CỘNG HÒA XÃ HỘI CHỦ NGHĨA VIỆT NAM
Độc lập - Tự do - Hạnh phúc
-------****-------

PHÒNG KINH TẾ XÃ ĐỊNH HOÁ
THẨM ĐỊNH
Theo văn bản số: 03/TĐ-PKT
Ngày 24 tháng 10 năm 2025
Ký tên

CÔNG TY TNHH VIỆT HÀ

M.S.D.N: 2100569194 - C.T.T.N.H.H
CÔNG TY TNHH VIỆT HÀ
P.ĐỒNG HOA LƯ - T.NINH BÌNH

BÁO CÁO KINH TẾ – KỸ THUẬT

CÔNG TRÌNH : XÂY DỰNG TUYẾN ĐƯỜNG LIÊN XÓM TỪ KHU DÂN CƯ XÓM 2A ĐẾN XÓM 10A, XÃ ĐỊNH HÓA

HẠNG MỤC: DI CHUYỂN ĐƯỜNG DÂY HẠ THẾ

ĐỊA ĐIỂM XÂY DỰNG: XÃ ĐỊNH HÓA, TỈNH NINH BÌNH

CÔNG TY TNHH TƯ VẤN XD & TM XUÂN HỢP
ĐÃ THẨM TRA
Văn bản số: 23.10/BCTT
Ngày 23 tháng 10 năm 2025
Người thẩm tra Chữ ký

THIẾT KẾ BẢN VẼ THI CÔNG

TẬP II: CÁC BẢN VẼ THIẾT KẾ ĐIỀU CHỈNH

2025 - BC KT-KT

NINH BÌNH, 2025

CỘNG HÒA XÃ HỘI CHỦ NGHĨA VIỆT NAM

Độc lập - Tự do - Hạnh phúc

-------****-------

PHÒNG KINH TẾ XÃ ĐỊNH HOÁ

THẨM ĐỊNH

Theo văn bản số: 03/TĐ-PKT

Ngày 24 tháng 10 năm 2025

Ký tên

CÔNG TY TNHH VIỆT HÀ

BÁO CÁO KINH TẾ – KỸ THUẬT

CÔNG TRÌNH : XÂY DỰNG TUYẾN ĐƯỜNG LIÊN XÓM TỪ KHU DÂN CƯ XÓM 2A ĐẾN XÓM 10A, XÃ ĐỊNH HÓA

HẠNG MỤC: DI CHUYỂN ĐƯỜNG DÂY HẠ THẾ

ĐỊA ĐIỂM XÂY DỰNG: XÃ ĐỊNH HÓA, TỈNH NINH BÌNH

THIẾT KẾ BẢN VẼ THI CÔNG

TẬP II: CÁC BẢN VẼ THIẾT KẾ ĐIỀU CHỈNH

CÔNG TY TNHH TƯ VẤN XD & TM XUÂN HỢI

ĐÃ THẨM TRA

Văn bản số: 23.10/BCTT

Ngày 23 tháng 10 năm 2025

Người thẩm tra Chữ ký

ĐẠI DIỆN CHỦ ĐẦU TƯ	ĐẠI DIỆN TƯ VẤN QLDA	ĐẠI DIỆN TƯ VẤN THIẾT KẾ
KT. CHỦ TỊCH PHÓ CHỦ TỊCH ĐOÀN XUÂN HƯNG	PHÓ GIÁM ĐỐC An Viết Thành	GIÁM ĐỐC Hà Thị Tám

NINH BÌNH, 2025

PHÒNG KINH TẾ XÃ ĐỊNH HOÁ
THẨM ĐỊNH
Theo văn bản số: 03/TĐ-PKT
Ngày 24 tháng 10 năm 2025
Ký tên

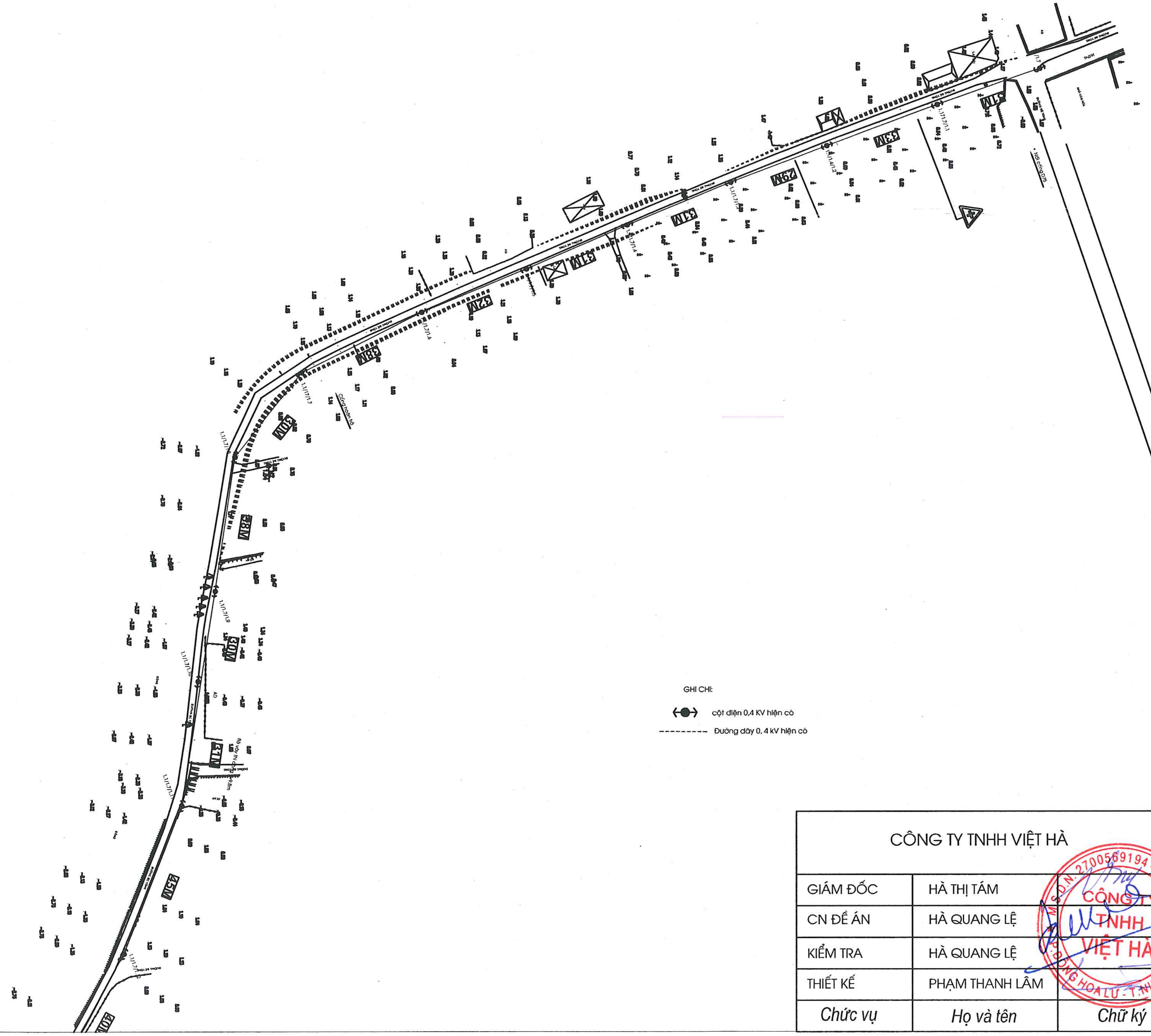

CÔNG TY TNHH TƯ VẤN XD & TM XUÂN HỢI
ĐÃ THẨM TRA
Văn bản số: 23.10/BCTT
Ngày 23 tháng 10 năm 2025
Người thẩm tra Chữ ký

CÔNG TY TNHH VIỆT HÀ			DỰ ÁN: XÂY DỰNG TUYẾN ĐƯỜNG LIÊN XÓM TỪ KHU DÂN CƯ XÓM 2A ĐẾN XÓM 10A XÃ ĐỊNH HÓA ĐỊA ĐIỂM: XÃ ĐỊNH HÓA, TỈNH NINH BÌNH	
GIÁM ĐỐC	HÀ THỊ TÁM		HẠNG MỤC: DI CHUYỂN ĐƯỜNG DÂY HẠ THẾ	
CN ĐỀ ÁN	HÀ QUANG LỆ			
KIỂM TRA	HÀ QUANG LỆ			
THIẾT KẾ	PHẠM THANH LÂM		TKBVTC-2025	MBHT-01
Chức vụ	*Họ và tên*	*Chữ ký*	TỶ LỆ: MẶT BẰNG HIỆN TRẠNG	

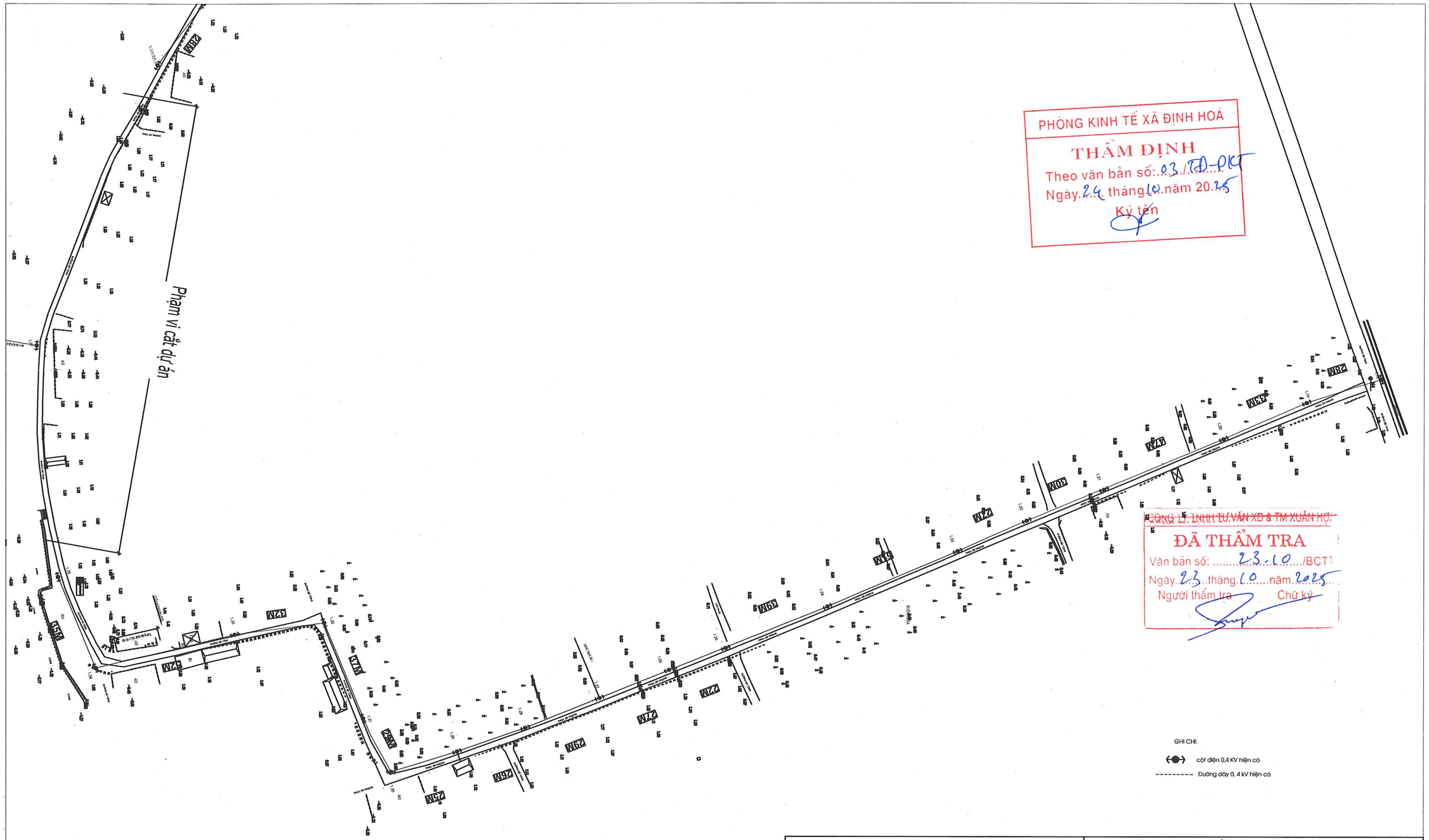

PHÒNG KINH TẾ XÃ ĐỊNH HOÁ

THẨM ĐỊNH

Theo văn bản số: 03/TĐ-PKT

Ngày 24 tháng 10 năm 2025

Ký tên

CÔNG TY TNHH TƯ VẤN XD & TM XUÂN HỢI

ĐÃ THẨM TRA

Văn bản số: 23.10/BCTT

Ngày 23 tháng 10 năm 2025

Người thẩm tra Chữ ký

GHI CHÚ:

cột điện 0,4 KV hiện có

Đường dây 0, 4 kV hiện có

CÔNG TY TNHH VIỆT HÀ			DỰ ÁN: XÂY DỰNG TUYẾN ĐƯỜNG LIÊN XÓM TỪ KHU DÂN CƯ XÓM 2A ĐẾN XÓM 10A XÃ ĐỊNH HÓA ĐỊA ĐIỂM: XÃ ĐỊNH HÓA, TỈNH NINH BÌNH	
GIÁM ĐỐC	HÀ THỊ TÁM		HẠNG MỤC: DI CHUYỂN ĐƯỜNG DÂY HẠ THẾ	
CN ĐỀ ÁN	HÀ QUANG LỆ		MẶT BẰNG HIỆN TRẠNG	
KIỂM TRA	HÀ QUANG LỆ			
THIẾT KẾ	PHẠM THANH LÂM		TKBVTC-2025	MBHT-02
Chức vụ	*Họ và tên*	*Chữ ký*	TỶ LỆ:	

PHÒNG KINH TẾ XÃ ĐỊNH HOÁ

THẨM ĐỊNH

Theo văn bản số: 03/TĐ-PKT

Ngày 24 tháng 10 năm 2025

Ký tên

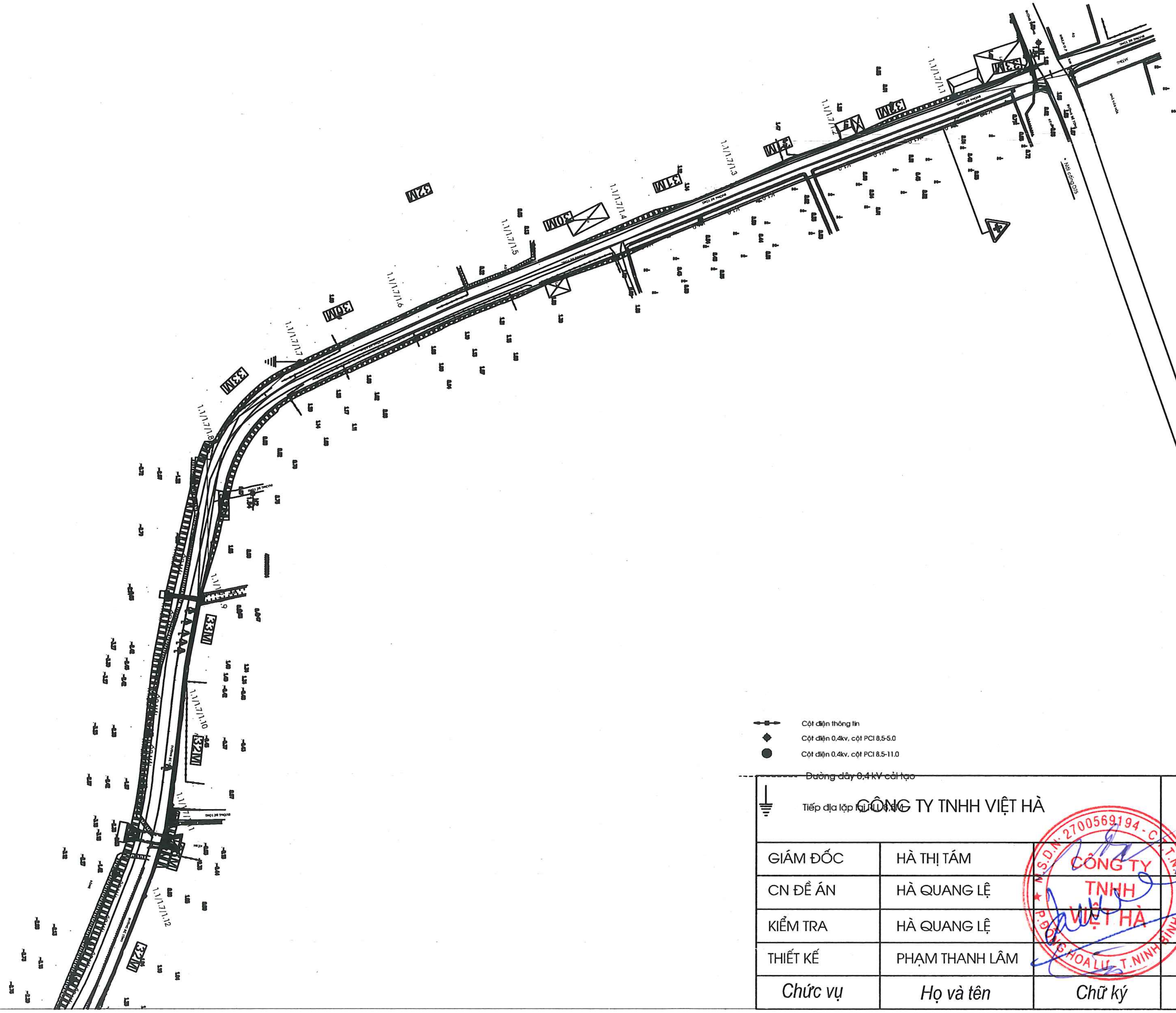

CÔNG TY TNHH TƯ VẤN XD & TM XUÂN HỢP

ĐÃ THẨM TRA

Văn bản số: 23.10./BCTT

Ngày 23 tháng 10 năm 2025

Người thẩm tra Chữ ký

Cột điện thông tin

Cột điện 0,4kv, cột PCI 8,5-5.0

Cột điện 0,4kv, cột PCI 8,5-11.0

Đường dây 0,4 kV cải tạo

Tiếp địa lặp lại RLL 8,6M

CÔNG TY TNHH VIỆT HÀ			DỰ ÁN: XÂY DỰNG TUYẾN ĐƯỜNG LIÊN XÓM TỪ KHU DÂN CƯ XÓM 2A ĐẾN XÓM 10A XÃ ĐỊNH HÓA ĐỊA ĐIỂM: XÃ ĐỊNH HÓA, TỈNH NINH BÌNH	
GIÁM ĐỐC	HÀ THỊ TÁM		HẠNG MỤC: DI CHUYỂN ĐƯỜNG DÂY HẠ THẾ	
CN ĐỀ ÁN	HÀ QUANG LỆ		MẶT BẰNG SAU CẢI TẠO	
KIỂM TRA	HÀ QUANG LỆ			
THIẾT KẾ	PHẠM THANH LÂM		TKBVTC-2025	MBSCT-01
Chức vụ	*Họ và tên*	*Chữ ký*	TỶ LỆ:	

M.S.D.N: 2700569194 - C.T.T.N.H.H - CÔNG TY TNHH VIỆT HÀ - P.ĐÔNG HOA LƯ - T.NINH BÌNH

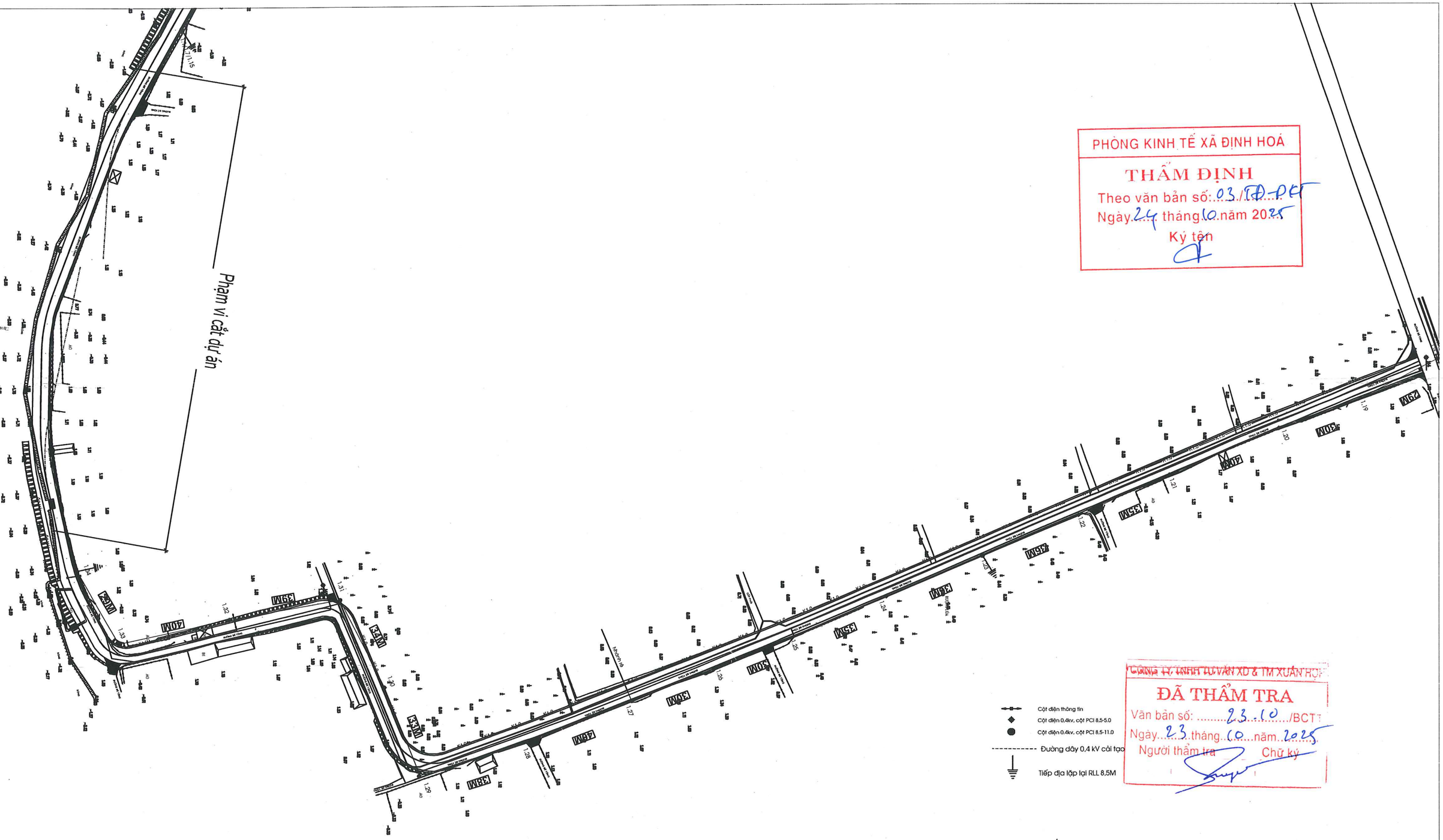

PHÒNG KINH TẾ XÃ ĐỊNH HOÁ

THẨM ĐỊNH

Theo văn bản số: 03/TĐ-PKT

Ngày 24 tháng 10 năm 2025

Ký tên

CÔNG TY TNHH TƯ VẤN XD & TM XUÂN HỢP

ĐÃ THẨM TRA

Văn bản số: 23-10/BCTT

Ngày 23 tháng 10 năm 2025

Người thẩm tra Chữ ký

CÔNG TY TNHH VIỆT HÀ			DỰ ÁN: XÂY DỰNG TUYẾN ĐƯỜNG LIÊN XÓM TỪ KHU DÂN CƯ XÓM 2A ĐẾN XÓM 10A XÃ ĐỊNH HÓA ĐỊA ĐIỂM: XÃ ĐỊNH HÓA, TỈNH NINH BÌNH	
GIÁM ĐỐC	HÀ THỊ TÁM		HẠNG MỤC: DI CHUYỂN ĐƯỜNG DÂY HẠ THẾ	
CN ĐỀ ÁN	HÀ QUANG LỆ		MẶT BẰNG SAU CẢI TẠO	
KIỂM TRA	HÀ QUANG LỆ			
THIẾT KẾ	PHẠM THANH LÂM		TKBVTC-2025	MBSCT-02
Chức vụ	*Họ và tên*	*Chữ ký*	TỶ LỆ:	

M.S.D.N: 2700569194 - C.T.T.N.H.H - CÔNG TY TNHH VIỆT HÀ - T. NINH BÌNH

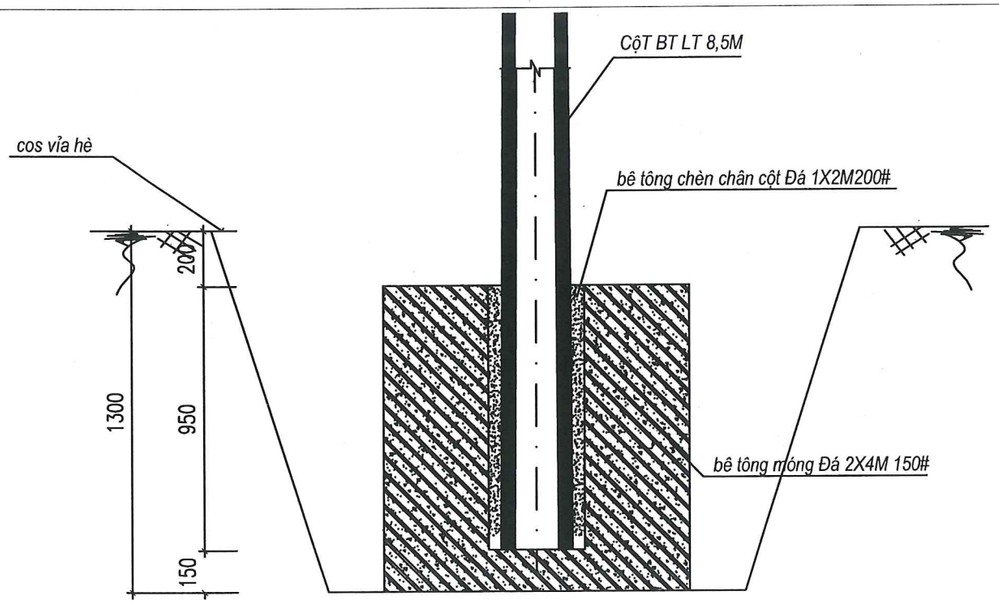

CẮT 1- 1

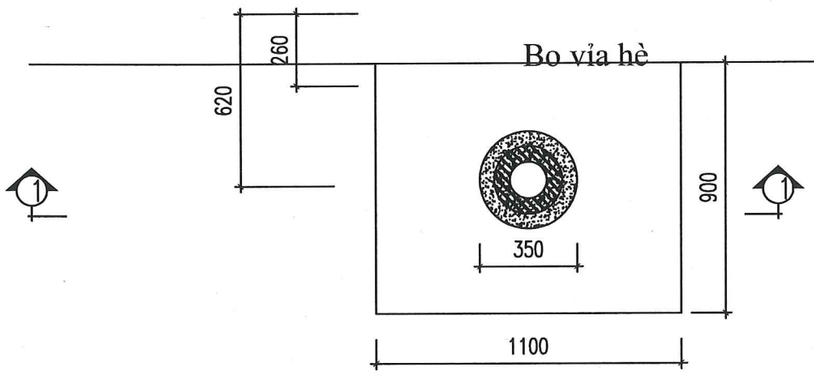

MÓNG CỘT ĐỠ MT7

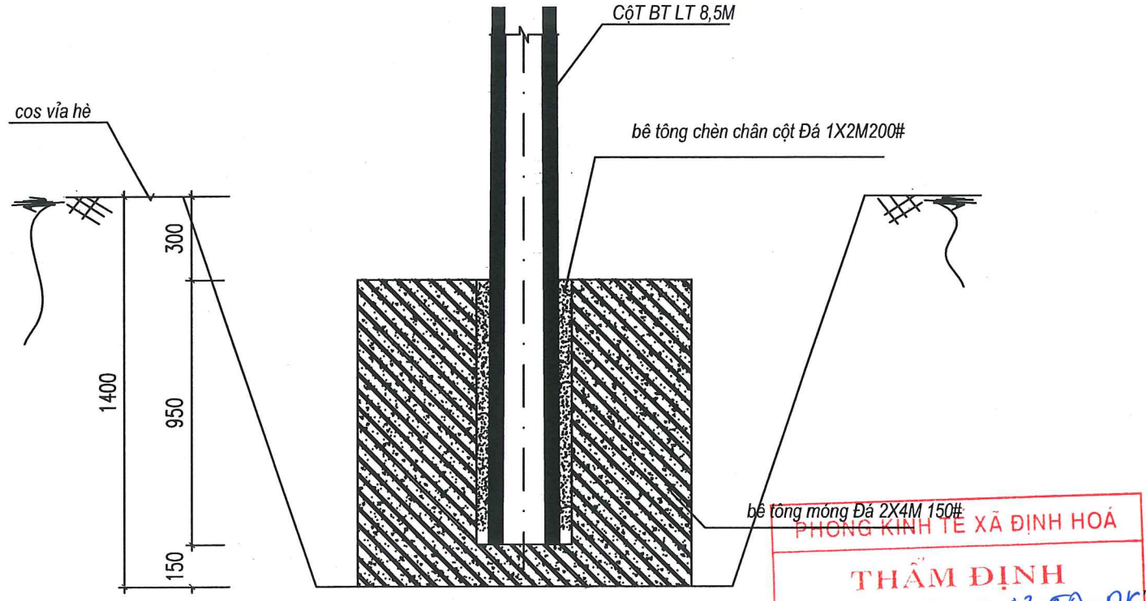

PHÒNG KINH TẾ XÃ ĐỊNH HOÁ
THẨM ĐỊNH
Theo văn bản số: 03/TĐ-DCT
Ngày 24 tháng 10 năm 2025
Ký tên

CẮT 1- 1

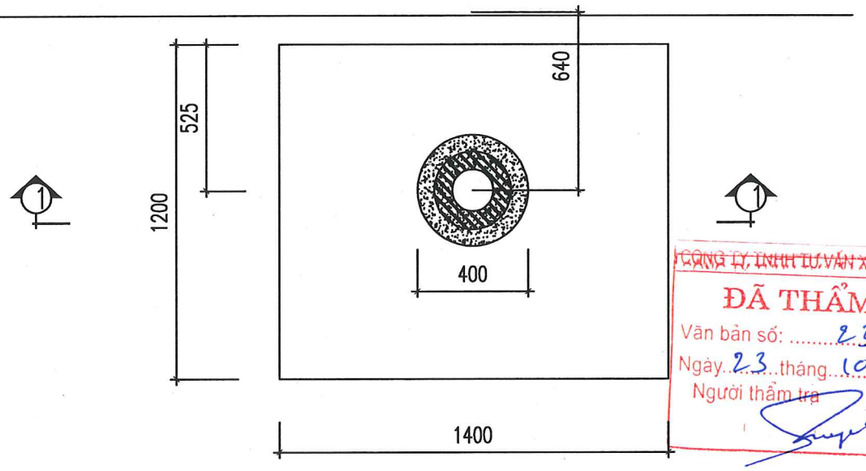

CÔNG TY TNHH TƯ VẤN XD & TM XUÂN HỢP
ĐÃ THẨM TRA
Văn bản số: 23.10/BCTT
Ngày 23 tháng 10 năm 2025
Người thẩm tra
Chữ ký

MÓNG CỘT ĐỠ MTB7-1

TIÊN LƯỢNG MT7

1. bê tông móng Đá 2X4,150# : V=1,0M3

2. bê tông chèn chân cột Đá 1X2, M200# : V=0,03 m3

TIÊN LƯỢNG MTB7-1

1. bê tông móng Đá 2X4, M150# : V=1,56M3

2. bê tông chèn chân cột Đá 1X2, M200# : V=0.04M3

CÔNG TY TNHH VIỆT HÀ			DỰ ÁN: XÂY DỰNG TUYẾN ĐƯỜNG LIÊN XÓM TỪ KHU DÂN CƯ XÓM 2A ĐẾN XÓM 10A XÃ ĐỊNH HÓA ĐỊA ĐIỂM: XÃ ĐỊNH HÓA, TỈNH NINH BÌNH	
GIÁM ĐỐC	HÀ THỊ TÁM		HẠNG MỤC: DI CHUYỂN ĐƯỜNG DÂY HẠ THẾ	
CN ĐỀ ÁN	HÀ QUANG LỆ		MÓNG CỘT GÓCMMB7^ MTB7-1	
KIỂM TRA	HÀ QUANG LỆ			
THIẾT KẾ	PHẠM THANH LÂM		TKBVTC-2025	CTVH HA-01
Chức vụ	Họ và tên	Chữ ký	TỶ LỆ:	

M.S.D.N: 2700569194 - C.T.T.N.H.H - CÔNG TY TNHH VIỆT HÀ - PHÒNG HOÀ LƯ - T. NINH BÌNH

QUY CÁCH LẮP ĐẶT TIẾP ĐẤT

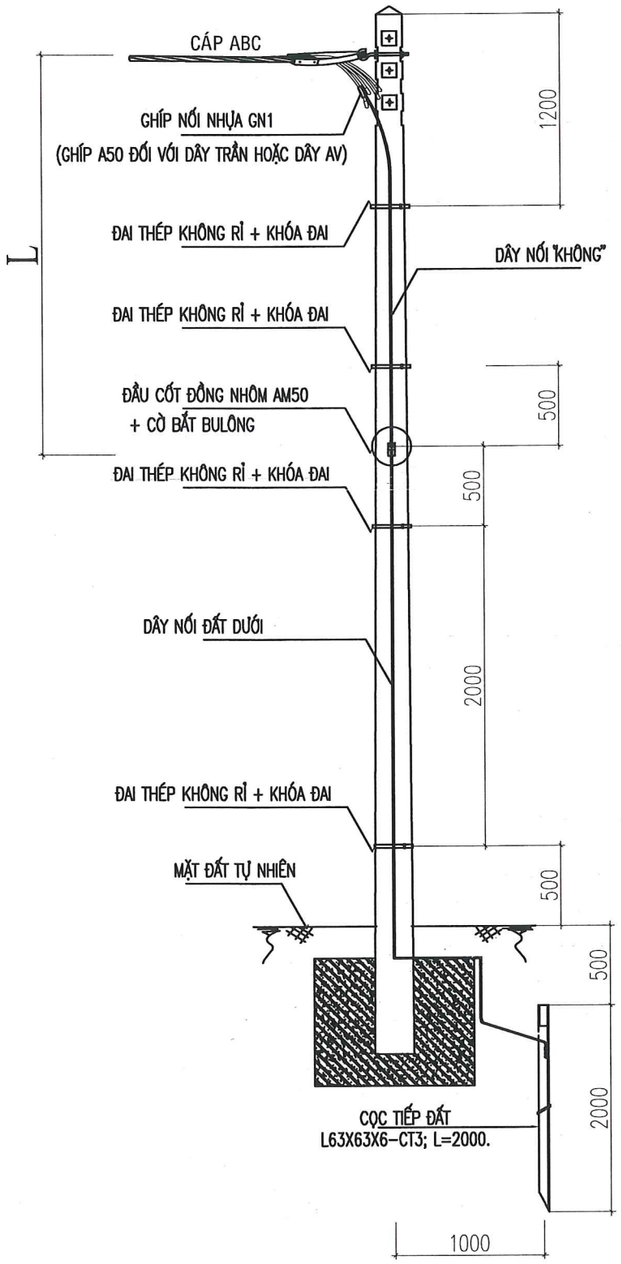

BẢNG KÊ CHIỀU DÀI ĐOẠN CÁP NỐI "KHÔNG"

Số TT	Loại cột	Đơn vị	Số lượng
	BTLT 6,5m	m	2,5
2	BTLT 7,5m	m	3,5
3	BTLT 8,5m	m	4,5
4	BTLT 8m	m	4,0
5	BTLT 10m	m	6,0

DÂY NỐI DƯỚI & CỌC TIẾP ĐẤT

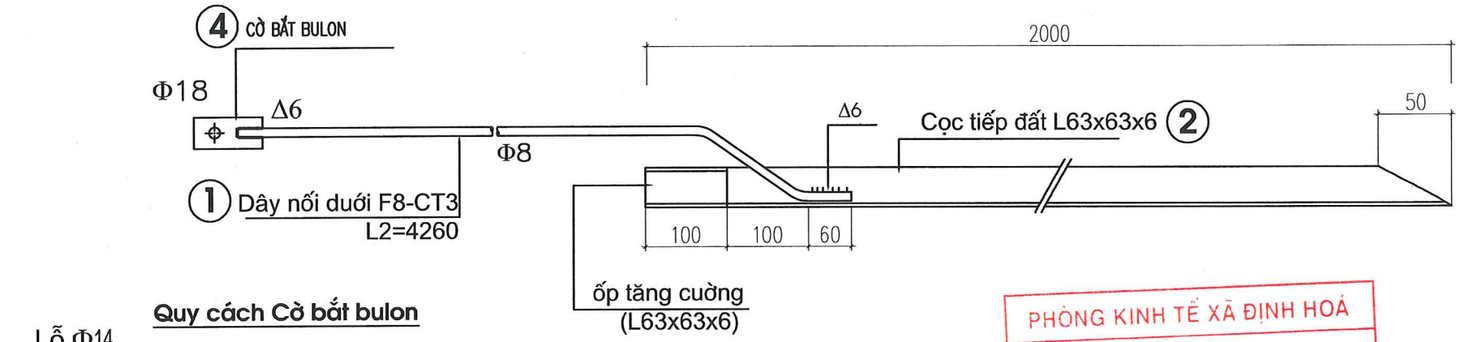

Quy cách Cờ bắt bulon

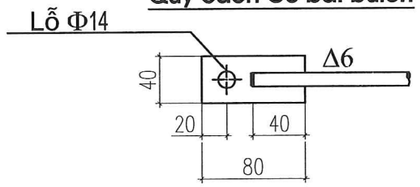

PHÒNG KINH TẾ XÃ ĐỊNH HOÁ
THẨM ĐỊNH
Theo văn bản số: 03.TĐ-PKT
Ngày 24 tháng 10 năm 2025
Ký tên

Ghi chú :

+Điện trở nối đất đảm bảo Rnđ <=50N.theo II4.24-QTTBĐ 2006 nếu không đạt yêu cầu đóng bổ sung cọc

+ Các chi tiết: Dây nối dưới, cờ bắt bu lông phải được mạ kẽm nhúng theo TCVN. Cọc tiếp đất mạ kẽm.

+ Liên kết các chi tiết bằng cách hàn điện. Mối hàn giữa dây nối dưới & cọc phải được làm sạch rồi quét lớp bitum hoặc sơn chống rỉ.

CÔNG TY TNHH TƯ VẤN XD & TM XUÂN HỢP
ĐÃ THẨM TRA
Văn bản số: 23-10 /BCTT
Ngày 23 tháng 10 năm 2025
Người thẩm tra Chữ ký

BẢNG KÊ VẬT LIỆU

Số TT	Tên chi tiết	Vật liệu	Đơn vị	Số lượng	Kích thước (mm)	Khối lượng (kg)		Ghi chú
						1 cái	Cả bộ	
1	Dây nối dưới	Φ 8 - CT3	Cái	1	4.260	1,68	1,68	Mạ kẽm
2	Cọc tiếp đất	L 63 x 63 x 6 - CT3	Cái	1	2.000	11,44	11,44	Mạ kẽm
3	Bu lông M12 x 50		Cái	1	50	0,10	0,10	Mạ kẽm
4	Cờ bắt bulông	Dẹt 40 x 4 - CT3	Cái	1	80	0,10	0,10	Mạ kẽm
5	Ốp tăng cường	L 63 x 63 x 6 - CT3	Cái	1	100	0,57	0,57	
6	Đoạn cáp nối "0"		m	Dây AV50mm2, chiều dài thích hợp theo từng loại cột				
7	Đầu cốt đồng nhôm AM-50 cho cáp nối "0"		Cái	1				
8	Ghíp nối nhựa GN1 (hoặc A50)		Cái	1				
9	Đai thép không rỉ + khóa đai		Bộ	4	(05 bộ cho cột BTLT 8,5m)			

CÔNG TY TNHH VIỆT HÀ			DỰ ÁN: XÂY DỰNG TUYẾN ĐƯỜNG LIÊN XÓM TỪ KHU DÂN CƯ XÓM 2A ĐẾN XÓM 10A XÃ ĐỊNH HÓA ĐỊA ĐIỂM: XÃ ĐỊNH HÓA, TỈNH NINH BÌNH
GIÁM ĐỐC	HÀ THỊ TÁM		HẠNG MỤC: DI CHUYỂN ĐƯỜNG DÂY HẠ THẾ
CN ĐỀ ÁN	HÀ QUANG LỆ		TIẾP ĐỊA LẶP LẠI TRÊN ĐƯỜNG DÂY HẠ ÁP
KIỂM TRA	HÀ QUANG LỆ		
THIẾT KẾ	PHẠM THANH LÂM		TKBVTC-2025 / CTVH HA-02
Chức vụ	*Họ và tên*	*Chữ ký*	TỶ LỆ: 1:20

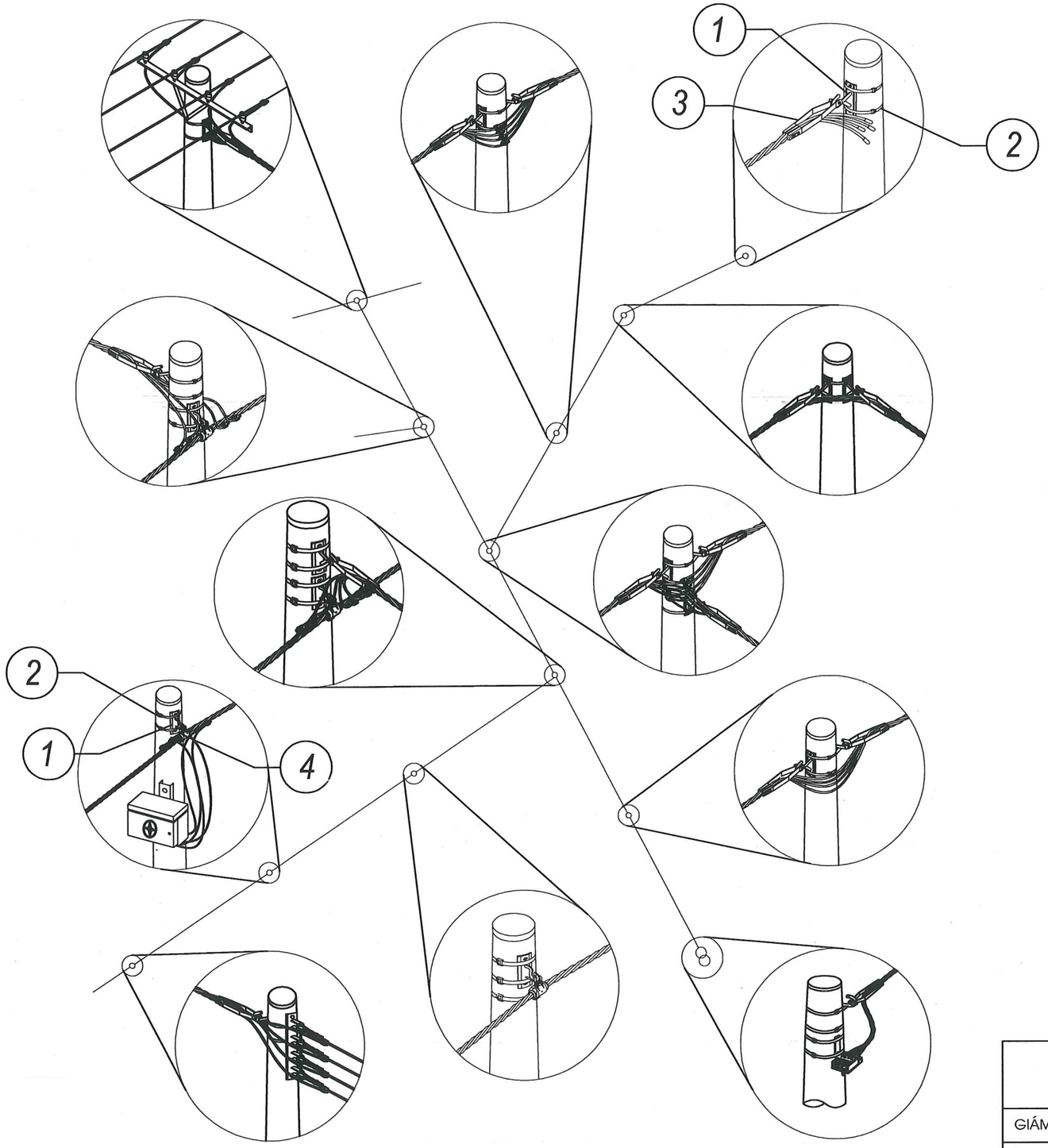

1	- Tấm treo
2	- Đai thép không gỉ
3	- Kẹp hãm
4	- Kẹp treo

PHÒNG KINH TẾ XÃ ĐỊNH HOÁ

THẨM ĐỊNH

Theo văn bản số: 03/TĐ-PKT

Ngày 24 tháng 10 năm 2025

Ký tên

CÔNG TY TNHH TƯ VẤN XD & TM XUÂN HỢP

ĐÃ THẨM TRA

Văn bản số: 23.10/BCTT

Ngày 23 tháng 10 năm 2025

Người thẩm tra — Chữ ký

CÔNG TY TNHH VIỆT HÀ			DỰ ÁN: XÂY DỰNG TUYẾN ĐƯỜNG LIÊN XÓM TỪ KHU DÂN CƯ XÓM 2A ĐẾN XÓM 10A XÃ ĐỊNH HÓA ĐỊA ĐIỂM: XÃ ĐỊNH HÓA, TỈNH NINH BÌNH	
GIÁM ĐỐC	HÀ THỊ TÁM		HẠNG MỤC: DI CHUYỂN ĐƯỜNG DÂY HẠ THẾ	
CN ĐỀ ÁN	HÀ QUANG LỆ		QUY CÁCH TREO, NÉO CÁP VẶN XOẮN	
KIỂM TRA	HÀ QUANG LỆ			
THIẾT KẾ	PHẠM THANH LÂM		TKBVTC-2025	CTVH HA -03
Chức vụ	*Họ và tên*	*Chữ ký*	TỶ LỆ:	

CỘT NÉO CUỐI

KIỂU A

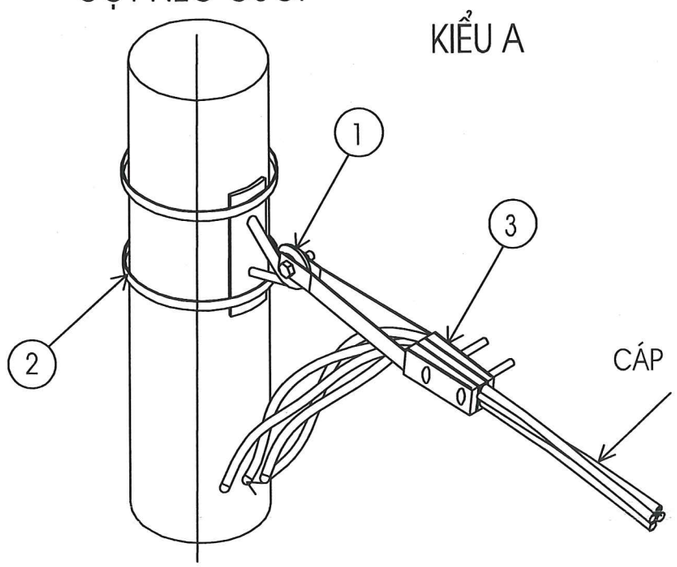

KIỂU B

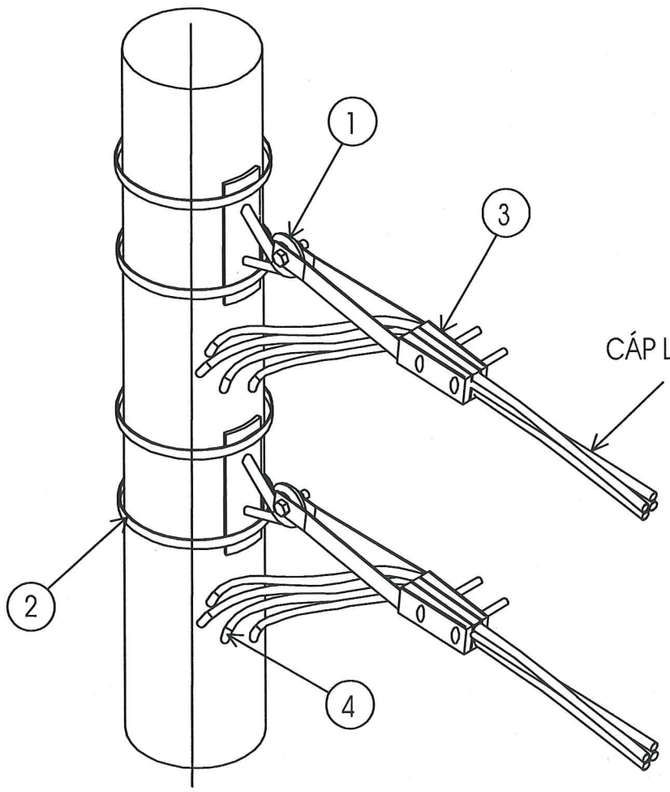

CỘT ĐỠ THẲNG

KIỂU A

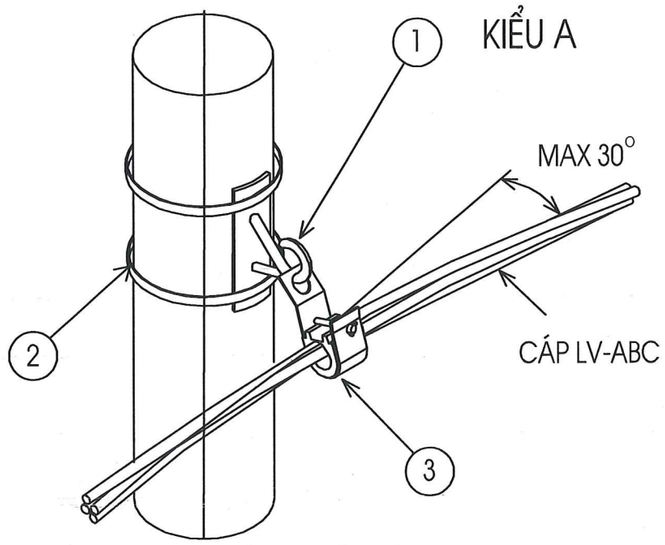

KIỂU B

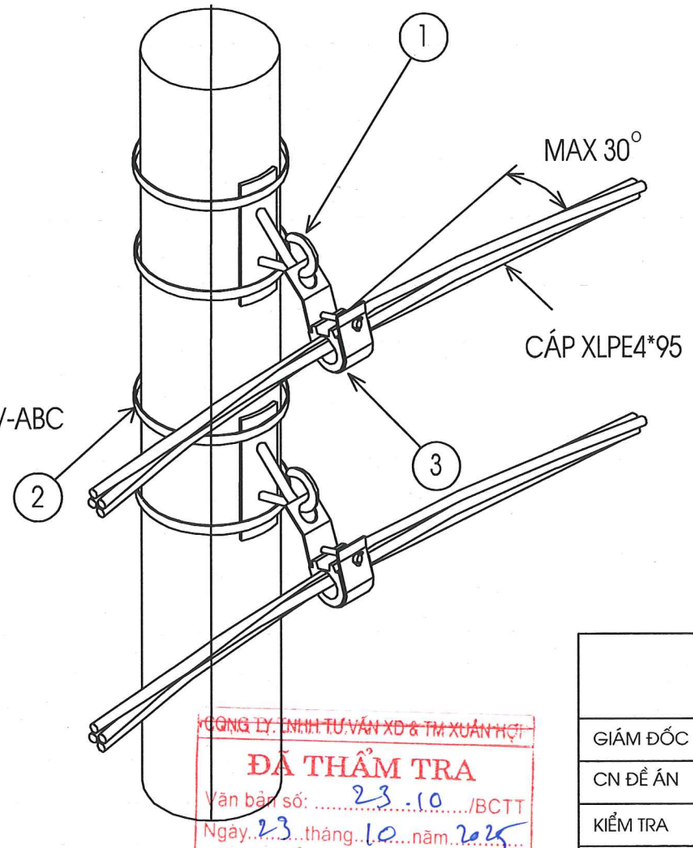

PHÒNG KINH TẾ XÃ ĐỊNH HOÁ
THẨM ĐỊNH
Theo văn bản số: 03/TĐ-PKT
Ngày 24 tháng 10 năm 2025
Ký tên

BẢNG THỐNG KÊ VẬT LIỆU CÁP VẶN XOẮN

STT		VẬT LIỆU	ĐƠN VỊ	SỐ LƯỢNG
CỘT NÉO CUỐI				
KIỂU A	1	TẤM ỐP + MÓC TREO 20(16)MM	CÁI	1
	2	ĐAI THÉP + KHÓA ĐAI	CÁI	2
	3	KẸP HÃM CÁP	CÁI	1
	4	NẮP BỊT ĐẦU CÁP	CHIẾC	4
KIỂU B	1	TẤM ỐP + MÓC TREO 20(16)MM	CÁI	2
	2	ĐAI THÉP + KHÓA ĐAI	CÁI	4
	3	KẸP HÃM CÁP	CÁI	2
	4	NẮP BỊT ĐẦU CÁP	CHIẾC	8
CỘT ĐỠ THẲNG				
KIỂU A	1	TẤM ỐP + MÓC TREO 20(16)MM	CÁI	1
	2	ĐAI THÉP + KHÓA ĐAI	CÁI	2
	3	KẸP TREO CÁP	CÁI	1
KIỂU B	1	TẤM ỐP + MÓC TREO 20(16)MM	CÁI	2
	2	ĐAI THÉP + KHÓA ĐAI	CÁI	4
	3	KẸP TREO CÁP	CÁI	2

CÔNG TY TNHH TƯ VẤN XD & TM XUÂN HỢI
ĐÃ THẨM TRA
Văn bản số: 23.10/BCTT
Ngày 23 tháng 10 năm 2025
Người thẩm tra Chữ ký

CÔNG TY TNHH VIỆT HÀ			DỰ ÁN: XÂY DỰNG TUYẾN ĐƯỜNG LIÊN XÓM TỪ KHU DÂN CƯ XÓM 2A ĐẾN XÓM 10A XÃ ĐỊNH HÓA ĐỊA ĐIỂM: XÃ ĐỊNH HÓA, TỈNH NINH BÌNH	
GIÁM ĐỐC	HÀ THỊ TÁM		HẠNG MỤC: DI CHUYỂN ĐƯỜNG DÂY HẠ THẾ	
CN ĐỀ ÁN	HÀ QUANG LỆ		QUY CÁCH TREO, NÉO CÁP VẶN XOẮN	
KIỂM TRA	HÀ QUANG LỆ			
THIẾT KẾ	PHẠM THANH LÂM		TKBVTC-2025	CTVH HA-04
Chức vụ	*Họ và tên*	*Chữ ký*	TỶ LỆ:	

PHÒNG KINH TẾ XÃ ĐỊNH HOÁ
THẨM ĐỊNH
Theo văn bản số: 03./TĐ-PKT
Ngày 24 tháng 10 năm 2025
Ký tên

Quy định cấu tạo, cách ghi số cột điện hạ thế

150

ĐIỆN LỰC.....

1.1.3

2.1.5

TBA: .....

Tổng đài CSKH
19006769

- Áp dụng Thông tư 04/2011/TT-BCT (QC hạ áp - Điều 28) và QPTBĐ (Điều II.4.6 - Tập II - Đường dây dẫn điện)

- Kích thước: 250x150mm (Khung chữ 240x140mm, khung cắt 250x150mm).

- Chất liệu: In trên bạt 3M, loại không có keo *(không gân, ngoài trời định lượng 500gram/1m²)*. Nội dung biển tên cột được in bằng công nghệ in UV;

- Nội dung trên biển tên cột đề nghị Đơn vị thi công liên hệ Điện lực quản lý tài sản để cung cấp.

- Biển tên cột được dán lên cột bằng Keo dán đa năng. Trước khi dán cần vệ sinh sạch sẽ bề mặt cột điện (Bằng bàn chải sắt), tủ điện (Bằng giấy giáp); Bơm keo phần chu vi mép ngoài của biển và 1 đường chéo 2 góc biển; Cắt chéo (vát) vòi phun keo, khi dán miết theo mặt cắt vát để lượng keo bơm ra vừa đủ, tránh lãng phí và đảm bảo mỹ quan sau dán biển.

CÔNG TY TNHH TƯ VẤN XD & TM XUÂN HỢP
ĐÃ THẨM TRA
Văn bản số: 23.10...../BCTT
Ngày 23 tháng 10 năm 2025
Người thẩm tra Chữ ký

CÔNG TY TNHH VIỆT HÀ			DỰ ÁN: XÂY DỰNG TUYẾN ĐƯỜNG LIÊN XÓM TỪ KHU DÂN CƯ XÓM 2A ĐẾN XÓM 10A XÃ ĐỊNH HÓA ĐỊA ĐIỂM: XÃ ĐỊNH HÓA, TỈNH NINH BÌNH	
GIÁM ĐỐC	HÀ THỊ TÁM		HẠNG MỤC: DI CHUYỂN ĐƯỜNG DÂY HẠ THẾ	
CN ĐỀ ÁN	HÀ QUANG LỆ		**QUY CÁCH ĐÁNH SỐ CỘT ĐƯỜNG DÂY HẠ THẾ**	
KIỂM TRA	HÀ QUANG LỆ			
THIẾT KẾ	PHẠM THANH LÂM		TKBVTC-2025	**CTVH HA-05**
Chức vụ	*Họ và tên*	*Chữ ký*	TỶ LỆ:	

PHÒNG KINH TẾ XÃ ĐỊNH HOÁ
THẨM ĐỊNH
Theo văn bản số: 03/TĐ-DKT
Ngày 24 tháng 10 năm 2025
Ký tên

BẢNG KÊ THAY THẾ DZ 0,4 KV

TT	VỊ TRÍ CỘT	K/Cách	Kết cấu cột	Cột		Móng		Tiếp địa	Cáp vặn xoắn	Phụ kiện									Ghíp chuyển hướng			Đai thép HCT		Ghíp công tơ				Hòm công tơ di chuyển					Hòm công tơ					Ghi chú
				PC.I-8.5-5.0	PC.I-8.5-11	MT7	MTB7-1	R1LL-8,5	CVX4x120	KH4x(50-120)	KH4x(50-95)	KT4x150	KT4x120	F20	F16	Đ	Đ1	GN-2(150)	AL70-150	BBCHT	ĐH1	ĐH2	GN1(150)-NC	GN1(95)-NC	GN1(120)	GN1(95)	Tụ-dc	H3F-dc	H1-dc	H2-dc	H4-dc	HPD	Tụ	H3F	H1	H2	H4	
	TỔNG CỘNG	962	-	20	11	20	11	4	1.026	29	3	1	11	34	12	76	79	6	6	31	13	13	2	-	18	36	1	-	13	11	1	-	1	-	13	11	1	-
	Trọng lượng																																					
1	TBA Kim Tân 3	930	-	10	6	10	6	2	556	14	3	-	7	19	7	43	46	3	4	16	6	7	-	-	18	10	1	-	6	6	-	-	1	-	6	6	-	-
1	1.18		NC120															3	2																				
2	1.19	29	NT120		1	-	1		29	2	-	-	-	2	-	3	4	-	-	1	-	-	-	-	-	-	-	-	-	-	-							
3	1.20	32	ĐT120	1		1	-		32	-	-	-	1	-	1	2	4	-	-	1	-	1	-	-	2	-	-	-	-	1	-					1		
4	1.21	40	ĐT120	1		1	-		40	-	-	-	1	-	1	2	2	-	-	1	-	-	-	-	-	-	-	-	-	-	-							
5	1.22	35	NT120	1		1	-		35	2	-	-	-	2	-	3	3	-	-	1	-	1	-	-	2	-	-	-	-	1	-					1		
6	1.23	36	ĐT120		1	-	1	1	36	-	-	-	1	-	1	2	2	-	-	1	-	2	-	-	4	-	-	-	-	2	-					2		
7	1.24	36	ĐT120	1		1	-		36	-	2	-	1	4	1	8	8	-	-	1	-	-	-	-	-	-	-	-	-	-	-							
8	1.25	35	NT120	1		1	-		35	2	-	-	-	2	-	3	3	-	-	1	-	-	-	-	-	-	-	-	-	-	-							
9	1.26	30	ĐT120	1		1	-		30	-	-	-	1	-	1	2	2	-	-	1	1	-	-	-	2	-	-	-	1	-	-				1			
10	1.27	30	RN120-70		1	-	1		30	2	1	-	-	3	-	5	5	-	2	1	-	2	-	-	6	-	1	-	-	1	-		1			1		
11	1.28	40	ĐT120	1		1	-		40	-	-	-	1	-	1	2	2	-	-	1	1	-	-	-	2	-	-	-	1	-	-				1			
12	1.29	38	ĐT120		1	-	1	1	38	-	-	-	1	-	1	2	2	-	-	1	-	-	-	-	-	-	-	-	-	-	-							
13	1.30	33	NT120	1		1	-		33	2	-	-	-	2	-	3	3	-	-	1	1	-	-	-	-	2	-	-	1	-	-				1			
14	1.31	34	ĐT120		1	-	1		34											1	1	-	-	-	-	2	-	-	1	-	-				1			
15	1.32	39	NT120	1		1	-		39	2	-	-	-	2	-	3	3	-	-	1	1	-	-	-	-	2	-	-	1	-	-				1			
16	1.33	40	ĐT120		1	-	1		40											1	1	1	-	-	-	4	-	-	1	1	-				1	1		
17	1.34	29	NT120	1		1	-		29	2	-	-	-	2	-	3	3	-	-	1	-	-	-	-	-	-	-	-	-	-	-							
	NHÁNH 1.1/1.7 TBA Kim Tân 4			10	5	10	5	2	470	15	-	1	4	15	5	33	33	3	2	15	7	6	2	-	-	26	-	-	7	5	1	-	-	-	7	5	1	-
	1.1/1.7		NC120			-	-		-	1	-	-	-	1	-	2	2	3	2	-	-	-	-	-	-	-	-	-	-	-	-							
24	1.1/1.7/1.1	33	NT120	1		1	-		33	2	-	-	-	2	-	3	3	-	-	1	-	-	-	-	-	-	-	-	-	-	-							
25	1.1/1.7/1.2	32	ĐT120	1		1	-		32	-	-	-	1	-	1	2	2	-	-	1	-	1	-	-	2	-	-	-	-	1	-					1		
26	1.1/1.7/1.3	31	ĐT120	1		1	-		31	-	-	-	1	-	1	2	2	-	-	1	1	1	-	-	4	-	-	-	1	1	-				1	1		
27	1.1/1.7/1.4	31	NT120	1		1	-		31	2	-	-	-	2	-	3	3	-	-	1	-	-	-	-	-	-	-	-	-	-	-							
28	1.1/1.7/1.5	30	ĐT120	1		1	-		30											1	-	1	-	-	2	-	-	-	1	-					1		
29	1.1/1.7/1.6	32	ĐT120	1		1	-		32											1	-	-	-	-	-	-	-	-	-	-							
30	1.1/1.7/1.7	30	NT120		1	-	1	1	30	2	-	-	-	2	-	3	3	-	-	1	1	-	-	-	-	2	-	-	1	-	-				1			
31	1.1/1.7/1.8	33	NT120		1	-	1		33	2	-	-	-	2	-	3	3	-	-	1	1	-	-	-	-	2	-	-	1	-	-				1			
32	1.1/1.7/1.9	32	NT120		1	-	1		32	2	-	-	-	2	-	3	3	-	-	1	-	1	-	-	-	2	-	-	-	1	-					1		
33	1.1/1.7/1.10	33	ĐT150	1		1	-		33											1	1	-	-	-	-	2	-	-	1	-	-				1			
34	1.1/1.7/1.11	32	ĐT150	1		1	-		32	-	-	1	-	-	1	2	2	-	-	1	1	-	2		-	2	-	-	1	-	-				1			
35	1.1/1.7/1.12	25	NT120		1	-	1	1	25	2	-	-	-	2	-	3	3	-	-	1	-	-	-	-	-	-	-	-	-	-	-							
36	1.1/1.7/1.13	32	ĐT120	1		1	-		32	-	-	-	1	-	1	2	2	-	-	1	1	-	-	-	-	2	-	-	1	-	-				1			
24	1.1/1.7/1.14	30	NT120	1		1	-		30	2	-	-	-	2	-	3	3			1	-	1	-	-	-	2	-	-	-	1	-					1		
23	1.1/1.7/1.15	34	ĐT120		1	-	1		34	-	-	-	1	-	1	2	2	-	-	1	1	1	-	-	-	4	-	-	1	-	1				1		1	

BẢNG KÊ THU HỒI DZ 0,4 KV

STT	VỊ TRÍ CỘT	K/Cách				DÂY DẪN	GHI CHÚ
			H6,5	H5,5	BTTC	XLPE4x50	
	TỔNG CỘNG	1.004	26	-	6	1.004	
1	TBA Kim Tân 3	1.004	26	-	6	1.004	
1	1.18						
2	1.19	28	1			28	
3	1.20	33	1			33	
4	1.21	47	1			47	
5	1.22	30	1			30	
6	1.23	27	1			27	
7	1.24	51			2	51	
8	1.25	39	1			39	
9	1.26	22	1			22	
10	1.27	27	1			27	
11	1.28	29	1			29	
12	1.29	26	1			26	
13	1.30	25	1			25	
14	1.31	22	1			22	
15	1.32	37	1			37	
16	1.33	32	1			32	
17	1.34	52			1	52	
18	1.35	35	1			35	
	NHÁNH 1..1/1.7 Kim Tân 4						
	1.1/1.7						
1	1.1/1.7/1.1	31	1			31	
2	1.1/1.7/1.2	33	1			33	
3	1.1/1.7/1.3	29			1	29	
4	1.1/1.7/1.4	31			1	31	
5	1.1/1.7/1.5	31	1			31	
6	1.1/1.7/1.6	32	1			32	
7	1.1/1.7/1.7	38			1	38	
8	1.1/1.7/1.8	30	1			30	
9	1.1/1.7/1.9	38	1			38	
10	1.1/1.7/1.10	30	1			30	
11	1.1/1.7/1.11	31	1			31	
12	1.1/1.7/1.12	40	1			40	
13	1.1/1.7/1.13	30	1			30	
14	1.1/1.7/1.14	18	1			18	

CÔNG TY TNHH TƯ VẤN XD & TM XUÂN HỰU
ĐÃ THẨM TRA
Văn bản số: 23.10/BCTT
Ngày 23 tháng 10 năm 2025
Người thẩm tra Chữ ký

CÔNG TY TNHH VIỆT HÀ			DỰ ÁN: XÂY DỰNG TUYẾN ĐƯỜNG LIÊN XÓM TỪ KHU DÂN CƯ XÓM 2A ĐẾN XÓM 10A XÃ ĐỊNH HÓA ĐỊA ĐIỂM: XÃ ĐỊNH HÓA, TỈNH NINH BÌNH
GIÁM ĐỐC	HÀ THỊ TÁM		HẠNG MỤC: DI CHUYỂN ĐƯỜNG DÂY HẠ THẾ
CN ĐỀ ÁN	HÀ QUANG LỆ		**BẢNG KÊ VẬT TƯ THIẾT BỊ DZ 0,4 KV**
KIỂM TRA	HÀ QUANG LỆ		
THIẾT KẾ	PHẠM THANH LÂM		TKBVTC-2025 / CTVH HA-06
Chức vụ	*Họ và tên*	*Chữ ký*	TỶ LỆ: