HỘI KIẾN TRÚC SƯ VIỆT NAM
CÔNG TY CỔ PHẦN KIẾN TRÚC ĐÔ THỊ VIỆT NAM

# HỒ SƠ THIẾT KẾ BẢN VẼ THI CÔNG

DỰ ÁN: GÓI THẦU SỐ 2: XÂY DỰNG NỘI DUNG CHI TIẾT VÀ THIẾT KẾ TRƯNG BÀY
ĐỊA ĐIỂM: VĂN MIẾU - QUỐC TỬ GIÁM, ĐỐNG ĐA, HÀ NỘI
CHỦ ĐẦU TƯ: TRUNG TÂM HOẠT ĐỘNG VHKH VĂN MIẾU - QUỐC TỬ GIÁM
ĐƠN VỊ THIẾT KẾ: CÔNG TY CỔ PHẦN KIẾN TRÚC ĐÔ THỊ VIỆT NAM

HÀ NỘI , NĂM 2025

HỘI KIẾN TRÚC SƯ VIỆT NAM
CÔNG TY CỔ PHẦN KIẾN TRÚC ĐÔ THỊ VIỆT NAM

# HỒ SƠ THIẾT KẾ BẢN VẼ THI CÔNG

**ĐẠI DIỆN CHỦ ĐẦU TƯ**
GIÁM ĐỐC

SỞ VĂN HÓA VÀ THỂ THAO THÀNH PHỐ HÀ NỘI
TRUNG TÂM HOẠT ĐỘNG VĂN HÓA KHOA HỌC VĂN MIẾU - QUỐC TỬ GIÁM

LÊ XUÂN KIÊU

**ĐẠI DIỆN NHÀ THẦU**
PHÓ GIÁM ĐỐC

M.S.D.N: 0101380... C.T.C.P
CÔNG TY CỔ PHẦN KIẾN TRÚC ĐÔ THỊ VIỆT NAM
THÀNH PHỐ HÀ NỘI

TRẦN THẾ HƯNG

HÀ NỘI , NĂM 2025

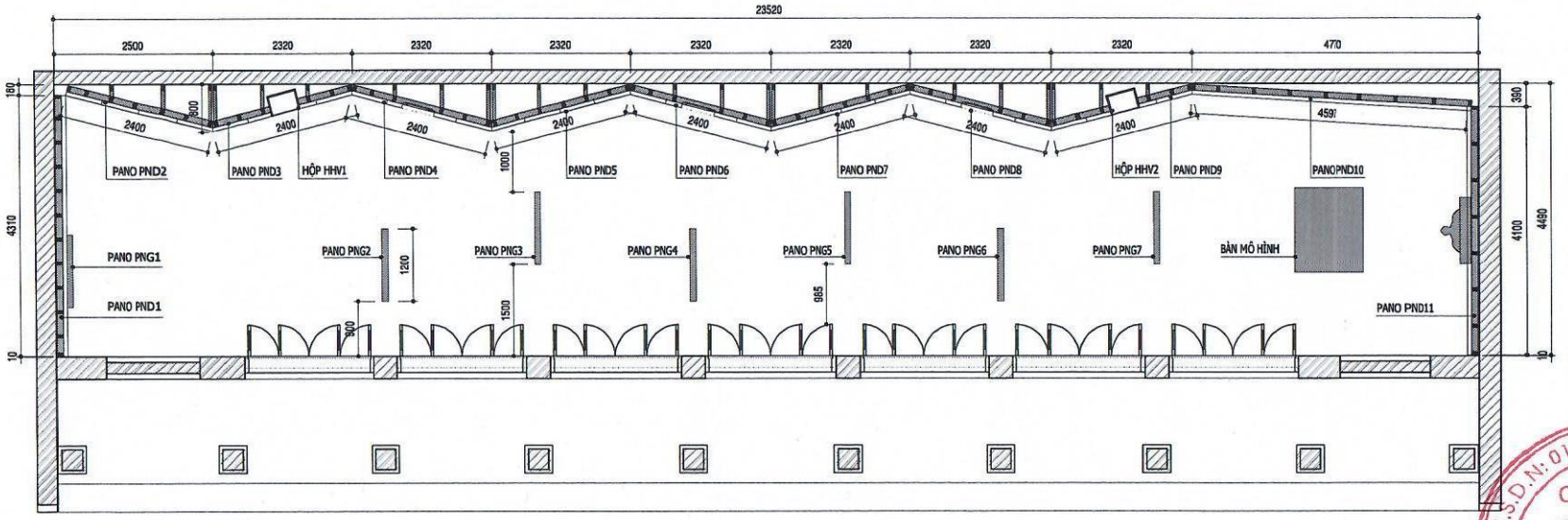


**MẶT BẰNG TỔNG THỂ**

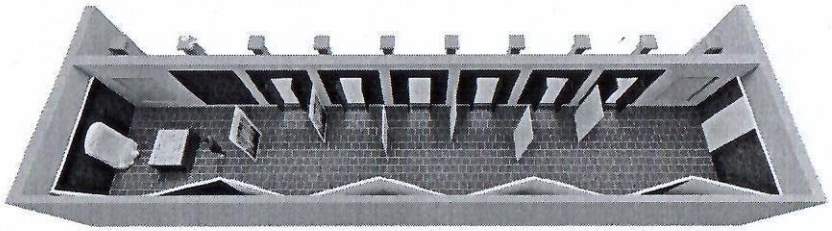

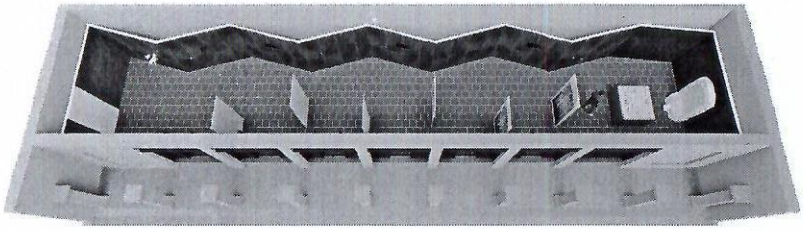

**PHỐI CẢNH MINH HỌA**

GHI CHÚ / NOTICE:

HIỆU ĐÍNH / REVISION:

| LẦN NO. | NỘI DUNG: DESCRIPTION: | CHẤP THUẬN: APPROVED BY: |
|---|---|---|
| 1 | | |
| 2 | | |

CÔNG TY CỔ PHẦN
KIẾN TRÚC ĐÔ THỊ VIỆT NAM

URA-JSC

ĐC: SỐ NHÀ 50 NGÕ YẾT KIÊU
HOÀN KIẾM - HÀ NỘI

CÔNG TRÌNH:

GÓI THẦU SỐ 2: XÂY DỰNG
NỘI DUNG CHI TIẾT VÀ THIẾT KẾ TRƯNG BÀY

ĐỊA ĐIỂM:

58 Quốc Tử Giám
ĐỐNG ĐA - HÀ NỘI

CHỦ ĐẦU TƯ:

VĂN MIẾU QUỐC TỬ GIÁM

PHÓ GIÁM ĐỐC:

TRẦN THẾ HƯNG

M.S.D.N: 0101380887 CÔNG TY CỔ PHẦN KIẾN TRÚC ĐÔ THỊ VIỆT NAM THÀNH PHỐ HÀ NỘI

TÊN BẢN VẼ:

MẶT BẰNG TỔNG THỂ

| | | |
|---|---|---|
| TỈ LỆ: | 1/100 | KT - 01 |
| NGÀY: | 10/2025 | |
| GĐ: | TKTC | |

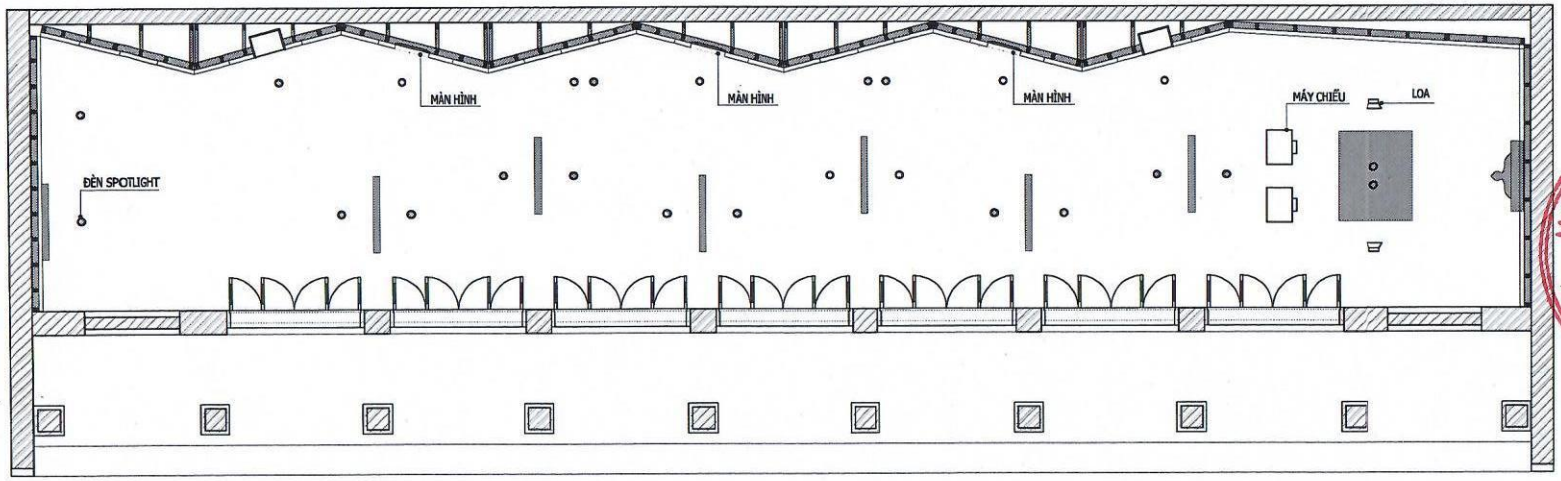


**MẶT BẰNG BỐ TRÍ THIẾT BỊ**

KÝ HIỆU:

- LOA - SL: 2 CHIẾC
- ĐÈN SPOTLIGHT - SL: 25 CHIẾC
- MÁY CHIẾU - SL: 2 CHIẾC
- MÀN HÌNH - SL: 3 CHIẾC

GHI CHÚ / NOTICE:

HIỆU ĐÍNH / REVISION:

| LẦN NO. | NỘI DUNG: DESCRIPTION: | CHẤP THUẬN: APPROVED BY: |
|---|---|---|
| 1 | | |
| 2 | | |

CÔNG TY CỔ PHẦN
KIẾN TRÚC ĐÔ THỊ VIỆT NAM
URA-JSC
ĐC: SỐ NHÀ 50 NGÕ YẾT KIÊU
HOÀN KIẾM - HÀ NỘI

CÔNG TRÌNH:
GÓI THẦU SỐ 2: XÂY DỰNG
NỘI DUNG CHI TIẾT VÀ THIẾT KẾ TRƯNG BÀY

ĐỊA ĐIỂM:
58 Quốc Tử Giám
ĐỐNG ĐA - HÀ NỘI

CHỦ ĐẦU TƯ:
VĂN MIẾU QUỐC TỬ GIÁM

PHÓ GIÁM ĐỐC:
TRẦN THẾ HƯNG

M.S.D.N: 0101[illegible] CÔNG TY CỔ PHẦN KIẾN TRÚC ĐÔ THỊ VIỆT NAM THÀNH PHỐ HÀ NỘI

TÊN BẢN VẼ:
MẶT BẰNG THIẾT BỊ

| | | |
|---|---|---|
| TỈ LỆ: | 1/100 | KT - 01B |
| NGÀY: | 10/2025 | |
| GĐ: | TKTC | |

| STT<br>*No.* | Mã sản phẩm<br>*Models* | Mô tả<br>*Descriptions* | Hãng sản xuất<br>*Manufacturers* | Xuất xứ<br>*Origins* | Đơn vị tính<br>*Unit* | Số lượng<br>*Quantity* |
|---|---|---|---|---|---|---|
| 1 | **Máy chiếu kèm thiết bị hiệu chỉnh hình ảnh (mapping)** | | | | | |
| | **EB-L690SE ELPEC01** | Máy chiếu gần công nghệ: 3LCD – Nguồn đèn: Laser – Độ sáng: 6000 Ansi Lumens – Độ phân giải thực: Full HD, WUXGA – Độ phân giải nâng cao: 4K. Camera Edge Blending cho máy chiếu | Epson | Philippines | Bộ | 2 |
| 2 | **HD-RXC-4KZ-101** | Bộ nhận tín hiệu HDBaseT (cáp mạng) sang HDMI , độ phân giải 4K@60 (4:4:4); khoảng cách tối đa 70m, HDCP2.3; hỗ trợ HDR10, HDR10+, Dolby Vision® | Crestron (Mỹ) | Mexico | Bộ | 2 |
| 3 | **HD-TXC-4KZ-101** | Bộ truyền tín hiệu HDMI sang HDBaseT (cáp mạng), độ phân giải 4K@60 (4:4:4); khoảng cách tối đa 70m, HDCP2.3; hỗ trợ HDR10, HDR10+, Dolby Vision® | Crestron (Mỹ) | Mexico | Bộ | 2 |
| 4 | **MA120** | Ampli trộn 19", công suất 120 watt, ngõ ra 70–100 volt, gồm:<br>2 ngõ vào micro/line<br>4 ngõ vào line stereo<br>Hệ thống ưu tiên 4 cấp từ trái sang phải<br>Ngõ vào khẩn cấp (Emergency in)<br>Micro thông báo có chuông báo (Paging mic with chime)<br>Ngõ ra điều khiển 24V (24V override output) | Biamp (Mỹ) | Trung Quốc | Bộ | 1 |
| 5 | **P30DT-BL** | Loa thả trần toàn dải 2 đường tiếng, củ loa 4.25" LF, công suất 30W/100V, độ nhạy 1W/1m: 87dB, mức thanh áp lớn nhất 110dB SPL, góc phủ 120° hình nón, đáp tuyến tần số 75Hz-22kHz | Biamp (Mỹ) | Trung Quốc | Bộ | 4 |
| 6 | | Máy tính chuyên dụng phát nội dung trình chiếu, yêu cầu có 2 card HDMI trình chiếu | NETPC | Việt Nam | Bộ | 1 |
| 7 | | Giá treo máy chiếu cố định | | | Chiếc | 2 |
| 8 | | Tủ rack chuẩn 19", kích thước 10U D800, đã bao gồm ổ điện cấp nguồn, quạt tản nhiệt, bộ ốc cài bắt thiết bị | | Việt Nam | Chiếc | 1 |
| 9 | **2L-7D02H-1** | Cáp tín hiệu HDMI chuyên dụng, độ phân giải tối đa 4096x2160@60Hz; chiều dài 2M, tiết diện cáp 30AWG, đầu kết nối mạ vàng, vật liệu dây đồng bện mạ thiếc, đạt chuẩn UL VW-1 (Flame rate), CSA | ATEN (Đài Loan) | Trung Quốc | Sợi | 4 |
| 10 | | Vật tư phụ, dây cáp loa, cáp mạng, cáp micro,... | | Việt Nam | Gói | 1 |
| 11 | | Chi phí thi công bắn ống, kéo dây, lắp đặt thiết bị, cài đặt, cấu hình, căn chỉnh mapping hình ảnh, bàn giao hướng dẫn sử dụng | HMI | Việt Nam | Gói | 1 |

GHI CHÚ / NOTICE:

HIỆU ĐÍNH / REVISION:

| LẦN NO. | NỘI DUNG: DESCRIPTION: | CHẤP THUẬN: APPROVED BY: |
|---|---|---|
| 1 | | |
| 2 | | |


CÔNG TY CỔ PHẦN
KIẾN TRÚC ĐÔ THỊ VIỆT NAM
URA-JSC
ĐC: SỐ NHÀ 50 NGÕ YẾT KIÊU
HOÀN KIẾM - HÀ NỘI


CÔNG TRÌNH:
GÓI THẦU SỐ 2: XÂY DỰNG
NỘI DUNG CHI TIẾT VÀ THIẾT KẾ TRƯNG BÀY

ĐỊA ĐIỂM:
58 Quốc Tử Giám
ĐỐNG ĐA - HÀ NỘI

CHỦ ĐẦU TƯ:
VĂN MIẾU QUỐC TỬ GIÁM

PHÓ GIÁM ĐỐC:
TRẦN THẾ HƯNG

M.S.D.N: 0101360... CÔNG TY CỔ PHẦN KIẾN TRÚC ĐÔ THỊ VIỆT NAM THÀNH PHỐ HÀ NỘI

TÊN BẢN VẼ:
DANH MỤC THIẾT BỊ

TỈ LỆ: 1/100
NGÀY 10/2025
GĐ: TKTC
KT - 01C

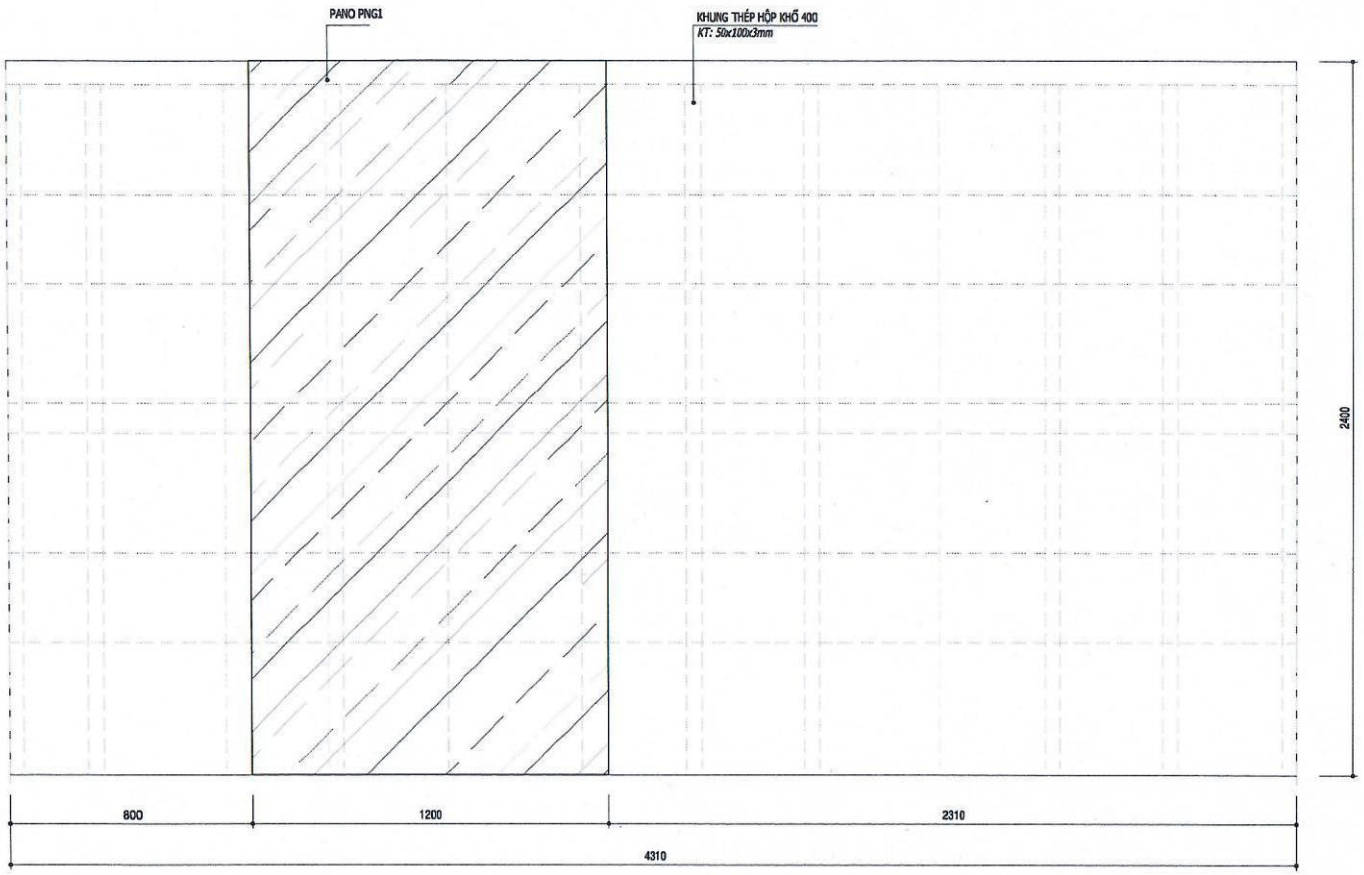


**MẶT ĐỨNG PANO PND1**

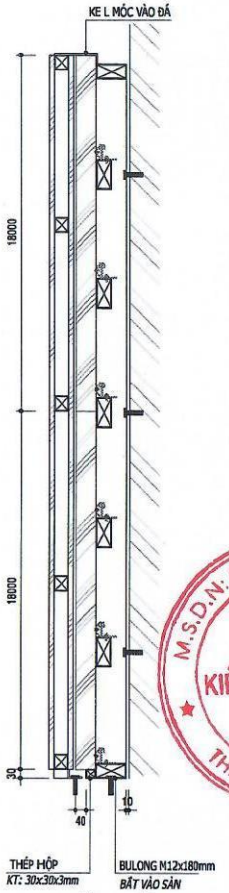


**MẶT CẮT**

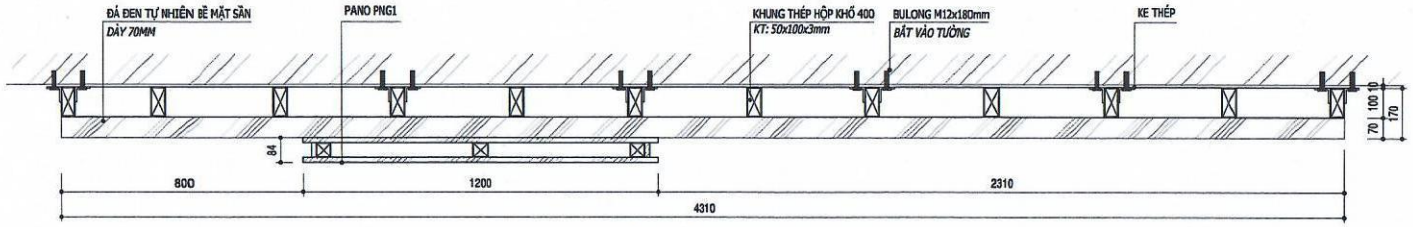


**MẶT BẰNG PANO PND1**

GHI CHÚ / NOTICE:

HIỆU ĐÍNH / REVISION:

| LẦN NO. | NỘI DUNG: DESCRIPTION: | CHẤP THUẬN: APPROVED BY: |
|---|---|---|
| 1 | | |
| 2 | | |


CÔNG TY CỔ PHẦN
KIẾN TRÚC ĐÔ THỊ VIỆT NAM

URA-JSC

ĐC: SỐ NHÀ 50 NGÕ YẾT KIÊU
HOÀN KIẾM - HÀ NỘI


CÔNG TRÌNH:

GÓI THẦU SỐ 2: XÂY DỰNG
NỘI DUNG CHI TIẾT VÀ THIẾT KẾ TRƯNG BÀY

ĐỊA ĐIỂM:

58 Quốc Tử Giám
ĐỐNG ĐA - HÀ NỘI

CHỦ ĐẦU TƯ:

VĂN MIẾU QUỐC TỬ GIÁM

PHÓ GIÁM ĐỐC:

TRẦN THẾ HƯNG

TÊN BẢN VẼ:

CHI TIẾT PANO PND1

| | | |
|---|---|---|
| TỈ LỆ: | 1/100 | KT - 02 |
| NGÀY: | 10/2025 | |
| GĐ: | TKTC | |

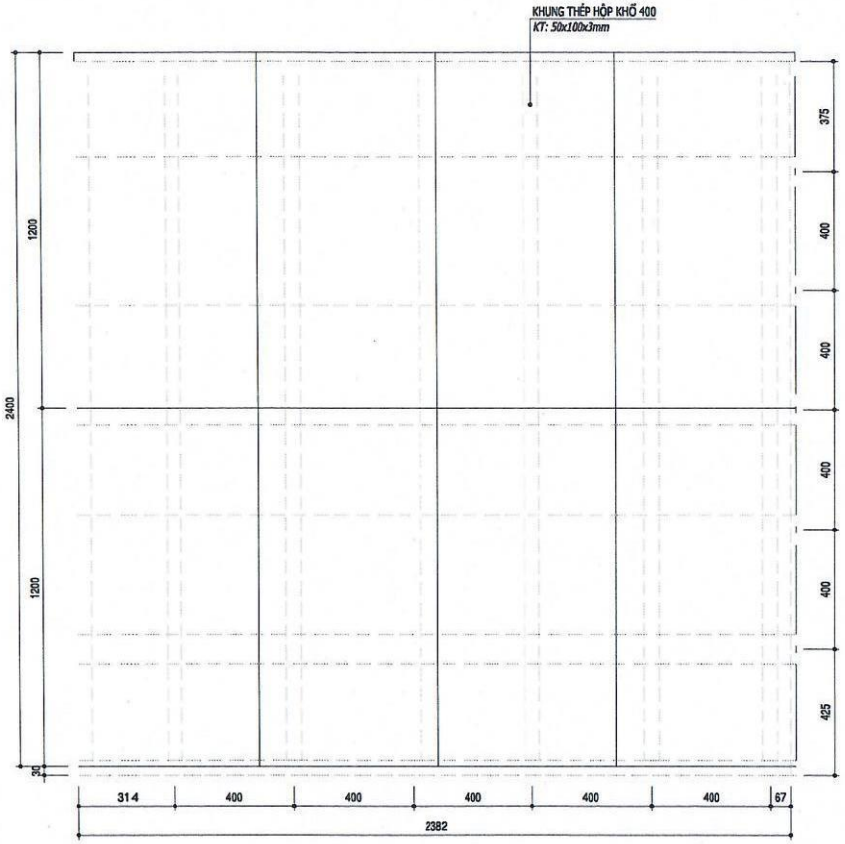


**MẶT ĐỨNG PANO PND2**

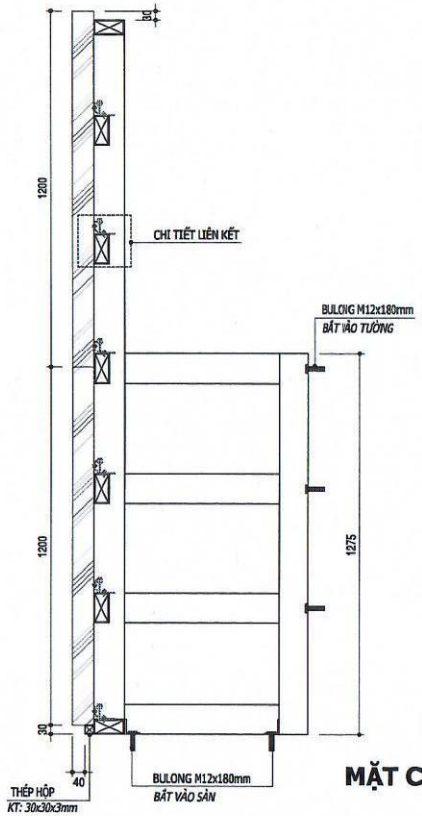


**MẶT CẮT PANO PND2**

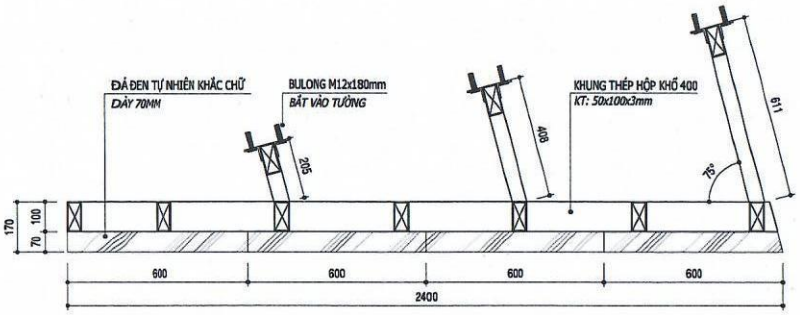


**MẶT BẰNG PANO PND2**

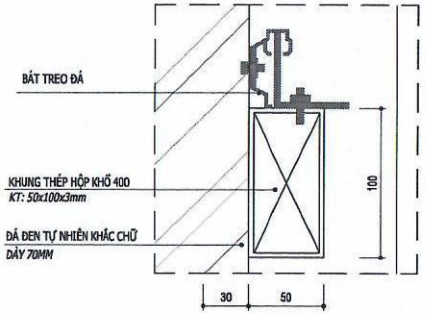


**CHI TIẾT LIÊN KẾT**

GHI CHÚ / NOTICE:

HIỆU ĐÍNH / REVISION:

| LẦN NO. | NỘI DUNG DESCRIPTION: | CHẤP THUẬN: APPROVED BY: |
|---|---|---|
| 1 | | |
| 2 | | |

CÔNG TY CỔ PHẦN
KIẾN TRÚC ĐÔ THỊ VIỆT NAM

URA-JSC

ĐC: SỐ NHÀ 50 NGÕ YẾT KIÊU
HOÀN KIẾM - HÀ NỘI

CÔNG TRÌNH:
GÓI THẦU SỐ 2: XÂY DỰNG
NỘI DUNG CHI TIẾT VÀ THIẾT KẾ TRƯNG BÀY

ĐỊA ĐIỂM:
58 Quốc Tử Giám
ĐỐNG ĐA - HÀ NỘI

CHỦ ĐẦU TƯ:
VĂN MIẾU QUỐC TỬ GIÁM

PHÓ GIÁM ĐỐC:
TRẦN THẾ HƯNG

TÊN BẢN VẼ:
CHI TIẾT PANO PND2

| | | |
|---|---|---|
| TỈ LỆ: | 1/100 | KT - 03 |
| NGÀY: | 10/2025 | |
| GĐ: | TKTC | |

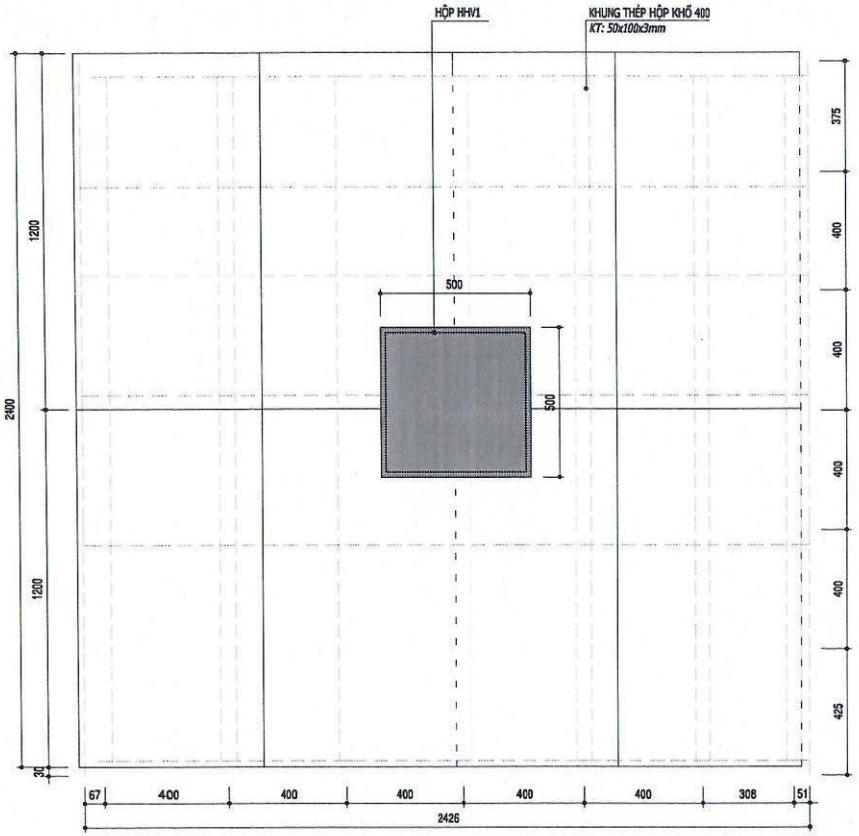


**MẶT ĐỨNG PANO PND3, PND9**

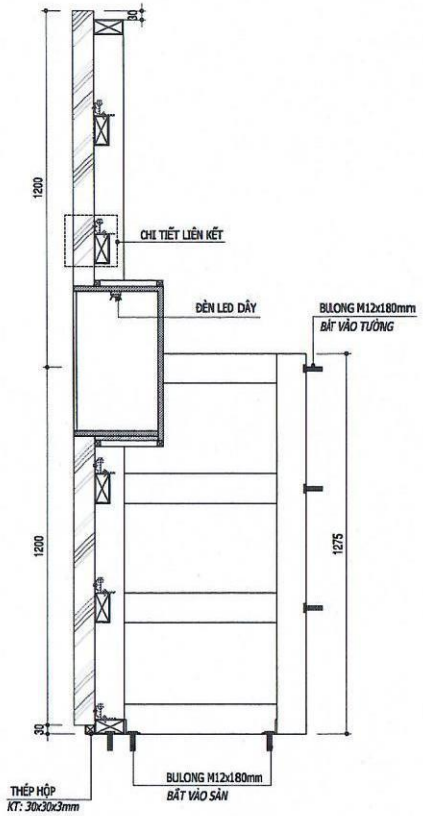


**MẶT CẮT**

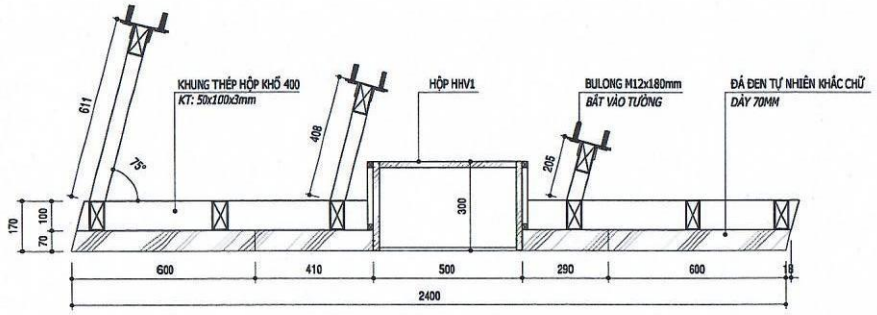


**MẶT BẰNG PANO PND3, PND9**

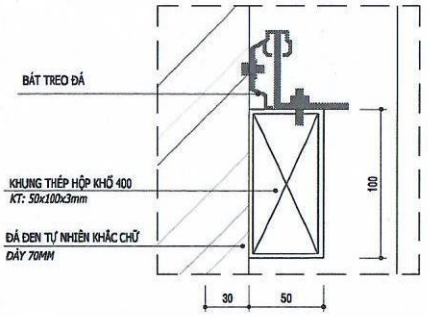


**CHI TIẾT LIÊN KẾT**

GHI CHÚ / NOTICE:

HIỆU ĐÍNH / REVISION:

| LẦN NO. | NỘI DUNG: DESCRIPTION: | CHẤP THUẬN: APPROVED BY: |
|---|---|---|
| 1 | | |
| 2 | | |


CÔNG TY CỔ PHẦN
KIẾN TRÚC ĐÔ THỊ VIỆT NAM
URA-JSC
ĐC: SỐ NHÀ 50 NGÕ YẾT KIÊU
HOÀN KIẾM - HÀ NỘI


CÔNG TRÌNH:
GÓI THẦU SỐ 2: XÂY DỰNG
NỘI DUNG CHI TIẾT VÀ THIẾT KẾ TRƯNG BÀY

ĐỊA ĐIỂM:
58 Quốc Tử Giám
ĐỐNG ĐA - HÀ NỘI

CHỦ ĐẦU TƯ:
VĂN MIẾU QUỐC TỬ GIÁM

PHÓ GIÁM ĐỐC:
TRẦN THẾ HƯNG

TÊN BẢN VẼ:
CHI TIẾT PANO PND3, PND9

| | | |
|---|---|---|
| TỈ LỆ: | 1/100 | KT - 04 |
| NGÀY: | 10/2025 | |
| GĐ: | TKTC | |

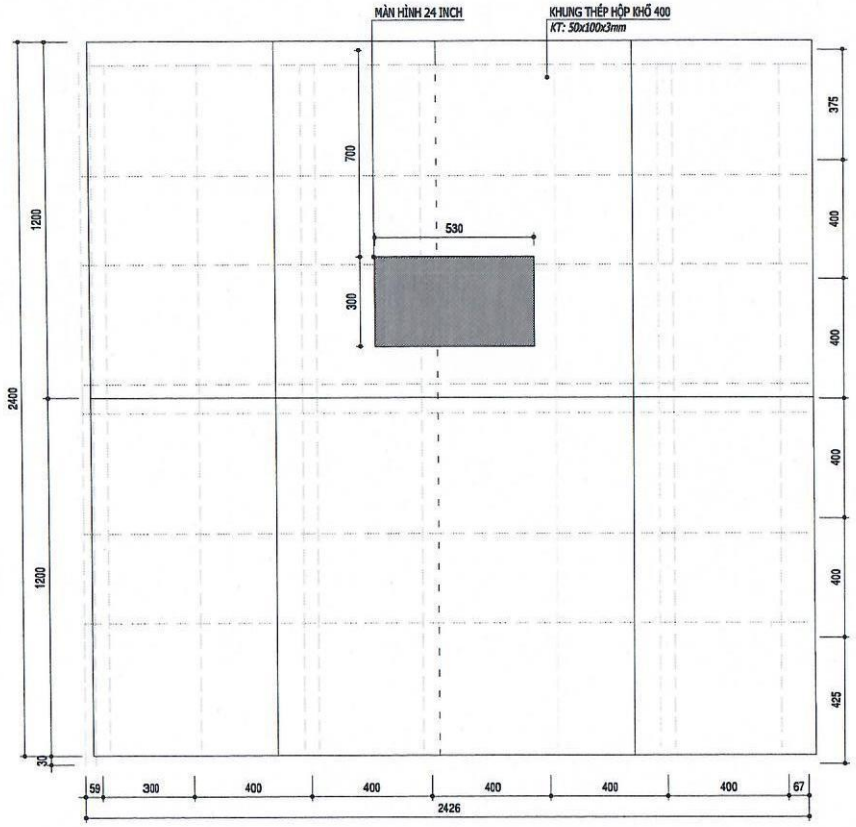


**MẶT ĐỨNG PANO PND4, PND6, PND8**

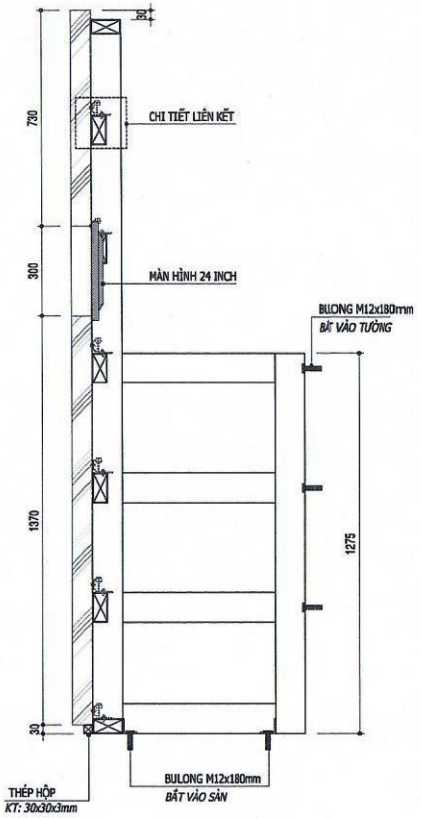


**MẶT CẮT**

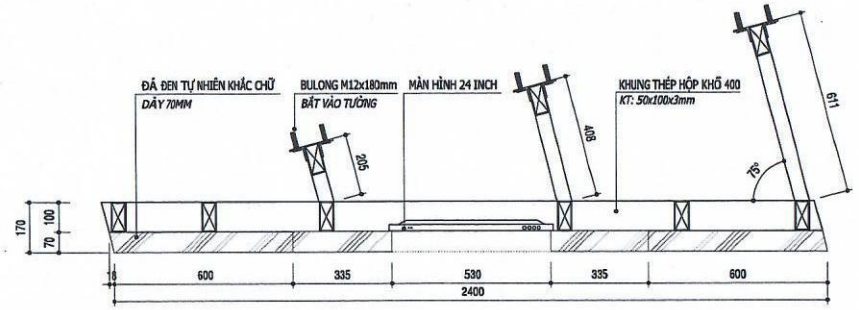


**MẶT BẰNG PANO PND4, PND6, PND8**

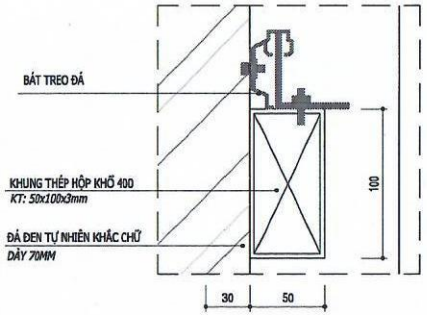


**CHI TIẾT LIÊN KẾT**

GHI CHÚ / NOTICE:

HIỆU ĐÍNH / REVISION:

| LẦN NO. | NỘI DUNG: DESCRIPTION: | CHẤP THUẬN: APPROVED BY: |
|---|---|---|
| 1 | | |
| 2 | | |

CÔNG TY CỔ PHẦN
KIẾN TRÚC ĐÔ THỊ VIỆT NAM

URA-JSC

ĐC: SỐ NHÀ 50 NGÕ YẾT KIÊU
HOÀN KIẾM - HÀ NỘI

CÔNG TRÌNH:
GÓI THẦU SỐ 2: XÂY DỰNG
NỘI DUNG CHI TIẾT VÀ THIẾT KẾ TRƯNG BÀY

ĐỊA ĐIỂM:
58 Quốc Tử Giám
ĐỐNG ĐA - HÀ NỘI

CHỦ ĐẦU TƯ:
VĂN MIẾU QUỐC TỬ GIÁM

PHÓ GIÁM ĐỐC
TRẦN THẾ HƯNG

TÊN BẢN VẼ:
CHI TIẾT PANO PND4 - 6 - 8

| | | |
|---|---|---|
| TỈ LỆ: | 1/100 | KT - 05 |
| NGÀY: | 10/2025 | |
| GĐ: | TKTC | |

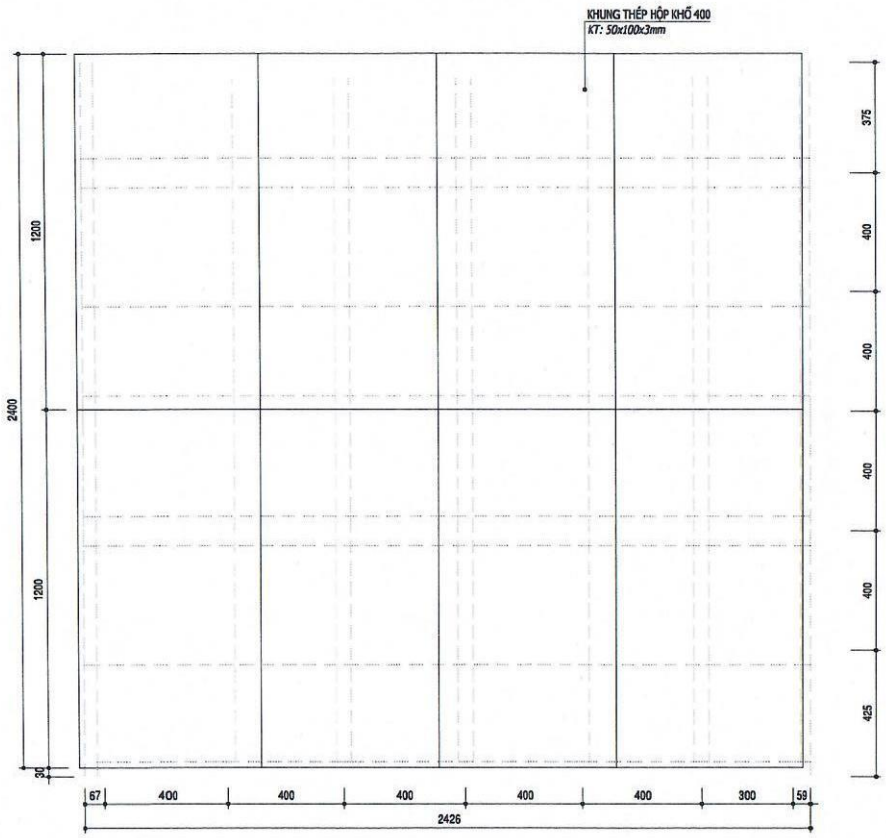


**MẶT ĐỨNG PANO PND5, PND7**

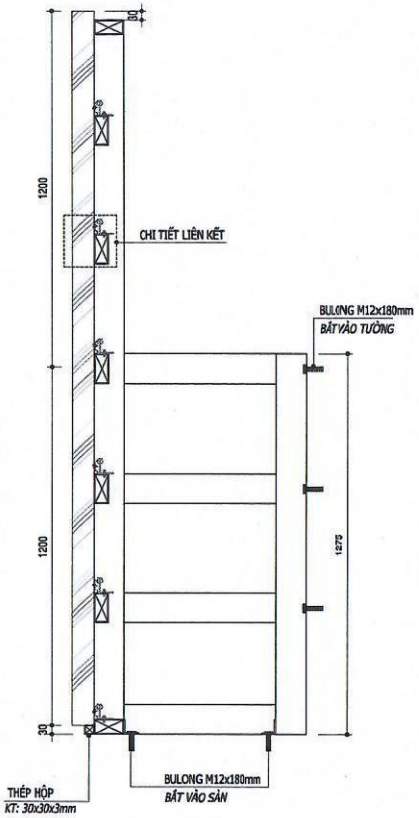


**MẶT CẮT**

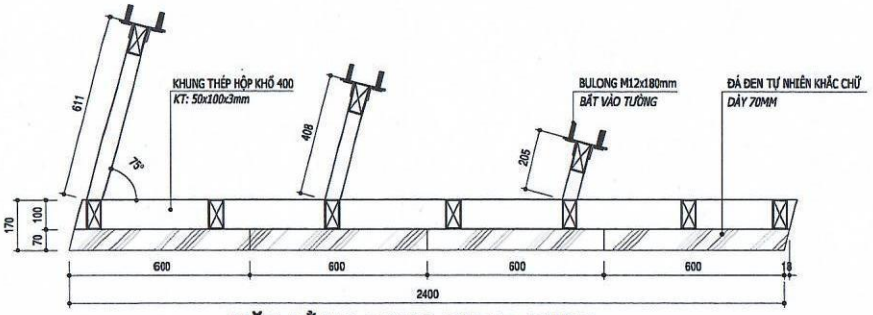


**MẶT BẰNG PANO PND5, PND7**

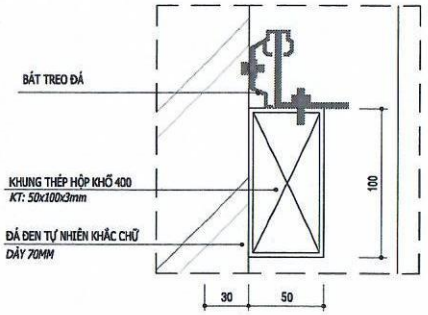


**CHI TIẾT LIÊN KẾT**

GHI CHÚ / NOTICE:

HIỆU ĐÍNH / REVISION:

| LẦN NO. | NỘI DUNG: DESCRIPTION: | CHẤP THUẬN: APPROVED BY: |
|---|---|---|
| 1 | | |
| 2 | | |


CÔNG TY CỔ PHẦN
KIẾN TRÚC ĐÔ THỊ VIỆT NAM
URA-JSC
ĐC: SỐ NHÀ 50 NGÕ YẾT KIÊU
HOÀN KIẾM - HÀ NỘI


CÔNG TRÌNH:
GÓI THẦU SỐ 2: XÂY DỰNG
NỘI DUNG CHI TIẾT VÀ THIẾT KẾ TRƯNG BÀY

ĐỊA ĐIỂM:
58 Quốc Tử Giám
ĐỐNG ĐA - HÀ NỘI

CHỦ ĐẦU TƯ:
VĂN MIẾU QUỐC TỬ GIÁM

PHÓ GIÁM ĐỐC:
TRẦN THẾ HƯNG

M.S.D.N: 0101380... C.T.C.P
CÔNG TY CỔ PHẦN KIẾN TRÚC ĐÔ THỊ VIỆT NAM
THÀNH PHỐ HÀ NỘI

TÊN BẢN VẼ:
CHI TIẾT PANO PND5, PND7

| | | |
|---|---|---|
| TỈ LỆ: | 1/100 | KT - 06 |
| NGÀY: | 10/2025 | |
| GĐ: | TKTC | |

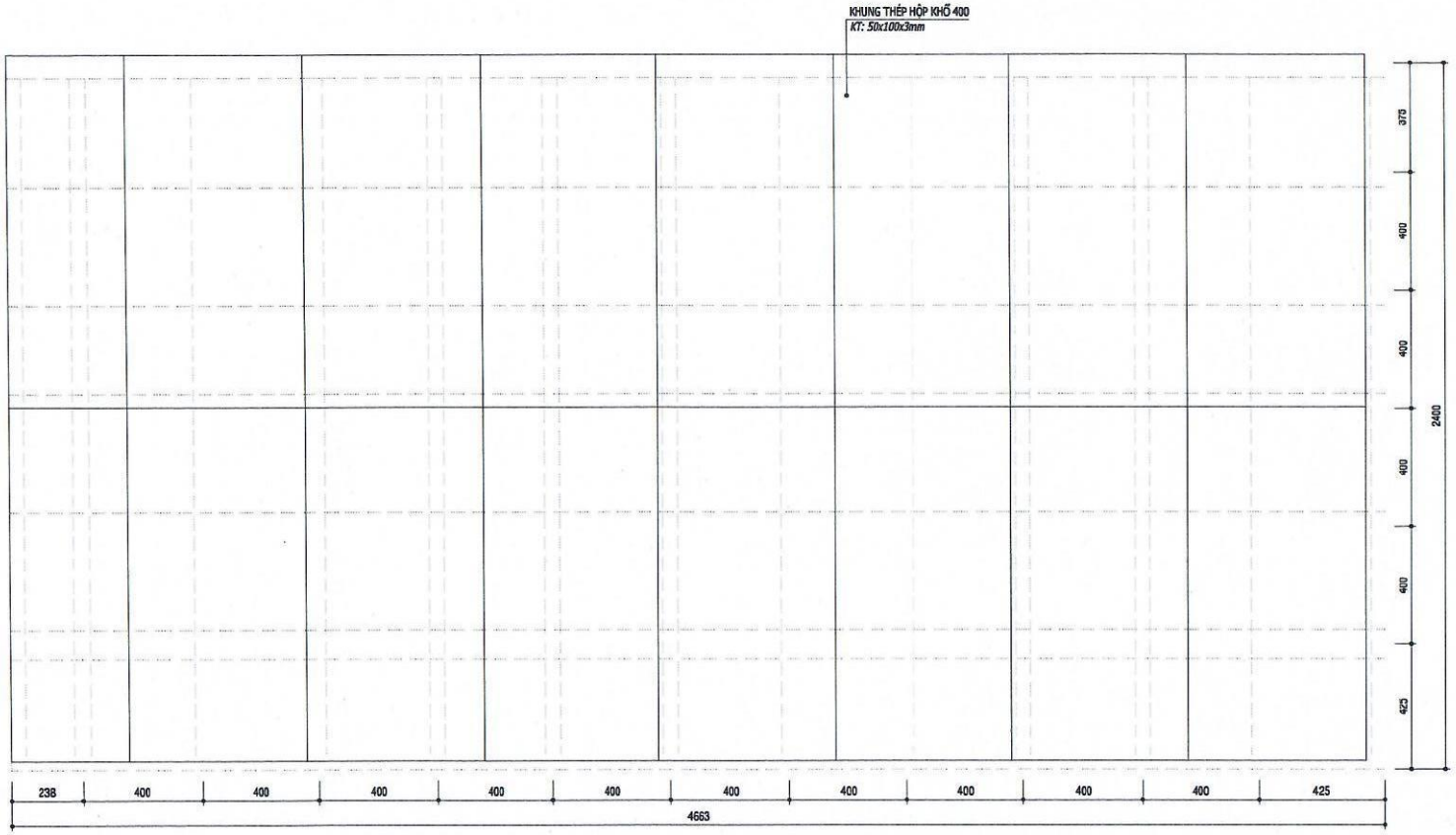


**MẶT ĐỨNG PANO PND10**

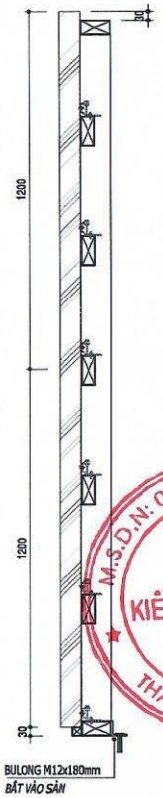


**MẶT CẮT**

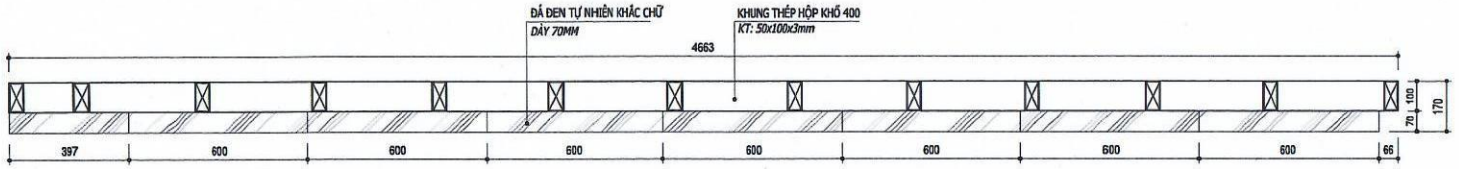


**MẶT BẰNG PANO PND10**

GHI CHÚ / NOTICE:

HIỆU ĐÍNH / REVISION:

| LẦN NO. | NỘI DUNG: DESCRIPTION: | CHẤP THUẬN: APPROVED BY: |
|---|---|---|
| 1 | | |
| 2 | | |

CÔNG TY CỔ PHẦN
KIẾN TRÚC ĐÔ THỊ VIỆT NAM

URA-JSC

ĐC: SỐ NHÀ 50 NGÕ YẾT KIÊU
HOÀN KIẾM - HÀ NỘI

CÔNG TRÌNH:

GÓI THẦU SỐ 2: XÂY DỰNG
NỘI DUNG CHI TIẾT VÀ THIẾT KẾ TRƯNG BÀY

ĐỊA ĐIỂM:

58 Quốc Tử Giám
ĐỐNG ĐA - HÀ NỘI

CHỦ ĐẦU TƯ:

VĂN MIẾU QUỐC TỬ GIÁM

PHÓ GIÁM ĐỐC:

TRẦN THẾ HƯNG

M.S.D.N: 0101368... CÔNG TY CỔ PHẦN KIẾN TRÚC ĐÔ THỊ VIỆT NAM THÀNH PHỐ HÀ NỘI

TÊN BẢN VẼ:

CHI TIẾT PANO PND10

| | | |
|---|---|---|
| TỈ LỆ: | 1/100 | KT - 07 |
| NGÀY: | 10/2025 | |
| GĐ: | TKTC | |

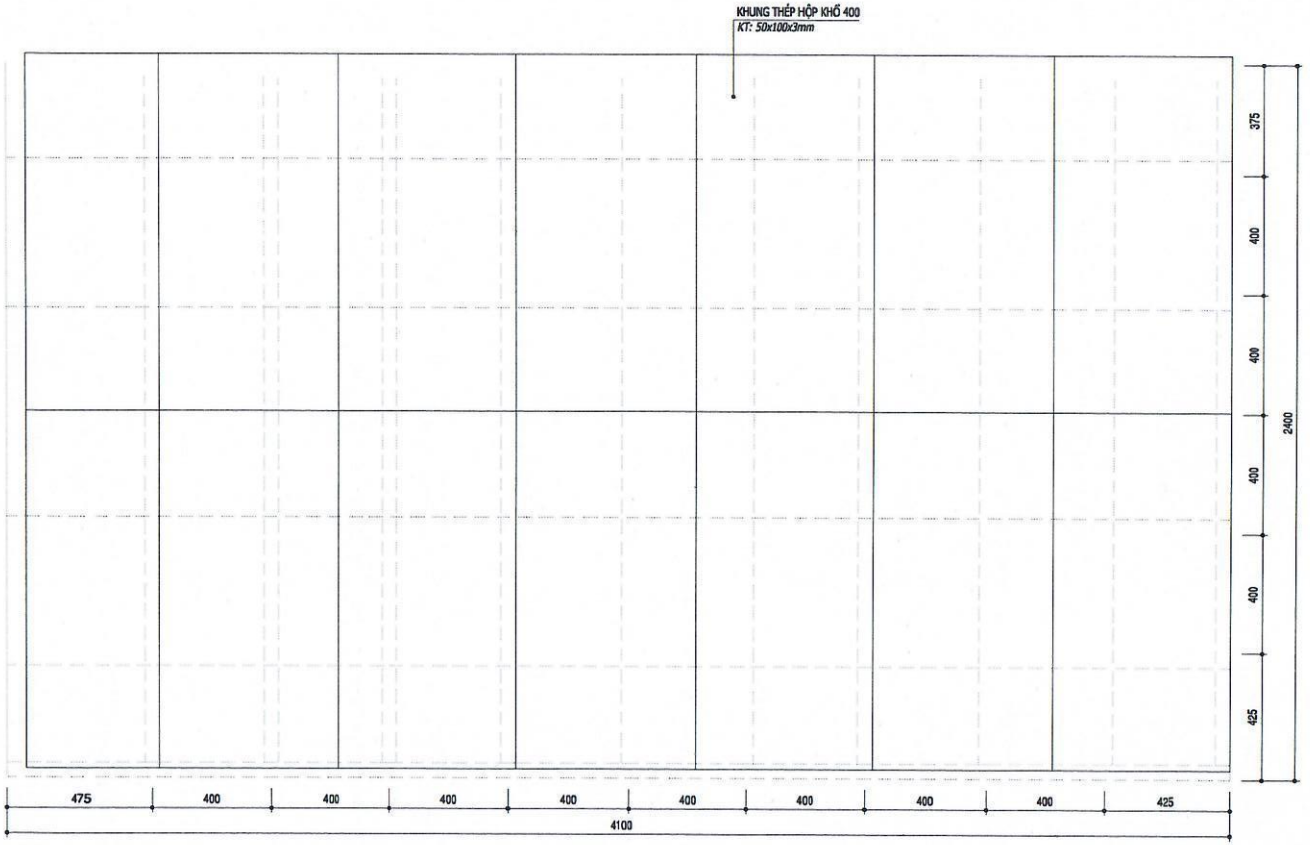


**MẶT ĐỨNG PANO PND11**

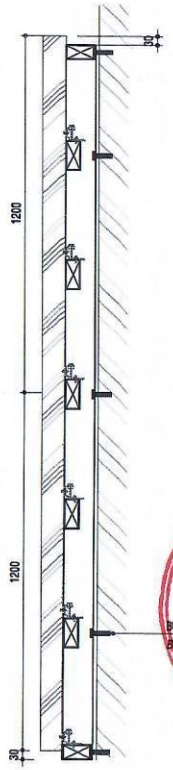


**MẶT CẮT**

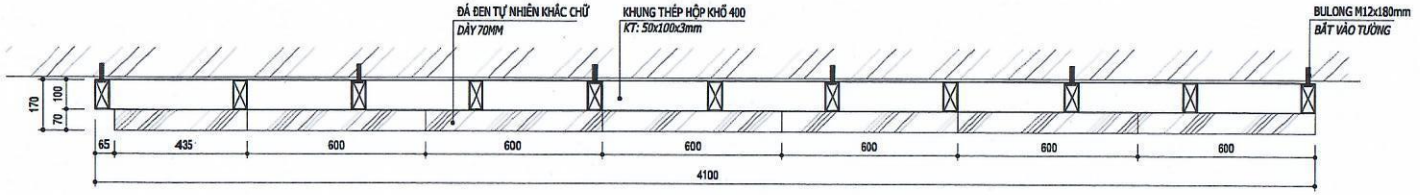


**MẶT BẰNG PANO PND11**

GHI CHÚ / NOTICE:

HIỆU ĐÍNH / REVISION:

| LẦN NO. | NỘI DUNG: DESCRIPTION: | CHẤP THUẬN: APPROVED BY: |
|---|---|---|
| 1 | | |
| 2 | | |

CÔNG TY CỔ PHẦN
KIẾN TRÚC ĐÔ THỊ VIỆT NAM

URA-JSC

ĐC: SỐ NHÀ 50 NGÕ YẾT KIÊU
HOÀN KIẾM - HÀ NỘI

CÔNG TRÌNH:

GÓI THẦU SỐ 2: XÂY DỰNG
NỘI DUNG CHI TIẾT VÀ THIẾT KẾ TRƯNG BÀY

ĐỊA ĐIỂM:

58 Quốc Tử Giám
ĐỐNG ĐA - HÀ NỘI

CHỦ ĐẦU TƯ:

VĂN MIẾU QUỐC TỬ GIÁM

PHÓ GIÁM ĐỐC:

TRẦN THẾ HƯNG

TÊN BẢN VẼ:

CHI TIẾT PANO PND11

| | | |
|---|---|---|
| TỈ LỆ: | 1/100 | KT - 08 |
| NGÀY: | 10/2025 | |
| GĐ: | TKTC | |

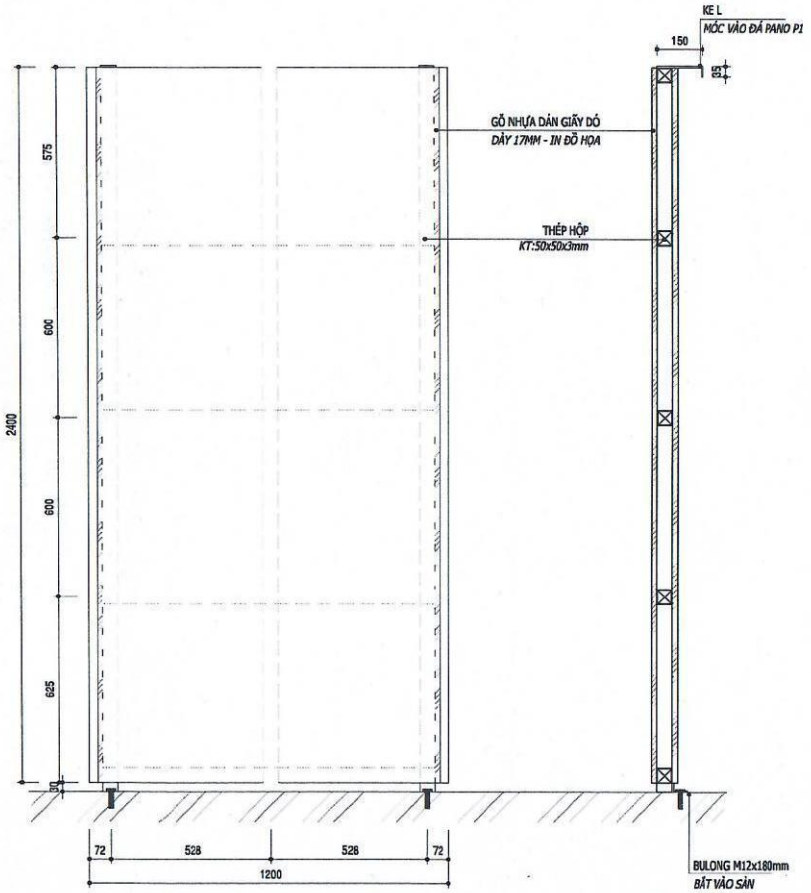


**MẶT ĐỨNG PANO PNG1** **MẶT CẮT**

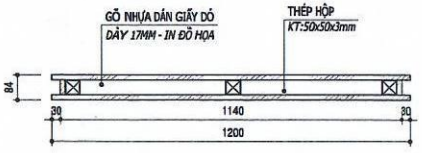


**MẶT BẰNG PANO PNG1**

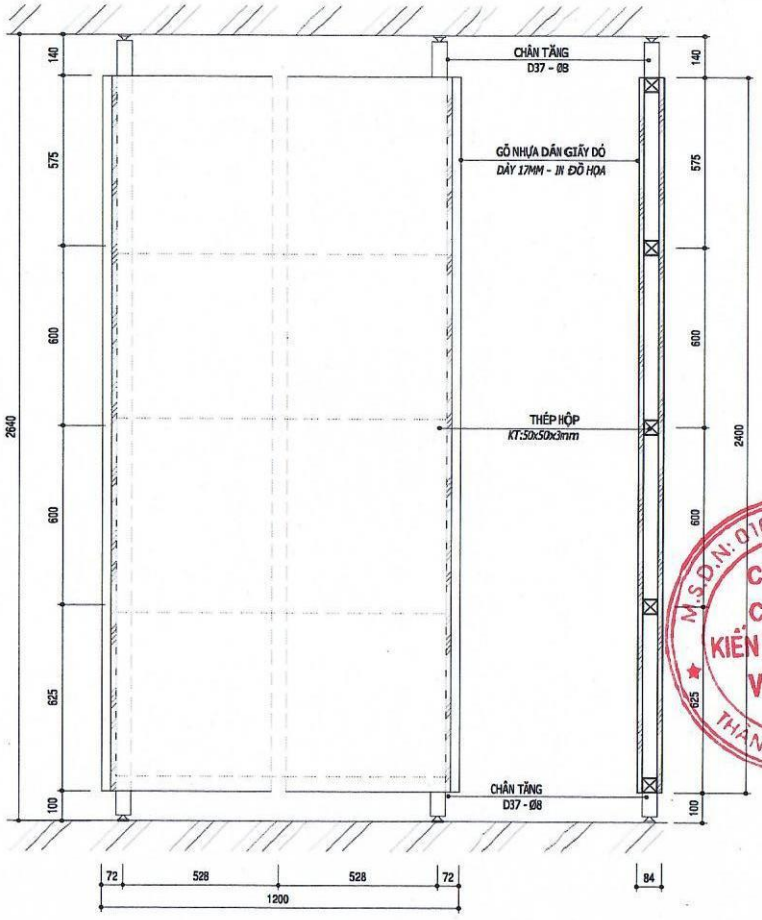


**MẶT ĐỨNG PANO PNG2-PNG7** **MẶT CẮT**

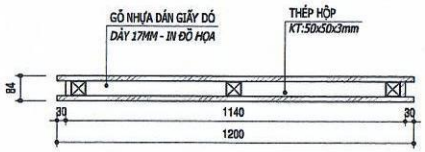


**MẶT BẰNG PANO PNG2-PNG7**

GHI CHÚ / NOTICE:

HIỆU ĐÍNH / REVISION:

| LẦN NO. | NỘI DUNG: DESCRIPTION: | CHẤP THUẬN: APPROVED BY: |
|---|---|---|
| 1 | | |
| 2 | | |

CÔNG TY CỔ PHẦN
KIẾN TRÚC ĐÔ THỊ VIỆT NAM

URA-JSC

ĐC: SỐ NHÀ 50 NGÕ YẾT KIÊU
HOÀN KIẾM - HÀ NỘI

CÔNG TRÌNH:
GÓI THẦU SỐ 2: XÂY DỰNG
NỘI DUNG CHI TIẾT VÀ THIẾT KẾ TRƯNG BÀY

ĐỊA ĐIỂM:
58 Quốc Tử Giám
ĐỐNG ĐA - HÀ NỘI

CHỦ ĐẦU TƯ:
VĂN MIẾU QUỐC TỬ GIÁM

PHÓ GIÁM ĐỐC:
TRẦN THẾ HƯNG

M.S.D.N: 0101380887 - C.T.C.P
CÔNG TY CỔ PHẦN KIẾN TRÚC ĐÔ THỊ VIỆT NAM
THÀNH PHỐ HÀ NỘI

TÊN BẢN VẼ:
CHI TIẾT PANO PNG1-PNG7

| | | |
|---|---|---|
| TỈ LỆ: | 1/100 | KT - 09 |
| NGÀY | 10/2025 | |
| GĐ: | TKTC | |

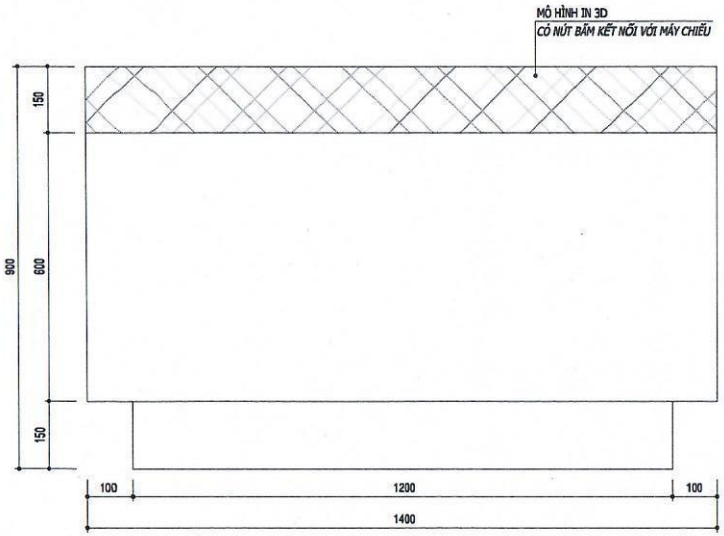


**MẶT ĐỨNG BÀN MÔ HÌNH**

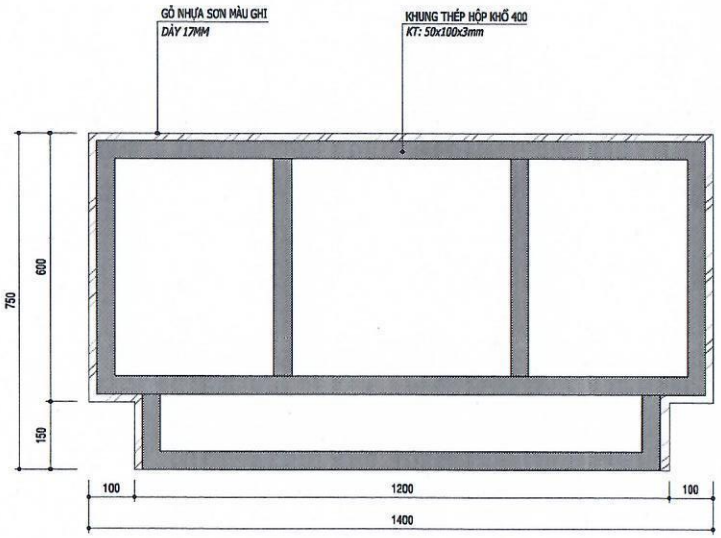


**MẶT CẮT BÀN MÔ HÌNH**

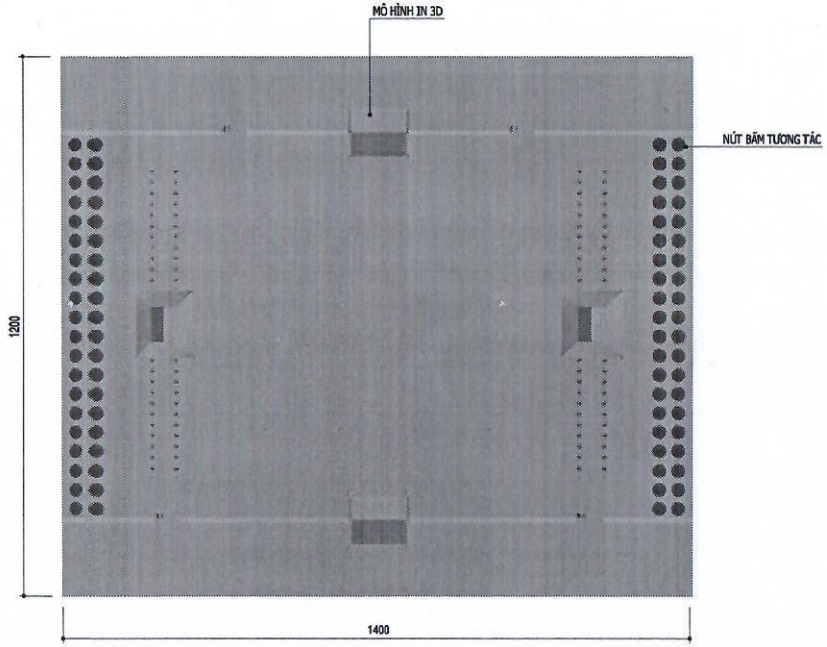


**MẶT BẰNG BÀN MÔ HÌNH**

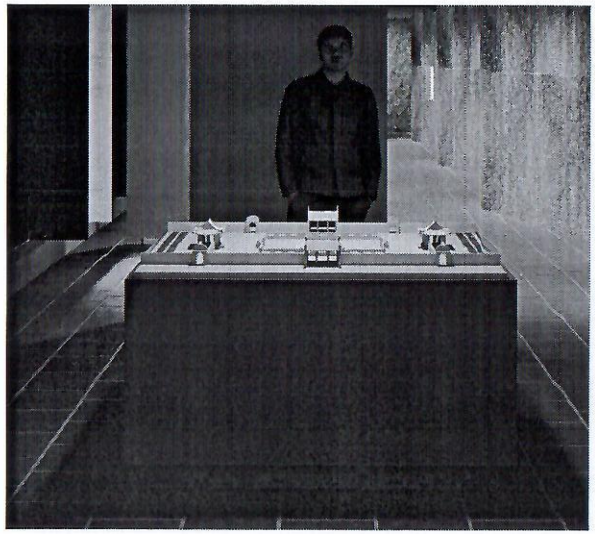

**PHỐI CẢNH MINH HỌA**

GHI CHÚ / NOTICE:

HIỆU ĐÍNH / REVISION:

| LẦN NO. | NỘI DUNG: DESCRIPTION: | CHẤP THUẬN: APPROVED BY: |
|---|---|---|
| 1 | | |
| 2 | | |

CÔNG TY CỔ PHẦN
KIẾN TRÚC ĐÔ THỊ VIỆT NAM

URA-JSC

ĐC: SỐ NHÀ 50 NGÕ YẾT KIÊU
HOÀN KIẾM - HÀ NỘI

CÔNG TRÌNH:
GÓI THẦU SỐ 2: XÂY DỰNG
NỘI DUNG CHI TIẾT VÀ THIẾT KẾ TRƯNG BÀY

ĐỊA ĐIỂM:
58 Quốc Tử Giám
ĐỐNG ĐA - HÀ NỘI

CHỦ ĐẦU TƯ:
VĂN MIẾU QUỐC TỬ GIÁM

PHÓ GIÁM ĐỐC:
TRẦN THẾ HƯNG

TÊN BẢN VẼ:
CHI TIẾT BÀN MÔ HÌNH

| | | |
|---|---|---|
| TỈ LỆ: | 1/100 | KT - 10 |
| NGÀY: | 10/2025 | |
| GĐ: | TKTC | |

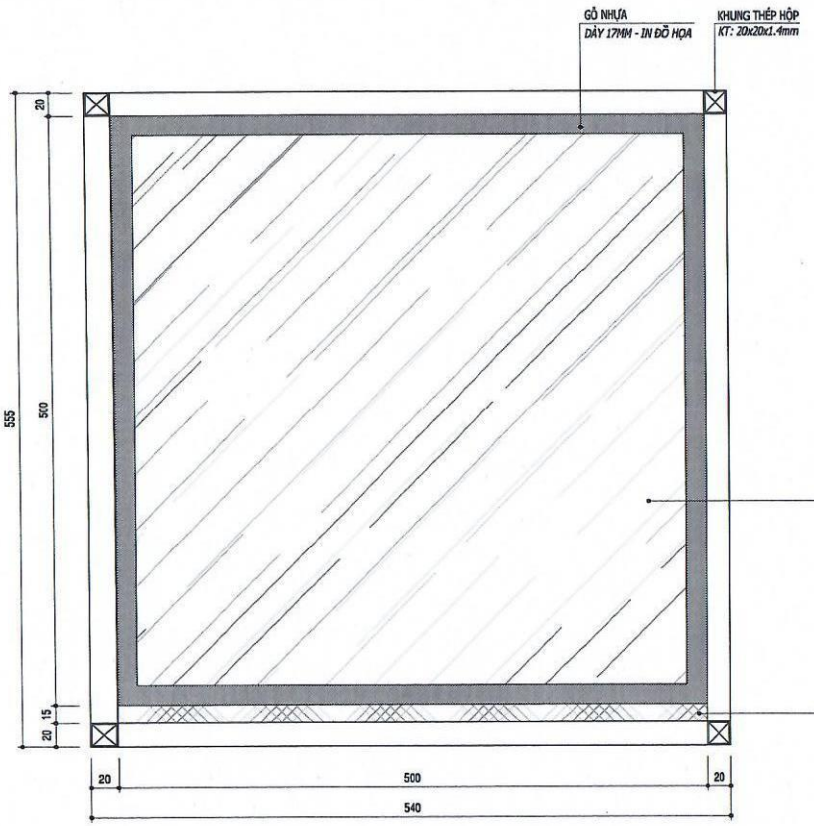


MẶT ĐỨNG HỘP HIỆN VẬT

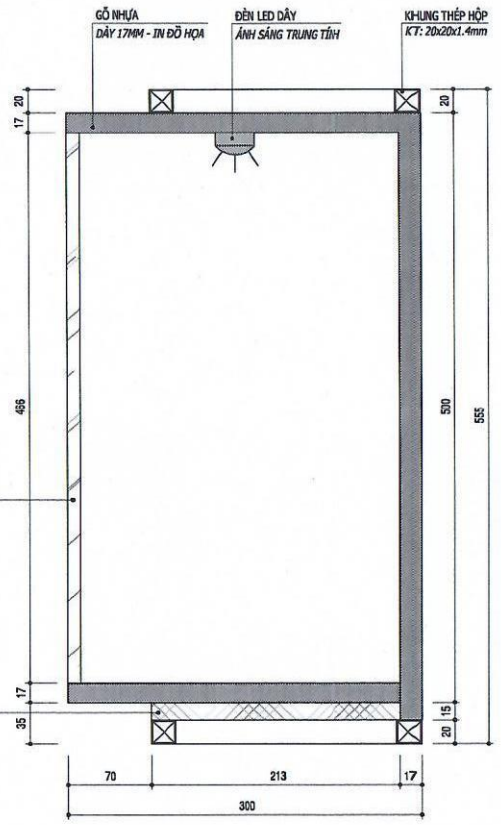


MẶT CẮT HỘP HIỆN VẬT

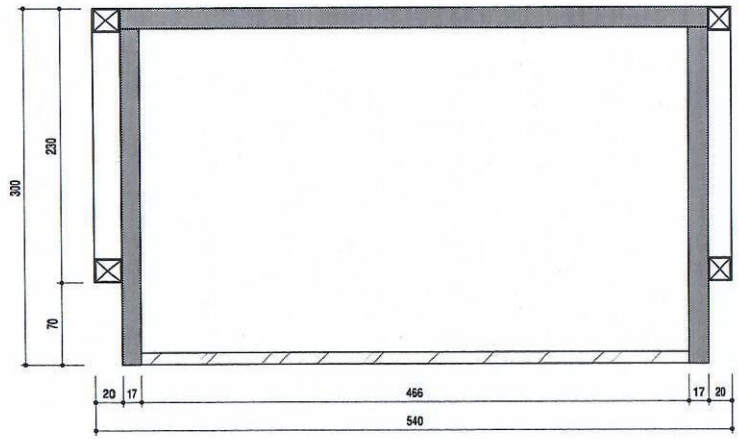


MẶT BẰNG HỘP HIỆN VẬT

GHI CHÚ / NOTICE:

HIỆU ĐÍNH / REVISION:

| LẦN NO. | NỘI DUNG: DESCRIPTION: | CHẤP THUẬN: APPROVED BY: |
|---|---|---|
| 1 | | |
| 2 | | |

CÔNG TY CỔ PHẦN
KIẾN TRÚC ĐÔ THỊ VIỆT NAM

URA-JSC

ĐC: SỐ NHÀ 50 NGÕ YẾT KIÊU
HOÀN KIẾM - HÀ NỘI

CÔNG TRÌNH:

GÓI THẦU SỐ 2: XÂY DỰNG
NỘI DUNG CHI TIẾT VÀ THIẾT KẾ TRƯNG BÀY

ĐỊA ĐIỂM:

58 Quốc Tử Giám
ĐỐNG ĐA - HÀ NỘI

CHỦ ĐẦU TƯ:

VĂN MIẾU QUỐC TỬ GIÁM

M.S.D.N: 0101380887
CÔNG TY CỔ PHẦN KIẾN TRÚC ĐÔ THỊ VIỆT NAM
THÀNH PHỐ HÀ NỘI

PHÓ GIÁM ĐỐC:

TRẦN THẾ HƯNG

TÊN BẢN VẼ:

CHI TIẾT HỘP HIỆN VẬT

| | | |
|---|---|---|
| TỈ LỆ: | 1/100 | KT - 11 |
| NGÀY: | 10/2025 | |
| GĐ: | TKTC | |