CỘNG HÒA XÃ HỘI CHỦ NGHĨA VIỆT NAM
ĐỘC LẬP – TỰ DO – HẠNH PHÚC
----------***----------

CÔNG AN TỈNH QUẢNG NINH
PHÒNG CẢNH SÁT PCCC VÀ CNCH
ĐÃ THẨM DUYỆT THIẾT KẾ
VỀ PHÒNG CHÁY VÀ CHỮA CHÁY
Số 3154.../TD-PCCC ngày 30.../06.../2025

HỒ SƠ BẢN VẼ THIẾT KẾ THI CÔNG

DỰ ÁN: ĐẦU TƯ BỔ SUNG HỆ THỐNG PCCC NHÀ ĐIỀU HÀNH SẢN XUẤT.

CÔNG TRÌNH : NHÀ ĐIỀU HÀNH SẢN XUẤT - CÔNG TY CỔ PHẦN THAN ĐÈO NAI - VINACOMIN (NAY LÀ CÔNG TY CỔ PHẦN THAN ĐÈO NAI - CỌC SÁU - TKV).

HẠNG MỤC : XÂY DỰNG.

CHỦ ĐẦU TƯ : CÔNG TY CỔ PHẦN THAN ĐÈO NAI - CỌC SÁU - TKV.

ĐƠN VỊ THIẾT KẾ : CÔNG TY TNHH TƯ VẤN ĐẦU TƯ XÂY DỰNG VÀ THƯƠNG MẠI QUANG BÁCH.

ĐỊA ĐIỂM XÂY DỰNG : SỐ 42, PHỐ KIM ĐỒNG, PHƯỜNG CẨM TÂY, THÀNH PHỐ CẨM PHẢ, TỈNH QUẢNG NINH.

NĂM - 2025

CỘNG HÒA XÃ HỘI CHỦ NGHĨA VIỆT NAM
ĐỘC LẬP – TỰ DO – HẠNH PHÚC
----------***----------

HỒ SƠ BẢN VẼ THIẾT KẾ THI CÔNG

DỰ ÁN: ĐẦU TƯ BỔ SUNG HỆ THỐNG PCCC NHÀ ĐIỀU HÀNH SẢN XUẤT.

CÔNG TRÌNH : NHÀ ĐIỀU HÀNH SẢN XUẤT - CÔNG TY CỔ PHẦN THAN ĐÈO NAI - VINACOMIN (NAY LÀ CÔNG TY CỔ PHẦN THAN ĐÈO NAI - CỌC SÁU - TKV).

HẠNG MỤC : XÂY DỰNG.

CHỦ ĐẦU TƯ : CÔNG TY CỔ PHẦN THAN ĐÈO NAI - CỌC SÁU - TKV.

ĐƠN VỊ THIẾT KẾ : CÔNG TY TNHH TƯ VẤN ĐẦU TƯ XÂY DỰNG VÀ THƯƠNG MẠI QUANG BÁCH.

ĐỊA ĐIỂM XÂY DỰNG : SỐ 42, PHỐ KIM ĐỒNG, PHƯỜNG CẨM TÂY, THÀNH PHỐ CẨM PHẢ, TỈNH QUẢNG NINH.

ĐẠI DIỆN CHỦ ĐẦU TƯ

CÔNG TY CỔ PHẦN THAN ĐÈO NAI - CỌC SÁU - TKV

Digitally signed by CÔNG TY CỔ PHẦN THAN ĐÈO NAI - CỌC SÁU - TKV
DN: C=VN, S=QUẢNG NINH, L=Hạ long, CN=CÔNG TY CỔ PHẦN THAN ĐÈO NAI - CỌC SÁU - TKV, OID.0.9.2342.19200300.100.1.1=MST:5702162138
Reason: I am the author of this document
Location:
Date: 2025.06.25 14:26:06+07'00'
Foxit PDF Reader Version: 2023.2.0

ĐẠI DIỆN ĐƠN VỊ THIẾT KẾ

CÔNG TY TNHH TƯ VẤN ĐẦU TƯ XÂY DỰNG VÀ THƯƠNG MẠI QUANG BÁCH

Digitally signed by CÔNG TY TNHH TƯ VẤN ĐẦU TƯ XÂY DỰNG VÀ THƯƠNG MẠI QUANG BÁCH
DN: C=VN, S=Quảng Ninh, L=Thành Phố Cẩm Phả, O=CÔNG TY TNHH TƯ VẤN ĐẦU TƯ XÂY DỰNG VÀ THƯƠNG MẠI QUANG BÁCH, CN=CÔNG TY TNHH TƯ VẤN ĐẦU TƯ XÂY DỰNG VÀ THƯƠNG MẠI QUANG BÁCH, OID.0.9.2342.19200300.100.1.1=MST:5702060150
Reason: I am the author of this document
Location:
Date: 2025.06.26 09:05:05+07'00'
Foxit PDF Reader Version: 12.1.1

PHẦN XÂY DỰNG

DANH MỤC BẢN VẼ

PHẦN XÂY DỰNG		
STT	TÊN BẢN VẼ	KÝ HIỆU
1	THUYẾT MINH	
2	SƠ ĐỒ NGUYÊN LÝ ĐIỆN TOÀN CÔNG TRÌNH	Đ-01
3	TỔNG MẶT BẰNG	TMB-01
4	MẶT BẰNG SAU ĐIỀU CHỈNH TẦNG TRỆT	KT-01
5	MẶT BẰNG DI CHUYỂN HƯỚNG THOÁT NẠN TẦNG TRỆT	KT-02
6	MẶT BẰNG SAU ĐIỀU CHỈNH TẦNG 1	KT-03
7	MẶT BẰNG DI CHUYỂN HƯỚNG THOÁT NẠN TẦNG 1	KT-04
8	MẶT BẰNG SAU ĐIỀU CHỈNH TẦNG 2	KT-05
9	MẶT BẰNG DI CHUYỂN HƯỚNG THOÁT NẠN TẦNG 2	KT-06
10	MẶT BẰNG SAU ĐIỀU CHỈNH TẦNG 3	KT-07
11	MẶT BẰNG DI CHUYỂN HƯỚNG THOÁT NẠN TẦNG 3	KT-08
12	MẶT BẰNG SAU ĐIỀU CHỈNH TẦNG 4	KT-09
13	MẶT BẰNG DI CHUYỂN HƯỚNG THOÁT NẠN TẦNG 4	KT-10
14	MẶT BẰNG SAU ĐIỀU CHỈNH TẦNG 5	KT-11
15	MẶT BẰNG DI CHUYỂN HƯỚNG THOÁT NẠN TẦNG 5	KT-12
16	MẶT BẰNG SAU ĐIỀU CHỈNH TẦNG 6	KT-13
17	MẶT BẰNG DI CHUYỂN HƯỚNG THOÁT NẠN TẦNG 6	KT-14
18	MẶT BẰNG SAU ĐIỀU CHỈNH TẦNG 7	KT-15
19	MẶT BẰNG DI CHUYỂN HƯỚNG THOÁT NẠN TẦNG 7	KT-16
20	MẶT BẰNG SAU ĐIỀU CHỈNH TẦNG 8	KT-17
21	MẶT BẰNG DI CHUYỂN HƯỚNG THOÁT NẠN TẦNG 8	KT-18
22	MẶT BẰNG SAU ĐIỀU CHỈNH TẦNG 9	KT-19
23	MẶT BẰNG SAU ĐIỀU CHỈNH TẦNG MÁI	KT-20
24	MẶT BẰNG SAU ĐIỀU CHỈNH TẦNG KỸ THUẬT	KT-21
25	MẶT ĐỨNG TRỤC 6-1	KT-22
26	MẶT ĐỨNG TRỤC 1-6	KT-23
27	MẶT ĐỨNG TRỤC A-C; C-A	KT-24
28	MẶT CẮT 1-1	KT-25
29	MẶT CẮT 2-2	KT-26
30	MẶT CẮT 3-3	KT-27
31	CHI TIẾT CỬA ĐI	KT-28
32	CHI TIẾT CỬA ĐI	KT-29
33	CHI TIẾT VÁCH GỖ ĐIỂN HÌNH	KT-30
34	CHI TIẾT CỬA SỔ VÁCH KÍNH	KT-31
35	CHI TIẾT VÁCH KÍNH	KT-32

THUYẾT MINH

GHI CHÚ: – LỢP, PHỦ MÁI, TƯỜNG, TRẦN, SÀN LÀ VẬT LIỆU KHÔNG CHÁY.

– LỚP HOÀN THIỆN TƯỜNG, TRẦN VÀ LỚP PHỦ SÀN TRÊN ĐƯỜNG THOÁT NẠN, CŨNG NHƯ Ở CÁC TẦNG KỸ THUẬT ĐƯỢC LÀM TỪ VẬT LIỆU KHÔNG CHÁY.

– TƯỜNG NGĂN CHIA KHÔNG GIAN TRONG NHÀ ĐỀU ĐƯỢC XÂY CAO ĐẾN TRẦN BÊ TÔNG.

– ĐỐI VỚI LỚP HOÀN THIỆN TƯỜNG, TRẦN VÀ TẤM TRẦN TREO TRONG CÁC SẢNH, TRONG BUỒNG THANG BỘ VÀ TRONG SẢNH THANG MÁY KHÔNG SỬ DỤNG VẬT LIỆU CÓ TÍNH NGUY HIỂM CHÁY CAO HƠN: CHÁY YẾU (CH1), KHÓ BẮT CHÁY (BC1), KHẢ NĂNG SINH KHÓI VỪA PHẢI (SK2), ĐỘC TÍNH CỦA CÁC SẢN PHẨM CHÁY VỪA PHẢI (ĐT2).

– ĐỐI VỚI LỚP HOÀN THIỆN TƯỜNG, TRẦN VÀ TẤM TRẦN TREO TRONG CÁC HÀNH LANG CHUNG, PHÒNG SỬ DỤNG CHUNG VÀ PHÒNG CHỜ KHÔNG SỬ DỤNG VẬT LIỆU CÓ TÍNH NGUY HIỂM CHÁY CAO HƠN: CHÁY VỪA PHẢI (CH2), BẮT CHÁY VỪA PHẢI (BC2), DỄ BẮT CHÁY (BC3), KHẢ NĂNG SINH KHÓI VỪA PHẢI (SK2), SINH KHÓI CAO (SK3), ĐỘC TÍNH CỦA CÁC SẢN PHẨM CHÁY VỪA PHẢI (ĐT2), ĐỘC TÍNH CAO (ĐT3)

– ĐỐI VỚI CÁC LỚP PHỦ SÀN TRONG SẢNH, BUỒNG THANG BỘ VÀ SẢNH THANG MÁY KHÔNG SỬ DỤNG VẬT LIỆU CÓ TÍNH NGUY HIỂM CHÁY CAO HƠN: CHÁY VỪA PHẢI (CH2), LAN TRUYỀN YẾU (LT2), KHẢ NĂNG SINH KHÓI VỪA PHẢI (SK2), ĐỘC TÍNH CỦA CÁC SẢN PHẨM CHÁY VỪA PHẢI (ĐT2).

– ĐỐI VỚI CÁC LỚP PHỦ SÀN TRONG HÀNH LANG CHUNG, KHÔNG GIAN CHUNG VÀ PHÒNG CHỜ KHÔNG SỬ DỤNG VẬT LIỆU CÓ TÍNH NGUY HIỂM CHÁY CAO HƠN, BẮT CHÁY VỪA PHẢI (BC2), LAN TRUYỀN YẾU.

– KHÔNG BỐ TRÍ CÁC KÊNH, GIẾNG VÀ ĐƯỜNG ỐNG VẬN CHUYỂN KHÍ CHÁY, VÀ HỖN HỢP BỤI – KHÍ CHÁY, HỖN HỢP BỤI – KHÍ CHÁY, CHẤT LỎNG CHÁY, CHẤY VÀ VẬT LIỆU CHÁY XUYÊN QUA CÁC TƯỜNG VÀ SÀN NGĂN CHÁY LOẠI 1.

– ĐỐI VỚI CÁC KÊNH, GIẾNG VÀ ĐƯỜNG ỐNG ĐỂ VẬN CHUYỂN CÁC CHẤT VÀ VẬT LIỆU KHÁC VỚI CÁC LOẠI NÓI TRÊN THÌ TẠI CÁC VỊ TRÍ GIAO CẮT VỚI CÁC BỘ PHÂN NGĂN CHÁY NÀY PHẢI CÓ THIẾT BỊ TỰ ĐỘNG NGĂN CẢN SỰ LAN TRUYỀN CỦA CÁC SẢN PHẨM CHÁY THEO KÊNH, GIẾNG VÀ ỐNG DẪN.

GHI CHÚ: YÊU CẦU ĐƯỜNG THOÁT NẠN:

+ KHÔNG BỐ TRÍ GIẬT CẤP CHIỀU CAO CHÊNH LỆCH NHỎ HƠN 45 CM NGOẠI TRỪ NGƯỠNG CỬA TRONG CÁC Ô CỬA ĐI.

+ TẠI CHỖ GIẬT CẤP PHẢI BỐ TRÍ BẬC THANG VỚI ÍT NHẤT 3 BẬC HOẶC LÀM DỐC KHÔNG LỚN HƠN 1:6.

+ NƠI CHIỀU CAO CHÊNH LỆCH HƠN 45CM PHẢI BỐ TRÍ LAN CAN TAY VỊN.

+ KHÔNG BỐ TRÍ THIẾT BỊ NHÔ RA KHỎI MẶT PHẲNG CỦA TƯỜNG TRÊN ĐỘ CAO NHỎ HƠN 2M, CÁC ỐNG DẪN KHÍ CHÁY VÀ CHẤT LỎNG CHÁY ĐƯỢC, CŨNG NHƯ CÁC TỦ TƯỜNG, TRỪ CÁC TỦ LIÊN LẠC VÀ TỦ ĐẶT HỌNG NƯỚC CHỮA CHÁY.

+ TRÊN ĐƯỜNG THOÁT NẠN KHÔNG BỐ TRÍ CẦU THANG XOẮN ỐC, CẦU THANG CONG TOÀN PHẦN HOẶC TỪNG PHẦN THEO MẶT BẰNG VÀ TRONG PHẠM VI MỘT BẢN THANG VÀ MỘT BUỒNG THANG BỘ KHÔNG BỐ TRÍ CÁC BẬC CÓ CHIỀU CAO KHÁC NHAU. TRÊN ĐƯỜNG THOÁT NẠN KHÔNG ĐƯỢC BỐ TRÍ GƯƠNG SOI GÂY RA SỰ NHẦM LẪN VỀ ĐƯỜNG THOÁT NẠN. GHI CHÚ: CÔNG TRÌNH CÓ BẬC CHỊU LỬA BẬC II

– TƯỜNG CHỊU LỰC, CỘT CHỊU LỰC VÀ CÁC BỘ PHẬN CHỊU LỰC KHÁC R90

– TƯỜNG NGOÀI KHÔNG CHỊU LỰC E15

– SÀN TẦNG (BAO GỒM CẢ SÀN TẦNG ÁP MÁI VÀ SÀN TRÊN TẦNG HẦM) REI45

– KẾT CẤU MÁI KHÔNG CÓ TẦNG ÁP MÁI (TẤM LỢP (KỂ CẢ TẤM LỢP CÓ LỚP CÁCH NHIỆT) RE15.

– KẾT CẤU MÁI KHÔNG CÓ TẦNG ÁP MÁI (GIÀN, DẦM, XÀ GỒ) R15.

– TƯỜNG TRONG BUỒNG THANG REI90.

– BẢN THANG VÀ CHIẾU THANG R60. CÔNG TRÌNH CÓ CẤP NGUY HIỂM CHÁY CỦA CẤU KIỆN XÂY DỰNG S0

–CÁC BỘ PHÂN CHỊU LỰC DẠNG THANH (CỘT, XÀ, GIÀN VÀ TƯƠNG TỰ) TÍNH NGUY HIỂM CHÁY K0

–TƯỜNG NGOÀI TỪ PHÍA NGOÀI TÍNH NGUY HIỂM CHÁY K0

–TƯỜNG, VÁCH NGĂN, SÀN GIỮA CÁC TẦNG, VÀ MÁI KHÔNG CÓ TẦNG ÁP MÁI TÍNH NGUY HIỂM CHÁY K0

–TƯỜNG CỦA BUỒNG THANG BỘ, BỘ PHẬN NGĂN CHÁY TÍNH NGUY HIỂM CHÁY K0

–BẢN THANG VÀ CHIẾU THANG TRONG BUỒNG THANG BỘ TÍNH NGUY HIỂM CHÁY K0

SƠ ĐỒ NGUYÊN LÝ CUNG CẤP ĐIỆN KHU VỰC VĂN PHÒNG CÔNG TY

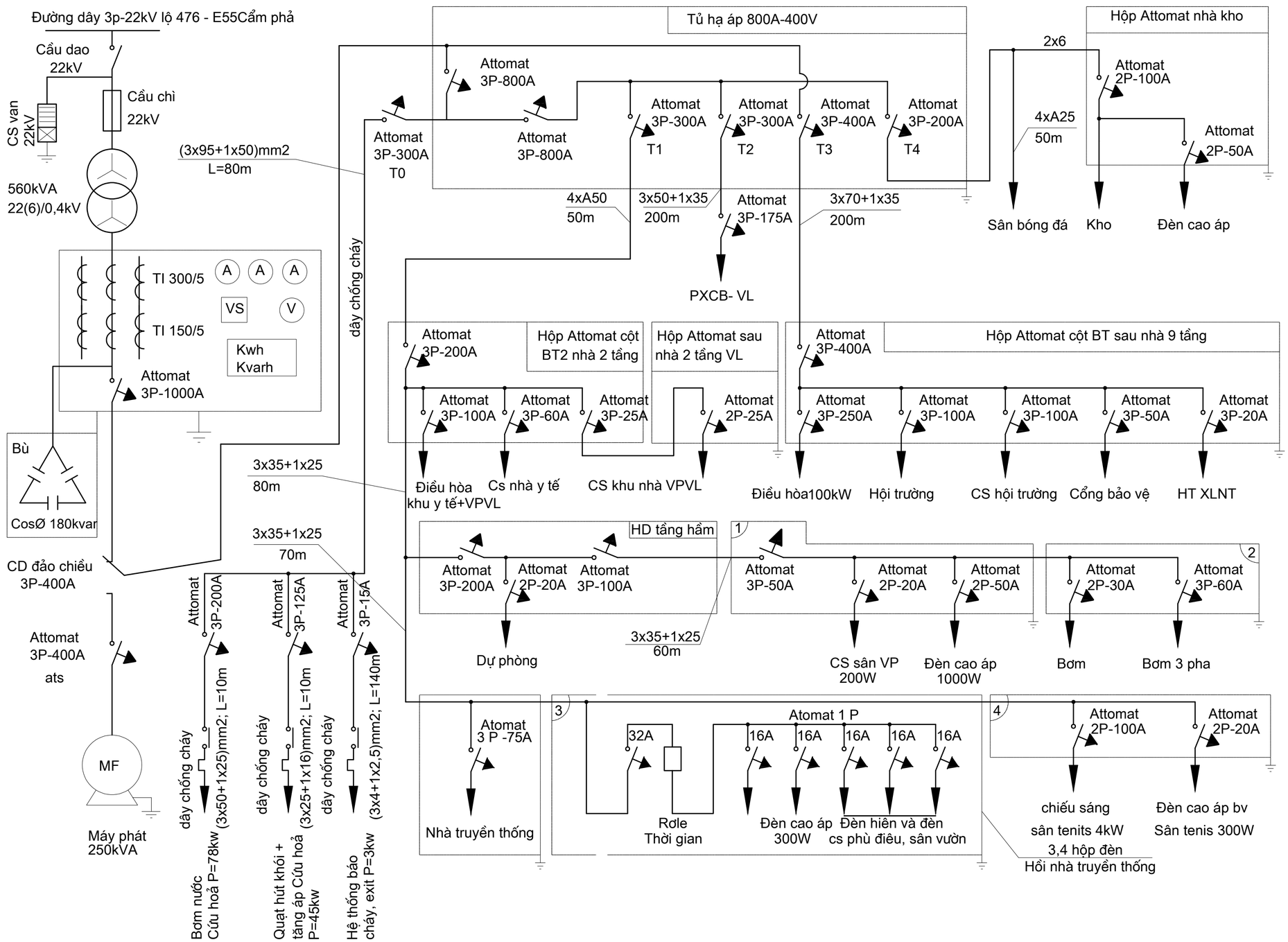

- MẠCH ĐIỆN CỦA DỊCH VỤ AN TOÀN PHẢI ĐỘC LẬP VỚI CÁC MẠCH KHÁC.
- TRONG CÁC BUỒNG THANG BỘ KHÔNG BỐ TRÍ: CÁC CÁP VÀ DÂY ĐIỆN ĐI HỞ (TRỪ DÂY ĐIỆN CHO THIẾT BỊ ĐIỆN DÒNG THẤP VÀ DÂY ĐIỆN CHO CHIẾU SÁNG HÀNH LANG VÀ BUỒNG THANG BỘ)
- DÂY DẪN VÀ CÁP CẤP ĐIỆN CHO CÁC PHỤ TẢI PHỤC VỤ CÔNG TÁC PCCC, CÔNG TÁC THOÁT HIỂM KHI XẢY RA HỎA HOẠN PHẢI DÙNG DÂY DẪN VÀ CÁP ĐIỆN CÓ LỚP VỎ LÀ VẬT LIỆU CHỐNG CHÁY. CỤ THỂ ĐÓ LÀ CÁC PHỤ TẢI SAU: ĐÈN THOÁT HIỂM, KHỐI XỬ LÝ TRUNG TÂM BÁO CHÁY VÀ CHỮA CHÁY TỰ ĐỘNG, BƠM CỨU HỎA, HỆ THỐNG HÚT KHÓI, BÙ KHÔNG KHÍ.
-TÍN HIỆU CỦA HỆ THỐNG BÁO CHÁY TỰ ĐỘNG ĐIỀU KHIỂN NGUỒN ĐIỆN LƯỚI TỰ ĐỘNG DỪNG CẤP ĐIỆN CHO CÁC HỆ THỐNG ĐIỆN SINH HOẠT, PHỤ TẢI VÀ DUY TRÌ NGUỒN ĐIỆN CHO CÁC HỆ THỐNG PHÒNG CHÁY, CHỮA CHÁY HOẠT ĐỘNG. TRƯỜNG HỢP CẮT ĐIỆN LƯỚI MÁY PHÁT ĐIỆN PHẢI TỰ ĐỘNG HOẠT ĐỘNG VÀ TIẾP TỤC CẤP ĐIỆN CHO CÁC HỆ THỐNG PHÒNG CHÁY, CHỮA CHÁY CỦA CÔNG TRÌNH.
- SỐ NGUỒN ĐIỆN CHO HỆ THỐNG PHÒNG CHÁY CHỮA CHÁY GỒM:
  + 01 NGUỒN ĐIỆN ƯU TIÊN (NGUỒN ĐIỆN LƯỚI)
  + 01 NGUỒN DỰ PHÒNG MÁY PHÁT (ATS)

CÔNG TY TNHH TƯ VẤN ĐẦU TƯ XÂY DỰNG VÀ THƯƠNG MẠI QUANG BÁCH

TƯ VẤN QUANG BÁCH

ĐỊA CHỈ:
TỔ 4 KHU 7A - P. CẨM THỊNH
THÀNH PHỐ CẨM PHẢ - TỈNH QUẢNG NINH
ĐIỆN THOẠI: 0366.356.369

CHỦ ĐẦU TƯ

CÔNG TY CỔ PHẦN THAN ĐÈO NAI - CỌC SÁU - TKV

ĐỊA CHỈ: SỐ 42 - PHỐ KIM ĐỒNG - P. CẨM TÂY
TP. CẨM PHẢ - T. QUẢNG NINH

HỒ SƠ THIẾT KẾ BẢN VẼ

DỰ ÁN:
ĐẦU TƯ BỔ SUNG HỆ THỐNG PCCC NHÀ ĐIỀU HÀNH SẢN XUẤT

CÔNG TRÌNH:
NHÀ ĐIỀU HÀNH SẢN XUẤT CÔNG TY CỔ PHẦN THAN ĐÈO NAI - VINACOMIN (NAY LÀ CÔNG TY CỔ PHẦN THAN ĐÈO NAI - CỌC SÁU - TKV)

TÊN BẢN VẼ:
SƠ ĐỒ NGUYÊN LÝ ĐIỆN TOÀN CÔNG TRÌNH

GIÁM ĐỐC
TRƯƠNG QUANG BÁCH

CHỦ TRÌ:
KS. NGUYỄN TUẤN DŨNG

KIỂM TRA:
KS: NGUYỄN THÀNH LONG

THIẾT KẾ:
KTS. ĐOÀN TRỊNH TÙNG

TỶ LỆ	NO SCALE	KIẾN TRÚC
GIAI ĐOẠN	B.V.T.C	
HOÀN THÀNH	NĂM 2025	Đ-01

TỔNG MẶT BẰNG

Công Ty Than Thống Nhất

Trụ sở khu B

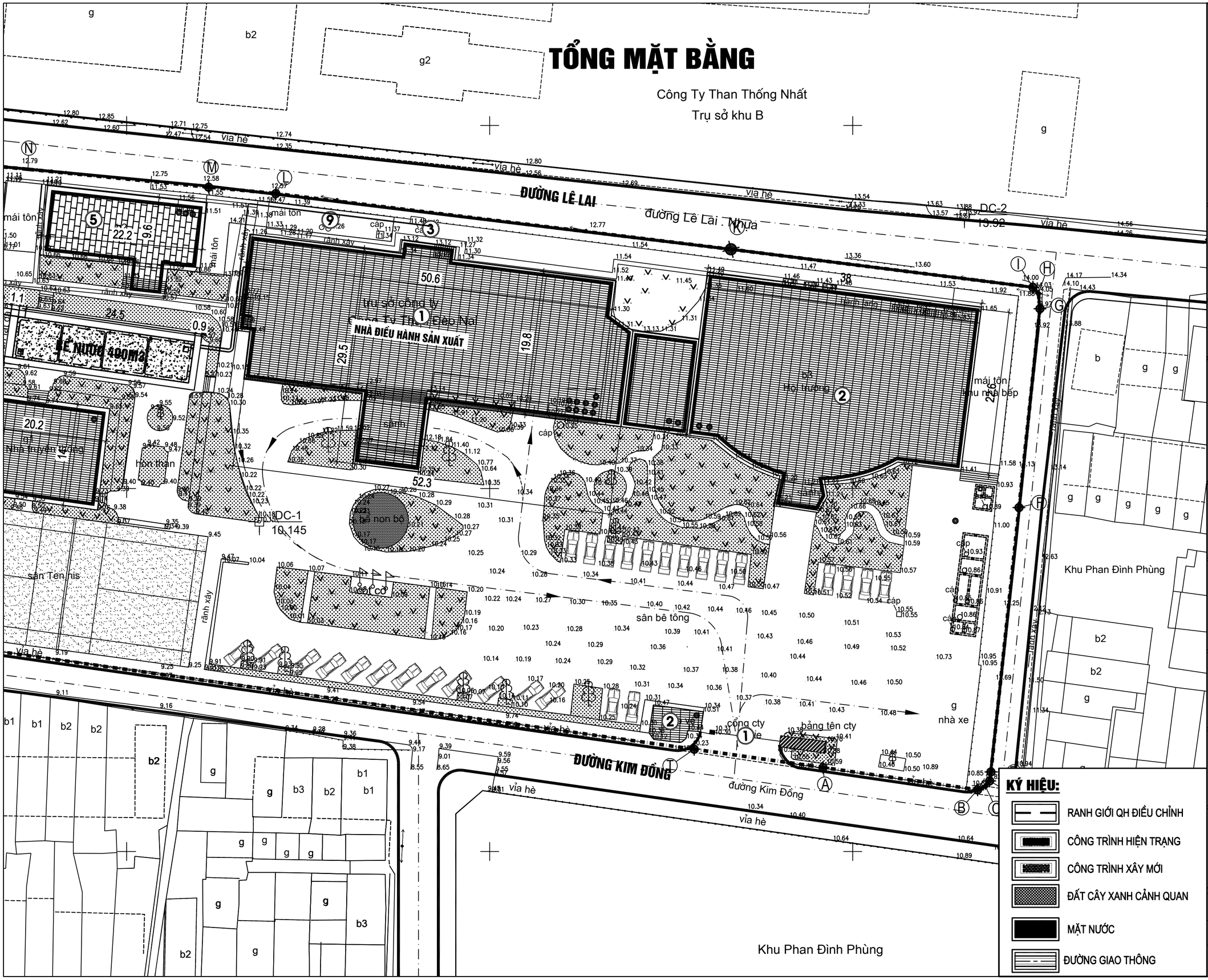

KÝ HIỆU:

- RANH GIỚI QH ĐIỀU CHỈNH
- CÔNG TRÌNH HIỆN TRẠNG
- CÔNG TRÌNH XÂY MỚI
- ĐẤT CÂY XANH CẢNH QUAN
- MẶT NƯỚC
- ĐƯỜNG GIAO THÔNG

CÔNG TY TNHH TƯ VẤN ĐẦU TƯ XÂY DỰNG VÀ THƯƠNG MẠI QUANG BÁCH

TƯ VẤN QUANG BÁCH

ĐỊA CHỈ:
TỔ 4 KHU 7A - P. CẨM THỊNH
THÀNH PHỐ CẨM PHẢ - TỈNH QUẢNG NINH
ĐIỆN THOẠI: 0366.356.369

CHỦ ĐẦU TƯ

CÔNG TY CỔ PHẦN THAN ĐÈO NAI - CỌC SÁU - TKV

ĐỊA CHỈ: SỐ 42 - PHỐ KIM ĐỒNG - P. CẨM TÂY
TP. CẨM PHẢ - T. QUẢNG NINH

HỒ SƠ THIẾT KẾ BẢN VẼ

DỰ ÁN:
ĐẦU TƯ BỔ SUNG HỆ THỐNG PCCC NHÀ ĐIỀU HÀNH SẢN XUẤT

CÔNG TRÌNH:
NHÀ ĐIỀU HÀNH SẢN XUẤT CÔNG TY CỔ PHẦN THAN ĐÈO NAI - VINACOMIN (NAY LÀ CÔNG TY CỔ PHẦN THAN ĐÈO NAI - TKV)

TÊN BẢN VẼ:
TỔNG MẶT BẰNG CÔNG TRÌNH

GIÁM ĐỐC
TRƯƠNG QUANG BÁCH

CHỦ TRÌ:
KS. NGUYỄN TUẤN DŨNG

KIỂM TRA:
KS: NGUYỄN THÀNH LONG

THIẾT KẾ:
KTS. ĐOÀN TRỊNH TÙNG

TỶ LỆ	NO SCALE	KIẾN TRÚC
GIAI ĐOẠN	B.V.T.C	
HOÀN THÀNH	NĂM 2025	TMB-01

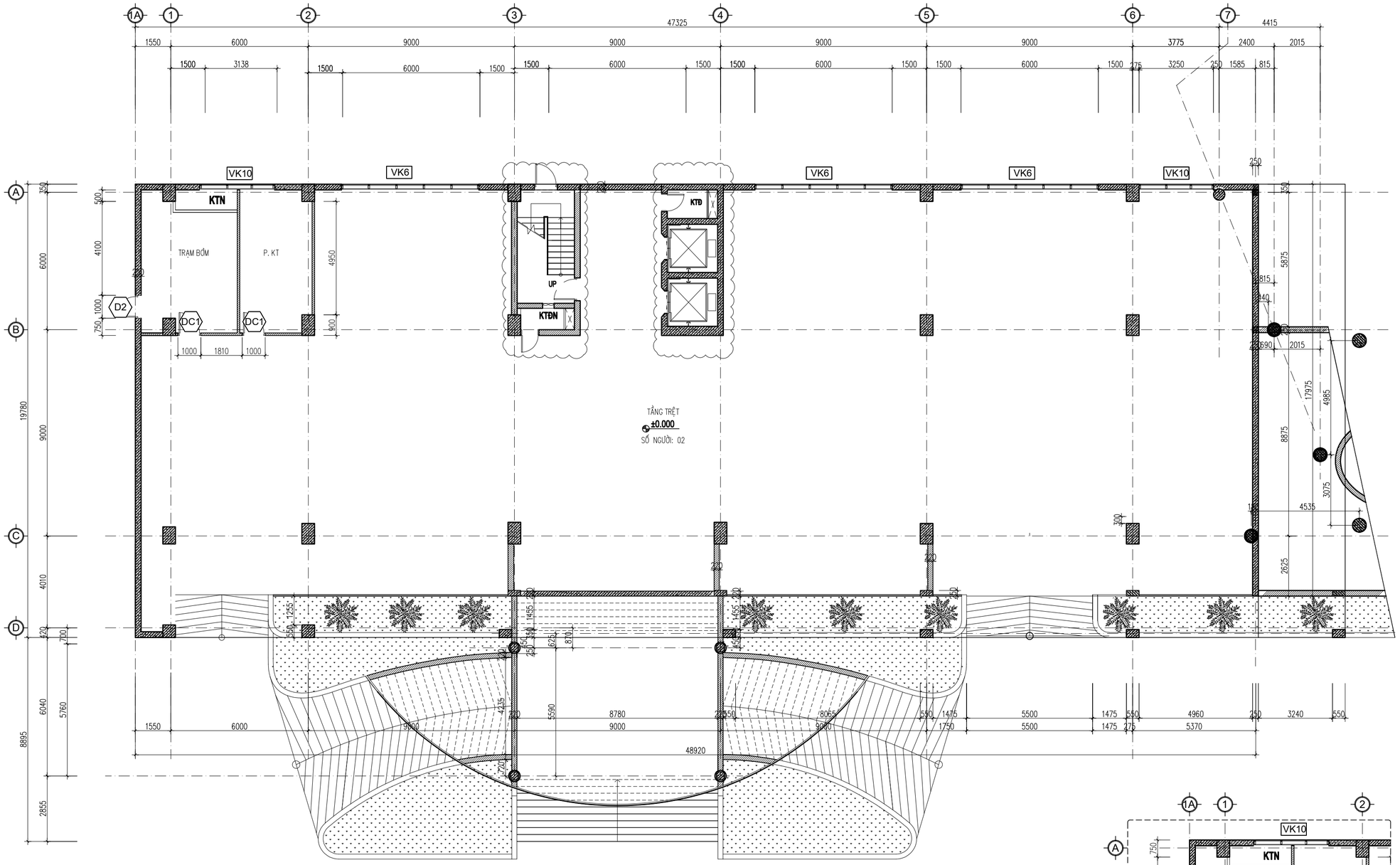

KHU VỰC KHÔNG CẢI TẠO

TƯỜNG XÂY GẠCH

VÁCH THẠCH CAO

VÁCH GỖ KÍNH

VÁCH THÉP, THẠCH CAO

MẶT BẰNG SAU ĐIỀU CHỈNH TẦNG TRỆT

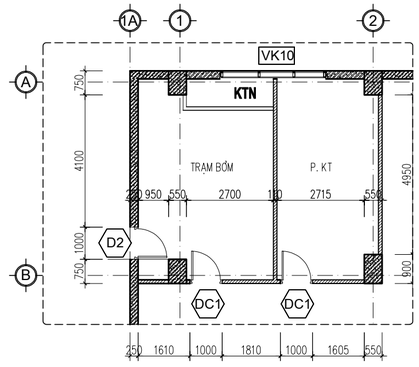

MẶT BẰNG TRẠM BƠM

CÔNG TY TNHH TƯ VẤN ĐẦU TƯ XÂY DỰNG VÀ THƯƠNG MẠI QUANG BÁCH

TƯ VẤN QUANG BÁCH

ĐỊA CHỈ:
TỔ 4 KHU 7A - P. CẨM THỊNH
THÀNH PHỐ CẨM PHẢ - TỈNH QUẢNG NINH
ĐIỆN THOẠI: 0366.356.369

CHỦ ĐẦU TƯ

CÔNG TY CỔ PHẦN THAN ĐÈO NAI - CỌC SÁU - TKV

ĐỊA CHỈ: SỐ 42 - PHỐ KIM ĐỒNG - P. CẨM TÂY
TP. CẨM PHẢ - T. QUẢNG NINH

HỒ SƠ THIẾT KẾ BẢN VẼ

DỰ ÁN:
ĐẦU TƯ BỔ SUNG HỆ THỐNG PCCC NHÀ ĐIỀU HÀNH SẢN XUẤT

CÔNG TRÌNH:
NHÀ ĐIỀU HÀNH SẢN XUẤT CÔNG TY CỔ PHẦN THAN ĐÈO NAI - VINACOMIN (NAY LÀ CÔNG TY CỔ PHẦN THAN ĐÈO NAI - CỌC SÁU - TKV)

TÊN BẢN VẼ:
MẶT BẰNG SAU ĐIỀU CHỈNH TẦNG TRỆT

GIÁM ĐỐC
TRƯƠNG QUANG BÁCH

CHỦ TRÌ:
KS. NGUYỄN TUẤN DŨNG

KIỂM TRA:
KS: NGUYỄN THÀNH LONG

THIẾT KẾ:
KTS. ĐOÀN TRỊNH TÙNG

TỶ LỆ	NO SCALE	KIẾN TRÚC
GIAI ĐOẠN	B.V.T.C	
HOÀN THÀNH	NĂM 2025	KT-01

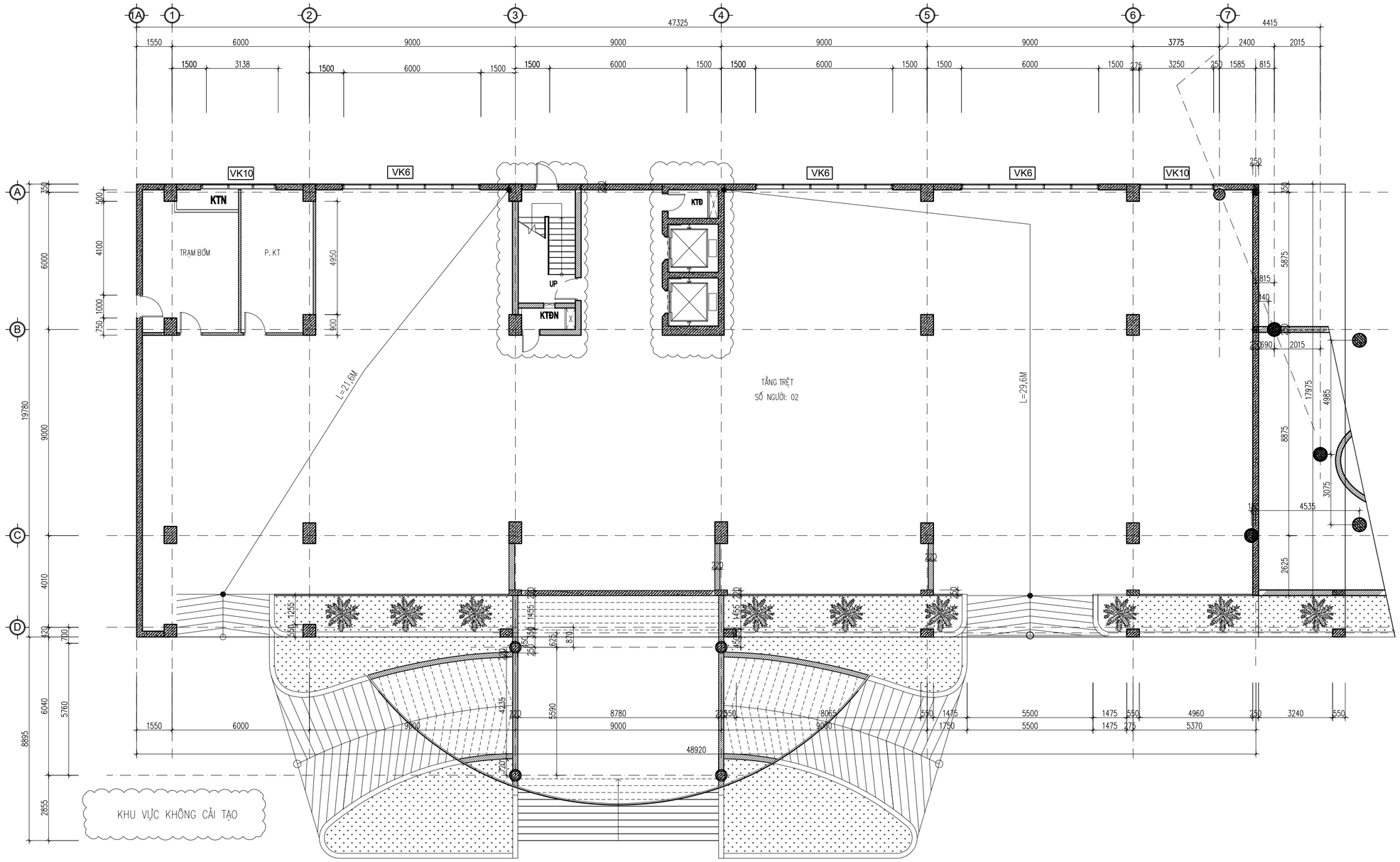

MẶT BẰNG DI CHUYỂN HƯỚNG THOÁT NẠN TẦNG TRỆT

BẢNG TÍNH TOÁN KHOẢNG CÁCH DI CHUYỂN THOÁT NẠN

Thông số kiểm tra	Tiêu chuẩn áp dụng	Tầng trệt	Tầng 1	Tầng 2	Tầng 3	Tầng 4	Tầng 5	Tầng 6	Tầng 7	Tầng 8
Diện tích sàn (m2)		970	960	770	886	886	886	886	886	886
Cấp nguy hiểm của kết cấu	Bảng 5 - QCVN 06 2022/BXD	S0	S0	S0	S0	S0	S0	S0	S0	S0
Số người (người)		2	23	45	10	36	28	35	40	47
Chiều rộng thoát nạn (m)		2,1	2,9	2,1	2,1	2,1	2,1	2,1	2,1	2,1
Tổng chiều dài đường thoát nạn (m)		48,8	48,8	48,8	48,8	48,8	48,8	48,8	48,8	48,8
Diện tích đường thoát nạn (m2)		102,48	141,52	102,48	102,48	102,48	102,48	102,48	102,48	102,48
Mật độ dòng người thoát nạn trên lối đi (người/m2)		0,020	0,163	0,439	0,098	0,351	0,273	0,34	0,39	0,46
Bảng G2a - Khoảng cách giới hạn cho phép từ cửa ra vào của gian phòng đến lối ra thoát nạn gần nhất đối với nhà công cộng ở giữa các thang bộ hoặc hoặc ở giữa lối ra bên ngoài công trình bậc II mật độ nhỏ hơn 2 do đó khoảng cách L<60m		29,6	19,89	21,52	25,07	26,06	21,6	27,43	21,06	23,4
Bảng G2a - Khoảng cách giới hạn cho phép từ cửa ra vào của gian phòng đến lối ra thoát nạn gần nhất đối với nhà công cộng mở vào hành lang cụt hoặc sảnh chung công trình bậc II mật độ nhỏ hơn 2 do đó khoảng cách L<30m		-	-	27,60	27,94	29,1	29,75	28,86	29,8	28,7
Kết luận kiểm tra so sánh với quy chuẩn		**Đạt**	**Đạt**	**Đạt**	**Đạt**	**Đạt**	**Đạt**	**Đạt**	**Đạt**	**Đạt**

BẢNG TÍNH TOÁN CHIỀU RỘNG LỐI THOÁT NẠN

Thông số kiểm tra	Tiêu chuẩn áp dụng	Tầng trệt	Tầng 1	Tầng 2	Tầng 3	Tầng 4	Tầng 5	Tầng 6	Tầng 7	Tầng 8
Diện tích sàn (m2)		970	960	770	886	886	886	886	886	886
Số người (người)		2	23	45	10	36	28	35	40	47
Chiều rộng 1 cửa		4,05	1,3	1	1	1	1	1	1	1
Chiều rộng hành lang		2,1	2,1	2,1	2,1	2,1	2,1	2,1	2,1	2,1
Chiều rộng bản thang số 1		1,2	1,2	1,2	1,2	1,2	1,2	1,2	1,2	1,2
Chiều rộng bản thang số 2			1,5	1,5	1,5	1,5	1,5	1,5	1,5	1,5
Chiều rộng của một lối ra thoát nạn từ hành lang vào buồng thang bộ cũng như chiều rộng bản thang phải được xác định theo số lượng người cần thoát nạn qua lối ra thoát nạn đó và định mức người thoát nạn tính cho 1 mét chiều rộng lối ra (cửa ra). Nhà có bậc chịu lửa II: 165 người/m		0,01	0,14	0,27	0,06	0,22	0,17	0,21	0,24	0,28
Kết luận kiểm tra so sánh với quy chuẩn		**Đạt**	**Đạt**	**Đạt**	**Đạt**	**Đạt**	**Đạt**	**Đạt**	**Đạt**	**Đạt**

CÔNG TY TNHH TƯ VẤN ĐẦU TƯ XÂY DỰNG VÀ THƯƠNG MẠI QUANG BÁCH

TƯ VẤN QUANG BÁCH

ĐỊA CHỈ:
TỔ 4 KHU 7A - P. CẨM THỊNH
THÀNH PHỐ CẨM PHẢ - TỈNH QUẢNG NINH
ĐIỆN THOẠI: 0366.356.369

CHỦ ĐẦU TƯ

CÔNG TY CỔ PHẦN THAN ĐÈO NAI - CỌC SÁU - TKV

ĐỊA CHỈ: SỐ 42 - PHỐ KIM ĐỒNG - P. CẨM TÂY
TP. CẨM PHẢ - T. QUẢNG NINH

HỒ SƠ THIẾT KẾ BẢN VẼ

DỰ ÁN:
ĐẦU TƯ BỔ SUNG HỆ THỐNG PCCC NHÀ ĐIỀU HÀNH SẢN XUẤT

CÔNG TRÌNH:
NHÀ ĐIỀU HÀNH SẢN XUẤT CÔNG TY CỔ PHẦN THAN ĐÈO NAI - VINACOMIN (NAY LÀ CÔNG TY CỔ PHẦN THAN ĐÈO NAI - CỌC SÁU - TKV)

TÊN BẢN VẼ:
MẶT BẰNG DI CHUYỂN HƯỚNG THOÁT NẠN TẦNG TRỆT

GIÁM ĐỐC
TRƯƠNG QUANG BÁCH

CHỦ TRÌ:
KS. NGUYỄN TUẤN DŨNG

KIỂM TRA:
KS: NGUYỄN THÀNH LONG

THIẾT KẾ:
KTS. ĐOÀN TRỊNH TÙNG

TỶ LỆ	NO SCALE	KIẾN TRÚC
GIAI ĐOẠN	B.V.T.C	KT-02
HOÀN THÀNH	NĂM 2025	

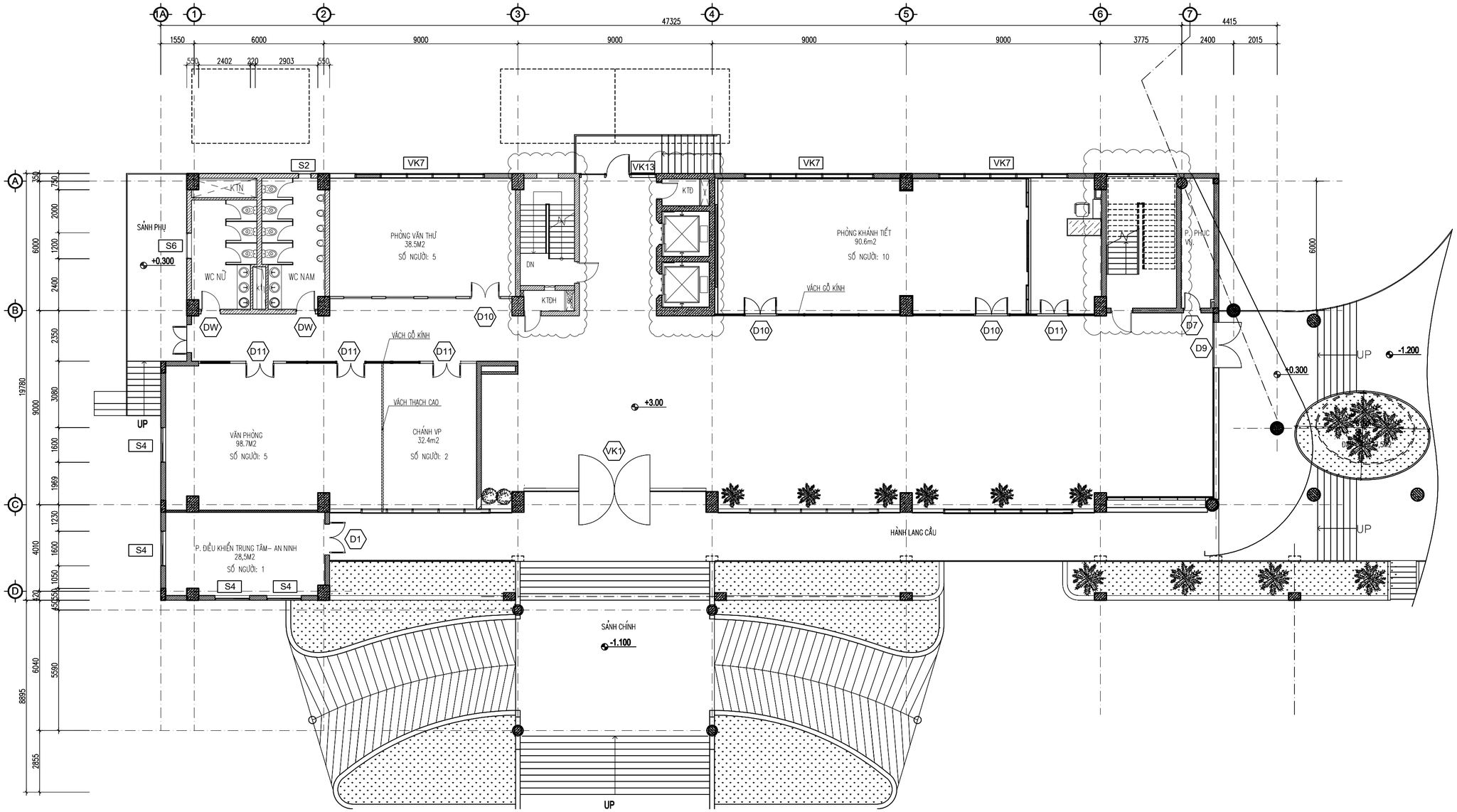

MẶT BẰNG SAU ĐIỀU CHỈNH TẦNG 1

KHU VỰC KHÔNG CẢI TẠO

TƯỜNG XÂY GẠCH

VÁCH THẠCH CAO

VÁCH GỖ KÍNH

VÁCH THÉP, THẠCH CAO

CÔNG TY TNHH TƯ VẤN ĐẦU TƯ XÂY DỰNG VÀ THƯƠNG MẠI QUANG BÁCH

TƯ VẤN QUANG BÁCH

ĐỊA CHỈ:
TỔ 4 KHU 7A - P. CẨM THỊNH
THÀNH PHỐ CẨM PHẢ - TỈNH QUẢNG NINH
ĐIỆN THOẠI: 0366.356.369

CHỦ ĐẦU TƯ

CÔNG TY CỔ PHẦN THAN ĐÈO NAI - CỌC SÁU - TKV

ĐỊA CHỈ: SỐ 42 - PHỐ KIM ĐỒNG - P. CẨM TÂY
TP. CẨM PHẢ - T. QUẢNG NINH

HỒ SƠ THIẾT KẾ BẢN VẼ

DỰ ÁN:
ĐẦU TƯ BỔ SUNG HỆ THỐNG PCCC NHÀ ĐIỀU HÀNH SẢN XUẤT

CÔNG TRÌNH:
NHÀ ĐIỀU HÀNH SẢN XUẤT CÔNG TY CỔ PHẦN THAN ĐÈO NAI - VINACOMIN (NAY LÀ CÔNG TY CỔ PHẦN THAN ĐÈO NAI - CỌC SÁU - TKV)

TÊN BẢN VẼ:
MẶT BẰNG SAU ĐIỀU CHỈNH TẦNG 1

GIÁM ĐỐC
TRƯƠNG QUANG BÁCH

CHỦ TRÌ:
KS. NGUYỄN TUẤN DŨNG

KIỂM TRA:
KS: NGUYỄN THÀNH LONG

THIẾT KẾ:
KTS. ĐOÀN TRỊNH TÙNG

TỶ LỆ	NO SCALE	KIẾN TRÚC
GIAI ĐOẠN	B.V.T.C	
HOÀN THÀNH	NĂM 2025	KT-03

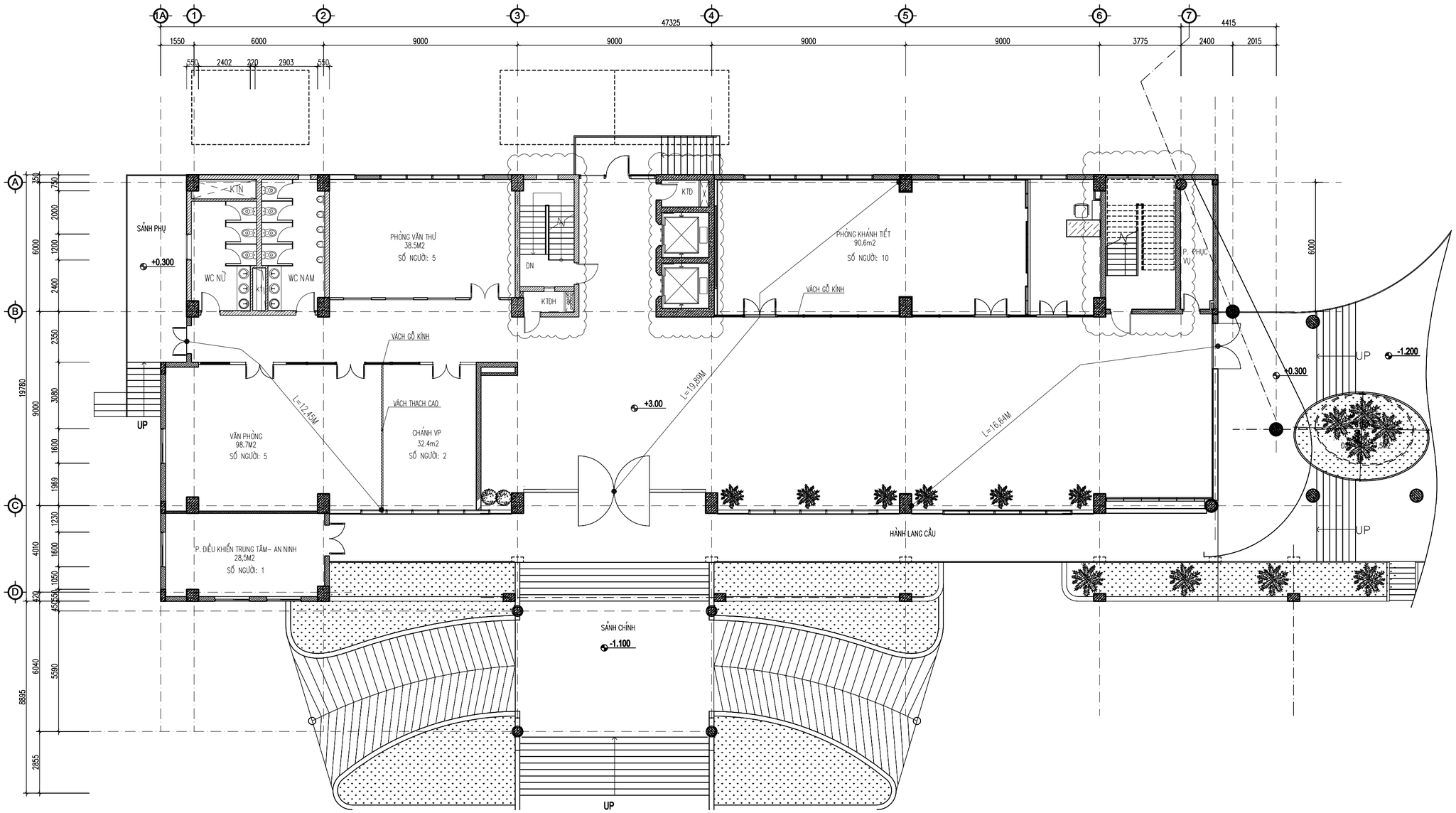

KHU VỰC KHÔNG CẢI TẠO

MẶT BẰNG DI CHUYỂN HƯỚNG THOÁT NẠN TẦNG 1

BẢNG TÍNH TOÁN KHOẢNG CÁCH DI CHUYỂN THOÁT NẠN

Thông số kiểm tra / Tiêu chuẩn áp dụng	Tầng trệt	Tầng 1	Tầng 2	Tầng 3	Tầng 4	Tầng 5	Tầng 6	Tầng 7	Tầng 8
Diện tích sàn (m2)	970	960	770	886	886	886	886	886	886
Cấp nguy hiểm của kết cấu — Bảng 5 - QCVN 06 2022/BXD	S0	S0	S0	S0	S0	S0	S0	S0	S0
Số người (người)	2	23	45	10	36	28	35	40	47
Chiều rộng thoát nạn (m)	2,1	2,9	2,1	2,1	2,1	2,1	2,1	2,1	2,1
Tổng chiều dài đường thoát nạn (m)	48,8	48,8	48,8	48,8	48,8	48,8	48,8	48,8	48,8
Diện tích đường thoát nạn (m2)	102,48	141,52	102,48	102,48	102,48	102,48	102,48	102,48	102,48
Mật độ dòng người thoát nạn trên lối đi (người/m2)	0,020	0,163	0,439	0,098	0,351	0,273	0,34	0,39	0,46
Bảng G2a - Khoảng cách giới hạn cho phép từ cửa ra vào của gian phòng đến lối ra thoát nạn gần nhất đối với nhà công cộng ở giữa các thang bộ hoặc hoặc ở giữa lối ra bên ngoài công trình bậc II mật độ nhỏ hơn 2 do đó khoảng cách L<60m	29,6	19,89	21,52	25,07	26,06	21,6	27,43	21,06	23,4
Bảng G2a - Khoảng cách giới hạn cho phép từ cửa ra vào của gian phòng đến lối ra thoát nạn gần nhất đối với nhà công cộng mở vào hành lang cụt hoặc sảnh chung công trình bậc II mật độ nhỏ hơn 2 do đó khoảng cách L<30m	-	-	27,60	27,94	29,1	29,75	28,86	29,8	28,7
Kết luận kiểm tra so sánh với quy chuẩn	**Đạt**	**Đạt**	**Đạt**	**Đạt**	**Đạt**	**Đạt**	**Đạt**	**Đạt**	**Đạt**

BẢNG TÍNH TOÁN CHIỀU RỘNG LỐI THOÁT NẠN

Thông số kiểm tra / Tiêu chuẩn áp dụng	Tầng trệt	Tầng 1	Tầng 2	Tầng 3	Tầng 4	Tầng 5	Tầng 6	Tầng 7	Tầng 8
Diện tích sàn (m2)	970	960	770	886	886	886	886	886	886
Số người (người)	2	23	45	10	36	28	35	40	47
Chiều rộng 1 cửa	4,05	1,3	1	1	1	1	1	1	1
Chiều rộng hành lang	2,1	2,1	2,1	2,1	2,1	2,1	2,1	2,1	2,1
Chiều rộng bản thang số 1	1,2	1,2	1,2	1,2	1,2	1,2	1,2	1,2	1,2
Chiều rộng bản thang số 2		1,5	1,5	1,5	1,5	1,5	1,5	1,5	1,5
Chiều rộng của một lối ra thoát nạn từ hành lang vào buồng thang bộ cũng như chiều rộng bản thang phải được xác định theo số lượng người cần thoát nạn qua lối ra thoát nạn đó và định mức người thoát nạn tính cho 1 mét chiều rộng lối ra (cửa ra). Nhà có bậc chịu lửa II: 165 người/m	0,01	0,14	0,27	0,06	0,22	0,17	0,21	0,24	0,28
Kết luận kiểm tra so sánh với quy chuẩn	**Đạt**	**Đạt**	**Đạt**	**Đạt**	**Đạt**	**Đạt**	**Đạt**	**Đạt**	**Đạt**

CÔNG TY TNHH TƯ VẤN ĐẦU TƯ XÂY DỰNG VÀ THƯƠNG MẠI QUANG BÁCH

TƯ VẤN QUANG BÁCH

ĐỊA CHỈ:
TỔ 4 KHU 7A - P. CẨM THỊNH
THÀNH PHỐ CẨM PHẢ - TỈNH QUẢNG NINH
ĐIỆN THOẠI: 0366.356.369

CHỦ ĐẦU TƯ

CÔNG TY CỔ PHẦN THAN ĐÈO NAI - CỌC SÁU - TKV

ĐỊA CHỈ: SỐ 42 - PHỐ KIM ĐỒNG - P. CẨM TÂY
TP. CẨM PHẢ - T. QUẢNG NINH

HỒ SƠ THIẾT KẾ BẢN VẼ

DỰ ÁN:
ĐẦU TƯ BỔ SUNG HỆ THỐNG PCCC NHÀ ĐIỀU HÀNH SẢN XUẤT

CÔNG TRÌNH:
NHÀ ĐIỀU HÀNH SẢN XUẤT CÔNG TY CỔ PHẦN THAN ĐÈO NAI - VINACOMIN (NAY LÀ CÔNG TY CỔ PHẦN THAN ĐÈO NAI - CỌC SÁU - TKV)

TÊN BẢN VẼ:
MẶT BẰNG DI CHUYỂN HƯỚNG THOÁT NẠN TẦNG 1

GIÁM ĐỐC
TRƯƠNG QUANG BÁCH

CHỦ TRÌ:
KS. NGUYỄN TUẤN DŨNG

KIỂM TRA:
KS: NGUYỄN THÀNH LONG

THIẾT KẾ:
KTS. ĐOÀN TRỊNH TÙNG

TỶ LỆ	NO SCALE	KIẾN TRÚC
GIAI ĐOẠN	B.V.T.C	KT-04
HOÀN THÀNH	NĂM 2025	

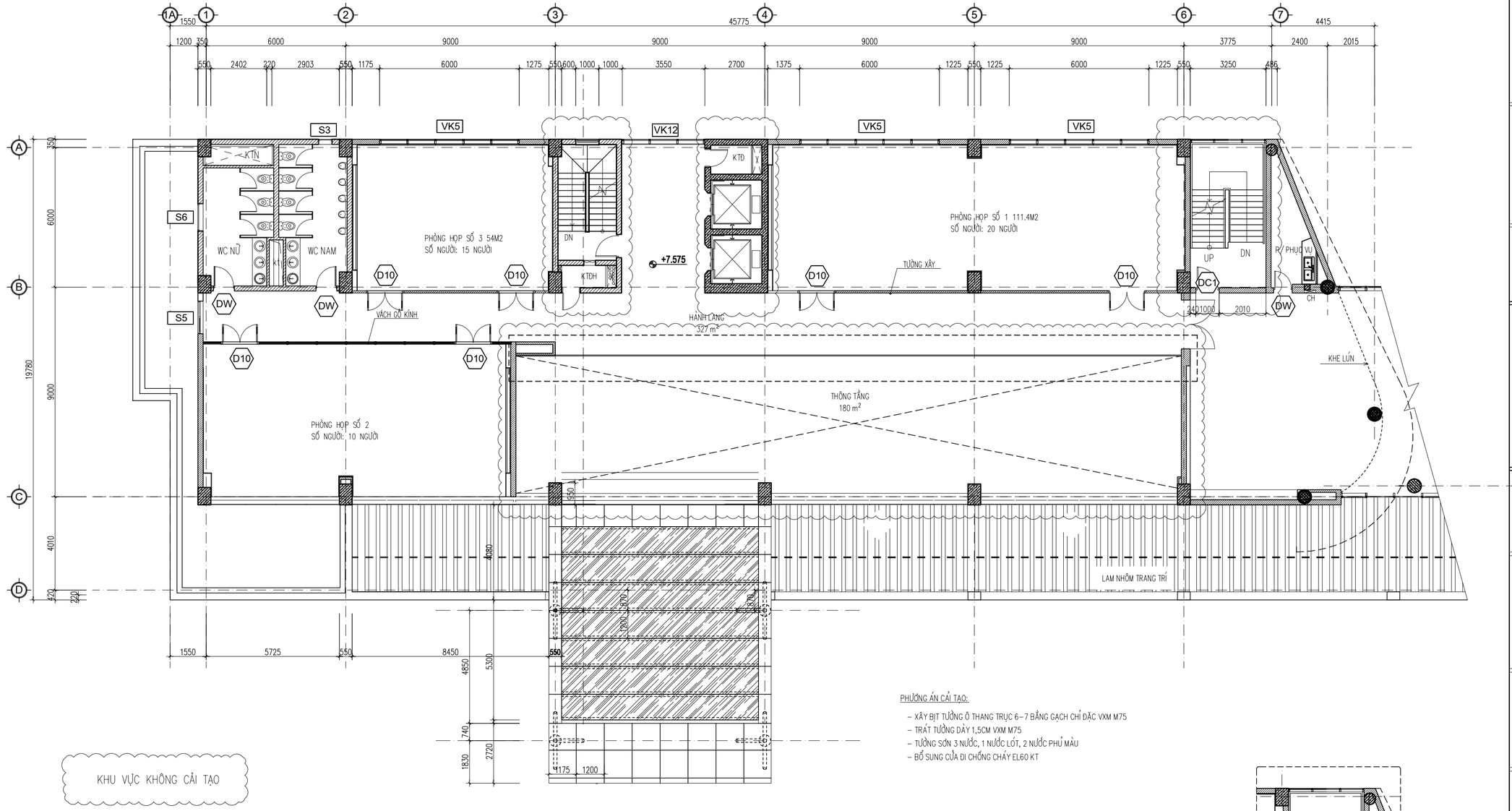

MẶT BẰNG SAU ĐIỀU CHỈNH TẦNG 2

PHƯƠNG ÁN CẢI TẠO:

- XÂY BỊT TƯỜNG Ô THANG TRỤC 6–7 BẰNG GẠCH CHỈ ĐẶC VXM M75
- TRÁT TƯỜNG DÀY 1,5CM VXM M75
- TƯỜNG SƠN 3 NƯỚC, 1 NƯỚC LÓT, 2 NƯỚC PHỦ MÀU
- BỔ SUNG CỬA ĐI CHỐNG CHÁY EI60 KT

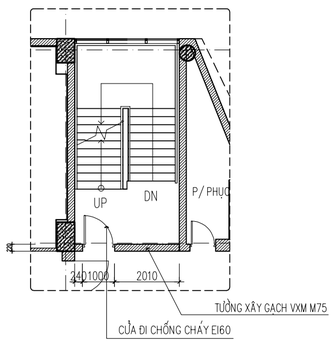

MẶT BẰNG Ô THANG

TƯỜNG XÂY GẠCH

VÁCH THẠCH CAO

VÁCH GỖ KÍNH

VÁCH THÉP, THẠCH CAO

CÔNG TY TNHH TƯ VẤN ĐẦU TƯ XÂY DỰNG VÀ THƯƠNG MẠI QUANG BÁCH

TƯ VẤN QUANG BÁCH

ĐỊA CHỈ:
TỔ 4 KHU 7A - P. CẨM THỊNH
THÀNH PHỐ CẨM PHẢ - TỈNH QUẢNG NINH
ĐIỆN THOẠI: 0366.356.369

CHỦ ĐẦU TƯ

CÔNG TY CỔ PHẦN THAN ĐÈO NAI - CỌC SÁU - TKV

ĐỊA CHỈ: SỐ 42 - PHỐ KIM ĐỒNG - P. CẨM TÂY
TP. CẨM PHẢ - T. QUẢNG NINH

HỒ SƠ THIẾT KẾ BẢN VẼ

DỰ ÁN:
ĐẦU TƯ BỔ SUNG HỆ THỐNG PCCC NHÀ ĐIỀU HÀNH SẢN XUẤT

CÔNG TRÌNH:
NHÀ ĐIỀU HÀNH SẢN XUẤT CÔNG TY CỔ PHẦN THAN ĐÈO NAI - VINACOMIN (NAY LÀ CÔNG TY CỔ PHẦN THAN ĐÈO NAI - CỌC SÁU - TKV)

TÊN BẢN VẼ:
MẶT BẰNG SAU ĐIỀU CHỈNH TẦNG 2

GIÁM ĐỐC
TRƯƠNG QUANG BÁCH

CHỦ TRÌ:
KS. NGUYỄN TUẤN DŨNG

KIỂM TRA:
KS: NGUYỄN THÀNH LONG

THIẾT KẾ:
KTS. ĐOÀN TRỊNH TÙNG

TỶ LỆ	NO SCALE	KIẾN TRÚC
GIAI ĐOẠN	B.V.T.C	
HOÀN THÀNH	NĂM 2025	KT-05

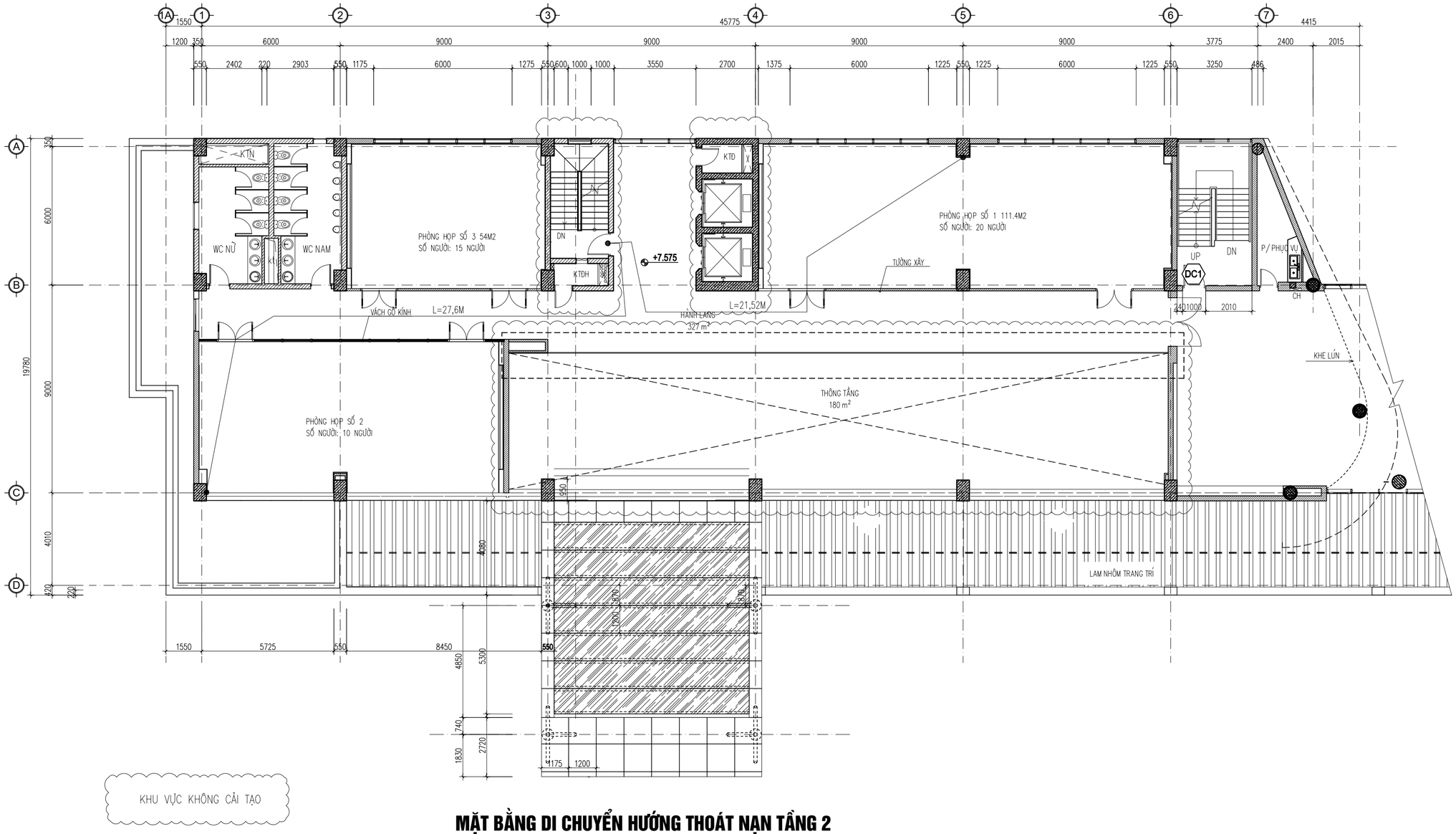

MẶT BẰNG DI CHUYỂN HƯỚNG THOÁT NẠN TẦNG 2

BẢNG TÍNH TOÁN KHOẢNG CÁCH DI CHUYỂN THOÁT NẠN

Thông số kiểm tra / Tiêu chuẩn áp dụng	Tầng trệt	Tầng 1	Tầng 2	Tầng 3	Tầng 4	Tầng 5	Tầng 6	Tầng 7	Tầng 8
Diện tích sàn (m2)	970	960	770	886	886	886	886	886	886
Cấp nguy hiểm của kết cấu — Bảng 5 - QCVN 06 2022/BXD	S0	S0	S0	S0	S0	S0	S0	S0	S0
Số người (người)	2	23	45	10	36	28	35	40	47
Chiều rộng thoát nạn (m)	2,1	2,9	2,1	2,1	2,1	2,1	2,1	2,1	2,1
Tổng chiều dài đường thoát nạn (m)	48,8	48,8	48,8	48,8	48,8	48,8	48,8	48,8	48,8
Diện tích đường thoát nạn (m2)	102,48	141,52	102,48	102,48	102,48	102,48	102,48	102,48	102,48
Mật độ dòng người thoát nạn trên lối đi (người/m2)	0,020	0,163	0,439	0,098	0,351	0,273	0,34	0,39	0,46
Bảng G2a - Khoảng cách giới hạn cho phép từ cửa ra vào của gian phòng đến lối ra thoát nạn gần nhất đối với nhà công cộng ở giữa các thang bộ hoặc hoặc ở giữa lối ra bên ngoài công trình bậc II mật độ nhỏ hơn 2 do đó khoảng cách L<60m	29,6	19,89	21,52	25,07	26,06	21,6	27,43	21,06	23,4
Bảng G2a - Khoảng cách giới hạn cho phép từ cửa ra vào của gian phòng đến lối ra thoát nạn gần nhất đối với nhà công cộng mở vào hành lang cụt hoặc sảnh chung công trình bậc II mật độ nhỏ hơn 2 do đó khoảng cách L<30m	-	-	27,60	27,94	29,1	29,75	28,86	29,8	28,7
Kết luận kiểm tra so sánh với quy chuẩn	**Đạt**	**Đạt**	**Đạt**	**Đạt**	**Đạt**	**Đạt**	**Đạt**	**Đạt**	**Đạt**

BẢNG TÍNH TOÁN CHIỀU RỘNG LỐI THOÁT NẠN

Thông số kiểm tra / Tiêu chuẩn áp dụng	Tầng trệt	Tầng 1	Tầng 2	Tầng 3	Tầng 4	Tầng 5	Tầng 6	Tầng 7	Tầng 8
Diện tích sàn (m2)	970	960	770	886	886	886	886	886	886
Số người (người)	2	23	45	10	36	28	35	40	47
Chiều rộng 1 cửa	4,05	1,3	1	1	1	1	1	1	1
Chiều rộng hành lang	2,1	2,1	2,1	2,1	2,1	2,1	2,1	2,1	2,1
Chiều rộng bản thang số 1	1,2	1,2	1,2	1,2	1,2	1,2	1,2	1,2	1,2
Chiều rộng bản thang số 2		1,5	1,5	1,5	1,5	1,5	1,5	1,5	1,5
Chiều rộng của một lối ra thoát nạn từ hành lang vào buồng thang bộ cũng như chiều rộng bản thang phải được xác định theo số lượng người cần thoát nạn qua lối ra thoát nạn đó và định mức người thoát nạn tính cho 1 mét chiều rộng lối ra (cửa ra). Nhà có bậc chịu lửa II: 165 người/m	0,01	0,14	0,27	0,06	0,22	0,17	0,21	0,24	0,28
Kết luận kiểm tra so sánh với quy chuẩn	**Đạt**	**Đạt**	**Đạt**	**Đạt**	**Đạt**	**Đạt**	**Đạt**	**Đạt**	**Đạt**

CÔNG TY TNHH TƯ VẤN ĐẦU TƯ XÂY DỰNG VÀ THƯƠNG MẠI QUANG BÁCH

TƯ VẤN QUANG BÁCH

ĐỊA CHỈ:
TỔ 4 KHU 7A - P. CẨM THỊNH
THÀNH PHỐ CẨM PHẢ - TỈNH QUẢNG NINH
ĐIỆN THOẠI: 0366.356.369

CHỦ ĐẦU TƯ

CÔNG TY CỔ PHẦN THAN ĐÈO NAI - CỌC SÁU - TKV

ĐỊA CHỈ: SỐ 42 - PHỐ KIM ĐỒNG - P. CẨM TÂY
TP. CẨM PHẢ - T. QUẢNG NINH

HỒ SƠ THIẾT KẾ BẢN VẼ

DỰ ÁN:
ĐẦU TƯ BỔ SUNG HỆ THỐNG PCCC NHÀ ĐIỀU HÀNH SẢN XUẤT

CÔNG TRÌNH:
NHÀ ĐIỀU HÀNH SẢN XUẤT CÔNG TY CỔ PHẦN THAN ĐÈO NAI - VINACOMIN (NAY LÀ CÔNG TY CỔ PHẦN THAN ĐÈO NAI - CỌC SÁU - TKV)

TÊN BẢN VẼ:
MẶT BẰNG DI CHUYỂN HƯỚNG THOÁT NẠN TẦNG 2

GIÁM ĐỐC
TRƯƠNG QUANG BÁCH

CHỦ TRÌ:
KS. NGUYỄN TUẤN DŨNG

KIỂM TRA:
KS: NGUYỄN THÀNH LONG

THIẾT KẾ:
KTS. ĐOÀN TRỊNH TÙNG

TỶ LỆ	NO SCALE	KIẾN TRÚC
GIAI ĐOẠN	B.V.T.C	KT-06
HOÀN THÀNH	NĂM 2025	

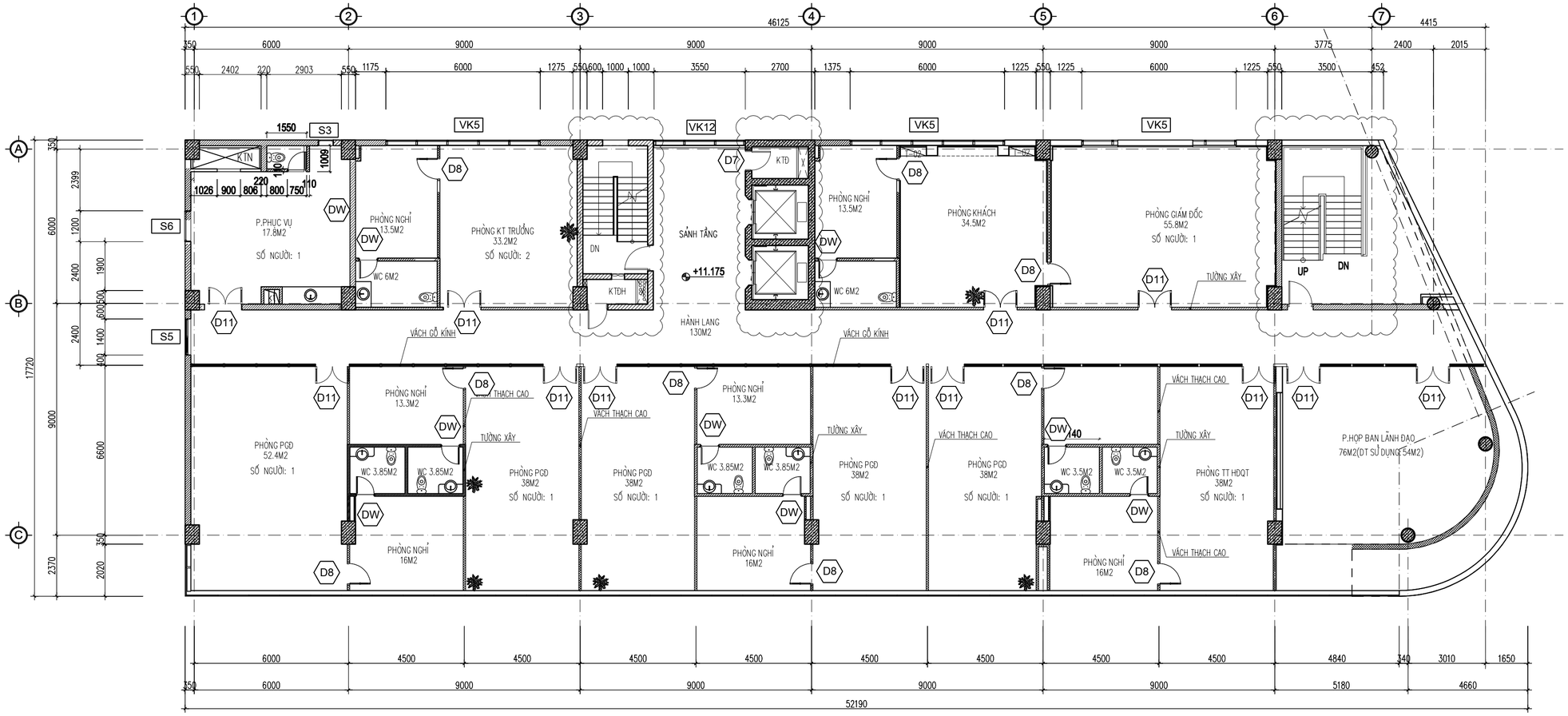

MẶT BẰNG SAU ĐIỀU CHỈNH TẦNG 3

KHU VỰC KHÔNG CẢI TẠO

TƯỜNG XÂY GẠCH

VÁCH THẠCH CAO

VÁCH GỖ KÍNH

VÁCH THÉP, THẠCH CAO

CÔNG TY TNHH TƯ VẤN ĐẦU TƯ XÂY DỰNG VÀ THƯƠNG MẠI QUANG BÁCH

TƯ VẤN QUANG BÁCH

ĐỊA CHỈ:
TỔ 4 KHU 7A - P. CẨM THỊNH
THÀNH PHỐ CẨM PHẢ - TỈNH QUẢNG NINH
ĐIỆN THOẠI: 0366.356.369

CHỦ ĐẦU TƯ

CÔNG TY CỔ PHẦN THAN ĐÈO NAI - CỌC SÁU - TKV

ĐỊA CHỈ: SỐ 42 - PHỐ KIM ĐỒNG - P. CẨM TÂY
TP. CẨM PHẢ - T. QUẢNG NINH

HỒ SƠ THIẾT KẾ BẢN VẼ

DỰ ÁN:
ĐẦU TƯ BỔ SUNG HỆ THỐNG PCCC NHÀ ĐIỀU HÀNH SẢN XUẤT

CÔNG TRÌNH:
NHÀ ĐIỀU HÀNH SẢN XUẤT CÔNG TY CỔ PHẦN THAN ĐÈO NAI - VINACOMIN (NAY LÀ CÔNG TY CỔ PHẦN THAN ĐÈO NAI - CỌC SÁU - TKV)

TÊN BẢN VẼ:
MẶT BẰNG SAU ĐIỀU CHỈNH TẦNG 3

GIÁM ĐỐC
TRƯƠNG QUANG BÁCH

CHỦ TRÌ:
KS. NGUYỄN TUẤN DŨNG

KIỂM TRA:
KS: NGUYỄN THÀNH LONG

THIẾT KẾ:
KTS. ĐOÀN TRỊNH TÙNG

TỶ LỆ	NO SCALE	KIẾN TRÚC
GIAI ĐOẠN	B.V.T.C	
HOÀN THÀNH	NĂM 2025	KT-07

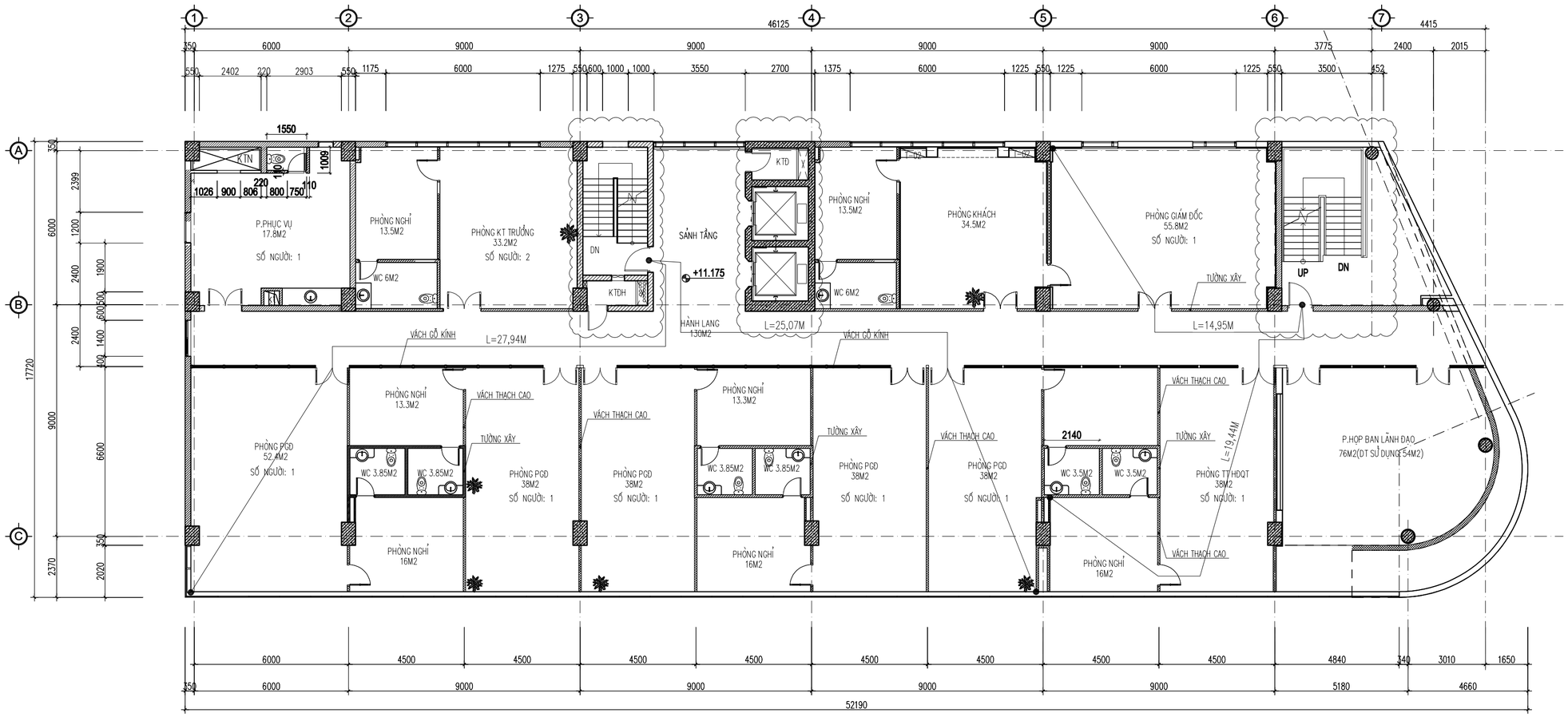

MẶT BẰNG DI CHUYỂN HƯỚNG THOÁT NẠN TẦNG 3

KHU VỰC KHÔNG CẢI TẠO

BẢNG TÍNH TOÁN KHOẢNG CÁCH DI CHUYỂN THOÁT NẠN

Thông số kiểm tra / Tiêu chuẩn áp dụng	Tầng trệt	Tầng 1	Tầng 2	Tầng 3	Tầng 4	Tầng 5	Tầng 6	Tầng 7	Tầng 8
Diện tích sàn (m2)	970	960	770	886	886	886	886	886	886
Cấp nguy hiểm của kết cấu — Bảng 5 - QCVN 06 2022/BXD	S0	S0	S0	S0	S0	S0	S0	S0	S0
Số người (người)	2	23	45	10	36	28	35	40	47
Chiều rộng thoát nạn (m)	2,1	2,9	2,1	2,1	2,1	2,1	2,1	2,1	2,1
Tổng chiều dài đường thoát nạn (m)	48,8	48,8	48,8	48,8	48,8	48,8	48,8	48,8	48,8
Diện tích đường thoát nạn (m2)	102,48	141,52	102,48	102,48	102,48	102,48	102,48	102,48	102,48
Mật độ dòng người thoát nạn trên lối đi (người/m2)	0,020	0,163	0,439	0,098	0,351	0,273	0,34	0,39	0,46
Bảng G2a - Khoảng cách giới hạn cho phép từ cửa ra vào của gian phòng đến lối ra thoát nạn gần nhất đối với nhà công cộng ở giữa các thang bộ hoặc hoặc ở giữa lối ra bên ngoài công trình bậc II mật độ nhỏ hơn 2 do đó khoảng cách L<60m	29,6	19,89	21,52	25,07	26,06	21,6	27,43	21,06	23,4
Bảng G2a - Khoảng cách giới hạn cho phép từ cửa ra vào của gian phòng đến lối ra thoát nạn gần nhất đối với nhà công cộng mở vào hành lang cụt hoặc sảnh chung công trình bậc II mật độ nhỏ hơn 2 do đó khoảng cách L<30m	-	-	27,60	27,94	29,1	29,75	28,86	29,8	28,7
Kết luận kiểm tra so sánh với quy chuẩn	**Đạt**	**Đạt**	**Đạt**	**Đạt**	**Đạt**	**Đạt**	**Đạt**	**Đạt**	**Đạt**

BẢNG TÍNH TOÁN CHIỀU RỘNG LỐI THOÁT NẠN

Thông số kiểm tra / Tiêu chuẩn áp dụng	Tầng trệt	Tầng 1	Tầng 2	Tầng 3	Tầng 4	Tầng 5	Tầng 6	Tầng 7	Tầng 8
Diện tích sàn (m2)	970	960	770	886	886	886	886	886	886
Số người (người)	2	23	45	10	36	28	35	40	47
Chiều rộng 1 cửa	4,05	1,3	1	1	1	1	1	1	1
Chiều rộng hành lang	2,1	2,1	2,1	2,1	2,1	2,1	2,1	2,1	2,1
Chiều rộng bản thang số 1	1,2	1,2	1,2	1,2	1,2	1,2	1,2	1,2	1,2
Chiều rộng bản thang số 2		1,5	1,5	1,5	1,5	1,5	1,5	1,5	1,5
Chiều rộng của một lối ra thoát nạn từ hành lang vào buồng thang bộ cũng như chiều rộng bản thang phải được xác định theo số lượng người cần thoát nạn qua lối ra thoát nạn đó và định mức người thoát nạn tính cho 1 mét chiều rộng lối ra (cửa ra). Nhà có bậc chịu lửa II: 165 người/m	0,01	0,14	0,27	0,06	0,22	0,17	0,21	0,24	0,28
Kết luận kiểm tra so sánh với quy chuẩn	**Đạt**	**Đạt**	**Đạt**	**Đạt**	**Đạt**	**Đạt**	**Đạt**	**Đạt**	**Đạt**

CÔNG TY TNHH TƯ VẤN ĐẦU TƯ XÂY DỰNG VÀ THƯƠNG MẠI QUANG BÁCH

TƯ VẤN QUANG BÁCH

ĐỊA CHỈ:
TỔ 4 KHU 7A - P. CẨM THỊNH
THÀNH PHỐ CẨM PHẢ - TỈNH QUẢNG NINH
ĐIỆN THOẠI: 0366.356.369

CHỦ ĐẦU TƯ

CÔNG TY CỔ PHẦN THAN ĐÈO NAI - CỌC SÁU - TKV

ĐỊA CHỈ: SỐ 42 - PHỐ KIM ĐỒNG - P. CẨM TÂY
TP. CẨM PHẢ - T. QUẢNG NINH

HỒ SƠ THIẾT KẾ BẢN VẼ

DỰ ÁN:
ĐẦU TƯ BỔ SUNG HỆ THỐNG PCCC NHÀ ĐIỀU HÀNH SẢN XUẤT

CÔNG TRÌNH:
NHÀ ĐIỀU HÀNH SẢN XUẤT CÔNG TY CỔ PHẦN THAN ĐÈO NAI - VINACOMIN (NAY LÀ CÔNG TY CỔ PHẦN THAN ĐÈO NAI - CỌC SÁU - TKV)

TÊN BẢN VẼ:
MẶT BẰNG DI CHUYỂN HƯỚNG THOÁT NẠN TẦNG 3

GIÁM ĐỐC
TRƯƠNG QUANG BÁCH

CHỦ TRÌ:
KS. NGUYỄN TUẤN DŨNG

KIỂM TRA:
KS: NGUYỄN THÀNH LONG

THIẾT KẾ:
KTS. ĐOÀN TRỊNH TÙNG

TỶ LỆ	NO SCALE	KIẾN TRÚC
GIAI ĐOẠN	B.V.T.C	KT-08
HOÀN THÀNH	NĂM 2025	

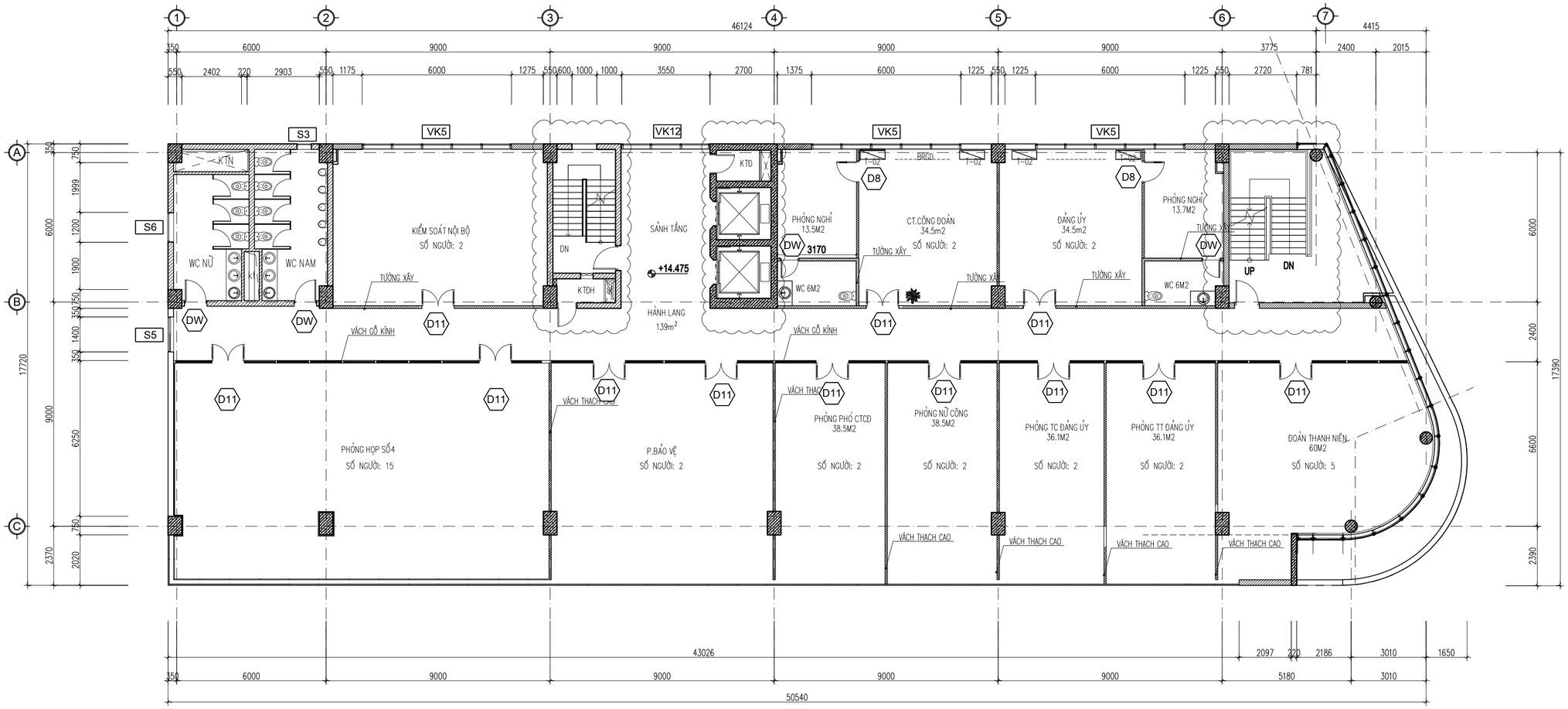

MẶT BẰNG SAU ĐIỀU CHỈNH TẦNG 4

KHU VỰC KHÔNG CẢI TẠO

TƯỜNG XÂY GẠCH

VÁCH THẠCH CAO

VÁCH GỖ KÍNH

VÁCH THÉP, THẠCH CAO

CÔNG TY TNHH TƯ VẤN ĐẦU TƯ XÂY DỰNG VÀ THƯƠNG MẠI QUANG BÁCH

TƯ VẤN QUANG BÁCH

ĐỊA CHỈ:
TỔ 4 KHU 7A - P. CẨM THỊNH
THÀNH PHỐ CẨM PHẢ - TỈNH QUẢNG NINH
ĐIỆN THOẠI: 0366.356.369

CHỦ ĐẦU TƯ

CÔNG TY CỔ PHẦN THAN ĐÈO NAI - CỌC SÁU - TKV

ĐỊA CHỈ: SỐ 42 - PHỐ KIM ĐỒNG - P. CẨM TÂY
TP. CẨM PHẢ - T. QUẢNG NINH

HỒ SƠ THIẾT KẾ BẢN VẼ

DỰ ÁN:

ĐẦU TƯ BỔ SUNG HỆ THỐNG PCCC NHÀ ĐIỀU HÀNH SẢN XUẤT

CÔNG TRÌNH:

NHÀ ĐIỀU HÀNH SẢN XUẤT CÔNG TY CỔ PHẦN THAN ĐÈO NAI - VINACOMIN (NAY LÀ CÔNG TY CỔ PHẦN THAN ĐÈO NAI - CỌC SÁU - TKV)

TÊN BẢN VẼ:

MẶT BẰNG SAU ĐIỀU CHỈNH TẦNG 4

GIÁM ĐỐC

TRƯƠNG QUANG BÁCH

CHỦ TRÌ:

KS. NGUYỄN TUẤN DŨNG

KIỂM TRA:

KS: NGUYỄN THÀNH LONG

THIẾT KẾ:

KTS. ĐOÀN TRỊNH TÙNG

TỶ LỆ	**NO SCALE**	**KIẾN TRÚC**
GIAI ĐOẠN	**B.V.T.C**	
HOÀN THÀNH	**NĂM 2025**	**KT-09**

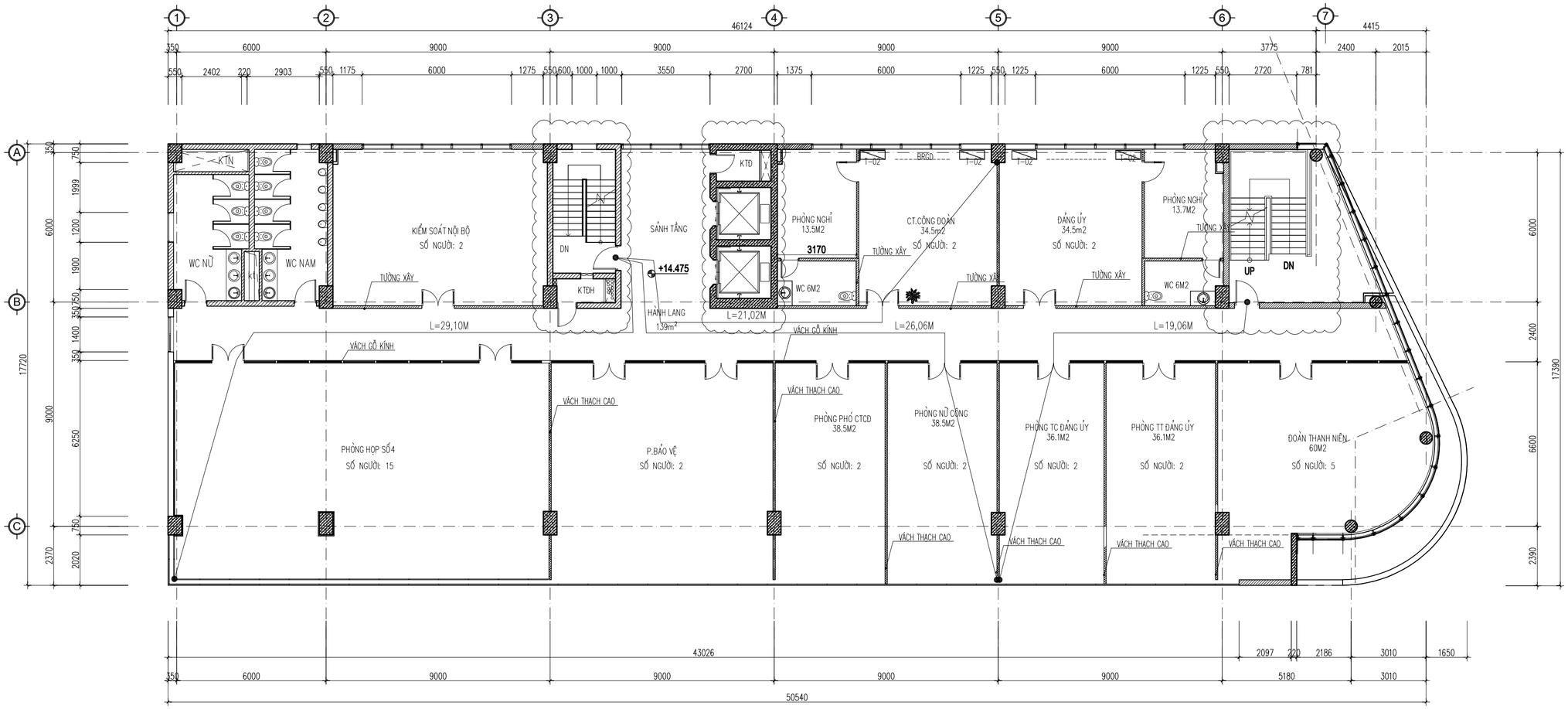

KHU VỰC KHÔNG CẢI TẠO

MẶT BẰNG DI CHUYỂN HƯỚNG THOÁT NẠN TẦNG 4

BẢNG TÍNH TOÁN KHOẢNG CÁCH DI CHUYỂN THOÁT NẠN

Thông số kiểm tra / Tiêu chuẩn áp dụng	Tầng trệt	Tầng 1	Tầng 2	Tầng 3	Tầng 4	Tầng 5	Tầng 6	Tầng 7	Tầng 8
Diện tích sàn (m2)	970	960	770	886	886	886	886	886	886
Cấp nguy hiểm của kết cấu Bảng 5 - QCVN 06 2022/BXD	S0	S0	S0	S0	S0	S0	S0	S0	S0
Số người (người)	2	23	45	10	36	28	35	40	47
Chiều rộng thoát nạn (m)	2,1	2,9	2,1	2,1	2,1	2,1	2,1	2,1	2,1
Tổng chiều dài đường thoát nạn (m)	48,8	48,8	48,8	48,8	48,8	48,8	48,8	48,8	48,8
Diện tích đường thoát nạn (m2)	102,48	141,52	102,48	102,48	102,48	102,48	102,48	102,48	102,48
Mật độ dòng người thoát nạn trên lối đi (người/m2)	0,020	0,163	0,439	0,098	0,351	0,273	0,34	0,39	0,46
Bảng G2a - Khoảng cách giới hạn cho phép từ cửa ra vào của gian phòng đến lối ra thoát nạn gần nhất đối với nhà công cộng ở giữa các thang bộ hoặc hoặc ở giữa lối ra bên ngoài công trình bậc II mật độ nhỏ hơn 2 do đó khoảng cách L<60m	29,6	19,89	21,52	25,07	26,06	21,6	27,43	21,06	23,4
Bảng G2a - Khoảng cách giới hạn cho phép từ cửa ra vào của gian phòng đến lối ra thoát nạn gần nhất đối với nhà công cộng mở vào hành lang cụt hoặc sảnh chung công trình bậc II mật độ nhỏ hơn 2 do đó khoảng cách L<30m	-	-	27,60	27,94	29,1	29,75	28,86	29,8	28,7
Kết luận kiểm tra so sánh với quy chuẩn	**Đạt**	**Đạt**	**Đạt**	**Đạt**	**Đạt**	**Đạt**	**Đạt**	**Đạt**	**Đạt**

BẢNG TÍNH TOÁN CHIỀU RỘNG LỐI THOÁT NẠN

Thông số kiểm tra / Tiêu chuẩn áp dụng	Tầng trệt	Tầng 1	Tầng 2	Tầng 3	Tầng 4	Tầng 5	Tầng 6	Tầng 7	Tầng 8
Diện tích sàn (m2)	970	960	770	886	886	886	886	886	886
Số người (người)	2	23	45	10	36	28	35	40	47
Chiều rộng 1 cửa	4,05	1,3	1	1	1	1	1	1	1
Chiều rộng hành lang	2,1	2,1	2,1	2,1	2,1	2,1	2,1	2,1	2,1
Chiều rộng bản thang số 1	1,2	1,2	1,2	1,2	1,2	1,2	1,2	1,2	1,2
Chiều rộng bản thang số 2		1,5	1,5	1,5	1,5	1,5	1,5	1,5	1,5
Chiều rộng của một lối ra thoát nạn từ hành lang vào buồng thang bộ cũng như chiều rộng bản thang phải được xác định theo số lượng người cần thoát nạn qua lối ra thoát nạn đó và định mức người thoát nạn tính cho 1 mét chiều rộng lối ra (cửa ra). Nhà có bậc chịu lửa II: 165 người/m	0,01	0,14	0,27	0,06	0,22	0,17	0,21	0,24	0,28
Kết luận kiểm tra so sánh với quy chuẩn	**Đạt**	**Đạt**	**Đạt**	**Đạt**	**Đạt**	**Đạt**	**Đạt**	**Đạt**	**Đạt**

CÔNG TY TNHH TƯ VẤN ĐẦU TƯ XÂY DỰNG VÀ THƯƠNG MẠI QUANG BÁCH

TƯ VẤN QUANG BÁCH

ĐỊA CHỈ:
TỔ 4 KHU 7A - P. CẨM THỊNH
THÀNH PHỐ CẨM PHẢ - TỈNH QUẢNG NINH
ĐIỆN THOẠI: 0366.356.369

CHỦ ĐẦU TƯ

CÔNG TY CỔ PHẦN THAN ĐÈO NAI - CỌC SÁU - TKV

ĐỊA CHỈ: SỐ 42 - PHỐ KIM ĐỒNG - P. CẨM TÂY TP. CẨM PHẢ - T. QUẢNG NINH

HỒ SƠ THIẾT KẾ BẢN VẼ

DỰ ÁN:
ĐẦU TƯ BỔ SUNG HỆ THỐNG PCCC NHÀ ĐIỀU HÀNH SẢN XUẤT

CÔNG TRÌNH:
NHÀ ĐIỀU HÀNH SẢN XUẤT CÔNG TY CỔ PHẦN THAN ĐÈO NAI - VINACOMIN (NAY LÀ CÔNG TY CỔ PHẦN THAN ĐÈO NAI - CỌC SÁU - TKV)

TÊN BẢN VẼ:
MẶT BẰNG DI CHUYỂN HƯỚNG THOÁT NẠN TẦNG 4

GIÁM ĐỐC
TRƯƠNG QUANG BÁCH

CHỦ TRÌ:
KS. NGUYỄN TUẤN DŨNG

KIỂM TRA:
KS: NGUYỄN THÀNH LONG

THIẾT KẾ:
KTS. ĐOÀN TRỊNH TÙNG

TỶ LỆ	NO SCALE	KIẾN TRÚC
GIAI ĐOẠN	B.V.T.C	KT-10
HOÀN THÀNH	NĂM 2025	

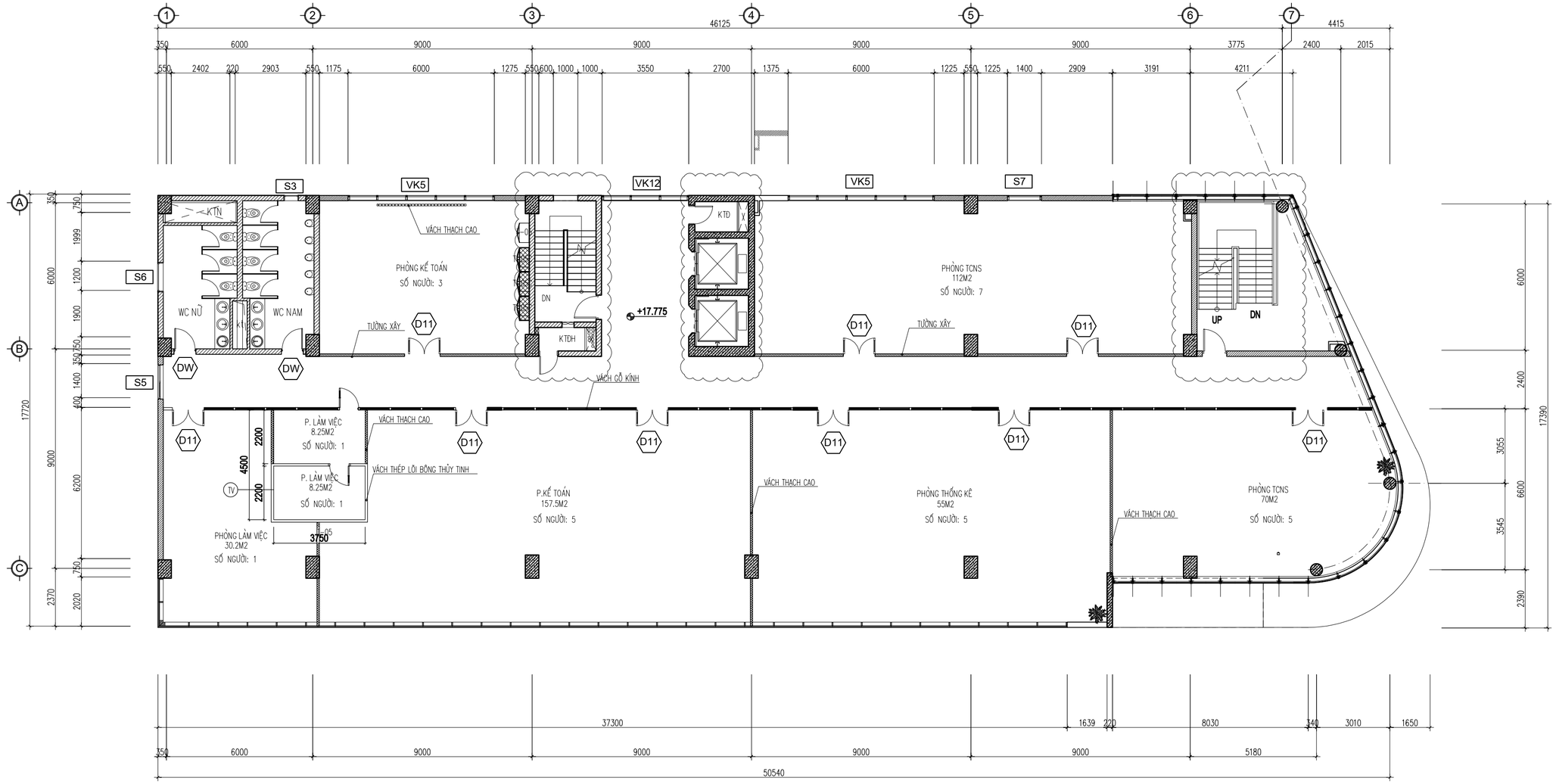

MẶT BẰNG SAU ĐIỀU CHỈNH TẦNG 5

KHU VỰC KHÔNG CẢI TẠO

TƯỜNG XÂY GẠCH

VÁCH THẠCH CAO

VÁCH GỖ KÍNH

VÁCH THÉP, THẠCH CAO

CÔNG TY TNHH TƯ VẤN ĐẦU TƯ XÂY DỰNG VÀ THƯƠNG MẠI QUANG BÁCH

TƯ VẤN QUANG BÁCH

ĐỊA CHỈ:
TỔ 4 KHU 7A - P. CẨM THỊNH
THÀNH PHỐ CẨM PHẢ - TỈNH QUẢNG NINH
ĐIỆN THOẠI: 0366.356.369

CHỦ ĐẦU TƯ

CÔNG TY CỔ PHẦN THAN ĐÈO NAI - CỌC SÁU - TKV

ĐỊA CHỈ: SỐ 42 - PHỐ KIM ĐỒNG - P. CẨM TÂY
TP. CẨM PHẢ - T. QUẢNG NINH

HỒ SƠ THIẾT KẾ BẢN VẼ

DỰ ÁN:
ĐẦU TƯ BỔ SUNG HỆ THỐNG PCCC NHÀ ĐIỀU HÀNH SẢN XUẤT

CÔNG TRÌNH:
NHÀ ĐIỀU HÀNH SẢN XUẤT CÔNG TY CỔ PHẦN THAN ĐÈO NAI - VINACOMIN (NAY LÀ CÔNG TY CỔ PHẦN THAN ĐÈO NAI - CỌC SÁU - TKV)

TÊN BẢN VẼ:
MẶT BẰNG SAU ĐIỀU CHỈNH TẦNG 5

GIÁM ĐỐC
TRƯƠNG QUANG BÁCH

CHỦ TRÌ:
KS. NGUYỄN TUẤN DŨNG

KIỂM TRA:
KS: NGUYỄN THÀNH LONG

THIẾT KẾ:
KTS. ĐOÀN TRỊNH TÙNG

TỶ LỆ	**NO SCALE**	**KIẾN TRÚC**
GIAI ĐOẠN	**B.V.T.C**	
HOÀN THÀNH	**NĂM 2025**	**KT-11**

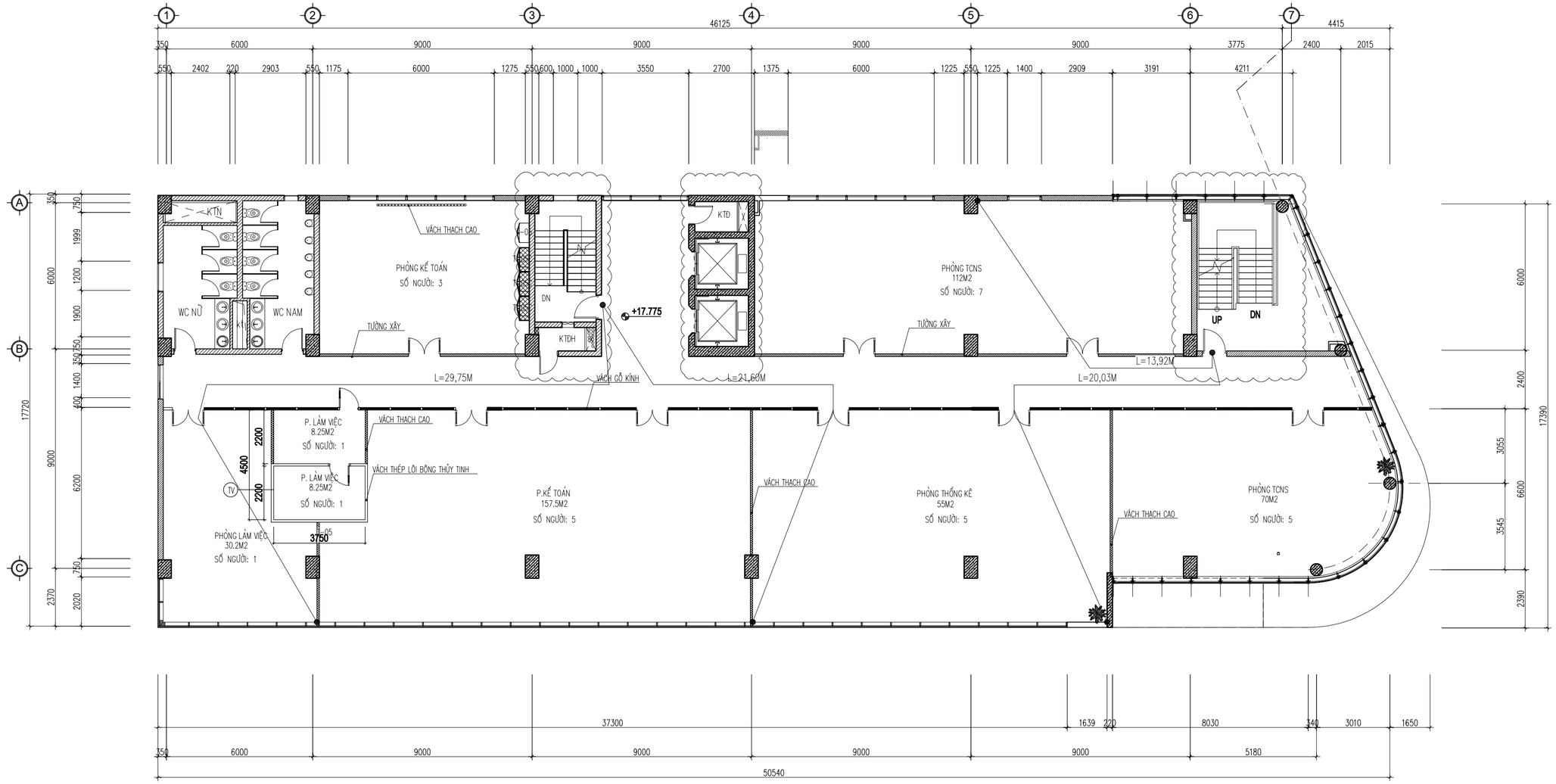

KHU VỰC KHÔNG CẢI TẠO

MẶT BẰNG DI CHUYỂN HƯỚNG THOÁT NẠN TẦNG 5

BẢNG TÍNH TOÁN KHOẢNG CÁCH DI CHUYỂN THOÁT NẠN

Thông số kiểm tra / Tiêu chuẩn áp dụng	Tầng trệt	Tầng 1	Tầng 2	Tầng 3	Tầng 4	Tầng 5	Tầng 6	Tầng 7	Tầng 8
Diện tích sàn (m2)	970	960	770	886	886	886	886	886	886
Cấp nguy hiểm của kết cấu — Bảng 5 - QCVN 06 2022/BXD	S0	S0	S0	S0	S0	S0	S0	S0	S0
Số người (người)	2	23	45	10	36	28	35	40	47
Chiều rộng thoát nạn (m)	2,1	2,9	2,1	2,1	2,1	2,1	2,1	2,1	2,1
Tổng chiều dài đường thoát nạn (m)	48,8	48,8	48,8	48,8	48,8	48,8	48,8	48,8	48,8
Diện tích đường thoát nạn (m2)	102,48	141,52	102,48	102,48	102,48	102,48	102,48	102,48	102,48
Mật độ dòng người thoát nạn trên lối đi (người/m2)	0,020	0,163	0,439	0,098	0,351	0,273	0,34	0,39	0,46
Bảng G2a - Khoảng cách giới hạn cho phép từ cửa ra vào của gian phòng đến lối ra thoát nạn gần nhất đối với nhà công cộng ở giữa các thang bộ hoặc hoặc ở giữa lối ra bên ngoài công trình bậc II mật độ nhỏ hơn 2 do đó khoảng cách L<60m	29,6	19,89	21,52	25,07	26,06	21,6	27,43	21,06	23,4
Bảng G2a - Khoảng cách giới hạn cho phép từ cửa ra vào của gian phòng đến lối ra thoát nạn gần nhất đối với nhà công cộng mở vào hành lang cụt hoặc sảnh chung công trình bậc II mật độ nhỏ hơn 2 do đó khoảng cách L<30m	-	-	27,60	27,94	29,1	29,75	28,86	29,8	28,7
Kết luận kiểm tra so sánh với quy chuẩn	**Đạt**	**Đạt**	**Đạt**	**Đạt**	**Đạt**	**Đạt**	**Đạt**	**Đạt**	**Đạt**

BẢNG TÍNH TOÁN CHIỀU RỘNG LỐI THOÁT NẠN

Thông số kiểm tra / Tiêu chuẩn áp dụng	Tầng trệt	Tầng 1	Tầng 2	Tầng 3	Tầng 4	Tầng 5	Tầng 6	Tầng 7	Tầng 8
Diện tích sàn (m2)	970	960	770	886	886	886	886	886	886
Số người (người)	2	23	45	10	36	28	35	40	47
Chiều rộng 1 cửa	4,05	1,3	1	1	1	1	1	1	1
Chiều rộng hành lang	2,1	2,1	2,1	2,1	2,1	2,1	2,1	2,1	2,1
Chiều rộng bản thang số 1	1,2	1,2	1,2	1,2	1,2	1,2	1,2	1,2	1,2
Chiều rộng bản thang số 2		1,5	1,5	1,5	1,5	1,5	1,5	1,5	1,5
Chiều rộng của một lối ra thoát nạn từ hành lang vào buồng thang bộ cũng như chiều rộng bản thang phải được xác định theo số lượng người cần thoát nạn qua lối ra thoát nạn đó và định mức người thoát nạn tính cho 1 mét chiều rộng lối ra (cửa ra). Nhà có bậc chịu lửa II: 165 người/m	0,01	0,14	0,27	0,06	0,22	0,17	0,21	0,24	0,28
Kết luận kiểm tra so sánh với quy chuẩn	**Đạt**	**Đạt**	**Đạt**	**Đạt**	**Đạt**	**Đạt**	**Đạt**	**Đạt**	**Đạt**

CÔNG TY TNHH TƯ VẤN ĐẦU TƯ XÂY DỰNG VÀ THƯƠNG MẠI QUANG BÁCH

TƯ VẤN QUANG BÁCH

ĐỊA CHỈ:
TỔ 4 KHU 7A - P. CẨM THỊNH
THÀNH PHỐ CẨM PHẢ - TỈNH QUẢNG NINH
ĐIỆN THOẠI: 0366.356.369

CHỦ ĐẦU TƯ

CÔNG TY CỔ PHẦN THAN ĐÈO NAI - CỌC SÁU - TKV

ĐỊA CHỈ: SỐ 42 - PHỐ KIM ĐỒNG - P. CẨM TÂY
TP. CẨM PHẢ - T. QUẢNG NINH

HỒ SƠ THIẾT KẾ BẢN VẼ

DỰ ÁN:
ĐẦU TƯ BỔ SUNG HỆ THỐNG PCCC NHÀ ĐIỀU HÀNH SẢN XUẤT

CÔNG TRÌNH:
NHÀ ĐIỀU HÀNH SẢN XUẤT CÔNG TY CỔ PHẦN THAN ĐÈO NAI - VINACOMIN (NAY LÀ CÔNG TY CỔ PHẦN THAN ĐÈO NAI - CỌC SÁU - TKV)

TÊN BẢN VẼ:
MẶT BẰNG DI CHUYỂN HƯỚNG THOÁT NẠN TẦNG 5

GIÁM ĐỐC
TRƯƠNG QUANG BÁCH

CHỦ TRÌ:
KS. NGUYỄN TUẤN DŨNG

KIỂM TRA:
KS: NGUYỄN THÀNH LONG

THIẾT KẾ:
KTS. ĐOÀN TRỊNH TÙNG

TỶ LỆ	NO SCALE	KIẾN TRÚC
GIAI ĐOẠN	B.V.T.C	KT-12
HOÀN THÀNH	NĂM 2025	

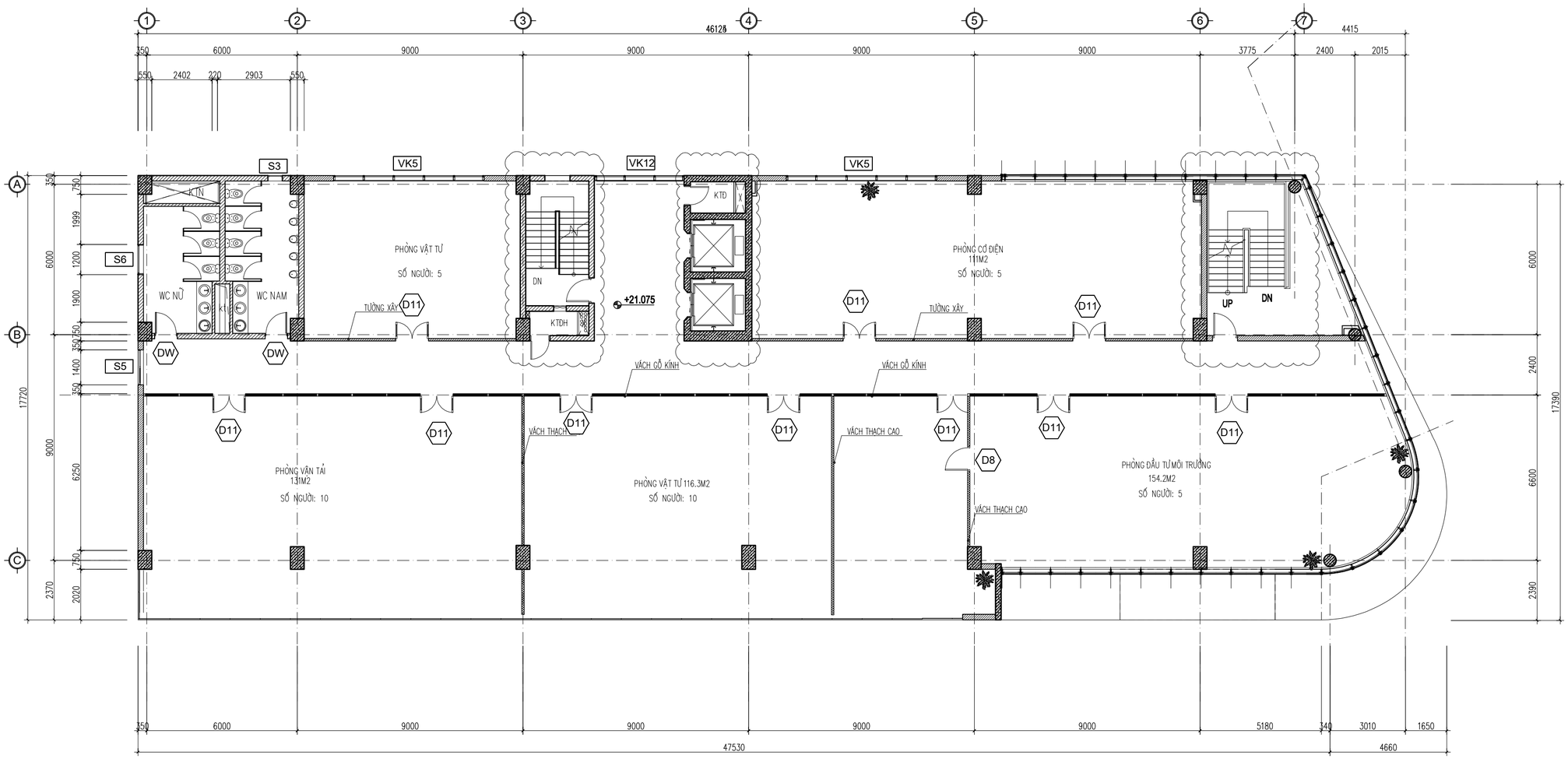

MẶT BẰNG SAU ĐIỀU CHỈNH TẦNG 6

KHU VỰC KHÔNG CẢI TẠO

TƯỜNG XÂY GẠCH

VÁCH THẠCH CAO

VÁCH GỖ KÍNH

VÁCH THÉP, THẠCH CAO

CÔNG TY TNHH TƯ VẤN ĐẦU TƯ XÂY DỰNG VÀ THƯƠNG MẠI QUANG BÁCH

TƯ VẤN QUANG BÁCH

ĐỊA CHỈ:
TỔ 4 KHU 7A - P. CẨM THỊNH
THÀNH PHỐ CẨM PHẢ - TỈNH QUẢNG NINH
ĐIỆN THOẠI: 0366.356.369

CHỦ ĐẦU TƯ

CÔNG TY CỔ PHẦN THAN ĐÈO NAI - CỌC SÁU - TKV

ĐỊA CHỈ: SỐ 42 - PHỐ KIM ĐỒNG - P. CẨM TÂY
TP. CẨM PHẢ - T. QUẢNG NINH

HỒ SƠ THIẾT KẾ BẢN VẼ

DỰ ÁN:

ĐẦU TƯ BỔ SUNG HỆ THỐNG PCCC NHÀ ĐIỀU HÀNH SẢN XUẤT

CÔNG TRÌNH:

NHÀ ĐIỀU HÀNH SẢN XUẤT CÔNG TY CỔ PHẦN THAN ĐÈO NAI - VINACOMIN (NAY LÀ CÔNG TY CỔ PHẦN THAN ĐÈO NAI - CỌC SÁU - TKV)

TÊN BẢN VẼ:

MẶT BẰNG SAU ĐIỀU CHỈNH TẦNG 6

GIÁM ĐỐC

TRƯƠNG QUANG BÁCH

CHỦ TRÌ:

KS. NGUYỄN TUẤN DŨNG

KIỂM TRA:

KS: NGUYỄN THÀNH LONG

THIẾT KẾ:

KTS. ĐOÀN TRỊNH TÙNG

TỶ LỆ	NO SCALE	KIẾN TRÚC
GIAI ĐOẠN	B.V.T.C	
HOÀN THÀNH	NĂM 2025	KT-13

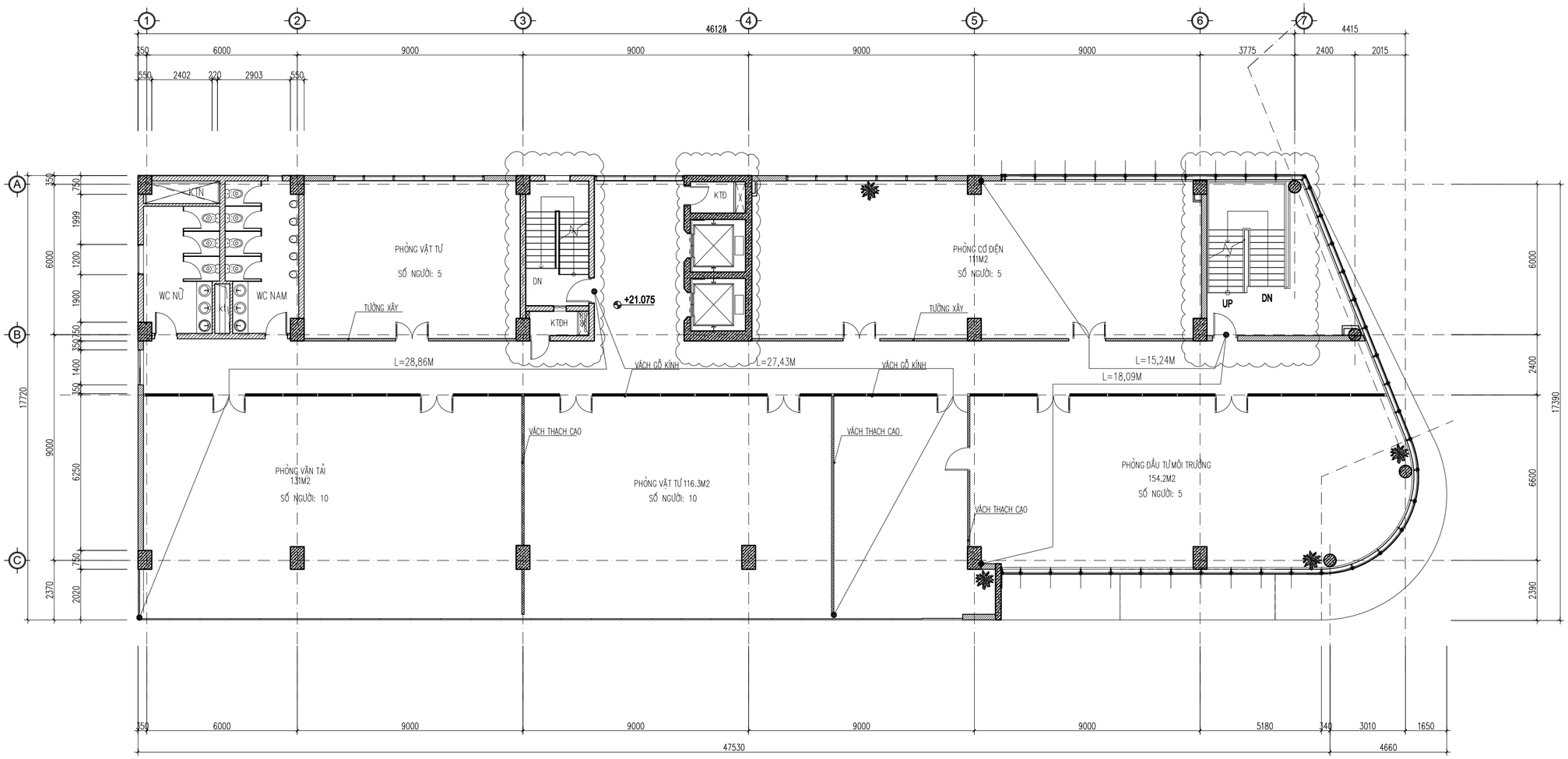

KHU VỰC KHÔNG CẢI TẠO

MẶT BẰNG DI CHUYỂN HƯỚNG THOÁT NẠN TẦNG 6

BẢNG TÍNH TOÁN KHOẢNG CÁCH DI CHUYỂN THOÁT NẠN

Thông số kiểm tra / Tiêu chuẩn áp dụng	Tầng trệt	Tầng 1	Tầng 2	Tầng 3	Tầng 4	Tầng 5	Tầng 6	Tầng 7	Tầng 8
Diện tích sàn (m2)	970	960	770	886	886	886	886	886	886
Cấp nguy hiểm của kết cấu — Bảng 5 - QCVN 06 2022/BXD	S0	S0	S0	S0	S0	S0	S0	S0	S0
Số người (người)	2	23	45	10	36	28	35	40	47
Chiều rộng thoát nạn (m)	2,1	2,9	2,1	2,1	2,1	2,1	2,1	2,1	2,1
Tổng chiều dài đường thoát nạn (m)	48,8	48,8	48,8	48,8	48,8	48,8	48,8	48,8	48,8
Diện tích đường thoát nạn (m2)	102,48	141,52	102,48	102,48	102,48	102,48	102,48	102,48	102,48
Mật độ dòng người thoát nạn trên lối đi (người/m2)	0,020	0,163	0,439	0,098	0,351	0,273	0,34	0,39	0,46
Bảng G2a - Khoảng cách giới hạn cho phép từ cửa ra vào của gian phòng đến lối ra thoát nạn gần nhất đối với nhà công cộng ở giữa các thang bộ hoặc hoặc ở giữa lối ra bên ngoài công trình bậc II mật độ nhỏ hơn 2 do đó khoảng cách L<60m	29,6	19,89	21,52	25,07	26,06	21,6	27,43	21,06	23,4
Bảng G2a - Khoảng cách giới hạn cho phép từ cửa ra vào của gian phòng đến lối ra thoát nạn gần nhất đối với nhà công cộng mở vào hành lang cụt hoặc sảnh chung công trình bậc II mật độ nhỏ hơn 2 do đó khoảng cách L<30m	-	-	27,60	27,94	29,1	29,75	28,86	29,8	28,7
Kết luận kiểm tra so sánh với quy chuẩn	**Đạt**	**Đạt**	**Đạt**	**Đạt**	**Đạt**	**Đạt**	**Đạt**	**Đạt**	**Đạt**

BẢNG TÍNH TOÁN CHIỀU RỘNG LỐI THOÁT NẠN

Thông số kiểm tra / Tiêu chuẩn áp dụng	Tầng trệt	Tầng 1	Tầng 2	Tầng 3	Tầng 4	Tầng 5	Tầng 6	Tầng 7	Tầng 8
Diện tích sàn (m2)	970	960	770	886	886	886	886	886	886
Số người (người)	2	23	45	10	36	28	35	40	47
Chiều rộng 1 cửa	4,05	1,3	1	1	1	1	1	1	1
Chiều rộng hành lang	2,1	2,1	2,1	2,1	2,1	2,1	2,1	2,1	2,1
Chiều rộng bản thang số 1	1,2	1,2	1,2	1,2	1,2	1,2	1,2	1,2	1,2
Chiều rộng bản thang số 2		1,5	1,5	1,5	1,5	1,5	1,5	1,5	1,5
Chiều rộng của một lối ra thoát nạn từ hành lang vào buồng thang bộ cũng như chiều rộng bản thang phải được xác định theo số lượng người cần thoát nạn qua lối ra thoát nạn đó và định mức người thoát nạn tính cho 1 mét chiều rộng lối ra (cửa ra). Nhà có bậc chịu lửa II: 165 người/m	0,01	0,14	0,27	0,06	0,22	0,17	0,21	0,24	0,28
Kết luận kiểm tra so sánh với quy chuẩn	**Đạt**	**Đạt**	**Đạt**	**Đạt**	**Đạt**	**Đạt**	**Đạt**	**Đạt**	**Đạt**

CÔNG TY TNHH TƯ VẤN ĐẦU TƯ XÂY DỰNG VÀ THƯƠNG MẠI QUANG BÁCH

TƯ VẤN QUANG BÁCH

ĐỊA CHỈ:
TỔ 4 KHU 7A - P. CẨM THỊNH
THÀNH PHỐ CẨM PHẢ - TỈNH QUẢNG NINH
ĐIỆN THOẠI: 0366.356.369

CHỦ ĐẦU TƯ

CÔNG TY CỔ PHẦN THAN ĐÈO NAI - CỌC SÁU - TKV

ĐỊA CHỈ: SỐ 42 - PHỐ KIM ĐỒNG - P. CẨM TÂY
TP. CẨM PHẢ - T. QUẢNG NINH

HỒ SƠ THIẾT KẾ BẢN VẼ

DỰ ÁN:
ĐẦU TƯ BỔ SUNG HỆ THỐNG PCCC NHÀ ĐIỀU HÀNH SẢN XUẤT

CÔNG TRÌNH:
NHÀ ĐIỀU HÀNH SẢN XUẤT CÔNG TY CỔ PHẦN THAN ĐÈO NAI - VINACOMIN (NAY LÀ CÔNG TY CỔ PHẦN THAN ĐÈO NAI - CỌC SÁU - TKV)

TÊN BẢN VẼ:
MẶT BẰNG DI CHUYỂN HƯỚNG THOÁT NẠN TẦNG 6

GIÁM ĐỐC
TRƯƠNG QUANG BÁCH

CHỦ TRÌ:
KS. NGUYỄN TUẤN DŨNG

KIỂM TRA:
KS: NGUYỄN THÀNH LONG

THIẾT KẾ:
KTS. ĐOÀN TRỊNH TÙNG

TỶ LỆ	NO SCALE	KIẾN TRÚC
GIAI ĐOẠN	B.V.T.C	KT-14
HOÀN THÀNH	NĂM 2025	

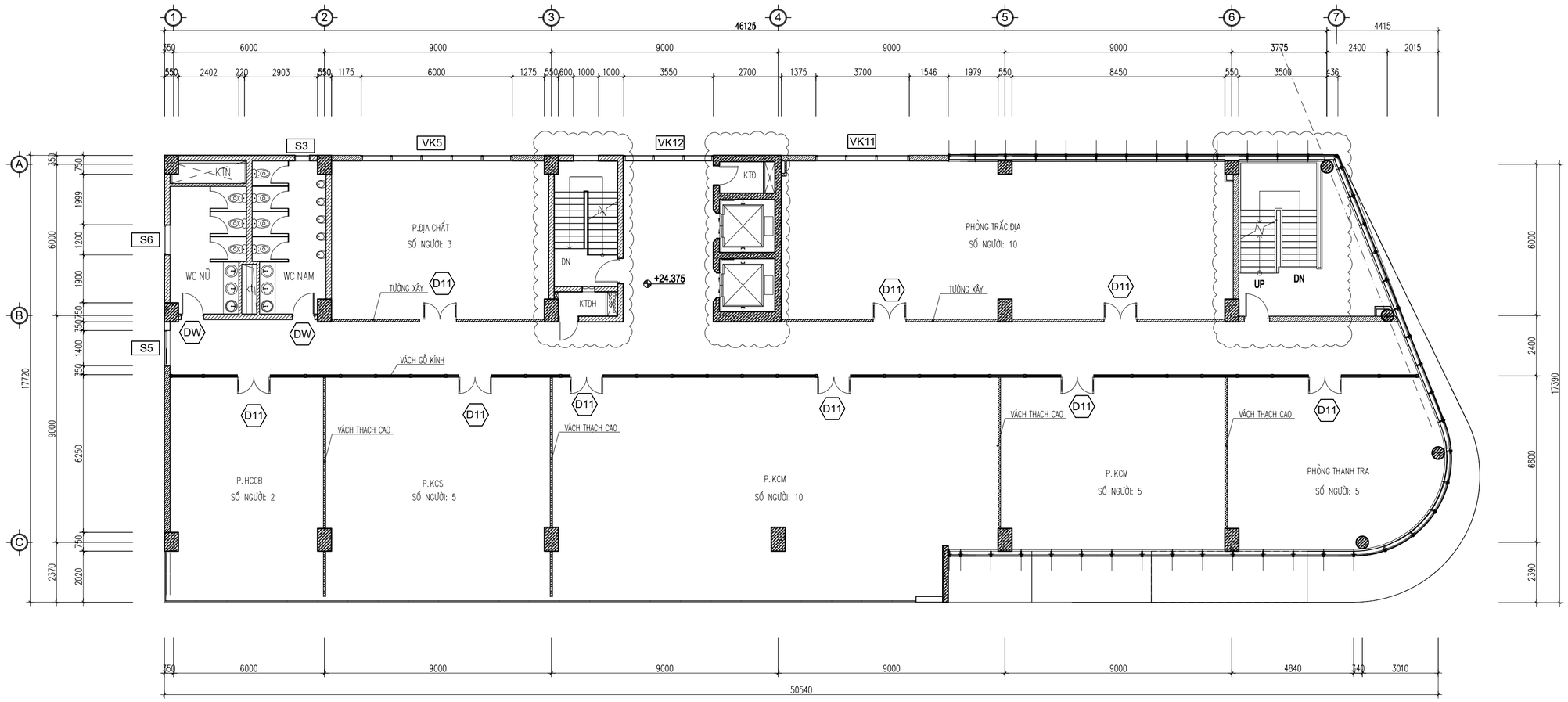

MẶT BẰNG SAU ĐIỀU CHỈNH TẦNG 7

KHU VỰC KHÔNG CẢI TẠO

TƯỜNG XÂY GẠCH

VÁCH THẠCH CAO

VÁCH GỖ KÍNH

VÁCH THÉP, THẠCH CAO

CÔNG TY TNHH TƯ VẤN ĐẦU TƯ XÂY DỰNG VÀ THƯƠNG MẠI QUANG BÁCH

TƯ VẤN QUANG BÁCH

ĐỊA CHỈ:
TỔ 4 KHU 7A - P. CẨM THỊNH
THÀNH PHỐ CẨM PHẢ - TỈNH QUẢNG NINH
ĐIỆN THOẠI: 0366.356.369

CHỦ ĐẦU TƯ

CÔNG TY CỔ PHẦN THAN ĐÈO NAI - CỌC SÁU - TKV

ĐỊA CHỈ: SỐ 42 - PHỐ KIM ĐỒNG - P. CẨM TÂY
TP. CẨM PHẢ - T. QUẢNG NINH

HỒ SƠ THIẾT KẾ BẢN VẼ

DỰ ÁN:
ĐẦU TƯ BỔ SUNG HỆ THỐNG PCCC NHÀ ĐIỀU HÀNH SẢN XUẤT

CÔNG TRÌNH:
NHÀ ĐIỀU HÀNH SẢN XUẤT CÔNG TY CỔ PHẦN THAN ĐÈO NAI - VINACOMIN (NAY LÀ CÔNG TY CỔ PHẦN THAN ĐÈO NAI - CỌC SÁU - TKV)

TÊN BẢN VẼ:
MẶT BẰNG SAU ĐIỀU CHỈNH TẦNG 7

GIÁM ĐỐC
TRƯƠNG QUANG BÁCH

CHỦ TRÌ:
KS. NGUYỄN TUẤN DŨNG

KIỂM TRA:
KS: NGUYỄN THÀNH LONG

THIẾT KẾ:
KTS. ĐOÀN TRỊNH TÙNG

TỶ LỆ	NO SCALE	KIẾN TRÚC
GIAI ĐOẠN	B.V.T.C	KT-15
HOÀN THÀNH	NĂM 2025	

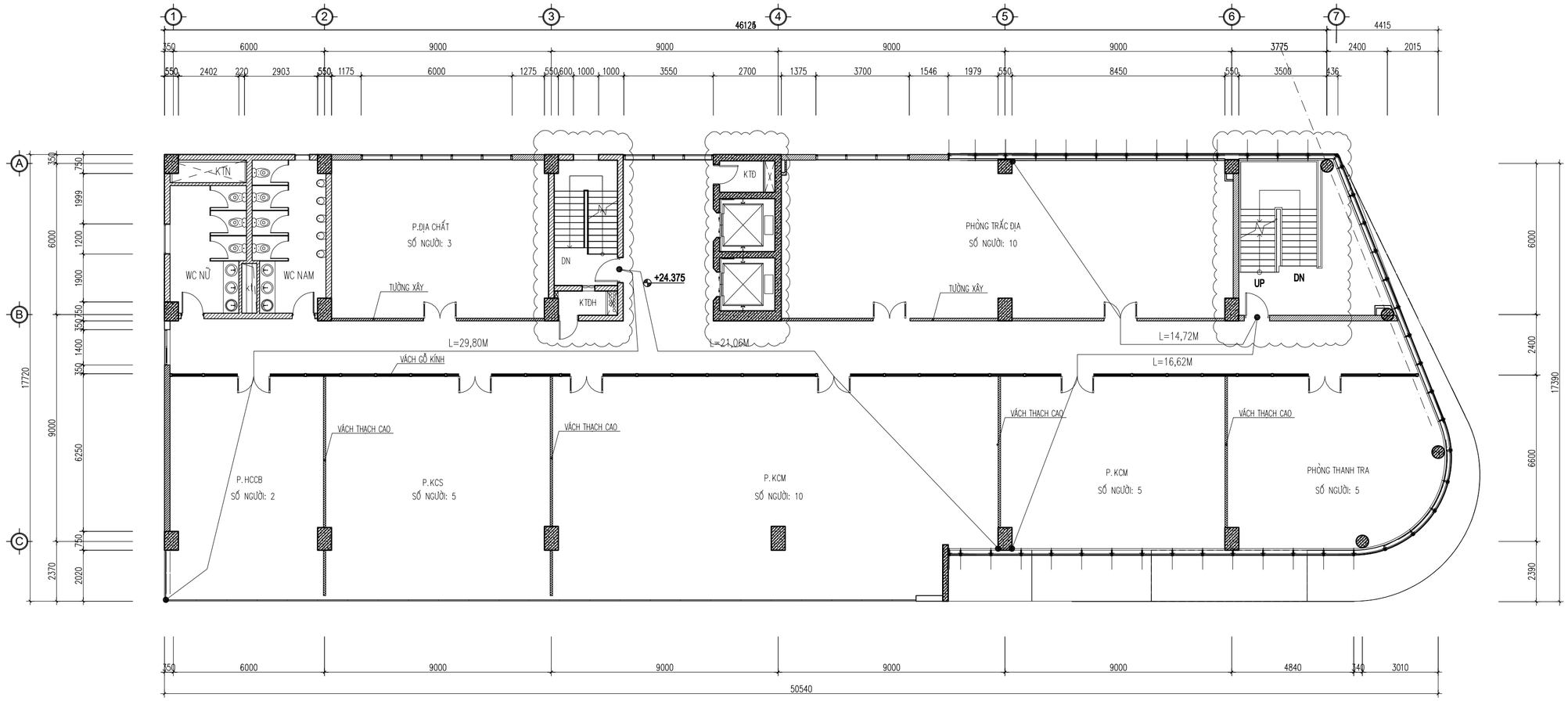

MẶT BẰNG DI CHUYỂN HƯỚNG THOÁT NẠN TẦNG 7

KHU VỰC KHÔNG CẢI TẠO

BẢNG TÍNH TOÁN KHOẢNG CÁCH DI CHUYỂN THOÁT NẠN

Thông số kiểm tra / Tiêu chuẩn áp dụng	Tầng trệt	Tầng 1	Tầng 2	Tầng 3	Tầng 4	Tầng 5	Tầng 6	Tầng 7	Tầng 8
Diện tích sàn (m2)	970	960	770	886	886	886	886	886	886
Cấp nguy hiểm của kết cấu — Bảng 5 - QCVN 06 2022/BXD	S0	S0	S0	S0	S0	S0	S0	S0	S0
Số người (người)	2	23	45	10	36	28	35	40	47
Chiều rộng thoát nạn (m)	2,1	2,9	2,1	2,1	2,1	2,1	2,1	2,1	2,1
Tổng chiều dài đường thoát nạn (m)	48,8	48,8	48,8	48,8	48,8	48,8	48,8	48,8	48,8
Diện tích đường thoát nạn (m2)	102,48	141,52	102,48	102,48	102,48	102,48	102,48	102,48	102,48
Mật độ dòng người thoát nạn trên lối đi (người/m2)	0,020	0,163	0,439	0,098	0,351	0,273	0,34	0,39	0,46
Bảng G2a - Khoảng cách giới hạn cho phép từ cửa ra vào của gian phòng đến lối ra thoát nạn gần nhất đối với nhà công cộng ở giữa các thang bộ hoặc hoặc ở giữa lối ra bên ngoài công trình bậc II mật độ nhỏ hơn 2 do đó khoảng cách L<60m	29,6	19,89	21,52	25,07	26,06	21,6	27,43	21,06	23,4
Bảng G2a - Khoảng cách giới hạn cho phép từ cửa ra vào của gian phòng đến lối ra thoát nạn gần nhất đối với nhà công cộng mở vào hành lang cụt hoặc sảnh chung công trình bậc II mật độ nhỏ hơn 2 do đó khoảng cách L<30m	-	-	27,60	27,94	29,1	29,75	28,86	29,8	28,7
Kết luận kiểm tra so sánh với quy chuẩn	**Đạt**	**Đạt**	**Đạt**	**Đạt**	**Đạt**	**Đạt**	**Đạt**	**Đạt**	**Đạt**

BẢNG TÍNH TOÁN CHIỀU RỘNG LỐI THOÁT NẠN

Thông số kiểm tra / Tiêu chuẩn áp dụng	Tầng trệt	Tầng 1	Tầng 2	Tầng 3	Tầng 4	Tầng 5	Tầng 6	Tầng 7	Tầng 8
Diện tích sàn (m2)	970	960	770	886	886	886	886	886	886
Số người (người)	2	23	45	10	36	28	35	40	47
Chiều rộng 1 cửa	4,05	1,3	1	1	1	1	1	1	1
Chiều rộng hành lang	2,1	2,1	2,1	2,1	2,1	2,1	2,1	2,1	2,1
Chiều rộng bản thang số 1	1,2	1,2	1,2	1,2	1,2	1,2	1,2	1,2	1,2
Chiều rộng bản thang số 2		1,5	1,5	1,5	1,5	1,5	1,5	1,5	1,5
Chiều rộng của một lối ra thoát nạn từ hành lang vào buồng thang bộ cũng như chiều rộng bản thang phải được xác định theo số lượng người cần thoát nạn qua lối ra thoát nạn đó và định mức người thoát nạn tính cho 1 mét chiều rộng lối ra (cửa ra). Nhà có bậc chịu lửa II: 165 người/m	0,01	0,14	0,27	0,06	0,22	0,17	0,21	0,24	0,28
Kết luận kiểm tra so sánh với quy chuẩn	**Đạt**	**Đạt**	**Đạt**	**Đạt**	**Đạt**	**Đạt**	**Đạt**	**Đạt**	**Đạt**

CÔNG TY TNHH TƯ VẤN ĐẦU TƯ XÂY DỰNG VÀ THƯƠNG MẠI QUANG BÁCH

TƯ VẤN QUANG BÁCH

ĐỊA CHỈ:
TỔ 4 KHU 7A - P. CẨM THỊNH
THÀNH PHỐ CẨM PHẢ - TỈNH QUẢNG NINH
ĐIỆN THOẠI: 0366.356.369

CHỦ ĐẦU TƯ

CÔNG TY CỔ PHẦN THAN ĐÈO NAI - CỌC SÁU - TKV

ĐỊA CHỈ: SỐ 42 - PHỐ KIM ĐỒNG - P. CẨM TÂY
TP. CẨM PHẢ - T. QUẢNG NINH

HỒ SƠ THIẾT KẾ BẢN VẼ

DỰ ÁN:
ĐẦU TƯ BỔ SUNG HỆ THỐNG PCCC NHÀ ĐIỀU HÀNH SẢN XUẤT

CÔNG TRÌNH:
NHÀ ĐIỀU HÀNH SẢN XUẤT CÔNG TY CỔ PHẦN THAN ĐÈO NAI - VINACOMIN (NAY LÀ CÔNG TY CỔ PHẦN THAN ĐÈO NAI - CỌC SÁU - TKV)

TÊN BẢN VẼ:
MẶT BẰNG DI CHUYỂN HƯỚNG THOÁT NẠN TẦNG 7

GIÁM ĐỐC
TRƯƠNG QUANG BÁCH

CHỦ TRÌ:
KS. NGUYỄN TUẤN DŨNG

KIỂM TRA:
KS: NGUYỄN THÀNH LONG

THIẾT KẾ:
KTS. ĐOÀN TRỊNH TÙNG

TỶ LỆ	NO SCALE	KIẾN TRÚC
GIAI ĐOẠN	B.V.T.C	KT-16
HOÀN THÀNH	NĂM 2025	

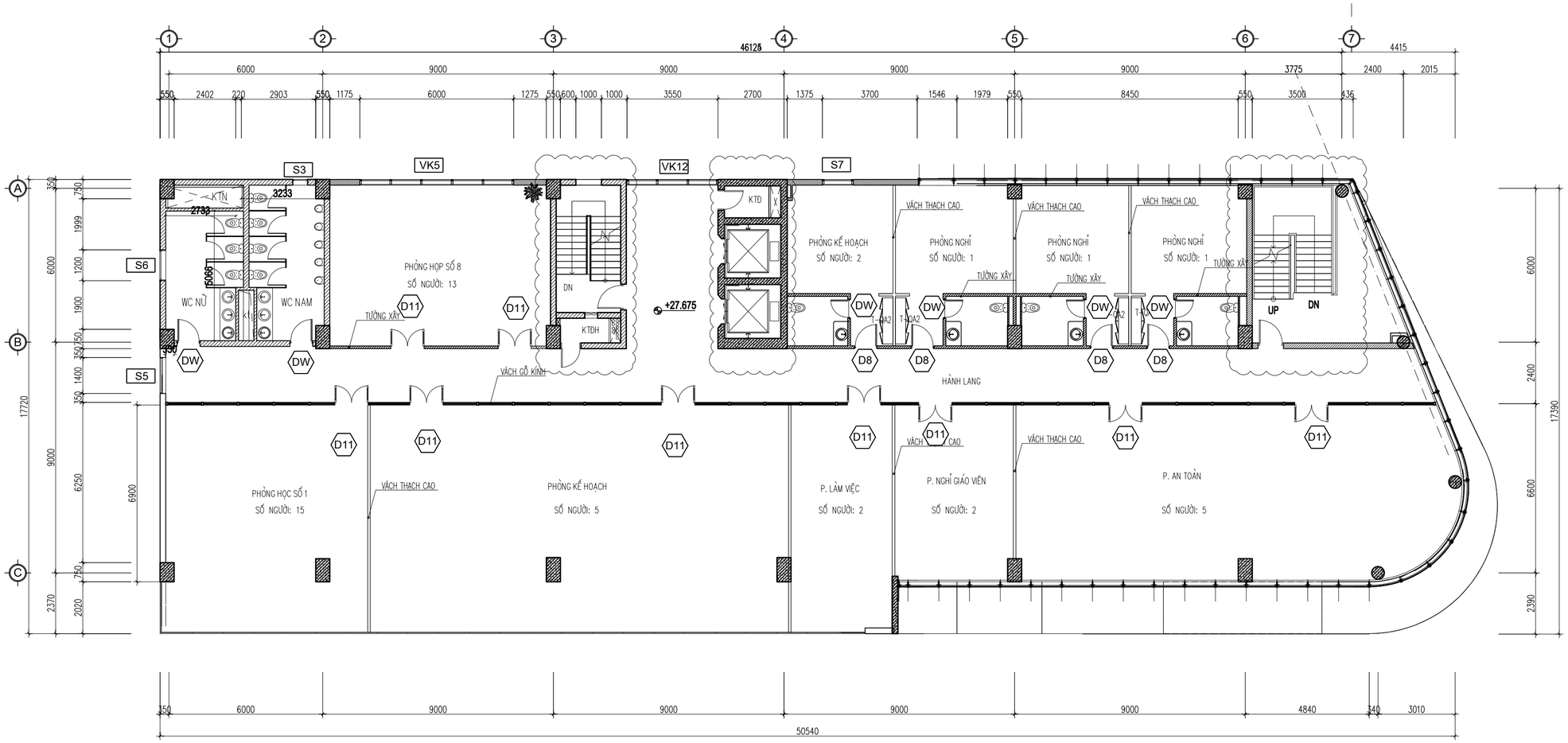

MẶT BẰNG SAU ĐIỀU CHỈNH TẦNG 8

KHU VỰC KHÔNG CẢI TẠO

TƯỜNG XÂY GẠCH

VÁCH THẠCH CAO

VÁCH GỖ KÍNH

VÁCH THẾP, THẠCH CAO

CÔNG TY TNHH TƯ VẤN ĐẦU TƯ XÂY DỰNG VÀ THƯƠNG MẠI QUANG BÁCH

TƯ VẤN QUANG BÁCH

ĐỊA CHỈ:
TỔ 4 KHU 7A - P. CẨM THỊNH
THÀNH PHỐ CẨM PHẢ - TỈNH QUẢNG NINH
ĐIỆN THOẠI: 0366.356.369

CHỦ ĐẦU TƯ

CÔNG TY CỔ PHẦN THAN ĐÈO NAI - CỌC SÁU - TKV

ĐỊA CHỈ: SỐ 42 - PHỐ KIM ĐỒNG - P. CẨM TÂY
TP. CẨM PHẢ - T. QUẢNG NINH

HỒ SƠ THIẾT KẾ BẢN VẼ

DỰ ÁN:
ĐẦU TƯ BỔ SUNG HỆ THỐNG PCCC NHÀ ĐIỀU HÀNH SẢN XUẤT

CÔNG TRÌNH:
NHÀ ĐIỀU HÀNH SẢN XUẤT CÔNG TY CỔ PHẦN THAN ĐÈO NAI - VINACOMIN (NAY LÀ CÔNG TY CỔ PHẦN THAN ĐÈO NAI - CỌC SÁU - TKV)

TÊN BẢN VẼ:
MẶT BẰNG SAU ĐIỀU CHỈNH TẦNG 8

GIÁM ĐỐC
TRƯƠNG QUANG BÁCH

CHỦ TRÌ:
KS. NGUYỄN TUẤN DŨNG

KIỂM TRA:
KS: NGUYỄN THÀNH LONG

THIẾT KẾ:
KTS. ĐOÀN TRỊNH TÙNG

TỶ LỆ	NO SCALE	KIẾN TRÚC
GIAI ĐOẠN	B.V.T.C	
HOÀN THÀNH	NĂM 2025	KT-17

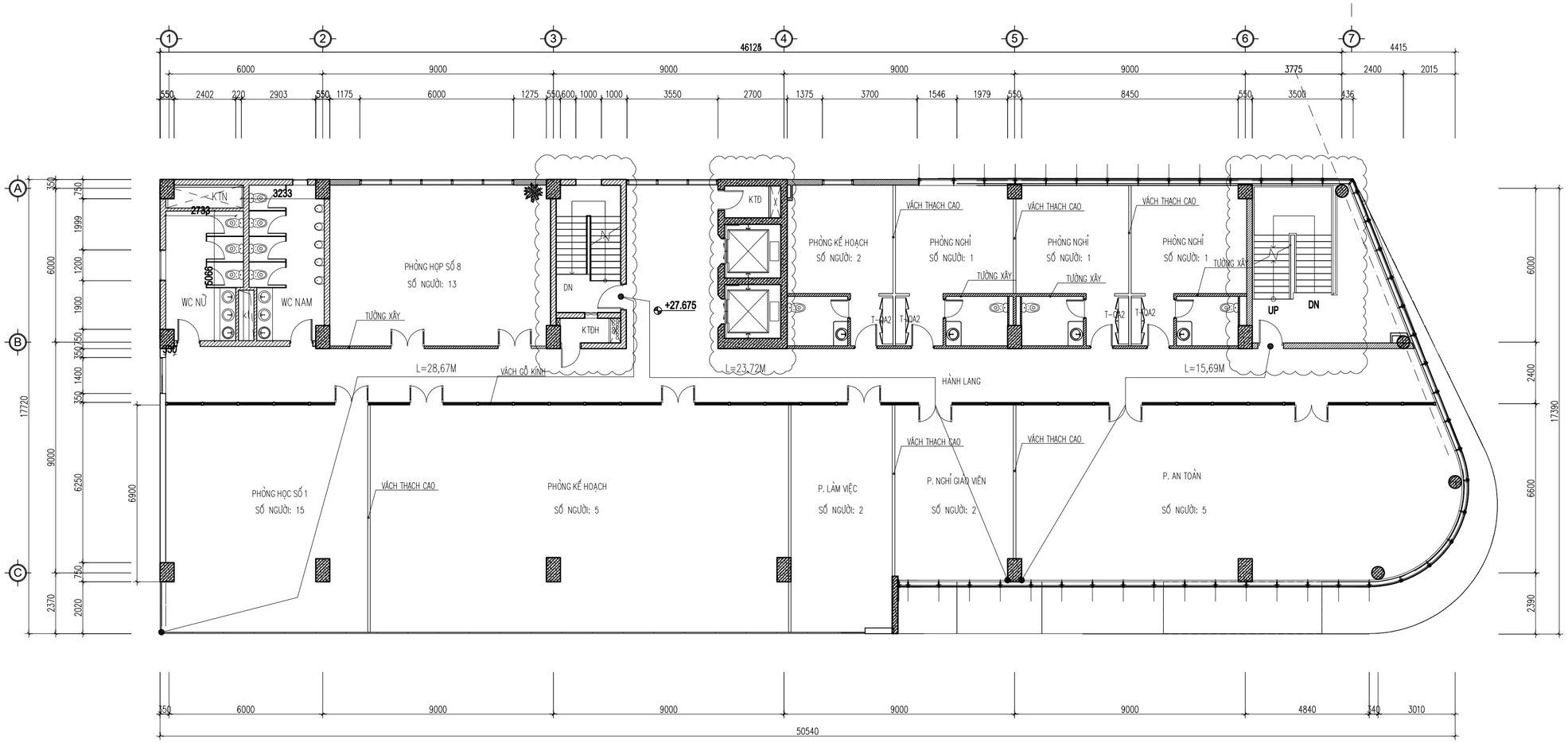

MẶT BẰNG DI CHUYỂN HƯỚNG THOÁT NẠN TẦNG 8

KHU VỰC KHÔNG CẢI TẠO

BẢNG TÍNH TOÁN KHOẢNG CÁCH DI CHUYỂN THOÁT NẠN

Thông số kiểm tra / Tiêu chuẩn áp dụng	Tầng trệt	Tầng 1	Tầng 2	Tầng 3	Tầng 4	Tầng 5	Tầng 6	Tầng 7	Tầng 8
Diện tích sàn (m2)	970	960	770	886	886	886	886	886	886
Cấp nguy hiểm của kết cấu — Bảng 5 - QCVN 06 2022/BXD	S0	S0	S0	S0	S0	S0	S0	S0	S0
Số người (người)	2	23	45	10	36	28	35	40	47
Chiều rộng thoát nạn (m)	2,1	2,9	2,1	2,1	2,1	2,1	2,1	2,1	2,1
Tổng chiều dài đường thoát nạn (m)	48,8	48,8	48,8	48,8	48,8	48,8	48,8	48,8	48,8
Diện tích đường thoát nạn (m2)	102,48	141,52	102,48	102,48	102,48	102,48	102,48	102,48	102,48
Mật độ dòng người thoát nạn trên lối đi (người/m2)	0,020	0,163	0,439	0,098	0,351	0,273	0,34	0,39	0,46
Bảng G2a - Khoảng cách giới hạn cho phép từ cửa ra vào của gian phòng đến lối ra thoát nạn gần nhất đối với nhà công cộng ở giữa các thang bộ hoặc hoặc ở giữa lối ra bên ngoài công trình bậc II mật độ nhỏ hơn 2 do đó khoảng cách L<60m	29,6	19,89	21,52	25,07	26,06	21,6	27,43	21,06	23,4
Bảng G2a - Khoảng cách giới hạn cho phép từ cửa ra vào của gian phòng đến lối ra thoát nạn gần nhất đối với nhà công cộng mở vào hành lang cụt hoặc sảnh chung công trình bậc II mật độ nhỏ hơn 2 do đó khoảng cách L<30m	-	-	27,60	27,94	29,1	29,75	28,86	29,8	28,7
Kết luận kiểm tra so sánh với quy chuẩn	**Đạt**	**Đạt**	**Đạt**	**Đạt**	**Đạt**	**Đạt**	**Đạt**	**Đạt**	**Đạt**

BẢNG TÍNH TOÁN CHIỀU RỘNG LỐI THOÁT NẠN

Thông số kiểm tra / Tiêu chuẩn áp dụng	Tầng trệt	Tầng 1	Tầng 2	Tầng 3	Tầng 4	Tầng 5	Tầng 6	Tầng 7	Tầng 8
Diện tích sàn (m2)	970	960	770	886	886	886	886	886	886
Số người (người)	2	23	45	10	36	28	35	40	47
Chiều rộng 1 cửa	4,05	1,3	1	1	1	1	1	1	1
Chiều rộng hành lang	2,1	2,1	2,1	2,1	2,1	2,1	2,1	2,1	2,1
Chiều rộng bản thang số 1	1,2	1,2	1,2	1,2	1,2	1,2	1,2	1,2	1,2
Chiều rộng bản thang số 2		1,5	1,5	1,5	1,5	1,5	1,5	1,5	1,5
Chiều rộng của một lối ra thoát nạn từ hành lang vào buồng thang bộ cũng như chiều rộng bản thang phải được xác định theo số lượng người cần thoát nạn qua lối ra thoát nạn đó và định mức người thoát nạn tính cho 1 mét chiều rộng lối ra (cửa ra). Nhà có bậc chịu lửa II: 165 người/m	0,01	0,14	0,27	0,06	0,22	0,17	0,21	0,24	0,28
Kết luận kiểm tra so sánh với quy chuẩn	**Đạt**	**Đạt**	**Đạt**	**Đạt**	**Đạt**	**Đạt**	**Đạt**	**Đạt**	**Đạt**

CÔNG TY TNHH TƯ VẤN ĐẦU TƯ XÂY DỰNG VÀ THƯƠNG MẠI QUANG BÁCH

TƯ VẤN QUANG BÁCH

ĐỊA CHỈ:
TỔ 4 KHU 7A - P. CẨM THỊNH
THÀNH PHỐ CẨM PHẢ - TỈNH QUẢNG NINH
ĐIỆN THOẠI: 0366.356.369

CHỦ ĐẦU TƯ

CÔNG TY CỔ PHẦN THAN ĐÈO NAI - CỌC SÁU - TKV

ĐỊA CHỈ: SỐ 42 - PHỐ KIM ĐỒNG - P. CẨM TÂY
TP. CẨM PHẢ - T. QUẢNG NINH

HỒ SƠ THIẾT KẾ BẢN VẼ

DỰ ÁN:
ĐẦU TƯ BỔ SUNG HỆ THỐNG PCCC NHÀ ĐIỀU HÀNH SẢN XUẤT

CÔNG TRÌNH:
NHÀ ĐIỀU HÀNH SẢN XUẤT CÔNG TY CỔ PHẦN THAN ĐÈO NAI - VINACOMIN (NAY LÀ CÔNG TY CỔ PHẦN THAN ĐÈO NAI - CỌC SÁU - TKV)

TÊN BẢN VẼ:
MẶT BẰNG DI CHUYỂN HƯỚNG THOÁT NẠN TẦNG 8

GIÁM ĐỐC
TRƯƠNG QUANG BÁCH

CHỦ TRÌ:
KS. NGUYỄN TUẤN DŨNG

KIỂM TRA:
KS: NGUYỄN THÀNH LONG

THIẾT KẾ:
KTS. ĐOÀN TRỊNH TÙNG

TỶ LỆ	NO SCALE	KIẾN TRÚC
GIAI ĐOẠN	B.V.T.C	KT-18
HOÀN THÀNH	NĂM 2025	

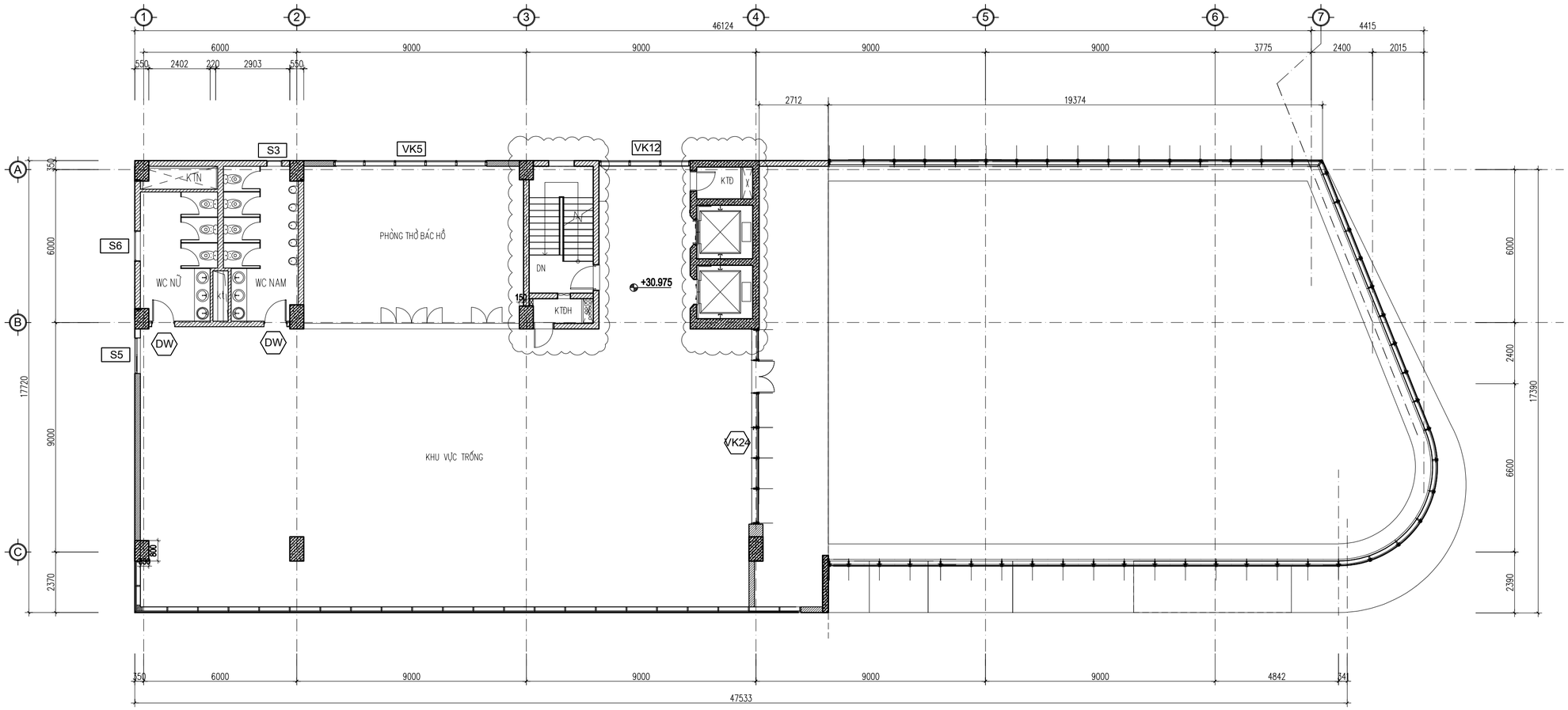

MẶT BẰNG SAU ĐIỀU CHỈNH TẦNG 9

KHU VỰC KHÔNG CẢI TẠO

TƯỜNG XÂY GẠCH

VÁCH THẠCH CAO

VÁCH GỖ KÍNH

VÁCH THÉP, THẠCH CAO

CÔNG TY TNHH TƯ VẤN ĐẦU TƯ XÂY DỰNG VÀ THƯƠNG MẠI QUANG BÁCH

TƯ VẤN QUANG BÁCH

ĐỊA CHỈ:
TỔ 4 KHU 7A - P. CẨM THỊNH
THÀNH PHỐ CẨM PHẢ - TỈNH QUẢNG NINH
ĐIỆN THOẠI: 0366.356.369

CHỦ ĐẦU TƯ

CÔNG TY CỔ PHẦN THAN ĐÈO NAI - CỌC SÁU - TKV

ĐỊA CHỈ: SỐ 42 - PHỐ KIM ĐỒNG - P. CẨM TÂY
TP. CẨM PHẢ - T. QUẢNG NINH

HỒ SƠ THIẾT KẾ BẢN VẼ

DỰ ÁN:
ĐẦU TƯ BỔ SUNG HỆ THỐNG PCCC NHÀ ĐIỀU HÀNH SẢN XUẤT

CÔNG TRÌNH:
NHÀ ĐIỀU HÀNH SẢN XUẤT CÔNG TY CỔ PHẦN THAN ĐÈO NAI - VINACOMIN (NAY LÀ CÔNG TY CỔ PHẦN THAN ĐÈO NAI - CỌC SÁU - TKV)

TÊN BẢN VẼ:
MẶT BẰNG SAU ĐIỀU CHỈNH TẦNG 9

GIÁM ĐỐC
TRƯƠNG QUANG BÁCH

CHỦ TRÌ:
KS. NGUYỄN TUẤN DŨNG

KIỂM TRA:
KS: NGUYỄN THÀNH LONG

THIẾT KẾ:
KTS. ĐOÀN TRỊNH TÙNG

TỶ LỆ	NO SCALE	KIẾN TRÚC
GIAI ĐOẠN	B.V.T.C	
HOÀN THÀNH	NĂM 2025	KT-19

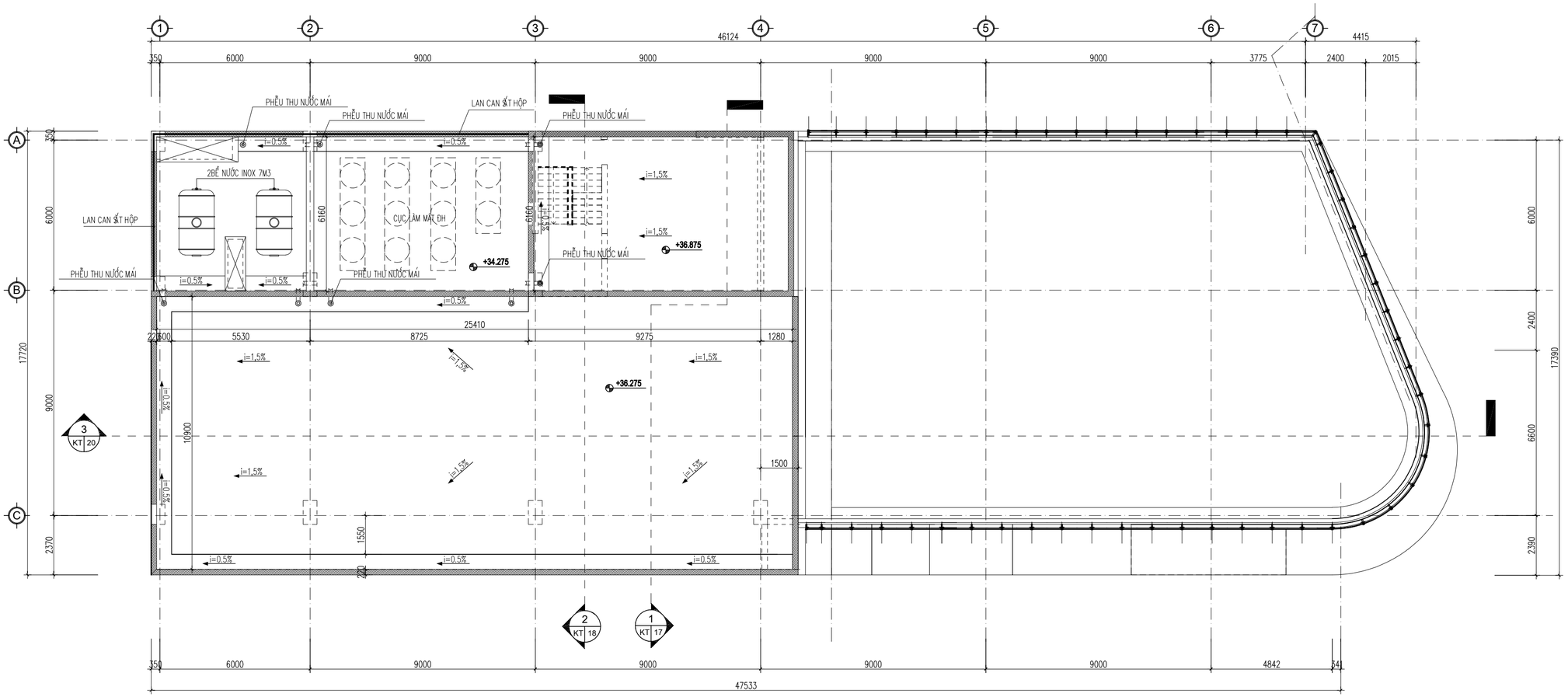

MẶT BẰNG SAU ĐIỀU CHỈNH TẦNG MÁI

CÔNG TY TNHH TƯ VẤN ĐẦU TƯ XÂY DỰNG VÀ THƯƠNG MẠI QUANG BÁCH

TƯ VẤN QUANG BÁCH

ĐỊA CHỈ:
TỔ 4 KHU 7A - P. CẨM THỊNH
THÀNH PHỐ CẨM PHẢ - TỈNH QUẢNG NINH
ĐIỆN THOẠI: 0366.356.369

CHỦ ĐẦU TƯ

CÔNG TY CỔ PHẦN THAN ĐÈO NAI - CỌC SÁU - TKV

ĐỊA CHỈ: SỐ 42 - PHỐ KIM ĐỒNG - P. CẨM TÂY
TP. CẨM PHẢ - T. QUẢNG NINH

HỒ SƠ THIẾT KẾ BẢN VẼ

DỰ ÁN:
ĐẦU TƯ BỔ SUNG HỆ THỐNG PCCC NHÀ ĐIỀU HÀNH SẢN XUẤT

CÔNG TRÌNH:
NHÀ ĐIỀU HÀNH SẢN XUẤT CÔNG TY CỔ PHẦN THAN ĐÈO NAI - VINACOMIN (NAY LÀ CÔNG TY CỔ PHẦN THAN ĐÈO NAI - CỌC SÁU - TKV)

TÊN BẢN VẼ:
MẶT BẰNG SAU ĐIỀU CHỈNH TẦNG MÁI

GIÁM ĐỐC
TRƯƠNG QUANG BÁCH

CHỦ TRÌ:
KS. NGUYỄN TUẤN DŨNG

KIỂM TRA:
KS: NGUYỄN THÀNH LONG

THIẾT KẾ:
KTS. ĐOÀN TRỊNH TÙNG

TỶ LỆ	NO SCALE	KIẾN TRÚC
GIAI ĐOẠN	B.V.T.C	
HOÀN THÀNH	NĂM 2025	KT-20

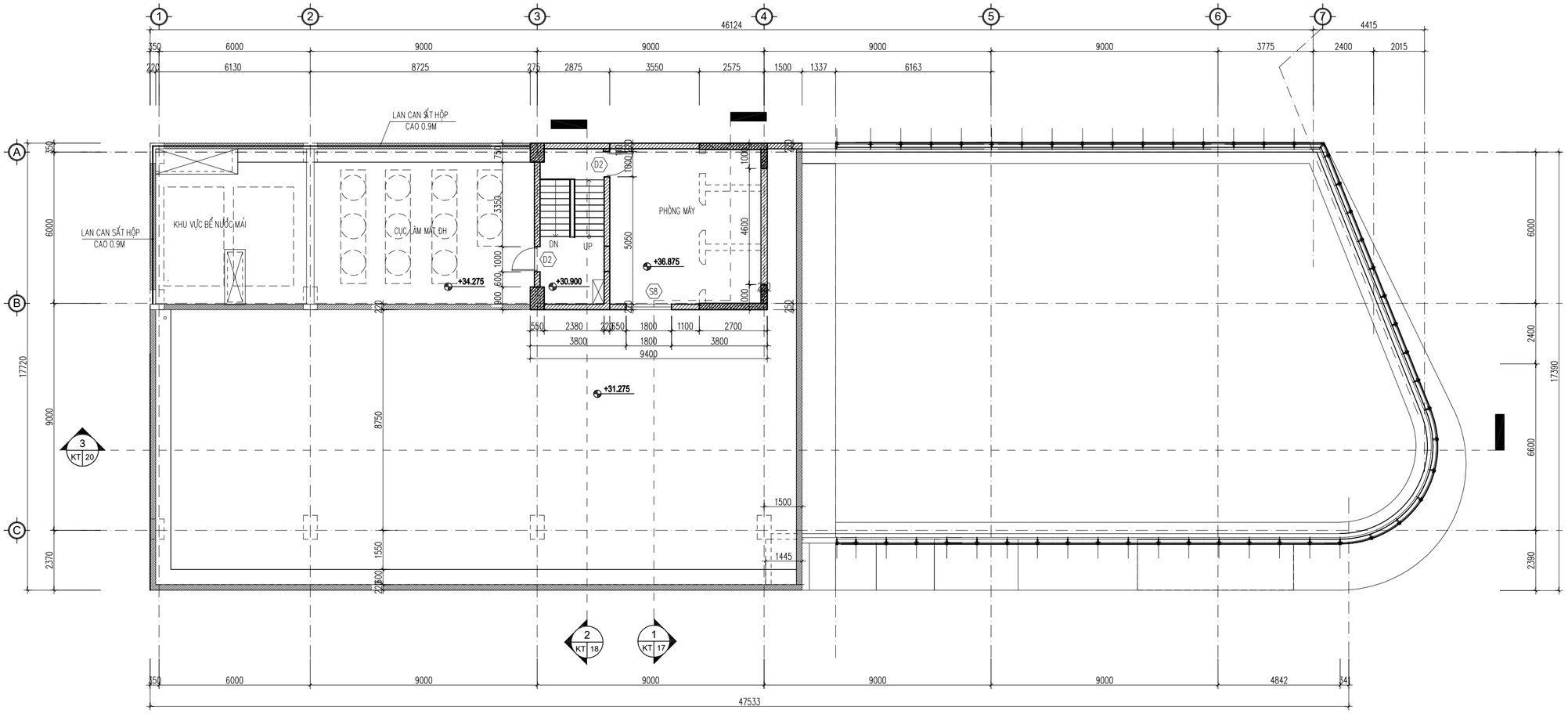

MẶT BẰNG SAU ĐIỀU CHỈNH TẦNG KỸ THUẬT

CÔNG TY TNHH TƯ VẤN ĐẦU TƯ XÂY DỰNG VÀ THƯƠNG MẠI QUANG BÁCH

TƯ VẤN QUANG BÁCH

ĐỊA CHỈ:
TỔ 4 KHU 7A - P. CẨM THỊNH
THÀNH PHỐ CẨM PHẢ - TỈNH QUẢNG NINH
ĐIỆN THOẠI: 0366.356.369

CHỦ ĐẦU TƯ

CÔNG TY CỔ PHẦN THAN ĐÈO NAI - CỌC SÁU - TKV

ĐỊA CHỈ: SỐ 42 - PHỐ KIM ĐỒNG - P. CẨM TÂY
TP. CẨM PHẢ - T. QUẢNG NINH

HỒ SƠ THIẾT KẾ BẢN VẼ

DỰ ÁN:
ĐẦU TƯ BỔ SUNG HỆ THỐNG PCCC NHÀ ĐIỀU HÀNH SẢN XUẤT

CÔNG TRÌNH:
NHÀ ĐIỀU HÀNH SẢN XUẤT CÔNG TY CỔ PHẦN THAN ĐÈO NAI - VINACOMIN (NAY LÀ CÔNG TY CỔ PHẦN THAN ĐÈO NAI - CỌC SÁU - TKV)

TÊN BẢN VẼ:
MẶT BẰNG SAU ĐIỀU CHỈNH TẦNG KỸ THUẬT

GIÁM ĐỐC
TRƯƠNG QUANG BÁCH

CHỦ TRÌ:
KS. NGUYỄN TUẤN DŨNG

KIỂM TRA:
KS: NGUYỄN THÀNH LONG

THIẾT KẾ:
KTS. ĐOÀN TRỊNH TÙNG

TỶ LỆ	NO SCALE	KIẾN TRÚC
GIAI ĐOẠN	B.V.T.C	
HOÀN THÀNH	NĂM 2025	KT-21

GHI CHÚ:

- AL-01 GIÁN THÉP BỌC ALUMINUM MÀU BẠC
- DA-01 ỐP ĐÁ GRANITE MÀU ĐEN BÓNG,KHỔ 600X800
- IN-01 ỐP GẠCH INAX MÀU TRẮNG BẠC
- DA-02 ỐP ĐÁ MARBLE VÀNG NHẠT
- K-01 KÍNH CƯỜNG LỰC TRẮNG DÀY 12 MM
- K-02 HỆ KÍNH DẤU ĐỎ MÀU XANH
- K-03 HỆ KÍNH PHẢN QUANG DẤU ĐỎ MÀU XANH

01 / KT01 MẶT ĐỨNG TRỤC 6-1

1/100 A1

CÔNG TY TNHH TƯ VẤN ĐẦU TƯ XÂY DỰNG VÀ THƯƠNG MẠI QUANG BÁCH

TƯ VẤN QUANG BÁCH

ĐỊA CHỈ:
TỔ 4 KHU 7A - P. CẨM THỊNH
THÀNH PHỐ CẨM PHẢ - TỈNH QUẢNG NINH
ĐIỆN THOẠI: 0366.356.369

CHỦ ĐẦU TƯ

CÔNG TY CỔ PHẦN THAN ĐÈO NAI - CỌC SÁU - TKV

ĐỊA CHỈ: SỐ 42 - PHỐ KIM ĐỒNG - P. CẨM TÂY
TP. CẨM PHẢ - T. QUẢNG NINH

HỒ SƠ THIẾT KẾ BẢN VẼ

DỰ ÁN:
ĐẦU TƯ BỔ SUNG HỆ THỐNG PCCC NHÀ ĐIỀU HÀNH SẢN XUẤT

CÔNG TRÌNH:
NHÀ ĐIỀU HÀNH SẢN XUẤT CÔNG TY CỔ PHẦN THAN ĐÈO NAI - VINACOMIN (NAY LÀ CÔNG TY CỔ PHẦN THAN ĐÈO NAI - CỌC SÁU - TKV)

TÊN BẢN VẼ:
MẶT ĐỨNG TRỤC 6-1

GIÁM ĐỐC
TRƯƠNG QUANG BÁCH

CHỦ TRÌ:
KS. NGUYỄN TUẤN DŨNG

KIỂM TRA:
KS: NGUYỄN THÀNH LONG

THIẾT KẾ:
KTS. ĐOÀN TRỊNH TÙNG

TỶ LỆ	NO SCALE	KIẾN TRÚC
GIAI ĐOẠN	B.V.T.C	
HOÀN THÀNH	NĂM 2025	KT-22

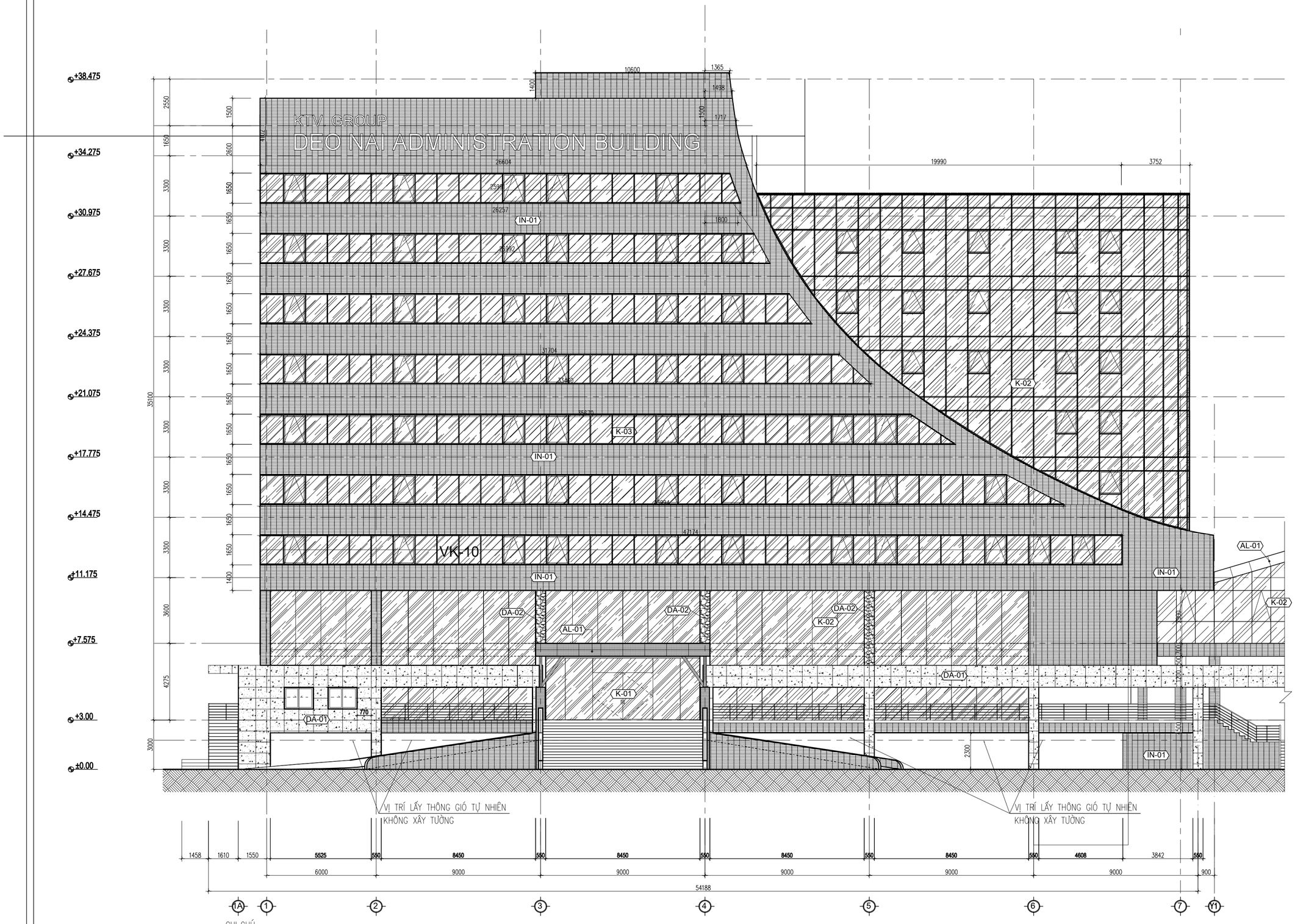

GHI CHÚ:

- AL-01 GIÀN THÉP BỌC ALUMINUM MÀU BẠC
- DA-01 ỐP ĐÁ GRANITE MÀU ĐEN BÓNG,KHỔ 600X800
- IN-01 ỐP GẠCH INAX MÀU TRẮNG BẠC
- DA-02 ỐP ĐÁ MARBLE VÀNG NHẠT
- K-01 KÍNH CƯỜNG LỰC TRẮNG DÀY 12 MM
- K-02 HỆ KÍNH DẦU ĐỎ MÀU XANH
- K-03 HỆ KÍNH PHẢN QUANG DẦU ĐỎ MÀU XANH

01 / KT 01 MẶT ĐỨNG TRỤC 1-6
1/100 A1

CÔNG TY TNHH TƯ VẤN ĐẦU TƯ XÂY DỰNG VÀ THƯƠNG MẠI QUANG BÁCH

TƯ VẤN QUANG BÁCH

ĐỊA CHỈ:
TỔ 4 KHU 7A - P. CẨM THỊNH
THÀNH PHỐ CẨM PHẢ - TỈNH QUẢNG NINH
ĐIỆN THOẠI: 0366.356.369

CHỦ ĐẦU TƯ

CÔNG TY CỔ PHẦN THAN ĐÈO NAI - CỌC SÁU - TKV

ĐỊA CHỈ: SỐ 42 - PHỐ KIM ĐỒNG - P. CẨM TÂY
TP. CẨM PHẢ - T. QUẢNG NINH

HỒ SƠ THIẾT KẾ BẢN VẼ

DỰ ÁN:
ĐẦU TƯ BỔ SUNG HỆ THỐNG PCCC NHÀ ĐIỀU HÀNH SẢN XUẤT

CÔNG TRÌNH:
NHÀ ĐIỀU HÀNH SẢN XUẤT CÔNG TY CỔ PHẦN THAN ĐÈO NAI - VINACOMIN (NAY LÀ CÔNG TY CỔ PHẦN THAN ĐÈO NAI - CỌC SÁU - TKV)

TÊN BẢN VẼ:
MẶT ĐỨNG TRỤC 1-6

GIÁM ĐỐC
TRƯƠNG QUANG BÁCH

CHỦ TRÌ:
KS. NGUYỄN TUẤN DŨNG

KIỂM TRA:
KS: NGUYỄN THÀNH LONG

THIẾT KẾ:
KTS. ĐOÀN TRỊNH TÙNG

TỶ LỆ	NO SCALE	KIẾN TRÚC
GIAI ĐOẠN	B.V.T.C	KT-23
HOÀN THÀNH	NĂM 2025	

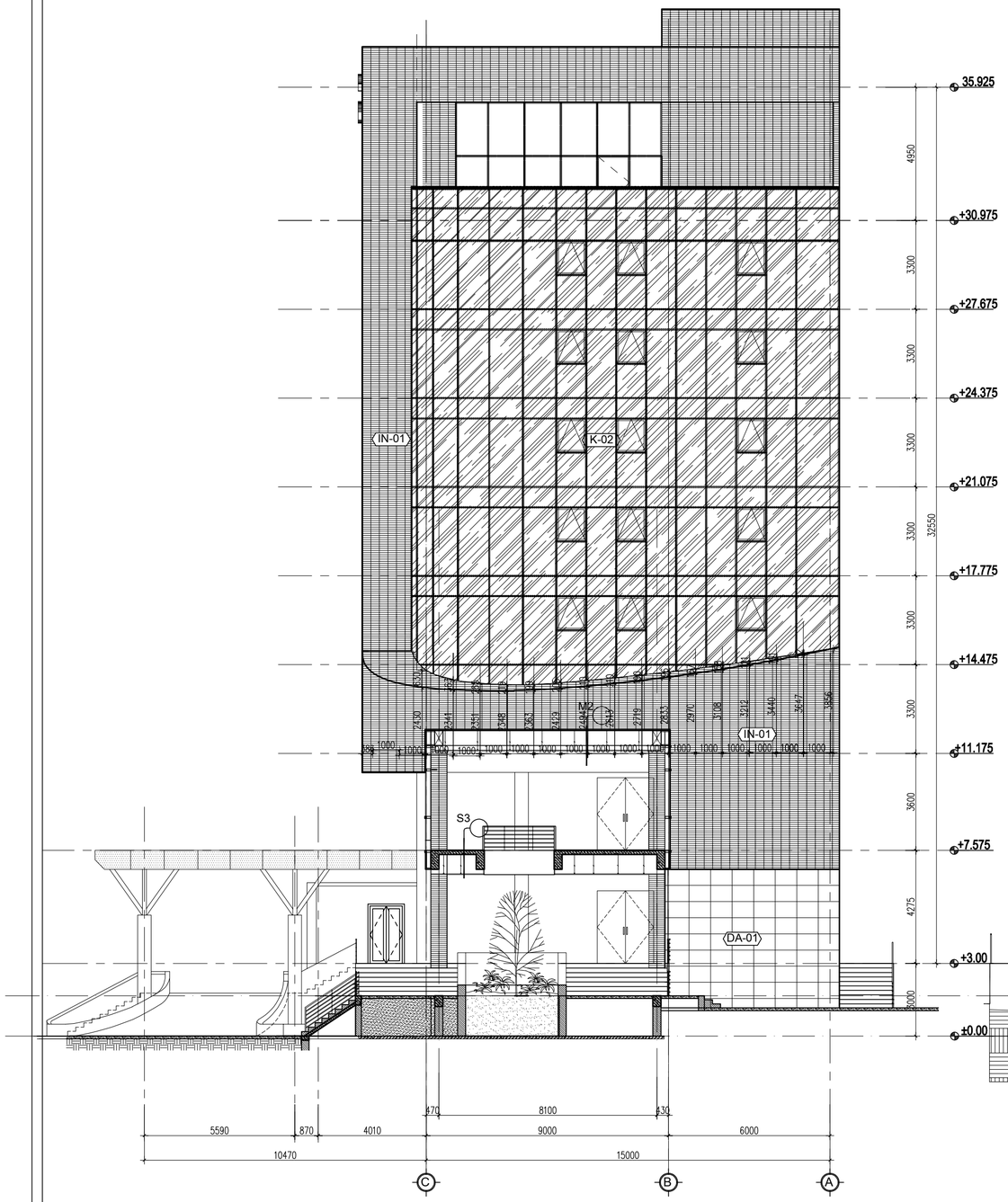

01 KT 01 MẶT ĐỨNG TRỤC C-A
1/100 A1

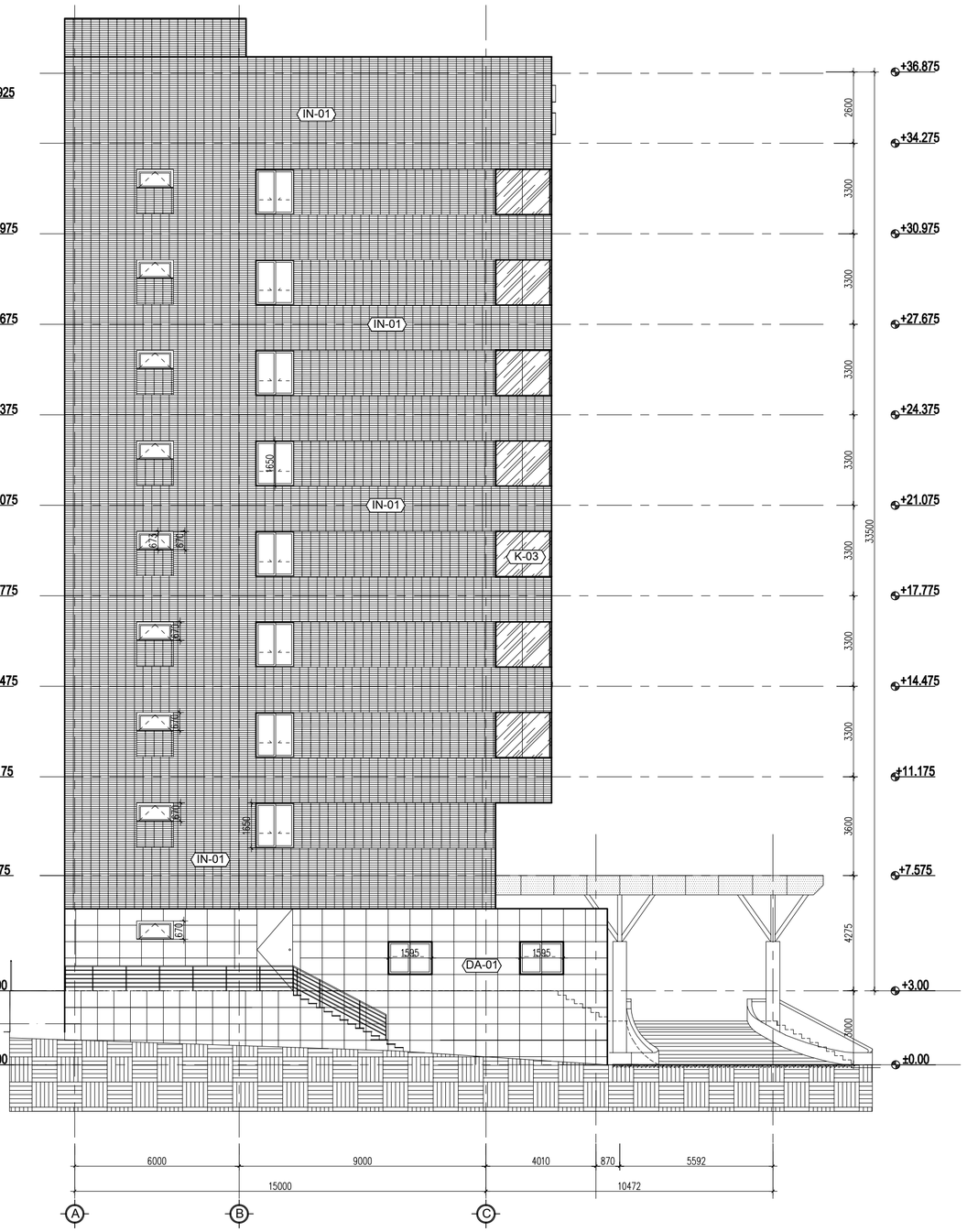

01 KT 01 MẶT ĐỨNG TRỤC A-C
1/100 A1

GHI CHÚ:

- AL-01 GIÀN THÉP BỌC ALUMINUM MÀU BẠC
- DA-01 ỐP ĐÁ GRANITE MÀU ĐEN BÓNG,KHỔ 600X800
- IN-01 ỐP GẠCH INAX MÀU TRẮNG BẠC
- DA-02 ỐP ĐÁ MARBLE VÀNG NHẠT
- K-01 KÍNH CƯỜNG LỰC TRẮNG DÀY 12 MM
- K-02 HỆ KÍNH DẤU ĐỎ MÀU XANH
- K-03 HỆ KÍNH PHẢN QUANG DẤU ĐỎ MÀU XANH

CÔNG TY TNHH TƯ VẤN ĐẦU TƯ XÂY DỰNG VÀ THƯƠNG MẠI QUANG BÁCH

TƯ VẤN QUANG BÁCH

ĐỊA CHỈ:
TỔ 4 KHU 7A - P. CẨM THỊNH
THÀNH PHỐ CẨM PHẢ - TỈNH QUẢNG NINH
ĐIỆN THOẠI: 0366.356.369

CHỦ ĐẦU TƯ

CÔNG TY CỔ PHẦN THAN ĐÈO NAI - CỌC SÁU - TKV

ĐỊA CHỈ: SỐ 42 - PHỐ KIM ĐỒNG - P. CẨM TÂY
TP. CẨM PHẢ - T. QUẢNG NINH

HỒ SƠ THIẾT KẾ BẢN VẼ

DỰ ÁN:
ĐẦU TƯ BỔ SUNG HỆ THỐNG PCCC NHÀ ĐIỀU HÀNH SẢN XUẤT

CÔNG TRÌNH:
NHÀ ĐIỀU HÀNH SẢN XUẤT CÔNG TY CỔ PHẦN THAN ĐÈO NAI - VINACOMIN (NAY LÀ CÔNG TY CỔ PHẦN THAN ĐÈO NAI - CỌC SÁU - TKV)

TÊN BẢN VẼ:
MẶT ĐỨNG TRỤC A-C; C-A

GIÁM ĐỐC
TRƯƠNG QUANG BÁCH

CHỦ TRÌ:
KS. NGUYỄN TUẤN DŨNG

KIỂM TRA:
KS: NGUYỄN THÀNH LONG

THIẾT KẾ:
KTS. ĐOÀN TRỊNH TÙNG

TỶ LỆ	NO SCALE	KIẾN TRÚC
GIAI ĐOẠN	B.V.T.C	
HOÀN THÀNH	NĂM 2025	KT-24

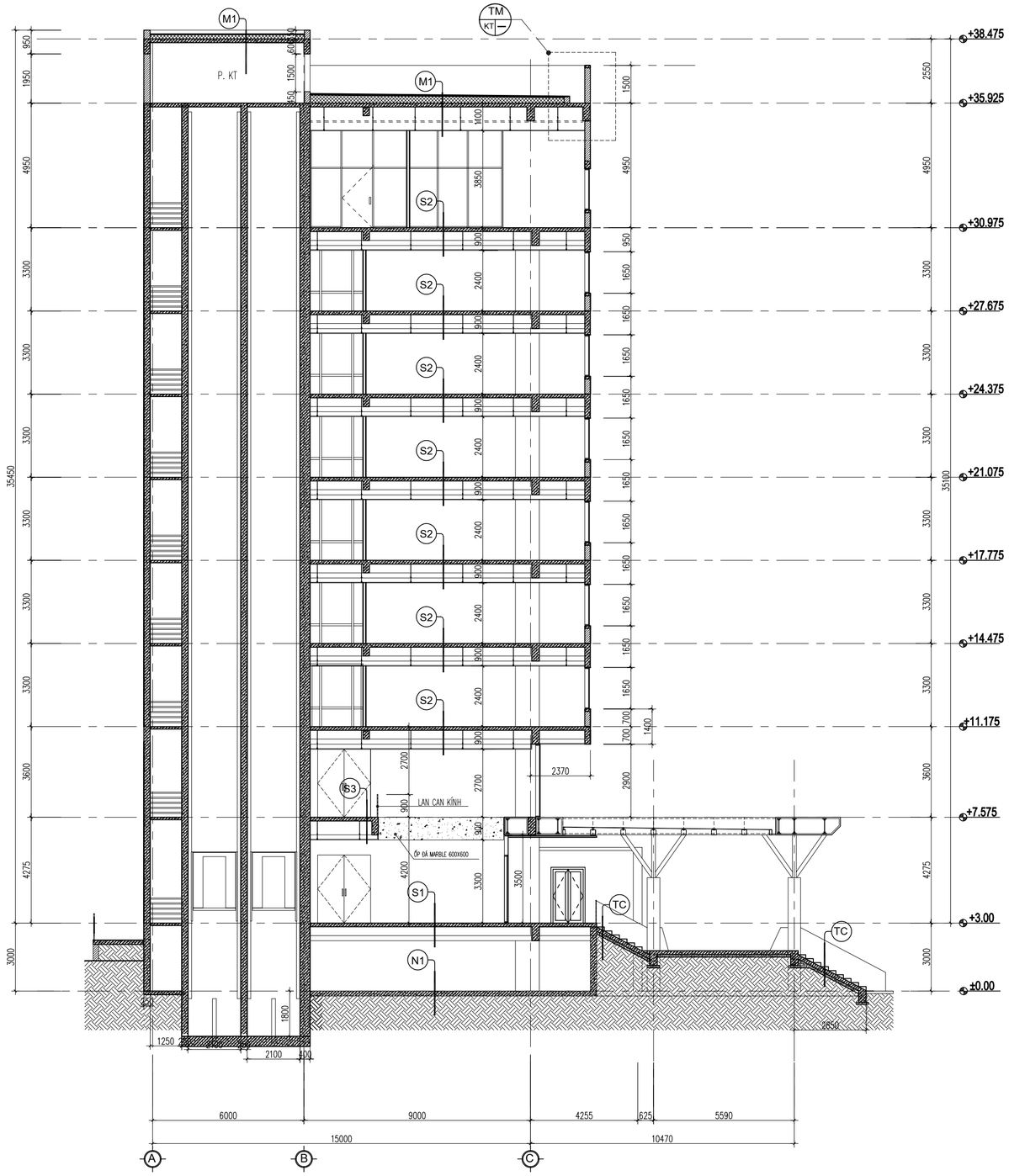

01 KT 01 MẶT CẮT 1-1
1/100 A1

LỚP CẤU TẠO MÁI BẰNG

M1
- LỚP GẠCH LÁ NEM
- HAI LỚP GẠCH LỖ THÔNG TÂM CHỐNG NÓNG
- BTCT CHỐNG THẤM DÀY 40
LƯỚI THÉP D5 A100 CẢ 2 CHIỀU
- BÊ TÔNG XỈ TẠO DỐC I=1.5%
- SÀN BTCT ĐỔ TẠI CHỖ
- TRẦN THẠCH CAO KHUNG XƯƠNG NỔI 600X600

LỚP CẤU TẠO SÀN NHÀ

S1
- LÁT ĐÁ GRANIT 800X800
- LÓT VỮA XIMĂNG MÁC 75 DÀY 20
- SÀN BTCT ĐỔ TẠI CHỖ
- TRÁT TRẦN BẰNG VỮA XM MÁC 75 DÀY 15
- SƠN HOÀN THIỆN MÀU TRẮNG

LỚP CẤU TẠO BẬC THANG

T
- MẶT BẬC ỐP ĐÁ GRANITE MÀU GHI SÁNG
- LÓT VỮA XIMĂNG MÁC 75 DÀY 20
- XÂY GẠCH ĐẶC TẠO BẬC MÁC 75
- BẢN THANG BTCT
- TRÁT BẢN THANG VỮA XM MÁC 75 DÀY 15
- SƠN HOÀN THIỆN MÀU TRẮNG

LỚP CẤU TẠO NỀN TẦNG TRỆT

N1
- LĂN BUSAT CHỐNG TRƠN, PHỤ GIA TĂNG CƯỜNG ĐỘ CỨNG BỀ MẶT.
- BTCT ĐỔ TẠI CHỖ 300# DÀY 200, XOA NHẴN MẶT
CÓ PHỤ GIA CHỐNG THẤM VỚI HÀM LƯỢNG 0.5L/100KG
- BT LÓT MÓNG 100# DÀY 100
- CÁT ĐEN TƯỚI NƯỚC ĐẦM CHẶT K95
- ĐẤT TỰ NHIÊN

LỚP CẤU TẠO SÀN NHÀ

S2
- LÁT GẠCH CERAMIC 600X600
- LÓT VỮA XIMĂNG MÁC 75 DÀY 20
- SÀN BTCT ĐỔ TẠI CHỖ
- TRẦN THẠCH CAO KHUNG XƯƠNG NỔI 600X600

LỚP CẤU TẠO TẠM CẤP

TC
- MẶT BẬC LÁT ĐÁ GRANITE
- LÓT VỮA XIMĂNG MÁC 75 DÀY 20
- XÂY GẠCH TẠO BẬC MÁC 75
- BẢN THANG BTCT ĐỔ TẠI CHỖ

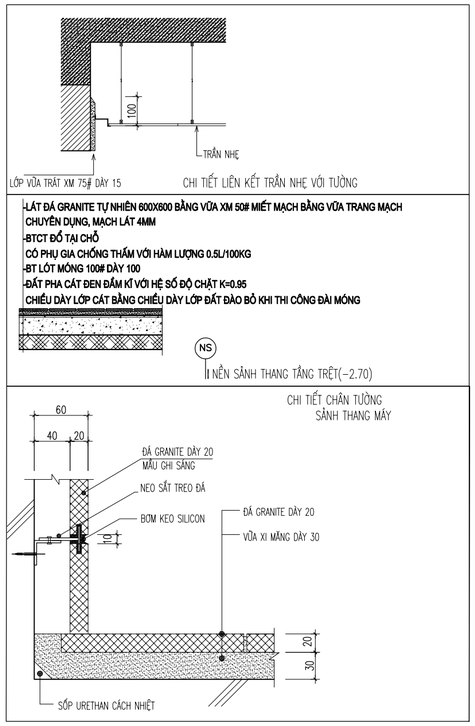

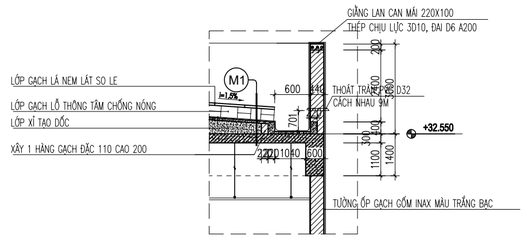

TM KT CHI TIẾT CẤU TẠO 1
1/50 A1

CÔNG TY TNHH TƯ VẤN ĐẦU TƯ XÂY DỰNG VÀ THƯƠNG MẠI QUANG BÁCH

TƯ VẤN QUANG BÁCH

ĐỊA CHỈ:
TỔ 4 KHU 7A - P. CẨM THỊNH
THÀNH PHỐ CẨM PHẢ - TỈNH QUẢNG NINH
ĐIỆN THOẠI: 0366.356.369

CHỦ ĐẦU TƯ

CÔNG TY CỔ PHẦN THAN ĐÈO NAI - CỌC SÁU - TKV

ĐỊA CHỈ: SỐ 42 - PHỐ KIM ĐỒNG - P. CẨM TÂY
TP. CẨM PHẢ - T. QUẢNG NINH

HỒ SƠ THIẾT KẾ BẢN VẼ

DỰ ÁN:
ĐẦU TƯ BỔ SUNG HỆ THỐNG PCCC NHÀ ĐIỀU HÀNH SẢN XUẤT

CÔNG TRÌNH:
NHÀ ĐIỀU HÀNH SẢN XUẤT CÔNG TY CỔ PHẦN THAN ĐÈO NAI - VINACOMIN (NAY LÀ CÔNG TY CỔ PHẦN THAN ĐÈO NAI - CỌC SÁU - TKV)

TÊN BẢN VẼ:
MẶT CẮT 1-1

GIÁM ĐỐC
TRƯƠNG QUANG BÁCH

CHỦ TRÌ:
KS. NGUYỄN TUẤN DŨNG

KIỂM TRA:
KS: NGUYỄN THÀNH LONG

THIẾT KẾ:
KTS. ĐOÀN TRỊNH TÙNG

TỶ LỆ	NO SCALE	KIẾN TRÚC
GIAI ĐOẠN	B.V.T.C	
HOÀN THÀNH	NĂM 2025	KT-25

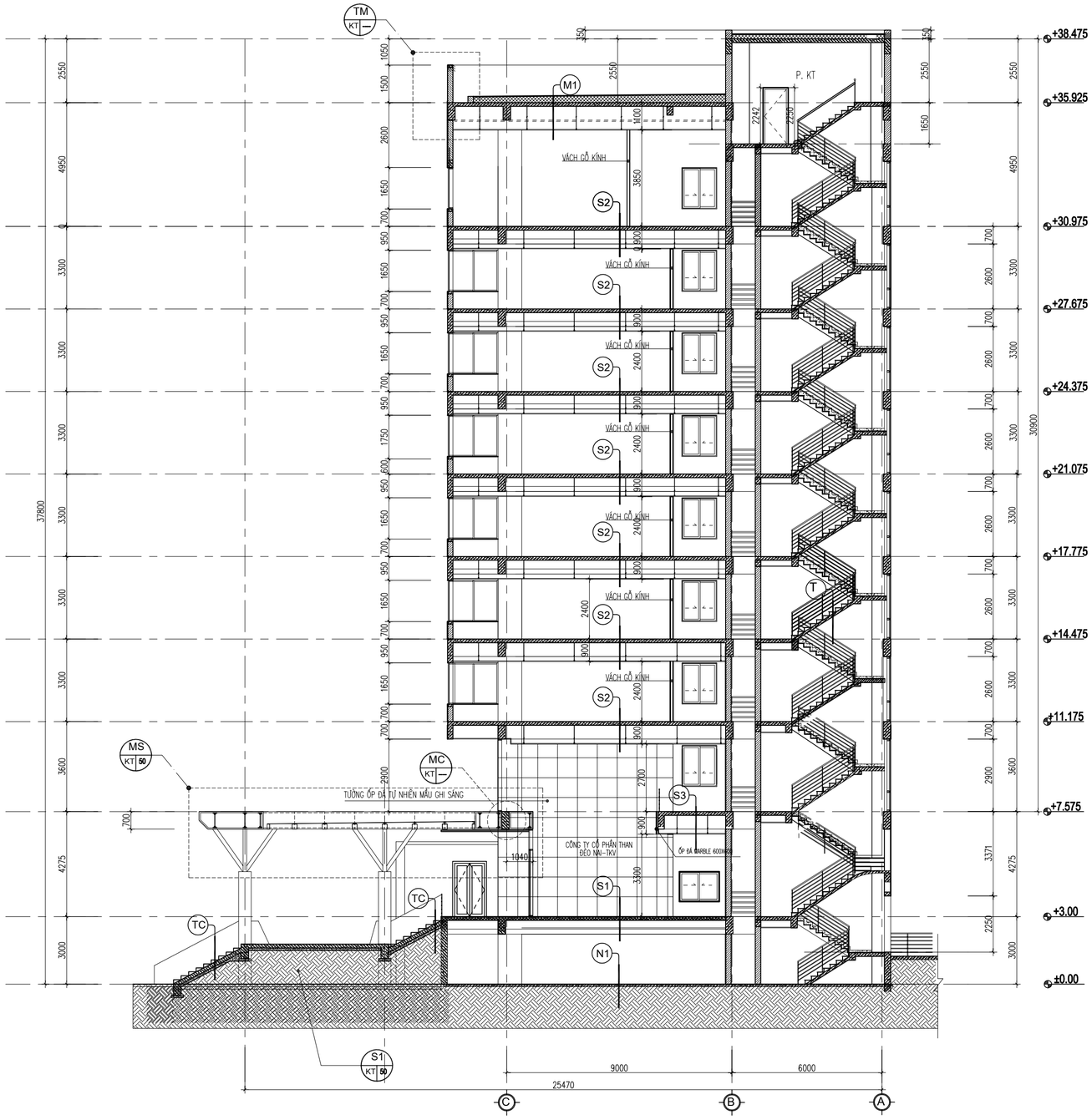

CHI TIẾT CẤU TẠO 1
1/50 A1

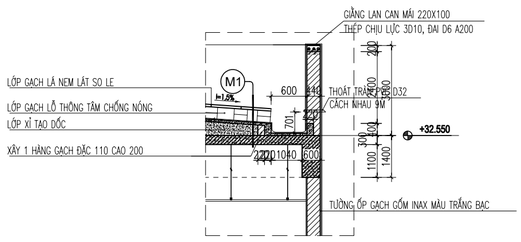

MẶT CẮT 2-2
1/100 A1

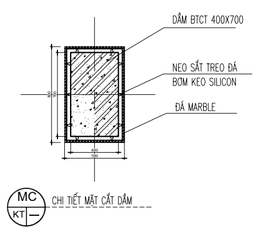

LỚP CẤU TẠO MÁI BẰNG (M1)
- LỚP GẠCH LÁ NEM
- HAI LỚP GẠCH LỖ THÔNG TÂM CHỐNG NÓNG
- BTCT CHỐNG THẤM DÀY 40
- LƯỚI THÉP D5 A100 CẢ 2 CHIỀU
- BÊ TÔNG XỈ TẠO DỐC I=1.5%
- SÀN BTCT ĐỔ TẠI CHỖ
- TRẦN THẠCH CAO KHUNG XƯƠNG NỔI 600X600

LỚP CẤU TẠO SÀN NHÀ (S1)
- LÁT ĐÁ GRANÍT 800X800
- LÓT VỮA XIMĂNG MÁC 75 DÀY 20
- SÀN BTCT ĐỔ TẠI CHỖ
- TRÁT TRẦN BẰNG VỮA XM MÁC 75 DÀY 15
- SƠN HOÀN THIỆN MÀU TRẮNG

LỚP CẤU TẠO BẬC THANG (T)
- MẶT BẬC ỐP ĐÁ GRANITE MÀU GHI SÁNG
- LÓT VỮA XIMĂNG MÁC 75 DÀY 20
- XÂY GẠCH ĐẶC TẠO BẬC MÁC 75
- BẢN THANG BTCT
- TRÁT BẢN THANG VỮA XM MÁC 75 DÀY 15
- SƠN HOÀN THIỆN MÀU TRẮNG

LỚP CẤU TẠO NỀN TẦNG TRỆT (N1)
- LĂN BUSAT CHỐNG TRƠN, PHỤ GIA TĂNG CƯỜNG ĐỘ CỨNG BỀ MẶT.
- BTCT ĐỔ TẠI CHỖ 300# DÀY 200, XOA NHẴN MẶT
- CÓ PHỤ GIA CHỐNG THẤM VỚI HÀM LƯỢNG 0.5L/100KG
- BT LÓT MÓNG 100# DÀY 100
- CÁT ĐEN TƯỚI NƯỚC ĐẦM CHẶT K95
- ĐẤT TỰ NHIÊN

LỚP CẤU TẠO SÀN NHÀ (S2)
- LÁT GẠCH CERAMIC 600X600
- LÓT VỮA XIMĂNG MÁC 75 DÀY 20
- SÀN BTCT ĐỔ TẠI CHỖ
- TRẦN THẠCH CAO KHUNG XƯƠNG NỔI 600X600

LỚP CẤU TẠO TAM CẤP (TC)
- MẶT BẬC LÁT ĐÁ GRANITE
- LÓT VỮA XIMĂNG MÁC 75 DÀY 20
- XÂY GẠCH TẠO BẬC MÁC 75
- BẢN THANG BTCT ĐỔ TẠI CHỖ

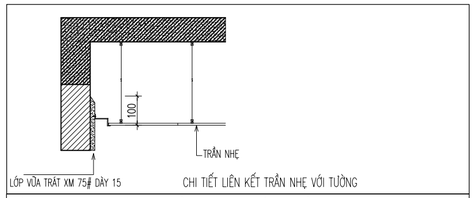

CHI TIẾT LIÊN KẾT TRẦN NHẸ VỚI TƯỜNG

-LÁT ĐÁ GRANITE TỰ NHIÊN 600X600 BẰNG VỮA XM 50# MIẾT MẠCH BẰNG VỮA TRANG MẠCH CHUYÊN DỤNG, MẠCH LÁT 4MM
-BTCT ĐỔ TẠI CHỖ
CÓ PHỤ GIA CHỐNG THẤM VỚI HÀM LƯỢNG 0.5L/100KG
-BT LÓT MÓNG 100# DÀY 100
-ĐẤT PHA CÁT ĐEN ĐẦM KĨ VỚI HỆ SỐ ĐỘ CHẶT K=0.95
CHIỀU DÀY LỚP CÁT BẰNG CHIỀU DÀY LỚP ĐẤT ĐÀO BỎ KHI THI CÔNG ĐÀI MÓNG

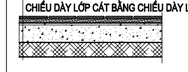

NS — NỀN SẢNH THANG TẦNG TRỆT(-2.70)

CHI TIẾT CHÂN TƯỜNG SẢNH THANG MÁY

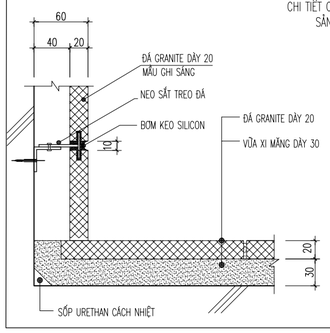

CÔNG TY TNHH TƯ VẤN ĐẦU TƯ XÂY DỰNG VÀ THƯƠNG MẠI QUANG BÁCH

TƯ VẤN QUANG BÁCH

ĐỊA CHỈ:
TỔ 4 KHU 7A - P. CẨM THỊNH
THÀNH PHỐ CẨM PHẢ - TỈNH QUẢNG NINH
ĐIỆN THOẠI: 0366.356.369

CHỦ ĐẦU TƯ

CÔNG TY CỔ PHẦN THAN ĐÈO NAI - CỌC SÁU - TKV

ĐỊA CHỈ: SỐ 42 - PHỐ KIM ĐỒNG - P. CẨM TÂY
TP. CẨM PHẢ - T. QUẢNG NINH

HỒ SƠ THIẾT KẾ BẢN VẼ

DỰ ÁN:
ĐẦU TƯ BỔ SUNG HỆ THỐNG PCCC NHÀ ĐIỀU HÀNH SẢN XUẤT

CÔNG TRÌNH:
NHÀ ĐIỀU HÀNH SẢN XUẤT CÔNG TY CỔ PHẦN THAN ĐÈO NAI - VINACOMIN (NAY LÀ CÔNG TY CỔ PHẦN THAN ĐÈO NAI - CỌC SÁU - TKV)

TÊN BẢN VẼ:
MẶT CẮT 2-2

GIÁM ĐỐC
TRƯƠNG QUANG BÁCH

CHỦ TRÌ:
KS. NGUYỄN TUẤN DŨNG

KIỂM TRA:
KS: NGUYỄN THÀNH LONG

THIẾT KẾ:
KTS. ĐOÀN TRỊNH TÙNG

TỶ LỆ	NO SCALE	KIẾN TRÚC
GIAI ĐOẠN	B.V.T.C	
HOÀN THÀNH	NĂM 2025	KT-26

01 KT 01 MẶT CẮT 3-3

1/100 A1

N1 — LỚP CẤU TẠO NỀN TẦNG TRỆT

- LĂN BUSAT CHỐNG TRƠN, PHỤ GIA TĂNG CƯỜNG ĐỘ CỨNG BỀ MẶT.
- BTCT ĐỔ TẠI CHỖ 300# DÀY 200, XOA NHẴN MẶT CÓ PHỤ GIA CHỐNG THẤM VỚI HÀM LƯỢNG 0.5L/100KG
- BT LÓT MÓNG 100# DÀY 100
- CÁT ĐEN TƯỚI NƯỚC ĐẦM CHẶT K95
- ĐẤT TỰ NHIÊN

S1 — LỚP CẤU TẠO SÀN NHÀ

- LÁT ĐÁ GRANÍT 600X600
- LÓT VỮA XIMĂNG MÁC 75 DÀY 20
- SÀN BTCT ĐỔ TẠI CHỖ
- TRÁT TRẦN BẰNG VỮA XM MÁC 75 DÀY 15
- SƠN HOÀN THIỆN MÀU TRẮNG

S2 — LỚP CẤU TẠO SÀN NHÀ

- LÁT GẠCH CERAMIC 600X600
- LÓT VỮA XIMĂNG MÁC 75 DÀY 20
- SÀN BTCT ĐỔ TẠI CHỖ
- TRẦN THẠCH CAO KHUNG XƯƠNG NỔI 600X600

S3 — LỚP CẤU TẠO SÀN NHÀ

- LÁT GẠCH CERAMIC 600X600
- LÓT VỮA XIMĂNG MÁC 75 DÀY 20
- SÀN BTCT ĐỔ TẠI CHỖ
- TRẦN THẠCH CAO KHUNG XƯƠNG NỔI 600X600

M1 — LỚP CẤU TẠO MÁI BẰNG

- LỚP GẠCH LÁ NEM
- HAI LỚP GẠCH LỖ THÔNG TÂM CHỐNG NÓNG
- BTCT CHỐNG THẤM DÀY 40 LƯỚI THÉP D5 A100 CẢ 2 CHIỀU
- BÊ TÔNG XỈ TẠO DỐC I=1.5%
- SÀN BTCT ĐỔ TẠI CHỖ
- TRẦN THẠCH CAO KHUNG XƯƠNG NỔI 600X600

M2 — LỚP CẤU TẠO MÁI TÔN

- LỢP TÔN MÀU GHI
- LỚP CÁCH NHIỆT
- HỆ GIÀN THÉP , SƠN TĨNH ĐIỆN
- TRẦN THẠCH CAO KHUNG XƯƠNG CHÌM

CÔNG TY TNHH TƯ VẤN ĐẦU TƯ XÂY DỰNG VÀ THƯƠNG MẠI QUANG BÁCH

TƯ VẤN QUANG BÁCH

ĐỊA CHỈ:
TỔ 4 KHU 7A - P. CẨM THỊNH
THÀNH PHỐ CẨM PHẢ - TỈNH QUẢNG NINH
ĐIỆN THOẠI: 0366.356.369

CHỦ ĐẦU TƯ

CÔNG TY CỔ PHẦN THAN ĐÈO NAI - CỌC SÁU - TKV

ĐỊA CHỈ: SỐ 42 - PHỐ KIM ĐỒNG - P. CẨM TÂY
TP. CẨM PHẢ - T. QUẢNG NINH

HỒ SƠ THIẾT KẾ BẢN VẼ

DỰ ÁN:
ĐẦU TƯ BỔ SUNG HỆ THỐNG PCCC NHÀ ĐIỀU HÀNH SẢN XUẤT

CÔNG TRÌNH:
NHÀ ĐIỀU HÀNH SẢN XUẤT CÔNG TY CỔ PHẦN THAN ĐÈO NAI - VINACOMIN (NAY LÀ CÔNG TY CỔ PHẦN THAN ĐÈO NAI - CỌC SÁU - TKV)

TÊN BẢN VẼ:
MẶT CẮT 3-3

GIÁM ĐỐC
TRƯƠNG QUANG BÁCH

CHỦ TRÌ:
KS. NGUYỄN TUẤN DŨNG

KIỂM TRA:
KS: NGUYỄN THÀNH LONG

THIẾT KẾ:
KTS. ĐOÀN TRỊNH TÙNG

TỶ LỆ	NO SCALE	KIẾN TRÚC
GIAI ĐOẠN	B.V.T.C	KT-27
HOÀN THÀNH	NĂM 2025	

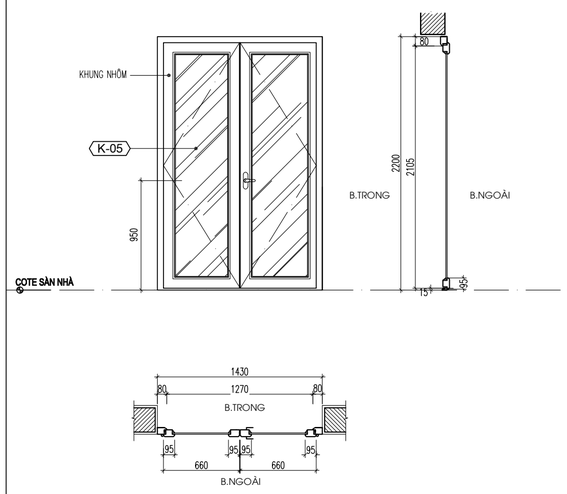

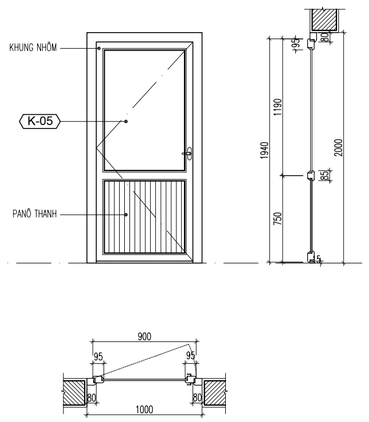

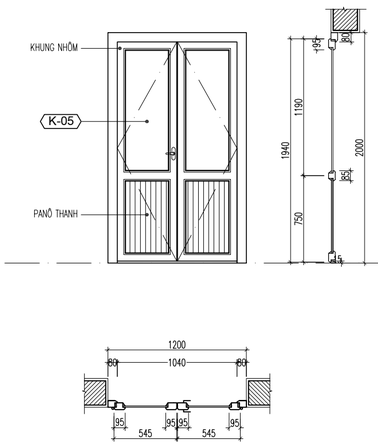

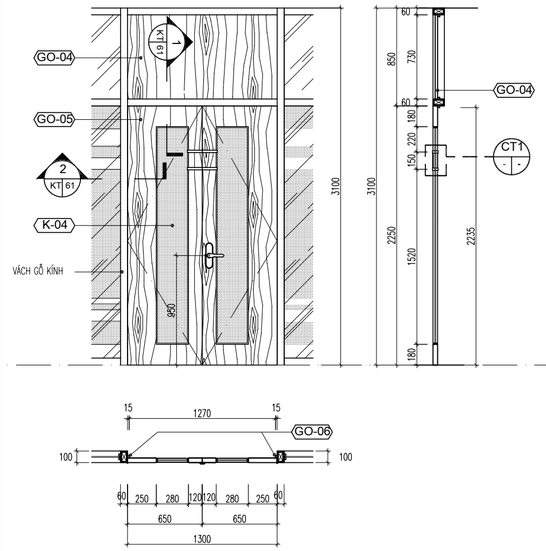

KÍ HIỆU	D1	D2	D3	D4
KÍCH THƯỚC	1430 X 2200	1000 X 2000	1200 X 2000	1300X3100
LOẠI CỬA	CỬA ĐI 2 CÁNH MỞ QUAY	CỬA ĐI 1CÁNH MỞ QUAY	CỬA ĐI 2 CÁNH MỞ QUAY	CỬA ĐI 2 CÁNH MỞ QUAY
VẬT LIỆU	KHUNG NHÔM MÀU TRẮNG SỮ, KÍNH TRẮNG DÀY 7MM	KHUNG NHÔM MÀU TRẮNG SỮ, KÍNH TRẮNG DÀY 7MM	KHUNG NHÔM MÀU TRẮNG SỮ, KÍNH TRẮNG DÀY 7MM	XƯƠNG GỖ TỰ NHIÊN,BỀ MẶT VENEER, KÍNH DÀY 7MM DÁN FIN MỜ

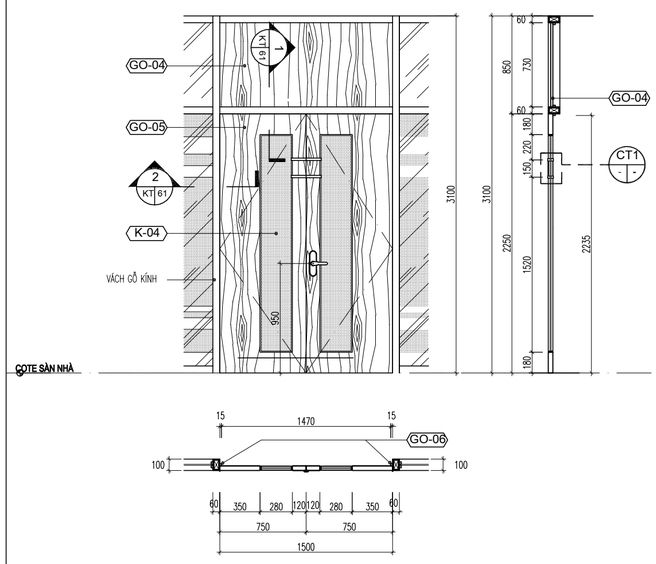

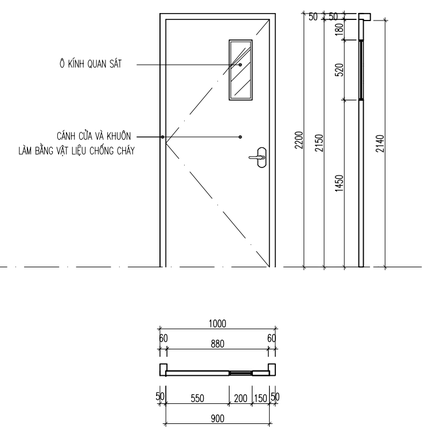

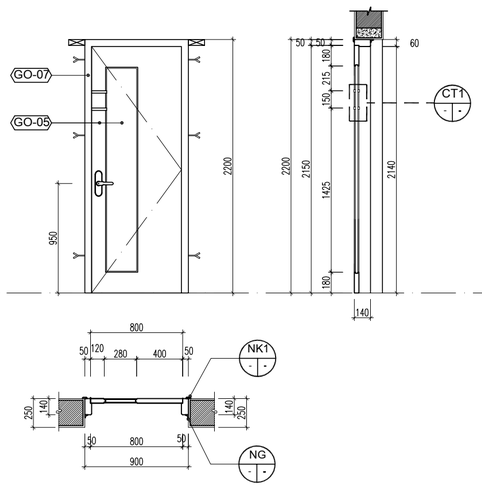

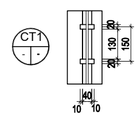

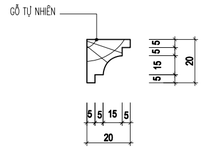

NG CHI TIẾT NẸP GÓC
1/1 A1

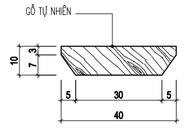

NK1 CHI TIẾT NẸP KHUÔN NK1
1/1 A1

KÍ HIỆU	D5	D6	D7
KÍCH THƯỚC	1500X3100	1000X2200	900 X 2200
LOẠI CỬA	CỬA ĐI 2 CÁNH MỞ QUAY	CỬA THOÁT HIỂM	CỬA ĐI 1 CÁNH MỞ QUAY
VẬT LIỆU	XƯƠNG GỖ TỰ NHIÊN,BỀ MẶT VENEER, KÍNH DÀY 7MM DÁN FIN MỜ	VẬT LIỆU CHỐNG CHÁY	XƯƠNG GỖ TỰ NHIÊN,BỀ MẶT VENEER

GHI CHÚ:

- GO-04 GỖ VÁN ÉP BỀ MẶT DÁN VENEER SƠN PU MÀU NÂU GỤ
- GO-05 CÁNH CỬA XƯƠNG GỖ TỰ NHIÊN BỀ MẶT VENEER SƠN PU MÀU NÂU GỤ
- GO-06 NẸP GỖ TỰ NHIÊN 15X20 SƠN PU MÀU NÂU GỤ
- GO-07 KHUÔN GỖ TỰ NHIÊN SƠN PU MÀU NÂU GỤ
- K-01 KÍNH CƯỜNG LỰC TRẮNG DÀY 12MM
- K-04 KÍNH DÀY 7MM DÁN FIN MỜ
- K-05 KÍNH DÀY TRẮNG DÀY 7MM

CÔNG TY TNHH TƯ VẤN ĐẦU TƯ XÂY DỰNG VÀ THƯƠNG MẠI QUANG BÁCH

TƯ VẤN QUANG BÁCH

ĐỊA CHỈ:
TỔ 4 KHU 7A - P. CẨM THỊNH
THÀNH PHỐ CẨM PHẢ - TỈNH QUẢNG NINH
ĐIỆN THOẠI: 0366.356.369

CHỦ ĐẦU TƯ

CÔNG TY CỔ PHẦN THAN ĐÈO NAI - CỌC SÁU - TKV

ĐỊA CHỈ: SỐ 42 - PHỐ KIM ĐỒNG - P. CẨM TÂY
TP. CẨM PHẢ - T. QUẢNG NINH

HỒ SƠ THIẾT KẾ BẢN VẼ

DỰ ÁN:
ĐẦU TƯ BỔ SUNG HỆ THỐNG PCCC NHÀ ĐIỀU HÀNH SẢN XUẤT

CÔNG TRÌNH:
NHÀ ĐIỀU HÀNH SẢN XUẤT CÔNG TY CỔ PHẦN THAN ĐÈO NAI - VINACOMIN (NAY LÀ CÔNG TY CỔ PHẦN THAN ĐÈO NAI - CỌC SÁU - TKV)

TÊN BẢN VẼ:
CHI TIẾT CỬA ĐI

GIÁM ĐỐC
TRƯƠNG QUANG BÁCH

CHỦ TRÌ:
KS. NGUYỄN TUẤN DŨNG

KIỂM TRA:
KS: NGUYỄN THÀNH LONG

THIẾT KẾ:
KTS. ĐOÀN TRỊNH TÙNG

TỶ LỆ	NO SCALE	KIẾN TRÚC
GIAI ĐOẠN	B.V.T.C	KT-28
HOÀN THÀNH	NĂM 2025	

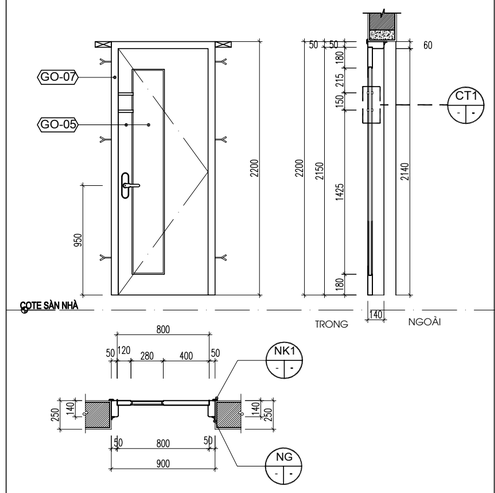

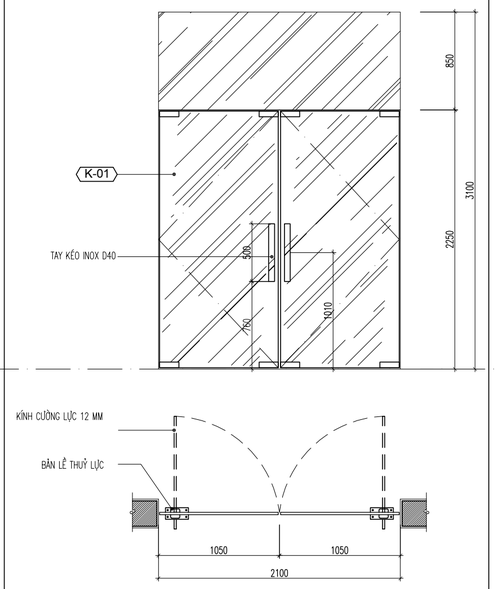

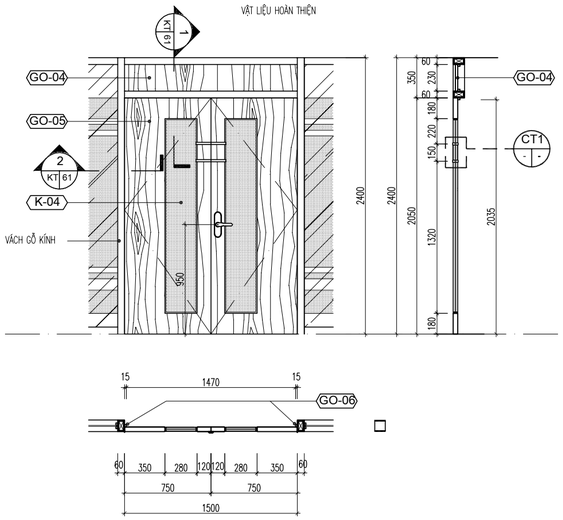

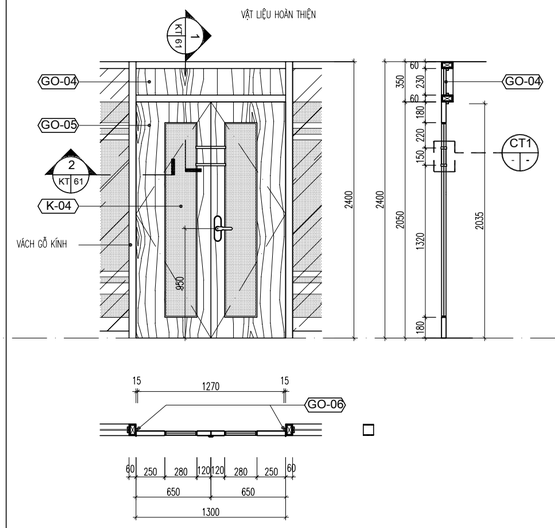

KÍ HIỆU	D8	D9	D10	D11
KÍCH THƯỚC	900 X 2200	2100X3100	1500X2400	1300X2400
LOẠI CỬA	CỬA ĐI 1 CÁNH MỞ QUAY	CỬA ĐI THỦY LỰC 2 CÁNH MỞ QUAY	CỬA ĐI 2 CÁNH MỞ QUAY	CỬA ĐI 2 CÁNH MỞ QUAY
VẬT LIỆU	XƯƠNG GỖ TỰ NHIÊN,BỀ MẶT VENEER	KÍNH CƯỜNG LỰC DÀY 12MM	XƯƠNG GỖ TỰ NHIÊN,BỀ MẶT VENEER, KÍNH DÀY 7MM DÁN FIN MỜ	XƯƠNG GỖ TỰ NHIÊN,BỀ MẶT VENEER, KÍNH DÀY 7MM DÁN FIN MỜ

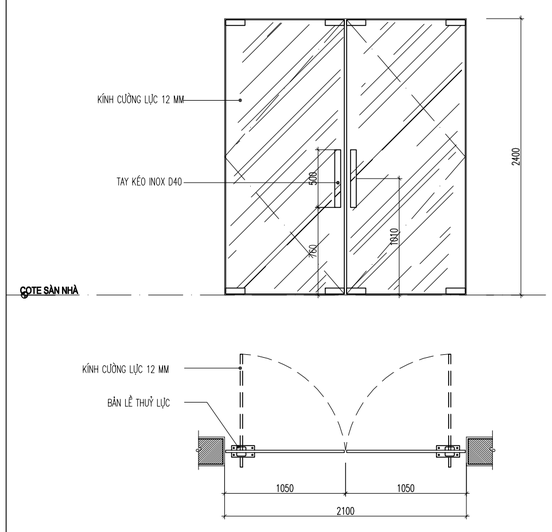

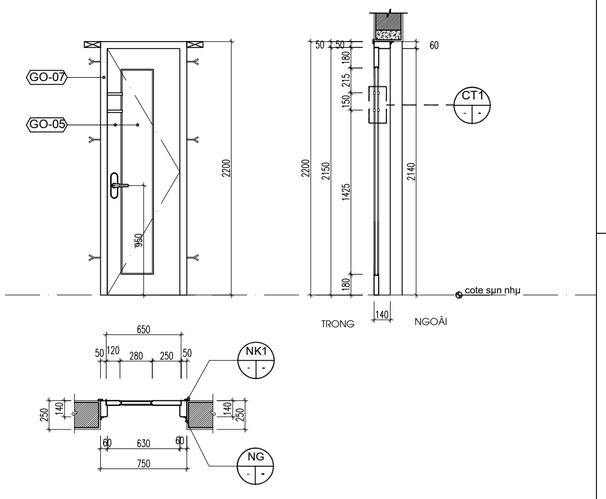

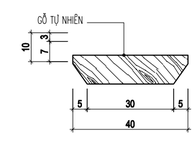

NK1 CHI TIẾT NẸP KHUÔN NK1
1/1 A1

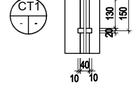

CT1 CHI TIẾT TRANG TRÍ
1/1 A1

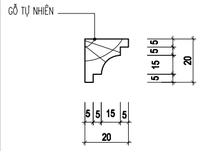

NG CHI TIẾT NẸP GÓC
1/1 A1

GHI CHÚ:

- GO-04 GỖ VÁN ÉP BỀ MẶT DÁN VENEER SƠN PU MÀU NÂU GỤ
- GO-05 CÁNH CỬA XƯƠNG GỖ TỰ NHIÊN BỀ MẶT VENEER SƠN PU MÀU NÂU GỤ
- GO-06 NẸP GỖ TỰ NHIÊN 15X20 SƠN PU MÀU NÂU GỤ
- GO-07 KHUÔN GỖ TỰ NHIÊN SƠN PU MÀU NÂU GỤ
- K-01 KÍNH CƯỜNG LỰC TRẮNG DÀY 12MM
- K-04 KÍNH DÀY 7MM DÁN FIN MỜ
- K-05 KÍNH DÀY TRẮNG DÀY 7MM

KÍ HIỆU	D12	DW
KÍCH THƯỚC	2100X2400	750X2200
LOẠI CỬA	CỬA ĐI THỦY LỰC 2 CÁNH MỞ QUAY	CỬA ĐI 1 CÁNH MỞ QUAY
VẬT LIỆU	KÍNH CƯỜNG LỰC DÀY 12MM	XƯƠNG GỖ TỰ NHIÊN,BỀ MẶT VENEER

CÔNG TY TNHH TƯ VẤN ĐẦU TƯ XÂY DỰNG VÀ THƯƠNG MẠI QUANG BÁCH

TƯ VẤN QUANG BÁCH

ĐỊA CHỈ:
TỔ 4 KHU 7A - P. CẨM THỊNH
THÀNH PHỐ CẨM PHẢ - TỈNH QUẢNG NINH
ĐIỆN THOẠI: 0366.356.369

CHỦ ĐẦU TƯ

CÔNG TY CỔ PHẦN THAN ĐÈO NAI - CỌC SÁU - TKV

ĐỊA CHỈ: SỐ 42 - PHỐ KIM ĐỒNG - P. CẨM TÂY TP. CẨM PHẢ - T. QUẢNG NINH

HỒ SƠ THIẾT KẾ BẢN VẼ

DỰ ÁN:

ĐẦU TƯ BỔ SUNG HỆ THỐNG PCCC NHÀ ĐIỀU HÀNH SẢN XUẤT

CÔNG TRÌNH:

NHÀ ĐIỀU HÀNH SẢN XUẤT CÔNG TY CỔ PHẦN THAN ĐÈO NAI - VINACOMIN (NAY LÀ CÔNG TY CỔ PHẦN THAN ĐÈO NAI - CỌC SÁU - TKV)

TÊN BẢN VẼ:

CHI TIẾT CỬA ĐI

GIÁM ĐỐC

TRƯƠNG QUANG BÁCH

CHỦ TRÌ:

KS. NGUYỄN TUẤN DŨNG

KIỂM TRA:

KS: NGUYỄN THÀNH LONG

THIẾT KẾ:

KTS. ĐOÀN TRỊNH TÙNG

TỶ LỆ	NO SCALE	KIẾN TRÚC
GIAI ĐOẠN	B.V.T.C	
HOÀN THÀNH	NĂM 2025	KT-29

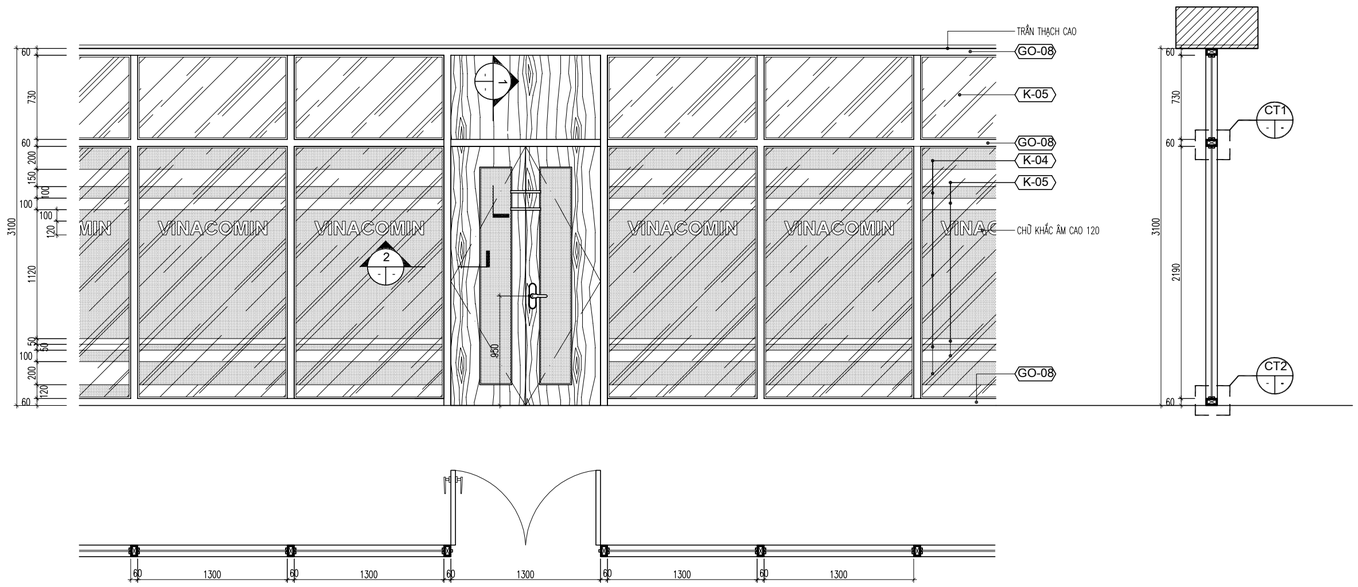

GK1 CHI TIẾT VÁCH GỖ KÍNH DIỄN HÌNH TẦNG 1
1/25 A1

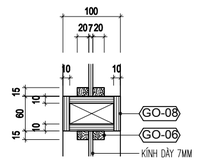

CT1 CHI TIẾT CT1
1/5 A1

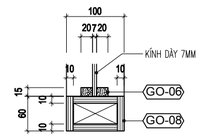

CT1 CHI TIẾT CT2
1/5 A1

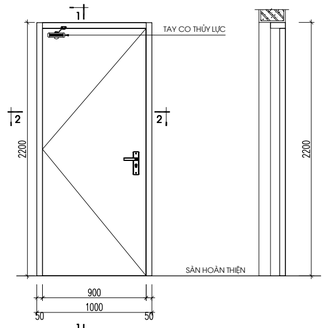

MẶT ĐỨNG

MẶT CẮT 1-1

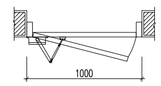

MẶT CẮT 2-2

KÍ HIỆU	DC1
KÍCH THƯỚC	1000X2200
LOẠI CỬA	CỬA MỞ 1 CÁNH
VẬT LIỆU	CỬA THÉP CHỐNG CHÁY EI60 1 CÁNH MỞ CÓ CƠ CHẾ TỰ ĐỘNG ĐÓNG

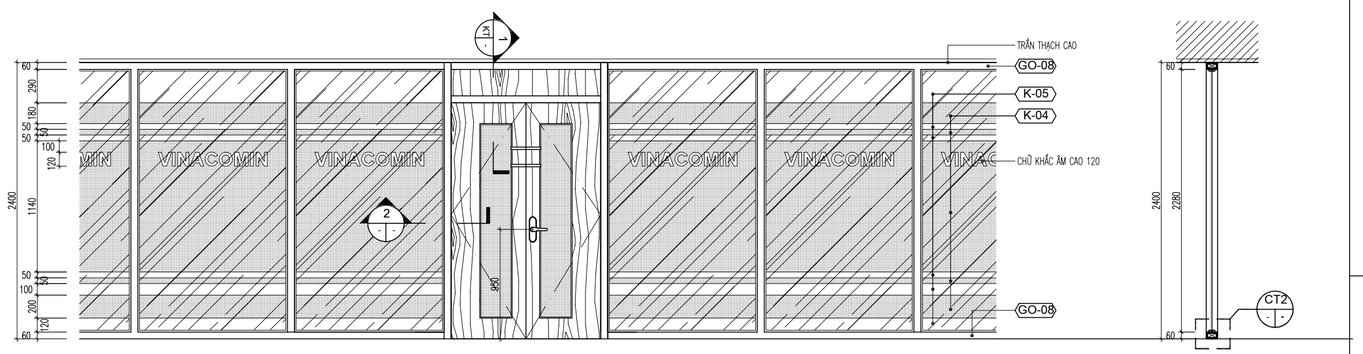

GK2 CHI TIẾT VÁCH GỖ KÍNH DIỄN HÌNH CÁC TẦNG TRÊN
1/25 A1

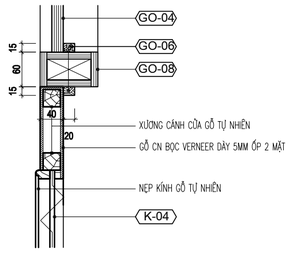

1 MẶT CẮT 1
1/5 A1

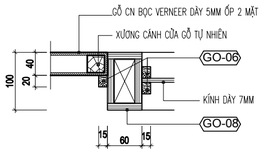

2 MẶT CẮT 2
1/5 A1

GHI CHÚ:

- GO-04 GỖ VÁN ÉP BỀ MẶT DÁN VENEER SƠN PU MÀU NÂU GỤ
- GO-05 CÁNH CỬA XƯƠNG GỖ TỰ NHIÊN BỀ MẶT VENEER SƠN PU MÀU NÂU GỤ
- GO-06 NẸP GỖ TỰ NHIÊN 15X20 SƠN PU MÀU NÂU GỤ
- GO-07 KHUÔN GỖ TỰ NHIÊN SƠN PU MÀU NÂU GỤ
- GO-08 HỘP GỖ VENEER 60X100 SƠN PU MÀU NÂU GỤ
- K-04 KÍNH DÀY 7MM DÁN FIN MỜ
- K-05 KÍNH DÀY TRẮNG DÀY 7MM

CÔNG TY TNHH TƯ VẤN ĐẦU TƯ XÂY DỰNG VÀ THƯƠNG MẠI QUANG BÁCH

TƯ VẤN QUANG BÁCH

ĐỊA CHỈ:
TỔ 4 KHU 7A - P. CẨM THỊNH
THÀNH PHỐ CẨM PHẢ - TỈNH QUẢNG NINH
ĐIỆN THOẠI: 0366.356.369

CHỦ ĐẦU TƯ

CÔNG TY CỔ PHẦN THAN ĐÈO NAI - CỌC SÁU - TKV

ĐỊA CHỈ: SỐ 42 - PHỐ KIM ĐỒNG - P. CẨM TÂY
TP. CẨM PHẢ - T. QUẢNG NINH

HỒ SƠ THIẾT KẾ BẢN VẼ

DỰ ÁN:
ĐẦU TƯ BỔ SUNG HỆ THỐNG PCCC NHÀ ĐIỀU HÀNH SẢN XUẤT

CÔNG TRÌNH:
NHÀ ĐIỀU HÀNH SẢN XUẤT CÔNG TY CỔ PHẦN THAN ĐÈO NAI - VINACOMIN (NAY LÀ CÔNG TY CỔ PHẦN THAN ĐÈO NAI - CỌC SÁU - TKV)

TÊN BẢN VẼ:
CHI TIẾT VÁCH GỖ ĐIỂN HÌNH

GIÁM ĐỐC
TRƯƠNG QUANG BÁCH

CHỦ TRÌ:
KS. NGUYỄN TUẤN DŨNG

KIỂM TRA:
KS: NGUYỄN THÀNH LONG

THIẾT KẾ:
KTS. ĐOÀN TRỊNH TÙNG

TỶ LỆ	NO SCALE	KIẾN TRÚC
GIAI ĐOẠN	B.V.T.C	
HOÀN THÀNH	NĂM 2025	KT-30

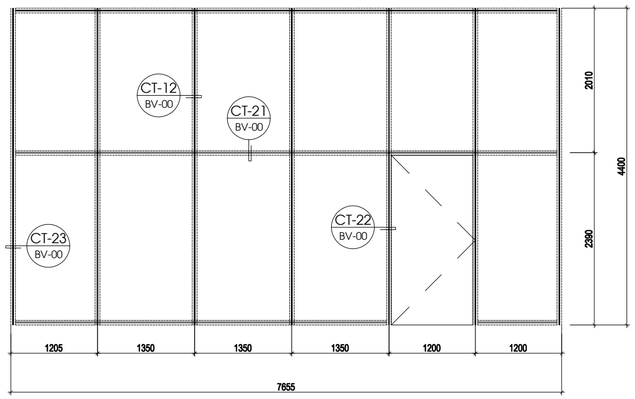

VK-24	HỆ CURTAIN WALL - DẤU ĐỐ
	KÍNH: AN TOÀN 10.38MM - IPQ-SDB
	VỊ TRÍ LẮP ĐẶT: TẦNG 9

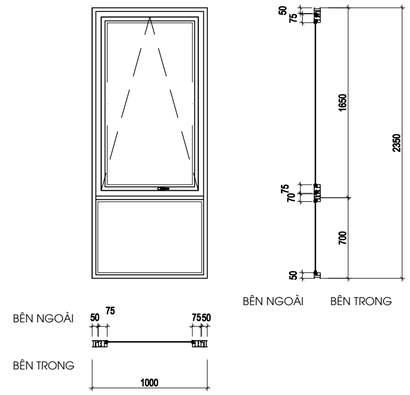

S1	HỆ 55 XINGFA KHÔNG CẦU
	KÍNH: AN TOÀN 10.38MM - IPQ-SDB
	VỊ TRÍ LẮP ĐẶT: TẦNG 1

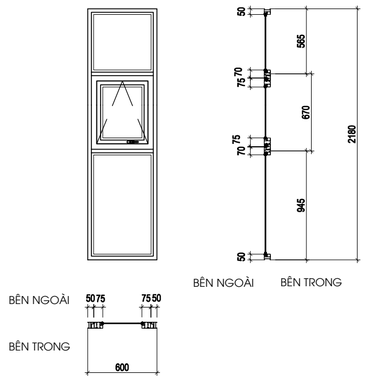

S2	HỆ 55 XINGFA KHÔNG CẦU
	KÍNH: AN TOÀN 10.38IPQ - DÁN MỜ
	VỊ TRÍ LẮP ĐẶT: TẦNG 1 ĐẾN 9

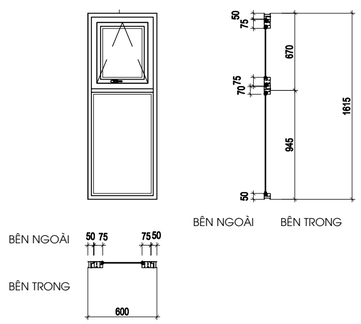

S3	HỆ 55 XINGFA KHÔNG CẦU
	KÍNH: AN TOÀN 10.38IPQ - DÁN MỜ
	VỊ TRÍ LẮP ĐẶT: TẦNG 1 ĐẾN 9

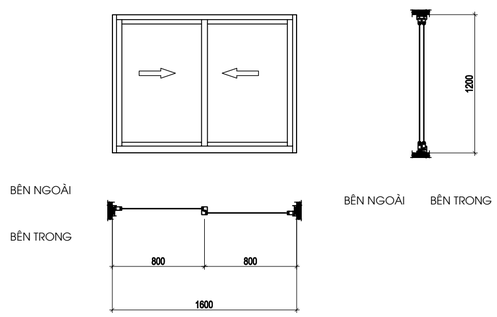

S4	HỆ 55 XINGFA KHÔNG CẦU
	KÍNH: AN TOÀN 10.38MM - IPQ-SDB
	VỊ TRÍ LẮP ĐẶT: TẦNG 1

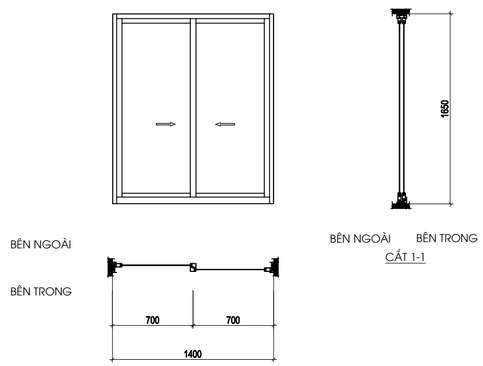

S5	HỆ 55 XINGFA KHÔNG CẦU
	KÍNH: AN TOÀN 10.38MM - IPQ-SDB
	VỊ TRÍ LẮP ĐẶT: TẦNG 2 ĐẾN 9

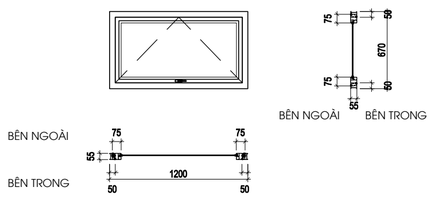

S6	HỆ 55 XINGFA KHÔNG CẦU
	KÍNH: AN TOÀN 10.38IPQ - DÁN MỜ
	VỊ TRÍ LẮP ĐẶT: TẦNG 1 ĐẾN 9

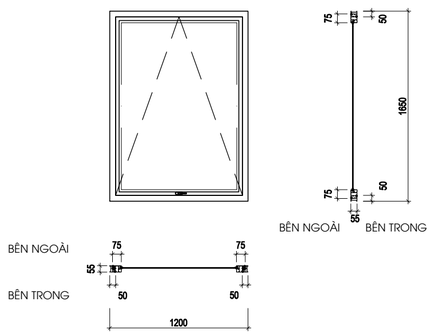

S7	HỆ 55 XINGFA KHÔNG CẦU
	KÍNH: AN TOÀN 10.38MM - IPQ-SDB
	VỊ TRÍ LẮP ĐẶT: TẦNG 5, 8

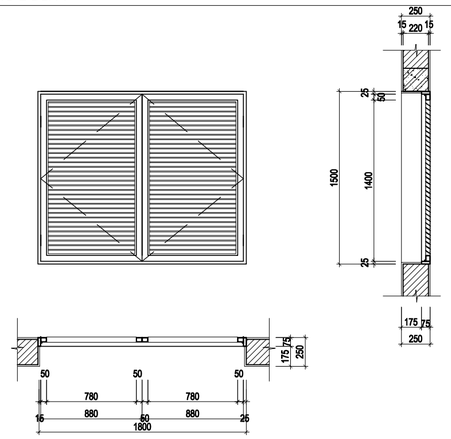

S8	KHUNG NHÔM
	CHỚP NHÔM
	VỊ TRÍ LẮP ĐẶT: TẦNG KỸ THUẬT

CÔNG TY TNHH TƯ VẤN ĐẦU TƯ XÂY DỰNG VÀ THƯƠNG MẠI QUANG BÁCH

TƯ VẤN QUANG BÁCH

ĐỊA CHỈ:
TỔ 4 KHU 7A - P. CẨM THỊNH
THÀNH PHỐ CẨM PHẢ - TỈNH QUẢNG NINH
ĐIỆN THOẠI: 0366.356.369

CHỦ ĐẦU TƯ

CÔNG TY CỔ PHẦN THAN ĐÈO NAI - CỌC SÁU - TKV

ĐỊA CHỈ: SỐ 42 - PHỐ KIM ĐỒNG - P. CẨM TÂY
TP. CẨM PHẢ - T. QUẢNG NINH

HỒ SƠ THIẾT KẾ BẢN VẼ

DỰ ÁN:
ĐẦU TƯ BỔ SUNG HỆ THỐNG PCCC NHÀ ĐIỀU HÀNH SẢN XUẤT

CÔNG TRÌNH:
NHÀ ĐIỀU HÀNH SẢN XUẤT CÔNG TY CỔ PHẦN THAN ĐÈO NAI - VINACOMIN (NAY LÀ CÔNG TY CỔ PHẦN THAN ĐÈO NAI - CỌC SÁU - TKV)

TÊN BẢN VẼ:
CHI TIẾT CỬA SỔ - VÁCH KÍNH

GIÁM ĐỐC
TRƯƠNG QUANG BÁCH

CHỦ TRÌ:
KS. NGUYỄN TUẤN DŨNG

KIỂM TRA:
KS: NGUYỄN THÀNH LONG

THIẾT KẾ:
KTS. ĐOÀN TRỊNH TÙNG

TỶ LỆ	NO SCALE	KIẾN TRÚC
GIAI ĐOẠN	B.V.T.C	KT-31
HOÀN THÀNH	NĂM 2025	

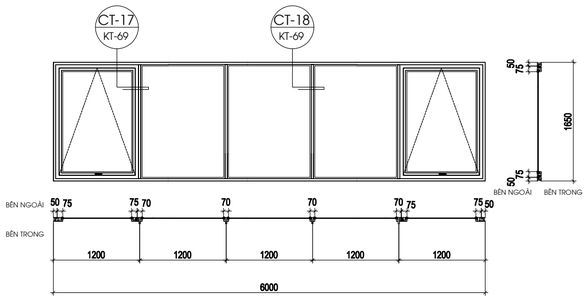

VK5	HỆ 55 XINGFA KHÔNG CẦU
	KÍNH: AN TOÀN 10.38MM - IPQ-SDB
	VỊ TRÍ LẮP ĐẶT: TẦNG 1 ĐẾN 9

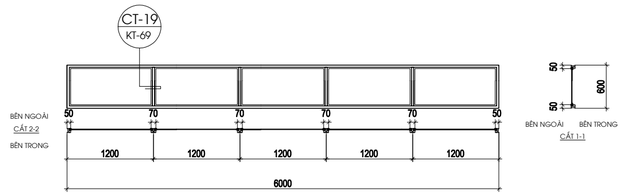

VK6	HỆ 55 XINGFA KHÔNG CẦU
	KÍNH: AN TOÀN 10.38MM - IPQ-SDB
	VỊ TRÍ LẮP ĐẶT: TẦNG 1

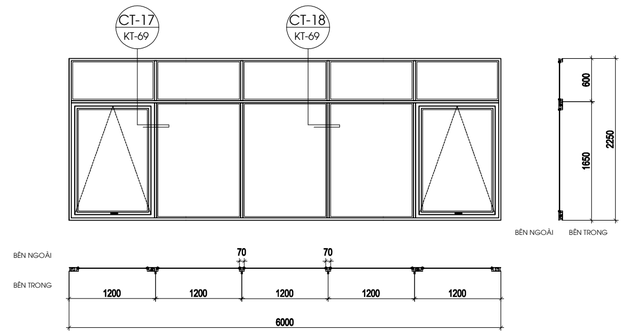

VK7	HỆ 55 XINGFA KHÔNG CẦU
	KÍNH: AN TOÀN 10.38MM - IPQ-SDB
	VỊ TRÍ LẮP ĐẶT: TẦNG 1

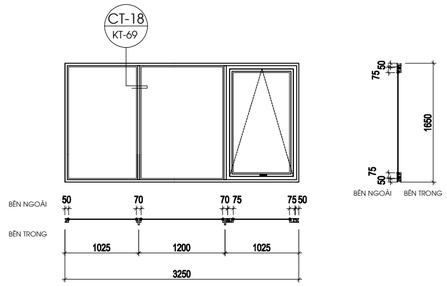

VK8	HỆ 55 XINGFA KHÔNG CẦU
	KÍNH: AN TOÀN 10.38MM - IPQ-SDB
	VỊ TRÍ LẮP ĐẶT: TẦNG 2

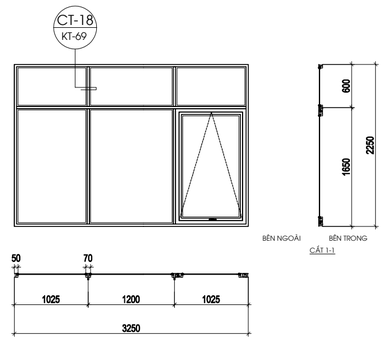

VK9	HỆ 55 XINGFA KHÔNG CẦU
	KÍNH: AN TOÀN 10.38MM - IPQ-SDB
	VỊ TRÍ LẮP ĐẶT: TẦNG 1 ĐẾN 9

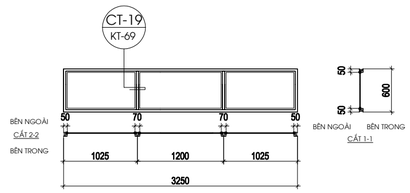

VK10	HỆ 55 XINGFA KHÔNG CẦU
	KÍNH: AN TOÀN 10.38MM - IPQ-SDB
	VỊ TRÍ LẮP ĐẶT: TẦNG 1 ĐẾN 9

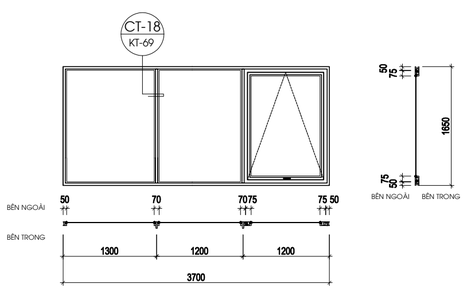

VK11	HỆ 55 XINGFA KHÔNG CẦU
	KÍNH: AN TOÀN 10.38MM - IPQ-SDB
	VỊ TRÍ LẮP ĐẶT: TẦNG 7

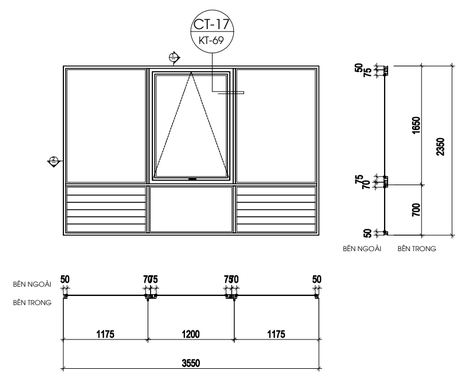

SỬ DỤNG VK12 1 PHẦN LÀM NAN CHỚP ĐỂ LẤY BÙ KHÔNG KHÍ, KHOẢNG CÁCH TỪ MÉP TRÊN CỬA CHỚP CÁCH TRẦN >1,5M; DIỆN TÍCH BÙ KHÔNG KHÍ S>1,2M2.

VK12	HỆ 55 XINGFA KHÔNG CẦU
	KÍNH: AN TOÀN 10.38MM - IPQ-SDB
	VỊ TRÍ LẮP ĐẶT: TẦNG 1 ĐẾN 9

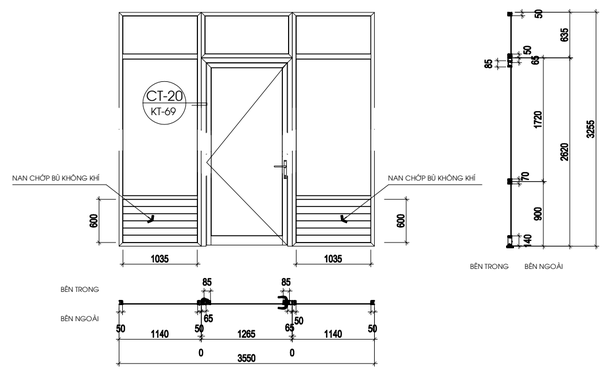

SỬ DỤNG VK13 1 PHẦN LÀM NAN CHỚP ĐỂ LẤY BÙ KHÔNG KHÍ, KHOẢNG CÁCH TỪ MÉP TRÊN CỬA CHỚP CÁCH TRẦN >1,5M; DIỆN TÍCH BÙ KHÔNG KHÍ S>1,2M2.

VK13	HỆ 55 XINGFA KHÔNG CẦU
	KÍNH: AN TOÀN 10.38MM - IPQ-SDB
	VỊ TRÍ LẮP ĐẶT: TẦNG 1 ĐẾN 9

CÔNG TY TNHH TƯ VẤN ĐẦU TƯ XÂY DỰNG VÀ THƯƠNG MẠI QUANG BÁCH

TƯ VẤN QUANG BÁCH

ĐỊA CHỈ:
TỔ 4 KHU 7A - P. CẨM THỊNH
THÀNH PHỐ CẨM PHẢ - TỈNH QUẢNG NINH
ĐIỆN THOẠI: 0366.356.369

CHỦ ĐẦU TƯ

CÔNG TY CỔ PHẦN THAN ĐÈO NAI - CỌC SÁU - TKV

ĐỊA CHỈ: SỐ 42 - PHỐ KIM ĐỒNG - P. CẨM TÂY
TP. CẨM PHẢ - T. QUẢNG NINH

HỒ SƠ THIẾT KẾ BẢN VẼ

DỰ ÁN:
ĐẦU TƯ BỔ SUNG HỆ THỐNG PCCC NHÀ ĐIỀU HÀNH SẢN XUẤT

CÔNG TRÌNH:
NHÀ ĐIỀU HÀNH SẢN XUẤT CÔNG TY CỔ PHẦN THAN ĐÈO NAI - VINACOMIN (NAY LÀ CÔNG TY CỔ PHẦN THAN ĐÈO NAI - CỌC SÁU - TKV)

TÊN BẢN VẼ:

CHI TIẾT VÁCH KÍNH

GIÁM ĐỐC

TRƯƠNG QUANG BÁCH

CHỦ TRÌ:

KS. NGUYỄN TUẤN DŨNG

KIỂM TRA:

KS: NGUYỄN THÀNH LONG

THIẾT KẾ:

KTS. ĐOÀN TRỊNH TÙNG

TỶ LỆ	NO SCALE	KIẾN TRÚC
GIAI ĐOẠN	B.V.T.C	KT-32
HOÀN THÀNH	NĂM 2025	