CÔNG TY TNHH TM DV TV XD
NĂNG LƯỢNG MỚI

Số: 1110/BCKTKT-NLM

CỘNG HÒA XÃ HỘI CHỦ NGHĨA VIỆT NAM
Độc lập – Tự do – Hạnh phúc

Quận 12, ngày 10 tháng 11 năm 2025

BÁO CÁO KINH TẾ KỸ THUẬT XÂY DỰNG CÔNG TRÌNH

(Theo QĐ số 2915/QĐ-PCHM ngày 10/11/2025)

TẬP 2: CÁC BẢN VẼ

TÊN CÔNG TRÌNH	:	XÂY DỰNG MỚI NỐI TUYẾN TRUNG THẾ ĐẢM BẢO CUNG CẤP ĐIỆN KHU VỰC XÃ TÂN THỚI NHÌ, BÀ ĐIỂM, XUÂN THỚI ĐÔNG, HUYỆN HÓC MÔN.
NGUỒN VỐN	:	KHCB
LOẠI CÔNG TRÌNH	:	CÔNG TRÌNH CÔNG NGHIỆP
ĐỊA ĐIỂM XÂY DỰNG	:	XÃ XUÂN THỚI SƠN, XÃ BÀ ĐIỂM, TPHCM.
CHỦ ĐẦU TƯ	:	CÔNG TY ĐIỆN LỰC HÓC MÔN.
CHỦ TRÌ LẬP BCKTKT	:	NGUYỄN TRUNG HIẾU
THỰC HIỆN	:	HUỲNH NGỌC KHANG

CHỦ ĐẦU TƯ
CÔNG TY ĐIỆN LỰC HÓC MÔN

KT. GIÁM ĐỐC
PHÓ GIÁM ĐỐC

CÔNG TY ĐIỆN LỰC HÓC MÔN

Tô Văn Quang

ĐƠN VỊ TƯ VẤN THIẾT KẾ
CÔNG TY TNHH TMDV TVXD
NĂNG LƯỢNG MỚI
GIÁM ĐỐC

M.S.D.N: 0313472480 - C.T.T.N.H.H
CÔNG TY TRÁCH NHIỆM HỮU HẠN THƯƠNG MẠI DỊCH VỤ TƯ VẤN XÂY DỰNG NĂNG LƯỢNG MỚI
QUẬN 12 - T.P HỒ CHÍ MINH

Trần Văn Hậu

TẬP 2: CÁC BẢN VẼ

THỐNG KÊ CÁC BẢN VẼ THIẾT KẾ THI CÔNG

STT	TÊN BẢN VẼ	KÝ HIỆU
1	Họa đồ vị trí 02 tuyến	BV01/16
2	Sơ đồ nguyên lý trung thế trước dự án	BV02/16
3	Sơ đồ nguyên lý trung thế sau dự án	BV03/16
4	Họa đồ mặt bằng Nối tuyến NR Xuân Thới Sơn 10 - Phân đoạn Tân Thới Nhì 10	BV04/16
5	Họa đồ mặt bằng Nối tuyến NR Nhị Tân 6 - Thống Nhất 11	BV05/16
6	Các mặt cắt đường điển hình	BV06/16
7	Kết cấu đầu trụ hiện hữu/sau cải tạo Nối tuyến NR Xuân Thới Sơn 10 - Phân đoạn Tân Thới Nhì 10	BV07/16
8	Kết cấu đầu trụ hiện hữu/sau cải tạo Nối tuyến NR Xuân Thới Sơn 10 - Phân đoạn Tân Thới Nhì 10	BV08/16
9	Kết cấu đầu trụ hiện hữu/sau cải tạo Nối tuyến NR Nhị Tân 6 - Thống Nhất 11	BV09/16
10	Kết cấu đầu trụ hiện hữu/sau cải tạo Nối tuyến NR Nhị Tân 6 - Thống Nhất 11	BV10/16
11	Kết cấu đầu trụ hiện hữu/sau cải tạo Nối tuyến NR Nhị Tân 6 - Thống Nhất 11	BV11/16
12	Họa đồ mặt bằng và các chi tiết thay cáp ngầm hiện hữu các trạm KDC Thanh Sơn, NR Bà Mẫn 8, Chợ Củ Cải 2	BV12/16
13	Họa đồ mặt bằng và các chi tiết thay cáp ngầm hiện hữu các trạm Bắc Lân 2A, KDC Việt Tân, KDC Hoàng Hải 1	BV13/16
14	Họa đồ mặt bằng và các chi tiết thay cáp ngầm hiện hữu các trạm KDC Hoàng Hải 2, KDC Hoàng Hải 3, KDC Hoàng Hải 4	BV14/16
15	Các chi tiết : đà, trụ, mương cáp, collier, bảng tên,…	BV15/16
16	Các chi tiết : móng trụ, hình thức tiếp địa, phạm vi bảo vệ chống sét.	BV16/16

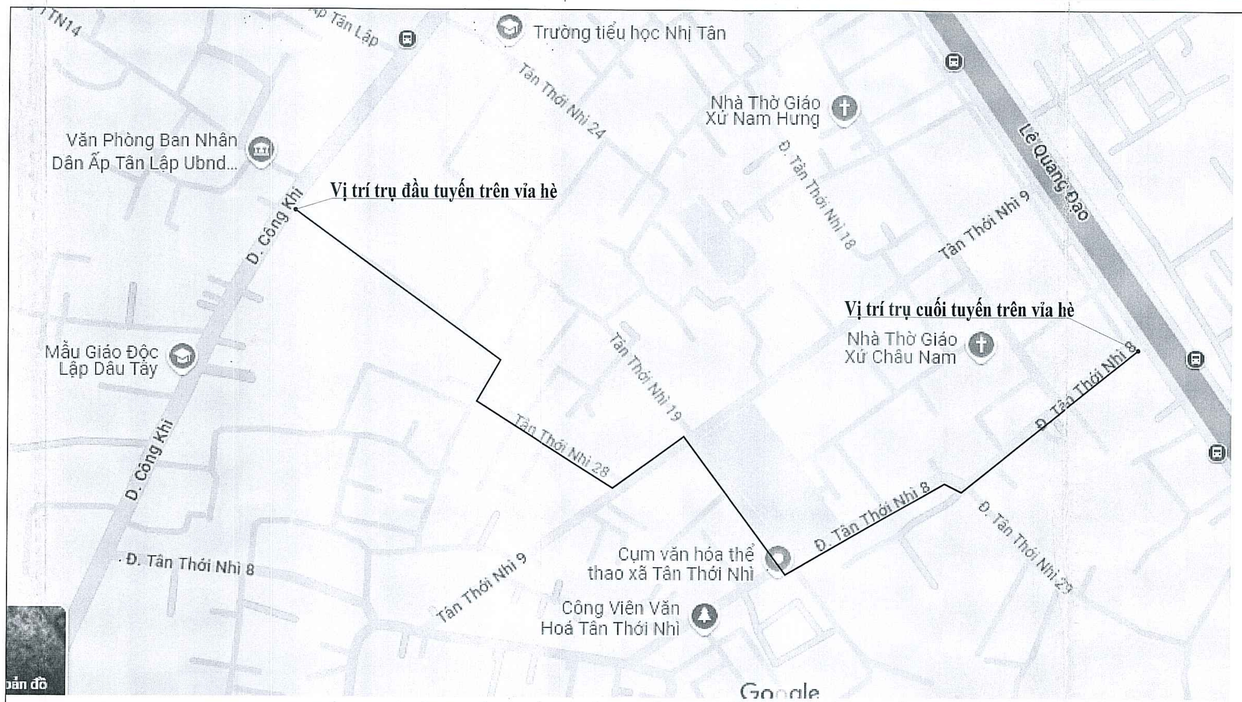

HỌA ĐỒ VỊ TRÍ NỐI TUYẾN NHÁNH RẼ NHỊ TÂN 6 - NHÁNH RẼ THỐNG NHẤT 11

TỶ LỆ : 1/500

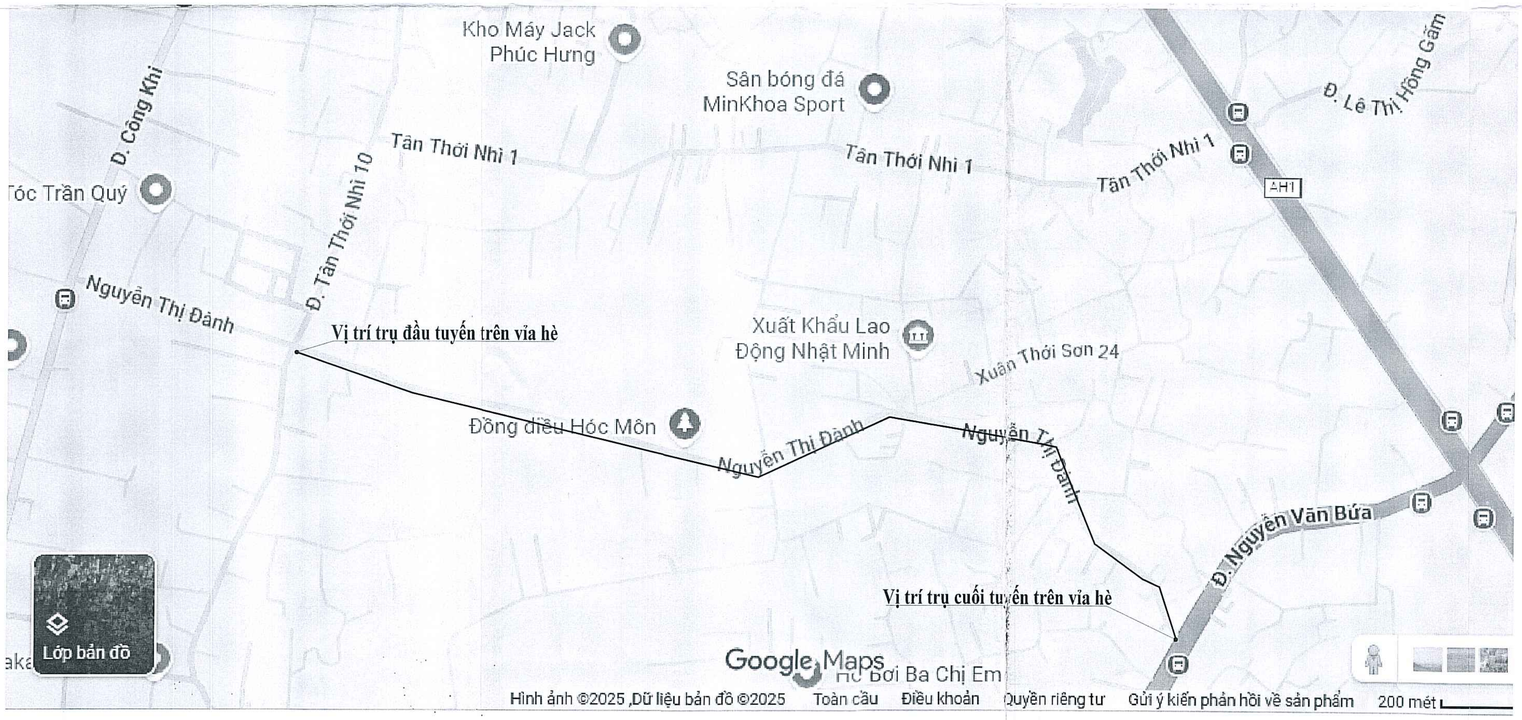

HỌA ĐỒ VỊ TRÍ NỐI TUYẾN NHÁNH RẼ XUÂN THỚI SƠN 10 - PHÂN ĐOẠN TÂN THỚI NHÌ 10

TỶ LỆ : 1/5.000

BẢNG LIỆT KÊ TỌA ĐỘ VỊ TRÍ TRỤ

STT	Điểm / Tọa độ [m]	x	y	h	z	Ghi chú
	NT NR Xuân Thới Sơn 10 - Phân đoạn Tân Thới Nhì 10					
1	R/NGTD/T14AP-BP	589.578,473	1.203.907,864	1,9		Trụ xdm
2	R/NGTD/T15P	589.616,578	1.203.896,083	1,9		Trụ xdm
3	R/NGTD/T16P	589.651,227	1.203.885,738	1,9		Trụ xdm
4	R/NGTD/T17AP-BP	589.682,412	1.203.877,007	1,9		Trụ xdm
5	R/NGTD/T18P	589.706,541	1.203.862,713	1,9		Trụ xdm
6	R/NGTD/T19AP-BP	589.742,469	1.203.849,249	1,9		Trụ xdm
7	R/NGTD/T20P	589.782,306	1.203.845,080	1,9		Trụ xdm
8	R/NGTD/T21P	589.814,215	1.203.839,126	1,9		Trụ xdm
9	R/NGTD/T22P	589.847,154	1.203.832,110	1,9		Trụ xdm
10	R/NGTD/T23P	589.877,674	1.203.824,830	1,9		Trụ xdm
11	R/NGTD/T24P	589.917,223	1.203.815,554	1,9		Trụ xdm
12	R/NGTD/T25P	589.942,600	1.203.808,634	1,9		Trụ xdm
13	R/NGTD/T26AP-BP	589.969,452	1.203.801,377	1,9		Trụ xdm
14	R/NGTD/T27P	589.998,135	1.203.794,071	1,9		Trụ xdm
15	R/NGTD/T28P	590.039,855	1.203.783,804	1,9		Trụ xdm
16	R/NGTD/T29P	590.078,825	1.203.774,794	1,9		Trụ xdm
17	R/NGTD/T30P	590.102,088	1.203.769,267	1,9		Trụ xdm
18	R/NGTD/T31P	590.125,174	1.203.763,058	1,9		Trụ xdm
19	R/NGTD/T32P	590.166,980	1.203.751,822	1,9		Trụ xdm
20	R/NGTD/T33P	590.205,226	1.203.741,597	1,9		Trụ xdm
21	R/NGTD/T34P	590.245,759	1.203.738,319	1,9		Trụ xdm
22	R/NGTD/T35AP-BP	590.267,962	1.203.743,926	1,9		Trụ xdm
23	R/NGTD/T36P	590.291,692	1.203.758,645	1,9		Trụ xdm
24	R/NGTD/T41AP-BP	590.413,464	1.203.805,554	1,9		Trụ xdm
25	R/NGTD/T42AP-BP	590.445,796	1.203.820,673	1,9		Trụ xdm
26	R/NGTD/T48P	590.661,166	1.203.788,036	1,9		Trụ xdm
27	R/NGTD/T50AT-BT	590.694,706	1.203.773,927	1,9		Trụ xdm
28	R/NGTD/T51	590.712,368	1.203.737,443	1,9		Trụ xdm
29	R/NGTD/T53T	590.735,927	1.203.692,120	1,9		Trụ xdm
30	R/NGTD/T58AT-BT	590.853,823	1.203.566,763	1,9		Trụ xdm
31	R/NGTD/T59P	590.859,767	1.203.545,052	1,9		Trụ xdm
	NT NR Nhị Tân 6 - NR Thống Nhất					
1	R/TTN27/T01T	589.689,933	1.204.902,714	1,9		Trụ xdm
2	H1	589.702,369	1.204.894,540	1,9		Trụ xdm
3	R/TTN27/T02T	589.726,897	1.204.877,266	1,9		Trụ xdm
4	R/TTN27/T03AT-BT	589.759,527	1.204.854,195	1,9		Trụ xdm
5	R/TTN26/T01P	589.865,708	1.204.753,395	1,9		Trụ xdm
6	R/TTN26/T02AP-BP	589.855,812	1.204.729,610	1,9		Trụ xdm
7	R/TTN28/T01AP-BP	589.861,622	1.204.714,359	1,9		Trụ xdm
8	R/TTN28/T02P	589.895,484	1.204.694,770	1,9		Trụ xdm
9	R/TTN28/T03P	589.929,247	1.204.673,459	1,9		Trụ xdm
10	R/TTN28/T04P	589.962,627	1.204.652,909	1,9		Trụ xdm
11	R/TTN28/T05P	589.987,026	1.204.639,051	1,9		Trụ xdm
12	R/TTN8/T14P	590.216,794	1.204.564,957	1,9		Trụ xdm
13	R/TTN8/T13AP-BP	590.244,079	1.204.581,298	1,9		Trụ xdm
14	R/TTN8/T12AP-BP	590.276,536	1.204.587,965	1,9		Trụ xdm
15	R/TTN8/T11T	590.313,043	1.204.606,163	1,9		Trụ xdm
16	R/TTN8/T10T	590.328,333	1.204.615,157	1,9		Trụ xdm
17	R/TTN8/T09AT- BT	590.354,783	1.204.630,185	1,9		Trụ xdm
18	R/TTN8/T08AT- BT	590.371,117	1.204.623,580	1,9		Trụ xdm
19	R/TTN8/T01P	590.536,393	1.204.768,237	1,9		Trụ xdm

TỔNG CÔNG TY ĐIỆN LỰC TP.HCM
CÔNG TY ĐIỆN LỰC HÓC MÔN
THIẾT KẾ BẢN VẼ THI CÔNG ĐÃ PHÊ DUYỆT
Bản vẽ được phê duyệt theo Quyết định số 2105/QĐ-PCHM, ngày 30/11/2025
Hóc Môn, ngày 30 tháng 11 năm 2025
ĐIỆN LỰC HÓC MÔN
GIÁM ĐỐC / PHÓ GIÁM ĐỐC
Lê Văn Quang

CÔNG TY TNHH TM DỊCH VỤ TƯ VẤN XÂY DỰNG NĂNG LƯỢNG MỚI			CÔNG TRÌNH: XÂY DỰNG MỚI NỐI TUYẾN TRUNG THẾ ĐẢM BẢO CUNG CẤP ĐIỆN KHU VỰC XÃ TÂN THỚI NHÌ, BÀ ĐIỂM, XUÂN THỚI ĐÔNG, HUYỆN HÓC MÔN.		
GIÁM ĐỐC	Trần Văn Hậu		- HỌA ĐỒ MẶT BẰNG TUYẾN. - BẢNG TỌA ĐỘ VN2000.		
CHỦ TRÌ THIẾT KẾ	Nguyễn Trung Hiếu				
THIẾT KẾ	Huỳnh Ngọc Khang		TL: Đã ghi	FC	Số họa đồ : 01/16
VẼ	Phạm Hoàng Phúc		Ký hiệu :	Năm 2025	

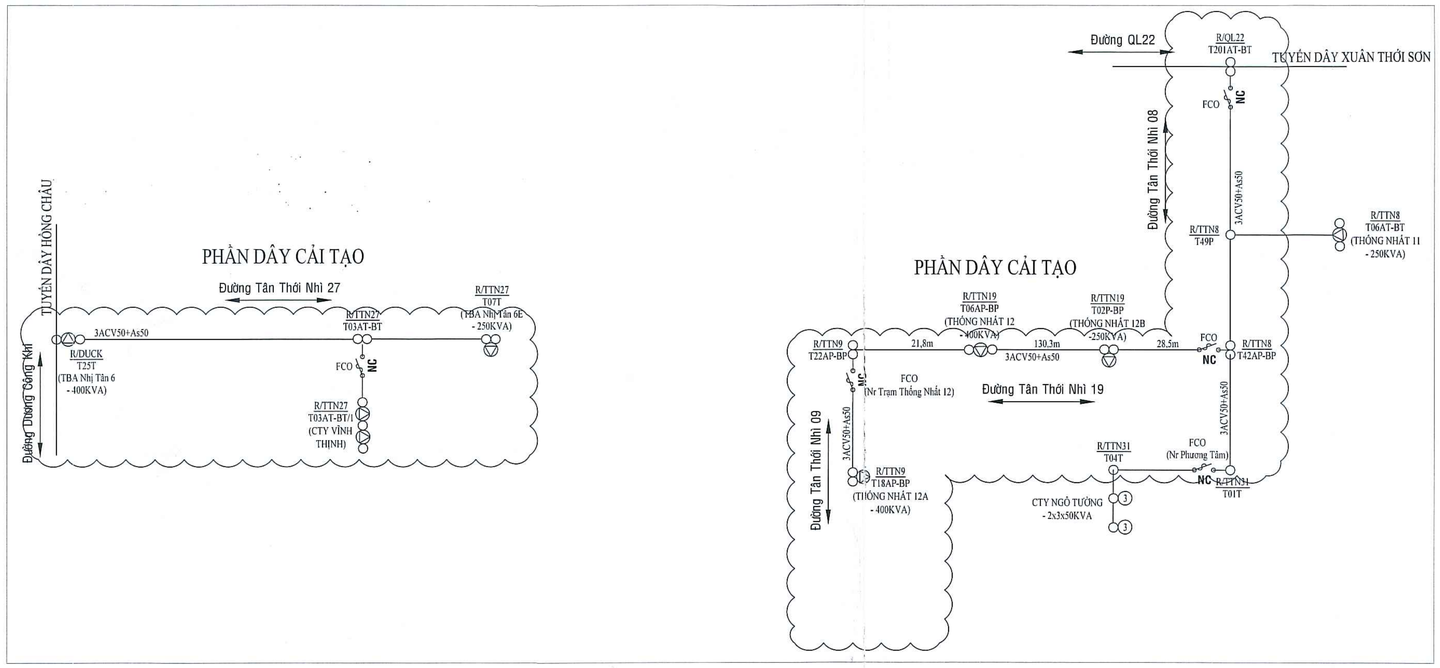

SƠ ĐỒ ĐƠN TUYẾN NHÁNH RẼ NHỊ TÂN 6 - NHÁNH RẼ THỐNG NHẤT 11 HIỆN HỮU

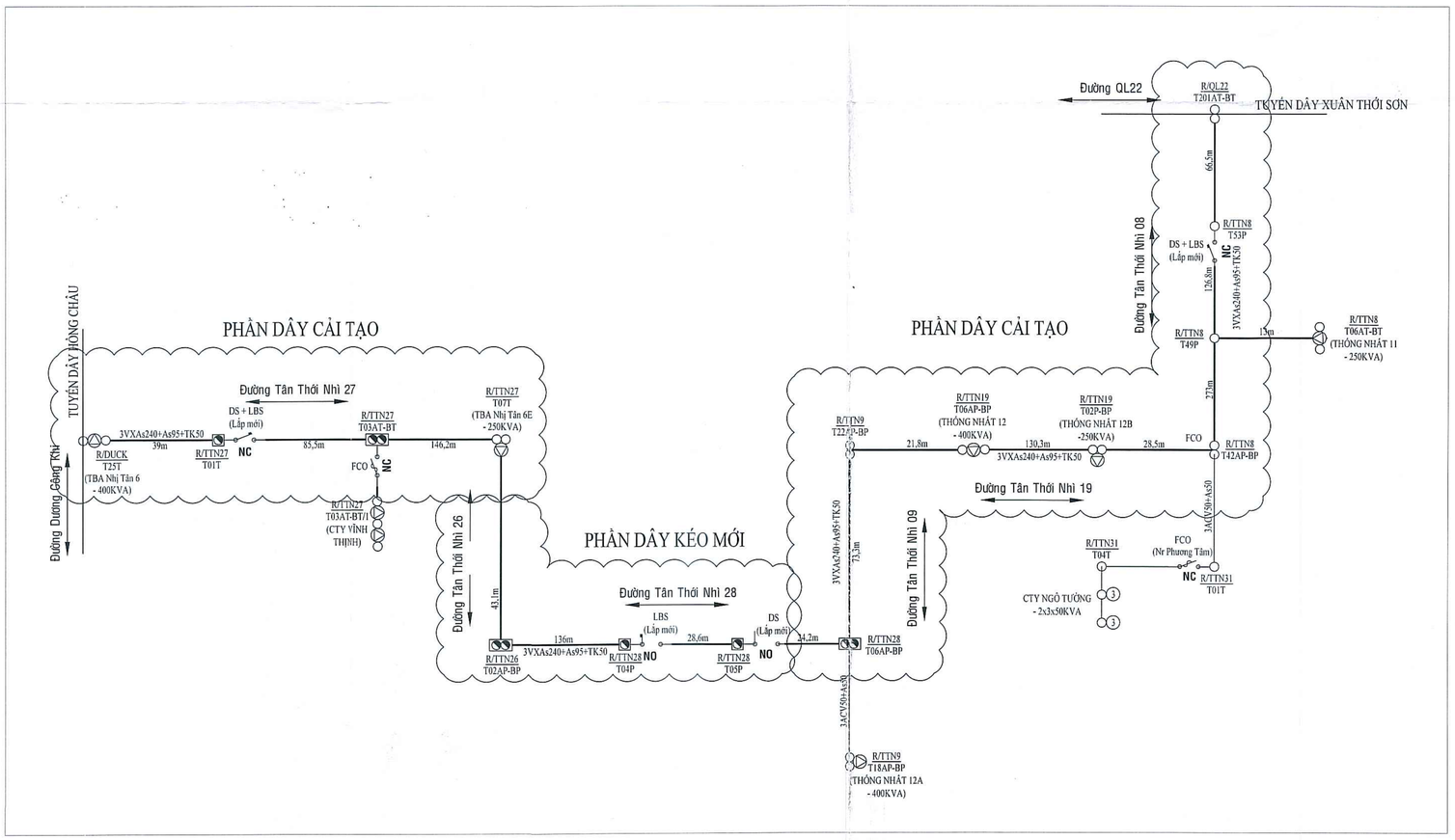

SƠ ĐỒ ĐƠN TUYẾN NHÁNH RẼ NHỊ TÂN 6 - NHÁNH RẼ THỐNG NHẤT 11 SAU NỐI TUYẾN

TỔNG CÔNG TY ĐIỆN LỰC TP.HCM
~~CÔNG TY ĐIỆN LỰC HÓC MÔN~~
THIẾT KẾ BẢN VẼ THI CÔNG
ĐÃ PHÊ DUYỆT
Bản vẽ được phê duyệt theo Quyết định
số 2905/QĐ-PCHM, ngày 10 tháng 07 năm 2025
Hóc Môn, ngày 10 tháng 07 năm 2025
ĐIỆN LỰC HÓC MÔN
KT.GIÁM ĐỐC
PHÓ GIÁM ĐỐC
Lê Văn Quang

CÔNG TY TNHH TM DỊCH VỤ TƯ VẤN XÂY DỰNG NĂNG LƯỢNG MỚI		CÔNG TRÌNH: XÂY DỰNG MỚI NỐI TUYẾN TRUNG THẾ ĐẢM BẢO CUNG CẤP ĐIỆN KHU VỰC XÃ TÂN THỚI NHÌ, BÀ ĐIỂM, XUÂN THỚI ĐÔNG, HUYỆN HÓC MÔN.			
GIÁM ĐỐC	Trần Văn Hậu	SƠ ĐỒ ĐƠN TUYẾN NỐI TUYẾN NHÁNH RẼ NHỊ TÂN 6 - NHÁNH RẼ THỐNG NHẤT 11			
CHỦ TRÌ THIẾT KẾ	Nguyễn Trung Hiếu				
THIẾT KẾ	Huỳnh Ngọc Khang		GĐ: Đã ghi	TKBVTC	Số bọa đồ : 02/16
VẼ	Phạm Hoàng Phúc		Ký hiệu :	Năm 2025	

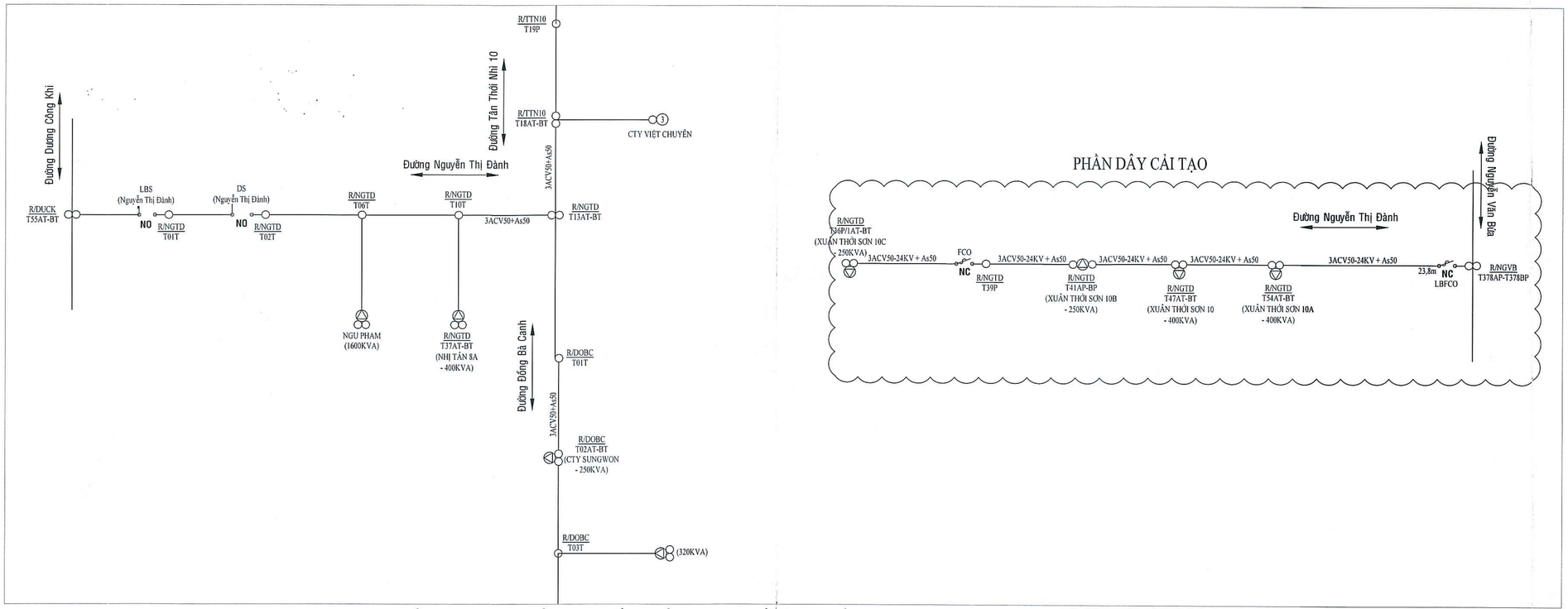

SƠ ĐỒ ĐƠN TUYẾN NHÁNH RẼ XUÂN THỚI SƠN 10 - PHÂN ĐOẠN TÂN THỚI NHÌ 10 HIỆN HỮU

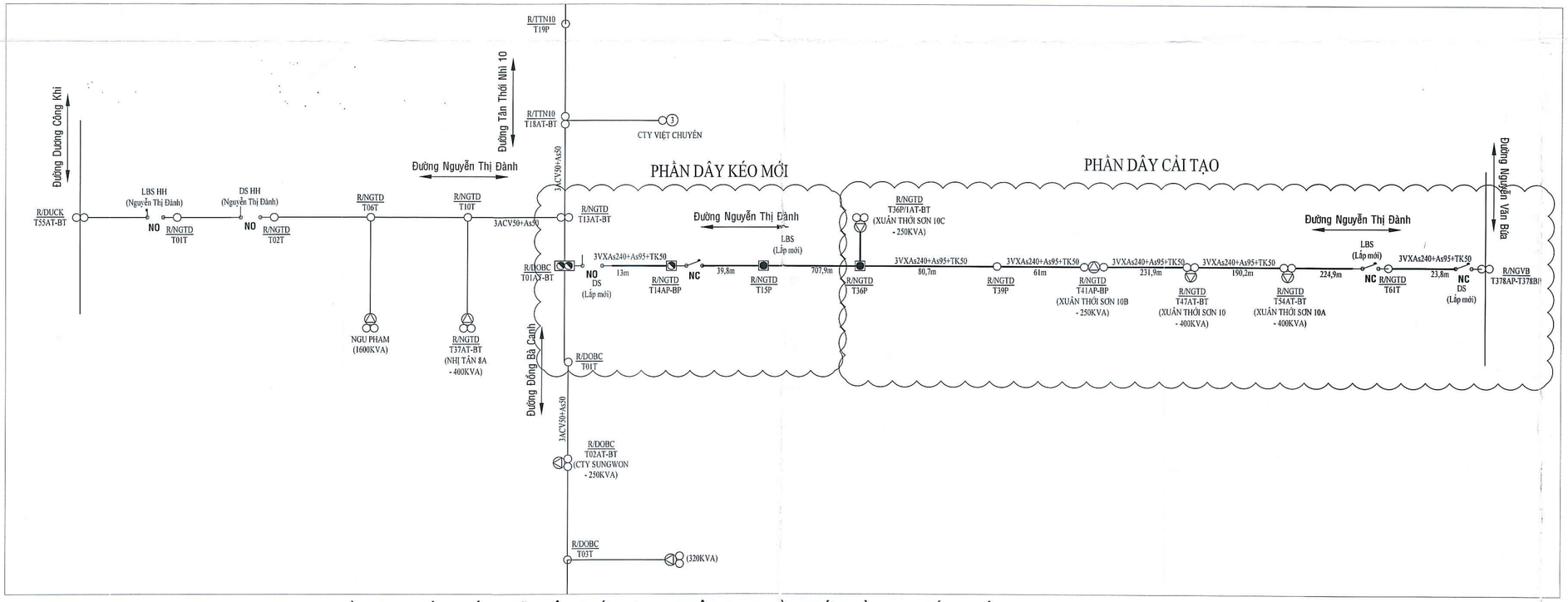

SƠ ĐỒ ĐƠN TUYẾN NHÁNH RẼ XUÂN THỚI SƠN 10 - PHÂN ĐOẠN TÂN THỚI NHÌ 10 SAU NỐI TUYẾN

TỔNG CÔNG TY ĐIỆN LỰC TP.HCM
CÔNG TY ĐIỆN LỰC HÓC MÔN
THIẾT KẾ BẢN VẼ THI CÔNG
ĐÃ PHÊ DUYỆT
Bản vẽ được phê duyệt theo Quyết định số 2846/QĐ-PCHM, ngày 10 tháng 11 năm 2025
Hóc Môn, ngày 25 tháng 11 năm 2025
ĐIỆN LỰC HÓC MÔN
KT. GIÁM ĐỐC
PHÓ GIÁM ĐỐC
Tô Văn Quang

CÔNG TY TNHH TM DỊCH VỤ TƯ VẤN XÂY DỰNG NĂNG LƯỢNG MỚI			CÔNG TRÌNH: XÂY DỰNG MỚI NỐI TUYẾN TRUNG THẾ ĐẤM BẢO CUNG CẤP ĐIỆN KHU VỰC XÃ TÂN THỚI NHÌ, BÀ ĐIỂM, XUÂN THỚI ĐÔNG, HUYỆN HÓC MÔN.		
GIÁM ĐỐC	Trần Văn Hậu		SƠ ĐỒ ĐƠN TUYẾN NỐI TUYẾN NHÁNH RẼ XUÂN THỚI SƠN 10 - PHÂN ĐOẠN TÂN THỚI NHÌ 10		
CHỦ TRÌ THIẾT KẾ	Nguyễn Trung Hiếu				
THIẾT KẾ	Huỳnh Ngọc Khang		TL: Đã ghi	TKBVTC	Số họa đồ : 03/16
VẼ	Phạm Hoàng Phúc		Ký hiệu :	Năm 2025	

HỌA ĐỒ MẶT BẰNG NỐI TUYẾN NHÁNH RẼ XUÂN THỚI SƠN 10 - PHẦN ĐOẠN TÂN THỚI NHÌ 10

TỶ LỆ : 1/500

BẢNG GHI CHÚ

- Dây nối trung thế hiện hữu
- Dây nối trung thế kéo mới
- Dây nối trung thế thu hồi
- Dây nối trung thế cải tạo
- Dây nối hạ thế hiện hữu
- Dây nối hạ thế tháo dỡ, SDL
- Cáp ngầm trung thế hiện hữu
- Cáp ngầm trung thế kéo mới
- Trụ trung thế hiện hữu
- Trụ trung thế trồng mới
- Trụ trung thế trồng mới (2 đoạn)
- Trụ trung, hạ thế nhổ bỏ
- Trụ hạ thế hiện hữu
- Trụ hạ thế trồng mới
- Trụ hạ thế gia cố bê tông
- Bộ tiếp địa lắp mới
- Thiết bị DS+LBS lắp mới
- Trạm biến áp hiện hữu
- Trạm biến áp cải tạo

CÔNG TY TNHH TM DỊCH VỤ TƯ VẤN XÂY DỰNG NĂNG LƯỢNG MỚI			CÔNG TRÌNH: XÂY DỰNG MỚI NỐI TUYẾN TRUNG THẾ ĐẢM BẢO CUNG CẤP ĐIỆN KHU VỰC XÃ TÂN THỚI NHÌ, BÀ ĐIỂM, XUÂN THỚI ĐÔNG, HUYỆN HÓC MÔN.		
GIÁM ĐỐC	Trần Văn Hậu		HỌA ĐỒ MẶT BẰNG NỐI TUYẾN NHÁNH RẼ XUÂN THỚI SƠN 10 - PHẦN ĐOẠN TÂN THỚI NHÌ 10.		
CHỦ TRÌ THIẾT KẾ	Nguyễn Trung Hiếu				
THIẾT KẾ	Huỳnh Ngọc Khang		TL: Đã ghi	TKBVTC	Số họa đồ : 04/16
VẼ	Phạm Hoàng Phúc		Ký hiệu :	Năm 2025	

TỔNG CÔNG TY ĐIỆN LỰC TP.HCM
CÔNG TY ĐIỆN LỰC HÓC MÔN
THIẾT KẾ BẢN VẼ THI CÔNG ĐÃ PHÊ DUYỆT
Bản vẽ được phê duyệt theo Quyết định số: 2015/QĐ-PCHM, ngày 27 tháng 11 năm 2025
Hóc Môn, ngày 27 tháng 11 năm 2025
ĐIỆN LỰC HÓC MÔN — GIÁM ĐỐC / PHÓ GIÁM ĐỐC
Tô Văn Quang

BẢNG GHI CHÚ

- Dây nối trung thế hiện hữu
- Dây nối trung thế kéo mới
- Dây nối trung thế thu hồi
- Dây nối trung thế cải tạo
- Dây nối hạ thế hiện hữu
- Dây nối hạ thế tháo dỡ, SDL
- Cáp ngầm trung thế hiện hữu
- Cáp ngầm trung thế kéo mới
- Trụ trung thế hiện hữu
- Trụ trung thế trồng mới
- Trụ trung thế trồng mới (2 đoạn)
- Trụ trung, hạ thế nhổ bỏ
- Trụ hạ thế hiện hữu
- Trụ hạ thế trồng mới
- Trụ hạ thế gia cố bê tông
- Bộ tiếp địa lặp lại mới
- DS+LBS — Thiết bị DS+LBS lắp mới
- Trạm biến áp hiện hữu
- Trạm biến áp cải tạo

Thảo dỡ sử dụng lại cáp 2 ABC 4x95mm2, trạm Nhị Tân 6E

Cải tạo lưới trung thế nối hiện hữu từ 3VXAS50mm2 + As50mm2

Kéo mới trung thế nối mạch đơn cáp 3VXAS240mm2 + As95mm2 + dây chống sét TK50mm2, đơn tuyến 270,7m

ĐƯỜNG DƯƠNG CÔNG KHI

R/TTN27 T01T — DS+LBS — 16,2m — H11 — 29,3m — H01T — R/TTN27 T02T — 40m — 16m — R/TTN27 T03AT-BT — 38,3m — R/TTN27 T04T — 41,2m — R/TTN27 T05T — 35,8m — R/TTN27 T06T — 30,9m — R/TTN27 T07AT-BT (TBA Nhị Tân 6E - 250KVA) — H10

ĐƯỜNG TÂN THỜI NHÌ 27

Lắp mới 01 DS 3P 24KV 630A + 01 LBS 3P 24KV 630A

Thay dây 3M25mm2-b24kV + M25 trần cũ thành dây 3VXAs50mm2-b24kV + As50mm2

R/TTN27 T03AT-BT/1

R/DUCK T25T (TBA Nhị Tân 6 - 400KVA)

R/DUCK T26T

HTHH 2 ABC 4x95

R/TTN26 T01P — 18,5m — 24,6m — H9 — ĐƯỜNG TÂN THỜI NHÌ 26 — 16,5m — H8 — R/TTN28 T01AP-BP — Nội Thất Việc An Huy

R/TTN26 T02AP-BP

Kéo mới trung thế nối cáp 3VXAS240mm2 + As95mm2 + dây chống sét TK 50mm2, đơn tuyến 231,9m

H7 — H6 — H5 — H4 — H3 — H2 — HTHH 1 ABC 4x95 - trạm Thống Nhất 12A

ĐƯỜNG TÂN THỜI NHÌ 28 — 40m — 40m — 39,5m — 28,6m — 24,2m — 22,5m

R/TTN28 T02P — R/TTN28 T03P — R/TTN28 T04P — R/TTN28 T05P — R/TTN28 T06AT-BT1

Lắp mới 01 LBS 3P 24KV 630A — Lắp mới 01 DS 3P 24KV 630A

Nhà số 26 — Nhà số 3/350 — Đất trống — Uốn tóc Kim Hương — NR Thống Nhất 12A

Cải tạo lưới trung thế nối hiện hữu từ 3VXAS50mm2 + As50mm2

Kéo mới trung thế nối mạch đơn cáp 3VXAS240mm2 + As95mm2 + dây chống sét TK50mm2, đơn tuyến 253,9m

R/TTN19 T06AP-BP (TBA Thống Nhất 12 - 400KVA) — 21,8m — ĐƯỜNG TÂN THỜI NHÌ 19 — 27,9m — R/TTN19 T05P — 40m — HTHH 1 ABC 4x95 — R/TTN19 T04P — 33,3m — R/TTN19 T03P — 20,7m — HTHH 1 ABC 4x95 — R/TTN19 T02AP-BP (TBA Thống Nhất 12B - 250KVA) — 15,8m — HTHH 5 ABC 4x95 — R/TTN19 T01P — 12,7m — ĐƯỜNG TÂN THỜI NHÌ 16

R/TTN9 T01AP-BP — R/TTN9 T02P — 15,9m — HTHH 2 ABC 4x95 — 31,5m — ĐƯỜNG TÂN THỜI NHÌ 9 — R/TTN9 T03P — R/TTN9 T04P — 22,5m

Giáo xứ Chùa Nam — R/TTN8 T11AP-BP — 32,5m — R/TTN8 T11P — 33,3m — ĐƯỜNG TÂN THỜI NHÌ 8 — R/TTN8 T15AP-BP — NR Phương Tâm

Cải tạo lưới trung thế nối hiện hữu từ 3VXAS50mm2 + As50mm2

Kéo mới trung thế nối mạch đơn cáp 3VXAS240mm2 + As95mm2 + dây chống sét TK50mm2, đơn tuyến 466,3m

R/TTN8 T15AP-BP — 33,2m — R/TTN8 T14P — 32,5m — R/TTN8 T13AP-BP — 38m — R/TTN8 T12AT-BT — 28,8m — H12 — 12,9m — HTHH 2 ABC 4x95 — 18,6m — R/TTN8 T11T — R/TTN8 T10T — 31,5m — HTHH 2 ABC 4x95 — R/TTN8 T09AT-BT — 20,7m — R/TTN8 T08AT-BT — 28,3m — R/TTN8 T07P — 33,5m — R/TTN8 T06P — 29,4m — R/TTN8 T05P — 32,5m — R/TTN8 T04P — 31,5m — R/TTN8 T03P — 33m — R/TTN8 T02P — 29,8m — HTHH 1 ABC 4x95

ĐƯỜNG TÂN THỜI NHÌ 8

67/8h Phân xưởng Sản Xuất Tân Thời Nhì 29 — Đất trống

Thay dây 3VXAs50mm2-b24kV +As50mm2 cũ thành dây 3VXAs50mm2-b24kV + As50mm2

Lắp mới 01 DS 3P 24KV 630A + 01 LBS 3P 24KV 630A

Thảo dỡ sử dụng lại cáp 2 ABC 4x95mm2, trạm Nhị Tân 6E

R/TTN8 T06P1 (TBA Thống Nhất 11 - 250KVA)

ĐƯỜNG TÂN THỜI NHÌ 25

466,3m — R/TTN8 T02P — 33m — 29,8m — HTHH 1 ABC 4x95 — R/TTN8 T01P — 36,7m — R/QL22 T201AT-BT — ĐƯỜNG TÂN THỜI NHÌ 8 — QUỐC LỘ 22

Nhà số 37/1A

TỔNG CÔNG TY ĐIỆN LỰC TP.HCM
CÔNG TY ĐIỆN LỰC HÓC MÔN
THIẾT KẾ BẢN VẼ THI CÔNG
ĐÃ PHÊ DUYỆT
Bản vẽ được phê duyệt theo Quyết định số 2915/QĐ-PCHM, ngày 28 tháng 11 năm 2025
Hóc Môn, ngày 10 tháng 11 năm 2025
ĐIỆN LỰC GIÁM ĐỐC
HÓC MÔN
Tô Văn Quang

HỌA ĐỒ MẶT BẰNG NỐI TUYẾN NHÁNH RẼ NHỊ TÂN 6 - NHÁNH RẼ THỐNG NHẤT 11
TỶ LỆ : 1/500

CÔNG TY TNHH TM D[CH VỤ TƯ VẤN XÂY DỰNG NĂNG LƯỢNG MỚI			CÔNG TRÌNH: XÂY DỰNG MỚI NỐI TUYẾN TRUNG THẾ ĐẢM BẢO CUNG CẤP ĐIỆN KHU VỰC XÃ TÂN THỜI NHÌ, BÀ ĐIỂM, XUÂN THỜI ĐÔNG, HUYỆN HÓC MÔN.		
GIÁM ĐỐC	Trần Văn Hậu		HỌA ĐỒ MẶT BẰNG NỐI TUYẾN NHÁNH RẼ NHÁNH RẼ NHỊ TÂN 6 - NHÁNH RẼ THỐNG NHẤT 11.		
CHỦ TRÌ THIẾT KẾ	Nguyễn Trung Hiếu				
THIẾT KẾ	Huỳnh Ngọc Khang		TL: Đã ghi	TKBVTC	Số họa đồ : 05/16
VẼ	Phạm Hoàng Phúc		Kỳ hiệu :	Năm 2025	

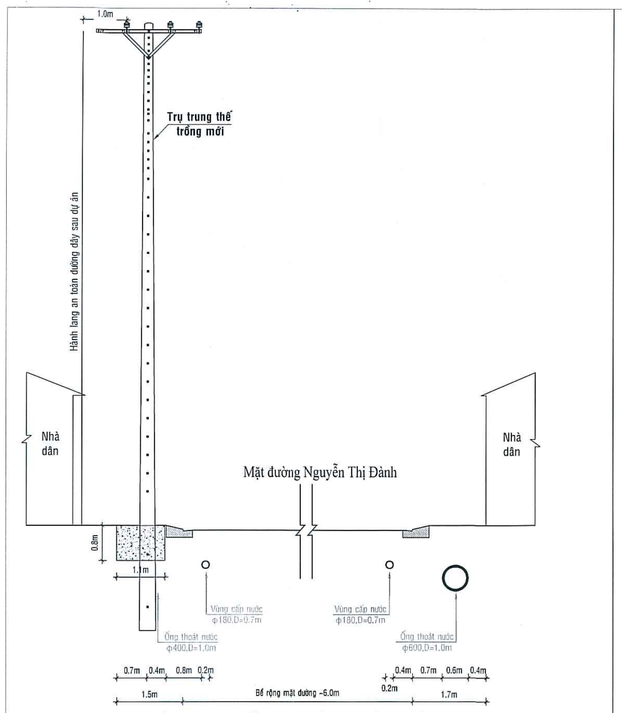

MẶT CẮT NGANG ĐƯỜNG NGUYỄN THỊ ĐÀNH ĐIỂN

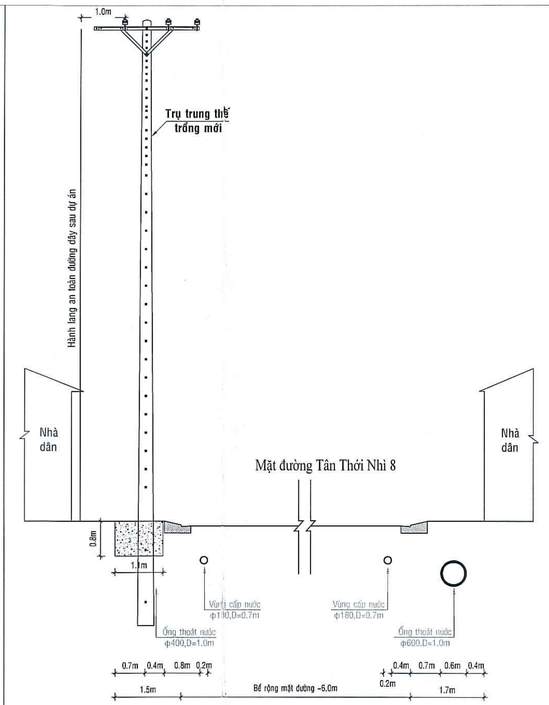

MẶT CẮT NGANG ĐƯỜNG TÂN THỚI NHÌ 8 ĐIỂN HÌNH

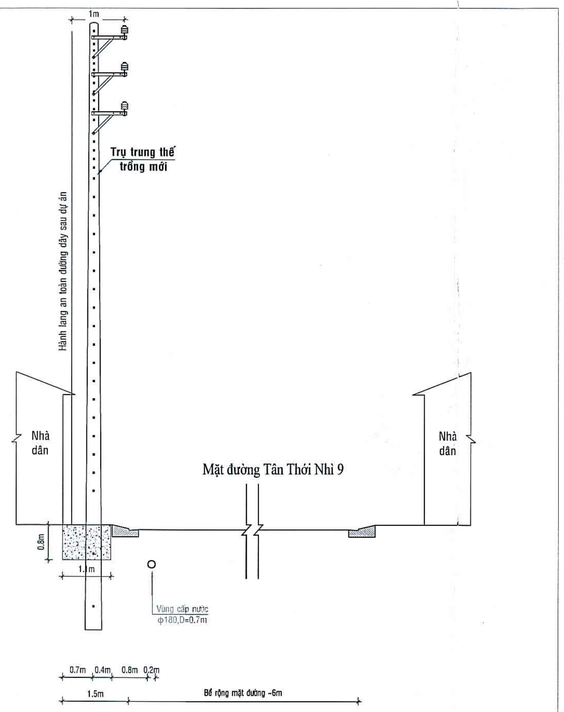

MẶT CẮT NGANG ĐƯỜNG TÂN THỚI NHÌ 9 ĐIỂN HÌNH

MẶT CẮT NGANG ĐƯỜNG TÂN THỚI NHÌ 28 ĐIỂN HÌNH

MẶT CẮT NGANG ĐƯỜNG TÂN THỚI NHÌ 26 ĐIỂN HÌNH

MẶT CẮT NGANG ĐƯỜNG TÂN THỚI NHÌ 27 ĐIỂN HÌNH

TỔNG CÔNG TY ĐIỆN LỰC TP.HCM
CÔNG TY ĐIỆN LỰC HÓC MÔN
THIẾT KẾ BẢN VẼ THI CÔNG
ĐÃ PHÊ DUYỆT
Bản vẽ được phê duyệt theo Công văn số ... ngày ... tháng ... năm 2025
Hóc Môn, ngày ... tháng ... năm 2025
ĐIỆN LỰC HÓC MÔN
GIÁM ĐỐC
Từ Văn Quang

CÔNG TY TNHH TM DỊCH VỤ TƯ VẤN XÂY DỰNG NĂNG LƯỢNG MỚI			CÔNG TRÌNH: XÂY DỰNG MỚI NỐI TUYẾN TRUNG THẾ ĐẢM BẢO CUNG CẤP ĐIỆN KHU VỰC XÃ TÂN THỚI NHÌ, BÀ ĐIỂM, XUÂN THỚI ĐÔNG, HUYỆN HÓC MÔN.		
GIÁM ĐỐC	Trần Văn Hậu		MẶT CẮT NGANG ĐIỂN HÌNH CÁC TUYẾN ĐƯỜNG		
CHỦ TRÌ THIẾT KẾ	Nguyễn Trung Hiếu				
THIẾT KẾ	Huỳnh Ngọc Khang		Tên file:	TKBVTC	Số họa đồ : 06/16
VẼ	Phạm Hoàng Phúc		Ký hiệu :	Năm 2025	

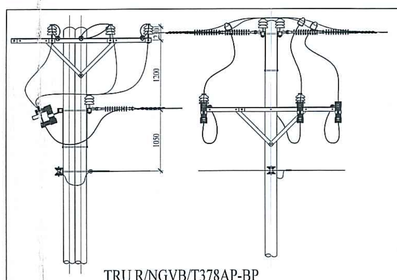

TRỤ R/NGVB/T378AP-BP
HIỆN HỮU
TỶ LỆ : 1/50

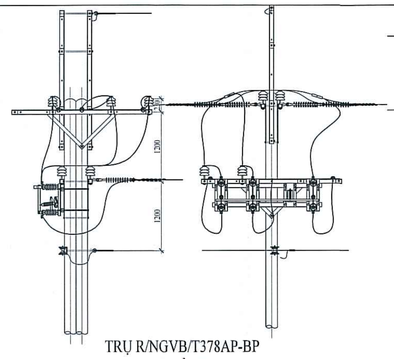

TRỤ R/NGVB/T378AP-BP
SAU CẢI TẠO
TỶ LỆ : 1/50

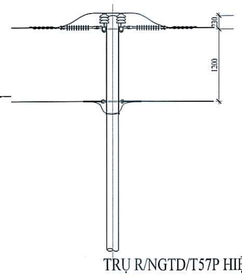

TRỤ R/NGTD/T57P HIỆN HỮU
R/NGTD/T58T, T61T HIỆN HỮU
TỶ LỆ : 1/50

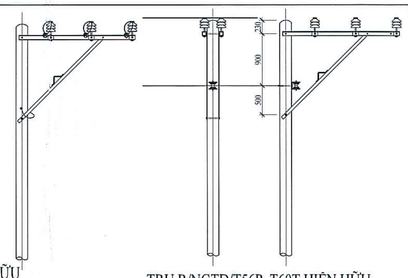

TRỤ R/NGTD/T56P, T60T HIỆN HỮU
TỶ LỆ : 1/50

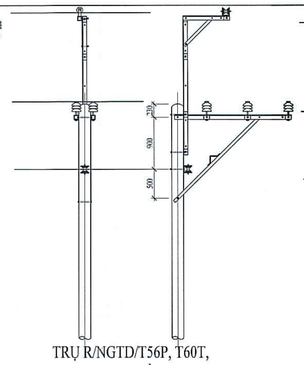

TRỤ R/NGTD/T56P, T60T,
T51T SAU CẢI TẠO
TỶ LỆ : 1/50

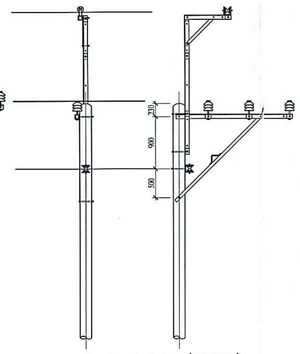

TRỤ R/NGTD/T59T TRỒNG MỚI
TỶ LỆ : 1/50

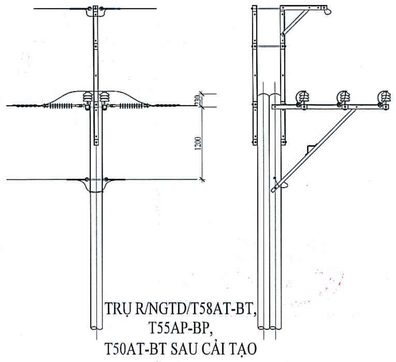

TRỤ R/NGTD/T58AT-BT,
T55AP-BP,
T50AT-BT SAU CẢI TẠO
TỶ LỆ : 1/50

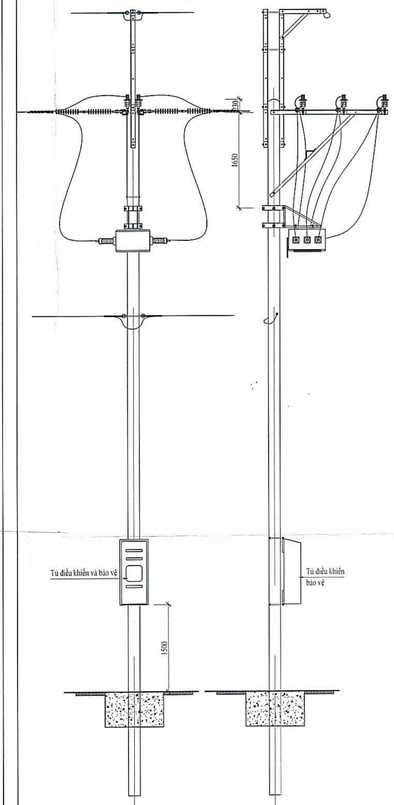

TRỤ R/NGTD/T61T SAU CẢI TẠO
TỶ LỆ : 1/50

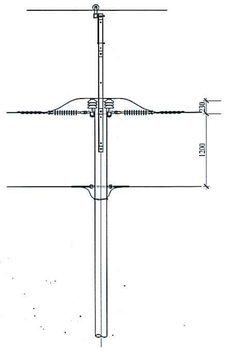

TRỤ R/NGTD/T57P SAU CẢI TẠO
TỶ LỆ : 1/50

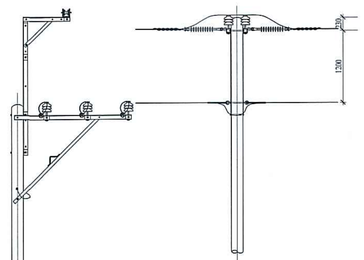

TRỤ R/NGTD/T55AP-BP HIỆN HỮU
TỶ LỆ : 1/50

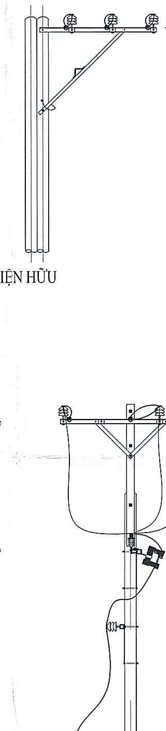

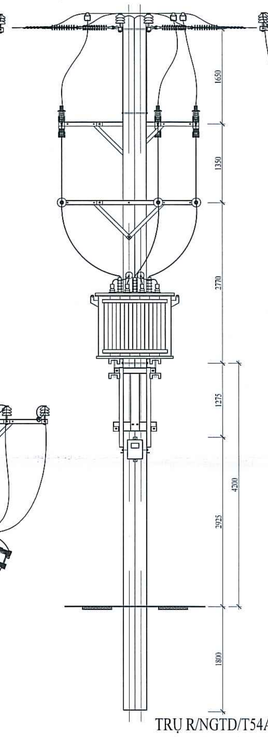

TRỤ R/NGTD/T54AT-BT HIỆN HỮU
(TBA XUÂN THỚI SƠN 10A)
TỶ LỆ : 1/50

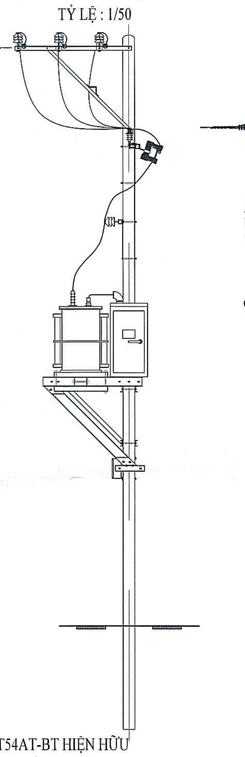

TRỤ R/NGTD/T54AT-BT SAU CẢI TẠO
(TBA XUÂN THỚI SƠN 10A)
TỶ LỆ : 1/50

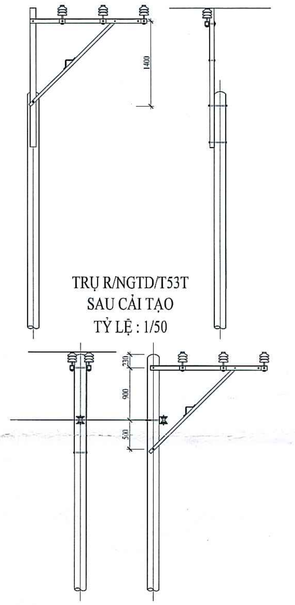

TRỤ R/NGTD/T53T
SAU CẢI TẠO
TỶ LỆ : 1/50

TRỤ R/NGTD/T51T, T52T HIỆN HỮU
TỶ LỆ : 1/50

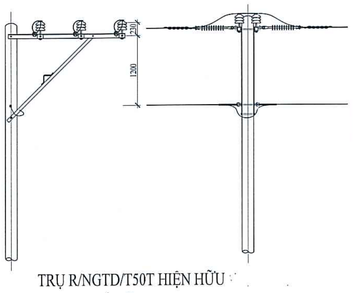

TRỤ R/NGTD/T50T HIỆN HỮU
TỶ LỆ : 1/50

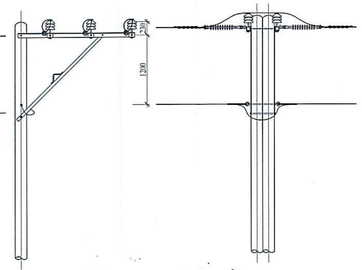

TRỤ R/NGTD/T49AP-BP HIỆN HỮU
TỶ LỆ : 1/50

TRỤ R/NGTD/T52T SAU CẢI TẠO
TỶ LỆ : 1/50

TRỤ R/NGTD/T48AT-BT
HIỆN HỮU VÀ SAU CẢI TẠO
(TBA XUÂN THỚI SƠN 10)
TỶ LỆ : 1/50

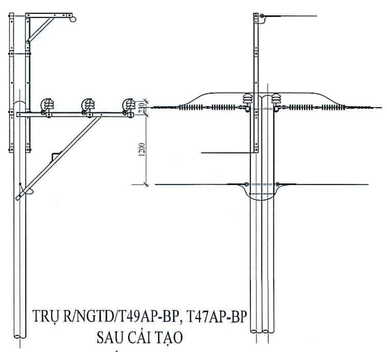

TRỤ R/NGTD/T49AP-BP, T47AP-BP
SAU CẢI TẠO
TỶ LỆ : 1/50

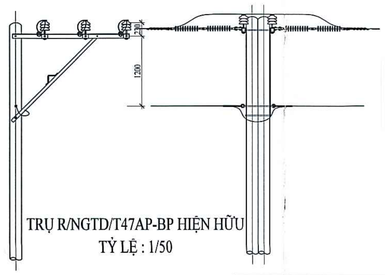

TRỤ R/NGTD/T47AP-BP HIỆN HỮU
TỶ LỆ : 1/50

TỔNG CÔNG TY ĐIỆN LỰC TP.HCM
CÔNG TY ĐIỆN LỰC HÓC MÔN
THIẾT KẾ BẢN VẼ THI CÔNG
ĐÃ PHÊ DUYỆT
Bản vẽ được phê duyệt theo Quyết định
29.15../QĐ-PCHM, ngày 16 tháng 4 năm 2025
Hóc Môn, ngày 21 tháng 4 năm 2025
ĐIỆN LỰC HÓC MÔN
PHÓ GIÁM ĐỐC
Tô Văn Quang

CÔNG TY TNHH TM DỊCH VỤ TƯ VẤN XÂY DỰNG NĂNG LƯỢNG MỚI			CÔNG TRÌNH: XÂY DỰNG MỚI NỐI TUYẾN TRUNG THẾ ĐẤM BÁO CUNG CẤP ĐIỆN KHU VỰC XÃ TÂN THỚI NHÌ, BÀ ĐIỂM, XUÂN THỚI ĐÔNG, HUYỆN HÓC MÔN.		
GIÁM ĐỐC	Trần Văn Hậu		KẾT CẤU ĐẦU TRỤ HIỆN HỮU VÀ SAU CẢI TẠO NỐI TUYẾN NHÁNH RẼ XUÂN THỚI SƠN 10 - PHẦN ĐOẠN TÂN THỚI NHÌ 10,		
CHỦ TRÌ THIẾT KẾ	Nguyễn Trung Hiếu				
THIẾT KẾ	Huỳnh Ngọc Khang		GĐ: Đã ghi	TKBVTC	Số họa đồ : 07/16
VẼ	Phạm Hoàng Phúc		Ký hiệu :	Năm 2025	

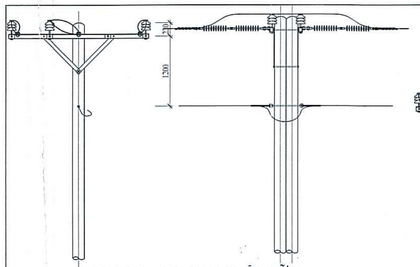

TRỤ R/NGTD/T46AP-BP HIỆN HỮU
TỶ LỆ : 1/50

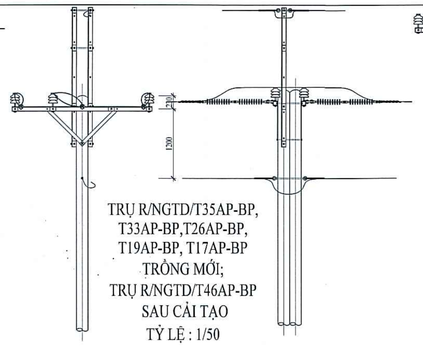

TRỤ R/NGTD/T35AP-BP,
T33AP-BP,T26AP-BP,
T19AP-BP, T17AP-BP
TRỒNG MỚI;
TRỤ R/NGTD/T46AP-BP
SAU CẢI TẠO
TỶ LỆ : 1/50

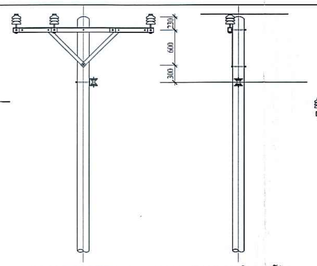

TRỤ R/NGTD/T45P, T44P, T43P HIỆN HỮU
TỶ LỆ : 1/50

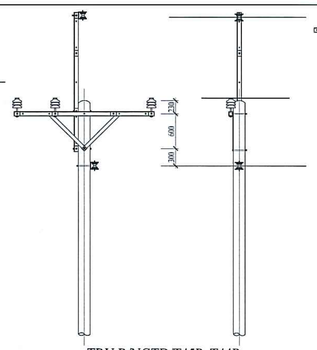

TRỤ R/NGTD/T45P, T44P,
T43P SAU CẢI TẠO
TỶ LỆ : 1/50

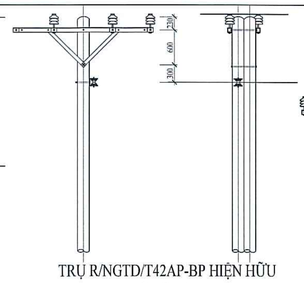

TRỤ R/NGTD/T42AP-BP HIỆN HỮU
TỶ LỆ : 1/50

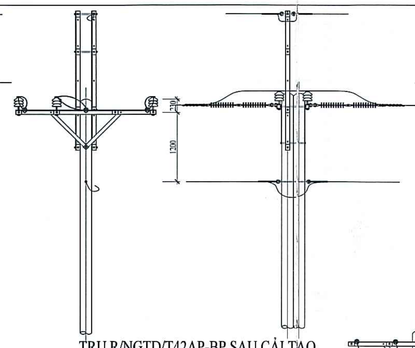

TRỤ R/NGTD/T42AP-BP SAU CẢI TẠO
TỶ LỆ : 1/50

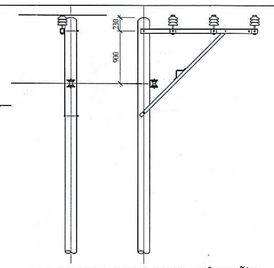

TRỤ R/NGTD/T40P, T38P HIỆN HỮU
TỶ LỆ : 1/50

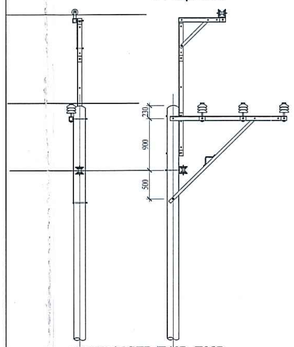

TRỤ R/NGTD/T40P, T38P,
T37P SAU CẢI TẠO, T15P, T16P TRỒNG MỚI
TỶ LỆ : 1/50

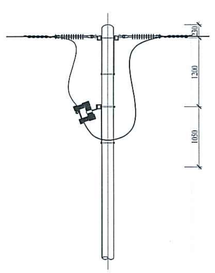

TRỤ R/NGTD/T39P HIỆN HỮU
TỶ LỆ : 1/50

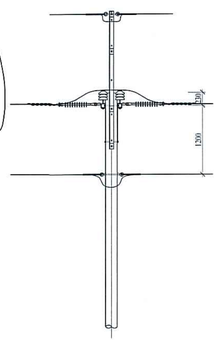

TRỤ R/NGTD/T39P SAU CẢI TẠO
TỶ LỆ : 1/50

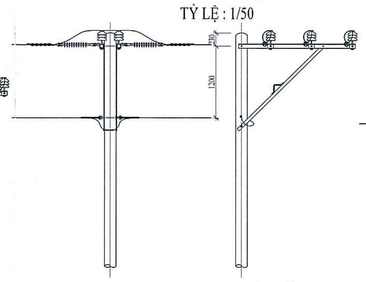

TRỤ R/NGTD/T37P, T26T HIỆN HỮU
TỶ LỆ : 1/50

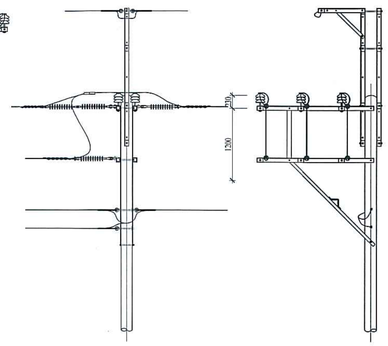

TRỤ R/NGTD/T36P TRỒNG MỚI
TỶ LỆ : 1/50

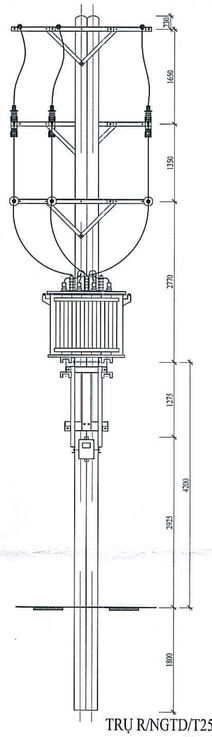

TRỤ R/NGTD/T25AT-BT HIỆN HỮU
(TBA XUÂN THỚI SƠN 10C)
TỶ LỆ : 1/50

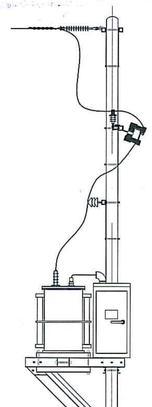

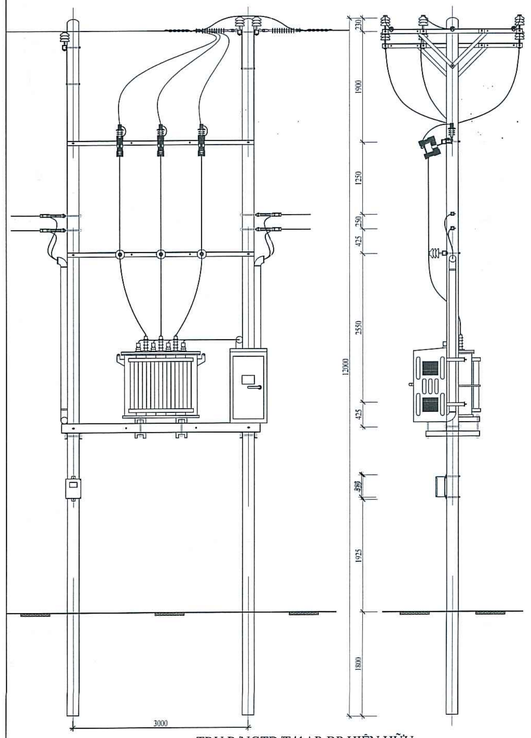

TRỤ R/NGTD/T41AP-BP HIỆN HỮU
(TBA XUÂN THỚI SƠN 10B - CS 250KVA)
TỶ LỆ : 1/50

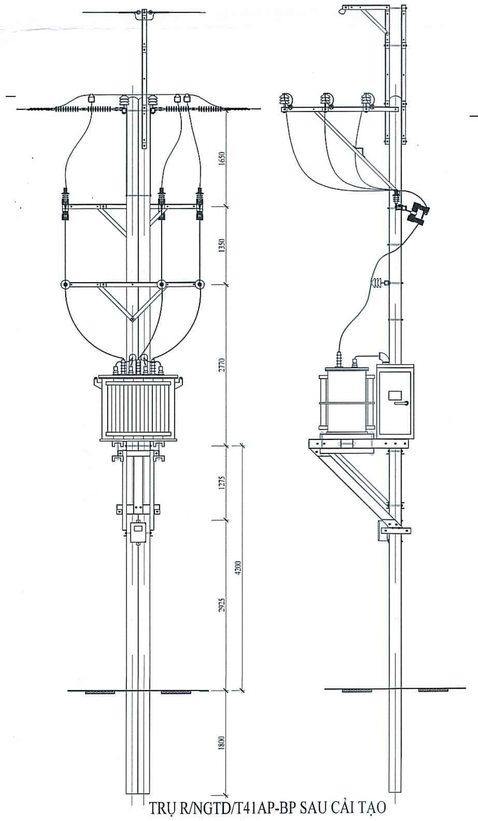

TRỤ R/NGTD/T41AP-BP SAU CẢI TẠO
(TBA XUÂN THỚI SƠN 10B - CS 250KVA)
TỶ LỆ : 1/50

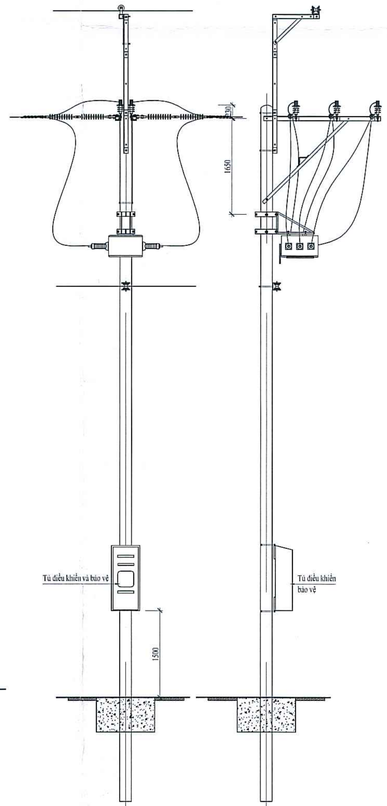

TRỤ R/NGTD/T14P TRỒNG MỚI
TỶ LỆ : 1/50

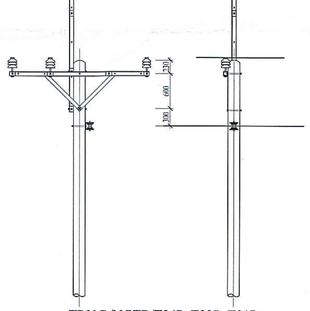

TRỤ R/NGTD/T34P, T32P, T31P,
T30P, T29P, T28P, T27P, T25P, T24P,
T23P, T22P, T21P, T20P, T18P TRỒNG MỚI
TỶ LỆ : 1/50

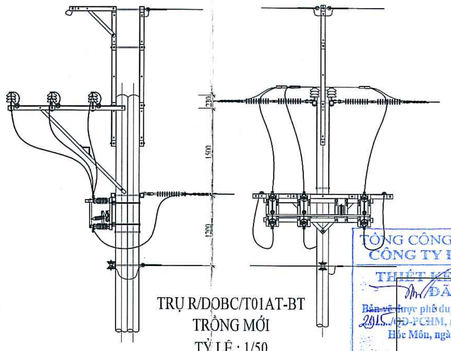

TRỤ R/DOBC/T01AT-BT
TRỒNG MỚI
TỶ LỆ : 1/50

TỔNG CÔNG TY ĐIỆN LỰC TP.HCM
CÔNG TY ĐIỆN LỰC HÓC MÔN
THIẾT KẾ BẢN VẼ THI CÔNG
ĐÃ PHÊ DUYỆT
Bản vẽ được phê duyệt theo Quyết định
2915/QĐ-PCHM, ngày 12 tháng 11 năm 2025
Hóc Môn, ngày 13 tháng 11 năm 2025
GIÁM ĐỐC
Tô Văn Quang

CÔNG TY TNHH TM DỊCH VỤ TƯ VẤN XÂY DỰNG NĂNG LƯỢNG MỚI		CÔNG TRÌNH: XÂY DỰNG MỚI NỐI TUYẾN TRUNG THẾ ĐẢM BẢO CUNG CẤP ĐIỆN KHU VỰC XÃ TÂN THỚI NHÌ, BÀ ĐIỂM, XUÂN THỚI ĐÔNG, HUYỆN HÓC MÔN.			
GIÁM ĐỐC	Trần Văn Hậu	KẾT CẤU ĐẦU TRỤ HIỆN HỮU VÀ SAU CẢI TẠO NỐI TUYẾN NHÁNH RẼ XUÂN THỚI SƠN 10 - PHẦN ĐOẠN TÂN THỚI NHÌ 10.			
CHỦ TRÌ THIẾT KẾ	Nguyễn Trung Hiếu				
THIẾT KẾ	Huỳnh Ngọc Khang	TC: Đã ghi	TKBVTC	Số họa đồ : 08/16	
VẼ	Phạm Hoàng Phúc		Ký hiệu :	Năm 2025	

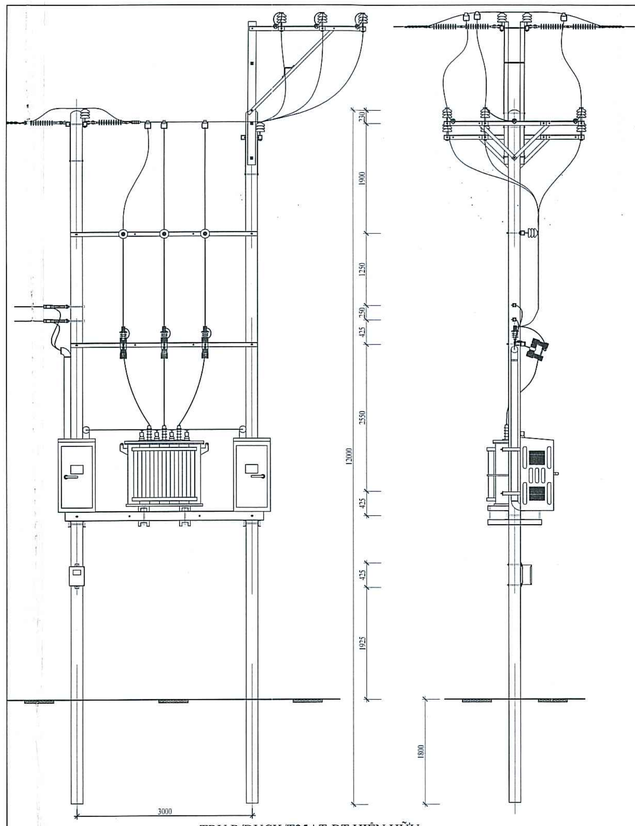

TRỤ R/DUCK/T25AT-BT HIỆN HỮU
(TBA NHỊ TÂN 6 - CS 400KVA)
TỶ LỆ : 1/50

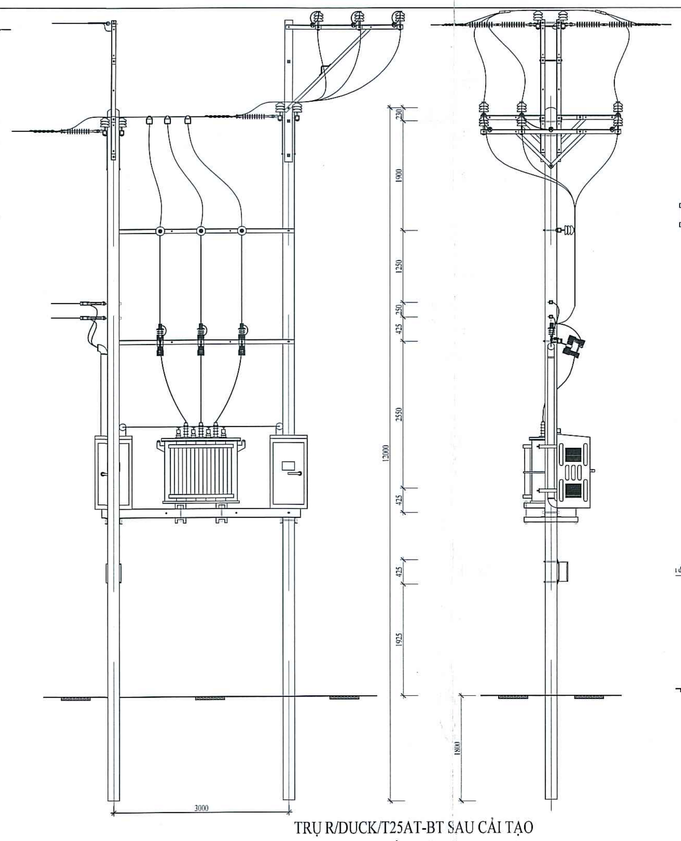

TRỤ R/DUCK/T25AT-BT SAU CẢI TẠO
(TBA NHỊ TÂN 6 - CS 400KVA)
TỶ LỆ : 1/50

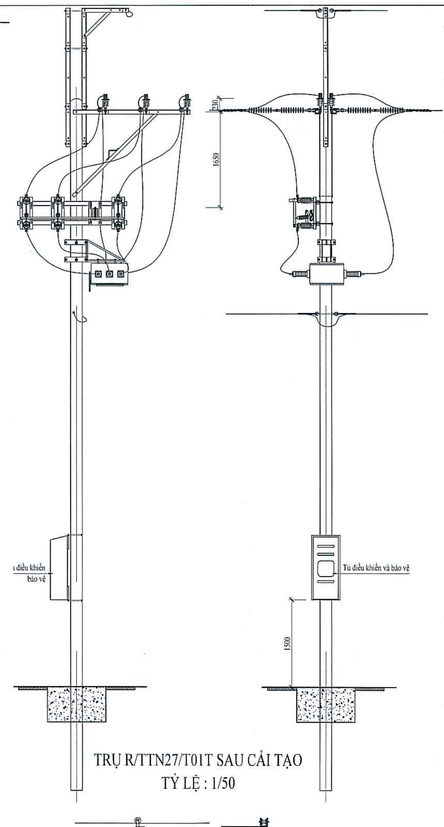

TRỤ R/TTN27/T01T SAU CẢI TẠO
TỶ LỆ : 1/50

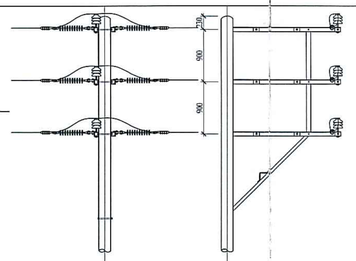

TRỤ R/TTN27/T01T HIỆN HỮU
TỶ LỆ : 1/50

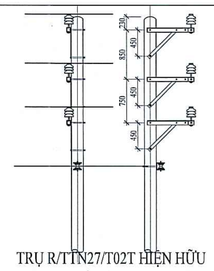

TRỤ R/TTN27/T02T HIỆN HỮU
TỶ LỆ : 1/50

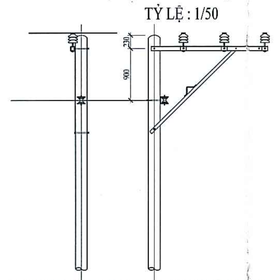

TRỤ R/TTN27/T04T, T05T, T06T HIỆN HỮU
TỶ LỆ : 1/50

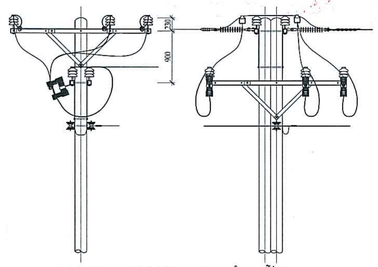

TRỤ R/TTN27/T03AT-BT HIỆN HỮU
TỶ LỆ : 1/50

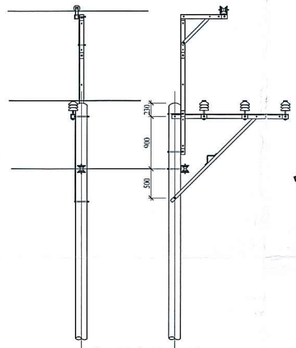

TRỤ R/TTN27/T02T, T04T,
T05T, T06T SAU CẢI TẠO
TỶ LỆ : 1/50

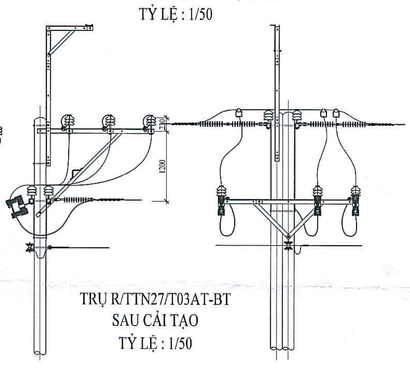

TRỤ R/TTN27/T03AT-BT
SAU CẢI TẠO
TỶ LỆ : 1/50

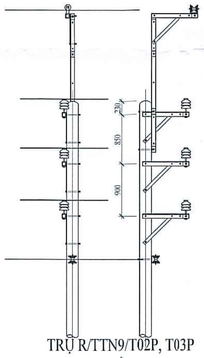

TRỤ R/TTN9/T02P, T03P
SAU CẢI TẠO,
R/TTN28/T02P, T03P
R/TTN26/T01P TRỒNG MỚI
TỶ LỆ : 1/50

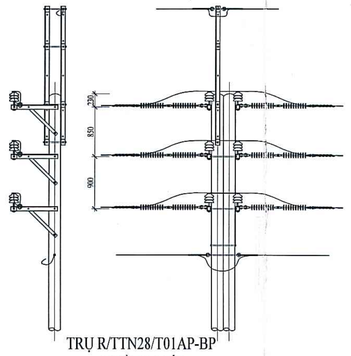

TRỤ R/TTN28/T01AP-BP
TRỒNG MỚI
TỶ LỆ : 1/50

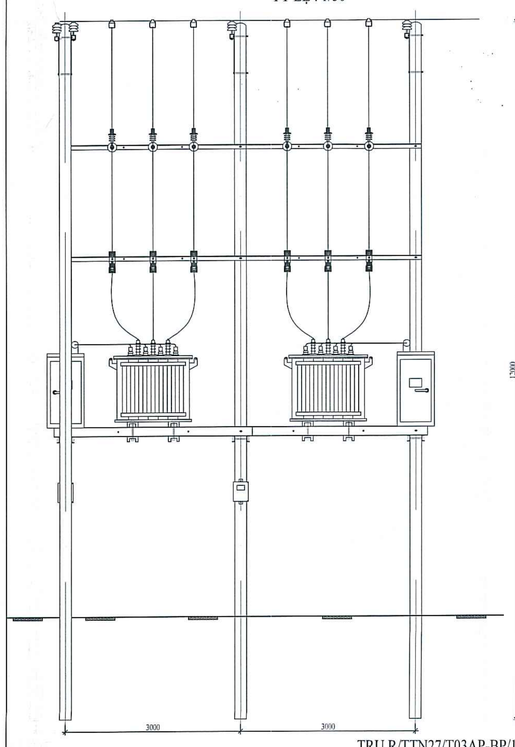

TRỤ R/TTN27/T03AP-BP/1 HIỆN HỮU
(TBA CTY GIẤY VĨNH THỊNH)
TỶ LỆ : 1/50

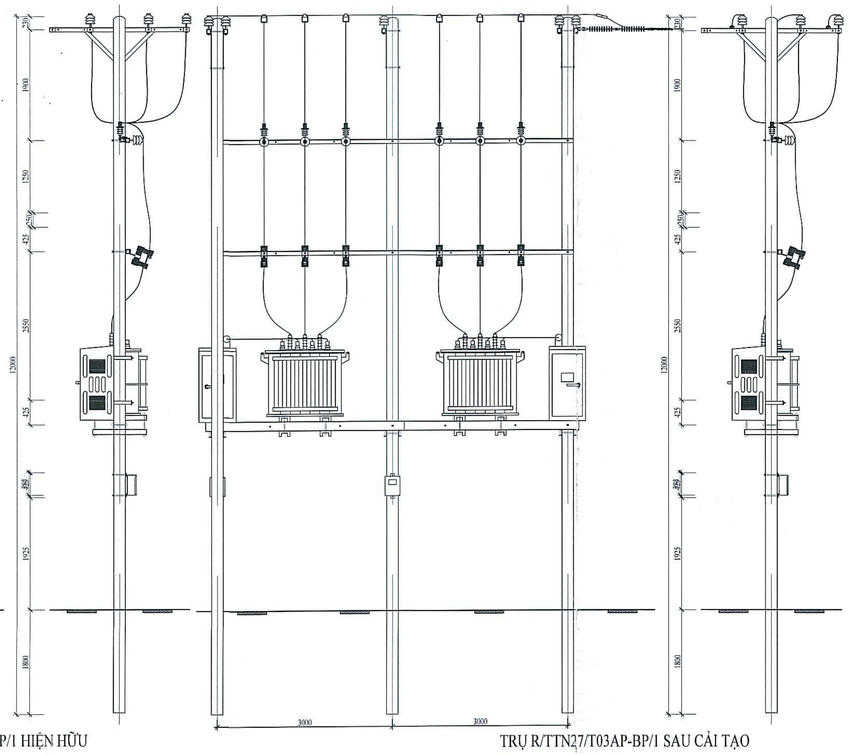

TRỤ R/TTN27/T03AP-BP/1 SAU CẢI TẠO
(TBA CTY GIẤY VĨNH THỊNH)
TỶ LỆ : 1/50

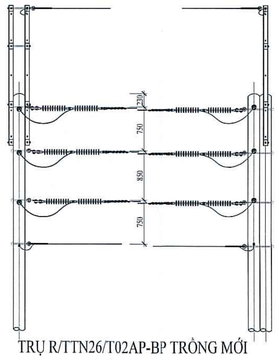

TRỤ R/TTN26/T02AP-BP TRỒNG MỚI
TỶ LỆ : 1/50

TỔNG CÔNG TY ĐIỆN LỰC TP.HCM
CÔNG TY ĐIỆN LỰC HỐC MÔN
THIẾT KẾ BẢN VẼ THI CÔNG
ĐÃ PHÊ DUYỆT
Bản vẽ được phê duyệt theo Quyết định
24/05/2025 /QĐ-PCHM, ngày 28 tháng 11 năm 2025
Hóc Môn, ngày 10 tháng 11 năm 2025
KT. GIÁM ĐỐC
PHÓ GIÁM ĐỐC
Tô Văn Quang

CÔNG TY TNHH TM DỊCH VỤ TƯ VẤN XÂY DỰNG NĂNG LƯỢNG MỚI			CÔNG TRÌNH: XÂY DỰNG MỚI NỔI TUYẾN TRUNG THẾ ĐẢM BẢO CUNG CẤP ĐIỆN KHU VỰC XÃ TÂN THỚI NHÌ, BÀ ĐIỂM, XUÂN THỚI ĐÔNG, HUYỆN HỐC MÔN.		
GIÁM ĐỐC	Trần Văn Hậu		KẾT CẤU ĐẦU TRỤ HIỆN HỮU VÀ SAU CẢI TẠO NỔI TUYẾN NHÁNH RẼ NHÁNH RẼ NHỊ TÂN 6 - NHÁNH RẼ THỐNG NHẤT 11.		
CHỦ TRÌ THIẾT KẾ	Nguyễn Trung Hiếu				
THIẾT KẾ	Huỳnh Ngọc Khang		TL: Đã ghi	TKBVTC	Số họa đồ : 09/16
VẼ	Phạm Hoàng Phúc		Ký hiệu :	Năm 2025	

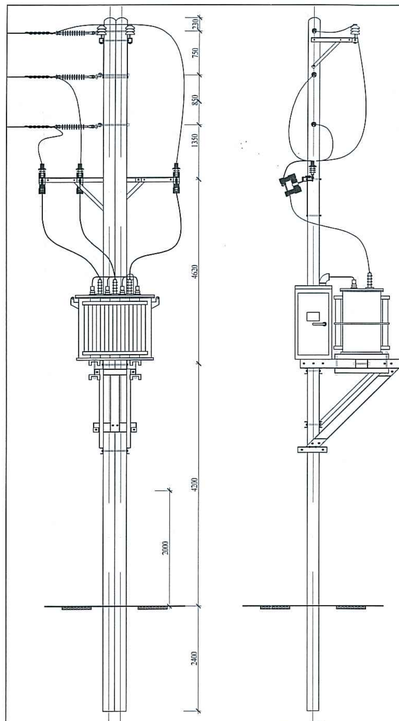

TRỤ R/TTN27/T07AT-BT HIỆN HỮU
(TBA NHỊ TÂN 6E - CS 250KVA)
TỶ LỆ : 1/50

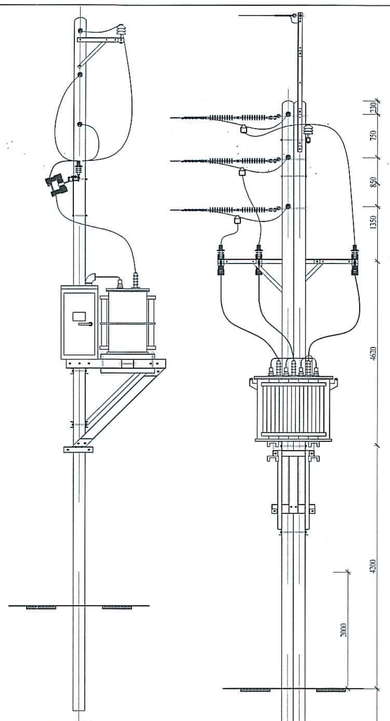

TRỤ R/TTN27/T07AT-BT SAU CẢI TẠO
(TBA NHỊ TÂN 6E)
TỶ LỆ : 1/50

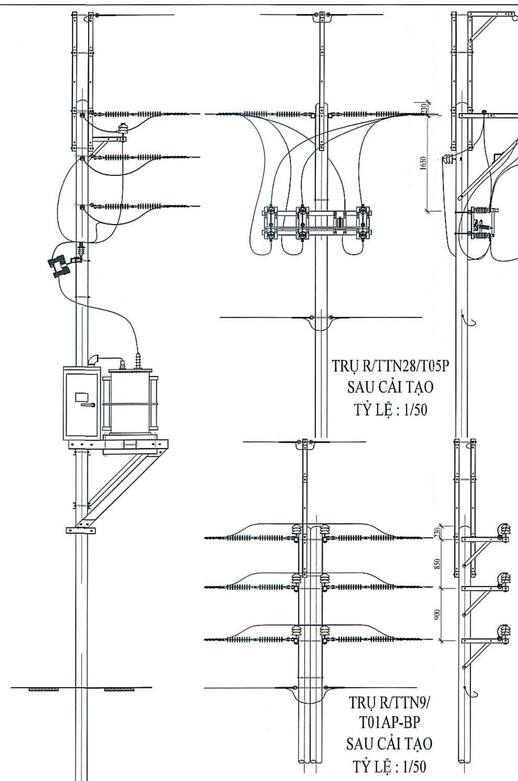

TRỤ R/TTN28/T05P
SAU CẢI TẠO
TỶ LỆ : 1/50

TRỤ R/TTN9/
T01AP-BP
SAU CẢI TẠO
TỶ LỆ : 1/50

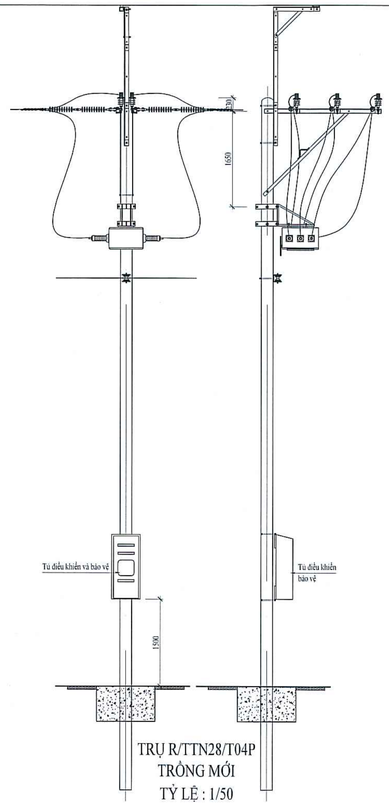

TRỤ R/TTN28/T04P
TRỒNG MỚI
TỶ LỆ : 1/50

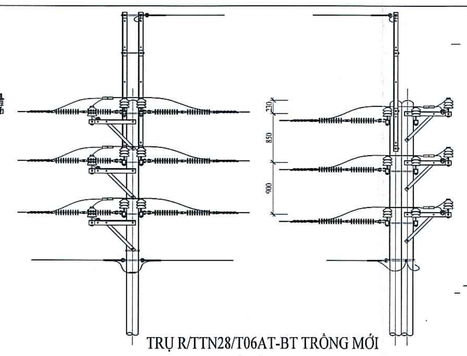

TRỤ R/TTN28/T06AT-BT TRỒNG MỚI
TỶ LỆ : 1/50

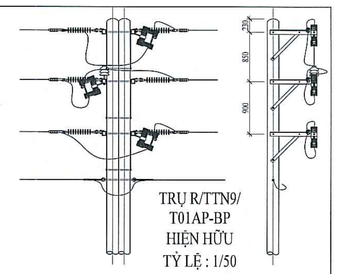

TRỤ R/TTN9/
T01AP-BP
HIỆN HỮU
TỶ LỆ : 1/50

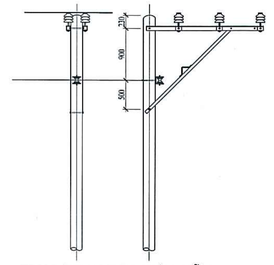

TRỤ R/TTN19/T01P HIỆN HỮU
TỶ LỆ : 1/50

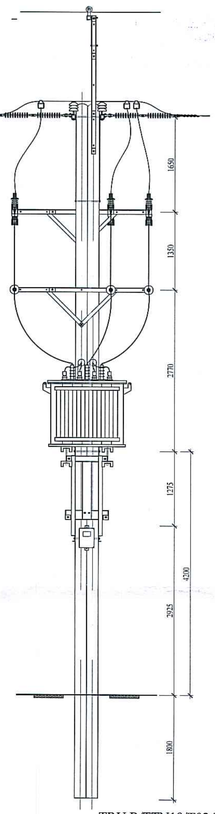

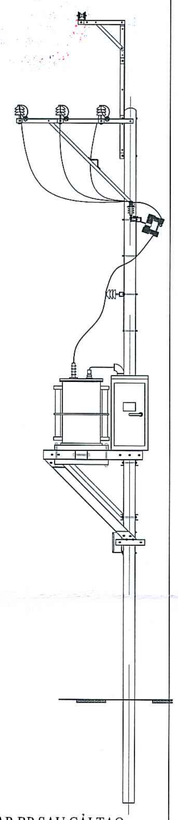

TRỤ R/TTN19/T02AP-BP SAU CẢI TẠO
(TBA THỐNG NHẤT 12B)
TỶ LỆ : 1/50

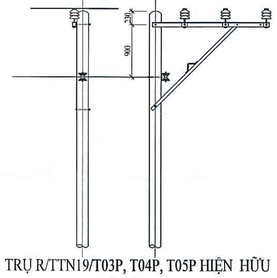

TRỤ R/TTN19/T03P, T04P, T05P HIỆN HỮU
TỶ LỆ : 1/50

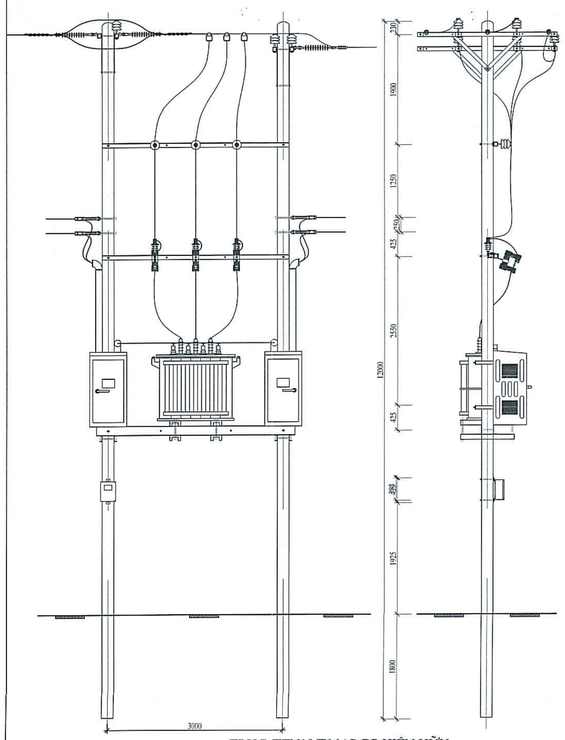

TRỤ R/TTN19/T06AP-BP HIỆN HỮU
(TBA THỐNG NHẤT 12 - CS 400KVA)
TỶ LỆ : 1/50

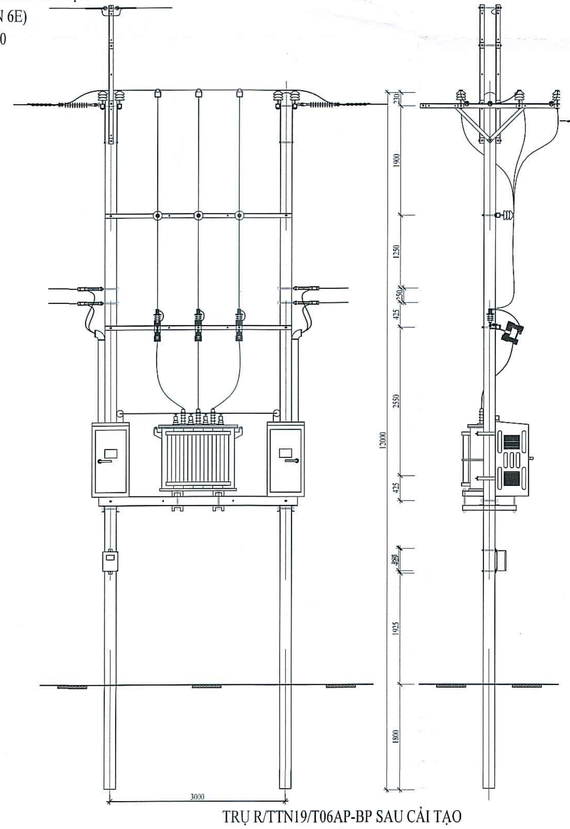

TRỤ R/TTN19/T06AP-BP SAU CẢI TẠO
(TBA THỐNG NHẤT 12 - CS 400KVA)
TỶ LỆ : 1/50

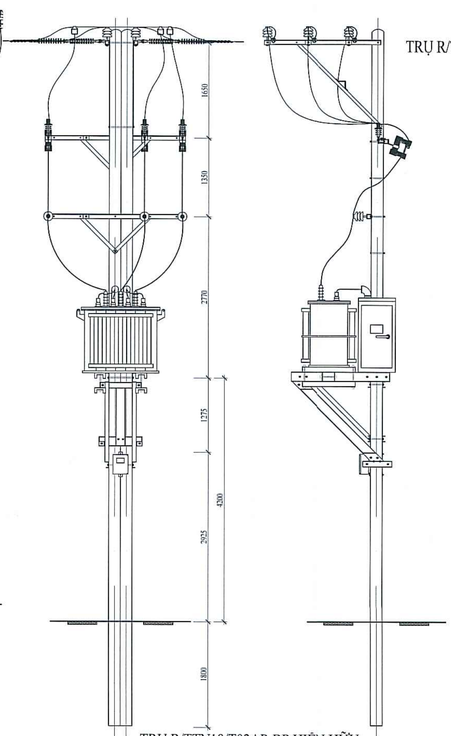

TRỤ R/TTN19/T02AP-BP HIỆN HỮU
(TBA THỐNG NHẤT 12B - CS 250KVA)
TỶ LỆ : 1/50

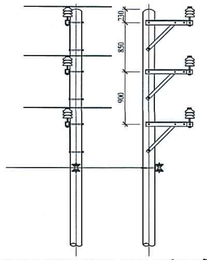

TRỤ R/TTN19/T03P, T04P, T05P
SAU CẢI TẠO
TỶ LỆ : 1/50

TRỤ R/TTN9/T02P, T03P HIỆN HỮU
TỶ LỆ : 1/50

TỔNG CÔNG TY ĐIỆN LỰC TP.HCM
CÔNG TY ĐIỆN LỰC HÓC MÔN
THIẾT KẾ BẢN VẼ THI CÔNG
ĐÃ PHÊ DUYỆT
Bản vẽ được phê duyệt theo Quyết định số 2145.../QĐ-ĐLHM, ngày ...15... tháng ...11... năm 2025
Hóc Môn, ngày ...18... tháng ...11... năm 2025
CÔNG TY ĐIỆN LỰC HÓC MÔN
KT. GIÁM ĐỐC
PHÓ GIÁM ĐỐC
Lê Văn Quang

CÔNG TY TNHH TM DỊCH VỤ TƯ VẤN XÂY DỰNG NĂNG LƯỢNG MỚI			CÔNG TRÌNH: XÂY DỰNG MỚI NỐI TUYẾN TRUNG THẾ ĐẢM BẢO CUNG CẤP ĐIỆN KHU VỰC XÃ TÂN THỚI NHÌ, BÀ ĐIỂM, XUÂN THỚI ĐÔNG, HUYỆN HÓC MÔN.		
GIÁM ĐỐC	Trần Văn Hậu		KẾT CẤU ĐẦU TRỤ HIỆN HỮU VÀ SAU CẢI TẠO NỐI TUYẾN NHÁNH RẼ NHỊ TÂN 6 - NHÁNH RẼ THỐNG NHẤT 11.		
CHỦ TRÌ THIẾT KẾ	Nguyễn Trung Hiếu				
THIẾT KẾ	Huỳnh Ngọc Khang		TL: Đã ghi	TKBVTC	Số họa đồ : 10/16
VẼ	Phạm Hoàng Phúc		Ký hiệu :	Năm 2025	

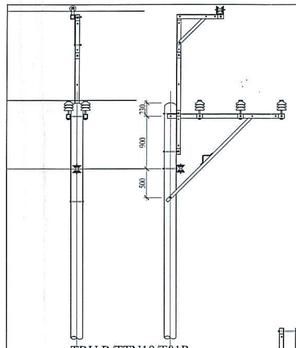

TRỤ R/TTN19/T01P
SAU CẢI TẠO
TỶ LỆ : 1/50

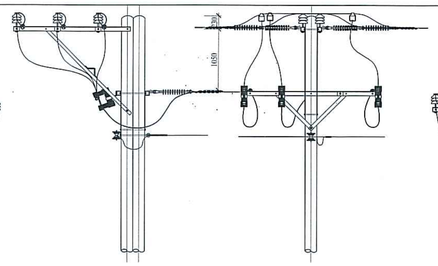

TRỤ R/TTN8/T15AP-BP HIỆN HỮU
TỶ LỆ : 1/50

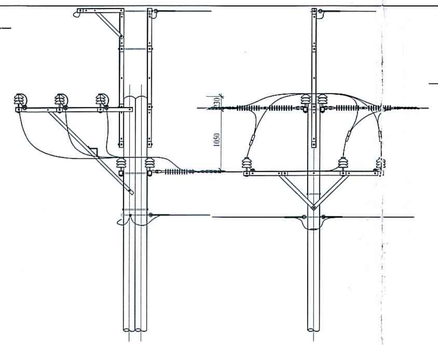

TRỤ R/TTN8/T15AP-BP SAU CẢI TẠO
TỶ LỆ : 1/50

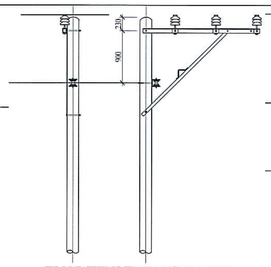

TRỤ R/TTN8/T14P, T07P, T05P,
T04P, T03P, T02P, T01P HIỆN HỮU
TỶ LỆ : 1/50

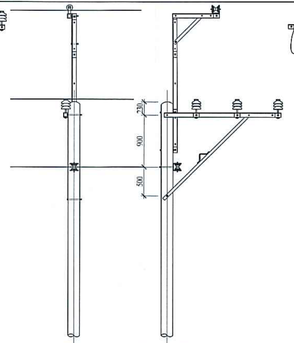

TRỤ R/TTN8/T14P, T07P, T05P, T04P,
T03P, T01P SAU CẢI TẠO
TỶ LỆ : 1/50

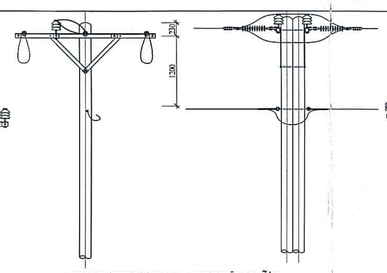

TRỤ R/TTN8/T13AP-BP HIỆN HỮU
TỶ LỆ : 1/50

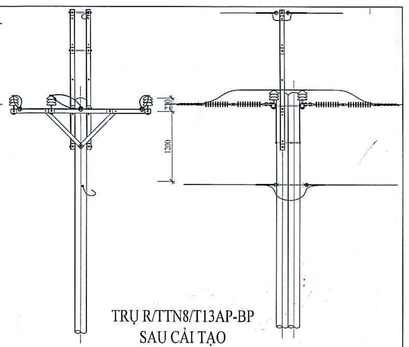

TRỤ R/TTN8/T13AP-BP
SAU CẢI TẠO
TỶ LỆ : 1/50

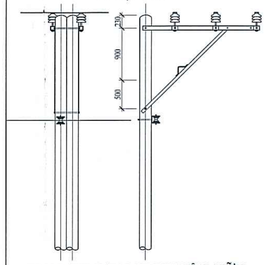

TRỤ R/TTN8/T12AT-BT HIỆN HỮU
TỶ LỆ : 1/50

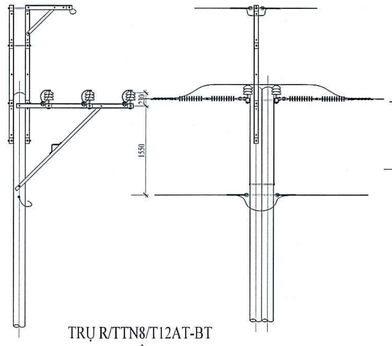

TRỤ R/TTN8/T12AT-BT
SAU CẢI TẠO
TỶ LỆ : 1/50

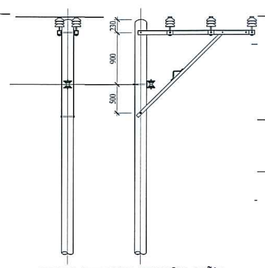

TRỤ R/TTN8/T11T HIỆN HỮU
TỶ LỆ : 1/50

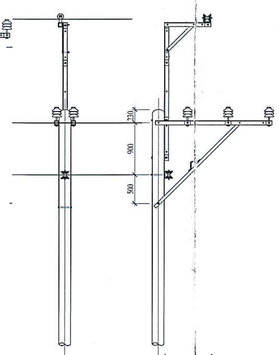

TRỤ R/TTN8/T10T TRỒNG MỚI,
T11T SAU CẢI TẠO
TỶ LỆ : 1/50

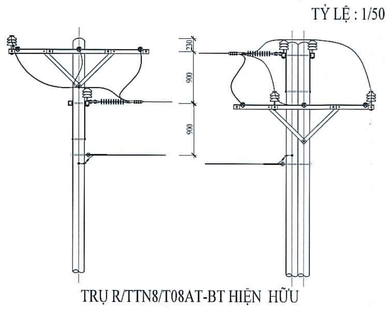

TRỤ R/TTN8/T08AT-BT HIỆN HỮU
TỶ LỆ : 1/50

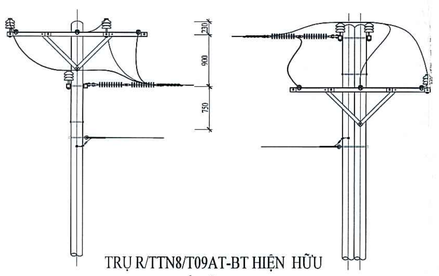

TRỤ R/TTN8/T09AT-BT HIỆN HỮU
TỶ LỆ : 1/50

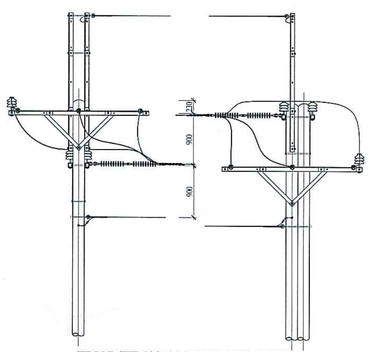

TRỤ R/TTN8/T08AT-BT, T09AT-BT
SAU CẢI TẠO
TỶ LỆ : 1/50

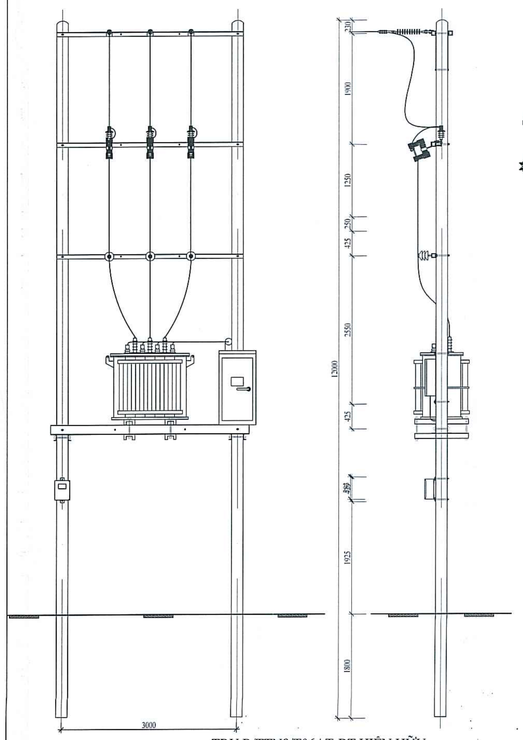

TRỤ R/TTN8/T06AT-BT HIỆN HỮU
(TBA THỐNG NHẤT 11 - CS 250KVA)
TỶ LỆ : 1/50

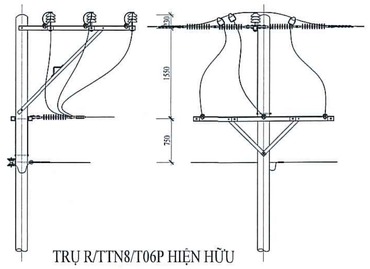

TRỤ R/TTN8/T06P HIỆN HỮU
TỶ LỆ : 1/50

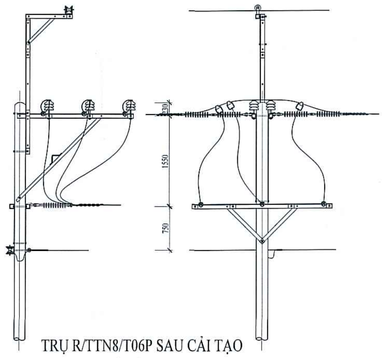

TRỤ R/TTN8/T06P SAU CẢI TẠO
TỶ LỆ : 1/50

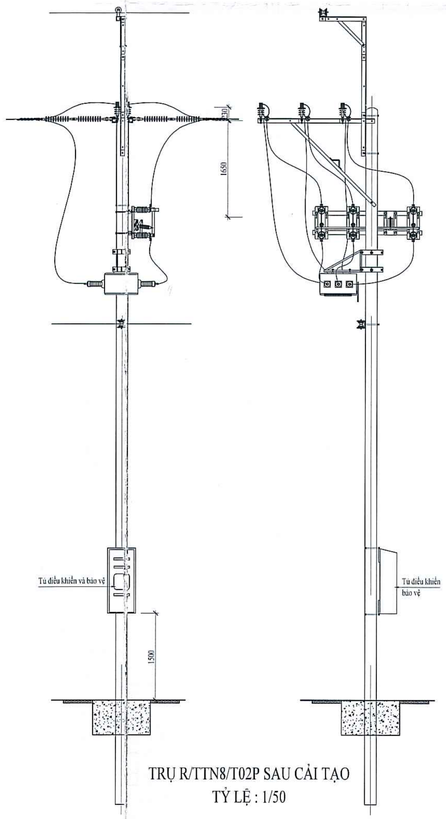

TRỤ R/TTN8/T02P SAU CẢI TẠO
TỶ LỆ : 1/50

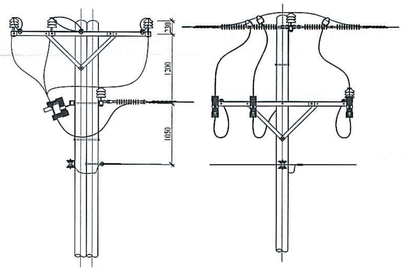

TRỤ R/QL22/T201AT-BT HIỆN HỮU
TỶ LỆ : 1/50

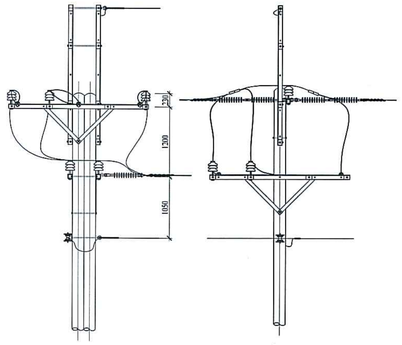

TRỤ R/QL22/T201AT-BT SAU CẢI TẠO
TỶ LỆ : 1/50

TỔNG CÔNG TY ĐIỆN LỰC TP HCM
CÔNG TY ĐIỆN LỰC HÓC MÔN
THIẾT KẾ BẢN VẼ THI CÔNG
ĐÃ PHÊ DUYỆT
Đã xét duyệt phê duyệt theo quyết định
2315 /QĐ-PCHM, ngày 10 tháng 12 năm 2025
Hóc Môn, ngày 10 tháng 12 năm 2025
CÔNG TY ĐIỆN LỰC HÓC MÔN
Tô Văn Quang

CÔNG TY TNHH TM DỊCH VỤ TƯ VẤN XÂY DỰNG NĂNG LƯỢNG MỚI			CÔNG TRÌNH: XÂY DỰNG MỚI NỐI TUYẾN TRUNG THẾ ĐẢM BẢO CUNG CẤP ĐIỆN KHU VỰC XÃ TÂN THỚI NHÌ, BÀ ĐIỂM, XUÂN THỚI ĐÔNG, HUYỆN HÓC MÔN.		
GIÁM ĐỐC	Trần Văn Hậu		KẾT CẤU ĐẦU TRỤ HIỆN HỮU VÀ SAU CẢI TẠO NỐI TUYẾN NHÁNH RẼ NHÁNH RẼ NHỊ TÂN 6 - NHÁNH RẼ THỐNG NHẤT 11.		
CHỦ TRÌ THIẾT KẾ	Nguyễn Trung Hiếu				
THIẾT KẾ	Huỳnh Ngọc Khang		GĐ: Đã ghi	TKBVTC	Số họa đồ : 11/16
VẼ	Phạm Hoàng Phúc		Ký hiệu :	Năm 2025	

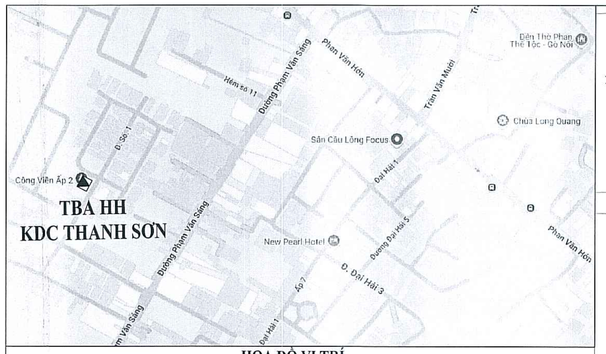

HỌA ĐỒ VỊ TRÍ

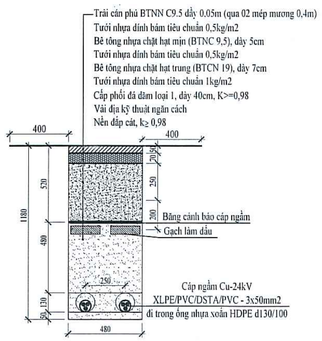

MƯƠNG CÁP NGẦM TRUNG THẾ 2 SỢI
(TÁI LẬP BTNN - MC1)

HỌA ĐỒ MẶT BẰNG TRẠM KDC THANH SƠN

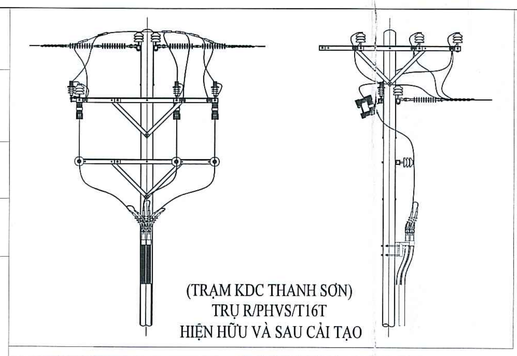

(TRẠM KDC THANH SƠN)
TRỤ R/PHVS/T16T
HIỆN HỮU VÀ SAU CẢI TẠO

BẢNG GHI CHÚ

- Dây nối trung thế hiện hữu
- Dây nối trung thế kéo mới
- Dây nối trung thế tàu hỏi
- Dây nối trung thế cải tạo
- Dây nối hạ thế hiện hữu
- Dây nối hạ thế tháo dỡ, SDL
- Cáp ngầm trung thế hiện hữu
- Cáp ngầm trung thế kéo mới
- Trụ trung thế hiện hữu
- Trụ trung thế trồng mới
- Trụ trung thế trồng mới (2 đoạn)
- Trụ trung, hạ thế nhổ bỏ
- Trụ hạ thế hiện hữu
- Trụ hạ thế trồng mới
- Trụ hạ thế gia cố bê tông
- Bộ tiếp địa lắp mới
- DS+LBS — Thiết bị DS+LBS lắp mới
- Trạm biến áp hiện hữu
- Trạm biến áp phòng

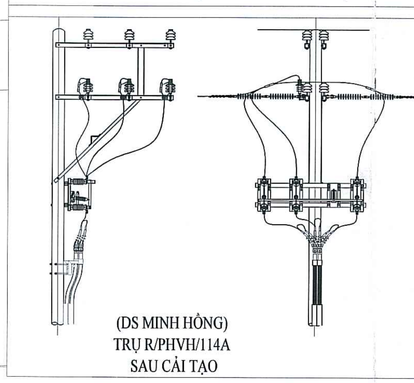

(DS MINH HỒNG)
TRỤ R/PHVH/114A
SAU CẢI TẠO

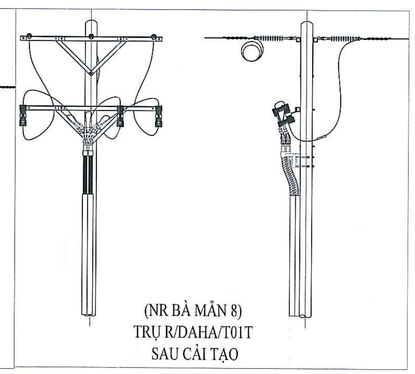

(NR BÀ MẪN 8)
TRỤ R/DAHA/T01T
SAU CẢI TẠO

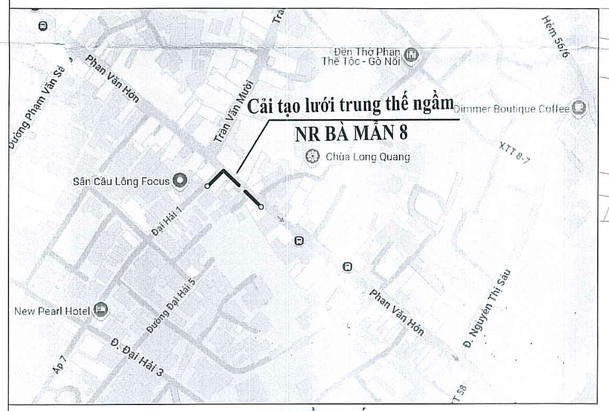

HỌA ĐỒ VỊ TRÍ

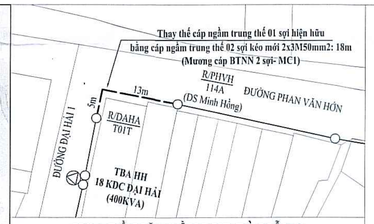

HỌA ĐỒ MẶT BẰNG NR BÀ MẪN 8

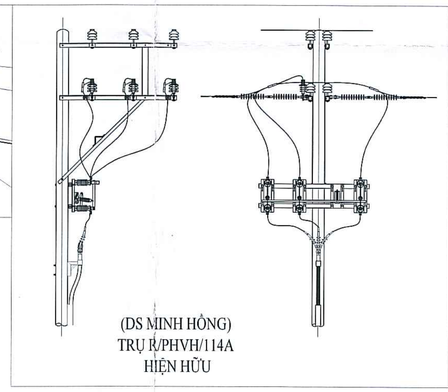

(DS MINH HỒNG)
TRỤ R/PHVH/114A
HIỆN HỮU

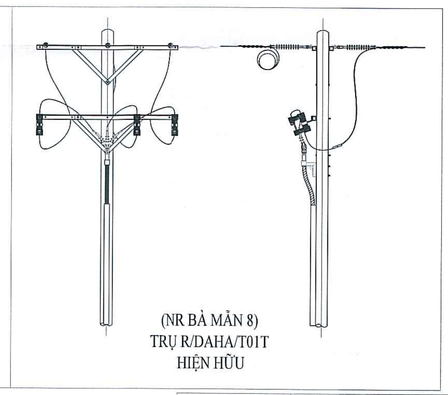

(NR BÀ MẪN 8)
TRỤ R/DAHA/T01T
HIỆN HỮU

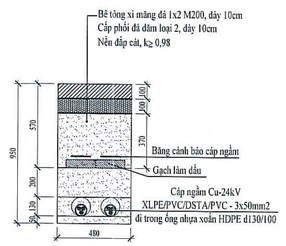

MƯƠNG CÁP NGẦM TRUNG THẾ 2 SỢI
(TÁI LẬP BTXM - MC2)

HỌA ĐỒ VỊ TRÍ

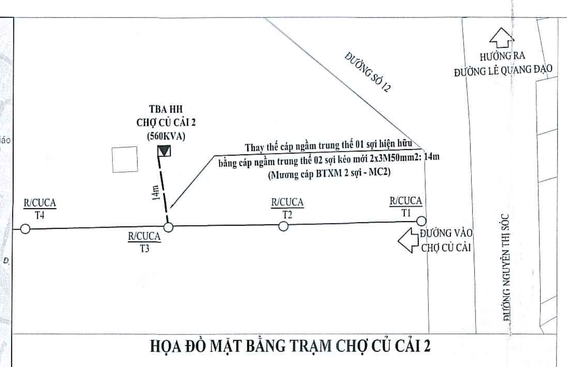

HỌA ĐỒ MẶT BẰNG TRẠM CHỢ CỦ CẢI 2

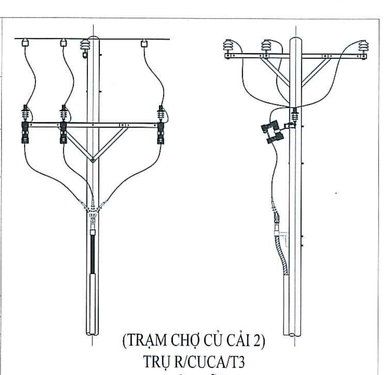

(TRẠM CHỢ CỦ CẢI 2)
TRỤ R/CUCA/T3
HIỆN HỮU

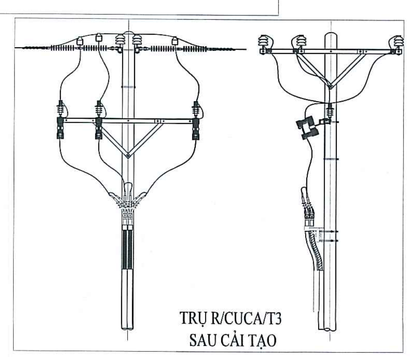

TRỤ R/CUCA/T3
SAU CẢI TẠO

TỔNG CÔNG TY ĐIỆN LỰC TP.HCM
CÔNG TY ĐIỆN LỰC HÓC MÔN
THIẾT KẾ BẢN VẼ THI CÔNG
ĐÃ PHÊ DUYỆT
Bản vẽ được phê duyệt theo Quyết định số 2915/QĐ-PCHM, ngày 10 tháng 11 năm 2025
Hóc Môn, ngày 10 tháng 11 năm 2025
GIÁM ĐỐC
Tô Văn Quang

CÔNG TY TNHH TM DỊCH VỤ TƯ VẤN XÂY DỰNG NĂNG LƯỢNG MỚI			CÔNG TRÌNH: XÂY DỰNG MỚI NỐI TUYẾN TRUNG THẾ ĐẤM BẢO CUNG CẤP ĐIỆN KHU VỰC XÃ TÂN THỚI NHÌ, BÀ ĐIỂM, XUÂN THỚI ĐÔNG, HUYỆN HÓC MÔN.		
GIÁM ĐỐC	Trần Văn Hậu		HỌA ĐỒ MẶT BẰNG, VỊ TRÍ, CHI TIẾT TRẠM: KDC THANH SƠN - NR BÀ MẪN 8 - CHỢ CỦ CẢI 2.		
CHỦ TRÌ THIẾT KẾ	Nguyễn Trung Hiếu				
THIẾT KẾ	Huỳnh Ngọc Khang		TL: Đã ghi	TKBVTC	Số họa đồ : 12/16
VẼ	Phạm Hoàng Phúc		Ký hiệu :	Năm 2025	

HỌA ĐỒ VỊ TRÍ

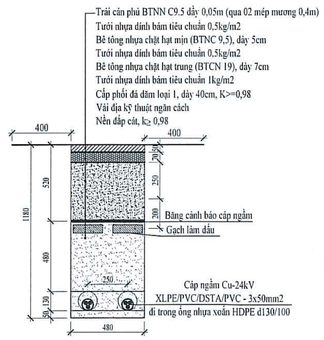

MƯƠNG CÁP NGẦM TRUNG THẾ 2 SỢI
(TÁI LẬP BTNN - MC1)

HỌA ĐỒ MẶT BẰNG TRẠM BẮC LÂN 2A

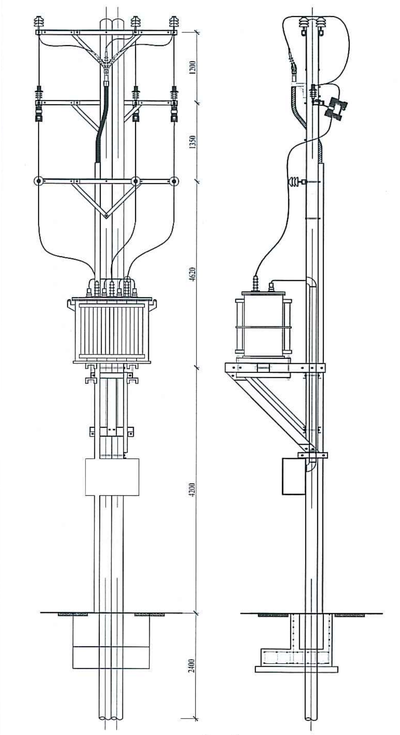

(TBA BẮC LÂN 2A)
TRỤ R/TAL2/T10AT-T10BT
HIỆN HỮU

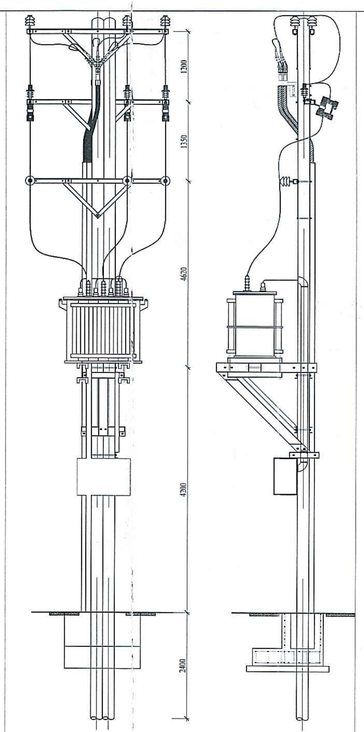

(TBA BẮC LÂN 2A)
TRỤ R/TAL2/T10AT-T10BT
SAU CẢI TẠO

BẢNG GHI CHÚ

- Dây nối trung thế hiện hữu
- Dây nối trung thế kéo mới
- Dây nối trung thế thu hồi
- Dây nối trung thế cải tạo
- Dây nối hạ thế hiện hữu
- Dây nối hạ thế tháo dỡ, SDL
- Cáp ngầm trung thế hiện hữu
- Cáp ngầm trung thế kéo mới
- Trụ trung thế hiện hữu
- Trụ trung thế trồng mới
- Trụ trung thế trồng mới (2 đoạn)
- Trụ trung, hạ thế nhổ bỏ
- Trụ hạ thế hiện hữu
- Trụ hạ thế trồng mới
- Trụ hạ thế gia cố bê tông
- Bộ tiếp địa lặp mới
- Thiết bị DS+LBS lắp mới
- Trạm biến áp hiện hữu
- Trạm biến áp phòng

HỌA ĐỒ VỊ TRÍ

HỌA ĐỒ MẶT BẰNG TRẠM KDC VIỆT TÂN

HỌA ĐỒ VỊ TRÍ

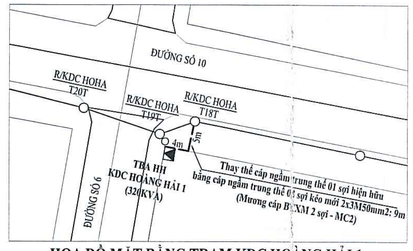

HỌA ĐỒ MẶT BẰNG TRẠM KDC HOÀNG HẢI 1

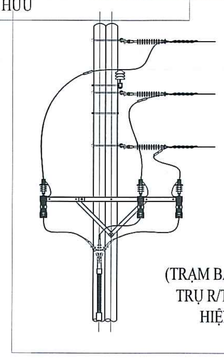

(TRẠM BẮC LÂN 2A)
TRỤ R/TAL2/T04P
HIỆN HỮU

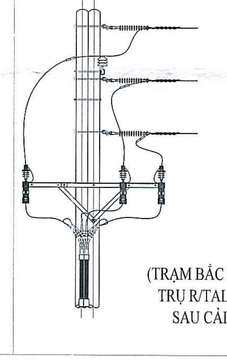

(TRẠM BẮC LÂN 2A)
TRỤ R/TAL2/T04P
SAU CẢI TẠO

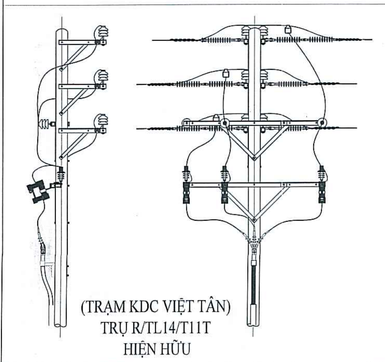

(TRẠM KDC VIỆT TÂN)
TRỤ R/TL14/T11T
HIỆN HỮU

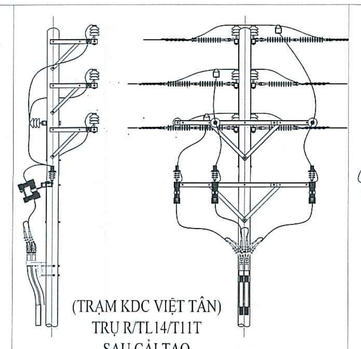

(TRẠM KDC VIỆT TÂN)
TRỤ R/TL14/T11T
SAU CẢI TẠO

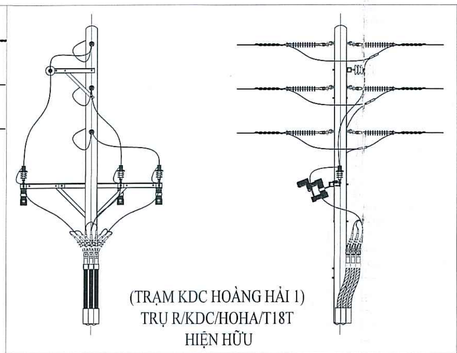

(TRẠM KDC HOÀNG HẢI 1)
TRỤ R/KDC/HOHA/T18T
HIỆN HỮU

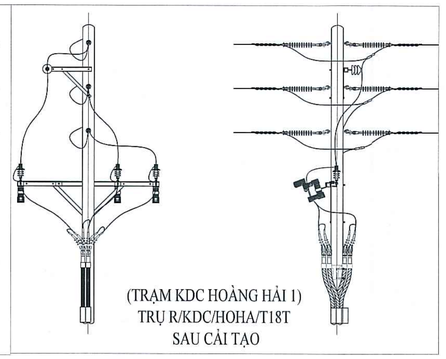

(TRẠM KDC HOÀNG HẢI 1)
TRỤ R/KDC/HOHA/T18T
SAU CẢI TẠO

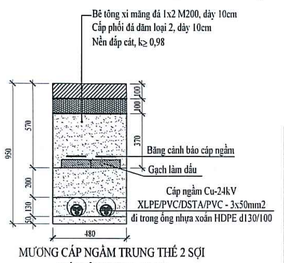

MƯƠNG CÁP NGẦM TRUNG THẾ 2 SỢI
(TÁI LẬP BTXM - MC2)

TỔNG CÔNG TY ĐIỆN LỰC TP.HCM
CÔNG TY ĐIỆN LỰC HÓC MÔN
THIẾT KẾ BẢN VẼ THI CÔNG
ĐÃ PHÊ DUYỆT
Bản vẽ được phê duyệt theo Quyết định số 2945/QĐ-PCHM, ngày 10 tháng 11 năm 2025
Hóc Môn, ngày 12 tháng 11 năm 2025
ĐIỆN LỰC HÓC MÔN
PHÓ GIÁM ĐỐC
Tô Văn Quang

CÔNG TY TNHH TM DỊCH VỤ TƯ VẤN XÂY DỰNG NĂNG LƯỢNG MỚI			CÔNG TRÌNH: XÂY DỰNG MỚI NỐI TUYẾN TRUNG THẾ ĐẢM BẢO CUNG CẤP ĐIỆN KHU VỰC XÃ TÂN THỚI NHÌ, BÀ ĐIỂM, XUÂN THỚI ĐÔNG, HUYỆN HÓC MÔN.		
GIÁM ĐỐC	Trần Văn Hậu		HỌA ĐỒ MẶT BẰNG, VỊ TRÍ, CHI TIẾT TRẠM: BẮC LÂN 2A - KDC VIỆT TÂN - KDC HOÀNG HẢI 1.		
CHỦ TRÌ THIẾT KẾ	Nguyễn Trung Hiếu				
THIẾT KẾ	Huỳnh Ngọc Khang		TL: Đã ghi	TKBVTC	Số họa đồ : 13/16
VẼ	Phạm Hoàng Phúc		Ký hiệu :	Năm 2025	

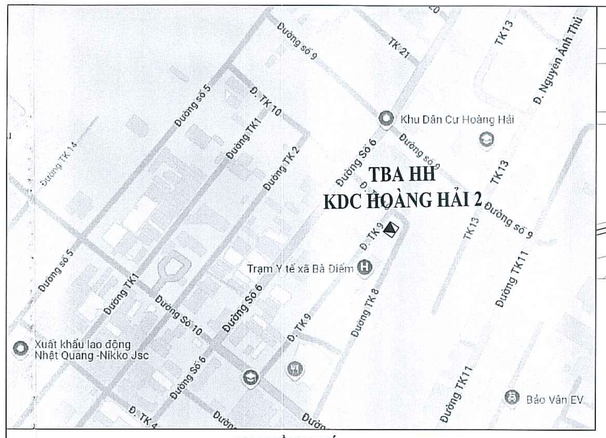

HỌA ĐỒ VỊ TRÍ

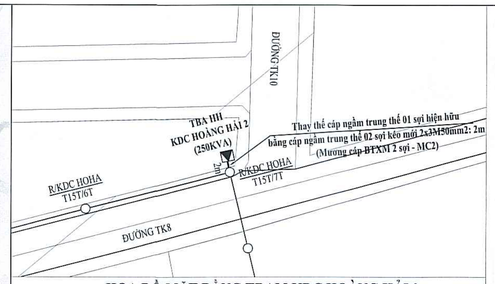

HỌA ĐỒ MẶT BẰNG TRẠM KDC HOÀNG HẢI 2

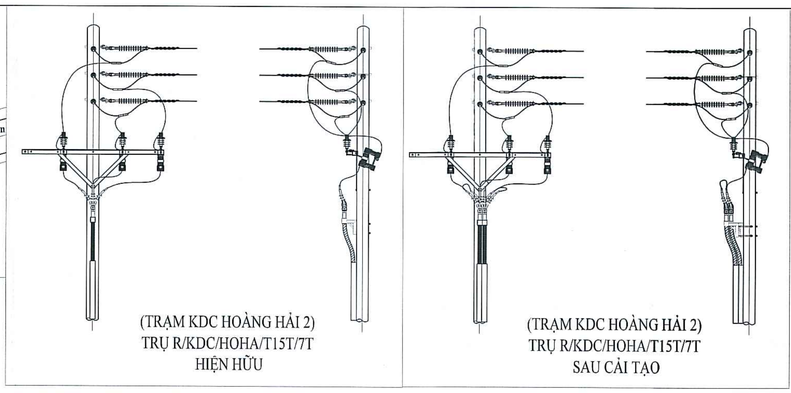

(TRẠM KDC HOÀNG HẢI 2)
TRỤ R/KDC/HOHA/T15T/7T
HIỆN HỮU

(TRẠM KDC HOÀNG HẢI 2)
TRỤ R/KDC/HOHA/T15T/7T
SAU CẢI TẠO

BẢNG GHI CHÚ

- Dây nổi trung thế hiện hữu
- Dây nổi trung thế kéo mới
- Dây nổi trung thế thu hồi
- Dây nổi trung thế cải tạo
- Dây nổi hạ thế hiện hữu
- Dây nổi hạ thế tháo dỡ, SDL
- Cáp ngầm trung thế hiện hữu
- Cáp ngầm trung thế kéo mới
- Trụ trung thế hiện hữu
- Trụ trung thế trồng mới
- Trụ trung thế trồng mới (2 đoạn)
- Trụ trung, hạ thế nhổ bỏ
- Trụ hạ thế hiện hữu
- Trụ hạ thế trồng mới
- Trụ hạ thế gia cố bê tông
- Bộ tiếp địa lắp mới
- Thiết bị DS+LBS lắp mới
- Trạm biến áp hiện hữu
- Trạm biến áp phòng

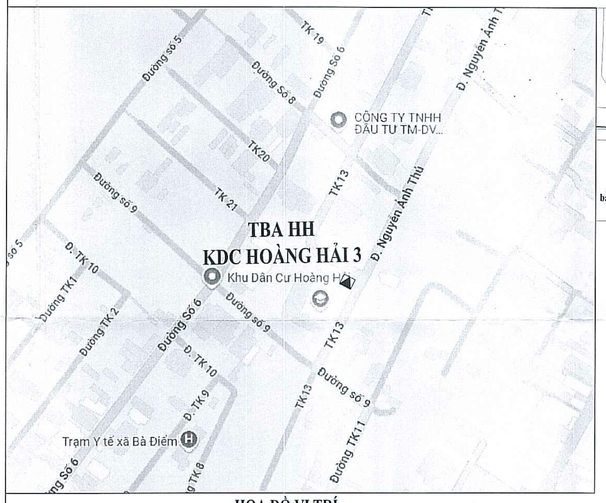

HỌA ĐỒ VỊ TRÍ

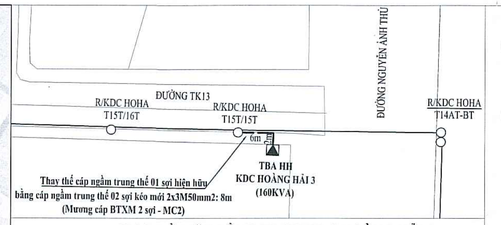

HỌA ĐỒ MẶT BẰNG TRẠM KDC HOÀNG HẢI 3

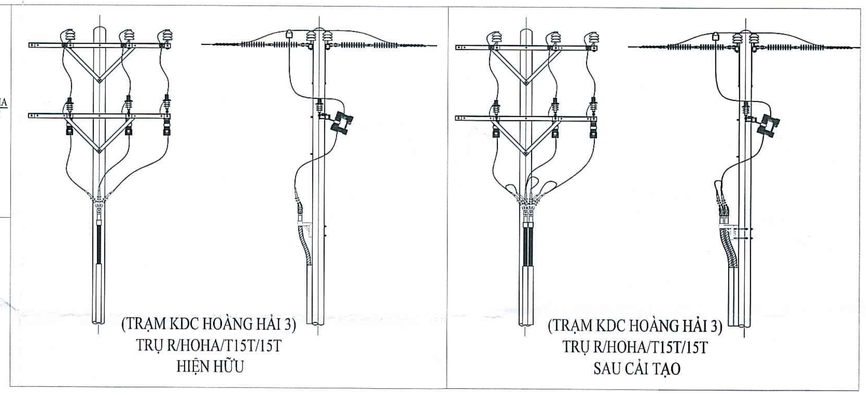

(TRẠM KDC HOÀNG HẢI 3)
TRỤ R/HOHA/T15T/15T
HIỆN HỮU

(TRẠM KDC HOÀNG HẢI 3)
TRỤ R/HOHA/T15T/15T
SAU CẢI TẠO

HỌA ĐỒ VỊ TRÍ

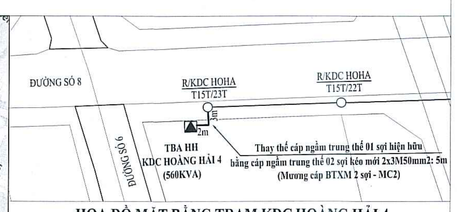

HỌA ĐỒ MẶT BẰNG TRẠM KDC HOÀNG HẢI 4

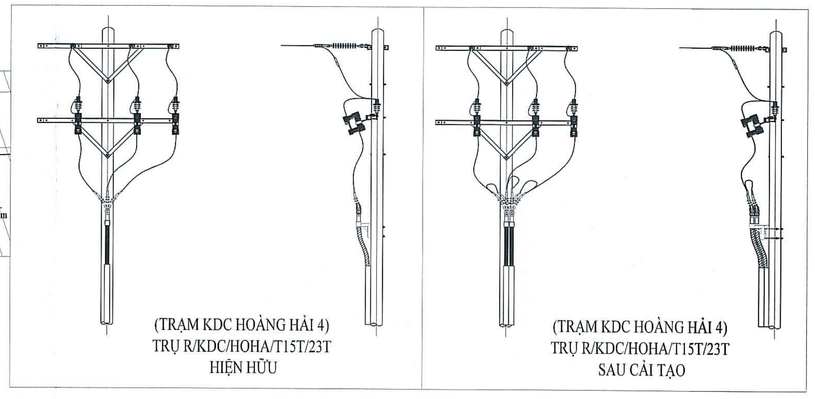

(TRẠM KDC HOÀNG HẢI 4)
TRỤ R/KDC/HOHA/T15T/23T
HIỆN HỮU

(TRẠM KDC HOÀNG HẢI 4)
TRỤ R/KDC/HOHA/T15T/23T
SAU CẢI TẠO

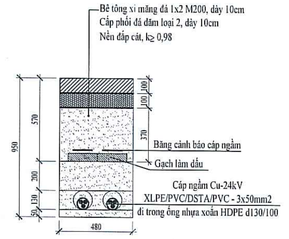

MƯƠNG CÁP NGẦM TRUNG THẾ 2 SỢI
(TÁI LẬP BTXM - MC2)

TỔNG CÔNG TY ĐIỆN LỰC TP.HCM
CÔNG TY ĐIỆN LỰC HÓC MÔN
THIẾT KẾ BẢN VẼ THI CÔNG
ĐÃ PHÊ DUYỆT
Bản vẽ được phê duyệt theo Quyết định số 215.../QĐ-PCHM, ngày ... tháng ... năm 2025
Hóc Môn, ngày ... tháng ... năm 2025
ĐIỆN LỰC HÓC MÔN
GIÁM ĐỐC
Tô Văn Quang

CÔNG TY TNHH TM DỊCH VỤ TƯ VẤN XÂY DỰNG NĂNG LƯỢNG MỚI		CÔNG TRÌNH: XÂY DỰNG MỚI NỐI TUYẾN TRUNG THẾ, HẠM BẢO CUNG CẤP ĐIỆN KHU VỰC XÃ TÂN THỚI NHÌ, BÀ ĐIỂM, XUÂN THỚI ĐÔNG, HUYỆN HÓC MÔN.			
GIÁM ĐỐC	Trần Văn Hậu	HỌA ĐỒ MẶT BẰNG, VỊ TRÍ, CHI TIẾT TRẠM: KDC HOÀNG HẢI 2 - KDC HOÀNG HẢI 3 - KDC HOÀNG HẢI 4.			
CHỦ TRÌ THIẾT KẾ	Nguyễn Trung Hiếu				
THIẾT KẾ	Huỳnh Ngọc Khang		TL: Đã ghi	TKBVTC	Số họa đồ : 14/16
VẼ	Phạm Hoàng Phúc		Ký hiệu :	Năm 2025	

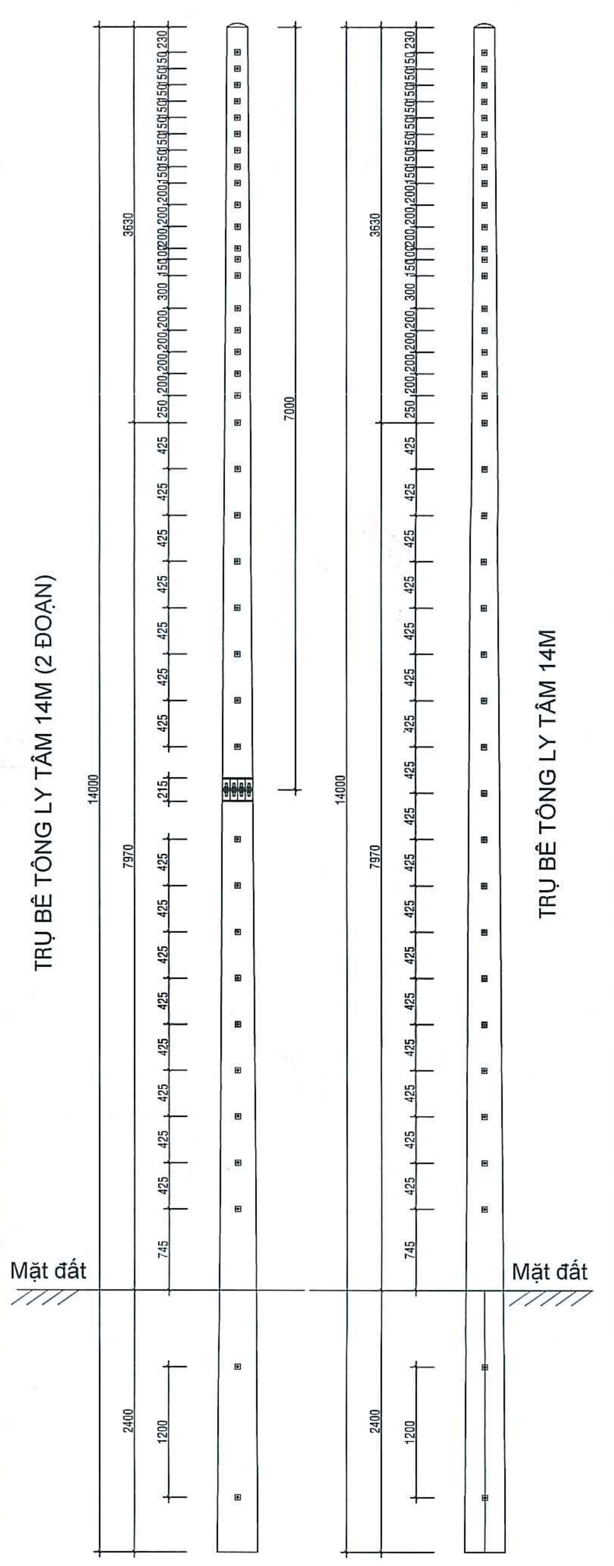

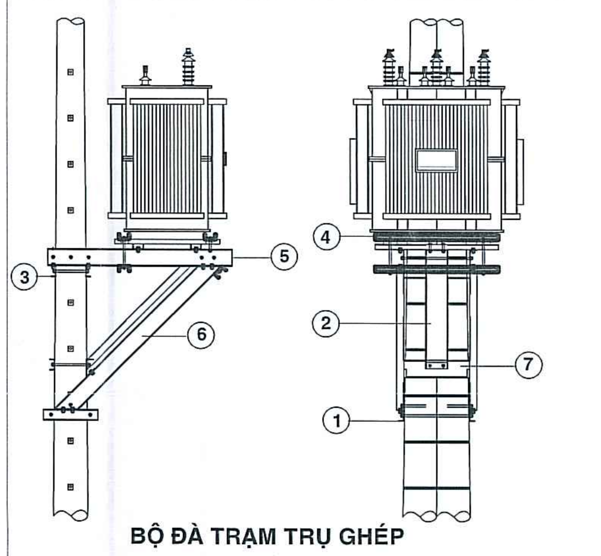

BỘ ĐÀ TRẠM TRỤ GHÉP

STT	VẬT TƯ	ĐVT	S.LƯỢNG
1	Đà U100 (dài 0,5m - 4,295Kg)	Cái	2,00
2	Đà U160 (dài 1,457m - 20,689Kg)	Cái	1,00
3	Đà U100 (dài 0,7m - 6,013Kg)	Cái	2,00
4	Đà U100 (dài 1,1m - 9,449Kg)	Cái	6,00
5	Đà U160 (dài 1,7m - 24,14Kg)	Cái	2,00
6	Đà U160 (dài 2,1m - 29,82Kg)	Cái	2,00
7	Đà U160 (dài 0,7m - 9,94Kg)	Cái	1,00
8	Đà U100 (dài 0,7m - 6,013Kg - 4 lỗ)	Cái	1,00
9	Bolt vrs 16x700	Cái	6,00
10	Bolt vrs 16x400	Cái	9,00
11	Bolt vrs 16x50	Cái	22,00
12	Bolt vrs 16x100	Cái	4,00
13	Rondell vuông d18	Cái	74,00

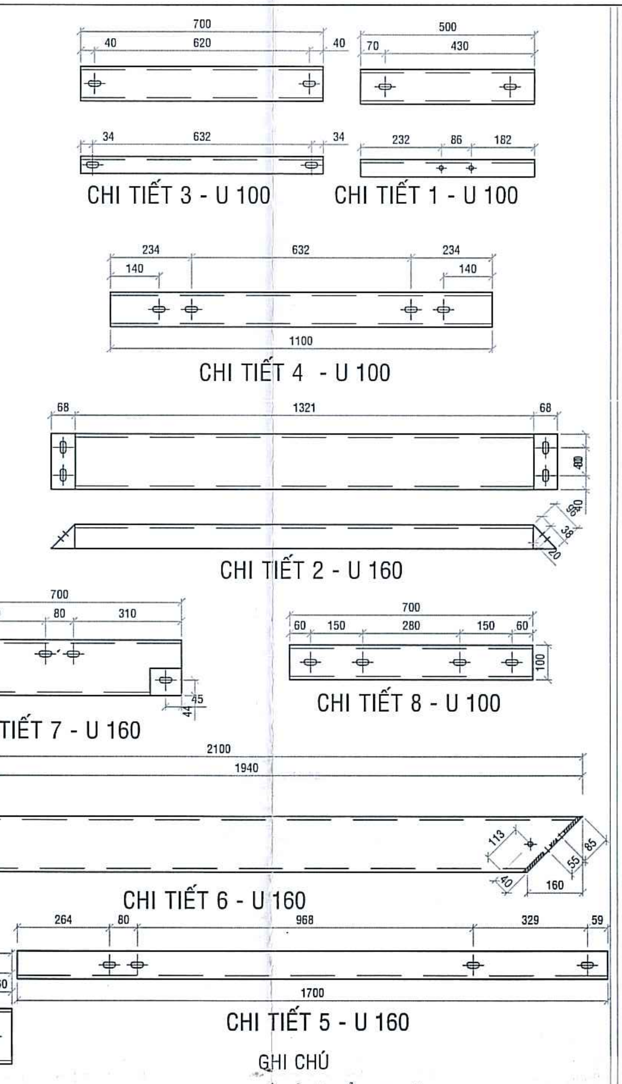

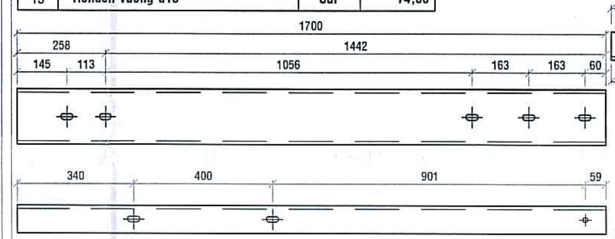

GHI CHÚ
** TẤT CẢ CÁC LỔ OVAN ĐƯỢC KHOAN TRÊN ĐÀ LÀ 18x30

CHI TIẾT BỘ GIÀN ĐÀ ĐỠ MBT 3 PHA TRỤ GHÉP
TL: 1/10

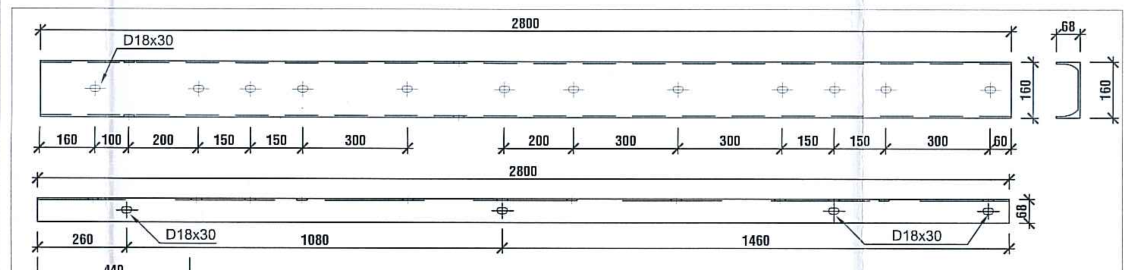

CHI TIẾT BỘ ĐÀ THÁP SẮT U160*68*5x2.8m
(TỈ LỆ 1:15)

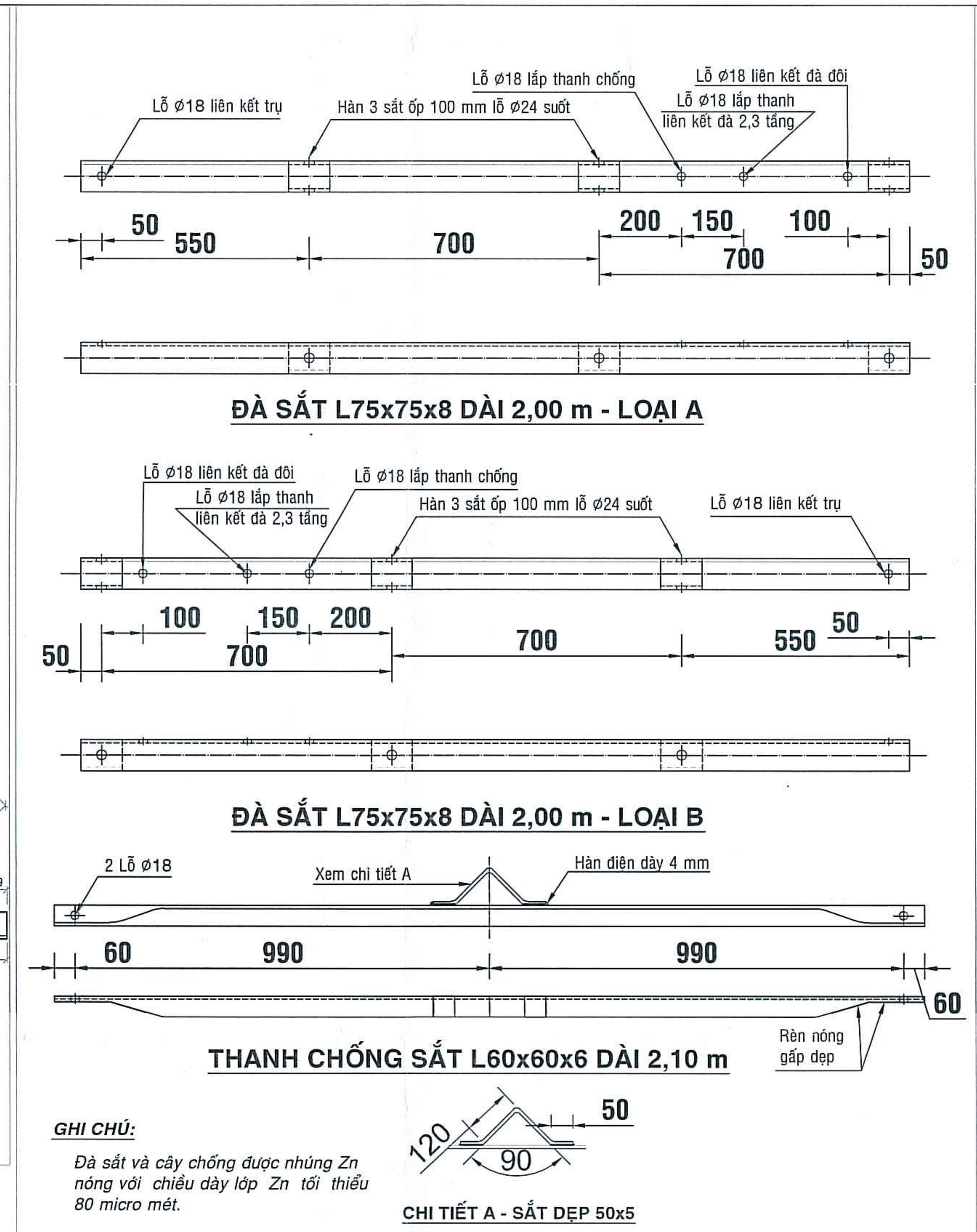

ĐÀ SẮT L75x75x8 DÀI 2,00 m - LOẠI A

ĐÀ SẮT L75x75x8 DÀI 2,00 m - LOẠI B

THANH CHỐNG SẮT L60x60x6 DÀI 2,10 m

GHI CHÚ:
Đà sắt và cây chống được nhúng Zn nóng với chiều dày lớp Zn tối thiểu 80 micro mét.

CHI TIẾT A - SẮT DẸP 50x5

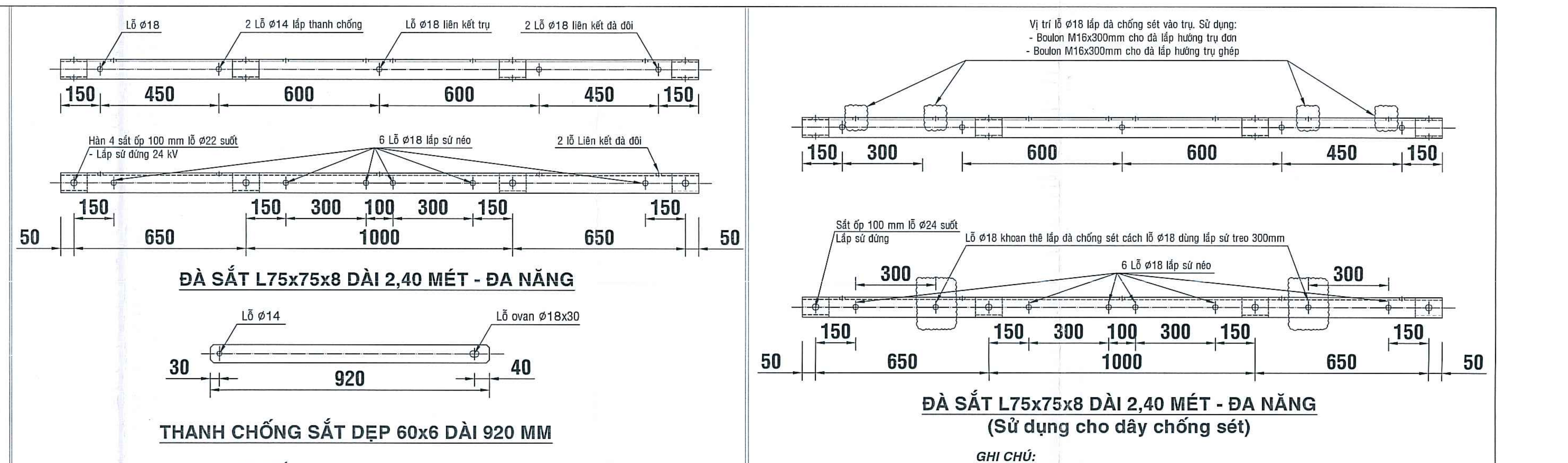

ĐÀ SẮT L75x75x8 DÀI 2,40 MÉT - ĐA NĂNG

THANH CHỐNG SẮT DẸP 60x6 DÀI 920 MM

GHI CHÚ:
Đà sắt và cây chống được nhúng Zn nóng với chiều dày lớp Zn tối thiểu 80 micro mét.

ĐÀ SẮT L75x75x8 DÀI 2,40 MÉT - ĐA NĂNG
(Sử dụng cho dây chống sét)

GHI CHÚ:
Đà sắt và cây chống được nhúng Zn nóng với chiều dày lớp Zn tối thiểu 80 micro mét.

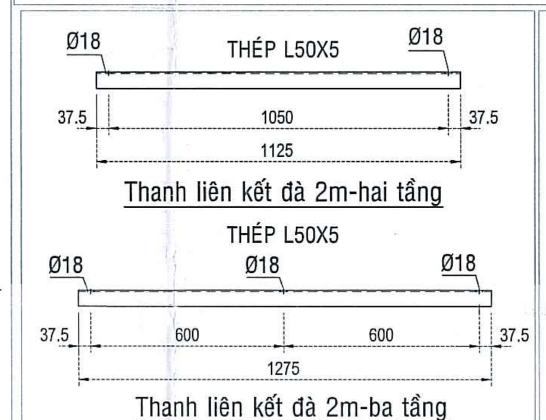

Thanh liên kết đà 2m-hai tầng

Thanh liên kết đà 2m-ba tầng

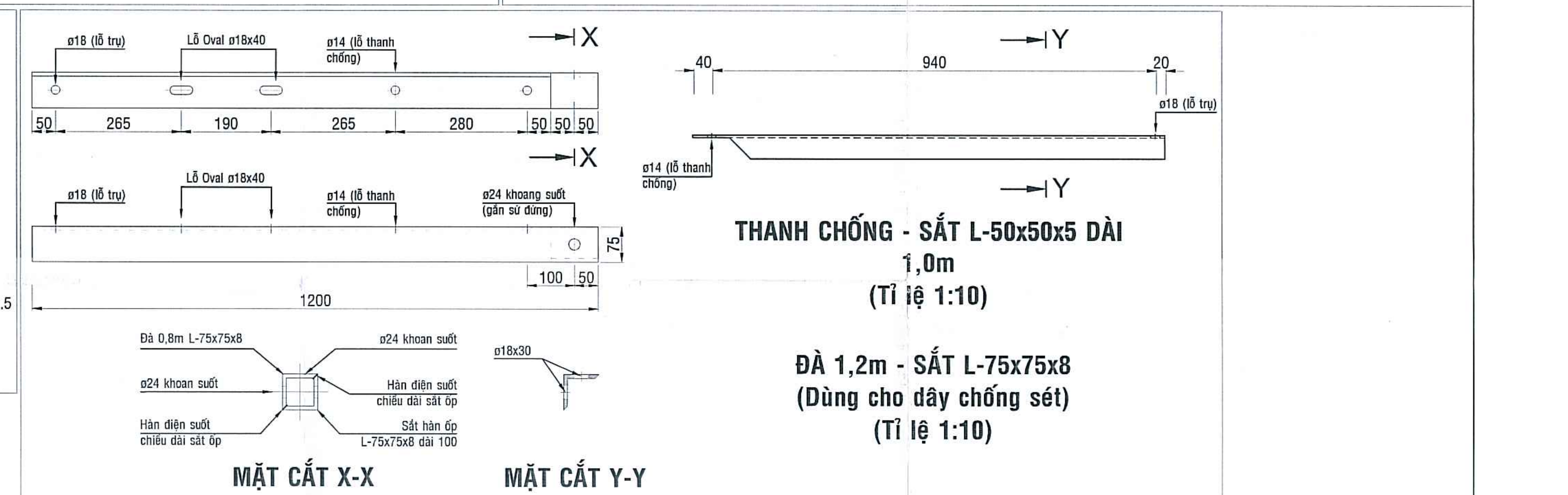

THANH CHỐNG - SẮT L-50x50x5 DÀI 1,0m
(Tỉ lệ 1:10)

ĐÀ 1,2m - SẮT L-75x75x8
(Dùng cho dây chống sét)
(Tỉ lệ 1:10)

MẶT CẮT X-X **MẶT CẮT Y-Y**

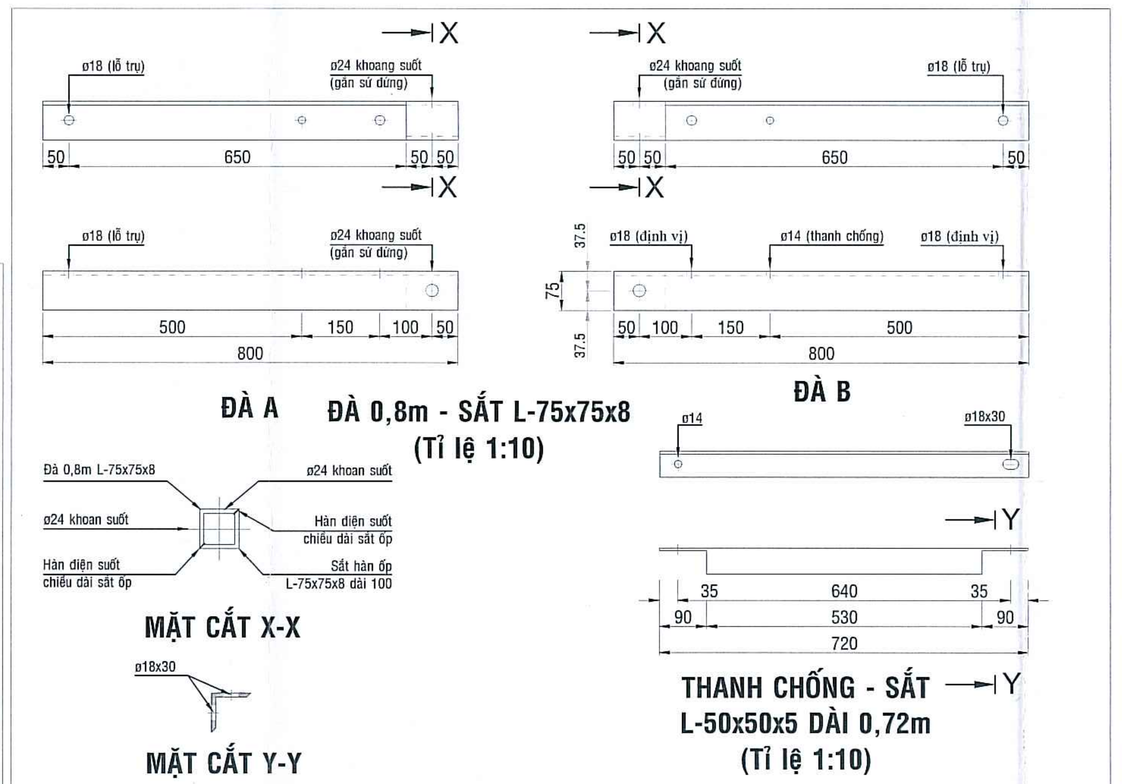

ĐÀ A **ĐÀ B**

ĐÀ 0,8m - SẮT L-75x75x8
(Tỉ lệ 1:10)

MẶT CẮT X-X

MẶT CẮT Y-Y

THANH CHỐNG - SẮT L-50x50x5 DÀI 0,72m
(Tỉ lệ 1:10)

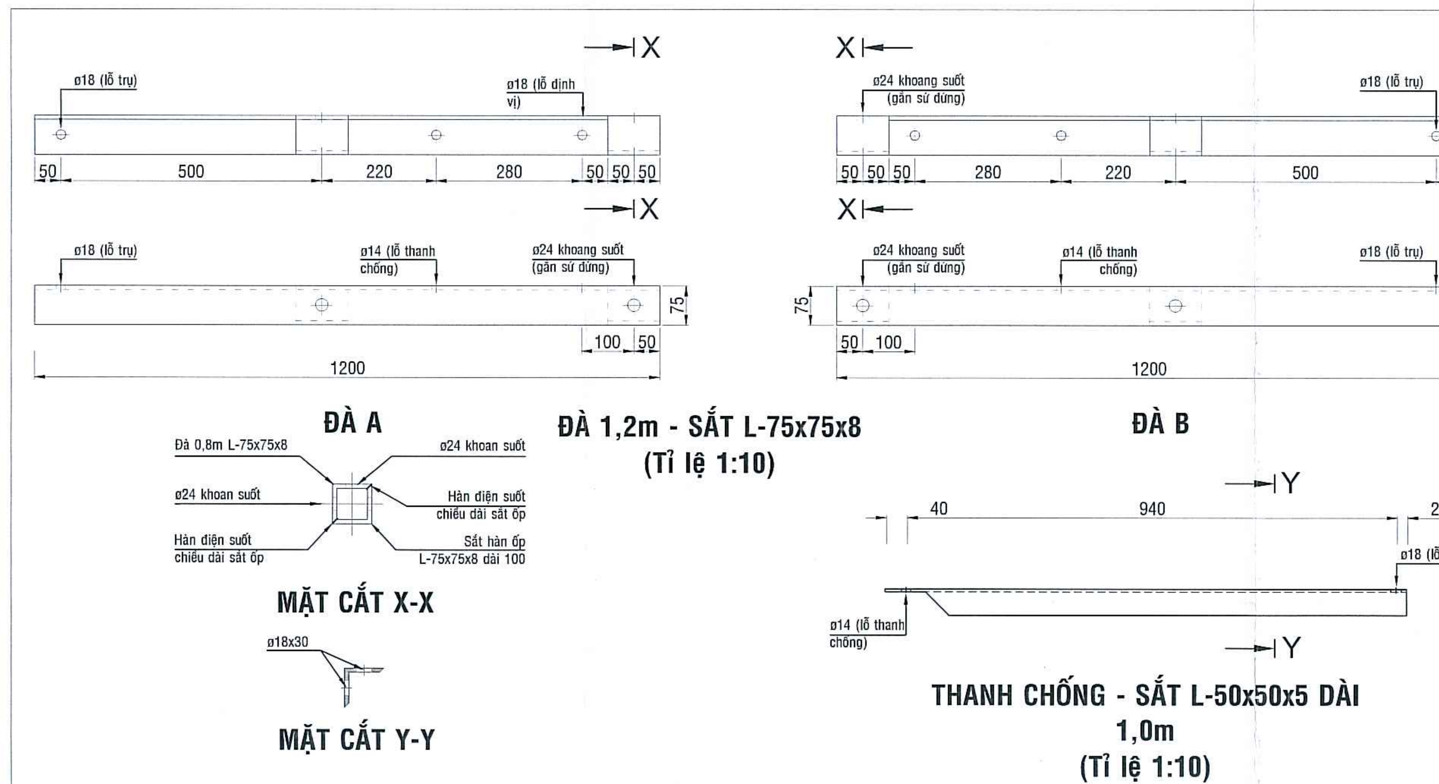

ĐÀ A **ĐÀ B**

ĐÀ 1,2m - SẮT L-75x75x8
(Tỉ lệ 1:10)

MẶT CẮT X-X

MẶT CẮT Y-Y

THANH CHỐNG - SẮT L-50x50x5 DÀI 1,0m
(Tỉ lệ 1:10)

CHI TIẾT LẮP ĐẶT TỦ ĐIỀU KHIỂN LBS

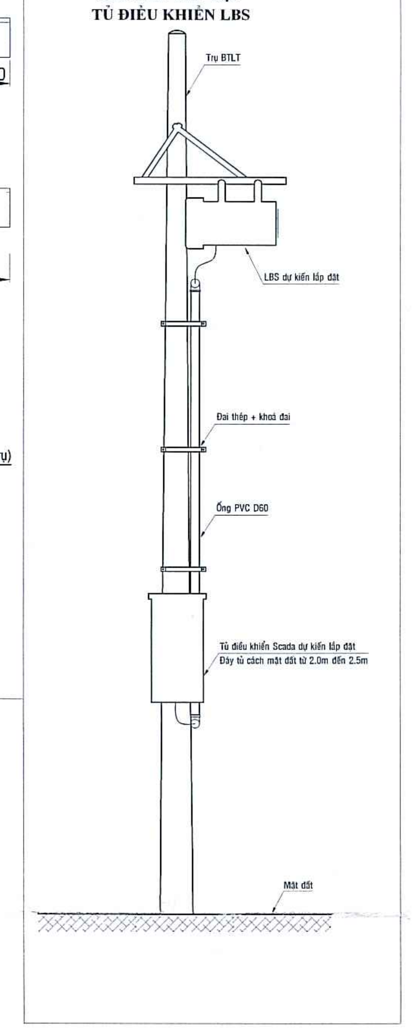

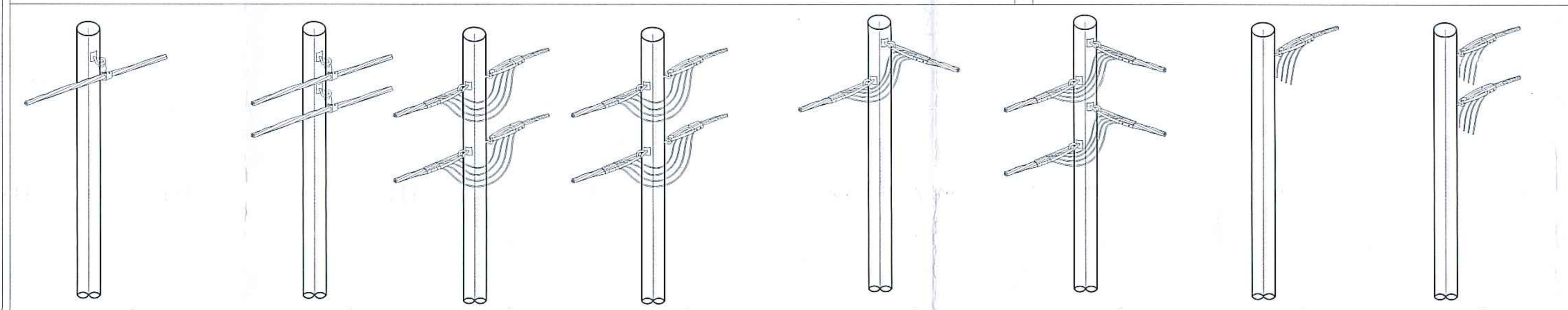

MỐC BÁO HIỆU CÁP ĐIỆN LỰC

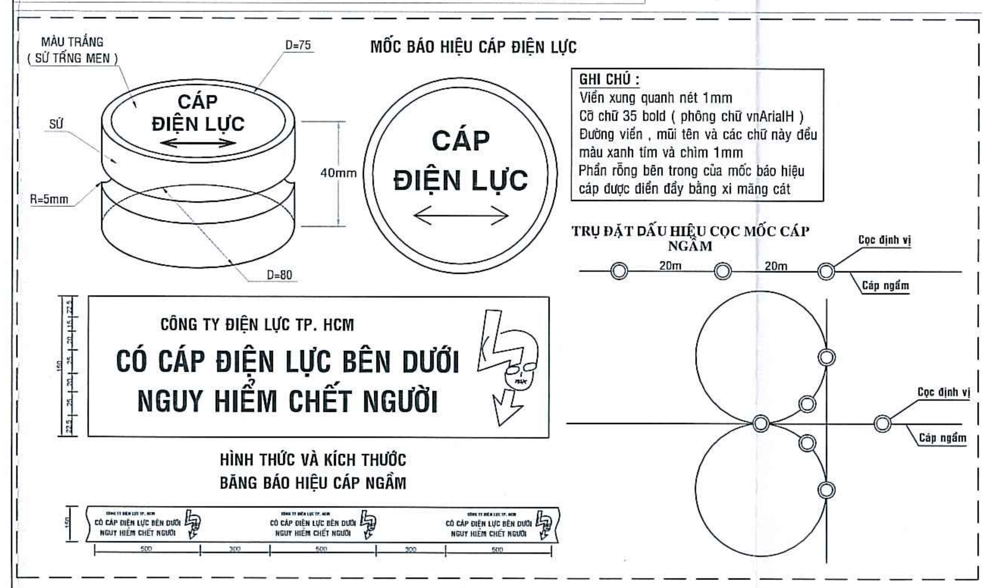

GHI CHÚ :
Viền xung quanh nét 1mm
Cỡ chữ 35 bold (phông chữ vnArialH)
Đường viền , mũi tên và các chữ này đều màu xanh tím và chìm 1mm
Phần rỗng bên trong của mốc báo hiệu cáp được điền đầy bằng xi măng cát

HÌNH THỨC VÀ KÍCH THƯỚC BĂNG BÁO HIỆU CÁP NGẦM

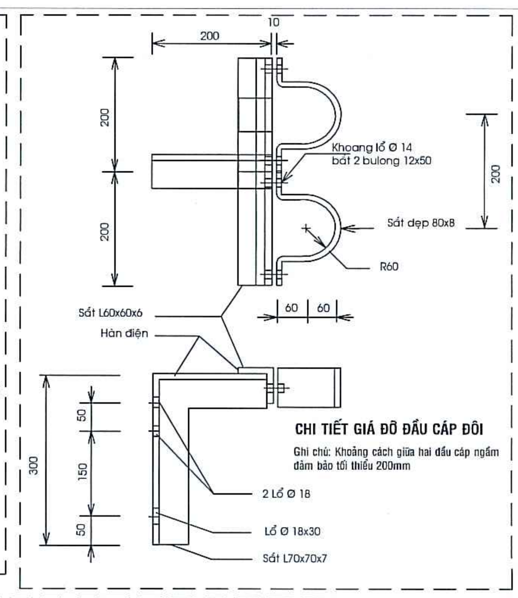

CHI TIẾT GIÁ ĐỠ ĐẦU CÁP ĐÔI
Ghi chú: Khoảng cách giữa hai đầu cáp ngầm đảm bảo tối thiểu 200mm

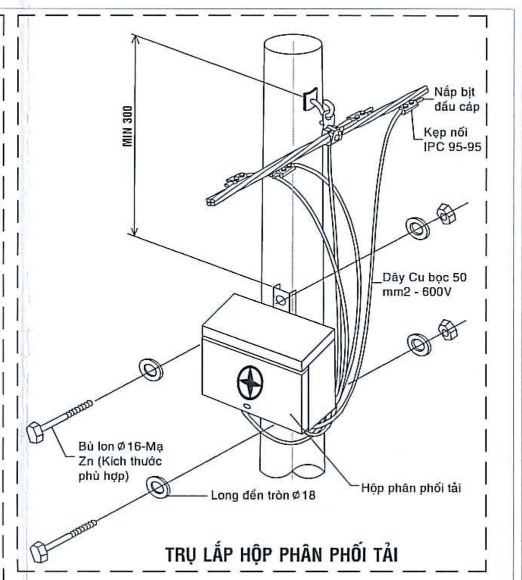

TRỤ LẮP HỘP PHÂN PHỐI TẢI

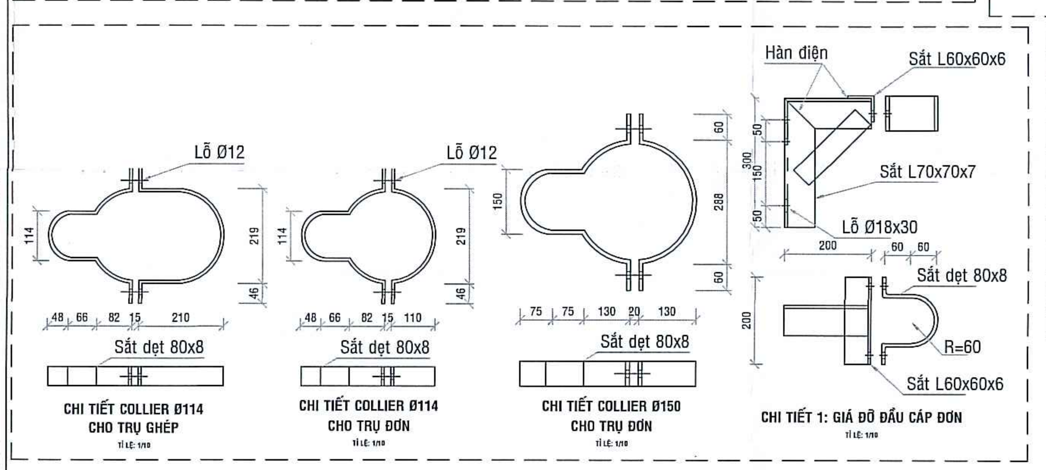

CHI TIẾT COLLIER Ø114 CHO TRỤ GHÉP
CHI TIẾT COLLIER Ø114 CHO TRỤ ĐƠN
CHI TIẾT COLLIER Ø150 CHO TRỤ ĐƠN
CHI TIẾT 1: GIÁ ĐỠ ĐẦU CÁP ĐƠN

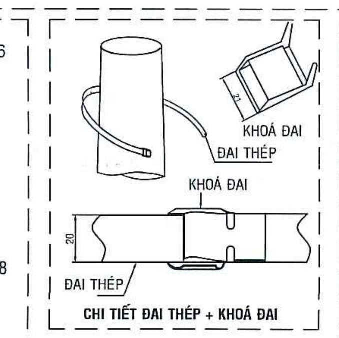

CHI TIẾT ĐAI THÉP + KHOÁ ĐAI

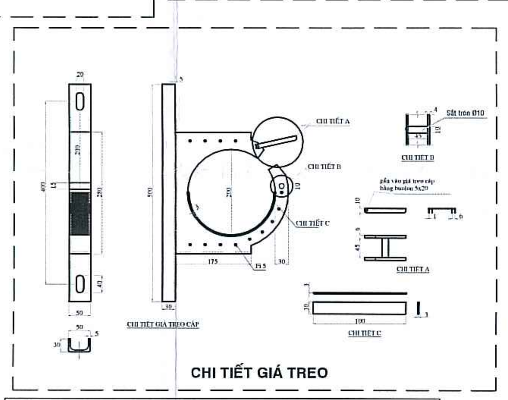

CHI TIẾT GIÁ TREO

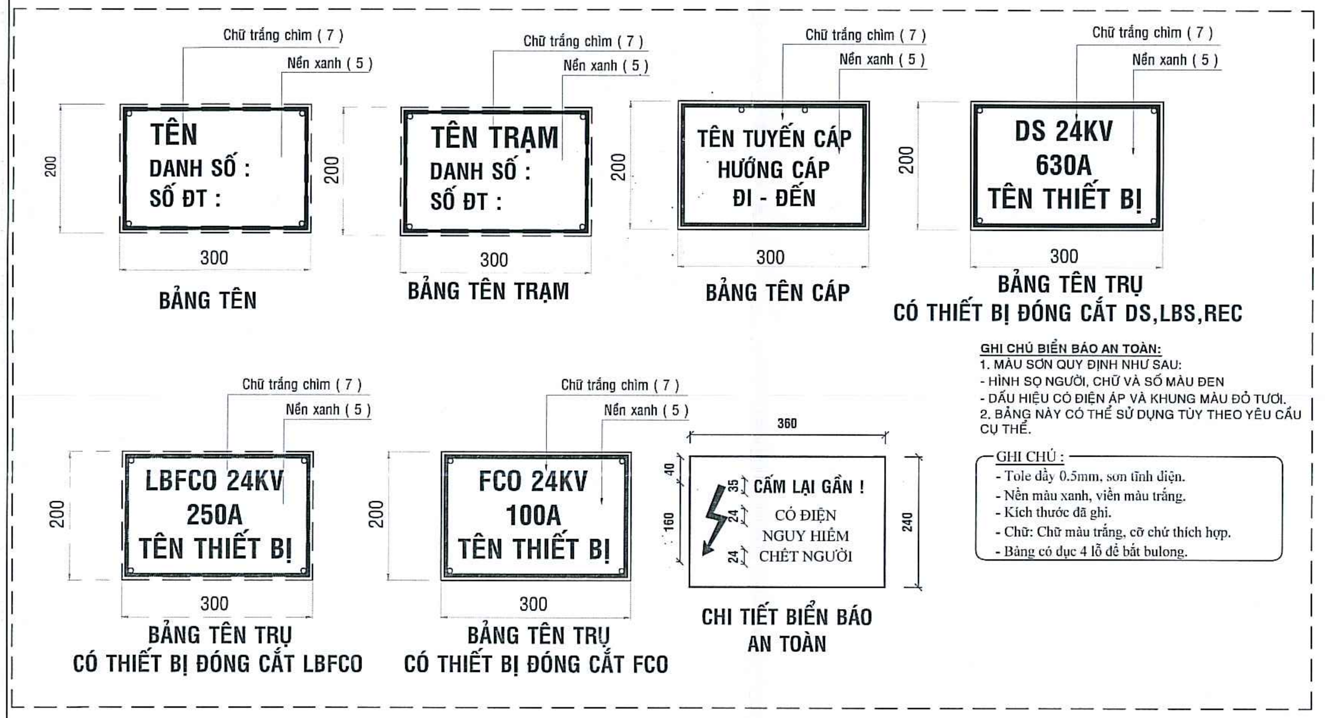

BẢNG TÊN **BẢNG TÊN TRẠM** **BẢNG TÊN CÁP**
BẢNG TÊN TRỤ CÓ THIẾT BỊ ĐÓNG CẮT DS,LBS,REC
BẢNG TÊN TRỤ CÓ THIẾT BỊ ĐÓNG CẮT LBFCO
BẢNG TÊN TRỤ CÓ THIẾT BỊ ĐÓNG CẮT FCO
CHI TIẾT BIỂN BÁO AN TOÀN

GHI CHÚ BIỂN BÁO AN TOÀN:
1. MÀU SƠN QUY ĐỊNH NHƯ SAU:
- HÌNH SỌ NGƯỜI, CHỮ VÀ SỐ MÀU ĐEN
- DẤU HIỆU CÓ ĐIỆN ÁP VÀ KHUNG MÀU ĐỎ TƯƠI.
2. BẢNG NÀY CÓ THỂ SỬ DỤNG TÙY THEO YÊU CẦU CỤ THỂ.

GHI CHÚ :
- Tole dầy 0.5mm, sơn tĩnh điện.
- Nền màu xanh, viền màu trắng.
- Kích thước đã ghi.
- Chữ: Chữ màu trắng, cỡ chữ thích hợp.
- Bảng có đục 4 lỗ để bắt bulong.

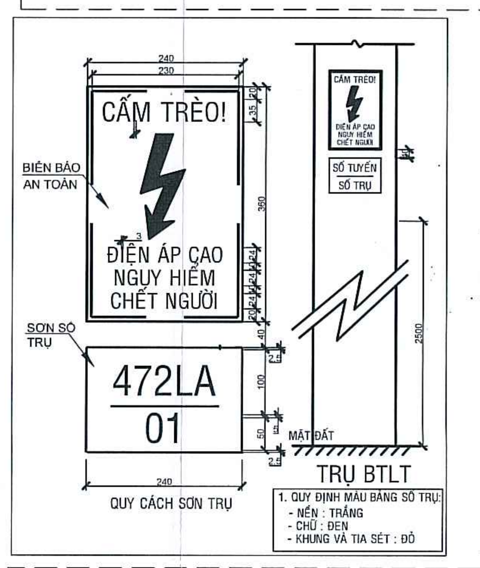

1. QUY ĐỊNH MÀU BẢNG SỐ TRỤ:
- NỀN : TRẮNG
- CHỮ : ĐEN
- KHUNG VÀ TIA SÉT : ĐỎ

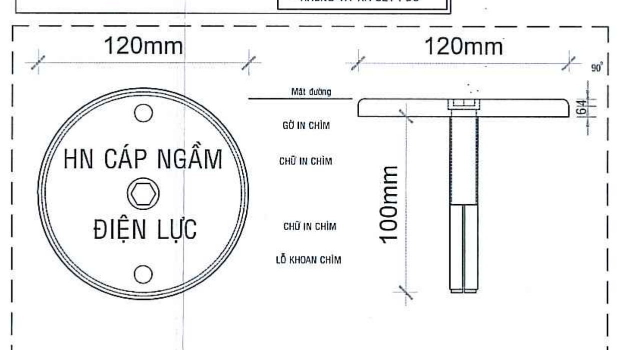

CHI TIẾT MỐC BÁO HIỆU HỘP NỐI CÁP NGẦM BẰNG GANG

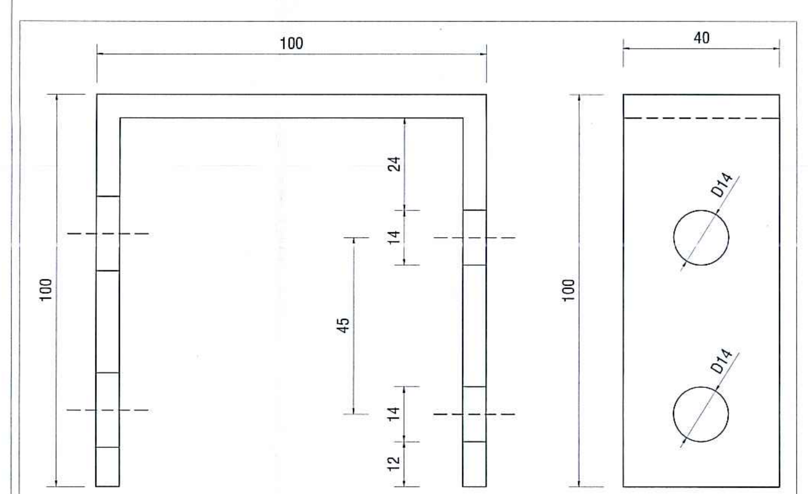

CHI TIẾT THANH ĐỒNG BẢN ĐẤU NỐI HAI ĐẦU CÁP NGẦM
Ghi chú:
- Thanh đồng bản kích thước 300x40x6 (mm)
- Trên thanh đồng bản đục 02 lỗ D14 bắt bulong M12

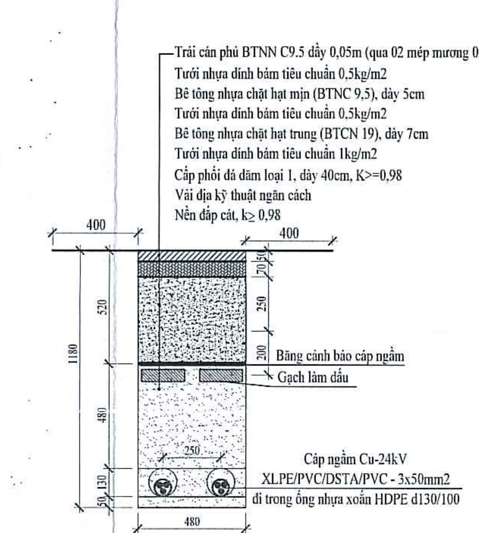

MƯƠNG CÁP NGẦM TRUNG THẾ 2 SỢI SAU CẢI TẠO
(MC1 - ĐI TRÊN LÒNG ĐƯỜNG)
TL : 1/25

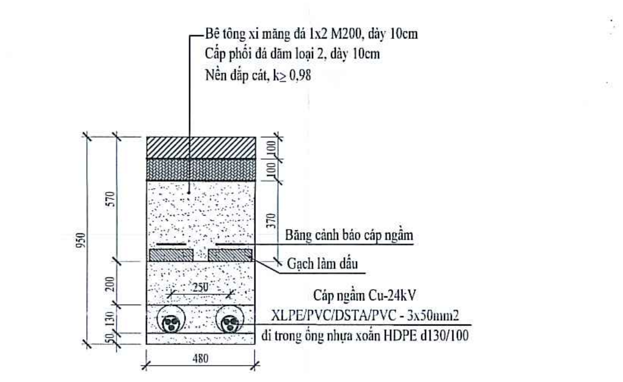

MƯƠNG CÁP NGẦM TRUNG THẾ 2 SỢI SAU CẢI TẠO
(MC 2 - TÁI LẬP BTXM)
TL : 1/25

TỔNG CÔNG TY ĐIỆN LỰC TP.HCM
CÔNG TY ĐIỆN LỰC HÓC MÔN
THIẾT KẾ BẢN VẼ THI CÔNG
ĐÃ PHÊ DUYỆT
Bản vẽ được phê duyệt theo Quyết định 2015.../QĐ-PCHM, ngày 14 tháng 11 năm 2025
Hóc Môn, ngày 14 tháng 11 năm 2025
KT. GIÁM ĐỐC
PHÓ GIÁM ĐỐC
Tô Văn Quang

CÔNG TY TNHH TM DỊCH VỤ TƯ VẤN XÂY DỰNG NĂNG LƯỢNG MỚI			CÔNG TRÌNH: XÂY DỰNG MỚI NỐI TUYẾN TRUNG THẾ DẦM BẢO CUNG CẤP ĐIỆN KHU VỰC XÃ TÂN THỚI NHÌ, BÀ ĐIỂM, XUÂN THỚI ĐÔNG, HUYỆN HÓC MÔN.		
GIÁM ĐỐC	Trần Văn Hậu		CÁC CHI TIẾT PHẦN ĐIỆN, PHẦN XÂY DỰNG		
CHỦ TRÌ THIẾT KẾ	Nguyễn Trung Hiếu				
THIẾT KẾ	Huỳnh Ngọc Khang		TL: Đã ghi	TKBVTC	Số họa đồ : 15/16
VẼ	Phạm Hoàng Phúc		Ký hiệu :	Năm 2025	

Mẫu đầu trụ CS-01

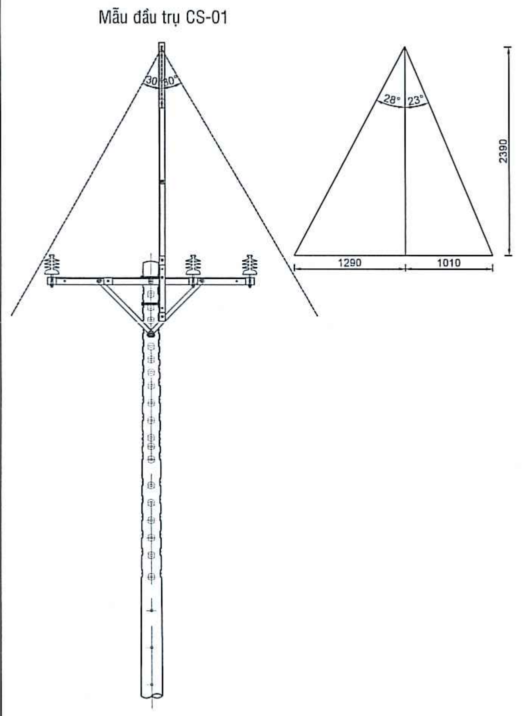

Mẫu đầu trụ CS-01A

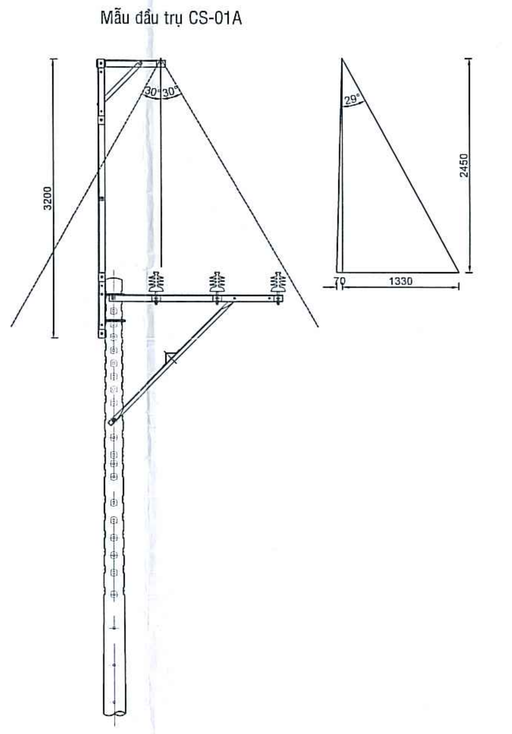

Mẫu đầu trụ CS-03

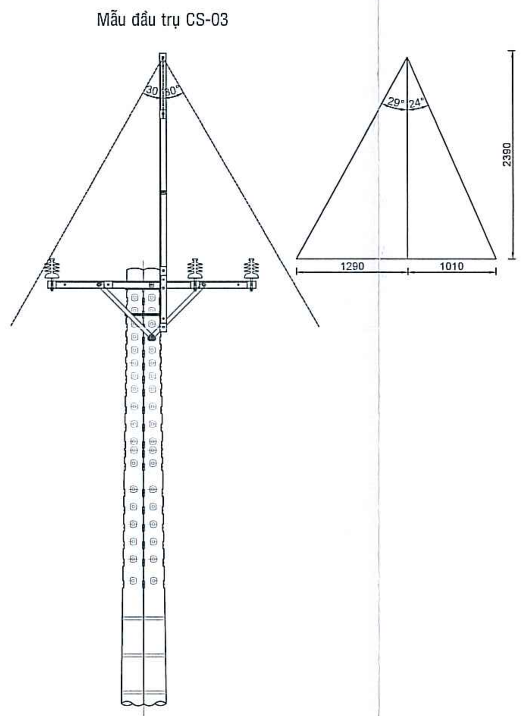

Mẫu đầu trụ CS-03A

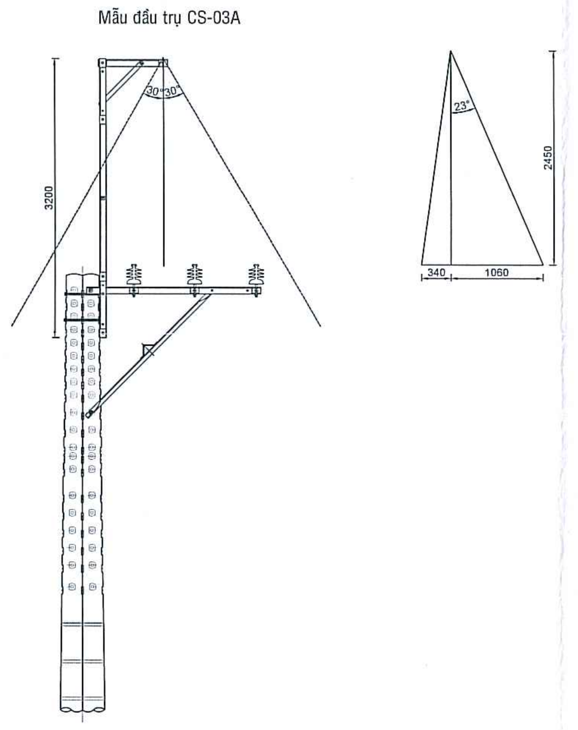

Mẫu đầu trụ CS-02

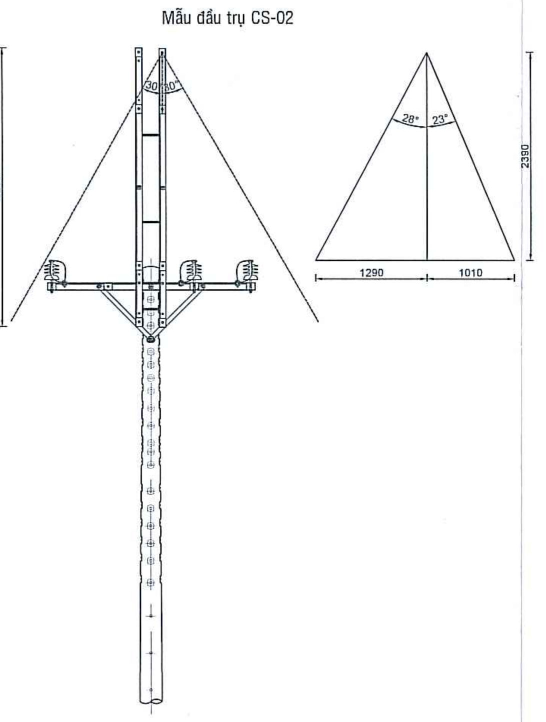

Mẫu đầu trụ CS-02A

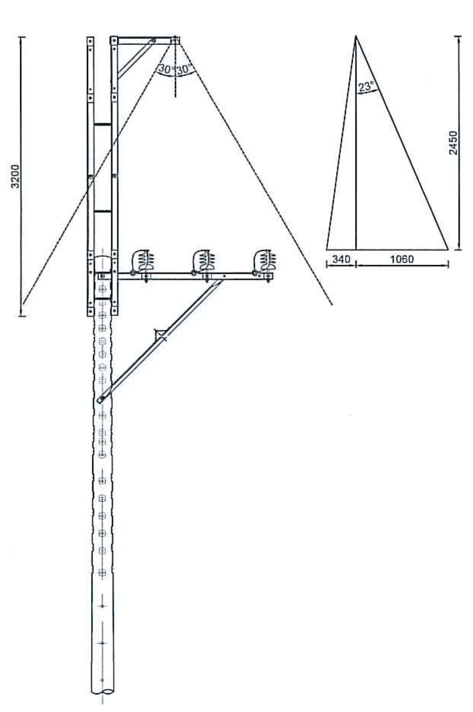

Mẫu đầu trụ CS-04

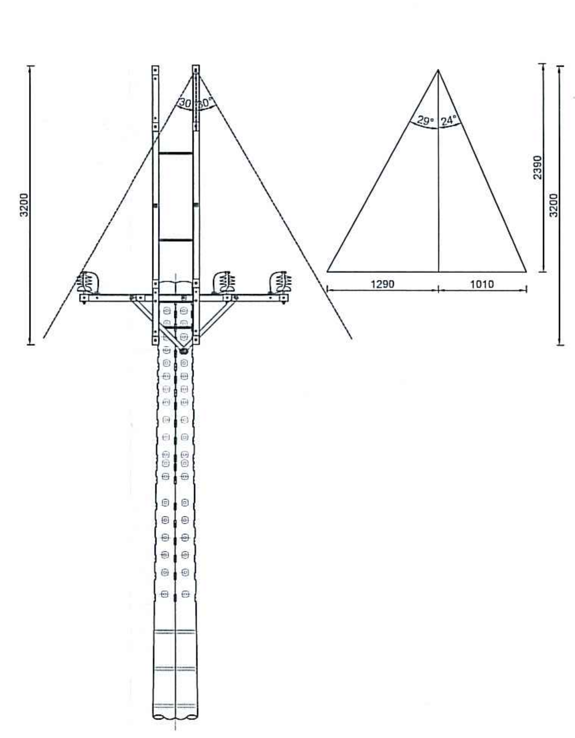

Mẫu đầu trụ CS-04A

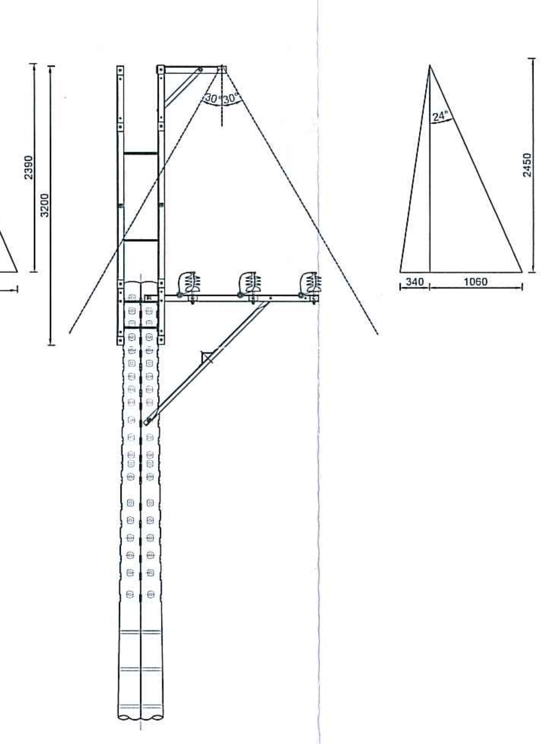

MÓNG TRỤ BTLT 14M M14K

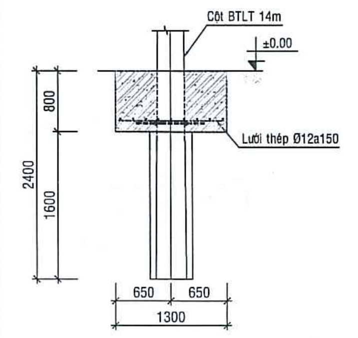

MĐ MÓNG TRỤ KÉP 14M M14K
TL:1/50

BẢNG TỔNG HỢP VẬT LIỆU MÓNG M14K

Tên công tác	Đ.Vị	K.Lượng
Đào đất cấp 3	m³	2.07
Đắp đất hố móng đầm chặt	m³	0.38
Bê tông móng trụ M250 đá 1x2	m³	1.18
Bulon Ø16x1000 VRS	cái	1
Cốt thép Ø12	KG	18
Ván khuôn	m2	4.16

BẢNG PTVL MÓNG M14K

Tên vật tư	Đ.Vị	K.Lượng
Ciment PC40	kg	379.54
Cát vàng	m³	0.62
Đá 1x2	m³	1.02
Nước sạch	lít	230.39

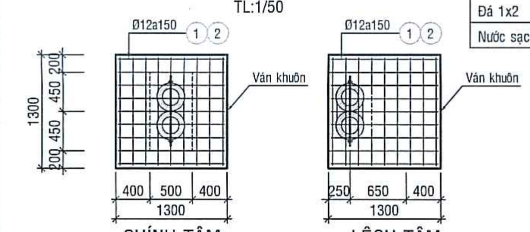

CHÍNH TÂM LỆCH TÂM
MB MÓNG TRỤ KÉP 14M M14K
TL:1/50

MÓNG TRỤ BTLT 14M M14Đ

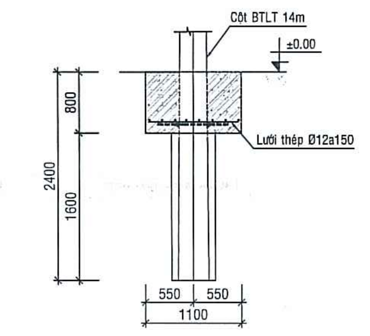

MĐ MÓNG TRỤ ĐƠN 14M M14Đ
TL:1/50

BẢNG TỔNG HỢP VẬT LIỆU MÓNG M14Đ

Tên công tác	Đ.Vị	K.Lượng
Đào đất cấp 3	m³	1.37
Đắp đất hố móng đầm chặt	m³	0.23
Bê tông móng trụ M250 đá 1x2	m³	0.88
Bulon Ø16x800 VRS	cái	01
Cốt thép Ø12	KG	13.3
Ván khuôn	m2	3.52

BẢNG PTVL MÓNG M14Đ

Tên vật tư	Đ.Vị	K.Lượng
Ciment PC40	kg	283.61
Cát vàng	m³	0.46
Đá 1x2	m³	0.76
Nước sạch	lít	172.16

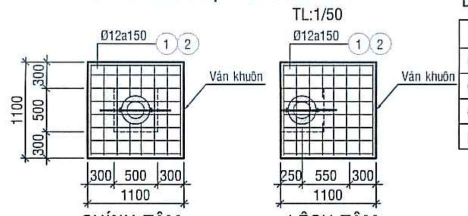

CHÍNH TÂM LỆCH TÂM
MB MÓNG TRỤ ĐƠN 14M M14Đ
TL:1/50

MÓNG TRỤ BTLT 14M M14K-TBA

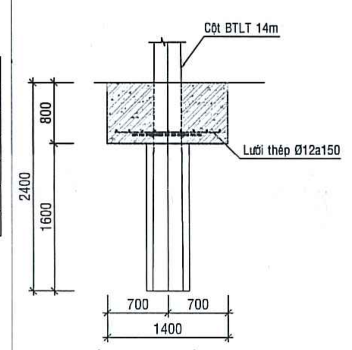

MĐ MÓNG TRỤ KÉP 14M M14K-TBA
TL:1/50

BẢNG TỔNG HỢP VẬT LIỆU MÓNG M14K-TBA

Tên công tác	Đ.Vị	K.Lượng
Đào đất cấp 3	m³	2.51
Đắp đất hố móng đầm chặt	m³	0.383
Bê tông móng trụ M250 đá 1x2	m³	1.623
Bulon Ø16x1000 VRS	cái	1
Cốt thép Ø12	KG	24.6
Ván khuôn	m2	4.80

BẢNG PTVL MÓNG M14K-TBA

Tên vật tư	Đ.Vị	K.Lượng
Ciment PC40	kg	520.70
Cát vàng	m³	0.85
Đá 1x2	m³	1.40
Nước sạch	lít	316.08

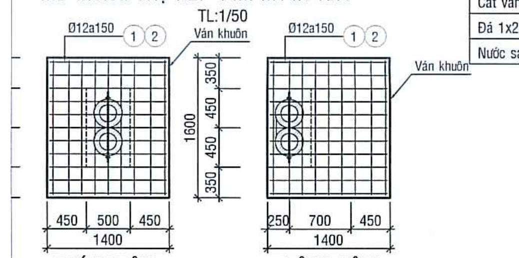

CHÍNH TÂM LỆCH TÂM
MB MÓNG TRỤ KÉP 14M M14K-TBA
TL:1/50

MÓNG TRỤ BTLT 8.5M M8.5Đ

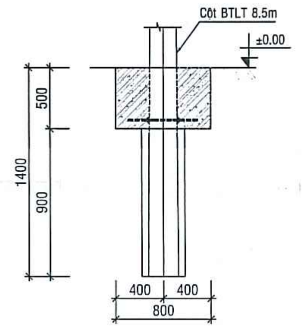

MĐ MÓNG TRỤ ĐƠN 8.5M M8.5Đ
TL:1/50

BẢNG TỔNG HỢP VẬT LIỆU MÓNG M8.5Đ

Tên công tác	Đ.Vị	K.Lượng
Đào đất cấp 3	m³	0.55
Đắp đất hố móng đầm chặt	m³	0.175
Bê tông móng trụ M250 đá 1x2	m³	0.292
Bulon Ø16x800 VRS	cái	01
Ván khuôn	m2	1.6

BẢNG PTVL MÓNG M8.5Đ

Tên vật tư	Đ.Vị	K.Lượng
Ciment PC40	kg	93.68
Cát vàng	m³	0.15
Đá 1x2	m³	0.25
Nước sạch	lít	56.87

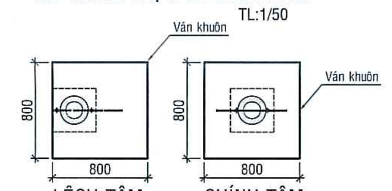

LỆCH TÂM CHÍNH TÂM
MB MÓNG TRỤ ĐƠN 8.5M M8.5Đ
TL:1/50

BẢNG THỐNG KÊ KHỐI LƯỢNG THÉP MÓNG TRỤ

TÊN MÓNG	SỐ HIỆU	HÌNH DẠNG, KÍCH THƯỚC	ĐƯỜNG KÍNH (mm)	CHIỀU DÀI 1 THANH (mm)	SỐ LƯỢNG	KHỐI LƯỢNG (kg) 1 THANH	KHỐI LƯỢNG (kg) TOÀN BỘ	TỔNG KHỐI LƯỢNG (kg)
Móng trụ 14m ghép 1.3mx1.3m	1	1250	12	1250	8	1.13	9.04	18
	2	1250	12	1250	8	1.13	9.04	
Móng trụ 14m đơn 1.1mx1.1m	1	1050	12	1050	7	0.95	6.65	13.3
	2	1100	12	1050	7	0.95	6.65	
Móng trụ 14m ghép 1.4mx1.6m	1	1350	12	1350	10	1.2	12.0	24.6
	2	1550	12	1550	9	1.40	12.6	

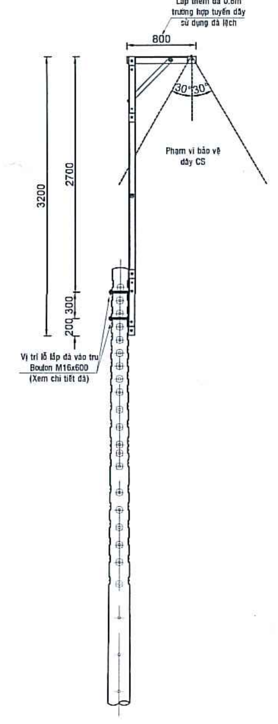

Chi tiết điển hình lắp đặt bộ đà chống sét đơn, trụ đơn

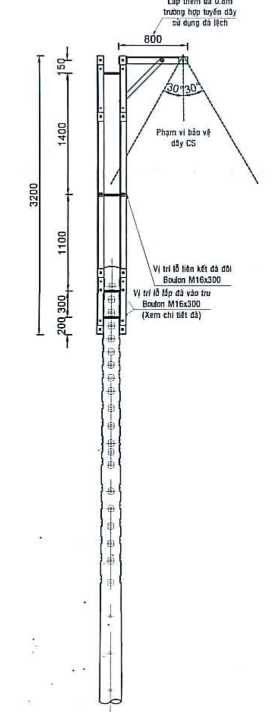

Chi tiết điển hình lắp đặt bộ đà chống sét đôi, trụ đơn

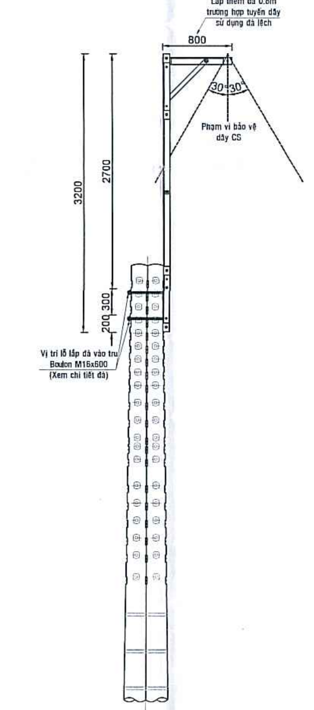

Chi tiết điển hình lắp đặt bộ đà chống sét đơn, trụ đôi

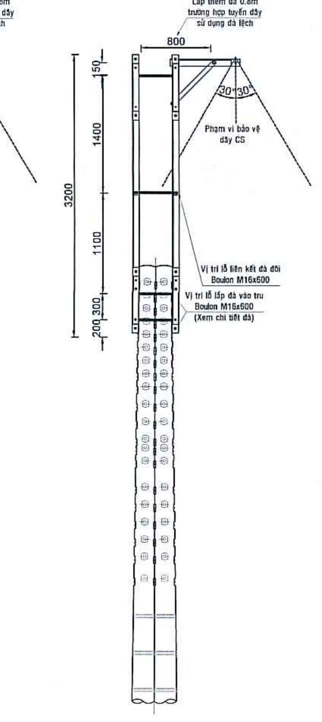

Chi tiết điển hình lắp đặt bộ đà chống sét đôi, trụ đôi

TIẾP ĐỊA TBT XDM (luồn trong thân thụ)

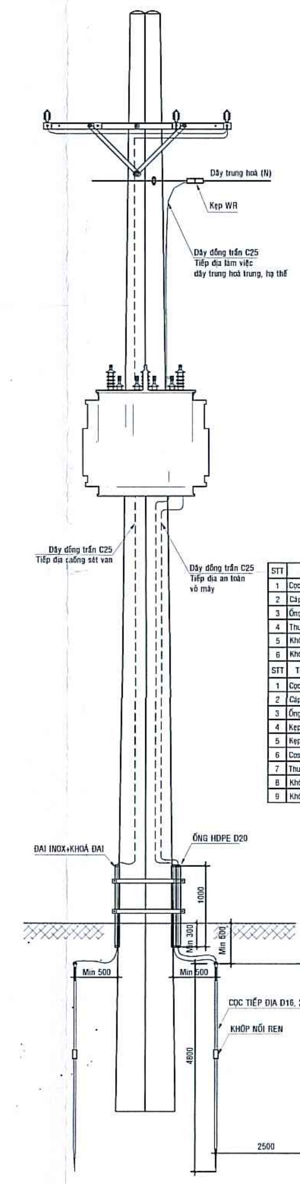

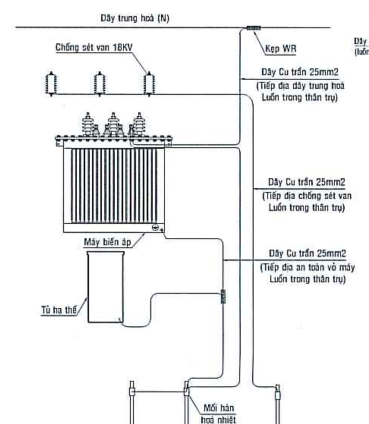

STT	Tiếp địa chống sét van LA	Đơn vị	Khối lượng
1	Cọc tiếp địa d16*2,4m	Cọc	02
2	Cáp đồng trần M25	m	16
3	Ống HDPE d20mm	m	01
4	Thuốc hàn Cadwell	Lọ	01
5	Khớp nối ren D16x60	cái	01
6	Khóa đai + đai thép không rỉ	Bộ	01
STT	Tiếp địa làm việc, tiếp địa an toàn tại trạm	Đơn vị	Khối lượng
1	Cọc tiếp địa d16*2,4m	Cọc	04
2	Cáp đồng trần M25	m	24
3	Ống HDPE d20mm	m	02
4	Kẹp WR (25-50/25-50)	cái	02
5	Kẹp WR (120-240/25-50)	cái	02
6	Cosse Cu 25mm2	cái	04
7	Thuốc hàn Cadwell	Lọ	02
8	Khớp nối ren D16x60	cái	02
9	Khóa đai + đai thép không rỉ	Bộ	02

TIẾP ĐỊA LA - ĐẦU CÁP NGẦM TRUNG THẾ TẠI TRỤ XDM (luồn trong thân trụ)

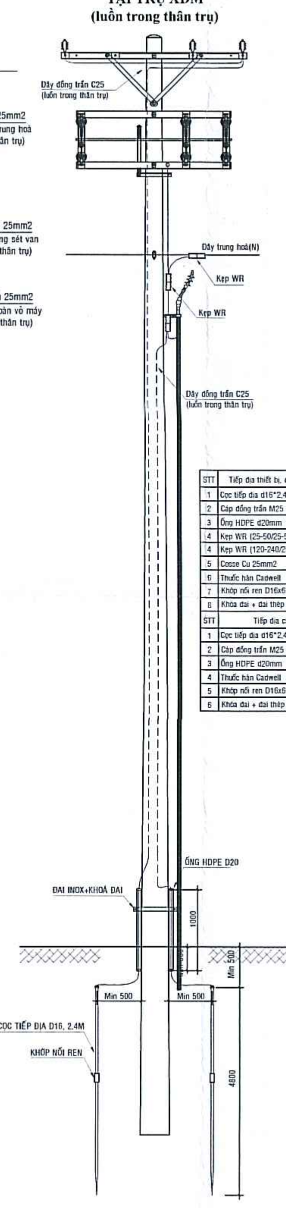

STT	Tiếp địa thiết bị, đầu cáp ngầm trung thế	Đơn vị	Khối lượng
1	Cọc tiếp địa d16*2,4m	Cọc	02
2	Cáp đồng trần M25	m	14
3	Ống HDPE d20mm	m	01
4	Kẹp WR (25-50/25-50)	cái	04
4	Kẹp WR (120-240/25-50)	cái	02
5	Cosse Cu 25mm2	cái	02
6	Thuốc hàn Cadwell	Lọ	01
7	Khớp nối ren D16x60	cái	01
8	Khóa đai + đai thép không rỉ	Bộ	01
STT	Tiếp địa chống sét van LA	Đơn vị	Khối lượng
1	Cọc tiếp địa d16*2,4m	Cọc	02
2	Cáp đồng trần M25	m	16
3	Ống HDPE d20mm	m	01
4	Thuốc hàn Cadwell	Lọ	01
5	Khớp nối ren D16x60	cái	01
6	Khóa đai + đai thép không rỉ 20*0,7*1000	Bộ	01

TIẾP ĐỊA TẠI TRỤ XDM LẮP LBS, RECLOSER (luồn trong thân trụ)

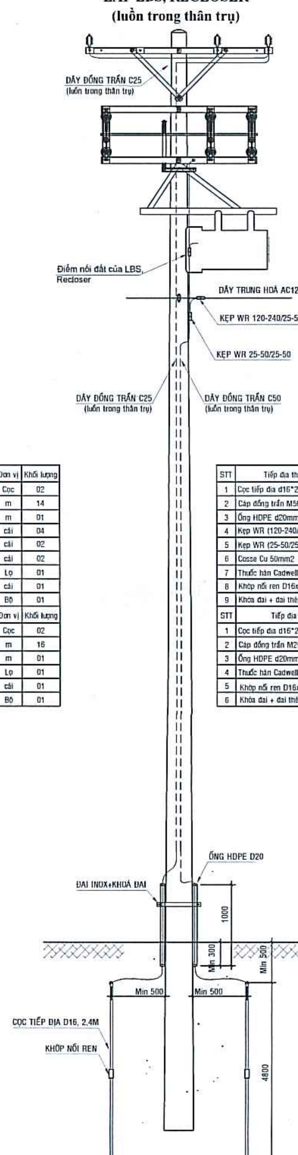

STT	Tiếp địa thiết bị LBS, Recloser	Đơn vị	Khối lượng
1	Cọc tiếp địa d16*2,4m	Cọc	02
2	Cáp đồng trần M50	m	14
3	Ống HDPE d20mm	m	01
4	Kẹp WR (120-240/25-50)	cái	02
5	Kẹp WR (25-50/25-50)	cái	04
6	Cosse Cu 50mm2	cái	02
7	Thuốc hàn Cadwell	Lọ	01
8	Khớp nối ren D16x60	cái	01
9	Khóa đai + đai thép không rỉ	Bộ	01
STT	Tiếp địa chống sét van LA	Đơn vị	Khối lượng
1	Cọc tiếp địa d16*2,4m	Cọc	02
2	Cáp đồng trần M25	m	16
3	Ống HDPE d20mm	m	01
4	Thuốc hàn Cadwell	Lọ	01
5	Khớp nối ren D16x60	cái	01
6	Khóa đai + đai thép không rỉ	Bộ	01

TIẾP ĐỊA TẠI TRỤ HIỆN HỮU LẮP LBS, RECLOSER (đi ngoài thân trụ)

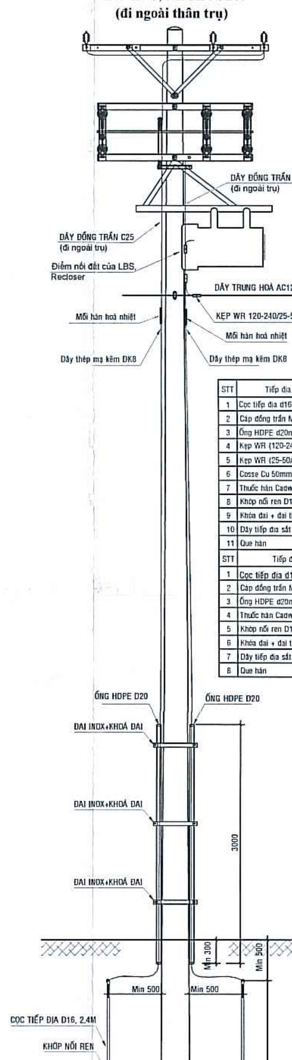

STT	Tiếp địa thiết bị LBS, Recloser	Đơn vị	Khối lượng
1	Cọc tiếp địa d16*2,4m	Cọc	02
2	Cáp đồng trần M50	m	10
3	Ống HDPE d20mm	m	03
4	Kẹp WR (120-240/25-50)	cái	02
5	Kẹp WR (25-50/25-50)	cái	04
6	Cosse Cu 50mm2	cái	02
7	Thuốc hàn Cadwell	Lọ	01
8	Khớp nối ren D16x60	cái	01
9	Khóa đai + đai thép không rỉ 20*0,7*1000	Bộ	03
10	Dây tiếp địa sắt mạ kẽm d8	m	08
11	Que hàn	kg	0,1
STT	Tiếp địa chống sét van LA	Đơn vị	Khối lượng
1	Cọc tiếp địa d16*2,4m	Cọc	02
2	Cáp đồng trần M25	m	08
3	Ống HDPE d20mm	m	03
4	Thuốc hàn Cadwell	Lọ	01
5	Khớp nối ren D16x60	cái	01
6	Khóa đai + đai thép không rỉ 20*0,7*1000	Bộ	03
7	Dây tiếp địa sắt mạ kẽm d8	m	08
8	Que hàn	kg	0,1

TIẾP ĐỊA LẶP LẠI TRUNG THẾ TẠI TRỤ XDM (luồn ngoài thân trụ)

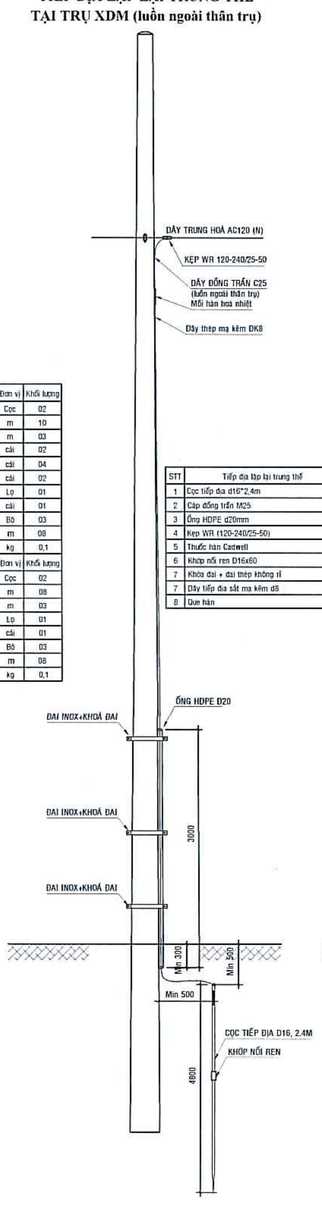

STT	Tiếp địa lặp lại trung thế	Đơn vị	Khối lượng
1	Cọc tiếp địa d16*2,4m	Cọc	02
2	Cáp đồng trần M25	m	1
3	Ống HDPE d20mm	m	03
4	Kẹp WR (120-240/25-50)	cái	02
5	Thuốc hàn Cadwell	Lọ	01
6	Khớp nối ren D16x60	cái	01
7	Khóa đai + đai thép không rỉ	Bộ	03
7	Dây tiếp địa sắt mạ kẽm d8	m	11
8	Que hàn	kg	0,1

TIẾP ĐỊA LẶP LẠI TRUNG THẾ TẠI TRỤ XDM (luồn trong thân trụ)

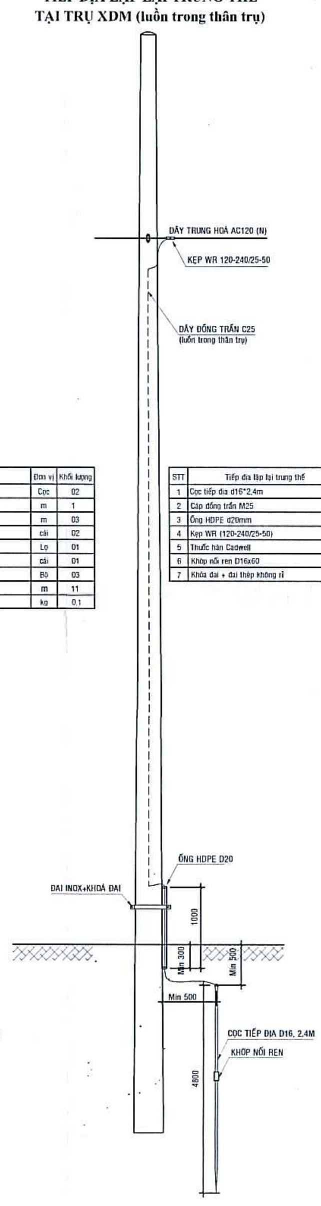

STT	Tiếp địa lặp lại trung thế	Đơn vị	Khối lượng
1	Cọc tiếp địa d16*2,4m	Cọc	02
2	Cáp đồng trần M25	m	14
3	Ống HDPE d20mm	m	01
4	Kẹp WR (120-240/25-50)	cái	02
5	Thuốc hàn Cadwell	Lọ	01
6	Khớp nối ren D16x60	cái	01
7	Khóa đai + đai thép không rỉ	Bộ	01

TIẾP ĐỊA DÂY CHỐNG SÉT TẠI TRỤ HIỆN HỮU (Đi ngoài thân trụ)

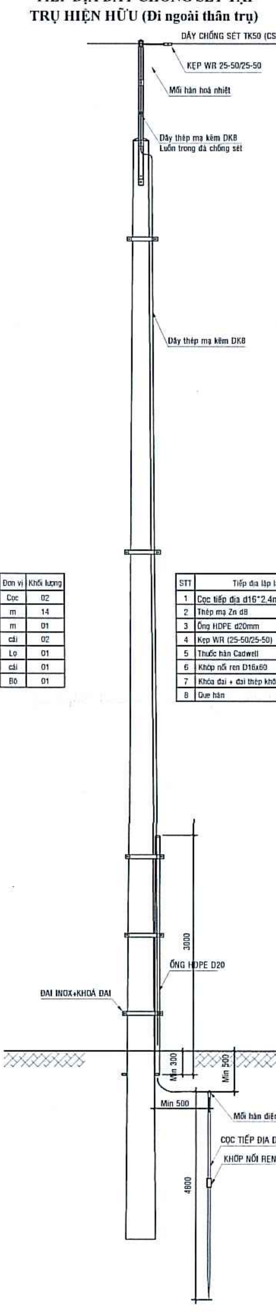

STT	Tiếp địa lặp lại trung thế	Đơn vị	Khối lượng
1	Cọc tiếp địa d16*2,4m	Cọc	02
2	Thép mạ Zn d8	m	16
3	Ống HDPE d20mm	m	03
4	Kẹp WR (25-50/25-50)	cái	02
5	Thuốc hàn Cadwell	Lọ	01
6	Khớp nối ren D16x60	cái	01
7	Khóa đai + đai thép không rỉ	Bộ	05
8	Que hàn	kg	0,1

TIẾP ĐỊA LẶP LẠI HẠ THẾ

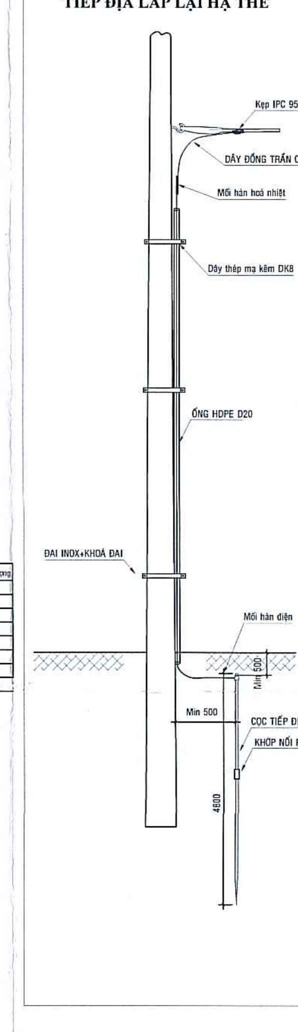

STT	Tên công tác	Đơn vị	Khối lượng
1	Cọc tiếp địa d16*2,4m	Cọc	02
2	Cáp đồng trần M25	m	01
3	Ống HDPE D20mm	m	03
4	Khóa đai + đai thép không rỉ	Bộ	03
5	Mối hàn điện	mối	01
6	Thuốc hàn Cadwell	Lọ	01
7	Kẹp IPC 95-35mm2	cái	01
8	Khớp nối ren D16x60	cái	01
9	Thép mạ Zn d8	m	07
10	Que hàn	kg	0,1

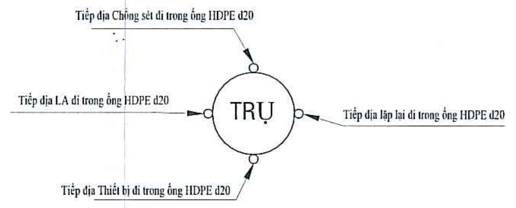

CHI TIẾT BỐ TRÍ TIẾP ĐỊA
TẠI TRỤ CÓ NHIỀU BỘ TIẾP ĐỊA

CÔNG TY TNHH TM DỊCH VỤ TƯ VẤN XÂY DỰNG NĂNG LƯỢNG MỚI		CÔNG TRÌNH: XÂY DỰNG MỚI NỐI TUYẾN TRUNG THẾ ĐẢM BẢO CUNG CẤP ĐIỆN KHU VỰC XÃ TÂN THỚI NHÌ, BÀ ĐIỂM, XUÂN THỚI ĐÔNG, HUYỆN HÓC MÔN.		
GIÁM ĐỐC	Trần Văn Hậu	- CHI TIẾT MÓNG TRỤ - CHI TIẾT TIẾP ĐỊA - PHẠM VI BẢO VỆ CHỐNG SÉT		
CHỦ TRÌ THIẾT KẾ	Nguyễn Trung Hiếu			
THIẾT KẾ	Huỳnh Ngọc Khang	TL: Đã ghi	TKBVTC	Số họa đồ : 16/16
VẼ	Phạm Hoàng Phúc	Ký hiệu :	Năm 2025	