CỘNG HOÀ XÃ HỘI CHỦ NGHĨA VIỆT NAM
ĐỘC LẬP - TỰ DO - HẠNH PHÚC
----------*****----------

BAN QUẢN LÝ DỰ ÁN ĐẦU TƯ XÂY DỰNG NAM ĐỊNH
PHÊ DUYỆT
Theo Quyết định số 1444/ QĐ-BQLDA
Ngày 12 tháng 12 năm 2025
Ký tên:

HỒ SƠ THIẾT KẾ XÂY DỰNG TRIỂN KHAI SAU THIẾT KẾ CƠ SỞ

(HẠNG MỤC: PHÒNG CHÁY CHỮA CHÁY)

(ĐÃ CHỈNH SỬA THEO KẾT QUẢ THẨM TRA SỐ 245/2025/TT-CONDESCO NGÀY 08/12/2025 CỦA CTY CỔ PHẦN TƯ VẤN VÀ THIẾT KẾ CÔNG TRÌNH
ĐÃ CHỈNH SỬA THEO QUYẾT ĐỊNH PHÊ DUYỆT SỐ: 1444/QĐ-BQLDA NGÀY 12 THÁNG 12 NĂM 2025 CỦA BAN QUẢN LÝ DỰ ÁN ĐTXD NAM ĐỊNH)

TÊN DỰ ÁN: XÂY DỰNG NHÀ HỌC 3 TẦNG 18 PHÒNG, NHÀ HỌC CHỨC NĂNG 2 TẦNG 4 PHÒNG VÀ CÁC HẠNG MỤC PHỤ TRỢ TRƯỜNG THCS NAM HỒNG, HUYỆN NAM TRỰC

CHỦ ĐẦU TƯ: BAN QLDA ĐẦU TƯ XÂY DỰNG NAM ĐỊNH

ĐỊA ĐIỂM XD: XÃ NAM HỒNG - HUYỆN NAM TRỰC - TỈNH NAM ĐỊNH (NAY LÀ XÃ NAM HỒNG, TỈNH NINH BÌNH)

ĐƠN VỊ THIẾT KẾ: CÔNG TY TNHH TƯ VẤN THIẾT KẾ NHÀ VIỆT

ĐƠN VỊ THẦU PHỤ: CÔNG TY TNHH TƯ VẤN XÂY DỰNG VÀ LẮP ĐẶT THIẾT BỊ PC

CÔNG TY CỔ PHẦN TƯ VẤN VÀ THIẾT KẾ CÔNG TRÌNH
THẨM TRA
Theo Văn bản số 245 /2025/TT-Condesco
Ngày 8 tháng 12 năm 2025
Chủ trì bộ môn ký tên:

CÔNG TY TNHH
TƯ VẤN THIẾT KẾ
NHÀ VIỆT
SỐ 18 - Đ. PHẠM ĐÌNH KÍNH

NĂM 2025

CỘNG HOÀ XÃ HỘI CHỦ NGHĨA VIỆT NAM
ĐỘC LẬP - TỰ DO - HẠNH PHÚC
----------*****----------

BAN QUẢN LÝ DỰ ÁN ĐẦU TƯ XÂY DỰNG NAM ĐỊNH
PHÊ DUYỆT
Theo Quyết định số 4194/ QĐ-BQLDA
Ngày 12 tháng 12 năm 2025
Ký tên:

HỒ SƠ THIẾT KẾ XÂY DỰNG TRIỂN KHAI SAU THIẾT KẾ CƠ SỞ

(HẠNG MỤC: PHÒNG CHÁY CHỮA CHÁY)

(ĐÃ CHỈNH SỬA THEO KẾT QUẢ THẨM TRA SỐ 245/2025/TT-CONDESCO NGÀY 08/12/2025 CỦA CTY CỔ PHẦN TƯ VẤN VÀ THIẾT KẾ CÔNG TRÌNH
ĐÃ CHỈNH SỬA THEO QUYẾT ĐỊNH PHÊ DUYỆT SỐ: 4194 /QĐ-BQLDA NGÀY 12. THÁNG 12 NĂM 2025 CỦA BAN QUẢN LÝ DỰ ÁN ĐTXD NAM ĐỊNH)

TÊN DỰ ÁN: XÂY DỰNG NHÀ HỌC 3 TẦNG 18 PHÒNG, NHÀ HỌC CHỨC NĂNG 2 TẦNG 4 PHÒNG VÀ CÁC HẠNG MỤC PHỤ TRỢ TRƯỜNG THCS NAM HỒNG, HUYỆN NAM TRỰC

CHỦ ĐẦU TƯ: BAN QLDA ĐẦU TƯ XÂY DỰNG NAM ĐỊNH

ĐỊA ĐIỂM XD: XÃ NAM HỒNG - HUYỆN NAM TRỰC - TỈNH NAM ĐỊNH (NAY LÀ XÃ NAM HỒNG, TỈNH NINH BÌNH)

ĐƠN VỊ THIẾT KẾ: CÔNG TY TNHH TƯ VẤN THIẾT KẾ NHÀ VIỆT

ĐƠN VỊ THẦU PHỤ: CÔNG TY TNHH TƯ VẤN XÂY DỰNG VÀ LẮP ĐẶT THIẾT BỊ PC

CÔNG TY CỔ PHẦN TƯ VẤN VÀ THIẾT KẾ CÔNG TRÌNH
THẨM TRA
Theo Văn bản số 245/2025/TT-Condesco
Ngày 8 tháng 12 năm 2025
Chủ trì bộ môn ký tên:

CHỦ ĐẦU TƯ	GIÁM ĐỐC QLDA	ĐƠN VỊ THIẾT KẾ	
		NHÀ THẦU CHÍNH	NHÀ THẦU PHỤ
PHÓ GIÁM ĐỐC NGUYỄN TRƯỜNG ANH	Vũ Xuân Hòa	GIÁM ĐỐC KTS. BÙI TIẾN DŨNG	GIÁM ĐỐC Ks: Phạm Văn Dũng

TỔNG MẶT BẰNG QUY HOẠCH TRƯỜNG THCS NAM HỒNG

ĐỊA ĐIỂM : XÃ NAM HỒNG - H. NAM TRỰC - T. NAM ĐỊNH

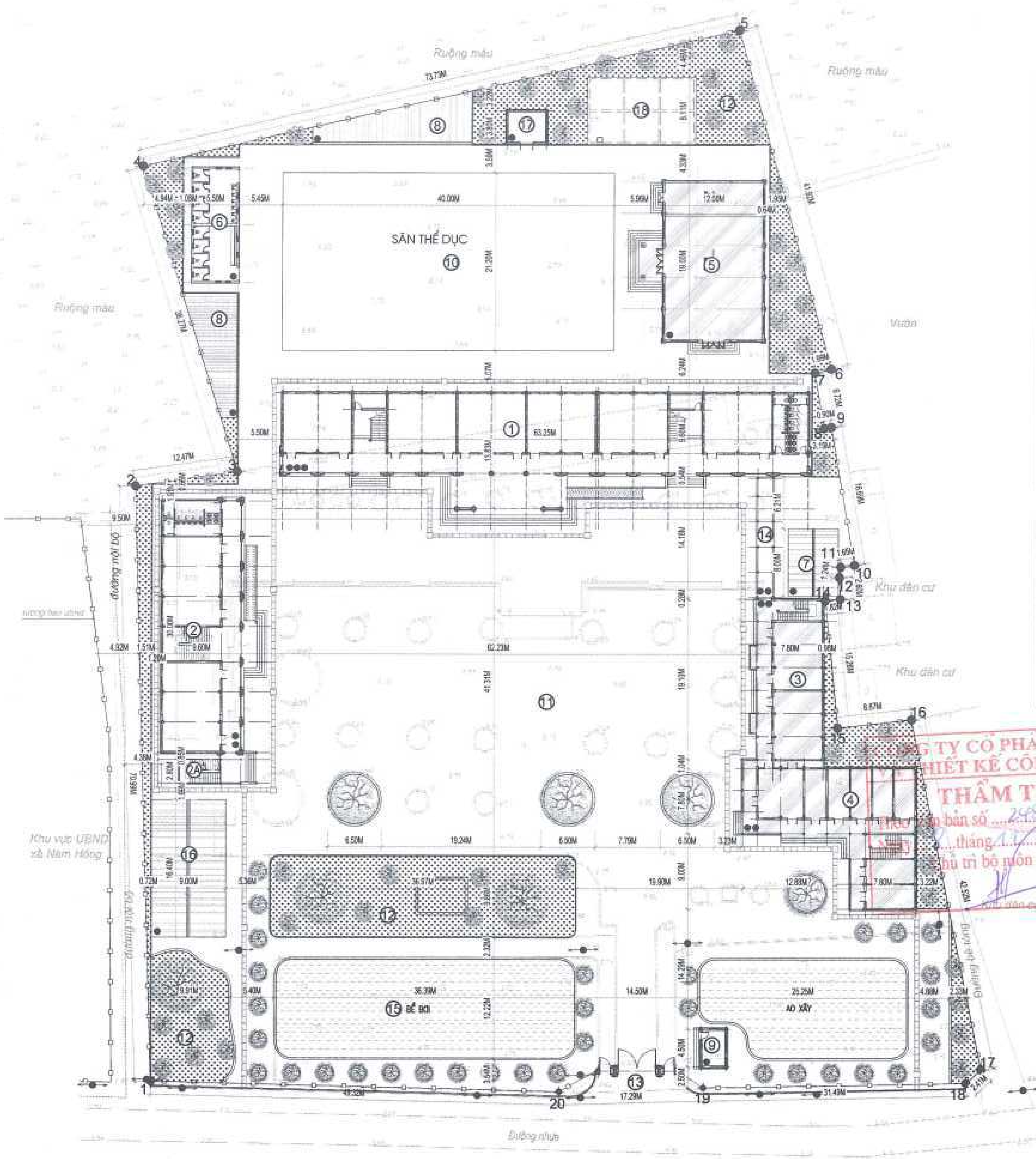

GHI CHÚ

STT	HẠNG MỤC CÔNG TRÌNH	DIỆN TÍCH XD (M2)	TỔNG DT SÀN (M2)	GHI CHÚ
1	NHÀ LỚP HỌC 3 TẦNG 18 PHÒNG	715	1870.0	XÂY MỚI
2	NHÀ LỚP HỌC CHỨC NĂNG 2 TẦNG 4 PHÒNG	320	675	XÂY MỚI
3	NHÀ LỚP HỌC BỘ MÔN 2 TẦNG 4 PHÒNG	150	310.0	HIỆN TRẠNG
4	NHÀ HIỆU BỘ + CHỨC NĂNG 2 TẦNG	240	500.0	HIỆN TRẠNG
5	NHÀ ĐA NĂNG	300.0	300.0	HIỆN TRẠNG
6	NHÀ VỆ SINH CHUNG	100.0	100.0	Q. HOẠCH MỚI
7	NHÀ ĐỂ XE GIÁO VIÊN + PHỤ HUYNH HỌC SINH	60.0	60.0	Q. HOẠCH MỚI
8	NHÀ ĐỂ XE HỌC SINH	66.0	66.0	Q. HOẠCH MỚI
9	NHÀ BẢO VỆ	15.0	15.0	XÂY MỚI
10	SÂN TẬP THỂ DỤC	848.0	848.0	Q. HOẠCH MỚI
11	SÂN CHƠI LÁT GẠCH	6380.14	6380.14	LÀM MỚI
12	VƯỜN CÂY, BỒN CÂY, TIỂU CẢNH	1875	1875	Q. HOẠCH MỚI
13	CỔNG CHÍNH			XÂY MỚI
14	NHÀ CẦU NỐI	54	54	Q. HOẠCH MỚI
15	BỂ BƠI	420	420	Q. HOẠCH MỚI
16	NHÀ THỂ DỤC THỂ THAO NGOÀI TRỜI	180.0	180.0	Q. HOẠCH MỚI
17	NHÀ MÁY BƠM	17.86	17.86	XÂY MỚI
18	BỂ NƯỚC PCCC	70	70	XÂY MỚI

BAN QUẢN LÝ DỰ ÁN ĐẦU TƯ XÂY DỰNG NAM ĐỊNH
PHÊ DUYỆT
Theo Quyết định số...../QĐ-BQLDA
Ngày.....tháng.....năm 20.....
Ký tên:

STT	DANH MỤC THÔNG SỐ KT	DIỆN TÍCH XD (M2)
1	DIỆN TÍCH KHU ĐẤT XÂY DỰNG	10167.0
2	DIỆN TÍCH XÂY DỰNG	1911.86
3	TỔNG DIỆN TÍCH SÀN XÂY DỰNG	3841.86
4	MẬT ĐỘ XÂY DỰNG	18.80%
5	HỆ SỐ SỬ DỤNG ĐẤT	0.67%
6	DIỆN TÍCH CÂY XANH, THẢM CỎ	1875
7	MẬT ĐỘ CÂY XANH, THẢM CỎ	18.44%

CÔNG TY CỔ PHẦN TƯ VẤN THIẾT KẾ CÔNG TRÌNH
THẨM TRA
Theo văn bản số 245 /2025/TT. ...
Ngày.....tháng 11 năm 2025
Chủ trì bộ môn ký tên:

CHÚ THÍCH:

- VỊ TRÍ HẠNG MỤC ĐÃ CÓ
- VỊ TRÍ HẠNG MỤC QH MỚI
- VỊ TRÍ BỒN CÂY, VƯỜN CỎ
- ĐỊNH VỊ TƯỜNG BAO
- ĐIỂM ĐỊNH VỊ KHU ĐẤT XÂY DỰNG: 1, 2, 3,.....20.
- TẦNG CAO

CHỦ ĐẦU TƯ / CLIENT:
UBND HUYỆN NAM TRỰC

ĐƠN VỊ THIẾT KẾ

CÔNG TY TNHH TƯ VẤN XÂY DỰNG & LẮP ĐẶT THIẾT BỊ PC

PC CONSULTANCY CONSTRUCTION AND INSTALLATION EQUIPMENT COMPANY LIMITED

ĐỊA CHỈ: SỐ 47 NGÔ GIA TỰ - PHƯỜNG NAM ĐỊNH - TỈNH NINH BÌNH
PHONE: 0228 3622 886
PCCCVN2818@GMAIL.COM

GIÁM ĐỐC (Director):
KS. PHẠM VĂN DŨNG

CHỦ TRÌ (Chief Of Project):
KS. VŨ VĂN NAM

THIẾT KẾ (Designed By):
KS.PHẠM THỊ TRANG

QLKT (Tech Manager):
KS. PHẠM VĂN DŨNG

CÔNG TRÌNH / PROJECT:
XÂY DỰNG NHÀ HỌC 3 TẦNG 18 PHÒNG, NHÀ HỌC CHỨC NĂNG 2 TẦNG 4 PHÒNG VÀ CÁC HẠNG MỤC PHỤ TRỢ TRƯỜNG THCS NAM HỒNG, HUYỆN NAM TRỰC

HẠNG MỤC / ITEMS:
PHÒNG CHÁY CHỮA CHÁY

HỒ SƠ THIẾT KẾ XÂY DỰNG TRIỂN KHAI SAU THIẾT KẾ CƠ SỞ

TÊN BẢN VẼ / DRAWING TITLE:
TỔNG MẶT BẰNG QUY HOẠCH TRƯỜNG THCS NAM HỒNG

SỐ (No):	TMB-01
TỶ LỆ (Scale):	
HOÀN THÀNH: Complete (Date):	2025

THUYẾT MINH KẾT CẤU, BẬC CHỊU LỬA

1. Hạng mục: Nhà lớp học 3 tầng (Xây mới vị trí số 1 trên TMB): *Bậc chịu lửa: bậc II*

- Các bộ phận chịu lực của nhà:

+ Cột bê tông cốt thép (bê tông cốt liệu gốc silic) có trát xi măng dày 15mm trên lưới thép mảnh kích thước tối thiểu 220x250mm, chiều dày trung bình của lớp bê tông bảo vệ cốt thép chịu lực là 25mm có GHCL theo Bảng F6 đạt R240; Cấp nguy hiểm cháy S0 theo Bảng 5.

+ Dầm bê tông cốt thép (bê tông cốt liệu gốc silic) có trát xi măng dày 15mm trên lưới thép mảnh kích thước tối thiểu 220x500mm, chiều dày trung bình của lớp bê tông bảo vệ cốt thép chịu lực chính là 35mm có GHCL theo Bảng F3 đạt R90; Cấp nguy hiểm cháy S0 theo Bảng 5.

+ Sàn mái bê tông cốt thép (bê tông cốt liệu gốc silic, sàn đặc) có trát xi măng dày 15mm trên lưới thép mảnh, chiều cao tổng thể của tiết diện là 120mm, Chiều dày trung bình của lớp bê tông bảo vệ cốt thép chịu lực là 25mm, có GHCL theo Bảng F9 đạt REI60; Cấp nguy hiểm cháy S0 theo Bảng 5.

- Các bộ phận không tham gia vào đảm bảo sự ổn định tổng thể của nhà:

+ Tường ngoài không chịu lực: Tường gạch bê tông có trát xi măng cát dày 15mm, chiều dày nhỏ nhất không kể lớp trát là 220mm có GHCL theo Bảng F1 đạt EI 240.

+ Tường trong không chịu lực: Tường gạch bê tông có trát xi măng cát dày 15mm, chiều dày nhỏ nhất không kể lớp trát là 220mm có GHCL theo Bảng F1 đạt EI 240.

- Buồng thang bộ:

+ Tường trong: Tường gạch bê tông có trát xi măng cát dày 15mm, chiều dày nhỏ nhất không kể lớp trát là 220mm có GHCL theo Bảng F1 đạt REI 240; Cấp nguy hiểm cháy S0 theo Bảng 5; Bậc chịu lửa bậc I theo Bảng 4.

+ Bản thang và chiếu thang bằng bê tông cốt thép (bê tông cốt liệu gốc silic, sàn đặc) có trát xi măng dày 15mm trên lưới thép mảnh, chiều cao tổng thể của tiết diện là 120mm, Chiều dày trung bình của lớp bê tông bảo vệ cốt thép chịu lực là 25mm, có GHCL theo Bảng F9 đạt R60; Cấp nguy hiểm cháy S0 theo Bảng 5.

- Khi bố trí các đường ống kỹ thuật, đường cáp đi xuyên qua các kết cấu tường, sàn, vách, thì chỗ tiếp giáp giữa các đường ống, đường cáp với các kết cấu này phải được chèn bịt hoặc xử lý thích hợp để không làm giảm các chỉ tiêu kỹ thuật về cháy theo yêu cầu của kết cấu."

- Các vật liệu hoàn thiện nhà lớp học như lớp gạch lát nền, lớp vữa trát trần, trát tường, lớp sơn trần, tường có cấp nguy hiểm cháy CV0

- Trên trần không bố trí các kênh và đường ống dẫn để vận chuyển các chất cháy dạng khí, hỗn hợp bụi - khí, chất lỏng và vật liệu cháy.

2. Hạng mục: Nhà lớp học 2 tầng (Xây mới vị trí số 2 trên TMB): *Bậc chịu lửa: bậc II*

- Các bộ phận chịu lực của nhà:

+ Cột bê tông cốt thép (bê tông cốt liệu gốc silic) có trát xi măng dày 15mm trên lưới thép mảnh kích thước tối thiểu 220x250mm, chiều dày trung bình của lớp bê tông bảo vệ cốt thép chịu lực là 25mm có GHCL theo Bảng F6 đạt R240; Cấp nguy hiểm cháy S0 theo Bảng 5.

+ Dầm bê tông cốt thép (bê tông cốt liệu gốc silic) có trát xi măng dày 15mm trên lưới thép mảnh kích thước tối thiểu 220x500mm, chiều dày trung bình của lớp bê tông bảo vệ cốt thép chịu lực chính là 35mm có GHCL theo Bảng F3 đạt R90; Cấp nguy hiểm cháy S0 theo Bảng 5.

+ Sàn mái bê tông cốt thép (bê tông cốt liệu gốc silic, sàn đặc) có trát xi măng dày 15mm trên lưới thép mảnh, chiều cao tổng thể của tiết diện là 120mm, Chiều dày trung bình của lớp bê tông bảo vệ cốt thép chịu lực là 25mm, có GHCL theo Bảng F9 đạt REI60; Cấp nguy hiểm cháy S0 theo Bảng 5.

- Các bộ phận không tham gia vào đảm bảo sự ổn định tổng thể của nhà:

+ Tường ngoài không chịu lực: Tường gạch bê tông có trát xi măng cát dày 15mm, chiều dày nhỏ nhất không kể lớp trát là 220mm có GHCL theo Bảng F1 đạt EI 240.

+ Tường trong không chịu lực: Tường gạch bê tông có trát xi măng cát dày 15mm, chiều dày nhỏ nhất không kể lớp trát là 220mm có GHCL theo Bảng F1 đạt EI 240.

BAN QUẢN LÝ DỰ ÁN ĐẦU TƯ XÂY DỰNG NAM ĐỊNH
PHÊ DUYỆT
Theo Quyết định số ...
Ngày 12 tháng 12 năm 2025
Ký tên:

CÔNG TY ... TƯ VẤN VÀ THIẾT KẾ CÔNG TRÌNH
THẨM TRA
Theo văn bản số ...
Ngày ... tháng ... năm 2025
Chủ trì bộ môn ký tên:

CHỦ ĐẦU TƯ / CLIENT:
UBND HUYỆN NAM TRỰC

ĐƠN VỊ THIẾT KẾ

CÔNG TY TNHH TƯ VẤN XÂY DỰNG & LẮP ĐẶT THIẾT BỊ PC
PC CONSULTANCY CONSTRUCTION AND INSTALLATION EQUIPMENT COMPANY LIMITED

ĐỊA CHỈ
SỐ 47 NGÕ GIA TỰ - PHƯỜNG NAM ĐỊNH - TỈNH NINH BÌNH
PHONE: 0228 3822 888
PCCONS2019@GMAIL.COM

GIÁM ĐỐC (Director): KS. PHẠM VĂN DŨNG
CHỦ TRÌ (Chief Of Project): KS. VŨ VĂN NAM
THIẾT KẾ (Designed By): KS.PHẠM THỊ TRANG
QLKT (Tech Manager): KS. PHẠM VĂN DŨNG

CÔNG TRÌNH / PROJECT:
XÂY DỰNG NHÀ HỌC 3 TẦNG 18 PHÒNG, NHÀ HỌC CHỨC NĂNG 2 TẦNG 4 PHÒNG VÀ CÁC HẠNG MỤC PHỤ TRỢ TRƯỜNG THCS NAM HỒNG, HUYỆN NAM TRỰC

HẠNG MỤC / ITEMS:
PHÒNG CHÁY CHỮA CHÁY

HỒ SƠ THIẾT KẾ XÂY DỰNG
TRIỂN KHAI SAU THIẾT KẾ CƠ SỞ

TÊN BẢN VẼ / DRAWING TITLE:
THUYẾT MINH KẾT CẤU BẬC CHỊU LỬA

SỐ (No): TM-01
TỶ LỆ (Scale):
HOÀN THÀNH: Complete (Date): 2025

- Buồng thang bộ:

+ Tường trong: Tường gạch bê tông có trát xi măng cát dày 15mm, chiều dày nhỏ nhất không kể lớp trát là 220mm có GHCL theo Bảng F1 đạt REI 240; Cấp nguy hiểm cháy S0 theo Bảng 5; Bậc chịu lửa bậc I theo Bảng 4.

+ Bản thang và chiếu thang bằng bê tông cốt thép (bê tông cốt liệu gốc silic, sàn đặc) có trát xi măng dày 15mm trên lưới thép mảnh, chiều cao tổng thể của tiết diện là 120mm, Chiều dày trung bình của lớp bê tông bảo vệ cốt thép chịu lực là 25mm, có GHCL theo Bảng F9 đạt R60; Cấp nguy hiểm cháy S0 theo Bảng 5.

- Khi bố trí các đường ống kỹ thuật, đường cáp đi xuyên qua các kết cấu tường, sàn, vách, thì chỗ tiếp giáp giữa các đường ống, đường cáp với các kết cấu này phải được chèn bịt hoặc xử lý thích hợp để không làm giảm các chỉ tiêu kỹ thuật về cháy theo yêu cầu của kết cấu."

- Các vật liệu hoàn thiện nhà lớp học như lớp gạch lát nền, lớp vữa trát trần, trát tường, lớp sơn trần, tường có cấp nguy hiểm cháy CV0

- Trên trần không bố trí các kênh và đường ống dẫn để vận chuyển các chất cháy dạng khí, hỗn hợp bụi - khí, chất lỏng và vật liệu cháy.

3. Hạng mục: Nhà đặt máy bơm (Xây mới vị trí số 14B trên TMB): *Bậc chịu lửa: bậc II.*

- Các bộ phận chịu lực của nhà:

+ Tường ngoài chịu lực: Tường gạch bê tông có trát xi măng cát dày 15mm, chiều dày nhỏ nhất không kể lớp trát là 220mm có GHCL theo Bảng F1 đạt REI240. Cấp nguy hiểm cháy S0 theo Bảng 5.

+ Dầm bê tông cốt thép (bê tông cốt liệu gốc silic) có trát xi măng dày 15mm trên lưới thép mảnh kích thước tối thiểu 220x300mm, chiều dày trung bình của lớp bê tông bảo vệ cốt thép chịu lực chính là 30mm có GHCL theo Bảng F3 đạt R60; Cấp nguy hiểm cháy S0 theo Bảng 5.

+ Sàn mái bê tông cốt thép (bê tông cốt liệu gốc silic, sàn đặc) có trát xi măng dày 15mm trên lưới thép mảnh, chiều cao tổng thể của tiết diện là 120mm, Chiều dày trung bình của lớp bê tông bảo vệ cốt thép chịu lực là 25mm, có GHCL theo Bảng F10 đạt REI60; Cấp nguy hiểm cháy S0 theo Bảng 5.

BAN QUẢN LÝ DỰ ÁN ĐẦU TƯ XÂY DỰNG NAM ĐỊNH
THẨM TRA
Theo Quyết định số ...../...../QĐ-BQLDA
Ngày ...tháng.....năm 20.25
Ký tên:

CÔNG TY CỔ PHẦN TƯ VẤN VÀ THIẾT KẾ CÔNG TRÌNH
THẨM TRA
Theo Văn bản số ...../.....
Ngày.....tháng.....năm 20.....
Chủ trì bộ môn ký tên:

CHỦ ĐẦU TƯ / CLIENT:
UBND HUYỆN NAM TRỰC

ĐƠN VỊ THIẾT KẾ

CÔNG TY TNHH TƯ VẤN XÂY DỰNG & LẮP ĐẶT THIẾT BỊ PC
PC CONSULTANCY CONSTRUCTION AND INSTALLATION EQUIPMENT COMPANY LIMITED

ĐỊA CHỈ
SỐ 47 NGÕ GIA TƯ - PHƯỜNG NAM ĐỊNH - TỈNH NINH BÌNH
PHONE: 0228 3822 666
PCCCVN2015@GMAIL.COM

GIÁM ĐỐC (Director)	
KS. PHẠM VĂN DŨNG	
CHỦ TRÌ (Chief Of Project)	
KS: VŨ VĂN NAM	
THIẾT KẾ (Designed By)	
KS.PHẠM THỊ TRANG	
GIÁM ĐỐC (Tech Manager)	
KS: PHẠM VĂN DŨNG	

CÔNG TRÌNH / PROJECT:
XÂY DỰNG NHÀ HỌC 3 TẦNG 18 PHÒNG, NHÀ HỌC CHỨC NĂNG 2 TẦNG 4 PHÒNG VÀ CÁC HẠNG MỤC PHỤ TRỢ TRƯỜNG THCS NAM HỒNG, HUYỆN NAM TRỰC

HẠNG MỤC / ITEMS:
PHÒNG CHÁY CHỮA CHÁY

HỒ SƠ THIẾT KẾ XÂY DỰNG TRIỂN KHAI SAU THIẾT KẾ CƠ SỞ

TÊN BẢN VẼ / DRAWING TITLE:
THUYẾT MINH KẾT CẤU BẬC CHỊU LỬA

SỐ (No):	TM-02
TỶ LỆ (Scale):	
HOÀN THÀNH: Complete (Date):	2025

THUYẾT MINH NGUỒN ĐIỆN CẤP CHO HỆ THỐNG PCCC

BAN QUẢN LÝ DỰ ÁN ĐẦU TƯ XÂY DỰNG NAM ĐỊNH
PHÊ DUYỆT
Theo Quyết định số: 1454/ QĐ-BQLDA
Ngày 8 tháng 12 năm 2025
Ký tên:

- NGUỒN ĐIỆN CẤP CHO HỆ THỐNG PCCC LÀ NGUỒN ĐIỆN ƯU TIÊN VÀ KHÔNG PHỤ THUỘC VÀO NGUỒN ĐIỆN LƯỚI CẤP CHO CÔNG TRÌNH.
- TÍN HIỆU CỦA HỆ THỐNG BÁO CHÁY TỰ ĐỘNG PHẢI ĐIỀU KHIỂN NGUỒN ĐIỆN LƯỚI TỰ ĐỘNG DỪNG CẤP ĐIỆN CHO CÁC HỆ THỐNG ĐIỆN SINH HOẠT, PHỤ TẢI VÀ DUY TRÌ NGUỒN ĐIỆN CHO CÁC HỆ THỐNG PHÒNG CHÁY, CHỮA CHÁY HOẠT ĐỘNG. TRƯỜNG HỢP CẮT ĐIỆN LƯỚI MÁY PHÁT ĐIỆN PHẢI TỰ ĐỘNG HOẠT ĐỘNG VÀ TIẾP TỤC CẤP ĐIỆN CHO CÁC HỆ THỐNG PHÒNG CHÁY, CHỮA CHÁY CỦA CÔNG TRÌNH.
- DÂY DẪN VÀ CÁP CẤP ĐIỆN CHO CÁC PHỤ TẢI PHỤC VỤ CÔNG TÁC PCCC, CÔNG TÁC THOÁT HIỂM (ĐÈN THOÁT HIỂM, KHỐI XỬ LÝ TRUNG TÂM BÁO CHÁY, BƠM NƯỚC CHỮA CHÁY) KHI XẢY RA HỎA HOẠN DÙNG DÂY DẪN VÀ CÁP ĐIỆN CÓ LỚP VỎ LÀ VẬT LIỆU CHỐNG CHÁY
- THIẾT BỊ BẢO VỆ

  + BẢO VỆ QUÁ TẢI: THIẾT BỊ BẢO VỆ CHỐNG QUÁ TẢI KHÔNG ĐƯỢC TỰ ĐỘNG CẮT NGUỒN ĐIỆN MÀ PHẢI CÓ BIỆN PHÁP THEO DÕI SỰ XUẤT HIỆN CỦA QUÁ TẢI ĐỂ KHẮC PHỤC

  + BẢO VỆ CHỐNG NGẮN MẠCH VÀ CHỐNG GIẬT: BẢO VỆ CHỐNG NGẮN MẠCH VÀ CHỐNG ĐIỆN GIẬT TRONG ĐIỀU KIỆN BÌNH THƯỜNG VÀ TRONG TRƯỜNG HỢP SỰ CỐ ĐƯỢC ĐẢM BẢO Ở PHƯƠNG ÁN ĐẤU NỐI BẤT KỲ VỚI NGUỒN CẤP ĐIỆN BÌNH THƯỜNG VÀ NGUỒN DÙNG CHO HỆ THỐNG PCCC

  + THIẾT BỊ BẢO VỆ CHỐNG QUÁ DÒNG PHẢI ĐƯỢC CHỌN VÀ LẮP ĐẶT KHÔNG ĐỂ QUÁ DÒNG TRONG MỘT MẠCH LÀM ẢNH HƯỞNG ĐẾN HOẠT ĐỘNG ĐÚNG CỦA MẠCH DÙNG CHO HỆ THỐNG PCCC
- MẠCH ĐIỆN CỦA HỆ THỐNG PCCC KHÔNG ĐƯỢC ĐI QUA CÁC VỊ TRÍ CÓ RỦI RO CHÁY, TRỪ KHI NÓ ĐƯỢC LÀM TỪ VẬT LIỆU KHÔNG CHÁY, HOẶC ĐƯỢC BẢO VỆ THÍCH HỢP, MẠCH ĐIỆN KHÔNG ĐƯỢC ĐI QUA KHU VỰC CÓ RỦI RO NỔ.
- KHÔNG LẮP ĐẶT CÁC MẠCH ĐIỆN DÙNG CHO HỆ THỐNG PCCC TRONG KHOANG THANG MÁY HOẶC CÁC LOẠI ỐNG THÔNG HƠI, THÔNG KHÓI, TRỪ KHI CÁC CÁP DÙNG CHO THANG MÁY CỨU HỘ KHI XẢY RA CHÁY HOẶC THANG MÁY CÓ YÊU CẦU ĐẶC BIỆT.
- TRONG CÁC BUỒNG THANG BỘ VÀ KHOANG ĐỆM (NẾU CÓ) KHÔNG RÒ RỈ: CÁC CÁP VÀ DÂY ĐIỆN ĐẶT HỞ (TRỪ DÂY ĐIỆN CHO THIẾT BỊ DÒNG THÁP) KỂ CẢ CHO CHIẾU SÁNG HÀNH LANG BUỒNG THANG BỘ.

CÔNG TY CỔ PHẦN TƯ VẤN VÀ THIẾT KẾ CÔNG TRÌNH
THẨM TRA
Theo Văn bản số 245/ 1425/ TT-Condesco
Ngày 8 tháng 12 năm 2025
Chủ trì bộ môn ký tên:

CHỦ ĐẦU TƯ / CLIENT:
UBND HUYỆN NAM TRỰC

ĐƠN VỊ THIẾT KẾ

CÔNG TY TNHH TƯ VẤN XÂY DỰNG & LẮP ĐẶT THIẾT BỊ PC
PC CONSULTANCY CONSTRUCTION AND INSTALLATION EQUIPMENT COMPANY LIMITED
ĐỊA CHỈ:
SỐ 47 NGÕ GIA TỰ - TRƯỜNG NAM ĐỊNH - TỈNH NINH BÌNH
PHONE: 0228 3822 888
PCCCVN2015@GMAIL.COM

GIÁM ĐỐC (Director): KS. PHẠM VĂN DŨNG
CHỦ TRÌ (Chief of Project): KS. VŨ VĂN NAM
THIẾT KẾ (Designed By): KS.PHẠM THỊ TRANG
QUẢN LÝ KỸ THUẬT (Tech Manager): KS. PHẠM VĂN DŨNG

CÔNG TRÌNH / PROJECT:
XÂY DỰNG NHÀ HỌC 3 TẦNG 18 PHÒNG, NHÀ HỌC CHỨC NĂNG 2 TẦNG 4 PHÒNG VÀ CÁC HẠNG MỤC PHỤ TRỢ TRƯỜNG THCS NAM HỒNG, HUYỆN NAM TRỰC

HẠNG MỤC/ ITEMS:
PHÒNG CHÁY CHỮA CHÁY

HỒ SƠ THIẾT KẾ XÂY DỰNG TRIỂN KHAI SAU THIẾT KẾ CƠ SỞ

TÊN BẢN VẼ / DRAWING TITLE:
THUYẾT MINH KẾT CẤU BẬC CHỊU LỬA

SỐ (No):	TM-03
TỶ LỆ (Scale):	
HOÀN THÀNH: Complete (Date):	2025

BAN QUẢN LÝ DỰ ÁN ĐẦU TƯ XÂY DỰNG NAM ĐỊNH

PHÊ DUYỆT

Theo Quyết định số: 1177/ QĐ-BQLDA

Ngày 12 tháng 12 năm 2025

Ký tên:

CÔNG TY CỔ PHẦN TƯ VẤN VÀ THIẾT KẾ CÔNG TRÌNH

THẨM TRA

Theo Văn bản số ...../.....

Ngày.....tháng.....năm 20.....

Chủ trì bộ môn ký tên:

HỆ THỐNG CHỮA CHÁY

THUYẾT MINH HỆ THỐNG CHỮA CHÁY

1. CƠ SỞ PHÁP LÝ:

–TIÊU CHUẨN VIỆT NAM VỀ THIẾT KẾ HỆ THỐNG PCCC: QCVN 06–2022/BXD QUY CHUẨN KỸ THUẬT QUỐC GIA VỀ AN TOÀN CHÁY CHO NHÀ VÀ CÔNG TRÌNH; TCVN3890–2023 PHƯƠNG TIỆN PHÒNG CHÁY VÀ CHỮA CHÁY CHO NHÀ VÀ CÔNG TRÌNH – TRANG BỊ, BỐ TRÍ; TCVN2622–1995 PHÒNG CHÁY, CHỐNG CHÁY CHO NHÀ VÀ CÔNG TRÌNH XÂY DỰNG – YÊU CẦU THIẾT KẾ

2. THIẾT BỊ HỆ THỐNG:

– HỆ THỐNG TRẠM BƠM CẤP NƯỚC CHỮA CHÁY BAO GỒM:
  + 01 MÁY BƠM ĐIỆN CHÍNH CÓ Q>= 63M3/H, H>=56M.C.N
  + 01 BƠM DIESEL CÔNG SUẤT TƯƠNG ĐƯƠNG MÁY BƠM CHÍNH
  + 01 BƠM BÙ ÁP LỰC CÓ P= 3KW, Q=3,6M3/H, H=72M.C.N;
– TỦ ĐIỀU KHIỂN ĐƯỢC TÍCH HỢP ĐỂ ĐIỀU KHIỂN CẢ 3 MÁY BƠM TRONG MỘT TỦ DUY NHẤT.
– NGUỒN ĐIỆN CẤP CHO MÁY BƠM CHỮA CHÁY LÀ NGUỒN ƯU TIÊN ĐƯỢC ĐI THEO LỘ RIÊNG VÀ ĐƯỢC ĐẤU NỐI TRƯỚC TỦ ĐIỆN TỔNG.
– NGUỒN NƯỚC CẤP CHO HỆ THỐNG CHỮA CHÁY ĐƯỢC LẤY TỪ BỂ NƯỚC V>=171M3.
– LẮP ĐẶT 01 TRỤ TIẾP NƯỚC CHỮA CHÁY, 03 TRỤ CHỮA CHÁY NGOÀI NHÀ.
– ÁP SUẤT TỤ DO TỐI THIỂU TẠI TRỤ ĐẢM BẢO KHÔNG NHỎ HƠN 10M
– HỌNG NƯỚC CHỮA CHÁY TRONG NHÀ ĐƯỢC BỐ TRÍ ĐẢM BẢO LUÔN CÓ 1 HỌNG CHỮA CHÁY TỚI ĐIỂM BẤT KÌ TRÊN MẶT BẰNG KHI CÓ SỰ CỐ XẢY RA. TẠI MỖI VỊ TRÍ LẮP ĐẶT 01 HỌNG NƯỚC CHỮA CHÁY VÁCH TƯỜNG DN50, KÈM THEO 01 CUỘN VÒI DN50 DÀI 20M VÀ 01 LĂNG PHUN DN50/13; 03 BÌNH CHỮA CHÁY DẠNG BỘT ABC MFZL8 – 8KG. TẤT CẢ ĐƯỢC ĐẶT TRONG TỦ ĐỰNG PHƯƠNG TIỆN CHỮA CHÁY KÍCH THƯỚC 1250X600X180. CÁC BÌNH CHỮA CHÁY XÁCH TAY DẠNG BỘT ABC MFZL8 – 8KG ĐƯỢC BỐ TRÍ ĐẢM BẢO VỀ MẬT ĐỘ, KHOẢNG CÁCH, DIỆN TÍCH CHỮA CHÁY THEO ĐÚNG TCVN 3890/2023 VÀ TCVN 7435–2:2004.
– TỦ ĐỰNG PHƯƠNG TIỆN CHỮA CHÁY VÀ VỊ TRÍ BÌNH CHỮA CHÁY XÁCH TAY LUÔN ĐƯỢC CHIẾU SÁNG ĐẦY ĐỦ ĐỂ DỄ DÀNG XÁC ĐỊNH VỊ TRÍ VÀ NẾU KHÔNG NẰM TRÊN ĐƯỜNG THOÁT NẠN HOẶC KHÔNG NẰM TRONG MỘT PHẠM VI KHOẢNG TRỐNG THÌ PHẢI ĐƯỢC CHIẾU SÁNG TỐI THIỂU 5LUX TẠI MẶT SÀN THEO QUY ĐỊNH TẠI ĐIỀU 5.1.6 TCVN 13456:2022 PHÒNG CHÁY CHỮA CHÁY – PHƯƠNG TIỆN CHIẾU SÁNG SỰ CỐ, CHỈ DẪN THOÁT NẠN – YÊU CẦU THIẾT KẾ
– KHOẢNG CÁCH GIỮA ĐƯỜNG ỐNG VÀ TƯỜNG NHÀ KHÔNG ĐƯỢC NHỎ HƠN 2CM. ĐƯỜNG ỐNG KHI ĐI XUYÊN QUA CÁC BỘ PHẬN NGĂN CHÁY PHẢI ĐƯỢC CHÈN BỊT KÍN. VIỆC CHÈN BỊT KÍN PHẢI ĐƯỢC THỰC HIỆN BẰNG CÁC VẬT LIỆU CHỐNG CHÁY VÀ ĐẢM BẢO GIỚI HẠN CHỊU LỬA CỦA BỘ PHẬN NGĂN CHÁY ĐÓ.

3. YÊU CẦU HỆ THỐNG:

– ÁP SUẤT TỤ DO TỐI THIỂU TRONG ĐƯỜNG ỐNG CẤP NƯỚC CHỮA CHÁY NGOÀI NHÀ ÁP SUẤT THẤP (NẰM TRÊN MẶT ĐẤT) KHI CHỮA CHÁY PHẢI KHÔNG NHỎ HƠN 10M
– CHIỀU CAO TỐI THIỂU VÀ BÁN KÍNH HOẠT ĐỘNG CỦA TIA NƯỚC ĐẶC CHỮA CHÁY CỦA HỌNG NƯỚC CHỮA CHÁY VÁCH TƯỜNG PHẢI BẰNG CHIỀU CAO CỦA KHU VỰC TÍNH TỪ SÀN ĐẾN ĐIỂM CAO NHẤT CỦA XÀ(TRẦN), KHÔNG NHỎ HƠN 6M
– KHI BỐ TRÍ CÁC ĐƯỜNG ỐNG KỸ THUẬT ĐƯỜNG CÁP ĐI XUYÊN QUA CÁC KẾT CẤU TƯỜNG, SÀN, VÁCH THÌ CHỖ TIẾP GIÁP GIỮA CÁC ĐƯỜNG ỐNG, ĐƯỜNG CÁP VỚI CÁC KẾT CẤU NÀY PHẢI ĐƯỢC CHÈN BỊT HOẶC XỬ LÝ THÍCH HỢP ĐỂ KHÔNG LÀM GIẢM CÁC CHỈ TIÊU KỸ THUẬT VỀ CHÁY THEO YÊU CẦU CỦA KẾT CẤU.
– HỆ THỐNG ĐƯỜNG ỐNG CẤP CHO CÁC HỌNG NƯỚC PHẢI ĐƯỢC HÀN KÍN VÀ THỬ ÁP LỰC CẨN THẬN ĐẢM BẢO KHÔNG BỊ RÒ RỈ GÂY TỔN THẤT ÁP LỰC CHO CÁC HỌNG. CÁC THIẾT BỊ PHẢI CÓ NGUỒN GỐC XUẤT XỨ RÕ RÀNG
– HỆ THỐNG SAU KHI LẮP ĐẶT PHẢI ĐƯỢC CƠ QUAN CÓ THẨM QUYỀN KIỂM TRA NGHIỆM THU TRƯỚC KHI ĐƯA VÀO SỬ DỤNG

BAN QUẢN LÝ DỰ ÁN ĐẦU TƯ XÂY DỰNG NAM ĐỊNH
PHÊ DUYỆT
Số: [illegible]/QĐ-BQLDA
Ngày 12 tháng 12 năm 2025
Ký tên:

CÔNG TY CỔ PHẦN TƯ VẤN VÀ THIẾT KẾ CÔNG TRÌNH
THẨM TRA
Theo Văn bản số 2451/2025/TT-[illegible]
Ngày 8 tháng 12 năm 2025
Chủ trì bộ môn ký tên:

CHỦ ĐẦU TƯ / CLIENT:
UBND HUYỆN NAM TRỰC

ĐƠN VỊ THIẾT KẾ

CÔNG TY TNHH TƯ VẤN XÂY DỰNG & LẮP ĐẶT THIẾT BỊ PC
PC CONSULTANCY CONSTRUCTION AND INSTALLATION EQUIPMENT COMPANY LIMITED
ĐỊA CHỈ: SỐ 47 NGÕ ĐỊA TỤ - PHƯỜNG NAM ĐỊNH - TỈNH NINH BÌNH
PHONE: 0228 3822 886
PCCVNG01@GMAIL.COM

GIÁM ĐỐC (Director)	
KS: PHẠM VĂN DŨNG	
CHỦ TRÌ (Chief Of Project)	
KS: VŨ VĂN NAM	
THIẾT KẾ (Designed By)	
KS.PHẠM THỊ TRANG	
QLKT (Tech Manager)	
KS: PHẠM VĂN DŨNG	

CÔNG TRÌNH / PROJECT:
XÂY DỰNG NHÀ HỌC 3 TẦNG 18 PHÒNG, NHÀ HỌC CHỨC NĂNG 2 TẦNG 4 PHÒNG VÀ CÁC HẠNG MỤC PHỤ TRỢ TRƯỜNG THCS NAM HỒNG, HUYỆN NAM TRỰC

HẠNG MỤC/ ITEMS:
PHÒNG CHÁY CHỮA CHÁY

HỒ SƠ THIẾT KẾ XÂY DỰNG TRIỂN KHAI SAU THIẾT KẾ CƠ SỞ

TÊN BẢN VẼ / DRAWING TITLE:
THUYẾT MINH HỆ THỐNG CHỮA CHÁY

SỐ (No):	PC-01
TỶ LỆ (Scale):	
HOÀN THÀNH: Complete (Date):	2025

THUYẾT MINH TÍNH TOÁN TRẠM BƠM VÀ BỂ NƯỚC

A. Căn cứ áp dụng tính toán:

- Tiêu chuẩn Việt Nam về thiết kế hệ thống PCCC:
  + QCVN 06 : 2022/BXD Quy chuẩn kỹ thuật quốc gia về an toàn cháy cho nhà và công trình.
  + TCVN 3890 : 2023 Phòng cháy chữa cháy – phương tiện phòng cháy và chữa cháy cho nhà và công trình – trang bị, bố trí.
  + TCVN 7336 : 2021 Phòng cháy chữa cháy – hệ thống chữa cháy tự động bằng nước, bọt – yêu cầu thiết kế và lắp đặt
  + TCVN 4513 : 1988 Cấp nước bên trong - Tiêu chuẩn thiết kế

B. Thuyết minh tính toán:

I. Tính toán lưu lượng máy bơm và khối tích bể nước chữa cháy cho công trình:

1, Hệ thống chữa cháy ngoài nhà: Tính cho hạng mục công trình có khối tích lớn nhất là Nhà lớp học 3 tầng (xây mới)

- Nhà lớp học 3 tầng ; khối tích 7781m3
- Thuộc nhóm F4.1 – Nhóm nguy hiểm cháy theo công năng.
- Nhà có số tầng cao: 03 tầng.
- Tra bảng 08 - QCVN 06:2022/BXD, Lưu lượng nước cho chữa cháy ngoài nhà cho nhà nhóm F4 Bậc II. Số tầng ≤ 3. Khối tích nhà: > 5.000 và ≤ 25.000m^3.
- Lưu lượng nước cho chữa cháy ngoài nhà là Q_{NN} = 15 L/s

➢ Đảm bảo lưu lượng nước chữa cháy ngoài nhà cho công trình.

2, Hệ thống chữa cháy trong nhà:

- Tra bảng 11 QCVN 06:2022/BXD Số tia phun chữa cháy và lưu lượng nước tối thiểu đối với hệ thống họng nước chữa cháy trong nhà là 01 họng, lưu lượng cho mỗi họng là Q_{vt} = 1 x 2,5 l/s.

➢ Lưu lượng Q bơm cần cho hệ thống chữa cháy trong và ngoài nhà:

$$Q_{Bơm} = Q_{VT} + Q_{NN} = 1x2,5 + 15 = 17,5\ L/s = 63\ m^3/h$$

➢ Tổng khối tích bể nước dự trữ cần cho hệ thống chữa cháy trong và ngoài nhà:

$$V_{Bể} = V_{VT} + 3xV_{NN} = 1x2,5 + 3*15 = 47,5\ L/s = 171\ m^3$$

- **Bể nước có khối tích ≥ 171m^3. Đảm bảo yêu cầu tính toán.**

II. Tính toán cột áp máy bơm chữa cháy cho công trình.

1, Tính toán cột áp tự do ở họng nước chữa cháy vách tường:

Loại ống	Chiều dài ống	Hệ số A l/s	Lưu Lượng l/s	Tổn thất áp lực dọc đường ống (mcn)	Chiều cao cột nước khỏi đầu lăng (lấy min)	Tổn thất cột áp cục bộ lấy =10%Hd (mcn)	Cột áp yêu cầu (mcn)	Cột áp bơm (mcn)
DN	L	A	Q	Hd=L*A*Q^2	Hlp	Hc	Hyc=Hd+Hlp+Z+Hc	Hb≥1.1*Hyc
Đoạn ống hút đứng đường ống chính D100	3	0.000267	17.5	0.25	21.00	2.02	43.23	47.55
Đoạn ống hút ngang đường ống chính D100	2	0.000267	17.5	0.16				
Đoạn ống ngang đường ống chính D100	239	0.000267	17.5	19.54				
Đoạn ống đứng nhánh D80	12	0.001168	2.5	0.09				
Đoạn ống ngang nhánh D80	4	0.001168	2.5	0.03				
DN50	0.5	0.001108	2.5	0.00				
Cuộn vòi DN50	20	0.001108	2.5	0.14				
			Hd=	20.21				

Ghi chú: Hd: tổn thất cột áp dọc đường ống

Hc: tổn thất cục bộ lấy 10% Hd

Z: là độ cao từ trục máy bơm đến họng nước cao nhất, xa nhất

Hlp: Chiều cao cột nước khi ra khỏi đầu phun (bằng chiều cao của phần cao nhất của công trình nhưng không nhỏ hơn 6) và áp lực tại đầu phun tối thiểu là 1,5Kg/cm2 tương đương với 15mcn.

Hlp = Htb + Hvp =15 + 6 = 21mcn

Tổn thất trên chiều dài đoạn ống ngoài nhà nằm ngang cho phép tính theo kinh nghiệm 5m ngang bằng 1m cao.

➢ *Như vậy ta chọn cột áp họng nước vách tường làm cột áp cho hệ thống chữa cháy trong nhà*

2, Tính toán cột áp tự do ở họng nước chữa cháy ngoài nhà:

$$H_{td}=H_{vòi}+H_{lăng}=1,92+6=7,92\ m.c.n$$

- H_{td} Cột áp tự do ở họng nước chữa cháy.
- $H_{vòi}$ Tổn thất cột áp trên đường vòi. $H_{vòi}=K_p x Q^2 x L=0,00385*5^2*20=1,92$ m.c.n
  + Với Kp=0,00385 là hệ số sức cản của ống vòi rồng đường kính D=66mm (điều 6.19 - TCVN 4513-1988)
  + Q=5 l/s với vòi rồng đường kính D=66mm
  + L=20m là chiều dài cuộn vòi.
- $H_{lăng}$=6 là cột áp cần thiết ở 1 đầu lăng phun (Tra bảng 16- điều 6.18 - TCVN 4513-1988)

➢ ***Vậy từ 1, 2 Ta có $H_{Bơmtt}$= 47,55+7,92 = 55,47m.c.n***

III. Lựa chọn máy bơm chữa cháy

→ Chọn lưu lượng bơm $Q_{Bơm} > Q_{Bơmtt}$ Chọn bơm có lưu lượng nằm trong khoảng **Q ≥ 63 m^3/h** đảm bảo yêu cầu tính toán.

→ Chọn cột áp bơm $H_{Bơm} > H_{Bơmtt}$ Chọn bơm có cột áp nằm trong khoảng **H ≥ 55,47 m.c.n** đảm bảo yêu cầu tính toán.

→ Chọn máy bơm dự phòng động cơ điện có thông số tương đương máy bơm điện.

→ Chọn máy bơm bù áp lực có thông số như sau: **Q=1,2-7,2 m3/h, H= 130-46,2 m.c.n**

CÔNG TY CỔ PHẦN TƯ VẤN VÀ THIẾT KẾ CÔNG TRÌNH
THẨM TRA
Theo Văn bản số ...245/2025/KT-Cadesco...
Ngày ...8... tháng ...12... năm 2025
Chủ trì bộ môn ký tên:

BAN QUẢN LÝ DỰ ÁN ĐẦU TƯ XÂY DỰNG NAM ĐỊNH
PHÊ DUYỆT
Theo Quyết định số ...1145... QĐ-BQLDA
Ngày ...12... tháng ...12... năm 2025
Ký tên:

CHỦ ĐẦU TƯ / CLIENT:	UBND HUYỆN NAM TRỰC
ĐƠN VỊ THIẾT KẾ	CÔNG TY TNHH TƯ VẤN XÂY DỰNG & LẮP ĐẶT THIẾT BỊ PC PC CONSULTANCY CONSTRUCTION AND INSTALLATION EQUIPMENT COMPANY LIMITED
GIÁM ĐỐC (Director)	KS. PHẠM VĂN DŨNG
CHỦ TRÌ (Head of Project)	KS. VŨ VĂN NAM
THIẾT KẾ (Designed By)	KS PHẠM THỊ TRANG
QLKT (Tech Manager)	KS. PHẠM VĂN DŨNG
CÔNG TRÌNH / PROJECT:	XÂY DỰNG NHÀ HỌC 3 TẦNG 18 PHÒNG, NHÀ HỌC CHỨC NĂNG 2 TẦNG 4 PHÒNG VÀ CÁC HẠNG MỤC PHỤ TRỢ TRƯỜNG THCS NAM HỒNG, HUYỆN NAM TRỰC
HẠNG MỤC / ITEMS:	PHÒNG CHÁY CHỮA CHÁY
	HỒ SƠ THIẾT KẾ XÂY DỰNG TRIỂN KHAI SAU THIẾT KẾ CƠ SỞ
TÊN BẢN VẼ / DRAWING TITLE:	THUYẾT MINH TÍNH TOÁN TRẠM BƠM VÀ BỂ NƯỚC
SỐ (No):	PC-02
TỶ LỆ (Scale):	
HOÀN THÀNH: Complete (Date):	2025

TỔNG MẶT BẰNG HỆ THỐNG CHỮA CHÁY TRƯỜNG THCS NAM HỒNG

ĐỊA ĐIỂM : XÃ NAM HỒNG - H. NAM TRỰC - T. NAM ĐỊNH

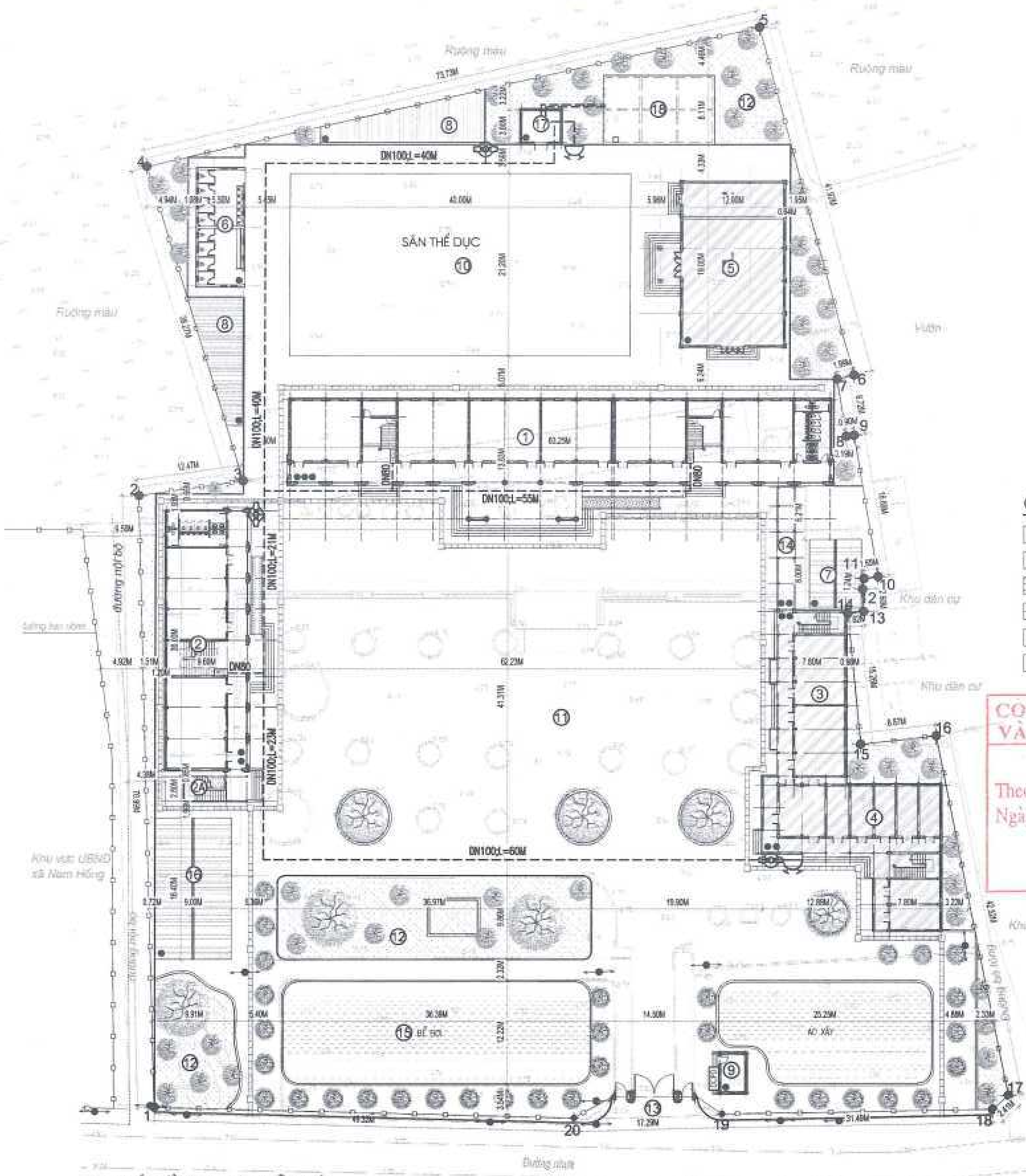

GHI CHÚ

STT	HẠNG MỤC CÔNG TRÌNH	DIỆN TÍCH XD (M2)	TỔNG DT SÀN (M2)	GHI CHÚ
1	NHÀ LỚP HỌC 3 TẦNG 18 PHÒNG	715	1870.0	XÂY MỚI
2	NHÀ LỚP HỌC CHỨC NĂNG 2 TẦNG 4 PHÒNG	320	675	XÂY MỚI
3	NHÀ LỚP HỌC BỘ MÔN 2 TẦNG 4 PHÒNG	150	310.0	HIỆN TRẠNG
4	NHÀ HIỆU BỘ + CHỨC NĂNG 2 TẦNG	240	300.0	HIỆN TRẠNG
5	NHÀ ĐA NĂNG	300.0	300.0	HIỆN TRẠNG
6	NHÀ VỆ SINH CHUNG	100.0	100.0	Q. HOẠCH MỚI
7	NHÀ ĐỂ XE GIÁO VIÊN + PHỤ HUYNH HỌC SINH	60.0	60.0	Q. HOẠCH MỚI
8	NHÀ ĐỂ XE HỌC SINH	66.0	66.0	Q. HOẠCH MỚI
9	NHÀ BẢO VỆ	15.0	15.0	XÂY MỚI
10	SÂN TẬP THỂ DỤC	848.0	848.0	Q. HOẠCH MỚI
11	SÂN CHƠI LÁT GẠCH	6380.14	6380.14	LÀM MỚI
12	VƯỜN CÂY, BỒN CÂY, TIỂU CẢNH	1875	1875	Q. HOẠCH MỚI
13	CỔNG CHÍNH			XÂY MỚI
14	NHÀ CẦU NỐI	54	54	Q. HOẠCH MỚI
15	BỂ BƠI	420	420	Q. HOẠCH MỚI
16	NHÀ THỂ DỤC THỂ THAO NGOÀI TRỜI	180.0	180.0	Q. HOẠCH MỚI
17	NHÀ MÁY BƠM	17.86	17.86	XÂY MỚI
18	BỂ NƯỚC PCCC	70	70	XÂY MỚI

BAN QUẢN LÝ DỰ ÁN ĐẦU TƯ XÂY DỰNG NAM ĐỊNH
PHÊ DUYỆT
Theo Quyết định số 1194 QĐ-BQLDA
Ngày 12 tháng 12 năm 2025
Ký tên:

CHÚ THÍCH:

- VỊ TRÍ HẠNG MỤC ĐÃ CÓ
- VỊ TRÍ HẠNG MỤC QH MỚI
- VỊ TRÍ BỒN CÂY, VƯỜN CỎ
- ĐỊNH VỊ TƯỜNG BAO
- ĐIỂM ĐỊNH VỊ KHU ĐẤT XÂY DỰNG 1, 2, 3.....20
- GHI CHÚ SỐ TẦNG NHÀ

KÝ HIỆU	TÊN THIẾT BỊ
— — — —	ĐƯỜNG ỐNG CẤP NƯỚC CHỮA CHÁY
(trụ)	TRỤ NƯỚC CHỮA CHÁY NGOÀI NHÀ
(trụ tiếp nước)	TRỤ TIẾP NƯỚC CHỮA CHÁY
HCC	HỘP HỌNG NƯỚC CHỮA CHÁY VÁCH TƯỜNG
DCPD	BỘ DỤNG CỤ PHÁ DỠ THÔ SƠ
	TRONG ĐÓ BAO GỒM: 01 RÌU CỨU NẠN (TRỌNG LƯỢNG 2KG, CÁN DÀI 90CM, CHẤT LIỆU CACBON CƯỜNG ĐỘ CAO); 01 XÀ BENG 2 ĐẦU DÀI 100CM (1 ĐẦU NHỌN, 1 ĐẦU DẸT); 01 BÚA TẠ (THÉP CACBON CƯỜNG ĐỘ CAO, NẶNG 5KG, CÁN DÀI 50CM); 01 KÌM CỘNG LỰC (DÀI 60 CM, TẢI CẮT 60KG);

CÔNG TY CỔ PHẦN TƯ VẤN VÀ THIẾT KẾ CÔNG TRÌNH
THẨM TRA
Theo Văn bản số 295/2025/TT_Condesco
Ngày 8 tháng 12 năm 2025
Chủ trì bộ môn ký tên:

MẶT CẮT CHÔN ỐNG QUA SÂN ĐẤT
L=84M

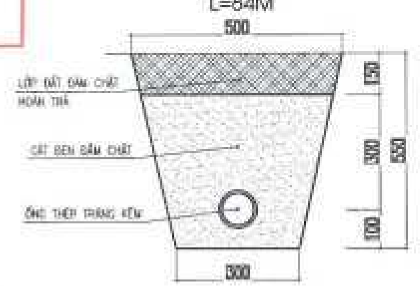

MẶT CẮT CHÔN ỐNG QUA SÂN HIỆN TRẠNG
L=50M

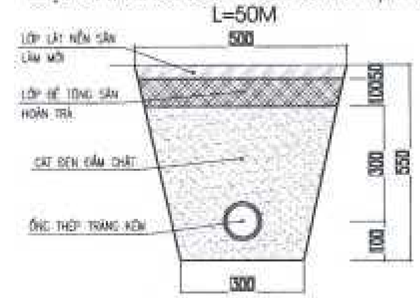

GHI CHÚ ĐƯỜNG CHO XE CHỮA CHÁY

- ĐƯỜNG CHO XE CHỮA CHÁY PHẢI ĐƯỢC ĐẢM BẢO THÔNG THOÁNG TẠI MỌI THỜI ĐIỂM.
- TẤT CẢ CÁC GÓC CỦA ĐƯỜNG CHO XE CHỮA CHÁY ĐƯỢC ĐÁNH DẤU BẰNG CÁC DẢI SƠN PHẢN QUANG, ĐẢM BẢO CÓ THỂ NHÌN THẤY ĐƯỢC VÀO BUỔI TỐI.
- TẠI CÁC ĐIỂM ĐẦU VÀ ĐIỂM CUỐI CỦA ĐƯỜNG CHO XE CHỮA CHÁY PHẢI CÓ BIỂN BÁO NỀN TRẮNG, CHỮ ĐỎ VỚI CHIỀU CAO CHỮ KHÔNG NHỎ HƠN 50MM. CHIỀU CAO TỪ MẶT ĐẤT ĐẾN ĐIỂM THẤP NHẤT CỦA BIỂN BÁO PHẢI NẰM TRONG KHOẢNG 1,0M ĐẾN 1,5M. BIỂN BÁO PHẢI ĐẢM BẢO NHÌN THẤY ĐƯỢC VÀO BUỔI TỐI VÀ KHÔNG ĐƯỢC BỐ TRÍ CÁCH ĐƯỜNG CHO XE CHỮA CHÁY QUÁ 3M. TẤT CẢ CÁC PHẦN CỦA ĐƯỜNG CHO XE CHỮA CHÁY KHÔNG ĐƯỢC CÁCH BIỂN BÁO GẦN NHẤT QUÁ 15M.
- CHIỀU CAO THÔNG THỦY ĐỂ CÁC PHƯƠNG TIỆN CHỮA CHÁY ĐI QUA KHÔNG ĐƯỢC NHỎ HƠN 4,5M.
- NẾU CÓ TỪ 2 KẾT CẤU CHẶN PHÍA TRÊN BẮC NGANG QUA ĐƯỜNG CHO XE CHỮA CHÁY HOẶC BÃI ĐỖ XE CHỮA CHÁY THÌ KHOẢNG THÔNG GIỮA NHỮNG KẾT CẤU NÀY KHÔNG ĐƯỢC NHỎ HƠN 20M.
- MẶT ĐƯỜNG CHO XE CHỮA CHÁY PHẢI ĐẢM BẢO CHỊU ĐƯỢC TẢI TRỌNG CỦA XE CHỮA CHÁY THEO YÊU CẦU THIẾT KẾ VÀ PHÙ HỢP VỚI CHỦNG LOẠI PHƯƠNG TIỆN CỦA CƠ QUAN CẢNH SÁT PCCC&CNCH NƠI XÂY DỰNG CÔNG TRÌNH.
- MẶT ĐƯỜNG CHO XE CHỮA CHÁY ĐẢM BẢO NGANG BẰNG. SỨC CHỊU TẢI CỦA MẶT ĐƯỜNG LÀ 40 TẤN CÓ ĐỘ NGHIÊNG KHÔNG QUÁ 1:15 VÀ ĐỘ DỐC ĐƯỜNG KHÔNG QUÁ 1:8,3

CHỦ ĐẦU TƯ / CLIENT:
UBND HUYỆN NAM TRỰC

ĐƠN VỊ THIẾT KẾ

CÔNG TY TNHH TƯ VẤN XÂY DỰNG & LẮP ĐẶT THIẾT BỊ PC

PC CONSULTANCY CONSTRUCTION AND INSTALLATION EQUIPMENT COMPANY LIMITED

ĐỊA CHỈ:
SỐ 47 NGÕ GIA TỰ - PHƯỜNG NAM ĐỊNH - TỈNH NINH BÌNH
PHONE: 0228 3623 888
PCCCVN2015@GMAIL.COM

GIÁM ĐỐC (Director):
KS. PHẠM VĂN DŨNG

CHỦ TRÌ (Chief of Project):
KS: VŨ VĂN NAM

THIẾT KẾ (Designed By):
KS.PHẠM THỊ TRANG

QLKT (Tech Manager):
KS: PHẠM VĂN DŨNG

CÔNG TRÌNH / PROJECT:
XÂY DỰNG NHÀ HỌC 3 TẦNG 18 PHÒNG, NHÀ HỌC CHỨC NĂNG 2 TẦNG 4 PHÒNG VÀ CÁC HẠNG MỤC PHỤ TRỢ TRƯỜNG THCS NAM HỒNG, HUYỆN NAM TRỰC

HẠNG MỤC / ITEMS:
PHÒNG CHÁY CHỮA CHÁY

HỒ SƠ THIẾT KẾ XÂY DỰNG TRIỂN KHAI SAU THIẾT KẾ CƠ SỞ

TÊN BẢN VẼ / DRAWING TITLE:
TỔNG MẶT BẰNG CHỮA CHÁY NGOÀI NHÀ

SỐ (No):	PC-03
TỶ LỆ (Scale):	
HOÀN THÀNH: Complete (Date):	2025

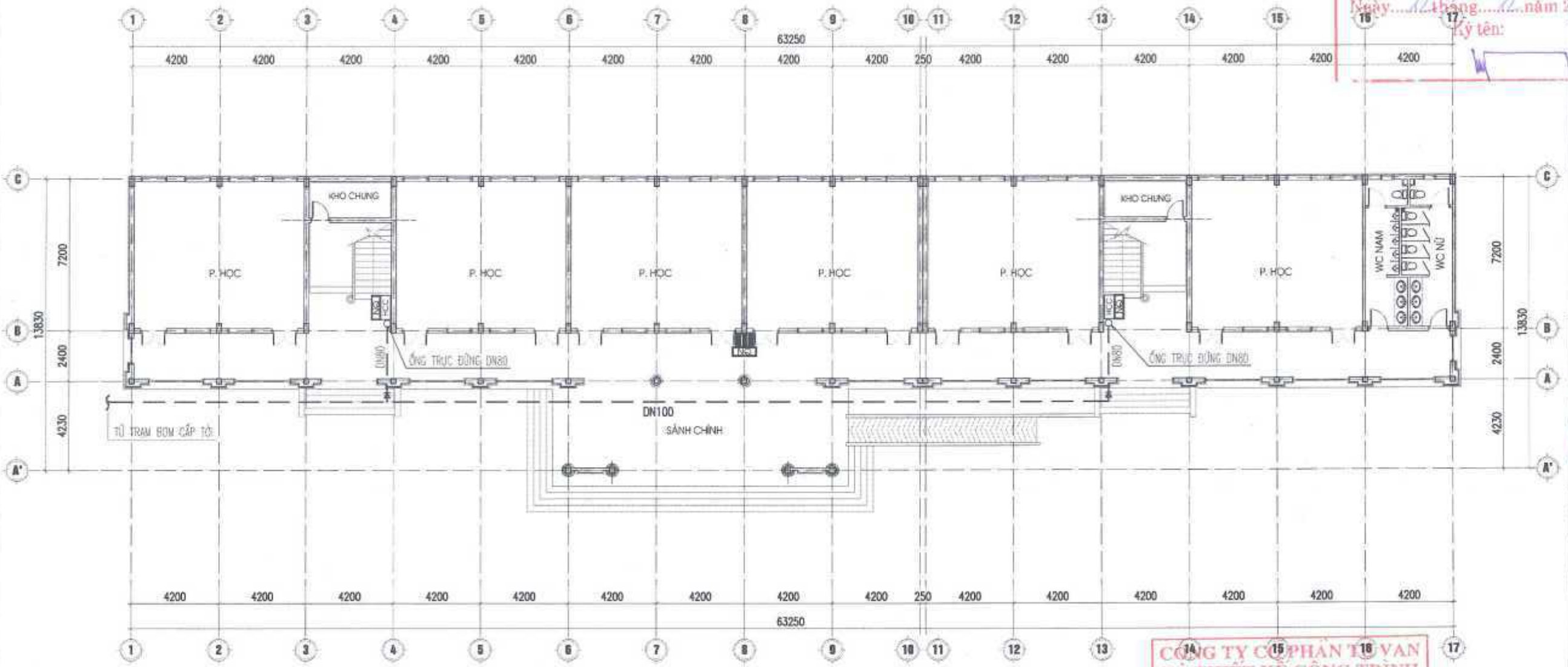

MẶT BẰNG HỆ THỐNG CHỮA CHÁY TẦNG 1

(NHÀ LỚP HỌC 3 TẦNG)

BAN QUẢN LÝ DỰ ÁN ĐẦU TƯ XÂY DỰNG NAM ĐỊNH
PHÊ DUYỆT
Theo Quyết định số 1199/QĐ-BQLDA
Ngày 12 tháng 12 năm 2025
Ký tên:

CÔNG TY CỔ PHẦN TƯ VẤN VÀ THIẾT KẾ CÔNG TRÌNH
THẨM TRA
Theo Văn bản số 245/2025/TT-Condesco
Ngày 8 tháng 12 năm 2025
Chủ trì bộ môn ký tên:

VỊ TRÍ	DIỆN TÍCH	TÍNH TOÁN		
		S. LƯỢNG	DỰ PHÒNG	TỔNG
TẦNG 1	680M2	6.8 BÌNH	02 BÌNH	09 BÌNH
TẦNG 2	625M2	6.25 BÌNH	02 BÌNH	09 BÌNH
TẦNG 3	625M2	6.25 BÌNH	02 BÌNH	09 BÌNH

BẢNG CHÚ THÍCH THIẾT BỊ

KÝ HIỆU	TÊN THIẾT BỊ	K. LƯỢNG
HCC	HỘP HỌNG NƯỚC CHỮA CHÁY VÁCH TƯỜNG	02 HỘP
	TRONG HỘP (KT 1250X600X180MM) BAO GỒM: - 01 VAN GÓC CC DN50 - 01 CUỘN VÒI CC DN50-16BAR DÀI 20M - 01 LĂNG PHUN CC DN50-13 - 03 BÌNH CHỮA CHÁY BỘT ABC/MFZL8-8KG	
	03 BÌNH CHỮA CHÁY BỘT ABC MFZL8-8KG 01 KỆ ĐỂ BÌNH CHỮA CHÁY (LOẠI ĐỂ 3 BÌNH)	01 BỘ
NCC	BỘ NỘI QUY, TIÊU LỆNH CHỮA CHÁY	03 BỘ

GHI CHÚ: CHIỀU CAO TỐI THIỂU VÀ BÁN KÍNH HOẠT ĐỘNG CỦA TIA NƯỚC ĐẶC CHỮA CHÁY CỦA HỌNG NƯỚC CHỮA CHÁY VÁCH TƯỜNG PHẢI BẰNG CHIỀU CAO CỦA KHU VỰC TÍNH TỪ SÀN ĐẾN ĐIỂM CAO NHẤT CỦA XÀ (TRẦN), KHÔNG NHỎ HƠN 6M

CHỦ ĐẦU TƯ / CLIENT:
UBND HUYỆN NAM TRỰC

ĐƠN VỊ THIẾT KẾ

CÔNG TY TNHH TƯ VẤN XÂY DỰNG & LẮP ĐẶT THIẾT BỊ PC
PC CONSULTANCY CONSTRUCTION AND INSTALLATION EQUIPMENT COMPANY LIMITED

ĐỊA CHỈ
SỐ 47 NGÕ GIA TỰ - PHƯỜNG NAM ĐỊNH - TỈNH NINH BÌNH
PHONE: 0228 3622 888
PCCVN2015@GMAIL.COM

GIÁM ĐỐC (Director)
KS. PHẠM VĂN DŨNG

CHỦ TRÌ (Chief Of Project)
KS: VŨ VĂN NAM

THIẾT KẾ (Designed By):
KS.PHẠM THỊ TRANG

QLKT (Tech Manager)
KS: PHẠM VĂN DŨNG

CÔNG TRÌNH / PROJECT:
XÂY DỰNG NHÀ HỌC 3 TẦNG 18 PHÒNG, NHÀ HỌC CHỨC NĂNG 2 TẦNG 4 PHÒNG VÀ CÁC HẠNG MỤC PHỤ TRỢ TRƯỜNG THCS NAM HỒNG, HUYỆN NAM TRỰC

HẠNG MỤC/ ITEMS:
PHÒNG CHÁY CHỮA CHÁY

HỒ SƠ THIẾT KẾ XÂY DỰNG TRIỂN KHAI SAU THIẾT KẾ CƠ SỞ

TÊN BẢN VẼ / DRAWING TITLE:
MẶT BẰNG HỆ THỐNG CHỮA CHÁY TẦNG 1 (NHÀ LỚP HỌC 3 TẦNG)

SỐ (No):	PC-04
TỶ LỆ (Scale):	
HOÀN THÀNH: Complete (Date):	2025

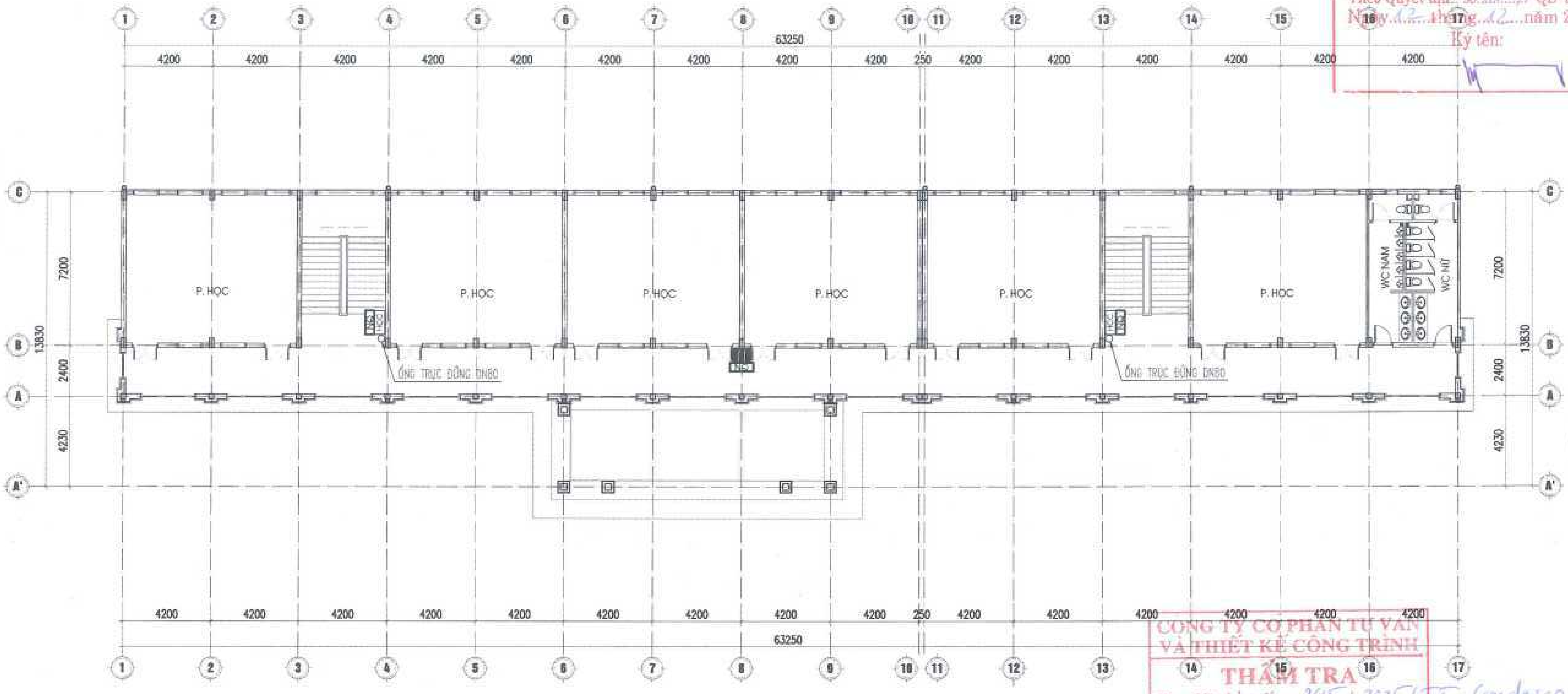

MẶT BẰNG HỆ THỐNG CHỮA CHÁY TẦNG 2

(NHÀ LỚP HỌC 3 TẦNG)

BẢNG CHÚ THÍCH THIẾT BỊ

KÝ HIỆU	TÊN THIẾT BỊ	K. LƯỢNG
HCC	HỘP HỌNG NƯỚC CHỮA CHÁY VÁCH TƯỜNG	02 HỘP
	TRONG HỘP (KT 1250X600X150MM) BAO GỒM - 01 VAN GÓC CC DN50 - 01 CUỘN VÒI CC DN50-16BAR DÀI 20M - 01 LĂNG PHUN CC DN50-13 - 03 BÌNH CHỮA CHÁY BỘT ABC/MFZL8-8KG	
	03 BÌNH CHỮA CHÁY BỘT ABC MFZL8-8KG 01 KỆ ĐỂ BÌNH CHỮA CHÁY (LOẠI ĐỂ 3 BÌNH)	01 BỘ
NQ	BỘ NỘI QUY, TIÊU LỆNH CHỮA CHÁY	03 BỘ

GHI CHÚ: CHIỀU CAO TỐI THIỂU VÀ BÁN KÍNH HOẠT ĐỘNG CỦA TIA NƯỚC ĐẶC CHỮA CHÁY CỦA HỌNG NƯỚC CHỮA CHÁY VÁCH TƯỜNG PHẢI BẰNG CHIỀU CAO CỦA KHU VỰC TÍNH TỪ SÀN ĐẾN ĐIỂM CAO NHẤT CỦA XÀ (TRẦN), KHÔNG NHỎ HƠN 6M

BAN QUẢN LÝ DỰ ÁN ĐẦU TƯ XÂY DỰNG NAM ĐỊNH
PHÊ DUYỆT
Theo Quyết định số 1149/QĐ-BQLDA
Ngày 12 tháng 12 năm 2025
Ký tên:

CÔNG TY CỔ PHẦN TƯ VẤN VÀ THIẾT KẾ CÔNG TRÌNH
THẨM TRA
Theo Văn bản số 245.1.2025/TT. Condesco
Ngày 8 tháng 12 năm 2025
Chủ trì bộ môn ký tên:

CHỦ ĐẦU TƯ / CLIENT: UBND HUYỆN NAM TRỰC	
ĐƠN VỊ THIẾT KẾ	
CÔNG TY TNHH TƯ VẤN XÂY DỰNG & LẮP ĐẶT THIẾT BỊ PC PC CONSULTANCY CONSTRUCTION AND INSTALLATION EQUIPMENT COMPANY LIMITED	
ĐỊA CHỈ: SỐ 47 NGÔ GIA TỰ - PHƯỜNG NAM ĐỊNH - TỈNH NINH BÌNH PHONE: 0928 3622 888 PCCCVN2016@GMAIL.COM	
GIÁM ĐỐC (Director): KS. PHẠM VĂN DŨNG	
CHỦ TRÌ (Chief Of Project): KS. VŨ VĂN NAM	
THIẾT KẾ (Designed By): KS. PHẠM THỊ TRANG	
QLKT (Tech Manager): KS. PHẠM VĂN DŨNG	
CÔNG TRÌNH / PROJECT: XÂY DỰNG NHÀ HỌC 3 TẦNG 18 PHÒNG, NHÀ HỌC CHỨC NĂNG 2 TẦNG 4 PHÒNG VÀ CÁC HẠNG MỤC PHỤ TRỢ TRƯỜNG THCS NAM HỒNG, HUYỆN NAM TRỰC	
HẠNG MỤC / ITEMS: PHÒNG CHÁY CHỮA CHÁY	
HỒ SƠ THIẾT KẾ XÂY DỰNG TRIỂN KHAI SAU THIẾT KẾ CƠ SỞ	
TÊN BẢN VẼ / DRAWING TITLE: **MẶT BẰNG HỆ THỐNG CHỮA CHÁY TẦNG 2 (NHÀ LỚP HỌC 3 TẦNG)**	
SỐ (No):	PC-05
TỶ LỆ (Scale):	
HOÀN THÀNH: Complete (Date):	2025

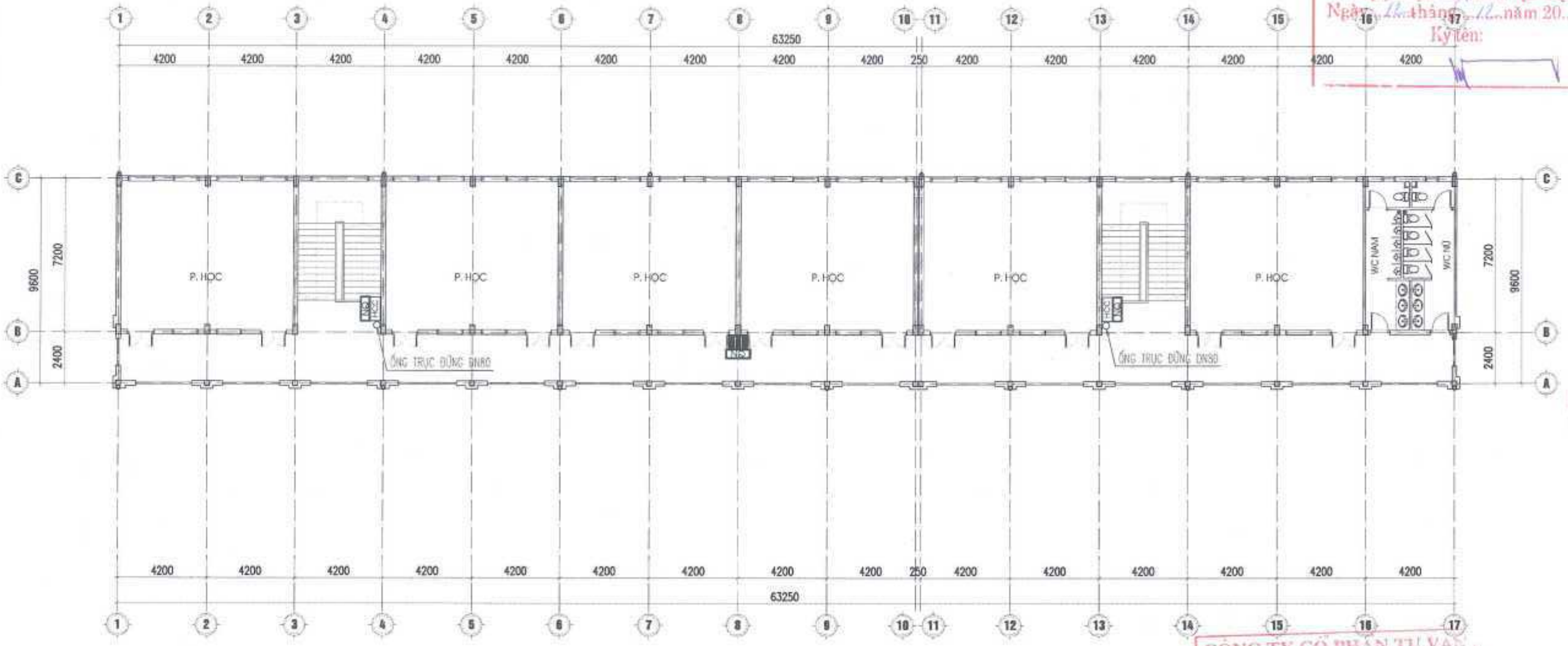

MẶT BẰNG HỆ THỐNG CHỮA CHÁY TẦNG 3

(NHÀ LỚP HỌC 3 TẦNG)

BAN QUẢN LÝ DỰ ÁN ĐẦU TƯ XÂY DỰNG NAM ĐỊNH
PHÊ DUYỆT
Theo Quyết định số 1144 / QĐ-BQLDA
Ngày 12 tháng 12 năm 2025
Ký tên:

CÔNG TY CỔ PHẦN TƯ VẤN VÀ THIẾT KẾ CÔNG TRÌNH
THẨM TRA
Theo Văn bản số 295 / 2025 / TT-Condesco
Ngày 8 tháng 12 năm 2025
Chủ trì bộ môn ký tên:

BẢNG CHÚ THÍCH THIẾT BỊ

KÝ HIỆU	TÊN THIẾT BỊ	K. LƯỢNG
HCC	HỘP HỌNG NƯỚC CHỮA CHÁY VÁCH TƯỜNG	02 HỘP
	TRONG HỘP (KT 1250X600X180MM) BAO GỒM: - 01 VAN GÓC CC DN50 - 01 CUỘN VÒI CC DN50-16DAR DÀI 20M - 01 LĂNG PHUN CC DN50-13 - 03 BÌNH CHỮA CHÁY BỘT ABC/MFZL8-6KG	
	03 BÌNH CHỮA CHÁY BỘT ABC MFZL8-6KG 01 KỆ ĐỂ BÌNH CHỮA CHÁY (LOẠI ĐỂ 3 BÌNH)	01 BỘ
NCC	BỘ NỘI QUY, TIÊU LỆNH CHỮA CHÁY	03 BỘ

GHI CHÚ: CHIỀU CAO TỐI THIỂU VÀ BÁN KÍNH HOẠT ĐỘNG CỦA TIA NƯỚC ĐẶC CHỮA CHÁY CỦA HỌNG NƯỚC CHỮA CHÁY VÁCH TƯỜNG PHẢI BẰNG CHIỀU CAO CỦA KHU VỰC TÍNH TỪ SÀN ĐẾN ĐIỂM CAO NHẤT CỦA XÀ (TRẦN), KHÔNG NHỎ HƠN 6M

CHỦ ĐẦU TƯ / CLIENT:
UBND HUYỆN NAM TRỰC

ĐƠN VỊ THIẾT KẾ

CÔNG TY TNHH TƯ VẤN XÂY DỰNG & LẮP ĐẶT THIẾT BỊ PC
PC CONSULTANCY CONSTRUCTION AND INSTALLATION EQUIPMENT COMPANY LIMITED

ĐỊA CHỈ:
SỐ 47 NGÔ GIA TỰ - PHƯỜNG NAM ĐỊNH - TỈNH NINH BÌNH
PHONE: 0228.3822.888
PCCCVN2015@GMAIL.COM

GIÁM ĐỐC (Director)	
KS: PHẠM VĂN DŨNG	
CHỦ TRÌ (Chief Of Project)	
KS: VŨ VĂN NAM	
THIẾT KẾ (Designed By)	
KS.PHẠM THỊ TRANG	
QLKT (Tech Manager)	
KS: PHẠM VĂN DŨNG	

CÔNG TRÌNH / PROJECT:
XÂY DỰNG NHÀ HỌC 3 TẦNG 18 PHÒNG, NHÀ HỌC CHỨC NĂNG 2 TẦNG 4 PHÒNG VÀ CÁC HẠNG MỤC PHỤ TRỢ TRƯỜNG THCS NAM HỒNG, HUYỆN NAM TRỰC

HẠNG MỤC / ITEMS:
PHÒNG CHÁY CHỮA CHÁY

HỒ SƠ THIẾT KẾ XÂY DỰNG TRIỂN KHAI SAU THIẾT KẾ CƠ SỞ

TÊN BẢN VẼ / DRAWING TITLE:
MẶT BẰNG HỆ THỐNG CHỮA CHÁY TẦNG 3 (NHÀ LỚP HỌC 3 TẦNG)

SỐ (No):	PC-06
TỶ LỆ (Scale):	
HOÀN THÀNH: Complete (Date):	2025

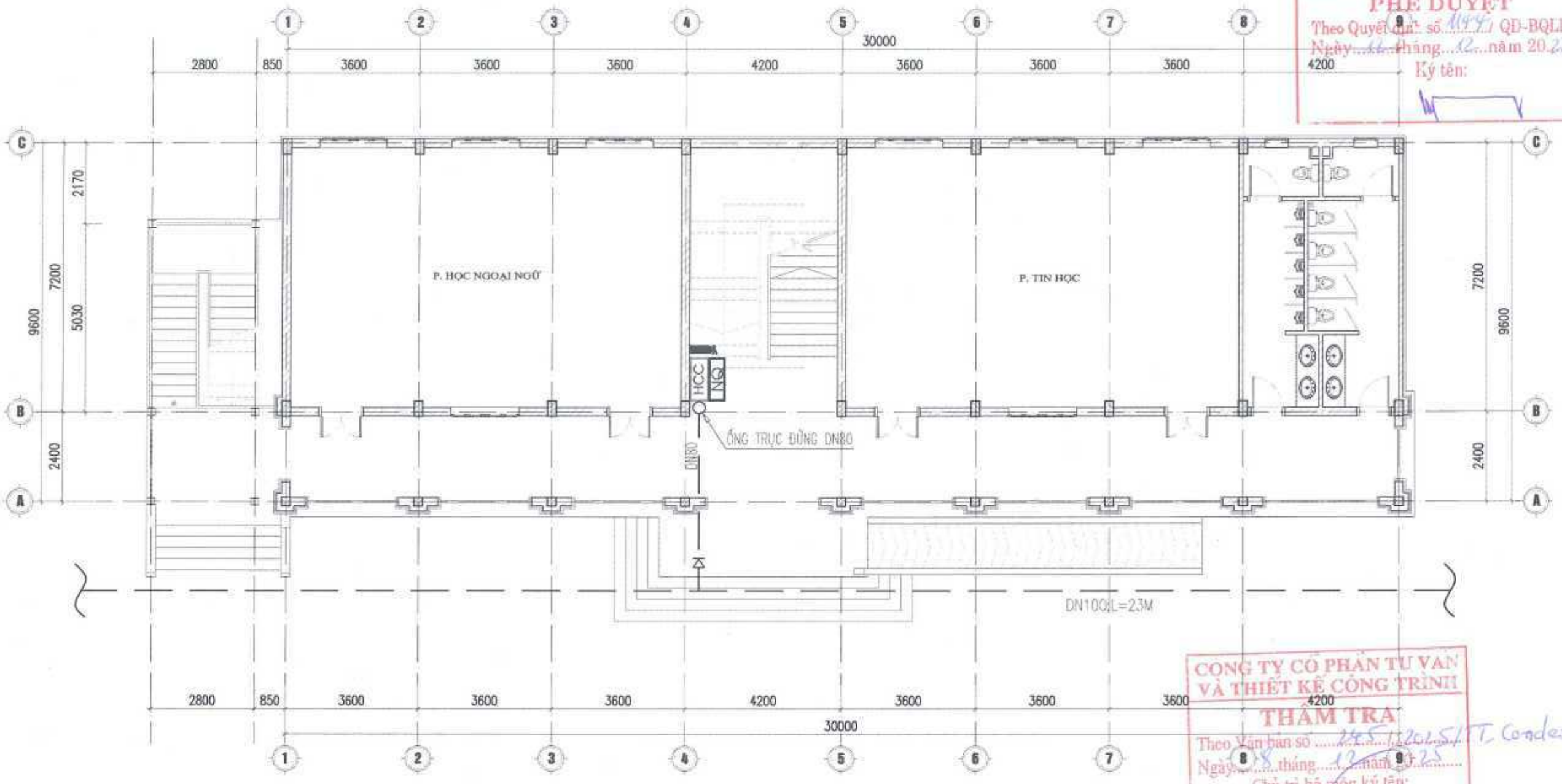

MẶT BẰNG HỆ THỐNG CHỮA CHÁY TẦNG 1

(NHÀ LỚP HỌC 2 TẦNG)

VỊ TRÍ	DIỆN TÍCH	TÍNH TOÁN		
		S. LƯỢNG	DỰ PHÒNG	TỔNG
TẦNG 1	300M2	3.0 BÌNH	01 BÌNH	04 BÌNH
TẦNG 2	300M2	3.0 BÌNH	01 BÌNH	04 BÌNH

BẢNG CHÚ THÍCH THIẾT BỊ

KÝ HIỆU	TÊN THIẾT BỊ	K. LƯỢNG
HCC	HỘP HỌNG NƯỚC CHỮA CHÁY VÁCH TƯỜNG	01 HỘP
	TRONG HỘP (KT 1250X900X180MM) BAO GỒM: - 01 VAN GÓC CC DN50 - 01 CUỘN VÒI CC DN50-16BAR DÀI 20M - 01 LĂNG PHUN CC DN50-13 - 03 BÌNH CHỮA CHÁY BỘT ABC/MFZL8-8KG	
	01 BÌNH CHỮA CHÁY BỘT ABC MFZL8-8KG 01 KỆ ĐỂ BÌNH CHỮA CHÁY (LOẠI ĐỂ 1 BÌNH)	01 BỘ
HCC	BỘ MỞ CỬA, TIÊU LỆNH CHỮA CHÁY	01 BỘ

GHI CHÚ: CHIỀU CAO TỐI THIỂU VÀ BÁN KÍNH HOẠT ĐỘNG CỦA TIA NƯỚC ĐẶC CHỮA CHÁY CỦA HỌNG NƯỚC CHỮA CHÁY VÁCH TƯỜNG PHẢI BẰNG CHIỀU CAO CỦA KHU VỰC TÍNH TỪ SÀN ĐẾN ĐIỂM CAO NHẤT CỦA XÀ (TRẦN), KHÔNG NHỎ HƠN 6M

BAN QUẢN LÝ DỰ ÁN ĐẦU TƯ XÂY DỰNG NAM ĐỊNH
PHÊ DUYỆT
Theo Quyết định số 1994/ QĐ-BQLDA
Ngày 11 tháng 12 năm 2025
Ký tên:

CÔNG TY CỔ PHẦN TƯ VẤN VÀ THIẾT KẾ CÔNG TRÌNH
THẨM TRA
Theo Văn bản số 245/2025/TT Condesco
Ngày 18 tháng 12 năm 2025
Chủ trì bộ môn ký tên:

CHỦ ĐẦU TƯ / CLIENT:
UBND HUYỆN NAM TRỰC

ĐƠN VỊ THIẾT KẾ

CÔNG TY TNHH TƯ VẤN XÂY DỰNG & LẮP ĐẶT THIẾT BỊ PC
PC CONSULTANCY CONSTRUCTION AND INSTALLATION EQUIPMENT COMPANY LIMITED
ĐỊA CHỈ: SỐ 47 NGÕ 191 TỨ - PHƯỜNG NAM ĐỊNH - TỈNH NINH BÌNH
PHONE: 0226 3822 888
PCCCVN2015@GMAIL.COM

GIÁM ĐỐC (Director)	
KS: PHẠM VĂN DŨNG	
CHỦ TRÌ (Chief Of Project)	
KS: VŨ VĂN NAM	
THIẾT KẾ (Designed By):	
KS.PHẠM THỊ TRANG	
GMCT (Tech Manager)	
KS: PHẠM VĂN DŨNG	

CÔNG TRÌNH / PROJECT:
XÂY DỰNG NHÀ HỌC 3 TẦNG 18 PHÒNG, NHÀ HỌC CHỨC NĂNG 2 TẦNG 4 PHÒNG VÀ CÁC HẠNG MỤC PHỤ TRỢ TRƯỜNG THCS NAM HỒNG, HUYỆN NAM TRỰC

HẠNG MỤC/ ITEMS:
PHÒNG CHÁY CHỮA CHÁY

HỒ SƠ THIẾT KẾ XÂY DỰNG TRIỂN KHAI SAU THIẾT KẾ CƠ SỞ

TÊN BẢN VẼ / DRAWING TITLE:
MẶT BẰNG HỆ THỐNG CHỮA CHÁY TẦNG 1 (NHÀ LỚP HỌC 2 TẦNG)

SỐ (No):	PC-07
TỶ LỆ (Scale):	
HOÀN THÀNH: Complete (Date):	2025

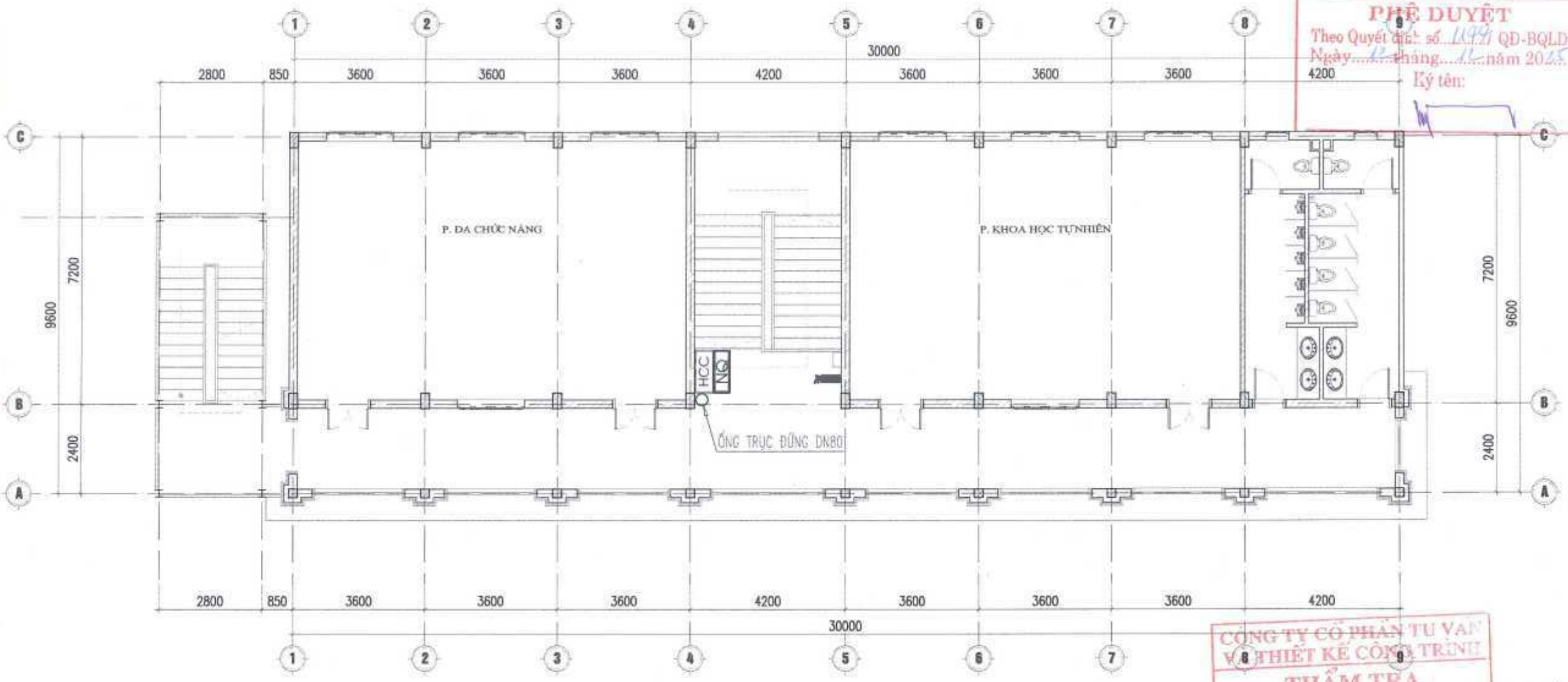

MẶT BẰNG HỆ THỐNG CHỮA CHÁY TẦNG 2

(NHÀ LỚP HỌC 2 TẦNG)

BAN QUẢN LÝ DỰ ÁN ĐẦU TƯ XÂY DỰNG NAM ĐỊNH
PHÊ DUYỆT
Theo Quyết định số 1199/QĐ-BQLDA
Ngày 12 tháng 12 năm 2025
Ký tên:

CÔNG TY CỔ PHẦN TƯ VẤN VÀ THIẾT KẾ CÔNG TRÌNH
THẨM TRA
Theo Văn bản số 295/2025/TT.Condesco
Ngày 9 tháng 12 năm 2025
Chủ trì bộ môn ký tên:

BẢNG CHÚ THÍCH THIẾT BỊ

KÝ HIỆU	TÊN THIẾT BỊ	K. LƯỢNG
HCC	HỘP HỌNG NƯỚC CHỮA CHÁY VÁCH TƯỜNG	01 HỘP
	TRONG HỘP (KT 1250X600X180MM) BAO GỒM: - 01 VAN GÓC CC DN50 - 01 CUỘN VÒI CC DN50-16BAR DÀI 20M - 01 LĂNG PHUN CC DN50-13 - 02 BÌNH CHỮA CHÁY BỘT ABC/MFZL8-8KG	
	01 BÌNH CHỮA CHÁY BỘT ABC MFZL8-8KG 01 KỆ ĐỂ BÌNH CHỮA CHÁY (LOẠI ĐỂ 1 BÌNH)	01 BỘ
NCC	BỘ NỘI QUY, TIÊU LỆNH CHỮA CHÁY	01 BỘ

GHI CHÚ: CHIỀU CAO TỐI THIỂU VÀ BÁN KÍNH HOẠT ĐỘNG CỦA TIA NƯỚC ĐẶC CHỮA CHÁY CỦA HỌNG NƯỚC CHỮA CHÁY VÁCH TƯỜNG PHẢI BẰNG CHIỀU CAO CỦA KHU VỰC TÍNH TỪ SÀN ĐẾN ĐIỂM CAO NHẤT CỦA XÀ (TRẦN), KHÔNG NHỎ HƠN 6M

CHỦ ĐẦU TƯ / CLIENT:
UBND HUYỆN NAM TRỰC

ĐƠN VỊ THIẾT KẾ

CÔNG TY TNHH TƯ VẤN XÂY DỰNG & LẮP ĐẶT THIẾT BỊ PC
PC CONSULTANCY CONSTRUCTION AND INSTALLATION EQUIPMENT COMPANY LIMITED

ĐỊA CHỈ:
SỐ 47 NGÕ GIA TỰ - PHƯỜNG NAM ĐỊNH - TỈNH NINH BÌNH
PHONE: 0228 3832 888
PCCCVN2015@GMAIL.COM

GIÁM ĐỐC (Director):
KS. PHẠM VĂN DŨNG

CHỦ TRÌ (Chief Of Project):
KS: VŨ VĂN NAM

THIẾT KẾ (Designed By):
KS.PHẠM THỊ TRANG

QLKT (Tech Manager):
KS: PHẠM VĂN DŨNG

CÔNG TRÌNH / PROJECT:
XÂY DỰNG NHÀ HỌC 3 TẦNG 18 PHÒNG, NHÀ HỌC CHỨC NĂNG 2 TẦNG 4 PHÒNG VÀ CÁC HẠNG MỤC PHỤ TRỢ TRƯỜNG THCS NAM HỒNG, HUYỆN NAM TRỰC

HẠNG MỤC / ITEMS:
PHÒNG CHÁY CHỮA CHÁY

HỒ SƠ THIẾT KẾ XÂY DỰNG TRIỂN KHAI SAU THIẾT KẾ CƠ SỞ

TÊN BẢN VẼ / DRAWING TITLE:
MẶT BẰNG HỆ THỐNG CHỮA CHÁY TẦNG 2 (NHÀ LỚP HỌC 2 TẦNG)

SỐ (No):	PC-08
TỶ LỆ (Scale):	
HOÀN THÀNH: Complete (Date):	2025

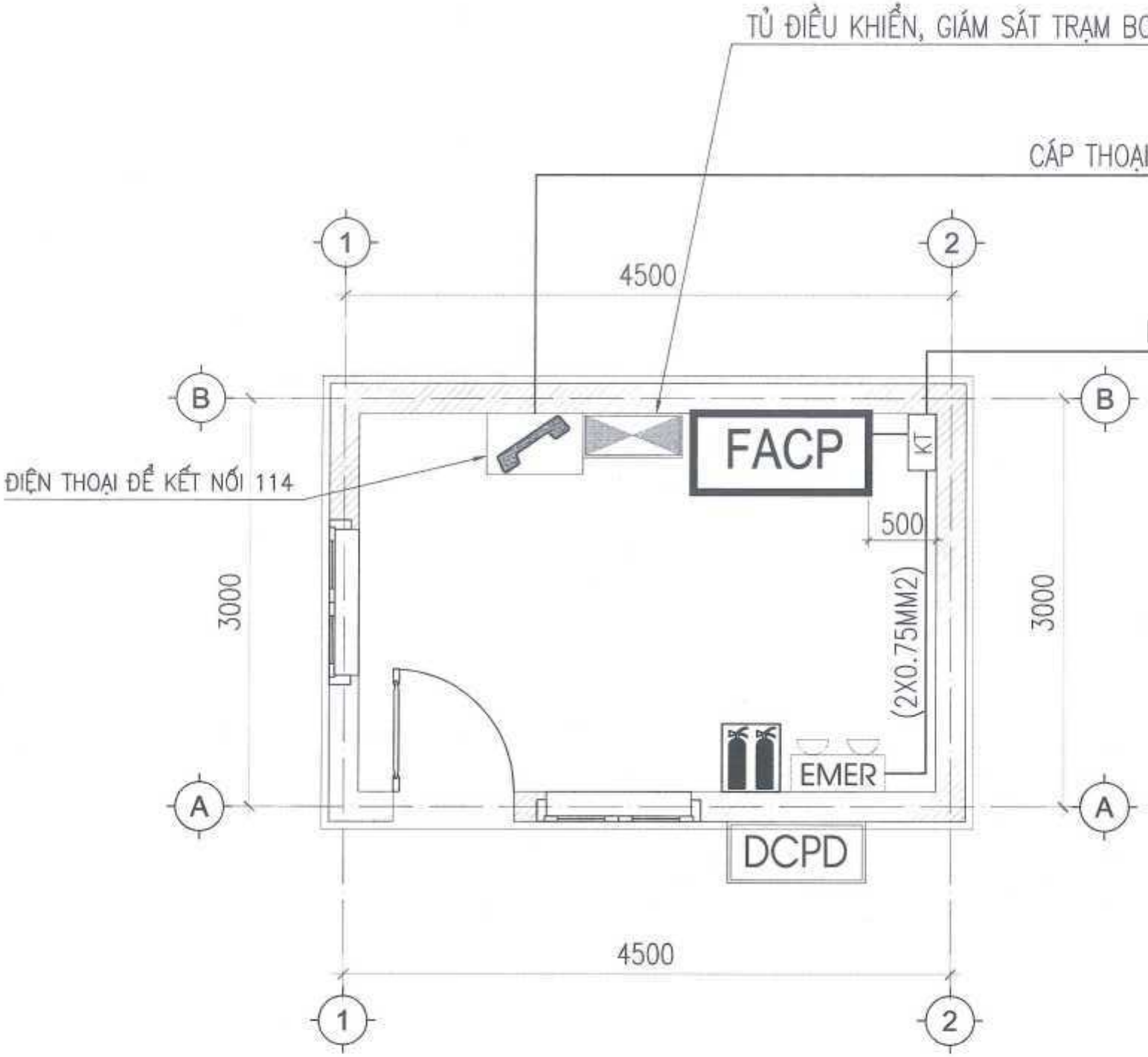

MẶT BẰNG BỐ TRÍ PHƯƠNG TIỆN CHỮA CHÁY NHÀ BẢO VỆ

KÝ HIỆU	TÊN THIẾT BỊ	K. LƯỢNG
FACP	TỦ TRUNG TÂM BÁO CHÁY TỰ ĐỘNG 08 KÊNH	01 TỦ
EMER	ĐÈN CHIẾU SÁNG SỰ CỐ	01 CHIẾC
	BÌNH CHỮA CHÁY BỘT ABC MFZL8 – 8KG	02 BÌNH
	TỦ ĐIỀU KHIỂN, GIÁM SÁT TRẠM BƠM	01 TỦ
	ĐIỆN THOẠI ĐỂ KẾT NỐI 114	01 CHIẾC
KT	HỘP KỸ THUẬT ĐẤU DÂY	01 CHIẾC
DCPD	BỘ DỤNG CỤ PHÁ DỠ THÔ SƠ	01 BỘ
	TRONG ĐÓ BAO GỒM: 01 RÌU CỨU NẠN (TRỌNG LƯỢNG 2KG, CÁN DÀI 90CM, CHẤT LIỆU CACBON CƯỜNG ĐỘ CAO; 01 XÀ BENG 2 ĐẦU DÀI 100CM (1 ĐẦU NHỌN, 1 ĐẦU DẸT); 01 BÚA TẠ (THÉP CACBON CƯỜNG ĐỘ CAO, NẶNG 5KG, CÁN DÀI 50CM); 01 KÌM CỘNG LỰC (DÀI 60 CM, TẢI CẮT 60KG);	

BAN QUẢN LÝ DỰ ÁN ĐẦU TƯ XÂY DỰNG NAM ĐỊNH
PHÊ DUYỆT
Theo Quyết định số 1149/ QĐ-BQLDA
Ngày 12 tháng 12 năm 2025
Ký tên:

CÔNG TY CỔ PHẦN TƯ VẤN VÀ THIẾT KẾ CÔNG TRÌNH
THẨM TRA
Theo Văn bản số 245/2025/TT-Condesco
Ngày 8 tháng 12 năm 2025
Chủ trì bộ môn ký tên:

CHỦ ĐẦU TƯ / CLIENT:
UBND HUYỆN NAM TRỰC

ĐƠN VỊ THIẾT KẾ

CÔNG TY TNHH TƯ VẤN XÂY DỰNG & LẮP ĐẶT THIẾT BỊ PC
PC CONSULTANCY CONSTRUCTION AND INSTALLATION EQUIPMENT COMPANY LIMITED
ĐỊA CHỈ: SỐ 47 NGÕ 84, TỔ 1 - PHƯỜNG NAM ĐỊNH - TỈNH NINH BÌNH
PHONE: 0228 3822 888
PCCCVN2015@GMAIL.COM

GIÁM ĐỐC (Director)	
KS: PHẠM VĂN DŨNG	
CHỦ TRÌ (Chief Of Project)	
KS: VŨ VĂN NAM	
THIẾT KẾ (Designed By)	
KS.PHẠM THỊ TRANG	
QLKT (Tech Manager)	
KS: PHẠM VĂN DŨNG	

CÔNG TRÌNH / PROJECT:
XÂY DỰNG NHÀ HỌC 3 TẦNG 18 PHÒNG, NHÀ HỌC CHỨC NĂNG 2 TẦNG 4 PHÒNG VÀ CÁC HẠNG MỤC PHỤ TRỢ TRƯỜNG THCS NAM HỒNG, HUYỆN NAM TRỰC

HẠNG MỤC / ITEMS:
PHÒNG CHÁY CHỮA CHÁY

HỒ SƠ THIẾT KẾ XÂY DỰNG TRIỂN KHAI SAU THIẾT KẾ CƠ SỞ

TÊN BẢN VẼ / DRAWING TITLE:
MẶT BẰNG BỐ TRÍ PHƯƠNG TIỆN CHỮA CHÁY NHÀ BẢO VỆ

SỐ (No):	PC-09
TỶ LỆ (Scale):	
HOÀN THÀNH: Complete (Date):	2025

SƠ ĐỒ NGUYÊN LÝ LẮP ĐẶT TRẠM BƠM CHỮA CHÁY

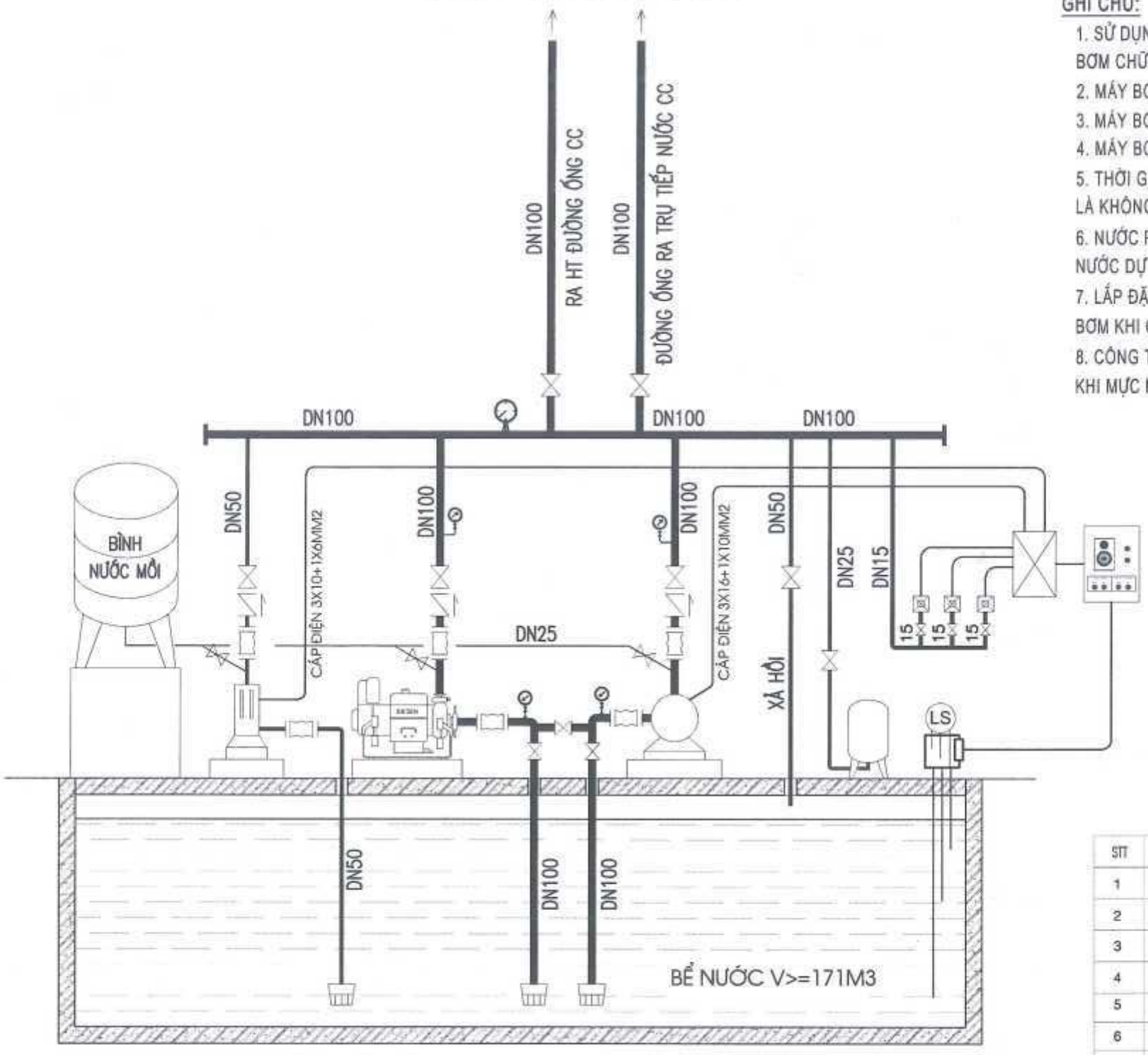

GHI CHÚ:

1. SỬ DỤNG 2 MÁY BƠM CHỮA CHÁY (01 MÁY BƠM CHỮA CHÁY ĐỘNG CƠ ĐIỆN, 01 MÁY BƠM CHỮA CHÁY DỰ PHÒNG ĐỘNG CƠ DIEZEN)
2. MÁY BƠM ĐIỆN CHÍNH CÓ THÔNG SỐ ĐẢM BẢO Q>= 63M3/H, H>=56 M.C.N
3. MÁY BƠM DỰ PHÒNG SỬ DỤNG MÁY BƠM DIEZEN CÓ CÔNG SUẤT TƯƠNG ĐƯƠNG
4. MÁY BƠM BÙ CHỮA CHÁY P=3KW, Q=3,6M3/H, H=72M.C.N
5. THỜI GIAN KHỞI ĐỘNG CỦA MÁY BƠM CHỮA CHÁY Ở CHẾ ĐỘ TỰ ĐỘNG HOẶC BẰNG TAY LÀ KHÔNG QUÁ 30S
6. NƯỚC PHỤC VỤ CHỮA CHÁY ĐƯỢC LẤY TỪ BỂ NƯỚC V>=171M3. THỜI GIAN PHỤC HỒI NƯỚC DỰ TRỮ CHỮA CHÁY TRONG VÒNG 24 GIỜ.
7. LẮP ĐẶT TẠI KHU VỰC TRẠM BƠM 1 ĐÈN CHIẾU SÁNG SỰ CỐ PHỤC VỤ VẬN HÀNH TRẠM BƠM KHI CÓ SỰ CỐ HOẶC TRỜI TỐI.
8. CÔNG TẮC BÁO MỰC NƯỚC: BÁO MỰC NƯỚC CAO; BÁO MỰC NƯỚC THẤP; TẮT MÁY BƠM KHI MỰC NƯỚC THẤP

BAN QUẢN LÝ DỰ ÁN ĐẦU TƯ XÂY DỰNG NAM ĐỊNH
PHÊ DUYỆT
Theo Quyết định số: 1199/ QĐ-BQLDA
Ngày 2 tháng 12 năm 2025
Ký tên:

CÔNG TY CỔ PHẦN TƯ VẤN VÀ THIẾT KẾ CÔNG TRÌNH
THẨM TRA
Theo Văn bản số: 295/2025/TC Condesco
Ngày 8 tháng 12 năm 2025
Chủ trì bộ môn ký tên:

BẢNG CHỈ THÍCH THIẾT BỊ

STT	KÝ HIỆU	TÊN THIẾT BỊ	SỐ LƯỢNG
1		ỐNG THÉP DN100; DN50; DN25; DN15 (M)	30; 20; 10, 05
2		VAN CHẶN DN100; DN50; DN25 (CHIẾC)	07; 02; 03
3		KHỚP NỐI MỀM CHỐNG RUNG DN100; DN50; (CHIẾC)	04; 02
4		TỦ ĐIỀU KHIỂN BƠM CHỮA CHÁY (TỦ)	01
5		VAN 1 CHIỀU DN100; DN50 (CHIẾC)	02; 01
6		CÔNG TẮC ÁP LỰC (CHIẾC)	03
7		ĐỒNG HỒ ÁP LỰC (CHIẾC)	01
8		BƠM DIEZEN Q>= 63M3/H, H>=56 M.C.N	01
9		BƠM ĐIỆN Q>= 63M3/H, H>=56 M.C.N	01
10		BƠM BÙ ÁP P= 3KW, Q=3,6M3/H, H=72M.C.N;	01
11		BÌNH TÍCH ÁP 50L (BÌNH)	01
12		BÌNH NƯỚC MỒI (BÌNH 200L)	01
13		RỌ HÚT DN100; DN50 (CHIẾC)	02; 01
14		CÔNG TẮC BÁO MỰC NƯỚC	01
15		ĐỒNG HỒ CHÂN KHÔNG	04

CHỦ ĐẦU TƯ / CLIENT:
UBND HUYỆN NAM TRỰC

ĐƠN VỊ THIẾT KẾ

CÔNG TY TNHH TƯ VẤN XÂY DỰNG & LẮP ĐẶT THIẾT BỊ PC
PC CONSULTANCY CONSTRUCTION AND INSTALLATION EQUIPMENT COMPANY LIMITED

ĐỊA CHỈ
SỐ 47 NGÔ GIA TỰ - PHƯỜNG NAM ĐỊNH - TỈNH NINH BÌNH
PHONE: (028) 3622 826
PCCCVN2015@GMAIL.COM

GIÁM ĐỐC (Director)	
KS: PHẠM VĂN DŨNG	
CHỦ TRÌ (Chief Of Project)	
KS. VŨ VĂN NAM	
THIẾT KẾ (Designed By):	
KS.PHẠM THỊ TRANG	
GIÁM ĐỐC KỸ THUẬT (Tech Manager)	
KS: PHẠM VĂN DŨNG	

CÔNG TRÌNH / PROJECT:
XÂY DỰNG NHÀ HỌC 3 TẦNG 18 PHÒNG, NHÀ HỌC CHỨC NĂNG 2 TẦNG 4 PHÒNG VÀ CÁC HẠNG MỤC PHỤ TRỢ TRƯỜNG THCS NAM HỒNG, HUYỆN NAM TRỰC

HẠNG MỤC/ ITEMS:
PHÒNG CHÁY CHỮA CHÁY

HỒ SƠ THIẾT KẾ XÂY DỰNG TRIỂN KHAI SAU THIẾT KẾ CƠ SỞ

TÊN BẢN VẼ / DRAWING TITLE:
SƠ ĐỒ NGUYÊN LÝ LẮP ĐẶT TRẠM BƠM CHỮA CHÁY

SỐ (No):	PC-10
TỶ LỆ (Scale):	
HOÀN THÀNH: Complete (Date):	2025

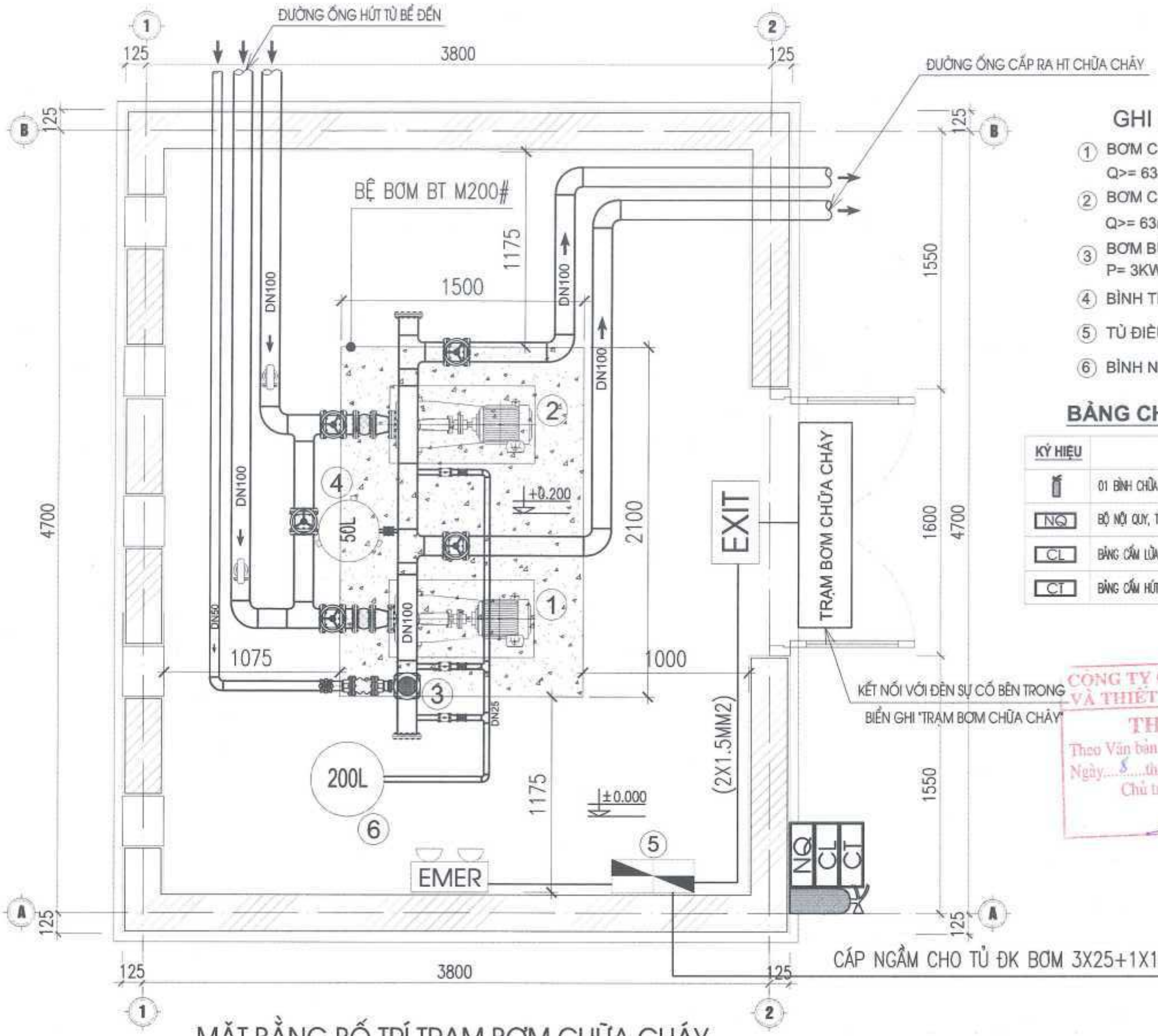

MẶT BẰNG BỐ TRÍ TRẠM BƠM CHỮA CHÁY

GHI CHÚ:

1. BƠM CHỮA CHÁY ĐỘNG CƠ ĐIỆN
   Q>= 63m3/h, H>=56m.c.n
2. BƠM CHỮA CHÁY ĐỘNG CƠ DIEZEN
   Q>= 63m3/h, H>=56m.c.n
3. BƠM BÙ ÁP
   P= 3KW, Q=3,6m3/h, H=72m.c.n
4. BÌNH TÍCH ÁP 50L
5. TỦ ĐIỀU KHIỂN BƠM
6. BÌNH NƯỚC MỒI 100L

BẢNG CHÚ THÍCH THIẾT BỊ

KÝ HIỆU	TÊN THIẾT BỊ	K. LƯỢNG
	01 BÌNH CHỮA CHÁY BỘT ABC/MFZL8-BKG	01 BỘ
NQ	BỘ NỘI QUY, TIÊU LỆNH CHỮA CHÁY	01 BỘ
CL	BẢNG CẤM LỬA	01 BỘ
CT	BẢNG CẤM HÚT THUỐC	01 BỘ

BAN QUẢN LÝ DỰ ÁN ĐẦU TƯ XÂY DỰNG NAM ĐỊNH
PHÊ DUYỆT
Theo Quyết định số 1144/ QĐ-BQLDA
Ngày 12 tháng 12 năm 2025
Ký tên:

CÔNG TY CỔ PHẦN TƯ VẤN VÀ THIẾT KẾ CÔNG TRÌNH
THẨM TRA
Theo Văn bản số 295/2025/TT-Condesco
Ngày 8 tháng 12 năm 2025
Chủ trì bộ môn ký tên:

GHI CHÚ:

- *ĐƯỜNG ỐNG CHỮA CHÁY ĐI XUYÊN QUA TƯỜNG NHÀ BƠM PHẢI ĐƯỢC CHÈN BỊT KÍN BẰNG VẬT LIỆU CHỐNG CHÁY ĐẢM BẢO KHÔNG LÀM THAY ĐỔI GIỚI HẠN CHỊU LỬA CỦA TƯỜNG*
- *NỀN NHÀ BƠM CAO HƠN NỀN NGOÀI 0,2M.*
- *Ở LỐI VÀO TRẠM BƠM PHẢI CÓ ĐÈN GHI CHỮ "TRẠM BƠM CHỮA CHÁY", KẾT NỐI VỚI ĐÈN CHIẾU SÁNG SỰ CỐ*

VỊ TRÍ	DIỆN TÍCH	TÍNH TOÁN				CHỌN	
		Đ. MỨC	S. LƯỢNG	DỰ PHÒNG 10%	TỔNG	ABC-MFZL8	TỔNG
TẦNG 1	S= 4,95X4,05= 20,0 M2	50M2/BÌNH	0,4 BÌNH	0,04 BÌNH	0,44 BÌNH	1 BÌNH	1 BÌNH

CHỦ ĐẦU TƯ / CLIENT:
UBND HUYỆN NAM TRỰC

ĐƠN VỊ THIẾT KẾ

CÔNG TY TNHH TƯ VẤN XÂY DỰNG & LẮP ĐẶT THIẾT BỊ PC
PC CONSULTANCY CONSTRUCTION AND INSTALLATION EQUIPMENT COMPANY LIMITED

ĐỊA CHỈ:
SỐ 47 NGÔ GIA TỰ - PHƯỜNG NAM ĐỊNH - TỈNH NINH BÌNH
PHONE: 0228 3899 888
PCCCVN2018@GMAIL.COM

GIÁM ĐỐC (Director):
KS: PHẠM VĂN DŨNG

CHỦ TRÌ (Chief Of Project):
KS: VŨ VĂN NAM

THIẾT KẾ (Designed By):
KS.PHẠM THỊ TRANG

QLKT (Tech Manager):
KS: PHẠM VĂN DŨNG

CÔNG TRÌNH / PROJECT:
XÂY DỰNG NHÀ HỌC 3 TẦNG 18 PHÒNG, NHÀ HỌC CHỨC NĂNG 2 TẦNG 4 PHÒNG VÀ CÁC HẠNG MỤC PHỤ TRỢ TRƯỜNG THCS NAM HỒNG, HUYỆN NAM TRỰC

HẠNG MỤC/ ITEMS:
PHÒNG CHÁY CHỮA CHÁY

HỒ SƠ THIẾT KẾ XÂY DỰNG TRIỂN KHAI SAU THIẾT KẾ CƠ SỞ

TÊN BẢN VẼ / DRAWING TITLE:
MẶT BẰNG BỐ TRÍ TRẠM BƠM CHỮA CHÁY

SỐ (No):	PC-11
TỶ LỆ (Scale):	
HOÀN THÀNH: Complete (Date):	2025

SỐ	NỘI DUNG
1	ĐỘNG CƠ
2	MÁY BƠM
3	GIẢM LỆCH TÂM
4	KHỚP NỐI MỀM BẰNG CAO SU
5	GIẢM ĐỒNG TÂM
6	VAN MỘT CHIỀU
7	VAN CHẮN ĐẨU ĐẨY
8	VAN CHẮN ĐẨU HÚT

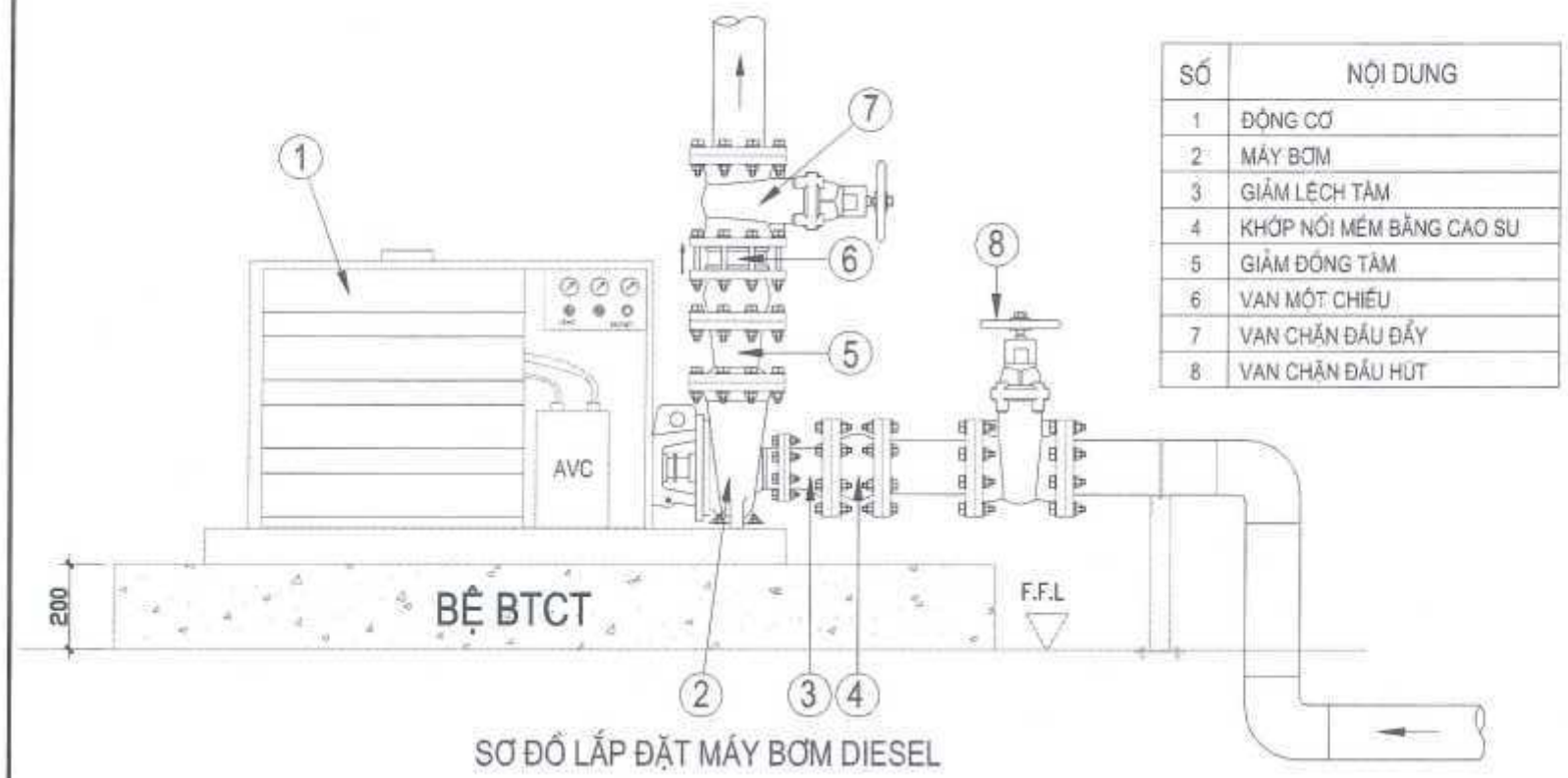

SƠ ĐỒ LẮP ĐẶT MÁY BƠM DIESEL

GHI CHÚ:

- NỐI ỐNG BẰNG PHƯƠNG PHÁP HÀN MẶT BÍCH, SAU KHI NỐI PHẢI THỬ ÁP LỰC KÍN ĐẠT12KG/CM³.
- ỐNG THÉP MẠ KẼM DN100, DN50 SƠN HAI LỚP SƠN CHỐNG RỈ VÀ SƠN ĐỎ.
- TRẠM BƠM CHỮA CHÁY SỬ DỤNG 01 MÁY BƠM ĐỘNG CƠ ĐIỆN CÓ CÔNG SUẤT ĐẢM BẢO Q>= 63M3/H, H>=56 M.C.N, 1 MÁY BƠM DỰ PHÒNG ĐỘNG CƠ DIEZEL CÓ CÔNG SUẤT TƯƠNG ĐƯƠNG MÁY BƠM CHÍNH VÀ MỘT MÁY BƠM BÙ; P= 3KW, Q >=3,6M3/H; H=72M.C.N
- NGUỒN CẤP ĐIỆN CHO MÁY BƠM CHỮA CHÁY LÀ NGUỒN RIÊNG BIỆT VỚI NGUỒN CẤP CHO NHU CẦU KHÁC.
- TRUNG TÂM ĐIỀU KHIỂN TRẠM BƠM CẤP NƯỚC CHỮA CHÁY ĐƯỢC BỐ TRÍ TẠI PHÒNG ĐẶT MÁY BƠM, ĐƯỢC ĐẶT TRÊN TƯỜNG CÁCH SÀN 1.25M VÀ ĐƯỢC KHỞI ĐỘNG TỰ ĐỘNG HOẶC BÁN TỰ ĐỘNG.

BAN QUẢN LÝ DỰ ÁN ĐẦU TƯ ... NAM ĐỊNH
PHÊ DUYỆT
... QĐ-BQLDA
Ngày ... tháng ... năm 20...
Ký tên:

SỐ	NỘI DUNG
1	ĐỘNG CƠ
2	MÁY BƠM
3	GIẢM LỆCH TÂM
4	KHỚP NỐI MỀM BẰNG CAO SU
5	GIẢM ĐỒNG TÂM
6	VAN MỘT CHIỀU
7	VAN CHẮN ĐẨU ĐẨY
8	VAN CHẮN ĐẨU HÚT

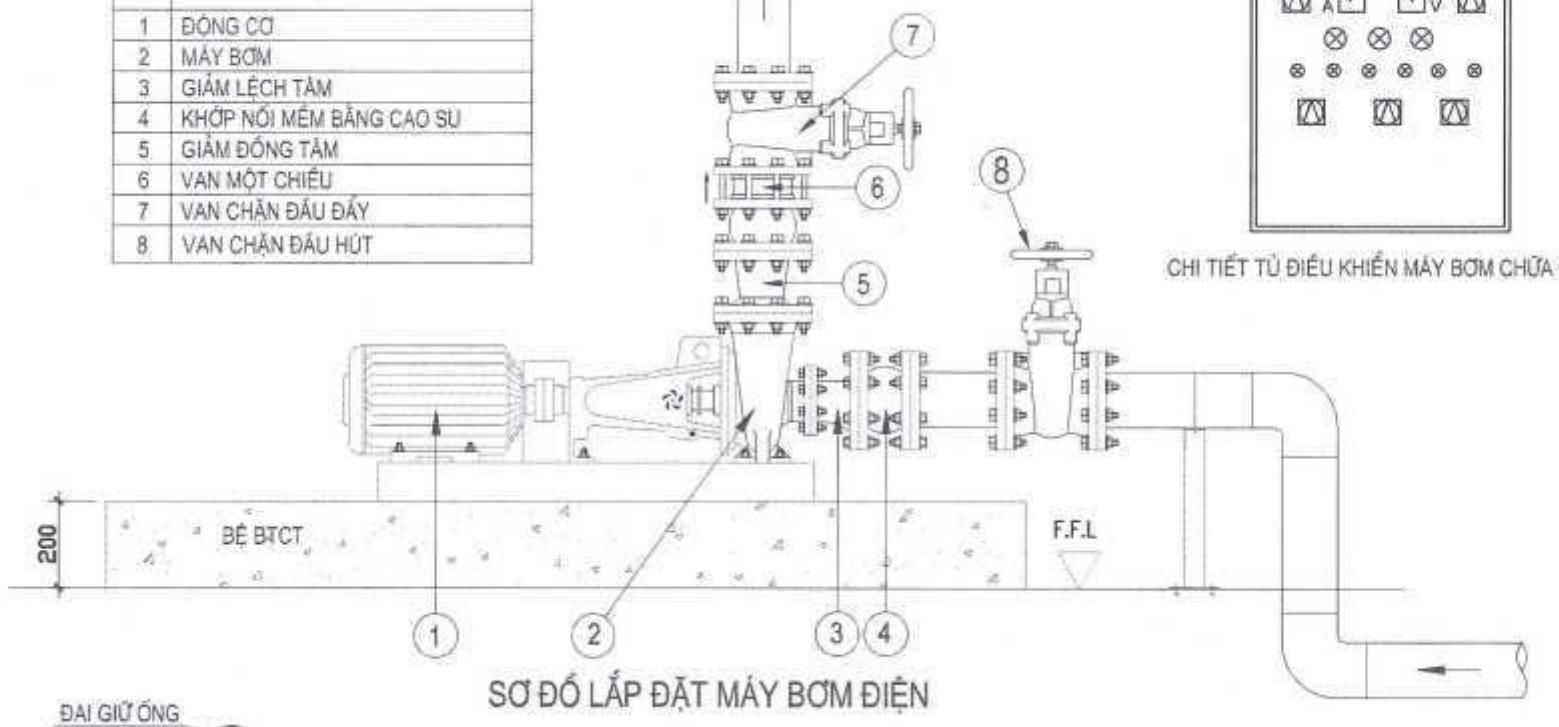

SƠ ĐỒ LẮP ĐẶT MÁY BƠM ĐIỆN

CHI TIẾT TỦ ĐIỀU KHIỂN MÁY BƠM CHỮA CHÁY

CHI TIẾT TỦ TÍN HIỆU GIÁM SÁT TRẠM BƠM

CÔNG TY CỔ PHẦN TƯ VẤN ... CÔNG TRÌNH
GIÁM ĐỐC KIỂM TRA

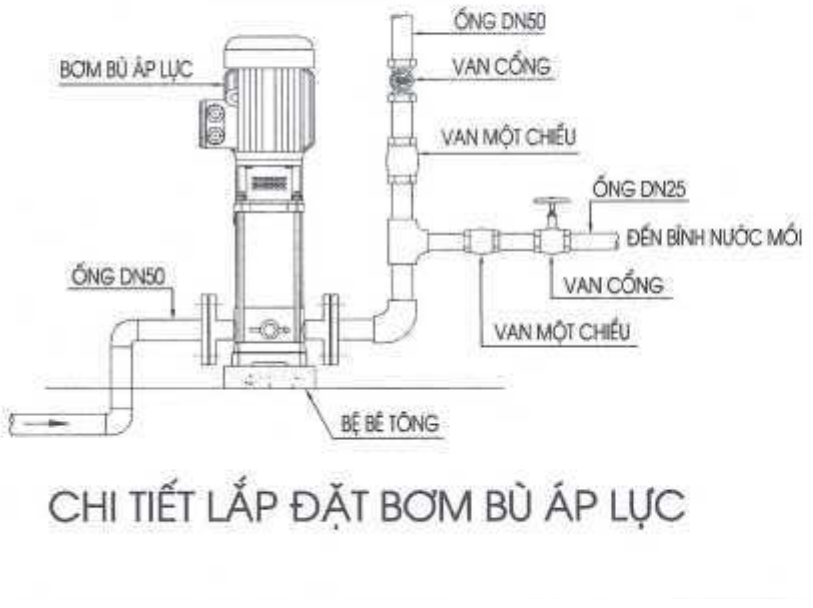

CHI TIẾT LẮP ĐẶT BƠM BÙ ÁP LỰC

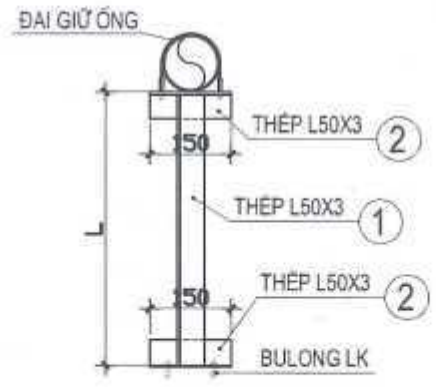

CHI TIẾT GIÁ ĐỠ ỐNG

THỐNG KÊ THÉP GIÁ ĐỠ ỐNG

TÊN C.KIỆN	SỐ HIỆU	QUY CÁCH	CHIỀU DÀI 1 THANH (MM)	SỐ LƯỢNG		TỔNG CHIỀU DÀI (M)	T.LƯỢNG 1M/KG (KG)	TỔNG T.LƯỢNG (KG)
				1 C.K	T.BỘ			
GIÁ ĐỠ ỐNG	1	THÉP L50X50X3	500	01	20	10.0	2.50	25.0
	2	THÉP L50X50X3	150	02	20	6.0	2.50	15.0
	3	ĐAI GIỮ ỐNG		01	20 (BỘ)			
	4	BU LONG LIÊN KẾT		20	40 (BỘ)			
TỔNG KHỐI LƯỢNG								40.0

CHỦ ĐẦU TƯ / CLIENT:
UBND HUYỆN NAM TRỰC

ĐƠN VỊ THIẾT KẾ

CÔNG TY TNHH TƯ VẤN XÂY DỰNG & LẮP ĐẶT THIẾT BỊ PC
PC CONSULTANCY CONSTRUCTION AND INSTALLATION EQUIPMENT COMPANY LIMITED

ĐỊA CHỈ:
SỐ 47 NGÕ GIA TỰ - PHƯỜNG NAM ĐỊNH - TỈNH NINH BÌNH
PHONE: 0228 3822 888
PCCOVN@15@GMAIL.COM

GIÁM ĐỐC (Director): KS. PHẠM VĂN DŨNG
CHỦ TRÌ (Chief Of Project): KS. VŨ VĂN NAM
THIẾT KẾ (Designed By): KS.PHẠM THỊ TRANG
GIÁM ĐỐC (Tech Manager): KS. PHẠM VĂN DŨNG

CÔNG TRÌNH / PROJECT:
XÂY DỰNG NHÀ HỌC 3 TẦNG 18 PHÒNG, NHÀ HỌC CHỨC NĂNG 2 TẦNG 4 PHÒNG VÀ CÁC HẠNG MỤC PHỤ TRỢ TRƯỜNG THCS NAM HỒNG, HUYỆN NAM TRỰC

HẠNG MỤC / ITEMS:
PHÒNG CHÁY CHỮA CHÁY

HỒ SƠ THIẾT KẾ XÂY DỰNG TRIỂN KHAI SAU THIẾT KẾ CƠ SỞ

TÊN BẢN VẼ / DRAWING TITLE:
SƠ ĐỒ LẮP ĐẶT MÁY BƠM

SỐ (No):	PC-12
TỶ LỆ (Scale):	
HOÀN THÀNH: Complete (Date):	2025

CHI TIẾT TRỤ CHỮA CHÁY NỔI

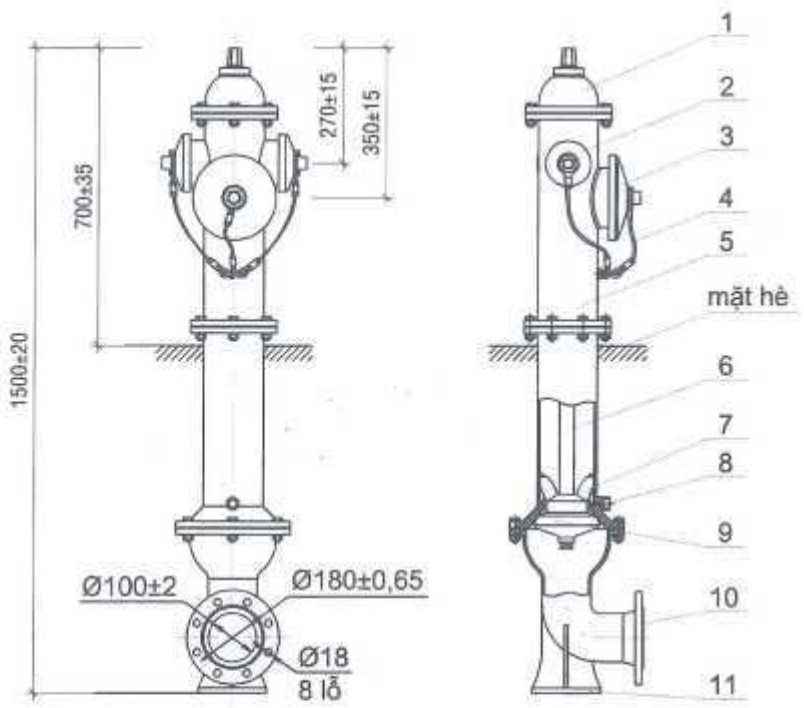

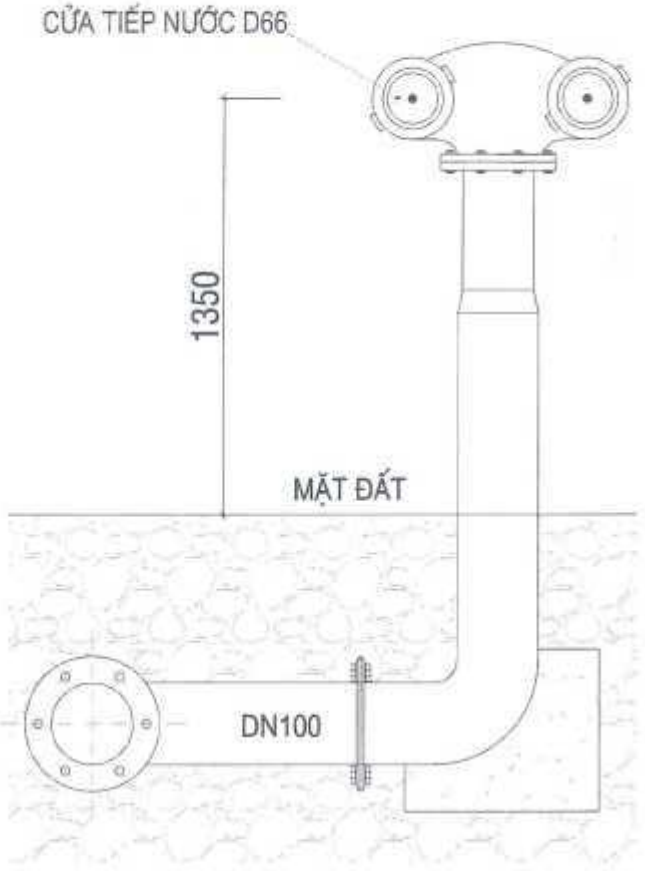

TRỤ TIẾP NƯỚC CHỮA CHÁY
(LẮP ĐẶT MỚI TRONG KHUÔN VIÊN CÔNG TRÌNH)

GHI CHÚ:

– TRỤ NƯỚC CHỮA CHÁY ĐƯỢC BỐ TRÍ DỌC ĐƯỜNG XE CHẠY, ĐẢM BẢO KHOẢNG CÁCH ĐẾN MÉP ĐƯỜNG KHÔNG LỚN HƠN 2,5M; KHOẢNG CÁCH ĐẾN TƯỜNG TÒA NHÀ KHÔNG NHỎ HƠN 1M.

– HỌNG LỚN CỦA TRỤ QUAY RA PHÍA SÂN BÊ TÔNG.

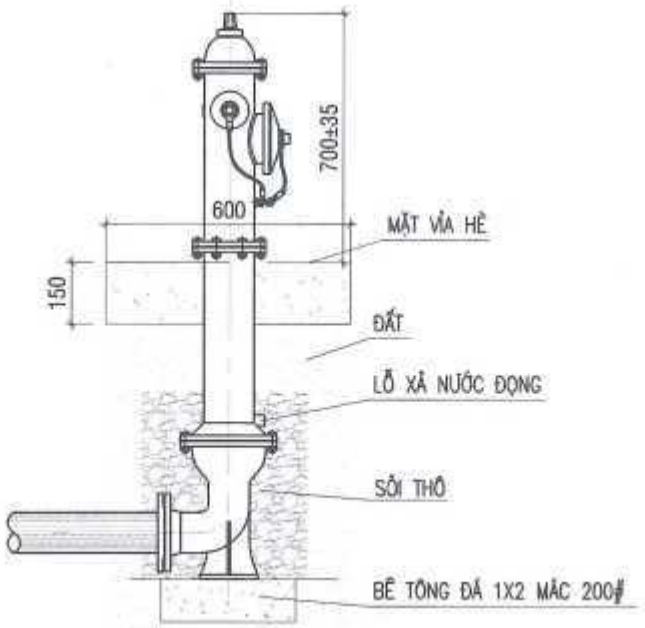

TRỤ CHỮA CHÁY NGOÀI NHÀ

CHÚ THÍCH:

TRỤ CHỮA CHÁY NỔI

1 - Nắp bảo vệ
2 - Họng và nắp họng nhỏ
3 - Họng và nắp họng lớn
4 - Cáp hoặc xích bảo vệ nắp họng
5 - Thân trụ
6 - Trục van
7 - Cánh van
8 - Lỗ xả nước đọng
9 - Van
10 - Mặt bích nối với ống cấp nước
11 - Đế trụ

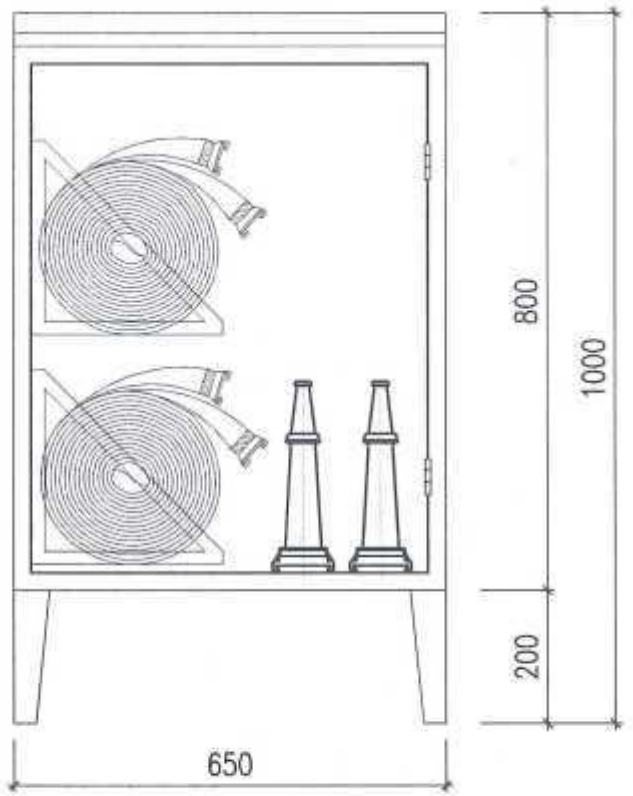

BÊN TRONG HỘP

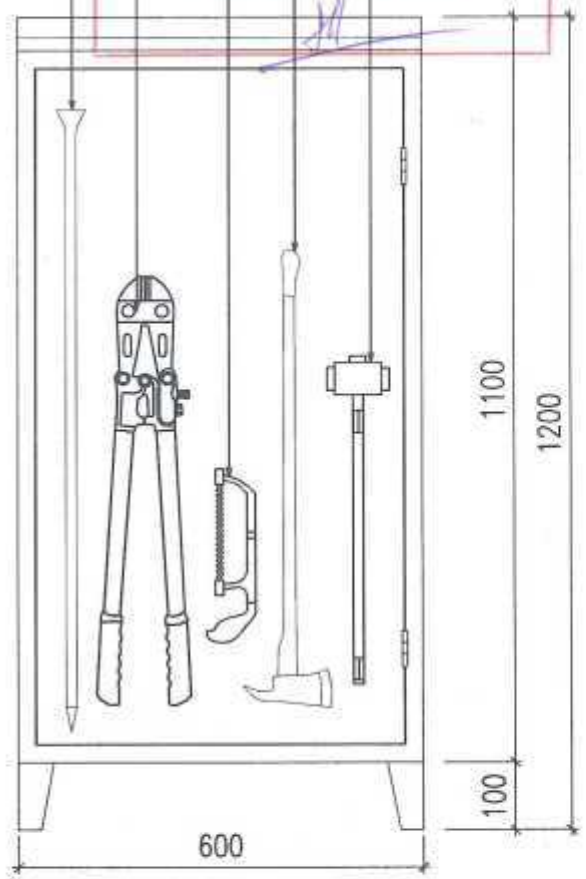

CHI TIẾT HỘP PHƯƠNG TIỆN PHÁ DỠ - DCPD
(KT: 600X1200X180)

BAN QUẢN LÝ DỰ ÁN ĐẦU TƯ XÂY DỰNG NAM ĐỊNH
PHÊ DUYỆT
Theo Quyết định số 1144 / QĐ-BQLDA
Ngày 12 tháng 12 năm 2025
Ký tên:

CÔNG TY CỔ PHẦN TƯ VẤN VÀ THIẾT KẾ CÔNG TRÌNH
THẨM TRA
Theo Văn bản số 295 / 2025 / TT-Condesco
Ngày 12 tháng 12 năm 2025
Chủ trì bộ môn ký tên:

CHỦ ĐẦU TƯ / CLIENT:
UBND HUYỆN NAM TRỰC

ĐƠN VỊ THIẾT KẾ

CÔNG TY TNHH TƯ VẤN XÂY DỰNG & LẮP ĐẶT THIẾT BỊ PC
PC CONSULTANCY CONSTRUCTION AND INSTALLATION EQUIPMENT COMPANY LIMITED

ĐỊA CHỈ:
SỐ 47 NGÔ GIA TỰ - PHƯỜNG NAM ĐỊNH - TỈNH NINH BÌNH
PHONE: 0228 3822 888
PCCOVN2016@GMAIL.COM

GIÁM ĐỐC (Director): KS: PHẠM VĂN DŨNG	
CHỦ TRÌ (Chief Of Project): KS: VŨ VĂN NAM	
THIẾT KẾ (Designed By): KS.PHẠM THỊ TRANG	
QLKT (Tech Manager): KS: PHẠM VĂN DŨNG	

CÔNG TRÌNH / PROJECT:
XÂY DỰNG NHÀ HỌC 3 TẦNG 18 PHÒNG, NHÀ HỌC CHỨC NĂNG 2 TẦNG 4 PHÒNG VÀ CÁC HẠNG MỤC PHỤ TRỢ TRƯỜNG THCS NAM HỒNG, HUYỆN NAM TRỰC

HẠNG MỤC/ ITEMS:
PHÒNG CHÁY CHỮA CHÁY

HỒ SƠ THIẾT KẾ XÂY DỰNG TRIỂN KHAI SAU THIẾT KẾ CƠ SỞ

TÊN BẢN VẼ / DRAWING TITLE:
CHI TIẾT TRỤ CHỮA CHÁY NGOÀI NHÀ TRỤ TIẾP NƯỚC CHỮA CHÁY

SỐ (No):	PC-13
TỶ LỆ (Scale):	
HOÀN THÀNH: Complete (Date):	2025

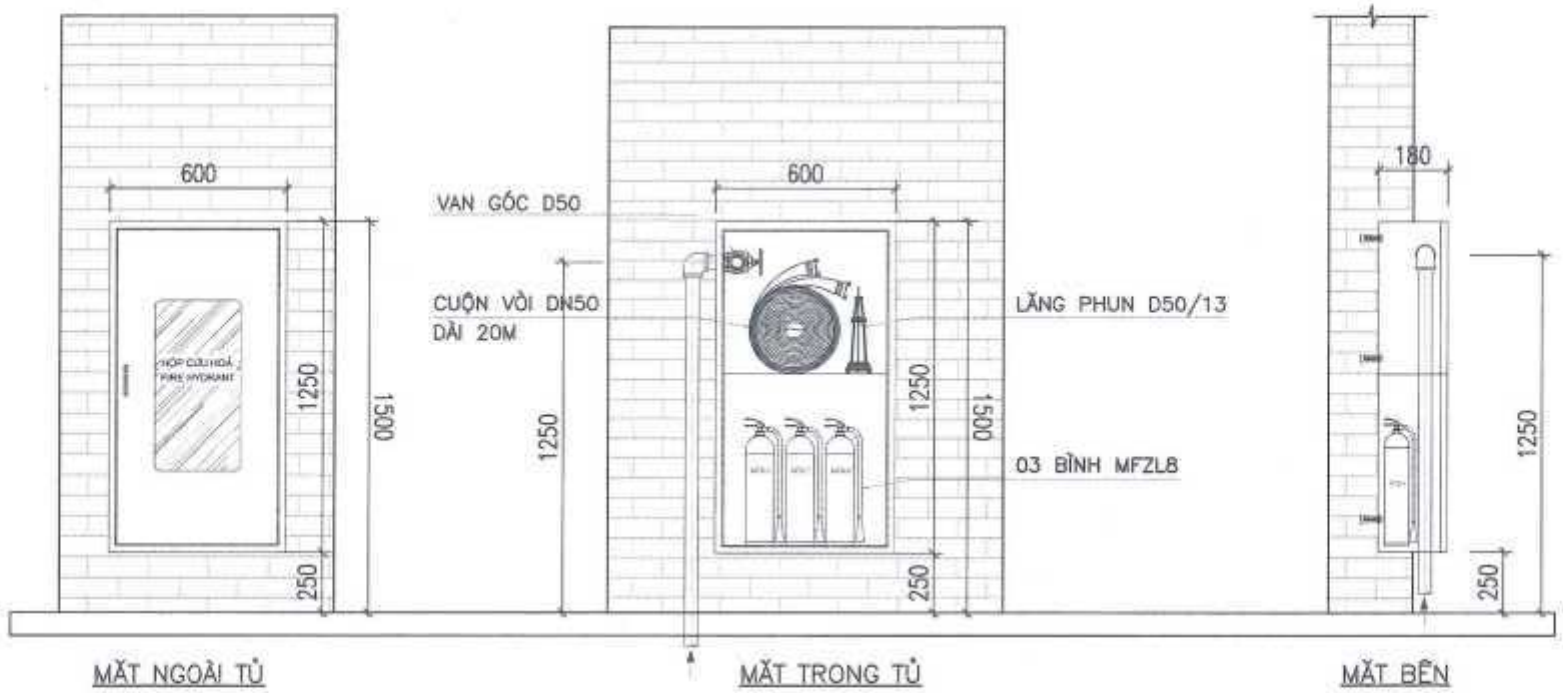

CHI TIẾT HỘP HỌNG NƯỚC CHỮA CHÁY VÁCH TƯỜNG

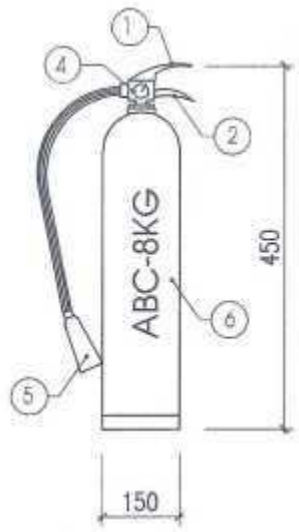

CHI TIẾT BÌNH CHỮA CHÁY XÁCH TAY

GHI CHÚ:

1. TAY BÓP MỞ VAN CHẤT CHỮA CHÁY
2. TAY CẦM
3. CHỐT AN TOÀN
4. ĐỒNG HỒ ÁP SUẤT
5. VÒI PHUN, LOA PHUN
6. BÌNH CHỮA

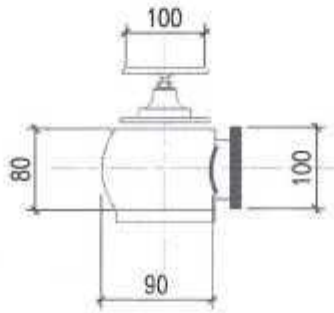

VAN GÓC

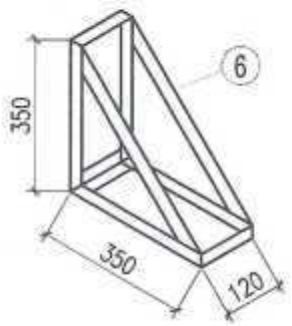

GIÁ ĐỂ VÒI

CHI TIẾT ĐẦU NỐI REN TRONG

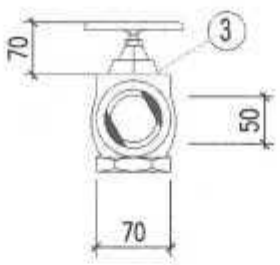

VAN GÓC

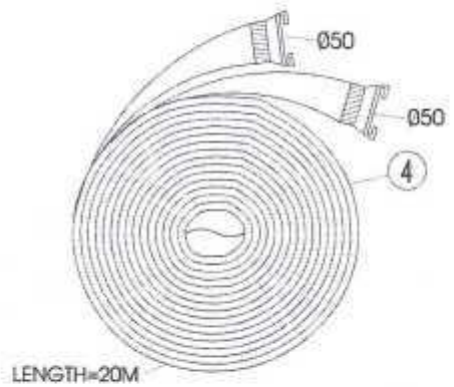

CUỘN VÒI

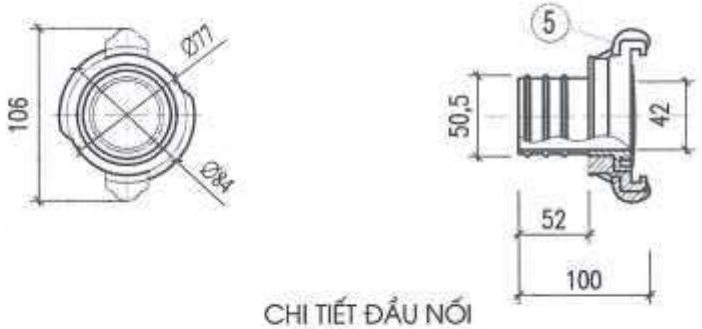

CHI TIẾT ĐẦU NỐI

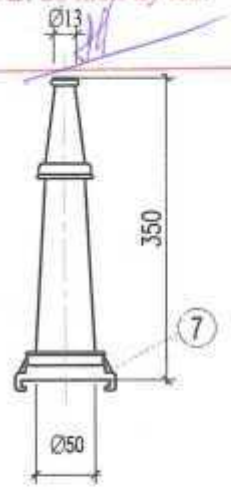

CHI TIẾT LĂNG PHUN

BAN QUẢN LÝ DỰ ÁN ĐẦU TƯ XÂY DỰNG NAM ĐỊNH
PHÊ DUYỆT
Theo Quyết định số 1199 / QĐ-BQLDA
Ngày 12 tháng 12 năm 2025
Ký tên:

CÔNG TY CỔ PHẦN TƯ VẤN VÀ THIẾT KẾ CÔNG TRÌNH
THẨM TRA
Theo Văn bản số 245 / 2025 / TT Condesco
Ngày 8 tháng 12 năm 2025
Chủ trì bộ môn ký tên:

CHỦ ĐẦU TƯ / CLIENT:
UBND HUYỆN NAM TRỰC

ĐƠN VỊ THIẾT KẾ

CÔNG TY TNHH TƯ VẤN XÂY DỰNG & LẮP ĐẶT THIẾT BỊ PC
PC CONSULTANCY CONSTRUCTION AND INSTALLATION EQUIPMENT COMPANY LIMITED

ĐỊA CHỈ:
SỐ 47 NGÔ GIA TỰ - PHƯỜNG NAM ĐỊNH - TỈNH NINH BÌNH
PHONE: 0228 3822 888
PCCDVN2015@GMAIL.COM

GIÁM ĐỐC (Director)	
KS. PHẠM VĂN DŨNG	
CHỦ TRÌ (Chief Of Project)	
KS. VŨ VĂN NAM	
THIẾT KẾ (Designed By)	
KS.PHẠM THỊ TRANG	
QUẢN (Tech Manager)	
KS. PHẠM VĂN DŨNG	

CÔNG TRÌNH / PROJECT:
XÂY DỰNG NHÀ HỌC 3 TẦNG 18 PHÒNG, NHÀ HỌC CHỨC NĂNG 2 TẦNG 4 PHÒNG VÀ CÁC HẠNG MỤC PHỤ TRỢ TRƯỜNG THCS NAM HỒNG, HUYỆN NAM TRỰC

HẠNG MỤC / ITEMS:
PHÒNG CHÁY CHỮA CHÁY

HỒ SƠ THIẾT KẾ XÂY DỰNG TRIỂN KHAI SAU THIẾT KẾ CƠ SỞ

TÊN BẢN VẼ / DRAWING TITLE:
CHI TIẾT HỘP PHƯƠNG TIỆN PCCC TRONG NHÀ

SỐ (No):	PC-14
TỶ LỆ (Scale):	
HOÀN THÀNH: Complete (Date):	2025

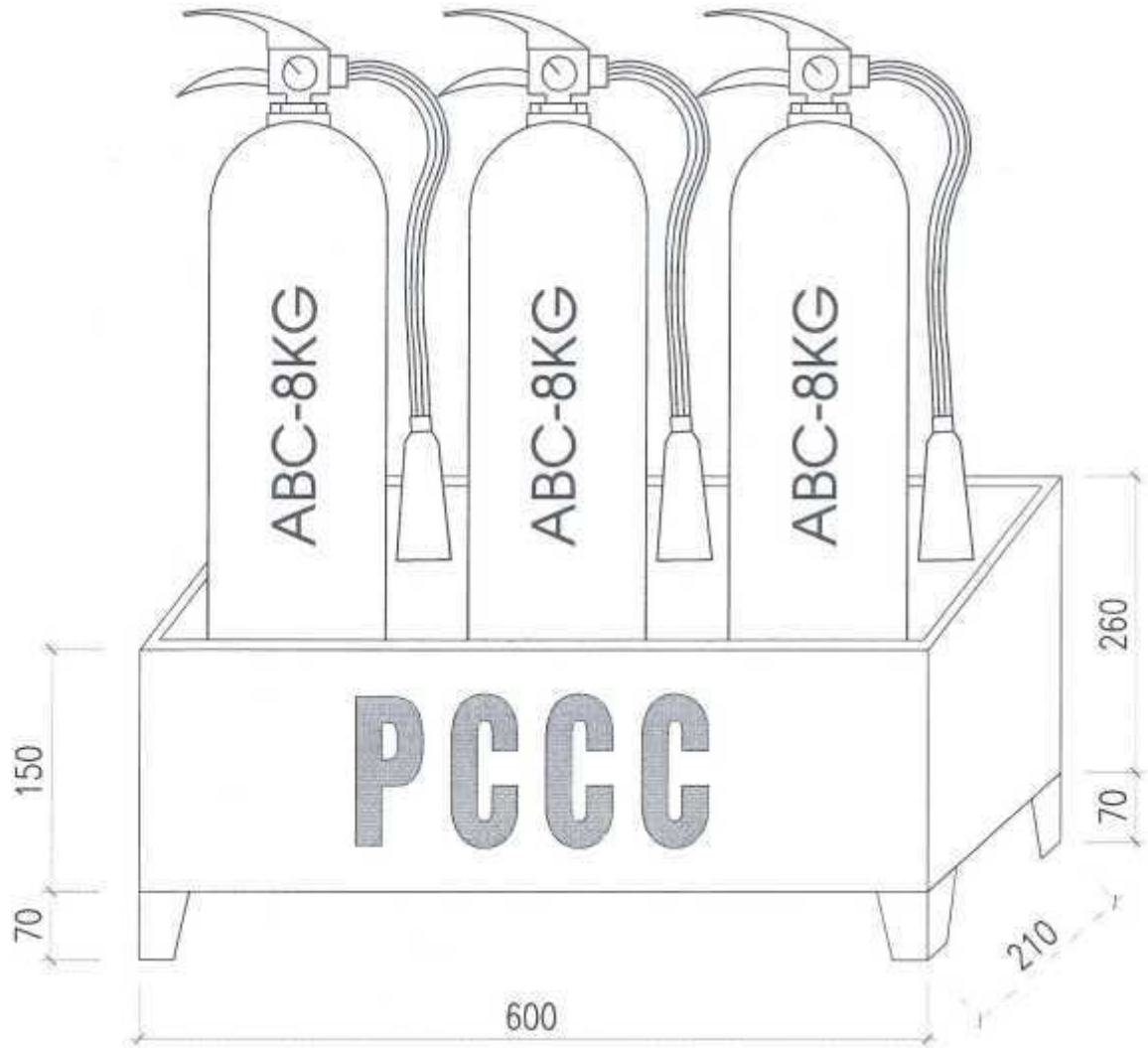

CHI TIẾT LẮP ĐẶT
BÌNH CHỮA CHÁY XÁCH TAY

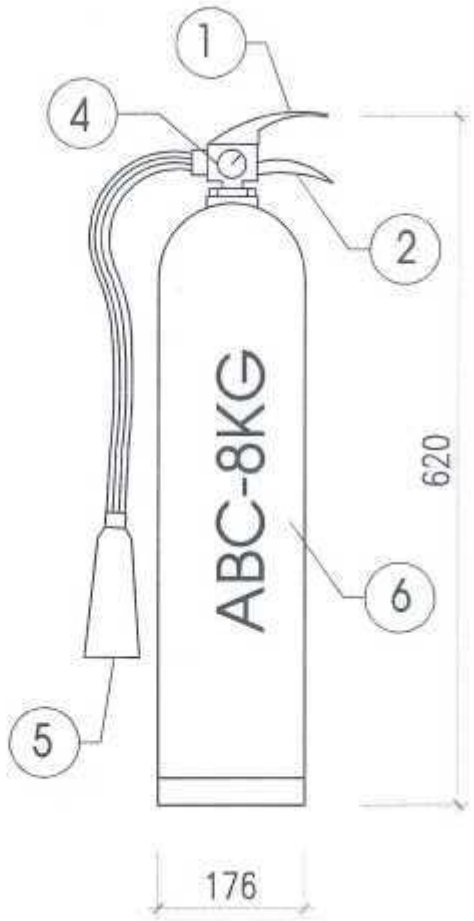

BÌNH CHỮA CHÁY MFZL8 - 8KG

GHI CHÚ:

1. TAY BÓP MỞ VAN CHẤT CHỮA CHÁY
2. TAY CẦM
3. CHỐT AN TOÀN
4. ĐỒNG HỒ ÁP SUẤT
5. VÒI PHUN
6. BÌNH CHỮA

BAN QUẢN LÝ DỰ ÁN ĐẦU TƯ XÂY DỰNG NAM ĐỊNH
PHÊ DUYỆT
Theo Quyết định số: 1179/QĐ-BQLDA
Ngày 12 tháng 12 năm 2025
Ký tên:

CÔNG TY CỔ PHẦN TƯ VẤN THIẾT KẾ CÔNG TRÌNH
THẨM TRA
Trưởng Văn Lương
Ngày 8 tháng 12 năm 2025
Chủ trì bộ môn ký tên:

CHỦ ĐẦU TƯ / CLIENT:
UBND HUYỆN NAM TRỰC

ĐƠN VỊ THIẾT KẾ

CÔNG TY TNHH TƯ VẤN XÂY DỰNG & LẮP ĐẶT THIẾT BỊ PC
PC CONSULTANCY CONSTRUCTION AND INSTALLATION EQUIPMENT COMPANY LIMITED

ĐỊA CHỈ:
SỐ 47 NGÔ GIA TỰ - PHƯỜNG NAM ĐỊNH - TỈNH NINH BÌNH
PHONE : 0229 3822 888
PCCCVN2015@GMAIL.COM

GIÁM ĐỐC (Director): CÔNG TY TNHH TƯ VẤN XÂY DỰNG & LẮP ĐẶT THIẾT BỊ PC
KS. PHẠM VĂN DŨNG
CHỦ TRÌ (Chief Of Project):
KS. VŨ VĂN NAM
THIẾT KẾ (Designed By):
KS.PHẠM THỊ TRANG
QUẢN LÝ (Tech Manager):
KS. PHẠM VĂN DŨNG

CÔNG TRÌNH / PROJECT:
XÂY DỰNG NHÀ HỌC 3 TẦNG 18 PHÒNG, NHÀ HỌC CHỨC NĂNG 2 TẦNG 4 PHÒNG VÀ CÁC HẠNG MỤC PHỤ TRỢ TRƯỜNG THCS NAM HỒNG, HUYỆN NAM TRỰC

HẠNG MỤC/ ITEMS:
PHÒNG CHÁY CHỮA CHÁY

HỒ SƠ THIẾT KẾ XÂY DỰNG TRIỂN KHAI SAU THIẾT KẾ CƠ SỞ

TÊN BẢN VẼ / DRAWING TITLE:
CHI TIẾT LẮP ĐẶT BÌNH CHỮA CHÁY XÁCH TAY

SỐ (No):	PC-15
TỶ LỆ (Scale):	
HOÀN THÀNH: Complete (Date):	2025

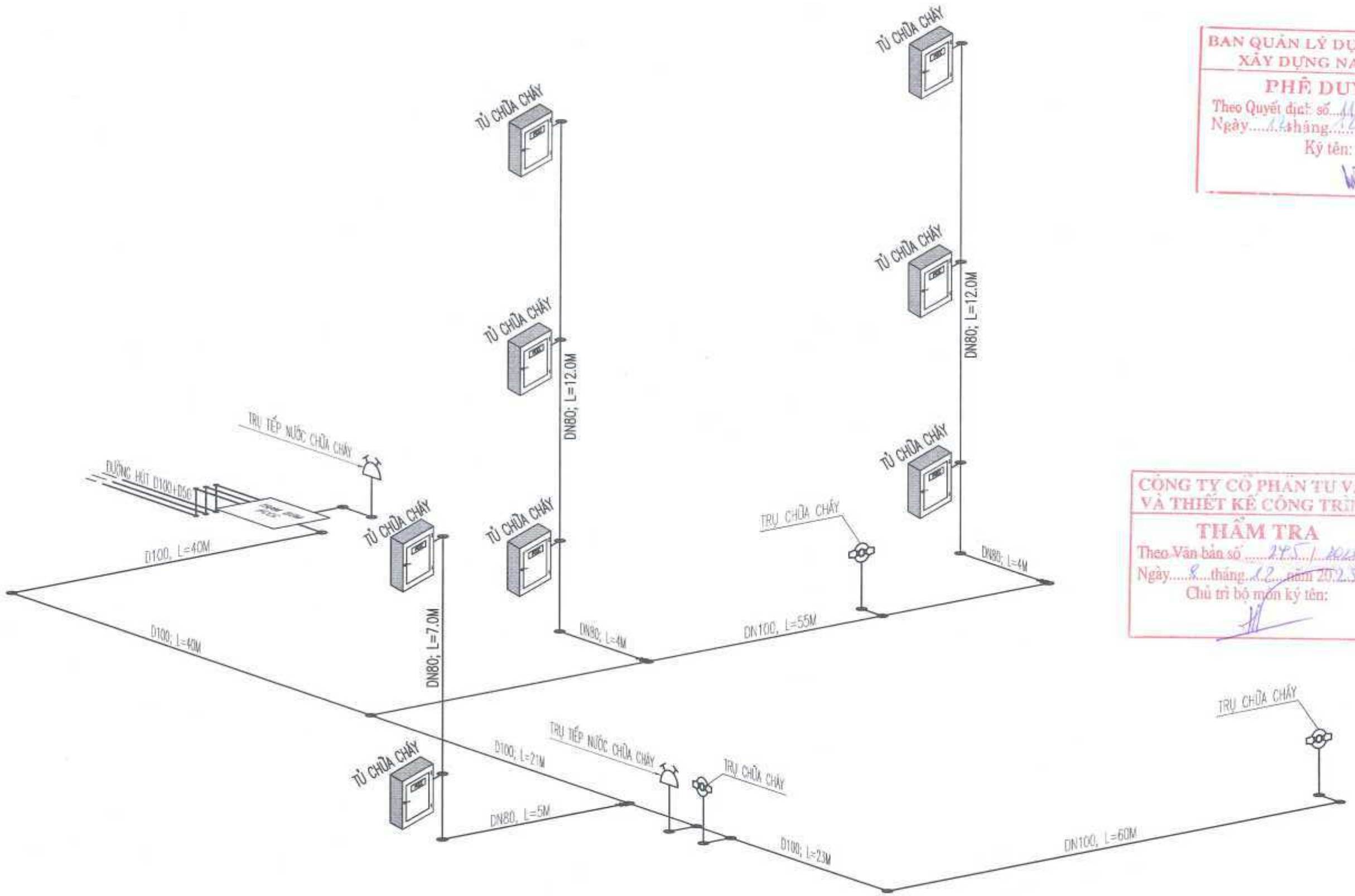

SƠ ĐỒ KHÔNG GIAN
HỆ THỐNG CẤP NƯỚC CHỮA CHÁY

BAN QUẢN LÝ DỰ ÁN ĐẦU TƯ XÂY DỰNG NAM ĐỊNH
PHÊ DUYỆT
Theo Quyết định số 1199/ QĐ-BQLDA
Ngày 12 tháng 12 năm 2025
Ký tên:

CÔNG TY CỔ PHẦN TƯ VẤN VÀ THIẾT KẾ CÔNG TRÌNH
THẨM TRA
Theo Văn bản số 245 / 2025/TT-CC
Ngày 8 tháng 12 năm 2025
Chủ trì bộ môn ký tên:

CHỦ ĐẦU TƯ / CLIENT:
UBND HUYỆN NAM TRỰC

ĐƠN VỊ THIẾT KẾ

CÔNG TY TNHH TƯ VẤN XÂY DỰNG & LẮP ĐẶT THIẾT BỊ PC
PC CONSULTANCY CONSTRUCTION AND INSTALLATION EQUIPMENT COMPANY LIMITED

ĐỊA CHỈ:
SỐ 47 NGÔ GIA TỰ - PHƯỜNG NAM ĐỊNH - TỈNH NINH BÌNH
PHONE: 0225 3827 888
PCCCVN2015@GMAIL.COM

GIÁM ĐỐC (Director)
KS: PHẠM VĂN DŨNG

CHỦ TRÌ (Chief Of Project)
KS: VŨ VĂN NAM

THIẾT KẾ (Designed By):
KS.PHẠM THỊ TRANG

QLKT (Tech Manager):
KS: PHẠM VĂN DŨNG

CÔNG TRÌNH / PROJECT:
XÂY DỰNG NHÀ HỌC 3 TẦNG 18 PHÒNG, NHÀ HỌC CHỨC NĂNG 2 TẦNG 4 PHÒNG VÀ CÁC HẠNG MỤC PHỤ TRỢ TRƯỜNG THCS NAM HỒNG, HUYỆN NAM TRỰC

HẠNG MỤC/ ITEMS:
PHÒNG CHÁY CHỮA CHÁY

HỒ SƠ THIẾT KẾ XÂY DỰNG TRIỂN KHAI SAU THIẾT KẾ CƠ SỞ

TÊN BẢN VẼ / DRAWING TITLE:
SƠ ĐỒ KHÔNG GIAN HỆ THỐNG CẤP NƯỚC CHỮA CHÁY

SỐ (No):	PC-16
TỶ LỆ (Scale):	
HOÀN THÀNH: Complete (Date):	2025

BAN QUẢN LÝ DỰ ÁN ĐẦU TƯ XÂY DỰNG NAM ĐỊNH

PHÊ DUYỆT

Theo Quyết định số 1142/ QĐ-BQLDA

Ngày 12 tháng 11 năm 2025

Ký tên:

CÔNG TY CỔ PHẦN TƯ VẤN VÀ THIẾT KẾ CÔNG TRÌNH

THẨM TRA

Theo Văn bản số .....

Ngày ..... tháng ..... năm 20.....

Chủ trì bộ môn ký tên:

HỆ THỐNG BÁO CHÁY TỰ ĐỘNG

THUYẾT MINH HỆ THỐNG BÁO CHÁY TỰ ĐỘNG

1. CƠ SỞ PHÁP LÝ:

TIÊU CHUẨN VIỆT NAM VỀ THIẾT KẾ HỆ THỐNG PCCC: QCVN 06–2022/BXD QUY CHUẨN KỸ THUẬT QUỐC GIA VỀ AN TOÀN CHÁY CHO NHÀ VÀ CÔNG TRÌNH; TCVN3890–2023 PHƯƠNG TIỆN PHÒNG CHÁY VÀ CHỮA CHÁY CHO NHÀ VÀ CÔNG TRÌNH – TRANG BỊ, BỐ TRÍ, TCVN7568–14:2025 HỆ THỐNG BÁO CHÁY – PHẦN 14: THIẾT KẾ, LẮP ĐẶT CÁC HỆ THỐNG BÁO CHÁY CHO NHÀ VÀ CÔNG TRÌNH.

2. THIẾT BỊ HỆ THỐNG:

- LẮP ĐẶT MỚI 01 TỦ TRUNG TÂM BÁO CHÁY TỰ ĐỘNG 08 KÊNH ĐẶT TẠI NHÀ BẢO VỆ CỦA CÔNG TRÌNH NƠI CÓ NGƯỜI TRỰC LIÊN TỤC 24/24H, KHI CÓ SỰ CỐ SẼ LẬP TỨC BÁO ĐỘNG VÀ CÓ BIỆN PHÁP KỊP THỜI TRÁNH CÁC TỔN THẤT CHO NGƯỜI VÀ TÀI SẢN. HỆ THỐNG PHÂN THÀNH 05 KÊNH BÁO CHÁY VÀ 03 KÊNH DỰ PHÒNG:
  - +TẦNG 1 NHÀ LỚP HỌC 3 TẦNG – KÊNH 1
  - +TẦNG 2 NHÀ LỚP HỌC 3 TẦNG – KÊNH 2
  - +TẦNG 3 NHÀ LỚP HỌC 3 TẦNG – KÊNH 3
  - +TẦNG 1 NHÀ LỚP HỌC 2 TẦNG – KÊNH 4
  - +TẦNG 2 NHÀ LỚP HỌC 2 TẦNG – KÊNH 5
- CÔNG TRÌNH ĐƯỢC TRANG BỊ CÁC ĐẦU BÁO CHÁY KHÓI QUANG HỌC ĐỂ PHÁT HIỆN TỰ ĐỘNG CÁC ĐÁM CHÁY KHI XẢY RA SỰ CỐ VÀ HỆ THỐNG CÁC ĐÈN BÁO VỊ TRÍ, NÚT ẤN KHẨN CẤP, CHUÔNG BÁO ĐỘNG TẠI CÁC VỊ TRÍ CỬA RA VÀO, HÀNH LANG, CẦU THANG BỘ, DỄ NHÌN, DỄ THAO TÁC ĐỂ BÁO ĐỘNG NHANH NHẤT ĐẾN CÁC BỘ PHẬN KHÁC THÔNG QUA TÍN HIỆU GỬI VỀ TỦ TRUNG TÂM, TỦ TRUNG TÂM SẼ ĐIỀU KHIỂN CHUÔNG BÁO ĐỘNG CHO TOÀN BỘ CÔNG TRÌNH VỀ SỰ CỐ VÀ CÁC BỘ PHẬN SẼ CÓ PHƯƠNG ÁN THOÁT NẠN VÀ CHỮA CHÁY.
- DÂY TÍN HIỆU VỀ TỦ TRUNG TÂM SỬ DỤNG DÂY 5X2X0.5MM2, CHỐNG NHIỄU, DÂY 2X0.75MM2 ĐẤU NỐI TỪ CÁC ĐẦU BÁO, HỘP TỔ HỢP ĐẾN HỘP KỸ THUẬT NỐI DÂY, RỒI TỪ HỘP NỐI VỀ TỦ TRUNG TÂM TẠI NHÀ BẢO VỆ.
- NGUỒN ĐIỆN CẤP CHO TỦ TRUNG TÂM ĐƯỢC LẤY TỪ 2 NGUỒN. MỘT NGUỒN AC220V ĐƯỢC ĐẤU TRƯỚC CẦU GIAO TỔNG CỦA CÔNG TRÌNH VÀ MỘT NGUỒN DỰ PHÒNG 24V, DUNG LƯỢNG CỦA ẮC QUY DỰ PHÒNG PHẢI ĐẢM BẢO ÍT NHẤT 24H CHO THIẾT BỊ HOẠT ĐỘNG Ở CHẾ ĐỘ THƯỜNG TRỰC VÀ 30 PHÚT KHI CÓ CHÁY.
- TỦ TRUNG TÂM BÁO CHÁY VÀ NÚT ẤN BÁO CHÁY LUÔN ĐƯỢC CHIẾU SÁNG ĐẦY ĐỦ ĐỂ DỄ DÀNG XÁC ĐỊNH VỊ TRÍ VÀ NẾU KHÔNG NẰM TRÊN ĐƯỜNG THOÁT NẠN HOẶC KHÔNG NẰM TRONG MỘT PHẠM VI KHOẢNG TRỐNG THÌ PHẢI ĐƯỢC CHIẾU SÁNG TỐI THIỂU 5 LUX TẠI MẶT SÀN THEO QUY ĐỊNH TẠI ĐIỀU 5.1.6 TCVN 13456:2022 PHÒNG CHÁY CHỮA CHÁY – PHƯƠNG TIỆN CHIẾU SÁNG SỰ CỐ, CHỈ DẪN THOÁT NẠN – YÊU CẦU THIẾT KẾ.

3. YÊU CẦU HỆ THỐNG

- ĐÈN CHỈ THỊ CỦA ĐẦU BÁO CHÁY PHẢI QUAN SÁT ĐƯỢC TỪ CÁC LỐI ĐI
- DUY TRÌ KHOẢNG TRỐNG XUNG QUANH ĐẦU BÁO CHÁY CÓ BÁN KÍNH TỐI THIỂU LÀ 0,1M VÀ ĐỘ SÂU LÀ 0,6M
- KHI ĐÈN CHỈ THỊ CỦA ĐẦU BÁO CHÁY KHÔNG NHÌN THẤY ĐƯỢC Ở KHU VỰC THƯỜNG XUYÊN CÓ NGƯỜI, PHẢI SỬ DỤNG CÁC THIẾT BỊ CHỈ THỊ TỪ XA ĐỂ HIỂN THỊ TRẠNG THÁI BÁO CHÁY
- CÁC THIẾT BỊ CHỈ THỊ TỪ XA DÙNG CHO CÁC PHÒNG, CÁC TỦ HOẶC CÁC KHU VỰC TƯƠNG TỰ PHẢI ĐƯỢC LẮP ĐẶT LIỀN KỀ VỚI CỬA RA VÀO ĐỂ XÁC ĐỊNH ĐƯỢC VỊ TRÍ ĐẦU BÁO CHÁY
- THIẾT BỊ CHỈ THỊ PHẢI ĐƯỢC KẾT NỐI VỚI TÍN HIỆU RA GIÁM SÁT CỦA TỦ TRUNG TÂM BÁO CHÁY.
- KHOẢNG CÁCH TỪ ĐẦU BÁO CHÁY ĐẾN MÉP NGOÀI GẦN NHẤT CỦA CỬA CẤP KHÔNG KHÍ KHÔNG ĐƯỢC NHỎ HƠN 0,4M.
- KHOẢNG CÁCH TỪ ĐẦU BÁO CHÁY ĐẾN PHÍA NGOÀI CHU VI CỦA CÁNH QUẠT KHÔNG NHỎ HƠN 0,4M
- TRUNG TÂM BÁO CHÁY PHẢI CÓ CHỨC NĂNG TỰ ĐỘNG KIỂM TRA TÍN HIỆU TỪ CÁC ĐẦU BÁO CHÁY, KÊNH BÁO CHÁY VÀ CÁC THIẾT BỊ BÁO CHÁY KHÁC TRUYỀN VỀ ĐỂ LOẠI TRỪ CÁC TÍN HIỆU BÁO CHÁY GIẢ. TRUNG TÂM BÁO CHÁY CÓ KHẢ NĂNG GIÁM SÁT TÌNH TRẠNG HOẠT ĐỘNG CỦA CÁC THIẾT BỊ TRONG HỆ THỐNG.
- TRUNG TÂM BÁO CHÁY PHẢI ĐẶT Ở NHỮNG NƠI THƯỜNG XUYÊN CÓ NGƯỜI TRỰC 24/24H. TRUNG TÂM BÁO CHÁY PHẢI CÓ CHỨC NĂNG TỰ ĐỘNG TRUYỀN TIN BÁO CHÁY ĐẾN ĐƠN VỊ CẢNH SÁT PHÒNG CHÁY, CHỮA CHÁY VÀ CỨU NẠN, CỨU HỘ. NƠI ĐẶT CÁC TRUNG TÂM BÁO CHÁY PHẢI CÓ ĐIỆN THOẠI LIÊN LẠC TRỰC TIẾP VỚI ĐƠN VỊ CẢNH SÁT PCCC VÀ CỨU NẠN, CỨU HỘ HAY NƠI NHẬN TIN BÁO CHÁY.
- TRUNG TÂM BÁO CHÁY PHẢI ĐƯỢC LẮP ĐẶT TRÊN TƯỜNG, VÁCH NGĂN, TRÊN BÀN TẠI NHỮNG NƠI KHÔNG NGUY HIỂM VỀ CHÁY VÀ NỔ VÀ CÓ MỘT KHÔNG GIAN TRỐNG XUNG QUANH MẶT TRƯỚC CỦA TỦ TRUNG TÂM BÁO CHÁY TỐI THIỂU LÀ 1,5M
- SỐ LƯỢNG ĐẦU NỐI CỦA CÁC HỘP ĐẤU DÂY VÀ SỐ LƯỢNG DÂY DẪN CỦA CÁP TRỤC CHÍNH ĐƯỢC DỰ PHÒNG LÀ 20%
- DÂY DẪN TÍN HIỆU NỐI TỪ CÁC ĐẦU BÁO CHÁY, CÁP TÍN HIỆU ĐIỀU KHIỂN THIẾT BỊ NGOẠI VI TRONG HỆ THỐNG BÁO CHÁY TỰ ĐỘNG DÙNG ĐỂ KÍCH HOẠT HỆ THỐNG CHỮA CHÁY TỰ ĐỘNG LÀ DÂY DẪN CHỊU NHIỆT CAO (CÁP CHỐNG CHÁY CÓ THỜI GIAN CHỊU LỬA 30 PHÚT) HOẶC CÁP THƯỜNG NHƯNG PHẢI CÓ BIỆN PHÁP BẢO VỆ KHỎI SỰ TÁC ĐỘNG CỦA NHIỆT ÍT NHẤT TRONG THỜI GIAN 30 PHÚT
- NHIỆT ĐỘ VÀ ĐỘ ẨM TẠI NƠI ĐẶT TRUNG TÂM BÁO CHÁY PHẢI PHÙ HỢP VỚI TÀI LIỆU KỸ THUẬT VÀ HƯỚNG DẪN SỬ DỤNG CỦA TRUNG TÂM BÁO CHÁY
- VIỆC LẮP CÁC ĐẦU BÁO CHÁY TỰ ĐỘNG VỚI TRUNG TÂM BÁO CHÁY PHẢI CHÚ Ý ĐẾN SỰ PHÙ HỢP CỦA HỆ THỐNG (ĐIỆN ÁP CẤP CHO ĐẦU BÁO CHÁY, DẠNG TÍN HIỆU BÁO CHÁY, PHƯƠNG PHÁP PHÁT HIỆN SỰ CỐ, BỘ PHẬN KIỂM TRA ĐƯỜNG DÂY).
- CÁC ĐẦU BÁO CHÁY TỰ ĐỘNG PHẢI ĐẢM BẢO PHÁT HIỆN CHÁY THEO CHỨC NĂNG VÀ CÁC ĐẶC TÍNH KỸ THUẬT QUY ĐỊNH TẠI TCVN 7568–14. VIỆC LỰA CHỌN ĐẦU BÁO CHÁY TỰ ĐỘNG PHẢI CĂN CỨ VÀO TÍNH CHẤT CỦA CÁC CHẤT CHÁY, ĐẶC ĐIỂM CỦA MÔI TRƯỜNG BẢO VỆ TÍNH CHẤT CỦA CÔNG TRÌNH THAM KHẢO TẠI PHỤ LỤC A.
- CÁP TÍN HIỆU ĐIỀU KHIỂN THIẾT BỊ NGOẠI VI VÀ DÂY TÍN HIỆU NỐI TỪ CÁC ĐẦU BÁO CHÁY TRONG HỆ THỐNG BÁO CHÁY DÙNG ĐỂ KÍCH HOẠT HỆ THỐNG CHỮA CHÁY TỰ ĐỘNG LÀ LOẠI CHỊU NHIỆT CAO (CÁP, DÂY TÍN HIỆU CHỐNG CHÁY CÓ THỜI GIAN CHỊU LỬA 30 PHÚT). CHO PHÉP SỬ DỤNG CÁP TÍN HIỆU ĐIỀU KHIỂN THIẾT BỊ NGOẠI VI LÀ LOẠI CÁP THƯỜNG NHƯNG PHẢI CÓ BIỆN PHÁP BẢO VỆ KHỎI SỰ THÁC ĐỘNG CỦA NHIỆT ÍT NHẤT TRONG THỜI GIAN 30 PHÚT.
- TỔNG ĐIỆN TRỞ CỦA ĐƯỜNG DÂY TÍN HIỆU TRÊN MỖI KÊNH BÁO CHÁY KHÔNG ĐƯỢC LỚN HƠN 100Ω VÀ KHÔNG ĐƯỢC LỚN HƠN GIÁ TRỊ YÊU CẦU ĐỐI VỚI TỪNG LOẠI TRUNG TÂM BÁO CHÁY.
- KHÔNG CHO PHÉP LẮP ĐẶT CHUNG DÂY TÍN HIỆU CỦA HỆ THỐNG BÁO CHÁY TỰ ĐỘNG VÀ DÂY TÍN HIỆU ĐIỀU KHIỂN CỦA HỆ THỐNG CHỮA CHÁY CÓ ĐIỆN ÁP NHỎ HƠN 60V VỚI ĐƯỜNG DÂY CÓ ĐIỆN ÁP KHÁC TRÊN 110V TRONG CÙNG MỘT ĐƯỜNG ỐNG, MỘT HỘP, MỘT BÓ, MỘT RÃNH KÍN CỦA CẤU KIỆN XÂY DỰNG.
- TRONG TRƯỜNG HỢP MẮC HỞ SONG SONG THÌ KHOẢNG CÁCH GIỮA DÂY DẪN CỦA ĐƯỜNG ĐIỆN CHIẾU SÁNG VÀ ĐIỆN ĐỘNG LỰC VỚI CÁP, DÂY TÍN HIỆU CỦA HỆ THỐNG BÁO CHÁY KHÔNG ĐƯỢC NHỎ HƠN 0,5M. NẾU KHOẢNG CÁCH NÀY NHỎ HƠN 0,5M THÌ PHẢI CÓ BIỆN PHÁP CHỐNG NHIỄU ĐIỆN TỪ.
- HỆ THỐNG SAU KHI LẮP ĐẶT PHẢI ĐƯỢC CƠ QUAN CÓ THẨM QUYỀN KIỂM TRA NGHIỆM THU TRƯỚC KHI ĐƯA VÀO SỬ DỤNG.

BAN QUẢN LÝ DỰ ÁN ĐẦU TƯ XÂY DỰNG NAM ĐỊNH
PHÊ DUYỆT
Ngày...12...tháng...12...năm 2025
Ký tên:

CÔNG TY CỔ PHẦN TƯ VẤN VÀ THIẾT KẾ CÔNG TRÌNH
THẨM TRA
Ngày 2 tháng 12 năm 2025

CHỦ ĐẦU TƯ / CLIENT:
UBND HUYỆN NAM TRỰC

ĐƠN VỊ THIẾT KẾ

CÔNG TY TNHH TƯ VẤN XÂY DỰNG & LẮP ĐẶT THIẾT BỊ PC
PC CONSULTANCY CONSTRUCTION AND INSTALLATION EQUIPMENT COMPANY LIMITED
ĐỊA CHỈ: SỐ 47 NGÕ GIA TƯ - PHƯỜNG NAM ĐỊNH - TỈNH NINH BÌNH
PHONE: 0228 3822 888
PCCOMPANY@GMAIL.COM

GIÁM ĐỐC (Director) KS. PHẠM VĂN DŨNG	
CHỦ TRÌ (Chief Of Project) KS. VŨ VĂN NAM	
THIẾT KẾ (Designed By) KS.PHẠM THỊ TRANG	
QLKT (Tech Manager) KS. PHẠM VĂN DŨNG	

CÔNG TRÌNH / PROJECT:
XÂY DỰNG NHÀ HỌC 3 TẦNG 18 PHÒNG, NHÀ HỌC CHỨC NĂNG 2 TẦNG 4 PHÒNG VÀ CÁC HẠNG MỤC PHỤ TRỢ TRƯỜNG THCS NAM HỒNG, HUYỆN NAM TRỰC

HẠNG MỤC/ ITEMS:
PHÒNG CHÁY CHỮA CHÁY

HỒ SƠ THIẾT KẾ XÂY DỰNG TRIỂN KHAI SAU THIẾT KẾ CƠ SỞ

TÊN BẢN VẼ / DRAWING TITLE:
THUYẾT MINH

SỐ (No):	BC-01
TỶ LỆ (Scale):	
HOÀN THÀNH: Complete (Date):	2025

TỔNG MẶT BẰNG HỆ THỐNG BÁO CHÁY TRƯỜNG THCS NAM HỒNG

ĐỊA ĐIỂM : XÃ NAM HỒNG - H. NAM TRỰC - T. NAM ĐỊNH

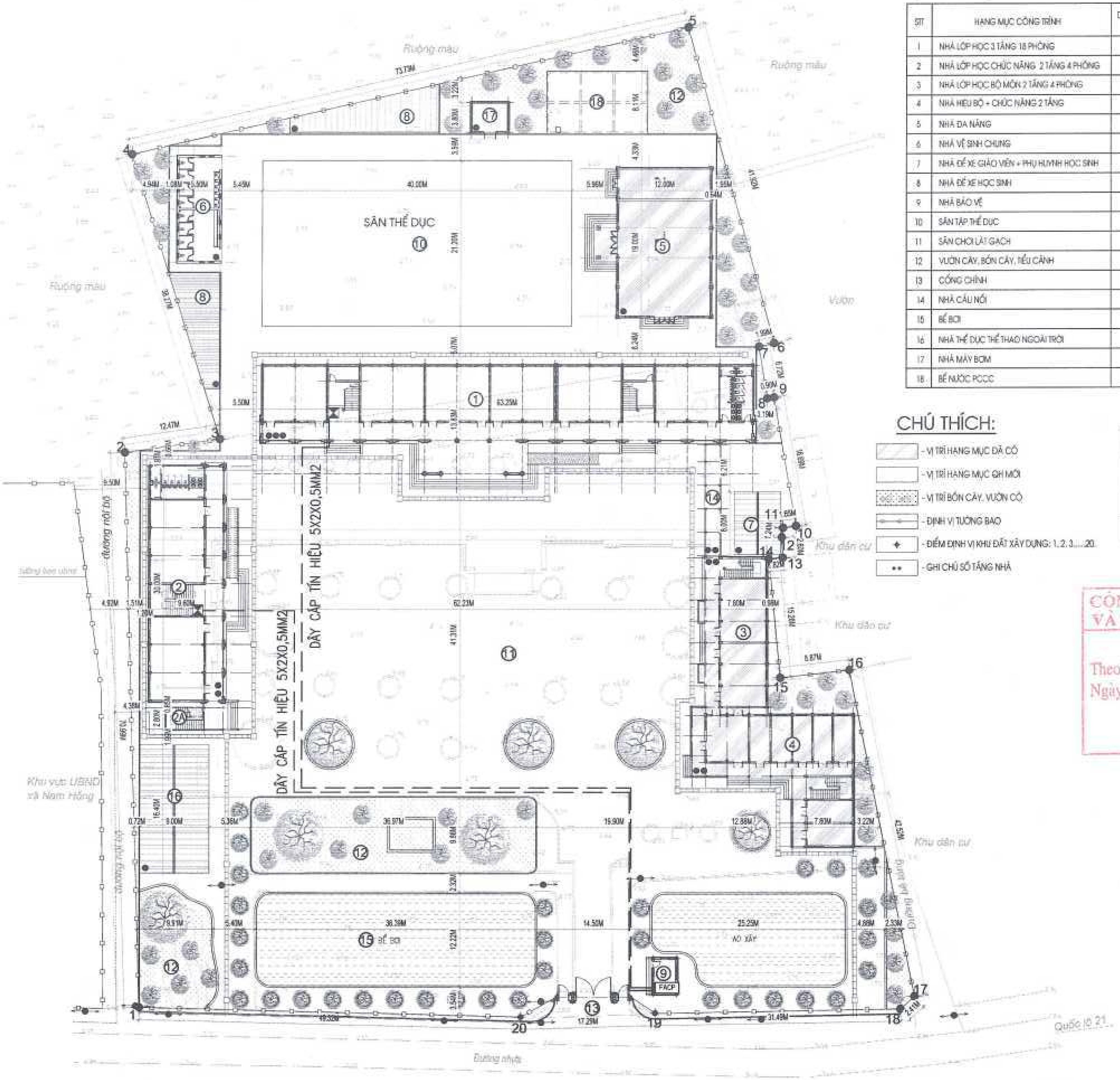

GHI CHÚ

STT	HẠNG MỤC CÔNG TRÌNH	DIỆN TÍCH XD (M2)	TỔNG DT SÀN (M2)	GHI CHÚ
1	NHÀ LỚP HỌC 3 TẦNG 18 PHÒNG	715	1870.0	XÂY MỚI
2	NHÀ LỚP HỌC CHỨC NĂNG 2 TẦNG 4 PHÒNG	320	675	XÂY MỚI
3	NHÀ LỚP HỌC BỘ MÔN 2 TẦNG 4 PHÒNG	150	310.0	HIỆN TRẠNG
4	NHÀ HIỆU BỘ + CHỨC NĂNG 2 TẦNG	240	500.0	HIỆN TRẠNG
5	NHÀ ĐA NĂNG	300.0	300.0	HIỆN TRẠNG
6	NHÀ VỆ SINH CHUNG	100.0	100.0	Q. HOẠCH MỚI
7	NHÀ ĐỂ XE GIÁO VIÊN + PHỤ HUYNH HỌC SINH	60.0	60.0	Q. HOẠCH MỚI
8	NHÀ ĐỂ XE HỌC SINH	66.0	66.0	Q. HOẠCH MỚI
9	NHÀ BẢO VỆ	15.0	15.0	XÂY MỚI
10	SÂN TẬP THỂ DỤC	848.0	848.0	Q. HOẠCH MỚI
11	SÂN CHƠI LÁT GẠCH	6380.14	6380.14	LÀM MỚI
12	VƯỜN CÂY, BỒN CÂY, TIỂU CẢNH	1875	1875	Q. HOẠCH MỚI
13	CỔNG CHÍNH			XÂY MỚI
14	NHÀ CẦU NỐI	54	54	Q. HOẠCH MỚI
15	BỂ BƠI	420	420	Q. HOẠCH MỚI
16	NHÀ THỂ DỤC THỂ THAO NGOÀI TRỜI	180.0	180.0	Q. HOẠCH MỚI
17	NHÀ MÁY BƠM	17.86	17.86	XÂY MỚI
18	BỂ NƯỚC PCCC	70	70	XÂY MỚI

CHÚ THÍCH:

- VỊ TRÍ HẠNG MỤC ĐÃ CÓ
- VỊ TRÍ HẠNG MỤC QH MỚI
- VỊ TRÍ BỒN CÂY, VƯỜN CỎ
- ĐỊNH VỊ TƯỜNG BAO
- ĐIỂM ĐỊNH VỊ KHU ĐẤT XÂY DỰNG: 1, 2, 3.....20.
- GHI CHÚ SỐ TẦNG NHÀ

KÝ HIỆU	TÊN THIẾT BỊ
FACP	TỦ TRUNG TÂM BÁO CHÁY TỰ ĐỘNG 08 KÊNH
— —	DÂY CÁP TÍN HIỆU 5X2X0,5MM2
⧗	HỘP KỸ THUẬT NỐI DÂY

BAN QUẢN LÝ DỰ ÁN ĐẦU TƯ XÂY DỰNG ... NAM ĐỊNH
PHÊ DUYỆT
Theo Quyết định số ..../QĐ-BQLDA
Ngày ... tháng ... năm 20.25
Ký tên:

CÔNG TY CỔ PHẦN TƯ VẤN VÀ THIẾT KẾ CÔNG TRÌNH
THẨM TRA
Theo Văn bản số ...245.../...2025/TT-Condesco
Ngày ...8... tháng ...12... năm 20.25
Chủ trì bộ môn ký tên:

CHỦ ĐẦU TƯ / CLIENT:
UBND HUYỆN NAM TRỰC

ĐƠN VỊ THIẾT KẾ

CÔNG TY TNHH TƯ VẤN XÂY DỰNG & LẮP ĐẶT THIẾT BỊ PC

PC CONSULTANCY CONSTRUCTION AND INSTALLATION EQUIPMENT COMPANY LIMITED

ĐỊA CHỈ:
SỐ 47 NGÕ GIA TỰ - PHƯỜNG NAM ĐỊNH - TỈNH NINH BÌNH
PHONE: 0228 3622 888
PCCOVN2015@GMAIL.COM

GIÁM ĐỐC (Director): KS. PHẠM VĂN DŨNG

CHỦ TRÌ (Chief Of Project): KS. VŨ VĂN NAM

THIẾT KẾ (Designed By): KS.PHẠM THỊ TRANG

QLKT (Tech Manager): KS. PHẠM VĂN DŨNG

CÔNG TRÌNH / PROJECT:
XÂY DỰNG NHÀ HỌC 3 TẦNG 18 PHÒNG, NHÀ HỌC CHỨC NĂNG 2 TẦNG 4 PHÒNG VÀ CÁC HẠNG MỤC PHỤ TRỢ TRƯỜNG THCS NAM HỒNG, HUYỆN NAM TRỰC

HẠNG MỤC / ITEMS:
PHÒNG CHÁY CHỮA CHÁY

HỒ SƠ THIẾT KẾ XÂY DỰNG TRIỂN KHAI SAU THIẾT KẾ CƠ SỞ

TÊN BẢN VẼ / DRAWING TITLE:
TỔNG MẶT BẰNG CHỮA CHÁY NGOÀI NHÀ

SỐ (No):	BC-02
TỶ LỆ (Scale):	
HOÀN THÀNH: Complete (Date):	2025

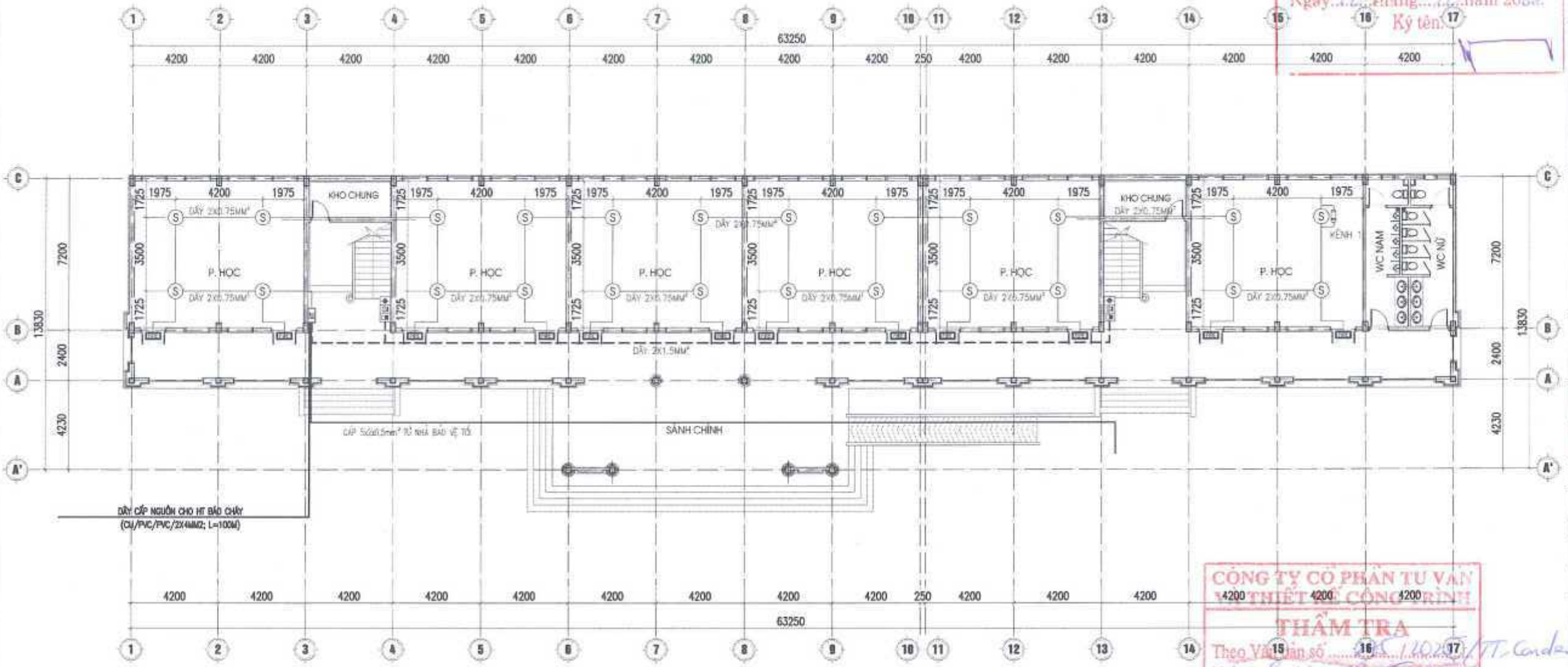

MẶT BẰNG HỆ THỐNG BÁO CHÁY TẦNG 1

(NHÀ LỚP HỌC 3 TẦNG)

BAN QUẢN LÝ DỰ ÁN ĐẦU TƯ XÂY DỰNG NAM ĐỊNH
PHÊ DUYỆT
Theo Quyết định số ...1441/ QĐ-BQLDA
Ngày ...12... tháng ...12... năm 2025
Ký tên:

CÔNG TY CỔ PHẦN TƯ VẤN VÀ THIẾT KẾ CÔNG TRÌNH
THẨM TRA
Theo Văn bản số ...2025/TT-Condesco
Ngày ...8... tháng ...12... năm 2025
Chủ trì bộ môn ký tên:

BẢNG CHÚ THÍCH THIẾT BỊ

KÝ HIỆU	TÊN THIẾT BỊ	K. LƯỢNG
	TỔ HỢP CHƯƠNG, ĐÈN, NÚT ẤN BÁO CHÁY	02 HỘP
S	ĐẦU BÁO KHÓI QUANG HỌC	24 ĐẦU
FIRE	ĐÈN BÁO PHÒNG	12 CHIẾC
	ĐIỆN TRỞ CUỐI KÊNH	01 CÁI
——	DÂY 2X0,75 MM²	260 MÉT
- - -	DÂY 2X1,5 MM²	80 MÉT
KT	HỘP KỸ THUẬT ĐẦU DÂY	01 HỘP

CHỦ ĐẦU TƯ / CLIENT:
UBND HUYỆN NAM TRỰC

ĐƠN VỊ THIẾT KẾ

CÔNG TY TNHH TƯ VẤN XÂY DỰNG & LẮP ĐẶT THIẾT BỊ PC
PC CONSULTANCY CONSTRUCTION AND INSTALLATION EQUIPMENT COMPANY LIMITED

ĐỊA CHỈ:
SỐ 47 NGÔ GIA TỰ - PHƯỜNG NAM ĐỊNH - TỈNH NINH BÌNH
PHONE: 0228 3822 888
PCCCVN2015@GMAIL.COM

GIÁM ĐỐC (Director): KS. PHẠM VĂN DŨNG
CHỦ TRÌ (Chief Of Project): KS. VŨ VĂN NAM
THIẾT KẾ (Designed By): KS.PHẠM THỊ TRANG
QLKT (Tech Manager): KS. PHẠM VĂN DŨNG

CÔNG TRÌNH / PROJECT:
XÂY DỰNG NHÀ HỌC 3 TẦNG 18 PHÒNG, NHÀ HỌC CHỨC NĂNG 2 TẦNG 4 PHÒNG VÀ CÁC HẠNG MỤC PHỤ TRỢ TRƯỜNG THCS NAM HỒNG, HUYỆN NAM TRỰC

HẠNG MỤC/ ITEMS:
PHÒNG CHÁY CHỮA CHÁY

HỒ SƠ THIẾT KẾ XÂY DỰNG TRIỂN KHAI SAU THIẾT KẾ CƠ SỞ

TÊN BẢN VẼ / DRAWING TITLE:
MẶT BẰNG HỆ THỐNG BÁO CHÁY TẦNG 1 (NHÀ LỚP HỌC 3 TẦNG)

SỐ (No):	BC-03
TỶ LỆ (Scale):	
HOÀN THÀNH: Complete (Date):	2025

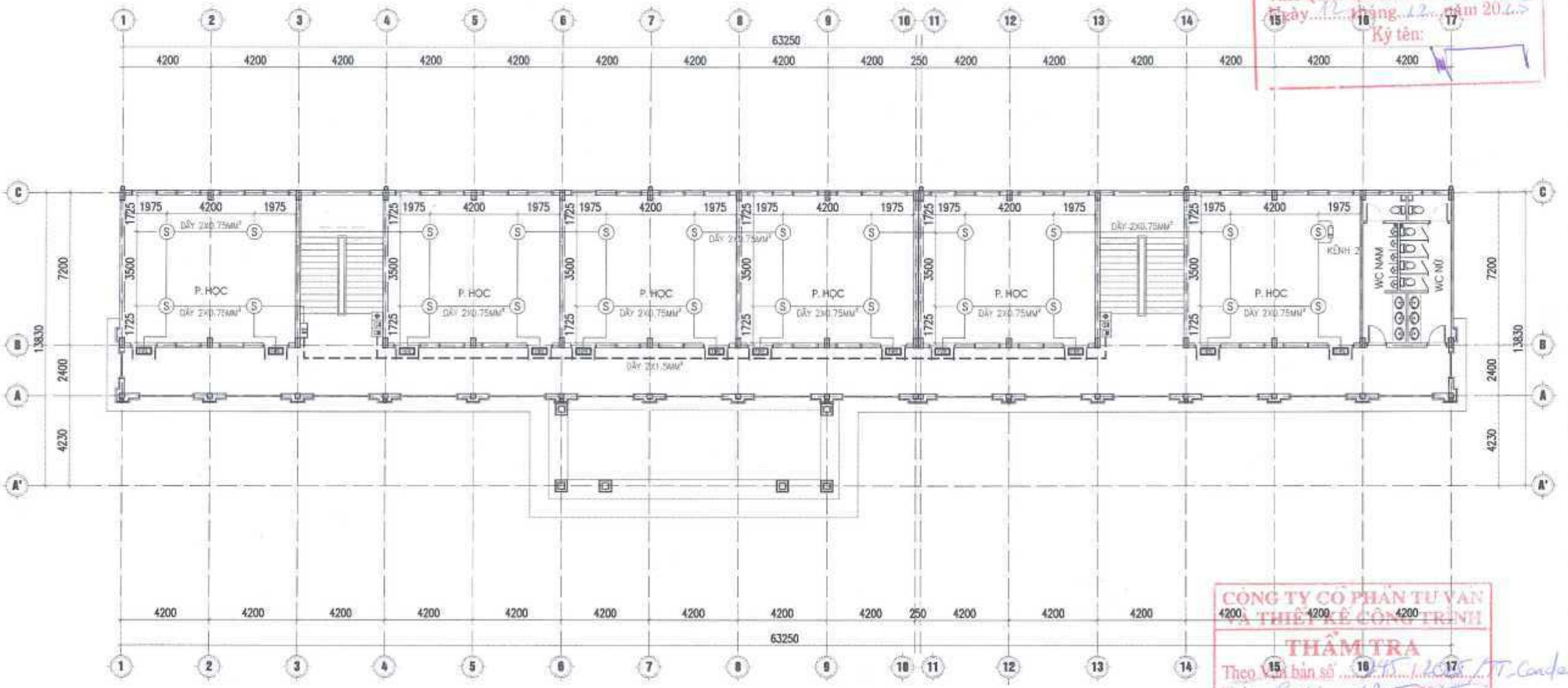

MẶT BẰNG HỆ THỐNG BÁO CHÁY TẦNG 2

(NHÀ LỚP HỌC 3 TẦNG)

BAN QUẢN LÝ DỰ ÁN ĐẦU TƯ XÂY DỰNG NAM ĐỊNH
PHÊ DUYỆT
Theo Quyết định số 444/QĐ-BQLDA
Ngày 12 tháng 12 năm 2025
Ký tên:

CÔNG TY CỔ PHẦN TƯ VẤN VÀ THIẾT KẾ CÔNG TRÌNH
THẨM TRA
Theo Văn bản số 3245/2025/TT-Condes
Ngày 12 tháng 12 năm 2025
Chủ trì bộ môn ký tên:

BẢNG CHÚ THÍCH THIẾT BỊ

KÝ HIỆU	TÊN THIẾT BỊ	K. LƯỢNG
	TỔ HỢP CHƯƠNG, ĐÈN, NÚT ẤN BÁO CHÁY	02 HỘP
S	ĐẦU BÁO KHÓI QUANG HỌC	24 ĐẦU
FIRE	ĐÈN BÁO PHÒNG	12 CHIẾC
	ĐIỆN TRỞ CUỐI KÊNH	01 CÁI
——	DÂY 2X0,75 MM²	260 MÉT
- - -	DÂY 2X1,5 MM²	60 MÉT
KT	HỘP KỸ THUẬT ĐẤU DÂY	01 HỘP

CHỦ ĐẦU TƯ / CLIENT:
UBND HUYỆN NAM TRỰC

ĐƠN VỊ THIẾT KẾ

CÔNG TY TNHH TƯ VẤN XÂY DỰNG & LẮP ĐẶT THIẾT BỊ PC
PC CONSULTANCY CONSTRUCTION AND INSTALLATION EQUIPMENT COMPANY LIMITED

ĐỊA CHỈ:
SỐ 47 NGÔ GIA TỰ - PHƯỜNG NAM ĐỊNH - TỈNH NINH BÌNH
PHONE: 0228 3822 888
PCCDVN2015@GMAIL.COM

GIÁM ĐỐC (Director): KS. PHẠM VĂN DŨNG	
CHỦ TRÌ (Chief Of Project): KS. VŨ VĂN NAM	
THIẾT KẾ (Designed By): KS.PHẠM THỊ TRANG	
QLKT (Tech Manager): KS. PHẠM VĂN DŨNG	

CÔNG TRÌNH / PROJECT:
XÂY DỰNG NHÀ HỌC 3 TẦNG 18 PHÒNG, NHÀ HỌC CHỨC NĂNG 2 TẦNG 4 PHÒNG VÀ CÁC HẠNG MỤC PHỤ TRỢ TRƯỜNG THCS NAM HỒNG, HUYỆN NAM TRỰC

HẠNG MỤC / ITEMS:
PHÒNG CHÁY CHỮA CHÁY

HỒ SƠ THIẾT KẾ XÂY DỰNG TRIỂN KHAI SAU THIẾT KẾ CƠ SỞ

TÊN BẢN VẼ / DRAWING TITLE:
MẶT BẰNG HỆ THỐNG BÁO CHÁY TẦNG 2 (NHÀ LỚP HỌC 3 TẦNG)

SỐ (No):	BC-04
TỶ LỆ (Scale):	
HOÀN THÀNH: Complete (Date):	2025

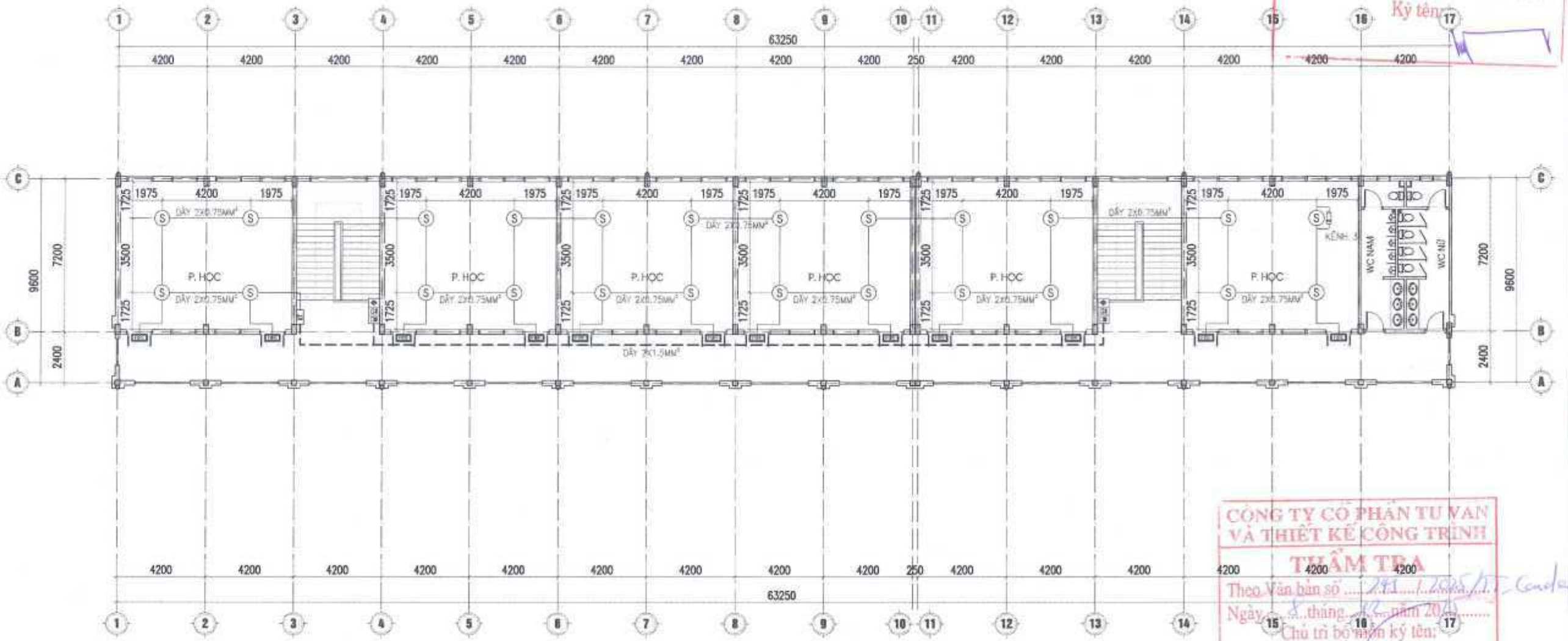

MẶT BẰNG HỆ THỐNG BÁO CHÁY TẦNG 3

(NHÀ LỚP HỌC 3 TẦNG)

BAN QUẢN LÝ DỰ ÁN ĐẦU TƯ XÂY DỰNG NAM ĐỊNH
PHÊ DUYỆT
Theo Quyết định số ...QĐ-BQLDA
Ngày ...tháng ...năm 2025
Ký tên:

CÔNG TY CỔ PHẦN TƯ VẤN VÀ THIẾT KẾ CÔNG TRÌNH
THẨM TRA
Theo Văn bản số ...
Ngày ...tháng ...năm 2025
Chủ trì bộ môn ký tên:

BẢNG CHÚ THÍCH THIẾT BỊ

KÝ HIỆU	TÊN THIẾT BỊ	K. LƯỢNG
	TỔ HỢP CHƯƠNG, ĐÈN, NÚT ẤN BÁO CHÁY	02 HỘP
S	ĐẦU BÁO KHÓI QUANG HỌC	24 ĐẦU
FIRE	ĐÈN BÁO PHÒNG	12 CHIẾC
	ĐIỆN TRỞ CUỐI KÊNH	01 CÁI
———	DÂY 2X0,75 MM²	260 MÉT
– – –	DÂY 2X1,5 MM²	60 MÉT
KT	HỘP KỸ THUẬT ĐẦU DÂY	01 HỘP

CHỦ ĐẦU TƯ / CLIENT:
UBND HUYỆN NAM TRỰC

ĐƠN VỊ THIẾT KẾ

CÔNG TY TNHH TƯ VẤN XÂY DỰNG & LẮP ĐẶT THIẾT BỊ PC
PC CONSULTANCY CONSTRUCTION AND INSTALLATION EQUIPMENT COMPANY LIMITED

ĐỊA CHỈ:
SỐ 47 NGÕ GIA TỰ - PHƯỜNG NAM ĐỊNH - TỈNH NINH BÌNH
PHONE : 0228 3629.666
PCCCVN2015@GMAIL.COM

GIÁM ĐỐC (Director): KS: PHẠM VĂN DŨNG	
CHỦ TRÌ (Chief Of Project): KS: VŨ VĂN NAM	
THIẾT KẾ (Designed By): KS.PHẠM THỊ TRANG	
QUẢN (Tech Manager): KS: PHẠM VĂN DŨNG	

CÔNG TRÌNH / PROJECT :
XÂY DỰNG NHÀ HỌC 3 TẦNG 18 PHÒNG, NHÀ HỌC CHỨC NĂNG 2 TẦNG 4 PHÒNG VÀ CÁC HẠNG MỤC PHỤ TRỢ TRƯỜNG THCS NAM HỒNG, HUYỆN NAM TRỰC

HẠNG MỤC/ ITEMS :
PHÒNG CHÁY CHỮA CHÁY

HỒ SƠ THIẾT KẾ XÂY DỰNG TRIỂN KHAI SAU THIẾT KẾ CƠ SỞ

TÊN BẢN VẼ / DRAWING TITLE :
MẶT BẰNG HỆ THỐNG BÁO CHÁY TẦNG 3 (NHÀ LỚP HỌC 3 TẦNG)

SỐ (No):	BC-05
TỶ LỆ (Scale):	
HOÀN THÀNH: Complete (Date) :	2025

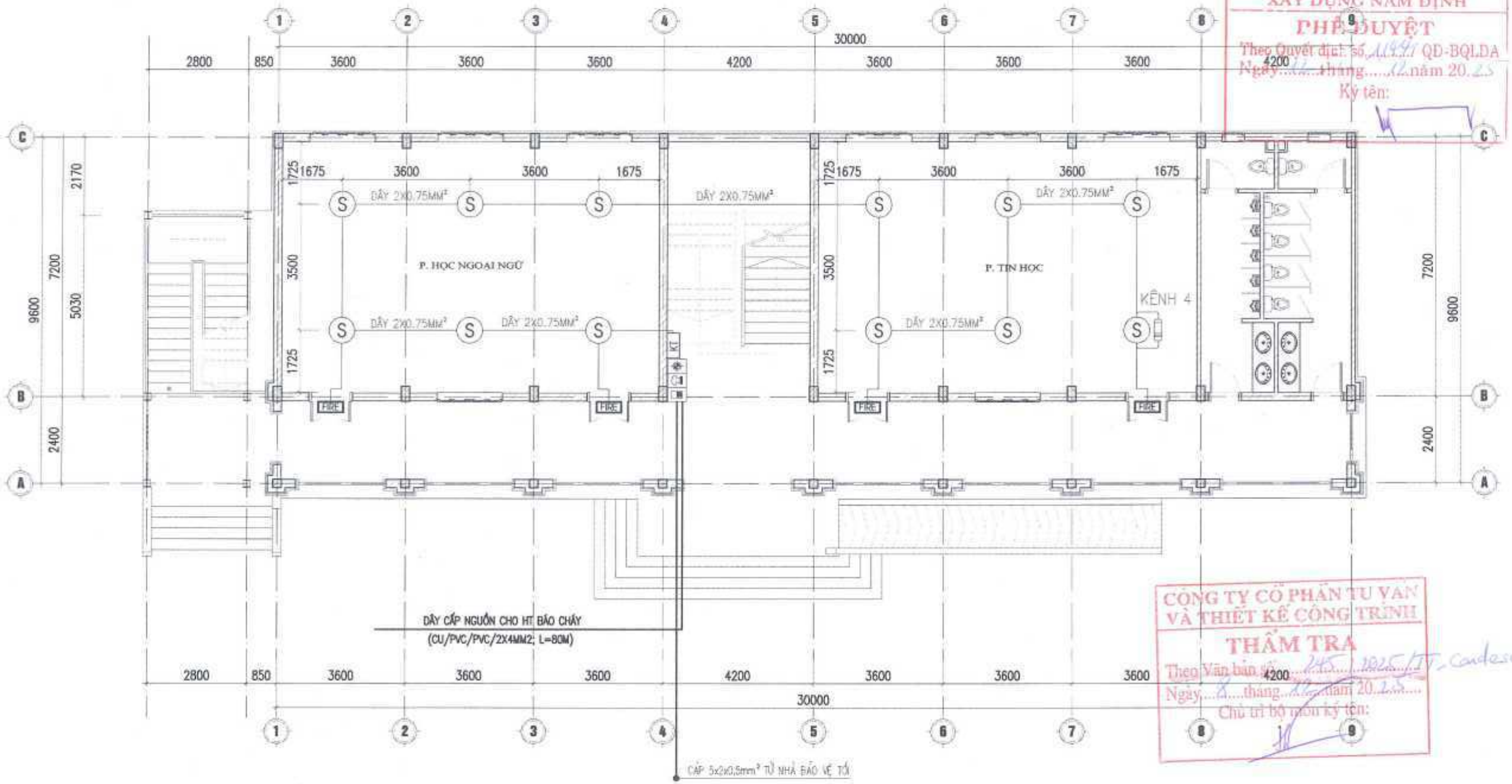

BAN QUẢN LÝ DỰ ÁN ĐẦU TƯ XÂY DỰNG NAM ĐỊNH
PHÊ DUYỆT
Theo Quyết định số 1199 QĐ-BQLDA
Ngày 12 tháng 12 năm 2025
Ký tên:

CÔNG TY CỔ PHẦN TƯ VẤN VÀ THIẾT KẾ CÔNG TRÌNH
THẨM TRA
Theo Văn bản số 245/2025/TT-Condesco
Ngày 8 tháng 12 năm 2025
Chủ trì bộ môn ký tên:

MẶT BẰNG HỆ THỐNG BÁO CHÁY TẦNG 1

(NHÀ LỚP HỌC 2 TẦNG)

BẢNG CHÚ THÍCH THIẾT BỊ

KÝ HIỆU	TÊN THIẾT BỊ	K. LƯỢNG
	TỔ HỢP CHUÔNG, ĐÈN, NÚT ẤN BÁO CHÁY	01 HỘP
S	ĐẦU BÁO KHÓI QUANG HỌC	12 ĐẦU
FIRE	ĐÈN BÁO PHÒNG	04 CHIẾC
	ĐIỆN TRỞ CUỐI KÊNH	01 CÁI
———	DÂY 2X0,75 MM²	100 MÉT
— —	DÂY 2X1,5 MM²	05 MÉT
KT	HỘP KỸ THUẬT ĐẤU DÂY	01 HỘP

CHỦ ĐẦU TƯ / CLIENT:
UBND HUYỆN NAM TRỰC

ĐƠN VỊ THIẾT KẾ

CÔNG TY TNHH TƯ VẤN XÂY DỰNG & LẮP ĐẶT THIẾT BỊ PC
PC CONSULTANCY CONSTRUCTION AND INSTALLATION EQUIPMENT COMPANY LIMITED

ĐỊA CHỈ:
SỐ 47 NGÔ GIA TỰ - PHƯỜNG NAM ĐỊNH - TỈNH NINH BÌNH
PHONE: 0228 3822 666
PCCCVN2015@GMAIL.COM

GIÁM ĐỐC (Director)
KS: PHẠM VĂN DŨNG

CHỦ TRÌ (Chief Of Project)
KS: VŨ VĂN NAM

THIẾT KẾ (Designed By):
KS.PHẠM THỊ TRANG

QLKT (Tech Manager)
KS: PHẠM VĂN DŨNG

CÔNG TRÌNH / PROJECT:
XÂY DỰNG NHÀ HỌC 3 TẦNG 18 PHÒNG, NHÀ HỌC CHỨC NĂNG 2 TẦNG 4 PHÒNG VÀ CÁC HẠNG MỤC PHỤ TRỢ TRƯỜNG THCS NAM HỒNG, HUYỆN NAM TRỰC

HẠNG MỤC/ ITEMS:
PHÒNG CHÁY CHỮA CHÁY

HỒ SƠ THIẾT KẾ XÂY DỰNG TRIỂN KHAI SAU THIẾT KẾ CƠ SỞ

TÊN BẢN VẼ / DRAWING TITLE:
MẶT BẰNG HỆ THỐNG BÁO CHÁY TẦNG 1 (NHÀ LỚP HỌC 2 TẦNG)

SỐ (No):	BC-06
TỶ LỆ (Scale):	
HOÀN THÀNH: Complete (Date):	2025

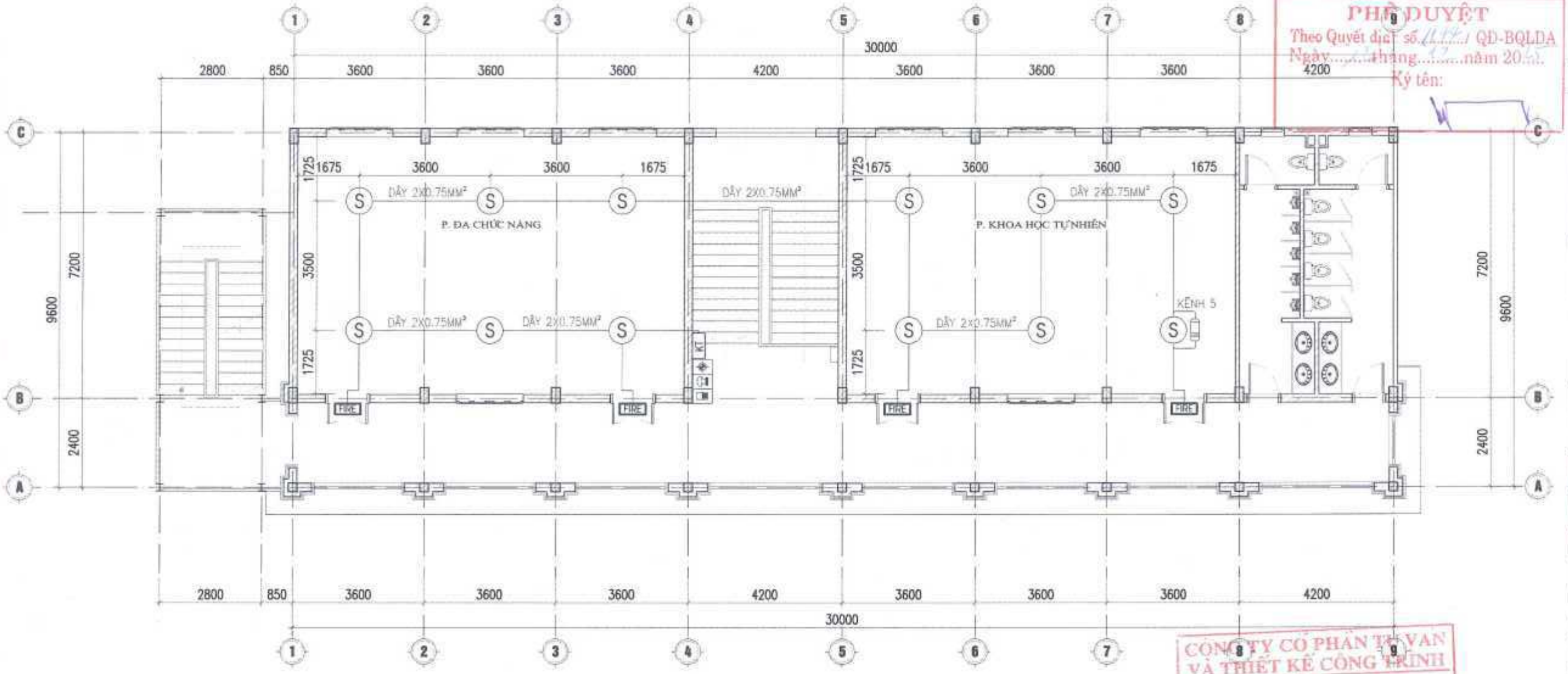

MẶT BẰNG HỆ THỐNG BÁO CHÁY TẦNG 2

(NHÀ LỚP HỌC 2 TẦNG)

BAN QUẢN LÝ DỰ ÁN ĐẦU TƯ XÂY DỰNG NAM ĐỊNH
PHÊ DUYỆT
Theo Quyết định số 1144 / QĐ-BQLDA
Ngày 12 tháng 12 năm 2025
Ký tên:

CÔNG TY CỔ PHẦN TƯ VẤN VÀ THIẾT KẾ CÔNG TRÌNH
THẨM TRA
Theo Văn bản số 295 / 2025 / TT-Condesco
Ngày 8 tháng 12 năm 2025
Chủ trì bộ môn ký tên:

BẢNG CHÚ THÍCH THIẾT BỊ

KÝ HIỆU	TÊN THIẾT BỊ	K. LƯỢNG
	TỔ HỢP CHUÔNG, ĐÈN, NÚT ẤN BÁO CHÁY	01 HỘP
S	ĐẦU BÁO KHÓI QUANG HỌC	12 ĐẦU
FIRE	ĐÈN BÁO PHÒNG	04 CHIẾC
	ĐIỆN TRỞ CUỐI KÊNH	01 CÁI
———	DÂY 2X0,75 MM²	100 MÉT
— —	DÂY 2X1,5 MM²	05 MÉT
KT	HỘP KỸ THUẬT ĐẤU DÂY	01 HỘP

CHỦ ĐẦU TƯ / CLIENT:
UBND HUYỆN NAM TRỰC

ĐƠN VỊ THIẾT KẾ

CÔNG TY TNHH TƯ VẤN XÂY DỰNG & LẮP ĐẶT THIẾT BỊ PC
PC CONSULTANCY CONSTRUCTION AND INSTALLATION EQUIPMENT COMPANY LIMITED

ĐỊA CHỈ:
SỐ 47 NGÔ GIA TỰ - PHƯỜNG NAM ĐỊNH - TỈNH NINH BÌNH
PHONE: 0228 3822 888
PCCCVN2015@GMAIL.COM

GIÁM ĐỐC (Director)	KS. PHẠM VĂN DŨNG
CHỦ TRÌ (Chief Of Project)	KS. VŨ VĂN NAM
THIẾT KẾ (Designed By)	KS.PHẠM THỊ TRANG
QLKT. (Tech Manager)	KS. PHẠM VĂN DŨNG

CÔNG TRÌNH / PROJECT:
XÂY DỰNG NHÀ HỌC 3 TẦNG 18 PHÒNG, NHÀ HỌC CHỨC NĂNG 2 TẦNG 4 PHÒNG VÀ CÁC HẠNG MỤC PHỤ TRỢ TRƯỜNG THCS NAM HỒNG, HUYỆN NAM TRỰC

HẠNG MỤC/ ITEMS:
PHÒNG CHÁY CHỮA CHÁY

HỒ SƠ THIẾT KẾ XÂY DỰNG TRIỂN KHAI SAU THIẾT KẾ CƠ SỞ

TÊN BẢN VẼ / DRAWING TITLE:
MẶT BẰNG HỆ THỐNG BÁO CHÁY TẦNG 2 (NHÀ LỚP HỌC 2 TẦNG)

SỐ (No):	BC-07
TỶ LỆ (Scale):	
HOÀN THÀNH: Complete (Date):	2025

SƠ ĐỒ NGUYÊN LÝ HỆ THỐNG BÁO CHÁY TỰ ĐỘNG

KÝ HIỆU	DIỄN GIẢI
FACP	TRUNG TÂM BÁO CHÁY TỰ ĐỘNG 08 KÊNH
	HỘP TỔ HỢP CHUÔNG, ĐÈN, NÚT ẤN BÁO CHÁY
S	ĐẦU BÁO CHÁY KHÓI
	ĐÈN BÁO PHÒNG
KT	HỘP KỸ THUẬT ĐẤU NỐI DÂY
———	CÁP TÍN HIỆU 5X2X0,5MM2
———	DÂY TÍN HIỆU 2X0,75MM2
— —	DÂY TÍN HIỆU 2X1,5MM2

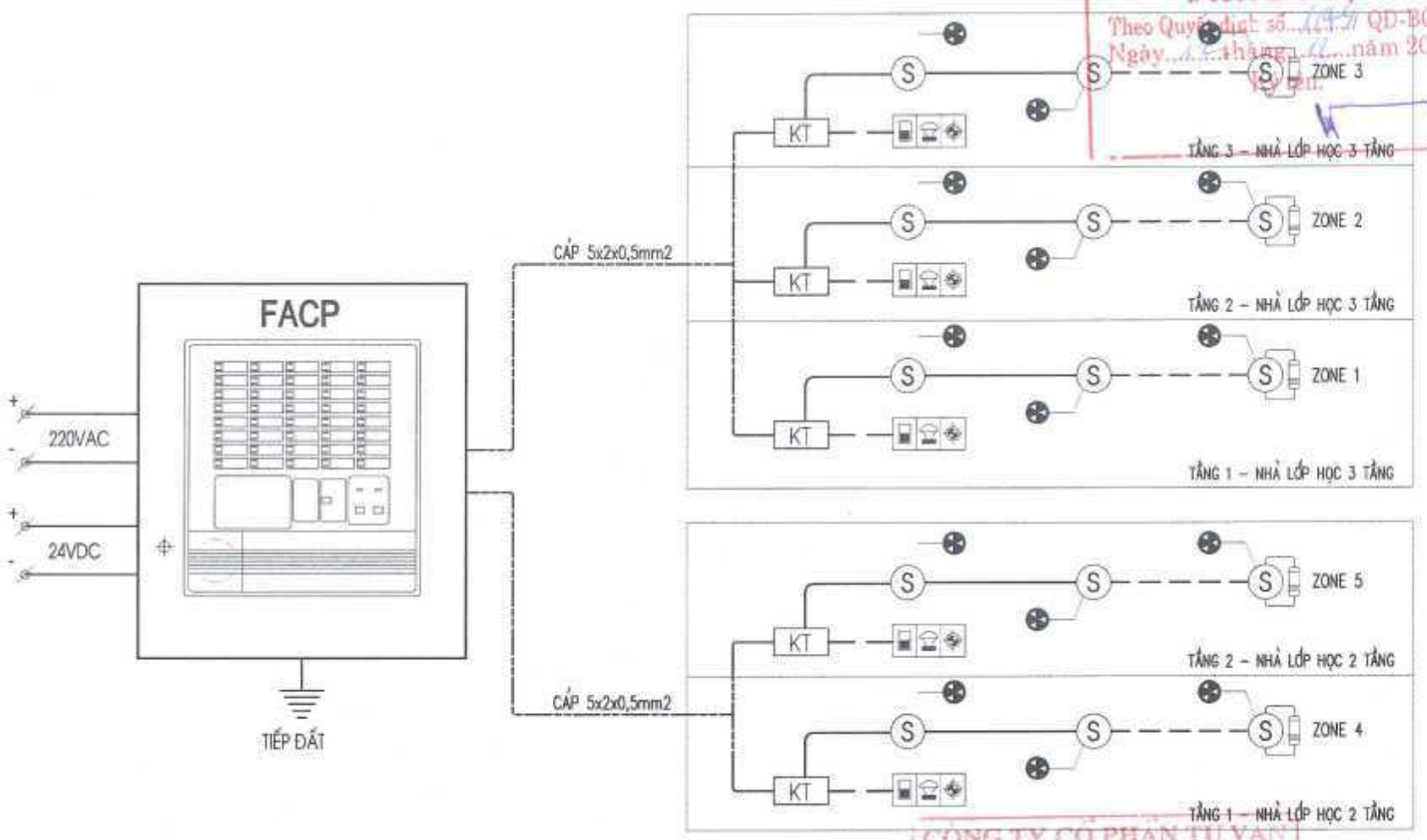

BAN QUẢN LÝ DỰ ÁN ĐẦU TƯ XÂY DỰNG NAM ĐỊNH
PHÊ DUYỆT
Theo Quyết định số ...../ QĐ-BQLDA
Ngày ... tháng ... năm 2025
Ký tên:

CÔNG TY CỔ PHẦN TƯ VẤN VÀ THIẾT KẾ CÔNG TRÌNH
THẨM TRA
Theo Văn bản số 245/2025/TT_Condecco
Ngày 8 tháng 12 năm 2025
Chủ trì bộ môn ký tên:

GHI CHÚ:

- LẮP ĐẶT MỚI TỦ TRUNG TÂM BÁO CHÁY 08 KÊNH TẠI NHÀ THƯỜNG TRỰC, NƠI CÓ NGƯỜI TRỰC LIÊN TỤC 24/24H.
- LẮP ĐẶT 1 ĐÈN CHIẾU SÁNG SỰ CỐ CHO TỦ TRUNG TÂM BÁO CHÁY.
- TRUNG TÂM BÁO CHÁY CÓ 02 NGUỒN NGUỒN ĐIỆN ĐỘC LẬP, 1 NGUỒN 220V XOAY CHIỀU VÀ 1 NGUỒN ẮC QUY DỰ PHÒNG. DUNG LƯỢNG CỦA ẮC QUY DỰ PHÒNG PHẢI ĐẢM BẢO ÍT NHẤT 24H CHO THIẾT BỊ HOẠT ĐỘNG Ở CHẾ ĐỘ THƯỜNG TRỰC VÀ 30 PHÚT KHI CÓ CHÁY.
- KHI SỬ DỤNG ẮC QUY LÀM NGUỒN ĐIỆN, ẮC QUY PHẢI ĐƯỢC NẠP ĐIỆN TỰ ĐỘNG.
- TRUNG TÂM BÁO CHÁY PHẢI ĐƯỢC TIẾP ĐẤT BẢO VỆ.
- DÂY KẾT NỐI TÍN HIỆU GIỮA CÁC ĐẦU BÁO ĐƯỢC LUỒN TRONG ỐNG GHEN BẰNG NHỰA PVC. ỐNG GHEN LUỒN DÂY TÍN HIỆU ĐƯỢC ĐI NGẦM TRONG TƯỜNG (TRẦN) ĐỂ ĐẢM BẢO MỸ QUAN.
- KHI THI CÔNG CẦN KẾT HỢP CÁC BẢN VẼ LIÊN QUAN.

CHỦ ĐẦU TƯ / CLIENT:
UBND HUYỆN NAM TRỰC

ĐƠN VỊ THIẾT KẾ

CÔNG TY TNHH TƯ VẤN XÂY DỰNG & LẮP ĐẶT THIẾT BỊ PC
PC CONSULTANCY CONSTRUCTION AND INSTALLATION EQUIPMENT COMPANY LIMITED

ĐỊA CHỈ:
SỐ 47 NGÔ GIA TỰ - PHƯỜNG NAM ĐỊNH - TỈNH NINH BÌNH
PHONE: 0226 3822 888
PCCCVN2015@GMAIL.COM

GIÁM ĐỐC (Director): KS. PHẠM VĂN DŨNG	
CHỦ TRÌ (Chief Of Project): KS. VŨ VĂN NAM	
THIẾT KẾ (Designed By): KS.PHẠM THỊ TRANG	
GIỚI KT (Tech Manager): KS. PHẠM VĂN DŨNG	

CÔNG TRÌNH / PROJECT:
XÂY DỰNG NHÀ HỌC 3 TẦNG 18 PHÒNG, NHÀ HỌC CHỨC NĂNG 2 TẦNG 4 PHÒNG VÀ CÁC HẠNG MỤC PHỤ TRỢ TRƯỜNG THCS NAM HỒNG, HUYỆN NAM TRỰC

HẠNG MỤC / ITEMS:
PHÒNG CHÁY CHỮA CHÁY

HỒ SƠ THIẾT KẾ XÂY DỰNG TRIỂN KHAI SAU THIẾT KẾ CƠ SỞ

TÊN BẢN VẼ / DRAWING TITLE:
SƠ ĐỒ NGUYÊN LÝ HỆ THỐNG BÁO CHÁY TỰ ĐỘNG

SỐ (No):	BC-08
TỶ LỆ (Scale):	
HOÀN THÀNH: Complete (Date):	2025

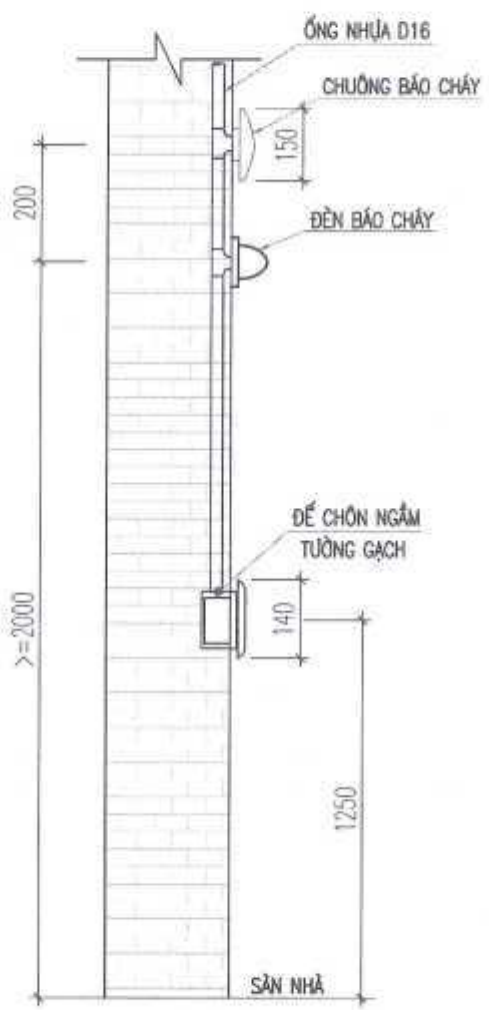

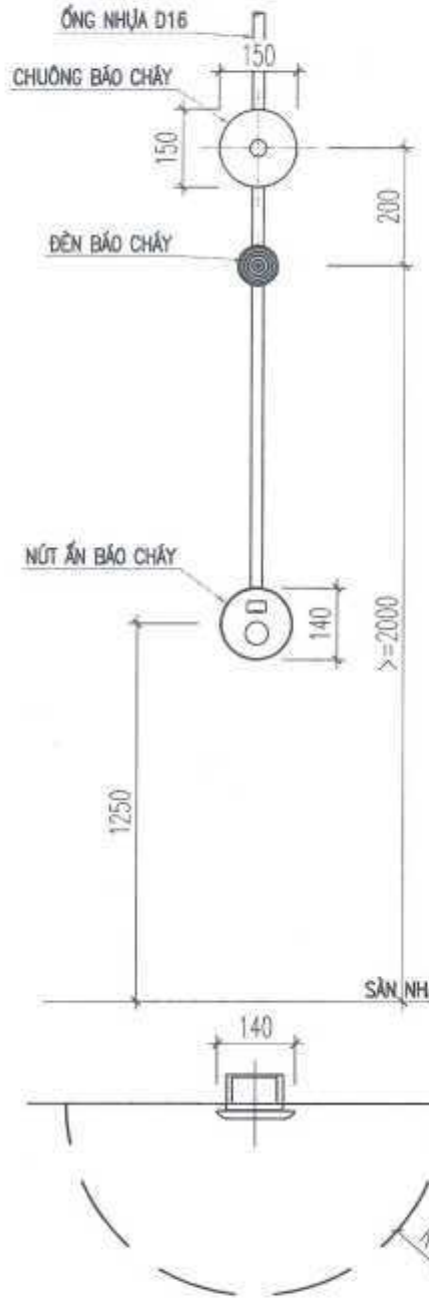

CHI TIẾT LẮP ĐẶT HỘP TỔ HỢP CHUÔNG, ĐÈN, NÚT ẤN BÁO CHÁY

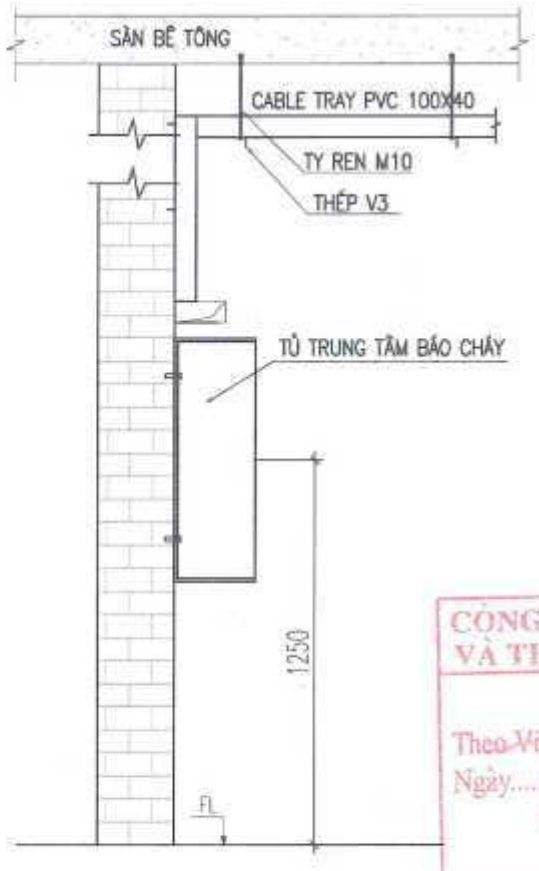

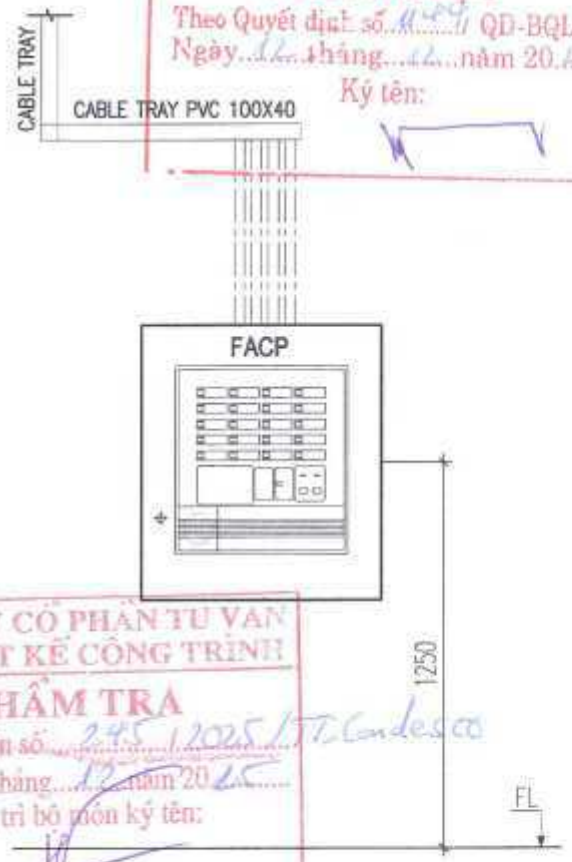

CHI TIẾT LẮP ĐẶT TỦ BÁO CHÁY TRUNG TÂM

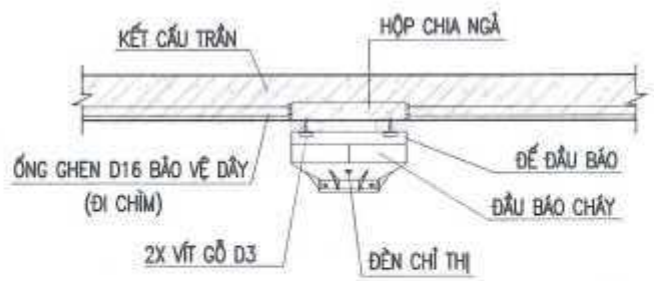

LẮP ĐẶT ĐẦU BÁO CHÁY DƯỚI TRẦN BTCT

GHI CHÚ:

- KHÔNG GIAN DẠNG NỬA ĐƯỜNG TRÒN BÁN KÍNH R=600MM PHẢI ĐỂ THÔNG THOÁNG
- CHIỀU CAO LẮP ĐẶT ĐÈN BÁO CHÁY SỰ CỐ >=2M TÍNH TỪ SÀN
- MỨC CƯỜNG ĐỘ ÂM THANH ĐƯỢC TÍNH TOÁN TRUNG BÌNH TRONG KHOẢNG THỜI GIAN 60S, MỨC CƯỜNG ĐỘ ÂM Ở TẤT CẢ CÁC VỊ TRÍ ĐẢM BẢO LỚN HƠN ĐỘ ỒN CỦA MÔI TRƯỜNG XUNG QUANH ÍT NHẤT LÀ 10dBA, MỨC CƯỜNG ĐỘ ÂM THANH KHÔNG NHỎ HƠN 65dBA VÀ KHÔNG LỚN HƠN 105dBA.
- TÍN HIỆU BÁO ĐỘNG BẰNG ÂM THANH ĐỐI VỚI CÁC KHU VỰC NGỦ PHẢI LỚN HƠN ĐỘ ỒN CỦA MÔI TRƯỜNG XUNG QUANH ÍT NHẤT 15dBA (VỚI ĐIỀU KIỆN CÁC CỬA RA VÀO ĐỀU ĐÓNG) VÀ KHÔNG NHỎ HƠN 75dBA.
- THIẾT BỊ BÁO CHÁY BẰNG ÁNH SÁNG PHẢI LÀ LOẠI CHỚP NHÁY VÀ TÍN HIỆU BÁO CHÁY BẰNG ÁNH SÁNG CẦN BẢO ĐẢM TÍNH ĐỒNG BỘ KHI CHỚP NHÁY.
- SỰ CỐ CỦA THIẾT BỊ BÁO CHÁY BẰNG ÁNH SÁNG TRONG KHU VỰC BẤT KỲ KHÔNG LÀM ẢNH HƯỞNG ĐẾN HOẠT ĐỘNG CỦA CÁC THIẾT BỊ BÁO CHÁY BẰNG ÁNH SÁNG TRONG KHU VỰC KHÁC.
- ỐNG GHEN LUỒN DÂY TÍN HIỆU ĐƯỢC ĐI NGẦM TRONG TƯỜNG (TRẦN) ĐỂ ĐẢM BẢO MỸ QUAN

BAN QUẢN LÝ DỰ ÁN ĐẦU TƯ XÂY DỰNG NAM ĐỊNH
PHÊ DUYỆT
Theo Quyết định số 1459/ QĐ-BQLDA
Ngày 12 tháng 12 năm 2025
Ký tên:

CÔNG TY CỔ PHẦN TƯ VẤN VÀ THIẾT KẾ CÔNG TRÌNH
THẨM TRA
Theo Văn bản số 245/2025/TTCondes.co
Ngày 8 tháng 12 năm 2025
Chủ trì bộ môn ký tên:

CHỦ ĐẦU TƯ / CLIENT:
UBND HUYỆN NAM TRỰC

ĐƠN VỊ THIẾT KẾ

CÔNG TY TNHH TƯ VẤN XÂY DỰNG & LẮP ĐẶT THIẾT BỊ PC
PC CONSULTANCY CONSTRUCTION AND INSTALLATION EQUIPMENT COMPANY LIMITED

ĐỊA CHỈ: SỐ 47 NGÔ GIA TỰ - PHƯỜNG NAM ĐỊNH - TỈNH NINH BÌNH
PHONE: (0229) 3522 888
PCCIVAG@GMAIL.COM

GIÁM ĐỐC (Director)	
KS: PHẠM VĂN DŨNG	
CHỦ TRÌ (Chief Of Project)	
KS: VŨ VĂN NAM	
THIẾT KẾ (Designed By):	
KS.PHẠM THỊ TRANG	
QLKT (Tech Manager)	
KS: PHẠM VĂN DŨNG	

CÔNG TRÌNH / PROJECT:
XÂY DỰNG NHÀ HỌC 3 TẦNG 18 PHÒNG, NHÀ HỌC CHỨC NĂNG 2 TẦNG 4 PHÒNG VÀ CÁC HẠNG MỤC PHỤ TRỢ TRƯỜNG THCS NAM HỒNG, HUYỆN NAM TRỰC

HẠNG MỤC/ ITEMS:
PHÒNG CHÁY CHỮA CHÁY

HỒ SƠ THIẾT KẾ XÂY DỰNG TRIỂN KHAI SAU THIẾT KẾ CƠ SỞ

TÊN BẢN VẼ / DRAWING TITLE:
CHI TIẾT LẮP ĐẶT BÁO CHÁY TỰ ĐỘNG

SỐ (No):	BC-09
TỶ LỆ (Scale):	
HOÀN THÀNH: Complete (Date):	2025

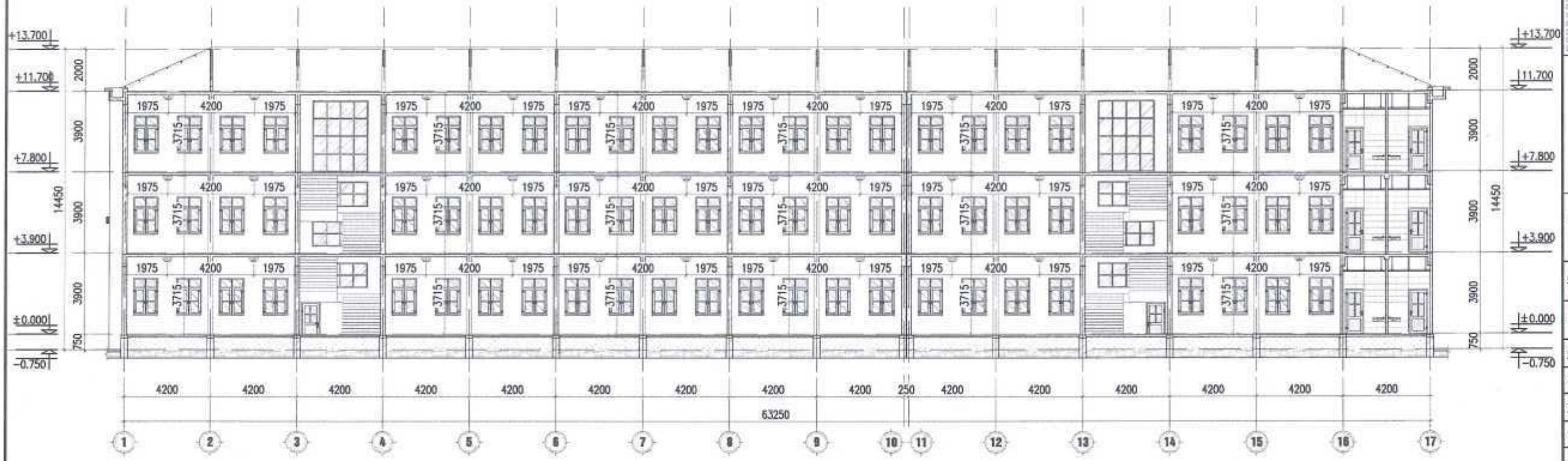

CHI TIẾT ĐIỂN HÌNH LẮP ĐẶT ĐẦU BÁO CHÁY

(NHÀ LỚP HỌC 3 TẦNG)

BAN QUẢN LÝ DỰ ÁN ĐẦU TƯ XÂY DỰNG NAM ĐỊNH
PHÊ DUYỆT
Theo Quyết định số 1194/ QĐ-BQLDA
Ngày 12 tháng 12 năm 2025
Ký tên:

CÔNG TY CỔ PHẦN TƯ VẤN VÀ THIẾT KẾ CÔNG TRÌNH
THẨM TRA
Theo Văn bản số 295 / 2025 / TT Condesco
Ngày 8 tháng 12 năm 2025
Chủ trì bộ môn ký tên:

CHỦ ĐẦU TƯ / CLIENT:
UBND HUYỆN NAM TRỰC

ĐƠN VỊ THIẾT KẾ

CÔNG TY TNHH TƯ VẤN XÂY DỰNG & LẮP ĐẶT THIẾT BỊ PC
PC CONSULTANCY CONSTRUCTION AND INSTALLATION EQUIPMENT COMPANY LIMITED

ĐỊA CHỈ:
SỐ 47 NGÔ GIA TỰ - PHƯỜNG NAM ĐỊNH - TỈNH NINH BÌNH
PHONE: 0228 3622 888
PCCCVN2015@GMAIL.COM

GIÁM ĐỐC (Director)	KS. PHẠM VĂN DŨNG
CHỦ TRÌ (Chief Of Project)	KS. VŨ VĂN NAM
THIẾT KẾ (Designed By)	KS.PHẠM THỊ TRANG
QLKT (Tech Manager)	KS. PHẠM VĂN DŨNG

CÔNG TRÌNH / PROJECT:
XÂY DỰNG NHÀ HỌC 3 TẦNG 18 PHÒNG, NHÀ HỌC CHỨC NĂNG 2 TẦNG 4 PHÒNG VÀ CÁC HẠNG MỤC PHỤ TRỢ TRƯỜNG THCS NAM HỒNG, HUYỆN NAM TRỰC

HẠNG MỤC/ ITEMS:
PHÒNG CHÁY CHỮA CHÁY

HỒ SƠ THIẾT KẾ XÂY DỰNG TRIỂN KHAI SAU THIẾT KẾ CƠ SỞ

TÊN BẢN VẼ / DRAWING TITLE:
CHI TIẾT LẮP ĐẶT BÁO CHÁY TỰ ĐỘNG

SỐ (No):	BC-10
TỶ LỆ (Scale):	
HOÀN THÀNH: Complete (Date):	2025

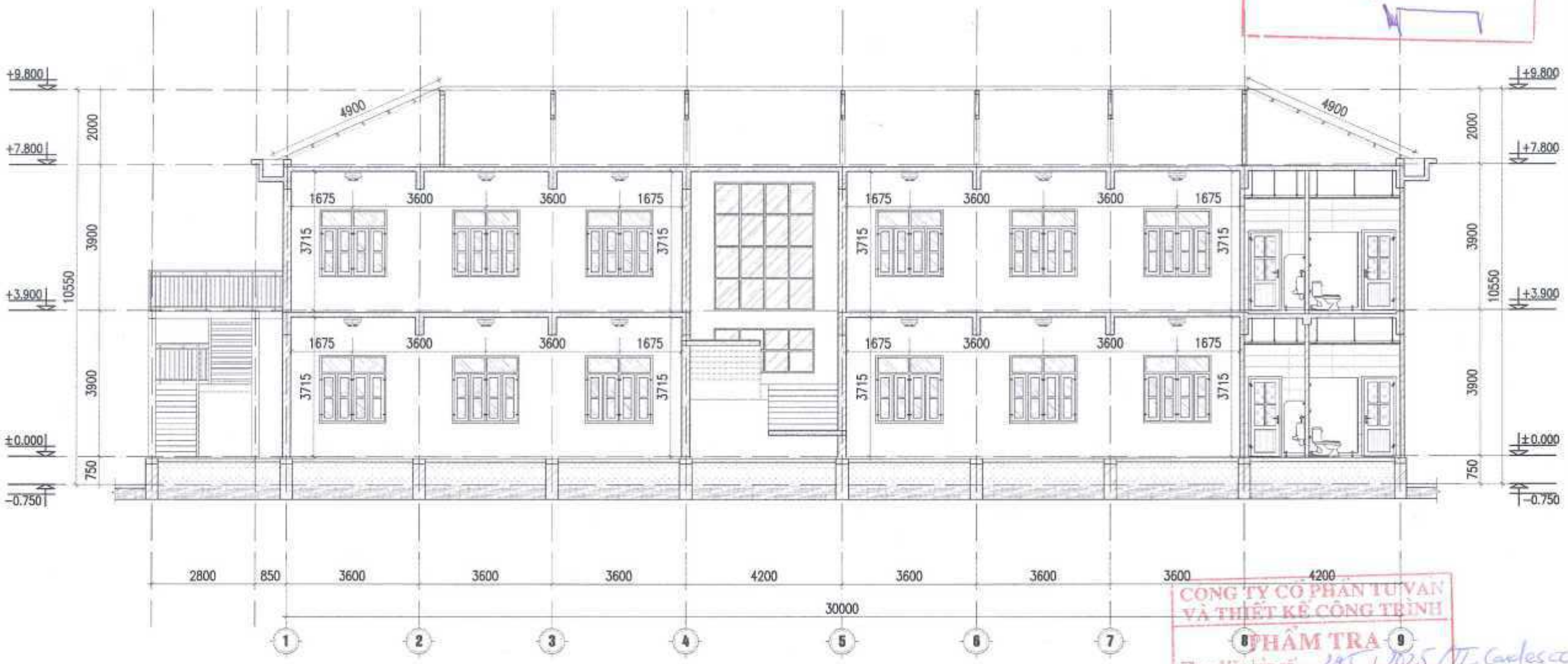

CHI TIẾT ĐIỂN HÌNH LẮP ĐẶT ĐẦU BÁO CHÁY

(NHÀ LỚP HỌC 2 TẦNG)

BAN QUẢN LÝ DỰ ÁN ĐẦU TƯ XÂY DỰNG NAM ĐỊNH
PHÊ DUYỆT
Theo Quyết định số 1044 / QĐ-BQLDA
Ngày 12 tháng 12 năm 2025
Ký tên:

CÔNG TY CỔ PHẦN TƯ VẤN VÀ THIẾT KẾ CÔNG TRÌNH
PHẨM TRA
Theo Văn bản số 245 / 2025 / TT. Cardesco
Ngày 8 tháng 12 năm 2025
Chủ trì bộ môn ký tên:

CHỦ ĐẦU TƯ / CLIENT:
UBND HUYỆN NAM TRỰC

ĐƠN VỊ THIẾT KẾ

CÔNG TY TNHH TƯ VẤN XÂY DỰNG & LẮP ĐẶT THIẾT BỊ PC

PC CONSULTANCY CONSTRUCTION AND INSTALLATION EQUIPMENT COMPANY LIMITED

ĐỊA CHỈ
SỐ 47 NGÔ GIA TỰ - PHƯỜNG NAM ĐỊNH - TỈNH NINH BÌNH
PHONE: 0226 3622 668
PCCCVN2015@GMAIL.COM

GIÁM ĐỐC (Director)	
KS. PHẠM VĂN DŨNG	
CHỦ TRÌ (Chief Dt Project)	
KS. VŨ VĂN NAM	
THIẾT KẾ (Designed By)	
KS.PHẠM THỊ TRANG	
GI.KT (Tech Manager)	
KS. PHẠM VĂN DŨNG	

CÔNG TRÌNH / PROJECT :
XÂY DỰNG NHÀ HỌC 3 TẦNG 18 PHÒNG, NHÀ HỌC CHỨC NĂNG 2 TẦNG 4 PHÒNG VÀ CÁC HẠNG MỤC PHỤ TRỢ TRƯỜNG THCS NAM HỒNG, HUYỆN NAM TRỰC

HẠNG MỤC/ ITEMS :
PHÒNG CHÁY CHỮA CHÁY

HỒ SƠ THIẾT KẾ XÂY DỰNG TRIỂN KHAI SAU THIẾT KẾ CƠ SỞ

TÊN BẢN VẼ / DRAWING TITLE :
CHI TIẾT ĐIỂN HÌNH LẮP ĐẶT ĐẦU BÁO CHÁY

SỐ (No):	BC-11
TỶ LỆ (Scale):	
HOÀN THÀNH: Complete (Date) :	2025

BAN QUẢN LÝ DỰ ÁN ĐẦU TƯ XÂY DỰNG NAM ĐỊNH

PHÊ DUYỆT

Theo Quyết định số...../ QĐ-BQLDA

Ngày.....tháng.....năm 20.....

Ký tên:

CÔNG TY CỔ PHẦN TƯ VẤN VÀ THIẾT KẾ CÔNG TRÌNH

THẨM TRA

Theo Văn bản số...../.....

Ngày.....tháng.....năm 20.....

Chủ trì bộ môn ký tên:

HỆ THỐNG ĐÈN EXIT, SỰ CỐ

THUYẾT MINH HỆ THỐNG ĐÈN CHIẾU SÁNG SỰ CỐ VÀ ĐÈN CHỈ LỐI THOÁT NẠN

BAN QUẢN LÝ DỰ ÁN ĐẦU TƯ XÂY DỰNG NAM ĐỊNH
PHÊ DUYỆT
Theo Quyết định số: 1199/ QĐ-BQLDA
Ngày tháng năm
Ký tên:

1. CƠ SỞ PHÁP LÝ:
   - TIÊU CHUẨN VIỆT NAM VỀ THIẾT KẾ HỆ THỐNG PCCC: QCVN 06–2022/BXD QUY CHUẨN KỸ THUẬT QUỐC GIA VỀ AN TOÀN CHÁY CHO NHÀ VÀ CÔNG TRÌNH; TCVN3890–2023 PHƯƠNG TIỆN PHÒNG CHÁY VÀ CHỮA CHÁY CHO NHÀ VÀ CÔNG TRÌNH – TRANG BỊ, BỐ TRÍ; TCVN13456–2022 PHÒNG CHÁY CHỮA CHÁY – PHƯƠNG TIỆN CHIẾU SÁNG SỰ CỐ VÀ CHỈ DẪN THOÁT NẠN – YÊU CẦU THIẾT KẾ, LẮP ĐẶT.
2. YÊU CẦU HỆ THỐNG:

A. HỆ THỐNG ĐÈN CHIẾU SÁNG SỰ CỐ:
   - ĐÈN CHIẾU SÁNG SỰ CỐ ĐƯỢC LẮP ĐẶT CẠNH CÁC ĐÈN EXIT VÀ TẠI CÁC VỊ TRÍ CẦU THANG BỘ, TRÊN ĐƯỜNG THOÁT NẠN. MỤC ĐÍCH ĐỂ NGƯỜI CHẠY THOÁT NẠN CÓ THỂ NHÌN THẤY CÁC VẬT CẢN TRÊN ĐƯỜNG THOÁT NẠN.
   - YÊU CẦU KỸ THUẬT ĐẢM BẢO THEO TCVN3890–2023, CÓ CƯỜNG ĐỘ SÁNG TỐI THIỂU 10LUX, VÀ PHẢI DỰ TRỮ HOẠT ĐỘNG 2 GIỜ KỂ TỪ KHI MẤT ĐIỆN.
   - ĐỐI VỚI ĐƯỜNG THOÁT NẠN CÓ CHIỀU RỘNG ĐẾN 2M, THÌ ĐỘ RỌI TRUNG BÌNH THEO PHƯƠNG NẰM NGANG TRÊN MẶT SÀN DỌC THEO TÂM CỦA ĐƯỜNG THOÁT NẠN LỚN HƠN HOẶC BẰNG 1LUX VÀ DẢI Ở GIỮA VỚI CHIỀU RỘNG LỚN HƠN BẰNG 1 NỬA CHIỀU RỘNG CỦA ĐƯỜNG THOÁT NẠN PHẢI ĐƯỢC CHIẾU SÁNG TỐI THIỂU 50% GIÁ TRỊ ĐÓ. ĐỐI VỚI CHIẾU SÁNG SỰ CỐ GIAN PHÒNG THÌ ĐỘ RỌI TRUNG BÌNH THEO PHƯƠNG NẰM NGANG KHÔNG ĐƯỢC NHỎ HƠN 0,5LUX TẠI MẶT SÀN TẠI MỌI ĐIỂM LÕI CỦA KHOẢNG TRỐNG, KHÔNG BAO GỒM ĐƯỜNG VIỀN 0,5M THEO CHU VI KHU VỰC.
   - TỈ LỆ GIỮA ĐỘ RỌI LỚN NHẤT VÀ ĐỘ RỌI NHỎ NHẤT DỌC THEO ĐƯỜNG TÂM CỦA ĐƯỜNG THOÁT NẠN VÀ CHIẾU SÁNG KHOẢNG TRỐNG KHÔNG ĐƯỢC LỚN HƠN 40:1
   - ĐẢM BẢO GIẢM THIỂU NGUY CƠ GÂY LOÁ TẠM THỜI BẰNG CÁCH HẠN CHẾ CƯỜNG ĐỘ SÁNG Ở GIAI ĐOẠN PHÁT SÁNG CỰC ĐẠI TRONG CHẾ ĐỘ HOẠT ĐỘNG KHI CÓ SỰ CỐ CỦA MỖI ĐÈN THUỘC PHẠM VỊ QUAN SÁT, CỤ THỂ.
     +ĐỐI VỚI VIỆC CHIẾU SÁNG ĐƯỜNG THOÁT NẠN THEO PHƯƠNG NGANG SO VỚI MẶT SÀN, CHIẾU SÁNG GIAN PHÒNG VÀ CHIẾU SÁNG CHO CÁC PHƯƠNG TIỆN PCCC, CƯỜNG ĐỘ CHIẾU SÁNG CỦA ĐÈN TRONG PHẠM VI GÓC CHIẾU TỪ 60–90^0 KHÔNG ĐƯỢC VƯỢT QUÁ GIÁ TRỊ QUY ĐỊNH TẠI BẢNG 1 TCVN 13456–2022.
     +ĐỐI VỚI ĐƯỜNG THOÁT NẠN KHÁC, CƯỜNG ĐỘ CHIẾU SÁNG CỦA CÁC ĐÈN KHÔNG ĐƯỢC VƯỢT QUÁ GIÁ TRỊ TẠI BẢNG 1 Ở BẤT KÌ GÓC CHIẾU NÀO THEO TCVN 13456–2022.
   - CÁC TỦ TRUNG TÂM BÁO CHÁY, NÚT ẤN BÁO CHÁY VÀ CÁC PHƯƠNG TIỆN PHẢI LUÔN ĐƯỢC CHIẾU SÁNG ĐẦY ĐỦ ĐỂ CÓ THỂ DỄ DÀNG XÁC ĐỊNH VỊ TRÍ VÀ NẾU KHÔNG NẰM TRÊN ĐƯỜNG THOÁT NẠN HOẶC KHÔNG NẰM TRONG MỘT PHẠM VI 1 KHOẢNG TRỐNG THÌ PHẢI ĐƯỢC CHIẾU SÁNG TỐI THIỂU 5 LUX TẠI MẶT SÀN.

B. HỆ THỐNG ĐÈN CHỈ LỐI THOÁT NẠN:
   - ĐÈN CHỈ LỐI THOÁT NẠN ĐƯỢC LẮP TẠI HÀNH LANG CHỈ LỐI RA THANG BỘ, CÁC ĐÈN NÀY ĐƯỢC ĐẶT TRÊN CAO, SÁNG LIÊN TỤC ĐỂ HƯỚNG DẪN MỌI NGƯỜI ĐẾN LỐI THOÁT NẠN GẦN NHẤT.
   - YÊU CẦU KỸ THUẬT ĐẢM BẢO THEO TCVN3890–2023, PHẢI NHÌN RÕ CHỮ TỪ KHOẢNG CÁCH 25M TRONG ĐIỀU KIỆN CHIẾU SÁNG BÌNH THƯỜNG (300LUX) HOẶC TRONG ĐIỀU KIỆN SỰ CỐ (10LUX), VÀ PHẢI DỰ TRỮ HOẠT ĐỘNG 2 GIỜ KỂ TỪ KHI MẤT ĐIỆN.
   - ĐỘ RỌI TRUNG BÌNH THEO PHƯƠNG NẰM NGANG ĐẢM BẢO >0,5 LUX TẠI MẶT SÀN TẠI MỌI ĐIỂM LÕI CỦA KHOẢNG TRỐNG, KHÔNG BAO GỒM ĐƯỜNG VIỀN THEO CHU VI KHU VỰC.
   - TẦM NHÌN ĐẢM BẢO NHÌN THẤY BIỂN CHỈ LỐI THOÁT NẠN KHÔNG QUÁ 25M, CÁC ĐÈN BÁO ĐƯỢC LẮP ĐẶT Ở ĐỘ CAO TỪ 2M–2,7M SO VỚI MẶT SÀN, HOẶC NGAY TRÊN CỬA CAO HƠN 2,7M. CÁC KHU VỰC KHÔNG ĐƯỢC BẢO VỆ CHỐNG KHÓI THÌ ĐÈN ĐƯỢC LẮP THẤP HƠN TRẦN NHÀ TỐI THIỂU 0,5M ĐỂ TRÁNH BỊ NGẬP KHÓI VÀ KHÔNG ĐƯỢC LẮP BIỂN BÁO AN TOÀN ĐƯỢC CHIẾU SÁNG TỪ BÊN NGOÀI
   - CHIỀU CAO ĐÈN EXIT $H_{ĐÈN} > H_{ĐÈN\ YÊU\ CẦU} = L/Z = \frac{25}{200} = 0{,}125M \sim 12{,}5CM$
     TRONG ĐÓ: L LÀ TẦM NHÌN CỦA ĐÈN <25M; Z=200 ĐỐI VỚI ĐÈN CHIẾU SÁNG TỪ BÊN TRONG
   - ĐỘ CHÓI TỐI THIỂU CỦA ĐÈN KHI CÓ SỰ CỐ THEO TẤT CẢ CÁC HƯỚNG PHẢI ĐẠT 2 CD/M2; TRƯỜNG HỢP CẦN THIẾT NHẬN THẤY TẦM NHÌN CÓ KHẢ NĂNG BỊ ẢNH HƯỞNG NHIỀU DO KHÓI SINH RA TỪ ĐÁM CHÁY THÌ ĐỘ CHÓI TỐI THIỂU PHẢI ĐẠT 10 CD/M2

CÔNG TY CỔ PHẦN TƯ VẤN VÀ THIẾT KẾ CÔNG TRÌNH
THẨM TRA
Theo Văn bản số 145 /2025/TT-Condesco
Chủ trì bộ môn ký tên:

CHỦ ĐẦU TƯ / CLIENT:
UBND HUYỆN NAM TRỰC

ĐƠN VỊ THIẾT KẾ

CÔNG TY TNHH TƯ VẤN XÂY DỰNG & LẮP ĐẶT THIẾT BỊ PC
PC CONSULTANCY CONSTRUCTION AND INSTALLATION EQUIPMENT COMPANY LIMITED
ĐỊA CHỈ: SỐ 47 NGÔ GIA TỰ - PHƯỜNG NAM ĐỊNH - TỈNH NINH BÌNH
PHONE : 0228 3822 888
PCCCVN2015@GMAIL.COM

GIÁM ĐỐC (DIRECTOR)	
KS: PHẠM VĂN DŨNG	
CHỦ TRÌ (Chief Of Project)	
KS: VŨ VĂN NAM	
THIẾT KẾ (Designed By)	
KS.PHẠM THỊ TRANG	
QLKT. (Tech Manager)	
KS: PHẠM VĂN DŨNG	

CÔNG TRÌNH / PROJECT:
XÂY DỰNG NHÀ HỌC 3 TẦNG 18 PHÒNG, NHÀ HỌC CHỨC NĂNG 2 TẦNG 4 PHÒNG VÀ CÁC HẠNG MỤC PHỤ TRỢ TRƯỜNG THCS NAM HỒNG, HUYỆN NAM TRỰC

HẠNG MỤC/ ITEMS:
PHÒNG CHÁY CHỮA CHÁY

HỒ SƠ THIẾT KẾ XÂY DỰNG TRIỂN KHAI SAU THIẾT KẾ CƠ SỞ

TÊN BẢN VẼ / DRAWING TITLE:
THUYẾT MINH

SỐ (No):	EX: 01
TỶ LỆ (Scale):	
HOÀN THÀNH: Complete (Date):	2025

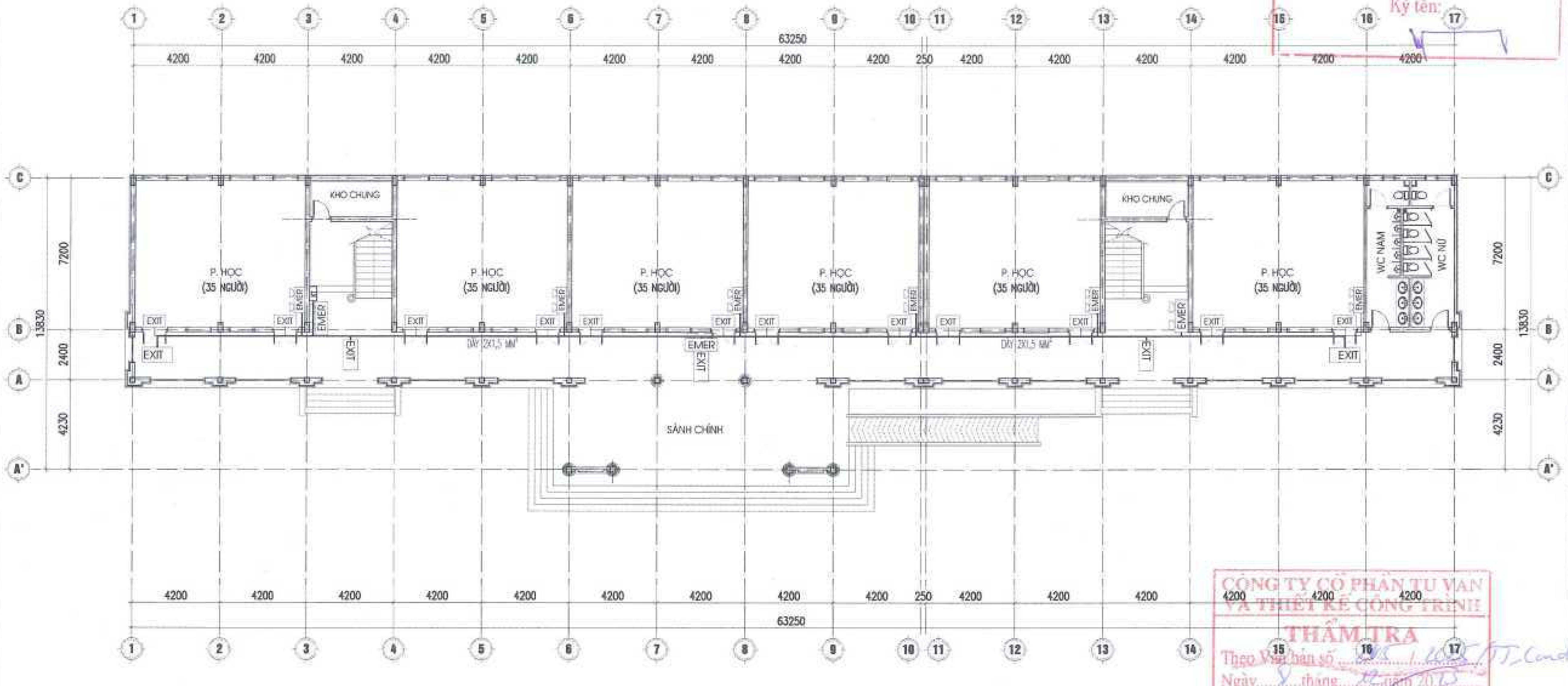

BAN QUẢN LÝ DỰ ÁN ĐẦU TƯ XÂY DỰNG NAM ĐỊNH
PHÊ DUYỆT
Theo Quyết định số 1194 QĐ-BQLDA
Ngày 12 tháng 12 năm 2025
Ký tên:

CÔNG TY CỔ PHẦN TƯ VẤN VÀ THIẾT KẾ CÔNG TRÌNH
THẨM TRA
Theo Văn bản số ...
Ngày 8 tháng 12 năm 2025
Chủ trì bộ môn ký tên:

MẶT BẰNG HỆ THỐNG ĐÈN EXIT - SỰ CỐ TẦNG 1
(NHÀ LỚP HỌC 3 TẦNG)

GHI CHÚ:
- TẦNG 1 NHÀ LỚP HỌC 3 TẦNG LÚC ĐÔNG NGƯỜI NHẤT CÓ 210 NGƯỜI.
- DIỆN TÍCH ĐƯỜNG THOÁT NẠN TẦNG 1: 63,25 X 2,4 = 151.8 M2
- MẬT ĐỘ DÒNG NGƯỜI THOÁT NẠN: 210 NGƯỜI /151.8 = 1,39 NGƯỜI/M2
- CHIỀU DÀI TỪ CỬA PHÒNG XA NHẤT ĐẾN CỬA THOÁT NẠN LÀ 8M.
- THEO BẢNG G.2A/ QCVN06:2022 KC TỪ CỬA RA PHÒNG ĐẾN LỐI THOÁT NẠN GẦN NHẤT LÀ 60M

BẢNG CHÚ THÍCH THIẾT BỊ

KÝ HIỆU	TÊN THIẾT BỊ	K. LƯỢNG
EXIT	ĐÈN EXIT CHỈ LỐI THOÁT HIỂM CÓ HƯỚNG 2 MẶT	05 CHIẾC
EXIT	ĐÈN EXIT THOÁT HIỂM	12 CHIẾC
EMER	ĐÈN CHIẾU SÁNG SỰ CỐ	09 CHIẾC
——	DÂY 2X1,5 MM²	130 MÉT

CHỦ ĐẦU TƯ / CLIENT: UBND HUYỆN NAM TRỰC

ĐƠN VỊ THIẾT KẾ

CÔNG TY TNHH TƯ VẤN XÂY DỰNG & LẮP ĐẶT THIẾT BỊ PC
PC CONSULTANCY CONSTRUCTION AND INSTALLATION EQUIPMENT COMPANY LIMITED

ĐỊA CHỈ: SỐ 47 NGÕ GIA TỰ - PHƯỜNG NAM ĐỊNH - TỈNH NINH BÌNH
PHONE: 0228 3829 888
PCCCVN2015@GMAIL.COM

GIÁM ĐỐC (Director)	KS. PHẠM VĂN DŨNG
CHỦ TRÌ (Chief Of Project)	KS. VŨ VĂN NAM
THIẾT KẾ (Designed By)	KS. PHẠM THỊ TRANG
QLKT (Tech Manager)	KS. PHẠM VĂN DŨNG

CÔNG TRÌNH / PROJECT: XÂY DỰNG NHÀ HỌC 3 TẦNG 18 PHÒNG, NHÀ HỌC CHỨC NĂNG 2 TẦNG 4 PHÒNG VÀ CÁC HẠNG MỤC PHỤ TRỢ TRƯỜNG THCS NAM HỒNG, HUYỆN NAM TRỰC

HẠNG MỤC / ITEMS: PHÒNG CHÁY CHỮA CHÁY

HỒ SƠ THIẾT KẾ XÂY DỰNG TRIỂN KHAI SAU THIẾT KẾ CƠ SỞ

TÊN BẢN VẼ / DRAWING TITLE: **MẶT BẰNG HỆ THỐNG ĐÈN EXIT - SỰ CỐ TẦNG 1 (NHÀ LỚP HỌC 3 TẦNG)**

SỐ (No):	EX: 02
TỶ LỆ (Scale):	
HOÀN THÀNH: Complete (Date):	2025

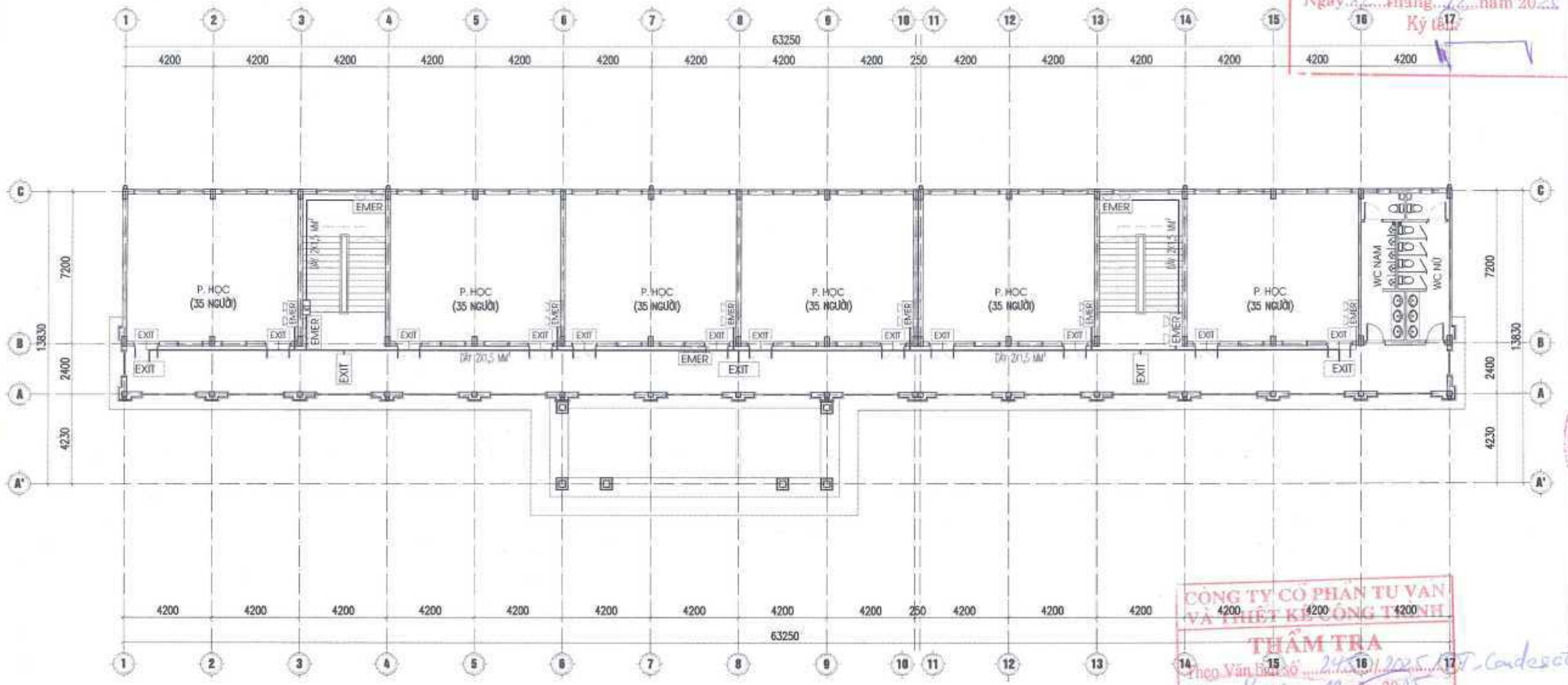

MẶT BẰNG HỆ THỐNG ĐÈN EXIT - SỰ CỐ TẦNG 2

(NHÀ LỚP HỌC 3 TẦNG)

BAN QUẢN LÝ DỰ ÁN ĐẦU TƯ XÂY DỰNG NAM ĐỊNH
PHÊ DUYỆT
Theo Quyết định số 1144/QĐ-BQLDA
Ngày 12 tháng 12 năm 2025
Ký tên:

CÔNG TY CỔ PHẦN TƯ VẤN VÀ THIẾT KẾ CÔNG TRÌNH
THẨM TRA
Theo Văn bản số 243/2025/TT-Condesco
Ngày 8 tháng 12 năm 2025
Chủ trì bộ môn ký tên:

GHI CHÚ:

- TẦNG 2 NHÀ LỚP HỌC 3 TẦNG LÚC ĐÔNG NGƯỜI NHẤT CÓ 210 NGƯỜI.
- DIỆN TÍCH ĐƯỜNG THOÁT NẠN TẦNG 1: 63,25 X 2,4 = 151.8 M2
- MẬT ĐỘ DÒNG NGƯỜI THOÁT NẠN: 210 NGƯỜI /151.8 = 1,39 NGƯỜI/M2
- CHIỀU DÀI TỪ CỬA PHÒNG XA NHẤT ĐẾN CỬA THOÁT NẠN LÀ 15,3M.
- THEO BẢNG G.2A/ QCVN06:2022 KC TỪ CỬA RA PHÒNG ĐẾN LỐI THOÁT NẠN GẦN NHẤT LÀ 60M

BẢNG CHÚ THÍCH THIẾT BỊ

KÝ HIỆU	TÊN THIẾT BỊ	K. LƯỢNG
EXIT	ĐÈN EXIT CHỈ LỐI THOÁT HIỂM CÓ HƯỚNG 2 MẶT	05 CHIẾC
EXIT	ĐÈN EXIT THOÁT HIỂM	12 CHIẾC
EMER	ĐÈN CHIẾU SÁNG SỰ CỐ	11 CHIẾC
———	DÂY 2X1,5 MM²	150 MÉT

CHỦ ĐẦU TƯ / CLIENT:
UBND HUYỆN NAM TRỰC

ĐƠN VỊ THIẾT KẾ

CÔNG TY TNHH TƯ VẤN XÂY DỰNG & LẮP ĐẶT THIẾT BỊ PC
PC CONSULTANCY CONSTRUCTION AND INSTALLATION EQUIPMENT COMPANY LIMITED

ĐỊA CHỈ:
SỐ 47 NGÔ GIA TỰ - PHƯỜNG NAM ĐỊNH - TỈNH NINH BÌNH
PHONE: 0928 3622 666
PCCDVN2015@GMAIL.COM

GIÁM ĐỐC (Director)	KS: PHẠM VĂN DŨNG
CHỦ TRÌ (Chief Of Project)	KS: VŨ VĂN NĂM
THIẾT KẾ (Designed By)	KS.PHẠM THỊ TRANG
QLKT (Tech Manager)	KS: PHẠM VĂN DŨNG

CÔNG TRÌNH / PROJECT:
XÂY DỰNG NHÀ HỌC 3 TẦNG 18 PHÒNG, NHÀ HỌC CHỨC NĂNG 2 TẦNG 4 PHÒNG VÀ CÁC HẠNG MỤC PHỤ TRỢ TRƯỜNG THCS NAM HỒNG, HUYỆN NAM TRỰC

HẠNG MỤC/ ITEMS:
PHÒNG CHÁY CHỮA CHÁY

HỒ SƠ THIẾT KẾ XÂY DỰNG TRIỂN KHAI SAU THIẾT KẾ CƠ SỞ

TÊN BẢN VẼ / DRAWING TITLE:
MẶT BẰNG HỆ THỐNG ĐÈN EXIT - SỰ CỐ TẦNG 2 (NHÀ LỚP HỌC 3 TẦNG)

SỐ (No):	EX: 03
TỶ LỆ (Scale):	
HOÀN THÀNH: Complete (Date):	2025

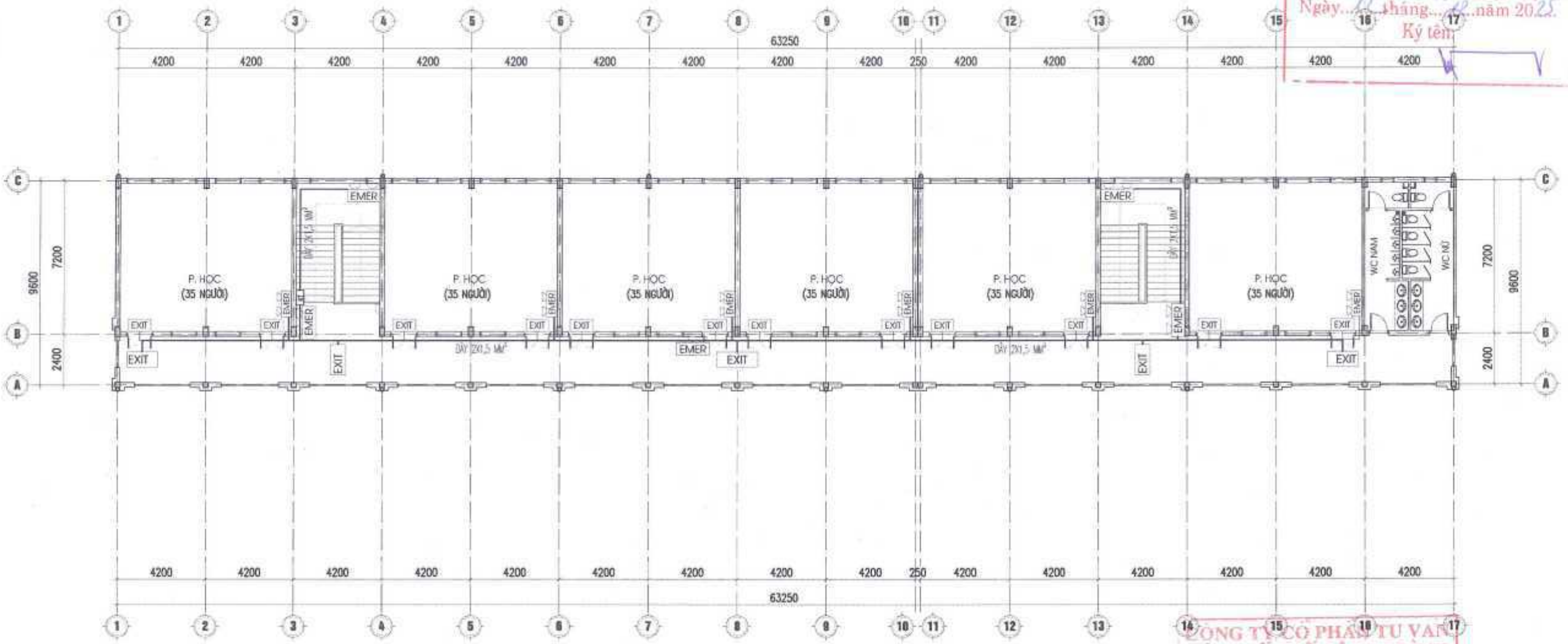

MẶT BẰNG HỆ THỐNG ĐÈN EXIT - SỰ CỐ TẦNG 3

(NHÀ LỚP HỌC 3 TẦNG)

BAN QUẢN LÝ DỰ ÁN ĐẦU TƯ XÂY DỰNG NAM ĐỊNH
PHÊ DUYỆT
Theo Quyết định số 1144/ QĐ-BQLDA
Ngày 12 tháng 12 năm 2025
Ký tên:

CÔNG TY CỔ PHẦN TƯ VẤN VÀ THIẾT KẾ CÔNG TRÌNH
THẨM TRA
Theo Văn bản số 295/2025/TT-Cudesco
Ngày 8 tháng 12 năm 2025
Chủ trì bộ môn ký tên:

GHI CHÚ:

- TẦNG 3 NHÀ LỚP HỌC 3 TẦNG LÚC ĐÔNG NGƯỜI NHẤT CÓ 210 NGƯỜI.
- DIỆN TÍCH ĐƯỜNG THOÁT NẠN TẦNG 1: 63,25 X 2,4 = 151.8 M2
- MẬT ĐỘ DÒNG NGƯỜI THOÁT NẠN: 210 NGƯỜI /151.8 = 1,39 NGƯỜI/M2
- CHIỀU DÀI TỪ CỬA PHÒNG XA NHẤT ĐẾN CỬA THOÁT NẠN LÀ 15,3M.
- THEO BẢNG G.2A/ QCVN06:2022 KC TỪ CỬA RA PHÒNG ĐẾN LỐI THOÁT NẠN GẦN NHẤT LÀ 60M

BẢNG CHÚ THÍCH THIẾT BỊ

KÝ HIỆU	TÊN THIẾT BỊ	K. LƯỢNG
EXIT	ĐÈN EXIT CHỈ LỐI THOÁT HIỂM CÓ HƯỚNG 2 MẶT	05 CHIẾC
EXIT	ĐÈN EXIT THOÁT HIỂM	12 CHIẾC
EMER	ĐÈN CHIẾU SÁNG SỰ CỐ	11 CHIẾC
———	DÂY 2X1.5 MM²	100 MÉT

CHỦ ĐẦU TƯ / CLIENT:
UBND HUYỆN NAM TRỰC

ĐƠN VỊ THIẾT KẾ

CÔNG TY TNHH TƯ VẤN XÂY DỰNG & LẮP ĐẶT THIẾT BỊ PC
PC CONSULTANCY CONSTRUCTION AND INSTALLATION EQUIPMENT COMPANY LIMITED

ĐỊA CHỈ:
SỐ 47 NGÔ GIA TỰ - PHƯỜNG NAM ĐỊNH - TỈNH NINH BÌNH
PHONE: 0226 3622 888
PCCCVN2015@GMAIL.COM

GIÁM ĐỐC (Director)	
KS: PHẠM VĂN DŨNG	
CHỦ TRÌ (Chief Of Project)	
KS: VŨ VĂN NAM	
THIẾT KẾ (Designed By)	
KS.PHẠM THỊ TRANG	
QLKT (Tech Manager)	
KS: PHẠM VĂN DŨNG	

CÔNG TRÌNH / PROJECT:
XÂY DỰNG NHÀ HỌC 3 TẦNG 18 PHÒNG, NHÀ HỌC CHỨC NĂNG 2 TẦNG 4 PHÒNG VÀ CÁC HẠNG MỤC PHỤ TRỢ TRƯỜNG THCS NAM HỒNG, HUYỆN NAM TRỰC

HẠNG MỤC/ ITEMS:
PHÒNG CHÁY CHỮA CHÁY

HỒ SƠ THIẾT KẾ XÂY DỰNG TRIỂN KHAI SAU THIẾT KẾ CƠ SỞ

TÊN BẢN VẼ / DRAWING TITLE:
MẶT BẰNG HỆ THỐNG ĐÈN EXIT - SỰ CỐ TẦNG 3 (NHÀ LỚP HỌC 3 TẦNG)

SỐ (No):	EX: 04
TỶ LỆ (Scale):	
HOÀN THÀNH: Complete (Date):	2025

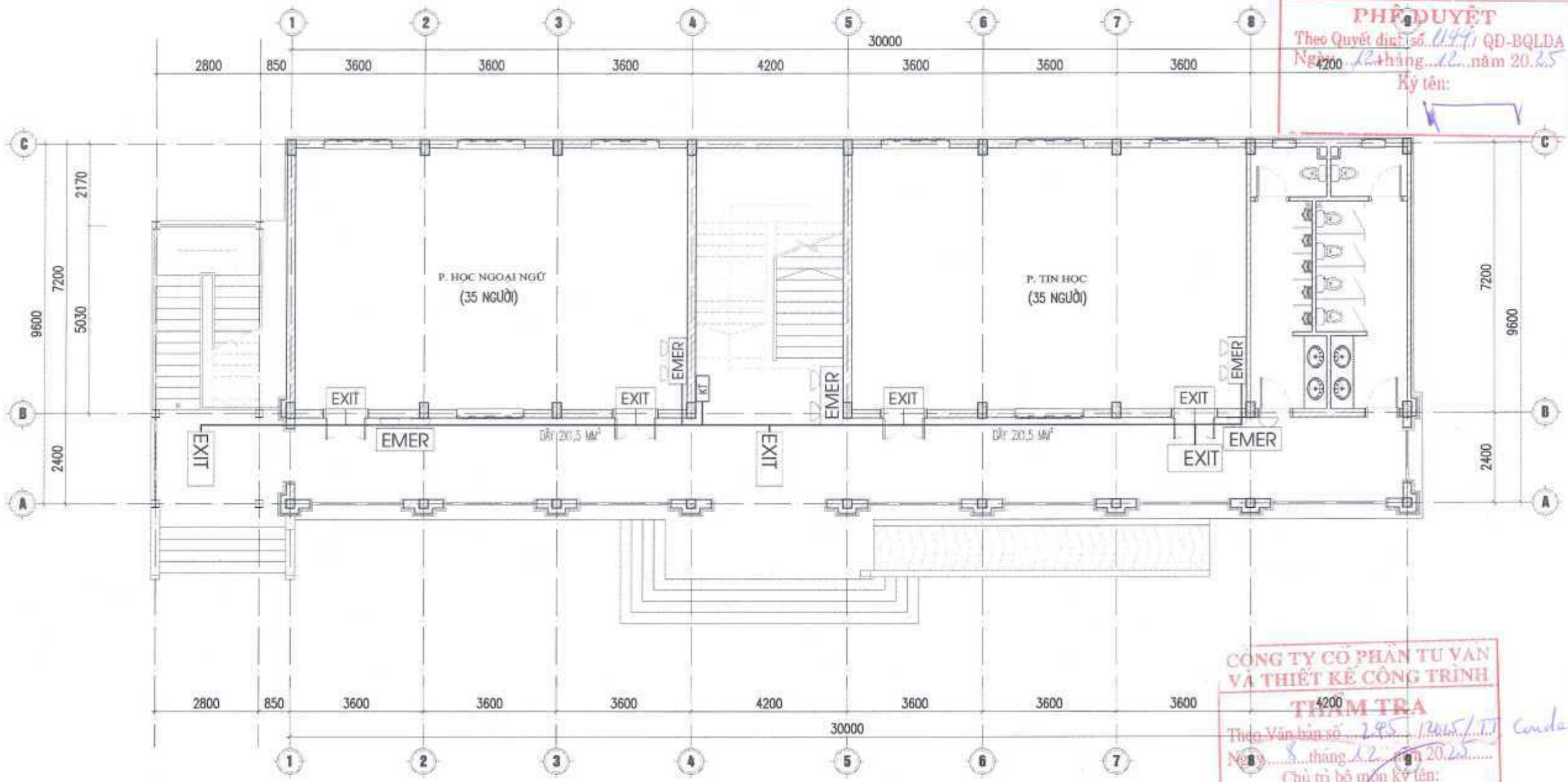

BAN QUẢN LÝ DỰ ÁN ĐẦU TƯ XÂY DỰNG NAM ĐỊNH
PHÊ DUYỆT
Theo Quyết định số 094/ QĐ-BQLDA
Ngày 12 tháng 12 năm 2025
Ký tên:

CÔNG TY CỔ PHẦN TƯ VẤN VÀ THIẾT KẾ CÔNG TRÌNH
THẨM TRA
Theo Văn bản số 295 /2025/TT Condaco
Ngày 8 tháng 12 năm 2025
Chủ trì bộ môn ký tên:

MẶT BẰNG HỆ THỐNG ĐÈN EXIT - SỰ CỐ TẦNG 1

(NHÀ LỚP HỌC 2 TẦNG)

GHI CHÚ:

- TẦNG 1 NHÀ LỚP HỌC 2 TẦNG LÚC ĐÔNG NGƯỜI NHẤT CÓ 70 NGƯỜI.
- DIỆN TÍCH ĐƯỜNG THOÁT NẠN TẦNG 1: 33,65 X 2,4 = 80,76 M2
- MẬT ĐỘ DÒNG NGƯỜI THOÁT NẠN: 70 NGƯỜI /80,76 = 0,87 NGƯỜI/M2
- CHIỀU DÀI TỪ CỬA PHÒNG XA NHẤT ĐẾN CỬA THOÁT NẠN LÀ 9,6M.
- THEO BẢNG G.2A/ QCVN06:2022 KC TỪ CỬA RA PHÒNG ĐẾN LỐI THOÁT NẠN GẦN NHẤT LÀ 60M

BẢNG CHÚ THÍCH THIẾT BỊ

KÝ HIỆU	TÊN THIẾT BỊ	K. LƯỢNG
EXIT	ĐÈN EXIT CHỈ LỐI THOÁT HIỂM CÓ HƯỚNG 2 MẶT	03 CHIẾC
EXIT	ĐÈN EXIT THOÁT HIỂM	04 CHIẾC
EMER	ĐÈN CHIẾU SÁNG SỰ CỐ	05 CHIẾC
———	DÂY 2X1,5 MM²	60 MÉT

CHỦ ĐẦU TƯ / CLIENT:
UBND HUYỆN NAM TRỰC

ĐƠN VỊ THIẾT KẾ

CÔNG TY TNHH TƯ VẤN XÂY DỰNG & LẮP ĐẶT THIẾT BỊ PC
PC CONSULTANCY CONSTRUCTION AND INSTALLATION EQUIPMENT COMPANY LIMITED
ĐỊA CHỈ:
SỐ 47 NGÔ GIA TỰ - PHƯỜNG NAM ĐỊNH - TỈNH NINH BÌNH
PHONE: 0229 3832 888
PCCVN2015@GMAIL.COM

GIÁM ĐỐC (Director):	
KS. PHẠM VĂN DŨNG	
CHỦ TRÌ (Chief Of Project):	
KS. VŨ VĂN NAM	
THIẾT KẾ (Designed By):	
KS.PHẠM THỊ TRANG	
GIÁM ĐỐC KT (Tech Manager):	
KS. PHẠM VĂN DŨNG	

CÔNG TRÌNH / PROJECT:
XÂY DỰNG NHÀ HỌC 3 TẦNG 18 PHÒNG, NHÀ HỌC CHỨC NĂNG 2 TẦNG 4 PHÒNG VÀ CÁC HẠNG MỤC PHỤ TRỢ TRƯỜNG THCS NAM HỒNG, HUYỆN NAM TRỰC

HẠNG MỤC/ ITEMS:
PHÒNG CHÁY CHỮA CHÁY

HỒ SƠ THIẾT KẾ XÂY DỰNG TRIỂN KHAI SAU THIẾT KẾ CƠ SỞ

TÊN BẢN VẼ / DRAWING TITLE:
MẶT BẰNG HỆ THỐNG ĐÈN EXIT - SỰ CỐ TẦNG 1 (NHÀ LỚP HỌC 2 TẦNG)

SỐ (No):	EX: 05
TỶ LỆ (Scale):	
HOÀN THÀNH: Complete (Date):	2025

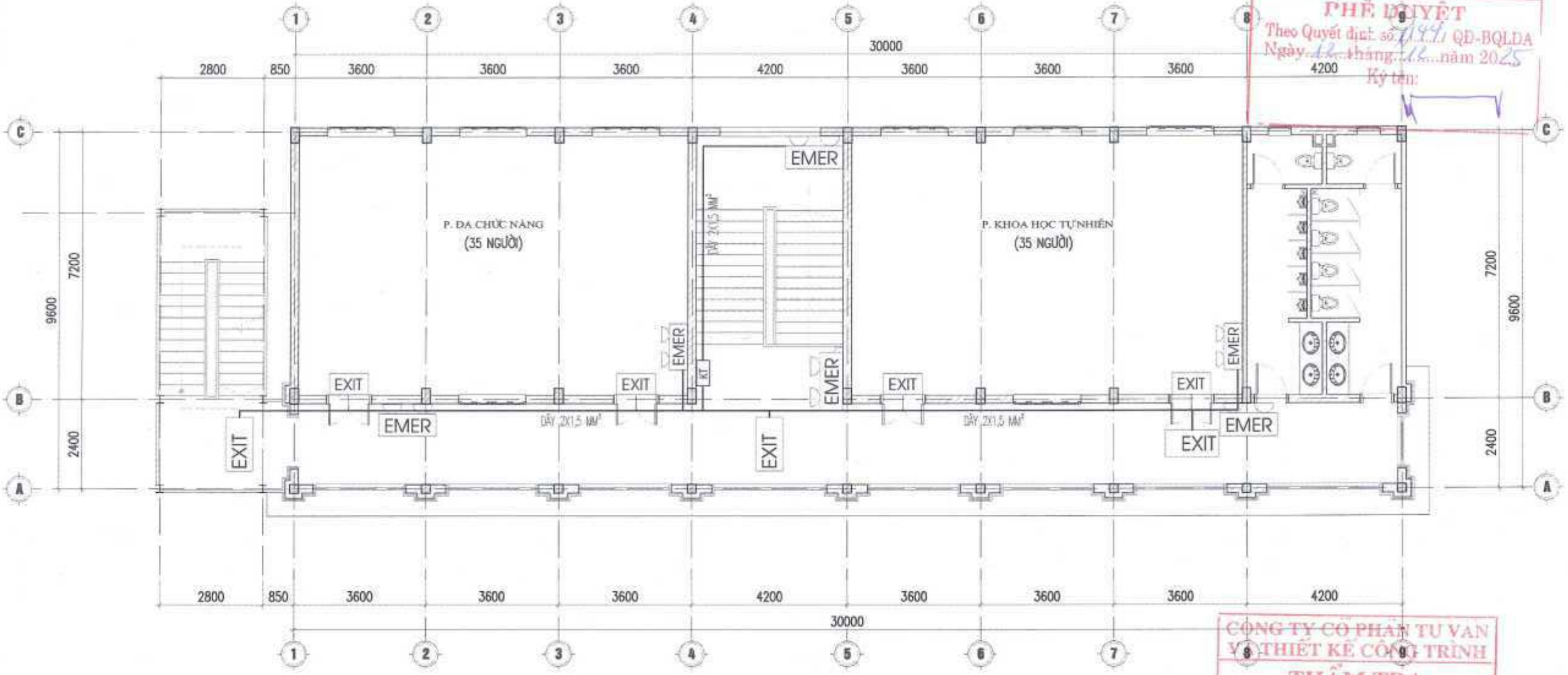

BAN QUẢN LÝ DỰ ÁN ĐẦU TƯ XÂY DỰNG NAM ĐỊNH
PHÊ DUYỆT
Theo Quyết định số 2144 / QĐ-BQLDA
Ngày 12 tháng 12 năm 2025
Ký tên:

CÔNG TY CỔ PHẦN TƯ VẤN VÀ THIẾT KẾ CÔNG TRÌNH
THẨM TRA
Theo Văn bản số 245 / 2025 / TL Conc
Ngày 8 tháng 12 năm 2025
Chủ trì bộ môn ký tên:

MẶT BẰNG HỆ THỐNG ĐÈN EXIT - SỰ CỐ TẦNG 2

(NHÀ LỚP HỌC 2 TẦNG)

GHI CHÚ:

- TẦNG 2 NHÀ LỚP HỌC 2 TẦNG LÚC ĐÔNG NGƯỜI NHẤT CÓ 70 NGƯỜI.
- DIỆN TÍCH ĐƯỜNG THOÁT NẠN TẦNG 1: 33,65 X 2,4 = 80,76 M2
- MẬT ĐỘ DÒNG NGƯỜI THOÁT NẠN: 70 NGƯỜI /80,76 = 0,89 NGƯỜI/M2
- CHIỀU DÀI TỪ CỬA PHÒNG XA NHẤT ĐẾN CỬA THOÁT NẠN LÀ 9,6M.
- THEO BẢNG G.2A/ QCVN06:2022 KC TỪ CỬA RA PHÒNG ĐẾN LỐI THOÁT NẠN GẦN NHẤT LÀ 60M

BẢNG CHÚ THÍCH THIẾT BỊ

KÝ HIỆU	TÊN THIẾT BỊ	K. LƯỢNG
EXIT	ĐÈN EXIT CHỈ LỐI THOÁT HIỂM CÓ HƯỚNG 2 MẶT	03 CHIẾC
EXIT	ĐÈN EXIT THOÁT HIỂM	04 CHIẾC
EMER	ĐÈN CHIẾU SÁNG SỰ CỐ	06 CHIẾC
———	DÂY 2X1,5 MM²	75 MÉT

CHỦ ĐẦU TƯ / CLIENT:
UBND HUYỆN NAM TRỰC

ĐƠN VỊ THIẾT KẾ

CÔNG TY TNHH TƯ VẤN XÂY DỰNG & LẮP ĐẶT THIẾT BỊ PC
PC CONSULTANCY CONSTRUCTION AND INSTALLATION EQUIPMENT COMPANY LIMITED

ĐỊA CHỈ:
SỐ 47 NGÔ GIA TỰ - PHƯỜNG NAM ĐỊNH - TỈNH NINH BÌNH
PHONE: 0228 6822 888
PCCCVN2019@GMAIL.COM

GIÁM ĐỐC (Director)	KS. PHẠM VĂN DŨNG
CHỦ TRÌ (Chief Of Project)	KS: VŨ VĂN NAM
THIẾT KẾ (Designed By)	KS.PHẠM THỊ TRANG
QLKT (Tech Manager)	KS. PHẠM VĂN DŨNG

CÔNG TRÌNH / PROJECT:
XÂY DỰNG NHÀ HỌC 3 TẦNG 18 PHÒNG, NHÀ HỌC CHỨC NĂNG 2 TẦNG 4 PHÒNG VÀ CÁC HẠNG MỤC PHỤ TRỢ TRƯỜNG THCS NAM HỒNG, HUYỆN NAM TRỰC

HẠNG MỤC / ITEMS:
PHÒNG CHÁY CHỮA CHÁY

HỒ SƠ THIẾT KẾ XÂY DỰNG TRIỂN KHAI SAU THIẾT KẾ CƠ SỞ

TÊN BẢN VẼ / DRAWING TITLE:
MẶT BẰNG HỆ THỐNG ĐÈN EXIT - SỰ CỐ TẦNG 2 (NHÀ LỚP HỌC 2 TẦNG)

SỐ (No):	EX: 06
TỶ LỆ (Scale):	
HOÀN THÀNH: Complete (Date):	2025

LẮP ĐẶT ĐÈN CHỈ CHỈ DẪN THOÁT NẠN

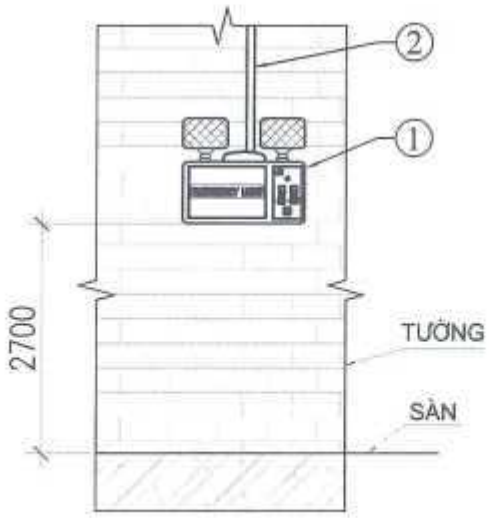

MẶT ĐỨNG/FRONT VIEW

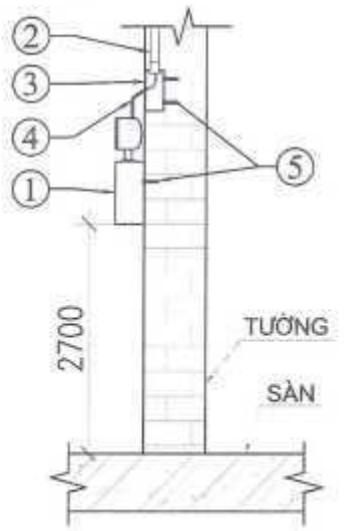

MẶT CẠNH/SIDE VIEW

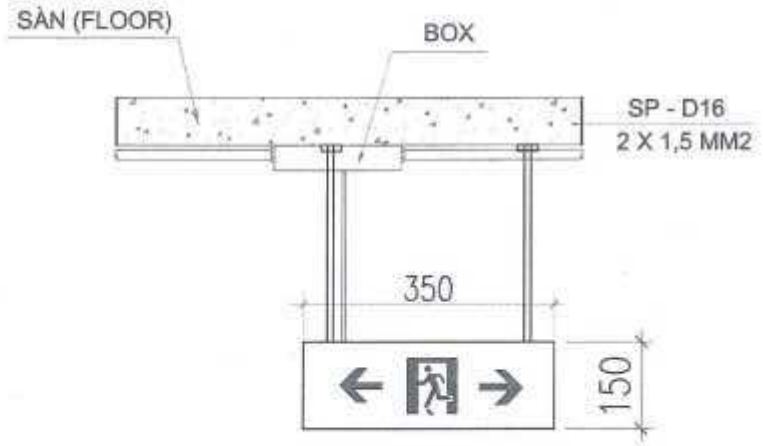

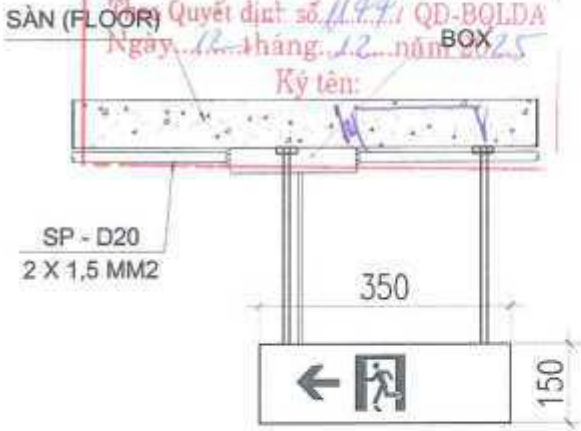

BAN QUẢN LÝ DỰ ÁN ĐẦU TƯ XÂY DỰNG NAM ĐỊNH
PHÊ DUYỆT
Theo Quyết định số 1144 / QĐ-BQLDA
Ngày 12 tháng 12 năm 2025
Ký tên:

- ĐÈN CHIẾU SÁNG SỰ CỐ
- HỘP NỐI DÂY PVC D85
- VÍT NỞ D4
- ỐNG PVC BẢO VỆ DÂY D16
- DÂY NGUỒN

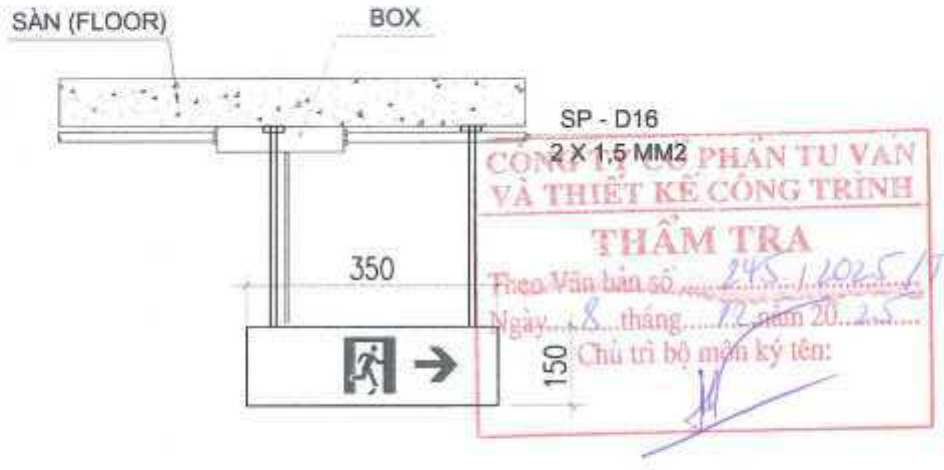

CÔNG TY CỔ PHẦN TƯ VẤN VÀ THIẾT KẾ CÔNG TRÌNH
THẨM TRA
Theo Văn bản số 245 / 2025 / TT.Cond
Ngày 18 tháng 12 năm 2025
Chủ trì bộ môn ký tên:

CHI TIẾT LẮP ĐẶT ĐÈN EXIT TRÊN TƯỜNG

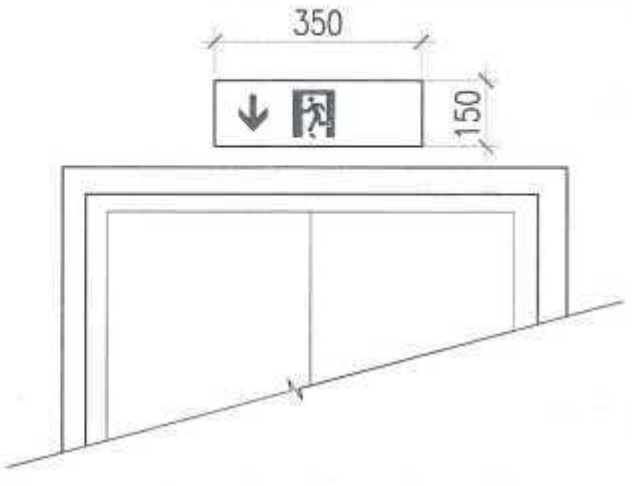

GHI CHÚ:

- ĐÈN CHIẾU SÁNG SỰ CỐ VÀ ĐÈN CHỈ DẪN THOÁT NẠN CÓ NGUỒN ĐIỆN DỰ PHÒNG ĐẢM BẢO THỜI GIAN HOẠT ĐỘNG TỐI THIỂU 2 GIỜ.
- CHIỀU CAO LẮP ĐẶT ĐÈN CHỈ DẪN THOÁT NẠN TỪ KHOẢNG 2–2,7M
- ĐÈN CHIẾU SÁNG SỰ CỐ VÀ ĐÈN CHỈ DẪN THOÁT NẠN CÓ CƯỜNG ĐỘ CHIẾU SÁNG NHỎ NHẤT LÀ 10 LUX. TẦM NHÌN ĐẢM BẢO NHÌN THẤY LỐI THOÁT NẠN KHÔNG QUÁ 25M. ĐỘ RỌI TRUNG BÌNH THEO PHƯƠNG NẰM NGANG ĐẢM BẢO >0,5 LUX TẠI MỌI ĐIỂM LÕI CỦA MẶT SÀN.
- ĐÈN CHIẾU SÁNG SỰ CỐ CÓ CƯỜNG ĐỘ CHIẾU SÁNG TỐI ĐA 1600 (cd) ĐẢM BẢO HẠN CHẾ NGUY CƠ GÂY LOÁ TẠM THỜI.

CHỦ ĐẦU TƯ / CLIENT:
UBND HUYỆN NAM TRỰC

ĐƠN VỊ THIẾT KẾ

CÔNG TY TNHH TƯ VẤN XÂY DỰNG & LẮP ĐẶT THIẾT BỊ PC
PC CONSULTANCY CONSTRUCTION AND INSTALLATION EQUIPMENT COMPANY LIMITED

ĐỊA CHỈ:
SỐ 47 NGÔ GIA TỰ - PHƯỜNG NAM ĐỊNH - TỈNH NINH BÌNH
PHONE: 0228 3822 888
PCCCVN2015@GMAIL.COM

GIÁM ĐỐC (Director): KS. PHẠM VĂN DŨNG	
CHỦ TRÌ (Chief Of Project): KS. VŨ VĂN NĂM	
THIẾT KẾ (Designed By): KS.PHẠM THỊ TRANG	
QLKT (Tech Manager): KS. PHẠM VĂN DŨNG	

CÔNG TRÌNH / PROJECT:
XÂY DỰNG NHÀ HỌC 3 TẦNG 18 PHÒNG, NHÀ HỌC CHỨC NĂNG 2 TẦNG 4 PHÒNG VÀ CÁC HẠNG MỤC PHỤ TRỢ TRƯỜNG THCS NAM HỒNG, HUYỆN NAM TRỰC

HẠNG MỤC/ ITEMS:
PHÒNG CHÁY CHỮA CHÁY

HỒ SƠ THIẾT KẾ XÂY DỰNG TRIỂN KHAI SAU THIẾT KẾ CƠ SỞ

TÊN BẢN VẼ / DRAWING TITLE:
CHI TIẾT LẮP ĐẶT ĐÈN EXIT VÀ ĐÈN SỰ CỐ

SỐ (No):	EX: 07
TỶ LỆ (Scale):	
HOÀN THÀNH: Complete (Date):	2025

BAN QUẢN LÝ DỰ ÁN ĐẦU TƯ XÂY DỰNG NAM ĐỊNH

PHÊ DUYỆT

Theo Quyết định số...../ QĐ-BQLDA

Ngày.....tháng.....năm 20.....

Ký tên:

CÔNG TY CỔ PHẦN TƯ VẤN VÀ THIẾT KẾ CÔNG TRÌNH

THẨM TRA

Theo Văn bản số...../.....

Ngày.....tháng.....năm 20.....

Chủ trì bộ môn ký tên:

SƠ ĐỒ THOÁT HIỂM

SƠ ĐỒ CHỈ DẪN THOÁT NẠN - TẦNG 1
NHÀ LỚP HỌC 3 TẦNG

BAN QUẢN LÝ DỰ ÁN ĐẦU TƯ XÂY DỰNG NAM ĐỊNH
PHÊ DUYỆT
Theo Quyết định số 1147/ QĐ-BQLDA
Ngày 12 tháng 12 năm 2025
Ký tên:

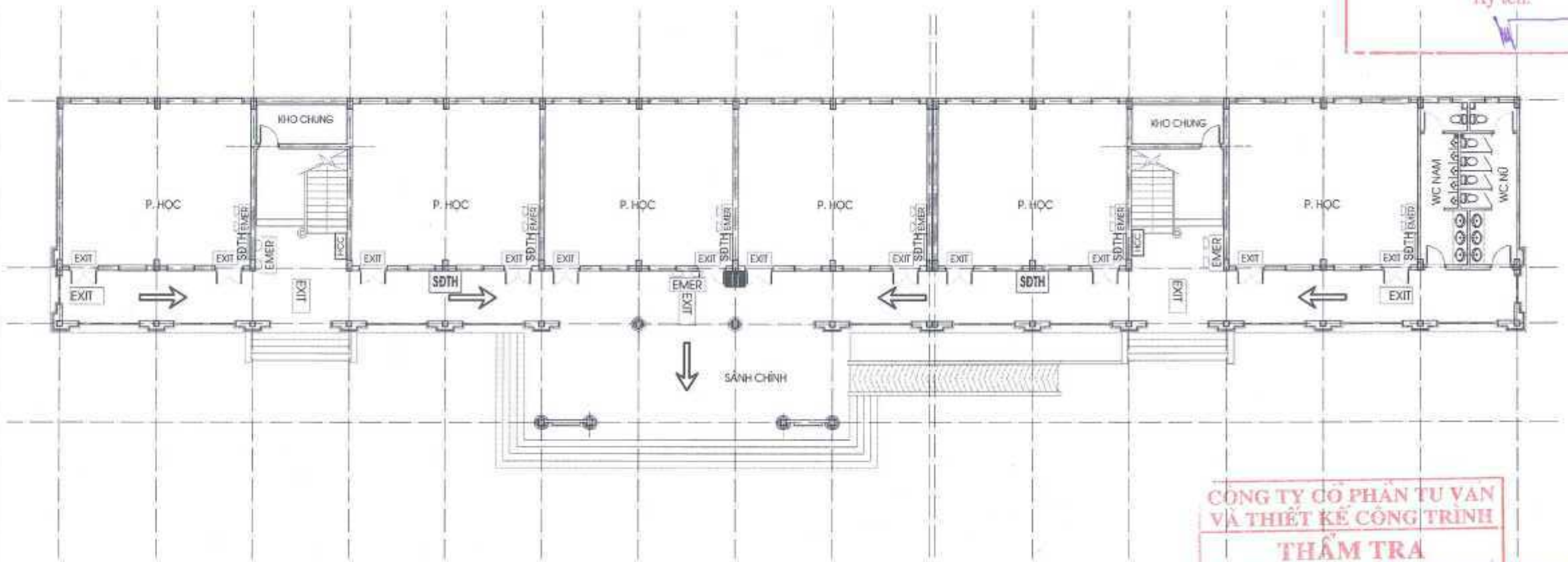

CÔNG TY CỔ PHẦN TƯ VẤN VÀ THIẾT KẾ CÔNG TRÌNH
THẨM TRA
Theo Văn bản số 245/ 2025/TT-Condeco
Ngày 12 tháng 12 năm 2025
Chủ trì bộ môn ký tên:

⇨	HƯỚNG THOÁT HIỂM	HCC	TỦ PHƯƠNG TIỆN PCCC	EXIT	BIỂN BÁO LỐI THOÁT
	BÌNH CHỮA CHÁY	SĐTH	SƠ ĐỒ THOÁT HIỂM TẦNG	EMER	ĐÈN CHIẾU SÁNG SỰ CỐ
		SĐTH	SƠ ĐỒ THOÁT HIỂM PHÒNG		

QUY TRÌNH XỬ LÝ KHI CÓ CHÁY

BƯỚC 1: BÌNH TĨNH XỬ LÝ KHI XẢY RA CHÁY NỔ
- CẦN XÁC ĐỊNH NHANH ĐIỂM XẢY RA CHÁY.
- NHANH CHÓNG ĐƯA RA CÁC GIẢI PHÁP ĐỂ CHỮA CHÁY, CHỐNG CHÁY.

BƯỚC 2: BÁO ĐỘNG CHO MỌI NGƯỜI XUNG QUANH BIẾT BẰNG CÁCH NHANH NHẤT
- HÔ HOÁN MỌI NGƯỜI THÔNG BÁO CHO NHAU.
- NHẤN NÚT CHUÔNG CỦA HỆ THỐNG BÁO CHÁY..

BƯỚC 3: LẬP TỨC NGẮT ĐIỆN TOÀN KHU VỰC BỊ CHÁY
- DÙNG CÁC DỤNG CỤ NHƯ KÌM ĐIỆN, ỦNG, GĂNG TAY CÁCH ĐIỆN ĐỂ CẮT CẦU DAO ĐIỆN, NGẮT ATTOMAT TOÀN KHU VỰC BỊ CHÁY.

BƯỚC 4: BÁO NGAY CHO LỰC LƯỢNG PHÒNG CHÁY CHỮA CHÁY BẰNG CÁCH GỌI ĐIỆN THOẠI TỚI SỐ 114

BƯỚC 5: SỬ DỤNG CÁC PHƯƠNG TIỆN CHỮA CHÁY CÓ SẴN ĐỂ DẬP TẮT ĐÁM CHÁY
- BÌNH BỘT CHỮA CHÁY, BÌNH CHỮA CHÁY KHÍ CO2, ...
- MỀN CHỮA CHÁY, CÁT,..
- NƯỚC (TRÁNH DÙNG NƯỚC CHỮA CHÁY KHI CHẤT CHÁY LÀ DẦU, XĂNG,..)
- NẾU CÓ VÒI CHỮA CHÁY VÀ LĂNG TRỤ PHUN NƯỚC THÌ NHANH CHÓNG KÉO VÒI VÀ PHUN VÀO ĐÁM CHÁY.

BƯỚC 6: CỨU NHỮNG NGƯỜI BỊ NẠN, NHỮNG NGƯỜI CÓ KHẢ NĂNG THOÁT ĐƯỢC ĐÁM CHÁY

BƯỚC 7: DI CHUYỂN CÁC TÀI SẢN, HÀNG HÓA LƯU ĐỘNG VÀ CÁC CHẤT DỄ CHÁY RA NƠI AN TOÀN
- TẠO KHOẢNG CÁCH CHỐNG CHÁY LAN.

600MM

CHI TIẾT SƠ ĐỒ CHỈ DẪN THOÁT NẠN - TẦNG 1
(NHÀ LỚP HỌC 3 TẦNG)

GHI CHÚ: SƠ ĐỒ CHỈ DẪN THOÁT NẠN ĐƯỢC GẮN SAO CHO MÉP DƯỚI CỦA SƠ ĐỒ CHỈ DẪN THOÁT NẠN NẰM Ở ĐỘ CAO 1,5M±0,2 SO VỚI MẶT SÀN

CHỦ ĐẦU TƯ / CLIENT:
UBND HUYỆN NAM TRỰC

ĐƠN VỊ THIẾT KẾ

CÔNG TY TNHH TƯ VẤN XÂY DỰNG & LẮP ĐẶT THIẾT BỊ PC
PC CONSULTANCY CONSTRUCTION AND INSTALLATION EQUIPMENT COMPANY LIMITED
ĐỊA CHỈ
SỐ 47 NGÔ GIA TỰ - PHƯỜNG NAM ĐỊNH - TỈNH NINH BÌNH
PHONE : 0243.3522 888
PCCCVN2015@GMAIL.COM

GIÁM ĐỐC (Director)	KS. PHẠM VĂN DŨNG
CHỦ TRÌ (Chief Of Project)	KS. VŨ VĂN NAM
THIẾT KẾ (Designed By)	KS.PHẠM THỊ TRANG
GIÁM ĐỐC (Tech Manager)	KS. PHẠM VĂN DŨNG

CÔNG TRÌNH / PROJECT :
XÂY DỰNG NHÀ HỌC 3 TẦNG 18 PHÒNG, NHÀ HỌC CHỨC NĂNG 2 TẦNG 4 PHÒNG VÀ CÁC HẠNG MỤC PHỤ TRỢ TRƯỜNG THCS NAM HỒNG, HUYỆN NAM TRỰC

HẠNG MỤC/ ITEMS :
PHÒNG CHÁY CHỮA CHÁY

HỒ SƠ THIẾT KẾ XÂY DỰNG TRIỂN KHAI SAU THIẾT KẾ CƠ SỞ

TÊN BẢN VẼ / DRAWING TITLE :
CHI TIẾT SƠ ĐỒ CHỈ DẪN THOÁT NẠN - TẦNG 1 (NHÀ LỚP HỌC 3 TẦNG)

SỐ (No):	SĐTN:01
TỶ LỆ (Scale):	
HOÀN THÀNH: Complete (Date) :	2025

SƠ ĐỒ CHỈ DẪN THOÁT NẠN (TRONG PHÒNG) - TẦNG 1
NHÀ LỚP HỌC 3 TẦNG

BAN QUẢN LÝ DỰ ÁN ĐẦU TƯ XÂY DỰNG NAM ĐỊNH
PHÊ DUYỆT
Theo Quyết định số: 1144/ QĐ-BQLDA
Ngày 12 tháng 12 năm 2025
Ký tên:

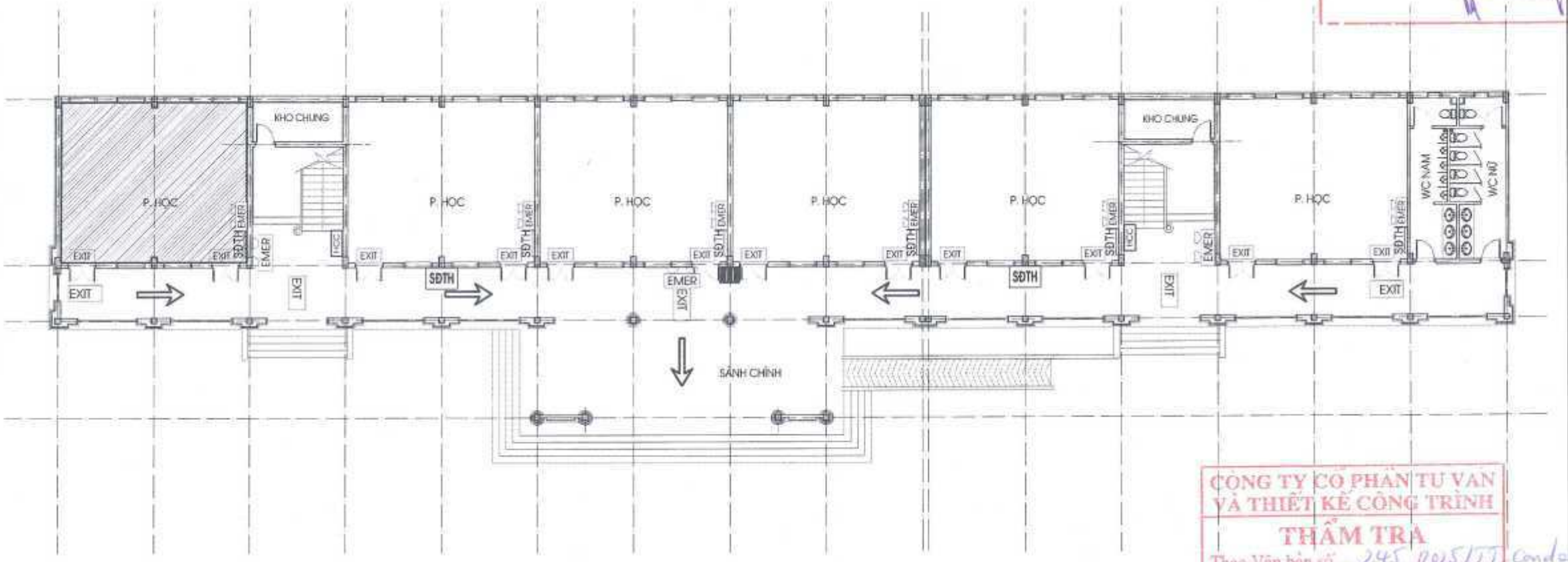

CÔNG TY CỔ PHẦN TƯ VẤN VÀ THIẾT KẾ CÔNG TRÌNH
THẨM TRA
Theo Văn bản số: 245/2025/TT Condaco
Ngày 8 tháng 12 năm 2025
Chủ trì bộ môn ký tên:

300MM

⇨	HƯỚNG THOÁT HIỂM	HCC	TỦ PHƯƠNG TIỆN PCCC	EXIT	BIỂN BÁO LỐI THOÁT
	BÌNH CHỮA CHÁY	SĐTH	SƠ ĐỒ THOÁT HIỂM TẦNG	EMER	ĐÈN CHIẾU SÁNG SỰ CỐ
		SĐTH	SƠ ĐỒ THOÁT HIỂM PHÒNG		PHÒNG CỦA BẠN

QUY TRÌNH XỬ LÝ KHI CÓ CHÁY

BƯỚC 1: BÌNH TĨNH XỬ LÝ KHI XẢY RA CHÁY NỔ
- CẦN XÁC ĐỊNH NHANH ĐIỂM XẢY RA CHÁY.
- NHANH CHÓNG ĐƯA RA CÁC GIẢI PHÁP ĐỂ CHỮA CHÁY, CHỐNG CHÁY.

BƯỚC 2: BÁO ĐỘNG CHO MỌI NGƯỜI XUNG QUANH BIẾT BẰNG CÁCH NHANH NHẤT
- HÔ HOÁN MỌI NGƯỜI THÔNG BÁO CHO NHAU.
- NHẤN NÚT CHUÔNG CỦA HỆ THỐNG BÁO CHÁY..

BƯỚC 3: LẬP TỨC NGẮT ĐIỆN TOÀN KHU VỰC BỊ CHÁY
- DÙNG CÁC DỤNG CỤ NHƯ KÌM ĐIỆN, ỦNG, GĂNG TAY CÁCH ĐIỆN ĐỂ CẮT CẦU DAO ĐIỆN, NGẮT ATTOMAT TOÀN KHU VỰC BỊ CHÁY.

BƯỚC 4: BÁO NGAY CHO LỰC LƯỢNG PHÒNG CHÁY CHỮA CHÁY BẰNG CÁCH GỌI ĐIỆN THOẠI TỚI SỐ 114

BƯỚC 5: SỬ DỤNG CÁC PHƯƠNG TIỆN CHỮA CHÁY CÓ SẴN ĐỂ DẬP TẮT ĐÁM CHÁY
- BÌNH BỘT CHỮA CHÁY, BÌNH CHỮA CHÁY KHÍ CO2, ...
- MỀN CHỮA CHÁY, CÁT,...
- NƯỚC (TRÁNH DÙNG NƯỚC CHỮA CHÁY KHI CHẤT CHÁY LÀ DẦU, XĂNG,...)
- NẾU CÓ VÒI CHỮA CHÁY VÀ LĂNG TRỤ PHUN NƯỚC THÌ NHANH CHÓNG KÉO VÒI VÀ PHUN VÀO ĐÁM CHÁY.

BƯỚC 6: CỨU NHỮNG NGƯỜI BỊ NẠN, NHỮNG NGƯỜI CÓ KHẢ NĂNG THOÁT ĐƯỢC ĐÁM CHÁY

BƯỚC 7: DI CHUYỂN CÁC TÀI SẢN, HÀNG HÓA LƯU ĐỘNG VÀ CÁC CHẤT DỄ CHÁY RA NƠI AN TOÀN
- TẠO KHOẢNG CÁC CHỐNG CHÁY LAN.

400MM

CHI TIẾT SƠ ĐỒ CHỈ DẪN THOÁT NẠN TRONG PHÒNG - TẦNG 1
(NHÀ LỚP HỌC 3 TẦNG)

GHI CHÚ: SƠ ĐỒ CHỈ DẪN THOÁT NẠN ĐƯỢC GẮN SAO CHO MÉP DƯỚI CỦA SƠ ĐỒ CHỈ DẪN THOÁT NẠN NẰM Ở ĐỘ CAO 1,5M± 0,2 SO VỚI MẶT SÀN

CHỦ ĐẦU TƯ / CLIENT:
UBND HUYỆN NAM TRỰC

ĐƠN VỊ THIẾT KẾ

CÔNG TY TNHH TƯ VẤN XÂY DỰNG & LẮP ĐẶT THIẾT BỊ PC
PC CONSULTANCY CONSTRUCTION AND INSTALLATION EQUIPMENT COMPANY LIMITED

ĐỊA CHỈ:
SỐ 47 NGÔ GIA TỰ - PHƯỜNG NAM ĐỊNH - TỈNH NINH BÌNH
PHONE: 0228 3822 888
PCCCVN2015@GMAIL.COM

GIÁM ĐỐC (Director):	
KS. PHẠM VĂN DŨNG	
CHỦ TRÌ (Chief Of Project):	
KS. VŨ VĂN NAM	
THIẾT KẾ (Designed By):	
KS.PHẠM THỊ TRANG	
GIÁM ĐỐC KỸ THUẬT (Tech Manager):	
KS. PHẠM VĂN DŨNG	

CÔNG TRÌNH / PROJECT:
XÂY DỰNG NHÀ HỌC 3 TẦNG 18 PHÒNG, NHÀ HỌC CHỨC NĂNG 2 TẦNG 4 PHÒNG VÀ CÁC HẠNG MỤC PHỤ TRỢ TRƯỜNG THCS NAM HỒNG, HUYỆN NAM TRỰC

HẠNG MỤC / ITEMS:
PHÒNG CHÁY CHỮA CHÁY

HỒ SƠ THIẾT KẾ XÂY DỰNG TRIỂN KHAI SAU THIẾT KẾ CƠ SỞ

TÊN BẢN VẼ / DRAWING TITLE:
CHI TIẾT SĐCD THOÁT NẠN TRONG PHÒNG - TẦNG 1 (NHÀ LỚP HỌC 3 TẦNG)

SỐ (No):	SĐTN:02
TỶ LỆ (Scale):	
HOÀN THÀNH: Complete (Date):	2025

SƠ ĐỒ CHỈ DẪN THOÁT NẠN - TẦNG 2
NHÀ LỚP HỌC 3 TẦNG

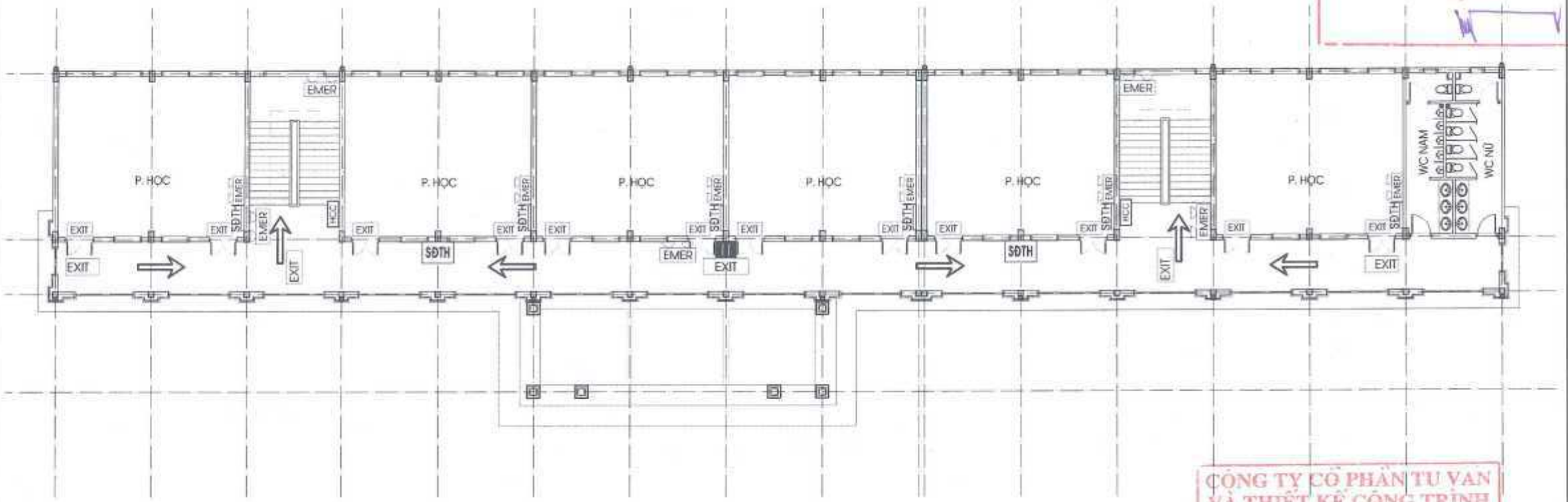

BAN QUẢN LÝ DỰ ÁN ĐẦU TƯ XÂY DỰNG NAM ĐỊNH
PHÊ DUYỆT
Theo Quyết định số 1144/ QĐ-BQLDA
Ngày 12 tháng 12 năm 2025
Ký tên:

CÔNG TY CỔ PHẦN TƯ VẤN VÀ THIẾT KẾ CÔNG TRÌNH
THẨM TRA
Theo Văn bản số 245 /1025/TT-Gudasco
Ngày 8 tháng 12 năm 2025
Chủ trì bộ môn ký tên:

⇒	HƯỚNG THOÁT HIỂM	HCC	TỦ PHƯƠNG TIỆN PCCC	EXIT	BIỂN BÁO LỐI THOÁT
	BÌNH CHỮA CHÁY	SĐTH	SƠ ĐỒ THOÁT HIỂM TẦNG	EMER	ĐÈN CHIẾU SÁNG SỰ CỐ
		SĐTH	SƠ ĐỒ THOÁT HIỂM PHÒNG		

QUY TRÌNH XỬ LÝ KHI CÓ CHÁY

BƯỚC 1: BÌNH TĨNH XỬ LÝ KHI XẢY RA CHÁY NỔ
- CẦN XÁC ĐỊNH NHANH ĐIỂM XẢY RA CHÁY.
- NHANH CHÓNG ĐƯA RA CÁC GIẢI PHÁP ĐỂ CHỮA CHÁY, CHỐNG CHÁY.

BƯỚC 2: BÁO ĐỘNG CHO MỌI NGƯỜI XUNG QUANH BIẾT BẰNG CÁCH NHANH NHẤT
- HÔ HOÁN MỌI NGƯỜI THÔNG BÁO CHO NHAU.
- NHẤN NÚT CHUÔNG CỦA HỆ THỐNG BÁO CHÁY.

BƯỚC 3: LẬP TỨC NGẮT ĐIỆN TOÀN KHU VỰC BỊ CHÁY
- DÙNG CÁC DỤNG CỤ NHƯ KÌM ĐIỆN, ỦNG, CĂNG TAY CÁCH ĐIỆN ĐỂ CẮT CẦU DAO ĐIỆN, NGẮT ATTOMAT TOÀN KHU VỰC BỊ CHÁY.

BƯỚC 4: BÁO NGAY CHO LỰC LƯỢNG PHÒNG CHÁY CHỮA CHÁY BẰNG CÁCH GỌI ĐIỆN THOẠI TỚI SỐ 114

BƯỚC 5: SỬ DỤNG CÁC PHƯƠNG TIỆN CHỮA CHÁY CÓ SẴN ĐỂ DẬP TẮT ĐÁM CHÁY
- BÌNH BỘT CHỮA CHÁY, BÌNH CHỮA CHÁY KHÍ CO2, ...
- MỀN CHỮA CHÁY, CÁT,..
- NƯỚC (TRÁNH DÙNG NƯỚC CHỮA CHÁY KHI CHẤT CHÁY LÀ DẦU, XĂNG,..)
- NẾU CÓ VÒI CHỮA CHÁY VÀ LĂNG TRỤ PHUN NƯỚC THÌ NHANH CHÓNG KÉO VÒI VÀ PHUN VÀO ĐÁM CHÁY.

BƯỚC 6: CỨU NHỮNG NGƯỜI BỊ NẠN, NHỮNG NGƯỜI CÓ KHẢ NĂNG THOÁT ĐƯỢC ĐÁM CHÁY

BƯỚC 7: DI CHUYỂN CÁC TÀI SẢN, HÀNG HÓA LƯU ĐỘNG VÀ CÁC CHẤT DỄ CHÁY RA NƠI AN TOÀN
- TẠO KHOẢNG CÁC CHỐNG CHÁY LAN.

CHI TIẾT SƠ ĐỒ CHỈ DẪN THOÁT NẠN - TẦNG 2
(NHÀ LỚP HỌC 3 TẦNG)

GHI CHÚ: SƠ ĐỒ CHỈ DẪN THOÁT NẠN ĐƯỢC GẮN SAO CHO MÉP DƯỚI CỦA SƠ ĐỒ CHỈ DẪN THOÁT NẠN NẰM Ở ĐỘ CAO 1,5M±0,2 SO VỚI MẶT SÀN

CHỦ ĐẦU TƯ / CLIENT:
UBND HUYỆN NAM TRỰC

ĐƠN VỊ THIẾT KẾ

CÔNG TY TNHH TƯ VẤN XÂY DỰNG & LẮP ĐẶT THIẾT BỊ PC
PC CONSULTANCY CONSTRUCTION AND INSTALLATION EQUIPMENT COMPANY LIMITED
ĐỊA CHỈ: SỐ 47 NGÔ GIA TỰ - PHƯỜNG NAM ĐỊNH - TỈNH NINH BÌNH
PHONE : 0228 3622 886
PCCCVN2015@GMAIL.COM

GIÁM ĐỐC (Director): KS: PHẠM VĂN DŨNG	
CHỦ TRÌ (Chief Of Project): KS: VŨ VĂN NAM	
THIẾT KẾ (Designed By): KS.PHẠM THỊ TRANG	
GIÁM ĐỐC (Tech Manager): KS: PHẠM VĂN DŨNG	

CÔNG TRÌNH / PROJECT:
XÂY DỰNG NHÀ HỌC 3 TẦNG 18 PHÒNG, NHÀ HỌC CHỨC NĂNG 2 TẦNG 4 PHÒNG VÀ CÁC HẠNG MỤC PHỤ TRỢ TRƯỜNG THCS NAM HỒNG, HUYỆN NAM TRỰC

HẠNG MỤC/ ITEMS:
PHÒNG CHÁY CHỮA CHÁY

HỒ SƠ THIẾT KẾ XÂY DỰNG TRIỂN KHAI SAU THIẾT KẾ CƠ SỞ

TÊN BẢN VẼ / DRAWING TITLE:
CHI TIẾT SƠ ĐỒ CHỈ DẪN THOÁT NẠN - TẦNG 2 (NHÀ LỚP HỌC 3 TẦNG)

SỐ (No):	SĐTN:03
TỶ LỆ (Scale):	
HOÀN THÀNH: Complete (Date):	2025

SƠ ĐỒ CHỈ DẪN THOÁT NẠN - TẦNG 2
NHÀ LỚP HỌC 3 TẦNG

BAN QUẢN LÝ DỰ ÁN ĐẦU TƯ XÂY DỰNG NAM ĐỊNH
PHÊ DUYỆT
Theo Quyết định số 1124/ QĐ-BQLDA
Ngày 22 tháng 12 năm 2025
Ký tên:

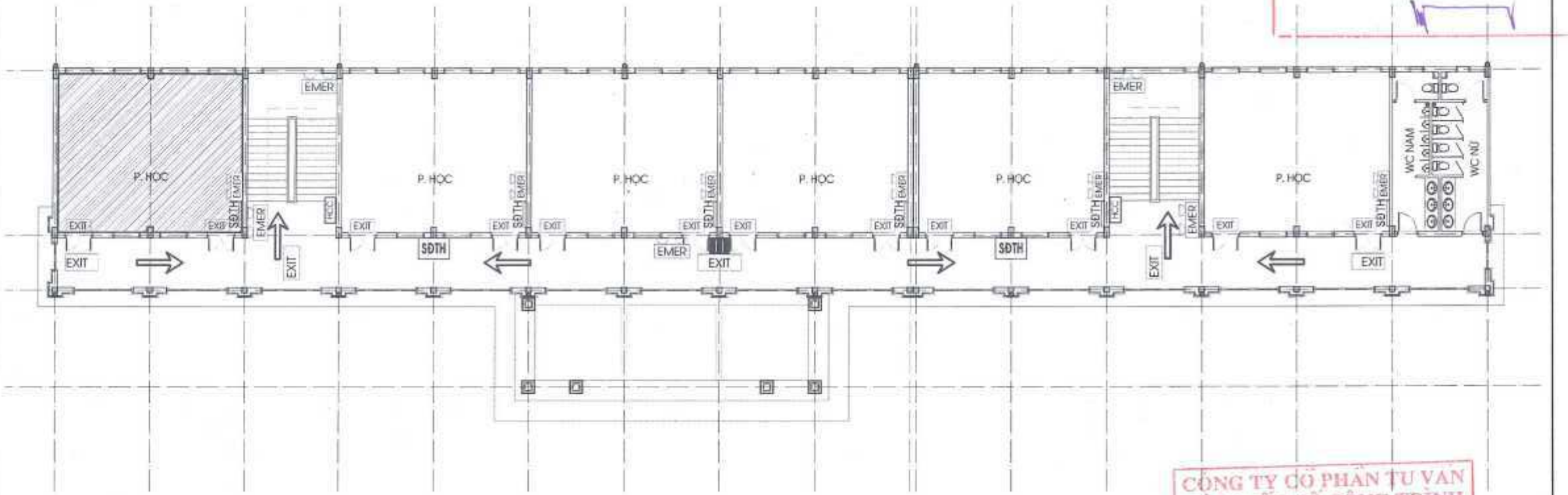

300MM

⇨	HƯỚNG THOÁT HIỂM	HCC	TỦ PHƯƠNG TIỆN PCCC	EXIT	BIỂN BÁO LỐI THOÁT
	BÌNH CHỮA CHÁY	SĐTH	SƠ ĐỒ THOÁT HIỂM TẦNG	EMER	ĐÈN CHIẾU SÁNG SỰ CỐ
		SĐTH	SƠ ĐỒ THOÁT HIỂM PHÒNG		PHÒNG CỦA BẠN

QUY TRÌNH XỬ LÝ KHI CÓ CHÁY

BƯỚC 1: BÌNH TĨNH XỬ LÝ KHI XẢY RA CHÁY NỔ
- CẦN XÁC ĐỊNH NHANH ĐIỂM XẢY RA CHÁY.
- NHANH CHÓNG ĐƯA RA CÁC GIẢI PHÁP ĐỂ CHỮA CHÁY, CHỐNG CHÁY.

BƯỚC 2: BÁO ĐỘNG CHO MỌI NGƯỜI XUNG QUANH BIẾT BẰNG CÁCH NHANH NHẤT
- HÔ HOÁN MỌI NGƯỜI THÔNG BÁO CHO NHAU.
- NHẤN NÚT CHUÔNG CỦA HỆ THỐNG BÁO CHÁY.

BƯỚC 3: LẬP TỨC NGẮT ĐIỆN TOÀN KHU VỰC BỊ CHÁY
- DÙNG CÁC DỤNG CỤ NHƯ KÌM ĐIỆN, ỦNG, GĂNG TAY CÁCH ĐIỆN ĐỂ CẮT CẦU DAO ĐIỆN, NGẮT ATTOMAT TOÀN KHU VỰC BỊ CHÁY.

BƯỚC 4: BÁO NGAY CHO LỰC LƯỢNG PHÒNG CHÁY CHỮA CHÁY BẰNG CÁCH GỌI ĐIỆN THOẠI TỚI SỐ 114

BƯỚC 5: SỬ DỤNG CÁC PHƯƠNG TIỆN CHỮA CHÁY CÓ SẴN ĐỂ DẬP TẮT ĐÁM CHÁY
- BÌNH BỘT CHỮA CHÁY, BÌNH CHỮA CHÁY KHÍ CO2, ...
- MỀN CHỮA CHÁY, CÁT,..
- NƯỚC (TRÁNH DÙNG NƯỚC CHỮA CHÁY KHI CHẤT CHÁY LÀ DẦU, XĂNG,..)
- NẾU CÓ VÒI CHỮA CHÁY VÀ LĂNG TRỤ PHUN NƯỚC THÌ NHANH CHÓNG KẾT VÒI VÀ PHUN VÀO ĐÁM CHÁY.

BƯỚC 6: CỨU NHỮNG NGƯỜI BỊ NẠN, NHỮNG NGƯỜI CÓ KHẢ NĂNG THOÁT ĐƯỢC ĐÁM CHÁY

BƯỚC 7: DI CHUYỂN CÁC TÀI SẢN, HÀNG HÓA LƯU ĐỘNG VÀ CÁC CHẤT DỄ CHÁY RA NƠI AN TOÀN
- TẠO KHOẢNG CÁC CHỐNG CHÁY LAN.

CÔNG TY CỔ PHẦN TƯ VẤN VÀ THIẾT KẾ CÔNG TRÌNH
THẨM TRA
Theo Văn bản số 245/1885/TT-Condaco
Ngày 8 tháng 12 năm 2025
Chủ trì bộ môn ký tên:

400MM

CHI TIẾT SƠ ĐỒ CHỈ DẪN THOÁT NẠN TRONG PHÒNG - TẦNG 2
(NHÀ LỚP HỌC 3 TẦNG)

GHI CHÚ: SƠ ĐỒ CHỈ DẪN THOÁT NẠN ĐƯỢC GẮN SAO CHO MÉP DƯỚI CỦA SƠ ĐỒ CHỈ DẪN THOÁT NẠN NẰM Ở ĐỘ CAO 1,5M±0,2 SO VỚI MẶT SÀN

CHỦ ĐẦU TƯ / CLIENT:
UBND HUYỆN NAM TRỰC

ĐƠN VỊ THIẾT KẾ

CÔNG TY TNHH TƯ VẤN XÂY DỰNG & LẮP ĐẶT THIẾT BỊ PC
PC CONSULTANCY CONSTRUCTION AND INSTALLATION EQUIPMENT COMPANY LIMITED
ĐỊA CHỈ: SỐ 47 NGÔ GIA TỰ - PHƯỜNG NAM ĐỊNH - TỈNH NINH BÌNH
PHONE: 0228 3822 888
PCCOVN2015@GMAIL.COM

GIÁM ĐỐC (Director)	
KS: PHẠM VĂN DŨNG	
CHỦ TRÌ (Chief Of Project)	
KS: VŨ VĂN NAM	
THIẾT KẾ (Designed By):	
KS.PHẠM THỊ TRANG	
GIÁM ĐỐC (Tech Manager)	
KS: PHẠM VĂN DŨNG	

CÔNG TRÌNH / PROJECT:
XÂY DỰNG NHÀ HỌC 3 TẦNG 18 PHÒNG, NHÀ HỌC CHỨC NĂNG 2 TẦNG 4 PHÒNG VÀ CÁC HẠNG MỤC PHỤ TRỢ TRƯỜNG THCS NAM HỒNG, HUYỆN NAM TRỰC

HẠNG MỤC/ ITEMS:
PHÒNG CHÁY CHỮA CHÁY

HỒ SƠ THIẾT KẾ XÂY DỰNG TRIỂN KHAI SAU THIẾT KẾ CƠ SỞ

TÊN BẢN VẼ / DRAWING TITLE:
CHI TIẾT SĐCD THOÁT NẠN TRONG PHÒNG - TẦNG 2 (NHÀ LỚP HỌC 3 TẦNG)

SỐ (No):	SĐTN:04
TỶ LỆ (Scale):	
HOÀN THÀNH: Complete (Date):	2025

SƠ ĐỒ CHỈ DẪN THOÁT NẠN - TẦNG 3
NHÀ LỚP HỌC 3 TẦNG

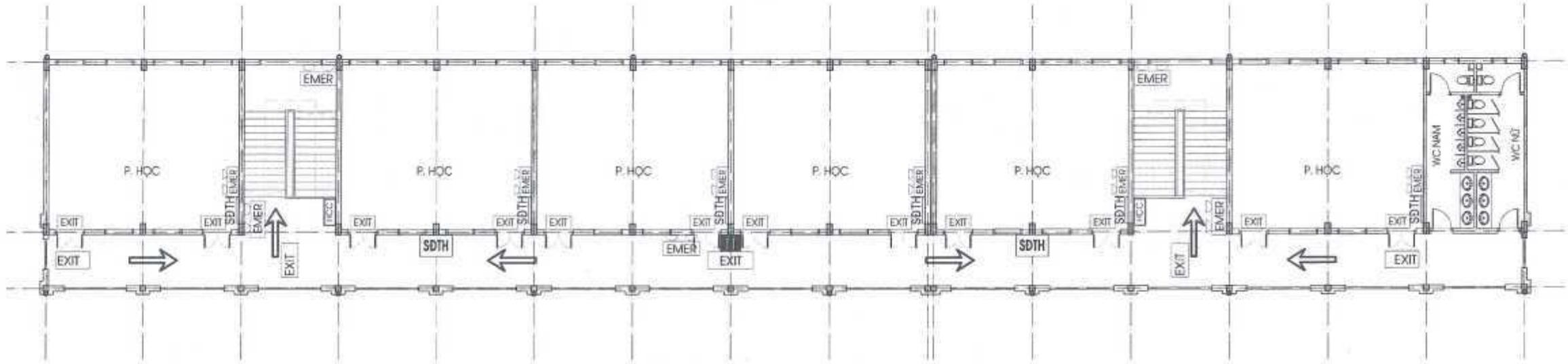

BAN QUẢN LÝ DỰ ÁN ĐẦU TƯ XÂY DỰNG NAM ĐỊNH
PHÊ DUYỆT
Theo Quyết định số 1149/ QĐ-BQLDA
Ngày 12 tháng 12 năm 2025
Ký tên:

CÔNG TY CỔ PHẦN TƯ VẤN VÀ THIẾT KẾ CÔNG TRÌNH
THẨM TRA
Theo Văn bản số 295/2025/CT-Condesco
Ngày 8 tháng 12 năm 2025
Chủ trì bộ môn ký tên:

⇨	HƯỚNG THOÁT HIỂM	HCC	TỦ PHƯƠNG TIỆN PCCC	EXIT	BIỂN BÁO LỐI THOÁT
	BÌNH CHỮA CHÁY	SĐTH	SƠ ĐỒ THOÁT HIỂM TẦNG	EMER	ĐÈN CHIẾU SÁNG SỰ CỐ
		SĐTH	SƠ ĐỒ THOÁT HIỂM PHÒNG		

QUY TRÌNH XỬ LÝ KHI CÓ CHÁY

BƯỚC 1: BÌNH TĨNH XỬ LÝ KHI XẢY RA CHÁY NỔ
- CẦN XÁC ĐỊNH NHANH ĐIỂM XẢY RA CHÁY.
- NHANH CHÓNG ĐƯA RA CÁC GIẢI PHÁP ĐỂ CHỮA CHÁY, CHỐNG CHÁY.

BƯỚC 2: BÁO ĐỘNG CHO MỌI NGƯỜI XUNG QUANH BIẾT BẰNG CÁCH NHANH NHẤT
- HÔ HOÁN MỌI NGƯỜI THÔNG BÁO CHO NHAU.
- NHẤN NÚT CHUÔNG CỦA HỆ THỐNG BÁO CHÁY..

BƯỚC 3: LẬP TỨC NGẮT ĐIỆN TOÀN KHU VỰC BỊ CHÁY
- DÙNG CÁC DỤNG CỤ NHƯ KÌM ĐIỆN, ỦNG, GĂNG TAY CÁCH ĐIỆN ĐỂ CẮT CẦU DAO ĐIỆN, NGẮT ATTOMAT TOÀN KHU VỰC BỊ CHÁY.

BƯỚC 4: BÁO NGAY CHO LỰC LƯỢNG PHÒNG CHÁY CHỮA CHÁY BẰNG CÁCH GỌI ĐIỆN THOẠI TỚI SỐ 114

BƯỚC 5: SỬ DỤNG CÁC PHƯƠNG TIỆN CHỮA CHÁY CÓ SẴN ĐỂ DẬP TẮT ĐÁM CHÁY
- BÌNH BỘT CHỮA CHÁY, BÌNH CHỮA CHÁY KHÍ CO2, ...
- MỀN CHỮA CHÁY, CÁT,..
- NƯỚC (TRÁNH DÙNG NƯỚC CHỮA CHÁY KHI CHẤT CHÁY LÀ DẦU, XĂNG,...)
- NẾU CÓ VÒI CHỮA CHÁY VÀ LĂNG TRỤ PHUN NƯỚC THÌ NHANH CHÓNG KÉO VÒI VÀ PHUN VÀO ĐÁM CHÁY.

BƯỚC 6: CỨU NHỮNG NGƯỜI BỊ NẠN, NHỮNG NGƯỜI CÓ KHẢ NĂNG THOÁT ĐƯỢC ĐÁM CHÁY

BƯỚC 7: DI CHUYỂN CÁC TÀI SẢN, HÀNG HÓA LƯU ĐỘNG VÀ CÁC CHẤT DỄ CHÁY RA NƠI AN TOÀN
- TẠO KHOẢNG CÁC CHỐNG CHÁY LAN.

600MM

CHI TIẾT SƠ ĐỒ CHỈ DẪN THOÁT NẠN - TẦNG 3
(NHÀ LỚP HỌC 3 TẦNG)

GHI CHÚ: SƠ ĐỒ CHỈ DẪN THOÁT NẠN ĐƯỢC GẮN SAO CHO MÉP DƯỚI CỦA SƠ ĐỒ CHỈ DẪN THOÁT NẠN NẰM Ở ĐỘ CAO 1,5M±0,2 SO VỚI MẶT SÀN

CHỦ ĐẦU TƯ / CLIENT:
UBND HUYỆN NAM TRỰC

ĐƠN VỊ THIẾT KẾ

CÔNG TY TNHH TƯ VẤN XÂY DỰNG & LẮP ĐẶT THIẾT BỊ PC
PC CONSULTANCY CONSTRUCTION AND INSTALLATION EQUIPMENT COMPANY LIMITED
ĐỊA CHỈ: SỐ 47 NGÕ GIA TỰ - PHƯỜNG NAM ĐỊNH - TỈNH NINH BÌNH
PHONE: 0229-3822 888
PCCCVN0315@GMAIL.COM

GIÁM ĐỐC (Director)	
KS: PHẠM VĂN DŨNG	
CHỦ TRÌ (Chief Of Project)	
KS: VŨ VĂN NAM	
THIẾT KẾ (Designed By)	
KS.PHẠM THỊ TRANG	
QLKT (Tech Manager)	
KS: PHẠM VĂN DŨNG	

CÔNG TRÌNH / PROJECT:
XÂY DỰNG NHÀ HỌC 3 TẦNG 18 PHÒNG, NHÀ HỌC CHỨC NĂNG 2 TẦNG 4 PHÒNG VÀ CÁC HẠNG MỤC PHỤ TRỢ TRƯỜNG THCS NAM HỒNG, HUYỆN NAM TRỰC

HẠNG MỤC / ITEMS:
PHÒNG CHÁY CHỮA CHÁY

HỒ SƠ THIẾT KẾ XÂY DỰNG TRIỂN KHAI SAU THIẾT KẾ CƠ SỞ

TÊN BẢN VẼ / DRAWING TITLE:
CHI TIẾT SƠ ĐỒ CHỈ DẪN THOÁT NẠN - TẦNG 3 (NHÀ LỚP HỌC 3 TẦNG)

SỐ (No):	SĐTN:05
TỶ LỆ (Scale):	
HOÀN THÀNH: Complete (Date):	2025

SƠ ĐỒ CHỈ DẪN THOÁT NẠN TRONG PHÒNG - TẦNG 3
NHÀ LỚP HỌC 3 TẦNG

BAN QUẢN LÝ DỰ ÁN ĐẦU TƯ XÂY DỰNG NAM ĐỊNH
PHÊ DUYỆT
Theo Quyết định số 1199/ QĐ-BQLDA
Ngày 11 tháng 12 năm 2025
Ký tên:

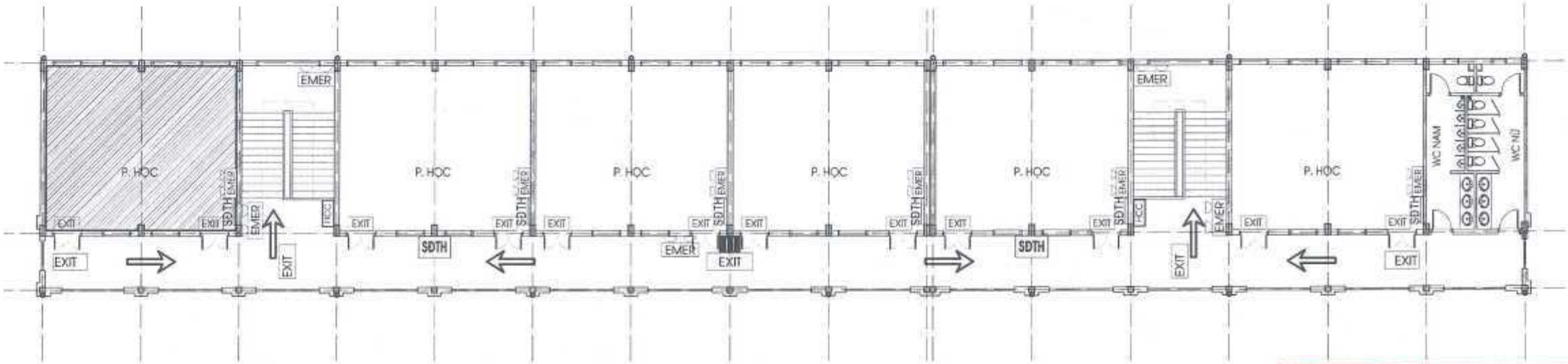

300MM

CÔNG TY CỔ PHẦN TƯ VẤN VÀ THIẾT KẾ CÔNG TRÌNH
THẨM TRA
Theo Văn bản số 245 / 1285/ TT Condesco
Ngày 8 tháng 12 năm 2025
Chủ trì bộ môn ký tên:

⟹	HƯỚNG THOÁT HIỂM	HCC	TỦ PHƯƠNG TIỆN PCCC	EXIT	BIỂN BÁO LỐI THOÁT
	BÌNH CHỮA CHÁY	SĐTH	SƠ ĐỒ THOÁT HIỂM TẦNG	EMER	ĐÈN CHIẾU SÁNG SỰ CỐ
		SĐTH	SƠ ĐỒ THOÁT HIỂM PHÒNG		PHÒNG CỦA BẠN

QUY TRÌNH XỬ LÝ KHI CÓ CHÁY

BƯỚC 1: BÌNH TĨNH XỬ LÝ KHI XẢY RA CHÁY NỔ
- CẦN XÁC ĐỊNH NHANH ĐIỂM XẢY RA CHÁY.
- NHANH CHÓNG ĐƯA RA CÁC GIẢI PHÁP ĐỂ CHỮA CHÁY, CHỐNG CHÁY.

BƯỚC 2: BÁO ĐỘNG CHO MỌI NGƯỜI XUNG QUANH BIẾT BẰNG CÁCH NHANH NHẤT
- HÔ HOÁN MỌI NGƯỜI THÔNG BÁO CHO NHAU.
- NHẤN NÚT CHUÔNG CỦA HỆ THỐNG BÁO CHÁY.

BƯỚC 3: LẬP TỨC NGẮT ĐIỆN TOÀN KHU VỰC BỊ CHÁY
- DÙNG CÁC DỤNG CỤ NHƯ KÌM ĐIỆN, ỦNG, GĂNG TAY CÁCH ĐIỆN ĐỂ CẮT CẦU DAO ĐIỆN, NGẮT ATTOMAT TOÀN KHU VỰC BỊ CHÁY.

BƯỚC 4: BÁO NGAY CHO LỰC LƯỢNG PHÒNG CHÁY CHỮA CHÁY BẰNG CÁCH GỌI ĐIỆN THOẠI TỚI SỐ 114

BƯỚC 5: SỬ DỤNG CÁC PHƯƠNG TIỆN CHỮA CHÁY CÓ SẴN ĐỂ DẬP TẮT ĐÁM CHÁY
- BÌNH BỘT CHỮA CHÁY, BÌNH CHỮA CHÁY KHÍ CO2, ...
- MỀN CHỮA CHÁY, CÁT,...
- NƯỚC (TRÁNH DÙNG NƯỚC CHỮA CHÁY KHI CHẤT CHÁY LÀ DẦU, XĂNG,...)
- NẾU CÓ VÒI CHỮA CHÁY VÀ LĂNG TRỤ PHUN NƯỚC THÌ NHANH CHÓNG KÉO VÒI VÀ PHUN VÀO ĐÁM CHÁY.

BƯỚC 6: CỨU NHỮNG NGƯỜI BỊ NẠN, NHỮNG NGƯỜI CÓ KHẢ NĂNG THOÁT ĐƯỢC ĐÁM CHÁY

BƯỚC 7: DI CHUYỂN CÁC TÀI SẢN, HÀNG HÓA LƯU ĐỘNG VÀ CÁC CHẤT DỄ CHÁY RA NƠI AN TOÀN
- TẠO KHOẢNG CÁC CHỐNG CHÁY LAN.

400MM

CHI TIẾT SƠ ĐỒ CHỈ DẪN THOÁT NẠN TRONG PHÒNG - TẦNG 3
(NHÀ LỚP HỌC 3 TẦNG)

GHI CHÚ: SƠ ĐỒ CHỈ DẪN THOÁT NẠN ĐƯỢC GẮN SAO CHO MÉP DƯỚI CỦA SƠ ĐỒ CHỈ DẪN THOÁT NẠN NẰM Ở ĐỘ CAO 1,5M±0,2 SO VỚI MẶT SÀN

CHỦ ĐẦU TƯ / CLIENT:
UBND HUYỆN NAM TRỰC

ĐƠN VỊ THIẾT KẾ

CÔNG TY TNHH TƯ VẤN XÂY DỰNG & LẮP ĐẶT THIẾT BỊ PC
PC CONSULTANCY CONSTRUCTION AND INSTALLATION EQUIPMENT COMPANY LIMITED
ĐỊA CHỈ: SỐ 47 NGÔ GIA TỰ - PHƯỜNG NAM ĐỊNH - TỈNH NINH BÌNH
PHONE : 0228 3822 888
PCCCVN2015@GMAIL.COM

GIÁM ĐỐC (Director):	
KS. PHẠM VĂN DŨNG	
CHỦ TRÌ (Chief Of Project):	
KS. VŨ VĂN NAM	
THIẾT KẾ (Designed By):	
KS.PHẠM THỊ TRANG	
GIÁM KỸ (Tech Manager):	
KS. PHẠM VĂN DŨNG	

CÔNG TRÌNH / PROJECT:
XÂY DỰNG NHÀ HỌC 3 TẦNG 18 PHÒNG, NHÀ HỌC CHỨC NĂNG 2 TẦNG 4 PHÒNG VÀ CÁC HẠNG MỤC PHỤ TRỢ TRƯỜNG THCS NAM HỒNG, HUYỆN NAM TRỰC

HẠNG MỤC/ ITEMS:
PHÒNG CHÁY CHỮA CHÁY

HỒ SƠ THIẾT KẾ XÂY DỰNG TRIỂN KHAI SAU THIẾT KẾ CƠ SỞ

TÊN BẢN VẼ / DRAWING TITLE:
CHI TIẾT SƠCD THOÁT NẠN TRONG PHÒNG - TẦNG 3 (NHÀ LỚP HỌC 3 TẦNG)

SỐ (No):	SĐTN:06
TỶ LỆ (Scale):	
HOÀN THÀNH: Complete (Date):	2025

SƠ ĐỒ CHỈ DẪN THOÁT NẠN - TẦNG 1
NHÀ LỚP HỌC 2 TẦNG

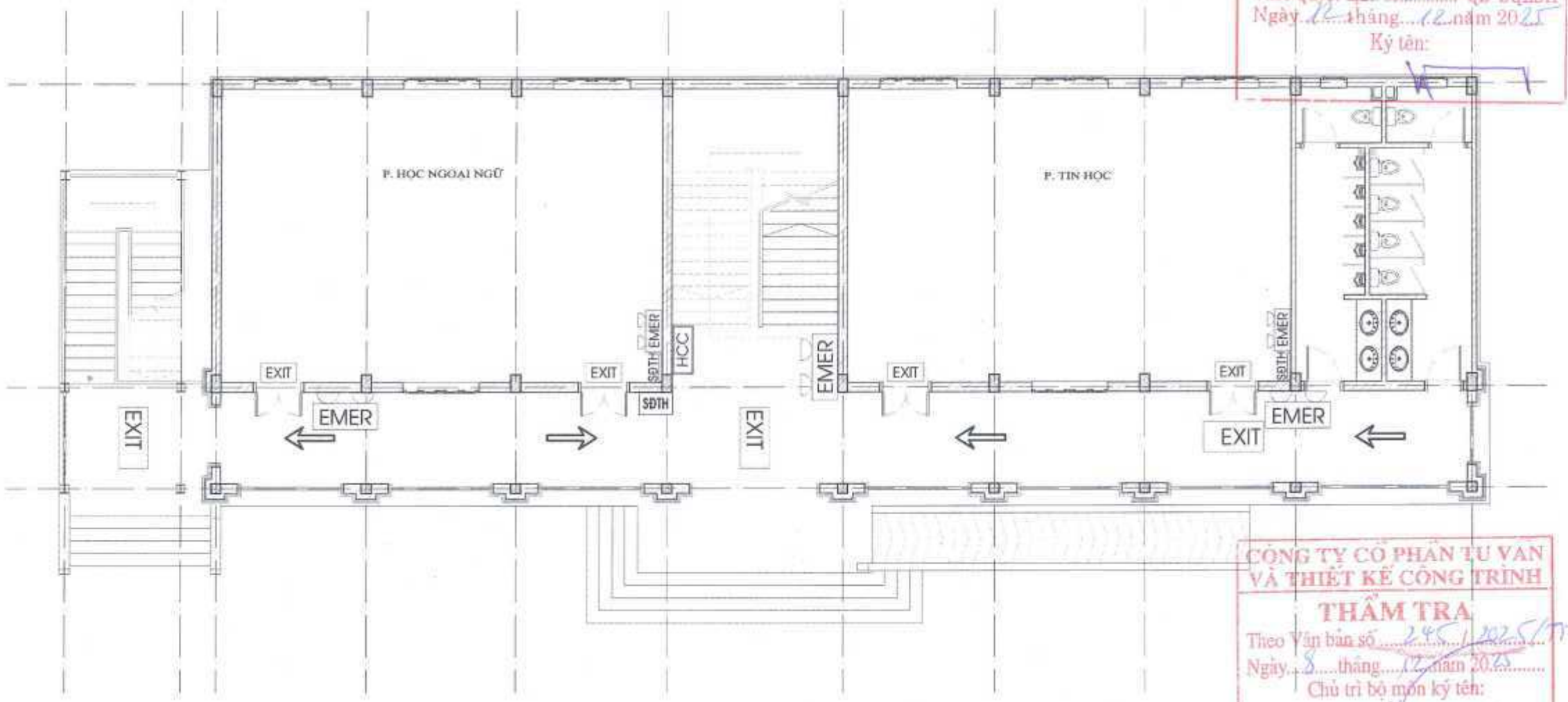

BAN QUẢN LÝ DỰ ÁN ĐẦU TƯ XÂY DỰNG NAM ĐỊNH
PHÊ DUYỆT
Theo Quyết định số 1194/ QĐ-BQLDA
Ngày 12 tháng 12 năm 2025
Ký tên:

CÔNG TY CỔ PHẦN TƯ VẤN VÀ THIẾT KẾ CÔNG TRÌNH
THẨM TRA
Theo Văn bản số 245/2025/TT-Condasco
Ngày 8 tháng 12 năm 2025
Chủ trì bộ môn ký tên:

⇨	HƯỚNG THOÁT HIỂM	HCC	TỦ PHƯƠNG TIỆN PCCC	EXIT	BIỂN BÁO LỐI THOÁT
	BÌNH CHỮA CHÁY	SĐTH	SƠ ĐỒ THOÁT HIỂM TẦNG	EMER	ĐÈN CHIẾU SÁNG SỰ CỐ
		SĐTH	SƠ ĐỒ THOÁT HIỂM PHÒNG		

QUY TRÌNH XỬ LÝ KHI CÓ CHÁY

BƯỚC 1: BÌNH TĨNH XỬ LÝ KHI XẢY RA CHÁY NỔ
- CẦN XÁC ĐỊNH NHANH ĐIỂM XẢY RA CHÁY.
- NHANH CHÓNG ĐƯA RA CÁC GIẢI PHÁP ĐỂ CHỮA CHÁY, CHỐNG CHÁY.

BƯỚC 2: BÁO ĐỘNG CHO MỌI NGƯỜI XUNG QUANH BIẾT BẰNG CÁCH NHANH NHẤT
- HÔ HOÁN MỌI NGƯỜI THÔNG BÁO CHO NHAU.
- NHẤN NÚT CHUÔNG CỦA HỆ THỐNG BÁO CHÁY...

BƯỚC 3: LẬP TỨC NGẮT ĐIỆN TOÀN KHU VỰC BỊ CHÁY
- DÙNG CÁC DỤNG CỤ NHƯ KÌM ĐIỆN, ỦNG, GĂNG TAY CÁCH ĐIỆN ĐỂ CẮT CẦU DAO ĐIỆN, NGẮT ATTOMAT TOÀN KHU VỰC BỊ CHÁY.

BƯỚC 4: BÁO NGAY CHO LỰC LƯỢNG PHÒNG CHÁY CHỮA CHÁY BẰNG CÁCH GỌI ĐIỆN THOẠI TỚI SỐ 114

BƯỚC 5: SỬ DỤNG CÁC PHƯƠNG TIỆN CHỮA CHÁY CÓ SẴN ĐỂ DẬP TẮT ĐÁM CHÁY
- BÌNH BỘT CHỮA CHÁY, BÌNH CHỮA CHÁY KHÍ CO2, ...
- MỀN CHỮA CHÁY, CÁT,..
- NƯỚC (TRÁNH DÙNG NƯỚC CHỮA CHÁY KHI CHẤT CHÁY LÀ DẦU, XĂNG,...)
  - NẾU CÓ VÒI CHỮA CHÁY VÀ LĂNG TRỤ PHUN NƯỚC THÌ NHANH CHÓNG KÉO VÒI VÀ PHUN VÀO ĐÁM CHÁY.

BƯỚC 6: CỨU NHỮNG NGƯỜI BỊ NẠN, NHỮNG NGƯỜI CÓ KHẢ NĂNG THOÁT ĐƯỢC ĐÁM CHÁY

BƯỚC 7: DI CHUYỂN CÁC TÀI SẢN, HÀNG HÓA LƯU ĐỘNG VÀ CÁC CHẤT DỄ CHÁY RA NƠI AN TOÀN
- TẠO KHOẢNG CÁCH CHỐNG CHÁY LAN.

400MM

600MM

CHI TIẾT SƠ ĐỒ CHỈ DẪN THOÁT NẠN - TẦNG 1
(NHÀ LỚP HỌC 2 TẦNG)

GHI CHÚ: SƠ ĐỒ CHỈ DẪN THOÁT NẠN ĐƯỢC GẮN SAO CHO MÉP DƯỚI CỦA SƠ ĐỒ CHỈ DẪN THOÁT NẠN NẰM Ở ĐỘ CAO 1,5M±0,2 SO VỚI MẶT SÀN

CHỦ ĐẦU TƯ / CLIENT:
UBND HUYỆN NAM TRỰC

ĐƠN VỊ THIẾT KẾ

CÔNG TY TNHH TƯ VẤN XÂY DỰNG & LẮP ĐẶT THIẾT BỊ PC
PC CONSULTANCY CONSTRUCTION AND INSTALLATION EQUIPMENT COMPANY LIMITED
ĐỊA CHỈ:
SỐ 47 NGÔ GIA TỰ - PHƯỜNG NAM ĐỊNH - TỈNH NINH BÌNH
PHONE : 0229 3822 886
PCCCVN2015@GMAIL.COM

GIÁM ĐỐC (Director)	KS. PHẠM VĂN DŨNG
CHỦ TRÌ (Chief Of Project)	KS. VŨ VĂN NAM
THIẾT KẾ (Designed By)	KS.PHẠM THỊ TRANG
GIÁM KT (Tech Manager)	KS. PHẠM VĂN DŨNG

CÔNG TRÌNH / PROJECT :
XÂY DỰNG NHÀ HỌC 3 TẦNG 18 PHÒNG, NHÀ HỌC CHỨC NĂNG 2 TẦNG 4 PHÒNG VÀ CÁC HẠNG MỤC PHỤ TRỢ TRƯỜNG THCS NAM HỒNG, HUYỆN NAM TRỰC

HẠNG MỤC/ ITEMS :
PHÒNG CHÁY CHỮA CHÁY

HỒ SƠ THIẾT KẾ XÂY DỰNG TRIỂN KHAI SAU THIẾT KẾ CƠ SỞ

TÊN BẢN VẼ / DRAWING TITLE :
CHI TIẾT SƠ ĐỒ CHỈ DẪN THOÁT NẠN - TẦNG 1 (NHÀ LỚP HỌC 2 TẦNG)

SỐ (No):	SĐTN:07
TỶ LỆ (Scale):	
HOÀN THÀNH: Complete (Date) :	2025

SƠ ĐỒ CHỈ DẪN THOÁT NẠN TRONG PHÒNG - TẦNG 1
NHÀ LỚP HỌC 2 TẦNG

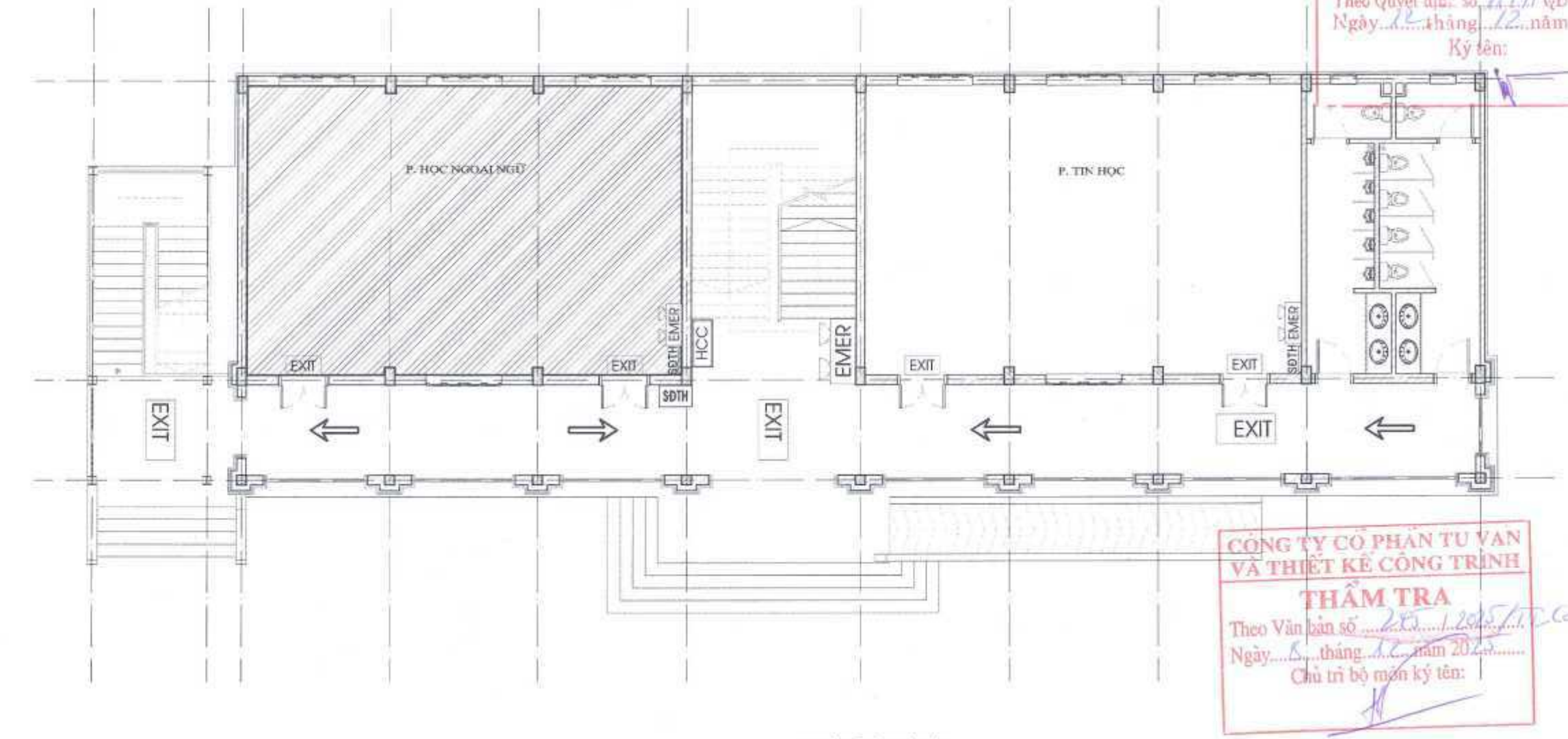

BAN QUẢN LÝ DỰ ÁN ĐẦU TƯ XÂY DỰNG NAM ĐỊNH
PHÊ DUYỆT
Theo Quyết định số 1149/ QĐ-BQLDA
Ngày 12 tháng 12 năm 2025
Ký tên:

CÔNG TY CỔ PHẦN TƯ VẤN VÀ THIẾT KẾ CÔNG TRÌNH
THẨM TRA
Theo Văn bản số 255/2025/TC Con Nesco
Ngày 5 tháng 12 năm 2025
Chủ trì bộ môn ký tên:

⇨	HƯỚNG THOÁT HIỂM	HCC	TỦ PHƯƠNG TIỆN PCCC	EXIT	BIỂN BÁO LỐI THOÁT
	BÌNH CHỮA CHÁY	SĐTH	SƠ ĐỒ THOÁT HIỂM TẦNG	EMER	ĐÈN CHIẾU SÁNG SỰ CỐ
		SĐTH	SƠ ĐỒ THOÁT HIỂM PHÒNG		PHÒNG CỦA BẠN

QUY TRÌNH XỬ LÝ KHI CÓ CHÁY

BƯỚC 1: BÌNH TĨNH XỬ LÝ KHI XẢY RA CHÁY NỔ
- CẦN XÁC ĐỊNH NHANH ĐIỂM XẢY RA CHÁY.
- NHANH CHÓNG ĐƯA RA CÁC GIẢI PHÁP ĐỂ CHỮA CHÁY, CHỐNG CHÁY.

BƯỚC 2: BÁO ĐỘNG CHO MỌI NGƯỜI XUNG QUANH BIẾT BẰNG CÁCH NHANH NHẤT
- HÔ HOÁN MỌI NGƯỜI THÔNG BÁO CHO NHAU.
- NHẤN NÚT CHUÔNG CỦA HỆ THỐNG BÁO CHÁY...

BƯỚC 3: LẬP TỨC NGẮT ĐIỆN TOÀN KHU VỰC BỊ CHÁY
- DÙNG CÁC DỤNG CỤ NHƯ KÌM ĐIỆN, ỦNG, GĂNG TAY CÁCH ĐIỆN ĐỂ CẮT CẦU DAO ĐIỆN, NGẮT ATTOMAT TOÀN KHU VỰC BỊ CHÁY.

BƯỚC 4: BÁO NGAY CHO LỰC LƯỢNG PHÒNG CHÁY CHỮA CHÁY BẰNG CÁCH GỌI ĐIỆN THOẠI TỚI SỐ 114

BƯỚC 5: SỬ DỤNG CÁC PHƯƠNG TIỆN CHỮA CHÁY CÓ SẴN ĐỂ DẬP TẮT ĐÁM CHÁY
- BÌNH BỌT CHỮA CHÁY, BÌNH CHỮA CHÁY KHÍ CO2, ...
- MỀN CHỮA CHÁY, CÁT,...
- NƯỚC (TRÁNH DÙNG NƯỚC CHỮA CHÁY KHI CHẤT CHÁY LÀ DẦU, XĂNG, ...)
  - NẾU CÓ VÒI CHỮA CHÁY VÀ LĂNG TRỤ PHUN NƯỚC THÌ NHANH CHÓNG KÉO VÒI VÀ PHUN VÀO ĐÁM CHÁY.

BƯỚC 6: CỨU NHỮNG NGƯỜI BỊ NẠN, NHỮNG NGƯỜI CÓ KHẢ NĂNG THOÁT ĐƯỢC ĐÁM CHÁY

BƯỚC 7: DI CHUYỂN CÁC TÀI SẢN, HÀNG HÓA LƯU ĐỘNG VÀ CÁC CHẤT DỄ CHÁY RA NƠI AN TOÀN
- TẠO KHOẢNG CÁCH CHỐNG CHÁY LAN.

CHI TIẾT SƠ ĐỒ CHỈ DẪN THOÁT NẠN TRONG PHÒNG - TẦNG 1
(NHÀ LỚP HỌC 2 TẦNG)

GHI CHÚ: SƠ ĐỒ CHỈ DẪN THOÁT NẠN ĐƯỢC GẮN SAO CHO MÉP DƯỚI CỦA SƠ ĐỒ CHỈ DẪN THOÁT NẠN NẰM Ở ĐỘ CAO 1,5M±0,2 SO VỚI MẶT SÀN

CHỦ ĐẦU TƯ / CLIENT:
UBND HUYỆN NAM TRỰC

ĐƠN VỊ THIẾT KẾ

CÔNG TY TNHH TƯ VẤN XÂY DỰNG & LẮP ĐẶT THIẾT BỊ PC
PC CONSULTANCY CONSTRUCTION AND INSTALLATION EQUIPMENT COMPANY LIMITED
ĐỊA CHỈ:
SỐ 47 NGÔ GIA TỰ - PHƯỜNG NAM ĐỊNH - TỈNH NINH BÌNH
PHONE : 0226 3822 888
PCCOVNGH1@GMAIL.COM

GIÁM ĐỐC (Director)	KS. PHẠM VĂN DŨNG
CHỦ TRÌ (Chief Of Project)	KS: VŨ VĂN NAM
THIẾT KẾ (Designed By):	KS.PHẠM THỊ TRANG
GIÁM ĐỐC (Tech Manager)	KS: PHẠM VĂN DŨNG

CÔNG TRÌNH / PROJECT:
XÂY DỰNG NHÀ HỌC 3 TẦNG 18 PHÒNG, NHÀ HỌC CHỨC NĂNG 2 TẦNG 4 PHÒNG VÀ CÁC HẠNG MỤC PHỤ TRỢ TRƯỜNG THCS NAM HỒNG, HUYỆN NAM TRỰC

HẠNG MỤC/ ITEMS:
PHÒNG CHÁY CHỮA CHÁY

HỒ SƠ THIẾT KẾ XÂY DỰNG TRIỂN KHAI SAU THIẾT KẾ CƠ SỞ

TÊN BẢN VẼ / DRAWING TITLE:
CHI TIẾT SƠCD THOÁT NẠN TRONG PHÒNG - TẦNG 1 (NHÀ LỚP HỌC 2 TẦNG)

SỐ (No):	SĐTN:08
TỶ LỆ (Scale):	
HOÀN THÀNH: Complete (Date):	2025

SƠ ĐỒ CHỈ DẪN THOÁT NẠN - TẦNG 2
NHÀ LỚP HỌC 2 TẦNG

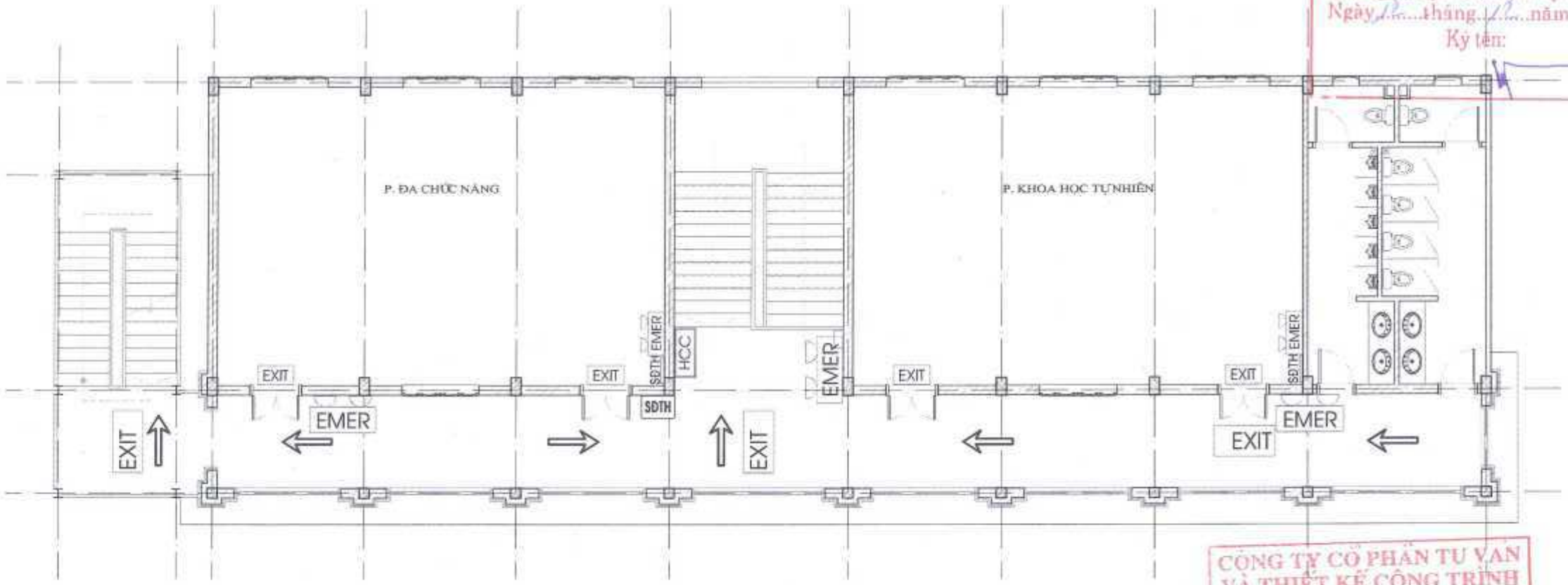

BAN QUẢN LÝ DỰ ÁN ĐẦU TƯ XÂY DỰNG NAM ĐỊNH
PHÊ DUYỆT
Theo Quyết định số 1144/ QĐ-BQLDA
Ngày 12 tháng 12 năm 2025
Ký tên:

CÔNG TY CỔ PHẦN TƯ VẤN VÀ THIẾT KẾ CÔNG TRÌNH
THẨM TRA
Theo Văn bản số 245.1/2025/TT-Condesco
Ngày 8 tháng 12 năm 2025
Chủ trì bộ môn ký tên:

⇨	HƯỚNG THOÁT HIỂM	HCC	TỦ PHƯƠNG TIỆN PCCC	EXIT	BIỂN BÁO LỐI THOÁT
	BÌNH CHỮA CHÁY	SĐTH	SƠ ĐỒ THOÁT HIỂM TẦNG	EMER	ĐÈN CHIẾU SÁNG SỰ CỐ
		SĐTH	SƠ ĐỒ THOÁT HIỂM PHÒNG		

QUY TRÌNH XỬ LÝ KHI CÓ CHÁY

BƯỚC 1: BÌNH TĨNH XỬ LÝ KHI XẢY RA CHÁY NỔ
- CẦN XÁC ĐỊNH NHANH ĐIỂM XẢY RA CHÁY.
- NHANH CHÓNG ĐƯA RA CÁC GIẢI PHÁP ĐỂ CHỮA CHÁY, CHỐNG CHÁY.

BƯỚC 2: BÁO ĐỘNG CHO MỌI NGƯỜI XUNG QUANH BIẾT BẰNG CÁCH NHANH NHẤT
- HÔ HOÁN MỌI NGƯỜI THÔNG BÁO CHO NHAU.
- NHẤN NÚT CHUÔNG CỦA HỆ THỐNG BÁO CHÁY.

BƯỚC 3: LẬP TỨC NGẮT ĐIỆN TOÀN KHU VỰC BỊ CHÁY
- DÙNG CÁC DỤNG CỤ NHƯ KÌM ĐIỆN, ỦNG, GĂNG TAY CÁCH ĐIỆN ĐỂ CẮT CẦU DAO ĐIỆN, NGẮT ATTOMAT TOÀN KHU VỰC BỊ CHÁY.

BƯỚC 4: BÁO NGAY CHO LỰC LƯỢNG PHÒNG CHÁY CHỮA CHÁY BẰNG CÁCH GỌI ĐIỆN THOẠI TỚI SỐ 114

BƯỚC 5: SỬ DỤNG CÁC PHƯƠNG TIỆN CHỮA CHÁY CÓ SẴN ĐỂ DẬP TẮT ĐÁM CHÁY
- BÌNH BỌT CHỮA CHÁY, BÌNH CHỮA CHÁY KHÍ CO2, ...
- MỀN CHỮA CHÁY, CÁT,..
- NƯỚC (TRÁNH DÙNG NƯỚC CHỮA CHÁY KHI CHẤT CHÁY LÀ DẦU, XĂNG,..)
- NẾU CÓ VÒI CHỮA CHÁY VÀ LĂNG TRỤ PHUN NƯỚC THÌ NHANH CHÓNG KÉO VÒI VÀ PHUN VÀO ĐÁM CHÁY.

BƯỚC 6: CỨU NHỮNG NGƯỜI BỊ NẠN, NHỮNG NGƯỜI CÓ KHẢ NĂNG THOÁT ĐƯỢC ĐÁM CHÁY

BƯỚC 7: DI CHUYỂN CÁC TÀI SẢN, HÀNG HÓA LƯU ĐỘNG VÀ CÁC CHẤT DỄ CHÁY RA NƠI AN TOÀN
- TẠO KHOẢNG CÁC CHỐNG CHÁY LAN.

600MM

CHI TIẾT SƠ ĐỒ CHỈ DẪN THOÁT NẠN - TẦNG 2
(NHÀ LỚP HỌC 2 TẦNG)

GHI CHÚ: SƠ ĐỒ CHỈ DẪN THOÁT NẠN ĐƯỢC GẮN SAO CHO MÉP DƯỚI CỦA SƠ ĐỒ CHỈ DẪN THOÁT NẠN NẰM Ở ĐỘ CAO 1,5M±0,2 SO VỚI MẶT SÀN

CHỦ ĐẦU TƯ / CLIENT:
UBND HUYỆN NAM TRỰC

ĐƠN VỊ THIẾT KẾ

CÔNG TY TNHH TƯ VẤN XÂY DỰNG & LẮP ĐẶT THIẾT BỊ PC
PC CONSULTANCY CONSTRUCTION AND INSTALLATION EQUIPMENT COMPANY LIMITED

ĐỊA CHỈ:
SỐ 47 NGÔ GIA TỰ - PHƯỜNG NAM ĐỊNH - TỈNH NINH BÌNH
PHONE: 0228 3822 888
PCCCVN2015@GMAIL.COM

GIÁM ĐỐC (Director)	
KS. PHẠM VĂN DŨNG	
CHỦ TRÌ (Chief Of Project)	
KS. VŨ VĂN NAM - T	
THIẾT KẾ (Designed By):	
KS.PHẠM THỊ TRANG	
GIÁM KT (Tech Manager)	
KS. PHẠM VĂN DŨNG	

CÔNG TRÌNH / PROJECT:
XÂY DỰNG NHÀ HỌC 3 TẦNG 18 PHÒNG, NHÀ HỌC CHỨC NĂNG 2 TẦNG 4 PHÒNG VÀ CÁC HẠNG MỤC PHỤ TRỢ TRƯỜNG THCS NAM HỒNG, HUYỆN NAM TRỰC

HẠNG MỤC/ ITEMS:
PHÒNG CHÁY CHỮA CHÁY

HỒ SƠ THIẾT KẾ XÂY DỰNG TRIỂN KHAI SAU THIẾT KẾ CƠ SỞ

TÊN BẢN VẼ / DRAWING TITLE:
CHI TIẾT SƠ ĐỒ CHỈ DẪN THOÁT NẠN - TẦNG 2 (NHÀ LỚP HỌC 2 TẦNG)

SỐ (No):	SĐTN:09
TỶ LỆ (Scale):	
HOÀN THÀNH: Complete (Date):	2025

SƠ ĐỒ CHỈ DẪN THOÁT NẠN TRONG PHÒNG - TẦNG 2
NHÀ LỚP HỌC 2 TẦNG

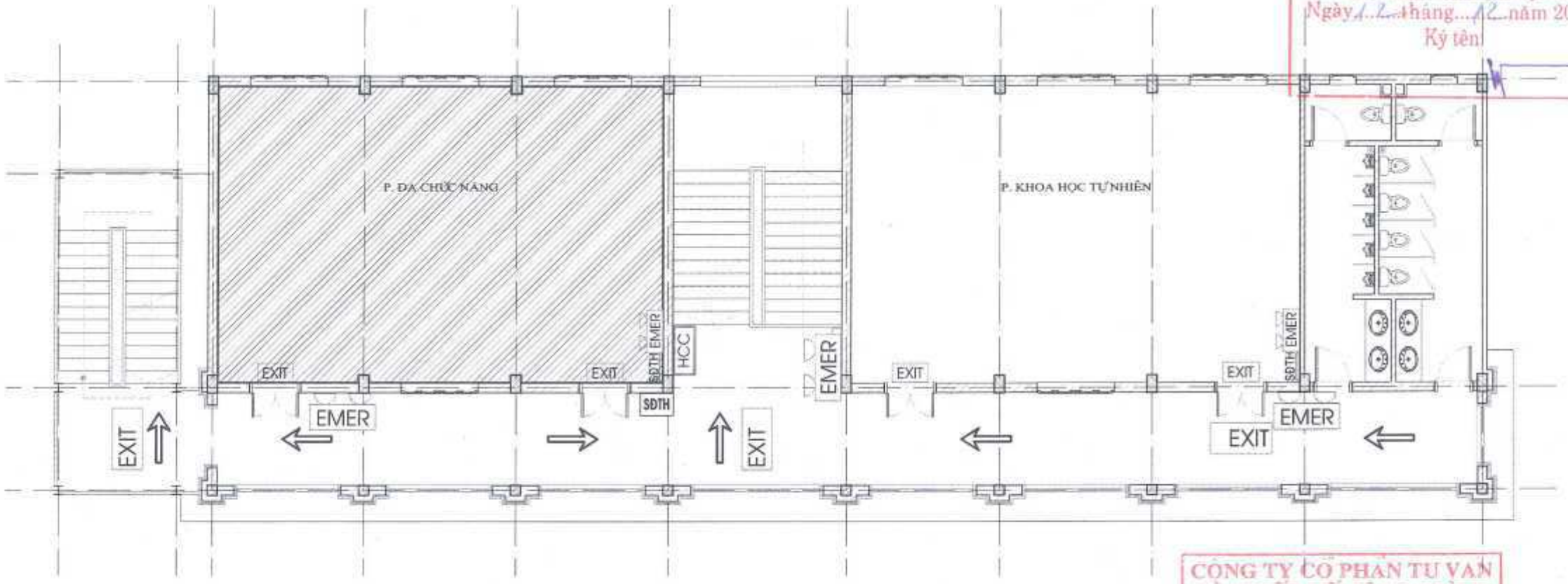

BAN QUẢN LÝ DỰ ÁN ĐẦU TƯ XÂY DỰNG NAM ĐỊNH
PHÊ DUYỆT
Theo Quyết định số 1142/ QĐ-BQLDA
Ngày 1..2..tháng...12..năm 2025
Ký tên:

CÔNG TY CỔ PHẦN TƯ VẤN VÀ THIẾT KẾ CÔNG TRÌNH
THẨM TRA
Theo Văn bản số 295 /2025/CT Gudesco
Ngày 8 tháng 12 năm 2025
Chủ trì bộ môn ký tên:

⇨	HƯỚNG THOÁT HIỂM	HCC	TỦ PHƯƠNG TIỆN PCCC	EXIT	BIỂN BÁO LỐI THOÁT
	BÌNH CHỮA CHÁY	SĐTH	SƠ ĐỒ THOÁT HIỂM TẦNG	EMER	ĐÈN CHIẾU SÁNG SỰ CỐ
		SĐTH	SƠ ĐỒ THOÁT HIỂM PHÒNG		PHÒNG CỦA BẠN

QUY TRÌNH XỬ LÝ KHI CÓ CHÁY

BƯỚC 1: BÌNH TĨNH XỬ LÝ KHI XẢY RA CHÁY NỔ
- CẦN XÁC ĐỊNH NHANH ĐIỂM XẢY RA CHÁY.
- NHANH CHÓNG ĐƯA RA CÁC GIẢI PHÁP ĐỂ CHỮA CHÁY, CHỐNG CHÁY.

BƯỚC 2: BÁO ĐỘNG CHO MỌI NGƯỜI XUNG QUANH BIẾT BẰNG CÁCH NHANH NHẤT
- HÔ HOÁN MỌI NGƯỜI THÔNG BÁO CHO NHAU.
- NHẤN NÚT CHUÔNG CỦA HỆ THỐNG BÁO CHÁY.

BƯỚC 3: LẬP TỨC NGẮT ĐIỆN TOÀN KHU VỰC BỊ CHÁY
- DÙNG CÁC DỤNG CỤ NHƯ KÌM ĐIỆN, ỦNG, GĂNG TAY CÁCH ĐIỆN ĐỂ CẮT CẦU DAO ĐIỆN, NGẮT ATTOMAT TOÀN KHU VỰC BỊ CHÁY.

BƯỚC 4: BÁO NGAY CHO LỰC LƯỢNG PHÒNG CHÁY CHỮA CHÁY BẰNG CÁCH GỌI ĐIỆN THOẠI TỚI SỐ 114

BƯỚC 5: SỬ DỤNG CÁC PHƯƠNG TIỆN CHỮA CHÁY CÓ SẴN ĐỂ DẬP TẮT ĐÁM CHÁY
- BÌNH BỘT CHỮA CHÁY, BÌNH CHỮA CHÁY KHÍ CO2, ...
- MỀN CHỮA CHÁY, CÁT,...
- NƯỚC (TRÁNH DÙNG NƯỚC CHỮA CHÁY KHI CHẤT CHÁY LÀ DẦU, XĂNG,...)
- NẾU CÓ VÒI CHỮA CHÁY VÀ LĂNG TRỤ PHUN NƯỚC THÌ NHANH CHÓNG KÉO VÒI VÀ PHUN VÀO ĐÁM CHÁY.

BƯỚC 6: CỨU NHỮNG NGƯỜI BỊ NẠN, NHỮNG NGƯỜI CÓ KHẢ NĂNG THOÁT ĐƯỢC ĐÁM CHÁY

BƯỚC 7: DI CHUYỂN CÁC TÀI SẢN, HÀNG HÓA LƯU ĐỘNG VÀ CÁC CHẤT DỄ CHÁY RA NƠI AN TOÀN
- TẠO KHOẢNG CÁCH CHỐNG CHÁY LAN.

300MM

400MM

CHI TIẾT SƠ ĐỒ CHỈ DẪN THOÁT NẠN TRONG PHÒNG - TẦNG 2
(NHÀ LỚP HỌC 2 TẦNG)

GHI CHÚ: SƠ ĐỒ CHỈ DẪN THOÁT NẠN ĐƯỢC GẮN SAO CHO MÉP DƯỚI CỦA SƠ ĐỒ CHỈ DẪN THOÁT NẠN NẰM Ở ĐỘ CAO 1,5M±0,2 SO VỚI MẶT SÀN

CHỦ ĐẦU TƯ / CLIENT:
UBND HUYỆN NAM TRỰC

ĐƠN VỊ THIẾT KẾ

CÔNG TY TNHH TƯ VẤN XÂY DỰNG & LẮP ĐẶT THIẾT BỊ PC
PC CONSULTANCY CONSTRUCTION AND INSTALLATION EQUIPMENT COMPANY LIMITED
ĐỊA CHỈ: SỐ 47 NGÔ GIA TỰ - PHƯỜNG NAM ĐỊNH - TỈNH NINH BÌNH
PHONE : 0228 3822 886
PCCCVN2015@GMAIL.COM

GIÁM ĐỐC (Director)	
KS: PHẠM VĂN DŨNG	
CHỦ TRÌ (Chief Of Project)	
KS: VŨ VĂN NAM	
THIẾT KẾ (Designed By)	
KS.PHẠM THỊ TRANG	
GIÁM ĐỐC KỸ THUẬT (Tech Manager)	
KS: PHẠM VĂN DŨNG	

CÔNG TRÌNH / PROJECT:
XÂY DỰNG NHÀ HỌC 3 TẦNG 18 PHÒNG, NHÀ HỌC CHỨC NĂNG 2 TẦNG 4 PHÒNG VÀ CÁC HẠNG MỤC PHỤ TRỢ TRƯỜNG THCS NAM HỒNG, HUYỆN NAM TRỰC

HẠNG MỤC/ ITEMS:
PHÒNG CHÁY CHỮA CHÁY

HỒ SƠ THIẾT KẾ XÂY DỰNG TRIỂN KHAI SAU THIẾT KẾ CƠ SỞ

TÊN BẢN VẼ / DRAWING TITLE:
CHI TIẾT SBCD THOÁT NẠN TRONG PHÒNG - TẦNG 2 (NHÀ LỚP HỌC 2 TẦNG)

SỐ (No):	SĐTN:10
TỶ LỆ (Scale):	
HOÀN THÀNH: Complete (Date):	2025

THỐNG KÊ VẬT TƯ, THIẾT BỊ HỆ THỐNG PCCC

STT	NỘI DUNG CÔNG VIỆC	ĐƠN VỊ	KHỐI LƯỢNG	GHI CHÚ
	HỆ THỐNG CHỮA CHÁY			
1	ỐNG TRÁNG KẼM DN100 DÀY 3,2MM	M	269	
2	ỐNG TRÁNG KẼM DN80 DÀY 2,6MM	M	44	
3	ỐNG TRÁNG KẼM DN50 DÀY 2,6MM	M	25	
4	ỐNG TRÁNG KẼM DN25 DÀY 2,3MM	M	10	
5	TÊ THÉP DN100	CÁI	12	
6	TÊ THU THÉP DN100/50	CÁI	02	
7	CÔN THÉP DN100/80	CÁI	03	
8	CÚT THÉP DN100	CÁI	24	
9	CÚT THÉP DN80	CÁI	06	
10	CÚT THÉP DN50	CÁI	06	
11	BÍCH THÉP DN100	CÁI	32	
12	BÍCH THÉP DN50	CÁI	12	
13	BÍCH THÉP ĐẶC DN100	CÁI	02	
14	TÊ THÉP DN80	CÁI	05	
15	CÔN THU THÉP DN80/50	CÁI	08	
16	SƠN ỐNG THÉP HAI NƯỚC	M2	116	
17	THỬ ÁP LỰC ĐƯỜNG ỐNG, ĐƯỜNG KÍNH ỐNG D=<100MM	100M	3.59	
18	HỘP ĐỰNG PHƯƠNG TIỆN CHỮA CHÁY KT:1250X600X180MM	HỘP	08	
19	VAN GÓC CHỮA CHÁY DN50	CÁI	08	
20	CUỘN VÒI CHỮA CHÁY DN50 DÀI 20M	CÁI	08	
21	LĂNG PHUN DN50/13	CÁI	08	
22	TRỤ TIẾP NƯỚC CHỮA CHÁY 2 CỬA	CÁI	02	
23	TRỤ CHỮA CHÁY 3 CỬA	CÁI	03	
24	HỘP ĐỰNG VÒI CHỮA CHÁY NGOÀI NHÀ KT: 700X500X200	HỘP	03	
25	CUỘN VÒI CHỮA CHÁY DN65 DÀI 20M	CUỘN	06	
26	LĂNG PHUN DN65/16	CÁI	06	
27	MÁY BƠM CHỮA CHÁY ĐỘNG CƠ ĐIỆN Q>= 63M3/H, H>=56 M.C.N	MÁY	01	
28	MÁY BƠM CHỮA CHÁY ĐỘNG CƠ DIEZEN CÔNG SUẤT TƯƠNG ĐƯƠNG MÁY BƠM ĐIỆN	MÁY	01	
29	MÁY BƠM BÙ Q >=1,2-7,2M3/H; H >=130-46,2M.C.N	MÁY	01	
30	BÌNH TÍCH ÁP 50 LÍT	BÌNH	01	
31	BÌNH NƯỚC MỒI NHỰA PVC 200 LÍT	BÌNH	01	
32	VAN CHẶN DN100	CÁI	07	
33	VAN MỘT CHIỀU DN100	CÁI	02	
34	VAN CHẶN DN50	CÁI	02	
35	VAN CHẶN DN25	CÁI	03	
36	VAN 1 CHIỀU DN50	CÁI	01	
37	VAN 1 CHIỀU DN25	CÁI	03	
38	KHỚP NỐI MỀM DN100	CÁI	04	
39	KHỚP NỐI MỀM DN50	CÁI	02	
40	RỌ HÚT ĐỒNG DN100	CHIẾC	02	
41	RỌ HÚT ĐỒNG DN50	CHIẾC	01	
42	ĐỒNG HỒ ĐO ÁP LỰC	CÁI	01	
43	CÔNG TẮC ÁP LỰC	CÁI	03	
44	ĐỒNG HỒ CHÂN KHÔNG	CÁI	04	
45	CÔNG TẮC BÁO MỰC NƯỚC	CÁI	01	
46	TỦ ĐIỆN ĐIỀU KHIỂN BƠM CHỮA CHÁY (KÈM PHỤ KIỆN)	TỦ	01	
47	TỦ TÍN HIỆU, TỦ ĐIỀU KHIỂN CƯỠNG BỨC TRẠM BƠM (KÈM PHỤ KIỆN) TẠI NHÀ BẢO VỆ	TỦ	01	
48	CÁP ĐIỆN CHO BƠM BÙ 3X6+1X4 MM2	M	15	
49	CÁP CHO MÁY BƠM ĐỘNG CƠ ĐIỆN 3X16+1X10 MM2	M	30	

STT	NỘI DUNG CÔNG VIỆC	ĐƠN VỊ	KHỐI LƯỢNG	GHI CHÚ
50	CÁP NGUỒN CHO TỦ ĐK BƠM CU/XLPE/PVC/DSTA/PVC 3X25+1X16MM2	M	170	
51	THIẾT BỊ BÁO MỰC NƯỚC CHO BỂ NGẦM PCCC	CÁI	01	
52	DÂY TÍN HIỆU TỪ TRẠM BƠM VỀ NHÀ BẢO VỆ DÂY 2X1,5MM2	M	210	
53	ỐNG NHỰA D25 BẢO VỆ DÂY TÍN HIỆU TỪ TRẠM BƠM VỀ BẢO VỆ	M	210	
54	BÌNH CHỮA CHÁY DẠNG BỘT MFZL8	BÌNH	38	
55	BỘ NỘI QUY TIỂU LỆNH	BỘ	12	
56	BỘ CẤM LỬA, CẤM THUỐC	BỘ	01+01	
57	GIÁ ĐỂ BÌNH CHỮA CHÁY (LOẠI ĐỂ 3 BÌNH)	HỘP	03	
58	GIÁ ĐỂ BÌNH CHỮA CHÁY (LOẠI ĐỂ 2 BÌNH)	HỘP	01	
	HỆ THỐNG BÁO CHÁY			
1	TỦ TRUNG TÂM BÁO CHÁY 08 KÊNH	TỦ	01	
2	ỐNG NHỰA XOẮN HDPE BẢO HỘ DÂY DẪN D30/40	M	220	
3	CÁP TÍN HIỆU 5X2X0,5MM2	M	240	
4	ỐNG NHỰA BẢO HỘ DÂY DẪN D16	M	882	
5	DÂY TÍN HIỆU 2X0,75MM2	M	980	
6	KHỚP NỐI TRƠN D16	CÁI	294	
7	KẸP ĐỠ ỐNG D16	CÁI	882	
8	ĐẦU BÁO KHÓI QUANG ĐIỆN + ĐẾ ĐẦU BÁO	BỘ	96	
9	ĐÈN BÁO PHÒNG	CHIẾC	44	
10	ĐIỆN TRỞ CUỐI KÊNH	CHIẾC	05	
11	CHUÔNG BÁO CHÁY	CHIẾC	09	
12	ĐÈN BÁO CHÁY	CHIẾC	09	
13	NÚT ẤN BÁO CHÁY	CHIẾC	08	
14	HỘP TỔ HỢP CHUÔNG ĐÈN NÚT ẤN	CHIẾC	08	
15	ĐIỆN THOẠI BÀN ĐỂ KẾT NỐI 114	CHIẾC	01	
16	DÂY DẪN 2X1,5MM2	M	190	
17	DÂY CU/PVC/PVC-2X4MM2 CẤP ĐIỆN HT BÁO CHÁY	M	230	
18	ỐNG XOẮN HDPE D32/25	M	207	
19	CÁP TÍN HIỆU ĐIỆN THOẠI KẾT NỐI 114	M	30	
	HỆ THỐNG ĐÈN EXIT, ĐÈN SỰ CỐ			
1	DÂY DẪN 2X1,5MM2	M	565	
2	ỐNG NHỰA BẢO HỘ DÂY DẪN D16	M	508	
3	KHỚP NỐI TRƠN D16	CÁI	169	
4	ĐÈN THOÁT HIỂM CÓ CHỈ HƯỚNG 2 MẶT	CHIẾC	21	
5	ĐÈN THOÁT HIỂM	CHIẾC	45	
6	ĐÈN CHIẾU SÁNG SỰ CỐ	CHIẾC	42	
7	DÂY CU/PVC/PVC-2X4MM2 CẤP ĐIỆN ƯU TIÊN ĐÈN SỰ CỐ	M	295	
8	ỐNG XOẮN HDPE D32/25	M	207	
9	SƠ ĐỒ CHỈ DẪN THOÁT NẠN TẦNG KT 400X600MM	CHIẾC	08	
10	SƠ ĐỒ CHỈ DẪN THOÁT NẠN TRONG PHÒNG KT 300X400MM	CHIẾC	22	
11	BẢNG GHI CHỮ TRẠM BƠM CHỮA CHÁY KT 360X150MM	CHIẾC	01	
12	HỘP KỸ THUẬT ĐẤU DÂY	CHIẾC	06	
	BỘ DỤNG CỤ PHÁ DỠ, CỨU HỘ			
1	RÌU CỨU NẠN TRỌNG LƯỢNG 2 KG CÁN DÀI 90CM	CHIẾC	01	
2	BÚA TẠ TRỌNG LƯỢNG ĐẦU BÚA 5KG CÁN DÀI 50CM	CHIẾC	01	
3	KÌM CỘNG LỰC DÀI 60MM, TÀI CẮT 60KG	CHIẾC	01	
4	XÀ BENG 2 ĐẦU DÀI 100CM (1 ĐẦU NHỌN, 1 ĐẦU DẸT)	CHIẾC	01	
5	CỬA TAY	CHIẾC	01	
6	TỦ ĐỰNG DỤNG CỤ PHÁ DỠ KT 1250X600X200MM	TỦ	01	

BAN QUẢN LÝ DỰ ÁN ĐẦU TƯ XÂY DỰNG NAM ĐỊNH
PHÊ DUYỆT
Theo Quyết định số: 1144/QĐ-BQLDA
Ngày 24 tháng 12 năm 2025
Ký tên:

CÔNG TY CỔ PHẦN TƯ VẤN VÀ THIẾT KẾ CÔNG TRÌNH
THẨM TRA
Theo Văn bản số: 245/2025/Thẩm tra
Ngày 18 tháng 12 năm 2025
Chủ trì bộ môn ký tên:

CHỦ ĐẦU TƯ / CLIENT:
UBND HUYỆN NAM TRỰC

ĐƠN VỊ THIẾT KẾ

CÔNG TY TNHH TƯ VẤN XÂY DỰNG & LẮP ĐẶT THIẾT BỊ PC
PC CONSULTANCY CONSTRUCTION AND INSTALLATION EQUIPMENT COMPANY LIMITED

ĐỊA CHỈ: SỐ 47 NGÕ GIA TỰ - PHƯỜNG NAM ĐỊNH - TỈNH NINH BÌNH
PHONE: 0228 3622 688
PCCCVN2015@GMAIL.COM

GIÁM ĐỐC (Director): KS: PHẠM VĂN DŨNG
CHỦ TRÌ (Chief Of Project): KS: VŨ VĂN NAM
THIẾT KẾ (Designed By): KS.PHẠM THỊ TRANG
GIÁM ĐỐC KỸ THUẬT (Tech Manager): KS: PHẠM VĂN DŨNG

CÔNG TRÌNH / PROJECT:
XÂY DỰNG NHÀ HỌC 3 TẦNG 18 PHÒNG, NHÀ HỌC CHỨC NĂNG 2 TẦNG 4 PHÒNG VÀ CÁC HẠNG MỤC PHỤ TRỢ TRƯỜNG THCS NAM HỒNG, HUYỆN NAM TRỰC

HẠNG MỤC/ ITEMS:
PHÒNG CHÁY CHỮA CHÁY

HỒ SƠ THIẾT KẾ XÂY DỰNG TRIỂN KHAI SAU THIẾT KẾ CƠ SỞ

TÊN BẢN VẼ / DRAWING TITLE:
THỐNG KÊ VẬT TƯ

SỐ (No):	TK: 01
TỶ LỆ (Scale):	
HOÀN THÀNH: Complete (Date):	2025