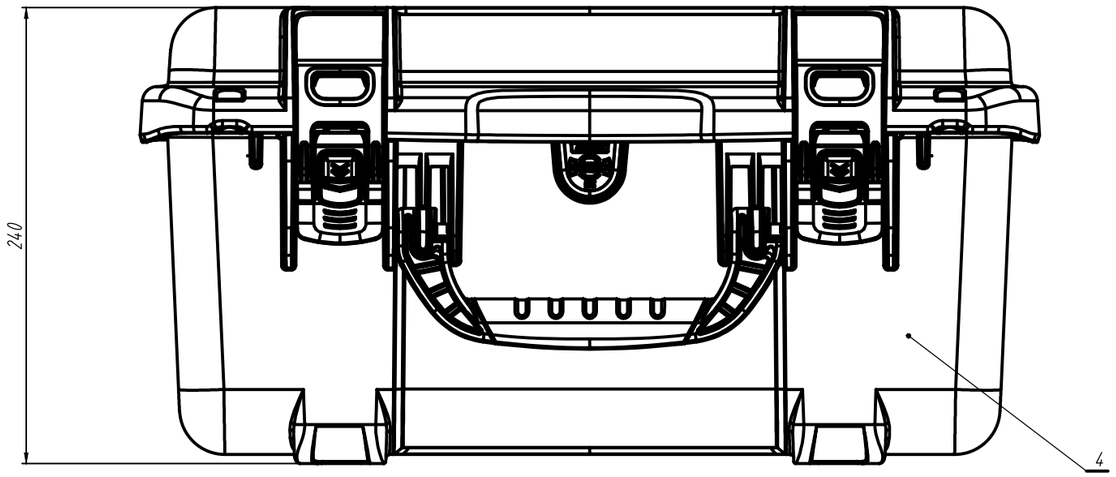

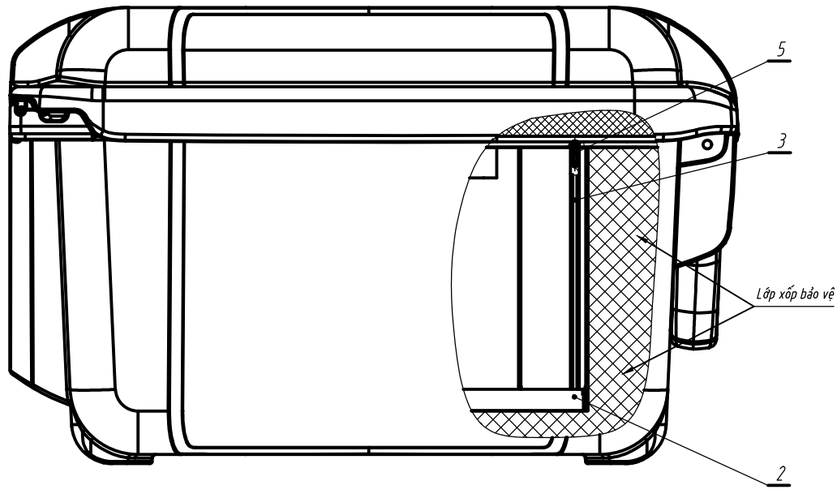

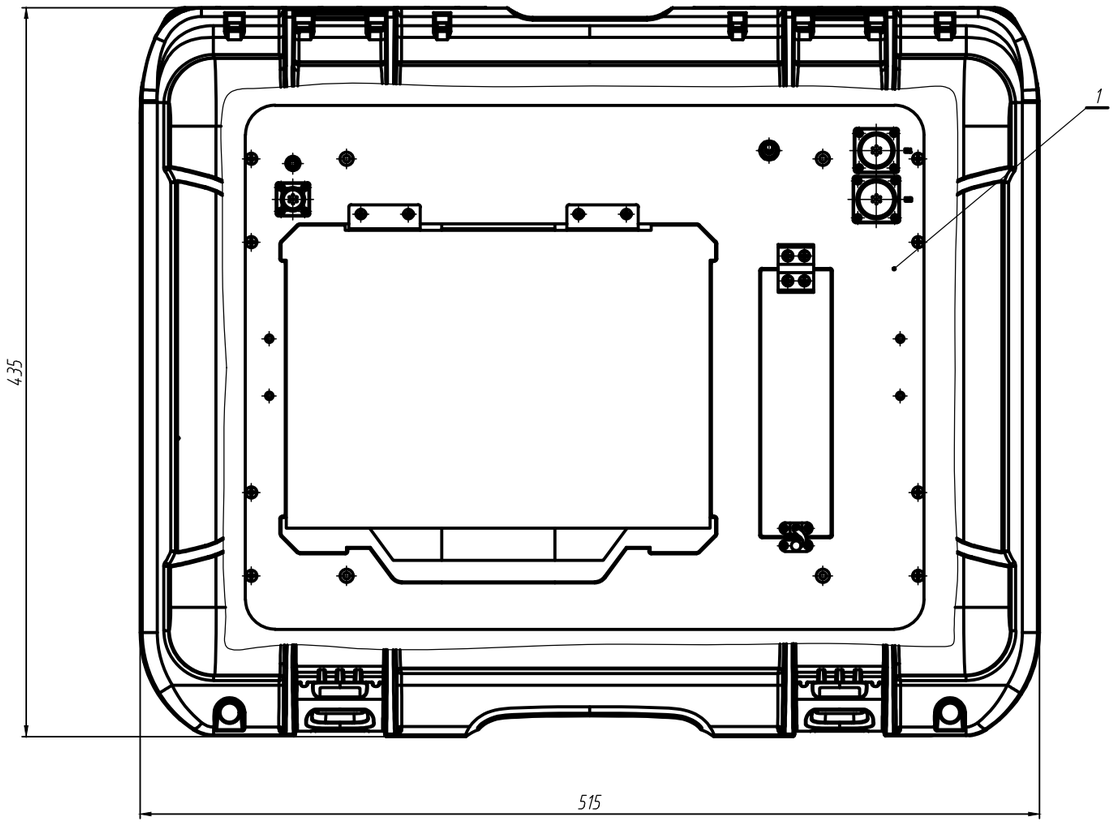

HÌNH CHIẾU TRỤC ĐO TỶ LỆ

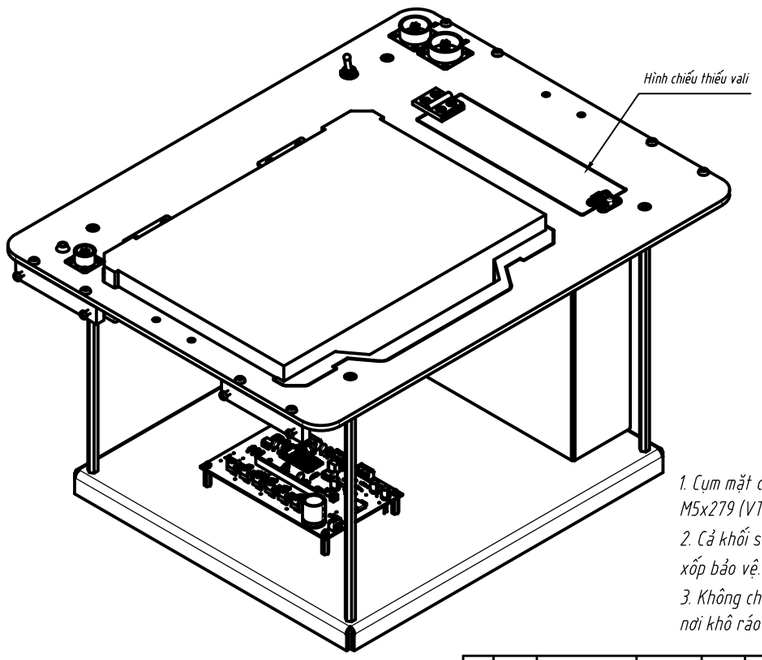

1. Cụm mặt công tắc (VT1) được cố định với Cụm mạch (VT2) thông qua Cọc đồng M5x279 (VT3), Vít M5x20 (VT5);
2. Cả khối sau đó được gắn vào trong Vali TR-5536 (VT3), giữ ổn định bằng lớp xốp bảo vệ.
3. Không cho phép rơ lắc hoặc cong vênh các bề mặt sau khi lắp ráp. Bảo quản nơi khô ráo và tránh bám bụi.

S.đ	S.lg	Số tài liệu	Chữ ký	Ngày	THIẾT BỊ KIỂM TRA, SỬA CHỮA ỐNG PHÓNG TL-E	19.TKSC-E-3.00.00		
Thiết kế						Dấu	Khối lượng	Tỷ lệ
CNĐT						T	7	1:2
Tr.Phòng								
KTTK						Tờ số: 1	Số tờ: 1	
KTTC						VIỆN TÊN LỬA		