CỘNG HOÀ XÃ HỘI CHỦ NGHĨA VIỆT NAM

Độc lập - Tự do - Hạnh phúc

----------o&o----------

UBND PHƯỜNG NGUYỄN ĐẠI NĂNG
PHÒNG KINH TẾ, HẠ TẦNG VÀ ĐÔ THỊ
THẨM ĐỊNH
Theo Văn bản số 97 /TĐ-KTHTĐT
Ngày 13 tháng 3 năm 2026
Ký tên.

M.S.D.N: 0801376638
CÔNG TY TNHH TƯ VẤN ĐẦU TƯ XÂY DỰNG VÀ THƯƠNG MẠI HẢI AN PHÁT
THÀNH PHỐ HẢI PHÒNG

HỒ SƠ THIẾT KẾ XÂY DỰNG TRIỂN KHAI SAU THIẾT KẾ CƠ SỞ

BƯỚC: THIẾT KẾ BẢN VẼ THI CÔNG

DỰ ÁN: CẢI TẠO, NÂNG CẤP, MỞ RỘNG ĐƯỜNG TÔ HIẾN THÀNH, PHƯỜNG NGUYỄN ĐẠI NĂNG, THÀNH PHỐ HẢI PHÒNG

ĐỊA ĐIỂM XÂY DỰNG: PHƯỜNG NGUYỄN ĐẠI NĂNG, THÀNH PHỐ HẢI PHÒNG

CHỦ ĐẦU TƯ: UỶ BAN NHÂN DÂN PHƯỜNG NGUYỄN ĐẠI NĂNG

ĐƠN VỊ TV TK: CÔNG TY TNHH TƯ VẤN ĐẦU TƯ XÂY DỰNG VÀ THƯƠNG MẠI HẢI AN PHÁT

CÔNG TY TNHH THƯƠNG MẠI VÀ TƯ VẤN THIẾT KẾ XÂY DỰNG TIẾN MẠNH
THẨM TRA
Theo Văn bản số: 83 /TTr - TM
Ngày: 18 tháng 03 năm 2026
Chủ trì bộ môn ký tên:

Hải Phòng, năm 2026

CỘNG HOÀ XÃ HỘI CHỦ NGHĨA VIỆT NAM
Độc lập - Tự do - Hạnh phúc
----------o&o----------

CÔNG TY TNHH THƯƠNG MẠI VÀ TƯ VẤN THIẾT KẾ XÂY DỰNG TIẾN MẠNH
THẨM TRA
Theo Văn bản số: 183 / TTr - TM
Ngày: 18 tháng 03 năm 2026
Chủ trì bộ môn ký tên:

HỒ SƠ THIẾT KẾ XÂY DỰNG TRIỂN KHAI SAU THIẾT KẾ CƠ SỞ

BƯỚC: THIẾT KẾ BẢN VẼ THI CÔNG

DỰ ÁN: CẢI TẠO, NÂNG CẤP, MỞ RỘNG DƯỜNG TÔ HIẾN THÀNH, PHƯỜNG NGUYỄN ĐẠI NĂNG, THÀNH PHỐ HẢI PHÒNG

ĐỊA ĐIỂM XÂY DỰNG: PHƯỜNG NGUYỄN ĐẠI NĂNG, THÀNH PHỐ HẢI PHÒNG

CHỦ ĐẦU TƯ: UỶ BAN NHÂN DÂN PHƯỜNG NGUYỄN ĐẠI NĂNG
ĐƠN VỊ TV TK: CÔNG TY TNHH TƯ VẤN ĐẦU TƯ XÂY DỰNG VÀ THƯƠNG MẠI HẢI AN PHÁT

CHỦ ĐẦU TƯ	ĐƠN VỊ TƯ VẤN
CHỦ TỊCH	GIÁM ĐỐC
NGUYỄN VĂN HOÀN	NGUYỄN ANH TUẤN

CÔNG TY TNHH TƯ VẤN ĐẦU TƯ XÂY DỰNG VÀ THƯƠNG MẠI HẢI AN PHÁT	CỘNG HOÀ XÃ HỘI CHỦ NGHĨA VIỆT NAM **Độc lập - Tự do - Hạnh phúc**

Hải Phòng, ngày tháng năm 2026

THUYẾT MINH THIẾT KẾ BẢN VẼ THI CÔNG

DỰ ÁN: CẢI TẠO, NÂNG CẤP, MỞ RỘNG DƯỜNG TÔ HIẾN THÀNH, PHƯỜNG NGUYỄN ĐẠI NĂNG, THÀNH PHỐ HẢI PHÒNG

ĐỊA ĐIỂM: PHƯỜNG NGUYỄN ĐẠI NĂNG, THÀNH PHỐ HẢI PHÒNG

PHẦN 1. CÁC QUY CHUẨN, TIÊU CHUẨN ÁP DỤNG

1. Quy chuẩn, tiêu chuẩn khảo sát

- Quyết định của Thủ tướng Chính phủ số 83/2000/QĐ-TTg, ngày 12 tháng 7 năm 2000 về sử dụng hệ quy chiếu và hệ tọa độ Quốc gia Việt Nam;
- Thông tư số 973/2001/TT-TCĐC, ngày 20 tháng 6 năm 2001 của Tổng cục Địa chính hướng dẫn áp dụng hệ quy chiếu và hệ tọa độ Quốc gia VN-2000;
- Tiêu chuẩn Việt Nam TCVN 4419-1987: Khảo sát cho xây dựng - Nguyên tắc cơ bản;
- Tiêu chuẩn cơ sở đường ô tô - Tiêu chuẩn khảo sát – TCCS31: 2020 TCĐBVN.
- Tiêu chuẩn khảo sát, thiết kế nền đường ô tô trên nền đất yếu – TCCS41: 2022 TCĐBVN .
- Tiêu chuẩn Việt Nam TCVN 9398-2012 yêu cầu chung về công tác trắc địa trong xây dựng công trình.
- Tiêu chuẩn xây dựng Việt Nam số: TCXDVN 309-2004 Công tác trắc địa trong xây dựng công trình - Yêu cầu chung;
- Tiêu chuẩn xây dựng Việt Nam TCXDVN 364:2006 Tiêu chuẩn đo và xử lý số liệu GPS trong trắc địa công trình;
- Quy chuẩn Quốc gia về xây dựng lưới độ cao QCVN 11: 2008/BTNMT;
- Quy phạm đo vẽ bản đồ địa hình tỷ lệ 1:500, 1:1000, 1:2000, 1:5000 (Phần ngoài trời) - 96 TCN43-90;
- Quy phạm thành lập bản đồ địa hình tỷ lệ 1/500, 1/1000, 1/2000, 1/5000, 1/10000, 1/25000 (Phần trong nhà) - 96 TCN42-90;
- Ký hiệu bản đồ địa hình tỷ lệ 1:500, 1:1000, 1:2000, 1:5000 ban hành kèm theo quyết định số 1125/ĐĐBĐ ngày 19 tháng 11 năm 1994 của Tổng cục trưởng Tổng cục Địa chính (nay là Bộ Tài nguyên và Môi trường);
- Thông tư số 24/2018/TT-BTNMT ngày 15/11/2018 của Bộ Tài nguyên và Môi trường Quy định về kiểm tra, thẩm định và nghiệm thu chất lượng sản phẩm đo đạc và bản đồ;

Các quy trình, tiêu chuẩn khác có liên quan.

2. Quy chuẩn, tiêu chuẩn thiết kế

Tiêu chuẩn thiết kế đường ô tô TCVN 4054-2005;

Tiêu chuẩn quốc gia TCVN 13592:2022 Đường đô thị- yêu cầu thiết kế;

Tiêu chuẩn áo đường mềm - các yêu cầu và chỉ dẫn thiết kế TCCS 38:2022/TCĐBVN;

Cấp nước – mạng lưới đường ống và công trình TCXDVN 13606-2023;

Thoát nước – mạng lưới bên ngoài và công trình bên ngoài – Tiêu chuẩn thiết kế TCVN 7957:2023;;

Quy chuẩn kỹ thuật quốc gia về báo hiệu đường bộ 41:2024/BGTVT;

Công tác đất - Thi công và nghiệm thu TCVN 4447-2012.

Tiêu chuẩn khảo sát, thiết kế nền đường ô tô trên nền đất yếu – TCCS41: 2022 TCĐBVN .

Cấp nước – mạng lưới đường ống và công trình TCXDVN 13606-2023;

Quy chuẩn 06:2022/BXD ngày 30/11/2022 "Quy chuẩn kỹ thuật Quốc gia về an toàn cháy cho nhà và công trình".

Quy chuẩn quốc gia về hồ sơ về thành phần, nội dung hồ sơ thiết kế kỹ thuật và thiết kế bản vẽ thi công công trình thủy lợi do Cục Quản lý xây dựng công trình biên soạn; Vụ Khoa học, Công nghệ và Môi trường trình duyệt; được ban hành theo Thông tư số: 42/2010/TT-BNN ngày 6 tháng 7 năm 2010 của Bộ Nông nghiệp và Phát triển nông thôn: QCVN 04-02;

Quy chuẩn kỹ thuật quốc gia - Công trình thủy lợi - Các quy định chủ yếu về thiết kế : QCVN 04 - 05: 2012/BNNPTNT:

Công trình thủy lợi- hệ thống kênh tưới- yêu cầu thiết kế: TCVN 4118:2021;

d. Các quy chuẩn, tiêu chuẩn khác

Kết cấu BT và BTCT- tiêu chuẩn thiết kế: TCVN 5574-2012;

Kết cấu gạch đá và gạch đá cốt thép- Tiêu chuẩn thiết kế : TCVN 5573-2011;

Công trình xây dựng - Tổ chức thi công : TCVN 4055:2012;

Tiêu chuẩn Quốc gia TCVN 9436:2012. Nền đường ô tô - Thi công và nghiệm thu;

Tiêu chuẩn Quốc gia TCVN 4447:2012. Công tác đất - Thi công và nghiệm thu;

Tiêu chuẩn Quốc gia TCVN 9361:2012. Công tác nền móng - TC và nghiệm thu;

Kết cấu bê tông và bê tông cốt thép - Hướng dẫn công tác bảo trì: TCVN 9343:2012 ;

Tổ chức thi công : TCVN 4055-2012;

TCVN 8858:2023: Móng cấp phối đá dăm và cấp phối thiên nhiên gia cố xi măng trong kết cấu áo đường ô tô - thi công và nghiệm thu.

Cầu cống Quy phạm thi công và nghiệm thu : 22TCN 266 -2000

Đá dăm, sỏi, sỏi dăm nhỏ sử dụng trong xây dựng : TCVN 1771-86;

Cát xây dựng : TCVN 337-86 đến TCVN 346-86;

Hướng dẫn trộn và sử dụng vữa trong xây dựng: TCVN 4459 - 1987;

Hoàn thiện mặt bằng xây dựng: Quy phạm thi công: TCVN 4516 -1988;

Nước cho bê tông và vữa: TCVN 4506-87;

Quy trình thí nghiệm bê tông xi măng : 22TCN 60 -84;

Kim loại : Phương pháp kéo thử: TCVN 197-1985;

Quy trình thí nghiệm các chỉ tiêu cơ lý của đá : 22TCN 57-84;

Quy trình kỹ thuật về an toàn trong xây dựng: TCVN 5038-91;

Các quy chuẩn, tiêu chuẩn khác có liên quan.

PHẦN 2. GIẢI PHÁP THIẾT KẾ BẢN VẼ THI CÔNG

A. QUY MÔ ĐẦU TƯ XÂY DỰNG

- Công trình được đầu tư xây dựng các hạng mục mở rộng đường giao thông, hạ ngầm đường điện 35kv, mương tưới và hoàn trả các cống điều tiết nước trên tuyến.
- Loại dự án: Nhóm C (Theo Luật đầu tư công ngày 13/6/2019).

- Loại, cấp công trình: Công trình giao thông, cấp III.

B. GIẢI PHÁP THIẾT KẾ

a. Đường giao thông :

+ Loại đường: Đường giao thông đô thị.

+ Vận tốc thiết kế: 40 Km/h.

+ Tải trọng thiết kế đường: Trục xe 10 Tấn.

a.1. Bình đồ tuyến

Bình đồ các tuyến đường thẳng, bán kính cong tại nút giao được thiết kế đảm bảo quy trình, quy phạm.

Chiều dài các tuyến đường cụ thể như sau :

a.2. Quy mô mặt cắt ngang

Quy mô mặt cắt ngang các tuyến đường cụ thể như bảng sau:

STT	TÊN TUYẾN	CHIỀU DÀI (M)	B MẶT ĐƯỜNG (M)	B rãnh đan (M)	Vỉa hè trái+ Phải	B NỀN ĐƯỜNG (M)
1	TUYẾN	1346	8.50	0,25+0,25	3,0+2,0	14,0
	TỔNG	1346				

- Mặt cắt ngang thiết kế độ dốc hai mái dốc ngang 2% đổ sang hai bên, rãnh đan thu nước rộng 0,25m độ dốc 10%. Vỉa hè bên trái rộng trung bình 3,0m bên phải rộng trung bình 2,0m

a.3. Thiết kế cắt dọc tuyến đường

Nguyên tắc: Cao độ khống chế tuân thủ đảm bảo đào vỉa hè tương đương cao độ nhà dân.

a.4. Kết cấu nền, mặt đường

- Kết cấu nền, mặt đường mở rộng:

+ Lớp BTN C16 dày 7cm;

+ Tưới 01 lớp nhựa thấm bám T/C nhựa 1,0Kg/m2;

+ Móng trên cấp phối đá dăm loại 1 dày 15cm;

+ Móng dưới cấp phối đá dăm loại 2 dày 25cm;

+ Lớp đất đồi đầm K0,98 dày 30cm;

+ Lớp đất đồi đầm K0,95 dày 30cm;

- Kết cấu mặt đường tăng cường 1:

+ Lớp BTN C16 dày 7cm;

+ Tưới 01 lớp nhựa thấm bám T/C nhựa 1,0Kg/m2;

+ Móng trên cấp phối đá dăm loại 1 dày trung bình 16cm (trên mặt đường cũ);

- Kết cấu mặt đường tăng cường 2:

+ Lớp BTN C16 dày 7cm;

+ Bù vênh bê tông nhựa;

+ Tưới 01 lớp nhựa dính bám T/C nhựa 0,5kg/m2 (trên mặt đường cũ);

- Kết cấu vỉa hè đồng bộ 2 bên tuyến:

+ Mặt hè thiết kế lát gạch bê tông giả đá dày 5cm;

+ Lớp vữa xi măng M100 dày 2cm;

+ Bê tông lót M150 đá 2x4 dày 5cm;

+ Nền đất đắp hè đầm chặt K.90.

- Kết cấu móng viên block:

+ Viên block kích thước 100x30x21 cm;

+ Lớp vữa xi măng M100 dày 2cm;

+ Bê tông xi măng M150 đá 2x4 dày 10cm.

- Kết cấu móng viên đan rãnh:

+ Viên đan rãnh đúc sẵn kích thước 50x25x5 cm;

+ Lớp vữa xi măng M100 dày 2cm;

+ Lớp cấp phối đá dăm loại 1.

- Hoàn trả kênh tưới:

+ Xây dựng tuyến kênh bê tông cốt thép chữ u lắp ghép hoàn trả kênh tưới hiện trạng, phạm vi qua ngõ đặt cống hộp khẩu độ BxH= 1,25x1,25m. Khoảng cách 50m bố trí hố ga xây gạch bê tông vữa xi măng M75, trát vữa xi măng M75 dày 1,5cm, tấm đan bằng bê tông cốt thép có nắp thăm bằng gang kích thước khung 900x900mm, nắp D700 tải trọng 12.5T. Móng kênh, cống hộp lót lớp vữa xi măng M100 dày 2cm; lớp bê tông lót M200 đá 2x4 dày 10cm; lớp đá 2x4 dày 5cm.

+ Tại các vị trí mương nhánh bố trí hố ga và hệ thống dàn van điều tiết nước theo hiện trạng

+ Hố ga trên vỉa hè đậy tấm đan bê tông cốt thép, nắp thăm bằng gang tải trọng 12,5T, thành hố ga xây gạch bê tông vữa xi măng M75, trên lớp móng bê tông xi măng M200 đá 2x4 dày 20cm, đệm lớp đá 2x4 dày 10cm.

Thoát nước mặt:

+ Thoát nước dọc sử dụng đường cống D600mm đặt trên vỉa hè và dưới lòng đường bên trái tuyến kết hợp với hố thu bê tông cốt thép KT1x1m và hố ga xây gạch bê tông xi măng M75 phạm vi vỉa hè, để thu nước mặt đường. Bên phải đã có rãnh hiện trạng thu nước mặt, cải tạo các hố ga hiện trạng đồng bộ với hố ga xây mới bên trái tuyến.

+ Xây mới các cống qua đường thoát đấu nối mương hiện trạng bằng hệ thống cống tròn D600mm và D1000mm mua đúc sẵn, khoảng cách 1m bố trí gối đỡ cống, Móng tường đầu, chân khay, sân cống bằng bê tông xi măng M200 đá 2x4, đệm đá 2x4 dày 10cm, tường cánh xây gạch bê tông vữa xi măng M75.

UBND PHƯỜNG NGUYỄN ĐẠI NĂNG
PHÒNG KINH TẾ, HẠ TẦNG VÀ ĐÔ THỊ
THẨM ĐỊNH
Theo Văn bản số 07 /TĐ-KTHTĐT
Ngày 19 tháng 3 năm 2026
Ký tên.

CÔNG TY TNHH THƯƠNG MẠI VÀ TƯ VẤN THIẾT KẾ XÂY DỰNG TIẾN MẠNH
THẨM TRA
Theo Văn bản số: 183 / TTr - TM
Ngày: 18 tháng 3 năm 2026
Chủ trì bộ môn ký tên:

+ Hố ga dưới lòng đường đậy tấm đan bê tông cốt thép, nắp thăm bằng gang tải trọng 40T, hố ga bằng bê tông cốt thép M250 đá 2x4, đệm lớp đá 2x4 dày 10cm.

- Hạ ngầm đường điện 35kV

Thực hiện di chuyển tuyến đường dây 35kV nhánh Hiến Thành A từ cột số 05 đến cột số 12 và nhánh Hiến Thành B từ cột số điểm đấu số 12 đến cột số 2 đang nằm trong phạm vi giải phóng mặt bằng thực hiện dự án: Cải tạo, nâng cấp, mở rộng đường Tô Hiến Thành, phường Nguyễn Đại Năng, thành phố Hải Phòng, cụ thể như sau:

+ Cột số 03 nhánh Hiến Thành B, cột TBA Hiến Thành A và cột số 01 Hiến Thành 2: Giữ nguyên hiện trạng.

+ Cột 04 nhánh Hiến Thành A: Tận dụng lại cột cũ, lắp đặt bổ sung 01 bộ xà đỡ cầu dao phụ tải và chống sét van, 01 bộ xà đỡ trung gian, 01 bộ xà đỡ cáp ngầm, 01 bộ ghế thao tác, 01 bộ thang trèo, 01 bộ CDPT 35kV, 01 bộ CSV 48kV, tiếp địa RC2. Lắp đặt bổ sung 01 bộ xà X2L-1,5m để lánh cáp vặn xoắn xuất tuyến sau TBA Hiến Thành C.

+ Cột 12 nhánh Hiến Thành A: Thay cột ly tâm 18m bằng cột BTLT- 2PC.I-18-190-11, móng MT2-18, vị trí trồng cột trên vỉa hè quy hoạch, cách cột số 12 hiện có 3m về phía nghĩa trang, trên cột lắp đặt 01 bộ xà X2-6N, 02 bộ XTG-3Đ, 02 bộ xà đỡ cầu dao phụ tải và chống sét van, 02 bộ xà đỡ cáp ngầm, 02 bộ ghế thao tác, 02 bộ thang trèo, 02 bộ CDPT 35kV, 02 bộ CSV 48kV, tiếp địa RC2.

+ Cột 02 nhánh Hiến Thành B: Thay cột ly tâm 18m bằng cột BTLT- 2PC.I-20-190-13, móng MT2-20, vị trí trồng cột trên vỉa hè quy hoạch, cách cột số 02 hiện có 3m, trên cột lắp đặt 01 bộ xà X2L-2Đ+X2L-4Đ, 01 bộ XTG-3Đ, 01 bộ XTG+1Đ+XTG-2Đ 01 bộ xà đỡ cầu dao phụ tải và chống sét van, 01 bộ xà đỡ cáp ngầm, 01 bộ ghế thao tác, 01bộ thang trèo, 01 bộ CDPT 35kV, 01 bộ CSV 48kV (tận dụng lắp lại từ cột số 11), tiếp địa RC2.

+ Lắp mới dây dẫn 3AC50/8 (có mỡ) từ cột 12 trồng mới đến cột TBA Hiến Thành A dài khoảng 20m.

+ Tận dụng dây AC50 cũ kéo lại từ cột số 12 nhánh Hiến Thành A đến cột số 1 nhánh Hiến Thành 2 và từ cột số 2 đến cột số 3 nhánh Hiến Thành B.

+ Kéo mới cáp ngầm loại Al/XLPE/PVC/DSTA/PVC-W – 3x150-40,5kV từ cột số 4 đến cột số 12 dài 765m (trong đó cáp từ cột số 4 đến hộp nối cáp số 1 dài 462m và cáp từ hộp nối số 1 đến cột số 12 dài 303m) để đấu nối hoàn trả cấp điện cho nhánh Hiến Thành A.

+ Kéo mới cáp ngầm loại Al/XLPE/PVC/DSTA/PVC-W – 3x150-40,5kV từ cột số 12 đến hố ga xây dựng mới (gần vị trí cột số 11 cũ) dài 131m để đấu nối với cáp hiện có hoàn trả cấp điện cho nhánh Hiến Thành 7.

+ Kéo mới cáp ngầm loại Al/XLPE/PVC/DSTA/PVC-W – 3x150-40,5kV từ cột số 12 nhánh Hiến Thành A đến cột số 02 nhánh Hiến Thành B dài 207m để đấu nối hoàn trả cấp điện cho nhánh Hiến Thành C.

+ Đoạn cáp đi dưới vỉa hè được luồn trong ống nhựa xoắn chịu lực HDPE Φ 195/150 dài 1002m, đoạn qua đường được luồn trong ống thép Φ 168,3 dày 4,78mm dài 54m.

+ Trồng mới cột hạ thế cạnh cột số 8 cũ để hoàn trả cấp điện hạ thế, cột trồng cách cột 8 cũ khoảng 3m về phía trong đầu ngõ, cột loại BTLT- PC.I-8,5-190-4,3, móng M10. Trên cột lắp đặt 01 bộ xà X2L + 02 kẹp siết cáp 4x95 để néo cáp vặn xoắn hiện có hoàn trả cấp điện hạ thế.

+ Chặt hạ thu hồi các vị trí cột 5, 6, 7, 8, 9, 10, 11, 12 nhánh Hiến Thành A và 01, 02 nhánh Hiến Thành B gồm 12 cột LT 18m- Tổ chức ATGT:

- Tổ chức giao thông trên tuyến bằng hình thức kẻ vạch sơn, cắm biển báo theo đúng Quy chuẩn Quốc gia về báo hiệu đường bộ QCVN 41:2024/BGTVT và Tiêu chuẩn cơ sở về gờ giảm tốc, trên đường bộ - yêu cầu thiết kế TCCS 34:2020/TCĐBVN. Cụ thể như sau:

+ Sơn kẻ vạch tim đường (Vạch 1.1), vạch mắt võng bằng sơn dẻo nhiệt phản quang dày 2mm.

+ Sơn kẻ vạch gờ giảm tốc bằng sơn dẻo nhiệt phản quang dày 6mm tại các vị trí đường cong, nút giao, đoạn qua trường học.

+ Cắm các biển báo hiệu cho phù hợp với hình thức tổ chức giao thông trên tuyến đường.

UBND PHƯỜNG NGUYỄN ĐẠI NĂNG
PHÒNG KINH TẾ, HẠ TẦNG VÀ ĐÔ THỊ
THẨM ĐỊNH
Theo Văn bản số...../TĐ-KTHTĐT
Ngày.....tháng.....năm 20.....
Ký tên:

PHẦN 3. GIAI ĐOẠN THỰC HIỆN XÂY DỰNG

1. Thời gian thực hiện: Năm 2026-2027.
2. Tiến trình thực hiện dự án:

a) Giai đoạn chuẩn bị đầu tư:

Trong giai đoạn này chủ đầu tư, có trách nhiệm thực hiện các thủ tục lập dự án trình duyệt các cơ quan có thẩm quyền theo quy định.

b) Giai đoạn thực hiện đầu tư:

Chủ đầu tư có trách nhiệm phối hợp với các cơ quan chức năng tiến hành ký hợp đồng thiết kế công trình với cơ quan tư vấn, làm các thủ tục thẩm định hồ sơ thiết kế và tổng dự toán công trình, tổ chức xây lắp công trình và thực hiện các bước tiếp theo của dự án theo đúng trình tự của xây dựng cơ bản.

c) Giai đoạn khai thác dự án:

Khi công trình được hoàn thành chủ đầu tư tiến hành các thủ tục bàn giao và đưa công trình vào khai thác sử dụng.

3. Quản lý dự án: Tổ chức quản lý dự án theo quy định hiện hành.

(Chi tiết thể hiện cụ thể trong bản vẽ)

CÔNG TY TNHH THƯƠNG MẠI VÀ TƯ VẤN THIẾT KẾ XÂY DỰNG TIẾN MẠNH
THẨM TRA
Theo Văn bản số: ...../TTr-TM
Ngày:.....tháng.....năm 202.....
Chủ trì bộ môn ký tên:

PHẦN GIAO THÔNG

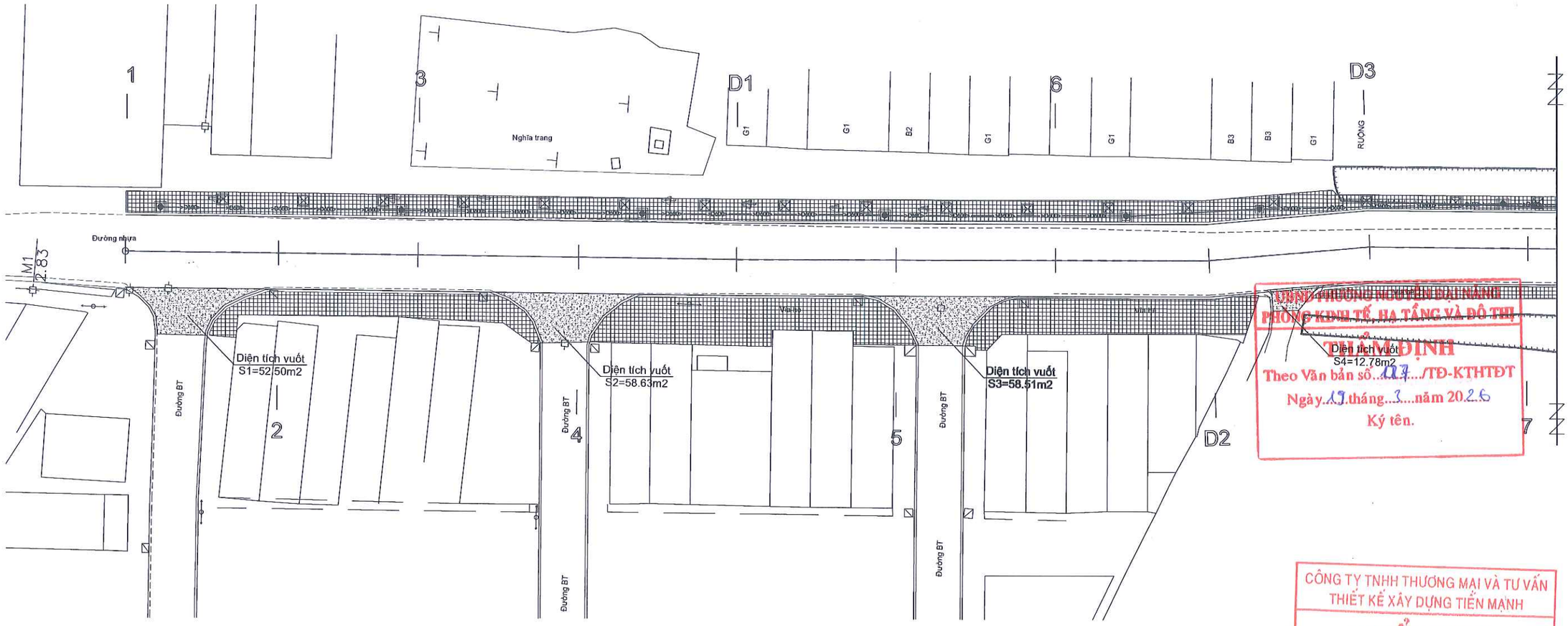

Kí hiệu:

M1 / 3,88	Mốc đường chuyền		Thủy văn		Mộ
	Đường điện hạ thế		Cột điện	9	Nhà
	Đường điện trung thế		Cầu, cống		Ta luy
	Đường, tim đường		Biển báo		Hố ga
	Công trình hiện trạng		Cột đèn	4.16	Cao độ
	Tường hiện trạng		Cây xanh		Ruộng lúa
	Trụ cứu hỏa, tủ điện		Trạm biến thế		Đình,chùa,miếu
		.1	Mốc, số mốc		Tượng đài, bia

Phạm vi vỉa hè lát gạch bê tông giả đá kt 30x30x5cm: S=5547.56m2

Phạm vi thảm thảm vuốt ngõ

Bồn trồng cây bóng mát vỉa hè, khoảng cách 10m/ bồn (dự án không đầu tư cây xanh, di chuyển 14 cây Phượng)

Viên block, rãnh đan thu nước, L=2617m

ỦY BAN NHÂN DÂN PHƯỜNG NGUYỄN ĐẠI NĂNG
PHÒNG KINH TẾ, HẠ TẦNG VÀ ĐÔ THỊ
THẨM ĐỊNH
Theo Văn bản số: 127 /TĐ-KTHTĐT
Ngày 19 tháng 3 năm 2026
Ký tên.

CÔNG TY TNHH THƯƠNG MẠI VÀ TƯ VẤN THIẾT KẾ XÂY DỰNG TIẾN MẠNH
THẨM TRA
Theo Văn bản số: 183 /TTr-TM
Ngày: 18 tháng 3 năm 2026
Chủ trì bộ môn ký tên:

CHỦ ĐẦU TƯ UBND PHƯỜNG NGUYỄN ĐẠI NĂNG	DỰ ÁN: CẢI TẠO, NÂNG CẤP, MỞ RỘNG ĐƯỜNG TÔ HIẾN THÀNH, PHƯỜNG NGUYỄN ĐẠI NĂNG, THÀNH PHỐ HẢI PHÒNG	THỰC HIỆN	NGUYỄN VĂN DÂN	Hải Phòng, tháng năm 2026 CÔNG TY TNHH TƯ VẤN ĐẦU TƯ VÀ THƯƠNG MẠI HẢI AN PHÁT GIÁM ĐỐC
CÔNG TY TNHH TƯ VẤN ĐẦU TƯ XD VÀ THƯƠNG MẠI HẢI AN PHÁT ĐỊA CHỈ: SỐ 158 LÊ DUẨN, PHƯỜNG TÂN HƯNG THÀNH PHỐ HẢI PHÒNG TEL: 0915.683.969 - EMAIL: HAIANPHAT80@GMAIL.COM		KIỂM TRA	DƯƠNG QUỐC ĐOÀN	
		CHỦ TRÌ THIẾT KẾ	NGUYỄN ĐỨC HIẾU	
	THIẾT KẾ BẢN VẼ THI CÔNG	CHỦ NHIỆM TK	NGUYỄN ĐỨC HIẾU	KTS. NGUYỄN ANH TUẤN

CÔNG TY TNHH TƯ VẤN ĐẦU TƯ XÂY DỰNG VÀ THƯƠNG MẠI HẢI AN PHÁT — THÀNH PHỐ HẢI PHÒNG

MẶT BẰNG TUYẾN

Tỷ lệ bản vẽ:	1/500	Bản vẽ số: 01
Lần xuất bản: 01 Lần chỉnh sửa: 0		M số sản phẩm: HAP/HĐ - 2026

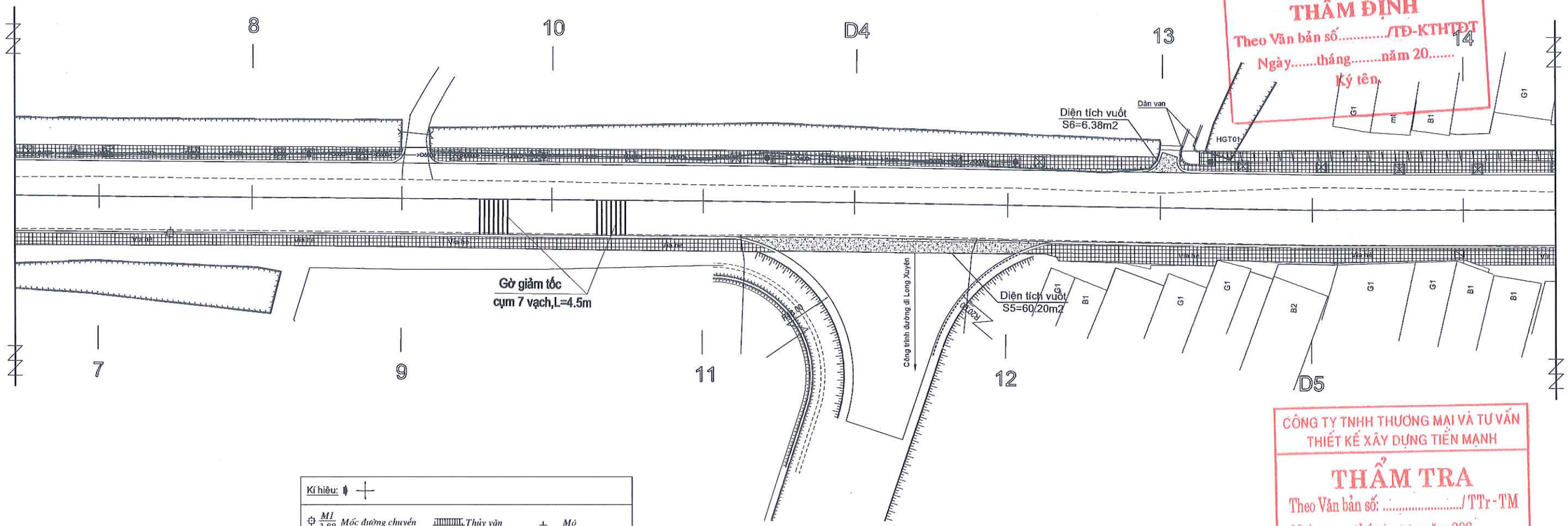

UBND PHƯỜNG NGUYỄN ĐẠI NĂNG
PHÒNG KINH TẾ, HẠ TẦNG VÀ ĐÔ THỊ
THẨM ĐỊNH
Theo Văn bản số...../TĐ-KTHTĐT
Ngày.....tháng.....năm 20.....
Ký tên,

CÔNG TY TNHH THƯƠNG MẠI VÀ TƯ VẤN
THIẾT KẾ XÂY DỰNG TIẾN MẠNH
THẨM TRA
Theo Văn bản số: ...../ TTr - TM
Ngày:.....tháng.....năm 202.....
Chủ trì bộ môn ký tên:

Kí hiệu:

M1 / 3,88	Mốc đường chuyền		Thủy văn		Mộ
	Đường điện hạ thế		Cột điện	9	Nhà
	Đường điện trung thế		Cầu, cống		Ta luy
	Đường, tim đường		Biển báo		Hố ga
	Công trình hiện trạng		Cột đèn	4.16	Cao độ
	Tường hiện trạng		Cây xanh		Ruộng lúa
	Trụ cứu hỏa, tủ điện		Trạm biến thế		Đình,chùa,miếu
		1	Mốc, số mốc		Tượng đài, bia

Phạm vi vỉa hè lát gạch bê tông giả đá kt 30x30x5cm: S=5547.56m2

Phạm vi thảm thảm vuốt ngõ

Bồn trồng cây bóng mát vỉa hè, khoảng cách 10m/ bồn
(dự án không đầu tư cây xanh, di chuyển 14 cây Phượng)

Viên block, rãnh đan thu nước, L=2617m

CHỦ ĐẦU TƯ UBND PHƯỜNG NGUYỄN ĐẠI NĂNG	DỰ ÁN: CẢI TẠO, NÂNG CẤP, MỞ RỘNG ĐƯỜNG TÔ HIẾN THÀNH, PHƯỜNG NGUYỄN ĐẠI NĂNG, THÀNH PHỐ HẢI PHÒNG	THỰC HIỆN	NGUYỄN VĂN DÂN	Hải Phòng, tháng năm 2026 CÔNG TY TNHH TƯ VẤN ĐẦU TƯ VÀ THƯƠNG MẠI HẢI AN PHÁT GIÁM ĐỐC	MẶT BẰNG TUYẾN
CÔNG TY TNHH TƯ VẤN ĐẦU TƯ XD VÀ THƯƠNG MẠI HẢI AN PHÁT ĐỊA CHỈ: SỐ 158 LÊ DUẨN, PHƯỜNG TÂN HƯNG THÀNH PHỐ HẢI PHÒNG TEL: 0915.683.969 - EMAIL: HAIANPHAT80@GMAIL.COM		KIỂM TRA	DƯƠNG QUỐC ĐOÀN		Tỷ lệ bản vẽ: 1/500 — Bản vẽ số: 02
		CHỦ TRÌ THIẾT KẾ	NGUYỄN ĐỨC HIẾU		Lần xuất bản: 01 — M số sản phẩm:
	THIẾT KẾ BẢN VẼ THI CÔNG	CHỦ NHIỆM TK	NGUYỄN ĐỨC HIẾU	KTS. NGUYỄN ANH TUẤN	Lần chỉnh sửa: 0 — HAP/HĐ - 2026

M.S.D.N: 0801 CÔNG TY TNHH TƯ VẤN ĐẦU TƯ XÂY DỰNG VÀ THƯƠNG MẠI HẢI AN PHÁT THÀNH PHỐ HẢI PHÒNG

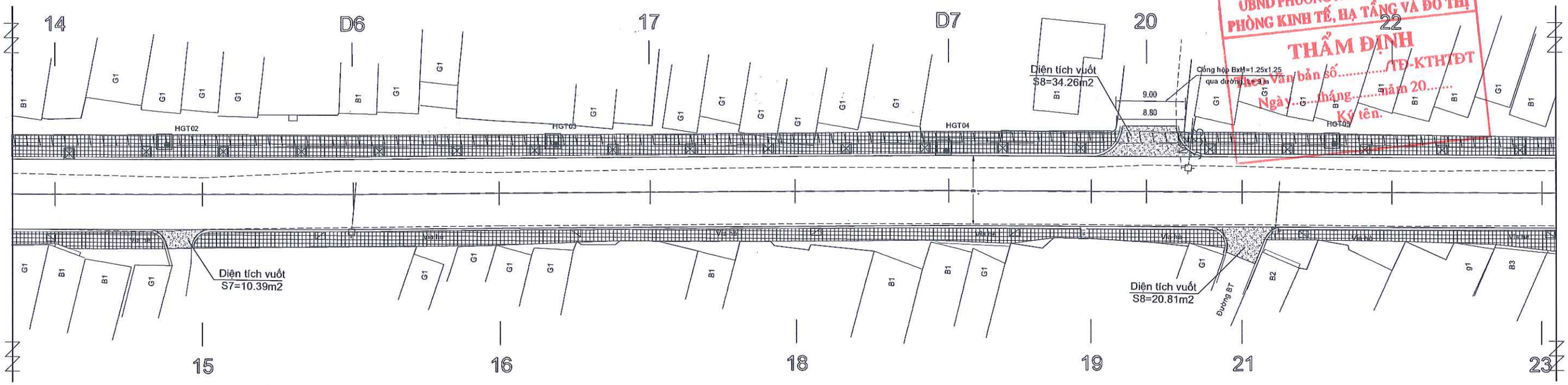

UBND PHƯỜNG NGUYỄN ĐẠI NĂNG
PHÒNG KINH TẾ, HẠ TẦNG VÀ ĐÔ THỊ
THẨM ĐỊNH
Theo Văn bản số...../TĐ-KTHTĐT
Ngày.....tháng.....năm 20.....
Kí tên.

Kí hiệu:

M1/3,88 Mốc đường chuyền	Thủy văn	Mộ
Đường điện hạ thế	Cột điện	Nhà
Đường điện trung thế	Cầu, cống	Ta luy
Đường, tim đường	Biển báo	Hố ga
Công trình hiện trạng	Cột đèn	4.16 Cao độ
Tường hiện trạng	Cây xanh	Ruộng lúa
Trụ cứu hỏa, tủ điện	Trạm biến thế	Đình,chùa,miếu
	1 Mốc, số mốc	Tượng đài, bia

Phạm vi vỉa hè lát gạch bê tông giả đá kt 30x30x5cm: S=5547.56m2

Phạm vi thảm thảm vuốt ngõ

Bồn trồng cây bóng mát vỉa hè, khoảng cách 10m/ bồn
(dự án không đầu tư cây xanh, di chuyển 14 cây Phượng)

Viên block, rãnh đan thu nước, L=2617m

CÔNG TY TNHH THƯƠNG MẠI VÀ TƯ VẤN
THIẾT KẾ XÂY DỰNG TIẾN MẠNH
THẨM TRA
Theo Văn bản số: ...../TTr-TM
Ngày:.....tháng.....năm 202.....
Chủ trì bộ môn ký tên:

CHỦ ĐẦU TƯ UBND PHƯỜNG NGUYỄN ĐẠI NĂNG	DỰ ÁN: CẢI TẠO, NÂNG CẤP, MỞ RỘNG ĐƯỜNG TÔ HIẾN THÀNH, PHƯỜNG NGUYỄN ĐẠI NĂNG, THÀNH PHỐ HẢI PHÒNG	THỰC HIỆN	NGUYỄN VĂN DÂN	Hải Phòng, tháng năm 2026 CÔNG TY TNHH TƯ VẤN ĐẦU TƯ VÀ THƯƠNG MẠI HẢI AN PHÁT GIÁM ĐỐC	MẶT BẰNG TUYẾN
CÔNG TY TNHH TƯ VẤN ĐẦU TƯ XD VÀ THƯƠNG MẠI HẢI AN PHÁT ĐỊA CHỈ: SỐ 158 LÊ DUẨN, PHƯỜNG TÂN HƯNG THÀNH PHỐ HẢI PHÒNG TEL: 0915.683.969 - EMAIL: HAIANPHAT80@GMAIL.COM		KIỂM TRA	DƯƠNG QUỐC ĐOÀN		
		CHỦ TRÌ THIẾT KẾ	NGUYỄN ĐỨC HIẾU		Tỷ lệ bản vẽ: 1/500 — Bản vẽ số: 03
	THIẾT KẾ BẢN VẼ THI CÔNG	CHỦ NHIỆM TK	NGUYỄN ĐỨC HIẾU	KTS. NGUYỄN ANH TUẤN	Lần xuất bản: 01 — Mã số sản phẩm: HAP/HĐ - 2026 Lần chỉnh sửa: 0

CÔNG TY TNHH TƯ VẤN ĐẦU TƯ XÂY DỰNG VÀ THƯƠNG MẠI HẢI AN PHÁT — THÀNH PHỐ HẢI PHÒNG — M.S.D.N: 0801376...

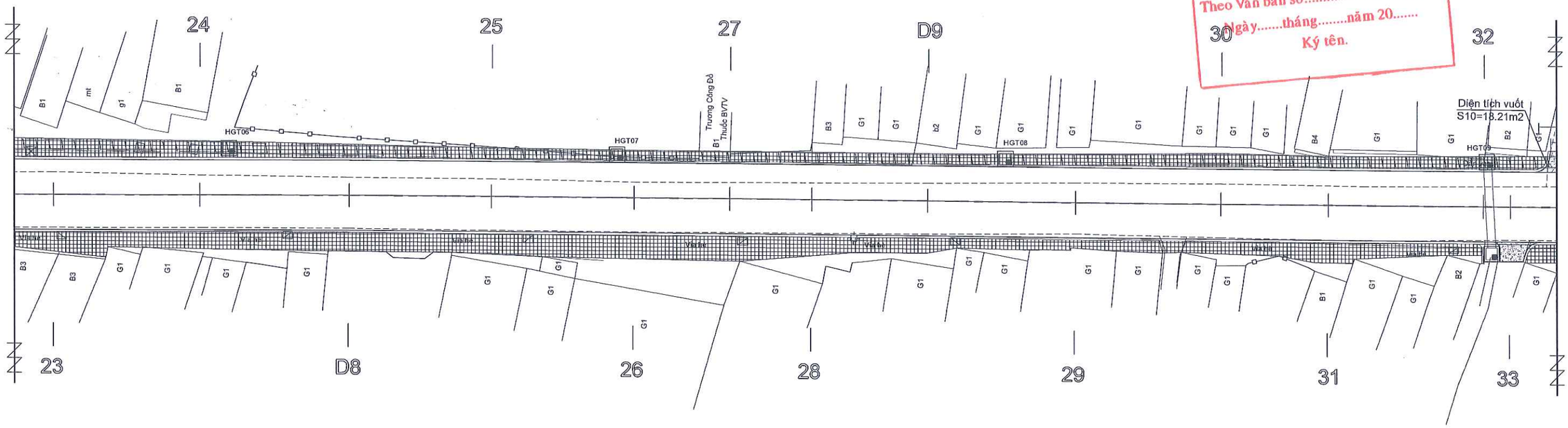

UBND PHƯỜNG NGUYỄN ĐẠI NĂNG
PHÒNG KINH TẾ, HẠ TẦNG VÀ ĐÔ THỊ
THẨM ĐỊNH
Theo Văn bản số...../TĐ-KTHTĐT
Ngày.....tháng.....năm 20.....
Ký tên.

CÔNG TY TNHH THƯƠNG MẠI VÀ TƯ VẤN THIẾT KẾ XÂY DỰNG TIẾN MẠNH
THẨM TRA
Theo Văn bản số: ...../ TTr - TM
Ngày:.....tháng.....năm 202.....
Chủ trì bộ môn ký tên:

Kí hiệu:

M1 / 3,88	Mốc đường chuyền		Thủy văn		Mộ
	Đường điện hạ thế		Cột điện	9	Nhà
	Đường điện trung thế		Cầu, cống		Ta luy
	Đường, tim đường		Biển báo		Hố ga
	Công trình hiện trạng		Cột đèn	4.16	Cao độ
	Tường hiện trạng		Cây xanh		Ruộng lúa
	Trụ cứu hỏa, tủ điện		Trạm biến thế		Đình,chùa,miếu
		1	Mốc, số mốc		Tượng đài, bia

Phạm vi vỉa hè lát gạch bê tông giá đá kt 30x30x5cm: S=5547.56m2

Phạm vi thảm thảm vuốt ngõ

Bồn trồng cây bóng mát vỉa hè, khoảng cách 10m/ bồn (dự án không đầu tư cây xanh, di chuyển 14 cây Phượng)

Viên block, rãnh đan thu nước, L=2617m

CHỦ ĐẦU TƯ **UBND PHƯỜNG NGUYỄN ĐẠI NĂNG**	DỰ ÁN: **CẢI TẠO, NÂNG CẤP, MỞ RỘNG ĐƯỜNG TÔ HIẾN THÀNH, PHƯỜNG NGUYỄN ĐẠI NĂNG, THÀNH PHỐ HẢI PHÒNG**	THỰC HIỆN	NGUYỄN VĂN DÂN	*Hải Phòng, tháng năm 2026* CÔNG TY TNHH TƯ VẤN ĐẦU TƯ VÀ THƯƠNG MẠI HẢI AN PHÁT GIÁM ĐỐC	MẶT BẰNG TUYẾN
		KIỂM TRA	DƯƠNG QUỐC ĐOÀN		
CÔNG TY TNHH TƯ VẤN ĐẦU TƯ XD VÀ THƯƠNG MẠI HẢI AN PHÁT ĐỊA CHỈ: SỐ 158 LÊ DUẨN, PHƯỜNG TÂN HƯNG THÀNH PHỐ HẢI PHÒNG TEL: 0915.683.969 - EMAIL: HAIANPHAT80@GMAIL.COM		CHỦ TRÌ THIẾT KẾ	NGUYỄN ĐỨC HIẾU		Tỷ lệ bản vẽ: 1/500 — Bản vẽ số: 04
	THIẾT KẾ BẢN VẼ THI CÔNG	CHỦ NHIỆM TK	NGUYỄN ĐỨC HIẾU	KTS. NGUYỄN ANH TUẤN	Lần xuất bản: 01 — Lần chỉnh sửa: 0 — M số sản phẩm: HAP/HĐ - 2026

M.S.D.N: 0801375... CÔNG TY TNHH TƯ VẤN ĐẦU TƯ XÂY DỰNG VÀ THƯƠNG MẠI HẢI AN PHÁT — THÀNH PHỐ HẢI PHÒNG

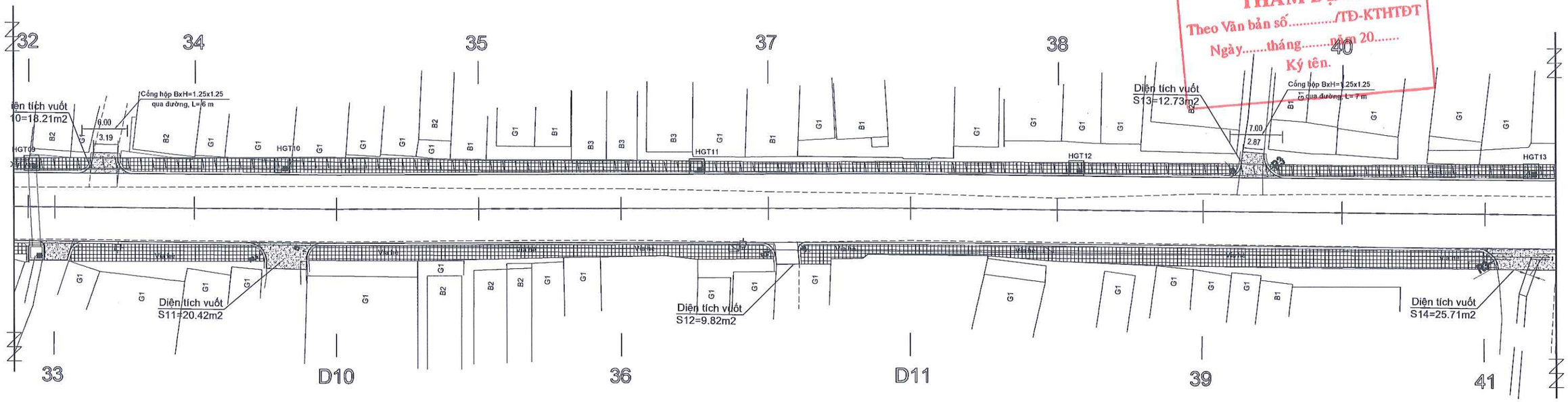

UBND PHƯỜNG NGUYỄN ĐẠI NĂNG
PHÒNG KINH TẾ, HẠ TẦNG VÀ ĐÔ THỊ
THẨM ĐỊNH
Theo Văn bản số...../TĐ-KTHTĐT
Ngày.....tháng.....năm 20.....
Ký tên.

Kí hiệu:

M1 / 3,88	Mốc đường chuyền		Thủy văn		Mộ
	Đường điện hạ thế		Cột điện	9	Nhà
	Đường điện trung thế		Cầu, cống		Ta luy
	Đường, tim đường		Biển báo		Hố ga
	Công trình hiện trạng		Cột đèn	4.16	Cao độ
	Tường hiện trạng		Cây xanh		Ruộng lúa
	Trụ cứu hỏa, tủ điện		Trạm biến thế		Đình,chùa,miếu
		1	Mốc, số mốc		Tượng đài, bia

Phạm vi vỉa hè lát gạch bê tông giả đá kt 30x30x5cm: S=5547.56m2

Phạm vi thảm thảm vuốt ngõ

Bồn trồng cây bóng mát vỉa hè, khoảng cách 10m/ bồn (dự án không đầu tư cây xanh, di chuyển 14 cây Phượng)

Viền block, rãnh đan thu nước, L=2617m

CÔNG TY TNHH THƯƠNG MẠI VÀ TƯ VẤN THIẾT KẾ XÂY DỰNG TIẾN MẠNH
THẨM TRA
Theo Văn bản số: ...../ TTr - TM
Ngày:.....tháng.....năm 202.....
Chủ trì bộ môn ký tên:

CHỦ ĐẦU TƯ **UBND PHƯỜNG NGUYỄN ĐẠI NĂNG**	DỰ ÁN: **CẢI TẠO, NÂNG CẤP, MỞ RỘNG ĐƯỜNG TÔ HIẾN THÀNH, PHƯỜNG NGUYỄN ĐẠI NĂNG, THÀNH PHỐ HẢI PHÒNG**	THỰC HIỆN	NGUYỄN VĂN DÂN		*Hải Phòng, tháng năm 2026* CÔNG TY TNHH TƯ VẤN ĐẦU TƯ VÀ THƯƠNG MẠI HẢI AN PHÁT GIÁM ĐỐC	MẶT BẰNG TUYẾN
		KIỂM TRA	DƯƠNG QUỐC ĐOÀN			
		CHỦ TRÌ THIẾT KẾ	NGUYỄN ĐỨC HIẾU			Tỷ lệ bản vẽ: 1/500 — Bản vẽ số: 05
CÔNG TY TNHH TƯ VẤN ĐẦU TƯ XD VÀ THƯƠNG MẠI HẢI AN PHÁT ĐỊA CHỈ: SỐ 158 LÊ DUẨN, PHƯỜNG TÂN HƯNG THÀNH PHỐ HẢI PHÒNG TEL: 0915.683.969 - EMAIL: HAIANPHAT80@GMAIL.COM	THIẾT KẾ BẢN VẼ THI CÔNG	CHỦ NHIỆM TK	NGUYỄN ĐỨC HIẾU		KTS. NGUYỄN ANH TUẤN	Lần xuất bản: 01 Lần chỉnh sửa: 0 — M số sản phẩm: HAP/HĐ - 2026

CÔNG TY TNHH TƯ VẤN ĐẦU TƯ XÂY DỰNG VÀ THƯƠNG MẠI HẢI AN PHÁT — M.S.D.N: 0801378339 — THÀNH PHỐ HẢI PHÒNG

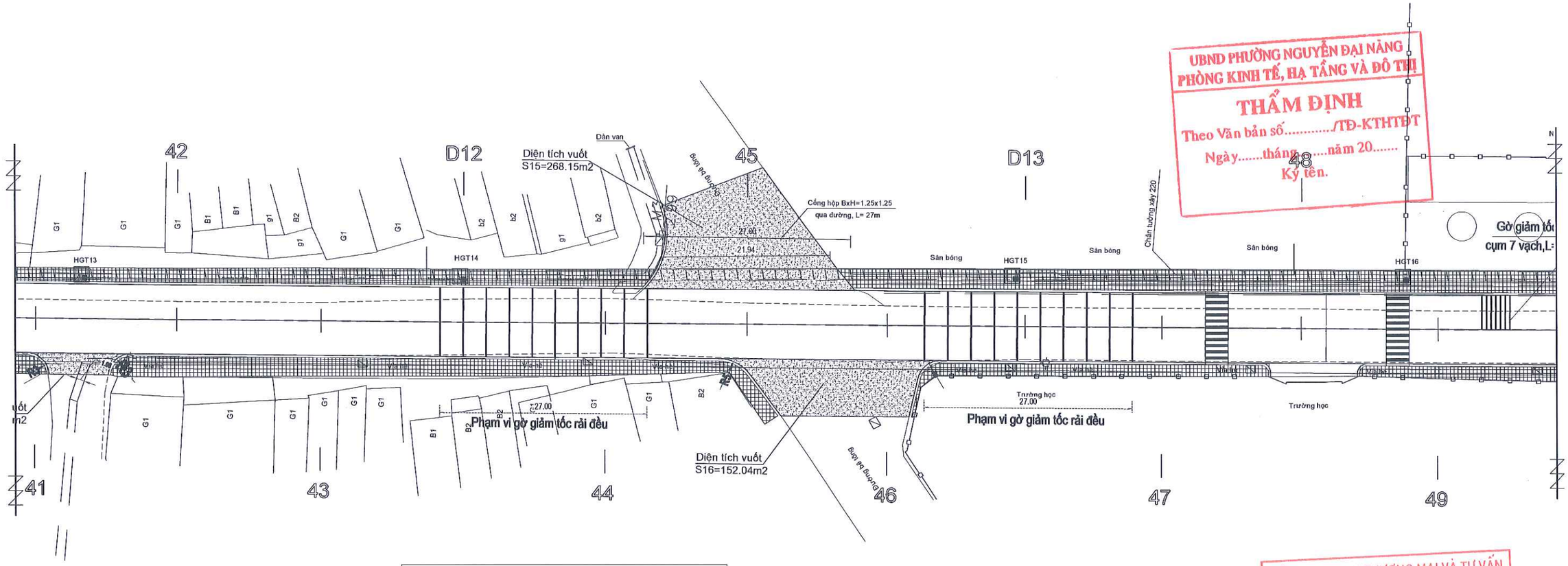

UBND PHƯỜNG NGUYỄN ĐẠI NĂNG
PHÒNG KINH TẾ, HẠ TẦNG VÀ ĐÔ THỊ
THẨM ĐỊNH
Theo Văn bản số...../TĐ-KTHTĐT
Ngày.....tháng.....năm 20.....
Ký tên.

Kí hiệu:

M1 3,88	Mốc đường chuyền		Thủy văn		Mộ
	Đường điện hạ thế		Cột điện	g	Nhà
	Đường điện trung thế		Cầu, cống		Ta luy
	Đường, tim đường		Biển báo		Hố ga
	Công trình hiện trạng		Cột đèn	4.16	Cao độ
	Tường hiện trạng		Cây xanh		Ruộng lúa
	Trụ cứu hỏa, tủ điện	1	Trạm biến thế		Đình,chùa,miếu
			Mốc, số mốc		Tượng đài, bia

Phạm vi vỉa hè lát gạch bê tông giả đá kt 30x30x5cm: S=5547.56m2

Phạm vi thảm thảm vuốt ngõ

Bồn trồng cây bóng mát vỉa hè, khoảng cách 10m/ bồn (dự án không đầu tư cây xanh, di chuyển 14 cây Phượng)

Viền block, rãnh đan thu nước, L=2617m

CÔNG TY TNHH THƯƠNG MẠI VÀ TƯ VẤN
THIẾT KẾ XÂY DỰNG TIẾN MẠNH
THẨM TRA
Theo Văn bản số: ...../TTr-TM
Ngày:.....tháng.....năm 202.....
Chủ trì bộ môn ký tên:

CHỦ ĐẦU TƯ UBND PHƯỜNG NGUYỄN ĐẠI NĂNG	DỰ ÁN: CẢI TẠO, NÂNG CẤP, MỞ RỘNG ĐƯỜNG TÔ HIẾN THÀNH, PHƯỜNG NGUYỄN ĐẠI NĂNG, THÀNH PHỐ HẢI PHÒNG	THỰC HIỆN	NGUYỄN VĂN DÂN	Hải Phòng, tháng năm 2026 CÔNG TY TNHH TƯ VẤN ĐẦU TƯ VÀ THƯƠNG MẠI HẢI AN PHÁT GIÁM ĐỐC	MẶT BẰNG TUYẾN
CÔNG TY TNHH TƯ VẤN ĐẦU TƯ XD VÀ THƯƠNG MẠI HẢI AN PHÁT ĐỊA CHỈ: SỐ 158 LÊ DUẨN, PHƯỜNG TÂN HƯNG THÀNH PHỐ HẢI PHÒNG TEL: 0915.683.969 - EMAIL: HAIANPHAT80@GMAIL.COM		KIỂM TRA	DƯƠNG QUỐC ĐOÀN		Tỷ lệ bản vẽ: 1/500 — Bản vẽ số: 06
		CHỦ TRÌ THIẾT KẾ	NGUYỄN ĐỨC HIẾU		Lần xuất bản: 01 — M số sản phẩm:
	THIẾT KẾ BẢN VẼ THI CÔNG	CHỦ NHIỆM TK	NGUYỄN ĐỨC HIẾU	KTS. NGUYỄN ANH TUẤN	Lần chỉnh sửa: 0 — HAP/HĐ - 2026

M.S.D.N: 0801370... CÔNG TY TNHH TƯ VẤN ĐẦU TƯ XÂY DỰNG VÀ THƯƠNG MẠI HẢI AN PHÁT THÀNH PHỐ HẢI PHÒNG

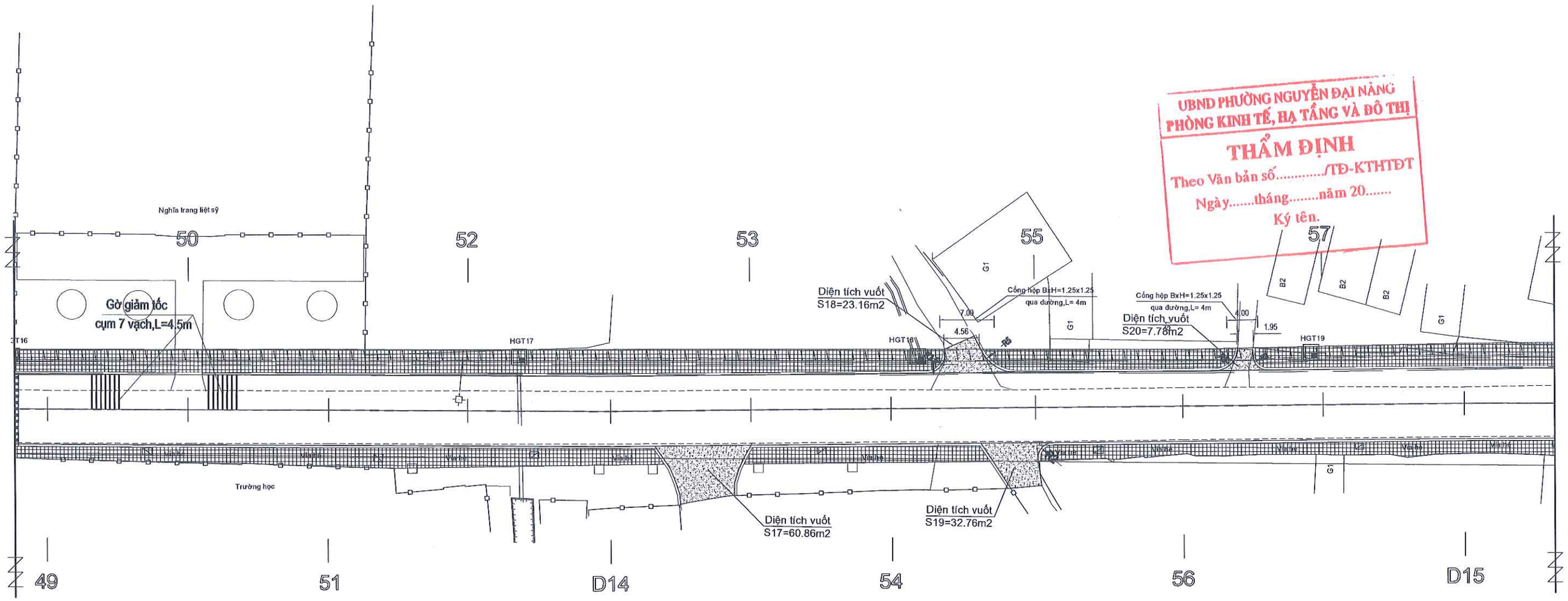

UBND PHƯỜNG NGUYỄN ĐẠI NĂNG
PHÒNG KINH TẾ, HẠ TẦNG VÀ ĐÔ THỊ
THẨM ĐỊNH
Theo Văn bản số...../TĐ-KTHTĐT
Ngày.....tháng.....năm 20.....
Ký tên.

Kí hiệu:

M1 / 3,88	Mốc đường chuyền		Thủy văn		Mộ
	Đường điện hạ thế		Cột điện	g	Nhà
	Đường điện trung thế		Cầu, cống		Ta luy
	Đường, tim đường		Biển báo		Hố ga
	Công trình hiện trạng		Cột đèn	4.16	Cao độ
	Tường hiện trạng		Cây xanh		Ruộng lúa
	Trụ cứu hỏa, tủ điện	1	Trạm biến thế		Đình,chùa,miếu
			Mốc, số mốc		Tượng đài, bia

Phạm vi vỉa hè lát gạch bê tông giả đá kt 30x30x5cm: S=5547.56m2

Phạm vi thảm thảm vuốt ngõ

Bồn trồng cây bóng mát vỉa hè, khoảng cách 10m/ bồn (dự án không đầu tư cây xanh, di chuyển 14 cây Phượng)

Viền block, rãnh đan thu nước, L=2617m

CÔNG TY TNHH THƯƠNG MẠI VÀ TƯ VẤN THIẾT KẾ XÂY DỰNG TIẾN MẠNH
THẨM TRA
Theo Văn bản số: ...../ TTr - TM
Ngày:.....tháng.....năm 202.....
Chủ trì bộ môn ký tên:

CHỦ ĐẦU TƯ **UBND PHƯỜNG NGUYỄN ĐẠI NĂNG**	DỰ ÁN: **CẢI TẠO, NÂNG CẤP, MỞ RỘNG ĐƯỜNG TÔ HIẾN THÀNH, PHƯỜNG NGUYỄN ĐẠI NĂNG, THÀNH PHỐ HẢI PHÒNG**	THỰC HIỆN	NGUYỄN VĂN DÂN		Hải Phòng, tháng năm 2026 CÔNG TY TNHH TƯ VẤN ĐẦU TƯ VÀ THƯƠNG MẠI HẢI AN PHÁT GIÁM ĐỐC	MẶT BẰNG TUYẾN
CÔNG TY TNHH TƯ VẤN ĐẦU TƯ XD VÀ THƯƠNG MẠI HẢI AN PHÁT ĐỊA CHỈ: SỐ 158 LÊ DUẨN, PHƯỜNG TÂN HƯNG THÀNH PHỐ HẢI PHÒNG TEL: 0915.683.969 - EMAIL: HAIANPHAT80@GMAIL.COM		KIỂM TRA	DƯƠNG QUỐC ĐOÀN			
		CHỦ TRÌ THIẾT KẾ	NGUYỄN ĐỨC HIẾU			Tỷ lệ bản vẽ: 1/500 — Bản vẽ số: 07
	THIẾT KẾ BẢN VẼ THI CÔNG	CHỦ NHIỆM TK	NGUYỄN ĐỨC HIẾU		KTS. NGUYỄN ANH TUẤN	Lần xuất bản: 01 Lần chỉnh sửa: 0 — M số sản phẩm: HAP/HĐ - 2026

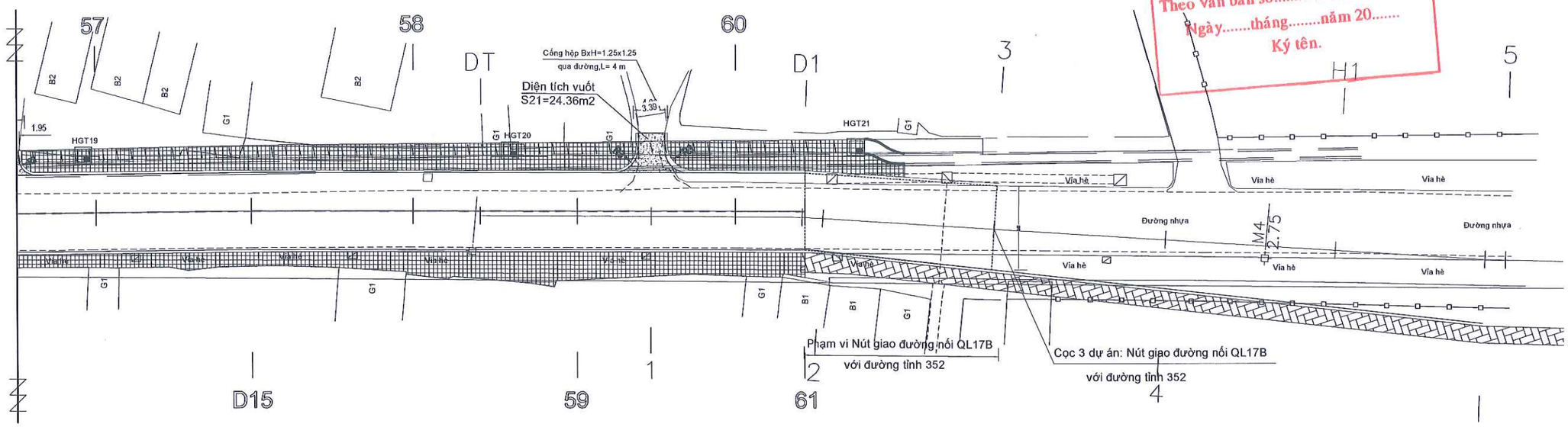

UBND PHƯỜNG NGUYỄN ĐẠI NĂNG
PHÒNG KINH TẾ, HẠ TẦNG VÀ ĐÔ THỊ
THẨM ĐỊNH
Theo Văn bản số...../TĐ-KTHTĐT
Ngày.....tháng.....năm 20.....
Ký tên.

CÔNG TY TNHH THƯƠNG MẠI VÀ TƯ VẤN
THIẾT KẾ XÂY DỰNG TIẾN MẠNH
THẨM TRA
Theo Văn bản số: ...../ TTr - TM
Ngày:.....tháng.....năm 202.....
Chủ trì bộ môn ký tên:

Kí hiệu:

M1 / 3,88	Mốc đường chuyền		Thủy văn		Mộ
	Đường điện hạ thế		Cột điện		Nhà
	Đường điện trung thế		Cầu, cống		Ta luy
	Đường, tim đường		Biển báo		Hố ga
	Công trình hiện trạng		Cột đèn	4.16	Cao độ
	Tường hiện trạng		Cây xanh		Ruộng lúa
	Trụ cứu hỏa, tủ điện		Trạm biến thế		Đình,chùa,miếu
		1	Mốc, số mốc		Tượng đài, bia

Phạm vi vỉa hè lát gạch bê tông giả đá kt 30x30x5cm: S=5547.56m2

Phạm vi thảm thảm vuốt ngõ

Bồn trồng cây bóng mát vỉa hè, khoảng cách 10m/ bồn (dự án không đầu tư cây xanh, di chuyển 14 cây Phượng)

Viên block, rãnh đan thu nước, L=2617m

CHỦ ĐẦU TƯ **UBND PHƯỜNG NGUYỄN ĐẠI NĂNG**	DỰ ÁN: **CẢI TẠO, NÂNG CẤP, MỞ RỘNG ĐƯỜNG TÔ HIẾN THÀNH, PHƯỜNG NGUYỄN ĐẠI NĂNG, THÀNH PHỐ HẢI PHÒNG**	THỰC HIỆN	NGUYỄN VĂN DÂN		*Hải Phòng, tháng năm 2026* CÔNG TY TNHH TƯ VẤN ĐẦU TƯ VÀ THƯƠNG MẠI HẢI AN PHÁT GIÁM ĐỐC	MẶT BẰNG TUYẾN
		KIỂM TRA	DƯƠNG QUỐC ĐOÀN			
CÔNG TY TNHH TƯ VẤN ĐẦU TƯ XD VÀ THƯƠNG MẠI HẢI AN PHÁT ĐỊA CHỈ: SỐ 158 LÊ DUẨN, PHƯỜNG TÂN HƯNG THÀNH PHỐ HẢI PHÒNG TEL: 0915.683.969 - EMAIL: HAIANPHAT80@GMAIL.COM		CHỦ TRÌ THIẾT KẾ	NGUYỄN ĐỨC HIẾU			Tỷ lệ bản vẽ: 1/500 — Bản vẽ số: 08
	THIẾT KẾ BẢN VẼ THI CÔNG	CHỦ NHIỆM TK	NGUYỄN ĐỨC HIẾU		KTS. NGUYỄN ANH TUẤN	Lần xuất bản: 01 — Lần chỉnh sửa: 0 — M số sản phẩm: HAP/HĐ - 2026

CÔNG TY TNHH TƯ VẤN ĐẦU TƯ XÂY DỰNG VÀ THƯƠNG MẠI HẢI AN PHÁT — THÀNH PHỐ HẢI PHÒNG — M.S.D.N: 0801376...

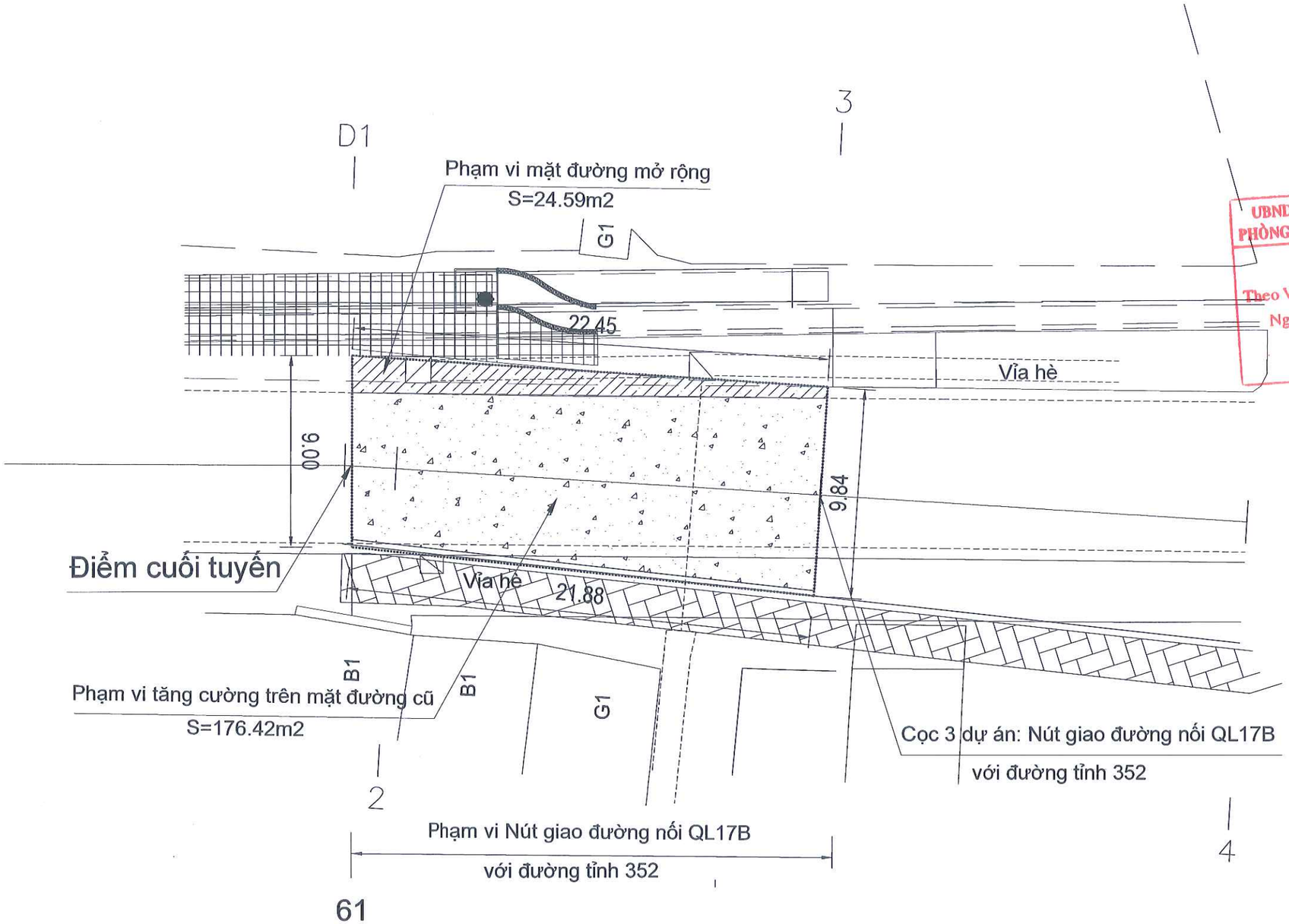

UBND PHƯỜNG NGUYỄN ĐẠI NĂNG
PHÒNG KINH TẾ, HẠ TẦNG VÀ ĐÔ THỊ
THẨM ĐỊNH
Theo Văn bản số...../TĐ-KTHTĐT
Ngày.....tháng.....năm 20.....
Ký tên.

CÔNG TY TNHH THƯƠNG MẠI VÀ TƯ VẤN
THIẾT KẾ XÂY DỰNG TIẾN MẠNH
THẨM TRA
Theo Văn bản số: ...../ TTr - TM
Ngày:.....tháng.....năm 202.....
Chủ trì bộ môn ký tên:

CHỦ ĐẦU TƯ UBND PHƯỜNG NGUYỄN ĐẠI NĂNG	DỰ ÁN: CẢI TẠO, NÂNG CẤP, MỞ RỘNG ĐƯỜNG TÔ HIẾN THÀNH, PHƯỜNG NGUYỄN ĐẠI NĂNG, THÀNH PHỐ HẢI PHÒNG	THỰC HIỆN	NGUYỄN VĂN DÂN		Hải Phòng, tháng năm 2026 CÔNG TY TNHH TƯ VẤN ĐẦU TƯ VÀ THƯƠNG MẠI HẢI AN PHÁT GIÁM ĐỐC	CHI TIẾT ĐẤU NỐI NÚT GIAO CUỐI TUYẾN
CÔNG TY TNHH TƯ VẤN ĐẦU TƯ XD VÀ THƯƠNG MẠI HẢI AN PHÁT ĐỊA CHỈ: SỐ 158 LÊ DUẨN, PHƯỜNG TÂN HƯNG THÀNH PHỐ HẢI PHÒNG TEL: 0915.683.969 - EMAIL: HAIANPHAT80@GMAIL.COM		KIỂM TRA	DƯƠNG QUỐC ĐOÀN			Tỷ lệ bản vẽ: / Bản vẽ số:
		CHỦ TRÌ THIẾT KẾ	NGUYỄN ĐỨC HIẾU			Lần xuất bản: 01 Lần chỉnh sửa: 0 / M số sản phẩm: HAP/HĐ - 2026
	THIẾT KẾ BẢN VẼ THI CÔNG	CHỦ NHIỆM TK	NGUYỄN ĐỨC HIẾU		KTS. NGUYỄN ANH TUẤN	

TRẮC NGANG ĐIỂN HÌNH LOẠI 1

(áp dụng từ cọc 1 đến cọc 4)

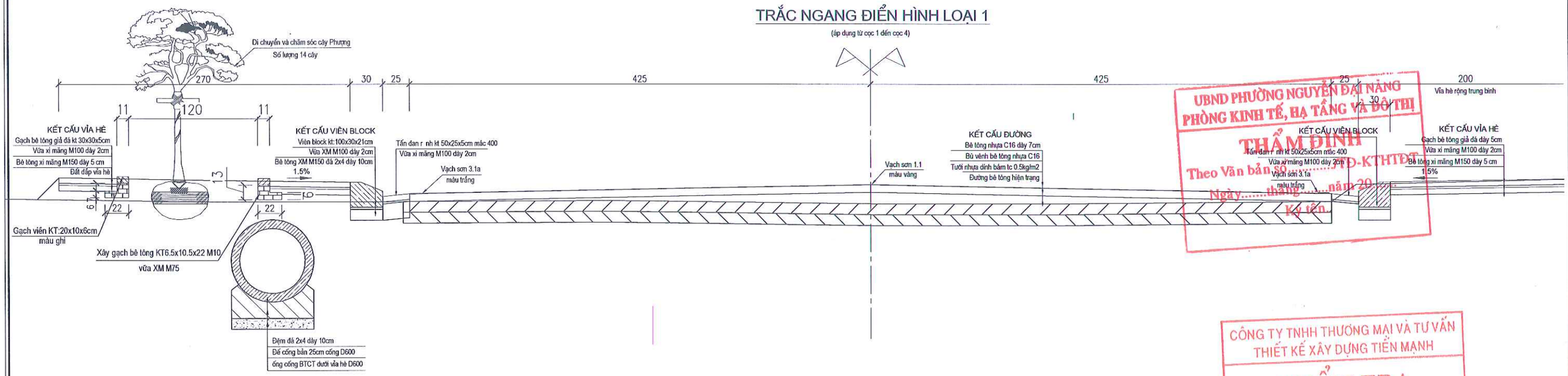

UBND PHƯỜNG NGUYỄN ĐẠI NĂNG
PHÒNG KINH TẾ, HẠ TẦNG VÀ ĐÔ THỊ
THẨM ĐỊNH
Theo Văn bản số: ...../TTr-KTHTĐT
Ngày.....tháng.....năm 20.....
Ký tên:

CÔNG TY TNHH THƯƠNG MẠI VÀ TƯ VẤN
THIẾT KẾ XÂY DỰNG TIẾN MẠNH
THẨM TRA
Theo Văn bản số: ...../TTr-TM
Ngày:.....tháng.....năm 202.....
Chủ trì bộ môn ký tên:

TRẮC NGANG ĐIỂN HÌNH LOẠI 2

(áp dụng từ cọc D1 đến cọc 13)

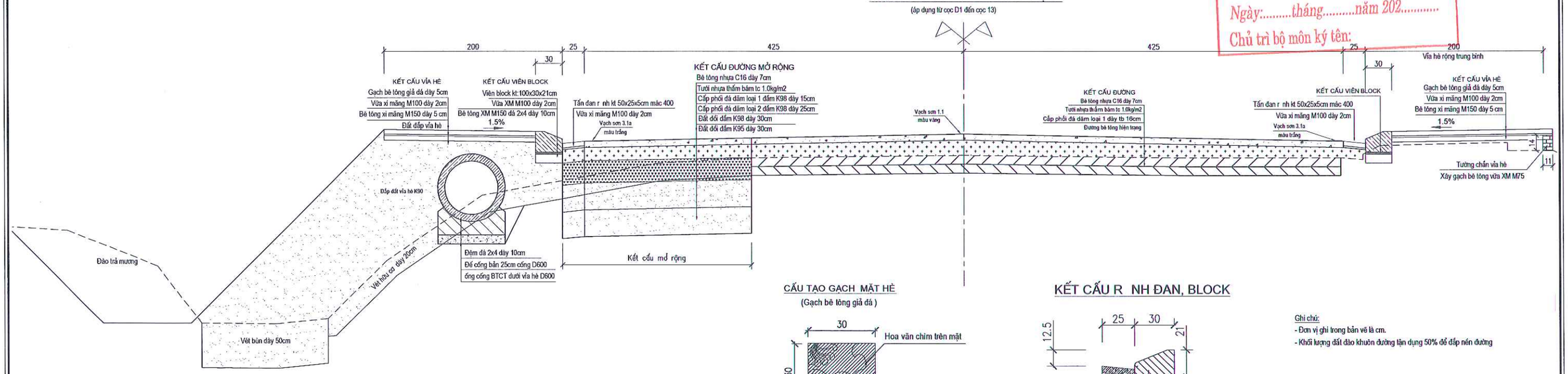

CẤU TẠO GẠCH MẶT HÈ

(Gạch bê tông giả đá)

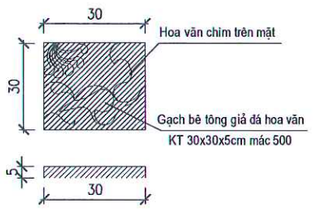

KẾT CẤU R NH ĐAN, BLOCK

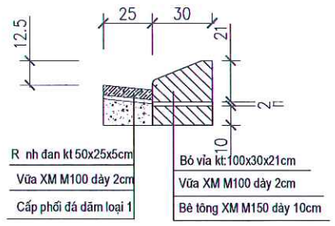

Ghi chú:
- Đơn vị ghi trong bản vẽ là cm.
- Khối lượng đất đào khuôn đường tận dụng 50% để đắp nền đường

CHỦ ĐẦU TƯ **UBND PHƯỜNG NGUYỄN ĐẠI NĂNG**	DỰ ÁN: **CẢI TẠO, NÂNG CẤP, MỞ RỘNG ĐƯỜNG TÔ HIẾN THÀNH, PHƯỜNG NGUYỄN ĐẠI NĂNG, THÀNH PHỐ HẢI PHÒNG**	THỰC HIỆN	NGUYỄN VĂN DÂN	*Hải Phòng, tháng năm 2026* CÔNG TY TNHH TƯ VẤN ĐẦU TƯ VÀ THƯƠNG MẠI HẢI AN PHÁT GIÁM ĐỐC	**TRẮC NGANG ĐẠI DIỆN**
		KIỂM TRA	DƯƠNG QUỐC ĐOÀN		
		CHỦ TRÌ THIẾT KẾ	NGUYỄN ĐỨC HIẾU		Tỷ lệ bản vẽ: / Bản vẽ số: 01
CÔNG TY TNHH TƯ VẤN ĐẦU TƯ XD VÀ THƯƠNG MẠI HẢI AN PHÁT ĐỊA CHỈ: SỐ 158 LÊ DUẨN, PHƯỜNG TÂN HƯNG THÀNH PHỐ HẢI PHÒNG TEL: 0915.683.969 - EMAIL: HAIANPHAT80@GMAIL.COM	THIẾT KẾ BẢN VẼ THI CÔNG	CHỦ NHIỆM TK	NGUYỄN ĐỨC HIẾU	KTS. NGUYỄN ANH TUẤN	Lần xuất bản: 01 Lần chỉnh sửa: 0 M số sản phẩm: HAP/HĐ - 2026

M.S.D.N: 0801376... CÔNG TY TNHH TƯ VẤN ĐẦU TƯ XÂY DỰNG VÀ THƯƠNG MẠI HẢI AN PHÁT THÀNH PHỐ HẢI PHÒNG

TRẮC NGANG ĐIỂN HÌNH LOẠI 3

(áp dụng từ cọc D5 đến cọc 61)

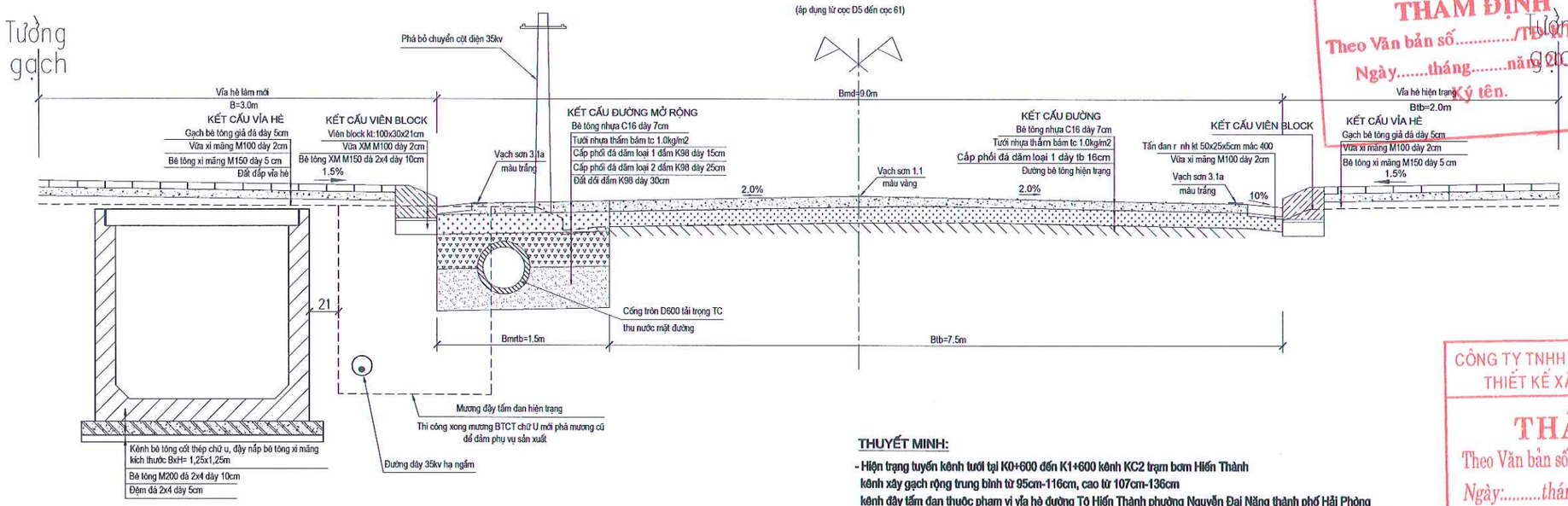

UBND PHƯỜNG NGUYỄN ĐẠI NĂNG
PHÒNG KINH TẾ, HẠ TẦNG VÀ ĐÔ THỊ
THẨM ĐỊNH
Theo Văn bản số...../TTr-KTHTĐT
Ngày.....tháng.....năm 202.....
Ký tên.

CÔNG TY TNHH THƯƠNG MẠI VÀ TƯ VẤN THIẾT KẾ XÂY DỰNG TIẾN MẠNH
THẨM TRA
Theo Văn bản số: ...../ TTr - TM
Ngày:.....tháng.....năm 202.....
Chủ trì bộ môn ký tên:

THUYẾT MINH:

- Hiện trạng tuyến kênh tưới tại K0+600 đến K1+600 kênh KC2 trạm bơm Hiến Thành
kênh xây gạch rộng trung bình từ 95cm-116cm, cao từ 107cm-136cm
kênh đậy tấm đan thuộc phạm vi vỉa hè đường Tô Hiến Thành phường Nguyễn Đại Năng thành phố Hải Phòng
- Thay mới đoạn kênh tưới bằng hệ thống kênh bê tông cốt thép chữ U khẩu độ BxH= 1,25m x 1,25m đặt phạm vi vỉa hè đường. cao độ đáy cống hộp bằng cao độ mương hiện trạng để tối ưu hóa dòng chảy, duy trì mực nước ổn định, tiết kiệm năng lượng máy bơm khoảng cách 50m bố trí hố ga có nắp thăm trên vỉa hè và các vị trí kênh nhánh, lắp đặt dàn van tại các kênh nhánh
- Biện pháp thi công mương chữ u bê tông cốt thép:
  + Giữ nguyên kênh hiện trạng để phục vụ sản xuất.
  + Đào móng và thi công lắp đặt kênh bê tông cốt thép chữ U đúc sẵn (vị trí giáp nhà xây kiên cố, gia cố móng đào bằng cọc thép)
  + Sau khi hoàn thiện kênh bê tông sẽ phá dỡ kênh hiện trạng và đấu nối kênh bê tông mới với kênh hiện trạng, hoàn trả tuyến kênh KC2 trạm bơm Hiến Thành
  + Thi công hoàn thiện các hạng mục nền mặt đường vỉa hè, đường điện.
- Đơn vị ghi trong bản vẽ là cm.
- Khối lượng đất đào khuôn đường tận dụng 50% để đắp nền đường

KẾT CẤU R NH ĐAN, BLOCK

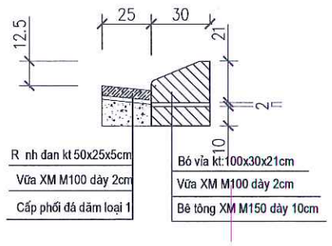

CẤU TẠO GẠCH MẶT HÈ

(Gạch bê tông giả đá)

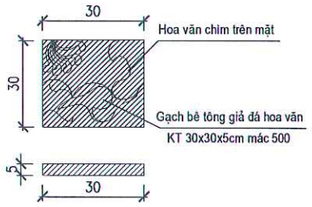

CHỦ ĐẦU TƯ UBND PHƯỜNG NGUYỄN ĐẠI NĂNG	DỰ ÁN: CẢI TẠO, NÂNG CẤP, MỞ RỘNG ĐƯỜNG TÔ HIẾN THÀNH, PHƯỜNG NGUYỄN ĐẠI NĂNG, THÀNH PHỐ HẢI PHÒNG	THỰC HIỆN	NGUYỄN VĂN DÂN		Hải Phòng, tháng năm 2026 CÔNG TY TNHH TƯ VẤN ĐẦU TƯ VÀ THƯƠNG MẠI HẢI AN PHÁT GIÁM ĐỐC	TRẮC NGANG ĐẠI DIỆN
CÔNG TY TNHH TƯ VẤN ĐẦU TƯ XD VÀ THƯƠNG MẠI HẢI AN PHÁT ĐỊA CHỈ: SỐ 158 LÊ DUẨN, PHƯỜNG TÂN HƯNG THÀNH PHỐ HẢI PHÒNG TEL: 0915.683.969 - EMAIL: HAIANPHAT80@GMAIL.COM		KIỂM TRA	DƯƠNG QUỐC ĐOÀN			
		CHỦ TRÌ THIẾT KẾ	NGUYỄN ĐỨC HIẾU			Tỷ lệ bản vẽ: Bản vẽ số: 02
	THIẾT KẾ BẢN VẼ THI CÔNG	CHỦ NHIỆM TK	NGUYỄN ĐỨC HIẾU		KTS. NGUYỄN ANH TUẤN	Lần xuất bản: 01 Lần chỉnh sửa: 0 M số sản phẩm: HAP/HĐ - 2026

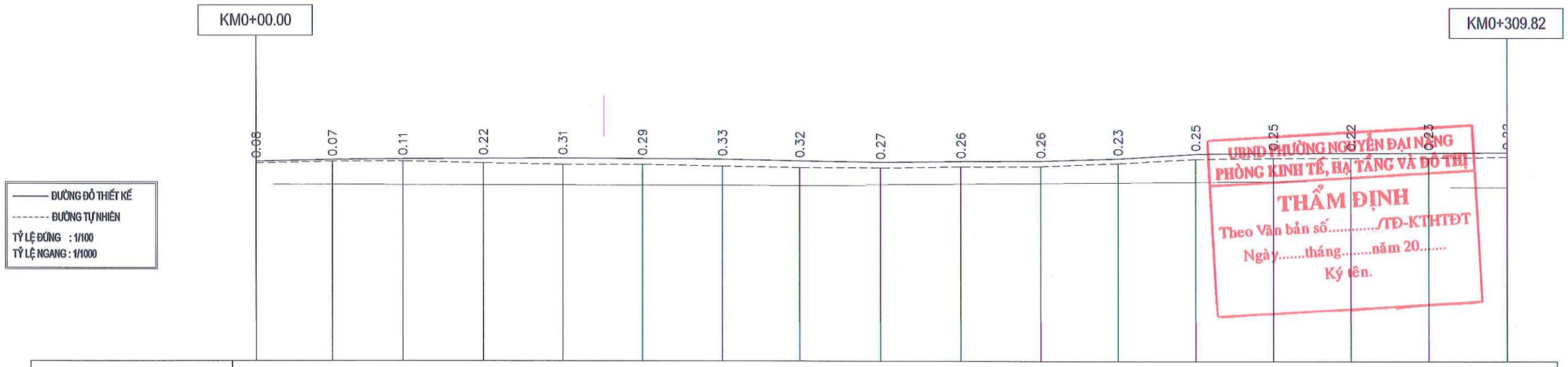

UBND PHƯỜNG NGUYỄN ĐẠI NĂNG
PHÒNG KINH TẾ, HẠ TẦNG VÀ ĐÔ THỊ
THẨM ĐỊNH
Theo Văn bản số...../TĐ-KTHTĐT
Ngày.....tháng.....năm 20.....
Ký tên.

CAO ĐỘ THIẾT KẾ	2.87	2.95	3.00	3.02	3.03	3.01	2.97	2.90	2.84	2.88	2.90	3.02	3.26	3.31	3.29	3.31	3.35	
ĐỘ DỐC THIẾT KẾ	0.36% 36.44			0.01% 59.31			0.29% 58.94			0.15% 39.41	0.94% 38.27		0.26% 19.27	0.07% 58.17				3
CAO ĐỘ TỰ NHIÊN	2.79	2.88	2.89	2.80	2.72	2.72	2.64	2.58	2.57	2.62	2.64	2.79	3.01	3.06	3.07	3.08	3.13	
KHOẢNG CÁCH LẺ		19.02	17.42	19.98	19.68	19.65	19.76	19.18	20.00	19.74	19.67	19.09	19.18	19.27	19.34	19.40	19.43	19.4
CAO ĐỘ ĐÁY CỐNG TRÒN		2.05	2.04	2.04	2.03	2.02	2.02	2.01	2.07	2.10	2.13	2.16	2.19	2.23	2.95			
ĐỘ DỐC ĐÁY CỐNG TRÒN		0.03% 146.75							0.17% 108.78									
CAO ĐỘ ĐÁY KÊNH THỦY LỢI																	1.82	
ĐỘ DỐC ĐÁY KÊNH THỦY LỢI																		
KHOẢNG CÁCH CỘNG DỒN	0.00	19.02	36.44	56.42	76.10	95.75	115.52	134.69	154.70	174.44	194.11	213.20	232.38	251.65	270.99	290.39	309.82	
TÊN CỌC	1	2	3	4	D1	5	6	D2	D3	7	8	9	10	11	D4	12	13	
LÝ TRÌNH	KM0					H1					H2						H3	
SƠ HỌA TUYẾN				A=179d18'56.4"				A=174d58'57.2"	A=174d28'31.1"						A=179d33'3.2"			

CÔNG TY TNHH THƯƠNG MẠI VÀ TƯ VẤN THIẾT KẾ XÂY DỰNG TIẾN MẠNH
THẨM TRA
Theo Văn bản số: ...../TT-TM
Ngày:.....tháng.....năm 202.....
Chủ trì bộ môn ký tên:

CHỦ ĐẦU TƯ UBND PHƯỜNG NGUYỄN ĐẠI NĂNG	DỰ ÁN: CẢI TẠO, NÂNG CẤP, MỞ RỘNG ĐƯỜNG TÔ HIẾN THÀNH, PHƯỜNG NGUYỄN ĐẠI NĂNG, THÀNH PHỐ HẢI PHÒNG	THỰC HIỆN	NGUYỄN VĂN DÂN	Hải Phòng, tháng năm 2026 CÔNG TY TNHH TƯ VẤN ĐẦU TƯ VÀ THƯƠNG MẠI HẢI AN PHÁT GIÁM ĐỐC
CÔNG TY TNHH TƯ VẤN ĐẦU TƯ XD VÀ THƯƠNG MẠI HẢI AN PHÁT ĐỊA CHỈ: SỐ 158 LÊ DUẨN, PHƯỜNG TÂN HƯNG THÀNH PHỐ HẢI PHÒNG TEL: 0915.683.969 - EMAIL: HAIANPHAT80@GMAIL.COM		KIỂM TRA	DƯƠNG QUỐC ĐOÀN	
		CHỦ TRÌ THIẾT KẾ	NGUYỄN ĐỨC HIẾU	
	THIẾT KẾ BẢN VẼ THI CÔNG	CHỦ NHIỆM TK	NGUYỄN ĐỨC HIẾU	KTS. NGUYỄN ANH TUẤN

M.S.D.N: 0801376... CÔNG TY TNHH TƯ VẤN ĐẦU TƯ XÂY DỰNG VÀ THƯƠNG MẠI HẢI AN PHÁT THÀNH PHỐ HẢI PHÒNG

TRẮC DỌC TUYẾN		
Tỷ lệ bản vẽ:	1/200	Bản vẽ số: 01
Lần xuất bản: 01 Lần chỉnh sửa: 0		Mã số sản phẩm: HAP/HĐ - 2026

KM0+309.82

KM0+627.27

0.22 | 0.28 | 0.25 | 0.26 | 0.25 | 0.27 | 0.26 | 0.26 | 0.30 | 0.20 | 0.21 | 0.24 | 0.25 | 0.25 | 0.26 | 0.31 | 0.31 | 0.27 | 0.25

——— ĐƯỜNG ĐỎ THIẾT KẾ
------- ĐƯỜNG TỰ NHIÊN
TỶ LỆ ĐỨNG : 1/100
TỶ LỆ NGANG : 1/1000

UBND PHƯỜNG NGUYỄN ĐẠI NĂNG
PHÒNG KINH TẾ, HẠ TẦNG VÀ ĐÔ THỊ
THẨM ĐỊNH
Theo Văn bản số...../TĐ-KTHTĐT
Ngày.....tháng.....năm 20.....
Ký tên.

CAO ĐỘ THIẾT KẾ	3.35	3.36	3.31	3.30	3.31	3.31	3.35	3.47	3.52	3.47	3.49	3.50	3.50	3.38	3.29	3.20	3.19	3.18	3.22			
ĐỘ DỐC THIẾT KẾ		0.09% 38.72		0.16% 95.42					0.04% 45.03		0.03% 31.63		0.51% 57.52			0.06% 36.79		0.50% 22.92				
CAO ĐỘ TỰ NHIÊN	3.13	3.08	3.06	3.04	3.06	3.04	3.09	3.21	3.22	3.27	3.28	3.26	3.25	3.13	3.03	2.89	2.88	2.91	2.97			
KHOẢNG CÁCH LẺ		19.41	19.31	19.12	19.40	18.78	19.40	18.73	19.50	18.31	7.21	12.23	19.40	19.31	19.06	19.15	18.44	18.35	12.34	10.58		
CAO ĐỘ ĐÁY CỐNG TRÒN	1.95	1.96	1.97	1.98	1.99	2.00	2.01	2.02	2.03	2.03	2.04	2.04	2.05	2.06	2.07	2.08	2.09	2.10	2.11			
ĐỘ DỐC ĐÁY CỐNG TRÒN	0.05% 424.04																					
CAO ĐỘ ĐÁY KÊNH THỦY LỢI	1.82	1.82	1.81	1.81	1.80	1.80	1.80	1.79	1.79	1.79	1.78	1.78	1.78	1.77	1.77	1.77	1.76	1.76	1.76			
ĐỘ DỐC ĐÁY KÊNH THỦY LỢI																						
KHOẢNG CÁCH CỘNG DỒN	309.82	329.23	348.54	367.65	387.05	405.83	425.23	443.96	463.46	481.78	488.99	501.21	520.62	539.92	558.98	578.13	596.58	614.93	627.27			
TÊN CỌC	13	D5	14	15	D6	16	17	18	D7	19	20	21	22	23	24	D8	25	26	27			
LÝ TRÌNH						H4						H5					H6					
SƠ HỌA TUYẾN		A=179d3'40.1"			A=179d26'37.6"				A=179d16'5.8"							A=179d44'12.1"						

CÔNG TY TNHH THƯƠNG MẠI VÀ TƯ VẤN THIẾT KẾ XÂY DỰNG TIẾN MẠNH
THẨM TRA
Theo Văn bản số: ...../TTr-TM
Ngày:.....tháng.....năm 202.....
Chủ trì bộ môn ký tên:

CHỦ ĐẦU TƯ UBND PHƯỜNG NGUYỄN ĐẠI NĂNG	DỰ ÁN: CẢI TẠO, NÂNG CẤP, MỞ RỘNG ĐƯỜNG TÔ HIẾN THÀNH, PHƯỜNG NGUYỄN ĐẠI NĂNG, THÀNH PHỐ HẢI PHÒNG	THỰC HIỆN	NGUYỄN VĂN DÂN	Hải Phòng, tháng năm 2026 CÔNG TY TNHH TƯ VẤN ĐẦU TƯ VÀ THƯƠNG MẠI HẢI AN PHÁT GIÁM ĐỐC
CÔNG TY TNHH TƯ VẤN ĐẦU TƯ XD VÀ THƯƠNG MẠI HẢI AN PHÁT ĐỊA CHỈ: SỐ 158 LÊ DUẨN, PHƯỜNG TÂN HƯNG THÀNH PHỐ HẢI PHÒNG TEL: 0915.683.969 - EMAIL: HAIANPHAT80@GMAIL.COM		KIỂM TRA	DƯƠNG QUỐC ĐOÀN	
		CHỦ TRÌ THIẾT KẾ	NGUYỄN ĐỨC HIẾU	
	THIẾT KẾ BẢN VẼ THI CÔNG	CHỦ NHIỆM TK	NGUYỄN ĐỨC HIẾU	KTS. NGUYỄN ANH TUẤN

TRẮC DỌC TUYẾN

Tỷ lệ bản vẽ:	1/200	Bản vẽ số: 02
Lần xuất bản: 01 Lần chỉnh sửa: 0		M số sản phẩm: HAP/HĐ - 2026

KM0+627.27

KM0+935.30

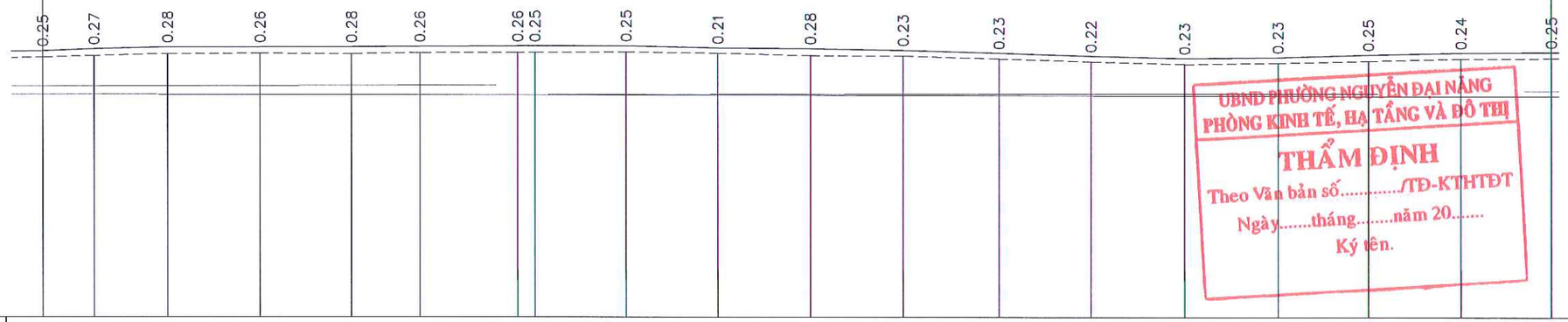

ĐƯỜNG ĐỎ THIẾT KẾ
ĐƯỜNG TỰ NHIÊN
TỶ LỆ ĐỨNG : 1/100
TỶ LỆ NGANG : 1/1000

UBND PHƯỜNG NGUYỄN ĐẠI NĂNG
PHÒNG KINH TẾ, HẠ TẦNG VÀ ĐÔ THỊ
THẨM ĐỊNH
Theo Văn bản số...../TĐ-KTHTĐT
Ngày.....tháng.....năm 20.....
Ký tên.

CAO ĐỘ THIẾT KẾ	3.22	3.30	3.38	3.38	3.38	3.41	3.42	3.42	3.44	3.34	3.32	3.26	3.14	3.02	2.92	2.97	3.08	3.16	3.19			
ĐỘ DỐC THIẾT KẾ	50% 22.92	0.53% 14.90	0.06% 51.59			0.07% 42.09			0.32% 56.35			0.62% 38.12		0.18% 75.89				0.22% 55.8				
CAO ĐỘ TỰ NHIÊN	2.97	3.03	3.10	3.12	3.10	3.15	3.16	3.17	3.19	3.13	3.04	3.03	2.91	2.80	2.69	2.74	2.83	2.92	2.94			
KHOẢNG CÁCH LẺ	.34	10.58	14.90	19.00	18.71	13.87	20.00	3.53	18.57	18.77	18.69	18.89	19.40	18.73	19.32	19.14	18.47	18.96	18.52	18.78		
CAO ĐỘ ĐÁY CỐNG TRÒN	2.11	2.11	2.12	2.13	2.14	2.15			1.77	1.78	1.79	1.79	1.80	1.80	1.81	1.82	1.82			1.93		
ĐỘ DỐC ĐÁY CỐNG TRÒN								0.03% 169.29												5		
CAO ĐỘ ĐÁY KÊNH THỦY LỢI	1.76	1.75	1.75	1.75	1.74	1.74	1.74	1.74	1.73	1.73	1.73	1.72	1.72	1.71	1.71	1.71	1.70	1.70		1.69		
ĐỘ DỐC ĐÁY KÊNH THỦY LỢI	0.33 1036.18																					
KHOẢNG CÁCH CỘNG DỒN	627.27	637.85	652.75	671.75	690.46	704.33	724.33	727.85	746.42	765.19	783.88	802.77	822.17	840.89	860.22	879.35	897.82	916.78		935.30		
TÊN CỌC	27	28	D9	29	30	31	32	33	34	D10	35	36	37	D11	38	39	40	41		42		
LÝ TRÌNH						H7						H8					H9					
SƠ HỌA TUYẾN			A=179d53'38.6"							A=179d19'19.6"				A=179d15'40.6"								

CÔNG TY TNHH THƯƠNG MẠI VÀ TƯ VẤN THIẾT KẾ XÂY DỰNG TIẾN MẠNH
THẨM TRA
Theo Văn bản số: ...../TTr-TM
Ngày:.....tháng.....năm 202.....
Chủ trì bộ môn ký tên:

CHỦ ĐẦU TƯ UBND PHƯỜNG NGUYỄN ĐẠI NĂNG	DỰ ÁN: CẢI TẠO, NÂNG CẤP, MỞ RỘNG ĐƯỜNG TÔ HIẾN THÀNH, PHƯỜNG NGUYỄN ĐẠI NĂNG, THÀNH PHỐ HẢI PHÒNG	THỰC HIỆN	NGUYỄN VĂN DÂN	Hải Phòng, tháng năm 2026 CÔNG TY TNHH TƯ VẤN ĐẦU TƯ VÀ THƯƠNG MẠI HẢI AN PHÁT GIÁM ĐỐC
CÔNG TY TNHH TƯ VẤN ĐẦU TƯ XD VÀ THƯƠNG MẠI HẢI AN PHÁT ĐỊA CHỈ: SỐ 158 LÊ DUẨN, PHƯỜNG TÂN HƯNG THÀNH PHỐ HẢI PHÒNG TEL: 0915.683.969 - EMAIL: HAIANPHAT80@GMAIL.COM		KIỂM TRA	DƯƠNG QUỐC ĐOÀN	
		CHỦ TRÌ THIẾT KẾ	NGUYỄN ĐỨC HIẾU	
	THIẾT KẾ BẢN VẼ THI CÔNG	CHỦ NHIỆM TK	NGUYỄN ĐỨC HIẾU	KTS. NGUYỄN ANH TUẤN

M.S.D.N: 0801376... CÔNG TY TNHH TƯ VẤN ĐẦU TƯ XÂY DỰNG VÀ THƯƠNG MẠI HẢI AN PHÁT THÀNH PHỐ HẢI PHÒNG

TRẮC DỌC TUYẾN		
Tỷ lệ bản vẽ: 1/200		Bản vẽ số: 03
Lần xuất bản: 01 Lần chỉnh sửa: 0		M số sản phẩm: HAP/HĐ - 2026

KM0+935.30 | KM0+935.30

——— ĐƯỜNG ĐỎ THIẾT KẾ
------- ĐƯỜNG TỰ NHIÊN
TỶ LỆ ĐỨNG : 1/100
TỶ LỆ NGANG : 1/1000

	0.25	0.23	0.26	0.25	0.23	0.26	0.25	0.22	0.26	0.22	0.25	0.25	0.23	0.22	0.22	0.22	0.26	0.25		
CAO ĐỘ THIẾT KẾ	3.19	3.20	3.28	3.27	3.26	3.24	3.22	3.22	3.21	3.21	3.26	3.27	3.25	3.26	3.26	3.25	3.21	3.13		
ĐỘ DỐC THIẾT KẾ	0.22% 55.81		0.05% 36.93		0.07% 53.90			0.07% 54.18			0.00% 54.21			0.03% 35.93		0.23% 73.50				
CAO ĐỘ TỰ NHIÊN	2.94	2.97	3.02	3.02	3.03	2.98	2.97	3.00	2.95	2.99	3.01	3.02	3.02	3.04	3.04	3.03	2.95	2.88		
KHOẢNG CÁCH LẺ		18.78	18.50	18.56	18.37	18.29	17.80	17.80	18.17	17.86	18.16	18.08	17.82	18.31	17.94	17.98	18.47	18.78	18.	
CAO ĐỘ ĐÁY CỐNG TRÒN	1.93	1.92	1.90			2.00	1.99	1.98	1.98	1.97	1.96	1.95			1.99	1.95	1.91	1.87		
ĐỘ DỐC ĐÁY CỐNG TRÒN	0.08% 59.08					0.04% 114.27												16		
CAO ĐỘ ĐÁY KÊNH THỦY LỢI	1.69	1.69	1.69	1.68	1.68	1.68	1.67	1.67	1.67	1.66	1.66	1.65	1.65	1.65	1.64	1.64	1.63	1.63		
ĐỘ DỐC ĐÁY KÊNH THỦY LỢI																				
KHOẢNG CÁCH CỘNG DỒN	935.30	954.09	972.59	991.15	1009.52	1027.81	1045.62	1063.42	1081.59	1099.45	1117.61	1135.68	1153.51	1171.82	1189.76	1207.74	1226.22	1244.99		
TÊN CỌC	42	43	D12	44	45	46	D13	47	48	49	50	51	52	D14	53	54	55	56		
LÝ TRÌNH				KM1						H1						H2				
SƠ HỌA TUYẾN			A=179d49'29.5"											A=179d7'7.0"						

UBND PHƯỜNG NGUYỄN ĐẠI NĂNG
PHÒNG KINH TẾ, HẠ TẦNG VÀ ĐÔ THỊ
THẨM ĐỊNH
Theo Văn bản số...../TĐ-KTHTĐT
Ngày.....tháng.....năm 20.....
Ký tên.

CÔNG TY TNHH THƯƠNG MẠI VÀ TƯ VẤN THIẾT KẾ XÂY DỰNG TIẾN MẠNH
THẨM TRA
Theo Văn bản số: ...../TTr-TM
Ngày.....tháng.....năm 202.....
Chủ trì bộ môn ký tên:

CHỦ ĐẦU TƯ UBND PHƯỜNG NGUYỄN ĐẠI NĂNG	DỰ ÁN: CẢI TẠO, NÂNG CẤP, MỞ RỘNG ĐƯỜNG TÔ HIẾN THÀNH, PHƯỜNG NGUYỄN ĐẠI NĂNG, THÀNH PHỐ HẢI PHÒNG	THỰC HIỆN	NGUYỄN VĂN DÂN	Hải Phòng, tháng năm 2026 CÔNG TY TNHH TƯ VẤN ĐẦU TƯ VÀ THƯƠNG MẠI HẢI AN PHÁT GIÁM ĐỐC
CÔNG TY TNHH TƯ VẤN ĐẦU TƯ XD VÀ THƯƠNG MẠI HẢI AN PHÁT ĐỊA CHỈ: SỐ 158 LÊ DUẨN, PHƯỜNG TÂN HƯNG THÀNH PHỐ HẢI PHÒNG TEL: 0915.683.969 - EMAIL: HAIANPHAT80@GMAIL.COM		KIỂM TRA	DƯƠNG QUỐC ĐOÀN	
		CHỦ TRÌ THIẾT KẾ	NGUYỄN ĐỨC HIẾU	
	THIẾT KẾ BẢN VẼ THI CÔNG	CHỦ NHIỆM TK	NGUYỄN ĐỨC HIẾU	KTS. NGUYỄN ANH TUẤN

M.S.D.N: 0801376... CÔNG TY TNHH TƯ VẤN ĐẦU TƯ XÂY DỰNG VÀ THƯƠNG MẠI HẢI AN PHÁT THÀNH PHỐ HẢI PHÒNG

TRẮC DỌC TUYẾN	
Tỷ lệ bản vẽ: 1/200	Bản vẽ số: 04
Lần xuất bản: 01 Lần chỉnh sửa: 0	M số sản phẩm: HAP/HĐ - 2026

KM1+244.99 — KM1+346.00

0.25 | 0.23 | 0.25 | 0.25 | 0.25 | 0.25 | 0.25

——— ĐƯỜNG ĐỎ THIẾT KẾ
------- ĐƯỜNG TỰ NHIÊN
TỶ LỆ ĐỨNG : 1/100
TỶ LỆ NGANG : 1/1000

CAO ĐỘ THIẾT KẾ	3.13	3.10	3.08	2.96	2.84	2.83	2.83
ĐỘ DỐC THIẾT KẾ	0.23% / 50			0.39% / 64.76			
CAO ĐỘ TỰ NHIÊN	2.88	2.87	2.83	2.71	2.59	2.58	2.58
KHOẢNG CÁCH LẺ	18.07	18.18	18.94	19.19	18.49	8.14	
CAO ĐỘ ĐÁY CỐNG TRÒN	1.87	1.84	1.80	1.76	1.72	1.68	1.66
ĐỘ DỐC ĐÁY CỐNG TRÒN	0.21% / 169.17						
CAO ĐỘ ĐÁY KÊNH THỦY LỢI	1.63	1.63	1.63	1.62	1.62	1.61	1.61
ĐỘ DỐC ĐÁY KÊNH THỦY LỢI							
KHOẢNG CÁCH CỘNG DỒN	1244.99	1263.06	1281.24	1300.18	1319.37	1337.86	1346.00
TÊN CỌC	56	57	D15	58	59	60	61
LÝ TRÌNH				H3			
SƠ HỌA TUYẾN				A=179d23'29.6"			

UBND PHƯỜNG NGUYỄN ĐẠI NĂNG
PHÒNG KINH TẾ, HẠ TẦNG VÀ ĐÔ THỊ
THẨM ĐỊNH
Theo Văn bản số...../TĐ-KTHTĐT
Ngày.....tháng.....năm 20.....
Ký tên.

CÔNG TY TNHH THƯƠNG MẠI VÀ TƯ VẤN
THIẾT KẾ XÂY DỰNG TIẾN MẠNH
THẨM TRA
Theo Văn bản số: ...../TTr - TM
Ngày:.....tháng.....năm 202.....
Chủ trì bộ môn ký tên:

CHỦ ĐẦU TƯ UBND PHƯỜNG NGUYỄN ĐẠI NĂNG	DỰ ÁN: CẢI TẠO, NÂNG CẤP, MỞ RỘNG ĐƯỜNG TÔ HIẾN THÀNH, PHƯỜNG NGUYỄN ĐẠI NĂNG, THÀNH PHỐ HẢI PHÒNG	THỰC HIỆN	NGUYỄN VĂN DÂN	Hải Phòng, tháng năm 2026 CÔNG TY TNHH TƯ VẤN ĐẦU TƯ VÀ THƯƠNG MẠI HẢI AN PHÁT GIÁM ĐỐC	TRẮC DỌC TUYẾN
CÔNG TY TNHH TƯ VẤN ĐẦU TƯ XD VÀ THƯƠNG MẠI HẢI AN PHÁT ĐỊA CHỈ: SỐ 158 LÊ DUẨN, PHƯỜNG TÂN HƯNG THÀNH PHỐ HẢI PHÒNG TEL: 0915.683.969 - EMAIL: HAIANPHAT80@GMAIL.COM		KIỂM TRA	DƯƠNG QUỐC ĐOÀN		Tỷ lệ bản vẽ: 1/200 — Bản vẽ số: 05
		CHỦ TRÌ THIẾT KẾ	NGUYỄN ĐỨC HIẾU		Lần xuất bản: 01 — M số sản phẩm:
	THIẾT KẾ BẢN VẼ THI CÔNG	CHỦ NHIỆM TK	NGUYỄN ĐỨC HIẾU	KTS. NGUYỄN ANH TUẤN	Lần chỉnh sửa: 0 — HAP/HĐ - 2026

CÔNG TY TNHH TƯ VẤN ĐẦU TƯ XÂY DỰNG VÀ THƯƠNG MẠI HẢI AN PHÁT — THÀNH PHỐ HẢI PHÒNG — M.S.D.N: 0801370...

CỌC: 1
KM0+000.00

Đào khuôn đường	: 0.56 m2	Bmđ hoàn thiện	: 8.50 m
Đào móng kênh BTCT	: 0.00 m2	Đắp đất vỉa hè	: 0.02 m2
Đào móng cống	: 0.00 m2	Đắp nền K95	: 0.00 m2
Bmđ mở rộng	: 0.22 m	Đắp đất nền K98	: 0.00 m2
Bmđ tăng cường	: 8.28 m	Cấp phối đá dăm loại 2	: 0.00 m2
B bù vênh BTN	: 6.04 m	Cấp phối đá dăm loại 1	: 0.07 m2
CPĐDL1 MĐ tăng cường	: 0.03 m2	Bù vênh BTN C16	: 0.03 m2
B vỉa hè trái	: 3.00 m2	B vỉa hè phải	: 2.00 m
Đào trả mương đất	: 0.00 m2	Vét bùn	: 0.00 m2
Vét hữu cơ	: 0.00 m2	Đào đánh cấp	: 0.00 m2

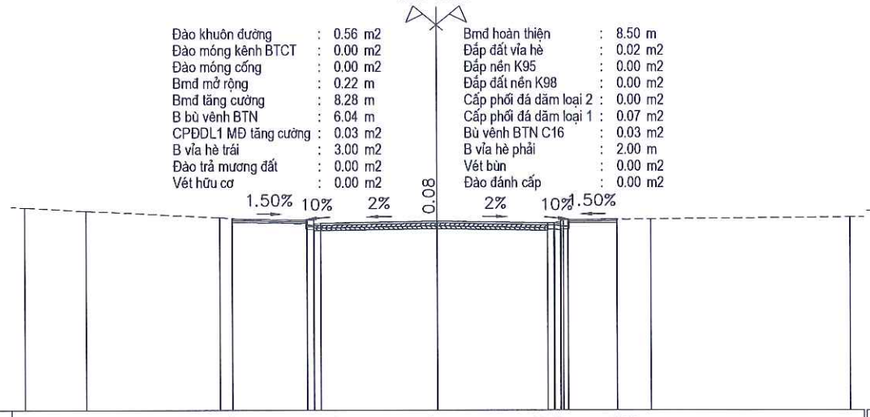

CAO ĐỘ THIẾT KẾ	2.96 2.95	2.91 2.91 2.76 2.79	2.87	2.79 2.76 2.91 2.91	2.94 2.95
KHOẢNG CÁCH LẺ THIẾT KẾ	2.75	0.25 0.25	4.25	4.25	0.25 0.25	1.75
CAO ĐỘ TỰ NHIÊN	3.37	3.25	3.00	2.72	2.79	2.72 2.71 2.81 2.86 2.91	2.94	3.01
KHOẢNG CÁCH MIA	2.23	4.84	3.42	4.51	4.03	0.25 0.25 0.25	3.15	7.26

CỌC: 2
KM0+019.02

Đào khuôn đường	: 0.60 m2	Bmđ hoàn thiện	: 0.00 m
Đào móng kênh BTCT	: 0.00 m2	Đắp đất vỉa hè	: 0.83 m2
Đào móng cống	: 1.52 m2	Đắp nền K95	: 0.00 m2
Bmđ mở rộng	: 0.00 m	Đắp đất nền K98	: 0.00 m2
Bmđ tăng cường	: 0.00 m	Cấp phối đá dăm loại 2	: 0.00 m2
B bù vênh BTN	: 0.00 m	Cấp phối đá dăm loại 1	: 0.00 m2
CPĐDL1 MĐ tăng cường	: 0.00 m2	Bù vênh BTN C16	: 0.00 m2
B vỉa hè trái	: 3.00 m2	B vỉa hè phải	: 3.25 m
Đào trả mương đất	: 0.00 m2	Vét bùn	: 0.00 m2
Vét hữu cơ	: 0.00 m2	Đào đánh cấp	: 0.00 m2

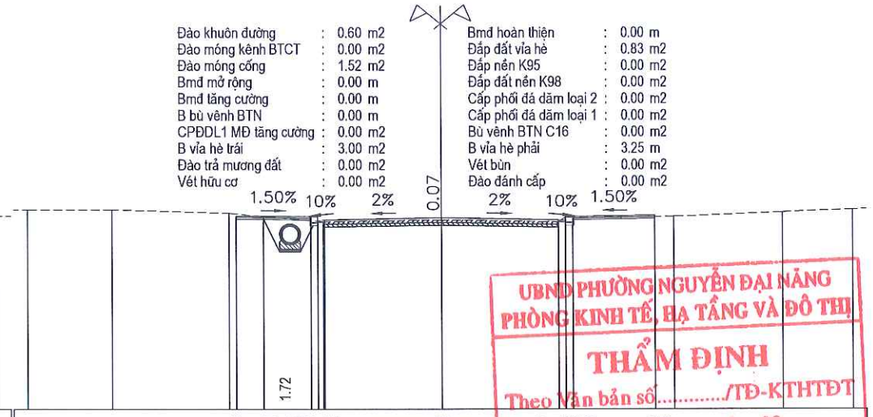

CAO ĐỘ THIẾT KẾ	3.03 3.01 3.00	2.99 2.84 2.87	2.95	2.97 2.94 2.99 2.99	3.14 3.08
KHOẢNG CÁCH LẺ THIẾT KẾ	2.75	0.25 0.25	4.25	4.25	0.25 0.25	3.00
CAO ĐỘ TỰ NHIÊN	3.25	3.25	3.12	2.81	2.88	2.80 2.96	2.99	3.15	3.25
KHOẢNG CÁCH MIA	3.01	4.24	3.45	4.30	4.25	0.26	3.95	4.00	2.54

CỌC: 3
KM0+036.44

Đào khuôn đường	: 0.58 m2	Bmđ hoàn thiện	: 8.50 m
Đào móng kênh BTCT	: 0.00 m2	Đắp đất vỉa hè	: 1.60 m2
Đào móng cống	: 1.36 m2	Đắp nền K95	: 0.00 m2
Bmđ mở rộng	: 0.00 m	Đắp đất nền K98	: 0.00 m2
Bmđ tăng cường	: 8.50 m	Cấp phối đá dăm loại 2	: 0.00 m2
B bù vênh BTN	: 6.83 m	Cấp phối đá dăm loại 1	: 0.08 m2
CPĐDL1 MĐ tăng cường	: 0.00 m2	Bù vênh BTN C16	: 0.14 m2
B vỉa hè trái	: 3.00 m2	B vỉa hè phải	: 3.40 m
Đào trả mương đất	: 0.00 m2	Vét bùn	: 0.00 m2
Vét hữu cơ	: 0.69 m2	Đào đánh cấp	: 0.00 m2

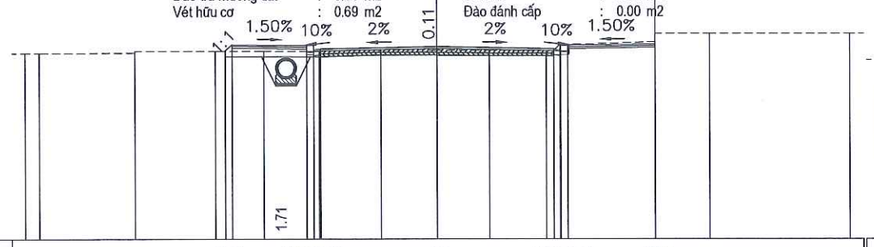

CAO ĐỘ THIẾT KẾ	2.84 3.08	3.04 3.04 2.89 2.92	3.00	2.92 2.89 3.04 3.04	3.09 3.17
KHOẢNG CÁCH LẺ THIẾT KẾ	0.24	2.75	0.25 0.25	4.25	4.25	0.25 0.25	3.15
CAO ĐỘ TỰ NHIÊN	2.77 2.77	2.78 2.84	2.84	2.84	2.83	2.90	2.89	2.86	2.85 2.85 3.06	3.17 3.47	3.47	3.47
KHOẢNG CÁCH MIA	0.51	3.50	2.90	1.75	2.04	2.26	2.04	1.91	2.07	0.27 0.33	3.42	2.00	5.10

CỌC: 4
KM0+056.42

Đào khuôn đường	: 0.00 m2	Bmđ hoàn thiện	: 8.50 m
Đào móng kênh BTCT	: 0.00 m2	Đắp đất vỉa hè	: 1.82 m2
Đào móng cống	: 1.09 m2	Đắp nền K95	: 0.00 m2
Bmđ mở rộng	: 0.00 m	Đắp đất nền K98	: 0.00 m2
Bmđ tăng cường	: 8.50 m	Cấp phối đá dăm loại 2	: 0.00 m2
B bù vênh BTN	: 8.50 m	Cấp phối đá dăm loại 1	: 0.00 m2
CPĐDL1 MĐ tăng cường	: 0.00 m2	Bù vênh BTN C16	: 0.64 m2
B vỉa hè trái	: 3.00 m2	B vỉa hè phải	: 0.00 m
Đào trả mương đất	: 0.00 m2	Vét bùn	: 0.00 m2
Vét hữu cơ	: 0.59 m2	Đào đánh cấp	: 0.00 m2

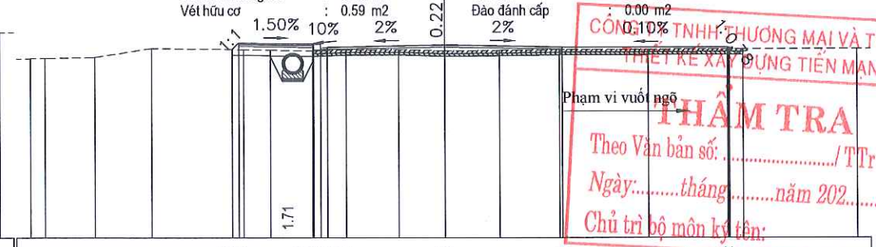

CAO ĐỘ THIẾT KẾ	2.86 3.10	3.06 3.06 2.91 2.93	3.02	2.93	2.94 2.87
KHOẢNG CÁCH LẺ THIẾT KẾ	0.24	2.75	0.25 0.25	4.25	4.25	6.03	0.95
CAO ĐỘ TỰ NHIÊN	2.53 2.54	2.57	2.90	2.85	2.83	2.80	2.84	2.85	2.80	2.82	2.84	2.85	2.87	2.87
KHOẢNG CÁCH MIA	0.50	1.79	2.06	3.33	0.98	1.54	1.23	1.91	1.66	2.00	2.15	3.21	3.49	4.15

Phạm vi vuốt ngõ

UBND PHƯỜNG NGUYỄN ĐẠI NĂNG
PHÒNG KINH TẾ, HẠ TẦNG VÀ ĐÔ THỊ
THẨM ĐỊNH
Theo Văn bản số...../TĐ-KTHTĐT
.....tháng.....năm 20.....
Ký tên.

CÔNG TY TNHH THƯƠNG MẠI VÀ TƯ VẤN THIẾT KẾ XÂY DỰNG TIẾN MẠNH
THẨM TRA
Theo Văn bản số: ...../TTr-TM
Ngày:.....tháng.....năm 202.....
Chủ trì bộ môn ký tên:

CHỦ ĐẦU TƯ UBND PHƯỜNG NGUYỄN ĐẠI NĂNG	DỰ ÁN: CẢI TẠO, NÂNG CẤP, MỞ RỘNG ĐƯỜNG TÔ HIẾN THÀNH, PHƯỜNG NGUYỄN ĐẠI NĂNG, THÀNH PHỐ HẢI PHÒNG	THỰC HIỆN	NGUYỄN VĂN DÂN	Hải Phòng, tháng năm 2026
		KIỂM TRA	DƯƠNG QUỐC ĐOÀN	CÔNG TY TNHH TƯ VẤN ĐẦU TƯ VÀ THƯƠNG MẠI HẢI AN PHÁT GIÁM ĐỐC
		CHỦ TRÌ THIẾT KẾ	NGUYỄN ĐỨC HIẾU	
CÔNG TY TNHH TƯ VẤN ĐẦU TƯ XD VÀ THƯƠNG MẠI HẢI AN PHÁT ĐỊA CHỈ: SỐ 158 LÊ DUẨN, PHƯỜNG TÂN HƯNG THÀNH PHỐ HẢI PHÒNG TEL: 0915.683.969 - EMAIL: HAIANPHAT80@GMAIL.COM	THIẾT KẾ BẢN VẼ THI CÔNG	CHỦ NHIỆM TK	NGUYỄN ĐỨC HIẾU	KTS. NGUYỄN ANH TUẤN

CÔNG TY TNHH TƯ VẤN ĐẦU TƯ XÂY DỰNG THƯƠNG MẠI HẢI AN PHÁT — THÀNH PHỐ HẢI PHÒNG

TRẮC NGANG CHI TIẾT

Tỷ lệ bản vẽ:	1/200	Bản vẽ số: 01
Lần xuất bản: 01 Lần chỉnh sửa: 0		Mã số sản phẩm: HAP/HĐ - 2026

CỌC: D1
KM0+076.10

Đào khuôn đường	: 0.08 m2	Bmđ hoàn thiện	: 8.50 m
Đào móng kênh BTCT	: 0.00 m2	Đắp đất vỉa hè	: 1.89 m2
Đào móng cống	: 0.99 m2	Đắp nền K95	: 0.00 m2
Bmđ mở rộng	: 0.00 m	Đắp đất nền K98	: 0.00 m2
Bmđ tăng cường	: 8.50 m	Cấp phối đá dăm loại 2	: 0.00 m2
B bù vênh BTN	: 0.00 m	Cấp phối đá dăm loại 1	: 0.07 m2
CPĐDL1 MĐ tăng cường	: 1.58 m2	Bù vênh BTN C16	: 0.00 m2
B vỉa hè trái	: 3.00 m2	B vỉa hè phải	: 6.22 m
Đào trả mương đất	: 0.00 m2	Vét bùn	: 0.00 m2
Vét hữu cơ	: 0.71 m2	Đào đánh cấp	: 0.00 m2

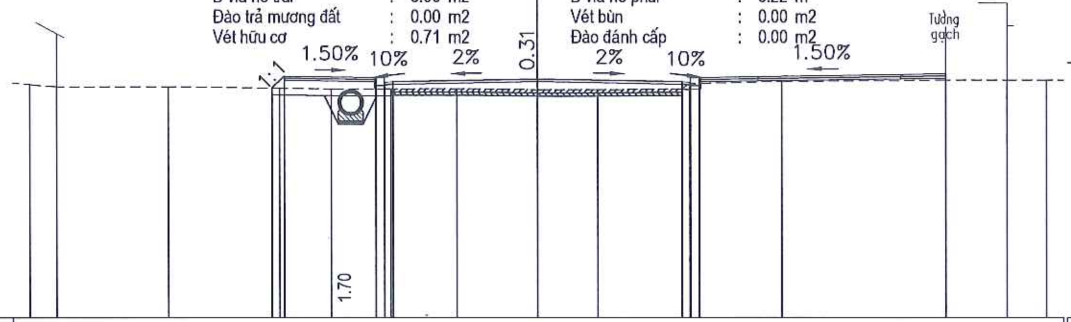

CAO ĐỘ THIẾT KẾ	2.76 3.11 3.07 3.07 2.92 2.95 3.03 2.95 2.92 3.07 3.07 3.18 3.00
KHOẢNG CÁCH LẺ THIẾT KẾ	0.35 2.75 0.25 0.25 4.25 4.25 0.23 0.25 7.29
CAO ĐỘ TỰ NHIÊN	2.87 2.80 2.81 2.76 2.74 2.74 2.75 2.72 2.72 2.74 2.90 2.96 3.00 3.00 3.00
KHOẢNG CÁCH MIA	0.81 3.28 3.29 1.52 1.79 1.91 2.40 1.79 2.46 0.23 2.73 4.83 1.80 1.16

CỌC: 5
KM0+095.75

Đào khuôn đường	: 0.32 m2	Bmđ hoàn thiện	: 8.50 m
Đào móng kênh BTCT	: 0.00 m2	Đắp đất vỉa hè	: 1.41 m2
Đào móng cống	: 1.06 m2	Đắp nền K95	: 0.14 m2
Bmđ mở rộng	: 0.22 m	Đắp đất nền K98	: 0.14 m2
Bmđ tăng cường	: 8.28 m	Cấp phối đá dăm loại 2	: 0.12 m2
B bù vênh BTN	: 0.00 m	Cấp phối đá dăm loại 1	: 0.07 m2
CPĐDL1 MĐ tăng cường	: 1.27 m2	Bù vênh BTN C16	: 0.00 m2
B vỉa hè trái	: 3.00 m2	B vỉa hè phải	: 0.00 m
Đào trả mương đất	: 0.00 m2	Vét bùn	: 0.00 m2
Vét hữu cơ	: 0.74 m2	Đào đánh cấp	: 0.00 m2

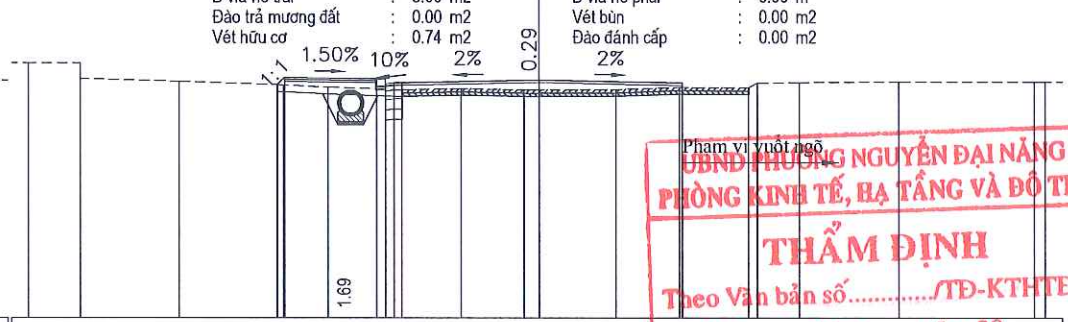

UBND PHƯỜNG NGUYỄN ĐẠI NĂNG
PHÒNG KINH TẾ, HẠ TẦNG VÀ ĐÔ THỊ
THẨM ĐỊNH
Theo Văn bản số............/TĐ-KTHTĐT
Ngày.......tháng........năm 20.......
Ký tên.

CAO ĐỘ THIẾT KẾ	2.88 3.09 3.05 3.05 2.90 2.92 3.01 2.92 2.79
KHOẢNG CÁCH LẺ THIẾT KẾ	0.21 2.75 0.25 0.25 4.25 4.25
CAO ĐỘ TỰ NHIÊN	3.52 3.52 3.06 2.97 2.87 2.80 2.72 2.76 2.72 2.72 2.73 2.79 2.78 2.92 2.94 2.96 2.96 2.96
KHOẢNG CÁCH MIA	1.52 2.90 3.05 1.35 2.15 1.72 1.88 0.43 2.29 1.88 2.04 0.26 1.24 2.97 4.00 0.32

CỌC: 6
KM0+115.52

Đào khuôn đường	: 0.35 m2	Bmđ hoàn thiện	: 8.50 m
Đào móng kênh BTCT	: 0.00 m2	Đắp đất vỉa hè	: 1.54 m2
Đào móng cống	: 0.99 m2	Đắp nền K95	: 0.13 m2
Bmđ mở rộng	: 0.32 m	Đắp đất nền K98	: 0.13 m2
Bmđ tăng cường	: 8.18 m	Cấp phối đá dăm loại 2	: 0.11 m2
B bù vênh BTN	: 0.00 m	Cấp phối đá dăm loại 1	: 0.13 m2
CPĐDL1 MĐ tăng cường	: 1.69 m2	Bù vênh BTN C16	: 0.00 m2
B vỉa hè trái	: 3.00 m2	B vỉa hè phải	: 4.38 m
Đào trả mương đất	: 0.00 m2	Vét bùn	: 0.00 m2
Vét hữu cơ	: 0.73 m2	Đào đánh cấp	: 0.00 m2

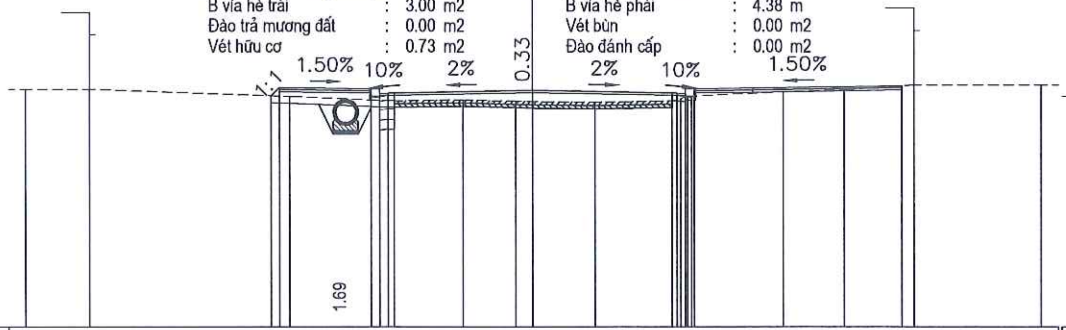

CAO ĐỘ THIẾT KẾ	2.81 3.05 3.01 3.01 2.86 2.89 2.97 2.89 2.86 3.01 3.01 3.11 2.99
KHOẢNG CÁCH LẺ THIẾT KẾ	0.24 2.75 0.25 0.25 4.25 4.25 0.25 0.25 6.15
CAO ĐỘ TỰ NHIÊN	3.01 3.01 2.79 2.67 2.70 2.65 2.64 2.62 2.66 2.64 2.73 2.80 2.80 2.93 2.99 3.13 3.13
KHOẢNG CÁCH MIA	1.91 5.90 3.12 2.01 1.57 0.49 1.85 2.26 0.25 0.12 2.72 1.80 2.07 3.73

CỌC: D2
KM0+134.69

Đào khuôn đường	: 0.70 m2	Bmđ hoàn thiện	: 8.50 m
Đào móng kênh BTCT	: 0.00 m2	Đắp đất vỉa hè	: 1.45 m2
Đào móng cống	: 0.81 m2	Đắp nền K95	: 0.29 m2
Bmđ mở rộng	: 0.73 m	Đắp đất nền K98	: 0.29 m2
Bmđ tăng cường	: 7.77 m	Cấp phối đá dăm loại 2	: 0.24 m2
B bù vênh BTN	: 0.00 m	Cấp phối đá dăm loại 1	: 0.19 m2
CPĐDL1 MĐ tăng cường	: 1.57 m2	Bù vênh BTN C16	: 0.00 m2
B vỉa hè trái	: 3.00 m2	B vỉa hè phải	: 4.90 m
Đào trả mương đất	: 0.00 m2	Vét bùn	: 0.00 m2
Vét hữu cơ	: 0.86 m2	Đào đánh cấp	: 0.00 m2

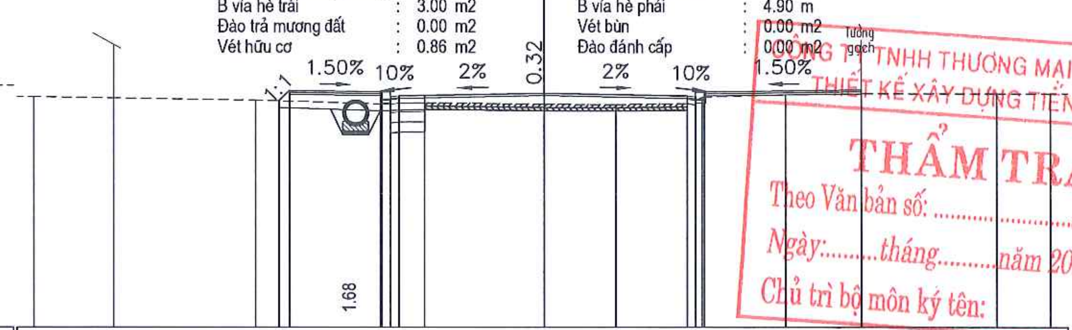

CÔNG TY TNHH THƯƠNG MẠI VÀ TƯ VẤN THIẾT KẾ XÂY DỰNG TIẾN MẠNH
THẨM TRA
Theo Văn bản số: ..../TTr-TM
Ngày:..........tháng..........năm 202............
Chủ trì bộ môn ký tên:

CAO ĐỘ THIẾT KẾ	2.68 2.98 2.94 2.94 2.79 2.82 2.90 2.82 2.79 2.94 2.94 3.01 2.90
KHOẢNG CÁCH LẺ THIẾT KẾ	0.30 2.75 0.25 0.25 4.25 4.25 0.25 0.25 4.65
CAO ĐỘ TỰ NHIÊN	2.79 2.76 2.70 2.58 2.62 2.58 2.57 2.60 2.55 2.68 2.79 2.79 2.86 2.90 2.90 2.90
KHOẢNG CÁCH MIA	2.36 4.16 3.68 1.28 3.52 2.13 2.12 0.25 0.30 2.40 2.25 4.00 1.60

CHỦ ĐẦU TƯ
UBND PHƯỜNG NGUYỄN ĐẠI NĂNG

CÔNG TY TNHH TƯ VẤN ĐẦU TƯ XD VÀ THƯƠNG MẠI HẢI AN PHÁT
ĐỊA CHỈ: SỐ 158 LÊ DUẨN, PHƯỜNG TÂN HƯNG
THÀNH PHỐ HẢI PHÒNG
TEL: 0915.683.969 - EMAIL: HAIANPHAT80@GMAIL.COM

DỰ ÁN:
CẢI TẠO, NÂNG CẤP, MỞ RỘNG ĐƯỜNG TÔ HIẾN THÀNH, PHƯỜNG NGUYỄN ĐẠI NĂNG, THÀNH PHỐ HẢI PHÒNG

THIẾT KẾ BẢN VẼ THI CÔNG

THỰC HIỆN	NGUYỄN VĂN DÂN
KIỂM TRA	DƯƠNG QUỐC ĐOÀN
CHỦ TRÌ THIẾT KẾ	NGUYỄN ĐỨC HIẾU
CHỦ NHIỆM TK	NGUYỄN ĐỨC HIẾU

Hải Phòng, tháng năm 2026
CÔNG TY TNHH TƯ VẤN ĐẦU TƯ VÀ THƯƠNG MẠI HẢI AN PHÁT
GIÁM ĐỐC

M.S.D.N: 0801 ... CÔNG TY TNHH TƯ VẤN ĐẦU TƯ XÂY DỰNG VÀ THƯƠNG MẠI HẢI AN PHÁT ★ THÀNH PHỐ HẢI PHÒNG

KTS. NGUYỄN ANH TUẤN

TRẮC NGANG CHI TIẾT

Tỷ lệ bản vẽ:	1/200	Bản vẽ số: 02
Lần xuất bản: 01 Lần chỉnh sửa: 0		Mã số sản phẩm: HAP/HĐ - 2026

CỌC: D3
KM0+154.70

Đào khuôn đường	1.38 m2	Bmđ hoàn thiện	8.50 m
Đào móng kênh BTCT	0.00 m2	Đắp đất vỉa hè	4.37 m2
Đào móng cống	0.21 m2	Đắp nền K95	0.68 m2
Bmđ mở rộng	2.02 m	Đắp đất nền K98	0.68 m2
Bmđ tăng cường	6.48 m	Cấp phối đá dăm loại 2	0.57 m2
B bù vênh BTN	0.00 m	Cấp phối đá dăm loại 1	0.37 m2
CPĐDL1 MĐ tăng cường	1.14 m2	Bù vênh BTN C16	0.00 m2
B vỉa hè trái	2.00 m2	B vỉa hè phải	1.86 m
Đào trả mương đất	1.71 m2	Vét bùn	1.28 m2
Vét hữu cơ	0.67 m2	Đào đánh cấp	0.27 m2

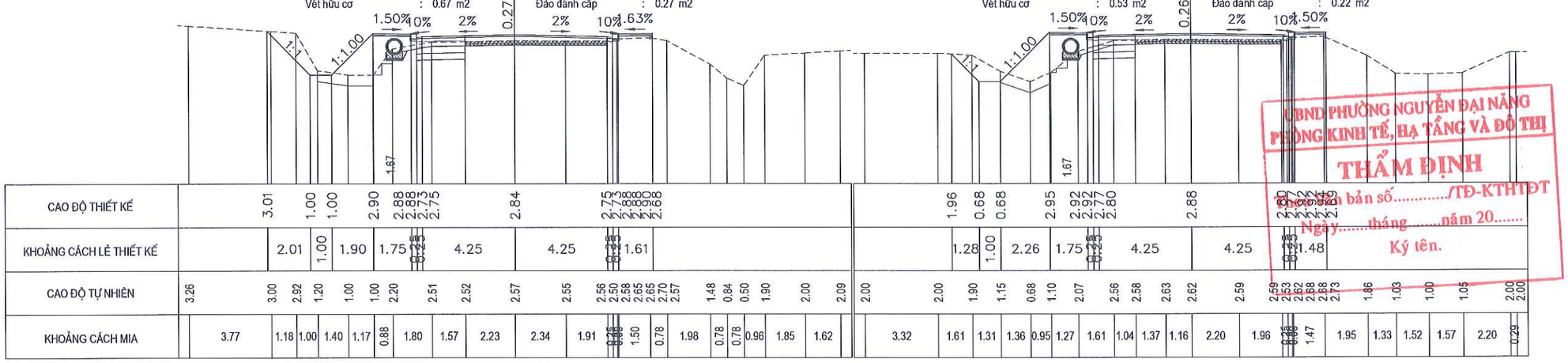

CỌC: 7
KM0+174.44

Đào khuôn đường	1.14 m2	Bmđ hoàn thiện	8.50 m
Đào móng kênh BTCT	0.00 m2	Đắp đất vỉa hè	5.08 m2
Đào móng cống	0.03 m2	Đắp nền K95	0.59 m2
Bmđ mở rộng	1.72 m	Đắp đất nền K98	0.59 m2
Bmđ tăng cường	6.78 m	Cấp phối đá dăm loại 2	0.49 m2
B bù vênh BTN	0.00 m	Cấp phối đá dăm loại 1	0.34 m2
CPĐDL1 MĐ tăng cường	1.15 m2	Bù vênh BTN C16	0.00 m2
B vỉa hè trái	2.00 m2	B vỉa hè phải	1.73 m
Đào trả mương đất	1.50 m2	Vét bùn	1.15 m2
Vét hữu cơ	0.53 m2	Đào đánh cấp	0.22 m2

UBND PHƯỜNG NGUYỄN ĐẠI NĂNG
PHÒNG KINH TẾ, HẠ TẦNG VÀ ĐÔ THỊ
THẨM ĐỊNH
Theo Văn bản số...../TĐ-KTHTĐT
Ngày.....tháng.....năm 20.....
Ký tên.

CỌC: 8
KM0+194.11

Đào khuôn đường	1.22 m2	Bmđ hoàn thiện	8.50 m
Đào móng kênh BTCT	0.00 m2	Đắp đất vỉa hè	4.53 m2
Đào móng cống	0.23 m2	Đắp nền K95	0.64 m2
Bmđ mở rộng	1.90 m	Đắp đất nền K98	0.64 m2
Bmđ tăng cường	6.60 m	Cấp phối đá dăm loại 2	0.53 m2
B bù vênh BTN	0.00 m	Cấp phối đá dăm loại 1	0.35 m2
CPĐDL1 MĐ tăng cường	1.11 m2	Bù vênh BTN C16	0.00 m2
B vỉa hè trái	2.00 m2	B vỉa hè phải	1.60 m
Đào trả mương đất	1.17 m2	Vét bùn	0.71 m2
Vét hữu cơ	0.60 m2	Đào đánh cấp	0.32 m2

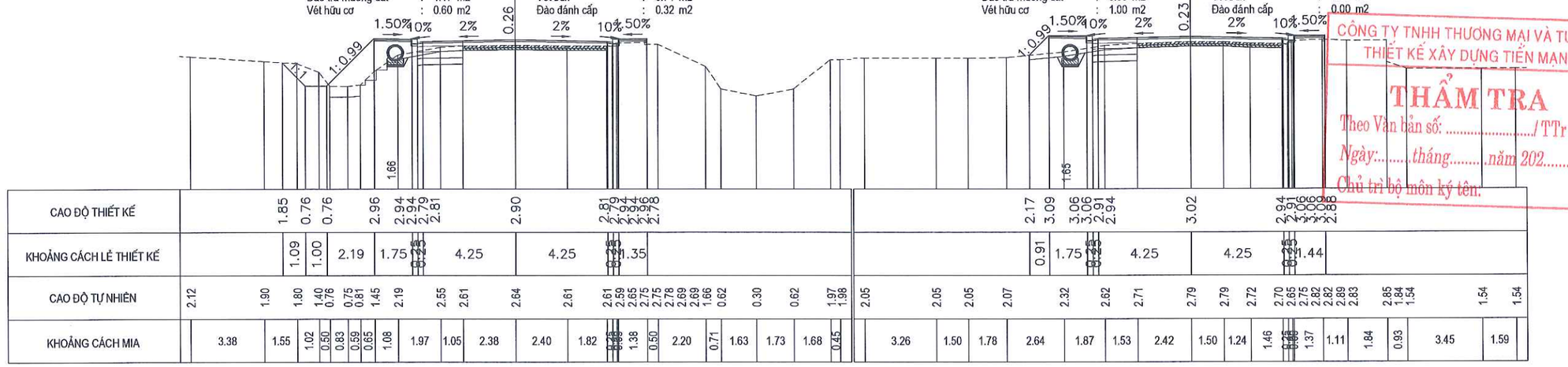

CỌC: 9
KM0+213.20

Đào khuôn đường	1.19 m2	Bmđ hoàn thiện	8.50 m
Đào móng kênh BTCT	0.00 m2	Đắp đất vỉa hè	2.02 m2
Đào móng cống	0.53 m2	Đắp nền K95	0.62 m2
Bmđ mở rộng	1.88 m	Đắp đất nền K98	0.62 m2
Bmđ tăng cường	6.62 m	Cấp phối đá dăm loại 2	0.52 m2
B bù vênh BTN	0.00 m	Cấp phối đá dăm loại 1	0.36 m2
CPĐDL1 MĐ tăng cường	1.11 m2	Bù vênh BTN C16	0.00 m2
B vỉa hè trái	2.00 m2	B vỉa hè phải	1.69 m
Đào trả mương đất	0.00 m2	Vét bùn	0.00 m2
Vét hữu cơ	1.00 m2	Đào đánh cấp	0.00 m2

CÔNG TY TNHH THƯƠNG MẠI VÀ TƯ VẤN
THIẾT KẾ XÂY DỰNG TIẾN MẠNH
THẨM TRA
Theo Văn bản số: ...../TTr-TM
Ngày:.....tháng.....năm 202.....
Chủ trì bộ môn ký tên:

CHỦ ĐẦU TƯ **UBND PHƯỜNG NGUYỄN ĐẠI NĂNG**	**DỰ ÁN:** **CẢI TẠO, NÂNG CẤP, MỞ RỘNG ĐƯỜNG TÔ HIẾN THÀNH, PHƯỜNG NGUYỄN ĐẠI NĂNG, THÀNH PHỐ HẢI PHÒNG**	THỰC HIỆN	NGUYỄN VĂN DÂN
		KIỂM TRA	DƯƠNG QUỐC ĐOÀN
		CHỦ TRÌ THIẾT KẾ	NGUYỄN ĐỨC HIẾU
	THIẾT KẾ BẢN VẼ THI CÔNG	CHỦ NHIỆM TK	NGUYỄN ĐỨC HIẾU

CÔNG TY TNHH TƯ VẤN ĐẦU TƯ XD VÀ THƯƠNG MẠI HẢI AN PHÁT
ĐỊA CHỈ: SỐ 158 LÊ DUẨN, PHƯỜNG TÂN HƯNG
THÀNH PHỐ HẢI PHÒNG
TEL: 0915.683.969 - EMAIL: HAIANPHAT80@GMAIL.COM

Hải Phòng, tháng năm 2026
CÔNG TY TNHH TƯ VẤN ĐẦU TƯ VÀ THƯƠNG MẠI HẢI AN PHÁT
GIÁM ĐỐC

M.S.D.N: 0801376... CÔNG TY TNHH TƯ VẤN ĐẦU TƯ XÂY DỰNG VÀ THƯƠNG MẠI HẢI AN PHÁT – THÀNH PHỐ HẢI PHÒNG

KTS. NGUYỄN ANH TUẤN

TRẮC NGANG CHI TIẾT

Tỷ lệ bản vẽ: 1/200	Bản vẽ số: 03
Lần xuất bản: 01 Lần chỉnh sửa: 0	Mã số sản phẩm: HAP/HĐ - 2026

CỌC: 10
KM0+232.38

Đào khuôn đường	: 1.11 m2	Bmđ hoàn thiện	: 8.50 m
Đào móng kênh BTCT	: 0.00 m2	Đắp đất vỉa hè	: 5.56 m2
Đào móng cống	: 0.77 m2	Đắp nền K95	: 0.65 m2
Bmđ mở rộng	: 1.93 m	Đắp đất nền K98	: 0.65 m2
Bmđ tăng cường	: 6.57 m	Cấp phối đá dăm loại 2	: 0.54 m2
B bù vênh BTN	: 0.00 m	Cấp phối đá dăm loại 1	: 0.37 m2
CPĐDL1 MĐ tăng cường	: 1.12 m2	Bù vênh BTN C16	: 0.00 m2
B vỉa hè trái	: 2.00 m2	B vỉa hè phải	: 1.83 m
Đào trả mương đất	: 1.65 m2	Vét bùn	: 0.95 m2
Vét hữu cơ	: 0.65 m2	Đào đánh cấp	: 0.34 m2

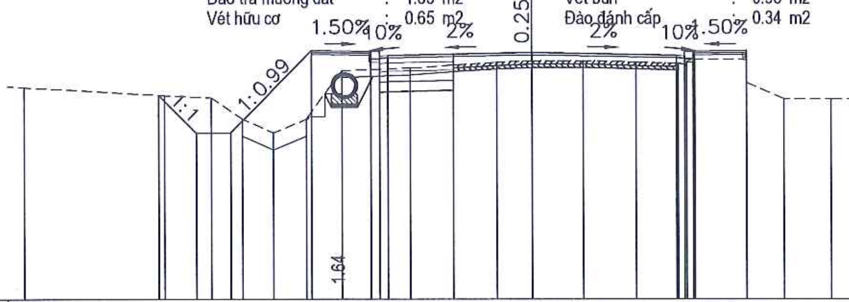

CAO ĐỘ THIẾT KẾ	2.01 0.89 0.89 3.32 3.30 3.30 3.15 3.17 3.26 3.17 3.15 3.30 3.30 3.32 3.06
KHOẢNG CÁCH LẺ THIẾT KẾ	1.12 1.00 2.42 1.75 0.25 0.25 4.25 4.25 0.25 0.25 1.58
CAO ĐỘ TỰ NHIÊN	2.24 2.00 1.92 1.30 0.89 1.30 2.72 2.80 2.89 2.97 3.01 3.02 2.97 2.94 2.89 2.98 3.07 3.07 3.06 2.37 1.90 1.90 1.90
KHOẢNG CÁCH MIA	4.14 1.39 0.91 0.93 0.98 1.06 2.00 1.27 1.27 1.05 1.53 1.54 1.24 [illegible] 1.52 1.10 1.39 6.18

CỌC: 11
KM0+251.65

Đào khuôn đường	: 1.29 m2	Bmđ hoàn thiện	: 8.50 m
Đào móng kênh BTCT	: 0.00 m2	Đắp đất vỉa hè	: 6.08 m2
Đào móng cống	: 0.45 m2	Đắp nền K95	: 0.73 m2
Bmđ mở rộng	: 2.18 m	Đắp đất nền K98	: 0.73 m2
Bmđ tăng cường	: 6.32 m	Cấp phối đá dăm loại 2	: 0.61 m2
B bù vênh BTN	: 0.00 m	Cấp phối đá dăm loại 1	: 0.42 m2
CPĐDL1 MĐ tăng cường	: 1.04 m2	Bù vênh BTN C16	: 0.00 m2
B vỉa hè trái	: 2.00 m2	B vỉa hè phải	: 1.91 m
Đào trả mương đất	: 1.56 m2	Vét bùn	: 1.16 m2
Vét hữu cơ	: 0.62 m2	Đào đánh cấp	: 0.31 m2

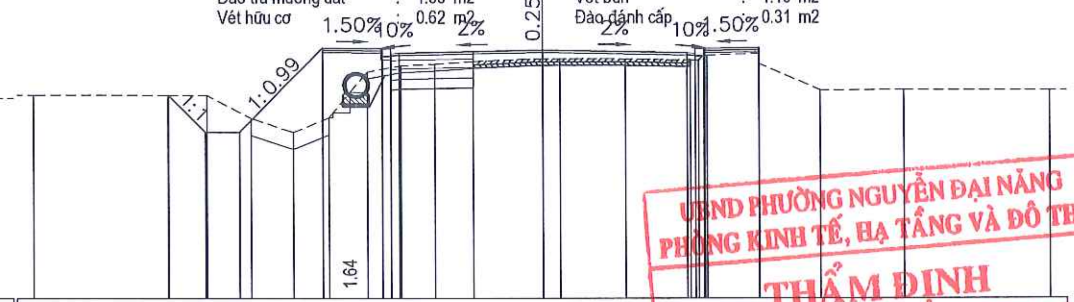

CAO ĐỘ THIẾT KẾ	1.99 0.89 0.89 3.37 3.35 3.35 3.20 3.22 3.31 3.22 3.20 3.35 3.35 3.37 3.20
KHOẢNG CÁCH LẺ THIẾT KẾ	1.10 1.00 2.46 1.75 0.25 0.25 4.25 4.25 0.25 0.25 1.66
CAO ĐỘ TỰ NHIÊN	2.00 1.99 1.98 1.30 0.89 1.32 2.67 2.85 2.89 2.97 3.06 3.06 3.05 3.01 2.98 3.03 3.15 3.15 3.20 2.90 2.12 2.13 2.12
KHOẢNG CÁCH MIA	3.96 1.12 1.30 1.26 1.05 1.12 0.99 1.01 1.12 2.07 0.53 1.89 1.93 [illegible] 1.55 1.82 2.47 4.30

UBND PHƯỜNG NGUYỄN ĐẠI NĂNG
PHÒNG KINH TẾ, HẠ TẦNG VÀ ĐÔ THỊ
THẨM ĐỊNH
Theo Văn bản số............/TĐ-KTHTĐT
Ngày.......tháng........năm 20.......
Ký tên.

CỌC: D4
KM0+270.99

Đào khuôn đường	: 3.14 m2	Bmđ hoàn thiện	: 10.55 m
Đào móng kênh BTCT	: 0.00 m2	Đắp đất vỉa hè	: 5.25 m2
Đào móng cống	: 0.00 m2	Đắp nền K95	: 1.42 m2
Bmđ mở rộng	: 4.47 m	Đắp đất nền K98	: 1.42 m2
Bmđ tăng cường	: 6.08 m	Cấp phối đá dăm loại 2	: 1.18 m2
B bù vênh BTN	: 0.00 m	Cấp phối đá dăm loại 1	: 0.71 m2
CPĐDL1 MĐ tăng cường	: 0.95 m2	Bù vênh BTN C16	: 0.00 m2
B vỉa hè trái	: 2.00 m2	B vỉa hè phải	: 0.00 m
Đào trả mương đất	: 1.30 m2	Vét bùn	: 0.89 m2
Vét hữu cơ	: 0.72 m2	Đào đánh cấp	: 0.27 m2

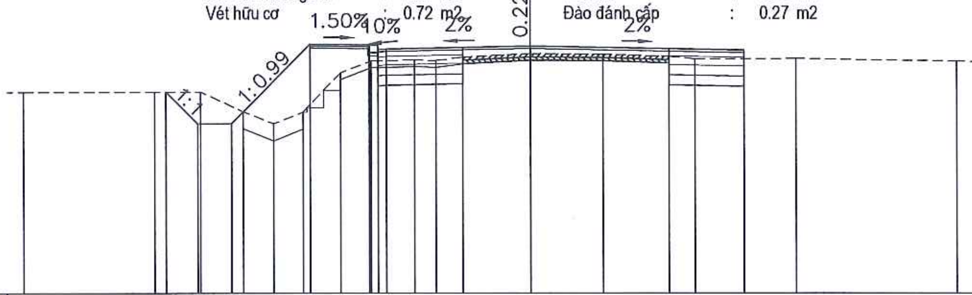

CAO ĐỘ THIẾT KẾ	1.95 1.00 1.00 3.36 3.33 3.33 3.18 3.21 3.29 3.17 2.92
KHOẢNG CÁCH LẺ THIẾT KẾ	0.95 1.00 2.34 1.75 0.25 0.25 4.25 6.30
CAO ĐỘ TỰ NHIÊN	1.95 1.95 1.95 1.36 1.00 1.35 2.51 2.85 2.90 2.87 2.97 3.07 3.05 2.99 2.92 2.93 2.85 2.81
KHOẢNG CÁCH MIA	3.88 1.36 1.27 0.90 0.88 1.12 0.89 1.28 0.63 0.79 2.00 2.14 1.94 0.78 2.97 4.73 2.44

CỌC: 12
KM0+290.39

Đào khuôn đường	: 2.93 m2	Bmđ hoàn thiện	: 10.43 m
Đào móng kênh BTCT	: 0.00 m2	Đắp đất vỉa hè	: 5.59 m2
Đào móng cống	: 0.00 m2	Đắp nền K95	: 1.24 m2
Bmđ mở rộng	: 3.88 m	Đắp đất nền K98	: 1.24 m2
Bmđ tăng cường	: 6.55 m	Cấp phối đá dăm loại 2	: 1.03 m2
B bù vênh BTN	: 0.00 m	Cấp phối đá dăm loại 1	: 0.62 m2
CPĐDL1 MĐ tăng cường	: 1.08 m2	Bù vênh BTN C16	: 0.00 m2
B vỉa hè trái	: 2.00 m2	B vỉa hè phải	: 0.00 m
Đào trả mương đất	: 0.97 m2	Vét bùn	: 1.02 m2
Vét hữu cơ	: 0.51 m2	Đào đánh cấp	: 0.27 m2

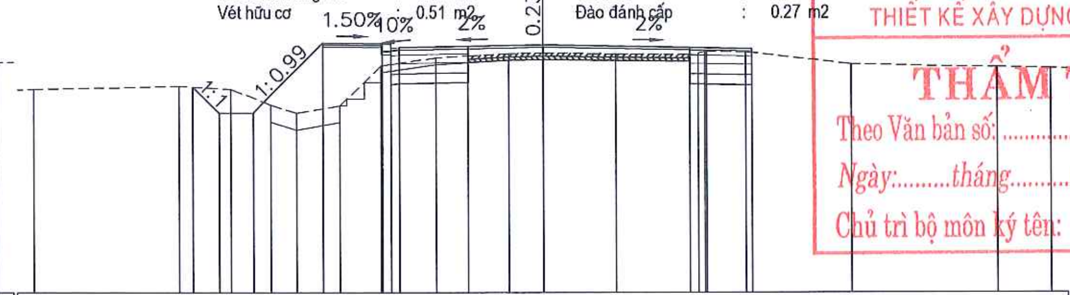

CÔNG TY TNHH THƯƠNG MẠI VÀ TƯ VẤN THIẾT KẾ XÂY DỰNG TIẾN MẠNH
THẨM TRA
Theo Văn bản số: ..../TTr-TM
Ngày:.........tháng..........năm 202...........
Chủ trì bộ môn ký tên:

CAO ĐỘ THIẾT KẾ	2.07 1.30 1.30 3.38 3.35 3.35 3.20 3.23 3.31 3.19 3.08
KHOẢNG CÁCH LẺ THIẾT KẾ	0.77 1.00 2.06 1.75 0.25 0.25 4.25 6.18
CAO ĐỘ TỰ NHIÊN	2.00 2.10 2.00 1.54 1.30 1.52 2.70 2.93 2.99 3.05 3.08 3.04 3.02 3.00 3.06 3.12 3.12 3.10 2.74 2.65 2.62
KHOẢNG CÁCH MIA	4.26 1.52 1.19 0.75 1.29 1.20 1.62 0.94 1.19 1.04 2.12 2.20 [illegible] 1.17 3.12 4.30 1.58

CHỦ ĐẦU TƯ UBND PHƯỜNG NGUYỄN ĐẠI NĂNG	DỰ ÁN: CẢI TẠO, NÂNG CẤP, MỞ RỘNG ĐƯỜNG TÔ HIẾN THÀNH, PHƯỜNG NGUYỄN ĐẠI NĂNG, THÀNH PHỐ HẢI PHÒNG	THỰC HIỆN	NGUYỄN VĂN DÂN	
		KIỂM TRA	DƯƠNG QUỐC ĐOÀN	
CÔNG TY TNHH TƯ VẤN ĐẦU TƯ XD VÀ THƯƠNG MẠI HẢI AN PHÁT ĐỊA CHỈ: SỐ 158 LÊ DUẨN, PHƯỜNG TÂN HƯNG THÀNH PHỐ HẢI PHÒNG TEL: 0915.683.969 - EMAIL: HAIANPHAT80@GMAIL.COM		CHỦ TRÌ THIẾT KẾ	NGUYỄN ĐỨC HIẾU	
	THIẾT KẾ BẢN VẼ THI CÔNG	CHỦ NHIỆM TK	NGUYỄN ĐỨC HIẾU	

HẢI AN PHÁT

Hải Phòng, tháng năm 2026
CÔNG TY TNHH TƯ VẤN ĐẦU TƯ VÀ THƯƠNG MẠI HẢI AN PHÁT
GIÁM ĐỐC

M.S.D.N: 0801376699 — TNHH TƯ VẤN ĐẦU TƯ XÂY DỰNG VÀ THƯƠNG MẠI HẢI AN PHÁT — THÀNH PHỐ HẢI PHÒNG

KTS. NGUYỄN ANH TUẤN

TRẮC NGANG CHI TIẾT

Tỷ lệ bản vẽ:	1/200	Bản vẽ số: 04
Lần xuất bản: 01 Lần chỉnh sửa: 0		Mã số sản phẩm: HAP/HĐ - 2026

CỌC: 13
KM0+309.82

Đào khuôn đường	:	1.48 m2
Đào móng kênh BTCT	:	0.92 m2
Đào móng cống	:	0.49 m2
Bmđ mở rộng	:	2.36 m
Bmđ tăng cường	:	6.14 m
B bù vênh BTN	:	0.00 m
CPĐDL1 MĐ tăng cường	:	0.87 m2
B vỉa hè trái	:	2.00 m2
Đào trả mương đất	:	0.00 m2
Vét hữu cơ	:	1.16 m2

Bmđ hoàn thiện	:	8.50 m
Đắp đất vỉa hè	:	3.04 m2
Đắp nền K95	:	0.69 m2
Đắp đất nền K98	:	0.67 m2
Cấp phối đá dăm loại 2	:	0.65 m2
Cấp phối đá dăm loại 1	:	0.42 m2
Bù vênh BTN C16	:	0.00 m2
B vỉa hè phải	:	2.83 m
Vét bùn	:	0.00 m2
Đào đánh cấp	:	0.00 m2

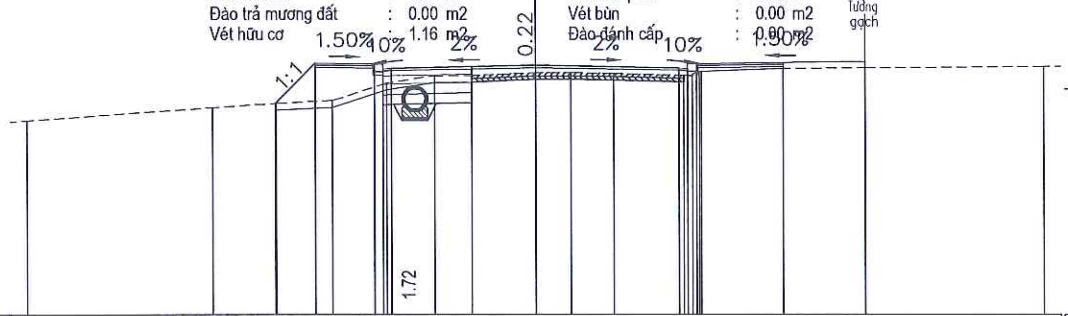

CAO ĐỘ THIẾT KẾ	2.23, 3.41, 3.39, 3.39, 3.24, 3.26, 3.35, 3.26, 3.24, 3.39, 3.39, 3.46, 3.27
KHOẢNG CÁCH LẺ THIẾT KẾ	1.18, 1.75, 0.25, 0.25, 4.25, 4.25, 0.25, 0.25, 4.97
CAO ĐỘ TỰ NHIÊN	1.72, 2.10, 2.23, 2.31, 2.83, 3.04, 3.05, 3.13, 3.13, 3.10, 3.05, 3.02, 3.08, 3.16, 3.16, 3.25, 3.27, 3.31
KHOẢNG CÁCH MIA	5.48, 1.87, 1.67, 1.60, 1.41, 1.08, 1.89, 1.06, 1.29, 2.04, [illegible], 2.42, 2.40, 5.28

CỌC: D5
KM0+329.23

Đào khuôn đường	:	1.46 m2
Đào móng kênh BTCT	:	3.71 m2
Đào móng cống	:	0.51 m2
Bmđ mở rộng	:	1.34 m
Bmđ tăng cường	:	7.16 m
B bù vênh BTN	:	0.00 m
CPĐDL1 MĐ tăng cường	:	1.37 m2
B vỉa hè trái	:	3.00 m2
Đào trả mương đất	:	0.00 m2
Vét hữu cơ	:	0.00 m2

Bmđ hoàn thiện	:	8.50 m
Đắp đất vỉa hè	:	3.07 m2
Đắp nền K95	:	0.39 m2
Đắp đất nền K98	:	0.37 m2
Cấp phối đá dăm loại 2	:	0.40 m2
Cấp phối đá dăm loại 1	:	0.27 m2
Bù vênh BTN C16	:	0.00 m2
B vỉa hè phải	:	2.38 m
Vét bùn	:	0.00 m2
Đào đánh cấp	:	0.00 m2

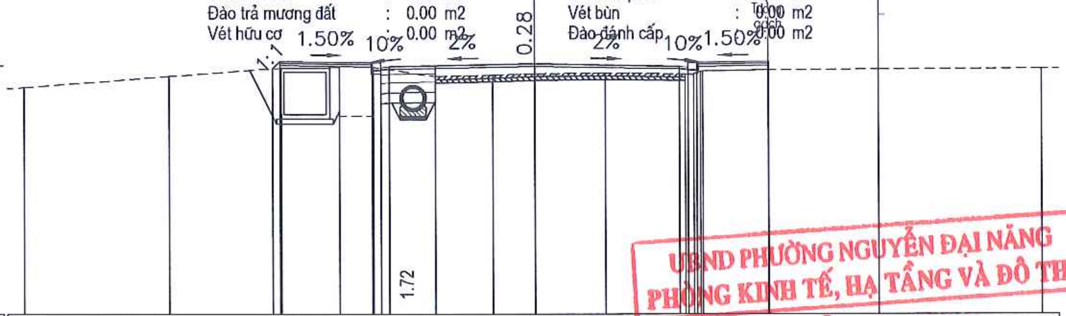

CAO ĐỘ THIẾT KẾ	3.23, 3.45, 3.40, 3.40, 3.25, 3.28, 3.36, 3.28, 3.25, 3.40, 3.40, 3.44, 3.18
KHOẢNG CÁCH LẺ THIẾT KẾ	0.22, 2.75, 0.25, 0.25, 4.25, 4.25, 0.25, 0.25, 2.13
CAO ĐỘ TỰ NHIÊN	2.68, 3.00, 3.25, 3.27, 1.84, 1.84, 3.27, 2.99, 3.04, 3.08, 3.10, 3.07, 3.04, 3.08, 3.15, 3.15, 3.18, 3.20, 3.23
KHOẢNG CÁCH MIA	4.27, 3.29, 1.72, 1.00, 1.81, 1.67, 1.24, 2.10, 2.32, [illegible], 1.95, 3.31, 4.81

UBND PHƯỜNG NGUYỄN ĐẠI NĂNG
PHÒNG KINH TẾ, HẠ TẦNG VÀ ĐÔ THỊ
THẨM ĐỊNH
Theo Văn bản số............/TĐ-KTHTĐT
Ngày.......tháng........năm 20.......
Ký tên.

CỌC: 14
KM0+348.54

Đào khuôn đường	:	1.97 m2
Đào móng kênh BTCT	:	4.25 m2
Đào móng cống	:	0.43 m2
Bmđ mở rộng	:	1.67 m
Bmđ tăng cường	:	6.83 m
B bù vênh BTN	:	0.00 m
CPĐDL1 MĐ tăng cường	:	1.04 m2
B vỉa hè trái	:	3.00 m2
Đào trả mương đất	:	0.00 m2
Vét hữu cơ	:	0.00 m2

Bmđ hoàn thiện	:	8.50 m
Đắp đất vỉa hè	:	3.42 m2
Đắp nền K95	:	0.46 m2
Đắp đất nền K98	:	0.43 m2
Cấp phối đá dăm loại 2	:	0.48 m2
Cấp phối đá dăm loại 1	:	0.32 m2
Bù vênh BTN C16	:	0.00 m2
B vỉa hè phải	:	1.82 m
Vét bùn	:	0.00 m2
Đào đánh cấp	:	0.00 m2

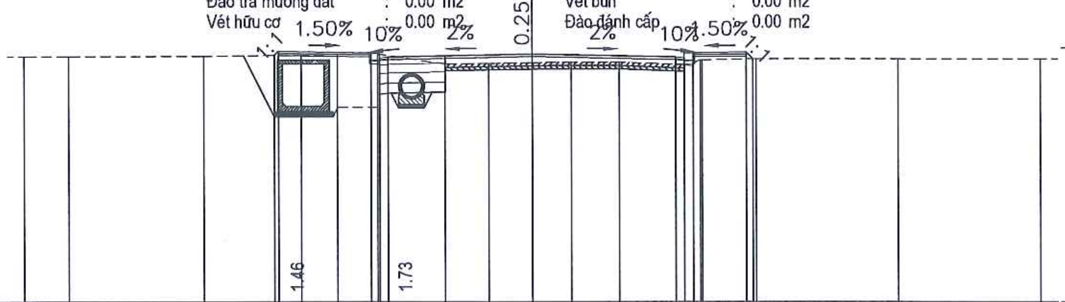

CAO ĐỘ THIẾT KẾ	3.28, 3.39, 3.35, 3.35, 3.20, 3.23, 3.31, 3.23, 3.20, 3.35, 3.35, 3.37, 3.18
KHOẢNG CÁCH LẺ THIẾT KẾ	0.11, 2.75, 0.25, 0.25, 4.25, 4.25, 0.25, 0.25, 1.57, 0.20
CAO ĐỘ TỰ NHIÊN	3.25, 3.25, 3.25, 3.29, 3.32, 1.75, 1.75, 3.32, 3.02, 3.04, 3.06, 3.08, 3.07, 3.00, 2.97, 3.03, 3.15, 3.15, 3.18, 3.18, 3.18
KHOẢNG CÁCH MIA	1.32, 4.00, 2.87, 1.07, 1.19, 1.97, 1.30, 1.28, 1.18, 1.44, 1.89, [illegible], 1.60, 4.20, 4.18

CỌC: 15
KM0+367.65

Đào khuôn đường	:	2.32 m2
Đào móng kênh BTCT	:	3.78 m2
Đào móng cống	:	0.42 m2
Bmđ mở rộng	:	2.10 m
Bmđ tăng cường	:	6.40 m
B bù vênh BTN	:	0.00 m
CPĐDL1 MĐ tăng cường	:	1.17 m2
B vỉa hè trái	:	3.00 m2
Đào trả mương đất	:	0.00 m2
Vét hữu cơ	:	0.00 m2

Bmđ hoàn thiện	:	8.50 m
Đắp đất vỉa hè	:	3.20 m2
Đắp nền K95	:	0.58 m2
Đắp đất nền K98	:	0.55 m2
Cấp phối đá dăm loại 2	:	0.59 m2
Cấp phối đá dăm loại 1	:	0.39 m2
Bù vênh BTN C16	:	0.00 m2
B vỉa hè phải	:	2.39 m
Vét bùn	:	0.00 m2
Đào đánh cấp	:	0.00 m2

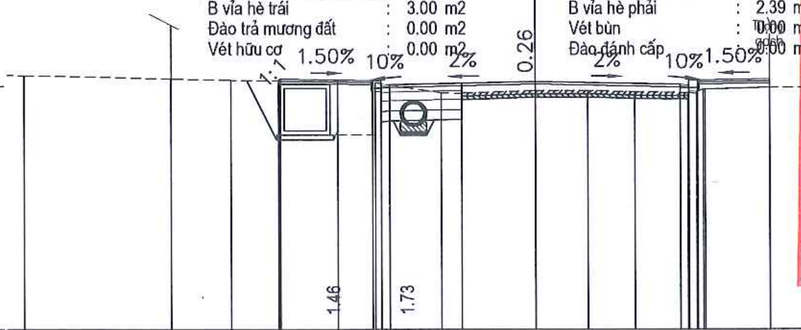

CAO ĐỘ THIẾT KẾ	3.34, 3.38, 3.34, 3.34, 3.19, 3.22, 3.30, 3.22, 3.19, 3.34, 3.34, 3.37, 3.13
KHOẢNG CÁCH LẺ THIẾT KẾ	0.05, 2.75, 0.25, 0.25, 4.25, 4.25, 0.25, 0.25, 2.14
CAO ĐỘ TỰ NHIÊN	3.49, 3.39, 3.35, 3.32, 1.75, 1.75, 3.28, 2.98, 2.97, 3.04, 3.04, 3.00, 2.98, 2.95, 3.01, 3.08, 3.08, 3.13, 3.13, 3.13
KHOẢNG CÁCH MIA	4.32, 1.74, 3.16, 1.11, 1.91, 0.61, 2.15, 1.54, 1.41, 1.52, [illegible], 1.91, 2.00, 6.11

CÔNG TY TNHH THƯƠNG MẠI VÀ TƯ VẤN THIẾT KẾ XÂY DỰNG TIẾN MẠNH
THẨM TRA
Theo Văn bản số: ..../TTr-TM
Ngày:.........tháng.........năm 202...........
Chủ trì bộ môn ký tên:

CHỦ ĐẦU TƯ UBND PHƯỜNG NGUYỄN ĐẠI NĂNG	DỰ ÁN: CẢI TẠO, NÂNG CẤP, MỞ RỘNG ĐƯỜNG TÔ HIẾN THÀNH, PHƯỜNG NGUYỄN ĐẠI NĂNG, THÀNH PHỐ HẢI PHÒNG	THỰC HIỆN: NGUYỄN VĂN DÂN KIỂM TRA: DƯƠNG QUỐC ĐOÀN CHỦ TRÌ THIẾT KẾ: NGUYỄN ĐỨC HIẾU CHỦ NHIỆM TK: NGUYỄN ĐỨC HIẾU	Hải Phòng, tháng năm 2026 CÔNG TY TNHH TƯ VẤN ĐẦU TƯ VÀ THƯƠNG MẠI HẢI AN PHÁT GIÁM ĐỐC KTS. NGUYỄN ANH TUẤN
CÔNG TY TNHH TƯ VẤN ĐẦU TƯ XD VÀ THƯƠNG MẠI HẢI AN PHÁT ĐỊA CHỈ: SỐ 158 LÊ DUẨN, PHƯỜNG TÂN HƯNG THÀNH PHỐ HẢI PHÒNG TEL: 0915.683.969 - EMAIL: HAIANPHAT80@GMAIL.COM	THIẾT KẾ BẢN VẼ THI CÔNG		TRẮC NGANG CHI TIẾT Tỷ lệ bản vẽ: 1/200 — Bản vẽ số: 05 Lần xuất bản: 01 — Lần chỉnh sửa: 0 Mã số sản phẩm: HAP/HĐ - 2026

M.S.D.N: 0801376539 — CÔNG TY TNHH TƯ VẤN ĐẦU TƯ XÂY DỰNG VÀ THƯƠNG MẠI HẢI AN PHÁT — THÀNH PHỐ HẢI PHÒNG

CỌC: D6
KM0+387.05

Đào khuôn đường	: 1.69 m2	Bmđ hoàn thiện	: 8.50 m
Đào móng kênh BTCT	: 3.93 m2	Đắp đất vỉa hè	: 3.21 m2
Đào móng cống	: 0.41 m2	Đắp nền K95	: 0.31 m2
Bmđ mở rộng	: 1.22 m	Đắp đất nền K98	: 0.29 m2
Bmđ tăng cường	: 7.28 m	Cấp phối đá dăm loại 2	: 0.37 m2
B bù vênh BTN	: 0.00 m	Cấp phối đá dăm loại 1	: 0.25 m2
CPĐDL1 MĐ tăng cường	: 1.16 m2	Bù vênh BTN C16	: 0.00 m2
B vỉa hè trái	: 3.00 m2	B vỉa hè phải	: 2.18 m
Đào trả mương đất	: 0.00 m2	Vét bùn	: 0.00 m2
Vét hữu cơ	: 0.00 m2	Đào đánh cấp	: 0.00 m2

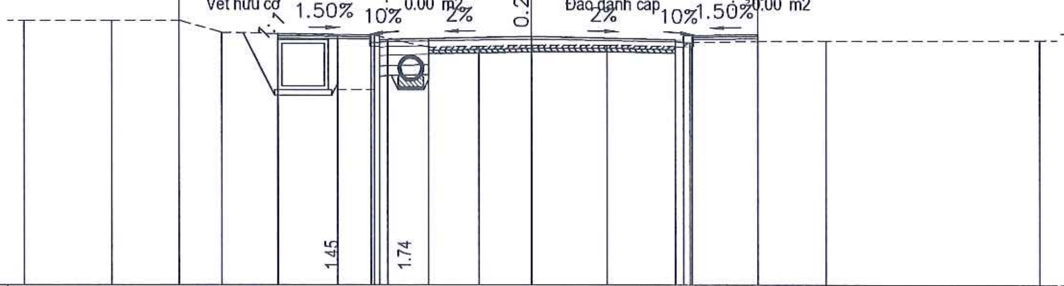

CAO ĐỘ THIẾT KẾ	3.39 3.39 3.35 3.35 3.20 3.22 3.31 3.22 3.20 3.35 3.35 3.38 3.17
KHOẢNG CÁCH LẺ THIẾT KẾ	0.00 2.75 0.25 0.25 4.25 4.25 0.25 0.25 1.93
CAO ĐỘ TỰ NHIÊN	3.78 3.78 3.78 3.43 3.34 1.74 1.74 3.34 2.99 3.02 3.06 3.07 3.02 2.99 3.03 3.14 3.14 3.17 3.18 3.21
KHOẢNG CÁCH MIA	2.59 2.00 1.27 3.40 1.09 1.62 1.48 1.55 2.23 2.02 0.25 0.00 1.92 2.00 6.32

CỌC: 16
KM0+405.83

Đào khuôn đường	: 1.97 m2	Bmđ hoàn thiện	: 8.50 m
Đào móng kênh BTCT	: 4.47 m2	Đắp đất vỉa hè	: 3.61 m2
Đào móng cống	: 0.41 m2	Đắp nền K95	: 0.42 m2
Bmđ mở rộng	: 1.64 m	Đắp đất nền K98	: 0.39 m2
Bmđ tăng cường	: 6.86 m	Cấp phối đá dăm loại 2	: 0.45 m2
B bù vênh BTN	: 0.00 m	Cấp phối đá dăm loại 1	: 0.32 m2
CPĐDL1 MĐ tăng cường	: 1.16 m2	Bù vênh BTN C16	: 0.00 m2
B vỉa hè trái	: 3.00 m2	B vỉa hè phải	: 2.17 m
Đào trả mương đất	: 0.00 m2	Vét bùn	: 0.00 m2
Vét hữu cơ	: 0.00 m2	Đào đánh cấp	: 0.00 m2

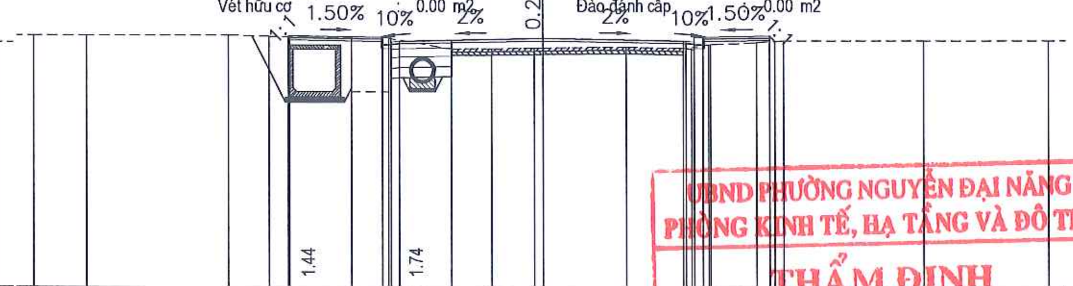

CAO ĐỘ THIẾT KẾ	3.36 3.39 3.35 3.35 3.20 3.23 3.31 3.23 3.20 3.35 3.35 3.38 3.23
KHOẢNG CÁCH LẺ THIẾT KẾ	0.03 2.75 0.25 0.25 4.25 4.25 0.25 0.25 1.92 0.15
CAO ĐỘ TỰ NHIÊN	3.41 3.41 3.41 3.37 3.33 1.74 1.74 3.32 3.00 3.02 3.03 3.04 3.06 3.02 2.98 3.05 3.13 3.13 3.18 3.25 3.25 3.25
KHOẢNG CÁCH MIA	1.52 4.20 1.18 2.44 1.10 1.87 1.19 1.25 0.25 2.44 1.73 0.25 0.50 0.00 1.32 0.80 4.20 3.70

UBND PHƯỜNG NGUYỄN ĐẠI NĂNG
PHÒNG KINH TẾ, HẠ TẦNG VÀ ĐÔ THỊ
THẨM ĐỊNH
Theo Văn bản số............/TĐ-KTHTĐT
Ngày.......tháng........năm 20.......
Ký tên.

CỌC: 17
KM0+425.23

Đào khuôn đường	: 1.47 m2	Bmđ hoàn thiện	: 8.50 m
Đào móng kênh BTCT	: 4.17 m2	Đắp đất vỉa hè	: 3.37 m2
Đào móng cống	: 0.46 m2	Đắp nền K95	: 0.37 m2
Bmđ mở rộng	: 1.33 m	Đắp đất nền K98	: 0.35 m2
Bmđ tăng cường	: 7.17 m	Cấp phối đá dăm loại 2	: 0.40 m2
B bù vênh BTN	: 0.00 m	Cấp phối đá dăm loại 1	: 0.27 m2
CPĐDL1 MĐ tăng cường	: 1.30 m2	Bù vênh BTN C16	: 0.00 m2
B vỉa hè trái	: 3.00 m2	B vỉa hè phải	: 1.78 m
Đào trả mương đất	: 0.00 m2	Vét bùn	: 0.00 m2
Vét hữu cơ	: 0.00 m2	Đào đánh cấp	: 0.00 m2

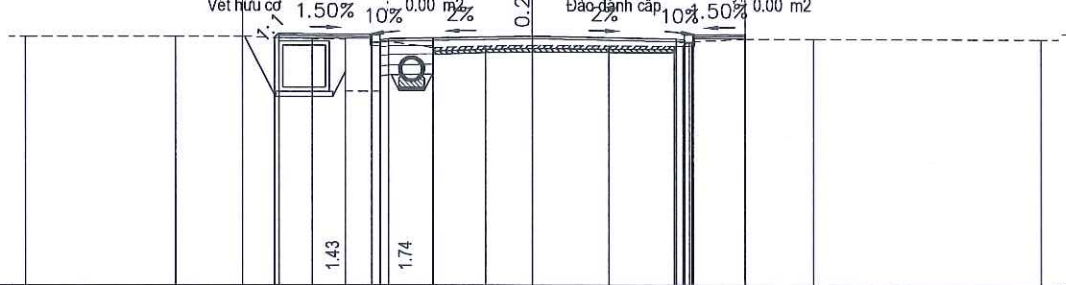

CAO ĐỘ THIẾT KẾ	3.31 3.43 3.39 3.39 3.24 3.27 3.35 3.27 3.24 3.39 3.39 3.42 3.27
KHOẢNG CÁCH LẺ THIẾT KẾ	0.12 2.75 0.25 0.25 4.25 4.25 0.25 0.25 1.53
CAO ĐỘ TỰ NHIÊN	3.35 3.35 3.35 3.27 3.26 1.73 1.73 3.23 3.01 3.06 3.09 3.07 3.06 3.05 3.07 3.19 3.19 3.27 3.27 3.27
KHOẢNG CÁCH MIA	4.44 2.00 2.04 0.98 1.04 1.58 1.55 1.37 2.26 1.94 0.25 0.00 1.57 2.00 6.72

CỌC: 18
KM0+443.96

Đào khuôn đường	: 1.32 m2	Bmđ hoàn thiện	: 8.50 m
Đào móng kênh BTCT	: 4.78 m2	Đắp đất vỉa hè	: 3.97 m2
Đào móng cống	: 0.53 m2	Đắp nền K95	: 0.31 m2
Bmđ mở rộng	: 1.20 m	Đắp đất nền K98	: 0.35 m2
Bmđ tăng cường	: 7.30 m	Cấp phối đá dăm loại 2	: 0.34 m2
B bù vênh BTN	: 0.00 m	Cấp phối đá dăm loại 1	: 0.25 m2
CPĐDL1 MĐ tăng cường	: 1.21 m2	Bù vênh BTN C16	: 0.00 m2
B vỉa hè trái	: 3.00 m2	B vỉa hè phải	: 1.90 m
Đào trả mương đất	: 0.00 m2	Vét bùn	: 0.00 m2
Vét hữu cơ	: 0.00 m2	Đào đánh cấp	: 0.00 m2

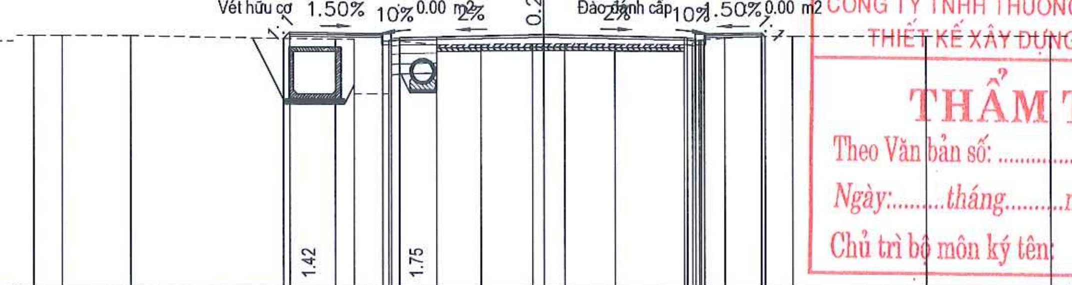

CAO ĐỘ THIẾT KẾ	3.36 3.55 3.51 3.51 3.36 3.38 3.47 3.38 3.36 3.51 3.51 3.53 3.42
KHOẢNG CÁCH LẺ THIẾT KẾ	0.18 2.75 0.25 0.25 4.25 4.25 0.25 0.25 1.65 0.11
CAO ĐỘ TỰ NHIÊN	3.43 3.43 3.43 3.34 3.34 1.73 1.73 3.32 3.17 3.19 3.20 3.21 3.21 3.19 3.18 3.15 3.22 3.32 3.32 3.37 3.42 3.42 3.42 3.42
KHOẢNG CÁCH MIA	0.82 2.00 6.04 0.55 1.03 1.42 1.31 1.50 0.33 0.62 1.45 2.09 0.25 0.00 0.68 1.04 0.93 4.00 3.68

CÔNG TY TNHH THƯƠNG MẠI VÀ TƯ VẤN THIẾT KẾ XÂY DỰNG TIẾN MẠNH
THẨM TRA
Theo Văn bản số: ..../TTr-TM
Ngày:.........tháng..........năm 202............
Chủ trì bộ môn ký tên:

CHỦ ĐẦU TƯ UBND PHƯỜNG NGUYỄN ĐẠI NĂNG	DỰ ÁN: CẢI TẠO, NÂNG CẤP, MỞ RỘNG ĐƯỜNG TÔ HIẾN THÀNH, PHƯỜNG NGUYỄN ĐẠI NĂNG, THÀNH PHỐ HẢI PHÒNG	THỰC HIỆN	NGUYỄN VĂN DÂN	Hải Phòng, tháng năm 2026 CÔNG TY TNHH TƯ VẤN ĐẦU TƯ VÀ THƯƠNG MẠI HẢI AN PHÁT GIÁM ĐỐC	TRẮC NGANG CHI TIẾT
CÔNG TY TNHH TƯ VẤN ĐẦU TƯ XD VÀ THƯƠNG MẠI HẢI AN PHÁT ĐỊA CHỈ: SỐ 158 LÊ DUẨN, PHƯỜNG TÂN HƯNG THÀNH PHỐ HẢI PHÒNG TEL: 0915.683.969 - EMAIL: HAIANPHAT80@GMAIL.COM		KIỂM TRA	DƯƠNG QUỐC ĐOÀN		Tỷ lệ bản vẽ: 1/200 — Bản vẽ số: 06
		CHỦ TRÌ THIẾT KẾ	NGUYỄN ĐỨC HIẾU		Lần xuất bản: 01 — Mã số sản phẩm:
	THIẾT KẾ BẢN VẼ THI CÔNG	CHỦ NHIỆM TK	NGUYỄN ĐỨC HIẾU	KTS. NGUYỄN ANH TUẤN	Lần chỉnh sửa: 0 — HAP/HĐ - 2026

HẢI AN PHÁT

M.S.D.N: 080137... CÔNG TY TNHH TƯ VẤN ĐẦU TƯ XÂY DỰNG VÀ THƯƠNG MẠI HẢI AN PHÁT ★ THÀNH PHỐ HẢI PHÒNG

CỌC: D7
KM0+463.46

Đào khuôn đường	1.32 m2	Bmđ hoàn thiện	8.50 m
Đào móng kênh BTCT	2.82 m2	Đắp đất vỉa hè	3.61 m2
Đào móng cống	0.65 m2	Đắp nền K95	0.46 m2
Bmđ mở rộng	1.31 m	Đắp đất nền K98	0.44 m2
Bmđ tăng cường	7.19 m	Cấp phối đá dăm loại 2	0.39 m2
B bù vênh BTN	0.00 m	Cấp phối đá dăm loại 1	0.26 m2
CPĐDL1 MĐ tăng cường	1.44 m2	Bù vênh BTN C16	0.00 m2
B vỉa hè trái	3.00 m2	B vỉa hè phải	2.67 m
Đào trả mương đất	0.00 m2	Vét bùn	0.00 m2
Vét hữu cơ	0.00 m2	Đào đánh cấp	0.00 m2

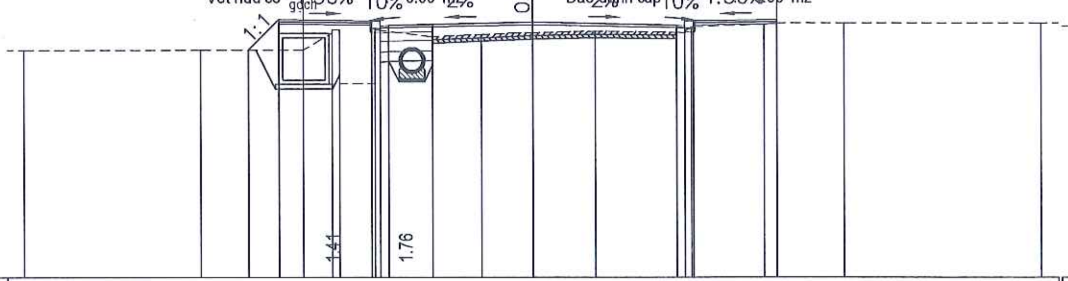

CAO ĐỘ THIẾT KẾ	2.70 3.60 3.56 3.56 3.41 3.43 3.52 3.43 3.41 3.56 3.56 3.59 3.50
KHOẢNG CÁCH LẺ THIẾT KẾ	0.90 2.75 0.25 0.25 4.25 4.25 0.25 0.25 2.42
CAO ĐỘ TỰ NHIÊN	2.70 2.70 2.70 3.20 3.30 3.30 1.72 1.72 3.30 3.09 3.16 3.22 3.26 3.23 3.20 3.23 3.38 3.38 3.46 3.50 3.50 3.50
KHOẢNG CÁCH MIA	5.23 3.00 0.85 0.22 1.05 1.71 1.44 1.50 1.84 2.41 0.25 0.00 2.04 0.37 2.00 5.83

CỌC: 19
KM0+481.78

Đào khuôn đường	1.30 m2	Bmđ hoàn thiện	8.50 m
Đào móng kênh BTCT	4.59 m2	Đắp đất vỉa hè	4.13 m2
Đào móng cống	0.56 m2	Đắp nền K95	0.36 m2
Bmđ mở rộng	1.18 m	Đắp đất nền K98	0.37 m2
Bmđ tăng cường	7.32 m	Cấp phối đá dăm loại 2	0.36 m2
B bù vênh BTN	0.00 m	Cấp phối đá dăm loại 1	0.25 m2
CPĐDL1 MĐ tăng cường	1.05 m2	Bù vênh BTN C16	0.00 m2
B vỉa hè trái	3.00 m2	B vỉa hè phải	1.56 m
Đào trả mương đất	0.00 m2	Vét bùn	0.00 m2
Vét hữu cơ	0.00 m2	Đào đánh cấp	0.00 m2

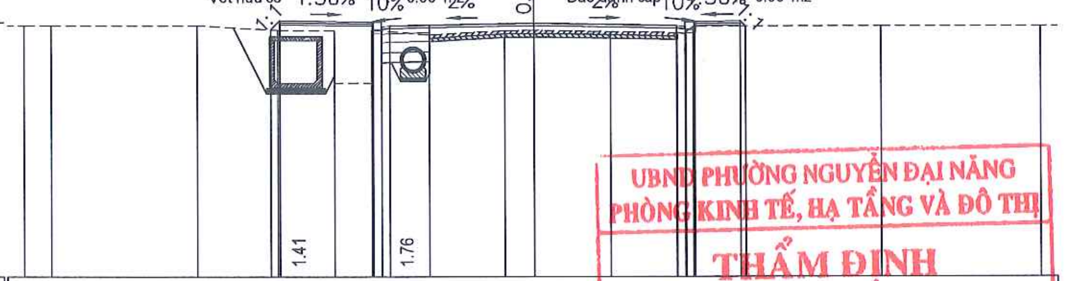

CAO ĐỘ THIẾT KẾ	3.28 3.56 3.51 3.51 3.36 3.39 3.47 3.39 3.36 3.51 3.51 3.53 3.38
KHOẢNG CÁCH LẺ THIẾT KẾ	0.27 2.75 0.25 0.25 4.25 4.25 0.25 0.25 1.31 0.15
CAO ĐỘ TỰ NHIÊN	3.40 3.40 3.40 3.27 3.26 1.72 1.72 3.28 3.13 3.26 3.27 3.23 3.18 3.15 3.20 3.37 3.37 3.38 3.38 3.38
KHOẢNG CÁCH MIA	0.76 4.30 2.39 1.66 1.09 1.73 2.21 0.86 2.28 1.99 0.25 0.00 1.28 4.20 4.74

UBND PHƯỜNG NGUYỄN ĐẠI NĂNG
PHÒNG KINH TẾ, HẠ TẦNG VÀ ĐÔ THỊ
THẨM ĐỊNH
Theo Văn bản số............/TĐ-KTHTĐT
Ngày........tháng........năm 20.......
Ký tên.

CỌC: 20
KM0+488.99

Đào khuôn đường	1.54 m2	Bmđ hoàn thiện	8.50 m
Đào móng kênh BTCT	3.42 m2	Đắp đất vỉa hè	3.53 m2
Đào móng cống	0.61 m2	Đắp nền K95	0.50 m2
Bmđ mở rộng	1.52 m	Đắp đất nền K98	0.48 m2
Bmđ tăng cường	6.98 m	Cấp phối đá dăm loại 2	0.44 m2
B bù vênh BTN	0.00 m	Cấp phối đá dăm loại 1	0.30 m2
CPĐDL1 MĐ tăng cường	0.99 m2	Bù vênh BTN C16	0.00 m2
B vỉa hè trái	3.00 m2	B vỉa hè phải	1.98 m
Đào trả mương đất	0.00 m2	Vét bùn	0.00 m2
Vét hữu cơ	0.00 m2	Đào đánh cấp	0.00 m2

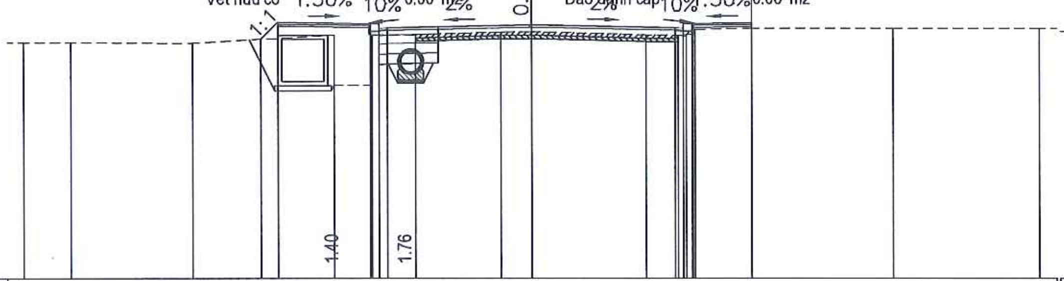

CAO ĐỘ THIẾT KẾ	3.06 3.57 3.53 3.53 3.38 3.40 3.49 3.40 3.38 3.53 3.53 3.55 3.39
KHOẢNG CÁCH LẺ THIẾT KẾ	0.50 2.75 0.25 0.25 4.25 4.25 0.25 0.25 1.73
CAO ĐỘ TỰ NHIÊN	2.97 2.97 2.95 3.19 1.71 1.71 3.19 3.20 3.27 3.28 3.19 3.18 3.15 3.20 3.35 3.35 3.39 3.39 3.39
KHOẢNG CÁCH MIA	1.40 3.61 4.17 1.12 1.28 2.53 0.89 3.40 0.94 0.25 0.00 1.63 4.20 4.32

CỌC: 21
KM0+501.21

Đào khuôn đường	1.14 m2	Bmđ hoàn thiện	8.75 m
Đào móng kênh BTCT	4.49 m2	Đắp đất vỉa hè	4.22 m2
Đào móng cống	0.58 m2	Đắp nền K95	0.30 m2
Bmđ mở rộng	0.97 m	Đắp đất nền K98	0.32 m2
Bmđ tăng cường	7.78 m	Cấp phối đá dăm loại 2	0.30 m2
B bù vênh BTN	0.00 m	Cấp phối đá dăm loại 1	0.18 m2
CPĐDL1 MĐ tăng cường	1.16 m2	Bù vênh BTN C16	0.00 m2
B vỉa hè trái	3.00 m2	B vỉa hè phải	0.00 m
Đào trả mương đất	0.00 m2	Vét bùn	0.00 m2
Vét hữu cơ	0.00 m2	Đào đánh cấp	0.00 m2

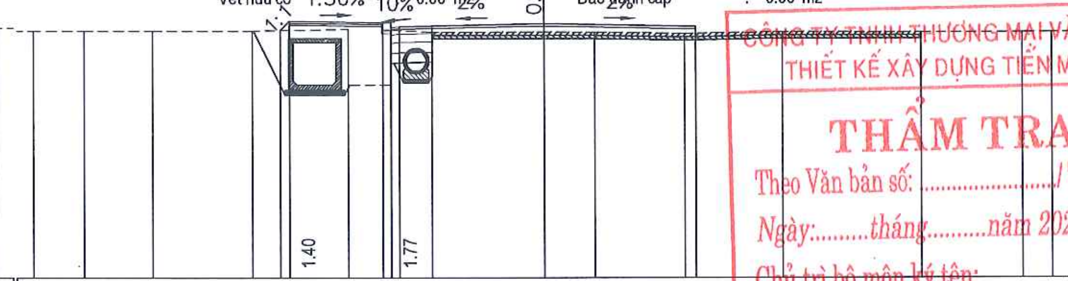

CAO ĐỘ THIẾT KẾ	3.31 3.58 3.54 3.54 3.39 3.42 3.50 3.41 3.22
KHOẢNG CÁCH LẺ THIẾT KẾ	0.27 2.75 0.25 0.25 4.25 4.50
CAO ĐỘ TỰ NHIÊN	3.30 3.30 3.30 3.30 3.35 1.70 1.70 3.33 3.25 3.26 3.25 3.21 3.26 3.25 3.25 3.25
KHOẢNG CÁCH MIA	1.46 2.00 2.94 2.83 1.26 1.23 3.28 1.50 2.68 2.82 4.13 3.00 0.87

CÔNG TY TNHH THƯƠNG MẠI VÀ TƯ VẤN
THIẾT KẾ XÂY DỰNG TIẾN MẠNH
THẨM TRA
Theo Văn bản số: ..../TTr-TM
Ngày:.........tháng..........năm 202...........
Chủ trì bộ môn ký tên:

CHỦ ĐẦU TƯ UBND PHƯỜNG NGUYỄN ĐẠI NĂNG	DỰ ÁN: CẢI TẠO, NÂNG CẤP, MỞ RỘNG ĐƯỜNG TÔ HIẾN THÀNH, PHƯỜNG NGUYỄN ĐẠI NĂNG, THÀNH PHỐ HẢI PHÒNG	THỰC HIỆN	NGUYỄN VĂN DÂN
		KIỂM TRA	DƯƠNG QUỐC ĐOÀN
CÔNG TY TNHH TƯ VẤN ĐẦU TƯ XD VÀ THƯƠNG MẠI HẢI AN PHÁT ĐỊA CHỈ: SỐ 158 LÊ DUẨN, PHƯỜNG TÂN HƯNG THÀNH PHỐ HẢI PHÒNG TEL: 0915.683.969 - EMAIL: HAIANPHAT80@GMAIL.COM		CHỦ TRÌ THIẾT KẾ	NGUYỄN ĐỨC HIẾU
	THIẾT KẾ BẢN VẼ THI CÔNG	CHỦ NHIỆM TK	NGUYỄN ĐỨC HIẾU

Hải Phòng, tháng năm 2026
CÔNG TY TNHH TƯ VẤN ĐẦU TƯ VÀ THƯƠNG MẠI HẢI AN PHÁT
GIÁM ĐỐC

CÔNG TY TNHH TƯ VẤN ĐẦU TƯ XÂY DỰNG VÀ THƯƠNG MẠI HẢI AN PHÁT
THÀNH PHỐ HẢI PHÒNG

KTS. NGUYỄN ANH TUẤN

TRẮC NGANG CHI TIẾT

Tỷ lệ bản vẽ:	1/200	Bản vẽ số: 07
Lần xuất bản: 01 Lần chỉnh sửa: 0		Mã số sản phẩm: HAP/HĐ - 2026

CỌC: 22 — KM0+520.62

Đào khuôn đường	1.40 m2	Bmđ hoàn thiện	8.50 m
Đào móng kênh BTCT	4.79 m2	Đắp đất vỉa hè	4.18 m2
Đào móng cống	0.61 m2	Đắp nền K95	0.63 m2
Bmđ mở rộng	1.49 m	Đắp đất nền K98	0.47 m2
Bmđ tăng cường	7.01 m	Cấp phối đá dăm loại 2	0.43 m2
B bù vênh BTN	0.00 m	Cấp phối đá dăm loại 1	0.29 m2
CPĐDL1 MĐ tăng cường	1.11 m2	Bù vênh BTN C16	0.00 m2
B vỉa hè trái	3.00 m2	B vỉa hè phải	1.76 m
Đào trả mương đất	0.00 m2	Vét bùn	0.00 m2
Vét hữu cơ	0.00 m2	Đào đánh cấp	0.00 m2

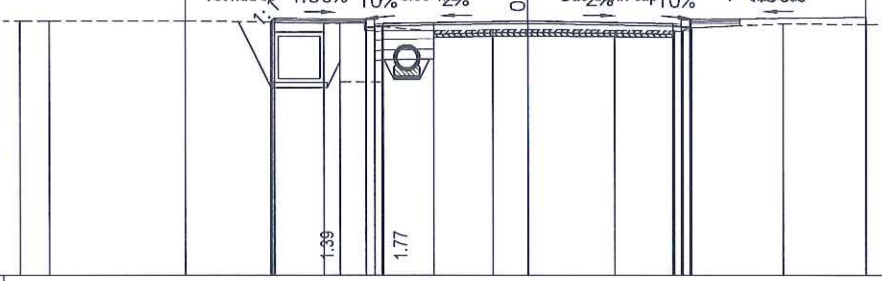

CAO ĐỘ THIẾT KẾ	3.47 3.58 3.54 3.54 3.39 3.41 3.50 3.41 3.39 3.54 3.54 3.61 3.40
KHOẢNG CÁCH LẺ THIẾT KẾ	0.11 2.75 0.25 0.25 4.25 4.25 0.25 0.25 5.25
CAO ĐỘ TỰ NHIÊN	3.50 3.50 3.50 3.47 3.43 3.43 1.70 1.70 3.32 3.20 3.24 3.25 3.23 3.20 3.17 3.23 3.29 3.29 3.41 3.40 3.41 3.41
KHOẢNG CÁCH MIA	0.86 4.00 2.59 1.55 0.48 1.24 1.52 1.73 1.03 2.55 1.75 [illegible] 2.73 2.46 4.00 1.00

CỌC: 23 — KM0+539.92

Đào khuôn đường	1.05 m2	Bmđ hoàn thiện	8.50 m
Đào móng kênh BTCT	4.97 m2	Đắp đất vỉa hè	3.90 m2
Đào móng cống	0.45 m2	Đắp nền K95	0.60 m2
Bmđ mở rộng	1.38 m	Đắp đất nền K98	0.35 m2
Bmđ tăng cường	7.12 m	Cấp phối đá dăm loại 2	0.40 m2
B bù vênh BTN	0.00 m	Cấp phối đá dăm loại 1	0.28 m2
CPĐDL1 MĐ tăng cường	1.27 m2	Bù vênh BTN C16	0.00 m2
B vỉa hè trái	3.00 m2	B vỉa hè phải	2.80 m
Đào trả mương đất	0.00 m2	Vét bùn	0.00 m2
Vét hữu cơ	0.00 m2	Đào đánh cấp	0.00 m2

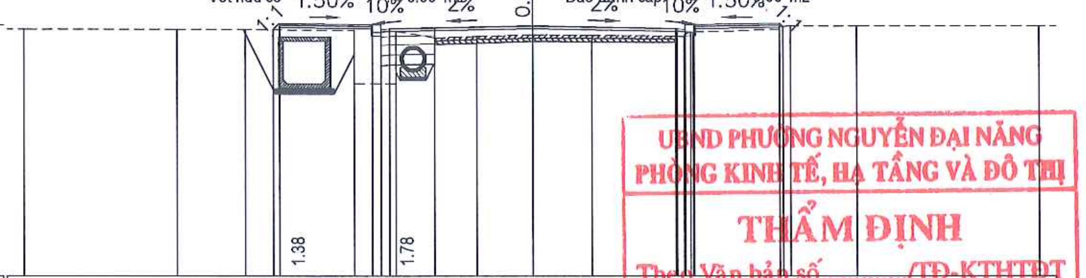

CAO ĐỘ THIẾT KẾ	3.28 3.47 3.42 3.42 3.27 3.30 3.38 3.30 3.27 3.42 3.42 3.46 3.37
KHOẢNG CÁCH LẺ THIẾT KẾ	0.18 2.75 0.25 0.25 4.25 4.25 0.25 0.25 2.55 0.10
CAO ĐỘ TỰ NHIÊN	3.29 3.29 3.29 3.26 1.69 1.69 3.23 3.04 3.08 3.13 3.11 3.09 3.06 3.12 3.20 3.20 3.29 3.36 3.38 3.38 3.38
KHOẢNG CÁCH MIA	4.49 2.00 3.22 1.23 1.15 1.25 1.66 1.77 2.44 [illegible] 2.58 0.32 2.00 5.38

UBND PHƯỜNG NGUYỄN ĐẠI NĂNG
PHÒNG KINH TẾ, HẠ TẦNG VÀ ĐÔ THỊ
THẨM ĐỊNH
Theo Văn bản số............/TĐ-KTHTĐT
Ngày......tháng........năm 20.......
Ký tên.

CỌC: 24 — KM0+558.98

Đào khuôn đường	1.20 m2	Bmđ hoàn thiện	8.50 m
Đào móng kênh BTCT	4.48 m2	Đắp đất vỉa hè	3.09 m2
Đào móng cống	0.28 m2	Đắp nền K95	0.65 m2
Bmđ mở rộng	1.72 m	Đắp đất nền K98	0.38 m2
Bmđ tăng cường	6.78 m	Cấp phối đá dăm loại 2	0.47 m2
B bù vênh BTN	0.00 m	Cấp phối đá dăm loại 1	0.31 m2
CPĐDL1 MĐ tăng cường	1.29 m2	Bù vênh BTN C16	0.00 m2
B vỉa hè trái	3.00 m2	B vỉa hè phải	2.90 m
Đào trả mương đất	0.00 m2	Vét bùn	0.00 m2
Vét hữu cơ	0.00 m2	Đào đánh cấp	0.00 m2

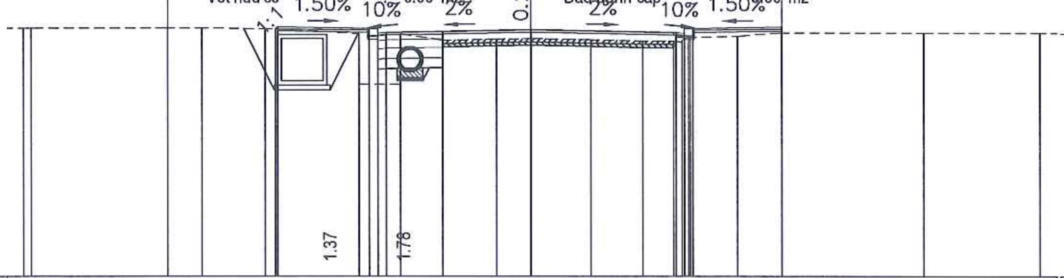

CAO ĐỘ THIẾT KẾ	3.31 3.38 3.33 3.33 3.18 3.21 3.29 3.21 3.18 3.33 3.33 3.37 3.21
KHOẢNG CÁCH LẺ THIẾT KẾ	0.06 2.75 0.25 0.25 4.25 4.25 0.25 0.25 2.65
CAO ĐỘ TỰ NHIÊN	3.35 3.35 3.35 3.35 3.33 3.18 1.69 1.69 3.18 2.98 3.02 3.03 3.00 2.96 2.96 2.93 2.99 3.07 3.07 3.11 3.21 3.21 3.21
KHOẢNG CÁCH MIA	0.23 4.00 1.03 1.88 2.81 1.21 1.24 1.59 1.01 1.79 1.48 0.91 [illegible] 1.40 1.31 4.20 3.40

CỌC: D8 — KM0+578.13

Đào khuôn đường	0.96 m2	Bmđ hoàn thiện	8.50 m
Đào móng kênh BTCT	3.64 m2	Đắp đất vỉa hè	2.04 m2
Đào móng cống	0.12 m2	Đắp nền K95	0.68 m2
Bmđ mở rộng	1.91 m	Đắp đất nền K98	0.43 m2
Bmđ tăng cường	6.59 m	Cấp phối đá dăm loại 2	0.48 m2
B bù vênh BTN	0.00 m	Cấp phối đá dăm loại 1	0.37 m2
CPĐDL1 MĐ tăng cường	1.57 m2	Bù vênh BTN C16	0.00 m2
B vỉa hè trái	2.95 m2	B vỉa hè phải	2.67 m
Đào trả mương đất	0.00 m2	Vét bùn	0.00 m2
Vét hữu cơ	0.00 m2	Đào đánh cấp	0.00 m2

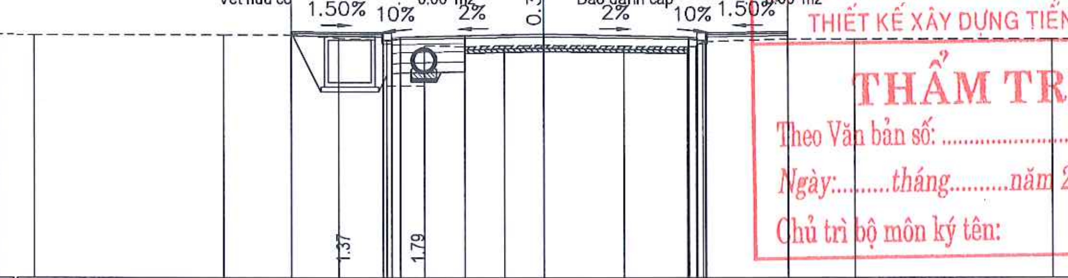

CAO ĐỘ THIẾT KẾ	3.19 3.28 3.24 3.24 3.09 3.12 3.20 3.12 3.09 3.24 3.24 3.28 3.06
KHOẢNG CÁCH LẺ THIẾT KẾ	2.70 0.25 0.25 4.25 4.25 0.25 0.25 2.42
CAO ĐỘ TỰ NHIÊN	3.19 3.19 3.19 3.09 3.02 1.68 1.68 2.86 2.83 2.87 2.89 2.85 2.83 2.83 2.86 2.98 2.98 3.06 3.06 3.06
KHOẢNG CÁCH MIA	5.55 2.00 1.40 1.41 1.10 1.20 1.17 1.17 2.36 1.86 [illegible] 2.44 2.00 5.83

CÔNG TY TNHH THƯƠNG MẠI VÀ TƯ VẤN THIẾT KẾ XÂY DỰNG TIẾN MẠNH
THẨM TRA
Theo Văn bản số: ..../TTr-TM
Ngày:.........tháng..........năm 202...........
Chủ trì bộ môn ký tên:

CHỦ ĐẦU TƯ
UBND PHƯỜNG NGUYỄN ĐẠI NĂNG

CÔNG TY TNHH TƯ VẤN ĐẦU TƯ XD VÀ THƯƠNG MẠI HẢI AN PHÁT
ĐỊA CHỈ: SỐ 158 LÊ DUẨN, PHƯỜNG TÂN HƯNG
THÀNH PHỐ HẢI PHÒNG
TEL: 0915.683.969 - EMAIL: HAIANPHAT80@GMAIL.COM

DỰ ÁN:
CẢI TẠO, NÂNG CẤP, MỞ RỘNG ĐƯỜNG TÔ HIẾN THÀNH, PHƯỜNG NGUYỄN ĐẠI NĂNG, THÀNH PHỐ HẢI PHÒNG

THIẾT KẾ BẢN VẼ THI CÔNG

THỰC HIỆN	NGUYỄN VĂN DÂN
KIỂM TRA	DƯƠNG QUỐC ĐOÀN
CHỦ TRÌ THIẾT KẾ	NGUYỄN ĐỨC HIẾU
CHỦ NHIỆM TK	NGUYỄN ĐỨC HIẾU

Hải Phòng, tháng năm 2026
CÔNG TY TNHH TƯ VẤN ĐẦU TƯ VÀ THƯƠNG MẠI HẢI AN PHÁT
GIÁM ĐỐC
KTS. NGUYỄN ANH TUẤN

TRẮC NGANG CHI TIẾT

Tỷ lệ bản vẽ:	1/200	Bản vẽ số: 08	
Lần xuất bản:	01	Mã số sản phẩm:	HAP/HĐ - 2026
Lần chỉnh sửa:	0		

CỌC: 25
KM0+596.58

Đào khuôn đường	1.03 m2	Bmđ hoàn thiện	8.50 m
Đào móng kênh BTCT	4.36 m2	Đắp đất vỉa hè	2.58 m2
Đào móng cống	0.06 m2	Đắp nền K95	0.69 m2
Bmđ mở rộng	1.96 m	Đắp đất nền K98	0.45 m2
Bmđ tăng cường	6.54 m	Cấp phối đá dăm loại 2	0.49 m2
B bù vênh BTN	0.00 m	Cấp phối đá dăm loại 1	0.40 m2
CPĐDL1 MĐ tăng cường	1.62 m2	Bù vênh BTN C16	0.00 m2
B vỉa hè trái	3.00 m2	B vỉa hè phải	2.92 m
Đào trả mương đất	0.00 m2	Vét bùn	0.00 m2
Vét hữu cơ	0.00 m2	Đào đánh cấp	0.00 m2

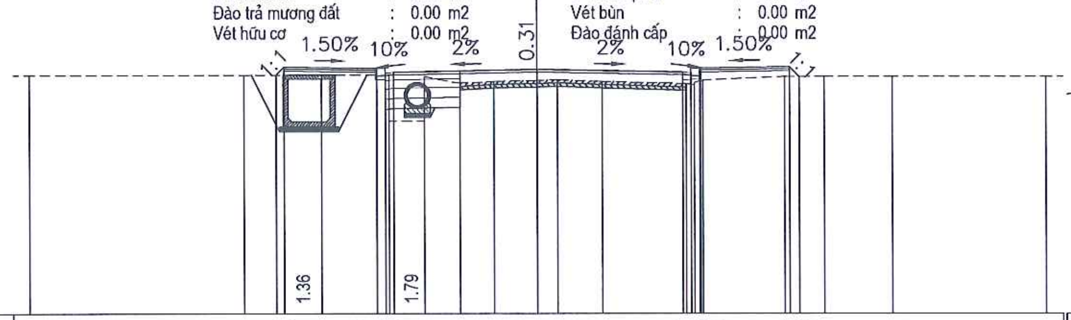

CAO ĐỘ THIẾT KẾ	3.04 3.28 3.23 3.23 3.08 3.11 3.19 3.11 3.08 3.23 3.23 3.27 2.98
KHOẢNG CÁCH LẺ THIẾT KẾ	0.24 2.75 0.25 0.25 4.25 4.25 0.25 0.25 2.67 0.29
CAO ĐỘ TỰ NHIÊN	3.04 3.04 3.04 3.04 1.68 1.68 2.98 2.79 2.85 2.88 2.89 2.85 2.77 2.74 2.80 2.88 2.88 2.98 2.98 2.98 2.98
KHOẢNG CÁCH MIA	6.32 2.30 2.00 1.03 1.06 1.02 1.27 0.60 1.28 2.47 [illegible] 2.43 1.16 2.00 4.55

CỌC: 26
KM0+614.93

Đào khuôn đường	1.41 m2	Bmđ hoàn thiện	8.50 m
Đào móng kênh BTCT	3.62 m2	Đắp đất vỉa hè	1.87 m2
Đào móng cống	0.00 m2	Đắp nền K95	0.72 m2
Bmđ mở rộng	2.22 m	Đắp đất nền K98	0.53 m2
Bmđ tăng cường	6.28 m	Cấp phối đá dăm loại 2	0.57 m2
B bù vênh BTN	0.00 m	Cấp phối đá dăm loại 1	0.42 m2
CPĐDL1 MĐ tăng cường	1.25 m2	Bù vênh BTN C16	0.00 m2
B vỉa hè trái	3.00 m2	B vỉa hè phải	3.33 m
Đào trả mương đất	0.00 m2	Vét bùn	0.00 m2
Vét hữu cơ	0.00 m2	Đào đánh cấp	0.00 m2

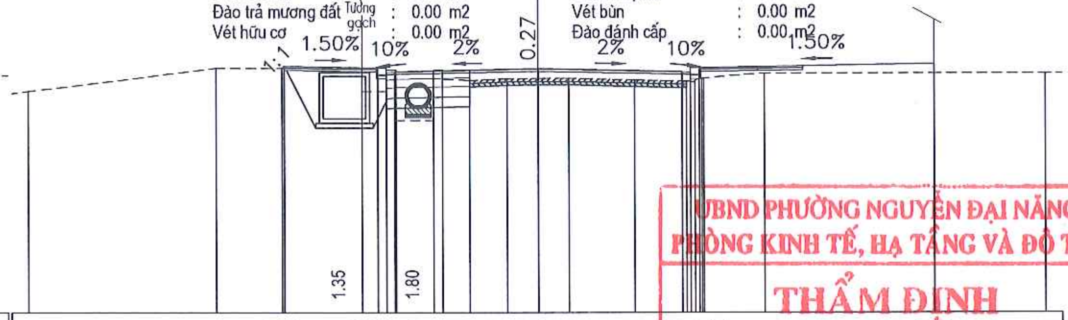

CAO ĐỘ THIẾT KẾ	3.20 3.26 3.22 3.22 3.07 3.10 3.18 3.10 3.07 3.22 3.22 3.33 3.06
KHOẢNG CÁCH LẺ THIẾT KẾ	0.06 2.75 0.25 0.25 4.25 4.25 0.25 0.25 6.96
CAO ĐỘ TỰ NHIÊN	2.52 3.20 3.20 2.52 2.52 3.16 3.16 1.67 1.67 1.67 3.16 [illegible] 2.88 2.89 2.91 2.91 2.86 2.82 2.79 2.85 2.91 2.91 3.06 3.06 3.06
KHOẢNG CÁCH MIA	5.49 4.30 0.71 0.29 1.11 0.26 0.81 1.12 0.91 0.89 1.94 1.55 [illegible] 1.81 5.01 3.29

UBND PHƯỜNG NGUYỄN ĐẠI NĂNG
PHÒNG KINH TẾ, HẠ TẦNG VÀ ĐÔ THỊ
THẨM ĐỊNH
Theo Văn bản số............/TĐ-KTHTĐT
Ngày.......tháng........năm 20.......
Ký tên.

CỌC: 27
KM0+627.27

Đào khuôn đường	0.17 m2	Bmđ hoàn thiện	8.50 m
Đào móng kênh BTCT	2.92 m2	Đắp đất vỉa hè	2.64 m2
Đào móng cống	0.00 m2	Đắp nền K95	0.34 m2
Bmđ mở rộng	1.12 m	Đắp đất nền K98	0.20 m2
Bmđ tăng cường	7.38 m	Cấp phối đá dăm loại 2	0.29 m2
B bù vênh BTN	0.00 m	Cấp phối đá dăm loại 1	0.25 m2
CPĐDL1 MĐ tăng cường	1.36 m2	Bù vênh BTN C16	0.00 m2
B vỉa hè trái	3.00 m2	B vỉa hè phải	3.50 m
Đào trả mương đất	0.00 m2	Vét bùn	0.00 m2
Vét hữu cơ	0.00 m2	Đào đánh cấp	0.00 m2

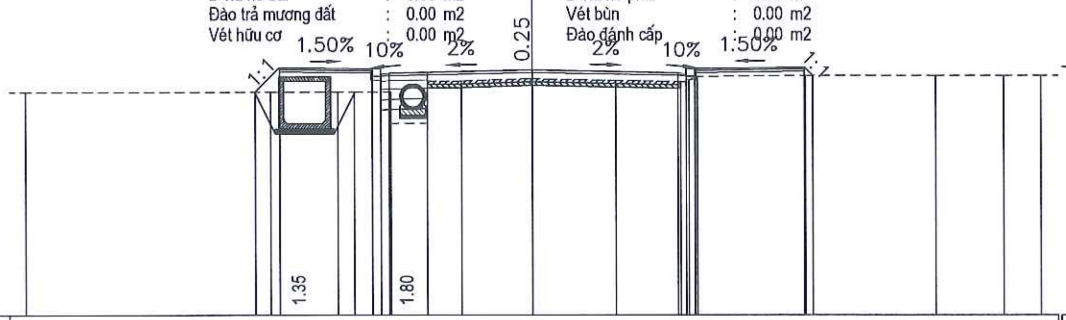

CAO ĐỘ THIẾT KẾ	2.58 3.30 3.26 3.26 3.11 3.13 3.22 3.13 3.11 3.26 3.26 3.31 3.06
KHOẢNG CÁCH LẺ THIẾT KẾ	0.72 2.75 0.25 0.25 4.25 4.25 0.25 0.25 3.25 0.25
CAO ĐỘ TỰ NHIÊN	2.58 2.58 2.58 2.58 2.58 1.67 1.67 2.91 2.91 2.97 2.92 2.88 2.85 2.91 3.03 3.03 3.06 3.06 3.06 3.06
KHOẢNG CÁCH MIA	7.24 2.00 0.48 1.09 1.06 1.02 2.11 2.42 1.91 [illegible] 3.20 3.84 2.00 1.12

CỌC: 28
KM0+637.85

Đào khuôn đường	1.38 m2	Bmđ hoàn thiện	8.50 m
Đào móng kênh BTCT	4.20 m2	Đắp đất vỉa hè	2.07 m2
Đào móng cống	0.00 m2	Đắp nền K95	0.75 m2
Bmđ mở rộng	2.07 m	Đắp đất nền K98	0.50 m2
Bmđ tăng cường	6.43 m	Cấp phối đá dăm loại 2	0.56 m2
B bù vênh BTN	0.00 m	Cấp phối đá dăm loại 1	0.40 m2
CPĐDL1 MĐ tăng cường	1.30 m2	Bù vênh BTN C16	0.00 m2
B vỉa hè trái	2.87 m2	B vỉa hè phải	2.72 m
Đào trả mương đất	0.00 m2	Vét bùn	0.00 m2
Vét hữu cơ	0.00 m2	Đào đánh cấp	0.00 m2

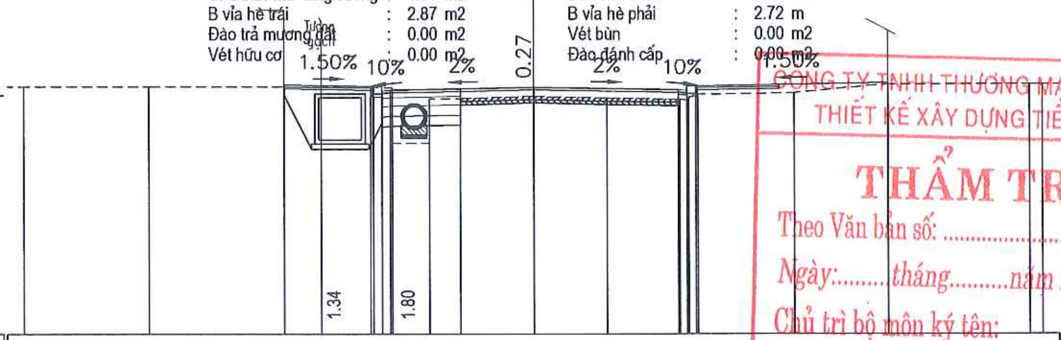

CAO ĐỘ THIẾT KẾ	3.32 3.38 3.34 3.34 3.19 3.21 3.30 3.21 3.19 3.34 3.34 3.42 3.39
KHOẢNG CÁCH LẺ THIẾT KẾ	2.62 0.25 0.25 4.25 4.25 0.25 0.25 5.67
CAO ĐỘ TỰ NHIÊN	3.32 3.32 3.32 3.32 3.32 3.28 1.66 1.66 2.97 2.97 3.03 2.98 2.94 2.91 2.97 3.09 3.09 3.13 3.39 3.39 3.39
KHOẢNG CÁCH MIA	3.63 4.00 1.09 1.45 0.64 1.09 0.92 2.18 2.13 2.17 [illegible] 2.86 2.75 4.20 0.38

CÔNG TY TNHH THƯƠNG MẠI VÀ TƯ VẤN THIẾT KẾ XÂY DỰNG TIẾN MẠNH
THẨM TRA
Theo Văn bản số: ..../TTr-TM
Ngày:.........tháng..........năm 202............
Chủ trì bộ môn ký tên:

CHỦ ĐẦU TƯ UBND PHƯỜNG NGUYỄN ĐẠI NĂNG	DỰ ÁN: CẢI TẠO, NÂNG CẤP, MỞ RỘNG ĐƯỜNG TÔ HIẾN THÀNH, PHƯỜNG NGUYỄN ĐẠI NĂNG, THÀNH PHỐ HẢI PHÒNG	THỰC HIỆN	NGUYỄN VĂN DÂN	Hải Phòng, tháng năm 2026 CÔNG TY TNHH TƯ VẤN ĐẦU TƯ VÀ THƯƠNG MẠI HẢI AN PHÁT GIÁM ĐỐC
CÔNG TY TNHH TƯ VẤN ĐẦU TƯ XD VÀ THƯƠNG MẠI HẢI AN PHÁT ĐỊA CHỈ: SỐ 158 LÊ DUẨN, PHƯỜNG TÂN HƯNG THÀNH PHỐ HẢI PHÒNG TEL: 0915.683.969 - EMAIL: HAIANPHAT80@GMAIL.COM		KIỂM TRA	DƯƠNG QUỐC ĐOÀN	
		CHỦ TRÌ THIẾT KẾ	NGUYỄN ĐỨC HIẾU	
	THIẾT KẾ BẢN VẼ THI CÔNG	CHỦ NHIỆM TK	NGUYỄN ĐỨC HIẾU	KTS. NGUYỄN ANH TUẤN

M.S.D.N: 0801...6639
CÔNG TY TNHH TƯ VẤN ĐẦU TƯ XÂY DỰNG VÀ THƯƠNG MẠI HẢI AN PHÁT
THÀNH PHỐ HẢI PHÒNG

TRẮC NGANG CHI TIẾT

Tỷ lệ bản vẽ: 1/200	Bản vẽ số: 09
Lần xuất bản: 01 Lần chỉnh sửa: 0	Mã số sản phẩm: HAP/HĐ - 2026

CỌC: D9
KM0+652.75

Đào khuôn đường	: 1.22 m2	Bmđ hoàn thiện	: 8.50 m
Đào móng kênh BTCT	: 4.38 m2	Đắp đất vỉa hè	: 2.31 m2
Đào móng cống	: 0.00 m2	Đắp nền K95	: 0.74 m2
Bmđ mở rộng	: 1.97 m	Đắp đất nền K98	: 0.51 m2
Bmđ tăng cường	: 6.53 m	Cấp phối đá dăm loại 2	: 0.55 m2
B bù vênh BTN	: 0.00 m	Cấp phối đá dăm loại 1	: 0.37 m2
CPĐDL1 MĐ tăng cường	: 1.10 m2	Bù vênh BTN C16	: 0.00 m2
B vỉa hè trái	: 2.74 m2	B vỉa hè phải	: 3.67 m
Đào trả mương đất	: 0.00 m2	Vét bùn	: 0.00 m2
Vét hữu cơ	: 0.00 m2	Đào đánh cấp	: 0.00 m2

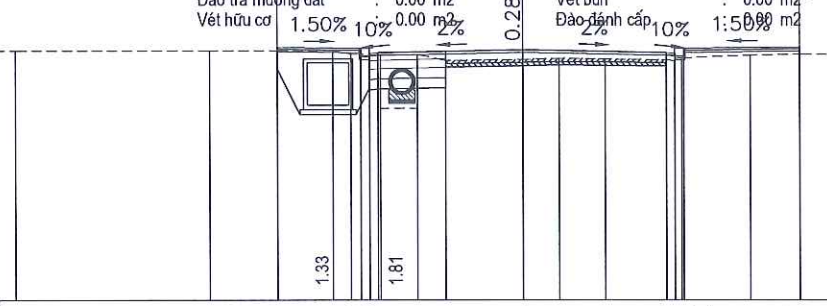

CAO ĐỘ THIẾT KẾ	3.36 3.45 3.42 3.42 3.27 3.29 3.38 3.29 3.27 3.42 3.42 3.47 3.26
KHOẢNG CÁCH LẺ THIẾT KẾ	2.49 0.25 0.25 4.25 4.25 0.25 0.25 3.42
CAO ĐỘ TỰ NHIÊN	3.36 3.36 3.36 3.36 3.26 3.23 1.66 1.66 3.24 3.07 3.10 3.13 3.11 3.09 3.05 3.12 3.14 3.14 3.22 3.26 3.26 3.26
KHOẢNG CÁCH MIA	5.76 2.00 1.66 0.54 0.87 1.07 0.82 2.28 1.08 1.37 1.80 0.25 0.00 1.96 1.45 4.00 2.83

CỌC: 29
KM0+671.75

Đào khuôn đường	: 0.95 m2	Bmđ hoàn thiện	: 8.50 m
Đào móng kênh BTCT	: 5.52 m2	Đắp đất vỉa hè	: 2.98 m2
Đào móng cống	: 0.09 m2	Đắp nền K95	: 0.75 m2
Bmđ mở rộng	: 1.93 m	Đắp đất nền K98	: 0.43 m2
Bmđ tăng cường	: 6.57 m	Cấp phối đá dăm loại 2	: 0.49 m2
B bù vênh BTN	: 0.00 m	Cấp phối đá dăm loại 1	: 0.38 m2
CPĐDL1 MĐ tăng cường	: 1.12 m2	Bù vênh BTN C16	: 0.00 m2
B vỉa hè trái	: 3.00 m2	B vỉa hè phải	: 1.34 m
Đào trả mương đất	: 0.00 m2	Vét bùn	: 0.00 m2
Vét hữu cơ	: 0.00 m2	Đào đánh cấp	: 0.00 m2

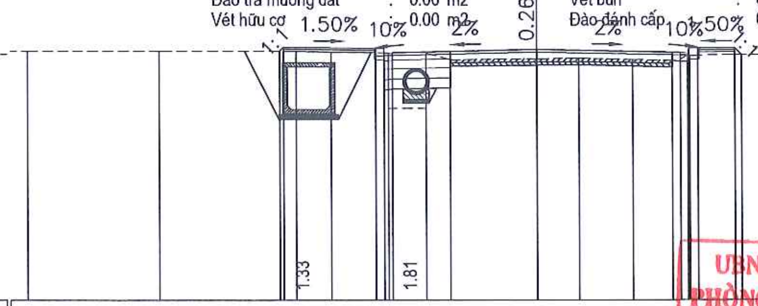

CAO ĐỘ THIẾT KẾ	3.35 3.46 3.42 3.42 3.27 3.29 3.38 3.29 3.27 3.42 3.42 3.44 3.44 3.24
KHOẢNG CÁCH LẺ THIẾT KẾ	0.11 2.75 0.25 0.25 4.25 4.25 0.25 0.25 1.09 0.20
CAO ĐỘ TỰ NHIÊN	3.35 3.35 3.35 3.31 3.30 1.66 1.66 3.28 3.09 3.12 3.13 3.09 3.06 3.03 3.09 3.20 3.20 3.24 3.24 3.24
KHOẢNG CÁCH MIA	3.88 4.00 1.04 1.72 1.09 0.71 2.56 1.26 1.60 1.15 0.25 0.00 1.33 4.00 5.15

UBND PHƯỜNG NGUYỄN ĐẠI NĂNG
PHÒNG KINH TẾ, HẠ TẦNG VÀ ĐÔ THỊ
THẨM ĐỊNH
Theo Văn bản số............/TĐ-KTHTĐT
Ngày.......tháng........năm 20.......
Ký tên.

CỌC: 30
KM0+690.46

Đào khuôn đường	: 0.73 m2	Bmđ hoàn thiện	: 8.50 m
Đào móng kênh BTCT	: 4.09 m2	Đắp đất vỉa hè	: 2.41 m2
Đào móng cống	: 0.16 m2	Đắp nền K95	: 0.40 m2
Bmđ mở rộng	: 1.62 m	Đắp đất nền K98	: 0.56 m2
Bmđ tăng cường	: 6.88 m	Cấp phối đá dăm loại 2	: 0.47 m2
B bù vênh BTN	: 0.00 m	Cấp phối đá dăm loại 1	: 0.32 m2
CPĐDL1 MĐ tăng cường	: 1.37 m2	Bù vênh BTN C16	: 0.00 m2
B vỉa hè trái	: 3.00 m2	B vỉa hè phải	: 3.38 m
Đào trả mương đất	: 0.00 m2	Vét bùn	: 0.00 m2
Vét hữu cơ	: 0.00 m2	Đào đánh cấp	: 0.00 m2

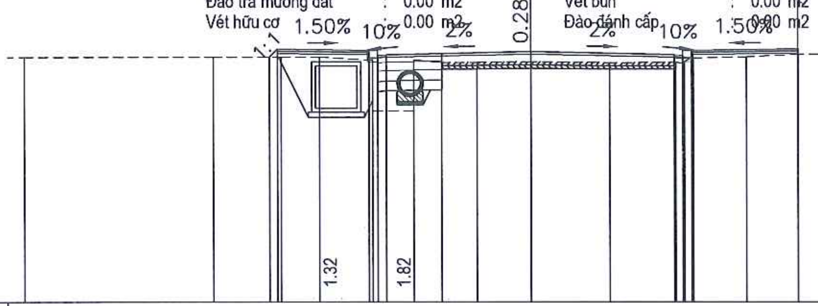

CAO ĐỘ THIẾT KẾ	3.23 3.46 3.42 3.42 3.27 3.30 3.38 3.30 3.27 3.42 3.42 3.47 3.32
KHOẢNG CÁCH LẺ THIẾT KẾ	0.23 2.75 0.25 0.25 4.25 4.25 0.25 0.25 3.13
CAO ĐỘ TỰ NHIÊN	3.23 3.23 3.23 3.23 3.14 1.65 1.65 3.15 3.07 3.08 3.10 3.06 3.07 3.04 3.11 3.20 3.20 3.23 3.32 3.32 3.32
KHOẢNG CÁCH MIA	5.62 2.00 1.15 1.59 1.19 0.82 1.04 1.59 2.34 1.96 0.25 0.00 1.55 1.52 2.30 4.82

CỌC: 31
KM0+704.33

Đào khuôn đường	: 0.94 m2	Bmđ hoàn thiện	: 8.50 m
Đào móng kênh BTCT	: 3.57 m2	Đắp đất vỉa hè	: 1.39 m2
Đào móng cống	: 0.18 m2	Đắp nền K95	: 0.79 m2
Bmđ mở rộng	: 1.74 m	Đắp đất nền K98	: 0.45 m2
Bmđ tăng cường	: 6.76 m	Cấp phối đá dăm loại 2	: 0.50 m2
B bù vênh BTN	: 0.00 m	Cấp phối đá dăm loại 1	: 0.33 m2
CPĐDL1 MĐ tăng cường	: 1.17 m2	Bù vênh BTN C16	: 0.00 m2
B vỉa hè trái	: 1.85 m2	B vỉa hè phải	: 2.94 m
Đào trả mương đất	: 0.00 m2	Vét bùn	: 0.00 m2
Vét hữu cơ	: 0.00 m2	Đào đánh cấp	: 0.00 m2

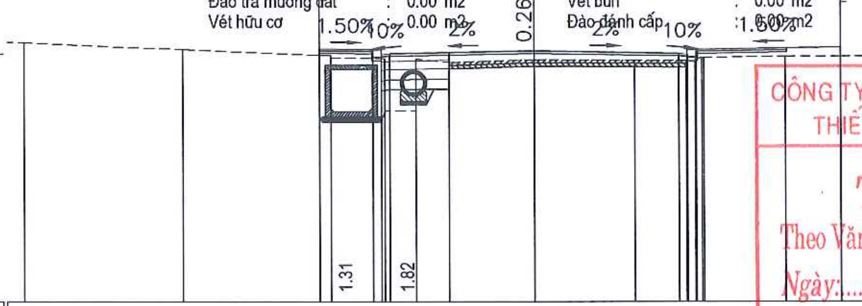

CAO ĐỘ THIẾT KẾ	3.28 3.45 3.47 3.45 3.45 3.30 3.32 3.41 3.32 3.30 3.45 3.45 3.51 3.24
KHOẢNG CÁCH LẺ THIẾT KẾ	1.60 0.25 0.25 4.25 4.25 0.25 0.25 4.28
CAO ĐỘ TỰ NHIÊN	3.65 3.45 3.28 3.28 3.21 3.18 1.65 1.65 3.17 3.07 3.15 3.13 3.12 3.08 3.15 3.21 3.21 3.24 3.24 3.24 3.24
KHOẢNG CÁCH MIA	4.65 4.00 0.35 1.60 0.92 0.97 2.51 2.97 1.50 0.25 0.00 2.42 1.63 4.30 1.67

CÔNG TY TNHH THƯƠNG MẠI VÀ TƯ VẤN
THIẾT KẾ XÂY DỰNG TIẾN MẠNH
THẨM TRA
Theo Văn bản số: ..../TTr-TM
Ngày:........tháng.........năm 202...........
Chủ trì bộ môn ký tên:

CHỦ ĐẦU TƯ UBND PHƯỜNG NGUYỄN ĐẠI NĂNG	DỰ ÁN: CẢI TẠO, NÂNG CẤP, MỞ RỘNG ĐƯỜNG TÔ HIẾN THÀNH, PHƯỜNG NGUYỄN ĐẠI NĂNG, THÀNH PHỐ HẢI PHÒNG	THỰC HIỆN	NGUYỄN VĂN DÂN		Hải Phòng, tháng năm 2026 CÔNG TY TNHH TƯ VẤN ĐẦU TƯ VÀ THƯƠNG MẠI HẢI AN PHÁT GIÁM ĐỐC
		KIỂM TRA	DƯƠNG QUỐC ĐOÀN		
CÔNG TY TNHH TƯ VẤN ĐẦU TƯ XD VÀ THƯƠNG MẠI HẢI AN PHÁT ĐỊA CHỈ: SỐ 158 LÊ DUẨN, PHƯỜNG TÂN HƯNG THÀNH PHỐ HẢI PHÒNG TEL: 0915.683.969 - EMAIL: HAIANPHAT80@GMAIL.COM		CHỦ TRÌ THIẾT KẾ	NGUYỄN ĐỨC HIẾU		
	THIẾT KẾ BẢN VẼ THI CÔNG	CHỦ NHIỆM TK	NGUYỄN ĐỨC HIẾU		KTS. NGUYỄN ANH TUẤN

TRẮC NGANG CHI TIẾT

Tỷ lệ bản vẽ:	1/200	Bản vẽ số: 10
Lần xuất bản: 01 Lần chỉnh sửa: 0		Mã số sản phẩm: HAP/HĐ - 2026

CỌC: 32
KM0+724.33

Đào khuôn đường	: 0.83 m2	Bmđ hoàn thiện	: 8.50 m
Đào móng kênh BTCT	: 4.71 m2	Đắp đất vỉa hè	: 2.47 m2
Đào móng cống	: 0.00 m2	Đắp nền K95	: 1.15 m2
Bmđ mở rộng	: 1.66 m	Đắp đất nền K98	: 0.57 m2
Bmđ tăng cường	: 6.84 m	Cấp phối đá dăm loại 2	: 0.48 m2
B bù vênh BTN	: 0.00 m	Cấp phối đá dăm loại 1	: 0.33 m2
CPĐDL1 MĐ tăng cường	: 1.25 m2	Bù vênh BTN C16	: 0.00 m2
B vỉa hè trái	: 3.00 m2	B vỉa hè phải	: 1.77 m
Đào trả mương đất	: 0.00 m2	Vét bùn	: 0.00 m2
Vét hữu cơ	: 0.00 m2	Đào đánh cấp	: 0.00 m2

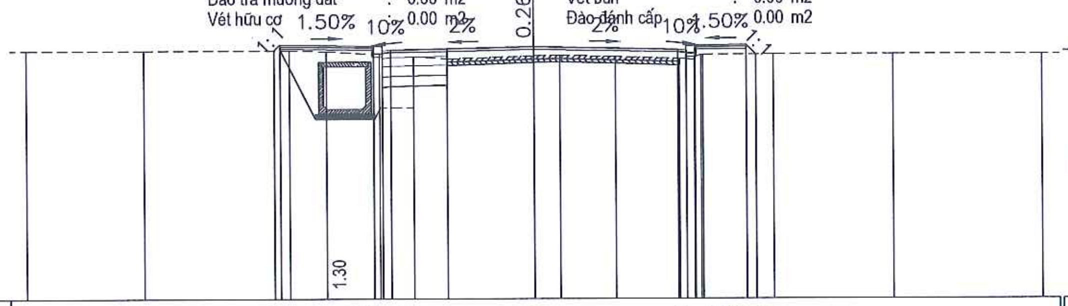

CAO ĐỘ THIẾT KẾ	3.33 3.50 3.46 3.46 3.31 3.33 3.42 3.33 3.31 3.46 3.48 3.48 3.20
KHOẢNG CÁCH LẺ THIẾT KẾ	0.17 2.75 0.25 0.25 4.25 4.25 0.25 0.25 1.52 0.28
CAO ĐỘ TỰ NHIÊN	3.33 3.33 3.33 3.30 3.21 1.65 1.65 3.14 3.08 3.16 3.18 3.13 3.08 3.05 3.11 3.19 3.19 3.20 3.20 3.20
KHOẢNG CÁCH MIA	3.48 4.30 1.07 1.58 1.00 0.98 2.59 0.78 1.64 1.88 0.43 0.00 2.09 3.50 4.42

CỌC: 33
KM0+727.85

Đào khuôn đường	: 0.85 m2	Bmđ hoàn thiện	: 8.50 m
Đào móng kênh BTCT	: 4.25 m2	Đắp đất vỉa hè	: 2.23 m2
Đào móng cống	: 0.00 m2	Đắp nền K95	: 1.14 m2
Bmđ mở rộng	: 1.64 m	Đắp đất nền K98	: 0.57 m2
Bmđ tăng cường	: 6.86 m	Cấp phối đá dăm loại 2	: 0.47 m2
B bù vênh BTN	: 0.00 m	Cấp phối đá dăm loại 1	: 0.28 m2
CPĐDL1 MĐ tăng cường	: 1.24 m2	Bù vênh BTN C16	: 0.00 m2
B vỉa hè trái	: 3.00 m2	B vỉa hè phải	: 0.00 m
Đào trả mương đất	: 0.00 m2	Vét bùn	: 0.00 m2
Vét hữu cơ	: 0.00 m2	Đào đánh cấp	: 0.00 m2

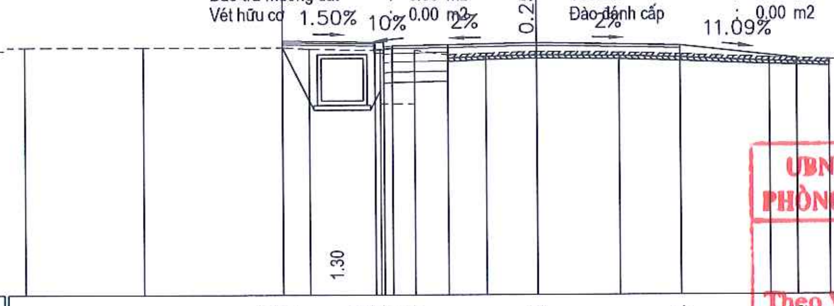

CAO ĐỘ THIẾT KẾ	3.30 3.50 3.46 3.46 3.31 3.34 3.42 3.34 2.96
KHOẢNG CÁCH LẺ THIẾT KẾ	2.75 0.25 0.25 4.25 4.25 3.42
CAO ĐỘ TỰ NHIÊN	3.30 3.30 3.30 3.26 3.21 1.65 1.65 3.21 3.08 3.13 3.17 3.14 3.09 2.98 2.93 2.93 2.93
KHOẢNG CÁCH MIA	3.40 4.10 0.80 2.10 1.02 0.97 1.11 1.50 2.45 1.80 2.64 1.74 4.20 2.17

UBND PHƯỜNG NGUYỄN ĐẠI NĂNG
PHÒNG KINH TẾ, HẠ TẦNG VÀ ĐÔ THỊ
THẨM ĐỊNH
Theo Văn bản số............/TĐ-KTHTĐT
Ngày.......tháng........năm 20.......
Ký tên.

CỌC: 34
KM0+746.42

Đào khuôn đường	: 0.74 m2	Bmđ hoàn thiện	: 8.50 m
Đào móng kênh BTCT	: 5.21 m2	Đắp đất vỉa hè	: 3.04 m2
Đào móng cống	: 0.67 m2	Đắp nền K95	: 1.02 m2
Bmđ mở rộng	: 1.43 m	Đắp đất nền K98	: 0.50 m2
Bmđ tăng cường	: 7.07 m	Cấp phối đá dăm loại 2	: 0.42 m2
B bù vênh BTN	: 0.00 m	Cấp phối đá dăm loại 1	: 0.29 m2
CPĐDL1 MĐ tăng cường	: 1.18 m2	Bù vênh BTN C16	: 0.00 m2
B vỉa hè trái	: 2.00 m2	B vỉa hè phải	: 2.51 m
Đào trả mương đất	: 0.00 m2	Vét bùn	: 0.00 m2
Vét hữu cơ	: 0.00 m2	Đào đánh cấp	: 0.00 m2

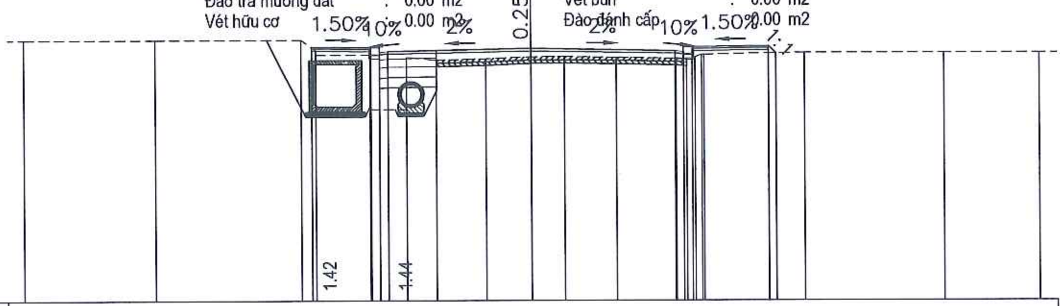

CAO ĐỘ THIẾT KẾ	3.48 3.49 3.50 3.48 3.48 3.33 3.35 3.44 3.35 3.33 3.48 3.48 3.51 3.29
KHOẢNG CÁCH LẺ THIẾT KẾ	1.75 0.25 0.25 4.25 4.25 0.25 0.25 2.26 0.22
CAO ĐỘ TỰ NHIÊN	3.70 3.70 3.70 3.39 3.25 3.25 1.64 1.64 3.18 3.10 3.14 3.19 3.20 3.17 3.14 3.11 3.11 3.17 3.25 3.25 3.31 3.31 3.31
KHOẢNG CÁCH MIA	3.90 4.30 0.43 1.60 1.08 0.87 1.47 1.35 1.00 1.52 1.76 0.31 0.00 2.96 4.10 2.84

CỌC: D10
KM0+765.19

Đào khuôn đường	: 0.68 m2	Bmđ hoàn thiện	: 8.50 m
Đào móng kênh BTCT	: 4.27 m2	Đắp đất vỉa hè	: 2.85 m2
Đào móng cống	: 0.34 m2	Đắp nền K95	: 0.61 m2
Bmđ mở rộng	: 1.23 m	Đắp đất nền K98	: 0.32 m2
Bmđ tăng cường	: 7.27 m	Cấp phối đá dăm loại 2	: 0.37 m2
B bù vênh BTN	: 0.00 m	Cấp phối đá dăm loại 1	: 0.26 m2
CPĐDL1 MĐ tăng cường	: 1.04 m2	Bù vênh BTN C16	: 0.00 m2
B vỉa hè trái	: 3.00 m2	B vỉa hè phải	: 2.27 m
Đào trả mương đất	: 0.00 m2	Vét bùn	: 0.00 m2
Vét hữu cơ	: 0.00 m2	Đào đánh cấp	: 0.00 m2

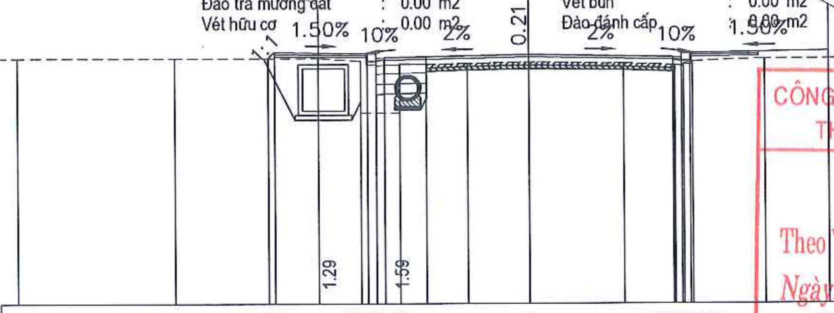

CAO ĐỘ THIẾT KẾ	3.24 3.42 3.38 3.38 3.23 3.26 3.34 3.26 3.23 3.38 3.38 3.44 3.22
KHOẢNG CÁCH LẺ THIẾT KẾ	0.18 2.75 0.25 0.25 4.25 4.25 0.25 0.25 4.07
CAO ĐỘ TỰ NHIÊN	3.24 3.24 3.24 3.16 1.63 1.63 3.08 3.05 3.09 3.13 3.08 3.03 3.00 3.06 3.14 3.14 3.22 3.22 3.22 3.22
KHOẢNG CÁCH MIA	4.59 4.20 1.27 1.15 0.77 1.20 1.82 2.80 1.51 0.25 0.00 2.13 1.87 4.30 1.88

CÔNG TY TNHH THƯƠNG MẠI VÀ TƯ VẤN THIẾT KẾ XÂY DỰNG TIẾN MẠNH
THẨM TRA
Theo Văn bản số: ..../TTr-TM
Ngày.........tháng.........năm 202...........
Chủ trì bộ môn ký tên:

CHỦ ĐẦU TƯ UBND PHƯỜNG NGUYỄN ĐẠI NĂNG	DỰ ÁN: CẢI TẠO, NÂNG CẤP, MỞ RỘNG ĐƯỜNG TÔ HIẾN THÀNH, PHƯỜNG NGUYỄN ĐẠI NĂNG, THÀNH PHỐ HẢI PHÒNG	THỰC HIỆN	NGUYỄN VĂN DÂN	Hải Phòng, tháng năm 2026 CÔNG TY TNHH TƯ VẤN ĐẦU TƯ VÀ THƯƠNG MẠI HẢI AN PHÁT GIÁM ĐỐC
CÔNG TY TNHH TƯ VẤN ĐẦU TƯ XD VÀ THƯƠNG MẠI HẢI AN PHÁT		KIỂM TRA	DƯƠNG QUỐC ĐOÀN	
ĐỊA CHỈ: SỐ 158 LÊ DUẨN, PHƯỜNG TÂN HƯNG, THÀNH PHỐ HẢI PHÒNG		CHỦ TRÌ THIẾT KẾ	NGUYỄN ĐỨC HIẾU	
TEL: 0915.683.969 - EMAIL: HAIANPHAT80@GMAIL.COM	THIẾT KẾ BẢN VẼ THI CÔNG	CHỦ NHIỆM TK	NGUYỄN ĐỨC HIẾU	KTS. NGUYỄN ANH TUẤN

CÔNG TY TNHH TƯ VẤN ĐẦU TƯ XÂY DỰNG VÀ THƯƠNG MẠI HẢI AN PHÁT – THÀNH PHỐ HẢI PHÒNG – M.S.D.N: 020197663

TRẮC NGANG CHI TIẾT

Tỷ lệ bản vẽ:	1/200	Bản vẽ số: 11	
Lần xuất bản: 01	Lần chỉnh sửa: 0	Mã số sản phẩm:	HAP/HĐ - 2026

CỌC: 35
KM0+783.88

Đào khuôn đường	: 0.89 m2		Bmđ hoàn thiện	: 8.50 m
Đào móng kênh BTCT	: 4.53 m2		Đắp đất vỉa hè	: 2.13 m2
Đào móng cống	: 0.27 m2		Đắp nền K95	: 0.72 m2
Bmđ mở rộng	: 1.58 m		Đắp đất nền K98	: 0.44 m2
Bmđ tăng cường	: 6.92 m		Cấp phối đá dăm loại 2	: 0.46 m2
B bù vênh BTN	: 0.00 m		Cấp phối đá dăm loại 1	: 0.31 m2
CPĐDL1 MĐ tăng cường	: 1.25 m2		Bù vênh BTN C16	: 0.00 m2
B vỉa hè trái	: 2.00 m2		B vỉa hè phải	: 2.20 m
Đào trả mương đất	: 0.00 m2		Vét bùn	: 0.00 m2
Vét hữu cơ	: 0.00 m2		Đào đánh cấp	: 0.00 m2

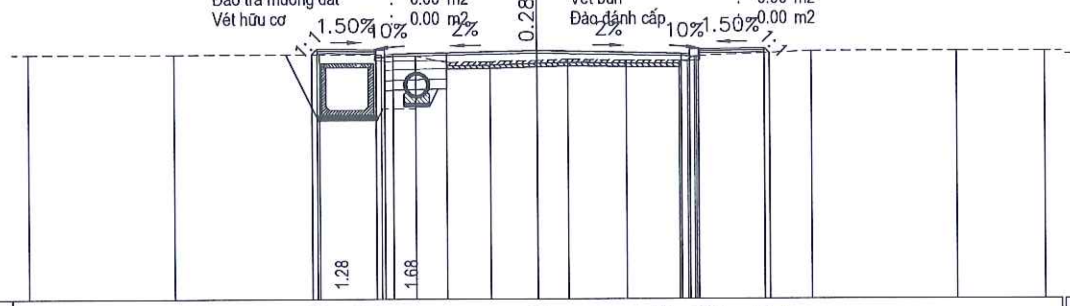

CAO ĐỘ THIẾT KẾ	3.22 3.38 3.36 3.36 3.21 3.23 3.32 3.23 3.21 3.36 3.36 3.39 3.25
KHOẢNG CÁCH LẺ THIẾT KẾ	0.16 1.75 0.25 0.25 4.25 4.25 0.25 0.25 1.95 0.14
CAO ĐỘ TỰ NHIÊN	3.22 3.22 3.22 3.20 1.63 1.63 3.17 2.98 3.00 3.04 3.07 3.04 3.03 3.00 3.06 3.16 3.16 3.30 3.30 3.30
KHOẢNG CÁCH MIA	4.28 4.30 1.83 1.00 0.92 1.29 1.38 0.91 1.73 1.55 0.25 0.46 3.40 4.30 2.60

CỌC: 36
KM0+802.77

Đào khuôn đường	: 0.86 m2		Bmđ hoàn thiện	: 8.50 m
Đào móng kênh BTCT	: 3.19 m2		Đắp đất vỉa hè	: 0.86 m2
Đào móng cống	: 0.18 m2		Đắp nền K95	: 0.69 m2
Bmđ mở rộng	: 1.63 m		Đắp đất nền K98	: 0.45 m2
Bmđ tăng cường	: 6.87 m		Cấp phối đá dăm loại 2	: 0.47 m2
B bù vênh BTN	: 0.00 m		Cấp phối đá dăm loại 1	: 0.50 m2
CPĐDL1 MĐ tăng cường	: 1.02 m2		Bù vênh BTN C16	: 0.00 m2
B vỉa hè trái	: 1.84 m2		B vỉa hè phải	: 1.83 m
Đào trả mương đất	: 0.00 m2		Vét bùn	: 0.00 m2
Vét hữu cơ	: 0.00 m2		Đào đánh cấp	: 0.00 m2

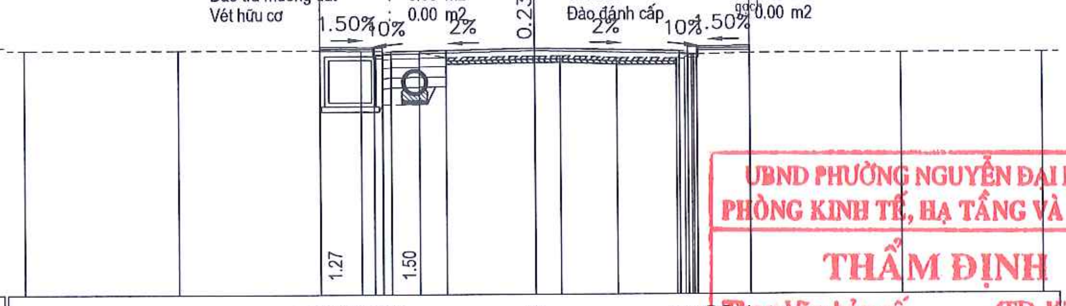

CAO ĐỘ THIẾT KẾ	3.21 3.30 3.32 3.30 3.35 3.15 3.17 3.26 3.17 3.15 3.30 3.32 3.30 [illegible]
KHOẢNG CÁCH LẺ THIẾT KẾ	1.59 0.25 0.25 4.25 4.25 0.25 0.25 1.58
CAO ĐỘ TỰ NHIÊN	3.21 3.21 3.21 3.19 3.18 1.62 1.62 3.15 2.99 3.03 3.04 2.97 2.96 2.93 2.99 3.07 3.07 3.11 3.11 3.11
KHOẢNG CÁCH MIA	4.46 4.20 1.21 0.62 1.09 0.80 2.62 0.77 1.67 1.72 0.25 0.06 1.66 4.50 4.17

UBND PHƯỜNG NGUYỄN ĐẠI NĂNG
PHÒNG KINH TẾ, HẠ TẦNG VÀ ĐÔ THỊ
THẨM ĐỊNH
Theo Văn bản số............/TĐ-KTHTĐT
Ngày......tháng.......năm 20.......
Ký tên.

CỌC: 37
KM0+822.17

Đào khuôn đường	: 1.70 m2		Bmđ hoàn thiện	: 8.50 m
Đào móng kênh BTCT	: 5.12 m2		Đắp đất vỉa hè	: 2.60 m2
Đào móng cống	: 0.10 m2		Đắp nền K95	: 0.61 m2
Bmđ mở rộng	: 1.98 m		Đắp đất nền K98	: 0.51 m2
Bmđ tăng cường	: 6.52 m		Cấp phối đá dăm loại 2	: 0.56 m2
B bù vênh BTN	: 0.00 m		Cấp phối đá dăm loại 1	: 0.36 m2
CPĐDL1 MĐ tăng cường	: 0.94 m2		Bù vênh BTN C16	: 0.00 m2
B vỉa hè trái	: 3.00 m2		B vỉa hè phải	: 2.13 m
Đào trả mương đất	: 0.00 m2		Vét bùn	: 0.00 m2
Vét hữu cơ	: 0.00 m2		Đào đánh cấp	: 0.00 m2

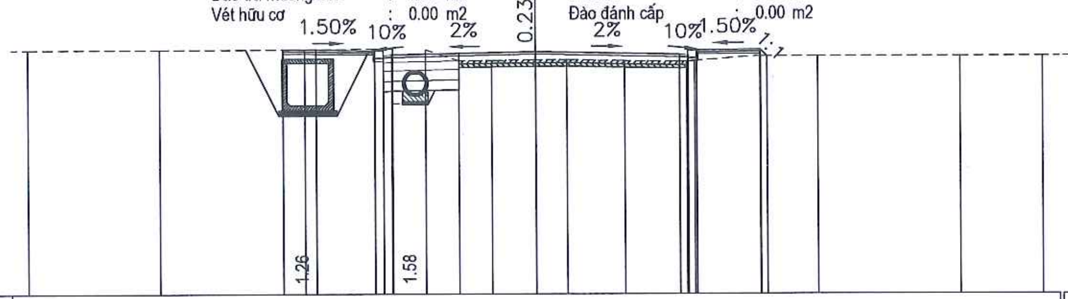

CAO ĐỘ THIẾT KẾ	3.22 3.22 3.19 3.18 3.18 3.03 3.06 3.14 3.06 3.03 3.18 3.18 3.21 3.01
KHOẢNG CÁCH LẺ THIẾT KẾ	2.75 0.25 0.25 4.25 4.25 0.25 0.25 1.88 0.20
CAO ĐỘ TỰ NHIÊN	3.22 3.22 3.22 3.24 1.62 1.62 3.21 2.88 2.90 2.91 2.92 2.87 2.85 2.89 3.01 3.01 3.01 3.01
KHOẢNG CÁCH MIA	3.87 4.30 2.60 0.98 0.98 0.98 1.29 0.92 1.72 1.82 0.24 1.94 1.71 4.20 2.45

CỌC: D11
KM0+840.89

Đào khuôn đường	: 1.72 m2		Bmđ hoàn thiện	: 8.50 m
Đào móng kênh BTCT	: 3.49 m2		Đắp đất vỉa hè	: 1.21 m2
Đào móng cống	: 0.18 m2		Đắp nền K95	: 0.69 m2
Bmđ mở rộng	: 2.30 m		Đắp đất nền K98	: 0.61 m2
Bmđ tăng cường	: 6.20 m		Cấp phối đá dăm loại 2	: 0.64 m2
B bù vênh BTN	: 0.00 m		Cấp phối đá dăm loại 1	: 0.42 m2
CPĐDL1 MĐ tăng cường	: 0.89 m2		Bù vênh BTN C16	: 0.00 m2
B vỉa hè trái	: 3.00 m2		B vỉa hè phải	: 1.60 m
Đào trả mương đất	: 0.00 m2		Vét bùn	: 0.00 m2
Vét hữu cơ	: 0.00 m2		Đào đánh cấp	: 0.00 m2

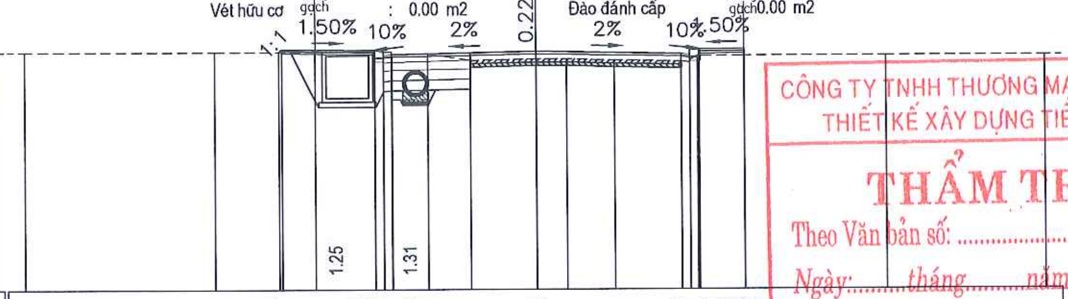

CAO ĐỘ THIẾT KẾ	3.02 3.10 3.06 3.06 2.91 2.93 3.02 2.93 2.91 3.06 3.06 3.08 2.89
KHOẢNG CÁCH LẺ THIẾT KẾ	0.08 2.75 0.25 0.25 4.25 4.25 0.25 0.25 1.35
CAO ĐỘ TỰ NHIÊN	3.02 3.02 3.02 3.02 1.61 1.61 2.95 2.76 2.80 2.80 2.76 2.72 2.69 2.75 2.89 2.89 2.89 2.89 2.89
KHOẢNG CÁCH MIA	5.52 2.98 2.24 1.07 1.24 1.95 0.91 1.40 1.95 0.25 0.08 1.33 4.20 4.70

CÔNG TY TNHH THƯƠNG MẠI VÀ TƯ VẤN THIẾT KẾ XÂY DỰNG TIẾN MẠNH
THẨM TRA
Theo Văn bản số: ..../TTr-TM
Ngày:.........tháng.........năm 202...........
Chủ trì bộ môn ký tên:

CHỦ ĐẦU TƯ UBND PHƯỜNG NGUYỄN ĐẠI NĂNG	DỰ ÁN: CẢI TẠO, NÂNG CẤP, MỞ RỘNG ĐƯỜNG TÔ HIẾN THÀNH, PHƯỜNG NGUYỄN ĐẠI NĂNG, THÀNH PHỐ HẢI PHÒNG	THỰC HIỆN	NGUYỄN VĂN DÂN	
		KIỂM TRA	DƯƠNG QUỐC ĐOÀN	
CÔNG TY TNHH TƯ VẤN ĐẦU TƯ XD VÀ THƯƠNG MẠI HẢI AN PHÁT ĐỊA CHỈ: SỐ 158 LÊ DUẨN, PHƯỜNG TÂN HƯNG THÀNH PHỐ HẢI PHÒNG TEL: 0915.683.969 - EMAIL: HAIANPHAT80@GMAIL.COM		CHỦ TRÌ THIẾT KẾ	NGUYỄN ĐỨC HIẾU	
	THIẾT KẾ BẢN VẼ THI CÔNG	CHỦ NHIỆM TK	NGUYỄN ĐỨC HIẾU	

Hải Phòng, tháng năm 2026
CÔNG TY TNHH TƯ VẤN ĐẦU TƯ VÀ THƯƠNG MẠI HẢI AN PHÁT
GIÁM ĐỐC

CÔNG TY TNHH TƯ VẤN ĐẦU TƯ XÂY DỰNG VÀ THƯƠNG MẠI HẢI AN PHÁT
THÀNH PHỐ HẢI PHÒNG

KTS. NGUYỄN ANH TUẤN

TRẮC NGANG CHI TIẾT

Tỷ lệ bản vẽ:	1/200	Bản vẽ số: 12
Lần xuất bản: 01 Lần chỉnh sửa: 0		Mã số sản phẩm: HAP/HĐ - 2026

CỌC: 38
KM0+860.22

Đào khuôn đường	: 2.12 m2	Bmđ hoàn thiện	: 8.50 m
Đào móng kênh BTCT	: 4.44 m2	Đắp đất vỉa hè	: 1.95 m2
Đào móng cống	: 0.15 m2	Đắp nền K95	: 0.76 m2
Bmđ mở rộng	: 2.69 m	Đắp đất nền K98	: 0.68 m2
Bmđ tăng cường	: 5.81 m	Cấp phối đá dăm loại 2	: 0.70 m2
B bù vênh BTN	: 0.00 m	Cấp phối đá dăm loại 1	: 0.48 m2
CPĐDL1 MĐ tăng cường	: 0.87 m2	Bù vênh BTN C16	: 0.00 m2
B vỉa hè trái	: 3.00 m2	B vỉa hè phải	: 2.28 m
Đào trả mương đất	: 0.00 m2	Vét bùn	: 0.00 m2
Vét hữu cơ	: 0.00 m2	Đào đánh cấp	: 0.00 m2

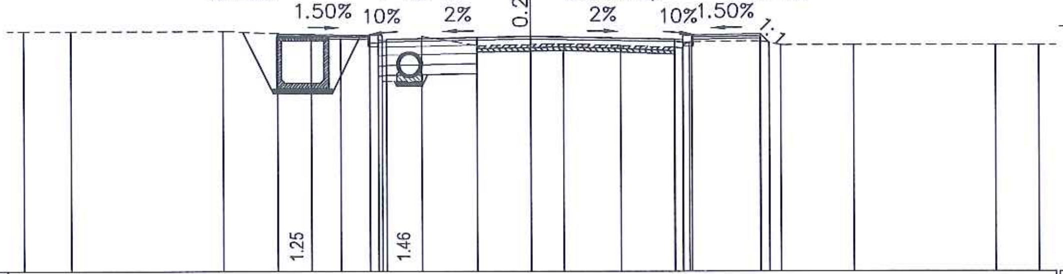

CAO ĐỘ THIẾT KẾ	3.01 2.97 2.96 2.96 2.81 2.84 2.92 2.84 2.81 2.96 2.96 2.99 2.74
KHOẢNG CÁCH LẺ THIẾT KẾ	2.75 0.25 0.25 4.25 4.25 0.25 0.25 2.03 0.25
CAO ĐỘ TỰ NHIÊN	3.09 3.09 3.09 2.93 2.96 1.61 1.61 2.93 2.66 2.69 2.71 2.66 2.60 2.57 2.63 2.77 2.77 2.79 2.68 2.68 2.68 2.68
KHOẢNG CÁCH MIA	1.39 4.50 3.50 1.24 1.18 1.63 1.56 0.97 1.68 1.59 0.25 0.00 2.02 0.61 2.16 4.20 1.26

CỌC: 39
KM0+879.35

Đào khuôn đường	: 1.54 m2	Bmđ hoàn thiện	: 8.50 m
Đào móng kênh BTCT	: 3.91 m2	Đắp đất vỉa hè	: 1.69 m2
Đào móng cống	: 0.18 m2	Đắp nền K95	: 0.58 m2
Bmđ mở rộng	: 1.92 m	Đắp đất nền K98	: 0.46 m2
Bmđ tăng cường	: 6.58 m	Cấp phối đá dăm loại 2	: 0.53 m2
B bù vênh BTN	: 0.00 m	Cấp phối đá dăm loại 1	: 0.36 m2
CPĐDL1 MĐ tăng cường	: 1.01 m2	Bù vênh BTN C16	: 0.00 m2
B vỉa hè trái	: 3.00 m2	B vỉa hè phải	: 3.36 m
Đào trả mương đất	: 0.00 m2	Vét bùn	: 0.00 m2
Vét hữu cơ	: 0.00 m2	Đào đánh cấp	: 0.00 m2

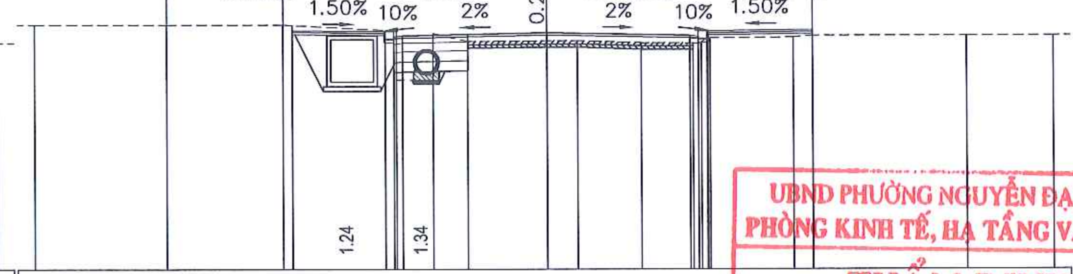

CAO ĐỘ THIẾT KẾ	3.20 3.04 3.05 3.01 3.01 2.86 2.89 2.97 2.89 2.86 3.01 3.01 3.06 2.89
KHOẢNG CÁCH LẺ THIẾT KẾ	2.75 0.25 0.25 4.25 4.25 0.25 0.25 3.11
CAO ĐỘ TỰ NHIÊN	3.21 3.21 3.21 3.04 1.60 1.60 2.96 2.72 2.74 2.74 2.68 2.67 2.64 2.70 2.81 2.81 2.84 2.89 2.89 2.89
KHOẢNG CÁCH MIA	3.79 3.44 3.34 1.06 1.04 2.33 0.90 1.90 1.54 0.25 0.00 2.44 0.57 4.60 2.54

UBND PHƯỜNG NGUYỄN ĐẠI NĂNG
PHÒNG KINH TẾ, HẠ TẦNG VÀ ĐÔ THỊ
THẨM ĐỊNH
Theo Văn bản số............/TĐ-KTHTĐT
Ngày.......tháng........năm 20.......
Ký tên.

CỌC: 40
KM0+897.82

Đào khuôn đường	: 1.05 m2	Bmđ hoàn thiện	: 8.50 m
Đào móng kênh BTCT	: 4.63 m2	Đắp đất vỉa hè	: 2.49 m2
Đào móng cống	: 0.23 m2	Đắp nền K95	: 0.59 m2
Bmđ mở rộng	: 1.77 m	Đắp đất nền K98	: 0.47 m2
Bmđ tăng cường	: 6.73 m	Cấp phối đá dăm loại 2	: 0.51 m2
B bù vênh BTN	: 0.00 m	Cấp phối đá dăm loại 1	: 0.35 m2
CPĐDL1 MĐ tăng cường	: 1.14 m2	Bù vênh BTN C16	: 0.00 m2
B vỉa hè trái	: 3.00 m2	B vỉa hè phải	: 2.87 m
Đào trả mương đất	: 0.00 m2	Vét bùn	: 0.00 m2
Vét hữu cơ	: 0.00 m2	Đào đánh cấp	: 0.00 m2

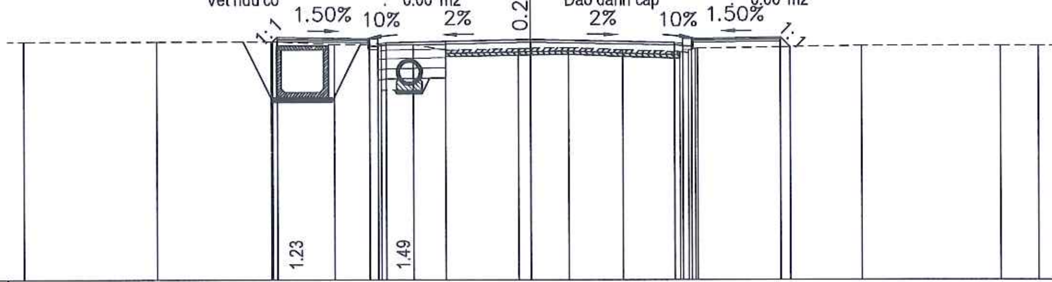

CAO ĐỘ THIẾT KẾ	3.03 3.16 3.12 3.12 2.97 2.99 3.08 2.99 2.97 3.12 3.12 3.16 2.87
KHOẢNG CÁCH LẺ THIẾT KẾ	0.13 2.75 0.25 0.25 4.25 4.25 0.25 0.25 2.62 0.29
CAO ĐỘ TỰ NHIÊN	3.03 3.03 3.03 2.95 2.96 1.60 1.60 2.95 2.78 2.82 2.83 2.85 2.78 2.73 2.70 2.76 2.83 2.83 2.86 2.91 2.91 2.91
KHOẢNG CÁCH MIA	3.93 3.40 1.88 1.40 0.95 0.96 2.13 0.35 1.13 1.58 1.71 0.25 0.00 2.44 2.42 4.10 1.11

CỌC: 41
KM0+916.78

Đào khuôn đường	: 0.98 m2	Bmđ hoàn thiện	: 8.50 m
Đào móng kênh BTCT	: 3.95 m2	Đắp đất vỉa hè	: 2.51 m2
Đào móng cống	: 0.00 m2	Đắp nền K95	: 1.02 m2
Bmđ mở rộng	: 1.78 m	Đắp đất nền K98	: 0.61 m2
Bmđ tăng cường	: 6.72 m	Cấp phối đá dăm loại 2	: 0.51 m2
B bù vênh BTN	: 0.00 m	Cấp phối đá dăm loại 1	: 0.35 m2
CPĐDL1 MĐ tăng cường	: 1.11 m2	Bù vênh BTN C16	: 0.00 m2
B vỉa hè trái	: 3.00 m2	B vỉa hè phải	: 2.77 m
Đào trả mương đất	: 0.00 m2	Vét bùn	: 0.00 m2
Vét hữu cơ	: 0.00 m2	Đào đánh cấp	: 0.00 m2

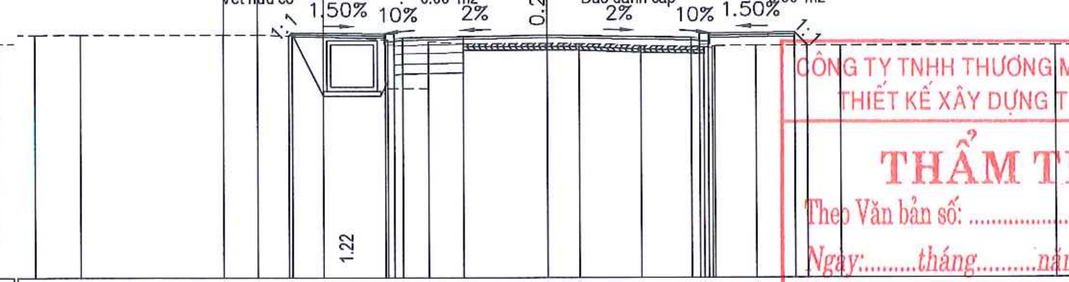

CAO ĐỘ THIẾT KẾ	3.14 3.24 3.20 3.20 3.05 3.07 3.16 3.07 3.05 3.20 3.20 3.23 2.85
KHOẢNG CÁCH LẺ THIẾT KẾ	0.09 2.75 0.25 0.25 4.25 4.25 0.25 0.25 2.52 0.38
CAO ĐỘ TỰ NHIÊN	3.17 3.17 3.17 3.17 3.11 3.02 1.59 1.59 2.97 2.91 2.92 2.91 2.84 2.80 2.77 2.83 2.83 2.85 2.85 2.85
KHOẢNG CÁCH MIA	1.26 4.20 1.02 1.95 1.89 1.18 1.03 2.47 0.94 1.83 1.86 0.25 0.00 1.20 2.51 6.35

CÔNG TY TNHH THƯƠNG MẠI VÀ TƯ VẤN
THIẾT KẾ XÂY DỰNG TIẾN MẠNH
THẨM TRA
Theo Văn bản số: ..../TTr-TM
Ngày:.........tháng..........năm 202............
Chủ trì bộ môn ký tên:

CHỦ ĐẦU TƯ UBND PHƯỜNG NGUYỄN ĐẠI NĂNG	DỰ ÁN: CẢI TẠO, NÂNG CẤP, MỞ RỘNG ĐƯỜNG TÔ HIẾN THÀNH, PHƯỜNG NGUYỄN ĐẠI NĂNG, THÀNH PHỐ HẢI PHÒNG	THỰC HIỆN	NGUYỄN VĂN DÂN	Hải Phòng, tháng năm 2026 CÔNG TY TNHH TƯ VẤN ĐẦU TƯ VÀ THƯƠNG MẠI HẢI AN PHÁT GIÁM ĐỐC
CÔNG TY TNHH TƯ VẤN ĐẦU TƯ XD VÀ THƯƠNG MẠI HẢI AN PHÁT ĐỊA CHỈ: SỐ 158 LÊ DUẨN, PHƯỜNG TÂN HƯNG THÀNH PHỐ HẢI PHÒNG TEL: 0915.683.969 - EMAIL: HAIANPHAT80@GMAIL.COM		KIỂM TRA	DƯƠNG QUỐC ĐOÀN	
		CHỦ TRÌ THIẾT KẾ	NGUYỄN ĐỨC HIẾU	
	THIẾT KẾ BẢN VẼ THI CÔNG	CHỦ NHIỆM TK	NGUYỄN ĐỨC HIẾU	KTS. NGUYỄN ANH TUẤN

M.S.DN: 0801...639
CÔNG TY TNHH TƯ VẤN ĐẦU TƯ XÂY DỰNG VÀ THƯƠNG MẠI HẢI AN PHÁT
THÀNH PHỐ HẢI PHÒNG

TRẮC NGANG CHI TIẾT

Tỷ lệ bản vẽ:	1/200	Bản vẽ số:	13
Lần xuất bản: 01 Lần chỉnh sửa: 0		Mã số sản phẩm: HAP/HĐ - 2026	

CỌC: 42
KM0+935.30

Đào khuôn đường	: 0.99 m2	Bmđ hoàn thiện	: 8.50 m
Đào móng kênh BTCT	: 4.13 m2	Đắp đất vỉa hè	: 2.82 m2
Đào móng cống	: 0.20 m2	Đắp nền K95	: 0.73 m2
Bmđ mở rộng	: 1.88 m	Đắp đất nền K98	: 0.50 m2
Bmđ tăng cường	: 6.62 m	Cấp phối đá dăm loại 2	: 0.53 m2
B bù vênh BTN	: 0.00 m	Cấp phối đá dăm loại 1	: 0.36 m2
CPĐDL1 MĐ tăng cường	: 1.09 m2	Bù vênh BTN C16	: 0.00 m2
B vỉa hè trái	: 3.00 m2	B vỉa hè phải	: 2.99 m
Đào trả mương đất	: 0.00 m2	Vét bùn	: 0.00 m2
Vét hữu cơ	: 0.00 m2	Đào đánh cấp	: 0.00 m2

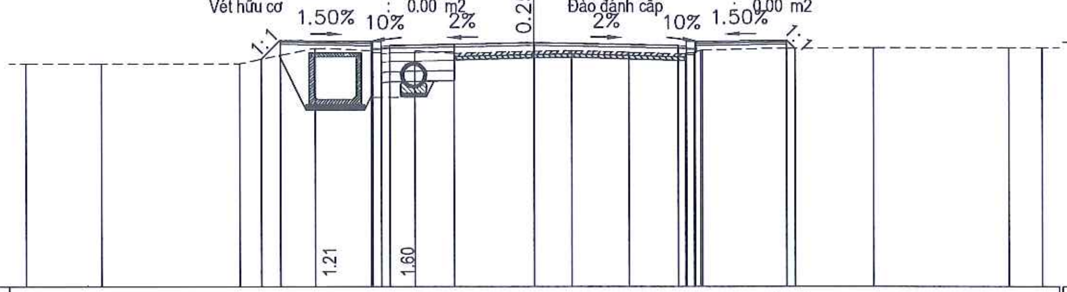

CAO ĐỘ THIẾT KẾ	2.71 3.27 3.23 3.23 3.08 3.10 3.19 3.10 3.08 3.23 3.23 3.27 3.03
KHOẢNG CÁCH LẺ THIẾT KẾ	0.56 2.75 0.25 0.25 4.25 4.25 0.25 0.25 2.74 0.24
CAO ĐỘ TỰ NHIÊN	2.58 2.58 2.58 3.03 2.96 1.59 1.59 2.95 2.88 2.94 2.96 2.91 2.86 2.83 2.91 2.97 2.97 3.03 3.05 3.05 3.05
KHOẢNG CÁCH MIA	2.20 4.10 2.25 1.66 1.27 1.15 2.37 1.10 1.70 1.67 0.25 0.00 2.51 2.54 4.00 0.97

CỌC: 43
KM0+954.09

Đào khuôn đường	: 1.21 m2	Bmđ hoàn thiện	: 8.50 m
Đào móng kênh BTCT	: 3.64 m2	Đắp đất vỉa hè	: 2.62 m2
Đào móng cống	: 0.37 m2	Đắp nền K95	: 0.75 m2
Bmđ mở rộng	: 1.87 m	Đắp đất nền K98	: 0.53 m2
Bmđ tăng cường	: 6.63 m	Cấp phối đá dăm loại 2	: 0.53 m2
B bù vênh BTN	: 0.00 m	Cấp phối đá dăm loại 1	: 0.35 m2
CPĐDL1 MĐ tăng cường	: 0.97 m2	Bù vênh BTN C16	: 0.00 m2
B vỉa hè trái	: 3.00 m2	B vỉa hè phải	: 2.97 m
Đào trả mương đất	: 0.00 m2	Vét bùn	: 0.00 m2
Vét hữu cơ	: 0.00 m2	Đào đánh cấp	: 0.00 m2

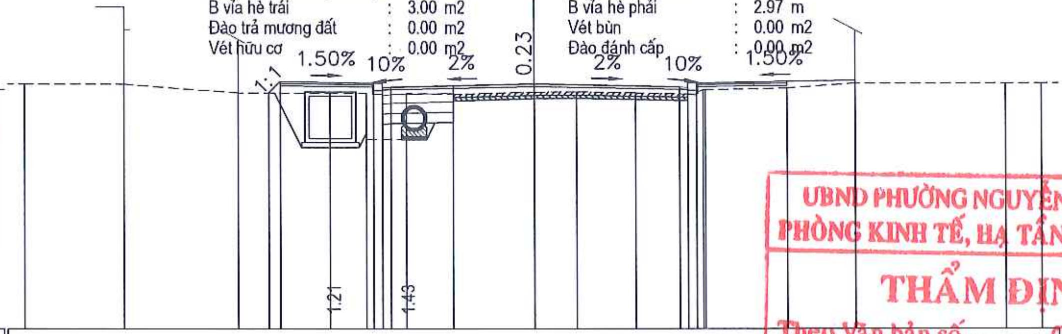

CAO ĐỘ THIẾT KẾ	2.95 3.28 3.24 3.24 3.09 3.12 3.20 3.12 3.09 3.24 3.24 3.31 3.22
KHOẢNG CÁCH LẺ THIẾT KẾ	0.34 2.75 0.25 0.25 4.25 4.25 0.25 0.25 4.70
CAO ĐỘ TỰ NHIÊN	3.20 3.20 2.95 2.94 2.94 1.58 1.58 2.94 2.91 2.97 2.98 2.94 2.91 2.88 2.94 3.04 3.04 3.09 3.22 3.22 3.22
KHOẢNG CÁCH MIA	2.89 3.37 2.72 1.06 1.17 1.41 2.38 1.23 1.73 1.54 0.25 0.00 2.46 1.98 4.50 1.05

UBND PHƯỜNG NGUYỄN ĐẠI NĂNG
PHÒNG KINH TẾ, HẠ TẦNG VÀ ĐÔ THỊ
THẨM ĐỊNH
Theo Văn bản số............/TĐ-KTHTĐT
Ngày.......tháng........năm 20.......
Ký tên.

CỌC: D12
KM0+972.59

Đào khuôn đường	: 0.86 m2	Bmđ hoàn thiện	: 8.50 m
Đào móng kênh BTCT	: 3.75 m2	Đắp đất vỉa hè	: 2.97 m2
Đào móng cống	: 0.57 m2	Đắp nền K95	: 0.62 m2
Bmđ mở rộng	: 1.23 m	Đắp đất nền K98	: 0.40 m2
Bmđ tăng cường	: 7.27 m	Cấp phối đá dăm loại 2	: 0.37 m2
B bù vênh BTN	: 0.00 m	Cấp phối đá dăm loại 1	: 0.26 m2
CPĐDL1 MĐ tăng cường	: 1.24 m2	Bù vênh BTN C16	: 0.00 m2
B vỉa hè trái	: 3.00 m2	B vỉa hè phải	: 2.88 m
Đào trả mương đất	: 0.00 m2	Vét bùn	: 0.00 m2
Vét hữu cơ	: 0.00 m2	Đào đánh cấp	: 0.00 m2

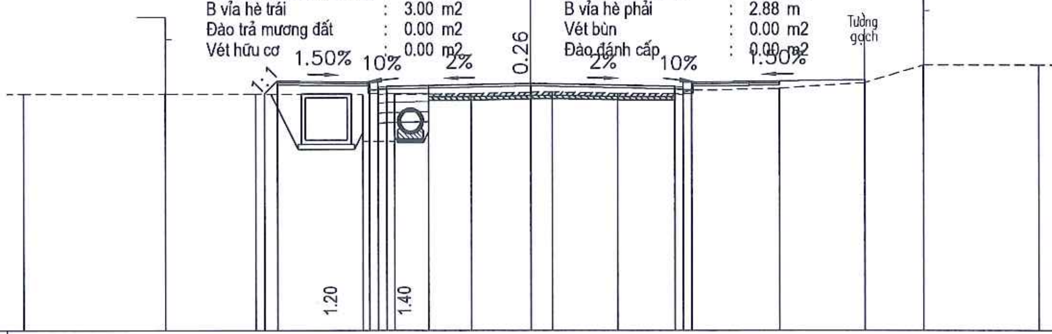

CAO ĐỘ THIẾT KẾ	2.97 3.36 3.32 3.32 3.17 3.19 3.28 3.19 3.17 3.32 3.32 3.39 3.30
KHOẢNG CÁCH LẺ THIẾT KẾ	0.39 2.75 0.25 0.25 4.25 4.25 0.25 0.25 5.12
CAO ĐỘ TỰ NHIÊN	2.97 2.97 2.97 2.95 1.58 1.58 2.96 2.97 2.98 3.02 3.03 2.99 2.98 2.95 3.01 3.07 3.14 3.30 3.82 3.82
KHOẢNG CÁCH MIA	4.17 2.69 3.20 0.91 1.01 1.26 1.76 0.64 1.92 1.70 0.25 2.64 2.49 1.75 3.38

CỌC: 44
KM0+991.15

Đào khuôn đường	: 0.89 m2	Bmđ hoàn thiện	: 8.50 m
Đào móng kênh BTCT	: 4.15 m2	Đắp đất vỉa hè	: 3.30 m2
Đào móng cống	: 0.53 m2	Đắp nền K95	: 0.43 m2
Bmđ mở rộng	: 1.34 m	Đắp đất nền K98	: 0.32 m2
Bmđ tăng cường	: 7.16 m	Cấp phối đá dăm loại 2	: 0.32 m2
B bù vênh BTN	: 0.00 m	Cấp phối đá dăm loại 1	: 0.23 m2
CPĐDL1 MĐ tăng cường	: 1.21 m2	Bù vênh BTN C16	: 0.00 m2
B vỉa hè trái	: 3.00 m2	B vỉa hè phải	: 2.29 m
Đào trả mương đất	: 0.00 m2	Vét bùn	: 0.00 m2
Vét hữu cơ	: 0.00 m2	Đào đánh cấp	: 0.00 m2

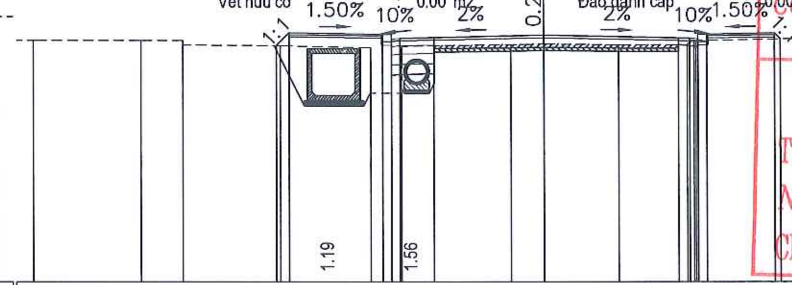

CAO ĐỘ THIẾT KẾ	2.97 3.35 3.31 3.31 3.16 3.19 3.27 3.19 3.16 3.31 3.31 3.34 3.17
KHOẢNG CÁCH LẺ THIẾT KẾ	0.38 2.75 0.25 0.25 4.25 4.25 0.25 0.25 2.04 0.17
CAO ĐỘ TỰ NHIÊN	3.13 3.13 3.12 2.99 2.97 2.91 1.57 1.57 2.94 2.97 3.00 3.02 2.99 2.99 2.96 3.02 3.12 3.12 3.18 3.18 3.18
KHOẢNG CÁCH MIA	3.14 1.24 2.87 2.65 0.90 0.97 2.29 0.94 2.16 1.77 0.25 0.00 3.24 4.30 3.02

CÔNG TY TNHH THƯƠNG MẠI VÀ TƯ VẤN THIẾT KẾ XÂY DỰNG TIẾN MẠNH
THẨM TRA
Theo Văn bản số: ..../TTr-TM
Ngày:.........tháng..........năm 202...........
Chủ trì bộ môn ký tên:

CHỦ ĐẦU TƯ UBND PHƯỜNG NGUYỄN ĐẠI NĂNG	DỰ ÁN: CẢI TẠO, NÂNG CẤP, MỞ RỘNG ĐƯỜNG TÔ HIẾN THÀNH, PHƯỜNG NGUYỄN ĐẠI NĂNG, THÀNH PHỐ HẢI PHÒNG	THỰC HIỆN	NGUYỄN VĂN DÂN	Hải Phòng, tháng năm 2026 CÔNG TY TNHH TƯ VẤN ĐẦU TƯ VÀ THƯƠNG MẠI HẢI AN PHÁT GIÁM ĐỐC
		KIỂM TRA	DƯƠNG QUỐC ĐOÀN	
CÔNG TY TNHH TƯ VẤN ĐẦU TƯ XD VÀ THƯƠNG MẠI HẢI AN PHÁT ĐỊA CHỈ: SỐ 158 LÊ DUẨN, PHƯỜNG TÂN HƯNG THÀNH PHỐ HẢI PHÒNG TEL: 0915.683.969 - EMAIL: HAIANPHAT80@GMAIL.COM		CHỦ TRÌ THIẾT KẾ	NGUYỄN ĐỨC HIẾU	
	THIẾT KẾ BẢN VẼ THI CÔNG	CHỦ NHIỆM TK	NGUYỄN ĐỨC HIẾU	KTS. NGUYỄN ANH TUẤN

M.S.D.N: 0801379639 CÔNG TY TNHH TƯ VẤN ĐẦU TƯ XÂY DỰNG VÀ THƯƠNG MẠI HẢI AN PHÁT * THÀNH PHỐ HẢI PHÒNG *

TRẮC NGANG CHI TIẾT

Tỷ lệ bản vẽ:	1/200	Bản vẽ số: 14	
Lần xuất bản:	01	Mã số sản phẩm:	
Lần chỉnh sửa:	0	HAP/HĐ - 2026	

CỌC: 45
KM1+009.52

Đào khuôn đường	: 3.69 m2	Bmđ hoàn thiện	: 13.48 m
Đào móng kênh BTCT	: 1.55 m2	Đắp đất vỉa hè	: 0.52 m2
Đào móng cống	: 0.00 m2	Đắp nền K95	: 1.93 m2
Bmđ mở rộng	: 5.11 m	Đắp đất nền K98	: 1.02 m2
Bmđ tăng cường	: 8.38 m	Cấp phối đá dăm loại 2	: 0.80 m2
B bù vênh BTN	: 0.00 m	Cấp phối đá dăm loại 1	: 0.78 m2
CPĐDL1 MĐ tăng cường	: 1.31 m2	Bù vênh BTN C16	: 0.00 m2
B vỉa hè trái	: 0.00 m2	B vỉa hè phải	: 4.06 m
Đào trả mương đất	: 0.00 m2	Vét bùn	: 0.00 m2
Vét hữu cơ	: 0.00 m2	Đào đánh cấp	: 0.00 m2

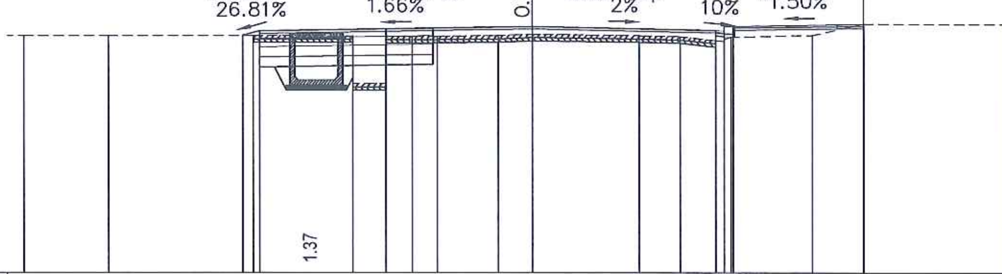

CAO ĐỘ THIẾT KẾ	2.99 3.12 3.26 3.15 3.12 3.27 3.27 3.33 3.21
KHOẢNG CÁCH LẺ THIẾT KẾ	0.49 8.00 5.48 0.25 3.81
CAO ĐỘ TỰ NHIÊN	2.99 2.99 2.99 2.98 1.57 1.57 2.97 2.97 2.97 2.99 3.03 2.99 2.86 2.82 2.88 2.95 2.95 3.00 3.34 3.34 3.34
KHOẢNG CÁCH MIA	2.51 4.30 2.90 1.00 0.79 0.74 1.77 0.99 3.19 1.24 1.05 0.25 0.00 2.31 1.50 4.30 0.91

CỌC: 46
KM1+027.81

Đào khuôn đường	: 1.39 m2	Bmđ hoàn thiện	: 8.75 m
Đào móng kênh BTCT	: 2.88 m2	Đắp đất vỉa hè	: 3.76 m2
Đào móng cống	: 0.51 m2	Đắp nền K95	: 0.50 m2
Bmđ mở rộng	: 1.69 m	Đắp đất nền K98	: 0.48 m2
Bmđ tăng cường	: 7.06 m	Cấp phối đá dăm loại 2	: 0.48 m2
B bù vênh BTN	: 0.00 m	Cấp phối đá dăm loại 1	: 0.29 m2
CPĐDL1 MĐ tăng cường	: 1.32 m2	Bù vênh BTN C16	: 0.00 m2
B vỉa hè trái	: 3.00 m2	B vỉa hè phải	: 0.00 m
Đào trả mương đất	: 0.00 m2	Vét bùn	: 0.00 m2
Vét hữu cơ	: 0.00 m2	Đào đánh cấp	: 0.00 m2

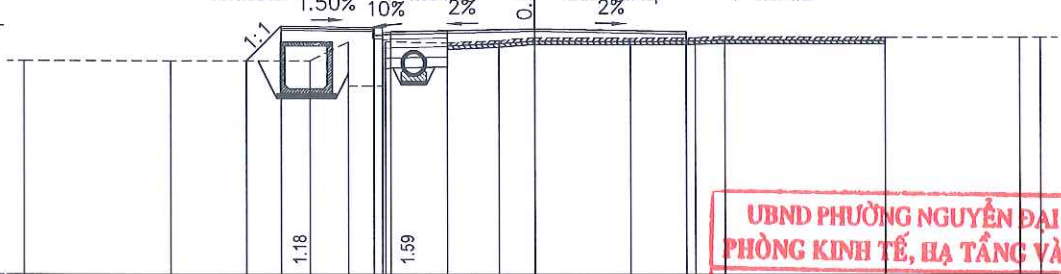

CAO ĐỘ THIẾT KẾ	2.30 3.32 3.28 3.28 3.13 3.15 3.24 3.15 2.98
KHOẢNG CÁCH LẺ THIẾT KẾ	1.02 2.75 0.25 4.25 4.50
CAO ĐỘ TỰ NHIÊN	2.30 2.30 2.30 2.85 1.56 1.56 2.87 2.83 2.90 2.98 2.96 2.98 3.01 2.99 2.99 2.99
KHOẢNG CÁCH MIA	4.26 4.10 1.14 1.09 1.85 1.52 1.04 2.84 1.93 0.86 4.76 4.00 0.61

CỌC: D13
KM1+045.62

Đào khuôn đường	: 1.59 m2	Bmđ hoàn thiện	: 8.50 m
Đào móng kênh BTCT	: 3.26 m2	Đắp đất vỉa hè	: 3.56 m2
Đào móng cống	: 0.48 m2	Đắp nền K95	: 0.50 m2
Bmđ mở rộng	: 1.76 m	Đắp đất nền K98	: 0.48 m2
Bmđ tăng cường	: 6.74 m	Cấp phối đá dăm loại 2	: 0.50 m2
B bù vênh BTN	: 0.00 m	Cấp phối đá dăm loại 1	: 0.34 m2
CPĐDL1 MĐ tăng cường	: 1.14 m2	Bù vênh BTN C16	: 0.00 m2
B vỉa hè trái	: 3.00 m2	B vỉa hè phải	: 1.95 m
Đào trả mương đất	: 0.00 m2	Vét bùn	: 0.00 m2
Vét hữu cơ	: 0.00 m2	Đào đánh cấp	: 0.00 m2

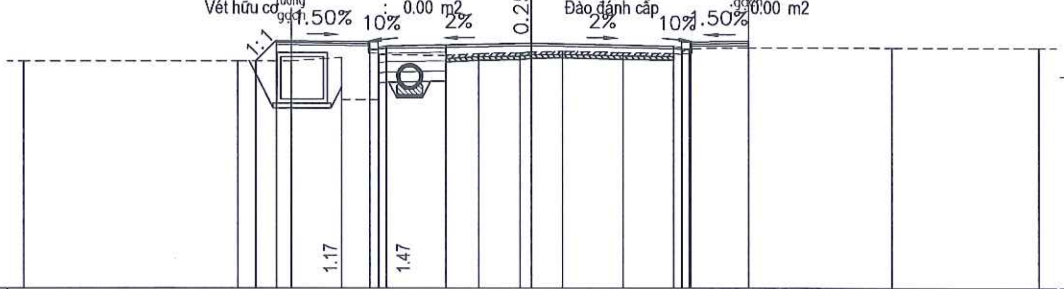

CAO ĐỘ THIẾT KẾ	2.70 3.30 3.26 3.26 3.11 3.14 3.22 3.14 3.11 3.26 3.29 3.10
KHOẢNG CÁCH LẺ THIẾT KẾ	0.60 2.75 0.25 4.25 4.25 0.25 1.70
CAO ĐỘ TỰ NHIÊN	2.70 2.70 2.70 2.80 1.56 1.56 2.88 2.86 2.92 2.94 2.97 2.99 2.95 2.93 2.90 2.96 3.07 3.07 3.10 3.10 3.10
KHOẢNG CÁCH MIA	6.38 1.57 1.46 1.12 1.98 0.96 1.20 0.33 0.94 1.79 1.53 0.25 0.00 1.68 4.20 4.35

CỌC: 47
KM1+063.42

Đào khuôn đường	: 1.56 m2	Bmđ hoàn thiện	: 8.50 m
Đào móng kênh BTCT	: 2.96 m2	Đắp đất vỉa hè	: 3.92 m2
Đào móng cống	: 0.45 m2	Đắp nền K95	: 0.49 m2
Bmđ mở rộng	: 1.73 m	Đắp đất nền K98	: 0.46 m2
Bmđ tăng cường	: 6.77 m	Cấp phối đá dăm loại 2	: 0.49 m2
B bù vênh BTN	: 0.00 m	Cấp phối đá dăm loại 1	: 0.33 m2
CPĐDL1 MĐ tăng cường	: 1.03 m2	Bù vênh BTN C16	: 0.00 m2
B vỉa hè trái	: 3.00 m2	B vỉa hè phải	: 1.85 m
Đào trả mương đất	: 0.00 m2	Vét bùn	: 0.00 m2
Vét hữu cơ	: 0.00 m2	Đào đánh cấp	: 0.00 m2

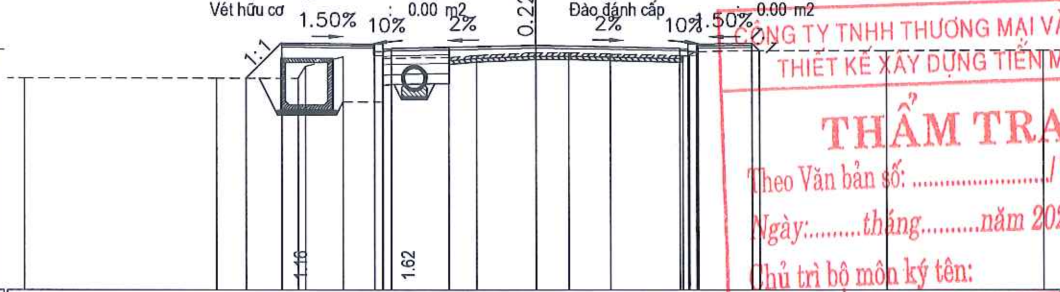

CAO ĐỘ THIẾT KẾ	2.25 3.30 3.26 3.26 3.11 3.13 3.22 3.13 3.11 3.26 3.28 3.06
KHOẢNG CÁCH LẺ THIẾT KẾ	1.05 2.75 0.25 4.25 4.25 0.25 1.60 0.22
CAO ĐỘ TỰ NHIÊN	2.25 2.25 2.25 2.60 2.88 1.55 1.55 2.84 2.86 2.93 3.00 3.00 2.96 2.92 2.89 2.95 3.03 3.03 3.06 3.06 3.06
KHOẢNG CÁCH MIA	5.60 2.40 0.22 1.10 1.16 2.00 0.80 1.72 0.97 1.22 2.15 0.25 0.00 1.55 4.00 4.65

UBND PHƯỜNG NGUYỄN ĐẠI NĂNG
PHÒNG KINH TẾ, HẠ TẦNG VÀ ĐÔ THỊ
THẨM ĐỊNH
Theo Văn bản số............/TĐ-KTHTĐT
Ngày.......tháng........năm 20.......
Ký tên.

CÔNG TY TNHH THƯƠNG MẠI VÀ TƯ VẤN THIẾT KẾ XÂY DỰNG TIẾN MẠNH
THẨM TRA
Theo Văn bản số: ..../TTr-TM
Ngày:.........tháng..........năm 202...........
Chủ trì bộ môn ký tên:

CHỦ ĐẦU TƯ
UBND PHƯỜNG NGUYỄN ĐẠI NĂNG

CÔNG TY TNHH TƯ VẤN ĐẦU TƯ XD VÀ THƯƠNG MẠI HẢI AN PHÁT
ĐỊA CHỈ: SỐ 158 LÊ DUẨN, PHƯỜNG TÂN HƯNG
THÀNH PHỐ HẢI PHÒNG
TEL: 0915.683.969 - EMAIL: HAIANPHAT80@GMAIL.COM

DỰ ÁN:
CẢI TẠO, NÂNG CẤP, MỞ RỘNG ĐƯỜNG TÔ HIẾN THÀNH, PHƯỜNG NGUYỄN ĐẠI NĂNG, THÀNH PHỐ HẢI PHÒNG

THIẾT KẾ BẢN VẼ THI CÔNG

THỰC HIỆN	NGUYỄN VĂN DÂN
KIỂM TRA	DƯƠNG QUỐC ĐOÀN
CHỦ TRÌ THIẾT KẾ	NGUYỄN ĐỨC HIẾU
CHỦ NHIỆM TK	NGUYỄN ĐỨC HIẾU

Hải Phòng, tháng năm 2026
CÔNG TY TNHH TƯ VẤN ĐẦU TƯ VÀ THƯƠNG MẠI HẢI AN PHÁT
GIÁM ĐỐC

M.S.D.N: 0801...6639 CÔNG TY TNHH TƯ VẤN ĐẦU TƯ XÂY DỰNG VÀ THƯƠNG MẠI HẢI AN PHÁT THÀNH PHỐ HẢI PHÒNG

KTS. NGUYỄN ANH TUẤN

TRẮC NGANG CHI TIẾT

Tỷ lệ bản vẽ:	1/200	Bản vẽ số: 15	
Lần xuất bản:	01	Mã số sản phẩm:	HAP/HĐ - 2026
Lần chỉnh sửa:	0		

CỌC: 48
KM1+081.59

Đào khuôn đường	:	1.43 m2	Bmđ hoàn thiện	:	11.23 m
Đào móng kênh BTCT	:	3.37 m2	Đắp đất vỉa hè	:	3.33 m2
Đào móng cống	:	0.43 m2	Đắp nền K95	:	0.45 m2
Bmđ mở rộng	:	1.66 m	Đắp đất nền K98	:	0.42 m2
Bmđ tăng cường	:	9.57 m	Cấp phối đá dăm loại 2	:	0.48 m2
B bù vênh BTN	:	0.00 m	Cấp phối đá dăm loại 1	:	0.29 m2
CPĐDL1 MĐ tăng cường	:	1.74 m2	Bù vênh BTN C16	:	0.00 m2
B vỉa hè trái	:	3.00 m2	B vỉa hè phải	:	0.00 m
Đào trả mương đất	:	0.00 m2	Vét bùn	:	0.00 m2
Vét hữu cơ	:	0.00 m2	Đào đánh cấp	:	0.00 m2

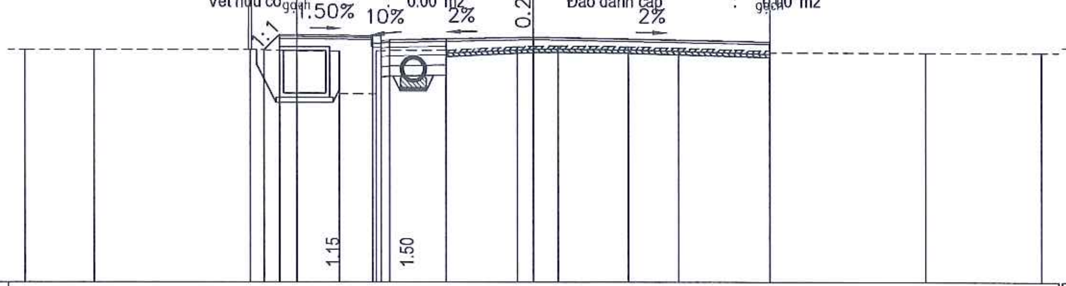

CAO ĐỘ THIẾT KẾ	2.84 3.29 3.25 3.25 3.10 3.12 3.21 3.07 2.81
KHOẢNG CÁCH LẺ THIẾT KẾ	0.45 2.75 0.25 0.25 4.25 6.98
CAO ĐỘ TỰ NHIÊN	2.85 2.85 2.85 2.80 2.80 1.54 1.54 2.80 2.83 2.93 2.95 2.96 2.93 2.89 2.81 2.75 2.75 2.75
KHOẢNG CÁCH MIA	2.05 4.60 1.37 1.26 1.08 2.05 2.13 0.46 0.74 2.06 1.48 2.70 4.60 3.42

CỌC: 49
KM1+099.45

Đào khuôn đường	:	1.76 m2	Bmđ hoàn thiện	:	8.50 m
Đào móng kênh BTCT	:	3.87 m2	Đắp đất vỉa hè	:	3.88 m2
Đào móng cống	:	0.41 m2	Đắp nền K95	:	0.50 m2
Bmđ mở rộng	:	1.83 m	Đắp đất nền K98	:	0.47 m2
Bmđ tăng cường	:	6.67 m	Cấp phối đá dăm loại 2	:	0.52 m2
B bù vênh BTN	:	0.00 m	Cấp phối đá dăm loại 1	:	0.35 m2
CPĐDL1 MĐ tăng cường	:	1.11 m2	Bù vênh BTN C16	:	0.00 m2
B vỉa hè trái	:	3.00 m2	B vỉa hè phải	:	1.91 m
Đào trả mương đất	:	0.00 m2	Vét bùn	:	0.00 m2
Vét hữu cơ	:	0.00 m2	Đào đánh cấp	:	0.00 m2

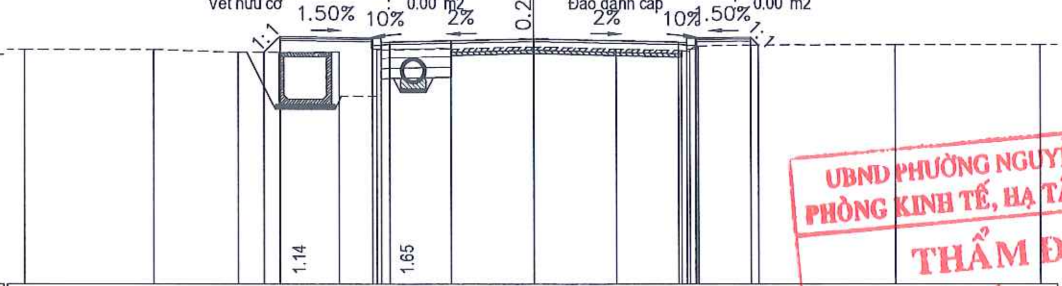

CAO ĐỘ THIẾT KẾ	2.83 3.29 3.25 3.25 3.10 3.13 3.21 3.13 3.10 3.25 3.25 3.28 3.05
KHOẢNG CÁCH LẺ THIẾT KẾ	0.46 2.75 0.25 0.25 4.25 4.25 0.25 0.25 1.66 0.25
CAO ĐỘ TỰ NHIÊN	2.91 2.91 2.83 2.84 1.54 1.54 2.90 2.92 2.99 2.92 2.88 2.85 2.91 3.01 3.01 3.05 3.05 3.05
KHOẢNG CÁCH MIA	3.77 2.51 2.97 1.12 2.21 2.42 2.40 1.94 0.25 0.00 1.56 4.30 4.29

UBND PHƯỜNG NGUYỄN ĐẠI NĂNG
PHÒNG KINH TẾ, HẠ TẦNG VÀ ĐÔ THỊ
THẨM ĐỊNH
Theo Văn bản số............/TĐ-KTHTĐT
Ngày.......tháng........năm 20.......
Ký tên.

CỌC: 50
KM1+117.61

Đào khuôn đường	:	1.61 m2	Bmđ hoàn thiện	:	8.50 m
Đào móng kênh BTCT	:	3.46 m2	Đắp đất vỉa hè	:	3.73 m2
Đào móng cống	:	0.45 m2	Đắp nền K95	:	0.49 m2
Bmđ mở rộng	:	1.74 m	Đắp đất nền K98	:	0.46 m2
Bmđ tăng cường	:	6.76 m	Cấp phối đá dăm loại 2	:	0.50 m2
B bù vênh BTN	:	0.00 m	Cấp phối đá dăm loại 1	:	0.33 m2
CPĐDL1 MĐ tăng cường	:	1.06 m2	Bù vênh BTN C16	:	0.00 m2
B vỉa hè trái	:	3.00 m2	B vỉa hè phải	:	2.32 m
Đào trả mương đất	:	0.00 m2	Vét bùn	:	0.00 m2
Vét hữu cơ	:	0.00 m2	Đào đánh cấp	:	0.00 m2

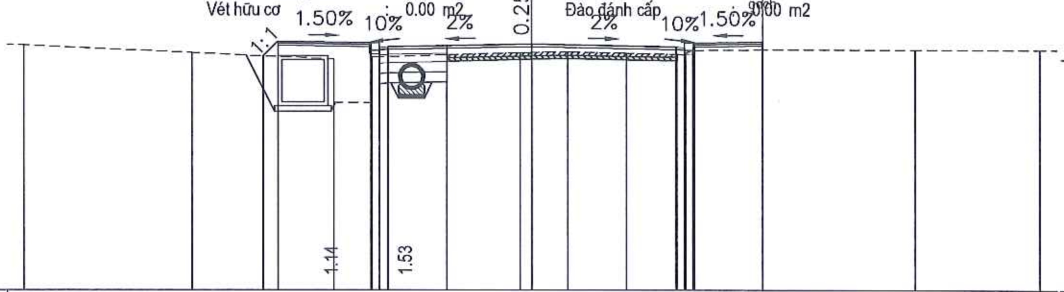

CAO ĐỘ THIẾT KẾ	2.91 3.34 3.30 3.30 3.15 3.17 3.26 3.17 3.15 3.30 3.30 3.33 3.10
KHOẢNG CÁCH LẺ THIẾT KẾ	0.43 2.75 0.25 0.25 4.25 4.25 0.25 0.25 2.07
CAO ĐỘ TỰ NHIÊN	3.22 3.00 2.81 1.53 1.53 2.87 2.95 3.00 3.01 3.03 2.99 2.96 2.93 2.99 3.07 3.07 3.10 3.10 3.10
KHOẢNG CÁCH MIA	4.97 4.20 1.11 2.21 2.18 0.33 1.06 1.73 1.49 0.25 0.00 2.03 4.50 3.68

CỌC: 51
KM1+135.68

Đào khuôn đường	:	1.63 m2	Bmđ hoàn thiện	:	8.50 m
Đào móng kênh BTCT	:	3.97 m2	Đắp đất vỉa hè	:	4.15 m2
Đào móng cống	:	0.44 m2	Đắp nền K95	:	0.50 m2
Bmđ mở rộng	:	1.79 m	Đắp đất nền K98	:	0.47 m2
Bmđ tăng cường	:	6.71 m	Cấp phối đá dăm loại 2	:	0.51 m2
B bù vênh BTN	:	0.00 m	Cấp phối đá dăm loại 1	:	0.34 m2
CPĐDL1 MĐ tăng cường	:	1.08 m2	Bù vênh BTN C16	:	0.00 m2
B vỉa hè trái	:	3.00 m2	B vỉa hè phải	:	2.67 m
Đào trả mương đất	:	0.00 m2	Vét bùn	:	0.00 m2
Vét hữu cơ	:	0.00 m2	Đào đánh cấp	:	0.00 m2

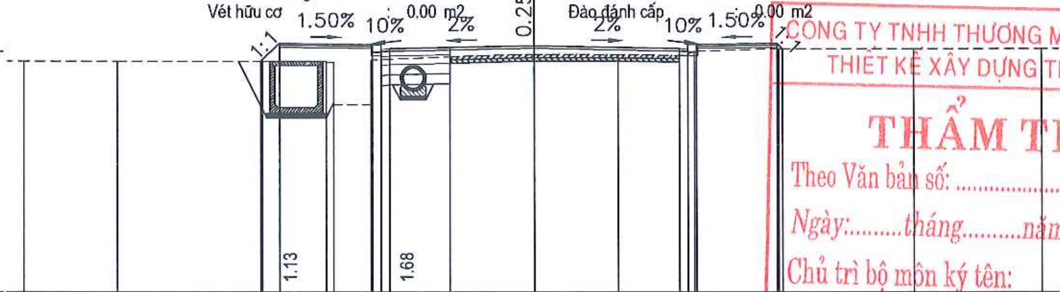

CAO ĐỘ THIẾT KẾ	2.81 3.35 3.31 3.31 3.16 3.18 3.27 3.18 3.16 3.31 3.31 3.34 3.18
KHOẢNG CÁCH LẺ THIẾT KẾ	0.54 2.75 0.25 0.25 4.25 4.25 0.25 0.25 2.42 0.16
CAO ĐỘ TỰ NHIÊN	2.81 2.81 2.81 2.81 2.78 2.78 1.53 1.53 2.85 2.95 3.02 3.01 2.98 2.96 3.01 3.11 3.11 3.18 3.18 3.18
KHOẢNG CÁCH MIA	2.71 4.30 1.87 0.22 1.10 2.34 2.46 2.44 1.81 0.25 0.00 2.46 4.00 3.78

CÔNG TY TNHH THƯƠNG MẠI VÀ TƯ VẤN THIẾT KẾ XÂY DỰNG TIẾN MẠNH
THẨM TRA
Theo Văn bản số: ..../TTr-TM
Ngày:.........tháng..........năm 202...........
Chủ trì bộ môn ký tên:

CHỦ ĐẦU TƯ
UBND PHƯỜNG NGUYỄN ĐẠI NĂNG

CÔNG TY TNHH TƯ VẤN ĐẦU TƯ XD VÀ THƯƠNG MẠI HẢI AN PHÁT
ĐỊA CHỈ: SỐ 158 LÊ DUẨN, PHƯỜNG TÂN HƯNG
THÀNH PHỐ HẢI PHÒNG
TEL: 0915.683.969 - EMAIL: HAIANPHAT80@GMAIL.COM

DỰ ÁN:
CẢI TẠO, NÂNG CẤP, MỞ RỘNG ĐƯỜNG TÔ HIẾN THÀNH, PHƯỜNG NGUYỄN ĐẠI NĂNG, THÀNH PHỐ HẢI PHÒNG

THIẾT KẾ BẢN VẼ THI CÔNG

THỰC HIỆN	NGUYỄN VĂN DÂN
KIỂM TRA	DƯƠNG QUỐC ĐOÀN
CHỦ TRÌ THIẾT KẾ	NGUYỄN ĐỨC HIẾU
CHỦ NHIỆM TK	NGUYỄN ĐỨC HIẾU

Hải Phòng, tháng năm 2026
CÔNG TY TNHH TƯ VẤN ĐẦU TƯ VÀ THƯƠNG MẠI HẢI AN PHÁT
GIÁM ĐỐC

M.S.D.N: 0801376859
CÔNG TY TNHH TƯ VẤN ĐẦU TƯ XÂY DỰNG VÀ THƯƠNG MẠI HẢI AN PHÁT
THÀNH PHỐ HẢI PHÒNG

KTS. NGUYỄN ANH TUẤN

TRẮC NGANG CHI TIẾT

Tỷ lệ bản vẽ:	1/200	Bản vẽ số: 16
Lần xuất bản: 01 Lần chỉnh sửa: 0		Mã số sản phẩm: HAP/HĐ - 2026

CỌC: 52
KM1+153.51

Đào khuôn đường	1.52 m2	Bmđ hoàn thiện	8.50 m
Đào móng kênh BTCT	1.58 m2	Đắp đất vỉa hè	3.93 m2
Đào móng cống	0.00 m2	Đắp nền K95	0.57 m2
Bmđ mở rộng	1.67 m	Đắp đất nền K98	0.57 m2
Bmđ tăng cường	6.83 m	Cấp phối đá dăm loại 2	0.47 m2
B bù vênh BTN	0.00 m	Cấp phối đá dăm loại 1	0.32 m2
CPĐDL1 MĐ tăng cường	1.00 m2	Bù vênh BTN C16	0.00 m2
B vỉa hè trái	3.00 m2	B vỉa hè phải	2.72 m
Đào trả mương đất	0.00 m2	Vét bùn	0.00 m2
Vét hữu cơ	0.00 m2	Đào đánh cấp	0.00 m2

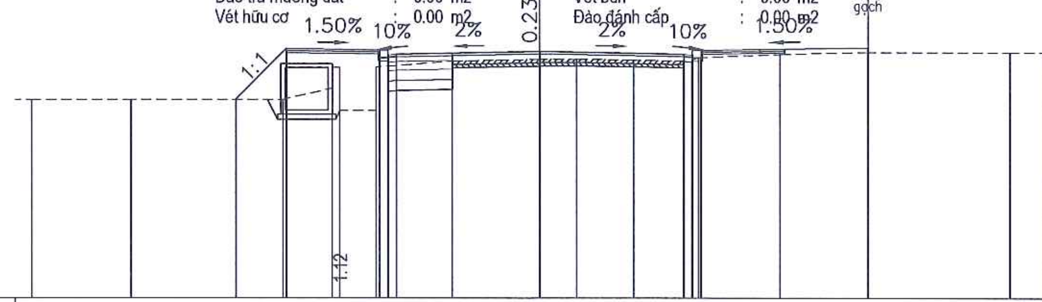

CAO ĐỘ THIẾT KẾ	1.85, 3.34, 3.29, 3.29, 3.14, 3.17, 3.25, 3.17, 3.14, 3.29, 3.29, 3.37, 3.24
KHOẢNG CÁCH LẺ THIẾT KẾ	1.49, 2.75, 0.25, 0.25, 4.25, 4.25, 0.25, 0.25, 4.91
CAO ĐỘ TỰ NHIÊN	1.85, 1.85, 1.85, 2.17, 2.79, 2.79, 1.52, 1.52, 2.80, 2.97, 3.02, 3.03, 3.00, 2.97, 2.94, 3.00, 3.08, 3.08, 3.17, 3.24, 3.24, 3.24
KHOẢNG CÁCH MIA	2.91, 4.50, 1.43, 0.22, 1.08, 2.26, 2.60, 1.08, 1.70, 1.45, 0.25, 0.00, 2.35, 2.57, 4.20, 1.14

CỌC: D14
KM1+171.82

Đào khuôn đường	1.61 m2	Bmđ hoàn thiện	8.58 m
Đào móng kênh BTCT	2.34 m2	Đắp đất vỉa hè	3.38 m2
Đào móng cống	0.00 m2	Đắp nền K95	0.58 m2
Bmđ mở rộng	1.76 m	Đắp đất nền K98	0.58 m2
Bmđ tăng cường	6.82 m	Cấp phối đá dăm loại 2	0.48 m2
B bù vênh BTN	0.00 m	Cấp phối đá dăm loại 1	0.32 m2
CPĐDL1 MĐ tăng cường	0.94 m2	Bù vênh BTN C16	0.00 m2
B vỉa hè trái	3.00 m2	B vỉa hè phải	2.37 m
Đào trả mương đất	0.00 m2	Vét bùn	0.00 m2
Vét hữu cơ	0.00 m2	Đào đánh cấp	0.00 m2

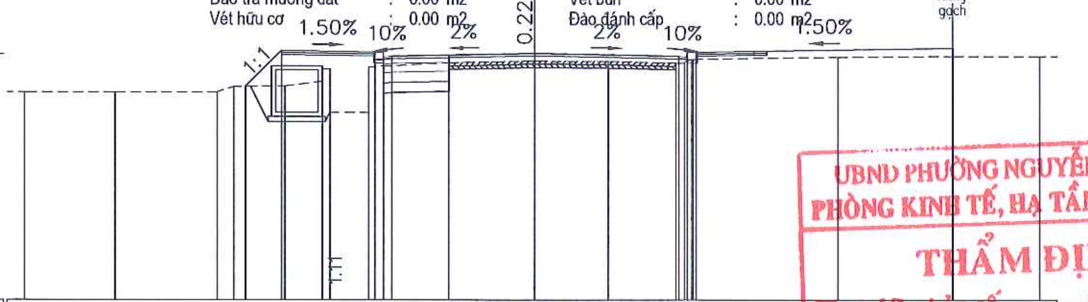

CAO ĐỘ THIẾT KẾ	2.28, 3.34, 3.30, 3.30, 3.15, 3.17, 3.26, 3.17, 3.15, 3.30, 3.30, 3.41, 3.18
KHOẢNG CÁCH LẺ THIẾT KẾ	1.05, 2.75, 0.25, 0.25, 4.25, 4.25, 0.25, 0.25, 7.64
CAO ĐỘ TỰ NHIÊN	2.12, 2.12, 2.12, 2.28, 2.30, 2.43, 2.80, 2.80, 1.52, 1.52, 2.86, 2.98, 3.04, 3.02, 2.97, 2.96, 3.00, 3.09, 3.09, 3.15, 3.18, 3.18
KHOẢNG CÁCH MIA	2.63, 3.00, 0.50, 1.48, 1.10, 0.22, 1.14, 2.36, 2.57, 2.17, 2.00, 0.25, 0.00, 4.31, 3.40, 2.61

UBND PHƯỜNG NGUYỄN ĐẠI NĂNG
PHÒNG KINH TẾ, HẠ TẦNG VÀ ĐÔ THỊ
THẨM ĐỊNH
Theo Văn bản số............/TĐ-KTHTĐT
Ngày......tháng........năm 20.......
Ký tên.

CỌC: 53
KM1+189.76

Đào khuôn đường	1.80 m2	Bmđ hoàn thiện	8.50 m
Đào móng kênh BTCT	3.15 m2	Đắp đất vỉa hè	3.64 m2
Đào móng cống	0.47 m2	Đắp nền K95	0.47 m2
Bmđ mở rộng	1.67 m	Đắp đất nền K98	0.45 m2
Bmđ tăng cường	6.83 m	Cấp phối đá dăm loại 2	0.48 m2
B bù vênh BTN	0.00 m	Cấp phối đá dăm loại 1	0.32 m2
CPĐDL1 MĐ tăng cường	0.94 m2	Bù vênh BTN C16	0.00 m2
B vỉa hè trái	3.00 m2	B vỉa hè phải	2.42 m
Đào trả mương đất	0.00 m2	Vét bùn	0.00 m2
Vét hữu cơ	0.00 m2	Đào đánh cấp	0.00 m2

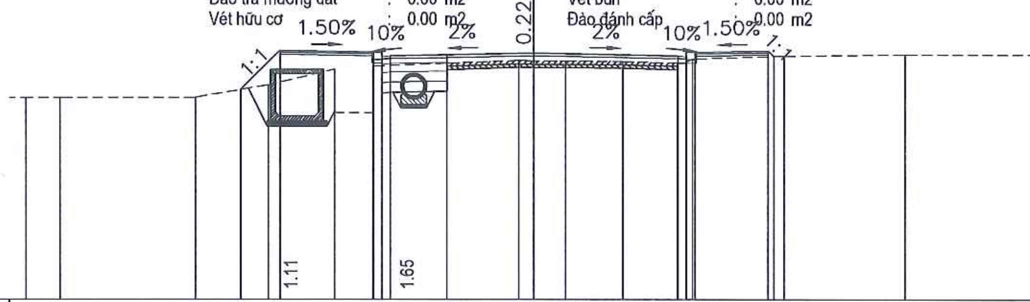

CAO ĐỘ THIẾT KẾ	2.19, 3.34, 3.30, 3.30, 3.15, 3.18, 3.26, 3.18, 3.15, 3.30, 3.30, 3.33, 3.17
KHOẢNG CÁCH LẺ THIẾT KẾ	1.15, 2.75, 0.25, 0.25, 4.25, 4.25, 0.25, 0.25, 2.17, 0.16
CAO ĐỘ TỰ NHIÊN	1.96, 1.96, 1.96, 2.33, 2.79, 1.51, 1.51, 2.89, 2.97, 3.05, 3.04, 3.04, 3.02, 2.97, 2.96, 3.00, 3.10, 3.10, 3.18, 3.23, 3.23, 3.23
KHOẢNG CÁCH MIA	1.00, 4.00, 2.17, 1.93, 1.13, 2.19, 2.14, 0.44, 0.95, 1.68, 1.61, 0.25, 0.00, 2.64, 3.52, 4.00, 0.00

CỌC: 54
KM1+207.74

Đào khuôn đường	1.62 m2	Bmđ hoàn thiện	8.50 m
Đào móng kênh BTCT	3.41 m2	Đắp đất vỉa hè	4.24 m2
Đào móng cống	0.50 m2	Đắp nền K95	0.53 m2
Bmđ mở rộng	1.83 m	Đắp đất nền K98	0.51 m2
Bmđ tăng cường	6.67 m	Cấp phối đá dăm loại 2	0.51 m2
B bù vênh BTN	0.00 m	Cấp phối đá dăm loại 1	0.34 m2
CPĐDL1 MĐ tăng cường	0.95 m2	Bù vênh BTN C16	0.00 m2
B vỉa hè trái	3.00 m2	B vỉa hè phải	2.38 m
Đào trả mương đất	0.00 m2	Vét bùn	0.00 m2
Vét hữu cơ	0.00 m2	Đào đánh cấp	0.00 m2

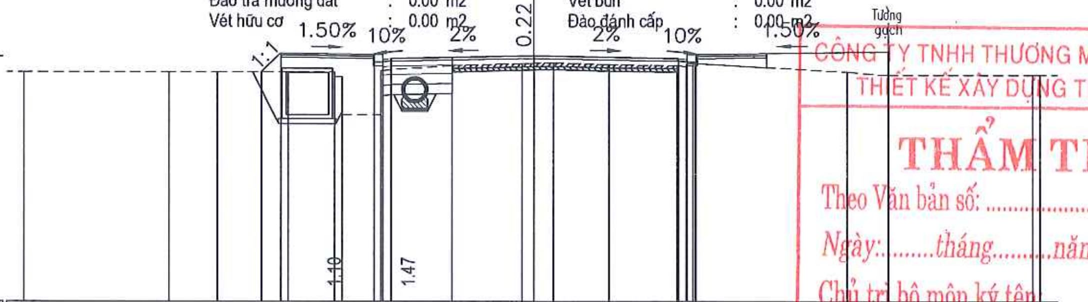

CAO ĐỘ THIẾT KẾ	2.77, 3.33, 3.29, 3.29, 3.14, 3.16, 3.25, 3.16, 3.14, 3.29, 3.29, 3.37, 2.67
KHOẢNG CÁCH LẺ THIẾT KẾ	0.56, 2.75, 0.25, 0.25, 4.25, 4.25, 0.25, 0.25, 5.73
CAO ĐỘ TỰ NHIÊN	2.77, 2.77, 2.77, 2.77, 2.77, 2.63, 2.63, 1.51, 1.51, 2.81, 2.96, 3.02, 3.03, 3.04, 2.99, 2.96, 2.93, 2.99, 3.02, 3.02, 2.77, 2.67, 2.67, 2.67
KHOẢNG CÁCH MIA	4.22, 1.43, 2.07, 1.37, 0.22, 1.14, 2.10, 2.11, 0.34, 0.58, 1.63, 2.01, 0.25, 0.00, 4.53, 1.22, 4.30, 0.22

CÔNG TY TNHH THƯƠNG MẠI VÀ TƯ VẤN THIẾT KẾ XÂY DỰNG TIẾN MẠNH
THẨM TRA
Theo Văn bản số: ..../TTr-TM
Ngày:........tháng.........năm 202...........
Chủ trì bộ môn ký tên:

CHỦ ĐẦU TƯ UBND PHƯỜNG NGUYỄN ĐẠI NĂNG	DỰ ÁN: CẢI TẠO, NÂNG CẤP, MỞ RỘNG ĐƯỜNG TÔ HIẾN THÀNH, PHƯỜNG NGUYỄN ĐẠI NĂNG, THÀNH PHỐ HẢI PHÒNG	THỰC HIỆN	NGUYỄN VĂN DÂN	Hải Phòng, tháng năm 2026 CÔNG TY TNHH TƯ VẤN ĐẦU TƯ VÀ THƯƠNG MẠI HẢI AN PHÁT GIÁM ĐỐC
		KIỂM TRA	DƯƠNG QUỐC ĐOÀN	
CÔNG TY TNHH TƯ VẤN ĐẦU TƯ XD VÀ THƯƠNG MẠI HẢI AN PHÁT ĐỊA CHỈ: SỐ 158 LÊ DUẨN, PHƯỜNG TÂN HƯNG THÀNH PHỐ HẢI PHÒNG TEL: 0915.683.969 - EMAIL: HAIANPHAT80@GMAIL.COM		CHỦ TRÌ THIẾT KẾ	NGUYỄN ĐỨC HIẾU	
	THIẾT KẾ BẢN VẼ THI CÔNG	CHỦ NHIỆM TK	NGUYỄN ĐỨC HIẾU	KTS. NGUYỄN ANH TUẤN

M.S.D.N: 0801376339 CÔNG TY TNHH TƯ VẤN ĐẦU TƯ XÂY DỰNG VÀ THƯƠNG MẠI HẢI AN PHÁT THÀNH PHỐ HẢI PHÒNG

TRẮC NGANG CHI TIẾT

Tỷ lệ bản vẽ:	1/200	Bản vẽ số: 17	
Lần xuất bản: 01		Mã số sản phẩm:	
Lần chỉnh sửa: 0		HAP/HĐ - 2026	

CỌC: 55
KM1+226.22

Đào khuôn đường	: 1.91 m2	Bmđ hoàn thiện	: 8.50 m
Đào móng kênh BTCT	: 4.72 m2	Đắp đất vỉa hè	: 4.45 m2
Đào móng cống	: 0.52 m2	Đắp nền K95	: 0.58 m2
Bmđ mở rộng	: 1.95 m	Đắp đất nền K98	: 0.56 m2
Bmđ tăng cường	: 6.55 m	Cấp phối đá dăm loại 2	: 0.55 m2
B bù vênh BTN	: 0.00 m	Cấp phối đá dăm loại 1	: 0.36 m2
CPĐDL1 MĐ tăng cường	: 1.10 m2	Bù vênh BTN C16	: 0.00 m2
B vỉa hè trái	: 3.00 m2	B vỉa hè phải	: 2.30 m
Đào trả mương đất	: 0.00 m2	Vét bùn	: 0.00 m2
Vét hữu cơ	: 0.00 m2	Đào đánh cấp	: 0.00 m2

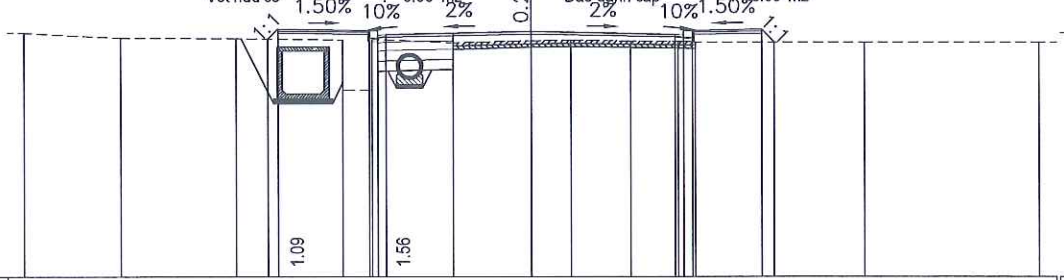

CAO ĐỘ THIẾT KẾ	3.00 3.29 3.25 3.25 3.10 3.13 3.21 3.13 3.10 3.25 3.25 3.28 2.91
KHOẢNG CÁCH LẺ THIẾT KẾ	0.29 2.75 0.25 0.25 4.25 4.25 0.25 0.25 2.05 0.37
CAO ĐỘ TỰ NHIÊN	3.17 3.03 3.01 2.97 1.50 1.50 2.99 2.89 2.95 2.97 2.94 2.92 2.91 2.91 2.91
KHOẢNG CÁCH MIA	2.86 3.41 3.17 0.89 2.37 2.30 1.18 1.76 1.40 0.50 5.02 5.14

CỌC: 56
KM1+244.99

Đào khuôn đường	: 2.29 m2	Bmđ hoàn thiện	: 8.50 m
Đào móng kênh BTCT	: 4.48 m2	Đắp đất vỉa hè	: 3.29 m2
Đào móng cống	: 0.47 m2	Đắp nền K95	: 0.53 m2
Bmđ mở rộng	: 1.84 m	Đắp đất nền K98	: 0.51 m2
Bmđ tăng cường	: 6.66 m	Cấp phối đá dăm loại 2	: 0.52 m2
B bù vênh BTN	: 0.00 m	Cấp phối đá dăm loại 1	: 0.35 m2
CPĐDL1 MĐ tăng cường	: 0.99 m2	Bù vênh BTN C16	: 0.00 m2
B vỉa hè trái	: 3.00 m2	B vỉa hè phải	: 1.63 m
Đào trả mương đất	: 0.00 m2	Vét bùn	: 0.00 m2
Vét hữu cơ	: 0.00 m2	Đào đánh cấp	: 0.00 m2

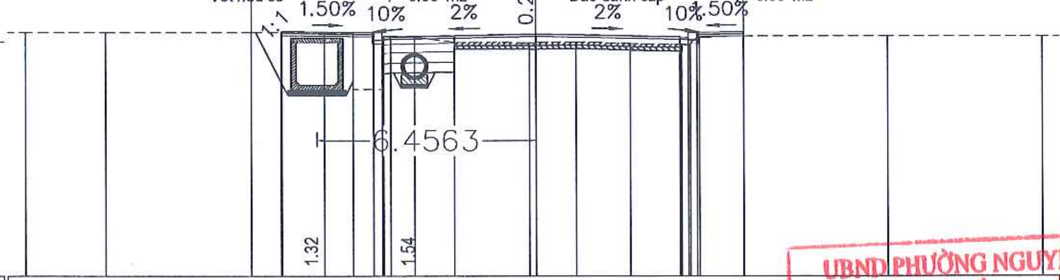

CAO ĐỘ THIẾT KẾ	3.18 3.21 3.17 3.17 3.02 3.04 3.13 3.04 3.02 3.17 3.19 3.07
KHOẢNG CÁCH LẺ THIẾT KẾ	0.01 2.75 0.25 0.25 4.25 4.25 0.25 0.25 1.38
CAO ĐỘ TỰ NHIÊN	3.18 3.18 3.18 3.18 3.14 1.50 1.50 3.08 3.03 2.89 2.88 2.88 2.90 2.85 2.82 2.79 2.85 3.02 3.02 3.07 3.07 3.07
KHOẢNG CÁCH MIA	2.32 4.30 2.15 0.87 0.91 0.88 1.16 2.22 0.19 1.19 1.60 1.52 0.25 0.00 1.31 4.30 4.57

UBND PHƯỜNG NGUYỄN ĐẠI NĂNG
PHÒNG KINH TẾ, HẠ TẦNG VÀ ĐÔ THỊ
THẨM ĐỊNH
Theo Văn bản số............/TĐ-KTHTĐT
Ngày.......tháng......năm 20.......
Ký tên

CỌC: 57
KM1+263.06

Đào khuôn đường	: 2.14 m2	Bmđ hoàn thiện	: 8.50 m
Đào móng kênh BTCT	: 4.98 m2	Đắp đất vỉa hè	: 4.02 m2
Đào móng cống	: 0.50 m2	Đắp nền K95	: 0.56 m2
Bmđ mở rộng	: 1.92 m	Đắp đất nền K98	: 0.54 m2
Bmđ tăng cường	: 6.58 m	Cấp phối đá dăm loại 2	: 0.54 m2
B bù vênh BTN	: 0.00 m	Cấp phối đá dăm loại 1	: 0.36 m2
CPĐDL1 MĐ tăng cường	: 1.00 m2	Bù vênh BTN C16	: 0.00 m2
B vỉa hè trái	: 3.00 m2	B vỉa hè phải	: 1.88 m
Đào trả mương đất	: 0.00 m2	Vét bùn	: 0.00 m2
Vét hữu cơ	: 0.00 m2	Đào đánh cấp	: 0.00 m2

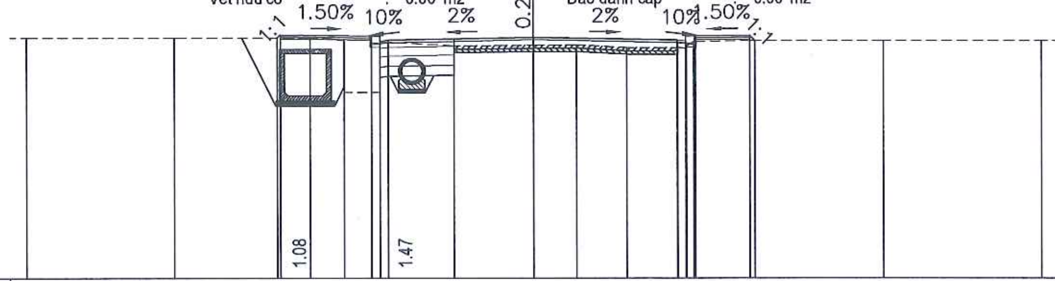

CAO ĐỘ THIẾT KẾ	3.10 3.18 3.14 3.14 2.99 3.02 3.10 3.02 2.99 3.14 3.17 3.01
KHOẢNG CÁCH LẺ THIẾT KẾ	0.08 2.75 0.25 0.25 4.25 4.25 0.25 0.25 1.63 0.16
CAO ĐỘ TỰ NHIÊN	3.10 3.10 3.10 3.01 1.49 1.49 2.98 2.85 2.87 2.88 2.80 2.80 2.77 2.83 2.98 2.98 3.01 3.01 3.01
KHOẢNG CÁCH MIA	4.39 4.00 1.03 1.09 2.16 2.33 1.27 1.49 1.51 0.25 0.06 1.60 4.00 4.62

CỌC: D15
KM1+281.24

Đào khuôn đường	: 2.11 m2	Bmđ hoàn thiện	: 8.50 m
Đào móng kênh BTCT	: 3.91 m2	Đắp đất vỉa hè	: 3.61 m2
Đào móng cống	: 0.55 m2	Đắp nền K95	: 0.65 m2
Bmđ mở rộng	: 2.13 m	Đắp đất nền K98	: 0.63 m2
Bmđ tăng cường	: 6.37 m	Cấp phối đá dăm loại 2	: 0.60 m2
B bù vênh BTN	: 0.00 m	Cấp phối đá dăm loại 1	: 0.39 m2
CPĐDL1 MĐ tăng cường	: 1.07 m2	Bù vênh BTN C16	: 0.00 m2
B vỉa hè trái	: 3.00 m2	B vỉa hè phải	: 1.92 m
Đào trả mương đất	: 0.00 m2	Vét bùn	: 0.00 m2
Vét hữu cơ	: 0.00 m2	Đào đánh cấp	: 0.00 m2

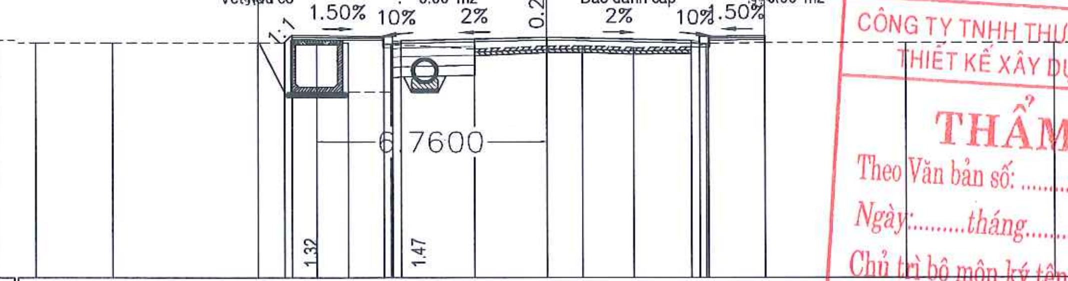

CAO ĐỘ THIẾT KẾ	2.94 3.16 3.12 3.12 2.97 2.99 3.08 2.99 2.97 3.12 3.14 2.94
KHOẢNG CÁCH LẺ THIẾT KẾ	0.22 2.75 0.25 0.25 4.25 4.25 0.25 0.25 1.67
CAO ĐỘ TỰ NHIÊN	2.94 2.94 2.94 2.94 2.94 1.49 1.49 2.88 2.75 2.83 2.84 2.78 2.81 2.78 2.84 2.91 2.91 2.94 2.94 2.94
KHOẢNG CÁCH MIA	2.22 4.30 1.72 0.95 1.27 2.42 2.12 1.05 1.50 1.70 0.25 0.00 1.66 4.20 4.38

CÔNG TY TNHH THƯƠNG MẠI VÀ TƯ VẤN THIẾT KẾ XÂY DỰNG TIẾN MẠNH
THẨM TRA
Theo Văn bản số: ..../TTr-TM
Ngày:........tháng.........năm 202...........
Chủ trì bộ môn ký tên

CHỦ ĐẦU TƯ
UBND PHƯỜNG NGUYỄN ĐẠI NĂNG

CÔNG TY TNHH TƯ VẤN ĐẦU TƯ XD VÀ THƯƠNG MẠI HẢI AN PHÁT
ĐỊA CHỈ: SỐ 158 LÊ DUẨN, PHƯỜNG TÂN HƯNG
THÀNH PHỐ HẢI PHÒNG
TEL: 0915.683.969 - EMAIL: HAIANPHAT80@GMAIL.COM

DỰ ÁN:
CẢI TẠO, NÂNG CẤP, MỞ RỘNG ĐƯỜNG TÔ HIẾN THÀNH, PHƯỜNG NGUYỄN ĐẠI NĂNG, THÀNH PHỐ HẢI PHÒNG

THIẾT KẾ BẢN VẼ THI CÔNG

THỰC HIỆN	NGUYỄN VĂN DÂN
KIỂM TRA	DƯƠNG QUỐC ĐOÀN
CHỦ TRÌ THIẾT KẾ	NGUYỄN ĐỨC HIẾU
CHỦ NHIỆM TK	NGUYỄN ĐỨC HIẾU

Hải Phòng, tháng năm 2026
CÔNG TY TNHH TƯ VẤN ĐẦU TƯ VÀ THƯƠNG MẠI HẢI AN PHÁT
GIÁM ĐỐC

M.S.D.N: 0801...639
CÔNG TY TNHH TƯ VẤN ĐẦU TƯ XÂY DỰNG VÀ THƯƠNG MẠI HẢI AN PHÁT
THÀNH PHỐ HẢI PHÒNG

KTS. NGUYỄN ANH TUẤN

TRẮC NGANG CHI TIẾT

Tỷ lệ bản vẽ:	1/200	Bản vẽ số: 18	
Lần xuất bản:	01	Mã số sản phẩm:	
Lần chỉnh sửa:	0	HAP/HĐ - 2026	

CỌC: 58
KM1+300.18

Đào khuôn đường	: 2.06 m2		Bmđ hoàn thiện	: 8.50 m
Đào móng kênh BTCT	: 4.01 m2		Đắp đất vỉa hè	: 3.05 m2
Đào móng cống	: 0.37 m2		Đắp nền K95	: 0.48 m2
Bmđ mở rộng	: 1.80 m		Đắp đất nền K98	: 0.43 m2
Bmđ tăng cường	: 6.70 m		Cấp phối đá dăm loại 2	: 0.51 m2
B bù vênh BTN	: 0.00 m		Cấp phối đá dăm loại 1	: 0.31 m2
CPĐDL1 MĐ tăng cường	: 1.13 m2		Bù vênh BTN C16	: 0.00 m2
B vỉa hè trái	: 3.27 m2		B vỉa hè phải	: 1.93 m
Đào trả mương đất	: 0.00 m2		Vét bùn	: 0.00 m2
Vét hữu cơ	: 0.00 m2		Đào đánh cấp	: 0.00 m2

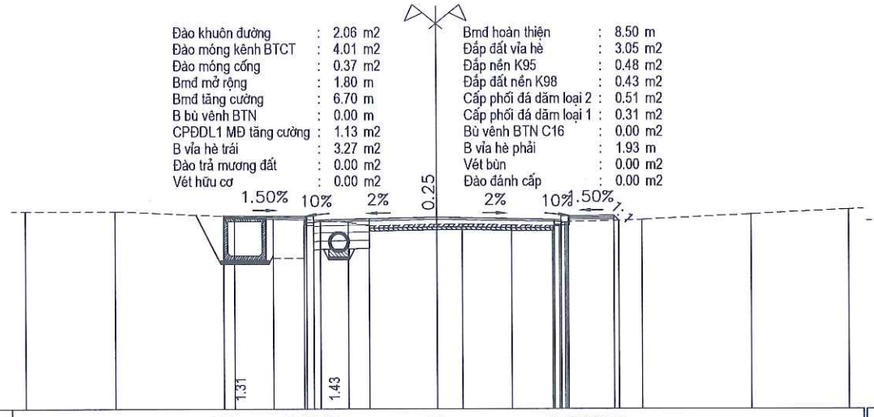

| | | | |

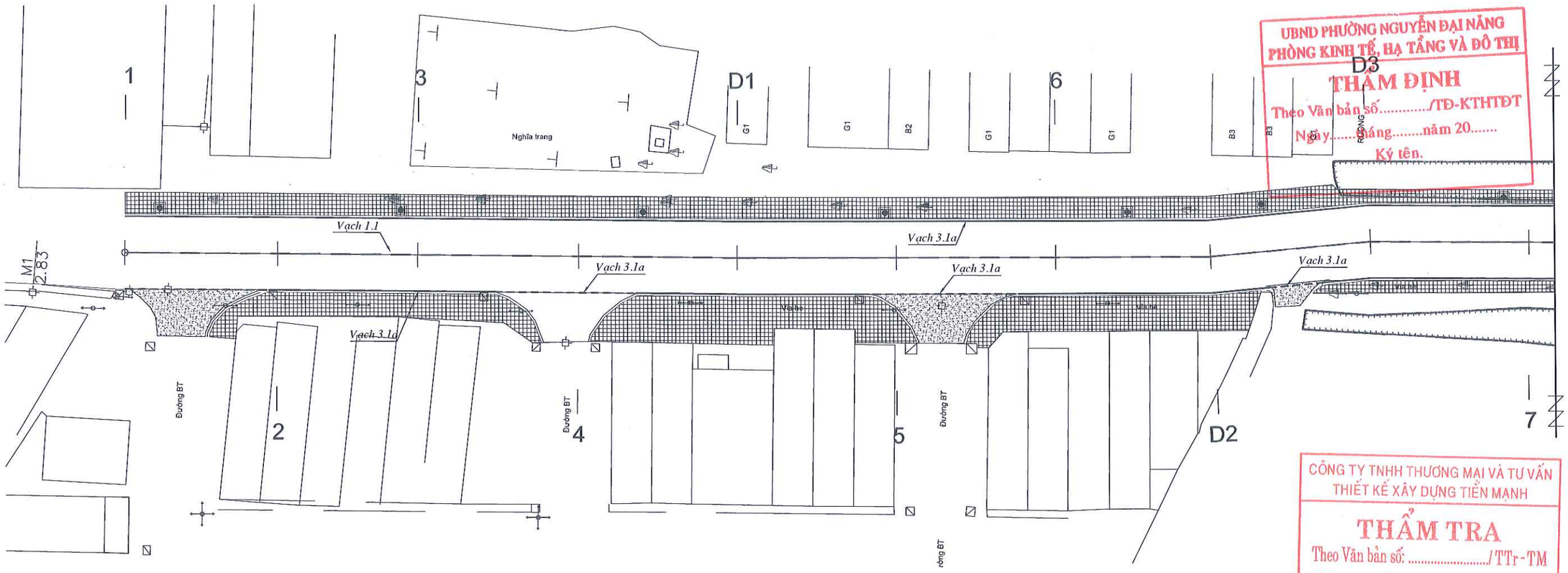

UBND PHƯỜNG NGUYỄN ĐẠI NĂNG
PHÒNG KINH TẾ, HẠ TẦNG VÀ ĐÔ THỊ
THẨM ĐỊNH
Theo Văn bản số...../TĐ-KTHTĐT
Ngày.....tháng.....năm 20.....
Ký tên.

CÔNG TY TNHH THƯƠNG MẠI VÀ TƯ VẤN
THIẾT KẾ XÂY DỰNG TIẾN MẠNH
THẨM TRA
Theo Văn bản số: ...../ TTr - TM
Ngày:.....tháng.....năm 202.....
Chủ trì bộ môn ký tên:

BẢNG KÝ HIỆU VẠCH SƠN BIỂN BÁO ATGT

VẠCH SƠN 3.1B: VẠCH ĐƠN, NÉT ĐỨT MẦU TRẮNG DÀY 2MM, RỘNG 20CM GIAO CẮT NGÕ; L=307M	VẠCH SƠN 1.1: VẠCH ĐƠN, NÉT ĐỨT; L=1348M MẦU VÀNG DÀY 2MM, RỘNG 15CM PHÂN CHIA 2 CHIỀU XE CHẠY (VẠCH TIM ĐƯỜNG)	BIỂN BÁO SỐ I.423: 02 BIỂN VỊ TRÍ NGƯỜI ĐI BỘ SANG ĐƯỜNG
VẠCH SƠN 3.1A: VẠCH ĐƠN, NÉT LIỀN MẦU TRẮNG DÀY 2MM, RỘNG 20CM MÉP LỀ ĐƯỜNG; L=2379M	W.207A BIỂN BÁO W.207A: 03 BIỂN GIAO NHAU VỚI ĐƯỜNG KHÔNG ƯU TIÊN	GỜ GIẢM TỐC CỤM 7 VẠCH: 4 VỊ TRÍ
VẠCH SƠN NGƯỜI ĐI BỘ QUA ĐƯỜNG MẦU TRẮNG DÀY 2MM RỘNG 40CM 2 VỊ TRÍ VẠCH ĐI BỘ QUA ĐƯỜNG	W.207B BIỂN BÁO W.207B: 11 BIỂN GIAO NHAU VỚI ĐƯỜNG KHÔNG ƯU TIÊN	W.225 BIỂN BÁO W.225: 02 BIỂN KHU VỰC CÓ NHIỀU TRẺ EM QUA LẠI

CHỦ ĐẦU TƯ UBND PHƯỜNG NGUYỄN ĐẠI NĂNG	DỰ ÁN: CẢI TẠO, NÂNG CẤP, MỞ RỘNG ĐƯỜNG TÔ HIẾN THÀNH, PHƯỜNG NGUYỄN ĐẠI NĂNG, THÀNH PHỐ HẢI PHÒNG	THỰC HIỆN	NGUYỄN VĂN DÂN	Hải Phòng, tháng năm 2026 CÔNG TY TNHH TƯ VẤN ĐẦU TƯ VÀ THƯƠNG MẠI HẢI AN PHÁT GIÁM ĐỐC	MẶT BẰNG ATGT
CÔNG TY TNHH TƯ VẤN ĐẦU TƯ XD VÀ THƯƠNG MẠI HẢI AN PHÁT ĐỊA CHỈ: SỐ 158 LÊ DUẨN, PHƯỜNG TÂN HƯNG THÀNH PHỐ HẢI PHÒNG TEL: 0915.683.969 - EMAIL: HAIANPHAT80@GMAIL.COM		KIỂM TRA	DƯƠNG QUỐC ĐOÀN	CÔNG TY TNHH TƯ VẤN ĐẦU TƯ XÂY DỰNG VÀ THƯƠNG MẠI HẢI AN PHÁT THÀNH PHỐ HẢI PHÒNG	Tỷ lệ bản vẽ: 1/500 — Bản vẽ số: 01
		CHỦ TRÌ THIẾT KẾ	NGUYỄN ĐỨC HIẾU		Lần xuất bản: 01 Lần chỉnh sửa: 0
	THIẾT KẾ BẢN VẼ THI CÔNG	CHỦ NHIỆM TK	NGUYỄN ĐỨC HIẾU	KTS. NGUYỄN ANH TUẤN	M số sản phẩm: HAP/HĐ - 2026

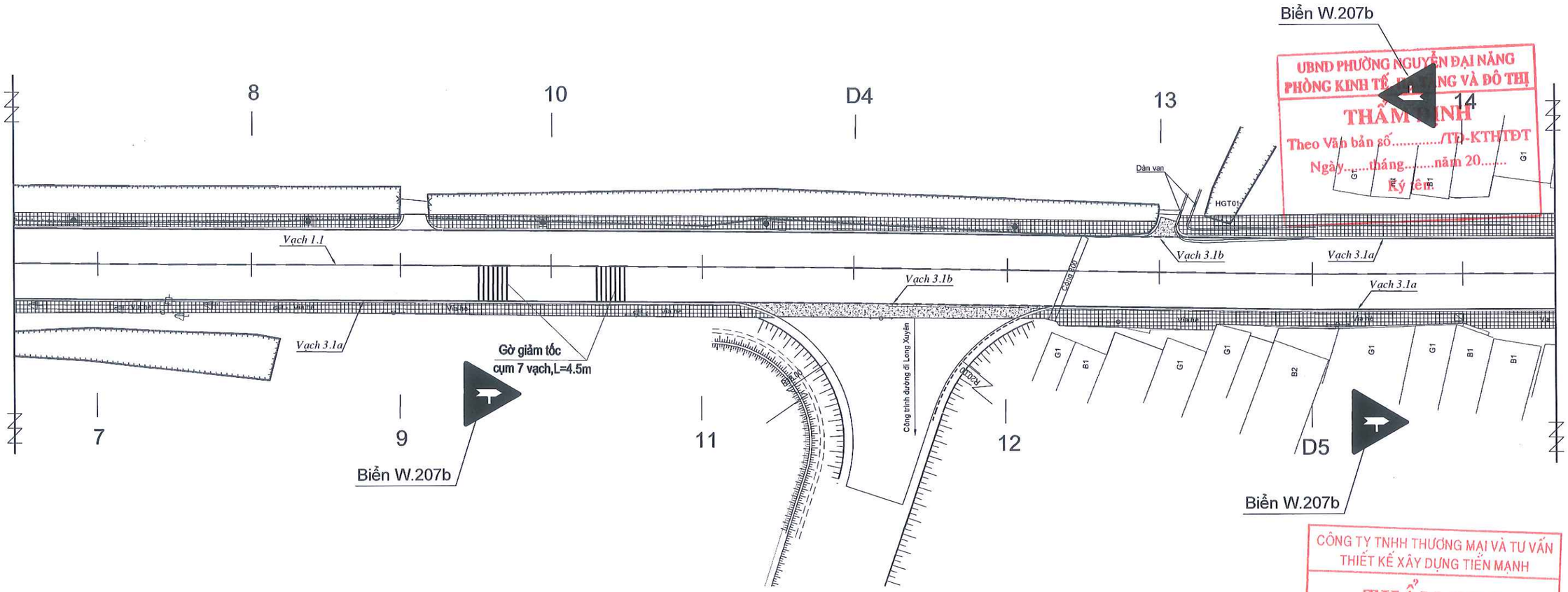

UBND PHƯỜNG NGUYỄN ĐẠI NĂNG
PHÒNG KINH TẾ HẠ TẦNG VÀ ĐÔ THỊ
THẨM TRA
Theo Văn bản số...../TĐ-KTHTĐT
Ngày.....tháng.....năm 20.....
Ký tên:

BẢNG KÝ HIỆU VẠCH SƠN BIỂN BÁO ATGT

VẠCH SƠN 3.1B: VẠCH ĐƠN, NÉT ĐỨT MÀU TRẮNG DÀY 2MM, RỘNG 20CM GIAO CẮT NGÔ; L=3071M	VẠCH SƠN 1.1: VẠCH ĐƠN, NÉT ĐỨT; L=1346M MÀU VÀNG DÀY 2MM, RỘNG 15CM PHÂN CHIA 2 CHIỀU XE CHẠY (VẠCH TIM ĐƯỜNG)	BIỂN BÁO SỐ I.423: 02 BIỂN VỊ TRÍ NGƯỜI ĐI BỘ SANG ĐƯỜNG
VẠCH SƠN 3.1A: VẠCH ĐƠN, NÉT LIỀN MÀU TRẮNG DÀY 2MM, RỘNG 20CM MÉP LỀ ĐƯỜNG; L=2375M	W.207A BIỂN BÁO W.207A: 03 BIỂN GIAO NHAU VỚI ĐƯỜNG KHÔNG ƯU TIÊN	GỜ GIẢM TỐC CỤM 7 VẠCH: 4 VỊ TRÍ
VẠCH SƠN NGƯỜI ĐI BỘ QUA ĐƯỜNG MÀU TRẮNG DÀY 2MM RỘNG 40CM 2 VỊ TRÍ VẠCH ĐI BỘ QUA ĐƯỜNG	W.207B BIỂN BÁO W.207B: 11 BIỂN GIAO NHAU VỚI ĐƯỜNG KHÔNG ƯU TIÊN	W.225 BIỂN BÁO W.225: 02 BIỂN KHU VỰC CÓ NHIỀU TRẺ EM QUA LẠI

CÔNG TY TNHH THƯƠNG MẠI VÀ TƯ VẤN
THIẾT KẾ XÂY DỰNG TIẾN MẠNH
THẨM TRA
Theo Văn bản số: ...../TTr-TM
Ngày:.....tháng.....năm 202.....
Chủ trì bộ môn ký tên:

CHỦ ĐẦU TƯ UBND PHƯỜNG NGUYỄN ĐẠI NĂNG	DỰ ÁN: CẢI TẠO, NÂNG CẤP, MỞ RỘNG ĐƯỜNG TÔ HIẾN THÀNH, PHƯỜNG NGUYỄN ĐẠI NĂNG, THÀNH PHỐ HẢI PHÒNG	THỰC HIỆN	NGUYỄN VĂN DÂN	Hải Phòng, tháng năm 2026 CÔNG TY TNHH TƯ VẤN ĐẦU TƯ VÀ THƯƠNG MẠI HẢI AN PHÁT GIÁM ĐỐC	MẶT BẰNG ATGT
CÔNG TY TNHH TƯ VẤN ĐẦU TƯ XD VÀ THƯƠNG MẠI HẢI AN PHÁT ĐỊA CHỈ: SỐ 158 LÊ DUẨN, PHƯỜNG TÂN HƯNG THÀNH PHỐ HẢI PHÒNG TEL: 0915.683.969 - EMAIL: HAIANPHAT80@GMAIL.COM		KIỂM TRA	DƯƠNG QUỐC ĐOÀN		Tỷ lệ bản vẽ: 1/500 — Bản vẽ số: 02
	THIẾT KẾ BẢN VẼ THI CÔNG	CHỦ TRÌ THIẾT KẾ	NGUYỄN ĐỨC HIẾU	KTS. NGUYỄN ANH TUẤN	Lần xuất bản: 01 Lần chỉnh sửa: 0 — M số sản phẩm: HAP/HĐ - 2026
		CHỦ NHIỆM TK	NGUYỄN ĐỨC HIẾU		

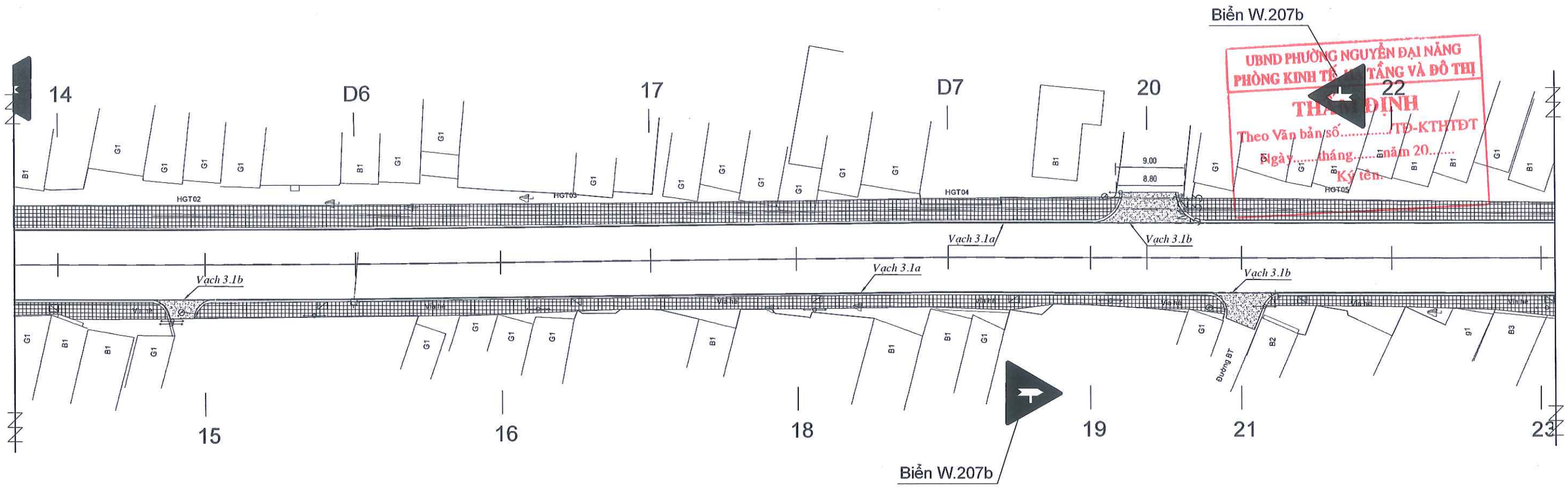

UBND PHƯỜNG NGUYỄN ĐẠI NĂNG
PHÒNG KINH TẾ HẠ TẦNG VÀ ĐÔ THỊ
THẨM ĐỊNH
Theo Văn bản số...../TĐ-KTHTĐT
Ngày.....tháng.....năm 20.....
Ký tên:

CÔNG TY TNHH THƯƠNG MẠI VÀ TƯ VẤN
THIẾT KẾ XÂY DỰNG TIẾN MẠNH
THẨM TRA
Theo Văn bản số:...../TTr-TM
Ngày:.....tháng.....năm 202.....
Chủ trì bộ môn ký tên:

BẢNG KÝ HIỆU VẠCH SƠN BIỂN BÁO ATGT

VẠCH SƠN 3.1B: VẠCH ĐƠN, NÉT ĐỨT MÀU TRẮNG DÀY 2MM, RỘNG 20CM GIAO CẮT NGÒ; L=307M	VẠCH SƠN 1.1: VẠCH ĐƠN, NÉT ĐỨT; L=1346M MÀU VÀNG DÀY 2MM, RỘNG 15CM PHÂN CHIA 2 CHIỀU XE CHẠY (VẠCH TIM ĐƯỜNG)	BIỂN BÁO SỐ I.423: 02 BIỂN VỊ TRÍ NGƯỜI ĐI BỘ SANG ĐƯỜNG
VẠCH SƠN 3.1A: VẠCH ĐƠN, NÉT LIỀN MÀU TRẮNG DÀY 2MM, RỘNG 20CM MÉP LỀ ĐƯỜNG; L=2379M	W.207A BIỂN BÁO W.207A: 03 BIỂN GIAO NHAU VỚI ĐƯỜNG KHÔNG ƯU TIÊN	GỜ GIẢM TỐC CỤM 7 VẠCH: 4 VỊ TRÍ
VẠCH SƠN NGƯỜI ĐI BỘ QUA ĐƯỜNG MÀU TRẮNG DÀY 2MM RỘNG 40CM 2 VỊ TRÍ VẠCH ĐI BỘ QUA ĐƯỜNG	W.207B BIỂN BÁO W.207B: 11 BIỂN GIAO NHAU VỚI ĐƯỜNG KHÔNG ƯU TIÊN	W.225 BIỂN BÁO W.225: 02 BIỂN KHU VỰC CÓ NHIỀU TRẺ EM QUA LẠI

CHỦ ĐẦU TƯ UBND PHƯỜNG NGUYỄN ĐẠI NĂNG	DỰ ÁN: CẢI TẠO, NÂNG CẤP, MỞ RỘNG ĐƯỜNG TÔ HIẾN THÀNH, PHƯỜNG NGUYỄN ĐẠI NĂNG, THÀNH PHỐ HẢI PHÒNG	THỰC HIỆN	NGUYỄN VĂN DÂN	Hải Phòng, tháng năm 2026 CÔNG TY TNHH TƯ VẤN ĐẦU TƯ VÀ THƯƠNG MẠI HẢI AN PHÁT GIÁM ĐỐC	MẶT BẰNG ATGT
CÔNG TY TNHH TƯ VẤN ĐẦU TƯ XD VÀ THƯƠNG MẠI HẢI AN PHÁT ĐỊA CHỈ: SỐ 158 LÊ DUẨN, PHƯỜNG TÂN HƯNG THÀNH PHỐ HẢI PHÒNG TEL: 0915.683.969 - EMAIL: HAIANPHAT80@GMAIL.COM		KIỂM TRA	DƯƠNG QUỐC ĐOÀN		
		CHỦ TRÌ THIẾT KẾ	NGUYỄN ĐỨC HIẾU		Tỷ lệ bản vẽ: 1/500 — Bản vẽ số: 03
	THIẾT KẾ BẢN VẼ THI CÔNG	CHỦ NHIỆM TK	NGUYỄN ĐỨC HIẾU	KTS. NGUYỄN ANH TUẤN	Lần xuất bản: 01 Lần chỉnh sửa: 0 — M số sản phẩm: HAP/HD - 2026

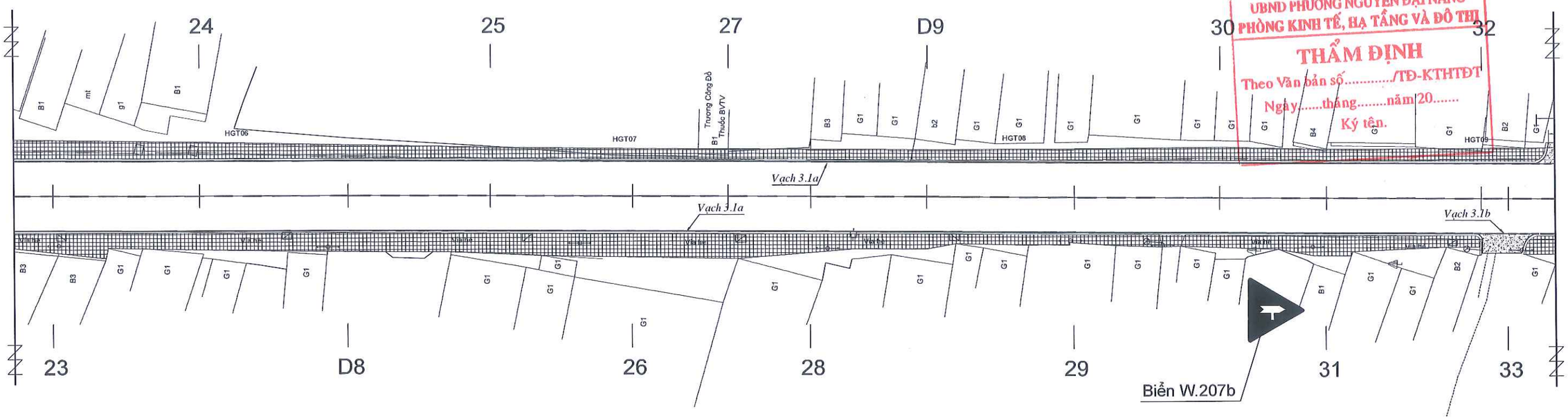

UBND PHƯỜNG NGUYỄN ĐẠI NĂNG
PHÒNG KINH TẾ, HẠ TẦNG VÀ ĐÔ THỊ
THẨM ĐỊNH
Theo Văn bản số...../TĐ-KTHTĐT
Ngày.....tháng.....năm 20.....
Ký tên.

CÔNG TY TNHH THƯƠNG MẠI VÀ TƯ VẤN
THIẾT KẾ XÂY DỰNG TIẾN MẠNH
THẨM TRA
Theo Văn bản số: ...../TTr-TM
Ngày:.....tháng.....năm 202.....
Chủ trì bộ môn ký tên:

BẢNG KÝ HIỆU VẠCH SƠN BIỂN BÁO ATGT

VẠCH SƠN 3.1B: VẠCH ĐƠN, NÉT ĐỨT MÀU TRẮNG DÀY 2MM, RỘNG 20CM GIAO CẮT NGÕ; L=3071M	VẠCH SƠN 1.1: VẠCH ĐƠN, NÉT ĐỨT; L=1346M MÀU VÀNG DÀY 2MM, RỘNG 15CM PHÂN CHIA 2 CHIỀU XE CHẠY (VẠCH TIM ĐƯỜNG)	BIỂN BÁO SỐ I.423: 02 BIỂN VỊ TRÍ NGƯỜI ĐI BỘ SANG ĐƯỜNG
VẠCH SƠN 3.1A: VẠCH ĐƠN, NÉT LIỀN MÀU TRẮNG DÀY 2MM, RỘNG 20CM MÉP LỀ ĐƯỜNG; L=2379M	W.207A BIỂN BÁO W.207A: 03 BIỂN GIAO NHAU VỚI ĐƯỜNG KHÔNG ƯU TIÊN	GỜ GIẢM TỐC CỤM 7 VẠCH: 4 VỊ TRÍ
VẠCH SƠN NGƯỜI ĐI BỘ QUA ĐƯỜNG MÀU TRẮNG DÀY 2MM RỘNG 40CM 2 VỊ TRÍ VẠCH ĐI BỘ QUA ĐƯỜNG	W.207B BIỂN BÁO W.207B: 11 BIỂN GIAO NHAU VỚI ĐƯỜNG KHÔNG ƯU TIÊN	W.225 BIỂN BÁO W.225: 02 BIỂN KHU VỰC CÓ NHIỀU TRẺ EM QUA LẠI

CHỦ ĐẦU TƯ UBND PHƯỜNG NGUYỄN ĐẠI NĂNG	DỰ ÁN: CẢI TẠO, NÂNG CẤP, MỞ RỘNG ĐƯỜNG TÔ HIẾN THÀNH, PHƯỜNG NGUYỄN ĐẠI NĂNG, THÀNH PHỐ HẢI PHÒNG	THỰC HIỆN	NGUYỄN VĂN DÂN		Hải Phòng, tháng năm 2026 CÔNG TY TNHH TƯ VẤN ĐẦU TƯ VÀ THƯƠNG MẠI HẢI AN PHÁT GIÁM ĐỐC	MẶT BẰNG ATGT
CÔNG TY TNHH TƯ VẤN ĐẦU TƯ XD VÀ THƯƠNG MẠI HẢI AN PHÁT ĐỊA CHỈ: SỐ 158 LÊ DUẨN, PHƯỜNG TÂN HƯNG THÀNH PHỐ HẢI PHÒNG TEL: 0915.683.969 - EMAIL: HAIANPHAT80@GMAIL.COM		KIỂM TRA	DƯƠNG QUỐC ĐOÀN			Tỷ lệ bản vẽ: 1/500	Bản vẽ số: 04
	THIẾT KẾ BẢN VẼ THI CÔNG	CHỦ TRÌ THIẾT KẾ	NGUYỄN ĐỨC HIẾU			Lần xuất bản: 01 Lần chỉnh sửa: 0	M số sản phẩm: HAP/HĐ - 2026
		CHỦ NHIỆM TK	NGUYỄN ĐỨC HIẾU		KTS. NGUYỄN ANH TUẤN		

CÔNG TY TNHH TƯ VẤN ĐẦU TƯ XÂY DỰNG VÀ THƯƠNG MẠI HẢI AN PHÁT
M.S.D.N: 0801370... THÀNH PHỐ HẢI PHÒNG

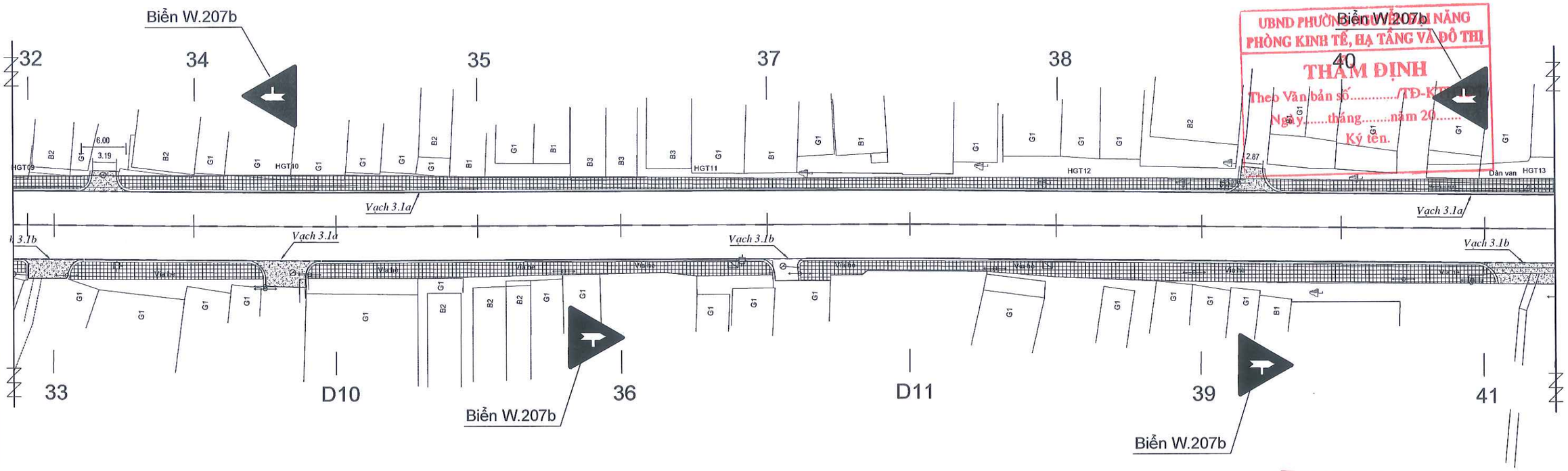

UBND PHƯỜNG NGUYỄN ĐẠI NĂNG
PHÒNG KINH TẾ, HẠ TẦNG VÀ ĐÔ THỊ
THẨM ĐỊNH
Theo Văn bản số...../TĐ-KT
Ngày.....tháng.....năm 20.....
Ký tên.

CÔNG TY TNHH THƯƠNG MẠI VÀ TƯ VẤN THIẾT KẾ XÂY DỰNG TIẾN MẠNH
THẨM TRA
Theo Văn bản số: ...../TTr-TM
Ngày:.....tháng.....năm 202.....
Chủ trì bộ môn ký tên:

BẢNG KÝ HIỆU VẠCH SƠN BIỂN BÁO ATGT

VẠCH SƠN 3.1B: VẠCH ĐƠN, NÉT ĐỨT MÀU TRẮNG DÀY 2MM, RỘNG 20CM GIAO CẮT NGÓ; L=3071M	VẠCH SƠN 1.1: VẠCH ĐƠN, NÉT ĐỨT; L=1346M MÀU VÀNG DÀY 2MM, RỘNG 15CM PHÂN CHIA 2 CHIỀU XE CHẠY (VẠCH TIM ĐƯỜNG)	BIỂN BÁO SỐ I.423: 02 BIỂN VỊ TRÍ NGƯỜI ĐI BỘ SANG ĐƯỜNG
VẠCH SƠN 3.1A: VẠCH ĐƠN, NÉT LIỀN MÀU TRẮNG DÀY 2MM, RỘNG 20CM MÉP LỀ ĐƯỜNG; L=2379M	W.207A BIỂN BÁO W.207A: 03 BIỂN GIAO NHAU VỚI ĐƯỜNG KHÔNG ƯU TIÊN	GỜ GIẢM TỐC CỤM 7 VẠCH: 4 VỊ TRÍ
VẠCH SƠN NGƯỜI ĐI BỘ QUA ĐƯỜNG MÀU TRẮNG DÀY 2MM RỘNG 40CM 2 VỊ TRÍ VẠCH ĐI BỘ QUA ĐƯỜNG	W.207B BIỂN BÁO W.207B: 11 BIỂN GIAO NHAU VỚI ĐƯỜNG KHÔNG ƯU TIÊN	W.225 BIỂN BÁO W.225: 02 BIỂN KHU VỰC CÓ NHIỀU TRẺ EM QUA LẠI

CHỦ ĐẦU TƯ UBND PHƯỜNG NGUYỄN ĐẠI NĂNG	DỰ ÁN: CẢI TẠO, NÂNG CẤP, MỞ RỘNG ĐƯỜNG TÔ HIẾN THÀNH, PHƯỜNG NGUYỄN ĐẠI NĂNG, THÀNH PHỐ HẢI PHÒNG	THỰC HIỆN	NGUYỄN VĂN DÂN	Hải Phòng, tháng năm 2026 CÔNG TY TNHH TƯ VẤN ĐẦU TƯ VÀ THƯƠNG MẠI HẢI AN PHÁT GIÁM ĐỐC	MẶT BẰNG ATGT
CÔNG TY TNHH TƯ VẤN ĐẦU TƯ XD VÀ THƯƠNG MẠI HẢI AN PHÁT ĐỊA CHỈ: SỐ 158 LÊ DUẨN, PHƯỜNG TÂN HƯNG THÀNH PHỐ HẢI PHÒNG TEL: 0915.683.969 - EMAIL: HAIANPHAT80@GMAIL.COM		KIỂM TRA	DƯƠNG QUỐC ĐOÀN		Tỷ lệ bản vẽ: 1/500 — Bản vẽ số: 05
		CHỦ TRÌ THIẾT KẾ	NGUYỄN ĐỨC HIẾU		Lần xuất bản: 01 — M số sản phẩm: HAP/HĐ - 2026
	THIẾT KẾ BẢN VẼ THI CÔNG	CHỦ NHIỆM TK	NGUYỄN ĐỨC HIẾU	KTS. NGUYỄN ANH TUẤN	Lần chỉnh sửa: 0

M.S.D.N: 0801376219 CÔNG TY TNHH TƯ VẤN ĐẦU TƯ XÂY DỰNG VÀ THƯƠNG MẠI HẢI AN PHÁT THÀNH PHỐ HẢI PHÒNG

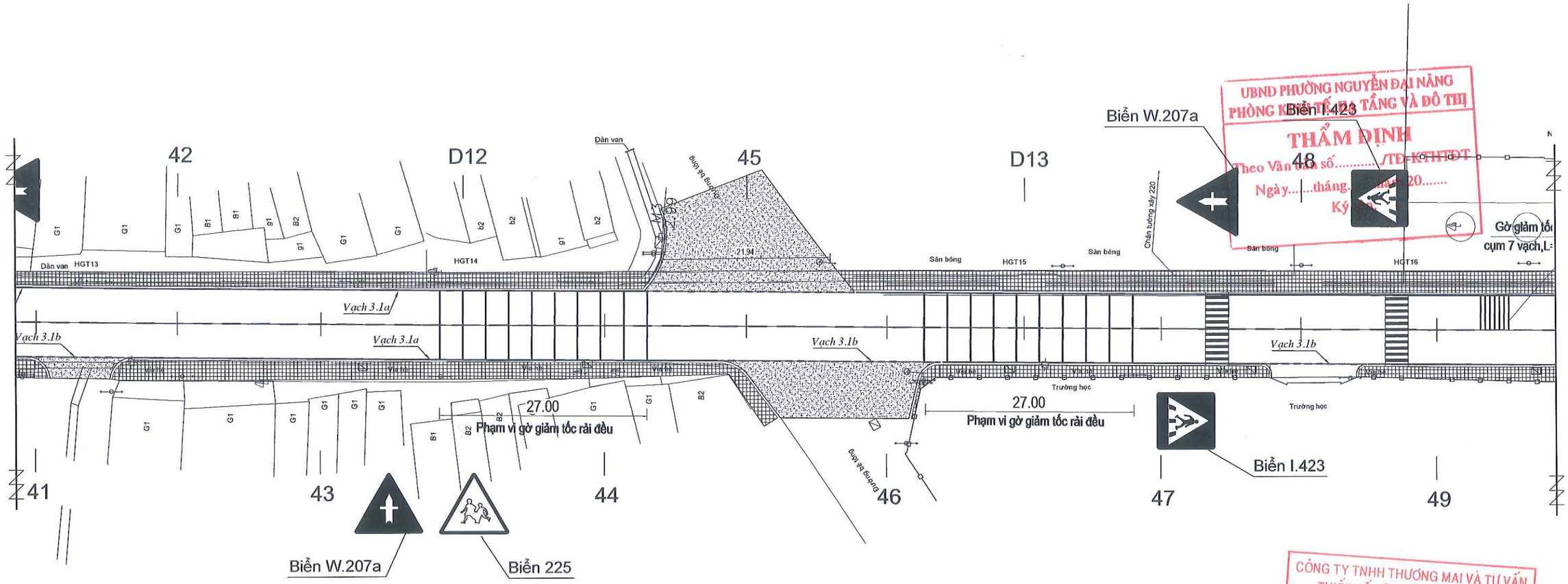

UBND PHƯỜNG NGUYỄN ĐẠI NĂNG
PHÒNG KINH TẾ HẠ TẦNG VÀ ĐÔ THỊ
THẨM ĐỊNH
Theo Văn bản số...../TĐ-KTHTĐT
Ngày.....tháng.....năm 2026.....
Ký tên:

BẢNG KÝ HIỆU VẠCH SƠN BIỂN BÁO ATGT

VẠCH SƠN 3.1B: VẠCH ĐƠN, NÉT ĐỨT MÀU TRẮNG DÀY 2MM, RỘNG 20CM GIAO CẮT NGÕ; L=307M	VẠCH SƠN 1.1: VẠCH ĐƠN, NÉT ĐỨT; L=1346M MÀU VÀNG DÀY 2MM, RỘNG 15CM PHÂN CHIA 2 CHIỀU XE CHẠY (VẠCH TIM ĐƯỜNG)	BIỂN BÁO SỐ I.423: 02 BIỂN VỊ TRÍ NGƯỜI ĐI BỘ SANG ĐƯỜNG
VẠCH SƠN 3.1A: VẠCH ĐƠN, NÉT LIỀN MÀU TRẮNG DÀY 2MM, RỘNG 20CM MÉP LỀ ĐƯỜNG; L=2379M	W.207A BIỂN BÁO W.207A: 03 BIỂN GIAO NHAU VỚI ĐƯỜNG KHÔNG ƯU TIÊN	GỜ GIẢM TỐC CỤM 7 VẠCH: 4 VỊ TRÍ
VẠCH SƠN NGƯỜI ĐI BỘ QUA ĐƯỜNG MÀU TRẮNG DÀY 2MM RỘNG 40CM 2 VỊ TRÍ VẠCH ĐI BỘ QUA ĐƯỜNG	W.207B BIỂN BÁO W.207B: 11 BIỂN GIAO NHAU VỚI ĐƯỜNG KHÔNG ƯU TIÊN	W.225 BIỂN BÁO W.225: 02 BIỂN KHU VỰC CÓ NHIỀU TRẺ EM QUA LẠI

CÔNG TY TNHH THƯƠNG MẠI VÀ TƯ VẤN THIẾT KẾ XÂY DỰNG TIẾN MẠNH
THẨM TRA
Theo Văn bản số:...../TTr-TM
Ngày:.....tháng.....năm 202.....
Chủ trì bộ môn ký tên:

CHỦ ĐẦU TƯ UBND PHƯỜNG NGUYỄN ĐẠI NĂNG	DỰ ÁN: CẢI TẠO, NÂNG CẤP, MỞ RỘNG ĐƯỜNG TÔ HIẾN THÀNH, PHƯỜNG NGUYỄN ĐẠI NĂNG, THÀNH PHỐ HẢI PHÒNG	THỰC HIỆN	NGUYỄN VĂN DÂN		Hải Phòng, tháng năm 2026 CÔNG TY TNHH TƯ VẤN ĐẦU TƯ VÀ THƯƠNG MẠI HẢI AN PHÁT GIÁM ĐỐC	MẶT BẰNG ATGT
CÔNG TY TNHH TƯ VẤN ĐẦU TƯ XD VÀ THƯƠNG MẠI HẢI AN PHÁT ĐỊA CHỈ: SỐ 158 LÊ DUẨN, PHƯỜNG TÂN HƯNG THÀNH PHỐ HẢI PHÒNG TEL: 0915.683.969 - EMAIL: HAIANPHAT80@GMAIL.COM		KIỂM TRA	DƯƠNG QUỐC ĐOÀN			
		CHỦ TRÌ THIẾT KẾ	NGUYỄN ĐỨC HIẾU			Tỷ lệ bản vẽ: 1/500 — Bản vẽ số: 06
	THIẾT KẾ BẢN VẼ THI CÔNG	CHỦ NHIỆM TK	NGUYỄN ĐỨC HIẾU		KTS. NGUYỄN ANH TUẤN	Lần xuất bản: 01 Lần chỉnh sửa: 0 — M số sản phẩm: HAP/HĐ - 2026

CÔNG TY TNHH TƯ VẤN ĐẦU TƯ XÂY DỰNG VÀ THƯƠNG MẠI HẢI AN PHÁT — THÀNH PHỐ HẢI PHÒNG — M.S.D.N: 0801376

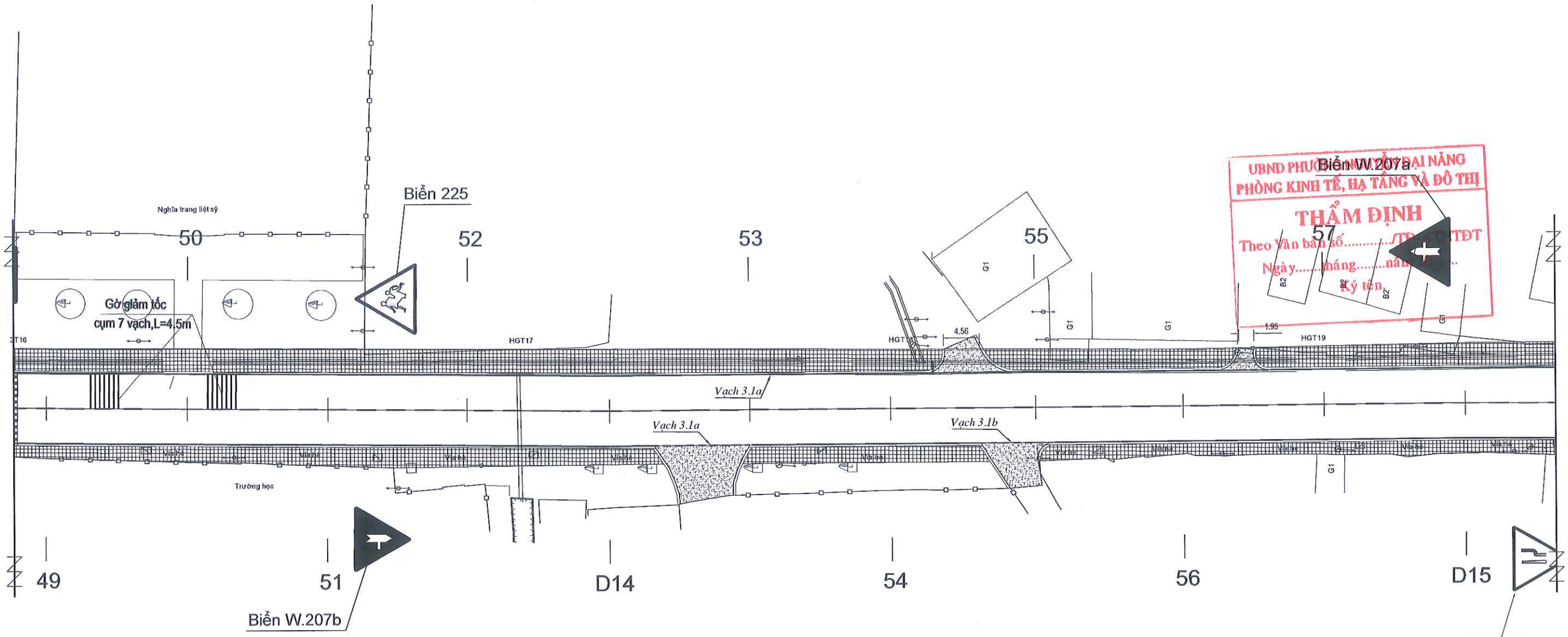

UBND PHƯỜNG NGUYỄN ĐẠI NĂNG
PHÒNG KINH TẾ, HẠ TẦNG VÀ ĐÔ THỊ
THẨM ĐỊNH
Theo Văn bản số...../TTr-PKTHTĐT
Ngày.....tháng.....năm.....
Ký tên:

CÔNG TY TNHH THƯƠNG MẠI VÀ TƯ VẤN
THIẾT KẾ XÂY DỰNG TIẾN MẠNH
THẨM TRA
Theo Văn bản số: ...../ TTr - TM
Ngày:.....tháng.....năm 202.....
Chủ trì bộ môn ký tên:

BẢNG KÝ HIỆU VẠCH SƠN BIỂN BÁO ATGT

VẠCH SƠN 3.1B: VẠCH ĐƠN, NÉT ĐỨT MÀU TRẮNG DÀY 2MM, RỘNG 20CM GIAO CẮT NGÕ; L=307M	VẠCH SƠN 1.1: VẠCH ĐƠN, NÉT ĐỨT; L=1346M MÀU VÀNG DÀY 2MM, RỘNG 15CM PHÂN CHIA 2 CHIỀU XE CHẠY (VẠCH TIM ĐƯỜNG)	BIỂN BÁO SỐ I.423: 02 BIỂN VỊ TRÍ NGƯỜI ĐI BỘ SANG ĐƯỜNG
VẠCH SƠN 3.1A: VẠCH ĐƠN, NÉT LIỀN MÀU TRẮNG DÀY 2MM, RỘNG 20CM MÉP LỀ ĐƯỜNG; L=2379M	W.207A BIỂN BÁO W.207A: 03 BIỂN GIAO NHAU VỚI ĐƯỜNG KHÔNG ƯU TIÊN	GỜ GIẢM TỐC CỤM 7 VẠCH: 4 VỊ TRÍ
VẠCH SƠN NGƯỜI ĐI BỘ QUA ĐƯỜNG MÀU TRẮNG DÀY 2MM RỘNG 40CM 2 VỊ TRÍ VẠCH ĐI BỘ QUA ĐƯỜNG	W.207B BIỂN BÁO W.207B: 11 BIỂN GIAO NHAU VỚI ĐƯỜNG KHÔNG ƯU TIÊN	W.225 BIỂN BÁO W.225: 02 BIỂN KHU VỰC CÓ NHIỀU TRẺ EM QUA LẠI

CHỦ ĐẦU TƯ UBND PHƯỜNG NGUYỄN ĐẠI NĂNG	DỰ ÁN: CẢI TẠO, NÂNG CẤP, MỞ RỘNG ĐƯỜNG TÔ HIẾN THÀNH, PHƯỜNG NGUYỄN ĐẠI NĂNG, THÀNH PHỐ HẢI PHÒNG	THỰC HIỆN	NGUYỄN VĂN DÂN	Hải Phòng, tháng năm 2026 CÔNG TY TNHH TƯ VẤN ĐẦU TƯ VÀ THƯƠNG MẠI HẢI AN PHÁT GIÁM ĐỐC	MẶT BẰNG ATGT
CÔNG TY TNHH TƯ VẤN ĐẦU TƯ XD VÀ THƯƠNG MẠI HẢI AN PHÁT ĐỊA CHỈ: SỐ 158 LÊ DUẨN, PHƯỜNG TÂN HƯNG THÀNH PHỐ HẢI PHÒNG TEL: 0915.683.969 - EMAIL: HAIANPHAT80@GMAIL.COM		KIỂM TRA	DƯƠNG QUỐC ĐOÀN	CÔNG TY TNHH TƯ VẤN ĐẦU TƯ XÂY DỰNG VÀ THƯƠNG MẠI HẢI AN PHÁT M.S.D.N: 0201376632 THÀNH PHỐ HẢI PHÒNG	Tỷ lệ bản vẽ: 1/500 — Bản vẽ số: 07
		CHỦ TRÌ THIẾT KẾ	NGUYỄN ĐỨC HIẾU		Lần xuất bản: 01 — M số sản phẩm:
	THIẾT KẾ BẢN VẼ THI CÔNG	CHỦ NHIỆM TK	NGUYỄN ĐỨC HIẾU	KTS. NGUYỄN ANH TUẤN	Lần chỉnh sửa: 0 — HAP/HĐ - 2026

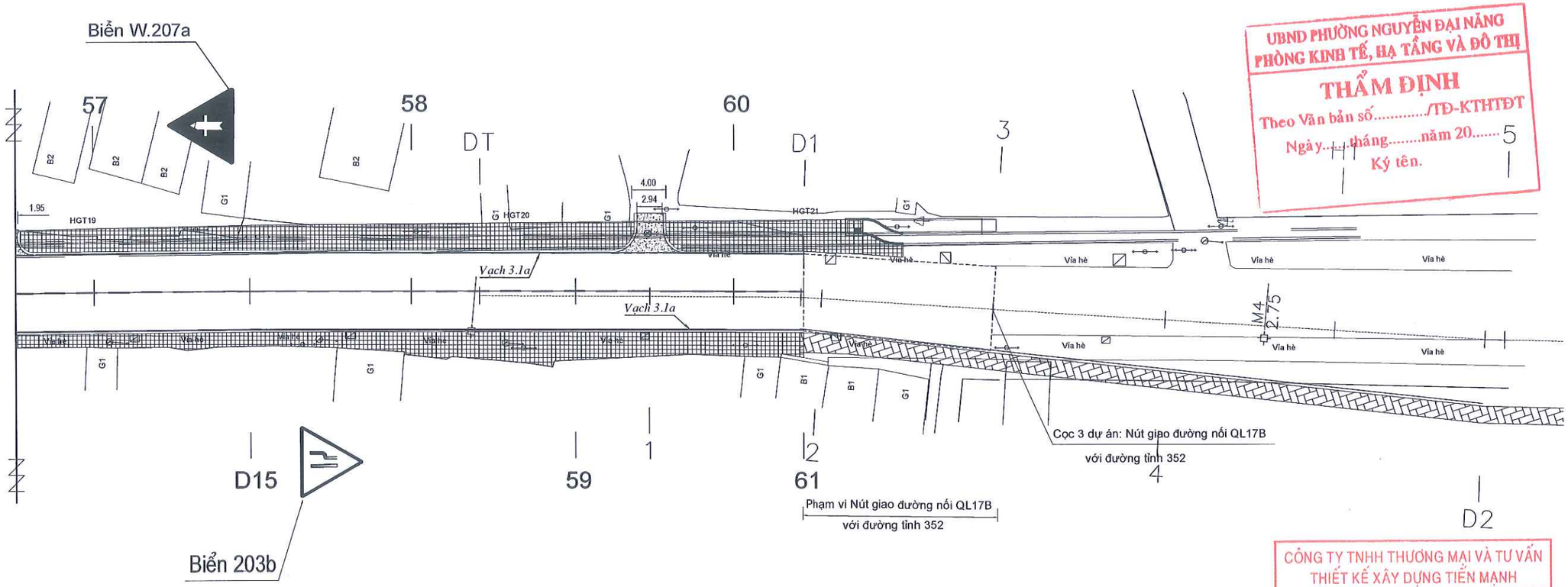

UBND PHƯỜNG NGUYỄN ĐẠI NĂNG
PHÒNG KINH TẾ, HẠ TẦNG VÀ ĐÔ THỊ
THẨM ĐỊNH
Theo Văn bản số...../TĐ-KTHTĐT
Ngày.....tháng.....năm 20.....
Ký tên.

CÔNG TY TNHH THƯƠNG MẠI VÀ TƯ VẤN THIẾT KẾ XÂY DỰNG TIẾN MẠNH
THẨM TRA
Theo Văn bản số: ...../TTr - TM
Ngày:.....tháng.....năm 202.....
Chủ trì bộ môn ký tên:

BẢNG KÝ HIỆU VẠCH SƠN BIỂN BÁO ATGT

VẠCH SƠN 3.1B: VẠCH ĐƠN, NÉT ĐỨT MẦU TRẮNG DÀY 2MM, RỘNG 20CM GIAO CẮT NGÒ; L=307M	VẠCH SƠN 1.1: VẠCH ĐƠN, NÉT ĐỨT; L=1346M MẦU VÀNG DÀY 2MM, RỘNG 15CM PHÂN CHIA 2 CHIỀU XE CHẠY (VẠCH TIM ĐƯỜNG)	BIỂN BÁO SỐ I.423: 02 BIỂN VỊ TRÍ NGƯỜI ĐI BỘ SANG ĐƯỜNG
VẠCH SƠN 3.1A: VẠCH ĐƠN, NÉT LIỀN MẦU TRẮNG DÀY 2MM, RỘNG 20CM MÉP LỀ ĐƯỜNG; L=2379M	W.207A BIỂN BÁO W.207A: 03 BIỂN GIAO NHAU VỚI ĐƯỜNG KHÔNG ƯU TIÊN	GỜ GIẢM TỐC CỤM 7 VẠCH: 4 VỊ TRÍ
VẠCH SƠN NGƯỜI ĐI BỘ QUA ĐƯỜNG MẦU TRẮNG DÀY 2MM RỘNG 40CM 2 VỊ TRÍ VẠCH ĐI BỘ QUA ĐƯỜNG	W.207B BIỂN BÁO W.207B: 11 BIỂN GIAO NHAU VỚI ĐƯỜNG KHÔNG ƯU TIÊN	W.225 BIỂN BÁO W.225: 02 BIỂN KHU VỰC CÓ NHIỀU TRẺ EM QUA LẠI

CHỦ ĐẦU TƯ **UBND PHƯỜNG NGUYỄN ĐẠI NĂNG**	DỰ ÁN: **CẢI TẠO, NÂNG CẤP, MỞ RỘNG ĐƯỜNG TÔ HIẾN THÀNH, PHƯỜNG NGUYỄN ĐẠI NĂNG, THÀNH PHỐ HẢI PHÒNG**	THỰC HIỆN	NGUYỄN VĂN DÂN		Hải Phòng, tháng năm 2026 CÔNG TY TNHH TƯ VẤN ĐẦU TƯ VÀ THƯƠNG MẠI HẢI AN PHÁT GIÁM ĐỐC	MẶT BẰNG ATGT
CÔNG TY TNHH TƯ VẤN ĐẦU TƯ XD VÀ THƯƠNG MẠI HẢI AN PHÁT ĐỊA CHỈ: SỐ 158 LÊ DUẨN, PHƯỜNG TÂN HƯNG THÀNH PHỐ HẢI PHÒNG TEL: 0915.683.969 - EMAIL: HAIANPHAT80@GMAIL.COM		KIỂM TRA	DƯƠNG QUỐC ĐOÀN			Tỷ lệ bản vẽ: 1/500 — Bản vẽ số: 08
		CHỦ TRÌ THIẾT KẾ	NGUYỄN ĐỨC HIẾU			Lần xuất bản: 01 — M số sản phẩm: HAP/HĐ - 2026
	THIẾT KẾ BẢN VẼ THI CÔNG	CHỦ NHIỆM TK	NGUYỄN ĐỨC HIẾU		KTS. NGUYỄN ANH TUẤN	Lần chỉnh sửa: 0

CÔNG TY TNHH TƯ VẤN ĐẦU TƯ XÂY DỰNG VÀ THƯƠNG MẠI HẢI AN PHÁT — THÀNH PHỐ HẢI PHÒNG

MẶT SAU BIỂN BÁO I.423
(vị trí đặt biển chỉ dẫn)

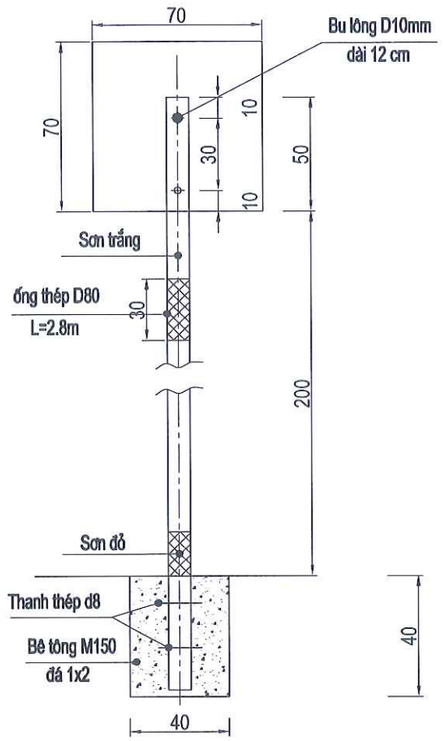

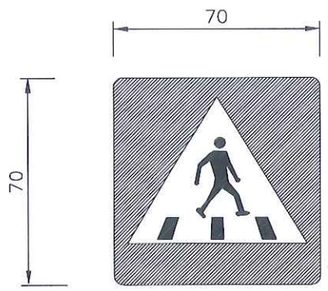

I.423a
Vị trí người đi bộ sang ngang

Biển 208

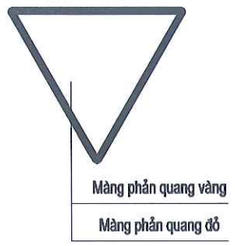

BIỂN W.207B

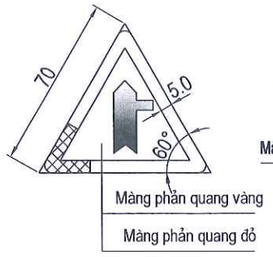

MẶT TRƯỚC BIỂN BÁO TAM GIÁC

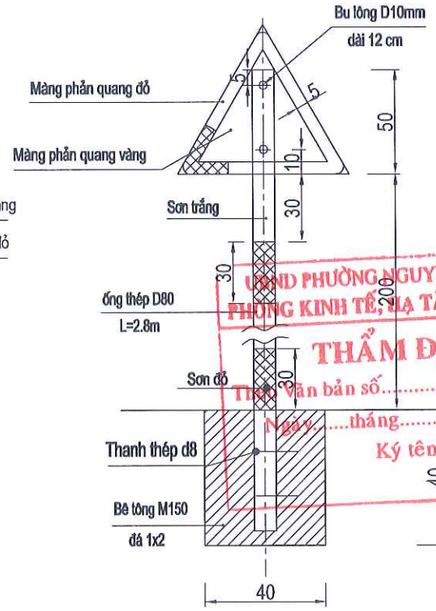

BIỂN NGUY HIỂM

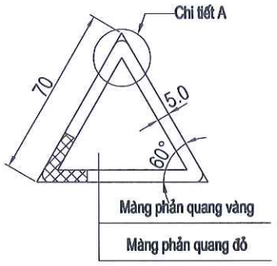

CHI TIẾT A

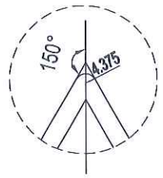

UBND PHƯỜNG NGUYỄN ĐẠI NĂNG
PHÒNG KINH TẾ, HẠ TẦNG VÀ ĐÔ THỊ
THẨM ĐỊNH
Theo Văn bản số...../TĐ-KTHTĐT
Ngày.....tháng.....năm 20.....
Ký tên.

KÍCH THƯỚC CHI TIẾT BIỂN BÁO

LOẠI BIỂN BÁO	HẠNG MỤC	CHIỀU DÀI
Biển báo Tam giác ngược	Chiều dài cạnh hình tam giác (cm)	70
	Chiều rộng đường mép đỏ (cm)	5
Biển báo tam giác	Chiều dài cạnh hình tam giác (cm)	70
	Chiều rộng của viền mép màu đen (cm)	5
	Bán kính góc vát tròn của viền mép màu đen (cm)	3.5
Biển báo hình vuông	Chiều dài cạnh hình vuông (cm)	70
	Vật liệu làm biển dùng tôn dày 2mm	
Tổng số cột biển báo: 28 cột		
Tổng số biển hình vuông: 22 cái		

Ghi Chú:
- Kích thước dùng trong bản vẽ là cm.
- Chiều cao cột biển là 2.0m đối với đường trong phạm vi khu đông dân cư
- Chiều cao cột biển là 1.8m đối với đường ngoài phạm vi khu đông dân cư
- Hố móng đào chôn cột biển báo KT(0.4x0.4x0.4)m
- Liên kết giữa biển báo và cột biển là liên kết bu lông : Bu lông D10mm dài 12cm
- Chữ, vị trí bố trí, kích thước của biển báo và vạch sơn theo quy định " QCVN 41:2024/BGTVT".

CÔNG TY TNHH THƯƠNG MẠI VÀ TƯ VẤN THIẾT KẾ XÂY DỰNG TIẾN MẠNH
THẨM TRA
Theo Văn bản số: ...../ TTr - TM
Ngày:.....tháng.....năm 202.....
Chủ trì bộ môn ký tên:

CHỦ ĐẦU TƯ UBND PHƯỜNG NGUYỄN ĐẠI NĂNG	DỰ ÁN: CẢI TẠO, NÂNG CẤP, MỞ RỘNG ĐƯỜNG TÔ HIẾN THÀNH, PHƯỜNG NGUYỄN ĐẠI NĂNG, THÀNH PHỐ HẢI PHÒNG	THỰC HIỆN	NGUYỄN VĂN DÂN	Hải Phòng, tháng năm 2026 CÔNG TY TNHH TƯ VẤN ĐẦU TƯ VÀ THƯƠNG MẠI HẢI AN PHÁT GIÁM ĐỐC	CHI TIẾT BIỂN BÁO
CÔNG TY TNHH TƯ VẤN ĐẦU TƯ XD VÀ THƯƠNG MẠI HẢI AN PHÁT ĐỊA CHỈ: SỐ 158 LÊ DUẨN, PHƯỜNG TÂN HƯNG THÀNH PHỐ HẢI PHÒNG TEL: 0915.683.969 - EMAIL: HAIANPHAT80@GMAIL.COM		KIỂM TRA	DƯƠNG QUỐC ĐOÀN		
		CHỦ TRÌ THIẾT KẾ	NGUYỄN ĐỨC HIẾU		Tỷ lệ bản vẽ: / Bản vẽ số:
	THIẾT KẾ BẢN VẼ THI CÔNG	CHỦ NHIỆM TK	NGUYỄN ĐỨC HIẾU	KTS. NGUYỄN ANH TUẤN	Lần xuất bản: 01 Lần chỉnh sửa: 0 M số sản phẩm: HAP/HĐ - 2026

CẤU TẠO CHI VẠCH 1.1

(Vạch tim đường, tổng chiều dài L=1346m)

CẤU TẠO CHI VẠCH 3.1a

(Vạch giới hạn mép ngoài phần xe chạy, vạch đơn, liền nét, màu trắng, dày 2mm)
Tổng chiều dài L=2379m

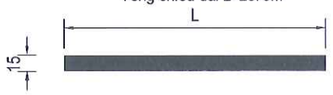

CẤU TẠO CHI VẠCH 3.1b

(Vạch giới hạn mép ngoài phần xe chạy, vạch đơn, đứt nét, màu trắng, dày 2mm)
Tổng chiều dài L=307m

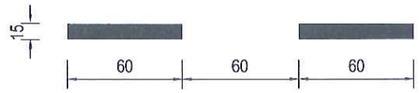

CẤU TẠO CHI TIẾT VẠCH NG- ỜI ĐI BỘ

(Vạch dày 2mm, S=13.2m2/ cụm, tổng 2 cụm)

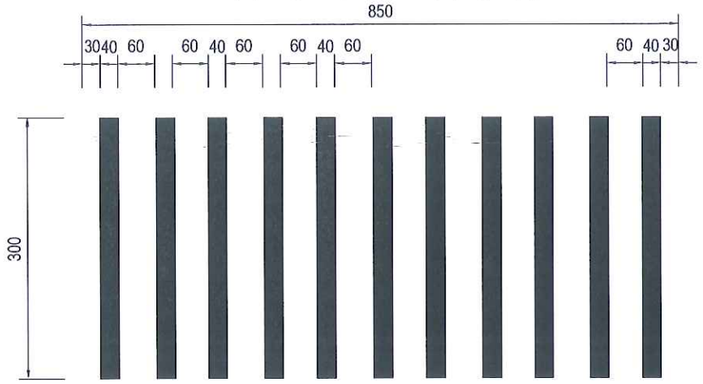

CẤU TẠO CHI TIẾT CỤM VẠCH GỜ GIẢM TỐC

(Cụm 1; 7 vạch dày 6mm, S=6,3m2)

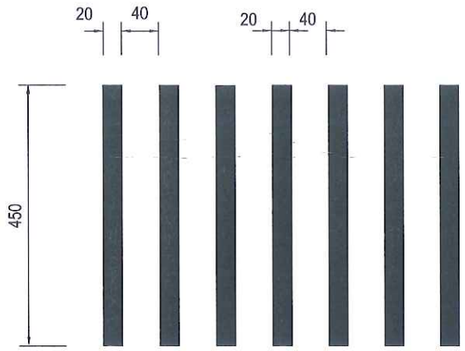

UBND PHƯỜNG NGUYỄN ĐẠI NĂNG
PHÒNG KINH TẾ, HẠ TẦNG VÀ ĐÔ THỊ
THẨM ĐỊNH
Theo Văn bản số...../TĐ-KTHTĐT
Ngày.....tháng.....năm 20.....
Ký tên.

CẤU TẠO CHI TIẾT GỜ GIẢM TỐC RẢI ĐỀU

(10 vạch, vạch dày 6mm, S=34m2)

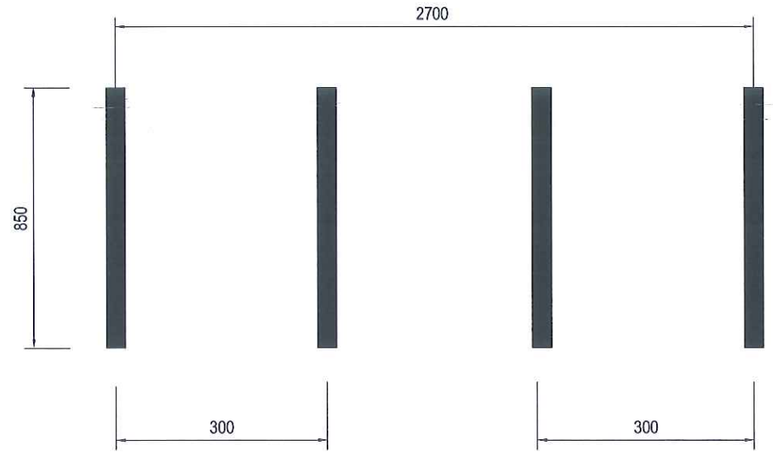

CÔNG TY TNHH THƯƠNG MẠI VÀ TƯ VẤN
THIẾT KẾ XÂY DỰNG TIẾN MẠNH
THẨM TRA
Theo Văn bản số: ...../ TTr - TM
Ngày:.....tháng.....năm 202.....
Chủ trì bộ môn ký tên:

CHỦ ĐẦU TƯ **UBND PHƯỜNG NGUYỄN ĐẠI NĂNG**	DỰ ÁN: **CẢI TẠO, NÂNG CẤP, MỞ RỘNG ĐƯỜNG TÔ HIẾN THÀNH, PHƯỜNG NGUYỄN ĐẠI NĂNG, THÀNH PHỐ HẢI PHÒNG**	THỰC HIỆN	NGUYỄN VĂN DÂN		*Hải Phòng, tháng năm 2026* CÔNG TY TNHH TƯ VẤN ĐẦU TƯ VÀ THƯƠNG MẠI HẢI AN PHÁT GIÁM ĐỐC
		KIỂM TRA	DƯƠNG QUỐC ĐOÀN		
		CHỦ TRÌ THIẾT KẾ	NGUYỄN ĐỨC HIẾU		
CÔNG TY TNHH TƯ VẤN ĐẦU TƯ XD VÀ THƯƠNG MẠI HẢI AN PHÁT ĐỊA CHỈ: SỐ 158 LÊ DUẨN, PHƯỜNG TÂN HƯNG THÀNH PHỐ HẢI PHÒNG TEL: 0915.683.969 - EMAIL: HAIANPHAT80@GMAIL.COM	THIẾT KẾ BẢN VẼ THI CÔNG	CHỦ NHIỆM TK	NGUYỄN ĐỨC HIẾU		KTS. NGUYỄN ANH TUẤN

M.S.D.N: 0801376969 CÔNG TY TNHH TƯ VẤN ĐẦU TƯ XÂY DỰNG VÀ THƯƠNG MẠI HẢI AN PHÁT THÀNH PHỐ HẢI PHÒNG

CHI TIẾT VẠCH SƠN		
Tỷ lệ bản vẽ:		Bản vẽ số:
Lần xuất bản: 01 Lần chỉnh sửa: 0		M số sản phẩm: HAP/HĐ - 2026

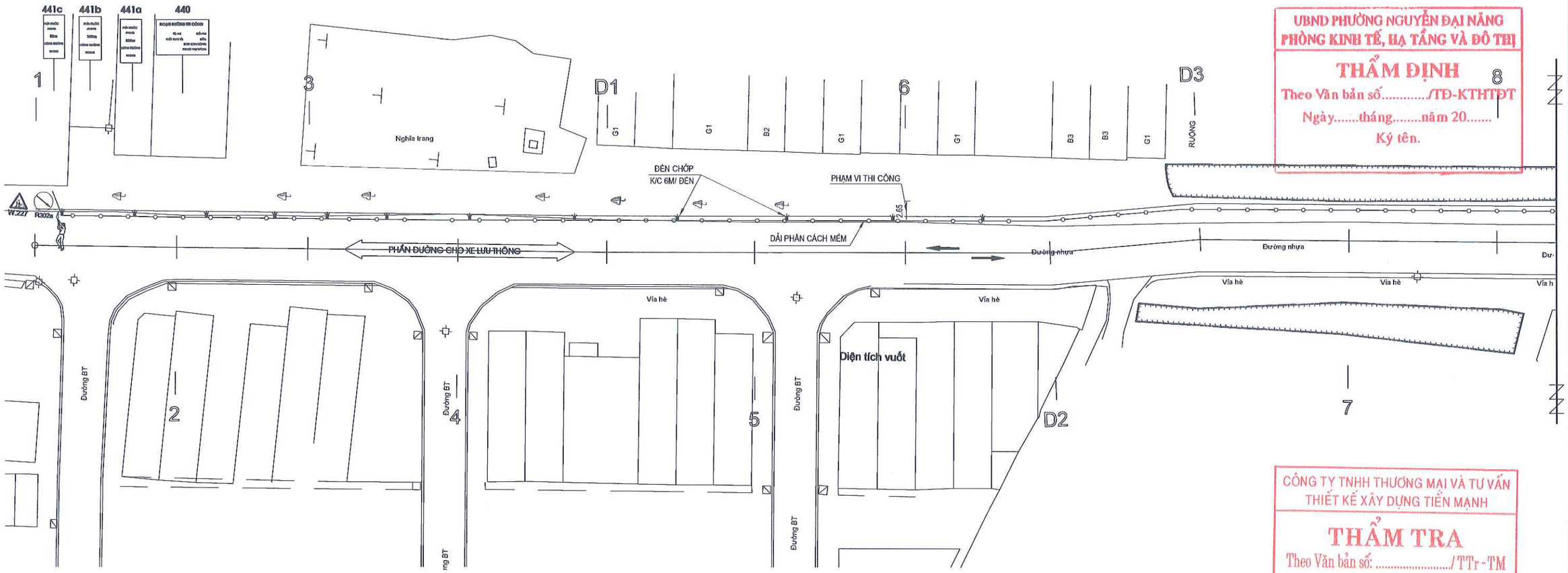

UBND PHƯỜNG NGUYỄN ĐẠI NĂNG
PHÒNG KINH TẾ, HẠ TẦNG VÀ ĐÔ THỊ
THẨM ĐỊNH
Theo Văn bản số...../TĐ-KTHTĐT
Ngày.....tháng.....năm 20.....
Ký tên.

CÔNG TY TNHH THƯƠNG MẠI VÀ TƯ VẤN
THIẾT KẾ XÂY DỰNG TIẾN MẠNH
THẨM TRA
Theo Văn bản số: ...../TTr-TM
Ngày:.....tháng.....năm 202.....
Chủ trì bộ môn ký tên:

Ghi chú:

Công trình cải tạo, nâng cấp, mở rộng đ- ờng giao thông. Trong quá trình thi công phải đảm bảo các ph- ơng tiện l- u thông qua lại. Để đảm bảo tiến độ thi công chia làm 3 mũi thi công luôn chuyển: với tổng chiều dài dây dẫn h- ớng L=214+182+137m

CHỦ ĐẦU TƯ **UBND PHƯỜNG NGUYỄN ĐẠI NĂNG**	DỰ ÁN: **CẢI TẠO, NÂNG CẤP, MỞ RỘNG ĐƯỜNG TÔ HIẾN THÀNH, PHƯỜNG NGUYỄN ĐẠI NĂNG, THÀNH PHỐ HẢI PHÒNG**	THỰC HIỆN	NGUYỄN VĂN DÂN		*Hải Phòng, tháng năm 2026* CÔNG TY TNHH TƯ VẤN ĐẦU TƯ VÀ THƯƠNG MẠI HẢI AN PHÁT GIÁM ĐỐC	**MẶT BẰNG ĐẢM BẢO ATGT**
		KIỂM TRA	DƯƠNG QUỐC ĐOÀN			
		CHỦ TRÌ THIẾT KẾ	NGUYỄN ĐỨC HIẾU			Tỷ lệ bản vẽ: 1/500 — Bản vẽ số: 01
CÔNG TY TNHH TƯ VẤN ĐẦU TƯ XD VÀ THƯƠNG MẠI HẢI AN PHÁT ĐỊA CHỈ: SỐ 158 LÊ DUẨN, PHƯỜNG TÂN HƯNG THÀNH PHỐ HẢI PHÒNG TEL: 0915.683.969 - EMAIL: HAIANPHAT80@GMAIL.COM	THIẾT KẾ BẢN VẼ THI CÔNG	CHỦ NHIỆM TK	NGUYỄN ĐỨC HIẾU		KTS. NGUYỄN ANH TUẤN	Lần xuất bản: 01 Lần chỉnh sửa: 0 — M số sản phẩm: HAP/HD - 2026

M.S.D.N: 0801376... CÔNG TY TNHH TƯ VẤN ĐẦU TƯ XÂY DỰNG VÀ THƯƠNG MẠI HẢI AN PHÁT — THÀNH PHỐ HẢI PHÒNG

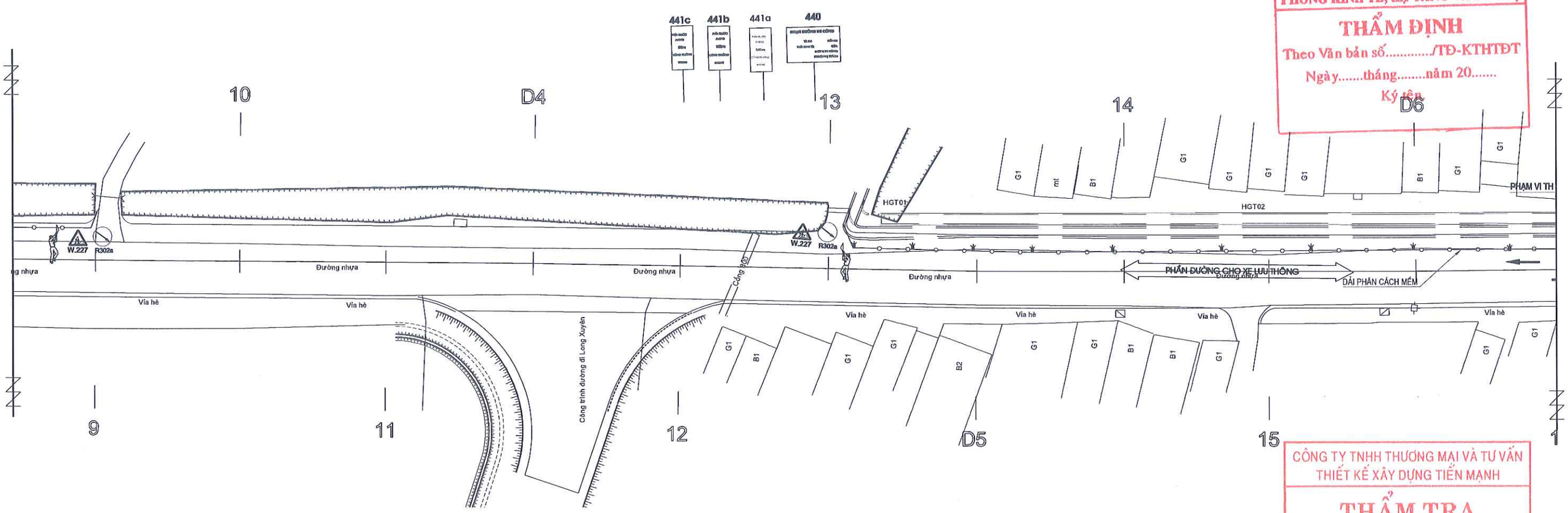

UBND PHƯỜNG NGUYỄN ĐẠI NĂNG
PHÒNG KINH TẾ, HẠ TẦNG VÀ ĐÔ THỊ
THẨM ĐỊNH
Theo Văn bản số...../TĐ-KTHTĐT
Ngày.....tháng.....năm 20.....
Ký tên:

CÔNG TY TNHH THƯƠNG MẠI VÀ TƯ VẤN
THIẾT KẾ XÂY DỰNG TIẾN MẠNH
THẨM TRA
Theo Văn bản số: ...../ TTr - TM
Ngày:.....tháng.....năm 202.....
Chủ trì bộ môn ký tên:

Ghi chú:

Công trình cải tạo, nâng cấp, mở rộng đ- ờng giao thông. Trong quá trình thi công phải đảm bảo các ph- ơng tiện l- u thông qua lại. Để đảm bảo tiến độ thi công chia làm 3 mũi thi công luôn chuyển: với tổng chiều dài dây dẫn h- ớng L=214+182+137m

CHỦ ĐẦU TƯ **UBND PHƯỜNG NGUYỄN ĐẠI NĂNG**	DỰ ÁN: **CẢI TẠO, NÂNG CẤP, MỞ RỘNG ĐƯỜNG TÔ HIẾN THÀNH, PHƯỜNG NGUYỄN ĐẠI NĂNG, THÀNH PHỐ HẢI PHÒNG**	THỰC HIỆN	NGUYỄN VĂN DÂN		Hải Phòng, tháng năm 2026 CÔNG TY TNHH TƯ VẤN ĐẦU TƯ VÀ THƯƠNG MẠI HẢI AN PHÁT GIÁM ĐỐC
		KIỂM TRA	DƯƠNG QUỐC ĐOÀN		
		CHỦ TRÌ THIẾT KẾ	NGUYỄN ĐỨC HIẾU		
CÔNG TY TNHH TƯ VẤN ĐẦU TƯ XD VÀ THƯƠNG MẠI HẢI AN PHÁT ĐỊA CHỈ: SỐ 158 LÊ DUẨN, PHƯỜNG TÂN HƯNG THÀNH PHỐ HẢI PHÒNG TEL: 0915.683.969 - EMAIL: HAIANPHAT80@GMAIL.COM	THIẾT KẾ BẢN VẼ THI CÔNG	CHỦ NHIỆM TK	NGUYỄN ĐỨC HIẾU		KTS. NGUYỄN ANH TUẤN

M.S.D.N: 0801370639 CÔNG TY TNHH TƯ VẤN ĐẦU TƯ XÂY DỰNG VÀ THƯƠNG MẠI HẢI AN PHÁT THÀNH PHỐ HẢI PHÒNG

MẶT BẰNG ĐẢM BẢO ATGT

Tỷ lệ bản vẽ:	1/500	Bản vẽ số: 02
Lần xuất bản: 01 Lần chỉnh sửa: 0		M số sản phẩm: HAP/HĐ - 2026

UBND PHƯỜNG NGUYỄN ĐẠI NĂNG
PHÒNG KINH TẾ, HẠ TẦNG VÀ ĐÔ THỊ
THẨM ĐỊNH
Theo Văn bản số...../TĐ-KTHTĐT
Ngày.....tháng.....năm 20.....
Ký tên.

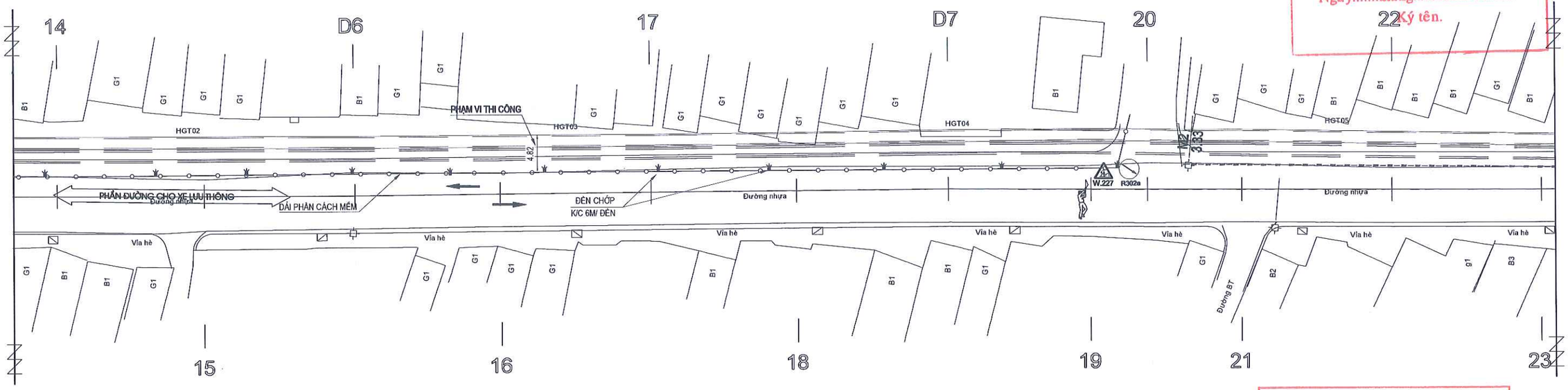

CÔNG TY TNHH THƯƠNG MẠI VÀ TƯ VẤN
THIẾT KẾ XÂY DỰNG TIẾN MẠNH
THẨM TRA
Theo Văn bản số: ...../TTr-TM
Ngày:.....tháng.....năm 202.....
Chủ trì bộ môn ký tên:

Ghi chú:

Công trình cải tạo, nâng cấp, mở rộng đ- ờng giao thông. Trong quá trình thi công phải đảm bảo các ph- ơng tiện l- u thông qua lại. Để đảm bảo tiến độ thi công chia làm 3 mũi thi công luôn chuyển: với tổng chiều dài dây dẫn h- ớng L=214+182+137m

CHỦ ĐẦU TƯ UBND PHƯỜNG NGUYỄN ĐẠI NĂNG	DỰ ÁN: CẢI TẠO, NÂNG CẤP, MỞ RỘNG ĐƯỜNG TÔ HIẾN THÀNH, PHƯỜNG NGUYỄN ĐẠI NĂNG, THÀNH PHỐ HẢI PHÒNG	THỰC HIỆN	NGUYỄN VĂN DÂN		Hải Phòng, tháng năm 2026 CÔNG TY TNHH TƯ VẤN ĐẦU TƯ VÀ THƯƠNG MẠI HẢI AN PHÁT GIÁM ĐỐC	MẶT BẰNG ĐẢM BẢO ATGT
CÔNG TY TNHH TƯ VẤN ĐẦU TƯ XD VÀ THƯƠNG MẠI HẢI AN PHÁT ĐỊA CHỈ: SỐ 158 LÊ DUẨN, PHƯỜNG TÂN HƯNG THÀNH PHỐ HẢI PHÒNG TEL: 0915.683.969 - EMAIL: HAIANPHAT80@GMAIL.COM		KIỂM TRA	DƯƠNG QUỐC ĐOÀN			
		CHỦ TRÌ THIẾT KẾ	NGUYỄN ĐỨC HIẾU			Tỷ lệ bản vẽ: 1/500 — Bản vẽ số: 03
	THIẾT KẾ BẢN VẼ THI CÔNG	CHỦ NHIỆM TK	NGUYỄN ĐỨC HIẾU		KTS. NGUYỄN ANH TUẤN	Lần xuất bản: 01 Lần chỉnh sửa: 0 — M số sản phẩm: HAP/HĐ - 2026

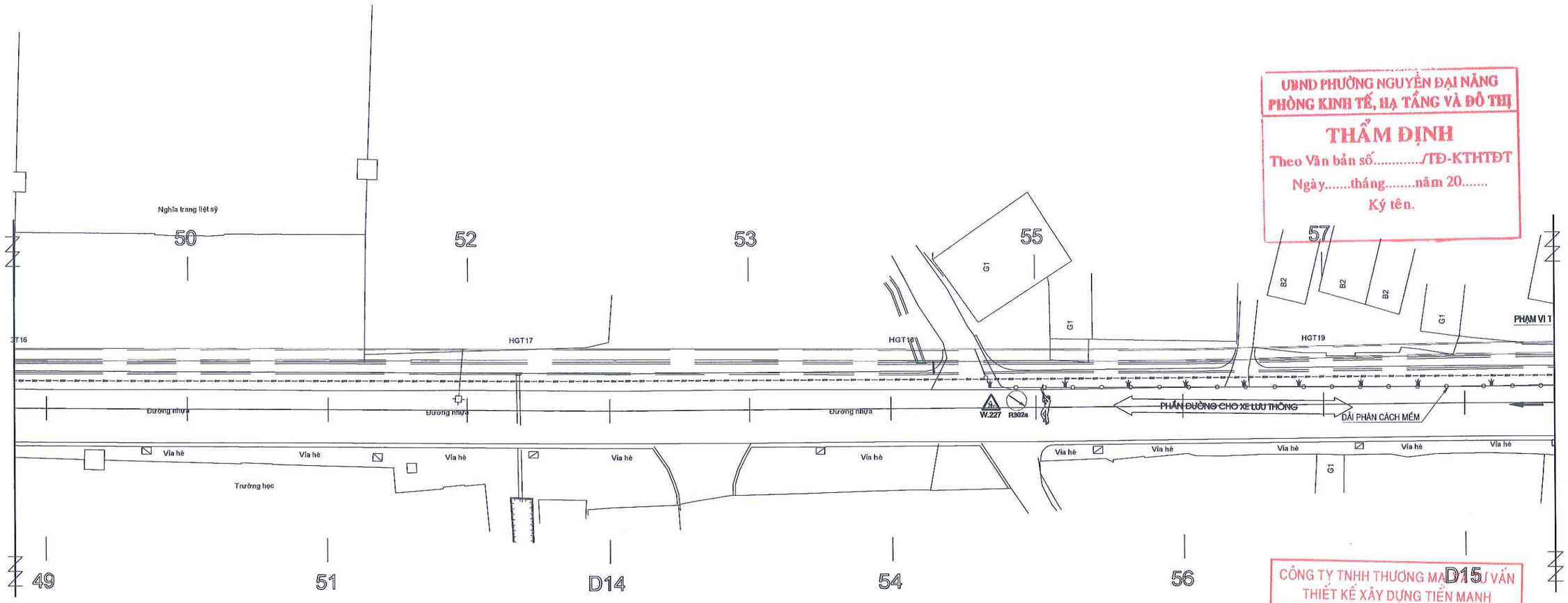

UBND PHƯỜNG NGUYỄN ĐẠI NĂNG
PHÒNG KINH TẾ, HẠ TẦNG VÀ ĐÔ THỊ
THẨM ĐỊNH
Theo Văn bản số...../TĐ-KTHTĐT
Ngày.....tháng.....năm 20.....
Ký tên.

CÔNG TY TNHH THƯƠNG MẠI VÀ TƯ VẤN THIẾT KẾ XÂY DỰNG TIẾN MẠNH
THẨM TRA
Theo Văn bản số: ...../ TTr - TM
Ngày:.....tháng.....năm 202.....
Chủ trì bộ môn ký tên:

Ghi chú:
Công trình cải tạo, nâng cấp, mở rộng đ- ờng giao thông. Trong quá trình thi công phải đảm bảo các ph- ơng tiện l- u thông qua lại. Để đảm bảo tiến độ thi công chia làm 3 mũi thi công luôn chuyển: với tổng chiều dài dây dẫn h- ờng L=214+182+137m

CHỦ ĐẦU TƯ **UBND PHƯỜNG NGUYỄN ĐẠI NĂNG**	DỰ ÁN: **CẢI TẠO, NÂNG CẤP, MỞ RỘNG ĐƯỜNG TÔ HIẾN THÀNH, PHƯỜNG NGUYỄN ĐẠI NĂNG, THÀNH PHỐ HẢI PHÒNG**	THỰC HIỆN	NGUYỄN VĂN DÂN		*Hải Phòng, tháng năm 2026* CÔNG TY TNHH TƯ VẤN ĐẦU TƯ VÀ THƯƠNG MẠI HẢI AN PHÁT GIÁM ĐỐC	**MẶT BẰNG ĐẢM BẢO ATGT**
		KIỂM TRA	DƯƠNG QUỐC ĐOÀN			
CÔNG TY TNHH TƯ VẤN ĐẦU TƯ XD VÀ THƯƠNG MẠI HẢI AN PHÁT ĐỊA CHỈ: SỐ 158 LÊ DUẨN, PHƯỜNG TÂN HƯNG THÀNH PHỐ HẢI PHÒNG TEL: 0915.683.969 - EMAIL: HAIANPHAT80@GMAIL.COM		CHỦ TRÌ THIẾT KẾ	NGUYỄN ĐỨC HIẾU			Tỷ lệ bản vẽ: 1/500 | Bản vẽ số: 04
	THIẾT KẾ BẢN VẼ THI CÔNG	CHỦ NHIỆM TK	NGUYỄN ĐỨC HIẾU		KTS. NGUYỄN ANH TUẤN	Lần xuất bản: 01 Lần chỉnh sửa: 0 | M số sản phẩm: HAP/HĐ - 2026

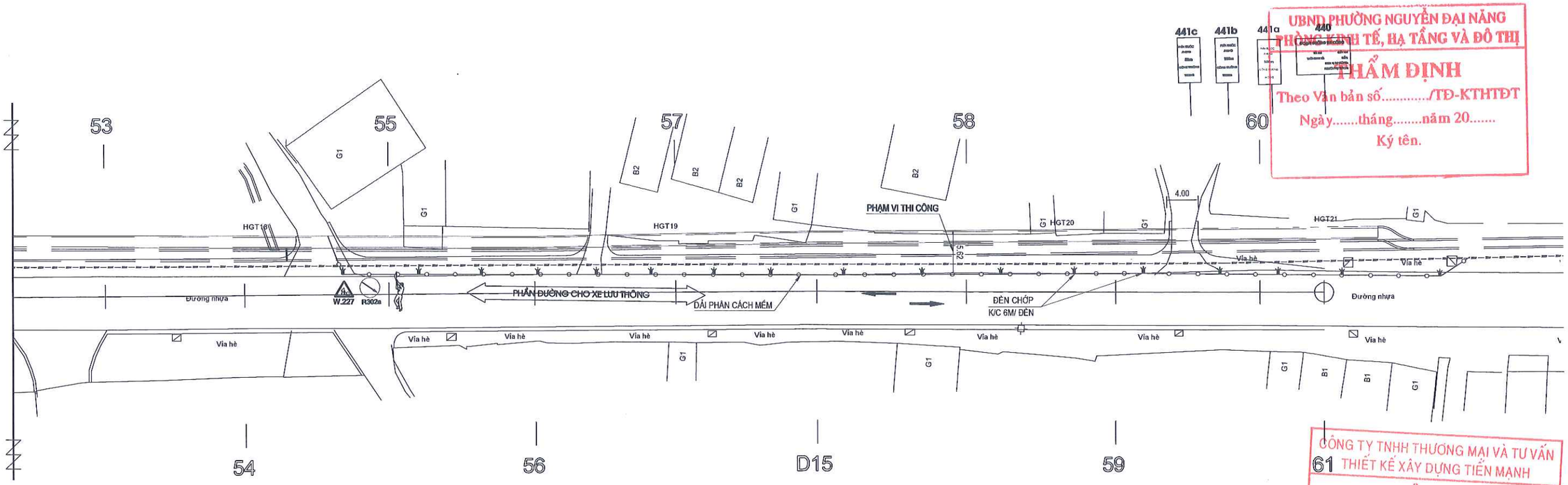

UBND PHƯỜNG NGUYỄN ĐẠI NĂNG
PHÒNG KINH TẾ, HẠ TẦNG VÀ ĐÔ THỊ
THẨM ĐỊNH
Theo Văn bản số...../TĐ-KTHTĐT
Ngày.....tháng.....năm 20.....
Ký tên.

CÔNG TY TNHH THƯƠNG MẠI VÀ TƯ VẤN THIẾT KẾ XÂY DỰNG TIẾN MẠNH
THẨM TRA
Theo Văn bản số: ...../TTr-TM
Ngày:.....tháng.....năm 202.....
Chủ trì bộ môn ký tên:

Ghi chú:

Công trình cải tạo, nâng cấp, mở rộng đ- ờng giao thông. Trong quá trình thi công phải đảm bảo các ph- ơng tiện l- u thông qua lại. Để đảm bảo tiến độ thi công chia làm 3 mũi thi công luôn chuyển: với tổng chiều dài dây dẫn h- ớng L=214+182+137m

CHỦ ĐẦU TƯ UBND PHƯỜNG NGUYỄN ĐẠI NĂNG	DỰ ÁN: CẢI TẠO, NÂNG CẤP, MỞ RỘNG ĐƯỜNG TÔ HIẾN THÀNH, PHƯỜNG NGUYỄN ĐẠI NĂNG, THÀNH PHỐ HẢI PHÒNG	THỰC HIỆN	NGUYỄN VĂN DÂN	Hải Phòng, tháng năm 2026 CÔNG TY TNHH TƯ VẤN ĐẦU TƯ VÀ THƯƠNG MẠI HẢI AN PHÁT GIÁM ĐỐC	MẶT BẰNG ĐẢM BẢO ATGT
		KIỂM TRA	DƯƠNG QUỐC ĐOÀN		
		CHỦ TRÌ THIẾT KẾ	NGUYỄN ĐỨC HIẾU		Tỷ lệ bản vẽ: 1/500 — Bản vẽ số: 05
CÔNG TY TNHH TƯ VẤN ĐẦU TƯ XD VÀ THƯƠNG MẠI HẢI AN PHÁT ĐỊA CHỈ: SỐ 158 LÊ DUẨN, PHƯỜNG TÂN HƯNG THÀNH PHỐ HẢI PHÒNG TEL: 0915.683.969 - EMAIL: HAIANPHAT80@GMAIL.COM	THIẾT KẾ BẢN VẼ THI CÔNG	CHỦ NHIỆM TK	NGUYỄN ĐỨC HIẾU	KTS. NGUYỄN ANH TUẤN	Lần xuất bản: 01 Lần chỉnh sửa: 0 — M số sản phẩm: HAP/HĐ - 2026

CÔNG TY TNHH TƯ VẤN ĐẦU TƯ XÂY DỰNG VÀ THƯƠNG MẠI HẢI AN PHÁT — M.S.D.N: 0801317... — THÀNH PHỐ HẢI PHÒNG

CHI TIẾT DẢI PHÂN CÁCH MỀM

(Tổng chiều dài: L=156m)

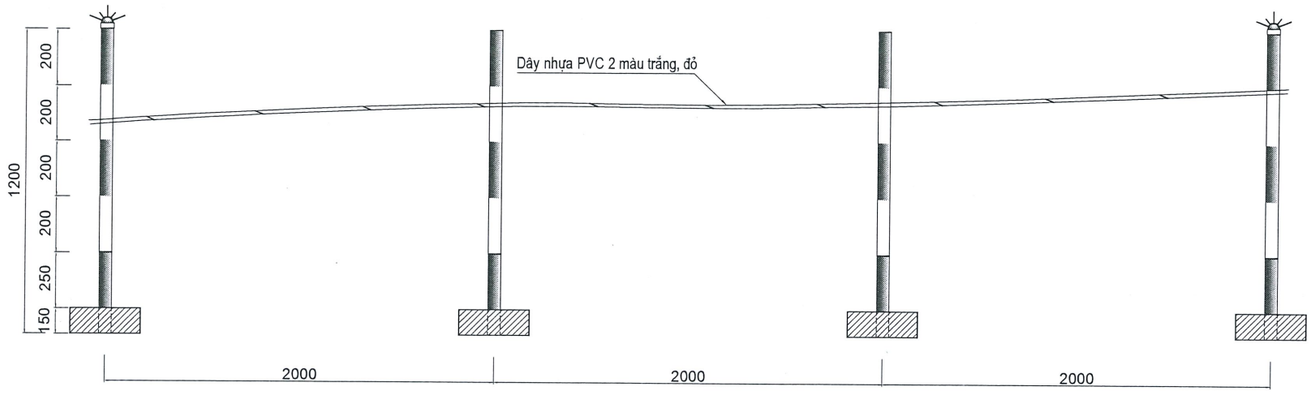

CỌC TIÊU

(n=79 cọc)

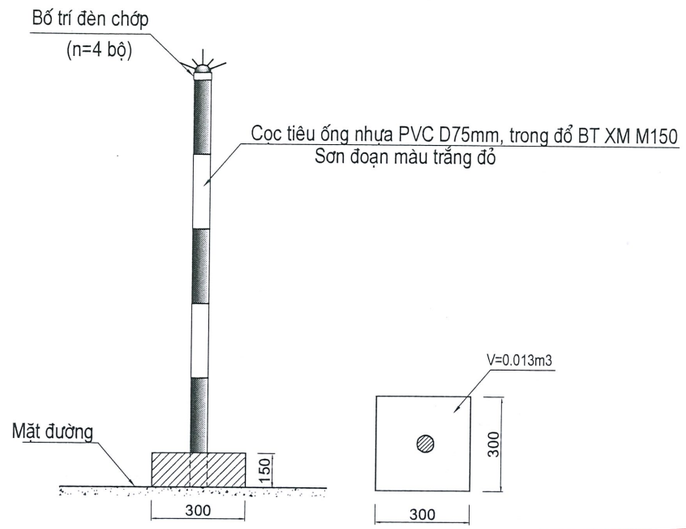

UBND PHƯỜNG NGUYỄN ĐẠI NĂNG
PHÒNG KINH TẾ, HẠ TẦNG VÀ ĐÔ THỊ
THẨM ĐỊNH
Theo Văn bản số...../TĐ-KTHTĐT
Ngày.....tháng.....năm 20.....
Ký tên.

BIỂN BÁO ATGT KT:2400x1000x10mm

(02 bộ)

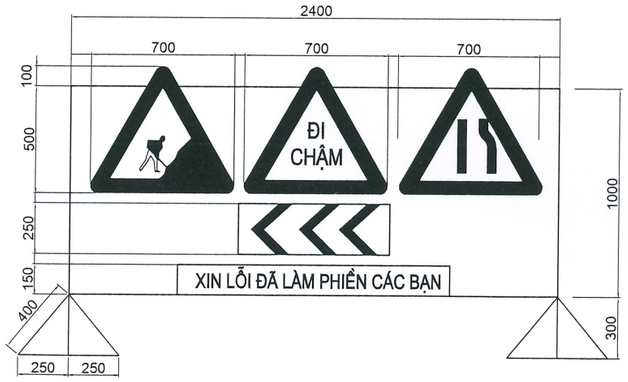

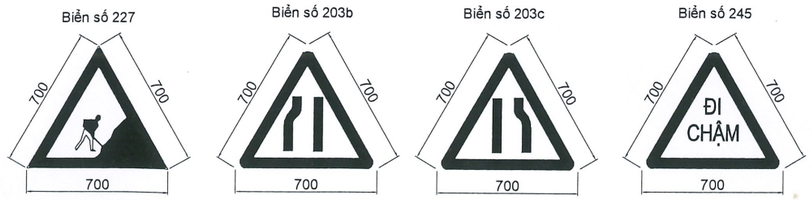

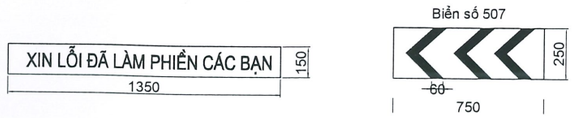

GHI CHÚ:
Đơn vị trong bản vẽ là mm.

BẢNG THỐNG KÊ KHỐI LƯỢNG ĐẢM BẢO GIAO THÔNG

TT	Hạng mục		Đơn vị	Số lượng
	BIỂN BÁO AN TOÀN GIAO THÔNG			
1	**Biển báo chữ nhật**		**4**	**Biển**
	- Biển số 507: kích thước: 750x250x2mm		2	
	- Biển kích thước: 1350x150x2mm		2	
2	**Biển báo tam giác**		**6**	Biển
	- Biển 245, kích thước: 700x700mm		2	
	- Biển 227, kích thước: 700x700mm		2	
	- Biển 203B, kích thước: 700x700mm		1	
	- Biển 203C, kích thước:700x700mm		1	
3	**Khung đỡ biển báo:2400x100x10/sắt hộp40x20x12mm**		**2**	Khung
4	**Sơn**	1.7	**3.4**	m2

BẢNG KHỐI LƯỢNG 1 CỌC TIÊU

STT	Hạng mục	Đơn Vị	Khối lượng	Ghi chú
1	ống nhựa PVC D75mm	m	1.2	
2	Sơn cọc trắng đỏ 2 lớp	m2	0.26	
3	Đế bê tông M200	m3	0.014	
4	Vữa XM M100	m3	0.005	

CHỦ ĐẦU TƯ
UBND PHƯỜNG NGUYỄN ĐẠI NĂNG

CÔNG TY TNHH TƯ VẤN ĐẦU TƯ XD VÀ THƯƠNG MẠI HẢI AN PHÁT
ĐỊA CHỈ: SỐ 158 LÊ DUẨN, PHƯỜNG TÂN HƯNG
THÀNH PHỐ HẢI PHÒNG
TEL: 0915.683.969 - EMAIL: HAIANPHAT80@GMAIL.COM

DỰ ÁN:
CẢI TẠO, NÂNG CẤP, MỞ RỘNG ĐƯỜNG TÔ HIẾN THÀNH, PHƯỜNG NGUYỄN ĐẠI NĂNG, THÀNH PHỐ HẢI PHÒNG

THIẾT KẾ BẢN VẼ THI CÔNG

THỰC HIỆN	NGUYỄN VĂN DÂN	
KIỂM TRA	DƯƠNG QUỐC ĐOÀN	
CHỦ TRÌ THIẾT KẾ	NGUYỄN ĐỨC HIẾU	
CHỦ NHIỆM TK	NGUYỄN ĐỨC HIẾU	

Hải Phòng, tháng năm 2026
CÔNG TY TNHH TƯ VẤN ĐẦU TƯ VÀ THƯƠNG MẠI HẢI AN PHÁT
GIÁM ĐỐC

CÔNG TY TNHH TƯ VẤN ĐẦU TƯ XÂY DỰNG VÀ THƯƠNG MẠI HẢI AN PHÁT — THÀNH PHỐ HẢI PHÒNG

KTS. NGUYỄN ANH TUẤN

DẢI PHÂN CÁCH MỀM
BIỂN BÁO

Tỷ lệ bản vẽ:	Bản vẽ số:
Lần xuất bản: 01 Lần chỉnh sửa: 0	Mã số sản phẩm: HAP/HĐ - 2026

UBND PHƯỜNG NGUYỄN ĐẠI NĂNG
PHÒNG KINH TẾ, HẠ TẦNG VÀ ĐÔ THỊ
THẨM ĐỊNH
Theo Văn bản số...../TĐ-KTHTĐT
Ngày.....tháng.....năm 20.....
Ký tên.

PHẦN THOÁT NƯỚC

CÔNG TY TNHH THƯƠNG MẠI VÀ TƯ VẤN
THIẾT KẾ XÂY DỰNG TIẾN MẠNH
THẨM TRA
Theo Văn bản số: ...../ TTr - TM
Ngày:.....tháng.....năm 202.....
Chủ trì bộ môn ký tên:

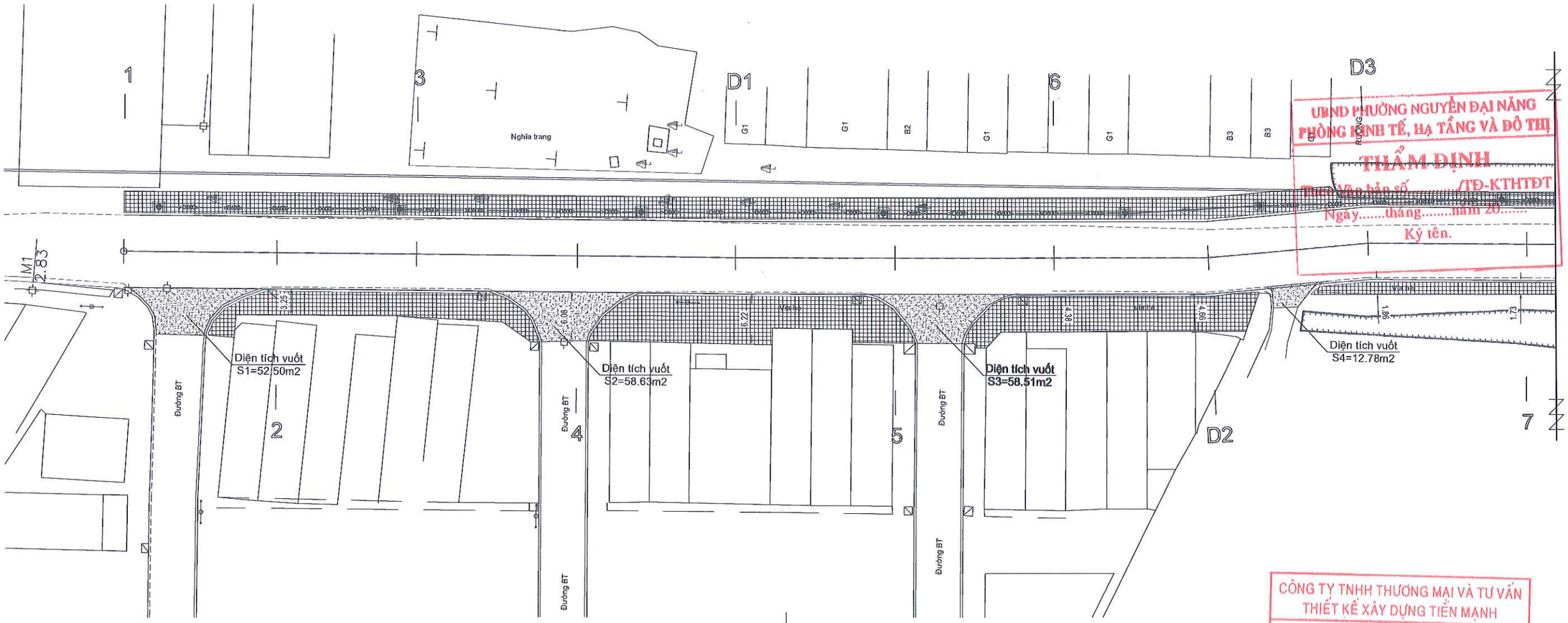

UBND PHƯỜNG NGUYỄN ĐẠI NĂNG
PHÒNG KINH TẾ, HẠ TẦNG VÀ ĐÔ THỊ
THẨM ĐỊNH
Theo Văn bản số...../TĐ-KTHTĐT
Ngày.....tháng.....năm 20.....
Ký tên.

Kí hiệu:

M1 / 3,88	Mốc đường chuyền		Thủy văn		Mộ
	Đường điện hạ thế		Cột điện	g	Nhà
	Đường điện trung thế		Cầu, cống		Ta luy
	Đường, tim đường		Biển báo		Hố ga
	Công trình hiện trạng		Cột đèn	4.16	Cao độ
	Tường hiện trạng		Cây xanh		Ruộng lúa
	Trụ cứu hỏa, tủ điện		Trạm biến thế		Đình,chùa,miếu
		1	Mốc, số mốc		Tượng đài, bia

Phạm vi vỉa hè lát gạch bê tông giá đá kt 30x30x5cm

Phạm vi kênh thuỷ lợi

Hố ga thăm kênh thuỷ lợi 3.12 / 2.03 HGT01 — Cao độ đỉnh hố thăm / Cao độ đáy kênh — Tên hố ga thăm

CÔNG TY TNHH THƯƠNG MẠI VÀ TƯ VẤN
THIẾT KẾ XÂY DỰNG TIẾN MẠNH
THẨM TRA
Theo Văn bản số: ...../ TTr - TM
Ngày:.....tháng.....năm 202.....
Chủ trì bộ môn ký tên:

CHỦ ĐẦU TƯ UBND PHƯỜNG NGUYỄN ĐẠI NĂNG	DỰ ÁN: CẢI TẠO, NÂNG CẤP, MỞ RỘNG ĐƯỜNG TÔ HIẾN THÀNH, PHƯỜNG NGUYỄN ĐẠI NĂNG, THÀNH PHỐ HẢI PHÒNG	THỰC HIỆN	NGUYỄN VĂN DÂN	Hải Phòng, tháng năm 2026 CÔNG TY TNHH TƯ VẤN ĐẦU TƯ VÀ THƯƠNG MẠI HẢI AN PHÁT GIÁM ĐỐC
		KIỂM TRA	DƯƠNG QUỐC ĐOÀN	
		CHỦ TRÌ THIẾT KẾ	NGUYỄN ĐỨC HIẾU	
CÔNG TY TNHH TƯ VẤN ĐẦU TƯ XD VÀ THƯƠNG MẠI HẢI AN PHÁT ĐỊA CHỈ: SỐ 158 LÊ DUẨN, PHƯỜNG TÂN HƯNG THÀNH PHỐ HẢI PHÒNG TEL: 0915.683.969 - EMAIL: HAIANPHAT80@GMAIL.COM	THIẾT KẾ BẢN VẼ THI CÔNG	CHỦ NHIỆM TK	NGUYỄN ĐỨC HIẾU	KTS. NGUYỄN ANH TUẤN

M.S.D.N: 0801370339 CÔNG TY TNHH TƯ VẤN ĐẦU TƯ XÂY DỰNG VÀ THƯƠNG MẠI HẢI AN PHÁT THÀNH PHỐ HẢI PHÒNG

MẶT BẰNG TUYẾN KÊNH

Tỷ lệ bản vẽ:	1/500	Bản vẽ số: 01
Lần xuất bản: 01 Lần chỉnh sửa: 0		M số sản phẩm: HAP/HĐ - 2026

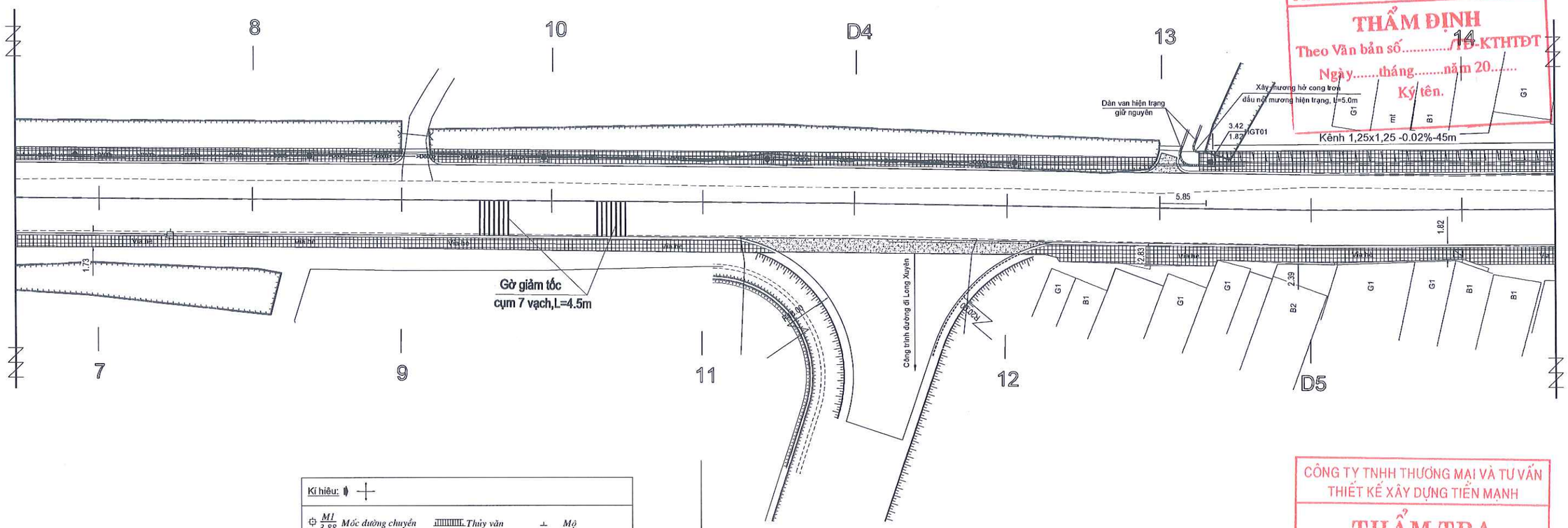

UBND PHƯỜNG NGUYỄN ĐẠI NĂNG
PHÒNG KINH TẾ, HẠ TẦNG VÀ ĐÔ THỊ
THẨM ĐỊNH
Theo Văn bản số...../TĐ-KTHTĐT
Ngày.....tháng.....năm 20.....
Ký tên.

Kí hiệu:

M1 / 3,88	Mốc đường chuyền		Thủy văn		Mộ
	Đường điện hạ thế		Cột điện	9	Nhà
	Đường điện trung thế		Cầu, cống		Ta luy
	Đường, tim đường		Biển báo		Hố ga
	Công trình hiện trạng		Cột đèn	4.16	Cao độ
	Tường hiện trạng		Cây xanh		Ruộng lúa
	Trụ cứu hỏa, tủ điện		Trạm biến thế		Đình,chùa,miếu
		1	Mốc, số mốc		Tượng đài, bia

Phạm vi vỉa hè lát gạch bê tông giả đá kt 30x30x5cm

Phạm vi kênh thuỷ lợi

Hố ga thăm kênh thuỷ lợi — 3.12 / 2.03 HGT01 — Cao độ đỉnh hố thăm / Cao độ đáy kênh — Tên hố ga thăm

CÔNG TY TNHH THƯƠNG MẠI VÀ TƯ VẤN THIẾT KẾ XÂY DỰNG TIẾN MẠNH
THẨM TRA
Theo Văn bản số: ...../TTr-TM
Ngày:.....tháng.....năm 202.....
Chủ trì bộ môn ký tên:

CHỦ ĐẦU TƯ UBND PHƯỜNG NGUYỄN ĐẠI NĂNG	DỰ ÁN: CẢI TẠO, NÂNG CẤP, MỞ RỘNG ĐƯỜNG TÔ HIẾN THÀNH, PHƯỜNG NGUYỄN ĐẠI NĂNG, THÀNH PHỐ HẢI PHÒNG	THỰC HIỆN	NGUYỄN VĂN DÂN	Hải Phòng, tháng năm 2026 CÔNG TY TNHH TƯ VẤN ĐẦU TƯ VÀ THƯƠNG MẠI HẢI AN PHÁT GIÁM ĐỐC	MẶT BẰNG TUYẾN KÊNH
CÔNG TY TNHH TƯ VẤN ĐẦU TƯ XD VÀ THƯƠNG MẠI HẢI AN PHÁT ĐỊA CHỈ: SỐ 158 LÊ DUẨN, PHƯỜNG TÂN HƯNG THÀNH PHỐ HẢI PHÒNG TEL: 0915.683.969 - EMAIL: HAIANPHAT80@GMAIL.COM		KIỂM TRA	DƯƠNG QUỐC ĐOÀN		Tỷ lệ bản vẽ: 1/500 — Bản vẽ số: 02
		CHỦ TRÌ THIẾT KẾ	NGUYỄN ĐỨC HIẾU		Lần xuất bản: 01 — Lần chỉnh sửa: 0
	THIẾT KẾ BẢN VẼ THI CÔNG	CHỦ NHIỆM TK	NGUYỄN ĐỨC HIẾU	KTS. NGUYỄN ANH TUẤN	M số sản phẩm: HAP/HĐ - 2026

CÔNG TY TNHH TƯ VẤN ĐẦU TƯ XÂY DỰNG VÀ THƯƠNG MẠI HẢI AN PHÁT — THÀNH PHỐ HẢI PHÒNG

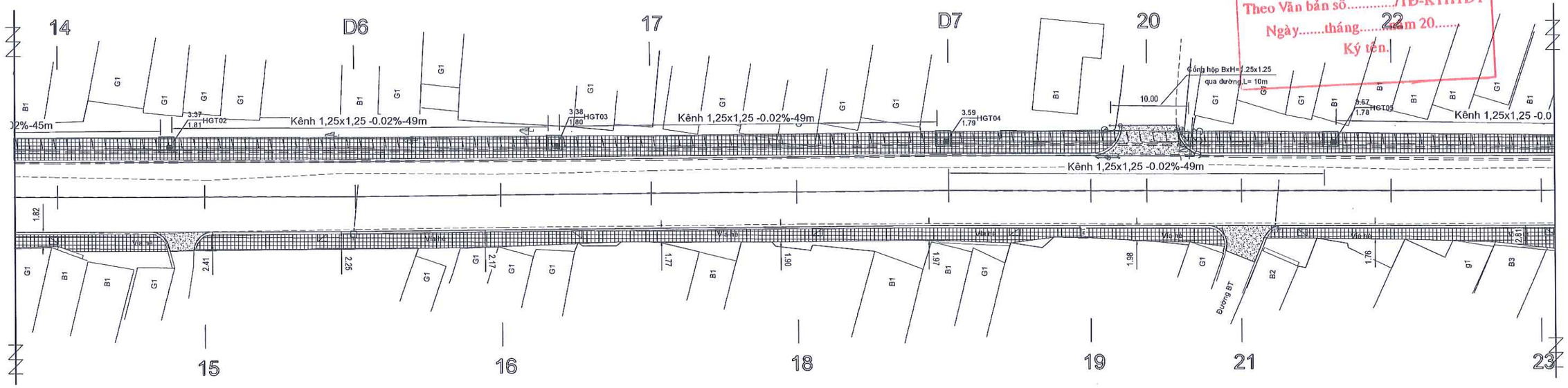

Kí hiệu:

M1 / 3,88	Mốc đường chuyền		Thủy văn		Mộ
	Đường điện hạ thế		Cột điện	9	Nhà
	Đường điện trung thế		Cầu, cống		Ta luy
	Đường, tim đường		Biển báo		Hố ga
	Công trình hiện trạng		Cột đèn	4.16	Cao độ
	Tường hiện trạng		Cây xanh		Ruộng lúa
	Trụ cứu hỏa, tủ điện		Trạm biến thế		Đình,chùa,miếu
		1	Mốc, số mốc		Tượng đài, bia

Phạm vi vỉa hè lát gạch bê tông giả đá kt 30x30x5cm

Phạm vi kênh thuỷ lợi

Hố ga thăm kênh thuỷ lợi 3.12 / 2.03 HGT01 — Cao độ đỉnh hố thăm / Cao độ đáy kênh — Tên hố ga thăm

UBND PHƯỜNG NGUYỄN ĐẠI NĂNG
PHÒNG KINH TẾ, HẠ TẦNG VÀ ĐÔ THỊ
THẨM ĐỊNH
Theo Văn bản số...../TĐ-KTHTĐT
Ngày.....tháng.....năm 20.....
Ký tên.

CÔNG TY TNHH THƯƠNG MẠI VÀ TƯ VẤN THIẾT KẾ XÂY DỰNG TIẾN MẠNH
THẨM TRA
Theo Văn bản số: ...../TTr-TM
Ngày:.....tháng.....năm 202.....
Chủ trì bộ môn ký tên:

CHỦ ĐẦU TƯ UBND PHƯỜNG NGUYỄN ĐẠI NĂNG	DỰ ÁN: CẢI TẠO, NÂNG CẤP, MỞ RỘNG ĐƯỜNG TÔ HIẾN THÀNH, PHƯỜNG NGUYỄN ĐẠI NĂNG, THÀNH PHỐ HẢI PHÒNG	THỰC HIỆN	NGUYỄN VĂN DÂN	Hải Phòng, tháng năm 2026 CÔNG TY TNHH TƯ VẤN ĐẦU TƯ VÀ THƯƠNG MẠI HẢI AN PHÁT GIÁM ĐỐC	MẶT BẰNG TUYẾN KÊNH
CÔNG TY TNHH TƯ VẤN ĐẦU TƯ XD VÀ THƯƠNG MẠI HẢI AN PHÁT ĐỊA CHỈ: SỐ 158 LÊ DUẨN, PHƯỜNG TÂN HƯNG THÀNH PHỐ HẢI PHÒNG TEL: 0915.683.969 - EMAIL: HAIANPHAT80@GMAIL.COM		KIỂM TRA	DƯƠNG QUỐC ĐOÀN		Tỷ lệ bản vẽ: 1/500 — Bản vẽ số: 03
		CHỦ TRÌ THIẾT KẾ	NGUYỄN ĐỨC HIẾU		Lần xuất bản: 01 — M số sản phẩm: HAP/HĐ - 2026
	THIẾT KẾ BẢN VẼ THI CÔNG	CHỦ NHIỆM TK	NGUYỄN ĐỨC HIẾU	KTS. NGUYỄN ANH TUẤN	Lần chỉnh sửa: 0

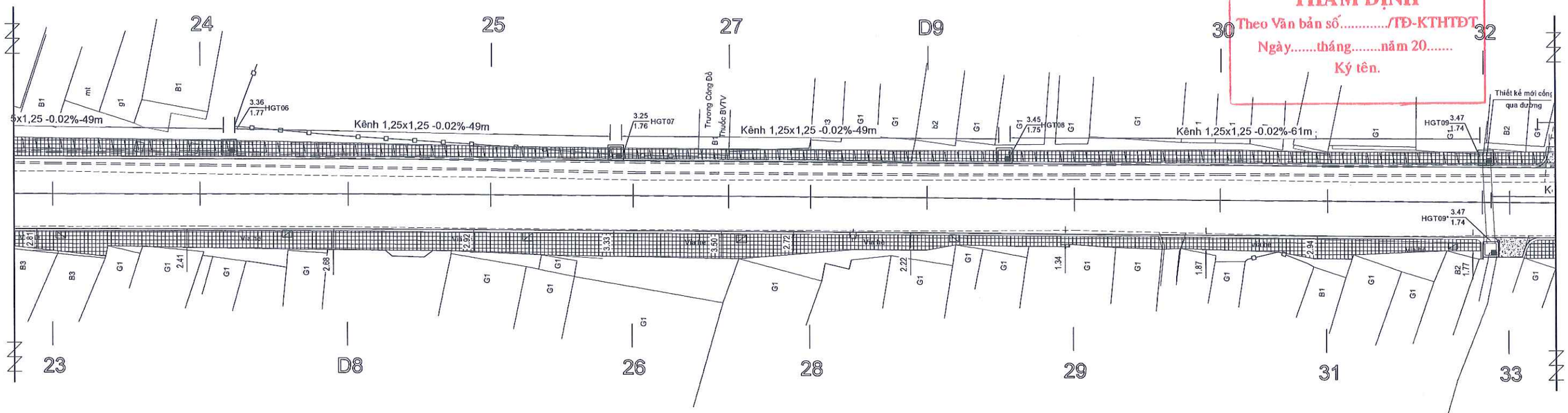

UBND PHƯỜNG NGUYỄN ĐẠI NĂNG
PHÒNG KINH TẾ, HẠ TẦNG VÀ ĐÔ THỊ

THẨM ĐỊNH

Theo Văn bản số...../TĐ-KTHTĐT
Ngày.....tháng.....năm 20.....
Ký tên.

CÔNG TY TNHH THƯƠNG MẠI VÀ TƯ VẤN THIẾT KẾ XÂY DỰNG TIẾN MẠNH

THẨM TRA

Theo Văn bản số: ...../ TTr - TM
Ngày:.....tháng.....năm 202.....
Chủ trì bộ môn ký tên:

Kí hiệu:

M1 / 3,88	Mốc đường chuyền		Thủy văn		Mộ
	Đường điện hạ thế		Cột điện	9	Nhà
	Đường điện trung thế		Cầu, cống		Ta luy
	Đường, tim đường		Biển báo		Hố ga
	Công trình hiện trạng		Cột đèn	4.16	Cao độ
	Tường hiện trạng		Cây xanh		Ruộng lúa
	Trụ cứu hỏa, tủ điện		Trạm biến thế		Đình,chùa,miếu
		1	Mốc, số mốc		Tượng đài, bia

Phạm vi vỉa hè lát gạch bê tông giả đá kt 30x30x5cm

Phạm vi kênh thuỷ lợi

Hố ga thăm kênh thuỷ lợi — 3.12 / 2.03 HGT01 — Cao độ đỉnh hố thăm / Cao độ đáy kênh — Tên hố ga thăm

CHỦ ĐẦU TƯ **UBND PHƯỜNG NGUYỄN ĐẠI NĂNG**	DỰ ÁN: **CẢI TẠO, NÂNG CẤP, MỞ RỘNG ĐƯỜNG TÔ HIẾN THÀNH, PHƯỜNG NGUYỄN ĐẠI NĂNG, THÀNH PHỐ HẢI PHÒNG**	THỰC HIỆN	NGUYỄN VĂN DÂN	Hải Phòng, tháng năm 2026 CÔNG TY TNHH TƯ VẤN ĐẦU TƯ VÀ THƯƠNG MẠI HẢI AN PHÁT GIÁM ĐỐC	**MẶT BẰNG TUYẾN KÊNH**
CÔNG TY TNHH TƯ VẤN ĐẦU TƯ XD VÀ THƯƠNG MẠI HẢI AN PHÁT ĐỊA CHỈ: SỐ 158 LÊ DUẨN, PHƯỜNG TÂN HƯNG THÀNH PHỐ HẢI PHÒNG TEL: 0915.683.969 - EMAIL: HAIANPHAT80@GMAIL.COM		KIỂM TRA	DƯƠNG QUỐC ĐOÀN		Tỷ lệ bản vẽ: 1/500 — Bản vẽ số: 04
		CHỦ TRÌ THIẾT KẾ	NGUYỄN ĐỨC HIẾU		Lần xuất bản: 01 — Lần chỉnh sửa: 0 — M số sản phẩm: HAP/HĐ - 2026
	THIẾT KẾ BẢN VẼ THI CÔNG	CHỦ NHIỆM TK	NGUYỄN ĐỨC HIẾU	KTS. NGUYỄN ANH TUẤN	

CÔNG TY TNHH TƯ VẤN ĐẦU TƯ XÂY DỰNG VÀ THƯƠNG MẠI HẢI AN PHÁT — M.S.D.N: 0801372639 — THÀNH PHỐ HẢI PHÒNG

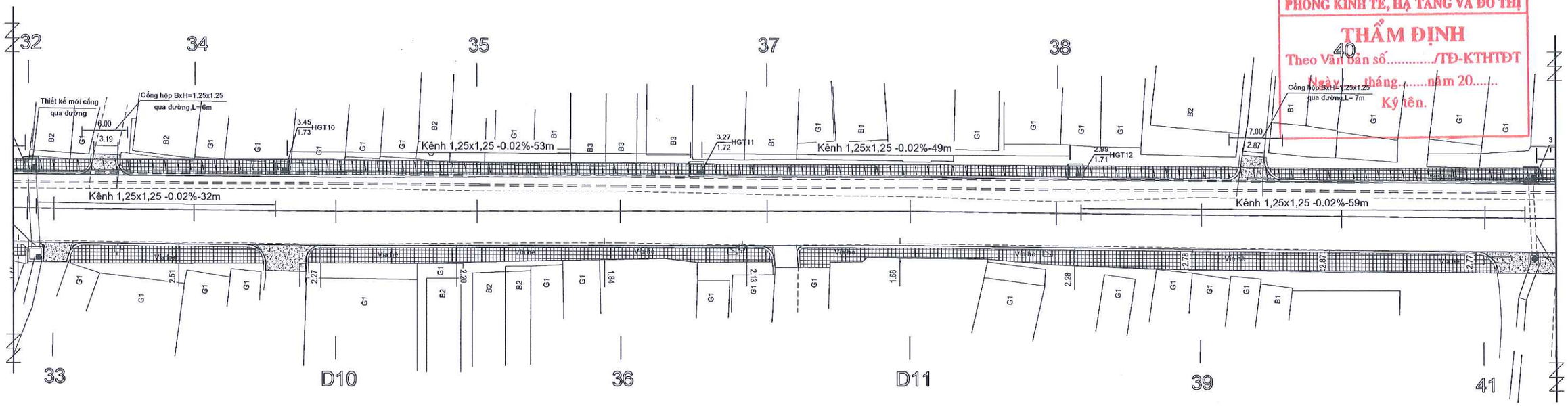

UBND PHƯỜNG NGUYỄN ĐẠI NĂNG
PHÒNG KINH TẾ, HẠ TẦNG VÀ ĐÔ THỊ
THẨM ĐỊNH
Theo Văn bản số...../TĐ-KTHTĐT
Ngày.....tháng.....năm 20.....
Ký tên.

Kí hiệu:

M1 / 3,88	Mốc đường chuyền		Thủy văn		Mộ
	Đường điện hạ thế		Cột điện	9	Nhà
	Đường điện trung thế		Cầu, cống		Ta luy
	Đường, tim đường		Biển báo		Hố ga
	Công trình hiện trạng		Cột đèn	4.16	Cao độ
	Tường hiện trạng		Cây xanh		Ruộng lúa
	Trụ cứu hỏa, tủ điện		Trạm biến thế		Đình,chùa,miếu
		1	Mốc, số mốc		Tượng đài, bia

Phạm vi vỉa hè lát gạch bê tông giả đá kt 30x30x5cm

Phạm vi kênh thuỷ lợi

Hố ga thăm kênh thuỷ lợi — 3.12 / 2.03 HGT01 — Cao độ đỉnh hố thăm / Cao độ đáy kênh — Tên hố ga thăm

CÔNG TY TNHH THƯƠNG MẠI VÀ TƯ VẤN THIẾT KẾ XÂY DỰNG TIẾN MẠNH
THẨM TRA
Theo Văn bản số: ...../TTr-TM
Ngày:.....tháng.....năm 202.....
Chủ trì bộ môn ký tên:

CHỦ ĐẦU TƯ UBND PHƯỜNG NGUYỄN ĐẠI NĂNG	DỰ ÁN: CẢI TẠO, NÂNG CẤP, MỞ RỘNG ĐƯỜNG TÔ HIẾN THÀNH, PHƯỜNG NGUYỄN ĐẠI NĂNG, THÀNH PHỐ HẢI PHÒNG	THỰC HIỆN	NGUYỄN VĂN DÂN	Hải Phòng, tháng năm 2026 CÔNG TY TNHH TƯ VẤN ĐẦU TƯ VÀ THƯƠNG MẠI HẢI AN PHÁT GIÁM ĐỐC	MẶT BẰNG TUYẾN KÊNH
CÔNG TY TNHH TƯ VẤN ĐẦU TƯ XD VÀ THƯƠNG MẠI HẢI AN PHÁT ĐỊA CHỈ: SỐ 158 LÊ DUẨN, PHƯỜNG TÂN HƯNG THÀNH PHỐ HẢI PHÒNG TEL: 0915.683.969 - EMAIL: HAIANPHAT80@GMAIL.COM		KIỂM TRA	DƯƠNG QUỐC ĐOÀN		Tỷ lệ bản vẽ: 1/500 — Bản vẽ số: 05
	THIẾT KẾ BẢN VẼ THI CÔNG	CHỦ TRÌ THIẾT KẾ	NGUYỄN ĐỨC HIẾU	KTS. NGUYỄN ANH TUẤN	Lần xuất bản: 01 — M số sản phẩm:
		CHỦ NHIỆM TK	NGUYỄN ĐỨC HIẾU		Lần chỉnh sửa: 0 — HAP/HĐ - 2026

CÔNG TY TNHH TƯ VẤN ĐẦU TƯ XÂY DỰNG VÀ THƯƠNG MẠI HẢI AN PHÁT — M.S.D.N: 0801372... — THÀNH PHỐ HẢI PHÒNG

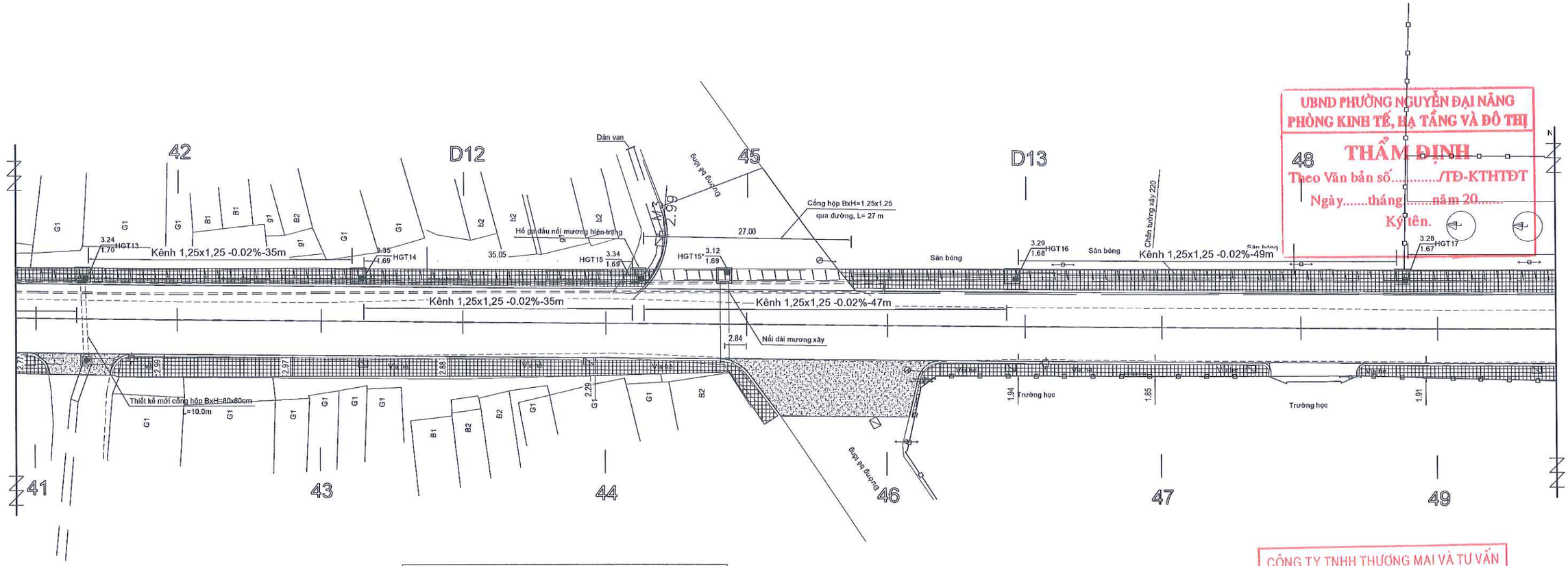

UBND PHƯỜNG NGUYỄN ĐẠI NĂNG
PHÒNG KINH TẾ, HẠ TẦNG VÀ ĐÔ THỊ
THẨM ĐỊNH
Theo Văn bản số...../TĐ-KTHTĐT
Ngày.....tháng.....năm 20.....
Ký tên.

CÔNG TY TNHH THƯƠNG MẠI VÀ TƯ VẤN
THIẾT KẾ XÂY DỰNG TIẾN MẠNH
THẨM TRA
Theo Văn bản số: ...../ TTr - TM
Ngày:.....tháng.....năm 202.....
Chủ trì bộ môn ký tên:

Kí hiệu:

M1 / 3,88	Mốc đường chuyền		Thủy văn		Mộ
	Đường điện hạ thế		Cột điện	g	Nhà
	Đường điện trung thế		Cầu, cống		Ta luy
	Đường, tim đường		Biển báo		Hố ga
	Công trình hiện trạng		Cột đèn	4.16	Cao độ
	Tường hiện trạng		Cây xanh		Ruộng lúa
	Trụ cứu hỏa, tủ điện		Trạm biến thế		Đình,chùa,miếu
		1	Mốc, số mốc		Tượng đài, bia

Phạm vi vỉa hè lát gạch bê tông giả đá kt 30x30x5cm

Phạm vi kênh thuỷ lợi

Hố ga thăm kênh thuỷ lợi — 3.12 / 2.03 HGT01 — Cao độ đỉnh hố thăm / Cao độ đáy kênh — Tên hố ga thăm

CHỦ ĐẦU TƯ UBND PHƯỜNG NGUYỄN ĐẠI NĂNG	DỰ ÁN: CẢI TẠO, NÂNG CẤP, MỞ RỘNG ĐƯỜNG TÔ HIẾN THÀNH, PHƯỜNG NGUYỄN ĐẠI NĂNG, THÀNH PHỐ HẢI PHÒNG	THỰC HIỆN	NGUYỄN VĂN DÂN	Hải Phòng, tháng năm 2026
		KIỂM TRA	DƯƠNG QUỐC ĐOÀN	CÔNG TY TNHH TƯ VẤN ĐẦU TƯ VÀ THƯƠNG MẠI HẢI AN PHÁT GIÁM ĐỐC
		CHỦ TRÌ THIẾT KẾ	NGUYỄN ĐỨC HIẾU	
CÔNG TY TNHH TƯ VẤN ĐẦU TƯ XD VÀ THƯƠNG MẠI HẢI AN PHÁT ĐỊA CHỈ: SỐ 158 LÊ DUẨN, PHƯỜNG TÂN HƯNG THÀNH PHỐ HẢI PHÒNG TEL: 0915.683.969 - EMAIL: HAIANPHAT80@GMAIL.COM	THIẾT KẾ BẢN VẼ THI CÔNG	CHỦ NHIỆM TK	NGUYỄN ĐỨC HIẾU	KTS. NGUYỄN ANH TUẤN

M.S.D.N: 0801 3 536 — CÔNG TY TNHH TƯ VẤN ĐẦU TƯ XÂY DỰNG VÀ THƯƠNG MẠI HẢI AN PHÁT — THÀNH PHỐ HẢI PHÒNG

MẶT BẰNG TUYẾN KÊNH

Tỷ lệ bản vẽ: 1/500	Bản vẽ số: 06
Lần xuất bản: 01 Lần chỉnh sửa: 0	M số sản phẩm: HAP/HĐ - 2026

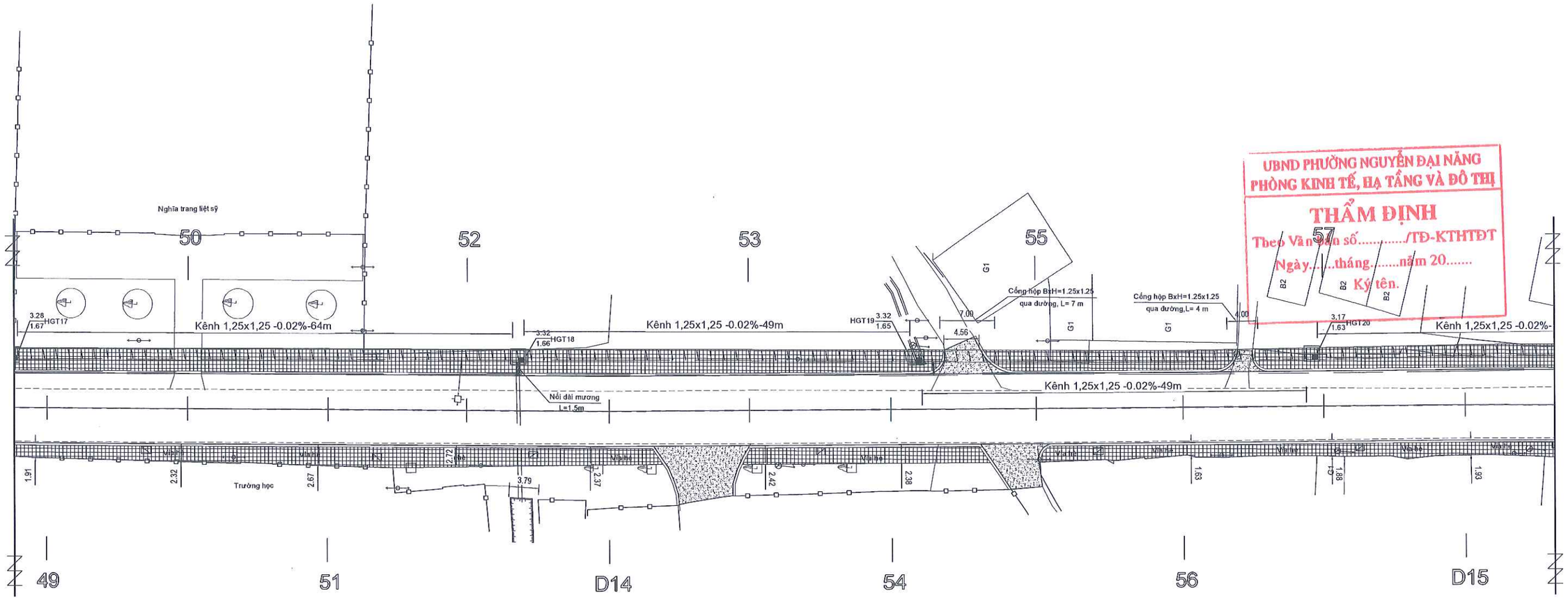

UBND PHƯỜNG NGUYỄN ĐẠI NĂNG
PHÒNG KINH TẾ, HẠ TẦNG VÀ ĐÔ THỊ
THẨM ĐỊNH
Theo Văn bản số...../TĐ-KTHTĐT
Ngày.....tháng.....năm 20.....
Ký tên.

CÔNG TY TNHH THƯƠNG MẠI VÀ TƯ VẤN
THIẾT KẾ XÂY DỰNG TIẾN MẠNH
THẨM TRA
Theo Văn bản số: ...../ TTr - TM
Ngày:.....tháng.....năm 202.....
Chủ trì bộ môn ký tên:

Kí hiệu:

M1 / 3,88	Mốc đường chuyền		Thủy văn		Mộ
	Đường điện hạ thế		Cột điện	9	Nhà
	Đường điện trung thế		Cầu, cống		Ta luy
	Đường, tim đường		Biển báo		Hố ga
	Công trình hiện trạng		Cột đèn	4.16	Cao độ
	Tường hiện trạng		Cây xanh		Ruộng lúa
	Trụ cứu hỏa, tủ điện		Trạm biến thế		Đình,chùa,miếu
		1	Mốc, số mốc		Tượng đài, bia

Phạm vi vỉa hè lát gạch bê tông giá đá kt 30x30x5cm

Phạm vi kênh thuỷ lợi

Hố ga thăm kênh thuỷ lợi — 3.12 / 2.03 HGT01 — Cao độ đỉnh hố thăm / Cao độ đáy kênh — Tên hố ga thăm

CHỦ ĐẦU TƯ UBND PHƯỜNG NGUYỄN ĐẠI NĂNG	DỰ ÁN: CẢI TẠO, NÂNG CẤP, MỞ RỘNG ĐƯỜNG TÔ HIẾN THÀNH, PHƯỜNG NGUYỄN ĐẠI NĂNG, THÀNH PHỐ HẢI PHÒNG	THỰC HIỆN	NGUYỄN VĂN DÂN		Hải Phòng, tháng năm 2026 CÔNG TY TNHH TƯ VẤN ĐẦU TƯ VÀ THƯƠNG MẠI HẢI AN PHÁT GIÁM ĐỐC	MẶT BẰNG TUYẾN KÊNH
CÔNG TY TNHH TƯ VẤN ĐẦU TƯ XD VÀ THƯƠNG MẠI HẢI AN PHÁT ĐỊA CHỈ: SỐ 158 LÊ DUẨN, PHƯỜNG TÂN HƯNG THÀNH PHỐ HẢI PHÒNG TEL: 0915.683.969 - EMAIL: HAIANPHAT80@GMAIL.COM		KIỂM TRA	DƯƠNG QUỐC ĐOÀN			Tỷ lệ bản vẽ: 1/500 — Bản vẽ số: 07
		CHỦ TRÌ THIẾT KẾ	NGUYỄN ĐỨC HIẾU			Lần xuất bản: 01 — Lần chỉnh sửa: 0 — M số sản phẩm: HAP/HĐ - 2026
	THIẾT KẾ BẢN VẼ THI CÔNG	CHỦ NHIỆM TK	NGUYỄN ĐỨC HIẾU		KTS. NGUYỄN ANH TUẤN	

M.S.D.N: 0801371... CÔNG TY TNHH TƯ VẤN ĐẦU TƯ XÂY DỰNG VÀ THƯƠNG MẠI HẢI AN PHÁT — THÀNH PHỐ HẢI PHÒNG

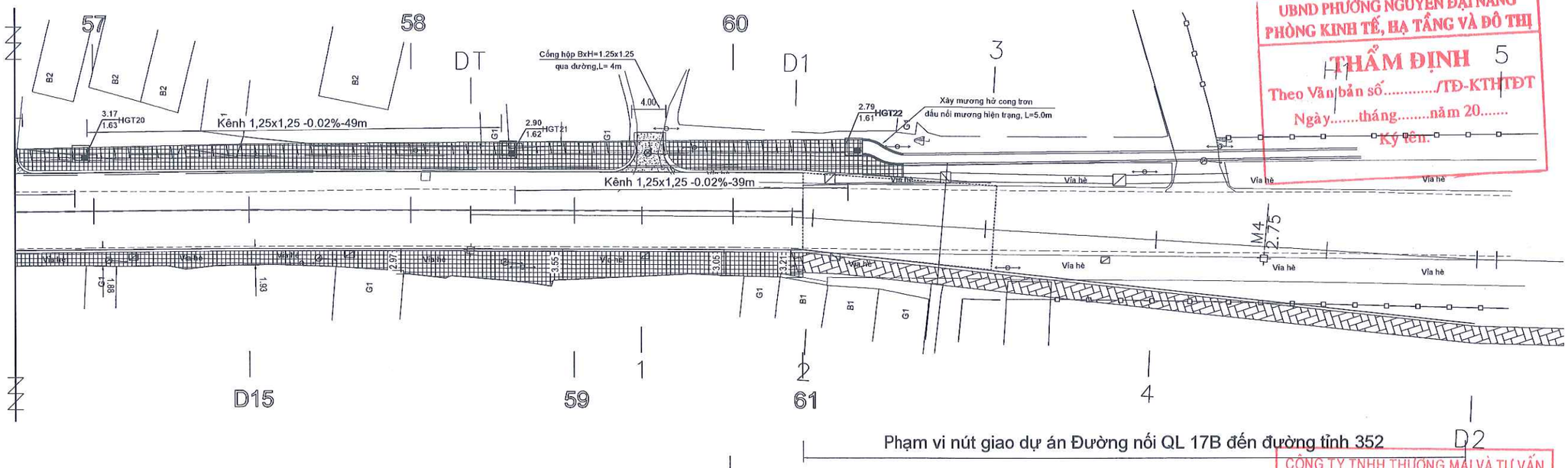

UBND PHƯỜNG NGUYỄN ĐẠI NĂNG
PHÒNG KINH TẾ, HẠ TẦNG VÀ ĐÔ THỊ
THẨM ĐỊNH
Theo Văn bản số...../TĐ-KTHTĐT
Ngày.....tháng.....năm 20.....
Ký tên:

Kí hiệu:

M1 / 3,88	Mốc đường chuyền		Thủy văn		Mộ
	Đường điện hạ thế		Cột điện	9	Nhà
	Đường điện trung thế		Cầu, cống		Ta luy
	Đường, tim đường		Biển báo		Hố ga
	Công trình hiện trạng		Cột đèn	4.16	Cao độ
	Tường hiện trạng		Cây xanh		Ruộng lúa
	Trụ cứu hỏa, tủ điện		Trạm biến thế		Đình,chùa,miếu
		1	Mốc, số mốc		Tượng đài, bia

Phạm vi vỉa hè lát gạch bê tông giả đá kt 30x30x5cm

Phạm vi kênh thuỷ lợi

Hố ga thăm kênh thuỷ lợi — 3.12 / 2.03 HGT01 — Cao độ đỉnh hố thăm / Cao độ đáy kênh — Tên hố ga thăm

CÔNG TY TNHH THƯƠNG MẠI VÀ TƯ VẤN
THIẾT KẾ XÂY DỰNG TIẾN MẠNH
THẨM TRA
Theo Văn bản số: ...../TTr-TM
Ngày:.....tháng.....năm 202.....
Chủ trì bộ môn ký tên:

CHỦ ĐẦU TƯ UBND PHƯỜNG NGUYỄN ĐẠI NĂNG	DỰ ÁN: CẢI TẠO, NÂNG CẤP, MỞ RỘNG ĐƯỜNG TÔ HIẾN THÀNH, PHƯỜNG NGUYỄN ĐẠI NĂNG, THÀNH PHỐ HẢI PHÒNG	THỰC HIỆN	NGUYỄN VĂN DÂN	Hải Phòng, tháng năm 2026 CÔNG TY TNHH TƯ VẤN ĐẦU TƯ VÀ THƯƠNG MẠI HẢI AN PHÁT GIÁM ĐỐC	MẶT BẰNG TUYẾN KÊNH
CÔNG TY TNHH TƯ VẤN ĐẦU TƯ XD VÀ THƯƠNG MẠI HẢI AN PHÁT ĐỊA CHỈ: SỐ 158 LÊ DUẨN, PHƯỜNG TÂN HƯNG THÀNH PHỐ HẢI PHÒNG TEL: 0915.683.969 - EMAIL: HAIANPHAT80@GMAIL.COM		KIỂM TRA	DƯƠNG QUỐC ĐOÀN		
		CHỦ TRÌ THIẾT KẾ	NGUYỄN ĐỨC HIẾU		Tỷ lệ bản vẽ: 1/500 — Bản vẽ số: 08
	THIẾT KẾ BẢN VẼ THI CÔNG	CHỦ NHIỆM TK	NGUYỄN ĐỨC HIẾU	KTS. NGUYỄN ANH TUẤN	Lần xuất bản: 01 Lần chỉnh sửa: 0 — M số sản phẩm: HAP/HĐ - 2026

CÔNG TY TNHH TƯ VẤN ĐẦU TƯ XÂY DỰNG VÀ THƯƠNG MẠI HẢI AN PHÁT — M.S.D.N: 0801376... — THÀNH PHỐ HẢI PHÒNG

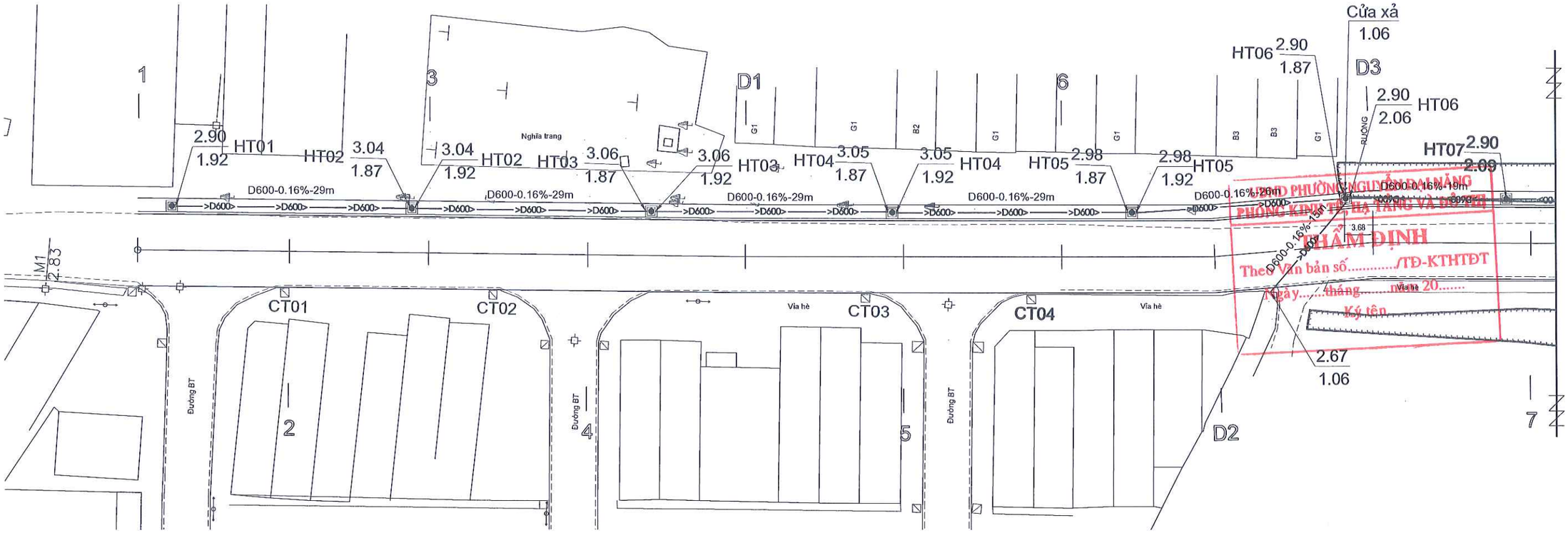

UBND PHƯỜNG NGUYỄN ĐẠI NĂNG
PHÒNG KINH TẾ, HẠ TẦNG VÀ ĐÔ THỊ
THẨM ĐỊNH
Theo Văn bản số...../TĐ-KTHTĐT
Ngày.....tháng.....năm 20.....
Ký tên

Kí hiệu:

M1 / 3,88 Mốc đường chuyền	Thủy văn	Mộ	
Ranh giới quy hoạch	Cột điện	Nhà	
Đường điện hạ thế	Cầu, cống	Ta luy	
Đường điện trung thế	Biển báo	Hố ga	
Đường, tim đường	Cột đèn	4.16 Cao độ	
Công trình hiện trạng	Cây xanh	Ruộng lúa	
Tường hiện trạng	Trạm biến thế	Đình,chùa,miếu	
Trụ cứu hỏa, tủ điện	Mốc, sổ mốc	Tượng đài, bia	

CÔNG TY TNHH THƯƠNG MẠI VÀ TƯ VẤN THIẾT KẾ XÂY DỰNG TIẾN MẠNH
THẨM TRA
Theo Văn bản số: ...../TTr-TM
Ngày: tháng.....năm 202
Chủ trì bộ môn ký tên:

Hố ga phạm vi vỉa hè

> D600 H- ống thoát n- ớc mặt

Cống thoát n- ớc D600

CT16 Vị trí hố ga cải tạo: 30 cái

3.12 / 2.03 HG01 — Cao độ đỉnh hố thu / Cao độ đáy cống — Tên hố ga

Hố ga phạm vi lòng đường

Hố ga thăm kênh thuỷ lợi

CHỦ ĐẦU TƯ UBND PHƯỜNG NGUYỄN ĐẠI NĂNG	DỰ ÁN: CẢI TẠO, NÂNG CẤP, MỞ RỘNG ĐƯỜNG TÔ HIẾN THÀNH, PHƯỜNG NGUYỄN ĐẠI NĂNG, THÀNH PHỐ HẢI PHÒNG	THỰC HIỆN	NGUYỄN VĂN DÂN	Hải Phòng, tháng năm 2026 CÔNG TY TNHH TƯ VẤN ĐẦU TƯ VÀ THƯƠNG MẠI HẢI AN PHÁT GIÁM ĐỐC	MẶT BẰNG THOÁT NƯỚC
CÔNG TY TNHH TƯ VẤN ĐẦU TƯ XD VÀ THƯƠNG MẠI HẢI AN PHÁT ĐỊA CHỈ: SỐ 158 LÊ DUẨN, PHƯỜNG TÂN HƯNG THÀNH PHỐ HẢI PHÒNG TEL: 0915.683.969 - EMAIL: HAIANPHAT80@GMAIL.COM		KIỂM TRA	DƯƠNG QUỐC ĐOÀN		Tỷ lệ bản vẽ: 1/500 — Bản vẽ số: 01
		CHỦ TRÌ THIẾT KẾ	NGUYỄN ĐỨC HIẾU		Lần xuất bản: 01 Lần chỉnh sửa: 0 — M số sản phẩm: HAP/HĐ - 2026
	THIẾT KẾ BẢN VẼ THI CÔNG	CHỦ NHIỆM TK	NGUYỄN ĐỨC HIẾU	KTS. NGUYỄN ANH TUẤN	

CÔNG TY TNHH TƯ VẤN ĐẦU TƯ XÂY DỰNG VÀ THƯƠNG MẠI HẢI AN PHÁT — M.S.D.N: 0801 076539 — THÀNH PHỐ HẢI PHÒNG

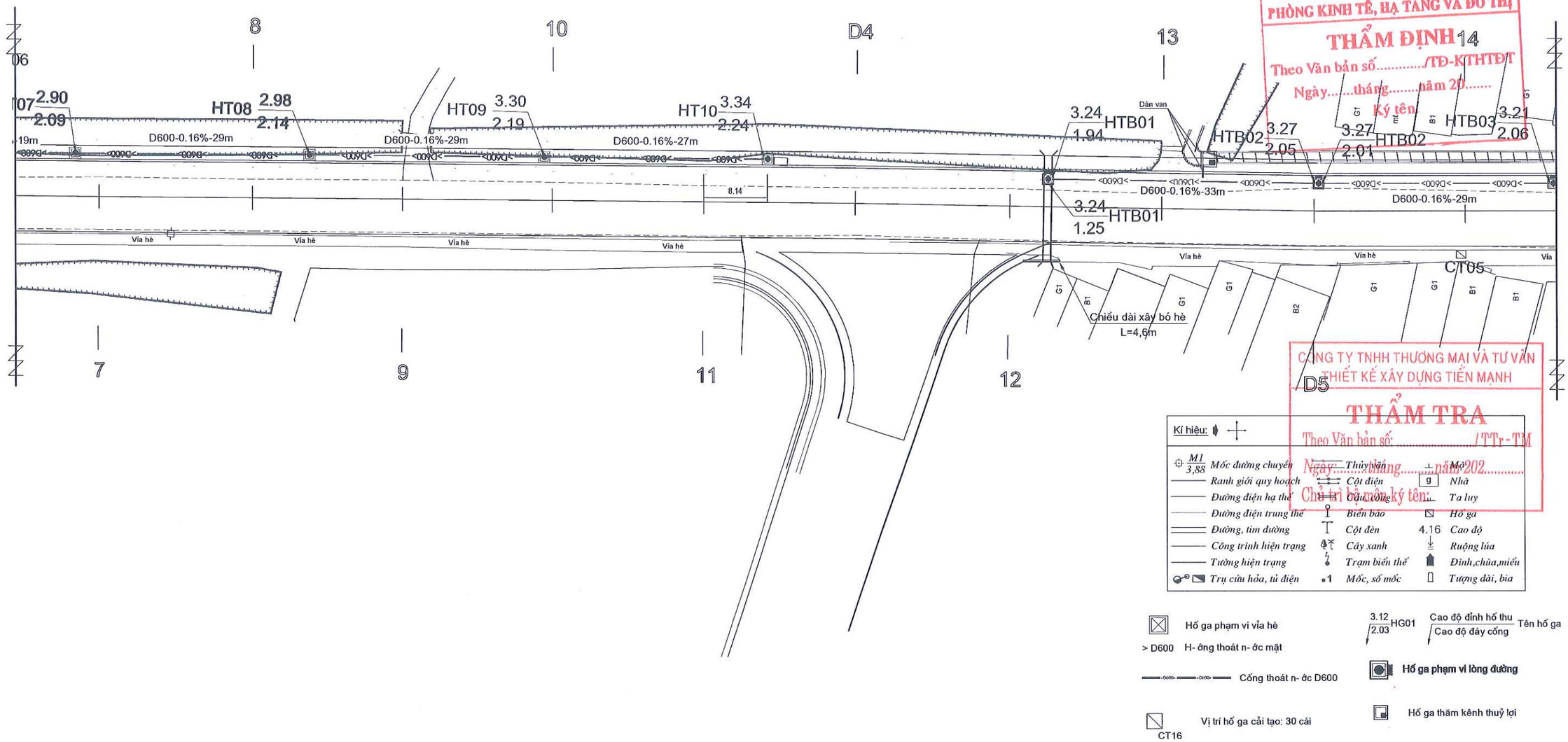

UBND PHƯỜNG NGUYỄN ĐẠI NĂNG
PHÒNG KINH TẾ, HẠ TẦNG VÀ ĐÔ THỊ
THẨM ĐỊNH
Theo Văn bản số...../TĐ-KTHTĐT
Ngày.....tháng.....năm 20.....
Ký tên

CÔNG TY TNHH THƯƠNG MẠI VÀ TƯ VẤN THIẾT KẾ XÂY DỰNG TIẾN MẠNH
THẨM TRA
Theo Văn bản số: ...../TTr-TM
Ngày: .....tháng.....năm 202.....
Chủ trì bộ môn ký tên:

CHỦ ĐẦU TƯ UBND PHƯỜNG NGUYỄN ĐẠI NĂNG	DỰ ÁN: CẢI TẠO, NÂNG CẤP, MỞ RỘNG ĐƯỜNG TÔ HIẾN THÀNH, PHƯỜNG NGUYỄN ĐẠI NĂNG, THÀNH PHỐ HẢI PHÒNG	THỰC HIỆN	NGUYỄN VĂN DÂN	Hải Phòng, tháng năm 2026 CÔNG TY TNHH TƯ VẤN ĐẦU TƯ VÀ THƯƠNG MẠI HẢI AN PHÁT GIÁM ĐỐC	MẶT BẰNG THOÁT NƯỚC
CÔNG TY TNHH TƯ VẤN ĐẦU TƯ XD VÀ THƯƠNG MẠI HẢI AN PHÁT ĐỊA CHỈ: SỐ 158 LÊ DUẨN, PHƯỜNG TÂN HƯNG THÀNH PHỐ HẢI PHÒNG TEL: 0915.683.969 - EMAIL: HAIANPHAT80@GMAIL.COM		KIỂM TRA	DƯƠNG QUỐC ĐOÀN		
		CHỦ TRÌ THIẾT KẾ	NGUYỄN ĐỨC HIẾU		Tỷ lệ bản vẽ: 1/500 — Bản vẽ số: 02
	THIẾT KẾ BẢN VẼ THI CÔNG	CHỦ NHIỆM TK	NGUYỄN ĐỨC HIẾU	KTS. NGUYỄN ANH TUẤN	Lần xuất bản: 01 — Lần chỉnh sửa: 0 — M số sản phẩm: HAP/HĐ - 2026

CÔNG TY TNHH TƯ VẤN ĐẦU TƯ XÂY DỰNG VÀ THƯƠNG MẠI HẢI AN PHÁT — M.S.D.N: 0800 ... 6639 — THÀNH PHỐ HẢI PHÒNG

UBND PHƯỜNG NGUYỄN ĐẠI NĂNG
PHÒNG KINH TẾ, HẠ TẦNG VÀ ĐÔ THỊ
THẨM ĐỊNH
Theo Văn bản số...../TĐ-KTHTĐT
Ngày.....tháng.....năm 20.....
Ký

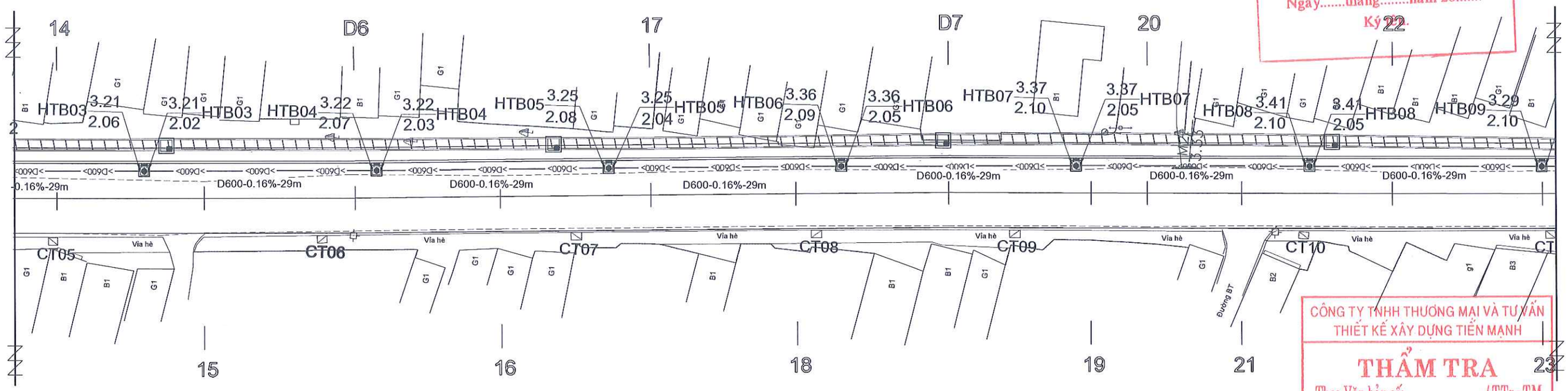

CÔNG TY TNHH THƯƠNG MẠI VÀ TƯ VẤN THIẾT KẾ XÂY DỰNG TIẾN MẠNH
THẨM TRA
Theo Văn bản số: ...../TTr-TM
Ngày:.....tháng.....năm 202.....
Chủ trì bộ môn ký tên:

Kí hiệu:

M1 3,88	Mốc đường chuyền		Thủy văn		Mộ
	Ranh giới quy hoạch		Cột điện	9	Nhà
	Đường điện hạ thế		Cầu, cống		Ta luy
	Đường điện trung thế		Biển báo		Hố ga
	Đường, tim đường		Cột đèn	4.16	Cao độ
	Công trình hiện trạng		Cây xanh		Ruộng lúa
	Tường hiện trạng		Trạm biến thế		Đình,chùa,miếu
	Trụ cứu hỏa, tủ điện	1	Mốc, số mốc		Tượng đài, bia

Hố ga phạm vi vỉa hè

> D600 H- ớng thoát n- ớc mặt

Cống thoát n- ớc D600

CT16 Vị trí hố ga cải tạo: 30 cái

3.12/2.03 HG01 Cao độ đỉnh hố thu / Cao độ đáy cống — Tên hố ga

Hố ga phạm vi lòng đường

Hố ga thăm kênh thuỷ lợi

CHỦ ĐẦU TƯ UBND PHƯỜNG NGUYỄN ĐẠI NĂNG	DỰ ÁN: CẢI TẠO, NÂNG CẤP, MỞ RỘNG ĐƯỜNG TÔ HIẾN THÀNH, PHƯỜNG NGUYỄN ĐẠI NĂNG, THÀNH PHỐ HẢI PHÒNG	THỰC HIỆN	NGUYỄN VĂN DÂN	
		KIỂM TRA	DƯƠNG QUỐC ĐOÀN	
		CHỦ TRÌ THIẾT KẾ	NGUYỄN ĐỨC HIẾU	
	THIẾT KẾ BẢN VẼ THI CÔNG	CHỦ NHIỆM TK	NGUYỄN ĐỨC HIẾU	

CÔNG TY TNHH TƯ VẤN ĐẦU TƯ XD VÀ THƯƠNG MẠI HẢI AN PHÁT
ĐỊA CHỈ: SỐ 158 LÊ DUẨN, PHƯỜNG TÂN HƯNG
THÀNH PHỐ HẢI PHÒNG
TEL: 0915.683.969 - EMAIL: HAIANPHAT80@GMAIL.COM

Hải Phòng, tháng năm 2026
CÔNG TY TNHH TƯ VẤN ĐẦU TƯ VÀ THƯƠNG MẠI HẢI AN PHÁT
GIÁM ĐỐC

CÔNG TY TNHH TƯ VẤN ĐẦU TƯ XÂY DỰNG VÀ THƯƠNG MẠI HẢI AN PHÁT — THÀNH PHỐ HẢI PHÒNG

KTS. NGUYỄN ANH TUẤN

MẶT BẰNG THOÁT NƯỚC

Tỷ lệ bản vẽ:	1/500	Bản vẽ số: 03
Lần xuất bản: 01 Lần chỉnh sửa: 0		M số sản phẩm: HAP/HĐ - 2026

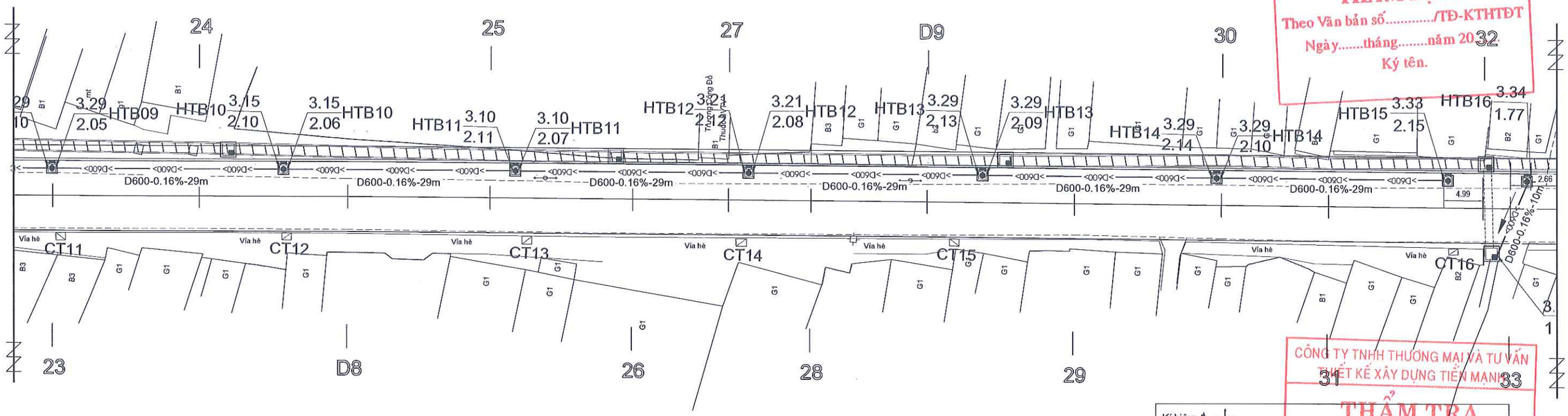

UBND PHƯỜNG NGUYỄN ĐẠI NĂNG
PHÒNG KINH TẾ, HẠ TẦNG VÀ ĐÔ THỊ
THẨM ĐỊNH
Theo Văn bản số...../TĐ-KTHTĐT
Ngày.....tháng.....năm 2026
Ký tên.

CÔNG TY TNHH THƯƠNG MẠI VÀ TƯ VẤN THIẾT KẾ XÂY DỰNG TIẾN MẠNH
THẨM TRA
Theo Văn bản số: ...../TTr-TM
Ngày: tháng.....năm 202.....
Chủ trì bộ môn ký tên:

Kí hiệu:

M1 / 3,88	Mốc đường chuyền		Thủy văn		Mộ
	Ranh giới quy hoạch		Cột điện	9	Nhà
	Đường điện hạ thế		Cống, cống		Ta luy
	Đường điện trung thế		Biển báo		Hố ga
	Đường, tim đường		Cột đèn	4.16	Cao độ
	Công trình hiện trạng		Cây xanh		Ruộng lúa
	Tường hiện trạng		Trạm biến thế		Đình,chùa,miếu
	Trụ cứu hỏa, tủ điện	1	Mốc, số mốc		Tượng đài, bia

Hố ga phạm vi vỉa hè

> D600 H- ớng thoát n- ớc mặt

Cống thoát n- ớc D600

CT16 Vị trí hố ga cải tạo: 30 cái

3.12 / 2.03 HG01 — Cao độ đỉnh hố thu / Cao độ đáy cống — Tên hố ga

Hố ga phạm vi lòng đường

Hố ga thăm kênh thuỷ lợi

CHỦ ĐẦU TƯ UBND PHƯỜNG NGUYỄN ĐẠI NĂNG	DỰ ÁN: CẢI TẠO, NÂNG CẤP, MỞ RỘNG ĐƯỜNG TÔ HIẾN THÀNH, PHƯỜNG NGUYỄN ĐẠI NĂNG, THÀNH PHỐ HẢI PHÒNG	THỰC HIỆN	NGUYỄN VĂN DÂN	Hải Phòng, tháng năm 2026 CÔNG TY TNHH TƯ VẤN ĐẦU TƯ VÀ THƯƠNG MẠI HẢI AN PHÁT GIÁM ĐỐC	MẶT BẰNG THOÁT NƯỚC
CÔNG TY TNHH TƯ VẤN ĐẦU TƯ XD VÀ THƯƠNG MẠI HẢI AN PHÁT ĐỊA CHỈ: SỐ 158 LÊ DUẨN, PHƯỜNG TÂN HƯNG THÀNH PHỐ HẢI PHÒNG TEL: 0915.683.969 - EMAIL: HAIANPHAT80@GMAIL.COM		KIỂM TRA	DƯƠNG QUỐC ĐOÀN		Tỷ lệ bản vẽ: 1/500 — Bản vẽ số: 04
		CHỦ TRÌ THIẾT KẾ	NGUYỄN ĐỨC HIẾU		Lần xuất bản: 01 — M số sản phẩm:
	THIẾT KẾ BẢN VẼ THI CÔNG	CHỦ NHIỆM TK	NGUYỄN ĐỨC HIẾU	KTS. NGUYỄN ANH TUẤN	Lần chỉnh sửa: 0 — HAP/HĐ - 2026

CÔNG TY TNHH TƯ VẤN ĐẦU TƯ XÂY DỰNG VÀ THƯƠNG MẠI HẢI AN PHÁT — M.S.D.N: 0801370039 — THÀNH PHỐ HẢI PHÒNG

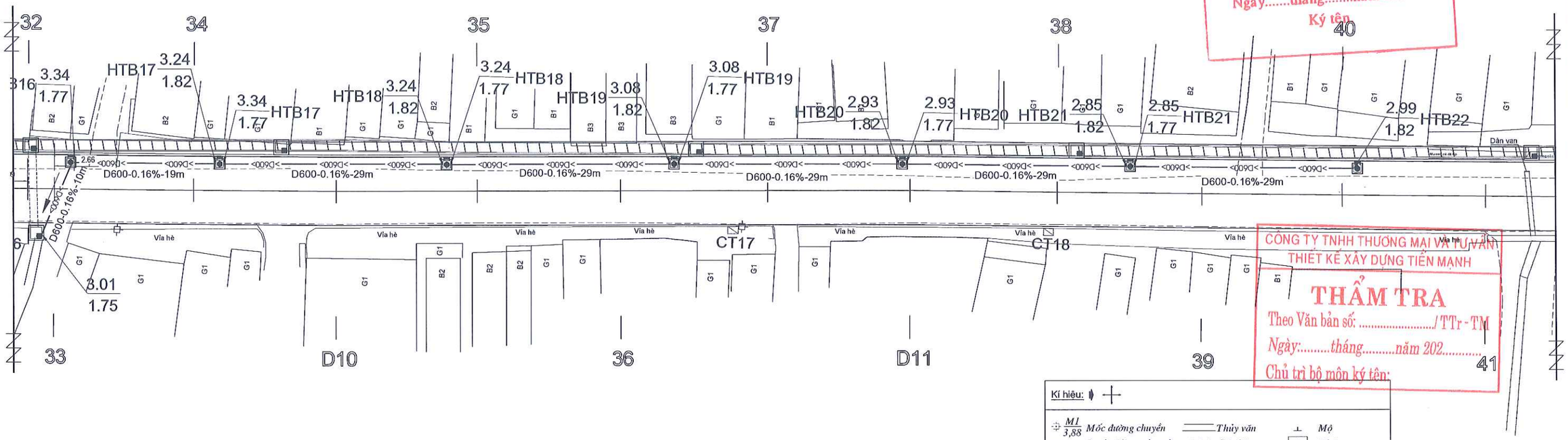

UBND PHƯỜNG NGUYỄN ĐẠI NẴNG
PHÒNG KINH TẾ, HẠ TẦNG VÀ ĐÔ THỊ
THẨM ĐỊNH
Theo Văn bản số...../TĐ-KTHTĐT
Ngày.....tháng.....năm 20.....
Ký tên

CÔNG TY TNHH THƯƠNG MẠI VÀ TƯ VẤN
THIẾT KẾ XÂY DỰNG TIẾN MẠNH
THẨM TRA
Theo Văn bản số: ...../TTr - TM
Ngày:.....tháng.....năm 202.....
Chủ trì bộ môn ký tên:

Kí hiệu:

M1 / 3,88	Mốc đường chuyền		Thủy văn		Mộ
	Ranh giới quy hoạch		Cột điện	9	Nhà
	Đường điện hạ thế		Cầu, cống		Ta luy
	Đường điện trung thế		Biển báo		Hố ga
	Đường, tim đường		Cột đèn	4.16	Cao độ
	Công trình hiện trạng		Cây xanh		Ruộng lúa
	Tường hiện trạng		Trạm biến thế		Đình,chùa,miếu
	Trụ cứu hỏa, tủ điện	1	Mốc, số mốc		Tượng đài, bia

Hố ga phạm vi vỉa hè

> D600 H- ống thoát n- ớc mặt

Cống thoát n- ớc D600

CT16 Vị trí hố ga cải tạo: 30 cái

3.12 / 2.03 HG01 — Cao độ đỉnh hố thu / Cao độ đáy cống — Tên hố ga

Hố ga phạm vi lòng đường

Hố ga thăm kênh thuỷ lợi

CHỦ ĐẦU TƯ UBND PHƯỜNG NGUYỄN ĐẠI NẴNG	DỰ ÁN: CẢI TẠO, NÂNG CẤP, MỞ RỘNG ĐƯỜNG TÔ HIẾN THÀNH, PHƯỜNG NGUYỄN ĐẠI NẴNG, THÀNH PHỐ HẢI PHÒNG	THỰC HIỆN	NGUYỄN VĂN DÂN	Hải Phòng, tháng năm 2026 CÔNG TY TNHH TƯ VẤN ĐẦU TƯ VÀ THƯƠNG MẠI HẢI AN PHÁT GIÁM ĐỐC
		KIỂM TRA	DƯƠNG QUỐC ĐOÀN	
		CHỦ TRÌ THIẾT KẾ	NGUYỄN ĐỨC HIẾU	
CÔNG TY TNHH TƯ VẤN ĐẦU TƯ XD VÀ THƯƠNG MẠI HẢI AN PHÁT ĐỊA CHỈ: SỐ 158 LÊ DUẨN, PHƯỜNG TÂN HƯNG THÀNH PHỐ HẢI PHÒNG TEL: 0915.683.969 - EMAIL: HAIANPHAT80@GMAIL.COM	THIẾT KẾ BẢN VẼ THI CÔNG	CHỦ NHIỆM TK	NGUYỄN ĐỨC HIẾU	KTS. NGUYỄN ANH TUẤN

CÔNG TY TNHH TƯ VẤN ĐẦU TƯ XÂY DỰNG VÀ THƯƠNG MẠI HẢI AN PHÁT — THÀNH PHỐ HẢI PHÒNG

MẶT BẰNG THOÁT NƯỚC

Tỷ lệ bản vẽ:	1/500	Bản vẽ số: 05
Lần xuất bản: 01 Lần chỉnh sửa: 0		M số sản phẩm: HAP/HĐ - 2026

UBND PHƯỜNG NGUYỄN ĐẠI NĂNG
PHÒNG KINH TẾ, HẠ TẦNG VÀ ĐÔ THỊ
THẨM ĐỊNH
Theo Văn bản số...../TĐ-KTHTĐT
Ngày.....tháng.....năm 20.....
Ký tên.

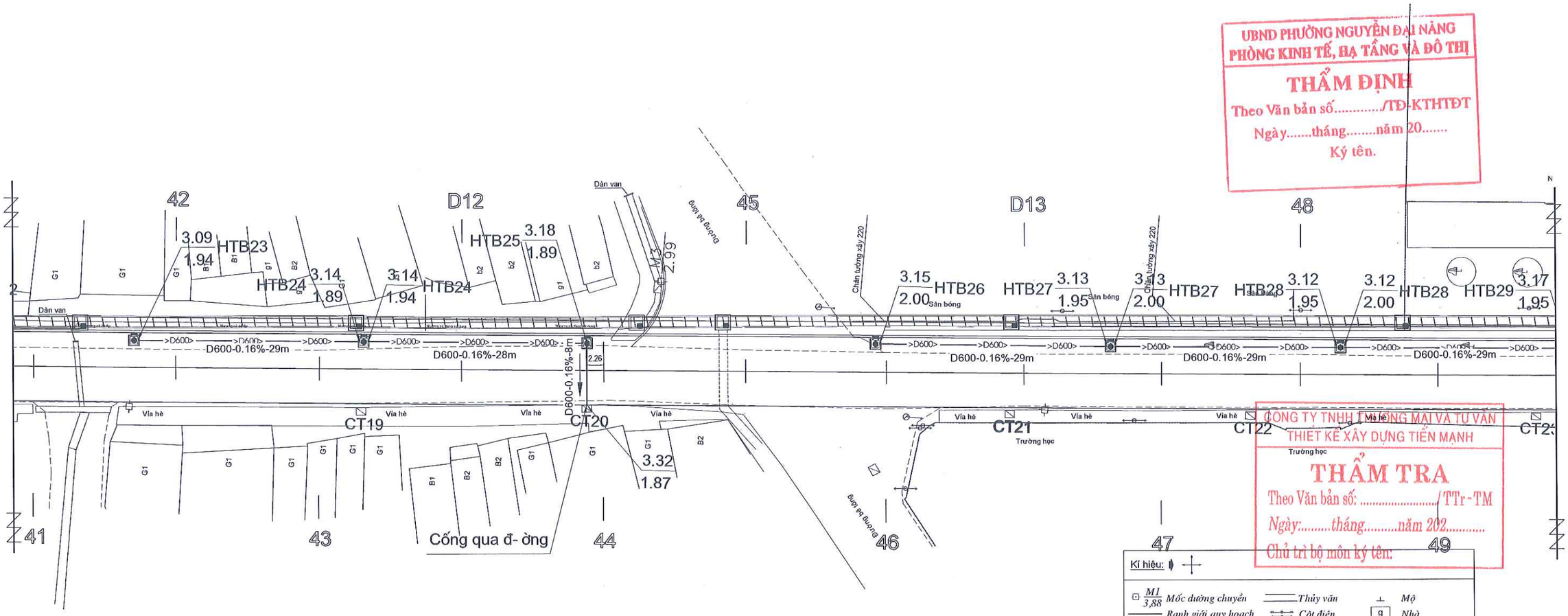

CÔNG TY TNHH THƯƠNG MẠI VÀ TƯ VẤN
THIẾT KẾ XÂY DỰNG TIẾN MẠNH
THẨM TRA
Theo Văn bản số: ...../TTr-TM
Ngày:.....tháng.....năm 202.....
Chủ trì bộ môn ký tên:

Kí hiệu:

M1 / 3,88	Mốc đường chuyền		Thủy văn		Mộ
	Ranh giới quy hoạch		Cột điện	9	Nhà
	Đường điện hạ thế		Cầu, cống		Ta luy
	Đường điện trung thế		Biển báo		Hố ga
	Đường, tim đường		Cột đèn	4.16	Cao độ
	Công trình hiện trạng		Cây xanh		Ruộng lúa
	Tường hiện trạng		Trạm biến thế		Đình,chùa,miếu
	Trụ cứu hỏa, tủ điện	1	Mốc, số mốc		Tượng đài, bia

Hố ga phạm vi vỉa hè
> D600 H- ống thoát n- ớc mặt
Cống thoát n- ớc D600
Vị trí hố ga cải tạo: 30 cái
CT16
3.12 / 2.03 HG01 — Cao độ đỉnh hố thu / Cao độ đáy cống — Tên hố ga
Hố ga phạm vi lòng đường
Hố ga thăm kênh thuỷ lợi

CHỦ ĐẦU TƯ **UBND PHƯỜNG NGUYỄN ĐẠI NĂNG**	DỰ ÁN: **CẢI TẠO, NÂNG CẤP, MỞ RỘNG ĐƯỜNG TÔ HIẾN THÀNH, PHƯỜNG NGUYỄN ĐẠI NĂNG, THÀNH PHỐ HẢI PHÒNG**	THỰC HIỆN	NGUYỄN VĂN DÂN		*Hải Phòng, tháng năm 2026* CÔNG TY TNHH TƯ VẤN ĐẦU TƯ VÀ THƯƠNG MẠI HẢI AN PHÁT GIÁM ĐỐC	**MẶT BẰNG THOÁT NƯỚC**
		KIỂM TRA	DƯƠNG QUỐC ĐOÀN			
		CHỦ TRÌ THIẾT KẾ	NGUYỄN ĐỨC HIẾU			Tỷ lệ bản vẽ: 1/500 — Bản vẽ số: 06
CÔNG TY TNHH TƯ VẤN ĐẦU TƯ XD VÀ THƯƠNG MẠI HẢI AN PHÁT ĐỊA CHỈ: SỐ 158 LÊ DUẨN, PHƯỜNG TÂN HƯNG THÀNH PHỐ HẢI PHÒNG TEL: 0915.683.969 - EMAIL: HAIANPHAT80@GMAIL.COM	THIẾT KẾ BẢN VẼ THI CÔNG	CHỦ NHIỆM TK	NGUYỄN ĐỨC HIẾU		KTS. NGUYỄN ANH TUẤN	Lần xuất bản: 01 Lần chỉnh sửa: 0 — M số sản phẩm: HAP/HĐ - 2026

CÔNG TY TNHH TƯ VẤN ĐẦU TƯ XÂY DỰNG VÀ THƯƠNG MẠI HẢI AN PHÁT — THÀNH PHỐ HẢI PHÒNG

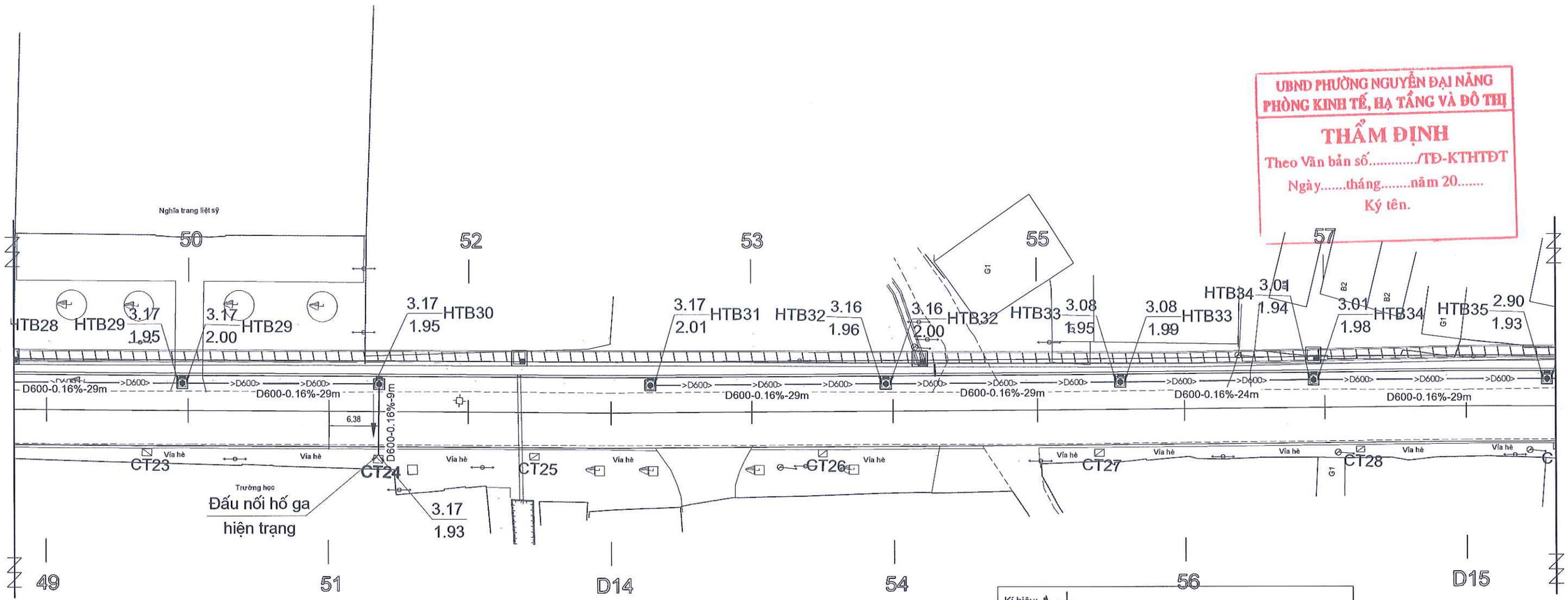

UBND PHƯỜNG NGUYỄN ĐẠI NĂNG
PHÒNG KINH TẾ, HẠ TẦNG VÀ ĐÔ THỊ
THẨM ĐỊNH
Theo Văn bản số...../TĐ-KTHTĐT
Ngày.....tháng.....năm 20.....
Ký tên.

Kí hiệu:

M1 / 3,88	Mốc đường chuyền		Thủy văn		Mộ
	Ranh giới quy hoạch		Cột điện	9	Nhà
	Đường điện hạ thế		Cầu, cống		Ta luy
	Đường điện trung thế		Biển báo		Hố ga
	Đường, tim đường		Cột đèn	4.16	Cao độ
	Công trình hiện trạng		Cây xanh		Ruộng lúa
	Tường hiện trạng		Trạm biến thế		Đình,chùa,miếu
	Trụ cứu hỏa, tủ điện	1	Mốc, số mốc		Tượng đài, bia

CÔNG TY TNHH THƯƠNG MẠI VÀ TƯ VẤN THIẾT KẾ XÂY DỰNG TIẾN MẠNH
THẨM TRA
Theo Văn bản số: ...../ TTr - TM
Ngày:.....tháng.....năm 202.....
Chủ trì bộ môn ký tên:

Hố ga phạm vi vỉa hè
> D600 H- ớng thoát n- ớc mặt
Cống thoát n- ớc D600
CT16 Vị trí hố ga cải tạo: 30 cái
3.12 / 2.03 HG01 — Cao độ đỉnh hố thu / Cao độ đáy cống — Tên hố ga
Hố ga phạm vi lòng đường
Hố ga thăm kênh thuỷ lợi

CHỦ ĐẦU TƯ UBND PHƯỜNG NGUYỄN ĐẠI NĂNG	DỰ ÁN: CẢI TẠO, NÂNG CẤP, MỞ RỘNG ĐƯỜNG TÔ HIẾN THÀNH, PHƯỜNG NGUYỄN ĐẠI NĂNG, THÀNH PHỐ HẢI PHÒNG	THỰC HIỆN	NGUYỄN VĂN DÂN		Hải Phòng, tháng năm 2026 CÔNG TY TNHH TƯ VẤN ĐẦU TƯ VÀ THƯƠNG MẠI HẢI AN PHÁT GIÁM ĐỐC	MẶT BẰNG THOÁT NƯỚC
CÔNG TY TNHH TƯ VẤN ĐẦU TƯ XD VÀ THƯƠNG MẠI HẢI AN PHÁT ĐỊA CHỈ: SỐ 158 LÊ DUẨN, PHƯỜNG TÂN HƯNG THÀNH PHỐ HẢI PHÒNG TEL: 0915.683.969 - EMAIL: HAIANPHAT80@GMAIL.COM		KIỂM TRA	DƯƠNG QUỐC ĐOÀN			Tỷ lệ bản vẽ: 1/500 — Bản vẽ số: 07
		CHỦ TRÌ THIẾT KẾ	NGUYỄN ĐỨC HIẾU			Lần xuất bản: 01 — Lần chỉnh sửa: 0 — M số sản phẩm: HAP/HĐ - 2026
	THIẾT KẾ BẢN VẼ THI CÔNG	CHỦ NHIỆM TK	NGUYỄN ĐỨC HIẾU		KTS. NGUYỄN ANH TUẤN	

CÔNG TY TNHH TƯ VẤN ĐẦU TƯ XÂY DỰNG VÀ THƯƠNG MẠI HẢI AN PHÁT — THÀNH PHỐ HẢI PHÒNG

UBND PHƯỜNG NGUYỄN ĐẠI NĂNG
PHÒNG KINH TẾ, HẠ TẦNG VÀ ĐÔ THỊ
THẨM ĐỊNH
Theo Văn bản số...../TĐ-KTHTĐT
Ngày.....tháng.....năm 20.....
Ký tên.

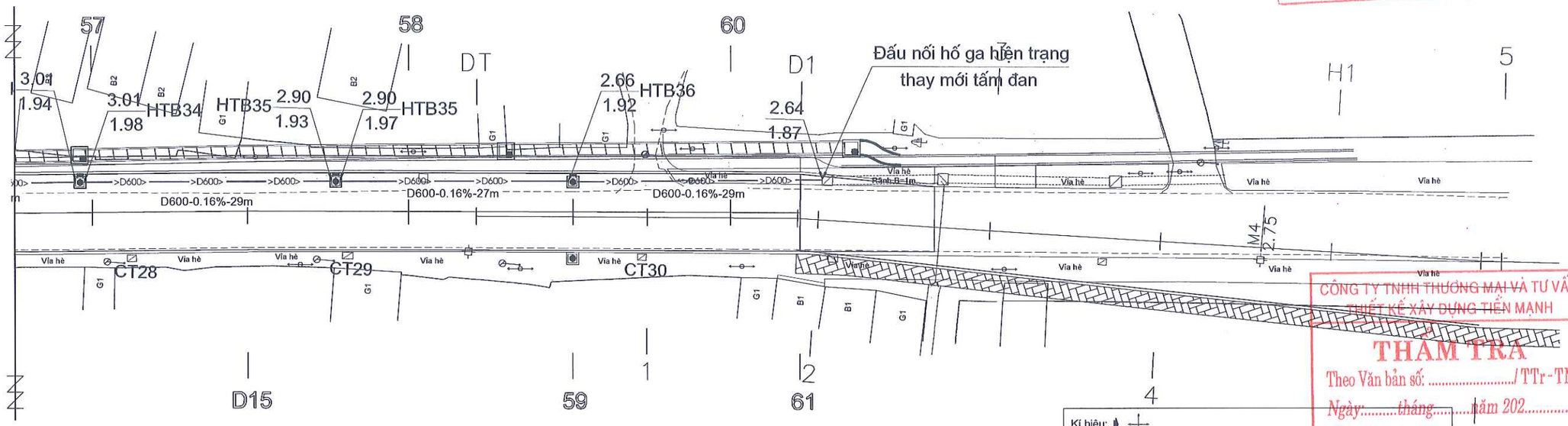

CÔNG TY TNHH THƯƠNG MẠI VÀ TƯ VẤN THIẾT KẾ XÂY DỰNG TIẾN MẠNH
THẨM TRA
Theo Văn bản số: ...../ TTr - TM
Ngày:.....tháng.....năm 202.....
Chủ trì bộ môn ký tên:

Kí hiệu:

M1 3,88	Mốc đường chuyền		Thủy văn		Mộ
	Ranh giới quy hoạch		Cột điện	9	Nhà
	Đường điện hạ thế		Cầu, cống		Ta luy
	Đường điện trung thế		Biển báo		Hố ga
	Đường, tim đường		Cột đèn	4.16	Cao độ
	Công trình hiện trạng		Cây xanh		Ruộng lúa
	Tường hiện trạng		Trạm biến thế		Đình,chùa,miếu
	Trụ cứu hỏa, tủ điện	1	Mốc, số mốc		Tượng đài, bia

Hố ga phạm vi vỉa hè
> D600 H- ống thoát n- ớc mặt
Cống thoát n- ớc D600
CT16 Vị trí hố ga cải tạo: 30 cái
3.12 / 2.03 HG01 — Cao độ đỉnh hố thu / Cao độ đáy cống — Tên hố ga
Hố ga phạm vi lòng đường
Hố ga thăm kênh thuỷ lợi

CHỦ ĐẦU TƯ UBND PHƯỜNG NGUYỄN ĐẠI NĂNG	DỰ ÁN: CẢI TẠO, NÂNG CẤP, MỞ RỘNG ĐƯỜNG TÔ HIẾN THÀNH, PHƯỜNG NGUYỄN ĐẠI NĂNG, THÀNH PHỐ HẢI PHÒNG	THỰC HIỆN	NGUYỄN VĂN DÂN	Hải Phòng, tháng năm 2026 CÔNG TY TNHH TƯ VẤN ĐẦU TƯ VÀ THƯƠNG MẠI HẢI AN PHÁT GIÁM ĐỐC
		KIỂM TRA	DƯƠNG QUỐC ĐOÀN	
		CHỦ TRÌ THIẾT KẾ	NGUYỄN ĐỨC HIẾU	
CÔNG TY TNHH TƯ VẤN ĐẦU TƯ XD VÀ THƯƠNG MẠI HẢI AN PHÁT ĐỊA CHỈ: SỐ 158 LÊ DUẨN, PHƯỜNG TÂN HƯNG THÀNH PHỐ HẢI PHÒNG TEL: 0915.683.969 - EMAIL: HAIANPHAT80@GMAIL.COM	THIẾT KẾ BẢN VẼ THI CÔNG	CHỦ NHIỆM TK	NGUYỄN ĐỨC HIẾU	KTS. NGUYỄN ANH TUẤN

CÔNG TY TNHH TƯ VẤN ĐẦU TƯ XÂY DỰNG VÀ THƯƠNG MẠI HẢI AN PHÁT — M.S.D.N: 0801 3... — THÀNH PHỐ HẢI PHÒNG

MẶT BẰNG THOÁT NƯỚC

Tỷ lệ bản vẽ:	1/500	Bản vẽ số: 08
Lần xuất bản: 01 Lần chỉnh sửa: 0		M số sản phẩm: HAP/HĐ - 2026

MẶT BẰNG HỐ GA

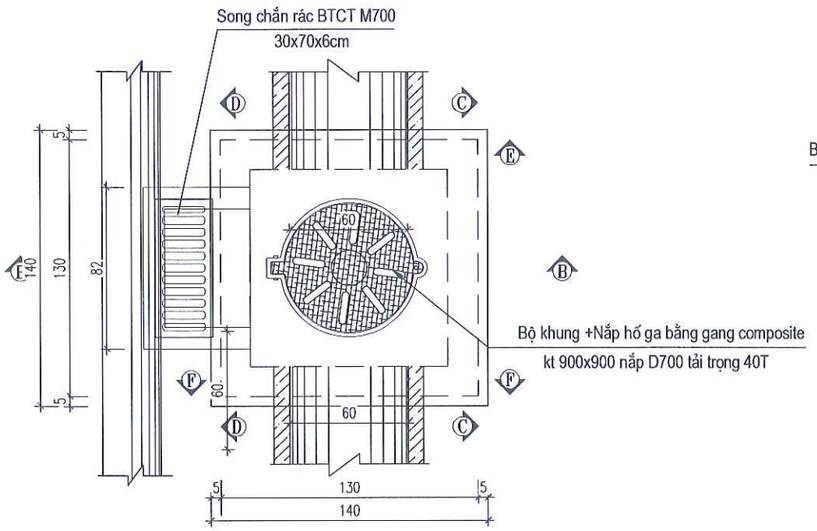

CHI TIẾT TẤM ĐAN KT:130X130X15CM

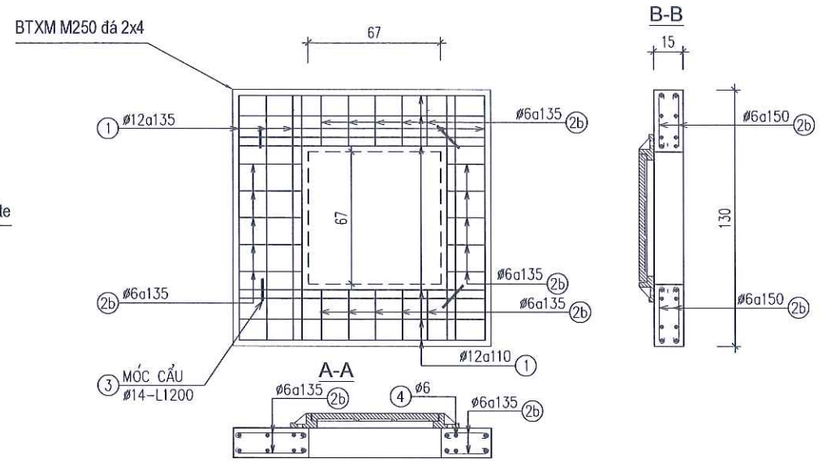

MẶT CẮT B-B

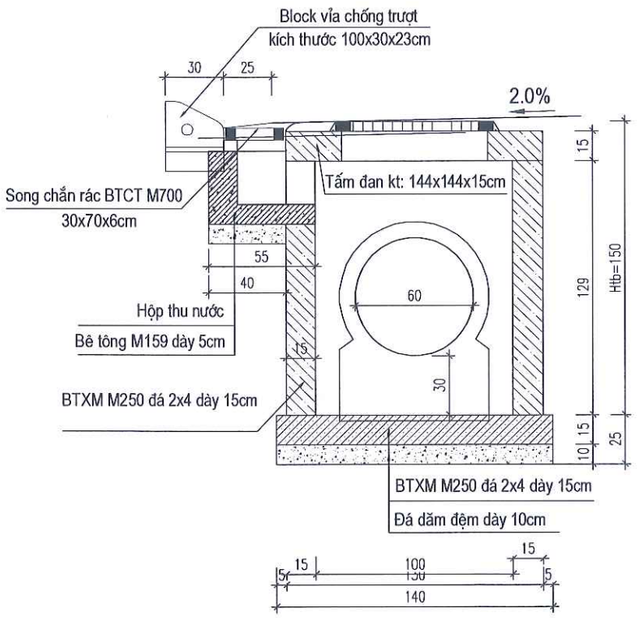

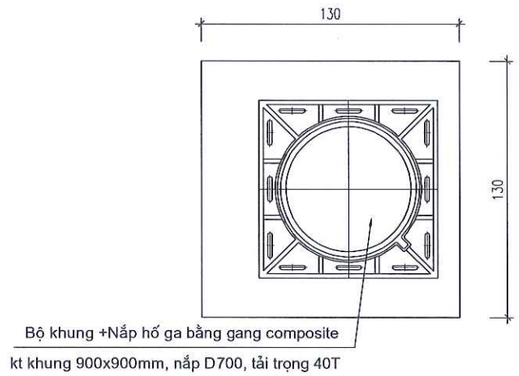

BẢNG THỐNG KÊ HỐ GA THOÁT NƯỚC

STT	Tên ga	CĐ mặt ga	CĐ lòng cống	CĐ lòng ga	Chiều cao ga	Loại ga
1	HTB01	3.24	1.25			BTCT
2	HTB02	3.27	2.01	1.71	1.56	BTCT
3	HTB03	3.21	2.02	1.72	1.49	BTCT
4	HTB04	3.22	2.03	1.73	1.49	BTCT
5	HTB05	3.25	2.04	1.74	1.51	BTCT
6	HTB06	3.36	2.05	1.75	1.61	BTCT
7	HTB07	3.37	2.05	1.75	1.62	BTCT
8	HTB08	3.41	2.05	1.75	1.66	BTCT
9	HTB09	3.29	2.05	1.75	1.54	BTCT
10	HTB10	3.15	2.06	1.76	1.39	BTCT
11	HTB11	3.10	2.07	1.77	1.33	BTCT
12	HTB12	3.12	2.08	1.78	1.43	BTCT
13	HTB13	3.29	2.09	1.79	1.50	BTCT
14	HTB14	3.29	2.1	1.80	1.49	BTCT
15	HTB15	3.33	2.15	1.85	1.48	BTCT
16	HTB16	3.34	1.77	1.47	1.87	BTCT
17	HTB17	3.24	1.77	1.47	1.77	BTCT
18	HTB18	3.24	1.77	1.47	1.77	BTCT
19	HTB19	3.08	1.77	1.47	1.61	BTCT
20	HTB20	2.93	1.77	1.47	1.46	BTCT
21	HTB21	2.85	1.77	1.47	1.38	BTCT
22	HTB22	2.99	1.82	1.52	1.47	BTCT
23	HTB23	3.09	1.94	1.64	1.45	BTCT
24	HTB24	3.14	1.89	1.59	1.55	BTCT
25	HTB25	3.18	1.89	1.59	1.59	BTCT
26	HTB26	3.15	2	1.70	1.45	BTCT
27	HTB27	3.13	1.95	1.65	1.48	BTCT
28	HTB28	3.12	1.95	1.65	1.47	BTCT
29	HTB29	3.17	1.95	1.65	1.52	BTCT
30	HTB30	3.17	1.95	1.65	1.52	BTCT
31	HTB31	3.17	2.01	1.71	1.46	BTCT
32	HTB32	3.16	1.96	1.66	1.50	BTCT
33	HTB33	3.08	1.95	1.65	1.43	BTCT
34	HTB34	3.01	1.94	1.64	1.37	BTCT
35	HTB35	2.90	1.93	1.63	1.27	BTCT
36	HTB36	2.66	1.92	1.62	1.04	BTCT
Hố ga dưới lòng đường				Số lượng		36
				Chiều cao trung bình		1.50

UBND PHƯỜNG NGUYỄN ĐẠI NĂNG
PHÒNG KINH TẾ, HẠ TẦNG VÀ ĐÔ THỊ
THẨM ĐỊNH
Theo Văn bản số.....TTĐ-KTHTĐT
Ngày.....tháng.....năm 20.....
Ký tên

BẢNG THỐNG KÊ KHỐI LƯỢNG THÉP

TÊN C.K	SỐ TT	HÌNH DẠNG	Đ.K MM 1 (MM)	C.DÀI THANH (MM)	S.L CHO 1 C.K	C.DÀI T.BỘ (M)	CHO 1 CẤU KIỆN THÉP (MM)	C.DÀI (M)	T.L (KG)	TỔNG T. LƯỢNG (KG)
TẤM ĐAN SL: 1	1	70 1240 70	ø12	1380	30	41.40	ø6	14	3.08	45.74Kg
	2B	50 250 50	ø6	350	40	14	ø12	41.40	36.85	
	3	300 300 150	ø14	1200	4	4.8	ø14	4.8	5.81	

CÔNG TY TNHH THƯƠNG MẠI VÀ TƯ VẤN THIẾT KẾ XÂY DỰNG TIẾN MẠNH
THẨM TRA
Theo Văn bản số: ...../TTr-TM
Ngày:.....tháng.....năm 202.....
Chủ trì bộ môn ký tên:

CHỦ ĐẦU TƯ UBND PHƯỜNG NGUYỄN ĐẠI NĂNG	DỰ ÁN: CẢI TẠO, NÂNG CẤP, MỞ RỘNG ĐƯỜNG TÔ HIẾN THÀNH, PHƯỜNG NGUYỄN ĐẠI NĂNG, THÀNH PHỐ HẢI PHÒNG	THỰC HIỆN	NGUYỄN VĂN DÂN	Hải Phòng, tháng năm 2026 CÔNG TY TNHH TƯ VẤN ĐẦU TƯ VÀ THƯƠNG MẠI HẢI AN PHÁT GIÁM ĐỐC	CHI TIẾT HỐ GA BTCT
CÔNG TY TNHH TƯ VẤN ĐẦU TƯ XD VÀ THƯƠNG MẠI HẢI AN PHÁT ĐỊA CHỈ: SỐ 158 LÊ DUẨN, PHƯỜNG TÂN HƯNG THÀNH PHỐ HẢI PHÒNG TEL: 0915.683.969 - EMAIL: HAIANPHAT80@GMAIL.COM		KIỂM TRA	DƯƠNG QUỐC ĐOÀN		Tỷ lệ bản vẽ: Bản vẽ số:
	THIẾT KẾ BẢN VẼ THI CÔNG	CHỦ TRÌ THIẾT KẾ	NGUYỄN ĐỨC HIẾU	KTS. NGUYỄN ANH TUẤN	Lần xuất bản: 01 Lần chỉnh sửa: 0
		CHỦ NHIỆM TK	NGUYỄN ĐỨC HIẾU		M số sản phẩm: HAP/HD - 2026

CÔNG TY TNHH TƯ VẤN ĐẦU TƯ XÂY DỰNG VÀ THƯƠNG MẠI HẢI AN PHÁT
M.S.D.N: 0801316639
THÀNH PHỐ HẢI PHÒNG

MÓNG HỐ GA

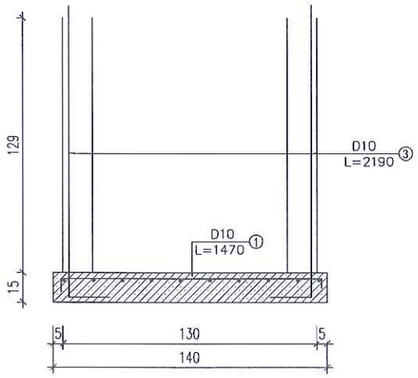

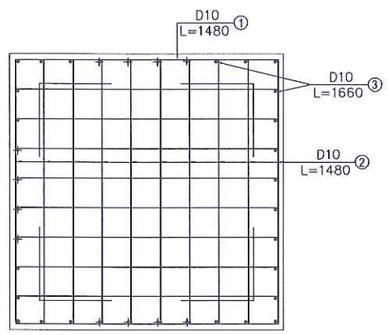

MẶT CẮT C-C;E-E; F-F

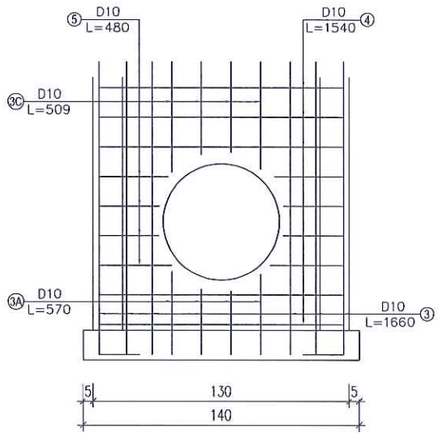

MẶT CẮT D-D

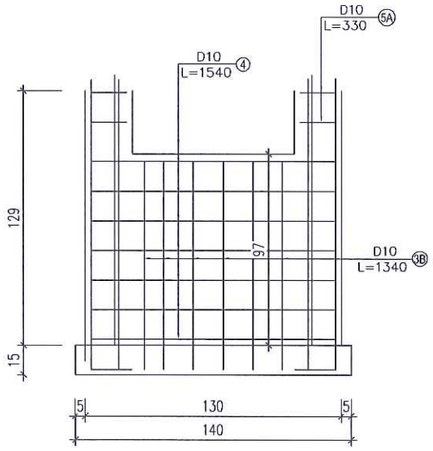

CHI TIẾT THÉP

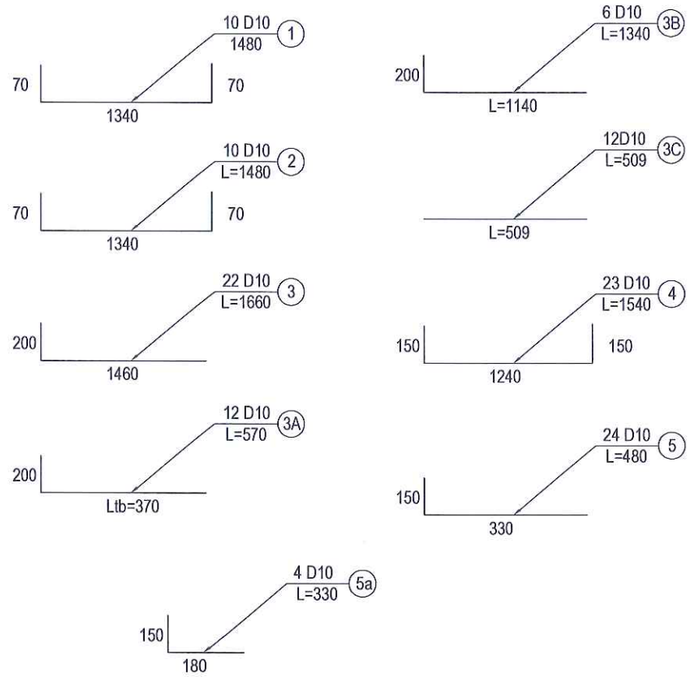

BẢNG KHỐI L- ỢNG THÉP 1 HỐ GA

Số hiệu thanh	Đường kính	Chiều dài 1 thanh (mm)	Số lượng thanh	Tổng chiều dài (m)	Trọng lượng 1m dài (kg/m)	Tổng khối lượng (kg)
1	D10 (CB-400V)	1480	10	14.8	0.62	9.18
2	D10 (CB-400V)	1480	10	14.8	0.62	9.18
3	D10 (CB-400V)	1660	22	36.52	0.62	22.64
3a	D10 (CB-400V)	570	12	6.84	0.62	4.24
3b	D10 (CB-400V)	1340	6	8.04	0.62	4.98
3c	D10 (CB-400V)	509	12	6.108	0.62	3.79
4	D10 (CB-400V)	1540	23	35.42	0.62	21.96
5	D10 (CB-400V)	480	24	11.52	0.62	7.14
5a	D10 (CB-400V)	330	4	1.32	0.22	0.29
Tổng cộng		Cốt thép D<=10mm			**83.40**	kg

UBND PHƯỜNG NGUYỄN ĐẠI NĂNG
PHÒNG KINH TẾ, HẠ TẦNG VÀ ĐÔ THỊ
THẨM ĐỊNH
Theo Văn bản số...../TĐ-KTHTĐT
Ngày.....tháng.....năm 20.....
Ký tên.

CÔNG TY TNHH THƯƠNG MẠI VÀ TƯ VẤN
THIẾT KẾ XÂY DỰNG TIẾN MẠNH
THẨM TRA
Theo Văn bản số: ...../TTr-TM
Ngày:.....tháng.....năm 202.....
Chủ trì bộ môn ký tên:

CHỦ ĐẦU TƯ **UBND PHƯỜNG NGUYỄN ĐẠI NĂNG**	DỰ ÁN: **CẢI TẠO, NÂNG CẤP, MỞ RỘNG ĐƯỜNG TÔ HIẾN THÀNH, PHƯỜNG NGUYỄN ĐẠI NĂNG, THÀNH PHỐ HẢI PHÒNG**	THỰC HIỆN	NGUYỄN VĂN DÂN	*Hải Phòng, tháng năm 2026* CÔNG TY TNHH TƯ VẤN ĐẦU TƯ VÀ THƯƠNG MẠI HẢI AN PHÁT GIÁM ĐỐC	**CHI TIẾT CỐT THÉP HỐ GA**
CÔNG TY TNHH TƯ VẤN ĐẦU TƯ XD VÀ THƯƠNG MẠI HẢI AN PHÁT ĐỊA CHỈ: SỐ 158 LÊ DUẨN, PHƯỜNG TÂN HƯNG THÀNH PHỐ HẢI PHÒNG TEL: 0915.683.969 - EMAIL: HAIANPHAT80@GMAIL.COM		KIỂM TRA	DƯƠNG QUỐC ĐOÀN		
		CHỦ TRÌ THIẾT KẾ	NGUYỄN ĐỨC HIẾU		Tỷ lệ bản vẽ: Bản vẽ số:
	THIẾT KẾ BẢN VẼ THI CÔNG	CHỦ NHIỆM TK	NGUYỄN ĐỨC HIẾU	KTS. NGUYỄN ANH TUẤN	Lần xuất bản: 01 Lần chỉnh sửa: 0 M số sản phẩm: HAP/HĐ - 2026

CHI TIẾT HỘP THU N- ỚC

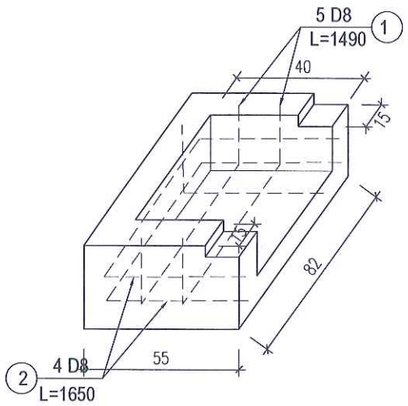

CHI TIẾT THÉP

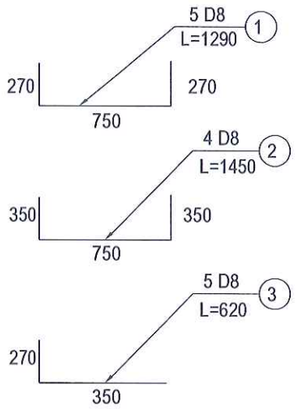

UBND PHƯỜNG NGUYỄN ĐẠI NĂNG
PHÒNG KINH TẾ, HẠ TẦNG VÀ ĐÔ THỊ
THẨM ĐỊNH
Theo Văn bản số...../TĐ-KTHTĐT
Ngày.....tháng.....năm 20.....
Ký tên.

BẢNG TỔNG HỢP THÉP CHO 1 HỘP THU N- ỚC

Số hiệu thanh	Đường kính	Chiều dài 1 thanh (mm)	Số lượng thanh	Tổng chiều dài (m)	Trọng lượng 1m dài (kg/m)	Tổng khối lượng (kg)
1	D8 (CB-240T)	1290	5	6.45	0.395	2.55
2	D8 (CB-240T)	1450	4	5.8	0.395	2.29
3	D8 (CB-240T)	620	5	3.1	0.395	1.22
Tổng cộng		Cốt thép D<=10mm			6.06	kg
		Bê tông M250#			0.107	m3
		Ván khuôn			1.376	m2

CÔNG TY TNHH THƯƠNG MẠI VÀ TƯ VẤN
THIẾT KẾ XÂY DỰNG TIẾN MẠNH
THẨM TRA
Theo Văn bản số: ...../ TTr - TM
Ngày:.....tháng.....năm 202.....
Chủ trì bộ môn ký tên:

Ghi chú:

- Hộp thu nước bê tông xi măng M250 đá 1x2
- Đơn vị ghi trong bản vẽ là cm, thép là mm.

CHỦ ĐẦU TƯ **UBND PHƯỜNG NGUYỄN ĐẠI NĂNG**	DỰ ÁN: **CẢI TẠO, NÂNG CẤP, MỞ RỘNG ĐƯỜNG TÔ HIẾN THÀNH, PHƯỜNG NGUYỄN ĐẠI NĂNG, THÀNH PHỐ HẢI PHÒNG**	THỰC HIỆN	NGUYỄN VĂN DÂN		Hải Phòng, tháng năm 2026 CÔNG TY TNHH TƯ VẤN ĐẦU TƯ VÀ THƯƠNG MẠI HẢI AN PHÁT GIÁM ĐỐC	**CHI TIẾT HỘP THU NƯỚC (HỐ GA DƯỚI LÒNG ĐƯỜNG)**
CÔNG TY TNHH TƯ VẤN ĐẦU TƯ XD VÀ THƯƠNG MẠI HẢI AN PHÁT ĐỊA CHỈ: SỐ 158 LÊ DUẨN, PHƯỜNG TÂN HƯNG THÀNH PHỐ HẢI PHÒNG TEL: 0915.683.969 - EMAIL: HAIANPHAT80@GMAIL.COM		KIỂM TRA	DƯƠNG QUỐC ĐOÀN			Tỷ lệ bản vẽ: Bản vẽ số:
		CHỦ TRÌ THIẾT KẾ	NGUYỄN ĐỨC HIẾU			Lần xuất bản: 01 Lần chỉnh sửa: 0 — M số sản phẩm: HAP/HĐ - 2026
	THIẾT KẾ BẢN VẼ THI CÔNG	CHỦ NHIỆM TK	NGUYỄN ĐỨC HIẾU		KTS. NGUYỄN ANH TUẤN	

MẶT CẮT A - A

(Các vị trí hố ga hiện trạng cải tạo)
Số lượng: 30 cái

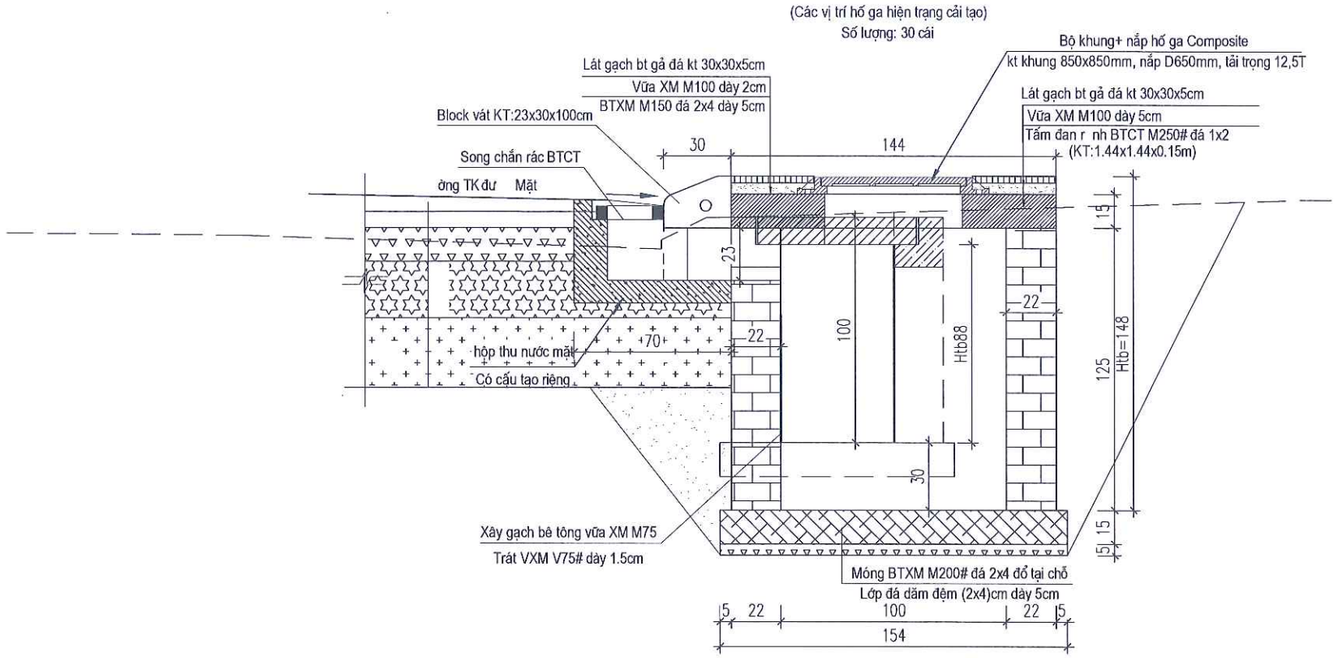

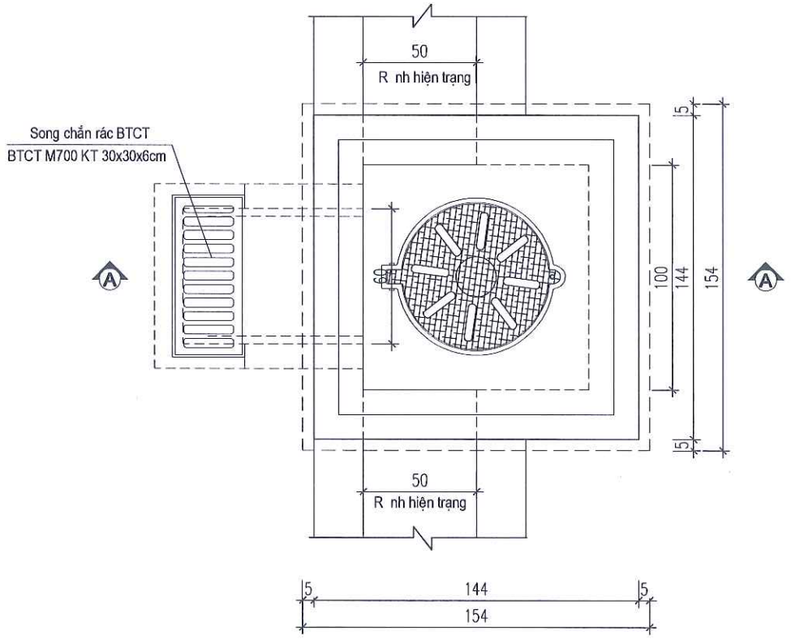

UBND PHƯỜNG NGUYỄN ĐẠI NĂNG
PHÒNG KINH TẾ, HẠ TẦNG VÀ ĐÔ THỊ
THẨM ĐỊNH
Theo Văn bản số...../TĐ-KTHTĐT
Ngày.....tháng.....năm 20.....
Ký tên.

CÔNG TY TNHH THƯƠNG MẠI VÀ TƯ VẤN
THIẾT KẾ XÂY DỰNG TIẾN MẠNH
THẨM TRA
Theo Văn bản số: ...../TTr-TM
Ngày:.....tháng.....năm 202.....
Chủ trì bộ môn ký tên:

CHỦ ĐẦU TƯ **UBND PHƯỜNG NGUYỄN ĐẠI NĂNG**	DỰ ÁN: **CẢI TẠO, NÂNG CẤP, MỞ RỘNG ĐƯỜNG TÔ HIẾN THÀNH, PHƯỜNG NGUYỄN ĐẠI NĂNG, THÀNH PHỐ HẢI PHÒNG**	THỰC HIỆN	NGUYỄN VĂN DÂN	*Hải Phòng, tháng năm 2026* CÔNG TY TNHH TƯ VẤN ĐẦU TƯ VÀ THƯƠNG MẠI HẢI AN PHÁT GIÁM ĐỐC	**CHI TIẾT CẢI TẠO HỐ GA BÊN PHẢI TUYẾN**
CÔNG TY TNHH TƯ VẤN ĐẦU TƯ XD VÀ THƯƠNG MẠI HẢI AN PHÁT ĐỊA CHỈ: SỐ 158 LÊ DUẨN, PHƯỜNG TÂN HƯNG THÀNH PHỐ HẢI PHÒNG TEL: 0915.683.969 - EMAIL: HAIANPHAT80@GMAIL.COM		KIỂM TRA	DƯƠNG QUỐC ĐOÀN		Tỷ lệ bản vẽ: / Bản vẽ số:
		CHỦ TRÌ THIẾT KẾ	NGUYỄN ĐỨC HIẾU		Lần xuất bản: 01 Lần chỉnh sửa: 0
	THIẾT KẾ BẢN VẼ THI CÔNG	CHỦ NHIỆM TK	NGUYỄN ĐỨC HIẾU	KTS. NGUYỄN ANH TUẤN	M số sản phẩm: HAP/HĐ - 2026

CẮT DỌC CỐNG QUA Đ- ỜNG D600

(áp dụng tại vị trí hố ga thu nước mặt)

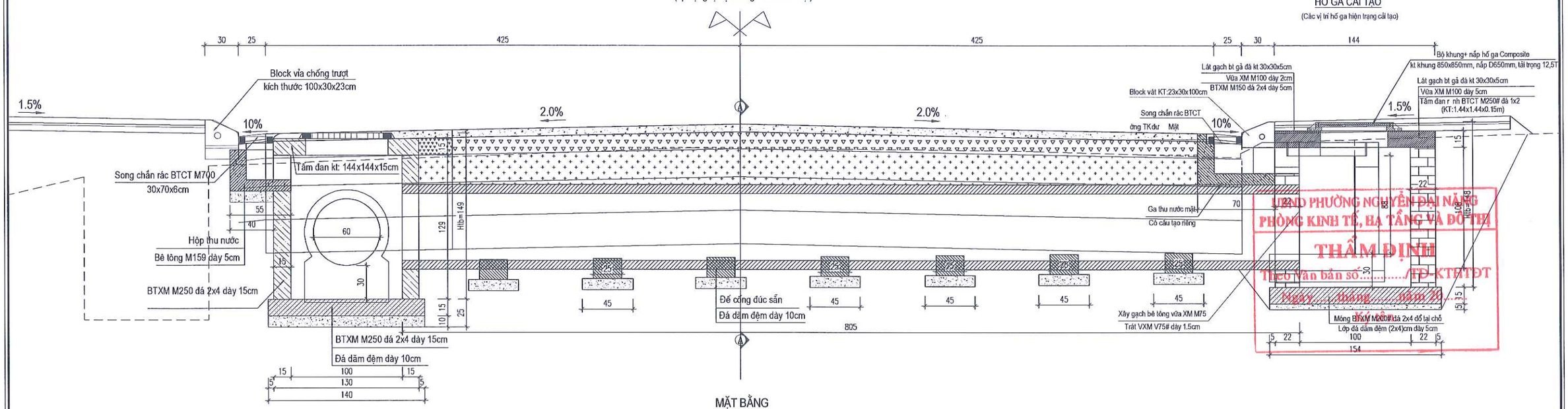

MẶT BẰNG

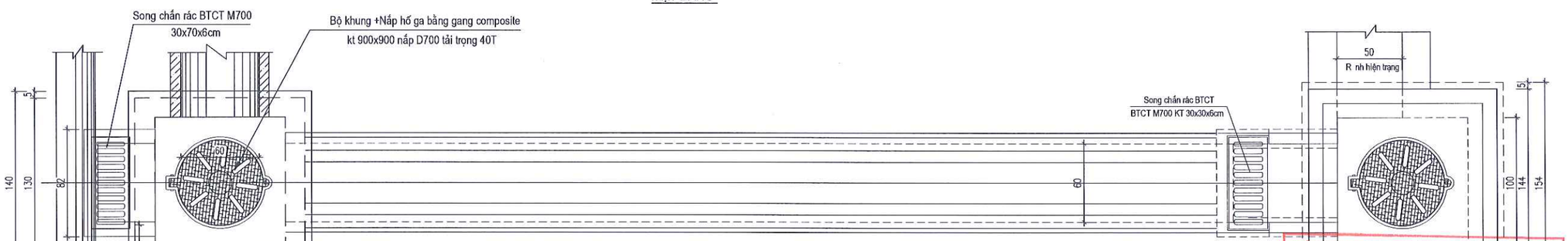

MẶT BẰNG A-A

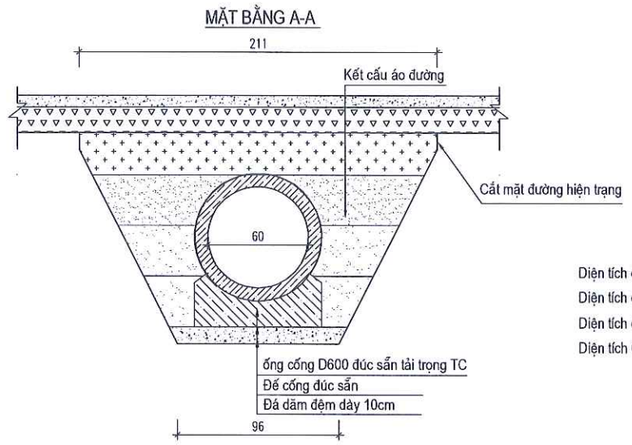

Diện tích đào móng cống: 1.97m2

Diện tích đắp đất K95: 0.37m2

Diện tích đắp đất K98: 0.36m2

Diện tích CPĐDL2: 0.51m2

Ghi chú:

- Tại cọc 44 (-2.26m); cọc 51 (+6.38m)
- Thiết kế cống qua đường, đấu nối với vị trí hố ga hiện trạng bên phải tuyến. cải tạo tất cả các hố ga hiện trạng bên phải tuyến để đồng bộ 2 bên
- Đơn vị ghi trong bản vẽ là cm.

UBND PHƯỜNG NGUYỄN ĐẠI NĂNG
PHÒNG KINH TẾ, HẠ TẦNG VÀ ĐÔ THỊ
THẨM ĐỊNH
Theo Văn bản số...../TP-KTHTĐT
Ngày... tháng... năm 2026

CÔNG TY TNHH THƯƠNG MẠI VÀ TƯ VẤN THIẾT KẾ XÂY DỰNG TIẾN MẠNH
THẨM TRA
Theo Văn bản số: ...../TTr-TM
Ngày:.....tháng.....năm 2026.....
Chủ trì bộ môn ký tên:

CHỦ ĐẦU TƯ UBND PHƯỜNG NGUYỄN ĐẠI NĂNG	DỰ ÁN: CẢI TẠO, NÂNG CẤP, MỞ RỘNG ĐƯỜNG TÔ HIẾN THÀNH, PHƯỜNG NGUYỄN ĐẠI NĂNG, THÀNH PHỐ HẢI PHÒNG	THỰC HIỆN	NGUYỄN VĂN DÂN	Hải Phòng, tháng năm 2026 CÔNG TY TNHH TƯ VẤN ĐẦU TƯ VÀ THƯƠNG MẠI HẢI AN PHÁT GIÁM ĐỐC
CÔNG TY TNHH TƯ VẤN ĐẦU TƯ XD VÀ THƯƠNG MẠI HẢI AN PHÁT ĐỊA CHỈ: SỐ 158 LÊ DUẨN, PHƯỜNG TÂN HƯNG THÀNH PHỐ HẢI PHÒNG TEL: 0915.683.969 - EMAIL: HAIANPHAT80@GMAIL.COM		KIỂM TRA	DƯƠNG QUỐC ĐOÀN	CHI TIẾT CẢI TẠO HỐ GA BÊN PHẢI TUYẾN
		CHỦ TRÌ THIẾT KẾ	NGUYỄN ĐỨC HIẾU	Tỷ lệ bản vẽ: Bản vẽ số:
	THIẾT KẾ BẢN VẼ THI CÔNG	CHỦ NHIỆM TK	NGUYỄN ĐỨC HIẾU	KTS. NGUYỄN ANH TUẤN Lần xuất bản: 01 Lần chỉnh sửa: 0 M số sản phẩm: HAP/HĐ - 2026

CÔNG TY TNHH TƯ VẤN ĐẦU TƯ XÂY DỰNG VÀ THƯƠNG MẠI HẢI AN PHÁT

CẮT DỌC CỐNG

(Tại cọc 12+5m)

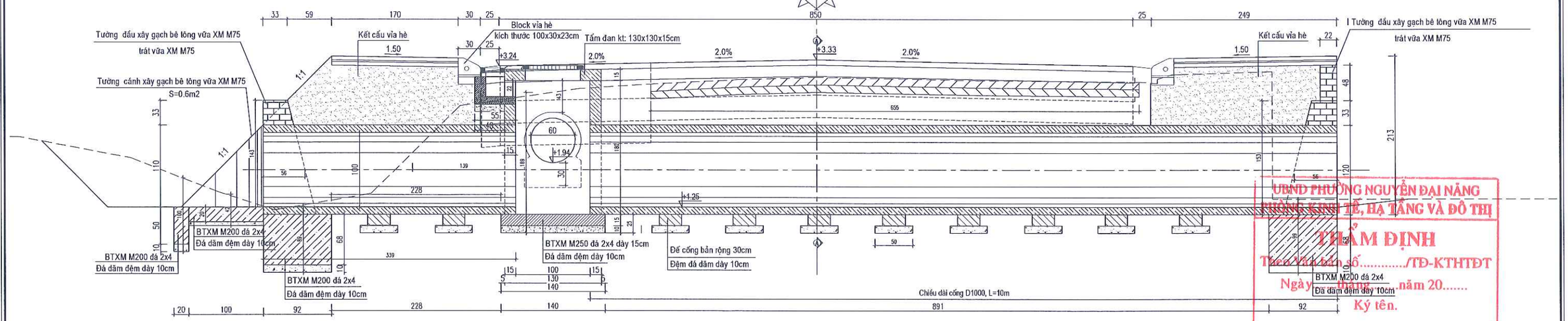

UBND PHƯỜNG NGUYỄN ĐẠI NĂNG
PHÒNG KINH TẾ, HẠ TẦNG VÀ ĐÔ THỊ
THẨM ĐỊNH
Theo Văn bản số...../TĐ-KTHTĐT
Ngày.....tháng.....năm 20.....
Ký tên.

MẶT BẰNG CỐNG

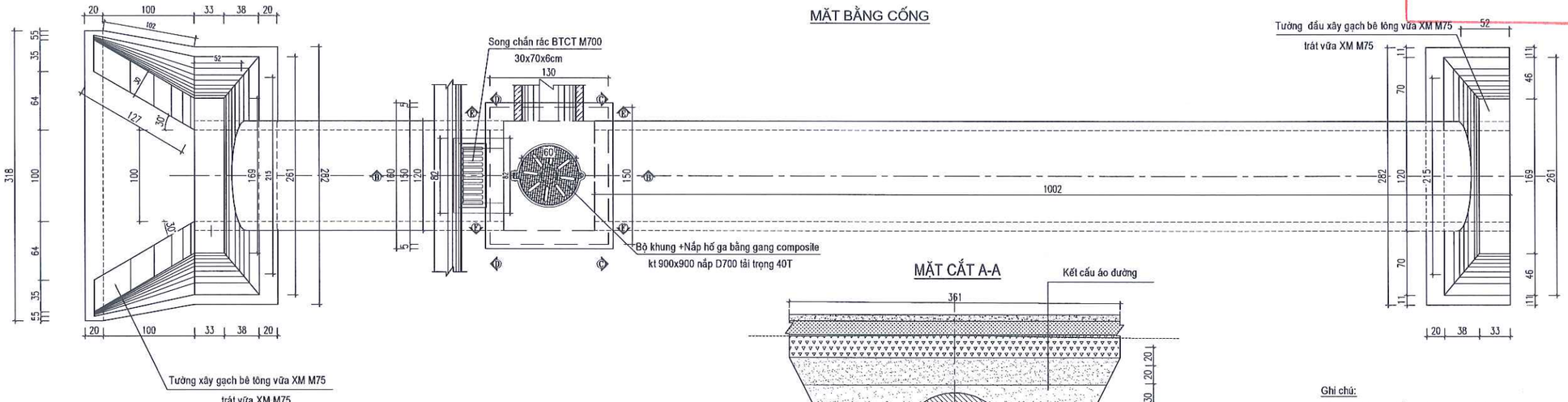

MẶT CẮT A-A

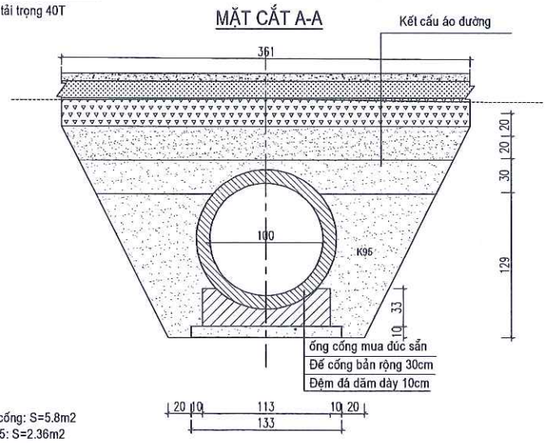

Diện tích đào móng cống: S=5.8m2
Diện tích đắp đất K95: S=2.36m2
Diện tích đắp đất K98: S=1.03m2
Diện tích CPĐD Loại 2: S=0.87m2

Ghi chú:
- Đơn vị ghi trong bản vẽ là cm, cao độ là m.
- Hố ga BTCT có bản vẽ riêng.
- Cống tròn D1000 và đế cống mua đúc sẵn.

CÔNG TY TNHH THƯƠNG MẠI VÀ TƯ VẤN THIẾT KẾ XÂY DỰNG TIẾN MẠNH
THẨM TRA
Theo Văn bản số: ...../TTr-TM
Ngày:.....tháng.....năm 202.....
Chủ trì bộ môn ký tên:

CHỦ ĐẦU TƯ UBND PHƯỜNG NGUYỄN ĐẠI NĂNG	DỰ ÁN: CẢI TẠO, NÂNG CẤP, MỞ RỘNG ĐƯỜNG TÔ HIẾN THÀNH, PHƯỜNG NGUYỄN ĐẠI NĂNG, THÀNH PHỐ HẢI PHÒNG	THỰC HIỆN	NGUYỄN VĂN DÂN		Hải Phòng, tháng năm 2026 CÔNG TY TNHH TƯ VẤN ĐẦU TƯ VÀ THƯƠNG MẠI HẢI AN PHÁT GIÁM ĐỐC	CHI TIẾT CỐNG QUA ĐƯỜNG TẠI CỌC 12+5M
CÔNG TY TNHH TƯ VẤN ĐẦU TƯ XD VÀ THƯƠNG MẠI HẢI AN PHÁT ĐỊA CHỈ: SỐ 158 LÊ DUẨN, PHƯỜNG TÂN HƯNG THÀNH PHỐ HẢI PHÒNG TEL: 0915.683.969 - EMAIL: HAIANPHAT80@GMAIL.COM		KIỂM TRA	DƯƠNG QUỐC ĐOÀN			
		CHỦ TRÌ THIẾT KẾ	NGUYỄN ĐỨC HIẾU			Tỷ lệ bản vẽ: / Bản vẽ số:
	THIẾT KẾ BẢN VẼ THI CÔNG	CHỦ NHIỆM TK	NGUYỄN ĐỨC HIẾU		KTS. NGUYỄN ANH TUẤN	Lần xuất bản: 01 Lần chỉnh sửa: 0 M số sản phẩm: HAP/HĐ - 2026

MÓNG HỐ GA

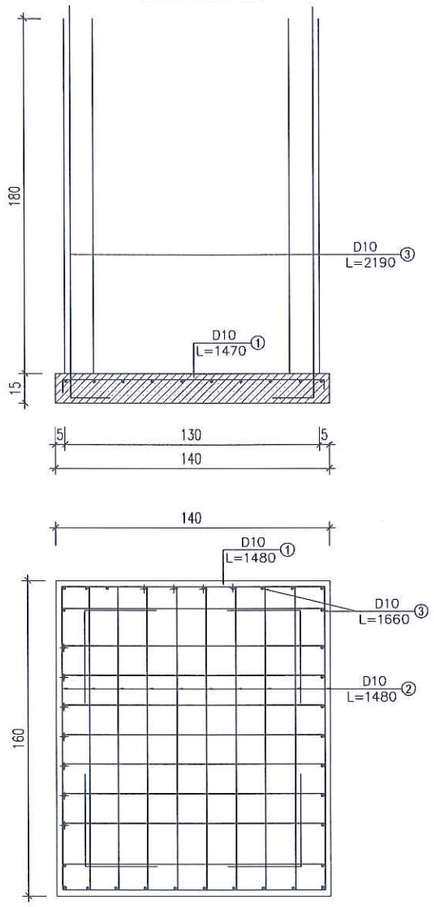

MẶT CẮT E-E

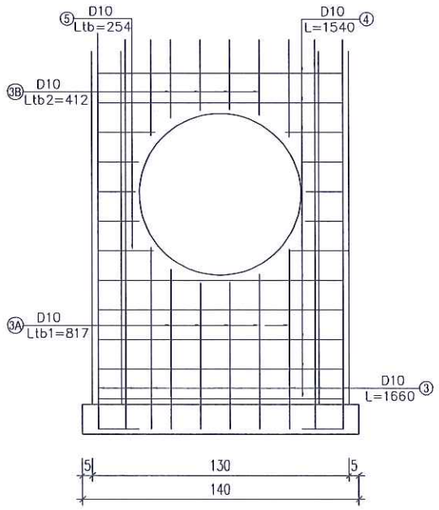

MẶT CẮT C-C

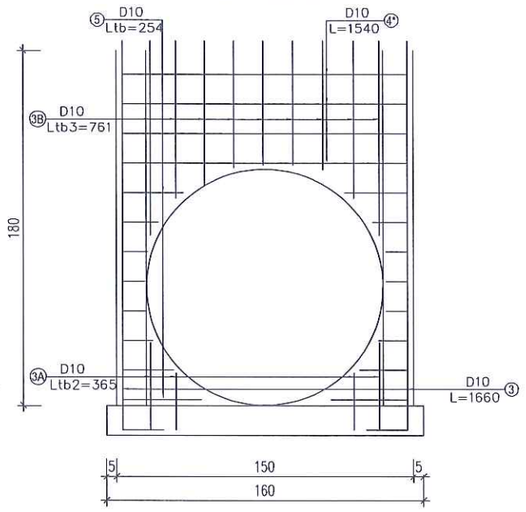

CHI TIẾT THÉP

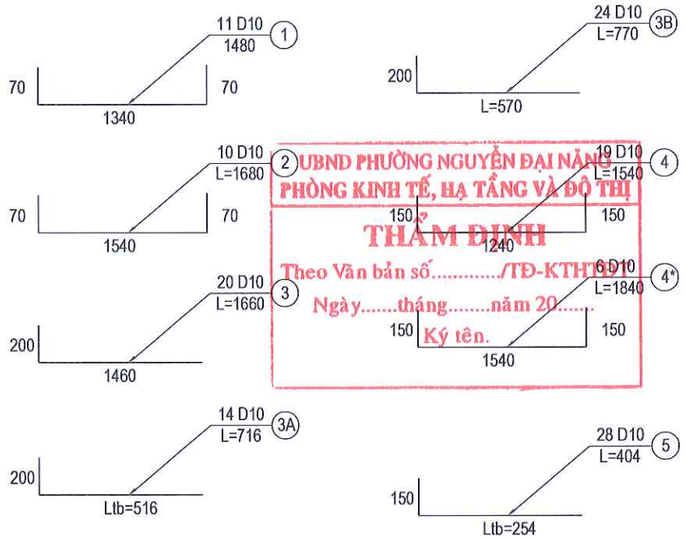

MẶT CẮT D-D

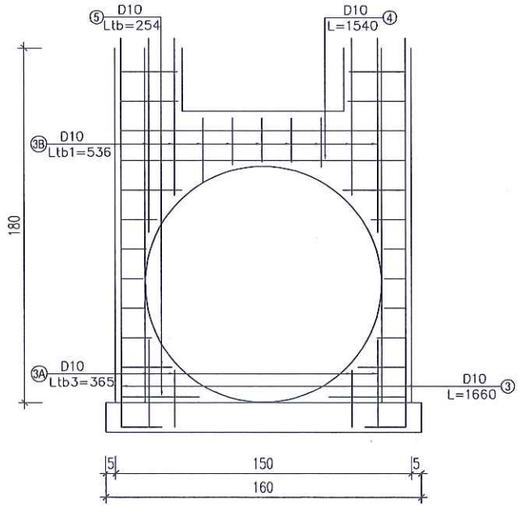

BẢNG KHỐI L- ỢNG THÉP 1 HỐ GA

Số hiệu thanh	Đường kính	Chiều dài 1 thanh (mm)	Số lượng thanh	Tổng chiều dài (m)	Trọng lượng 1m dài (kg/m)	Tổng khối lượng (kg)
1	D10 (CB-400V)	1480	11	16.28	0.62	10.09
2	D10 (CB-400V)	1540	10	15.4	0.62	9.55
3	D10 (CB-400V)	1660	20	33.2	0.62	20.58
3a	D10 (CB-400V)	716	14	10.024	0.62	6.21
3b	D10 (CB-400V)	770	24	18.48	0.62	11.46
4	D10 (CB-400V)	1540	19	29.26	0.62	18.14
4*	D10 (CB-400V)	1840	6	11.04	0.62	6.84
5	D10 (CB-400V)	404	28	11.312	0.62	7.01
Tổng cộng		Cốt thép D<=10mm			89.90	kg

UBND PHƯỜNG NGUYỄN ĐẠI NĂNG
PHÒNG KINH TẾ, HẠ TẦNG VÀ ĐÔ THỊ
THẨM ĐỊNH
Theo Văn bản số...../TĐ-KTHT&ĐT
Ngày.....tháng.....năm 20.....
Ký tên.

CÔNG TY TNHH THƯƠNG MẠI VÀ TƯ VẤN THIẾT KẾ XÂY DỰNG TIẾN MẠNH
THẨM TRA
Theo Văn bản số: ...../TTr-TM
Ngày:.....tháng.....năm 202.....
Chủ trì bộ môn ký tên:

CHỦ ĐẦU TƯ UBND PHƯỜNG NGUYỄN ĐẠI NĂNG	DỰ ÁN: CẢI TẠO, NÂNG CẤP, MỞ RỘNG ĐƯỜNG TÔ HIẾN THÀNH, PHƯỜNG NGUYỄN ĐẠI NĂNG, THÀNH PHỐ HẢI PHÒNG	THỰC HIỆN	NGUYỄN VĂN DÂN	Hải Phòng, tháng năm 2026. CÔNG TY TNHH TƯ VẤN ĐẦU TƯ VÀ THƯƠNG MẠI HẢI AN PHÁT GIÁM ĐỐC	CHI TIẾT THÉP HỐ GA CỐNG TẠI CỌC 12+5M
CÔNG TY TNHH TƯ VẤN ĐẦU TƯ XD VÀ THƯƠNG MẠI HẢI AN PHÁT ĐỊA CHỈ: SỐ 158 LÊ DUẨN, PHƯỜNG TÂN HƯNG THÀNH PHỐ HẢI PHÒNG TEL: 0915.683.969 - EMAIL: HAIANPHAT80@GMAIL.COM		KIỂM TRA	DƯƠNG QUỐC ĐOÀN		Tỷ lệ bản vẽ: Bản vẽ số:
		CHỦ TRÌ THIẾT KẾ	NGUYỄN ĐỨC HIẾU		Lần xuất bản: 01 Lần chỉnh sửa: 0
	THIẾT KẾ BẢN VẼ THI CÔNG	CHỦ NHIỆM TK	NGUYỄN ĐỨC HIẾU	KTS. NGUYỄN ANH TUẤN	M số sản phẩm: HAP/HĐ - 2026

CẮT NGANG CỐNG D600

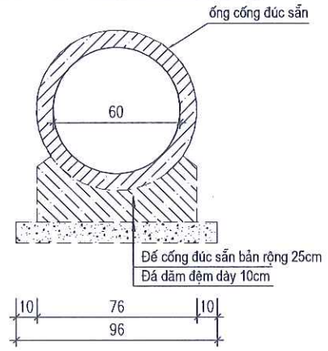

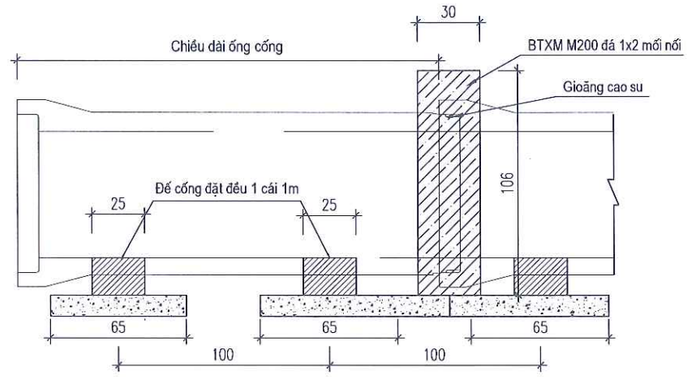

UBND PHƯỜNG NGUYỄN ĐẠI NĂNG
PHÒNG KINH TẾ, HẠ TẦNG VÀ ĐÔ THỊ
THẨM ĐỊNH
Theo Văn bản số...../TĐ-KTHTĐT
Ngày.....tháng.....năm 20.....
Ký tên.

CHI TIẾT VÁN KHUÔN ĐỔ BÊ TÔNG MỐI NỐI CỐNG

(Ván khuôn mối nối cống dùng luân chyển)

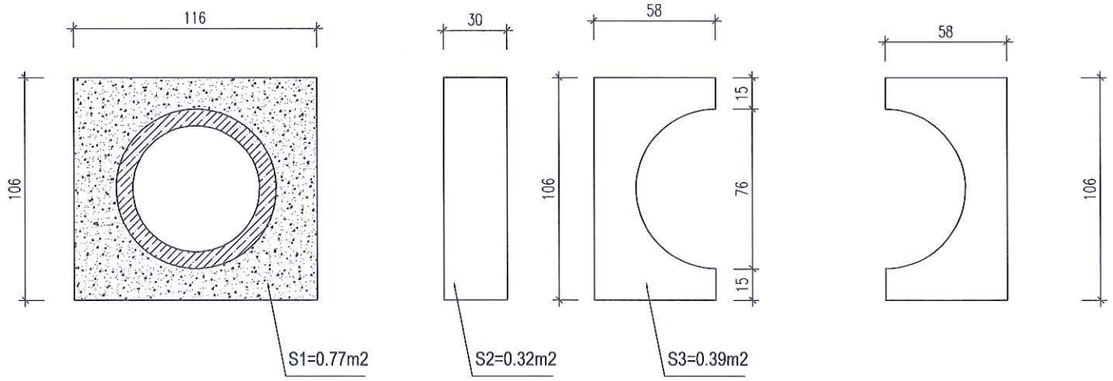

Ghi chú:

- Đơn vị ghi trong bản vẽ là cm.

CÔNG TY TNHH THƯƠNG MẠI VÀ TƯ VẤN
THIẾT KẾ XÂY DỰNG TIẾN MẠNH
THẨM TRA
Theo Văn bản số: ...../ TTr - TM
Ngày:.....tháng.....năm 202.....
Chủ trì bộ môn ký tên:

CHỦ ĐẦU TƯ UBND PHƯỜNG NGUYỄN ĐẠI NĂNG	DỰ ÁN: CẢI TẠO, NÂNG CẤP, MỞ RỘNG ĐƯỜNG TÔ HIẾN THÀNH, PHƯỜNG NGUYỄN ĐẠI NĂNG, THÀNH PHỐ HẢI PHÒNG	THỰC HIỆN	NGUYỄN VĂN DÂN	Hải Phòng, tháng năm 2026 CÔNG TY TNHH TƯ VẤN ĐẦU TƯ VÀ THƯƠNG MẠI HẢI AN PHÁT GIÁM ĐỐC	CHI TIẾT BỐ TRÍ ĐẾ CỐNG D600 VÁN KHUÔN MỐI NỐI
CÔNG TY TNHH TƯ VẤN ĐẦU TƯ XD VÀ THƯƠNG MẠI HẢI AN PHÁT ĐỊA CHỈ: SỐ 158 LÊ DUẨN, PHƯỜNG TÂN HƯNG THÀNH PHỐ HẢI PHÒNG TEL: 0915.683.969 - EMAIL: HAIANPHAT80@GMAIL.COM		KIỂM TRA	DƯƠNG QUỐC ĐOÀN		
		CHỦ TRÌ THIẾT KẾ	NGUYỄN ĐỨC HIẾU	KTS. NGUYỄN ANH TUẤN	Tỷ lệ bản vẽ: / Bản vẽ số:
	THIẾT KẾ BẢN VẼ THI CÔNG	CHỦ NHIỆM TK	NGUYỄN ĐỨC HIẾU		Lần xuất bản: 01 Lần chỉnh sửa: 0 M số sản phẩm: HAP/HĐ - 2026

CÔNG TY TNHH TƯ VẤN ĐẦU TƯ XÂY DỰNG VÀ THƯƠNG MẠI HẢI AN PHÁT
M.S.D.N: 0801...0639
THÀNH PHỐ HẢI PHÒNG

MẶT CẮT A-A

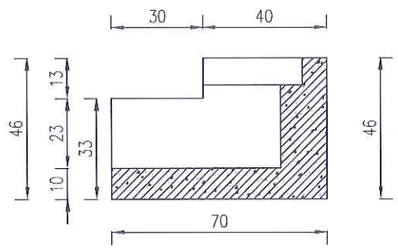

MẶT BẰNG HỘP THU NƯỚC

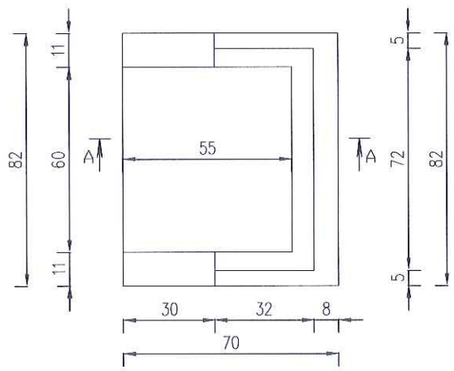

CHI TIẾT THÉP HỘP THU NƯỚC

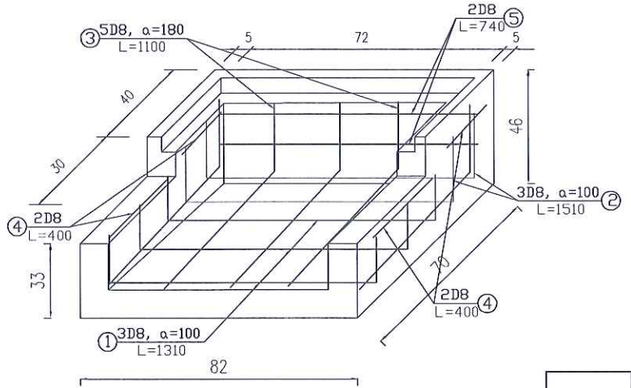

KHÔNG GIAN HỘP THU NƯỚC

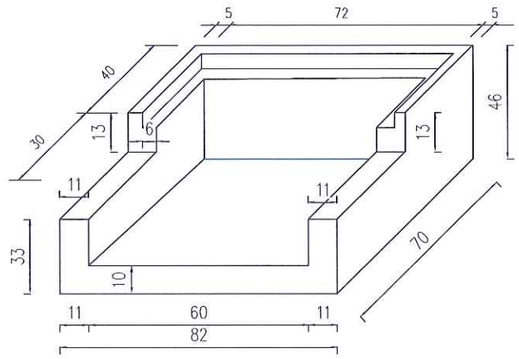

CHI TIẾT THÉP HỘP THU NƯỚC

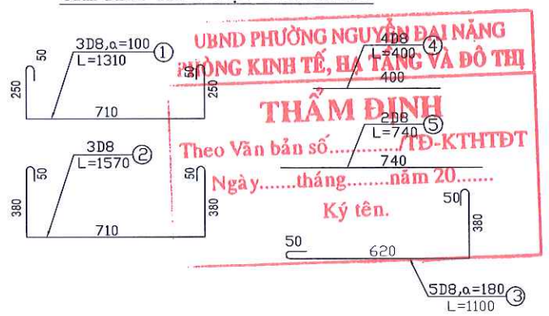

UBND PHƯỜNG NGUYỄN ĐẠI NĂNG
PHÒNG KINH TẾ, HẠ TẦNG VÀ ĐÔ THỊ
THẨM ĐỊNH
Theo Văn bản số...../TĐ-KTHTĐT
Ngày.....tháng.....năm 20.....
Ký tên.

BẢNG KHỐI LƯỢNG THÉP 1 HỘP THU NƯỚC

Loại ck	Số hiệu thanh	Đường kính (mm)	Chiều dài 1 thanh (mm)	Số lượng thanh	Tổng chiều dài (m)	Trọng lượng 1m dài (kg/m)	Tổng khối lượng (kg)
Hộp thu nước	1	D8 (CI)	1310	3	3.93	0.395	1.55
	2	D8 (CI)	1570	3	4.71	0.395	1.86
	3	D8 (CI)	1100	5	5.50	0.395	2.17
	4	D8 (CI)	400	4	1.60	0.395	0.63
	5	D8 (CI)	740	2	1.48	0.395	0.58
Tổng Cộng			Cốt thép D<=10 mm			6.802	kg
			Bê tông M.250 đá 1x2			0.140	m3
			Ván khuôn			1.380	m2

CÔNG TY TNHH THƯƠNG MẠI VÀ TƯ VẤN THIẾT KẾ XÂY DỰNG TIẾN MẠNH
THẨM TRA
Theo Văn bản số: ...../TTr-TM
Ngày:.....tháng.....năm 202.....
Chủ trì bộ môn ký tên:

CHỦ ĐẦU TƯ UBND PHƯỜNG NGUYỄN ĐẠI NĂNG	DỰ ÁN: CẢI TẠO, NÂNG CẤP, MỞ RỘNG ĐƯỜNG TÔ HIẾN THÀNH, PHƯỜNG NGUYỄN ĐẠI NĂNG, THÀNH PHỐ HẢI PHÒNG	THỰC HIỆN	NGUYỄN VĂN DÂN	Hải Phòng, tháng năm 2026 CÔNG TY TNHH TƯ VẤN ĐẦU TƯ VÀ THƯƠNG MẠI HẢI AN PHÁT GIÁM ĐỐC	CHI TIẾT HỘP THU NƯỚC (HỐ GA TRÊN VỈA HÈ)
CÔNG TY TNHH TƯ VẤN ĐẦU TƯ XD VÀ THƯƠNG MẠI HẢI AN PHÁT ĐỊA CHỈ: SỐ 158 LÊ DUẨN, PHƯỜNG TÂN HƯNG THÀNH PHỐ HẢI PHÒNG TEL: 0915.683.969 - EMAIL: HAIANPHAT80@GMAIL.COM		KIỂM TRA	DƯƠNG QUỐC ĐOÀN		Tỷ lệ bản vẽ: Bản vẽ số:
		CHỦ TRÌ THIẾT KẾ	NGUYỄN ĐỨC HIẾU		Lần xuất bản: 01 Lần chỉnh sửa: 0
	THIẾT KẾ BẢN VẼ THI CÔNG	CHỦ NHIỆM TK	NGUYỄN ĐỨC HIẾU	KTS. NGUYỄN ANH TUẤN	M số sản phẩm: HAP/HĐ - 2026

1/2 MẶT CẮT A-A

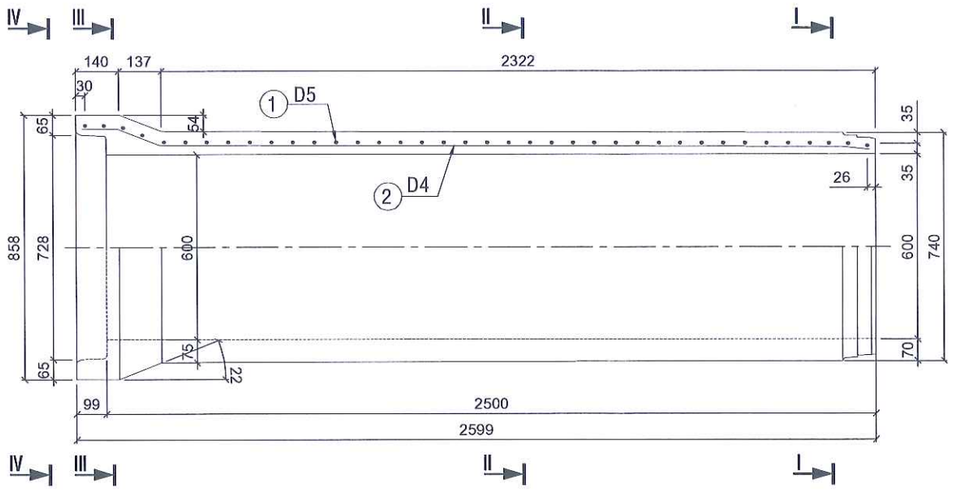

1/2 CHÍNH DIỆN

1/2 I-I

1/2 II-II

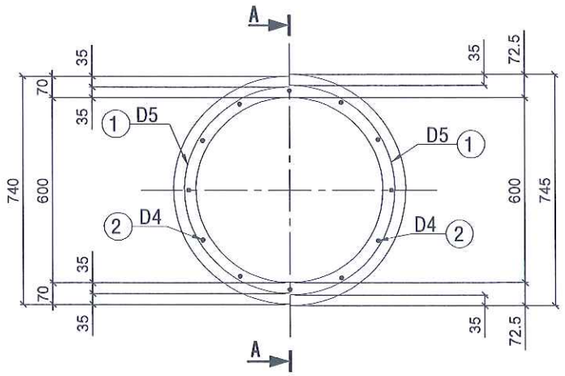

1/2 III-III

1/2 IV-IV

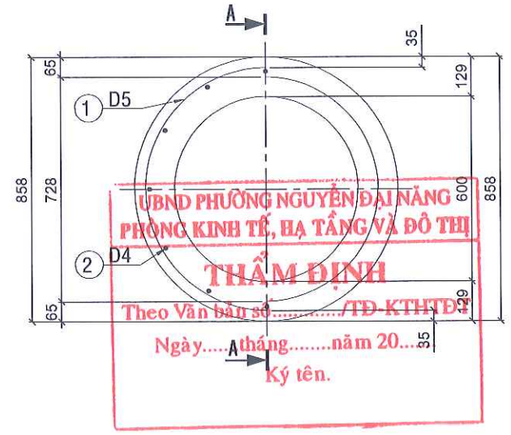

UBND PHƯỜNG NGUYỄN ĐẠI NĂNG
PHÒNG KINH TẾ, HẠ TẦNG VÀ ĐÔ THỊ
THẨM ĐỊNH
Theo Văn bản số...../TĐ-KTHTĐT
Ngày.....tháng.....năm 20...
Ký tên.

CỐT THÉP SỐ 1

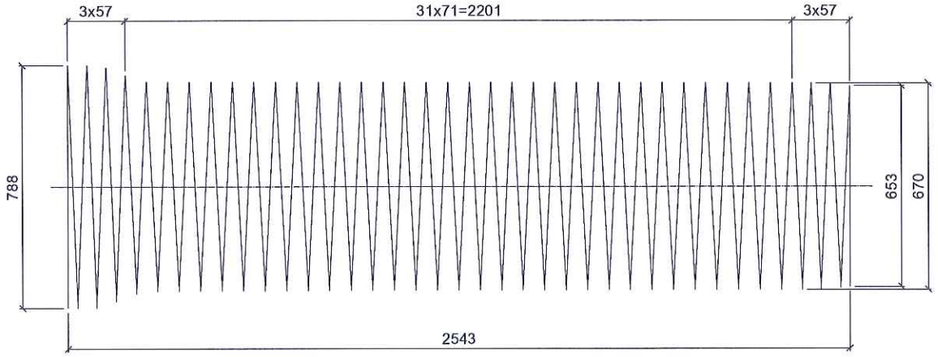

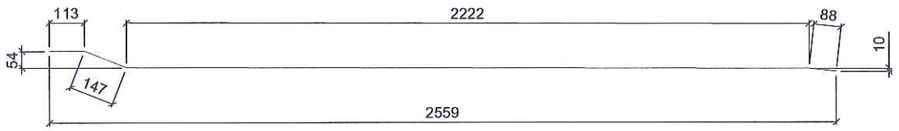

CỐT THÉP SỐ 2

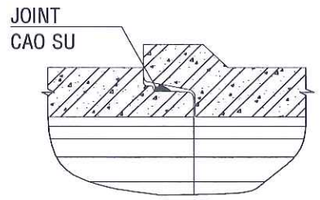

MỐI NỐI

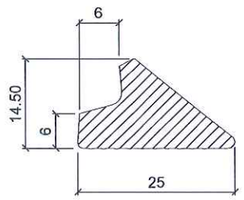

JOINT CAO SU

THỐNG KÊ VẬT TƯ

KÍ HIỆU	QUY CÁCH VẬT TƯ	SỐ THANH	CHIỀU DÀI MỘT THANH	TỔNG CHIỀU DÀI	TỔNG TRỌNG LƯỢNG	GHI CHÚ
	(MM)	(TH)	(MM)	(M)	(KG)	
1	D5	1	81323	81.32	12.52	
2	D4	12	2569	30.83	3.04	
	CỘNG				15.56	
	BÊ TÔNG				0.382 M3/ 1 ĐỐT CỐNG	

CÔNG TY TNHH THƯƠNG MẠI VÀ TƯ VẤN THIẾT KẾ XÂY DỰNG TIẾN THÀNH
THẨM TRA
Theo Văn bản số: ...../TTr-TM
Ngày:.....tháng.....năm 202.....
Chủ trì bộ môn ký tên:

GHI CHÚ:

1- CỐNG TRÒN TẢI TRỌNG C, TC D600 MUA ĐÚC SẴN, BẢN VẼ MANG TÍNH ĐỊNH H- ỚNG
2- KÍCH TH- ỚC TRONG BẢN VẼ GHI BẰNG MM.
3 - LIÊN KẾT NHỮNG THANH CỐT THÉP Đ- ỢC TIẾN HÀNH BẰNG MÁY HÀN HOẶC BUỘC.
4 - CỐT THÉP CÁC BON THẤP KÉO NGUỘI CÓ RA = 3800 KG/CM2.
5 - CHIỀU CAO ĐẤT ĐẮP TRÊN CỐNG TỪ 0.6 - 4.0 M.
6 - TẢI TRỌNG THIẾT KẾ NỀN Đ- ỜNG Ô TÔ
7 - CỐNG Đ- ỢC CHẾ TẠO BẰNG CÔNG NGHỆ QUAY ÉP (SOUVERAEN).

CHỦ ĐẦU TƯ UBND PHƯỜNG NGUYỄN ĐẠI NĂNG	DỰ ÁN: CẢI TẠO, NÂNG CẤP, MỞ RỘNG ĐƯỜNG TÔ HIẾN THÀNH, PHƯỜNG NGUYỄN ĐẠI NĂNG, THÀNH PHỐ HẢI PHÒNG	THỰC HIỆN	NGUYỄN VĂN DÂN		Hải Phòng, tháng năm 2026 CÔNG TY TNHH TƯ VẤN ĐẦU TƯ VÀ THƯƠNG MẠI HẢI AN PHÁT GIÁM ĐỐC	CHI TIẾT CỐNG TRÒN D600 PHẠM VI NỀN ĐƯỜNG Ô TÔ
CÔNG TY TNHH TƯ VẤN ĐẦU TƯ XD VÀ THƯƠNG MẠI HẢI AN PHÁT ĐỊA CHỈ: SỐ 158 LÊ DUẨN, PHƯỜNG TÂN HƯNG THÀNH PHỐ HẢI PHÒNG TEL: 0915.683.969 - EMAIL: HAIANPHAT80@GMAIL.COM		KIỂM TRA	DƯƠNG QUỐC ĐOÀN			Tỷ lệ bản vẽ: / Bản vẽ số:
		CHỦ TRÌ THIẾT KẾ	NGUYỄN ĐỨC HIẾU			Lần xuất bản: 01 Lần chỉnh sửa: 0 / M số sản phẩm: HAP/HĐ - 2026
	THIẾT KẾ BẢN VẼ THI CÔNG	CHỦ NHIỆM TK	NGUYỄN ĐỨC HIẾU		KTS. NGUYỄN ANH TUẤN	

1/2 MẶT CẮT A-A

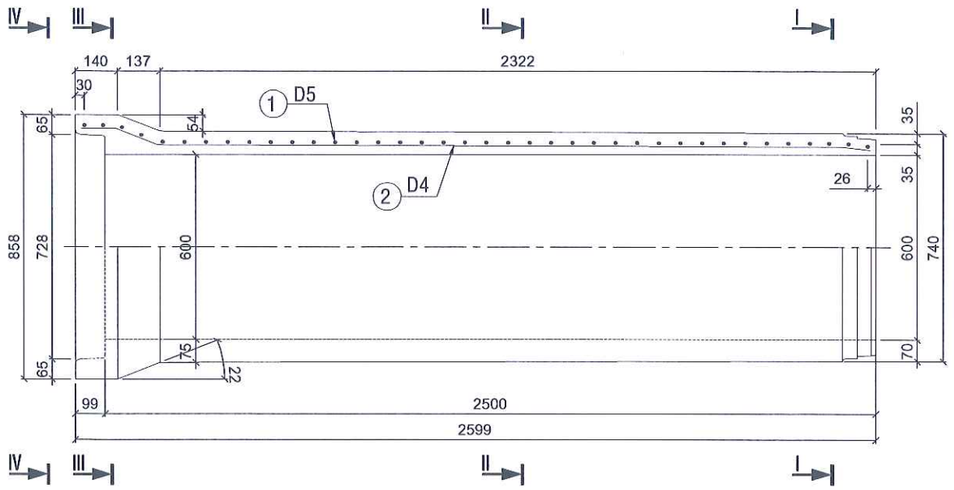

1/2 CHÍNH DIỆN

1/2 I-I 1/2 II-II

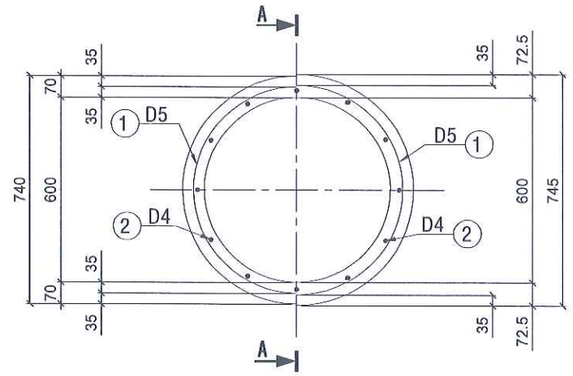

1/2 III-III 1/2 IV-IV

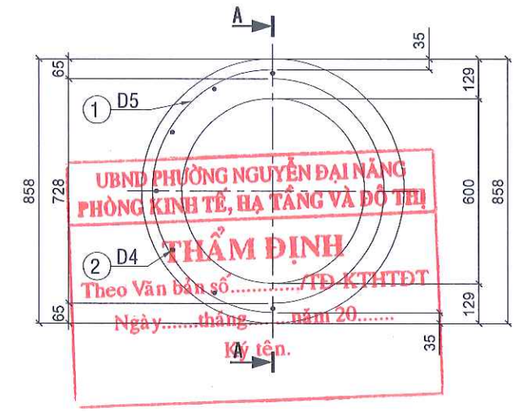

UBND PHƯỜNG NGUYỄN ĐẠI NĂNG
PHÒNG KINH TẾ, HẠ TẦNG VÀ ĐÔ THỊ
THẨM ĐỊNH
Theo Văn bản số...../TĐ-KTHTĐT
Ngày.....tháng.....năm 20.....
Ký tên.

CỐT THÉP SỐ 1

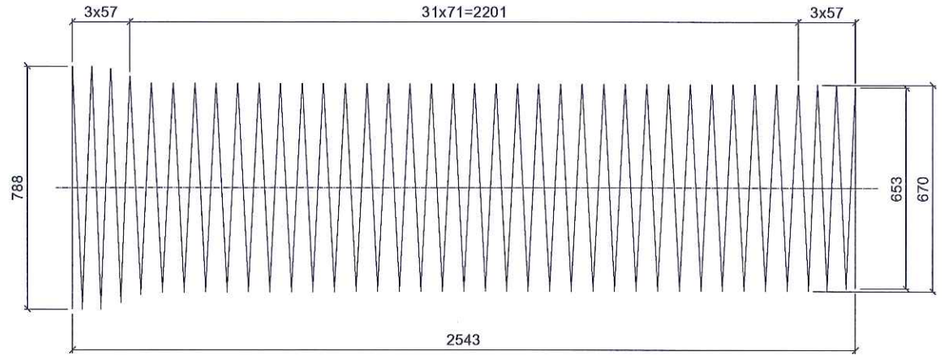

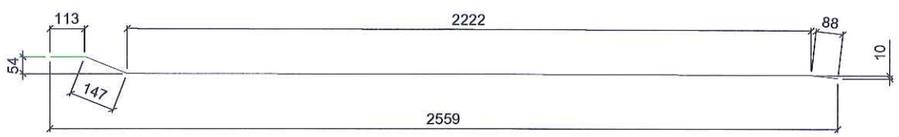

CỐT THÉP SỐ 2

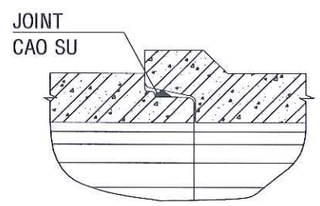

MỐI NỐI

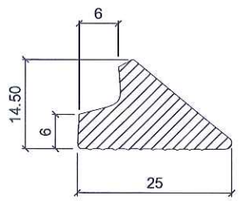

JOINT CAO SU

THỐNG KÊ VẬT TƯ

KÍ HIỆU	QUY CÁCH VẬT TƯ	SỐ THANH	CHIỀU DÀI MỘT THANH	TỔNG CHIỀU DÀI	TỔNG TRỌNG LƯỢNG	GHI CHÚ
	(MM)	(TH)	(MM)	(M)	(KG)	
1	D5	1	81323	81.32	12.52	
2	D4	12	2569	30.83	3.04	
	CỘNG				15.56	
	BÊ TÔNG				0.382 M3/1 ĐỐT CỐNG	

CÔNG TY TNHH THƯƠNG MẠI VÀ TƯ VẤN THẨM ĐỊNH XÂY DỰNG TIẾN MẠNH
THẨM TRA
Theo Văn bản số: ...../TTr-TM
Ngày:.....tháng.....năm 202.....
Chủ trì bộ môn ký tên:

GHI CHÚ:

1- CỐNG TRÒN TẢI TRỌNG T, D600 VỈA HÈ MUA ĐÚC SẴN, BẢN VẼ MANG TÍNH ĐỊNH H- ÓNG
2- KÍCH TH- ỚC TRONG BẢN VẼ GHI BẰNG MM.
3 - LIÊN KẾT NHỮNG THANH CỐT THÉP Đ- ỢC TIẾN HÀNH BẰNG MÁY HÀN HOẶC BUỘC.
4 - CỐT THÉP CÁC BON THẤP KÉO NGUỘI CÓ RA = 3800 KG/CM2.
5 - CHIỀU CAO ĐẤT ĐẮP TRÊN CỐNG TỪ 0.6 - 4.0 M.
6 - TẢI TRỌNG THIẾT KẾ NỀN Đ- ỜNG Ô TÔ
7 - CỐNG Đ- ỢC CHẾ TẠO BẰNG CÔNG NGHỆ QUAY ÉP (SOUVERAEN).

CHỦ ĐẦU TƯ UBND PHƯỜNG NGUYỄN ĐẠI NĂNG	DỰ ÁN: CẢI TẠO, NÂNG CẤP, MỞ RỘNG ĐƯỜNG TÔ HIẾN THÀNH, PHƯỜNG NGUYỄN ĐẠI NĂNG, THÀNH PHỐ HẢI PHÒNG	THỰC HIỆN	NGUYỄN VĂN DÂN		Hải Phòng, tháng năm 2026 CÔNG TY TNHH TƯ VẤN ĐẦU TƯ VÀ THƯƠNG MẠI HẢI AN PHÁT GIÁM ĐỐC
CÔNG TY TNHH TƯ VẤN ĐẦU TƯ XD VÀ THƯƠNG MẠI HẢI AN PHÁT ĐỊA CHỈ: SỐ 158 LÊ DUẨN, PHƯỜNG TÂN HƯNG THÀNH PHỐ HẢI PHÒNG TEL: 0915.683.969 - EMAIL: HAIANPHAT80@GMAIL.COM		KIỂM TRA	DƯƠNG QUỐC ĐOÀN		
		CHỦ TRÌ THIẾT KẾ	NGUYỄN ĐỨC HIẾU		
	THIẾT KẾ BẢN VẼ THI CÔNG	CHỦ NHIỆM TK	NGUYỄN ĐỨC HIẾU		KTS. NGUYỄN ANH TUẤN

CHI TIẾT CỐNG TRÒN D600 PHẠM VI VỈA HÈ

Tỷ lệ bản vẽ:	Bản vẽ số:
Lần xuất bản: 01 Lần chỉnh sửa: 0	M số sản phẩm: HAP/HĐ - 2026

MẶT CẮT A - A

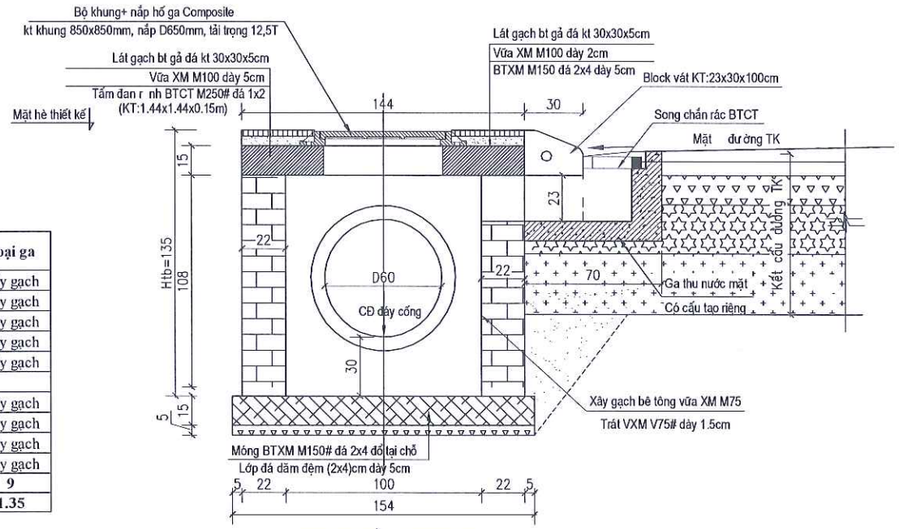

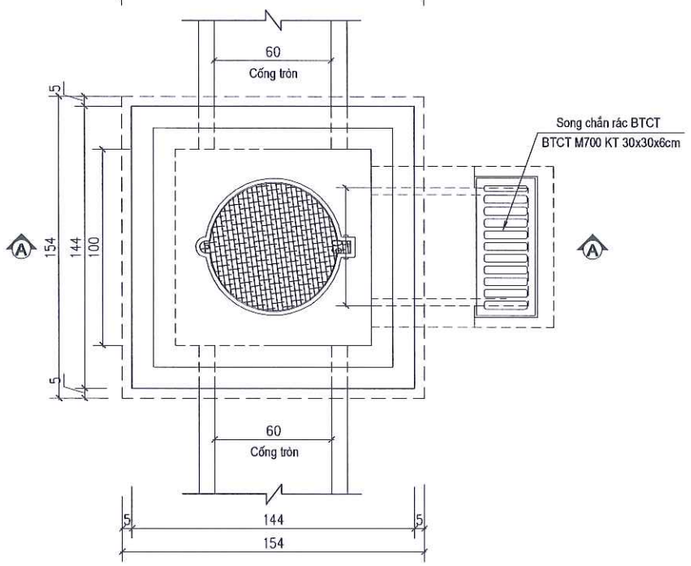

BẢNG THỐNG KÊ HỐ GA THOÁT NƯỚC

STT	Tên ga	CĐ mặt ga	CĐ lòng cống	CĐ lòng ga	Chiều cao ga	Loại ga
1	HT01	2.90	1.92	1.62	1.28	Xây gạch
2	HT02	3.04	1.87	1.57	1.47	Xây gạch
3	HT03	3.06	1.87	1.57	1.49	Xây gạch
4	HT04	3.05	1.87	1.57	1.48	Xây gạch
5	HT05	2.98	1.87	1.57	1.41	Xây gạch
6	HT06	2.90	1.06	0.76		
7	HT07	2.90	2.09	1.79	1.11	Xây gạch
8	HT08	2.98	2.14	1.84	1.14	Xây gạch
9	HT09	3.30	2.19	1.89	1.41	Xây gạch
10	HT10	3.34	2.24	1.94	1.40	Xây gạch
Hố ga trên vỉa hè				Số lượng		9
				Chiều cao trung bình		1.35

CẤU TẠO TẤM ĐAN

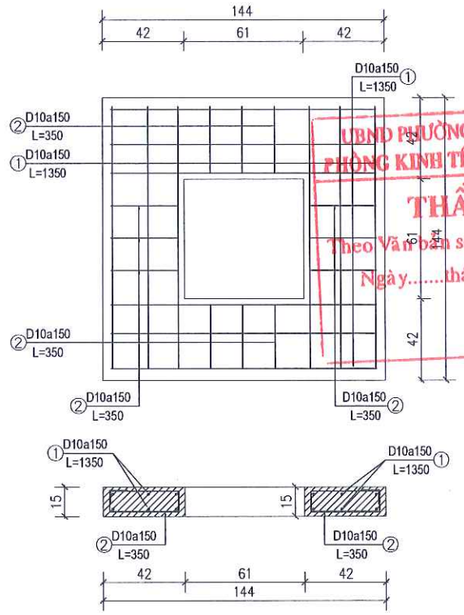

UBND PHƯỜNG NGUYỄN ĐẠI NĂNG
PHÒNG KINH TẾ, HẠ TẦNG VÀ ĐÔ THỊ
THẨM ĐỊNH
Theo Văn bản số...../TĐ-KTHTĐT
Ngày.....tháng.....năm 20.....
Ký tên.

CHI TIẾT THÉP

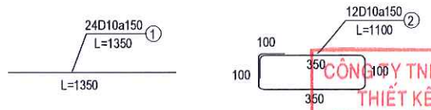

CÔNG TY TNHH THƯƠNG MẠI VÀ TƯ VẤN THIẾT KẾ XÂY DỰNG TIẾN MẠNH
THẨM TRA
Theo Văn bản số: ...../TTr-TM
Ngày:.....tháng.....năm 202.....
Chữ ký và họ tên ký tên:

BẢNG TỔNG HỢP KHỐI L- ỢNG THÉP 1 TẤM ĐAN

Loại ck	Số hiệu thanh	Đường kính (mm)	Chiều dài 1 thanh (mm)	Số lượng thanh	Tổng chiều dài (m)	Trọng lượng 1m dài (kg/m)	Tổng khối lượng (kg)
Tấm đan	1	D10(CII)	1350	24	32.40	0.617	19.99
	2	D10(CII)	1100	12	13.20	0.617	8.14
Tổng Cộng			Cốt thép D<=10 mm			28.135	kg
			Bê tông M.250 đá 1x2			0.255	m3
			Ván khuôn			1.230	m2

CHỦ ĐẦU TƯ UBND PHƯỜNG NGUYỄN ĐẠI NĂNG	DỰ ÁN: CẢI TẠO, NÂNG CẤP, MỞ RỘNG ĐƯỜNG TÔ HIẾN THÀNH, PHƯỜNG NGUYỄN ĐẠI NĂNG, THÀNH PHỐ HẢI PHÒNG	THỰC HIỆN	NGUYỄN VĂN DÂN	Hải Phòng, tháng năm 2026 CÔNG TY TNHH TƯ VẤN ĐẦU TƯ VÀ THƯƠNG MẠI HẢI AN PHÁT GIÁM ĐỐC
CÔNG TY TNHH TƯ VẤN ĐẦU TƯ XD VÀ THƯƠNG MẠI HẢI AN PHÁT ĐỊA CHỈ: SỐ 158 LÊ DUẨN, PHƯỜNG TÂN HƯNG THÀNH PHỐ HẢI PHÒNG TEL: 0915.683.969 - EMAIL: HAIANPHAT80@GMAIL.COM		KIỂM TRA	DƯƠNG QUỐC ĐOÀN	
		CHỦ TRÌ THIẾT KẾ	NGUYỄN ĐỨC HIẾU	
	THIẾT KẾ BẢN VẼ THI CÔNG	CHỦ NHIỆM TK	NGUYỄN ĐỨC HIẾU	KTS. NGUYỄN ANH TUẤN

M.S.D.N: 0801376... CÔNG TY TNHH TƯ VẤN ĐẦU TƯ XÂY DỰNG VÀ THƯƠNG MẠI HẢI AN PHÁT — THÀNH PHỐ HẢI PHÒNG

CHI TIẾT HỐ GA LOẠI 1		
Tỷ lệ bản vẽ:		Bản vẽ số:
Lần xuất bản: 01 Lần chỉnh sửa: 0		M số sản phẩm: HAP/HĐ - 2026

MẶT BẰNG HỐ GA THĂM

(Số lượng 21 cái)

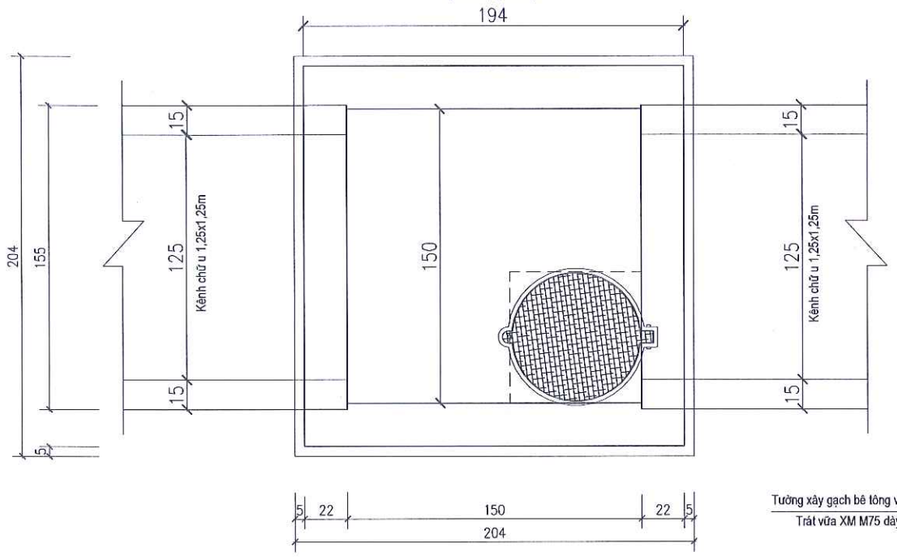

CHI TIẾT BẬC THANG INOX

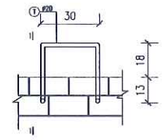

1 - 1

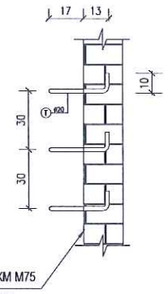

MẶT CẮT 1-1

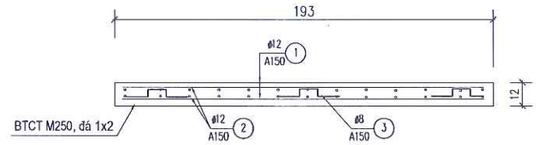

BẢN NẮP

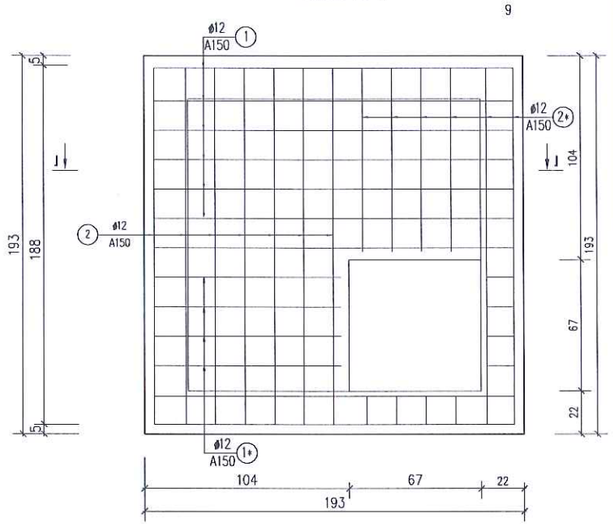

BẢNG THỐNG KÊ HỐ GA THĂM KÊNH BTCT

STT	Tên ga	CĐ mặt ga	CĐ lòng cống	CĐ lòng ga	Chiều cao ga	Loại ga
1	HGT01	3.42	1.82	1.52	1.90	Xây gạch
2	HGT02	3.37	1.81	1.51	1.86	Xây gạch
3	HGT03	3.38	1.8	1.50	1.88	Xây gạch
4	HGT04	3.59	1.79	1.49	2.10	Xây gạch
5	HGT05	3.57	1.78	1.48	2.09	Xây gạch
6	HGT06	3.36	1.77	1.47	1.89	Xây gạch
7	HGT07	3.25	1.76	1.46	1.79	Xây gạch
8	HGT08	3.45	1.75	1.45	2.00	Xây gạch
9	HGT09	3.47	1.74	1.44	2.03	Xây gạch
10	HGT10	3.45	1.73	1.43	2.02	Xây gạch
11	HGT11	3.27	1.72	1.42	1.85	Xây gạch
12	HGT12	2.99	1.71	1.41	1.58	Xây gạch
13	HGT13	3.24	[illegible]	1.40	1.84	Xây gạch
14	HGT14	3.35	1.69	1.39	1.96	Xây gạch
15	HGT15	3.34	1.69	1.39	1.95	Xây gạch
16	HGT15*	3.12	1.69	1.39	1.73	Xây gạch
17	HGT16	3.29	1.68	1.38	1.91	Xây gạch
18	HGT17	3.28	1.67	1.37	1.91	Xây gạch
19	HGT18	3.32	1.66	1.36	1.96	Xây gạch
20	HGT19	3.32	1.65	1.35	1.97	Xây gạch
21	HGT20	3.17	1.63	1.33	1.84	Xây gạch
22	HGT21	2.90	1.62	1.32	1.58	Xây gạch
23	HGT22	2.79	1.61	1.31	1.48	Xây gạch
Hố ga thăm trên vỉa hè				Số lượng		23
				Chiều cao trung bình		1.87

UBND PHƯỜNG NGUYỄN ĐẠI NĂNG
PHÒNG KINH TẾ, HẠ TẦNG VÀ ĐÔ THỊ
THẨM ĐỊNH
Theo văn bản số ...../TTr-KTHTĐT
Ngày.....tháng.....năm 20.....
Ký tên

MẶT CẮT A-A

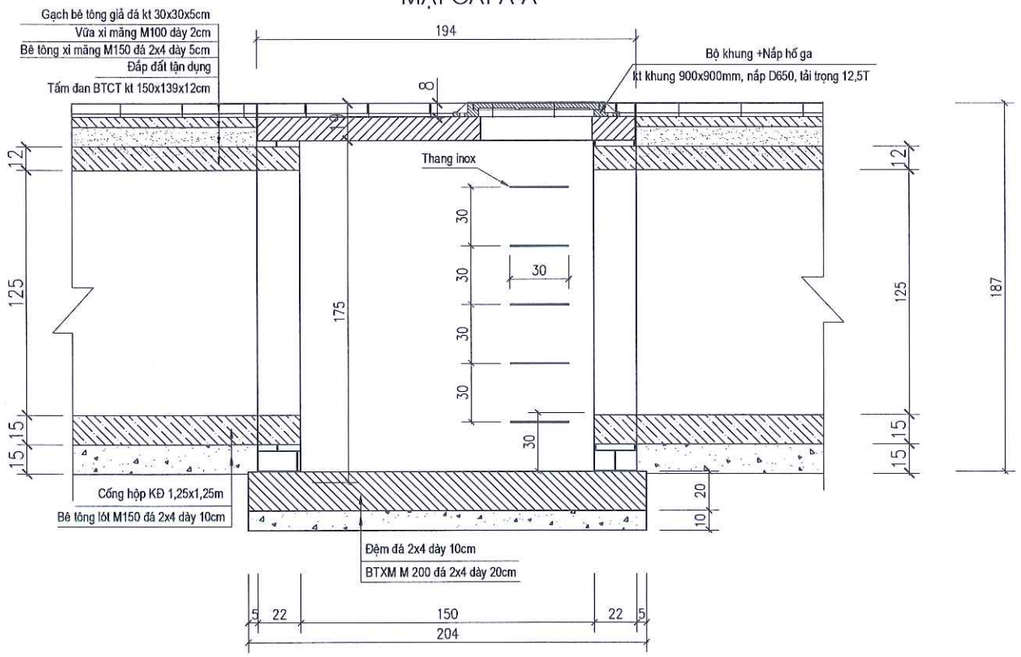

THỐNG KÊ CỐT THÉP HGL1

C.KIỆN	STT	HÌNH DÁNG – KÍCH THƯỚC	ø mm	CD 1 THANH mm	SỐ LƯỢNG 1 C.KIỆN	SỐ LƯỢNG T.BỘ	TỔNG C.D	TỔNG TL
NẮP HỐ GA	1	50 188 50	12	1980	9	18	35.64	31.72
	1*	50 95 50	12	1050	4	8	8.40	7.47
	2	50 188 50	12	1980	9	18	35.64	31.72
	2*	50 95 50	12	1050	4	8	8.40	7.47
	3	150 60 150 (150)	8	570	16	16	9.12	3.56
	4	150 20 150 (150)	8	850	2	2	1.70	0.66
TỔNG KHỐI LƯỢNG THÉP ĐÁY HỐ GA D8: 4.22KG TỔNG KHỐI LƯỢNG THÉP NẮP GA D12: 78.38KG								

CÔNG TY TNHH THƯƠNG MẠI VÀ TƯ VẤN THIẾT KẾ XÂY DỰNG TIẾN MẠNH
THẨM TRA
Theo Văn bản số: ...../TTr-TM
Ngày:.....tháng.....năm 202.....
Chủ trì bộ môn ký tên:

CHỦ ĐẦU TƯ UBND PHƯỜNG NGUYỄN ĐẠI NĂNG	DỰ ÁN: CẢI TẠO, NÂNG CẤP, MỞ RỘNG ĐƯỜNG TÔ HIẾN THÀNH, PHƯỜNG NGUYỄN ĐẠI NĂNG, THÀNH PHỐ HẢI PHÒNG	THỰC HIỆN	NGUYỄN VĂN DÂN	Hải Phòng, tháng năm 2026 CÔNG TY TNHH TƯ VẤN ĐẦU TƯ VÀ THƯƠNG MẠI HẢI AN PHÁT GIÁM ĐỐC
CÔNG TY TNHH TƯ VẤN ĐẦU TƯ XD VÀ THƯƠNG MẠI HẢI AN PHÁT ĐỊA CHỈ: SỐ 158 LÊ DUẨN, PHƯỜNG TÂN HƯNG THÀNH PHỐ HẢI PHÒNG TEL: 0915.683.969 - EMAIL: HAIANPHAT80@GMAIL.COM		KIỂM TRA	DƯƠNG QUỐC ĐOÀN	
		CHỦ TRÌ THIẾT KẾ	NGUYỄN ĐỨC HIẾU	
	THIẾT KẾ BẢN VẼ THI CÔNG	CHỦ NHIỆM TK	NGUYỄN ĐỨC HIẾU	KTS. NGUYỄN ANH TUẤN

CHI TIẾT HỐ GA THĂM

Tỷ lệ bản vẽ:	Bản vẽ số:
Lần xuất bản: 01 Lần chỉnh sửa: 0	M số sản phẩm: HAP/HĐ - 2026

CHI TIẾT TẤM ĐAN HỐ THĂM

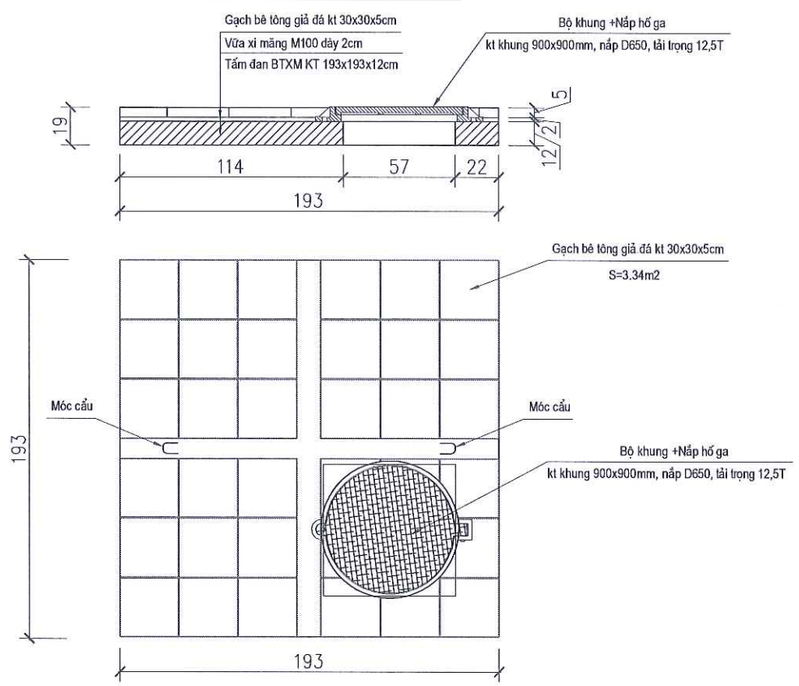

UBND PHƯỜNG NGUYỄN ĐẠI NĂNG
PHÒNG KINH TẾ, HẠ TẦNG VÀ ĐÔ THỊ
THẨM ĐỊNH
Theo Văn bản số...../TĐ-KTHTĐT
Ngày.....tháng.....năm 20.....
Ký tên.

CÔNG TY TNHH THƯƠNG MẠI VÀ TƯ VẤN
THIẾT KẾ XÂY DỰNG TIẾN MẠNH
THẨM TRA
Theo Văn bản số: ...../TTr-TM
Ngày:.....tháng.....năm 202.....
Chủ trì bộ môn ký tên:

CHỦ ĐẦU TƯ **UBND PHƯỜNG NGUYỄN ĐẠI NĂNG**	DỰ ÁN: **CẢI TẠO, NÂNG CẤP, MỞ RỘNG ĐƯỜNG TÔ HIẾN THÀNH, PHƯỜNG NGUYỄN ĐẠI NĂNG, THÀNH PHỐ HẢI PHÒNG**	THỰC HIỆN	NGUYỄN VĂN DÂN		*Hải Phòng, tháng năm 2026* CÔNG TY TNHH TƯ VẤN ĐẦU TƯ VÀ THƯƠNG MẠI HẢI AN PHÁT GIÁM ĐỐC	NẮP ĐAN HỐ GA THĂM KÊNH BTCT CHỮ U
CÔNG TY TNHH TƯ VẤN ĐẦU TƯ XD VÀ THƯƠNG MẠI HẢI AN PHÁT ĐỊA CHỈ: SỐ 158 LÊ DUẨN, PHƯỜNG TÂN HƯNG THÀNH PHỐ HẢI PHÒNG TEL: 0915.683.969 - EMAIL: HAIANPHAT80@GMAIL.COM		KIỂM TRA	DƯƠNG QUỐC ĐOÀN			
		CHỦ TRÌ THIẾT KẾ	NGUYỄN ĐỨC HIẾU			Tỷ lệ bản vẽ: / Bản vẽ số:
	THIẾT KẾ BẢN VẼ THI CÔNG	CHỦ NHIỆM TK	NGUYỄN ĐỨC HIẾU		KTS. NGUYỄN ANH TUẤN	Lần xuất bản: 01 Lần chỉnh sửa: 0 / M số sản phẩm: HAP/HĐ - 2026

CÔNG TY TNHH TƯ VẤN ĐẦU TƯ XÂY DỰNG VÀ THƯƠNG MẠI HẢI AN PHÁT – THÀNH PHỐ HẢI PHÒNG

MẶT BẰNG HỐ GA THĂM- HGT 01

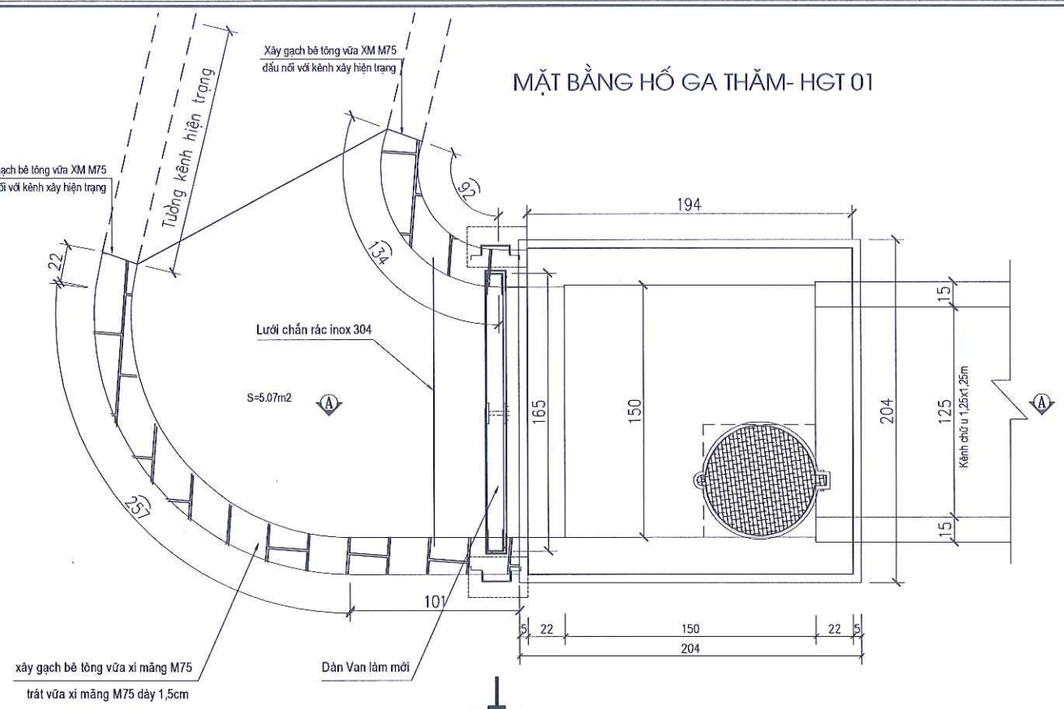

MẶT CẮT M- ƠNG XÂY

(Phạm vi xây mương hở cong trơn cuối tuyến, L= 5.0m)

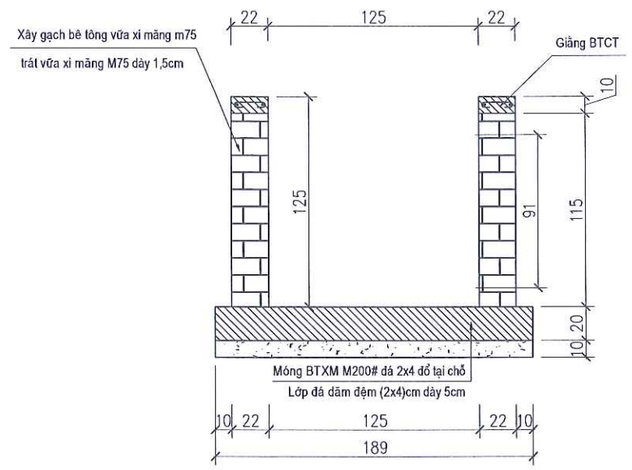

CHI TIẾT GIẰNG 1M

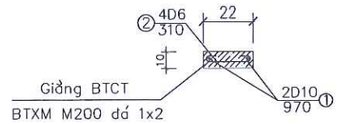

Số hiệu thanh	Đường kính	Chiều dài 1 thanh (mm)	Số lượng thanh	Tổng chiều dài (m)	Trọng lượng 1m dài (kg/m)	Tổng khối lượng (kg)
1	D10 (CB-400V)	970	2	1.94	0.62	1.20
2	D6 (CB-200V)	310	4	1.24	0.222	0.28
Tổng cộng			Cốt thép D5 -10mm			1.48 kg
			Bê tông M200#		0.022	m3
			Ván khuôn		0.200	m2

ỦBND PHƯỜNG NGUYỄN ĐẠI NĂNG
PHÒNG KINH TẾ, HẠ TẦNG VÀ ĐÔ THỊ
THẨM ĐỊNH
Theo Văn bản số...../TĐ-KTHTĐT
Ngày.....tháng.....năm 20.....
Ký tên.

MẶT CẮT A-A

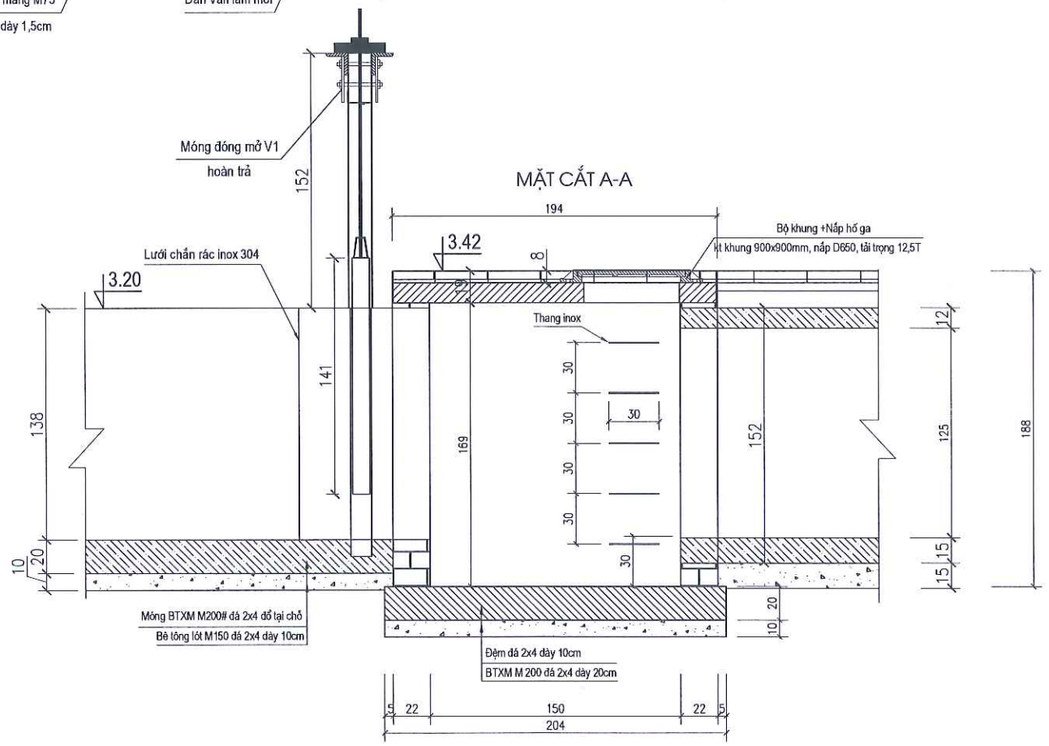

CHI TIẾT L- ỚI CHẮN RÁC INOX

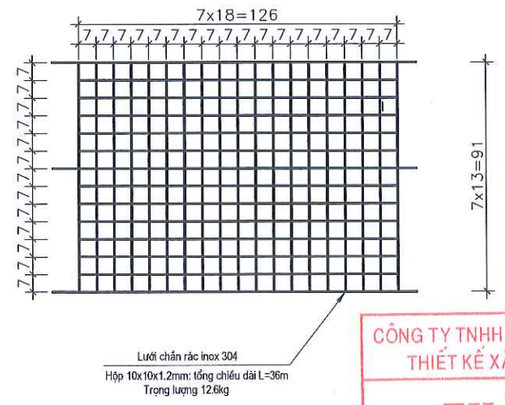

CÔNG TY TNHH THƯƠNG MẠI VÀ TƯ VẤN
THIẾT KẾ XÂY DỰNG TIẾN MẠNH
THẨM TRA
Theo Văn bản số: ...../TTr-TM
Ngày:.....tháng.....năm 202.....
Chủ trì bộ môn ký tên:

CHỦ ĐẦU TƯ UBND PHƯỜNG NGUYỄN ĐẠI NĂNG	DỰ ÁN: CẢI TẠO, NÂNG CẤP, MỞ RỘNG ĐƯỜNG TÔ HIẾN THÀNH, PHƯỜNG NGUYỄN ĐẠI NĂNG, THÀNH PHỐ HẢI PHÒNG	THỰC HIỆN	NGUYỄN VĂN DÂN		Hải Phòng, tháng năm 2026 CÔNG TY TNHH TƯ VẤN ĐẦU TƯ VÀ THƯƠNG MẠI HẢI AN PHÁT GIÁM ĐỐC
		KIỂM TRA	DƯƠNG QUỐC ĐOÀN		
		CHỦ TRÌ THIẾT KẾ	NGUYỄN ĐỨC HIẾU		
	THIẾT KẾ BẢN VẼ THI CÔNG	CHỦ NHIỆM TK	NGUYỄN ĐỨC HIẾU		KTS. NGUYỄN ANH TUẤN

CÔNG TY TNHH TƯ VẤN ĐẦU TƯ XD VÀ THƯƠNG MẠI HẢI AN PHÁT
ĐỊA CHỈ: SỐ 158 LÊ DUẨN, PHƯỜNG TÂN HƯNG
THÀNH PHỐ HẢI PHÒNG
TEL: 0915.683.969 - EMAIL: HAIANPHAT80@GMAIL.COM

CHI TIẾT HỐ GA THĂM- HGT01
CHI TIẾT XÂY M- ƠNG ĐẤU NỐI

Tỷ lệ bản vẽ:	Bản vẽ số:
Lần xuất bản: 01 Lần chỉnh sửa: 0	M số sản phẩm: HAP/HĐ - 2026

CHÍNH DIỆN DÀN VAN

(Tỷ lệ: 1/30)

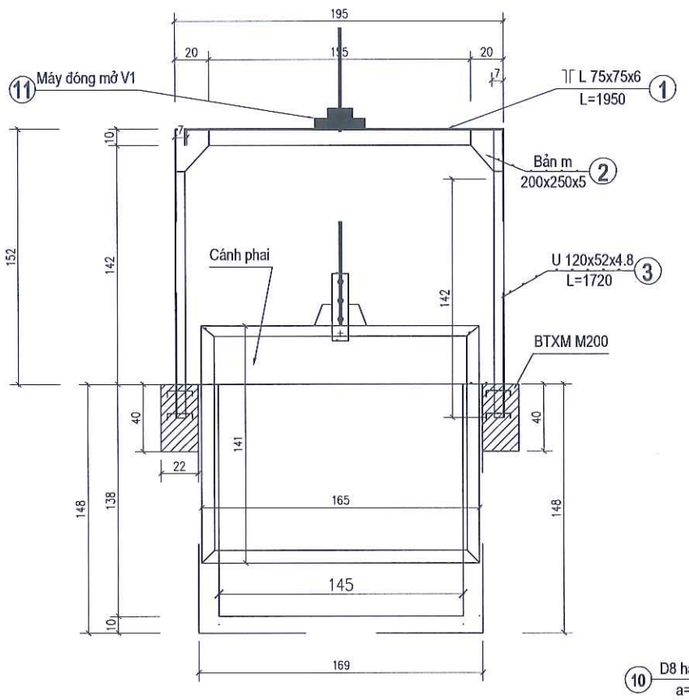

CHI TIẾT CÁNH PHAI

(Tỷ lệ: 1/30)

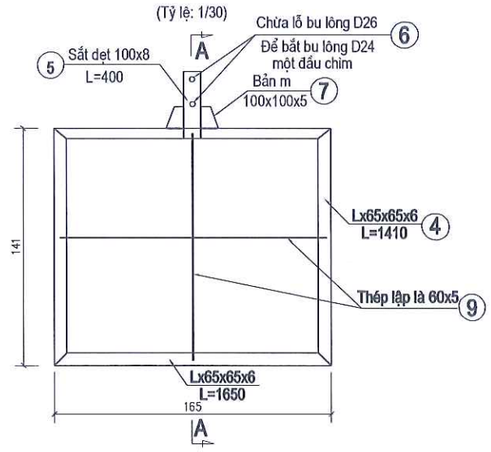

CHI TIẾT ĐẦU CỘT

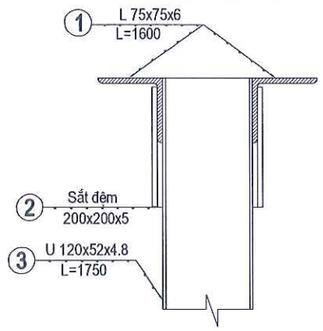

MẶT CẮT A-A

(Tỷ lệ: 1/30)

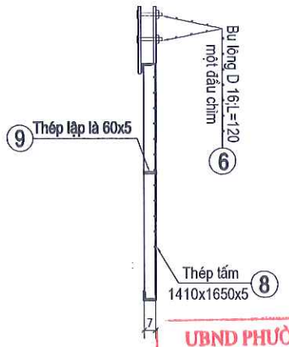

UBND PHƯỜNG NGUYỄN ĐẠI NĂNG
PHÒNG KINH TẾ, HẠ TẦNG VÀ ĐÔ THỊ
THẨM ĐỊNH
Theo Văn bản số...../TĐ-KTHTĐT
Ngày.....tháng.....năm 20.....
Ký tên.

MẶT BẰNG DÀN VAN

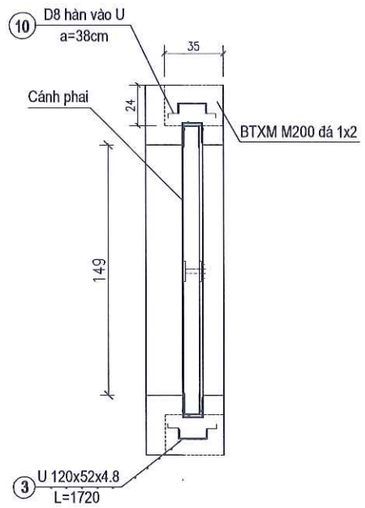

BẢNG KÊ THÉP DÀN VAN

TT	Hình Dáng	Đ.K (mm)	L.1th (m)	S.th	∑ L (m)	P/m (Kg/m)	∑ P(Kg)
1	L 75x75x6	δ =6	1.95	2	3.9	6.85	26.71
2	Bản m 250x200	δ =5	0.04m2	4	0.16m2	39.2kg/m2	6.28
3	U 120x52x4.8	δ =4.8	1.72	2	3.44	10.48	36.05
4	L 65x65x6	δ =6	6.12	1	6.12	5.91	36.16
5	Sắt dẹt 100x8	δ =8	0.04m2	2	0.08m2	62.6kg/m2	5.00
6	Bu lông D16 L=120						2 cái
7	Bản m 100x100	δ =5	0.01m2	4	0.04m2	39.2kg/m2	1.57
8	Thép tấm 1130x1120	δ =5	2.32	1	2.32	39.2kg/m2	90.94
9	Thép lập là 60x5		1.35+1.59	1	2.94	2.35	6.90
10	100 | 180 | 100	10	0.38	4	1.52	0.617	0.94
11	Máy đóng mở V1						1cái
12	Bê tông M200 đá 1x2					0.067	m3
Tổng thép: 210.55 (Kg)							

CÔNG TY TNHH THƯƠNG MẠI VÀ TƯ VẤN
THIẾT KẾ XÂY DỰNG TIẾN MẠNH
THẨM TRA
Theo Văn bản số: ...../TTr-TM
Ngày:.....tháng.....năm 202.....
Chủ trì bộ môn ký tên:

Ghi chú:

- Đơn vị ghi là cm, thép là mm.

CHỦ ĐẦU TƯ UBND PHƯỜNG NGUYỄN ĐẠI NĂNG	DỰ ÁN: CẢI TẠO, NÂNG CẤP, MỞ RỘNG ĐƯỜNG TÔ HIẾN THÀNH, PHƯỜNG NGUYỄN ĐẠI NĂNG, THÀNH PHỐ HẢI PHÒNG	THỰC HIỆN	NGUYỄN VĂN DÂN		Hải Phòng, tháng năm 2026 CÔNG TY TNHH TƯ VẤN ĐẦU TƯ VÀ THƯƠNG MẠI HẢI AN PHÁT GIÁM ĐỐC	CHI TIẾT DÀN VAN HOÀN TRẢ HỐ GA THĂM- HGT01
CÔNG TY TNHH TƯ VẤN ĐẦU TƯ XD VÀ THƯƠNG MẠI HẢI AN PHÁT ĐỊA CHỈ: SỐ 158 LÊ DUẨN, PHƯỜNG TÂN HƯNG THÀNH PHỐ HẢI PHÒNG TEL: 0915.683.969 - EMAIL: HAIANPHAT80@GMAIL.COM		KIỂM TRA	DƯƠNG QUỐC ĐOÀN			Tỷ lệ bản vẽ: | Bản vẽ số:
		CHỦ TRÌ THIẾT KẾ	NGUYỄN ĐỨC HIẾU			Lần xuất bản: 01 Lần chỉnh sửa: 0 | M số sản phẩm: HAP/HĐ - 2026
	THIẾT KẾ BẢN VẼ THI CÔNG	CHỦ NHIỆM TK	NGUYỄN ĐỨC HIẾU		KTS. NGUYỄN ANH TUẤN	

CÔNG TY TNHH TƯ VẤN ĐẦU TƯ XÂY DỰNG VÀ THƯƠNG MẠI HẢI AN PHÁT – THÀNH PHỐ HẢI PHÒNG

CHÍNH DIỆN HẠ L- U

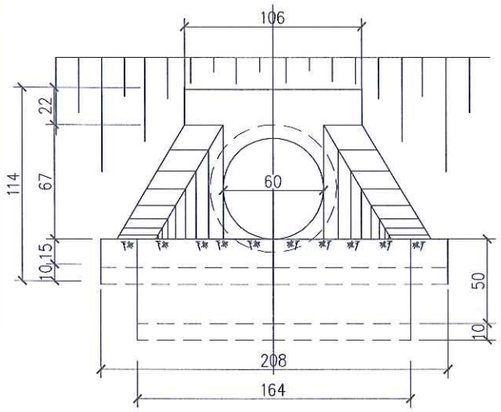

MẶT BẰNG CỐNG QUA ĐƯỜNG

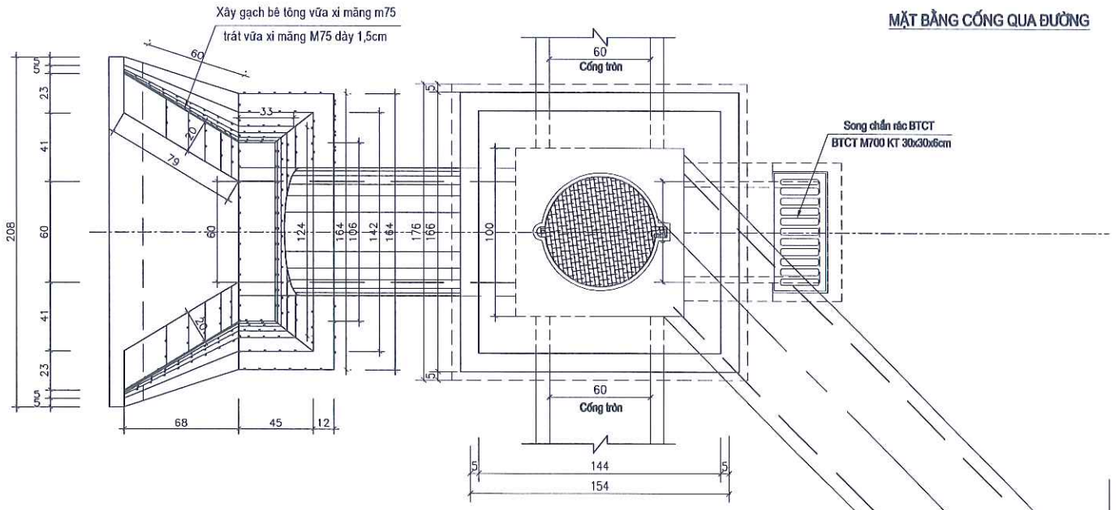

MẶT BẰNG CỐNG QUA Đ- ỜNG

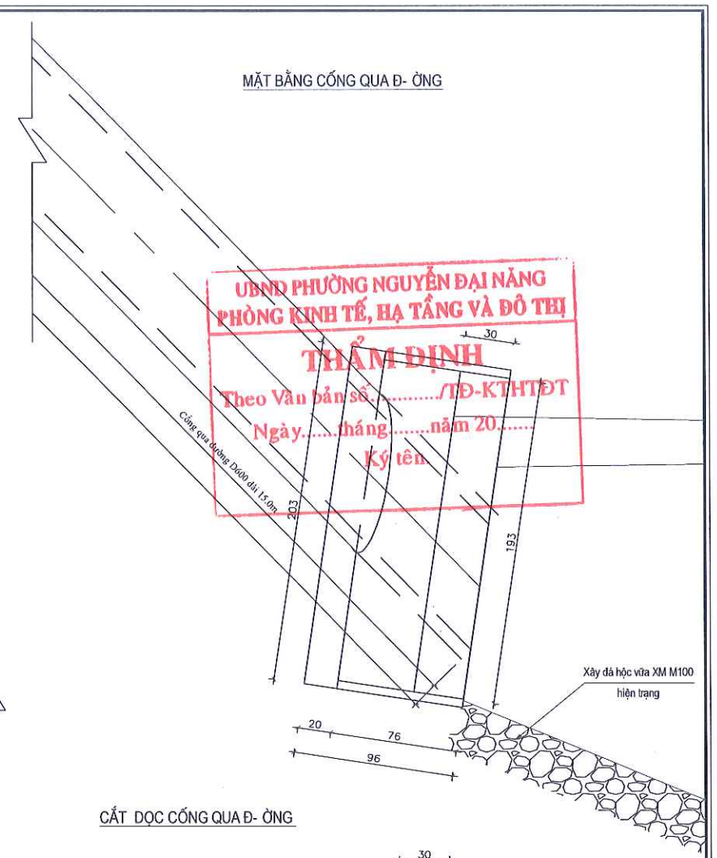

UBND PHƯỜNG NGUYỄN ĐẠI NĂNG
PHÒNG KINH TẾ, HẠ TẦNG VÀ ĐÔ THỊ
THẨM ĐỊNH
Theo Văn bản số ...../TĐ-KTHTĐT
Ngày.....tháng.....năm 20.....
Ký tên

MẶT CẮT A-A

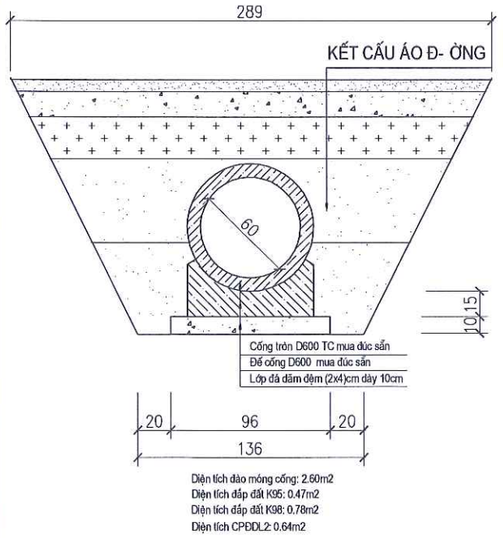

CẮT DỌC CỐNG QUA ĐƯỜNG

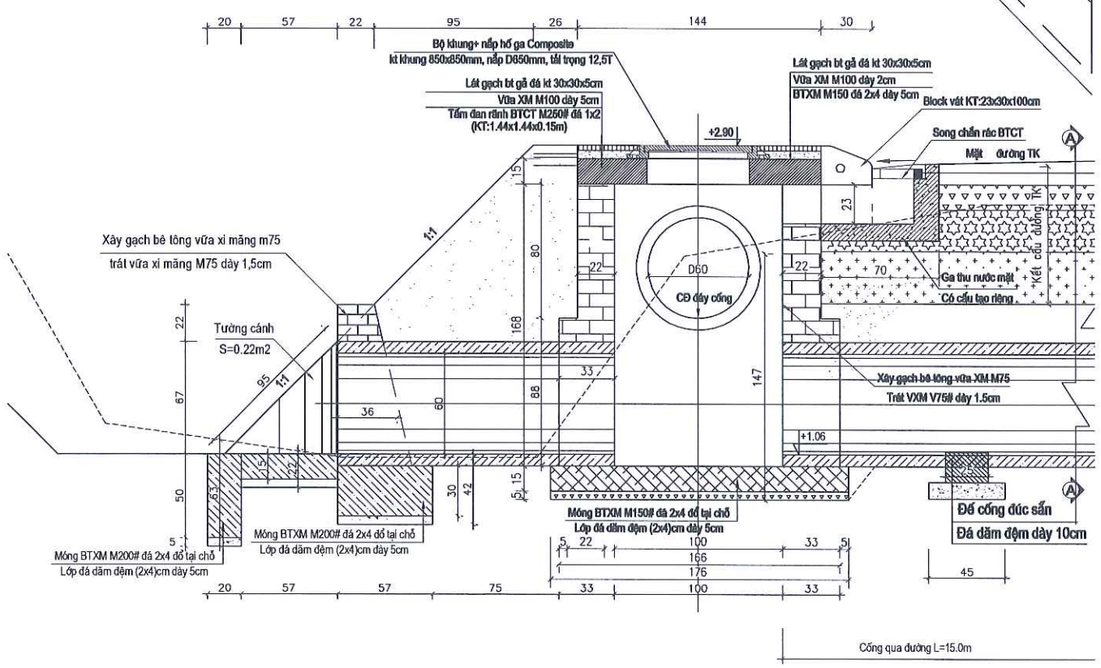

CẮT DỌC CỐNG QUA Đ- ỜNG

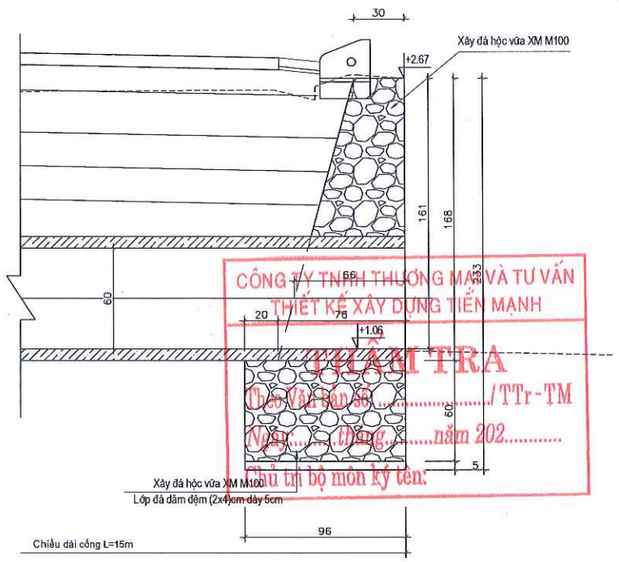

CÔNG TY TNHH THƯƠNG MẠI VÀ TƯ VẤN
THIẾT KẾ XÂY DỰNG TIẾN MẠNH
THẨM TRA
Theo Văn bản số ...../TTr-TM
Ngày.....tháng.....năm 202.....
Đầu tư bộ môn ký tên:

CHỦ ĐẦU TƯ **UBND PHƯỜNG NGUYỄN ĐẠI NĂNG**	DỰ ÁN: **CẢI TẠO, NÂNG CẤP, MỞ RỘNG ĐƯỜNG TÔ HIẾN THÀNH, PHƯỜNG NGUYỄN ĐẠI NĂNG, THÀNH PHỐ HẢI PHÒNG**	THỰC HIỆN	NGUYỄN VĂN DẢN	*Hải Phòng, tháng năm 2026* CÔNG TY TNHH TƯ VẤN ĐẦU TƯ VÀ THƯƠNG MẠI HẢI AN PHÁT GIÁM ĐỐC
CÔNG TY TNHH TƯ VẤN ĐẦU TƯ XD VÀ THƯƠNG MẠI HẢI AN PHÁT ĐỊA CHỈ: SỐ 158 LÊ DUẨN, PHƯỜNG TÂN HƯNG THÀNH PHỐ HẢI PHÒNG TEL: 0915.683.969 - EMAIL: HAIANPHAT80@GMAIL.COM		KIỂM TRA	DƯƠNG QUỐC ĐOÀN	CHI TIẾT CỐNG QUA Đ- ỜNG TẠI CỌC D2-:- D3
	THIẾT KẾ BẢN VẼ THI CÔNG	CHỦ TRÌ THIẾT KẾ	NGUYỄN ĐỨC HIẾU	KTS. NGUYỄN ANH TUẤN
		CHỦ NHIỆM TK	NGUYỄN ĐỨC HIẾU	Tỷ lệ bản vẽ: / Bản vẽ số: Lần xuất bản: 01 / M số sản phẩm: Lần chỉnh sửa: 0 / HAP/HĐ - 2026

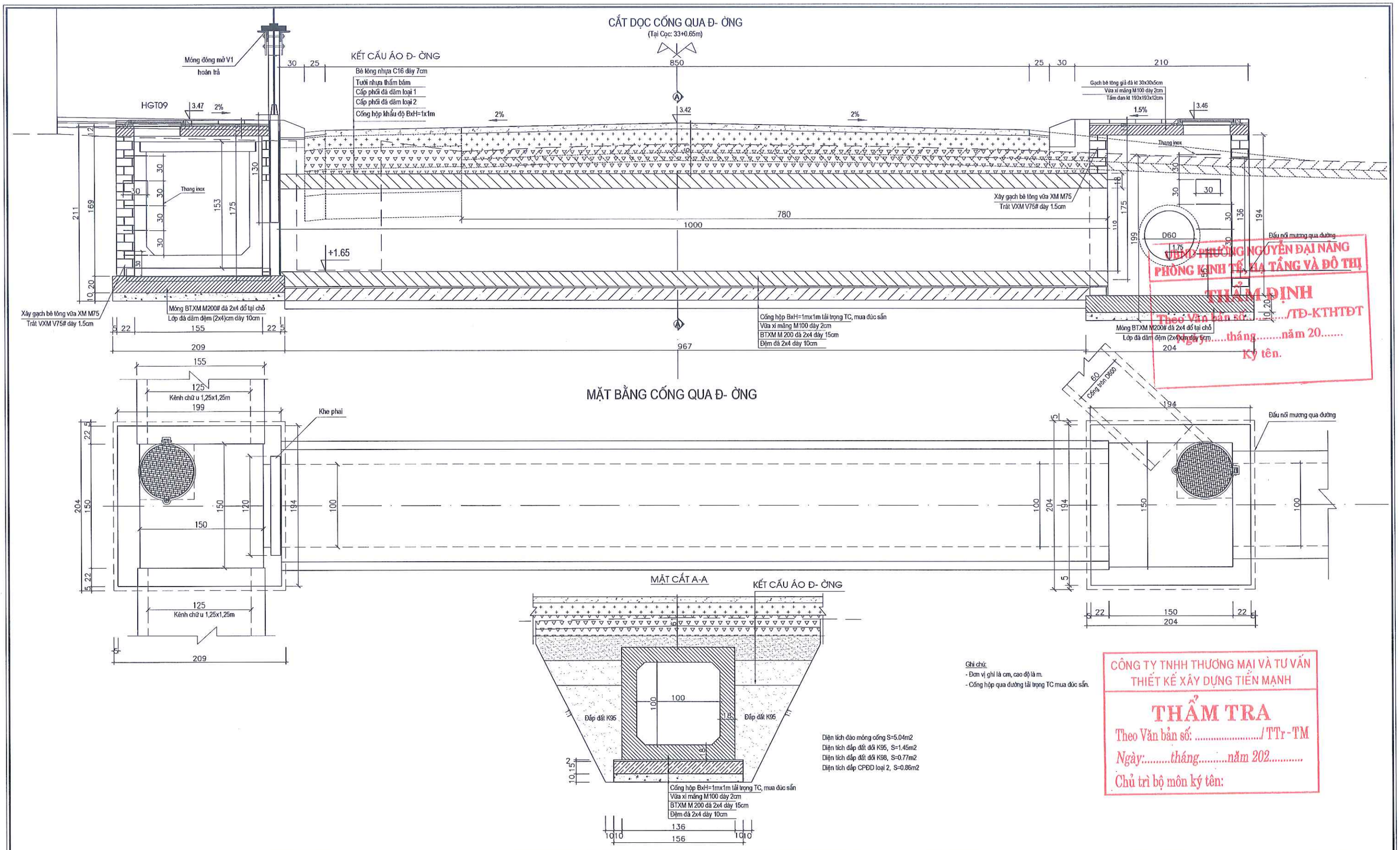

UBND PHƯỜNG NGUYỄN ĐẠI NĂNG
PHÒNG KINH TẾ, HẠ TẦNG VÀ ĐÔ THỊ
THẨM ĐỊNH
Theo Văn bản số: ...../TĐ-KTHTĐT
Ngày.....tháng.....năm 20.....
Ký tên.

Ghi chú:
- Đơn vị ghi là cm, cao độ là m.
- Cống hộp qua đường tải trọng TC mua đúc sẵn.

CÔNG TY TNHH THƯƠNG MẠI VÀ TƯ VẤN THIẾT KẾ XÂY DỰNG TIẾN MẠNH
THẨM TRA
Theo Văn bản số: ...../ TTr - TM
Ngày:.....tháng.....năm 202.....
Chủ trì bộ môn ký tên:

CHỦ ĐẦU TƯ UBND PHƯỜNG NGUYỄN ĐẠI NĂNG	DỰ ÁN: CẢI TẠO, NÂNG CẤP, MỞ RỘNG ĐƯỜNG TÔ HIẾN THÀNH, PHƯỜNG NGUYỄN ĐẠI NĂNG, THÀNH PHỐ HẢI PHÒNG	THỰC HIỆN	NGUYỄN VĂN DÂN	Hải Phòng, tháng năm 2026 CÔNG TY TNHH TƯ VẤN ĐẦU TƯ VÀ THƯƠNG MẠI HẢI AN PHÁT GIÁM ĐỐC
CÔNG TY TNHH TƯ VẤN ĐẦU TƯ XD VÀ THƯƠNG MẠI HẢI AN PHÁT ĐỊA CHỈ: SỐ 158 LÊ DUẨN, PHƯỜNG TÂN HƯNG THÀNH PHỐ HẢI PHÒNG TEL: 0915.683.969 - EMAIL: HAIANPHAT80@GMAIL.COM		KIỂM TRA	DƯƠNG QUỐC ĐOÀN	CHI TIẾT CỐNG QUA Đ- ỜNG TẠI CỌC 33+0.65M
	THIẾT KẾ BẢN VẼ THI CÔNG	CHỦ TRÌ THIẾT KẾ	NGUYỄN ĐỨC HIẾU	KTS. NGUYỄN ANH TUẤN
		CHỦ NHIỆM TK	NGUYỄN ĐỨC HIẾU	Tỷ lệ bản vẽ: / Bản vẽ số: Lần xuất bản: 01 / M số sản phẩm: Lần chỉnh sửa: 0 / HAP/HĐ - 2026

CÔNG TY TNHH TƯ VẤN ĐẦU TƯ XÂY DỰNG VÀ THƯƠNG MẠI HẢI AN PHÁT
M.S.D.N: 0801369969
THÀNH PHỐ HẢI PHÒNG

CHÍNH DIỆN DÀN VAN

(Tỷ lệ: 1/30)

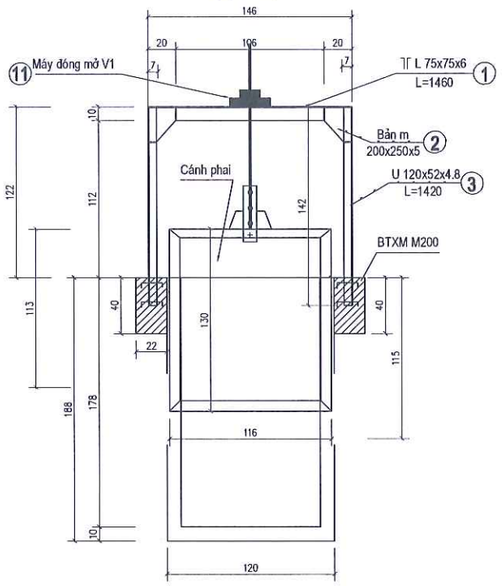

CHI TIẾT CÁNH PHAI

(Tỷ lệ: 1/30)

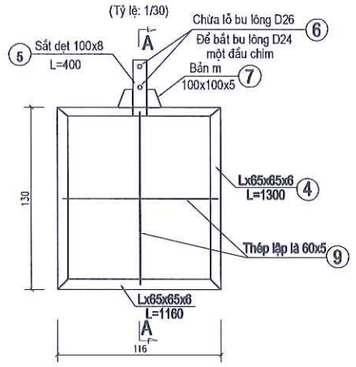

CHI TIẾT ĐẦU CỘT

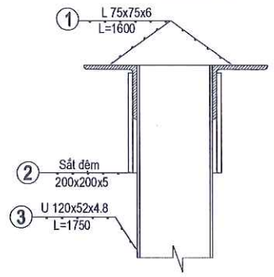

MẶT CẮT A-A

(Tỷ lệ: 1/30)

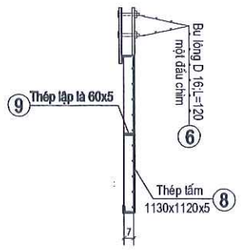

MẶT BẰNG DÀN VAN

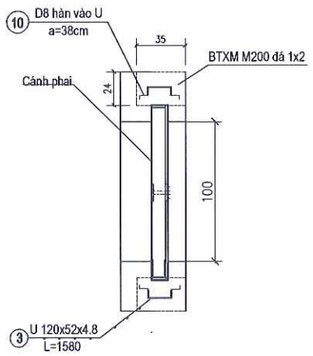

BẢNG KÊ THÉP DÀN VAN

TT	Hình Dáng	Đ.K (mm)	L.1th (m)	S.th	∑ L (m)	P/m (Kg/m)	∑ P(Kg)
1	L 75x75x6	δ =6	1.46	2	2.92	6.85	20.00
2	Bản m 250x200	δ =5	0.04m2	4	0.16m2	39.2kg/m2	6.28
3	U 120x52x4.8	δ =4.8	1.42	2	2.84	10.48	29.76
4	L 65x65x6	δ =6	4.92	1	4.92	5.91	29.08
5	Sắt dẹt 100x8	δ =8	0.04m2	2	0.08m2	62.6kg/m2	5.00
6	Bu lông D16 L=120						2 cái
7	Bản m 100x100	δ =5	0.01m2	4	0.04m2	39.2kg/m2	1.57
8	Thép tấm 1300x1160	δ =5	1.50	1	1.50	39.2kg/m2	58.8
9	Thép lập là 60x5		1.24+1.11	1	2.35	2.35	5.52
10	100 | 180 | 100	10	0.38	4	1.52	0.617	0.94
11	Máy đóng mở V1						1cái
12	Bê tông M200 đá 1x2						m3
Tổng thép: 156.95 (Kg)							

Ghi chú:

- Đơn vị ghi là cm, thép là mm.

UBND PHƯỜNG NGUYỄN ĐẠI NĂNG
PHÒNG KINH TẾ, HẠ TẦNG VÀ ĐÔ THỊ
THẨM ĐỊNH
Theo Văn bản số...../TĐ-KTHTĐT
Ngày.....tháng.....năm 20.....
Ký tên.

CÔNG TY TNHH THƯƠNG MẠI VÀ TƯ VẤN
THIẾT KẾ XÂY DỰNG TIẾN MẠNH
THẨM TRA
Theo Văn bản số: ...../TTr-TM
Ngày:.....tháng.....năm 202.....
Chủ trì bộ môn ký tên:

CHỦ ĐẦU TƯ UBND PHƯỜNG NGUYỄN ĐẠI NĂNG	DỰ ÁN: CẢI TẠO, NÂNG CẤP, MỞ RỘNG ĐƯỜNG TÔ HIẾN THÀNH, PHƯỜNG NGUYỄN ĐẠI NĂNG, THÀNH PHỐ HẢI PHÒNG	THỰC HIỆN	NGUYỄN VĂN DÂN		Hải Phòng, tháng năm 2026 CÔNG TY TNHH TƯ VẤN ĐẦU TƯ VÀ THƯƠNG MẠI HẢI AN PHÁT GIÁM ĐỐC
CÔNG TY TNHH TƯ VẤN ĐẦU TƯ XD VÀ THƯƠNG MẠI HẢI AN PHÁT ĐỊA CHỈ: SỐ 158 LÊ DUẨN, PHƯỜNG TÂN HƯNG THÀNH PHỐ HẢI PHÒNG TEL: 0915.683.969 - EMAIL: HAIANPHAT80@GMAIL.COM		KIỂM TRA	DƯƠNG QUỐC ĐOÀN		
		CHỦ TRÌ THIẾT KẾ	NGUYỄN ĐỨC HIẾU		
	THIẾT KẾ BẢN VẼ THI CÔNG	CHỦ NHIỆM TK	NGUYỄN ĐỨC HIẾU		KTS. NGUYỄN ANH TUẤN

M.S.D.N: 0801376809 CÔNG TY TNHH TƯ VẤN ĐẦU TƯ XÂY DỰNG VÀ THƯƠNG MẠI HẢI AN PHÁT THÀNH PHỐ HẢI PHÒNG

CHI TIẾT DÀN VAN TẠI CỌC 33+0.65M	Tỷ lệ bản vẽ:	Bản vẽ số:
	Lần xuất bản: 01 Lần chỉnh sửa: 0	M số sản phẩm: HAP/HD - 2026

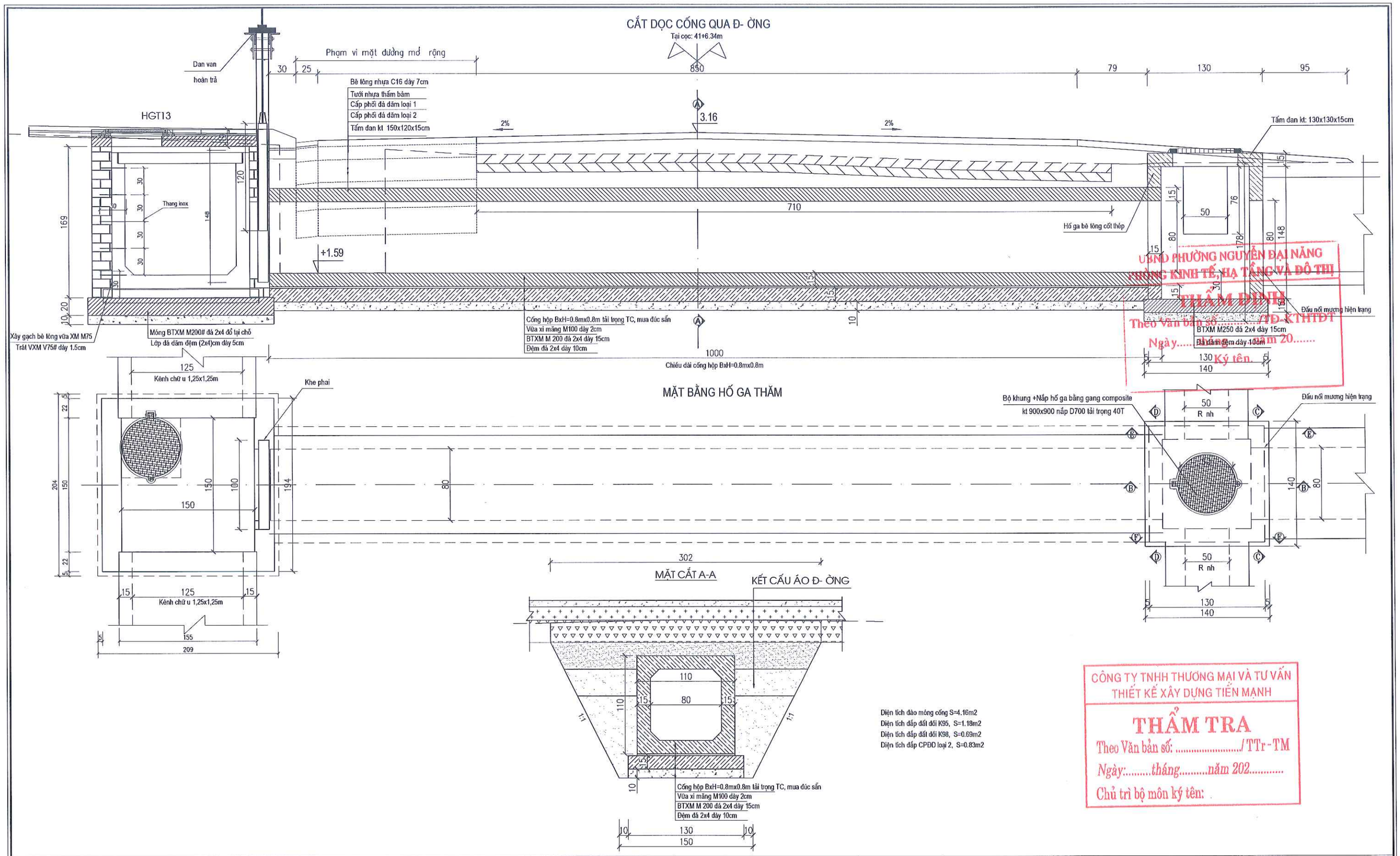

UBND PHƯỜNG NGUYỄN ĐẠI NĂNG
PHÒNG KINH TẾ, HẠ TẦNG VÀ ĐÔ THỊ
THẨM ĐỊNH
Theo Văn bản số: ...../TTĐ-KTHTĐT
Ngày..... tháng..... năm 20.....
Ký tên.

CÔNG TY TNHH THƯƠNG MẠI VÀ TƯ VẤN
THIẾT KẾ XÂY DỰNG TIẾN MẠNH
THẨM TRA
Theo Văn bản số: ...../TTr-TM
Ngày:.....tháng.....năm 202.....
Chủ trì bộ môn ký tên:

CHỦ ĐẦU TƯ UBND PHƯỜNG NGUYỄN ĐẠI NĂNG	DỰ ÁN: CẢI TẠO, NÂNG CẤP, MỞ RỘNG ĐƯỜNG TÔ HIẾN THÀNH, PHƯỜNG NGUYỄN ĐẠI NĂNG, THÀNH PHỐ HẢI PHÒNG	THỰC HIỆN	NGUYỄN VĂN DÂN	Hải Phòng, tháng năm 2026 CÔNG TY TNHH TƯ VẤN ĐẦU TƯ VÀ THƯƠNG MẠI HẢI AN PHÁT GIÁM ĐỐC	CHI TIẾT CỐNG QUA Đ- ỜNG TẠI CỌC 41+6.34M
CÔNG TY TNHH TƯ VẤN ĐẦU TƯ XD VÀ THƯƠNG MẠI HẢI AN PHÁT ĐỊA CHỈ: SỐ 158 LÊ DUẨN, PHƯỜNG TÂN HƯNG THÀNH PHỐ HẢI PHÒNG TEL: 0915.683.969 - EMAIL: HAIANPHAT80@GMAIL.COM		KIỂM TRA	DƯƠNG QUỐC ĐOÀN		Tỷ lệ bản vẽ: / Bản vẽ số:
		CHỦ TRÌ THIẾT KẾ	NGUYỄN ĐỨC HIẾU		Lần xuất bản: 01 Lần chỉnh sửa: 0
	THIẾT KẾ BẢN VẼ THI CÔNG	CHỦ NHIỆM TK	NGUYỄN ĐỨC HIẾU	KTS. NGUYỄN ANH TUẤN	M số sản phẩm: HAP/HĐ - 2026

CÔNG TY TNHH TƯ VẤN ĐẦU TƯ XÂY DỰNG VÀ THƯƠNG MẠI HẢI AN PHÁT – THÀNH PHỐ HẢI PHÒNG

MÓNG HỐ GA

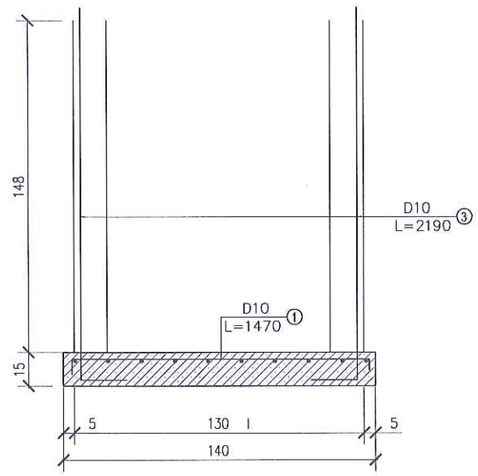

MÓNG HỐ GA

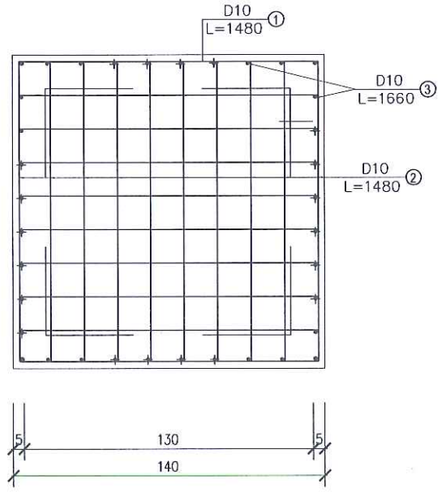

MẶT CẮT E-E; F-F

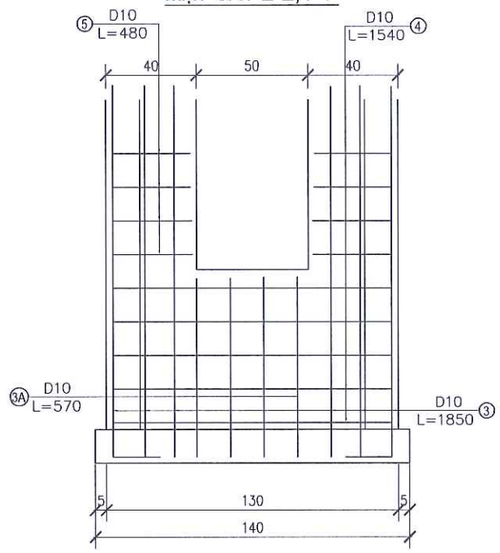

MẶT CẮT D-D; C-C

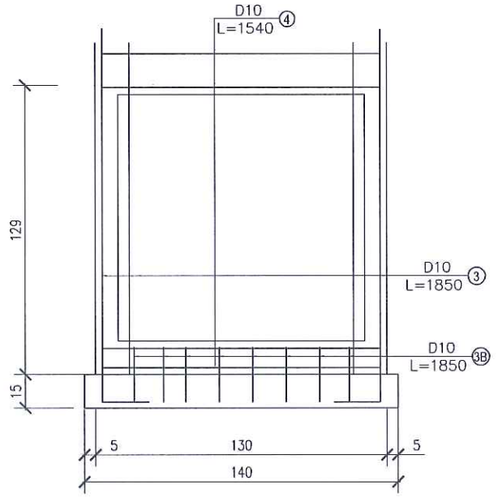

Ghi chú:

- Đơn vị ghi là cm, thép là mm.

CHI TIẾT THÉP

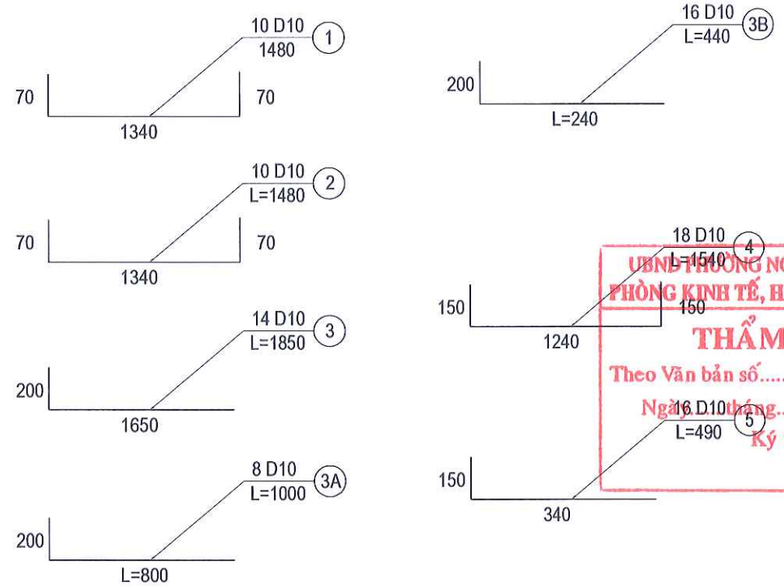

BẢNG KHỐI L- ỢNG THÉP 1 HỐ GA

Số hiệu thanh	Đường kính	Chiều dài 1 thanh (mm)	Số lượng thanh	Tổng chiều dài (m)	Trọng lượng 1m dài (kg/m)	Tổng khối lượng (kg)
1	D10 (CB-400V)	1480	10	14.8	0.62	9.18
2	D10 (CB-400V)	1480	10	14.8	0.62	9.18
3	D10 (CB-400V)	1850	13	24.05	0.62	14.91
3a	D10 (CB-400V)	1000	8	8	0.62	4.96
3b	D10 (CB-400V)	440	16	7.04	0.62	4.36
4	D10 (CB-400V)	1540	18	27.72	0.62	17.19
5	D10 (CB-400V)	490	16	7.84	0.62	4.86
Tổng cộng		Cốt thép D<=10mm				64.64 kg

UBND PHƯỜNG NGUYỄN ĐẠI NĂNG
PHÒNG KINH TẾ, HẠ TẦNG VÀ ĐÔ THỊ
THẨM ĐỊNH
Theo Văn bản số...../TĐ-KTHTĐT
Ngày.....tháng.....năm 20.....
Ký tên.

CÔNG TY TNHH THƯƠNG MẠI VÀ TƯ VẤN THIẾT KẾ XÂY DỰNG TIẾN MẠNH
THẨM TRA
Theo Văn bản số: ...../TTr-TM
Ngày:.....tháng.....năm 202.....
Chủ trì bộ môn ký tên:

CHỦ ĐẦU TƯ UBND PHƯỜNG NGUYỄN ĐẠI NĂNG	DỰ ÁN: CẢI TẠO, NÂNG CẤP, MỞ RỘNG ĐƯỜNG TÔ HIẾN THÀNH, PHƯỜNG NGUYỄN ĐẠI NĂNG, THÀNH PHỐ HẢI PHÒNG	THỰC HIỆN	NGUYỄN VĂN DÂN	Hải Phòng, tháng năm 2026 CÔNG TY TNHH TƯ VẤN ĐẦU TƯ VÀ THƯƠNG MẠI HẢI AN PHÁT GIÁM ĐỐC
CÔNG TY TNHH TƯ VẤN ĐẦU TƯ XD VÀ THƯƠNG MẠI HẢI AN PHÁT ĐỊA CHỈ: SỐ 158 LÊ DUẨN, PHƯỜNG TÂN HƯNG THÀNH PHỐ HẢI PHÒNG TEL: 0915.683.969 - EMAIL: HAIANPHAT80@GMAIL.COM		KIỂM TRA	DƯƠNG QUỐC ĐOÀN	
		CHỦ TRÌ THIẾT KẾ	NGUYỄN ĐỨC HIẾU	
	THIẾT KẾ BẢN VẼ THI CÔNG	CHỦ NHIỆM TK	NGUYỄN ĐỨC HIẾU	KTS. NGUYỄN ANH TUẤN

CHI TIẾT THÉP HỐ GA
TẠI CỌC 41+6.34M

Tỷ lệ bản vẽ:	Bản vẽ số:
Lần xuất bản: 01 Lần chỉnh sửa: 0	M số sản phẩm: HAP/HĐ - 2026

CHÍNH DIỆN DÀN VAN

(Tỷ lệ: 1/30)

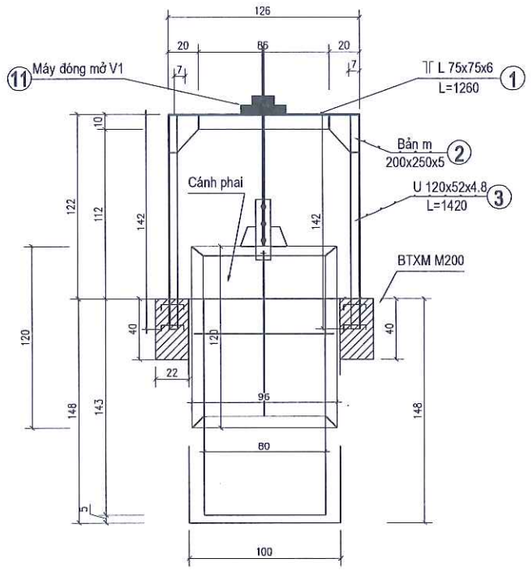

MẶT CẮT A-A

(Tỷ lệ: 1/30)

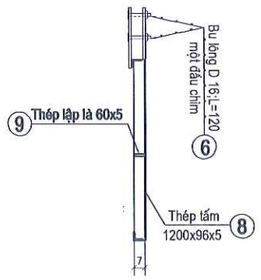

CHI TIẾT CÁNH PHAI

(Tỷ lệ: 1/30)

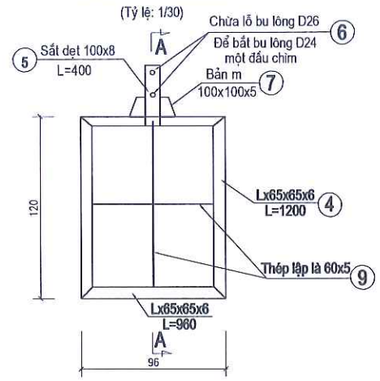

CHI TIẾT ĐẦU CỘT

UBND PHƯỜNG NGUYỄN ĐẠI NĂNG
PHÒNG KINH TẾ, HẠ TẦNG VÀ ĐÔ THỊ
THẨM ĐỊNH
Theo Văn bản số...../TĐ-KTHTĐT
Ngày.....tháng.....năm 20.....
Ký tên.

MẶT BẰNG DÀN VAN

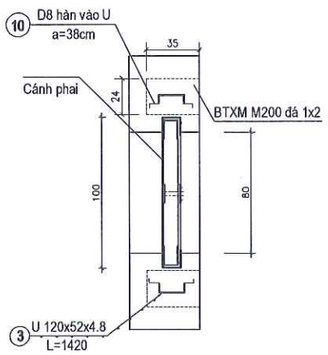

BẢNG KÊ THÉP DÀN VAN

TT	Hình Dáng	Đ.K (mm)	L.1th (m)	S.th	∑ L (m)	P/m (Kg/m)	∑ P(Kg)
1	L 75x75x6	δ =6	1.26	2	2.52	6.85	17.26
2	Bản m 250x200	δ =5	0.04m2	4	0.16m2	39.2kg/m2	6.28
3	U 120x52x4.8	δ =4.8	1.42	2	2.84	10.48	29.76
4	L 65x65x6	δ =6	4.32	1	4.32	5.91	25.53
5	Sắt dẹt 100x8	δ =8	0.04m2	2	0.08m2	62.6kg/m2	5.00
6	Bu lông D16 L=120						2 cái
7	Bản m 100x100	δ =5	0.01m2	4	0.04m2	39.2kg/m2	1.57
8	Thép tấm 1200x960	δ =5	1.26	1	1.15	39.2kg/m2	45.08
9	Thép lập là 60x5		0.81+1.10	1	1.92	2.35	4.51
10	100 180 100	10	0.38	4	1.52	0.617	0.94
11	Máy đóng mở V1						1cái
12	Bê tông M200 đá 1x2					0.067	m3
Tổng thép: 135.93 (Kg)							

Ghi chú:

- Đơn vị ghi là cm, thép là mm.

CÔNG TY TNHH THƯƠNG MẠI VÀ TƯ VẤN
THIẾT KẾ XÂY DỰNG TIẾN MẠNH
THẨM TRA
Theo Văn bản số: ...../TTr-TM
Ngày:.....tháng.....năm 202.....
Chủ trì bộ môn ký tên:

CHỦ ĐẦU TƯ UBND PHƯỜNG NGUYỄN ĐẠI NĂNG	DỰ ÁN: CẢI TẠO, NÂNG CẤP, MỞ RỘNG ĐƯỜNG TÔ HIẾN THÀNH, PHƯỜNG NGUYỄN ĐẠI NĂNG, THÀNH PHỐ HẢI PHÒNG	THỰC HIỆN	NGUYỄN VĂN DẦN	Hải Phòng, tháng năm 2026 CÔNG TY TNHH TƯ VẤN ĐẦU TƯ VÀ THƯƠNG MẠI HẢI AN PHÁT GIÁM ĐỐC	CHI TIẾT DÀN VAN TẠI CỌC 41+6.34M
CÔNG TY TNHH TƯ VẤN ĐẦU TƯ XD VÀ THƯƠNG MẠI HẢI AN PHÁT ĐỊA CHỈ: SỐ 158 LÊ DUẨN, PHƯỜNG TÂN HƯNG THÀNH PHỐ HẢI PHÒNG TEL: 0915.683.969 - EMAIL: HAIANPHAT80@GMAIL.COM		KIỂM TRA	DƯƠNG QUỐC ĐOÀN		Tỷ lệ bản vẽ: / Bản vẽ số:
		CHỦ TRÌ THIẾT KẾ	NGUYỄN ĐỨC HIẾU		Lần xuất bản: 01 Lần chỉnh sửa: 0
	THIẾT KẾ BẢN VẼ THI CÔNG	CHỦ NHIỆM TK	NGUYỄN ĐỨC HIẾU	KTS. NGUYỄN ANH TUẤN	M số sản phẩm: HAP/HĐ - 2026

M.S.D.N: 0801371... CÔNG TY TNHH TƯ VẤN ĐẦU TƯ XÂY DỰNG VÀ THƯƠNG MẠI HẢI AN PHÁT – THÀNH PHỐ HẢI PHÒNG

CẮT DỌC HỐ GA

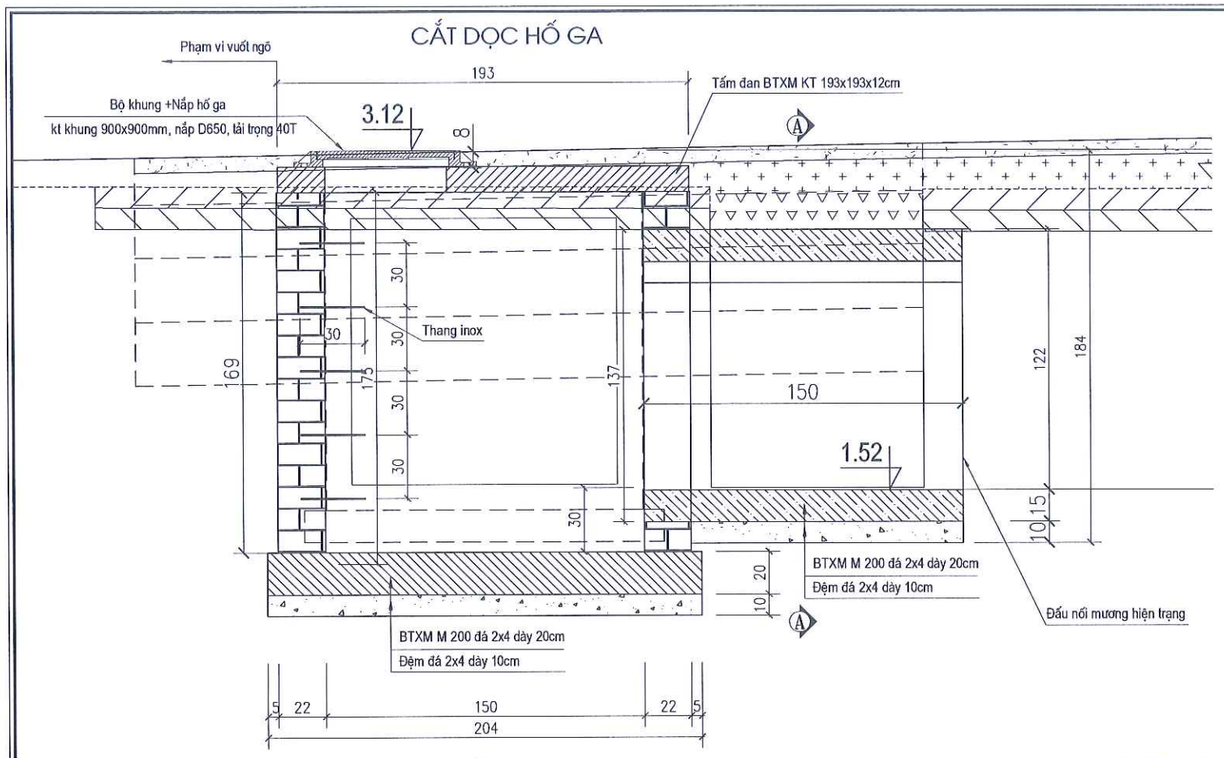

MẶT CẮT A-A

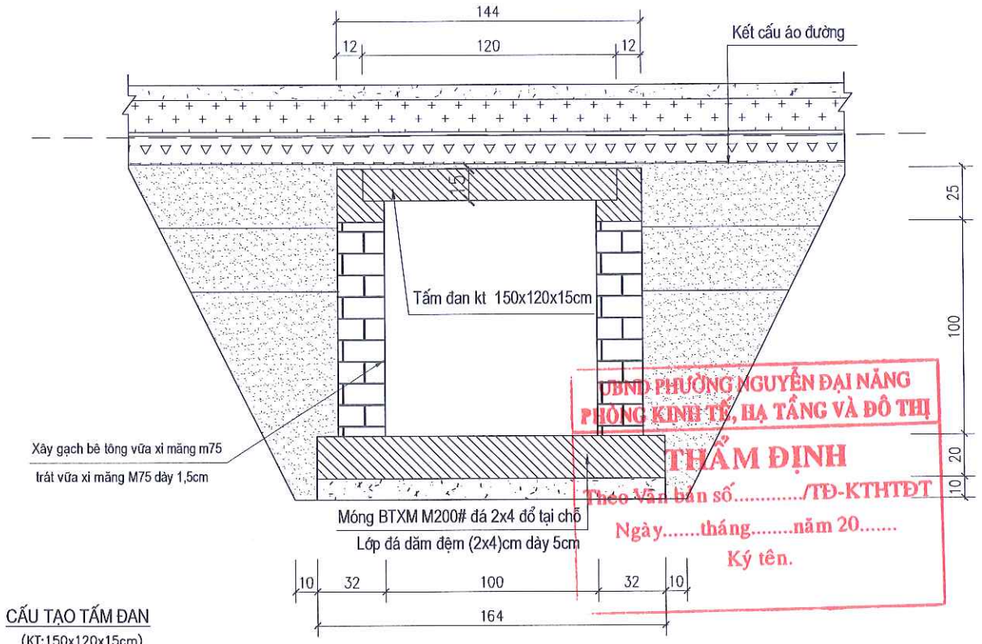

UBND PHƯỜNG NGUYỄN ĐẠI NĂNG
PHÒNG KINH TẾ, HẠ TẦNG VÀ ĐÔ THỊ
THẨM ĐỊNH
Theo Văn bản số...../TĐ-KTHTĐT
Ngày.....tháng.....năm 20.....
Ký tên.

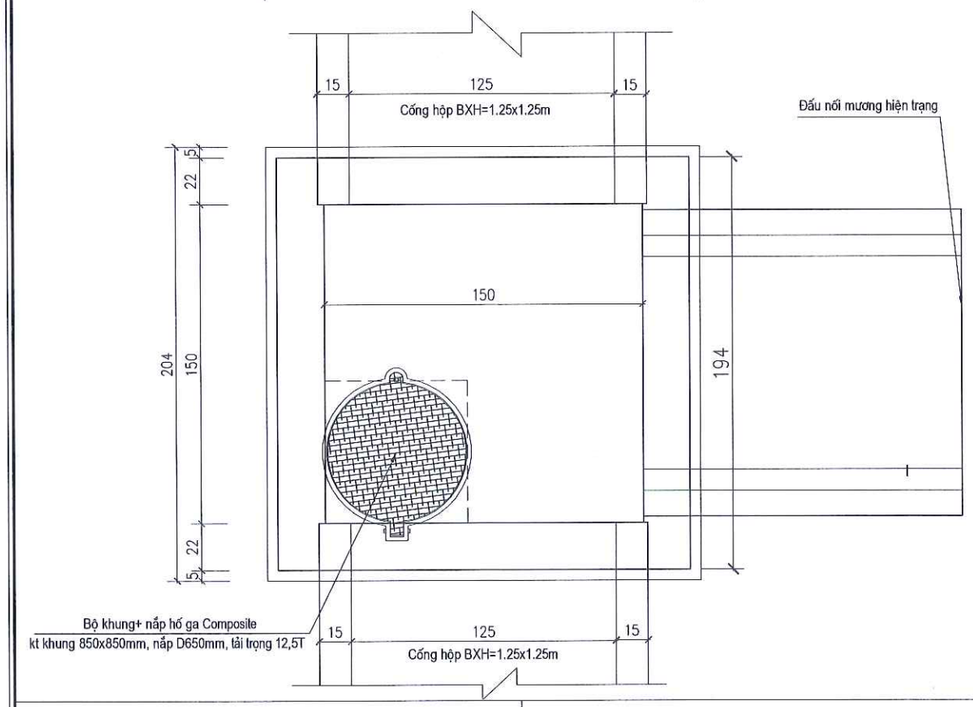

CẤU TẠO TẤM ĐAN

(KT:150x120x15cm)

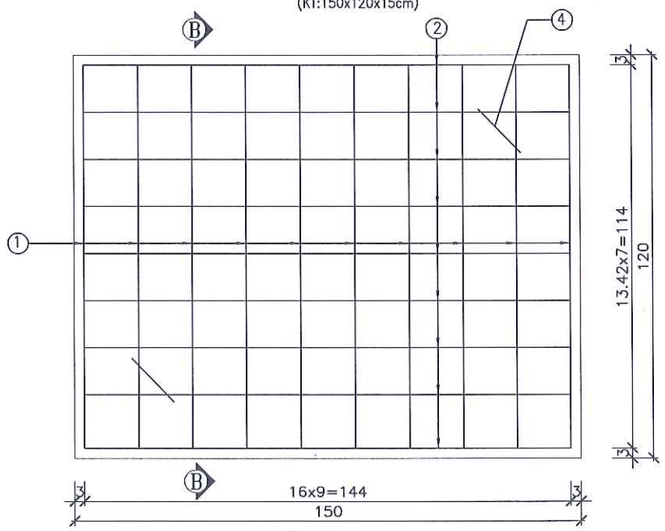

MẶT CẮT B-B

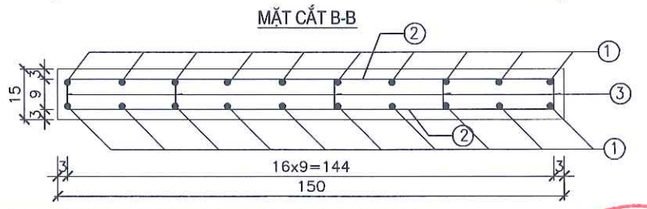

CHI TIẾT THÉP

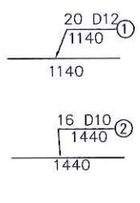

CÔNG TY TNHH THƯƠNG MẠI VÀ TƯ VẤN THIẾT KẾ XÂY DỰNG TIẾN MẠNH
THẨM TRA
Theo Văn bản số:...../TTr-TM
Ngày.....tháng.....năm 202.....
Chủ trì bộ môn ký tên:

BẢNG KHỐI LƯỢNG THÉP CHO 1 TẤM ĐAN

Loại ck	Số hiệu thanh	Đường kính (mm)	Chiều dài 1 thanh (mm)	Số lượng thanh	Tổng chiều dài (m)	Trọng lượng 1m dài (kg/m)	Tổng khối lượng (kg)
KT:150x120x15cm	1	D12 (CII)	1140	20	22.80	0.89	20.292
	2	D10 (CII)	1440	18	25.92	0.617	15.993
	3	D8(CI)	190	9	1.71	0.395	0.675
	4	D8(CI)	540	2	1.08	0.395	0.427
		D8(CI)	Cốt thép D≤10 mm			17.095	kg
			Cốt thép D>10 mm			20.292	kg
Tổng			Bê tông M250			0.270	m3
Cộng			Ván khuôn			0.810	m2

Ghi chú:

- Đơn vị ghi là cm, thép là mm, cao độ là m.

CHỦ ĐẦU TƯ UBND PHƯỜNG NGUYỄN ĐẠI NĂNG	DỰ ÁN: CẢI TẠO, NÂNG CẤP, MỞ RỘNG ĐƯỜNG TÔ HIẾN THÀNH, PHƯỜNG NGUYỄN ĐẠI NĂNG, THÀNH PHỐ HẢI PHÒNG	THỰC HIỆN	NGUYỄN VĂN DÂN	Hải Phòng, tháng năm 2026 CÔNG TY TNHH TƯ VẤN ĐẦU TƯ VÀ THƯƠNG MẠI HẢI AN PHÁT GIÁM ĐỐC	CHI TIẾT HỐ GA THĂM- HGT15* CHI TIẾT XÂY M- ƠNG ĐẤU NỐI
CÔNG TY TNHH TƯ VẤN ĐẦU TƯ XD VÀ THƯƠNG MẠI HẢI AN PHÁT ĐỊA CHỈ: SỐ 158 LÊ DUẨN, PHƯỜNG TÂN HƯNG THÀNH PHỐ HẢI PHÒNG TEL: 0915.683.969 - EMAIL: HAIANPHAT80@GMAIL.COM		KIỂM TRA	DƯƠNG QUỐC ĐOÀN		Tỷ lệ bản vẽ: Bản vẽ số:
	THIẾT KẾ BẢN VẼ THI CÔNG	CHỦ TRÌ THIẾT KẾ	NGUYỄN ĐỨC HIẾU	KTS. NGUYỄN ANH TUẤN	Lần xuất bản: 01 Lần chỉnh sửa: 0
		CHỦ NHIỆM TK	NGUYỄN ĐỨC HIẾU		M số sản phẩm: HAP/HĐ - 2026

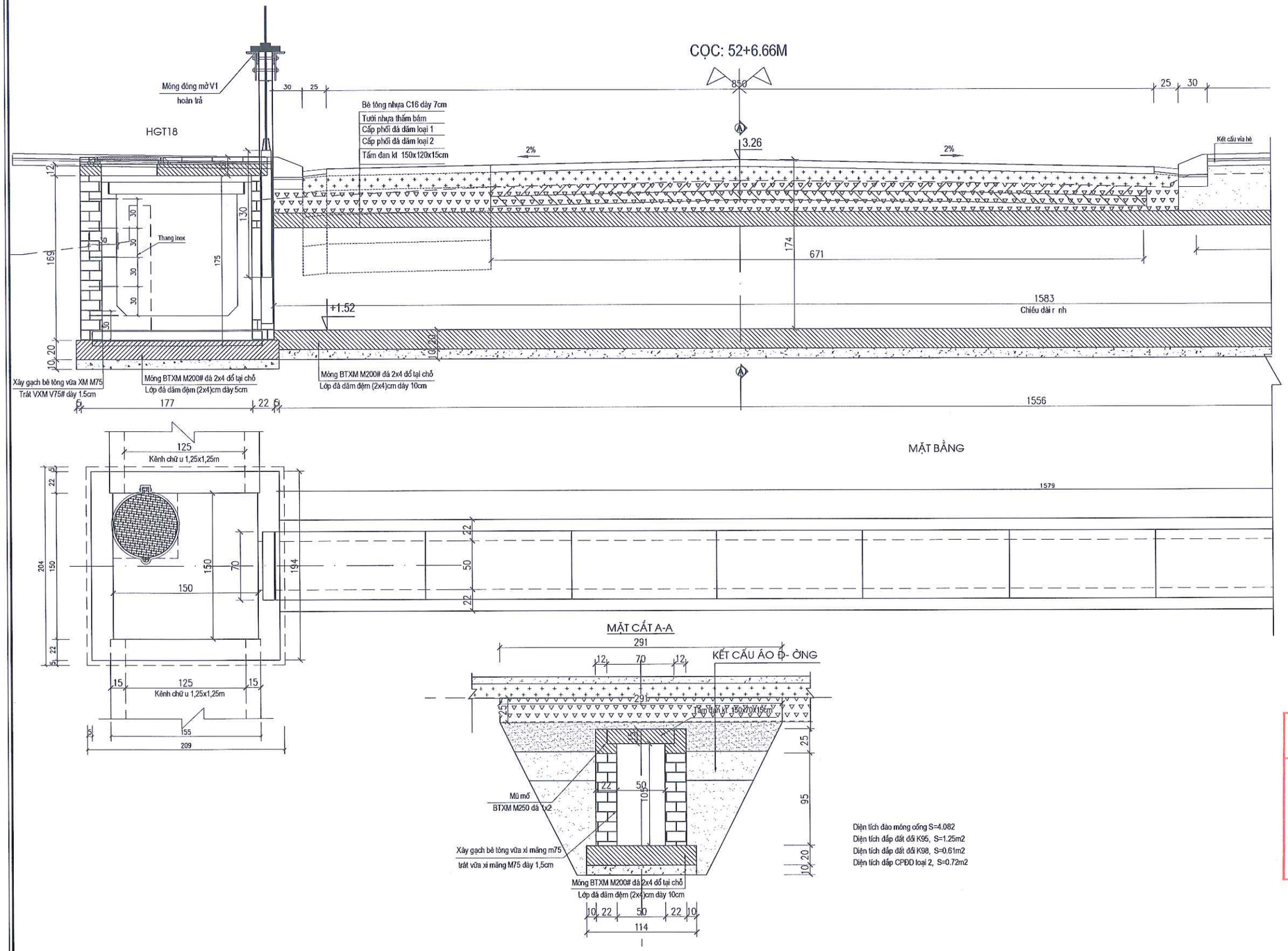

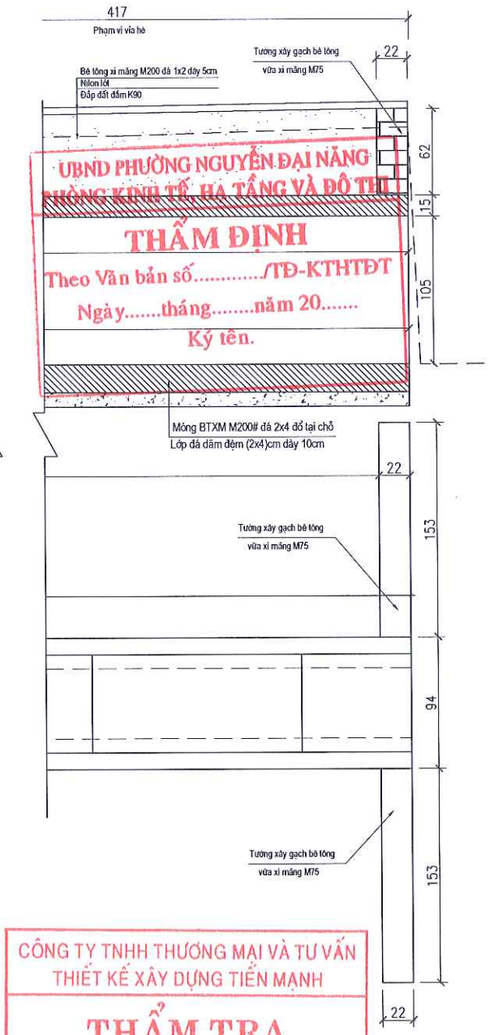

UBND PHƯỜNG NGUYỄN ĐẠI NĂNG
PHÒNG KINH TẾ, HẠ TẦNG VÀ ĐÔ THỊ
THẨM ĐỊNH
Theo Văn bản số...../TĐ-KTHTĐT
Ngày.....tháng.....năm 20.....
Ký tên.

CÔNG TY TNHH THƯƠNG MẠI VÀ TƯ VẤN THIẾT KẾ XÂY DỰNG TIẾN MẠNH
THẨM TRA
Theo Văn bản số: ...../TTr-TM
Ngày:.....tháng.....năm 202.....
Chủ trì bộ môn ký tên:

CHỦ ĐẦU TƯ **UBND PHƯỜNG NGUYỄN ĐẠI NĂNG**	DỰ ÁN: **CẢI TẠO, NÂNG CẤP, MỞ RỘNG ĐƯỜNG TÔ HIẾN THÀNH, PHƯỜNG NGUYỄN ĐẠI NĂNG, THÀNH PHỐ HẢI PHÒNG**	THỰC HIỆN	NGUYỄN VĂN DÂN	*Hải Phòng, tháng năm 2026* CÔNG TY TNHH TƯ VẤN ĐẦU TƯ VÀ THƯƠNG MẠI HẢI AN PHÁT GIÁM ĐỐC
CÔNG TY TNHH TƯ VẤN ĐẦU TƯ XD VÀ THƯƠNG MẠI HẢI AN PHÁT ĐỊA CHỈ: SỐ 158 LÊ DUẨN, PHƯỜNG TÂN HƯNG THÀNH PHỐ HẢI PHÒNG TEL: 0915.683.969 - EMAIL: HAIANPHAT80@GMAIL.COM		KIỂM TRA	DƯƠNG QUỐC ĐOÀN	
		CHỦ TRÌ THIẾT KẾ	NGUYỄN ĐỨC HIẾU	
	THIẾT KẾ BẢN VẼ THI CÔNG	CHỦ NHIỆM TK	NGUYỄN ĐỨC HIẾU	KTS. NGUYỄN ANH TUẤN

CHI TIẾT NỐI DÀI M- ỜNG TẠI CỌC 52+6.66M	
Tỷ lệ bản vẽ:	Bản vẽ số:
Lần xuất bản: 01 Lần chỉnh sửa: 0	M số sản phẩm: HAP/HĐ - 2026

CHÍNH DIỆN DÀN VAN

(Tỷ lệ: 1/30)

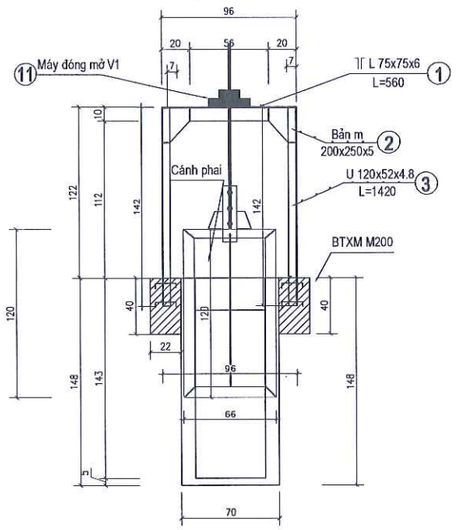

MẶT CẮT A-A

(Tỷ lệ: 1/30)

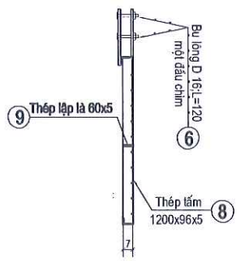

CHI TIẾT CÁNH PHAI

(Tỷ lệ: 1/30)

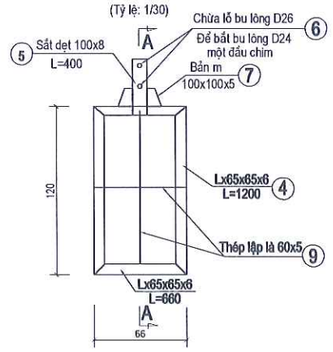

CHI TIẾT ĐẦU CỘT

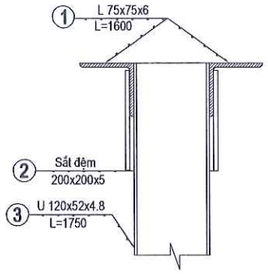

CẤU TẠO TẤM ĐAN

(KT:150x70x15cm)

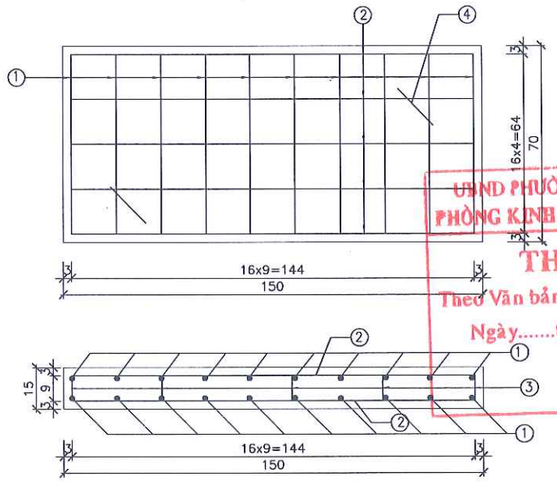

CHI TIẾT THÉP

BẢNG KHỐI LƯỢNG THÉP CHO 1 TẤM ĐAN

Loại ck	Số hiệu thanh	Đường kính (mm)	Chiều dài 1 thanh (mm)	Số lượng thanh	Tổng chiều dài (m)	Trọng lượng 1m dài (kg/m)	Tổng khối lượng (kg)
KT:150x70x15cm	1	D12 (CII)	640	20	12.80	0.89	11.392
	2	D10 (CII)	1440	10	14.40	0.617	8.885
	3	D8(CI)	190	6	1.14	0.395	0.450
	4	D8(CI)	540	2	1.08	0.395	0.427
		D8(CI)	Cốt thép D≤10 mm			9.762	kg
			Cốt thép D>10 mm			11.392	kg
Tổng			Bê tông M250			0.158	m3
Cộng			Ván khuôn			0.660	m2

UBND PHƯỜNG NGUYỄN ĐẠI NĂNG
PHÒNG KINH TẾ, HẠ TẦNG VÀ ĐÔ THỊ
THẨM ĐỊNH
Theo Văn bản số...../TĐ-KTHTĐT
Ngày.....tháng.....năm 20.....
Ký tên.

MẶT BẰNG DÀN VAN

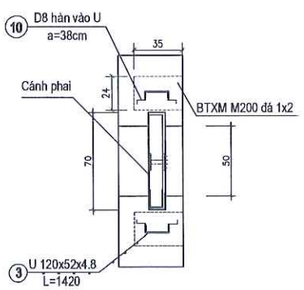

BẢNG KÊ THÉP DÀN VAN

TT	Hình Dáng	Đ.K (mm)	L.1th (m)	S.th	∑ L (m)	P/m (Kg/m)	∑ P(Kg)
1	L 75x75x6	δ =6	0.56	2	1.12	6.85	7.68
2	Bản m 250x200	δ =5	0.04m2	4	0.16m2	39.2kg/m2	6.28
3	U 120x52x4.8	δ =4.8	1.42	2	2.84	10.48	29.76
4	L 65x65x6	δ =6	3.72	1	3.72	5.91	21.98
5	Sắt dẹt 100x8	δ =8	0.04m2	2	0.08m2	62.6kg/m2	5.00
6	Bu lông D16 L=120						2 cái
7	Bản m 100x100	δ =5	0.01m2	4	0.04m2	39.2kg/m2	1.57
8	Thép tấm 1200x960	δ =5	1.26	1	1.15	39.2kg/m2	45.08
9	Thép lập là 60x5		0.66+1.10	1	1.76	2.35	4.13
10	100 | 180 | 100	10	0.38	4	1.52	0.617	0.94
11	Máy đóng mở V1						1cái
12	Bê tông M200 đá 1x2					0.067	m3
Tổng thép: 122.42 (Kg)							

Ghi chú:

- Đơn vị ghi là cm, thép là mm.

CÔNG TY TNHH THƯƠNG MẠI VÀ TƯ VẤN
THIẾT KẾ XÂY DỰNG TIẾN MẠNH
THẨM TRA
Theo Văn bản số: ...../TTr - TM
Ngày:.....tháng.....năm 202.....
Chủ trì bộ môn ký tên:

CHỦ ĐẦU TƯ UBND PHƯỜNG NGUYỄN ĐẠI NĂNG	DỰ ÁN: CẢI TẠO, NÂNG CẤP, MỞ RỘNG ĐƯỜNG TÔ HIẾN THÀNH, PHƯỜNG NGUYỄN ĐẠI NĂNG, THÀNH PHỐ HẢI PHÒNG	THỰC HIỆN	NGUYỄN VĂN DÂN	Hải Phòng, tháng năm 2026 CÔNG TY TNHH TƯ VẤN ĐẦU TƯ VÀ THƯƠNG MẠI HẢI AN PHÁT GIÁM ĐỐC	CHI TIẾT DÀN VAN- TẤM ĐAN TẠI CỌC 52+6.66M
CÔNG TY TNHH TƯ VẤN ĐẦU TƯ XD VÀ THƯƠNG MẠI HẢI AN PHÁT ĐỊA CHỈ: SỐ 158 LÊ ĐUẨN, PHƯỜNG TÂN HƯNG THÀNH PHỐ HẢI PHÒNG TEL: 0915.683.969 - EMAIL: HAIANPHAT80@GMAIL.COM		KIỂM TRA	DƯƠNG QUỐC ĐOÀN		Tỷ lệ bản vẽ: Bản vẽ số:
		CHỦ TRÌ THIẾT KẾ	NGUYỄN ĐỨC HIẾU		Lần xuất bản: 01 M số sản phẩm:
	THIẾT KẾ BẢN VẼ THI CÔNG	CHỦ NHIỆM TK	NGUYỄN ĐỨC HIẾU	KTS. NGUYỄN ANH TUẤN	Lần chỉnh sửa: 0 HAP/HĐ - 2026

MẶT BẰNG HỐ GA THĂM- HGT 19

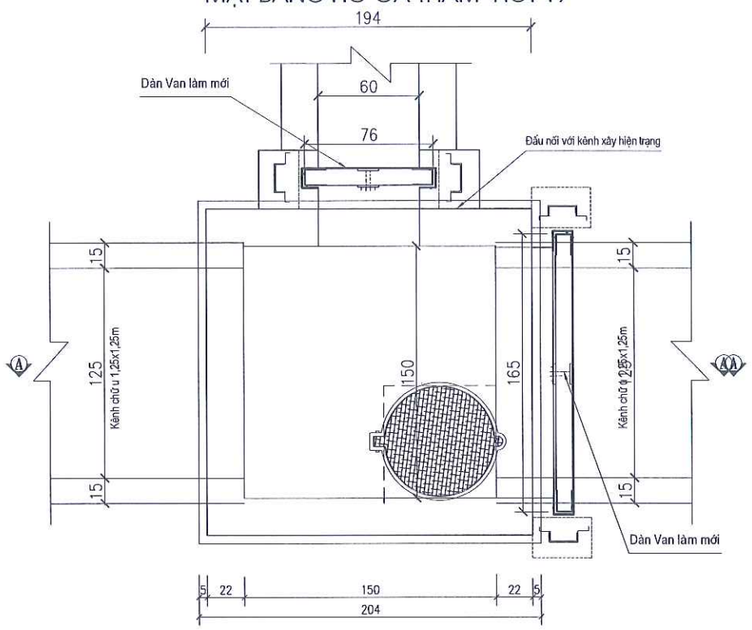

MẶT CẮT A-A

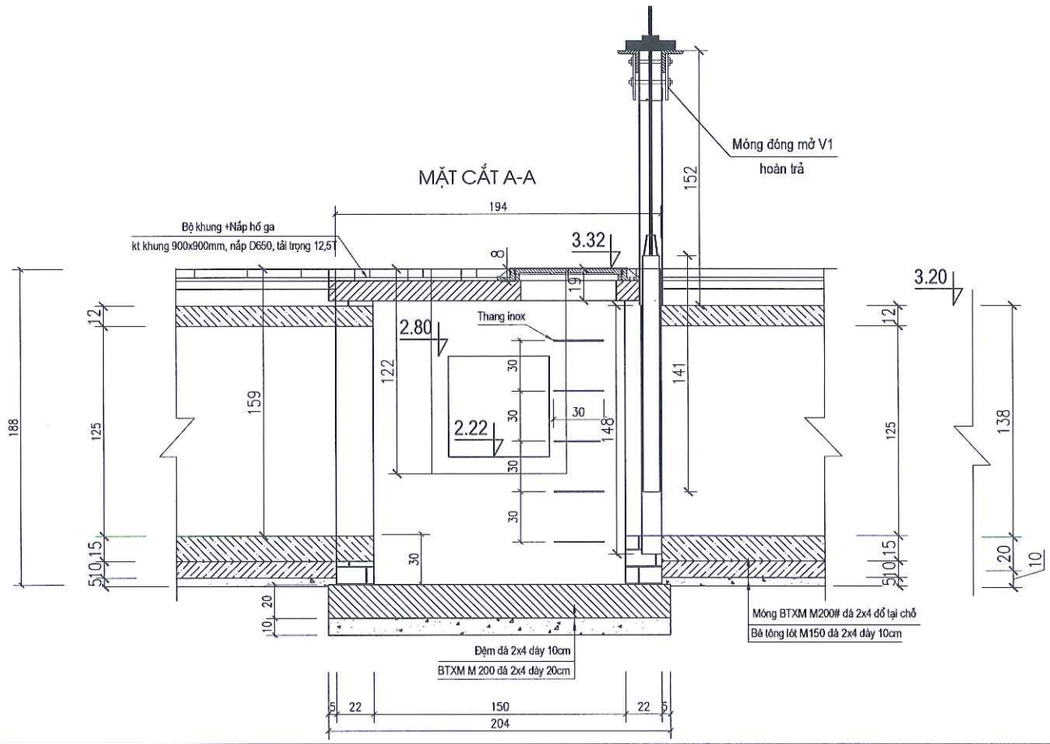

UBND PHƯỜNG NGUYỄN ĐẠI NĂNG
PHÒNG KINH TẾ, HẠ TẦNG VÀ ĐÔ THỊ
THẨM ĐỊNH
Theo Văn bản số...../TĐ-KTHTĐT
Ngày.....tháng.....năm 20.....
Ký tên.

CÔNG TY TNHH THƯƠNG MẠI VÀ TƯ VẤN
THIẾT KẾ XÂY DỰNG TIẾN MẠNH
THẨM TRA
Theo Văn bản số: ...../ TTr - TM
Ngày:.....tháng.....năm 202.....
Chủ trì bộ môn ký tên:

CHỦ ĐẦU TƯ **UBND PHƯỜNG NGUYỄN ĐẠI NĂNG**	DỰ ÁN: **CẢI TẠO, NÂNG CẤP, MỞ RỘNG ĐƯỜNG TÔ HIẾN THÀNH, PHƯỜNG NGUYỄN ĐẠI NĂNG, THÀNH PHỐ HẢI PHÒNG**	THỰC HIỆN	NGUYỄN VĂN DÂN	*Hải Phòng, tháng năm 2026* CÔNG TY TNHH TƯ VẤN ĐẦU TƯ VÀ THƯƠNG MẠI HẢI AN PHÁT GIÁM ĐỐC	CHI TIẾT HỐ GA THĂM- HGT19 TẠI CỌC 54+3.12M
CÔNG TY TNHH TƯ VẤN ĐẦU TƯ XD VÀ THƯƠNG MẠI HẢI AN PHÁT ĐỊA CHỈ: SỐ 158 LÊ DUẨN, PHƯỜNG TÂN HƯNG THÀNH PHỐ HẢI PHÒNG TEL: 0915.683.969 - EMAIL: HAIANPHAT80@GMAIL.COM		KIỂM TRA	DƯƠNG QUỐC ĐOÀN		
		CHỦ TRÌ THIẾT KẾ	NGUYỄN ĐỨC HIẾU		Tỷ lệ bản vẽ: / Bản vẽ số:
	THIẾT KẾ BẢN VẼ THI CÔNG	CHỦ NHIỆM TK	NGUYỄN ĐỨC HIẾU	KTS. NGUYỄN ANH TUẤN	Lần xuất bản: 01 Lần chỉnh sửa: 0 M số sản phẩm: HAP/HĐ - 2026

CHÍNH DIỆN DÀN VAN

(Tỷ lệ: 1/30)

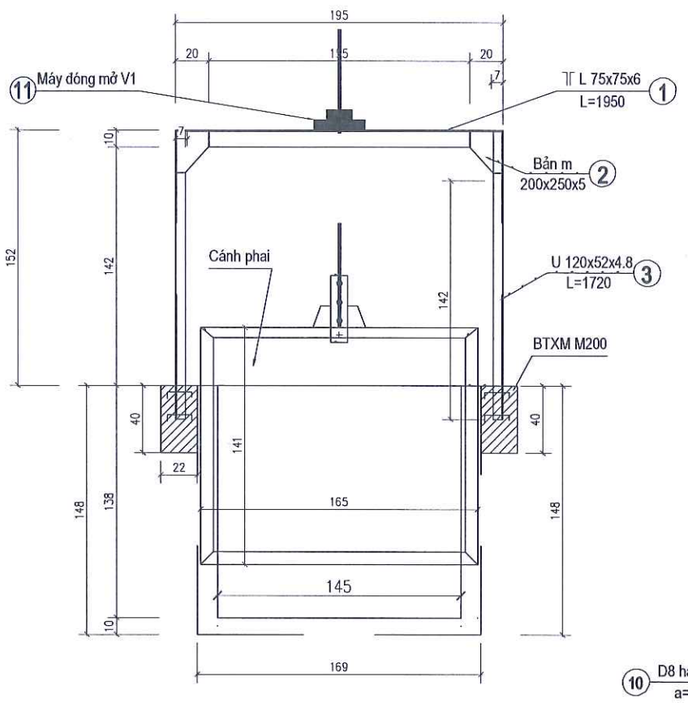

CHI TIẾT CÁNH PHAI

(Tỷ lệ: 1/30)

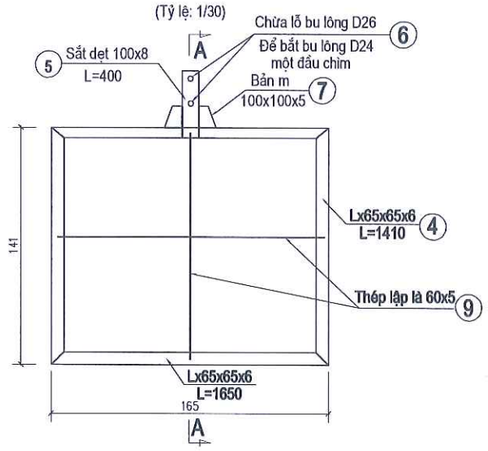

CHI TIẾT ĐẦU CỘT

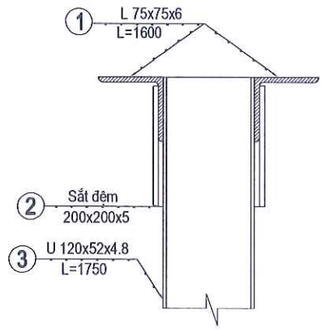

MẶT CẮT A-A

(Tỷ lệ: 1/30)

UBND PHƯỜNG NGUYỄN ĐẠI NĂNG
PHÒNG KINH TẾ, HẠ TẦNG VÀ ĐÔ THỊ
THẨM ĐỊNH
Theo Văn bản số...../TĐ-KTHTĐT
Ngày.....tháng.....năm 20.....
Ký tên.

MẶT BẰNG DÀN VAN

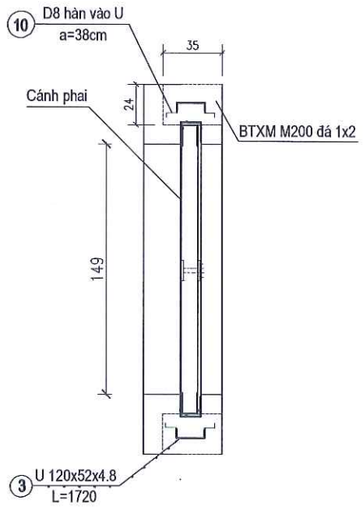

BẢNG KÊ THÉP DÀN VAN

TT	Hình Dáng	Đ.K (mm)	L.1th (m)	S.th	∑ L (m)	P/m (Kg/m)	∑ P(Kg)
1	L 75x75x6	δ =6	1.95	2	3.9	6.85	26.71
2	Bản m 250x200	δ =5	0.04m2	4	0.16m2	39.2kg/m2	6.28
3	U 120x52x4.8	δ =4.8	1.72	2	3.44	10.48	36.05
4	L 65x65x6	δ =6	6.12	1	6.12	5.91	36.16
5	Sắt dẹt 100x8	δ =8	0.04m2	2	0.08m2	62.6kg/m2	5.00
6	Bu lông D16 L=120						2 cái
7	Bản m 100x100	δ =5	0.01m2	4	0.04m2	39.2kg/m2	1.57
8	Thép tấm 1130x1120	δ =5	2.32	1	2.32	39.2kg/m2	90.94
9	Thép lập là 60x5		1.35+1.59	1	2.94	2.35	6.90
10	100 [180] 100	10	0.38	4	1.52	0.617	0.94
11	Máy đóng mở V1						1cái
12	Bê tông M200 đá 1x2					0.067	m3
Tổng thép: 210.55 (Kg)							

CÔNG TY TNHH THƯƠNG MẠI VÀ TƯ VẤN THIẾT KẾ XÂY DỰNG TIẾN MẠNH
THẨM TRA
Theo Văn bản số: ...../ TTr - TM
Ngày:.....tháng.....năm 202.....
Chủ trì bộ môn ký tên:

Ghi chú:
- Đơn vị ghi là cm, thép là mm.

CHỦ ĐẦU TƯ UBND PHƯỜNG NGUYỄN ĐẠI NĂNG	DỰ ÁN: CẢI TẠO, NÂNG CẤP, MỞ RỘNG ĐƯỜNG TÔ HIẾN THÀNH, PHƯỜNG NGUYỄN ĐẠI NĂNG, THÀNH PHỐ HẢI PHÒNG	THỰC HIỆN	NGUYỄN VĂN DÂN	Hải Phòng, tháng năm 2026 CÔNG TY TNHH TƯ VẤN ĐẦU TƯ VÀ THƯƠNG MẠI HẢI AN PHÁT GIÁM ĐỐC	CHI TIẾT DÀN VAN KÊNH CHÍNH HỐ GA THĂM -HGT19
CÔNG TY TNHH TƯ VẤN ĐẦU TƯ XD VÀ THƯƠNG MẠI HẢI AN PHÁT ĐỊA CHỈ: SỐ 158 LÊ DUẨN, PHƯỜNG TÂN HƯNG THÀNH PHỐ HẢI PHÒNG TEL: 0915.683.969 - EMAIL: HAIANPHAT80@GMAIL.COM		KIỂM TRA	DƯƠNG QUỐC ĐOÀN		Tỷ lệ bản vẽ: / Bản vẽ số:
		CHỦ TRÌ THIẾT KẾ	NGUYỄN ĐỨC HIẾU		Lần xuất bản: 01 / M số sản phẩm:
	THIẾT KẾ BẢN VẼ THI CÔNG	CHỦ NHIỆM TK	NGUYỄN ĐỨC HIẾU	KTS. NGUYỄN ANH TUẤN	Lần chỉnh sửa: 0 / HAP/HĐ - 2026

CHÍNH DIỆN DÀN VAN

(Tỷ lệ: 1/30)

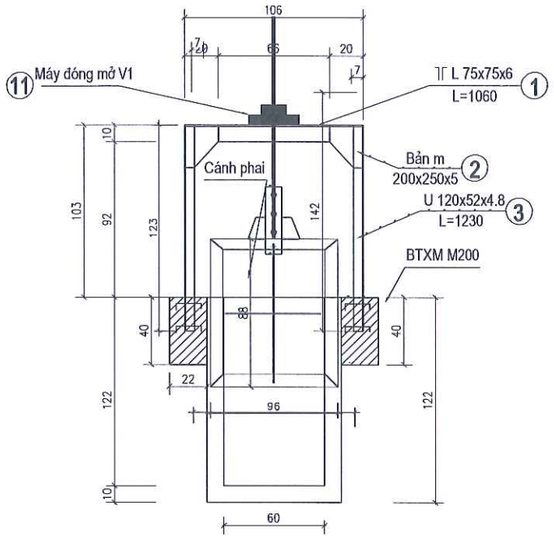

MẶT CẮT A-A

(Tỷ lệ: 1/30)

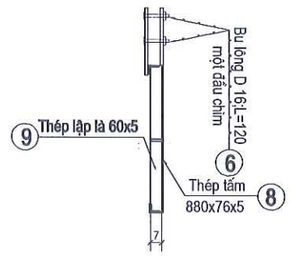

CHI TIẾT CÁNH PHAI

(Tỷ lệ: 1/30)

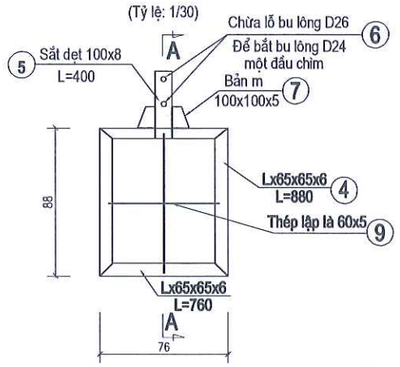

UBND PHƯỜNG NGUYỄN ĐẠI NĂNG
PHÒNG KINH TẾ, HẠ TẦNG VÀ ĐÔ THỊ

THẨM ĐỊNH

Theo Văn bản số...../TĐ-KTHTĐT

Ngày.....tháng.....năm 20.....

Ký tên.

CHI TIẾT ĐẦU CỘT

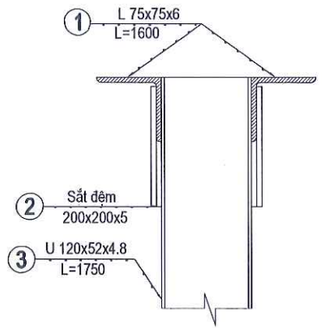

MẶT BẰNG DÀN VAN

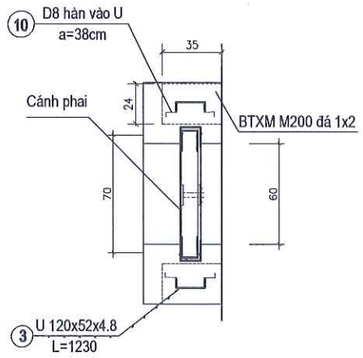

BẢNG KÊ THÉP DÀN VAN

TT	Hình Dáng	Đ.K (mm)	L.1th (m)	S.th	∑ L (m)	P/m (Kg/m)	∑ P(Kg)
1	L 75x75x6	δ =6	1060	2	2.12	6.85	14.52
2	Bản m 250x200	δ =5	0.04m2	4	0.16m2	39.2kg/m2	6.28
3	U 120x52x4.8	δ =4.8	1.23	2	2.46	10.48	25.78
4	L 65x65x6	δ =6	3.28	1	3.28	5.91	19.38
5	Sắt dẹt 100x8	δ =8	0.04m2	2	0.08m2	62.6kg/m2	5.00
6	Bu lông D16 L=120						2 cái
7	Bản m 100x100	δ =5	0.01m2	4	0.04m2	39.2kg/m2	1.57
8	Thép tấm 1200x960	δ =5	0.67	1	0.67	39.2kg/m2	26.26
9	Thép lập là 60x5		0.66+0.84	1	1.50	2.35	3.52
10	100 __180__ 100	10	0.38	4	1.52	0.617	0.94
11	Máy đóng mở V1						1cái
12	Bê tông M200 đá 1x2					0.067	m3
Tổng thép: 103.25 (Kg)							

Ghi chú:

- Đơn vị ghi là cm, thép là mm.

CÔNG TY TNHH THƯƠNG MẠI VÀ TƯ VẤN
THIẾT KẾ XÂY DỰNG TIẾN MẠNH

THẨM TRA

Theo Văn bản số: ...../TTr-TM

Ngày:.....tháng.....năm 202.....

Chủ trì bộ môn ký tên:

CHỦ ĐẦU TƯ UBND PHƯỜNG NGUYỄN ĐẠI NĂNG	DỰ ÁN: CẢI TẠO, NÂNG CẤP, MỞ RỘNG ĐƯỜNG TÔ HIẾN THÀNH, PHƯỜNG NGUYỄN ĐẠI NĂNG, THÀNH PHỐ HẢI PHÒNG	THỰC HIỆN	NGUYỄN VĂN DÂN		Hải Phòng, tháng năm 2026 CÔNG TY TNHH TƯ VẤN ĐẦU TƯ VÀ THƯƠNG MẠI HẢI AN PHÁT GIÁM ĐỐC	CHI TIẾT DÀN VAN KÊNH NHÁNH HỐ GA THĂM -HGT19
CÔNG TY TNHH TƯ VẤN ĐẦU TƯ XD VÀ THƯƠNG MẠI HẢI AN PHÁT ĐỊA CHỈ: SỐ 158 LÊ DUẨN, PHƯỜNG TÂN HƯNG THÀNH PHỐ HẢI PHÒNG TEL: 0915.683.969 - EMAIL: HAIANPHAT80@GMAIL.COM		KIỂM TRA	DƯƠNG QUỐC ĐOÀN			
		CHỦ TRÌ THIẾT KẾ	NGUYỄN ĐỨC HIẾU			Tỷ lệ bản vẽ: / Bản vẽ số:
	THIẾT KẾ BẢN VẼ THI CÔNG	CHỦ NHIỆM TK	NGUYỄN ĐỨC HIẾU		KTS. NGUYỄN ANH TUẤN	Lần xuất bản: 01 Lần chỉnh sửa: 0 M số sản phẩm: HAP/HD - 2026

CẮT DỌC TIM KÊNH A-A
TỈ LỆ 1:20

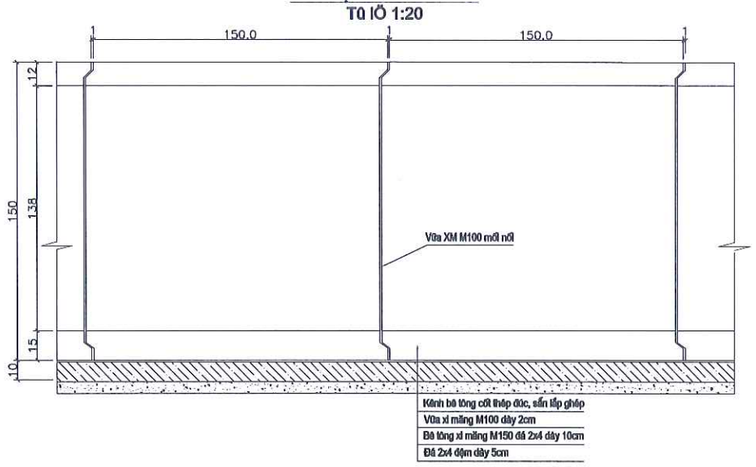

CẮT NGANG THÂN KÊNH

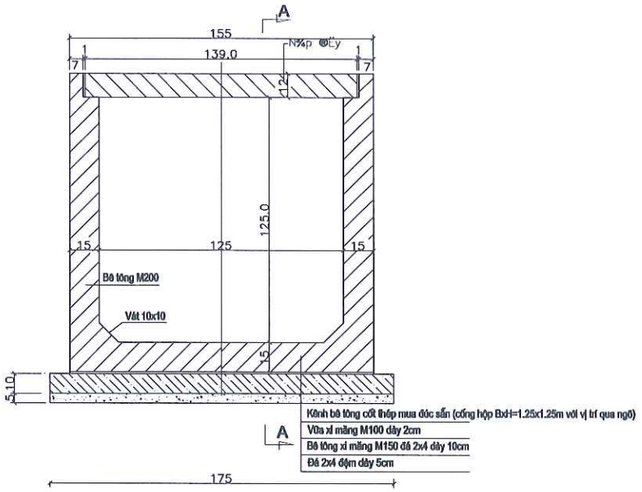

BẢNG KHỐI LƯỢNG VẬT LIỆU CHO 1.5M DÀI RÃNH, B = 1.25M

TT	Thép							Bê tông M200	Bê tông M250	Ván khuôn
	Ký hiệu	Đường kính	Chiều dài	Số lượng	Tổng chiều dài	Khối lượng đơn vị	Khối lượng			
		(mm)	(cm)	(thanh)	(m)	(kg/m)	(kg)	(m^3)	(m^3)	(m^2)
Nắp rãnh										
1	N4	10	130	7	9.10	0.617	5.61			
3	N5	10	91	10	9.10	0.617	5.61			
4	N3	8	79	2	1.58	0.395	0.62			
Cộng							11.85		0.167	0.57
Thân rãnh										
1	N1	12	455	10	45.5	0.888	40.40			
2	N2	8	101	28	28.28	0.395	11.17			
3	N3	12	79	2	1.58	0.888	1.40			
Cộng							52.98	0.93		13.14
Tổng						Cốt thép D≤10	23.02	0.93	0.167	13.71
						Cốt thép 10<D≤18	41.81			

UBND PHƯỜNG NGUYỄN ĐẠI NĂNG
PHÒNG KINH TẾ, HẠ TẦNG VÀ ĐÔ THỊ
THẨM ĐỊNH
Theo Văn bản số...../TĐ-KTHTĐT
Ngày.....tháng.....năm 20.....
Ký tên:

MẶT BẰNG KÊNH (TỈ LỆ 1:20)

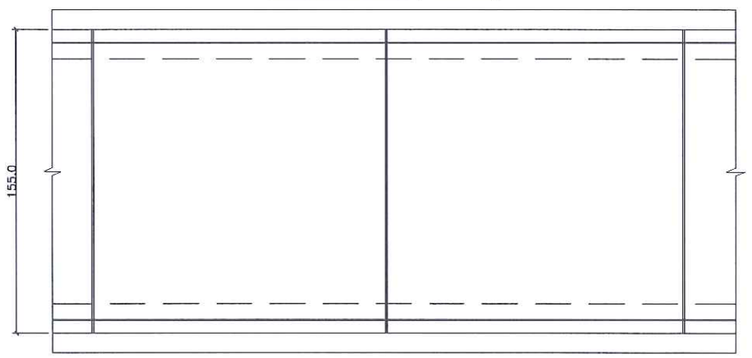

BỐ TRÍ CỐT THÉP NẮP ĐẬY LOẠI I

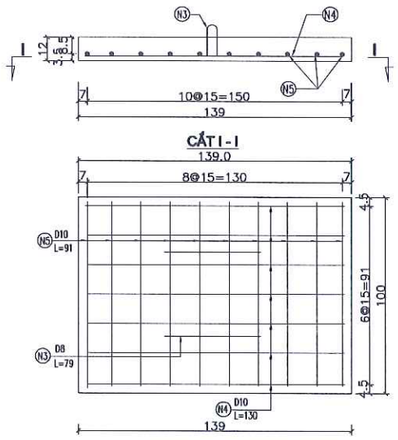

BỐ TRÍ CỐT THÉP CHO MỘT ĐỐT KÊNH L=1.5M

MẶT CẮT B-B

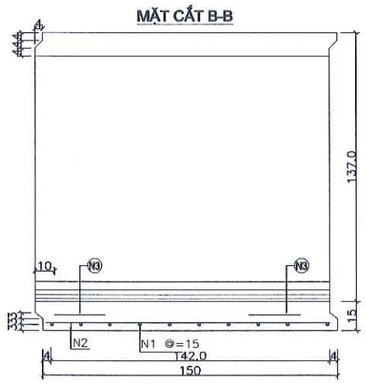

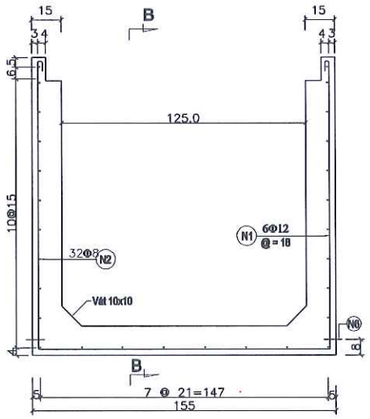

CHI TIẾT CỐT THÉP

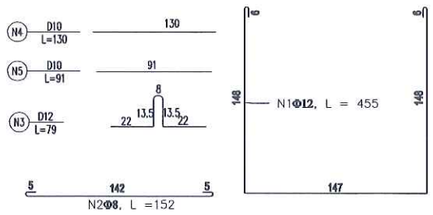

CHI TIẾT MÓC CẨU THÂN KÊNH

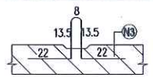

Ghi chú

1. Cấu kiện mua đúc sẵn, bản vẽ mang tính định hướng.
2. Kích thước bản vẽ ghi bằng mm. Đường kính cốt thép ghi bằng mm.
3. Bê tông thân kênh M200, Vữa xi măng M100.
4. Tấm bản đáy,thân kênh bê tông M250 .

CÔNG TY TNHH TƯ VẤN ĐẦU TƯ XÂY DỰNG VÀ THƯƠNG MẠI HẢI AN PHÁT
THẨM TRA
Theo Văn bản số: ...../TTr-TM
Ngày:.....tháng.....năm 202.....
Chủ trì bộ môn ký tên:

CHỦ ĐẦU TƯ UBND PHƯỜNG NGUYỄN ĐẠI NĂNG	DỰ ÁN: CẢI TẠO, NÂNG CẤP, MỞ RỘNG ĐƯỜNG TÔ HIẾN THÀNH, PHƯỜNG NGUYỄN ĐẠI NĂNG, THÀNH PHỐ HẢI PHÒNG	THỰC HIỆN	NGUYỄN VĂN DÂN	Hải Phòng, tháng năm 2026 CÔNG TY TNHH TƯ VẤN ĐẦU TƯ VÀ THƯƠNG MẠI HẢI AN PHÁT GIÁM ĐỐC	CẤU TẠO KÊNH CHỮ BTCT U
CÔNG TY TNHH TƯ VẤN ĐẦU TƯ XD VÀ THƯƠNG MẠI HẢI AN PHÁT ĐỊA CHỈ: SỐ 158 LÊ DUẨN, PHƯỜNG TÂN HƯNG THÀNH PHỐ HẢI PHÒNG TEL: 0915.683.969 - EMAIL: HAIANPHAT80@GMAIL.COM		KIỂM TRA	DƯƠNG QUỐC ĐOÀN		
		CHỦ TRÌ THIẾT KẾ	NGUYỄN ĐỨC HIẾU		Tỷ lệ bản vẽ: / Bản vẽ số:
	THIẾT KẾ BẢN VẼ THI CÔNG	CHỦ NHIỆM TK	NGUYỄN ĐỨC HIẾU	KTS. NGUYỄN ANH TUẤN	Lần xuất bản: 01 Lần chỉnh sửa: 0 M số sản phẩm: HAP/HD - 2026

UBND PHƯỜNG NGUYỄN ĐẠI NĂNG
PHÒNG KINH TẾ, HẠ TẦNG VÀ ĐÔ THỊ

THẨM ĐỊNH

Theo Văn bản số...../TĐ-KTHTĐT
Ngày.....tháng.....năm 20.....
Ký tên.

PHẦN ĐIỆN 35KV

CÔNG TY TNHH THƯƠNG MẠI VÀ TƯ VẤN
THIẾT KẾ XÂY DỰNG TIẾN MẠNH

THẨM TRA

Theo Văn bản số: ...../ TTr-TM
Ngày:.....tháng.....năm 202.....
Chủ trì bộ môn ký tên:

MẶT BẰNG HIỆN TRẠNG

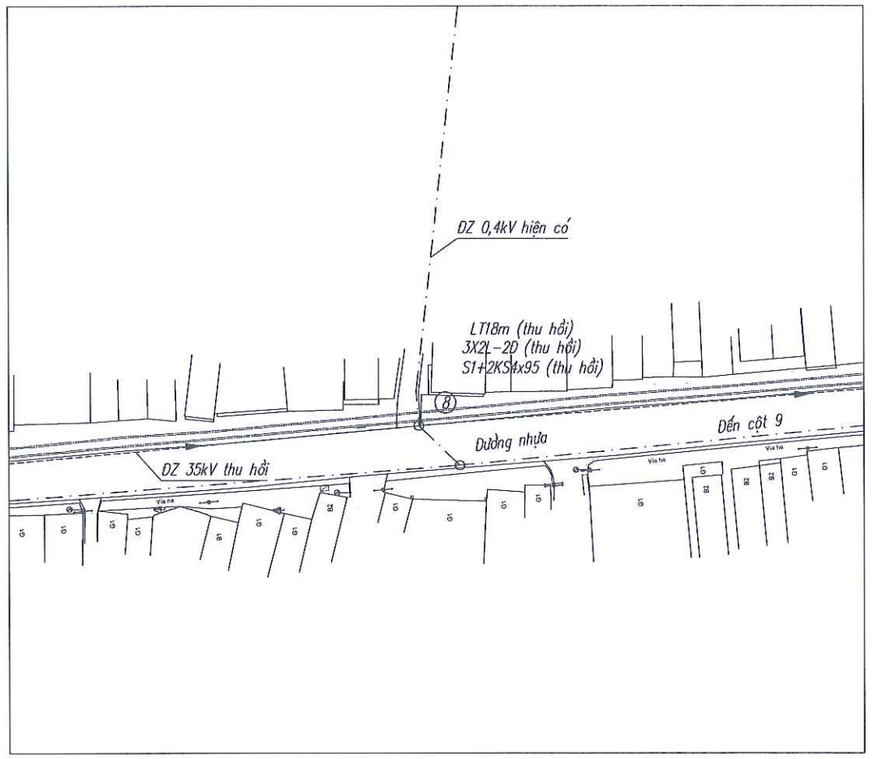

MẶT BẰNG SAU DI CHUYỂN

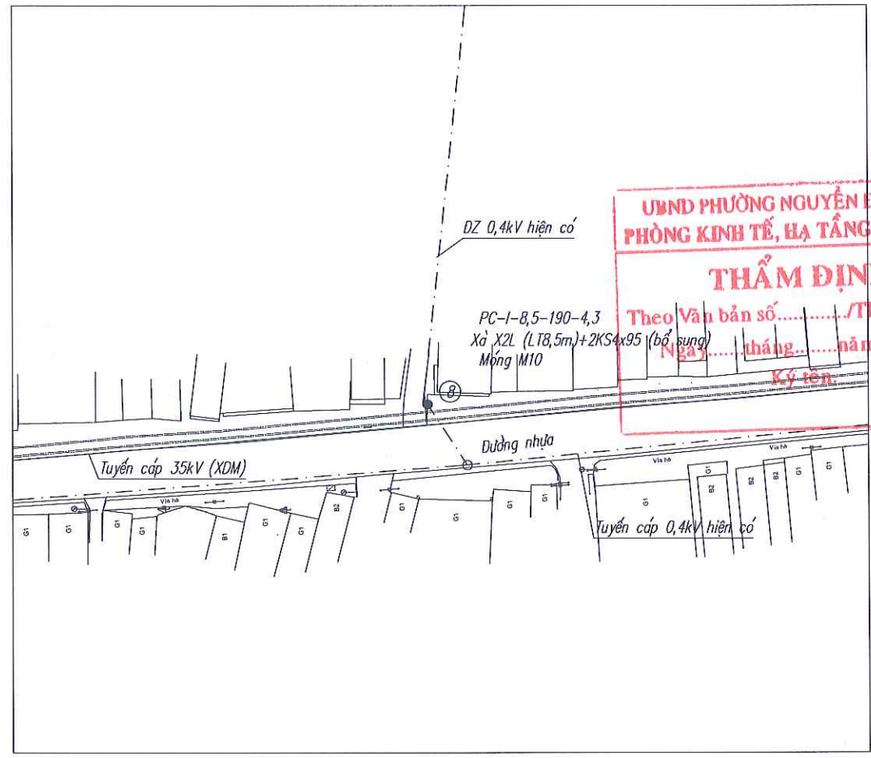

UBND PHƯỜNG NGUYỄN ĐẠI NĂNG
PHÒNG KINH TẾ, HẠ TẦNG VÀ ĐÔ THỊ
THẨM ĐỊNH
Theo Văn bản số...../TĐ-KTHTĐT
Ngày.....tháng.....năm 20.....
Ký tên:

GHI CHÚ

- DZ 0,4kV hiện có
- Cột hạ thế trồng mới

BẢNG KÊ KHỐI LƯỢNG XÂY DỰNG MỚI

STT	Tên vật liệu	Đơn vị	Số lượng
1	Cột PC-I-8,5-190-4,3	cột	01
2	Xà X2L (LT8,5m)	Bộ	01
3	Móng M10	móng	01
4	Kẹp siết cáp KS4x95	cái	02

CÔNG TY TNHH THƯƠNG MẠI VÀ TƯ VẤN THIẾT KẾ XÂY DỰNG TIẾN MẠNH
THẨM TRA
Theo Văn bản số: ...../TTr-TM
Ngày:.....tháng.....năm 202.....
Chủ trì bộ môn ký tên:

CHỦ ĐẦU TƯ UBND PHƯỜNG NGUYỄN ĐẠI NĂNG	DỰ ÁN: CẢI TẠO, NÂNG CẤP, MỞ RỘNG ĐƯỜNG TÔ HIẾN THÀNH, PHƯỜNG NGUYỄN ĐẠI NĂNG, THÀNH PHỐ HẢI PHÒNG	THỰC HIỆN	NGUYỄN VĂN DÂN	Hải Phòng, tháng năm 2026 CÔNG TY TNHH TƯ VẤN ĐẦU TƯ VÀ THƯƠNG MẠI HẢI AN PHÁT GIÁM ĐỐC	MẶT BẰNG HẠ THẾ (VỊ TRÍ CỘT 8)
CÔNG TY TNHH TƯ VẤN ĐẦU TƯ XD VÀ THƯƠNG MẠI HẢI AN PHÁT ĐỊA CHỈ: SỐ 28 CHẾ LAN VIÊN, PHƯỜNG TÂN HƯNG THÀNH PHỐ HẢI PHÒNG TEL: 0915.683.969 - EMAIL: HAIANPHAT80@GMAIL.COM		KIỂM TRA	DƯƠNG QUỐC ĐOÀN		Tỷ lệ bản vẽ: / Bản vẽ số:
		CHỦ TRÌ THIẾT KẾ	KS. ĐINH VĂN VINH		Lần xuất bản: 01 Lần chỉnh sửa: 0 / Mã số sản phẩm: HAP/HĐ - 2026
	THIẾT KẾ BẢN VẼ THI CÔNG	CHỦ NHIỆM TK	NGUYỄN ĐỨC HIẾU	KTS. NGUYỄN ANH TUẤN	

XÀ HẠ THẾ X2L(LT8,5M)

(L63x63x6 – chế tạo 2 thanh đối chiều)

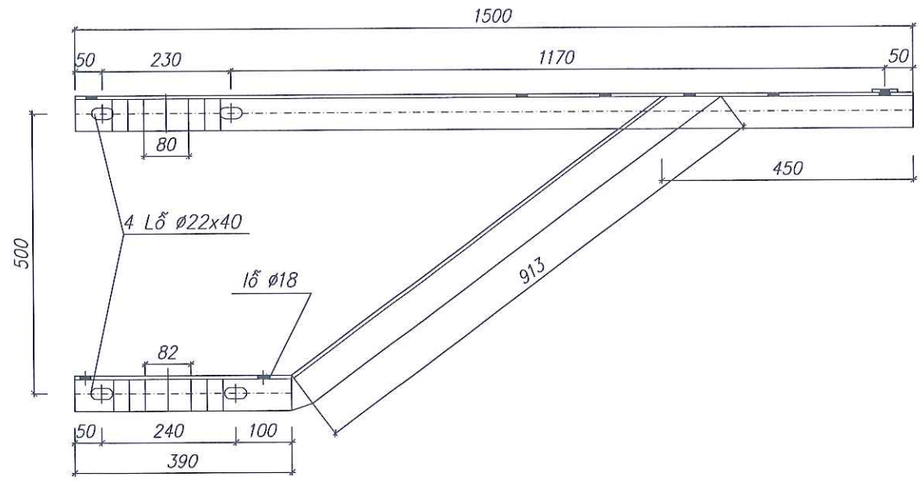

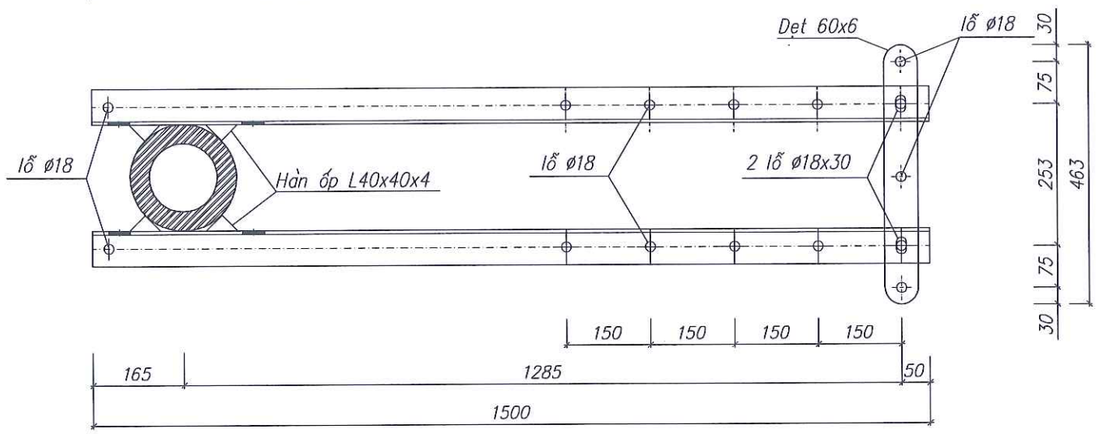

BẢNG KÊ KHỐI LƯỢNG:

STT	Tên chi tiết	Vật liệu quy cách	Số lượng	Chiều dài (m) 1 cái	Chiều dài (m) toàn bộ	Trọng lượng (kg)
	XÀ HẠ THẾ X2L (LT8,5M)					**37.48**
1	Thanh chính	L63x63x6	2	1.500	3.000	17.16
2	Thanh chống	L63x63x6	2	1.303	2.606	14.91
3	Tấm dẹt	dẹt 60x6	1	0.463	0.463	1.31
4	Miếng hàn ốp	L40x40x4	8	0.063	0.504	1.22
5	Bu lông + êcu + VĐ mạ	M16x50	2			0.32
6	Bu lông + êcu + VĐ mạ	M20x250	4			2.56

UBND PHƯỜNG NGUYỄN ĐẠI NĂNG
PHÒNG KINH TẾ, HẠ TẦNG VÀ ĐÔ THỊ
THẨM ĐỊNH
Theo Văn bản số...../TTĐ-KTHTĐT
Ngày.....tháng.....năm 20.....
Ký tên.

GHI CHÚ:

- *Các chi tiết gia công xong phải vệ sinh sạch sẽ và mạ kẽm nhúng nóng ≥ 80μm.*
- *Các mối hàn phải chắc chắn và có h=6mm.*

CÔNG TY TNHH THƯƠNG MẠI VÀ TƯ VẤN THIẾT KẾ XÂY DỰNG TIẾN MẠNH
THẨM TRA
Theo Văn bản số: ...../ TTr-TM
Ngày:.....tháng.....năm 202.....
Chủ trì bộ môn ký tên:

CHỦ ĐẦU TƯ **UBND PHƯỜNG NGUYỄN ĐẠI NĂNG**	**DỰ ÁN:** **CẢI TẠO, NÂNG CẤP, MỞ RỘNG ĐƯỜNG TÔ HIẾN THÀNH, PHƯỜNG NGUYỄN ĐẠI NĂNG, THÀNH PHỐ HẢI PHÒNG**	THỰC HIỆN	NGUYỄN VĂN DÂN		*Hải Phòng, tháng năm 2026* CÔNG TY TNHH TƯ VẤN ĐẦU TƯ VÀ THƯƠNG MẠI HẢI AN PHÁT GIÁM ĐỐC	XÀ HẠ THẾ X2L(LT8,5M)
CÔNG TY TNHH TƯ VẤN ĐẦU TƯ XD VÀ THƯƠNG MẠI HẢI AN PHÁT ĐỊA CHỈ: SỐ 28 CHẾ LAN VIÊN, PHƯỜNG TÂN HƯNG THÀNH PHỐ HẢI PHÒNG TEL: 0915.683.969 - EMAIL: HAIANPHAT80@GMAIL.COM		KIỂM TRA	DƯƠNG QUỐC ĐOÀN			Tỷ lệ bản vẽ: Bản vẽ số:
		CHỦ TRÌ THIẾT KẾ	KS. ĐINH VĂN VINH			Lần xuất bản: 01 Lần chỉnh sửa: 0
	THIẾT KẾ BẢN VẼ THI CÔNG	CHỦ NHIỆM TK	NGUYỄN ĐỨC HIẾU		KTS. NGUYỄN ANH TUẤN	Mã số sản phẩm: HAP/HĐ - 2026

CÔNG TY TNHH TƯ VẤN ĐẦU TƯ XÂY DỰNG VÀ THƯƠNG MẠI HẢI AN PHÁT – THÀNH PHỐ HẢI PHÒNG

MẶT BẰNG HIỆN TRẠNG

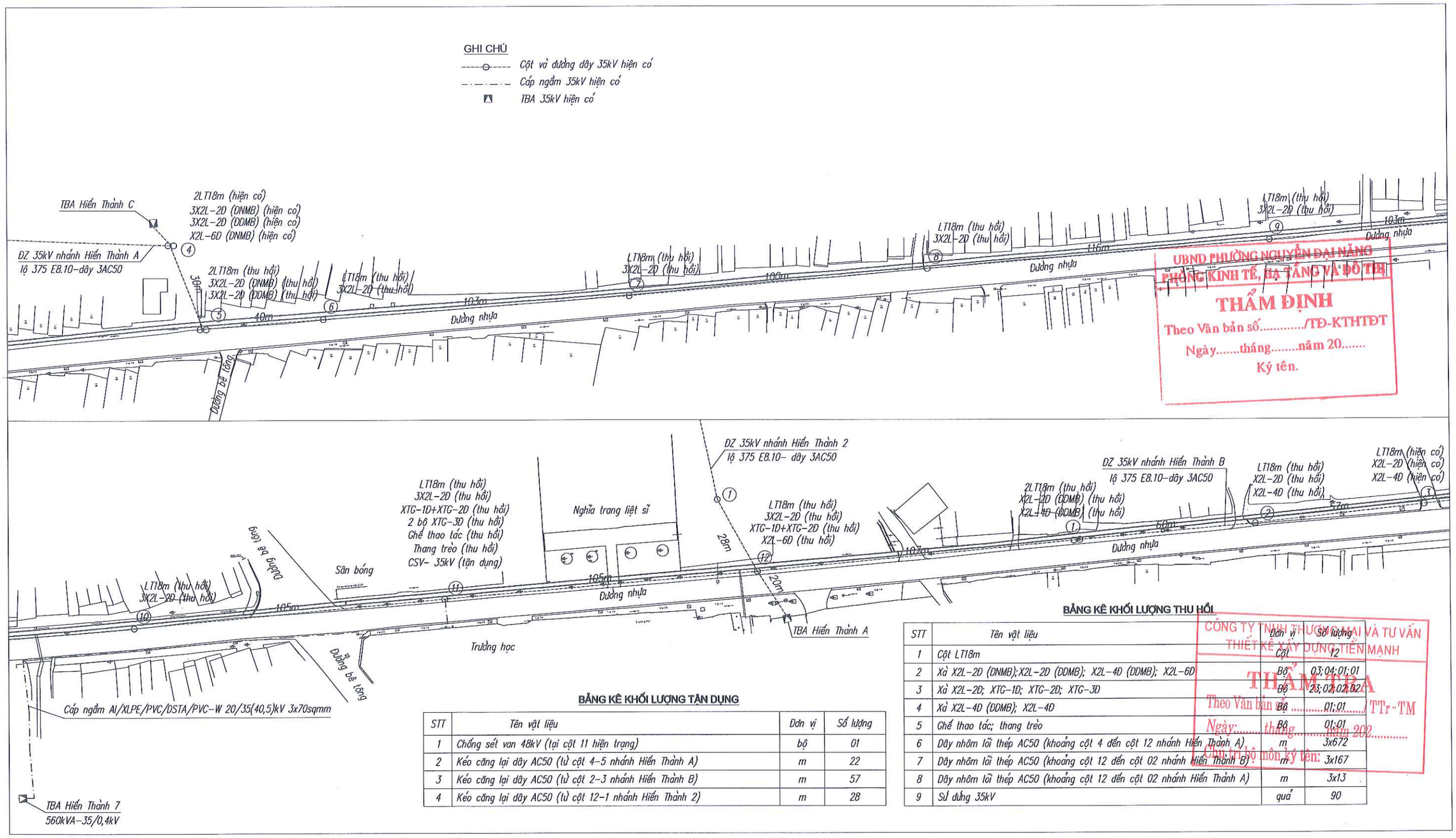

UBND PHƯỜNG NGUYỄN ĐẠI NĂNG
PHÒNG KINH TẾ, HẠ TẦNG VÀ ĐÔ THỊ
THẨM ĐỊNH
Theo Văn bản số...../TĐ-KTHTĐT
Ngày.....tháng.....năm 20.....
Ký tên.

BẢNG KÊ KHỐI LƯỢNG TẬN DỤNG

STT	Tên vật liệu	Đơn vị	Số lượng
1	Chống sét van 48kV (tại cột 11 hiện trạng)	bộ	01
2	Kéo căng lại dây AC50 (từ cột 4-5 nhánh Hiến Thành A)	m	22
3	Kéo căng lại dây AC50 (từ cột 2-3 nhánh Hiến Thành B)	m	57
4	Kéo căng lại dây AC50 (từ cột 12-1 nhánh Hiến Thành 2)	m	28

BẢNG KÊ KHỐI LƯỢNG THU HỒI

STT	Tên vật liệu	Đơn vị	Số lượng
1	Cột LT18m	Cột	12
2	Xà X2L-2D (DNMB);X2L-2D (DDMB); X2L-4D (DDMB); X2L-6D	Bộ	03;04;01;01
3	Xà X2L-2D; XTG-1D; XTG-2D; XTG-3D	Bộ	23;02;02;02
4	Xà X2L-4D (DDMB); X2L-4D	Bộ	01;01
5	Ghế thao tác; thang trèo	Bộ	01;01
6	Dây nhôm lõi thép AC50 (khoảng cột 4 đến cột 12 nhánh Hiến Thành A)	m	3x672
7	Dây nhôm lõi thép AC50 (khoảng cột 12 đến cột 02 nhánh Hiến Thành B)	m	3x167
8	Dây nhôm lõi thép AC50 (khoảng cột 12 đến cột 02 nhánh Hiến Thành A)	m	3x13
9	Sứ đứng 35kV	quả	90

CÔNG TY TNHH THƯƠNG MẠI VÀ TƯ VẤN THIẾT KẾ XÂY DỰNG TIẾN MẠNH
THẨM TRA
Theo Văn bản số ..... TTr-TM
Ngày:.....tháng.....năm 202.....
Chủ trì bộ môn ký tên:

CHỦ ĐẦU TƯ UBND PHƯỜNG NGUYỄN ĐẠI NĂNG	DỰ ÁN: CẢI TẠO, NÂNG CẤP, MỞ RỘNG ĐƯỜNG TÔ HIẾN THÀNH, PHƯỜNG NGUYỄN ĐẠI NĂNG, THÀNH PHỐ HẢI PHÒNG	THỰC HIỆN	NGUYỄN VĂN DÂN	Hải Phòng, tháng năm 2026 CÔNG TY TNHH TƯ VẤN ĐẦU TƯ VÀ THƯƠNG MẠI HẢI AN PHÁT GIÁM ĐỐC
		KIỂM TRA	DƯƠNG QUỐC ĐOÀN	
		CHỦ TRÌ THIẾT KẾ	KS. ĐINH VĂN VINH	
CÔNG TY TNHH TƯ VẤN ĐẦU TƯ XD VÀ THƯƠNG MẠI HẢI AN PHÁT ĐỊA CHỈ: SỐ 28 CHẾ LAN VIÊN, PHƯỜNG TÂN HƯNG THÀNH PHỐ HẢI PHÒNG TEL: 0915.683.969 - EMAIL: HAIANPHAT80@GMAIL.COM	THIẾT KẾ BẢN VẼ THI CÔNG	CHỦ NHIỆM TK	NGUYỄN ĐỨC HIẾU	KTS. NGUYỄN ANH TUẤN

MÃ SỐ THUẾ: 0801372... CÔNG TY TNHH TƯ VẤN ĐẦU TƯ XÂY DỰNG VÀ THƯƠNG MẠI HẢI AN PHÁT THÀNH PHỐ HẢI PHÒNG

MẶT BẰNG HIỆN TRẠNG

Tỷ lệ bản vẽ:	Bản vẽ số:
Lần xuất bản: 01 Lần chỉnh sửa: 0	Mã số sản phẩm: HAP/HĐ - 2026

MÓNG M10

(Cột PC.(NPC).I-8,5-190)

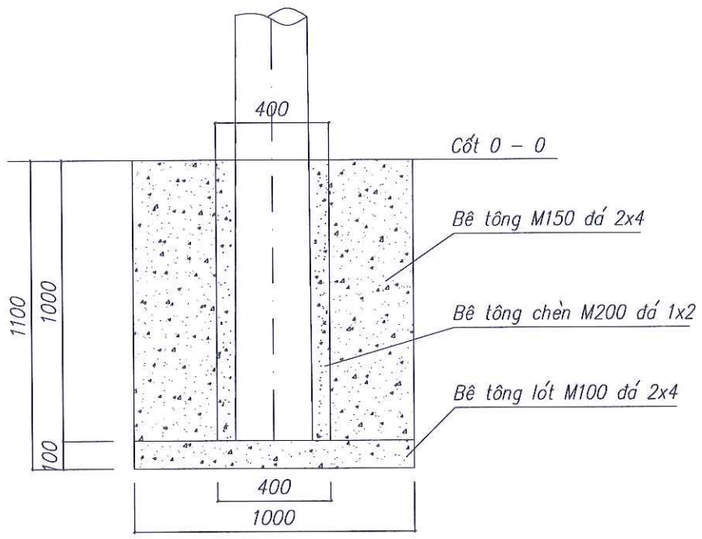

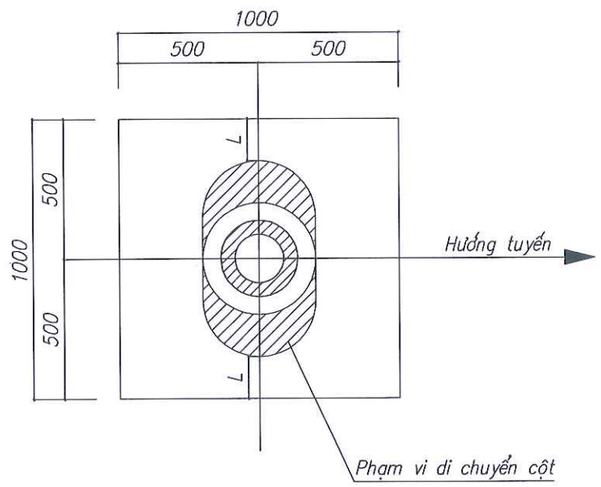

UBND PHƯỜNG NGUYỄN ĐẠI NĂNG
PHÒNG KINH TẾ, HẠ TẦNG VÀ ĐÔ THỊ
THẨM ĐỊNH
Theo Văn bản số...../TĐ-KTHTĐT
Ngày.....tháng.....năm 20.....
Ký tên.

BẢNG KÊ VẬT LIỆU

STT	Tên vật liệu + quy cách	Đơn vị	Khối lượng
	Móng M10		
1	Bê tông lót móng cột M100 đá 2x4	m3	0.100
2	Bê tông móng cột M150 đá 2x4	m3	0.874
3	Bê tông chèn móng M200 đá 1x2	m3	0.057
4	Đất đào	m3	1.100
5	Ván khuôn (trừ gỗ)	m2	1.256

CÔNG TY TNHH THƯƠNG MẠI VÀ TƯ VẤN
THIẾT KẾ XÂY DỰNG TIẾN MẠNH
THẨM TRA
Theo Văn bản số: ...../TTr-TM
Ngày:.....tháng.....năm 202.....
Chủ trì thẩm tra

GHI CHÚ:

- *Đối với các vị trí cột trồng mới thuộc đường đất thì cốt 0-0 được tính bằng mặt đất tự nhiên.*
- *Đối với các vị trí cột trồng mới thuộc đường bê tông và đường nhựa thì cốt 0-0 được tính bằng cốt mặt đất sau khi đã phá bỏ lớp bề mặt (bê tông hoặc nhựa)*
- *Sau khi đúc móng 15 ngày dựng cột chèn bằng bê tông đá 1x2 M200.*
- *Trong quá trình thi công đơn vị thi công có thể di chuyển cột lệch tim móng nhưng phải đảm bảo L ≥ 125.*

CHỦ ĐẦU TƯ **UBND PHƯỜNG NGUYỄN ĐẠI NĂNG**	DỰ ÁN: **CẢI TẠO, NÂNG CẤP, MỞ RỘNG ĐƯỜNG TÔ HIẾN THÀNH, PHƯỜNG NGUYỄN ĐẠI NĂNG, THÀNH PHỐ HẢI PHÒNG**	THỰC HIỆN	NGUYỄN VĂN DÂN		*Hải Phòng, tháng năm 2026* CÔNG TY TNHH TƯ VẤN ĐẦU TƯ VÀ THƯƠNG MẠI HẢI AN PHÁT GIÁM ĐỐC	MÓNG CỘT HẠ THẾ M10
		KIỂM TRA	DƯƠNG QUỐC ĐOÀN			
		CHỦ TRÌ THIẾT KẾ	KS. ĐINH VĂN VINH			Tỷ lệ bản vẽ: / Bản vẽ số:
CÔNG TY TNHH TƯ VẤN ĐẦU TƯ XD VÀ THƯƠNG MẠI HẢI AN PHÁT ĐỊA CHỈ: SỐ 28 CHẾ LAN VIÊN, PHƯỜNG TÂN HƯNG THÀNH PHỐ HẢI PHÒNG TEL: 0915.683.969 - EMAIL: HAIANPHAT80@GMAIL.COM	THIẾT KẾ BẢN VẼ THI CÔNG	CHỦ NHIỆM TK	NGUYỄN ĐỨC HIẾU		KTS. NGUYỄN ANH TUẤN	Lần xuất bản: 01 Lần chỉnh sửa: 0 Mã số sản phẩm: HAP/HĐ - 2026

MẶT BẰNG SAU DI CHUYỂN

GHI CHÚ

- Cột và đường dây 35kV hiện có
- Cáp ngầm 35kV hiện có
- TBA 35kV hiện có
- Cột và đường dây 35kV xây dựng mới
- Cáp ngầm 35kV xây dựng mới

* Tuyến cáp ngầm xây dựng mới từ cột 4 đến hộp nối cáp 1 sử dụng cáp AL/XLPE/PVC/DSTA/PVC-W 20/35(40,5)kV 3x150mm2 dài 462m
Trong đó: chiều dài tuyến là 437m; cáp lên cột 4 là 10m; cáp đấu nối và dự phòng quanh cột 4 là 5m; đấu nối và dự phòng tại hố ga đặt hộp nối cáp 1 là 6m; 1% hao hụt chiều dài cáp là 4m.

* Tuyến cáp ngầm xây dựng mới từ hộp nối cáp 1 đến cột 12 sử dụng cáp AL/XLPE/PVC/DSTA/PVC-W 20/35(40,5)kV 3x150mm2 dài 303m
Trong đó: chiều dài tuyến là 278m; cáp lên cột 12 là 11m; cáp đấu nối và dự phòng quanh cột 12 là 5m; đấu nối và dự phòng tại hố ga đặt hộp nối cáp 1 là 6m; 1% hao hụt chiều dài cáp là 3m.

* Tuyến cáp ngầm xây dựng mới từ cột 12 đến hộp nối cáp nối 2 (nối với cáp ngầm cấp điện TBA Hiến Thành 7) sử dụng cáp AL/XLPE/PVC/DSTA/PVC-W 20/35(40,5)kV 3x150mm2 dài 131m
Trong đó: chiều dài tuyến là 108m; cáp lên cột 12 là 11m; cáp đấu nối và dự phòng quanh cột 12 là 5m; đấu nối và dự phòng tại hố ga đặt hộp nối cáp 1 là 6m; 1% hao hụt chiều dài cáp là 4m.

* Tuyến cáp ngầm xây dựng mới từ cột 12 đến cột 2 nhánh Hiến Thành B lộ 375 E8.10 sử dụng cáp AL/XLPE/PVC/DSTA/PVC-W 20/35(40,5)kV 3x150mm2 dài 207m
Trong đó: chiều dài tuyến là 173m; cáp lên cột 12 là 11m; cáp đấu nối và dự phòng quanh cột 12 là 5m; cáp lên cột 02 là 11m; cáp đấu nối và dự phòng quanh cột 02 là 5m; 1% hao hụt chiều dài cáp là 2m.

UBND PHƯỜNG NGUYỄN ĐẠI NĂNG
PHÒNG KINH TẾ, HẠ TẦNG VÀ ĐÔ THỊ
THẨM ĐỊNH
Theo Văn bản số...../TĐ-KTHTĐT
Ngày.....tháng.....năm 2026
Ký tên:

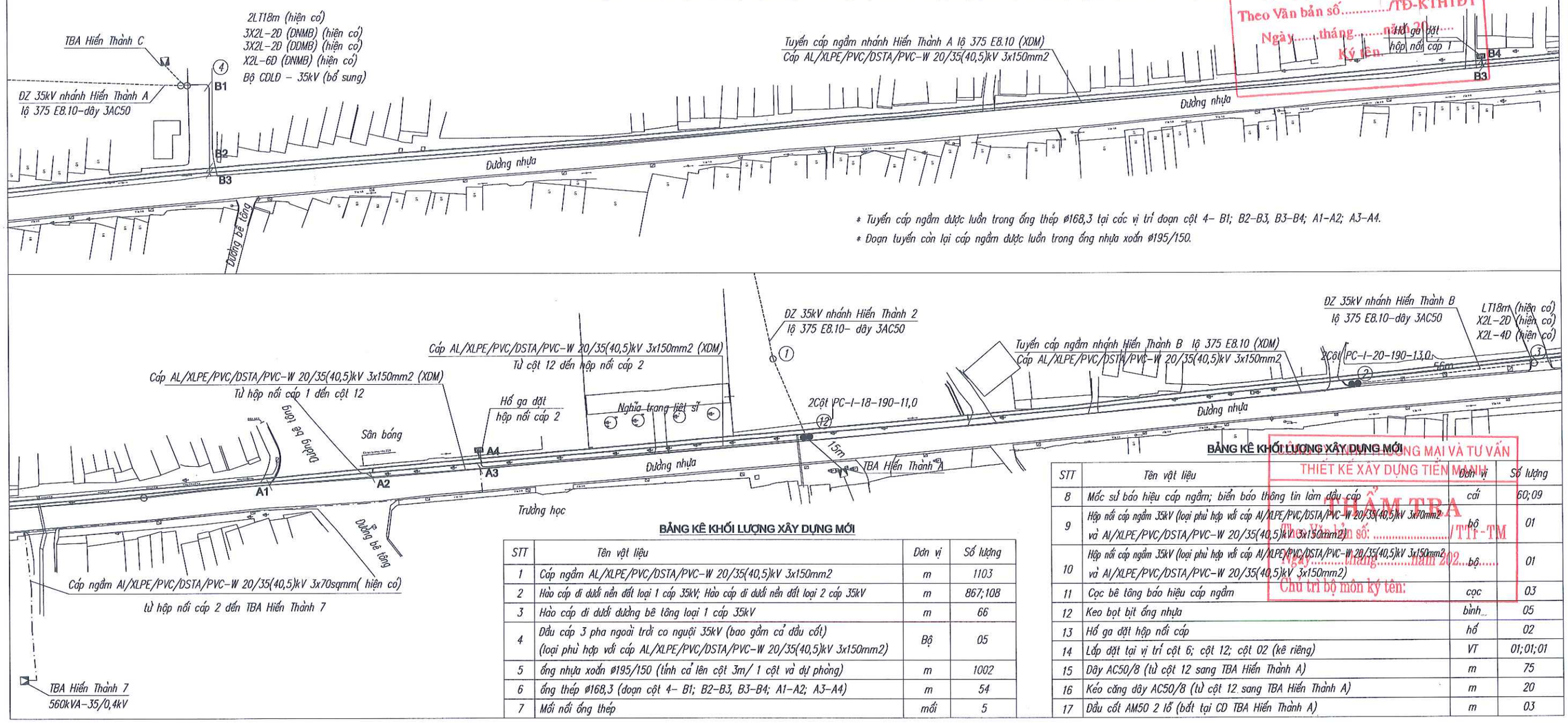

BẢNG KÊ KHỐI LƯỢNG XÂY DỰNG MỚI

STT	Tên vật liệu	Đơn vị	Số lượng
1	Cáp ngầm AL/XLPE/PVC/DSTA/PVC-W 20/35(40,5)kV 3x150mm2	m	1103
2	Hào cáp đi dưới nền đất loại 1 cáp 35kV; Hào cáp đi dưới nền đất loại 2 cáp 35kV	m	867;108
3	Hào cáp đi dưới đường bê tông loại 1 cáp 35kV	m	66
4	Đầu cáp 3 pha ngoài trời co nguội 35kV (bao gồm cả đầu cốt) (loại phù hợp với cáp AL/XLPE/PVC/DSTA/PVC-W 20/35(40,5)kV 3x150mm2)	Bộ	05
5	ống nhựa xoắn ø195/150 (tính cả lên cột 3m/ 1 cột và dự phòng)	m	1002
6	ống thép ø168,3 (đoạn cột 4- B1; B2-B3, B3-B4; A1-A2; A3-A4)	m	54
7	Mối nối ống thép	mối	5

BẢNG KÊ KHỐI LƯỢNG XÂY DỰNG MỚI

STT	Tên vật liệu	Đơn vị	Số lượng
8	Mốc sứ báo hiệu cáp ngầm; biển báo thông tin làm đầu cáp	cái	60;09
9	Hộp nối cáp ngầm 35kV (loại phù hợp với cáp Al/XLPE/PVC/DSTA/PVC-W 20/35(40,5)kV 3x70mm2 và Al/XLPE/PVC/DSTA/PVC-W 20/35(40,5)kV 3x150mm2)	bộ	01
10	Hộp nối cáp ngầm 35kV (loại phù hợp với cáp Al/XLPE/PVC/DSTA/PVC-W 20/35(40,5)kV 3x150mm2 và Al/XLPE/PVC/DSTA/PVC-W 20/35(40,5)kV 3x150mm2)	bộ	01
11	Cọc bê tông báo hiệu cáp ngầm	cọc	03
12	Keo bọt bịt ống nhựa	bình	05
13	Hố ga đặt hộp nối cáp	hố	02
14	Lắp đặt tại vị trí cột 6; cột 12; cột 02 (kê riêng)	VT	01;01;01
15	Dây AC50/8 (từ cột 12 sang TBA Hiến Thành A)	m	75
16	Kéo căng dây AC50/8 (từ cột 12 sang TBA Hiến Thành A)	m	20
17	Đầu cốt AM50 2 lỗ (bắt tại CD TBA Hiến Thành A)	m	03

CÔNG TY TNHH THƯƠNG MẠI VÀ TƯ VẤN
THIẾT KẾ XÂY DỰNG TIẾN MẠNH
THẨM TRA
Theo Văn bản số: ...../TTT-TM
Ngày.....tháng.....năm 202...
Chủ trì bộ môn ký tên:

CHỦ ĐẦU TƯ **UBND PHƯỜNG NGUYỄN ĐẠI NĂNG**	DỰ ÁN: **CẢI TẠO, NÂNG CẤP, MỞ RỘNG ĐƯỜNG TÔ HIẾN THÀNH, PHƯỜNG NGUYỄN ĐẠI NĂNG, THÀNH PHỐ HẢI PHÒNG**	THỰC HIỆN	NGUYỄN VĂN DÂN	Hải Phòng, tháng năm 2026 CÔNG TY TNHH TƯ VẤN ĐẦU TƯ VÀ THƯƠNG MẠI HẢI AN PHÁT GIÁM ĐỐC
CÔNG TY TNHH TƯ VẤN ĐẦU TƯ XD VÀ THƯƠNG MẠI HẢI AN PHÁT ĐỊA CHỈ: SỐ 28 CHẾ LAN VIÊN, PHƯỜNG TÂN HƯNG THÀNH PHỐ HẢI PHÒNG TEL: 0915.683.969 - EMAIL: HAIANPHAT80@GMAIL.COM		KIỂM TRA	DƯƠNG QUỐC ĐOÀN	
		CHỦ TRÌ THIẾT KẾ	KS. ĐINH VĂN VINH	
	THIẾT KẾ BẢN VẼ THI CÔNG	CHỦ NHIỆM TK	NGUYỄN ĐỨC HIẾU	KTS. NGUYỄN ANH TUẤN

CÔNG TY TNHH TƯ VẤN ĐẦU TƯ XÂY DỰNG VÀ THƯƠNG MẠI HẢI AN PHÁT - THÀNH PHỐ HẢI PHÒNG

MẶT BẰNG SAU DI CHUYỂN

Tỷ lệ bản vẽ:	Bản vẽ số:
Lần xuất bản: 01 Lần chỉnh sửa: 0	Mã số sản phẩm: HAP/HĐ - 2026

MẶT CẮT ĐẶT CÁP DƯỚI ĐƯỜNG BÊ TÔNG LOẠI 1 CÁP 35KV

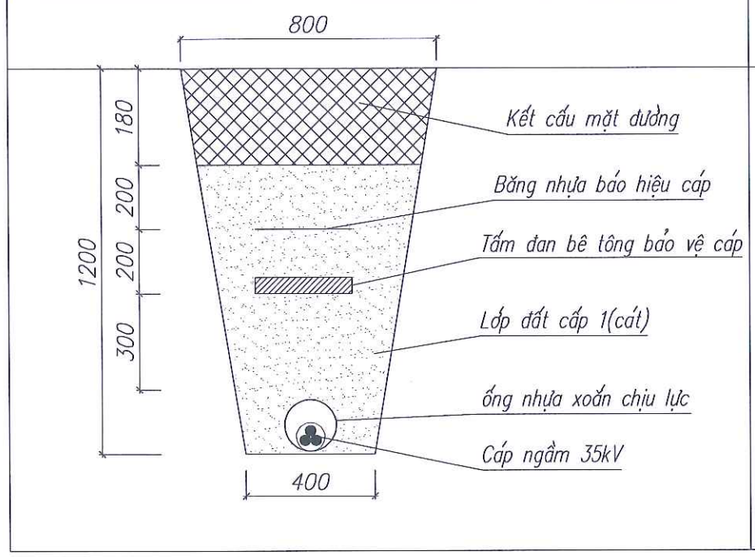

MẶT CẮT ĐẶT CÁP DƯỚI NỀN ĐẤT LOẠI 1 CÁP 35KV

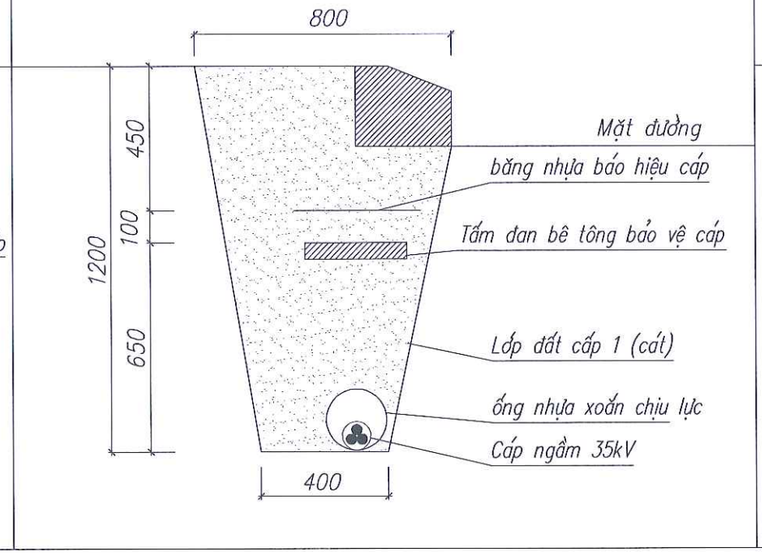

MẶT CẮT ĐẶT CÁP DƯỚI NỀN ĐẤT LOẠI 2 CÁP 35KV

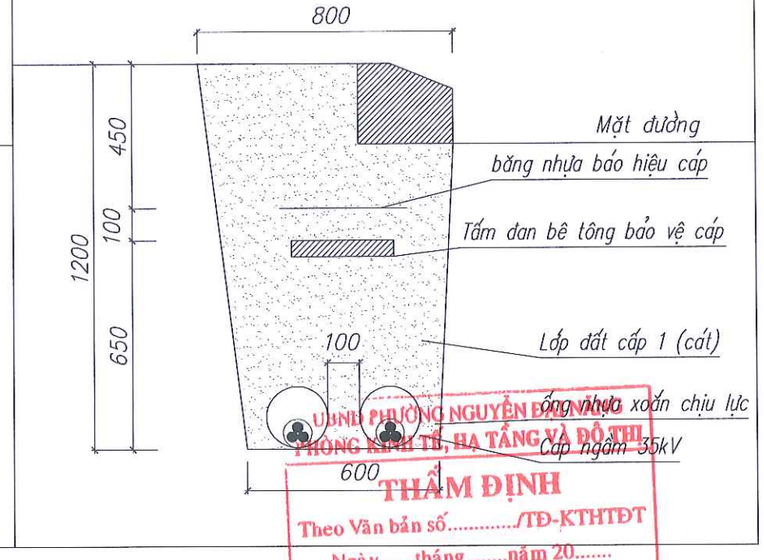

UBND PHƯỜNG NGUYỄN ĐẠI NĂNG
PHÒNG KINH TẾ, HẠ TẦNG VÀ ĐÔ THỊ
THẨM ĐỊNH
Theo Văn bản số...../TĐ-KTHTĐT
Ngày.....tháng.....năm 20.....
Ký tên:

BẢNG KÊ VẬT LIỆU

STT	Tên vật liệu + Quy cách	Số Lượng
1m hào cáp đi dưới đường bê tông loại 1 cáp 35kV		
1	Khối lượng phá dỡ, hoàn trả bê tông M200 đá 2x4	0,225m3
2	Khối lượng đào đất cấp I	0,495m3
3	Khối lượng đất lấp đầm cấp I độ chặt k=0,95	0,465m3
4	Băng nhựa báo hiệu cáp rộng 40cm	0,400m2
5	Tấm đan bê tông bảo vệ cáp	3 tấm
1m hào cáp đi dưới nền đất loại 1 cáp 35kV		
1	Khối lượng đào đất cấp I	0,645m3
2	Khối lượng đất lấp đầm cấp I độ chặt k=0,95	0,615m3
3	Băng nhựa báo hiệu cáp rộng 40cm	0,400m2
4	Tấm đan bê tông bảo vệ cáp	3 tấm

STT	Tên vật liệu + Quy cách	Số Lượng
Tấm đan bê tông (có cốt thép)		
1	Bê tông M200 đá 1x2	0,005m3
2	Thép ø6 dài 1800mm	0,399kg
1m hào cáp đi dưới nền đất loại 2 cáp 35kV		
1	Khối lượng đào đất cấp I	0,824m3
2	Khối lượng đất lấp đầm cấp I độ chặt k=0,95	0,767m3
3	Băng nhựa báo hiệu cáp rộng 40cm	0,400m2
4	Tấm đan bê tông bảo vệ cáp	3 tấm

TẤM ĐAN BÊ TÔNG (3 TẤM / 1M HÀO CÁP)

(n=2925 tấm)

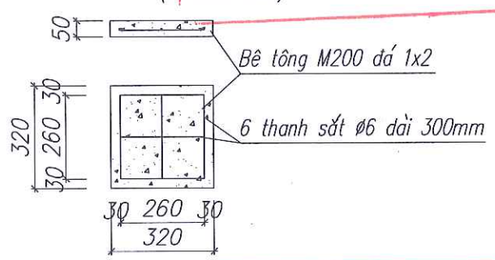

CÔNG TY TNHH THƯƠNG MẠI VÀ TƯ VẤN THIẾT KẾ XÂY DỰNG TIẾN MẠNH
THẨM TRA
Theo Văn bản số: ...../TTr-TM
Ngày:.....tháng.....năm 202.....
Chủ trì bộ môn ký tên:

GHI CHÚ:

- Thi công đào lắp đặt cáp ngầm được thực hiện trước khi làm lớp cấp phối đá dăm
- Tổ chức thi công rãnh cáp trên hè trước khi thi công lớp cát vàng gia cố xi măng và gạch tự chèn
- Tấm đan bê tông kích thước 320x320x50 (có cốt thép)

CHỦ ĐẦU TƯ UBND PHƯỜNG NGUYỄN ĐẠI NĂNG	DỰ ÁN: CẢI TẠO, NÂNG CẤP, MỞ RỘNG ĐƯỜNG TÔ HIẾN THÀNH, PHƯỜNG NGUYỄN ĐẠI NĂNG, THÀNH PHỐ HẢI PHÒNG	THỰC HIỆN	NGUYỄN VĂN DÂN	Hải Phòng, tháng năm 2026 CÔNG TY TNHH TƯ VẤN ĐẦU TƯ VÀ THƯƠNG MẠI HẢI AN PHÁT GIÁM ĐỐC	HÀO CÁP NGẦM 35KV
CÔNG TY TNHH TƯ VẤN ĐẦU TƯ XD VÀ THƯƠNG MẠI HẢI AN PHÁT ĐỊA CHỈ: SỐ 28 CHẾ LAN VIÊN, PHƯỜNG TÂN HƯNG THÀNH PHỐ HẢI PHÒNG TEL: 0915.683.969 - EMAIL: HAIANPHAT80@GMAIL.COM		KIỂM TRA	DƯƠNG QUỐC ĐOÀN		
		CHỦ TRÌ THIẾT KẾ	KS. ĐINH VĂN VINH		Tỷ lệ bản vẽ: / Bản vẽ số:
	THIẾT KẾ BẢN VẼ THI CÔNG	CHỦ NHIỆM TK	NGUYỄN ĐỨC HIẾU	KTS. NGUYỄN ANH TUẤN	Lần xuất bản: 01 Lần chỉnh sửa: 0 Mã số sản phẩm: HAP/HĐ - 2026

HỐ GA

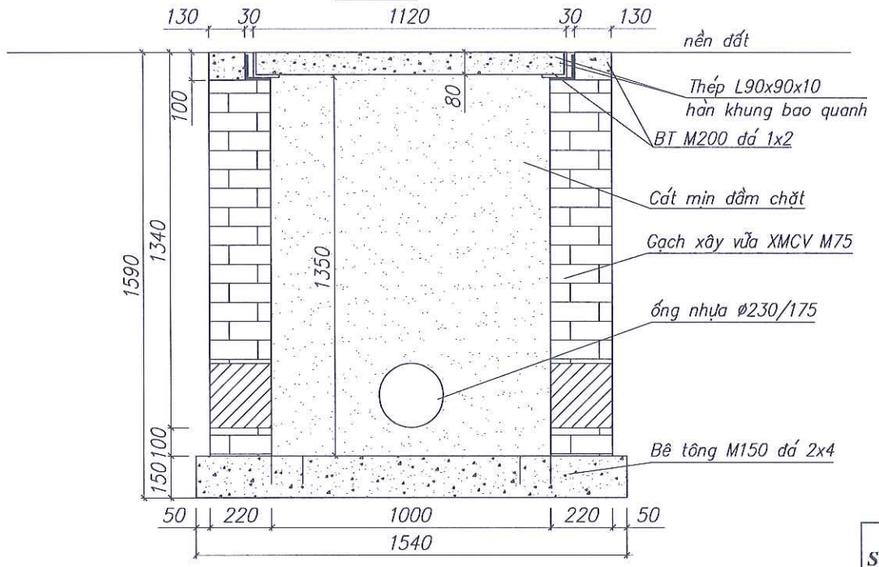

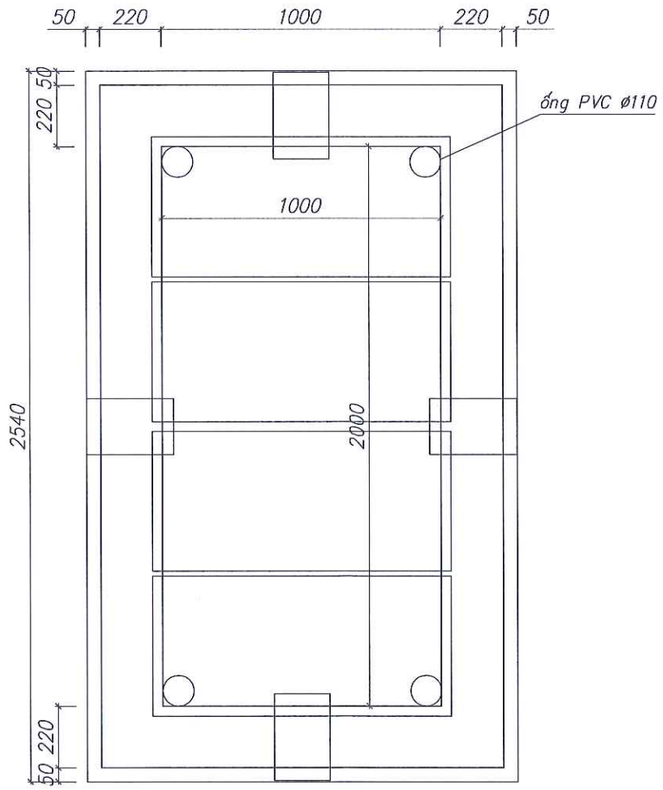

TẤM ĐAN NẮP HỐ GA (4 TẤM)

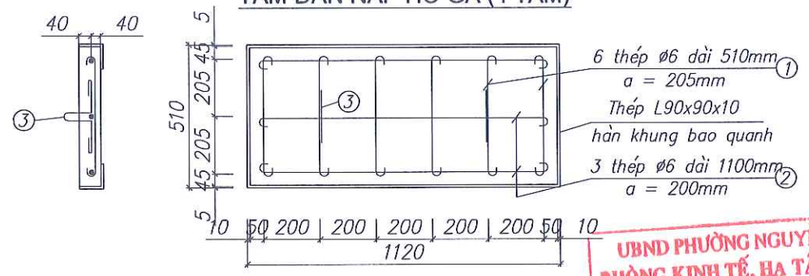

CHI TIẾT 3

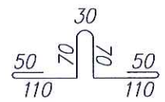

UBND PHƯỜNG NGUYỄN ĐẠI NĂNG
PHÒNG KINH TẾ, HẠ TẦNG VÀ ĐÔ THỊ
THẨM ĐỊNH
Theo Văn bản số...../TĐ-KTHTĐT
Ngày.....tháng.....năm 20.....
Ký tên.

BẢNG KÊ VẬT LIỆU

STT	Tên vật liệu + quy cách	Đơn vị	Số lượng	Chiều dài (m)		Tr, Lượng (kg)
				1 cái	Toàn bộ	
1	Bê tông lót hố ga M150 đá 2x4	m3	0.587			
2	Bê tông thành hố ga M200 đá 1x2	m3	0.092			
3	Đất đào mở mái m=1:0,25	m3	15.928			
4	Đất lấp	m3	10.442			
5	Xây kè bằng gạch bê tông TĐ, kích thước 220x105x65, vữa XMCV M75	m3	2.043			
6	Gỗ ván khuôn	m2	1.592			
7	Cát mịn lấp bổ sung hố ga	m3	2.600			
8	Thép L90x90x10 hàn khung bao quanh	bộ	1	6.4	6.4	85.12
	Nắp hố ga (4 nắp / 1 vị trí hố ga)					
9	Sắt CT3 Ø6 (50 – 1000 – 50)	Thanh	12	1.10	13.2	2.93
10	Sắt CT3 Ø6 (50 – 410 – 50)	Thanh	24	0.51	12.24	2.72
11	Sắt CT Ø 8 (30; 110 – 110)	Thanh	8	0.49	3.92	1.55
12	Dây thép buộc	kg	1			
13	Bê tông M200 đá 1x2	m3	0.114			
14	Thép L90x90x10 hàn khung bao quanh	bộ	4	3.26	13.04	173.43

CÔNG TY TNHH THƯƠNG MẠI VÀ TƯ VẤN THIẾT KẾ XÂY DỰNG TIẾN MẠNH
THẨM TRA
Theo Văn bản số: ...../TTr - TM
Ngày:.....tháng.....năm 202.....
Chủ trì bộ môn ký tên:

CHỦ ĐẦU TƯ UBND PHƯỜNG NGUYỄN ĐẠI NĂNG	DỰ ÁN: CẢI TẠO, NÂNG CẤP, MỞ RỘNG ĐƯỜNG TÔ HIẾN THÀNH, PHƯỜNG NGUYỄN ĐẠI NĂNG, THÀNH PHỐ HẢI PHÒNG	THỰC HIỆN	NGUYỄN VĂN DÂN	Hải Phòng, tháng năm 2026 CÔNG TY TNHH TƯ VẤN ĐẦU TƯ VÀ THƯƠNG MẠI HẢI AN PHÁT GIÁM ĐỐC	HỐ GA ĐẶT HỘP NỐI CÁP
CÔNG TY TNHH TƯ VẤN ĐẦU TƯ XD VÀ THƯƠNG MẠI HẢI AN PHÁT ĐỊA CHỈ: SỐ 28 CHẾ LAN VIÊN, PHƯỜNG TÂN HƯNG THÀNH PHỐ HẢI PHÒNG TEL: 0915.683.969 - EMAIL: HAIANPHAT80@GMAIL.COM		KIỂM TRA	DƯƠNG QUỐC ĐOÀN		
		CHỦ TRÌ THIẾT KẾ	KS. ĐINH VĂN VINH		Tỷ lệ bản vẽ: / Bản vẽ số:
	THIẾT KẾ BẢN VẼ THI CÔNG	CHỦ NHIỆM TK	NGUYỄN ĐỨC HIẾU	KTS. NGUYỄN ANH TUẤN	Lần xuất bản: 01 Lần chỉnh sửa: 0 / Mã số sản phẩm: HAP/HĐ - 2026

CẮT NGANG ĐƯỜNG

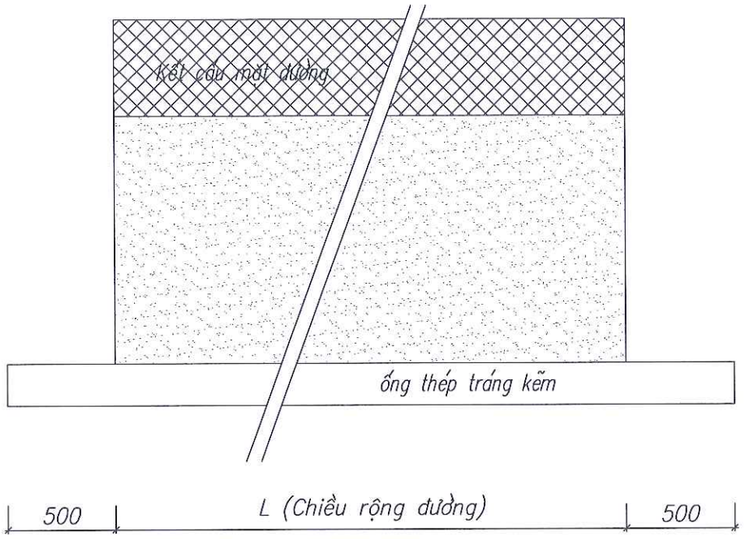

CẮT NGANG MƯƠNG

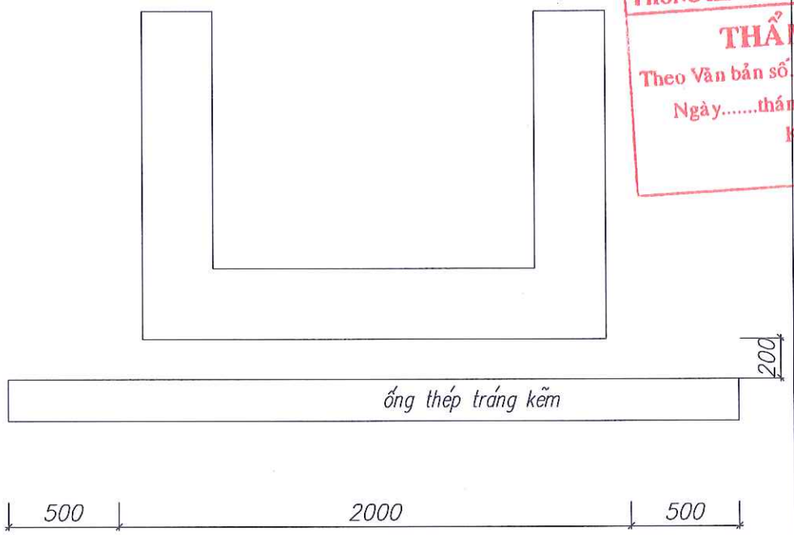

UBND PHƯỜNG NGUYỄN ĐẠI NĂNG
PHÒNG KINH TẾ, HẠ TẦNG VÀ ĐÔ THỊ
THẨM ĐỊNH
Theo Văn bản số...../TĐ-KTHTĐT
Ngày.....tháng.....năm 20.....
Ký tên.

CÔNG TY TNHH THƯƠNG MẠI VÀ TƯ VẤN
THIẾT KẾ XÂY DỰNG TIẾN MẠNH
THẨM TRA
Theo Văn bản số: ...../ TTr - TM
Ngày:.....tháng.....năm 202.....
Chủ trì bộ môn ký tên:

CHỦ ĐẦU TƯ **UBND PHƯỜNG NGUYỄN ĐẠI NĂNG**	**DỰ ÁN:** **CẢI TẠO, NÂNG CẤP, MỞ RỘNG ĐƯỜNG TÔ HIẾN THÀNH, PHƯỜNG NGUYỄN ĐẠI NĂNG, THÀNH PHỐ HẢI PHÒNG**	THỰC HIỆN	NGUYỄN VĂN DÂN		*Hải Phòng, tháng năm 2026* CÔNG TY TNHH TƯ VẤN ĐẦU TƯ VÀ THƯƠNG MẠI HẢI AN PHÁT GIÁM ĐỐC	MẶT CẮT ĐẶT ỐNG THÉP LUỒN CÁP
CÔNG TY TNHH TƯ VẤN ĐẦU TƯ XD VÀ THƯƠNG MẠI HẢI AN PHÁT ĐỊA CHỈ: SỐ 28 CHẾ LAN VIÊN, PHƯỜNG TÂN HƯNG THÀNH PHỐ HẢI PHÒNG TEL: 0915.683.969 - EMAIL: HAIANPHAT80@GMAIL.COM		KIỂM TRA	DƯƠNG QUỐC ĐOÀN			Tỷ lệ bản vẽ: / Bản vẽ số:
		CHỦ TRÌ THIẾT KẾ	KS. ĐINH VĂN VINH			Lần xuất bản: 01 Lần chỉnh sửa: 0 / Mã số sản phẩm: HAP/HĐ - 2026
	THIẾT KẾ BẢN VẼ THI CÔNG	CHỦ NHIỆM TK	NGUYỄN ĐỨC HIẾU		KTS. NGUYỄN ANH TUẤN	

CÔNG TY TNHH TƯ VẤN ĐẦU TƯ XÂY DỰNG VÀ THƯƠNG MẠI HẢI AN PHÁT – M.S.D.N 0200 639 – THÀNH PHỐ HẢI PHÒNG

MỐI NỐI ỐNG THÉP FI 168,3

(Thép dẹt 100x4)

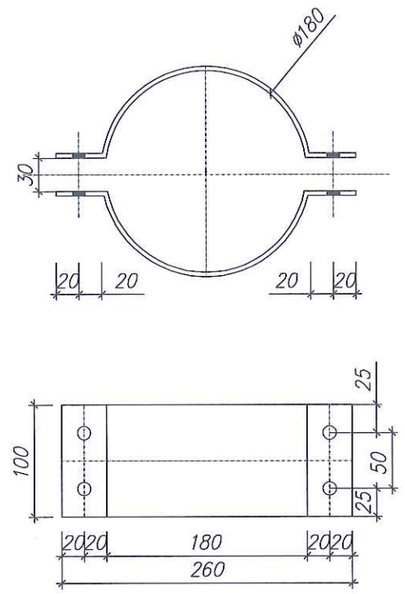

BẢNG KÊ VẬT LIỆU XÂY DỰNG MỚI

Số TT	Tên vật liệu + Quy cách	Số lượng
	Mối nối ống thép ø168,3 (tính cho 1 mối nối)	
1	Thép dẹt 100x4 dài 0,73m	2,29kg
2	Bulông êcu M10x50 (Số lượng: 04)	0,32kg

UBND PHƯỜNG NGUYỄN ĐẠI NĂNG
PHÒNG KINH TẾ, HẠ TẦNG VÀ ĐÔ THỊ
THẨM ĐỊNH
Theo Văn bản số...../TĐ-KTHTĐT
Ngày.....tháng.....năm 20.....
Ký tên.

GHI CHÚ:

- *Các chi tiết gia công xong phải vệ sinh sạch sẽ và mạ kẽm nhúng nóng ≥ 80μm.*
- *Các mối hàn phải chắc chắn và có h=6mm.*

CÔNG TY TNHH THƯƠNG MẠI VÀ TƯ VẤN
THIẾT KẾ XÂY DỰNG TIẾN MẠNH
THẨM TRA
Theo Văn bản số: ...../TTr-TM
Ngày:.....tháng.....năm 202.....
Chủ trì bộ môn ký tên:

CHỦ ĐẦU TƯ UBND PHƯỜNG NGUYỄN ĐẠI NĂNG	DỰ ÁN: CẢI TẠO, NÂNG CẤP, MỞ RỘNG ĐƯỜNG TÔ HIẾN THÀNH, PHƯỜNG NGUYỄN ĐẠI NĂNG, THÀNH PHỐ HẢI PHÒNG	THỰC HIỆN	NGUYỄN VĂN DÂN		Hải Phòng, tháng năm 2026 CÔNG TY TNHH TƯ VẤN ĐẦU TƯ VÀ THƯƠNG MẠI HẢI AN PHÁT GIÁM ĐỐC	MỐI NỐI ỐNG THÉP
CÔNG TY TNHH TƯ VẤN ĐẦU TƯ XD VÀ THƯƠNG MẠI HẢI AN PHÁT ĐỊA CHỈ: SỐ 28 CHẾ LAN VIÊN, PHƯỜNG TÂN HƯNG THÀNH PHỐ HẢI PHÒNG TEL: 0915.683.969 - EMAIL: HAIANPHAT80@GMAIL.COM		KIỂM TRA	DƯƠNG QUỐC ĐOÀN			
		CHỦ TRÌ THIẾT KẾ	KS. ĐINH VĂN VINH			Tỷ lệ bản vẽ: / Bản vẽ số:
	THIẾT KẾ BẢN VẼ THI CÔNG	CHỦ NHIỆM TK	NGUYỄN ĐỨC HIẾU		KTS. NGUYỄN ANH TUẤN	Lần xuất bản: 01 Lần chỉnh sửa: 0 / Mã số sản phẩm: HAP/HĐ - 2026

CÔNG TY TNHH TƯ VẤN ĐẦU TƯ XÂY DỰNG VÀ THƯƠNG MẠI HẢI AN PHÁT
M.S.D.N: 0200776639
THÀNH PHỐ HẢI PHÒNG

CỌC BÊ TÔNG BÁO HIỆU CÁP NGẦM

CỌC BÊ TÔNG

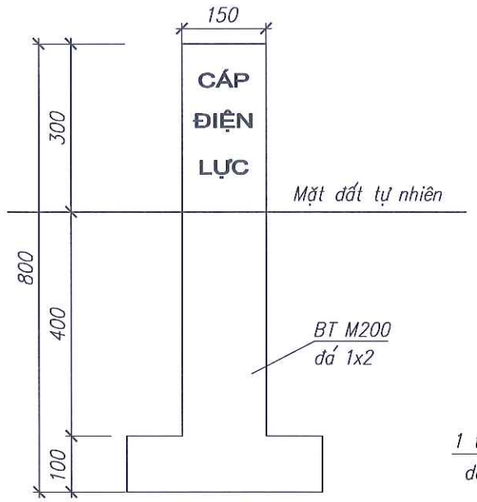

HÌNH CỐT THÉP

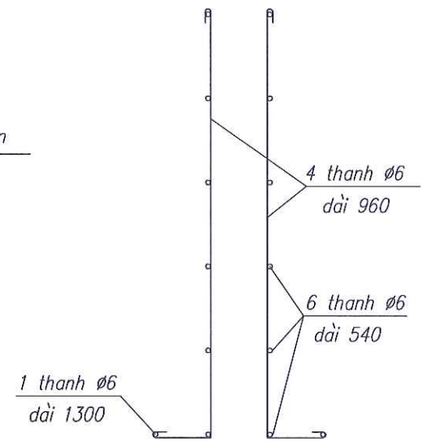

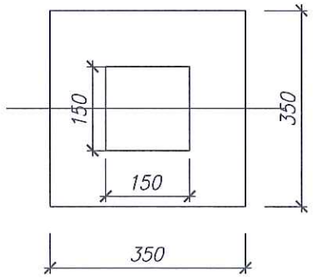

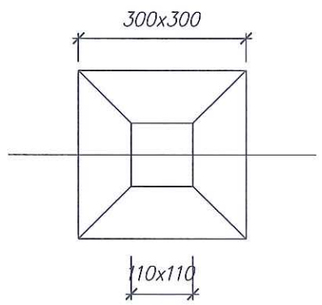

BẢNG KÊ VẬT LIỆU

STT	Tên vật liệu + Quy cách	Đơn vị	Số lượng	Khối lượng
1	Thép vằn CT3 ø6 (50 – 760 – 50, móc 100)	thanh	4	1,705
2	Thép CT3 ø6 (110 x 110, móc 50)	thanh	6	0,719
3	Thép CT3 ø6 (300 x 300, móc 50)	thanh	1	0,289
4	Bêtông M200 đá 1x2	m3		0,046
5	Thép buộc 1 ly	kg		0,050

UBND PHƯỜNG NGUYỄN ĐẠI NĂNG
PHÒNG KINH TẾ, HẠ TẦNG VÀ ĐÔ THỊ
THẨM ĐỊNH
Theo Văn bản số...../TĐ-KTHTĐT
Ngày.....tháng.....năm 20.....
Ký tên.

CÔNG TY TNHH THƯƠNG MẠI VÀ TƯ VẤN
THIẾT KẾ XÂY DỰNG TIẾN MẠNH
THẨM TRA
Theo Văn bản số: ...../TTr-TM
Ngày:.....tháng.....năm 202.....
Chủ trì bộ môn ký tên:

GHI CHÚ

- Đầu cọc bê tông báo hiệu cáp ngầm sơn mầu vàng.
- Chữ khắc lõm hoặc đắp nổi trên cả bốn mặt của cột báo hiệu sơn màu đỏ.
- Cọc bê tông báo hiệu cáp được đặt tại các vị trí cáp đặt trong đất.
- Bố trí cọc báo hiệu cáp như sau:

+ Với cáp đi thẳng dưới lề đất, bờ ruộng, bờ mương: 20m/1mốc
+ Tại vị trí bẻ góc cáp: đặt mốc tại hai đầu và giữa bán kính cong của cáp khoảng cách giữa các mốc ≥ 1m
+ Cọc báo hiệu cáp bố trí phù hợp không gây cản trở người đi bộ và các phương tiện giao thông...

CHỦ ĐẦU TƯ **UBND PHƯỜNG NGUYỄN ĐẠI NĂNG**	DỰ ÁN: **CẢI TẠO, NÂNG CẤP, MỞ RỘNG ĐƯỜNG TÔ HIẾN THÀNH, PHƯỜNG NGUYỄN ĐẠI NĂNG, THÀNH PHỐ HẢI PHÒNG**	THỰC HIỆN	NGUYỄN VĂN DÂN	Hải Phòng, tháng năm 2026 CÔNG TY TNHH TƯ VẤN ĐẦU TƯ VÀ THƯƠNG MẠI HẢI AN PHÁT GIÁM ĐỐC	CỌC BÊ TÔNG BÁO HIỆU CÁP NGẦM
		KIỂM TRA	DƯƠNG QUỐC ĐOÀN		
		CHỦ TRÌ THIẾT KẾ	KS. ĐINH VĂN VINH		Tỷ lệ bản vẽ: / Bản vẽ số:
CÔNG TY TNHH TƯ VẤN ĐẦU TƯ XD VÀ THƯƠNG MẠI HẢI AN PHÁT ĐỊA CHỈ: SỐ 28 CHẾ LAN VIÊN, PHƯỜNG TÂN HƯNG THÀNH PHỐ HẢI PHÒNG TEL: 0915.683.969 - EMAIL: HAIANPHAT80@GMAIL.COM	THIẾT KẾ BẢN VẼ THI CÔNG	CHỦ NHIỆM TK	NGUYỄN ĐỨC HIẾU	KTS. NGUYỄN ANH TUẤN	Lần xuất bản: 01 Lần chỉnh sửa: 0 Mã số sản phẩm: HAP/HĐ - 2026

BĂNG BÁO HIỆU CÁP ĐIỆN LỰC

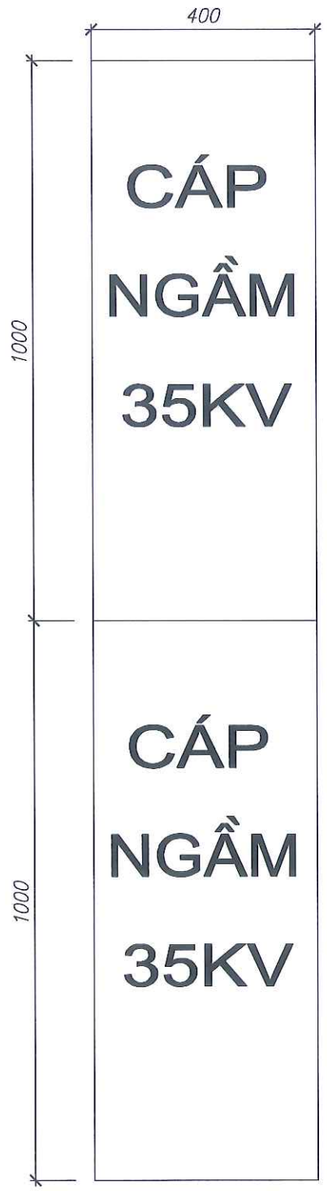

CÁC VỊ TRÍ BẺ GÓC CÁP NGẦM

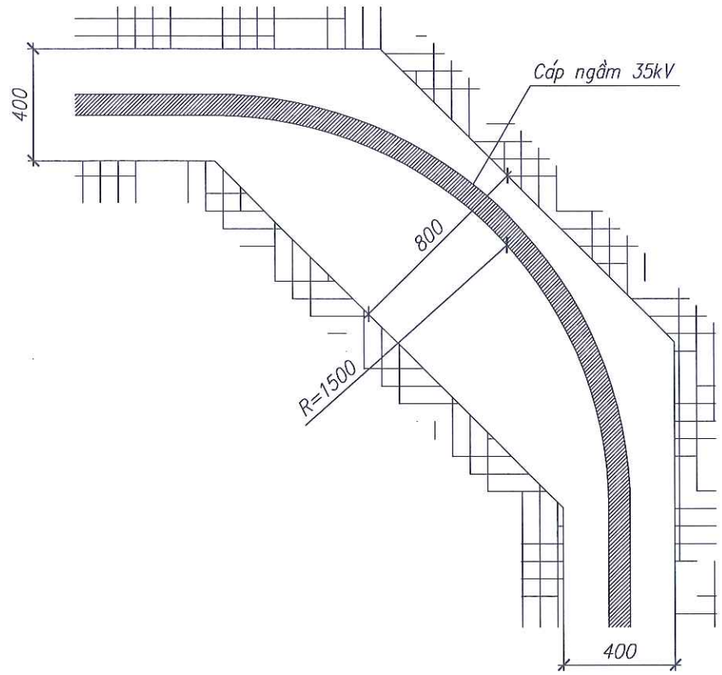

Chiều rộng đáy hào cáp

UBND PHƯỜNG NGUYỄN ĐẠI NĂNG
PHÒNG KINH TẾ, HẠ TẦNG VÀ ĐÔ THỊ
THẨM ĐỊNH
Theo Văn bản số...../TĐ-KTHTĐT
Ngày.....tháng.....năm 20.....
Ký tên.

GHI CHÚ:

- *Cỡ chữ 100 (theo phông chữ VnArialH).*
- *Các chữ này đều màu xanh tím.*

CÔNG TY TNHH THƯƠNG MẠI VÀ TƯ VẤN
THIẾT KẾ XÂY DỰNG TIẾN MẠNH
THẨM TRA
Theo Văn bản số: ...../TTr-TM
Ngày:.....tháng.....năm 202.....
Chủ trì bộ môn ký tên:

CHỦ ĐẦU TƯ **UBND PHƯỜNG NGUYỄN ĐẠI NĂNG**	**DỰ ÁN:** **CẢI TẠO, NÂNG CẤP, MỞ RỘNG ĐƯỜNG TÔ HIẾN THÀNH, PHƯỜNG NGUYỄN ĐẠI NĂNG, THÀNH PHỐ HẢI PHÒNG**	THỰC HIỆN	NGUYỄN VĂN DÂN		*Hải Phòng, tháng năm 2026* CÔNG TY TNHH TƯ VẤN ĐẦU TƯ VÀ THƯƠNG MẠI HẢI AN PHÁT GIÁM ĐỐC	CÁC VỊ TRÍ BẺ GÓC CÁP NGẦM BĂNG BÁO HIỆU CÁP NGẦM
		KIỂM TRA	DƯƠNG QUỐC ĐOÀN			
		CHỦ TRÌ THIẾT KẾ	KS. ĐINH VĂN VINH			Tỷ lệ bản vẽ: / Bản vẽ số:
CÔNG TY TNHH TƯ VẤN ĐẦU TƯ XD VÀ THƯƠNG MẠI HẢI AN PHÁT ĐỊA CHỈ: SỐ 28 CHẾ LAN VIÊN, PHƯỜNG TÂN HƯNG THÀNH PHỐ HẢI PHÒNG TEL: 0915.683.969 - EMAIL: HAIANPHAT80@GMAIL.COM	THIẾT KẾ BẢN VẼ THI CÔNG	CHỦ NHIỆM TK	NGUYỄN ĐỨC HIẾU		KTS. NGUYỄN ANH TUẤN	Lần xuất bản: 01 Lần chỉnh sửa: 0 Mã số sản phẩm: HAP/HĐ - 2026

MỐC BÁO HIỆU CÁP ĐIỆN LỰC
(TL 1:1)

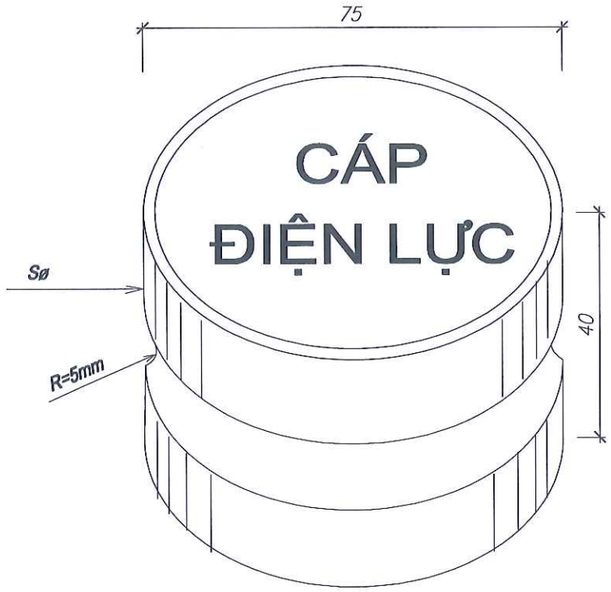

GHI CHÚ:

- Viền xung quanh nét 1mm.
- Cỡ chữ 35 (theo phông chữ VnArialH).
- Đường viền, mũi tên và các chữ này đều màu xanh tím và chìm 1mm.
- Phần rỗng bên trong của mốc báo hiệu cáp được điền đầy bằng xi măng cát.

(Mẫu theo công văn số 5767 CV-EVN-KTAT-KTDL ngày 17/11/2004)

- Bố trí mốc báo hiệu cáp; cọc báo hiệu cáp như sau:

+ Với cáp đi thẳng dưới vỉa hè, đường bê tông, đường nhựa... :20m/1mốc

+ Tại vị trí bẻ góc cáp: đặt mốc tại hai đầu và giữa bán kính cong của cáp khoảng cách giữa các mốc ≥ 1m

UBND PHƯỜNG NGUYỄN ĐẠI NĂNG
PHÒNG KINH TẾ, HẠ TẦNG VÀ ĐÔ THỊ
THẨM ĐỊNH
Theo Văn bản số...../TĐ-KTHTĐT
Ngày.....tháng.....năm 20.....
Ký tên.

CÔNG TY TNHH THƯƠNG MẠI VÀ TƯ VẤN
THIẾT KẾ XÂY DỰNG TIẾN MẠNH
THẨM TRA
Theo Văn bản số: ...../TTr-TM
Ngày:.....tháng.....năm 202.....
Chủ trì bộ môn ký tên:

CHỦ ĐẦU TƯ UBND PHƯỜNG NGUYỄN ĐẠI NĂNG	DỰ ÁN: CẢI TẠO, NÂNG CẤP, MỞ RỘNG ĐƯỜNG TÔ HIẾN THÀNH, PHƯỜNG NGUYỄN ĐẠI NĂNG, THÀNH PHỐ HẢI PHÒNG	THỰC HIỆN	NGUYỄN VĂN DÂN		Hải Phòng, tháng năm 2026 CÔNG TY TNHH TƯ VẤN ĐẦU TƯ VÀ THƯƠNG MẠI HẢI AN PHÁT GIÁM ĐỐC	MỐC SỨ BÁO HIỆU CÁP NGẦM
CÔNG TY TNHH TƯ VẤN ĐẦU TƯ XD VÀ THƯƠNG MẠI HẢI AN PHÁT ĐỊA CHỈ: SỐ 28 CHẾ LAN VIÊN, PHƯỜNG TÂN HƯNG THÀNH PHỐ HẢI PHÒNG TEL: 0915.683.969 - EMAIL: HAIANPHAT80@GMAIL.COM		KIỂM TRA	DƯƠNG QUỐC ĐOÀN			Tỷ lệ bản vẽ: / Bản vẽ số:
		CHỦ TRÌ THIẾT KẾ	KS. ĐINH VĂN VINH			Lần xuất bản: 01 Lần chỉnh sửa: 0 / Mã số sản phẩm: HAP/HĐ - 2026
	THIẾT KẾ BẢN VẼ THI CÔNG	CHỦ NHIỆM TK	NGUYỄN ĐỨC HIẾU		KTS. NGUYỄN ANH TUẤN	

CÔNG TY TNHH TƯ VẤN ĐẦU TƯ XÂY DỰNG VÀ THƯƠNG MẠI HẢI AN PHÁT
M.S.D.N: 0801360... THÀNH PHỐ HẢI PHÒNG

UBND PHƯỜNG NGUYỄN ĐẠI NĂNG
PHÒNG KINH TẾ, HẠ TẦNG VÀ ĐÔ THỊ
THẨM ĐỊNH
Theo Văn bản số ..... TĐ-KTHTĐT
Ngày ..... tháng ..... năm 20.....
Ký tên.

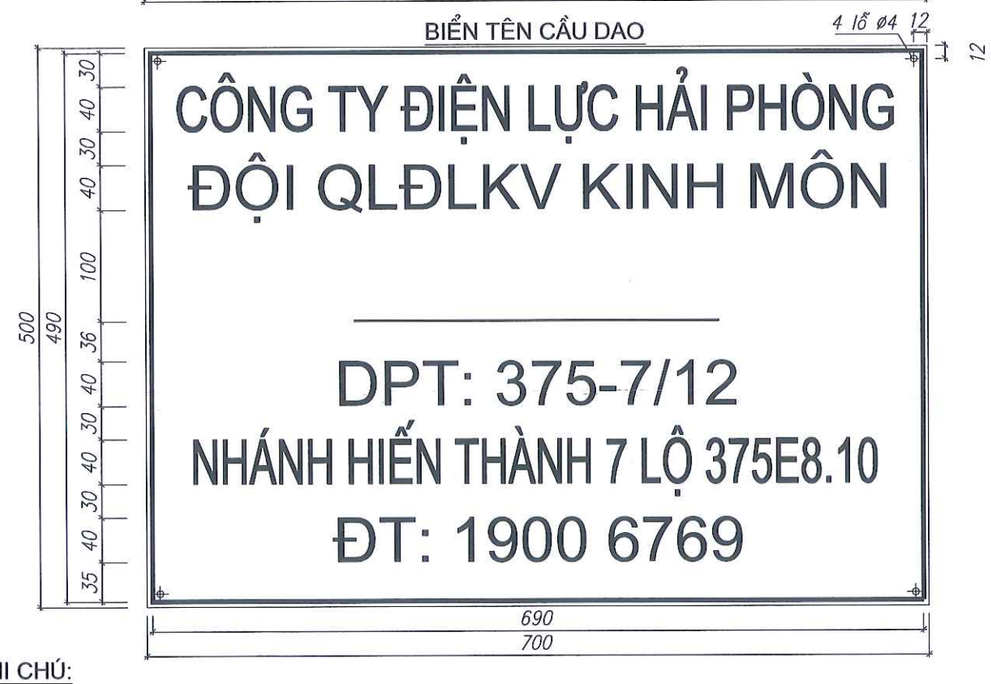

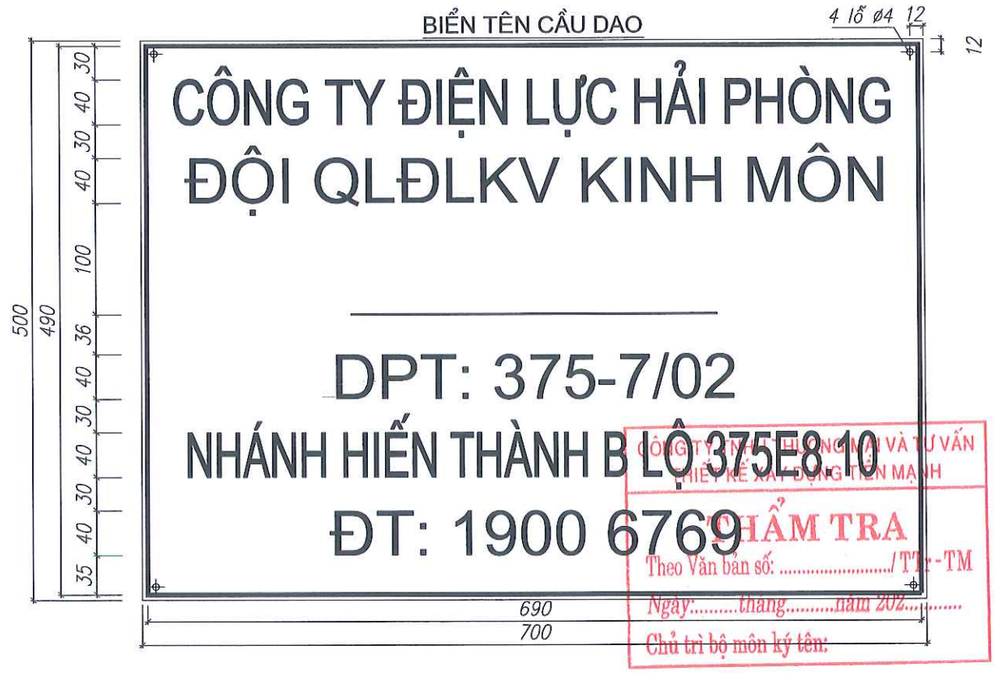

CÔNG TY TNHH THƯƠNG MẠI VÀ TƯ VẤN
KIẾN TRÚC XÂY DỰNG TIẾN MẠNH
THẨM TRA
Theo Văn bản số: ...../TT-TM
Ngày:.....tháng.....năm 202.....
Chủ trì bộ môn ký tên:

GHI CHÚ:

- Biển cầu dao chế tạo bằng thép tấm dày 1+0,05mm, bắt chặt vào ghế thao tác bằng dây thép không rỉ.
- Biển tên cầu dao nền màu trắng, chữ viết màu đen; viền khung màu đỏ tươi dày 4mm; sơn phản quang.

CHỦ ĐẦU TƯ **UBND PHƯỜNG NGUYỄN ĐẠI NĂNG**	**DỰ ÁN:** **CẢI TẠO, NÂNG CẤP, MỞ RỘNG ĐƯỜNG TÔ HIẾN THÀNH, PHƯỜNG NGUYỄN ĐẠI NĂNG, THÀNH PHỐ HẢI PHÒNG**	THỰC HIỆN	NGUYỄN VĂN DÂN		*Hải Phòng, tháng năm 2026* CÔNG TY TNHH TƯ VẤN ĐẦU TƯ VÀ THƯƠNG MẠI HẢI AN PHÁT GIÁM ĐỐC	BIỂN TÊN CẦU DAO
		KIỂM TRA	DƯƠNG QUỐC ĐOÀN			
		CHỦ TRÌ THIẾT KẾ	KS. ĐINH VĂN VINH			Tỷ lệ bản vẽ: / Bản vẽ số:
CÔNG TY TNHH TƯ VẤN ĐẦU TƯ XD VÀ THƯƠNG MẠI HẢI AN PHÁT ĐỊA CHỈ: SỐ 28 CHẾ LAN VIÊN, PHƯỜNG TÂN HƯNG THÀNH PHỐ HẢI PHÒNG TEL: 0915.683.969 - EMAIL: HAIANPHAT80@GMAIL.COM	THIẾT KẾ BẢN VẼ THI CÔNG	CHỦ NHIỆM TK	NGUYỄN ĐỨC HIẾU		KTS. NGUYỄN ANH TUẤN	Lần xuất bản: 01 Lần chỉnh sửa: 0 / Mã số sản phẩm: HAP/HĐ - 2026

BIỂN BÁO PHA

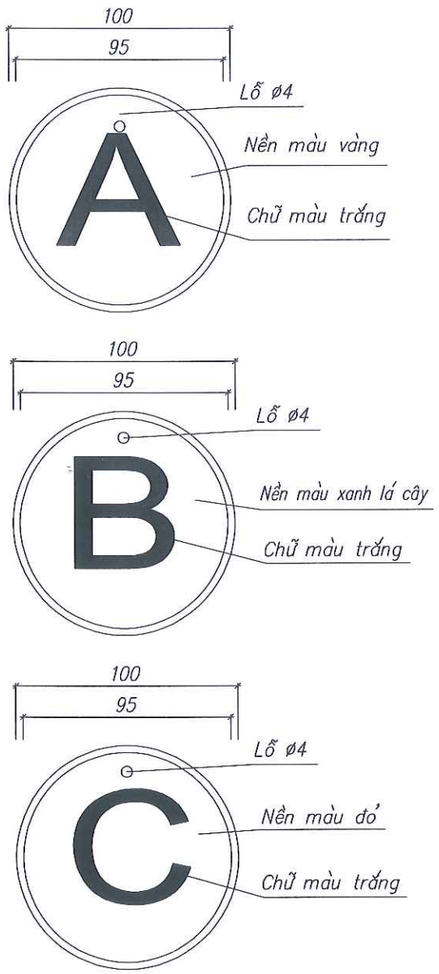

BIỂN CÁO THỊ

(Bắt vào thang trèo)

BIỂN BÁO CÁP NGẦM

(Treo tại cột 05 nhánh Hiến Thành A lộ 375 E8.10)

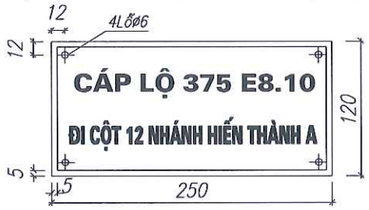

BIỂN BÁO CÁP NGẦM

(Treo tại cột 12 nhánh Hiến Thành A lộ 375 E8.10)

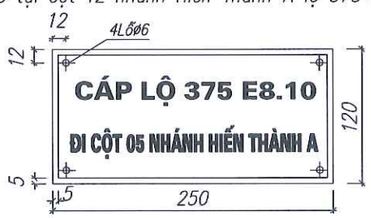

BIỂN BÁO CÁP NGẦM

(Treo tại cột 12 nhánh Hiến Thành A lộ 375 E8.10)

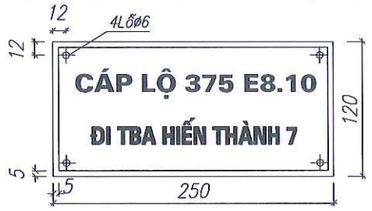

BIỂN BÁO CÁP NGẦM

(Treo tại cột 12 nhánh Hiến Thành A lộ 375 E8.10)

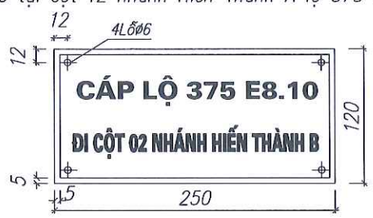

BIỂN BÁO CÁP NGẦM

(Treo tại cột 02 nhánh Hiến Thành B lộ 375 E8.10)

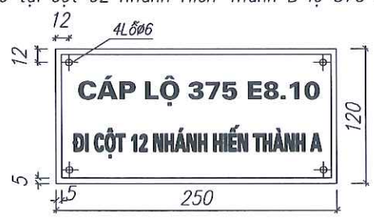

BIỂN TÊN CỘT + BIỂN CÁO THỊ

(Bắt bằng dai thép + khóa dai vào cột)

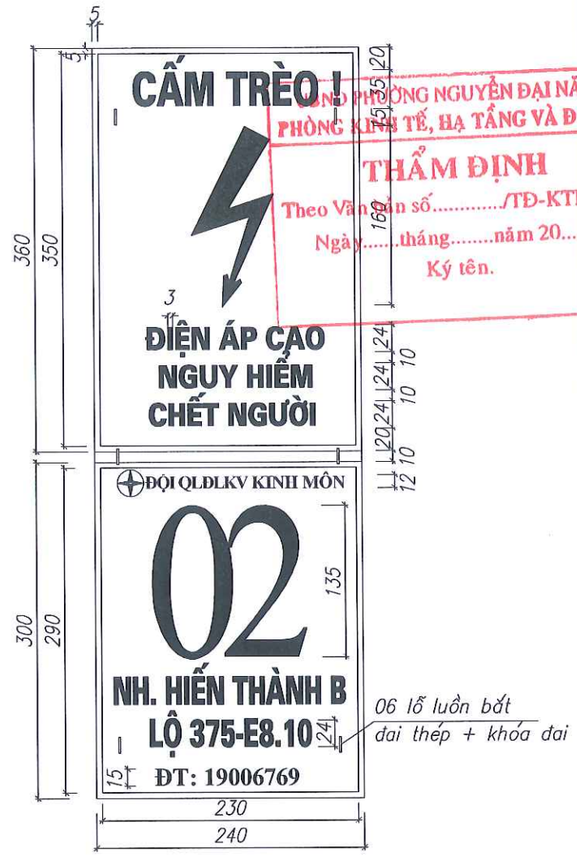

UBND PHƯỜNG NGUYỄN ĐẠI NĂNG
PHÒNG KINH TẾ, HẠ TẦNG VÀ ĐÔ THỊ
THẨM ĐỊNH
Theo Văn bản số...../TĐ-KTHTĐT
Ngày.....tháng.....năm 20.....
Ký tên.

GHI CHÚ:

- "Biển tên cột + biển cáo thị" bằng thép tấm dày 0,5±0,05mm được dánh theo quyết định 2834/PCHD-KT ngày 31 tháng 7 năm 2020.
- Biển cáo thị "Cấm trèo" chế tạo bằng thép tấm dày 0,5±0,05mm, bắt chặt vào giá dỡ ghế thao tác hoặc thang trèo bằng dây thép không rỉ.
- Biển báo pha chế tạo bằng thép tấm dày 0,5±0,05mm, bắt chặt vào xà tại cột điểm đấu bằng dây thép không rỉ.
- "Biển tên cột + biển cáo thị" bắt vào cột của đường dây ở độ cao 2-2,5m so với mặt đất theo đúng phía lộ đường dây.

Sử dụng 03 bộ dai thép + khóa dai để bắt biển vào thân cột.

- Các "Biển tên cột + biển cáo thị"; Biển cáo thị "Cấm trèo" đều có nền màu trắng, chữ viết màu đen; viền khung màu đỏ tươi dày 4mm, tia sét màu đỏ tươi; sơn phản quang.

CÔNG TY TNHH THƯƠNG MẠI VÀ TƯ VẤN THIẾT KẾ XÂY DỰNG TIẾN MẠNH
THẨM TRA
Theo Văn bản số: ...../TTr-TM
Ngày:.....tháng.....năm 202.....
Chủ trì bộ môn ký tên:

CHỦ ĐẦU TƯ **UBND PHƯỜNG NGUYỄN ĐẠI NĂNG**	**DỰ ÁN:** **CẢI TẠO, NÂNG CẤP, MỞ RỘNG ĐƯỜNG TÔ HIẾN THÀNH, PHƯỜNG NGUYỄN ĐẠI NĂNG, THÀNH PHỐ HẢI PHÒNG**	THỰC HIỆN	NGUYỄN VĂN DÂN		*Hải Phòng, tháng năm 2026* CÔNG TY TNHH TƯ VẤN ĐẦU TƯ VÀ THƯƠNG MẠI HẢI AN PHÁT GIÁM ĐỐC	BIỂN BÁO PHA BIỂN TÊN CỘT + BIỂN CÁO THỊ BIỂN CÁO THỊ CẤM TRÈO
		KIỂM TRA	DƯƠNG QUỐC ĐOÀN			
		CHỦ TRÌ THIẾT KẾ	KS. ĐINH VĂN VINH			Tỷ lệ bản vẽ: / Bản vẽ số:
CÔNG TY TNHH TƯ VẤN ĐẦU TƯ XD VÀ THƯƠNG MẠI HẢI AN PHÁT ĐỊA CHỈ: SỐ 28 CHẾ LAN VIÊN, PHƯỜNG TÂN HƯNG THÀNH PHỐ HẢI PHÒNG TEL: 0915.683.969 - EMAIL: HAIANPHAT80@GMAIL.COM	THIẾT KẾ BẢN VẼ THI CÔNG	CHỦ NHIỆM TK	NGUYỄN ĐỨC HIẾU		KTS. NGUYỄN ANH TUẤN	Lần xuất bản: 01 Lần chỉnh sửa: 0 Mã số sản phẩm: HAP/HĐ - 2026

BIỂN BÁO THỂ HIỆN THÔNG TIN THI CÔNG ĐẦU CÁP NGẦM

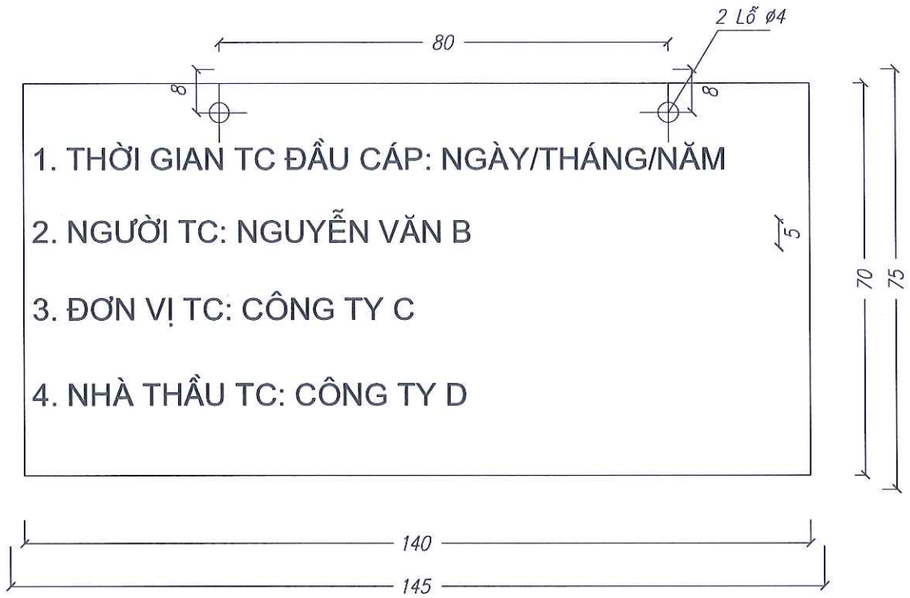

UBND PHƯỜNG NGUYỄN ĐẠI NĂNG
PHÒNG KINH TẾ, HẠ TẦNG VÀ ĐÔ THỊ
THẨM ĐỊNH
Theo Văn bản số...../TĐ-KTHTĐT
Ngày.....tháng.....năm 20.....
Ký tên.

GHI CHÚ:

- *Biển báo chế tạo bằng tôn dày 1mm + dán 1 lớp đề can thể hiện thông tin + phủ ngoài 1 lớp đề can trong suốt (dán phủ đến mặt sau 3cm)*
- *Mục đơn vị thi công thể hiện đơn vị chủ quản của người thi công nếu được nhà thầu thi công thuê. Trường hợp nếu người thi công thuộc nhà thầu thi công thì để trống mục này.*
- *Biển mác đầu cáp ngầm treo tại xà đỡ cáp ngầm (cột điểm đấu) hoặc cô li ê giữ cáp (trong tủ MC) bằng dây thép không rỉ.*

CÔNG TY TNHH THƯƠNG MẠI VÀ TƯ VẤN
THIẾT KẾ XÂY DỰNG TIẾN MẠNH
THẨM TRA
Theo Văn bản số: ...../TTr-TM
Ngày:.....tháng.....năm 202.....
Chủ trì bộ môn ký tên:

CHỦ ĐẦU TƯ **UBND PHƯỜNG NGUYỄN ĐẠI NĂNG**	**DỰ ÁN:** **CẢI TẠO, NÂNG CẤP, MỞ RỘNG ĐƯỜNG TÔ HIẾN THÀNH, PHƯỜNG NGUYỄN ĐẠI NĂNG, THÀNH PHỐ HẢI PHÒNG**	THỰC HIỆN	NGUYỄN VĂN DÂN		*Hải Phòng, tháng năm 2026* CÔNG TY TNHH TƯ VẤN ĐẦU TƯ VÀ THƯƠNG MẠI HẢI AN PHÁT GIÁM ĐỐC	BIỂN BÁO THÔNG TIN LÀM ĐẦU CÁP
		KIỂM TRA	DƯƠNG QUỐC ĐOÀN			
CÔNG TY TNHH TƯ VẤN ĐẦU TƯ XD VÀ THƯƠNG MẠI HẢI AN PHÁT ĐỊA CHỈ: SỐ 28 CHẾ LAN VIÊN, PHƯỜNG TÂN HƯNG THÀNH PHỐ HẢI PHÒNG TEL: 0915.683.969 - EMAIL: HAIANPHAT80@GMAIL.COM		CHỦ TRÌ THIẾT KẾ	KS. ĐINH VĂN VINH			Tỷ lệ bản vẽ: / Bản vẽ số:
	THIẾT KẾ BẢN VẼ THI CÔNG	CHỦ NHIỆM TK	NGUYỄN ĐỨC HIẾU		KTS. NGUYỄN ANH TUẤN	Lần xuất bản: 01 Lần chỉnh sửa: 0 / Mã số sản phẩm: HAP/HĐ - 2026

CÔNG TY TNHH TƯ VẤN ĐẦU TƯ XÂY DỰNG VÀ THƯƠNG MẠI HẢI AN PHÁT
M.S.D.N: 0801 3 ... THÀNH PHỐ HẢI PHÒNG

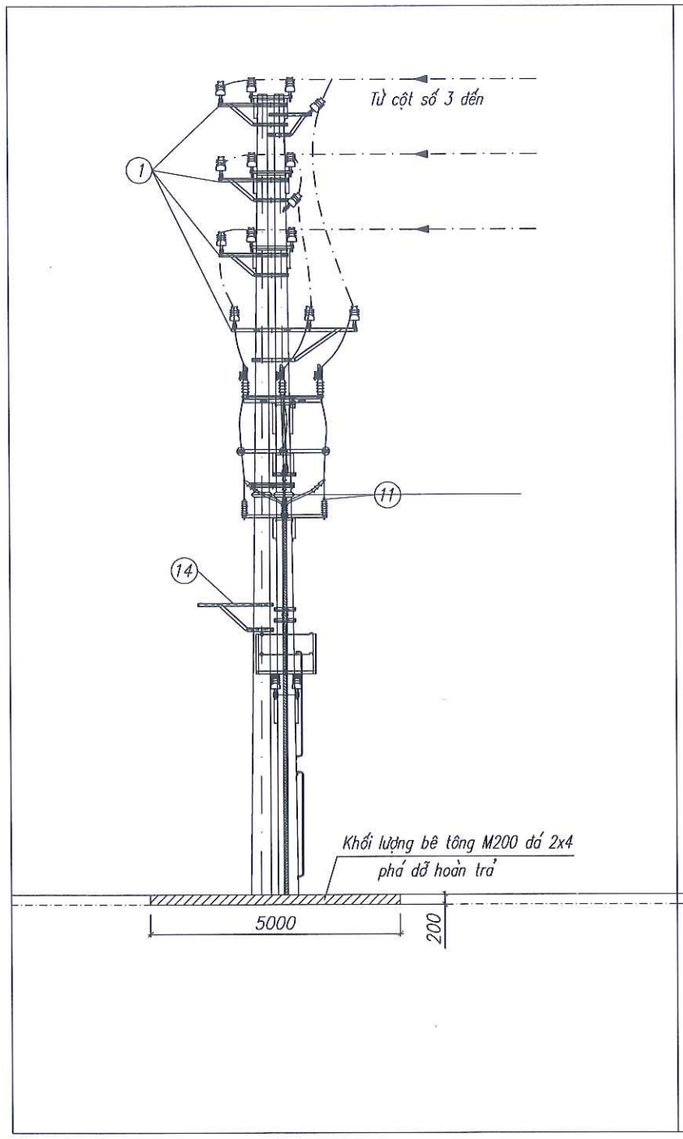

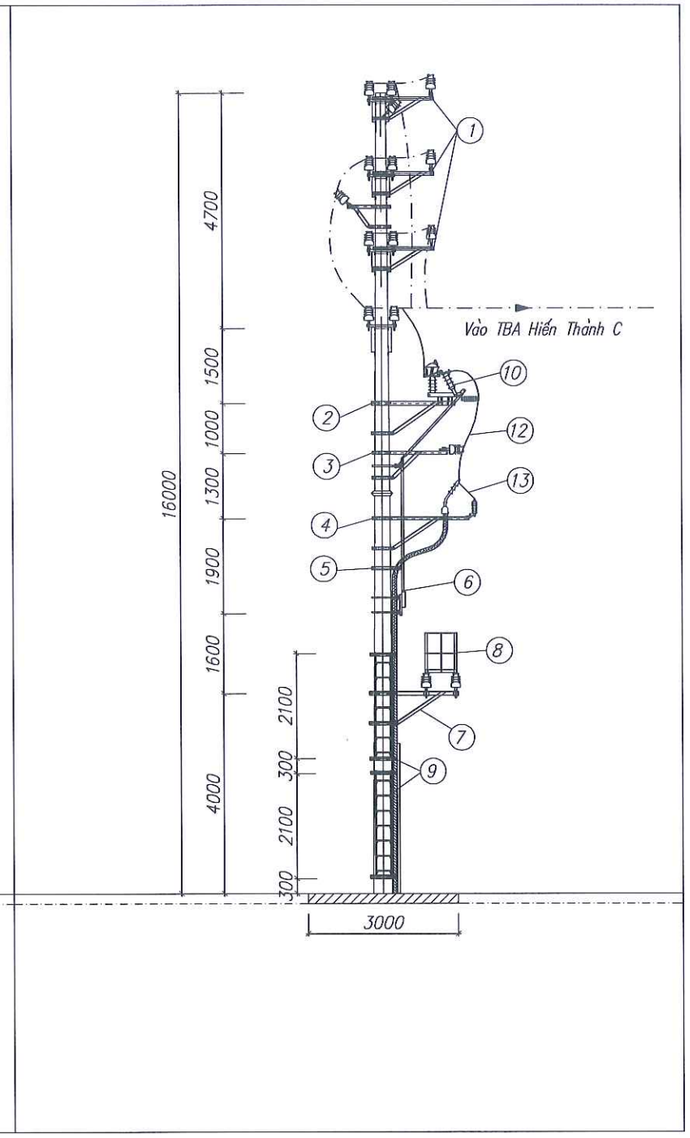

BẢNG KÊ KHỐI LƯỢNG

STT	Tên vật liệu + thiết bị	Đơn vị	Số lượng
1	Giá bắt xà đỡ CDPT; Giá đỡ xà đỡ CSV+CN	bộ	01;01
2	Xà XTG-3D(T2); Tay giữ cáp	bộ	01;01
3	Xà đỡ ghế; ghế thao tác CD	bộ	01;01
4	Hệ thống truyền động cầu dao (cấp theo CDPT)	bộ	01
5	Thang trèo 2,1m (2 thang/bộ); xà hạ thế X2L	bộ	01;01
6	Tiếp địa RC2	bộ	01
7	Sứ đứng 35kV + ty	quả	03
8	Sứ đứng 35kV + ty (sứ 4 tán; đỡ ghế thao tác)	quả	04
9	Cầu dao phụ tải 35kV	bộ	01
10	Chống sét van 48kV	bộ	01
11	Dây AC95/XLPE4,3/HDPE1,8; Dây AC50/XLPE4,3/HDPE1,8	m	15;03
12	Thanh đồng dẹt 40x4	m	1,0
13	Đầu cốt AM95; AM50; Ghíp A50-120+ 3 bulong	cái	09;06;15
14	Dây buộc cổ sứ dùng cho dây bọc	cái	03
15	Dây nhôm mềm AL/XLPE/PVC 1x50mm2 (tiếp địa CSV)	m	38
16	Đầu cốt A50 (bắt tiếp địa CSV, tiếp địa đầu cáp)	cái	08
17	Biển cáo thị; biển tên cầu dao; biển báo cáp ngầm; biển báo pha	cái	01;01;01;01
18	Đai thép + khóa đai	bộ	10
19	Khoá việt tiệp khoá tay thao tác	cái	01
20	Nắp chụp đầu cực CSV (3 cái/ bộ)	bộ	01
21	Khối lượng bê tông M200 đá 2x4 phá dỡ hoàn trả (vị trí dự phòng cáp)	m3	03

UBND PHƯỜNG NGUYỄN ĐẠI NĂNG
PHÒNG KINH TẾ, HẠ TẦNG, VÀ ĐÔ THỊ
THẨM ĐỊNH
Theo Văn bản số.....TĐ-KTHTĐT
Ngày.....tháng.....năm 20.....
Ký tên.

GHI CHÚ:

1. Xà hiện có
2. Giá đỡ xà đỡ CDPT
3. Xà XTG-3D(T2)
4. Giá đỡ xà đỡ CSV+CN
5. Tay giữ cáp
6. Hệ thống truyền động cầu dao
7. Xà đỡ ghế thao tác
8. Ghế thao tác
9. Thang trèo 2,1m
10. Cầu dao phụ tải 35kV
11. Chống sét van 48kV
12. Dây AC95/XLPE4,3/HDPE1,8
13. Dây AC50/XLPE4,3/HDPE1,8
14. Xà hạ thế X2L

CÔNG TY TNHH THƯƠNG MẠI VÀ TƯ VẤN THIẾT KẾ XÂY DỰNG TIẾN MẠNH
THẨM TRA
Theo Văn bản số: ...../TTr-TM
Ngày:.....tháng.....năm 202.....
Chủ trì bộ môn ký tên:

CHỦ ĐẦU TƯ UBND PHƯỜNG NGUYỄN ĐẠI NĂNG	DỰ ÁN: CẢI TẠO, NÂNG CẤP, MỞ RỘNG ĐƯỜNG TÔ HIẾN THÀNH, PHƯỜNG NGUYỄN ĐẠI NĂNG, THÀNH PHỐ HẢI PHÒNG	THỰC HIỆN	NGUYỄN VĂN DÂN	Hải Phòng, tháng năm 2026 CÔNG TY TNHH TƯ VẤN ĐẦU TƯ VÀ THƯƠNG MẠI HẢI AN PHÁT GIÁM ĐỐC	MẶT CẮT LẮP ĐẶT CẦU DAO PHỤ TẢI (vị trí cột 04 nhánh Hiến Thành A lộ 375 E8.10)
CÔNG TY TNHH TƯ VẤN ĐẦU TƯ XD VÀ THƯƠNG MẠI HẢI AN PHÁT ĐỊA CHỈ: SỐ 28 CHẾ LAN VIÊN, PHƯỜNG TÂN HƯNG THÀNH PHỐ HẢI PHÒNG TEL: 0915.683.969 - EMAIL: HAIANPHAT80@GMAIL.COM		KIỂM TRA	DƯƠNG QUỐC ĐOÀN		Tỷ lệ bản vẽ: / Bản vẽ số:
		CHỦ TRÌ THIẾT KẾ	KS. ĐINH VĂN VINH		Lần xuất bản: 01 Lần chỉnh sửa: 0 / Mã số sản phẩm: HAP/HĐ - 2026
	THIẾT KẾ BẢN VẼ THI CÔNG	CHỦ NHIỆM TK	NGUYỄN ĐỨC HIẾU	KTS. NGUYỄN ANH TUẤN	

M.S.D.N: 0801376136 CÔNG TY TNHH TƯ VẤN ĐẦU TƯ XÂY DỰNG VÀ THƯƠNG MẠI HẢI AN PHÁT THÀNH PHỐ HẢI PHÒNG

DÂY NỐI TIẾP ĐỊA TẦNG XÀ

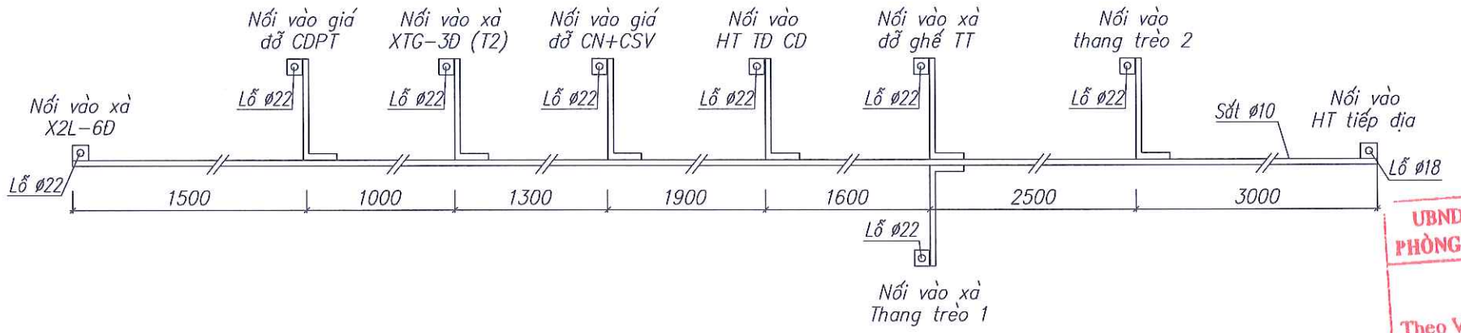

UBND PHƯỜNG NGUYỄN ĐẠI NĂNG
PHÒNG KINH TẾ, HẠ TẦNG VÀ ĐÔ THỊ
THẨM ĐỊNH
Theo Văn bản số...../TĐ-KTHTĐT
Ngày.....tháng.....năm 20.....
Ký tên.

CỌC TIẾP ĐỊA

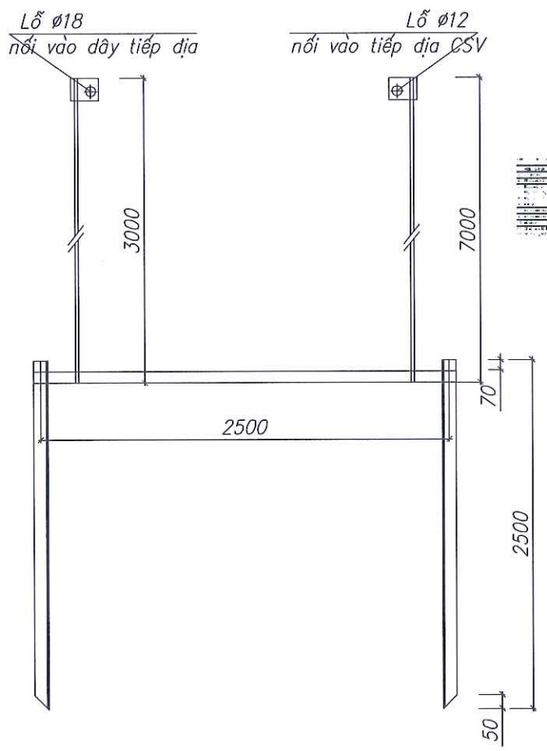

TIẾP ĐỊA ĐẦU CÁP

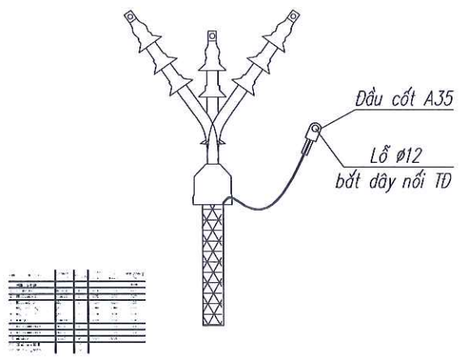

BẢNG KÊ VẬT LIỆU

STT	Tên chi tiết	Vật liệu quy cách	Số lượng	Chiều dài (mm)		Trọng lượng (kg)
				1 cái	Toàn bộ	
	TIẾP ĐỊA RC2					**41.24**
1	Cọc tiếp địa	L50x50x5	2	2.50	5.00	18.85
2	Thanh nối dẹt	dẹt 40x4	1	2.50	2.50	3.15
3	Dây nối lên xà	f 12	1	10.00	10.00	8.88
4	Dây nối lên tầng xà	f 10	1	12.80	12.80	7.90
5	Dây nối vào xà	f 10	7	0.35	2.45	1.51
6	Tấm dẹt	dẹt 40x4	11	0.05	0.55	0.69
7	Bu lông + êcu+vđ	M10x80	1		1.00	0.10
8	Bu lông + êcu+vđ	M16x50	1		1.00	0.16
9	ống nhựa	Class 3	2	1000	2000	
10	Khối lượng đất đào		1.6			
11	Khối lượng đất lấp		1.6			

CÔNG TY TNHH THƯƠNG MẠI VÀ TƯ VẤN THIẾT KẾ XÂY DỰNG TIẾN MẠNH
THẨM TRA
Theo Văn bản số: ...../TTr-TM
Ngày:.....tháng.....năm 202.....
Chủ trì bộ môn ký tên.

GHI CHÚ:

- Các chi tiết gia công xong phải vệ sinh sạch sẽ và mạ kẽm nhúng nóng ≥ 80µm.
- Các mối hàn phải chắc chắn và có h=6mm.

CHỦ ĐẦU TƯ UBND PHƯỜNG NGUYỄN ĐẠI NĂNG	DỰ ÁN: CẢI TẠO, NÂNG CẤP, MỞ RỘNG ĐƯỜNG TÔ HIẾN THÀNH, PHƯỜNG NGUYỄN ĐẠI NĂNG, THÀNH PHỐ HẢI PHÒNG	THỰC HIỆN	NGUYỄN VĂN DÂN		Hải Phòng, tháng năm 2026 CÔNG TY TNHH TƯ VẤN ĐẦU TƯ VÀ THƯƠNG MẠI HẢI AN PHÁT GIÁM ĐỐC	TIẾP ĐỊA CỘT CD RC2 (vị trí cột 04 nhánh Hiến Thành A lộ 375 E8.10)
CÔNG TY TNHH TƯ VẤN ĐẦU TƯ XD VÀ THƯƠNG MẠI HẢI AN PHÁT ĐỊA CHỈ: SỐ 28 CHẾ LAN VIÊN, PHƯỜNG TÂN HƯNG THÀNH PHỐ HẢI PHÒNG TEL: 0915.683.969 - EMAIL: HAIANPHAT80@GMAIL.COM		KIỂM TRA	DƯƠNG QUỐC ĐOÀN			Tỷ lệ bản vẽ: / Bản vẽ số:
		CHỦ TRÌ THIẾT KẾ	KS. ĐINH VĂN VINH			Lần xuất bản: 01 Lần chỉnh sửa: 0 / Mã số sản phẩm: HAP/HĐ - 2026
	THIẾT KẾ BẢN VẼ THI CÔNG	CHỦ NHIỆM TK	NGUYỄN ĐỨC HIẾU		KTS. NGUYỄN ANH TUẤN	

CÔNG TY TNHH TƯ VẤN ĐẦU TƯ XÂY DỰNG VÀ THƯƠNG MẠI HẢI AN PHÁT - THÀNH PHỐ HẢI PHÒNG

GIÁ BẮT XÀ ĐỠ CẦU DAO PHỤ TẢI

(L80x80x7 – chế tạo 2 thanh đối chiều)

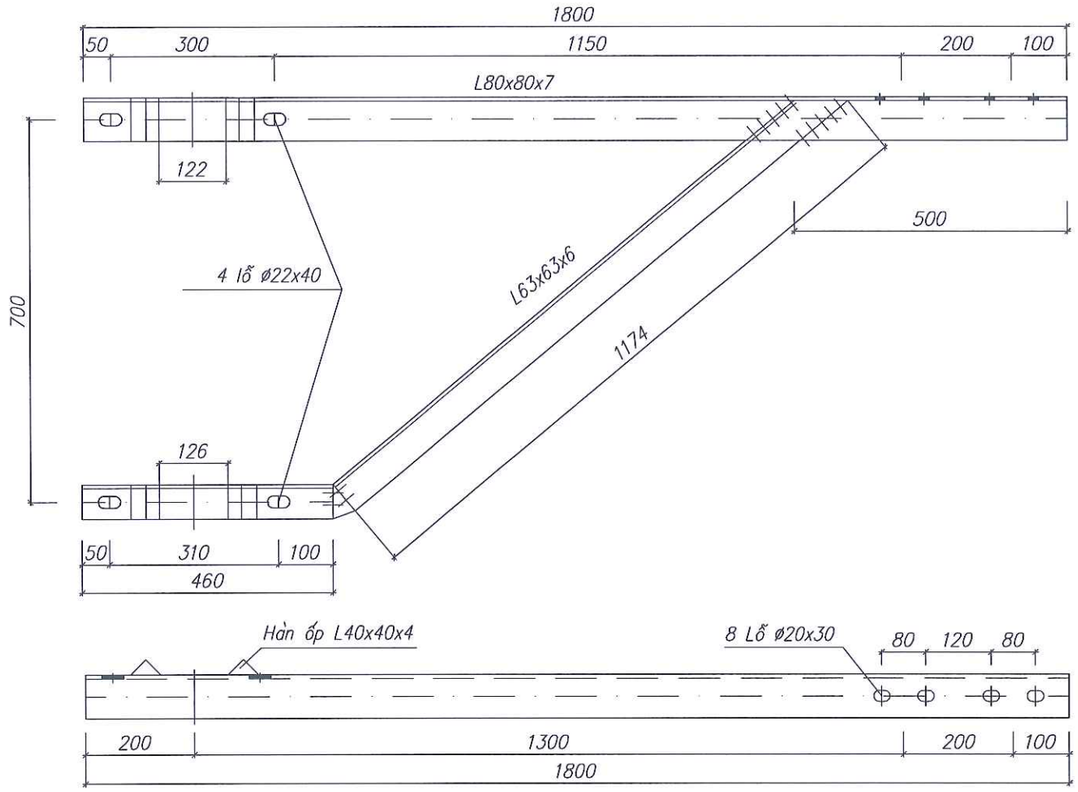

BU LÔNG VÒNG

(Chế tạo 4 cái)

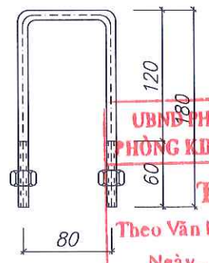

UBND PHƯỜNG NGUYỄN ĐẠI NĂNG
PHÒNG KINH TẾ, HẠ TẦNG VÀ ĐÔ THỊ
THẨM ĐỊNH
Theo Văn bản số...../TĐ-KTHTĐT
Ngày.....tháng.....năm 20.....
Ký tên.

BẢNG KÊ VẬT LIỆU

TT	Tên chi tiết	Vật liệu quy cách	Số lượng	Chiều dài (m) 1 cái	Chiều dài (m) Toàn bộ	Trọng lượng (kg)
	GIÁ BẮT XÀ ĐỠ CẦU DAO PHỤ TẢI					**57.83**
1	Thanh chính	L80x80x7	2	1.800	3.600	30.64
2	Thanh chống	L63x63x6	2	1.634	3.268	18.69
3	Vấu xà	L40x40x4	4	0.080	0.320	0.77
4	Vấu xà	L40x40x4	4	0.063	0.252	0.61
5	Bu lông + êcu+vđ	M20x320	4			3.60
6	Bu lông vòng	M18x440	4			3.52

GHI CHÚ:

- Các chi tiết gia công xong phải vệ sinh sạch sẽ và mạ kẽm nhúng nóng ≥ 80μm.
- Các mối hàn phải chắc chắn và có độ cao h=6mm.

CÔNG TY TNHH THƯƠNG MẠI VÀ TƯ VẤN THIẾT KẾ XÂY DỰNG TIẾN MẠNH
THẨM TRA
Theo Văn bản số: ...../ TTr - TM
Ngày.....tháng.....năm 202.....
Chủ trì bộ môn ký tên:

CHỦ ĐẦU TƯ **UBND PHƯỜNG NGUYỄN ĐẠI NĂNG**	**DỰ ÁN:** **CẢI TẠO, NÂNG CẤP, MỞ RỘNG ĐƯỜNG TÔ HIẾN THÀNH, PHƯỜNG NGUYỄN ĐẠI NĂNG, THÀNH PHỐ HẢI PHÒNG**	THỰC HIỆN	NGUYỄN VĂN DÂN	
		KIỂM TRA	DƯƠNG QUỐC ĐOÀN	
		CHỦ TRÌ THIẾT KẾ	KS. ĐINH VĂN VINH	
CÔNG TY TNHH TƯ VẤN ĐẦU TƯ XD VÀ THƯƠNG MẠI HẢI AN PHÁT ĐỊA CHỈ: SỐ 28 CHẾ LAN VIÊN, PHƯỜNG TÂN HƯNG THÀNH PHỐ HẢI PHÒNG TEL: 0915.683.969 - EMAIL: HAIANPHAT80@GMAIL.COM	THIẾT KẾ BẢN VẼ THI CÔNG	CHỦ NHIỆM TK	NGUYỄN ĐỨC HIẾU	

Hải Phòng, tháng năm 2026
CÔNG TY TNHH TƯ VẤN ĐẦU TƯ VÀ THƯƠNG MẠI HẢI AN PHÁT
GIÁM ĐỐC

M.S.D.N: 0801312... CÔNG TY TNHH TƯ VẤN ĐẦU TƯ XÂY DỰNG VÀ THƯƠNG MẠI HẢI AN PHÁT – THÀNH PHỐ HẢI PHÒNG

KTS. NGUYỄN ANH TUẤN

GIÁ BẮT XÀ ĐỠ CẦU DAO PHỤ TẢI

(vị trí cột 04 nhánh Hiến Thành A lộ 375 E8.10)

Tỷ lệ bản vẽ:	Bản vẽ số:
Lần xuất bản: 01 Lần chỉnh sửa: 0	Mã số sản phẩm: HAP/HĐ - 2026

XÀ XTG - 3Đ(T2)

(L63x63x6 – chế tạo 2 thanh đối chiều)

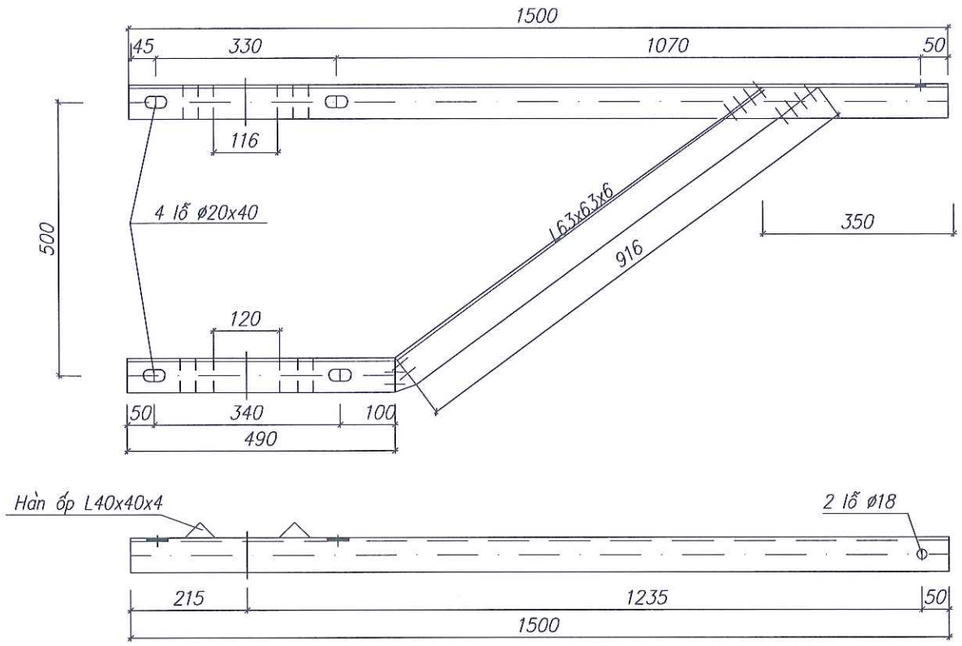

THANH BẮT SỨ

(L70x70x7–Chế tạo 1 thanh cho 1 bộ)

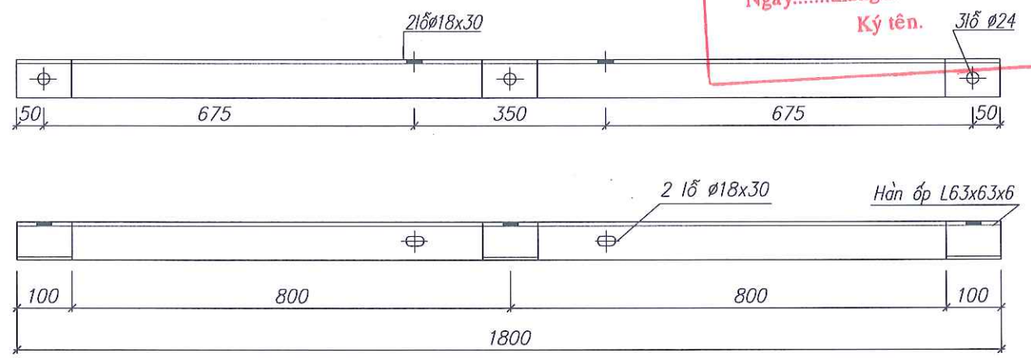

UBND PHƯỜNG NGUYỄN ĐẠI NĂNG
PHÒNG KINH TẾ, HẠ TẦNG VÀ ĐÔ THỊ
THẨM ĐỊNH
Theo Văn bản số...../TĐ-KTHTĐT
Ngày.....tháng.....năm 20.....
Ký tên.

BẢNG KÊ VẬT LIỆU

STT	Tên chi tiết	Vật liệu quy cách	Số lượng	Chiều dài (m)		Trọng lượng (kg)
				1 cái	Toàn bộ	
	XÀ XTG-3Đ (T2)					**53.77**
1	Thanh chính	L63x63x6	2	1.500	3.000	17.16
2	Thanh chống	L63x63x6	2	1.404	2.808	16.06
3	Tấm ốp	L40x40x4	8	0.063	0.504	1.22
4	Thanh đỡ sứ	L70x70x7	1	1.800	1.800	13.3
5	Hàn ốp sứ	L63x63x6	3	0.100	0.300	1.72
6	Bu lông + êcu +vđ	M16x50	2			0.32
7	Bu lông + êcu +vđ	M20x350	4			4.00

CÔNG TY TNHH THƯƠNG MẠI VÀ TƯ VẤN
THIẾT KẾ XÂY DỰNG TIẾN MẠNH
THẨM TRA
Theo Văn bản số: ...../TTr-TM
Ngày:.....tháng.....năm 202.....
Chủ trì thẩm tra

GHI CHÚ:

- Các chi tiết gia công xong phải vệ sinh sạch sẽ và mạ kẽm nhúng nóng ≥ 80μm.
- Các mối hàn phải chắc chắn và có h=6mm.

CHỦ ĐẦU TƯ **UBND PHƯỜNG NGUYỄN ĐẠI NĂNG**	**DỰ ÁN:** **CẢI TẠO, NÂNG CẤP, MỞ RỘNG ĐƯỜNG TÔ HIẾN THÀNH, PHƯỜNG NGUYỄN ĐẠI NĂNG, THÀNH PHỐ HẢI PHÒNG**	THỰC HIỆN	NGUYỄN VĂN DÂN	*Hải Phòng, tháng năm 2026* CÔNG TY TNHH TƯ VẤN ĐẦU TƯ VÀ THƯƠNG MẠI HẢI AN PHÁT GIÁM ĐỐC	XÀ XTG - 3Đ(T2) *(vị trí cột 04 nhánh Hiến Thành A lộ 375 E8.10)*
CÔNG TY TNHH TƯ VẤN ĐẦU TƯ XD VÀ THƯƠNG MẠI HẢI AN PHÁT ĐỊA CHỈ: SỐ 28 CHẾ LAN VIÊN, PHƯỜNG TÂN HƯNG THÀNH PHỐ HẢI PHÒNG TEL: 0915.683.969 - EMAIL: HAIANPHAT80@GMAIL.COM		KIỂM TRA	DƯƠNG QUỐC ĐOÀN		
		CHỦ TRÌ THIẾT KẾ	KS. ĐINH VĂN VINH		Tỷ lệ bản vẽ: Bản vẽ số:
	THIẾT KẾ BẢN VẼ THI CÔNG	CHỦ NHIỆM TK	NGUYỄN ĐỨC HIẾU	KTS. NGUYỄN ANH TUẤN	Lần xuất bản: 01 Lần chỉnh sửa: 0 Mã số sản phẩm: HAP/HĐ - 2026

XÀ ĐỠ CÁP NGẦM + CSV

(L63x63x6 – chế tạo 2 thanh đối chiều)

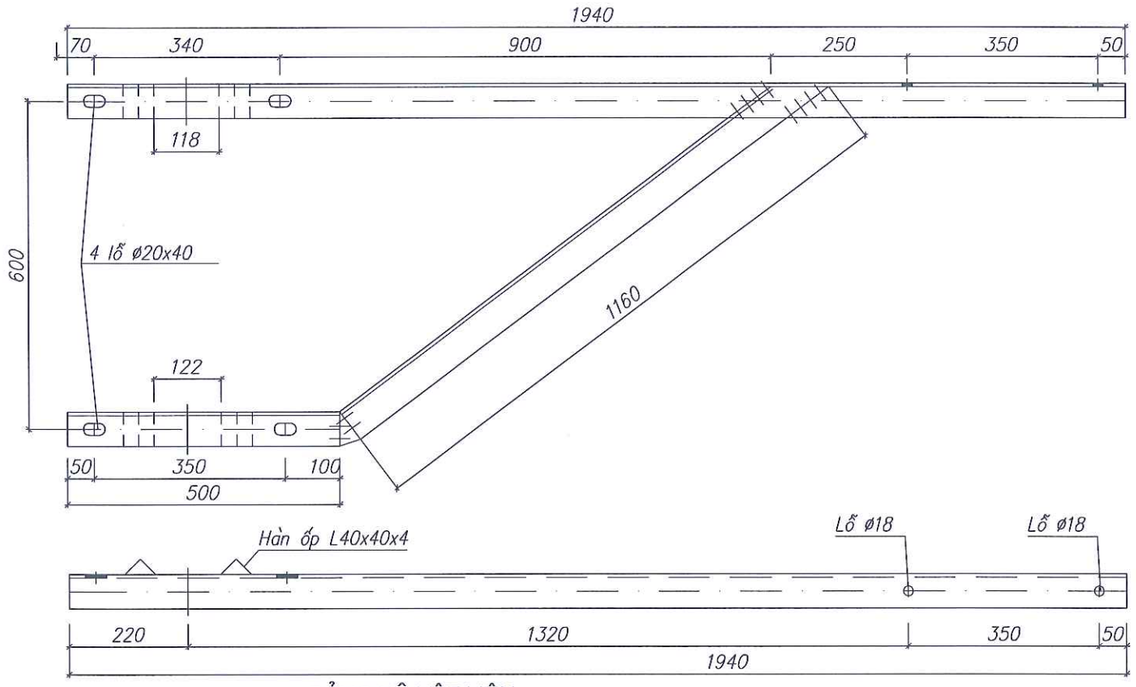

THANH ĐỠ CÁP

(L63x63x6 – 2 thanh)

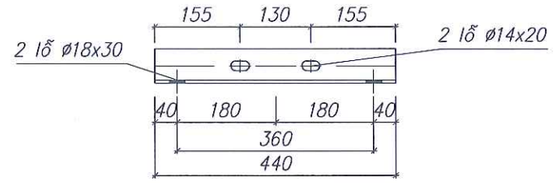

CÔ LI ÔM GIỮ CÁP

(Nhôm 43x3 – chế tạo 1 cái)

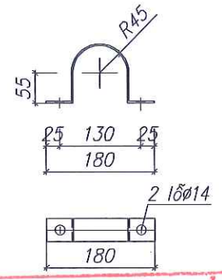

TAY GIỮ CÁP

(Dẹt 70x6 – chế tạo 1 cái)

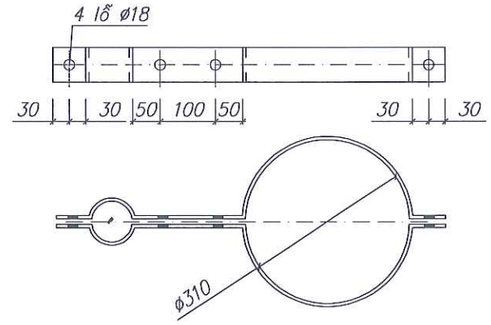

UBND PHƯỜNG NGUYỄN ĐẠI NĂNG
PHÒNG KINH TẾ, HẠ TẦNG VÀ ĐÔ THỊ

THẨM ĐỊNH

Theo Văn bản số...../TĐ-KTHTĐT
Ngày.....tháng.....năm 20.....
Ký tên.

THANH ĐỠ CSV

(L63x63x6 – chế tạo 1 thanh)

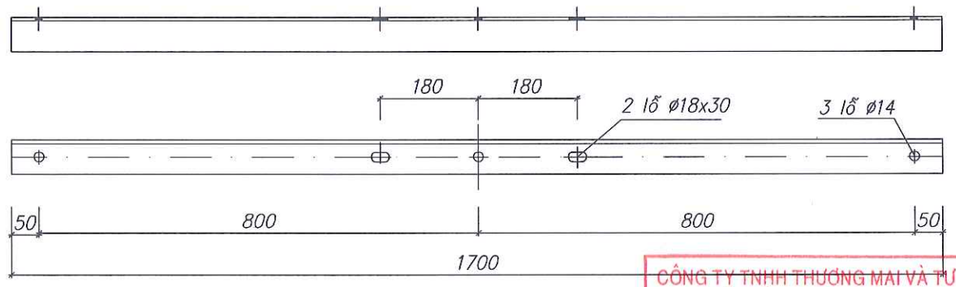

CÔNG TY TNHH THƯƠNG MẠI VÀ TƯ VẤN
THIẾT KẾ XÂY DỰNG TIẾN MẠNH

THẨM TRA

Theo Văn bản số:...../TTr-TM
Ngày:.....tháng:.....năm 202.....
Chủ trì bộ môn ký tên:

BẢNG KÊ VẬT LIỆU

STT	Tên chi tiết	Vật liệu quy cách	Số lượng	Chiều dài (m) 1 cái	Chiều dài (m) Toàn bộ	Trọng lượng (kg)
	XÀ ĐỠ CÁP NGẦM + CSV					**50.70**
1	Thanh chính	L63x63x6	2	1.940	3.880	22.19
2	Thanh chống	L63x63x6	2	1.660	3.320	18.99
3	Vấu xá	L40x40x4	8	0.063	0.504	1.22
4	Thanh bắt cáp	L63x63x6	1	0.440	0.440	2.52
5	Bu lông – êcu +vđ	M12x50	2			0.2
6	Bu lông – êcu +vđ	M16x50	2			0.32
7	Bu lông – êcu +vđ	M20x350	4			4.00
8	Nhôm bắt cáp	dẹt 43x3	1			1.26
	TAY GIỮ CÁP					**6.81**
1	Tấm dẹt	dẹt 70x6	2	0.910	1.880	6.2
2	Bu lông – êcu +vđ	M16x50	4			0.61
	THANH ĐỠ CSV					**10.04**
1	Thanh chính	L63x63x6	1	1.700	1.700	9.72
2	Bu lông – êcu +vđ	M16x50	2			0.32

GHI CHÚ:

- Các chi tiết gia công xong phải vệ sinh sạch sẽ và mạ kẽm nhúng nóng ≥ 80µm.
- Các mối hàn phải chắc chắn và có h=6mm.

CHỦ ĐẦU TƯ **UBND PHƯỜNG NGUYỄN ĐẠI NĂNG**	**DỰ ÁN:** **CẢI TẠO, NÂNG CẤP, MỞ RỘNG ĐƯỜNG TÔ HIẾN THÀNH, PHƯỜNG NGUYỄN ĐẠI NĂNG, THÀNH PHỐ HẢI PHÒNG**	THỰC HIỆN	NGUYỄN VĂN DÂN	*Hải Phòng, tháng năm 2026* CÔNG TY TNHH TƯ VẤN ĐẦU TƯ VÀ THƯƠNG MẠI HẢI AN PHÁT GIÁM ĐỐC	XÀ ĐỠ CÁP NGẦM + CSV TAY GIỮ CÁP *(vị trí cột 04 nhánh Hiến Thành A lộ 375 E8.10)*
CÔNG TY TNHH TƯ VẤN ĐẦU TƯ XD VÀ THƯƠNG MẠI HẢI AN PHÁT ĐỊA CHỈ: SỐ 28 CHẾ LAN VIÊN, PHƯỜNG TÂN HƯNG THÀNH PHỐ HẢI PHÒNG TEL: 0915.683.969 - EMAIL: HAIANPHAT80@GMAIL.COM		KIỂM TRA	DƯƠNG QUỐC ĐOÀN		
		CHỦ TRÌ THIẾT KẾ	KS. ĐINH VĂN VINH		Tỷ lệ bản vẽ: / Bản vẽ số:
	THIẾT KẾ BẢN VẼ THI CÔNG	CHỦ NHIỆM TK	NGUYỄN ĐỨC HIẾU	KTS. NGUYỄN ANH TUẤN	Lần xuất bản: 01 Lần chỉnh sửa: 0 Mã số sản phẩm: HAP/HĐ - 2026

XÀ ĐỠ GHẾ THAO TÁC

(L80x80x7-chế tạo 2 thanh đối chiều)

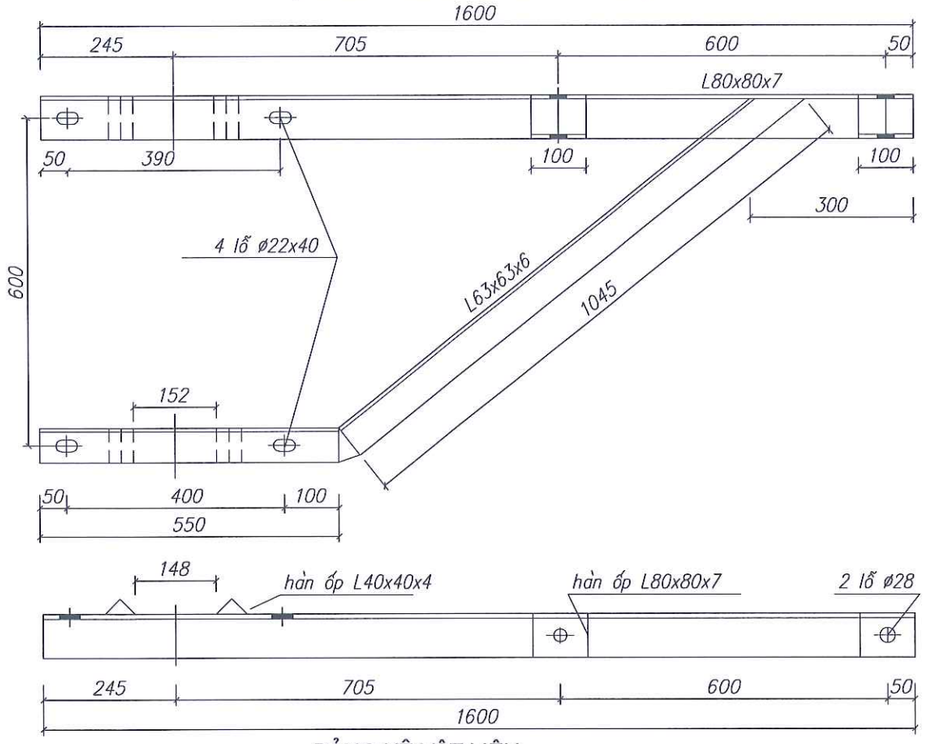

BẢNG KÊ VẬT LIỆU

STT	Tên chi tiết	Vật liệu quy cách	Số lượng	Chiều dài (m) 1 cái	Chiều dài (m) Toàn bộ	Trọng lượng (kg)
	XÀ ĐỠ GHẾ THAO TÁC					**55.22**
1	Thanh chính ráp	L80x80x7	2	1.800	3.600	30.64
2	Thanh chống	L63x63x6	2	1.595	3.190	15.25
3	Viếu xà	L40x40x4	4	0.080	0.320	0.77
4	Viếu xà	L40x40x4	4	0.063	0.252	0.61
5	Bu lông + êcu + vđ	M20x150	4			4.06
	GHẾ THAO TÁC					**50.95**
1	Thanh chính	L50x50x5	1	6.900	6.900	25.51
2	Sắt tròn	Ø12	19	0.640	12.160	10.80
3	Sắt tròn	Ø12	2	1.200	2.400	2.13
4	Sắt tròn	Ø12	4	0.800	3.200	2.84
5	Thanh móc + khuyên	Ø12	2	1.400	2.800	2.49
6	Cô li ê âm cổ sứ	dẹt 50x5	8	0.134	1.072	2.10
7	Sắt Ø14	Ø14	4	0.550	2.200	2.66
8	Bu lông + êcu + vđ	M16x50	8			1.28
9	Bu lông + êcu + vđ	M10x30	8			0.64

GHẾ THAO TÁC CẦU DAO

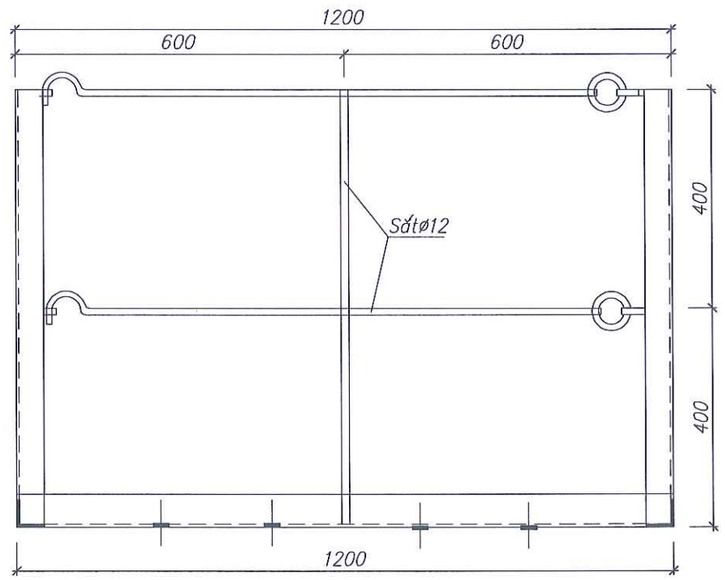

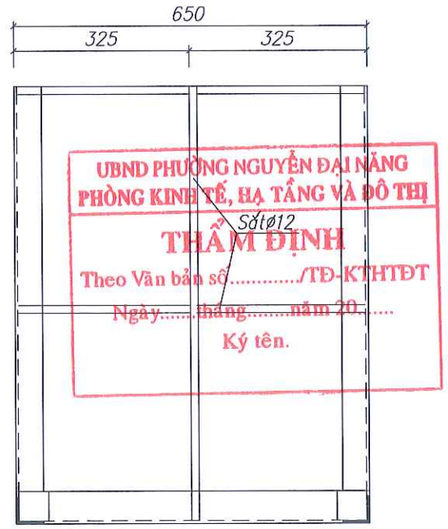

UBND PHƯỜNG NGUYỄN ĐẠI NĂNG
PHÒNG KINH TẾ, HẠ TẦNG VÀ ĐÔ THỊ
THẨM ĐỊNH
Theo Văn bản số...../TĐ-KTHTĐT
Ngày.....tháng.....năm 20.....
Ký tên.

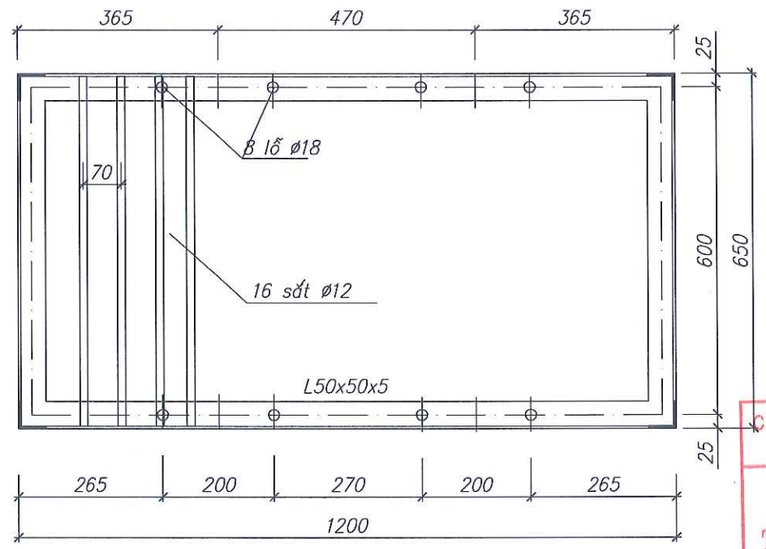

CÔ LI Ê ÔM CỔ SỨ

(Sứ SD -35KV)

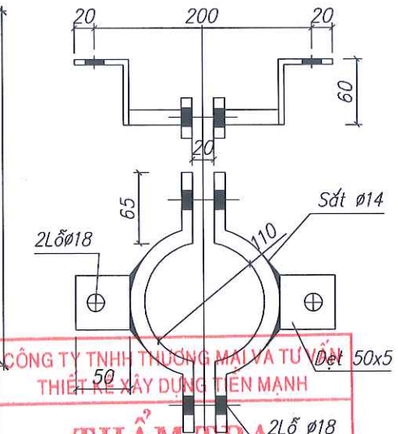

CÔNG TY TNHH THƯƠNG MẠI VÀ TƯ VẤN THIẾT KẾ XÂY DỰNG TIẾN MẠNH
THẨM TRA
Theo Văn bản số: ...../TTr-TM
Ngày:.....tháng.....năm 202.....
Chủ trì bộ môn ký tên:

GHI CHÚ:

- Các chi tiết gia công xong phải vệ sinh sạch sẽ và mạ kẽm nhúng nóng ≥ 80μm.
- Các mối hàn phải chắc chắn và có độ cao h=6mm.

CHỦ ĐẦU TƯ **UBND PHƯỜNG NGUYỄN ĐẠI NĂNG**	**DỰ ÁN:** **CẢI TẠO, NÂNG CẤP, MỞ RỘNG ĐƯỜNG TÔ HIẾN THÀNH, PHƯỜNG NGUYỄN ĐẠI NĂNG, THÀNH PHỐ HẢI PHÒNG**	THỰC HIỆN	NGUYỄN VĂN DÂN	*Hải Phòng, tháng năm 2026* CÔNG TY TNHH TƯ VẤN ĐẦU TƯ VÀ THƯƠNG MẠI HẢI AN PHÁT GIÁM ĐỐC	**XÀ ĐỠ GHẾ THAO TÁC** **GHẾ THAO TÁC CẦU DAO** (vị trí cột 04 nhánh Hiến Thành A lộ 375 E8.10)
CÔNG TY TNHH TƯ VẤN ĐẦU TƯ XD VÀ THƯƠNG MẠI HẢI AN PHÁT ĐỊA CHỈ: SỐ 28 CHẾ LAN VIÊN, PHƯỜNG TÂN HƯNG THÀNH PHỐ HẢI PHÒNG TEL: 0915.683.969 - EMAIL: HAIANPHAT80@GMAIL.COM		KIỂM TRA	DƯƠNG QUỐC ĐOÀN		Tỷ lệ bản vẽ: / Bản vẽ số:
		CHỦ TRÌ THIẾT KẾ	KS. ĐINH VĂN VINH		Lần xuất bản: 01 / Lần chỉnh sửa: 0
	THIẾT KẾ BẢN VẼ THI CÔNG	CHỦ NHIỆM TK	NGUYỄN ĐỨC HIẾU	KTS. NGUYỄN ANH TUẤN	Mã số sản phẩm: HAP/HĐ - 2026

THANG TRÈO 2,1M (TẦNG TRÊN)

(L63x63x6 – chế tạo 1 bộ)

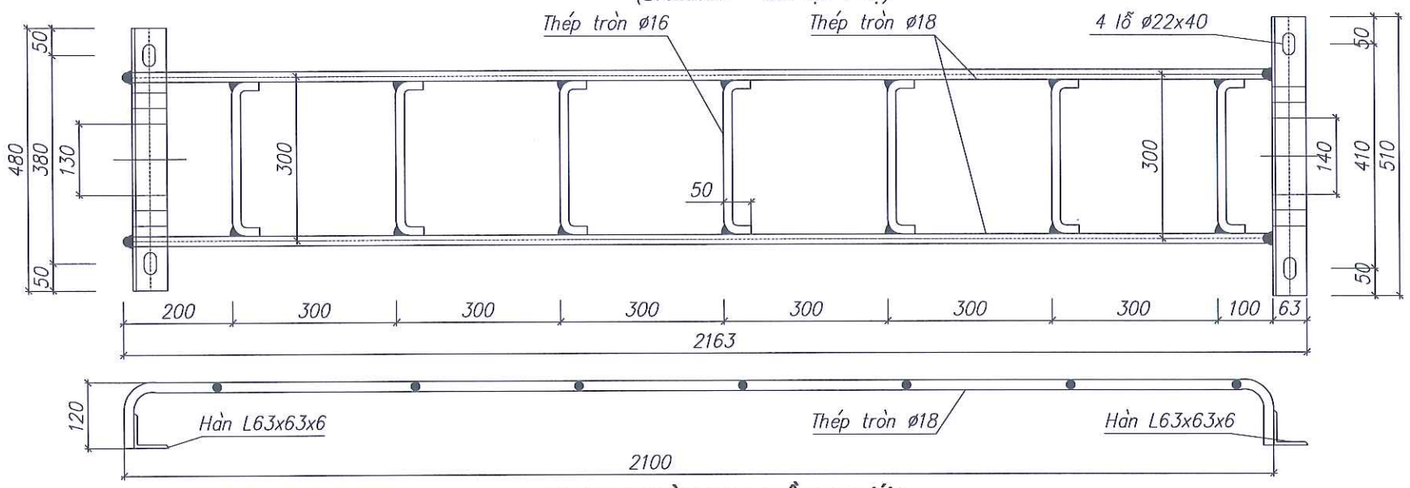

THANG TRÈO 2,1M (TẦNG DƯỚI)

(L63x63x6 – chế tạo 1 bộ)

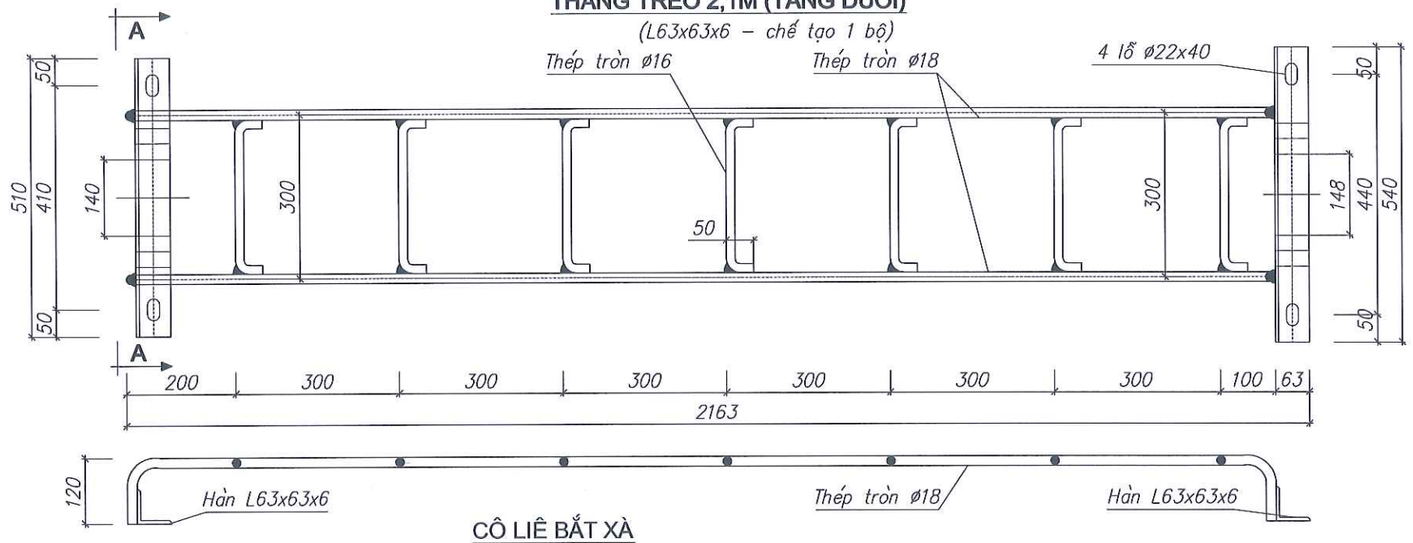

CÔ LIÊ BẮT XÀ

(Dẹt 70x6 – Chế tạo 4 cái)

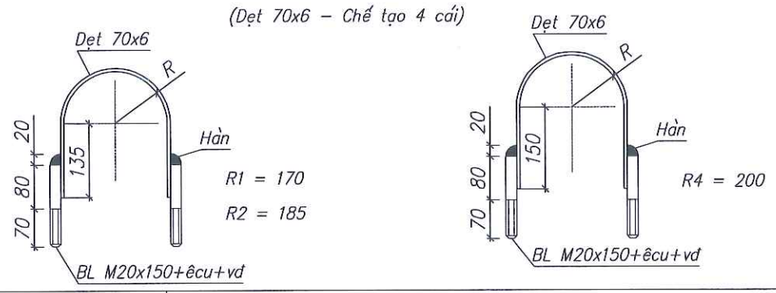

BẢNG KÊ VẬT LIỆU

STT	Tên chi tiết	Vật liệu quy cách	Số lượng	Chiều dài (m) 1 cái	Chiều dài (m) Toàn bộ	Trọng lượng (kg)
	THANG TRÈO 2,1M (2 THANG / 1 BỘ)					**66.16**
1	Thanh đứng	Ø16	4	2.340	9.360	13.72
2	Thanh ngang	Ø16	14	0.380	5.320	8.41
3	Thanh kèm 1	L63x63x6	2	0.495	0.990	5.66
4	Thanh kèm 2	L63x63x6	2	0.525	1.050	6.01
5	Vấu xà	L40x40x4	8	0.630	5.040	12.20
6	Cô liê ôm bắt xà	dẹt 70x6	4	0.803	3.212	10.60
7	Bu lông + êcu +vđ	M20x150	8			4.56

MẶT CẮT A -:- A

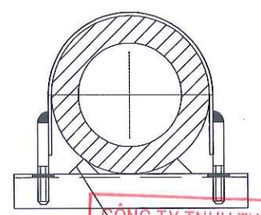

GHI CHÚ:

- Các chi tiết gia công xong phải vệ sinh sạch sẽ và mạ kẽm nhúng nóng ≥ 80µm.
- Các mối hàn phải chắc chắn và có độ cao h=6mm.

UBND PHƯỜNG NGUYỄN ĐẠI NĂNG
PHÒNG KINH TẾ, HẠ TẦNG VÀ ĐÔ THỊ
THẨM ĐỊNH
Theo Văn bản số...../TĐ-KTHTĐT
Ngày.....tháng.....năm 20.....
Ký tên.

CÔNG TY TNHH THƯƠNG MẠI VÀ TƯ VẤN THIẾT KẾ XÂY DỰNG TIẾN MẠNH
THẨM TRA
Theo Văn bản số: ...../ TTr-TM
Ngày.....tháng.....năm 202.....
Chủ trì bộ môn ký tên:

CHỦ ĐẦU TƯ **UBND PHƯỜNG NGUYỄN ĐẠI NĂNG**	**DỰ ÁN:** **CẢI TẠO, NÂNG CẤP, MỞ RỘNG ĐƯỜNG TÔ HIẾN THÀNH, PHƯỜNG NGUYỄN ĐẠI NĂNG, THÀNH PHỐ HẢI PHÒNG**	THỰC HIỆN	NGUYỄN VĂN DÂN	Hải Phòng, tháng năm 2026 CÔNG TY TNHH TƯ VẤN ĐẦU TƯ VÀ THƯƠNG MẠI HẢI AN PHÁT GIÁM ĐỐC	THANG TRÈO 2,1M(2 THANG / BỘ) *(vị trí cột 04 nhánh Hiến Thành A lộ 375 E8.10)*
		KIỂM TRA	DƯƠNG QUỐC ĐOÀN		
		CHỦ TRÌ THIẾT KẾ	KS. ĐINH VĂN VINH		Tỷ lệ bản vẽ: / Bản vẽ số:
CÔNG TY TNHH TƯ VẤN ĐẦU TƯ XD VÀ THƯƠNG MẠI HẢI AN PHÁT ĐỊA CHỈ: SỐ 28 CHẾ LAN VIÊN, PHƯỜNG TÂN HƯNG THÀNH PHỐ HẢI PHÒNG TEL: 0915.683.969 - EMAIL: HAIANPHAT80@GMAIL.COM	THIẾT KẾ BẢN VẼ THI CÔNG	CHỦ NHIỆM TK	NGUYỄN ĐỨC HIẾU	KTS. NGUYỄN ANH TUẤN	Lần xuất bản: 01 Lần chỉnh sửa: 0 Mã số sản phẩm: HAP/HĐ - 2026

XÀ X2L

(L63x63x6 – chế tạo 2 thanh đối chiều)

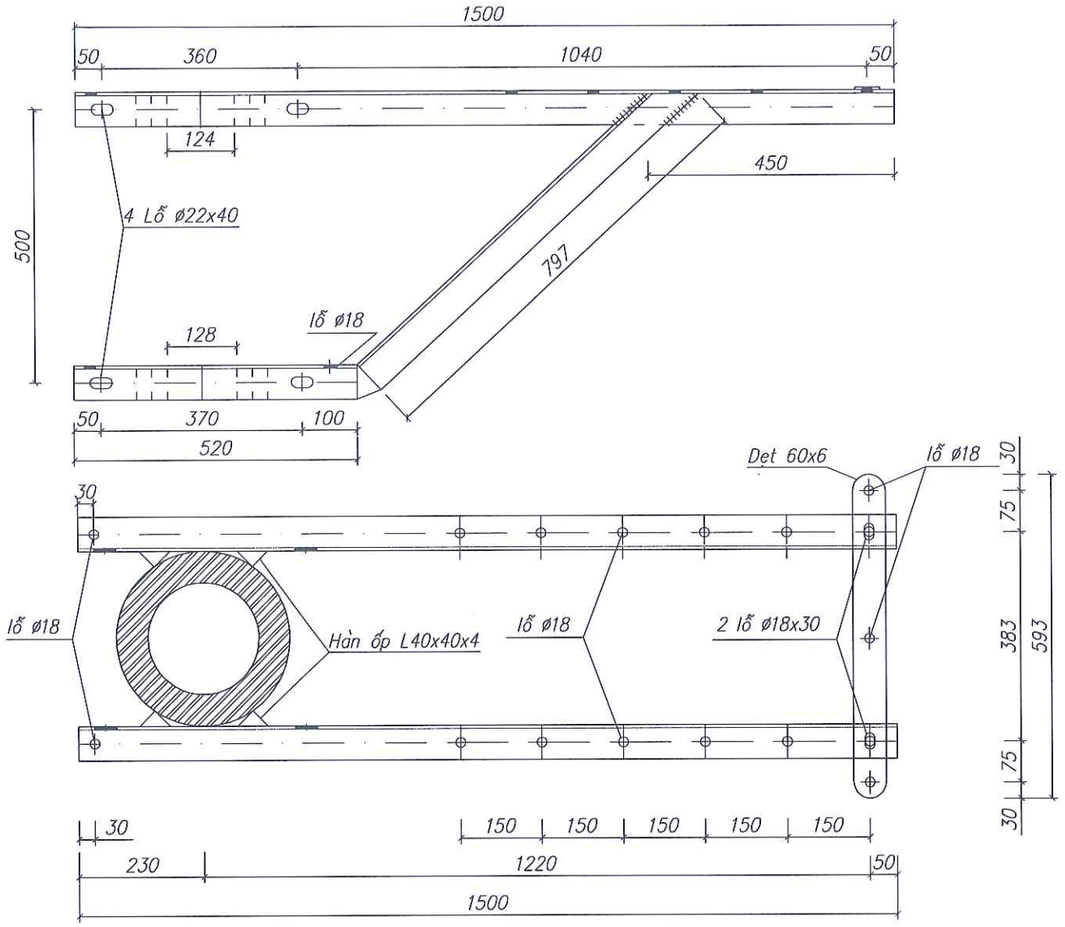

BẢNG KÊ KHỐI LƯỢNG:

STT	Tên chi tiết	Vật liệu quy cách	Số lượng	Chiều dài (m) 1 cái	Chiều dài (m) Toàn bộ	Trọng lượng (kg)
	XÀ X2L					**39.65**
1	Thanh chính	L63x63x6	2	1.500	3.000	17.16
2	Thanh chống	L63x63x6	2	1.317	2.634	15.07
3	Tấm dẹt	dẹt 60x6	1	0.593	0.593	1.68
4	Miếng hàn ốp	L40x40x4	8	0.063	0.504	1.22
5	Bu lông + êcu + VĐ mạ	M16x50	2			0.32
6	Bu lông + êcu + VĐ mạ	M20x380	4			4.20

ỦY BAN NHÂN DÂN PHƯỜNG NGUYỄN ĐẠI NĂNG
PHÒNG KINH TẾ, HẠ TẦNG VÀ ĐÔ THỊ
THẨM ĐỊNH
Theo Văn bản số...../TĐ-KTHTĐT
Ngày.....tháng.....năm 20.....
Ký tên.

CÔNG TY TNHH THƯƠNG MẠI VÀ TƯ VẤN THIẾT KẾ XÂY DỰNG TIẾN MẠNH
THẨM TRA
Theo Văn bản số: ...../TTr-TM
Ngày:.....tháng.....năm 202.....
Chủ trì bộ môn ký tên:

GHI CHÚ:

- Các chi tiết gia công xong phải vệ sinh sạch sẽ và mạ kẽm nhúng nóng ≥ 80μm.
- Các mối hàn phải chắc chắn và có h=6mm.

CHỦ ĐẦU TƯ **UBND PHƯỜNG NGUYỄN ĐẠI NĂNG**	**DỰ ÁN:** **CẢI TẠO, NÂNG CẤP, MỞ RỘNG ĐƯỜNG TÔ HIẾN THÀNH, PHƯỜNG NGUYỄN ĐẠI NĂNG, THÀNH PHỐ HẢI PHÒNG**	THỰC HIỆN	NGUYỄN VĂN DÂN		*Hải Phòng, tháng năm 2026* CÔNG TY TNHH TƯ VẤN ĐẦU TƯ VÀ THƯƠNG MẠI HẢI AN PHÁT GIÁM ĐỐC	**XÀ HẠ THẾ X2L**
CÔNG TY TNHH TƯ VẤN ĐẦU TƯ XD VÀ THƯƠNG MẠI HẢI AN PHÁT ĐỊA CHỈ: SỐ 28 CHẾ LAN VIÊN, PHƯỜNG TÂN HƯNG THÀNH PHỐ HẢI PHÒNG TEL: 0915.683.969 - EMAIL: HAIANPHAT80@GMAIL.COM		KIỂM TRA	DƯƠNG QUỐC ĐOÀN			
		CHỦ TRÌ THIẾT KẾ	KS. ĐINH VĂN VINH			Tỷ lệ bản vẽ: / Bản vẽ số:
	THIẾT KẾ BẢN VẼ THI CÔNG	CHỦ NHIỆM TK	NGUYỄN ĐỨC HIẾU		KTS. NGUYỄN ANH TUẤN	Lần xuất bản: 01 Lần chỉnh sửa: 0 / Mã số sản phẩm: HAP/HĐ - 2026

CÔNG TY TNHH TƯ VẤN ĐẦU TƯ XÂY DỰNG VÀ THƯƠNG MẠI HẢI AN PHÁT
M.S.D.N: 0801376... THÀNH PHỐ HẢI PHÒNG

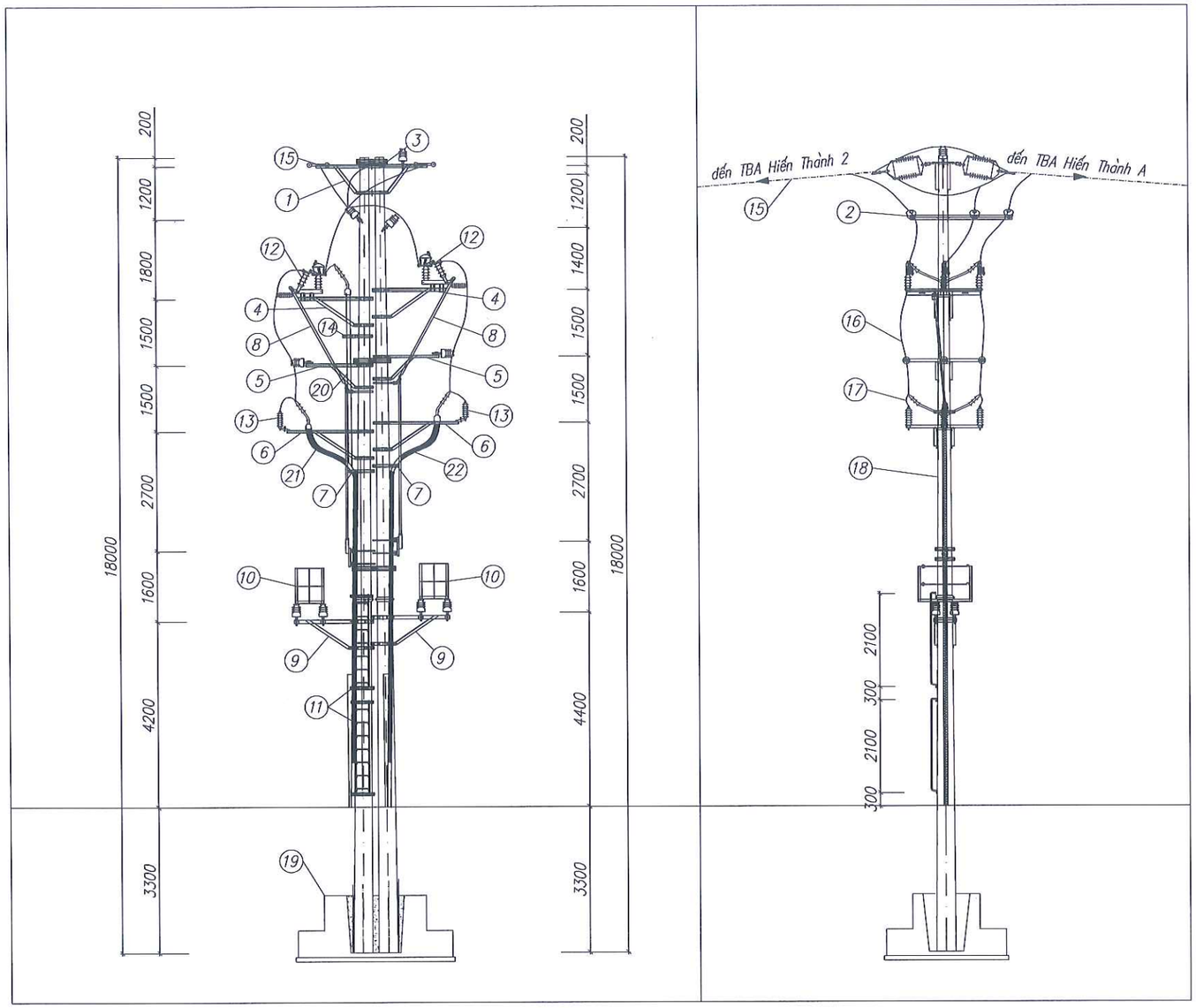

BẢNG KÊ KHỐI LƯỢNG

STT	Tên vật liệu + thiết bị	Đơn vị	Số lượng
1	Xà X2-6N+1D (ĐNMB)	bộ	01
2	Xà XTG-3D (T1)	bộ	02
3	Giá bắt xà đỡ CDPT; Giá đỡ xà đỡ CSV+CN	bộ	02;02
4	Xà XTG-3D(T2); Tay giữ cáp; Tay giữ cáp (1)	bộ	02;02;01
5	Xà đỡ ghế; ghế thao tác CD	bộ	02;02
6	Hệ thống truyền động cầu dao (cấp theo CDPT)	bộ	02
7	Thang trèo 2,1m (2 thang/bộ)	bộ	01
8	Tiếp địa cầu dao RC2; Giằng cột GC3-18	bộ	01;01
9	Sứ đứng 35kV + ty	quả	15
10	Sứ đứng 35kV + ty (sứ 4 tán; đỡ ghế thao tác)	quả	08
11	Chuỗi néo kép polymer -35kV	chuỗi	06
12	Cầu dao phụ tải 35kV	bộ	02
13	Chống sét van 48kV	bộ	02
14	Dây AC95/XLPE4,3/HDPE1,8; Dây AC50/XLPE4,3/HDPE1,8	m	45;06
15	Thanh đồng dẹt 40x4	m	2,0
16	Đầu cốt AM95; AM50; Ghíp A50-120 +3 bulong	cái	18;12;24
17	Dây buộc cổ sứ dùng cho dây bọc	cái	12
18	Dây nhôm Al/XLPE/PVC 1x50mm2 (tiếp địa CSV)	m	84
19	Đầu cốt nhôm A50 (bắt tiếp địa CSV, tiếp địa đầu cáp)	cái	16
20	Biển cáo thị; biển tên cầu dao; biển báo cáp ngầm; biển báo pha	cái	02;02;02;02
21	Đai thép + khóa đai	bộ	20
22	Nắp chụp đầu cực CSV (3 cái/ bộ)	bộ	01
23	Khoá việt tiệp khoá tay thao tác; biển tên cột+ cáo thị	cái	02;01
24	Cột PC-I-18-190-11,0	cột	02
25	Móng cột MT2-18	móng	01

UBND PHƯỜNG NGUYỄN ĐẠI NĂNG
PHÒNG KINH TẾ, HẠ TẦNG VÀ ĐÔ THỊ
THẨM ĐỊNH
Theo Văn bản số.....TĐ-KTHTĐT
Ngày.....tháng.....năm 20.....
Ký tên.

GHI CHÚ:

1. Xà X2-6N+1D (ĐNMB)
2. Xà XTG-3D (T1)
3. Giằng cột GC3-18
4. Giá đỡ xà đỡ CDPT
5. Xà XTG-3D(T2)
6. Giá đỡ xà đỡ CSV+CN
7. Tay giữ cáp
8. Hệ thống truyền động cầu dao
9. Xà đỡ ghế thao tác
10. Ghế thao tác
11. Thang trèo 2,1m
12. Cầu dao phụ tải 35kV
13. Chống sét van 35kV
14. Tay giữ cáp (T1)
15. Dây AC50/8
16. Dây AC95/XLPE4,3/HDPE1,8
17. Dây AC50/XLPE4,3/HDPE1,8
18. Cột PC-I-18-190-11,0
19. Móng cột MT2-18
20. Cáp ngầm 35kV XDM từ cột 05 nhánh Hiến Thành A lộ 375 E8.10 đến
21. Cáp ngầm 35kV XDM đi cột 02 nhánh Hiến Thành B lộ 375 E8.10
22. Cáp ngầm 35kV XDM đến hộp nối cáp (cấp điện TBA Hiến Thành 7)

CÔNG TY TNHH THƯƠNG MẠI VÀ TƯ VẤN THIẾT KẾ XÂY DỰNG TIẾN MẠNH
THẨM TRA
Theo Văn bản số: ...../ TTr - TM
Ngày:.....tháng.....năm 202.....
Chủ trì bộ môn ký tên:

CHỦ ĐẦU TƯ **UBND PHƯỜNG NGUYỄN ĐẠI NĂNG**	**DỰ ÁN:** **CẢI TẠO, NÂNG CẤP, MỞ RỘNG ĐƯỜNG TÔ HIẾN THÀNH, PHƯỜNG NGUYỄN ĐẠI NĂNG, THÀNH PHỐ HẢI PHÒNG**	THỰC HIỆN	NGUYỄN VĂN DÂN	*Hải Phòng, tháng năm 2026* CÔNG TY TNHH TƯ VẤN ĐẦU TƯ VÀ THƯƠNG MẠI HẢI AN PHÁT GIÁM ĐỐC	**MẶT CẮT LẮP ĐẶT CẦU DAO PHỤ TẢI** *(vị trí cột 12 nhánh Hiến Thành A lộ 375 E8.10)*
		KIỂM TRA	DƯƠNG QUỐC ĐOÀN		
		CHỦ TRÌ THIẾT KẾ	KS. ĐINH VĂN VINH		Tỷ lệ bản vẽ: / Bản vẽ số:
CÔNG TY TNHH TƯ VẤN ĐẦU TƯ XD VÀ THƯƠNG MẠI HẢI AN PHÁT ĐỊA CHỈ: SỐ 28 CHẾ LAN VIÊN, PHƯỜNG TÂN HƯNG THÀNH PHỐ HẢI PHÒNG TEL: 0915.683.969 - EMAIL: HAIANPHAT80@GMAIL.COM	THIẾT KẾ BẢN VẼ THI CÔNG	CHỦ NHIỆM TK	NGUYỄN ĐỨC HIẾU	KTS. NGUYỄN ANH TUẤN	Lần xuất bản: 01 Lần chỉnh sửa: 0 Mã số sản phẩm: HAP/HĐ - 2026

SẮT ĐẾ MÓNG

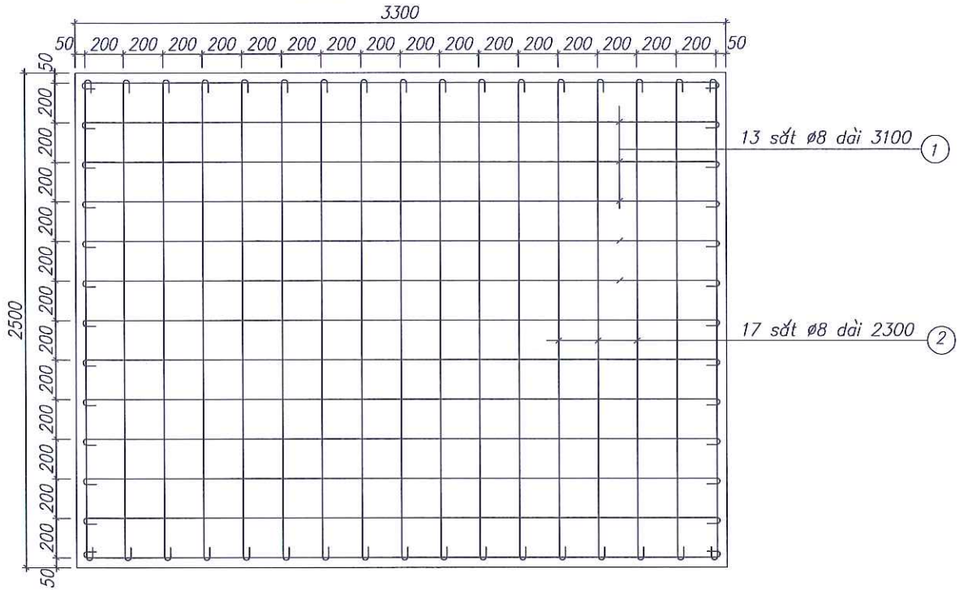

VẬT LIỆU + QUI CÁCH

STT	Tên vật liệu + quy cách	Đơn vị	Số lượng	Chiều dài (m) 1 cái	Chiều dài (m) toàn bộ	Trọng lượng (kg)
1	Sắt đế móng CT3 ø8 — 50 / 1900 / 50	Thanh	13	3.300	42.900	16.95
2	Sắt đế móng CT3 ø8 — 50 / 2400 / 50	Thanh	17	2.500	42.500	16.79
3	Sắt vảng CT3 ø12 — 50 / 1300 / 50	Thanh	48	1.600	76.800	68.30
4	Sắt vảng ø8 — 1300 / 50 / 150	Thanh	7	6.500	45.500	17.97
5	Sắt vảng ø8 — 1400 / 50 / 250	Thanh	7	4.700	32.900	12.99
6	Sắt buộc 1 ly	kg				1.00
7	Bê tông lót móng M100 đá 2x4	m3	0.88			
8	Bê tông móng M150 đá 2x4	m3	5.94			
9	Bê tông chèn cột M200 đá 1x2	m3	0.62			
10	Đất đào cấp II, mái dốc m=1.0.5	m3	96.49			
11	Đất lấp k=0.85	m3	24.16			
12	Gỗ ván khuôn	m2	30.73			

GHI CHÚ:

- Vệ sinh sạch sẽ cát, đá, thép trước khi đổ móng.
- Sau khi đúc móng 15 ngày dựng cột chèn bằng bê tông đá 1x2 M200.

MÓNG MT2-18

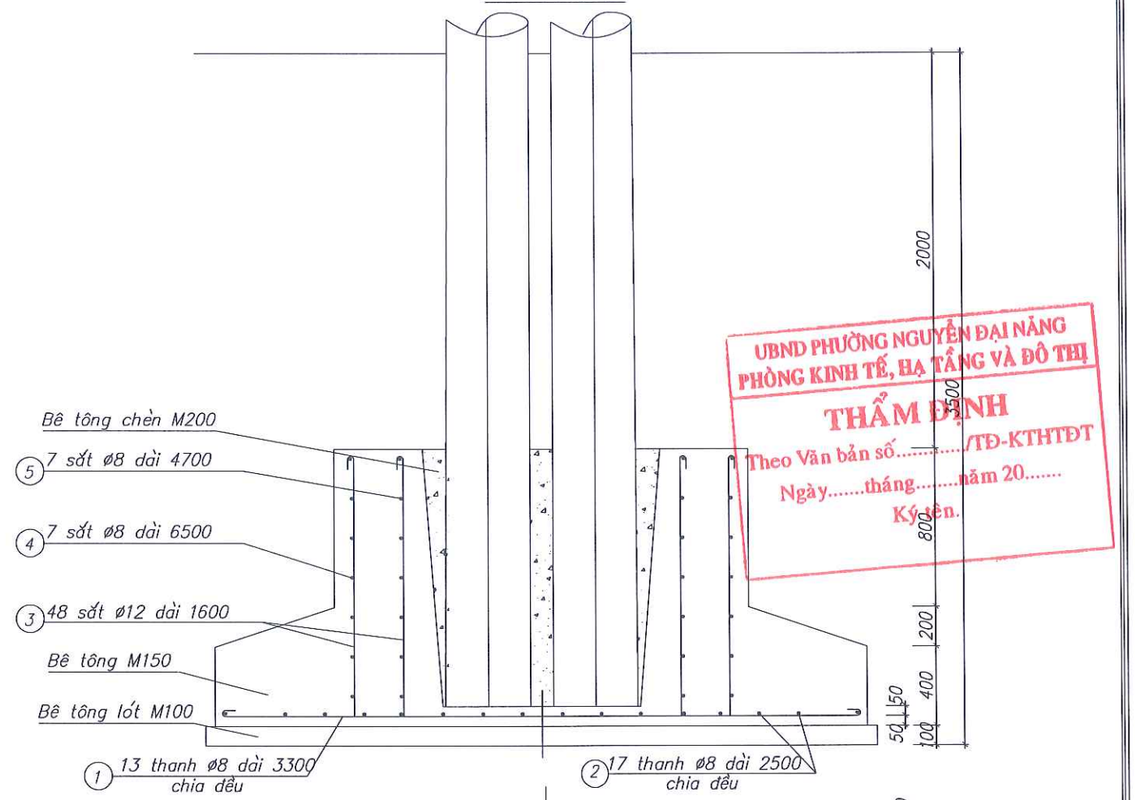

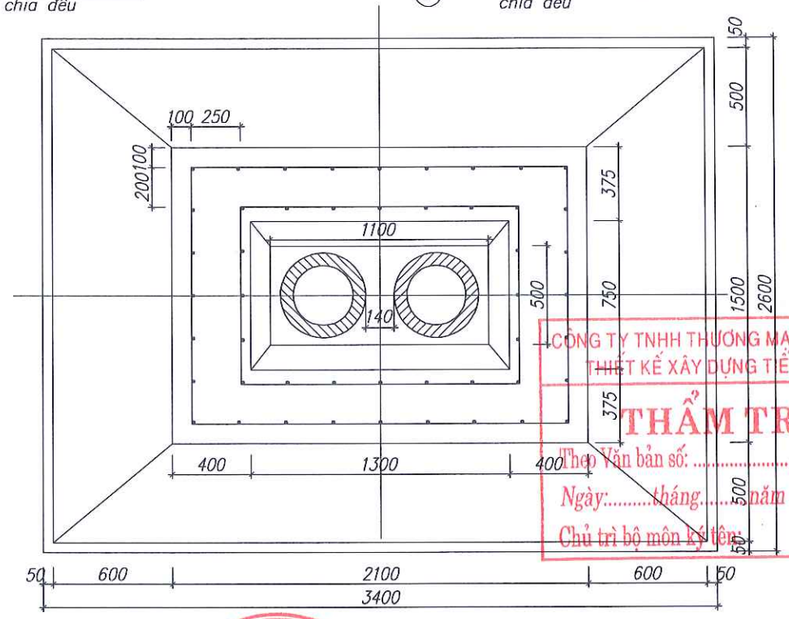

UBND PHƯỜNG NGUYỄN ĐẠI NĂNG
PHÒNG KINH TẾ, HẠ TẦNG VÀ ĐÔ THỊ
THẨM ĐỊNH
Theo Văn bản số...../TĐ-KTHTĐT
Ngày.....tháng.....năm 20.....
Ký tên.

CÔNG TY TNHH THƯƠNG MẠI VÀ TƯ VẤN THIẾT KẾ XÂY DỰNG TIẾN MẠNH
THẨM TRA
Theo Văn bản số: ...../TTr-TM
Ngày:.....tháng.....năm 202.....
Chủ trì bộ môn ký tên:

CHỦ ĐẦU TƯ **UBND PHƯỜNG NGUYỄN ĐẠI NĂNG**	**DỰ ÁN:** **CẢI TẠO, NÂNG CẤP, MỞ RỘNG ĐƯỜNG TÔ HIẾN THÀNH, PHƯỜNG NGUYỄN ĐẠI NĂNG, THÀNH PHỐ HẢI PHÒNG**	THỰC HIỆN	NGUYỄN VĂN DÂN	Hải Phòng, tháng năm 2026
		KIỂM TRA	DƯƠNG QUỐC ĐOÀN	CÔNG TY TNHH TƯ VẤN ĐẦU TƯ VÀ THƯƠNG MẠI HẢI AN PHÁT GIÁM ĐỐC
		CHỦ TRÌ THIẾT KẾ	KS. ĐINH VĂN VINH	
	THIẾT KẾ BẢN VẼ THI CÔNG	CHỦ NHIỆM TK	NGUYỄN ĐỨC HIẾU	KTS. NGUYỄN ANH TUẤN

CÔNG TY TNHH TƯ VẤN ĐẦU TƯ XD VÀ THƯƠNG MẠI HẢI AN PHÁT
ĐỊA CHỈ: SỐ 28 CHẾ LAN VIÊN, PHƯỜNG TÂN HƯNG
THÀNH PHỐ HẢI PHÒNG
TEL: 0915.683.969 - EMAIL: HAIANPHAT80@GMAIL.COM

CÔNG TY TNHH TƯ VẤN ĐẦU TƯ XÂY DỰNG VÀ THƯƠNG MẠI HẢI AN PHÁT — M.S.D.N: 0801376... — THÀNH PHỐ HẢI PHÒNG

MÓNG MT2-18

(vị trí cột 12 nhánh Hiến Thành A lộ 375 E8.10)

Tỷ lệ bản vẽ:		Bản vẽ số:
Lần xuất bản: 01 Lần chỉnh sửa: 0		Mã số sản phẩm: HAP/HĐ - 2026

THANH CHÍNH

(L70x70x7 – Chế tạo 2 thanh đảo chiều)

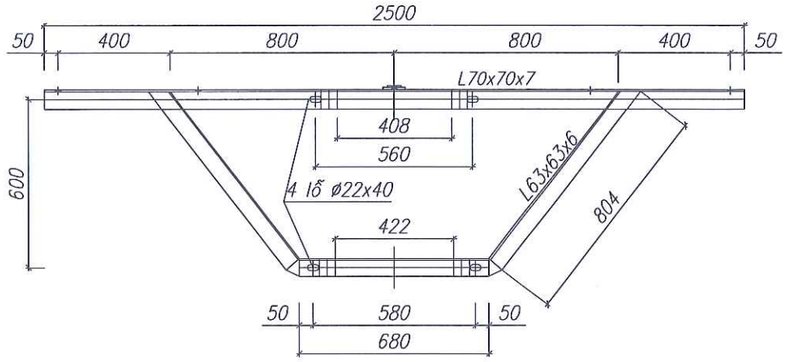

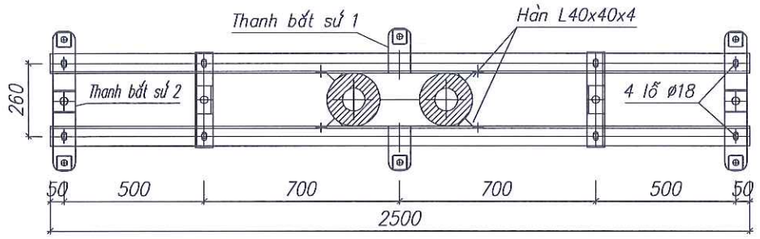

THANH BẮT SỨ 1

(Dẹt 80x8 – chế tạo 2 thanh)

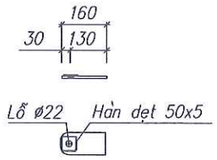

THANH BẮT SỨ 2

(Dẹt 80x8 – chế tạo 2 cái)

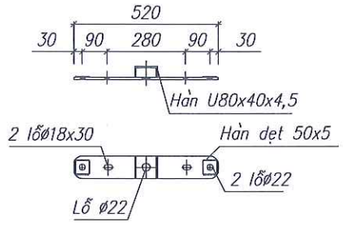

THANH BẮT SỨ 3

(L63x63x6 – chế tạo 2 cái)

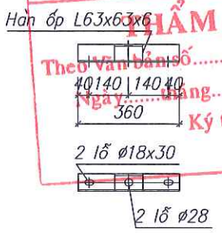

PHÒNG KINH TẾ, HẠ TẦNG VÀ ĐÔ THỊ
THẨM ĐỊNH
Theo Văn bản số...../TTr-KTHTĐT
Ngày.....tháng.....năm 63.....
Ký tên.

BẢNG KÊ VẬT LIỆU

STT	Tên chi tiết	Vật liệu quy cách	Số lượng	Chiều dài (m)		Trọng lượng (kg)
				1 cái	Toàn bộ	
	XÀ X2-6N+1 Đ(ĐNMB)					**82.06**
1	Thanh chính	L70x70x7	2	2.500	5.000	36.95
2	Thanh chống	L63x63x6	2	2.288	4.576	26.17
3	Thanh bắt sứ 1	dẹt 80x8	2	0.160	0.320	1.61
4	Thanh bắt sứ 2	dẹt 80x8	2	0.520	1.040	5.22
5	Thanh bắt sứ 3	L63x63x6	2	0.360	0.720	4.12
6	Hàn ốp bắt sứ	L63x63x6	2	0.100	0.200	1.14
7	Hàn ốp bắt sứ	U80x40x4,5	2	0.080	0.160	1.13
8	Tấm dẹt	dẹt 50x5	6	0.050	0.300	0.59
9	Vấu xà	L40x40x4	4	0.070	0.280	0.68
10	Vấu xà	L40x40x4	4	0.063	0.252	0.61
11	Bu lông + êcu+vđ	M16x50	8			1.28
12	Bu lông + êcu+vđ	M20x250	4			2.56

GHI CHÚ:

- Các chi tiết gia công xong phải vệ sinh sạch sẽ và mạ kẽm nhúng nóng ≥ 80µm.
- Các mối hàn phải chắc chắn và có h=6mm.

CÔNG TY TNHH THƯƠNG MẠI VÀ TƯ VẤN THIẾT KẾ XÂY DỰNG TIẾN MẠNH
THẨM TRA
Theo Văn bản số: ...../TTr-TM
Ngày:.....tháng.....năm 202.....
Chủ trì bộ môn ký tên:

CHỦ ĐẦU TƯ **UBND PHƯỜNG NGUYỄN ĐẠI NĂNG**	**DỰ ÁN:** **CẢI TẠO, NÂNG CẤP, MỞ RỘNG ĐƯỜNG TÔ HIẾN THÀNH, PHƯỜNG NGUYỄN ĐẠI NĂNG, THÀNH PHỐ HẢI PHÒNG**	THỰC HIỆN	NGUYỄN VĂN DÂN	*Hải Phòng, tháng năm 2026* CÔNG TY TNHH TƯ VẤN ĐẦU TƯ VÀ THƯƠNG MẠI HẢI AN PHÁT GIÁM ĐỐC	XÀ X2 - 3N + 1Đ (ĐNMB) *(vị trí cột 12 nhánh Hiến Thành A lộ 375 E8.10)*
		KIỂM TRA	DƯƠNG QUỐC ĐOÀN		
		CHỦ TRÌ THIẾT KẾ	KS. ĐINH VĂN VINH		Tỷ lệ bản vẽ: / Bản vẽ số:
CÔNG TY TNHH TƯ VẤN ĐẦU TƯ XD VÀ THƯƠNG MẠI HẢI AN PHÁT ĐỊA CHỈ: SỐ 28 CHẾ LAN VIÊN, PHƯỜNG TÂN HƯNG THÀNH PHỐ HẢI PHÒNG TEL: 0915.683.969 - EMAIL: HAIANPHAT80@GMAIL.COM	THIẾT KẾ BẢN VẼ THI CÔNG	CHỦ NHIỆM TK	NGUYỄN ĐỨC HIẾU	KTS. NGUYỄN ANH TUẤN	Lần xuất bản: 01 Lần chỉnh sửa: 0 Mã số sản phẩm: HAP/HĐ - 2026

GIẰNG CỘT

(Dẹt 100 x10)

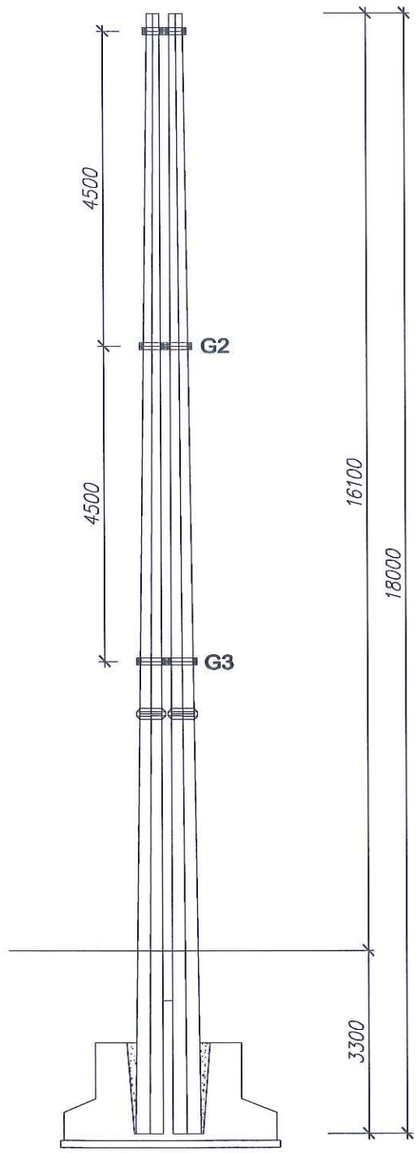

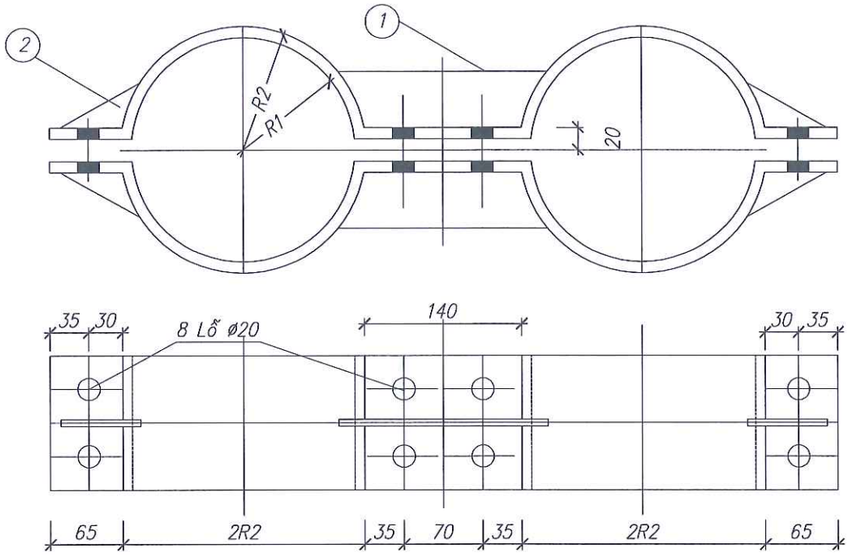

CHI TIẾT 1 : GIẰNG GIỮA

(Dẹt 50x5 SL : 02 cái)

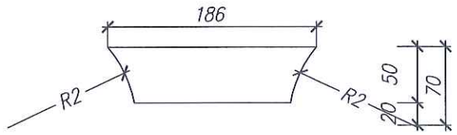

CHI TIẾT 2 : GIẰNG GÓC

(Dẹt 40x6 SL : 04 cái TL : 1/2)

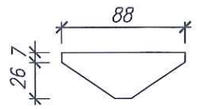

BẢNG KÍCH THƯỚC GIẰNG CỘT

Giằng cột	R1	R2
G1	95	105
G2	125	135
G3	155	165

UBND PHƯỜNG NGUYỄN ĐẠI NĂNG
PHÒNG KINH TẾ, HẠ TẦNG VÀ ĐÔ THỊ
THẨM ĐỊNH
Theo Văn bản số...../TĐ-KTHTĐT
Ngày.....tháng.....năm 20.....
Ký tên.

BẢNG KÊ VẬT LIỆU

Tên vật liệu +Quy Cách	Số lượng	Chiều dài (m) 1cái	Chiều dài (m) Toàn bộ	Tr,lượng Kg
Giằng cột G1				19,50
Giằng cột G1: Dẹt 100.10	1	1,86	1,86	14,6
Giằng giữa : Dẹt 50.5	2	0,20	0,40	0,78
Giằng góc : Dẹt 40.6	4	0,09	0,36	0,68
Bu lông + êcu + vđ M18x80	8			3,44
Giằng cột G2				22,48
Giằng cột G1: Dẹt 100.10	1	2,24	2,24	17,58
Giằng giữa : Dẹt 50.5	2	0,20	0,40	0,78
Giằng góc : Dẹt 40.6	4	0,09	0,36	0,68
Bu lông + êcu + vđ M18x80	8			3,44
Giằng cột G3				25.39
Giằng cột G1: Dẹt 100.10	1	2,61	2,61	20,49
Giằng giữa : Dẹt 50.5	2	0,20	0,40	0,78
Giằng góc : Dẹt 40.6	4	0,09	0,36	0,68
Bu lông + êcu + vđ M18x80	8			3,44
				67,37

CÔNG TY TNHH TƯ VẤN ĐẦU TƯ VÀ THIẾT KẾ XÂY DỰNG TIẾN MẠNH
THẨM TRA
Theo Văn bản số: ...../ TTr - TM
Ngày:.....tháng.....năm 202.....
Chủ trì bộ môn ký tên:

GHI CHÚ

- Các chi tiết gia công xong phải vệ sinh sạch sẽ và mạ kẽm nhúng nóng.
- Các mối hàn phải chắc chắn và có độ cao h=6.

CHỦ ĐẦU TƯ UBND PHƯỜNG NGUYỄN ĐẠI NĂNG	DỰ ÁN: CẢI TẠO, NÂNG CẤP, MỞ RỘNG ĐƯỜNG TÔ HIẾN THÀNH, PHƯỜNG NGUYỄN ĐẠI NĂNG, THÀNH PHỐ HẢI PHÒNG	THỰC HIỆN	NGUYỄN VĂN DÂN	Hải Phòng, tháng năm 2026 CÔNG TY TNHH TƯ VẤN ĐẦU TƯ VÀ THƯƠNG MẠI HẢI AN PHÁT GIÁM ĐỐC	GIẰNG CỘT GC3 - 18 (vị trí cột 12 nhánh Hiến Thành A lộ 375 E8.10)
CÔNG TY TNHH TƯ VẤN ĐẦU TƯ XD VÀ THƯƠNG MẠI HẢI AN PHÁT ĐỊA CHỈ: SỐ 28 CHẾ LAN VIÊN, PHƯỜNG TÂN HƯNG THÀNH PHỐ HẢI PHÒNG TEL: 0915.683.969 - EMAIL: HAIANPHAT80@GMAIL.COM		KIỂM TRA	DƯƠNG QUỐC ĐOÀN		Tỷ lệ bản vẽ: / Bản vẽ số:
		CHỦ TRÌ THIẾT KẾ	KS. ĐINH VĂN VINH		Lần xuất bản: 01 Lần chỉnh sửa: 0 / Mã số sản phẩm: HAP/HĐ - 2026
	THIẾT KẾ BẢN VẼ THI CÔNG	CHỦ NHIỆM TK	NGUYỄN ĐỨC HIẾU	KTS. NGUYỄN ANH TUẤN	

CÔNG TY TNHH TƯ VẤN ĐẦU TƯ XÂY DỰNG VÀ THƯƠNG MẠI HẢI AN PHÁT
M.S.D.N: 0801376
THÀNH PHỐ HẢI PHÒNG

DÂY NỐI TIẾP ĐỊA TẦNG XÀ

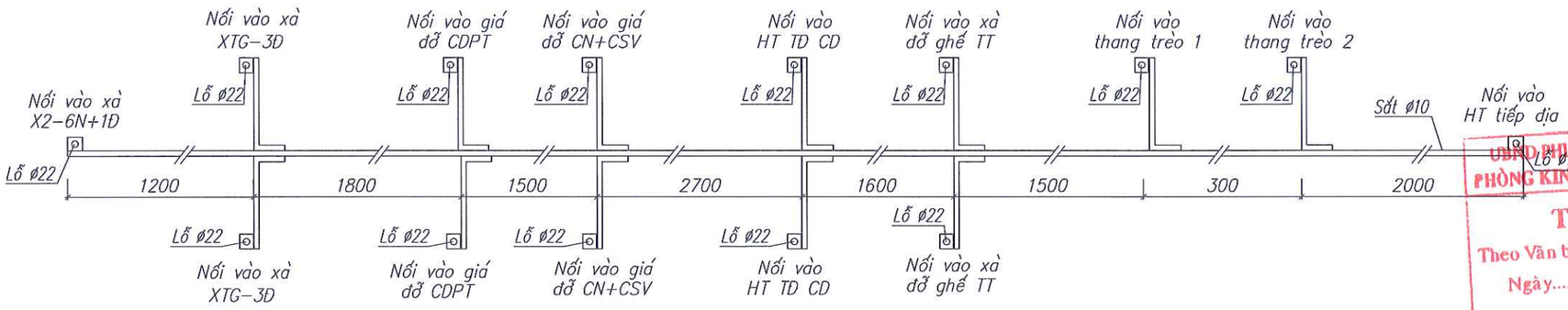

UBND PHƯỜNG NGUYỄN ĐẠI NĂNG
PHÒNG KINH TẾ, HẠ TẦNG VÀ ĐÔ THỊ
THẨM ĐỊNH
Theo Văn bản số...../TĐ-KTHTĐT
Ngày.....tháng.....năm 20.....
Ký tên.

CỌC TIẾP ĐỊA

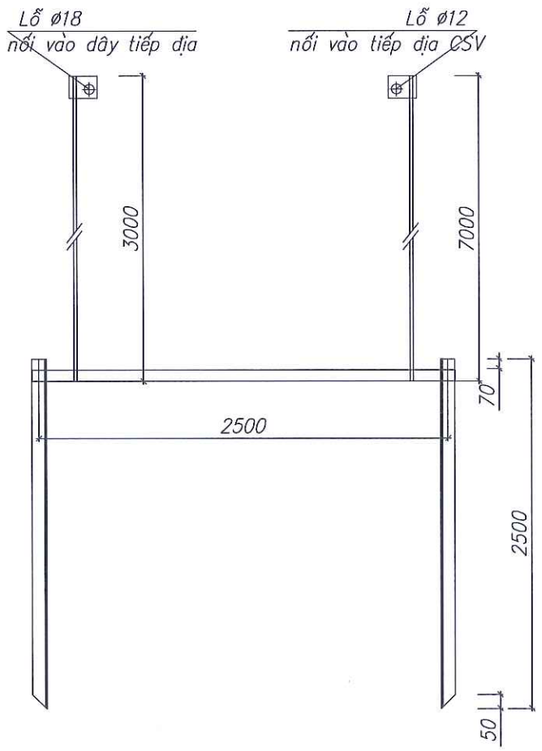

TIẾP ĐỊA ĐẦU CÁP

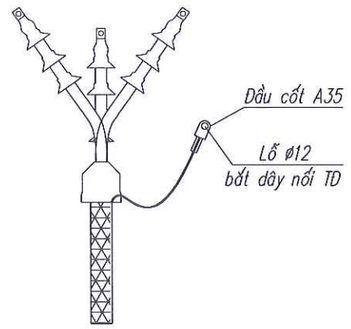

BẢNG KÊ VẬT LIỆU

STT	Tên chi tiết	Vật liệu quy cách	Số lượng	Chiều dài (mm)		Trọng lượng (kg)
				1 cái	Toàn bộ	
	TIẾP ĐỊA RC2					**42.51**
1	Cọc tiếp địa	L50x50x5	2	2.50	5.00	18.85
2	Thanh nối dẹt	dẹt 40x4	1	2.50	2.50	3.15
3	Dây nối lên xà	f 12	1	10.00	10.00	8.88
4	Dây nối lên tầng xà	f 10	1	12.60	12.60	7.77
5	Dây nối vào xà	f 10	12	0.35	4.20	2.59
6	Tấm dẹt	dẹt 40x4	16	0.05	0.80	1.01
7	Bu lông + êcu+vđ	M10x80	1		1.00	0.10
8	Bu lông + êcu+vđ	M16x50	1		1.00	0.16
9	ống nhựa	Class 3	2	1000	2000	
10	Khối lượng đất đào		1.6			
11	Khối lượng đất lấp		1.6			

CÔNG TY TNHH THƯƠNG MẠI VÀ TƯ VẤN THIẾT KẾ XÂY DỰNG TIẾN MẠNH
THẨM TRA
Theo Văn bản số: ...../TTr-TM
Ngày: ...tháng...năm 202.....
Chủ trì bộ môn ký tên:

GHI CHÚ:

- Các chi tiết gia công xong phải vệ sinh sạch sẽ và mạ kẽm nhúng nóng ≥ 80μm.
- Các mối hàn phải chắc chắn và có h=6mm.

CHỦ ĐẦU TƯ UBND PHƯỜNG NGUYỄN ĐẠI NĂNG	DỰ ÁN: CẢI TẠO, NÂNG CẤP, MỞ RỘNG ĐƯỜNG TÔ HIẾN THÀNH, PHƯỜNG NGUYỄN ĐẠI NĂNG, THÀNH PHỐ HẢI PHÒNG	THỰC HIỆN	NGUYỄN VĂN DÂN	Hải Phòng, tháng năm 2026 CÔNG TY TNHH TƯ VẤN ĐẦU TƯ VÀ THƯƠNG MẠI HẢI AN PHÁT GIÁM ĐỐC	TIẾP ĐỊA CỘT CD RC2 (vị trí cột 12 nhánh Hiến Thành A lộ 375 E8.10)
CÔNG TY TNHH TƯ VẤN ĐẦU TƯ XD VÀ THƯƠNG MẠI HẢI AN PHÁT ĐỊA CHỈ: SỐ 28 CHẾ LAN VIÊN, PHƯỜNG TÂN HƯNG THÀNH PHỐ HẢI PHÒNG TEL: 0915.683.969 - EMAIL: HAIANPHAT80@GMAIL.COM		KIỂM TRA	DƯƠNG QUỐC ĐOÀN		Tỷ lệ bản vẽ: Bản vẽ số:
	THIẾT KẾ BẢN VẼ THI CÔNG	CHỦ TRÌ THIẾT KẾ	KS. ĐINH VĂN VINH	KTS. NGUYỄN ANH TUẤN	Lần xuất bản: 01 Lần chỉnh sửa: 0
		CHỦ NHIỆM TK	NGUYỄN ĐỨC HIẾU		Mã số sản phẩm: HAP/HĐ - 2026

XÀ XTG-3Đ (T1)

(L70x70x7 chế tạo 1 thanh)

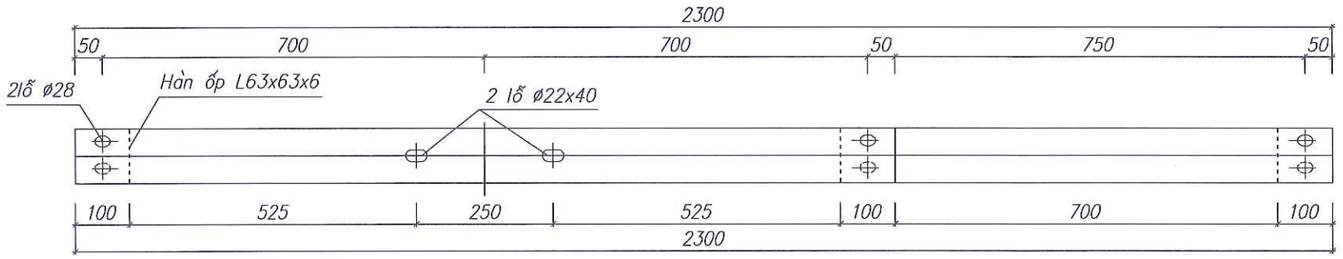

UBND PHƯỜNG NGUYỄN ĐẠI NĂNG
PHÒNG KINH TẾ, HẠ TẦNG VÀ ĐÔ THỊ
THẨM ĐỊNH
Theo Văn bản số...../TĐ-KTHTĐT
Ngày.....tháng.....năm 20.....
Ký tên.

BẢNG KÊ VẬT LIỆU

STT	Tên chi tiết	Vật liệu quy cách	Số lượng	Chiều dài (m) 1 cái	Chiều dài (m) Toàn bộ	Trọng lượng (kg)
	XÀ XTG-3Đ					**21.54**
1	thanh chính	L70x70x7	1	2.300	2.300	17.00
2	thanh ốp bắt sứ	L63x63x6	3	0.100	0.300	1.72
3	Cô li ê bắt xà	dẹt 70x6	1	0.510	0.510	1.68
4	Bu lông + êcu+vđ	M20x150	2			1.14

CÔ LIÊ BẮT XÀ

(Dẹt 70x6 – Chế tạo 2 cái)

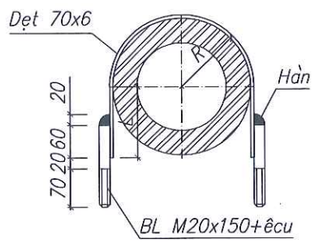

R=105; L=100

CÔNG TY TNHH THƯƠNG MẠI VÀ TƯ VẤN
THIẾT KẾ XÂY DỰNG TIẾN MẠNH
THẨM TRA
Theo Văn bản số: ...../TTr-TM
Ngày:.....tháng.....năm 202.....
Chủ trì thẩm tra: Nguyễn

GHI CHÚ:

- Các chi tiết gia công xong phải vệ sinh sạch sẽ và mạ kẽm nhúng nóng ≥ 80µm.
- Các mối hàn phải chắc chắn và có h=6mm.

CHỦ ĐẦU TƯ **UBND PHƯỜNG NGUYỄN ĐẠI NĂNG**	DỰ ÁN: **CẢI TẠO, NÂNG CẤP, MỞ RỘNG ĐƯỜNG TÔ HIẾN THÀNH, PHƯỜNG NGUYỄN ĐẠI NĂNG, THÀNH PHỐ HẢI PHÒNG**	THỰC HIỆN	NGUYỄN VĂN DÂN	Hải Phòng, tháng năm 2026 CÔNG TY TNHH TƯ VẤN ĐẦU TƯ VÀ THƯƠNG MẠI HẢI AN PHÁT GIÁM ĐỐC	**XÀ XTG-3Đ (T1)** *(vị trí cột 12 nhánh Hiến Thành A lộ 375 E8.10)*
		KIỂM TRA	DƯƠNG QUỐC ĐOÀN		
		CHỦ TRÌ THIẾT KẾ	KS. ĐINH VĂN VINH		Tỷ lệ bản vẽ: / Bản vẽ số:
CÔNG TY TNHH TƯ VẤN ĐẦU TƯ XD VÀ THƯƠNG MẠI HẢI AN PHÁT ĐỊA CHỈ: SỐ 28 CHẾ LAN VIÊN, PHƯỜNG TÂN HƯNG THÀNH PHỐ HẢI PHÒNG TEL: 0915.683.969 - EMAIL: HAIANPHAT80@GMAIL.COM	THIẾT KẾ BẢN VẼ THI CÔNG	CHỦ NHIỆM TK	NGUYỄN ĐỨC HIẾU	KTS. NGUYỄN ANH TUẤN	Lần xuất bản: 01 Lần chỉnh sửa: 0 Mã số sản phẩm: HAP/HĐ - 2026

TAY GIỮ CÁP (T1)

(Dẹt 70x6 – chế tạo 1 cái)

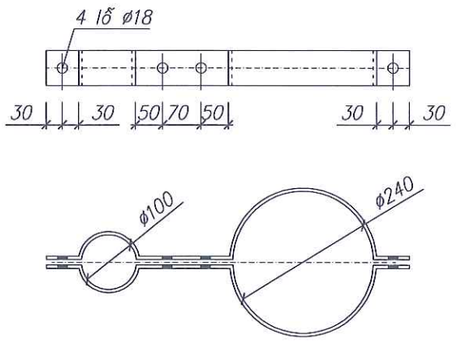

UBND PHƯỜNG NGUYỄN ĐẠI NĂNG
PHÒNG KINH TẾ, HẠ TẦNG VÀ ĐÔ THỊ
THẨM ĐỊNH
Theo Văn bản số...../TĐ-KTHTĐT
Ngày.....tháng.....năm 20.....
Ký tên.

BẢNG KÊ VẬT LIỆU

STT	Tên chi tiết	Vật liệu quy cách	Số lượng	Chiều dài (m)		Trọng lượng (kg)
				1 cái	Toàn bộ	
	TAY GIỮ CÁP					**6.28**
1	Tấm dẹt	dẹt 70x6	2	0.854	1.708	5.64
2	Bu lông + êcu +vđ	M16x50	4			0.64

GHI CHÚ:

- Các chi tiết gia công xong phải vệ sinh sạch sẽ và mạ kẽm nhúng nóng ≥ 80μm.
- Các mối hàn phải chắc chắn và có h=6mm.

CÔNG TY TNHH THƯƠNG MẠI VÀ TƯ VẤN
THIẾT KẾ XÂY DỰNG TIẾN MẠNH
THẨM TRA
Theo Văn bản số ...../TTr-TM
Ngày:.....tháng.....năm 202.....
Chủ trì bộ môn ký tên:

CHỦ ĐẦU TƯ **UBND PHƯỜNG NGUYỄN ĐẠI NĂNG**	**DỰ ÁN:** **CẢI TẠO, NÂNG CẤP, MỞ RỘNG ĐƯỜNG TÔ HIẾN THÀNH, PHƯỜNG NGUYỄN ĐẠI NĂNG, THÀNH PHỐ HẢI PHÒNG**	THỰC HIỆN	NGUYỄN VĂN DÂN		*Hải Phòng, tháng năm 2026* CÔNG TY TNHH TƯ VẤN ĐẦU TƯ VÀ THƯƠNG MẠI HẢI AN PHÁT GIÁM ĐỐC	**TAY GIỮ CÁP (T1)** *(vị trí cột 12 nhánh Hiến Thành A lộ 375 E8.10)*
CÔNG TY TNHH TƯ VẤN ĐẦU TƯ XD VÀ THƯƠNG MẠI HẢI AN PHÁT ĐỊA CHỈ: SỐ 28 CHẾ LAN VIÊN, PHƯỜNG TÂN HƯNG THÀNH PHỐ HẢI PHÒNG TEL: 0915.683.969 - EMAIL: HAIANPHAT80@GMAIL.COM		KIỂM TRA	DƯƠNG QUỐC ĐOÀN			Tỷ lệ bản vẽ:
		CHỦ TRÌ THIẾT KẾ	KS. ĐINH VĂN VINH			Bản vẽ số:
	THIẾT KẾ BẢN VẼ THI CÔNG	CHỦ NHIỆM TK	NGUYỄN ĐỨC HIẾU		KTS. NGUYỄN ANH TUẤN	Lần xuất bản: 01 Lần chỉnh sửa: 0
						Mã số sản phẩm: HAP/HĐ - 2026

GIÁ BẮT XÀ ĐỠ CẦU DAO PHỤ TẢI

(L80x80x7 – chế tạo 2 thanh đối chiều)

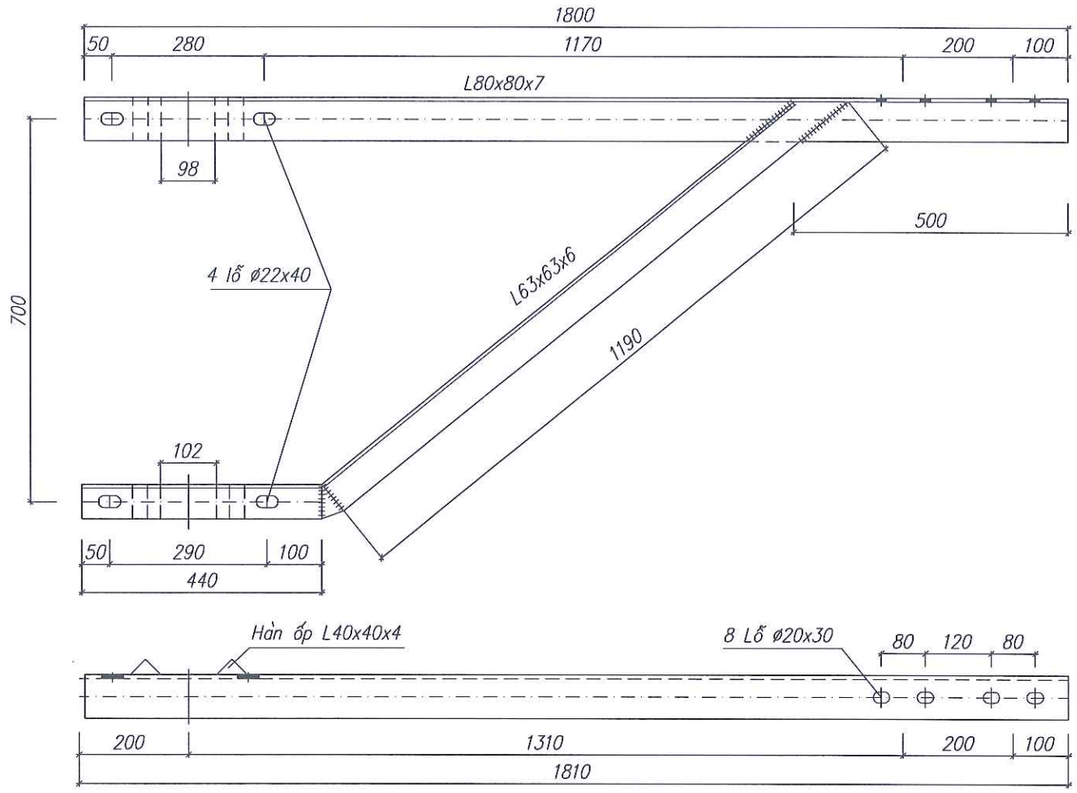

BU LÔNG VÒNG

(Chế tạo 4 cái)

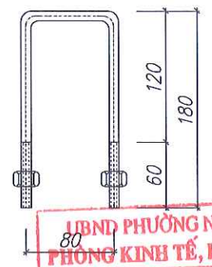

UBND PHƯỜNG NGUYỄN ĐẠI NĂNG
PHÒNG KINH TẾ, HẠ TẦNG VÀ ĐÔ THỊ
THẨM ĐỊNH
Theo Văn bản số...../TĐ-KTHTĐT
Ngày.....tháng.....năm 20.....
Ký tên.

BẢNG KÊ VẬT LIỆU

STT	Tên chi tiết	Vật liệu quy cách	Số lượng	Chiều dài (m)		Trọng lượng (kg)
				1 cái	Toàn bộ	
	GIÁ BẮT XÀ ĐỠ CẦU DAO PHỤ TẢI					**57.51**
1	Thanh chính	L80x80x7	2	1.800	3.600	30.64
2	Thanh chống	L63x63x6	2	1.620	3.240	18.53
3	Vấu xà	L40x40x4	4	0.080	0.320	0.77
4	Vấu xà	L40x40x4	4	0.063	0.252	0.61
5	Bu lông + écu+vđ	M20x300	4			3.44
6	Bu lông vòng	M18x440	4			3.52

GHI CHÚ:

- Các chi tiết gia công xong phải vệ sinh sạch sẽ và mạ kẽm nhúng nóng ≥ 80μm.
- Các mối hàn phải chắc chắn và có độ cao h=6mm.

CÔNG TY TNHH THƯƠNG MẠI VÀ TƯ VẤN THIẾT KẾ XÂY DỰNG TIẾN MẠNH
THẨM TRA
Theo Văn bản số: ...../TTr-TM
Ngày:.....tháng.....năm 202.....
Chủ trì bộ môn ký tên:

CHỦ ĐẦU TƯ **UBND PHƯỜNG NGUYỄN ĐẠI NĂNG**	**DỰ ÁN:** **CẢI TẠO, NÂNG CẤP, MỞ RỘNG ĐƯỜNG TÔ HIẾN THÀNH, PHƯỜNG NGUYỄN ĐẠI NĂNG, THÀNH PHỐ HẢI PHÒNG**	THỰC HIỆN	NGUYỄN VĂN DÂN	*Hải Phòng, tháng năm 2026* CÔNG TY TNHH TƯ VẤN ĐẦU TƯ VÀ THƯƠNG MẠI HẢI AN PHÁT GIÁM ĐỐC	**GIÁ BẮT XÀ ĐỠ CẦU DAO PHỤ TẢI** *(vị trí cột 12 nhánh Hiến Thành A lộ 375 E8.10)*
CÔNG TY TNHH TƯ VẤN ĐẦU TƯ XD VÀ THƯƠNG MẠI HẢI AN PHÁT ĐỊA CHỈ: SỐ 28 CHẾ LAN VIÊN, PHƯỜNG TÂN HƯNG THÀNH PHỐ HẢI PHÒNG TEL: 0915.683.969 - EMAIL: HAIANPHAT80@GMAIL.COM		KIỂM TRA	DƯƠNG QUỐC ĐOÀN		Tỷ lệ bản vẽ: Bản vẽ số:
	THIẾT KẾ BẢN VẼ THI CÔNG	CHỦ TRÌ THIẾT KẾ	KS. ĐINH VĂN VINH		Lần xuất bản: 01 Lần chỉnh sửa: 0
		CHỦ NHIỆM TK	NGUYỄN ĐỨC HIẾU	KTS. NGUYỄN ANH TUẤN	Mã số sản phẩm: HAP/HĐ - 2026

XÀ XTG - 3Đ(T2)

(L63x63x6 – chế tạo 2 thanh đối chiều)

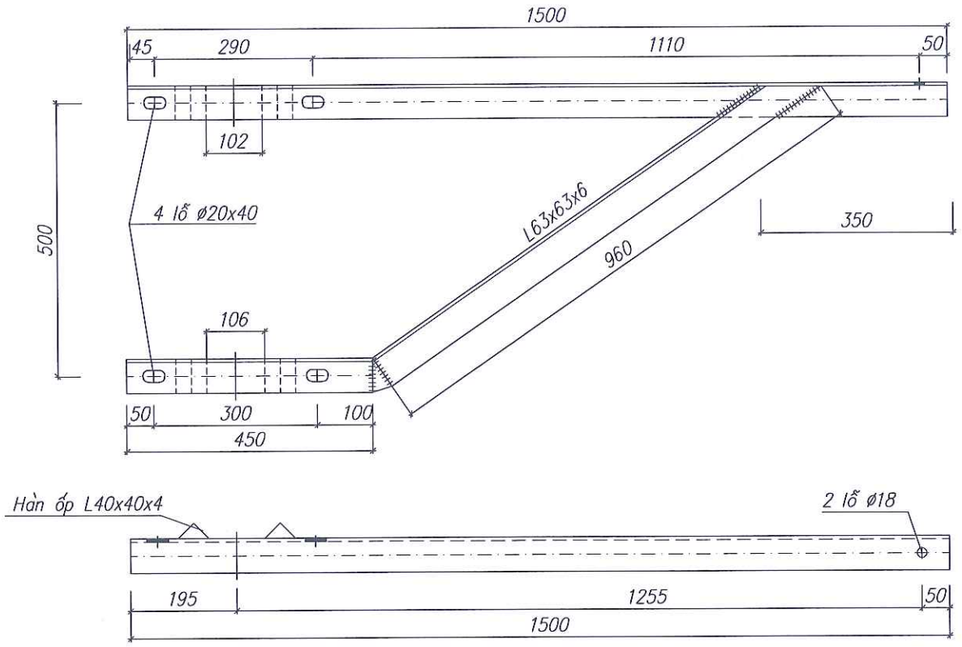

THANH BẮT SỨ

(L70x70x7–Chế tạo 1 thanh cho 1 bộ)

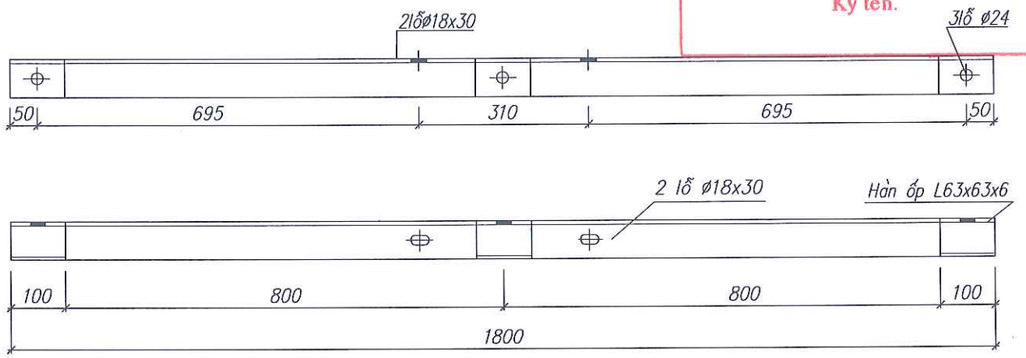

UBND PHƯỜNG NGUYỄN ĐẠI NĂNG
PHÒNG KINH TẾ, HẠ TẦNG VÀ ĐÔ THỊ
THẨM ĐỊNH
Theo Văn bản số...../TĐ-KTHTĐT
Ngày.....tháng.....năm 20.....
Ký tên.

BẢNG KÊ VẬT LIỆU

STT	Tên chi tiết	Vật liệu quy cách	Số lượng	Chiều dài (m) 1 cái	Chiều dài (m) Toàn bộ	Trọng lượng (kg)
	XÀ XTG-3Đ (T2)					**53.44**
1	Thanh chính	L63x63x6	2	1.500	3.000	17.16
2	Thanh chống	L63x63x6	2	1.410	2.820	16.13
3	Tấm ốp	L40x40x4	8	0.063	0.504	1.22
4	Thanh đỡ sứ	L70x70x7	1	1.800	1.800	13.3
5	Hàn ốp sứ	L63x63x6	3	0.100	0.300	1.72
6	Bu lông + êcu +vđ	M16x50	2			0.32
7	Bu lông + êcu +vđ	M20x320	4			3.60

CÔNG TY TNHH THƯƠNG MẠI VÀ TƯ VẤN THIẾT KẾ XÂY DỰNG TIẾN MẠNH
THẨM TRA
Theo Văn bản số: ...../TTr-TM
Ngày:.....tháng.....năm 202.....
Chủ trì bộ môn ký tên:

GHI CHÚ:

- Các chi tiết gia công xong phải vệ sinh sạch sẽ và mạ kẽm nhúng nóng ≥ 80μm.
- Các mối hàn phải chắc chắn và có h=6mm.

CHỦ ĐẦU TƯ **UBND PHƯỜNG NGUYỄN ĐẠI NĂNG**	**DỰ ÁN:** **CẢI TẠO, NÂNG CẤP, MỞ RỘNG ĐƯỜNG TÔ HIẾN THÀNH, PHƯỜNG NGUYỄN ĐẠI NĂNG, THÀNH PHỐ HẢI PHÒNG**	THỰC HIỆN	NGUYỄN VĂN DÂN	*Hải Phòng, tháng năm 2026* CÔNG TY TNHH TƯ VẤN ĐẦU TƯ VÀ THƯƠNG MẠI HẢI AN PHÁT GIÁM ĐỐC	XÀ XTG - 3Đ(T2) *(vị trí cột 12 nhánh Hiến Thành A lộ 375 E8.10)*
CÔNG TY TNHH TƯ VẤN ĐẦU TƯ XD VÀ THƯƠNG MẠI HẢI AN PHÁT ĐỊA CHỈ: SỐ 28 CHẾ LAN VIÊN, PHƯỜNG TÂN HƯNG THÀNH PHỐ HẢI PHÒNG TEL: 0915.683.969 - EMAIL: HAIANPHAT80@GMAIL.COM		KIỂM TRA	DƯƠNG QUỐC ĐOÀN		Tỷ lệ bản vẽ: Bản vẽ số:
		CHỦ TRÌ THIẾT KẾ	KS. ĐINH VĂN VINH		Lần xuất bản: 01 Lần chỉnh sửa: 0
	THIẾT KẾ BẢN VẼ THI CÔNG	CHỦ NHIỆM TK	NGUYỄN ĐỨC HIẾU	KTS. NGUYỄN ANH TUẤN	Mã số sản phẩm: HAP/HĐ - 2026

XÀ ĐỠ CÁP NGẦM + CSV

(L63x63x6 – chế tạo 2 thanh đối chiều)

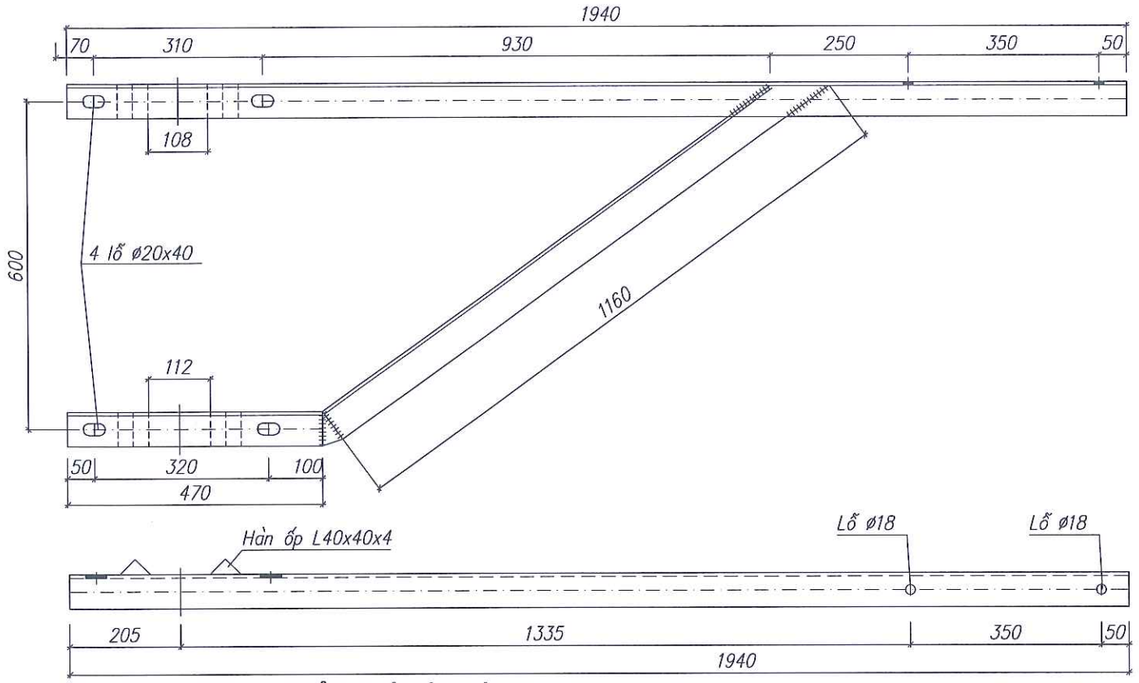

THANH ĐỠ CÁP

(L63x63x6 – 2 thanh)

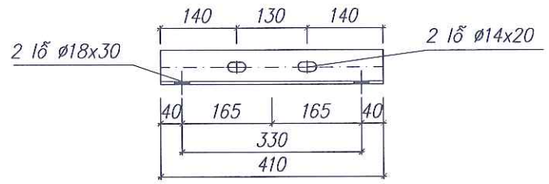

CÔ LI ÔM GIỮ CÁP

(Nhôm 43x3 – chế tạo 1 cái)

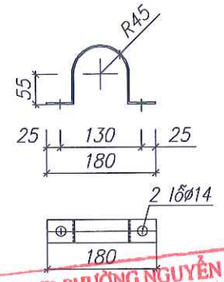

TAY GIỮ CÁP

(Dẹt 70x6 – chế tạo 1 cái)

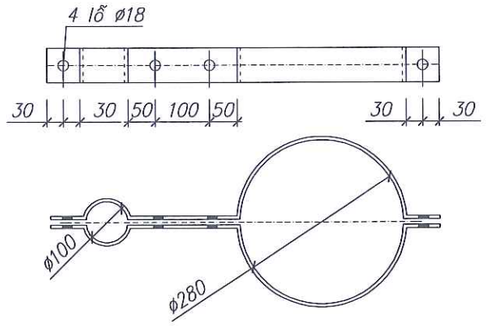

THANH ĐỠ CSV

(L63x63x6 – chế tạo 1 thanh)

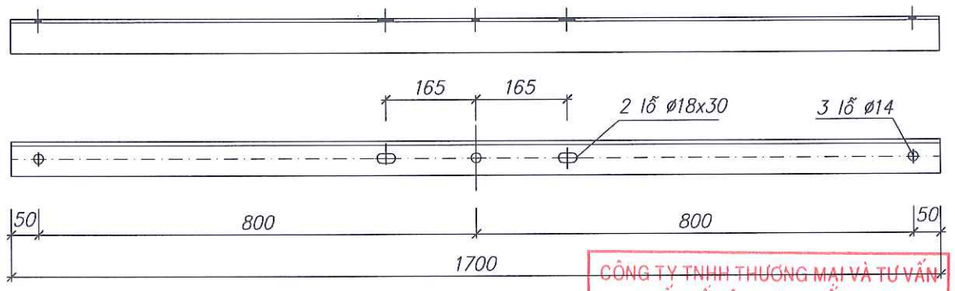

UBND PHƯỜNG NGUYỄN ĐẠI NĂNG
PHÒNG KINH TẾ, HẠ TẦNG VÀ ĐÔ THỊ
THẨM ĐỊNH
Theo Văn bản số...../TĐ-KTHTĐT
Ngày.....tháng.....năm 20.....
Ký tên.

BẢNG KÊ VẬT LIỆU

STT	Tên chi tiết	Vật liệu quy cách	Số lượng	Chiều dài (m) 1 cái	Chiều dài (m) Toàn bộ	Trọng lượng (kg)
	XÀ ĐỠ CÁP NGẦM + CSV					**50.36**
1	Thanh chính	L63x63x6	2	1.949	3.880	22.19
2	Thanh chống	L63x63x6	2	1.639	3.260	18.65
3	Vấu xà	L40x40x4	8	0.663	0.504	1.22
4	Thanh bắt cáp	L63x63x6	1	0.440	0.440	2.52
5	Bu lông + êcu +vđ	M12x50	2			0.2
6	Bu lông + êcu +vđ	M16x50	2			0.32
7	Bu lông + êcu +vđ	M20x350	4			4.00
8	Nhôm bắt cáp	dẹt 43x3	1			1.26
	TAY GIỮ CÁP					**6.53**
1	Tấm dẹt	dẹt 70x6	2	0.893	1.786	5.89
2	Bu lông + êcu +vđ	M16x50	4			0.64
	THANH ĐỠ CSV					**10.04**
1	Thanh chính	L63x63x6	1	1.700	1.700	9.72
2	Bu lông + êcu +vđ	M16x50	2			0.32

GHI CHÚ:

- Các chi tiết gia công xong phải vệ sinh sạch sẽ và mạ kẽm nhúng nóng ≥ 80μm.
- Các mối hàn phải chắc chắn và có h=6mm.

CÔNG TY TNHH THƯƠNG MẠI VÀ TƯ VẤN THIẾT KẾ XÂY DỰNG TIẾN MẠNH
THẨM TRA
Thông báo số...../TTr-TM
Ngày:.....tháng.....năm 202.....
Chủ trì bộ môn ký tên:

CHỦ ĐẦU TƯ **UBND PHƯỜNG NGUYỄN ĐẠI NĂNG**	**DỰ ÁN:** **CẢI TẠO, NÂNG CẤP, MỞ RỘNG ĐƯỜNG TÔ HIẾN THÀNH, PHƯỜNG NGUYỄN ĐẠI NĂNG, THÀNH PHỐ HẢI PHÒNG**	THỰC HIỆN	NGUYỄN VĂN DÂN	Hải Phòng, tháng năm 2026
		KIỂM TRA	DƯƠNG QUỐC ĐOÀN	CÔNG TY TNHH TƯ VẤN ĐẦU TƯ VÀ THƯƠNG MẠI HẢI AN PHÁT GIÁM ĐỐC
CÔNG TY TNHH TƯ VẤN ĐẦU TƯ XD VÀ THƯƠNG MẠI HẢI AN PHÁT ĐỊA CHỈ: SỐ 28 CHẾ LAN VIÊN, PHƯỜNG TÂN HƯNG THÀNH PHỐ HẢI PHÒNG TEL: 0915.683.969 - EMAIL: HAIANPHAT80@GMAIL.COM		CHỦ TRÌ THIẾT KẾ	KS. ĐINH VĂN VINH	
	THIẾT KẾ BẢN VẼ THI CÔNG	CHỦ NHIỆM TK	NGUYỄN ĐỨC HIẾU	KTS. NGUYỄN ANH TUẤN

XÀ ĐỠ CÁP NGẦM + CSV TAY GIỮ CÁP *(vị trí cột 12 nhánh Hiến Thành A lộ 375 E8.10)*	
Tỷ lệ bản vẽ:	Bản vẽ số:
Lần xuất bản: 01 Lần chỉnh sửa: 0	Mã số sản phẩm: HAP/HĐ - 2026

XÀ ĐỠ GHẾ THAO TÁC

(L80x80x7–chế tạo 2 thanh đổi chiều)

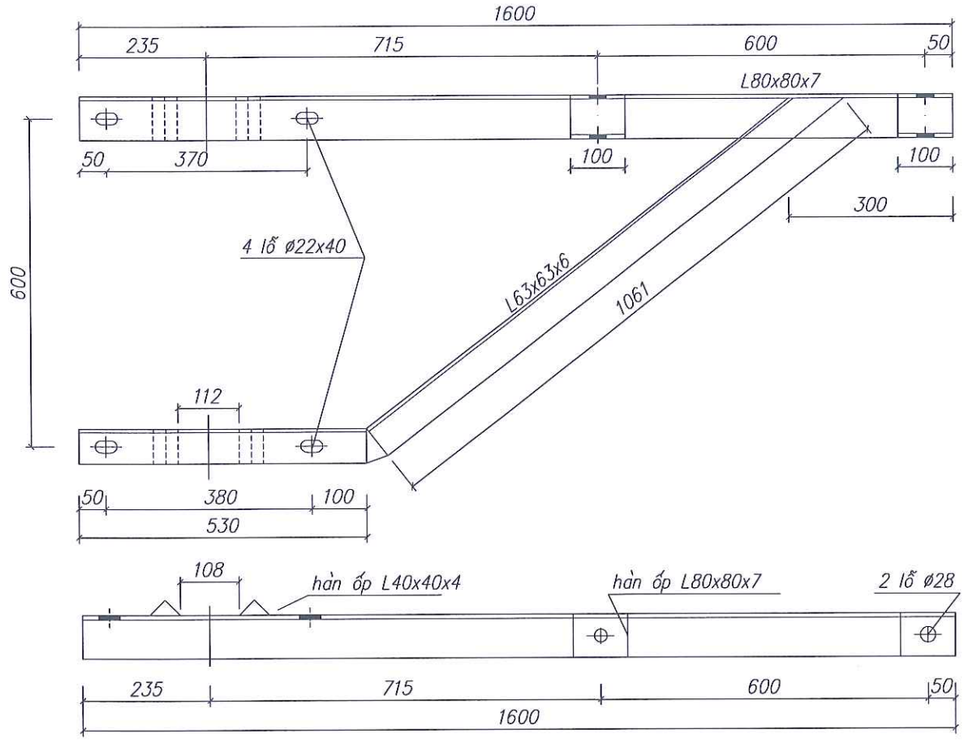

BẢNG KÊ VẬT LIỆU

STT	Tên chi tiết	Vật liệu quy cách	Số lượng	Chiều dài (m) 1 cái	Chiều dài (m) toàn bộ	Trọng lượng (kg)
	XÀ ĐỠ GHẾ THAO TÁC					**54.61**
1	Thanh chính +đu	L80x80x7	2	1.800	3.600	30.64
2	Thanh chéng	L63x63x6	2	1.591	3.182	18.20
3	Vấu xá	L40x40x4	4	0.080	0.320	0.77
4	Vấu xá	L40x40x4	4	0.063	0.252	0.61
5	Bu lông + êcu +vá	M20x400	4			4.40
	GHẾ THAO TÁC					**50.95**
1	Thanh chính	L50x50x5	1	6.000	6.000	36.01
2	Sắt tròn	Ø12	19	0.640	12.160	10.80
3	Sắt tròn	Ø12	2	1.200	2.400	2.13
4	Sắt tròn	Ø12	4	0.800	3.200	2.84
5	Thanh móc + khuyên	Ø12	2	1.400	2.800	2.49
6	Cô lê ôm cổ sứ	dẹt 50x5	8	0.134	1.072	2.10
7	Sắt CB	Ø14	4	0.550	2.200	2.66
8	Bu lông + êcu +vá	M16x50	8			1.28
9	Bu lông + êcu +vá	M16x30	8			0.64

GHẾ THAO TÁC CẦU DAO

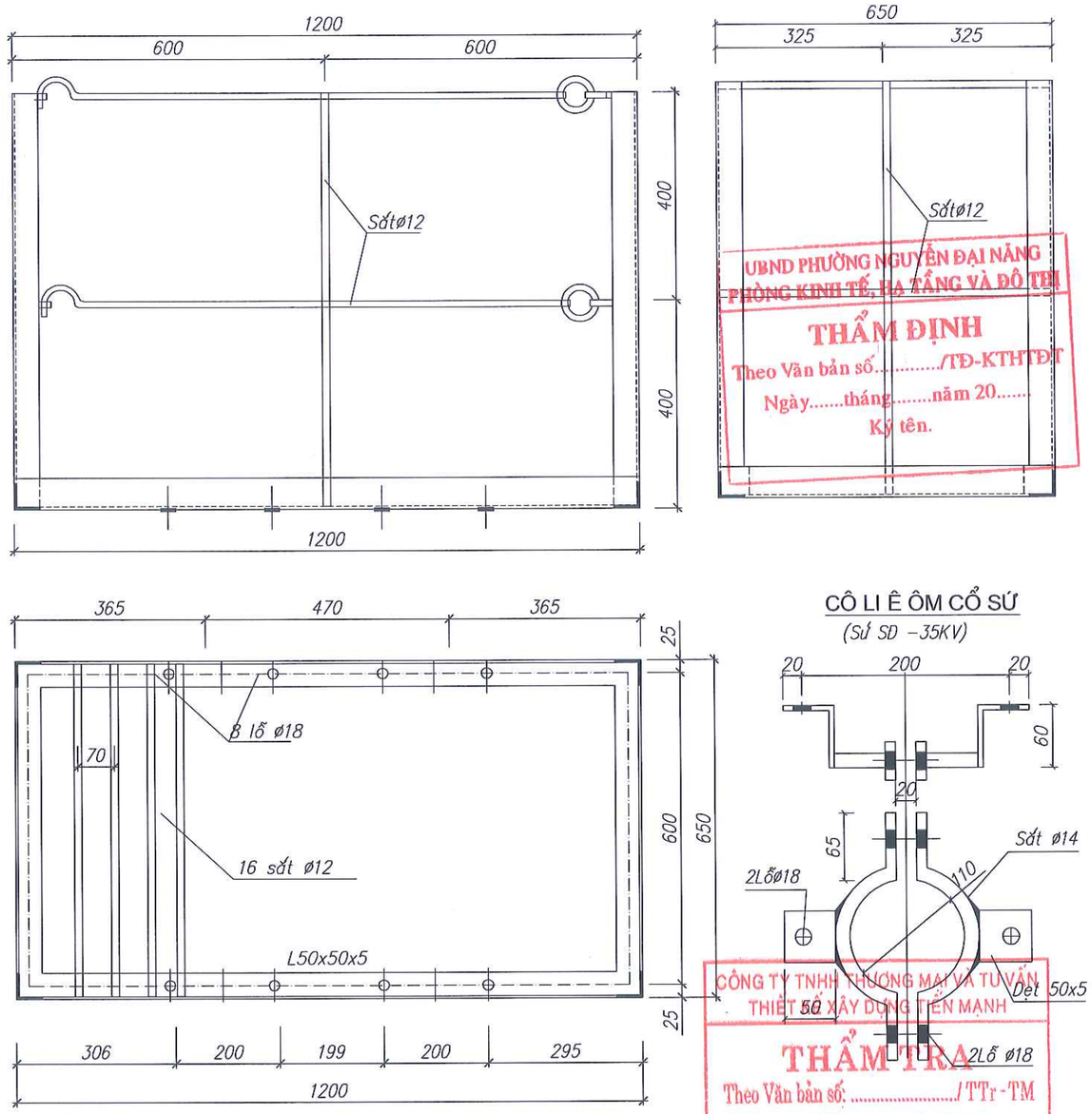

CÔ LI Ê ÔM CỔ SỨ

(Sử SD –35KV)

UBND PHƯỜNG NGUYỄN ĐẠI NĂNG
PHÒNG KINH TẾ, HẠ TẦNG VÀ ĐÔ THỊ
THẨM ĐỊNH
Theo Văn bản số...../TĐ-KTHTĐT
Ngày.....tháng.....năm 20.....
Ký tên.

CÔNG TY TNHH THƯƠNG MẠI VÀ TƯ VẤN THIẾT KẾ XÂY DỰNG TIẾN MẠNH
THẨM TRA
Theo Văn bản số: ...../ TTr -TM
Ngày:.....tháng.....năm 202.....
Chủ trì bộ môn ký tên:

GHI CHÚ:

- Các chi tiết gia công xong phải vệ sinh sạch sẽ và mạ kẽm nhúng nóng ≥ 80µm.
- Các mối hàn phải chắc chắn và có độ cao h=6mm.

CHỦ ĐẦU TƯ **UBND PHƯỜNG NGUYỄN ĐẠI NĂNG**	**DỰ ÁN:** **CẢI TẠO, NÂNG CẤP, MỞ RỘNG ĐƯỜNG TÔ HIẾN THÀNH, PHƯỜNG NGUYỄN ĐẠI NĂNG, THÀNH PHỐ HẢI PHÒNG**	THỰC HIỆN	NGUYỄN VĂN DÂN	Hải Phòng, tháng năm 2026 CÔNG TY TNHH TƯ VẤN ĐẦU TƯ VÀ THƯƠNG MẠI HẢI AN PHÁT GIÁM ĐỐC	**XÀ ĐỠ GHẾ THAO TÁC** **GHẾ THAO TÁC CẦU DAO**
CÔNG TY TNHH TƯ VẤN ĐẦU TƯ XD VÀ THƯƠNG MẠI HẢI AN PHÁT ĐỊA CHỈ: SỐ 28 CHẾ LAN VIÊN, PHƯỜNG TÂN HƯNG THÀNH PHỐ HẢI PHÒNG TEL: 0915.683.969 - EMAIL: HAIANPHAT80@GMAIL.COM		KIỂM TRA	DƯƠNG QUỐC ĐOÀN		(vị trí cột 12 nhánh Hiến Thành A lộ 375 E8.10)
		CHỦ TRÌ THIẾT KẾ	KS. ĐINH VĂN VINH		Tỷ lệ bản vẽ: / Bản vẽ số:
	THIẾT KẾ BẢN VẼ THI CÔNG	CHỦ NHIỆM TK	NGUYỄN ĐỨC HIẾU	KTS. NGUYỄN ANH TUẤN	Lần xuất bản: 01 Lần chỉnh sửa: 0 Mã số sản phẩm: HAP/HĐ - 2026

THANG TRÈO 2,1M (TẦNG TRÊN)

(L63x63x6 – chế tạo 1 bộ)

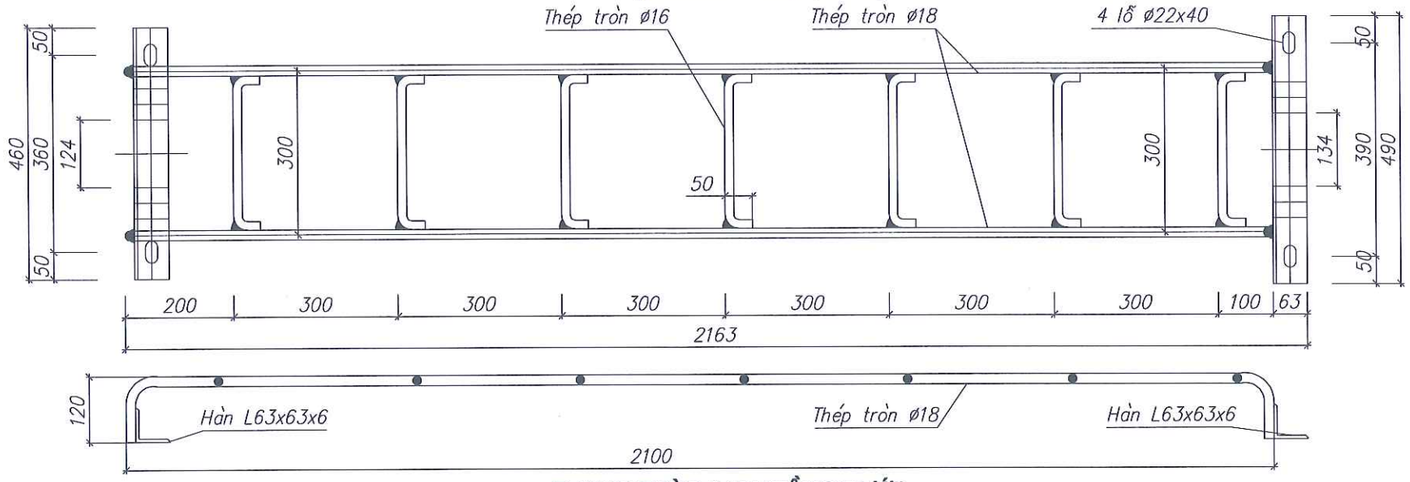

THANG TRÈO 2,1M (TẦNG DƯỚI)

(L63x63x6 – chế tạo 1 bộ)

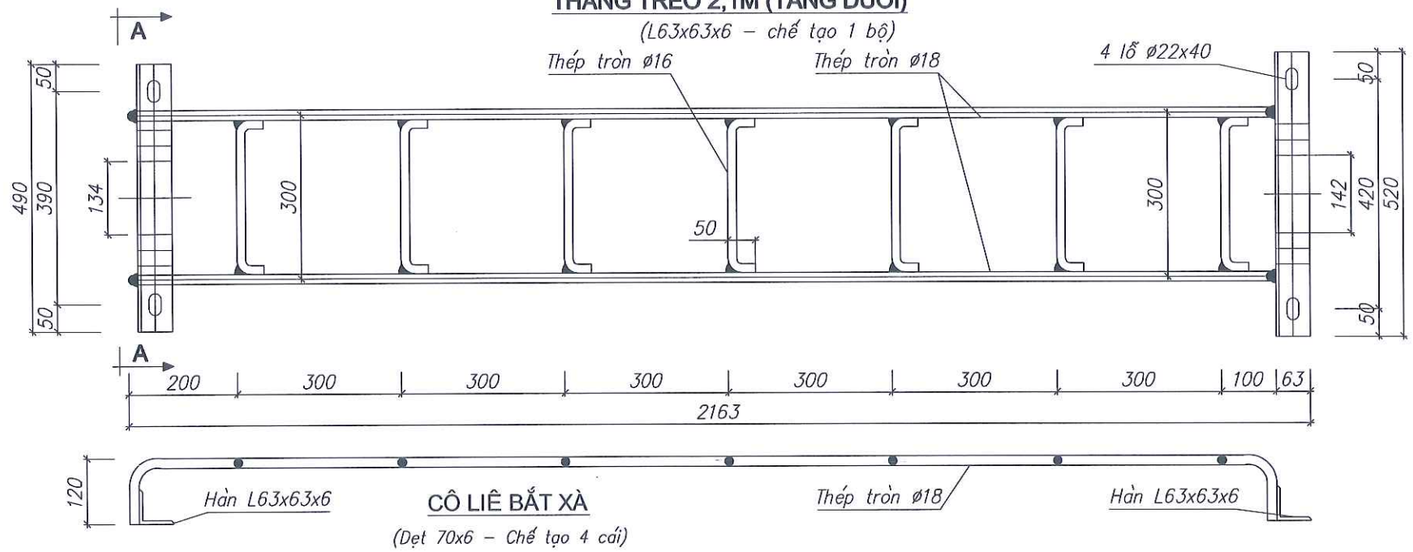

CÔ LIÊ BẮT XÀ

(Dẹt 70x6 – Chế tạo 4 cái)

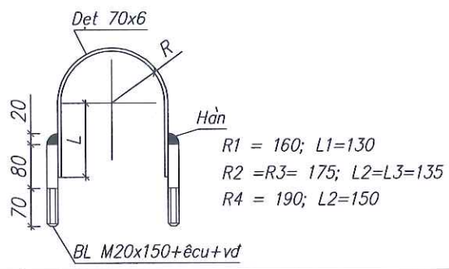

R1 = 160; L1=130
R2 =R3= 175; L2=L3=135
R4 = 190; L2=150

UBND PHƯỜNG NGUYỄN ĐẠI NĂNG
PHÒNG KINH TẾ, HẠ TẦNG VÀ ĐÔ THỊ
THẨM ĐỊNH
Theo Văn bản số...../TĐ-KTHTĐT
Ngày.....tháng.....năm 20.....
Ký tên.

BẢNG KÊ VẬT LIỆU

STT	Tên chi tiết	Vật liệu quy cách	Số lượng	Chiều dài (m) 1 cái	Chiều dài (m) Toàn bộ	Trọng lượng (kg)
	THANG TRÈO 2,1M (2 THANG / 1 BỘ)					**65.98**
1	Thanh đứng	Ø 18	4	2.340	9.360	18.72
2	Thanh ngang	Ø 16	14	0.380	5.320	8.41
3	Thanh kém 1	L63x63x6	2	0.475	0.950	5.43
4	Thanh kém 2	L63x63x6	2	0.505	1.010	5.78
5	Vấu xà	L40x40x4	8	0.630	5.040	12.29
6	Cô liê ôm bắt xà	dẹt 70x6	4	0.625	3.298	10.88
7	Bu lông + êcu + vđ	M20x150	8			4.56

MẶT CẮT A -:- A

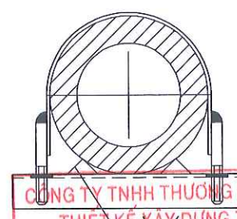

CÔNG TY TNHH THƯƠNG MẠI VÀ TƯ VẤN THIẾT KẾ XÂY DỰNG TIẾN MẠNH
THẨM TRA
Theo Văn bản số: ...../TTr-TM
Ngày:.....tháng.....năm 202.....
Chủ trì bộ môn ký tên:

GHI CHÚ:

- Các chi tiết gia công xong phải vệ sinh sạch sẽ và mạ kẽm nhúng nóng ≥ 80μm.
- Các mối hàn phải chắc chắn và có độ cao h=6mm.

CHỦ ĐẦU TƯ **UBND PHƯỜNG NGUYỄN ĐẠI NĂNG**	**DỰ ÁN:** **CẢI TẠO, NÂNG CẤP, MỞ RỘNG ĐƯỜNG TÔ HIẾN THÀNH, PHƯỜNG NGUYỄN ĐẠI NĂNG, THÀNH PHỐ HẢI PHÒNG**	THỰC HIỆN	NGUYỄN VĂN DÂN	*Hải Phòng, tháng năm 2026* CÔNG TY TNHH TƯ VẤN ĐẦU TƯ VÀ THƯƠNG MẠI HẢI AN PHÁT GIÁM ĐỐC	**THANG TRÈO 2,1M(2 THANG / BỘ)** *(vị trí cột 12 nhánh Hiến Thành A lộ 375 E8.10)*
CÔNG TY TNHH TƯ VẤN ĐẦU TƯ XD VÀ THƯƠNG MẠI HẢI AN PHÁT ĐỊA CHỈ: SỐ 28 CHẾ LAN VIÊN, PHƯỜNG TÂN HƯNG THÀNH PHỐ HẢI PHÒNG TEL: 0915.683.969 - EMAIL: HAIANPHAT80@GMAIL.COM		KIỂM TRA	DƯƠNG QUỐC ĐOÀN		
		CHỦ TRÌ THIẾT KẾ	KS. ĐINH VĂN VINH		Tỷ lệ bản vẽ: / Bản vẽ số:
	THIẾT KẾ BẢN VẼ THI CÔNG	CHỦ NHIỆM TK	NGUYỄN ĐỨC HIẾU	KTS. NGUYỄN ANH TUẤN	Lần xuất bản: 01 Lần chỉnh sửa: 0 / Mã số sản phẩm: HAP/HĐ - 2026

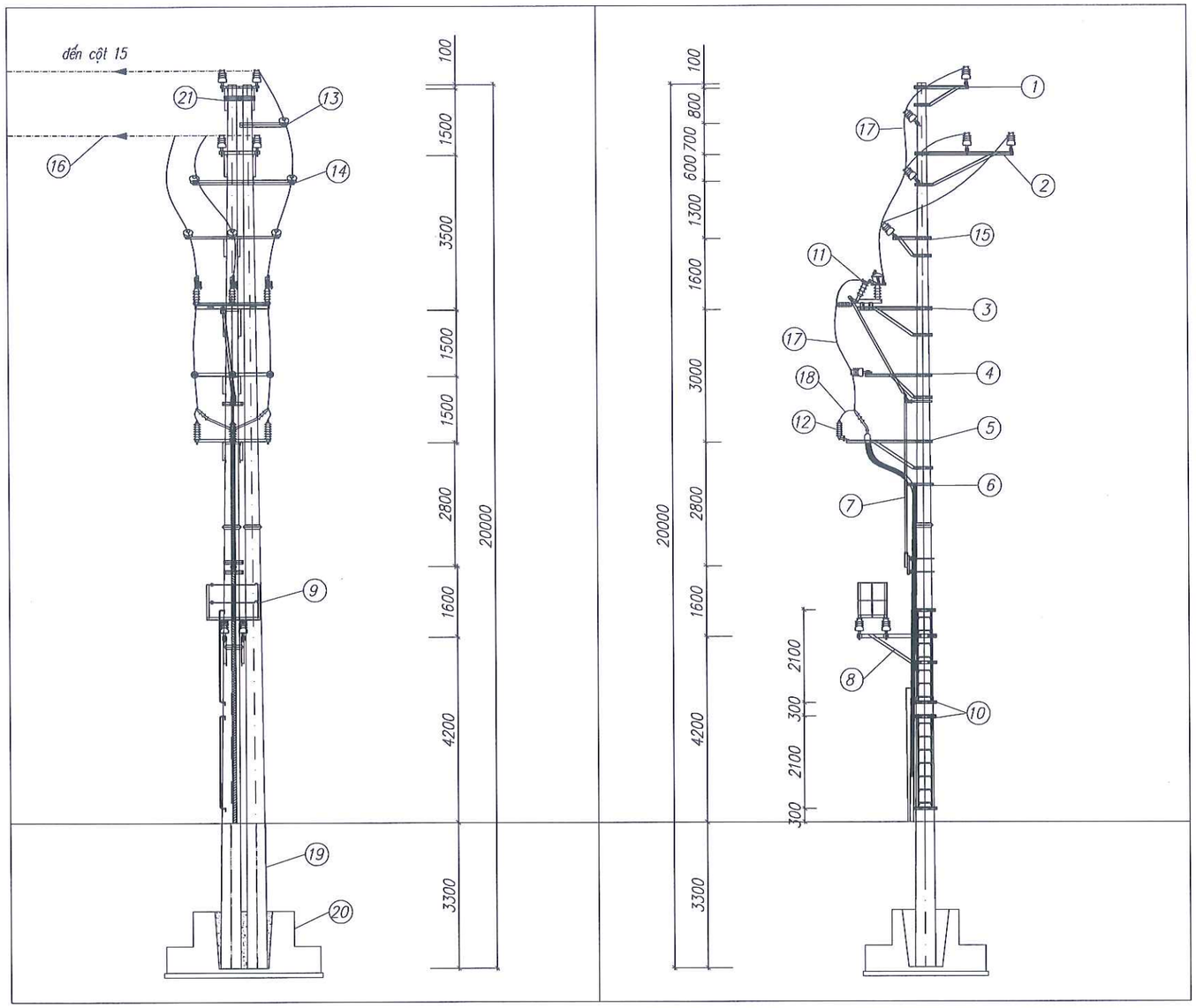

BẢNG KÊ KHỐI LƯỢNG

STT	Tên vật liệu + thiết bị	Đơn vị	Số lượng
1	Xà X2L-2D (DDMB); X2L-4D (DDMB)	bộ	01;01
2	Xà XTG-1D; XTG-2D; XTG-3D (T1)	bộ	01;01;01
3	Giá bắt xà đỡ CDPT; Giá đỡ xà đỡ CSV+CN	bộ	01;01
4	Xà XTG-3D(T2); Tay giữ cáp	bộ	01;01
5	Xà đỡ ghế; ghế thao tác CD	bộ	01;01
6	Hệ thống truyền động cầu dao (cấp theo CDPT)	bộ	01
7	Thang trèo 2,1m (2 thang/bộ)	bộ	01
8	Tiếp địa cầu dao RC2; Giằng cột CC5-20	bộ	01;01
9	Sứ đứng 35kV + ty	quả	15
10	Sứ đứng 35kV + ty (sứ 4 tán; đỡ ghế thao tác)	quả	04
11	Cầu dao phụ tải 35kV	bộ	01
12	Chống sét van 48kV (tận dụng từ cột 11 hiện trạng)		
13	Dây AC95/XLPE4,3/HDPE1,8; Dây AC50/XLPE4,3/HDPE1,8	m	40;03
14	Thanh đồng dẹt 40x4	m	1,0
15	Đầu cốt AM95; AM50; Ghíp A50-120+ 3 bulong	cái	09;06;15
16	Dây buộc cổ sứ dùng cho dây bọc	cái	09
17	Dây nhôm mềm AL/XLPE/PVC 1x50mm2 (tiếp địa CSV)	m	42
18	Đầu cốt A50 (bắt tiếp địa CSV, tiếp địa đầu cáp)	cái	08
19	Biển cáo thị; biển tên cầu dao; biển báo cáp ngầm; biển báo pha	cái	01;01;01;01
20	Đai thép + khóa đai; nắp chụp đầu cực CSV (3 cái/ bộ)	bộ	10;01
21	Khoá việt tiệp khoá tay thao tác; biển tên cột+ biển cáo thị	cái	01;01
22	Cột PC-I-20-190-13,0	cột	02
23	Móng cột MT2-20	móng	01

UBND PHƯỜNG NGUYỄN ĐẠI NĂNG
PHÒNG KINH TẾ, HẠ TẦNG VÀ ĐÔ THỊ
THẨM ĐỊNH
Theo Văn bản số...../TĐ-KTHTĐT
Ngày.....tháng.....năm 20.....
Ký tên

GHI CHÚ:

1. Xà X2L-2D
2. Xà X2L-4D
3. Giá đỡ xà đỡ CDPT
4. Xà XTG-3D(T2)
5. Giá đỡ xà đỡ CSV+CN
6. Tay giữ cáp
7. Hệ thống truyền động cầu dao
8. Xà đỡ ghế thao tác
9. Ghế thao tác
10. Thang trèo 2,1m
11. Cầu dao phụ tải 35kV
12. Chống sét van 48kV (tận dụng)
13. Xà XTG-1D
14. Xà XTG-2D
15. Xà XTG-3D (T1)
16. Dây AC50/8 (hiện có)
17. Dây AC95/XLPE4,3/HDPE1,8
18. Dây AC50/XLPE4,3/HDPE1,8
19. Cột PC-I-20-190-13,0
20. Móng cột MT2-20
21. Giằng cột CC5-20

CÔNG TY TNHH THƯƠNG MẠI VÀ TƯ VẤN THIẾT KẾ XÂY DỰNG TIẾN MẠNH
THẨM TRA
Theo Văn bản số: ...../TTr-TM
Ngày:.....tháng.....năm 202.....
Chủ trì bộ môn ký tên:

CHỦ ĐẦU TƯ UBND PHƯỜNG NGUYỄN ĐẠI NĂNG	DỰ ÁN: CẢI TẠO, NÂNG CẤP, MỞ RỘNG ĐƯỜNG TÔ HIẾN THÀNH, PHƯỜNG NGUYỄN ĐẠI NĂNG, THÀNH PHỐ HẢI PHÒNG	THỰC HIỆN	NGUYỄN VĂN DÂN	
		KIỂM TRA	DƯƠNG QUỐC ĐOÀN	
		CHỦ TRÌ THIẾT KẾ	KS. ĐINH VĂN VINH	
CÔNG TY TNHH TƯ VẤN ĐẦU TƯ XD VÀ THƯƠNG MẠI HẢI AN PHÁT ĐỊA CHỈ: SỐ 28 CHẾ LAN VIÊN, PHƯỜNG TÂN HƯNG THÀNH PHỐ HẢI PHÒNG TEL: 0915.683.969 - EMAIL: HAIANPHAT80@GMAIL.COM	THIẾT KẾ BẢN VẼ THI CÔNG	CHỦ NHIỆM TK	NGUYỄN ĐỨC HIẾU	

Hải Phòng, tháng năm 2026
CÔNG TY TNHH TƯ VẤN ĐẦU TƯ VÀ THƯƠNG MẠI HẢI AN PHÁT
GIÁM ĐỐC
CÔNG TY TNHH TƯ VẤN ĐẦU TƯ XÂY DỰNG VÀ THƯƠNG MẠI HẢI AN PHÁT
KTS. NGUYỄN ANH TUẤN

MẶT CẮT LẮP ĐẶT CẦU DAO PHỤ TẢI
(vị trí cột 02 nhánh Hiến Thành B lộ 375 E8.10)

Tỷ lệ bản vẽ:	Bản vẽ số:
Lần xuất bản: 01 Lần chỉnh sửa: 0	Mã số sản phẩm: HAP/HĐ - 2026

SẮT ĐẾ MÓNG

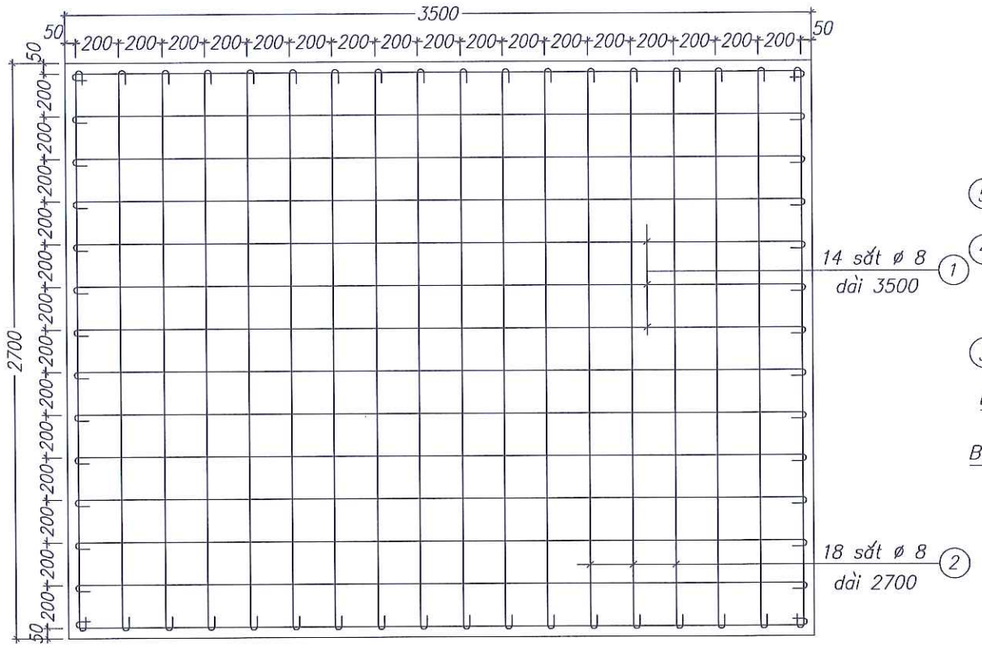

MÓNG MT2-20

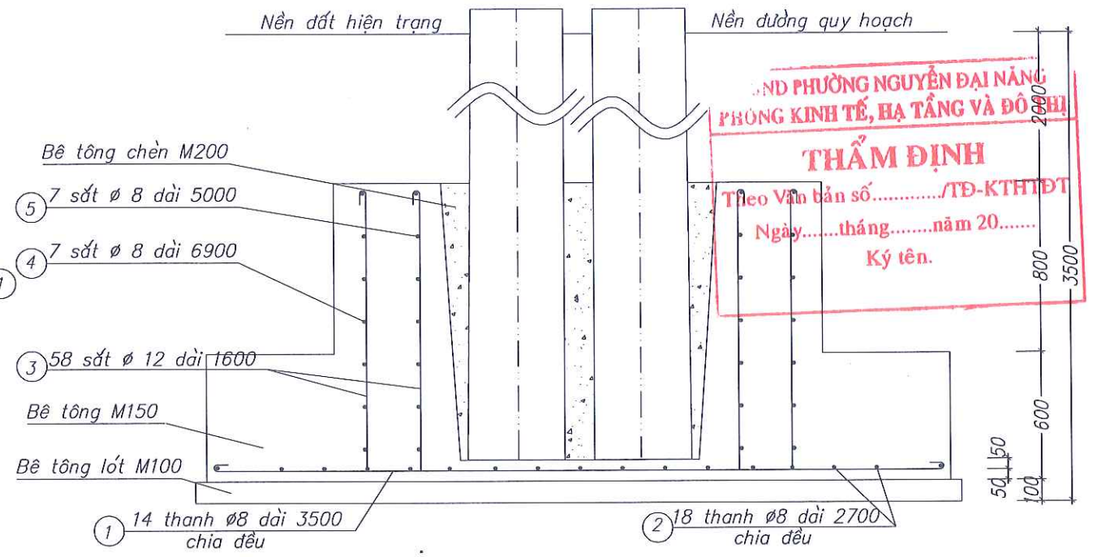

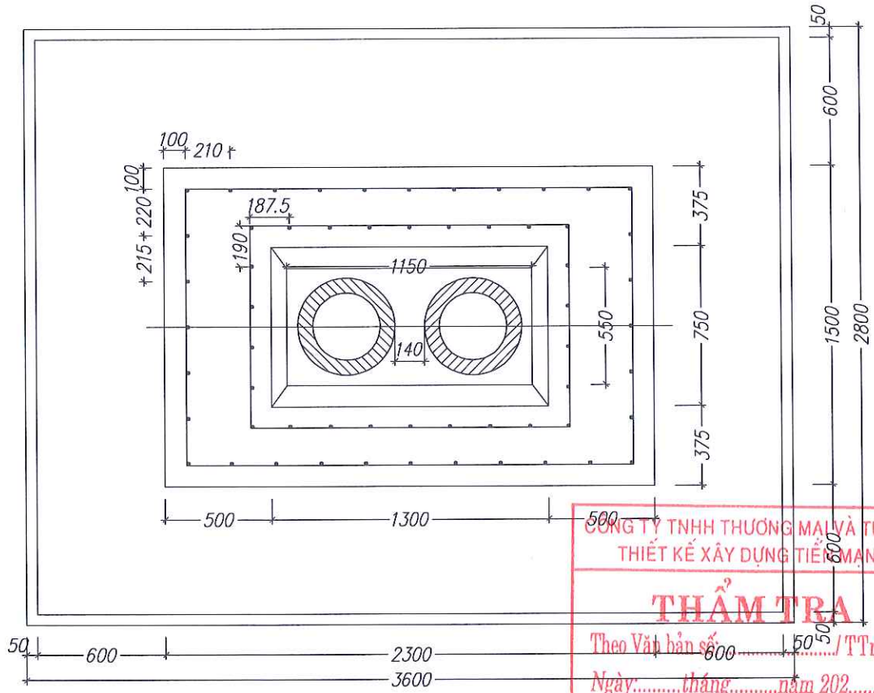

VẬT LIỆU + QUI CÁCH

STT	Tên vật liệu + quy cách	Đơn vị	Số lượng	Chiều dài (m) 1 cái	Chiều dài (m) Toàn bộ	Tr. Lượng (kg)
1	Sắt đế móng CT3 Ø8 (50 – 3400 – 50)	Thanh	14	3.500	49.000	19.36
2	Sắt đế móng CT3 Ø8 (50 – 2600 – 50)	Thanh	18	2.700	48.600	19.20
3	Sắt đứng CT3 Ø12 (250 – 1300 – 50)	Thanh	58	1.600	92.800	82.41
4	Sắt vòng Ø8 (2100 × 1300, 50)	Thanh	7	6.900	48.300	19.08
5	Sắt vòng Ø8 (1500 × 950, 50)	Thanh	7	5.000	35.000	13.83
6	Sắt buộc 1 ly	kg				1.00
7	Bê tông lót móng M100 đá 2x4	m3	1.01			
8	Bê tông móng M150 đá 2x4	m3	7.39			
9	Bê tông chèn cột M200 đá 1x2	m3	0.63			
10	Đất đào cấp II mở mái m=1:0,75	m3	128.94			
11	Đất lấp k=0,85	m3	117.83			
12	Gỗ ván khuôn	m2	24.41			

GHI CHÚ:

- Vệ sinh sạch sẽ cát, đá, thép trước khi đổ móng.
- Sau khi đúc móng 15 ngày dựng cột chèn bằng bê tông đá 1x2 M200.

UBND PHƯỜNG NGUYỄN ĐẠI NĂNG
PHÒNG KINH TẾ, HẠ TẦNG VÀ ĐÔ THỊ
THẨM ĐỊNH
Theo Văn bản số...../TĐ-KTHTĐT
Ngày.....tháng.....năm 20.....
Ký tên.

CÔNG TY TNHH THƯƠNG MẠI VÀ TƯ VẤN THIẾT KẾ XÂY DỰNG TIẾN MẠNH
THẨM TRA
Theo Văn bản số...../TTr-TM
Ngày.....tháng.....năm 202.....
Chủ trì bộ môn ký tên:

CHỦ ĐẦU TƯ UBND PHƯỜNG NGUYỄN ĐẠI NĂNG	DỰ ÁN: CẢI TẠO, NÂNG CẤP, MỞ RỘNG ĐƯỜNG TÔ HIẾN THÀNH, PHƯỜNG NGUYỄN ĐẠI NĂNG, THÀNH PHỐ HẢI PHÒNG	THỰC HIỆN	NGUYỄN VĂN DÂN	Hải Phòng, tháng năm 2026 CÔNG TY TNHH TƯ VẤN ĐẦU TƯ VÀ THƯƠNG MẠI HẢI AN PHÁT GIÁM ĐỐC
CÔNG TY TNHH TƯ VẤN ĐẦU TƯ XD VÀ THƯƠNG MẠI HẢI AN PHÁT ĐỊA CHỈ: SỐ 28 CHẾ LAN VIÊN, PHƯỜNG TÂN HƯNG THÀNH PHỐ HẢI PHÒNG TEL: 0915.683.969 - EMAIL: HAIANPHAT80@GMAIL.COM		KIỂM TRA	DƯƠNG QUỐC ĐOÀN	
		CHỦ TRÌ THIẾT KẾ	KS. ĐINH VĂN VINH	
	THIẾT KẾ BẢN VẼ THI CÔNG	CHỦ NHIỆM TK	NGUYỄN ĐỨC HIẾU	KTS. NGUYỄN ANH TUẤN

MÓNG MT2-20 (vị trí cột 02 nhánh Hiến Thành B lộ 375 E8.10)	
Tỷ lệ bản vẽ:	Bản vẽ số:
Lần xuất bản: 01 Lần chỉnh sửa: 0	Mã số sản phẩm: HAP/HĐ - 2026

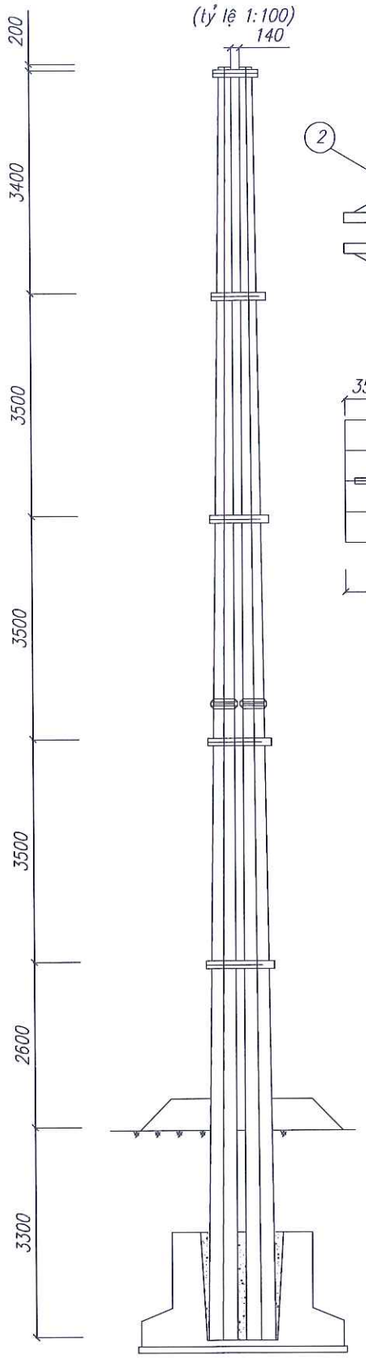

GIẰNG CỘT

(Dẹt 100 x10; tỷ lệ 1:5)

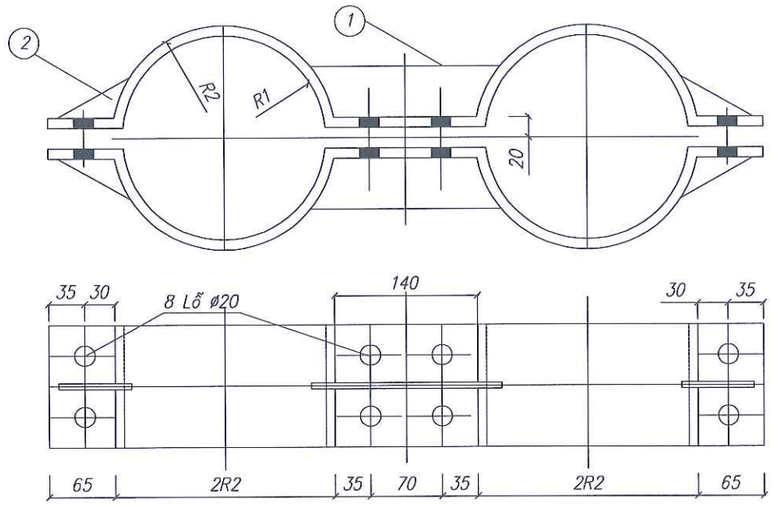

CHI TIẾT 1 : GIẰNG GIỮA

(Dẹt 50x5 SL : 02 cái ; tỷ lệ 1:5)

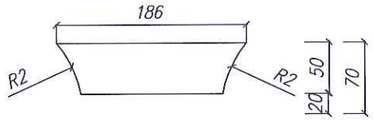

CHI TIẾT 2 : GIẰNG GÓC

(Dẹt 40x6 SL : 04 cái TL : 1:4)

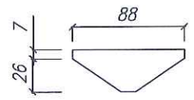

GHI CHÚ

- Các chi tiết gia công xong phải vệ sinh sạch sẽ và mạ kẽm nhúng nóng.
- Các mối hàn phải chắc chắn và có độ cao h=6.

BẢNG KÍCH THƯỚC GIẰNG CỘT

Giằng cột	R1	R2	2L(mm)
G1	98	108	1896.5
G2	119	129	2160.2
G3	142	152	2449.1
G4	165	175	2738.0
G5	188	198	3026.9

UBND PHƯỜNG NGUYỄN ĐẠI NĂNG
PHÒNG KINH TẾ, HẠ TẦNG VÀ ĐÔ THỊ
THẨM ĐỊNH
Theo Văn bản số...../TĐ-KTHTĐT
Ngày.....tháng.....năm 20.....
Ký tên.

BẢNG KÊ VẬT LIỆU

STT	Tên chi tiết	Ng. vật liệu và quy cách	Số lượng	Kích thước(m) 1 cái	Kích thước(m) Toàn bộ	Trọng lượng (kg)
	Giằng cột G1					***18.59***
1	Giằng cột G1	Dẹt 100x10	1	1.90	1.90	14.89
2	Giằng giữa	Dẹt 50x5	2	0.2	0.4	0.78
3	Giằng góc	Dẹt 40x6	4	0.09	0.36	0.68
4	Bulông	M18x80	8			2.24
	Giằng cột G2					***20.66***
1	Giằng cột G2	Dẹt 100x10	1	2.16	2.16	16.96
2	Giằng giữa	Dẹt 50x5	2	0.2	0.4	0.78
3	Giằng góc	Dẹt 40x6	4	0.09	0.36	0.68
4	Bulông	M18x80	8			2.24
	Giằng cột G3					***22.93***
1	Giằng cột G3	Dẹt 100x10	1	2.45	2.45	19.23
2	Giằng giữa	Dẹt 50x5	2	0.2	0.4	0.78
3	Giằng góc	Dẹt 40x6	4	0.09	0.36	0.68
4	Bulông	M18x80	8			2.24
	Giằng cột G4					***25.19***
1	Giằng cột G4	Dẹt 100x10	1	2.74	2.74	21.49
2	Giằng giữa	Dẹt 50x5	2	0.2	0.4	0.78
3	Giằng góc	Dẹt 40x6	4	0.09	0.36	0.68
4	Bulông	M18x80	8			2.24
	Giằng cột G5					***27.46***
1	Giằng cột G5	Dẹt 100x10	1	3.03	3.03	23.76
2	Giằng giữa	Dẹt 50x5	2	0.2	0.4	0.78
3	Giằng góc	Dẹt 40x6	4	0.09	0.36	0.68
4	Bulông	M18x80	8			2.24

CÔNG TY TNHH THƯƠNG MẠI VÀ TƯ VẤN THIẾT KẾ XÂY DỰNG TIẾN MẠNH
THẨM TRA
Theo Văn bản số: ...../TTr-TM
Ngày:.....tháng.....năm 202.....
Chủ trì bộ môn ký tên:

CHỦ ĐẦU TƯ UBND PHƯỜNG NGUYỄN ĐẠI NĂNG	DỰ ÁN: CẢI TẠO, NÂNG CẤP, MỞ RỘNG ĐƯỜNG TÔ HIẾN THÀNH, PHƯỜNG NGUYỄN ĐẠI NĂNG, THÀNH PHỐ HẢI PHÒNG	THỰC HIỆN	NGUYỄN VĂN DÂN	Hải Phòng, tháng năm 2026 CÔNG TY TNHH TƯ VẤN ĐẦU TƯ VÀ THƯƠNG MẠI HẢI AN PHÁT GIÁM ĐỐC
CÔNG TY TNHH TƯ VẤN ĐẦU TƯ XD VÀ THƯƠNG MẠI HẢI AN PHÁT ĐỊA CHỈ: SỐ 28 CHẾ LAN VIÊN, PHƯỜNG TÂN HƯNG THÀNH PHỐ HẢI PHÒNG TEL: 0915.683.969 - EMAIL: HAIANPHAT80@GMAIL.COM		KIỂM TRA	DƯƠNG QUỐC ĐOÀN	
		CHỦ TRÌ THIẾT KẾ	KS. ĐINH VĂN VINH	
	THIẾT KẾ BẢN VẼ THI CÔNG	CHỦ NHIỆM TK	NGUYỄN ĐỨC HIẾU	KTS. NGUYỄN ANH TUẤN

CÔNG TY TNHH TƯ VẤN ĐẦU TƯ XÂY DỰNG THƯƠNG MẠI HẢI AN PHÁT — THÀNH PHỐ HẢI PHÒNG

GIẰNG CỘT GC5 - 20
(vị trí cột 02 nhánh Hiến Thành B lộ 375 E8.10)

Tỷ lệ bản vẽ:		Bản vẽ số:
Lần xuất bản: 01 Lần chỉnh sửa: 0		Mã số sản phẩm: HAP/HĐ - 2026

DÂY NỐI TIẾP ĐỊA TẦNG XÀ

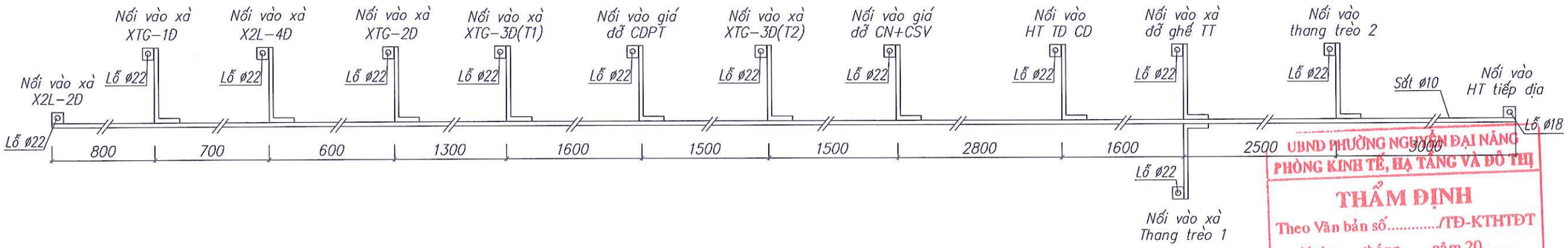

UBND PHƯỜNG NGUYỄN ĐẠI NĂNG
PHÒNG KINH TẾ, HẠ TẦNG VÀ ĐÔ THỊ
THẨM ĐỊNH
Theo Văn bản số...../TĐ-KTHTĐT
Ngày.....tháng.....năm 20.....
Ký tên.

CỌC TIẾP ĐỊA

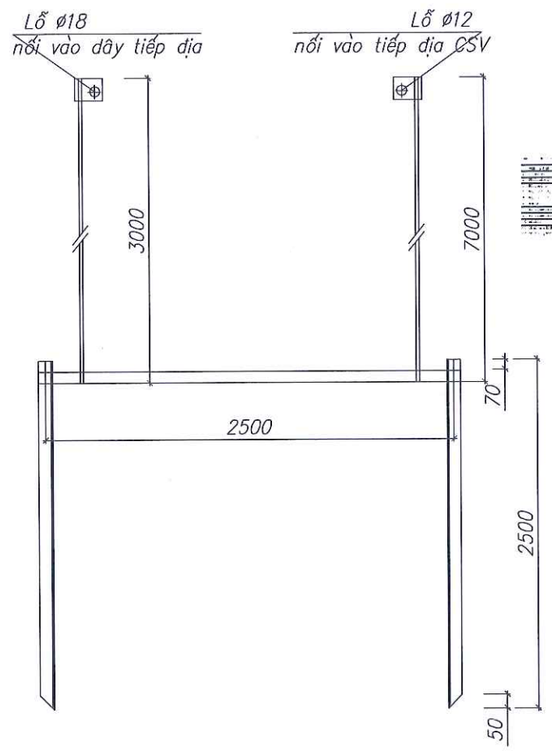

TIẾP ĐỊA ĐẦU CÁP

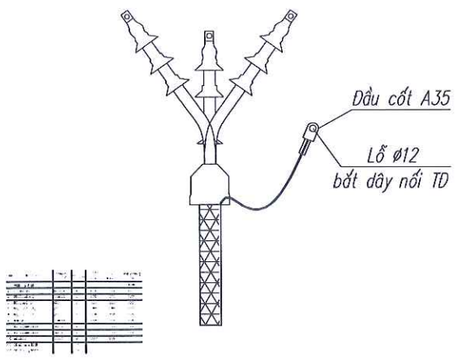

BẢNG KÊ VẬT LIỆU

STT	Tên chi tiết	Vật liệu quy cách	Số lượng	Chiều dài (mm)		Trọng lượng (kg)
				1 cái	Toàn bộ	
	TIẾP ĐỊA RC2					**42.39**
1	Cọc tiếp địa	L50x50x5	2	2.50	5.00	18.85
2	Thanh nối dẹt	dẹt 40x4	1	2.50	2.50	3.15
3	Dây nối lên xà	f 12	1	10.00	10.00	8.88
4	Dây nối lên tầng xà	f 10	1	13.30	13.30	8.21
5	Dây nối vào xà	f 10	10	0.35	3.50	2.16
6	Tấm dẹt	dẹt 40x4	14	0.05	0.70	0.88
7	Bu lông + êcu+vđ	M10x80	1		1.00	0.10
8	Bu lông + êcu+vđ	M16x50	1		1.00	0.16
9	ống nhựa	Class 3	2	1000	2000	
10	Khối lượng đất đào		1.6			
11	Khối lượng đất lấp		1.6			

CÔNG TY TNHH THƯƠNG MẠI VÀ TƯ VẤN THIẾT KẾ XÂY DỰNG TIẾN MẠNH
THẨM TRA
Theo Văn bản số...../TTr-TM
Ngày:.....tháng.....năm 202.....
Chủ trì bộ môn ký tên:

GHI CHÚ:

- Các chi tiết gia công xong phải vệ sinh sạch sẽ và mạ kẽm nhúng nóng ≥ 80µm.
- Cdc m?i hôn phơi ch?c ch?n vô c? h=6mm.

CHỦ ĐẦU TƯ UBND PHƯỜNG NGUYỄN ĐẠI NĂNG	DỰ ÁN: CẢI TẠO, NÂNG CẤP, MỞ RỘNG ĐƯỜNG TÔ HIẾN THÀNH, PHƯỜNG NGUYỄN ĐẠI NĂNG, THÀNH PHỐ HẢI PHÒNG	THỰC HIỆN	NGUYỄN VĂN DÂN	Hải Phòng, tháng năm 2026 CÔNG TY TNHH TƯ VẤN ĐẦU TƯ VÀ THƯƠNG MẠI HẢI AN PHÁT GIÁM ĐỐC	TIẾP ĐỊA CỘT CD RC2 (vị trí cột 02 nhánh Hiến Thành B lộ 375 E8.10)
CÔNG TY TNHH TƯ VẤN ĐẦU TƯ XD VÀ THƯƠNG MẠI HẢI AN PHÁT ĐỊA CHỈ: SỐ 28 CHẾ LAN VIÊN, PHƯỜNG TÂN HƯNG THÀNH PHỐ HẢI PHÒNG TEL: 0915.683.969 - EMAIL: HAIANPHAT80@GMAIL.COM		KIỂM TRA	DƯƠNG QUỐC ĐOÀN		Tỷ lệ bản vẽ: / Bản vẽ số:
		CHỦ TRÌ THIẾT KẾ	KS. ĐINH VĂN VINH		Lần xuất bản: 01 Lần chỉnh sửa: 0 / Mã số sản phẩm: HAP/HĐ - 2026
	THIẾT KẾ BẢN VẼ THI CÔNG	CHỦ NHIỆM TK	NGUYỄN ĐỨC HIẾU	KTS. NGUYỄN ANH TUẤN	

CÔNG TY TNHH TƯ VẤN ĐẦU TƯ XÂY DỰNG VÀ THƯƠNG MẠI HẢI AN PHÁT
M.S.D.N: 0204 6639
THÀNH PHỐ HẢI PHÒNG

XÀ XTG-1Đ

(L70x70x7 chế tạo 1 thanh)

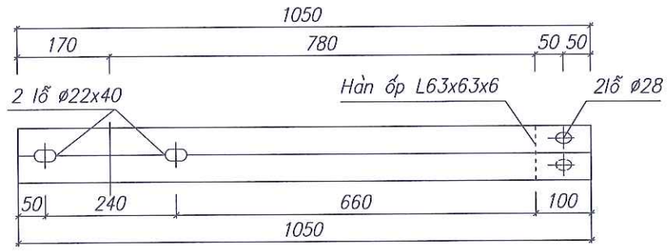

CÔ LIÊ BẮT XÀ

(Dẹt 70x6 – Chế tạo 2 cái)

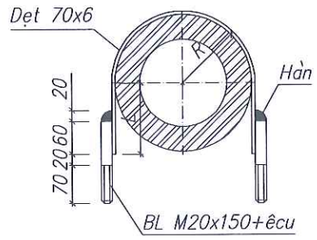

R1=100; L1=100

R2=110; L2=110

UBND PHƯỜNG NGUYỄN ĐẠI NĂNG
PHÒNG KINH TẾ, HẠ TẦNG VÀ ĐÔ THỊ
THẨM ĐỊNH
Theo Văn bản số...../TĐ-KTHTĐT
Ngày.....tháng.....năm 20.....
Ký tên.

XÀ XTG-2Đ

(L70x70x7 chế tạo 1 thanh)

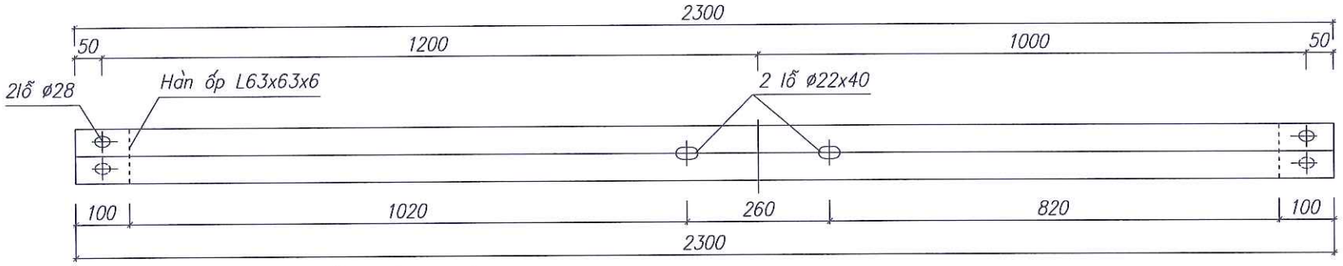

BẢNG KÊ VẬT LIỆU

STT	Tên chi tiết	Vật liệu quy cách	Số lượng	Chiều dài (m)		Trọng lượng (kg)
				1 cái	Toàn bộ	
	XÀ XTG-1Đ					**11.17**
1	Thanh chính	L70x70x7	1	1.050	1.050	7.76
2	Thanh ốp bắt sú	L63x63x6	1	0.100	0.100	0.57
3	Cô li ê bắt xà	dẹt 70x6	1	0.514	0.514	1.70
4	Bu lông + êcu+vđ	M20x150	2			1.14
	XÀ XTG-2Đ					**21.15**
1	Thanh chính	L70x70x7	1	2.300	2.300	17.00
2	Thanh ốp bắt sú	L63x63x6	2	0.100	0.200	1.14
3	Cô li ê bắt xà	dẹt 70x6	1	0.567	0.567	1.87
4	Bu lông + êcu+vđ	M20x150	2			1.14

GHI CHÚ:

- Các chi tiết gia công xong phải vệ sinh sạch sẽ và mạ kẽm nhúng nóng ≥ 80µm.
- Các mối hàn phải chắc chắn và có h=6mm.

CÔNG TY TNHH THƯƠNG MẠI VÀ TƯ VẤN
THIẾT KẾ XÂY DỰNG TIẾN MẠNH
THẨM TRA
Theo Văn bản số: ...../TTr-TM
Ngày.....tháng.....năm 202.....
Chủ trì bộ môn ký tên:

CHỦ ĐẦU TƯ **UBND PHƯỜNG NGUYỄN ĐẠI NĂNG**	**DỰ ÁN:** **CẢI TẠO, NÂNG CẤP, MỞ RỘNG ĐƯỜNG TÔ HIẾN THÀNH, PHƯỜNG NGUYỄN ĐẠI NĂNG, THÀNH PHỐ HẢI PHÒNG**	THỰC HIỆN	NGUYỄN VĂN DÂN	*Hải Phòng, tháng năm 2026* CÔNG TY TNHH TƯ VẤN ĐẦU TƯ VÀ THƯƠNG MẠI HẢI AN PHÁT GIÁM ĐỐC	XÀ XTG - 1Đ; XTG-2Đ *(vị trí cột 02 nhánh Hiến Thành B lộ 375 E8.10)*
CÔNG TY TNHH TƯ VẤN ĐẦU TƯ XD VÀ THƯƠNG MẠI HẢI AN PHÁT ĐỊA CHỈ: SỐ 28 CHẾ LAN VIÊN, PHƯỜNG TÂN HƯNG THÀNH PHỐ HẢI PHÒNG TEL: 0915.683.969 - EMAIL: HAIANPHAT80@GMAIL.COM		KIỂM TRA	DƯƠNG QUỐC ĐOÀN		Tỷ lệ bản vẽ: / Bản vẽ số:
		CHỦ TRÌ THIẾT KẾ	KS. ĐINH VĂN VINH		Lần xuất bản: 01 Lần chỉnh sửa: 0 / Mã số sản phẩm: HAP/HĐ - 2026
	THIẾT KẾ BẢN VẼ THI CÔNG	CHỦ NHIỆM TK	NGUYỄN ĐỨC HIẾU	KTS. NGUYỄN ANH TUẤN	

XÀ ĐỠ XTG - 3Đ (T1)

(L63x63x6 – chế tạo 2 thanh đối chiều)

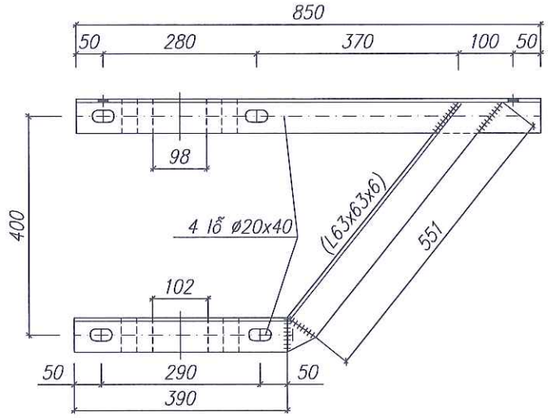

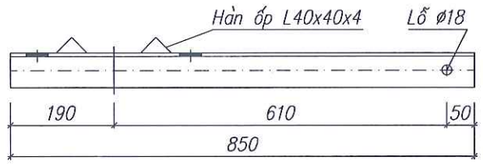

THANH BẮT SỨ XTG - 3Đ

(L70x70x7 – chế tạo 1 cái)

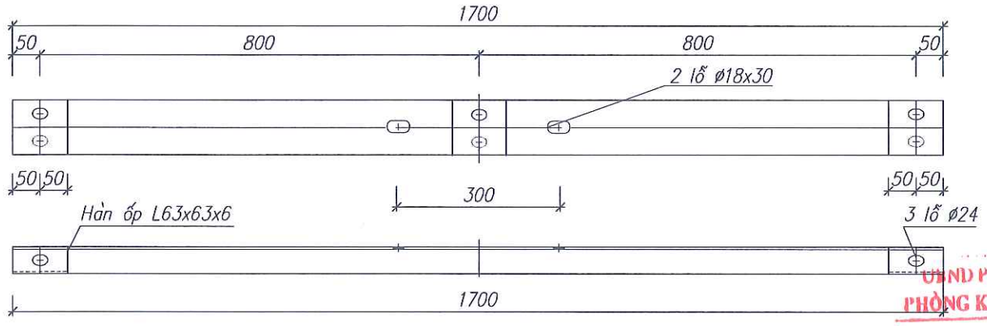

UBND PHƯỜNG NGUYỄN ĐẠI NĂNG
PHÒNG KINH TẾ, HẠ TẦNG VÀ ĐÔ THỊ
THẨM ĐỊNH
Theo Văn bản số...../TĐ-KTHTĐT
Ngày.....tháng.....năm 20.....
Ký tên.

BẢNG KÊ VẬT LIỆU

STT	Tên chi tiết	Vật liệu quy cách	Số lượng	Chiều dài (m)		Trọng lượng (kg)
				1 cái	Toàn bộ	
	XÀ XTG-3Đ(T1)					**40.02**
1	Thanh chính	L63x63x6	2	0.850	1.700	9.72
2	Thanh chống	L63x63x6	2	0.941	1.882	10.77
3	Thanh bắt sứ	L70x70x7	1	1.700	1.700	12.56
4	Hàn ốp	L63x63x6	3	0.100	0.300	1.72
5	Vấu xà	L40x40x4	8	0.063	0.504	1.22
6	Bu lông + êcu +vđ	M16x110	2			0.60
7	Bu lông + êcu +vđ	M20x300	4			3.44

GHI CHÚ:

– Các chi tiết gia công xong phải vệ sinh sạch sẽ và mạ kẽm nhúng nóng ≥ 80μm.

– Các mối hàn phải chắc chắn và có h=6mm.

CÔNG TY TNHH THƯƠNG MẠI VÀ TƯ VẤN THIẾT KẾ XÂY DỰNG TIẾN MẠNH
THẨM TRA
Theo Văn bản số: ...../TTr-TM
Ngày:.....tháng.....năm 202.....
Chủ trì bộ môn ký tên:

CHỦ ĐẦU TƯ **UBND PHƯỜNG NGUYỄN ĐẠI NĂNG**	DỰ ÁN: **CẢI TẠO, NÂNG CẤP, MỞ RỘNG ĐƯỜNG TÔ HIẾN THÀNH, PHƯỜNG NGUYỄN ĐẠI NĂNG, THÀNH PHỐ HẢI PHÒNG**	THỰC HIỆN	NGUYỄN VĂN DÂN	*Hải Phòng, tháng năm 2026* CÔNG TY TNHH TƯ VẤN ĐẦU TƯ VÀ THƯƠNG MẠI HẢI AN PHÁT GIÁM ĐỐC	XÀ XTG - 3Đ (T1) *(vị trí cột 02 nhánh Hiến Thành B lộ 375 E8.10)*
CÔNG TY TNHH TƯ VẤN ĐẦU TƯ XD VÀ THƯƠNG MẠI HẢI AN PHÁT ĐỊA CHỈ: SỐ 28 CHẾ LAN VIÊN, PHƯỜNG TÂN HƯNG THÀNH PHỐ HẢI PHÒNG TEL: 0915.683.969 - EMAIL: HAIANPHAT80@GMAIL.COM		KIỂM TRA	DƯƠNG QUỐC ĐOÀN		
		CHỦ TRÌ THIẾT KẾ	KS. ĐINH VĂN VINH		Tỷ lệ bản vẽ: / Bản vẽ số:
	THIẾT KẾ BẢN VẼ THI CÔNG	CHỦ NHIỆM TK	NGUYỄN ĐỨC HIẾU	KTS. NGUYỄN ANH TUẤN	Lần xuất bản: 01 Lần chỉnh sửa: 0 / Mã số sản phẩm: HAP/HĐ - 2026

GIÁ BẮT XÀ ĐỠ CẦU DAO PHỤ TẢI

(L80x80x7 – chế tạo 2 thanh đối chiều)

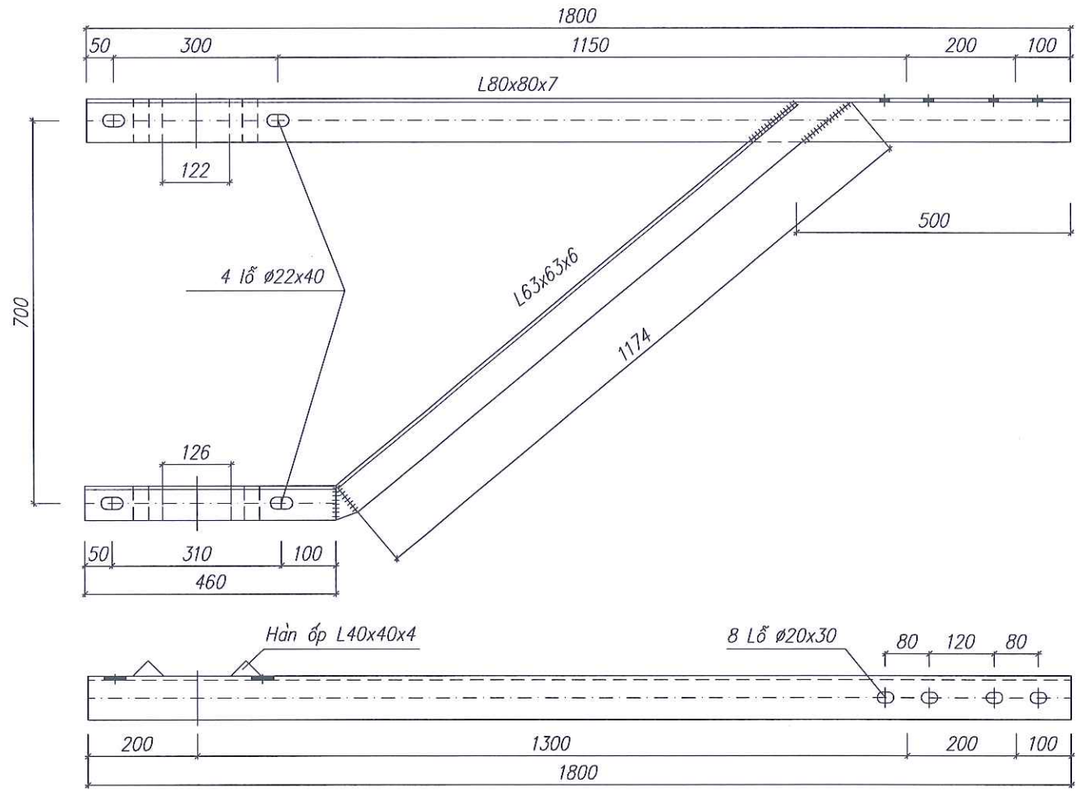

BU LÔNG VÒNG

(Chế tạo 4 cái)

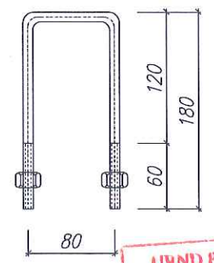

UBND PHƯỜNG NGUYỄN ĐẠI NĂNG
PHÒNG KINH TẾ, HẠ TẦNG VÀ ĐÔ THỊ
THẨM ĐỊNH
Theo Văn bản số...../TĐ-KTHTĐT
Ngày.....tháng.....năm 20.....
Ký tên.

BẢNG KÊ VẬT LIỆU

STT	Tên chi tiết	Vật liệu quy cách	Số lượng	Chiều dài (m)		Trọng lượng (kg)
				1 cái	Toàn bộ	
	GIÁ BẮT XÀ ĐỠ CẦU DAO PHỤ TẢI					**57.83**
1	Thanh chính	L80x80x7	2	1.800	3.600	30.64
2	Thanh chống	L63x63x6	2	1.634	3.268	18.69
3	Vấu xà	L40x40x4	4	0.080	0.320	0.77
4	Vấu xà	L40x40x4	4	0.063	0.252	0.61
5	Bu lông + êcu+vđ	M20x320	4			3.60
6	Bu lông vòng	M18x440	4			3.52

GHI CHÚ:

- Các chi tiết gia công xong phải vệ sinh sạch sẽ và mạ kẽm nhúng nóng ≥ 80μm.
- Các mối hàn phải chắc chắn và có độ cao h=6mm.

CÔNG TY TNHH THƯƠNG MẠI VÀ TƯ VẤN THIẾT KẾ XÂY DỰNG TIẾN MẠNH
THẨM TRA
Theo Văn bản số: ...../TTr-TM
Ngày:.....tháng.....năm 202.....
Chủ trì bộ môn ký tên:

CHỦ ĐẦU TƯ **UBND PHƯỜNG NGUYỄN ĐẠI NĂNG**	**DỰ ÁN:** **CẢI TẠO, NÂNG CẤP, MỞ RỘNG ĐƯỜNG TÔ HIẾN THÀNH, PHƯỜNG NGUYỄN ĐẠI NĂNG, THÀNH PHỐ HẢI PHÒNG**	THỰC HIỆN	NGUYỄN VĂN DÂN	*Hải Phòng, tháng năm 2026* CÔNG TY TNHH TƯ VẤN ĐẦU TƯ VÀ THƯƠNG MẠI HẢI AN PHÁT GIÁM ĐỐC	**GIÁ BẮT XÀ ĐỠ CẦU DAO PHỤ TẢI** *(vị trí cột 02 nhánh Hiến Thành B lộ 375 E8.10)*
CÔNG TY TNHH TƯ VẤN ĐẦU TƯ XD VÀ THƯƠNG MẠI HẢI AN PHÁT ĐỊA CHỈ: SỐ 28 CHẾ LAN VIÊN, PHƯỜNG TÂN HƯNG THÀNH PHỐ HẢI PHÒNG TEL: 0915.683.969 - EMAIL: HAIANPHAT80@GMAIL.COM		KIỂM TRA	DƯƠNG QUỐC ĐOÀN		Tỷ lệ bản vẽ: Bản vẽ số:
		CHỦ TRÌ THIẾT KẾ	KS. ĐINH VĂN VINH		Lần xuất bản: 01 Lần chỉnh sửa: 0
	THIẾT KẾ BẢN VẼ THI CÔNG	CHỦ NHIỆM TK	NGUYỄN ĐỨC HIẾU	KTS. NGUYỄN ANH TUẤN	Mã số sản phẩm: HAP/HĐ - 2026

XÀ XTG - 3Đ(T2)

(L63x63x6 – chế tạo 2 thanh đối chiều)

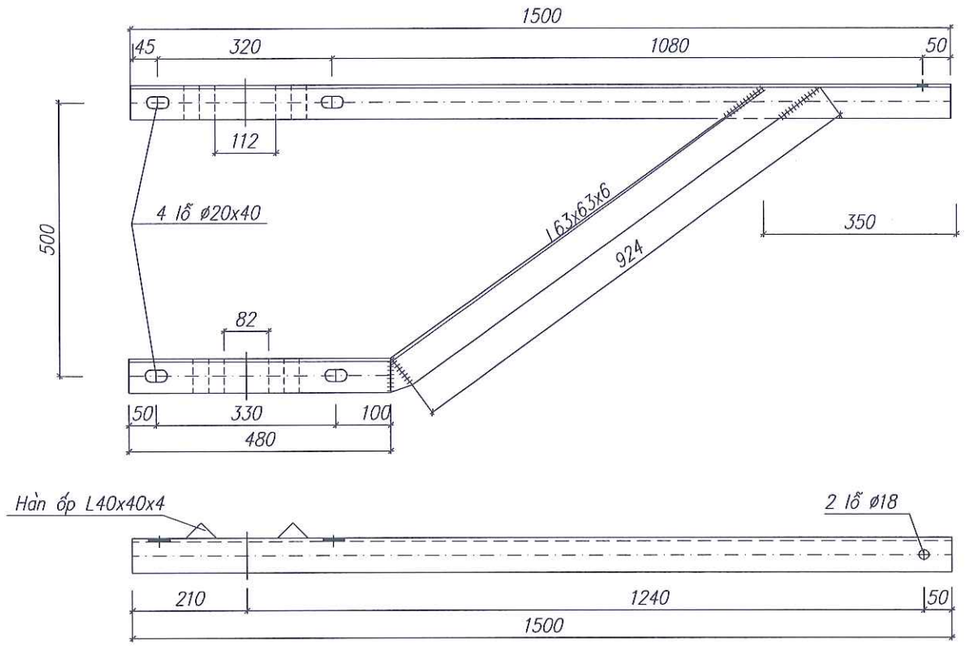

THANH BẮT SỨ

(L70x70x7–Chế tạo 1 thanh cho 1 bộ)

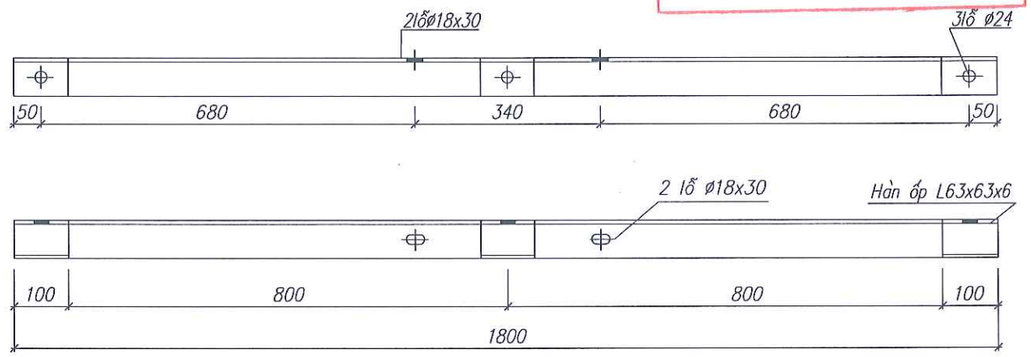

UBND PH... ...UYỆN ĐẠI NẴNG
PHÒNG KINH TẾ - HẠ TẦNG VÀ ĐÔ THỊ
THẨM ĐỊNH
Theo Văn bản số...../TĐ-KTHTĐT
Ngày.....tháng.....năm 20.....
Ký tên.

BẢNG KÊ VẬT LIỆU

STT	Tên chi tiết	Vật liệu quy cách	Số lượng	Chiều dài (m)		Trọng lượng (kg)
				1 cái	Toàn bộ	
	XÀ XTG-3Đ (T2)					**53.77**
1	Thanh chính	L63x63x6	2	1.500	3.000	17.16
2	Thanh chống	L63x63x6	2	1.404	2.808	16.06
3	Tấm ốp	L40x40x4	8	0.063	0.504	1.22
4	Thanh đỡ sứ	L70x70x7	1	1.800	1.800	13.3
5	Hàn ốp sứ	L63x63x6	3	0.100	0.300	1.72
6	Bu lông + êcu +vđ	M16x50	2			0.32
7	Bu lông + êcu +vđ	M20x350	4			4.00

GHI CHÚ:

- Các chi tiết gia công xong phải vệ sinh sạch sẽ và mạ kẽm nhúng nóng ≥ 80μm.
- Các mối hàn phải chắc chắn và có h=6mm.

CÔNG TY TNHH THƯƠNG MẠI VÀ TƯ VẤN THIẾT KẾ XÂY DỰNG TIẾN MẠNH
THẨM TRA
Theo Văn bản số: ...../ TTr - TM
Ngày:.....tháng.....năm 202.....
Chủ trì bộ môn ký tên:

CHỦ ĐẦU TƯ **UBND PHƯỜNG NGUYỄN ĐẠI NĂNG**	**DỰ ÁN:** **CẢI TẠO, NÂNG CẤP, MỞ RỘNG ĐƯỜNG TÔ HIẾN THÀNH, PHƯỜNG NGUYỄN ĐẠI NĂNG, THÀNH PHỐ HẢI PHÒNG**	THỰC HIỆN	NGUYỄN VĂN DÂN	*Hải Phòng, tháng năm 2026* CÔNG TY TNHH TƯ VẤN ĐẦU TƯ VÀ THƯƠNG MẠI HẢI AN PHÁT GIÁM ĐỐC	XÀ XTG - 3Đ(T2) *(vị trí cột 02 nhánh Hiến Thành B lộ 375 E8.10)*
CÔNG TY TNHH TƯ VẤN ĐẦU TƯ XD VÀ THƯƠNG MẠI HẢI AN PHÁT ĐỊA CHỈ: SỐ 28 CHẾ LAN VIÊN, PHƯỜNG TÂN HƯNG THÀNH PHỐ HẢI PHÒNG TEL: 0915.683.969 - EMAIL: HAIANPHAT80@GMAIL.COM		KIỂM TRA	DƯƠNG QUỐC ĐOÀN		
		CHỦ TRÌ THIẾT KẾ	KS. ĐINH VĂN VINH		Tỷ lệ bản vẽ: / Bản vẽ số:
	THIẾT KẾ BẢN VẼ THI CÔNG	CHỦ NHIỆM TK	NGUYỄN ĐỨC HIẾU	KTS. NGUYỄN ANH TUẤN	Lần xuất bản: 01 Lần chỉnh sửa: 0 / Mã số sản phẩm: HAP/HĐ - 2026

XÀ ĐỠ CÁP NGẦM + CSV

(L63x63x6 – chế tạo 2 thanh đối chiều)

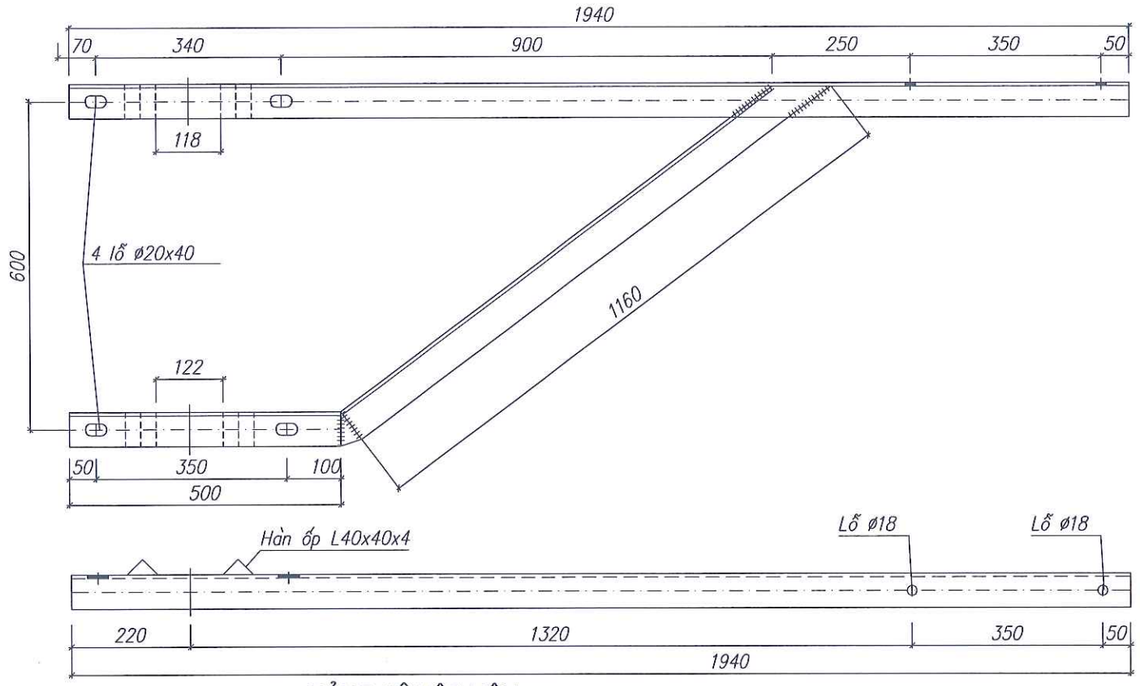

THANH ĐỠ CÁP

(L63x63x6 – 2 thanh)

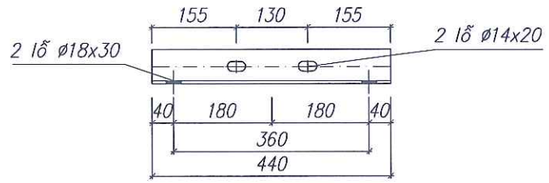

CÔ LI ÔM GIỮ CÁP

(Nhôm 43x3 – chế tạo 1 cái)

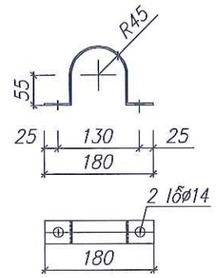

TAY GIỮ CÁP

(Dẹt 70x6 – chế tạo 1 cái)

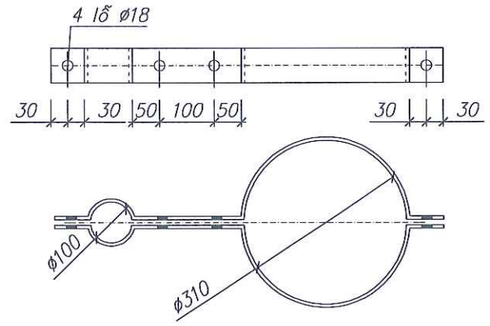

UBND PHƯỜNG NGUYỄN ĐẠI NĂNG
PHÒNG KINH TẾ, HẠ TẦNG VÀ ĐÔ THỊ
THẨM ĐỊNH
Theo Văn bản số...../TĐ-KTHTĐT
Ngày.....tháng.....năm 20.....
Ký tên.

THANH ĐỠ CSV

(L63x63x6 – chế tạo 1 thanh)

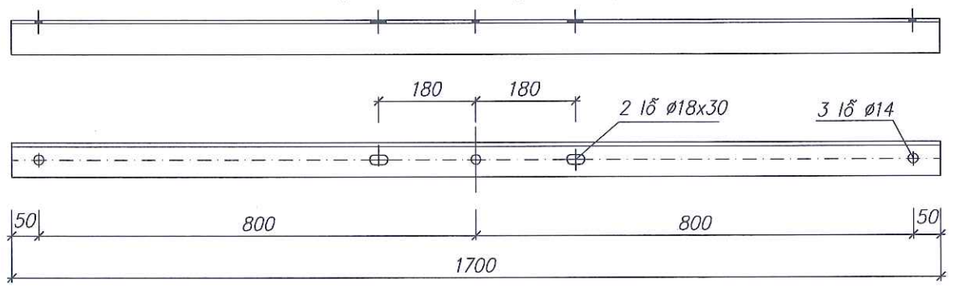

BẢNG KÊ VẬT LIỆU

SIT	Tên chi tiết	Vật liệu quy cách	Số lượng	Chiều dài (m)		Trọng lượng (kg)
				1 cái	Toàn bộ	
	XÀ ĐỠ CÁP NGẦM + CSV					**50.70**
1	Thanh chính	L63x63x6	2	1.940	3.880	22.19
2	Thanh chống	L63x63x6	2	1.660	3.320	18.99
3	Vấu xà	L40x40x4	8	0.063	0.504	1.22
4	Thanh bắt cáp	L63x63x6	1	0.440	0.440	2.52
5	Bu lông + êcu +vđ	M12x50	2			0.2
6	Bu lông + êcu +vđ	M16x50	2			0.32
7	Bu lông + êcu +vđ	M20x350	4			4.00
8	Nhôm bắt cáp	dẹt 43x3	1			1.26
	TAY GIỮ CÁP					**6.84**
1	Tấm dẹt	dẹt 70x6	2	0.940	1.880	6.2
2	Bu lông + êcu +vđ	M16x50	4			0.64
	THANH ĐỠ CSV					**10.04**
1	Thanh chính	L63x63x6	1	1.700	1.700	9.72
2	Bu lông + êcu +vđ	M16x50	2			0.32

GHI CHÚ:

- Các chi tiết gia công xong phải vệ sinh sạch sẽ và mạ kẽm nhúng nóng ≥ 80µm.
- Các mối hàn phải chắc chắn và có h=6mm.

CÔNG TY TNHH THƯƠNG MẠI VÀ TƯ VẤN THIẾT KẾ XÂY DỰNG TIẾN MẠNH
THẨM TRA
Theo Văn bản số: ...../TTr-TM
Ngày:.....tháng.....năm 202.....
Chủ trì bộ môn ký tên:

CHỦ ĐẦU TƯ UBND PHƯỜNG NGUYỄN ĐẠI NĂNG	DỰ ÁN: CẢI TẠO, NÂNG CẤP, MỞ RỘNG ĐƯỜNG TÔ HIẾN THÀNH, PHƯỜNG NGUYỄN ĐẠI NĂNG, THÀNH PHỐ HẢI PHÒNG	THỰC HIỆN	NGUYỄN VĂN DÂN	Hải Phòng, tháng năm 2026 CÔNG TY TNHH TƯ VẤN ĐẦU TƯ VÀ THƯƠNG MẠI HẢI AN PHÁT GIÁM ĐỐC	XÀ ĐỠ CÁP NGẦM + CSV TAY GIỮ CÁP (vị trí cột 02 nhánh Hiến Thành B lộ 375 E8.10)
CÔNG TY TNHH TƯ VẤN ĐẦU TƯ XD VÀ THƯƠNG MẠI HẢI AN PHÁT ĐỊA CHỈ: SỐ 28 CHẾ LAN VIÊN, PHƯỜNG TÂN HƯNG THÀNH PHỐ HẢI PHÒNG TEL: 0915.683.969 - EMAIL: HAIANPHAT80@GMAIL.COM		KIỂM TRA	DƯƠNG QUỐC ĐOÀN		Tỷ lệ bản vẽ: Bản vẽ số:
		CHỦ TRÌ THIẾT KẾ	KS. ĐINH VĂN VINH		Lần xuất bản: 01 Lần chỉnh sửa: 0 / Mã số sản phẩm: HAP/HĐ - 2026
	THIẾT KẾ BẢN VẼ THI CÔNG	CHỦ NHIỆM TK	NGUYỄN ĐỨC HIẾU	KTS. NGUYỄN ANH TUẤN	

XÀ ĐỠ GHẾ THAO TÁC

(L80x80x7–chế tạo 2 thanh đối chiều)

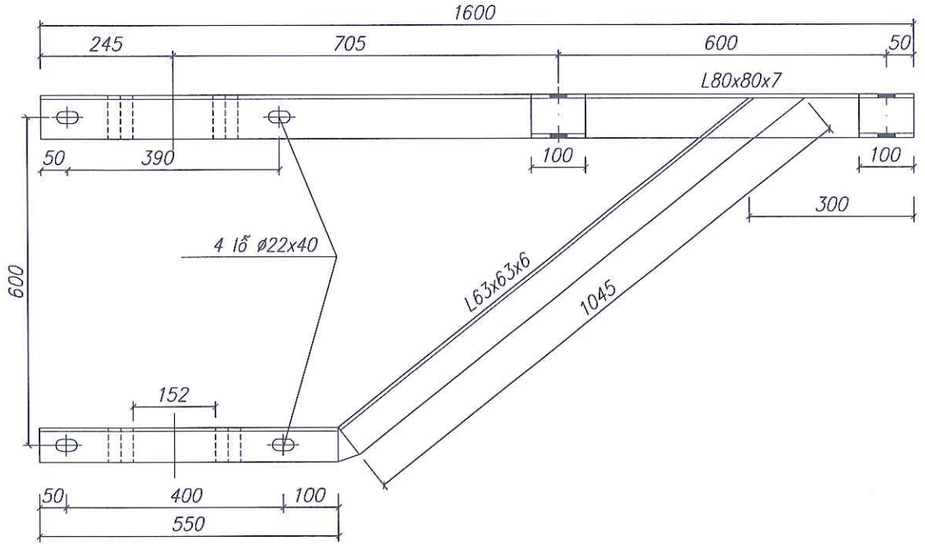

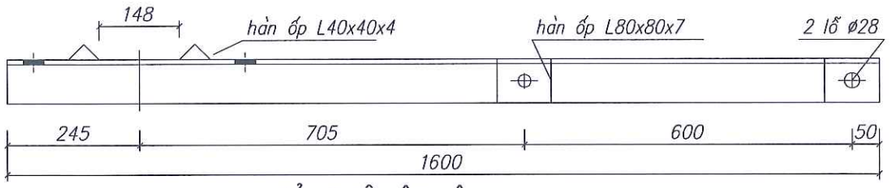

GHẾ THAO TÁC CẦU DAO

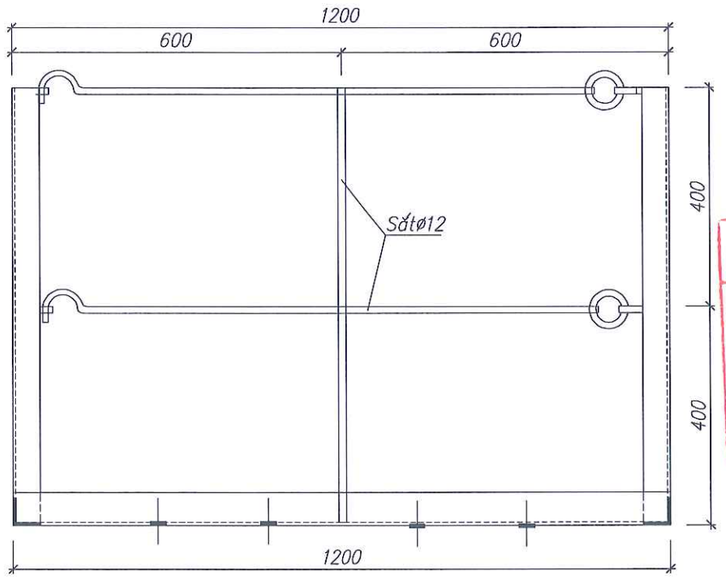

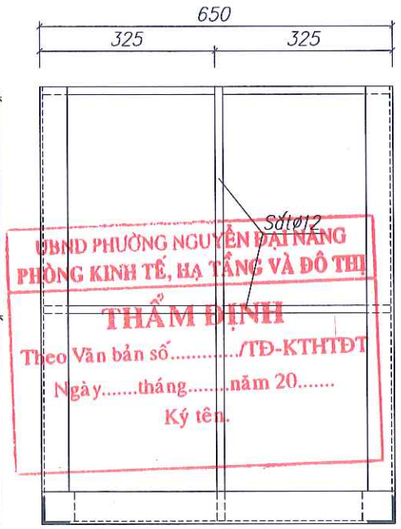

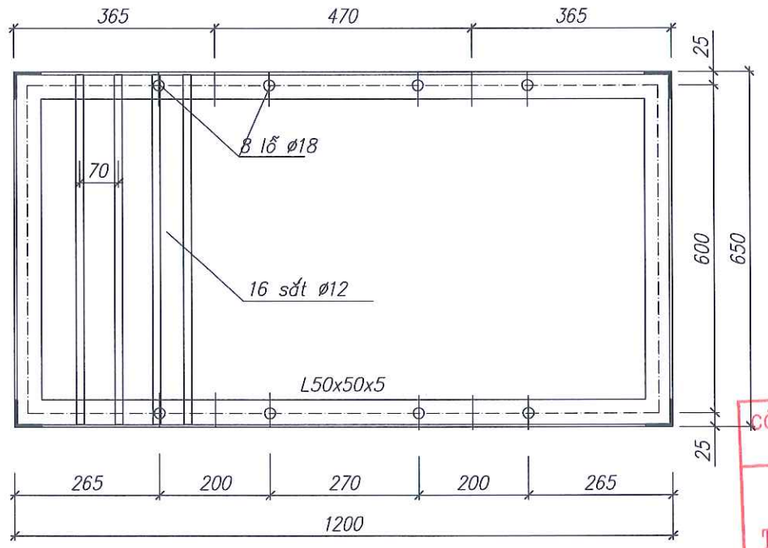

CÔ LI Ê ÔM CỔ SỨ

(Sứ SD –35KV)

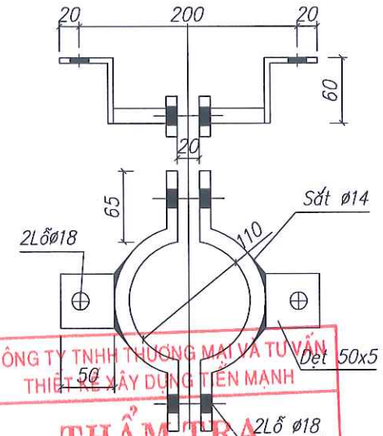

BẢNG KÊ VẬT LIỆU

STT	Tên chi tiết	Vật liệu quy cách	Số lượng	Chiều dài (m)		Trọng lượng (kg)
				1 cái	Toàn bộ	
	XÀ ĐỠ GHẾ THAO TÁC					**55.22**
1	Thanh chính +ốp	L80x80x7	2	1.800	3.600	30.64
2	Thanh chống	L63x63x6	2	1.595	3.190	18.25
3	Vấu xà	L40x40x4	4	0.080	0.320	0.77
4	Vấu xà	L40x40x4	4	0.063	0.252	0.61
5	Bu lông + êcu +vđ	M20x450	4			4.96
	GHẾ THAO TÁC					**50.95**
1	Thanh chính	L50x50x5	1	6.900	6.900	26.01
2	Sắt tròn	Ø12	19	0.640	12.160	10.80
3	Sắt tròn	Ø12	2	1.200	2.400	2.13
4	Sắt tròn	Ø12	4	0.800	3.200	2.84
5	Thanh móc + khuyên	Ø12	2	1.400	2.800	2.49
6	Cô lê ôm cổ sứ	dẹt 50x5	8	0.134	1.072	2.10
7	Sắt CT3	Ø14	4	0.550	2.200	2.66
8	Bu lông + êcu +vđ	M16x50	8			1.28
9	Bu lông + êcu +vđ	M10x30	8			0.64

GHI CHÚ:

- Các chi tiết gia công xong phải vệ sinh sạch sẽ và mạ kẽm nhúng nóng ≥ 80μm.
- Các mối hàn phải chắc chắn và có độ cao h=6mm.

UBND PHƯỜNG NGUYỄN ĐẠI NĂNG
PHÒNG KINH TẾ, HẠ TẦNG VÀ ĐÔ THỊ
THẨM ĐỊNH
Theo Văn bản số...../TĐ-KTHTĐT
Ngày.....tháng.....năm 20.....
Ký tên.

CÔNG TY TNHH THƯƠNG MẠI VÀ TƯ VẤN THIẾT KẾ XÂY DỰNG TIẾN MẠNH
THẨM TRA
Theo Văn bản số: ...../TTr-TM
Ngày:.....tháng.....năm 202.....
Chủ trì bộ môn ký tên:

CHỦ ĐẦU TƯ **UBND PHƯỜNG NGUYỄN ĐẠI NĂNG**	**DỰ ÁN:** **CẢI TẠO, NÂNG CẤP, MỞ RỘNG ĐƯỜNG TÔ HIẾN THÀNH, PHƯỜNG NGUYỄN ĐẠI NĂNG, THÀNH PHỐ HẢI PHÒNG**	THỰC HIỆN	NGUYỄN VĂN DÂN	
		KIỂM TRA	DƯƠNG QUỐC ĐOÀN	
		CHỦ TRÌ THIẾT KẾ	KS. ĐINH VĂN VINH	
	THIẾT KẾ BẢN VẼ THI CÔNG	CHỦ NHIỆM TK	NGUYỄN ĐỨC HIẾU	

CÔNG TY TNHH TƯ VẤN ĐẦU TƯ XD VÀ THƯƠNG MẠI HẢI AN PHÁT
ĐỊA CHỈ: SỐ 28 CHẾ LAN VIÊN, PHƯỜNG TÂN HƯNG
THÀNH PHỐ HẢI PHÒNG
TEL: 0915.683.969 - EMAIL: HAIANPHAT80@GMAIL.COM

Hải Phòng, tháng năm 2026
CÔNG TY TNHH TƯ VẤN ĐẦU TƯ VÀ THƯƠNG MẠI HẢI AN PHÁT
GIÁM ĐỐC

CÔNG TY TNHH TƯ VẤN ĐẦU TƯ XÂY DỰNG VÀ THƯƠNG MẠI HẢI AN PHÁT

KTS. NGUYỄN ANH TUẤN

XÀ ĐỠ GHẾ THAO TÁC
GHẾ THAO TÁC CẦU DAO
(vị trí cột 02 nhánh Hiến Thành B lộ 375 E8.10)

Tỷ lệ bản vẽ:	Bản vẽ số:
Lần xuất bản: 01 Lần chỉnh sửa: 0	Mã số sản phẩm: HAP/HĐ - 2026

THANG TRÈO 2,1M (TẦNG TRÊN)

(L63x63x6 – chế tạo 1 bộ)

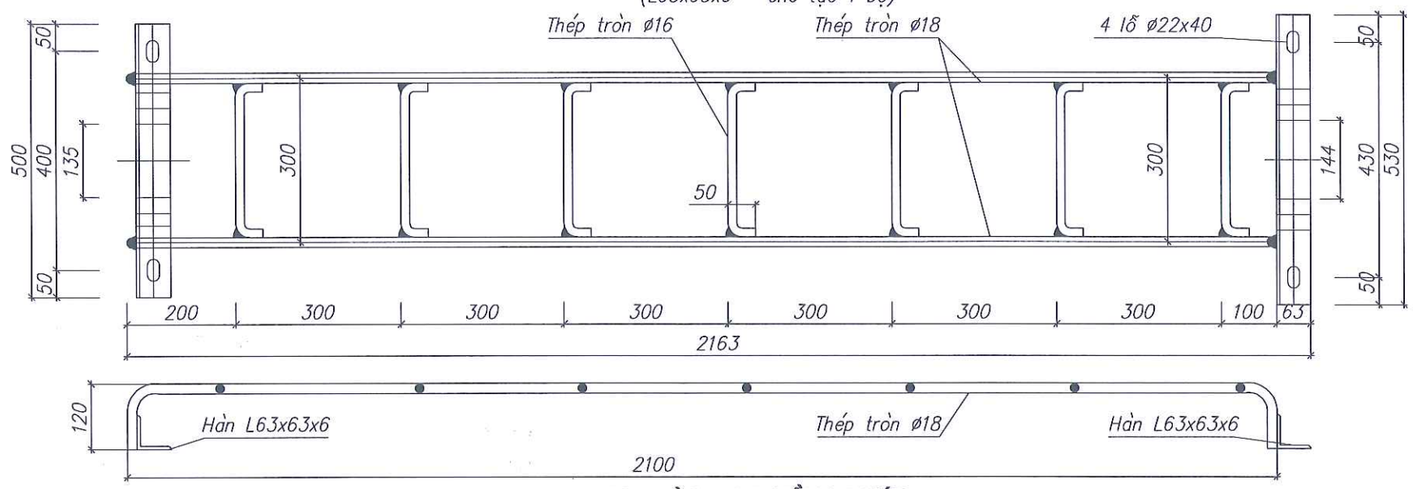

THANG TRÈO 2,1M (TẦNG DƯỚI)

(L63x63x6 – chế tạo 1 bộ)

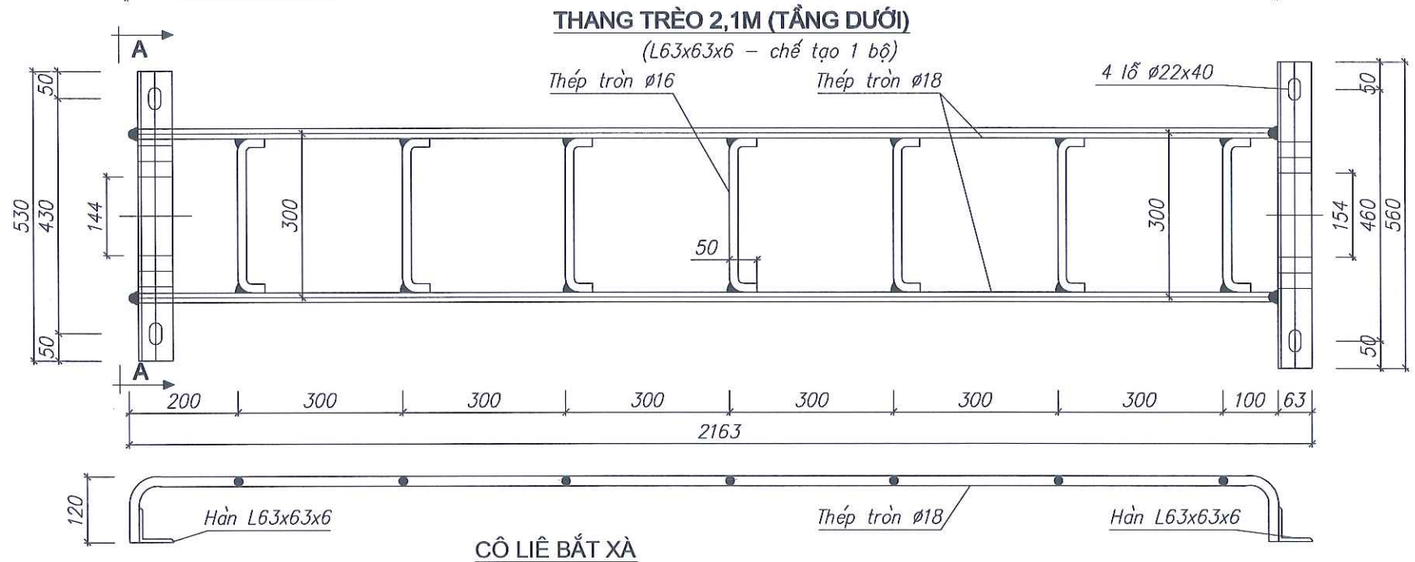

CÔ LIÊ BẮT XÀ

(Dẹt 70x6 – Chế tạo 4 cái)

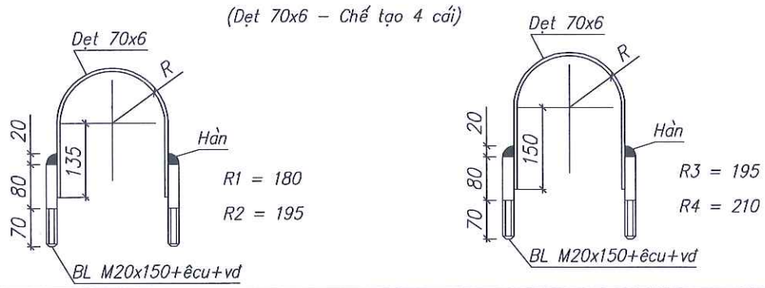

BẢNG KÊ VẬT LIỆU

STT	Tên chi tiết	Vật liệu quy cách	Số lượng	Chiều dài (m)		Trọng lượng (kg)
				1 cái	Toàn bộ	
	THANG TRÈO 2,1M (2 THANG / 1 BỘ)					**67.85**
1	Thanh đứng	Ø18	4	2.340	9.360	18.72
2	Thanh ngang	Ø16	14	0.380	5.320	8.41
3	Thanh kèm 1	L63x63x6	2	0.515	1.030	5.89
4	Thanh kèm 2	L63x63x6	2	0.545	1.090	6.23
5	Vấu xà	L40x40x4	8	0.630	5.040	12.20
6	Cô lê ôm bắt xà	dẹt 70x6	4	0.897	3.589	11.84
7	Bu lông + êcu +vđ	M20x150	8			4.56

MẶT CẮT A -:- A

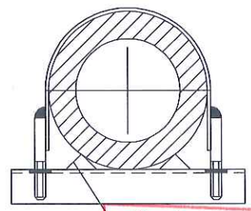

GHI CHÚ:

- Các chi tiết gia công xong phải vệ sinh sạch sẽ và mạ kẽm nhúng nóng ≥ 80μm.
- Các mối hàn phải chắc chắn và có độ cao h=6mm.

UBND PHƯỜNG NGUYỄN ĐẠI NĂNG
PHÒNG KINH TẾ, HẠ TẦNG VÀ ĐÔ THỊ
THẨM ĐỊNH
Theo Văn bản số...../TĐ-KTHTĐT
Ngày.....tháng.....năm 20.....
Ký tên.

CÔNG TY TNHH THƯƠNG MẠI VÀ TƯ VẤN THIẾT KẾ XÂY DỰNG TIẾN MẠNH
THẨM TRA
Theo Văn bản số: ...../TTr-TM
Ngày.....tháng.....năm 202.....
Chủ trì bộ môn ký tên:

CHỦ ĐẦU TƯ **UBND PHƯỜNG NGUYỄN ĐẠI NĂNG**	**DỰ ÁN:** **CẢI TẠO, NÂNG CẤP, MỞ RỘNG ĐƯỜNG TÔ HIẾN THÀNH, PHƯỜNG NGUYỄN ĐẠI NĂNG, THÀNH PHỐ HẢI PHÒNG**	THỰC HIỆN	NGUYỄN VĂN DÂN	*Hải Phòng, tháng năm 2026* CÔNG TY TNHH TƯ VẤN ĐẦU TƯ VÀ THƯƠNG MẠI HẢI AN PHÁT GIÁM ĐỐC	THANG TRÈO 2,1M(2 THANG / BỘ) *(vị trí cột 02 nhánh Hiến Thành B lộ 375 E8.10)*
CÔNG TY TNHH TƯ VẤN ĐẦU TƯ XD VÀ THƯƠNG MẠI HẢI AN PHÁT ĐỊA CHỈ: SỐ 28 CHẾ LAN VIÊN, PHƯỜNG TÂN HƯNG THÀNH PHỐ HẢI PHÒNG TEL: 0915.683.969 - EMAIL: HAIANPHAT80@GMAIL.COM		KIỂM TRA	DƯƠNG QUỐC ĐOÀN		
		CHỦ TRÌ THIẾT KẾ	KS. ĐINH VĂN VINH		Tỷ lệ bản vẽ: · Bản vẽ số:
	THIẾT KẾ BẢN VẼ THI CÔNG	CHỦ NHIỆM TK	NGUYỄN ĐỨC HIẾU	KTS. NGUYỄN ANH TUẤN	Lần xuất bản: 01 Lần chỉnh sửa: 0 Mã số sản phẩm: HAP/HĐ - 2026

XÀ X2L-2Đ (ĐDMB)

(L70x70x7–Chế tạo 2 thanh cho 1 bộ)

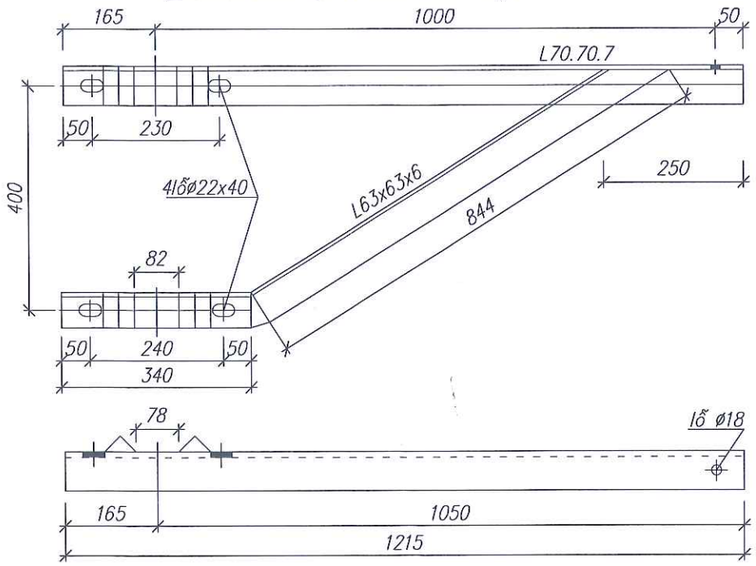

XÀ X2L-4Đ (ĐDMB)

(L70x70x7–Chế tạo 2 thanh cho 1 bộ)

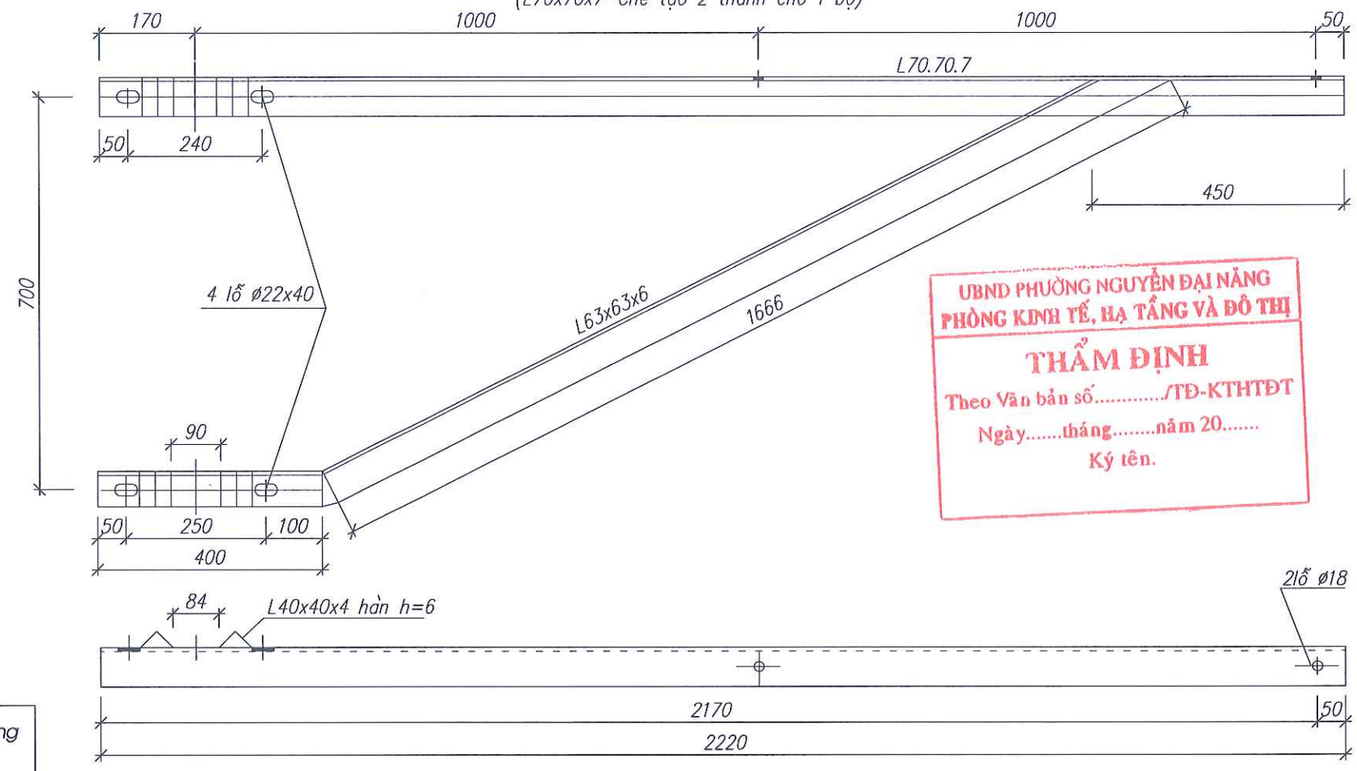

UBND PHƯỜNG NGUYỄN ĐẠI NĂNG
PHÒNG KINH TẾ, HẠ TẦNG VÀ ĐÔ THỊ
THẨM ĐỊNH
Theo Văn bản số...../TĐ-KTHTĐT
Ngày.....tháng.....năm 20.....
Ký tên.

BẢNG KÊ KHỐI LƯỢNG

STT	Tên chi tiết	Vật liệu quy cách	Số lượng	Chiều dài (m)		Trọng lượng (kg)
				1 cái	Toàn bộ	
	XÀ X2L -2Đ (TẦNG 1)					**48.13**
1	Thanh chính	L70x70x7	2	1.215	2.430	17.96
2	Thanh chống	L63x63x6	2	1.184	2.368	13.54
3	Thanh bắt sứ + ốp	L70x70x7	1	1.040	1.040	7.69
4	Vểu xà	L40x40x4	8	0.070	0.560	1.36
5	Bu lông + êcu+vđ	M16x50	2			0.32
6	Bu lông + êcu+vđ	M20x580	4			7.27
	XÀ X2L-4Đ (TẦNG 2)					**82.17**
1	Thanh chính	L70x70x7	2	2.220	4.440	32.81
2	Thanh chống	L63x63x6	2	2.066	4.132	23.64
3	Thanh bắt sứ + ốp	L70x70x7	2	1.080	2.160	15.96
4	Vểu xà	L40x40x4	8	0.070	0.560	1.36
5	Bu lông + êcu+vđ	M16x50	4			0.64
6	Bu lông + êcu+vđ	M20x620	4			7.77
	Tộng cờng					**130.31**

THANH BẮT SỨ - 35KV(TẦNG 1)

(L70x70x7–chế tạo 1 cái)

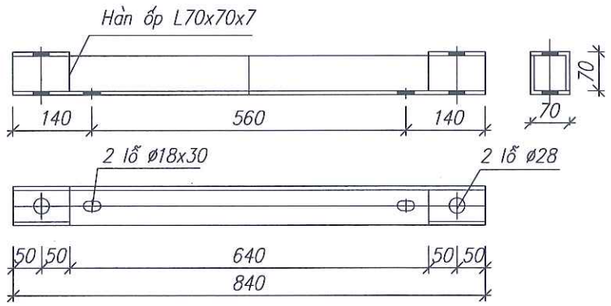

THANH BẮT SỨ - 35KV(TẦNG 2)

(L70x70x7–chế tạo 1 cái)

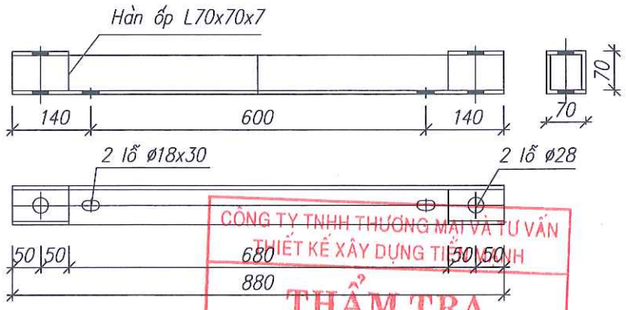

CÔNG TY TNHH THƯƠNG MẠI VÀ TƯ VẤN THIẾT KẾ XÂY DỰNG TIẾN ANH
THẨM TRA
Theo Văn bản số: ...../TTr - TM
Ngày:.....tháng.....năm 202.....
Chủ trì bộ môn ký tên:

GHI CHÚ:

- Các chi tiết gia công xong phải vệ sinh sạch sẽ và mạ kẽm nhúng nóng ≥ 80μm.
- Các mối hàn phải chắc chắn và có h=6.

CHỦ ĐẦU TƯ
UBND PHƯỜNG NGUYỄN ĐẠI NĂNG

CÔNG TY TNHH TƯ VẤN ĐẦU TƯ XD VÀ THƯƠNG MẠI HẢI AN PHÁT
ĐỊA CHỈ: SỐ 28 CHẾ LAN VIÊN, PHƯỜNG TÂN HƯNG
THÀNH PHỐ HẢI PHÒNG
TEL: 0915.683.969 - EMAIL: HAIANPHAT80@GMAIL.COM

DỰ ÁN:
CẢI TẠO, NÂNG CẤP, MỞ RỘNG ĐƯỜNG TÔ HIẾN THÀNH, PHƯỜNG NGUYỄN ĐẠI NĂNG, THÀNH PHỐ HẢI PHÒNG

THIẾT KẾ BẢN VẼ THI CÔNG

THỰC HIỆN	NGUYỄN VĂN DÂN	
KIỂM TRA	DƯƠNG QUỐC ĐOÀN	
CHỦ TRÌ THIẾT KẾ	KS. ĐINH VĂN VINH	
CHỦ NHIỆM TK	NGUYỄN ĐỨC HIẾU	

Hải Phòng, tháng năm 2026
CÔNG TY TNHH TƯ VẤN ĐẦU TƯ VÀ THƯƠNG MẠI HẢI AN PHÁT
GIÁM ĐỐC

KTS. NGUYỄN ANH TUẤN

XÀ X2L-2Đ + X2L-4Đ (ĐDMB)
(vị trí cột 02 nhánh Hiến Thành B lệ 375 E8.10)

Tỷ lệ bản vẽ:	Bản vẽ số:
Lần xuất bản: 01 Lần chỉnh sửa: 0	Mã số sản phẩm: HAP/HĐ - 2026