PHẦN CỐNG THOÁT NƯỚC NGANG ĐƯỜNG
Φ1000 TẠI KM3+109,51

BÌNH ĐỒ CỐNG

TỶ LỆ: 1/500

SỞ XÂY DỰNG TỈNH VĨNH LONG
THẨM ĐỊNH
Theo Văn bản số: 4654 /SXD-QLĐT
Ngày 26/12/2025

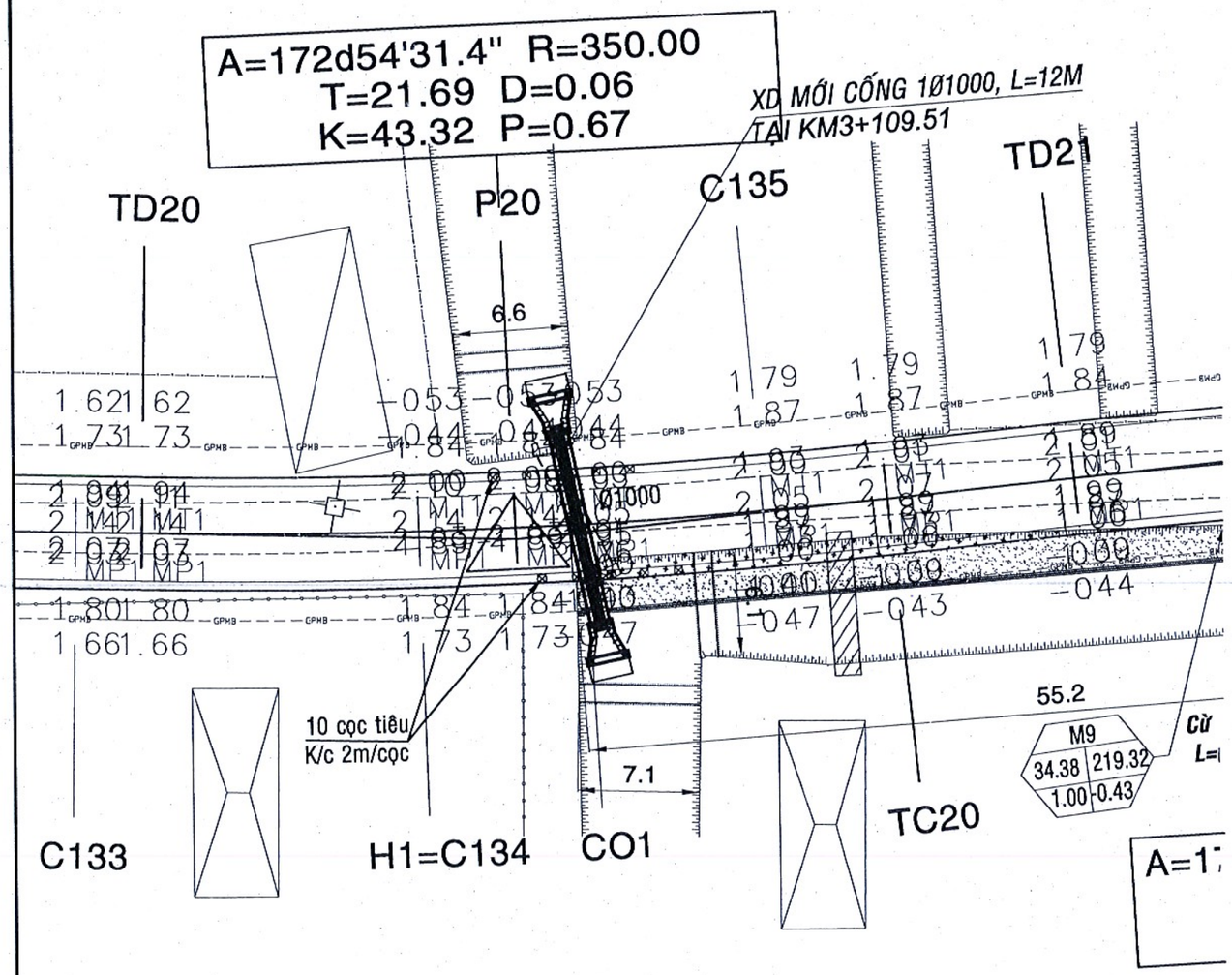

MẶT CẮT NGANG ĐÊ QUAI

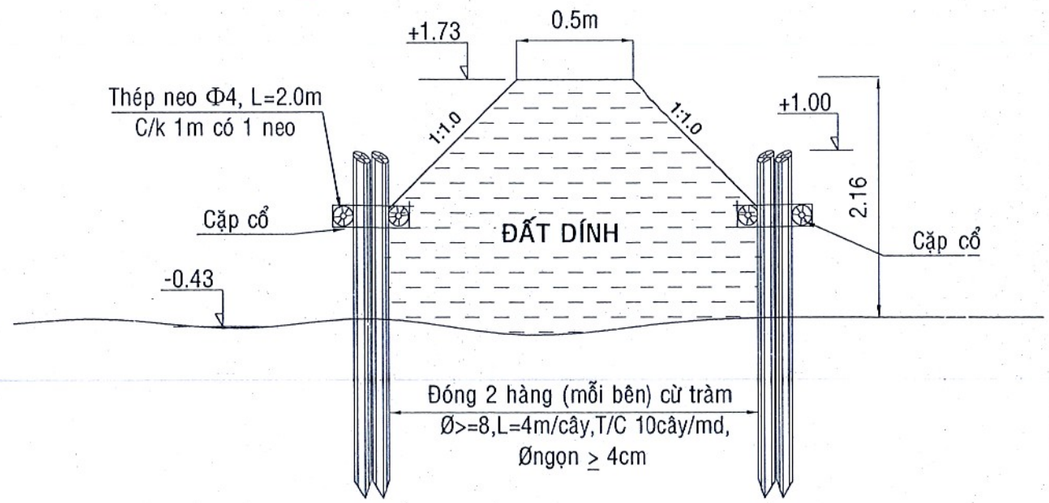

BAN QUẢN LÝ DỰ ÁN KHU VỰC MỎ CÀY BẮC
PHÊ DUYỆT
Theo Quyết định số 310 /QĐ-BQLDA
ngày 29 tháng 12 năm 2025
Ký tên:
Võ Xuân Lãm

CÔNG TY CP TƯ VẤN THIẾT KẾ VÀ XL GIA LONG
THIẾT KẾ ĐÃ THẨM TRA
Theo báo cáo thẩm tra số 296/BCTT
Ngày 08 tháng 12 năm 2025
Đại diện chủ trì thẩm tra: Lê Thiện Đức

CHỦ ĐẦU TƯ: BAN QUẢN LÝ DỰ ÁN KHU VỰC MỎ CÀY BẮC	NHÀ THẦU TƯ VẤN THIẾT KẾ: CÔNG TY TNHH TƯ VẤN ĐẦU TƯ XÂY DỰNG NAM PHÚ TÂN BẾN TRE — GIÁM ĐỐC: DƯƠNG THỊ THU TRANG	CHỦ NHIỆM	KS. NGUYỄN VĂN CƯỜNG	DỰ ÁN: ĐƯỜNG TỪ QUỐC LỘ 57 ĐẾN ĐÊ BAO TÂN THÀNH BÌNH - THẠNH NGÃI - PHÚ MỸ (ĐT.DK.09), HUYỆN MỎ CÀY BẮC	BƯỚC: THIẾT KẾ BẢN VẼ THI CÔNG
		THIẾT KẾ	KS. NGUYỄN VĂN CƯỜNG		TÊN BẢN VẼ: BÌNH ĐỒ CỐNG D1000 TẠI KM3+109.51
		HỌA - VẼ	KS. NGUYỄN MINH TRỌNG NHÂN		MHCT: 26HS-TKCĐ/MCB2025
		SOÁT	KS. NGUYỄN MINH TRỌNG NHÂN		HIỆU CHỈNH/CĂN CỨ: / NGÀY PHÁT HÀNH: / /2025
					CD:01/09

TRẮC DỌC CỐNG Ø1000

TỶ LỆ: 1/50

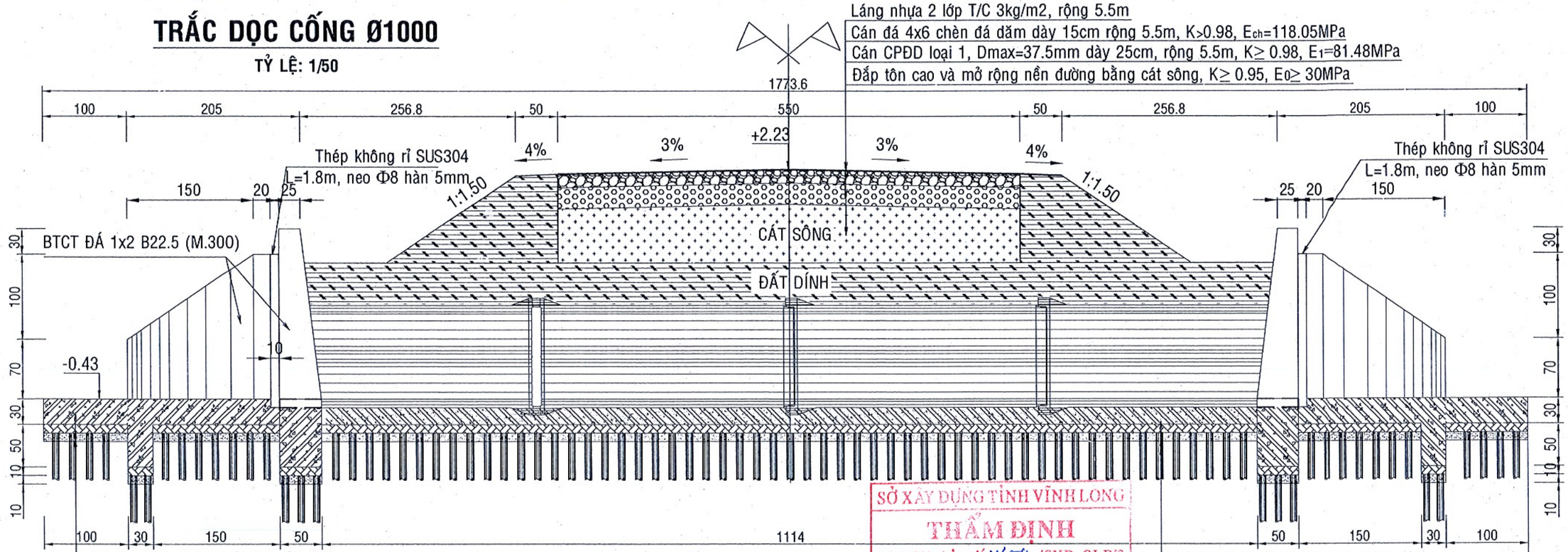

- Bê tông móng đá 1x2 B20 (M.250)
- Bê tông lót đá 1x2 B12.5 (M.150)
- Cát đệm đầu cừ tràm dày 10cm
- Cừ tràm >=Ø8cm, L=4m, T/C 25 cây/m^2,Øngọn≥3.5cm

- Bê tông móng đá 1x2 B20 (M.250)
- Bê tông lót đá 1x2 B12.5 (M.150)
- Cát đệm đầu cừ tràm dày 10cm
- Cừ tràm Ø>=8cm, L=4m, T/C 25 cây/m^2,Øngọn≥3.5cm

SỞ XÂY DỰNG TỈNH VĨNH LONG
THẨM ĐỊNH
Theo Văn bản số: 4659 /SXD-QLĐT
Ngày 26/12/2025

MẶT BẰNG CỐNG Ø1000

TỶ LỆ: 1/50

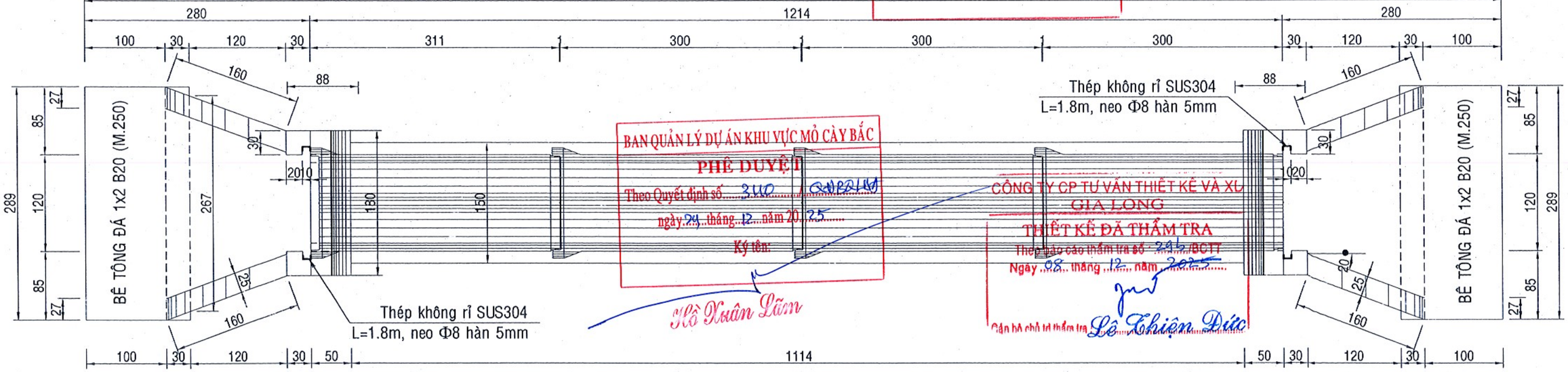

BAN QUẢN LÝ DỰ ÁN KHU VỰC MỎ CÀY BẮC
PHÊ DUYỆT
Theo Quyết định số 340 / QĐ-BQLDA
ngày 24 tháng 12 năm 2025
Ký tên:
Hồ Xuân Lãm

CÔNG TY CP TƯ VẤN THIẾT KẾ VÀ XL GIA LONG
THIẾT KẾ ĐÃ THẨM TRA
Theo báo cáo thẩm tra số 245/BCTT
Ngày 08 tháng 12 năm 2025
Cán bộ chủ trì thẩm tra Lê Thiện Đức

CHỦ ĐẦU TƯ: BAN QUẢN LÝ DỰ ÁN KHU VỰC MỎ CÀY BẮC	NHÀ THẦU TƯ VẤN THIẾT KẾ: CÔNG TY TNHH TƯ VẤN ĐẦU TƯ XÂY DỰNG NAM PHÚ TÂN BẾN TRE	GIÁM ĐỐC DƯƠNG THỊ THU TRANG	CHỦ NHIỆM: KS. NGUYỄN VĂN CƯỜNG THIẾT KẾ: KS. NGUYỄN VĂN CƯỜNG HỌA - VẼ: KS. NGUYỄN MINH TRỌNG NHÂN SOÁT: KS. NGUYỄN MINH TRỌNG NHÂN	DỰ ÁN: ĐƯỜNG TỪ QUỐC LỘ 57 ĐẾN ĐÊ BAO TÂN THÀNH BÌNH - THẠNH NGÃI - PHÚ MỸ (ĐT.DK.09), HUYỆN MỎ CÀY BẮC	BƯỚC: THIẾT KẾ BẢN VẼ THI CÔNG TÊN BẢN VẼ: TRẮC DỌC + MẶT BẰNG CỐNG	MHCT: 26HS-TKCĐ/MCB2025 HIỆU CHỈNH/CĂN CỨ: NGÀY PHÁT HÀNH: / /2025 CD: 02/09

CHÍNH DIỆN CỐNG Ø1000

TỶ LỆ: 1/30

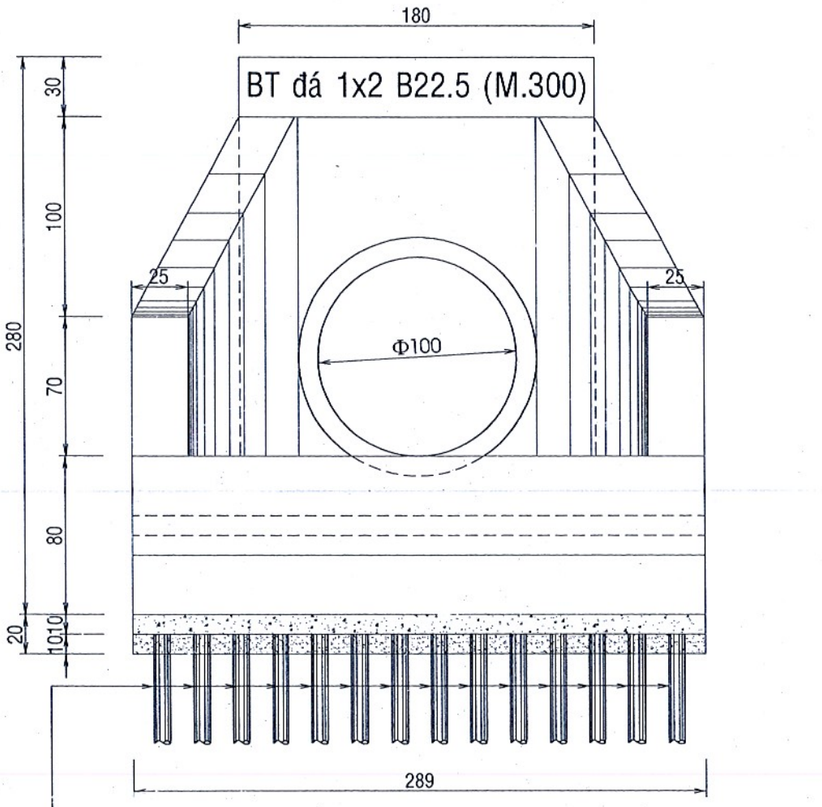

Cừ tràm Ø>8cm, L=4m,T/C 25Cây/M², Øngọn > 3.5cm

CHI TIẾT MỐI NỐI CỐNG

TỶ LỆ: 1/10

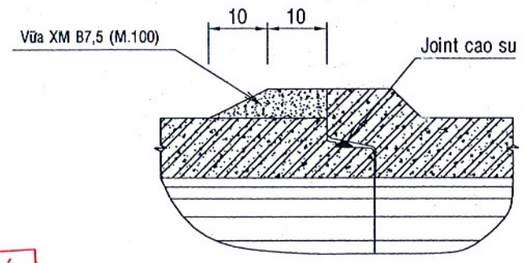

SỞ XÂY DỰNG TỈNH VĨNH LONG
THẨM ĐỊNH
Theo Văn bản số: 4654../SXD-QLĐT
Ngày: 26/12/2025

BAN QUẢN LÝ DỰ ÁN KHU VỰC MỎ CÀY BẮC
PHÊ DUYỆT
Theo Quyết định số: 340 / QĐ-BQLDA
ngày 29 tháng 12 năm 2025
Ký tên:
Hồ Xuân Lãm

MẶT CẮT NGANG CỐNG

TỶ LỆ: 1/25

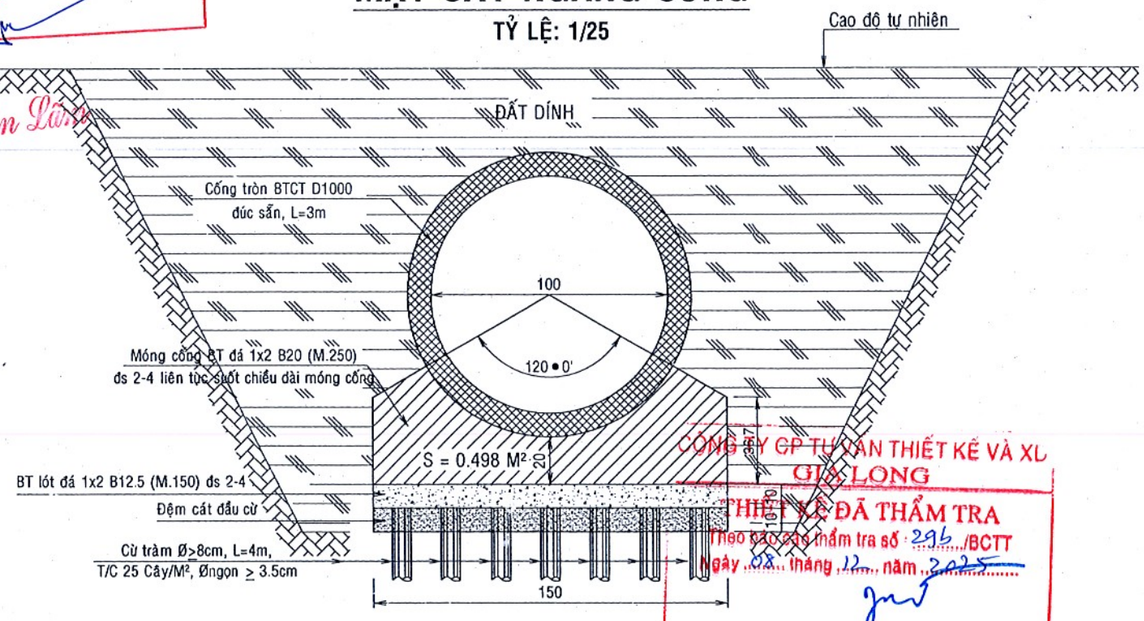

CÔNG TY CP TƯ VẤN THIẾT KẾ VÀ XD GIA LONG
THIẾT KẾ ĐÃ THẨM TRA
Theo kết quả thẩm tra số: 296 /BCTT
Ngày 08 tháng 12 năm 2025
Bản hồ sơ thẩm tra
Lê Thiện Dũng

CHỦ ĐẦU TƯ: BAN QUẢN LÝ DỰ ÁN KHU VỰC MỎ CÀY BẮC	NHÀ THẦU TƯ VẤN THIẾT KẾ: CÔNG TY TNHH TƯ VẤN ĐẦU TƯ XÂY DỰNG NAM PHÚ TÂN BẾN TRE GIÁM ĐỐC DƯƠNG THỊ THU TRANG	CHỦ NHIỆM		KS. NGUYỄN VĂN CƯỜNG	DỰ ÁN: ĐƯỜNG TỪ QUỐC LỘ 57 ĐẾN ĐÊ BAO TÂN THÀNH BÌNH - THẠNH NGÃI - PHÚ MỸ (ĐT.DK.09), HUYỆN MỎ CÀY BẮC	BƯỚC: THIẾT KẾ BẢN VẼ THI CÔNG	MHCT: 26HS-TKCĐ/MCB2025
		THIẾT KẾ		KS. NGUYỄN VĂN CƯỜNG		TÊN BẢN VẼ: CHÍNH DIỆN CỐNG	HIỆU CHỈNH/CĂN CỨ:
		HỌA - VẼ		KS. NGUYỄN MINH TRỌNG NHÂN			NGÀY PHÁT HÀNH: / /2025
		SOÁT		KS. NGUYỄN MINH TRỌNG NHÂN			CD: 03/09

1/2 MẶT CẮT A-A

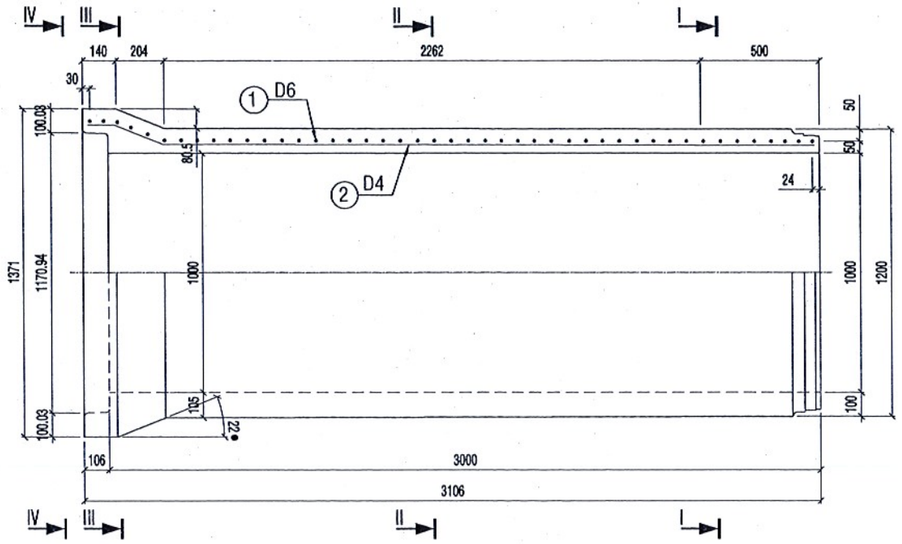

1/2 I-I 1/2 II-II

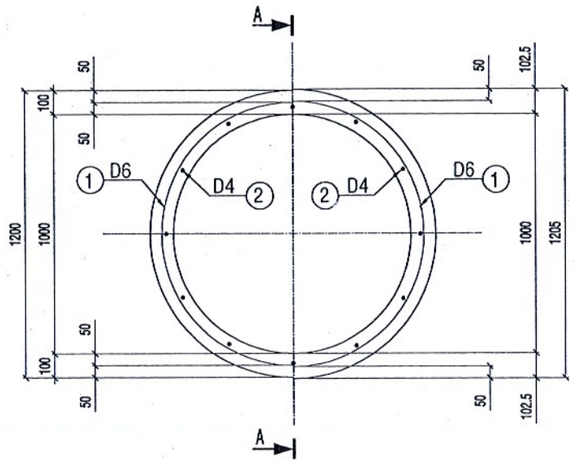

1/2 III-III 1/2 IV-IV

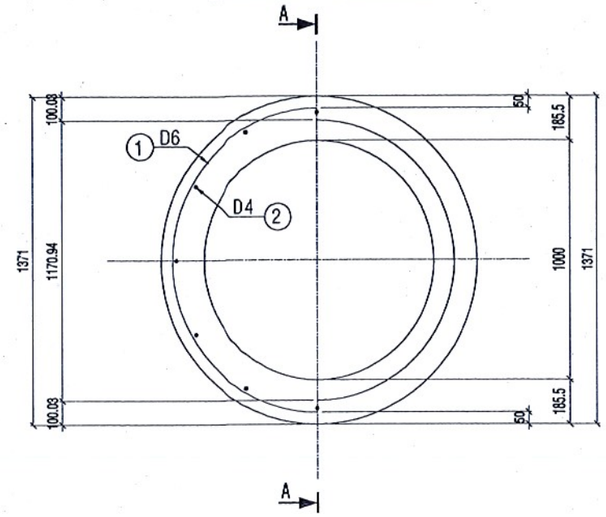

CỐT THÉP SỐ 1

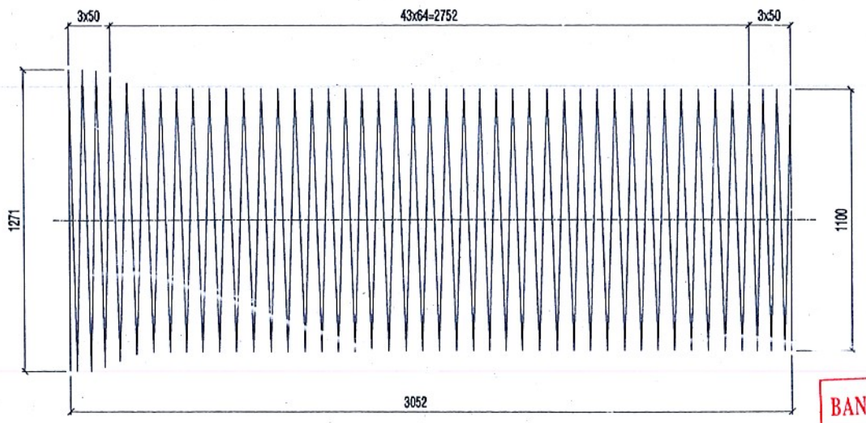

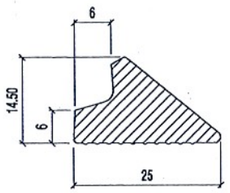

joint CAO SU

CỐT THÉP SỐ 2

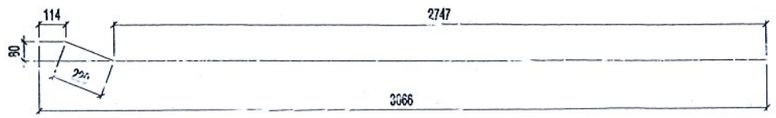

SỞ XÂY DỰNG TỈNH VĨNH LONG
THẨM ĐỊNH
Theo Văn bản số: 4654 /SXD-QLĐT
Ngày 26/12/2025

BAN QUẢN LÝ DỰ ÁN KHU VỰC MỎ CÀY BẮC
PHÊ DUYỆT
Theo Quyết định số 340 /QĐ-BQLDA
ngày 29 tháng 12 năm 2025
Ký tên:
Hồ Xuân Tâm

Thống kê vật tư

kí hiệu	Quy cách vật tư	Số thanh	Chiều dài một thanh	Tổng chiều dài	Tổng trọng lượng	Ghi chú
	(mm)	(th)	(mm)	(m)	(kg)	
1	D6	1	173896	173.90	38.60	
2	D4	12	3081	36.97	5.70	
	Cộng				44.30	
Bê tông				1.075 m3/ 1 Đốt Cống		

GHI CHÚ:
1- Kích thước bản vẽ ghi bằng mm.
2- Liên kết những thanh cốt thép được tiến hành bằng hàn máy tự động.
3- Cốt thép (D<=10) CB240T; D>10 CB400-V.
4- Chiều cao đất đắp trên cống từ 0.6m đến 4.0m.
5- Yêu cầu đối với đất nền xác định theo hướng dẫn trong thuyết minh chung.
6- Tải trọng xe cho phép H30

CÔNG TY CP TƯ VẤN THIẾT KẾ VÀ XD GIA LONG
THẨM TRA
Theo báo cáo thẩm tra số 235 /BCTT
Ngày 08 tháng 12 năm 2025
Lê Thiện Đức

CHỦ ĐẦU TƯ: BAN QUẢN LÝ DỰ ÁN KHU VỰC MỎ CÀY BẮC	NHÀ THẦU TƯ VẤN THIẾT KẾ: CÔNG TY TNHH TƯ VẤN ĐẦU TƯ XÂY DỰNG NAM PHÚ TÂN BẾN TRE	GIÁM ĐỐC: DƯƠNG THỊ THU TRANG	CHỦ NHIỆM: KS. NGUYỄN VĂN CƯỜNG THIẾT KẾ: KS. NGUYỄN VĂN CƯỜNG HỌA - VẼ: KS. NGUYỄN MINH TRỌNG NHÂN SOÁT: KS. NGUYỄN MINH TRỌNG NHÂN	DỰ ÁN: ĐƯỜNG TỪ QUỐC LỘ 57 ĐẾN ĐÊ BAO TÂN THÀNH BÌNH - THẠNH NGÃI - PHÚ MỸ (ĐT.DK.09), HUYỆN MỎ CÀY BẮC	BƯỚC: THIẾT KẾ BẢN VẼ THI CÔNG TÊN BẢN VẼ: CỐNG BTCT D1000, L=3M H30	MHCT: 26HS-TKCĐ/MCB2025 HIỆU CHỈNH/CĂN CỨ: NGÀY PHÁT HÀNH: / /2025 CD: 04/09

CỐT THÉP TƯỜNG CÁNH, TƯỜNG ĐẦU

TỶ LỆ: 1/25

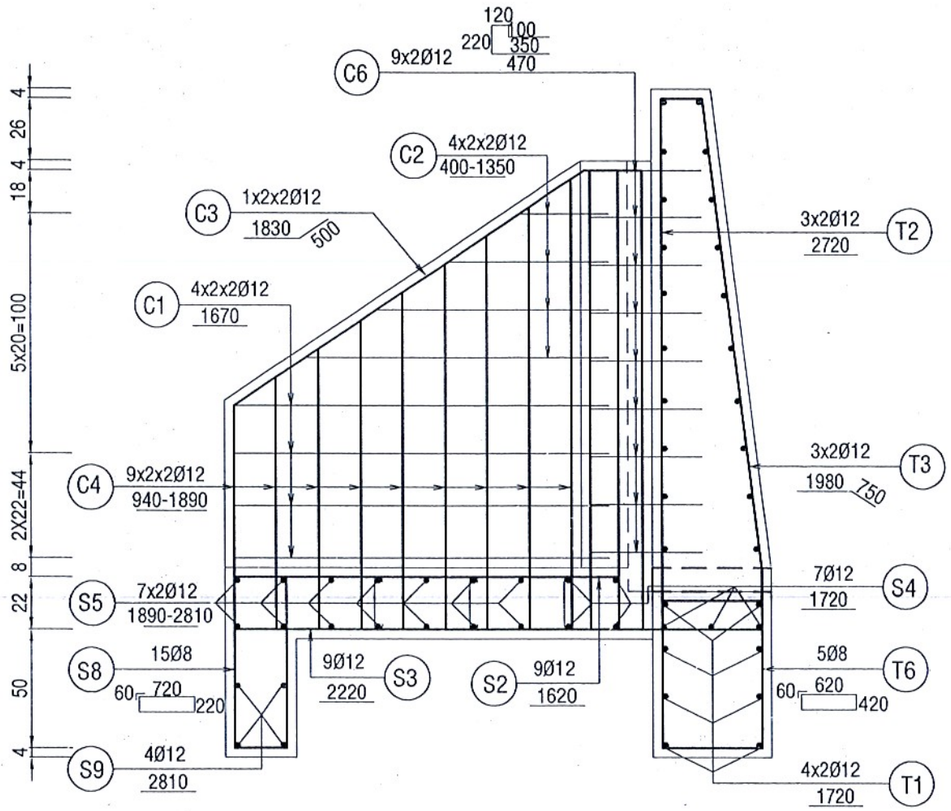

CỐT THÉP TƯỜNG ĐẦU

TỶ LỆ: 1/25

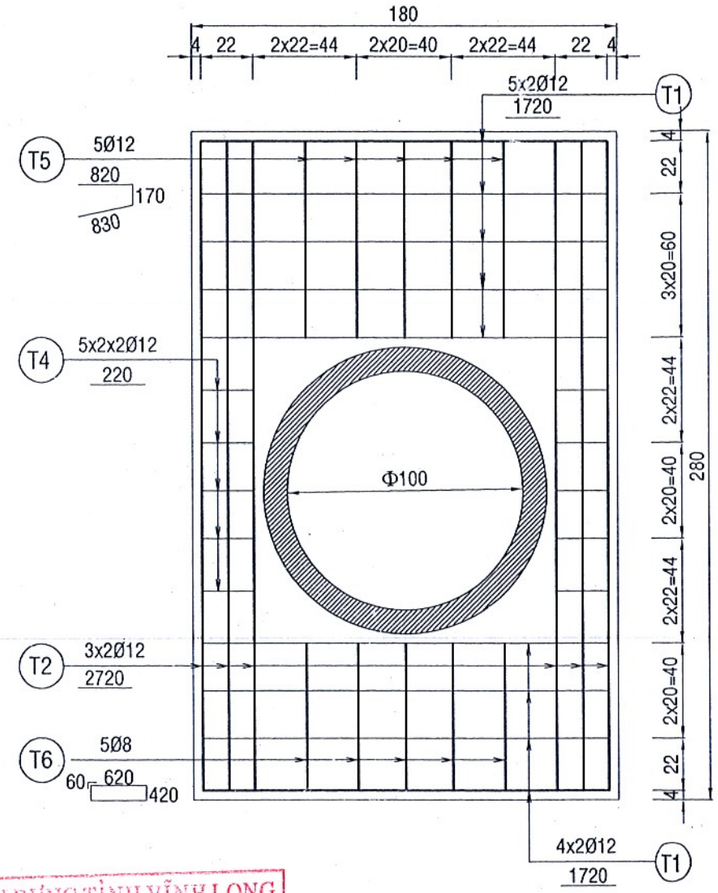

BAN QUẢN LÝ DỰ ÁN KHU VỰC MỎ CÀY BẮC
PHÊ DUYỆT
Theo Quyết định số 340 /QĐ-BQLDA
ngày 29 tháng 12 năm 2025
Ký tên:
Hồ Xuân Lãm

SỞ XÂY DỰNG TỈNH VĨNH LONG
THẨM ĐỊNH
Theo Văn bản số: 4654 /SXD-QLĐT
Ngày 26/12/2025

CÔNG TY CP TƯ VẤN THIẾT KẾ VÀ XD GIA LONG
THIẾT KẾ ĐÃ THẨM TRA
Theo báo cáo thẩm tra số 236 /BCTT
Ngày 08 tháng 12 năm 2025
Chủ trì thẩm tra: Lê Thiên Đức

CHỦ ĐẦU TƯ: BAN QUẢN LÝ DỰ ÁN KHU VỰC MỎ CÀY BẮC	NHÀ THẦU TƯ VẤN THIẾT KẾ: CÔNG TY TNHH TƯ VẤN ĐẦU TƯ XÂY DỰNG NAM PHÚ TÂN BẾN TRE	GIÁM ĐỐC: DƯƠNG THỊ THU TRANG	CHỦ NHIỆM	KS. NGUYỄN VĂN CƯỜNG	DỰ ÁN: ĐƯỜNG TỪ QUỐC LỘ 57 ĐẾN ĐÊ BAO TÂN THÀNH BÌNH - THẠNH NGÃI - PHÚ MỸ (ĐT.DK.09), HUYỆN MỎ CÀY BẮC	BƯỚC: THIẾT KẾ BẢN VẼ THI CÔNG
			THIẾT KẾ	KS. NGUYỄN VĂN CƯỜNG		TÊN BẢN VẼ: CỐT THÉP TƯỜNG ĐẦU + TƯỜNG CÁNH
			HỌA - VẼ	KS. NGUYỄN MINH TRỌNG NHÂN		
			SOÁT	KS. NGUYỄN MINH TRỌNG NHÂN		

MHCT: 26HS-TKCĐ/MCB2025
HIỆU CHỈNH/CĂN CỨ:
NGÀY PHÁT HÀNH: / /2025
CD: 05/09

CỐT THÉP SÂN CỐNG

TỶ LỆ: 1/25

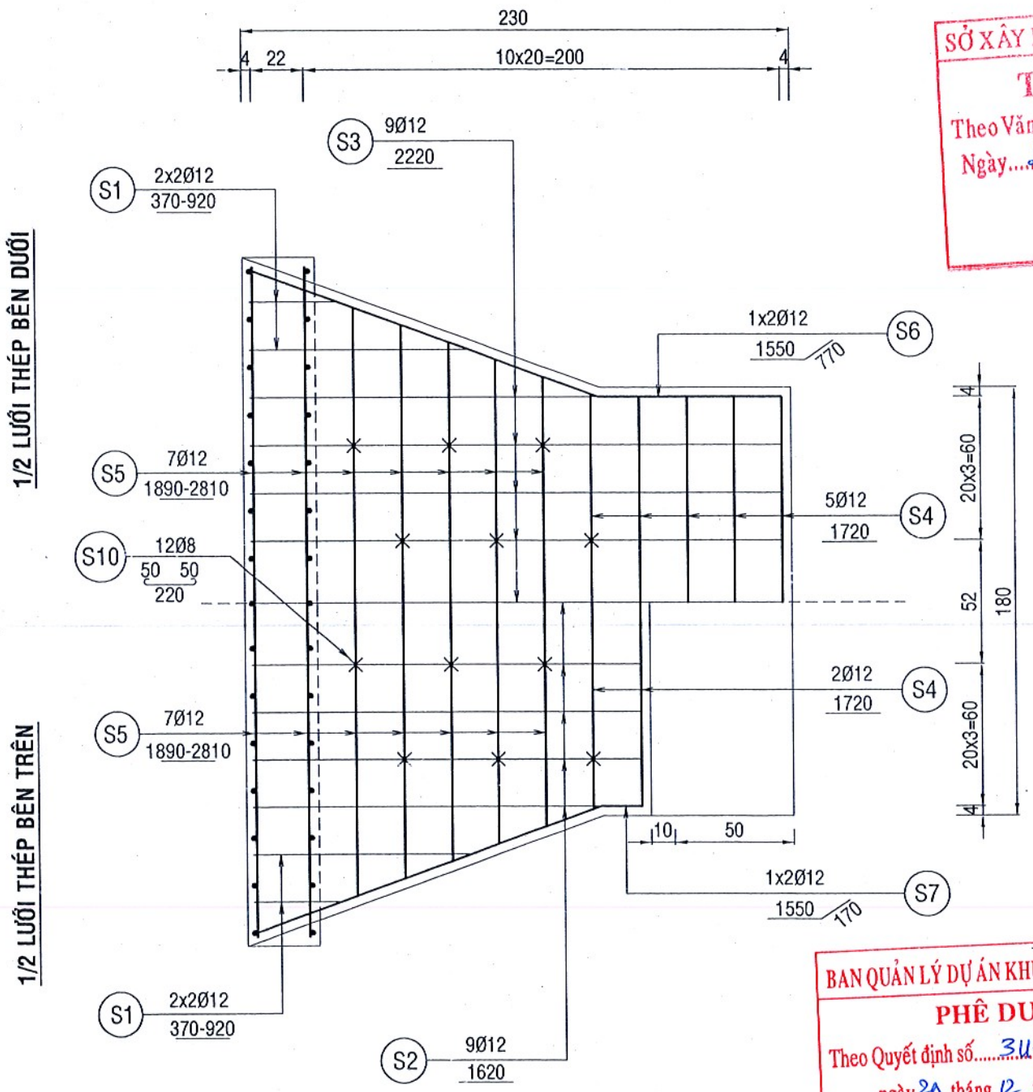

CỐT THÉP TƯỜNG ĐẦU, TƯỜNG CÁNH

TỶ LỆ: 1/25

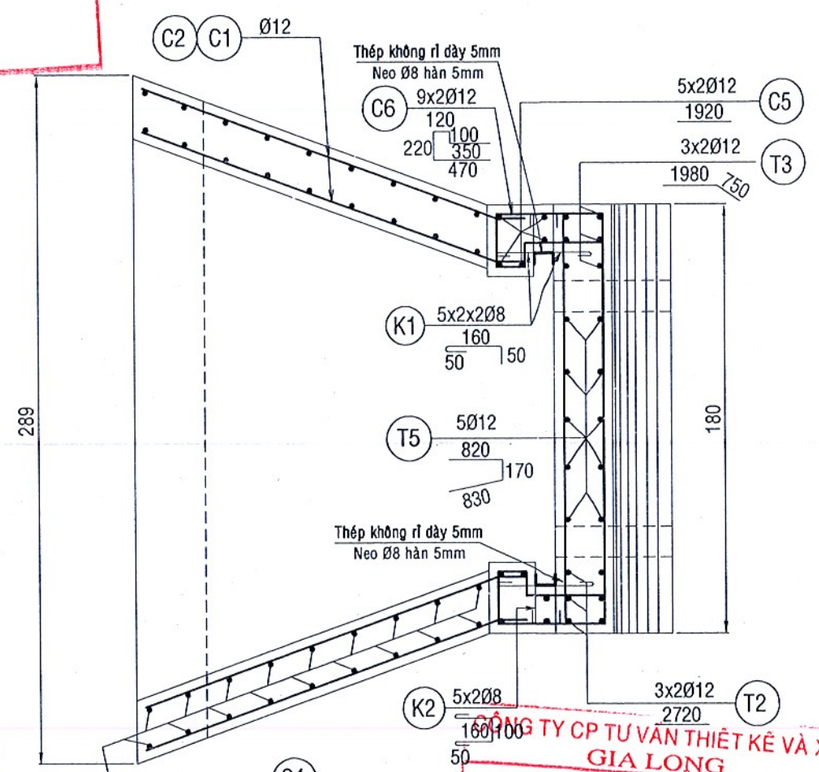

SỞ XÂY DỰNG TỈNH VĨNH LONG
THẨM ĐỊNH
Theo Văn bản số: 11654 /SXD-QLĐT
Ngày 26/12/2025

BAN QUẢN LÝ DỰ ÁN KHU VỰC MỎ CÀY BẮC
PHÊ DUYỆT
Theo Quyết định số 340 /QĐ-BQLDA
ngày 29 tháng 12 năm 2025
Ký tên:
Hồ Xuân Lâm

CÔNG TY CP TƯ VẤN THIẾT KẾ VÀ XD GIA LONG
THIẾT KẾ ĐÃ THẨM TRA
Theo báo cáo thẩm tra số 296 /BCTT
Ngày 08 tháng 12 năm 2025
Cán bộ chủ trì thẩm tra: Lê Thiện Đức

CHỦ ĐẦU TƯ: BAN QUẢN LÝ DỰ ÁN KHU VỰC MỎ CÀY BẮC	NHÀ THẦU TƯ VẤN THIẾT KẾ: CÔNG TY TNHH TƯ VẤN ĐẦU TƯ XÂY DỰNG NAM PHÚ TÂN BẾN TRE GIÁM ĐỐC DƯƠNG THỊ THU TRANG	CHỦ NHIỆM THIẾT KẾ HỌA - VẼ SOÁT	KS. NGUYỄN VĂN CƯỜNG KS. NGUYỄN VĂN CƯỜNG KS. NGUYỄN MINH TRỌNG NHÂN KS. NGUYỄN MINH TRỌNG NHÂN	DỰ ÁN: ĐƯỜNG TỪ QUỐC LỘ 57 ĐẾN ĐÊ BAO TÂN THÀNH BÌNH - THẠNH NGÃI - PHÚ MỸ (ĐT.DK.09), HUYỆN MỎ CÀY BẮC	BƯỚC: THIẾT KẾ BẢN VẼ THI CÔNG TÊN BẢN VẼ: CỐT THÉP SÂN CỐNG	MHCT: 26HS-TKCĐ/MCB2025 HIỆU CHỈNH/CĂN CỨ: NGÀY PHÁT HÀNH: / /2025 CD: 06/09

CHI TIẾT NEO THÉP KHE ĐIỀU TIẾT

TỶ LỆ: 1/10

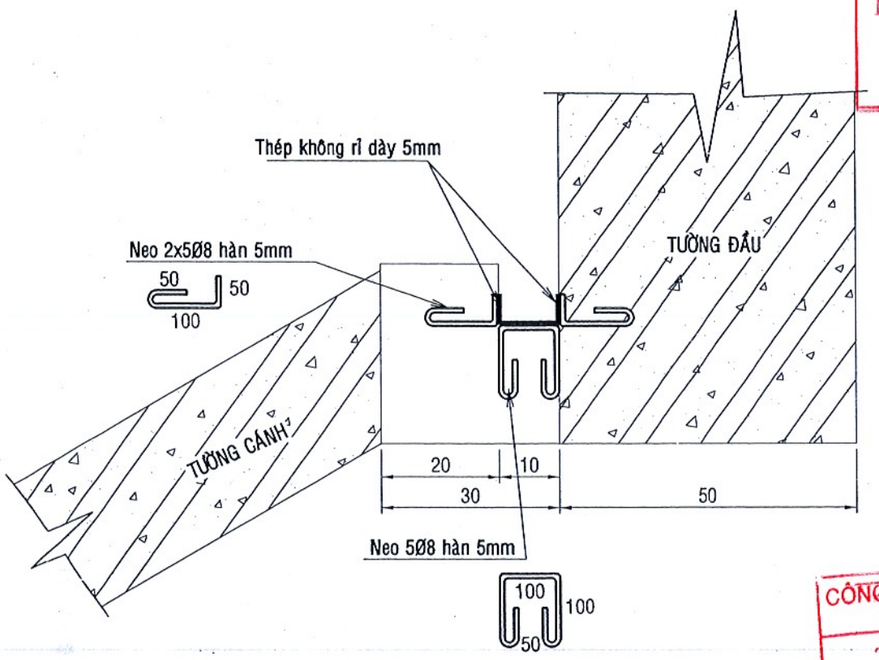

CHI TIẾT THÉP KHÔNG RỈ KHE PHAI

TỶ LỆ: 1/10

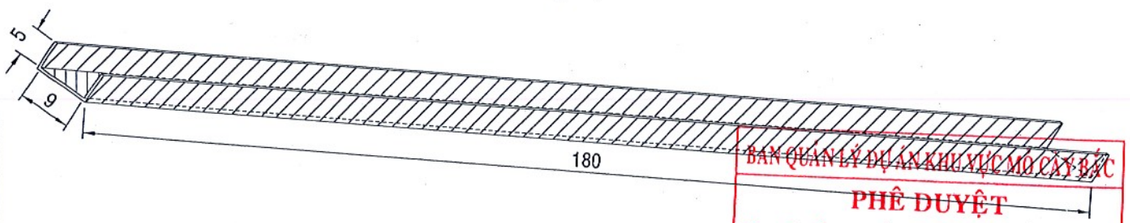

SỞ XÂY DỰNG TỈNH VĨNH LONG
THẨM ĐỊNH
Theo Văn bản số: 1654 /SXD-QLĐT
Ngày 26/12/2025

CÔNG TY CP TƯ VẤN THIẾT KẾ VÀ XD GIA LONG
THIẾT KẾ ĐÃ THẨM TRA
Theo báo cáo thẩm tra số 296 /BCTT
Ngày 08 tháng 12 năm 2025
Cán bộ chủ trì thẩm tra: Lê Thiện Đức

BAN QUẢN LÝ DỰ ÁN KHU VỰC MỎ CÀY BẮC
PHÊ DUYỆT
Theo Quyết định số 340 / QĐ-BQLDA
ngày 29 tháng 12 năm 2025
Ký tên:
Hồ Xuân Lâm

BẢNG THỐNG KÊ CỐT THÉP

CẤU KIỆN	SỐ HIỆU	Φ	SỐ LƯỢNG	MỘT THANH(M)	TỔNG CỘNG(M)	T.LƯỢNG RIÊNG(KG/M)	KHỐI LƯỢNG(KG)
TƯỜNG ĐẦU	T1	12	18	1,720	30,96	0,888	27,492
	T2	12	6	2,720	16,32	0,888	14,492
	T3	12	6	2,730	16,38	0,888	14,545
	T4	12	20	0,220	4,40	0,888	3,907
	T5	12	5	1,820	9,10	0,888	8,081
	T6	8	5	2,200	11,00	0,395	4,345
		Ø8:	4,345	Ø12: 68,517		CỘNG	72,862
TƯỜNG CÁNH	C1	12	16	1,670	26,72	0,888	23,727
	C2	12	16	0,875	14,00	0,888	12,432
	C3	12	4	2,330	9,32	0,888	8,276
	C4	12	36	1,415	50,94	0,888	45,235
	C5	12	10	1,920	19,20	0,888	17,050
	C6	12	18	1,260	22,68	0,888	20,140
		Ø8:	0	Ø12: 126,860		CỘNG	126,860
SÂN CỐNG	S1	12	8	0,645	5,16	0,888	4,582
	S2	12	9	1,620	14,58	0,888	12,947
	S3	12	9	2,220	19,98	0,888	17,742
	S4	12	7	1,720	12,04	0,888	10,692
	S5	12	14	2,350	32,90	0,888	29,215
	S6	12	2	2,320	4,64	0,888	4,120
	S7	12	2	1,720	3,44	0,888	3,055
	S8	8	15	2,000	30,00	0,395	11,850
	S9	12	4	2,810	11,24	0,888	9,981
	S10	8	12	0,320	3,84	0,395	1,517
		Ø8:	13,367	Ø12: 92,334		CỘNG	105,701
KHE PHAI	K1	8	20	0,260	5,2	0,395	2,054
	K2	8	10	0,520	5,2	0,395	2,054
	Thép không rỉ SUS304		2	1,800	3,6	7,4575	26,847
		Ø8:	4,108	Thép không rỉ: 26,847		CỘNG	30,955

CHỦ ĐẦU TƯ: BAN QUẢN LÝ DỰ ÁN KHU VỰC MỎ CÀY BẮC	NHÀ THẦU TƯ VẤN THIẾT KẾ: CÔNG TY TNHH TƯ VẤN ĐẦU TƯ XÂY DỰNG NAM PHÚ TÂN BẾN TRE	GIÁM ĐỐC: DƯƠNG THỊ THU TRANG	CHỦ NHIỆM: KS. NGUYỄN VĂN CƯỜNG THIẾT KẾ: KS. NGUYỄN VĂN CƯỜNG HỌA - VẼ: KS. NGUYỄN MINH TRỌNG NHÂN SOÁT: KS. NGUYỄN MINH TRỌNG NHÂN	DỰ ÁN: ĐƯỜNG TỪ QUỐC LỘ 57 ĐẾN ĐÊ BAO TÂN THÀNH BÌNH - THẠNH NGÃI - PHÚ MỸ (ĐT.DK.09), HUYỆN MỎ CÀY BẮC	BƯỚC: THIẾT KẾ BẢN VẼ THI CÔNG TÊN BẢN VẼ: BẢNG THỐNG KÊ CỐT THÉP	MHCT: 26HS-TKCĐ/MCB2025 HIỆU CHỈNH/CĂN CỨ: NGÀY PHÁT HÀNH: / /2025 CD: 07/09

CHÍNH DIỆN CỐNG Ø1000 PHÍA THƯỢNG LƯU

TỶ LỆ: 1/50

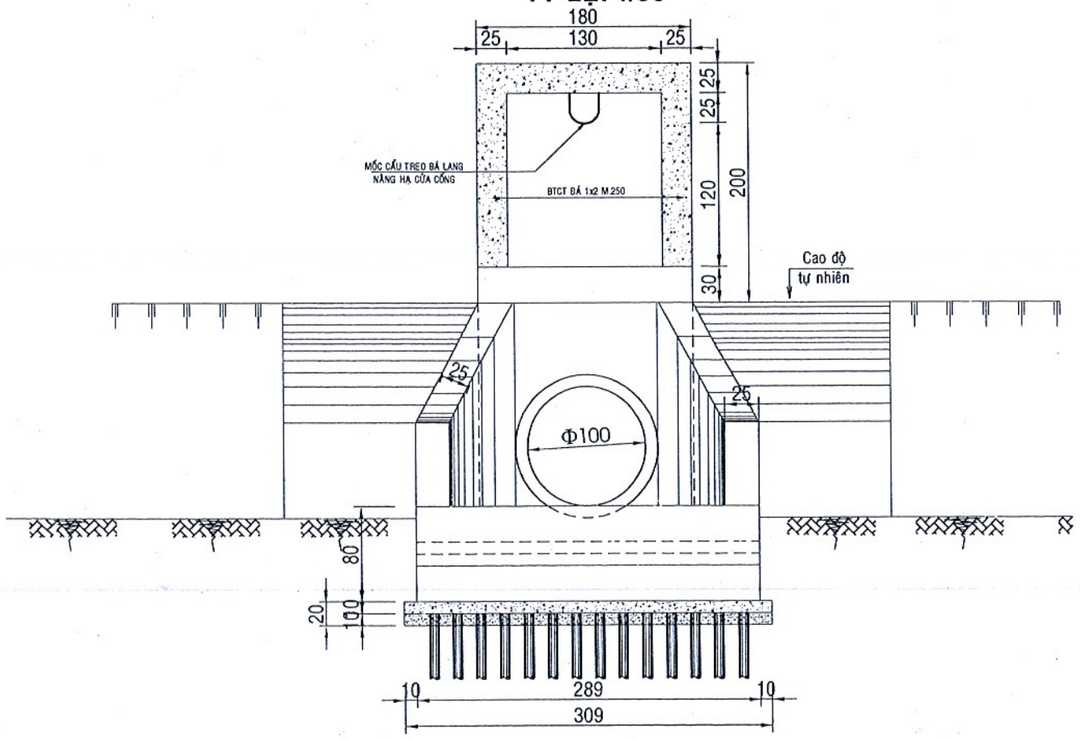

KHUNG TREO BÁ LANG NÂNG HẠ CỬA CỐNG

TỶ LỆ: 1/30

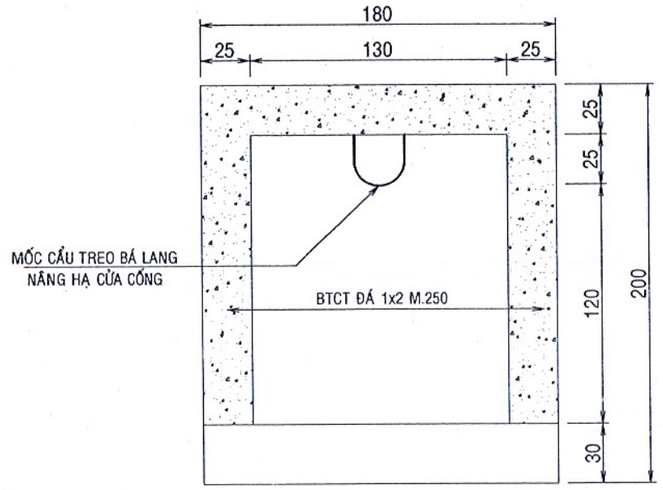

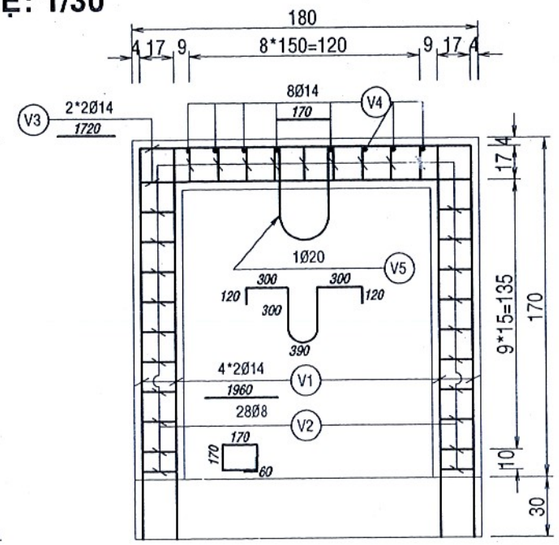

BAN QUẢN LÝ DỰ ÁN KHU VỰC MỎ CÀY BẮC
PHÊ DUYỆT
Theo Quyết định số 340 / QĐ-BQLDA
ngày 29 tháng 12 năm 2025
Ký tên:
Hồ Xuân Lâm

SỞ XÂY DỰNG TỈNH VĨNH LONG
THẨM ĐỊNH
Theo Văn bản số: 1654 /SXD-QLĐT
Ngày 26/12/2025

BẢNG THỐNG KÊ CỐT THÉP

SỐ HIỆU	Φ	SỐ LƯỢNG	MỘT THANH(M)	TỔNG CỘNG(M)	T.LƯỢNG RIÊNG(KG/M)	KHỐI LƯỢNG(KG)
V1	14	8	1,960	15,68	1,208	18,941
V2	8	28	0,800	22,40	0,395	8,848
V3	14	4	1,720	6,88	1,208	8,311
V4	14	8	0,170	1,36	1,208	1,643
V5	20	1	1,830	1,83	2,466	4,513
	Ø8:	8,85	Ø14: 28,90	Ø20: 4,51	CỘNG	42,26

CÔNG TY CP TƯ VẤN THIẾT KẾ VÀ XD GIA LONG
THIẾT KẾ ĐÃ THẨM TRA
Theo báo cáo thẩm tra số 296 /BCTT
Ngày 08 tháng 12 năm 2025
Cán bộ chủ trì thẩm tra: Lê Thiện Đức

CHỦ ĐẦU TƯ: BAN QUẢN LÝ DỰ ÁN KHU VỰC MỎ CÀY BẮC	NHÀ THẦU TƯ VẤN THIẾT KẾ: CÔNG TY TNHH TƯ VẤN ĐẦU TƯ XÂY DỰNG NAM PHÚ TÂN BẾN TRE	GIÁM ĐỐC: DƯƠNG THỊ THU TRANG	CHỦ NHIỆM: KS. NGUYỄN VĂN CƯỜNG THIẾT KẾ: KS. NGUYỄN VĂN CƯỜNG HỌA - VẼ: KS. NGUYỄN MINH TRỌNG NHÂN SOÁT: KS. NGUYỄN MINH TRỌNG NHÂN	DỰ ÁN: ĐƯỜNG TỪ QUỐC LỘ 57 ĐẾN ĐÊ BAO TÂN THÀNH BÌNH - THẠNH NGÃI - PHÚ MỸ (ĐT.DK.09), HUYỆN MỎ CÀY BẮC	BƯỚC: THIẾT KẾ BẢN VẼ THI CÔNG TÊN BẢN VẼ: CHI TIẾT KHUNG TREO NÂNG HẠ CỬA CỐNG	MHCT: 26HS-TKCĐ/MCB2025 HIỆU CHỈNH/CĂN CỨ: NGÀY PHÁT HÀNH: / /2025 CD: 08/09

CỬA CỐNG TRỤC XOAY

TỶ LỆ: 1/15

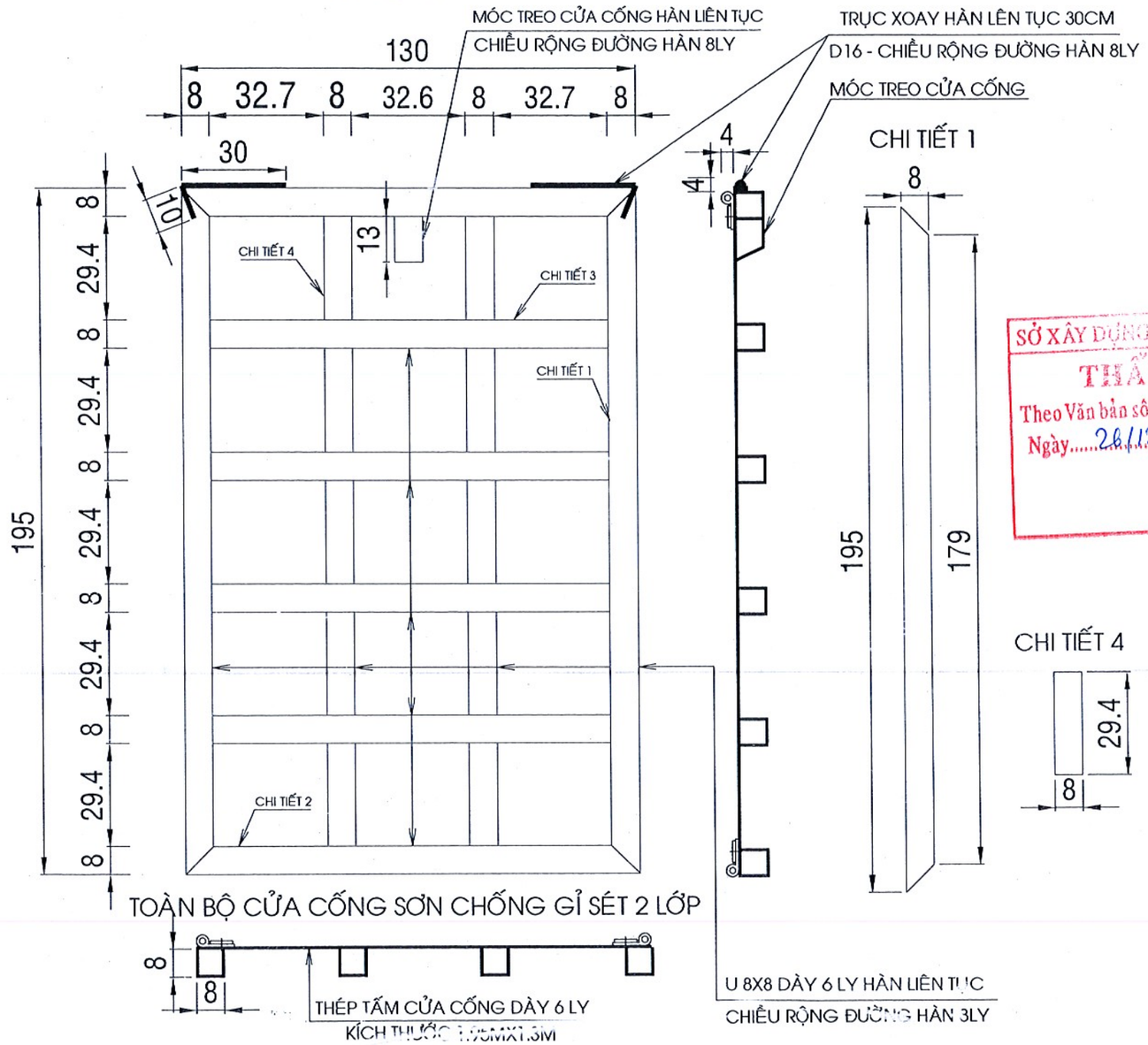

BỐ TRÍ BULON

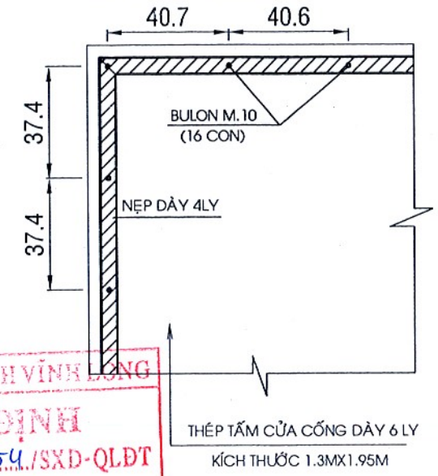

CHI TIẾT JOINT

TỶ LỆ: 1/20

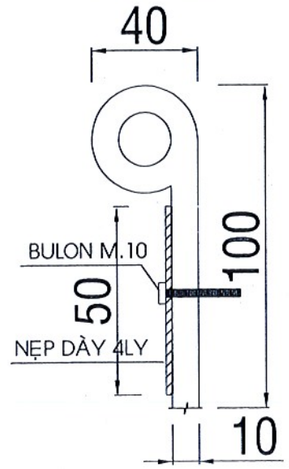

SỞ XÂY DỰNG TỈNH VĨNH LONG
THẨM ĐỊNH
Theo Văn bản số: 4654 /SXD-QLĐT
Ngày 26/12/2025

MẶT CẮT A-A

TỶ LỆ: 1/10

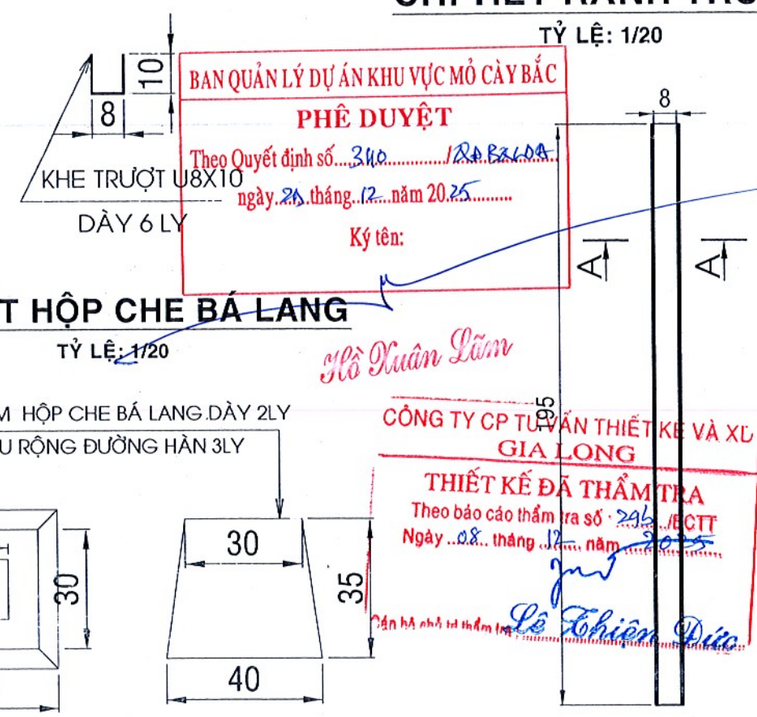

CHI TIẾT RÃNH TRƯỢT

TỶ LỆ: 1/20

BAN QUẢN LÝ DỰ ÁN KHU VỰC MỎ CÀY BẮC
PHÊ DUYỆT
Theo Quyết định số 340 /QĐ-BQLDA
ngày 24 tháng 12 năm 2025
Ký tên:
Hồ Xuân Lãm

CHI TIẾT HỘP CHE BÁ LANG

TỶ LỆ: 1/20

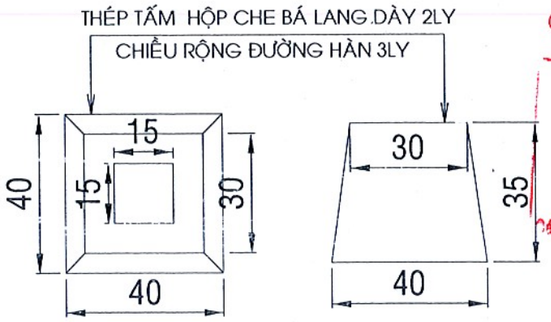

CÔNG TY CP TƯ VẤN THIẾT KẾ VÀ XD GIA LONG
THIẾT KẾ ĐÃ THẨM TRA
Theo báo cáo thẩm tra số 246 /BCTT
Ngày 08 tháng 12 năm 2025
Cán bộ chủ trì thẩm tra: Lê Thiên Đức

CHI TIẾT 4

CHI TIẾT 2

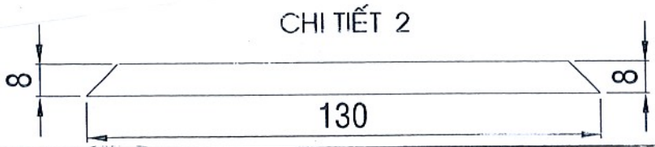

CHI TIẾT 3

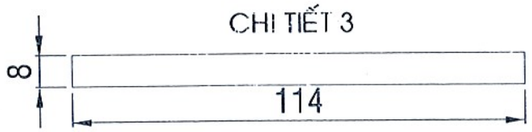

CHỦ ĐẦU TƯ: BAN QUẢN LÝ DỰ ÁN KHU VỰC MỎ CÀY BẮC	NHÀ THẦU TƯ VẤN THIẾT KẾ: RPT — CÔNG TY TNHH TƯ VẤN ĐẦU TƯ XÂY DỰNG NAM PHÚ TÂN BẾN TRE — GIÁM ĐỐC: DƯƠNG THỊ THU TRANG	CHỦ NHIỆM	KS. NGUYỄN VĂN CƯỜNG	DỰ ÁN: ĐƯỜNG TỪ QUỐC LỘ 57 ĐẾN ĐÊ BAO TÂN THÀNH BÌNH - THẠNH NGÃI - PHÚ MỸ (ĐT.DK.09), HUYỆN MỎ CÀY BẮC	BƯỚC: THIẾT KẾ BẢN VẼ THI CÔNG	MHCT: 26HS-TKCĐ/MCB2025
		THIẾT KẾ	KS. NGUYỄN VĂN CƯỜNG		TÊN BẢN VẼ: CHI TIẾT CỬA CỐNG	HIỆU CHỈNH/CĂN CỨ:
		HỌA - VẼ	KS. NGUYỄN MINH TRỌNG NHÂN			NGÀY PHÁT HÀNH: / /2025
		SOÁT	KS. NGUYỄN MINH TRỌNG NHÂN			CD: 09/09

PHẦN CỐNG THOÁT NƯỚC NGANG ĐƯỜNG
Φ1000 TẠI KM3+233,7

BÌNH ĐỒ CỐNG

TỶ LỆ: 1/500

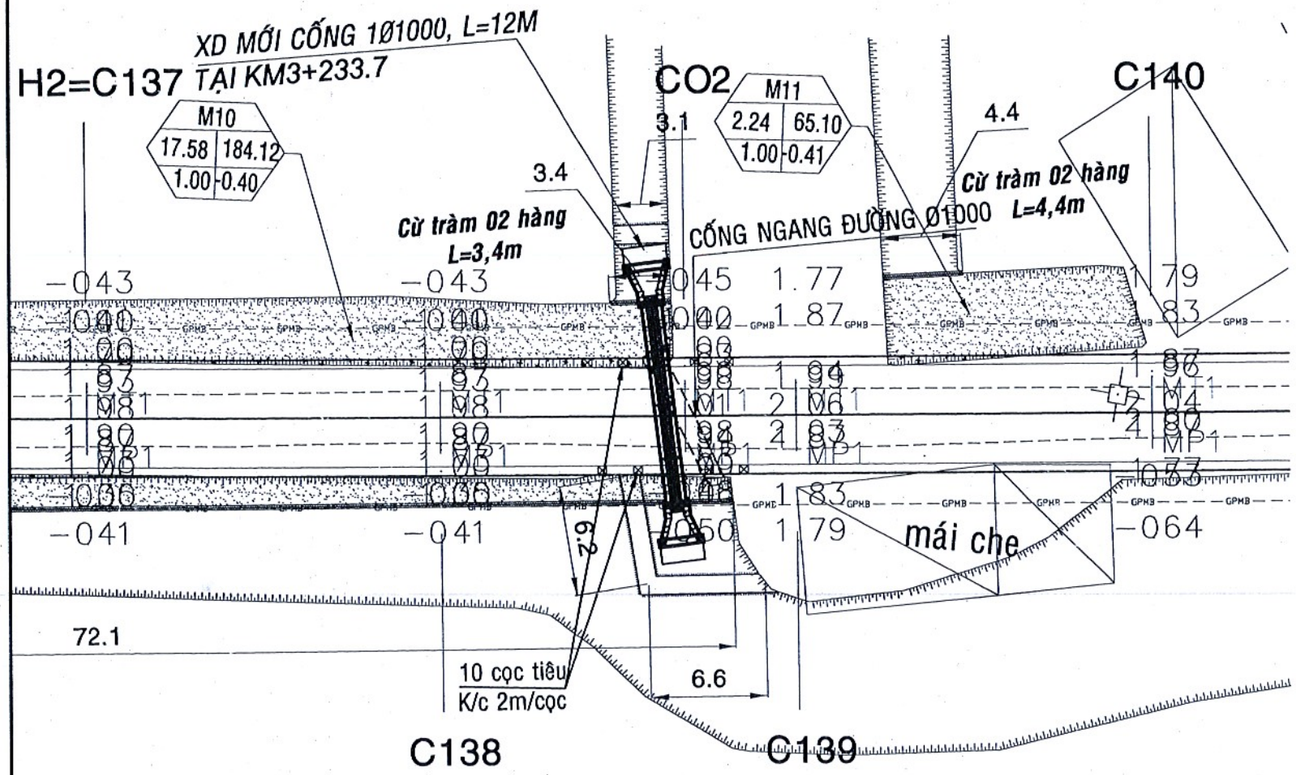

MẶT CẮT NGANG ĐÊ QUAI

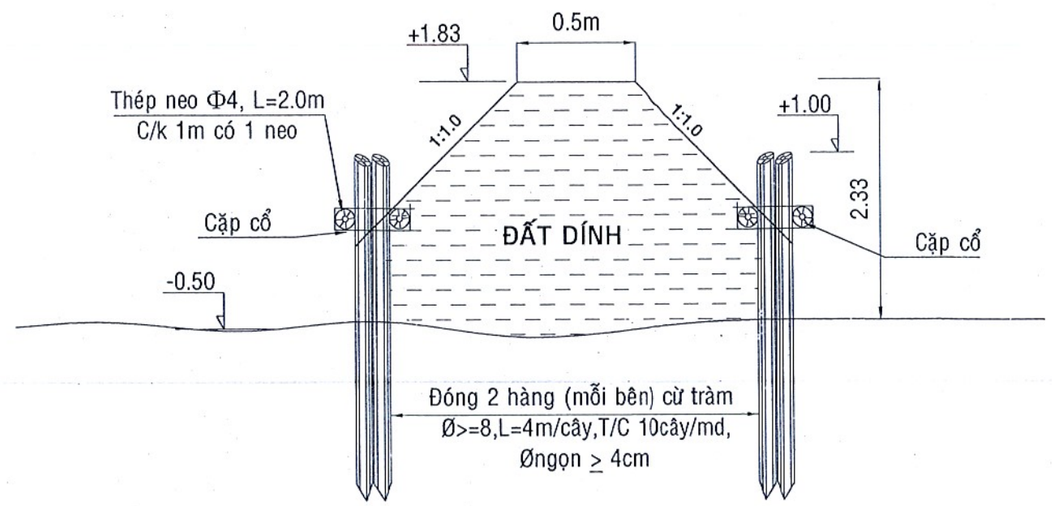

SỞ XÂY DỰNG TỈNH VĨNH LONG
THẨM ĐỊNH
Theo Văn bản số: 1654 /SXD-QLĐT
Ngày 26/12/2025

BAN QUẢN LÝ DỰ ÁN KHU VỰC MỎ CÀY BẮC
PHÊ DUYỆT
Theo Quyết định số 340 / QĐ-BQLDA
ngày 29 tháng 12 năm 2025
Ký tên:
Hồ Xuân Lâm

CÔNG TY CP TƯ VẤN THIẾT KẾ VÀ XD GIA LONG
THIẾT KẾ ĐÃ THẨM TRA
Theo báo cáo thẩm tra số 296 /BCTT
Ngày 28 tháng 12 năm 2025
Cán bộ chủ trì thẩm tra Lê Thiên Đức

CHỦ ĐẦU TƯ: BAN QUẢN LÝ DỰ ÁN KHU VỰC MỎ CÀY BẮC	NHÀ THẦU TƯ VẤN THIẾT KẾ: CÔNG TY TNHH TƯ VẤN ĐẦU TƯ XÂY DỰNG NAM PHÚ TÂN BẾN TRE	GIÁM ĐỐC DƯƠNG THỊ THU TRANG	CHỦ NHIỆM: KS. NGUYỄN VĂN CƯỜNG THIẾT KẾ: KS. NGUYỄN VĂN CƯỜNG HỌA - VẼ: KS. NGUYỄN MINH TRỌNG NHÂN SOÁT: KS. NGUYỄN MINH TRỌNG NHÂN	DỰ ÁN: ĐƯỜNG TỪ QUỐC LỘ 57 ĐẾN ĐÊ BAO TÂN THÀNH BÌNH - THẠNH NGÃI - PHÚ MỸ (ĐT.DK.09), HUYỆN MỎ CÀY BẮC	BƯỚC: THIẾT KẾ BẢN VẼ THI CÔNG TÊN BẢN VẼ: BÌNH ĐỒ CỐNG D1000 TẠI KM3+233.7	MHCT: 26HS-TKCĐ/MCB2025 HIỆU CHỈNH/CĂN CỨ: NGÀY PHÁT HÀNH: / /2025 CD:01/09

TRẮC DỌC CỐNG Ø1000

TỶ LỆ: 1/50

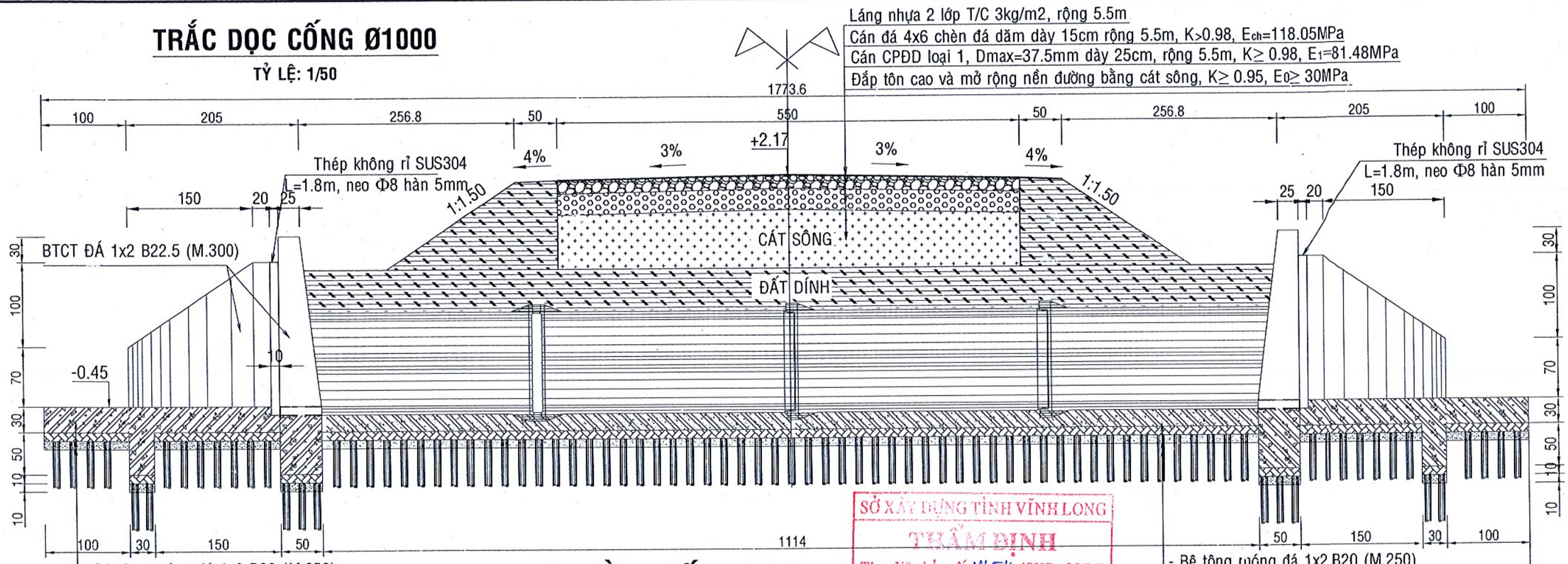

MẶT BẰNG CỐNG Ø1000

TỶ LỆ: 1/50

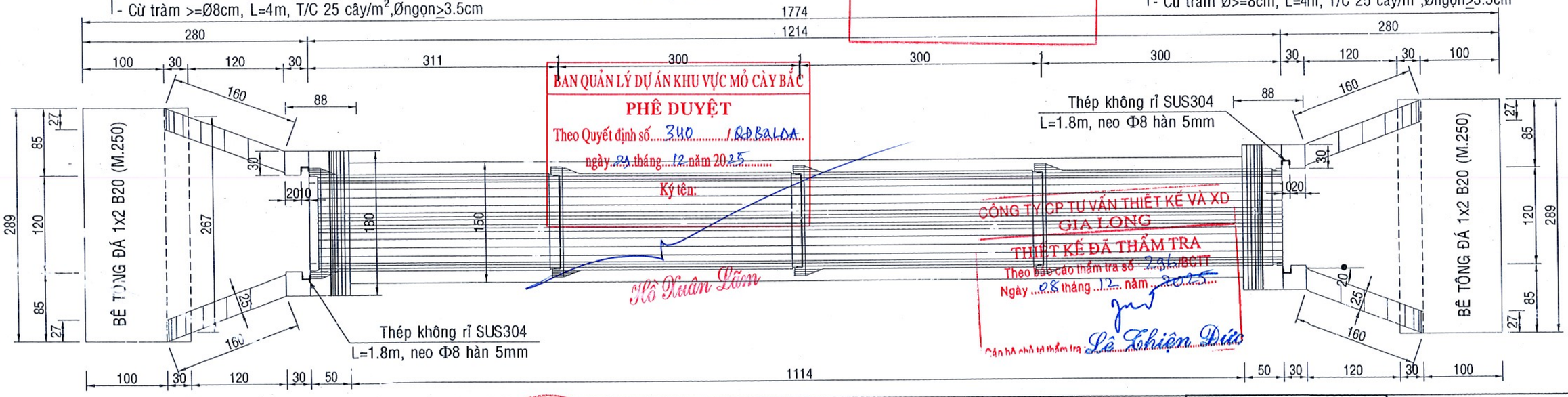

SỞ XÂY DỰNG TỈNH VĨNH LONG
THẨM ĐỊNH
Theo Văn bản số: 1654 /SXD-QLĐT
Ngày 26/12/2025

BAN QUẢN LÝ DỰ ÁN KHU VỰC MỎ CÀY BẮC
PHÊ DUYỆT
Theo Quyết định số 340 / QĐBQLDA
ngày 24 tháng 12 năm 2025
Ký tên:
Hồ Xuân Lâm

CÔNG TY CP TƯ VẤN THIẾT KẾ VÀ XD GIA LONG
THIẾT KẾ ĐÃ THẨM TRA
Theo Báo cáo thẩm tra số 231/BCTT
Ngày 08 tháng 12 năm 2025
Cán bộ chủ trì thẩm tra: Lê Thiện Đức

CHỦ ĐẦU TƯ: BAN QUẢN LÝ DỰ ÁN KHU VỰC MỎ CÀY BẮC	NHÀ THẦU TƯ VẤN THIẾT KẾ: CÔNG TY TNHH TƯ VẤN ĐẦU TƯ XÂY DỰNG NAM PHÚ TÂN BẾN TRE	GIÁM ĐỐC: DƯƠNG THỊ THU TRANG	CHỦ NHIỆM: KS. NGUYỄN VĂN CƯỜNG THIẾT KẾ: KS. NGUYỄN VĂN CƯỜNG HỌA - VẼ: KS. NGUYỄN MINH TRỌNG NHÂN SOÁT: KS. NGUYỄN MINH TRỌNG NHÂN	DỰ ÁN: ĐƯỜNG TỪ QUỐC LỘ 57 ĐẾN ĐÊ BAO TÂN THÀNH BÌNH - THẠNH NGÃI - PHÚ MỸ (ĐT.DK.09), HUYỆN MỎ CÀY BẮC	BƯỚC: THIẾT KẾ BẢN VẼ THI CÔNG TÊN BẢN VẼ: TRẮC DỌC + MẶT BẰNG CỐNG	MHCT: 26HS-TKCĐ/MCB2025 HIỆU CHỈNH/CĂN CỨ: NGÀY PHÁT HÀNH: / /2025 CD: 02/09

CHÍNH DIỆN CỐNG Ø1000

TỶ LỆ: 1/30

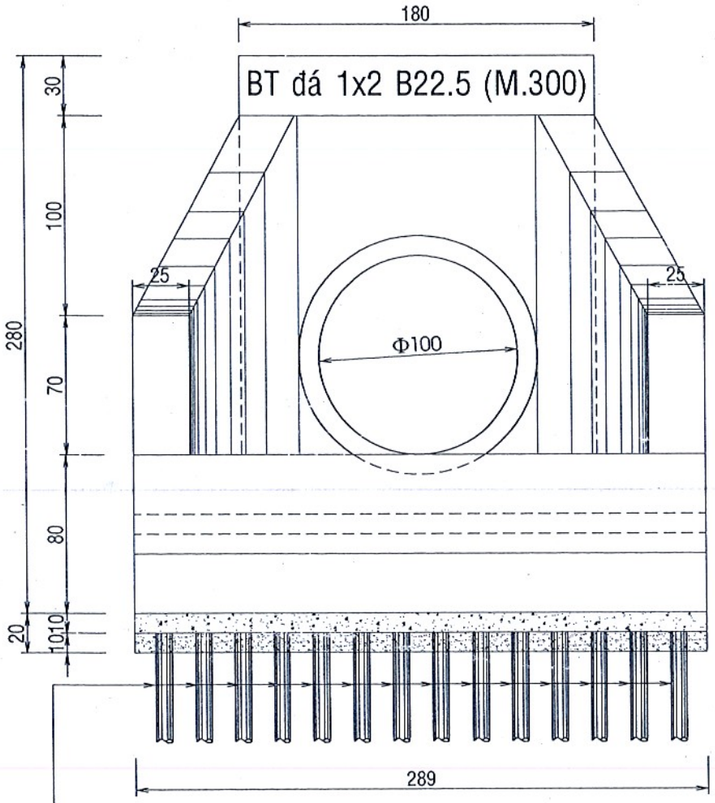

Cừ tràm Ø>8cm, L=4m,T/C 25Cây/M², Øngọn > 3.5cm

CHI TIẾT MỐI NỐI CỐNG

TỶ LỆ: 1/10

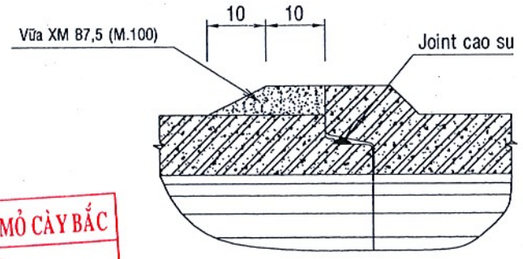

BAN QUẢN LÝ DỰ ÁN KHU VỰC MỎ CÀY BẮC
PHÊ DUYỆT
Theo Quyết định số 340 / QĐBQLDA
ngày 24 tháng 12 năm 2025
Ký tên:
Hồ Xuân Lãm

SỞ XÂY DỰNG TỈNH VĨNH LONG
THẨM ĐỊNH
Theo Văn bản số: 4654 /SXD-QLĐT
Ngày 26/12/2025

MẶT CẮT NGANG CỐNG

TỶ LỆ: 1/25

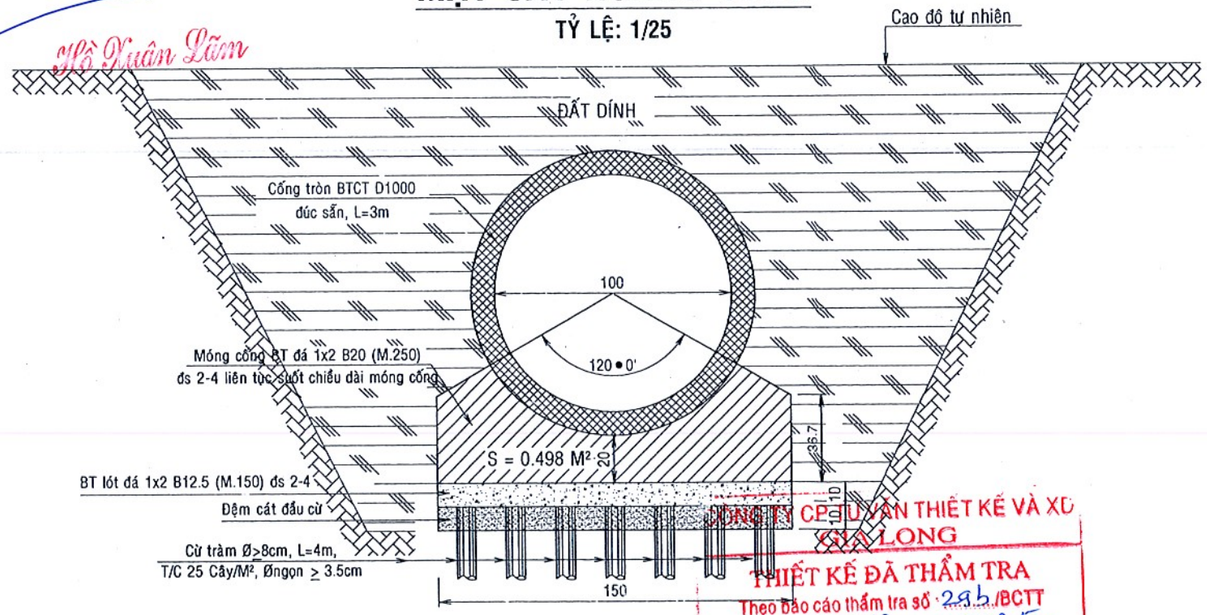

CÔNG TY CP TƯ VẤN THIẾT KẾ VÀ XD VĨNH LONG
THIẾT KẾ ĐÃ THẨM TRA
Theo Báo cáo thẩm tra số 285/BCTT
Ngày 08 tháng 12 năm 2025
Đơn vị thẩm tra: Lê Thiện Đức

CHỦ ĐẦU TƯ: BAN QUẢN LÝ DỰ ÁN KHU VỰC MỎ CÀY BẮC	NHÀ THẦU TƯ VẤN THIẾT KẾ: RPT CÔNG TY TNHH TƯ VẤN ĐẦU TƯ XÂY DỰNG NAM PHÚ TÂN BẾN TRE GIÁM ĐỐC DƯƠNG THỊ THU TRANG	CHỦ NHIỆM		KS. NGUYỄN VĂN CƯỜNG	DỰ ÁN: ĐƯỜNG TỪ QUỐC LỘ 57 ĐẾN ĐÊ BAO TÂN THÀNH BÌNH - THẠNH NGÃI - PHÚ MỸ (ĐT.DK.09), HUYỆN MỎ CÀY BẮC	BƯỚC: THIẾT KẾ BẢN VẼ THI CÔNG TÊN BẢN VẼ: CHÍNH DIỆN CỐNG	MHCT: 26HS-TKCĐ/MCB2025 HIỆU CHỈNH/CĂN CỨ: NGÀY PHÁT HÀNH: / /2025 CD: 03/09
		THIẾT KẾ		KS. NGUYỄN VĂN CƯỜNG			
		HỌA - VẼ		KS. NGUYỄN MINH TRỌNG NHÂN			
		SOÁT		KS. NGUYỄN MINH TRỌNG NHÂN			

1/2 MẶT CẮT A-A

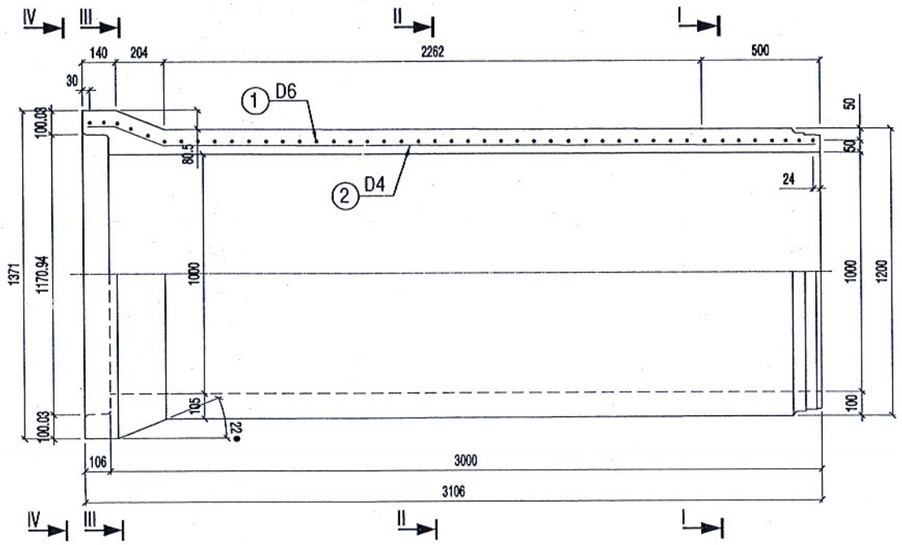

1/2 I-I 1/2 II-II

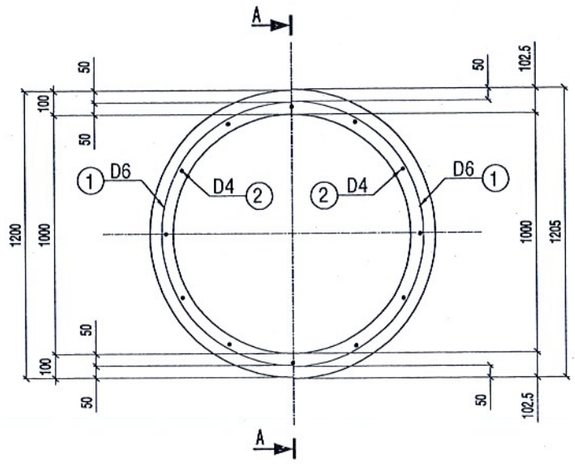

1/2 III-III 1/2 IV-IV

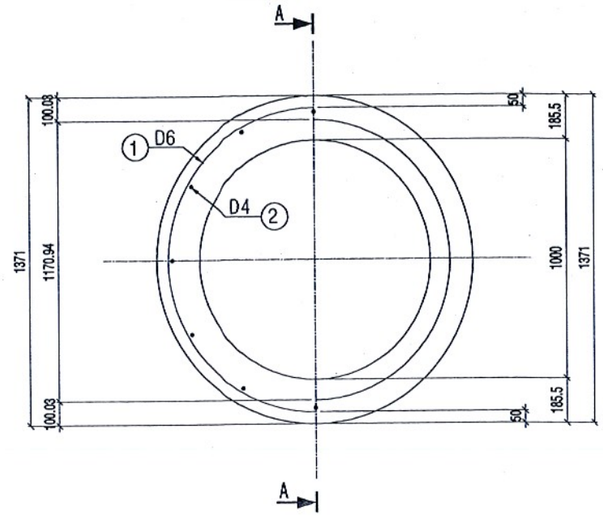

CỐT THÉP SỐ 1

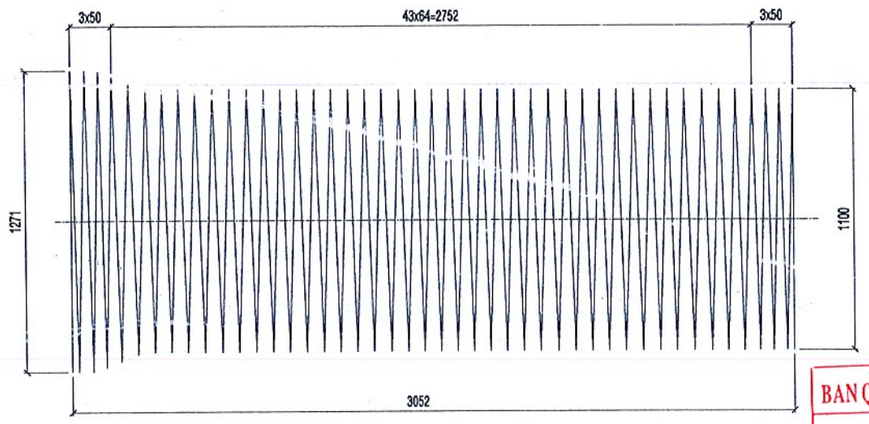

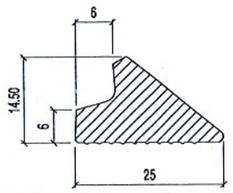

joint CAO SU

CỐT THÉP SỐ 2

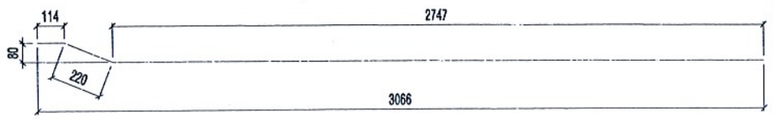

SỞ XÂY DỰNG TỈNH VĨNH LONG
THẨM ĐỊNH
Theo Văn bản số: 4654 /SXD-QLĐT
Ngày 26/12/2025

BAN QUẢN LÝ DỰ ÁN KHU VỰC MỎ CÀY BẮC
PHÊ DUYỆT
Theo Quyết định số 340 /QĐBQLDA
ngày 29 tháng 12 năm 2025
Ký tên:
Hồ Xuân Lãm

Thống kê vật tư

kí hiệu	Quy cách vật tư	Số thanh	Chiều dài một thanh	Tổng chiều dài	Tổng trọng lượng	Ghi chú
	(mm)	(th)	(mm)	(m)	(kg)	
1	D6	1	173896	173.90	38.60	
2	D4	12	3081	36.97	5.70	
	Cộng				44.30	
Bê tông				1.075 m3/ 1 Đốt Cống		

CÔNG TY CP TƯ VẤN THIẾT KẾ VÀ XD GIA LONG
THIẾT KẾ ĐÃ THẨM TRA
Theo báo cáo thẩm tra số 296 /BCTT
Ngày 08 tháng 12 năm 2025
Lê Thiên Duy

GHI CHÚ:
1- Kích thước bản vẽ ghi bằng mm.
2- Liên kết những thanh cốt thép được tiến hành bằng máy tự động.
3- Cốt thép (D<=10) CB240T; D>10 CB400-V)
4- Chiều cao đất đắp trên cống từ 0.6m đến 4.0m.
5- Yêu cầu đối với đất nền xác định theo hướng dẫn trong thuyết minh chung.
6- Tải trọng xe cho phép H30.

CHỦ ĐẦU TƯ: BAN QUẢN LÝ DỰ ÁN KHU VỰC MỎ CÀY BẮC	NHÀ THẦU TƯ VẤN THIẾT KẾ: CÔNG TY TNHH TƯ VẤN ĐẦU TƯ XÂY DỰNG NAM PHÚ TÂN BẾN TRE	GIÁM ĐỐC DƯƠNG THỊ THU TRANG	CHỦ NHIỆM	KS. NGUYỄN VĂN CƯỜNG	DỰ ÁN: ĐƯỜNG TỪ QUỐC LỘ 57 ĐẾN ĐÊ BAO TÂN THÀNH BÌNH - THẠNH NGÃI - PHÚ MỸ (ĐT.DK.09), HUYỆN MỎ CÀY BẮC	BƯỚC: THIẾT KẾ BẢN VẼ THI CÔNG
			THIẾT KẾ	KS. NGUYỄN VĂN CƯỜNG		TÊN BẢN VẼ: CỐNG BTCT D1000, L=3M H30
			HỌA - VẼ	KS. NGUYỄN MINH TRỌNG NHÂN		MHCT: 26HS-TKCĐ/MCB2025
			SOÁT	KS. NGUYỄN MINH TRỌNG NHÂN		HIỆU CHỈNH/CĂN CỨ:
						NGÀY PHÁT HÀNH: / /2025
						CD: 04/09

CỐT THÉP TƯỜNG CÁNH, TƯỜNG ĐẦU

TỶ LỆ: 1/25

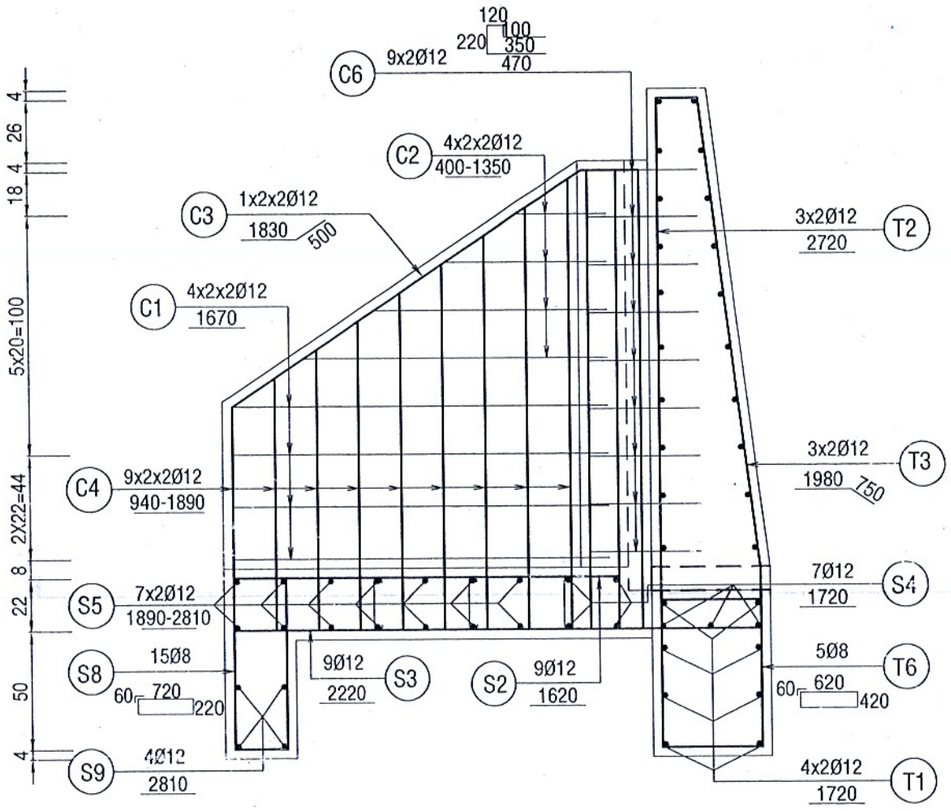

CỐT THÉP TƯỜNG ĐẦU

TỶ LỆ: 1/25

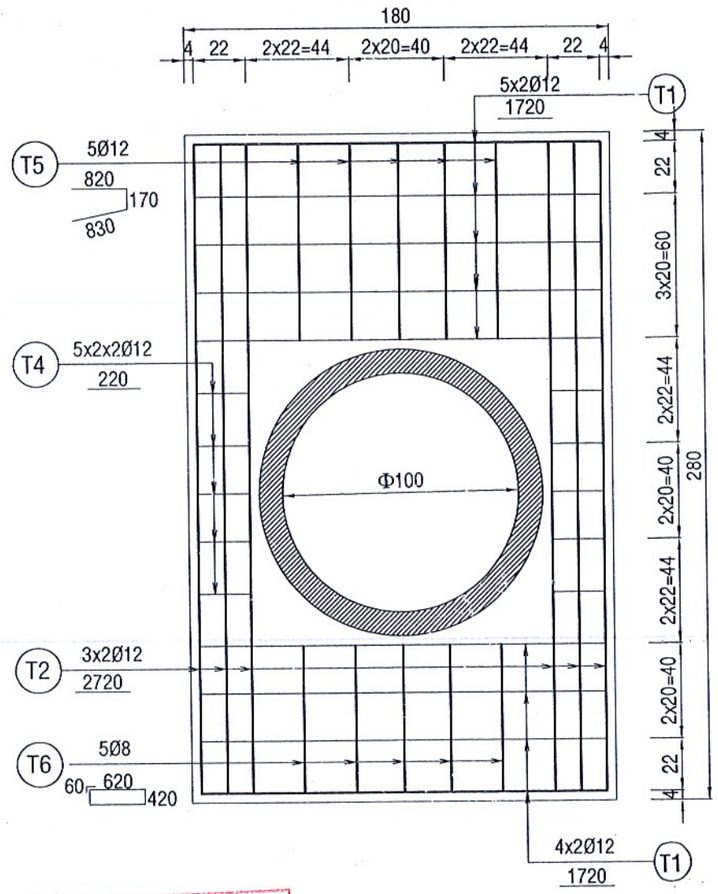

BAN QUẢN LÝ DỰ ÁN KHU VỰC MỎ CÀY BẮC
PHÊ DUYỆT
Theo Quyết định số 340 / QĐ BQLDA
ngày 29 tháng 12 năm 2025
Ký tên:
Võ Xuân Lãm

SỞ XÂY DỰNG TỈNH VĨNH LONG
THẨM ĐỊNH
Theo Văn bản số 4654 /SXD-QLĐT
Ngày 26/12/2025

CÔNG TY CP TƯ VẤN THIẾT KẾ VÀ XL GIA LONG
THIẾT KẾ ĐÃ THẨM TRA
Theo báo cáo thẩm tra số 296 /BCTT
Ngày 08 tháng 12 năm 2025
Đại diện phụ trách thẩm tra: Lê Thiện Đức

CHỦ ĐẦU TƯ: BAN QUẢN LÝ DỰ ÁN KHU VỰC MỎ CÀY BẮC	NHÀ THẦU TƯ VẤN THIẾT KẾ: CÔNG TY TNHH TƯ VẤN ĐẦU TƯ XÂY DỰNG NAM PHÚ TÂN BẾN TRE	GIÁM ĐỐC: Thanh	CHỦ NHIỆM		KS. NGUYỄN VĂN CƯỜNG	DỰ ÁN: ĐƯỜNG TỪ QUỐC LỘ 57 ĐẾN ĐÊ BAO TÂN THÀNH BÌNH - THẠNH NGÃI - PHÚ MỸ (ĐT.DK.09), HUYỆN MỎ CÀY BẮC
		DƯƠNG THỊ THU TRANG	THIẾT KẾ		KS. NGUYỄN VĂN CƯỜNG	
			HỌA - VẼ		KS. NGUYỄN MINH TRỌNG NHÂN	
			SOÁT		KS. NGUYỄN MINH TRỌNG NHÂN	

BƯỚC: THIẾT KẾ BẢN VẼ THI CÔNG	MHCT: 26HS-TKCĐ/MCB2025
TÊN BẢN VẼ: CỐT THÉP TƯỜNG ĐẦU + TƯỜNG CÁNH	HIỆU CHỈNH/CĂN CỨ:
	NGÀY PHÁT HÀNH: / /2025
	CD: 05/09

CỐT THÉP SÂN CỐNG

TỶ LỆ: 1/25

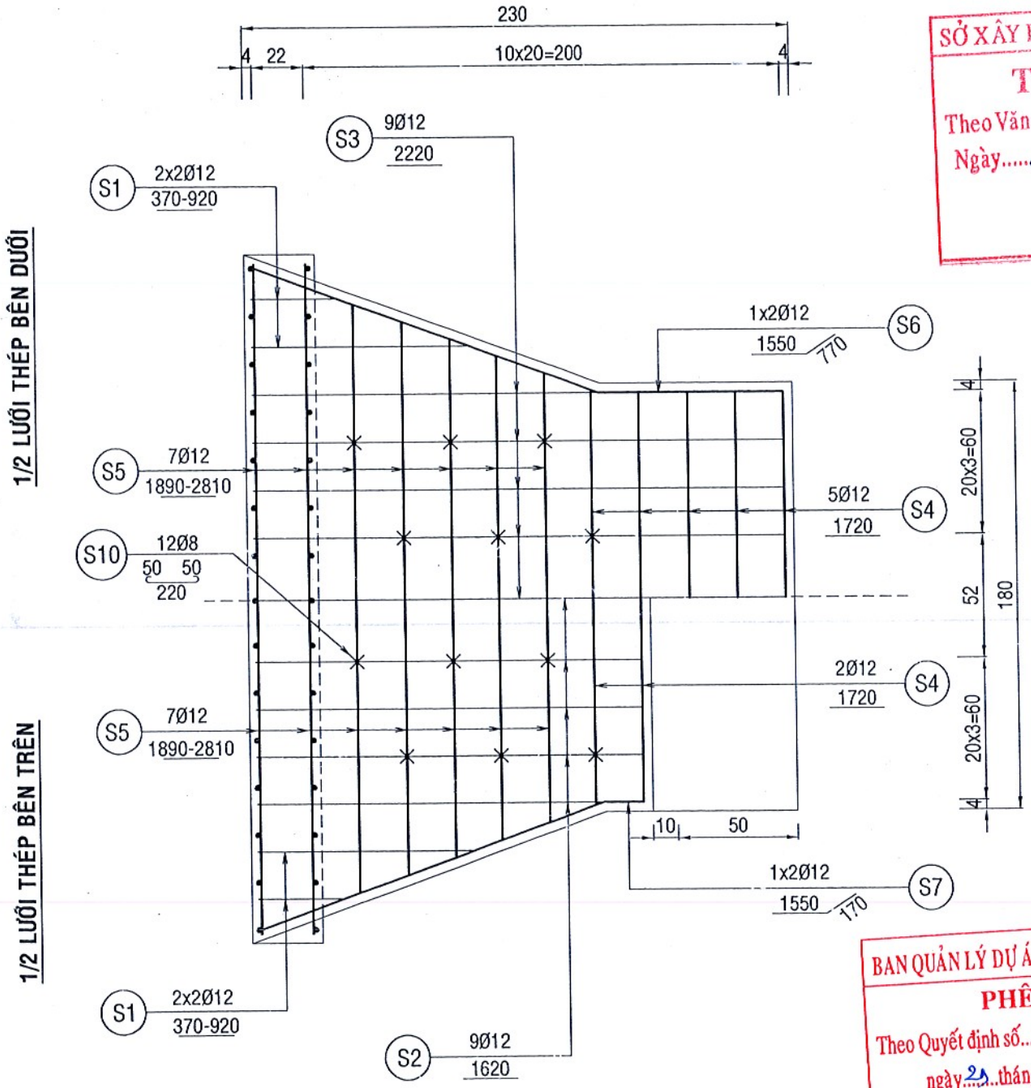

CỐT THÉP TƯỜNG ĐẦU, TƯỜNG CÁNH

TỶ LỆ: 1/25

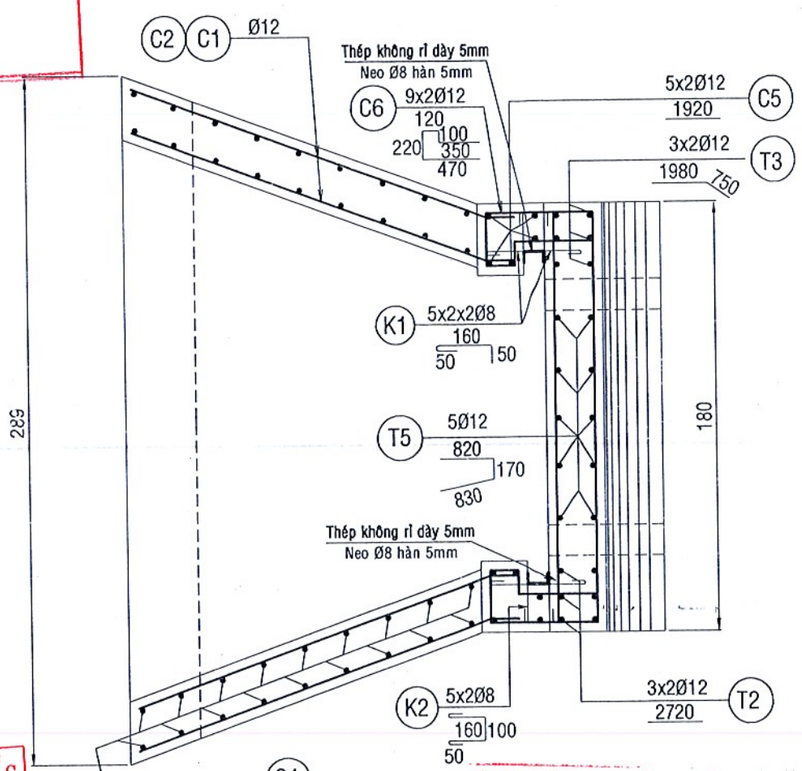

SỞ XÂY DỰNG TỈNH VĨNH LONG
THẨM ĐỊNH
Theo Văn bản số: 11654 /SXD-QLĐT
Ngày 26/12/2025

BAN QUẢN LÝ DỰ ÁN KHU VỰC MỎ CÀY BẮC
PHÊ DUYỆT
Theo Quyết định số 340 /QĐBQLDA
ngày 29 tháng 12 năm 2025
Ký tên:
Võ Quân Lâm

CÔNG TY CP TƯ VẤN THIẾT KẾ VÀ XD GIA LONG
THIẾT KẾ ĐÃ THẨM TRA
Theo báo cáo thẩm tra số 291 /BCTT
Ngày 08 tháng 12 năm 2025
Cán bộ chủ trì thẩm tra
Lê Thiện Đức

CHỦ ĐẦU TƯ: BAN QUẢN LÝ DỰ ÁN KHU VỰC MỎ CÀY BẮC	NHÀ THẦU TƯ VẤN THIẾT KẾ: GIÁM ĐỐC CÔNG TY TNHH TƯ VẤN ĐẦU TƯ XÂY DỰNG NAM PHÚ TÂN BẾN TRE DƯƠNG THỊ THU TRANG	CHỦ NHIỆM	KS. NGUYỄN VĂN CƯỜNG	DỰ ÁN: ĐƯỜNG TỪ QUỐC LỘ 57 ĐẾN ĐÊ BAO TÂN THÀNH BÌNH - THẠNH NGÃI - PHÚ MỸ (ĐT.DK.09), HUYỆN MỎ CÀY BẮC	BƯỚC: THIẾT KẾ BẢN VẼ THI CÔNG
		THIẾT KẾ	KS. NGUYỄN VĂN CƯỜNG		TÊN BẢN VẼ: CỐT THÉP SÂN CỐNG
		HỌA - VẼ	KS. NGUYỄN MINH TRỌNG NHÂN		
		SOÁT	KS. NGUYỄN MINH TRỌNG NHÂN		

MHCT: 26HS-TKCĐ/MCB2025
HIỆU CHỈNH/CĂN CỨ:
NGÀY PHÁT HÀNH: / /2025
CD: 06/09

CHI TIẾT NEO THÉP KHE ĐIỀU TIẾT

TỶ LỆ: 1/10

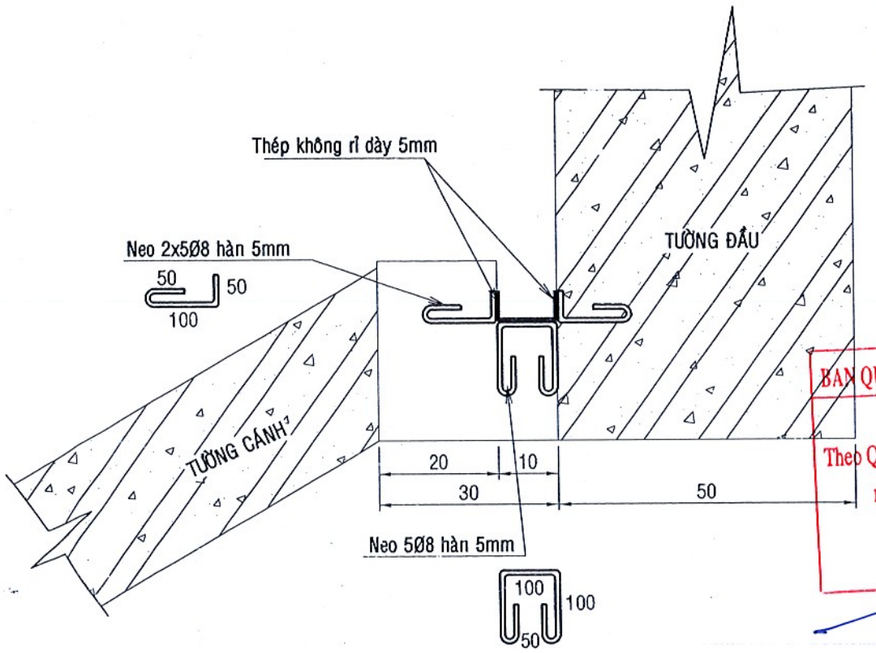

CHI TIẾT THÉP KHÔNG RỈ KHE PHAI

TỶ LỆ: 1/10

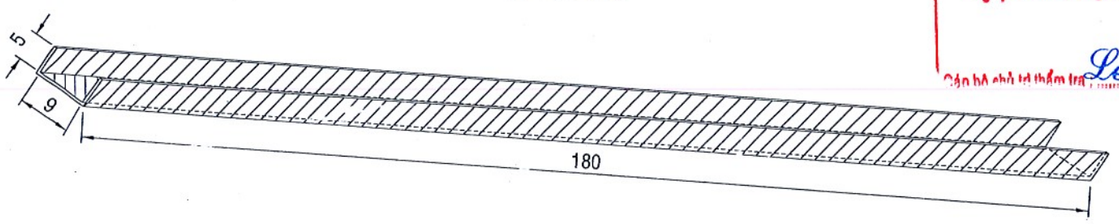

SỞ XÂY DỰNG TỈNH VĨNH LONG
THẨM ĐỊNH
Theo Văn bản số: 1454 /SXD-QLĐT
Ngày 26/12/2025

BAN QUẢN LÝ DỰ ÁN KHU VỰC MỎ CÀY BẮC
PHÊ DUYỆT
Theo Quyết định số 340 / QĐ-BQLDA
ngày 29 tháng 12 năm 2025
Ký tên:
Hồ Xuân Lãm

CÔNG TY CP TƯ VẤN THIẾT KẾ VÀ XD GIA LONG
THIẾT KẾ ĐÃ THẨM TRA
Theo báo cáo thẩm tra số 236 /KQTT
Ngày 08 tháng 12 năm 2025
Cá nhân chủ trì thẩm tra
Lê Thiện Đức

BẢNG THỐNG KÊ CỐT THÉP

CẤU KIỆN	SỐ HIỆU	Φ	SỐ LƯỢNG	MỘT THANH(M)	TỔNG CỘNG(M)	T.LƯỢNG RIÊNG(KG/M)	KHỐI LƯỢNG(KG)
TƯỜNG ĐẦU	T1	12	18	1,720	30,96	0,888	27,492
	T2	12	6	2,720	16,32	0,888	14,492
	T3	12	6	2,730	16,38	0,888	14,545
	T4	12	20	0,220	4,40	0,888	3,907
	T5	12	5	1,820	9,10	0,888	8,081
	T6	8	5	2,200	11,00	0,395	4,345
		Ø8:	4,345	Ø12: 68,517		CỘNG	72,862
TƯỜNG CÁNH	C1	12	16	1,670	26,72	0,888	23,727
	C2	12	16	0,875	14,00	0,888	12,432
	C3	12	4	2,330	9,32	0,888	8,276
	C4	12	36	1,415	50,94	0,888	45,235
	C5	12	10	1,920	19,20	0,888	17,050
	C6	12	18	1,260	22,68	0,888	20,140
		Ø8:	0	Ø12: 126,860		CỘNG	126,860
SÂN TƯỜNG	S1	12	8	0,645	5,16	0,888	4,582
	S2	12	9	1,620	14,58	0,888	12,947
	S3	12	9	2,220	19,98	0,888	17,742
	S4	12	7	1,720	12,04	0,888	10,692
	S5	12	14	2,350	32,90	0,888	29,215
	S6	12	2	2,320	4,64	0,888	4,120
	S7	12	2	1,720	3,44	0,888	3,055
	S8	8	15	2,000	30,00	0,395	11,850
	S9	12	4	2,810	11,24	0,888	9,981
	S10	8	12	0,320	3,84	0,395	1,517
		Ø8:	13,367	Ø12: 92,334		CỘNG	105,701
KHE PHAI	K1	8	20	0,260	5,2	0,395	2,054
	K2	8	10	0,520	5,2	0,395	2,054
	Thép không rỉ	SUS304	2	1,800	3,6	7,4575	26,847
		Ø8:	4,108	Thép không rỉ: 26,847		CỘNG	30,955

CHỦ ĐẦU TƯ: BAN QUẢN LÝ DỰ ÁN KHU VỰC MỎ CÀY BẮC	NHÀ THẦU TƯ VẤN THIẾT KẾ: CÔNG TY TNHH TƯ VẤN ĐẦU TƯ XÂY DỰNG NAM PHÚ TÂN BẾN TRE	GIÁM ĐỐC: DƯƠNG THỊ THU TRANG	CHỦ NHIỆM: KS. NGUYỄN VĂN CƯỜNG THIẾT KẾ: KS. NGUYỄN VĂN CƯỜNG HỌA - VẼ: KS. NGUYỄN MINH TRỌNG NHÂN SOÁT: KS. NGUYỄN MINH TRỌNG NHÂN	DỰ ÁN: ĐƯỜNG TỪ QUỐC LỘ 57 ĐẾN ĐÊ BAO TÂN THÀNH BÌNH - THẠNH NGÃI - PHÚ MỸ (ĐT.DK.09), HUYỆN MỎ CÀY BẮC	BƯỚC: THIẾT KẾ BẢN VẼ THI CÔNG TÊN BẢN VẼ: BẢNG THỐNG KÊ CỐT THÉP	MHCT: 26HS-TKCĐ/MCB2025 HIỆU CHỈNH/CĂN CỨ: NGÀY PHÁT HÀNH: / /2025 CD: 07/09

CHÍNH DIỆN CỐNG Ø1000
PHÍA THƯỢNG LƯU

TỶ LỆ: 1/50

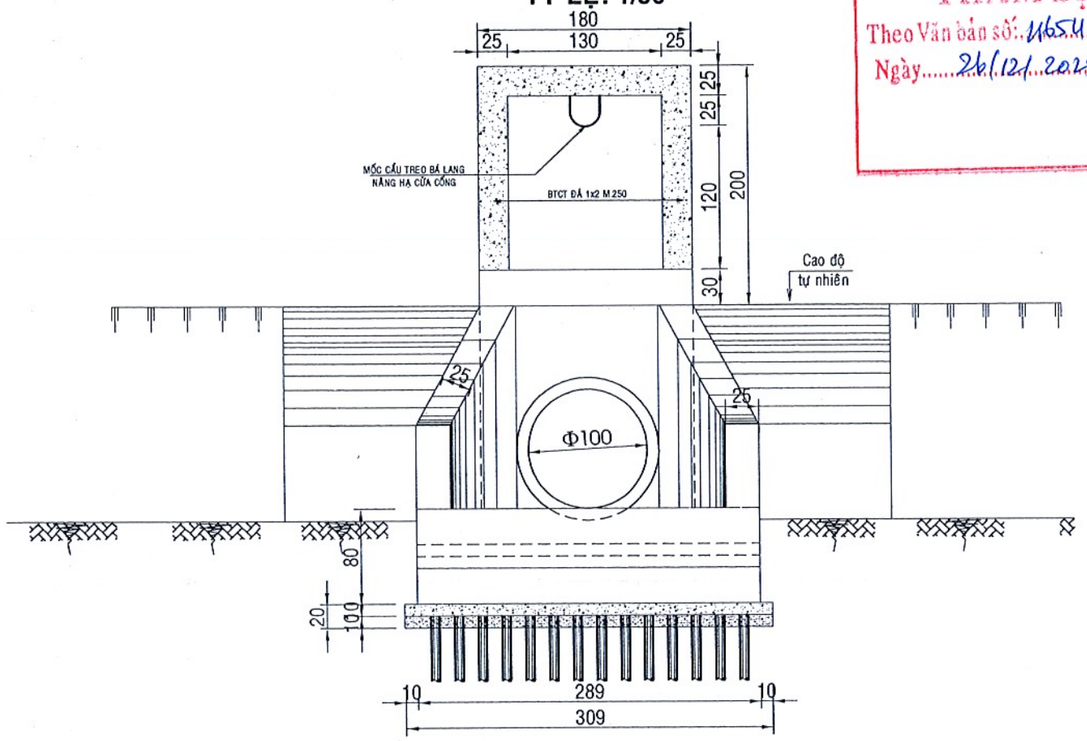

SỞ XÂY DỰNG TỈNH VĨNH LONG
THẨM ĐỊNH
Theo Văn bản số: 1654 /SXD-QLĐT
Ngày 26/12/2025

KHUNG TREO BÁ LANG NÂNG HẠ CỬA CỐNG

TỶ LỆ: 1/30

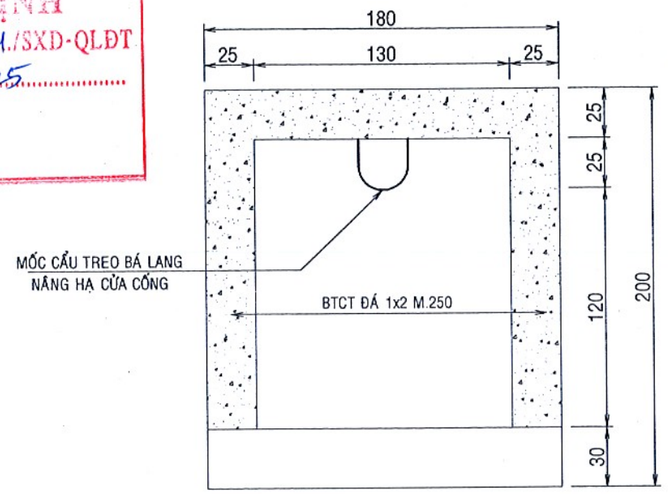

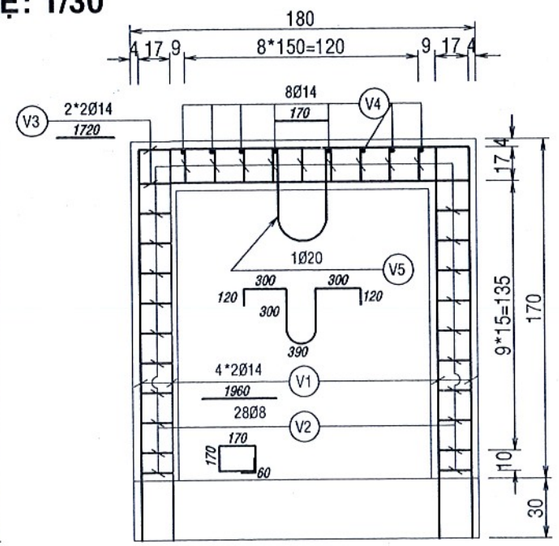

BAN QUẢN LÝ DỰ ÁN KHU VỰC MỎ CÀY BẮC
PHÊ DUYỆT
Theo Quyết định số 340 / QĐ-BQLDA
ngày 29 tháng 12 năm 2025
Ký tên:
Hồ Xuân Lâm

BẢNG THỐNG KÊ CỐT THÉP

SỐ HIỆU	Φ	SỐ LƯỢNG	MỘT THANH(M)	TỔNG CỘNG(M)	T.LƯỢNG RIÊNG(KG/M)	KHỐI LƯỢNG(KG)
V1	14	8	1,960	15,68	1,208	18,941
V2	8	28	0,800	22,40	0,395	8,848
V3	14	4	1,720	6,88	1,208	8,311
V4	14	8	0,170	1,36	1,208	1,643
V5	20	1	1,830	1,83	2,466	4,513
	Ø8:	8,85	Ø14: 28,90	Ø20: 4,51	**CỘNG**	**42,26**

CÔNG TY CP TƯ VẤN THIẾT KẾ VÀ XD GIA LONG
THIẾT KẾ ĐÃ THẨM TRA
Theo báo cáo thẩm tra số 296 /BCTT
Ngày 08 tháng 12 năm 2025
Lê Thiện Đức

CHỦ ĐẦU TƯ: BAN QUẢN LÝ DỰ ÁN KHU VỰC MỎ CÀY BẮC	NHÀ THẦU TƯ VẤN THIẾT KẾ: CÔNG TY TNHH TƯ VẤN ĐẦU TƯ XÂY DỰNG NAM PHÚ TÂN BẾN TRE	GIÁM ĐỐC: DƯƠNG THỊ THU TRANG	CHỦ NHIỆM: KS. NGUYỄN VĂN CƯỜNG THIẾT KẾ: KS. NGUYỄN VĂN CƯỜNG HỌA - VẼ: KS. NGUYỄN MINH TRỌNG NHÂN SOÁT: KS. NGUYỄN MINH TRỌNG NHÂN	DỰ ÁN: ĐƯỜNG TỪ QUỐC LỘ 57 ĐẾN ĐÊ BAO TÂN THÀNH BÌNH - THẠNH NGÃI - PHÚ MỸ (ĐT.DK.09), HUYỆN MỎ CÀY BẮC	BƯỚC: THIẾT KẾ BẢN VẼ THI CÔNG TÊN BẢN VẼ: CHI TIẾT KHUNG TREO NÂNG HẠ CỬA CỐNG	MHCT: 26HS-TKCĐ/MCB2025 HIỆU CHỈNH/CĂN CỨ: NGÀY PHÁT HÀNH: / /2025 **CD: 08/09**

CỬA CỐNG TRỤC XOAY

TỶ LỆ: 1/15

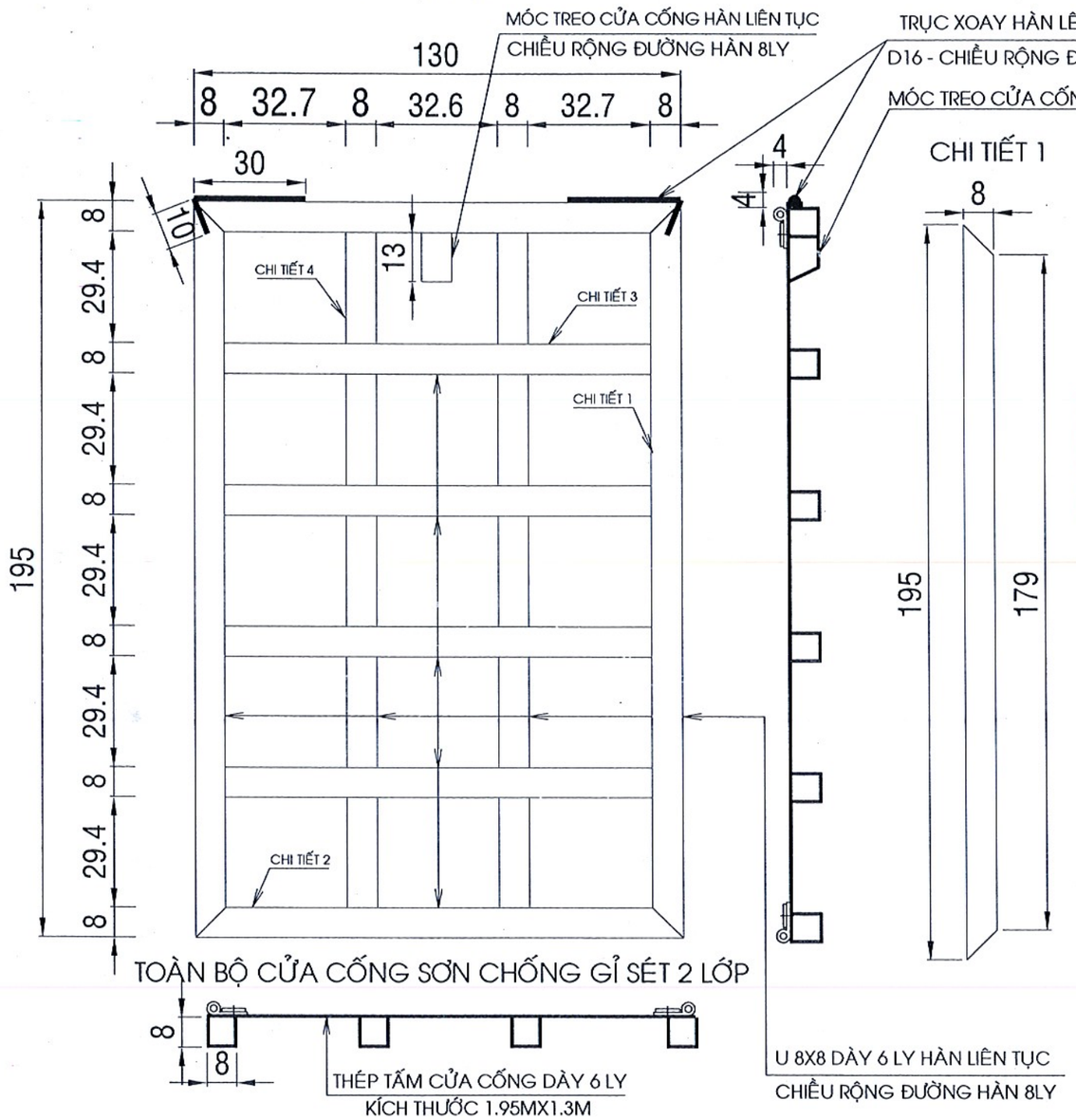

TOÀN BỘ CỬA CỐNG SƠN CHỐNG GỈ SÉT 2 LỚP

CHI TIẾT 1

CHI TIẾT 4

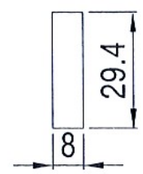

BỐ TRÍ BULON

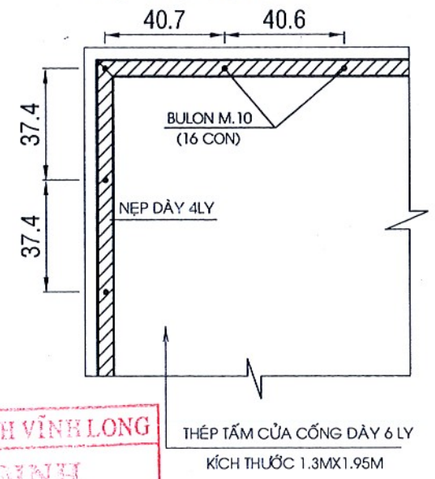

CHI TIẾT JOINT

TỶ LỆ: 1/20

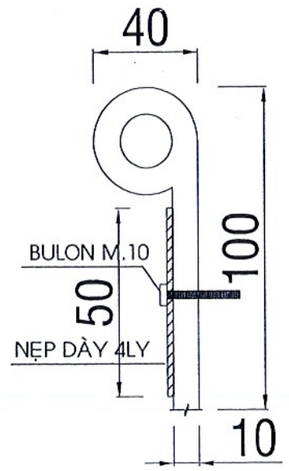

MẶT CẮT A-A

TỶ LỆ: 1/10

CHI TIẾT RÃNH TRƯỢT

TỶ LỆ: 1/20

CHI TIẾT HỘP CHE BÁ LANG

TỶ LỆ: 1/20

THÉP TẤM HỘP CHE BÁ LANG DÀY 2LY
CHIỀU RỘNG ĐƯỜNG HÀN 3LY

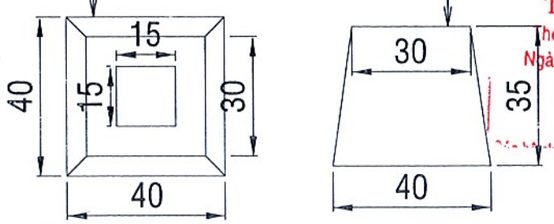

CHI TIẾT 2

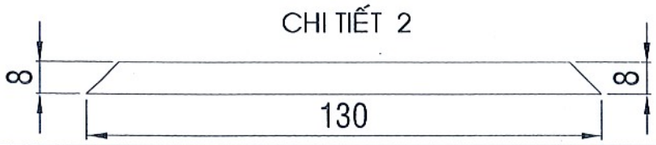

CHI TIẾT 3

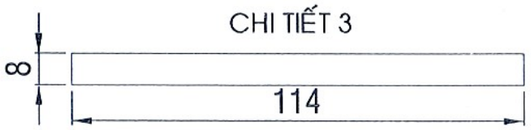

SỞ XÂY DỰNG TỈNH VĨNH LONG
THẨM ĐỊNH
Theo Văn bản số: 11654.../SXD-QLĐT
Ngày 26/12/2025

BAN QUẢN LÝ DỰ ÁN KHU VỰC MỎ CÀY BẮC
PHÊ DUYỆT
Theo Quyết định số 340 / QĐ-QLDA
ngày 24 tháng 12 năm 2025
Ký tên:
Hồ Xuân Lâm

CÔNG TY CP TƯ VẤN THIẾT KẾ VÀ KD GIA LONG
THIẾT KẾ ĐÃ THẨM TRA
Theo báo cáo thẩm tra số 236/BCTT
Ngày 08 tháng 12 năm 2025
Lê Thiện Đức

CHỦ ĐẦU TƯ: BAN QUẢN LÝ DỰ ÁN KHU VỰC MỎ CÀY BẮC	NHÀ THẦU TƯ VẤN THIẾT KẾ: RPT CÔNG TY TNHH TƯ VẤN ĐẦU TƯ XÂY DỰNG NAM PHÚ TÂN BẾN TRE	GIÁM ĐỐC: DƯƠNG THỊ THU TRANG	CHỦ NHIỆM: KS. NGUYỄN VĂN CƯỜNG THIẾT KẾ: KS. NGUYỄN VĂN CƯỜNG HỌA - VẼ: KS. NGUYỄN MINH TRỌNG NHÂN SOÁT: KS. NGUYỄN MINH TRỌNG NHÂN	DỰ ÁN: ĐƯỜNG TỪ QUỐC LỘ 57 ĐẾN ĐÊ BAO TÂN THÀNH BÌNH - THẠNH NGÃI - PHÚ MỸ (ĐT.DK.09), HUYỆN MỎ CÀY BẮC	BƯỚC: THIẾT KẾ BẢN VẼ THI CÔNG TÊN BẢN VẼ: CHI TIẾT CỬA CỐNG	MHCT: 26HS-TKCĐ/MCB2025 HIỆU CHỈNH/CĂN CỨ: NGÀY PHÁT HÀNH: / /2025 CD: 09/09

PHẦN CỐNG THOÁT NƯỚC NGANG ĐƯỜNG
Φ600 TẠI KM3+793,83

BÌNH ĐỒ CỐNG

TỶ LỆ: 1/500

SỞ XÂY DỰNG TỈNH VĨNH LONG
THẨM ĐỊNH
Theo Văn bản số: 1654./SXD-QLĐT
Ngày 26/12/2025

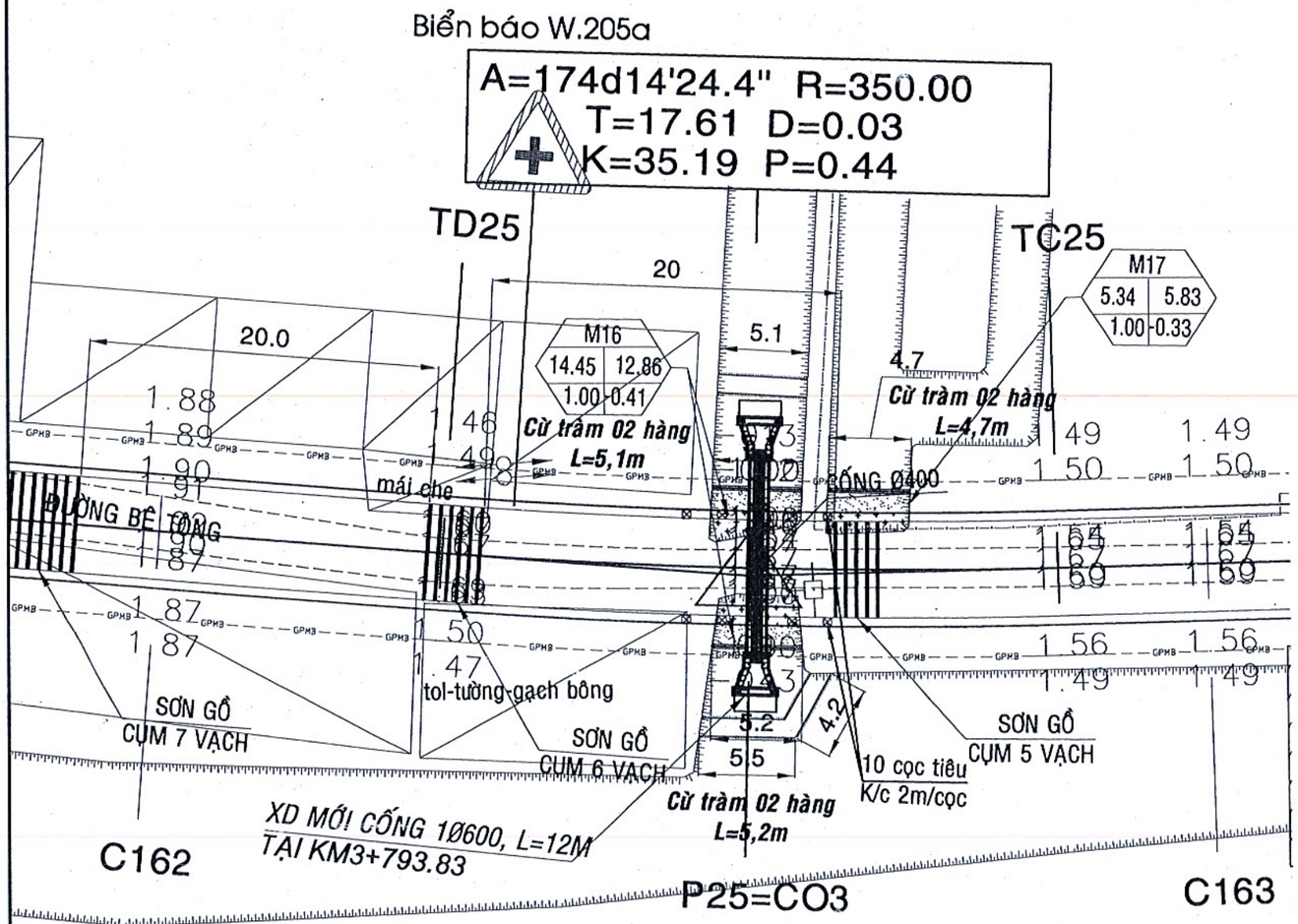

MẶT CẮT NGANG ĐÊ QUAI

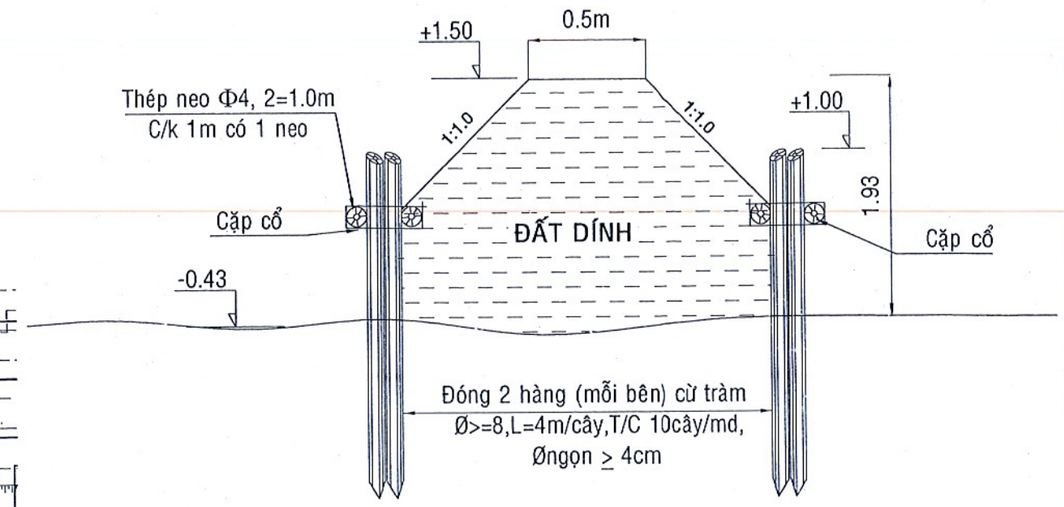

BAN QUẢN LÝ DỰ ÁN KHU VỰC MỎ CÀY BẮC
PHÊ DUYỆT
Theo Quyết định số 340 / QĐ-BQLDA
ngày 24 tháng 12 năm 2025
Ký tên:
Võ Xuân Lâm

CÔNG TY CP TƯ VẤN THIẾT KẾ VÀ XD GIA LONG
THIẾT KẾ ĐÃ THẨM TRA
Theo báo cáo thẩm tra số 296 /BCTT
Ngày 08 tháng 12 năm 2025
Người thẩm tra: Lê Thiện Đức

CHỦ ĐẦU TƯ: BAN QUẢN LÝ DỰ ÁN KHU VỰC MỎ CÀY BẮC	NHÀ THẦU TƯ VẤN THIẾT KẾ: CÔNG TY TNHH TƯ VẤN ĐẦU TƯ XÂY DỰNG NAM PHÚ TÂN BẾN TRE	GIÁM ĐỐC: DƯƠNG THỊ THU TRANG	CHỦ NHIỆM: KS. NGUYỄN VĂN CƯỜNG THIẾT KẾ: KS. NGUYỄN VĂN CƯỜNG HỌA - VẼ: KS. NGUYỄN MINH TRỌNG NHÂN SOÁT: KS. NGUYỄN MINH TRỌNG NHÂN	DỰ ÁN: ĐƯỜNG TỪ QUỐC LỘ 57 ĐẾN ĐÊ BAO TÂN THÀNH BÌNH - THẠNH NGÃI - PHÚ MỸ (ĐT.DK.09), HUYỆN MỎ CÀY BẮC	BƯỚC: THIẾT KẾ BẢN VẼ THI CÔNG TÊN BẢN VẼ: BÌNH ĐỒ CỐNG D600 TẠI KM3+793.83	MHCT: 26HS-TKCĐ/MCB2025 HIỆU CHỈNH/CĂN CỨ: NGÀY PHÁT HÀNH: / /2025 CD:01/09

TRẮC DỌC CỐNG Ø600

TỶ LỆ: 1/50

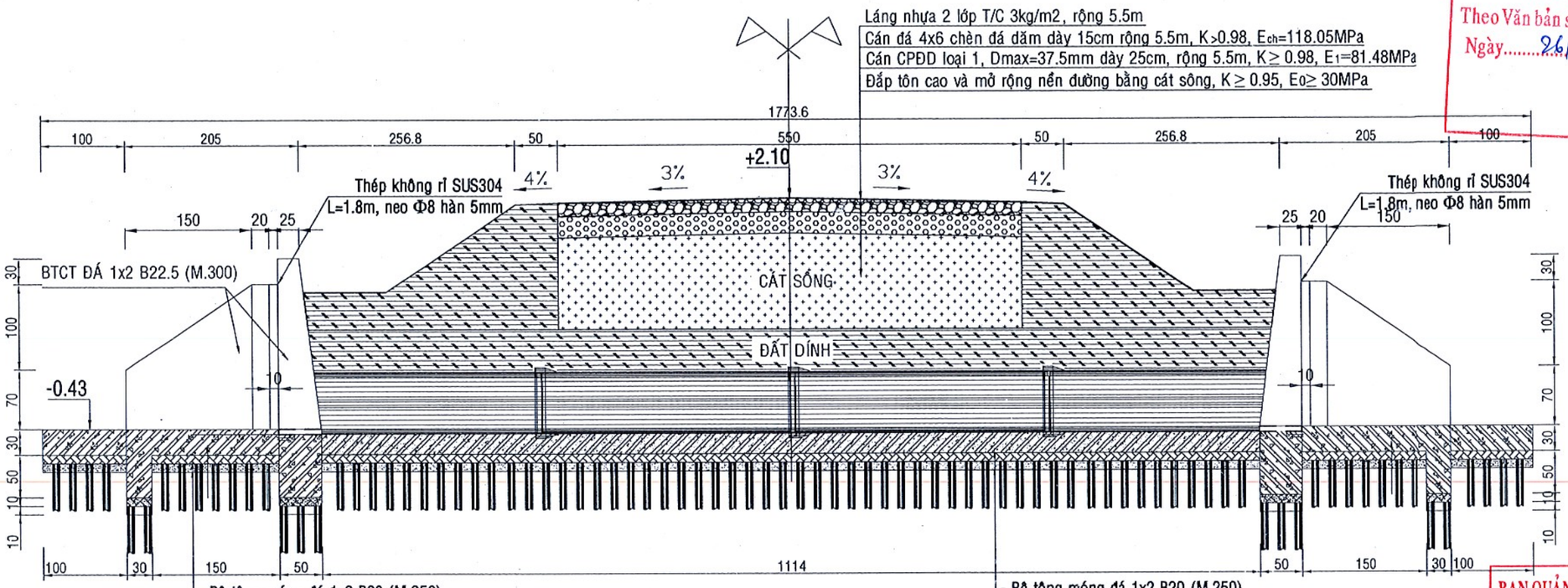

MẶT BẰNG CỐNG Ø600

TỶ LỆ: 1/50

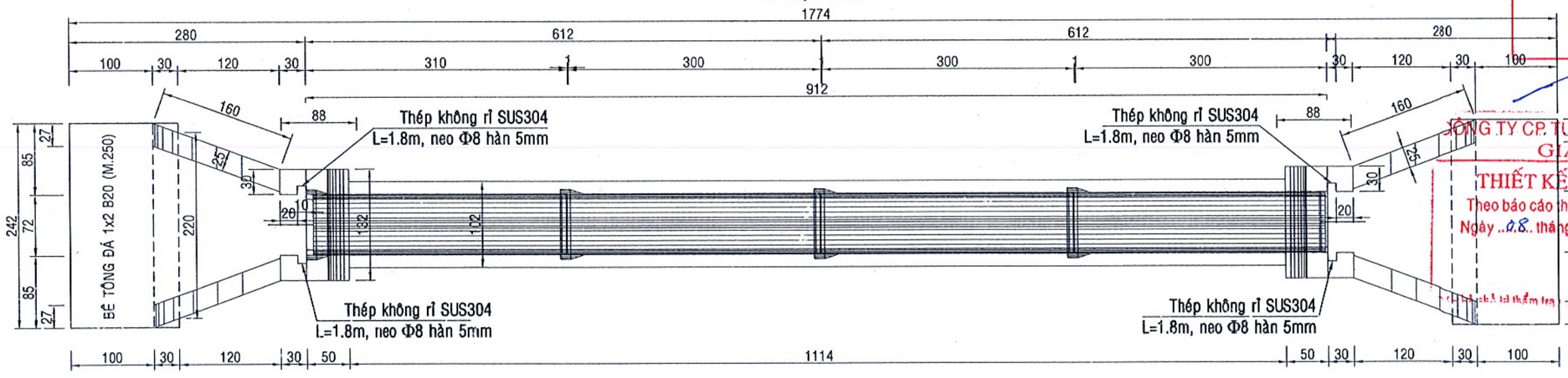

SỞ XÂY DỰNG TỈNH VĨNH LONG
THẨM ĐỊNH
Theo Văn bản số: 4654 /SXD-QLDT
Ngày 26/12/2025

BAN QUẢN LÝ DỰ ÁN KHU VỰC MỎ CÀY BẮC
PHÊ DUYỆT
Theo Quyết định số 340 / QĐ-QLDA
ngày 24 tháng 12 năm 2025
Ký tên:
Hồ Xuân Lâm

CÔNG TY CP TƯ VẤN THIẾT KẾ VÀ XD GIA LONG
THIẾT KẾ ĐÃ THẨM TRA
Theo báo cáo thẩm tra số 296 /BCTT
Ngày 08 tháng 12 năm 2025
Lê Thiện Đức

CHỦ ĐẦU TƯ: BAN QUẢN LÝ DỰ ÁN KHU VỰC MỎ CÀY BẮC	NHÀ THẦU TƯ VẤN THIẾT KẾ: CÔNG TY TNHH TƯ VẤN ĐẦU TƯ XÂY DỰNG NAM PHÚ TÂN BẾN TRE — GIÁM ĐỐC: DƯƠNG THỊ THU TRANG	CHỦ NHIỆM	KS. NGUYỄN VĂN CƯỜNG	DỰ ÁN: ĐƯỜNG TỪ QUỐC LỘ 57 ĐẾN ĐÊ BAO TÂN THÀNH BÌNH - THẠNH NGÃI - PHÚ MỸ (ĐT.DK.09), HUYỆN MỎ CÀY BẮC	BƯỚC: THIẾT KẾ BẢN VẼ THI CÔNG
		THIẾT KẾ	KS. NGUYỄN VĂN CƯỜNG		TÊN BẢN VẼ: TRẮC DỌC CỐNG MẶT BẰNG CỐNG
		HỌA - VẼ	KS. NGUYỄN MINH TRỌNG NHÂN		MHCT: 26HS-TKCĐ/MCB2025
		SOÁT	KS. NGUYỄN MINH TRỌNG NHÂN		HIỆU CHỈNH/CĂN CỨ:
					NGÀY PHÁT HÀNH: / /2025
					CD: 02/09

TRẮC DỌC CỐNG Ø600

TỶ LỆ: 1/50

CHI TIẾT MỐI NỐI CỐNG

TỶ LỆ: 1/10

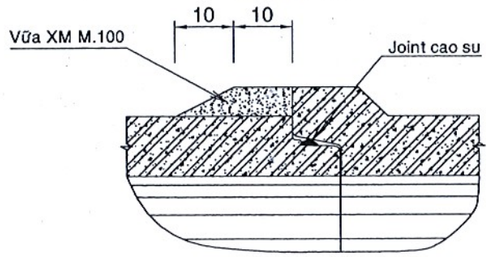

SỞ XÂY DỰNG TỈNH VĨNH LONG
THẨM ĐỊNH
Theo Văn bản số: 4654./SXD-QLĐT
Ngày 26/12/2025

CHÍNH DIỆN CỐNG Ø600

TỶ LỆ: 1/35

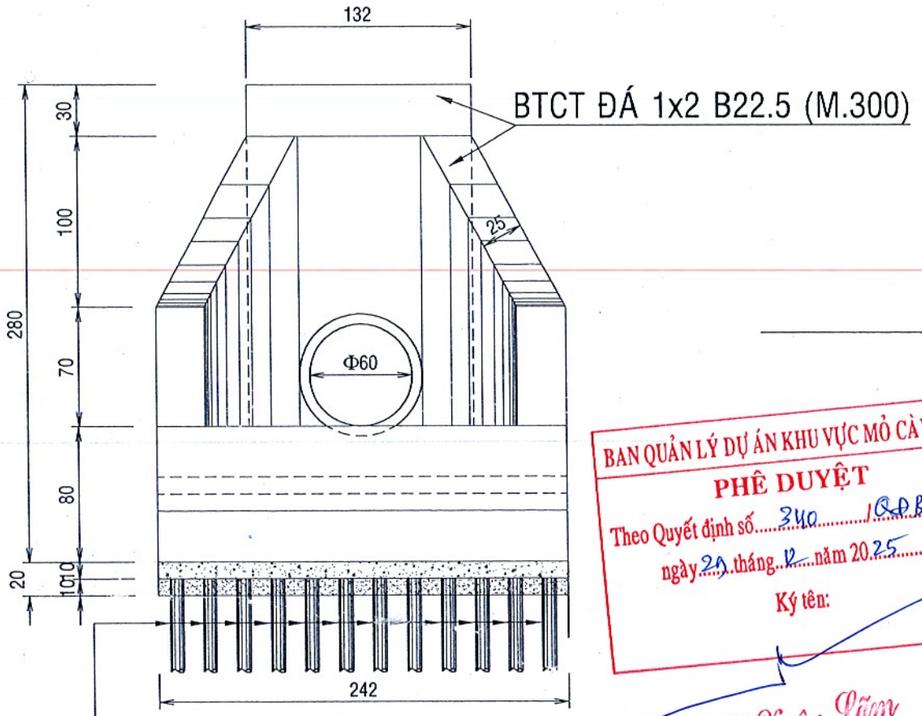

Cừ tràm Ø(8 ÷10)cm, L=4M,
T/C 25 Cây/m², Øngọn ≥ 3.5CM

BAN QUẢN LÝ DỰ ÁN KHU VỰC MỎ CÀY BẮC
PHÊ DUYỆT
Theo Quyết định số 340 / QĐ BQLDA
ngày 29 tháng 12 năm 2025
Ký tên:
Hồ Xuân Lãm

MẶT CẮT NGANG CỐNG

TỶ LỆ: 1/20

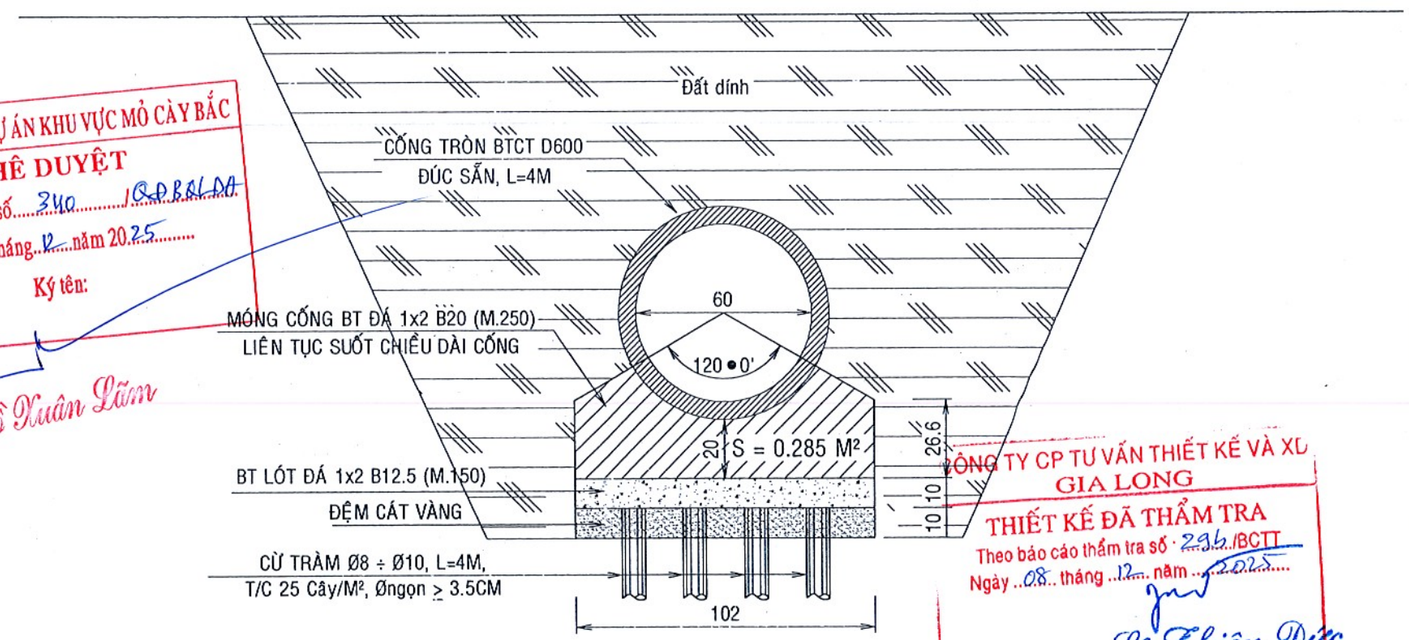

CÔNG TY CP TƯ VẤN THIẾT KẾ VÀ XD GIA LONG
THIẾT KẾ ĐÃ THẨM TRA
Theo báo cáo thẩm tra số 296/BCTT
Ngày 08 tháng 12 năm 2025
Lê Thiện Đức

CHỦ ĐẦU TƯ: BAN QUẢN LÝ DỰ ÁN KHU VỰC MỎ CÀY BẮC	NHÀ THẦU TƯ VẤN THIẾT KẾ: CÔNG TY TNHH TƯ VẤN ĐẦU TƯ XÂY DỰNG NAM PHÚ TÂN BẾN TRE	GIÁM ĐỐC DƯƠNG THỊ THU TRANG	CHỦ NHIỆM	KS. NGUYỄN VĂN CƯỜNG	DỰ ÁN: ĐƯỜNG TỪ QUỐC LỘ 57 ĐẾN ĐÊ BAO TÂN THÀNH BÌNH - THẠNH NGÃI - PHÚ MỸ (ĐT.DK.09), HUYỆN MỎ CÀY BẮC
			THIẾT KẾ	KS. NGUYỄN VĂN CƯỜNG	
			HỌA - VẼ	KS. NGUYỄN MINH TRỌNG NHÂN	
			SOÁT	KS. NGUYỄN MINH TRỌNG NHÂN	

BƯỚC: THIẾT KẾ BẢN VẼ THI CÔNG	MHCT: 26HS-TKCĐ/MCB2025
TÊN BẢN VẼ: CHÍNH DIỆN CỐNG	HIỆU CHỈNH/CĂN CỨ:
	NGÀY PHÁT HÀNH: / /2025
	CD: 03/09

1/2 MẶT CẮT A-A

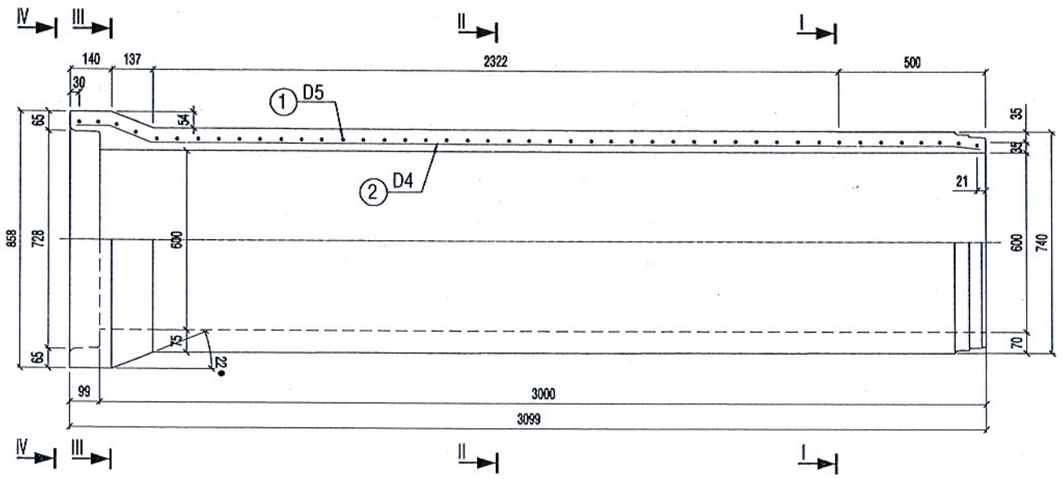

1/2 CHÍNH DIỆN

1/2 I-I 1/2 II-II

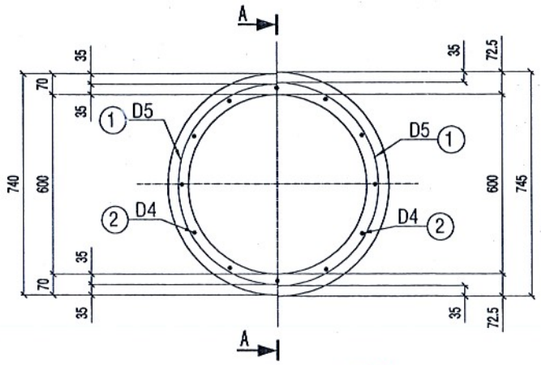

1/2 III-III 1/2 IV-IV

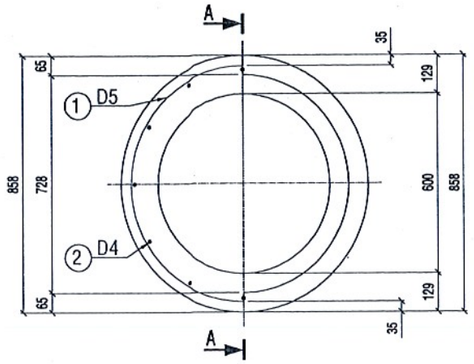

SỞ XÂY DỰNG TỈNH VĨNH LONG
THẨM ĐỊNH
Theo Văn bản số: 4654 /SXD-QLĐT
Ngày 26/12/2025

CỐT THÉP SỐ 1

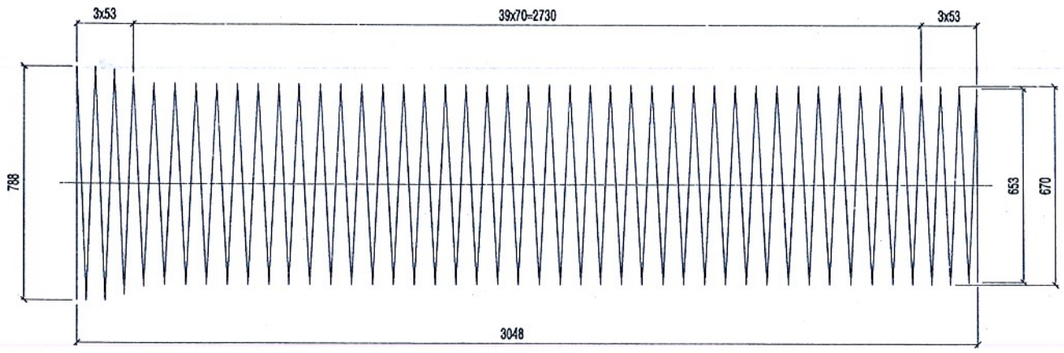

JOINT
CAO SU

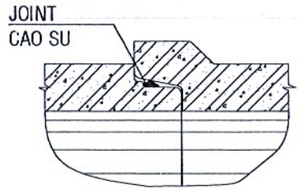

THỐNG KÊ VẬT TƯ

kí hiệu	Quy cách vật t-	Số thanh	Chiều dài mỗi thanh	Tổng chiều dài	Tổng trọng lượng	Ghi chú
	(mm)	(th)	(mm)	(m)	(kg)	
1	D5	1	97626	97.63	15.05	
2	D4	12	3069	36.83	3.63	
	Cộng				18.68	
Bê tông				0.452 m3/ 1 cốt cống		

BAN QUẢN LÝ DỰ ÁN KHU VỰC MỎ CÀY BẮC
PHÊ DUYỆT
Theo Quyết định số 340 /QĐ-BQLDA
Ngày 24 tháng 12 năm 2025
Ký tên:

MỐI NỐI

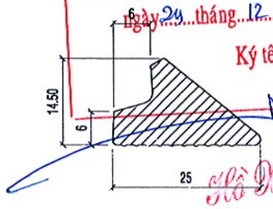

joint CAO SU

GHI CHÚ:
1- Kích thước bản vẽ ghi bằng mm.
2- Liên kết những thanh cốt thép được tiến hành bằng hàn máy tự động.
3- Cốt thép (D<=10) CB240T, D>10 CB400-V
4- Chiều cao đất đắp trên cống từ 0.6m đến 4.0m.
5- Yêu cầu đối với đất nền xác định theo hướng dẫn trong thuyết minh chung.
6- Tải trọng xe cho phép H30.

CÔNG TY CP TƯ VẤN THIẾT KẾ VÀ XD GIA LONG
THIẾT KẾ ĐÃ THẨM TRA
Theo báo cáo thẩm tra số 236 /BCTT
Ngày 08 tháng 12 năm 2025
Cán bộ chủ trì thẩm tra: Lê Thiện Đức

CỐT THÉP SỐ 2

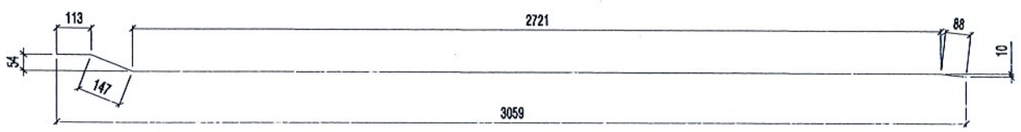

CHỦ ĐẦU TƯ: BAN QUẢN LÝ DỰ ÁN KHU VỰC MỎ CÀY BẮC	NHÀ THẦU TƯ VẤN THIẾT KẾ: CÔNG TY TNHH TƯ VẤN ĐẦU TƯ XÂY DỰNG NAM PHÚ TÂN BẾN TRE	GIÁM ĐỐC DƯƠNG THỊ THU TRANG	CHỦ NHIỆM	KS. NGUYỄN VĂN CƯỜNG	DỰ ÁN: ĐƯỜNG TỪ QUỐC LỘ 57 ĐẾN ĐÊ BAO TÂN THÀNH BÌNH - THẠNH NGÃI - PHÚ MỸ (ĐT.DK.09), HUYỆN MỎ CÀY BẮC	BƯỚC: THIẾT KẾ BẢN VẼ THI CÔNG
			THIẾT KẾ	KS. NGUYỄN VĂN CƯỜNG		TÊN BẢN VẼ: CỐNG BTCT D600, L=3M
			HỌA - VẼ	KS. NGUYỄN MINH TRỌNG NHÂN		
			SOÁT	KS. NGUYỄN MINH TRỌNG NHÂN		

MHCT: 26HS-TKCĐ/MCB2025
HIỆU CHỈNH/CĂN CỨ:
NGÀY PHÁT HÀNH: / /2025
CD: 04/09

CỐT THÉP TƯỜNG ĐẦU, TƯỜNG CÁNH

TỶ LỆ: 1/25

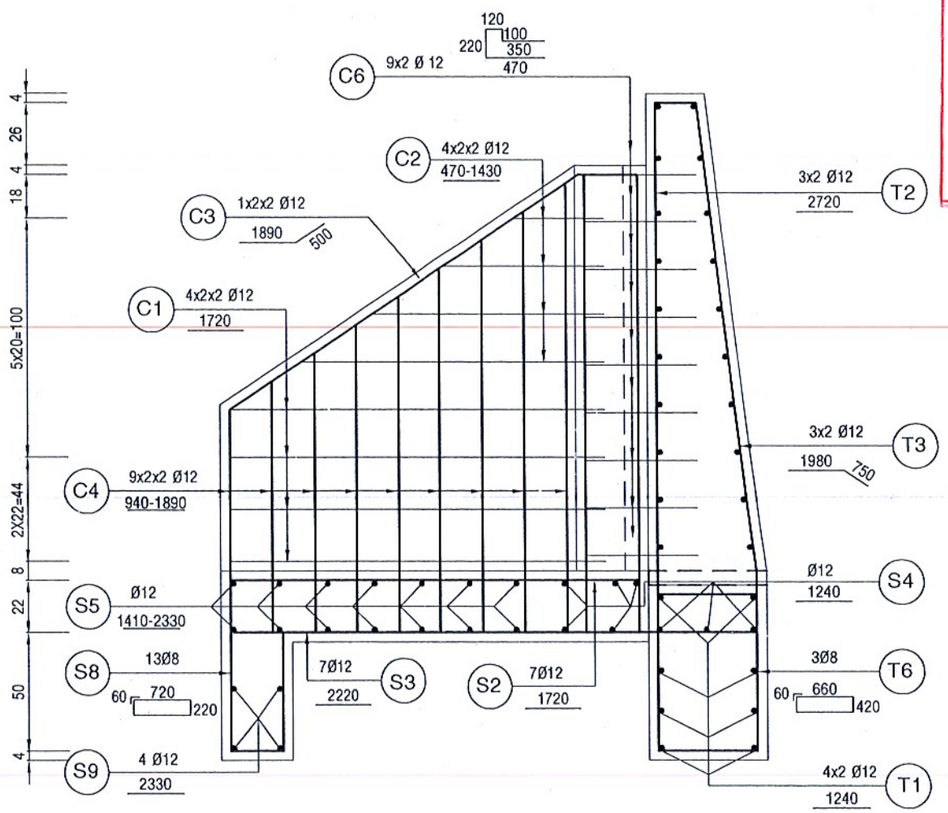

CỐT THÉP TƯỜNG ĐẦU

TỶ LỆ: 1/25

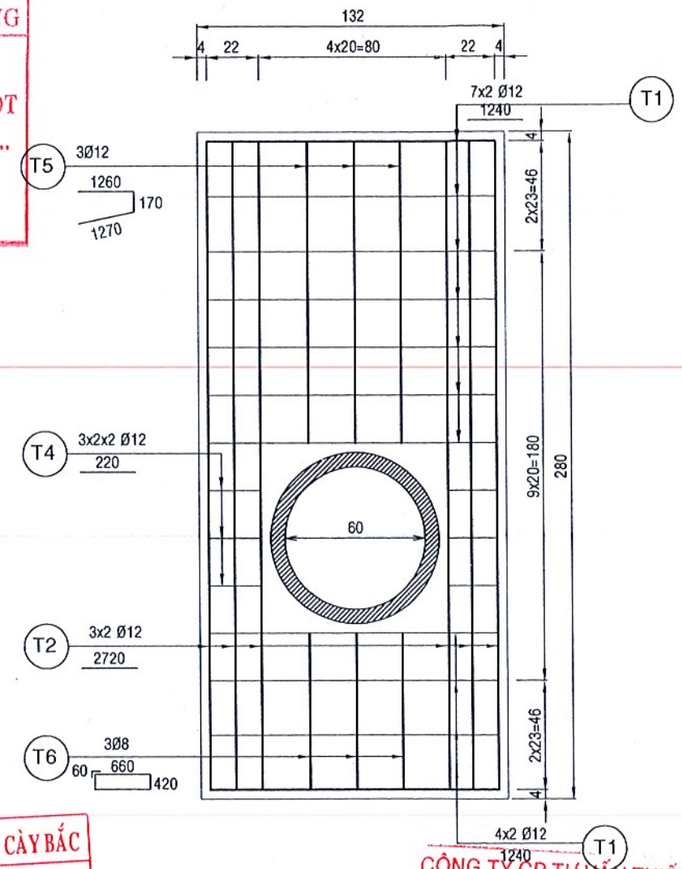

SỞ XÂY DỰNG TỈNH VĨNH LONG
THẨM ĐỊNH
Theo Văn bản số: 4654 /SXD-QLĐT
Ngày 26/12/2025

BAN QUẢN LÝ DỰ ÁN KHU VỰC MỎ CÀY BẮC
PHÊ DUYỆT
Theo Quyết định số 340 /QĐBQLDA
ngày 29 tháng 12 năm 2025
Ký tên:
Võ Xuân Lãm

CÔNG TY CP TƯ VẤN THIẾT KẾ VÀ XD GIA LONG
THIẾT KẾ ĐÃ THẨM TRA
Theo báo cáo thẩm tra số 236 /BCTT
Ngày 28 tháng 12 năm 2025
Lê Thiện Đức

CHỦ ĐẦU TƯ: BAN QUẢN LÝ DỰ ÁN KHU VỰC MỎ CÀY BẮC	NHÀ THẦU TƯ VẤN THIẾT KẾ: RPT CÔNG TY TNHH TƯ VẤN ĐẦU TƯ XÂY DỰNG NAM PHÚ TÂN BẾN TRE	GIÁM ĐỐC BÙI THỊ THU TRANG	CHỦ NHIỆM: KS. NGUYỄN VĂN CƯỜNG THIẾT KẾ: KS. NGUYỄN VĂN CƯỜNG HỌA - VẼ: KS. NGUYỄN MINH TRỌNG NHÂN SOÁT: KS. NGUYỄN MINH TRỌNG NHÂN	DỰ ÁN: ĐƯỜNG TỪ QUỐC LỘ 57 ĐẾN ĐÊ BAO TÂN THÀNH BÌNH - THẠNH NGÃI - PHÚ MỸ (ĐT.DK.09), HUYỆN MỎ CÀY BẮC	BƯỚC: THIẾT KẾ BẢN VẼ THI CÔNG TÊN BẢN VẼ: CỐT THÉP TƯỜNG ĐẦU CỐT THÉP TƯỜNG CÁNH	MHCT: 26HS-TKCĐ/MCB2025 HIỆU CHỈNH/CĂN CỨ: NGÀY PHÁT HÀNH: / /2025 CD: 05/09

CỐT THÉP SÂN CỐNG

TỶ LỆ: 1/25

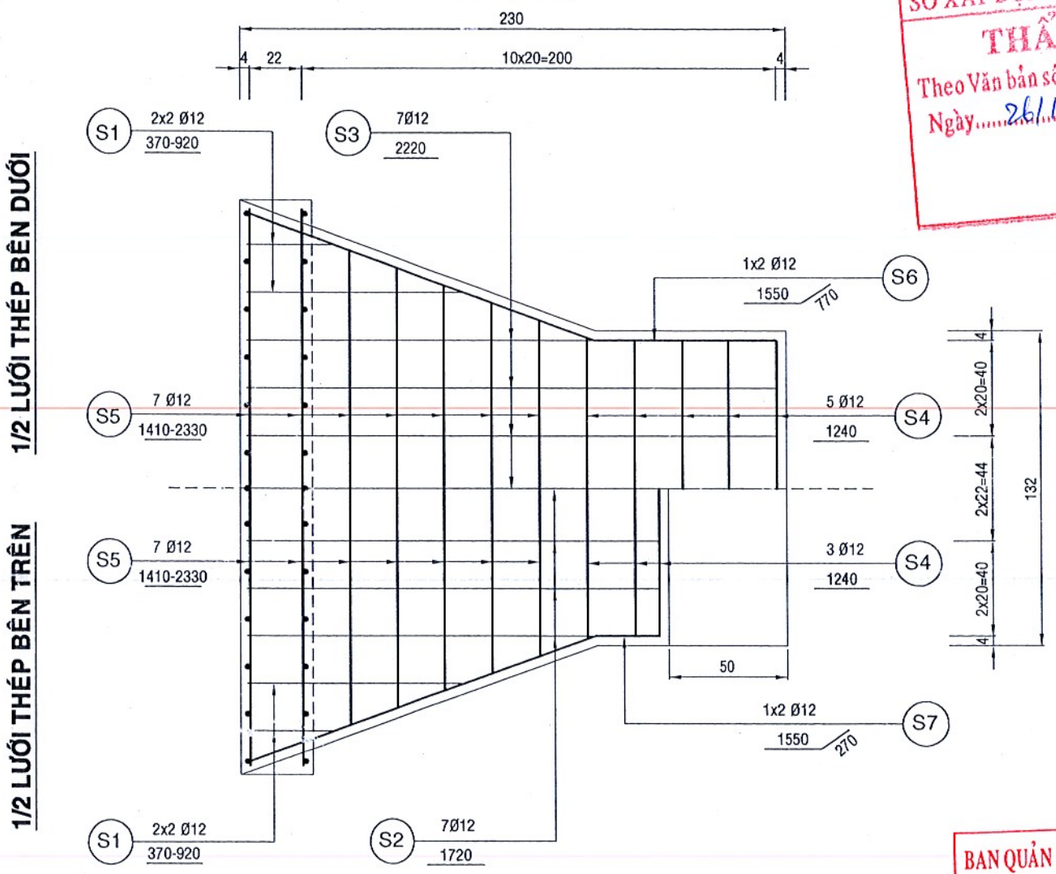

CỐT THÉP TƯỜNG ĐẦU, TƯỜNG CÁNH

TỶ LỆ: 1/25

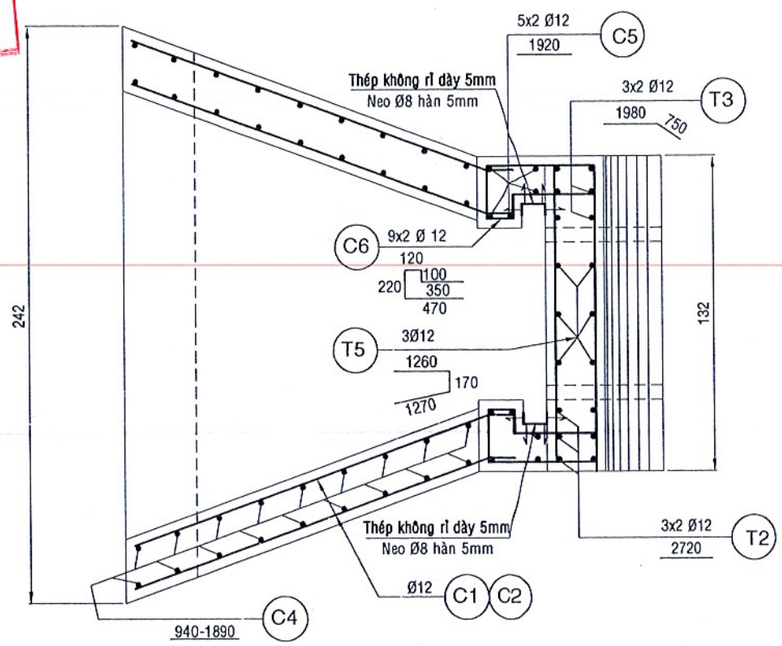

SỞ XÂY DỰNG TỈNH VĨNH LONG
THẨM ĐỊNH
Theo Văn bản số: 4654 /SXD-QLĐT
Ngày 26/12/2025

BAN QUẢN LÝ DỰ ÁN KHU VỰC MỎ CÀY BẮC
PHÊ DUYỆT
Theo Quyết định số 340 /QĐBQLDA
ngày 29 tháng 12 năm 2025
Ký tên:
Hồ Xuân Lãm

CÔNG TY CP TƯ VẤN THIẾT KẾ VÀ XD GIA LONG
THIẾT KẾ ĐÃ THẨM TRA
Theo báo cáo thẩm tra số 296 /BCTT
Ngày 08 tháng 12 năm 2025
Cán bộ chủ trì thẩm tra: Lê Thiên Đức

CHỦ ĐẦU TƯ: BAN QUẢN LÝ DỰ ÁN KHU VỰC MỎ CÀY BẮC	NHÀ THẦU TƯ VẤN THIẾT KẾ: RPT CÔNG TY TNHH TƯ VẤN ĐẦU TƯ XÂY DỰNG NAM PHÚ TÂN BẾN TRE GIÁM ĐỐC DƯƠNG THỊ THU TRANG	CHỦ NHIỆM THIẾT KẾ HỌA - VẼ SOÁT	KS. NGUYỄN VĂN CƯỜNG KS. NGUYỄN VĂN CƯỜNG KS. NGUYỄN MINH TRỌNG NHÂN KS. NGUYỄN MINH TRỌNG NHÂN	DỰ ÁN: ĐƯỜNG TỪ QUỐC LỘ 57 ĐẾN ĐÊ BAO TÂN THÀNH BÌNH - THẠNH NGÃI - PHÚ MỸ (ĐT.DK.09), HUYỆN MỎ CÀY BẮC	BƯỚC: THIẾT KẾ BẢN VẼ THI CÔNG TÊN BẢN VẼ: CỐT THÉP SÂN CỐNG MHCT: 26HS-TKCĐ/MCB2025 HIỆU CHỈNH/CĂN CỨ: NGÀY PHÁT HÀNH: / /2025 CD: 06/09

CHI TIẾT NEO THÉP KHE ĐIỀU TIẾT

TỶ LỆ: 1/10

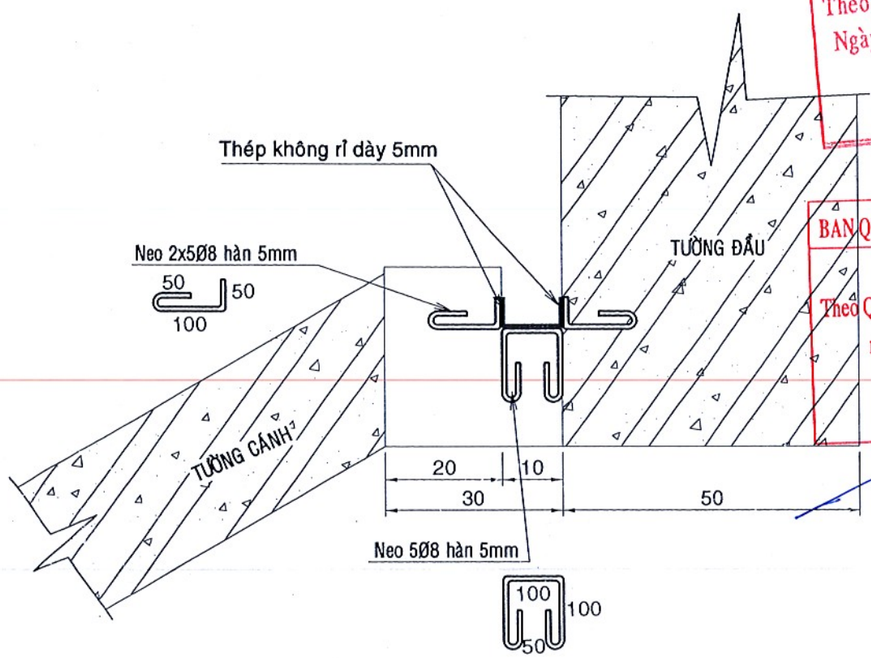

CHI TIẾT THÉP KHÔNG RỈ KHE PHAI

TỶ LỆ: 1/10

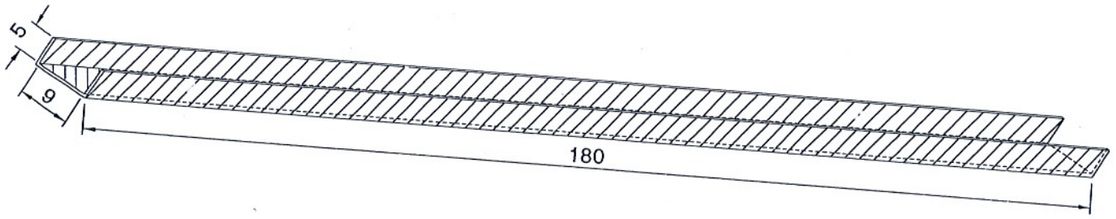

SỞ XÂY DỰNG TỈNH VĨNH LONG
THẨM ĐỊNH
Theo Văn bản số: 1654 /SXD-QLĐT
Ngày 26/12/2025

BAN QUẢN LÝ DỰ ÁN KHU VỰC MỎ CÀY BẮC
PHÊ DUYỆT
Theo Quyết định số 340 /QĐ-BQLDA
ngày 24 tháng 12 năm 2025
Ký tên:
Hồ Xuân Lâm

CÔNG TY CP TƯ VẤN THIẾT KẾ VÀ XD GIA LONG
THIẾT KẾ ĐÃ THẨM TRA
Theo báo cáo thẩm tra số 296/BCTT
Ngày 08 tháng 12 năm 2025
Cán bộ chủ trì thẩm tra: Lê Thiện Đức

BẢNG THỐNG KÊ CỐT THÉP

CẤU KIỆN	SỐ HIỆU	Φ	SỐ LƯỢNG	MỘT THANH(M)	TỔNG CỘNG(M)	T.LƯỢNG RIÊNG(KG/M)	KHỐI LƯỢNG(KG)
TƯỜNG ĐẦU	T1	12	22	1,240	27,28	0,888	24,225
	T2	12	6	2,720	16,32	0,888	14,492
	T3	12	6	2,730	16,38	0,888	14,545
	T4	12	12	0,220	2,64	0,888	2,344
	T5	12	3	2,700	8,10	0,888	7,193
	T6	8	3	2,280	6,84	0,395	2,702
		Ø8:	2,702	Ø12: 62,799		CỘNG	**65,501**
TƯỜNG CÁNH	C1	12	16	1,720	27,52	0,888	24,438
	C2	12	16	0,950	15,20	0,888	13,498
	C3	12	4	2,390	9,56	0,888	8,489
	C4	12	36	1,415	50,94	0,888	45,235
	C5	12	10	1,920	19,20	0,888	17,050
	C6	12	18	1,260	22,68	0,888	20,140
		Ø8:	0	Ø12: 128,850		CỘNG	**128,850**
SÂN CỐNG	S1	12	8	0,645	5,16	0,888	4,582
	S2	12	7	1,720	12,04	0,888	10,692
	S3	12	7	2,220	15,54	0,888	13,800
	S4	12	8	1,240	9,92	0,888	8,809
	S5	12	14	1,870	26,18	0,888	23,248
	S6	12	2	2,320	4,64	0,888	4,120
	S7	12	2	1,820	3,64	0,888	3,232
	S8	8	13	2,000	26,00	0,395	10,270
	S9	12	4	2,330	9,32	0,888	8,276
		Ø8:	10,27	Ø12: 76,759		CỘNG	**87,029**
KHE PHAI	Neo khe	8	20	0,260	5,2	0,395	2,054
		8	10	0,520	5,2	0,395	2,054
	Thép không rỉ SUS304		2	1,800	3,6	7,4575	26,847
		Ø8:	4,108	Thép tấm: 26,847		CỘNG	**30,955**

CHỦ ĐẦU TƯ: BAN QUẢN LÝ DỰ ÁN KHU VỰC MỎ CÀY BẮC	NHÀ THẦU TƯ VẤN THIẾT KẾ: CÔNG TY TNHH TƯ VẤN ĐẦU TƯ XÂY DỰNG NAM PHÚ TÂN BẾN TRE	GIÁM ĐỐC: DƯƠNG THỊ THU TRANG	CHỦ NHIỆM: KS. NGUYỄN VĂN CƯỜNG THIẾT KẾ: KS. NGUYỄN VĂN CƯỜNG HỌA - VẼ: KS. NGUYỄN MINH TRỌNG NHÂN SOÁT: KS. NGUYỄN MINH TRỌNG NHÂN	DỰ ÁN: ĐƯỜNG TỪ QUỐC LỘ 57 ĐẾN ĐÊ BAO TÂN THÀNH BÌNH - THẠNH NGÃI - PHÚ MỸ (ĐT.DK.09), HUYỆN MỎ CÀY BẮC	BƯỚC: THIẾT KẾ BẢN VẼ THI CÔNG TÊN BẢN VẼ: BẢNG THỐNG KÊ CỐT THÉP	MHCT: 26HS-TKCĐ/MCB2025 HIỆU CHỈNH/CĂN CỨ: NGÀY PHÁT HÀNH: / /2025 **CD: 07/09**

CHÍNH DIỆN CỐNG Ø600
PHÍA THƯỢNG LƯU

TỶ LỆ: 1/50

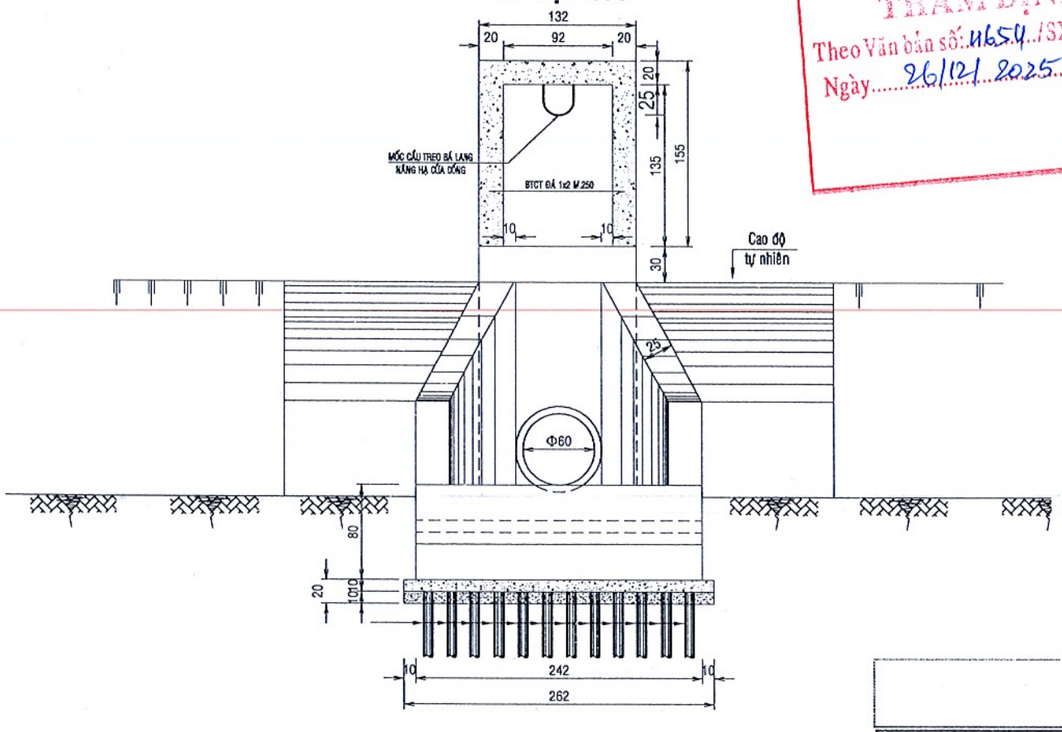

KHUNG TREO BÁ LANG NÂNG HẠ CỬA CỐNG

TỶ LỆ: 1/30

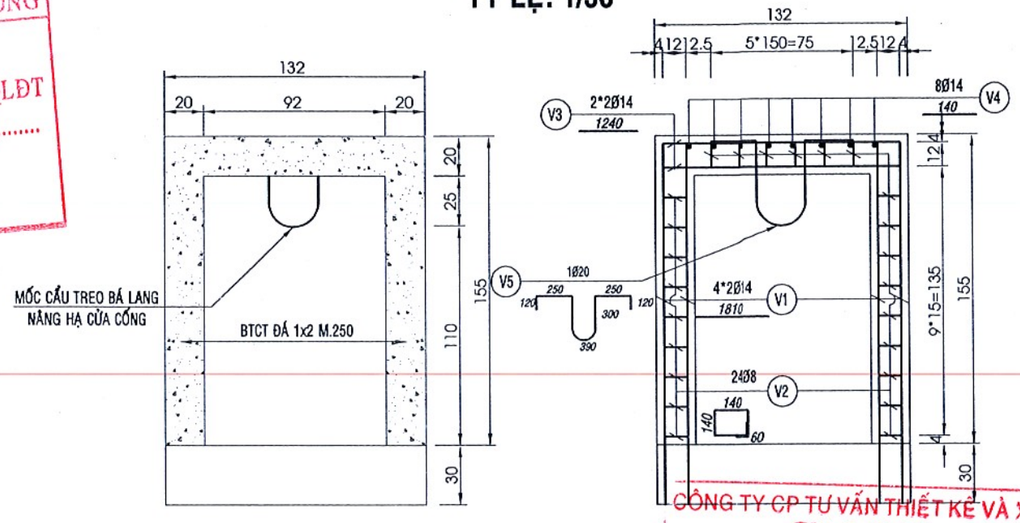

SỞ XÂY DỰNG TỈNH VĨNH LONG
THẨM ĐỊNH
Theo Văn bản số: 1654 /SXD-QLĐT
Ngày 26/12/2025

CÔNG TY CP TƯ VẤN THIẾT KẾ VÀ XD GIA LONG
THIẾT KẾ ĐÃ THẨM TRA
Theo báo cáo thẩm tra số 296 /BCTT
Ngày 08 tháng 12 năm 2025
Cán bộ chủ trì thẩm tra Lê Thiện Đức

BẢNG THỐNG KÊ CỐT THÉP

SỐ HIỆU	Φ	SỐ LƯỢNG	MỘT THANH(M)	TỔNG CỘNG(M)	T.LƯỢNG RIÊNG(KG/M)	KHỐI LƯỢNG(KG)
V1	14	8	1,810	14,48	1,208	17,492
V2	8	24	0,680	16,32	0,395	6,446
V3	14	4	1,240	4,96	1,208	5,992
V4	14	8	0,140	1,12	1,208	1,353
V5	20	1	1,730	1,73	2,466	4,266
	Ø8:	6,45	Ø14: 24,84	Ø20: 4,27	CỘNG	35,55

BAN QUẢN LÝ DỰ ÁN KHU VỰC MỎ CÀY BẮC
PHÊ DUYỆT
Theo Quyết định số 3110 / QĐ-BQLDA
ngày 26 tháng 12 năm 2025
Ký tên:
Hồ Xuân Lâm

CHỦ ĐẦU TƯ: BAN QUẢN LÝ DỰ ÁN KHU VỰC MỎ CÀY BẮC	NHÀ THẦU TƯ VẤN THIẾT KẾ: RPT CÔNG TY TNHH TƯ VẤN ĐẦU TƯ XÂY DỰNG NAM PHÚ TÂN BẾN TRE	GIÁM ĐỐC DƯƠNG THỊ THU TRANG	CHỦ NHIỆM	KS. NGUYỄN VĂN CƯỜNG	DỰ ÁN: ĐƯỜNG TỪ QUỐC LỘ 57 ĐẾN ĐÊ BAO TÂN THÀNH BÌNH - THẠNH NGÃI - PHÚ MỸ (ĐT.DK.09), HUYỆN MỎ CÀY BẮC	BƯỚC: THIẾT KẾ BẢN VẼ THI CÔNG
			THIẾT KẾ	KS. NGUYỄN VĂN CƯỜNG		TÊN BẢN VẼ: CHI TIẾT KHUNG TREO NÂNG HẠ CỬA CỐNG
			HỌA - VẼ	KS. NGUYỄN MINH TRỌNG NHÂN		
			SOÁT	KS. NGUYỄN MINH TRỌNG NHÂN		

MHCT: 26HS-TKCĐ/MCB2025
HIỆU CHỈNH/CĂN CỨ:
NGÀY PHÁT HÀNH: / /2025
CD: 08/09

CỬA CỐNG TRỤC XOAY

TỶ LỆ: 1/15

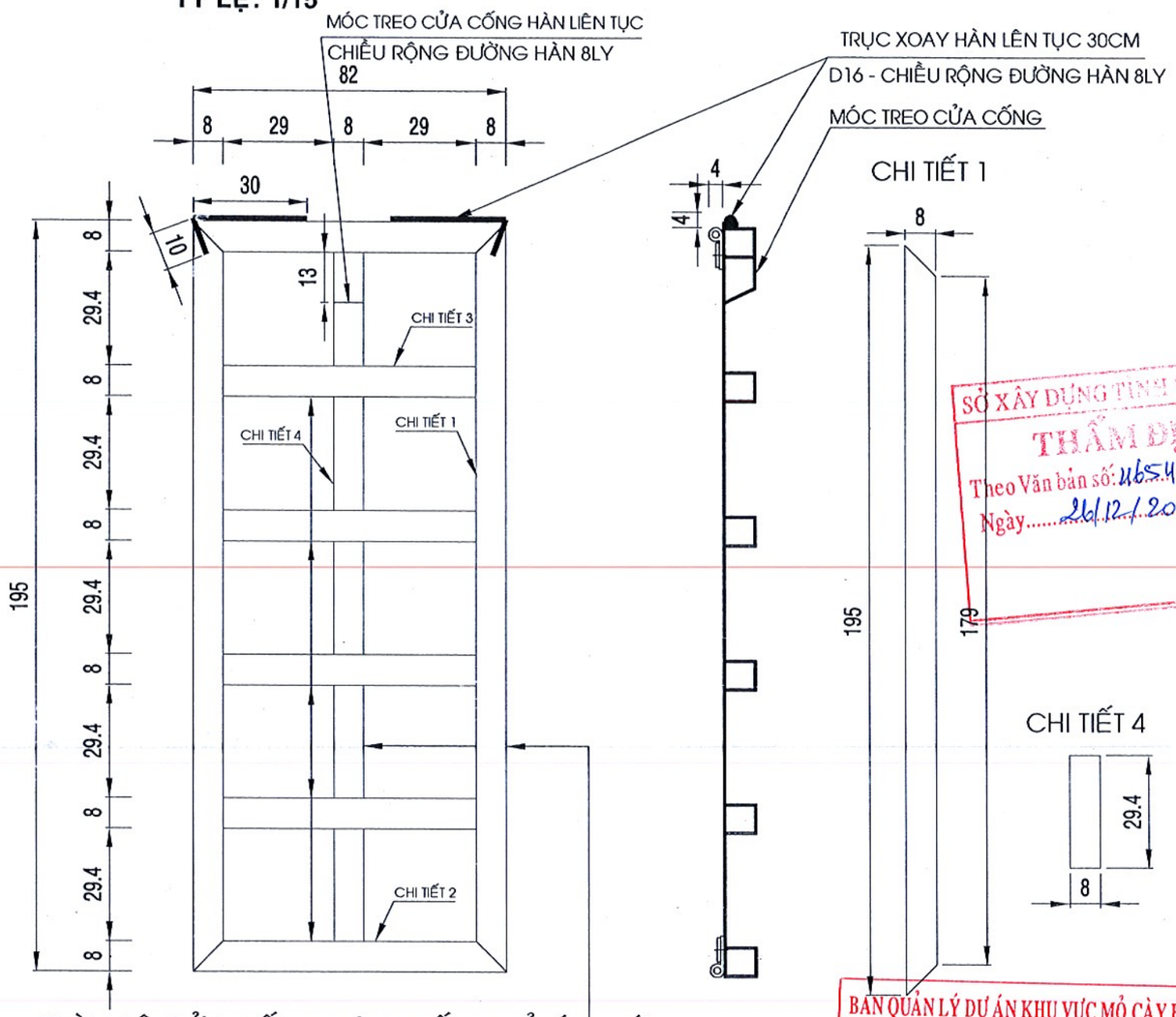

TOÀN BỘ CỬA CỐNG SƠN CHỐNG GỈ SÉT 2 LỚP

CHI TIẾT 1

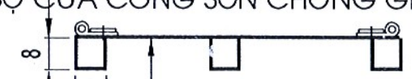

THÉP TẤM CỬA CỐNG DÀY 6 LY
KÍCH THƯỚC 1.95MX0.82M

U 8X8 DÀY 6 LY HÀN LIÊN TỤC
CHIỀU RỘNG ĐƯỜNG HÀN 8LY

CHI TIẾT 4

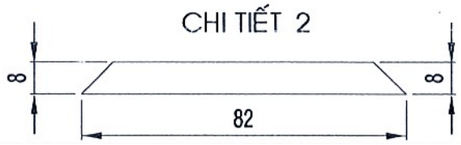

CHI TIẾT 2

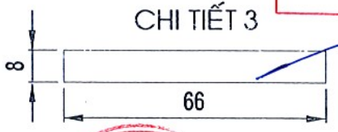

CHI TIẾT 3

BỐ TRÍ BULON

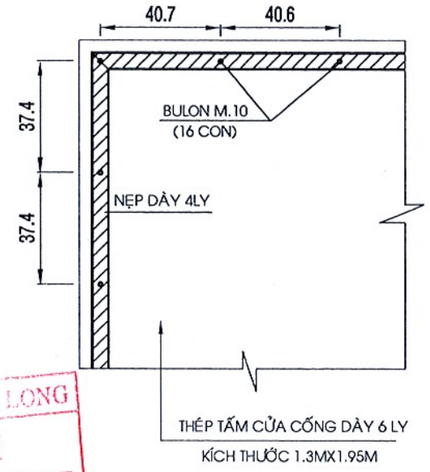

CHI TIẾT JOINT

TỶ LỆ: 1/20

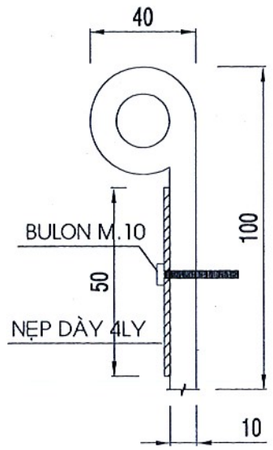

MẶT CẮT A-A

TỶ LỆ: 1/10

KHE TRƯỢT U8X10
DÀY 6 LY

CHI TIẾT RÃNH TRƯỢT

TỶ LỆ: 1/20

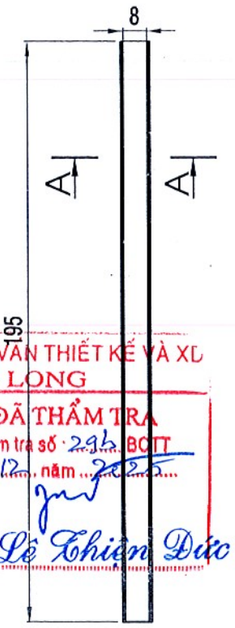

CHI TIẾT HỘP CHE BÁ LANG

TỶ LỆ: 1/20

THÉP TẤM HỘP CHE BÁ LANG DÀY 2LY
CHIỀU RỘNG ĐƯỜNG HÀN 3LY

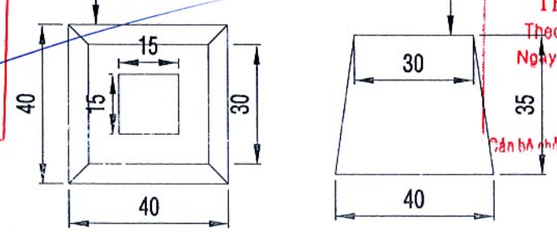

SỞ XÂY DỰNG TỈNH VĨNH LONG
THẨM ĐỊNH
Theo Văn bản số: 4654 /SXD-QLDT
Ngày 26/12/2025

BAN QUẢN LÝ DỰ ÁN KHU VỰC MỎ CÀY BẮC
PHÊ DUYỆT
Theo Quyết định số 340 /ADBQLDA
ngày 29 tháng 12 năm 2025
Ký tên:
Hồ Xuân Lãm

CÔNG TY CP TƯ VẤN THIẾT KẾ VÀ XL GIA LONG
THIẾT KẾ ĐÃ THẨM TRA
Theo báo cáo thẩm tra số 294 BCTT
Ngày 08 tháng 12 năm 2025
Cán bộ chủ trì thẩm tra: Lê Thiện Đức

CHỦ ĐẦU TƯ: BAN QUẢN LÝ DỰ ÁN KHU VỰC MỎ CÀY BẮC	NHÀ THẦU TƯ VẤN THIẾT KẾ: CÔNG TY TNHH TƯ VẤN ĐẦU TƯ XÂY DỰNG NAM PHÚ TÂN BẾN TRE	GIÁM ĐỐC: DƯƠNG THỊ THU TRANG	CHỦ NHIỆM: KS. NGUYỄN VĂN CƯỜNG THIẾT KẾ: KS. NGUYỄN VĂN CƯỜNG HỌA - VẼ: KS. NGUYỄN MINH TRỌNG NHÂN SOÁT: KS. NGUYỄN MINH TRỌNG NHÂN	DỰ ÁN: ĐƯỜNG TỪ QUỐC LỘ 57 ĐẾN ĐÊ BAO TÂN THÀNH BÌNH - THẠNH NGÃI - PHÚ MỸ (ĐT.DK.09), HUYỆN MỎ CÀY BẮC	BƯỚC: THIẾT KẾ BẢN VẼ THI CÔNG TÊN BẢN VẼ: CHI TIẾT CỬA CỐNG	MHCT: 26HS-TKCĐ/MCB2025 HIỆU CHỈNH/CĂN CỨ: NGÀY PHÁT HÀNH: / /2025 CD: 09/09

PHẦN CỐNG THOÁT NƯỚC NGANG ĐƯỜNG
Φ600 TẠI KM3+846,66

BÌNH ĐỒ CỐNG

TỶ LỆ: 1/500

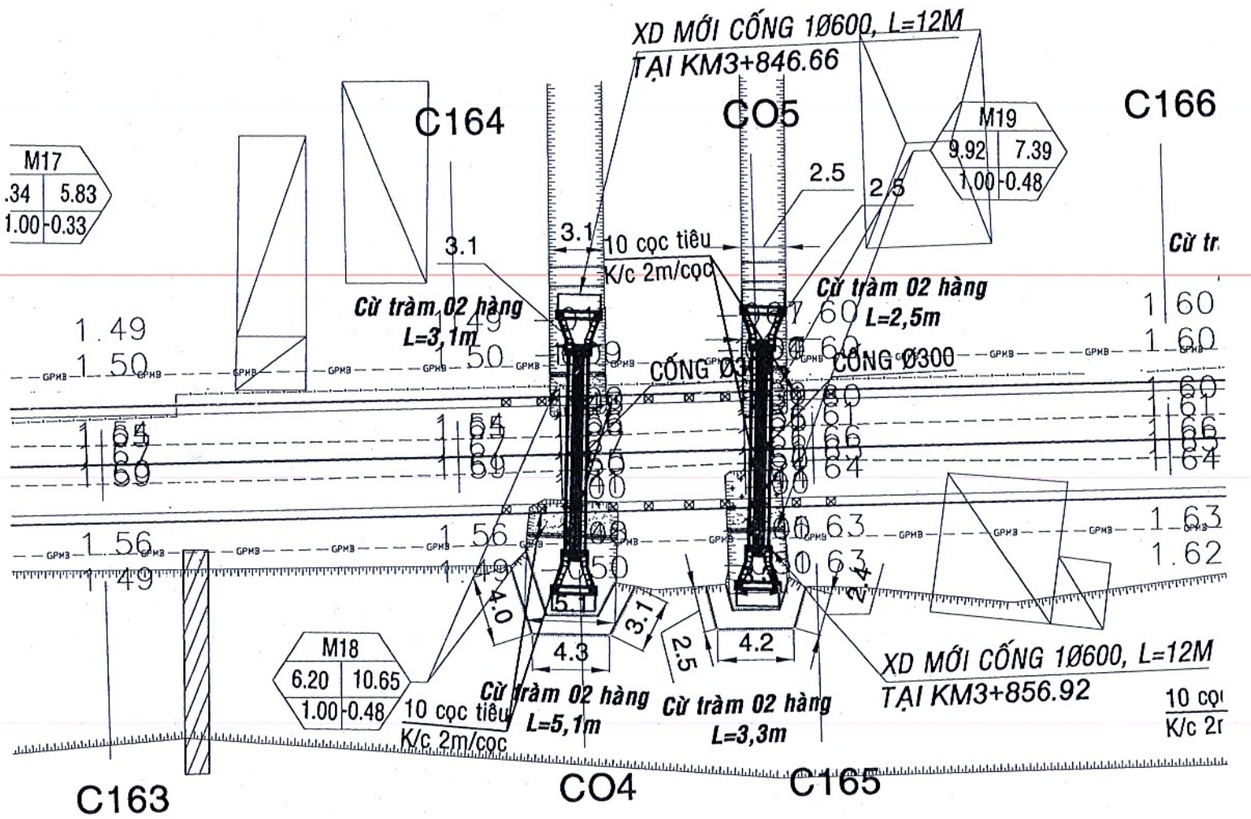

MẶT CẮT NGANG ĐÊ QUAI

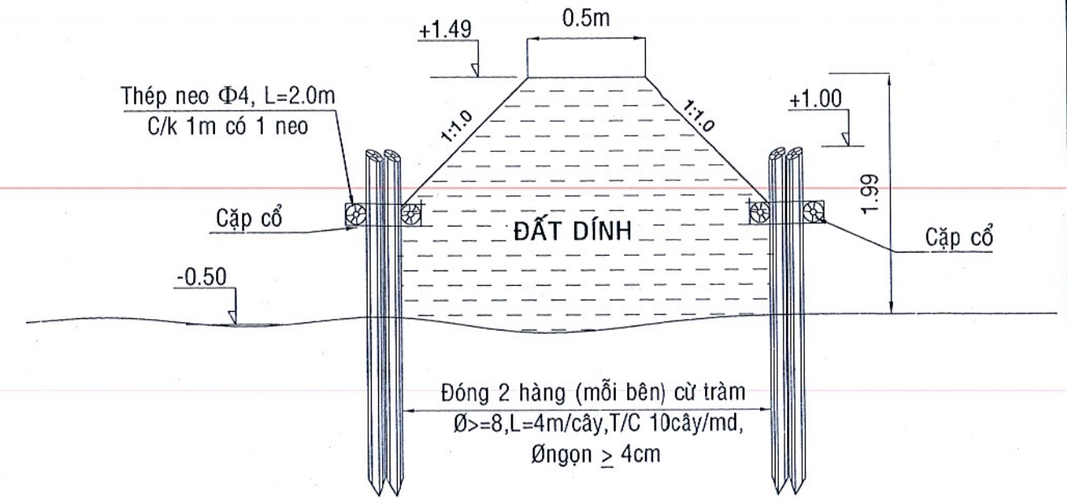

SỞ XÂY DỰNG TỈNH VĨNH LONG
THẨM ĐỊNH
Theo Văn bản số: 11654 /SXD-QLĐT
Ngày 26/12/2025

BAN QUẢN LÝ DỰ ÁN KHU VỰC MỎ CÀY BẮC
PHÊ DUYỆT
Theo Quyết định số 340 /QĐ-BQLDA
ngày 29 tháng 12 năm 2025
Ký tên:
Hồ Xuân Lâm

CÔNG TY CP TƯ VẤN THIẾT KẾ VÀ XD GIA LONG
THIẾT KẾ ĐÃ THẨM TRA
Theo báo cáo thẩm tra số 296 /BCTT
Ngày 08 tháng 12 năm 2025
Lê Thiện Đức

CHỦ ĐẦU TƯ: BAN QUẢN LÝ DỰ ÁN KHU VỰC MỎ CÀY BẮC	NHÀ THẦU TƯ VẤN THIẾT KẾ: RPT CÔNG TY TNHH TƯ VẤN ĐẦU TƯ XÂY DỰNG NAM PHÚ TÂN BẾN TRE	GIÁM ĐỐC DƯƠNG THỊ THU TRANG	CHỦ NHIỆM: KS. NGUYỄN VĂN CƯỜNG THIẾT KẾ: KS. NGUYỄN VĂN CƯỜNG HỌA - VẼ: KS. NGUYỄN MINH TRỌNG NHÂN SOÁT: KS. NGUYỄN MINH TRỌNG NHÂN	DỰ ÁN: ĐƯỜNG TỪ QUỐC LỘ 57 ĐẾN ĐÊ BAO TÂN THÀNH BÌNH - THẠNH NGÃI - PHÚ MỸ (ĐT.DK.09), HUYỆN MỎ CÀY BẮC	BƯỚC: THIẾT KẾ BẢN VẼ THI CÔNG TÊN BẢN VẼ: BÌNH ĐỒ CỐNG D600 TẠI KM3+846.66	MHCT: 26HS-TKCĐ/MCB2025 HIỆU CHỈNH/CĂN CỨ: NGÀY PHÁT HÀNH: / /2025 CD:01/09

TRẮC DỌC CỐNG Ø600

TỶ LỆ: 1/50

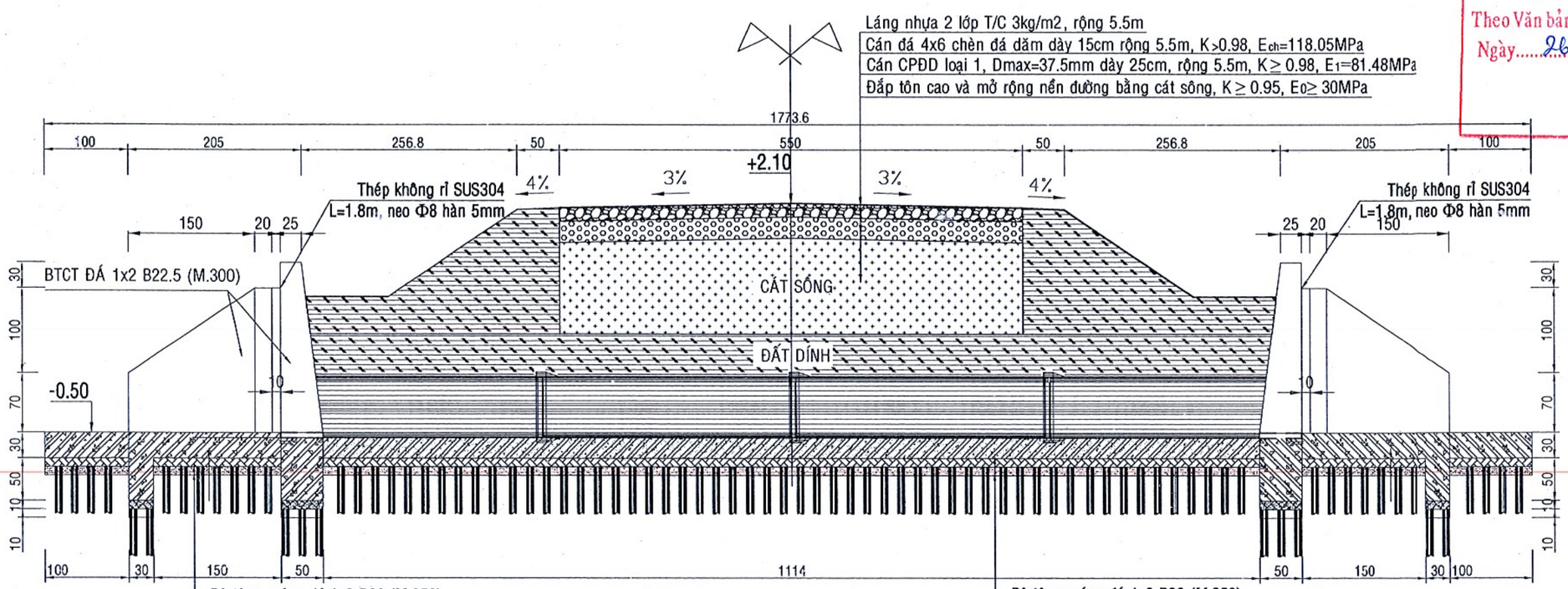

- Bê tông móng đá 1x2 B20 (M.250)
- Bê tông lót đá 1x2 B12.5 (M.150)
- Cát đệm đầu cừ tràm dày 10cm
- Cừ tràm >=Ø8cm, L=4m, T/C 25 cây/m^2,Øngọn≥3.5cm

- Bê tông móng đá 1x2 B20 (M.250)
- Bê tông lót đá 1x2 B12.5 (M.150)
- Cát đệm đầu cừ tràm dày 10cm
- Cừ tràm Ø>=8cm, L=4m, T/C 25 cây/m^2,Øngọn≥3.5cm

MẶT BẰNG CỐNG Ø600

TỶ LỆ: 1/50

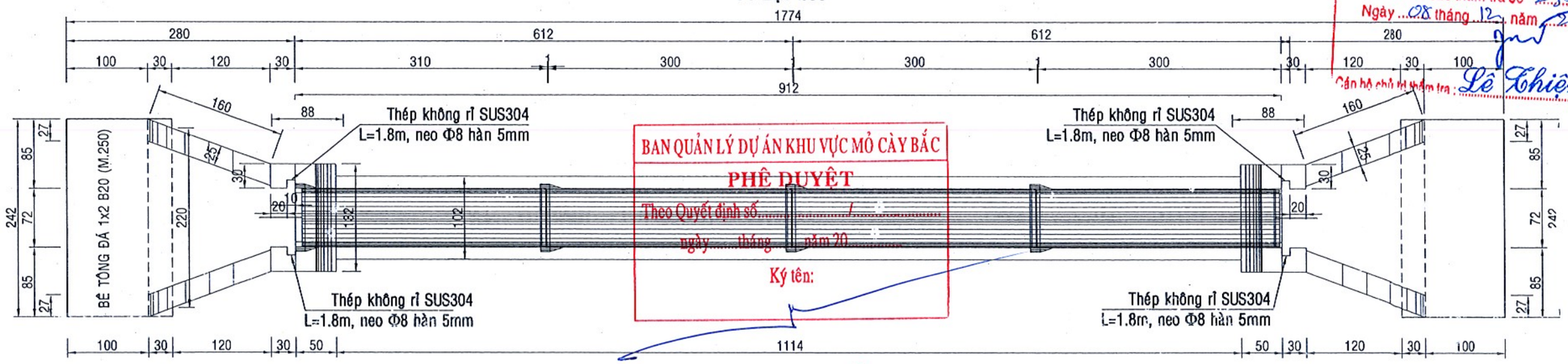

SỞ XÂY DỰNG TỈNH VĨNH LONG
THẨM ĐỊNH
Theo Văn bản số: 4654./SXD-QLĐT
Ngày 26/12/2025

CÔNG TY CP TƯ VẤN THIẾT KẾ VÀ XD GIA LONG
THIẾT KẾ ĐÃ THẨM TRA
Theo báo cáo thẩm tra số 295/BCTT
Ngày 08 tháng 12 năm 2025
Cán bộ chủ trì thẩm tra: Lê Thiện Đức

BAN QUẢN LÝ DỰ ÁN KHU VỰC MỎ CÀY BẮC
PHÊ DUYỆT
Theo Quyết định số...../.....
ngày.....tháng.....năm 20.....
Ký tên:

Hồ Xuân Lãm

CHỦ ĐẦU TƯ: BAN QUẢN LÝ DỰ ÁN KHU VỰC MỎ CÀY BẮC	NHÀ THẦU TƯ VẤN THIẾT KẾ: CÔNG TY TNHH TƯ VẤN ĐẦU TƯ XÂY DỰNG NAM PHÚ TÂN BẾN TRE	GIÁM ĐỐC: DƯƠNG THỊ THU TRANG	CHỦ NHIỆM: KS. NGUYỄN VĂN CƯỜNG THIẾT KẾ: KS. NGUYỄN VĂN CƯỜNG HỌA - VẼ: KS. NGUYỄN MINH TRỌNG NHÂN SOÁT: KS. NGUYỄN MINH TRỌNG NHÂN	DỰ ÁN: ĐƯỜNG TỪ QUỐC LỘ 57 ĐẾN ĐÊ BAO TÂN THÀNH BÌNH - THẠNH NGÃI - PHÚ MỸ (ĐT.DK.09), HUYỆN MỎ CÀY BẮC	BƯỚC: THIẾT KẾ BẢN VẼ THI CÔNG TÊN BẢN VẼ: TRẮC DỌC CỐNG MẶT BẰNG CỐNG	MHCT: 26HS-TKCĐ/MCB2025 HIỆU CHỈNH/CĂN CỨ: NGÀY PHÁT HÀNH: / /2025 CD: 02/09

TRẮC DỌC CỐNG Ø600

TỶ LỆ: 1/50

CHI TIẾT MỐI NỐI CỐNG

TỶ LỆ: 1/10

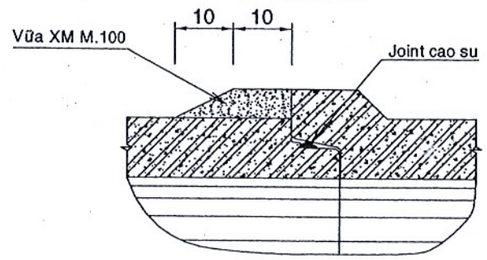

SỞ XÂY DỰNG TỈNH VĨNH LONG
THẨM ĐỊNH
Theo Văn bản số: 4654 /SXD-QLĐT
Ngày 26/12/2025

CHÍNH DIỆN CỐNG Ø600

TỶ LỆ: 1/35

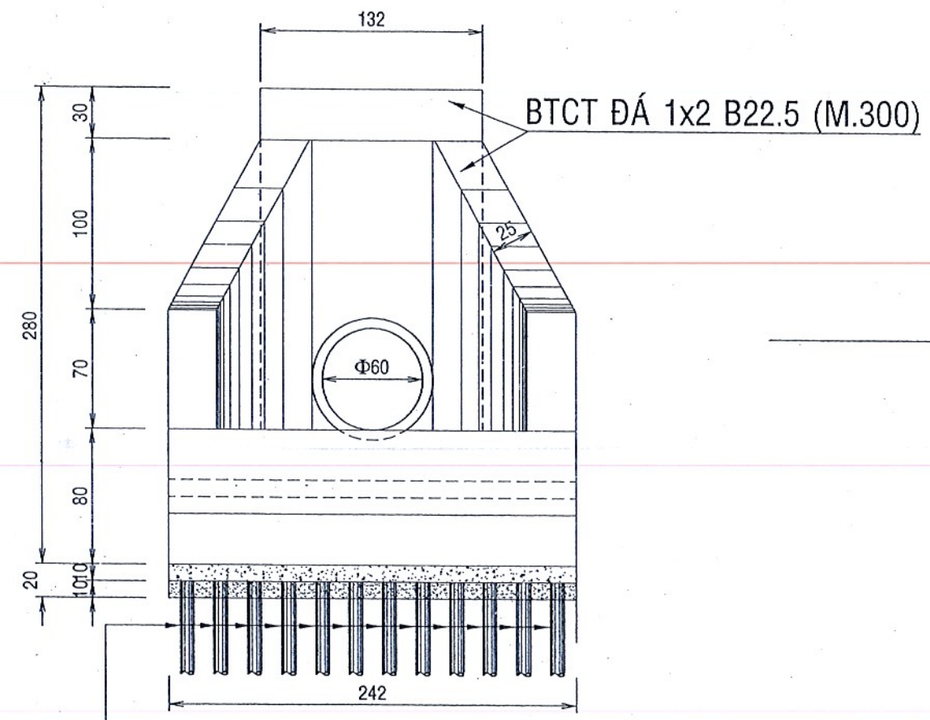

Cừ tràm Ø(8 ÷10)cm, L=4M,
T/C 25 Cây/m², Øngọn ≥ 3.5CM

BAN QUẢN LÝ DỰ ÁN KHU VỰC MỎ CÀY BẮC
PHÊ DUYỆT
Theo Quyết định số 340 /QĐ-BQLDA
ngày 30 tháng 12 năm 2025
Ký tên:
Hồ Xuân Lãm

MẶT CẮT NGANG CỐNG

TỶ LỆ: 1/20

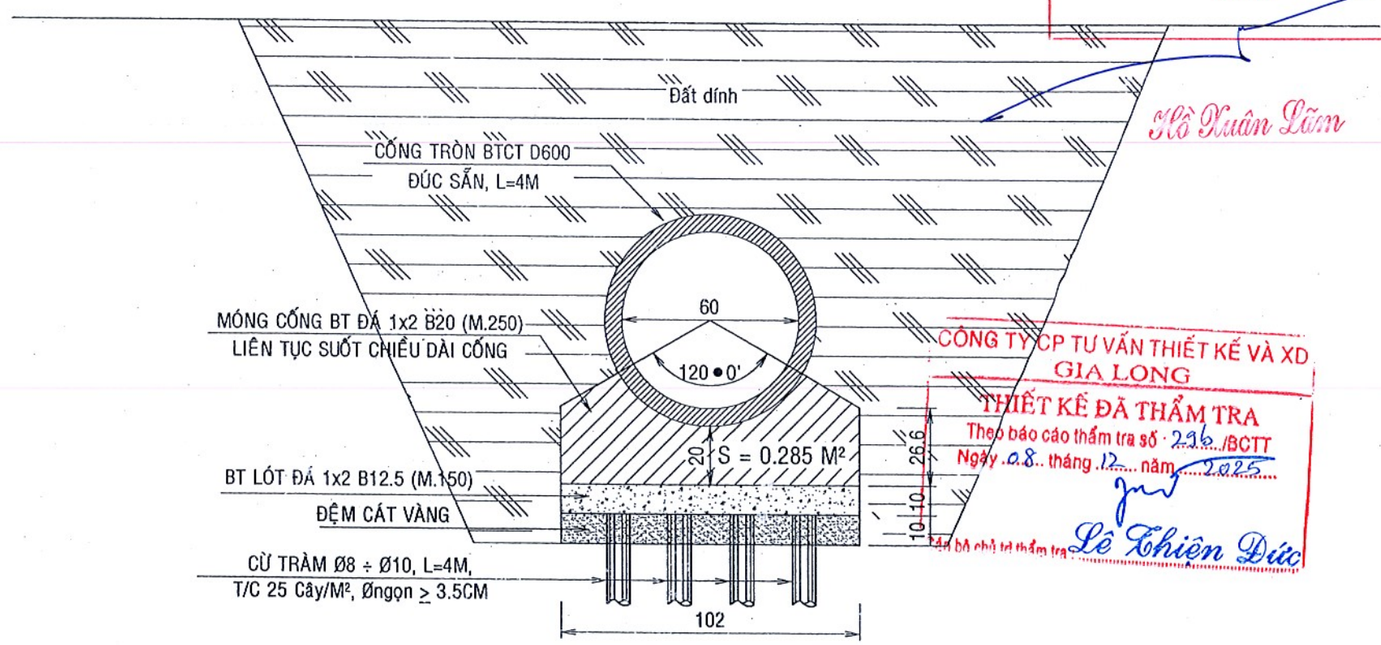

CÔNG TY CP TƯ VẤN THIẾT KẾ VÀ XD GIA LONG
THIẾT KẾ ĐÃ THẨM TRA
Theo báo cáo thẩm tra số 296 /BCTT
Ngày 08 tháng 12 năm 2025
Đơn vị chủ trì thẩm tra
Lê Thiện Đức

CHỦ ĐẦU TƯ: BAN QUẢN LÝ DỰ ÁN KHU VỰC MỎ CÀY BẮC	NHÀ THẦU TƯ VẤN THIẾT KẾ: CÔNG TY TNHH TƯ VẤN ĐẦU TƯ XÂY DỰNG NAM PHÚ TÂN BẾN TRE GIÁM ĐỐC DƯƠNG THỊ THU TRANG	CHỦ NHIỆM THIẾT KẾ HỌA - VẼ SOÁT	KS. NGUYỄN VĂN CƯỜNG KS. NGUYỄN VĂN CƯỜNG KS. NGUYỄN MINH TRỌNG NHÂN KS. NGUYỄN MINH TRỌNG NHÂN	DỰ ÁN: ĐƯỜNG TỪ QUỐC LỘ 57 ĐẾN ĐÊ BAO TÂN THÀNH BÌNH - THẠNH NGÃI - PHÚ MỸ (ĐT.DK.09), HUYỆN MỎ CÀY BẮC	BƯỚC: THIẾT KẾ BẢN VẼ THI CÔNG TÊN BẢN VẼ: CHÍNH DIỆN CỐNG MHCT: 26HS-TKCĐ/MCB2025 HIỆU CHỈNH/CĂN CỨ: NGÀY PHÁT HÀNH: / /2025 CD: 03/09

1/2 MẶT CẮT A-A

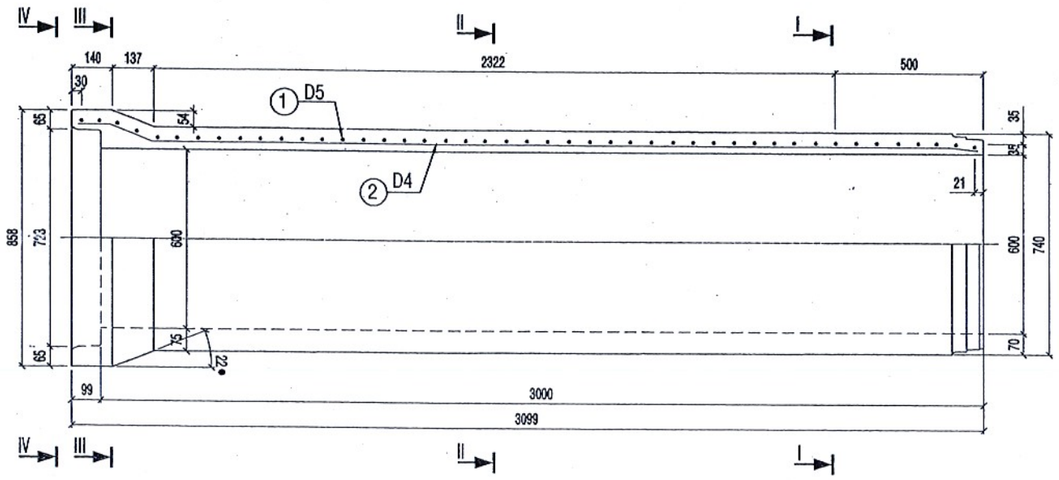

1/2 CHÍNH DIỆN

1/2 I-I 1/2 II-II

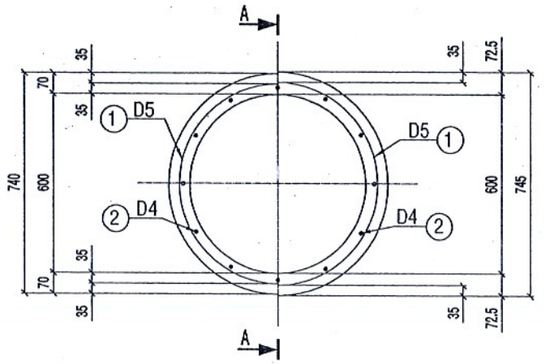

1/2 III-III 1/2 IV-IV

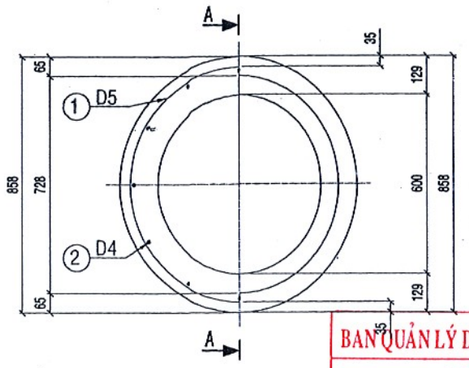

SỞ XÂY DỰNG TỈNH VĨNH LONG
THẨM ĐỊNH
Theo Văn bản số: 4654 /SXD-QLĐT
Ngày 26/12/2025

BAN QUẢN LÝ DỰ ÁN KHU VỰC MỎ CÀY BẮC
PHÊ DUYỆT
Theo Quyết định số 340 /QĐ-BQLDA
ngày 29 tháng 12 năm 2025
Ký tên:
Võ Xuân Lâm

CỐT THÉP SỐ 1

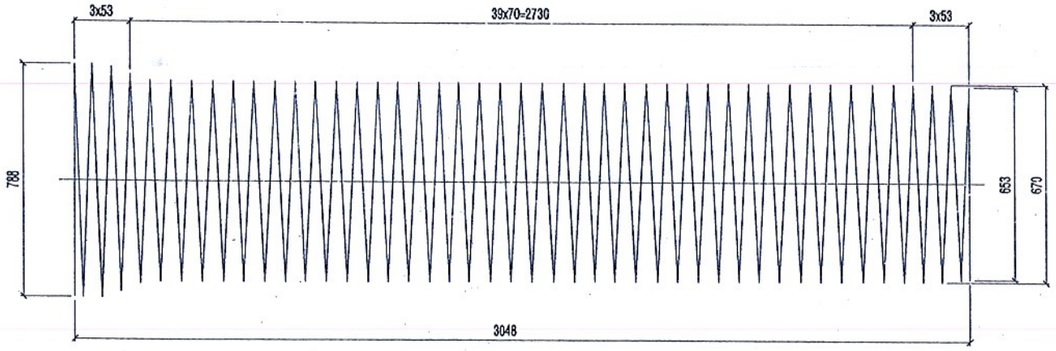

THỐNG KÊ VẬT TƯ

Kí hiệu	Quy cách vật tư	Số thanh	Chiều dài một thanh	Tổng chiều dài	Tổng trọng lượng	Ghi chú
	(mm)	(th)	(mm)	(m)	(kg)	
1	D5	1	97626	97.63	15.05	
2	D4	12	3069	36.83	3.63	
	Cộng				18.68	
	Bê tông			0.452 m3/1 cốt cống		

CÔNG TY CP TƯ VẤN THIẾT KẾ VÀ XD GIA LONG
THIẾT KẾ ĐÃ THẨM TRA
Theo báo cáo thẩm tra số 296 /BCTT
Ngày 08 tháng 12 năm 2025
Lê Tiến Đức

JOINT CAO SU

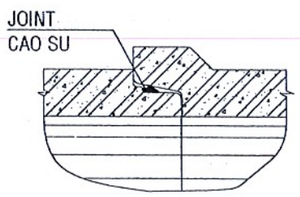

MỐI NỐI

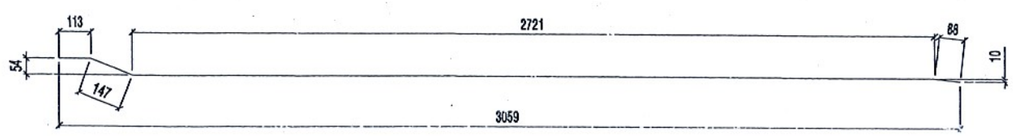

CỐT THÉP SỐ 2

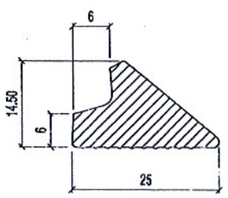

joint CAO SU

GHI CHÚ:
1- Kích thước bản vẽ ghi bằng mm.
2- Liên kết những thanh cốt thép được liên hành bằng máy tự động.
3- Cốt thép (D<=10) CB240T; D>10 CB400-V)
4- Chiều cao đất đắp trên cống từ 0.6m đến 4.0m.
5- Yêu cầu đối với đất nền xác định theo hướng dẫn trong thuyết minh chung.
6- Tải trọng xe cho phép H30.

CHỦ ĐẦU TƯ: BAN QUẢN LÝ DỰ ÁN KHU VỰC MỎ CÀY BẮC	NHÀ THẦU TƯ VẤN THIẾT KẾ: CÔNG TY TNHH TƯ VẤN ĐẦU TƯ XÂY DỰNG NAM PHÚ TÂN BẾN TRE — GIÁM ĐỐC: DƯƠNG THỊ THU TRANG	CHỦ NHIỆM	KS. NGUYỄN VĂN CƯỜNG	DỰ ÁN: ĐƯỜNG TỪ QUỐC LỘ 57 ĐẾN ĐÊ BAO TÂN THÀNH BÌNH - THẠNH NGÃI - PHÚ MỸ (ĐT.DK.09), HUYỆN MỎ CÀY BẮC	BƯỚC: THIẾT KẾ BẢN VẼ THI CÔNG — MHCT: 26HS-TKCĐ/MCB2025
		THIẾT KẾ	KS. NGUYỄN VĂN CƯỜNG		TÊN BẢN VẼ: CỐNG BTCT D600, L=3M — HIỆU CHỈNH/CĂN CỨ:
		HỌA - VẼ	KS. NGUYỄN MINH TRỌNG NHÂN		NGÀY PHÁT HÀNH: / /2025
		SOÁT	KS. NGUYỄN MINH TRỌNG NHÂN		CD: 04/09

CỐT THÉP TƯỜNG ĐẦU, TƯỜNG CÁNH

TỶ LỆ: 1/25

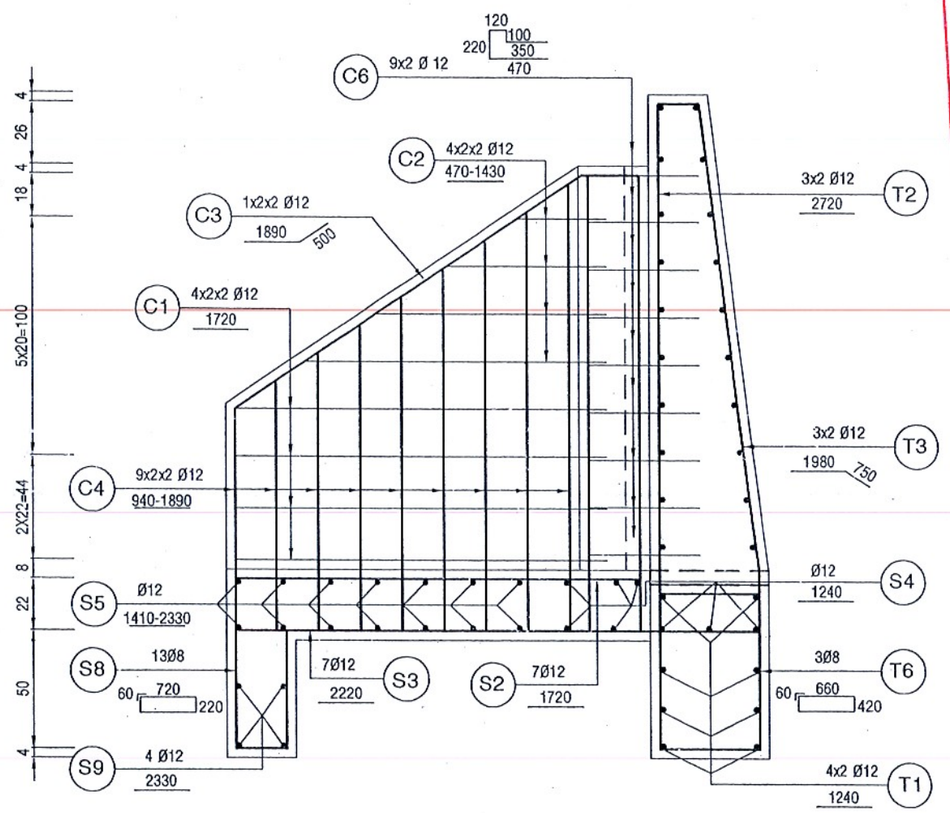

CỐT THÉP TƯỜNG ĐẦU

TỶ LỆ: 1/25

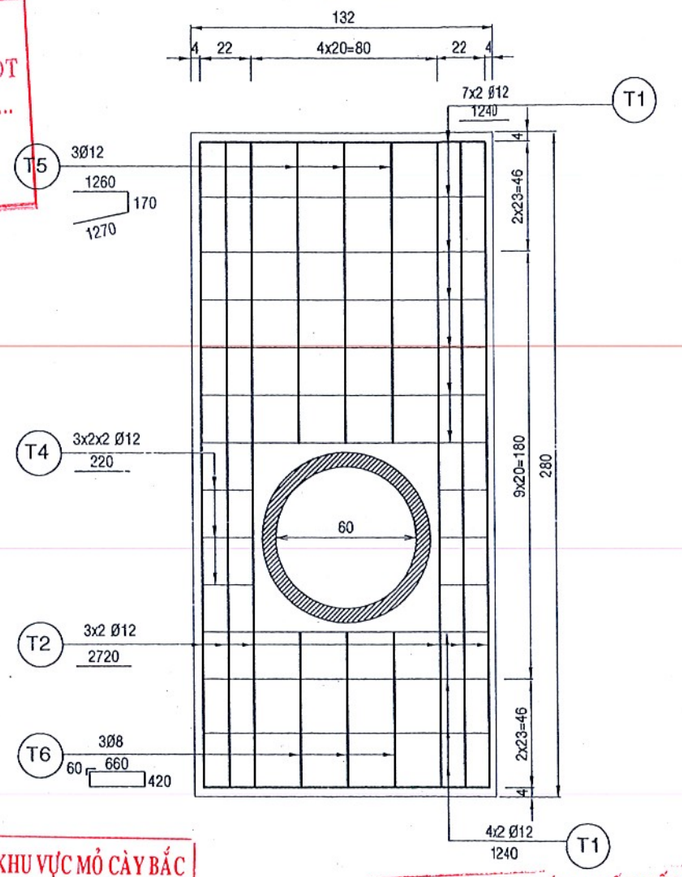

SỞ XÂY DỰNG TỈNH VĨNH LONG
THẨM ĐỊNH
Theo Văn bản số: 4654/SXD-QLĐT
Ngày 26/12/2025

BAN QUẢN LÝ DỰ ÁN KHU VỰC MỎ CÀY BẮC
PHÊ DUYỆT
Theo Quyết định số 340 /QĐ-BQLDA
ngày 29 tháng 12 năm 2025
Ký tên:
Võ Quốc Lãm

CÔNG TY CP TƯ VẤN THIẾT KẾ VÀ XD GIA LONG
THIẾT KẾ ĐÃ THẨM TRA
Theo báo cáo thẩm tra số 296/BCTT
Ngày 08 tháng 12 năm 2025
Lê Thiện Đức
Cán bộ chủ trì thẩm tra

CHỦ ĐẦU TƯ: BAN QUẢN LÝ DỰ ÁN KHU VỰC MỎ CÀY BẮC	NHÀ THẦU TƯ VẤN THIẾT KẾ: CÔNG TY TNHH TƯ VẤN ĐẦU TƯ XÂY DỰNG NAM PHÚ TÂN BẾN TRE	GIÁM ĐỐC DƯƠNG THỊ THU TRANG	CHỦ NHIỆM	KS. NGUYỄN VĂN CƯỜNG	DỰ ÁN: ĐƯỜNG TỪ QUỐC LỘ 57 ĐẾN ĐÊ BAO TÂN THÀNH BÌNH - THẠNH NGÃI - PHÚ MỸ (ĐT.DK.09), HUYỆN MỎ CÀY BẮC
			THIẾT KẾ	KS. NGUYỄN VĂN CƯỜNG	
			HỌA - VẼ	KS. NGUYỄN MINH TRỌNG NHÂN	
			SOÁT	KS. NGUYỄN MINH TRỌNG NHÂN	

BƯỚC: THIẾT KẾ BẢN VẼ THI CÔNG	MHCT: 26HS-TKCĐ/MCB2025
TÊN BẢN VẼ: CỐT THÉP TƯỜNG ĐẦU CỐT THÉP TƯỜNG CÁNH	HIỆU CHỈNH/CĂN CỨ:
	NGÀY PHÁT HÀNH: / /2025
	CD: 05/09

CỐT THÉP SÂN CỐNG

TỶ LỆ: 1/25

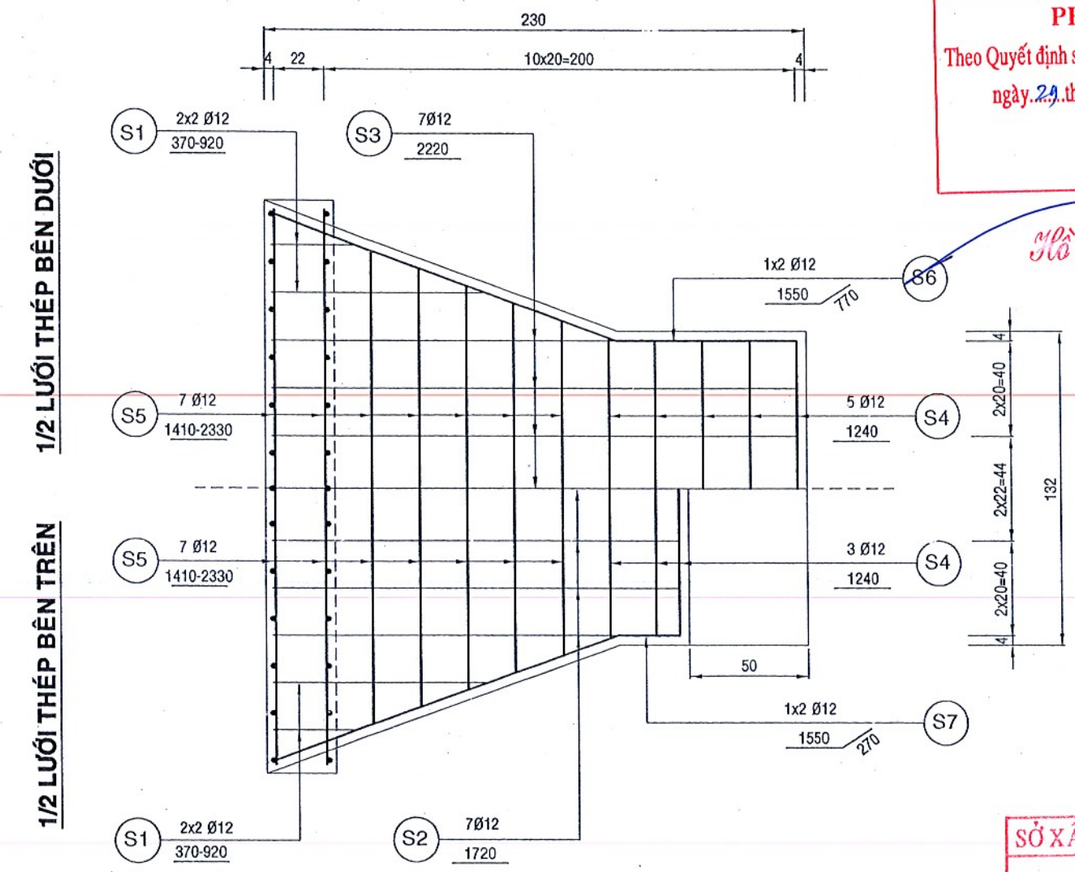

BAN QUẢN LÝ DỰ ÁN KHU VỰC MỎ CÀY BẮC
PHÊ DUYỆT
Theo Quyết định số 340 / QĐ-BQLDA
ngày 29 tháng 12 năm 2025
Ký tên:
Hồ Xuân Lâm

CỐT THÉP TƯỜNG ĐẦU, TƯỜNG CÁNH

TỶ LỆ: 1/25

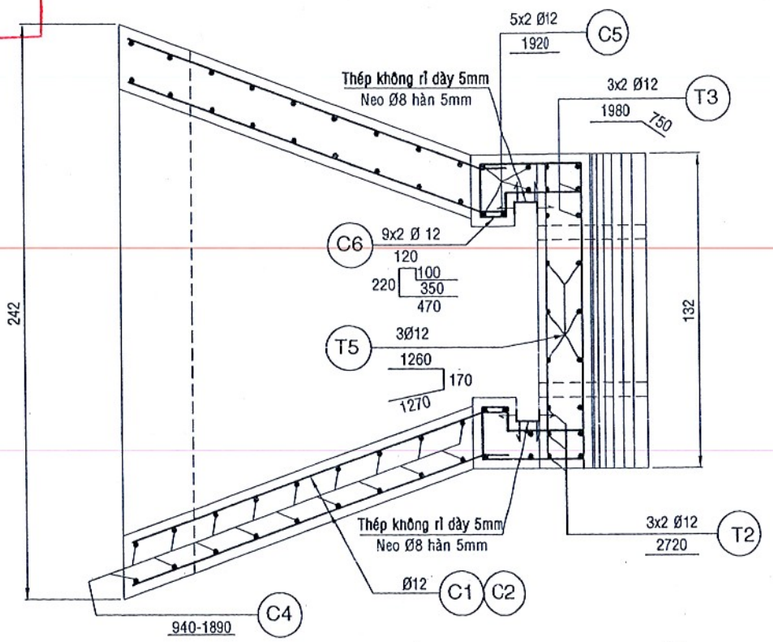

SỞ XÂY DỰNG TỈNH VĨNH LONG
THẨM ĐỊNH
Theo Văn bản số 1654 /SXD-QLĐT
Ngày 26/12/2025

CÔNG TY CP TƯ VẤN THIẾT KẾ VÀ XD GIA LONG
THIẾT KẾ ĐÃ THẨM TRA
Theo báo cáo thẩm tra số 236 /BCTT
Ngày 08 tháng 12 năm 2025
Cán bộ chủ trì thẩm tra: Lê Thiện Đức

CHỦ ĐẦU TƯ: BAN QUẢN LÝ DỰ ÁN KHU VỰC MỎ CÀY BẮC	NHÀ THẦU TƯ VẤN THIẾT KẾ: GIÁM ĐỐC CÔNG TY TNHH TƯ VẤN ĐẦU TƯ XÂY DỰNG NAM PHÚ TÂN BẾN TRE DƯƠNG THỊ THU TRANG	CHỦ NHIỆM	KS. NGUYỄN VĂN CƯỜNG	DỰ ÁN: ĐƯỜNG TỪ QUỐC LỘ 57 ĐẾN ĐÊ BAO TÂN THÀNH BÌNH - THẠNH NGÃI - PHÚ MỸ (ĐT.DK.09), HUYỆN MỎ CÀY BẮC	BƯỚC: THIẾT KẾ BẢN VẼ THI CÔNG TÊN BẢN VẼ: CỐT THÉP SÂN CỐNG
		THIẾT KẾ	KS. NGUYỄN VĂN CƯỜNG		
		HỌA - VẼ	KS. NGUYỄN MINH TRỌNG NHÂN		
		SOÁT	KS. NGUYỄN MINH TRỌNG NHÂN		

MHCT: 26HS-TKCĐ/MCB2025
HIỆU CHỈNH/CĂN CỨ:
NGÀY PHÁT HÀNH: / /2025
CD: 06/09

CHI TIẾT NEO THÉP KHE ĐIỀU TIẾT

TỶ LỆ: 1/10

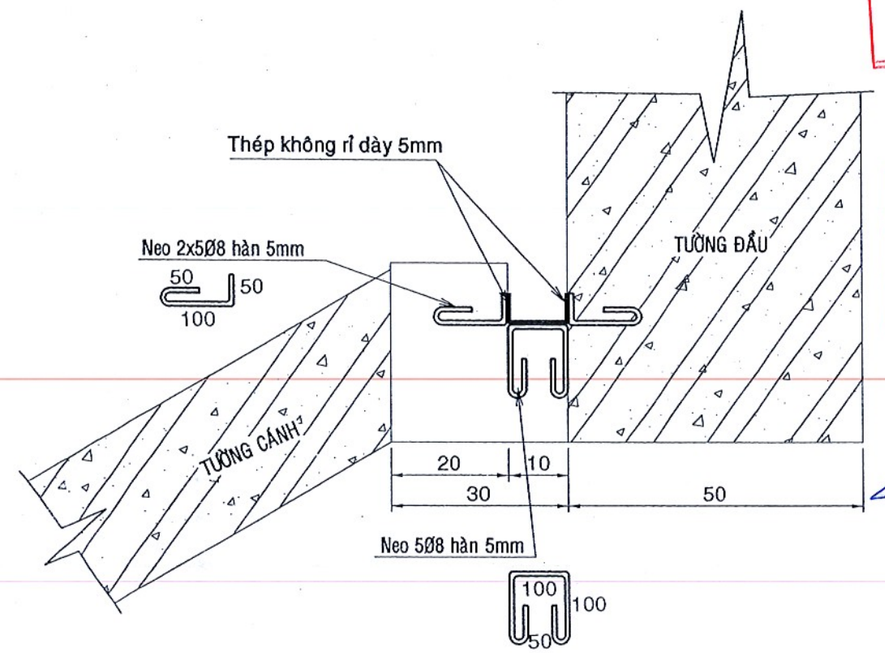

CHI TIẾT THÉP KHÔNG RỈ KHE PHAI

TỶ LỆ: 1/10

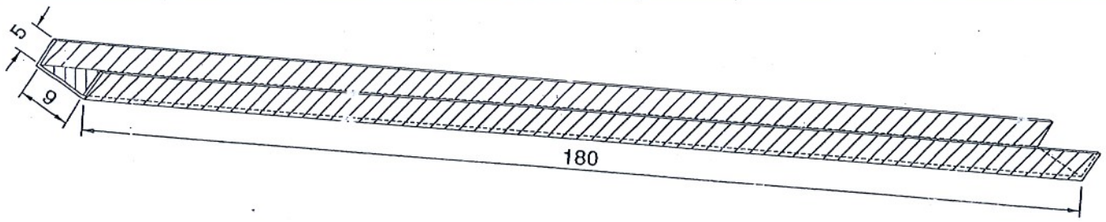

SỞ XÂY DỰNG TỈNH VĨNH LONG
THẨM ĐỊNH
Theo Văn bản số: 4654 /SXD-QLĐT
Ngày 26/12/2025

BAN QUẢN LÝ DỰ ÁN KHU VỰC MỎ CÀY BẮC
PHÊ DUYỆT
Theo Quyết định số 340 / QĐ-BQLDA
ngày 29 tháng 12 năm 2025
Ký tên:
Hồ Xuân Lâm

CÔNG TY CP TƯ VẤN THIẾT KẾ VÀ XD GIA LONG
THIẾT KẾ ĐÃ THẨM TRA
Theo báo cáo thẩm tra số 296 /BCTT
Ngày 08 tháng 12 năm 2025
Cán bộ chủ trì thẩm tra: Lê Thiện Đức

BẢNG THỐNG KÊ CỐT THÉP

CẤU KIỆN	SỐ HIỆU	Φ	SỐ LƯỢNG	MỘT THANH(M)	TỔNG CỘNG(M)	T.LƯỢNG RIÊNG(KG/M)	KHỐI LƯỢNG(KG)
TƯỜNG ĐẦU	T1	12	22	1,240	27,28	0,888	24,225
	T2	12	6	2,720	16,32	0,888	14,492
	T3	12	6	2,730	16,38	0,888	14,545
	T4	12	12	0,220	2,64	0,888	2,344
	T5	12	3	2,700	8,10	0,888	7,193
	T6	8	3	2,280	6,84	0,395	2,702
		Ø8:	2,702	Ø12: 62,799		CỘNG	**65,501**
TƯỜNG CÁNH	C1	12	16	1,720	27,52	0,888	24,438
	C2	12	16	0,950	15,20	0,888	13,498
	C3	12	4	2,390	9,56	0,888	8,489
	C4	12	36	1,415	50,94	0,888	45,235
	C5	12	10	1,920	19,20	0,888	17,050
	C6	12	18	1,260	22,68	0,888	20,140
		Ø8:	0	Ø12: 128,850		CỘNG	**128,850**
SÂN CÔNG	S1	12	8	0,645	5,16	0,888	4,582
	S2	12	7	1,720	12,04	0,888	10,692
	S3	12	7	2,220	15,54	0,888	13,800
	S4	12	8	1,240	9,92	0,888	8,809
	S5	12	14	1,870	26,18	0,888	23,248
	S6	12	2	2,320	4,64	0,888	4,120
	S7	12	2	1,820	3,64	0,888	3,232
	S8	8	13	2,000	26,00	0,395	10,270
	S9	12	4	2,330	9,32	0,888	8,276
		Ø8:	10,27	Ø12: 76,759		CỘNG	**87,029**
KHE PHAI	Neo khe	8	20	0,260	5,2	0,395	2,054
		8	10	0,520	5,2	0,395	2,054
	Thép không rỉ SUS304		2	1,800	3,6	7,4575	26,847
		Ø8:	4,108	Thép tấm: 26,847		CỘNG	**30,955**

CHỦ ĐẦU TƯ: BAN QUẢN LÝ DỰ ÁN KHU VỰC MỎ CÀY BẮC	NHÀ THẦU TƯ VẤN THIẾT KẾ: CÔNG TY TNHH TƯ VẤN ĐẦU TƯ XÂY DỰNG NAM PHÚ TÂN BẾN TRE	GIÁM ĐỐC: DƯƠNG THỊ THU TRANG	CHỦ NHIỆM: KS. NGUYỄN VĂN CƯỜNG THIẾT KẾ: KS. NGUYỄN VĂN CƯỜNG HỌA - VẼ: KS. NGUYỄN MINH TRỌNG NHÂN SOÁT: KS. NGUYỄN MINH TRỌNG NHÂN	DỰ ÁN: ĐƯỜNG TỪ QUỐC LỘ 57 ĐẾN ĐÊ BAO TÂN THÀNH BÌNH - THẠNH NGÃI - PHÚ MỸ (ĐT.DK.09), HUYỆN MỎ CÀY BẮC	BƯỚC: THIẾT KẾ BẢN VẼ THI CÔNG TÊN BẢN VẼ: BẢNG THỐNG KÊ CỐT THÉP	MHCT: 26HS-TKCĐ/MCB2025 HIỆU CHỈNH/CĂN CỨ: NGÀY PHÁT HÀNH: / /2025 **CD: 07/09**

CHÍNH DIỆN CỐNG Ø600 PHÍA THƯỢNG LƯU

TỶ LỆ: 1/50

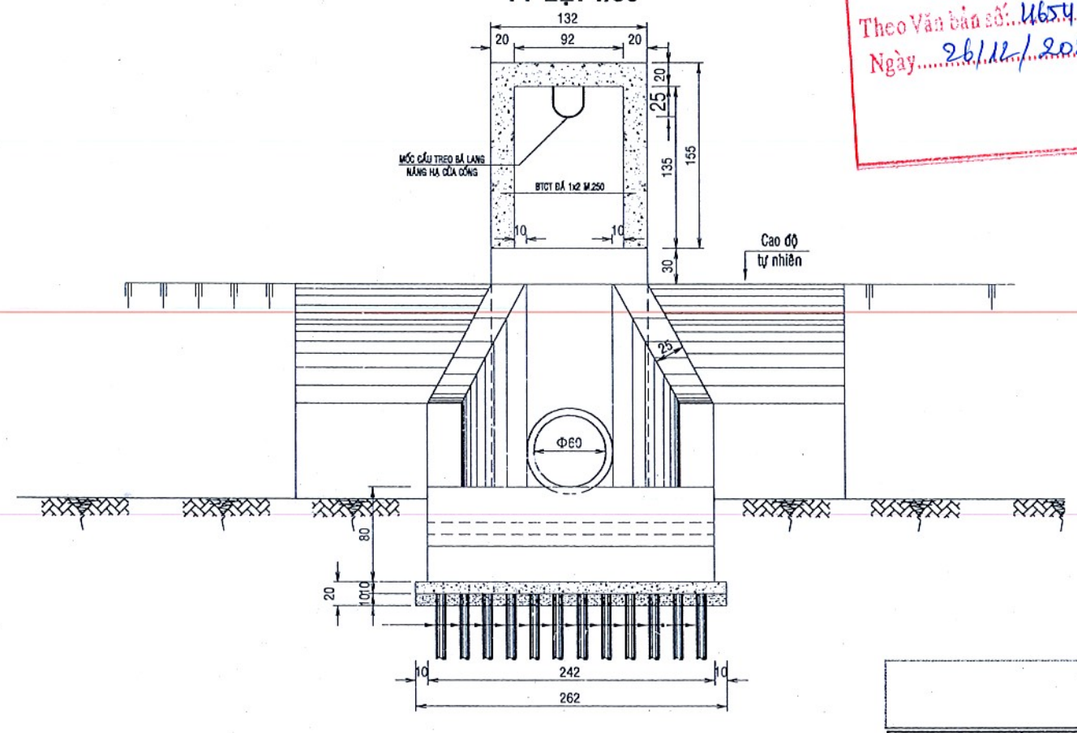

SỞ XÂY DỰNG TỈNH VĨNH LONG
THẨM ĐỊNH
Theo Văn bản số 1654 /SXD-QLĐT
Ngày 26/12/2025

KHUNG TREO BÁ LANG NÂNG HẠ CỬA CỐNG

TỶ LỆ: 1/30

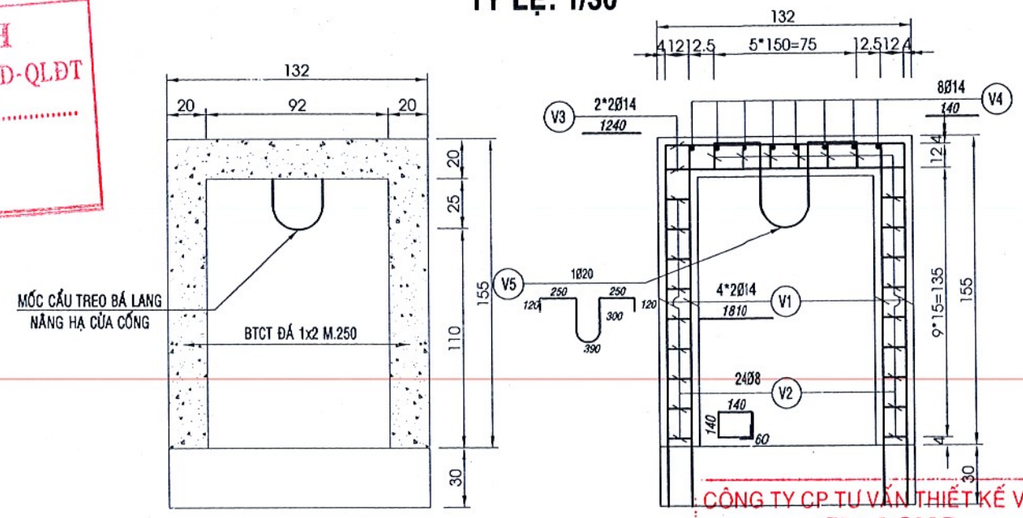

CÔNG TY CP TƯ VẤN THIẾT KẾ VÀ XD GIA LONG
THIẾT KẾ ĐÃ THẨM TRA
Theo báo cáo thẩm tra số 236.../BCTT
Ngày 08 tháng 12 năm 2025
Cán bộ chủ trì thẩm tra: Lê Thiện Đức

BẢNG THỐNG KÊ CỐT THÉP

SỐ HIỆU	Φ	SỐ LƯỢNG	MỘT THANH(M)	TỔNG CỘNG(M)	T.LƯỢNG RIÊNG(KG/M)	KHỐI LƯỢNG(KG)
V1	14	8	1,810	14,48	1,208	17,492
V2	8	24	0,680	16,32	0,395	6,446
V3	14	4	1,240	4,96	1,208	5,992
V4	14	8	0,140	1,12	1,208	1,353
V5	20	1	1,730	1,73	2,466	4,266
	Ø8:	6,45	Ø14: 24,84	Ø20: 4,27	CỘNG	35,55

BAN QUẢN LÝ DỰ ÁN KHU VỰC MỎ CÀY BẮC
PHÊ DUYỆT
Theo Quyết định số 340 /QĐBQLDA
ngày 29 tháng 12 năm 2025
Ký tên:
Hồ Xuân Lãm

CHỦ ĐẦU TƯ: BAN QUẢN LÝ DỰ ÁN KHU VỰC MỎ CÀY BẮC	NHÀ THẦU TƯ VẤN THIẾT KẾ: CÔNG TY TNHH TƯ VẤN ĐẦU TƯ XÂY DỰNG NAM PHÚ TÂN BẾN TRE	GIÁM ĐỐC: DƯƠNG THỊ THU TRANG	CHỦ NHIỆM: KS. NGUYỄN VĂN CƯỜNG THIẾT KẾ: KS. NGUYỄN VĂN CƯỜNG HỌA - VẼ: KS. NGUYỄN MINH TRỌNG NHÂN SOÁT: KS. NGUYỄN MINH TRỌNG NHÂN	DỰ ÁN: ĐƯỜNG TỪ QUỐC LỘ 57 ĐẾN ĐÊ BAO TÂN THÀNH BÌNH - THẠNH NGÃI - PHÚ MỸ (ĐT.DK.09), HUYỆN MỎ CÀY BẮC	BƯỚC: THIẾT KẾ BẢN VẼ THI CÔNG TÊN BẢN VẼ: CHI TIẾT KHUNG TREO NÂNG HẠ CỬA CỐNG	MHCT: 26HS-TKCĐ/MCB2025 HIỆU CHỈNH/CĂN CỨ: NGÀY PHÁT HÀNH: / /2025 CD: 08/09

CỬA CỐNG TRỤC XOAY

TỶ LỆ: 1/15

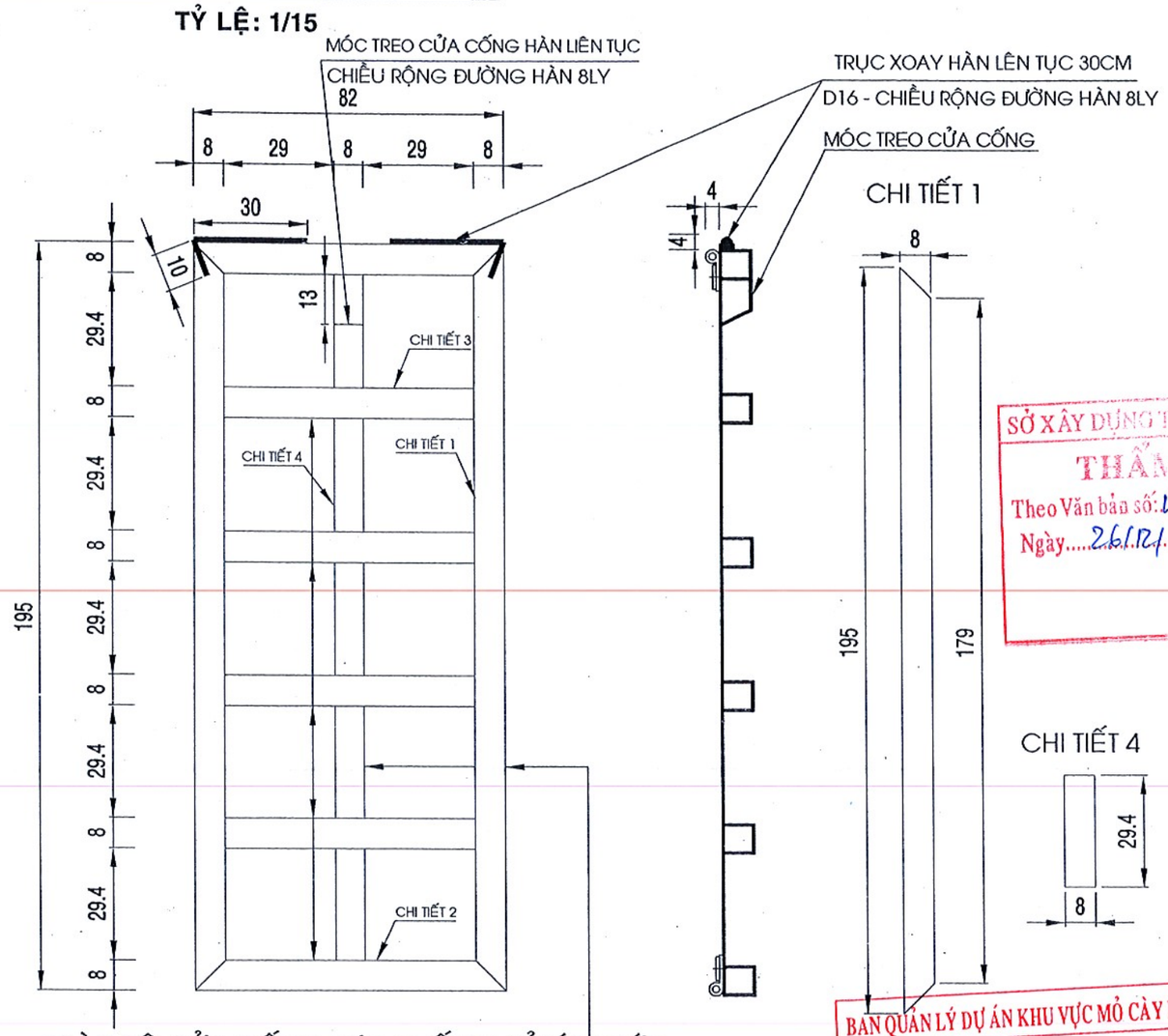

TOÀN BỘ CỬA CỐNG SƠN CHỐNG GỈ SÉT 2 LỚP

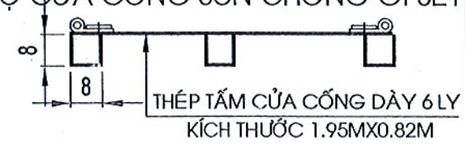

U 8X8 DÀY 6 LY HÀN LIÊN TỤC
CHIỀU RỘNG ĐƯỜNG HÀN 8LY

CHI TIẾT 1

CHI TIẾT 4

BỐ TRÍ BULON

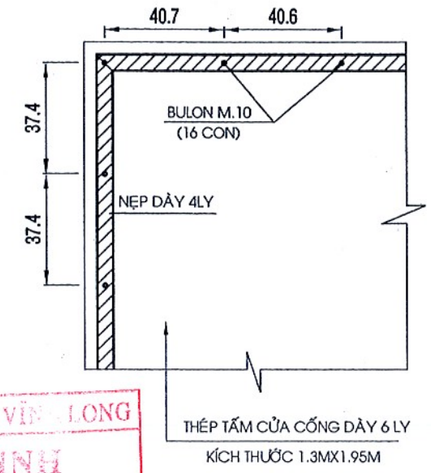

CHI TIẾT JOINT

TỶ LỆ: 1/20

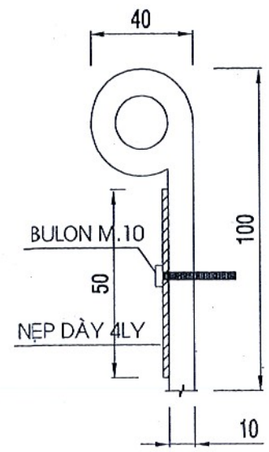

MẶT CẮT A-A

TỶ LỆ: 1/10

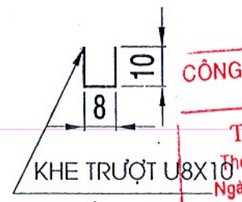

CHI TIẾT RÃNH TRƯỢT

TỶ LỆ: 1/20

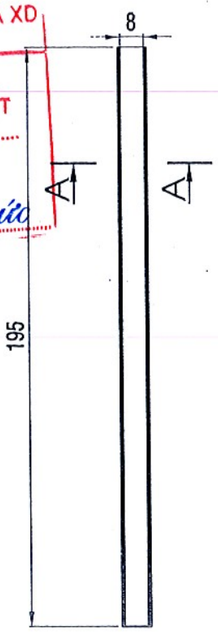

CHI TIẾT HỘP CHE BÁ LANG

TỶ LỆ: 1/20

THÉP TẤM HỘP CHE BÁ LANG DÀY 2LY
CHIỀU RỘNG ĐƯỜNG HÀN 3LY

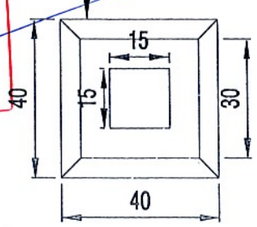

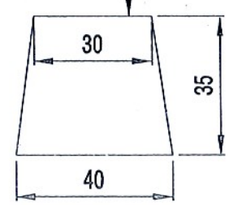

CHI TIẾT 2

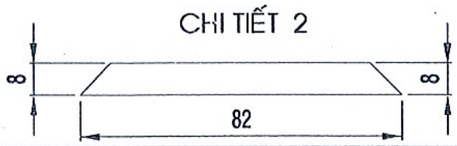

CHI TIẾT 3

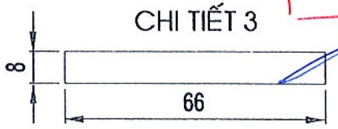

SỞ XÂY DỰNG TỈNH VĨNH LONG
THẨM ĐỊNH
Theo Văn bản số: 1654 /SXD-QLĐT
Ngày 26/12/2025

CÔNG TY CP TƯ VẤN THIẾT KẾ VÀ XD GIA LONG
THIẾT KẾ ĐÃ THẨM TRA
Theo báo cáo thẩm tra số 291 /BCTT
Ngày 08 tháng 12 năm 2025
Lê Thiên Đức

BAN QUẢN LÝ DỰ ÁN KHU VỰC MỎ CÀY BẮC
PHÊ DUYỆT
Theo Quyết định số 340 /QĐ-BQLDA
ngày 29 tháng 12 năm 2025
Ký tên:
Hồ Xuân Lâm

CHỦ ĐẦU TƯ: BAN QUẢN LÝ DỰ ÁN KHU VỰC MỎ CÀY BẮC	NHÀ THẦU TƯ VẤN THIẾT KẾ: CÔNG TY TNHH TƯ VẤN ĐẦU TƯ XÂY DỰNG NAM PHÚ TÂN BẾN TRE	GIÁM ĐỐC: DƯƠNG THỊ THU TRANG	CHỦ NHIỆM: KS. NGUYỄN VĂN CƯỜNG THIẾT KẾ: KS. NGUYỄN VĂN CƯỜNG HỌA - VẼ: KS. NGUYỄN MINH TRỌNG NHÂN SOÁT: KS. NGUYỄN MINH TRỌNG NHÂN	DỰ ÁN: ĐƯỜNG TỪ QUỐC LỘ 57 ĐẾN ĐÊ BAO TÂN THÀNH BÌNH - THẠNH NGÃI - PHÚ MỸ (ĐT.DK.09), HUYỆN MỎ CÀY BẮC	BƯỚC: THIẾT KẾ BẢN VẼ THI CÔNG TÊN BẢN VẼ: CHI TIẾT CỬA CỐNG	MHCT: 26HS-TKCĐ/MCB2025 HIỆU CHỈNH/CĂN CỨ: NGÀY PHÁT HÀNH: / /2025 CD: 09/09

PHẦN CỐNG THOÁT NƯỚC NGANG ĐƯỜNG
Φ600 TẠI KM3+856,92

BÌNH ĐỒ CỐNG

TỶ LỆ: 1/500

SỞ XÂY DỰNG TỈNH VĨNH LONG
THẨM ĐỊNH
Theo Văn bản số: 1654 /SXD-QLĐT
Ngày 26/12/2025

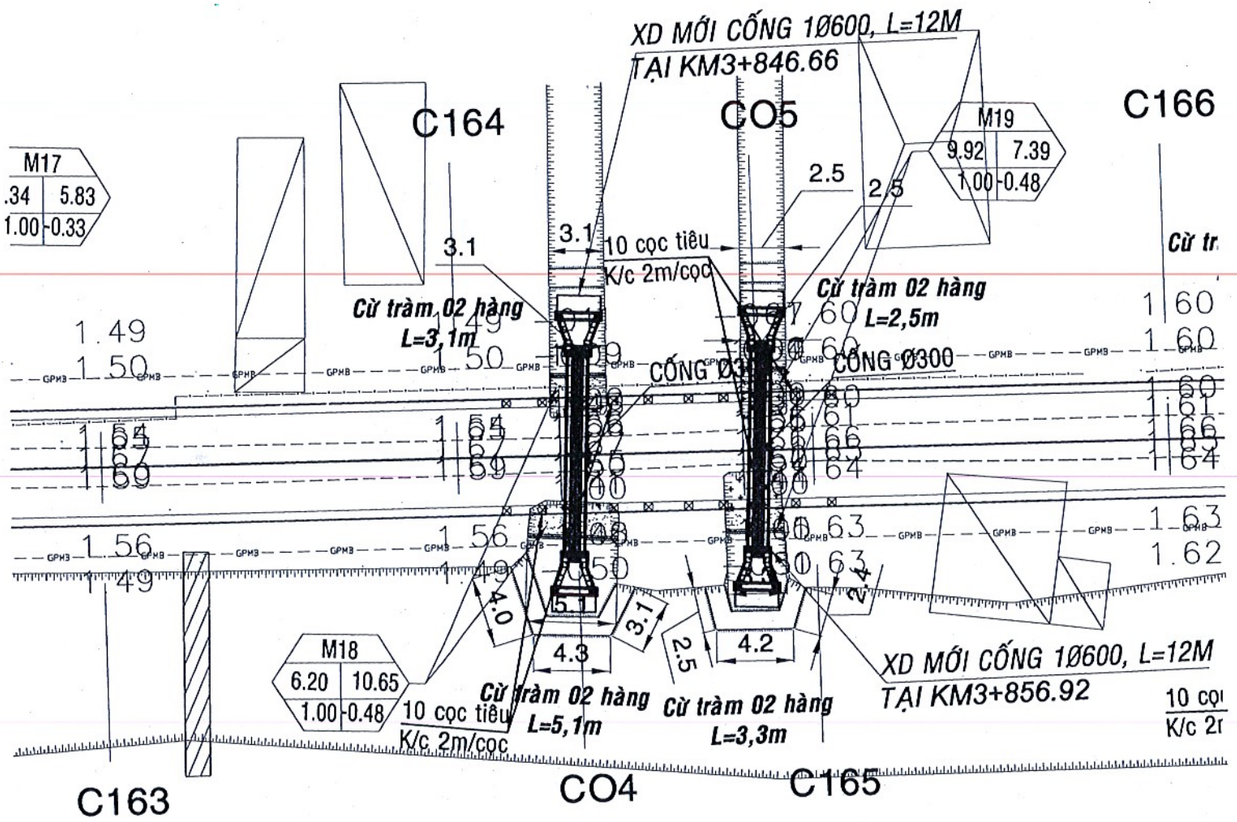

MẶT CẮT NGANG ĐÊ QUAI

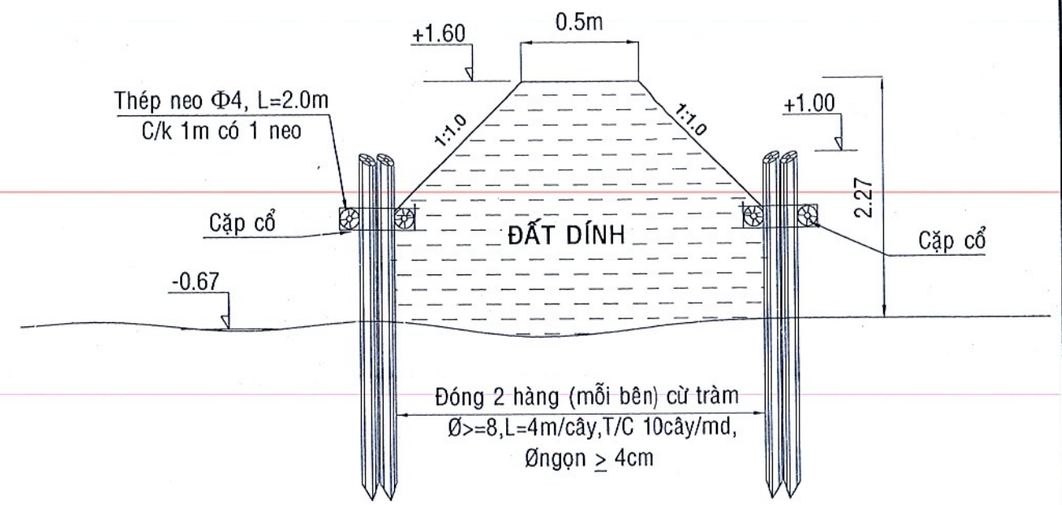

BAN QUẢN LÝ DỰ ÁN KHU VỰC MỎ CÀY BẮC
PHÊ DUYỆT
Theo Quyết định số 340 / QĐ-BQLDA
ngày 29 tháng 12 năm 2025
Ký tên:
Hồ Xuân Lãm

CÔNG TY CP TƯ VẤN THIẾT KẾ VÀ XD GIA LONG
THIẾT KẾ ĐÃ THẨM TRA
Theo báo cáo thẩm tra số 296 /BCTT
Ngày 08 tháng 12 năm 2025
Lê Thiện Đức

CHỦ ĐẦU TƯ: BAN QUẢN LÝ DỰ ÁN KHU VỰC MỎ CÀY BẮC	NHÀ THẦU TƯ VẤN THIẾT KẾ: CÔNG TY TNHH TƯ VẤN ĐẦU TƯ XÂY DỰNG NAM PHÚ TÂN BẾN TRE	GIÁM ĐỐC: DƯƠNG THỊ THU TRANG	CHỦ NHIỆM	KS. NGUYỄN VĂN CƯỜNG	DỰ ÁN: ĐƯỜNG TỪ QUỐC LỘ 57 ĐẾN ĐÊ BAO TÂN THÀNH BÌNH - THẠNH NGÃI - PHÚ MỸ (ĐT.DK.09), HUYỆN MỎ CÀY BẮC	BƯỚC: THIẾT KẾ BẢN VẼ THI CÔNG	MHCT: 26HS-TKCĐ/MCB2025
			THIẾT KẾ	KS. NGUYỄN VĂN CƯỜNG		TÊN BẢN VẼ: BÌNH ĐỒ CỐNG D600 TẠI KM3+856.92	HIỆU CHỈNH/CĂN CỨ:
			HỌA - VẼ	KS. NGUYỄN MINH TRỌNG NHÂN			NGÀY PHÁT HÀNH: / /2025
			SOÁT	KS. NGUYỄN MINH TRỌNG NHÂN			CD:01/09

TRẮC DỌC CỐNG Ø600

TỶ LỆ: 1/50

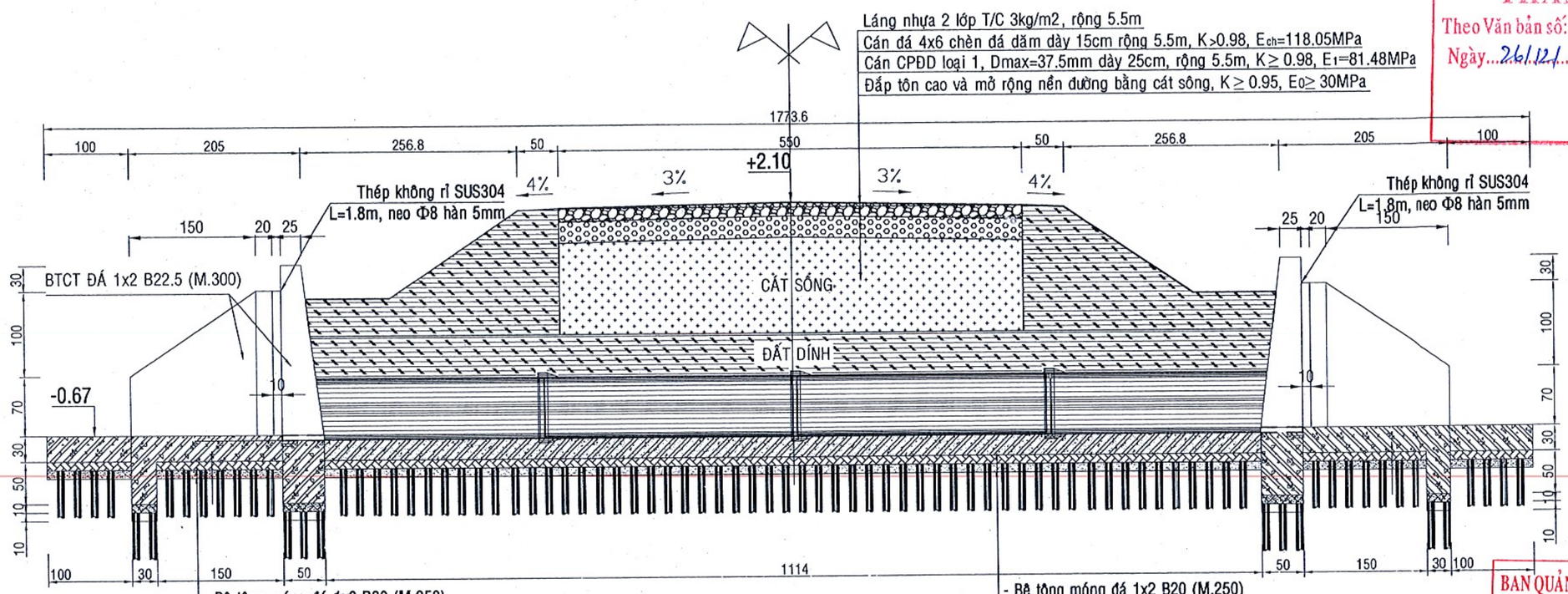

MẶT BẰNG CỐNG Ø600

TỶ LỆ: 1/50

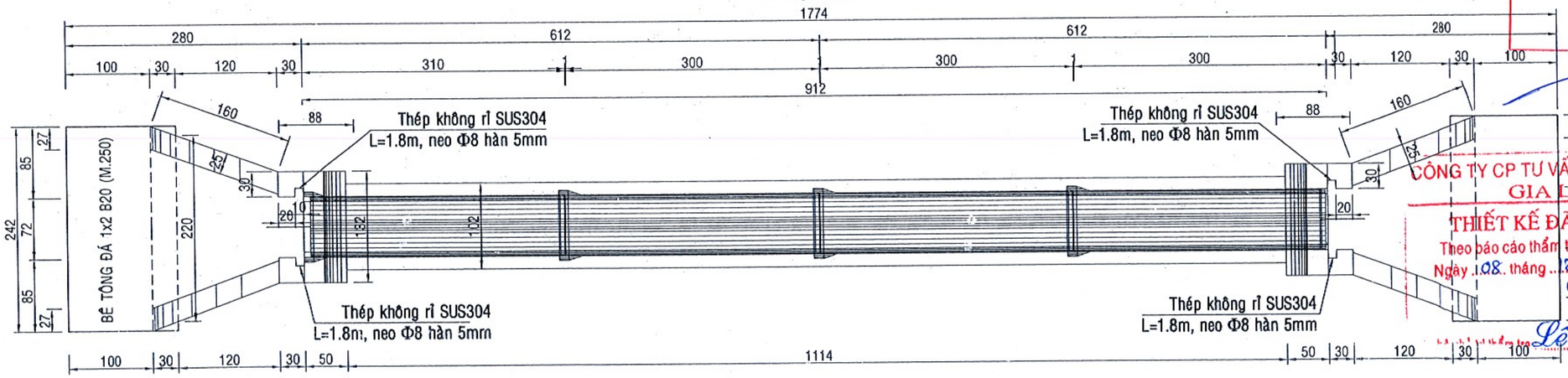

SỞ XÂY DỰNG TỈNH VĨNH LONG
THẨM ĐỊNH
Theo Văn bản số: 4654.../SXD-QLĐT
Ngày 26/12/2025

BAN QUẢN LÝ DỰ ÁN KHU VỰC MỎ CÀY BẮC
PHÊ DUYỆT
Theo Quyết định số 340 /QĐ-QLDA
ngày 29 tháng 12 năm 2025
Ký tên:
Hồ Xuân Lãm

CÔNG TY CP TƯ VẤN THIẾT KẾ VÀ XD GIA LONG
THIẾT KẾ ĐÃ THẨM TRA
Theo báo cáo thẩm tra số 296 /BCTT
Ngày 08 tháng 12 năm 2025
Lê Thiện Đức

CHỦ ĐẦU TƯ: BAN QUẢN LÝ DỰ ÁN KHU VỰC MỎ CÀY BẮC	NHÀ THẦU TƯ VẤN THIẾT KẾ: CÔNG TY TNHH TƯ VẤN ĐẦU TƯ XÂY DỰNG NAM PHÚ TÂN BẾN TRE	GIÁM ĐỐC DƯƠNG THỊ THU TRANG	CHỦ NHIỆM: KS. NGUYỄN VĂN CƯỜNG THIẾT KẾ: KS. NGUYỄN VĂN CƯỜNG HỌA - VẼ: KS. NGUYỄN MINH TRỌNG NHÂN SOÁT: KS. NGUYỄN MINH TRỌNG NHÂN	DỰ ÁN: ĐƯỜNG TỪ QUỐC LỘ 57 ĐẾN ĐÊ BAO TÂN THÀNH BÌNH - THẠNH NGÃI - PHÚ MỸ (ĐT.DK.09), HUYỆN MỎ CÀY BẮC	BƯỚC: THIẾT KẾ BẢN VẼ THI CÔNG TÊN BẢN VẼ: TRẮC DỌC CỐNG MẶT BẰNG CỐNG	MHCT: 26HS-TKCĐ/MCB2025 HIỆU CHỈNH/CĂN CỨ: NGÀY PHÁT HÀNH: / /2025 CD: 02/09

TRẮC DỌC CỐNG Ø600

TỶ LỆ: 1/50

CHI TIẾT MỐI NỐI CỐNG

TỶ LỆ: 1/10

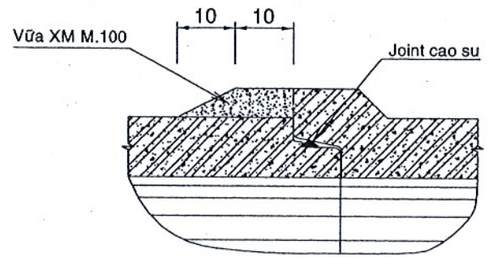

SỞ XÂY DỰNG TỈNH VĨNH LONG
THẨM ĐỊNH
Theo Văn bản số: 1654 /SXD-QLĐT
Ngày 26/12/2025

CHÍNH DIỆN CỐNG Ø600

TỶ LỆ: 1/35

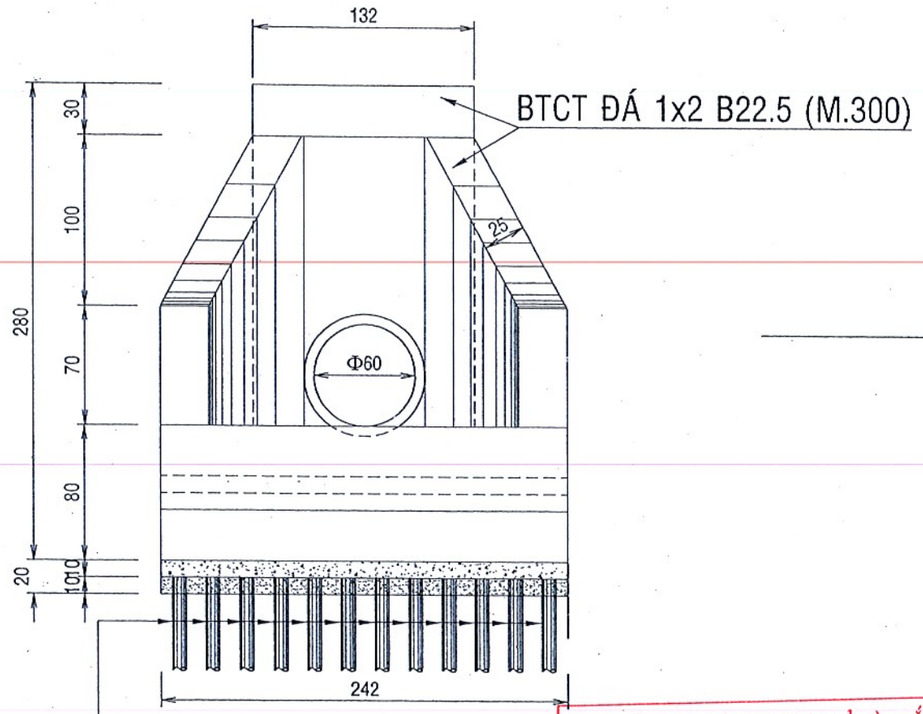

Cừ tràm Ø(8 ÷10)cm, L=4M,
T/C 25 Cây/m², Øngọn ≥ 3.5CM

BAN QUẢN LÝ DỰ ÁN KHU VỰC MỎ CÀY BẮC
PHÊ DUYỆT
Theo Quyết định số 340 / QĐ-BQLDA
ngày 29 tháng 12 năm 2025
Ký tên:
Hồ Xuân Lâm

MẶT CẮT NGANG CỐNG

TỶ LỆ: 1/20

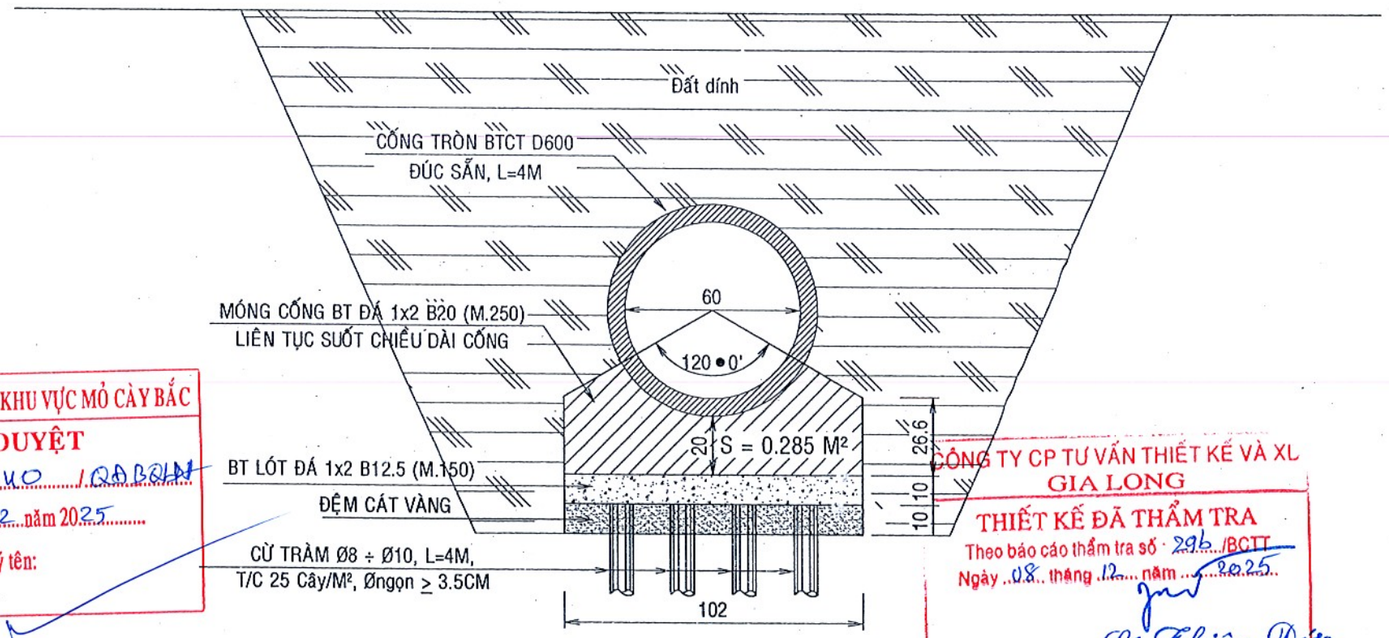

CÔNG TY CP TƯ VẤN THIẾT KẾ VÀ XL GIA LONG
THIẾT KẾ ĐÃ THẨM TRA
Theo báo cáo thẩm tra số 296 /BCTT
Ngày 08 tháng 12 năm 2025
Lê Thiện Đức

CHỦ ĐẦU TƯ: BAN QUẢN LÝ DỰ ÁN KHU VỰC MỎ CÀY BẮC	NHÀ THẦU TƯ VẤN THIẾT KẾ: CÔNG TY TNHH TƯ VẤN ĐẦU TƯ XÂY DỰNG NAM PHÚ TÂN BẾN TRE	GIÁM ĐỐC: Thuận DƯƠNG THỊ THU TRANG	CHỦ NHIỆM	KS. NGUYỄN VĂN CƯỜNG	DỰ ÁN: ĐƯỜNG TỪ QUỐC LỘ 57 ĐẾN ĐÊ BAO TÂN THÀNH BÌNH - THẠNH NGÃI - PHÚ MỸ (ĐT.DK.09), HUYỆN MỎ CÀY BẮC	BƯỚC: THIẾT KẾ BẢN VẼ THI CÔNG TÊN BẢN VẼ: CHÍNH DIỆN CỐNG
			THIẾT KẾ	KS. NGUYỄN VĂN CƯỜNG		MHCT: 26HS-TKCĐ/MCB2025 HIỆU CHỈNH/CĂN CỨ:
			HỌA - VẼ	KS. NGUYỄN MINH TRỌNG NHÂN		NGÀY PHÁT HÀNH: / /2025
			SOÁT	KS. NGUYỄN MINH TRỌNG NHÂN		CD: 03/09

1/2 MẶT CẮT A-A

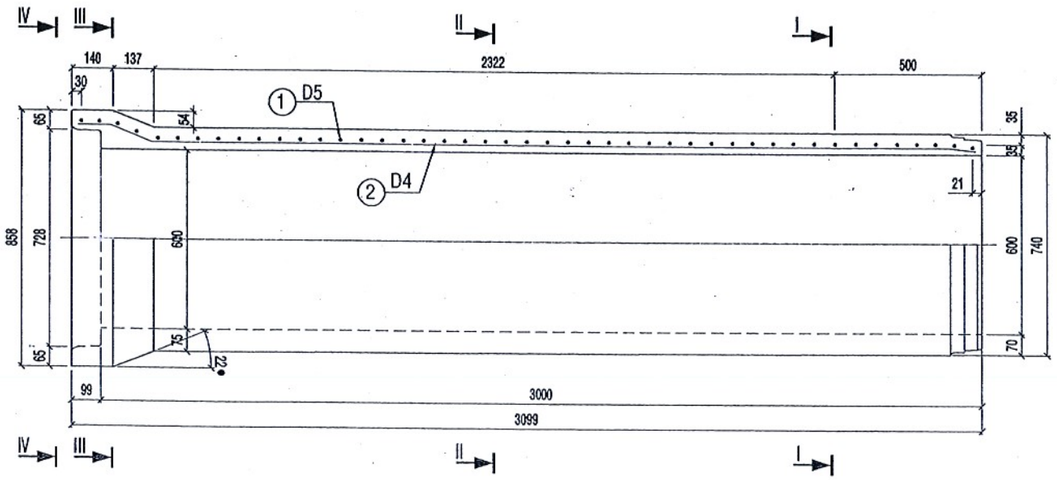

1/2 CHÍNH DIỆN

1/2 I-I

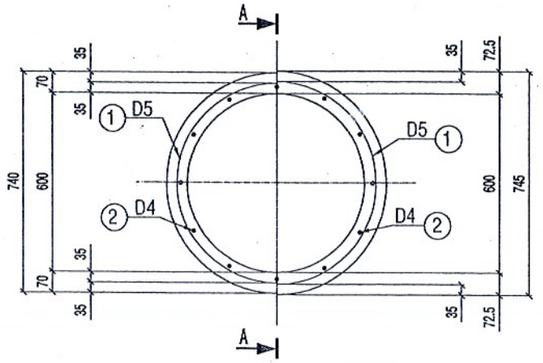

1/2 II-II

1/2 III-III

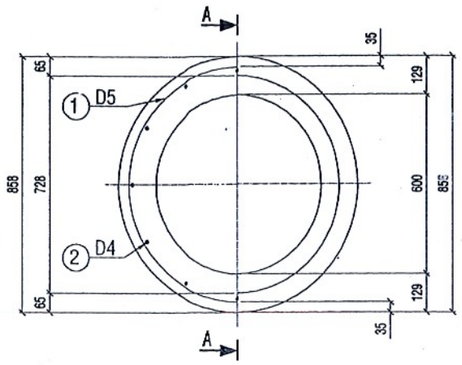

1/2 IV-IV

SỞ XÂY DỰNG TỈNH VĨNH LONG
THẨM ĐỊNH
Theo Văn bản số: 4654 /SXD-QLĐT
Ngày: 26/12/2025

CỐT THÉP SỐ 1

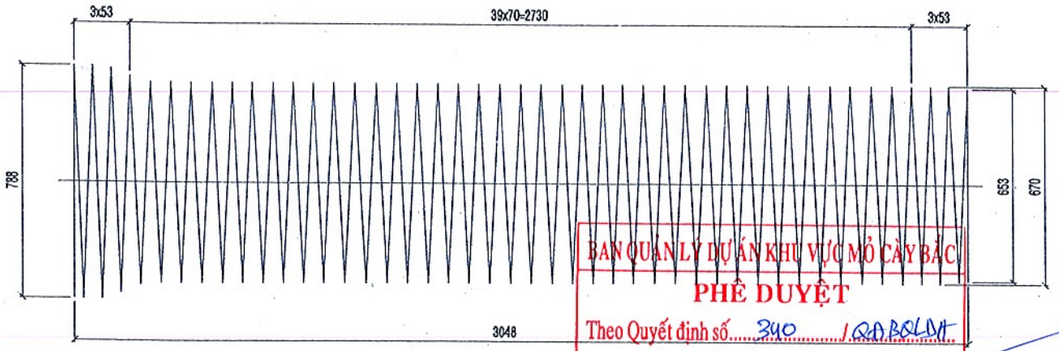

BAN QUẢN LÝ DỰ ÁN KHU VỰC MỎ CÀY BẮC
PHÊ DUYỆT
Theo Quyết định số: 340 /QĐ-BQLDA
ngày 24 tháng 12 năm 2025
Ký tên:
Hồ Xuân Lâm

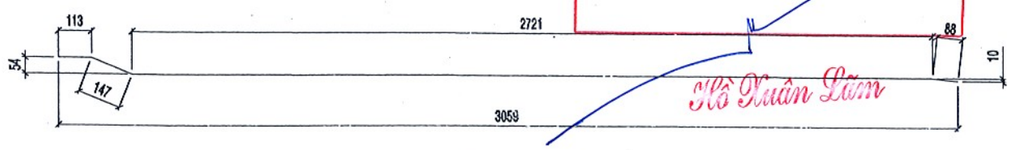

CỐT THÉP SỐ 2

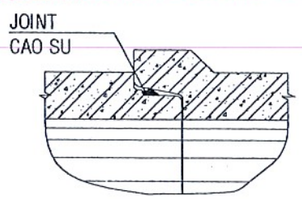

MỐI NỐI

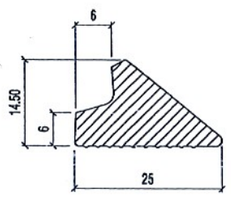

joint CAO SU

THỐNG KÊ VẬT TƯ

kí hiệu	Quy ềch ỷt t-	Ṡ thanh	Chiḷu dụi mt thanh	Tỉng chiḷu dụi	Tỉng tỷng l-ỵng	Ghi chĩ
	(mm)	(th)	(mm)	(m)	(kg)	
1	D5	1	97626	97.63	15.05	
2	D4	12	3069	36.83	3.63	
	Ćng				18.68	
	B= t<ng			0.452 m3/ 1 ćt ćng		

GHI CHÚ:
1- Kích thước bản vẽ ghi bằng mm.
2- Liên kết những thanh cốt thép được tiến hành bằng hàn máy tự động.
3- Cốt thép (D<=10) CB240T; D>10 CB400-V)
4- Chiều cao đất đắp trên cống từ 0.6m đến 4.0m.
5- Yêu cầu đối với đất nền xác định theo hướng dẫn trong thuyết minh chung.
6- Tải trọng xe cho phép H30.

CÔNG TY CP TƯ VẤN THIẾT KẾ VÀ XD GIA LAI
THIẾT KẾ ĐÃ THẨM TRA
Theo báo cáo thẩm tra số: 296 /BCTT
Ngày 08 tháng 12 năm 2025
Lê Thiện Đức

CHỦ ĐẦU TƯ: BAN QUẢN LÝ DỰ ÁN KHU VỰC MỎ CÀY BẮC	NHÀ THẦU TƯ VẤN THIẾT KẾ: CÔNG TY TNHH TƯ VẤN ĐẦU TƯ XÂY DỰNG NAM PHÚ TÂN BẾN TRE	GIÁM ĐỐC DƯƠNG THỊ THU TRANG	CHỦ NHIỆM	KS. NGUYỄN VĂN CƯỜNG	DỰ ÁN: ĐƯỜNG TỪ QUỐC LỘ 57 ĐẾN ĐÊ BAO TÂN THÀNH BÌNH - THẠNH NGÃI - PHÚ MỸ (ĐT.DK.09), HUYỆN MỎ CÀY BẮC	BƯỚC: THIẾT KẾ BẢN VẼ THI CÔNG
			THIẾT KẾ	KS. NGUYỄN VĂN CƯỜNG		TÊN BẢN VẼ: CỐNG BTCT D600, L=3M
			HỌA - VẼ	KS. NGUYỄN MINH TRỌNG NHÂN		
			SOÁT	KS. NGUYỄN MINH TRỌNG NHÂN		

MHCT: 26HS-TKCĐ/MCB2025
HIỆU CHỈNH/CĂN CỨ:
NGÀY PHÁT HÀNH: / /2025
CD: 04/09

CỐT THÉP TƯỜNG ĐẦU, TƯỜNG CÁNH

TỶ LỆ: 1/25

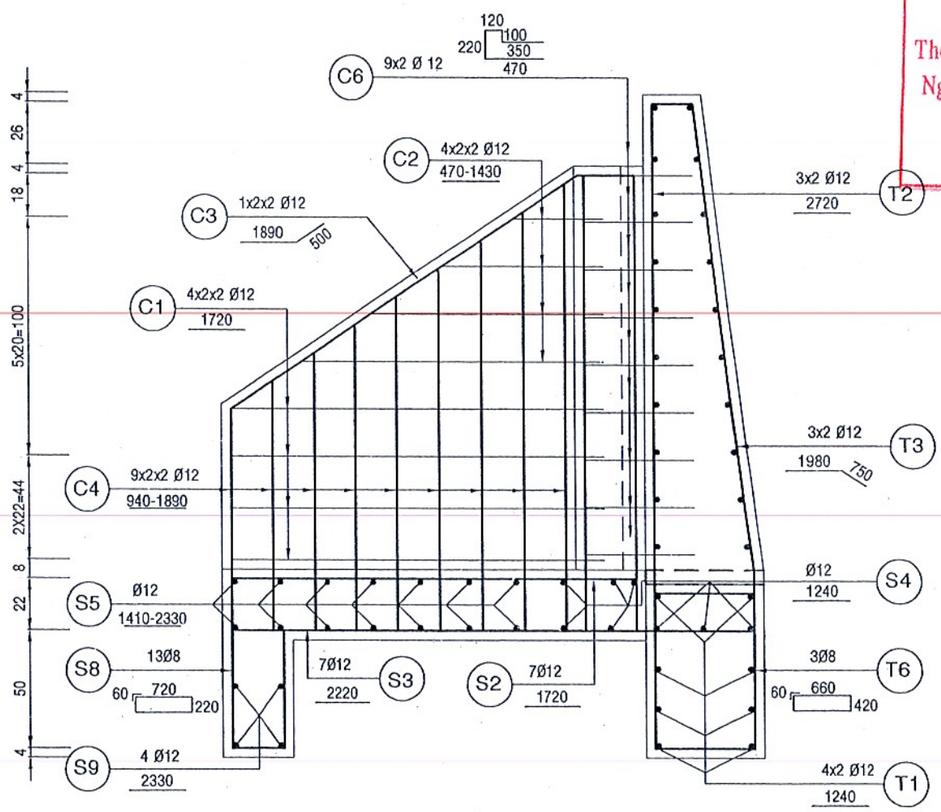

CỐT THÉP TƯỜNG ĐẦU

TỶ LỆ: 1/25

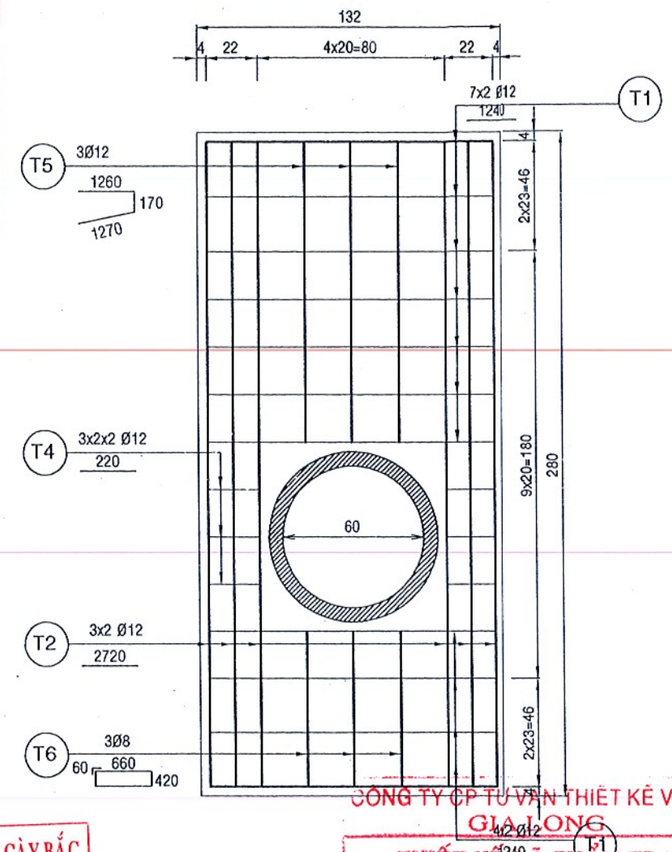

SỞ XÂY DỰNG TỈNH VĨNH LONG
THẨM ĐỊNH
Theo Văn bản số: 11654 /SXD-QLĐT
Ngày 26/12/2025

BAN QUẢN LÝ DỰ ÁN KHU VỰC MỎ CÀY BẮC
PHÊ DUYỆT
Theo Quyết định số 340 / QĐ-BQLDA
ngày 29 tháng 12 năm 2025
Ký tên:
Hồ Xuân Lâm

CÔNG TY CP TƯ VẤN THIẾT KẾ VÀ XD GIA LONG
THIẾT KẾ ĐÃ THẨM TRA
Theo báo cáo thẩm tra số 295 /BCTT
Ngày 08 tháng 12 năm 2025
Chủ trì thẩm tra: Lê Thiện Đức

CHỦ ĐẦU TƯ: BAN QUẢN LÝ DỰ ÁN KHU VỰC MỎ CÀY BẮC	NHÀ THẦU TƯ VẤN THIẾT KẾ: CÔNG TY TNHH TƯ VẤN ĐẦU TƯ XÂY DỰNG NAM PHÚ TÂN BẾN TRE GIÁM ĐỐC DƯƠNG THỊ THU TRANG	CHỦ NHIỆM THIẾT KẾ HỌA - VẼ SOÁT	KS. NGUYỄN VĂN CƯỜNG KS. NGUYỄN VĂN CƯỜNG KS. NGUYỄN MINH TRỌNG NHÂN KS. NGUYỄN MINH TRỌNG NHÂN	DỰ ÁN: ĐƯỜNG TỪ QUỐC LỘ 57 ĐẾN ĐÊ BAO TÂN THÀNH BÌNH - THẠNH NGÃI - PHÚ MỸ (ĐT.DK.09), HUYỆN MỎ CÀY BẮC	BƯỚC: THIẾT KẾ BẢN VẼ THI CÔNG TÊN BẢN VẼ: CỐT THÉP TƯỜNG ĐẦU CỐT THÉP TƯỜNG CÁNH	MHCT: 26HS-TKCĐ/MCB2025 HIỆU CHỈNH/CĂN CỨ: NGÀY PHÁT HÀNH: / /2025 CD: 05/09

CỐT THÉP SÂN CỐNG

TỶ LỆ: 1/25

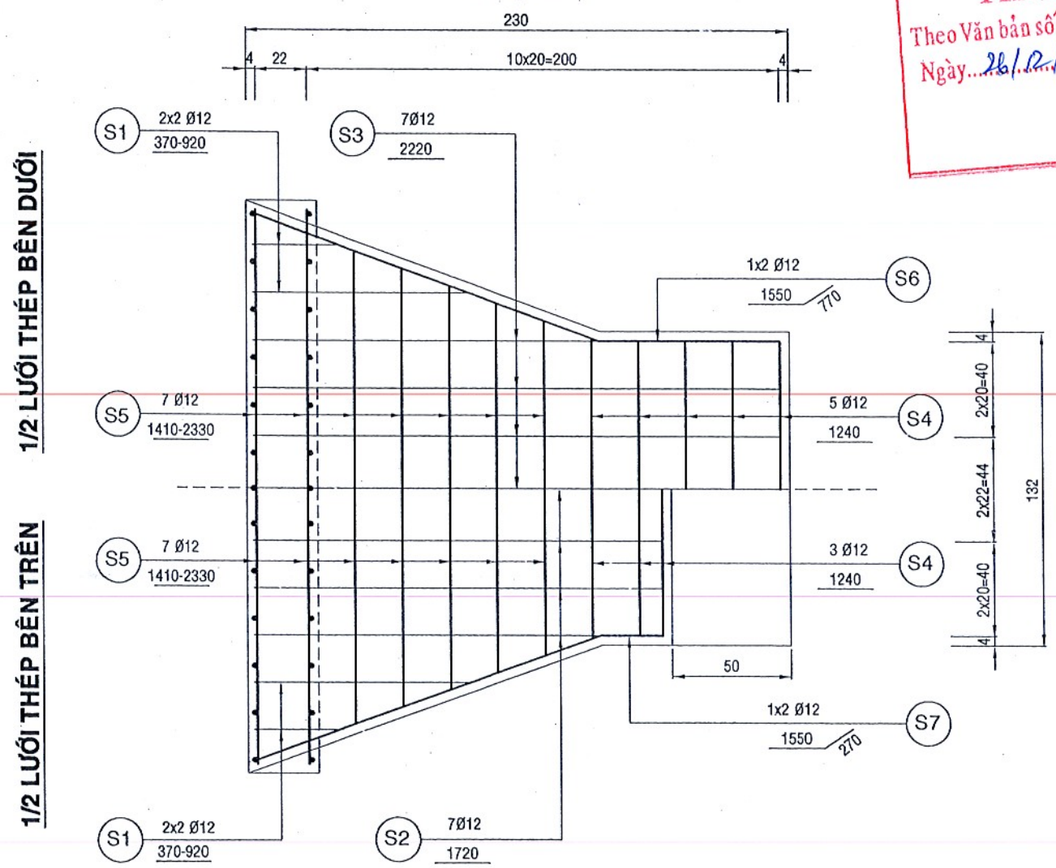

CỐT THÉP TƯỜNG ĐẦU, TƯỜNG CÁNH

TỶ LỆ: 1/25

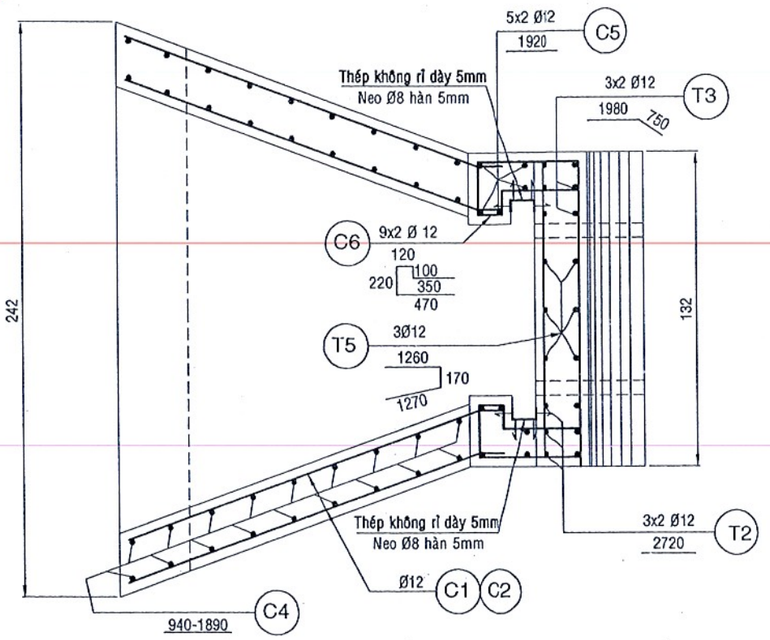

SỞ XÂY DỰNG TỈNH VĨNH LONG
THẨM ĐỊNH
Theo Văn bản số: 1154 /SXD-QLĐT
Ngày 26/12/2025

BAN QUẢN LÝ DỰ ÁN KHU VỰC MỎ CÀY BẮC
PHÊ DUYỆT
Theo Quyết định số 340 /QĐ-BQLDA
ngày 29 tháng 12 năm 2025
Ký tên:
Võ Xuân Lãm

CÔNG TY CP TƯ VẤN THIẾT KẾ VÀ XD GIA LONG
THIẾT KẾ ĐÃ THẨM TRA
Theo báo cáo thẩm tra số 296 /BCTT
Ngày 08 tháng 12 năm 2025
Lê Thiện Đức

CHỦ ĐẦU TƯ: BAN QUẢN LÝ DỰ ÁN KHU VỰC MỎ CÀY BẮC	NHÀ THẦU TƯ VẤN THIẾT KẾ: CÔNG TY TNHH TƯ VẤN ĐẦU TƯ XÂY DỰNG NAM PHÚ TÂN BẾN TRE	GIÁM ĐỐC DƯƠNG THỊ THU TRANG	CHỦ NHIỆM THIẾT KẾ HỌA - VẼ SOÁT	KS. NGUYỄN VĂN CƯỜNG KS. NGUYỄN VĂN CƯỜNG KS. NGUYỄN MINH TRỌNG NHÂN KS. NGUYỄN MINH TRỌNG NHÂN	DỰ ÁN: ĐƯỜNG TỪ QUỐC LỘ 57 ĐẾN ĐÊ BAO TÂN THÀNH BÌNH - THẠNH NGÃI - PHÚ MỸ (ĐT.DK.09), HUYỆN MỎ CÀY BẮC	BƯỚC: THIẾT KẾ BẢN VẼ THI CÔNG TÊN BẢN VẼ: CỐT THÉP SÂN CỐNG	MHCT: 26HS-TKCĐ/MCB2025 HIỆU CHỈNH/CĂN CỨ: NGÀY PHÁT HÀNH: / /2025 CD: 06/09

CHI TIẾT NEO THÉP KHE ĐIỀU TIẾT

TỶ LỆ: 1/10

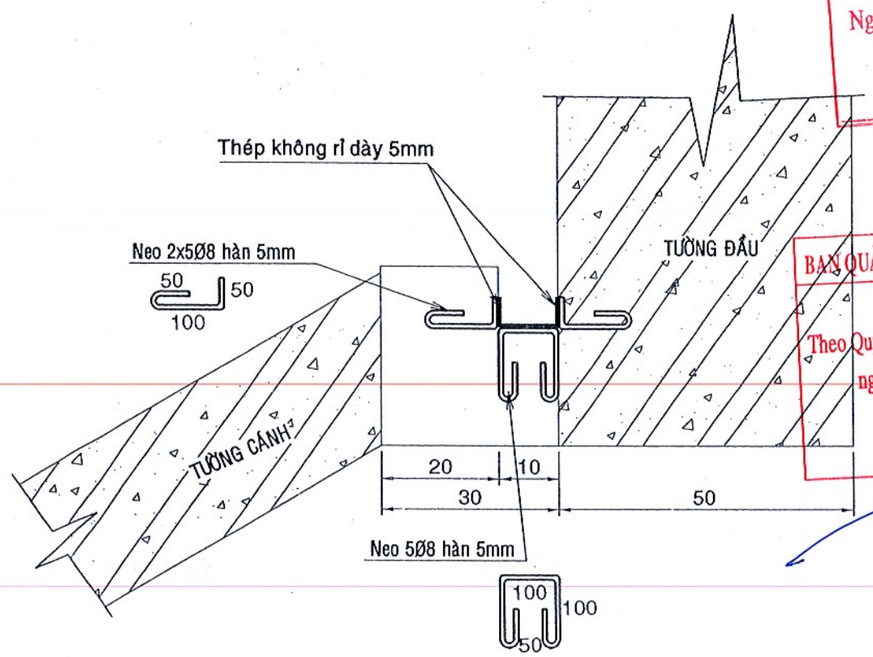

CHI TIẾT THÉP KHÔNG RỈ KHE PHAI

TỶ LỆ: 1/10

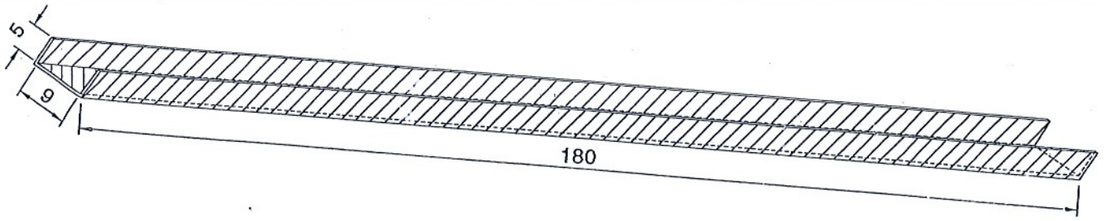

SỞ XÂY DỰNG TỈNH VĨNH LONG
THẨM ĐỊNH
Theo Văn bản số: 1654 /SXD-QLĐT
Ngày 26/12/2025

BAN QUẢN LÝ DỰ ÁN KHU VỰC MỎ CÀY BẮC
PHÊ DUYỆT
Theo Quyết định số 340 / QĐ-BQLDA
ngày 29 tháng 12 năm 2025
Ký tên:
Hồ Xuân Lâm

CÔNG TY CP TƯ VẤN THIẾT KẾ VÀ XD GIA LONG
THIẾT KẾ ĐÃ THẨM TRA
Theo báo cáo thẩm tra số 291 /BCTT
Ngày 08 tháng 12 năm 2025
Cán bộ chủ trì thẩm tra:
Lê Thiện Đức

BẢNG THỐNG KÊ CỐT THÉP

CẤU KIỆN	SỐ HIỆU	Φ	SỐ LƯỢNG	MỘT THANH(M)	TỔNG CỘNG(M)	T.LƯỢNG RIÊNG(KG/M)	KHỐI LƯỢNG(KG)
TƯỜNG ĐẦU	T1	12	22	1,240	27,28	0,888	24,225
	T2	12	6	2,720	16,32	0,888	14,492
	T3	12	6	2,730	16,38	0,888	14,545
	T4	12	12	0,220	2,64	0,888	2,344
	T5	12	3	2,700	8,10	0,888	7,193
	T6	8	3	2,280	6,84	0,395	2,702
		Ø8:	2,702	Ø12: 62,799		CỘNG	**65,501**
TƯỜNG CÁNH	C1	12	16	1,720	27,52	0,888	24,438
	C2	12	16	0,950	15,20	0,888	13,498
	C3	12	4	2,390	9,56	0,888	8,489
	C4	12	36	1,415	50,94	0,888	45,235
	C5	12	10	1,920	19,20	0,888	17,050
	C6	12	18	1,260	22,68	0,888	20,140
		Ø8:	0	Ø12: 128,850		CỘNG	**128,850**
CÁN CÔNG	S1	12	8	0,645	5,16	0,888	4,582
	S2	12	7	1,720	12,04	0,888	10,692
	S3	12	7	2,220	15,54	0,888	13,800
	S4	12	8	1,240	9,92	0,888	8,809
	S5	12	14	1,870	26,18	0,888	23,248
	S6	12	2	2,320	4,64	0,888	4,120
	S7	12	2	1,820	3,64	0,888	3,232
	S8	8	13	2,000	26,00	0,395	10,270
	S9	12	4	2,330	9,32	0,888	8,276
		Ø8:	10,27	Ø12: 76,759		CỘNG	**87,029**
KHE PHAI	Neo khe	8	20	0,260	5,2	0,395	2,054
		8	10	0,520	5,2	0,395	2,054
	Thép không rỉ SUS304		2	1,800	3,6	7,4575	26,847
		Ø8:	4,108	Thép tấm: 26,847		CỘNG	**30,955**

CHỦ ĐẦU TƯ: BAN QUẢN LÝ DỰ ÁN KHU VỰC MỎ CÀY BẮC	NHÀ THẦU TƯ VẤN THIẾT KẾ: CÔNG TY TNHH TƯ VẤN ĐẦU TƯ XÂY DỰNG NAM PHÚ TÂN BẾN TRE	GIÁM ĐỐC: DƯƠNG THỊ THU TRANG	CHỦ NHIỆM: KS. NGUYỄN VĂN CƯỜNG THIẾT KẾ: KS. NGUYỄN VĂN CƯỜNG HỌA - VẼ: KS. NGUYỄN MINH TRỌNG NHÂN SOÁT: KS. NGUYỄN MINH TRỌNG NHÂN	DỰ ÁN: ĐƯỜNG TỪ QUỐC LỘ 57 ĐẾN ĐÊ BAO TÂN THÀNH BÌNH - THẠNH NGÃI - PHÚ MỸ (ĐT.DK.09), HUYỆN MỎ CÀY BẮC	BƯỚC: THIẾT KẾ BẢN VẼ THI CÔNG TÊN BẢN VẼ: BẢNG THỐNG KÊ CỐT THÉP	MHCT: 26HS-TKCĐ/MCB2025 HIỆU CHỈNH/CĂN CỨ: NGÀY PHÁT HÀNH: / /2025 **CD: 07/09**

CHÍNH DIỆN CỐNG Ø600 PHÍA THƯỢNG LƯU

TỶ LỆ: 1/50

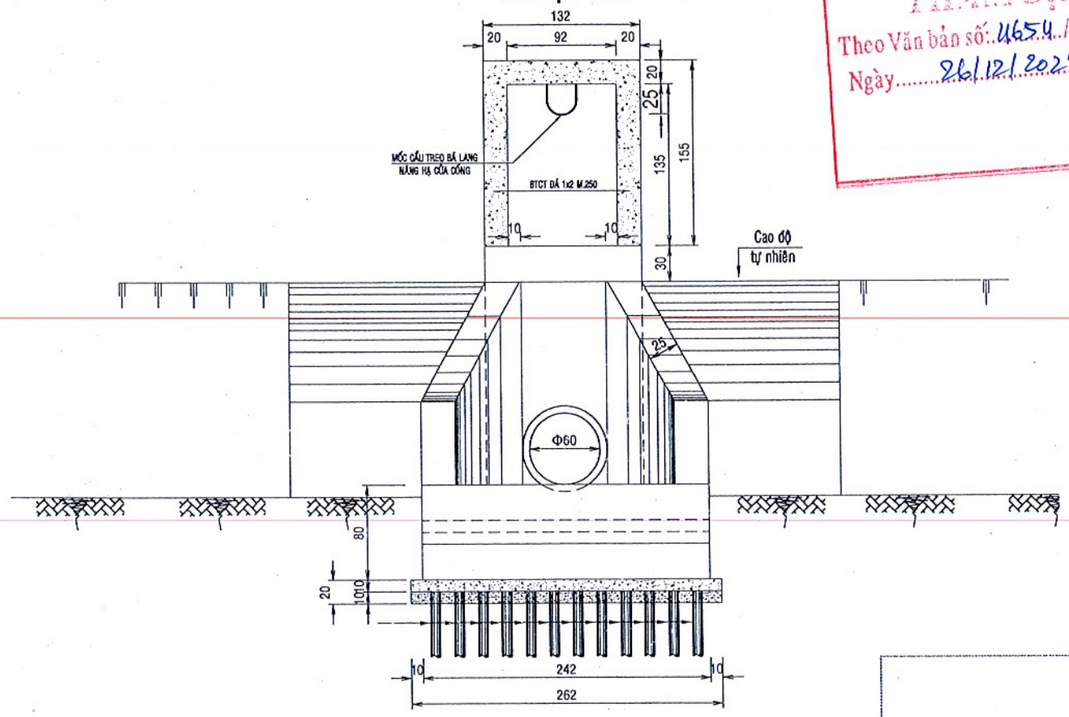

KHUNG TREO BÁ LANG NÂNG HẠ CỬA CỐNG

TỶ LỆ: 1/30

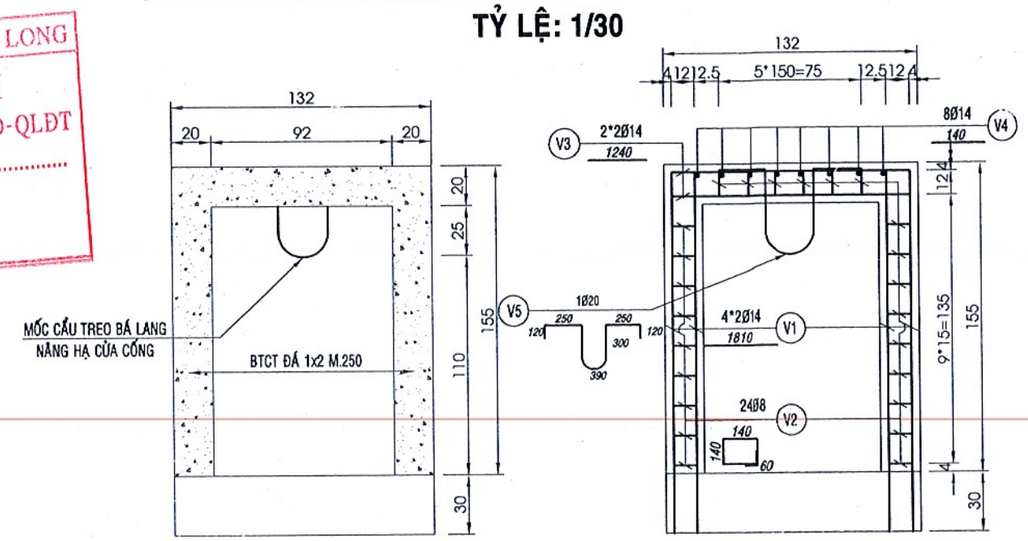

BẢNG THỐNG KÊ CỐT THÉP

SỐ HIỆU	Φ	SỐ LƯỢNG	MỘT THANH(M)	TỔNG CỘNG(M)	T.LƯỢNG RIÊNG(KG/M)	KHỐI LƯỢNG(KG)
V1	14	8	1,810	14,48	1,208	17,492
V2	8	24	0,680	16,32	0,395	6,446
V3	14	4	1,240	4,96	1,208	5,992
V4	14	8	0,140	1,12	1,208	1,353
V5	20	1	1,730	1,73	2,466	4,266
	Ø8:	6,45	Ø14: 24,84	Ø20: 4,27	CỘNG	35,55

SỞ XÂY DỰNG TỈNH VĨNH LONG
THẨM ĐỊNH
Theo Văn bản số: 4654 /SXD-QLĐT
Ngày 26/12/2025

CÔNG TY CP TƯ VẤN THIẾT KẾ VÀ XD GIA LONG
THIẾT KẾ ĐÃ THẨM TRA
Theo báo cáo thẩm tra số 296 /BCTT
Ngày 08 tháng 12 năm 2025
Đơn vị thẩm tra
Lê Thiện Đức

BAN QUẢN LÝ DỰ ÁN KHU VỰC MỎ CÀY BẮC
PHÊ DUYỆT
Theo Quyết định số 3140 /QĐ-BQLDA
ngày 29 tháng 12 năm 2025
Ký tên:
Hồ Xuân Lâm

CHỦ ĐẦU TƯ: BAN QUẢN LÝ DỰ ÁN KHU VỰC MỎ CÀY BẮC	NHÀ THẦU TƯ VẤN THIẾT KẾ: CÔNG TY TNHH TƯ VẤN ĐẦU TƯ XÂY DỰNG NAM PHÚ TÂN BẾN TRE	GIÁM ĐỐC: DƯƠNG THỊ THU TRANG	CHỦ NHIỆM: KS. NGUYỄN VĂN CƯỜNG THIẾT KẾ: KS. NGUYỄN VĂN CƯỜNG HỌA - VẼ: KS. NGUYỄN MINH TRỌNG NHÂN SOÁT: KS. NGUYỄN MINH TRỌNG NHÂN	DỰ ÁN: ĐƯỜNG TỪ QUỐC LỘ 57 ĐẾN ĐÊ BAO TÂN THÀNH BÌNH - THẠNH NGÃI - PHÚ MỸ (ĐT.DK.09), HUYỆN MỎ CÀY BẮC	BƯỚC: THIẾT KẾ BẢN VẼ THI CÔNG TÊN BẢN VẼ: CHI TIẾT KHUNG TREO NÂNG HẠ CỬA CỐNG	MHCT: 26HS-TKCĐ/MCB2025 HIỆU CHỈNH/CĂN CỨ: NGÀY PHÁT HÀNH: / /2025 CD: 08/09

CỬA CỐNG TRỤC XOAY

TỶ LỆ: 1/15

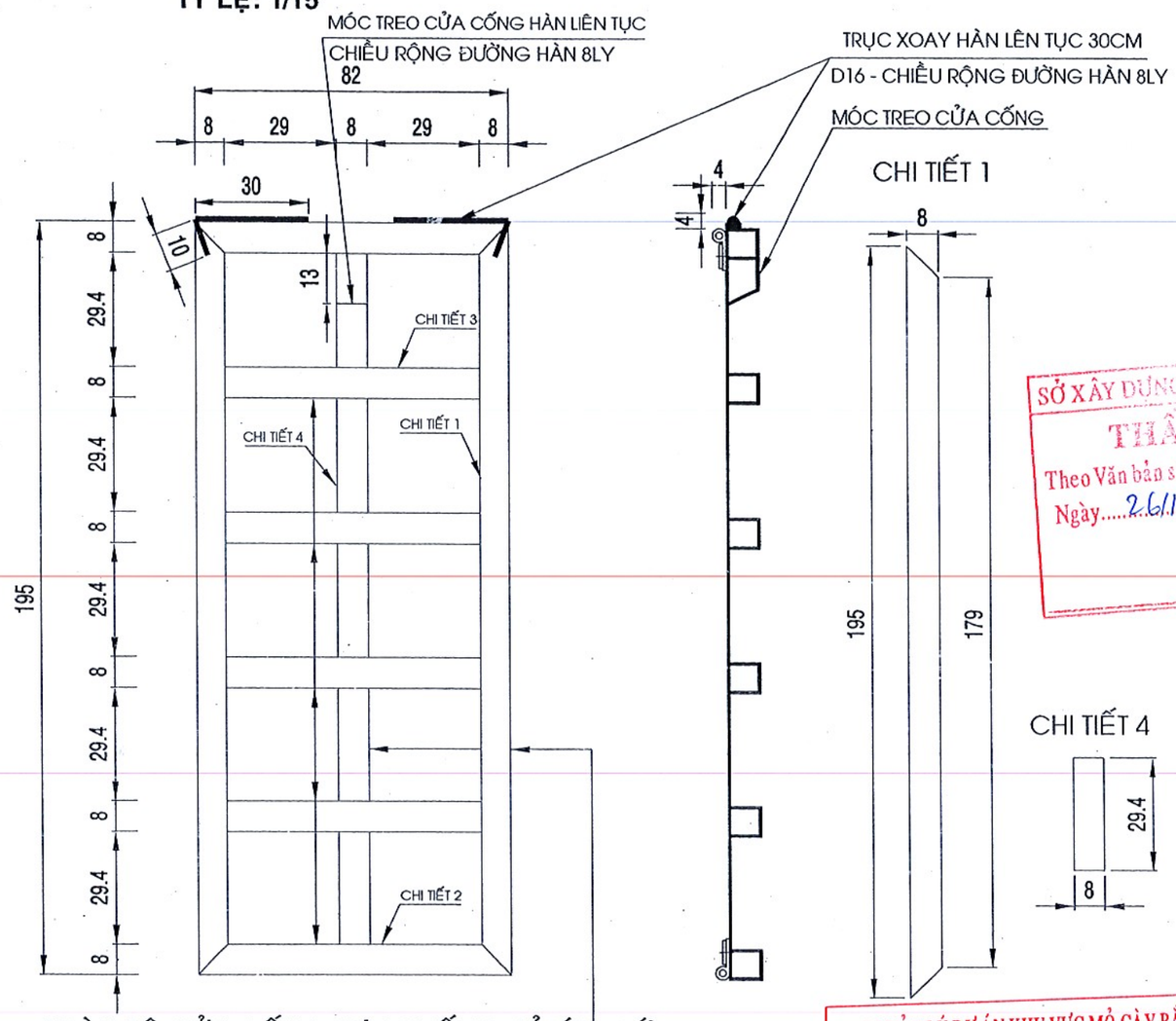

TOÀN BỘ CỬA CỐNG SƠN CHỐNG GỈ SÉT 2 LỚP

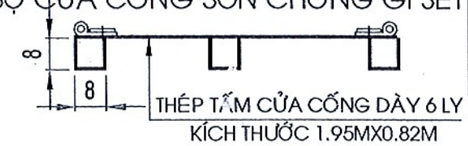

CHI TIẾT 1

BỐ TRÍ BULON

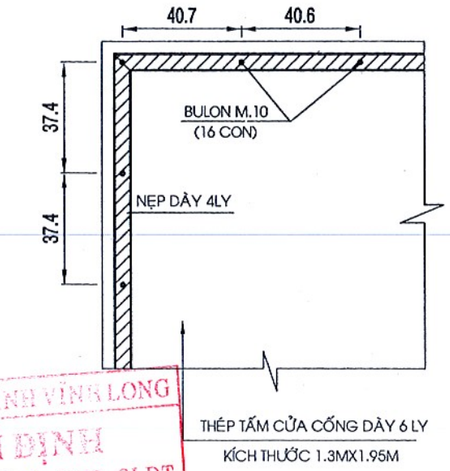

CHI TIẾT JOINT

TỶ LỆ: 1/20

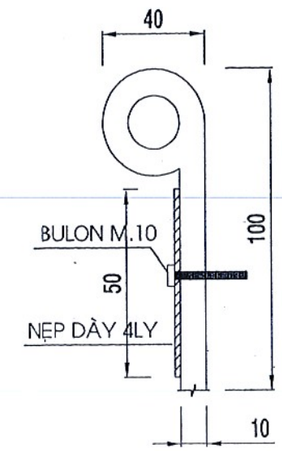

MẶT CẮT A-A

TỶ LỆ: 1/10

CHI TIẾT RÃNH TRƯỢT

TỶ LỆ: 1/20

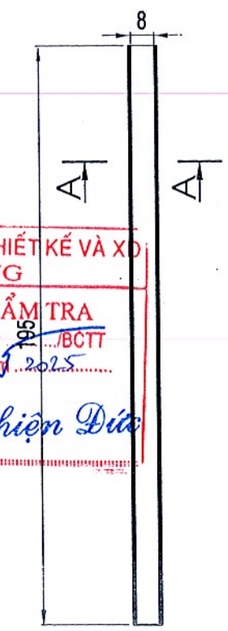

CHI TIẾT 4

CHI TIẾT HỘP CHE BÁ LANG

TỶ LỆ: 1/20

THÉP TẤM HỘP CHE BÁ LANG DÀY 2LY

CHIỀU RỘNG ĐƯỜNG HÀN 3LY

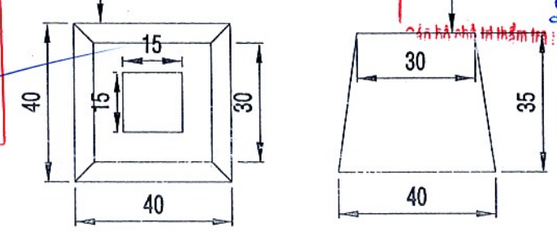

U 8X8 DÀY 6 LY HÀN LIÊN TỤC

CHIỀU RỘNG ĐƯỜNG HÀN 8LY

CHI TIẾT 2

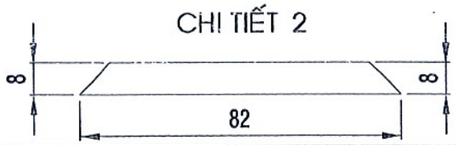

CHI TIẾT 3

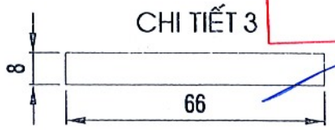

SỞ XÂY DỰNG TỈNH VĨNH LONG
THẨM ĐỊNH
Theo Văn bản số: 4654 /SXD-QLĐT
Ngày 26/12/2025

BAN QUẢN LÝ DỰ ÁN KHU VỰC MỎ CÀY BẮC
PHÊ DUYỆT
Theo Quyết định số 2140 / QĐ-QLDA
Ngày 29 tháng 12 năm 2025
Ký tên:
Hồ Xuân Lâm

CÔNG TY TƯ VẤN THIẾT KẾ VÀ XD GIA LONG
THIẾT KẾ ĐÃ THẨM TRA
Theo báo cáo thẩm tra số ..../BCTT
Ngày 08 tháng 12 năm 2025
Cán bộ chủ trì thẩm tra:
Lê Thiện Đức

CHỦ ĐẦU TƯ: BAN QUẢN LÝ DỰ ÁN KHU VỰC MỎ CÀY BẮC	NHÀ THẦU TƯ VẤN THIẾT KẾ: RPT CÔNG TY TNHH TƯ VẤN ĐẦU TƯ XÂY DỰNG NAM PHÚ TÂN BẾN TRE	GIÁM ĐỐC: DƯƠNG THỊ THU TRANG	CHỦ NHIỆM	KS. NGUYỄN VĂN CƯỜNG	DỰ ÁN: ĐƯỜNG TỪ QUỐC LỘ 57 ĐẾN ĐÊ BAO TÂN THÀNH BÌNH - THẠNH NGÃI - PHÚ MỸ (ĐT.DK.09), HUYỆN MỎ CÀY BẮC
			THIẾT KẾ	KS. NGUYỄN VĂN CƯỜNG	
			HỌA - VẼ	KS. NGUYỄN MINH TRỌNG NHÂN	
			SOÁT	KS. NGUYỄN MINH TRỌNG NHÂN	

BƯỚC: THIẾT KẾ BẢN VẼ THI CÔNG	MHCT: 26HS-TKCĐ/MCB2025
TÊN BẢN VẼ: CHI TIẾT CỬA CỐNG	HIỆU CHỈNH/CĂN CỨ:
	NGÀY PHÁT HÀNH: / /2025
	CD: 09/09

PHẦN CỐNG THOÁT NƯỚC NGANG ĐƯỜNG
Φ600 TẠI KM3+891,78

BÌNH ĐỒ CỐNG

TỶ LỆ: 1/500

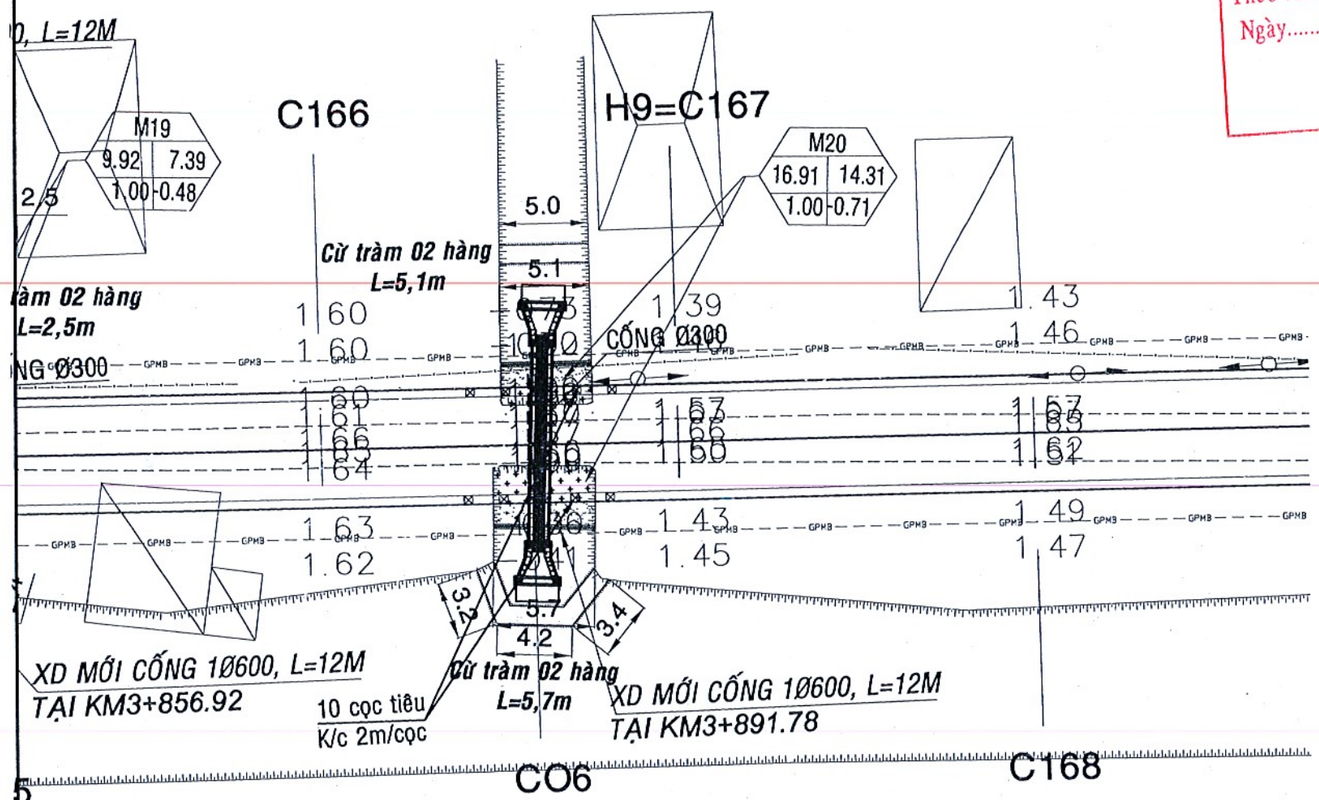

SỞ XÂY DỰNG TỈNH VĨNH LONG
THẨM ĐỊNH
Theo Văn bản số: 1654 /SXD-QLĐT
Ngày 26/12/2025

MẶT CẮT NGANG ĐÊ QUAI

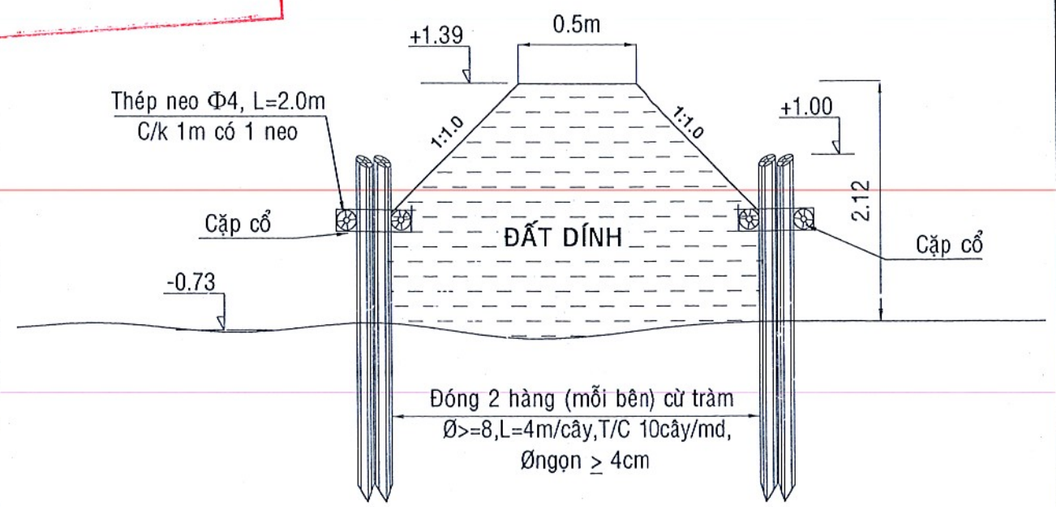

BAN QUẢN LÝ DỰ ÁN KHU VỰC MỎ CÀY BẮC
PHÊ DUYỆT
Theo Quyết định số 340 / QĐ-BQLDA
ngày 29 tháng 12 năm 2025
Ký tên:
Hồ Xuân Lâm

CÔNG TY CP TƯ VẤN THIẾT KẾ VÀ XD GIA LONG
THIẾT KẾ ĐÃ THẨM TRA
Theo báo cáo thẩm tra số 292 /BCTT
Ngày 08 tháng 12 năm 2025
Cán bộ chủ trì thẩm tra: Lê Thiện Đức

CHỦ ĐẦU TƯ: BAN QUẢN LÝ DỰ ÁN KHU VỰC MỎ CÀY BẮC	NHÀ THẦU TƯ VẤN THIẾT KẾ: GIÁM ĐỐC CÔNG TY TNHH TƯ VẤN ĐẦU TƯ XÂY DỰNG NAM PHÚ TÂN BẾN TRE DƯƠNG THỊ THU TRANG	CHỦ NHIỆM		KS. NGUYỄN VĂN CƯỜNG	DỰ ÁN: ĐƯỜNG TỪ QUỐC LỘ 57 ĐẾN ĐÊ BAO TÂN THÀNH BÌNH - THẠNH NGÃI - PHÚ MỸ (ĐT.DK.09), HUYỆN MỎ CÀY BẮC	BƯỚC: THIẾT KẾ BẢN VẼ THI CÔNG	MHCT: 26HS-TKCĐ/MCB2025
		THIẾT KẾ		KS. NGUYỄN VĂN CƯỜNG		TÊN BẢN VẼ: BÌNH ĐỒ CỐNG D600 TẠI KM3+891.78	HIỆU CHỈNH/CĂN CỨ:
		HỌA - VẼ		KS. NGUYỄN MINH TRỌNG NHÂN			NGÀY PHÁT HÀNH: / /2025
		SOÁT		KS. NGUYỄN MINH TRỌNG NHÂN			CD:01/09

TRẮC DỌC CỐNG Ø600

TỶ LỆ: 1/50

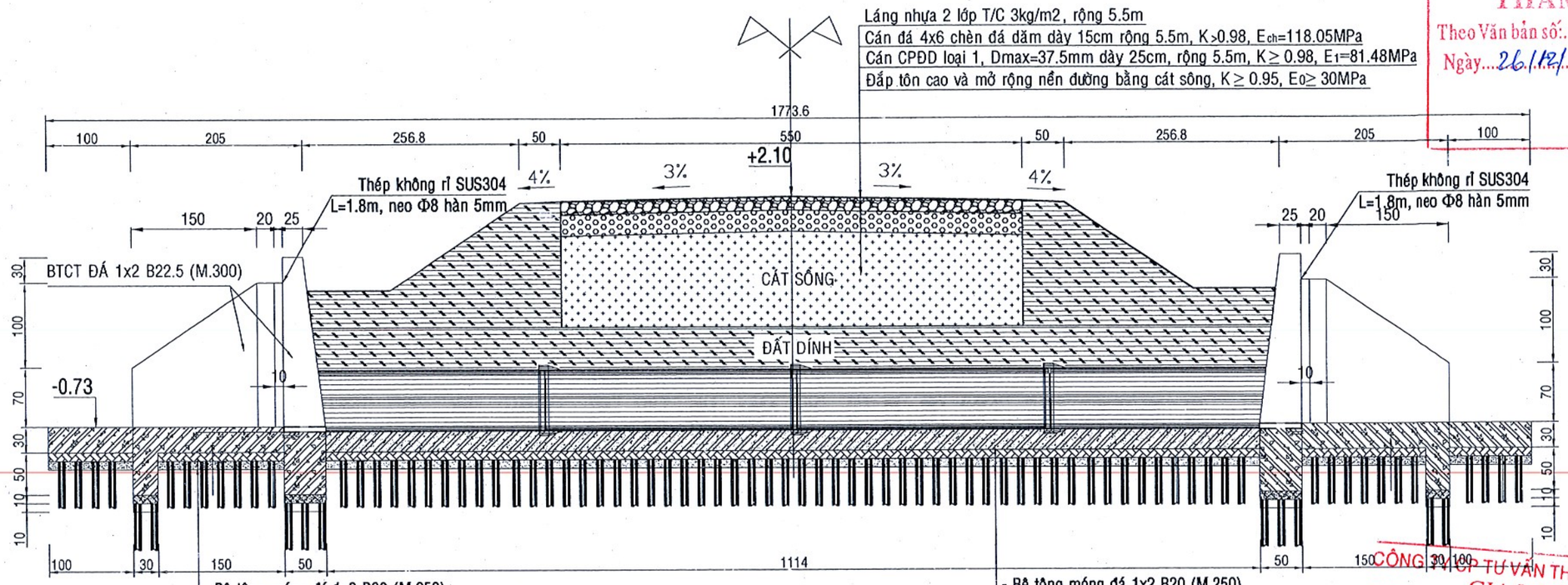

MẶT BẰNG CỐNG Ø600

TỶ LỆ: 1/50

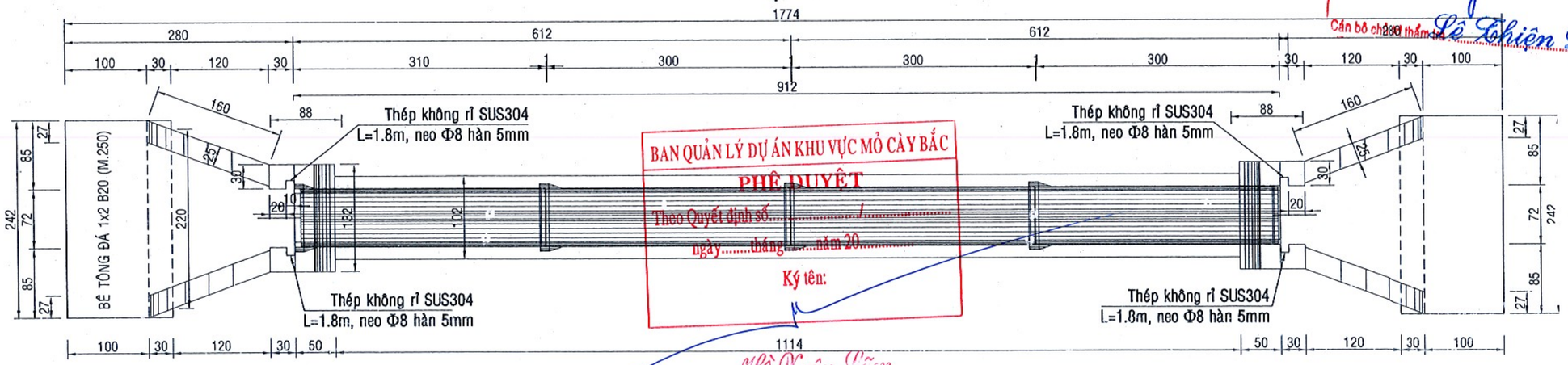

SỞ XÂY DỰNG TỈNH VĨNH LONG
THẨM ĐỊNH
Theo Văn bản số: 4654 /SXD-QLĐT
Ngày 26/12/2025

CÔNG TY CP TƯ VẤN THIẾT KẾ VÀ XD GIA LONG
THIẾT KẾ ĐÃ THẨM TRA
Theo báo cáo thẩm tra số 296 /BCTT
Ngày 08 tháng 12 năm 2025
Cán bộ chủ trì thẩm tra: Lê Thiện Đức

BAN QUẢN LÝ DỰ ÁN KHU VỰC MỎ CÀY BẮC
PHÊ DUYỆT
Theo Quyết định số ...
ngày ... tháng ... năm 20...
Ký tên:
Hồ Xuân Lâm

CHỦ ĐẦU TƯ: BAN QUẢN LÝ DỰ ÁN KHU VỰC MỎ CÀY BẮC	NHÀ THẦU TƯ VẤN THIẾT KẾ: GIÁM ĐỐC CÔNG TY TNHH TƯ VẤN ĐẦU TƯ XÂY DỰNG NAM PHÚ TÂN BẾN TRE — DƯƠNG THỊ THU TRANG	CHỦ NHIỆM	KS. NGUYỄN VĂN CƯỜNG	DỰ ÁN: ĐƯỜNG TỪ QUỐC LỘ 57 ĐẾN ĐÊ BAO TÂN THÀNH BÌNH - THẠNH NGÃI - PHÚ MỸ (ĐT.DK.09), HUYỆN MỎ CÀY BẮC	BƯỚC: THIẾT KẾ BẢN VẼ THI CÔNG
		THIẾT KẾ	KS. NGUYỄN VĂN CƯỜNG		TÊN BẢN VẼ: TRẮC DỌC CỐNG MẶT BẰNG CỐNG
		HỌA - VẼ	KS. NGUYỄN MINH TRỌNG NHÂN		MHCT: 26HS-TKCĐ/MCB2025
		SOÁT	KS. NGUYỄN MINH TRỌNG NHÂN		HIỆU CHỈNH/CĂN CỨ:
					NGÀY PHÁT HÀNH: / /2025
					CD: 02/09

TRẮC DỌC CỐNG Ø600

TỶ LỆ: 1/50

CHI TIẾT MỐI NỐI CỐNG

TỶ LỆ: 1/10

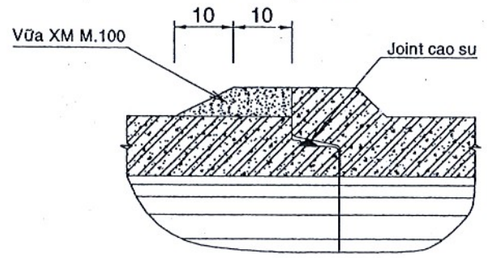

SỞ XÂY DỰNG TỈNH VĨNH LONG
THẨM ĐỊNH
Theo Văn bản số: 4654 /SXD-QLĐT
Ngày 26/12/2025

CHÍNH DIỆN CỐNG Ø600

TỶ LỆ: 1/35

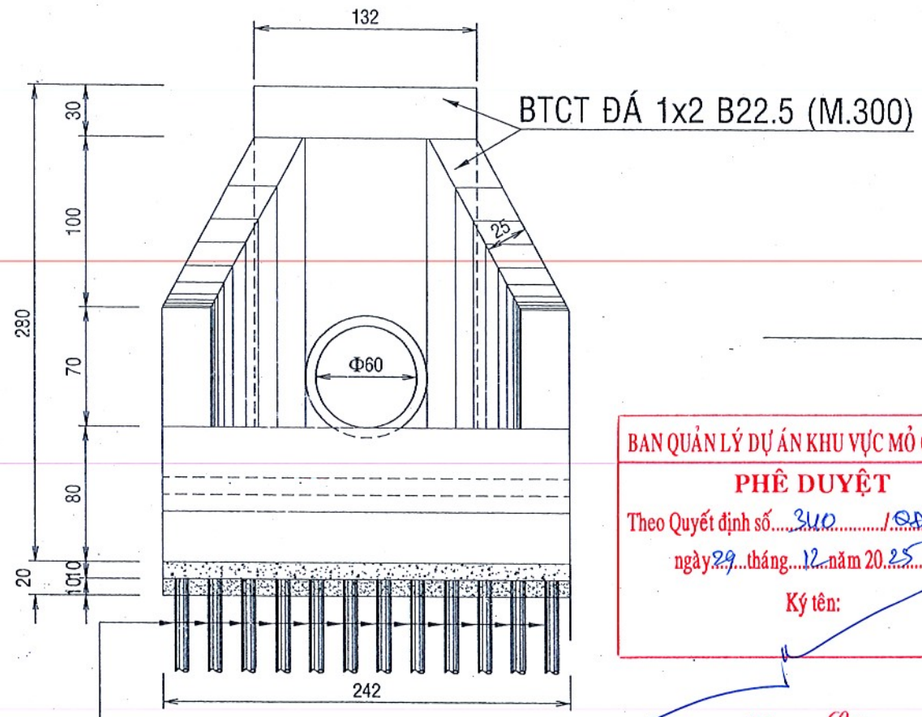

Cừ tràm Ø(8 ÷10)cm, L=4M,
T/C 25 Cây/m², Øngọn ≥ 3.5CM

BAN QUẢN LÝ DỰ ÁN KHU VỰC MỎ CÀY BẮC
PHÊ DUYỆT
Theo Quyết định số 340 /QĐ-BQLDA
ngày 29 tháng 12 năm 2025
Ký tên:
Hồ Xuân Lâm

MẶT CẮT NGANG CỐNG

TỶ LỆ: 1/20

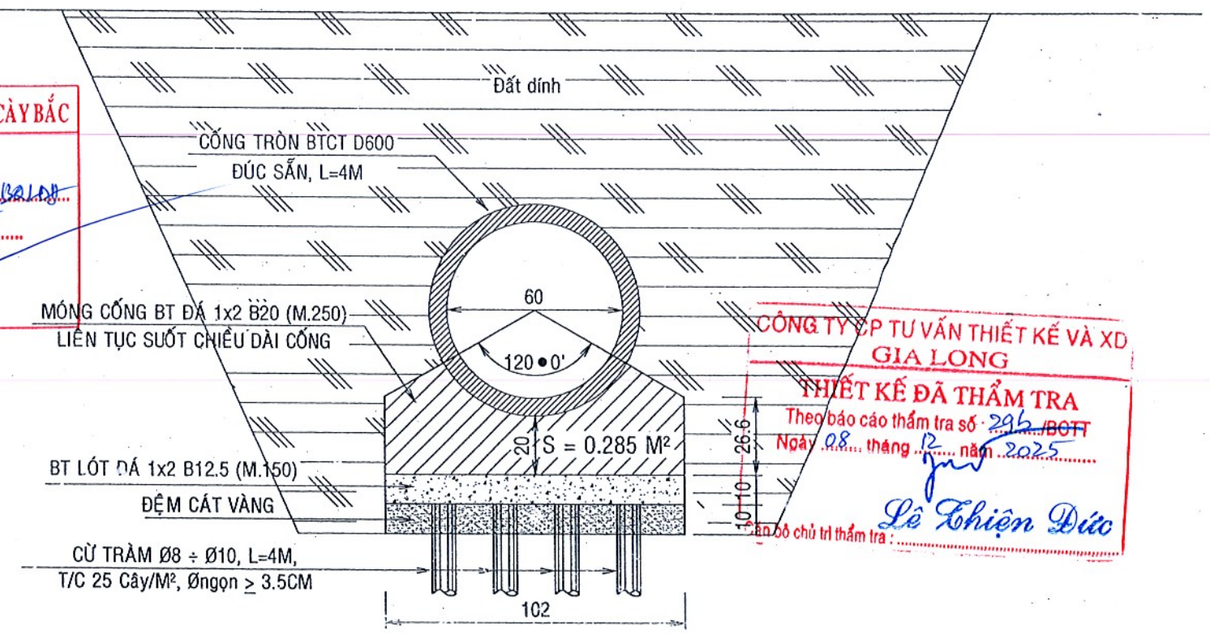

CÔNG TY CP TƯ VẤN THIẾT KẾ VÀ XD GIA LONG
THIẾT KẾ ĐÃ THẨM TRA
Theo báo cáo thẩm tra số 296 /BCTT
Ngày 08 tháng 12 năm 2025
Cán bộ chủ trì thẩm tra: Lê Thiện Đức

CHỦ ĐẦU TƯ: BAN QUẢN LÝ DỰ ÁN KHU VỰC MỎ CÀY BẮC	NHÀ THẦU TƯ VẤN THIẾT KẾ: CÔNG TY TNHH TƯ VẤN ĐẦU TƯ XÂY DỰNG NAM PHÚ TÂN BẾN TRE	GIÁM ĐỐC: DƯƠNG THỊ THU TRANG	CHỦ NHIỆM: KS. NGUYỄN VĂN CƯỜNG THIẾT KẾ: KS. NGUYỄN VĂN CƯỜNG HỌA - VẼ: KS. NGUYỄN MINH TRỌNG NHÂN SOÁT: KS. NGUYỄN MINH TRỌNG NHÂN	DỰ ÁN: ĐƯỜNG TỪ QUỐC LỘ 57 ĐẾN ĐÊ BAO TÂN THÀNH BÌNH - THẠNH NGÃI - PHÚ MỸ (ĐT.DK.09), HUYỆN MỎ CÀY BẮC	BƯỚC: THIẾT KẾ BẢN VẼ THI CÔNG TÊN BẢN VẼ: CHÍNH DIỆN CỐNG	MHCT: 26HS-TKCĐ/MCB2025 HIỆU CHỈNH/CĂN CỨ: NGÀY PHÁT HÀNH: / /2025 **CD: 03/09**

1/2 MẶT CẮT A-A

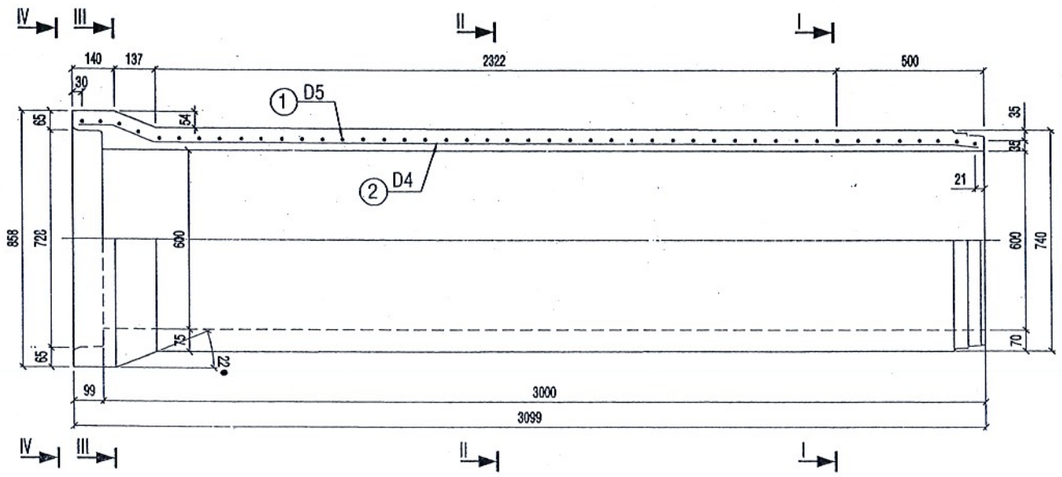

1/2 CHÍNH DIỆN

1/2 I-I 1/2 II-II

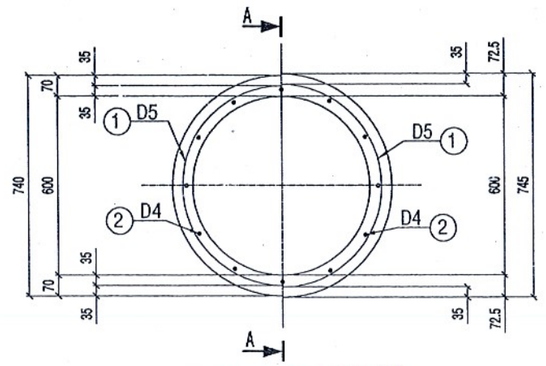

1/2 III-III 1/2 IV-IV

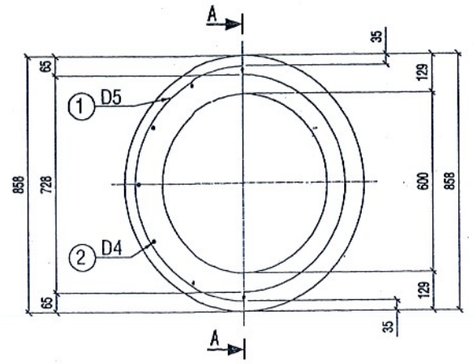

SỞ XÂY DỰNG TỈNH VĨNH LONG
THẨM ĐỊNH
Theo Văn bản số: 4654/SXD-QLĐT
Ngày 26/12/2025

CỐT THÉP SỐ 1

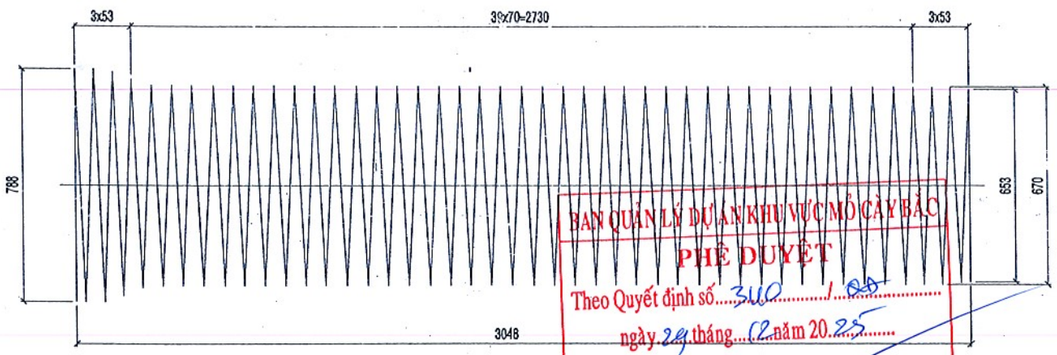

BAN QUẢN LÝ DỰ ÁN KHU VỰC MỎ CÀY BẮC
PHÊ DUYỆT
Theo Quyết định số 340/QĐ
ngày 29 tháng 12 năm 2025
Ký tên:
Hồ Xuân Lãm

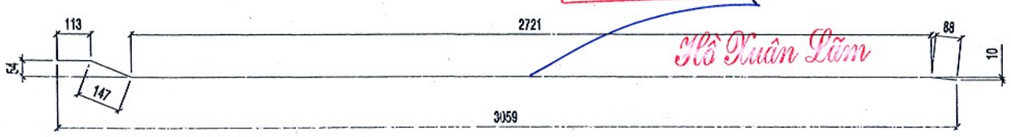

CỐT THÉP SỐ 2

JOINT CAO SU

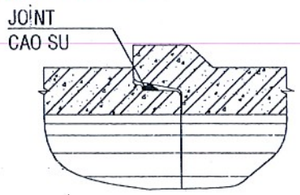

MỐI NỐI

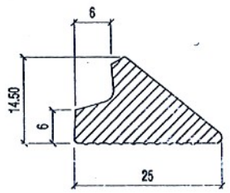

joint CAO SU

THỐNG KÊ VẬT TƯ

kí hiệu	Quy cách vật t-	Số thanh	Chiều dài mỗi thanh	Tổng chiều dài	Tổng trọng lượng	Ghi chú
	(mm)	(th)	(mm)	(m)	(kg)	
1	D5	1	97626	97.63	15.05	
2	D4	12	3069	36.83	3.63	
	Cộng				18.68	
	Bê tông			0.452 m3/1 đơn vị		

CÔNG TY CP TƯ VẤN THIẾT KẾ VÀ XD GIA LONG
THIẾT KẾ ĐÃ THẨM TRA
Theo báo cáo thẩm tra số 296/BCTT
Ngày 08 tháng 12 năm 2025
Cán bộ chủ trì thẩm tra: Lê Thiện Đức

GHI CHÚ:
1- Kích thước bản vẽ ghi bằng mm.
2- Liên kết những thanh cốt thép được tiến hành bằng hàn máy tự động.
3- Cốt thép (D<=10) CB240T; D>10 CB400-V)
4- Chiều cao đất đắp trên cống từ 0.6m đến 4.0m.
5- Yêu cầu đối với đất nền xác định theo hướng dẫn trong thuyết minh chung.
6- Tải trọng xe cho phép H30.

CHỦ ĐẦU TƯ: BAN QUẢN LÝ DỰ ÁN KHU VỰC MỎ CÀY BẮC	NHÀ THẦU TƯ VẤN THIẾT KẾ: CÔNG TY TNHH TƯ VẤN ĐẦU TƯ XÂY DỰNG NAM PHÚ TÂN BẾN TRE	GIÁM ĐỐC DƯƠNG THỊ THU TRANG	CHỦ NHIỆM	KS. NGUYỄN VĂN CƯỜNG	DỰ ÁN: ĐƯỜNG TỪ QUỐC LỘ 57 ĐẾN ĐÊ BAO TÂN THÀNH BÌNH - THẠNH NGÃI - PHÚ MỸ (ĐT.DK.09), HUYỆN MỎ CÀY BẮC	BƯỚC: THIẾT KẾ BẢN VẼ THI CÔNG
			THIẾT KẾ	KS. NGUYỄN VĂN CƯỜNG		TÊN BẢN VẼ: CỐNG BTCT D600, L=3M
			HỌA - VẼ	KS. NGUYỄN MINH TRỌNG NHÂN		
			SOÁT	KS. NGUYỄN MINH TRỌNG NHÂN		

MHCT: 26HS-TKCĐ/MCB2025
HIỆU CHỈNH/CĂN CỨ:
NGÀY PHÁT HÀNH: / /2025
CD: 04/09

CỐT THÉP TƯỜNG ĐẦU, TƯỜNG CÁNH

TỶ LỆ: 1/25

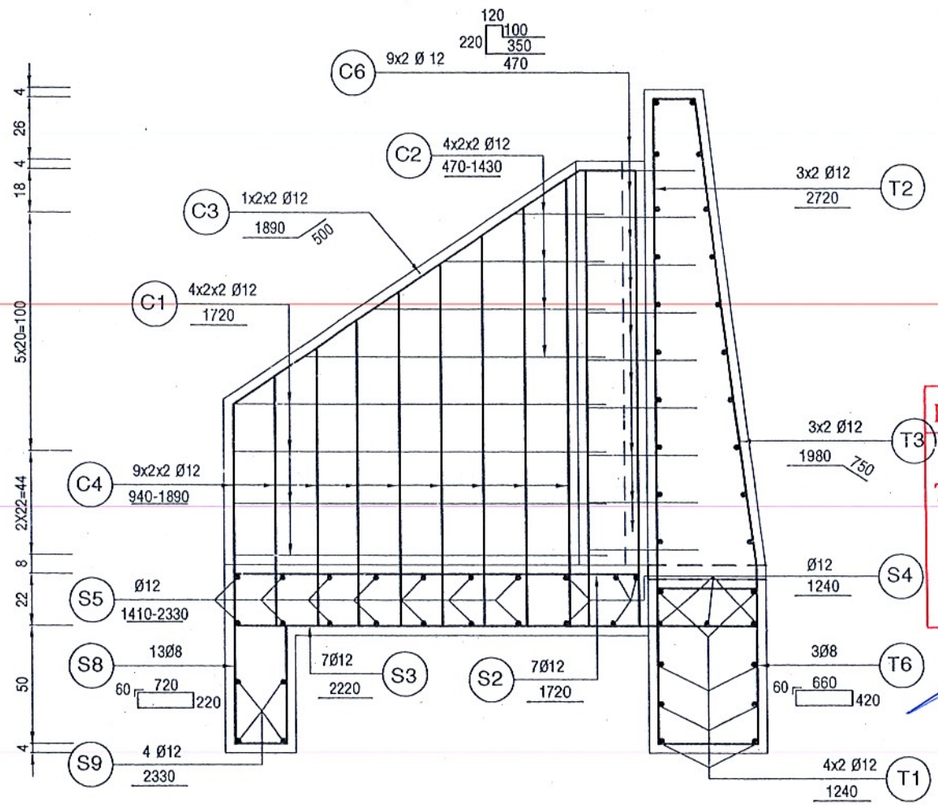

CỐT THÉP TƯỜNG ĐẦU

TỶ LỆ: 1/25

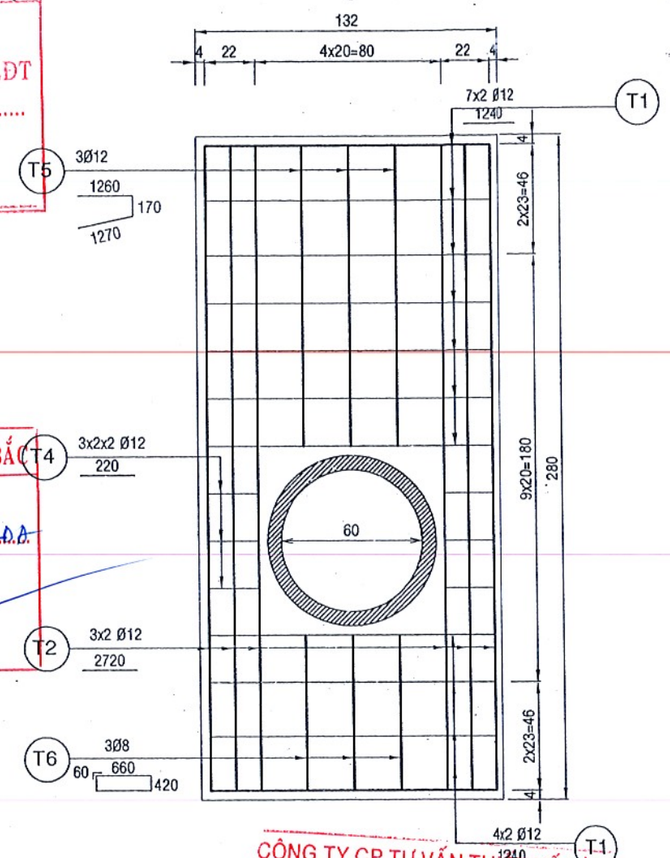

SỞ XÂY DỰNG TỈNH VĨNH LONG
THẨM ĐỊNH
Theo Văn bản số: 4654 /SXĐ-QLĐT
Ngày 26/12/2025

BAN QUẢN LÝ DỰ ÁN KHU VỰC MỎ CÀY BẮC
PHÊ DUYỆT
Theo Quyết định số 340 / QĐ-BQLDA
ngày 24 tháng 12 năm 2025
Ký tên:
Hồ Xuân Lâm

CÔNG TY CP TƯ VẤN THIẾT KẾ VÀ XD GIA LONG
THIẾT KẾ ĐÃ THẨM TRA
Theo báo cáo thẩm tra số 294 /BCTT
Ngày 08 tháng 12 năm 2025
Lê Thiện Đức
Cán bộ phụ trách thẩm tra

CHỦ ĐẦU TƯ: BAN QUẢN LÝ DỰ ÁN KHU VỰC MỎ CÀY BẮC	NHÀ THẦU TƯ VẤN THIẾT KẾ: RPT CÔNG TY TNHH TƯ VẤN ĐẦU TƯ XÂY DỰNG NAM PHÚ TÂN BẾN TRE	GIÁM ĐỐC DƯƠNG THỊ THU TRANG	CHỦ NHIỆM	KS. NGUYỄN VĂN CƯỜNG	DỰ ÁN: ĐƯỜNG TỪ QUỐC LỘ 57 ĐẾN ĐÊ BAO TÂN THÀNH BÌNH - THẠNH NGÃI - PHÚ MỸ (ĐT.DK.09), HUYỆN MỎ CÀY BẮC
			THIẾT KẾ	KS. NGUYỄN VĂN CƯỜNG	
			HỌA - VẼ	KS. NGUYỄN MINH TRỌNG NHÂN	
			SOÁT	KS. NGUYỄN MINH TRỌNG NHÂN	

BƯỚC: THIẾT KẾ BẢN VẼ THI CÔNG	MHCT: 26HS-TKCĐ/MCB2025	
TÊN BẢN VẼ: CỐT THÉP TƯỜNG ĐẦU CỐT THÉP TƯỜNG CÁNH	HIỆU CHỈNH/CĂN CỨ:	
	NGÀY PHÁT HÀNH: / /2025	
	CD: 05/09	

CỐT THÉP SÂN CỐNG

TỶ LỆ: 1/25

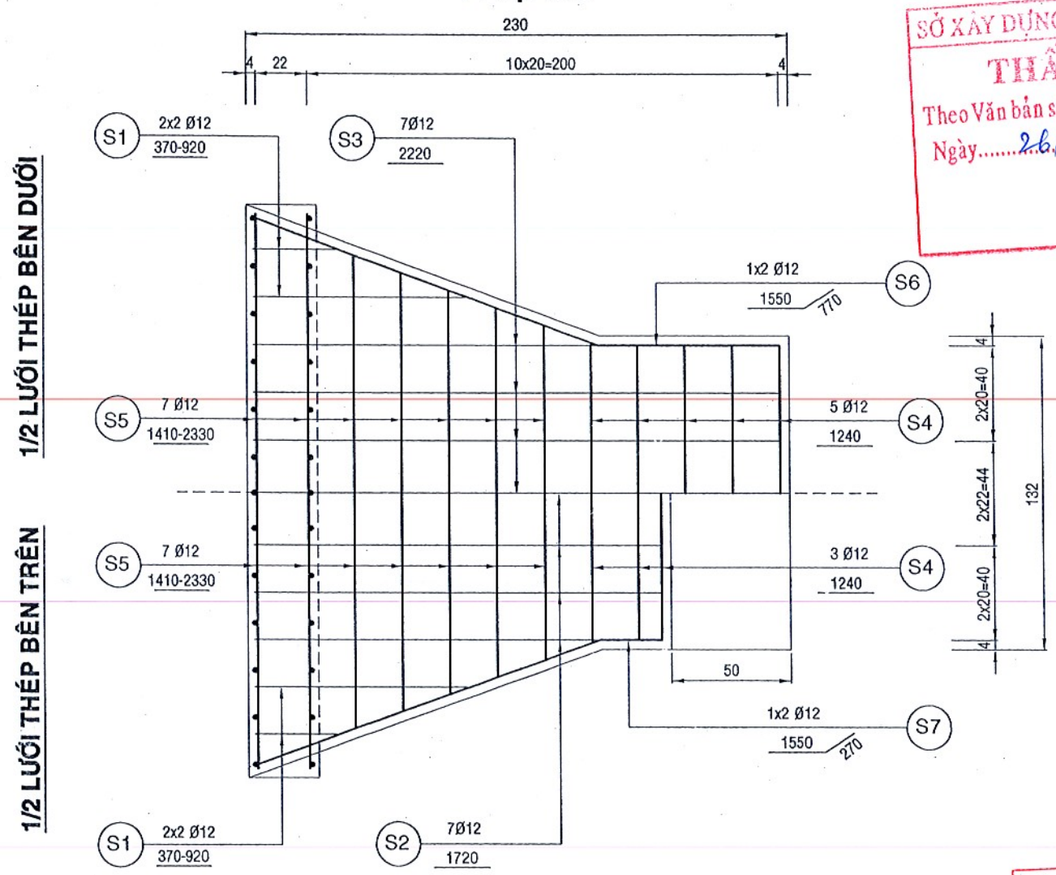

CỐT THÉP TƯỜNG ĐẦU, TƯỜNG CÁNH

TỶ LỆ: 1/25

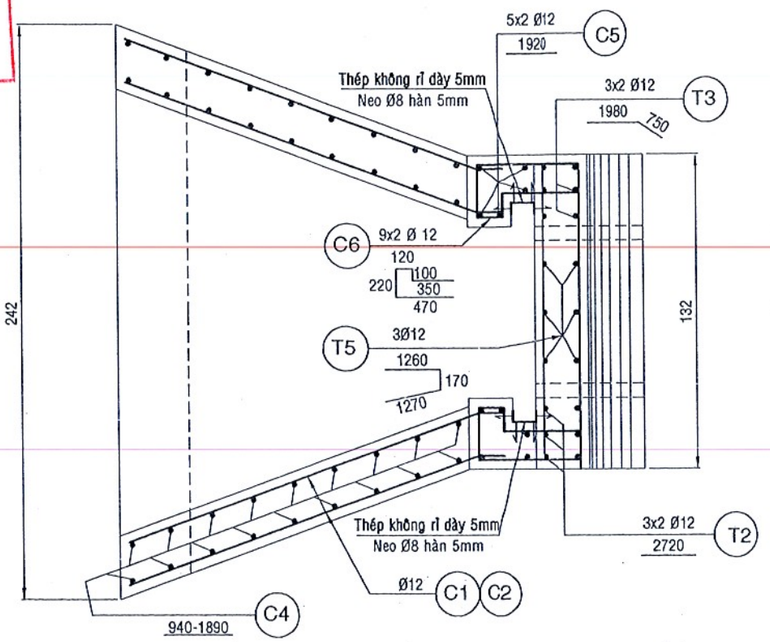

SỞ XÂY DỰNG TỈNH VĨNH LONG
THẨM ĐỊNH
Theo Văn bản số: 4654./SXD-QLĐT
Ngày 26/12/2025

BAN QUẢN LÝ DỰ ÁN KHU VỰC MỎ CÀY BẮC
PHÊ DUYỆT
Theo Quyết định số 3140 / QĐ-BQLDA
ngày 31 tháng 12 năm 2025
Ký tên:

CÔNG TY CP TƯ VẤN THIẾT KẾ VÀ XD GIA LONG
THIẾT KẾ ĐÃ THẨM TRA
Theo báo cáo thẩm tra số 295 /BCTT
Ngày 08 tháng 12 năm 2025
Cán bộ chủ trì thẩm tra: Lê Thiện Đức

CHỦ ĐẦU TƯ: BAN QUẢN LÝ DỰ ÁN KHU VỰC MỎ CÀY BẮC	NHÀ THẦU TƯ VẤN THIẾT KẾ: CÔNG TY TNHH TƯ VẤN ĐẦU TƯ XÂY DỰNG NAM PHÚ TÂN BẾN TRE GIÁM ĐỐC DƯƠNG THỊ THU TRANG	CHỦ NHIỆM	KS. NGUYỄN VĂN CƯỜNG	DỰ ÁN: ĐƯỜNG TỪ QUỐC LỘ 57 ĐẾN ĐÊ BAO TÂN THÀNH BÌNH - THẠNH NGÃI - PHÚ MỸ (ĐT.DK.09), HUYỆN MỎ CÀY BẮC	BƯỚC: THIẾT KẾ BẢN VẼ THI CÔNG TÊN BẢN VẼ: CỐT THÉP SÂN CỐNG
		THIẾT KẾ	KS. NGUYỄN VĂN CƯỜNG		
		HỌA - VẼ	KS. NGUYỄN MINH TRỌNG NHÂN		
		SOÁT	KS. NGUYỄN MINH TRỌNG NHÂN		

MHCT: 26HS-TKCĐ/MCB2025
HIỆU CHỈNH/CĂN CỨ:
NGÀY PHÁT HÀNH: / /2025

CD: 06/09

CHI TIẾT NEO THÉP KHE ĐIỀU TIẾT

TỶ LỆ: 1/10

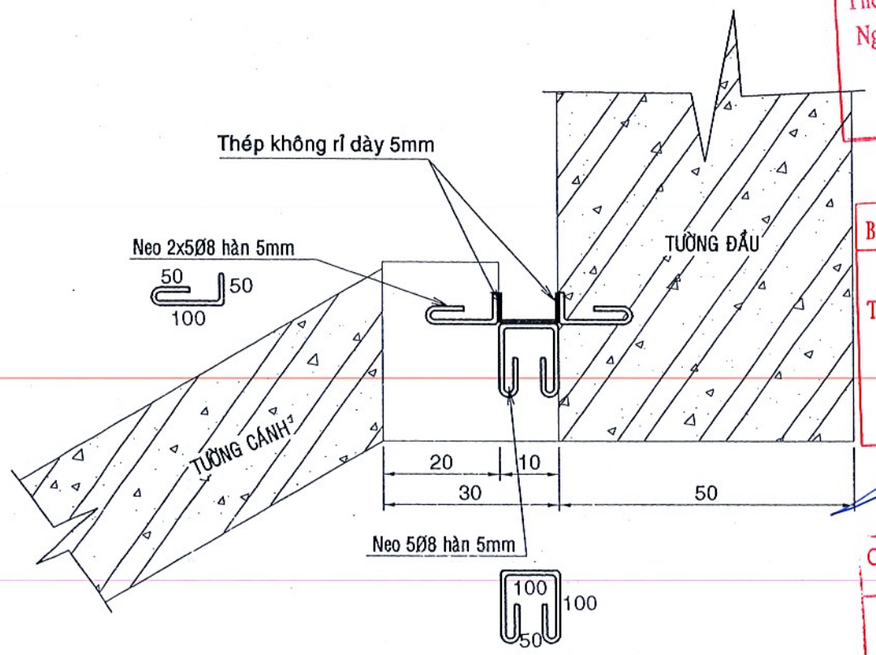

CHI TIẾT THÉP KHÔNG RỈ KHE PHAI

TỶ LỆ: 1/10

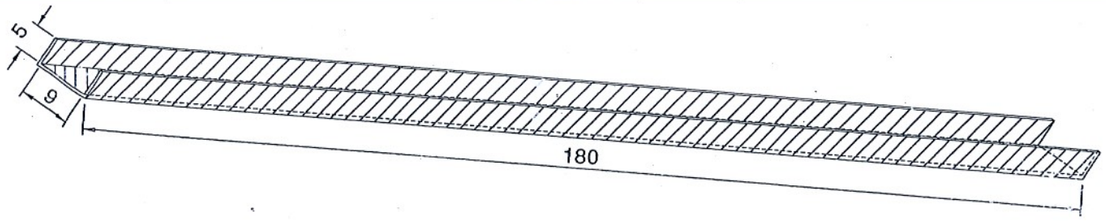

SỞ XÂY DỰNG TỈNH VĨNH LONG
THẨM ĐỊNH
Theo Văn bản số: 4654 /SXD-QLDT
Ngày 26/12/2025

BAN QUẢN LÝ DỰ ÁN KHU VỰC MỎ CÀY BẮC
PHÊ DUYỆT
Theo Quyết định số 340 /QĐ
ngày 24 tháng 12 năm 2025
Ký tên:
Hồ Xuân Lâm

CÔNG TY CP TƯ VẤN THIẾT KẾ VÀ XD GIA LONG
THIẾT KẾ ĐÃ THẨM TRA
Theo báo cáo thẩm tra số 296/BCTT
Ngày 08 tháng 12 năm 2025
Cán bộ chủ trì thẩm tra: Lê Thiện Đạo

BẢNG THỐNG KÊ CỐT THÉP

CẤU KIỆN	SỐ HIỆU	Φ	SỐ LƯỢNG	MỘT THANH(M)	TỔNG CỘNG(M)	T.LƯỢNG RIÊNG(KG/M)	KHỐI LƯỢNG(KG)
TƯỜNG ĐẦU	T1	12	22	1,240	27,28	0,888	24,225
	T2	12	6	2,720	16,32	0,888	14,492
	T3	12	6	2,730	16,38	0,888	14,545
	T4	12	12	0,220	2,64	0,888	2,344
	T5	12	3	2,700	8,10	0,888	7,193
	T6	8	3	2,280	6,84	0,395	2,702
		Ø8:	2,702	Ø12: 62,799		CỘNG	**65,501**
TƯỜNG CÁNH	C1	12	16	1,720	27,52	0,888	24,438
	C2	12	16	0,950	15,20	0,888	13,498
	C3	12	4	2,390	9,56	0,888	8,489
	C4	12	36	1,415	50,94	0,888	45,235
	C5	12	10	1,920	19,20	0,888	17,050
	C6	12	18	1,260	22,68	0,888	20,140
		Ø8:	0	Ø12: 128,850		CỘNG	**128,850**
SÂN CỐNG	S1	12	8	0,645	5,16	0,888	4,582
	S2	12	7	1,720	12,04	0,888	10,692
	S3	12	7	2,220	15,54	0,888	13,800
	S4	12	8	1,240	9,92	0,888	8,809
	S5	12	14	1,870	26,18	0,888	23,248
	S6	12	2	2,320	4,64	0,888	4,120
	S7	12	2	1,820	3,64	0,888	3,232
	S8	8	13	2,000	26,00	0,395	10,270
	S9	12	4	2,330	9,32	0,888	8,276
		Ø8:	10,27	Ø12: 76,759		CỘNG	**87,029**
KHE PHAI	Neo khe	8	20	0,260	5,2	0,395	2,054
		8	10	0,520	5,2	0,395	2,054
	Thép không rỉ SUS304		2	1,800	3,6	7,4575	26,847
		Ø8:	4,108	Thép tấm: 26,847		CỘNG	**30,955**

CHỦ ĐẦU TƯ: BAN QUẢN LÝ DỰ ÁN KHU VỰC MỎ CÀY BẮC	NHÀ THẦU TƯ VẤN THIẾT KẾ: CÔNG TY TNHH TƯ VẤN ĐẦU TƯ XÂY DỰNG NAM PHÚ TÂN BẾN TRE	GIÁM ĐỐC: DƯƠNG THỊ THU TRANG	CHỦ NHIỆM: KS. NGUYỄN VĂN CƯỜNG THIẾT KẾ: KS. NGUYỄN VĂN CƯỜNG HỌA - VẼ: KS. NGUYỄN MINH TRỌNG NHÂN SOÁT: KS. NGUYỄN MINH TRỌNG NHÂN	DỰ ÁN: ĐƯỜNG TỪ QUỐC LỘ 57 ĐẾN ĐÊ BAO TÂN THÀNH BÌNH - THẠNH NGÃI - PHÚ MỸ (ĐT.DK.09), HUYỆN MỎ CÀY BẮC	BƯỚC: THIẾT KẾ BẢN VẼ THI CÔNG TÊN BẢN VẼ: BẢNG THỐNG KÊ CỐT THÉP	MHCT: 26HS-TKCĐ/MCB2025 HIỆU CHỈNH/CĂN CỨ: NGÀY PHÁT HÀNH: / /2025 CD: 07/09

CHÍNH DIỆN CỐNG Ø600 PHÍA THƯỢNG LƯU

TỶ LỆ: 1/50

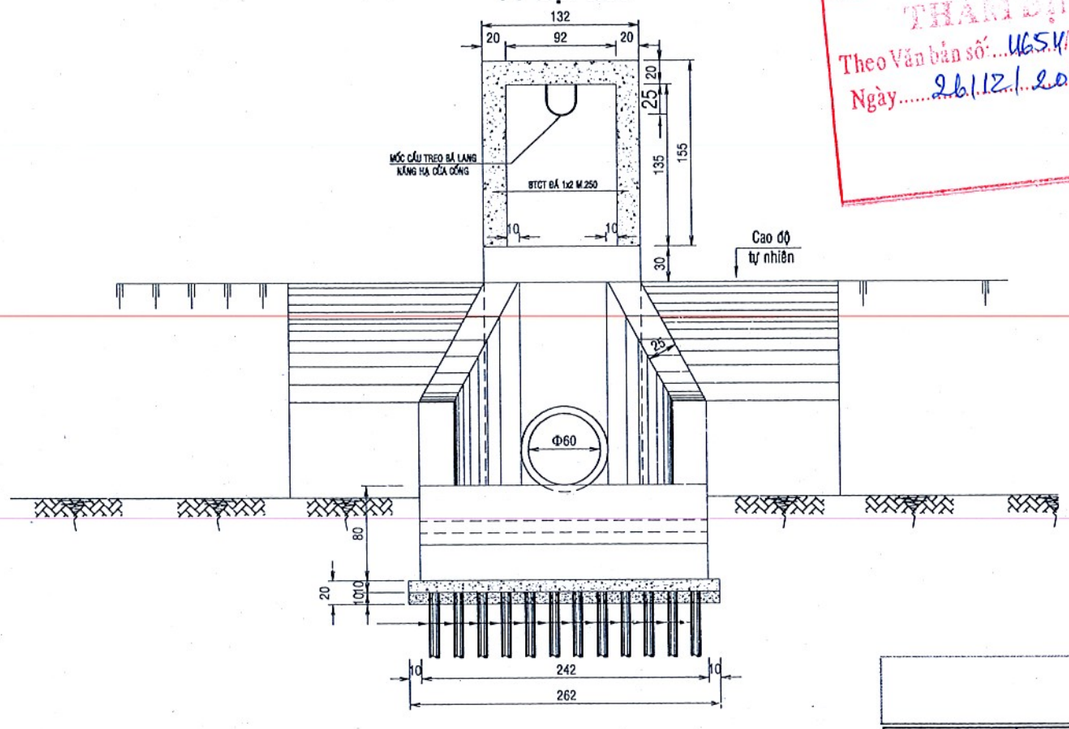

KHUNG TREO BÁ LANG NÂNG HẠ CỬA CỐNG

TỶ LỆ: 1/30

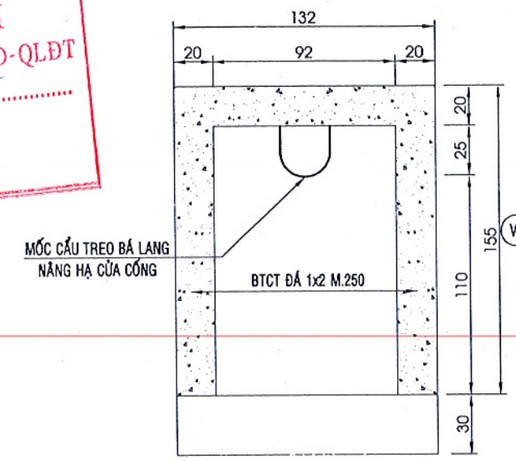

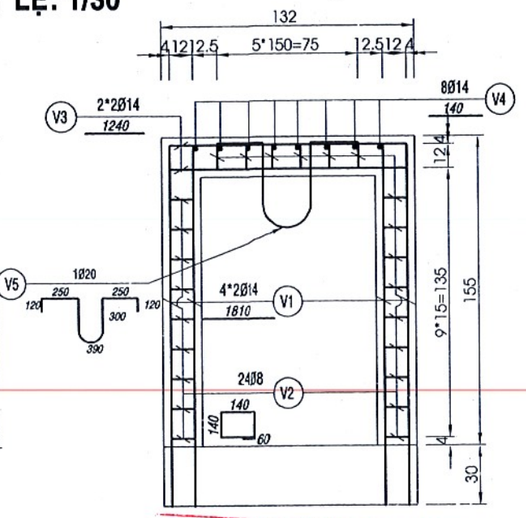

SỞ XÂY DỰNG TỈNH VĨNH LONG
THẨM ĐỊNH
Theo Văn bản số: 4654/SXD-QLĐT
Ngày 26/12/2025

CÔNG TY CP TƯ VẤN THIẾT KẾ VÀ XD GIA LONG
THIẾT KẾ ĐÃ THẨM TRA
Theo báo cáo thẩm tra số 296/BCTT
Ngày 08 tháng 12 năm 2025
Đơn vị thẩm tra
Lê Thiên Đức

BẢNG THỐNG KÊ CỐT THÉP

SỐ HIỆU	Φ	SỐ LƯỢNG	MỘT THANH(M)	TỔNG CỘNG(M)	T.LƯỢNG RIÊNG(KG/M)	KHỐI LƯỢNG(KG)
V1	14	8	1,810	14,48	1,208	17,492
V2	8	24	0,680	16,32	0,395	6,446
V3	14	4	1,240	4,96	1,208	5,992
V4	14	8	0,140	1,12	1,208	1,353
V5	20	1	1,730	1,73	2,466	4,266
	Ø8:	6,45	Ø14: 24,84	Ø20: 4,27	CỘNG	35,55

BAN QUẢN LÝ DỰ ÁN KHU VỰC MỎ CÀY BẮC
PHÊ DUYỆT
Theo Quyết định số 340 / QĐ
ngày 29 tháng 12 năm 2025
Ký tên:
Hồ Xuân Lâm

CHỦ ĐẦU TƯ: BAN QUẢN LÝ DỰ ÁN KHU VỰC MỎ CÀY BẮC	NHÀ THẦU TƯ VẤN THIẾT KẾ: CÔNG TY TNHH TƯ VẤN ĐẦU TƯ XÂY DỰNG NAM PHÚ TÂN BẾN TRE	GIÁM ĐỐC: DƯƠNG THỊ THU TRANG	CHỦ NHIỆM	KS. NGUYỄN VĂN CƯỜNG	DỰ ÁN: ĐƯỜNG TỪ QUỐC LỘ 57 ĐẾN ĐÊ BAO TÂN THÀNH BÌNH - THẠNH NGÃI - PHÚ MỸ (ĐT.DK.09), HUYỆN MỎ CÀY BẮC	BƯỚC: THIẾT KẾ BẢN VẼ THI CÔNG
			THIẾT KẾ	KS. NGUYỄN VĂN CƯỜNG		TÊN BẢN VẼ: CHI TIẾT KHUNG TREO NÂNG HẠ CỬA CỐNG
			HỌA - VẼ	KS. NGUYỄN MINH TRỌNG NHÂN		
			SOÁT	KS. NGUYỄN MINH TRỌNG NHÂN		

MHCT: 26HS-TKCĐ/MCB2025
HIỆU CHỈNH/CĂN CỨ:
NGÀY PHÁT HÀNH: / /2025
CD: 08/09

CỬA CỐNG TRỤC XOAY

TỶ LỆ: 1/15

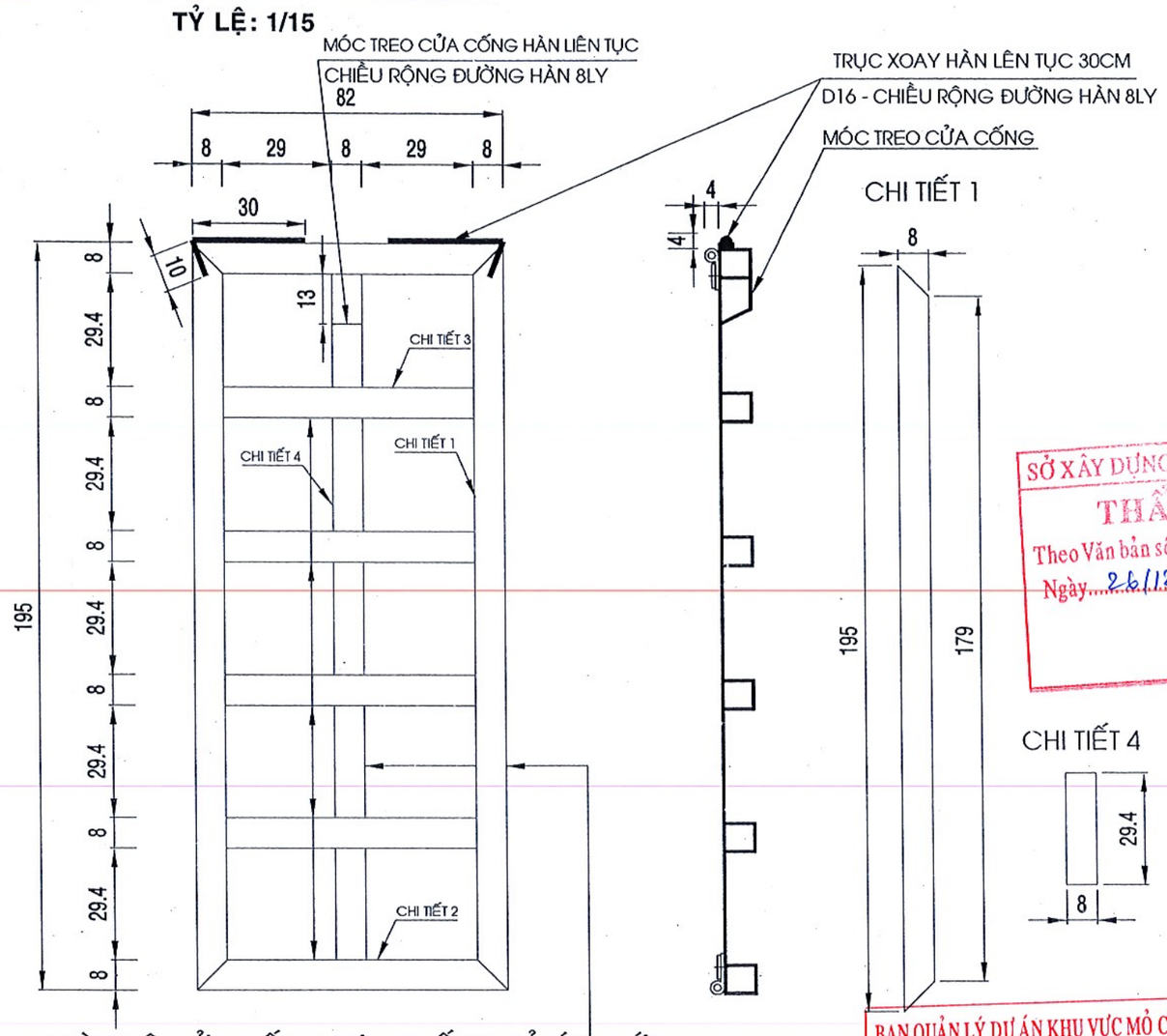

TOÀN BỘ CỬA CỐNG SƠN CHỐNG GỈ SÉT 2 LỚP

CHI TIẾT 1

CHI TIẾT 4

CHI TIẾT 2

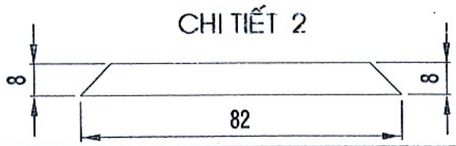

CHI TIẾT 3

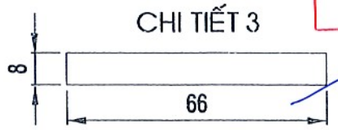

BỐ TRÍ BULON

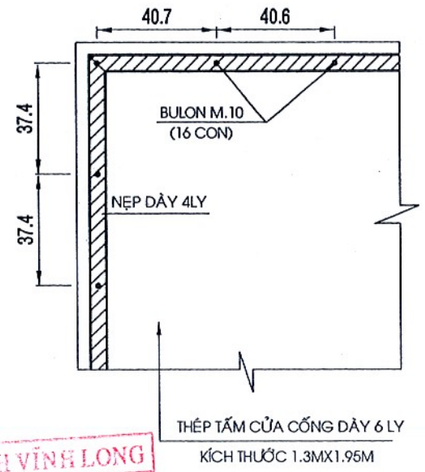

CHI TIẾT JOINT

TỶ LỆ: 1/20

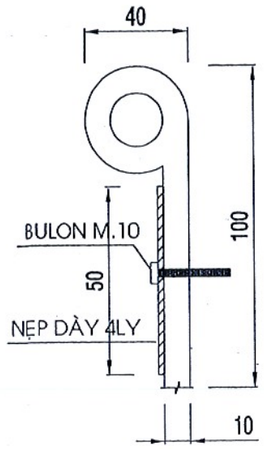

MẶT CẮT A-A

TỶ LỆ: 1/10

CHI TIẾT RÃNH TRƯỢT

TỶ LỆ: 1/20

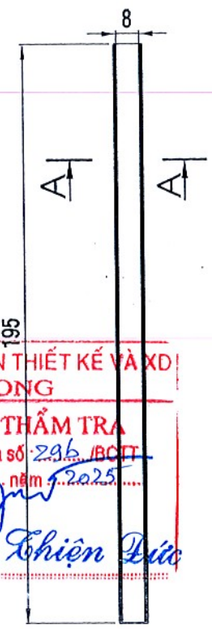

CHI TIẾT HỘP CHE BÁ LANG

TỶ LỆ: 1/20

THÉP TẤM HỘP CHE BÁ LANG DÀY 2LY

CHIỀU RỘNG ĐƯỜNG HÀN 3LY

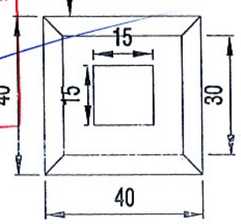

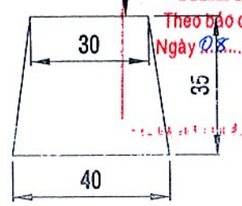

SỞ XÂY DỰNG TỈNH VĨNH LONG
THẨM ĐỊNH
Theo Văn bản số: 4654 /SXD-QLĐT
Ngày 26/12/2025

BAN QUẢN LÝ DỰ ÁN KHU VỰC MỎ CÀY BẮC
PHÊ DUYỆT
Theo Quyết định số 340 / QĐ-BQLDA
ngày 29 tháng 12 năm 2025
Ký tên:
Hồ Xuân Sơ

CÔNG TY CP TƯ VẤN THIẾT KẾ VÀ XD GIA LONG
THIẾT KẾ ĐÃ THẨM TRA
Theo báo cáo thẩm tra số 296 /BCTT
Ngày 08 tháng 12 năm 2025
Lê Thiện Đức

CHỦ ĐẦU TƯ: BAN QUẢN LÝ DỰ ÁN KHU VỰC MỎ CÀY BẮC	NHÀ THẦU TƯ VẤN THIẾT KẾ: CÔNG TY TNHH TƯ VẤN ĐẦU TƯ XÂY DỰNG NAM PHÚ TÂN BẾN TRE	GIÁM ĐỐC: DƯƠNG THỊ THU TRANG	CHỦ NHIỆM: KS. NGUYỄN VĂN CƯỜNG THIẾT KẾ: KS. NGUYỄN VĂN CƯỜNG HỌA - VẼ: KS. NGUYỄN MINH TRỌNG NHÂN SOÁT: KS. NGUYỄN MINH TRỌNG NHÂN	DỰ ÁN: ĐƯỜNG TỪ QUỐC LỘ 57 ĐẾN ĐÊ BAO TÂN THÀNH BÌNH - THẠNH NGÃI - PHÚ MỸ (ĐT.DK.09), HUYỆN MỎ CÀY BẮC	BƯỚC: THIẾT KẾ BẢN VẼ THI CÔNG TÊN BẢN VẼ: CHI TIẾT CỬA CỐNG	MHCT: 26HS-TKCĐ/MCB2025 HIỆU CHỈNH/CĂN CỨ: NGÀY PHÁT HÀNH: / /2025 CD: 09/09

PHẦN CỐNG THOÁT NƯỚC NGANG ĐƯỜNG
Φ600 TẠI KM3+974,36

NG TY CP TƯ VẤN THIẾT KẾ VÀ X
GIA LONG
THIẾT KẾ ĐÃ THẨM TRA
Báo cáo thẩm tra số : ...../BCTT
ngày ..... tháng ..... năm .....

BÌNH ĐỒ CỐNG

TỶ LỆ: 1/500

SỞ XÂY DỰNG TỈNH VĨNH LONG
THẨM ĐỊNH
Theo Văn bản số: 1654../SXD-QLĐT
Ngày 26/12/2025

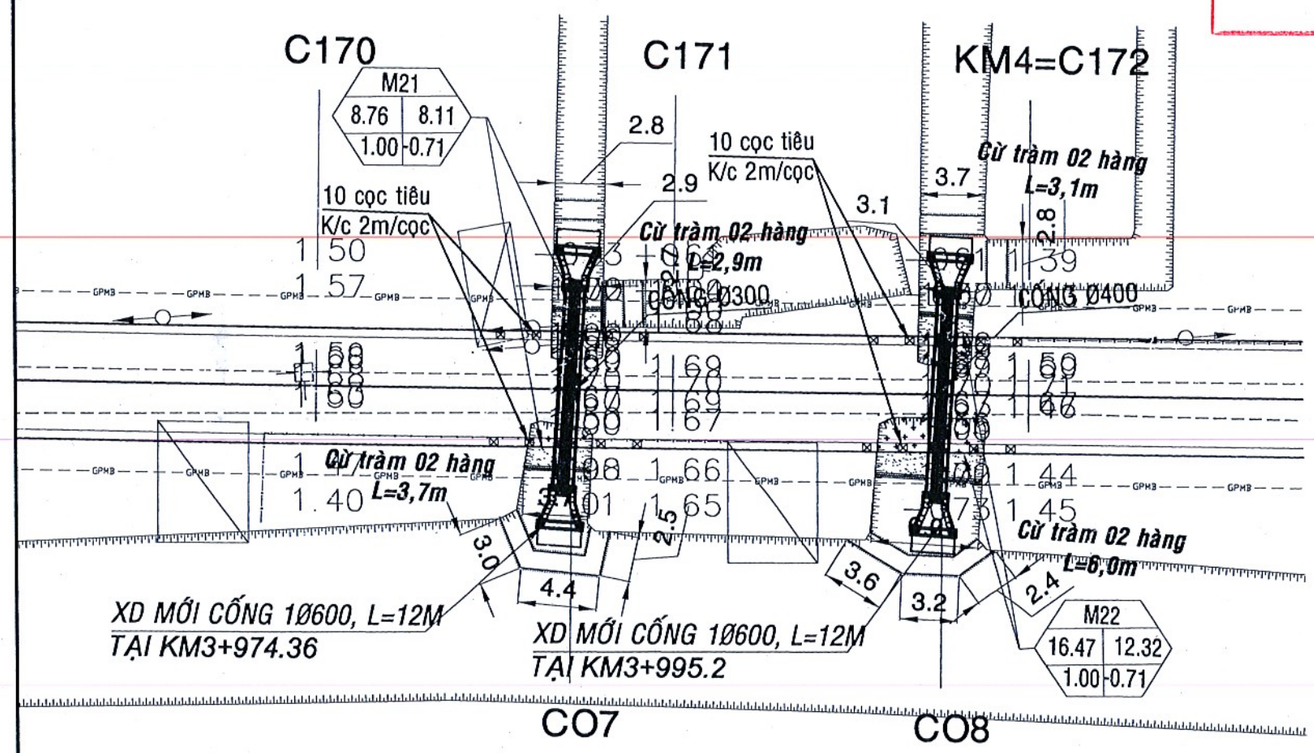

MẶT CẮT NGANG ĐÊ QUAI

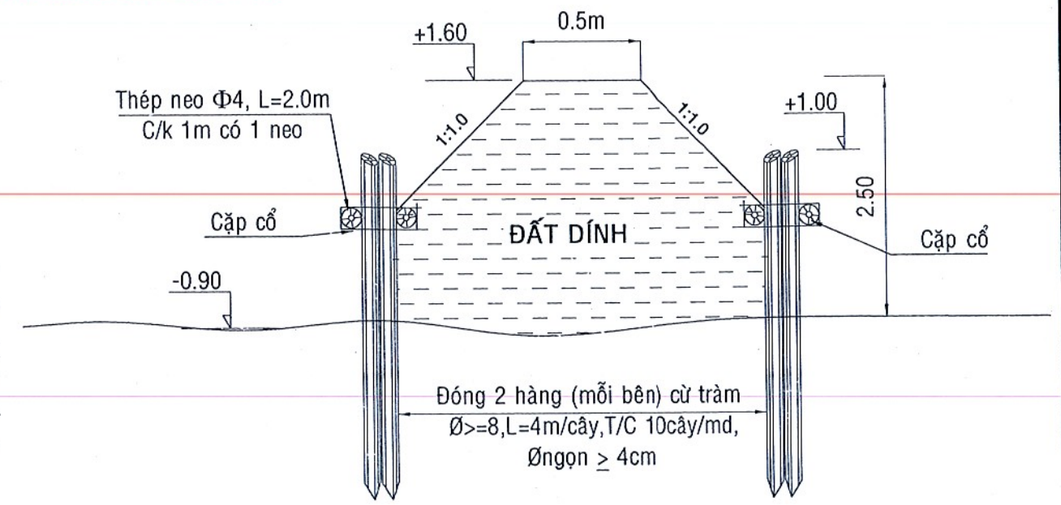

BAN QUẢN LÝ DỰ ÁN KHU VỰC MỎ CÀY BẮC
PHÊ DUYỆT
Theo Quyết định số 340 / QĐBQLDA
ngày 29 tháng 12 năm 2025
Ký tên:
Hồ Xuân Lãm

CÔNG TY CP TƯ VẤN THIẾT KẾ VÀ XD GIA LONG
THIẾT KẾ ĐÃ THẨM TRA
Theo báo cáo thẩm tra số 236/BCTT
Ngày 08 tháng 12 năm 2025
Lê Thiện Đức

CHỦ ĐẦU TƯ: BAN QUẢN LÝ DỰ ÁN KHU VỰC MỎ CÀY BẮC	NHÀ THẦU TƯ VẤN THIẾT KẾ: CÔNG TY TNHH TƯ VẤN ĐẦU TƯ XÂY DỰNG NAM PHÚ TÂN BẾN TRE	GIÁM ĐỐC: DƯƠNG THỊ THU TRANG	CHỦ NHIỆM: KS. NGUYỄN VĂN CƯỜNG THIẾT KẾ: KS. NGUYỄN VĂN CƯỜNG HỌA - VẼ: KS. NGUYỄN MINH TRỌNG NHÂN SOÁT: KS. NGUYỄN MINH TRỌNG NHÂN	DỰ ÁN: ĐƯỜNG TỪ QUỐC LỘ 57 ĐẾN ĐÊ BAO TÂN THÀNH BÌNH - THẠNH NGÃI - PHÚ MỸ (ĐT.DK.09), HUYỆN MỎ CÀY BẮC	BƯỚC: THIẾT KẾ BẢN VẼ THI CÔNG TÊN BẢN VẼ: BÌNH ĐỒ CỐNG D600 TẠI KM3+974.36	MHCT: 26HS-TKCĐ/MCB2025 HIỆU CHỈNH/CĂN CỨ: NGÀY PHÁT HÀNH: / /2025 CD:01/09

TRẮC DỌC CỐNG Ø600

TỶ LỆ: 1/50

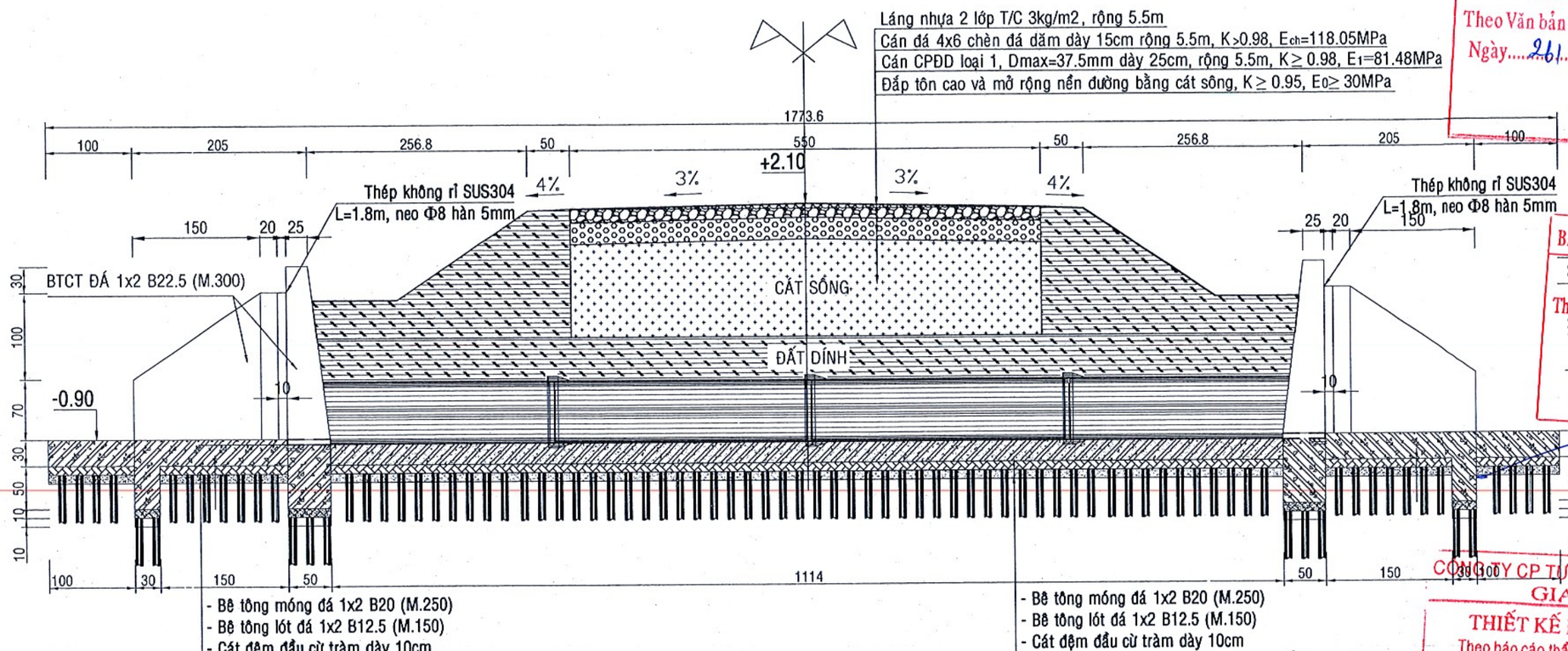

MẶT BẰNG CỐNG Ø600

TỶ LỆ: 1/50

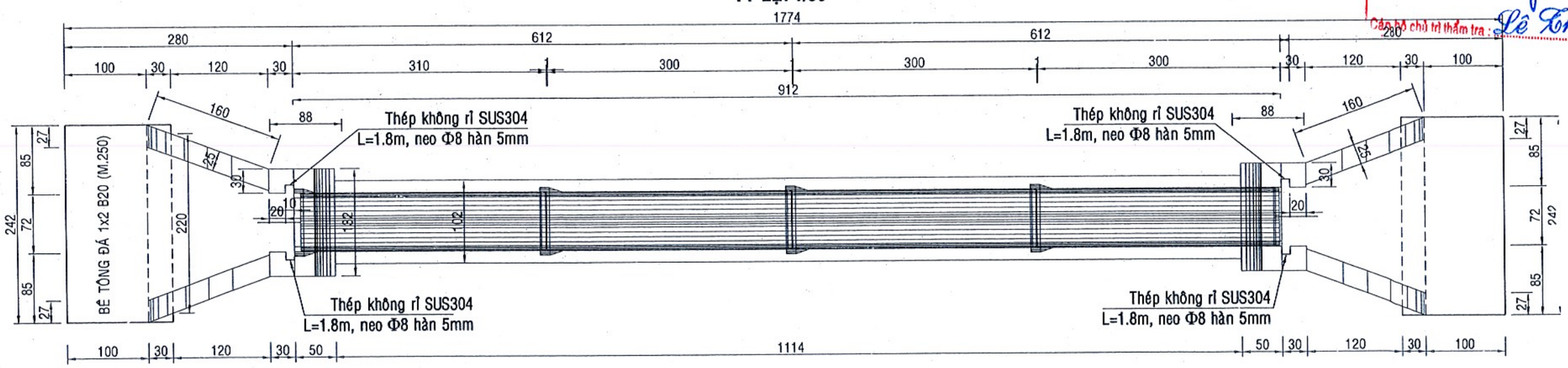

SỞ XÂY DỰNG TỈNH VĨNH LONG
THẨM ĐỊNH
Theo Văn bản số: 4654/SXD-QLĐT
Ngày 26/12/2025

BAN QUẢN LÝ DỰ ÁN KHU VỰC MỎ CÀY BẮC
PHÊ DUYỆT
Theo Quyết định số 340 / QĐ-BQLDA
ngày 25 tháng 12 năm 2025
Ký tên:
Hồ Xuân Lãm

CÔNG TY CP TƯ VẤN THIẾT KẾ VÀ XD GIA LONG
THIẾT KẾ ĐÃ THẨM TRA
Theo báo cáo thẩm tra số 296/BCTT
Ngày 08 tháng 12 năm 2025
Cán bộ chủ trì thẩm tra: Lê Thiện Đức

CHỦ ĐẦU TƯ: BAN QUẢN LÝ DỰ ÁN KHU VỰC MỎ CÀY BẮC	NHÀ THẦU TƯ VẤN THIẾT KẾ: RPT GIÁM ĐỐC CÔNG TY TNHH TƯ VẤN ĐẦU TƯ XÂY DỰNG NAM PHÚ TÂN BẾN TRE DƯƠNG THỊ THU TRANG	CHỦ NHIỆM	KS. NGUYỄN VĂN CƯỜNG	DỰ ÁN: ĐƯỜNG TỪ QUỐC LỘ 57 ĐẾN ĐÊ BAO TÂN THÀNH BÌNH - THẠNH NGÃI - PHÚ MỸ (ĐT.DK.09), HUYỆN MỎ CÀY BẮC	BƯỚC: THIẾT KẾ BẢN VẼ THI CÔNG
		THIẾT KẾ	KS. NGUYỄN VĂN CƯỜNG		TÊN BẢN VẼ: TRẮC DỌC CỐNG MẶT BẰNG CỐNG
		HỌA - VẼ	KS. NGUYỄN MINH TRỌNG NHÂN		
		SOÁT	KS. NGUYỄN MINH TRỌNG NHÂN		

MHCT: 26HS-TKCĐ/MCB2025
HIỆU CHỈNH/CĂN CỨ:
NGÀY PHÁT HÀNH: / /2025
CD: 02/09

TRẮC DỌC CỐNG Ø600

TỶ LỆ: 1/50

CHI TIẾT MỐI NỐI CỐNG

TỶ LỆ: 1/10

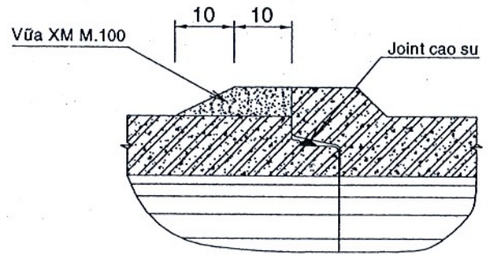

SỞ XÂY DỰNG TỈNH VĨNH LONG
THẨM ĐỊNH
Theo Văn bản số: 4654 /SXD-QLĐT
Ngày 26/12/2025

CHÍNH DIỆN CỐNG Ø600

TỶ LỆ: 1/35

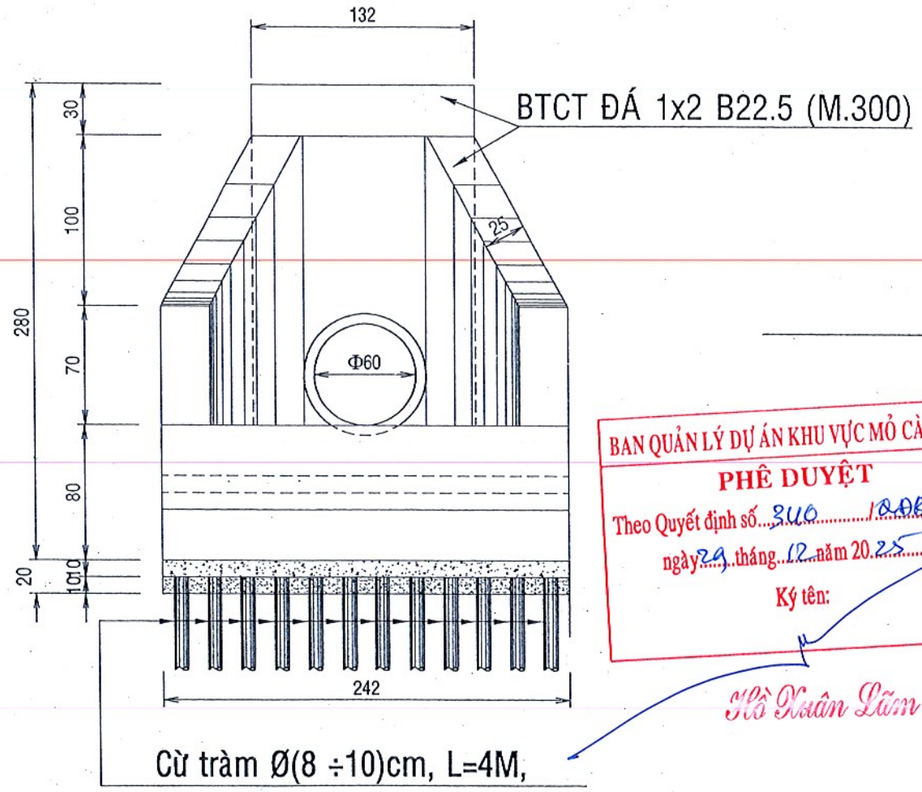

BAN QUẢN LÝ DỰ ÁN KHU VỰC MỎ CÀY BẮC
PHÊ DUYỆT
Theo Quyết định số 346 /QĐ-BQLDA
ngày 29 tháng 12 năm 2025
Ký tên:
Võ Xuân Lâm

MẶT CẮT NGANG CỐNG

TỶ LỆ: 1/20

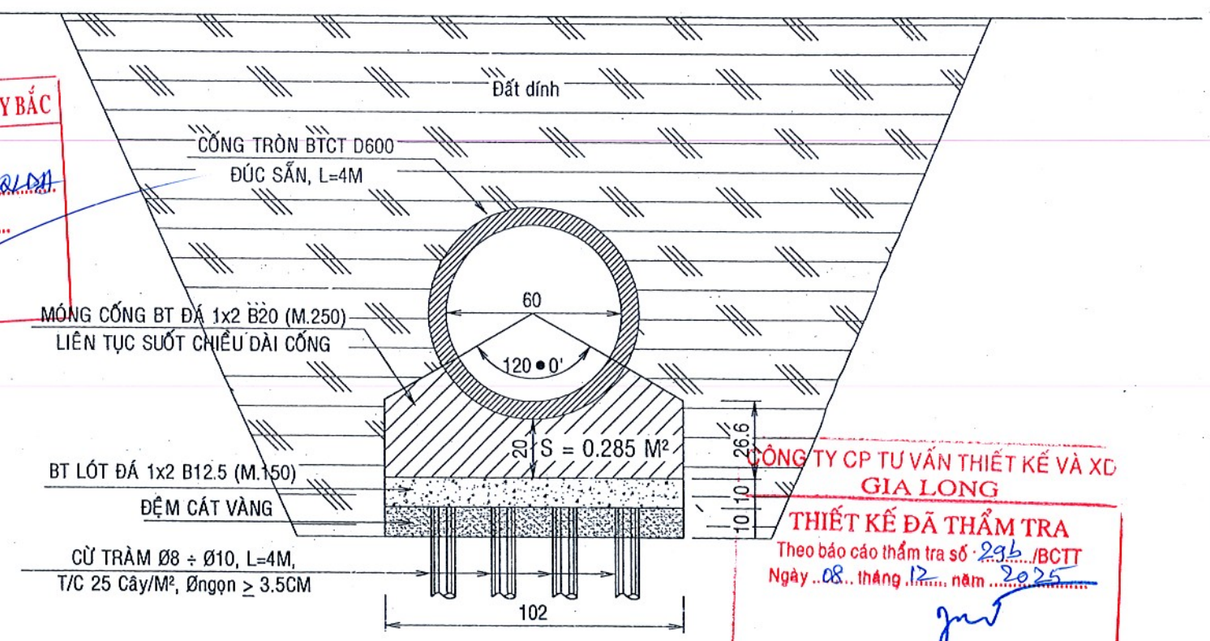

CÔNG TY CP TƯ VẤN THIẾT KẾ VÀ XD GIA LONG
THIẾT KẾ ĐÃ THẨM TRA
Theo báo cáo thẩm tra số 295 /BCTT
Ngày 08 tháng 12 năm 2025
Lê Thiện Đức

CHỦ ĐẦU TƯ: BAN QUẢN LÝ DỰ ÁN KHU VỰC MỎ CÀY BẮC	NHÀ THẦU TƯ VẤN THIẾT KẾ: RPT CÔNG TY TNHH TƯ VẤN ĐẦU TƯ XÂY DỰNG NAM PHÚ TÂN BẾN TRE	GIÁM ĐỐC DƯƠNG THỊ THU TRANG	CHỦ NHIỆM THIẾT KẾ HỌA - VẼ SOÁT	KS. NGUYỄN VĂN CƯỜNG KS. NGUYỄN VĂN CƯỜNG KS. NGUYỄN MINH TRỌNG NHÂN KS. NGUYỄN MINH TRỌNG NHÂN	DỰ ÁN: ĐƯỜNG TỪ QUỐC LỘ 57 ĐẾN ĐÊ BAO TÂN THÀNH BÌNH - THẠNH NGÃI - PHÚ MỸ (ĐT.DK.09), HUYỆN MỎ CÀY BẮC	BƯỚC: THIẾT KẾ BẢN VẼ THI CÔNG TÊN BẢN VẼ: CHÍNH DIỆN CỐNG MHCT: 26HS-TKCĐ/MCB2025 HIỆU CHỈNH/CĂN CỨ: NGÀY PHÁT HÀNH: / /2025 CD: 03/09

1/2 MẶT CẮT A-A

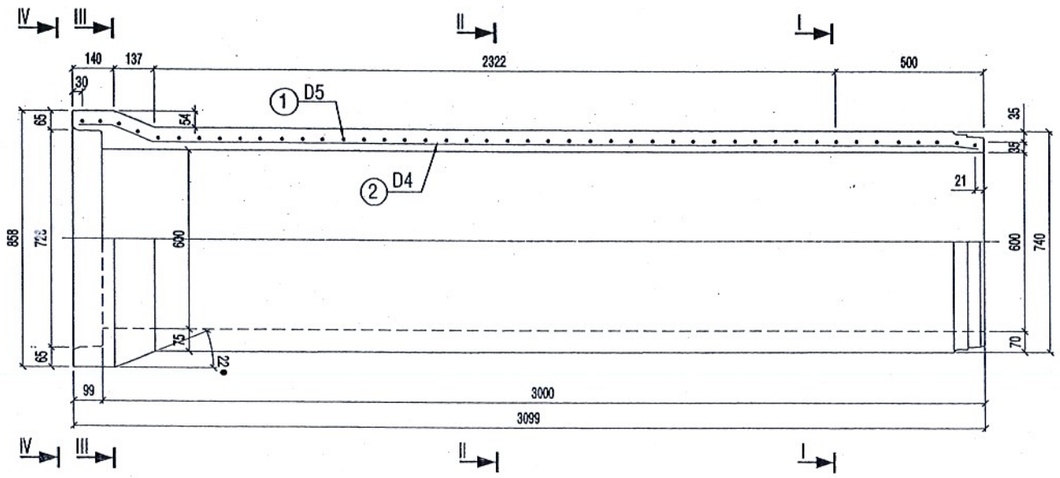

1/2 CHÍNH DIỆN

1/2 I-I 1/2 II-II

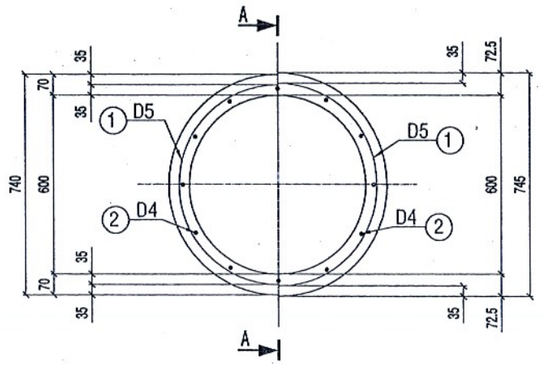

1/2 III-III 1/2 IV-IV

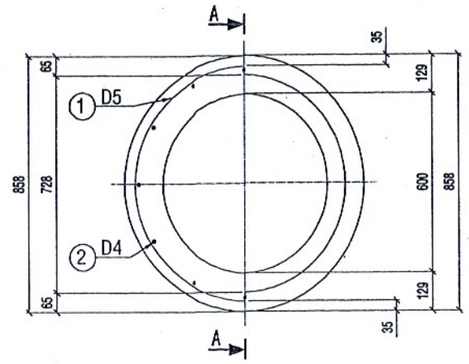

CỐT THÉP SỐ 1

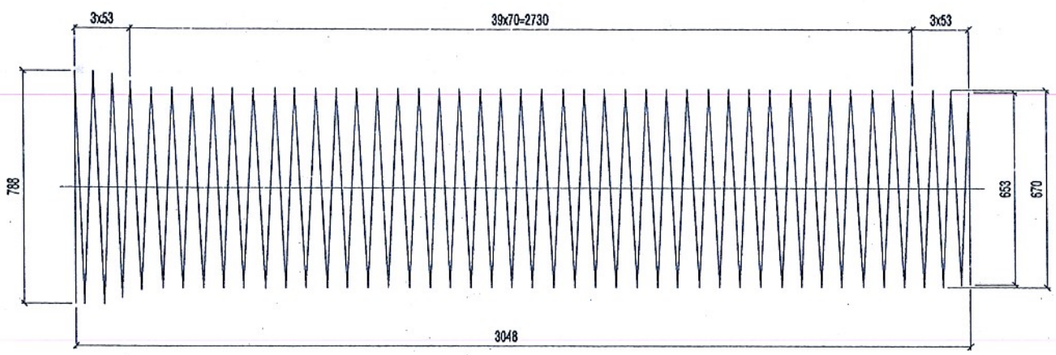

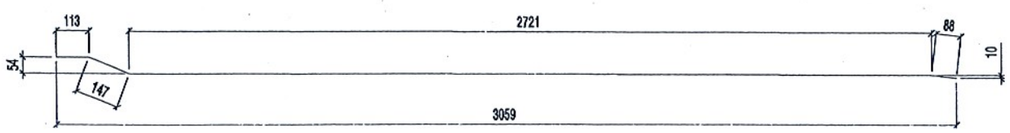

CỐT THÉP SỐ 2

JOINT
CAO SU

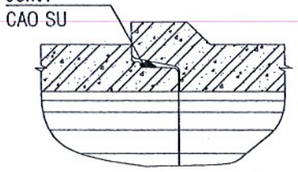

MỐI NỐI

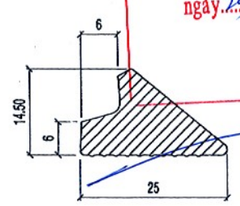

joint CAO SU

SỞ XÂY DỰNG TỈNH VĨNH LONG
THẨM ĐỊNH
Theo Văn bản số: 4654 /SXD-QLĐT
Ngày 26/12/2025

THỐNG KÊ VẬT TƯ

kí hiệu	Quy cách vật tư	Số thanh	Chiều dài mỗi thanh	Tổng chiều dài	Tổng trọng lượng	Ghi chú
	(mm)	(th)	(mm)	(m)	(kg)	
1	D5	1	97626	97.63	15.05	
2	D4	12	3069	36.83	3.63	
	Cộng				18.68	
	Bê tông			0.452 m3/1 cốt cống		

CÔNG TY CP TƯ VẤN THIẾT KẾ VÀ XD GIA LONG
THIẾT KẾ ĐÃ THẨM TRA
Theo báo cáo thẩm tra số 296 /BCTT
Ngày 08 tháng 12 năm 2025
Cán bộ chủ trì thẩm tra: Lê Tiến Đức

BAN QUẢN LÝ DỰ ÁN KHU VỰC MỎ CÀY BẮC
PHÊ DUYỆT
Theo Quyết định số 340 /
ngày 29 tháng 12 năm 2025
Ký tên:
Hồ Xuân Lãm

GHI CHÚ:
1- Kích thước bản vẽ ghi bằng mm.
2- Liên kết những thanh cốt thép được tiến hành bằng hàn máy tự động.
3- Cốt thép (D<=10) CB240T; D>10 CB400-V)
4- Chiều cao đất đắp trên cống từ 0.6m đến 4.0m.
5- Yêu cầu đối với đất nền xác định theo hướng dẫn trong thuyết minh chung.
6- Tải trọng xe cho phép H30.

CHỦ ĐẦU TƯ: BAN QUẢN LÝ DỰ ÁN KHU VỰC MỎ CÀY BẮC	NHÀ THẦU TƯ VẤN THIẾT KẾ: CÔNG TY TNHH TƯ VẤN ĐẦU TƯ XÂY DỰNG NAM PHÚ TÂN BẾN TRE	GIÁM ĐỐC: DƯƠNG THỊ THU TRANG	CHỦ NHIỆM	KS. NGUYỄN VĂN CƯỜNG	DỰ ÁN: ĐƯỜNG TỪ QUỐC LỘ 57 ĐẾN ĐÊ BAO TÂN THÀNH BÌNH - THẠNH NGÃI - PHÚ MỸ (ĐT.DK.09), HUYỆN MỎ CÀY BẮC	BƯỚC: THIẾT KẾ BẢN VẼ THI CÔNG	MHCT: 26HS-TKCĐ/MCB2025
			THIẾT KẾ	KS. NGUYỄN VĂN CƯỜNG		TÊN BẢN VẼ: CỐNG BTCT D600, L=3M	HIỆU CHỈNH/CĂN CỨ:
			HỌA - VẼ	KS. NGUYỄN MINH TRỌNG NHÂN			NGÀY PHÁT HÀNH: / /2025
			SOÁT	KS. NGUYỄN MINH TRỌNG NHÂN			CD: 04/09

CỐT THÉP TƯỜNG ĐẦU, TƯỜNG CÁNH

TỶ LỆ: 1/25

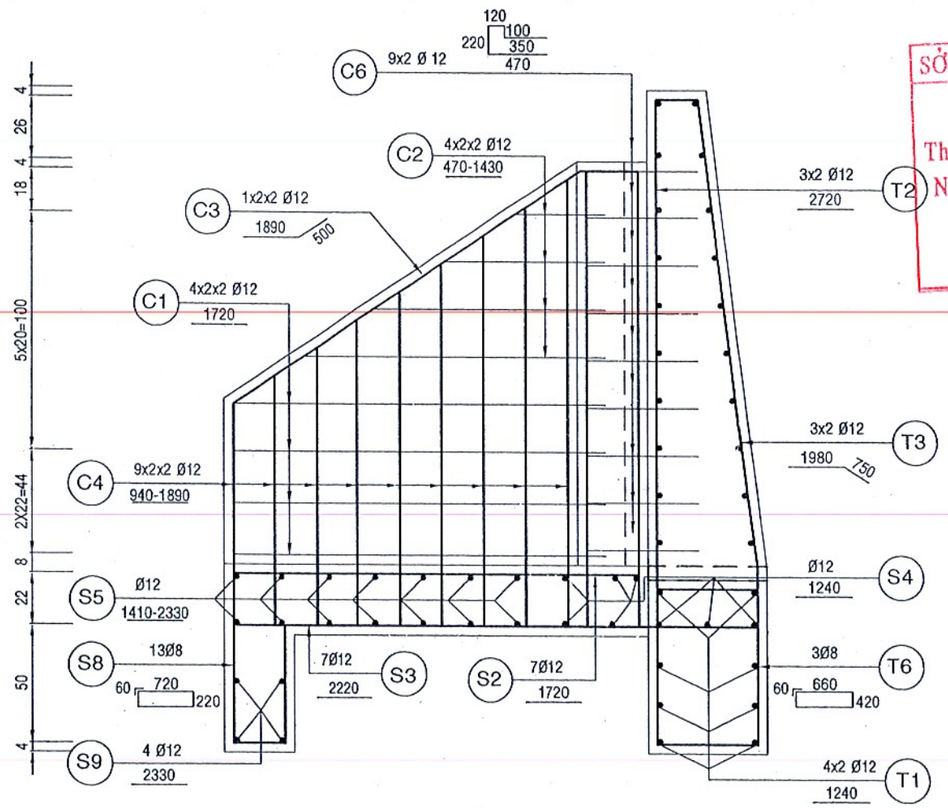

CỐT THÉP TƯỜNG ĐẦU

TỶ LỆ: 1/25

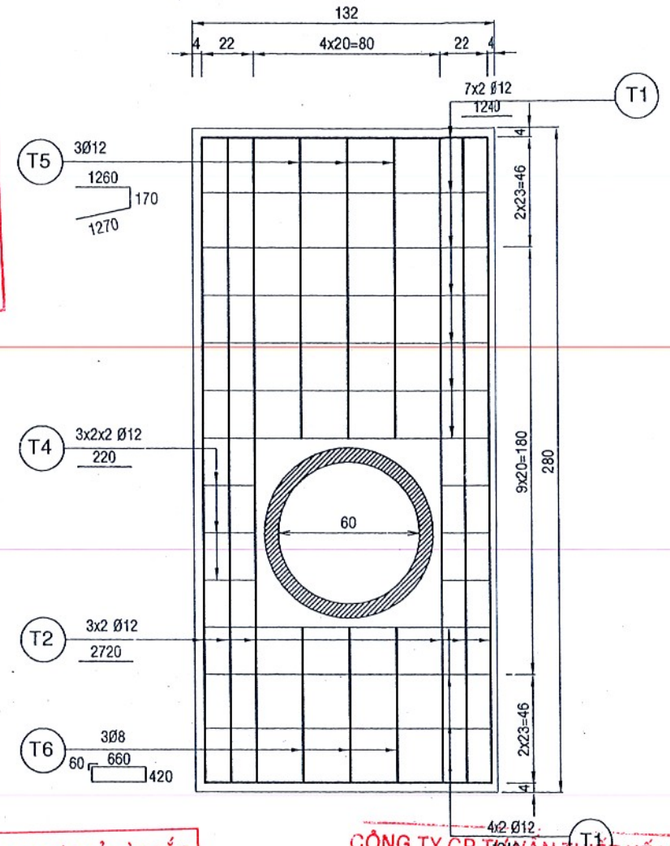

SỞ XÂY DỰNG TỈNH VĨNH LONG
THẨM ĐỊNH
Theo Văn bản số: 4654 /SXD-QLĐT
Ngày 26/12/2025

BAN QUẢN LÝ DỰ ÁN KHU VỰC MỎ CÀY BẮC
PHÊ DUYỆT
Theo Quyết định số 340 / QĐ-BQLDA
ngày 29 tháng 12 năm 2025
Ký tên:
Hồ Xuân Lâm

CÔNG TY CP TƯ VẤN THIẾT KẾ VÀ XD GIA LONG
THIẾT KẾ ĐÃ THẨM TRA
Theo báo cáo thẩm tra số 295 /BCTT
Ngày 08 tháng 12 năm 2025
Lê Thiện Đức

CHỦ ĐẦU TƯ: BAN QUẢN LÝ DỰ ÁN KHU VỰC MỎ CÀY BẮC	NHÀ THẦU TƯ VẤN THIẾT KẾ: RPT CÔNG TY TNHH TƯ VẤN ĐẦU TƯ XÂY DỰNG NAM PHÚ TÂN BẾN TRE GIÁM ĐỐC ĐƯƠNG THỊ THU TRANG	CHỦ NHIỆM	KS. NGUYỄN VĂN CƯỜNG	DỰ ÁN: ĐƯỜNG TỪ QUỐC LỘ 57 ĐẾN ĐÊ BAO TÂN THÀNH BÌNH - THẠNH NGÃI - PHÚ MỸ (ĐT.DK.09), HUYỆN MỎ CÀY BẮC	BƯỚC: THIẾT KẾ BẢN VẼ THI CÔNG TÊN BẢN VẼ: CỐT THÉP TƯỜNG ĐẦU CỐT THÉP TƯỜNG CÁNH
		THIẾT KẾ	KS. NGUYỄN VĂN CƯỜNG		MHCT: 26HS-TKCĐ/MCB2025 HIỆU CHỈNH/CĂN CỨ:
		HỌA - VẼ	KS. NGUYỄN MINH TRỌNG NHÂN		NGÀY PHÁT HÀNH: / /2025
		SOÁT	KS. NGUYỄN MINH TRỌNG NHÂN		CD: 05/09

CỐT THÉP SÂN CỐNG

TỶ LỆ: 1/25

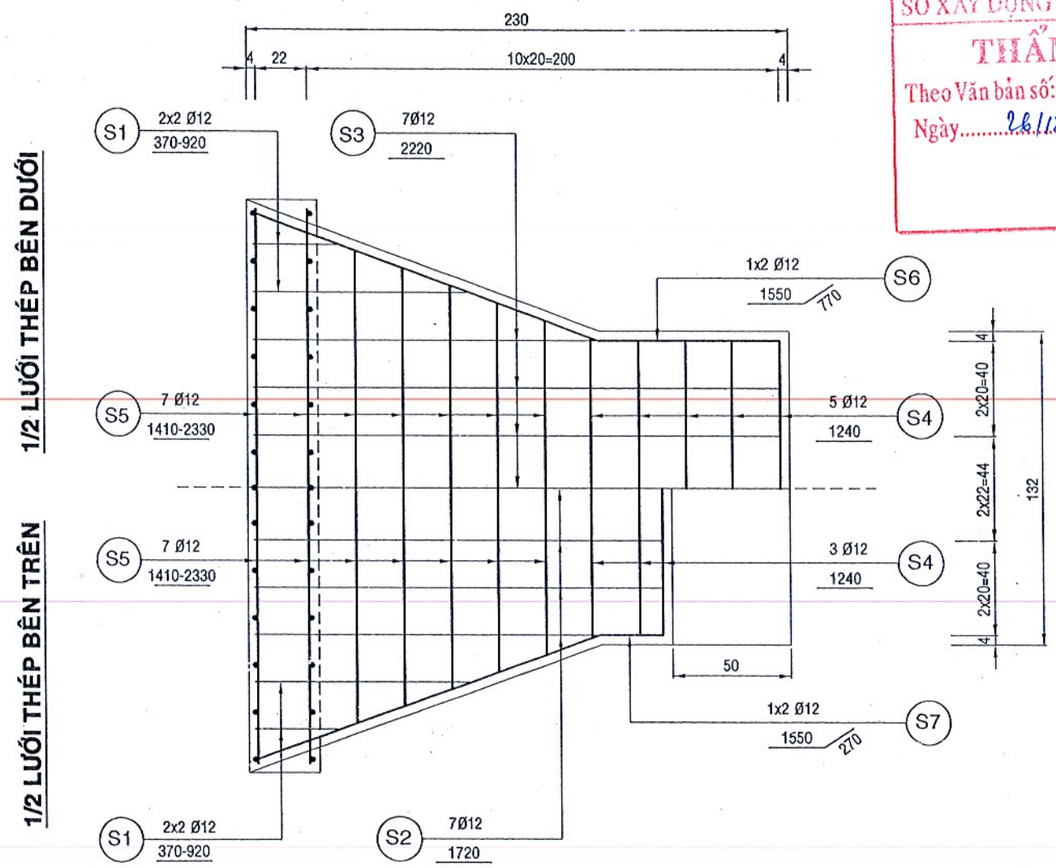

CỐT THÉP TƯỜNG ĐẦU, TƯỜNG CÁNH

TỶ LỆ: 1/25

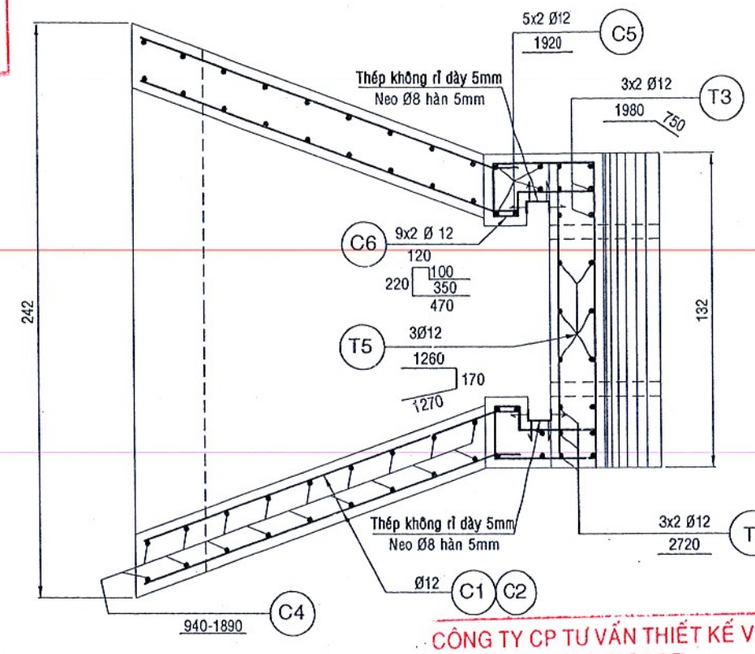

SỞ XÂY DỰNG TỈNH VĨNH LONG
THẨM ĐỊNH
Theo Văn bản số: 4654 /SXD-QLĐT
Ngày 26/12/2025

CÔNG TY CP TƯ VẤN THIẾT KẾ VÀ XD GIA LONG
THIẾT KẾ ĐÃ THẨM TRA
Theo báo cáo thẩm tra số 295 /BCTT
Ngày 08 tháng 12 năm 2025
Đơn vị chủ trì thẩm tra: Lê Thiện Đức

BAN QUẢN LÝ DỰ ÁN KHU VỰC MỎ CÀY BẮC
PHÊ DUYỆT
Theo Quyết định số 340 / QĐ-BQLDA
ngày 24 tháng 12 năm 2025
Ký tên:
Hồ Xuân Lâm

CHỦ ĐẦU TƯ: BAN QUẢN LÝ DỰ ÁN KHU VỰC MỎ CÀY BẮC	NHÀ THẦU TƯ VẤN THIẾT KẾ: CÔNG TY TNHH TƯ VẤN ĐẦU TƯ XÂY DỰNG NAM PHÚ TÂN BẾN TRE	GIÁM ĐỐC: DƯƠNG THỊ THU TRANG	CHỦ NHIỆM: KS. NGUYỄN VĂN CƯỜNG THIẾT KẾ: KS. NGUYỄN VĂN CƯỜNG HỌA - VẼ: KS. NGUYỄN MINH TRỌNG NHÂN SOÁT: KS. NGUYỄN MINH TRỌNG NHÂN	DỰ ÁN: ĐƯỜNG TỪ QUỐC LỘ 57 ĐẾN ĐÊ BAO TÂN THÀNH BÌNH - THẠNH NGÃI - PHÚ MỸ (ĐT.DK.09), HUYỆN MỎ CÀY BẮC	BƯỚC: THIẾT KẾ BẢN VẼ THI CÔNG TÊN BẢN VẼ: CỐT THÉP SÂN CỐNG	MHCT: 26HS-TKCĐ/MCB2025 HIỆU CHỈNH/CĂN CỨ: NGÀY PHÁT HÀNH: / /2025 CD: 06/09

CHI TIẾT NEO THÉP KHE ĐIỀU TIẾT

TỶ LỆ: 1/10

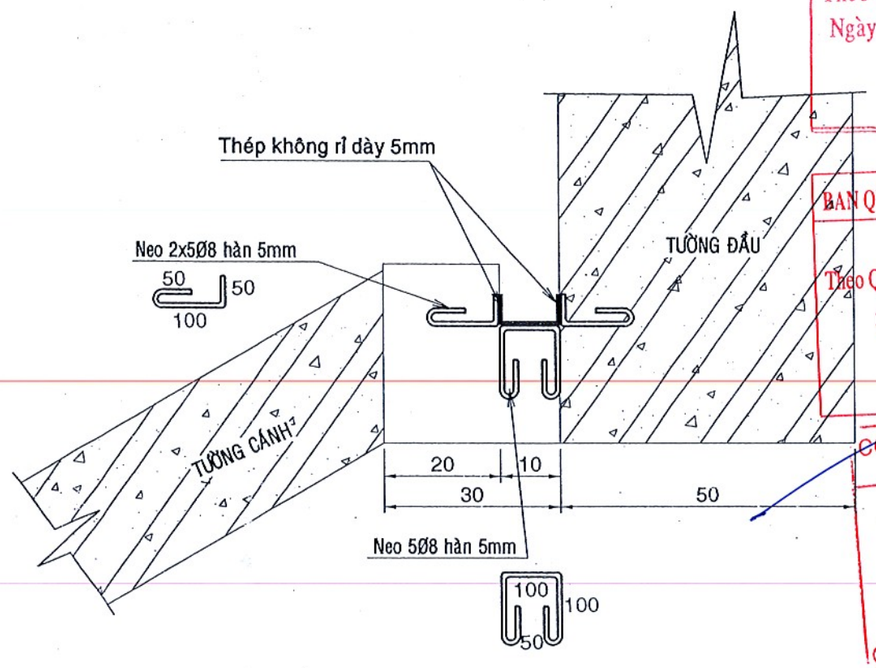

CHI TIẾT THÉP KHÔNG RỈ KHE PHAI

TỶ LỆ: 1/10

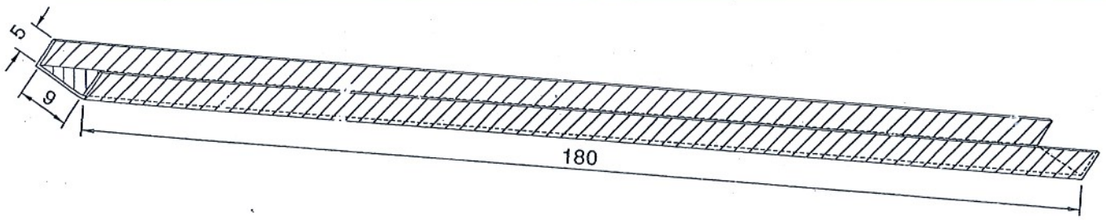

SỞ XÂY DỰNG TỈNH VĨNH LONG
THẨM ĐỊNH
Theo Văn bản số: 1654 /SXD-QLĐT
Ngày 26/12/2025

BAN QUẢN LÝ DỰ ÁN KHU VỰC MỎ CÀY BẮC
PHÊ DUYỆT
Theo Quyết định số 340 /QĐBQLDA
ngày 29 tháng 12 năm 2025
Ký tên:

CÔNG TY CP TƯ VẤN THIẾT KẾ VÀ XD GIA LONG
THIẾT KẾ ĐÃ THẨM TRA
Theo báo cáo thẩm tra số 296 /BCTT
Ngày 08 tháng 12 năm 2025
Cán bộ chủ trì thẩm tra Lê Thiện Đức

BẢNG THỐNG KÊ CỐT THÉP

CẤU KIỆN	SỐ HIỆU	Φ	SỐ LƯỢNG	MỘT THANH(M)	TỔNG CỘNG(M)	T.LƯỢNG RIÊNG(KG/M)	KHỐI LƯỢNG(KG)
TƯỜNG ĐẦU	T1	12	22	1,240	27,28	0,888	24,225
	T2	12	6	2,720	16,32	0,888	14,492
	T3	12	6	2,730	16,38	0,888	14,545
	T4	12	12	0,220	2,64	0,888	2,344
	T5	12	3	2,700	8,10	0,888	7,193
	T6	8	3	2,280	6,84	0,395	2,702
		Ø8:	2,702	Ø12: 62,799		CỘNG	**65,501**
TƯỜNG CÁNH	C1	12	16	1,720	27,52	0,888	24,438
	C2	12	16	0,950	15,20	0,888	13,498
	C3	12	4	2,390	9,56	0,888	8,489
	C4	12	36	1,415	50,94	0,888	45,235
	C5	12	10	1,920	19,20	0,888	17,050
	C6	12	18	1,260	22,68	0,888	20,140
		Ø8:	0	Ø12: 128,850		CỘNG	**128,850**
SÂN CỐNG	S1	12	8	0,645	5,16	0,888	4,582
	S2	12	7	1,720	12,04	0,888	10,692
	S3	12	7	2,220	15,54	0,888	13,800
	S4	12	8	1,240	9,92	0,888	8,809
	S5	12	14	1,870	26,18	0,888	23,248
	S6	12	2	2,320	4,64	0,888	4,120
	S7	12	2	1,820	3,64	0,888	3,232
	S8	8	13	2,000	26,00	0,395	10,270
	S9	12	4	2,330	9,32	0,888	8,276
		Ø8:	10,27	Ø12: 76,759		CỘNG	**87,029**
KHE PHAI	Neo khe	8	20	0,260	5,2	0,395	2,054
		8	10	0,520	5,2	0,395	2,054
	Thép không rỉ SUS304		2	1,800	3,6	7,4575	26,847
		Ø8:	4,108	Thép tấm: 26,847		CỘNG	**30,955**

CHỦ ĐẦU TƯ: BAN QUẢN LÝ DỰ ÁN KHU VỰC MỎ CÀY BẮC	NHÀ THẦU TƯ VẤN THIẾT KẾ: RPT CÔNG TY TNHH TƯ VẤN ĐẦU TƯ XÂY DỰNG NAM PHÚ TÂN BẾN TRE — GIÁM ĐỐC DƯƠNG THỊ THU TRANG	CHỦ NHIỆM	KS. NGUYỄN VĂN CƯỜNG	DỰ ÁN: ĐƯỜNG TỪ QUỐC LỘ 57 ĐẾN ĐÊ BAO TÂN THÀNH BÌNH - THẠNH NGÃI - PHÚ MỸ (ĐT.DK.09), HUYỆN MỎ CÀY BẮC	BƯỚC: THIẾT KẾ BẢN VẼ THI CÔNG
		THIẾT KẾ	KS. NGUYỄN VĂN CƯỜNG		TÊN BẢN VẼ: BẢNG THỐNG KÊ CỐT THÉP
		HỌA - VẼ	KS. NGUYỄN MINH TRỌNG NHÂN		NGÀY PHÁT HÀNH: / /2025
		SOÁT	KS. NGUYỄN MINH TRỌNG NHÂN		CD: 07/09

MHCT: 26HS-TKCĐ/MCB2025
HIỆU CHỈNH/CĂN CỨ:

CHÍNH DIỆN CỐNG Ø600 PHÍA THƯỢNG LƯU

TỶ LỆ: 1/50

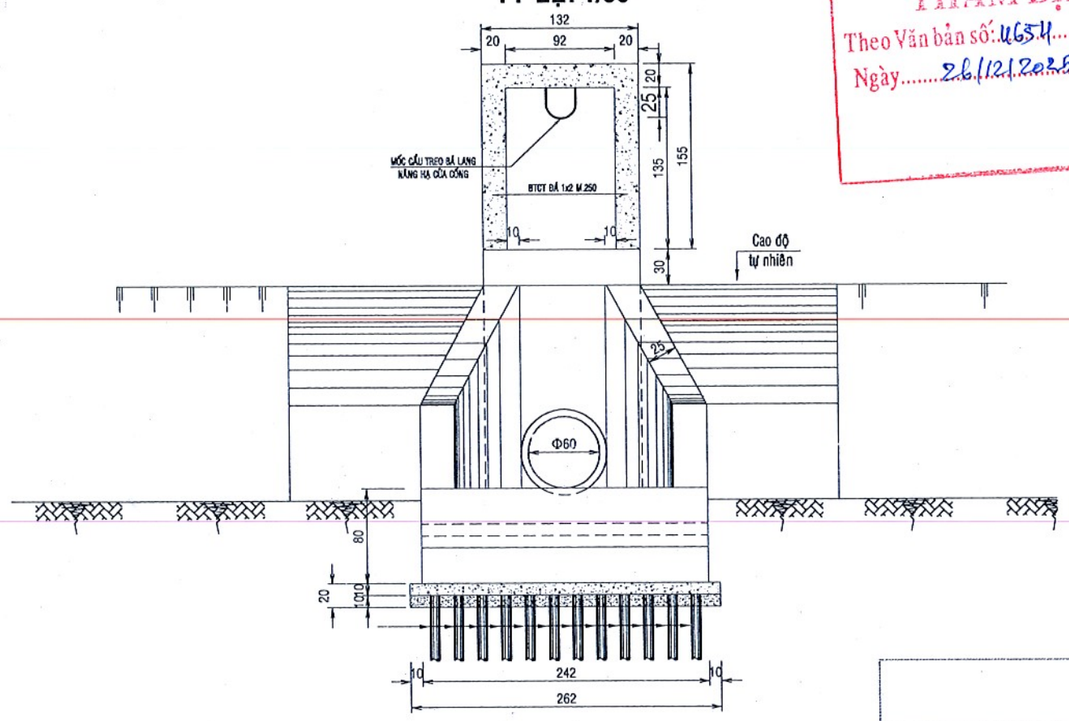

SỞ XÂY DỰNG TỈNH VĨNH LONG
THẨM ĐỊNH
Theo Văn bản số: 4654 /SXD-QLĐT
Ngày 26/12/2025

KHUNG TREO BÁ LANG NÂNG HẠ CỬA CỐNG

TỶ LỆ: 1/30

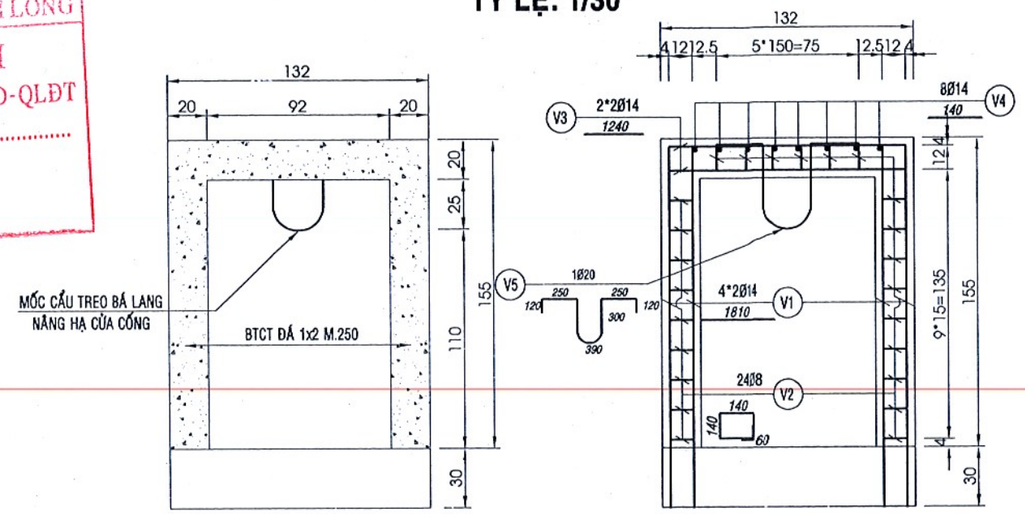

CÔNG TY CP TƯ VẤN THIẾT KẾ VÀ XD GIA LONG
THIẾT KẾ ĐÃ THẨM TRA
Theo báo cáo thẩm tra số 296 /BCTT
Ngày 08 tháng 12 năm 2025
Đại diện chủ trì thẩm tra Lê Thiện Dũng

BẢNG THỐNG KÊ CỐT THÉP

SỐ HIỆU	Φ	SỐ LƯỢNG	MỘT THANH(M)	TỔNG CỘNG(M)	T.LƯỢNG RIÊNG(KG/M)	KHỐI LƯỢNG(KG)
V1	14	8	1,810	14,48	1,208	17,492
V2	8	24	0,680	16,32	0,395	6,446
V3	14	4	1,240	4,96	1,208	5,992
V4	14	8	0,140	1,12	1,208	1,353
V5	20	1	1,730	1,73	2,466	4,266
	Ø8:	6,45	Ø14: 24,84	Ø20: 4,27	**CỘNG**	**35,55**

BAN QUẢN LÝ DỰ ÁN KHU VỰC MỎ CÀY BẮC
PHÊ DUYỆT
Theo Quyết định số 340 / QĐBQLDA
ngày 29 tháng 12 năm 2025
Ký tên:
Võ Xuân Lâm

CHỦ ĐẦU TƯ: BAN QUẢN LÝ DỰ ÁN KHU VỰC MỎ CÀY BẮC	NHÀ THẦU TƯ VẤN THIẾT KẾ: RPT CÔNG TY TNHH TƯ VẤN ĐẦU TƯ XÂY DỰNG NAM PHÚ TÂN BẾN TRE	GIÁM ĐỐC DƯƠNG THỊ THU TRANG	CHỦ NHIỆM	KS. NGUYỄN VĂN CƯỜNG	DỰ ÁN: ĐƯỜNG TỪ QUỐC LỘ 57 ĐẾN ĐÊ BAO TÂN THÀNH BÌNH - THẠNH NGÃI - PHÚ MỸ (ĐT.DK.09), HUYỆN MỎ CÀY BẮC	BƯỚC: THIẾT KẾ BẢN VẼ THI CÔNG
			THIẾT KẾ	KS. NGUYỄN VĂN CƯỜNG		TÊN BẢN VẼ: CHI TIẾT KHUNG TREO NÂNG HẠ CỬA CỐNG
			HỌA - VẼ	KS. NGUYỄN MINH TRỌNG NHÂN		
			SOÁT	KS. NGUYỄN MINH TRỌNG NHÂN		

MHCT: 26HS-TKCĐ/MCB2025
HIỆU CHỈNH/CĂN CỨ:
NGÀY PHÁT HÀNH: / /2025
CD: 08/09

CỬA CỐNG TRỤC XOAY

TỶ LỆ: 1/15

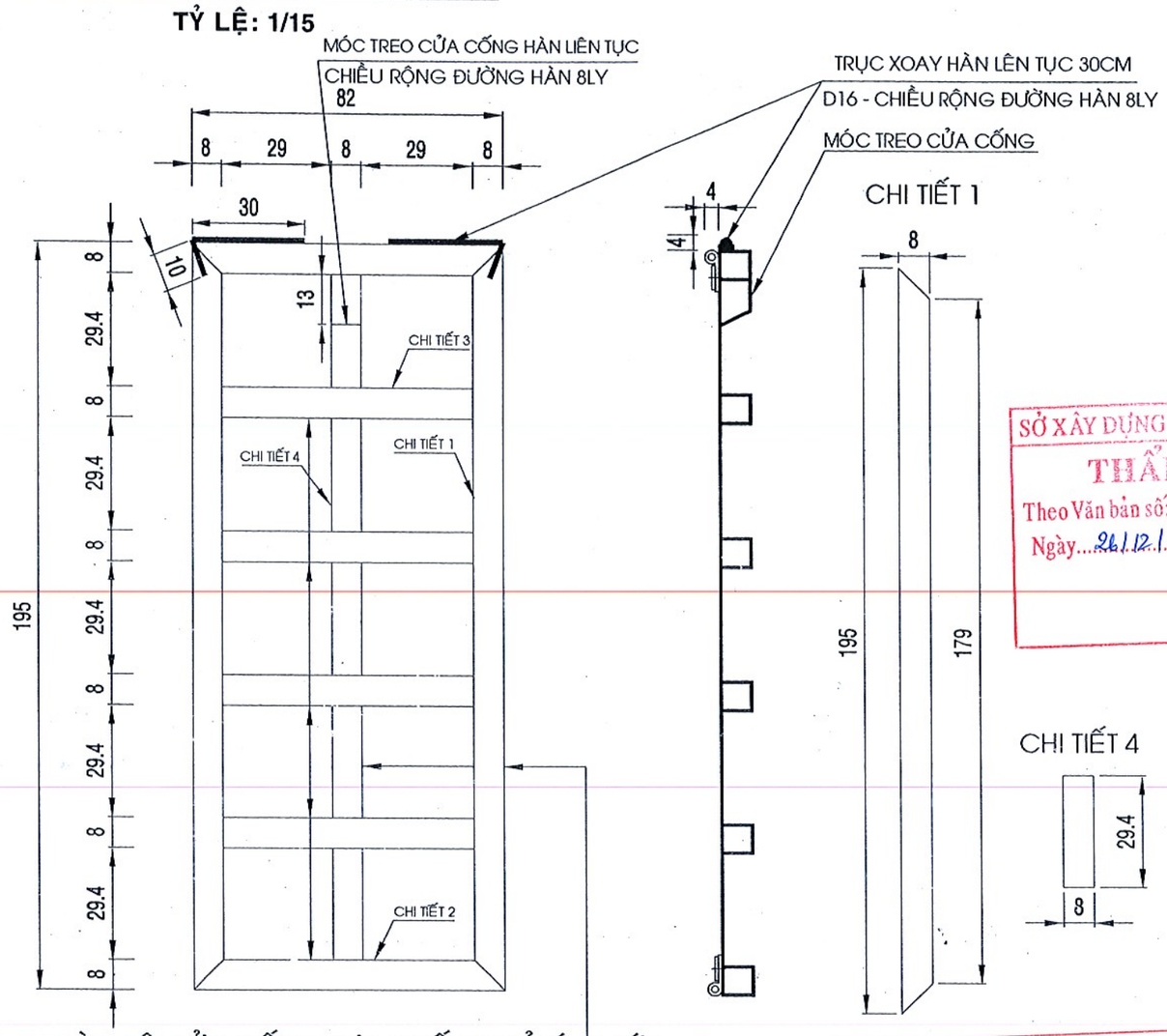

TOÀN BỘ CỬA CỐNG SƠN CHỐNG GỈ SÉT 2 LỚP

CHI TIẾT 1

THÉP TẤM CỬA CỐNG DÀY 6 LY
KÍCH THƯỚC 1.95MX0.82M

U 8X8 DÀY 6 LY HÀN LIÊN TỤC
CHIỀU RỘNG ĐƯỜNG HÀN 8LY

CHI TIẾT 2

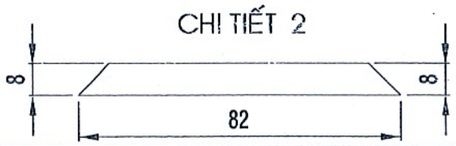

CHI TIẾT 3

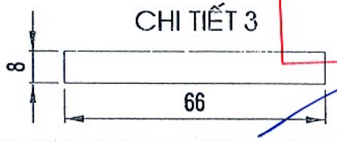

CHI TIẾT 4

BỐ TRÍ BULON

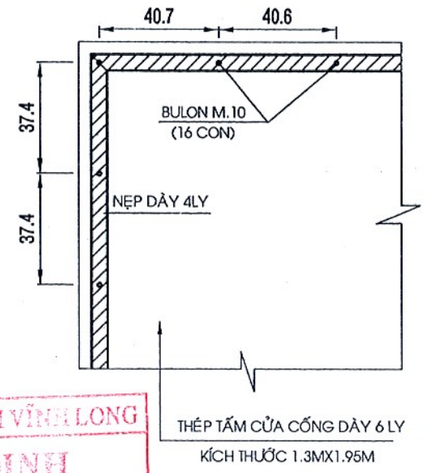

CHI TIẾT JOINT

TỶ LỆ: 1/20

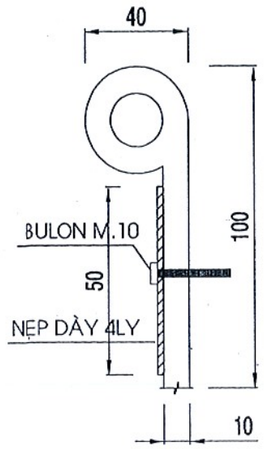

MẶT CẮT A-A

TỶ LỆ: 1/10

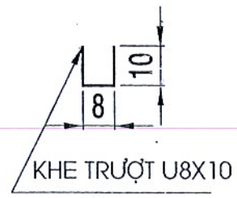

KHE TRƯỢT U8X10
DÀY 6 LY

CHI TIẾT RÃNH TRƯỢT

TỶ LỆ: 1/20

CHI TIẾT HỘP CHE BÁ LANG

TỶ LỆ: 1/20

THÉP TẤM HỘP CHE BÁ LANG DÀY 2LY
CHIỀU RỘNG ĐƯỜNG HÀN 3LY

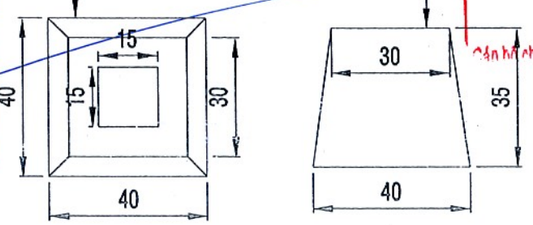

SỞ XÂY DỰNG TỈNH VĨNH LONG
THẨM ĐỊNH
Theo Văn bản số: 4654 ..../SXD-QLĐT
Ngày 26/12/2025

CÔNG TY CP TƯ VẤN THIẾT KẾ VÀ XD GIA LONG
THIẾT KẾ VÀ THẨM TRA
Theo báo cáo thẩm tra số 296 /BCTT
Ngày 08 tháng 12 năm 2025
Cán bộ chủ trì thẩm tra: Lê Thiện Đức

BAN QUẢN LÝ DỰ ÁN KHU VỰC MỎ CÀY BẮC
PHÊ DUYỆT
Theo Quyết định số 340 /QĐ-BQLDA
ngày 29 tháng 12 năm 2025
Ký tên: Hồ Xuân Lâm

CHỦ ĐẦU TƯ: BAN QUẢN LÝ DỰ ÁN KHU VỰC MỎ CÀY BẮC	NHÀ THẦU TƯ VẤN THIẾT KẾ: RPT CÔNG TY TNHH TƯ VẤN ĐẦU TƯ XÂY DỰNG NAM PHÚ TÂN BẾN TRE — GIÁM ĐỐC: DƯƠNG THỊ THU TRANG	CHỦ NHIỆM	KS. NGUYỄN VĂN CƯỜNG	DỰ ÁN: ĐƯỜNG TỪ QUỐC LỘ 57 ĐẾN ĐÊ BAO TÂN THÀNH BÌNH - THẠNH NGÃI - PHÚ MỸ (ĐT.DK.09), HUYỆN MỎ CÀY BẮC	BƯỚC: THIẾT KẾ BẢN VẼ THI CÔNG	MHCT: 26HS-TKCĐ/MCB2025
		THIẾT KẾ	KS. NGUYỄN VĂN CƯỜNG		TÊN BẢN VẼ: CHI TIẾT CỬA CỐNG	HIỆU CHỈNH/CĂN CỨ:
		HỌA - VẼ	KS. NGUYỄN MINH TRỌNG NHÂN			NGÀY PHÁT HÀNH: / /2025
		SOÁT	KS. NGUYỄN MINH TRỌNG NHÂN			CD: 09/09

PHẦN CỐNG THOÁT NƯỚC NGANG ĐƯỜNG
Φ600 TẠI KM3+995,2

BÌNH ĐỒ CỐNG

TỶ LỆ: 1/500

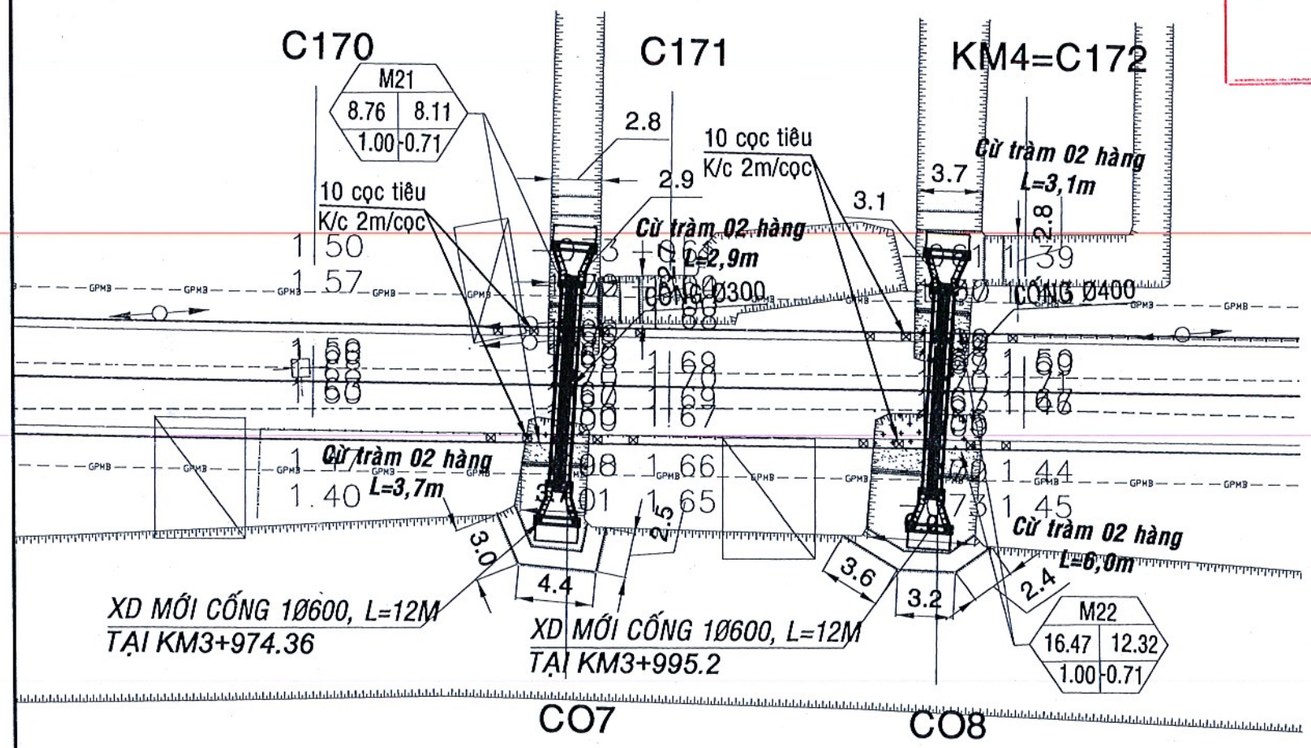

SỞ XÂY DỰNG TỈNH VĨNH LONG
THẨM ĐỊNH
Theo Văn bản số: 4654 /SXD-QLĐT
Ngày 26/12/2025

MẶT CẮT NGANG ĐÊ QUAI

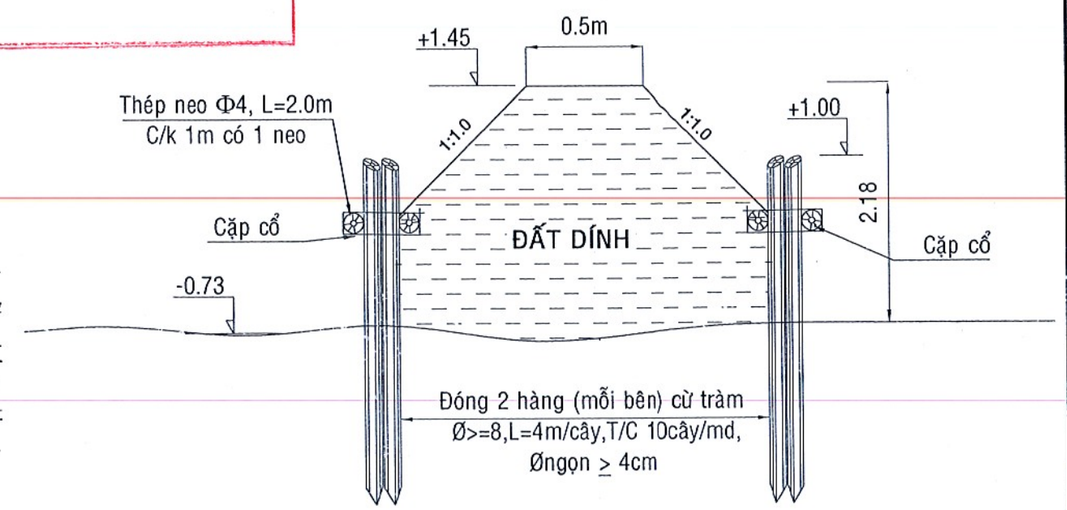

BAN QUẢN LÝ DỰ ÁN KHU VỰC MỎ CÀY BẮC
PHÊ DUYỆT
Theo Quyết định số 340 /QĐ-BQLDA
ngày 29 tháng 12 năm 2025
Ký tên:
Hồ Xuân Lâm

CÔNG TY CP TƯ VẤN THIẾT KẾ VÀ XD GIA LONG
THIẾT KẾ ĐÃ THẨM TRA
Theo báo cáo thẩm tra số 296 /BCTT
Ngày 28 tháng 12 năm 2025
Lê Thiên Đức

CHỦ ĐẦU TƯ: BAN QUẢN LÝ DỰ ÁN KHU VỰC MỎ CÀY BẮC	NHÀ THẦU TƯ VẤN THIẾT KẾ: CÔNG TY TNHH TƯ VẤN ĐẦU TƯ XÂY DỰNG NAM PHÚ TÂN BẾN TRE	GIÁM ĐỐC DƯƠNG THỊ THU TRANG	CHỦ NHIỆM THIẾT KẾ HỌA - VẼ SOÁT	KS. NGUYỄN VĂN CƯỜNG KS. NGUYỄN VĂN CƯỜNG KS. NGUYỄN MINH TRỌNG NHÂN KS. NGUYỄN MINH TRỌNG NHÂN	DỰ ÁN: ĐƯỜNG TỪ QUỐC LỘ 57 ĐẾN ĐÊ BAO TÂN THÀNH BÌNH - THẠNH NGÃI - PHÚ MỸ (ĐT.DK.09), HUYỆN MỎ CÀY BẮC

BƯỚC: THIẾT KẾ BẢN VẼ THI CÔNG	MHCT: 26HS-TKCĐ/MCB2025
TÊN BẢN VẼ: BÌNH ĐỒ CỐNG D600 TẠI KM3+995.2	HIỆU CHỈNH/CĂN CỨ:
	NGÀY PHÁT HÀNH: / /2025
	CD:01/09

TRẮC DỌC CỐNG Ø600

TỶ LỆ: 1/50

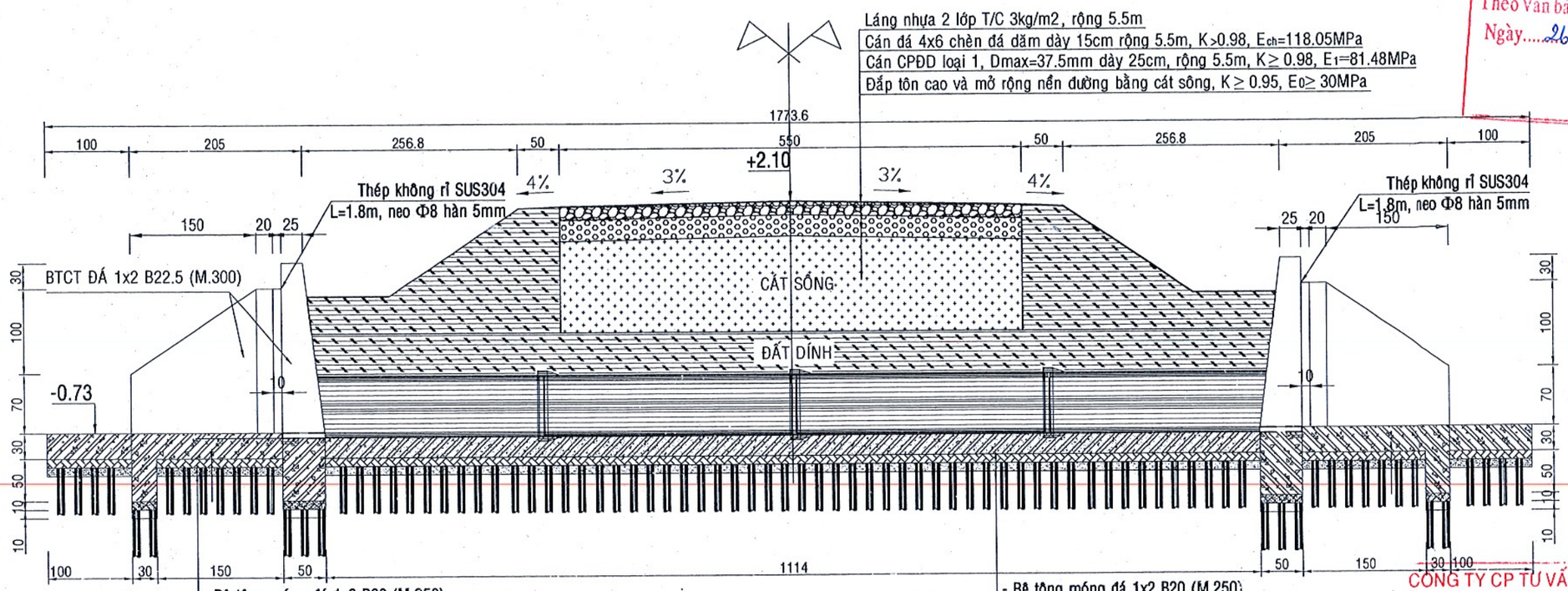

MẶT BẰNG CỐNG Ø600

TỶ LỆ: 1/50

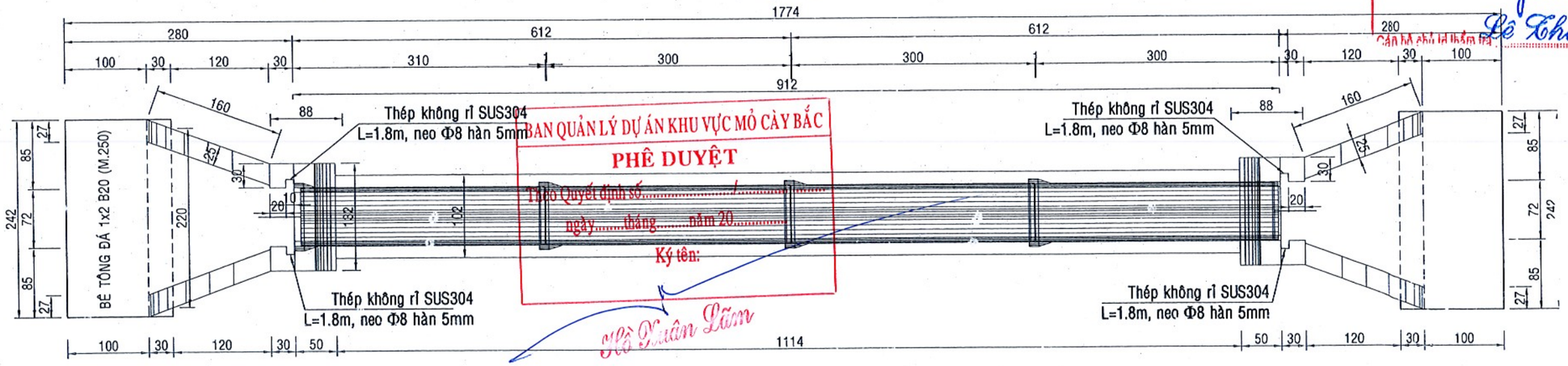

SỞ XÂY DỰNG TỈNH VĨNH LONG
THẨM ĐỊNH
Theo Văn bản số: 1654 /SXD-QLĐT
Ngày 26/12/2025

CÔNG TY CP TƯ VẤN THIẾT KẾ VÀ XD GIA LONG
THIẾT KẾ ĐÃ THẨM TRA
Theo báo cáo thẩm tra số 295/BCTT
Ngày 08 tháng 12 năm 2025
CÁN BỘ CHỦ TRÌ THẨM TRA
Lê Thiện Đức

BAN QUẢN LÝ DỰ ÁN KHU VỰC MỎ CÀY BẮC
PHÊ DUYỆT
Theo Quyết định số...../.....
ngày.....tháng.....năm 20.....
Ký tên:
Võ Xuân Lâm

CHỦ ĐẦU TƯ: BAN QUẢN LÝ DỰ ÁN KHU VỰC MỎ CÀY BẮC	NHÀ THẦU TƯ VẤN THIẾT KẾ: CÔNG TY TNHH TƯ VẤN ĐẦU TƯ XÂY DỰNG NAM PHÚ TÂN BẾN TRE GIÁM ĐỐC DƯƠNG THỊ THU TRANG	CHỦ NHIỆM	KS. NGUYỄN VĂN CƯỜNG	DỰ ÁN: ĐƯỜNG TỪ QUỐC LỘ 57 ĐẾN ĐÊ BAO TÂN THÀNH BÌNH - THẠNH NGÃI - PHÚ MỸ (ĐT.DK.09), HUYỆN MỎ CÀY BẮC	BƯỚC: THIẾT KẾ BẢN VẼ THI CÔNG TÊN BẢN VẼ: TRẮC DỌC CỐNG MẶT BẰNG CỐNG
		THIẾT KẾ	KS. NGUYỄN VĂN CƯỜNG		
		HỌA - VẼ	KS. NGUYỄN MINH TRỌNG NHÂN		
		SOÁT	KS. NGUYỄN MINH TRỌNG NHÂN		

MHCT: 26HS-TKCĐ/MCB2025
HIỆU CHỈNH/CĂN CỨ:
NGÀY PHÁT HÀNH: / /2025

CD: 02/09

TRẮC DỌC CỐNG Ø600

TỶ LỆ: 1/50

CHI TIẾT MỐI NỐI CỐNG

TỶ LỆ: 1/10

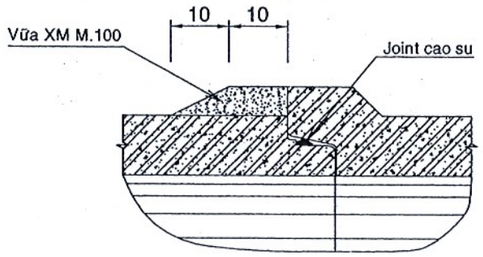

SỞ XÂY DỰNG TỈNH VĨNH LONG
THẨM ĐỊNH
Theo Văn bản số: 4654.../SXD-QLĐT
Ngày 26/12/2025

CHÍNH DIỆN CỐNG Ø600

TỶ LỆ: 1/35

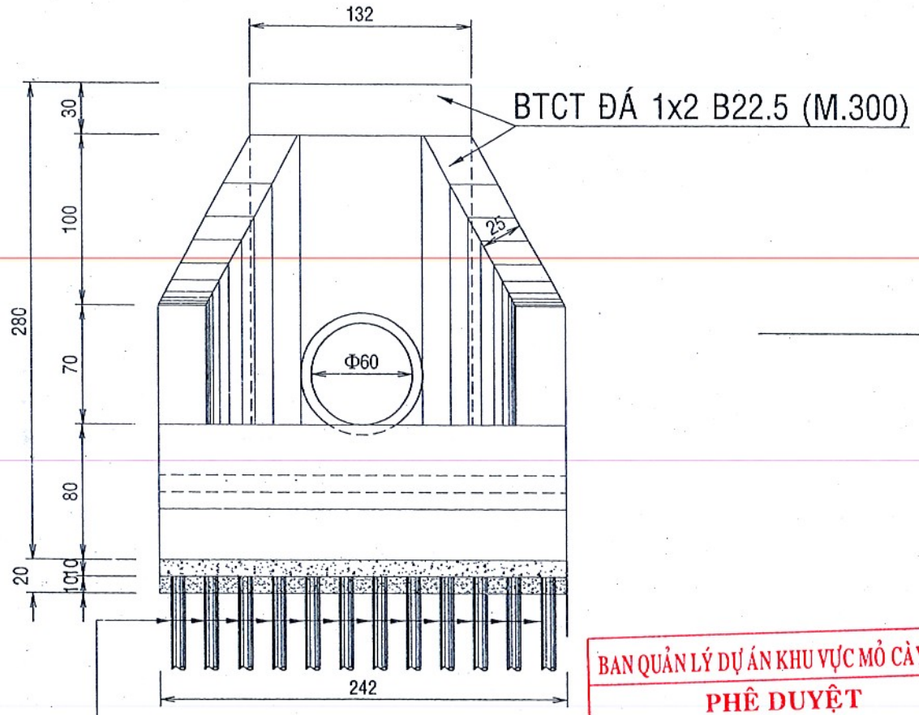

Cừ tràm Ø(8 ÷10)cm, L=4M,
T/C 25 Cây/m², Øngọn ≥ 3.5CM

MẶT CẮT NGANG CỐNG

TỶ LỆ: 1/20

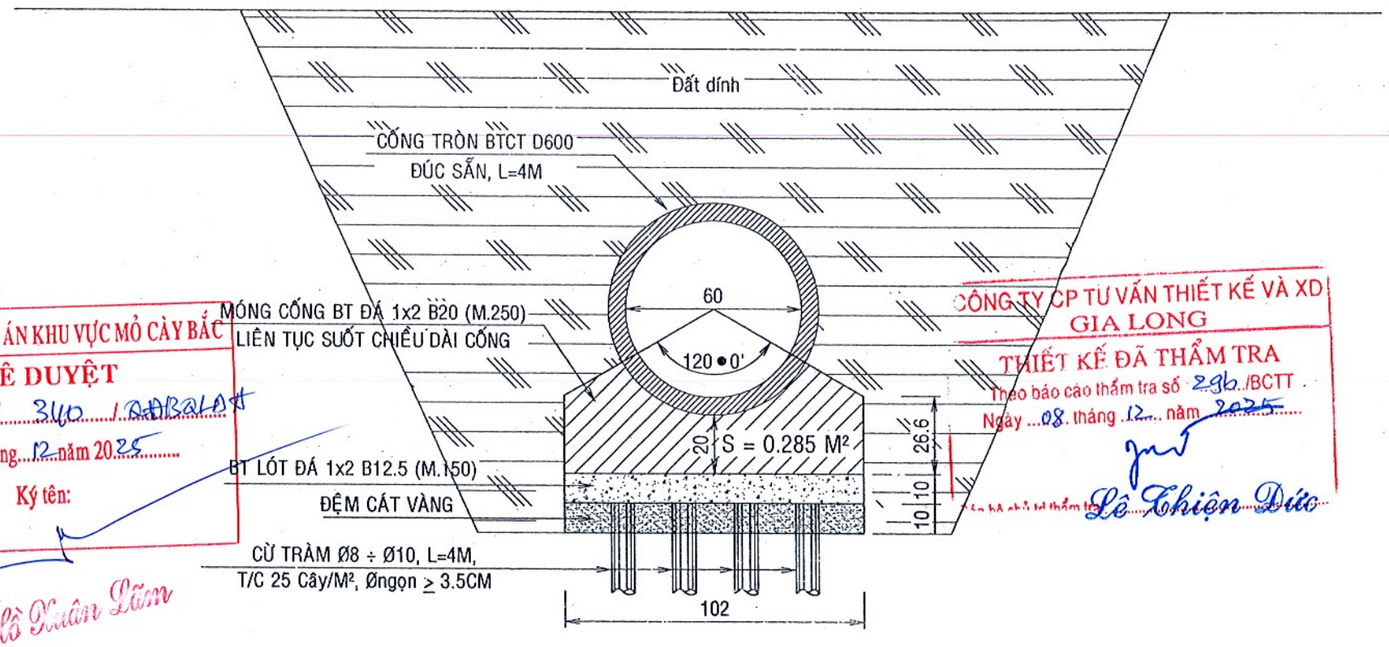

BAN QUẢN LÝ DỰ ÁN KHU VỰC MỎ CÀY BẮC
PHÊ DUYỆT
Theo Quyết định số 340 / QĐBQLDA
ngày 29 tháng 12 năm 2025
Ký tên:
Hồ Xuân Lâm

CÔNG TY CP TƯ VẤN THIẾT KẾ VÀ XD GIA LONG
THIẾT KẾ ĐÃ THẨM TRA
Theo báo cáo thẩm tra số 296 /BCTT
Ngày 08 tháng 12 năm 2025
Lê Thiện Đức

CHỦ ĐẦU TƯ: BAN QUẢN LÝ DỰ ÁN KHU VỰC MỎ CÀY BẮC	NHÀ THẦU TƯ VẤN THIẾT KẾ: CÔNG TY TNHH TƯ VẤN ĐẦU TƯ XÂY DỰNG NAM PHÚ TÂN BẾN TRE	GIÁM ĐỐC: DƯƠNG THỊ THU TRANG	CHỦ NHIỆM: KS. NGUYỄN VĂN CƯỜNG THIẾT KẾ: KS. NGUYỄN VĂN CƯỜNG HỌA - VẼ: KS. NGUYỄN MINH TRỌNG NHÂN SOÁT: KS. NGUYỄN MINH TRỌNG NHÂN	DỰ ÁN: ĐƯỜNG TỪ QUỐC LỘ 57 ĐẾN ĐÊ BAO TÂN THÀNH BÌNH - THẠNH NGÃI - PHÚ MỸ (ĐT.DK.09), HUYỆN MỎ CÀY BẮC	BƯỚC: THIẾT KẾ BẢN VẼ THI CÔNG TÊN BẢN VẼ: CHÍNH DIỆN CỐNG	MHCT: 26HS-TKCĐ/MC82025 HIỆU CHỈNH/CĂN CỨ: NGÀY PHÁT HÀNH: / /2025 CD: 03/09

1/2 MẶT CẮT A-A

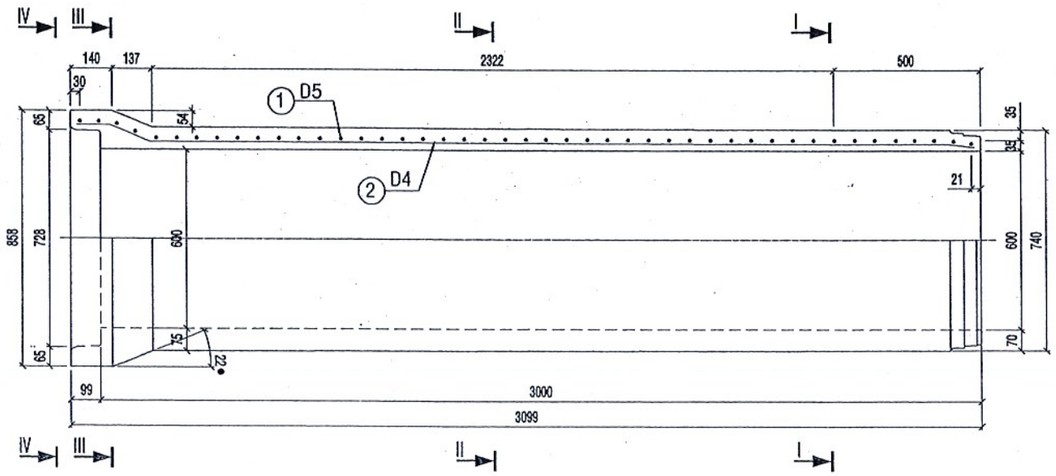

1/2 CHÍNH DIỆN

1/2 I-I 1/2 II-II

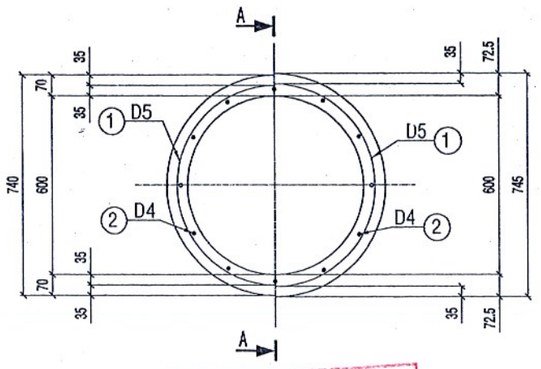

1/2 III-III 1/2 IV-IV

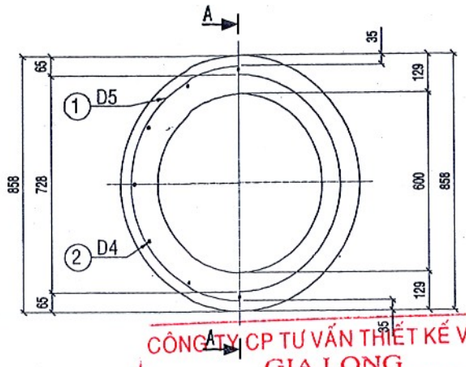

SỞ XÂY DỰNG TỈNH VĨNH LONG
THẨM ĐỊNH
Theo Văn bản số: 11654 /SXD-QLĐT
Ngày 26/12/2025

CÔNG TY CP TƯ VẤN THIẾT KẾ VÀ XD GIA LONG
THIẾT KẾ ĐÃ THẨM TRA
Theo báo cáo thẩm tra số 296 /BCTT
Ngày 08 tháng 12 năm 2025
Cán bộ chủ trì thẩm tra: Lê Thiên Đức

CỐT THÉP SỐ 1

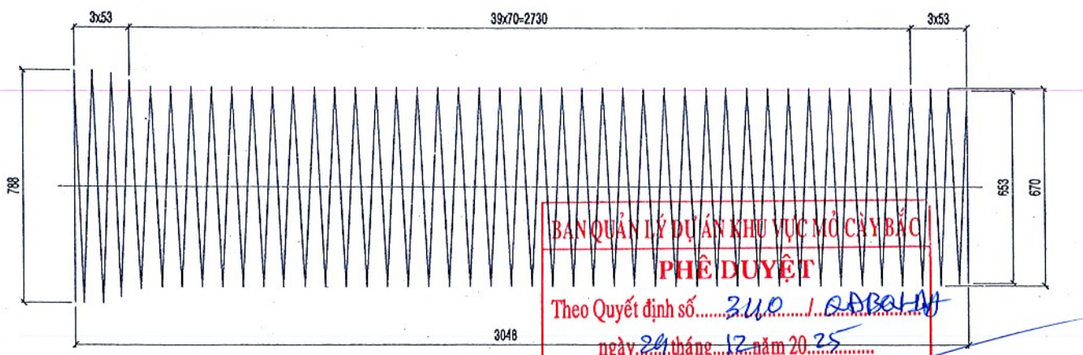

BAN QUẢN LÝ DỰ ÁN KHU VỰC MỎ CÀY BẮC
PHÊ DUYỆT
Theo Quyết định số 240 / QĐBQHN
ngày 24 tháng 12 năm 2025
Ký tên:
Võ Xuân Lâm

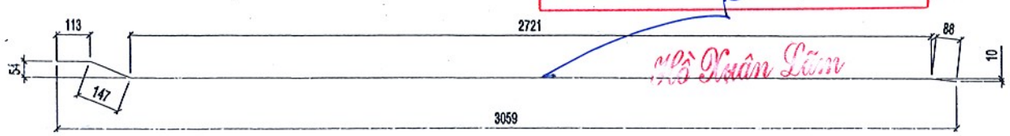

CỐT THÉP SỐ 2

THỐNG KÊ VẬT TƯ

Kí hiệu	Quy cách vật tư	Số thanh	Chiều dài một thanh	Tổng chiều dài	Tổng trọng lượng	Ghi chú
	(mm)	(th)	(mm)	(m)	(kg)	
1	D5	1	97626	97.63	15.05	
2	D4	12	3069	36.83	3.63	
	Cộng				18.68	
Bê tông				0.452 m3/ 1 cốt cống		

JOINT CAO SU

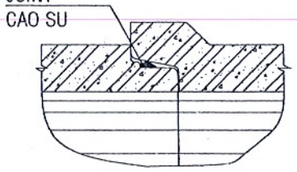

MỐI NỐI

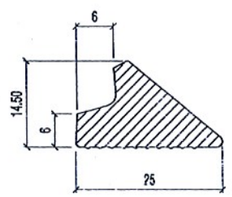

joint CAO SU

GHI CHÚ:
1- Kích thước bản vẽ ghi bằng mm.
2- Liên kết những thanh cốt thép được tiến hành bằng hàn máy tự động.
3- Cốt thép (D<=10) CB240T; D>10 CB400-V)
4- Chiều cao đất đắp trên cống từ 0.6m đến 4.0m.
5- Yêu cầu đối với đất nền xác định theo hướng dẫn trong thuyết minh chung.
6- Tải trọng xe cho phép H30.

CHỦ ĐẦU TƯ: BAN QUẢN LÝ DỰ ÁN KHU VỰC MỎ CÀY BẮC	NHÀ THẦU TƯ VẤN THIẾT KẾ: CÔNG TY TNHH TƯ VẤN ĐẦU TƯ XÂY DỰNG NAM PHÚ TÂN BẾN TRE	GIÁM ĐỐC: DƯƠNG THỊ THU TRANG	CHỦ NHIỆM	KS. NGUYỄN VĂN CƯỜNG	DỰ ÁN: ĐƯỜNG TỪ QUỐC LỘ 57 ĐẾN ĐÊ BAO TÂN THÀNH BÌNH - THẠNH NGÃI - PHÚ MỸ (ĐT.DK.09), HUYỆN MỎ CÀY BẮC	BƯỚC: THIẾT KẾ BẢN VẼ THI CÔNG	MHCT: 26HS-TKCĐ/MCB2025
			THIẾT KẾ	KS. NGUYỄN VĂN CƯỜNG		TÊN BẢN VẼ: CỐNG BTCT D600, L=3M	HIỆU CHỈNH/CĂN CỨ:
			HỌA - VẼ	KS. NGUYỄN MINH TRỌNG NHÂN			NGÀY PHÁT HÀNH: / /2025
			SOÁT	KS. NGUYỄN MINH TRỌNG NHÂN			CD: 04/09

CỐT THÉP TƯỜNG ĐẦU, TƯỜNG CÁNH

TỶ LỆ: 1/25

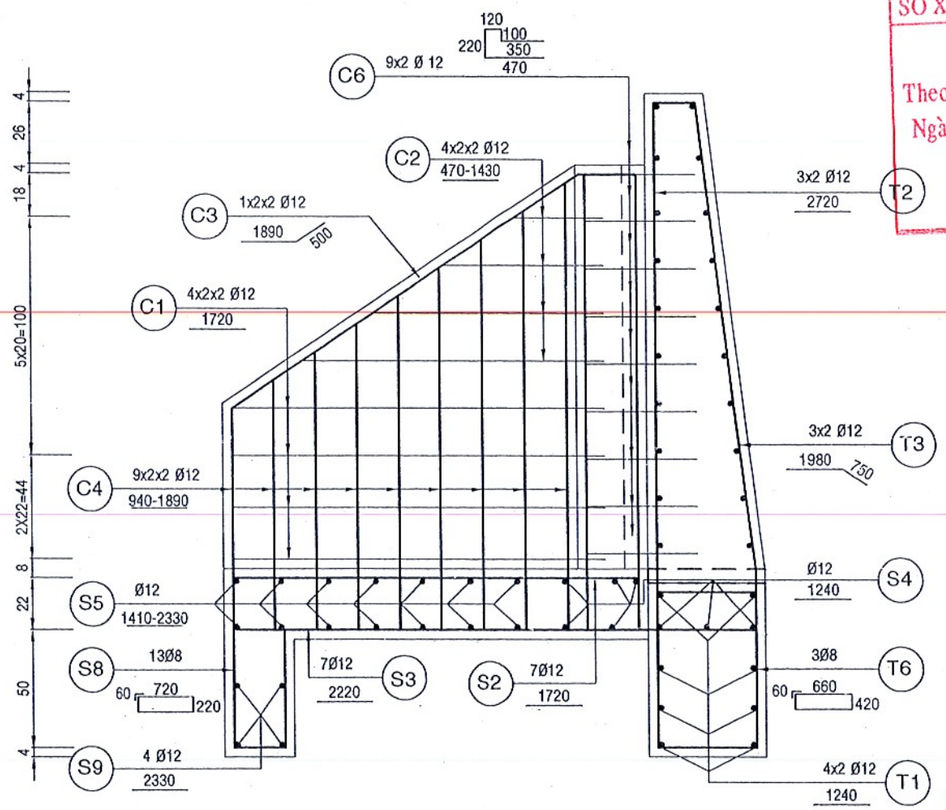

CỐT THÉP TƯỜNG ĐẦU

TỶ LỆ: 1/25

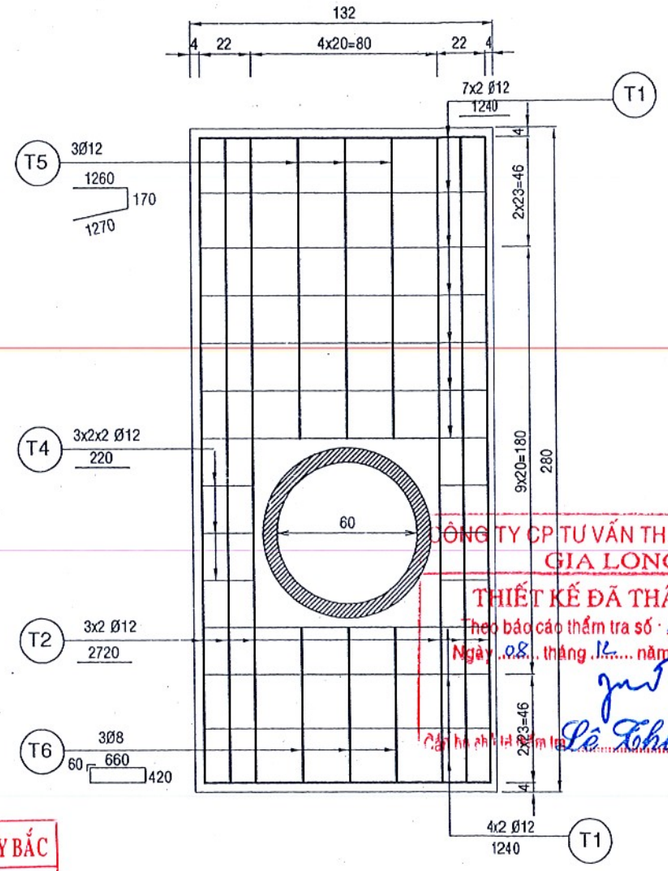

SỞ XÂY DỰNG TỈNH VĨNH LONG
THẨM ĐỊNH
Theo Văn bản số: 4654.../SXD-QLĐT
Ngày 26/12/2025

CÔNG TY CP TƯ VẤN THIẾT KẾ VÀ XD GIA LONG
THIẾT KẾ ĐÃ THẨM TRA
Theo báo cáo thẩm tra số: 295./BCTT
Ngày 08 tháng 12 năm 2025
Cá nhân thẩm tra: Lê Thiện Đức

BAN QUẢN LÝ DỰ ÁN KHU VỰC MỎ CÀY BẮC
PHÊ DUYỆT
Theo Quyết định số 340 /QĐ-BQLDA
ngày 29 tháng 12 năm 2025
Ký tên:
Hồ Xuân Lâm

CHỦ ĐẦU TƯ: BAN QUẢN LÝ DỰ ÁN KHU VỰC MỎ CÀY BẮC	NHÀ THẦU TƯ VẤN THIẾT KẾ: RPT CÔNG TY TNHH TƯ VẤN ĐẦU TƯ XÂY DỰNG NAM PHÚ TÂN BẾN TRE	GIÁM ĐỐC DƯƠNG THỊ THU TRANG	CHỦ NHIỆM	KS. NGUYỄN VĂN CƯỜNG	DỰ ÁN: ĐƯỜNG TỪ QUỐC LỘ 57 ĐẾN ĐÊ BAO TÂN THÀNH BÌNH - THẠNH NGÃI - PHÚ MỸ (ĐT.DK.09), HUYỆN MỎ CÀY BẮC	BƯỚC: THIẾT KẾ BẢN VẼ THI CÔNG
			THIẾT KẾ	KS. NGUYỄN VĂN CƯỜNG		TÊN BẢN VẼ: CỐT THÉP TƯỜNG ĐẦU CỐT THÉP TƯỜNG CÁNH
			HỌA - VẼ	KS. NGUYỄN MINH TRỌNG NHÂN		
			SOÁT	KS. NGUYỄN MINH TRỌNG NHÂN		

MHCT: 26HS-TKCĐ/MCB2025
HIỆU CHỈNH/CĂN CỨ:
NGÀY PHÁT HÀNH: / /2025
CD: 05/09

CỐT THÉP SÂN CỐNG

TỶ LỆ: 1/25

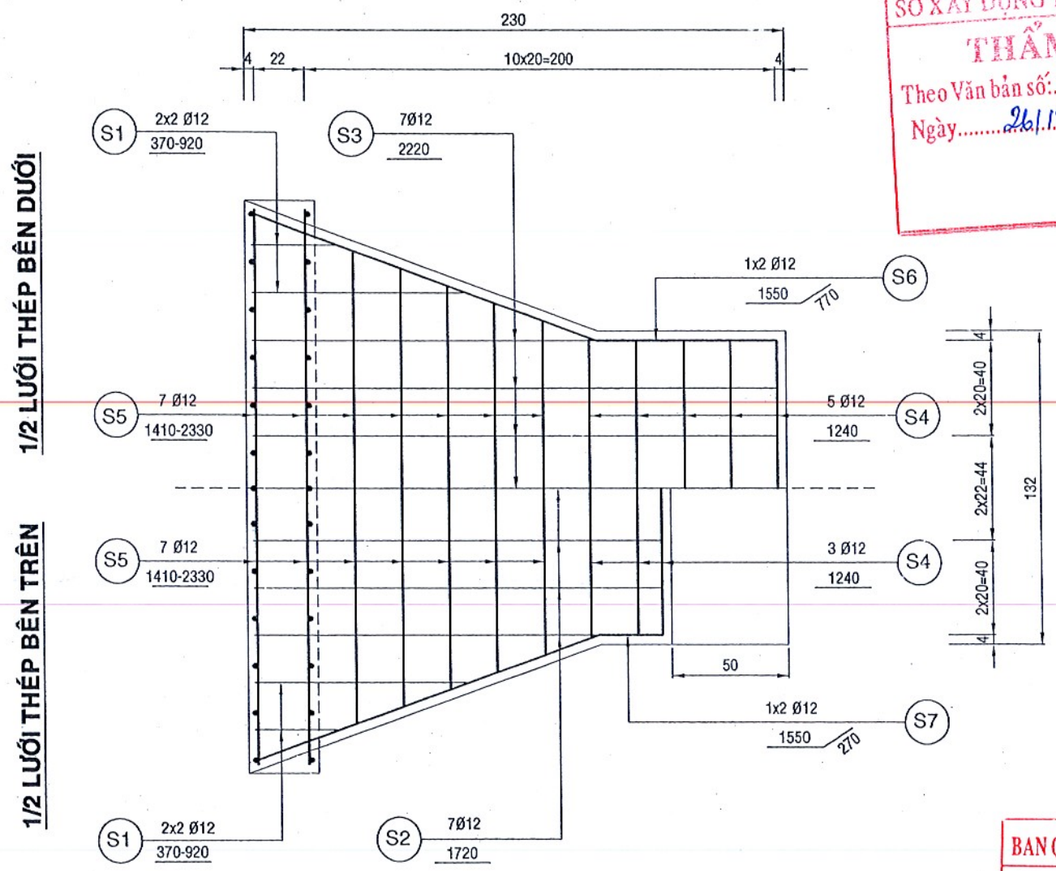

CỐT THÉP TƯỜNG ĐẦU, TƯỜNG CÁNH

TỶ LỆ: 1/25

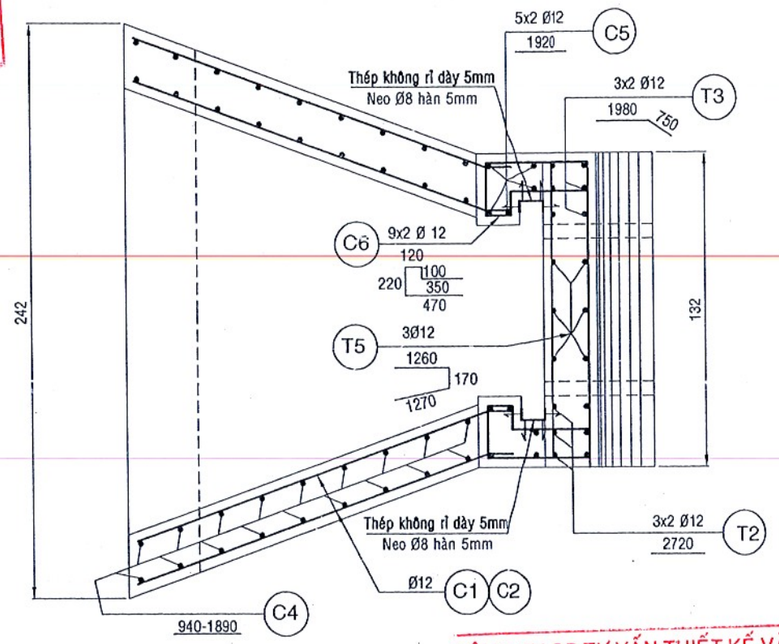

SỞ XÂY DỰNG TỈNH VĨNH LONG
THẨM ĐỊNH
Theo Văn bản số: 4654 /SXD-QLĐT
Ngày 26/12/2025

BAN QUẢN LÝ DỰ ÁN KHU VỰC MỎ CÀY BẮC
PHÊ DUYỆT
Theo Quyết định số 340 /QĐBQLDA
ngày 29 tháng 12 năm 2025
Ký tên:
Hồ Xuân Lâm

CÔNG TY CP TƯ VẤN THIẾT KẾ VÀ XD GIA LONG
THIẾT KẾ ĐÃ THẨM TRA
Theo báo cáo thẩm tra số 296/BCTT
Ngày 08 tháng 12 năm 2025
Cán bộ chủ trì thẩm tra: Lê Thiện Đức

CHỦ ĐẦU TƯ: BAN QUẢN LÝ DỰ ÁN KHU VỰC MỎ CÀY BẮC	NHÀ THẦU TƯ VẤN THIẾT KẾ: CÔNG TY TNHH TƯ VẤN ĐẦU TƯ XÂY DỰNG NAM PHÚ TÂN BẾN TRE	GIÁM ĐỐC DƯƠNG THỊ THU TRANG	CHỦ NHIỆM	KS. NGUYỄN VĂN CƯỜNG	DỰ ÁN: ĐƯỜNG TỪ QUỐC LỘ 57 ĐẾN ĐÊ BAO TÂN THÀNH BÌNH - THẠNH NGÃI - PHÚ MỸ (ĐT.DK.09), HUYỆN MỎ CÀY BẮC
			THIẾT KẾ	KS. NGUYỄN VĂN CƯỜNG	
			HỌA - VẼ	KS. NGUYỄN MINH TRỌNG NHÂN	
			SOÁT	KS. NGUYỄN MINH TRỌNG NHÂN	

BƯỚC: THIẾT KẾ BẢN VẼ THI CÔNG	MHCT: 26HS-TKCĐ/MCB2025	
TÊN BẢN VẼ: CỐT THÉP SÂN CỐNG	HIỆU CHỈNH/CĂN CỨ:	
	NGÀY PHÁT HÀNH: / /2025	
	CD: 06/09	

CHI TIẾT NEO THÉP KHE ĐIỀU TIẾT

TỶ LỆ: 1/10

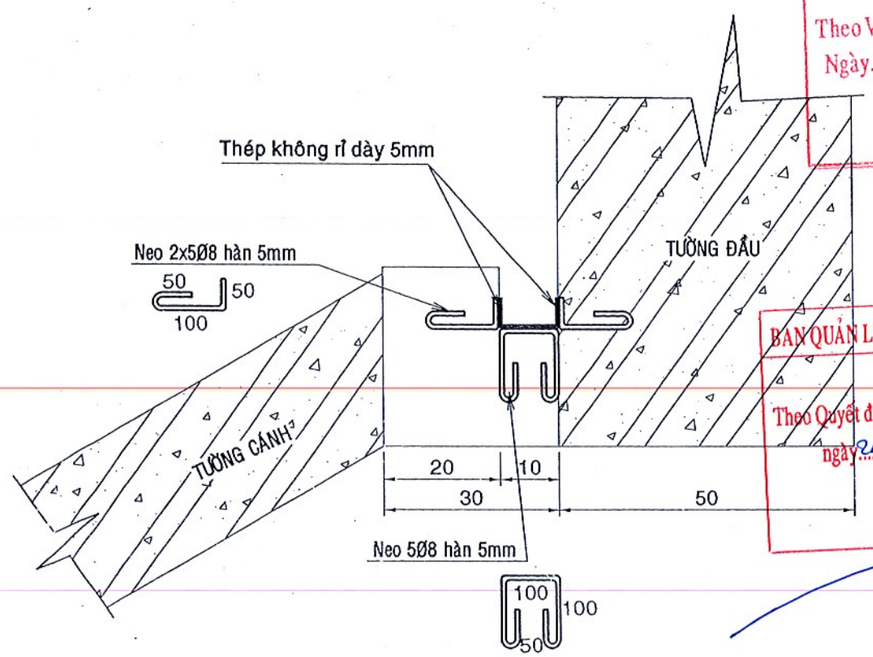

CHI TIẾT THÉP KHÔNG RỈ KHE PHAI

TỶ LỆ: 1/10

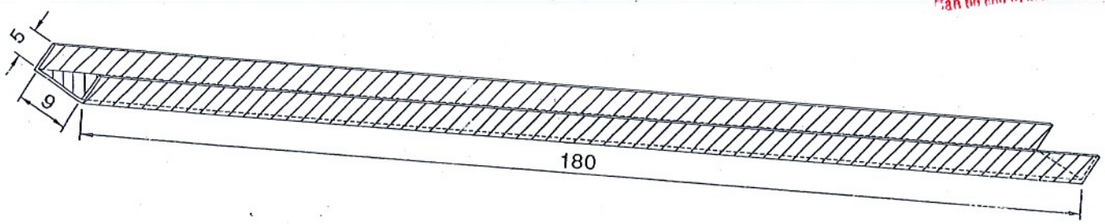

SỞ XÂY DỰNG TỈNH VĨNH LONG
THẨM ĐỊNH
Theo Văn bản số: 4654 /SXD-QLĐT
Ngày 26/12/2025

BAN QUẢN LÝ DỰ ÁN KHU VỰC MỎ CÀY BẮC
PHÊ DUYỆT
Theo Quyết định số 340 /QĐ-BQLDA
ngày 24 tháng 12 năm 2025
Ký tên:

Mã Xuân Lâm
CÔNG TY CP TƯ VẤN THIẾT KẾ VÀ XD GIA LONG
THIẾT KẾ ĐÃ THẨM TRA
Theo báo cáo thẩm tra số 296/BC-TT
Ngày 08 tháng 12 năm 2025
Lê Thiện Đức
Cán bộ chủ trì thẩm tra:

BẢNG THỐNG KÊ CỐT THÉP

CẤU KIỆN	SỐ HIỆU	Φ	SỐ LƯỢNG	MỘT THANH(M)	TỔNG CỘNG(M)	T.LƯỢNG RIÊNG(KG/M)	KHỐI LƯỢNG(KG)
TƯỜNG ĐẦU	T1	12	22	1,240	27,28	0,888	24,225
	T2	12	6	2,720	16,32	0,888	14,492
	T3	12	6	2,730	16,38	0,888	14,545
	T4	12	12	0,220	2,64	0,888	2,344
	T5	12	3	2,700	8,10	0,888	7,193
	T6	8	3	2,280	6,84	0,395	2,702
		Ø8:	2,702	Ø12: 62,799		CỘNG	**65,501**
TƯỜNG CÁNH	C1	12	16	1,720	27,52	0,888	24,438
	C2	12	16	0,950	15,20	0,888	13,498
	C3	12	4	2,390	9,56	0,888	8,489
	C4	12	36	1,415	50,94	0,888	45,235
	C5	12	10	1,920	19,20	0,888	17,050
	C6	12	18	1,260	22,68	0,888	20,140
		Ø8:	0	Ø12: 128,850		CỘNG	**128,850**
SÂN CỔNG	S1	12	8	0,645	5,16	0,888	4,582
	S2	12	7	1,720	12,04	0,888	10,692
	S3	12	7	2,220	15,54	0,888	13,800
	S4	12	8	1,240	9,92	0,888	8,809
	S5	12	14	1,870	26,18	0,888	23,248
	S6	12	2	2,320	4,64	0,888	4,120
	S7	12	2	1,820	3,64	0,888	3,232
	S8	8	13	2,000	26,00	0,395	10,270
	S9	12	4	2,330	9,32	0,888	8,276
		Ø8:	10,27	Ø12: 76,759		CỘNG	**87,029**
KHE PHAI	Neo khe	8	20	0,260	5,2	0,395	2,054
		8	10	0,520	5,2	0,395	2,054
	Thép không rỉ	SUS304	2	1,800	3,6	7,4575	26,847
		Ø8:	4,108	Thép tấm: 26,847		CỘNG	**30,955**

CHỦ ĐẦU TƯ: BAN QUẢN LÝ DỰ ÁN KHU VỰC MỎ CÀY BẮC	NHÀ THẦU TƯ VẤN THIẾT KẾ: CÔNG TY TNHH TƯ VẤN ĐẦU TƯ XÂY DỰNG NAM PHÚ TÂN BẾN TRE — GIÁM ĐỐC: DƯƠNG THỊ THU TRANG	CHỦ NHIỆM: KS. NGUYỄN VĂN CƯỜNG THIẾT KẾ: KS. NGUYỄN VĂN CƯỜNG HỌA - VẼ: KS. NGUYỄN MINH TRỌNG NHÂN SOÁT: KS. NGUYỄN MINH TRỌNG NHÂN	DỰ ÁN: ĐƯỜNG TỪ QUỐC LỘ 57 ĐẾN ĐÊ BAO TÂN THÀNH BÌNH - THẠNH NGÃI - PHÚ MỸ (ĐT.DK.09), HUYỆN MỎ CÀY BẮC	BƯỚC: THIẾT KẾ BẢN VẼ THI CÔNG TÊN BẢN VẼ: BẢNG THỐNG KÊ CỐT THÉP	MHCT: 26HS-TKCĐ/MCB2025 HIỆU CHỈNH/CĂN CỨ: NGÀY PHÁT HÀNH: / /2025 **CD: 07/09**

CHÍNH DIỆN CỐNG Ø600 PHÍA THƯỢNG LƯU

TỶ LỆ: 1/50

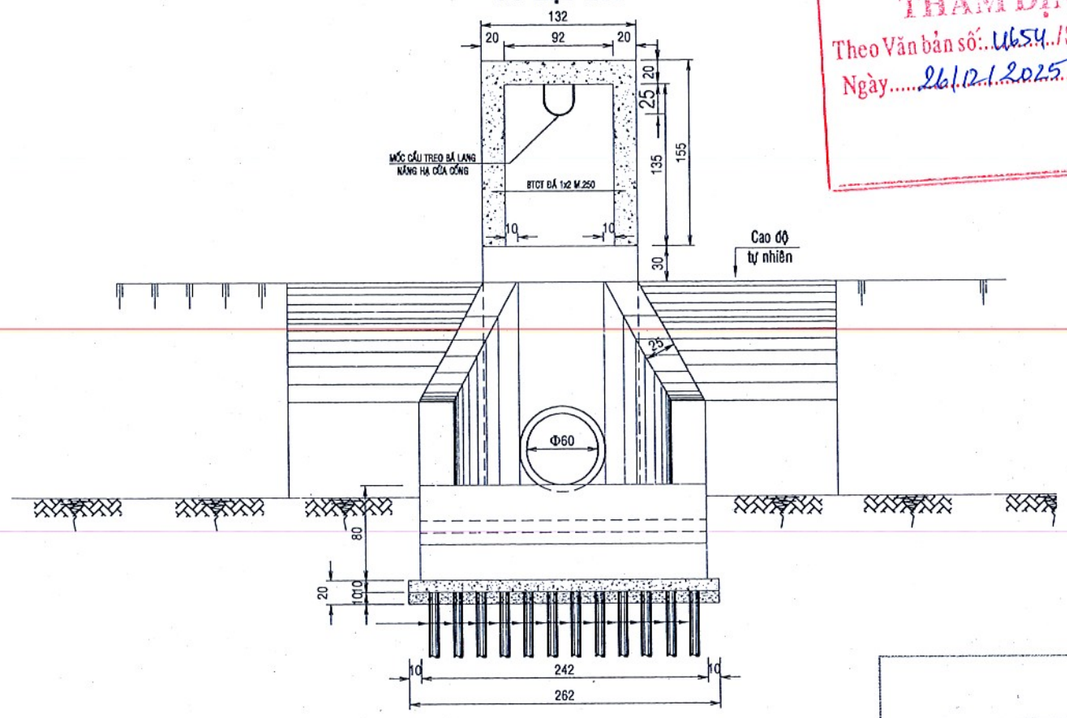

SỞ XÂY DỰNG TỈNH VĨNH LONG
THẨM ĐỊNH
Theo Văn bản số: 1654 /SXD-QLĐT
Ngày 26/12/2025

KHUNG TREO BÁ LANG NÂNG HẠ CỬA CỐNG

TỶ LỆ: 1/30

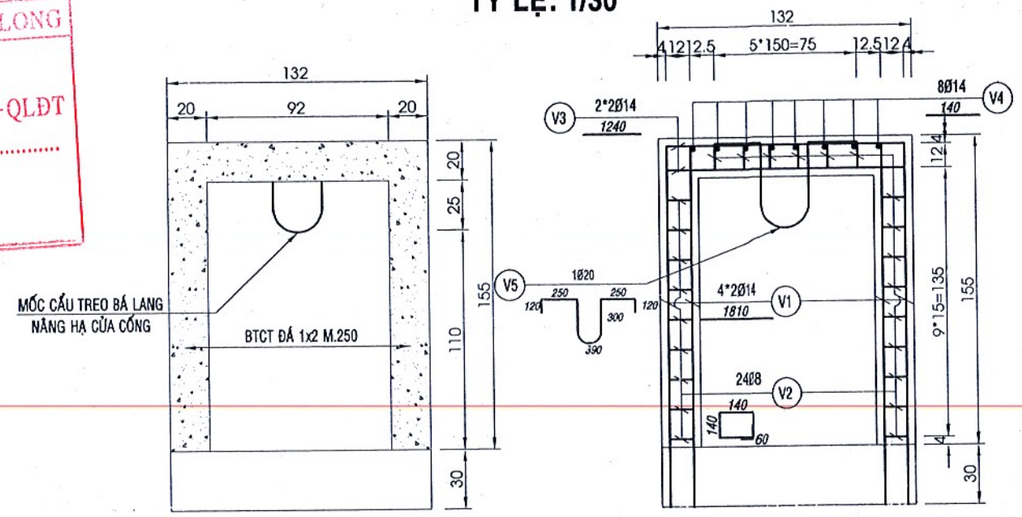

CÔNG TY CP TƯ VẤN THIẾT KẾ VÀ XD
GIA LONG
THIẾT KẾ ĐÃ THẨM TRA
Theo báo cáo thẩm tra số 296 /BCTT
Ngày 08 tháng 12 năm 2025
Cán bộ chủ trì thẩm tra: Lê Thiện Đức

BẢNG THỐNG KÊ CỐT THÉP

SỐ HIỆU	Φ	SỐ LƯỢNG	MỘT THANH(M)	TỔNG CỘNG(M)	T.LƯỢNG RIÊNG(KG/M)	KHỐI LƯỢNG(KG)
V1	14	8	1,810	14,48	1,208	17,492
V2	8	24	0,680	16,32	0,395	6,446
V3	14	4	1,240	4,96	1,208	5,992
V4	14	8	0,140	1,12	1,208	1,353
V5	20	1	1,730	1,73	2,466	4,266
	Ø8:	6,45	Ø14: 24,84	Ø20: 4,27	CỘNG	35,55

BAN QUẢN LÝ DỰ ÁN KHU VỰC MỎ CÀY BẮC
PHÊ DUYỆT
Theo Quyết định số 340 /
ngày 24 tháng 12 năm 2025
Ký tên:
Hồ Xuân Lâm

CHỦ ĐẦU TƯ: BAN QUẢN LÝ DỰ ÁN KHU VỰC MỎ CÀY BẮC	NHÀ THẦU TƯ VẤN THIẾT KẾ: CÔNG TY TNHH TƯ VẤN ĐẦU TƯ XÂY DỰNG NAM PHÚ TÂN BẾN TRE	GIÁM ĐỐC: DƯƠNG THỊ THU TRANG	CHỦ NHIỆM: KS. NGUYỄN VĂN CƯỜNG THIẾT KẾ: KS. NGUYỄN VĂN CƯỜNG HỌA - VẼ: KS. NGUYỄN MINH TRỌNG NHÂN SOÁT: KS. NGUYỄN MINH TRỌNG NHÂN	DỰ ÁN: ĐƯỜNG TỪ QUỐC LỘ 57 ĐẾN ĐÊ BAO TÂN THÀNH BÌNH - THẠNH NGÃI - PHÚ MỸ (ĐT.DK.09), HUYỆN MỎ CÀY BẮC	BƯỚC: THIẾT KẾ BẢN VẼ THI CÔNG TÊN BẢN VẼ: CHI TIẾT KHUNG TREO NÂNG HẠ CỬA CỐNG	MHCT: 26HS-TKCĐ/MCB2025 HIỆU CHỈNH/CĂN CỨ: NGÀY PHÁT HÀNH: / /2025 CD: 08/09

CỬA CỐNG TRỤC XOAY

TỶ LỆ: 1/15

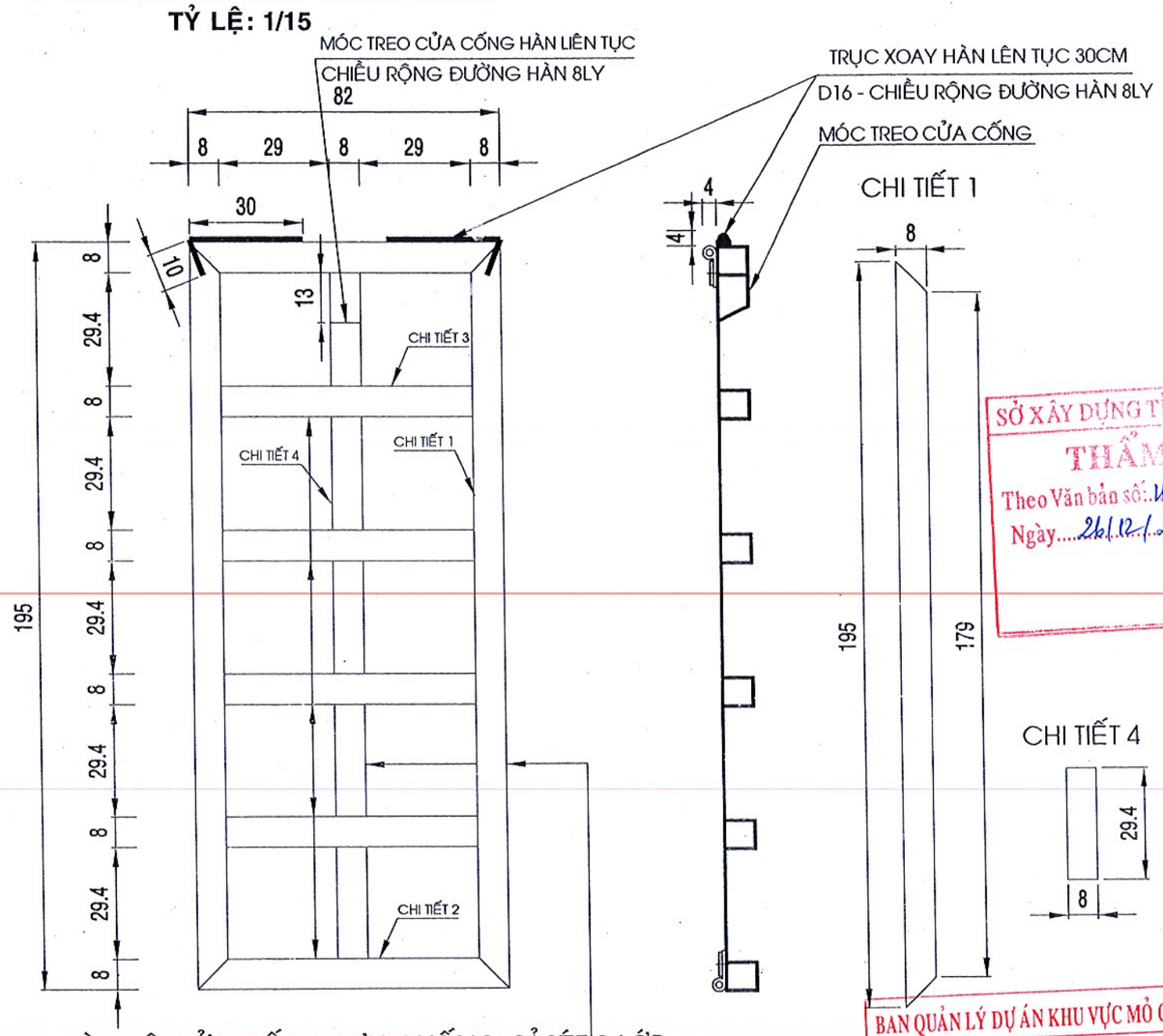

TOÀN BỘ CỬA CỐNG SƠN CHỐNG GỈ SÉT 2 LỚP

CHI TIẾT 1

CHI TIẾT 4

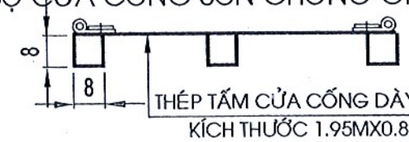

THÉP TẤM CỬA CỐNG DÀY 6 LY
KÍCH THƯỚC 1.95MX0.82M

U 8X8 DÀY 6 LY HÀN LIÊN TỤC
CHIỀU RỘNG ĐƯỜNG HÀN 8LY

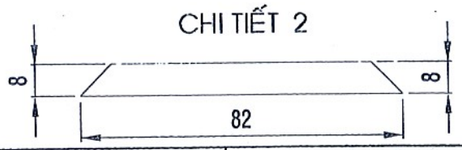

CHI TIẾT 2

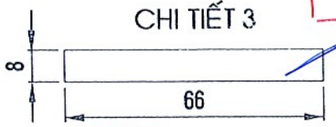

CHI TIẾT 3

BỐ TRÍ BULON

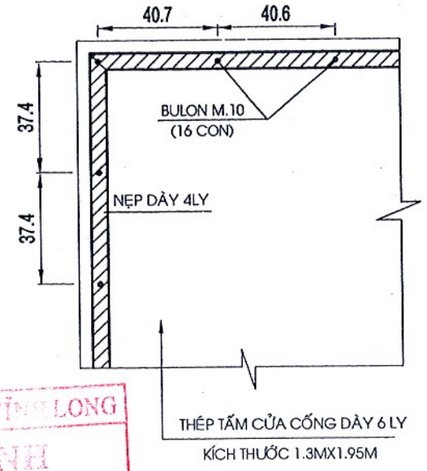

CHI TIẾT JOINT

TỶ LỆ: 1/20

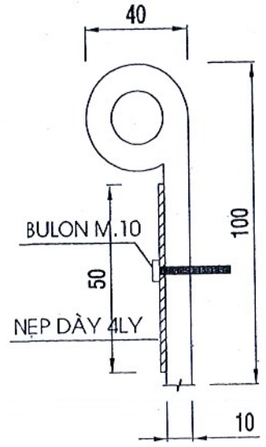

MẶT CẮT A-A

TỶ LỆ: 1/10

KHE TRƯỢT U8X10
DÀY 6 LY

CHI TIẾT RÃNH TRƯỢT

TỶ LỆ: 1/20

CHI TIẾT HỘP CHE BÁ LANG

TỶ LỆ: 1/20

THÉP TẤM HỘP CHE BÁ LANG DÀY 2LY
CHIỀU RỘNG ĐƯỜNG HÀN 3LY

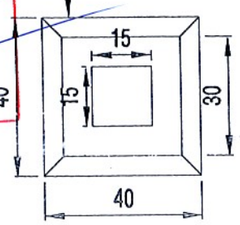

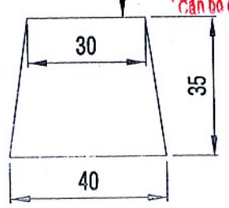

SỞ XÂY DỰNG TỈNH VĨNH LONG
THẨM ĐỊNH
Theo Văn bản số: 4654 /SXD-QLĐT
Ngày 26/12/2025

BAN QUẢN LÝ DỰ ÁN KHU VỰC MỎ CÀY BẮC
PHÊ DUYỆT
Theo Quyết định số 3140 /QĐ-BQLDA
ngày 29 tháng 12 năm 2025
Ký tên: Hồ Xuân Lâm

CÔNG TY CP TƯ VẤN THIẾT KẾ VÀ XD GIA LONG
THIẾT KẾ ĐÃ THẨM TRA
Theo báo cáo thẩm tra số 296/BCTT
Ngày 08 tháng 12 năm 2025
Cán bộ chủ trì thẩm tra: Lê Thiện Đức

CHỦ ĐẦU TƯ: BAN QUẢN LÝ DỰ ÁN KHU VỰC MỎ CÀY BẮC	NHÀ THẦU TƯ VẤN THIẾT KẾ: CÔNG TY TNHH TƯ VẤN ĐẦU TƯ XÂY DỰNG NAM PHÚ TÂN BẾN TRE	GIÁM ĐỐC: DƯƠNG THỊ THU TRANG	CHỦ NHIỆM: KS. NGUYỄN VĂN CƯỜNG THIẾT KẾ: KS. NGUYỄN VĂN CƯỜNG HỌA - VẼ: KS. NGUYỄN MINH TRỌNG NHÂN SOÁT: KS. NGUYỄN MINH TRỌNG NHÂN	DỰ ÁN: ĐƯỜNG TỪ QUỐC LỘ 57 ĐẾN ĐÊ BAO TÂN THÀNH BÌNH - THẠNH NGÃI - PHÚ MỸ (ĐT.DK.09), HUYỆN MỎ CÀY BẮC	BƯỚC: THIẾT KẾ BẢN VẼ THI CÔNG TÊN BẢN VẼ: CHI TIẾT CỬA CỐNG	MHCT: 26HS-TKCĐ/MCB2025 HIỆU CHỈNH/CĂN CỨ: NGÀY PHÁT HÀNH: / /2025 CD: 09/09

BẢN VẼ GIẢI PHÁP KỸ THUẬT VÀ BIỆN PHÁP THI CÔNG

Hạng mục: Thi công cống ngang đường

Bước 1: Đào đất móng cống

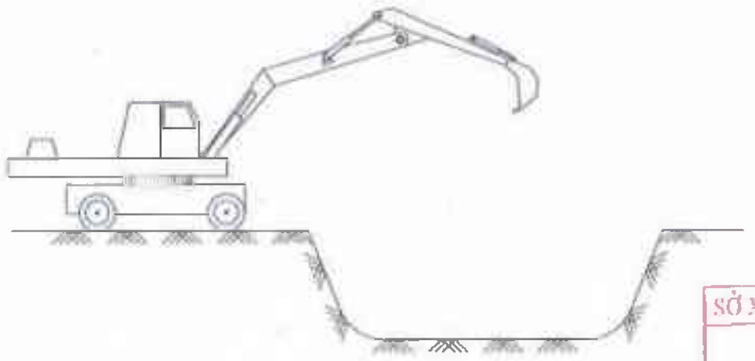

Bước 2: Đóng cừ tràm móng cống

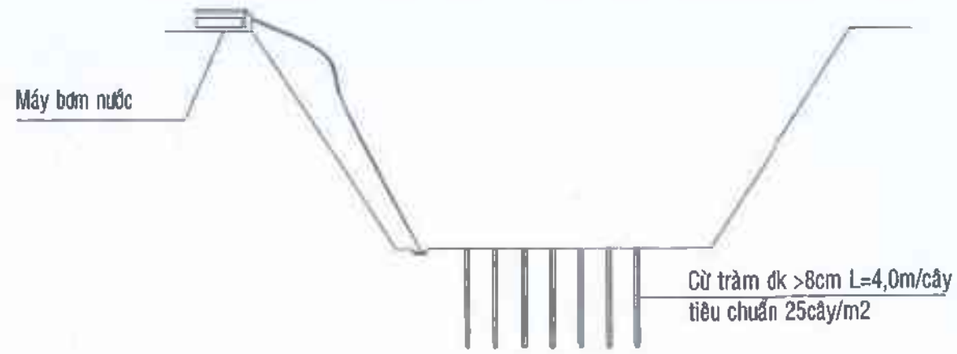

Bước 3: Đệm cát đầu cừ, lắp ván khuôn, đổ bê tông lót đá 1x2 M150

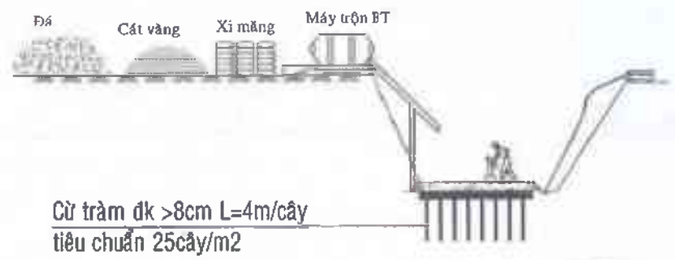

SỞ XÂY DỰNG TỈNH VĨNH LONG
THẨM ĐỊNH
Theo Văn bản số 4654 /SXD-QLĐT
Ngày 26/12/2025

BAN QUẢN LÝ DỰ ÁN KHU VỰC MỎ CÀY BẮC
PHÊ DUYỆT
Theo Quyết định số 3410 /QĐ-BQLDA
ngày 29 tháng 12 năm 2025
Ký tên:

CÔNG TY CP TƯ VẤN THIẾT KẾ VÀ XD GIA LONG
THIẾT KẾ ĐÃ THẨM TRA
Theo báo cáo thẩm tra số 234/MCTT
Ngày 08 tháng 12 năm 2025
Cán bộ chủ trì thẩm tra: Lê Thiện Đức

THUYẾT MINH :

1. Trình tự thi công

- Xác định vị trí tim cống theo đúng Hồ sơ thiết kế được duyệt;
- Dùng máy đào đào đất móng cống đến cao trình thiết kế;
- Dùng máy đóng cừ đóng cừ tràm móng cống;
- Đệm cát đầu cừ, lắp ván khuôn, đổ bê tông lót móng cống;
- Lắp ván khuôn, đổ bê tông móng cống;
- Ống cống được đúc sẵn trong nhà máy vận chuyển đến công trình;
- Dùng xe cẩu lắp đặt ống cống vào vị trí;
- Thi công mối nối ống cống;
- Đắp đất thân cống, hoàn thiện cống;

2. Xe máy thiết bị thi công : máy đào, máy đóng cừ, máy trộn bê tông, đầm dùi, ô tô tải thùng, máy đo đạc cao độ;

* Lưu ý :

- Quá trình thi công và nghiệm thu tuân thủ theo Tiêu chuẩn 22TCN266-2000.

CHỦ ĐẦU TƯ: BAN QUẢN LÝ DỰ ÁN KHU VỰC MỎ CÀY BẮC	NHÀ THẦU TƯ VẤN THIẾT KẾ: CÔNG TY TNHH TƯ VẤN ĐẦU TƯ XÂY DỰNG NAM PHÚ TÂN BẾN TRE	GIÁM ĐỐC DƯƠNG THỊ THU TRANG	CHỦ NHIỆM		KS. NGUYỄN VĂN CƯỜNG	DỰ ÁN: ĐƯỜNG TỪ QUỐC LỘ 57 ĐẾN ĐÊ BAO TÂN THÀNH BÌNH - THẠNH NGÃI - PHÚ MỸ (ĐT.DK.09), HUYỆN MỎ CÀY BẮC	BƯỚC: THIẾT KẾ BẢN VẼ THI CÔNG
			THIẾT KẾ		KS. NGUYỄN VĂN CƯỜNG		TÊN BẢN VẼ: BIỆN PHÁP THI CÔNG
			HỌA - VẼ		KS. NGUYỄN MINH TRỌNG NHÂN		
			SOÁT		KS. NGUYỄN MINH TRỌNG NHÂN		

MHCT: 26HS-TKCD/MCB2025

HIỆU CHỈNH/CĂN CỨ:

NGÀY PHÁT HÀNH: / /2025

CD: 01/02

BẢN VẼ GIẢI PHÁP KỸ THUẬT VÀ BIỆN PHÁP THI CÔNG

Hạng mục: Thi công cống ngang đường

Bước 4: Lắp ván khuôn, đổ bê tông đá 1x2 M250 móng cống

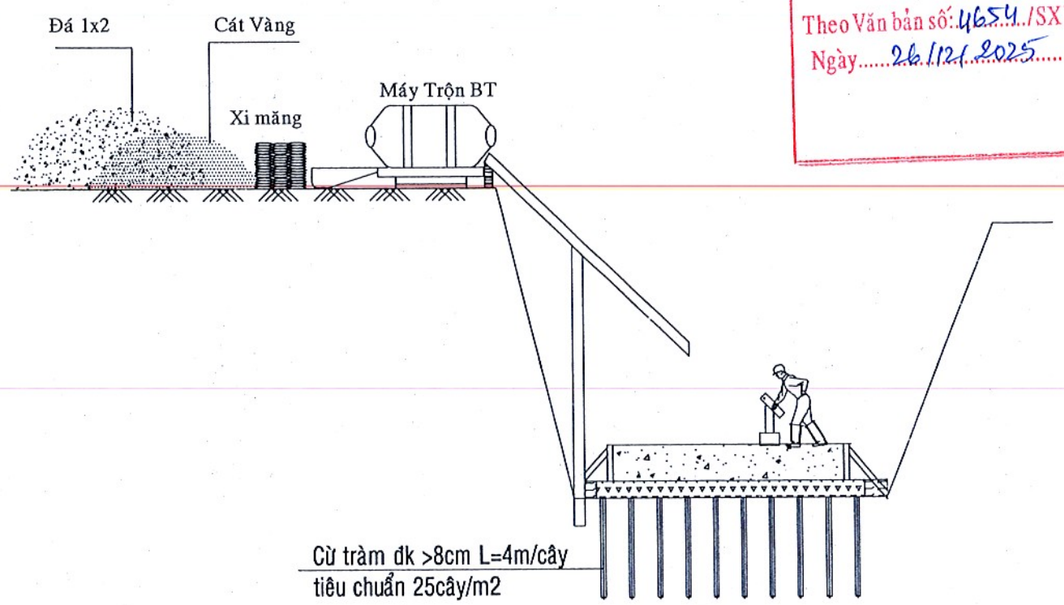

SỞ XÂY DỰNG TỈNH VĨNH LONG
THẨM ĐỊNH
Theo Văn bản số: 4654 /SXD-QLĐT
Ngày 26/12/2025

Bước 5: Lắp đặt ống cống vào vị trí

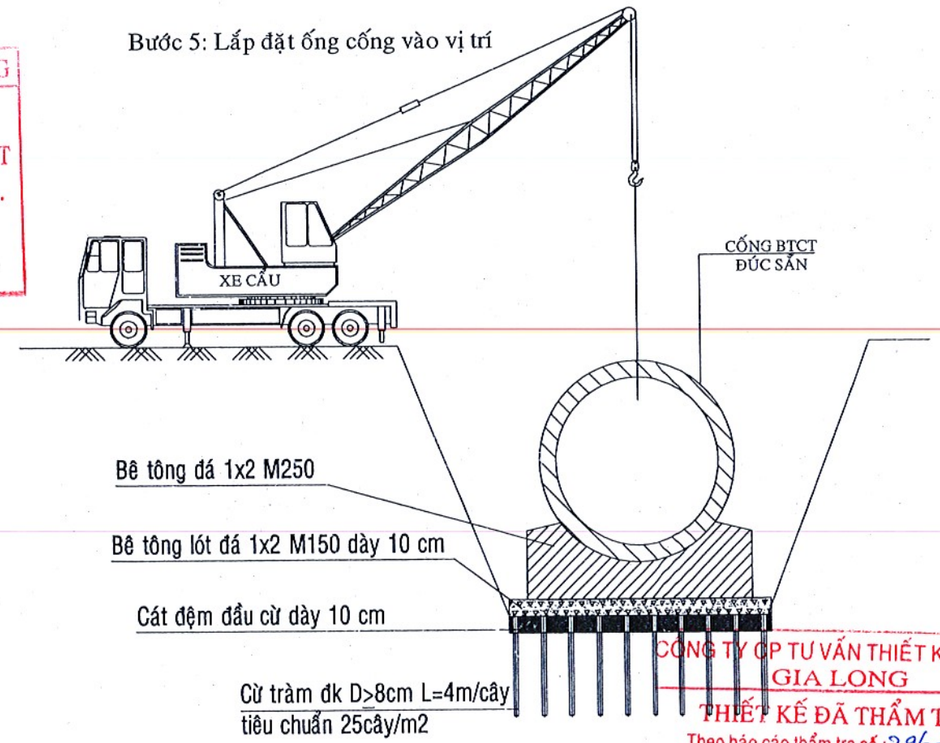

CÔNG TY CP TƯ VẤN THIẾT KẾ VÀ XD GIA LONG
THIẾT KẾ ĐÃ THẨM TRA
Theo báo cáo thẩm tra số 296 /BCTT
Ngày 08 tháng 12 năm 2025
Cán bộ chủ trì thẩm tra: Lê Thiện Đức

BAN QUẢN LÝ DỰ ÁN KHU VỰC MỎ CÀY BẮC
PHÊ DUYỆT
Theo Quyết định số 340 / QĐ-BQLDA
ngày 29 tháng 12 năm 2025
Ký tên:
Võ Xuân Lãm

CHỦ ĐẦU TƯ: BAN QUẢN LÝ DỰ ÁN KHU VỰC MỎ CÀY BẮC	NHÀ THẦU TƯ VẤN THIẾT KẾ: CÔNG TY TNHH TƯ VẤN ĐẦU TƯ XÂY DỰNG NAM PHÚ TÂN BẾN TRE	GIÁM ĐỐC: DƯƠNG THỊ THU TRANG	CHỦ NHIỆM	KS. NGUYỄN VĂN CƯỜNG	DỰ ÁN: ĐƯỜNG TỪ QUỐC LỘ 57 ĐẾN ĐÊ BAO TÂN THÀNH BÌNH - THẠNH NGÃI - PHÚ MỸ (ĐT.DK.09), HUYỆN MỎ CÀY BẮC	BƯỚC: THIẾT KẾ BẢN VẼ THI CÔNG
			THIẾT KẾ	KS. NGUYỄN VĂN CƯỜNG		TÊN BẢN VẼ: BIỆN PHÁP THI CÔNG
			HỌA - VẼ	KS. NGUYỄN MINH TRỌNG NHÂN		
			SOÁT	KS. NGUYỄN MINH TRỌNG NHÂN		

MHCT: 26HS-TKCĐ/MCB2025
HIỆU CHỈNH/CĂN CỨ:
NGÀY PHÁT HÀNH: / /2025
CD: 02/02