CÔNG TY CỔ PHẦN TƯ VẤN KỸ THUẬT VÀ ĐẦU TƯ XÂY DỰNG ACOCI

THẨM TRA

Theo Văn bản số: 3801.2/BCTT

Ngày 13 tháng 11 năm 2025

Chủ trì bộ môn ký tên:

PHẦN: BẢN VẼ THIẾT KẾ

DANH MỤC BẢN VẼ

CÔNG TRÌNH: CẢI TẠO THOÁT NƯỚC PHỐ TRẦN BÌNH (ĐOẠN TRƯỚC CỬA UBND PHƯỜNG MAI DỊCH ĐẾN BỆNH VIỆN 19/8)

CÔNG TY CỔ PHẦN TƯ VẤN KỸ THUẬT VÀ ĐẦU TƯ XÂY DỰNG ACO
THẨM TRA
Theo Văn bản số: 3801.2 / BCTT
Ngày 13 tháng 11 năm 2025
Chủ trì bộ môn ký tên:

STT	TÊN BẢN VẼ	KÝ HIỆU BẢN VẼ
1	BÌNH ĐỒ HIỆN TRẠNG	BĐHT
2	BÌNH ĐỒ THIẾT KẾ	BĐTK
3	TRẮC DỌC THIẾT KẾ	TDTK
4	CẮT NGANG ĐIỂN HÌNH SỬA CHỮA, CẢI TẠO THOÁT NƯỚC CÔNG TRÌNH	TNĐH
5	CẤU TẠO CỐNG BXH=800X600	BXH=800X600
6	CẤU TẠO CỐNG D400	D400
7	CẤU TẠO GA THU D400	GA THU
8	CẤU TẠO GA THĂM CỐNG BXH=800X600	GA THAM BXH800X600
9	CẤU TẠO GA THĂM D1500 ĐẤU NỐI	GA THAM D1500
10	MẶT CẮT HỐ ĐÀO CỐNG D400	HĐAO
11	MẶT CẮT HỐ ĐÀO CỐNG BXH=800X600	HĐAO
12	MẶT CẮT HỐ ĐÀO GA THU D400	HĐAO
13	MẶT CẮT HỐ ĐÀO GA THĂM BXH=800X600	HĐAO
14	MẶT CẮT HỐ ĐÀO GA THĂM CỐNG D1500	HĐAO
15	KẾT CẤU MẶT ĐƯỜNG, VỈA HÈ PHẠM VI HỐ ĐÀO	KC MĐ, VH
16	ĐỊNH HƯỚNG TỔ CHỨC THI CÔNG HỐ ĐÀO	TC

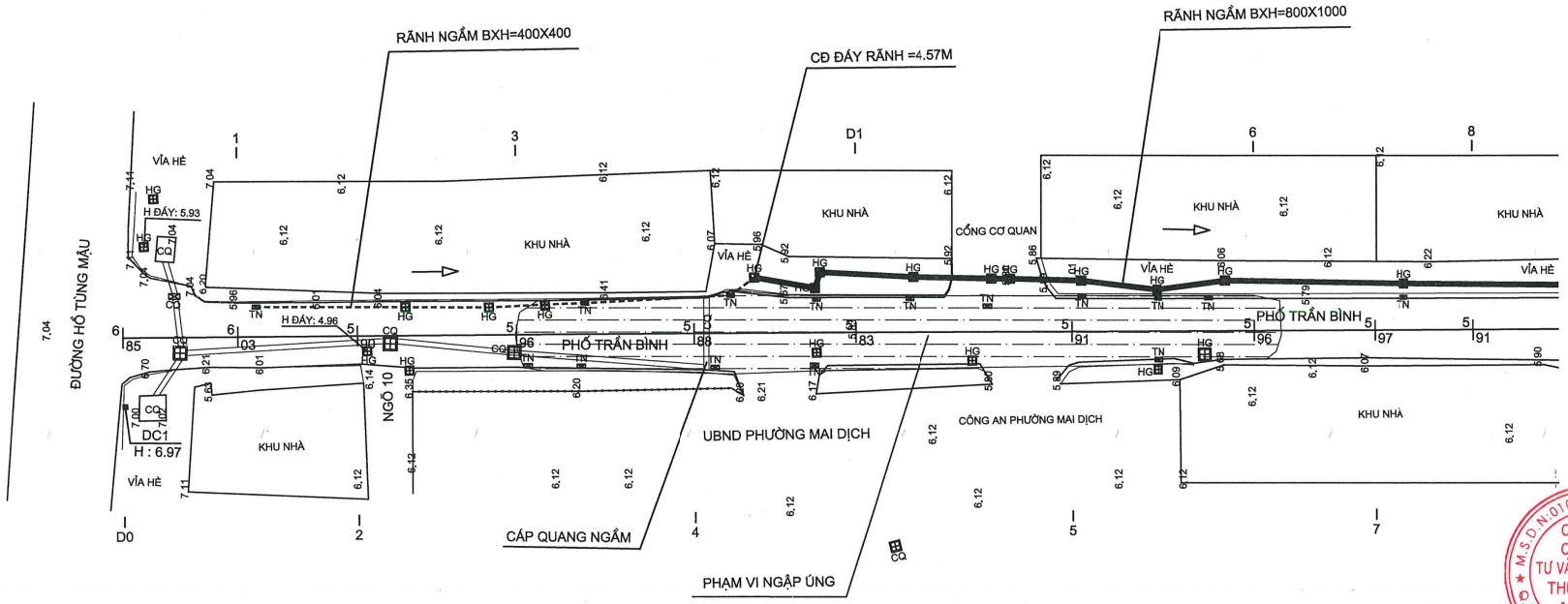

CÔNG TY CỔ PHẦN TƯ VẤN KỸ THUẬT VÀ ĐẦU TƯ XÂY DỰNG ACOC

THẨM TRA

Theo Văn bản số: 3801.2 / BGTT

Ngày 13 tháng 11 năm 2025

Chủ trì bộ môn ký tên:

SƠ ĐỒ	DIAGRAM
HIỆU CHỈNH	REVISION

1		3	
2		4	
LẦN		LẦN	NGÀY

CHỦ ĐẦU TƯ / CLIENT

TRUNG TÂM QUẢN LÝ HẠ TẦNG KỸ THUẬT THÀNH PHỐ HÀ NỘI

TRUNG TÂM QUẢN LÝ HẠ TẦNG KỸ THUẬT THÀNH PHỐ HÀ NỘI

ĐƠN VỊ TƯ VẤN THIẾT KẾ / CONSULTANT

CÔNG TY CP TƯ VẤN XÂY DỰNG THƯƠNG MAI AN THỊNH

Địa chỉ: Số 18 Phương Đông, tổ 22, ngõ 93 Hoàng Văn Thái, phường Phương Liệt, Thành phố Hà Nội

CÔNG TRÌNH / CONSTRUCTION

CẢI TẠO THOÁT NƯỚC PHỐ TRẦN BÌNH (ĐOẠN TRƯỚC CỬA UBND PHƯỜNG MAI DỊCH ĐẾN BỆNH VIỆN 19/8)

ĐỊA ĐIỂM / LOCATION

PHƯỜNG PHÚ DIỄN, TP.HÀ NỘI

HẠNG MỤC / WORK

THOÁT NƯỚC

TÊN BẢN VẼ / DWG.TITLE

BÌNH ĐỒ HIỆN TRẠNG

GIÁM ĐỐC / ACTING DIRECTOR

DƯƠNG THỊ NGHỆ

CÔNG TY CỔ PHẦN TƯ VẤN XÂY DỰNG THƯƠNG MẠI AN THỊNH

CHỦ NHIỆM THIẾT KẾ / DESIGN MANAGER

ĐINH VIẾT CƯỜNG

CHỦ TRÌ THIẾT KẾ / P.S DESIGNED

NGUYỄN HIỂN LONG

THIẾT KẾ - VẼ / DESIGNED - DRAWN

TRỊNH NGỌC SƠN

QUẢN LÝ KỸ THUẬT / T.C MANAGER

NGUYỄN ANH TUẤN

TỶ LỆ SCALE	THIẾT KẾ BẢN VẼ THI CÔNG TECHNICAL DWG
1/500	
HOÀN THÀNH	KÝ HIỆU
...../2025	BV- BĐHT-01

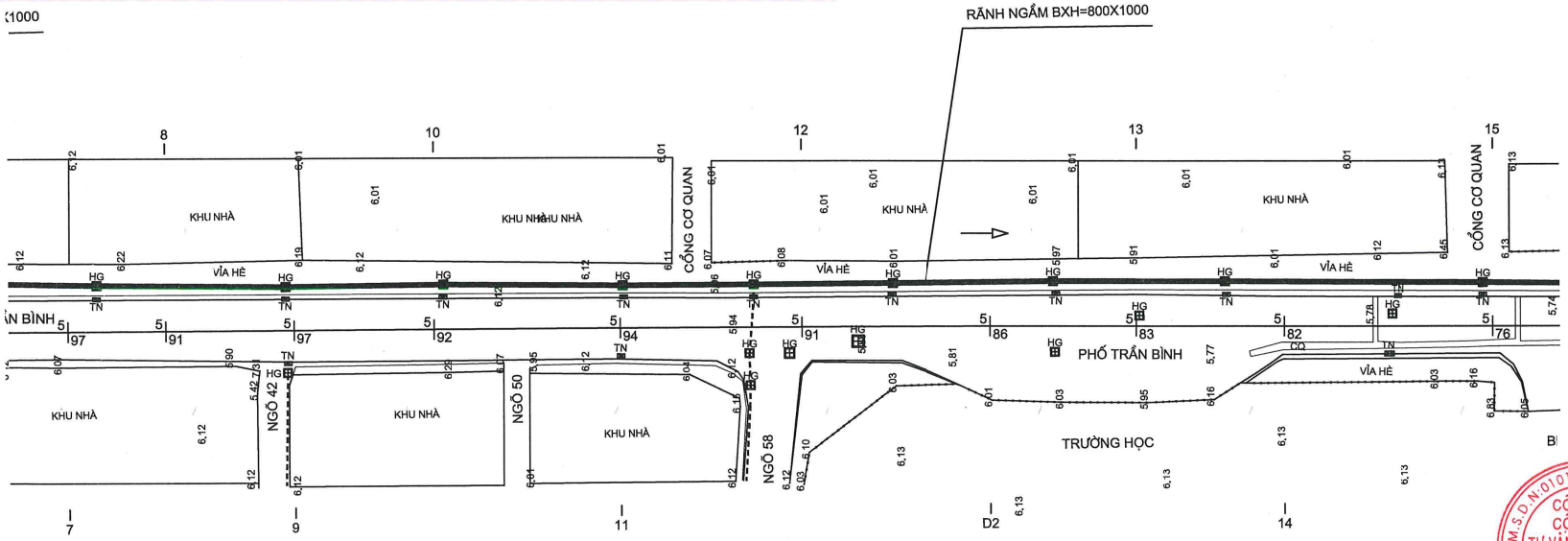

CÔNG TY CỔ PHẦN TƯ VẤN KỸ THUẬT VÀ ĐẦU TƯ XÂY DỰNG AC...
THẨM TRA
Theo Văn bản số:...../.....
Ngày .....tháng .....năm 20.....
Chủ trì bộ môn ký tên:

SƠ ĐỒ			DIAGRAM
HIỆU CHỈNH			REVISION
1		3	
2		4	
LẦN		LẦN	NGÀY

CHỦ ĐẦU TƯ — CLIENT

TRUNG TÂM QUẢN LÝ HẠ TẦNG KỸ THUẬT THÀNH PHỐ HÀ NỘI

TRUNG TÂM QUẢN LÝ HẠ TẦNG KỸ THUẬT THÀNH PHỐ HÀ NỘI

ĐƠN VỊ TƯ VẤN THIẾT KẾ — CONSULTANT

CÔNG TY CP TƯ VẤN XÂY DỰNG THƯƠNG MAI AN THỊNH

Địa chỉ: Số 18 Phương Đông, tổ 22, ngõ 93 Hoàng Văn Thái, phường Phương Liệt, Thành phố Hà Nội

CÔNG TRÌNH — CONSTRUCTION

CẢI TẠO THOÁT NƯỚC PHỐ TRẦN BÌNH (ĐOẠN TRƯỚC CỬA UBND PHƯỜNG MAI DỊCH ĐẾN BỆNH VIỆN 19/8)

ĐỊA ĐIỂM — LOCATION

PHƯỜNG PHÚ DIỄN, TP.HÀ NỘI

HẠNG MỤC — WORK

THOÁT NƯỚC

TÊN BẢN VẼ — DWG.TITLE

BÌNH ĐỒ HIỆN TRẠNG

GIÁM ĐỐC — ACTING DIRECTOR

DƯƠNG THỊ NGHỆ

CÔNG TY CỔ PHẦN TƯ VẤN XÂY DỰNG THƯƠNG MẠI AN THỊNH

CHỦ NHIỆM THIẾT KẾ — DESIGN MANAGER

ĐINH VIẾT CƯỜNG

CHỦ TRÌ THIẾT KẾ — P.S DESIGNED

NGUYỄN HIỂN LONG

THIẾT KẾ - VẼ — DESIGNED - DRAWN

TRỊNH NGỌC SƠN

QUẢN LÝ KỸ THUẬT — T.C MANAGER

NGUYỄN ANH TUẤN

TỶ LỆ SCALE	THIẾT KẾ BẢN VẼ THI CÔNG
1/500	TECHNICAL DWG
HOÀN THÀNH	KÝ HIỆU
...../2025	BV- BĐHT-02

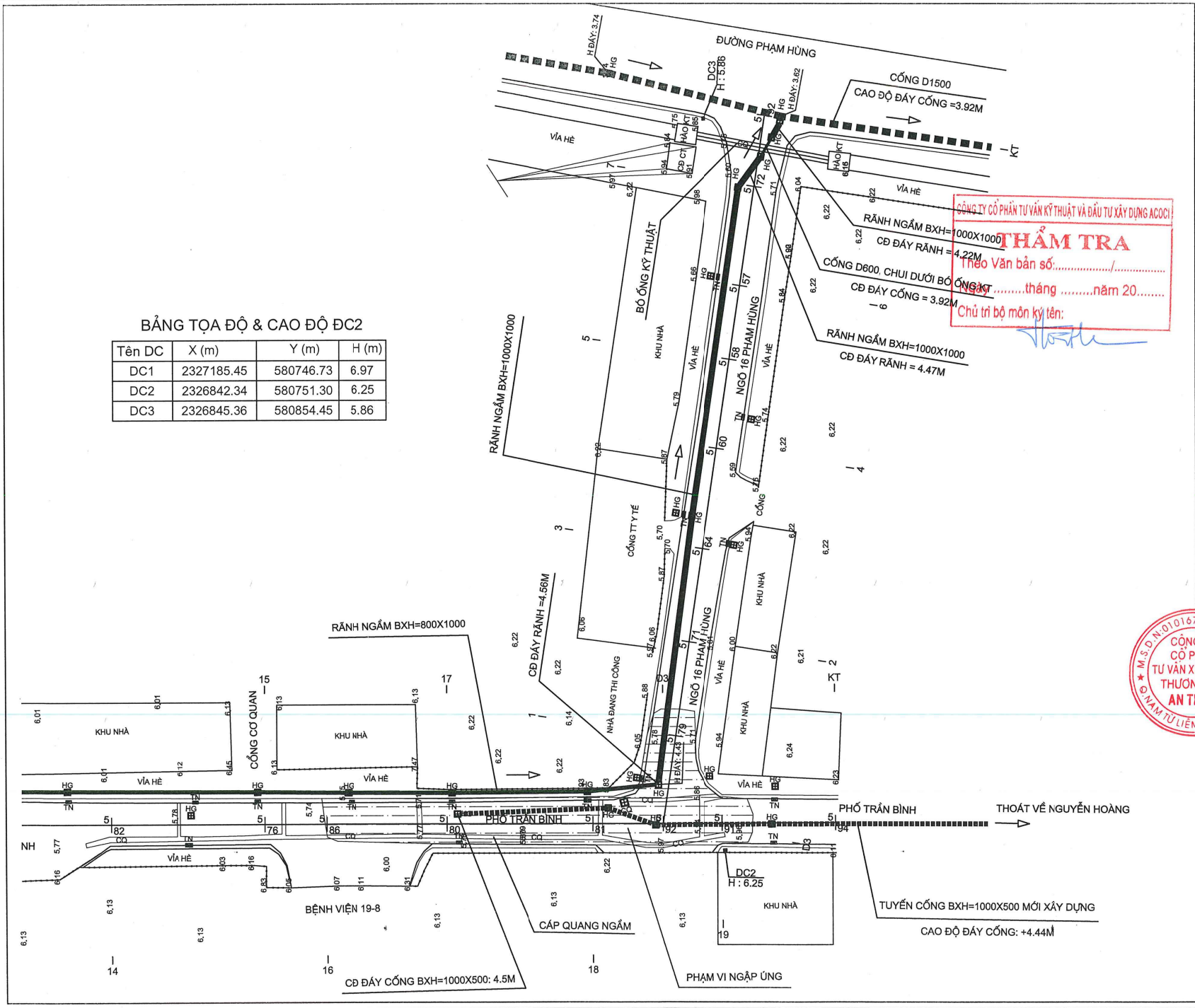

BẢNG TỌA ĐỘ & CAO ĐỘ ĐC2

Tên DC	X (m)	Y (m)	H (m)
DC1	2327185.45	580746.73	6.97
DC2	2326842.34	580751.30	6.25
DC3	2326845.36	580854.45	5.86

CÔNG TY CỔ PHẦN TƯ VẤN KỸ THUẬT VÀ ĐẦU TƯ XÂY DỰNG ACOCI
THẨM TRA
Theo Văn bản số:...../.....
Ngày .....tháng .....năm 20.....
Chủ trì bộ môn ký tên:

SƠ ĐỒ			DIAGRAM
HIỆU CHỈNH			REVISION
1		3	
2		4	
LẦN		LẦN	NGÀY

CHỦ ĐẦU TƯ / CLIENT
TRUNG TÂM QUẢN LÝ HẠ TẦNG KỸ THUẬT THÀNH PHỐ HÀ NỘI

TRUNG TÂM QUẢN LÝ HẠ TẦNG KỸ THUẬT THÀNH PHỐ HÀ NỘI

ĐƠN VỊ TƯ VẤN THIẾT KẾ / CONSULTANT
CÔNG TY CP TƯ VẤN XÂY DỰNG THƯƠNG MAI AN THỊNH
Địa chỉ: Số 18 Phương Đông, tổ 22, ngõ 93 Hoàng Văn Thái, phường Phương Liệt, Thành phố Hà Nội

CÔNG TRÌNH / CONSTRUCTION
CẢI TẠO THOÁT NƯỚC PHỐ TRẦN BÌNH (ĐOẠN TRƯỚC CỬA UBND PHƯỜNG MAI DỊCH ĐẾN BỆNH VIỆN 19/8)

ĐỊA ĐIỂM / LOCATION
PHƯỜNG PHÚ DIỄN, TP.HÀ NỘI

HẠNG MỤC / WORK
THOÁT NƯỚC

TÊN BẢN VẼ / DWG.TITLE
BÌNH ĐỒ HIỆN TRẠNG

GIÁM ĐỐC / ACTING DIRECTOR
DƯƠNG THỊ NGHỆ

CÔNG TY CỔ PHẦN TƯ VẤN XÂY DỰNG THƯƠNG MAI AN THỊNH

CHỦ NHIỆM THIẾT KẾ / DESIGN MANAGER
ĐINH VIẾT CƯỜNG

CHỦ TRÌ THIẾT KẾ / P.S DESIGNED
NGUYỄN HIỂN LONG

THIẾT KẾ - VẼ / DESIGNED - DRAWN
TRỊNH NGỌC SƠN

QUẢN LÝ KỸ THUẬT / T.C MANAGER
NGUYỄN ANH TUẤN

TỶ LỆ SCALE	THIẾT KẾ BẢN VẼ THI CÔNG
1/ 500	TECHNICAL DWG
HOÀN THÀNH	KÝ HIỆU
...../2025	BV- BĐHT-03

BÌNH ĐỒ THIẾT KẾ THOÁT NƯỚC

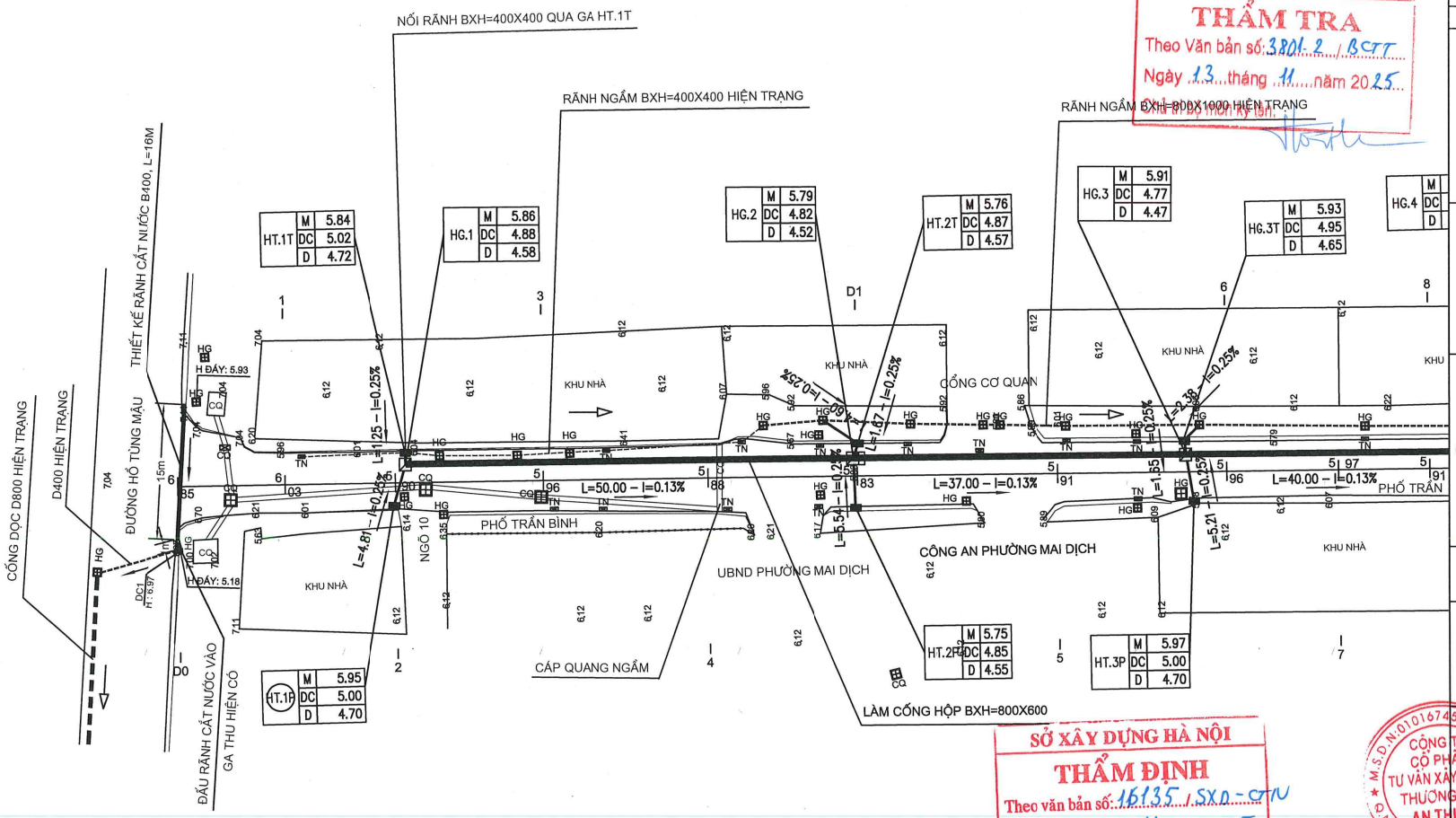

CÔNG TY CỔ PHẦN TƯ VẤN KỸ THUẬT VÀ ĐẦU TƯ XÂY DỰNG ACOC
THẨM TRA
Theo Văn bản số: 3801.2 / BCTT
Ngày 13 tháng 11 năm 2025

SỞ XÂY DỰNG HÀ NỘI
THẨM ĐỊNH
Theo văn bản số: 16135 / SXD - QHTV
ngày 20 tháng 11 năm 2025
Ký tên:

BẢNG TỔNG HỢP KHỐI LƯỢNG

Stt	Hạng mục	Đơn vị	Khối lượng	Ghi chú
1	Cống hộp BxH=800x600	md	371,28	Cống dọc, BTCT: (382,78 + 1,0) m - 8ga mới *1m - 2ga cũ *1m/2 -1ga HG1 *1m/2 - 1ga HG11 *2m - 1 ga HG12 *2m/2
2	Cống D400 dưới đường	md	57,03	Cống ngang, BTCT: 71,33 m - 9 ga thăm mới *1m - 1 ga thăm cũ *1m - 1 ga thăm cũ *1m/2 - 19 ga thu * 0,4m/2
3	Cống D400 trong hè	md	10,8	Cống ngang đấu nối rãnh hiện trạng, BTCT: 11,96 m - 6 ga thu * 0,4m/2
4	Ga thăm BxH=800x600	ga	9	HG1 đến HG6; HG8 đến HG10
5	Ga thăm đấu nối D1500	ga	2	HG11, HG12
6	Ga thu D400	ga	19	
7	Rãnh cắt nước B400	md	16	1m rãnh nắp tấm đan BTCT + 15m rãnh nắp ghi thép chắn rác

GHI CHÚ:

+ KHI THI CÔNG ĐẢM BẢO TUYỆT ĐỐI AN TOÀN CHO CÁC CÔNG TRÌNH NGẦM HIỆN HỮU.

+ VỊ TRÍ VƯỚNG CÔNG TRÌNH NGẦM, TRƯỜNG HỢP QUÁ KHÓ KHĂN CÓ THỂ THI CÔNG ĐỔ TẠI CHỖ.

GHI CHÚ:

- HỐ GA THĂM LÀM MỚI
- CỐNG HỘP BXH=800X600
- L=29.97 – I=0.15% HƯỚNG NƯỚC CHẢY
- HỐ GA THĂM CŨ TẬN DỤNG

TÊN HỐ GA		CAO ĐỘ MẶT
GT3	M 5.41	
	D 3.18	CAO ĐỘ ĐÁY HỐ GA
	DC 3.48	CAO ĐỘ ĐÁY CỐNG

SƠ ĐỒ	DIAGRAM
HIỆU CHỈNH	REVISION
1 / 2 / 3 / 4	
LẦN	NGÀY
CHỦ ĐẦU TƯ	CLIENT
TRUNG TÂM QUẢN LÝ HẠ TẦNG KỸ THUẬT THÀNH PHỐ HÀ NỘI	
ĐƠN VỊ TƯ VẤN THIẾT KẾ	CONSULTANT
CÔNG TY CP TƯ VẤN XÂY DỰNG THƯƠNG MAI AN THỊNH	
Địa chỉ: Số 18 Phương Đông, tổ 22, ngõ 93 Hoàng Văn Thái, phường Phương Liệt, Thành phố Hà Nội	
CÔNG TRÌNH	CONSTRUCTION
CẢI TẠO THOÁT NƯỚC PHỐ TRẦN BÌNH (ĐOẠN TRƯỚC CỬA UBND PHƯỜNG MAI DỊCH ĐẾN BỆNH VIỆN 19/8)	
ĐỊA ĐIỂM	LOCATION
PHƯỜNG PHÚ DIỄN, TP.HÀ NỘI	
HẠNG MỤC	WORK
THOÁT NƯỚC	
TÊN BẢN VẼ	DWG.TITLE
BÌNH ĐỒ THIẾT KẾ CỐNG	
GIÁM ĐỐC	ACTING DIRECTOR
DƯƠNG THỊ NGHỆ	
CHỦ NHIỆM THIẾT KẾ	DESIGN MANAGER
ĐINH VIẾT CƯỜNG	
CHỦ TRÌ THIẾT KẾ	P.S DESIGNED
NGUYỄN HIỂN LONG	
THIẾT KẾ - VẼ	DESIGNED - DRAWN
TRỊNH NGỌC SƠN	
QUẢN LÝ KỸ THUẬT	T.C MANAGER
NGUYỄN ANH TUẤN	
TỶ LỆ SCALE	THIẾT KẾ BẢN VẼ THI CÔNG
1/ 500	TECHNICAL DWG
HOÀN THÀNH	KÝ HIỆU
...../2025	BV- BĐTK-01

BÌNH ĐỒ THIẾT KẾ THOÁT NƯỚC

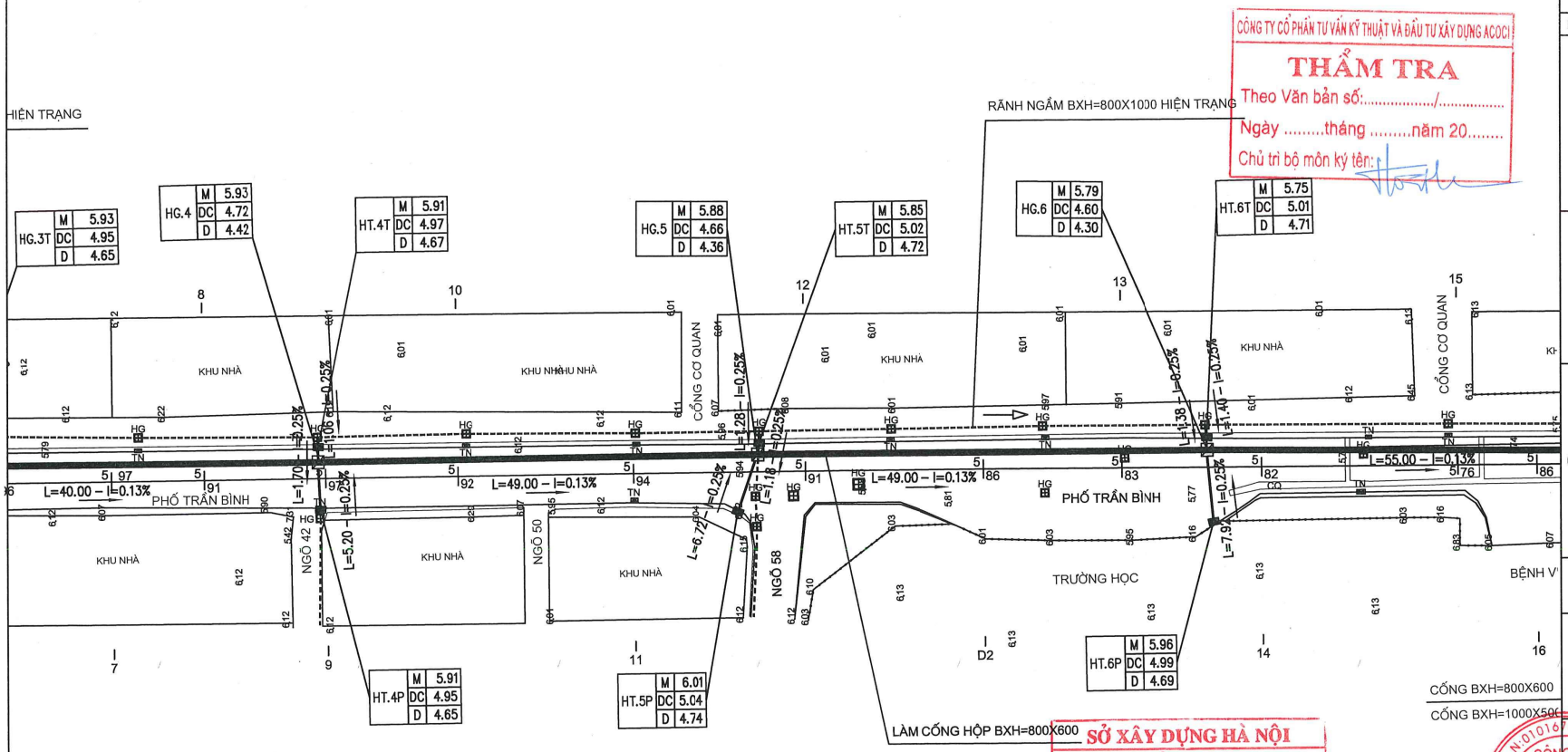

CÔNG TY CỔ PHẦN TƯ VẤN KỸ THUẬT VÀ ĐẦU TƯ XÂY DỰNG ACOCI
THẨM TRA
Theo Văn bản số:...../.....
Ngày .....tháng .....năm 20.....
Chủ trì bộ môn ký tên:

SỞ XÂY DỰNG HÀ NỘI
THẨM ĐỊNH
Theo văn bản số:...../.....
ngày ..... tháng ..... năm 202.....
Ký tên:

GHI CHÚ:

- HỐ GA THĂM LÀM MỚI
- CỐNG HỘP BXH=800X600
- L=29.97 – I=0.15% HƯỚNG NƯỚC CHẢY
- HỐ GA THĂM CŨ TẬN DỤNG

TÊN HỐ GA		CAO ĐỘ MẶT
GT3	M 5.41	
	D 3.18	CAO ĐỘ ĐÁY HỐ GA
	DC 3.48	CAO ĐỘ ĐÁY CỐNG

SƠ ĐỒ	DIAGRAM
HIỆU CHỈNH	REVISION
1 / 3	
2 / 4	
LẦN / LẦN	NGÀY
CHỦ ĐẦU TƯ	CLIENT
TRUNG TÂM QUẢN LÝ HẠ TẦNG KỸ THUẬT THÀNH PHỐ HÀ NỘI	
ĐƠN VỊ TƯ VẤN THIẾT KẾ	CONSULTANT
CÔNG TY CP TƯ VẤN XÂY DỰNG THƯƠNG MAI AN THỊNH Địa chỉ: Số 18 Phương Đông, tổ 22, ngõ 93 Hoàng Văn Thái, phường Phương Liệt, Thành phố Hà Nội	
CÔNG TRÌNH	CONSTRUCTION
CẢI TẠO THOÁT NƯỚC PHỐ TRẦN BÌNH (ĐOẠN TRƯỚC CỬA UBND PHƯỜNG MAI DỊCH ĐẾN BỆNH VIỆN 19/8)	
ĐỊA ĐIỂM	LOCATION
PHƯỜNG PHÚ DIỄN, TP.HÀ NỘI	
HẠNG MỤC	WORK
THOÁT NƯỚC	
TÊN BẢN VẼ	DWG.TITLE
BÌNH ĐỒ THIẾT KẾ CỐNG	
GIÁM ĐỐC	ACTING DIRECTOR
DƯƠNG THỊ NGHỆ	
CHỦ NHIỆM THIẾT KẾ	DESIGN MANAGER
ĐINH VIẾT CƯỜNG	
CHỦ TRÌ THIẾT KẾ	P.S DESIGNED
NGUYỄN HIỂN LONG	
THIẾT KẾ - VẼ	DESIGNED - DRAWN
TRỊNH NGỌC SƠN	
QUẢN LÝ KỸ THUẬT	T.C MANAGER
NGUYỄN ANH TUẤN	
TỶ LỆ SCALE	THIẾT KẾ BẢN VẼ THI CÔNG
1/ 500	TECHNICAL DWG
HOÀN THÀNH	KÝ HIỆU
...../2025	BV- BĐTK-02

BÌNH ĐỒ THIẾT KẾ THOÁT NƯỚC

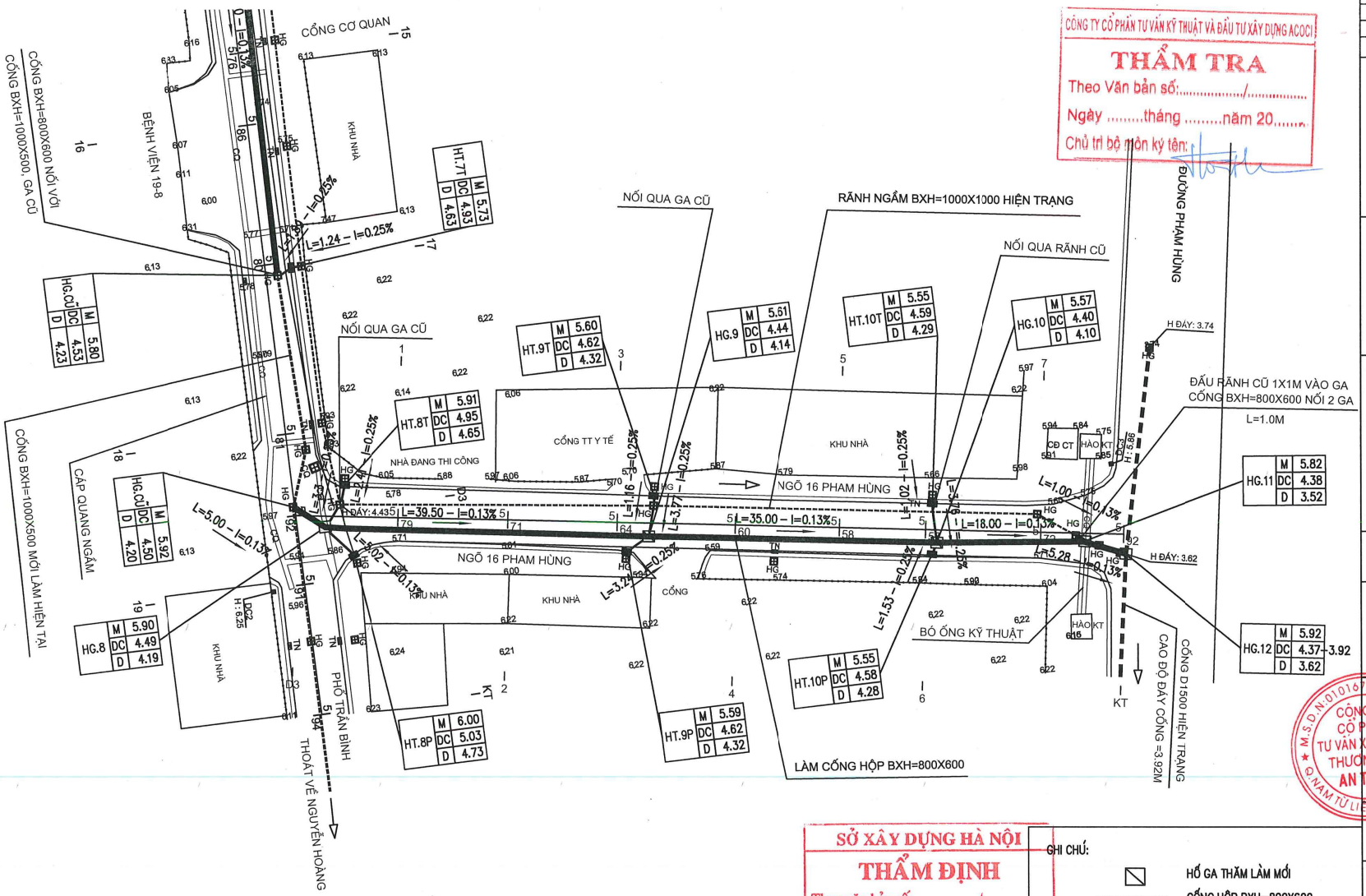

CÔNG TY CỔ PHẦN TƯ VẤN KỸ THUẬT VÀ ĐẦU TƯ XÂY DỰNG ACOCI

THẨM TRA

Theo Văn bản số:...../.....

Ngày .....tháng .....năm 20.....

Chủ trì bộ môn ký tên:

SỞ XÂY DỰNG HÀ NỘI

THẨM ĐỊNH

Theo văn bản số:...../.....

ngày ..... tháng ..... năm 202.....

Ký tên:

GHI CHÚ:

- HỐ GA THĂM LÀM MỚI
- CỐNG HỘP BXH=800X600
- L=29.97 – I=0.15% HƯỚNG NƯỚC CHẢY
- HỐ GA THĂM CŨ TẬN DỤNG

TÊN HỐ GA — CAO ĐỘ MẶT

GT3 — M 5.41 — D 3.18 — DC 3.48

CAO ĐỘ ĐÁY HỐ GA

CAO ĐỘ ĐÁY CỐNG

SƠ ĐỒ	DIAGRAM
HIỆU CHỈNH	REVISION
1	3
2	4
LẦN	LẦN / NGÀY
CHỦ ĐẦU TƯ	CLIENT
TRUNG TÂM QUẢN LÝ HẠ TẦNG KỸ THUẬT THÀNH PHỐ HÀ NỘI	
ĐƠN VỊ TƯ VẤN THIẾT KẾ	CONSULTANT
CÔNG TY CP TƯ VẤN XÂY DỰNG THƯƠNG MAI AN THỊNH Địa chỉ: Số 18 Phương Đông, tổ 22, ngõ 93 Hoàng Văn Thái, phường Phương Liệt, Thành phố Hà Nội	
CÔNG TRÌNH	CONSTRUCTION
CẢI TẠO THOÁT NƯỚC PHỐ TRẦN BÌNH (ĐOẠN TRƯỚC CỬA UBND PHƯỜNG MAI DỊCH ĐẾN BỆNH VIỆN 19/8)	
ĐỊA ĐIỂM	LOCATION
PHƯỜNG PHÚ DIỄN, TP.HÀ NỘI	
HẠNG MỤC	WORK
THOÁT NƯỚC	
TÊN BẢN VẼ	DWG.TITLE
BÌNH ĐỒ THIẾT KẾ CỐNG	
GIÁM ĐỐC	ACTING DIRECTOR
DƯƠNG THỊ NGHỆ	
CHỦ NHIỆM THIẾT KẾ	DESIGN MANAGER
ĐINH VIẾT CƯỜNG	
CHỦ TRÌ THIẾT KẾ	P.S DESIGNED
NGUYỄN HIỀN LONG	
THIẾT KẾ - VẼ	DESIGNED - DRAWN
TRỊNH NGỌC SƠN	
QUẢN LÝ KỸ THUẬT	T.C MANAGER
NGUYỄN ANH TUẤN	
TỶ LỆ SCALE	THIẾT KẾ BẢN VẼ THI CÔNG
1/ 500	TECHNICAL DWG
HOÀN THÀNH	KÝ HIỆU
...../2025	BV- BĐTK-03

TRẮC DỌC THIẾT KẾ THOÁT NƯỚC

CÔNG TY CỔ PHẦN TƯ VẤN KỸ THUẬT VÀ ĐẦU TƯ XÂY DỰNG ACOCI
THẨM TRA
Theo Văn bản số: 3801.2 / BCTT
Ngày 13 tháng 11 năm 2025
Chủ trì bộ môn ký tên:

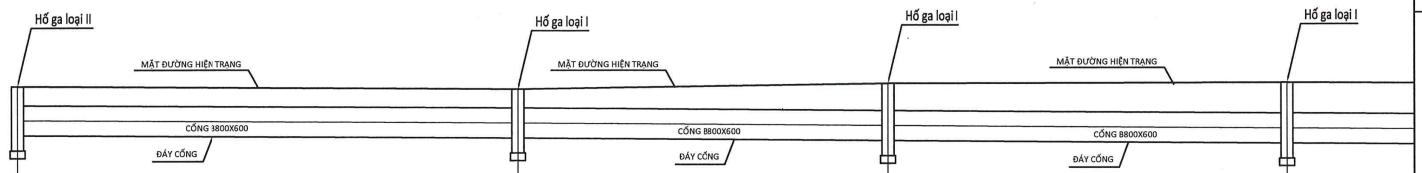

SỞ XÂY DỰNG HÀ NỘI
THẨM ĐỊNH
Theo văn bản số: 16135 / SXD-CTN
ngày 20 tháng 11 năm 2025
Ký tên:

MẶT PHỦ HOÀN THIỆN	Bê tông nhựa		Bê tông nhựa		Bê tông nhựa		
CAO ĐỘ MẶT ĐƯỜNG(M)	5.86		5.79		5.91		5.93
CAO ĐỘ ĐÁY CỐNG(M)	4.88		4.82		4.77		4.72
ĐỘ SÂU ĐẾN ĐÁY CỐNG(M)	0.98		0.97		1.14		1.21
KHOẢNG CÁCH LẺ/CỘNG DỒN(M)	0.00	50.00	50.00	37.00	87.00	40.00	127.00
ĐỘ DỐC		0.13%		0.13%		0.13%	
GÓC NGOẶT(ĐỘ)			180°		180°		180°
LOẠI HỐ GA/ĐƯỜNG KÍNH ỐNG	L0	BTCT – 800x600	L0	BTCT – 800x600	L0	BTCT – 800x600	L0
TÊN CỌC	HG.1 580756.07 / 2327160.31		HG.2 580756.33 / 2327110.31		HG.3 580756.41 / 2327073.31		HG.4 580756.51 / 2327033.31
CAO ĐỘ TỰ NHIÊN	5.86		5.79		5.91		5.93
CAO ĐỘ ĐÁY HỐ GA (m)	4.58		4.52		4.47		4.42

SƠ ĐỒ / DIAGRAM	
HIỆU CHỈNH / REVISION	
1 / 3	
2 / 4	
LẦN / LẦN / NGÀY	
CHỦ ĐẦU TƯ / CLIENT	TRUNG TÂM QUẢN LÝ HẠ TẦNG KỸ THUẬT THÀNH PHỐ HÀ NỘI
ĐƠN VỊ TƯ VẤN THIẾT KẾ / CONSULTANT	CÔNG TY CP TƯ VẤN XÂY DỰNG THƯƠNG MAI AN THỊNH Địa chỉ: Số 18 Phương Đông, tổ 22, ngõ 93 Hoàng Văn Thái, phường Phương Liệt, Thành phố Hà Nội
CÔNG TRÌNH / CONSTRUCTION	CẢI TẠO THOÁT NƯỚC PHỐ TRẦN BÌNH (ĐOẠN TRƯỚC CỬA UBND PHƯỜNG MAI DỊCH ĐẾN BỆNH VIỆN 19/8)
ĐỊA ĐIỂM / LOCATION	PHƯỜNG PHÚ DIỄN, TP.HÀ NỘI
HẠNG MỤC / WORK	THOÁT NƯỚC
TÊN BẢN VẼ / DWG.TITLE	TRẮC DỌC THIẾT KẾ CỐNG
GIÁM ĐỐC / ACTING DIRECTOR	DƯƠNG THỊ NGHỆ
CHỦ NHIỆM THIẾT KẾ / DESIGN MANAGER	ĐINH VIẾT CƯỜNG
CHỦ TRÌ THIẾT KẾ / P.S DESIGNED	NGUYỄN HIỂN LONG
THIẾT KẾ - VẼ / DESIGNED - DRAWN	TRỊNH NGỌC SƠN
QUẢN LÝ KỸ THUẬT / T.C MANAGER	NGUYỄN ANH TUẤN
TỶ LỆ / SCALE	1/500, 50
THIẾT KẾ BẢN VẼ THI CÔNG / TECHNICAL DWG	
HOÀN THÀNH	...../2025
KÝ HIỆU	BV- TDTK-01

TRẮC DỌC THIẾT KẾ THOÁT NƯỚC

CÔNG TY CỔ PHẦN TƯ VẤN KỸ THUẬT VÀ ĐẦU TƯ XÂY DỰNG ACOCI
THẨM TRA
Theo Văn bản số:...../.....
Ngày .....tháng .....năm 20.....
Chủ trì bộ môn ký tên:

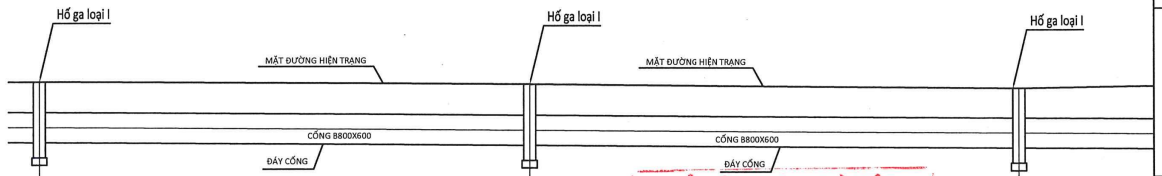

SỞ XÂY DỰNG HÀ NỘI
THẨM ĐỊNH
Theo văn bản số:...../.....
ngày ..... tháng ..... năm 202.....
Ký tên:

MẶT PHỦ HOÀN THIỆN	Bê tông nhựa	Bê tông nhựa	
CAO ĐỘ MẶT ĐƯỜNG(M)	5.93	5.88	5.79
CAO ĐỘ ĐÁY CỐNG(M)	4.72	4.66	4.60
ĐỘ SÂU ĐẾN ĐÁY CỐNG(M)	1.21	1.22	1.19
KHOẢNG CÁCH LẺ/CỘNG DỒN(M)	127.00	176.00	225.00
ĐỘ DỐC	49.00 / 0.13%	49.00 / 0.13%	
GÓC NGOẶT(ĐỘ)	180°	180°	180°
LOẠI HỐ GA/ĐƯỜNG KÍNH ỐNG	L0 BTCT – 800x600	L0 BTCT – 800x600	L0
TÊN CỌC	HG.4 580756.51 / 2327033.31	HG.5 580756.85 / 2326984.31	HG.6 580756.99 / 2326935.31
CAO ĐỘ TỰ NHIÊN	5.93	5.88	5.79
CAO ĐỘ ĐÁY HỐ GA (m)	4.42	4.36	4.30

SƠ ĐỒ	DIAGRAM
HIỆU CHỈNH	REVISION
1 / 3	
2 / 4	
LẦN / LẦN	NGÀY
CHỦ ĐẦU TƯ	CLIENT
TRUNG TÂM QUẢN LÝ HẠ TẦNG KỸ THUẬT THÀNH PHỐ HÀ NỘI	
ĐƠN VỊ TƯ VẤN THIẾT KẾ	CONSULTANT
CÔNG TY CP TƯ VẤN XÂY DỰNG THƯƠNG MAI AN THỊNH Địa chỉ: Số 18 Phương Đông, tổ 22, ngõ 93 Hoàng Văn Thái, phường Phương Liệt, Thành phố Hà Nội	
CÔNG TRÌNH	CONSTRUCTION
CẢI TẠO THOÁT NƯỚC PHỐ TRẦN BÌNH (ĐOẠN TRƯỚC CỬA UBND PHƯỜNG MAI DỊCH ĐẾN BỆNH VIỆN 19/8)	
ĐỊA ĐIỂM	LOCATION
PHƯỜNG PHÚ DIỄN, TP.HÀ NỘI	
HẠNG MỤC	WORK
THOÁT NƯỚC	
TÊN BẢN VẼ	DWG.TITLE
TRẮC DỌC THIẾT KẾ CỐNG	
GIÁM ĐỐC	ACTING DIRECTOR
DƯƠNG THỊ NGHỆ	
CHỦ NHIỆM THIẾT KẾ	DESIGN MANAGER
ĐINH VIẾT CƯỜNG	
CHỦ TRÌ THIẾT KẾ	P.S DESIGNED
NGUYỄN HIỂN LONG	
THIẾT KẾ - VẼ	DESIGNED - DRAWN
TRỊNH NGỌC SƠN	
QUẢN LÝ KỸ THUẬT	T.C MANAGER
NGUYỄN ANH TUẤN	
TỶ LỆ SCALE	THIẾT KẾ BẢN VẼ THI CÔNG
1/500, 50	TECHNICAL DWG
HOÀN THÀNH	KÝ HIỆU
...../2025	BV- TDTK-02

TRẮC DỌC THIẾT KẾ THOÁT NƯỚC

CÔNG TY CỔ PHẦN TƯ VẤN KỸ THUẬT VÀ ĐẦU TƯ XÂY DỰNG ACOCI
THẨM TRA
Theo Văn bản số:...../.....
Ngày .....tháng .....năm 20.....
Chủ trì bộ môn ký tên:

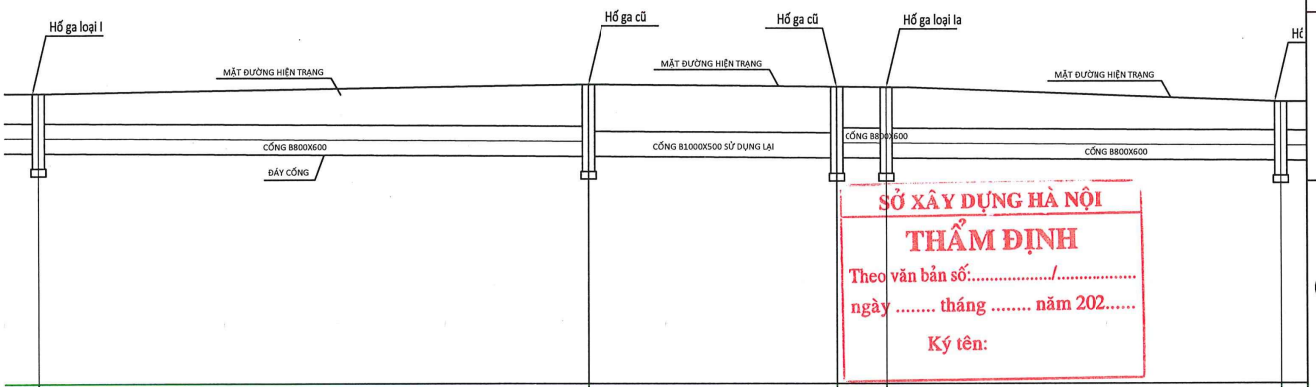

SỞ XÂY DỰNG HÀ NỘI
THẨM ĐỊNH
Theo văn bản số:...../.....
ngày ..... tháng ..... năm 202.....
Ký tên:

MẶT PHỦ HOÀN THIỆN		Bê tông nhựa			Bê tông nhựa				Bê tông nhựa		
CAO ĐỘ MẶT ĐƯỜNG(M)	5.79				5.96		5.92	5.90			5.61
CAO ĐỘ ĐÁY CỐNG(M)	4.60				4.53		4.50	4.49			4.44
ĐỘ SÂU ĐẾN ĐÁY CỐNG(M)	1.19				1.43		1.42	1.41			1.17
KHOẢNG CÁCH LẺ/CỘNG DỒN(M)	225.00		55.00		280.00	28.50	308.50	5.0	313.50	39.50	353.00
ĐỘ DỐC			0.13%					0.13%		0.13%	
GÓC NGOẶT(ĐỘ)		180°			177°		105°	152°			180°
LOẠI HỐ GA/ĐƯỜNG KÍNH ỐNG		L0	BTCT – 800x600		L0	BTCT – 1000x500 hiện trạng		L0	L0	BTCT – 800x600	L0
TÊN CỌC		HG.6 580756.99 / 2326935.31			HG.cũ			HG.cũ	HG.8 580760.90 / 2326848.90		HG.9
CAO ĐỘ TỰ NHIÊN	5.79				5.96		5.92	5.90			5.61
CAO ĐỘ ĐÁY HỐ GA (m)	4.30				4.23		4.20	4.19			4.14

SƠ ĐỒ / DIAGRAM	
HIỆU CHỈNH / REVISION	
1 / 3	
2 / 4	
LẦN / LẦN / NGÀY	
CHỦ ĐẦU TƯ / CLIENT	TRUNG TÂM QUẢN LÝ HẠ TẦNG KỸ THUẬT THÀNH PHỐ HÀ NỘI
ĐƠN VỊ TƯ VẤN THIẾT KẾ / CONSULTANT	CÔNG TY CP TƯ VẤN XÂY DỰNG THƯƠNG MAI AN THỊNH Địa chỉ: Số 18 Phương Đông, tổ 22, ngõ 93 Hoàng Văn Thái, phường Phương Liệt, Thành phố Hà Nội
CÔNG TRÌNH / CONSTRUCTION	CẢI TẠO THOÁT NƯỚC PHỐ TRẦN BÌNH (ĐOẠN TRƯỚC CỬA UBND PHƯỜNG MAI DỊCH ĐẾN BỆNH VIỆN 19/8)
ĐỊA ĐIỂM / LOCATION	PHƯỜNG PHÚ DIỄN, TP.HÀ NỘI
HẠNG MỤC / WORK	THOÁT NƯỚC
TÊN BẢN VẼ / DWG.TITLE	TRẮC DỌC THIẾT KẾ CỐNG
GIÁM ĐỐC / ACTING DIRECTOR	DƯƠNG THỊ NGHỆ
CHỦ NHIỆM THIẾT KẾ / DESIGN MANAGER	ĐINH VIẾT CƯỜNG
CHỦ TRÌ THIẾT KẾ / P.S DESIGNED	NGUYỄN HIỀN LONG
THIẾT KẾ - VẼ / DESIGNED - DRAWN	TRỊNH NGỌC SƠN
QUẢN LÝ KỸ THUẬT / T.C MANAGER	NGUYỄN ANH TUẤN
TỶ LỆ SCALE	1/500, 50
THIẾT KẾ BẢN VẼ THI CÔNG	TECHNICAL DWG
HOÀN THÀNH	...../2025
KÝ HIỆU	BV- TDTK-03

TRẮC DỌC THIẾT KẾ THOÁT NƯỚC

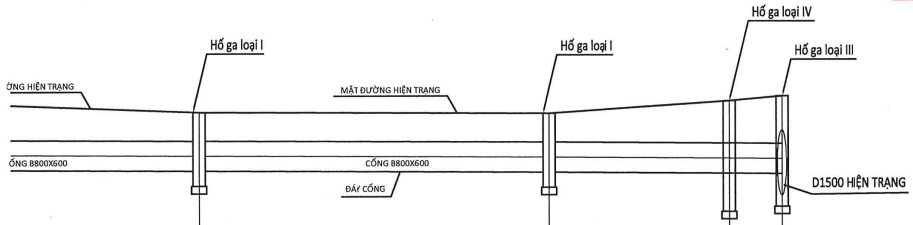

MẶT PHỦ HOÀN THIỆN	ıg nhựa		Bê tông nhựa		Bê tông nhựa	Bê tông nhựa	
CAO ĐỘ MẶT ĐƯỜNG(M)		5.61		5.57		5.82	5.92
CAO ĐỘ ĐÁY CỐNG(M)		4.44		4.40		4.38	4.37
ĐỘ SÂU ĐẾN ĐÁY CỐNG(M)		1.17		1.17		1.44	1.55
KHOẢNG CÁCH LẺ/CỘNG DỒN(M)	.50	353.00	35.00	388.00	18.00	406.00	5.28 410.28
ĐỘ DỐC	0.13%		0.13%		0.13%		0.13%
GÓC NGOẶT(ĐỘ)		180°		178°		163°	
LOẠI HỐ GA/ĐƯỜNG KÍNH ỐNG	800x600	LO	BTCT – 800x600	LO	BTCT – 800x600	LO	LO
TÊN CỌC		HG.9 580797.49 / 2326843.41		580832.14 / 2326838.46 HG.10	580850.02 / 2326836.40	HG.11	HG.12 580854.86 / 2326834.30
CAO ĐỘ TỰ NHIÊN		5.61		5.57		5.82	5.92
CAO ĐỘ ĐÁY HỐ GA (m)		4.14		4.10		3.52	3.62

CÔNG TY CỔ PHẦN TƯ VẤN KỸ THUẬT VÀ ĐẦU TƯ XÂY DỰNG ACOCI
THẨM TRA
Theo Văn bản số:...../.....
Ngày .....tháng .....năm 20.....
Chủ trì bộ môn ký tên:

SỞ XÂY DỰNG HÀ NỘI
THẨM ĐỊNH
Theo văn bản số:...../.....
ngày ..... tháng ..... năm 202.....
Ký tên:

SƠ ĐỒ	DIAGRAM
HIỆU CHỈNH	REVISION
1 / 3	
2 / 4	
LẦN / LẦN	NGÀY
CHỦ ĐẦU TƯ	CLIENT
TRUNG TÂM QUẢN LÝ HẠ TẦNG KỸ THUẬT THÀNH PHỐ HÀ NỘI	
ĐƠN VỊ TƯ VẤN THIẾT KẾ	CONSULTANT
CÔNG TY CP TƯ VẤN XÂY DỰNG THƯƠNG MAI AN THỊNH Địa chỉ: Số 18 Phương Đông, tổ 22, ngõ 93 Hoàng Văn Thái, phường Phương Liệt, Thành phố Hà Nội	
CÔNG TRÌNH	CONSTRUCTION
CẢI TẠO THOÁT NƯỚC PHỐ TRẦN BÌNH (ĐOẠN TRƯỚC CỬA UBND PHƯỜNG MAI DỊCH ĐẾN BỆNH VIỆN 19/8)	
ĐỊA ĐIỂM	LOCATION
PHƯỜNG PHÚ DIỄN, TP.HÀ NỘI	
HẠNG MỤC	WORK
THOÁT NƯỚC	
TÊN BẢN VẼ	DWG.TITLE
TRẮC DỌC THIẾT KẾ CỐNG	
GIÁM ĐỐC	ACTING DIRECTOR
DƯƠNG THỊ NGHỆ	
CHỦ NHIỆM THIẾT KẾ	DESIGN MANAGER
ĐINH VIẾT CƯỜNG	
CHỦ TRÌ THIẾT KẾ	P.S DESIGNED
NGUYỄN HIỂN LONG	
THIẾT KẾ - VẼ	DESIGNED - DRAWN
TRỊNH NGỌC SƠN	
QUẢN LÝ KỸ THUẬT	T.C MANAGER
NGUYỄN ANH TUẤN	
TỶ LỆ SCALE	THIẾT KẾ BẢN VẼ THI CÔNG
1/500, 50	TECHNICAL DWG
HOÀN THÀNH	KÝ HIỆU
...../2025	BV- TDTK-04

CẮT NGANG ĐIỂN HÌNH SỬA CHỮA, CẢI TẠO HỆ THỐNG THOÁT NƯỚC

CÔNG TRÌNH: PHỐ TRẦN BÌNH

ĐOẠN TỪ GIAO PHỐ HỒ TÙNG MẬU - NGÕ 16 ĐƯỜNG PHẠM HÙNG

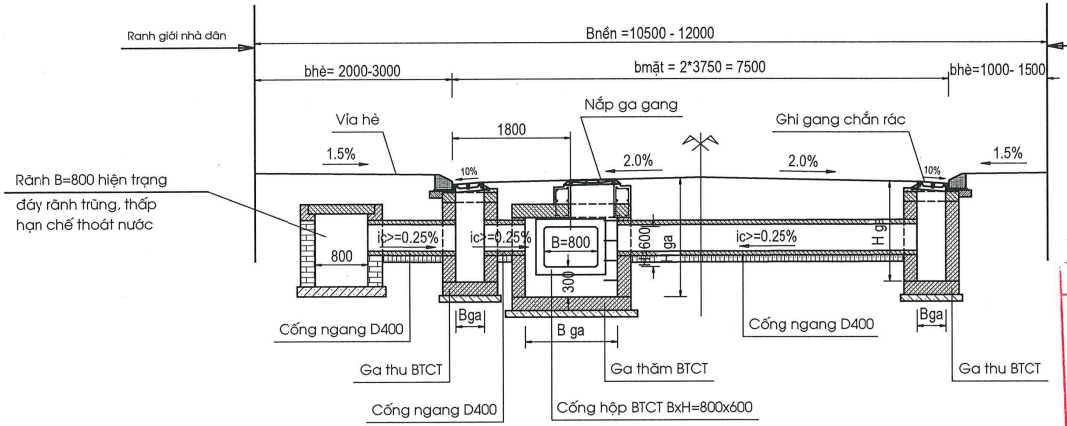

ĐOẠN NGÕ 16 ĐƯỜNG PHẠM HÙNG

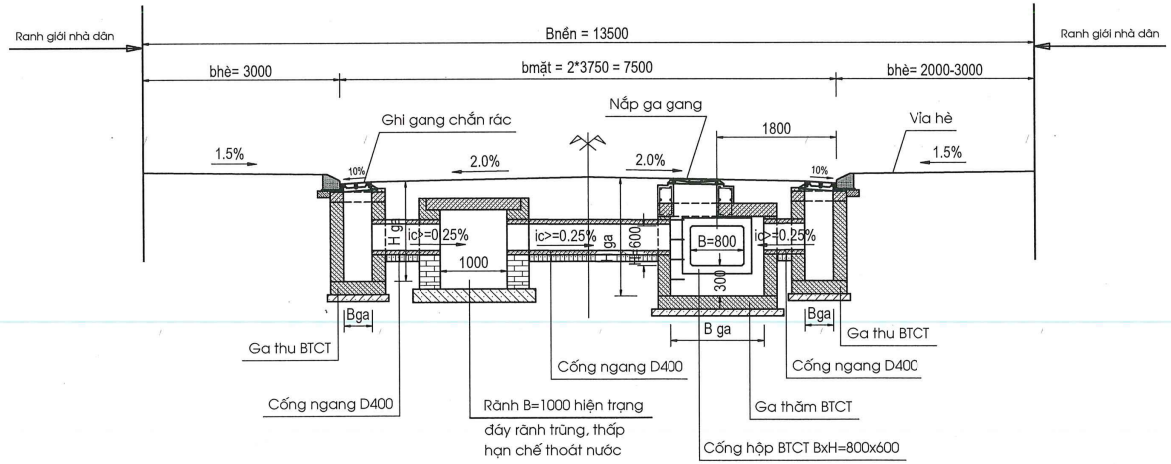

* Thuyết minh:

+ Xây dựng tuyến cống hộp khẩu độ BxH=800x600, bố trí dưới lòng đường. Sử dụng cống hộp BTCT lắp ghép, chịu tải trọng HL93.

+ Ga thăm bằng BTCT, nắp gang đúc, tiết diện lòng ga được thiết kế tuân theo quy định của tiêu chuẩn kỹ thuật.

+ Ga thu bằng BTCT, dạng trực tiếp, nắp chắn rác gang đúc, tiết diện lòng ga được thiết kế tuân theo quy định của tiêu chuẩn kỹ thuật.

+ Cống ngang bằng BTCT đúc lắp ghép, khẩu độ D400, chịu tải HL93, dẫn nước từ ga thu vào ga thăm.

+ Nối hệ thống rãnh hiện trạng B=800-1000 trong hè (trái), dưới đường với hệ thống cống hộp BxH=800x600 bằng các cống ngang D400.

+ Bản vẽ có kích thước ghi là mm, cao độ ghi là m.

CÔNG TY CỔ PHẦN TƯ VẤN KỸ THUẬT VÀ ĐẦU TƯ XÂY DỰNG ACOCI
THẨM TRA
Theo Văn bản số: 3801.2 / BCTT
Ngày 13 tháng 11 năm 2025
Chủ trì bộ môn ký tên:

SỞ XÂY DỰNG HÀ NỘI
THẨM ĐỊNH
Theo văn bản số: 16135 / SXD-CTN
ngày 20 tháng 11 năm 2025
Ký tên:

SƠ ĐỒ	DIAGRAM
HIỆU CHỈNH	REVISION
1 / 3	
2 / 4	
LẦN / LẦN	NGÀY

CHỦ ĐẦU TƯ / CLIENT
TRUNG TÂM QUẢN LÝ HẠ TẦNG KỸ THUẬT THÀNH PHỐ HÀ NỘI

ĐƠN VỊ TƯ VẤN THIẾT KẾ / CONSULTANT
CÔNG TY CP TƯ VẤN XÂY DỰNG THƯƠNG MAI AN THỊNH
Địa chỉ: Số 18 Phương Đông, tổ 22, ngõ 93 Hoàng Văn Thái, phường Phương Liệt, Thành phố Hà Nội

CÔNG TRÌNH / CONSTRUCTION
CẢI TẠO THOÁT NƯỚC PHỐ TRẦN BÌNH (ĐOẠN TRƯỚC CỬA UBND PHƯỜNG MAI DỊCH ĐẾN BỆNH VIỆN 19/8)

ĐỊA ĐIỂM / LOCATION
PHƯỜNG PHÚ DIỄN, TP.HÀ NỘI

HẠNG MỤC / WORK
THOÁT NƯỚC

TÊN BẢN VẼ / DWG.TITLE
CẮT NGANG ĐIỂN HÌNH SỬA CHỮA CẢI TẠO

GIÁM ĐỐC / ACTING DIRECTOR
DƯƠNG THỊ NGHỆ

CHỦ NHIỆM THIẾT KẾ / DESIGN MANAGER
ĐINH VIẾT CƯỜNG

CHỦ TRÌ THIẾT KẾ / P.S DESIGNED
NGUYỄN HIỀN LONG

THIẾT KẾ - VẼ / DESIGNED - DRAWN
TRỊNH NGỌC SƠN

QUẢN LÝ KỸ THUẬT / T.C MANAGER
NGUYỄN ANH TUẤN

TỶ LỆ SCALE	THIẾT KẾ BẢN VẼ THI CÔNG
1/ 75	TECHNICAL DWG
HOÀN THÀNH ...../2025	KÝ HIỆU BV- CNĐH-SCTN

CẤU TẠO CỐNG HỘP BTCT BXH=800X600

CẮT NGANG CỐNG BXH=800X600

1/2 VỊ TRÍ MỐI NỐI | 1/2 VỊ TRÍ THÂN CỐNG

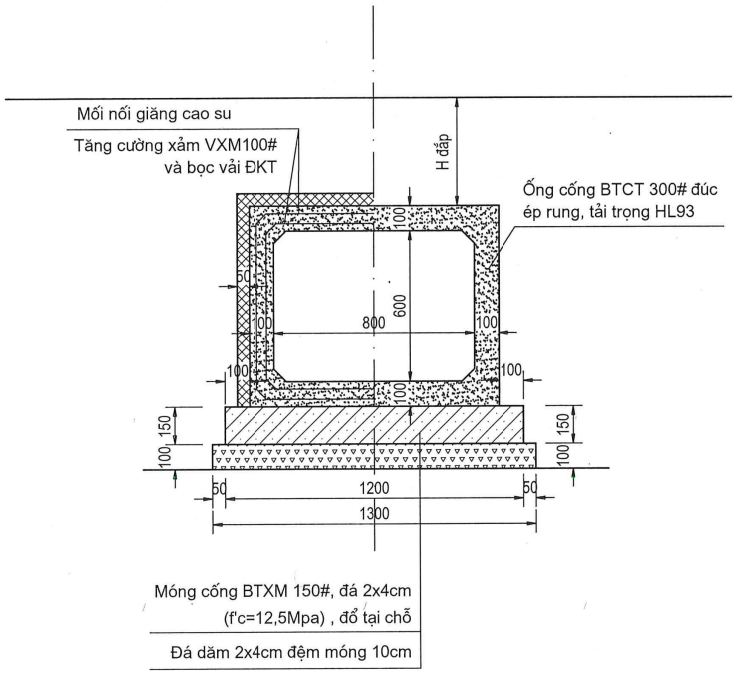

LẮP ĐẶT VÀ MỐI NỐI CỐNG BXH=800X600

CẮT DỌC CỐNG

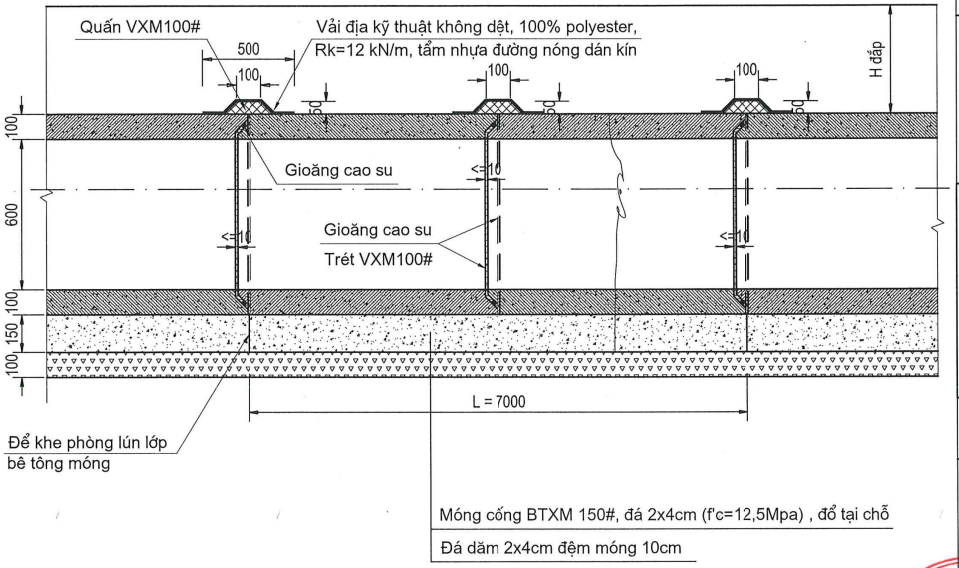

CÔNG TY CỔ PHẦN TƯ VẤN KỸ THUẬT VÀ ĐẦU TƯ XÂY DỰNG ACOCI
THẨM TRA
Theo Văn bản số:...../.....
Ngày .....tháng .....năm 20.....
Chủ trì bộ môn ký tên:

* Thuyết minh:

+ Cống hộp BxH=800x600 được sử dụng làm tuyến cống thoát nước trục chính.

+ Sử dụng ống cống BTCT 300# đúc ép rung mua sẵn của các nhà máy bán trên thị trường.

+ Ống cống chịu lực tải trọng HL93, với các môđun chiều dài L = 1 /1,5 m.

+ Mối nối ống cống gioăng cao su, tăng cường thêm xảm vữa XM 100# và quấn bọc kín phía ngoài bằng 1 lớp vải địa kỹ thuật loại không dệt, 100% polyester cường lực Rk=12 kN/m, tẩm nhựa đường nóng dán.

+ Móng cống BTXM150# đá 2x4cm (f'c=15MPa) đổ tại chỗ dầy 15cm.Cứ 7m để 1 khe phòng lún cho lớp BTXM móng cống.

+ Đệm dưới móng cống là lớp đá dăm 2x4cm đầm chặt dầy 10cm.

+ Bản vẽ có kích thước ghi là mm, cao độ ghi là m.

BẢNG TỔNG HỢP KHỐI LƯỢNG 1M CỐNG HỘP BXH=800X600

Stt	Hạng mục	Đơn vị	Khối lượng	Diễn giải
1	Ống cống hộp BxH=800x600, BTCT 300#	m	1	Tải trọng HL - 93
2	Mối nối cống hộp BxH=800x600	mối	1	Gioăng cao su, tăng cường xảm vữa XM100# và bọc vải ĐKT dán nhựa đường
3	BTXM 150#, đá 2x4cm móng cống đổ tại chỗ	m3	0,180	1,2*0,15*1
4	Đá dăm 2x4cm dầy 10cm lớp đệm	m3	0,130	1,3*0,1*1
5	Ván khuôn đổ bê tông tại chỗ	m2	0,300	0,15*2*1

SƠ ĐỒ	DIAGRAM
HIỆU CHỈNH	REVISION
1 / 3	
2 / 4	
LẦN / LẦN	NGÀY
CHỦ ĐẦU TƯ	CLIENT
TRUNG TÂM QUẢN LÝ HẠ TẦNG KỸ THUẬT THÀNH PHỐ HÀ NỘI	
ĐƠN VỊ TƯ VẤN THIẾT KẾ	CONSULTANT
CÔNG TY CP TƯ VẤN XÂY DỰNG THƯƠNG MAI AN THỊNH	
Địa chỉ: Số 18 Phương Đông, tổ 22, ngõ 93 Hoàng Văn Thái, phường Phương Liệt, Thành phố Hà Nội	
CÔNG TRÌNH	CONSTRUCTION
CẢI TẠO THOÁT NƯỚC PHỐ TRẦN BÌNH (ĐOẠN TRƯỚC CỬA UBND PHƯỜNG MAI DỊCH ĐẾN BỆNH VIỆN 19/8)	
ĐỊA ĐIỂM	LOCATION
PHƯỜNG PHÚ DIỄN, TP.HÀ NỘI	
HẠNG MỤC	WORK
THOÁT NƯỚC	
TÊN BẢN VẼ	DWG.TITLE
CẤU TẠO CỐNG HỘP BTCT BXH=800X600	
GIÁM ĐỐC	ACTING DIRECTOR
DƯƠNG THỊ NGHỆ	
CHỦ NHIỆM THIẾT KẾ	DESIGN MANAGER
ĐINH VIẾT CƯỜNG	
CHỦ TRÌ THIẾT KẾ	P.S DESIGNED
NGUYỄN HIỂN LONG	
THIẾT KẾ - VẼ	DESIGNED - DRAWN
TRỊNH NGỌC SƠN	
QUẢN LÝ KỸ THUẬT	T.C MANAGER
NGUYỄN ANH TUẤN	
TỶ LỆ SCALE	THIẾT KẾ BẢN VẼ THI CÔNG
1/ 20	TECHNICAL DWG
HOÀN THÀNH	KÝ HIỆU
...../2025	BV- ONGCONGHOP

CÔNG TY CỔ PHẦN TƯ VẤN XÂY DỰNG THƯƠNG MẠI AN THỊNH

CẤU TẠO CỐNG TRÒN D400

CÔNG TY CỔ PHẦN TƯ VẤN KỸ THUẬT VÀ ĐẦU TƯ XÂY DỰNG ACOCI
THẨM TRA
Theo Văn bản số:...../.....
Ngày .....tháng .....năm 20.....
Chủ trì bộ môn ký tên:

MẶT BẰNG CỐNG

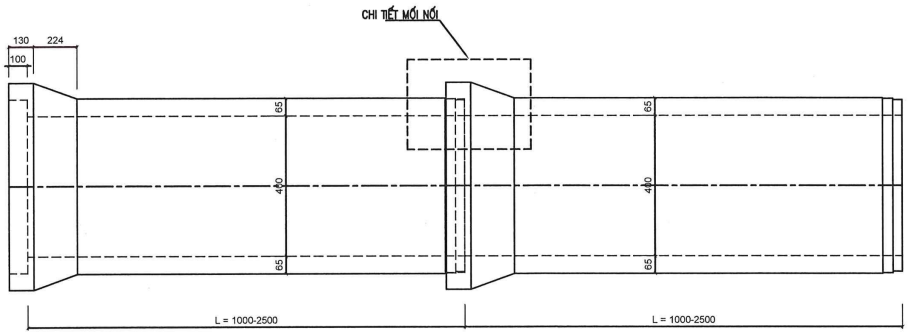

MẶT CẮT DỌC CỐNG D400

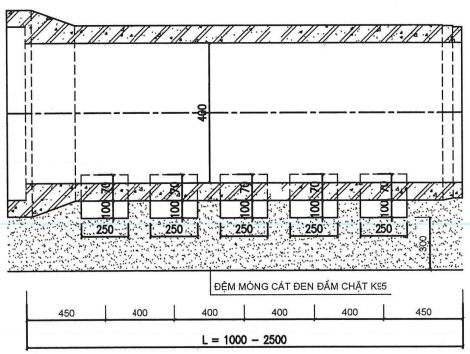

MỐI NỐI CỐNG

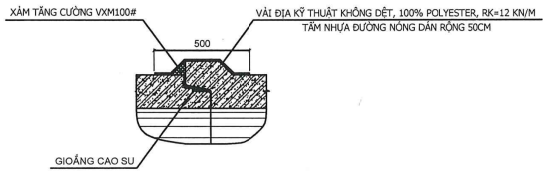

GHI CHÚ:

1– KÍCH THƯỚC TRONG BẢN VẼ GHI BẰNG MM
2 – LIÊN KẾT NHỮNG THANH CỐT THÉP ĐƯỢC TIẾN HÀNH BẰNG MÁY HÀN TỰ ĐỘNG HAY BUỘC
3 – CỐT THÉP KÉO NGUỘI CÓ GIỚI HẠN CHẢY FY = 500MPA. ỐNG CỐNG BTCT M300, ĐẾ CỐNG BTCT M200
4 – CHIỀU CAO ĐẤT ĐẮP TRÊN CỐNG TỪ 0.5 – 4.0M
5 – YÊU CẦU ĐỐI VỚI ĐẤT NỀN ĐƯỢC HƯỚNG DẪN TRONG THUYẾT MINH CHUNG
6 – CỐNG ĐẶT DƯỚI ĐƯỜNG ÔTÔ (HOẠT TẢI HL–93, TƯƠNG ĐƯƠNG CẤP TẢI TIÊU CHUẨN TC)
7 – CỐNG ĐƯỢC CHẾ TẠO BẰNG CÔNG NGHỆ RUNG LÕI
8 – BẢN VẼ MANG TÍNH ĐỊNH HƯỚNG, CÓ THỂ THEO SẢN PHẨM CỦA NHÀ SẢN XUẤT CUNG CẤP ĐÃ ĐƯỢC CÔNG BỐ HỢP QUY, HỢP CHUẨN, THÍ NGHIỆM NÉN ỐNG CỐNG ĐẠT YÊU CẦU CHỊU TẢI HL–93 THEO YÊU CẦU CỦA THIẾT KẾ.
9 – ĐẾ CỐNG BẰNG BTCT M200 ĐÚC SẴN LẮP GHÉP, BỐ TRÍ 2 ĐẾ CỐNG CHO 1M.
10 – MỐI NỐI CỐNG GIOĂNG CAO SU, TĂNG CƯỜNG XÁM VỮA XM100# VÀ 01 LỚP VẢI ĐKT DÁN BỌC NGOÀI.

SƠ ĐỒ			DIAGRAM
HIỆU CHỈNH			REVISION
1		3	
2		4	
LẦN		LẦN	NGÀY

CHỦ ĐẦU TƯ / CLIENT
TRUNG TÂM QUẢN LÝ HẠ TẦNG KỸ THUẬT THÀNH PHỐ HÀ NỘI

ĐƠN VỊ TƯ VẤN THIẾT KẾ / CONSULTANT
CÔNG TY CP TƯ VẤN XÂY DỰNG THƯƠNG MAI AN THỊNH
Địa chỉ: Số 18 Phương Đông, lô 22, ngõ 93 Hoàng Văn Thái, phường Phương Liệt, Thành phố Hà Nội

CÔNG TRÌNH / CONSTRUCTION
CẢI TẠO THOÁT NƯỚC PHỐ TRẦN BÌNH (ĐOẠN TRƯỚC CỬA UBND PHƯỜNG MAI DỊCH ĐẾN BỆNH VIỆN 19/8)

ĐỊA ĐIỂM / LOCATION
PHƯỜNG PHÚ DIỄN, TP.HÀ NỘI

HẠNG MỤC / WORK
THOÁT NƯỚC

TÊN BẢN VẼ / DWG.TITLE
CỐNG TRÒN D400

GIÁM ĐỐC / ACTING DIRECTOR
DƯƠNG THỊ NGHỆ

CHỦ NHIỆM THIẾT KẾ / DESIGN MANAGER
ĐINH VIẾT CƯỜNG

CHỦ TRÌ THIẾT KẾ / P.S DESIGNED
NGUYỄN HIỀN LONG

THIẾT KẾ - VẼ / DESIGNED - DRAWN
TRỊNH NGỌC SƠN

QUẢN LÝ KỸ THUẬT / T.C MANAGER
NGUYỄN ANH TUẤN

TỶ LỆ SCALE	THIẾT KẾ BẢN VẼ THI CÔNG
1/ 10	TECHNICAL DWG
HOÀN THÀNH	KÝ HIỆU
...../2025	BV- ONG CONG-D400

GA THU TRỰC TIẾP D400: BÊN PHÍA ĐỐI DIỆN CỐNG HỘP

CÔNG TY CỔ PHẦN TƯ VẤN KỸ THUẬT VÀ ĐẦU TƯ XÂY DỰNG ACOCI
THẨM TRA
Theo Văn bản số:...../.....
Ngày ...tháng ...năm 20.....
Chủ trì bộ môn ký tên:

MẶT CẮT 1-1

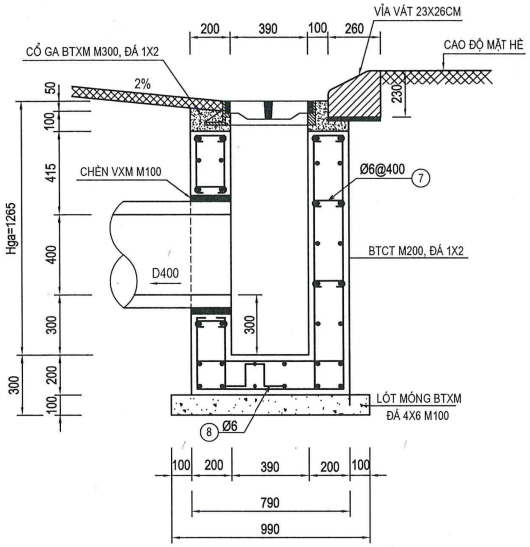

MẶT CẮT 2-2

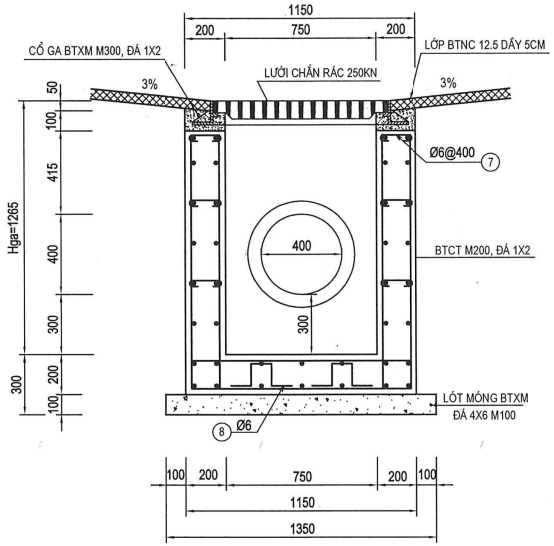

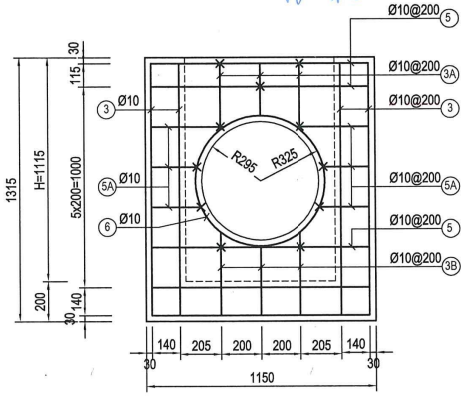

MẶT BẰNG GA THU TRỰC TIẾP

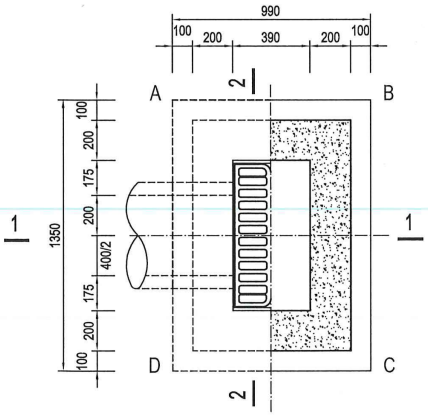

CỐT THÉP THÀNH A-B; D-C

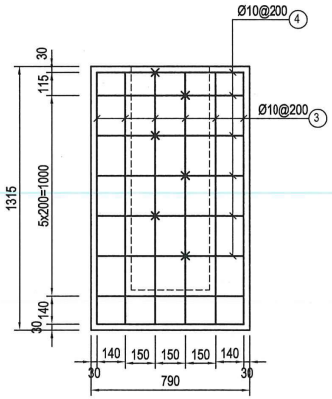

CỐT THÉP THÀNH B-C

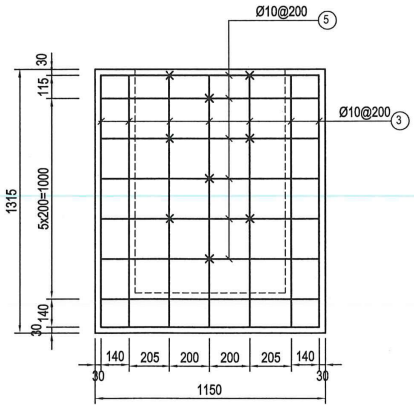

CỐT THÉP ĐÁY GA

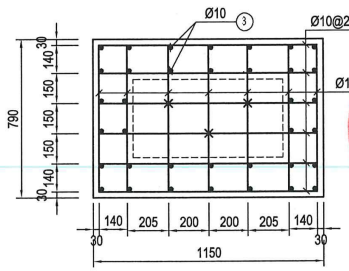

THUYẾT MINH

1- GA THU TRỰC TIẾP BẰNG BTCT ĐÚC SẴN LẮP GHÉP, KÍCH THƯỚC BÊN TRONG LÒNG 390X750MM, DÙNG ĐỂ THU NƯỚC MẶT ĐƯỜNG DẪN VÀO CỐNG NGANG D400

2- GHI CHẮN RÁC BẰNG GANG CẦU ĐÚC SẴN XUẤT TẠI NHÀ MÁY, TẢI TRỌNG TẠI MÉP ĐƯỜNG 250 KN

3- TRONG PHẠM VI 1M QUANH GIẾNG THU VUỐT DỐC 3% VỀ PHÍA LƯỚI THU

4- CHÈN GIÁ ĐỠ BẰNG BÊ TÔNG M300 ĐÁ 1X2CM (F'C=22.5MPA) VÀ LỚP BTN MẶT ĐƯỜNG

5- CỐT THÉP DÙNG LOẠI: D<10 -TRƠN CB240T; D=>10 -GAI CB400-V

6- BÊ TÔNG ĐÚC GA (TƯỜNG + ĐÁY) M200, ĐÁ 1X2CM (F'C=15MPA)

7- LỚP LÓT MÓNG GA BẰNG BTXM M100 ĐÁ 4X6CM (F'C=7.5MPA) DÀY 10CM

8- KÍCH THƯỚC TRONG BẢN VẼ ĐƠN VỊ LÀ MM

SƠ ĐỒ	DIAGRAM
HIỆU CHỈNH	REVISION
1	3
2	4
LẦN	LẦN / NGÀY

CHỦ ĐẦU TƯ / CLIENT
TRUNG TÂM QUẢN LÝ HẠ TẦNG KỸ THUẬT THÀNH PHỐ HÀ NỘI

ĐƠN VỊ TƯ VẤN THIẾT KẾ / CONSULTANT
CÔNG TY CP TƯ VẤN XÂY DỰNG THƯƠNG MAI AN THỊNH
Địa chỉ: Số 18 Phương Đông, tổ 22, ngõ 93 Hoàng Văn Thái, phường Phương Liệt, Thành phố Hà Nội

CÔNG TRÌNH / CONSTRUCTION
CẢI TẠO THOÁT NƯỚC PHỐ TRẦN BÌNH (ĐOẠN TRƯỚC CỬA UBND PHƯỜNG MAI DỊCH ĐẾN BỆNH VIỆN 19/8)

ĐỊA ĐIỂM / LOCATION
PHƯỜNG PHÚ DIỄN, TP.HÀ NỘI

HẠNG MỤC / WORK
THOÁT NƯỚC

TÊN BẢN VẼ / DWG.TITLE
GA THU TRỰC TIẾP D400

GIÁM ĐỐC / ACTING DIRECTOR
DƯƠNG THỊ NGHỆ

CHỦ NHIỆM THIẾT KẾ / DESIGN MANAGER
ĐINH VIẾT CƯỜNG

CHỦ TRÌ THIẾT KẾ / P.S DESIGNED
NGUYỄN HIỂN LONG

THIẾT KẾ - VẼ / DESIGNED - DRAWN
TRỊNH NGỌC SƠN

QUẢN LÝ KỸ THUẬT / T.C MANAGER
NGUYỄN ANH TUẤN

TỶ LỆ SCALE	THIẾT KẾ BẢN VẼ THI CÔNG
1/ 25	TECHNICAL DWG
HOÀN THÀNH ...../2025	KÝ HIỆU BV- GTHU D400 -01

GA THU TRỰC TIẾP D400: BÊN PHÍA ĐỐI DIỆN CỐNG HỘP

GHI GANG THU NƯỚC

CẤU TẠO GIÁ ĐỠ BẰNG GANG ĐÚC

CẮT DỌC

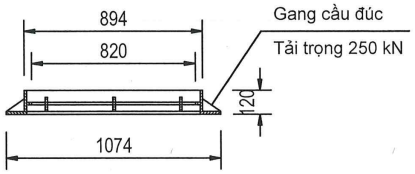

MẶT BẰNG

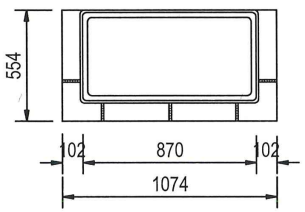

CẮT NGANG

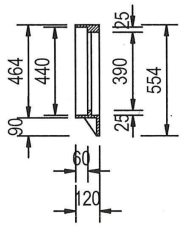

LƯỚI CHẮN RÁC BẰNG GANG ĐÚC

CẮT DỌC

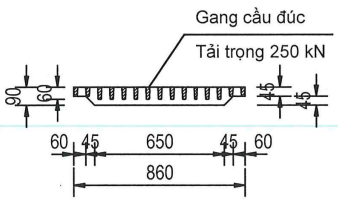

MẶT BẰNG

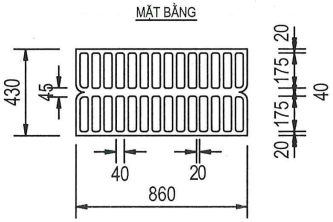

BẢNG THỐNG KÊ CỐT THÉP GA THU TRỰC TIẾP D400

Số hiệu	Hình dạng và kích thước	ϕ	Chiều dài thanh (mm)	Mối nối	Số lượng 1CK	Số lượng Toàn bộ	Tổng chiều dài (m)	Khối lượng (Kg) Tổng	Khối lượng (Kg) D<=10mm	Khối lượng (Kg) D<=18mm	Khối lượng (Kg) D>18mm
1	50 730 50	ϕ10	830	0	14	14	11,62	7,170	7,170	0,000	0,000
2	50 1090 50	ϕ10	1190	0	12	12	14,28	8,811	8,811	0,000	0,000
3	50 1255 50	ϕ10	1355	0	30	30	40,65	25,081	25,081	0,000	0,000
3A	50 Tb 306 50	ϕ10	406	0	6	6	2,436	1,503	1,503	0,000	0,000
3B	50 Tb 391 50	ϕ10	491	0	6	6	2,946	1,818	1,818	0,000	0,000
4	50 730 50	ϕ10	830	0	24	24	19,92	12,291	12,291	0,000	0,000
5	50 1090 50	ϕ10	1190	0	18	18	21,42	13,216	13,216	0,000	0,000
5A	50 Tb 280 50	ϕ10	380	0	12	12	4,56	2,814	2,814	0,000	0,000
6	650 60	ϕ10	2161	0	2	2	4,322	2,667	2,667	0,000	0,000
7	60 140 60	ϕ6	260	0	32	32	8,32	1,847	1,847	0,000	0,000
8	140 100 60	ϕ6	500	0	3	3	1,5	0,333	0,333	0,000	0,000
*	Tổng cộng cốt thép / Phân loại theo đường kính							77,55	77,55	0,00	0,00
**	Tổng cộng cho:			12	ga			930,6	930,6	0,0	0,0

BẢNG KHỐI LƯỢNG GA THU TRỰC TIẾP D400

	HẠNG MỤC	ĐƠN VỊ	KHỐI LƯỢNG 1 GA	SỐ LƯỢNG GA	TỔNG KHỐI LƯỢNG
1	BÊ TÔNG CỔ GA M300 ĐÁ 1X2, ĐỔ TẠI CHỖ	M3	0,139	12	1,67
2	BÊ TÔNG HỐ GA M200 ĐÁ 1X2CM, ĐÚC SẴN	M3	0,824	12	9,89
3	BÊ TÔNG LÓT MÓNG GA M100 ĐÁ 4X6CM, TẠI CHỖ	M3	0,134	12	1,60
4	VÁN KHUÔN CỔ GA	M2	0,308	12	3,70
5	VÁN KHUÔN HỐ GA	M2	7,203	12	86,44
6	VÁN KHUÔN LÓT MÓNG GA	M2	0,468	12	5,62
7	SONG CHẮN RÁC GANG TẢI TRỌNG 250KN	BỘ	1	12	12,00

* Thuyết minh:

+ Bản vẽ có kích thước ghi là mm, cao độ ghi là m.

CÔNG TY CỔ PHẦN TƯ VẤN KỸ THUẬT VÀ ĐẦU TƯ XÂY DỰNG ACOCI
THẨM TRA
Theo văn bản số:...../.....
Ngày ..... tháng ..... năm 20.....
Chủ trì bộ môn kỹ thuật

SƠ ĐỒ	DIAGRAM
HIỆU CHỈNH	REVISION
1	3
2	4
LẦN	NGÀY

CHỦ ĐẦU TƯ / CLIENT
TRUNG TÂM QUẢN LÝ HẠ TẦNG KỸ THUẬT THÀNH PHỐ HÀ NỘI

ĐƠN VỊ TƯ VẤN THIẾT KẾ / CONSULTANT
CÔNG TY CP TƯ VẤN XÂY DỰNG THƯƠNG MAI AN THỊNH
Địa chỉ: Số 18 Phương Đông, tổ 22, ngõ 93 Hoàng Văn Thái, phường Phương Liệt, Thành phố Hà Nội

CÔNG TRÌNH / CONSTRUCTION
CẢI TẠO THOÁT NƯỚC PHỐ TRẦN BÌNH (ĐOẠN TRƯỚC CỬA UBND PHƯỜNG MAI DỊCH ĐẾN BỆNH VIỆN 19/8)

ĐỊA ĐIỂM / LOCATION
PHƯỜNG PHÚ DIỄN, TP.HÀ NỘI

HẠNG MỤC / WORK
THOÁT NƯỚC

TÊN BẢN VẼ / DWG.TITLE
GA THU TRỰC TIẾP D400

GIÁM ĐỐC / ACTING DIRECTOR
DƯƠNG THỊ NGHỆ

CHỦ NHIỆM THIẾT KẾ / DESIGN MANAGER
ĐINH VIẾT CƯỜNG

CHỦ TRÌ THIẾT KẾ / P.S DESIGNED
NGUYỄN HIỂN LONG

THIẾT KẾ - VẼ / DESIGNED - DRAWN
TRỊNH NGỌC SƠN

QUẢN LÝ KỸ THUẬT / T.C MANAGER
NGUYỄN ANH TUẤN

TỶ LỆ SCALE	THIẾT KẾ BẢN VẼ THI CÔNG
1/ 25	TECHNICAL DWG
HOÀN THÀNH ...../2025	KÝ HIỆU BV- GTHU D400 -02

GA THU TRỰC TIẾP D400/D400: PHÍA CỐNG HỘP

CÔNG TY CỔ PHẦN TƯ VẤN KỸ THUẬT VÀ ĐẦU TƯ XÂY DỰNG ACOCI
THẨM TRA
Theo Văn bản số:...../.....
Ngày tháng năm 20.....
Chủ trì bộ môn ký tên:

MẶT CẮT 1-1

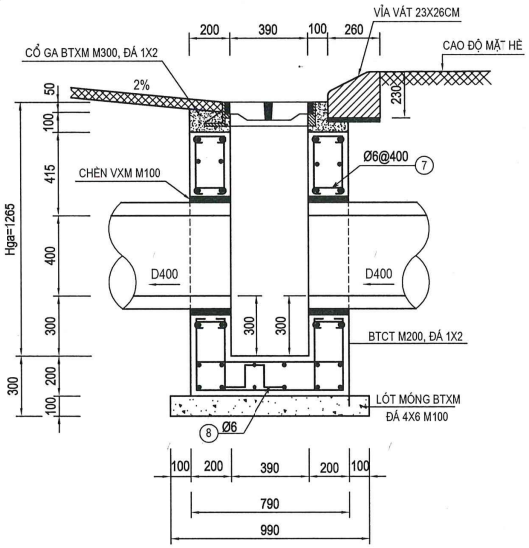

MẶT CẮT 2-2

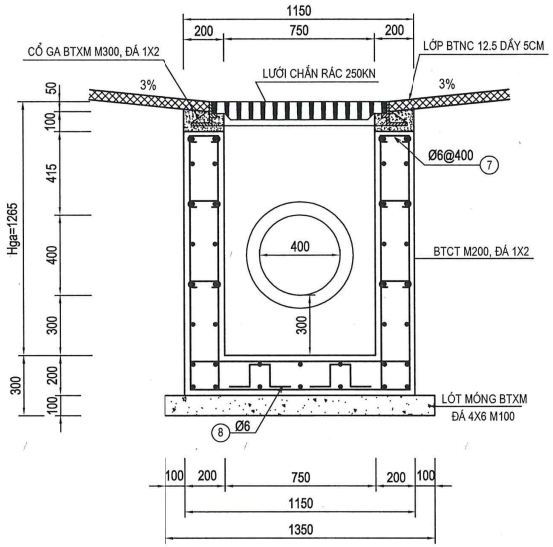

CỐT THÉP THÀNH A-B; D-C

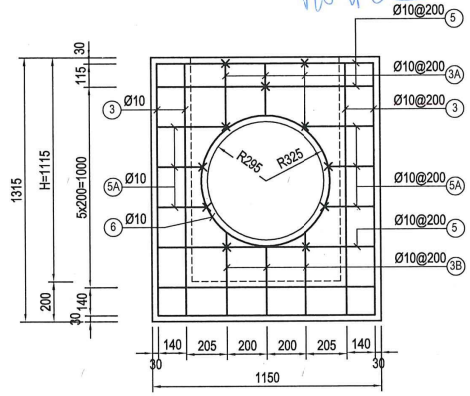

MẶT BẰNG GA THU TRỰC TIẾP

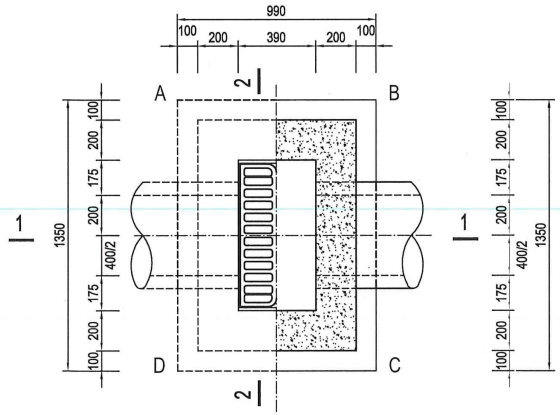

CỐT THÉP THÀNH A-B; D-C

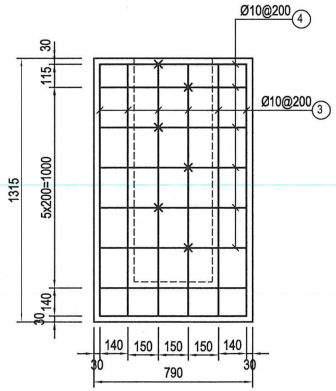

CỐT THÉP ĐÁY GA

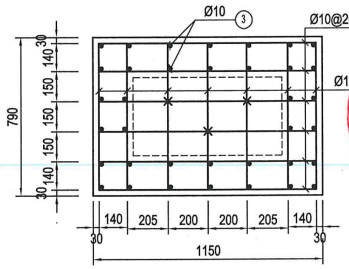

THUYẾT MINH

1- GA THU TRỰC TIẾP BẰNG BTCT ĐÚC SẴN LẮP GHÉP, KÍCH THƯỚC BÊN TRONG LÒNG 390X750MM, DÙNG ĐỂ THU NƯỚC MẶT ĐƯỜNG DẪN VÀO CỐNG NGANG D400 VÀ NỐI VỚI GA RÃNH TRÊN HÈ

2- GHI CHẮN RÁC BẰNG GANG CẦU ĐÚC SẴN XUẤT TẠI NHÀ MÁY, TẢI TRỌNG TẠI MÉP ĐƯỜNG 250 KN

3- TRONG PHẠM VI 1M QUANH GIẾNG THU VUỐT DỐC 3% VỀ PHÍA LƯỚI THU

4- CHÈN GIÁ ĐỠ BẰNG BÊ TÔNG M300 ĐÁ 1X2CM (F'C=22.5MPA) VÀ LỚP BTN MẶT ĐƯỜNG

5- CỐT THÉP DÙNG LOẠI: D<10 -TRƠN CB240T; D=>10 -GAI CB400-V

6- BÊ TÔNG ĐÚC GA (TƯỜNG + ĐÁY) M200, ĐÁ 1X2CM (F'C=15MPA)

7- LỚP LÓT MÓNG GA BẰNG BTXM M100 ĐÁ 4X6CM (F'C=7.5MPA) DÀY 10CM

8- KÍCH THƯỚC TRONG BẢN VẼ ĐƠN VỊ LÀ MM

SƠ ĐỒ / DIAGRAM	
HIỆU CHỈNH / REVISION	
1	3
2	4
LẦN	LẦN / NGÀY
CHỦ ĐẦU TƯ / CLIENT	TRUNG TÂM QUẢN LÝ HẠ TẦNG KỸ THUẬT THÀNH PHỐ HÀ NỘI
ĐƠN VỊ TƯ VẤN THIẾT KẾ / CONSULTANT	CÔNG TY CP TƯ VẤN XÂY DỰNG THƯƠNG MAI AN THỊNH Địa chỉ: Số 18 Phương Đông, tổ 22, ngõ 93 Hoàng Văn Thái, phường Phương Liệt, Thành phố Hà Nội
CÔNG TRÌNH / CONSTRUCTION	CẢI TẠO THOÁT NƯỚC PHỐ TRẦN BÌNH (ĐOẠN TRƯỚC CỬA UBND PHƯỜNG MAI DỊCH ĐẾN BỆNH VIỆN 19/8)
ĐỊA ĐIỂM / LOCATION	PHƯỜNG PHÚ DIỄN, TP.HÀ NỘI
HẠNG MỤC / WORK	THOÁT NƯỚC
TÊN BẢN VẼ / DWG.TITLE	GA THU TRỰC TIẾP D400/D400
GIÁM ĐỐC / ACTING DIRECTOR	DƯƠNG THỊ NGHỆ
CHỦ NHIỆM THIẾT KẾ / DESIGN MANAGER	ĐINH VIẾT CƯỜNG
CHỦ TRÌ THIẾT KẾ / P.S DESIGNED	NGUYỄN HIỂN LONG
THIẾT KẾ - VẼ / DESIGNED - DRAWN	TRỊNH NGỌC SƠN
QUẢN LÝ KỸ THUẬT / T.C MANAGER	NGUYỄN ANH TUẤN
TỶ LỆ / SCALE	1/ 25
THIẾT KẾ BẢN VẼ THI CÔNG / TECHNICAL DWG	
HOÀN THÀNH	...../2025
KÝ HIỆU	BV- GTHU D400/400 -01

GA THU TRỰC TIẾP D400/D400: PHÍA CỐNG HỘP

CÔNG TY CỔ PHẦN TƯ VẤN KỸ THUẬT VÀ ĐẦU TƯ XÂY DỰNG ACOCI
THẨM TRA
Theo Văn bản số:...../.....
Ngày .....tháng .....năm 20.....
Chủ trì bộ môn ký tên:

GHI GANG THU NƯỚC

CẤU TẠO GIÁ ĐỠ BẰNG GANG ĐÚC

CẮT DỌC

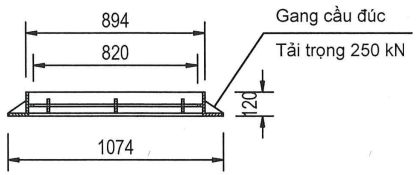

MẶT BẰNG

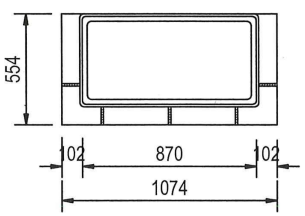

CẮT NGANG

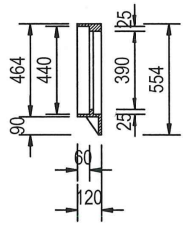

LƯỚI CHẮN RÁC BẰNG GANG ĐÚC

CẮT DỌC

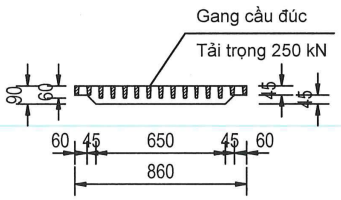

MẶT BẰNG

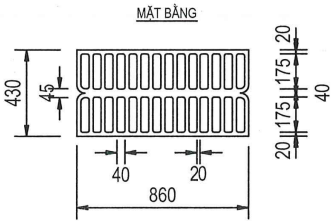

BẢNG THỐNG KÊ CỐT THÉP GA THU TRỰC TIẾP D400/D400

Số hiệu	Hình dạng và kích thước	ϕ	Chiều dài thanh (mm)	Mối nối	Số lượng 1CK	Số lượng Toàn bộ	Tổng chiều dài (m)	Khối lượng (Kg) Tổng	D<=10mm	D<=18mm	D>18mm
1	50 730 50	ϕ10	830	0	14	14	11,62	7,170	7,170	0,000	0,000
2	50 1090 50	ϕ10	1190	0	12	12	14,28	8,811	8,811	0,000	0,000
3	50 1255 50	ϕ10	1355	0	24	24	32,52	20,065	20,065	0,000	0,000
3A	50 Tb 306 50	ϕ10	406	0	12	12	4,872	3,006	3,006	0,000	0,000
3B	50 Tb 391 50	ϕ10	491	0	12	12	5,892	3,635	3,635	0,000	0,000
4	50 730 50	ϕ10	830	0	24	24	19,92	12,291	12,291	0,000	0,000
5	50 1090 50	ϕ10	1190	0	12	12	14,28	8,811	8,811	0,000	0,000
5A	50 Tb 280 50	ϕ10	380	0	24	24	9,12	5,627	5,627	0,000	0,000
6	650 60	ϕ10	2161	0	4	4	8,644	5,333	5,333	0,000	0,000
7	60 140 60	ϕ6	260	0	34	34	8,84	1,962	1,962	0,000	0,000
8	140 100 60	ϕ6	500	0	3	3	1,5	0,333	0,333	0,000	0,000
*	Tổng cộng cốt thép / Phân loại theo đường kính							77,04	77,04	0,00	0,00
**	Tổng cộng cho: 7 ga							539,3	539,3	0,0	0,0

BẢNG KHỐI LƯỢNG GA THU TRỰC TIẾP D400/D400

	HẠNG MỤC	ĐƠN VỊ	KHỐI LƯỢNG 1 GA	SỐ LƯỢNG GA	TỔNG KHỐI LƯỢNG
1	BÊ TÔNG CỔ GA M300 ĐÁ 1X2, ĐỔ TẠI CHỖ	M3	0,139	7	0,97
2	BÊ TÔNG HỐ GA M200 ĐÁ 1X2CM, ĐÚC SẴN	M3	0,780	7	5,46
3	BÊ TÔNG LÓT MÓNG GA M100 ĐÁ 4X6CM, TẠI CHỖ	M3	0,134	7	0,94
4	VÁN KHUÔN CỔ GA	M2	0,308	7	2,16
5	VÁN KHUÔN HỐ GA	M2	6,762	7	47,34
6	VÁN KHUÔN LÓT MÓNG GA	M2	0,468	7	3,28
7	SONG CHẮN RÁC GANG TẢI TRỌNG 250KN	BỘ	1	7	7,00

* Thuyết minh:

+ Bản vẽ có kích thước ghi là mm, cao độ ghi là m.

SƠ ĐỒ / DIAGRAM	
HIỆU CHỈNH / REVISION	1, 2, 3, 4
LẦN / LẦN / NGÀY	
CHỦ ĐẦU TƯ / CLIENT	TRUNG TÂM QUẢN LÝ HẠ TẦNG KỸ THUẬT THÀNH PHỐ HÀ NỘI
ĐƠN VỊ TƯ VẤN THIẾT KẾ / CONSULTANT	CÔNG TY CP TƯ VẤN XÂY DỰNG THƯƠNG MAI AN THỊNH Địa chỉ: Số 18 Phương Đông, tổ 22, ngõ 93 Hoàng Văn Thái, phường Phương Liệt, Thành phố Hà Nội
CÔNG TRÌNH / CONSTRUCTION	CẢI TẠO THOÁT NƯỚC PHỐ TRẦN BÌNH (ĐOẠN TRƯỚC CỬA UBND PHƯỜNG MAI DỊCH ĐẾN BỆNH VIỆN 19/8)
ĐỊA ĐIỂM / LOCATION	PHƯỜNG PHÚ DIỄN, TP.HÀ NỘI
HẠNG MỤC / WORK	THOÁT NƯỚC
TÊN BẢN VẼ / DWG.TITLE	GA THU TRỰC TIẾP D400/D400
GIÁM ĐỐC / ACTING DIRECTOR	DƯƠNG THỊ NGHỆ
CHỦ NHIỆM THIẾT KẾ / DESIGN MANAGER	ĐINH VIẾT CƯỜNG
CHỦ TRÌ THIẾT KẾ / P.S DESIGNED	NGUYỄN HIỂN LONG
THIẾT KẾ - VẼ / DESIGNED - DRAWN	TRỊNH NGỌC SƠN
QUẢN LÝ KỸ THUẬT / T.C MANAGER	NGUYỄN ANH TUẤN
TỶ LỆ / SCALE	1/ 25
THIẾT KẾ BẢN VẼ THI CÔNG / TECHNICAL DWG	
HOÀN THÀNH	...../2025
KÝ HIỆU	BV- GTHU D400/400 -02

GA THĂM CỐNG BXH=800X600

(LOẠI 1: B800/B800/D400/D400 ÁP DỤNG CHO CÁC GA THĂM: GA2 - GA6; GA9 - GA10)

CÔNG TY CỔ PHẦN TƯ VẤN KỸ THUẬT VÀ ĐẦU TƯ XÂY DỰNG ACOCI
THẨM TRA
Theo Văn bản số:...../.....
Ngày .....tháng .....năm 20.....
Chủ trì bộ môn ký tên:

MẶT CẮT 1-1

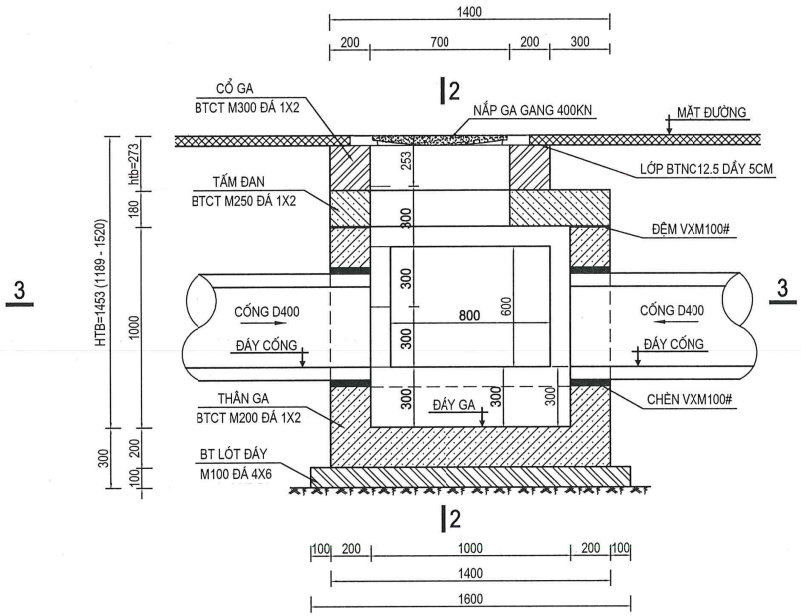

MẶT CẮT 2-2

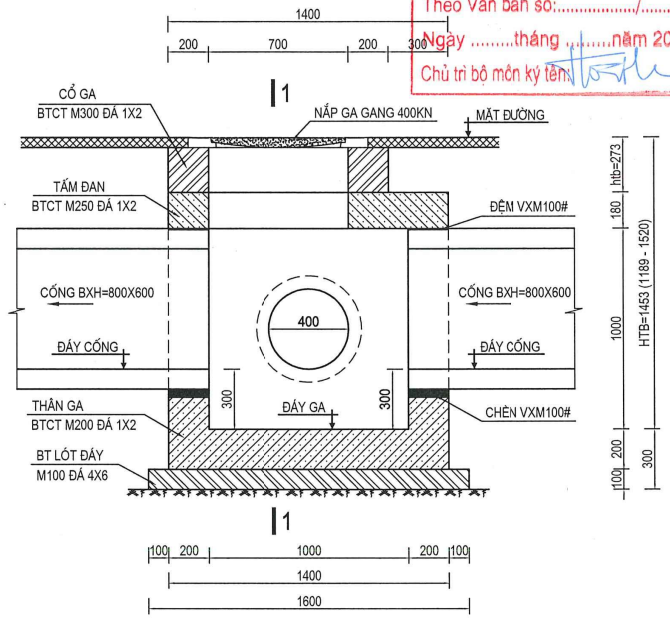

1/2 MẶT CẮT 3-3

1/2 MẶT BẰNG

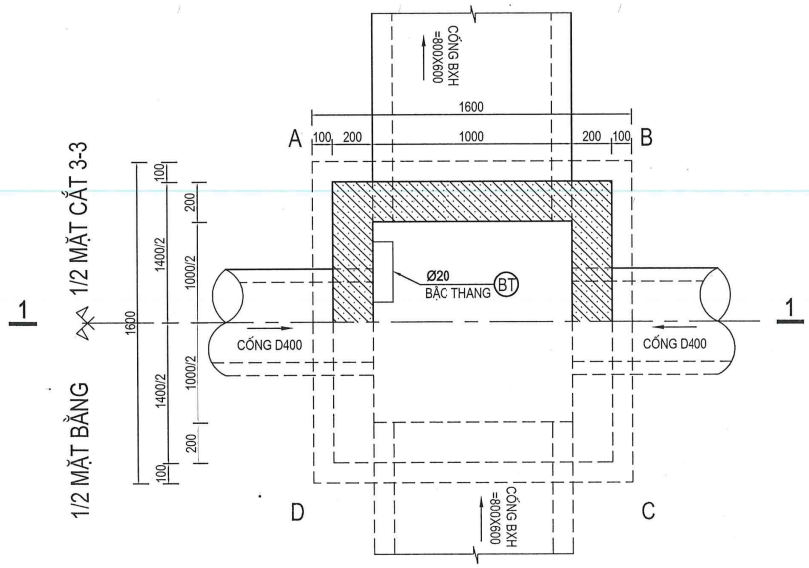

GHI CHÚ:

- GA THĂM BXH=800X600 BẰNG BTCT ĐÚC SẴN LẮP GHÉP, TẢI TRỌNG DƯỚI ĐƯỜNG HL93 (TƯƠNG ĐƯƠNG CẤP TẢI TIÊU CHUẨN TC)
- TIẾT DIỆN LÒNG GA 1X1M. THAY ĐỔI CHIỀU SÂU GA TẠI TỪNG VỊ TRÍ BẰNG CHIỀU CAO CỔ GA
- CỔ GA BẰNG BÊ TÔNG CỐT THÉP M300, ĐÁ 1X2 (F'C=22.5MPA) ĐỔ TẠI CHỖ
- TẤM ĐAN NẮP GA BẰNG BÊ TÔNG CỐT THÉP M250, ĐÁ 1X2 (F'C=20MPA) ĐÚC SẴN
- THÂN GA (TƯỜNG + ĐÁY) BẰNG BÊ TÔNG CỐT THÉP M200, ĐÁ 1X2 (F'C=15MPA) ĐÚC SẴN
- LỚP LÓT MÓNG GA BẰNG BTXM M100, ĐÁ 4X6 (F'C=7.5MPA) ĐỔ TẠI CHỖ
- NẮP GA BẰNG GANG CẦU ĐÚC SẴN XUẤT TẠI NHÀ MÁY, TẢI TRỌNG 400KN
- CAO ĐỘ MẶT GA, ĐÁY GA, ĐÁY CỐNG PHỤ THUỘC VÀO TỪNG VỊ TRÍ GA
- KÍCH THƯỚC DÙNG TRONG BẢN VẼ ĐƠN VỊ LÀ MM

SƠ ĐỒ			DIAGRAM
HIỆU CHỈNH			REVISION
1		3	
2		4	
LẦN		LẦN	NGÀY

CHỦ ĐẦU TƯ / CLIENT
TRUNG TÂM QUẢN LÝ HẠ TẦNG KỸ THUẬT THÀNH PHỐ HÀ NỘI

ĐƠN VỊ TƯ VẤN THIẾT KẾ / CONSULTANT
CÔNG TY CP TƯ VẤN XÂY DỰNG THƯƠNG MAI AN THỊNH
Địa chỉ: Số 18 Phương Đông, tổ 22, ngõ 93 Hoàng Văn Thái, phường Phương Liệt, Thành phố Hà Nội

CÔNG TRÌNH / CONSTRUCTION
CẢI TẠO THOÁT NƯỚC PHỐ TRẦN BÌNH (ĐOẠN TRƯỚC CỬA UBND PHƯỜNG MAI DỊCH ĐẾN BỆNH VIỆN 19/8)

ĐỊA ĐIỂM / LOCATION
PHƯỜNG PHÚ DIỄN, TP.HÀ NỘI

HẠNG MỤC / WORK
THOÁT NƯỚC

TÊN BẢN VẼ / DWG.TITLE
GA THĂM CỐNG BXH=800X600 (L1)

GIÁM ĐỐC / ACTING DIRECTOR
DƯƠNG THỊ NGHỆ

CHỦ NHIỆM THIẾT KẾ / DESIGN MANAGER
ĐINH VIẾT CƯỜNG

CHỦ TRÌ THIẾT KẾ / P.S DESIGNED
NGUYỄN HIỀN LONG

THIẾT KẾ - VẼ / DESIGNED - DRAWN
TRỊNH NGỌC SƠN

QUẢN LÝ KỸ THUẬT / T.C MANAGER
NGUYỄN ANH TUẤN

TỶ LỆ SCALE	THIẾT KẾ BẢN VẼ THI CÔNG
1/25	TECHNICAL DWG
HOÀN THÀNH	KÝ HIỆU
...../2025	BV- GTHAM B800-L1-01

GA THĂM CỐNG BXH=800X600

(LOẠI 1: B800/B800/D400/D400 ÁP DỤNG CHO CÁC GA THĂM: GA2 - GA6; GA9 - GA10)

CÔNG TY CỔ PHẦN TƯ VẤN KỸ THUẬT VÀ ĐẦU TƯ XÂY DỰNG ACOCI
THẨM TRA
Theo Văn bản số:...../.....
Ngày .....tháng .....năm 20.....
Chủ trì bộ môn ký tên

CỐT THÉP THÀNH A-B

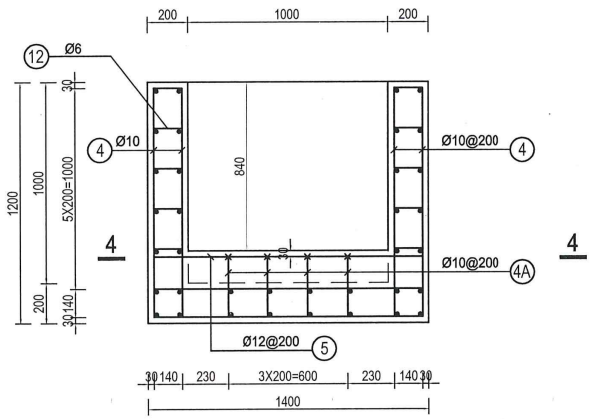

CỐT THÉP THÀNH C-D

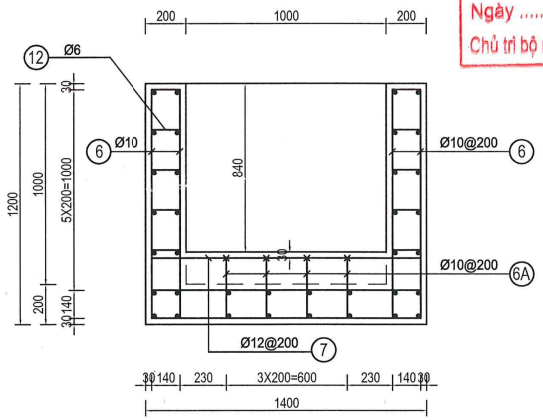

CỐT THÉP THÀNH A-D

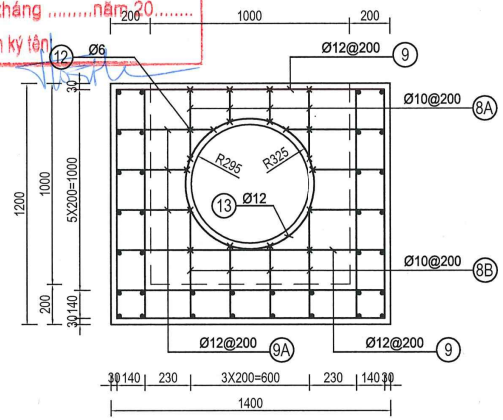

CỐT THÉP ĐÁY GA

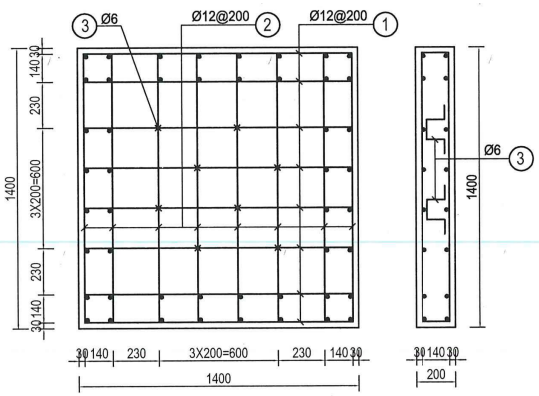

MẶT CẮT 4-4

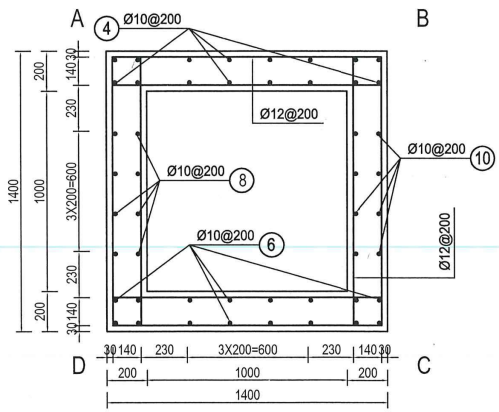

CỐT THÉP THÀNH B-C

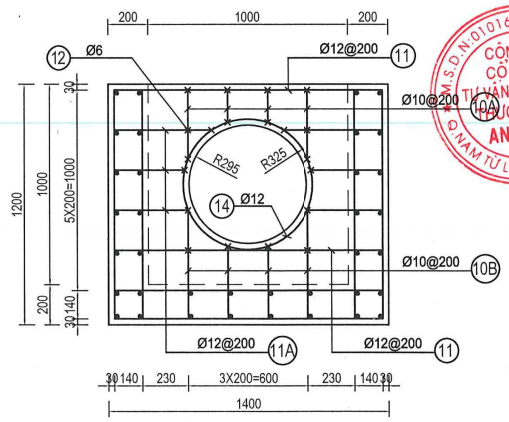

GHI CHÚ:

- CỐT THÉP SỬ DỤNG: + THÉP D<10: SỬ DỤNG TRƠN CB240-T
  + THÉP D>=10: SỬ DỤNG GAI CB400-V
- CHIỀU DÀI CÁC THANH THÉP CÓ KÝ HIỆU A, B ĐƯỢC LẤY TRUNG BÌNH, TRONG QUÁ TRÌNH THI CÔNG TÙY VỊ TRÍ CẮT CHO PHÙ HỢP
- KÍCH THƯỚC DÙNG TRONG BẢN VẼ ĐƠN VỊ LÀ MM

CHI TIẾT BẬC THANG

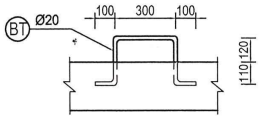

SƠ ĐỒ			DIAGRAM
HIỆU CHỈNH			REVISION
1		3	
2		4	
LẦN		LẦN	NGÀY

CHỦ ĐẦU TƯ / CLIENT
TRUNG TÂM QUẢN LÝ HẠ TẦNG KỸ THUẬT THÀNH PHỐ HÀ NỘI

ĐƠN VỊ TƯ VẤN THIẾT KẾ / CONSULTANT
CÔNG TY CP TƯ VẤN XÂY DỰNG THƯƠNG MAI AN THỊNH
Địa chỉ: Số 18 Phương Đông, tổ 22, ngõ 93 Hoàng Văn Thái, phường Phương Liệt, Thành phố Hà Nội

CÔNG TRÌNH / CONSTRUCTION
CẢI TẠO THOÁT NƯỚC PHỐ TRẦN BÌNH (ĐOẠN TRƯỚC CỬA UBND PHƯỜNG MAI DỊCH ĐẾN BỆNH VIỆN 19/8)

ĐỊA ĐIỂM / LOCATION
PHƯỜNG PHÚ DIỄN, TP.HÀ NỘI

HẠNG MỤC / WORK
THOÁT NƯỚC

TÊN BẢN VẼ / DWG.TITLE
GA THĂM CỐNG BXH=800X600 (L1)

GIÁM ĐỐC / ACTING DIRECTOR
DƯƠNG THỊ NGHỆ

CHỦ NHIỆM THIẾT KẾ / DESIGN MANAGER
ĐINH VIẾT CƯỜNG

CHỦ TRÌ THIẾT KẾ / P.S DESIGNED
NGUYỄN HIỀN LONG

THIẾT KẾ - VẼ / DESIGNED - DRAWN
TRỊNH NGỌC SƠN

QUẢN LÝ KỸ THUẬT / T.C MANAGER
NGUYỄN ANH TUẤN

TỶ LỆ SCALE	THIẾT KẾ BẢN VẼ THI CÔNG TECHNICAL DWG
1/25	
HOÀN THÀNH ...../2025	KÝ HIỆU BV- GTHAM B800-L1-02

GA THĂM CỐNG BXH=800X600

(LOẠI 1: B800/B800/D400/D400 ÁP DỤNG CHO CÁC GA THĂM: GA2 - GA6; GA9 - GA10)

CỐT THÉP TẤM ĐAN NẮP GA

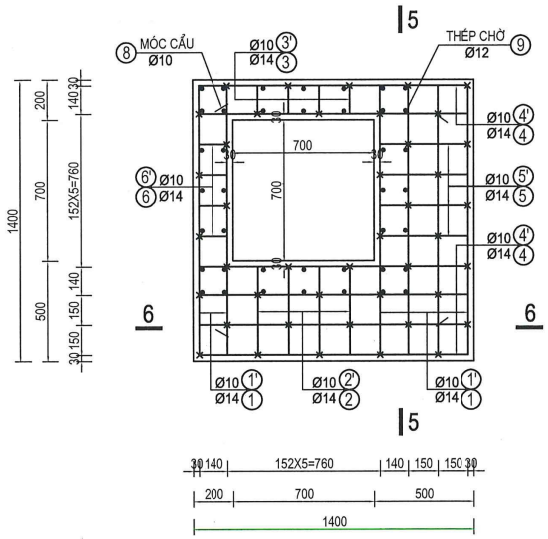

MẶT CẮT 5-5

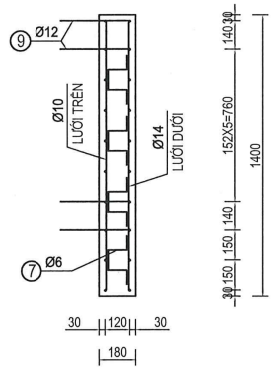

CỐT THÉP CỔ GA

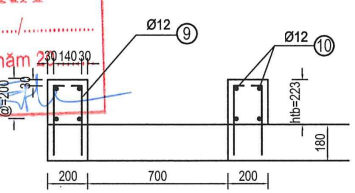

CÔNG TY CỔ PHẦN TƯ VẤN KỸ THUẬT VÀ ĐẦU TƯ XÂY DỰNG ACCOCI
THẨM TRA
Theo Văn bản số:...../.....
Ngày .....tháng .....năm 2025
Chủ trì bộ môn ký tên:

MẶT BẰNG

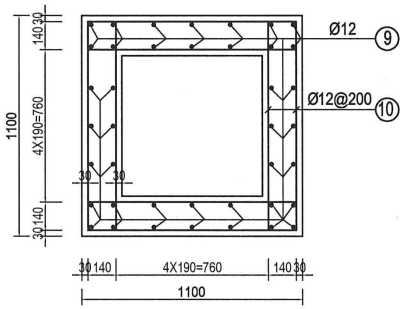

MẶT CẮT 6-6

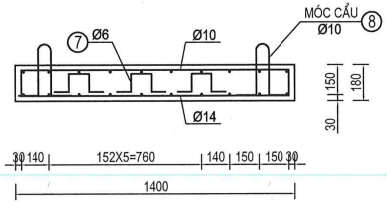

BẢNG TÍNH CHIỀU CAO CỔ GA TRUNG BÌNH

Stt	*Tên ga*	*Chiều cao cổ ga h (m)*
1	GA2	0,09
2	GA3	0,26
3	GA4	0,33
4	GA5	0,34
5	GA6	0,31
6	GA9	0,29
7	GA10	0,29
*	**Chiều cao cổ ga htb=**	**0,273**

NẮP GA GANG ĐÚC TẢI TRỌNG 400KN

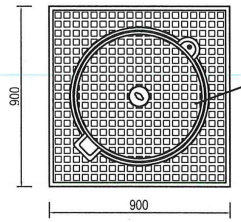

Bộ nắp ga gang cầu đúc
KT900x900, khung đương
Tải trọng 400 kN

MẶT CẮT

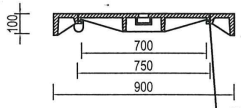

Gioăng cao su ngăn mùi
Khóa chốt chống mất

GHI CHÚ:

- CỐT THÉP SỬ DỤNG: + THÉP D<10: SỬ DỤNG TRƠN CB240-T
  + THÉP D>=10: SỬ DỤNG GAI CB400-V
- CHIỀU DÀI CÁC THANH THÉP CHỜ SỐ 9 ĐƯỢC LẤY TRUNG BÌNH, TRONG QUÁ TRÌNH THI CÔNG TÙY VỊ TRÍ TỪNG GA CẮT CHO PHÙ HỢP
- KÍCH THƯỚC DÙNG TRONG BẢN VẼ ĐƠN VỊ LÀ MM

SƠ ĐỒ			DIAGRAM
HIỆU CHỈNH			REVISION
1		3	
2		4	
LẦN		LẦN	NGÀY

CHỦ ĐẦU TƯ / CLIENT
TRUNG TÂM QUẢN LÝ HẠ TẦNG KỸ THUẬT THÀNH PHỐ HÀ NỘI

ĐƠN VỊ TƯ VẤN THIẾT KẾ / CONSULTANT
CÔNG TY CP TƯ VẤN XÂY DỰNG THƯƠNG MAI AN THỊNH
Địa chỉ: Số 18 Phương Đông, tổ 22, ngõ 93 Hoàng Văn Thái, phường Phương Liệt, Thành phố Hà Nội

CÔNG TRÌNH / CONSTRUCTION
CẢI TẠO THOÁT NƯỚC PHỐ TRẦN BÌNH
(ĐOẠN TRƯỚC CỬA UBND PHƯỜNG MAI DỊCH ĐẾN BỆNH VIỆN 19/8)

ĐỊA ĐIỂM / LOCATION
PHƯỜNG PHÚ DIỄN, TP.HÀ NỘI

HẠNG MỤC / WORK
THOÁT NƯỚC

TÊN BẢN VẼ / DWG.TITLE
GA THĂM CỐNG BXH=800X600 (L1)

GIÁM ĐỐC / ACTING DIRECTOR
DƯƠNG THỊ NGHỆ

CHỦ NHIỆM THIẾT KẾ / DESIGN MANAGER
ĐINH VIẾT CƯỜNG

CHỦ TRÌ THIẾT KẾ / P.S DESIGNED
NGUYỄN HIỂN LONG

THIẾT KẾ - VẼ / DESIGNED - DRAWN
TRỊNH NGỌC SƠN

QUẢN LÝ KỸ THUẬT / T.C MANAGER
NGUYỄN ANH TUẤN

TỶ LỆ SCALE	THIẾT KẾ BẢN VẼ THI CÔNG
1/25	TECHNICAL DWG
HOÀN THÀNH	KÝ HIỆU
...../2025	BV- GTHAM B800-L1-03

GA THĂM CỐNG BXH=800X600

(LOẠI 1: B800/B800/D400/D400 ÁP DỤNG CHO CÁC GA THĂM: GA2 - GA6; GA9 - GA10)

CÔNG TY CỔ PHẦN TƯ VẤN KỸ THUẬT VÀ ĐẦU TƯ XÂY DỰNG ACCICI
THẨM TRA
Theo Văn bản số:...../.....
Ngày .....tháng .....năm 20.....
Chủ trì bộ môn ký tên:

BẢNG THỐNG KÊ CỐT THÉP THÂN HỐ GA THĂM B800/B800/D400/D400

Số hiệu	Hình dạng và kích thước	ϕ	Chiều dài thanh (mm)	Mối nối	Số lượng 1CK	Số lượng Toàn bộ	Tổng chiều dài (m)	Khối lượng (Kg) Tổng	D<=10 mm	D<=18 mm	D>18 mm
1	50 1340 50	ϕ12	1440	0	16	16	23,04	20,460	0,000	20,460	0,000
2	50 1340 50	ϕ12	1440	0	16	16	23,04	20,460	0,000	20,460	0,000
3	140 100 60	ϕ6	500	0	8	8	4	0,888	0,888	0,000	0,000
4	50 1140 50	ϕ10	1240	0	8	8	9,92	6,121	6,121	0,000	0,000
4A	50 300 50	ϕ10	400	0	8	8	3,2	1,974	1,974	0,000	0,000
5	50 1340 50	ϕ12	1440	0	2	2	2,88	2,557	0,000	2,557	0,000
6	50 1140 50	ϕ10	1240	0	8	8	9,92	6,121	6,121	0,000	0,000
6A	50 300 50	ϕ10	400	0	8	8	3,2	1,974	1,974	0,000	0,000
7	50 1340 50	ϕ12	1440	0	2	2	2,88	2,557	0,000	2,557	0,000
8A	50 Tb 253 50	ϕ10	353	0	8	8	2,824	1,742	1,742	0,000	0,000
8B	50 Tb 453 50	ϕ10	553	0	8	8	4,424	2,730	2,730	0,000	0,000
9	50 1340 50	ϕ12	1440	0	4	4	5,76	5,115	0,000	5,115	0,000
9A	50 Tb 405 50	ϕ12	505	0	12	12	6,06	5,381	0,000	5,381	0,000
10A	50 Tb 253 50	ϕ10	353	0	8	8	2,824	1,742	1,742	0,000	0,000
10B	50 Tb 453 50	ϕ10	553	0	8	8	4,424	2,730	2,730	0,000	0,000
11	50 1340 50	ϕ12	1440	0	4	4	5,76	5,115	0,000	5,115	0,000
11A	50 Tb 405 50	ϕ12	505	0	12	12	6,06	5,381	0,000	5,381	0,000
12	60 140 60	ϕ6	260	0	48	48	12,48	2,771	2,771	0,000	0,000
13	(650) 60	ϕ12	2161	0	2	2	4,322	3,838	0,000	3,838	0,000
14	(650) 60	ϕ12	2161	0	2	2	4,322	3,838	0,000	3,838	0,000
BT	230 300 100	ϕ20	960	0	4	4	3,84	9,485	0,000	0,000	9,485
*	Tổng cộng cốt thép / Phân loại theo đường kính							112,98	28,79	74,70	9,48
**	Tổng cộng cho: 7 ga							790,9	201,5	522,9	66,4

BẢNG THỐNG KÊ CỐT THÉP TẤM ĐAN NẮP GA THĂM B800/B80/D400/D400

Số hiệu	Hình dạng và kích thước	ϕ	Chiều dài thanh (mm)	Mối nối	Số lượng 1CK	Số lượng Toàn bộ	Tổng chiều dài (m)	Khối lượng (Kg) Tổng	D<=10 mm	D<=18 mm	D>18 mm
1	50 1340 50	ϕ14	1440	0	6	6	8,64	10,454	0,000	10,454	0,000
2	50 440 50	ϕ14	540	0	4	4	2,16	2,614	0,000	2,614	0,000
3	50 140 50	ϕ14	240	0	4	4	0,96	1,162	0,000	1,162	0,000
4	50 1340 50	ϕ14	1440	0	6	6	8,64	10,454	0,000	10,454	0,000
5	50 440 50	ϕ14	540	0	4	4	2,16	2,614	0,000	2,614	0,000
6	50 140 50	ϕ14	240	0	4	4	0,96	1,162	0,000	1,162	0,000
1'	50 1340 50	ϕ10	1440	0	6	6	8,64	5,331	5,331	0,000	0,000
2'	50 440 50	ϕ10	540	0	4	4	2,16	1,333	1,333	0,000	0,000
3'	50 140 50	ϕ10	240	0	4	4	0,96	0,592	0,592	0,000	0,000
4'	50 1340 50	ϕ10	1440	0	6	6	8,64	5,331	5,331	0,000	0,000
5'	50 440 50	ϕ10	540	0	4	4	2,16	1,333	1,333	0,000	0,000
6'	50 140 50	ϕ10	240	0	4	4	0,96	0,592	0,592	0,000	0,000
7	120 100 60	ϕ6	460	0	42	42	19,32	4,289	4,289	0,000	0,000
8	150 50 100	ϕ10	550	0	4	4	2,2	1,357	1,357	0,000	0,000
9	50 Tb 343 50	ϕ12	443	0	40	40	17,72	15,735	0,000	15,735	0,000
10	50 1040 50	ϕ12	1140	0	16	16	18,24	16,197	0,000	16,197	0,000
*	Tổng cộng cốt thép / Phân loại theo đường kính							80,55	20,16	60,39	0,00
**	Tổng cộng cho: 7 ga							563,8	141,1	422,7	0,0

BẢNG KHỐI LƯỢNG GA THĂM B800/B800/D400/D400

STT	HẠNG MỤC	ĐƠN VỊ	KHỐI LƯỢNG 1 GA	SỐ LƯỢNG GA	TỔNG KHỐI LƯỢNG
1	BÊ TÔNG CỔ GA M300 ĐÁ 1X2, ĐỔ TẠI CHỖ	M3	0,161	7	1,12
2	BÊ TÔNG ĐAN NẮP GA M250 ĐÁ 1X2CM, ĐÚC SẴN	M3	0,265	7	1,85
3	BÊ TÔNG HỐ GA M200 ĐÁ 1X2CM, ĐÚC SẴN	M3	0,944	7	6,61
4	BÊ TÔNG LÓT MÓNG GA M100 ĐÁ 4X6CM, TẠI CHỖ	M3	0,256	7	1,79
5	VÁN KHUÔN CỔ GA	M2	1,606	7	11,24
6	VÁN KHUÔN TẤM ĐAN NẮP GA	M2	1,512	7	10,58
7	VÁN KHUÔN HỐ GA	M2	6,638	7	46,47
8	VÁN KHUÔN LÓT MÓNG GA	M2	0,640	7	4,48
9	NẮP GA GANG KT900X900 TẢI TRỌNG 400KN	BỘ	1	7	7,00

SƠ ĐỒ	DIAGRAM		
HIỆU CHỈNH	REVISION		
1		3	
2		4	
LẦN		LẦN	NGÀY

CHỦ ĐẦU TƯ — CLIENT
TRUNG TÂM QUẢN LÝ HẠ TẦNG KỸ THUẬT THÀNH PHỐ HÀ NỘI

ĐƠN VỊ TƯ VẤN THIẾT KẾ — CONSULTANT
CÔNG TY CP TƯ VẤN XÂY DỰNG THƯƠNG MAI AN THỊNH
Địa c'l: Số 18 Phương Đông, tổ 22, ngõ 93 Hoàng Văn Thái, phường Phương Liệt, Thành phố Hà Nội

CÔNG TRÌNH — CONSTRUCTION
CẢI TẠO THOÁT NƯỚC PHỐ TRẦN BÌNH (ĐOẠN TRƯỚC CỬA UBND PHƯỜNG MAI DỊCH ĐẾN BỆNH VIỆN 19/8)

ĐỊA ĐIỂM — LOCATION
PHƯỜNG PHÚ DIỄN, TP.HÀ NỘI

HẠNG MỤC — WORK
THOÁT NƯỚC

TÊN BẢN VẼ — DWG.TITLE
GA THĂM CỐNG BXH=800X600 (L1)

GIÁM ĐỐC — ACTING DIRECTOR
DƯƠNG THI NGHỆ

CHỦ NHIỆM THIẾT KẾ — DESIGN MANAGER
ĐINH VIẾT CƯỜNG

CHỦ TRÌ THIẾT KẾ — P.S DESIGNED
NGUYỄN HIỀN LONG

THIẾT KẾ - VẼ — DESIGNED - DRAWN
TRỊNH NGỌC SƠN

QUẢN LÝ KỸ THUẬT — T.C MANAGER
NGUYỄN ANH TUẤN

TỶ LỆ SCALE	THIẾT KẾ BẢN VẼ THI CÔNG
1/	TECHNICAL DWG
HOÀN THÀNH	KÝ HIỆU
...../2025	BV- GTHAM B800-L1-04

GA THĂM CỐNG BXH=800X600

(LOẠI 2: B800/D400/D400 ÁP DỤNG CHO CÁC GA THĂM: GA1)

CÔNG TY CỔ PHẦN TƯ VẤN KỸ THUẬT VÀ ĐẦU TƯ XÂY DỰNG ACOCI
THẨM TRA
Theo Văn bản số:...../.....
Ngày ..... tháng.....năm 20.....
Chủ trì bộ môn ký tên:

MẶT CẮT 1-1

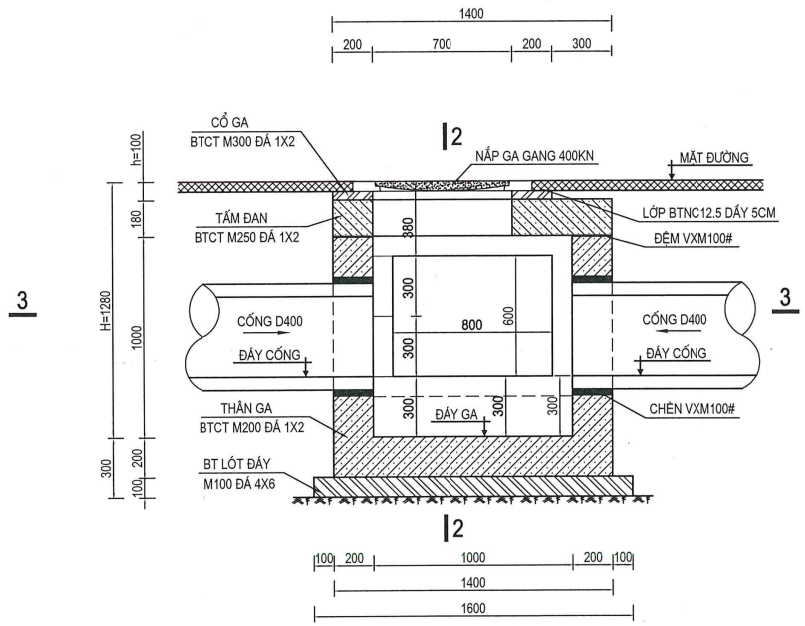

MẶT CẮT 2-2

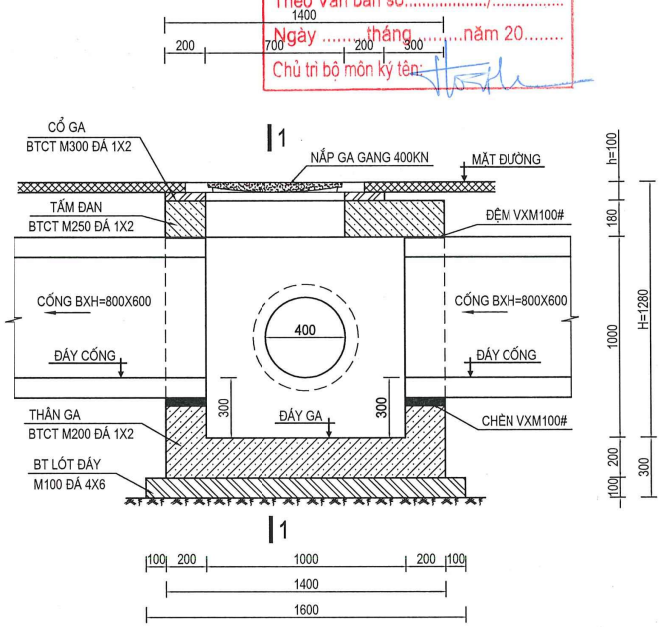

1/2 MẶT CẮT 3-3

1/2 MẶT BẰNG

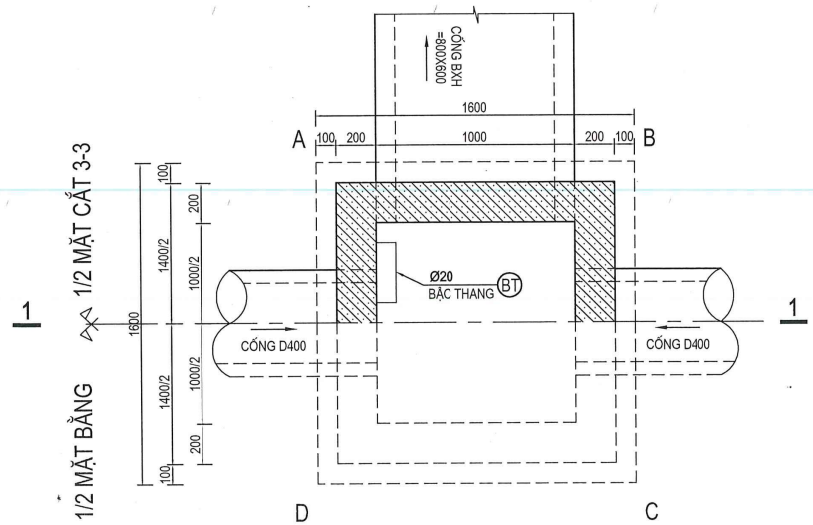

GHI CHÚ:

- GA THĂM BXH=800X600 BẰNG BTCT ĐÚC SẴN LẮP GHÉP, TẢI TRỌNG DƯỚI ĐƯỜNG HL93 (TƯƠNG ĐƯƠNG CẤP TẢI TIÊU CHUẨN TC)
- TIẾT DIỆN LÒNG GA 1X1M. THAY ĐỔI CHIỀU SÂU GA TẠI TỪNG VỊ TRÍ BẰNG CHIỀU CAO CỔ GA
- CỔ GA BẰNG BÊ TÔNG CỐT THÉP M300, ĐÁ 1X2 (F'C=22.5MPA) ĐỔ TẠI CHỖ
- TẤM ĐAN NẮP GA BẰNG BÊ TÔNG CỐT THÉP M250, ĐÁ 1X2 (F'C=20MPA) ĐÚC SẴN
- THÂN GA (TƯỜNG + ĐÁY) BẰNG BÊ TÔNG CỐT THÉP M200, ĐÁ 1X2 (F'C=15MPA) ĐÚC SẴN
- LỚP LÓT MÓNG GA BẰNG BTXM M100, ĐÁ 4X6 (F'C=7.5MPA) ĐỔ TẠI CHỖ
- NẮP GA BẰNG GANG CẦU ĐÚC SẴN XUẤT TẠI NHÀ MÁY, TẢI TRỌNG 400KN
- CAO ĐỘ MẶT GA, ĐÁY GA, ĐÁY CỐNG PHỤ THUỘC VÀO TỪNG VỊ TRÍ GA
- KÍCH THƯỚC DÙNG TRONG BẢN VẼ ĐƠN VỊ LÀ MM

SƠ ĐỒ			DIAGRAM
HIỆU CHỈNH			REVISION
1		3	
2		4	
LẦN		LẦN	NGÀY

CHỦ ĐẦU TƯ — CLIENT
TRUNG TÂM QUẢN LÝ HẠ TẦNG KỸ THUẬT THÀNH PHỐ HÀ NỘI

ĐƠN VỊ TƯ VẤN THIẾT KẾ — CONSULTANT
CÔNG TY CP TƯ VẤN XÂY DỰNG THƯƠNG MẠI AN THỊNH
Địa chỉ: Số 18 Phương Đông, lô 22, ngõ 93 Hoàng Văn Thái, phường Phương Liệt, Thành phố Hà Nội

CÔNG TRÌNH — CONSTRUCTION
CẢI TẠO THOÁT NƯỚC PHỐ TRẦN BÌNH (ĐOẠN TRƯỚC CỬA UBND PHƯỜNG MAI DỊCH ĐẾN BỆNH VIỆN 19/8)

ĐỊA ĐIỂM — LOCATION
PHƯỜNG PHÚ DIỄN, TP.HÀ NỘI

HẠNG MỤC — WORK
THOÁT NƯỚC

TÊN BẢN VẼ — DWG.TITLE
GA THĂM CỐNG BXH=800X600 (L2)

GIÁM ĐỐC — ACTING DIRECTOR
DƯƠNG THỊ NGHỆ

CHỦ NHIỆM THIẾT KẾ — DESIGN MANAGER
ĐINH VIẾT CƯỜNG

CHỦ TRÌ THIẾT KẾ — P.S DESIGNED
NGUYỄN HIỀN LONG

THIẾT KẾ - VẼ — DESIGNED - DRAWN
TRỊNH NGỌC SƠN

QUẢN LÝ KỸ THUẬT — T.C MANAGER
NGUYỄN ANH TUẤN

TỶ LỆ SCALE	THIẾT KẾ BẢN VẼ THI CÔNG
1/25	TECHNICAL DWG
HOÀN THÀNH	KÝ HIỆU
...../2025	BV- GTHAM B800-L2-01

GA THĂM CỐNG BXH=800X600

(LOẠI 2: B800/D400/D400 ÁP DỤNG CHO CÁC GA THĂM: GA1)

CÔNG TY CỔ PHẦN TƯ VẤN KỸ THUẬT VÀ ĐẦU TƯ XÂY DỰNG ACOCI
THẨM TRA
Theo Văn bản số:...../.....
Ngày .....tháng .....năm 20.....
Chủ trì bộ môn ký tên:

CỐT THÉP THÀNH A-B

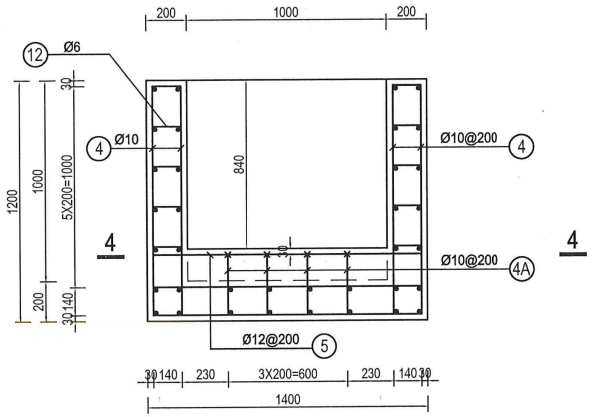

CỐT THÉP THÀNH C-D

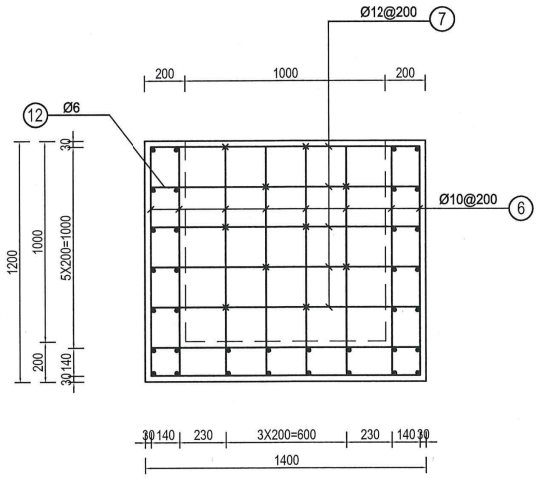

CỐT THÉP THÀNH A-D

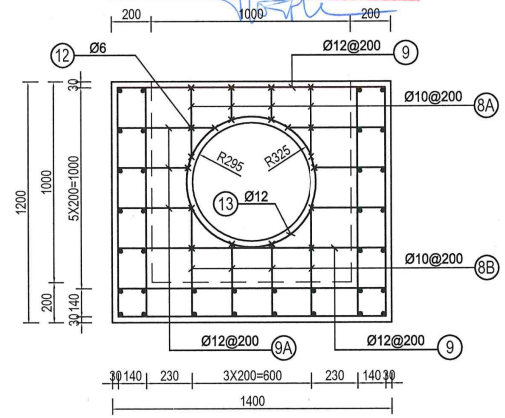

CỐT THÉP ĐÁY GA

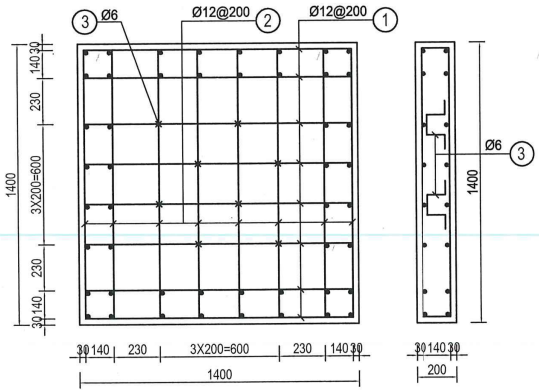

MẶT CẮT 4-4

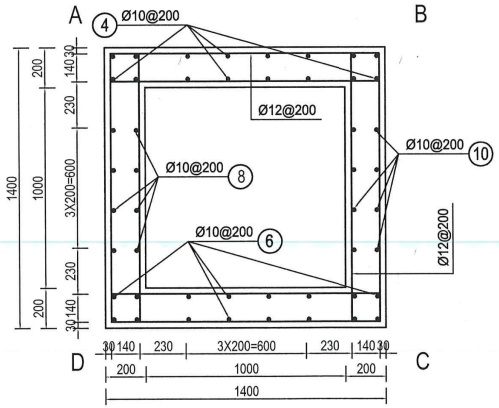

CỐT THÉP THÀNH B-C

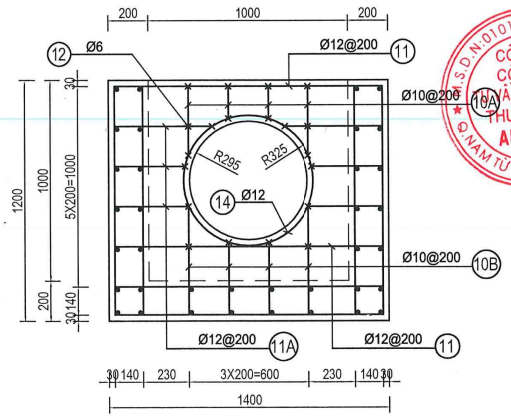

CHI TIẾT BẬC THANG

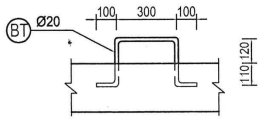

GHI CHÚ:

- CỐT THÉP SỬ DỤNG: + THÉP D<10: SỬ DỤNG TRƠN CB240-T
  + THÉP D>=10: SỬ DỤNG GAI CB400-V
- CHIỀU DÀI CÁC THANH THÉP CÓ KÝ HIỆU A, B ĐƯỢC LẤY TRUNG BÌNH, TRONG QUÁ TRÌNH THI CÔNG TÙY VỊ TRÍ CẮT CHO PHÙ HỢP
- KÍCH THƯỚC DÙNG TRONG BẢN VẼ ĐƠN VỊ LÀ MM

SƠ ĐỒ			DIAGRAM
HIỆU CHỈNH			REVISION
1		3	
2		4	
LẦN		LẦN	NGÀY

CHỦ ĐẦU TƯ / CLIENT
TRUNG TÂM QUẢN LÝ HẠ TẦNG KỸ THUẬT THÀNH PHỐ HÀ NỘI

ĐƠN VỊ TƯ VẤN THIẾT KẾ / CONSULTANT
CÔNG TY CP TƯ VẤN XÂY DỰNG THƯƠNG MAI AN THỊNH
Địa chỉ: Số 18 Phương Đông, tổ 22, ngõ 93 Hoàng Văn Thái, phường Phương Liệt, Thành phố Hà Nội

CÔNG TRÌNH / CONSTRUCTION
CẢI TẠO THOÁT NƯỚC PHỐ TRẦN BÌNH (ĐOẠN TRƯỚC CỬA UBND PHƯỜNG MAI DỊCH ĐẾN BỆNH VIỆN 19/8)

ĐỊA ĐIỂM / LOCATION
PHƯỜNG PHÚ DIỄN, TP.HÀ NỘI

HẠNG MỤC / WORK
THOÁT NƯỚC

TÊN BẢN VẼ / DWG.TITLE
GA THĂM CỐNG BXH=800X600 (L2)

GIÁM ĐỐC / ACTING DIRECTOR
DƯƠNG THỊ NGHỆ

CHỦ NHIỆM THIẾT KẾ / DESIGN MANAGER
ĐINH VIẾT CƯỜNG

CHỦ TRÌ THIẾT KẾ / P.S DESIGNED
NGUYỄN HIỂN LONG

THIẾT KẾ - VẼ / DESIGNED - DRAWN
TRỊNH NGỌC SƠN

QUẢN LÝ KỸ THUẬT / T.C MANAGER
NGUYỄN ANH TUẤN

TỶ LỆ SCALE	THIẾT KẾ BẢN VẼ THI CÔNG
1/25	TECHNICAL DWG
HOÀN THÀNH	KÝ HIỆU
...../2025	BV- GTHAM B800-L2-02

GA THĂM CỐNG BXH=800X600

(LOẠI 2: B800/D400/D400 ÁP DỤNG CHO CÁC GA THĂM: GA1)

CÔNG TY CỔ PHẦN TƯ VẤN KỸ THUẬT VÀ ĐẦU TƯ XÂY DỰNG ACOCI
THẨM TRA
Theo Văn bản số:...../.....
Ngày .....tháng .....năm 20.....
Chủ trì bộ môn ký tên:

CỐT THÉP TẤM ĐAN NẮP GA

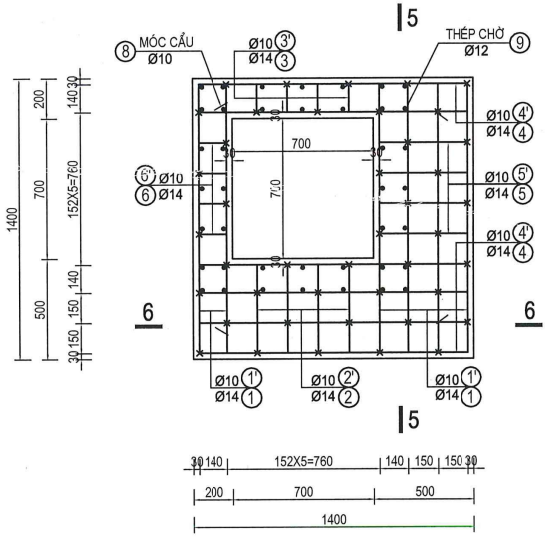

MẶT CẮT 5-5

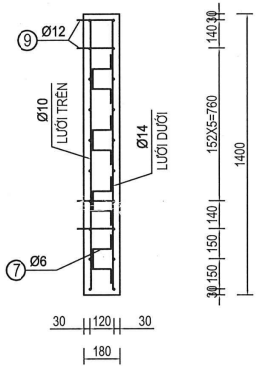

CỐT THÉP CỔ GA

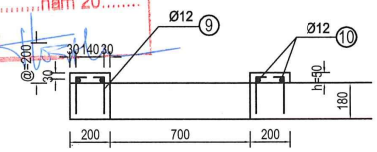

MẶT BẰNG

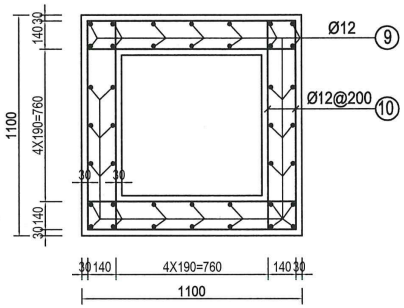

BẢNG TÍNH CHIỀU CAO CỔ GA TRUNG BÌNH

Stt	*Tên ga*	*Chiều cao cổ ga h (m)*
1	GA1	0,1
*	**Chiều cao cổ ga htb =**	**0,100**

MẶT CẮT 6-6

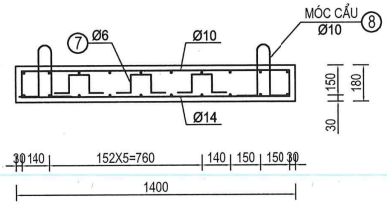

NẮP GA GANG ĐÚC TẢI TRỌNG 400KN

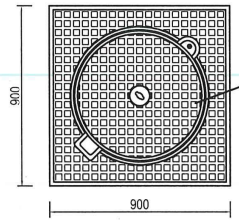

Bộ nắp ga gang cầu đúc
KT900x900, khung dương
Tải trọng 400 kN

MẶT CẮT

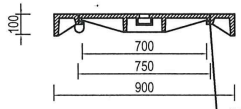

Gioăng cao su ngăn mùi
Khóa chốt chống mất

GHI CHÚ:

- CỐT THÉP SỬ DỤNG: + THÉP D<10: SỬ DỤNG TRƠN CB240-T
  + THÉP D>=10: SỬ DỤNG GAI CB400-V
- CHIỀU DÀI CÁC THANH THÉP CHỜ SỐ 9 ĐƯỢC LẤY TRUNG BÌNH, TRONG QUÁ TRÌNH THI CÔNG TÙY VỊ TRÍ TỪNG GA CẮT CHO PHÙ HỢP
- KÍCH THƯỚC DÙNG TRONG BẢN VẼ ĐƠN VỊ LÀ MM

SƠ ĐỒ			DIAGRAM
HIỆU CHỈNH			REVISION
1		3	
2		4	
LẦN		LẦN	NGÀY

CHỦ ĐẦU TƯ / CLIENT
TRUNG TÂM QUẢN LÝ HẠ TẦNG KỸ THUẬT THÀNH PHỐ HÀ NỘI

ĐƠN VỊ TƯ VẤN THIẾT KẾ / CONSULTANT
CÔNG TY CP TƯ VẤN XÂY DỰNG THƯƠNG MAI AN THỊNH
Địa chỉ: Số 18 Phương Đông, tổ 22, ngõ 93 Hoàng Văn Thái, phường Phương Liệt, Thành phố Hà Nội

CÔNG TRÌNH / CONSTRUCTION
CẢI TẠO THOÁT NƯỚC PHỐ TRẦN BÌNH (ĐOẠN TRƯỚC CỬA UBND PHƯỜNG MAI DỊCH ĐẾN BỆNH VIỆN 19/8)

ĐỊA ĐIỂM / LOCATION
PHƯỜNG PHÚ DIỄN, TP.HÀ NỘI

HẠNG MỤC / WORK
THOÁT NƯỚC

TÊN BẢN VẼ / DWG.TITLE
GA THĂM CỐNG BXH=800X600 (L2)

GIÁM ĐỐC / ACTING DIRECTOR
DƯƠNG THỊ NGHỆ

CHỦ NHIỆM THIẾT KẾ / DESIGN MANAGER
ĐINH VIẾT CƯỜNG

CHỦ TRÌ THIẾT KẾ / P.S DESIGNED
NGUYỄN HIỂN LONG

THIẾT KẾ - VẼ / DESIGNED - DRAWN
TRỊNH NGỌC SƠN

QUẢN LÝ KỸ THUẬT / T.C MANAGER
NGUYỄN ANH TUẤN

TỶ LỆ SCALE	THIẾT KẾ BẢN VẼ THI CÔNG
1/25	TECHNICAL DWG
HOÀN THÀNH	KÝ HIỆU
...../2025	BV- GTHAM B800-L2-03

GA THĂM CỐNG BXH=800X600

(LOẠI 2: B800/D400/D400 ÁP DỤNG CHO CÁC GA THĂM: GA1)

CÔNG TY CỔ PHẦN TƯ VẤN KỸ THUẬT VÀ ĐẦU TƯ XÂY DỰNG ACOCI
THẨM TRA
Theo Văn bản số:...../.....
Ngày .....tháng .....năm 20.....
Chủ trì bộ môn ký tên:

BẢNG THỐNG KÊ CỐT THÉP THÂN HỐ GA THĂM B800/D400/D400

Số hiệu	Hình dạng và kích thước	ϕ	Chiều dài thanh (mm)	Mối nối	Số lượng 1CK	Số lượng Toàn bộ	Tổng chiều dài (m)	Khối lượng (Kg) Tổng	Khối lượng (Kg) D<=10 mm	Khối lượng (Kg) D<=18 mm	Khối lượng (Kg) D>18 mm
1	50 1340 50	ϕ12	1440	0	16	16	23,04	20,460	0,000	20,460	0,000
2	50 1340 50	ϕ12	1440	0	16	16	23,04	20,460	0,000	20,460	0,000
3	140 100 60	ϕ6	500	0	8	8	4	0,888	0,888	0,000	0,000
4	50 1140 50	ϕ10	1240	0	8	8	9,92	6,121	6,121	0,000	0,000
4A	50 300 50	ϕ10	400	0	8	8	3,2	1,974	1,974	0,000	0,000
5	50 1340 50	ϕ12	1440	0	2	2	2,88	2,557	0,000	2,557	0,000
6	50 1140 50	ϕ10	1240	0	16	16	19,84	12,241	12,241	0,000	0,000
7	50 1340 50	ϕ12	1440	0	10	10	14,4	12,787	0,000	12,787	0,000
8A	50 Tb 253 50	ϕ10	353	0	8	8	2,824	1,742	1,742	0,000	0,000
8B	50 Tb 453 50	ϕ10	553	0	8	8	4,424	2,730	2,730	0,000	0,000
9	50 1340 50	ϕ12	1440	0	4	4	5,76	5,115	0,000	5,115	0,000
9A	50 Tb 405 50	ϕ12	505	0	12	12	6,06	5,381	0,000	5,381	0,000
10A	50 Tb 253 50	ϕ10	353	0	8	8	2,824	1,742	1,742	0,000	0,000
10B	50 Tb 453 50	ϕ10	553	0	8	8	4,424	2,730	2,730	0,000	0,000
11	50 1340 50	ϕ12	1440	0	4	4	5,76	5,115	0,000	5,115	0,000
11A	50 Tb 405 50	ϕ12	505	0	12	12	6,06	5,381	0,000	5,381	0,000
12	60 140 60	ϕ6	260	0	48	48	12,48	2,771	2,771	0,000	0,000
13	ϕ650 60	ϕ12	2161	0	2	2	4,322	3,838	0,000	3,838	0,000
14	ϕ650 60	ϕ12	2161	0	2	2	4,322	3,838	0,000	3,838	0,000
BT	230 300 100	ϕ20	960	0	3	3	2,88	7,114	0,000	0,000	7,114
*	Tổng cộng cốt thép / Phân loại theo đường kính							124,98	32,94	84,93	7,11
**	Tổng cộng cho: 1 ga							125,0	32,9	84,9	7,1

BẢNG THỐNG KÊ CỐT THÉP TẤM ĐAN NẮP GA THĂM B80/D400/D400

Số hiệu	Hình dạng và kích thước	ϕ	Chiều dài thanh (mm)	Mối nối	Số lượng 1CK	Số lượng Toàn bộ	Tổng chiều dài (m)	Khối lượng (Kg) Tổng	Khối lượng (Kg) D<=10 mm	Khối lượng (Kg) D<=18 mm	Khối lượng (Kg) D>18 mm
1	50 1340 50	ϕ14	1440	0	6	6	8,64	10,454	0,000	10,454	0,000
2	50 440 50	ϕ14	540	0	4	4	2,16	2,614	0,000	2,614	0,000
3	50 140 50	ϕ14	240	0	4	4	0,96	1,162	0,000	1,162	0,000
4	50 1340 50	ϕ14	1440	0	6	6	8,64	10,454	0,000	10,454	0,000
5	50 440 50	ϕ14	540	0	4	4	2,16	2,614	0,000	2,614	0,000
6	50 140 50	ϕ14	240	0	4	4	0,96	1,162	0,000	1,162	0,000
1'	50 1340 50	ϕ10	1440	0	6	6	8,64	5,331	5,331	0,000	0,000
2'	50 440 50	ϕ10	540	0	4	4	2,16	1,333	1,333	0,000	0,000
3'	50 140 50	ϕ10	240	0	4	4	0,96	0,592	0,592	0,000	0,000
4'	50 1340 50	ϕ10	1440	0	6	6	8,64	5,331	5,331	0,000	0,000
5'	50 440 50	ϕ10	540	0	4	4	2,16	1,333	1,333	0,000	0,000
6'	50 140 50	ϕ10	240	0	4	4	0,96	0,592	0,592	0,000	0,000
7	120 100 60	ϕ6	460	0	42	42	19,32	4,289	4,289	0,000	0,000
8	150 50 100	ϕ10	550	0	4	4	2,2	1,357	1,357	0,000	0,000
9	50 Tb 170 50	ϕ12	270	0	40	40	10,8	9,590	0,000	9,590	0,000
10	50 1040 50	ϕ12	1140	0	8	8	9,12	8,099	0,000	8,099	0,000
*	Tổng cộng cốt thép / Phân loại theo đường kính							66,31	20,16	46,15	0,00
**	Tổng cộng cho: 1 ga							66,3	20,2	46,1	0,0

BẢNG KHỐI LƯỢNG GA THĂM B800/D400/D400

	HẠNG MỤC	ĐƠN VỊ	KHỐI LƯỢNG 1 GA	SỐ LƯỢNG GA	TỔNG KHỐI LƯỢNG
1	BÊ TÔNG CỔ GA M300 ĐÁ 1X2, ĐỔ TẠI CHỖ	M3	0,036	1	0,04
2	BÊ TÔNG ĐAN NẮP GA M250 ĐÁ 1X2CM, ĐÚC SẴN	M3	0,265	1	0,26
3	BÊ TÔNG HỐ GA M200 ĐÁ 1X2CM, ĐÚC SẴN	M3	1,104	1	1,10
4	BÊ TÔNG LÓT MÓNG GA M100 ĐÁ 4X6CM, TẠI CHỖ	M3	0,256	1	0,26
5	VÁN KHUÔN CỔ GA	M2	0,360	1	0,36
6	VÁN KHUÔN TẤM ĐAN NẮP GA	M2	1,512	1	1,51
7	VÁN KHUÔN HỐ GA	M2	8,238	1	8,24
8	VÁN KHUÔN LÓT MÓNG GA	M2	0,640	1	0,64
9	NẮP GA GANG KT900X900 TẢI TRỌNG 400KN	BỘ	1	1	1,00

SƠ ĐỒ	DIAGRAM		
HIỆU CHỈNH	REVISION		
1		3	
2		4	
LẦN		LẦN	NGÀY
CHỦ ĐẦU TƯ	CLIENT		
TRUNG TÂM QUẢN LÝ HẠ TẦNG KỸ THUẬT THÀNH PHỐ HÀ NỘI			
ĐƠN VỊ TƯ VẤN THIẾT KẾ	CONSULTANT		
CÔNG TY CP TƯ VẤN XÂY DỰNG THƯƠNG MAI AN THỊNH			
Địa chỉ: Số 18 Phương Đông, tổ 22, ngõ 93 Hoàng Văn Thái, phường Phương Liệt, Thành phố Hà Nội			
CÔNG TRÌNH	CONSTRUCTION		
CẢI TẠO THOÁT NƯỚC PHỐ TRẦN BÌNH (ĐOẠN TRƯỚC CỬA UBND PHƯỜNG MAI DỊCH ĐẾN BỆNH VIỆN 19/8)			
ĐỊA ĐIỂM	LOCATION		
PHƯỜNG PHÚ DIỄN, TP.HÀ NỘI			
HẠNG MỤC	WORK		
THOÁT NƯỚC			
TÊN BẢN VẼ	DWG.TITLE		
GA THĂM CỐNG BXH=800X600 (L2)			
GIÁM ĐỐC	ACTING DIRECTOR		
DƯƠNG THỊ NGHỆ			
CHỦ NHIỆM THIẾT KẾ	DESIGN MANAGER		
ĐINH VIẾT CƯỜNG			
CHỦ TRÌ THIẾT KẾ	P.S DESIGNED		
NGUYỄN HIỂN LONG			
THIẾT KẾ - VẼ	DESIGNED - DRAWN		
TRỊNH NGỌC SƠN			
QUẢN LÝ KỸ THUẬT	T.C MANAGER		
NGUYỄN ANH TUẤN			
TỶ LỆ SCALE	THIẾT KẾ BẢN VẼ THI CÔNG		
1/	TECHNICAL DWG		
HOÀN THÀNH	KÝ HIỆU		
...../2025	BV- GTHAM B800-L2-04		

GA THĂM CỐNG BXH=800X600

(LOẠI 1A: B800/B800/D400/D400/CÁP TT - ÁP DỤNG CHO CÁC GA THĂM: GA8)

CÔNG TY CỔ PHẦN TƯ VẤN KỸ THUẬT VÀ ĐẦU TƯ XÂY DỰNG ACOCI
THẨM TRA
Theo Văn bản số:...../.....
Ngày .....tháng .....năm 20.....
Chủ trì bộ môn kỹ thuật

MẶT CẮT 1-1

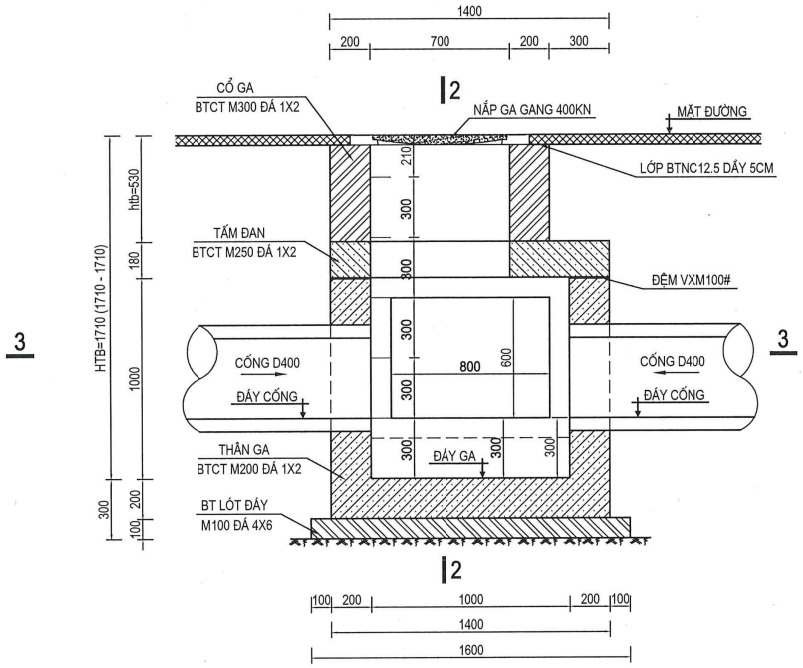

MẶT CẮT 2-2

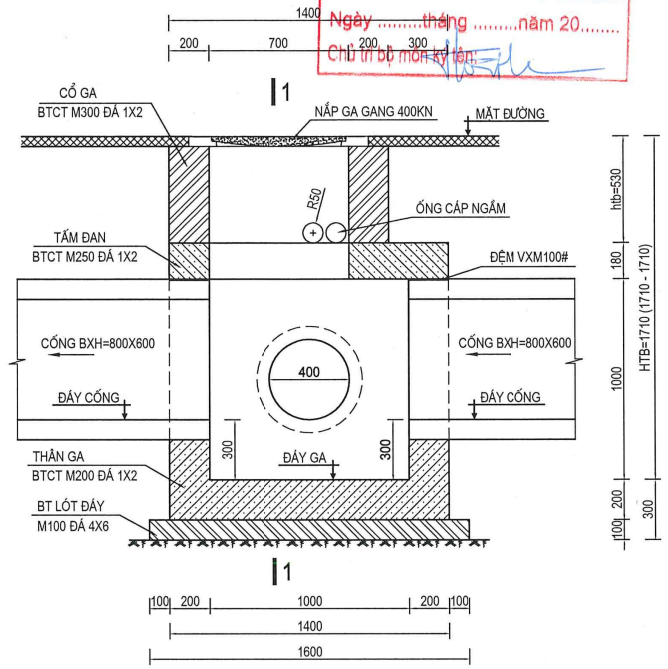

1/2 MẶT CẮT 3-3

1/2 MẶT BẰNG

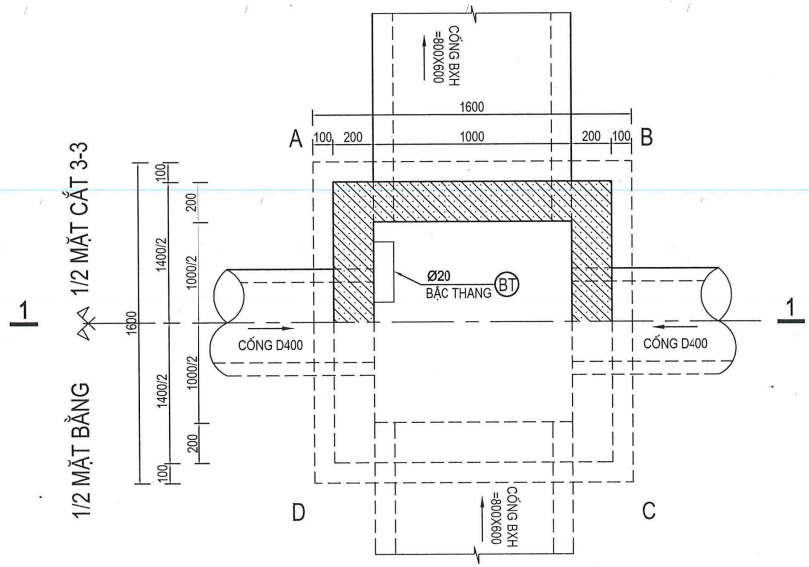

GHI CHÚ:

- GA THĂM BXH=800X600 BẰNG BTCT, TẢI TRỌNG DƯỚI ĐƯỜNG HL93 (TƯƠNG ĐƯƠNG CẤP TẢI TIÊU CHUẨN TC)
- TIẾT DIỆN LÒNG GA 1X1M. THAY ĐỔI CHIỀU SÂU GA TẠI TỪNG VỊ TRÍ BẰNG CHIỀU CAO CỔ GA
- CỔ GA BẰNG BÊ TÔNG CỐT THÉP M300, ĐÁ 1X2 (F'C=22.5MPA) ĐỔ TẠI CHỖ
- TẤM ĐAN NẮP GA BẰNG BÊ TÔNG CỐT THÉP M250, ĐÁ 1X2 (F'C=20MPA) ĐÚC SẴN
- THÂN GA (TƯỜNG + ĐÁY) BẰNG BÊ TÔNG CỐT THÉP M200, ĐÁ 1X2 (F'C=15MPA) ĐỔ TẠI CHỖ
- LỚP LÓT MÓNG GA BẰNG BTXM M100, ĐÁ 4X6 (F'C=7.5MPA) ĐỔ TẠI CHỖ
- NẮP GA BẰNG GANG CẦU ĐÚC SẴN XUẤT TẠI NHÀ MÁY, TẢI TRỌNG 400KN
- CAO ĐỘ MẶT GA, ĐÁY GA, ĐÁY CỐNG PHỤ THUỘC VÀO TỪNG VỊ TRÍ GA
- KÍCH THƯỚC DÙNG TRONG BẢN VẼ ĐƠN VỊ LÀ MM

SƠ ĐỒ			DIAGRAM
HIỆU CHỈNH			REVISION
1		3	
2		4	
LẦN		LẦN	NGÀY

CHỦ ĐẦU TƯ / CLIENT
TRUNG TÂM QUẢN LÝ HẠ TẦNG KỸ THUẬT THÀNH PHỐ HÀ NỘI

ĐƠN VỊ TƯ VẤN THIẾT KẾ / CONSULTANT
CÔNG TY CP TƯ VẤN XÂY DỰNG THƯƠNG MAI AN THỊNH
Địa chỉ: Số 18 Phương Đông, tổ 22, ngõ 93 Hoàng Văn Thái, phường Phương Liệt, Thành phố Hà Nội

CÔNG TRÌNH / CONSTRUCTION
CẢI TẠO THOÁT NƯỚC PHỐ TRẦN BÌNH (ĐOẠN TRƯỚC CỬA UBND PHƯỜNG MAI DỊCH ĐẾN BỆNH VIỆN 19/8)

ĐỊA ĐIỂM / LOCATION
PHƯỜNG PHÚ DIỄN, TP.HÀ NỘI

HẠNG MỤC / WORK
THOÁT NƯỚC

TÊN BẢN VẼ / DWG.TITLE
GA THĂM CỐNG BXH=800X600 (L1A)

GIÁM ĐỐC / ACTING DIRECTOR
DƯƠNG THỊ NGHỆ

CHỦ NHIỆM THIẾT KẾ / DESIGN MANAGER
ĐINH VIẾT CƯỜNG

CHỦ TRÌ THIẾT KẾ / P.S DESIGNED
NGUYỄN HIỀN LONG

THIẾT KẾ - VẼ / DESIGNED - DRAWN
TRỊNH NGỌC SƠN

QUẢN LÝ KỸ THUẬT / T.C MANAGER
NGUYỄN ANH TUẤN

TỶ LỆ SCALE	THIẾT KẾ BẢN VẼ THI CÔNG
1/25	TECHNICAL DWG
HOÀN THÀNH	KÝ HIỆU
...../2025	BV- GTHAM B800-L1-01

GA THĂM CỐNG BXH=800X600

(LOẠI 1A: B800/B800/D400/D400/CÁP TT - ÁP DỤNG CHO CÁC GA THĂM: GA8)

CÔNG TY CỔ PHẦN TƯ VẤN KỸ THUẬT VÀ ĐẦU TƯ XÂY DỰNG ACOCI
THẨM TRA
Theo Văn bản số:...../.....
Ngày .....tháng .....năm 20.....
Chủ trì bộ môn ký tên:

CỐT THÉP THÀNH A-B

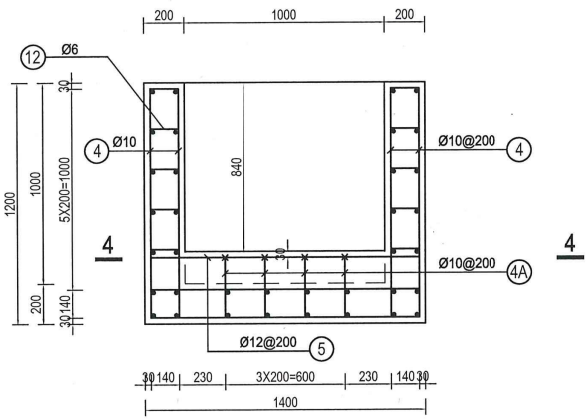

CỐT THÉP THÀNH C-D

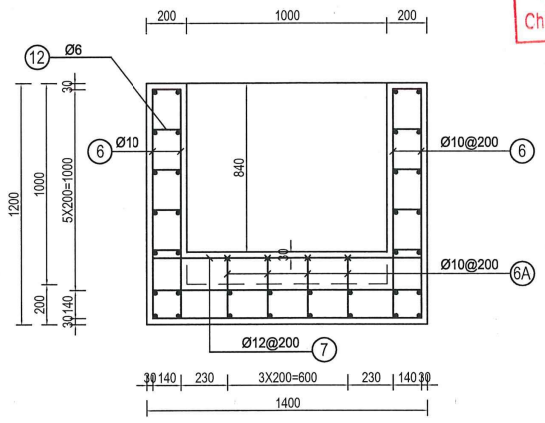

CỐT THÉP THÀNH A-D

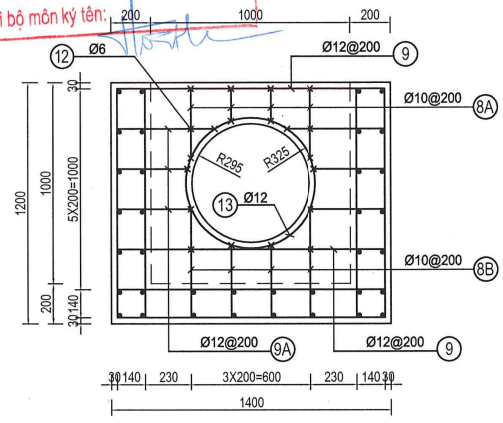

CỐT THÉP ĐÁY GA

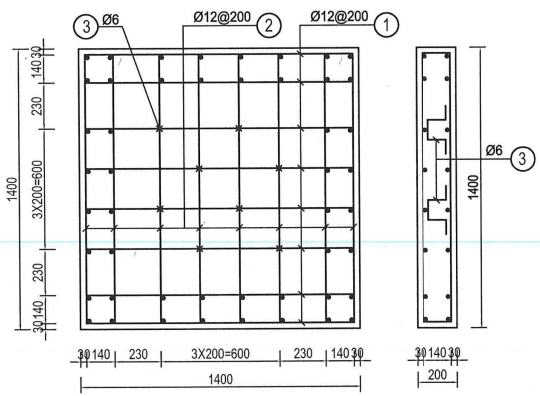

MẶT CẮT 4-4

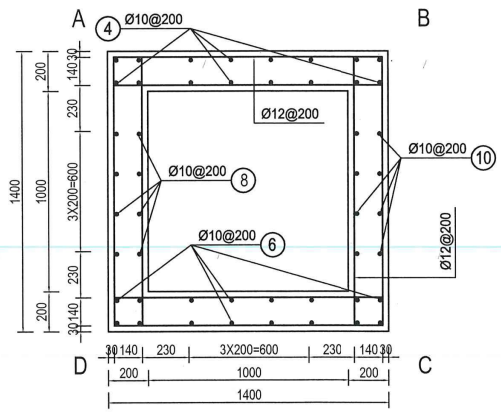

CỐT THÉP THÀNH B-C

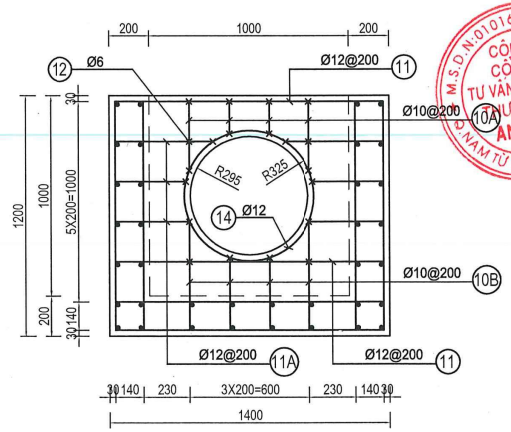

CHI TIẾT BẬC THANG

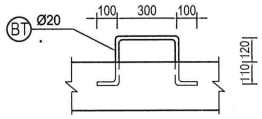

GHI CHÚ:

- CỐT THÉP SỬ DỤNG: + THÉP D<10: SỬ DỤNG TRƠN CB240-T
  + THÉP D>=10: SỬ DỤNG GAI CB400-V
- CHIỀU DÀI CÁC THANH THÉP CÓ KÝ HIỆU A, B ĐƯỢC LẤY TRUNG BÌNH, TRONG QUÁ TRÌNH THI CÔNG TÙY VỊ TRÍ CẮT CHO PHÙ HỢP
- KÍCH THƯỚC DÙNG TRONG BẢN VẼ ĐƠN VỊ LÀ MM

SƠ ĐỒ			DIAGRAM
HIỆU CHỈNH			REVISION
1		3	
2		4	
LẦN		LẦN	NGÀY

CHỦ ĐẦU TƯ / CLIENT
TRUNG TÂM QUẢN LÝ HẠ TẦNG KỸ THUẬT THÀNH PHỐ HÀ NỘI

ĐƠN VỊ TƯ VẤN THIẾT KẾ / CONSULTANT
CÔNG TY CP TƯ VẤN XÂY DỰNG THƯƠNG MAI AN THỊNH
Địa chỉ: Số 18 Phương Đông, tổ 22, ngõ 93 Hoàng Văn Thái, phường Phương Liệt, Thành phố Hà Nội

CÔNG TRÌNH / CONSTRUCTION
CẢI TẠO THOÁT NƯỚC PHỐ TRẦN BÌNH (ĐOẠN TRƯỚC CỬA UBND PHƯỜNG MAI DỊCH ĐẾN BỆNH VIỆN 19/8)

ĐỊA ĐIỂM / LOCATION
PHƯỜNG PHÚ DIỄN, TP.HÀ NỘI

HẠNG MỤC / WORK
THOÁT NƯỚC

TÊN BẢN VẼ / DWG.TITLE
GA THĂM CỐNG BXH=800X600 (L1A)

GIÁM ĐỐC / ACTING DIRECTOR
DƯƠNG THỊ NGHỆ

CHỦ NHIỆM THIẾT KẾ / DESIGN MANAGER
ĐINH VIẾT CƯỜNG

CHỦ TRÌ THIẾT KẾ / P.S DESIGNED
NGUYỄN HIỂN LONG

THIẾT KẾ - VẼ / DESIGNED - DRAWN
TRỊNH NGỌC SƠN

QUẢN LÝ KỸ THUẬT / T.C MANAGER
NGUYỄN ANH TUẤN

TỶ LỆ SCALE	THIẾT KẾ BẢN VẼ THI CÔNG
1/25	TECHNICAL DWG
HOÀN THÀNH	KÝ HIỆU
...../2025	BV- GTHAM B800-L1-02

GA THĂM CỐNG BXH=800X600

(LOẠI 1A: B800/B800/D400/D400/CÁP TT - ÁP DỤNG CHO CÁC GA THĂM: GA8)

CỐT THÉP TẤM ĐAN NẮP GA

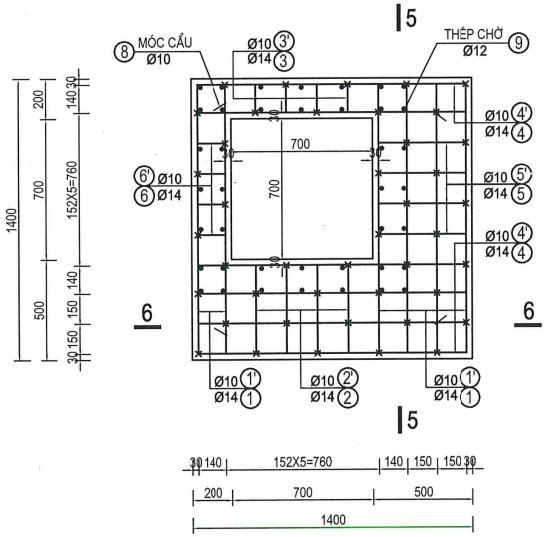

MẶT CẮT 5-5

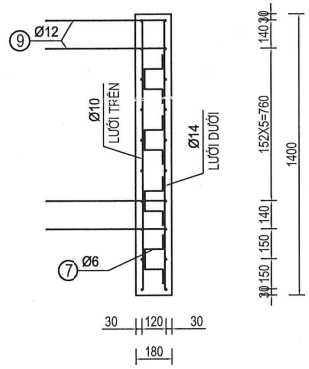

CỐT THÉP CỔ GA

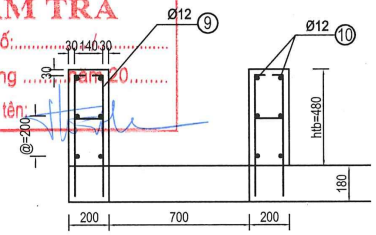

CÔNG TY CỔ PHẦN TƯ VẤN KỸ THUẬT VÀ ĐẦU TƯ XÂY DỰNG
THẨM TRA
Theo Văn bản số:.....
Ngày .....tháng .....năm 20.....
Chủ trì bộ môn ký tên:

MẶT BẰNG

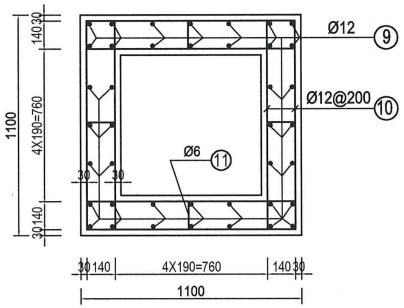

BẢNG TÍNH CHIỀU CAO CỔ GA TRUNG BÌNH

Stt	*Tên ga*	*Chiều cao cổ ga h (m)*
1	GA 8	0,53
*	**Chiều cao cổ ga htb =**	**0,530**

MẶT CẮT 6-6

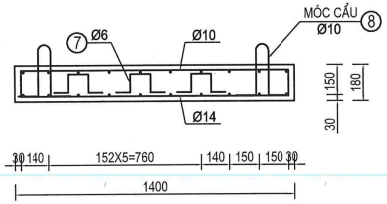

NẮP GA GANG ĐÚC TẢI TRỌNG 400KN

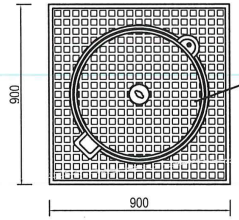

Bộ nắp ga gang cầu đúc
KT900x900, khung đương
Tải trọng 400 kN

MẶT CẮT

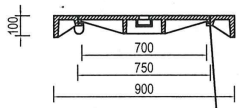

Gioăng cao su ngăn mùi
Khóa chốt chống mất

GHI CHÚ:

- CỐT THÉP SỬ DỤNG: + THÉP D<10: SỬ DỤNG TRƠN CB240-T
  + THÉP D>=10: SỬ DỤNG GAI CB400-V
- CHIỀU DÀI CÁC THANH THÉP CHỜ SỐ 9 ĐƯỢC LẤY TRUNG BÌNH, TRONG QUÁ TRÌNH THI CÔNG TÙY VỊ TRÍ TỪNG GA CẮT CHO PHÙ HỢP
- KÍCH THƯỚC DÙNG TRONG BẢN VẼ ĐƠN VỊ LÀ MM

SƠ ĐỒ / DIAGRAM	
HIỆU CHỈNH / REVISION	
1	3
2	4
LẦN	LẦN / NGÀY
CHỦ ĐẦU TƯ / CLIENT	TRUNG TÂM QUẢN LÝ HẠ TẦNG KỸ THUẬT THÀNH PHỐ HÀ NỘI
ĐƠN VỊ TƯ VẤN THIẾT KẾ / CONSULTANT	CÔNG TY CP TƯ VẤN XÂY DỰNG THƯƠNG MAI AN THỊNH Địa chỉ: Số 18 Phương Đông, tổ 22, ngõ 93 Hoàng Văn Thái, phường Phương Liệt, Thành phố Hà Nội
CÔNG TRÌNH / CONSTRUCTION	CẢI TẠO THOÁT NƯỚC PHỐ TRẦN BÌNH (ĐOẠN TRƯỚC CỬA UBND PHƯỜNG MAI DỊCH ĐẾN BỆNH VIỆN 19/8)
ĐỊA ĐIỂM / LOCATION	PHƯỜNG PHÚ DIỄN, TP.HÀ NỘI
HẠNG MỤC / WORK	THOÁT NƯỚC
TÊN BẢN VẼ / DWG.TITLE	GA THĂM CỐNG BXH=800X600 (L1A)
GIÁM ĐỐC / ACTING DIRECTOR	DƯƠNG THỊ NGHỆ
CHỦ NHIỆM THIẾT KẾ / DESIGN MANAGER	ĐINH VIẾT CƯỜNG
CHỦ TRÌ THIẾT KẾ / P.S DESIGNED	NGUYỄN HIỂN LONG
THIẾT KẾ - VẼ / DESIGNED - DRAWN	TRỊNH NGỌC SƠN
QUẢN LÝ KỸ THUẬT / T.C MANAGER	NGUYỄN ANH TUẤN
TỶ LỆ / SCALE	1/25
THIẾT KẾ BẢN VẼ THI CÔNG / TECHNICAL DWG	
HOÀN THÀNH	...../2025
KÝ HIỆU	BV- GTHAM B800-L1-03

GA THĂM CỐNG BXH=800X600

(LOẠI 1A: B800/B800/D400/D400/CÁP TT - ÁP DỤNG CHO CÁC GA THĂM: GA8)

CÔNG TY CỔ PHẦN TƯ VẤN KỸ THUẬT VÀ ĐẦU TƯ XÂY DỰNG ACOCI
THẨM TRA
Theo Văn bản số:...../.....
Ngày .....tháng .....năm 20.....
Chủ trì bộ môn ký tên:

BẢNG THỐNG KÊ CỐT THÉP THÂN HỐ GA THĂM B800/B800/D400/D400

Số hiệu	Hình dạng và kích thước	ϕ	Chiều dài thanh (mm)	Mối nối	Số lượng 1CK	Số lượng Toàn bộ	Tổng chiều dài (m)	Khối lượng (Kg) Tổng	D<=10 mm	D<=18 mm	D>18 mm
1	50 1340 50	ϕ12	1440	0	16	16	23,04	20,460	0,000	20,460	0,000
2	50 1340 50	ϕ12	1440	0	16	16	23,04	20,460	0,000	20,460	0,000
3	140 100 60	ϕ6	500	0	8	8	4	0,888	0,888	0,000	0,000
4	50 1140 50	ϕ10	1240	0	8	8	9,92	6,121	6,121	0,000	0,000
4A	50 300 50	ϕ10	400	0	8	8	3,2	1,974	1,974	0,000	0,000
5	50 1340 50	ϕ12	1440	0	2	2	2,88	2,557	0,000	2,557	0,000
6	50 1140 50	ϕ10	1240	0	8	8	9,92	6,121	6,121	0,000	0,000
6A	50 300 50	ϕ10	400	0	8	8	3,2	1,974	1,974	0,000	0,000
7	50 1340 50	ϕ12	1440	0	2	2	2,88	2,557	0,000	2,557	0,000
8A	50 Tb 253 50	ϕ10	353	0	8	8	2,824	1,742	1,742	0,000	0,000
8B	50 Tb 453 50	ϕ10	553	0	8	8	4,424	2,730	2,730	0,000	0,000
9	50 1340 50	ϕ12	1440	0	4	4	5,76	5,115	0,000	5,115	0,000
9A	50 Tb 405 50	ϕ12	505	0	12	12	6,06	5,381	0,000	5,381	0,000
10A	50 Tb 253 50	ϕ10	353	0	8	8	2,824	1,742	1,742	0,000	0,000
10B	50 Tb 453 50	ϕ10	553	0	8	8	4,424	2,730	2,730	0,000	0,000
11	50 1340 50	ϕ12	1440	0	4	4	5,76	5,115	0,000	5,115	0,000
11A	50 Tb 405 50	ϕ12	505	0	12	12	6,06	5,381	0,000	5,381	0,000
12	60 140 60	ϕ6	260	0	48	48	12,48	2,771	2,771	0,000	0,000
13	(650) 60	ϕ12	2161	0	2	2	4,322	3,838	0,000	3,838	0,000
14	(650) 60	ϕ12	2161	0	2	2	4,322	3,838	0,000	3,838	0,000
BT	230 300 100	ϕ20	960	0	5	5	4,8	11,856	0,000	0,000	11,856
*	Tổng cộng cốt thép / Phân loại theo đường kính							115,35	28,79	74,70	11,86
**	Tổng cộng cho: 1 ga							115,4	28,8	74,7	11,9

BẢNG THỐNG KÊ CỐT THÉP TẤM ĐAN NẮP GA THĂM B800/B80/D400/D400

Số hiệu	Hình dạng và kích thước	ϕ	Chiều dài thanh (mm)	Mối nối	Số lượng 1CK	Số lượng Toàn bộ	Tổng chiều dài (m)	Khối lượng (Kg) Tổng	D<=10 mm	D<=18 mm	D>18 mm
1	50 1340 50	ϕ14	1440	0	6	6	8,64	10,454	0,000	10,454	0,000
2	50 440 50	ϕ14	540	0	4	4	2,16	2,614	0,000	2,614	0,000
3	50 140 50	ϕ14	240	0	4	4	0,96	1,162	0,000	1,162	0,000
4	50 1340 50	ϕ14	1440	0	6	6	8,64	10,454	0,000	10,454	0,000
5	50 440 50	ϕ14	540	0	4	4	2,16	2,614	0,000	2,614	0,000
6	50 140 50	ϕ14	240	0	4	4	0,96	1,162	0,000	1,162	0,000
1'	50 1340 50	ϕ10	1440	0	6	6	8,64	5,331	5,331	0,000	0,000
2'	50 440 50	ϕ10	540	0	4	4	2,16	1,333	1,333	0,000	0,000
3'	50 140 50	ϕ10	240	0	4	4	0,96	0,592	0,592	0,000	0,000
4'	50 1340 50	ϕ10	1440	0	6	6	8,64	5,331	5,331	0,000	0,000
5'	50 440 50	ϕ10	540	0	4	4	2,16	1,333	1,333	0,000	0,000
6'	50 140 50	ϕ10	240	0	4	4	0,96	0,592	0,592	0,000	0,000
7	120 100 60	ϕ6	460	0	42	42	19,32	4,289	4,289	0,000	0,000
8	150 50 100	ϕ10	550	0	4	4	2,2	1,357	1,357	0,000	0,000
9	50 Tb 600 50	ϕ12	700	0	40	40	28	24,864	0,000	24,864	0,000
10	50 1040 50	ϕ12	1140	0	24	24	27,36	24,296	0,000	24,296	0,000
11	60 140 60	ϕ6	260	0	4	4	1,04	0,231	0,231	0,000	0,000
*	Tổng cộng cốt thép / Phân loại theo đường kính							98,01	20,39	77,62	0,00
**	Tổng cộng cho: 1 ga							98,0	20,4	77,6	0,0

BẢNG KHỐI LƯỢNG GA THĂM B800/B800/D400/D400/ CÁP TT

STT	HẠNG MỤC	ĐƠN VỊ	KHỐI LƯỢNG 1 GA	SỐ LƯỢNG GA	TỔNG KHỐI LƯỢNG
1	BÊ TÔNG CỔ GA M300 ĐÁ 1X2, ĐỔ TẠI CHỖ	M3	0,339	1	0,34
2	BÊ TÔNG ĐAN NẮP GA M250 ĐÁ 1X2CM, ĐÚC SẴN	M3	0,265	1	0,26
3	BÊ TÔNG HỐ GA M200 ĐÁ 1X2CM, ĐỔ TẠI CHỖ	M3	0,944	1	0,94
4	BÊ TÔNG LÓT MÓNG GA M100 ĐÁ 4X6CM, TẠI CHỖ	M3	0,256	1	0,26
5	VÁN KHUÔN CỔ GA	M2	3,393	1	3,39
6	VÁN KHUÔN TẤM ĐAN NẮP GA	M2	1,512	1	1,51
7	VÁN KHUÔN HỐ GA	M2	6,638	1	6,64
8	VÁN KHUÔN LÓT MÓNG GA	M2	0,640	1	0,64
9	NẮP GA GANG KT900X900 TẢI TRỌNG 400KN	BỘ	1	1	1,00

SƠ ĐỒ / DIAGRAM	
HIỆU CHỈNH / REVISION	
1 / 3	
2 / 4	
LẦN / LẦN / NGÀY	
CHỦ ĐẦU TƯ / CLIENT	TRUNG TÂM QUẢN LÝ HẠ TẦNG KỸ THUẬT THÀNH PHỐ HÀ NỘI
ĐƠN VỊ TƯ VẤN THIẾT KẾ / CONSULTANT	CÔNG TY CP TƯ VẤN XÂY DỰNG THƯƠNG MAI AN THỊNH Địa chỉ: Số 18 Phương Đông, tổ 22, ngõ 93 Hoàng Văn Thái, phường Phương Liệt, Thành phố Hà Nội
CÔNG TRÌNH / CONSTRUCTION	CẢI TẠO THOÁT NƯỚC PHỐ TRẦN BÌNH (ĐOẠN TRƯỚC CỬA UBND PHƯỜNG MAI DỊCH ĐẾN BỆNH VIỆN 19/8)
ĐỊA ĐIỂM / LOCATION	PHƯỜNG PHÚ DIỄN, TP.HÀ NỘI
HẠNG MỤC / WORK	THOÁT NƯỚC
TÊN BẢN VẼ / DWG.TITLE	GA THĂM CỐNG BXH=800X600 (L1A)
GIÁM ĐỐC / ACTING DIRECTOR	DƯƠNG THỊ NGHỆ
CHỦ NHIỆM THIẾT KẾ / DESIGN MANAGER	ĐINH VIẾT CƯỜNG
CHỦ TRÌ THIẾT KẾ / P.S DESIGNED	NGUYỄN HIỀN LONG
THIẾT KẾ - VẼ / DESIGNED - DRAWN	TRỊNH NGỌC SƠN
QUẢN LÝ KỸ THUẬT / T.C MANAGER	NGUYỄN ANH TUẤN
TỶ LỆ SCALE	1/
THIẾT KẾ BẢN VẼ THI CÔNG / TECHNICAL DWG	
HOÀN THÀNH	...../2025
KÝ HIỆU	BV- GTHAM B800-L1-04

GA THĂM CỐNG D1500

(LOẠI 3: D1500/D1500/B800 ÁP DỤNG CHO CÁC GA THĂM: GA12)

CÔNG TY CỔ PHẦN TƯ VẤN KỸ THUẬT VÀ ĐẦU TƯ XÂY DỰNG ACOCI
THẨM TRA
Theo văn bản số:...../.....
Ngày .....tháng .....năm 20.....
Chủ trì thẩm kiểm:

MẶT CẮT 1-1

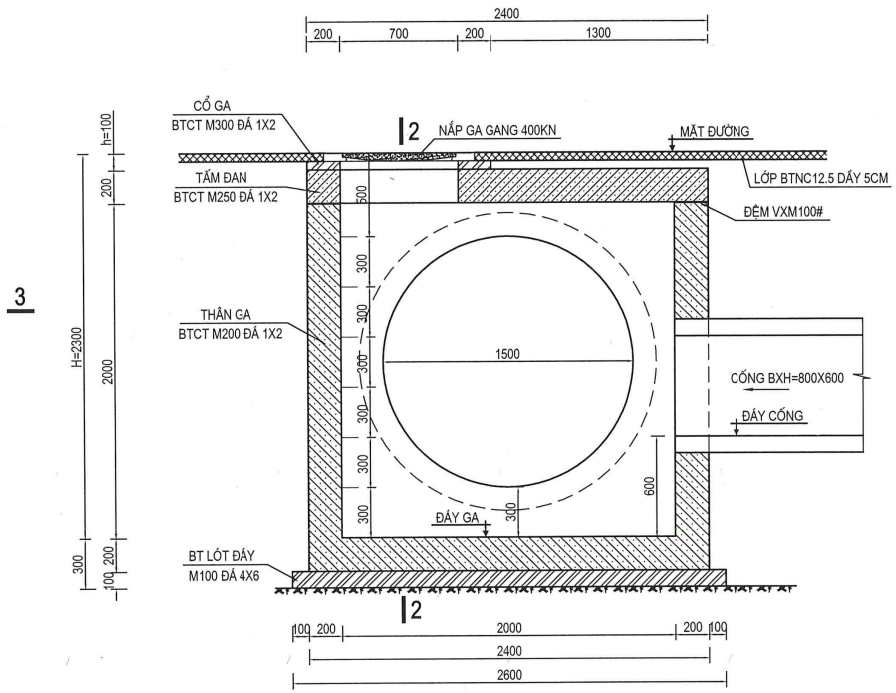

MẶT CẮT 2-2

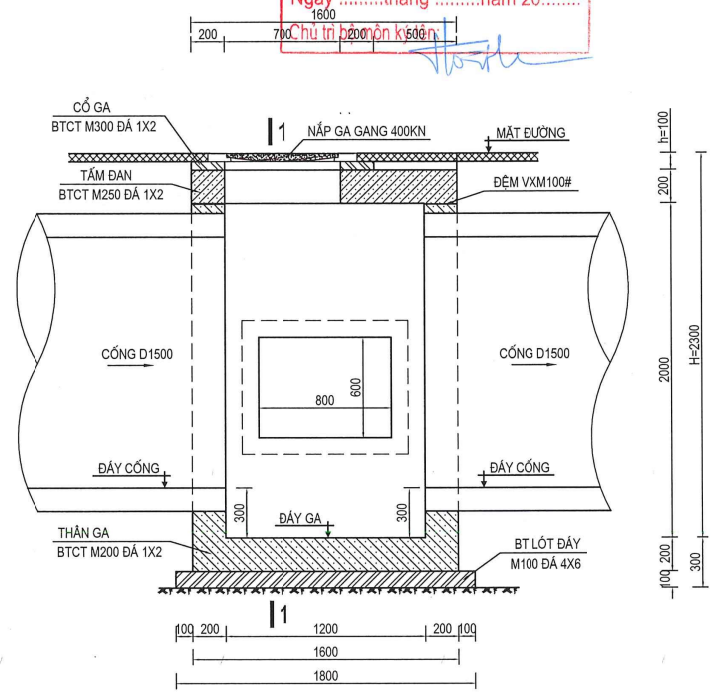

1/2 MẶT CẮT 3-3

1/2 MẶT BẰNG

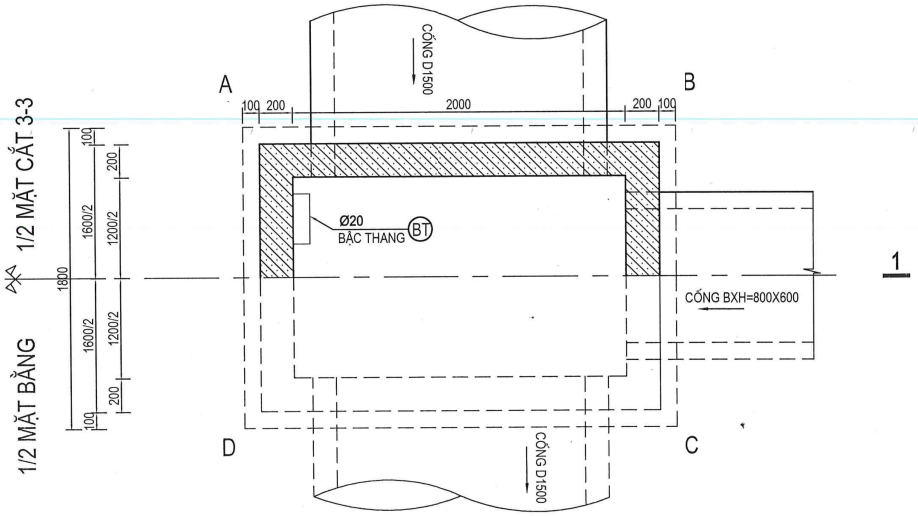

GHI CHÚ:

- GA THĂM D1500 BẰNG BTCT, TẢI TRỌNG DƯỚI ĐƯỜNG HL93 (TƯƠNG ĐƯƠNG CẤP TẢI TIÊU CHUẨN TC)
- TIẾT DIỆN LÒNG GA 2,0X1,2M. THAY ĐỔI CHIỀU SÂU GA TẠI TỪNG VỊ TRÍ BẰNG CHIỀU CAO CỔ GA
- CỔ GA BẰNG BÊ TÔNG CỐT THÉP M300, ĐÁ 1X2 (F'C=22.5MPA) ĐỔ TẠI CHỖ
- TẤM ĐAN NẮP GA BẰNG BÊ TÔNG CỐT THÉP M250, ĐÁ 1X2 (F'C=20MPA) ĐÚC SẴN
- THÂN GA (TƯỜNG + ĐÁY) BẰNG BÊ TÔNG CỐT THÉP M200, ĐÁ 1X2 (F'C=15MPA) ĐỔ TẠI CHỖ
- LỚP LÓT MÓNG GA BẰNG BTXM M100, ĐÁ 4X6 (F'C=7.5MPA) ĐỔ TẠI CHỖ
- NẮP GA BẰNG GANG CẦU ĐÚC SẴN XUẤT TẠI NHÀ MÁY, TẢI TRỌNG 400KN
- CAO ĐỘ MẶT GA, ĐÁY GA, ĐÁY CỐNG PHỤ THUỘC VÀO TỪNG VỊ TRÍ GA
- KÍCH THƯỚC DÙNG TRONG BẢN VẼ ĐƠN VỊ LÀ MM

SƠ ĐỒ			DIAGRAM
HIỆU CHỈNH			REVISION
1		3	
2		4	
LẦN		LẦN	NGÀY

CHỦ ĐẦU TƯ / CLIENT
TRUNG TÂM QUẢN LÝ HẠ TẦNG KỸ THUẬT THÀNH PHỐ HÀ NỘI

ĐƠN VỊ TƯ VẤN THIẾT KẾ / CONSULTANT
CÔNG TY CP TƯ VẤN XÂY DỰNG THƯƠNG MAI AN THỊNH
Địa chỉ: Số 18 Phương Đông, tổ 22, ngõ 93 Hoàng Văn Thái, phường Phương Liệt, Thành phố Hà Nội

CÔNG TRÌNH / CONSTRUCTION
CẢI TẠO THOÁT NƯỚC PHỐ TRẦN BÌNH (ĐOẠN TRƯỚC CỬA UBND PHƯỜNG MAI DỊCH ĐẾN BỆNH VIỆN 19/8)

ĐỊA ĐIỂM / LOCATION
PHƯỜNG PHÚ DIỄN, TP.HÀ NỘI

HẠNG MỤC / WORK
THOÁT NƯỚC

TÊN BẢN VẼ / DWG.TITLE
GA THĂM CỐNG D1500 (L3)

GIÁM ĐỐC / ACTING DIRECTOR
DƯƠNG THỊ NGHỆ

CHỦ NHIỆM THIẾT KẾ / DESIGN MANAGER
ĐINH VIẾT CƯỜNG

CHỦ TRÌ THIẾT KẾ / P.S DESIGNED
NGUYỄN HIỀN LONG

THIẾT KẾ - VẼ / DESIGNED - DRAWN
TRỊNH NGỌC SƠN

QUẢN LÝ KỸ THUẬT / T.C MANAGER
NGUYỄN ANH TUẤN

TỶ LỆ SCALE	THIẾT KẾ BẢN VẼ THI CÔNG
1/ 30	TECHNICAL DWG
HOÀN THÀNH	KÝ HIỆU
...../2025	BV- GTHAM D1500-01

GA THĂM CỐNG D1500

(LOẠI 3: D1500/D1500/B800 ÁP DỤNG CHO CÁC GA THĂM: GA12)

CÔNG TY CỔ PHẦN TƯ VẤN KỸ THUẬT VÀ ĐẦU TƯ XÂY DỰNG ACCC

THẨM TRA
Theo Văn bản số:.....
Ngày .....tháng .....năm 20.....
Chủ trì bộ môn ký tên:

CỐT THÉP THÀNH A-B

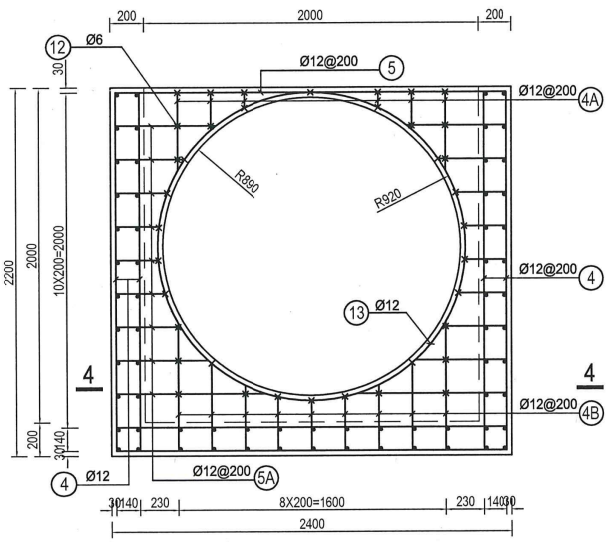

CỐT THÉP THÀNH C-D

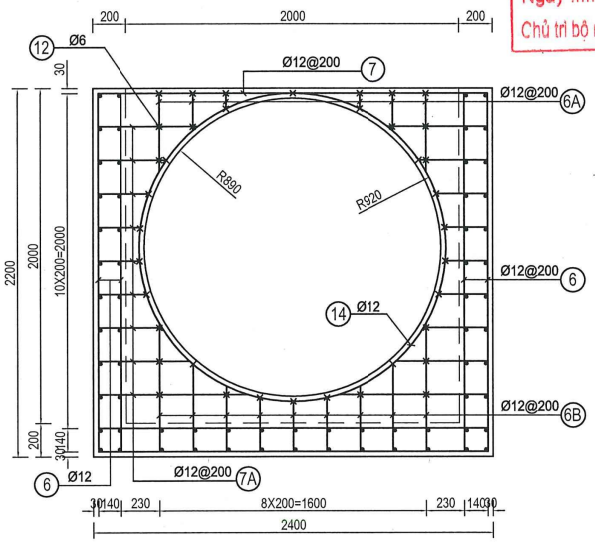

CỐT THÉP THÀNH A-D

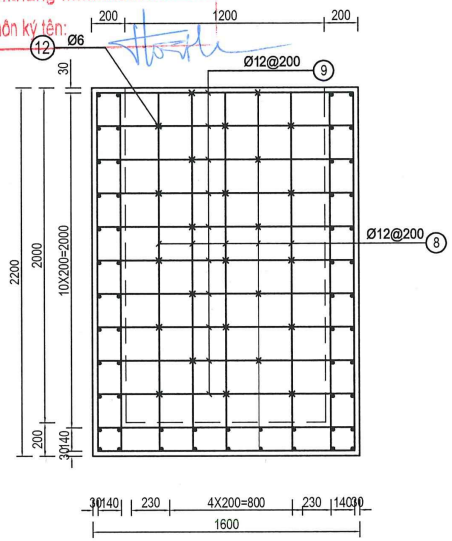

CỐT THÉP ĐÁY GA

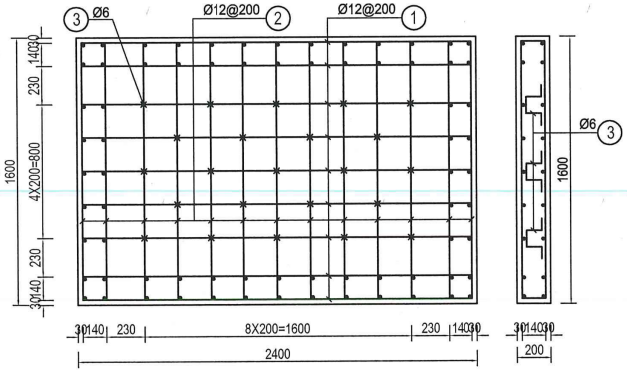

MẶT CẮT 4-4

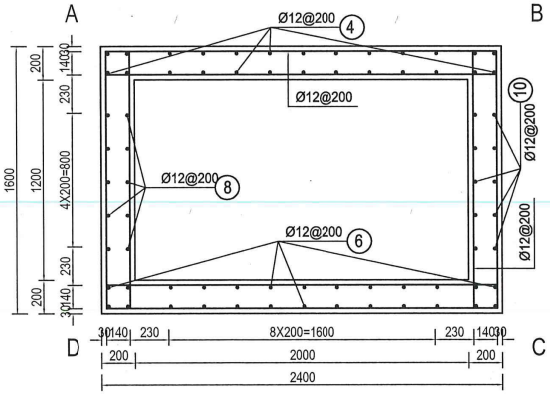

CỐT THÉP THÀNH B-C

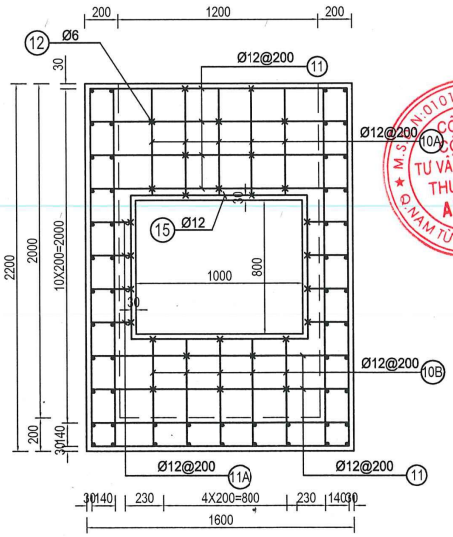

CHI TIẾT BẬC THANG

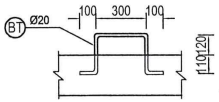

GHI CHÚ:

- CỐT THÉP SỬ DỤNG: + THÉP D<10: SỬ DỤNG TRƠN CB240-T
  + THÉP D>=10: SỬ DỤNG GAI CB400-V
- CHIỀU DÀI CÁC THANH THÉP CÓ KÝ HIỆU A, B ĐƯỢC LẤY TRUNG BÌNH, TRONG QUÁ TRÌNH THI CÔNG TÙY VỊ TRÍ CẮT CHO PHÙ HỢP
- KÍCH THƯỚC DÙNG TRONG BẢN VẼ ĐƠN VỊ LÀ MM

SƠ ĐỒ			DIAGRAM
HIỆU CHỈNH			REVISION
1		3	
2		4	
LẦN		LẦN	NGÀY

CHỦ ĐẦU TƯ / CLIENT
TRUNG TÂM QUẢN LÝ HẠ TẦNG KỸ THUẬT THÀNH PHỐ HÀ NỘI

TRUNG TÂM QUẢN LÝ HẠ TẦNG KỸ THUẬT THÀNH PHỐ HÀ NỘI

ĐƠN VỊ TƯ VẤN THIẾT KẾ / CONSULTANT
CÔNG TY CP TƯ VẤN XÂY DỰNG THƯƠNG MAI AN THỊNH
Địa chỉ: Số 18 Phương Đông, tổ 22, ngõ 93 Hoàng Văn Thái, phường Phương Liệt, Thành phố Hà Nội

CÔNG TRÌNH / CONSTRUCTION
CẢI TẠO THOÁT NƯỚC PHỐ TRẦN BÌNH (ĐOẠN TRƯỚC CỬA UBND PHƯỜNG MAI DỊCH ĐẾN BỆNH VIỆN 19/8)

ĐỊA ĐIỂM / LOCATION
PHƯỜNG PHÚ DIỄN, TP.HÀ NỘI

HẠNG MỤC / WORK
THOÁT NƯỚC

TÊN BẢN VẼ / DWG.TITLE
GA THĂM CỐNG D1500 (L3)

GIÁM ĐỐC / ACTING DIRECTOR
DƯƠNG THỊ NGHỆ

CÔNG TY CỔ PHẦN TƯ VẤN XÂY DỰNG THƯƠNG MẠI AN THỊNH

CHỦ NHIỆM THIẾT KẾ / DESIGN MANAGER
ĐINH VIẾT CƯỜNG

CHỦ TRÌ THIẾT KẾ / P.S DESIGNED
NGUYỄN HIỀN LONG

THIẾT KẾ - VẼ / DESIGNED - DRAWN
TRỊNH NGỌC SƠN

QUẢN LÝ KỸ THUẬT / T.C MANAGER
NGUYỄN ANH TUẤN

TỶ LỆ SCALE	THIẾT KẾ BẢN VẼ THI CÔNG
1/ 30	TECHNICAL DWG
HOÀN THÀNH	KÝ HIỆU
...../2025	BV- GTHAM D1500-02

GA THĂM CỐNG D1500

(LOẠI 3: D1500/D1500/B800 ÁP DỤNG CHO CÁC GA THĂM: GA12)

CÔNG TY CỔ PHẦN TƯ VẤN KỸ THUẬT VÀ ĐẦU TƯ XÂY DỰNG ACOC
THẨM TRA
Theo Văn bản số:...../.....
Ngày .....tháng .....năm 20.....
Chủ trì bộ môn ký tên:

CỐT THÉP TẤM ĐAN

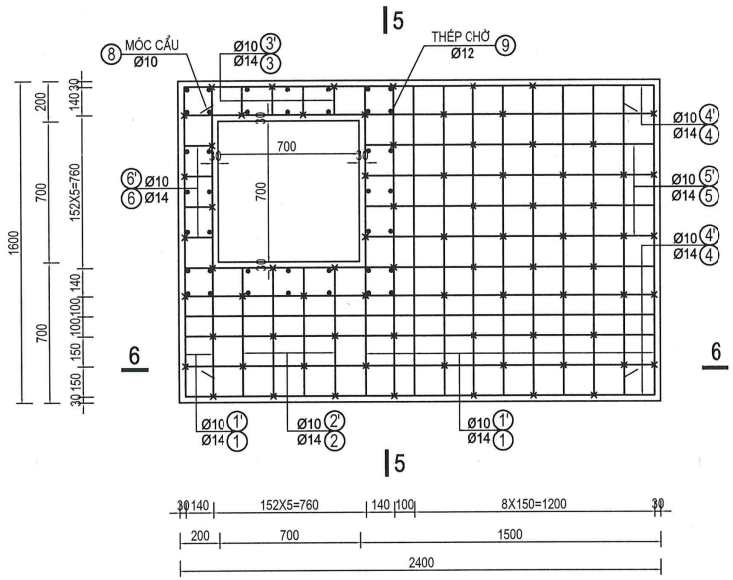

MẶT CẮT 5-5

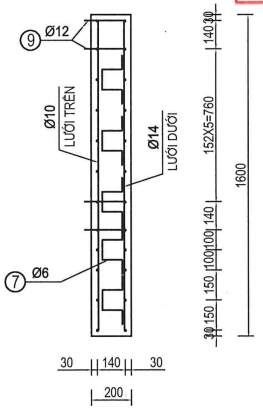

CỐT THÉP CỔ GA

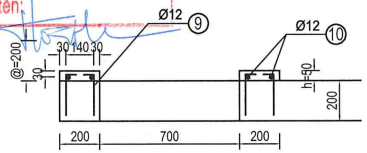

MẶT BẰNG

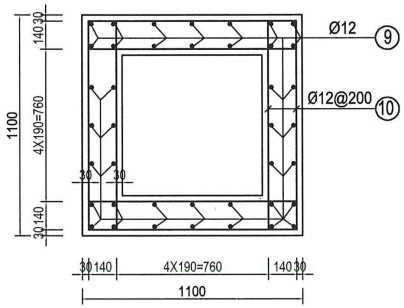

MẶT CẮT 6-6

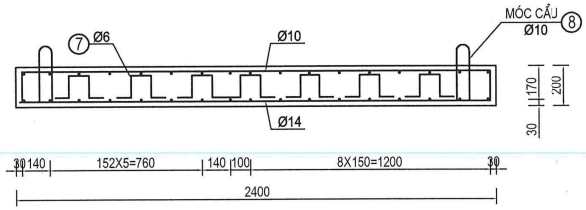

NẮP GA GANG ĐÚC TẢI TRỌNG 400KN

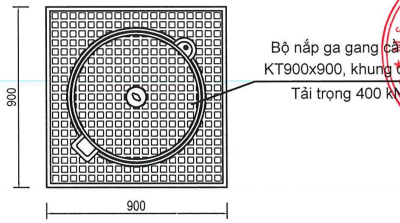

MẶT CẮT

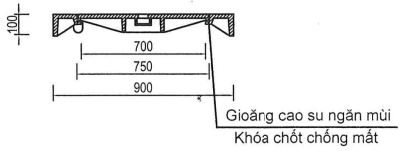

BẢNG TÍNH CHIỀU CAO CỔ GA TRUNG BÌNH

Stt	*Tên ga*	*Chiều cao cổ ga h (m)*
1	GA12	0,1
*	**Chiều cao cổ ga htb =**	**0,100**

GHI CHÚ:

- CỐT THÉP SỬ DỤNG: + THÉP D<10: SỬ DỤNG TRƠN CB240-T
  + THÉP D>=10: SỬ DỤNG GAI CB400-V
- CHIỀU DÀI CÁC THANH THÉP CHỜ SỐ 9 ĐƯỢC LẤY TRUNG BÌNH, TRONG QUÁ TRÌNH THI CÔNG TÙY VỊ TRÍ TỪNG GA CẮT CHO PHÙ HỢP
- KÍCH THƯỚC DÙNG TRONG BẢN VẼ ĐƠN VỊ LÀ MM

SƠ ĐỒ			DIAGRAM
HIỆU CHỈNH			REVISION
1		3	
2		4	
LẦN		LẦN	NGÀY

CHỦ ĐẦU TƯ / CLIENT
TRUNG TÂM QUẢN LÝ HẠ TẦNG KỸ THUẬT THÀNH PHỐ HÀ NỘI

ĐƠN VỊ TƯ VẤN THIẾT KẾ / CONSULTANT
CÔNG TY CP TƯ VẤN XÂY DỰNG THƯƠNG MAI AN THỊNH
Địa chỉ: Số 18 Phương Đông, tổ 22, ngõ 93 Hoàng Văn Thái, phường Phương Liệt, Thành phố Hà Nội

CÔNG TRÌNH / CONSTRUCTION
CẢI TẠO THOÁT NƯỚC PHỐ TRẦN BÌNH (ĐOẠN TRƯỚC CỬA UBND PHƯỜNG MAI DỊCH ĐẾN BỆNH VIỆN 19/8)

ĐỊA ĐIỂM / LOCATION
PHƯỜNG PHÚ DIỄN, TP.HÀ NỘI

HẠNG MỤC / WORK
THOÁT NƯỚC

TÊN BẢN VẼ / DWG.TITLE
GA THĂM CỐNG D1500 (L3)

GIÁM ĐỐC / ACTING DIRECTOR
DƯƠNG THỊ NGHỆ

CHỦ NHIỆM THIẾT KẾ / DESIGN MANAGER
ĐINH VIẾT CƯỜNG

CHỦ TRÌ THIẾT KẾ / P.S DESIGNED
NGUYỄN HIỀN LONG

THIẾT KẾ - VẼ / DESIGNED - DRAWN
TRỊNH NGỌC SƠN

QUẢN LÝ KỸ THUẬT / T.C MANAGER
NGUYỄN ANH TUẤN

TỶ LỆ SCALE	THIẾT KẾ BẢN VẼ THI CÔNG
1/ 30	TECHNICAL DWG
HOÀN THÀNH	KÝ HIỆU
...../2025	BV- GTHAM D1500-03

GA THĂM CỐNG D1500

(LOẠI 3: D1500/D1500/B800 ÁP DỤNG CHO CÁC GA THĂM: GA12)

CÔNG TY CỔ PHẦN TƯ VẤN KỸ THUẬT VÀ ĐẦU TƯ XÂY DỰNG ACOC
THẨM TRA
Theo Văn bản số:...../.....
Ngày ... tháng ... năm 20...
(Chủ trì bộ môn ký tên)

BẢNG THỐNG KÊ CỐT THÉP THÂN HỐ GA THĂM D1500/D1500/B800

Số hiệu	Hình dạng và kích thước	ϕ	Chiều dài thanh (mm)	Mối nối	Số lượng 1CK	Số lượng Toàn bộ	Tổng chiều dài (m)	Khối lượng (Kg) Tổng	D<=10 mm	D<=18 mm	D>18 mm
1	50 2340 50	ϕ12	2440	0	18	18	43,92	39,001	0,000	39,001	0,000
2	50 1540 50	ϕ12	1640	0	26	26	42,64	37,864	0,000	37,864	0,000
3	140 100 60	ϕ6	500	0	23	23	11,5	2,553	2,553	0,000	0,000
4	50 2140 50	ϕ12	2240	0	8	8	17,92	15,913	0,000	15,913	0,000
4A	50 Tb 261 50	ϕ12	361	0	12	12	4,332	3,847	0,000	3,847	0,000
4B	50 Tb 478,5 50	ϕ12	578,5	0	18	18	10,413	9,247	0,000	9,247	0,000
5	50 2340 50	ϕ12	2440	0	2	2	4,88	4,333	0,000	4,333	0,000
5A	50 Tb 440 50	ϕ12	540	0	36	36	19,44	17,263	0,000	17,263	0,000
6	50 2140 50	ϕ12	2240	0	8	8	17,92	15,913	0,000	15,913	0,000
6A	50 Tb 261 50	ϕ12	361	0	12	12	4,332	3,847	0,000	3,847	0,000
6B	50 Tb 478,5 50	ϕ12	578,5	0	18	18	10,413	9,247	0,000	9,247	0,000
7	50 2340 50	ϕ12	2440	0	2	2	4,88	4,333	0,000	4,333	0,000
7A	50 Tb 440 50	ϕ12	540	0	36	36	19,44	17,263	0,000	17,263	0,000
8	50 2140 50	ϕ12	2240	0	10	10	22,4	19,891	0,000	19,891	0,000
9	50 1540 50	ϕ12	1640	0	20	20	32,8	29,126	0,000	29,126	0,000
10A	50 640 50	ϕ12	740	0	10	10	7,4	6,571	0,000	6,571	0,000
10B	50 640 50	ϕ12	740	0	10	10	7,4	6,571	0,000	6,571	0,000
11	50 1540 50	ϕ12	1640	0	12	12	19,68	17,476	0,000	17,476	0,000
11A	50 240 50	ϕ12	340	0	16	16	5,44	4,831	0,000	4,831	0,000
12	60 140 60	ϕ6	260	0	129	129	33,54	7,446	7,446	0,000	0,000
13	R1840 60	ϕ12	5897,6	0	2	2	11,795	10,474	0,000	10,474	0,000
14	R1840 60	ϕ12	5897,6	0	2	2	11,795	10,474	0,000	10,474	0,000
15	860 1060 60	ϕ12	3960	0	2	2	7,92	7,033	0,000	7,033	0,000
BT	230 300 100	ϕ20	960	0	6	6	5,76	14,227	0,000	0,000	14,227
*	Tổng cộng cốt thép / Phân loại theo đường kính							314,74	10,00	290,52	14,23
**	Tổng cộng cho: 1 ga							314,7	10,0	290,5	14,2

BẢNG THỐNG KÊ CỐT THÉP TẤM ĐAN NẮP GA THĂM D1500/D1500/B800

Số hiệu	Hình dạng và kích thước	ϕ	Chiều dài thanh (mm)	Mối nối	Số lượng 1CK	Số lượng Toàn bộ	Tổng chiều dài (m)	Khối lượng (Kg) Tổng	D<=10 mm	D<=18 mm	D>18 mm
1	50 1540 50	ϕ14	1640	0	13	13	21,32	25,797	0,000	25,797	0,000
2	50 640 50	ϕ14	740	0	4	4	2,96	3,582	0,000	3,582	0,000
3	50 140 50	ϕ14	240	0	4	4	0,96	1,162	0,000	1,162	0,000
4	50 2340 50	ϕ14	2440	0	8	8	19,52	23,619	0,000	23,619	0,000
5	50 1440 50	ϕ14	1540	0	4	4	6,16	7,454	0,000	7,454	0,000
6	50 140 50	ϕ14	240	0	4	4	0,96	1,162	0,000	1,162	0,000
1'	50 1540 50	ϕ10	1640	0	13	13	21,32	13,154	13,154	0,000	0,000
2'	50 640 50	ϕ10	740	0	4	4	2,96	1,826	1,826	0,000	0,000
3'	50 140 50	ϕ10	240	0	4	4	0,96	0,592	0,592	0,000	0,000
4'	50 2340 50	ϕ10	2440	0	8	8	19,52	12,044	12,044	0,000	0,000
5'	50 1440 50	ϕ10	1540	0	4	4	6,16	3,801	3,801	0,000	0,000
6'	50 140 50	ϕ10	240	0	4	4	0,96	0,592	0,592	0,000	0,000
7	140 100 60	ϕ6	500	0	76	76	38	8,436	8,436	0,000	0,000
8	150 50 100	ϕ10	550	0	4	4	2,2	1,357	1,357	0,000	0,000
9	50 Tb 190 50	ϕ12	290	0	40	40	11,6	10,301	0,000	10,301	0,000
10	50 1040 50	ϕ12	1140	0	8	8	9,12	8,099	0,000	8,099	0,000
*	Tổng cộng cốt thép / Phân loại theo đường kính							122,98	41,80	81,17	0,00
**	Tổng cộng cho: 1 ga							123,0	41,8	81,2	0,0

BẢNG KHỐI LƯỢNG GA THĂM D1500/D1500/B800

STT	HẠNG MỤC	ĐƠN VỊ	KHỐI LƯỢNG 1 GA	SỐ LƯỢNG GA	TỔNG KHỐI LƯỢNG
1	BÊ TÔNG CỔ GA M300 ĐÁ 1X2, ĐỔ TẠI CHỖ	M3	0,036	1	0,04
2	BÊ TÔNG ĐAN NẮP GA M250 ĐÁ 1X2CM, ĐÚC SẴN	M3	0,670	1	0,67
3	BÊ TÔNG HỐ GA M200 ĐÁ 1X2CM, ĐỔ TẠI CHỖ	M3	2,493	1	2,49
4	BÊ TÔNG LÓT MÓNG GA M100 ĐÁ 4X6CM, TẠI CHỖ	M3	0,468	1	0,47
5	VÁN KHUÔN CỔ GA	M2	0,360	1	0,36
6	VÁN KHUÔN TẤM ĐAN NẮP GA	M2	2,160	1	2,16
7	VÁN KHUÔN HỐ GA	M2	18,851	1	18,85
8	VÁN KHUÔN LÓT MÓNG GA	M2	0,880	1	0,88
9	NẮP GA GANG KT900X900 TẢI TRỌNG 400KN	BỘ	1	1	1,00

SƠ ĐỒ	DIAGRAM		
HIỆU CHỈNH	REVISION		
1		3	
2		4	
LẦN		LẦN	NGÀY
CHỦ ĐẦU TƯ	CLIENT		
TRUNG TÂM QUẢN LÝ HẠ TẦNG KỸ THUẬT THÀNH PHỐ HÀ NỘI			
ĐƠN VỊ TƯ VẤN THIẾT KẾ	CONSULTANT		
CÔNG TY CP TƯ VẤN XÂY DỰNG THƯƠNG MAI AN THỊNH			
Địa chỉ: Số 18 Phương Đông, tổ 22, ngõ 93 Hoàng Văn Thái, phường Phương Liệt, Thành phố Hà Nội			
CÔNG TRÌNH	CONSTRUCTION		
CẢI TẠO THOÁT NƯỚC PHỐ TRẦN BÌNH (ĐOẠN TRƯỚC CỬA UBND PHƯỜNG MAI DỊCH ĐẾN BỆNH VIỆN 19/8)			
ĐỊA ĐIỂM	LOCATION		
PHƯỜNG PHÚ DIỄN, TP.HÀ NỘI			
HẠNG MỤC	WORK		
THOÁT NƯỚC			
TÊN BẢN VẼ	DWG.TITLE		
GA THĂM CỐNG D1500 (L3)			
GIÁM ĐỐC	ACTING DIRECTOR		
DƯƠNG THỊ NGHỆ			
CHỦ NHIỆM THIẾT KẾ	DESIGN MANAGER		
ĐINH VIẾT CƯỜNG			
CHỦ TRÌ THIẾT KẾ	P.S DESIGNED		
NGUYỄN HIỀN LONG			
THIẾT KẾ - VẼ	DESIGNED - DRAWN		
TRỊNH NGỌC SƠN			
QUẢN LÝ KỸ THUẬT	T.C MANAGER		
NGUYỄN ANH TUẤN			
TỶ LỆ SCALE	THIẾT KẾ BẢN VẼ THI CÔNG		
1/ 30	TECHNICAL DWG		
HOÀN THÀNH	KÝ HIỆU		
...../2025	BV- GTHAM D1500-04		

GA THĂM CÁP THÔNG TIN

(LOẠI 4: CÁP TT/B800/D800 ÁP DỤNG CHO CÁC GA THĂM: GA11)

CÔNG TY CỔ PHẦN TƯ VẤN KỸ THUẬT VÀ ĐẦU TƯ XÂY DỰNG ACOCI
THẨM TRA
Theo văn bản số:...../.....
Ngày .....tháng .....năm 20.....
Chủ trì bộ môn ký tên:

MẶT CẮT 1-1

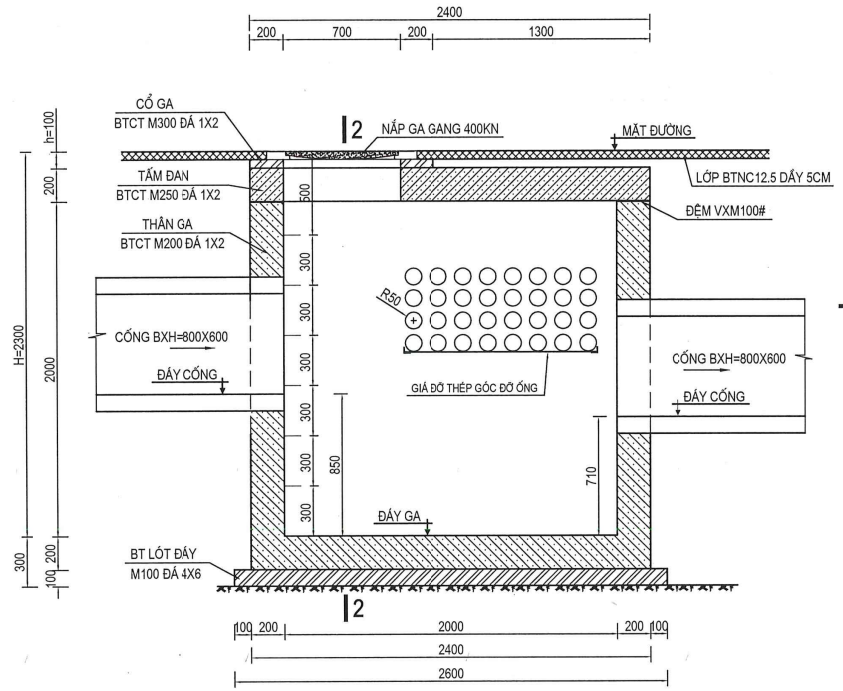

MẶT CẮT 2-2

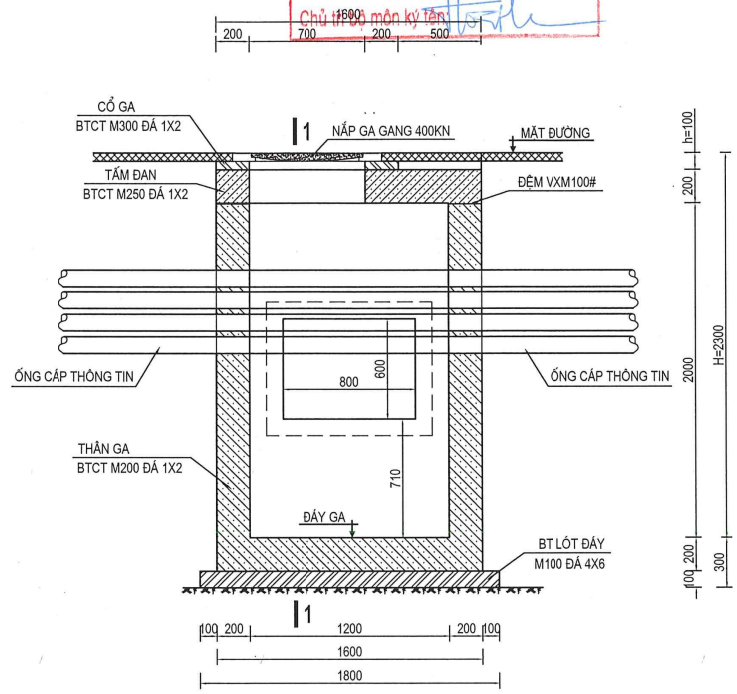

1/2 MẶT CẮT 3-3

1/2 MẶT BẰNG

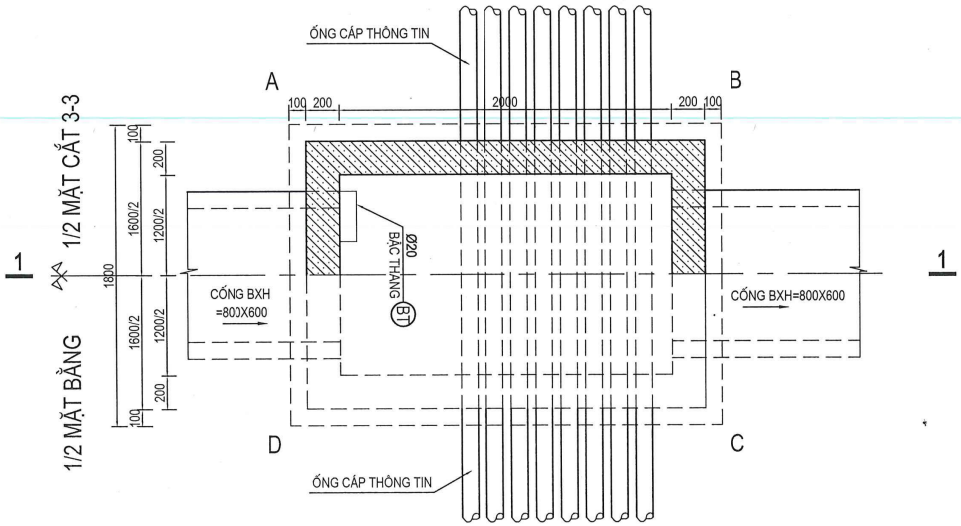

GHI CHÚ:

- GA THĂM CÁP THÔNG TIN BẰNG BTCT, TẢI TRỌNG DƯỚI ĐƯỜNG HL93 (TƯƠNG ĐƯƠNG CẤP TẢI TIÊU CHUẨN TC)
- TIẾT DIỆN LÒNG GA 2,0X1,2M. THAY ĐỔI CHIỀU SÂU GA TẠI TỪNG VỊ TRÍ BẰNG CHIỀU CAO CỔ GA
- CỔ GA BẰNG BÊ TÔNG CỐT THÉP M300, ĐÁ 1X2 (F'C=22.5MPA) ĐỔ TẠI CHỖ
- TẤM ĐAN NẮP GA BẰNG BÊ TÔNG CỐT THÉP M250, ĐÁ 1X2 (F'C=20MPA) ĐÚC SẴN
- THÂN GA (TƯỜNG + ĐÁY) BẰNG BÊ TÔNG CỐT THÉP M200, ĐÁ 1X2 (F'C=15MPA) ĐỔ TẠI CHỖ
- LỚP LÓT MÓNG GA BẰNG BTXM M100, ĐÁ 4X6 (F'C=7.5MPA) ĐỔ TẠI CHỖ
- NẮP GA BẰNG GANG CẦU ĐÚC SẴN XUẤT TẠI NHÀ MÁY, TẢI TRỌNG 400KN
- CAO ĐỘ MẶT GA, ĐÁY GA, ĐÁY CỐNG PHỤ THUỘC VÀO TỪNG VỊ TRÍ GA
- KÍCH THƯỚC DÙNG TRONG BẢN VẼ ĐƠN VỊ LÀ MM

SƠ ĐỒ			DIAGRAM
HIỆU CHỈNH			REVISION
1		3	
2		4	
LẦN		LẦN	NGÀY

CHỦ ĐẦU TƯ / CLIENT
TRUNG TÂM QUẢN LÝ HẠ TẦNG KỸ THUẬT THÀNH PHỐ HÀ NỘI

ĐƠN VỊ TƯ VẤN THIẾT KẾ / CONSULTANT
CÔNG TY CP TƯ VẤN XÂY DỰNG THƯƠNG MAI AN THỊNH
Địa chỉ: Số 18 Phương Đông, tổ 22, ngõ 93 Hoàng Văn Thái, phường Phương Liệt, Thành phố Hà Nội

CÔNG TRÌNH / CONSTRUCTION
CẢI TẠO THOÁT NƯỚC PHỐ TRẦN BÌNH (ĐOẠN TRƯỚC CỬA UBND PHƯỜNG MAI DỊCH ĐẾN BỆNH VIỆN 19/8)

ĐỊA ĐIỂM / LOCATION
PHƯỜNG PHÚ DIỄN, TP.HÀ NỘI

HẠNG MỤC / WORK
THOÁT NƯỚC

TÊN BẢN VẼ / DWG.TITLE
GA THĂM CÁP TT (L4)

GIÁM ĐỐC / ACTING DIRECTOR
DƯƠNG THỊ NGHỆ

CHỦ NHIỆM THIẾT KẾ / DESIGN MANAGER
ĐINH VIẾT CƯỜNG

CHỦ TRÌ THIẾT KẾ / P.S DESIGNED
NGUYỄN HIỂN LONG

THIẾT KẾ - VẼ / DESIGNED - DRAWN
TRỊNH NGỌC SƠN

QUẢN LÝ KỸ THUẬT / T.C MANAGER
NGUYỄN ANH TUẤN

TỶ LỆ SCALE	THIẾT KẾ BẢN VẼ THI CÔNG
1/ 30	TECHNICAL DWG
HOÀN THÀNH	KÝ HIỆU
...../2025	BV- GTHAM CAPTT-01

GA THĂM CÁP THÔNG TIN

(LOẠI 4: CÁP TT/B800/D800 ÁP DỤNG CHO CÁC GA THĂM: GA11)

THẨM TRA
Theo Văn bản số:...../.....
Ngày .....tháng .....năm 20.....
Chủ trì bộ môn ký tên:

CỐT THÉP THÀNH A-B

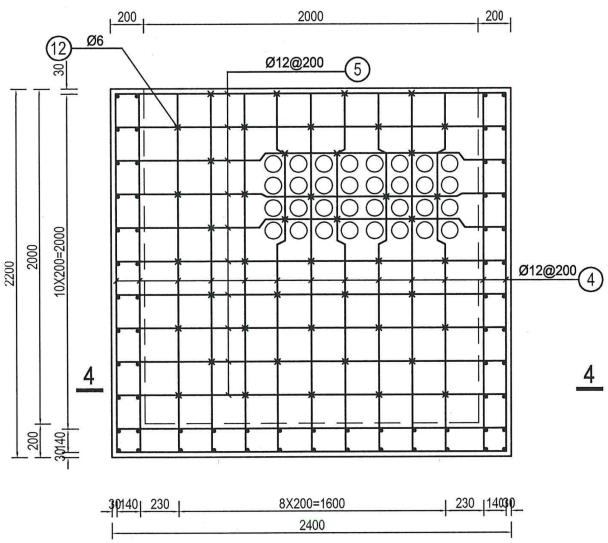

CỐT THÉP THÀNH C-D

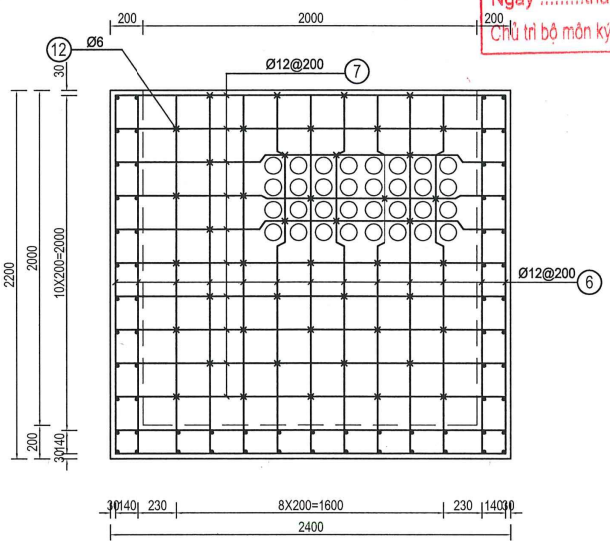

CỐT THÉP THÀNH A-D

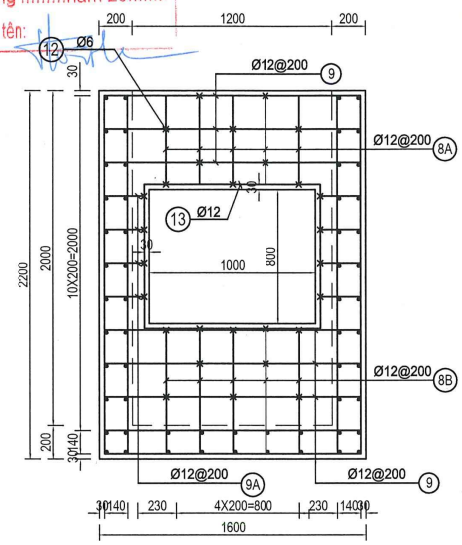

CỐT THÉP ĐÁY GA

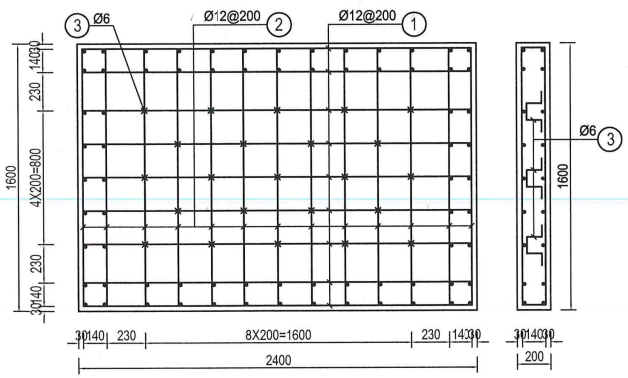

MẶT CẮT 4-4

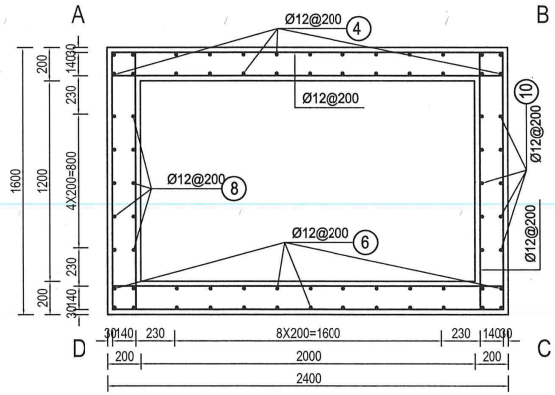

CỐT THÉP THÀNH B-C

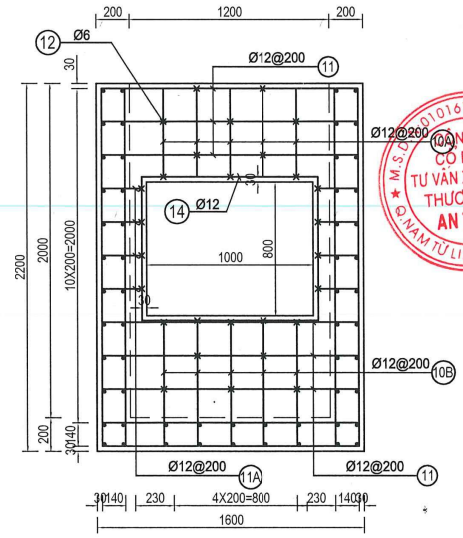

CHI TIẾT BẬC THANG

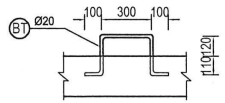

GHI CHÚ:

- CỐT THÉP SỬ DỤNG: + THÉP D<10: SỬ DỤNG TRƠN CB240-T
  + THÉP D>=10: SỬ DỤNG GAI CB400-V
- CHIỀU DÀI CÁC THANH THÉP CÓ KÝ HIỆU A, B ĐƯỢC LẤY TRUNG BÌNH, TRONG QUÁ TRÌNH THI CÔNG TÙY VỊ TRÍ CẮT CHO PHÙ HỢP
- KÍCH THƯỚC DÙNG TRONG BẢN VẼ ĐƠN VỊ LÀ MM

SƠ ĐỒ			DIAGRAM
HIỆU CHỈNH			REVISION
1		3	
2		4	
LẦN		LẦN	NGÀY

CHỦ ĐẦU TƯ — CLIENT

TRUNG TÂM QUẢN LÝ HẠ TẦNG KỸ THUẬT THÀNH PHỐ HÀ NỘI

ĐƠN VỊ TƯ VẤN THIẾT KẾ — CONSULTANT

CÔNG TY CP TƯ VẤN XÂY DỰNG THƯƠNG MAI AN THỊNH

Địa chỉ: Số 18 Phương Đông, lô 22, ngõ 93 Hoàng Văn Thái, phường Phương Liệt, Thành phố Hà Nội

CÔNG TRÌNH — CONSTRUCTION

CẢI TẠO THOÁT NƯỚC PHỐ TRẦN BÌNH (ĐOẠN TRƯỚC CỬA UBND PHƯỜNG MAI DỊCH ĐẾN BỆNH VIỆN 19/8)

ĐỊA ĐIỂM — LOCATION

PHƯỜNG PHÚ DIỄN, TP.HÀ NỘI

HẠNG MỤC — WORK

THOÁT NƯỚC

TÊN BẢN VẼ — DWG.TITLE

GA THĂM CÁP TT (L4)

GIÁM ĐỐC — ACTING DIRECTOR

DƯƠNG THỊ NGHỆ

CHỦ NHIỆM THIẾT KẾ — DESIGN MANAGER

ĐINH VIẾT CƯỜNG

CHỦ TRÌ THIẾT KẾ — P.S DESIGNED

NGUYỄN HIỀN LONG

THIẾT KẾ - VẼ — DESIGNED - DRAWN

TRỊNH NGỌC SƠN

QUẢN LÝ KỸ THUẬT — T.C MANAGER

NGUYỄN ANH TUẤN

TỶ LỆ SCALE	THIẾT KẾ BẢN VẼ THI CÔNG
1/ 30	TECHNICAL DWG
HOÀN THÀNH	KÝ HIỆU
...../2025	BV- GTHAM CAPTT-02

GA THĂM CÁP THÔNG TIN

(LOẠI 4: CÁP TT/B800/D800 ÁP DỤNG CHO CÁC GA THĂM: GA11)

CÔNG TY CỔ PHẦN TƯ VẤN KỸ THUẬT VÀ ĐẦU TƯ XÂY DỰNG ACOCI
THẨM TRA
Theo Văn bản số:...../.....
Ngày .....tháng .....năm 20.....
Chủ trì bộ môn ký tên:

CỐT THÉP TẤM ĐAN

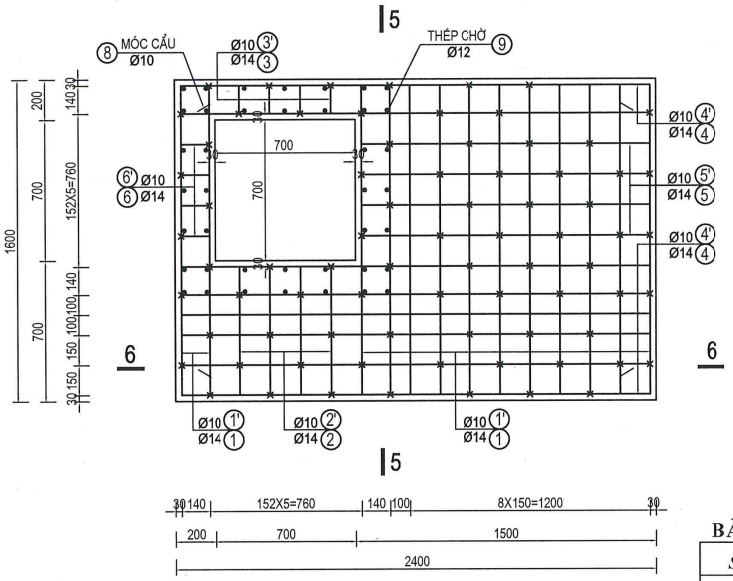

MẶT CẮT 5-5

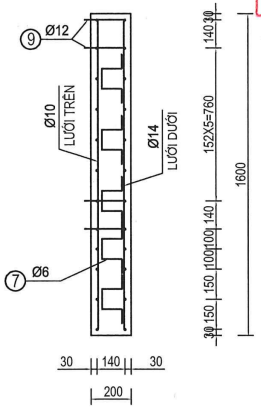

CỐT THÉP CỔ GA

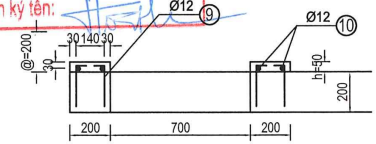

MẶT BẰNG

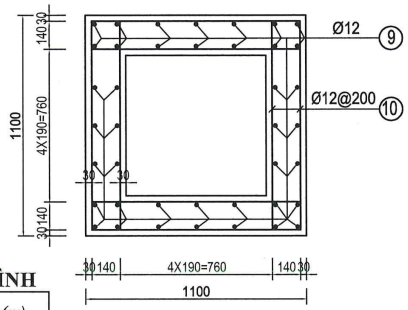

BẢNG TÍNH CHIỀU CAO CỔ GA TRUNG BÌNH

Stt	*Tên ga*	*Chiều cao cổ ga h (m)*
1	GA10	0,1
*	**Chiều cao cổ ga htb =**	**0,100**

MẶT CẮT 6-6

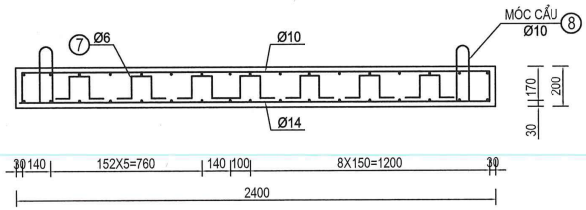

GIA CÔNG GIÁ THÉP GÓC ĐỠ ỐNG CÁP TRONG GA

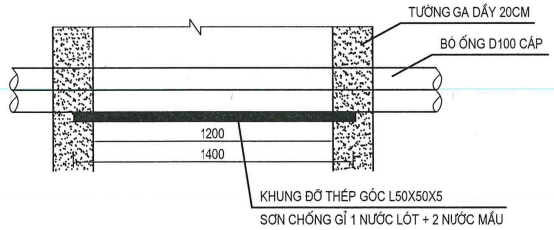

NẮP GA GANG ĐÚC TẢI TRỌNG 400KN

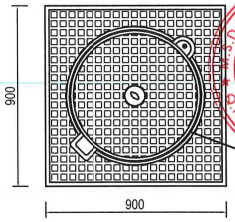

Bộ nắp ga gang cầu đúc
Kỹ thuật 300-A(15 tấn)
Tải trọng 400KN

MẶT BẰNG GIÁ

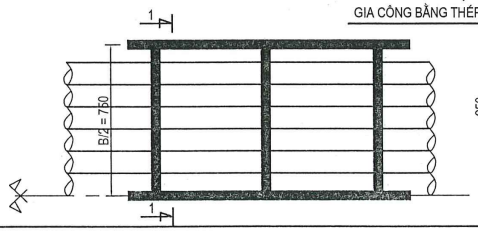

CẮT 1 - 1

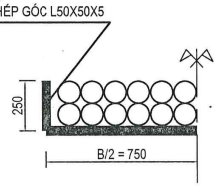

MẶT CẮT

GHI CHÚ:

- CỐT THÉP SỬ DỤNG: + THÉP D<10: SỬ DỤNG TRƠN CB240-T
  + THÉP D>=10: SỬ DỤNG GAI CB400-V
- CHIỀU DÀI CÁC THANH THÉP CHỜ SỐ 9 ĐƯỢC LẤY TRUNG BÌNH, TRONG QUÁ TRÌNH THI CÔNG TÙY VỊ TRÍ TỪNG GA CẮT,CHO PHÙ HỢP
- KÍCH THƯỚC DÙNG TRONG BẢN VẼ ĐƠN VỊ LÀ MM

SƠ ĐỒ			DIAGRAM
HIỆU CHỈNH			REVISION
1		3	
2		4	
LẦN		LẦN	NGÀY

CHỦ ĐẦU TƯ — CLIENT
TRUNG TÂM QUẢN LÝ HẠ TẦNG KỸ THUẬT THÀNH PHỐ HÀ NỘI

ĐƠN VỊ TƯ VẤN THIẾT KẾ — CONSULTANT
CÔNG TY CP TƯ VẤN XÂY DỰNG THƯƠNG MAI AN THỊNH
Địa chỉ: Số 18 Phương Đông, tổ 22, ngõ 93 Hoàng Văn Thái, phường Phương Liệt, Thành phố Hà Nội

CÔNG TRÌNH — CONSTRUCTION
CẢI TẠO THOÁT NƯỚC PHỐ TRẦN BÌNH (ĐOẠN TRƯỚC CỬA UBND PHƯỜNG MAI DỊCH ĐẾN BỆNH VIỆN 19/8)

ĐỊA ĐIỂM — LOCATION
PHƯỜNG PHÚ DIỄN, TP.HÀ NỘI

HẠNG MỤC — WORK
THOÁT NƯỚC

TÊN BẢN VẼ — DWG.TITLE
GA THĂM CÁP TT (L4)

GIÁM ĐỐC — ACTING DIRECTOR
DƯƠNG THỊ NGHỆ

CHỦ NHIỆM THIẾT KẾ — DESIGN MANAGER
ĐINH VIẾT CƯỜNG

CHỦ TRÌ THIẾT KẾ — P.S DESIGNED
NGUYỄN HIỂN LONG

THIẾT KẾ - VẼ — DESIGNED - DRAWN
TRỊNH NGỌC SƠN

QUẢN LÝ KỸ THUẬT — T.C MANAGER
NGUYỄN ANH TUẤN

TỶ LỆ SCALE	THIẾT KẾ BẢN VẼ THI CÔNG
1/ 30	TECHNICAL DWG
HOÀN THÀNH	KÝ HIỆU
...../2025	BV- GTHAM CAPTT-03

GA THĂM CÁP THÔNG TIN

(LOẠI 4: CÁP TT/B800/D800 ÁP DỤNG CHO CÁC GA THĂM: GA11)

CÔNG TY CỔ PHẦN TƯ VẤN KỸ THUẬT VÀ ĐẦU TƯ XÂY DỰNG ACOCI
THẨM TRA
Theo Văn bản số:...../.....
Ngày ..... tháng ..... năm 20.....
Chủ trì bộ môn ký tên:

BẢNG THỐNG KÊ CỐT THÉP THÂN HỐ GA THĂM CÁPTT/B800/B800

Số hiệu	Hình dạng và kích thước	ϕ	Chiều dài thanh (mm)	Mối nối	Số lượng 1CK	Số lượng Toàn bộ	Tổng chiều dài (m)	Khối lượng (Kg) Tổng	D<=10 mm	D<=18 mm	D>18 mm
1	50 2340 50	ϕ12	2440	0	18	18	43,92	39,001	0,000	39,001	0,000
2	50 1540 50	ϕ12	1640	0	26	26	42,64	37,864	0,000	37,864	0,000
3	140 100 60	ϕ6	500	0	23	23	11,5	2,553	2,553	0,000	0,000
4	50 2140 50	ϕ12	2240	0	26	26	58,24	51,717	0,000	51,717	0,000
5	50 2340 50	ϕ12	2440	0	20	20	48,8	43,334	0,000	43,334	0,000
6	50 2140 50	ϕ12	2240	0	26	26	58,24	51,717	0,000	51,717	0,000
7	50 2340 50	ϕ12	2440	0	20	20	48,8	43,334	0,000	43,334	0,000
8A	50 530 50	ϕ12	630	0	10	10	6,3	5,594	0,000	5,594	0,000
8B	50 750 50	ϕ12	850	0	10	10	8,5	7,548	0,000	7,548	0,000
9	50 1540 50	ϕ12	1640	0	12	12	19,68	17,476	0,000	17,476	0,000
9A	50 240 50	ϕ12	340	0	16	16	5,44	4,831	0,000	4,831	0,000
10A	50 530 50	ϕ12	630	0	10	10	6,3	5,594	0,000	5,594	0,000
10B	50 750 50	ϕ12	850	0	10	10	8,5	7,548	0,000	7,548	0,000
11	50 1540 50	ϕ12	1640	0	12	12	19,68	17,476	0,000	17,476	0,000
11A	50 240 50	ϕ12	340	0	16	16	5,44	4,831	0,000	4,831	0,000
12	60 140 60	ϕ6	260	0	146	146	37,96	8,427	8,427	0,000	0,000
13	860 1060 60	ϕ12	3960	0	2	2	7,92	7,033	0,000	7,033	0,000
14	860 1060 60	ϕ12	3960	0	2	2	7,92	7,033	0,000	7,033	0,000
BT	230 300 100	ϕ20	960	0	6	6	5,76	14,227	0,000	0,000	14,227
*	Tổng cộng cốt thép / Phân loại theo đường kính							377,14	10,98	351,93	14,23
**	Tổng cộng cho: 1 ga							377,1	11,0	351,9	14,2

BẢNG THỐNG KÊ CỐT THÉP TẤM ĐAN NẮP GA THĂM CÁPTT/B800/B80

Số hiệu	Hình dạng và kích thước	ϕ	Chiều dài thanh (mm)	Mối nối	Số lượng 1CK	Số lượng Toàn bộ	Tổng chiều dài (m)	Khối lượng (Kg) Tổng	D<=10 mm	D<=18 mm	D>18 mm
1	50 1540 50	ϕ14	1640	0	13	13	21,32	25,797	0,000	25,797	0,000
2	50 640 50	ϕ14	740	0	4	4	2,96	3,582	0,000	3,582	0,000
3	50 140 50	ϕ14	240	0	4	4	0,96	1,162	0,000	1,162	0,000
4	50 2340 50	ϕ14	2440	0	8	8	19,52	23,619	0,000	23,619	0,000
5	50 1440 50	ϕ14	1540	0	4	4	6,16	7,454	0,000	7,454	0,000
6	50 140 50	ϕ14	240	0	4	4	0,96	1,162	0,000	1,162	0,000
1'	50 1540 50	ϕ10	1640	0	13	13	21,32	13,154	13,154	0,000	0,000
2'	50 640 50	ϕ10	740	0	4	4	2,96	1,826	1,826	0,000	0,000
3'	50 140 50	ϕ10	240	0	4	4	0,96	0,592	0,592	0,000	0,000
4'	50 2340 50	ϕ10	2440	0	8	8	19,52	12,044	12,044	0,000	0,000
5'	50 1440 50	ϕ10	1540	0	4	4	6,16	3,801	3,801	0,000	0,000
6'	50 140 50	ϕ10	240	0	4	4	0,96	0,592	0,592	0,000	0,000
7	140 100 60	ϕ6	500	0	76	76	38	8,436	8,436	0,000	0,000
8	150 50 100	ϕ10	550	0	4	4	2,2	1,357	1,357	0,000	0,000
9	50 Tb 190 50	ϕ12	290	0	40	40	11,6	10,301	0,000	10,301	0,000
10	50 1040 50	ϕ12	1140	0	8	8	9,12	8,099	0,000	8,099	0,000
*	Tổng cộng cốt thép / Phân loại theo đường kính							122,98	41,80	81,17	0,00
**	Tổng cộng cho: 1 ga							123,0	41,8	81,2	0,0

BẢNG KHỐI LƯỢNG GA THĂM CÁPTT/B800/B800

STT	HẠNG MỤC	ĐƠN VỊ	KHỐI LƯỢNG 1 GA	SỐ LƯỢNG GA	TỔNG KHỐI LƯỢNG
1	BÊ TÔNG CỔ GA M300 ĐÁ 1X2, ĐỔ TẠI CHỖ	M3	0,036	1	0,04
2	BÊ TÔNG ĐAN NẮP GA M250 ĐÁ 1X2CM, ĐÚC SẴN	M3	0,670	1	0,67
3	BÊ TÔNG HỐ GA M200 ĐÁ 1X2CM, ĐỔ TẠI CHỖ	M3	3,228	1	3,23
4	BÊ TÔNG LÓT MÓNG GA M100 ĐÁ 4X6CM, TẠI CHỖ	M3	0,468	1	0,47
5	VÁN KHUÔN CỔ GA	M2	0,360	1	0,36
6	VÁN KHUÔN TẤM ĐAN NẮP GA	M2	2,160	1	2,16
7	VÁN KHUÔN HỐ GA	M2	26,195	1	26,20
8	VÁN KHUÔN LÓT MÓNG GA	M2	0,880	1	0,88
9	NẮP GA GANG KT900X900 TẢI TRỌNG 400KN	BỘ	1	1	1,00
10	GIÁ THÉP GÓC ĐỠ ỐNG CÁP	KG	38,45	1	38,45

SƠ ĐỒ / DIAGRAM	
HIỆU CHỈNH / REVISION	
1	3
2	4
LẦN	LẦN / NGÀY
CHỦ ĐẦU TƯ / CLIENT	TRUNG TÂM QUẢN LÝ HẠ TẦNG KỸ THUẬT THÀNH PHỐ HÀ NỘI
ĐƠN VỊ TƯ VẤN THIẾT KẾ / CONSULTANT	CÔNG TY CP TƯ VẤN XÂY DỰNG THƯƠNG MAI AN THỊNH Địa chỉ: Số 18 Phương Đông, tổ 22, ngõ 93 Hoàng Văn Thái, phường Phương Liệt, Thành phố Hà Nội
CÔNG TRÌNH / CONSTRUCTION	CẢI TẠO THOÁT NƯỚC PHỐ TRẦN BÌNH (ĐOẠN TRƯỚC CỬA UBND PHƯỜNG MAI DỊCH ĐẾN BỆNH VIỆN 19/8)
ĐỊA ĐIỂM / LOCATION	PHƯỜNG PHÚ DIỄN, TP.HÀ NỘI
HẠNG MỤC / WORK	THOÁT NƯỚC
TÊN BẢN VẼ / DWG.TITLE	GA THĂM CÁP TT (L4)
GIÁM ĐỐC / ACTING DIRECTOR	DƯƠNG THỊ NGHỆ
CHỦ NHIỆM THIẾT KẾ / DESIGN MANAGER	ĐINH VIẾT CƯỜNG
CHỦ TRÌ THIẾT KẾ / P.S DESIGNED	NGUYỄN HIỂN LONG
THIẾT KẾ - VẼ / DESIGNED - DRAWN	TRỊNH NGỌC SƠN
QUẢN LÝ KỸ THUẬT / T.C MANAGER	NGUYỄN ANH TUẤN
TỶ LỆ SCALE	1/ 30
THIẾT KẾ BẢN VẼ THI CÔNG	TECHNICAL DWG
HOÀN THÀNH	...../2025
KÝ HIỆU	BV- GTHAM CAPTT-04

RÃNH THOÁT NƯỚC B400

CẤU TẠO CHUNG - RÃNH LOẠI 1: NẮP RÃNH GHI THÉP ĐỤC LỖ CHẮN RÁC

CÔNG TY CỔ PHẦN TƯ VẤN KỸ THUẬT VÀ ĐẦU TƯ XÂY DỰNG ACOCI
THẨM TRA
Theo Văn bản số:...../.....
Ngày .....tháng .....năm 20.....
Chủ trì bộ môn ký tên:

MẶT CẮT NGANG
TỶ LỆ: 1/25

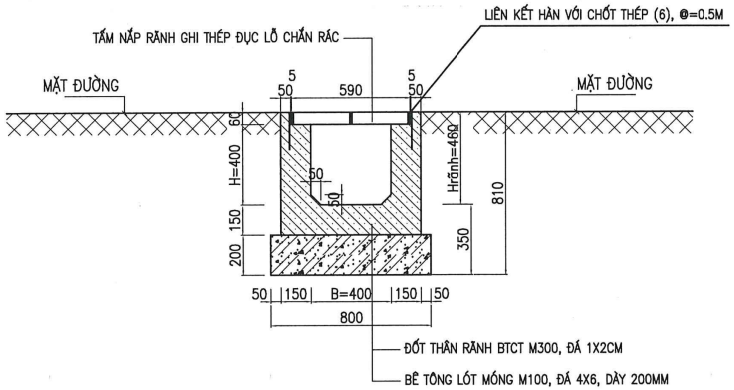

MẶT CẮT DỌC
TỶ LỆ: 1/25

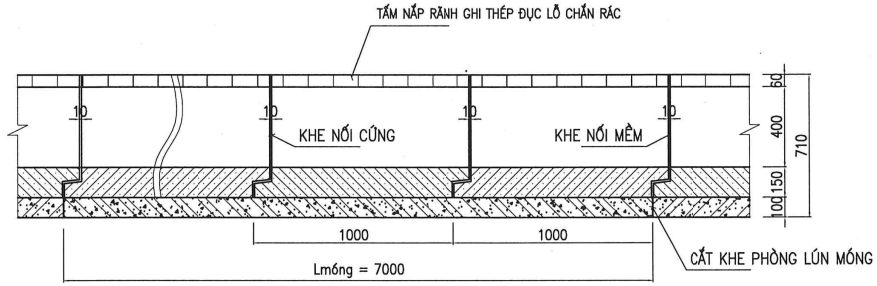

CHI TIẾT MỐI NỐI ĐỐT RÃNH – NỐI CỨNG VỊ TRÍ THÔNG THƯỜNG
TỶ LỆ: 1/25

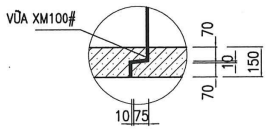

CHI TIẾT MỐI NỐI ĐỐT RÃNH – NỐI MỀM VỊ TRÍ KHE PHÒNG LÚN
TỶ LỆ: 1/25

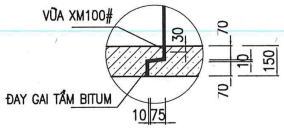

MẶT BẰNG RÃNH B=400
TỶ LỆ: 1/25

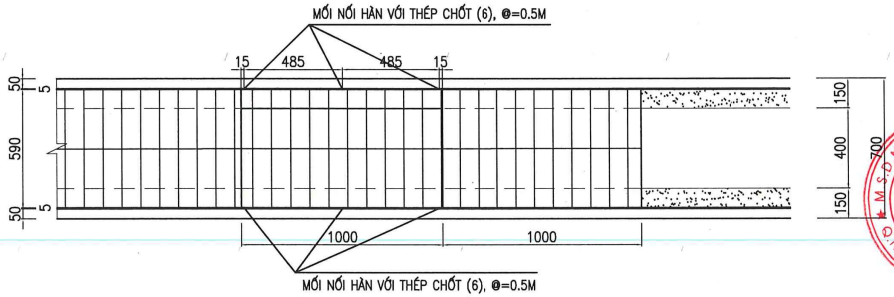

GHI CHÚ:

- THIẾT KẾ RÃNH B400 ĐẶT NGANG ĐẦU TUYẾN PHỐ ĐỂ CẮT NƯỚC CHẢY XUỐNG TUYẾN PHỐ.
- RÃNH CÓ CHIỀU CAO CỐ ĐỊNH H=400.
- RÃNH CHỊU LỰC HL-93.
- TẤM NẮP RÃNH BẰNG GHI THÉP ĐỤC LỖ CHẮN RÁC, LIÊN KẾT HÀN VỚI THÉP CHỐT THÂN RÃNH.
- ĐỐT THÂN RÃNH BẰNG BTCT 300#, ĐÁ 1X2CM (F'C=15MPA) ĐÚC SẴN LẮP GHÉP, ĐỐT DÀI L=1M.
- LÓT MÓNG RÃNH BẰNG BTXM 100#, ĐÁ 4X6CM (F'C=7.5MPA) ĐỔ TẠI CHỖ DÀY 20CM. CỨ 7M CẮT 01 KHE PHÒNG LÚN.
- MỐI NỐI RÃNH BẰNG VỮA XM100#. CỨ 7M BỐ TRÍ 1 MỐI NỐI MỀM PHÒNG LÚN.
- KHI LẮP ĐẶT TẤM ĐAN NẮP RÃNH, VỊ TRÍ KHÔNG BẰNG PHẲNG PHẢI ĐƯỢC ĐỆM LỚP VỮA VM100#, KHÔNG ĐƯỢC ĐỂ TẤM ĐAN NẮP RÃNH BỊ CẬP KÊNH.
- KÍCH THƯỚC BẢN VẼ LÀ MM, CAO ĐỘ LÀ M.

BẢNG TỔNG HỢP KHỐI LƯỢNG 1M RÃNH B400, H=400

Stt	Hạng mục	Đơn vị	Khối lượng	Diễn giải
1	Rãnh B400 (chỉ có gồm cả đốt thân)	m	1	Tải trọng HL - 93
a	Bê tông đốt thân rãnh 300#, đá 1x2cm, đúc sẵn	m3	0,231	0,99*(0,7*0,15+2*0,4*0,15+2*0,06*0,05 +2*0,05*0,05/2)
b	Ván khuôn đốt thân rãnh đúc sẵn	m2	3,299	0,99*(2*0,7+2*0,35+2*0,071+0,3+2*0,1+2*0,06) +2*0,233
2	Tấm ghi thép đục lỗ chắn rác	tấm	1,000	Tấm kích thước 590x1000x60
3	Mối nối rãnh B400	mối	1	Mối nối cứng vị trí thông thường, 7m có một nối nối mềm vị trí khe phòng lún
4	BTXM 100#, đá 4x6cm lót móng, đổ tại chỗ	m3	0,160	0,8*0,2*1
5	Ván khuôn đổ bê tông tại chỗ	m2	0,400	0,2*2*1

SƠ ĐỒ	DIAGRAM
HIỆU CHỈNH	REVISION
1 / 3	
2 / 4	
LẦN / LẦN	NGÀY
CHỦ ĐẦU TƯ	CLIENT
TRUNG TÂM QUẢN LÝ HẠ TẦNG KỸ THUẬT THÀNH PHỐ HÀ NỘI	
ĐƠN VỊ TƯ VẤN THIẾT KẾ	CONSULTANT
CÔNG TY CP TƯ VẤN XÂY DỰNG THƯƠNG MAI AN THỊNH Địa chỉ: Số 18 Phương Đông, tổ 22, ngõ 93 Hoàng Văn Thái, phường Phương Liệt, Thành phố Hà Nội	
CÔNG TRÌNH	CONSTRUCTION
CẢI TẠO THOÁT NƯỚC PHỐ TRẦN BÌNH (ĐOẠN TRƯỚC CỬA UBND PHƯỜNG MAI DỊCH ĐẾN BỆNH VIỆN 19/8)	
ĐỊA ĐIỂM	LOCATION
PHƯỜNG PHÚ DIỄN, TP.HÀ NỘI	
HẠNG MỤC	WORK
THOÁT NƯỚC	
TÊN BẢN VẼ	DWG.TITLE
CẤU TẠO CHUNG RÃNH B400 (L1)	
GIÁM ĐỐC	ACTING DIRECTOR
DƯƠNG THỊ NGHỆ	
CHỦ NHIỆM THIẾT KẾ	DESIGN MANAGER
ĐINH VIẾT CƯỜNG	
CHỦ TRÌ THIẾT KẾ	P.S DESIGNED
NGUYỄN HIỀN LONG	
THIẾT KẾ - VẼ	DESIGNED - DRAWN
TRỊNH NGỌC SƠN	
QUẢN LÝ KỸ THUẬT	T.C MANAGER
NGUYỄN ANH TUẤN	
TỶ LỆ SCALE	THIẾT KẾ BẢN VẼ THI CÔNG
1/ 25	TECHNICAL DWG
HOÀN THÀNH	KÝ HIỆU
...../2025	BV- RANH B400-L1-01

RÃNH THOÁT NƯỚC B400

CẤU TẠO CHUNG - RÃNH LOẠI 1: NẮP RÃNH GHI THÉP ĐỤC LỖ CHẮN RÁC

CÔNG TY CỔ PHẦN TƯ VẤN KỸ THUẬT VÀ ĐẦU TƯ XÂY DỰNG ACOCI
THẨM TRA
Theo Văn bản số: ...../.....
Ngày ..... tháng ..... năm 20.....
Chủ trì bộ môn ký tên:

BỐ TRÍ CỐT THÉP ĐỐT RÃNH B400

TỶ LỆ: 1/25

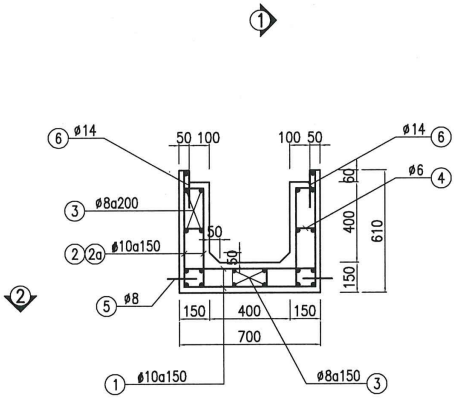

MẶT CẮT 1–1

TỶ LỆ: 1/25

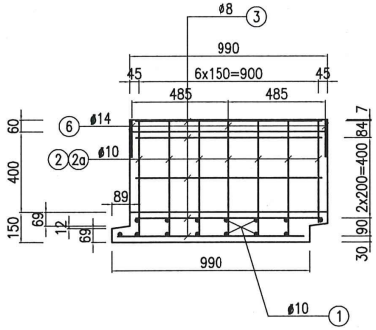

CẤU TẠO TẤM GHI THÉP CHẮN RÁC NẮP RÃNH

TỶ LỆ: 1/25

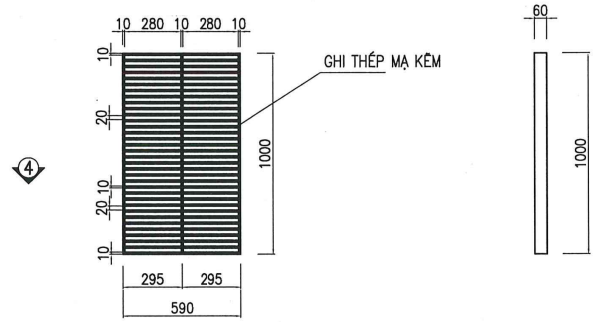

MẶT CẮT 3–3

TỶ LỆ: 1/25

MẶT BẰNG 2–2

TỶ LỆ: 1/25

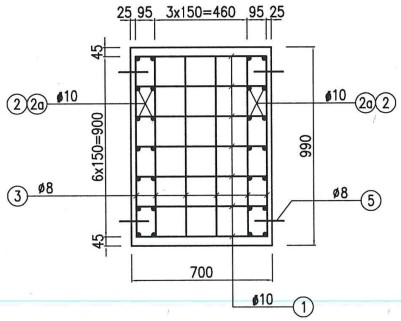

GHI CHÚ:

- CỐT THÉP SỬ DỤNG:
  + ø<10MM SỬ DỤNG THÉP TRƠN, LOẠI CB–240T
  + ø>=10MM SỬ DỤNG GAI, LOẠI CB–400V
- LỚP BÊ TÔNG BẢO VỆ CỐT THÉP DÀY TỪ 25–30MM
- CỐT THÉP QUA LỖ ĐO (NẾU CÓ) CẮT TẠI HIỆN TRƯỜNG
- CHỐT THÉP (6) CHỜ ĐỂ LIÊN KẾT HÀN VỚI NẮP GHI THÉP
- BẢN VẼ CÓ KÍCH THƯỚC GHI BẰNG MM, CAO ĐỘ GHI BẰNG M.

MẶT CẮT 4–4

TỶ LỆ: 1/25

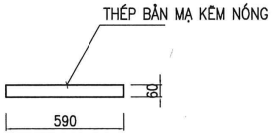

BẢNG THỐNG KÊ CỐT THÉP 1M ĐỐT THÂN RÃNH B400, H=400

Số hiệu	Hình dạng và kích thước	ϕ	Chiều dài thanh (mm)	Mối nối	Số lượng 1CK	Số lượng Toàn bộ	Tổng chiều dài (m)	Khối lượng (Kg) Tổng	Khối lượng (Kg) D<=10 mm	Khối lượng (Kg) D<=18 mm	Khối lượng (Kg) D>18 mm
1	100 650 100	ϕ10	850	0	14	14	11,9	7,342	7,342	0,000	0,000
2	50 570 200	ϕ10	820	0	14	14	11,48	7,083	7,083	0,000	0,000
2a	100 490 200	ϕ10	790	0	14	14	11,06	6,824	6,824	0,000	0,000
3	60 930 60	ϕ8	1050	0	22	22	23,1	9,125	9,125	0,000	0,000
4	60 100 60	ϕ6	220	0	28	28	6,16	1,368	1,368	0,000	0,000
5	150 50 100	ϕ8	550	0	4	4	2,2	0,869	0,869	0,000	0,000
6	200	ϕ14	200	0	6	6	1,2	1,452	0,000	1,452	0,000
*	Tổng cộng cốt thép / Phân loại theo đường kính							34,06	32,61	1,45	0,00

TRỌNG LƯỢNG 1 TẤM GHI CHẮN RÁC NẮP RÃNH B400 (1M)

Số hiệu	Hình dạng và kích thước	ϕ	Chiều dài thanh (mm)	Mối nối	Số lượng 1CK	Số lượng Toàn bộ	Tổng chiều dài (m)	Khối lượng (Kg) Tổng	Khối lượng (Kg) D<=10 mm	Khối lượng (Kg) D<=18 mm	Khối lượng (Kg) D>18 mm
1	Thép bản mạ kẽm nóng							110,000			
*	Tổng cộng cốt thép / Phân loại theo đường kính							110,00	0,00	0,00	0,00

GHI CHÚ:

- TẤM NẮP RÃNH CHẮN RÁC ĐỤC LỖ GIA CÔNG BẰNG THÉP BẢN DẦY 10MM, CAO 60MM, LIÊN KẾT HÀN.
- SỬ DỤNG THÉP CÓ ĐỘ CỨNG CAO, THÉP MÁC SS500.
- TOÀN BỘ ĐƯỢC MẠ NHÚNG KẼM NÓNG.

SƠ ĐỒ	DIAGRAM
HIỆU CHỈNH	REVISION
1	3
2	4
LẦN	NGÀY
CHỦ ĐẦU TƯ	CLIENT
TRUNG TÂM QUẢN LÝ HẠ TẦNG KỸ THUẬT THÀNH PHỐ HÀ NỘI	
ĐƠN VỊ TƯ VẤN THIẾT KẾ	CONSULTANT
CÔNG TY CP TƯ VẤN XÂY DỰNG THƯƠNG MAI AN THỊNH Địa chỉ: Số 18 Phương Đông, tổ 22, ngõ 93 Hoàng Văn Thái, phường Phương Liệt, Thành phố Hà Nội	
CÔNG TRÌNH	CONSTRUCTION
CẢI TẠO THOÁT NƯỚC PHỐ TRẦN BÌNH (ĐOẠN TRƯỚC CỬA UBND PHƯỜNG MAI DỊCH ĐẾN BỆNH VIỆN 19/8)	
ĐỊA ĐIỂM	LOCATION
PHƯỜNG PHÚ DIỄN, TP.HÀ NỘI	
HẠNG MỤC	WORK
THOÁT NƯỚC	
TÊN BẢN VẼ	DWG.TITLE
BỐ TRÍ CỐT THÉP RÃNH B400 (L1)	
GIÁM ĐỐC	ACTING DIRECTOR
DƯƠNG THỊ NGHỆ	
CHỦ NHIỆM THIẾT KẾ	DESIGN MANAGER
ĐINH VIẾT CƯỜNG	
CHỦ TRÌ THIẾT KẾ	P.S DESIGNED
NGUYỄN HIỂN LONG	
THIẾT KẾ - VẼ	DESIGNED - DRAWN
TRỊNH NGỌC SƠN	
QUẢN LÝ KỸ THUẬT	T.C MANAGER
NGUYỄN ANH TUẤN	
TỶ LỆ SCALE	THIẾT KẾ BẢN VẼ THI CÔNG
1/ 25	TECHNICAL DWG
HOÀN THÀNH	KÝ HIỆU
...../2025	BV- RANH B400-L1-02

RÃNH THOÁT NƯỚC B400

CẤU TẠO CHUNG - RÃNH LOẠI 2: NẮP RÃNH BTCT

CÔNG TY CỔ PHẦN TƯ VẤN KỸ THUẬT VÀ ĐẦU TƯ XÂY DỰNG ACOCI
THẨM TRA
Theo văn bản số:...../.....
Ngày .....tháng .....năm 20.....
Chủ trì bộ môn ký tên:

MẶT CẮT NGANG
TỶ LỆ: 1/25

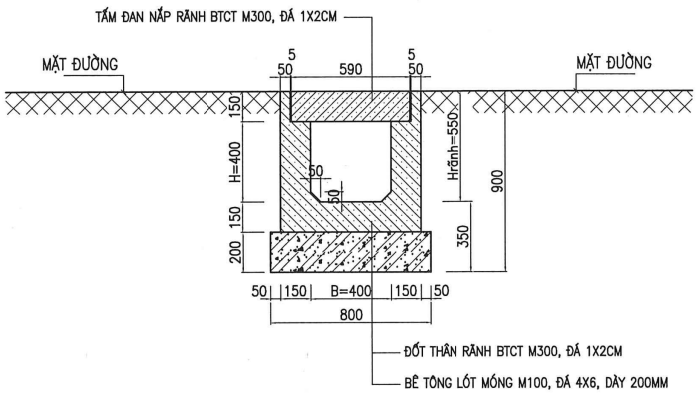

MẶT CẮT DỌC
TỶ LỆ: 1/25

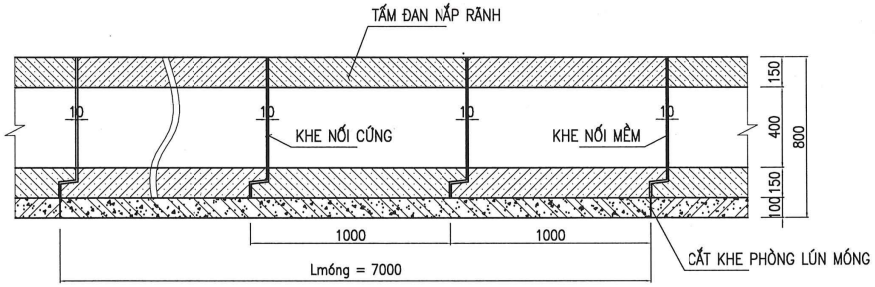

CHI TIẾT MỐI NỐI ĐỐT RÃNH – NỐI CỨNG VỊ TRÍ THÔNG THƯỜNG
TỶ LỆ: 1/25

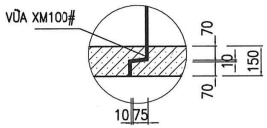

CHI TIẾT MỐI NỐI ĐỐT RÃNH – NỐI MỀM VỊ TRÍ KHE PHÒNG LÚN
TỶ LỆ: 1/25

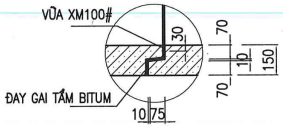

MẶT BẰNG RÃNH B=400
TỶ LỆ: 1/25

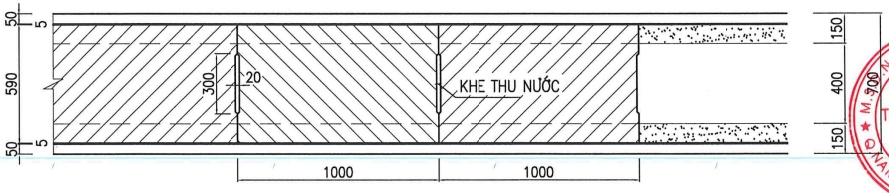

GHI CHÚ:

- THIẾT KẾ RÃNH B400 ĐẶT NGANG ĐẦU TUYẾN PHỐ ĐỂ CẮT NƯỚC CHẢY XUỐNG TUYẾN PHỐ.
- RÃNH CÓ CHIỀU CAO CỐ ĐỊNH H=400.
- RÃNH CHỊU LỰC HL–93.
- TẤM ĐAN NẮP RÃNH BẰNG BTCT 300#, ĐÁ 1X2CM (F'C=20MPA) ĐÚC SẴN LẮP GHÉP.
- ĐỐT THÂN RÃNH BẰNG BTCT 300#, ĐÁ 1X2CM (F'C=15MPA) ĐÚC SẴN LẮP GHÉP, ĐỐT DÀI L=1M.
- LÓT MÓNG RÃNH BẰNG BTXM 100#, ĐÁ 4X6CM (F'C=7.5MPA) ĐỔ TẠI CHỖ DÀY 20CM. CỨ 7M CẮT 01 KHE PHÒNG LÚN.
- MỐI NỐI RÃNH BẰNG VỮA XM100#. CỨ 7M BỐ TRÍ 1 MỐI NỐI MỀM PHÒNG LÚN.
- KHI LẮP ĐẶT TẤM ĐAN NẮP RÃNH, VỊ TRÍ KHÔNG BẰNG PHẲNG PHẢI ĐƯỢC ĐỆM LỚP VỮA VM100#, KHÔNG ĐƯỢC ĐỂ TẤM ĐAN NẮP RÃNH BỊ CẬP KÊNH.
- KÍCH THƯỚC BẢN VẼ LÀ MM, CAO ĐỘ LÀ M.

BẢNG TỔNG HỢP KHỐI LƯỢNG 1M RÃNH B400, H=400

Stt	Hạng mục	Đơn vị	Khối lượng	Diễn giải
1	Rãnh B400 (bao gồm cả đốt thân và tấm nắp)	m	1	Tải trọng HL - 93
a	Bê tông tấm đan 300#, đá 1x2cm, đúc sẵn	m3	0,088	1*0,59*0,15 - 0,3*0,02*0,15
b	Ván khuôn tấm đan đúc sẵn	m2	0,477	2*(1+0,59)*0,15
c	Bê tông đốt thân rãnh 300#, đá 1x2cm, đúc sẵn	m3	0,240	0,99*(0,7*0,15+2*0,4*0,15+2*0,15*0,05 +2*0,05*0,05/2)
d	Ván khuôn đốt thân rãnh đúc sẵn	m2	3,496	0,99*(2*0,7+2*0,35+2*0,071+0,3+2*0,1+2*0,15) +2*0,242
2	Mối nối rãnh B400	mối	1	Mối nối cứng vị trí thông thường, 7m có một nối nối mềm vị trí khe phòng lún
3	BTXM 100#, đá 4x6cm lót móng, đổ tại chỗ	m3	0,160	0,8*0,2*1
4	Ván khuôn đổ bê tông tại chỗ	m2	0,400	0,2*2*1

SƠ ĐỒ	DIAGRAM
HIỆU CHỈNH	REVISION
1 / 3	
2 / 4	
LẦN / LẦN	NGÀY
CHỦ ĐẦU TƯ	CLIENT
TRUNG TÂM QUẢN LÝ HẠ TẦNG KỸ THUẬT THÀNH PHỐ HÀ NỘI	
ĐƠN VỊ TƯ VẤN THIẾT KẾ	CONSULTANT
CÔNG TY CP TƯ VẤN XÂY DỰNG THƯƠNG MAI AN THỊNH Địa chỉ: Số 18 Phương Đông, tổ 22, ngõ 93 Hoàng Văn Thái, phường Phương Liệt, Thành phố Hà Nội	
CÔNG TRÌNH	CONSTRUCTION
CẢI TẠO THOÁT NƯỚC PHỐ TRẦN BÌNH (ĐOẠN TRƯỚC CỬA UBND PHƯỜNG MAI DỊCH ĐẾN BỆNH VIỆN 19/8)	
ĐỊA ĐIỂM	LOCATION
PHƯỜNG PHÚ DIỄN, TP.HÀ NỘI	
HẠNG MỤC	WORK
THOÁT NƯỚC	
TÊN BẢN VẼ	DWG.TITLE
CẤU TẠO CHUNG RÃNH B400 (L2)	
GIÁM ĐỐC	ACTING DIRECTOR
DƯƠNG THỊ NGHỆ	
CHỦ NHIỆM THIẾT KẾ	DESIGN MANAGER
ĐINH VIẾT CƯỜNG	
CHỦ TRÌ THIẾT KẾ	P.S DESIGNED
NGUYỄN HIỀN LONG	
THIẾT KẾ - VẼ	DESIGNED - DRAWN
TRỊNH NGỌC SƠN	
QUẢN LÝ KỸ THUẬT	T.C MANAGER
NGUYỄN ANH TUẤN	
TỶ LỆ SCALE: 1/ 25	THIẾT KẾ BẢN VẼ THI CÔNG TECHNICAL DWG
HOÀN THÀNH: ...../2025	KÝ HIỆU: BV- RANH B400-L2-01

RÃNH THOÁT NƯỚC B400

BỐ TRÍ CỐT THÉP - RÃNH LOẠI 2: NẮP RÃNH BTCT

BỐ TRÍ CỐT THÉP ĐỐT RÃNH B400
TỶ LỆ: 1/25

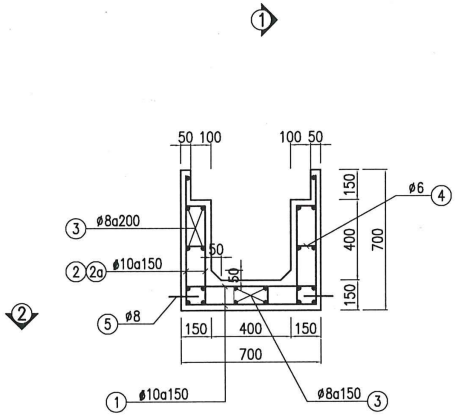

MẶT CẮT 1–1
TỶ LỆ: 1/25

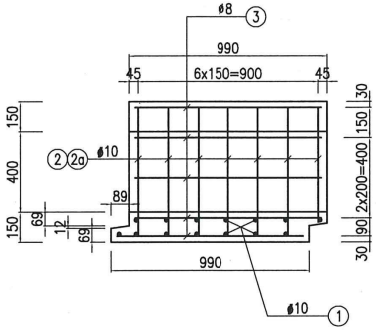

BỐ TRÍ CỐT THÉP TẤM ĐAN NẮP RÃNH
TỶ LỆ: 1/25

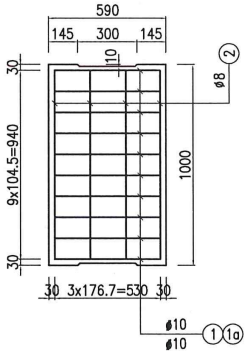

MẶT CẮT 3–3
TỶ LỆ: 1/25

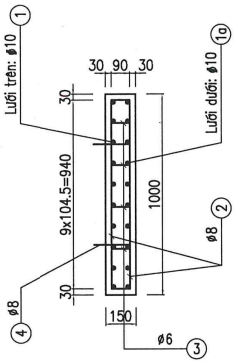

MẶT BẰNG 2–2
TỶ LỆ: 1/25

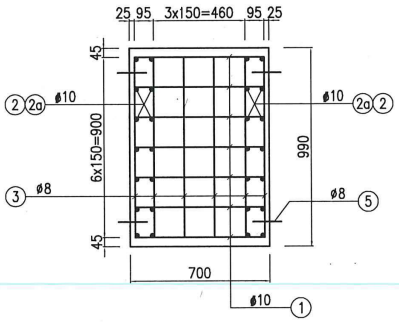

GHI CHÚ:

- CỐT THÉP SỬ DỤNG:
  + ø<10MM SỬ DỤNG THÉP TRƠN, LOẠI CB–240T
  + ø>=10MM SỬ DỤNG GAI, LOẠI CB–400V
- LỚP BÊ TÔNG BẢO VỆ CỐT THÉP DÀY TỪ 25–30MM
- CỐT THÉP QUA LỖ ĐO (NẾU CÓ) CẮT TẠI HIỆN TRƯỜNG
- BẢN VẼ CÓ KÍCH THƯỚC GHI BẰNG MM, CAO ĐỘ GHI BẰNG M.

MẶT CẮT 4–4
TỶ LỆ: 1/25

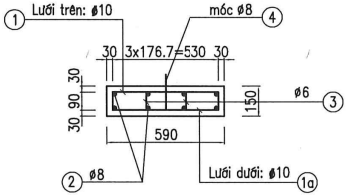

BẢNG THỐNG KÊ CỐT THÉP 1M ĐỐT THÂN RÃNH B400, H=400

Số hiệu	Hình dạng và kích thước	ϕ	Chiều dài thanh (mm)	Mối nối	Số lượng 1CK	Số lượng Toàn bộ	Tổng chiều dài (m)	Khối lượng (Kg) Tổng	D<=10 mm	D<=18 mm	D>18 mm
1	100 650 100	ϕ10	850	0	14	14	11,9	7,342	7,342	0,000	0,000
2	50 640 200	ϕ10	890	0	14	14	12,46	7,688	7,688	0,000	0,000
2a	100 490 200	ϕ10	790	0	14	14	11,06	6,824	6,824	0,000	0,000
3	60 930 60	ϕ8	1050	0	22	22	23,1	9,125	9,125	0,000	0,000
4	60 100 60	ϕ6	220	0	28	28	6,16	1,368	1,368	0,000	0,000
5	150 50 100	ϕ8	550	0	4	4	2,2	0,869	0,869	0,000	0,000
*	Tổng cộng cốt thép / Phân loại theo đường kính							33,22	33,22	0,00	0,00

BẢNG THỐNG KÊ CỐT THÉP 1 TẤM ĐAN NẮP RÃNH B400 (1M)

Số hiệu	Hình dạng và kích thước	ϕ	Chiều dài thanh (mm)	Mối nối	Số lượng 1CK	Số lượng Toàn bộ	Tổng chiều dài (m)	Khối lượng (Kg) Tổng	D<=10 mm	D<=18 mm	D>18 mm
1	100 530 100	ϕ10	730	0	10	10	7,3	4,504	4,504	0,000	0,000
1a	100 530 100	ϕ10	730	0	10	10	7,3	4,504	4,504	0,000	0,000
2	60 940 60	ϕ8	1060	0	8	8	8,48	3,350	3,350	0,000	0,000
3	60 100 60	ϕ6	220	0	8	8	1,76	0,391	0,391	0,000	0,000
4	150 50 100	ϕ8	550	0	2	2	1,1	0,435	0,435	0,000	0,000
*	Tổng cộng cốt thép / Phân loại theo đường kính							13,18	13,18	0,00	0,00

CÔNG TY CỔ PHẦN TƯ VẤN KỸ THUẬT VÀ ĐẦU TƯ XÂY DỰNG ACOCI
THẨM TRA
Theo Văn bản số: ...../.....
Ngày ..... tháng ..... năm 20.....
Chủ trì bộ môn ký tên:

SƠ ĐỒ	DIAGRAM
HIỆU CHỈNH	REVISION
1 / 2 / 3 / 4	
LẦN / NGÀY	
CHỦ ĐẦU TƯ	CLIENT
TRUNG TÂM QUẢN LÝ HẠ TẦNG KỸ THUẬT THÀNH PHỐ HÀ NỘI	
ĐƠN VỊ TƯ VẤN THIẾT KẾ	CONSULTANT
CÔNG TY CP TƯ VẤN XÂY DỰNG THƯƠNG MAI AN THỊNH Địa chỉ: Số 18 Phương Đông, lô 22, ngõ 93 Hoàng Văn Thái, phường Phương Liệt, Thành phố Hà Nội	
CÔNG TRÌNH	CONSTRUCTION
CẢI TẠO THOÁT NƯỚC PHỐ TRẦN BÌNH (ĐOẠN TRƯỚC CỬA UBND PHƯỜNG MAI DỊCH ĐẾN BỆNH VIỆN 19/8)	
ĐỊA ĐIỂM	LOCATION
PHƯỜNG PHÚ DIỄN, TP.HÀ NỘI	
HẠNG MỤC	WORK
THOÁT NƯỚC	
TÊN BẢN VẼ	DWG.TITLE
BỐ TRÍ CỐT THÉP RÃNH B400 (L2)	
GIÁM ĐỐC	ACTING DIRECTOR
DƯƠNG THỊ NGHỆ	
CHỦ NHIỆM THIẾT KẾ	DESIGN MANAGER
ĐINH VIẾT CƯỜNG	
CHỦ TRÌ THIẾT KẾ	P.S DESIGNED
NGUYỄN HIỀN LONG	
THIẾT KẾ - VẼ	DESIGNED - DRAWN
TRỊNH NGỌC SƠN	
QUẢN LÝ KỸ THUẬT	T.C MANAGER
NGUYỄN ANH TUẤN	
TỶ LỆ SCALE: 1/ 25	THIẾT KẾ BẢN VẼ THI CÔNG TECHNICAL DWG
HOÀN THÀNH: ...../2025	KÝ HIỆU: BV- RANH B400-L2-02

HỐ ĐÀO MÓNG CỐNG TRÒN D400 DƯỚI ĐƯỜNG

CÔNG TY CỔ PHẦN TƯ VẤN KỸ THUẬT VÀ ĐẦU TƯ XÂY DỰNG ACOCI
THẨM TRA
Theo Văn bản số:...../.....
Ngày .....tháng .....năm 20.....
Chủ trì bộ môn ký tên:

MẶT CẮT HỐ ĐÀO CỐNG NGANG D400

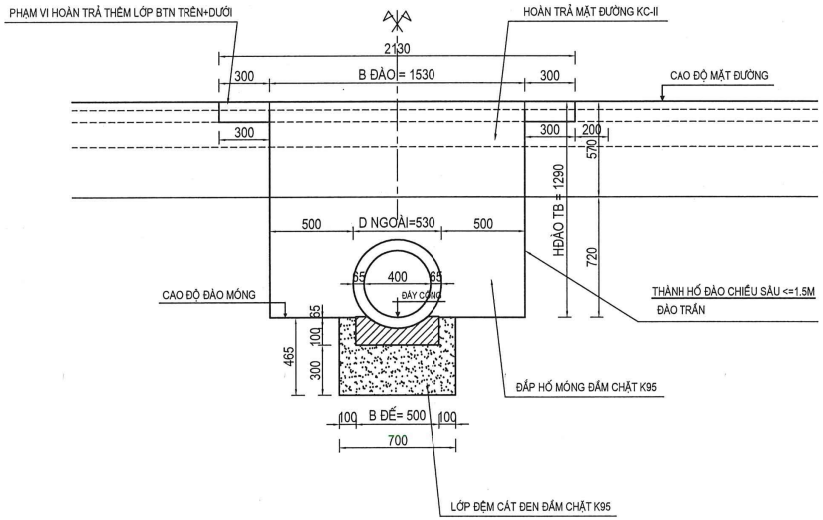

CHIỀU SÂU ĐÁY TRUNG BÌNH CỐNG NGANG D400

Stt	Hạng mục	H đáy (m)
1	Vị trí Min	0,965
2	Vị trí Max	1,615
*	**Trung bình**	**1,290**

THUYẾT MINH:

- HỐ ĐÀO ĐƯỢC THIẾT KẾ THEO TCVN 4447:2012 - CÔNG TÁC ĐẤT, THI CÔNG VÀ NGHIỆM THU.
- BỀ RỘNG ĐÁY HỐ ĐÀO VỚI ỐNG BTCT, LẮP TỪNG ĐOẠN MỘT:
  + VỚI ĐƯỜNG KÍNH NGOÀI < 0,5M, MÁI ĐÀO THẲNG ĐỨNG: BỀ RỘNG ĐÁY HỐ ĐÀO = DNGOÀI +0,6M
  + VỚI ĐƯỜNG KÍNH NGOÀI TỪ 0,5M - 1,6M, MÁI ĐÀO THẲNG ĐỨNG: BỀ RỘNG ĐÁY HỐ ĐÀO = DNGOÀI +1M
  + TRƯỜNG HỢP CÓ MÁI DỐC, THÌ KHOẢNG CÁCH GIỮA CHÂN MÁI DỐC VÀ KẾT CẤU MÓNG ÍT NHẤT PHẢI LÀ 0,3M VÀ ĐẢM BẢO BỀ RỘNG ĐÁY HÀO ĐÀO TỐI THIỂU >= DNGOÀI +0,5M
  + TRƯỜNG HỢP CÓ CÔNG NHÂN LÀM VIỆC DƯỚI ĐÁY MÓNG THÌ KHOẢNG CÁCH TỐI THIỂU GIỮA THÀNH ỐNG / KẾT CẤU MÓNG VÀ VÁCH HÀO PHẢI >=0,7M.
- HỐ ĐÀO THẲNG ĐỨNG HAY MÁI DỐC NGHIÊNG ĐƯỢC TRA BẢNG THEO ĐỊA CHẤT VÀ CHIỀU SÂU HĐÀO.

BẢNG TÍNH KHỐI LƯỢNG ĐÀO, ĐẮP HỐ MÓNG CỐNG D400 DƯỚI ĐƯỜNG

Stt	Hạng mục	Đơn vị	Khối lượng 1m	Chiều dài / Số lượng	Tổng khối lượng	Ghi chú
*	*Chiều dài hố đào móng cống D400 dưới đường*	*m*		*23,73*		*57,03m - (9*2) vị trí đấu nối ga thăm*0,9m - (19*1) vị trí đấu nối ga thu*0,9m*
1	Cắt mặt đường nhựa cũ	m	2,000		47,46	2 * 1 m
2	Đào mặt đường cũ	m3	0,872		20,69	1,53 * 0,57 * 1 m3
3	Đào đất nền đường cũ	m3	1,427		33,87	(1,53 * 0,72 + 0,7 * 0,465) * 1 m3
4	Đắp lớp đệm móng cát đen đầm chặt dầy 30cm, K95	m3	0,276		6,55	Vđắp 1m dài = 0,7 * 0,465 * 1 m3 Trừ đế cống chiếm chỗ = - 2 đế * (0,25*0,067) m3/đế Trừ ống cống chiếm chỗ = - 1 * 0,016 m3
5	Đắp hố móng đầm chặt K95	m3	0,897		21,29	Vđắp 1m dài = 1,53 * 0,72 * 1 m3 Trừ ống cống chiếm chỗ = - 1 * (3,14*0,53^2/4 - 0,016) m3
6	Hoàn trả kết cấu mặt đường KC-II	m2	1,530		36,31	1,53 * 1 m2
7	Diện tích hoàn trả thêm lớp mặt BTN trên cùng 5cm	m2	0,600		14,24	(0, 3 + 0,3) * 1 m2
8	Cào bóc thêm lớp btn trên cùng 5cm trước khi hoàn trả	m2	0,600		14,24	Bằng diện tích hoàn trả thêm
9	Diện tích hoàn trả thêm lớp mặt BTN dưới 7cm	m2	0,600		14,24	(0, 3 + 0,3) * 1 m2
10	Cào bóc thêm lớp btn dưới 7cm trước khi hoàn trả	m2	0,600		14,24	Bằng diện tích hoàn trả thêm
11	Đục tường rãnh cũ xây gạch để đấu nối cống D400	m3			0,15	2 vị trí * 0,33*(3,14*0,53^2/4) m3
12	Đục tường ga cũ bê tông cốt thép để đấu nối cống D400	m3			0,36	5 vị trí * 0,2*(3,14*0,53^2/4) m3

SƠ ĐỒ	DIAGRAM
HIỆU CHỈNH	REVISION
1 / 3	
2 / 4	
LẦN / LẦN	NGÀY
CHỦ ĐẦU TƯ	CLIENT
TRUNG TÂM QUẢN LÝ HẠ TẦNG KỸ THUẬT THÀNH PHỐ HÀ NỘI	
ĐƠN VỊ TƯ VẤN THIẾT KẾ	CONSULTANT
CÔNG TY CP TƯ VẤN XÂY DỰNG THƯƠNG MẠI AN THỊNH Địa chỉ: Số 18 Phương Đông, tổ 22, ngõ 93 Hoàng Văn Thái, phường Phương Liệt, Thành phố Hà Nội	
CÔNG TRÌNH	CONSTRUCTION
CẢI TẠO THOÁT NƯỚC PHỐ TRẦN BÌNH (ĐOẠN TRƯỚC CỬA UBND PHƯỜNG MAI DỊCH ĐẾN BỆNH VIỆN 19/8)	
ĐỊA ĐIỂM	LOCATION
PHƯỜNG PHÚ DIỄN, TP.HÀ NỘI	
HẠNG MỤC	WORK
THOÁT NƯỚC	
TÊN BẢN VẼ	DWG.TITLE
HỐ ĐÀO MÓNG	
GIÁM ĐỐC	ACTING DIRECTOR
DƯƠNG THỊ NGHỆ	
CHỦ NHIỆM THIẾT KẾ	DESIGN MANAGER
ĐINH VIẾT CƯỜNG	
CHỦ TRÌ THIẾT KẾ	P.S DESIGNED
NGUYỄN HIỂN LONG	
THIẾT KẾ - VẼ	DESIGNED - DRAWN
TRỊNH NGỌC SƠN	
QUẢN LÝ KỸ THUẬT	T.C MANAGER
NGUYỄN ANH TUẤN	
TỶ LỆ SCALE	THIẾT KẾ BẢN VẼ THI CÔNG
1/ 30	TECHNICAL DWG
HOÀN THÀNH	KÝ HIỆU
...../2025	BV- HĐM-D400-1

HỐ ĐÀO MÓNG CỐNG TRÒN D400 TRÊN HÈ

MẶT CẮT HỐ ĐÀO CỐNG NGANG D400

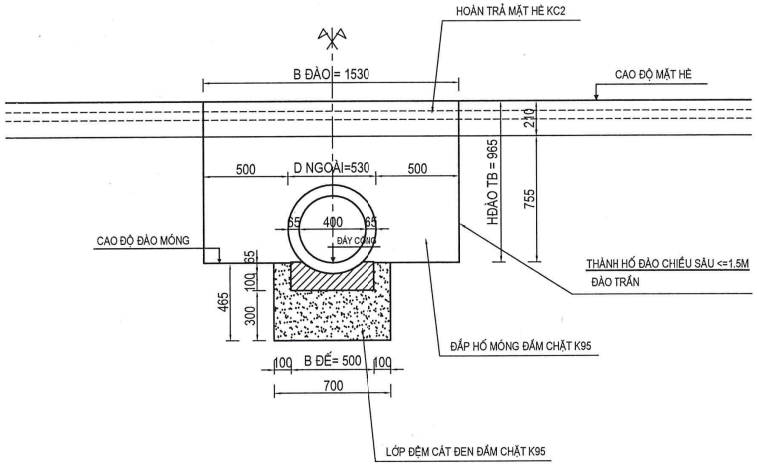

CÔNG TY CỔ PHẦN TƯ VẤN KỸ THUẬT VÀ ĐẦU TƯ XÂY DỰNG ACOCI
THẨM TRA
Theo Văn bản số:...../.....
Ngày .....tháng .....năm 20.....
Chủ trì bộ môn ký tên:

CHIỀU SÂU ĐÁY TRUNG BÌNH CỐNG NGANG D400

Stt	Hạng mục	H đáy (m)
1	Vị trí Min	0,965
2	Vị trí Max	0,965
*	**Trung bình**	**0,965**

THUYẾT MINH:

- HỐ ĐÀO ĐƯỢC THIẾT KẾ THEO TCVN 4447:2012 - CÔNG TÁC ĐẤT, THI CÔNG VÀ NGHIỆM THU.
- BỀ RỘNG ĐÁY HỐ ĐÀO VỚI ỐNG BTCT, LẮP TỪNG ĐOẠN MỘT:
  + VỚI ĐƯỜNG KÍNH NGOÀI < 0,5M, MÁI ĐÀO THẲNG ĐỨNG: BỀ RỘNG ĐÁY HỐ ĐÀO = DNGOÀI +0,6M
  + VỚI ĐƯỜNG KÍNH NGOÀI TỪ 0,5M - 1,6M, MÁI ĐÀO THẲNG ĐỨNG: BỀ RỘNG ĐÁY HỐ ĐÀO = DNGOÀI +1M
  + TRƯỜNG HỢP CÓ MÁI DỐC, THÌ KHOẢNG CÁCH GIỮA CHÂN MÁI DỐC VÀ KẾT CẤU MÓNG ÍT NHẤT PHẢI LÀ 0,3M VÀ ĐẢM BẢO BỀ RỘNG ĐÁY HÀO ĐÀO TỐI THIỂU >= DNGOÀI +0,5M
  + TRƯỜNG HỢP CÓ CÔNG NHÂN LÀM VIỆC DƯỚI ĐÁY MÓNG THÌ KHOẢNG CÁCH TỐI THIỂU GIỮA THÀNH ỐNG / KẾT CẤU MÓNG VÀ VÁCH HÀO PHẢI >=0,7M.
- HỐ ĐÀO THẲNG ĐỨNG HAY MÁI DỐC NGHIÊNG ĐƯỢC TRA BẢNG THEO ĐỊA CHẤT VÀ CHIỀU SÂU HĐÀO.
- KÍCH THƯỚC BẢN VẼ LÀ MM, CAO ĐỘ LÀ M.

BẢNG TÍNH KHỐI LƯỢNG ĐÀO, ĐẮP HỐ MÓNG CỐNG D400 TRÊN HÈ

Stt	Hạng mục	Đơn vị	Khối lượng 1m	Chiều dài / Số lượng	Tổng khối lượng	Ghi chú
*	*Chiều dài hố đào móng cống D400 trên hè*	*m*		*5,40*		*10,8m - (6*1) vị trí đấu nối ga thu*0,9m*
1	Đào mặt hè cũ	m3	0,321		1,74	1,53 * 0,21 * 1 m3
2	Đào đất nền đường cũ	m3	1,481		8,00	(1,53 * 0,755 + 0,7 * 0,465) * 1 m3
3	Đắp lớp đệm móng cát đen đầm chặt dầy 30cm, K95	m3	0,276		1,49	Vđắp 1m dài = 0,7 * 0,465 * 1 m3 Trừ đế cống chiếm chỗ = - 2 đế * (0,25*0,067) m3/đế Trừ ống cống chiếm chỗ = - 1 * 0,016 m3
4	Đắp hố móng đầm chặt K95	m3	0,951		5,13	Vđắp 1m dài = 1,53 * 0,755 * 1 m3 Trừ ống cống chiếm chỗ = - 1 * (3,14*0,53^2/4 - 0,016) m3
5	Hoàn trả kết cấu mặt hè KC2	m2	1,530		8,26	1,53 * 1 m2
6	Đục tường ga, rãnh cũ xây gạch để đấu nối cống D400	m3			0,29	6 vị trí * 0,22*(3,14*0,53^2/4) m3

SƠ ĐỒ	DIAGRAM
HIỆU CHỈNH	REVISION
1 / 3	
2 / 4	
LẦN / LẦN	NGÀY
CHỦ ĐẦU TƯ	CLIENT
TRUNG TÂM QUẢN LÝ HẠ TẦNG KỸ THUẬT THÀNH PHỐ HÀ NỘI	
ĐƠN VỊ TƯ VẤN THIẾT KẾ	CONSULTANT
CÔNG TY CP TƯ VẤN XÂY DỰNG THƯƠNG MAI AN THỊNH Địa chỉ: Số 18 Phương Đông, tổ 22, ngõ 93 Hoàng Văn Thái, phường Phương Liệt, Thành phố Hà Nội	
CÔNG TRÌNH	CONSTRUCTION
CẢI TẠO THOÁT NƯỚC PHỐ TRẦN BÌNH (ĐOẠN TRƯỚC CỬA UBND PHƯỜNG MAI DỊCH ĐẾN BỆNH VIỆN 19/8)	
ĐỊA ĐIỂM	LOCATION
PHƯỜNG PHÚ DIỄN, TP.HÀ NỘI	
HẠNG MỤC	WORK
THOÁT NƯỚC	
TÊN BẢN VẼ	DWG.TITLE
HỐ ĐÀO MÓNG	
GIÁM ĐỐC	ACTING DIRECTOR
DƯƠNG THỊ NGHỆ	
CHỦ NHIỆM THIẾT KẾ	DESIGN MANAGER
ĐINH VIẾT CƯỜNG	
CHỦ TRÌ THIẾT KẾ	P.S DESIGNED
NGUYỄN HIỀN LONG	
THIẾT KẾ - VẼ	DESIGNED - DRAWN
TRỊNH NGỌC SƠN	
QUẢN LÝ KỸ THUẬT	T.C MANAGER
NGUYỄN ANH TUẤN	
TỶ LỆ SCALE	THIẾT KẾ BẢN VẼ THI CÔNG
1/ 30	TECHNICAL DWG
HOÀN THÀNH	KÝ HIỆU
...../2025	BV- HĐM-D400-2

HỐ ĐÀO MÓNG CỐNG BXH=800X600

CÔNG TY CỔ PHẦN TƯ VẤN KỸ THUẬT VÀ ĐẦU TƯ XÂY DỰNG ACOCI
THẨM TRA
Theo Văn bản số:...../.....
Ngày ..... tháng ..... năm 20.....
Chủ trì bộ môn kỹ thuật:

MẶT CẮT HỐ ĐÀO CỐNG BXH=800X600

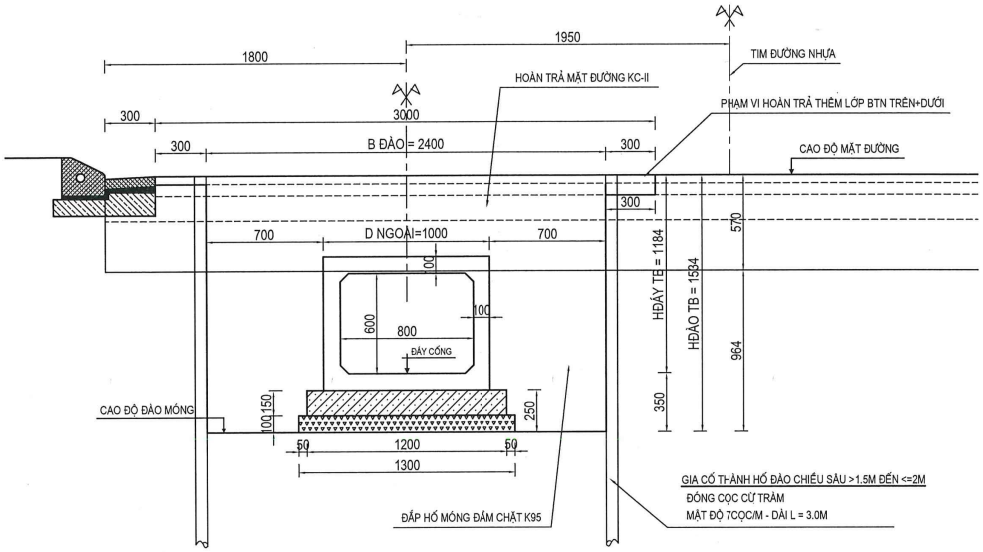

CHIỀU SÂU ĐÁY TRUNG BÌNH CỐNG BXH=800X600

Stt	Vị trí	Khoảng cách l (m)	Chiều sâu h đáy (m)	H đáy trung bình (m)
1	Ga thăm 1		0,980	
2	Ga thăm 2	50,00	0,970	48,750
3	Ga thăm 3	37,00	1,140	39,035
4	Ga thăm 4	40,00	1,210	47,000
5	Ga thăm 5	49,00	1,220	59,535
6	Ga thăm 6	49,00	1,190	59,045
7	Ga cũ	55,00	1,230	66,550
8	Ga thăm 8	32,34	1,410	42,689
9	Ga thăm 9	37,00	1,170	47,730
10	Ga thăm 10	35,00	1,170	40,950
11	Ga thăm 11	18,00	1,440	23,490
12	Ga thăm 12	5,28	1,550	7,894
*	**Trung bình**	$\sum l_i * (h_i + h_{i+1})/2 / \sum li$		**1,184**

THUYẾT MINH:

- HỐ ĐÀO ĐƯỢC THIẾT KẾ THEO TCVN 4447:2012 - CÔNG TÁC ĐẤT, THI CÔNG VÀ NGHIỆM THU.
- BỀ RỘNG ĐÁY HỐ ĐÀO VỚI ỐNG BTCT, LẮP TỪNG ĐOẠN MỘT:
  + VỚI ĐƯỜNG KÍNH NGOÀI < 0,5M, MÁI ĐÀO THẲNG ĐỨNG: BỀ RỘNG ĐÁY HỐ ĐÀO = DNGOÀI +0,6M
  + VỚI ĐƯỜNG KÍNH NGOÀI TỪ 0,5M - 1,6M, MÁI ĐÀO THẲNG ĐỨNG: BỀ RỘNG ĐÁY HỐ ĐÀO = DNGOÀI +1M
  + TRƯỜNG HỢP CÓ MÁI DỐC, THÌ KHOẢNG CÁCH GIỮA CHÂN MÁI DỐC VÀ KẾT CẤU MÓNG ÍT NHẤT PHẢI LÀ 0,3M VÀ ĐẢM BẢO BỀ RỘNG ĐÁY HÀO ĐÀO TỐI THIỂU >= DNGOÀI +0,5M
  + TRƯỜNG HỢP CÓ CÔNG NHÂN LÀM VIỆC DƯỚI ĐÁY MÓNG THÌ KHOẢNG CÁCH TỐI THIỂU GIỮA THÀNH ỐNG / KẾT CẤU MÓNG VÀ VÁCH HÀO PHẢI >=0,7M.
- HỐ ĐÀO THẲNG ĐỨNG HAY MÁI DỐC NGHIÊNG ĐƯỢC TRA BẢNG THEO ĐỊA CHẤT VÀ CHIỀU SÂU HĐÀO.
- KÍCH THƯỚC BẢN VẼ LÀ MM, CAO ĐỘ LÀ M.

BẢNG TÍNH KHỐI LƯỢNG ĐÀO, ĐẮP HỐ MÓNG CỐNG BXH=800X600 DƯỚI ĐƯỜNG

Stt	Hạng mục	Đơn vị	Khối lượng 1m	Chiều dài / Số lượng	Tổng khối lượng	Ghi chú
*	***Chiều dài hố đào móng cống BxH dưới đường***	***m***		***353,80***		***371,8m - (9*2 + 2*1) vị trí đấu nối với ga thăm * 0,9m***
1	Cắt mặt đường nhựa cũ	m	1,000		353,80	1 * 1 m
2	Đào mặt đường cũ	m3	1,368		484,00	2,4 * 0,57 * 1 m3
3	Đào đất nền đường cũ	m3	2,314		818,55	(2,4 * 0,964) * 1 m3
4	Đắp hố móng đầm chặt K95	m3	1,290		456,26	Vđắp 1m dài = V đào đất Trừ móng cống chiếm chỗ = -1 * (1,3*0,1 + 1,2*0,15) m3 Trừ ống cống chiếm chỗ = - 1 * (1,0 * 0,714) m3
5	Cọc cừ tràm gia cố thành hố đào	cọc	14,000		4.953,00	2 bên * 7cọc/m; cọc dài L = 3,0m
6	Hoàn trả kết cấu mặt đường KC-II	m2	2,400		849,12	2,4 * 1 m2
7	Diện tích hoàn trả thêm lớp mặt BTN trên cùng 5cm	m2	0,600		212,28	(0, 3 + 0,3) * 1 m2
8	Cào bóc thêm lớp btn trên cùng 5 cm trước khi hoàn trả	m2	0,600		212,28	Bằng diện tích hoàn trả thêm
9	Diện tích hoàn trả thêm lớp mặt BTN dưới 7cm	m2	0,600		212,28	(0, 3 + 0,3) * 1 m2
10	Cào bóc thêm lớp btn dưới 7 cm trước khi hoàn trả	m2	0,600		212,28	Bằng diện tích hoàn trả thêm
11	Đục tường ga cũ bê tông cốt thép để đấu nối cống BxH=800x600	m3			0,48	3 vị trí * 0,2*(1,0*0,8) m3

SƠ ĐỒ	DIAGRAM
HIỆU CHỈNH	REVISION
1	3
2	4
LẦN	NGÀY
CHỦ ĐẦU TƯ	CLIENT
TRUNG TÂM QUẢN LÝ HẠ TẦNG KỸ THUẬT THÀNH PHỐ HÀ NỘI	
ĐƠN VỊ TƯ VẤN THIẾT KẾ	CONSULTANT
CÔNG TY CP TƯ VẤN XÂY DỰNG THƯƠNG MAI AN THỊNH Địa chỉ: Số 18 Phương Đông, tổ 22, ngõ 93 Hoàng Văn Thái, phường Phương Liệt, Thành phố Hà Nội	
CÔNG TRÌNH	CONSTRUCTION
CẢI TẠO THOÁT NƯỚC PHỐ TRẦN BÌNH (ĐOẠN TRƯỚC CỬA UBND PHƯỜNG MAI DỊCH ĐẾN BỆNH VIỆN 19/8)	
ĐỊA ĐIỂM	LOCATION
PHƯỜNG PHÚ DIỄN, TP.HÀ NỘI	
HẠNG MỤC	WORK
THOÁT NƯỚC	
TÊN BẢN VẼ	DWG.TITLE
HỐ ĐÀO MÓNG	
GIÁM ĐỐC	ACTING DIRECTOR
DƯƠNG THỊ NGHỆ	
CHỦ NHIỆM THIẾT KẾ	DESIGN MANAGER
ĐINH VIẾT CƯỜNG	
CHỦ TRÌ THIẾT KẾ	P.S DESIGNED
NGUYỄN HIỂN LONG	
THIẾT KẾ - VẼ	DESIGNED - DRAWN
TRỊNH NGỌC SƠN	
QUẢN LÝ KỸ THUẬT	T.C MANAGER
NGUYỄN ANH TUẤN	
TỶ LỆ SCALE	THIẾT KẾ BẢN VẼ THI CÔNG
1/ 30	TECHNICAL DWG
HOÀN THÀNH	KÝ HIỆU
...../2025	BV- HĐM-BxH1000

HỐ ĐÀO MÓNG GA THU D400: GA THU BÊN PHÍA ĐỐI DIỆN CỐNG HỘP

MẶT CẮT HỐ ĐÀO GA THU D400

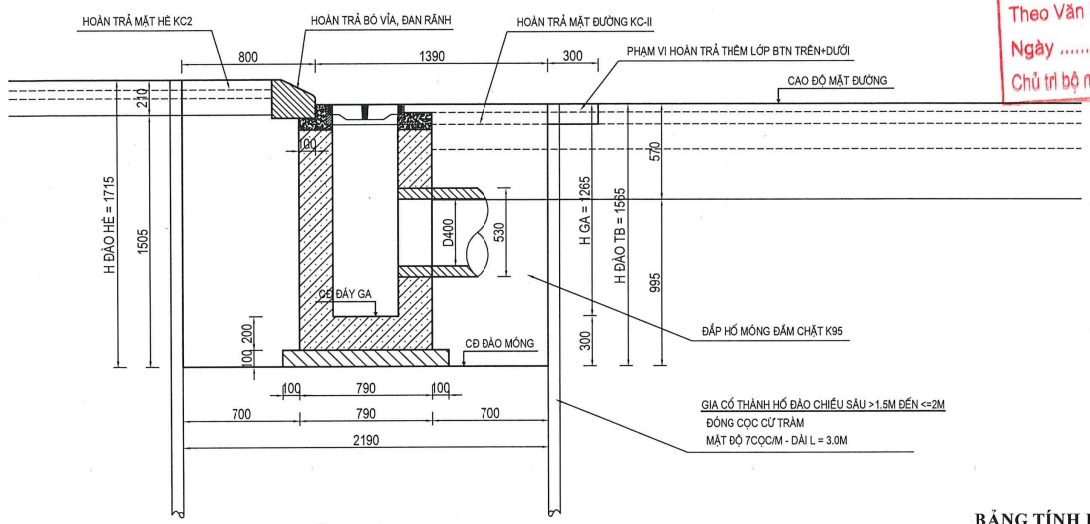

CÔNG TY CỔ PHẦN TƯ VẤN KỸ THUẬT VÀ ĐẦU TƯ XÂY DỰNG ACOCI
THẨM TRA
Theo Văn bản số:...../.....
Ngày .....tháng .....năm 20.....
Chủ trì bộ môn ký tên:

BẢNG CHIỀU SÂU ĐÁY GA THU D400

Stt	Nội dung	Chiều sâu H đáy ga (m)
1	Hố ga thu D400	1,265

THUYẾT MINH:

- HỐ ĐÀO ĐƯỢC THIẾT KẾ THEO TCVN 4447:2012 - CÔNG TÁC ĐẤT, THI CÔNG VÀ NGHIỆM THU.
- BỀ RỘNG ĐÁY HỐ ĐÀO VỚI ỐNG BTCT, LẮP TỪNG ĐOẠN MỘT:
  + VỚI ĐƯỜNG KÍNH NGOÀI < 0,5M, MÁI ĐÀO THẲNG ĐỨNG: BỀ RỘNG ĐÁY HỐ ĐÀO = DNGOÀI +0,6M
  + VỚI ĐƯỜNG KÍNH NGOÀI TỪ 0,5M - 1,6M, MÁI ĐÀO THẲNG ĐỨNG: BỀ RỘNG ĐÁY HỐ ĐÀO = DNGOÀI +1M
  + VỚI ĐƯỜNG KÍNH NGOÀI TỪ 1,6M - 3,5M, MÁI ĐÀO THẲNG ĐỨNG: BỀ RỘNG ĐÁY HỐ ĐÀO = DNGOÀI +1.4M
  + VỚI ĐƯỜNG KÍNH NGOÀI >3,5M: BỀ RỘNG ĐÁY HÀO XÁC ĐỊNH THEO THIẾT KẾ TỔ CHỨC XÂY DỰNG
  + TRƯỜNG HỢP CÓ MÁI DỐC, THÌ KHOẢNG CÁCH GIỮA CHÂN MÁI DỐC VÀ KẾT CẤU MÓNG ÍT NHẤT PHẢI LÀ 0,3M VÀ ĐẢM BẢO BỀ RỘNG ĐÁY HÀO ĐÀO TỐI THIỂU >= DNGOÀI +0,5M
  + TRƯỜNG HỢP CÓ CÔNG NHÂN LÀM VIỆC DƯỚI ĐÁY MÓNG THÌ KHOẢNG CÁCH TỐI THIỂU GIỮA THÀNH ỐNG / KẾT CẤU MÓNG VÀ VÁCH HÀO PHẢI >=0,7M.
- HỐ ĐÀO THẲNG ĐỨNG HAY MÁI DỐC NGHIÊNG ĐƯỢC TRA BẢNG THEO ĐỊA CHẤT VÀ CHIỀU SÂU HĐÀO.
- KÍCH THƯỚC BẢN VẼ LÀ MM, CAO ĐỘ LÀ M.

MẶT BẰNG HỐ ĐÀO GA THU

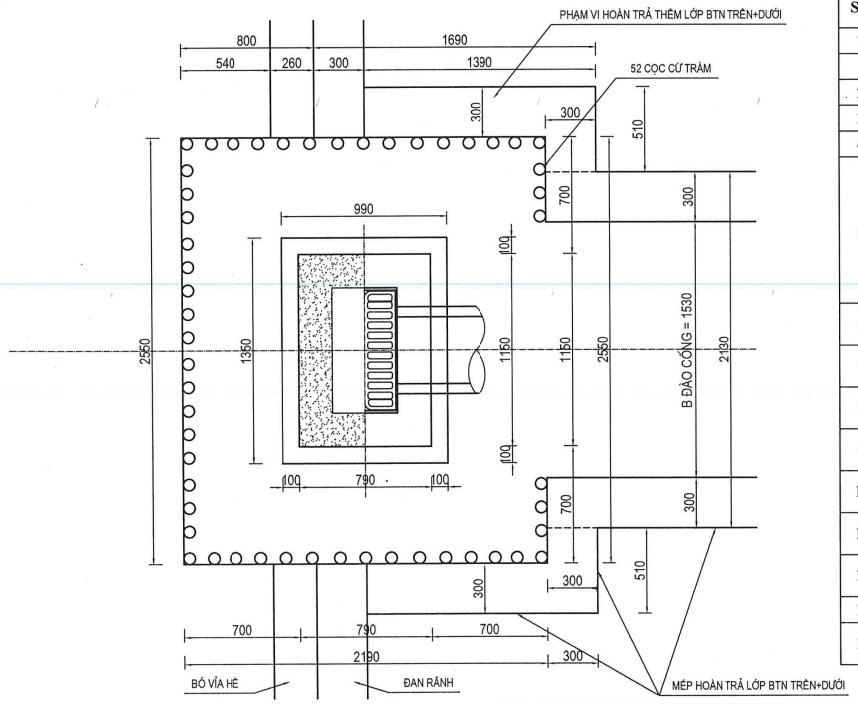

BẢNG TÍNH KHỐI LƯỢNG ĐÀO, ĐẮP HỐ MÓNG GA THU D400

Stt	Hạng mục	Đơn vị	Khối lượng 1 ga	Số lượng ga	Tổng khối lượng	Ghi chú
*	*Số lượng ga thu D400*	*ga*		*10,0*		
1	Cắt mặt đường nhựa cũ	m	2,78		27,80	2 * 1,39 m
2	Đào mặt đường cũ	m3	2,020		20,20	2,55 * 1,39 * 0,57 m3
3	Đào mặt hè cũ	m3	0,428		4,28	2,55 * 0,8 * 0,21 m3
4	Đào đất nền đường cũ	m3	6,597		65,97	2,55 * (1,39*0,995 + 0,8*1,505) m3
5	Đắp hố móng đầm chặt K95	m3	5,420		54,20	V đắp = V đào đất nền đường - Trừ thể tích ga chiếm chỗ = (1,35*0,99*0,1 + 1,15*0,69*(0,995-0,1) + 1,15*0,1*(1,505-0,1)) m3 Trừ ống cống = - 1*0,7*(3,14*0,53^2/4) - 1*1*0,25*0,067 m3
6	Cọc cừ tràm gia cố thành hố đào	cọc	52,0		520,00	52 cọc/hố ga; cọc dài L = 3,0m
7	Hoàn trả kết cấu mặt đường KC-II	m2	2,751		27,51	2,55*1,39 m2 - 1,15*(0,79-0,1) m2
8	Diện tích hoàn trả thêm lớp mặt BTN trên 5cm	m2	1,297		12,97	2 * (1,39* 0,3 + 0,21*0,3) m2 + 1,15 *(0,69 - 0,3) m2 - 0,86 * (0,43 - 0,3) m2
9	Cào bóc thêm lớp btn trên 5cm	m2	0,960		9,60	2 * (1,39* 0,3 + 0,21*0,3) m2
10	Diện tích hoàn trả thêm lớp mặt BTN dưới 7cm	m2	0,960		9,60	2 * (1,39* 0,3 + 0,21*0,3) m2
11	Cào bóc thêm lớp btn dưới 7cm	m2	0,960		9,60	2 * (1,39* 0,3 + 0,21*0,3) m2
12	Hoàn trả kết cấu mặt hè KC2	m2	1,38		13,77	2,55 * (0,8 - 0,26) m2
13	Hoàn trả bó vỉa hè	m	3,00		30,00	3,0 m
14	Hoàn trả đan rãnh biên sát bó vỉa hè	m2	0,765		7,65	2,55m * 0,3m

SƠ ĐỒ / DIAGRAM	
HIỆU CHỈNH / REVISION	
1 / 3	
2 / 4	
LẦN / LẦN / NGÀY	
CHỦ ĐẦU TƯ / CLIENT	TRUNG TÂM QUẢN LÝ HẠ TẦNG KỸ THUẬT THÀNH PHỐ HÀ NỘI
ĐƠN VỊ TƯ VẤN THIẾT KẾ / CONSULTANT	CÔNG TY CP TƯ VẤN XÂY DỰNG THƯƠNG MAI AN THỊNH Địa chỉ: Số 18 Phương Đông, tổ 22, ngõ 93 Hoàng Văn Thái, phường Phương Liệt, Thành phố Hà Nội
CÔNG TRÌNH / CONSTRUCTION	CẢI TẠO THOÁT NƯỚC PHỐ TRẦN BÌNH (ĐOẠN TRƯỚC CỬA UBND PHƯỜNG MAI DỊCH ĐẾN BỆNH VIỆN 19/8)
ĐỊA ĐIỂM / LOCATION	PHƯỜNG PHÚ DIỄN, TP.HÀ NỘI
HẠNG MỤC / WORK	THOÁT NƯỚC
TÊN BẢN VẼ / DWG.TITLE	HỐ ĐÀO MÓNG
GIÁM ĐỐC / ACTING DIRECTOR	DƯƠNG THỊ NGHỆ
CHỦ NHIỆM THIẾT KẾ / DESIGN MANAGER	ĐINH VIẾT CƯỜNG
CHỦ TRÌ THIẾT KẾ / P.S DESIGNED	NGUYỄN HIỂN LONG
THIẾT KẾ - VẼ / DESIGNED - DRAWN	TRỊNH NGỌC SƠN
QUẢN LÝ KỸ THUẬT / T.C MANAGER	NGUYỄN ANH TUẤN
TỶ LỆ / SCALE	1/ 30
THIẾT KẾ BẢN VẼ THI CÔNG / TECHNICAL DWG	
HOÀN THÀNH	...../2025
KÝ HIỆU	BV- HĐM-GATHU-1

HỐ ĐÀO MÓNG GA THU D400: GA THU SÁT CỐNG HỘP

MẶT CẮT HỐ ĐÀO GA THU D400

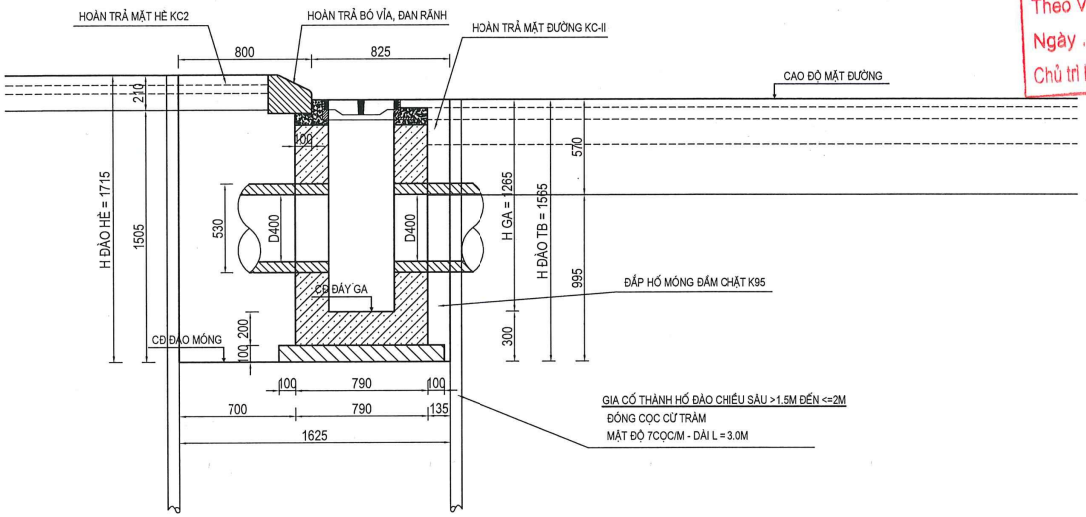

CÔNG TY CỔ PHẦN TƯ VẤN KỸ THUẬT VÀ ĐẦU TƯ XÂY DỰNG ACOCI
THẨM TRA
Theo Văn bản số:...../.....
Ngày .....tháng ..... năm 20.....
Chủ trì bộ môn ký tên:

BẢNG CHIỀU SÂU ĐÁY GA THU D400

Stt	Nội dung	Chiều sâu H đáy ga (m)
1	Hố ga thu D400	1,265

THUYẾT MINH:

- HỐ ĐÀO ĐƯỢC THIẾT KẾ THEO TCVN 4447:2012 - CÔNG TÁC ĐẤT, THI CÔNG VÀ NGHIỆM THU.
- BỀ RỘNG ĐÁY HỐ ĐÀO VỚI ỐNG BTCT, LẮP TỪNG ĐOẠN MỘT:
  + VỚI ĐƯỜNG KÍNH NGOÀI < 0,5M, MÁI ĐÀO THẲNG ĐỨNG: BỀ RỘNG ĐÁY HỐ ĐÀO = DNGOÀI +0,6M
  + VỚI ĐƯỜNG KÍNH NGOÀI TỪ 0,5M - 1,6M, MÁI ĐÀO THẲNG ĐỨNG: BỀ RỘNG ĐÁY HỐ ĐÀO = DNGOÀI +1M
  + VỚI ĐƯỜNG KÍNH NGOÀI TỪ 1,6M - 3,5M, MÁI ĐÀO THẲNG ĐỨNG: BỀ RỘNG ĐÁY HỐ ĐÀO = DNGOÀI +1.4M
  + VỚI ĐƯỜNG KÍNH NGOÀI >3,5M: BỀ RỘNG ĐÁY HÀO XÁC ĐỊNH THEO THIẾT KẾ TỔ CHỨC XÂY DỰNG
  + TRƯỜNG HỢP CÓ MÁI DỐC, THÌ KHOẢNG CÁCH GIỮA CHÂN MÁI DỐC VÀ KẾT CẤU MÓNG ÍT NHẤT PHẢI LÀ 0,3M VÀ ĐẢM BẢO BỀ RỘNG ĐÁY HÀO ĐÀO TỐI THIỂU >= DNGOÀI +0,5M
  + TRƯỜNG HỢP CÓ CÔNG NHÂN LÀM VIỆC DƯỚI ĐÁY MÓNG THÌ KHOẢNG CÁCH TỐI THIỂU GIỮA THÀNH ỐNG / KẾT CẤU MÓNG VÀ VÁCH HÀO PHẢI >=0,7M.
- HỐ ĐÀO THẲNG ĐỨNG HAY MÁI DỐC NGHIÊNG ĐƯỢC TRA BẢNG THEO ĐỊA CHẤT VÀ CHIỀU SÂU HĐÀO.
- KÍCH THƯỚC BẢN VẼ LÀ MM, CAO ĐỘ LÀ M.

MẶT BẰNG HỐ ĐÀO GA THU

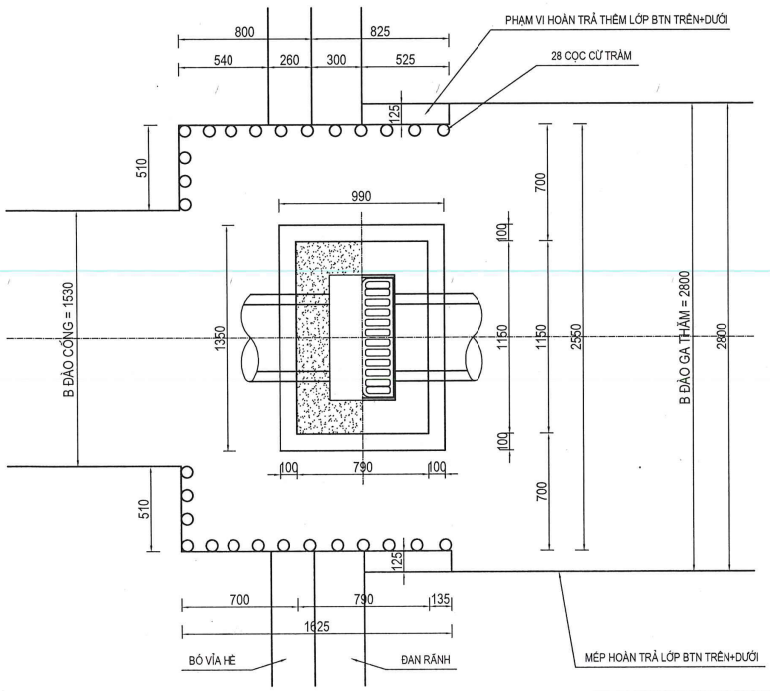

BẢNG TÍNH KHỐI LƯỢNG ĐÀO, ĐẮP HỐ MÓNG GA THU D400

Stt	Hạng mục	Đơn vị	Khối lượng 1 ga	Số lượng ga	Tổng khối lượng	Ghi chú
*	*Số lượng ga thu D400*	*ga*		*9,0*		
1	Cắt mặt đường nhựa cũ	m	1,65		14,85	2 * 0,825 m
2	Đào mặt đường cũ	m3	1,199		10,79	2,55 * 0,825 * 0,57 m3
3	Đào mặt hè cũ	m3	0,428		3,86	2,55 * 0,8 * 0,21 m3
4	Đào đất nền đường cũ	m3	5,163		46,47	2,55 * (0,825*0,995 + 0,8* 1,505) m3
5	Đắp hố móng đầm chặt K95	m3	3,957		35,61	V đắp = V đào đất nền đường Trừ thể tích ga chiếm chỗ (1,35*0,99*0,1 + 1,15*0,69*(0,995-0,1)/2 + 1,15*0,1*(1,505-0,1)) m3 Trừ ống cống = - (0,135+0,7)*(3,14*0,53^2/4) 1*1*0,25*0,067 m3
6	Cọc cừ tràm gia cố thành hố đào	cọc	28,0		252,00	28 cọc/hố ga; cọc dài L = 3,0m
7	Hoàn trả kết cấu mặt đường KC-II	m2	1,310		11,79	2,55*0,825 m2 - 1,15*(0,79-0,1) m2
8	Diện tích hoàn trả thêm lớp mặt BTN trên 5cm	m2	0,47		4,21	2 * (0,525 * 0,125) m2 + 1,15 *(0,69 - 0,3) m2 - 0,86 * (0,43 - 0,3) m2
9	Diện tích hoàn trả thêm lớp mặt BTN dưới 7cm	m2	0,13		1,18	2 * 0,525 * 0,125 m2
10	Cào bóc thêm lớp btn trên 5cm + dưới 7cm trước khi hoàn trả	m2	0,13		1,18	2 * 0,525 * 0,125 m2
11	Hoàn trả kết cấu mặt hè KC2	m2	1,377		12,39	2,55 * (0,8 - 0,26) m2
12	Hoàn trả bó vỉa hè	m	3,00		27,00	3,0 m
13	Hoàn trả đan rãnh biên sát bó vỉa hè	m2	0,765		6,89	2,55m * 0,3m

SƠ ĐỒ / DIAGRAM	
HIỆU CHỈNH / REVISION	
1	3
2	4
LẦN	LẦN / NGÀY
CHỦ ĐẦU TƯ / CLIENT	TRUNG TÂM QUẢN LÝ HẠ TẦNG KỸ THUẬT THÀNH PHỐ HÀ NỘI
ĐƠN VỊ TƯ VẤN THIẾT KẾ / CONSULTANT	CÔNG TY CP TƯ VẤN XÂY DỰNG THƯƠNG MAI AN THỊNH Địa chỉ: Số 18 Phương Đông, tổ 22, ngõ 93 Hoàng Văn Thái, phường Phương Liệt, Thành phố Hà Nội
CÔNG TRÌNH / CONSTRUCTION	CẢI TẠO THOÁT NƯỚC PHỐ TRẦN BÌNH (ĐOẠN TRƯỚC CỬA UBND PHƯỜNG MAI DỊCH ĐẾN BỆNH VIỆN 19/8)
ĐỊA ĐIỂM / LOCATION	PHƯỜNG PHÚ DIỄN, TP.HÀ NỘI
HẠNG MỤC / WORK	THOÁT NƯỚC
TÊN BẢN VẼ / DWG.TITLE	HỐ ĐÀO MÓNG
GIÁM ĐỐC / ACTING DIRECTOR	DƯƠNG THỊ NGHỆ
CHỦ NHIỆM THIẾT KẾ / DESIGN MANAGER	ĐINH VIẾT CƯỜNG
CHỦ TRÌ THIẾT KẾ / P.S DESIGNED	NGUYỄN HIỀN LONG
THIẾT KẾ - VẼ / DESIGNED - DRAWN	TRỊNH NGỌC SƠN
QUẢN LÝ KỸ THUẬT / T.C MANAGER	NGUYỄN ANH TUẤN
TỶ LỆ / SCALE	1/ 30
THIẾT KẾ BẢN VẼ THI CÔNG / TECHNICAL DWG	
HOÀN THÀNH	...../2025
KÝ HIỆU	BV- HĐM-GATHU-2

HỐ ĐÀO MÓNG GA THĂM BXH=800X600

MẶT CẮT HỐ ĐÀO GA THĂM BXH=800X600

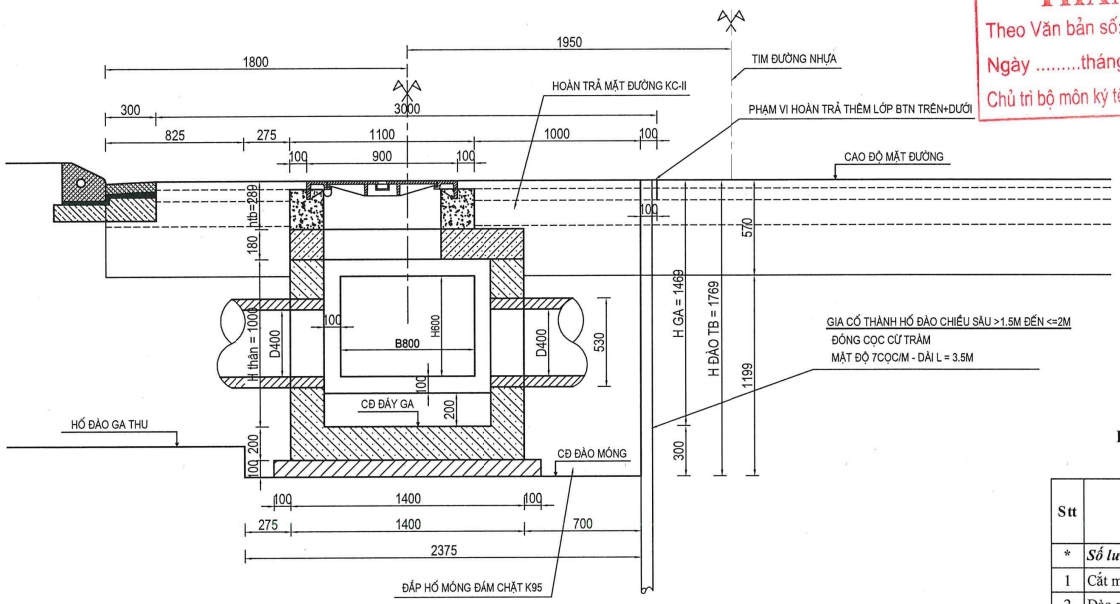

1/2 MẶT BẰNG HỐ ĐÀO GA THĂM

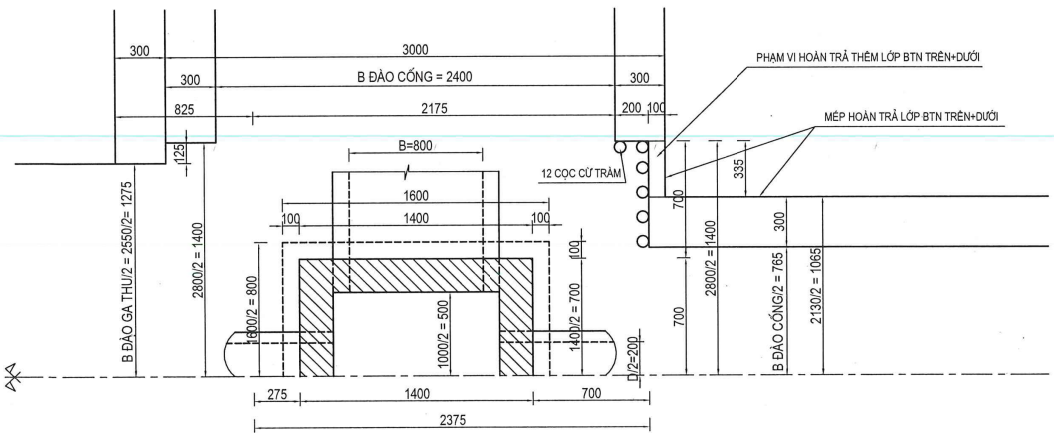

THUYẾT MINH:

- HỐ ĐÀO ĐƯỢC THIẾT KẾ THEO TCVN 4447:2012 - CÔNG TÁC ĐẤT, THI CÔNG VÀ NGHIỆM THU.
- BỀ RỘNG ĐÁY HỐ ĐÀO VỚI ỐNG BTCT, LẮP TỪNG ĐOẠN MỘT:
  + VỚI ĐƯỜNG KÍNH NGOÀI < 0,5M, MÁI ĐÀO THẲNG ĐỨNG: BỀ RỘNG ĐÁY HỐ ĐÀO = DNGOÀI +0,6M
  + VỚI ĐƯỜNG KÍNH NGOÀI TỪ 0,5M - 1,6M, MÁI ĐÀO THẲNG ĐỨNG: BỀ RỘNG ĐÁY HỐ ĐÀO = DNGOÀI +1M
  + VỚI ĐƯỜNG KÍNH NGOÀI TỪ 1,6M - 3,5M, MÁI ĐÀO THẲNG ĐỨNG: BỀ RỘNG ĐÁY HỐ ĐÀO = DNGOÀI +1.4M
  + VỚI ĐƯỜNG KÍNH NGOÀI >3,5M: BỀ RỘNG ĐÁY HÀO XÁC ĐỊNH THEO THIẾT KẾ TỔ CHỨC XÂY DỰNG
  + TRƯỜNG HỢP CÓ MÁI DỐC, THÌ KHOẢNG CÁCH GIỮA CHÂN MÁI DỐC VÀ KẾT CẤU MÓNG ÍT NHẤT PHẢI LÀ 0,3M VÀ ĐẢM BẢO BỀ RỘNG ĐÁY HÀO ĐÀO TỐI THIỂU >= DNGOÀI +0,5M
  + TRƯỜNG HỢP CÓ CÔNG NHÂN LÀM VIỆC DƯỚI ĐÁY MÓNG THÌ KHOẢNG CÁCH TỐI THIỂU GIỮA THÀNH ỐNG / KẾT CẤU MÓNG VÀ VÁCH HÀO PHẢI >=0,7M.
- HỐ ĐÀO THẲNG ĐỨNG HAY MÁI DỐC NGHIÊNG ĐƯỢC TRA BẢNG THEO ĐỊA CHẤT VÀ CHIỀU SÂU HĐÀO.
- KÍCH THƯỚC BẢN VẼ LÀ MM, CAO ĐỘ LÀ M.

CÔNG TY CỔ PHẦN TƯ VẤN KỸ THUẬT VÀ ĐẦU TƯ XÂY DỰNG ACOC
THẨM TRA
Theo Văn bản số:...../.....
Ngày .....tháng .....năm 20.....
Chủ trì bộ môn ký tên:

BẢNG TÍNH CHIỀU SÂU ĐÁY GA THĂM BXH = 800X 600

Stt	Tên cọc	H đáy ga (m)	Hđáy tb (m)
1	GA 1	1,280	Htb = ∑hi / n
2	GA 2	1,270	
3	GA 3	1,440	
4	GA 4	1,510	
5	GA 5	1,520	
6	GA 6	1,490	
7	GA 8	1,710	
8	GA 9	1,470	
9	GA 10	1,470	
Cộng:		14,69	1,469

BẢNG TÍNH KHỐI LƯỢNG ĐÀO, ĐẮP HỐ MÓNG GA THĂM BXH=800X600

Stt	Hạng mục	Đơn vị	Khối lượng 1 ga	Số lượng ga	Tổng khối lượng	Ghi chú
*	*Số lượng ga thăm BxH*	*ga*		*9,0*		
1	Cắt mặt đường nhựa cũ	m	0,47		4,23	2* (0,335 - 0,1) m
2	Đào mặt đường cũ	m3	3,791		34,11	2,375 * 2,8 * 0,57 m3
3	Đào đất nền đường cũ	m3	7,973		71,76	2,375 * 2,8 * 1,199 m3
4	Đắp hố móng đầm chặt K95	m3	3,902		35,12	V đắp = V đào đất nền đường Trừ thể tích ga chiếm chỗ = - (1,6*1,6*0,1 + 1,4*1,4*(1,199-0,1)) m3 Trừ cống BxH=800x600 NG = 2*0,7*1,0*(1,199-0,50) - 2*0,7*(1,210-0,15 +1,340) m3 Trừ ống cống D400 = (0,275+0,7)*(3,14*0,53^2/4) - 2*1*0,25*0,067 m3
5	Cọc cừ tràm gia cố thành hố đào	cọc	12,0		108,00	12 cọc/hố ga; cọc dài L = 3,5m
6	Hoàn trả kết cấu mặt đường KC-II	m2	5,44		48,96	2,375*2,8 m2 - 1,1*1,1 m2
7	Diện tích hoàn trả thêm lớp mặt BTN trên 5cm	m2	0,467		4,20	2* 0,335 *0,1 m2 + (1,1*1,1 - 0,9*0,9) m2
8	Cào bóc thêm lớp btn trên 5cm	m2	0,067		0,60	2* 0,335 *0,1 m2
9	Diện tích hoàn trả thêm lớp mặt BTN dưới 7cm	m2	0,067		0,60	2* 0,335 *0,1 m2
10	Cào bóc thêm lớp btn dưới 7cm	m2	0,067		0,60	2* 0,335 *0,1 m2

SƠ ĐỒ	DIAGRAM
HIỆU CHỈNH	REVISION
1	3
2	4
LẦN	LẦN / NGÀY
CHỦ ĐẦU TƯ	CLIENT
TRUNG TÂM QUẢN LÝ HẠ TẦNG KỸ THUẬT THÀNH PHỐ HÀ NỘI	
ĐƠN VỊ TƯ VẤN THIẾT KẾ	CONSULTANT
CÔNG TY CP TƯ VẤN XÂY DỰNG THƯƠNG MAI AN THỊNH Địa chỉ: Số 18 Phương Đông, tổ 22, ngõ 93 Hoàng Văn Thái, phường Phương Liệt, Thành phố Hà Nội	
CÔNG TRÌNH	CONSTRUCTION
CẢI TẠO THOÁT NƯỚC PHỐ TRẦN BÌNH (ĐOẠN TRƯỚC CỬA UBND PHƯỜNG MAI DỊCH ĐẾN BỆNH VIỆN 19/8)	
ĐỊA ĐIỂM	LOCATION
PHƯỜNG PHÚ DIỄN, TP.HÀ NỘI	
HẠNG MỤC	WORK
THOÁT NƯỚC	
TÊN BẢN VẼ	DWG.TITLE
HỐ ĐÀO MÓNG	
GIÁM ĐỐC	ACTING DIRECTOR
ĐƯƠNG THỊ NGHỆ	
CHỦ NHIỆM THIẾT KẾ	DESIGN MANAGER
ĐINH VIẾT CƯỜNG	
CHỦ TRÌ THIẾT KẾ	P.S DESIGNED
NGUYỄN HIỀN LONG	
THIẾT KẾ - VẼ	DESIGNED - DRAWN
TRỊNH NGỌC SƠN	
QUẢN LÝ KỸ THUẬT	T.C MANAGER
NGUYỄN ANH TUẤN	
TỶ LỆ SCALE	THIẾT KẾ BẢN VẼ THI CÔNG
1/ 30	TECHNICAL DWG
HOÀN THÀNH	KÝ HIỆU
...../2025	BV- HĐM-GTH0.8X0.6M

HỐ ĐÀO MÓNG GA THĂM D1500

MẶT CẮT HỐ ĐÀO GA THĂM D1500

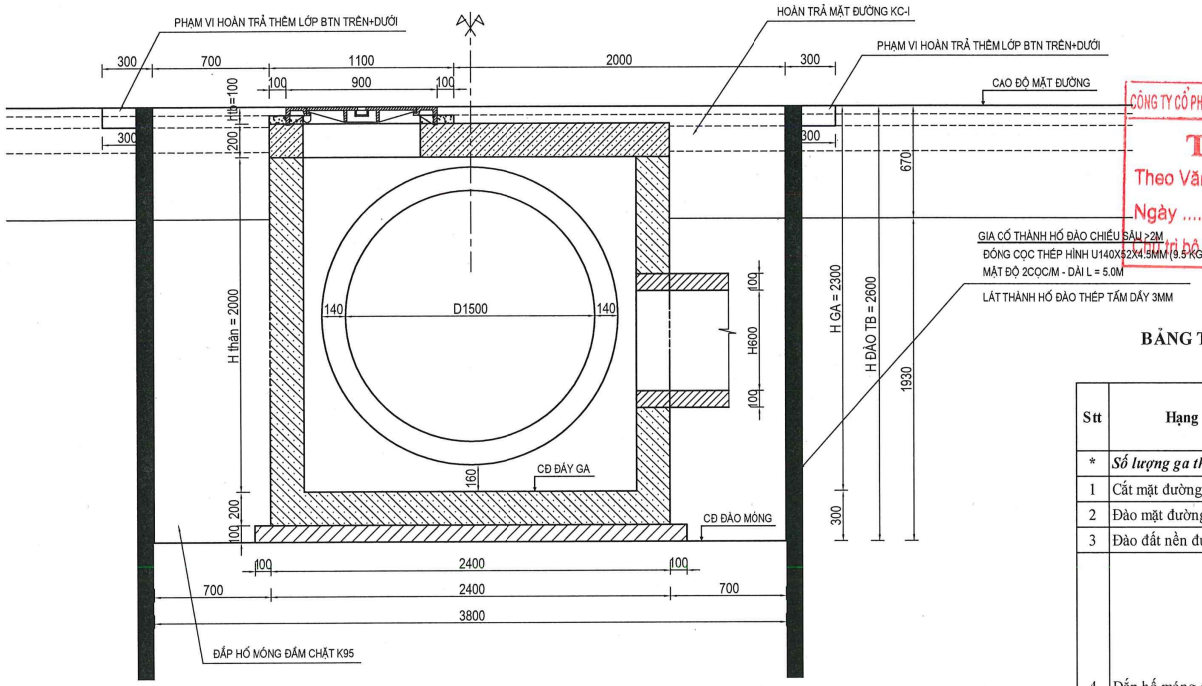

1/2 MẶT BẰNG HỐ ĐÀO GA THĂM

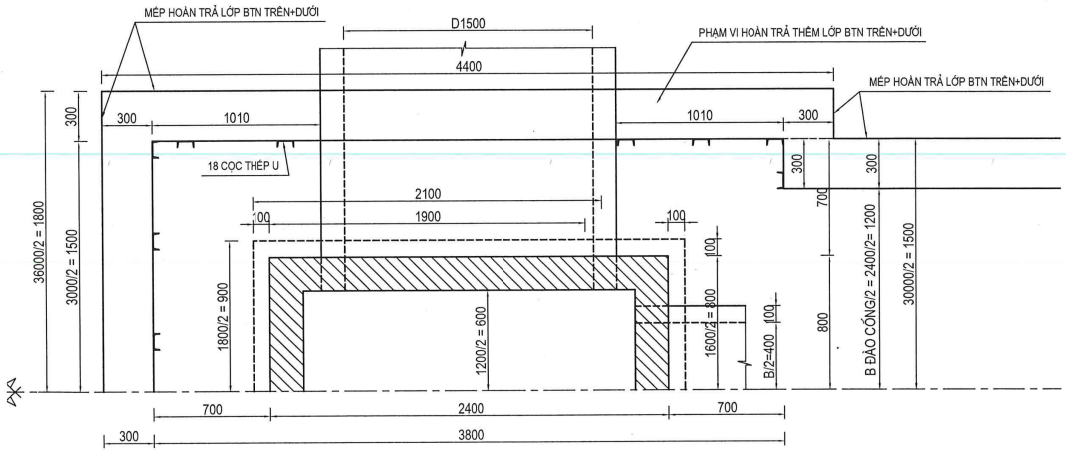

THUYẾT MINH:

- HỐ ĐÀO ĐƯỢC THIẾT KẾ THEO TCVN 4447:2012 - CÔNG TÁC ĐẤT, THI CÔNG VÀ NGHIỆM THU.
- BỀ RỘNG ĐÁY HỐ ĐÀO VỚI ỐNG BTCT, LẮP TỪNG ĐOẠN MỘT:
  + VỚI ĐƯỜNG KÍNH NGOÀI < 0,5M, MÁI ĐÀO THẲNG ĐỨNG: BỀ RỘNG ĐÁY HỐ ĐÀO = DNGOÀI +0,6M
  + VỚI ĐƯỜNG KÍNH NGOÀI TỪ 0,5M - 1,6M, MÁI ĐÀO THẲNG ĐỨNG: BỀ RỘNG ĐÁY HỐ ĐÀO = DNGOÀI +1M
  + VỚI ĐƯỜNG KÍNH NGOÀI TỪ 1,6M - 3,5M, MÁI ĐÀO THẲNG ĐỨNG: BỀ RỘNG ĐÁY HỐ ĐÀO = DNGOÀI +1.4M
  + VỚI ĐƯỜNG KÍNH NGOÀI >3,5M: BỀ RỘNG ĐÁY HÀO XÁC ĐỊNH THEO THIẾT KẾ TỔ CHỨC XÂY DỰNG
  + TRƯỜNG HỢP CÓ MÁI DỐC, THÌ KHOẢNG CÁCH GIỮA CHÂN MÁI DỐC VÀ KẾT CẤU MÓNG ÍT NHẤT PHẢI LÀ 0,3M VÀ ĐẢM BẢO BỀ RỘNG ĐÁY HÀO ĐÀO TỐI THIỂU >= DNGOÀI +0,5M
  + TRƯỜNG HỢP CÓ CÔNG NHÂN LÀM VIỆC DƯỚI ĐÁY MÓNG THÌ KHOẢNG CÁCH TỐI THIỂU GIỮA THÀNH ỐNG / KẾT CẤU MÓNG VÀ VÁCH HÀO PHẢI >=0,7M.
- HỐ ĐÀO THẲNG ĐỨNG HAY MÁI DỐC NGHIÊNG ĐƯỢC TRA BẢNG THEO ĐỊA CHẤT VÀ CHIỀU SÂU HĐÀO.
- KÍCH THƯỚC BẢN VẼ LÀ MM, CAO ĐỘ LÀ M.

BẢNG TÍNH CHIỀU SÂU ĐÁY GA THĂM D1500

Stt	Tên cọc	H đáy ga (m)	Hđáy tb (m)
1	GA11	2,300	Htb = ∑hi / n
2	GA12	2,300	
Cộng:		4,60	2,300

CÔNG TY CỔ PHẦN TƯ VẤN KỸ THUẬT VÀ ĐẦU TƯ XÂY DỰNG ACOC
THẨM TRA
Theo Văn bản số:...../.....
Ngày .....tháng .....năm 20.....
Người thẩm tra bộ môn ký tên:

BẢNG TÍNH KHỐI LƯỢNG ĐÀO, ĐẮP HỐ MÓNG GA THĂM D1500

Stt	Hạng mục	Đơn vị	Khối lượng 1 ga	Số lượng ga	Tổng khối lượng	Ghi chú
*	*Số lượng ga thăm D*	*ga*		*2,0*		
1	Cắt mặt đường nhựa cũ	m	12,80		25,60	(4,5 + 3,8 + 4,5) m
2	Đào mặt đường cũ	m3	7,638		15,28	3,8 * 3,0 * 0,67 m3
3	Đào đất nền đường cũ	m3	22,002		44,00	3,8 * 3,0 * 1,93 m3
4	Đắp hố móng đầm chặt K95	m3	10,365		20,73	V đắp = V đào đất nền đường Trừ thể tích ga chiếm chỗ = - (2,6* 1,8*0,1 + 2,4* 1,6*(1,93-0,1)) m3 Trừ cống D1500 = - 2*0,7*(3,14* 1,78^2/4 - 0,287) - 2* 1*0,27*0,527 m3 Trừ ống cống BxH=800x600 = - 1*0,7*(1,0*0,8 + 1,2*0,15 + 1,3*0,1) m3
5	Cọc thép hình U gia cố thành hố đào	cọc	18,0		36,00	18 cọc/hố ga; cọc dài 5,0m
6	Thép tấm lát thành hố đào	m2	19,76		39,52	2*(1,5+1+1+0,3) * 2,6 m2
7	Hoàn trả kết cấu mặt đường KC-I	m2	10,19		20,38	3,8*3,0 m2 - 1,1* 1,1 m2
8	Diện tích hoàn trả thêm lớp mặt BTN trên 5cm	m2	3,940		7,88	2*4,4*0,3 m2 + 3*0,3 m2 + (1,1* 1,1 - 0,9* 0,9) m2
9	Cào bóc thêm lớp btn trên 5cm trước khi hoàn trả	m2	3,540		7,08	2*4,4*0,3 m2 + 3*0,3 m2
10	Diện tích hoàn trả thêm lớp mặt BTN dưới 7cm	m2	3,540		7,08	2*4,4*0,3 m2 + 3*0,3 m2
11	Cào bóc thêm lớp btn dưới 7cm trước khi hoàn trả	m2	3,540		7,08	Bằng diện tích hoàn trả thêm
12	Chặt ống cống BTCT D1500 cũ để đấu nối ga	m3			0,87	1 vị trí ga thăm GH12: 1,2m * (3,14* 1,64*0,14)m2
13	Phá móng BT ống cáp thông tin cũ	m3			0,72	1 vị trí ga thăm GH11: 1,6m * (1,5*0,3)m2

SƠ ĐỒ	DIAGRAM
HIỆU CHỈNH	REVISION
1	3
2	4
LẦN	LẦN / NGÀY

CHỦ ĐẦU TƯ / CLIENT
TRUNG TÂM QUẢN LÝ HẠ TẦNG KỸ THUẬT THÀNH PHỐ HÀ NỘI

ĐƠN VỊ TƯ VẤN THIẾT KẾ / CONSULTANT
CÔNG TY CP TƯ VẤN XÂY DỰNG THƯƠNG MAI AN THỊNH
Địa chỉ: Số 18 Phương Đông, tổ 22, ngõ 93 Hoàng Văn Thái, phường Phương Liệt, Thành phố Hà Nội

CÔNG TRÌNH / CONSTRUCTION
CẢI TẠO THOÁT NƯỚC PHỐ TRẦN BÌNH (ĐOẠN TRƯỚC CỬA UBND PHƯỜNG MAI DỊCH ĐẾN BỆNH VIỆN 19/8)

ĐỊA ĐIỂM / LOCATION
PHƯỜNG PHÚ DIỄN, TP.HÀ NỘI

HẠNG MỤC / WORK
THOÁT NƯỚC

TÊN BẢN VẼ / DWG.TITLE
HỐ ĐÀO MÓNG

GIÁM ĐỐC / ACTING DIRECTOR
DƯƠNG THỊ NGHỆ

CHỦ NHIỆM THIẾT KẾ / DESIGN MANAGER
ĐINH VIẾT CƯỜNG

CHỦ TRÌ THIẾT KẾ / P.S DESIGNED
NGUYỄN HIỂN LONG

THIẾT KẾ - VẼ / DESIGNED - DRAWN
TRỊNH NGỌC SƠN

QUẢN LÝ KỸ THUẬT / T.C MANAGER
NGUYỄN ANH TUẤN

TỶ LỆ SCALE	THIẾT KẾ BẢN VẼ THI CÔNG
1/ 30	TECHNICAL DWG
HOÀN THÀNH	KÝ HIỆU
...../2025	BV- HĐM-GTHAMD1.5M

HỐ ĐÀO MÓNG RÃNH B400

CÔNG TY CỔ PHẦN TƯ VẤN KỸ THUẬT VÀ ĐẦU TƯ XÂY DỰNG ACOCI
THẨM TRA
Theo Văn bản số:...../.....
Ngày .....tháng .....năm 20.....
Chủ trì bộ môn ký tên:

MẶT CẮT HỐ ĐÀO RÃNH B400

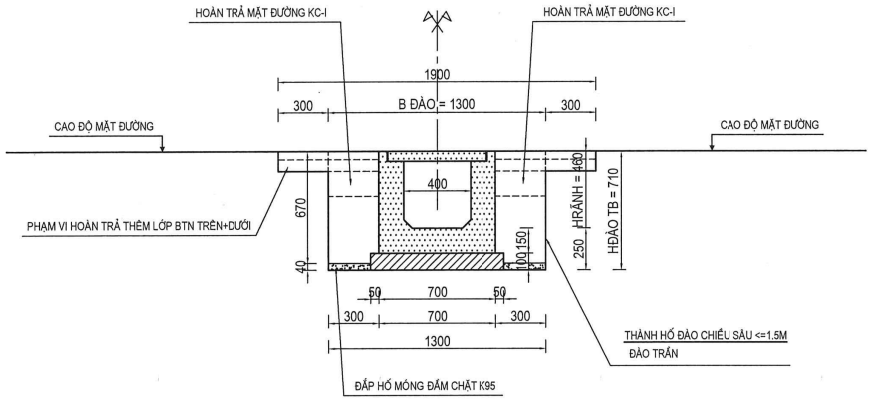

CHIỀU SÂU ĐÁY TRUNG BÌNH RÃNH B400

Stt	Thông tin	H đáy (m)
1	Vị trí Min	0,710
2	Vị trí Max	0,710
*	**Trung bình (bảng tính)**	**0,710**

THUYẾT MINH:

- HỐ ĐÀO ĐƯỢC THIẾT KẾ THEO TCVN 4447:2012 - CÔNG TÁC ĐẤT, THI CÔNG VÀ NGHIỆM THU.
- BỀ RỘNG ĐÁY HỐ ĐÀO VỚI ỐNG BTCT, LẮP TỪNG ĐOẠN MỘT:
  + VỚI ĐƯỜNG KÍNH NGOÀI < 0,5M, MÁI ĐÀO THẲNG ĐỨNG: BỀ RỘNG ĐÁY HỐ ĐÀO = DNGOÀI +0,6M
  + VỚI ĐƯỜNG KÍNH NGOÀI TỪ 0,5M - 1,6M, MÁI ĐÀO THẲNG ĐỨNG: BỀ RỘNG ĐÁY HỐ ĐÀO = DNGOÀI +1M
  + TRƯỜNG HỢP CÓ MÁI DỐC, THÌ KHOẢNG CÁCH GIỮA CHÂN MÁI DỐC VÀ KẾT CẤU MÓNG ÍT NHẤT PHẢI LÀ 0,3M VÀ ĐẢM BẢO BỀ RỘNG ĐÁY HÀO ĐÀO TỐI THIỂU >= DNGOÀI +0,5M
  + TRƯỜNG HỢP CÓ CÔNG NHÂN LÀM VIỆC DƯỚI ĐÁY MÓNG THÌ KHOẢNG CÁCH TỐI THIỂU GIỮA THÀNH ỐNG / KẾT CẤU MÓNG VÀ VÁCH HÀC PHẢI >=0,7M.
- HỐ ĐÀO THẲNG ĐỨNG HAY MÁI DỐC NGHIÊNG ĐƯỢC TRA BẢNG THEO ĐỊA CHẤT VÀ CHIỀU SÂU HĐÀO.
- KÍCH THƯỚC BẢN VẼ LÀ MM, CAO ĐỘ LÀ M.

BẢNG TÍNH KHỐI LƯỢNG ĐÀO, ĐẮP HỐ MÓNG RÃNH B400

Stt	Hạng mục	Đơn vị	Khối lượng 1m	Chiều dài / Số lượng	Tổng khối lượng	Ghi chú
*	*Chiều dài hố đào móng rãnh B400 cắt nước*	*m*		*16,00*		*16 m*
1	Cắt mặt đường nhựa cũ	m	2,000		32,00	2 * 1 m
2	Đào mặt đường cũ	m3	0,871		13,94	1,3 * 0,67 * 1 m3
3	Đào đất nền đường cũ	m3	0,052		0,83	1,3 * 0,04 * 1 m3
4	Đắp hố móng đầm chặt K95	m3	0,020		0,32	2 * 0,25 * 0,04 m3
5	Hoàn trả kết cấu mặt đường KC-I	m2	0,600		9,60	2 * 0,3 * 1 m2
6	Diện tích hoàn trả thêm lớp mặt BTN trên cùng 5cm	m2	0,600		9,60	(0, 3 + 0,3) * 1 m2
7	Cào bóc thêm lớp btn trên cùng 5cm trước khi hoàn trả	m2	0,600		9,60	Bằng diện tích hoàn trả thêm
8	Diện tích hoàn trả thêm lớp mặt BTN dưới 7cm	m2	0,600		9,60	(0, 3 + 0,3) * 1 m2
9	Cào bóc thêm lớp btn dưới 7cm trước khi hoàn trả	m2	0,600		9,60	Bằng diện tích hoàn trả thêm
10	Đục tường ga thu cũ xây gạch để đấu nối rãnh B400	m3			0,05	1 vị trí ga thu cũ * 0,33*(0,4*0,4) m3
11	Hoàn trả bó vỉa hè	m			1,00	1 vị trí ga thu cũ * 1 m
12	Hoàn trả kết cấu mặt hè KC2	m2			1,30	1 vị trí ga thu cũ * 1,3 * 1 m2

SƠ ĐỒ	DIAGRAM
HIỆU CHỈNH	REVISION
1 / 3	
2 / 4	
LẦN / LẦN	NGÀY
CHỦ ĐẦU TƯ	CLIENT
TRUNG TÂM QUẢN LÝ HẠ TẦNG KỸ THUẬT THÀNH PHỐ HÀ NỘI	
ĐƠN VỊ TƯ VẤN THIẾT KẾ	CONSULTANT
CÔNG TY CP TƯ VẤN XÂY DỰNG THƯƠNG MAI AN THỊNH Địa chỉ: Số 18 Phương Đông, tổ 22, ngõ 93 Hoàng Văn Thái, phường Phương Liệt, Thành phố Hà Nội	
CÔNG TRÌNH	CONSTRUCTION
CẢI TẠO THOÁT NƯỚC PHỐ TRẦN BÌNH (ĐOẠN TRƯỚC CỬA UBND PHƯỜNG MAI DỊCH ĐẾN BỆNH VIỆN 19/8)	
ĐỊA ĐIỂM	LOCATION
PHƯỜNG PHÚ DIỄN, TP.HÀ NỘI	
HẠNG MỤC	WORK
THOÁT NƯỚC	
TÊN BẢN VẼ	DWG.TITLE
HỐ ĐÀO MÓNG	
GIÁM ĐỐC	ACTING DIRECTOR
DƯƠNG THỊ NGHỆ	
CHỦ NHIỆM THIẾT KẾ	DESIGN MANAGER
ĐINH VIẾT CƯỜNG	
CHỦ TRÌ THIẾT KẾ	P.S DESIGNED
NGUYỄN HIỂN LONG	
THIẾT KẾ - VẼ	DESIGNED - DRAWN
TRỊNH NGỌC SƠN	
QUẢN LÝ KỸ THUẬT	T.C MANAGER
NGUYỄN ANH TUẤN	
TỶ LỆ SCALE	THIẾT KẾ BẢN VẼ THI CÔNG
1/ 30	TECHNICAL DWG
HOÀN THÀNH	KÝ HIỆU
...../2025	BV- HĐM-R400

KẾT CẤU GIAO THÔNG PHẠM VI HỐ ĐÀO MÓNG

KẾT CẤU MẶT ĐƯỜNG KC-I

KẾT CẤU DÀY 5+7+15+40 CM

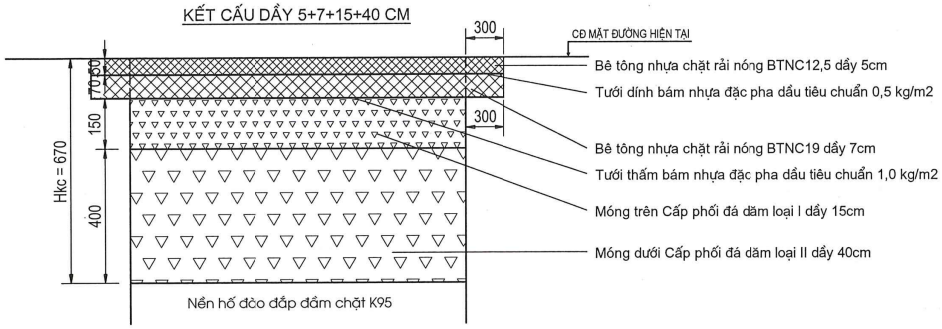

KẾT CẤU MẶT ĐƯỜNG KC-II

KẾT CẤU DÀY 5+7+15+30 CM

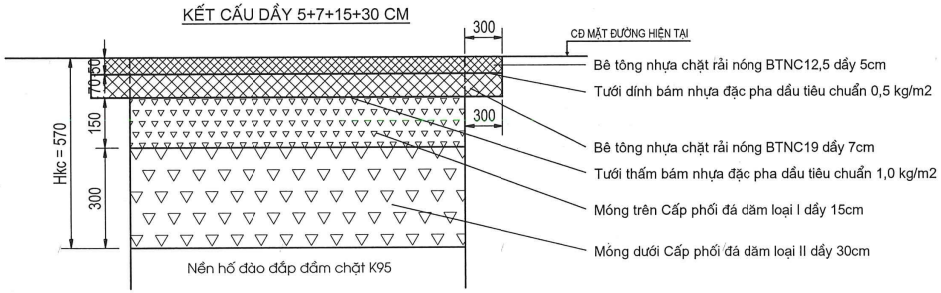

KẾT CẤU VẠCH SƠN

VẠCH 1.1: TIM ĐƯỜNG, CHIA HAI CHIỀU XE CHẠY, NÉT ĐỨT ĐƠN, MẦU VÀNG

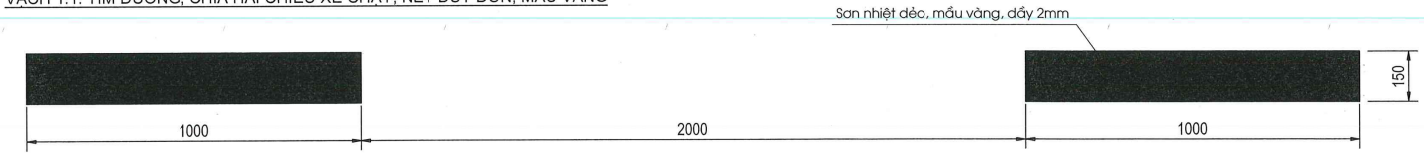

VẠCH 3.1A: VẠCH GIỚI HẠN MÉP NGOÀI PHẦN ĐƯỜNG, NÉT LIỀN ĐƠN, MÀU TRẮNG

* Ghi chú: - Thiết kế vạch sơn theo Quy chuẩn kỹ thuật Quốc gia về báo hiệu Đường bộ QCVN 41:2024/BGTVT.
- Kích thước bản vẽ ghi là mm.

CÔNG TY CỔ PHẦN TƯ VẤN KỸ THUẬT VÀ ĐẦU TƯ XÂY DỰNG ACOCI
THẨM TRA
Theo Văn bản số:...../.....
Ngày .....tháng .....năm 20.....
Chủ trì bộ môn ký tên:

SƠ ĐỒ			DIAGRAM
HIỆU CHỈNH			REVISION
1		3	
2		4	
LẦN		LẦN	NGÀY

CHỦ ĐẦU TƯ / CLIENT
TRUNG TÂM QUẢN LÝ HẠ TẦNG KỸ THUẬT THÀNH PHỐ HÀ NỘI

ĐƠN VỊ TƯ VẤN THIẾT KẾ / CONSULTANT
CÔNG TY CP TƯ VẤN XÂY DỰNG THƯƠNG MAI AN THỊNH
Địa chỉ: Số 18 Phương Đông, tổ 22, ngõ 93 Hoàng Văn Thái, phường Phương Liệt, Thành phố Hà Nội

CÔNG TRÌNH / CONSTRUCTION
CẢI TẠO THOÁT NƯỚC PHỐ TRẦN BÌNH (ĐOẠN TRƯỚC CỬA UBND PHƯỜNG MAI DỊCH ĐẾN BỆNH VIỆN 19/8)

ĐỊA ĐIỂM / LOCATION
PHƯỜNG PHÚ DIỄN, TP.HÀ NỘI

HẠNG MỤC / WORK
GIAO THÔNG

TÊN BẢN VẼ / DWG.TITLE
KẾT CẤU ĐƯỜNG PHẠM VI HỐ ĐÀO

GIÁM ĐỐC / ACTING DIRECTOR
DƯƠNG THỊ NGHỆ

CHỦ NHIỆM THIẾT KẾ / DESIGN MANAGER
ĐINH VIẾT CƯỜNG

CHỦ TRÌ THIẾT KẾ / P.S DESIGNED
NGUYỄN ANH TUẤN

THIẾT KẾ - VẼ / DESIGNED - DRAWN
ĐỖ QUỐC THUNG

QUẢN LÝ KỸ THUẬT / T.C MANAGER
NGUYỄN ANH TUẤN

TỶ LỆ SCALE	THIẾT KẾ BẢN VẼ THI CÔNG
1/ 15	TECHNICAL DWG
HOÀN THÀNH	KÝ HIỆU
...../2025	BV- KC DUONG-1

KẾT CẤU GIAO THÔNG PHẠM VI HỐ ĐÀO MÓNG

KẾT CẤU VẠCH SƠN

VẠCH 7.3: VẠCH ĐI BỘ QUA ĐƯỜNG, MẦU TRẮNG

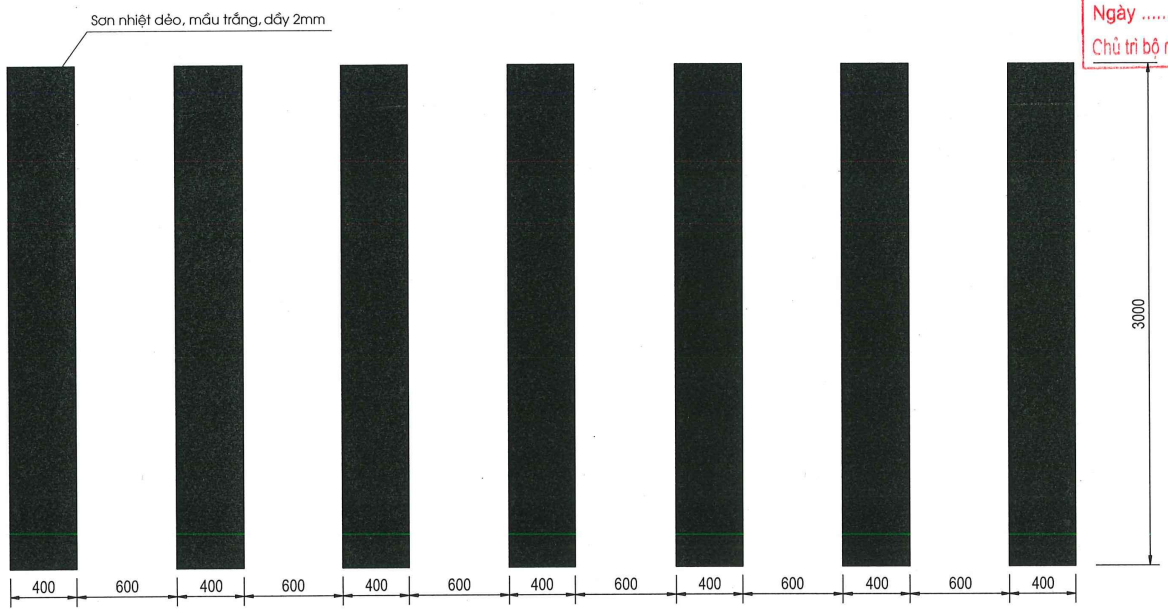

CÔNG TY CỔ PHẦN TƯ VẤN KỸ THUẬT VÀ ĐẦU TƯ XÂY DỰNG ACCCI
THẨM TRA
Theo Văn bản số:...../.....
Ngày .....tháng .....năm 20.....
Chủ trì bộ môn ký tên:

* Ghi chú: - Thiết kế vạch sơn theo Quy chuẩn kỹ thuật Quốc gia về báo hiệu Đường bộ QCVN 41:2024/BGTVT.
- Kích thước bản vẽ ghi là mm.

SƠ ĐỒ / DIAGRAM			
HIỆU CHỈNH / REVISION			
1		3	
2		4	
LẦN		LẦN	NGÀY

CHỦ ĐẦU TƯ / CLIENT
TRUNG TÂM QUẢN LÝ HẠ TẦNG KỸ THUẬT THÀNH PHỐ HÀ NỘI

ĐƠN VỊ TƯ VẤN THIẾT KẾ / CONSULTANT
CÔNG TY CP TƯ VẤN XÂY DỰNG THƯƠNG MAI AN THỊNH
Địa chỉ: Số 18 Phương Đông, tổ 22, ngõ 93 Hoàng Văn Thái, phường Phương Liệt, Thành phố Hà Nội

CÔNG TRÌNH / CONSTRUCTION
CẢI TẠO THOÁT NƯỚC PHỐ TRẦN BÌNH (ĐOẠN TRƯỚC CỬA UBND PHƯỜNG MAI DỊCH ĐẾN BỆNH VIỆN 19/8)

ĐỊA ĐIỂM / LOCATION
PHƯỜNG PHÚ DIỄN, TP.HÀ NỘI

HẠNG MỤC / WORK
GIAO THÔNG

TÊN BẢN VẼ / DWG.TITLE
KẾT CẤU ĐƯỜNG PHẠM VI HỐ ĐÀO

GIÁM ĐỐC / ACTING DIRECTOR
DƯƠNG THỊ NGHỆ

CHỦ NHIỆM THIẾT KẾ / DESIGN MANAGER
ĐINH VIẾT CƯỜNG

CHỦ TRÌ THIẾT KẾ / P.S DESIGNED
NGUYỄN ANH TUẤN

THIẾT KẾ - VẼ / DESIGNED - DRAWN
ĐỖ QUỐC THUNG

QUẢN LÝ KỸ THUẬT / T.C MANAGER
NGUYỄN ANH TUẤN

TỶ LỆ SCALE	THIẾT KẾ BẢN VẼ THI CÔNG
1/ 30	TECHNICAL DWG
HOÀN THÀNH	KÝ HIỆU
...../2025	BV- KC DUONG-2

PHẠM VI HOÀN TRẢ MẶT ĐƯỜNG HỐ ĐÀO

CÔNG TY CỔ PHẦN TƯ VẤN KỸ THUẬT VÀ ĐẦU TƯ XÂY DỰNG ACOCI

THẨM TRA

Theo Văn bản số:...../.....

Ngày .....tháng .....năm 20.....

Chủ trì bộ môn ký tên

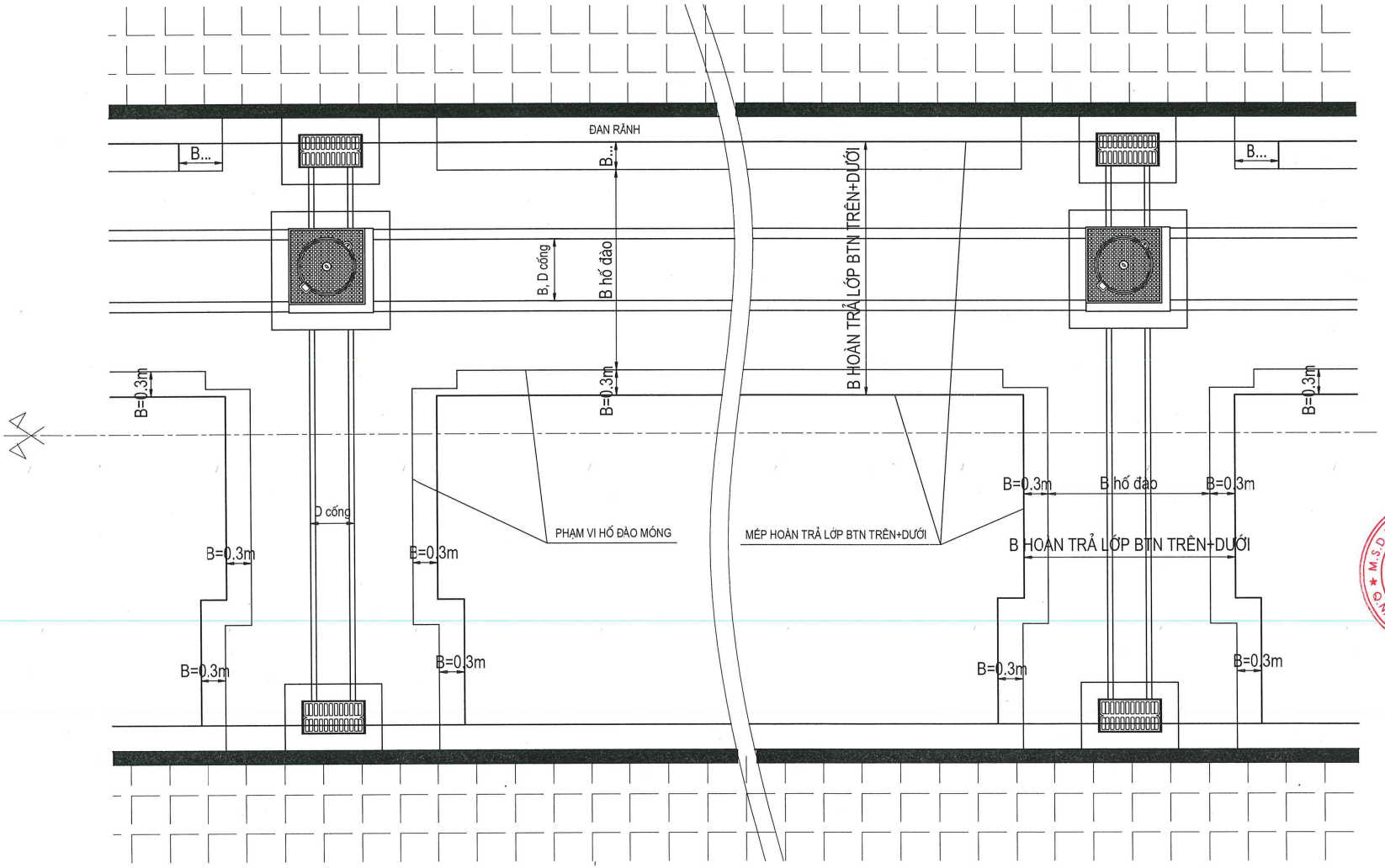

SƠ ĐỒ			DIAGRAM
HIỆU CHỈNH			REVISION
1		3	
2		4	
LẦN		LẦN	NGÀY

CHỦ ĐẦU TƯ — CLIENT

TRUNG TÂM QUẢN LÝ HẠ TẦNG KỸ THUẬT THÀNH PHỐ HÀ NỘI

TRUNG TÂM QUẢN LÝ HẠ TẦNG KỸ THUẬT THÀNH PHỐ HÀ NỘI

ĐƠN VỊ TƯ VẤN THIẾT KẾ — CONSULTANT

CÔNG TY CP TƯ VẤN XÂY DỰNG THƯƠNG MAI AN THỊNH

Địa chỉ: Số 18 Phương Đông, tổ 22, ngõ 93 Hoàng Văn Thái, phường Phương Liệt, Thành phố Hà Nội

CÔNG TRÌNH — CONSTRUCTION

CẢI TẠO THOÁT NƯỚC PHỐ TRẦN BÌNH (ĐOẠN TRƯỚC CỬA UBND PHƯỜNG MAI DỊCH ĐẾN BỆNH VIỆN 19/8)

ĐỊA ĐIỂM — LOCATION

PHƯỜNG PHÚ DIỄN, TP.HÀ NỘI

HẠNG MỤC — WORK

GIAO THÔNG

TÊN BẢN VẼ — DWG.TITLE

MẶT BẰNG HOÀN TRẢ PHẠM VI HỐ ĐÀO

GIÁM ĐỐC — ACTING DIRECTOR

CÔNG TY CỔ PHẦN TƯ VẤN XÂY DỰNG THƯƠNG MẠI AN THỊNH

DƯƠNG THỊ NGHỆ

CHỦ NHIỆM THIẾT KẾ — DESIGN MANAGER

ĐINH VIẾT CƯỜNG

CHỦ TRÌ THIẾT KẾ — P.S DESIGNED

NGUYỄN ANH TUẤN

THIẾT KẾ - VẼ — DESIGNED - DRAWN

ĐỖ QUỐC THUNG

QUẢN LÝ KỸ THUẬT — T.C MANAGER

NGUYỄN ANH TUẤN

TỶ LỆ SCALE	THIẾT KẾ BẢN VẼ THI CÔNG
1/ 50	TECHNICAL DWG
HOÀN THÀNH	KÝ HIỆU
...../2025	BV- MB DUONG

KẾT CẤU GIAO THÔNG PHẠM VI HỐ ĐÀO MÓNG

KẾT CẤU LÁT HÈ KC2

LÁT GẠCH BLOCK

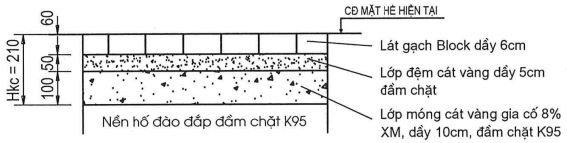

CÔNG TY CỔ PHẦN TƯ VẤN KỸ THUẬT VÀ ĐẦU TƯ XÂY DỰNG ACOC
THẨM TRA
Theo Văn bản số:...../.....
Ngày .....tháng .....năm 20.....
Chủ trì bộ môn ký tên:

* Ghi chú:

- Kích thước bản vẽ ghi à mm.

KẾT CẤU BÓ VỈA HÈ - ĐAN RÃNH BIÊN

VỈA VÁT BTXM - ĐAN RÃNH BTXM

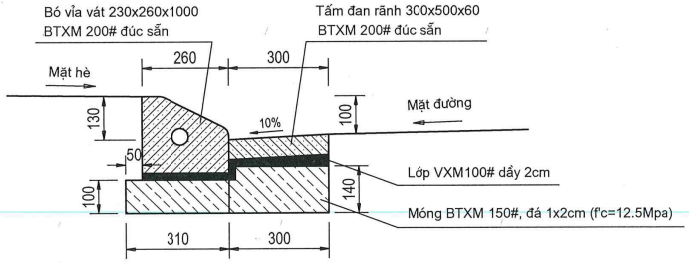

SƠ ĐỒ			DIAGRAM
HIỆU CHỈNH			REVISION
1		3	
2		4	
LẦN		LẦN	NGÀY

CHỦ ĐẦU TƯ / CLIENT
TRUNG TÂM QUẢN LÝ HẠ TẦNG KỸ THUẬT THÀNH PHỐ HÀ NỘI

ĐƠN VỊ TƯ VẤN THIẾT KẾ / CONSULTANT
CÔNG TY CP TƯ VẤN XÂY DỰNG THƯƠNG MAI AN THỊNH
Địa chỉ: Số 18 Phương Đông, tổ 22, ngõ 93 Hoàng Văn Thái, phường Phương Liệt, Thành phố Hà Nội

CÔNG TRÌNH / CONSTRUCTION
CẢI TẠO THOÁT NƯỚC PHỐ TRẦN BÌNH (ĐOẠN TRƯỚC CỬA UBND PHƯỜNG MAI DỊCH ĐẾN BỆNH VIỆN 19/8)

ĐỊA ĐIỂM / LOCATION
PHƯỜNG PHÚ DIỄN, TP.HÀ NỘI

HẠNG MỤC / WORK
GIAO THÔNG

TÊN BẢN VẼ / DWG.TITLE
KẾT CẤU VỈA HÈ PHẠM VI HỐ ĐÀO

GIÁM ĐỐC / ACTING DIRECTOR
DƯƠNG THỊ NGHỆ

CHỦ NHIỆM THIẾT KẾ / DESIGN MANAGER
ĐINH VIẾT CƯỜNG

CHỦ TRÌ THIẾT KẾ / P.S DESIGNED
NGUYỄN ANH TUẤN

THIẾT KẾ - VẼ / DESIGNED - DRAWN
ĐỖ QUỐC THUNG

QUẢN LÝ KỸ THUẬT / T.C MANAGER
NGUYỄN ANH TUẤN

TỶ LỆ SCALE	THIẾT KẾ BẢN VẼ THI CÔNG
1/ 15	TECHNICAL DWG
HOÀN THÀNH	KÝ HIỆU
...../2025	BV- KC VIA HE

MẶT BẰNG TỔ CHỨC AN TOÀN GIAO THÔNG KHI THI CÔNG TUYẾN CỐNG

TỶ LỆ: 1/250

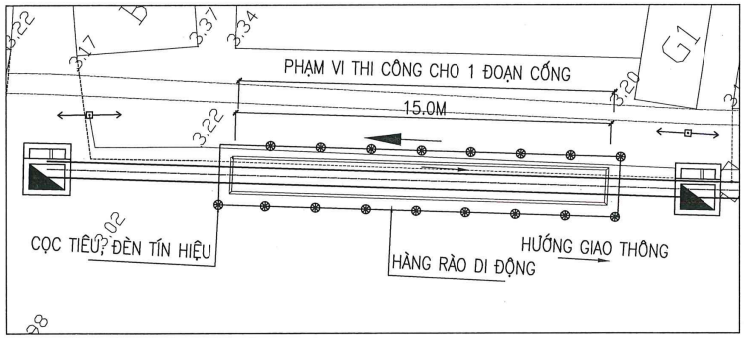

MẶT BẰNG TỔ CHỨC KHI THI CÔNG CỐNG BXH=800X600

TỶ LỆ: 1/250

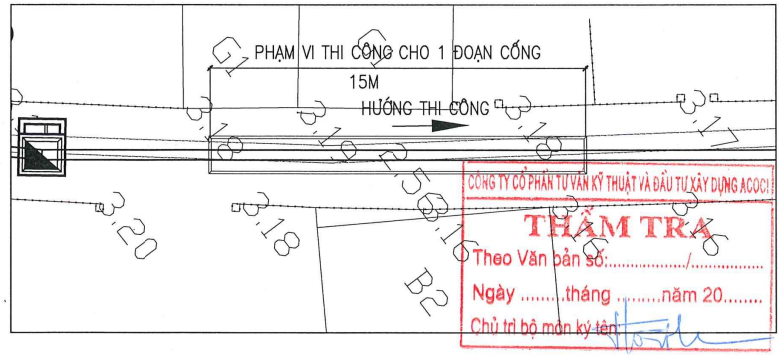

CÔNG TY CỔ PHẦN TƯ VẤN KỸ THUẬT VÀ ĐẦU TƯ XÂY DỰNG ACOCI
THẨM TRA
Theo Văn bản số:...../.....
Ngày .....tháng .....năm 20.....
Chủ trì bộ môn ký tên:

MẶT BẰNG TỔ CHỨC AN TOÀN GIAO THÔNG KHI THI CÔNG HỐ GA

TỶ LỆ: 1/250

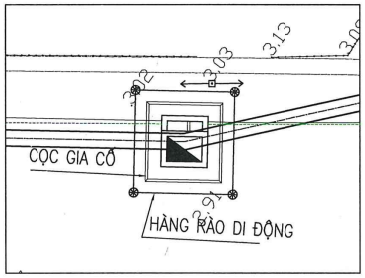

CHI TIẾT ĐIỂN HÌNH HÀNG RÀO DI ĐỘNG

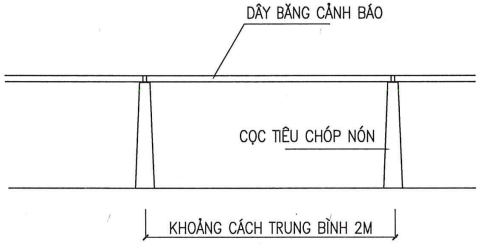

THUYẾT MINH

– CÔNG TÁC CHUẨN BỊ :

+ ĐẶT HÀNG RÀO DI ĐỘNG PHẠM VI CÔNG TRƯỜNG, DÂY ĐIỆN CHIẾU SÁNG VÀ CÁC BIỂN BÁO HIỆU CÔNG TRƯỜNG
+ TẬP KẾT MÁY MÓC THI CÔNG, TÍNH TOÁN ĐẦY ĐỦ SỐ CA XE, CA MÁY ĐỂ THI CÔNG NHANH GỌN, DỨT ĐIỂM

– CÔNG TÁC THI CÔNG HỐ MÓNG :

+ DÙNG MÁY CẮT MẶT ĐƯỜNG HIỆN TRẠNG
+ KẾT HỢP MÁY ĐÀO, ÔTÔ NHÂN CÔNG ĐÀO ĐẤT HỐ MÓNG KẾT HỢP GIA CỐ CHỐNG ĐỠ THÀNH HỐ ĐÀO
+ SỬA SANG HOÀN THIỆN HỐ MÓNG BẰNG NHÂN CÔNG

– CÔNG TÁC THI CÔNG TUYẾN CỐNG :

+ THI CÔNG LỚP LÓT TUYẾN CỐNG
+ THI CÔNG LẮP ĐẶT CỐNG BTCT BẰNG MÁY MÓC KẾT HỢP VỚI NHÂN CÔNG ĐIỀU CHỈNH
+ THI CÔNG ĐẮP ĐẤT MANG CỐNG BẰNG MÁY ĐẦM CÓC

– CÔNG TÁC THI CÔNG HỐ GA TRÊN TUYẾN :

+ THI CÔNG BẰNG MÁY, THỦ CÔNG

– GHI CHÚ:

+ THI CÔNG ĐẾN ĐÂU ĐẶT HÀNG RÀO DI ĐỘNG KHOANH PHẠM VI CÔNG TRÌNH
+ VIỆC THI CÔNG PHẢI ĐẢM BẢO VỆ SINH VÀ AN TOÀN CHO MÔI TRƯỜNG XUNG QUANH
+ VIỆC CUNG CẤP ĐIỆN, NƯỚC THI CÔNG TVTK CHỈ TẠM TÍNH, NHÀ THẦU PHẢI CÓ THÊM BIỆN PHÁP CHỦ ĐỘNG VIỆC CẤP NƯỚC VÀ ĐIỆN THI PHỤC VỤ THI CÔNG
+ THI CÔNG TỪNG ĐOẠN 15M
+ CÁC ĐOẠN CỐNG, HỐ GA CHƯA HOẶC VỪA HOÀN THIỆN PHẢI CÓ BIỆN PHÁP BẢO VỆ ĐẢM BẢO GIAO THÔNG

– THI CÔNG BAN ĐÊM :

+ TẬP TRUNG MÁY MÓC, ÔTÔ THI CÔNG CỐNG CÁC CÔNG TÁC: ĐÀO ĐẤT, ĐÓNG CỌC BẢO VỆ HỐ MÓNG (NẾU CÓ)
+ VẬN CHUYỂN ĐẤT THẢI RA NGOÀI, VÀ VẬN CHUYỂN CỐNG ĐẾN VỊ TRÍ TẬP KẾT
+ TẬP KẾT MÁY MÓC THI CÔNG, TÍNH TOÁN ĐẦY ĐỦ SỐ CA XE, CA MÁY ĐỂ THI CÔNG NHANH GỌN, DỨT ĐIỂM

441

ĐOẠN ĐƯỜNG THI CÔNG

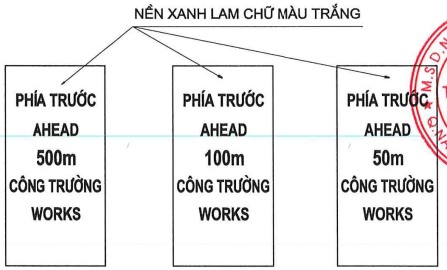

442a 442b 442c

BÁO HIỆU PHÍA TRƯỚC CÓ CÔNG TRƯỜNG THI CÔNG

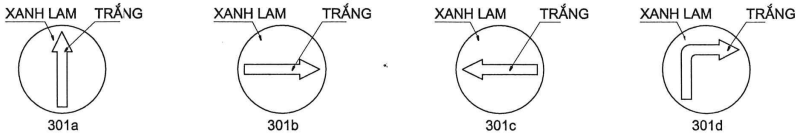

301a 301b 301c 301d

HƯỚNG ĐI PHẢI THEO HƯỚNG ĐI PHẢI THEO HƯỚNG ĐI PHẢI THEO HƯỚNG ĐI PHẢI THEO

SƠ ĐỒ			DIAGRAM
HIỆU CHỈNH			REVISION
1		3	
2		4	
LẦN		LẦN	NGÀY

CHỦ ĐẦU TƯ / CLIENT
TRUNG TÂM QUẢN LÝ HẠ TẦNG KỸ THUẬT THÀNH PHỐ HÀ NỘI

ĐƠN VỊ TƯ VẤN THIẾT KẾ / CONSULTANT
CÔNG TY CP TƯ VẤN XÂY DỰNG THƯƠNG MAI AN THỊNH
Địa chỉ: Số 18 Phương Đông, tổ 22, ngõ 93 Hoàng Văn Thái, phường Phương Liệt, Thành phố Hà Nội

CÔNG TRÌNH / CONSTRUCTION
CẢI TẠO THOÁT NƯỚC PHỐ TRẦN BÌNH (ĐOẠN TRƯỚC CỬA UBND PHƯỜNG MAI DỊCH ĐẾN BỆNH VIỆN 19/8)

ĐỊA ĐIỂM / LOCATION
PHƯỜNG PHÚ DIỄN, TP.HÀ NỘI

HẠNG MỤC / WORK
GIAO THÔNG

TÊN BẢN VẼ / DWG.TITLE
BẢN VẼ GỢI Ý BIỆN PHÁP THI CÔNG

GIÁM ĐỐC / ACTING DIRECTOR
DƯƠNG THỊ NGHỆ

CHỦ NHIỆM THIẾT KẾ / DESIGN MANAGER
ĐINH VIẾT CƯỜNG

CHỦ TRÌ THIẾT KẾ / P.S DESIGNED
NGUYỄN ANH TUẤN

THIẾT KẾ - VẼ / DESIGNED - DRAWN
ĐỖ QUỐC THUNG

QUẢN LÝ KỸ THUẬT / T.C MANAGER
NGUYỄN ANH TUẤN

TỶ LỆ SCALE	THIẾT KẾ BẢN VẼ THI CÔNG
1/KTL	TECHNICAL DWG
HOÀN THÀNH	KÝ HIỆU
...../2025	BV- TC