ỦY BAN NHÂN DÂN XÃ KIẾN HƯNG

CÔNG TRÌNH: CẢI TẠO, SỬA CHỮA TUYẾN ĐƯNG TỪ ĐƯỜNG 404 QUA GIÀY ĐINH ĐẠT ĐẾN CẦU ÔNG NGỰ

HỒ SƠ BÁO CÁO KINH TẾ KỸ THUẬT

TẬP 2: BẢN VẼ

HẢI PHÒNG, NĂM 2026

CÔNG TY CỔ PHẦN TƯ VẤN THIẾT KẾ
VÀ ĐẦU TƯ XÂY DỰNG THUẬN THIÊN

CỘNG HOÀ XÃ HỘI CHỦ NGHĨA VIỆT NAM
Độc Lập - Tự Do - Hạnh Phúc

CÔNG TRÌNH: CẢI TẠO, SỬA CHỮA TUYẾN ĐƯNG TỪ ĐƯỜNG 404 QUA GIÀY ĐINH ĐẠT ĐẾN CẦU ÔNG NGỰ

HỒ SƠ BÁO CÁO KINH TẾ KỸ THUẬT

TẬP 2: BẢN VẼ

Hải Phòng, ngày.....tháng .....năm 2026

CHỦ ĐẦU TƯ

ĐẠI DIỆN NHÀ THẦU

BÌNH ĐỒ THIẾT KẾ

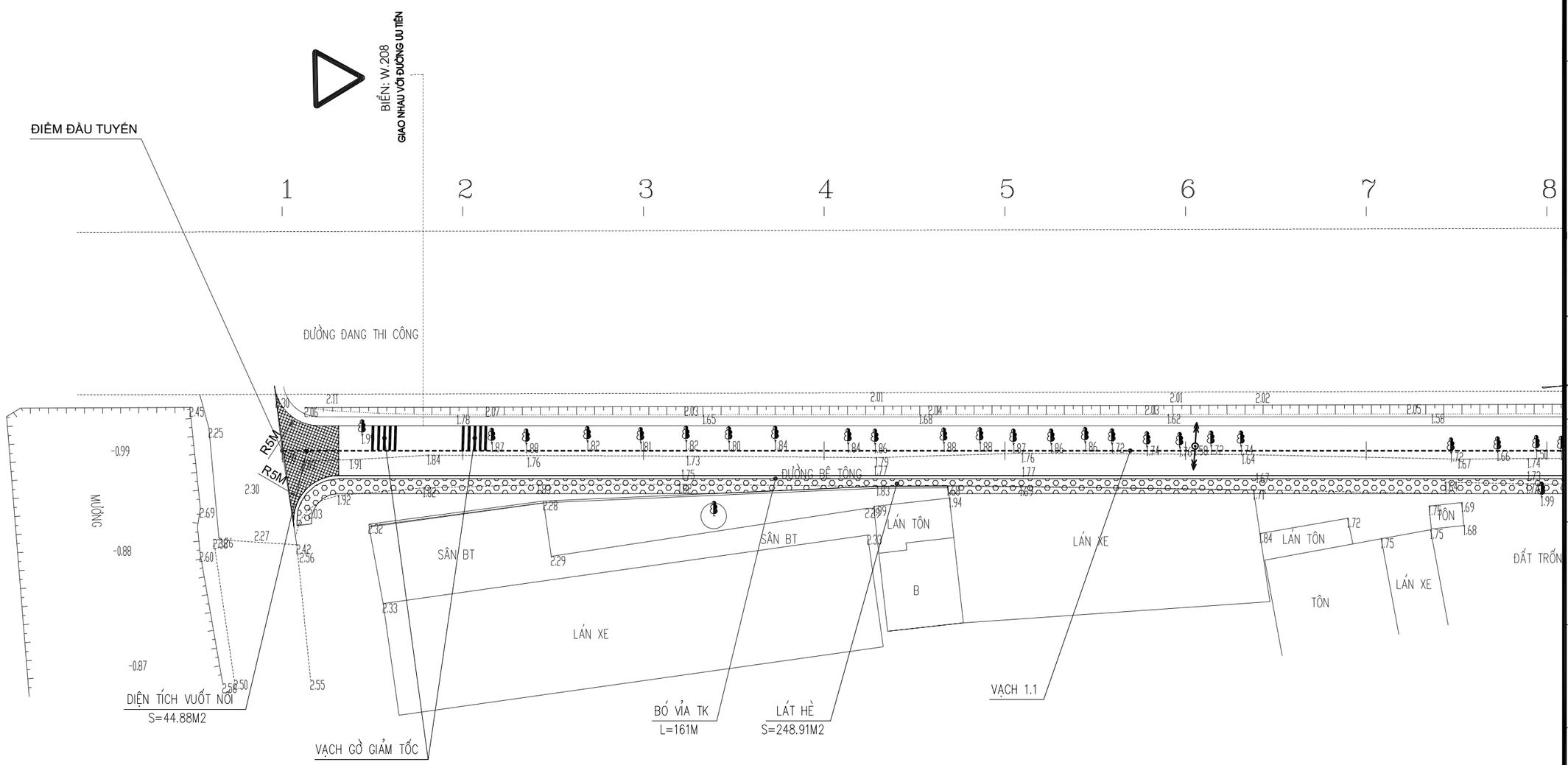

KÝ HIỆU BẢN VẼ :

- CỘT ĐÈN CHIẾU SÁNG
- CỘT ĐIỆN THOẠI
- CỘT ĐIỆN CAO THẾ
- CỘT ĐIỆN HẠ THẾ
- CỘT ĐÈN TÍN HIỆU GIAO THÔNG
- CỘT ĐÈN CHÙM
- DC04 2.241 – MỐC KHỐNG CHẾ ĐƯỜNG CHUYỀN CẤP 2
- GPS01 2.093 – MỐC KHỐNG CHẾ CƠ SỞ HẠNG IV
- CỘT KM
- MỘ XÂY
- d600 – CỐNG TRÒN d600
- CỐNG BẢN,CỐNG HỘP
- ĐÌNH,MIẾU,CHÙA
- T – NHÀ TẠM
- G – NHÀ MÁI NGÓI, CẤP 4
- B – NHÀ MÁI BẰNG
- 3T – NHÀ 3 TẦNG
- CÂY ĂN QUẢ
- CÂY LÁ KIM
- CÂY CAU VUA
- RAU,MÀU
- CÂY TÁN RỘNG
- CÂY DỪA
- CÂY NGẬP MẶN(CÂY SÚ,VẸT,CÂY PHÒNG HỘ...)
- GA CẤP NƯỚC(BT)
- GA BƯU ĐIỆN(BT)
- GA THOÁT NƯỚC(BT)
- KÈ ĐÁ
- GA THOÁT NƯỚC(GANG)

DỰ ÁN - PROJECT:

CẢI TẠO, SỬA CHỮA TUYẾN ĐƯỜNG TỪ ĐƯỜNG 404 QUA GIÁY ĐINH ĐẠT ĐẾN CẦU ÔNG NGỰ

HẠNG MỤC - ITEM:

NỀN MẶT ĐƯỜNG

CHỦ ĐẦU TƯ - CLIENT

PHÒNG KINH TẾ
XÃ KIẾN HƯNG

CƠ QUAN THIẾT KẾ - DESIGN COMPANY

THUAN THIEN C.I.A JSC

CÔNG TY CỔ PHẦN TƯ VẤN THIẾT KẾ VÀ ĐẦU TƯ XÂY DỰNG THUẬN THIÊN
THUAN THIEN CONSTRUCTION INVESTMENT AND DESIGN CONSULTING JOINT STOCK COMPANY

ĐC : SỐ N7A, TỔ DÂN PHỐ 16, P.THÀNH TÔ QUẬN HẢI AN, TP. HẢI PHÒNG

EMAIL : THUANTHIEN@GMAIL.COM

GIÁM ĐỐC - DIRECTOR

KS. ĐINH CÔNG TOÀN

CHỦ NHIỆM THIẾT KẾ - CHIEF OF DESIGN

TRẦN VĂN TUẤN

CHỦ TRÌ THIẾT KẾ - DESIGNED BY

TRẦN VĂN TUẤN

THIẾT KẾ - DRAWN BY

ĐỖ VĂN ĐƯỢC

KIỂM TRA- CHEKC BY

TRẦN VĂN TUẤN

TÊN BẢN VẼ - DRAWING TITLE

BÌNH ĐỒ THIẾT KẾ

GIAI ĐOẠN DESIGN STAGE	TKTC
HOÀN THÀNH ISSUE DATE	...../ 2026
TỶ LỆ SCALE	1/500
BẢN VẼ SỐ DRAWING NO.	01/08

BÌNH ĐỒ THIẾT KẾ

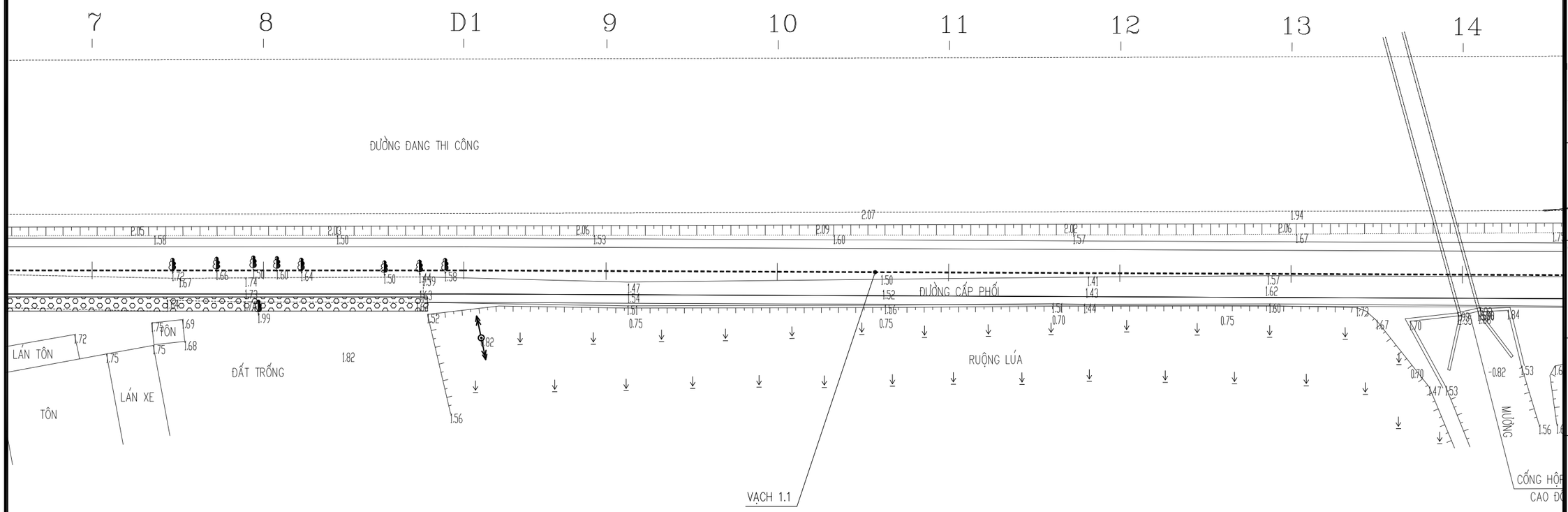

KÝ HIỆU BẢN VẼ :

- CỘT ĐÈN CHIẾU SÁNG
- CỘT ĐIỆN THOẠI
- CỘT ĐIỆN CAO THẾ
- CỘT ĐIỆN HẠ THẾ
- CỘT ĐÈN TÍN HIỆU GIAO THÔNG
- CỘT ĐÈN CHÙM
- DC04 2.241 – MỐC KHỐNG CHẾ ĐƯỜNG CHUYỀN CẤP 2
- GPS01 2.093 – MỐC KHỐNG CHẾ CƠ SỞ HẠNG IV
- CỘT KM
- MỘ XÂY
- d600 – CỐNG TRÒN d600
- CỐNG BẢN,CỐNG HỘP
- ĐÌNH,MIẾU,CHÙA
- T – NHÀ TẠM
- G – NHÀ MÁI NGÓI, CẤP 4
- B – NHÀ MÁI BẰNG
- 3T – NHÀ 3 TẦNG
- CÂY ĂN QUẢ
- CÂY LÁ KIM
- CÂY CAU VUA
- RAU,MÀU
- CÂY TÁN RỘNG
- CÂY DỪA
- CÂY NGẬP MẶN(CÂY SÚ,VẸT,CÂY PHÒNG HỘ...)
- GA CẤP NƯỚC(BT)
- GA BƯU ĐIỆN(BT)
- GA THOÁT NƯỚC(BT)
- KÈ ĐÁ
- GA THOÁT NƯỚC(GANG)

DỰ ÁN - PROJECT:

CẢI TẠO, SỬA CHỮA TUYẾN ĐƯỜNG TỪ ĐƯỜNG 404 QUA GIÁY ĐINH ĐẠT ĐẾN CẦU ÔNG NGỰ

HẠNG MỤC - ITEM:

NỀN MẶT ĐƯỜNG

CHỦ ĐẦU TƯ - CLIENT

PHÒNG KINH TẾ
XÃ KIẾN HƯNG

CƠ QUAN THIẾT KẾ - DESIGN COMPANY

THUAN THIEN C.I.A JSC

CÔNG TY CỔ PHẦN TƯ VẤN THIẾT KẾ VÀ ĐẦU TƯ XÂY DỰNG THUẬN THIÊN
THUAN THIEN CONSTRUCTION INVESTMENT AND DESIGN CONSULTING JOINT STOCK COMPANY

ĐC : SỐ N7A, TỔ DÂN PHỐ 16, P.THÀNH TÔ QUẬN HẢI AN, TP. HẢI PHÒNG

EMAIL : THUANTHIEN@GMAIL.COM

GIÁM ĐỐC - DIRECTOR

KS. ĐINH CÔNG TOÀN

CHỦ NHIỆM THIẾT KẾ - CHIEF OF DESIGN

TRẦN VĂN TUẤN

CHỦ TRÌ THIẾT KẾ - DESIGNED BY

TRẦN VĂN TUẤN

THIẾT KẾ - DRAWN BY

ĐỖ VĂN ĐƯỢC

KIỂM TRA- CHEKC BY

TRẦN VĂN TUẤN

TÊN BẢN VẼ - DRAWING TITLE

BÌNH ĐỒ THIẾT KẾ

GIAI ĐOẠN DESIGN STAGE	TKTC
HOÀN THÀNH ISSUE DATE	...../ 2026
TỶ LỆ SCALE	1/500
BẢN VẼ SỐ DRAWING NO.	02/08

BÌNH ĐỒ THIẾT KẾ

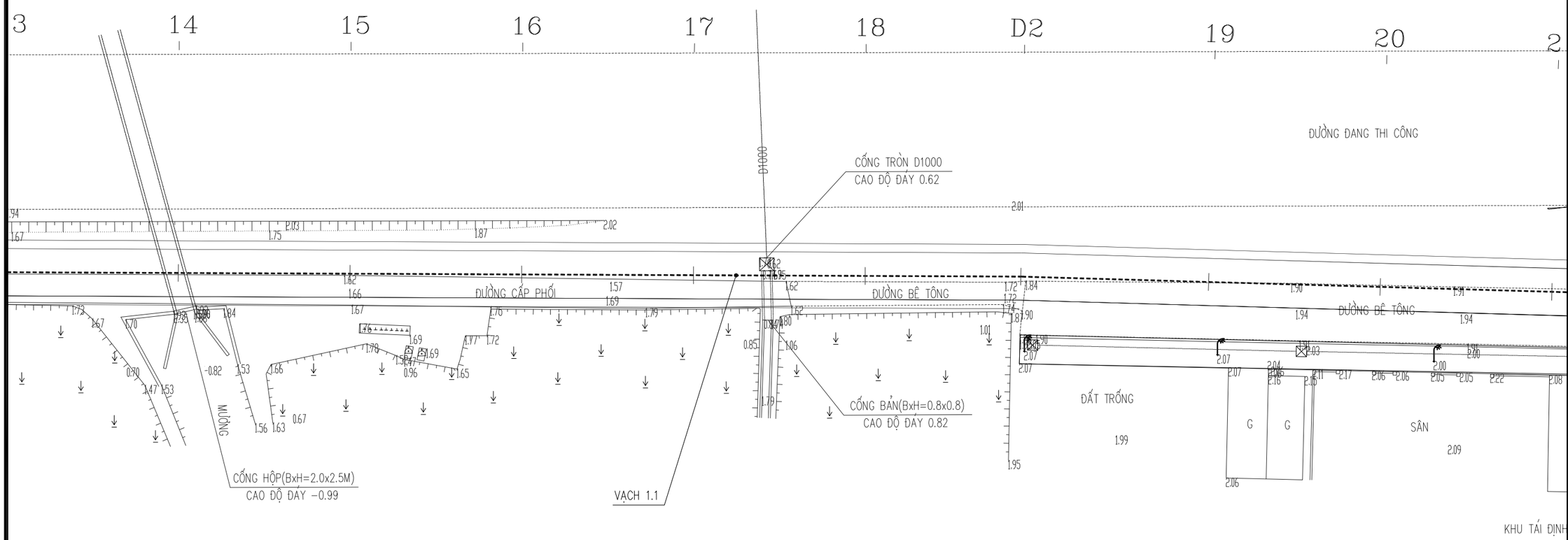

KÝ HIỆU BẢN VẼ :

- CỘT ĐÈN CHIẾU SÁNG
- CỘT ĐIỆN THOẠI
- CỘT ĐIỆN CAO THẾ
- CỘT ĐIỆN HẠ THẾ
- CỘT ĐÈN TÍN HIỆU GIAO THÔNG
- CỘT ĐÈN CHÙM
- DC04 2.241 – MỐC KHỐNG CHẾ ĐƯỜNG CHUYỀN CẤP 2
- GPS01 2.093 – MỐC KHỐNG CHẾ CƠ SỞ HẠNG IV
- CỘT KM
- MỘ XÂY
- d600 – CỐNG TRÒN d600
- CỐNG BẢN,CỐNG HỘP
- ĐÌNH,MIẾU,CHÙA
- T – NHÀ TẠM
- G – NHÀ MÁI NGÓI, CẤP 4
- B – NHÀ MÁI BẰNG
- 3T – NHÀ 3 TẦNG
- CÂY ĂN QUẢ
- CÂY LÁ KIM
- CÂY CAU VUA
- RAU,MÀU
- CÂY TÁN RỘNG
- CÂY DỪA
- CÂY NGẬP MẶN(CÂY SÚ,VẸT,CÂY PHÒNG HỘ...)
- GA CẤP NƯỚC(BT)
- GA BƯU ĐIỆN(BT)
- GA THOÁT NƯỚC(BT)
- KÈ ĐÁ
- GA THOÁT NƯỚC(GANG)

DỰ ÁN - PROJECT:

CẢI TẠO, SỬA CHỮA TUYẾN ĐƯỜNG TỪ ĐƯỜNG 404 QUA GIÁY ĐINH ĐẠT ĐẾN CẦU ÔNG NGỰ

HẠNG MỤC - ITEM:

NỀN MẶT ĐƯỜNG

CHỦ ĐẦU TƯ - CLIENT

PHÒNG KINH TẾ
XÃ KIẾN HƯNG

CƠ QUAN THIẾT KẾ - DESIGN COMPANY

THUAN THIEN C.I.A JSC

CÔNG TY CỔ PHẦN TƯ VẤN THIẾT KẾ VÀ ĐẦU TƯ XÂY DỰNG THUẬN THIÊN
THUAN THIEN CONSTRUCTION INVESTMENT AND DESIGN CONSULTING JOINT STOCK COMPANY

ĐC : SỐ N7A, TỔ DÂN PHỐ 16, P.THÀNH TÔ QUẬN HẢI AN, TP. HẢI PHÒNG

EMAIL : THUANTHIEN@GMAIL.COM

GIÁM ĐỐC - DIRECTOR

KS. ĐINH CÔNG TOÀN

CHỦ NHIỆM THIẾT KẾ - CHIEF OF DESIGN

TRẦN VĂN TUẤN

CHỦ TRÌ THIẾT KẾ - DESIGNED BY

TRẦN VĂN TUẤN

THIẾT KẾ - DRAWN BY

ĐỖ VĂN ĐƯỢC

KIỂM TRA- CHEKC BY

TRẦN VĂN TUẤN

TÊN BẢN VẼ - DRAWING TITLE

BÌNH ĐỒ THIẾT KẾ

GIAI ĐOẠN DESIGN STAGE	TKTC
HOÀN THÀNH ISSUE DATE	...../ 2026
TỶ LỆ SCALE	1/500
BẢN VẼ SỐ DRAWING NO.	03/08

BÌNH ĐỒ THIẾT KẾ

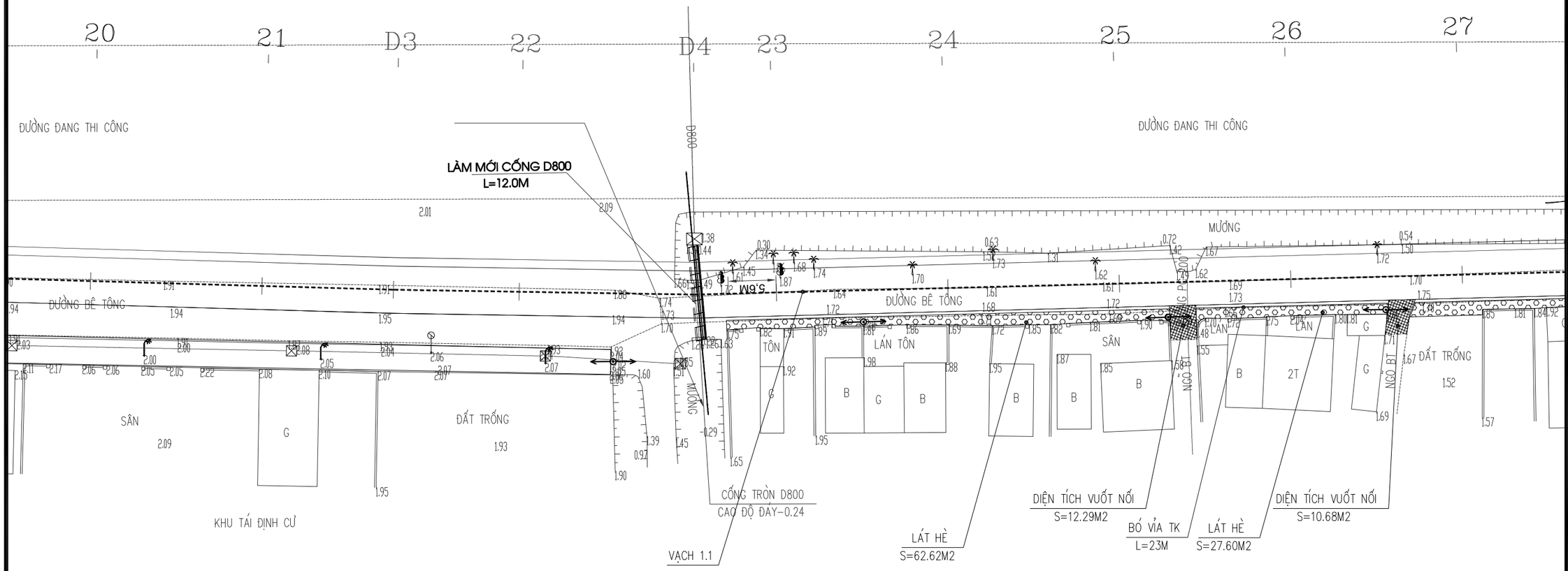

KÝ HIỆU BẢN VẼ :

- CỘT ĐÈN CHIẾU SÁNG
- CỘT ĐIỆN THOẠI
- CỘT ĐIỆN CAO THẾ
- CỘT ĐIỆN HẠ THẾ
- CỘT ĐÈN TÍN HIỆU GIAO THÔNG
- CỘT ĐÈN CHÙM
- DC04 2.241 – MỐC KHỐNG CHẾ ĐƯỜNG CHUYỀN CẤP 2
- GPS01 2.093 – MỐC KHỐNG CHẾ CƠ SỞ HẠNG IV
- CỘT KM
- MỘ XÂY
- d600 – CỐNG TRÒN d600
- CỐNG BẢN,CỐNG HỘP
- ĐÌNH,MIẾU,CHÙA
- T – NHÀ TẠM
- G – NHÀ MÁI NGÓI, CẤP 4
- B – NHÀ MÁI BẰNG
- 3T – NHÀ 3 TẦNG
- CÂY ĂN QUẢ
- CÂY LÁ KIM
- CÂY CAU VUA
- RAU,MÀU
- CÂY TÁN RỘNG
- CÂY DỪA
- CÂY NGẬP MẶN(CÂY SÚ,VẸT,CÂY PHÒNG HỘ...)
- GA CẤP NƯỚC(BT)
- GA BƯU ĐIỆN(BT)
- GA THOÁT NƯỚC(BT)
- KÈ ĐÁ
- GA THOÁT NƯỚC(GANG)

DỰ ÁN - PROJECT:

CẢI TẠO, SỬA CHỮA TUYẾN ĐƯỜNG TỪ ĐƯỜNG 404 QUA GIÁY ĐINH ĐẠT ĐẾN CẦU ÔNG NGỰ

HẠNG MỤC - ITEM:

NỀN MẶT ĐƯỜNG

CHỦ ĐẦU TƯ - CLIENT

PHÒNG KINH TẾ

XÃ KIẾN HƯNG

CƠ QUAN THIẾT KẾ - DESIGN COMPANY

THUAN THIEN C.I.A JSC

CÔNG TY CỔ PHẦN TƯ VẤN THIẾT KẾ VÀ ĐẦU TƯ XÂY DỰNG THUẬN THIÊN
THUAN THIEN CONSTRUCTION INVESTMENT AND DESIGN CONSULTING JOINT STOCK COMPANY

ĐC : SỐ N7A, TỔ DÂN PHỐ 16, P.THÀNH TÔ QUẬN HẢI AN, TP. HẢI PHÒNG

EMAIL : THUANTHIEN@GMAIL.COM

GIÁM ĐỐC - DIRECTOR

KS. ĐINH CÔNG TOÀN

CHỦ NHIỆM THIẾT KẾ - CHIEF OF DESIGN

TRẦN VĂN TUẤN

CHỦ TRÌ THIẾT KẾ - DESIGNED BY

TRẦN VĂN TUẤN

THIẾT KẾ - DRAWN BY

ĐỖ VĂN ĐƯỢC

KIỂM TRA- CHEKC BY

TRẦN VĂN TUẤN

TÊN BẢN VẼ - DRAWING TITLE

BÌNH ĐỒ THIẾT KẾ

GIAI ĐOẠN DESIGN STAGE	TKTC
HOÀN THÀNH ISSUE DATE	...../ 2026
TỶ LỆ SCALE	1/500
BẢN VẼ SỐ DRAWING NO.	04/08

BÌNH ĐỒ THIẾT KẾ

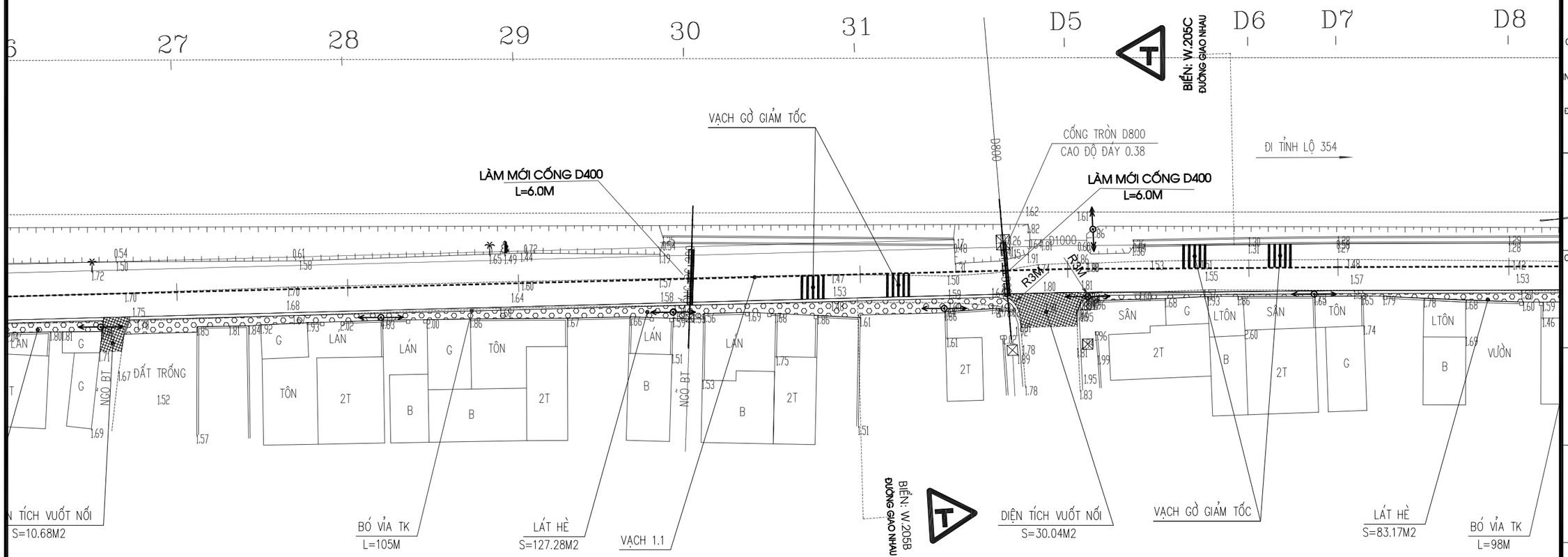

KÝ HIỆU BẢN VẼ :

- CỘT ĐÈN CHIẾU SÁNG
- CỘT ĐIỆN THOẠI
- CỘT ĐIỆN CAO THẾ
- CỘT ĐIỆN HẠ THẾ
- CỘT ĐÈN TÍN HIỆU GIAO THÔNG
- CỘT ĐÈN CHÙM
- DC04 / 2.241 – MỐC KHỐNG CHẾ ĐƯỜNG CHUYỀN CẤP 2
- GPS01 / 2.093 – MỐC KHỐNG CHẾ CƠ SỞ HẠNG IV
- CỘT KM
- MỘ XÂY
- d600 – CỐNG TRÒN d600
- CỐNG BẢN,CỐNG HỘP
- ĐÌNH,MIẾU,CHÙA
- T – NHÀ TẠM
- G – NHÀ MÁI NGÓI, CẤP 4
- B – NHÀ MÁI BẰNG
- 3T – NHÀ 3 TẦNG
- CÂY ĂN QUẢ
- CÂY LÁ KIM
- CÂY CAU VUA
- RAU,MÀU
- CÂY TÁN RỘNG
- CÂY DỪA
- CÂY NGẬP MẶN(CÂY SÚ,VẸT,CÂY PHÒNG HỘ...)
- GA CẤP NƯỚC(BT)
- GA BƯU ĐIỆN(BT)
- GA THOÁT NƯỚC(BT)
- KÈ ĐÁ
- GA THOÁT NƯỚC(GANG)

DỰ ÁN - PROJECT:

CẢI TẠO, SỬA CHỮA TUYẾN ĐƯỜNG TỪ ĐƯỜNG 404 QUA GIÁY ĐINH ĐẠT ĐẾN CẦU ÔNG NGỰ

HẠNG MỤC - ITEM:

NỀN MẶT ĐƯỜNG

CHỦ ĐẦU TƯ - CLIENT

PHÒNG KINH TẾ

XÃ KIẾN HƯNG

CƠ QUAN THIẾT KẾ - DESIGN COMPANY

THUAN THIEN C.I.A JSC

CÔNG TY CỔ PHẦN TƯ VẤN THIẾT KẾ VÀ ĐẦU TƯ XÂY DỰNG THUẬN THIÊN
THUAN THIEN CONSTRUCTION INVESTMENT AND DESIGN CONSULTING JOINT STOCK COMPANY

ĐC : SỐ N7A, TỔ DÂN PHỐ 16, P.THÀNH TÔ QUẬN HẢI AN, TP. HẢI PHÒNG

EMAIL : THUANTHIEN@GMAIL.COM

GIÁM ĐỐC - DIRECTOR

KS. ĐINH CÔNG TOÀN

CHỦ NHIỆM THIẾT KẾ - CHIEF OF DESIGN

TRẦN VĂN TUẤN

CHỦ TRÌ THIẾT KẾ - DESIGNED BY

TRẦN VĂN TUẤN

THIẾT KẾ - DRAWN BY

ĐỖ VĂN ĐƯỢC

KIỂM TRA- CHEKC BY

TRẦN VĂN TUẤN

TÊN BẢN VẼ - DRAWING TITLE

BÌNH ĐỒ THIẾT KẾ

GIAI ĐOẠN DESIGN STAGE	TKTC
HOÀN THÀNH ISSUE DATE	...../ 2026
TỶ LỆ SCALE	1/500
BẢN VẼ SỐ DRAWING NO.	05/08

BÌNH ĐỒ THIẾT KẾ

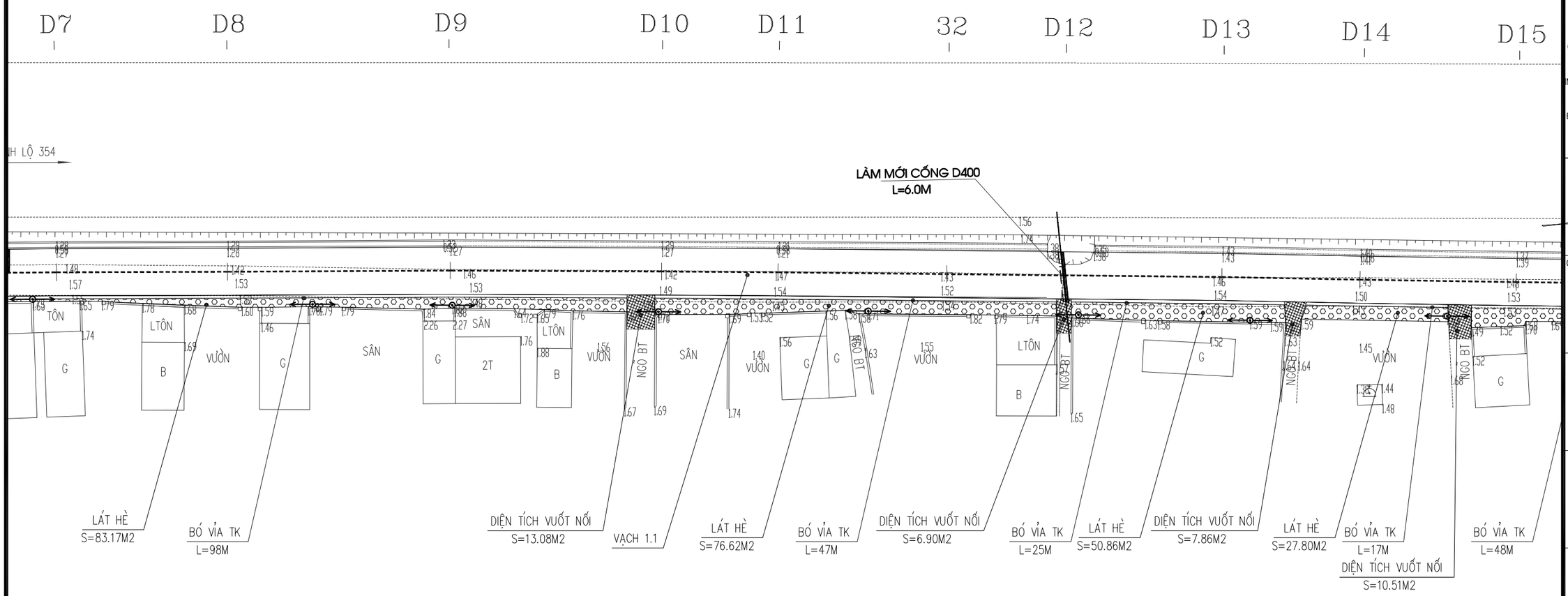

KÝ HIỆU BẢN VẼ :

- CỘT ĐÈN CHIẾU SÁNG
- CỘT ĐIỆN THOẠI
- CỘT ĐIỆN CAO THẾ
- CỘT ĐIỆN HẠ THẾ
- CỘT ĐÈN TÍN HIỆU GIAO THÔNG
- CỘT ĐÈN CHÙM
- DC04 2.241 – MỐC KHỐNG CHẾ ĐƯỜNG CHUYỀN CẤP 2
- GPS01 2.093 – MỐC KHỐNG CHẾ CƠ SỞ HẠNG IV
- CỘT KM
- MỘ XÂY
- d600 – CỐNG TRÒN d600
- CỐNG BẢN,CỐNG HỘP
- ĐÌNH,MIẾU,CHÙA
- T – NHÀ TẠM
- G – NHÀ MÁI NGÓI, CẤP 4
- B – NHÀ MÁI BẰNG
- 3T – NHÀ 3 TẦNG
- CÂY ĂN QUẢ
- CÂY LÁ KIM
- CÂY CAU VUA
- RAU,MÀU
- CÂY TÁN RỘNG
- CÂY DỪA
- CÂY NGẬP MẶN(CÂY SÚ,VẸT,CÂY PHÒNG HỘ...)
- GA CẤP NƯỚC(BT)
- GA BƯU ĐIỆN(BT)
- GA THOÁT NƯỚC(BT)
- KÈ ĐÁ
- GA THOÁT NƯỚC(GANG)

DỰ ÁN - PROJECT:

CẢI TẠO, SỬA CHỮA TUYẾN ĐƯỜNG TỪ ĐƯỜNG 404 QUA GIÁY ĐINH ĐẠT ĐẾN CẦU ÔNG NGỰ

HẠNG MỤC - ITEM:

NỀN MẶT ĐƯỜNG

CHỦ ĐẦU TƯ - CLIENT

PHÒNG KINH TẾ
XÃ KIẾN HƯNG

CƠ QUAN THIẾT KẾ - DESIGN COMPANY

THUAN THIEN C.I.A JSC

CÔNG TY CỔ PHẦN TƯ VẤN THIẾT KẾ VÀ ĐẦU TƯ XÂY DỰNG THUẬN THIÊN
THUAN THIEN CONSTRUCTION INVESTMENT AND DESIGN CONSULTING JOINT STOCK COMPANY

ĐC : SỐ N7A, TỔ DÂN PHỐ 16, P.THÀNH TÔ QUẬN HẢI AN, TP. HẢI PHÒNG

EMAIL : THUANTHIEN@GMAIL.COM

GIÁM ĐỐC - DIRECTOR

KS. ĐINH CÔNG TOÀN

CHỦ NHIỆM THIẾT KẾ - CHIEF OF DESIGN

TRẦN VĂN TUẤN

CHỦ TRÌ THIẾT KẾ - DESIGNED BY

TRẦN VĂN TUẤN

THIẾT KẾ - DRAWN BY

ĐỖ VĂN ĐƯỢC

KIỂM TRA- CHEKC BY

TRẦN VĂN TUẤN

TÊN BẢN VẼ - DRAWING TITLE

BÌNH ĐỒ THIẾT KẾ

GIAI ĐOẠN DESIGN STAGE	TKTC
HOÀN THÀNH ISSUE DATE	...../ 2026
TỶ LỆ SCALE	1/500
BẢN VẼ SỐ DRAWING NO.	06/08

BÌNH ĐỒ THIẾT KẾ

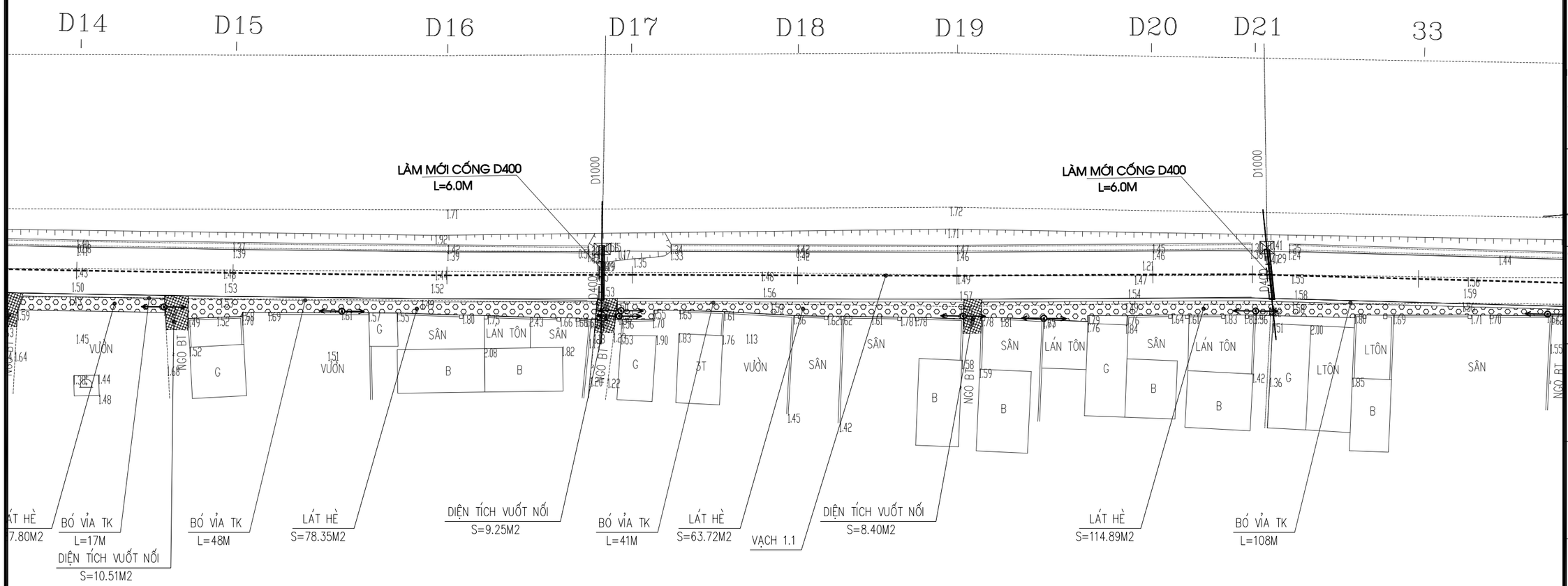

KÝ HIỆU BẢN VẼ :

- CỘT ĐÈN CHIẾU SÁNG
- CỘT ĐIỆN THOẠI
- CỘT ĐIỆN CAO THẾ
- CỘT ĐIỆN HẠ THẾ
- CỘT ĐÈN TÍN HIỆU GIAO THÔNG
- CỘT ĐÈN CHÙM
- DC04 2.241 – MỐC KHỐNG CHẾ ĐƯỜNG CHUYỀN CẤP 2
- GPS01 2.093 – MỐC KHỐNG CHẾ CƠ SỞ HẠNG IV
- CỘT KM
- MỘ XÂY
- d600 – CỐNG TRÒN d600
- CỐNG BẢN,CỐNG HỘP
- ĐÌNH,MIẾU,CHÙA
- T – NHÀ TẠM
- G – NHÀ MÁI NGÓI, CẤP 4
- B – NHÀ MÁI BẰNG
- 3T – NHÀ 3 TẦNG
- CÂY ĂN QUẢ
- CÂY LÁ KIM
- CÂY CAU VUA
- RAU,MÀU
- CÂY TÁN RỘNG
- CÂY DỪA
- CÂY NGẬP MẶN(CÂY SÚ,VẸT,CÂY PHÒNG HỘ...)
- GA CẤP NƯỚC(BT)
- GA BƯU ĐIỆN(BT)
- GA THOÁT NƯỚC(BT)
- KÈ ĐÁ
- GA THOÁT NƯỚC(GANG)

DỰ ÁN - PROJECT:

CẢI TẠO, SỬA CHỮA TUYẾN ĐƯỜNG TỪ ĐƯỜNG 404 QUA GIÁY ĐINH ĐẠT ĐẾN CẦU ÔNG NGỰ

HẠNG MỤC - ITEM:

NỀN MẶT ĐƯỜNG

CHỦ ĐẦU TƯ - CLIENT

PHÒNG KINH TẾ
XÃ KIẾN HƯNG

CƠ QUAN THIẾT KẾ - DESIGN COMPANY

THUAN THIEN C.I.A JSC

CÔNG TY CỔ PHẦN TƯ VẤN THIẾT KẾ VÀ ĐẦU TƯ XÂY DỰNG THUẬN THIÊN
THUAN THIEN CONSTRUCTION INVESTMENT AND DESIGN CONSULTING JOINT STOCK COMPANY

ĐC : SỐ N7A, TỔ DÂN PHỐ 16, P.THÀNH TÔ QUẬN HẢI AN, TP. HẢI PHÒNG

EMAIL : THUANTHIEN@GMAIL.COM

GIÁM ĐỐC - DIRECTOR

KS. ĐINH CÔNG TOÀN

CHỦ NHIỆM THIẾT KẾ - CHIEF OF DESIGN

TRẦN VĂN TUẤN

CHỦ TRÌ THIẾT KẾ - DESIGNED BY

TRẦN VĂN TUẤN

THIẾT KẾ - DRAWN BY

ĐỖ VĂN ĐƯỢC

KIỂM TRA- CHEKC BY

TRẦN VĂN TUẤN

TÊN BẢN VẼ - DRAWING TITLE

BÌNH ĐỒ THIẾT KẾ

GIAI ĐOẠN DESIGN STAGE	TKTC
HOÀN THÀNH ISSUE DATE	...../ 2026
TỶ LỆ SCALE	1/500
BẢN VẼ SỐ DRAWING NO.	07/08

BÌNH ĐỒ THIẾT KẾ

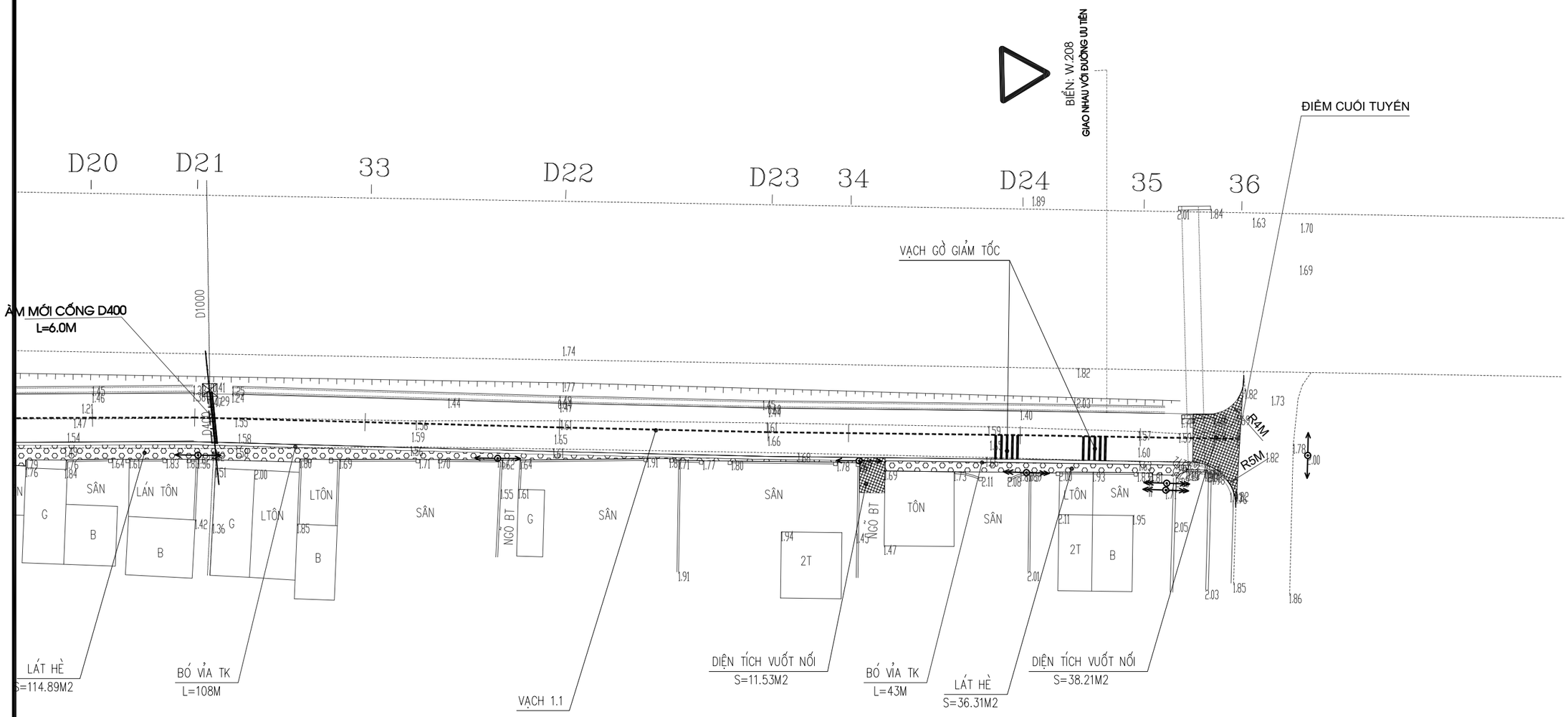

KÝ HIỆU BẢN VẼ :

- CỘT ĐÈN CHIẾU SÁNG
- CỘT ĐIỆN THOẠI
- CỘT ĐIỆN CAO THẾ
- CỘT ĐIỆN HẠ THẾ
- CỘT ĐÈN TÍN HIỆU GIAO THÔNG
- CỘT ĐÈN CHÙM
- DC04 / 2.241 – MỐC KHỐNG CHẾ ĐƯỜNG CHUYỀN CẤP 2
- GPS01 / 2.093 – MỐC KHỐNG CHẾ CƠ SỞ HẠNG IV
- CỘT KM
- MỘ XÂY
- d600 – CỐNG TRÒN d600
- CỐNG BẢN,CỐNG HỘP
- ĐÌNH,MIẾU,CHÙA
- T – NHÀ TẠM
- G – NHÀ MÁI NGÓI, CẤP 4
- B – NHÀ MÁI BẰNG
- 3T – NHÀ 3 TẦNG
- CÂY ĂN QUẢ
- CÂY LÁ KIM
- CÂY CAU VUA
- RAU,MÀU
- CÂY TÁN RỘNG
- CÂY DỪA
- CÂY NGẬP MẶN(CÂY SÚ,VẸT,CÂY PHÒNG HỘ...)
- GA CẤP NƯỚC(BT)
- GA BƯU ĐIỆN(BT)
- GA THOÁT NƯỚC(BT)
- KÈ ĐÁ
- GA THOÁT NƯỚC(GANG)

DỰ ÁN - PROJECT:

CẢI TẠO, SỬA CHỮA TUYẾN ĐƯỜNG TỪ ĐƯỜNG 404 QUA GIÁY ĐINH ĐẠT ĐẾN CẦU ÔNG NGỰ

HẠNG MỤC - ITEM:

NỀN MẶT ĐƯỜNG

CHỦ ĐẦU TƯ - CLIENT

PHÒNG KINH TẾ
XÃ KIẾN HƯNG

CƠ QUAN THIẾT KẾ - DESIGN COMPANY

THUAN THIEN C.I.A JSC

CÔNG TY CỔ PHẦN TƯ VẤN THIẾT KẾ VÀ ĐẦU TƯ XÂY DỰNG THUẬN THIÊN
THUAN THIEN CONSTRUCTION INVESTMENT AND DESIGN CONSULTING JOINT STOCK COMPANY

ĐC : SỐ N7A, TỔ DÂN PHỐ 16, P.THÀNH TÔ QUẬN HẢI AN, TP. HẢI PHÒNG

EMAIL : THUANTHIEN@GMAIL.COM

GIÁM ĐỐC - DIRECTOR

KS. ĐINH CÔNG TOÀN

CHỦ NHIỆM THIẾT KẾ - CHIEF OF DESIGN

TRẦN VĂN TUẤN

CHỦ TRÌ THIẾT KẾ - DESIGNED BY

TRẦN VĂN TUẤN

THIẾT KẾ - DRAWN BY

ĐỖ VĂN ĐƯỢC

KIỂM TRA- CHEKC BY

TRẦN VĂN TUẤN

TÊN BẢN VẼ - DRAWING TITLE

BÌNH ĐỒ THIẾT KẾ

GIAI ĐOẠN DESIGN STAGE	TKTC
HOÀN THÀNH ISSUE DATE	...../ 2026
TỶ LỆ SCALE	1/500
BẢN VẼ SỐ DRAWING NO.	08/08

MẶT CẮT NGANG ĐIỂN HÌNH

(VỊ TRÍ THOÁT NƯỚC TỰ NHIÊN)

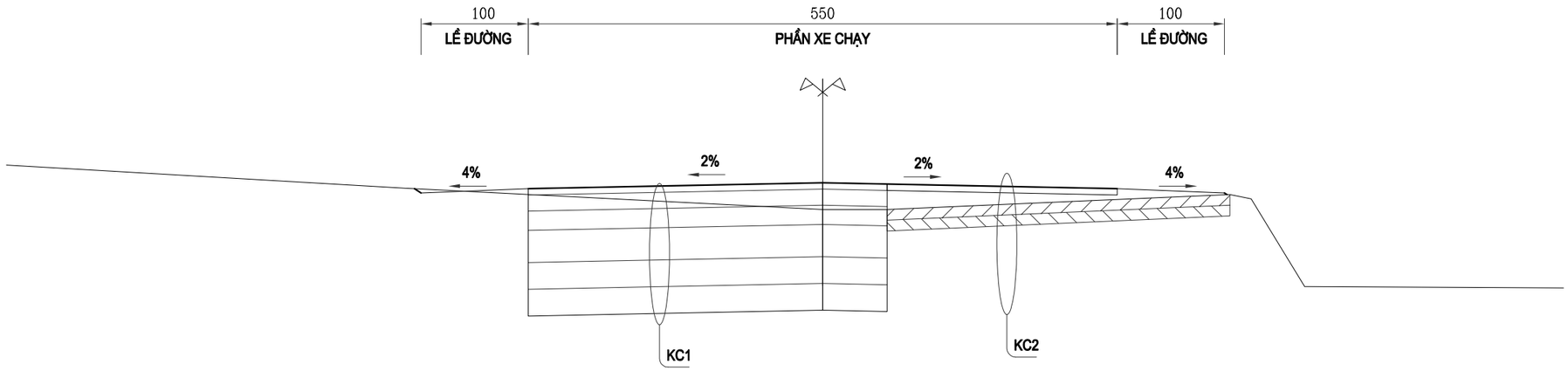

MẶT CẮT NGANG ĐIỂN HÌNH

(VỊ TRÍ THOÁT NƯỚC DỌC CỐNG D500)

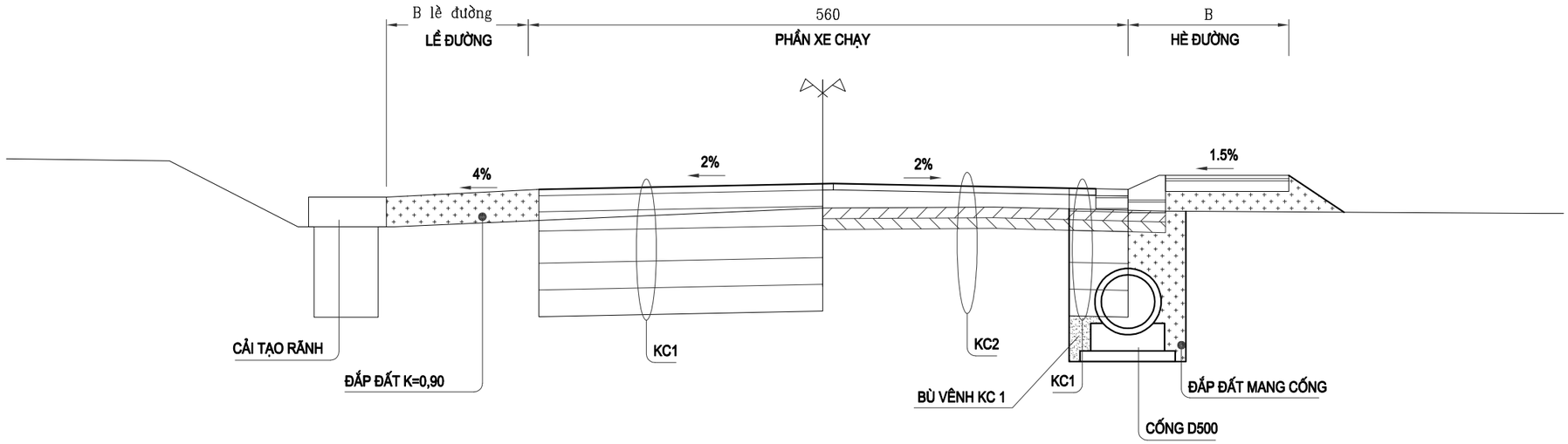

DỰ ÁN - PROJECT:

CẢI TẠO, SỬA CHỮA TUYẾN ĐƯỜNG TỪ ĐƯỜNG 404 QUA GIÁY ĐINH ĐẠT ĐẾN CẦU ÔNG NGỰ

HẠNG MỤC - ITEM:

NỀN MẶT ĐƯỜNG

CHỦ ĐẦU TƯ - CLIENT

PHÒNG KINH TẾ

XÃ KIẾN HƯNG

CƠ QUAN THIẾT KẾ - DESIGN COMPANY

THUAN THIEN C.I.A JSC

CÔNG TY CỔ PHẦN TƯ VẤN THIẾT KẾ VÀ ĐẦU TƯ XÂY DỰNG THUẬN THIÊN
THUAN THIEN CONSTRUCTION INVESTMENT AND DESIGN CONSULTING JOINT STOCK COMPANY

ĐC : SỐ N7A, TỔ DÂN PHỐ 16, P.THÀNH TÔ QUẬN HẢI AN, TP. HẢI PHÒNG

EMAIL : THUANTHIEN@GMAIL.COM

GIÁM ĐỐC - DIRECTOR

KS. ĐINH CÔNG TOÀN

CHỦ NHIỆM THIẾT KẾ - CHIEF OF DESIGN

TRẦN VĂN TUẤN

CHỦ TRÌ THIẾT KẾ - DESIGNED BY

TRẦN VĂN TUẤN

THIẾT KẾ - DRAWN BY

ĐỖ VĂN ĐƯỢC

KIỂM TRA- CHEKC BY

TRẦN VĂN TUẤN

TÊN BẢN VẼ - DRAWING TITLE

CẮT NGANG ĐIỂN HÌNH

GIAI ĐOẠN DESIGN STAGE	TKTC
HOÀN THÀNH ISSUE DATE	...../ 2026
TỶ LỆ SCALE	
BẢN VẼ SỐ DRAWING NO.	CNDH-01

KẾT CẤU NỀN, MẶT ĐƯỜNG

KẾT CẤU NỀN ĐƯỜNG

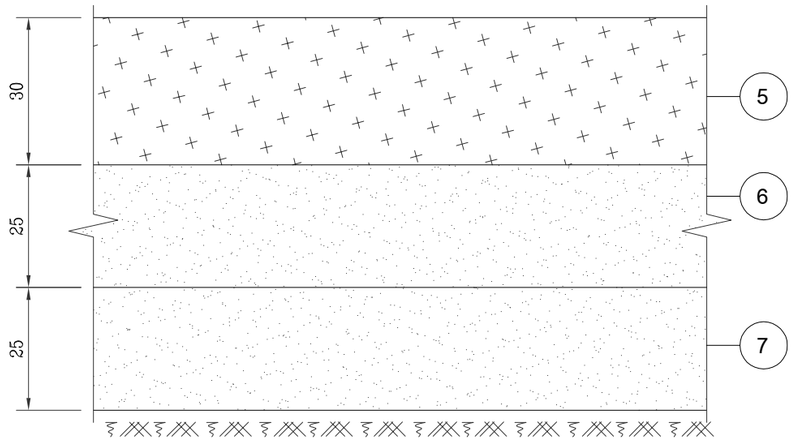

ĐÁY KHUÔN ĐÀO

KẾT CẤU MỞ MỚI (KC1)

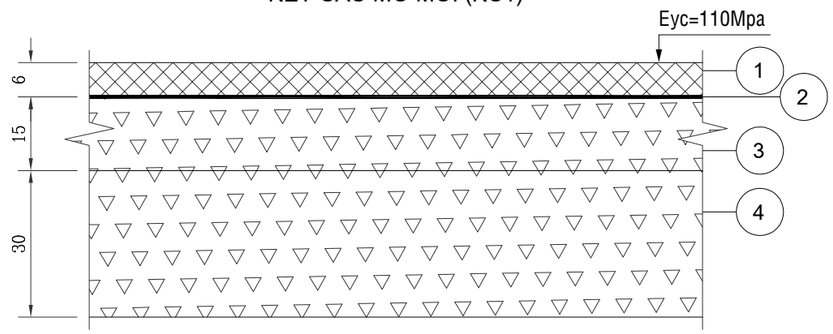

KẾT CẤU TÔN TẠO (KC2)

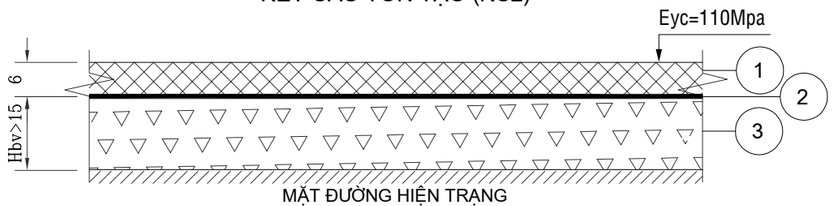

MẶT ĐƯỜNG HIỆN TRẠNG

GHI CHÚ:

1. BÊ TÔNG NHỰA HẠT MỊN DÀY 6CM (BTNC12.5)
2. NHỰA THẤM BÁM TIÊU CHUẨN 1KG/M2
3. CẤP PHỐI ĐÁ DĂM LOẠI 1
4. CẤP PHỐI ĐÁ DĂM LOẠI 2
5. ĐẤT NÚI NỀN ĐƯỜNG ĐẦM CHẶT K=0.95
6. CÁT HẠT MỊN NỀN ĐƯỜNG ĐẦM CHẶT K=0.95
7. CÁT HẠT MỊN NỀN ĐƯỜNG ĐẦM CHẶT K=0.90

- KC1 DÙNG CHO MẶT ĐƯỜNG MỞ MỚI VÀ XỬ LÝ CAO SU.
- KC2 ÁP DỤNG CHO MẶT ĐƯỜNG TÔN TẠO
- KẾT CẤU VUỐT NỐI MỞ MỚI SỬ DỤNG KC1; KẾT CẤU VUỐT NỐI TÔN TẠO SỬ DỤNG KC2
- KÍCH THƯỚC BẢN VẼ LÀ CM.

DỰ ÁN - PROJECT:

CẢI TẠO, SỬA CHỮA TUYẾN ĐƯỜNG TỪ ĐƯỜNG 404 QUA GIÁY ĐINH ĐẠT ĐẾN CẦU ÔNG NGỰ

HẠNG MỤC - ITEM:

NỀN MẶT ĐƯỜNG

CHỦ ĐẦU TƯ - CLIENT

PHÒNG KINH TẾ

XÃ KIẾN HƯNG

CƠ QUAN THIẾT KẾ - DESIGN COMPANY

THUAN THIEN C.I.A JSC

CÔNG TY CỔ PHẦN TƯ VẤN THIẾT KẾ VÀ ĐẦU TƯ XÂY DỰNG THUẬN THIÊN
THUAN THIEN CONSTRUCTION INVESTMENT AND DESIGN CONSULTING JOINT STOCK COMPANY

ĐC : SỐ N7A, TỔ DÂN PHỐ 16, P.THÀNH TÔ QUẬN HẢI AN, TP. HẢI PHÒNG

EMAIL : THUANTHIEN@GMAIL.COM

GIÁM ĐỐC - DIRECTOR

KS. ĐINH CÔNG TOÀN

CHỦ NHIỆM THIẾT KẾ - CHIEF OF DESIGN

TRẦN VĂN TUẤN

CHỦ TRÌ THIẾT KẾ - DESIGNED BY

TRẦN VĂN TUẤN

THIẾT KẾ - DRAWN BY

ĐỖ VĂN ĐƯỢC

KIỂM TRA- CHEKC BY

TRẦN VĂN TUẤN

TÊN BẢN VẼ - DRAWING TITLE

KẾT CẤU NỀN, MẶT ĐƯỜNG

GIAI ĐOẠN DESIGN STAGE	TKTC
HOÀN THÀNH ISSUE DATE	...../ 2026
TỶ LỆ SCALE	
BẢN VẼ SỐ DRAWING NO.	KCAD - 1/1

CẤU TẠO BÓ VỈA HÈ

KẾT CẤU LÁT HÈ

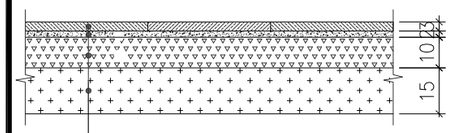

- Lát gạch Terazzo 40x40x3cm
- Vữa xi măng M75, dày 2cm
- Bê tông xi măng M150, đá 2x4, dày 10cm
- Lớp cấp phối đá dăm loại 1, dày 15cm

BÓ VỈA VÁT - LOẠI A

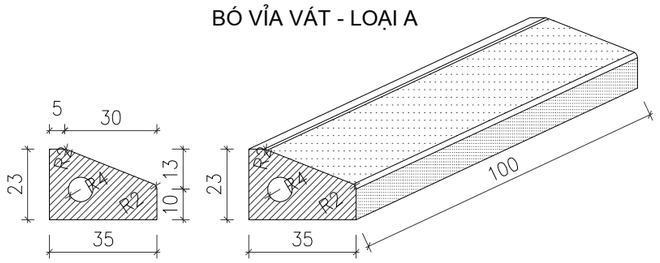

BÓ VỈA VÁT - LOẠI B

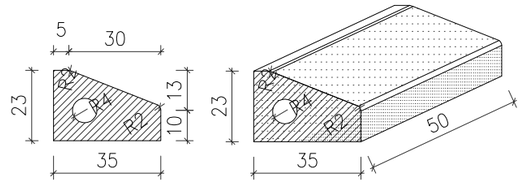

VIÊN ĐAN RỎNH

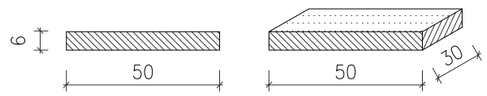

CẤU TẠO BÓ VỈA ĐAN RỎNH

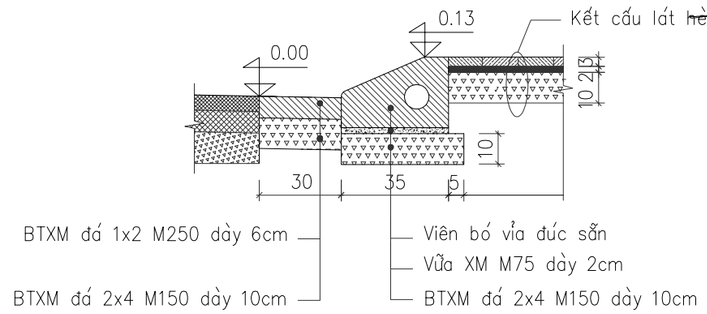

GẠCH LÁT HÈ

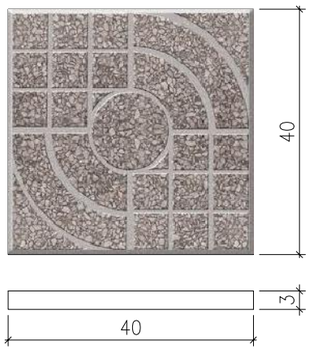

GHI CHÚ:

- Kích thước bản vẽ là cm, cao độ là m;
- Bó vỉa loại A dùng trên đoạn thẳng, loại B dùng trên đoạn cong;
- Bó vỉa BTXM đá 1x2 M250, đan rãnh BTXM đá 1x2 M250;
- Cấu kiện được đúc tại bãi đúc.

BẢNG KHỐI LƯỢNG CHO 1 CẤU KIỆN

STT	Tên cấu kiện	BTXM M250 (m3)	BTXM M150 (m3)	Vữa XM M75 (m2)	Ván khuônthép (m2)	Khối lượng cấu kiện (kg)
1	Bó vỉa loại II	0.0579	0.04	0.35	1.06	127
2	Đan rãnh	0.009	0.015	0	0.096	20

DỰ ÁN - PROJECT:

CẢI TẠO, SỬA CHỮA TUYẾN ĐƯỜNG TỪ ĐƯỜNG 404 QUA GIÁY ĐINH ĐẠT ĐẾN CẦU ÔNG NGỰ

HẠNG MỤC - ITEM:

NỀN MẶT ĐƯỜNG

CHỦ ĐẦU TƯ - CLIENT

PHÒNG KINH TẾ
XÃ KIẾN HƯNG

CƠ QUAN THIẾT KẾ - DESIGN COMPANY

THUAN THIEN C.I.A JSC

CÔNG TY CỔ PHẦN TƯ VẤN THIẾT KẾ VÀ ĐẦU TƯ XÂY DỰNG THUẬN THIÊN
THUAN THIEN CONSTRUCTION INVESTMENT AND DESIGN CONSULTING JOINT STOCK COMPANY

ĐC : SỐ N7A, TỔ DÂN PHỐ 16, P.THÀNH TÔ QUẬN HẢI AN, TP. HẢI PHÒNG

EMAIL : THUANTHIEN@GMAIL.COM

GIÁM ĐỐC - DIRECTOR

KS. ĐINH CÔNG TOÀN

CHỦ NHIỆM THIẾT KẾ - CHIEF OF DESIGN

TRẦN VĂN TUẤN

CHỦ TRÌ THIẾT KẾ - DESIGNED BY

TRẦN VĂN TUẤN

THIẾT KẾ - DRAWN BY

ĐỖ VĂN ĐƯỢC

KIỂM TRA- CHEKC BY

TRẦN VĂN TUẤN

TÊN BẢN VẼ - DRAWING TITLE

CẤU TẠO BÓ VỈA, ĐAN RÃNH

GIAI ĐOẠN DESIGN STAGE	TKTC
HOÀN THÀNH ISSUE DATE	...../ 2026
TỶ LỆ SCALE	1/200
BẢN VẼ SỐ DRAWING NO.	CTCK- 1/1

TRẮC DỌC THIẾT KẾ ĐƯỜNG

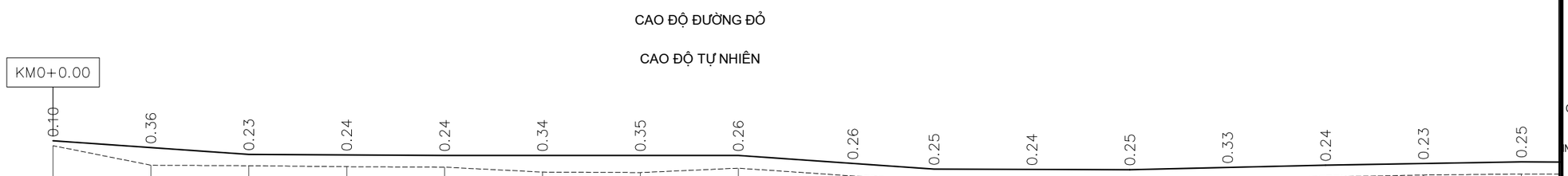

Độ dốc thiết kế		0.70%		0.05%		0.00%			0.70%		0.03%		0.23%		0.18%		
		40.00		40.00		60.00			40.00		40.00		40.00		40.00		
Cao độ thiết kế	2.30	2.16	2.02	2.01	2.00	2.00	2.00	2.00	1.84	1.72	1.72	1.71	1.75	1.80	1.83	1.87	
Cao độ tự nhiên	2.20	1.80	1.79	1.77	1.76	1.66	1.65	1.74	1.58	1.47	1.48	1.46	1.42	1.56	1.60	1.62	
Khoảng cách lẻ		20.00	20.00	20.00	20.00	20.00	20.00	20.00	23.39	16.61	20.00	20.00	20.00	20.00	20.00	20.00	2
Khoảng cách cộng dồn	0.00	20.00	40.00	60.00	80.00	100.00	120.00	140.00	163.39	180.00	200.00	220.00	240.00	260.00	280.00	300.00	
Tên cọc	1	2	3	4	5	6	7	8	D1	9	10	11	12	13	14	15	
Lý trình	KM0					H1					H2					H3	
Sơ họa tuyến	A=179d45'12.2"																

DỰ ÁN - PROJECT:

CẢI TẠO, SỬA CHỮA TUYẾN ĐƯỜNG TỪ ĐƯỜNG 404 QUA GIÁY ĐINH ĐẠT ĐẾN CẦU ÔNG NGỰ

HẠNG MỤC - ITEM:

NỀN MẶT ĐƯỜNG

CHỦ ĐẦU TƯ - CLIENT

PHÒNG KINH TẾ
XÃ KIẾN HƯNG

CƠ QUAN THIẾT KẾ - DESIGN COMPANY

THUAN THIEN C.I.A JSC

CÔNG TY CỔ PHẦN TƯ VẤN THIẾT KẾ VÀ ĐẦU TƯ XÂY DỰNG THUẬN THIÊN
THUAN THIEN CONSTRUCTION INVESTMENT AND DESIGN CONSULTING JOINT STOCK COMPANY

ĐC : SỐ N7A, TỔ DÂN PHỐ 16, P.THÀNH TÔ QUẬN HẢI AN, TP. HẢI PHÒNG

EMAIL : THUANTHIEN@GMAIL.COM

GIÁM ĐỐC - DIRECTOR

KS. ĐINH CÔNG TOÀN

CHỦ NHIỆM THIẾT KẾ - CHIEF OF DESIGN

TRẦN VĂN TUẤN

CHỦ TRÌ THIẾT KẾ - DESIGNED BY

TRẦN VĂN TUẤN

THIẾT KẾ - DRAWN BY

ĐỖ VĂN ĐƯỢC

KIỂM TRA- CHEKC BY

TRẦN VĂN TUẤN

TÊN BẢN VẼ - DRAWING TITLE

TRẮC DỌC THIẾT KẾ ĐƯỜNG

GIAI ĐOẠN DESIGN STAGE	TKTC
HOÀN THÀNH ISSUE DATE	...../ 2026
TỶ LỆ SCALE	**1/1000,1/100**
BẢN VẼ SỐ DRAWING NO.	TD - 1/4

TRẮC DỌC THIẾT KẾ ĐƯỜNG

CAO ĐỘ ĐƯỜNG ĐỎ

CAO ĐỘ TỰ NHIÊN

Độ dốc thiết kế	23%		0.18%		0.05%		0.52%		0.12%		0.04%		0.46%				0	
	40.00		40.00		40.00		38.12		41.89		50.00		50.00					
Cao độ thiết kế	1.75	1.80	1.83	1.87	1.86	1.85	1.95	2.05	2.08	2.10	2.09	2.09	2.08	1.99	1.94	1.85	1.88	
Cao độ tự nhiên	1.42	1.56	1.60	1.62	1.59	1.60	1.65	1.80	1.88	1.91	1.91	1.91	1.89	1.72	1.68	1.62	1.61	
Khoảng cách lẻ	)	20.00	20.00	20.00	20.00	20.00	20.00	18.12	21.88	20.00	20.00	15.32	14.68	20.47	9.53	20.00	20.00	
Khoảng cách cộng dồn	240.00	260.00	280.00	300.00	320.00	340.00	360.00	378.12	400.00	420.00	440.00	455.32	470.00	490.47	500.00	520.00	540.00	
Tên cọc	12	13	14	15	16	17	18	D2	19	20	21	D3	22	D4	23	24	25	
Lý trình	k			H3					H4						H5			
Sơ họa tuyến	A=178d36'19.1"											A=179d16'58.2"		A=177d35'20.3"				

DỰ ÁN - PROJECT:

CẢI TẠO, SỬA CHỮA TUYẾN ĐƯỜNG TỪ ĐƯỜNG 404 QUA GIÁY ĐINH ĐẠT ĐẾN CẦU ÔNG NGỰ

HẠNG MỤC - ITEM:

NỀN MẶT ĐƯỜNG

CHỦ ĐẦU TƯ - CLIENT

PHÒNG KINH TẾ

XÃ KIẾN HƯNG

CƠ QUAN THIẾT KẾ - DESIGN COMPANY

THUAN THIEN C.I.A JSC

CÔNG TY CỔ PHẦN TƯ VẤN THIẾT KẾ VÀ ĐẦU TƯ XÂY DỰNG THUẬN THIÊN
THUAN THIEN CONSTRUCTION INVESTMENT AND DESIGN CONSULTING JOINT STOCK COMPANY

ĐC : SỐ N7A, TỔ DÂN PHỐ 16, P.THÀNH TÔ QUẬN HẢI AN, TP. HẢI PHÒNG

EMAIL : THUANTHIEN@GMAIL.COM

GIÁM ĐỐC - DIRECTOR

KS. ĐINH CÔNG TOẢN

CHỦ NHIỆM THIẾT KẾ - CHIEF OF DESIGN

TRẦN VĂN TUẤN

CHỦ TRÌ THIẾT KẾ - DESIGNED BY

TRẦN VĂN TUẤN

THIẾT KẾ - DRAWN BY

ĐỖ VĂN ĐƯỢC

KIỂM TRA- CHEKC BY

TRẦN VĂN TUẤN

TÊN BẢN VẼ - DRAWING TITLE

TRẮC DỌC THIẾT KẾ ĐƯỜN(

GIAI ĐOẠN DESIGN STAGE	TKTC
HOÀN THÀNH ISSUE DATE	...../ 2026
TỶ LỆ SCALE	1/1000,1/100
BẢN VẼ SỐ DRAWING NO.	TD - 2/4

TRẮC DỌC THIẾT KẾ ĐƯỜNG

CAO ĐỘ ĐƯỜNG ĐỎ

CAO ĐỘ TỰ NHIÊN

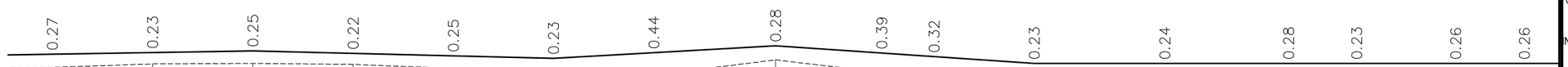

Độ dốc thiết kế	0.17%		0.25%		0.56%		0.68%			0.00%					0.00			
	60.00		60.00		44.30		51.62			64.34								
Cao độ thiết kế	1.88	1.92	1.95	1.90	1.85	1.80	1.91	2.05	1.91	1.84	1.70	1.70	1.70	1.70	1.70	1.70		
Cao độ tự nhiên	1.61	1.69	1.70	1.68	1.60	1.57	1.47	1.77	1.52	1.52	1.47	1.46	1.42	1.47	1.44	1.44		
Khoảng cách lẻ	)0	20.00	20.00	20.00	20.00	20.00	20.00	24.30	21.19	10.44	19.99	26.04	24.70	13.60	19.73	13.70	1	
Khoảng cách cộng dồn	540.00	560.00	580.00	600.00	620.00	640.00	660.00	684.30	705.50	715.94	735.92	761.97	786.67	800.27	820.00	833.70		
Tên cọc	25	26	27	28	29	30	31	D5	D6	D7	D8	D9	D10	D11	32	D12		
Lý trình	k			H6					H7					H8				
Sơ họa tuyến								A=178d48'27.2"	A=179d35'43.3"	A=179d42'39.2"	A=179d52'40.4"	A=179d26'53.1"	A=179d52'43.8"	A=179d45'5.9"		A=179d57'14		

DỰ ÁN - PROJECT:

CẢI TẠO, SỬA CHỮA TUYẾN ĐƯỜNG TỪ ĐƯỜNG 404 QUA GIÁY ĐINH ĐẠT ĐẾN CẦU ÔNG NGỰ

HẠNG MỤC - ITEM:

NỀN MẶT ĐƯỜNG

CHỦ ĐẦU TƯ - CLIENT

PHÒNG KINH TẾ

XÃ KIẾN HƯNG

CƠ QUAN THIẾT KẾ - DESIGN COMPANY

THUAN THIEN C.I.A JSC

CÔNG TY CỔ PHẦN TƯ VẤN THIẾT KẾ VÀ ĐẦU TƯ XÂY DỰNG THUẬN THIÊN
THUAN THIEN CONSTRUCTION INVESTMENT AND DESIGN CONSULTING JOINT STOCK COMPANY

ĐC : SỐ N7A, TỔ DÂN PHỐ 16, P.THÀNH TÔ QUẬN HẢI AN, TP. HẢI PHÒNG

EMAIL : THUANTHIEN@GMAIL.COM

GIÁM ĐỐC - DIRECTOR

KS. ĐINH CÔNG TOẢN

CHỦ NHIỆM THIẾT KẾ - CHIEF OF DESIGN

TRẦN VĂN TUẤN

CHỦ TRÌ THIẾT KẾ - DESIGNED BY

TRẦN VĂN TUẤN

THIẾT KẾ - DRAWN BY

ĐỖ VĂN ĐƯỢC

KIỂM TRA- CHEKC BY

TRẦN VĂN TUẤN

TÊN BẢN VẼ - DRAWING TITLE

TRẮC DỌC THIẾT KẾ ĐƯỜNG

GIAI ĐOẠN DESIGN STAGE	TKTC
HOÀN THÀNH ISSUE DATE	...../ 2026
TỶ LỆ SCALE	1/1000,1/100
BẢN VẼ SỐ DRAWING NO.	TD - 3/4

TRẮC DỌC THIẾT KẾ ĐƯỜNG

CAO ĐỘ ĐƯỜNG ĐỎ

CAO ĐỘ TỰ NHIÊN

KM1+0.00

KM1+124.31

0.26 0.24 0.26 0.21 0.25 0.27 0.25 0.26 0.29 0.25 0.25 0.23 0.25 0.24 0.23 0.25 0.08

Độ dốc thiết kế	0.00%				0.06%					0.18%				0.15%				
	86.29				119.05					65.25				53.44				
Cao độ thiết kế	1.70	1.70	1.70	1.70	1.71	1.73	1.74	1.75	1.76	1.77	1.81	1.85	1.89	1.88	1.85	1.83	1.81	
Cao độ tự nhiên	1.44	1.46	1.44	1.49	1.46	1.46	1.49	1.49	1.47	1.52	1.56	1.62	1.64	1.64	1.62	1.58	1.73	
Khoảng cách lẻ	70	18.46	16.14	18.26	24.98	21.65	19.31	18.61	22.87	11.63	19.39	22.11	23.75	9.14	19.54	13.66	11.11	
Khoảng cách cộng dồn	833.70	852.16	868.30	886.56	911.54	933.18	952.49	971.11	993.98	1005.61	1025.00	1047.11	1070.86	1080.00	1099.54	1113.20	1124.31	
Tên cọc	D12	D13	D14	D15	D16	D17	D18	D19	D20	D21	33	D22	D23	34	D24	35	36	
Lý trình	k			H9					KM1						H1			
Sơ họa tuyến	79d57'14.1"	A=179d27'13.0"	A=179d46'14.6"	A=179d45'51.9"	A=179d9'40.4"	A=179d37'17.9"	A=179d55'46.6"	A=179d32'6.6"	A=179d47'18.8"	A=179d19'17.3"		A=179d45'2.0"	A=179d21'59.3"		A=179d41'49.3"			

DỰ ÁN - PROJECT:

CẢI TẠO, SỬA CHỮA TUYẾN ĐƯỜNG TỪ ĐƯỜNG 404 QUA GIÁY ĐINH ĐẠT ĐẾN CẦU ÔNG NGỰ

HẠNG MỤC - ITEM:

NỀN MẶT ĐƯỜNG

CHỦ ĐẦU TƯ - CLIENT

PHÒNG KINH TẾ

XÃ KIẾN HƯNG

CƠ QUAN THIẾT KẾ - DESIGN COMPANY

THUAN THIEN C.I.A JSC

CÔNG TY CỔ PHẦN TƯ VẤN THIẾT KẾ VÀ ĐẦU TƯ XÂY DỰNG THUẬN THIÊN
THUAN THIEN CONSTRUCTION INVESTMENT AND DESIGN CONSULTING JOINT STOCK COMPANY

ĐC : SỐ N7A, TỔ DÂN PHỐ 16, P.THÀNH TÔ QUẬN HẢI AN, TP. HẢI PHÒNG

EMAIL : THUANTHIEN@GMAIL.COM

GIÁM ĐỐC - DIRECTOR

KS. ĐINH CÔNG TOẢN

CHỦ NHIỆM THIẾT KẾ - CHIEF OF DESIGN

TRẦN VĂN TUẤN

CHỦ TRÌ THIẾT KẾ - DESIGNED BY

TRẦN VĂN TUẤN

THIẾT KẾ - DRAWN BY

ĐỖ VĂN ĐƯỢC

KIỂM TRA- CHEKC BY

TRẦN VĂN TUẤN

TÊN BẢN VẼ - DRAWING TITLE

TRẮC DỌC THIẾT KẾ ĐƯỜNG

GIAI ĐOẠN DESIGN STAGE	TKTC
HOÀN THÀNH ISSUE DATE	...../ 2026
TỶ LỆ SCALE	1/1000,1/100
BẢN VẼ SỐ DRAWING NO.	TD - 4/4

B mở mới : 0.20m
B tôn tạo : 9.80m
B lề đường : 0.00m
B hè đường : 0.00m
S đào KTH : 0.00m2
S đào khuôn: 0.22m2

Cọc: 1
KM0+000.00

S bù vênh mm : 0.00m2
S bù vênh tt : 0.37m2
S đắp K90 : 0.00m2
S đào cống : 0.00m2
S đắp trả cống: 0.00m2

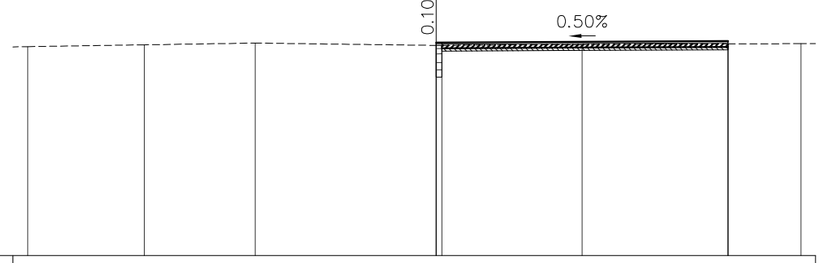

MSS: −5.00

| | | |

B mở mới : 3.30m
B tôn tạo : 1.90m
B lề đường : 1.00m
B hè đường : 1.25m
S đào KTH : 0.00m2
S đào khuôn: 3.17m2

Cọc: 5
KM0+080.00

S bù vênh mm : 0.00m2
S bù vênh tt : 0.28m2
S đắp K90 : 0.44m2
S đào cống : 0.94m2
S đắp trả cống: 0.41m2

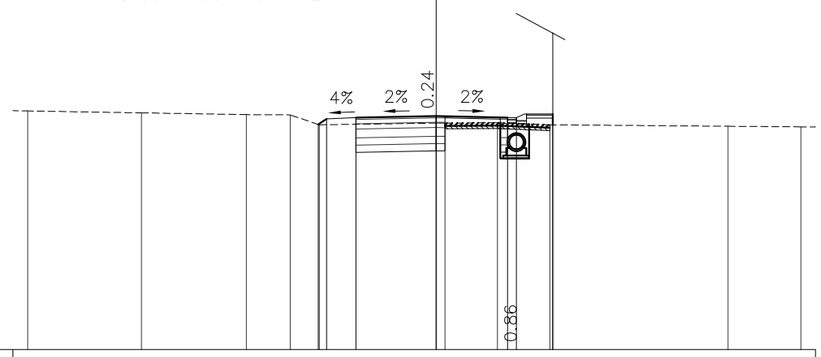

MSS: −6.00

| | | |

B mở mới : 3.65m
B tôn tạo : 1.85m
B lề đường : 2.00m
B hè đường : 0.00m
S đào KTH : 0.00m2
S đào khuôn: 3.44m2

Cọc: D1
KM0+163.39

S bù vênh mm : 0.00m2
S bù vênh tt : 0.28m2
S đắp K90 : 0.45m2
S đào cống : 0.00m2
S đắp trả cống: 0.00m2

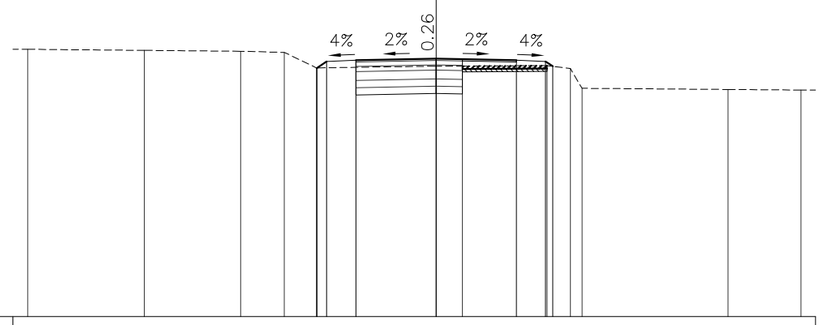

MSS: −7.00

| | | |

B mở mới : 3.15m
B tôn tạo : 2.35m
B lề đường : 2.00m
B hè đường : 0.00m
S đào KTH : 0.00m2
S đào khuôn: 2.90m2

Cọc: 12
KM0+240.00

S bù vênh mm : 0.00m2
S bù vênh tt : 0.55m2
S đắp K90 : 0.41m2
S đào cống : 0.00m2
S đắp trả cống: 0.00m2

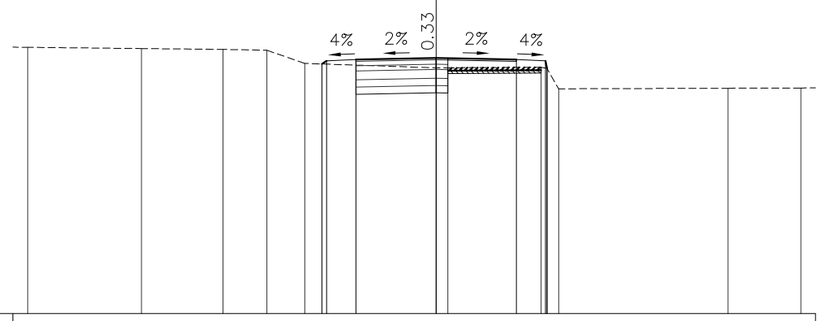

MSS: −7.00

| | | |

B mở mới : 3.15m
B tôn tạo : 2.35m
B lề đường : 2.00m
B hè đường : 0.00m
S đào KTH : 0.00m2
S đào khuôn: 3.23m2

Cọc: 16
KM0+320.00

S bù vênh mm : 0.00m2
S bù vênh tt : 0.33m2
S đắp K90 : 0.12m2
S đào cống : 0.00m2
S đắp trả cống: 0.00m2

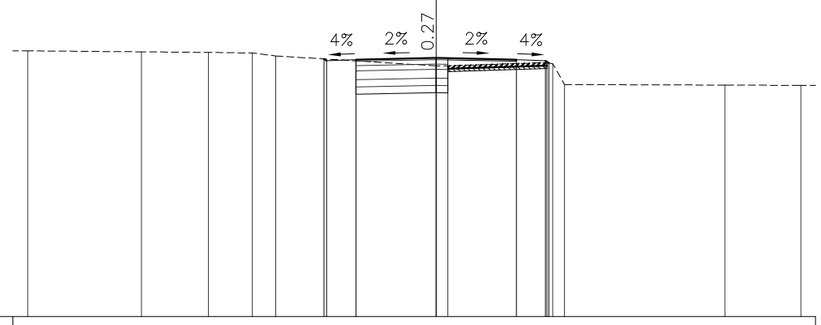

MSS: −7.00

Cao độ thiết kế											1.83 1.77	1.81		1.86			1.81	1.77 1.69						
Khoảng cách lẻ thiết kế											0.09	2.75		2.75				0.12						
Cao độ tự nhiên	2.10			2.07		2.05	2.03	1.93					1.59 1.59				1.70 1.66 0.95				0.93		0.92	
Khoảng cách mia		3.90		2.30		1.50	0.80		5.50				0.40		3.40		0.20 0.40		5.50			2.60		

B mở mới : 3.35m
B tôn tạo : 2.15m
B lề đường : 2.00m
B hè đường : 0.00m
S đào KTH : 0.00m2
S đào khuôn: 3.43m2

Cọc: 17
KM0+340.00

S bù vênh mm : 0.00m2
S bù vênh tt : 0.24m2
S đắp K90 : 0.08m2
S đào cống : 0.00m2
S đắp trả cống: 0.00m2

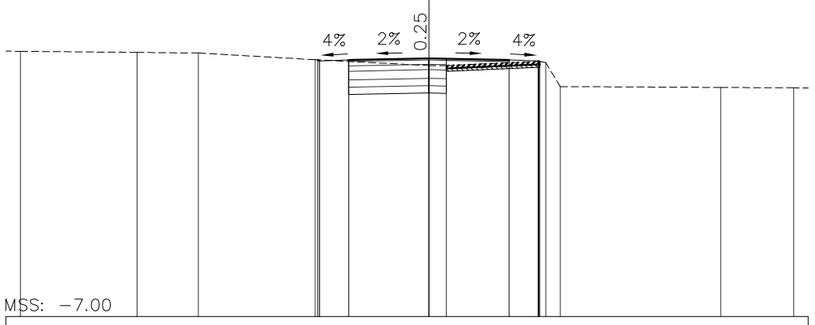

MSS: −7.00

Cao độ thiết kế											1.80 1.76	1.80		1.85			1.80	1.76 1.74						
Khoảng cách lẻ thiết kế											0.06	2.75		2.75				0.02						
Cao độ tự nhiên	2.09			2.05		2.03			1.80				1.60 1.60				1.74 1.70 0.88				0.85		0.84	
Khoảng cách mia		4.00		2.10		4.00			3.90				0.60		3.20		0.20 0.50		5.50			2.50		

B mở mới : 3.45m
B tôn tạo : 2.05m
B lề đường : 2.00m
B hè đường : 0.00m
S đào KTH : 0.00m2
S đào khuôn: 3.30m2

Cọc: 18
KM0+360.00

S bù vênh mm : 0.00m2
S bù vênh tt : 0.44m2
S đắp K90 : 0.37m2
S đào cống : 0.00m2
S đắp trả cống: 0.00m2

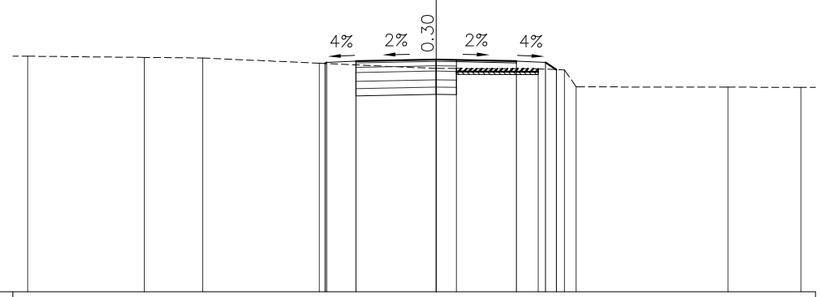

MSS: −6.00

Cao độ thiết kế											1.82 1.86	1.90		1.95			1.90	1.86 1.61						
Khoảng cách lẻ thiết kế											0.06	2.75		2.75				0.37						
Cao độ tự nhiên	2.07			2.03		2.01			1.83				1.65 1.65				1.64 1.60 1.02				1.01		1.01	
Khoảng cách mia		4.00		2.00		4.00			4.00				0.70		2.80		0.90 0.40		5.20			2.50		

B mở mới : 3.35m
B tôn tạo : 6.30m
B lề đường : 1.00m
B hè đường : 0.00m
S đào KTH : 0.00m2
S đào khuôn: 3.35m2

Cọc: D2
KM0+378.12

S bù vênh mm : 0.00m2
S bù vênh tt : 0.32m2
S đắp K90 : 0.10m2
S đào cống : 0.00m2
S đắp trả cống: 0.00m2

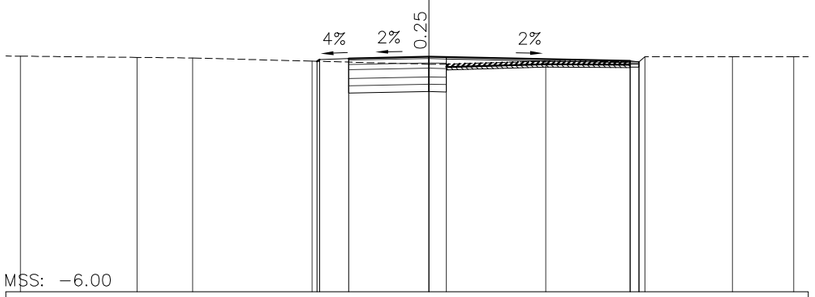

MSS: −6.00

Cao độ thiết kế											1.90 1.96	2.00		2.05				1.91 1.88						
Khoảng cách lẻ thiết kế											0.09	2.75		6.90				0.30						
Cao độ tự nhiên	2.07			2.03		2.01			1.90				1.80 1.80				1.90		1.88 1.88 2.05		2.05		2.05	
Khoảng cách mia		4.00		1.90		4.10			4.00				0.60		3.40		2.90		0.20 0.20	3.00		2.10		

DỰ ÁN - PROJECT:

CẢI TẠO, SỬA CHỮA TUYẾN ĐƯỜNG TỪ ĐƯỜNG 404 QUA GIÁY ĐINH ĐẠT ĐẾN CẦU ÔNG NGỰ

HẠNG MỤC - ITEM:

NỀN MẶT ĐƯỜNG

CHỦ ĐẦU TƯ - CLIENT
PHÒNG KINH TẾ
XÃ KIẾN HƯNG

CƠ QUAN THIẾT KẾ - DESIGN COMPANY

THUAN THIEN C.I.A JSC

CÔNG TY CỔ PHẦN TƯ VẤN THIẾT KẾ VÀ ĐẦU TƯ XÂY DỰNG THUẬN THIÊN
THUAN THIEN CONSTRUCTION INVESTMENT AND DESIGN CONSULTING JOINT STOCK COMPANY

ĐC : SỐ N7A, TỔ DÂN PHỐ 16, P.THÀNH TÔ, QUẬN HẢI AN, TP. HẢI PHÒNG

EMAIL : THUANTHIEN@GMAIL.COM

GIÁM ĐỐC - DIRECTOR

KS. ĐINH CÔNG TOÀN

CHỦ NHIỆM THIẾT KẾ - CHIEF OF DESIGN

TRẦN VĂN TUẤN

CHỦ TRÌ THIẾT KẾ - DESIGNED BY

TRẦN VĂN TUẤN

THIẾT KẾ - DRAWN BY

ĐỖ VĂN ĐƯỢC

KIỂM TRA- CHEKC BY

TRẦN VĂN TUẤN

TÊN BẢN VẼ - DRAWING TITLE

CẮT NGANG CHI TIẾT

GIAI ĐOẠN DESIGN STAGE	TKTC
HOÀN THÀNH ISSUE DATE	...../ 2026
TỶ LỆ SCALE	1/200
BẢN VẼ SỐ DRAWING NO.	CNCT- 5 /15

B mở mới : 2.85m
B tôn tạo : 6.50m
B lề đường : 1.00m
B hè đường : 0.00m
S đào KTH : 0.00m2
S đào khuôn: 2.99m2

Cọc: 19
KM0+400.00

S bù vênh mm : 0.00m2
S bù vênh tt : 0.26m2
S đắp K90 : 0.07m2
S đào cống : 0.00m2
S đắp trả cống: 0.00m2

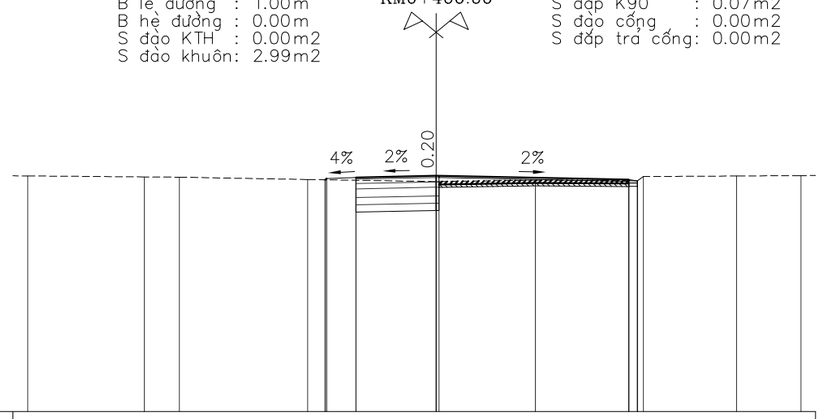

MSS: −6.00

Cao độ thiết kế									1.94 1.98	2.02	2.08						1.94 1.90							
Khoảng cách lẻ thiết kế									0.06	2.75		6.60					0.30							
Cao độ tự nhiên	2.07		2.04	2.03		1.95			1.88 1.88			1.93			1.91 1.90 2.05			2.07		2.08				
Khoảng cách mia		4.00		1.20	4.40			4.40	0.10	3.30		3.20		0.30 0.20		3.20			2.20					

B mở mới : 2.55m
B tôn tạo : 6.70m
B lề đường : 1.00m
B hè đường : 0.00m
S đào KTH : 0.00m2
S đào khuôn: 2.66m2

Cọc: 20
KM0+420.00

S bù vênh mm : 0.00m2
S bù vênh tt : 0.35m2
S đắp K90 : 0.08m2
S đào cống : 0.00m2
S đắp trả cống: 0.00m2

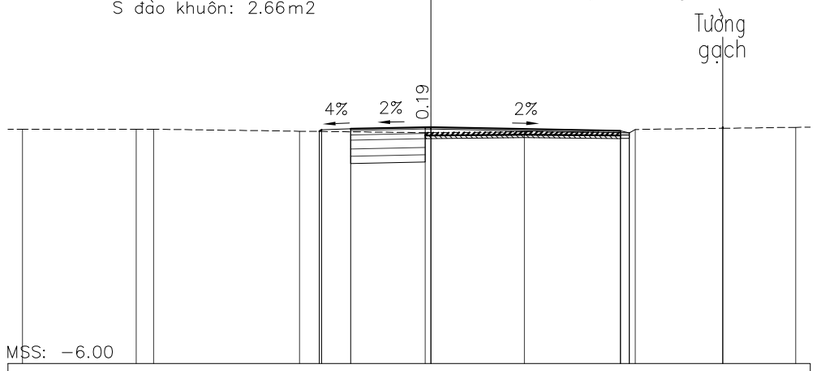

MSS: −6.00

Cao độ thiết kế									1.95 2.01	2.05		2.10					1.97 1.90			2.09 2.06				
Khoảng cách lẻ thiết kế									0.08	2.75		6.50					0.30							
Cao độ tự nhiên	2.03		2.03 2.03			1.96					1.91 1.91			1.94			1.91 1.90 2.02			2.06		2.09		
Khoảng cách mia		3.90		0.60	5.00			4.30			0.20	3.20			3.30		0.30 0.20	3.00			2.50			

B mở mới : 2.35m
B tôn tạo : 6.70m
B lề đường : 1.00m
B hè đường : 0.00m
S đào KTH : 0.00m2
S đào khuôn: 2.47m2

Cọc: 21
KM0+440.00

S bù vênh mm : 0.00m2
S bù vênh tt : 0.36m2
S đắp K90 : 0.08m2
S đào cống : 0.00m2
S đắp trả cống: 0.00m2

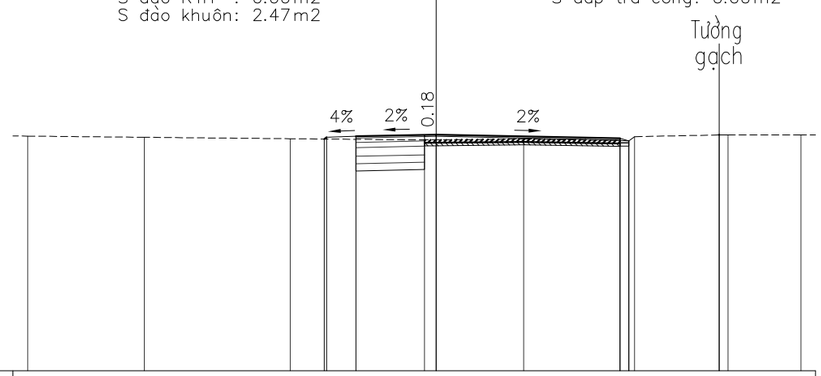

MSS: −6.00

Cao độ thiết kế									1.94 2.00	2.04		2.09					1.97 1.88			2.09 2.08				
Khoảng cách lẻ thiết kế									0.09	2.75		6.30					0.30							
Cao độ tự nhiên	2.04		2.00			1.95			1.91 1.91			1.94			1.89 1.88 2.02			2.08 2.08		2.08				
Khoảng cách mia		4.00		5.00			4.60		0.40	3.00		3.30		0.30 0.20		2.90		0.30	2.50					

B mở mới : 2.25m
B tôn tạo : 6.70m
B lề đường : 1.00m
B hè đường : 0.00m
S đào KTH : 0.00m2
S đào khuôn: 2.41m2

Cọc: D3
KM0+455.32

S bù vênh mm : 0.00m2
S bù vênh tt : 0.26m2
S đắp K90 : 0.07m2
S đào cống : 0.00m2
S đắp trả cống: 0.00m2

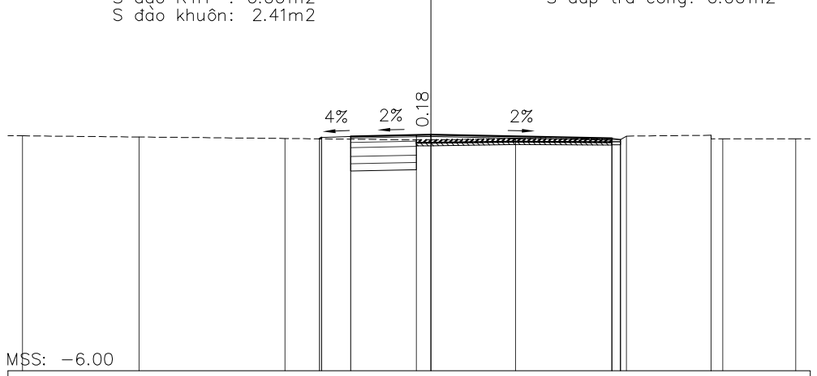

MSS: −6.00

Cao độ thiết kế									1.95 1.99	2.03		2.09					1.96 1.92							
Khoảng cách lẻ thiết kế									0.07	2.75		6.20					0.30							
Cao độ tự nhiên	2.05		2.01			1.96			1.91 1.91			1.95			1.93 1.92 2.04			2.07 1.95 1.95			1.95			
Khoảng cách mia		4.00		5.00			4.50		0.50	2.90		3.30		0.30 0.20		2.90		0.40	2.50					

DỰ ÁN - PROJECT:

CẢI TẠO, SỬA CHỮA TUYẾN ĐƯỜNG TỪ ĐƯỜNG 404 QUA GIÁY ĐINH ĐẠT ĐẾN CẦU ÔNG NGỰ

HẠNG MỤC - ITEM:

NỀN MẶT ĐƯỜNG

CHỦ ĐẦU TƯ - CLIENT
PHÒNG KINH TẾ
XÃ KIẾN HƯNG

CƠ QUAN THIẾT KẾ - DESIGN COMPANY

THUAN THIEN C.I.A JSC

CÔNG TY CỔ PHẦN TƯ VẤN THIẾT KẾ VÀ ĐẦU TƯ XÂY DỰNG THUẬN THIÊN
THUAN THIEN CONSTRUCTION INVESTMENT AND DESIGN CONSULTING JOINT STOCK COMPANY

ĐC : SỐ N7A, TỔ DÂN PHỐ 16, P.THÀNH TÔ, QUẬN HẢI AN, TP. HẢI PHÒNG

EMAIL : THUANTHIEN@GMAIL.COM

GIÁM ĐỐC - DIRECTOR

KS. ĐINH CÔNG TOÀN

CHỦ NHIỆM THIẾT KẾ - CHIEF OF DESIGN

TRẦN VĂN TUẤN

CHỦ TRÌ THIẾT KẾ - DESIGNED BY

TRẦN VĂN TUẤN

THIẾT KẾ - DRAWN BY

ĐỖ VĂN ĐƯỢC

KIỂM TRA- CHEKC BY

TRẦN VĂN TUẤN

TÊN BẢN VẼ - DRAWING TITLE

CẮT NGANG CHI TIẾT

GIAI ĐOẠN DESIGN STAGE	TKTC
HOÀN THÀNH ISSUE DATE	...../ 2026
TỶ LỆ SCALE	1/200
BẢN VẼ SỐ DRAWING NO.	CNCT- 6 /15

B mở mới : 2.35m
B tôn tạo : 6.60m
B lề đường : 1.00m
B hè đường : 0.00m
S đào KTH : 0.00m2
S đào khuôn: 2.49m2

Cọc: 22
KM0+470.00

S bù vênh mm : 0.00m2
S bù vênh tt : 0.29m2
S đắp K90 : 0.09m2
S đào cống : 0.00m2
S đắp trả cống: 0.00m2

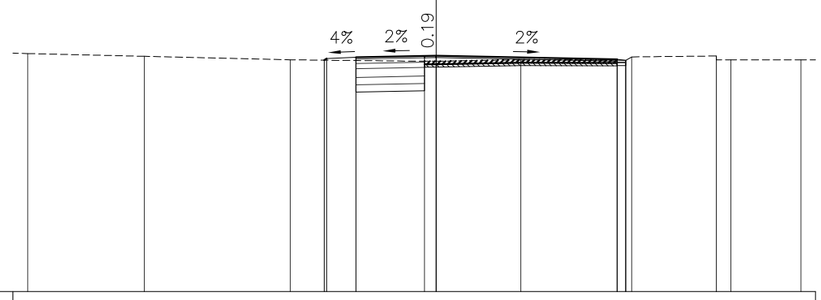

MSS: −6.00

Cao độ thiết kế									1.93 1.99	2.03		2.08					1.96 1.92								
Khoảng cách lẻ thiết kế									0.09	2.75			6.20				0.30								
Cao độ tự nhiên	2.16		2.06			1.94			1.89 1.89		1.94			1.93 1.92 2.04				2.07 1.94 1.94			1.94				
Khoảng cách mia		4.00		5.00			4.60		0.40	2.90		3.30		0.30 0.20	2.90			0.50	2.40						

B mở mới : 2.95m
B tôn tạo : 2.25m
B lề đường : 1.00m
B hè đường : 1.50m
S đào KTH : 0.00m2
S đào khuôn: 1.61m2

Cọc: D4
KM0+490.47

S bù vênh mm : 1.08m2
S bù vênh tt : 0.42m2
S đắp K90 : 2.76m2
S đào cống : 0.00m2
S đắp trả cống: 0.00m2

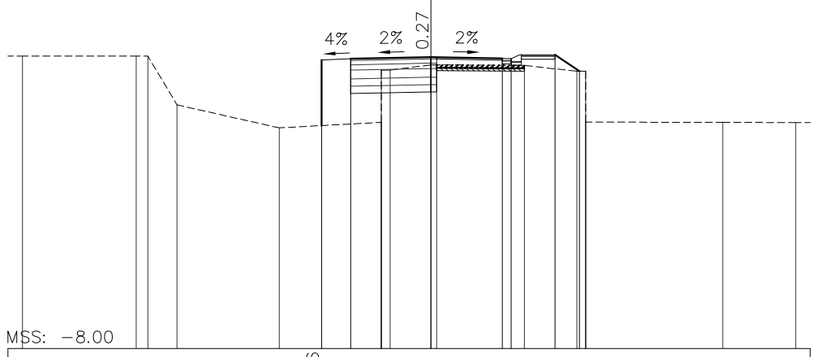

MSS: −8.00

Cao độ thiết kế									−0.36 1.89	1.93			1.99			1.94 1.93		2.06 1.50							
Khoảng cách lẻ thiết kế											2.75			2.45		0.30		0.84							
Cao độ tự nhiên	2.02			2.02 2.02		0.35			−0.44			−0.25 1.54 1.54		1.72 1.72			1.70		1.50 1.50 −0.24				−0.25		−0.26
Khoảng cách mia		3.90			0.40	1.00		3.50		3.50		0.30	1.40	0.20	3.00			1.80	0.30		4.70			2.50	

B mở mới : 2.95m
B tôn tạo : 2.25m
B lề đường : 1.00m
B hè đường : 1.45m
S đào KTH : 0.00m2
S đào khuôn: 2.58m2

Cọc: 23
KM0+500.00

S bù vênh mm : 0.00m2
S bù vênh tt : 0.38m2
S đắp K90 : 0.63m2
S đào cống : 1.60m2
S đắp trả cống: 1.07m2

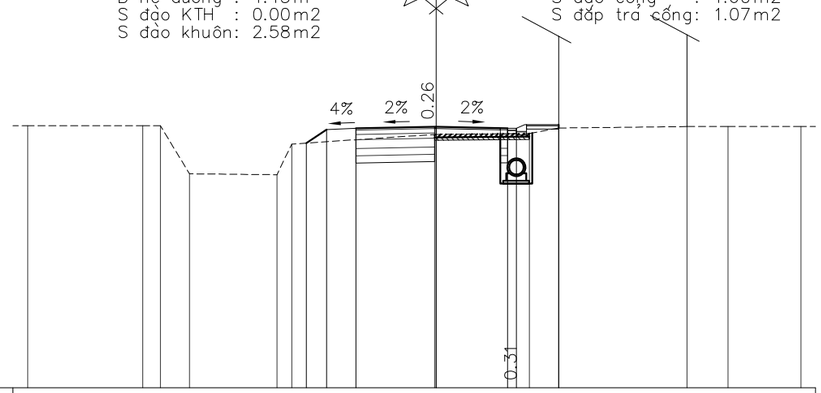

MSS: −7.00

Cao độ thiết kế								1.38 1.85	1.89		1.94			1.89 1.89	2.02 1.90										
Khoảng cách lẻ thiết kế								0.69		2.75		2.45		0.30											
Cao độ tự nhiên	1.98		1.98 1.98	0.33		0.30 1.35			1.68 1.68				1.71 1.90				1.95	1.95		1.95					
Khoảng cách mia		3.95	0.60	1.00	3.00	0.50	4.90	0.05		3.20		1.00		4.40		1.40	2.50								

B mở mới : 2.95m
B tôn tạo : 2.25m
B lề đường : 1.00m
B hè đường : 1.55m
S đào KTH : 0.00m2
S đào khuôn: 2.83m2

Cọc: 24
KM0+520.00

S bù vênh mm : 0.00m2
S bù vênh tt : 0.26m2
S đắp K90 : 0.38m2
S đào cống : 1.50m2
S đắp trả cống: 0.97m2

Tường gạch

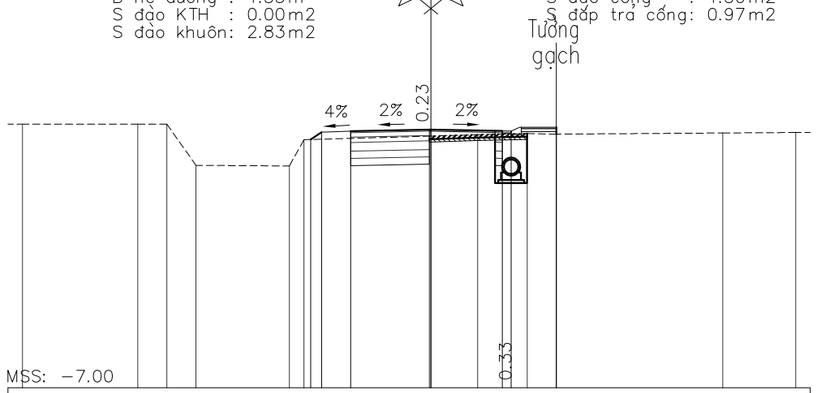

MSS: −7.00

Cao độ thiết kế									1.51 1.76	1.80			1.85			1.80 1.80	1.93 1.69								
Khoảng cách lẻ thiết kế									0.37	2.75		2.45				0.30									
Cao độ tự nhiên	2.03		2.03 2.03	0.62		0.60 1.50					1.62 1.62		1.67		1.71		1.69				1.73		1.75		
Khoảng cách mia		3.95	1.00	1.00	3.20	0.50	4.30	0.05	1.60	1.70	1.00	5.70								2.50					

DỰ ÁN - PROJECT:

CẢI TẠO, SỬA CHỮA TUYẾN ĐƯỜNG TỪ ĐƯỜNG 404 QUA GIÁY ĐINH ĐẠT ĐẾN CẦU ÔNG NGỰ

HẠNG MỤC - ITEM:

NỀN MẶT ĐƯỜNG

CHỦ ĐẦU TƯ - CLIENT
PHÒNG KINH TẾ
XÃ KIẾN HƯNG

CƠ QUAN THIẾT KẾ - DESIGN COMPANY

THUAN THIEN C.I.A JSC

CÔNG TY CỔ PHẦN TƯ VẤN THIẾT KẾ VÀ ĐẦU TƯ XÂY DỰNG THUẬN THIÊN
THUAN THIEN CONSTRUCTION INVESTMENT AND DESIGN CONSULTING JOINT STOCK COMPANY

ĐC : SỐ N7A, TỔ DÂN PHỐ 16, P.THÀNH TÔ, QUẬN HẢI AN, TP. HẢI PHÒNG

EMAIL : THUANTHIEN@GMAIL.COM

GIÁM ĐỐC - DIRECTOR

KS. ĐINH CÔNG TOÀN

CHỦ NHIỆM THIẾT KẾ - CHIEF OF DESIGN

TRẦN VĂN TUẤN

CHỦ TRÌ THIẾT KẾ - DESIGNED BY

TRẦN VĂN TUẤN

THIẾT KẾ - DRAWN BY

ĐỖ VĂN ĐƯỢC

KIỂM TRA- CHEKC BY

TRẦN VĂN TUẤN

TÊN BẢN VẼ - DRAWING TITLE

CẮT NGANG CHI TIẾT

GIAI ĐOẠN DESIGN STAGE	TKTC
HOÀN THÀNH ISSUE DATE	...../ 2026
TỶ LỆ SCALE	1/200
BẢN VẼ SỐ DRAWING NO.	CNCT- 7 /15

B mở mới : 3.10m
B tôn tạo : 2.10m
B lề đường : 1.00m
B hè đường : 1.65m
S đào KTH : 0.00m2
S đào khuôn: 2.72m2

Cọc: 25
KM0+540.00

S bù vênh mm : 0.00m2
S bù vênh tt : 0.26m2
S đắp K90 : 0.55m2
S đào cống : 1.50m2
S đắp trả cống: 0.97m2

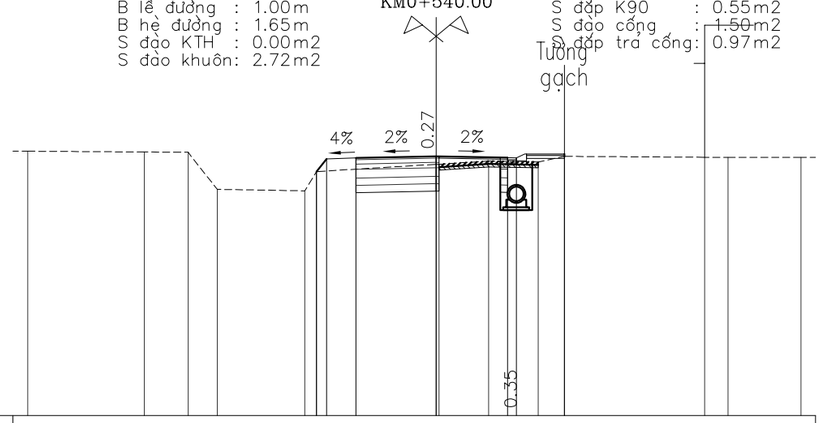

MSS: −7.00

| | | |

B mở mới : 2.80m
B tôn tạo : 2.40m
B lề đường : 0.50m
B hè đường : 1.35m
S đào KTH : 0.00m2
S đào khuôn: 2.56m2

Cọc: 29
KM0+620.00

S bù vênh mm : 0.00m2
S bù vênh tt : 0.36m2
S đắp K90 : 0.32m2
S đào cống : 1.37m2
S đắp trả cống: 0.84m2

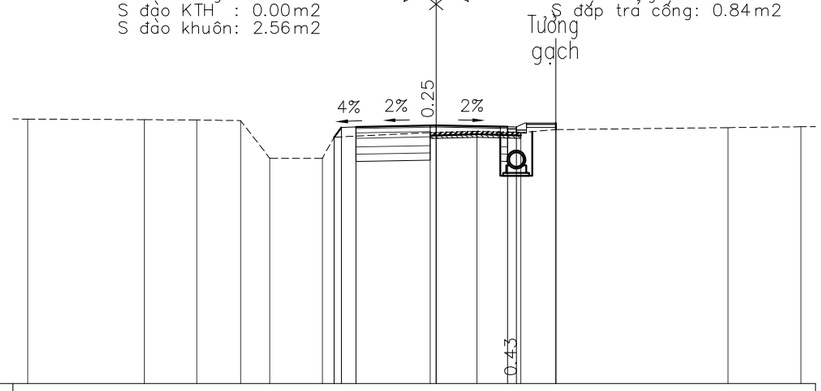

MSS: −7.00

| | | |

B mở mới : 2.10m
B tôn tạo : 3.10m
B lề đường : 0.00m
B hè đường : 0.55m
S đào KTH : 0.00m2
S đào khuôn: 1.56m2

Cọc: D6
KM0+705.50

S bù vênh mm : 0.00m2
S bù vênh tt : 0.90m2
S đắp K90 : 0.03m2
S đào cống : 1.32m2
S đắp trả cống: 0.78m2

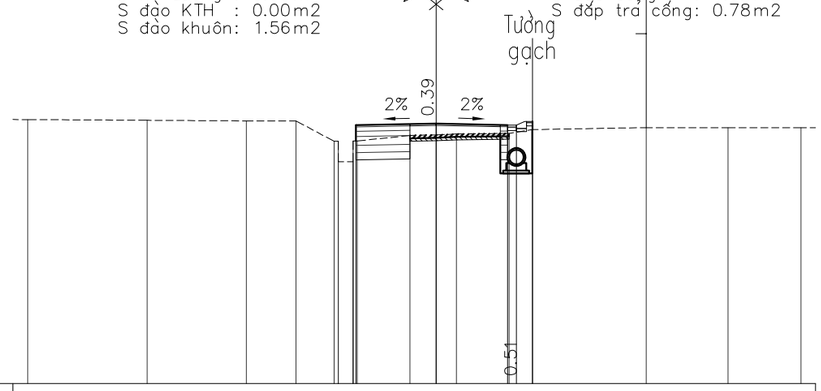

MSS: −7.00

| | | |

B mở mới : 2.90m
B tôn tạo : 2.30m
B lề đường : 0.00m
B hè đường : 2.25m
S đào KTH : 0.00m2
S đào khuôn: 2.54m2

Cọc: D10
KM0+786.67

S bù vênh mm : 0.00m2
S bù vênh tt : 0.36m2
S đắp K90 : 0.12m2
S đào cống : 1.03m2
S đắp trả cống: 0.51m2

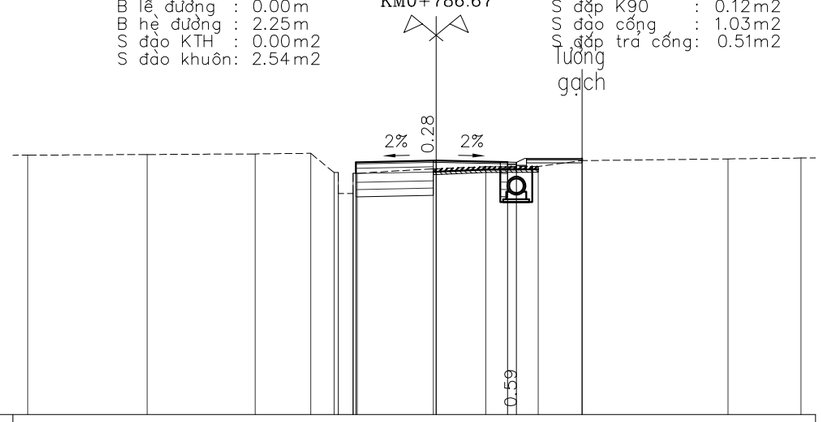

MSS: −7.00

| | | |

B mở mới : 3.10m
B tôn tạo : 2.10m
B lề đường : 0.00m
B hè đường : 2.45m
S đào KTH : 0.00m2
S đào khuôn: 3.01m2

Cọc: D13
KM0+852.16

S bù vênh mm : 0.00m2
S bù vênh tt : 0.23m2
S đắp K90 : 0.26m2
S đào cống : 1.04m2
S đắp trả cống: 0.52m2

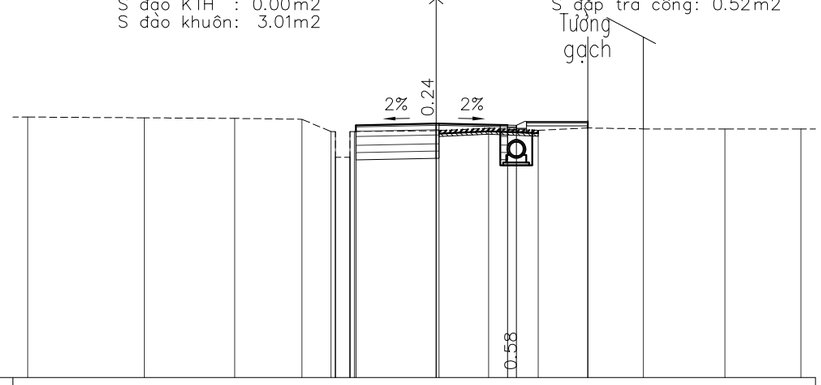

MSS: −7.00

| | | |

B mở mới : 2.70m
B tôn tạo : 2.50m
B lề đường : 1.00m
B hè đường : 2.45m
S đào KTH : 0.00m2
S đào khuôn: 1.86m2

Cọc: D17
KM0+933.18

S bù vênh mm : 0.09m2
S bù vênh tt : 0.39m2
S đắp K90 : 2.30m2
S đào cống : 1.15m2
S đắp trả cống: 0.62m2

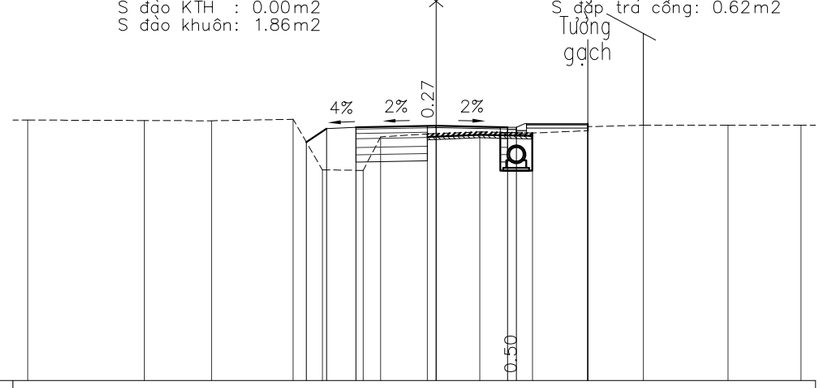

MSS: −7.00

| | | |

B mở mới : 3.10m
B tôn tạo : 2.10m
B lề đường : 0.00m
B hè đường : 2.05m
S đào KTH : 0.00m2
S đào khuôn: 2.83m2

Cọc: D21
KM1+005.61

S bù vênh mm : 0.00m2
S bù vênh tt : 0.30m2
S đắp K90 : 0.25m2
S đào cống : 1.28m2
S đắp trả cống: 0.75m2

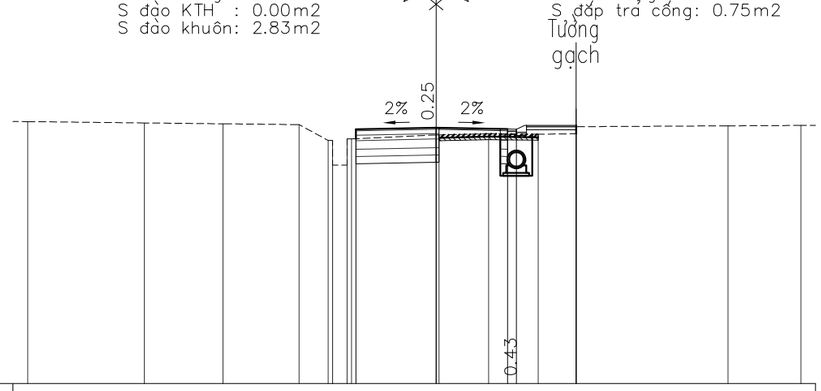

MSS: −7.00

| | | |

B mở mới : 1.80m
B tôn tạo : 3.40m
B lề đường : 0.00m
B hệ đường : 0.55m
S đào KTH : 0.00m2
S đào khuôn: 1.61m2

Cọc: 34
KM1+080.00

S bù vênh mm : 0.00m2
S bù vênh tt : 0.54m2
S đắp K90 : 0.01m2
S đào cống : 1.51m2
S đắp trả cống: 0.97m2

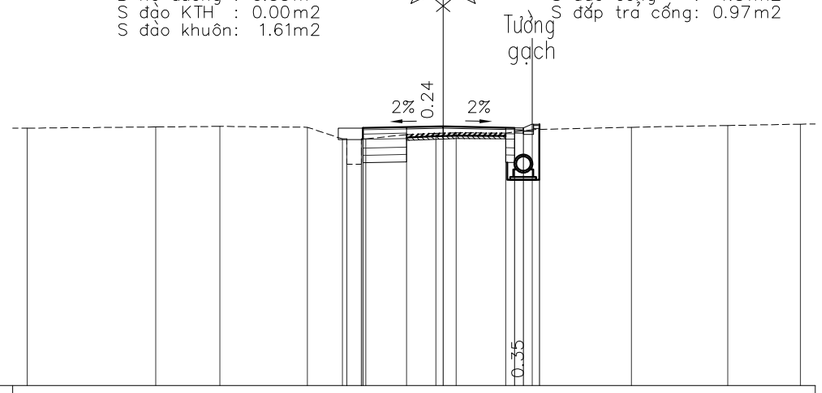

MSS: −7.00

| | | |

BÌNH ĐỒ THIẾT KẾ THOÁT NƯỚC

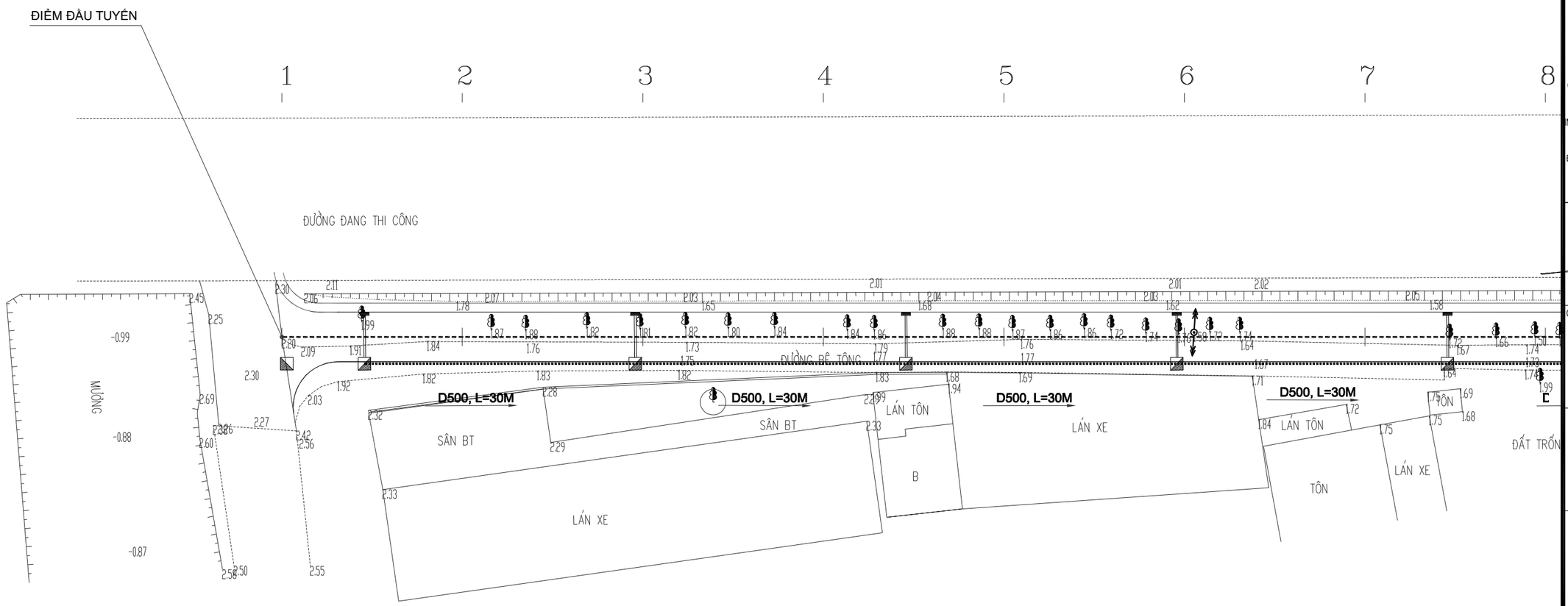

DỰ ÁN - PROJECT:

CẢI TẠO, SỬA CHỮA TUYẾN ĐƯỜNG TỪ ĐƯỜNG 404 QUA GIÁY ĐINH ĐẠT ĐẾN CẦU ÔNG NGỰ

HẠNG MỤC - ITEM:

THOÁT NƯỚC

CHỦ ĐẦU TƯ - CLIENT

PHÒNG KINH TẾ
XÃ KIẾN HƯNG

CƠ QUAN THIẾT KẾ - DESIGN COMPANY

THUAN THIEN C.I.A JSC

CÔNG TY CỔ PHẦN TƯ VẤN THIẾT KẾ VÀ ĐẦU TƯ XÂY DỰNG THUẬN THIÊN
THUAN THIEN CONSTRUCTION INVESTMENT AND DESIGN CONSULTING JOINT STOCK COMPANY

ĐC : SỐ N7A, TỔ DÂN PHỐ 16, P.THÀNH TÔ QUẬN HẢI AN, TP. HẢI PHÒNG

EMAIL : THUANTHIEN@GMAIL.COM

GIÁM ĐỐC - DIRECTOR

KS. ĐINH CÔNG TOÀN

CHỦ NHIỆM THIẾT KẾ - CHIEF OF DESIGN

TRẦN VĂN TUẤN

CHỦ TRÌ THIẾT KẾ - DESIGNED BY

HÀ THỊ NGỌC

THIẾT KẾ - DRAWN BY

NGUYỄN ĐÌNH VANG

KIỂM TRA- CHEKC BY

HÀ THỊ NGỌC

TÊN BẢN VẼ - DRAWING TITLE

BÌNH ĐỒ THIẾT KẾ THOÁT NƯỚC

GIAI ĐOẠN DESIGN STAGE	TKTC
HOÀN THÀNH ISSUE DATE	...../ 2026
TỶ LỆ SCALE	1/500
BẢN VẼ SỐ DRAWING NO.	01/08

BÌNH ĐỒ THIẾT KẾ THOÁT NƯỚC

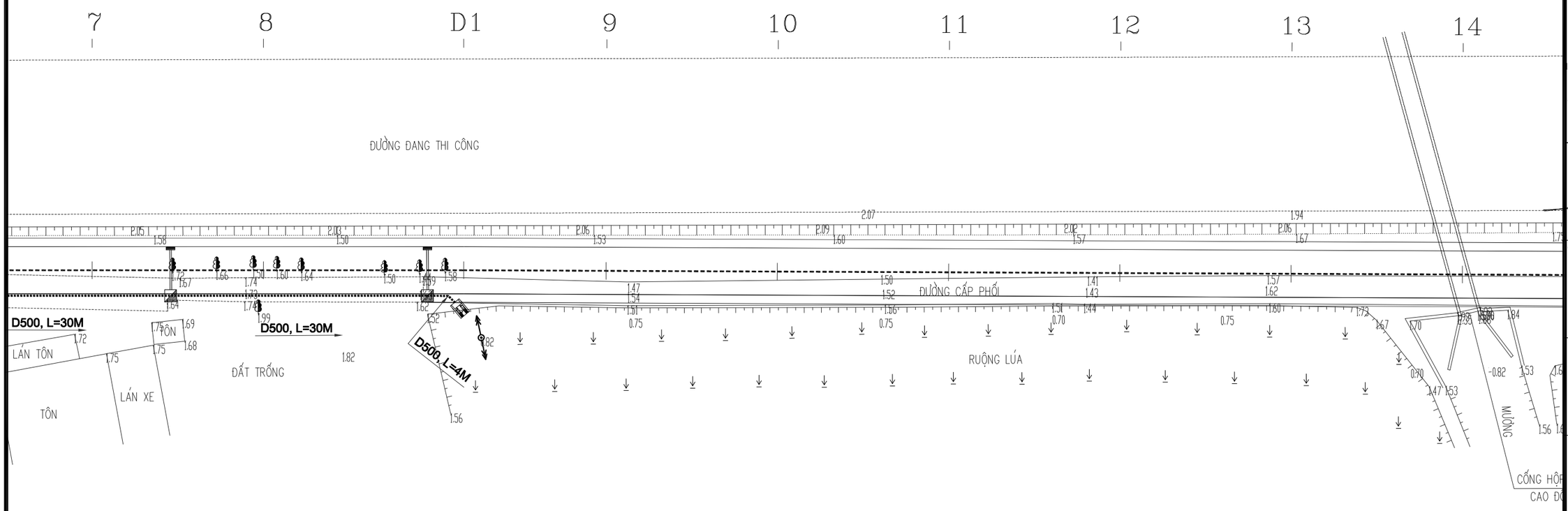

DỰ ÁN - PROJECT:

CẢI TẠO, SỬA CHỮA TUYẾN ĐƯỜNG TỪ ĐƯỜNG 404 QUA GIÁY ĐINH ĐẠT ĐẾN CẦU ÔNG NGỰ

HẠNG MỤC - ITEM:

THOÁT NƯỚC

CHỦ ĐẦU TƯ - CLIENT

PHÒNG KINH TẾ
XÃ KIẾN HƯNG

CƠ QUAN THIẾT KẾ - DESIGN COMPANY

THUAN THIEN C.I.A JSC

CÔNG TY CỔ PHẦN TƯ VẤN THIẾT KẾ VÀ ĐẦU TƯ XÂY DỰNG THUẬN THIÊN
THUAN THIEN CONSTRUCTION INVESTMENT AND DESIGN CONSULTING JOINT STOCK COMPANY

ĐC : SỐ N7A, TỔ DÂN PHỐ 16, P.THÀNH TÔ
QUẬN HẢI AN, TP. HẢI PHÒNG

EMAIL : THUANTHIEN@GMAIL.COM

GIÁM ĐỐC - DIRECTOR

KS. ĐINH CÔNG TOÀN

CHỦ NHIỆM THIẾT KẾ - CHIEF OF DESIGN

TRẦN VĂN TUẤN

CHỦ TRÌ THIẾT KẾ - DESIGNED BY

HÀ THỊ NGỌC

THIẾT KẾ - DRAWN BY

NGUYỄN ĐÌNH VANG

KIỂM TRA- CHEKC BY

HÀ THỊ NGỌC

TÊN BẢN VẼ - DRAWING TITLE

BÌNH ĐỒ THIẾT KẾ THOÁT NƯỚC

GIAI ĐOẠN DESIGN STAGE	TKTC
HOÀN THÀNH ISSUE DATE	...../ 2026
TỶ LỆ SCALE	1/500
BẢN VẼ SỐ DRAWING NO.	02/08

BÌNH ĐỒ THIẾT KẾ THOÁT NƯỚC

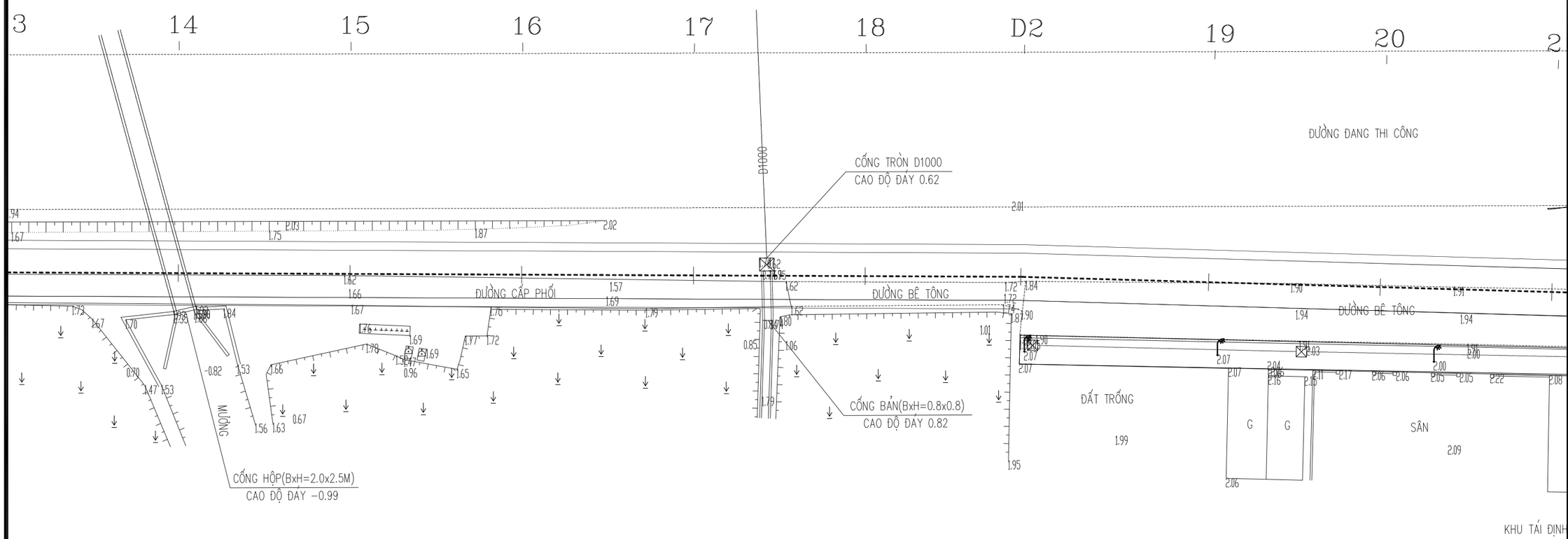

DỰ ÁN - PROJECT:

CẢI TẠO, SỬA CHỮA TUYẾN ĐƯỜNG TỪ ĐƯỜNG 404 QUA GIÁY ĐINH ĐẠT ĐẾN CẦU ÔNG NGỰ

HẠNG MỤC - ITEM:

THOÁT NƯỚC

CHỦ ĐẦU TƯ - CLIENT

PHÒNG KINH TẾ
XÃ KIẾN HƯNG

CƠ QUAN THIẾT KẾ - DESIGN COMPANY

THUAN THIEN C.I.A JSC

CÔNG TY CỔ PHẦN TƯ VẤN THIẾT KẾ VÀ ĐẦU TƯ XÂY DỰNG THUẬN THIÊN
THUAN THIEN CONSTRUCTION INVESTMENT AND DESIGN CONSULTING JOINT STOCK COMPANY

ĐC : SỐ N7A, TỔ DÂN PHỐ 16, P.THÀNH TÔ QUẬN HẢI AN, TP. HẢI PHÒNG

EMAIL : THUANTHIEN@GMAIL.COM

GIÁM ĐỐC - DIRECTOR

KS. ĐINH CÔNG TOÀN

CHỦ NHIỆM THIẾT KẾ - CHIEF OF DESIGN

TRẦN VĂN TUẤN

CHỦ TRÌ THIẾT KẾ - DESIGNED BY

HÀ THỊ NGỌC

THIẾT KẾ - DRAWN BY

NGUYỄN ĐÌNH VANG

KIỂM TRA- CHEKC BY

HÀ THỊ NGỌC

TÊN BẢN VẼ - DRAWING TITLE

BÌNH ĐỒ THIẾT KẾ THOÁT NƯỚC

GIAI ĐOẠN DESIGN STAGE	TKTC
HOÀN THÀNH ISSUE DATE	...../ 2026
TỶ LỆ SCALE	1/500
BẢN VẼ SỐ DRAWING NO.	03/08

BÌNH ĐỒ THIẾT KẾ THOÁT NƯỚC

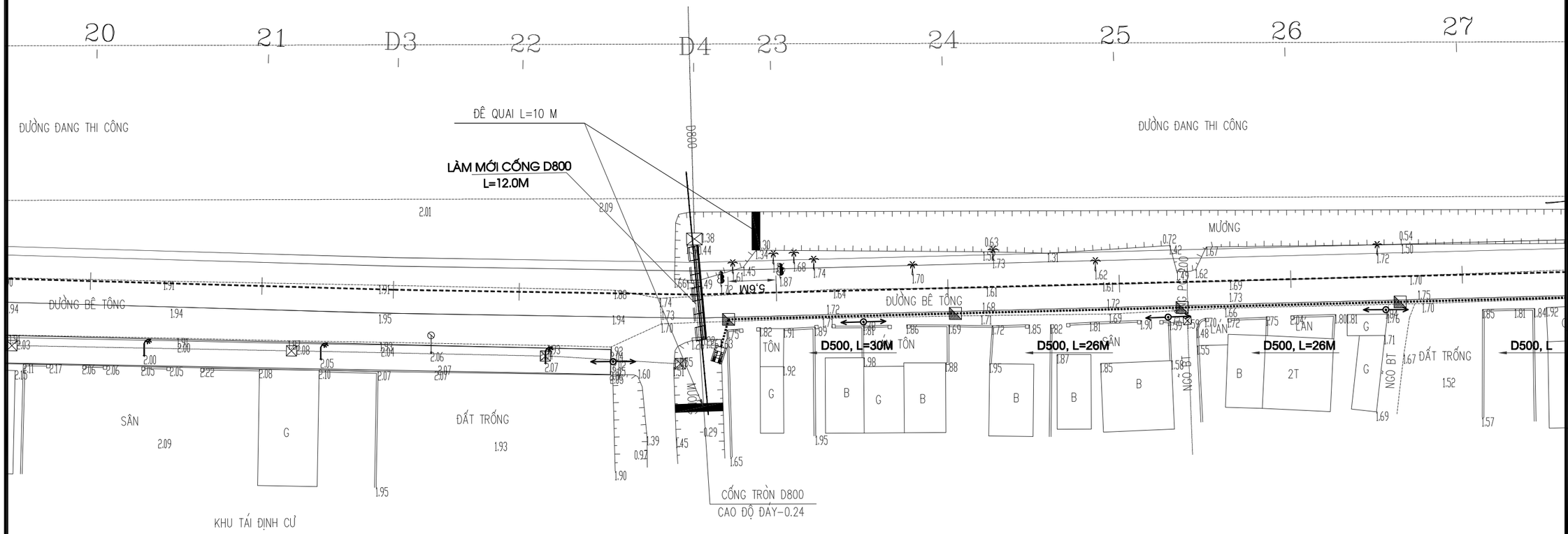

DỰ ÁN - PROJECT:

CẢI TẠO, SỬA CHỮA TUYẾN ĐƯỜNG TỪ ĐƯỜNG 404 QUA GIÁY ĐINH ĐẠT ĐẾN CẦU ÔNG NGỰ

HẠNG MỤC - ITEM:

THOÁT NƯỚC

CHỦ ĐẦU TƯ - CLIENT

PHÒNG KINH TẾ

XÃ KIẾN HƯNG

CƠ QUAN THIẾT KẾ - DESIGN COMPANY

THUAN THIEN C.I.A JSC

CÔNG TY CỔ PHẦN TƯ VẤN THIẾT KẾ VÀ ĐẦU TƯ XÂY DỰNG THUẬN THIÊN
THUAN THIEN CONSTRUCTION INVESTMENT AND DESIGN CONSULTING JOINT STOCK COMPANY

ĐC : SỐ N7A, TỔ DÂN PHỐ 16, P.THÀNH TÔ QUẬN HẢI AN, TP. HẢI PHÒNG

EMAIL : THUANTHIEN@GMAIL.COM

GIÁM ĐỐC - DIRECTOR

KS. ĐINH CÔNG TOÀN

CHỦ NHIỆM THIẾT KẾ - CHIEF OF DESIGN

TRẦN VĂN TUẤN

CHỦ TRÌ THIẾT KẾ - DESIGNED BY

HÀ THỊ NGỌC

THIẾT KẾ - DRAWN BY

NGUYỄN ĐÌNH VANG

KIỂM TRA- CHEKC BY

HÀ THỊ NGỌC

TÊN BẢN VẼ - DRAWING TITLE

BÌNH ĐỒ THIẾT KẾ THOÁT NƯỚC

GIAI ĐOẠN DESIGN STAGE	TKTC
HOÀN THÀNH ISSUE DATE	...../ 2026
TỶ LỆ SCALE	1/500
BẢN VẼ SỐ DRAWING NO.	04/08

BÌNH ĐỒ THIẾT KẾ THOÁT NƯỚC

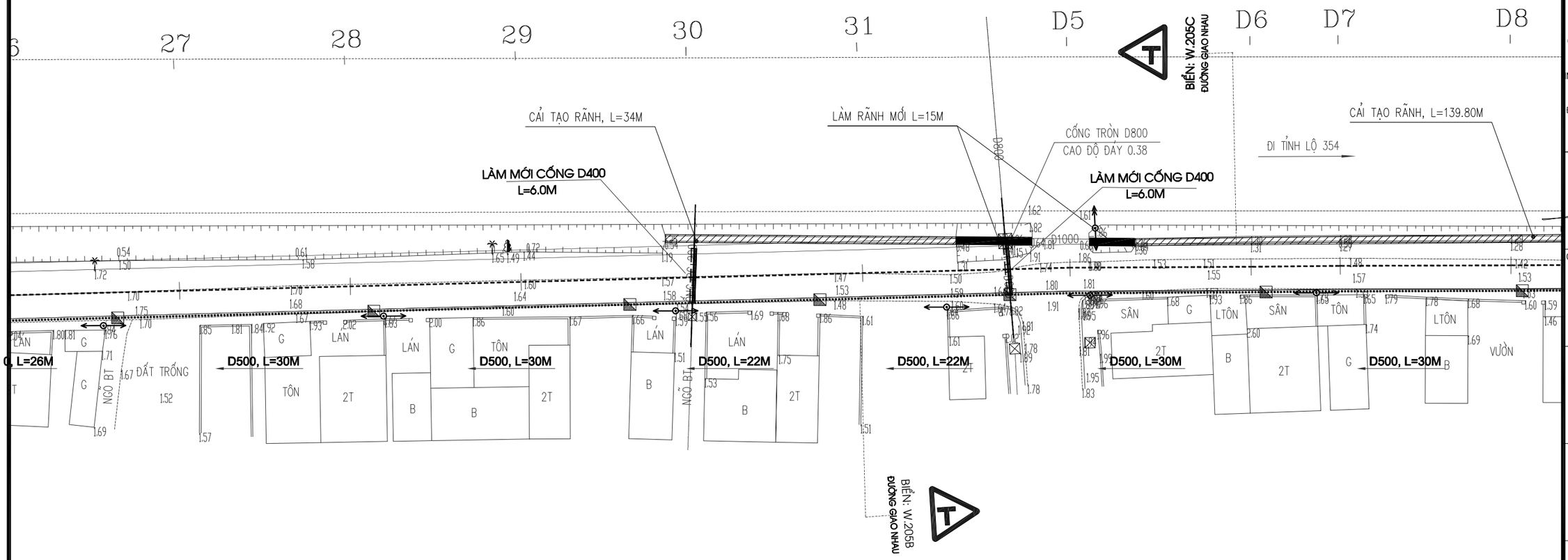

DỰ ÁN - PROJECT:

CẢI TẠO, SỬA CHỮA TUYẾN ĐƯỜNG TỪ ĐƯỜNG 404 QUA GIÁY ĐINH ĐẠT ĐẾN CẦU ÔNG NGỰ

HẠNG MỤC - ITEM:

THOÁT NƯỚC

CHỦ ĐẦU TƯ - CLIENT

PHÒNG KINH TẾ

XÃ KIẾN HƯNG

CƠ QUAN THIẾT KẾ - DESIGN COMPANY

THUAN THIEN C.I.A JSC

CÔNG TY CỔ PHẦN TƯ VẤN THIẾT KẾ VÀ ĐẦU TƯ XÂY DỰNG THUẬN THIÊN
THUAN THIEN CONSTRUCTION INVESTMENT AND DESIGN CONSULTING JOINT STOCK COMPANY

ĐC : SỐ N7A, TỔ DÂN PHỐ 16, P.THÀNH TÔ QUẬN HẢI AN, TP. HẢI PHÒNG

EMAIL : THUANTHIEN@GMAIL.COM

GIÁM ĐỐC - DIRECTOR

KS. ĐINH CÔNG TOÀN

CHỦ NHIỆM THIẾT KẾ - CHIEF OF DESIGN

TRẦN VĂN TUẤN

CHỦ TRÌ THIẾT KẾ - DESIGNED BY

HÀ THỊ NGỌC

THIẾT KẾ - DRAWN BY

NGUYỄN ĐÌNH VANG

KIỂM TRA- CHEKC BY

HÀ THỊ NGỌC

TÊN BẢN VẼ - DRAWING TITLE

BÌNH ĐỒ THIẾT KẾ THOÁT NƯỚC

GIAI ĐOẠN DESIGN STAGE	TKTC
HOÀN THÀNH ISSUE DATE	...../ 2026
TỶ LỆ SCALE	1/500
BẢN VẼ SỐ DRAWING NO.	05/08

BÌNH ĐỒ THIẾT KẾ THOÁT NƯỚC

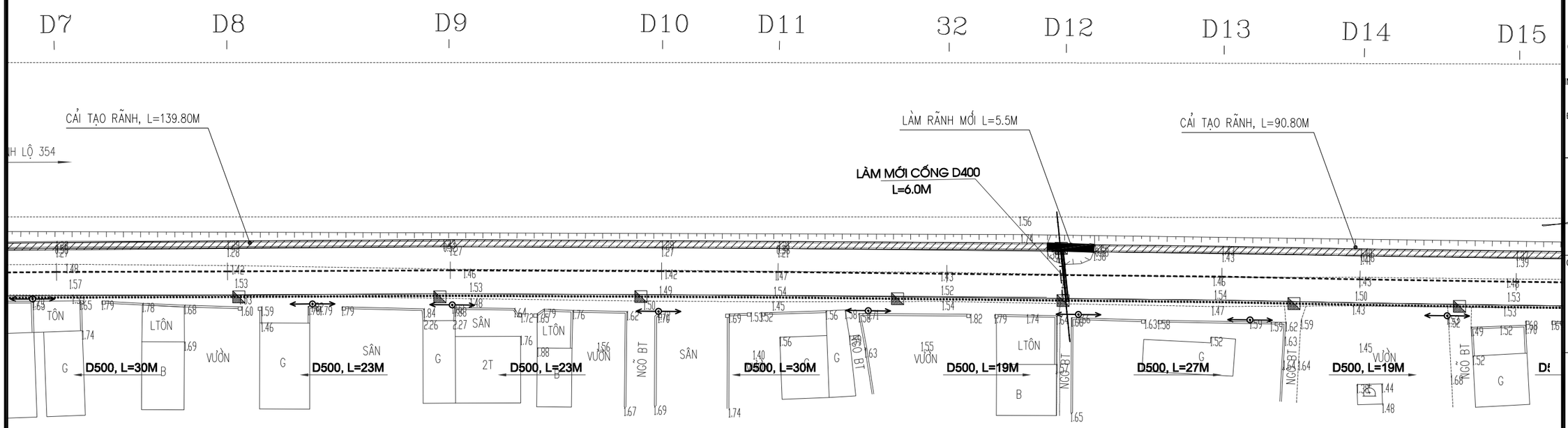

DỰ ÁN - PROJECT:

CẢI TẠO, SỬA CHỮA TUYẾN ĐƯỜNG TỪ ĐƯỜNG 404 QUA GIÁY ĐINH ĐẠT ĐẾN CẦU ÔNG NGỰ

HẠNG MỤC - ITEM:

THOÁT NƯỚC

CHỦ ĐẦU TƯ - CLIENT

PHÒNG KINH TẾ

XÃ KIẾN HƯNG

CƠ QUAN THIẾT KẾ - DESIGN COMPANY

THUAN THIEN C.I.A JSC

CÔNG TY CỔ PHẦN TƯ VẤN THIẾT KẾ VÀ ĐẦU TƯ XÂY DỰNG THUẬN THIÊN
THUAN THIEN CONSTRUCTION INVESTMENT AND DESIGN CONSULTING JOINT STOCK COMPANY

ĐC : SỐ N7A, TỔ DÂN PHỐ 16, P.THÀNH TÔ QUẬN HẢI AN, TP. HẢI PHÒNG

EMAIL : THUANTHIEN@GMAIL.COM

GIÁM ĐỐC - DIRECTOR

KS. ĐINH CÔNG TOÀN

CHỦ NHIỆM THIẾT KẾ - CHIEF OF DESIGN

TRẦN VĂN TUẤN

CHỦ TRÌ THIẾT KẾ - DESIGNED BY

HÀ THỊ NGỌC

THIẾT KẾ - DRAWN BY

NGUYỄN ĐÌNH VANG

KIỂM TRA- CHEKC BY

HÀ THỊ NGỌC

TÊN BẢN VẼ - DRAWING TITLE

BÌNH ĐỒ THIẾT KẾ THOÁT NƯỚC

GIAI ĐOẠN DESIGN STAGE	TKTC
HOÀN THÀNH ISSUE DATE	...../ 2026
TỶ LỆ SCALE	1/500
BẢN VẼ SỐ DRAWING NO.	06/08

BÌNH ĐỒ THIẾT KẾ THOÁT NƯỚC

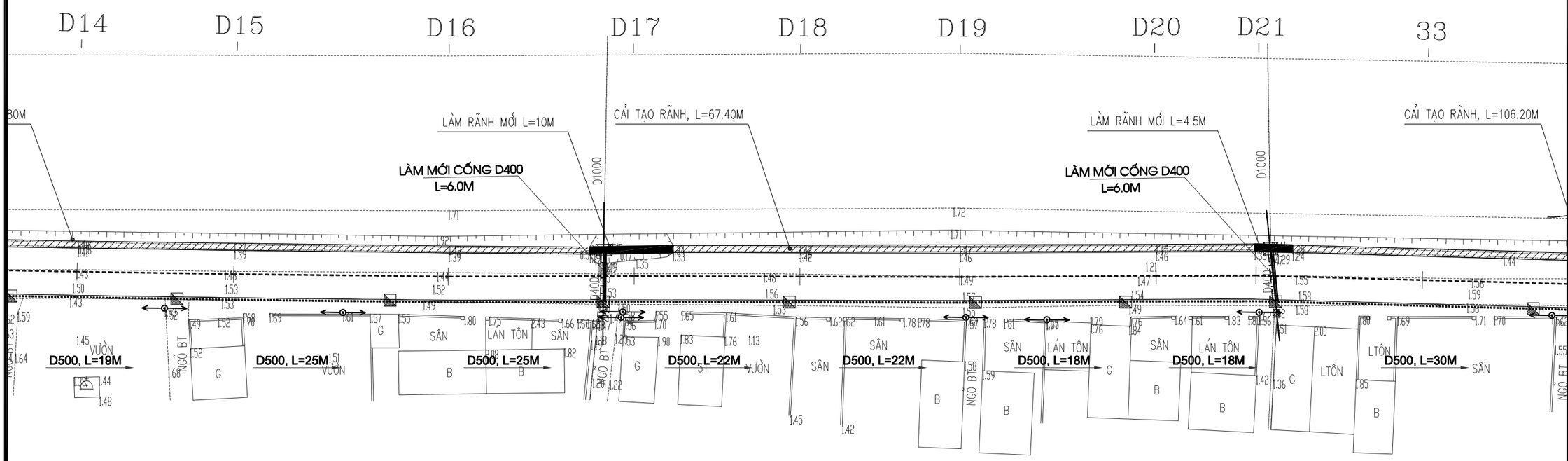

DỰ ÁN - PROJECT:

CẢI TẠO, SỬA CHỮA TUYẾN ĐƯỜNG TỪ ĐƯỜNG 404 QUA GIÁY ĐINH ĐẠT ĐẾN CẦU ÔNG NGỰ

HẠNG MỤC - ITEM:

THOÁT NƯỚC

CHỦ ĐẦU TƯ - CLIENT

PHÒNG KINH TẾ
XÃ KIẾN HƯNG

CƠ QUAN THIẾT KẾ - DESIGN COMPANY

THUAN THIEN C.I.A JSC

CÔNG TY CỔ PHẦN TƯ VẤN THIẾT KẾ VÀ ĐẦU TƯ XÂY DỰNG THUẬN THIÊN
THUAN THIEN CONSTRUCTION INVESTMENT AND DESIGN CONSULTING JOINT STOCK COMPANY

ĐC : SỐ N7A, TỔ DÂN PHỐ 16, P.THÀNH TÔ QUẬN HẢI AN, TP. HẢI PHÒNG

EMAIL : THUANTHIEN@GMAIL.COM

GIÁM ĐỐC - DIRECTOR

KS. ĐINH CÔNG TOÀN

CHỦ NHIỆM THIẾT KẾ - CHIEF OF DESIGN

TRẦN VĂN TUẤN

CHỦ TRÌ THIẾT KẾ - DESIGNED BY

HÀ THỊ NGỌC

THIẾT KẾ - DRAWN BY

NGUYỄN ĐÌNH VANG

KIỂM TRA- CHEKC BY

HÀ THỊ NGỌC

TÊN BẢN VẼ - DRAWING TITLE

BÌNH ĐỒ THIẾT KẾ THOÁT NƯỚC

GIAI ĐOẠN DESIGN STAGE	TKTC
HOÀN THÀNH ISSUE DATE	...../ 2026
TỶ LỆ SCALE	1/500
BẢN VẼ SỐ DRAWING NO.	07/08

BÌNH ĐỒ THIẾT KẾ THOÁT NƯỚC

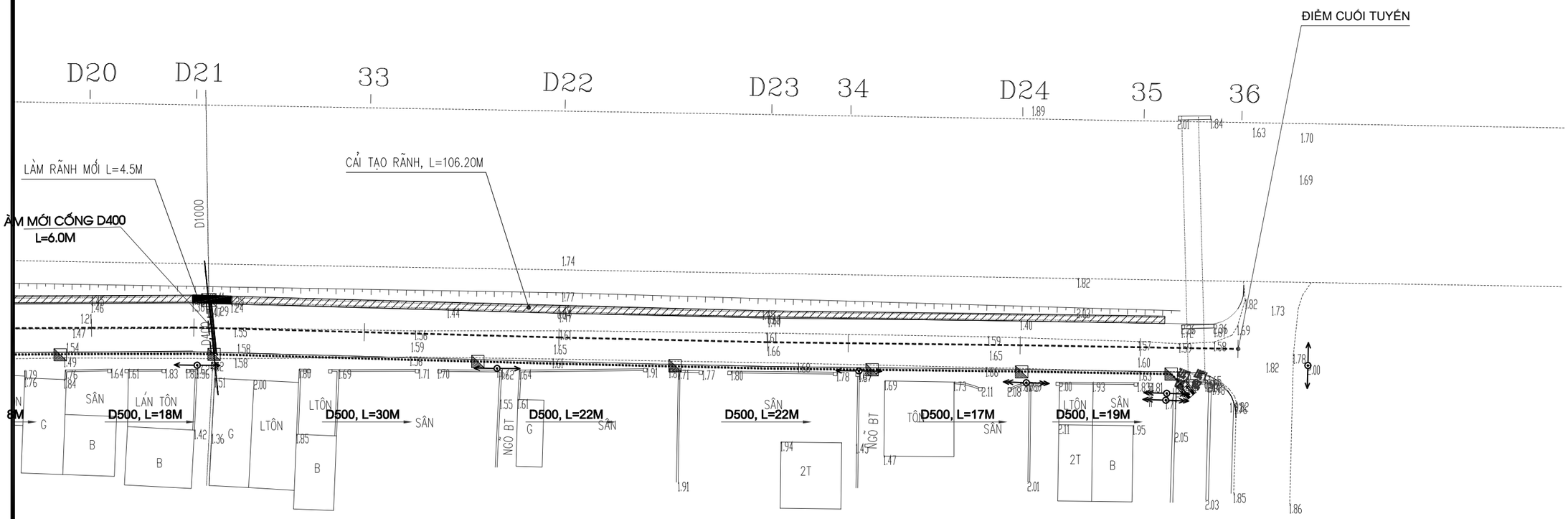

DỰ ÁN - PROJECT:

CẢI TẠO, SỬA CHỮA TUYẾN ĐƯỜNG TỪ ĐƯỜNG 404 QUA GIÁY ĐINH ĐẠT ĐẾN CẦU ÔNG NGỰ

HẠNG MỤC - ITEM:

THOÁT NƯỚC

CHỦ ĐẦU TƯ - CLIENT

PHÒNG KINH TẾ
XÃ KIẾN HƯNG

CƠ QUAN THIẾT KẾ - DESIGN COMPANY

THUAN THIEN C.I.A JSC

CÔNG TY CỔ PHẦN TƯ VẤN THIẾT KẾ VÀ ĐẦU TƯ XÂY DỰNG THUẬN THIÊN
THUAN THIEN CONSTRUCTION INVESTMENT AND DESIGN CONSULTING JOINT STOCK COMPANY

ĐC : SỐ N7A, TỔ DÂN PHỐ 16, P.THÀNH TÔ QUẬN HẢI AN, TP. HẢI PHÒNG

EMAIL : THUANTHIEN@GMAIL.COM

GIÁM ĐỐC - DIRECTOR

KS. ĐINH CÔNG TOÀN

CHỦ NHIỆM THIẾT KẾ - CHIEF OF DESIGN

TRẦN VĂN TUẤN

CHỦ TRÌ THIẾT KẾ - DESIGNED BY

HÀ THỊ NGỌC

THIẾT KẾ - DRAWN BY

NGUYỄN ĐÌNH VANG

KIỂM TRA- CHEKC BY

HÀ THỊ NGỌC

TÊN BẢN VẼ - DRAWING TITLE

BÌNH ĐỒ THIẾT KẾ THOÁT NƯỚC

GIAI ĐOẠN DESIGN STAGE	TKTC
HOÀN THÀNH ISSUE DATE	...../ 2026
TỶ LỆ SCALE	1/500
BẢN VẼ SỐ DRAWING NO.	08/08

TRẮC DỌC THIẾT KẾ THOÁT NƯỚC

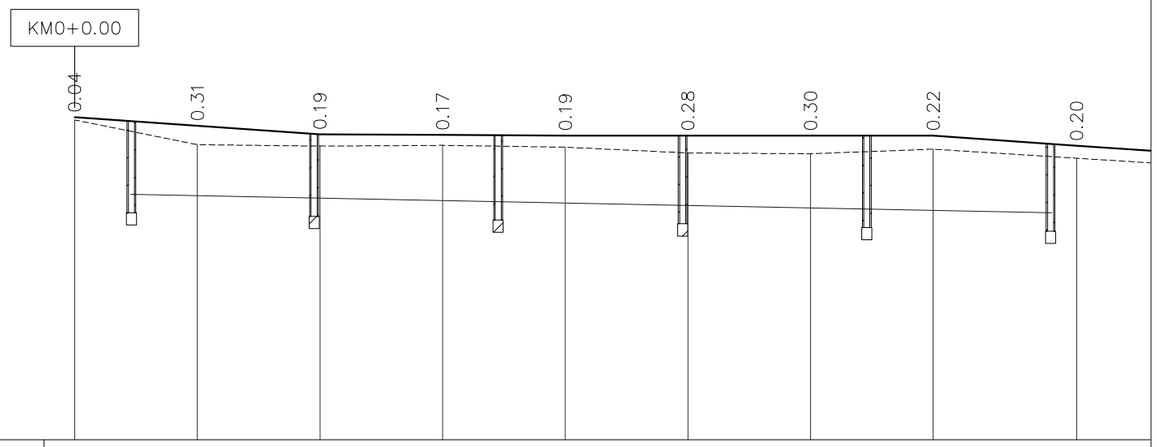

Cao độ đỉnh rãnh	2.26	2.12	1.98	1.97	1.96	1.96	1.96	1.96	1.79
Cao độ tự nhiên	2.21	1.81	1.78	1.80	1.77	1.67	1.66	1.74	1.59
Độ dốc đáy cống dọc		0.20% 150.14							
Cao độ đáy cống dọc	1.00	0.98	0.94	0.90	0.86	0.82	0.78	0.74	0.70
Chiều cao cống dọc	1.12	1.14	1.04	1.07	1.10	1.14	1.18	1.22	1.26
Tên hố ga	HG1		HG2		HG3		HG4		HG5		HG6
Khoảng cách lẻ hố ga		30.00		30.00		30.00		30.00		30.00	
Cao độ đáy hố ga	0.70		0.64		0.58		0.52		0.46		0.40
Khoảng cách cộng dồn	0.00	20.00	40.00	60.00	80.00	100.00	120.00	140.00	163.38
Tên cọc	1	2	3	4	5	6	7	8	D1

DỰ ÁN - PROJECT:

CẢI TẠO, SỬA CHỮA TUYẾN ĐƯỜNG TỪ ĐƯỜNG 404 QUA GIÁY ĐINH ĐẠT ĐẾN CẦU ÔNG NGỰ

HẠNG MỤC - ITEM:

THOÁT NƯỚC

CHỦ ĐẦU TƯ - CLIENT

PHÒNG KINH TẾ
XÃ KIẾN HƯNG

CƠ QUAN THIẾT KẾ - DESIGN COMPANY

THUAN THIEN C.I.A JSC

CÔNG TY CỔ PHẦN TƯ VẤN THIẾT KẾ VÀ ĐẦU TƯ XÂY DỰNG THUẬN THIÊN
THUAN THIEN CONSTRUCTION INVESTMENT AND DESIGN CONSULTING JOINT STOCK COMPANY

ĐC : SỐ N7A, TỔ DÂN PHỐ 16, P.THÀNH TÔ QUẬN HẢI AN, TP. HẢI PHÒNG

EMAIL : THUANTHIEN@GMAIL.COM

GIÁM ĐỐC - DIRECTOR

KS. ĐINH CÔNG TOÀN

CHỦ NHIỆM THIẾT KẾ - CHIEF OF DESIGN

TRẦN VĂN TUẤN

CHỦ TRÌ THIẾT KẾ - DESIGNED BY

HÀ THỊ NGỌC

THIẾT KẾ - DRAWN BY

NGUYỄN ĐÌNH VANG

KIỂM TRA- CHEKC BY

HÀ THỊ NGỌC

TÊN BẢN VẼ - DRAWING TITLE

TRẮC DỌC THOÁT NƯỚC

GIAI ĐOẠN DESIGN STAGE	TKTC
HOÀN THÀNH ISSUE DATE	...../ 2026
TỶ LỆ SCALE	**1/1000,1/100**
BẢN VẼ SỐ DRAWING NO.	TD - 1/4

TRẮC DỌC THIẾT KẾ THOÁT NƯỚC

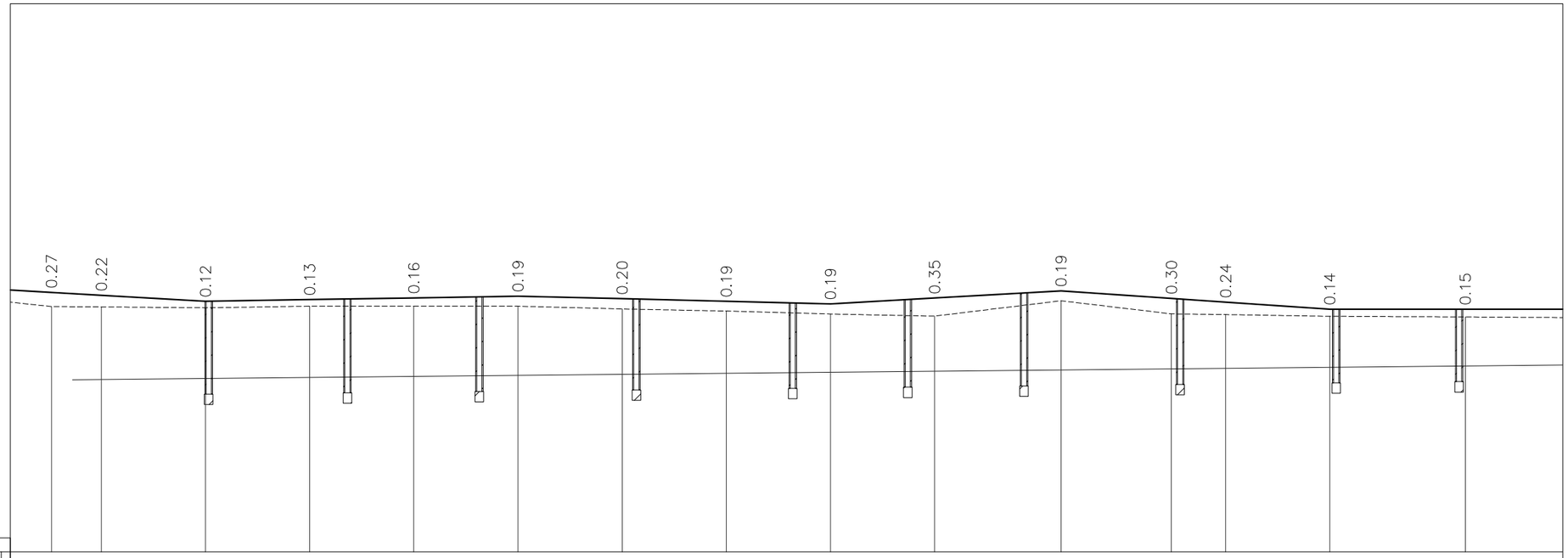

| | | |

TRẮC DỌC THIẾT KẾ THOÁT NƯỚC

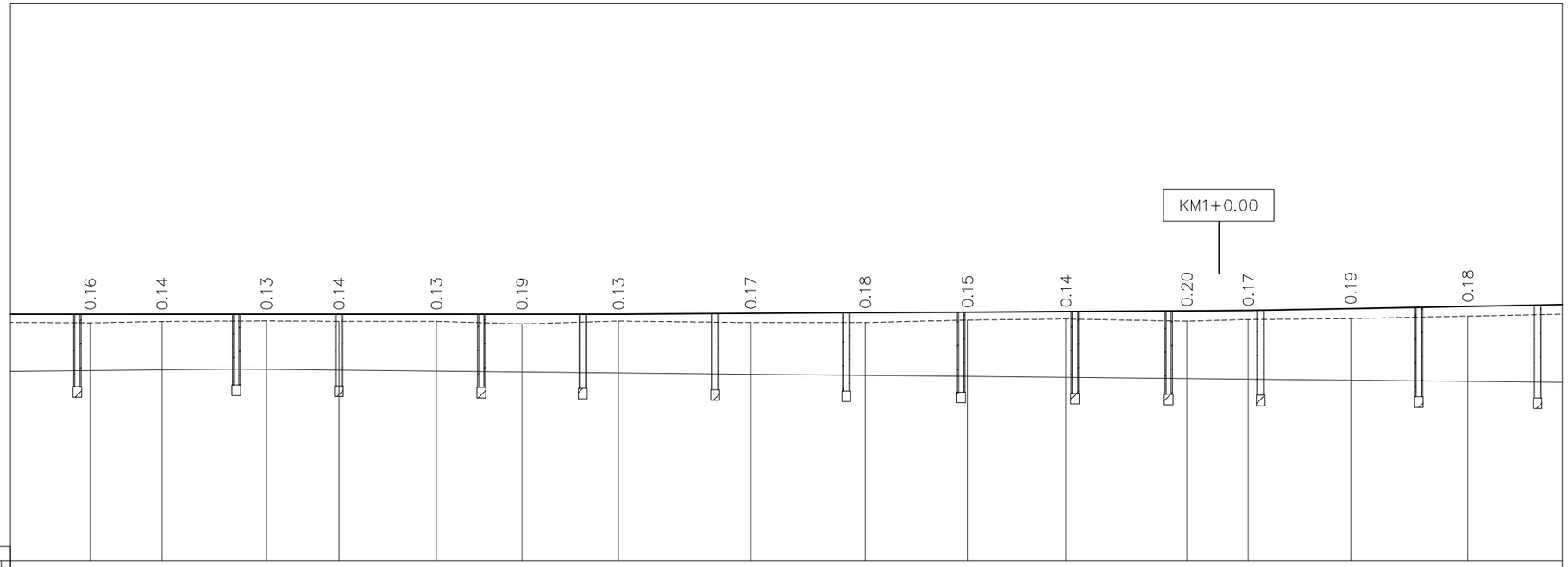

Cao độ đỉnh rãnh	1.66	1.66	1.66	1.66	1.66	1.66	1.66	1.67	1.68	1.70	1.71	1.72	1.73	1.76	1.80
Cao độ tự nhiên	1.49	1.52	1.53	1.52	1.53	1.47	1.53	1.50	1.51	1.55	1.57	1.52	1.56	1.57	1.62
Độ dốc đáy cống dọc	0.10% 309.89
Cao độ đáy cống dọc	0.59	0.61	0.61	0.60	0.58	0.57	0.55	0.52	0.50	0.48	0.46	0.44	0.43	0.41	0.39
Chiều cao cống dọc	1.06	1.05	1.04	1.06	1.07	1.09	1.11	1.15	1.18	1.21	1.24	1.28	1.30	1.35	1.42
Tên hố ga	HG18	HG19	HG20	HG21	HG22	HG23	HG24	HG25	HG26	HG27	HG28	HG29	HG30
Khoảng cách lẻ hố ga	.00	30.00	19.00	27.00	19.00	25.00	25.00	22.00	22.00	18.00	17.00	30.00	22.00
Cao độ đáy hố ga	0.29	0.32	0.30	0.27	0.25	0.23	0.20	0.18	0.16	0.14	0.13	0.10	0.07
Khoảng cách cộng dồn	786.65	800.24	819.98	833.68	852.12	868.27	886.53	911.53	933.18	952.49	971.12	993.98	1005.58	1024.94	1047.06
Tên cọc	D10	D11	32	D12	D13	D14	D15	D16	D17	D18	D19	D20	D21	33	D22

DỰ ÁN - PROJECT:

CẢI TẠO, SỬA CHỮA TUYẾN ĐƯỜNG TỪ ĐƯỜNG 404 QUA GIÁY ĐINH ĐẠT ĐẾN CẦU ÔNG NGỰ

HẠNG MỤC - ITEM:

THOÁT NƯỚC

CHỦ ĐẦU TƯ - CLIENT

PHÒNG KINH TẾ
XÃ KIẾN HƯNG

CƠ QUAN THIẾT KẾ - DESIGN COMPANY

THUAN THIEN C.I.A JSC

CÔNG TY CỔ PHẦN TƯ VẤN THIẾT KẾ VÀ ĐẦU TƯ XÂY DỰNG THUẬN THIÊN
THUAN THIEN CONSTRUCTION INVESTMENT AND DESIGN CONSULTING JOINT STOCK COMPANY

ĐC : SỐ N7A, TỔ DÂN PHỐ 16, P.THÀNH TÔ QUẬN HẢI AN, TP. HẢI PHÒNG

EMAIL : THUANTHIEN@GMAIL.COM

GIÁM ĐỐC - DIRECTOR

KS. ĐINH CÔNG TOÀN

CHỦ NHIỆM THIẾT KẾ - CHIEF OF DESIGN

TRẦN VĂN TUẤN

CHỦ TRÌ THIẾT KẾ - DESIGNED BY

HÀ THỊ NGỌC

THIẾT KẾ - DRAWN BY

NGUYỄN ĐÌNH VANG

KIỂM TRA- CHEKC BY

HÀ THỊ NGỌC

TÊN BẢN VẼ - DRAWING TITLE

TRẮC DỌC THOÁT NƯỚC

GIAI ĐOẠN DESIGN STAGE	TKTC
HOÀN THÀNH ISSUE DATE	...../ 2026
TỶ LỆ SCALE	1/1000,1/100
BẢN VẼ SỐ DRAWING NO.	TD - 3/4

TRẮC DỌC THIẾT KẾ THOÁT NƯỚC

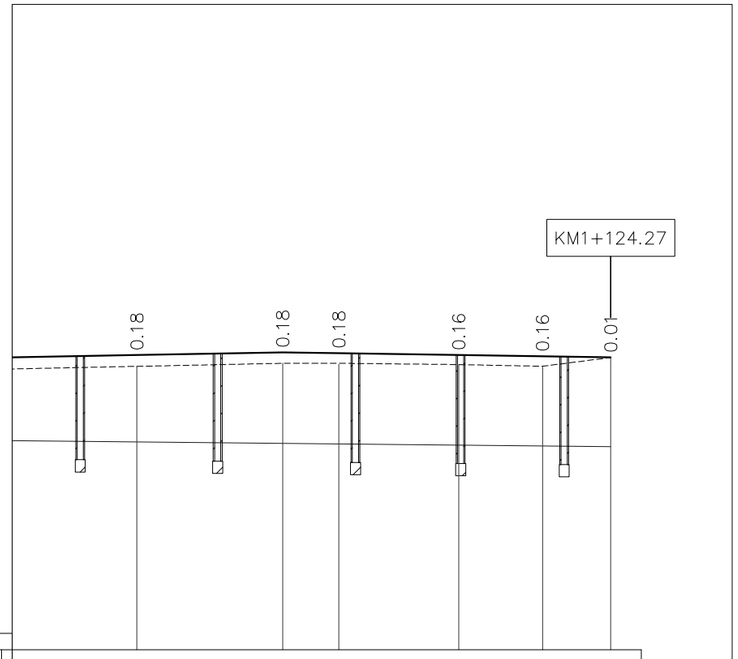

Cao độ đỉnh rãnh	1.80	1.85	1.83	1.80	1.78	1.77
Cao độ tự nhiên	1.62	1.67	1.65	1.65	1.62	1.76
Độ dốc đáy cống dọc						
Cao độ đáy cống dọc	0.39	0.36	0.35	0.33	0.32	0.31
Chiều cao cống dọc	1.42	1.48	1.48	1.47	1.46	1.46
Tên hố ga	HG29	HG30	HG31	HG32	HG33	
Khoảng cách lẻ hố ga	22.00	22.00	17.00	17.00		
Cao độ đáy hố ga	0.10	0.07	0.05	0.03	0.02	
Khoảng cách cộng dồn	1047.06	1070.83	1079.97	1099.51	1113.16	1124.27
Tên cọc	D22	D23	34	D24	35	36

DỰ ÁN - PROJECT:

CẢI TẠO, SỬA CHỮA TUYẾN ĐƯỜNG TỪ ĐƯỜNG 404 QUA GIÁY ĐINH ĐẠT ĐẾN CẦU ÔNG NGỰ

HẠNG MỤC - ITEM:

THOÁT NƯỚC

CHỦ ĐẦU TƯ - CLIENT

PHÒNG KINH TẾ
XÃ KIẾN HƯNG

CƠ QUAN THIẾT KẾ - DESIGN COMPANY

THUAN THIEN C.I.A JSC

CÔNG TY CỔ PHẦN TƯ VẤN THIẾT KẾ VÀ ĐẦU TƯ XÂY DỰNG THUẬN THIÊN
THUAN THIEN CONSTRUCTION INVESTMENT AND DESIGN CONSULTING JOINT STOCK COMPANY

ĐC : SỐ N7A, TỔ DÂN PHỐ 16, P.THÀNH TÔ QUẬN HẢI AN, TP. HẢI PHÒNG

EMAIL : THUANTHIEN@GMAIL.COM

GIÁM ĐỐC - DIRECTOR

KS. ĐINH CÔNG TOẢN

CHỦ NHIỆM THIẾT KẾ - CHIEF OF DESIGN

TRẦN VĂN TUẤN

CHỦ TRÌ THIẾT KẾ - DESIGNED BY

HÀ THỊ NGỌC

THIẾT KẾ - DRAWN BY

NGUYỄN ĐÌNH VANG

KIỂM TRA- CHEKC BY

HÀ THỊ NGỌC

TÊN BẢN VẼ - DRAWING TITLE

TRẮC DỌC THOÁT NƯỚC

GIAI ĐOẠN DESIGN STAGE	TKTC
HOÀN THÀNH ISSUE DATE	...../ 2026
TỶ LỆ SCALE	**1/1000,1/100**
BẢN VẼ SỐ DRAWING NO.	TD - 4/4

CHI TIẾT GA LOẠI 1

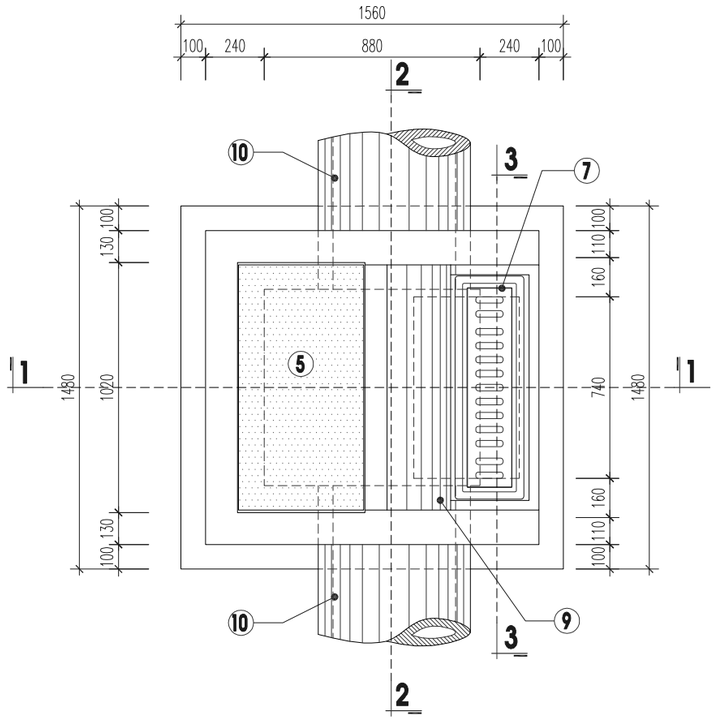

MẶT BẰNG GA

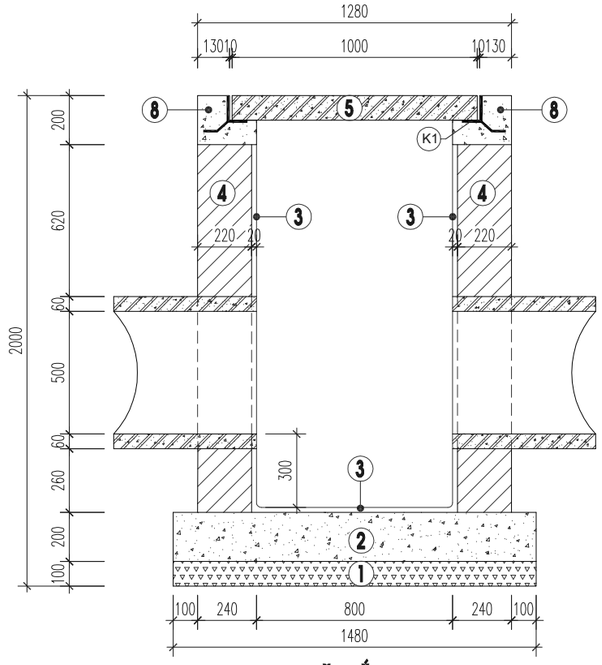

MẶT CẮT 2-2

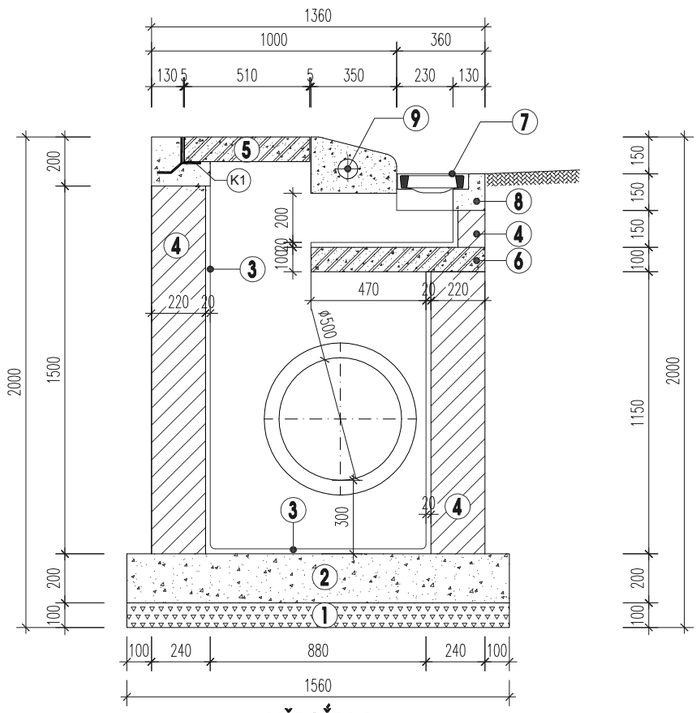

MẶT CẮT 1-1

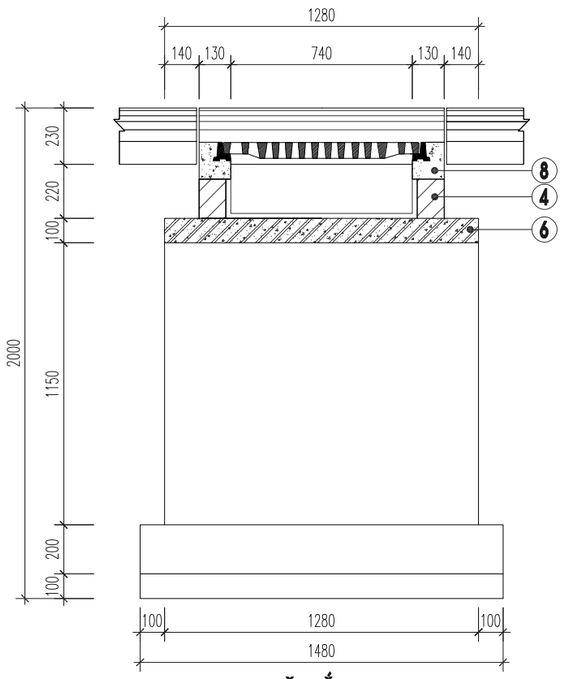

MẶT CẮT 3-3

GHI CHÚ:

1. BÊ TÔNG LÓT MÓNG ĐÁ 4X6, M100
2. BÊ TÔNG MÓNG ĐÁ 2X4, M200
3. TRÁT, LÁNG VXM M75#, DÀY 2CM
4. XÂY GẠCH KHÔNG NUNG VXM M75
5. BÊ TÔNG TẤM ĐAN BTCT ĐÁ 1X2, M250
6. BÊ TÔNG CỬA THU ĐÁ 1X2, M250
7. LƯỚI CHẮN RÁC COMPOSITE 850X260–250KN
8. BÊTÔNG XM M250 ĐÁ 1X2 ĐỔ TẠI CHỖ
9. VIÊN VỈA VÁT ĐÚC SẴN KÍCH THƯỚC: 350X230X1000
10. CỐNG D500

+ CỐT THÉP SỬ DỤNG THÉP AI (D<=10), AII (D>10).

DỰ ÁN - PROJECT:

CẢI TẠO, SỬA CHỮA TUYẾN ĐƯỜNG TỪ ĐƯỜNG 404 QUA GIÀY ĐINH ĐẠT ĐẾN CẦU ÔNG NGỰ

HẠNG MỤC - ITEM:

THOÁT NƯỚC

CHỦ ĐẦU TƯ - CLIENT

PHÒNG KINH TẾ
XÃ KIẾN HƯNG

CƠ QUAN THIẾT KẾ - DESIGN COMPANY

THUAN THIEN C.I.A JSC

CÔNG TY CỔ PHẦN TƯ VẤN THIẾT KẾ VÀ ĐẦU TƯ XÂY DỰNG THUẬN THIÊN
THUAN THIEN CONSTRUCTION INVESTMENT AND DESIGN CONSULTING JOINT STOCK COMPANY

ĐC : SỐ N7A, TỔ DÂN PHỐ 16, P.THÀNH TÔ, QUẬN HẢI AN, TP. HẢI PHÒNG

EMAIL : THUANTHIEN@GMAIL.COM

GIÁM ĐỐC - DIRECTOR

KS. ĐINH CÔNG TOÀN

CHỦ NHIỆM THIẾT KẾ - CHIEF OF DESIGN

TRẦN VĂN TUẤN

CHỦ TRÌ THIẾT KẾ - DESIGNED BY

HÀ THỊ NGỌC

THIẾT KẾ - DRAWN BY

NGUYỄN ĐÌNH VANG

KIỂM TRA- CHEKC BY

HÀ THỊ NGỌC

TÊN BẢN VẼ - DRAWING TITLE

CHI TIẾT GA THU NƯỚC

GIAI ĐOẠN DESIGN STAGE	TKTC
HOÀN THÀNH ISSUE DATE	...../ 2026
TỶ LỆ SCALE	
BẢN VẼ SỐ DRAWING NO.	CT- 01

CHI TIẾT HỐ GA

CẤU TẠO TẤM ĐAN 6

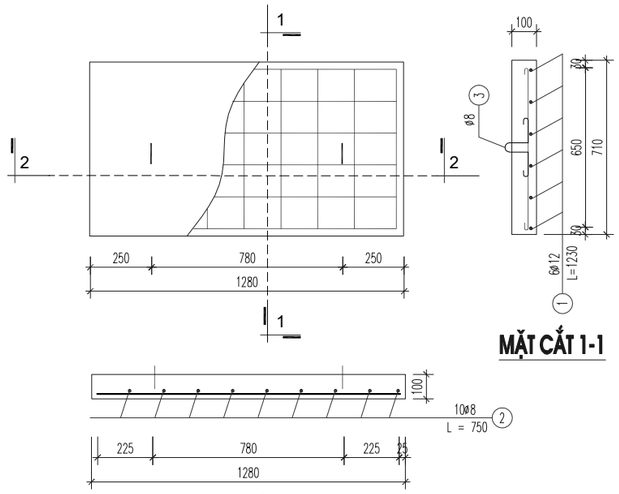

MẶT CẮT 1-1

MẶT CẮT 2 - 2

CẤU TẠO TẤM ĐAN 5

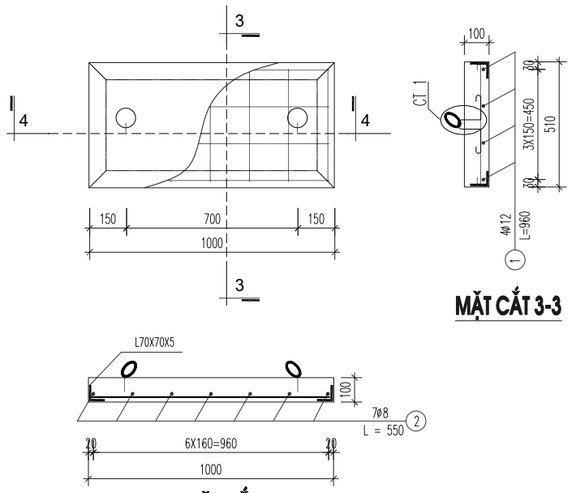

MẶT CẮT 3-3

MẶT CẮT 4-4

CT LƯỚI CHẮN RÁC CỬA THU

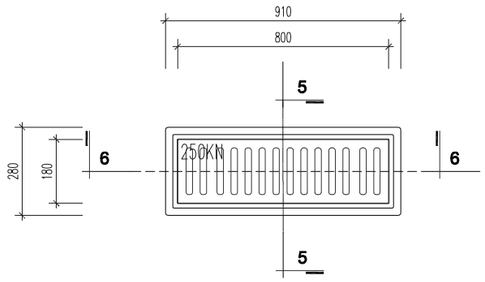

CHI TIẾT 1

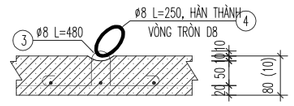

THÉP HÌNH CỔ GA K1

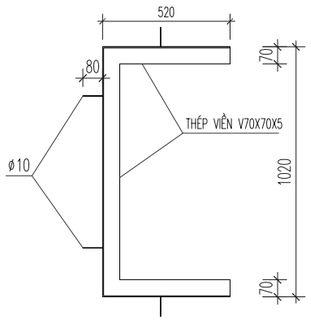

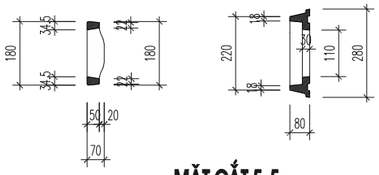

MẶT CẮT 5-5

THÉP HÌNH TẤM ĐAN 5

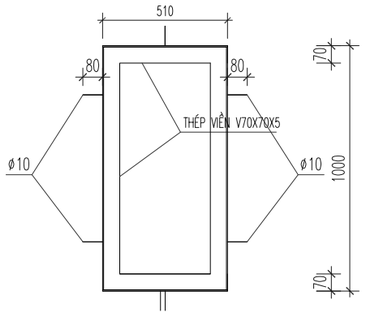

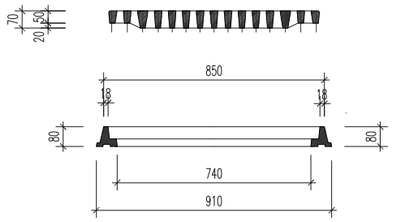

MẶT CẮT 6-6

BẢNG KHỐI LƯỢNG CẤU KIỆN

TÊN TẤM ĐAN	CỐT THÉP								BÊTÔNG	
	KÝ HIỆU THÉP	HÌNH DẠNG	ĐƯỜNG KÍNH THÉP (MM)	SỐ THANH	CHIỀU DÀI 1 THANH (MM)	CHIỀU DÀI THÉP (M)	TRỌNG LƯỢNG 1MD (KG)	TRỌNG LƯỢNG THÉP (KG)	BÊ TÔNG (M3)	TRỌNG LƯỢNG C.KIỆN (KG)
TẤM ĐAN 5	1	960	ø12	4	960	3.84	0.888	3.41	0.051	128
	2	50 450 50	ø8	7	550	3.85	0.395	1.52		
	3		ø8	2	480	0.96	0.395	0.38		
	4		ø8	2	250	0.50	0.395	0.20		
		520 70	L70X70X5	2	520	1.04	5.38	5.60		
		1020 70	L70X70X5	1	1020	1.02	5.38	5.49		
		510 70	L70X70X5	2	510	1.02	5.38	5.48		
		1000 70	L70X70X5	2	1000	2.00	5.38	10.76		
TẤM ĐAN 6	1	1230	ø12	6	1230	7.38	0.888	6.55	0.091	0.398
	2	50 650 50	ø8	10	750	7.50	0.395	2.96		
	3	50 150 50 150 50 150 50	ø8	2	857	1.714	0.395	0.68		

GHI CHÚ:

- LƯỚI CHẮN RÁC BẰNG VẬT LIỆU COMPOSITE.
- TẢI TRỌNG LƯỚI CHẮN RÁC LÀ 250KN.
- BÊ TÔNG TẤM ĐAN M250 ĐÁ 1X2.
- LỚP BÊ TÔNG BẢO VỆ CỐT THÉP CÁC TẤM ĐAN DÀY TỐI THIỂU 2CM.
- LIÊN KẾT GIỮA CÁC CỐT THÉP BẰNG HÀN HOẶC BUỘC.
- CHI TIẾT MÓC CẨU SAU KHI ĐỔ BÊ TÔNG XONG PHẢI ẨN CHÌM XUỐNG.

DỰ ÁN - PROJECT:

CẢI TẠO, SỬA CHỮA TUYẾN ĐƯỜNG TỪ ĐƯỜNG 404 QUA GIÀY ĐINH ĐẠT ĐẾN CẦU ÔNG NGỤ

HẠNG MỤC - ITEM:

THOÁT NƯỚC

CHỦ ĐẦU TƯ - CLIENT

PHÒNG KINH TẾ
XÃ KIẾN HƯNG

CƠ QUAN THIẾT KẾ - DESIGN COMPANY

THUAN THIEN C.I.A JSC

CÔNG TY CỔ PHẦN TƯ VẤN THIẾT KẾ VÀ ĐẦU TƯ XÂY DỰNG THUẬN THIÊN
THUAN THIEN CONSTRUCTION INVESTMENT AND DESIGN CONSULTING JOINT STOCK COMPANY

ĐC : SỐ N7A, TỔ DÂN PHỐ 16, P.THÀNH TÔ, QUẬN HẢI AN, TP. HẢI PHÒNG

EMAIL : THUANTHIEN@GMAIL.COM

GIÁM ĐỐC - DIRECTOR

KS. ĐINH CÔNG TOÀN

CHỦ NHIỆM THIẾT KẾ - CHIEF OF DESIGN

TRẦN VĂN TUẤN

CHỦ TRÌ THIẾT KẾ - DESIGNED BY

HÀ THỊ NGỌC

THIẾT KẾ - DRAWN BY

NGUYỄN ĐÌNH VANG

KIỂM TRA- CHEKC BY

HÀ THỊ NGỌC

TÊN BẢN VẼ - DRAWING TITLE

CHI TIẾT GA THU NƯỚC

GIAI ĐOẠN DESIGN STAGE	TKTC
HOÀN THÀNH ISSUE DATE	...../ 2026
TỶ LỆ SCALE	
BẢN VẼ SỐ DRAWING NO.	CT- 02

CẮT NGANG CỐNG, CHI TIẾT CỐNG D500

MẶT CẮT NGANG CỐNG D500

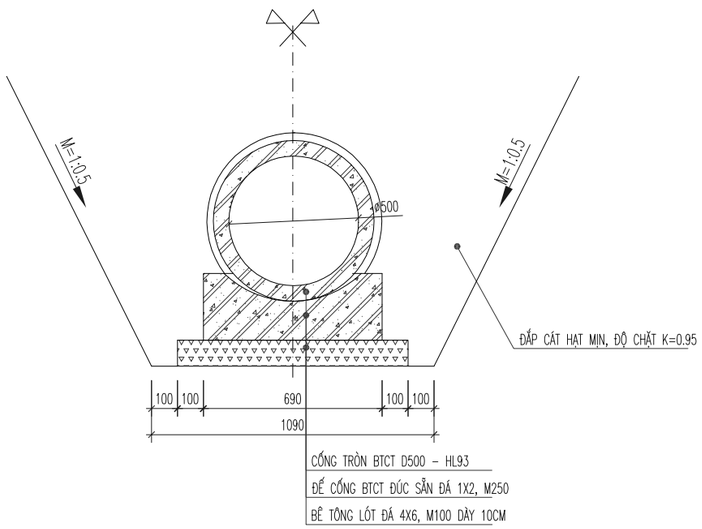

CHI TIẾT CỐNG D500

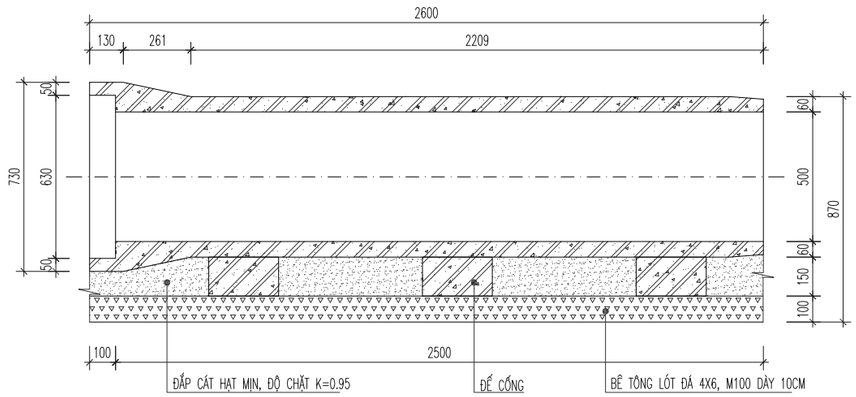

GHI CHÚ:

- LIÊN KẾT ĐẦU NHỮNG THANH CỐT THÉP BẰNG HÀN HOẶC BUỘC
- ỐNG CỐNG DÙNG LOẠI BTCT D500–HL93
- BÊ TÔNG ĐÚC CỐNG DÙNG M300 ĐÁ 1X2
- MỖI ĐOẠN CỐNG 2,5M THÌ ĐƯỢC KÊ TRÊN 3 ĐẾ CỐNG
- BỊT MỐI NỐI BẰNG VẢI ĐỊA KỸ THUẬT 2 LỚP KÍCH THƯỚC 0,6M; BUỘC 2 ĐẦU BẰNG DÂY THÉP DÀY 3LY

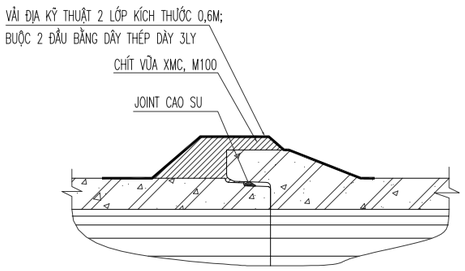

CHI TIẾT MỐI NỐI CỐNG

CHI TIẾT ĐẾ CỐNG D500

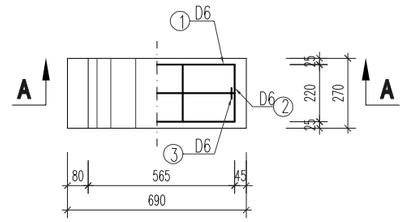

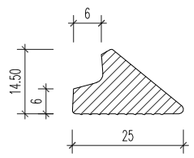

JOINT CAO SU

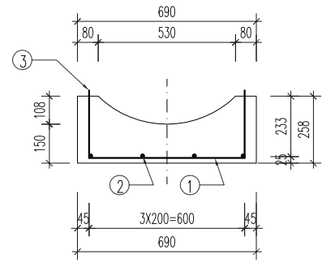

MẶT CẮT A-A

BẢNG THỐNG KÊ VẬT TƯ ĐẾ CỐNG

TÊN CẤU KIỆN	SỐ HIỆU	HÌNH DÁNG – KÍCH THƯỚC	ĐƯỜNG KÍNH (MM)	CHIỀU DÀI 1 THANH (MM)	SỐ LƯỢNG 1 CẤU KIỆN	SỐ LƯỢNG TOÀN BỘ	TỔNG CHIỀU DÀI (M)	TỔNG T. LƯỢNG (KG)
ĐẾ CỐNG D500 SL: 01	1	60 600 60	6	720	3	3	2.16	0.480
	2	60 220 60	6	340	4	4	1.36	0.302
	3	20 280 60 100 / 280 60 100	6	942.8	2	2	1.8856	0.419

- TRỌNG LƯỢNG THÉP CÓ ĐƯỜNG KÍNH <=10: 1.201 KG
- KHỐI LƯỢNG BÊ TÔNG: 0.038 M3
- DIỆN TÍCH VÁN KHUÔN: 0.527 M2

DỰ ÁN - PROJECT:

CẢI TẠO, SỬA CHỮA TUYẾN ĐƯỜNG TỪ ĐƯỜNG 404 QUA GIÀY ĐINH ĐẠT ĐẾN CẦU ÔNG NGỰ

HẠNG MỤC - ITEM:

THOÁT NƯỚC

CHỦ ĐẦU TƯ - CLIENT

PHÒNG KINH TẾ
XÃ KIẾN HƯNG

CƠ QUAN THIẾT KẾ - DESIGN COMPANY

THUAN THIEN C.I.A JSC

CÔNG TY CỔ PHẦN TƯ VẤN THIẾT KẾ VÀ ĐẦU TƯ XÂY DỰNG THUẬN THIÊN
THUAN THIEN CONSTRUCTION INVESTMENT AND DESIGN CONSULTING JOINT STOCK COMPANY

ĐC : SỐ N7A, TỔ DÂN PHỐ 16, P.THÀNH TÔ, QUẬN HẢI AN, TP. HẢI PHÒNG

EMAIL : THUANTHIEN@GMAIL.COM

GIÁM ĐỐC - DIRECTOR

KS. ĐINH CÔNG TOÀN

CHỦ NHIỆM THIẾT KẾ - CHIEF OF DESIGN

TRẦN VĂN TUẤN

CHỦ TRÌ THIẾT KẾ - DESIGNED BY

HÀ THỊ NGỌC

THIẾT KẾ - DRAWN BY

NGUYỄN ĐÌNH VANG

KIỂM TRA- CHEKC BY

HÀ THỊ NGỌC

TÊN BẢN VẼ - DRAWING TITLE

CẮT NGANG CỐNG, CHI TIẾT CỐNG D500

GIAI ĐOẠN DESIGN STAGE	TKTC
HOÀN THÀNH ISSUE DATE	...../ 2026
TỶ LỆ SCALE	
BẢN VẼ SỐ DRAWING NO.	CT- 03

CẮT NGANG CỐNG NGANG ĐƯỜNG, CHI TIẾT CỐNG D500

MẶT CẮT NGANG CỐNG D500

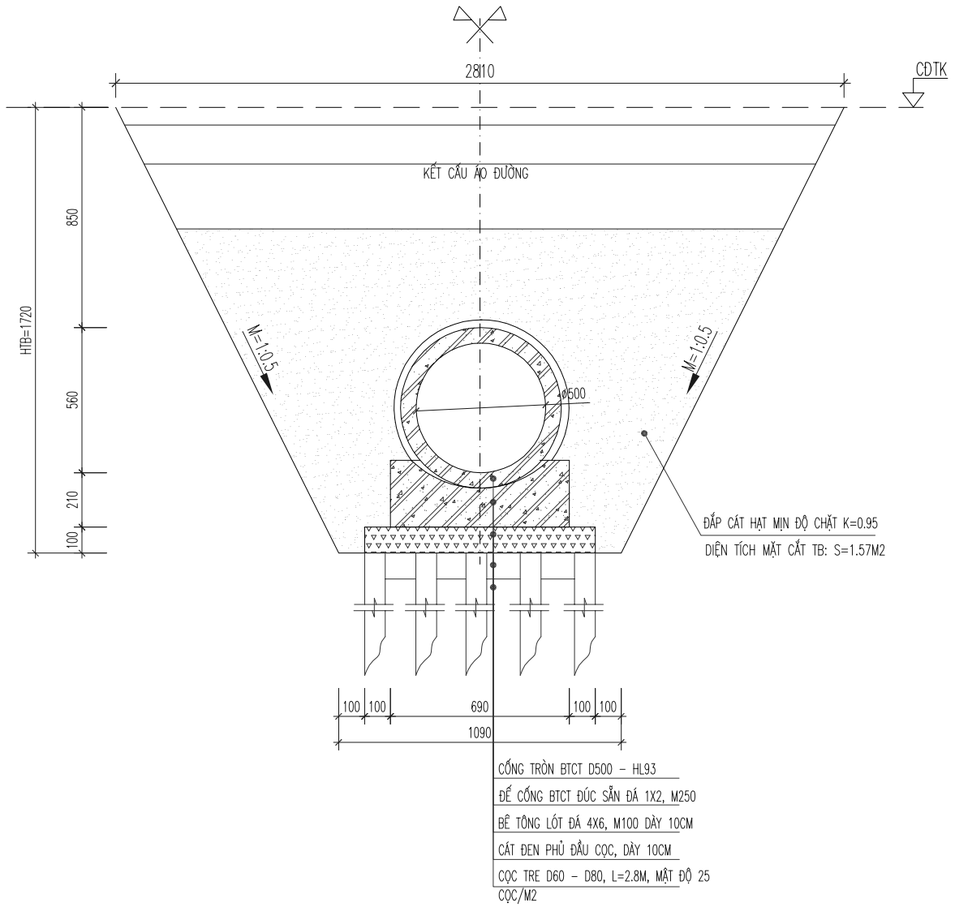

CHI TIẾT CỐNG D500

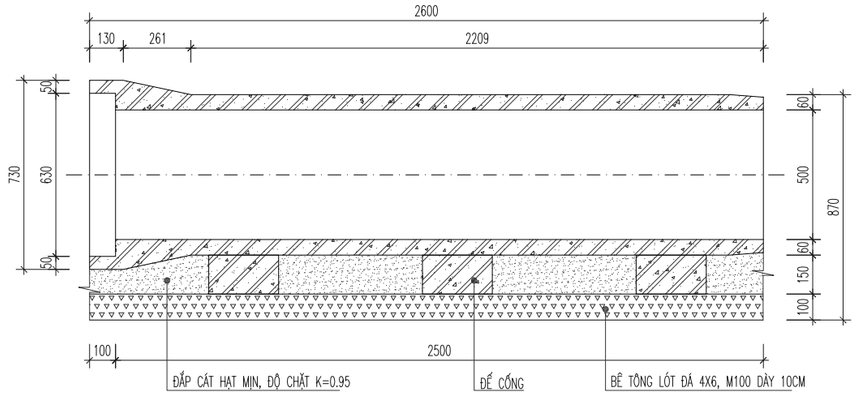

CHI TIẾT MỐI NỐI CỐNG

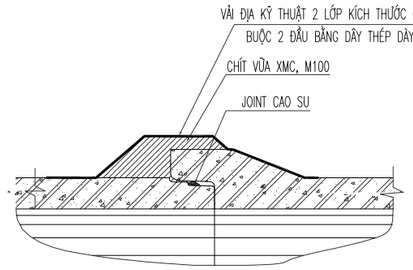

CHI TIẾT ĐẾ CỐNG D500

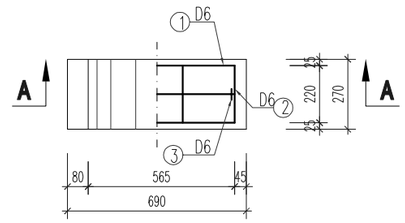

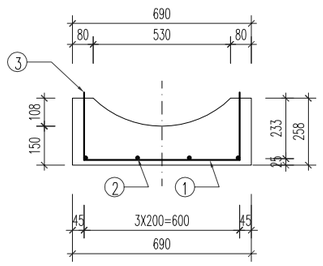

MẶT CẮT A-A

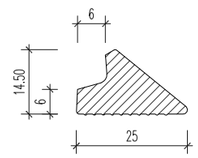

JOINT CAO SU

BẢNG THỐNG KÊ VẬT TƯ ĐẾ CỐNG

TÊN CẤU KIỆN	SỐ HIỆU	HÌNH DÁNG – KÍCH THƯỚC	ĐƯỜNG KÍNH (MM)	CHIỀU DÀI 1 THANH (MM)	SỐ LƯỢNG 1 CẤU KIỆN	SỐ LƯỢNG TOÀN BỘ	TỔNG CHIỀU DÀI (M)	TỔNG T. LƯỢNG (KG)
ĐẾ CỐNG D500 SL: 01	1	60 600 60	6	720	3	3	2.16	0.480
	2	60 220 60	6	340	4	4	1.36	0.302
	3	20 280 60 100; 280 60 100	6	942.8	2	2	1.8856	0.419

- TRỌNG LƯỢNG THÉP CÓ ĐƯỜNG KÍNH <=10: 1.201 KG
- KHỐI LƯỢNG BÊ TÔNG: 0.038 M3
- DIỆN TÍCH VÁN KHUÔN: 0.527 M2

GHI CHÚ:

- LIÊN KẾT ĐẦU NHỮNG THANH CỐT THÉP BẰNG HÀN HOẶC BUỘC
- ỐNG CỐNG DÙNG LOẠI BTCT D500–HL93
- BÊ TÔNG ĐÚC CỐNG DÙNG M300 ĐÁ 1X2
- MỖI ĐOẠN CỐNG 2,5M THÌ ĐƯỢC KÊ TRÊN 3 ĐẾ CỐNG
- BỊT MỐI NỐI BẰNG VẢI ĐỊA KỸ THUẬT 2 LỚP KÍCH THƯỚC 0,6M; BUỘC 2 ĐẦU BẰNG DÂY THÉP DÀY 3LY

DỰ ÁN - PROJECT:

CẢI TẠO, SỬA CHỮA TUYẾN ĐƯỜNG TỪ ĐƯỜNG 404 QUA GIÀY ĐINH ĐẠT ĐẾN CẦU ÔNG NGỰ

HẠNG MỤC - ITEM:

THOÁT NƯỚC

CHỦ ĐẦU TƯ - CLIENT

PHÒNG KINH TẾ
XÃ KIẾN HƯNG

CƠ QUAN THIẾT KẾ - DESIGN COMPANY

THUAN THIEN C.I.A JSC

CÔNG TY CỔ PHẦN TƯ VẤN THIẾT KẾ VÀ ĐẦU TƯ XÂY DỰNG THUẬN THIÊN
THUAN THIEN CONSTRUCTION INVESTMENT AND DESIGN CONSULTING JOINT STOCK COMPANY

ĐC : SỐ N7A, TỔ DÂN PHỐ 16, P.THÀNH TÔ, QUẬN HẢI AN, TP. HẢI PHÒNG

EMAIL : THUANTHIEN@GMAIL.COM

GIÁM ĐỐC - DIRECTOR

KS. ĐINH CÔNG TOÀN

CHỦ NHIỆM THIẾT KẾ - CHIEF OF DESIGN

TRẦN VĂN TUẤN

CHỦ TRÌ THIẾT KẾ - DESIGNED BY

HÀ THỊ NGỌC

THIẾT KẾ - DRAWN BY

NGUYỄN ĐÌNH VANG

KIỂM TRA- CHEKC BY

HÀ THỊ NGỌC

TÊN BẢN VẼ - DRAWING TITLE

CẮT NGANG CỐNG, CHI TIẾT CỐNG D500

GIAI ĐOẠN DESIGN STAGE	TKTC
HOÀN THÀNH ISSUE DATE	..../ 2026
TỶ LỆ SCALE	
BẢN VẼ SỐ DRAWING NO.	CT- 04

CHI TIẾT CỬA XẢ

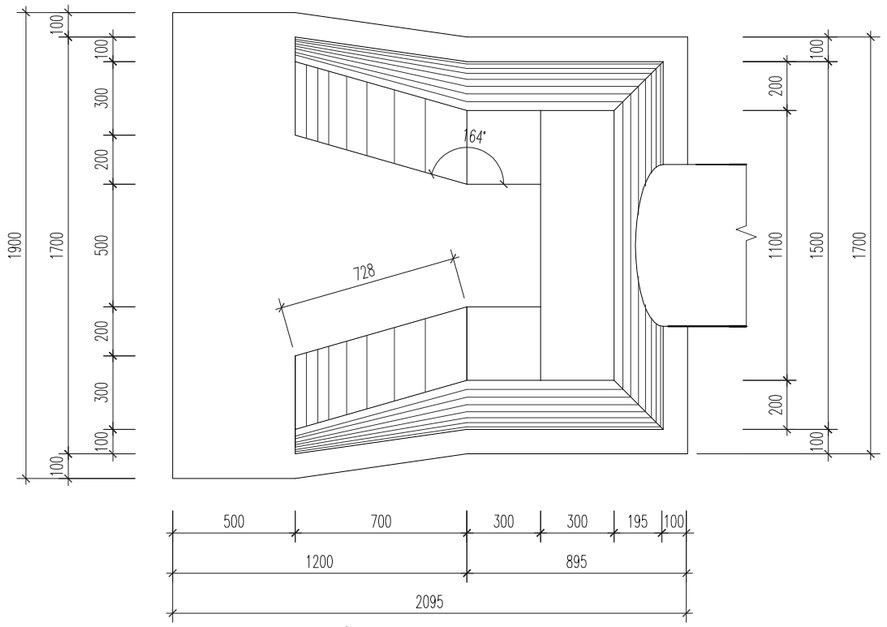

MẶT BẰNG CỬA XẢ LOẠI 1

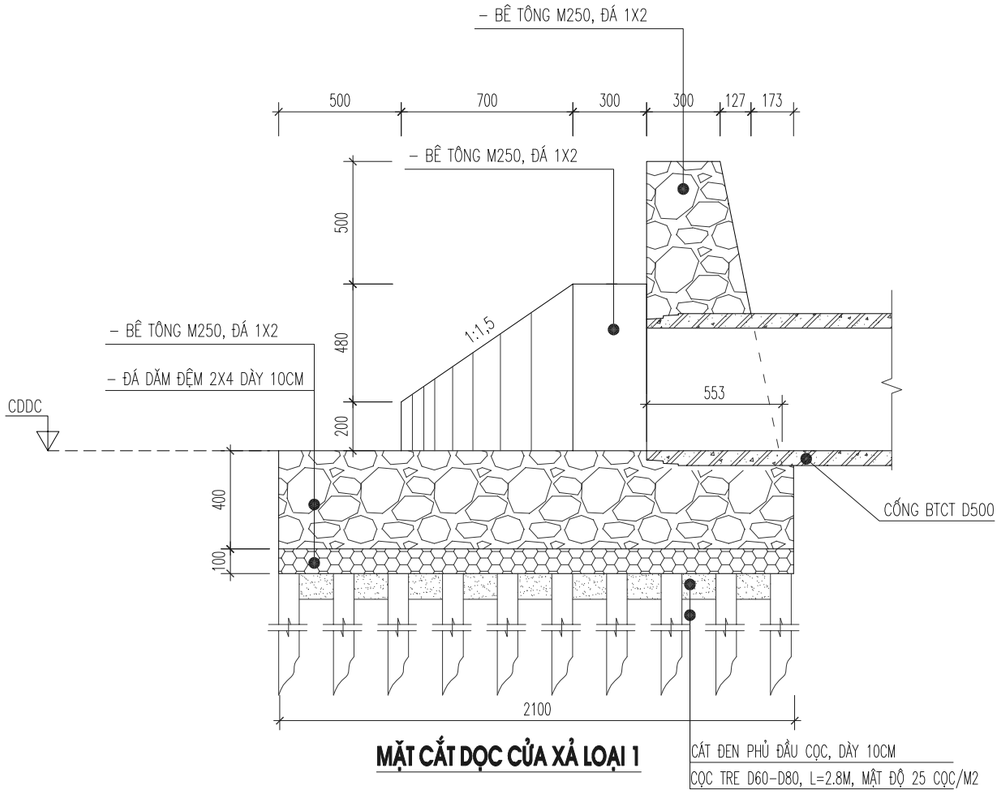

MẶT CẮT DỌC CỬA XẢ LOẠI 1

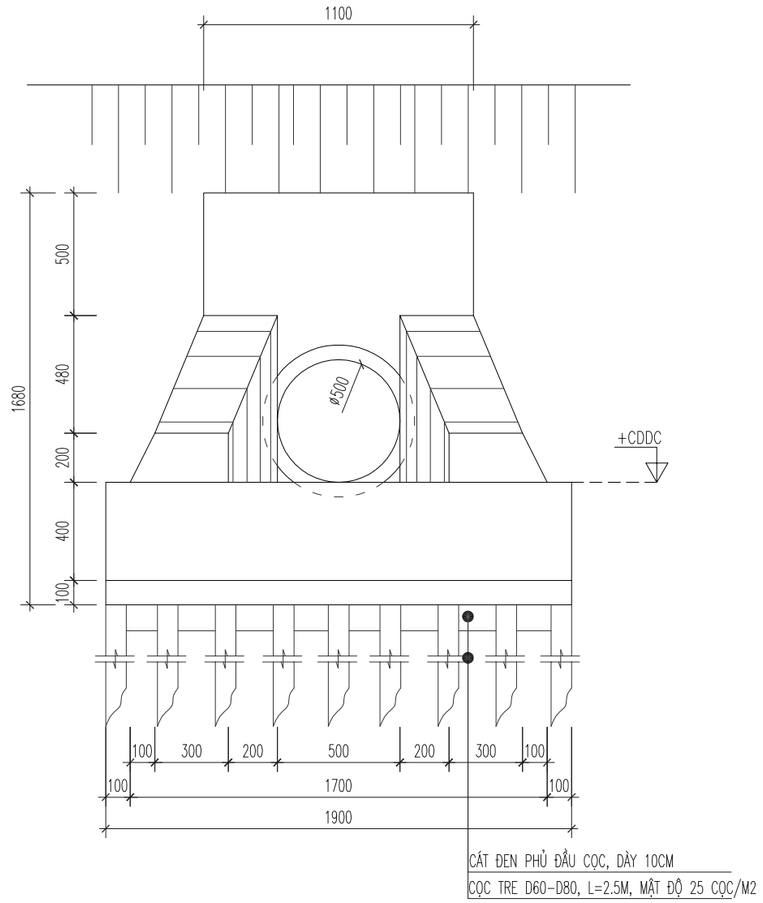

MẶT ĐỨNG CỬA XẢ LOẠI 1

– CAO ĐỘ ĐỈNH GA, CAO ĐỘ ĐÁY CỐNG, CAO ĐỘ ĐÁY GA
LÀ KHÁC NHAU VỚI MỖI GA, XEM BẢN VẼ TRẮC DỌC THOÁT NƯỚC

– VỊ TRÍ CỬA XẢ XEM BẢN VẼ MẶT BẰNG THOÁT NƯỚC

DỰ ÁN - PROJECT:

CẢI TẠO, SỬA CHỮA TUYẾN ĐƯỜNG TỪ ĐƯỜNG 404 QUA GIÀY ĐINH ĐẠT ĐẾN CẦU ÔNG NGỰ

HẠNG MỤC - ITEM:

THOÁT NƯỚC

CHỦ ĐẦU TƯ - CLIENT

PHÒNG KINH TẾ
XÃ KIẾN HƯNG

CƠ QUAN THIẾT KẾ - DESIGN COMPANY

THUAN THIEN C.I.A JSC

CÔNG TY CỔ PHẦN TƯ VẤN THIẾT KẾ VÀ ĐẦU TƯ XÂY DỰNG THUẬN THIÊN
THUAN THIEN CONSTRUCTION INVESTMENT AND DESIGN CONSULTING JOINT STOCK COMPANY

ĐC : SỐ N7A, TỔ DÂN PHỐ 16, P.THÀNH TÔ, QUẬN HẢI AN, TP. HẢI PHÒNG

EMAIL : THUANTHIEN@GMAIL.COM

GIÁM ĐỐC - DIRECTOR

KS. ĐINH CÔNG TOÀN

CHỦ NHIỆM THIẾT KẾ - CHIEF OF DESIGN

TRẦN VĂN TUẤN

CHỦ TRÌ THIẾT KẾ - DESIGNED BY

HÀ THỊ NGỌC

THIẾT KẾ - DRAWN BY

NGUYỄN ĐÌNH VANG

KIỂM TRA- CHEKC BY

HÀ THỊ NGỌC

TÊN BẢN VẼ - DRAWING TITLE

CHI TIẾT CỬA XẢ

GIAI ĐOẠN DESIGN STAGE	TKTC
HOÀN THÀNH ISSUE DATE	...../ 2026
TỶ LỆ SCALE	
BẢN VẼ SỐ DRAWING NO.	CT- 05

CẤU TẠO HỐ THU

MẶT CẮT A-A

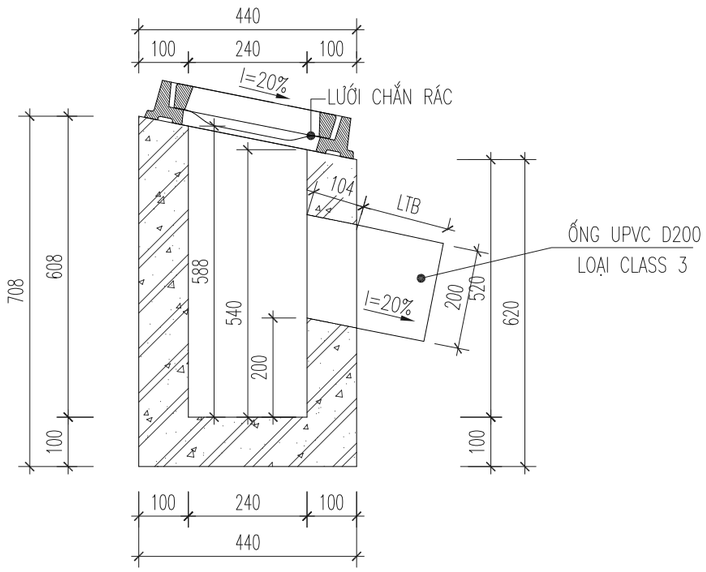

1/2 MẶT CẮT C-C

1/2 MẶT CẮT B-B

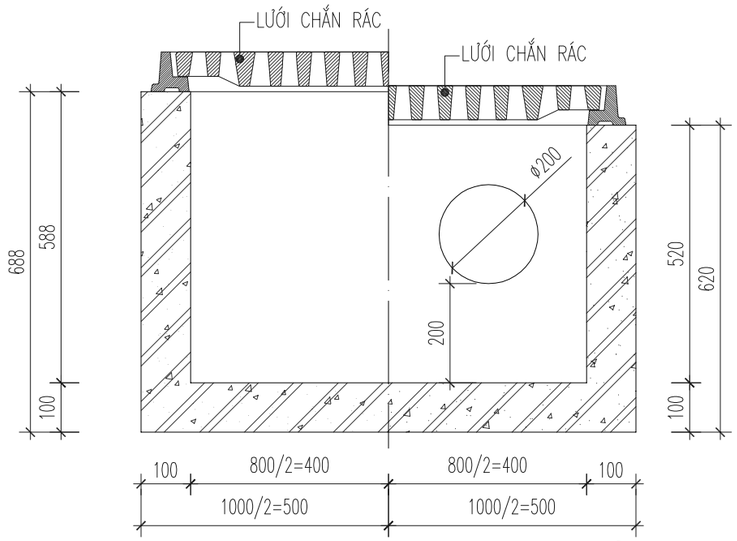

MẶT BẰNG

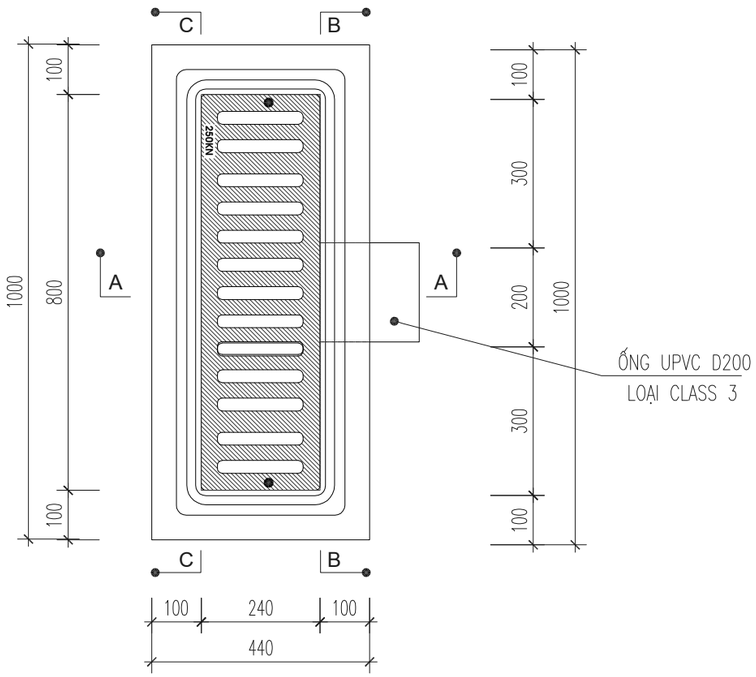

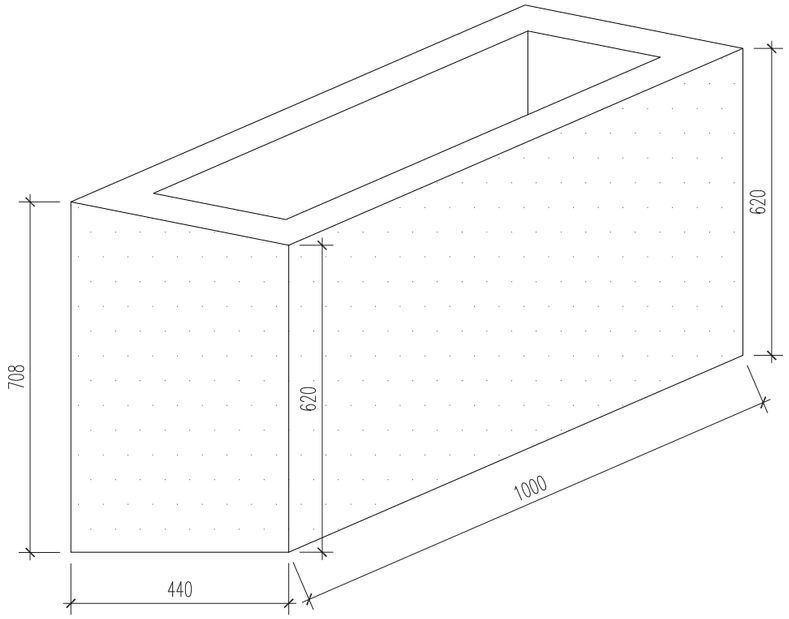

GHI CHÚ:

1. CHI TIẾT NẮP GA, LƯỚI CHẮN RÁC XEM BẢN VẼ RIÊNG;
2. HỐ THU BẰNG BÊ TÔNG M300 ĐÁ 1X2 ĐÚC SẴN.

DỰ ÁN - PROJECT:

CẢI TẠO, SỬA CHỮA TUYẾN ĐƯỜNG TỪ ĐƯỜNG 404 QUA GIÀY ĐINH ĐẠT ĐẾN CẦU ÔNG NGỰ

HẠNG MỤC - ITEM:

THOÁT NƯỚC

CHỦ ĐẦU TƯ - CLIENT

PHÒNG KINH TẾ
XÃ KIẾN HƯNG

CƠ QUAN THIẾT KẾ - DESIGN COMPANY

THUAN THIEN C.I.A JSC

CÔNG TY CỔ PHẦN TƯ VẤN THIẾT KẾ VÀ ĐẦU TƯ XÂY DỰNG THUẬN THIÊN
THUAN THIEN CONSTRUCTION INVESTMENT AND DESIGN CONSULTING JOINT STOCK COMPANY

ĐC : SỐ N7A, TỔ DÂN PHỐ 16, P.THÀNH TÔ, QUẬN HẢI AN, TP. HẢI PHÒNG

EMAIL : THUANTHIEN@GMAIL.COM

GIÁM ĐỐC - DIRECTOR

KS. ĐINH CÔNG TOÀN

CHỦ NHIỆM THIẾT KẾ - CHIEF OF DESIGN

TRẦN VĂN TUẤN

CHỦ TRÌ THIẾT KẾ - DESIGNED BY

HÀ THỊ NGỌC

THIẾT KẾ - DRAWN BY

NGUYỄN ĐÌNH VANG

KIỂM TRA- CHEKC BY

HÀ THỊ NGỌC

TÊN BẢN VẼ - DRAWING TITLE

CHI TIẾT GA THU NƯỚC

GIAI ĐOẠN DESIGN STAGE	TKTC
HOÀN THÀNH ISSUE DATE	...../ 2026
TỶ LỆ SCALE	
BẢN VẼ SỐ DRAWING NO.	CT- 06

BỐ TRÍ CỐT THÉP HỐ THU

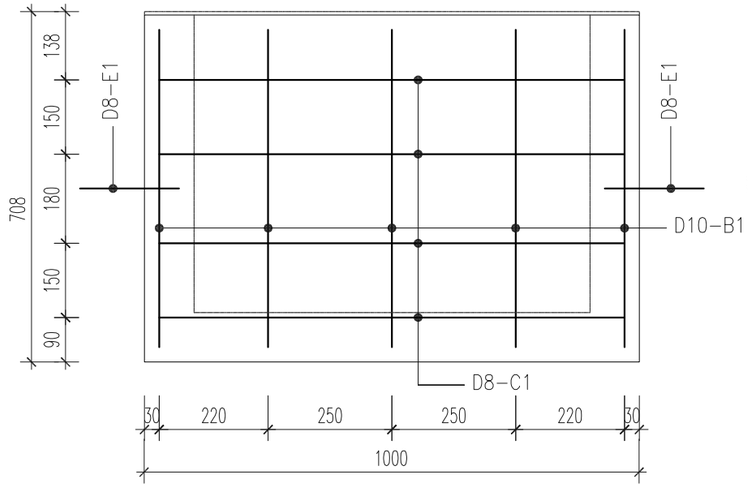

CHI TIẾT HỐ THU LOẠI 2

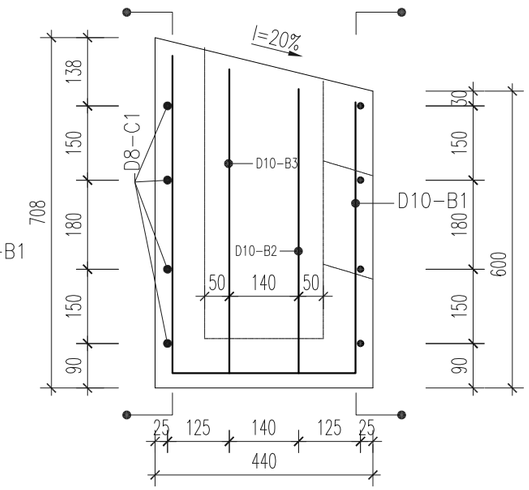

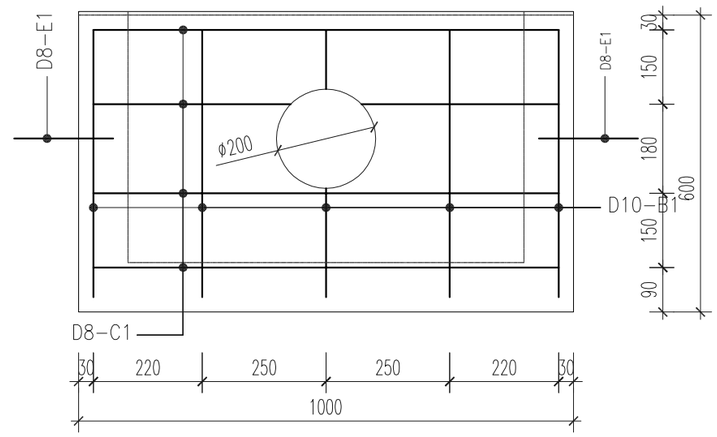

MẶT CẮT A-A

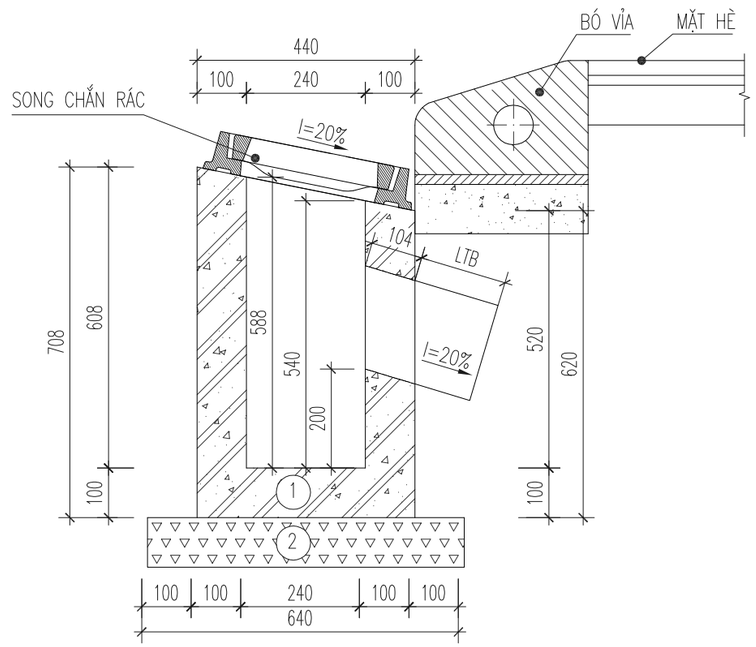

BẢNG TỔNG HỢP KHỐI LƯỢNG CHO 1 CẤU KIỆN HỐ THU LOẠI 2

STT	SỐ HIỆU	HÌNH DẠNG – KÍCH THƯỚC	ĐƯỜNG KÍNH (MM)	SỐ THANH	CHIỀU DÀI 1 THANH (MM)	TỔNG CHIỀU DÀI (M)	TRỌNG LƯỢNG ĐƠN VỊ (KG)	TỔNG TRỌNG LƯỢNG (KG)	BÊ TÔNG (M3)	VÁN KHUÔN (M2)
1	B1	641 390 547	10	5	1578.00	7.890	0.617	4.868	0.223	3.81
2	B2	564 940 564	10	1	2068.00	2.068	0.617	1.276		
3	B3	604 940 604	10	1	2148.00	2.148	0.617	1.325		
4	C1	950 100 390 390 100 950	8	4	2880.00	11.250	0.395	4.550		
5	E1	100 50 200 50 150 150	8	2	900.00	1.800	0.395	0.710		
						TRỌNG LƯỢNG THÉP CÓ ĐƯỜNG KÍNH D8		5.26		
						TRỌNG LƯỢNG THÉP CÓ ĐƯỜNG KÍNH D10		7.47		
						TỔNG TRỌNG LƯỢNG THÉP		12.73		

KÝ HIỆU:

1 – BÊ TÔNG M300 ĐÁ 1X2

2 – BTXM M150 ĐÁ 2X4 DÀY 10CM

GHI CHÚ:

1. CHI TIẾT NẮP GA, SONG CHẮN RÁC XEM BẢN VẼ RIÊNG;
2. HỐ THU LOẠI 2 BẰNG BÊ TÔNG CỐT THÉP M300 ĐÁ 1X2 ĐÚC SẴN;

DỰ ÁN - PROJECT:

CẢI TẠO, SỬA CHỮA TUYẾN ĐƯỜNG TỪ ĐƯỜNG 404 QUA GIÀY ĐINH BẠT ĐẾN CẦU ÔNG NGỰ

HẠNG MỤC - ITEM:

THOÁT NƯỚC

CHỦ ĐẦU TƯ - CLIENT

PHÒNG KINH TẾ
XÃ KIẾN HƯNG

CƠ QUAN THIẾT KẾ - DESIGN COMPANY

THUAN THIEN C.I.A JSC

CÔNG TY CỔ PHẦN TƯ VẤN THIẾT KẾ VÀ ĐẦU TƯ XÂY DỰNG THUẬN THIÊN
THUAN THIEN CONSTRUCTION INVESTMENT AND DESIGN CONSULTING JOINT STOCK COMPANY

ĐC : SỐ N7A, TỔ DÂN PHỐ 16, P.THÀNH TÔ, QUẬN HẢI AN, TP. HẢI PHÒNG

EMAIL : THUANTHIEN@GMAIL.COM

GIÁM ĐỐC - DIRECTOR

KS. ĐINH CÔNG TOÀN

CHỦ NHIỆM THIẾT KẾ - CHIEF OF DESIGN

TRẦN VĂN TUẤN

CHỦ TRÌ THIẾT KẾ - DESIGNED BY

HÀ THỊ NGỌC

THIẾT KẾ - DRAWN BY

NGUYỄN ĐÌNH VANG

KIỂM TRA- CHEKC BY

HÀ THỊ NGỌC

TÊN BẢN VẼ - DRAWING TITLE

BỐ TRÍ CỐT THÉP HỐ THU

GIAI ĐOẠN DESIGN STAGE	TKTC
HOÀN THÀNH ISSUE DATE	...../ 2026
TỶ LỆ SCALE	
BẢN VẼ SỐ DRAWING NO.	CT- 07

CẤU TẠO RÃNH DỌC B500

CẮT NGANG RÃNH

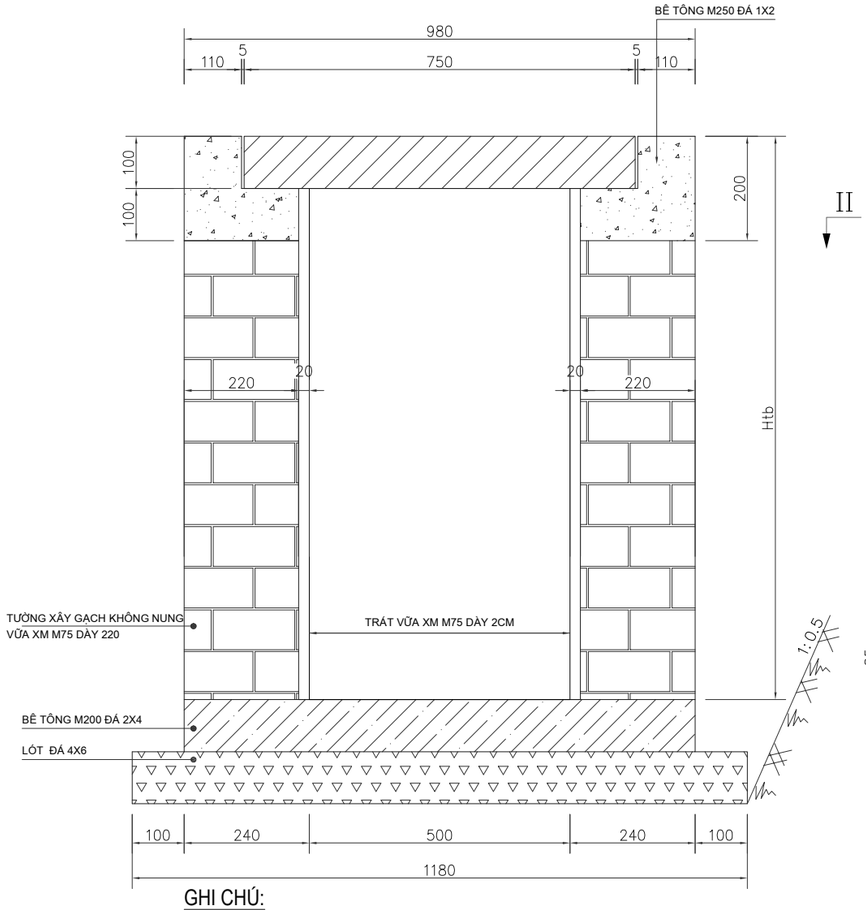

MẶT BẰNG TẤM ĐAN

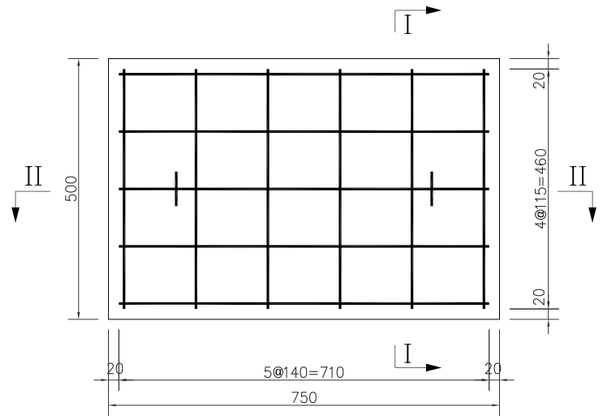

MẶT CẮT I-I

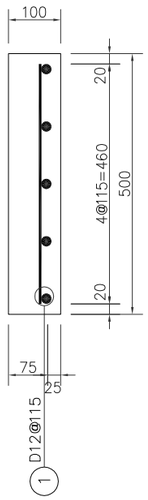

MẶT CẮT II-II

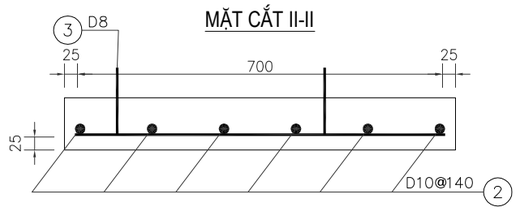

GHI CHÚ:

1. KÍCH THƯỚC BẢN VẼ GHI BẰNG MM.

BẢNG KHỐI LƯỢNG 1 TẤM ĐAN

Ký hiệu thanh	Hình dạng	Ø	Chiều dài (mm)	Số lượng	Tổng chiều dài (m)	Tr.lượng riêng (kg/m)	Tổng khối lượng (kg)
1	710	12	710	5	3.55	0.888	3.15
2	460	10	460	6	2.76	0.617	1.70
3	40; 70, 130, 130, 70; 150, 150	8	740	2	1.48	0.395	0.58
TỔNG							5.43
BÊ TÔNG M250 ĐÁ 1X2 : 0.0375M3							

DỰ ÁN - PROJECT:

CẢI TẠO, SỬA CHỮA TUYẾN ĐƯỜNG TỪ ĐƯỜNG 404 QUA GIÁY ĐINH ĐẠT ĐẾN CẦU ÔNG NGỰ

HẠNG MỤC - ITEM:

THOÁT NƯỚC

CHỦ ĐẦU TƯ - CLIENT

PHÒNG KINH TẾ
XÃ KIẾN HƯNG

CƠ QUAN THIẾT KẾ - DESIGN COMPANY

THUAN THIEN C.I.A JSC

CÔNG TY CỔ PHẦN TƯ VẤN THIẾT KẾ VÀ ĐẦU TƯ XÂY DỰNG THUẬN THIÊN
THUAN THIEN CONSTRUCTION INVESTMENT AND DESIGN CONSULTING JOINT STOCK COMPANY

ĐC : SỐ N7A, TỔ DÂN PHỐ 16, P.THÀNH TÔ QUẬN HẢI AN, TP. HẢI PHÒNG

EMAIL : THUANTHIEN@GMAIL.COM

GIÁM ĐỐC - DIRECTOR

KS. ĐINH CÔNG TOÀN

CHỦ NHIỆM THIẾT KẾ - CHIEF OF DESIGN

TRẦN VĂN TUẤN

CHỦ TRÌ THIẾT KẾ - DESIGNED BY

HÀ THỊ NGỌC

THIẾT KẾ - DRAWN BY

NGUYỄN ĐÌNH VANG

KIỂM TRA- CHEKC BY

HÀ THỊ NGỌC

TÊN BẢN VẼ - DRAWING TITLE

CẤU TẠO RÃNH DỌC B500

GIAI ĐOẠN DESIGN STAGE	TKTC
HOÀN THÀNH ISSUE DATE	...../ 2026
TỶ LỆ SCALE	1/100
BẢN VẼ SỐ DRAWING NO.	CTR5: 01/1

BỐ TRÍ CHUNG CỐNG NGANG ĐƯỜNG D400

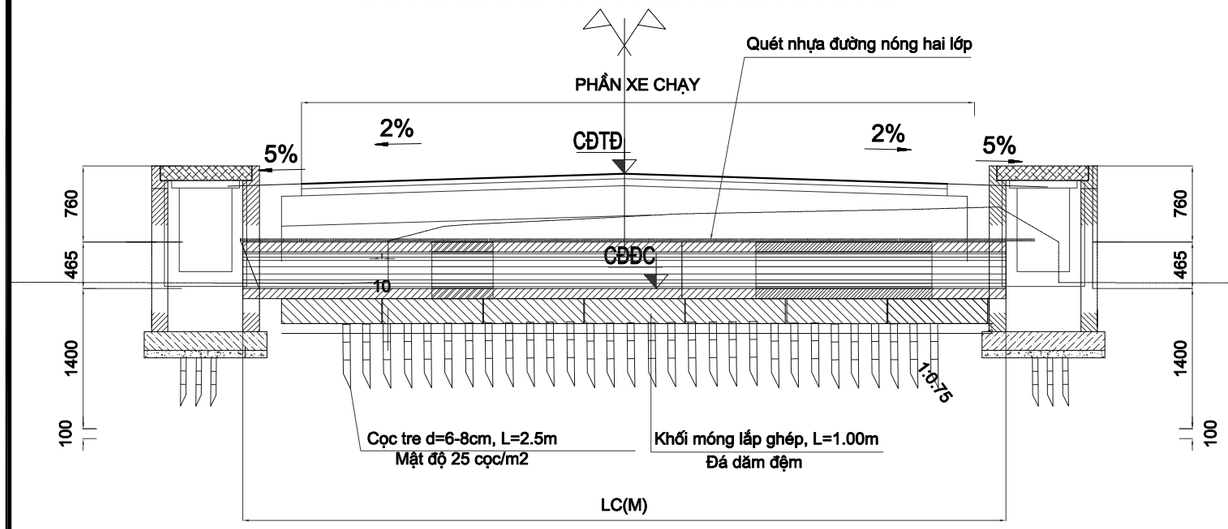

MẶT CẮT I-I

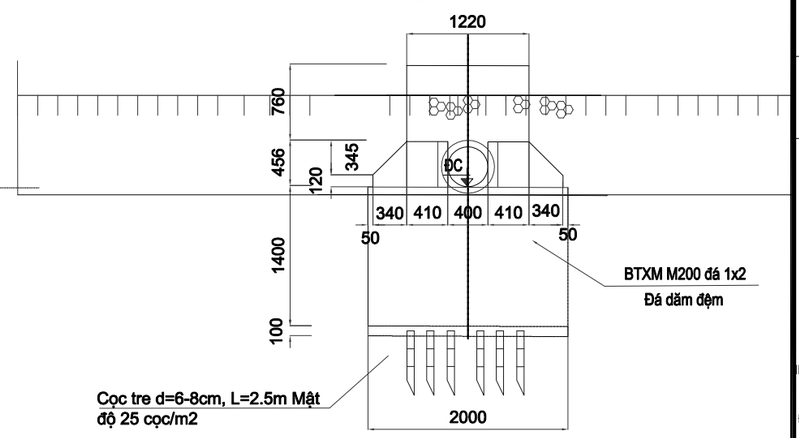

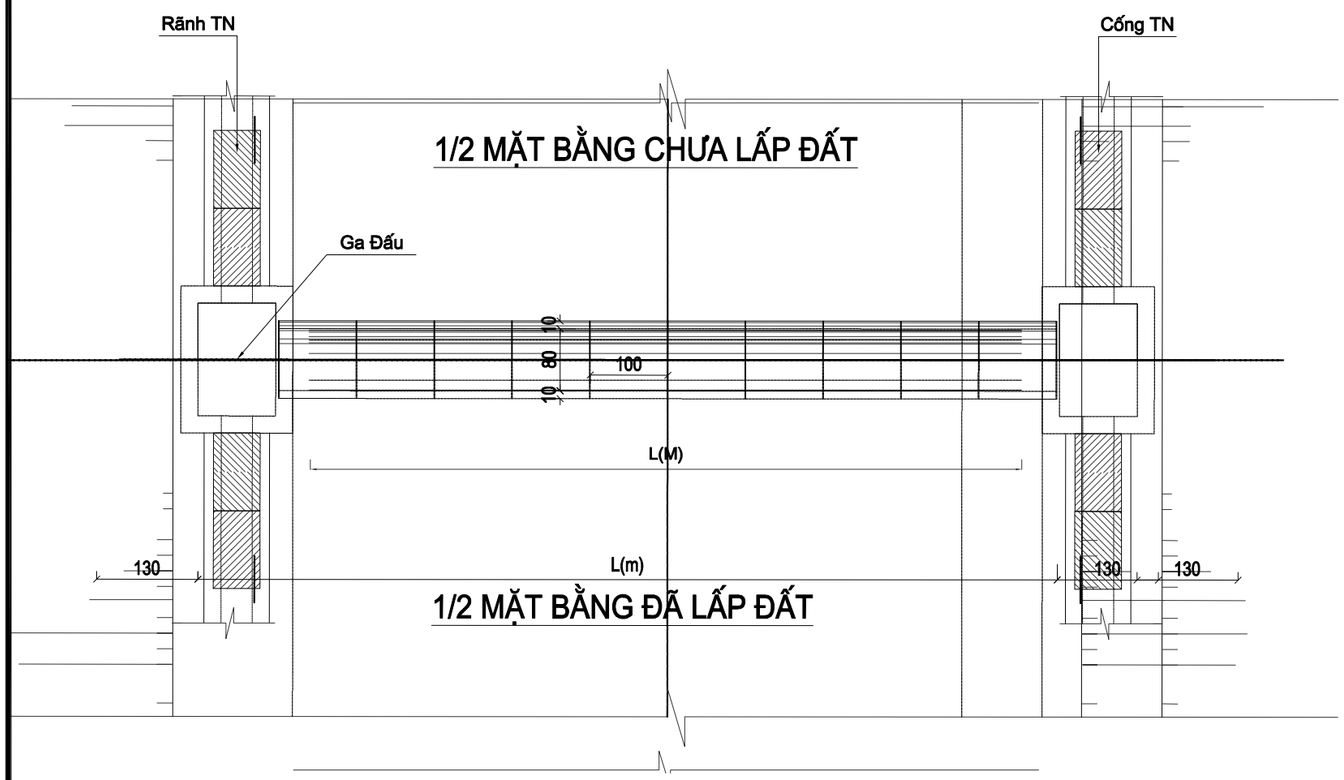

BẢNG THỐNG KÊ CỐNG TRÒN NGANG ĐƯỜNG D400

STT	Tên cọc	TK mới cống	CĐ	CĐTĐ
1	Cọc 25+8m	Cống D400, L=6 m	+0.70	+1.88
1	Cọc 30	Cống D400, L=6 m	+0.70	+1.80
1	Cọc D12	Cống D400, L=6 m	+0.45	+1.70
1	Cọc D17	Cống D400, L=6 m	+0.30	+1.73
1	Cọc D21	Cống D400, L=6 m	+0.30	+1.77

GHI CHÚ:

1- Chế tạo cống công nghệ đúc ly tâm hoặc rung ép.

2- ống cống tải trọng Cấp C

3- Kích thước bản vẽ là mm

DỰ ÁN - PROJECT:

CẢI TẠO, SỬA CHỮA TUYẾN ĐƯỜNG TỪ ĐƯỜNG 404 QUA GIÁY ĐINH ĐẠT ĐẾN CẦU ÔNG NGỰ

HẠNG MỤC - ITEM:

THOÁT NƯỚC

CHỦ ĐẦU TƯ - CLIENT

PHÒNG KINH TẾ
XÃ KIẾN HƯNG

CƠ QUAN THIẾT KẾ - DESIGN COMPANY

THUAN THIEN C.I.A JSC

CÔNG TY CỔ PHẦN TƯ VẤN THIẾT KẾ VÀ ĐẦU TƯ XÂY DỰNG THUẬN THIÊN
THUAN THIEN CONSTRUCTION INVESTMENT AND DESIGN CONSULTING JOINT STOCK COMPANY

ĐC : SỐ N7A, TỔ DÂN PHỐ 16, P.THÀNH TÔ, QUẬN HẢI AN, TP. HẢI PHÒNG

EMAIL : THUANTHIEN@GMAIL.COM

GIÁM ĐỐC - DIRECTOR

KS. ĐINH CÔNG TOÀN

CHỦ NHIỆM THIẾT KẾ - CHIEF OF DESIGN

TRẦN VĂN TUẤN

CHỦ TRÌ THIẾT KẾ - DESIGNED BY

HÀ THỊ NGỌC

THIẾT KẾ - DRAWN BY

NGUYỄN ĐÌNH VANG

KIỂM TRA- CHEKC BY

HÀ THỊ NGỌC

TÊN BẢN VẼ - DRAWING TITLE

BỐ TRÍ CHUNG
CỐNG NGANG ĐƯỜNG D400

GIAI ĐOẠN DESIGN STAGE	TKTC
HOÀN THÀNH ISSUE DATE	...../ 2026
TỶ LỆ SCALE	
BẢN VẼ SỐ DRAWING NO.	

MẶT CẮT NGANG CỐNG D400

1/2 KHÔNG CẮT QUA MỐI NỐI 1/2 CẮT QUA MỐI NỐI

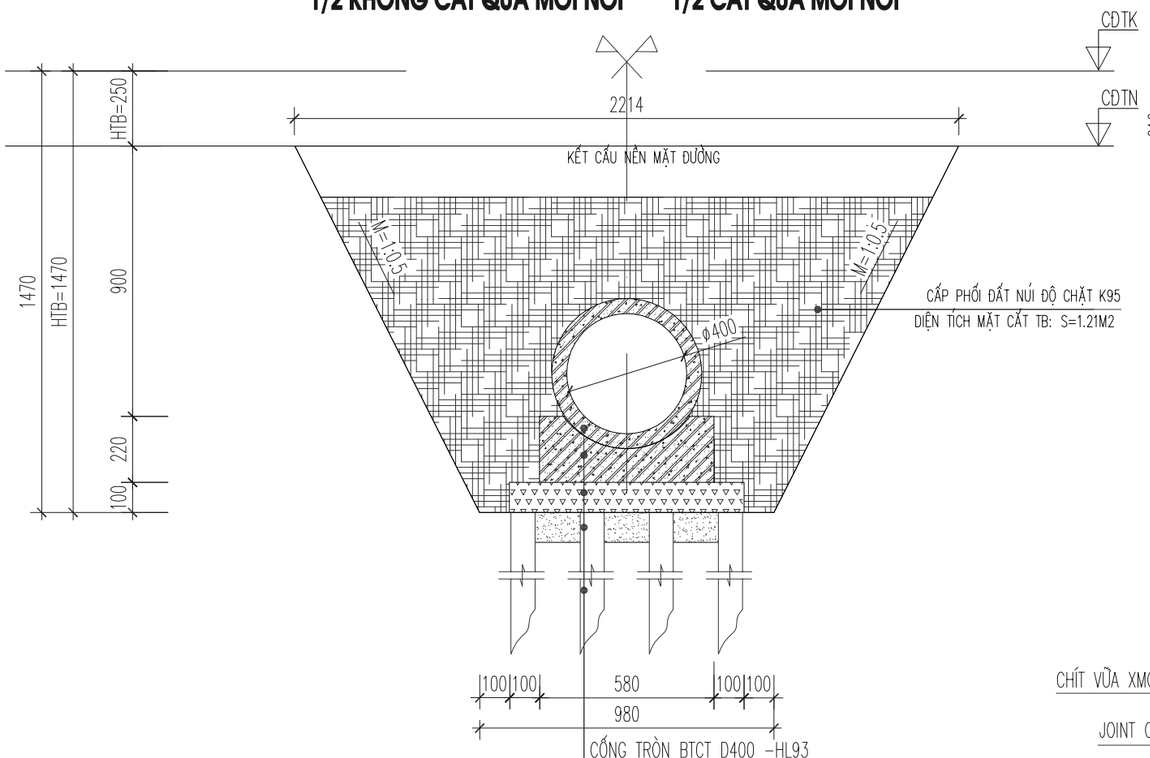

CỐNG TRÒN BTCT D400 -HL93

ĐẾ CỐNG BTCT ĐÚC SẴN ĐÁ 1X2, M250

BÊ TÔNG LÓT ĐÁ 4X6, M100, DÀY 10CM

CÁT ĐEN PHỦ ĐẦU CỌC, DÀY 10CM

CỌC TRE D6 - D8, L=2.5M, MẬT ĐỘ 25 CỌC/M2

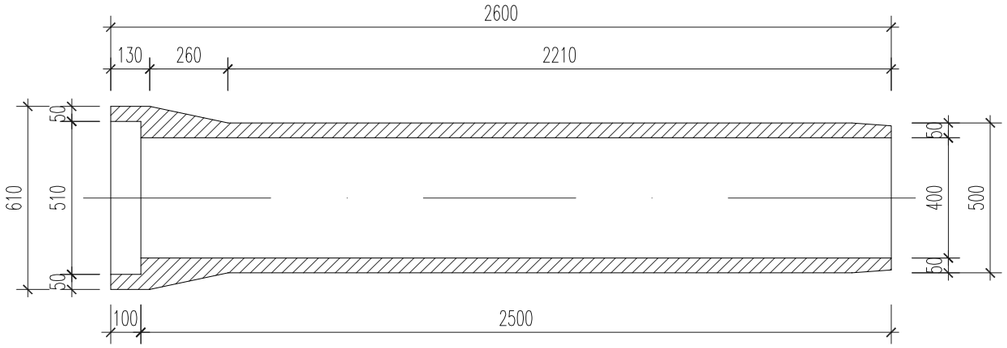

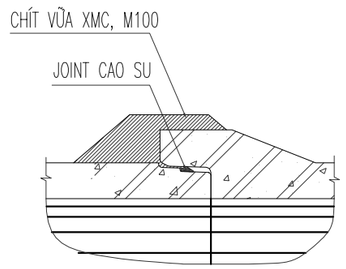

CHI TIẾT MỐI NỐI CỐNG

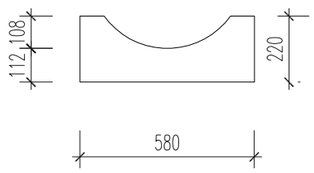

MẶT CẮT A-A

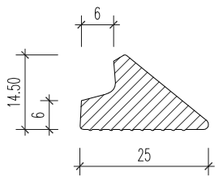

JOINT CAO SU

GHI CHÚ:

- LIÊN KẾT ĐẦU NHỮNG THANH CỐT THÉP BẰNG HÀN HOẶC BUỘC
- ỐNG CỐNG DÙNG LOẠI BTCT LI TÂM D400-HL93
- BÊ TÔNG ĐÚC CỐNG DÙNG M300 ĐÁ 1X2
- ĐẾ CỐNG SỬ DỤNG ĐẾ DÀI 1M

DỰ ÁN - PROJECT:

CẢI TẠO, SỬA CHỮA TUYẾN ĐƯỜNG TỪ ĐƯỜNG 404 QUA GIÁY ĐINH ĐẠT ĐẾN CẦU ÔNG NGỰ

HẠNG MỤC - ITEM:

THOÁT NƯỚC

CHỦ ĐẦU TƯ - CLIENT

PHÒNG KINH TẾ
XÃ KIẾN HƯNG

CƠ QUAN THIẾT KẾ - DESIGN COMPANY

THUAN THIEN C.I.A JSC

CÔNG TY CỔ PHẦN TƯ VẤN THIẾT KẾ VÀ ĐẦU TƯ XÂY DỰNG THUẬN THIÊN
THUAN THIEN CONSTRUCTION INVESTMENT AND DESIGN CONSULTING JOINT STOCK COMPANY

ĐC : SỐ N7A, TỔ DÂN PHỐ 16, P.THÀNH TÔ, QUẬN HẢI AN, TP. HẢI PHÒNG

EMAIL : THUANTHIEN@GMAIL.COM

GIÁM ĐỐC - DIRECTOR

KS. ĐINH CÔNG TOÀN

CHỦ NHIỆM THIẾT KẾ - CHIEF OF DESIGN

TRẦN VĂN TUẤN

CHỦ TRÌ THIẾT KẾ - DESIGNED BY

HÀ THỊ NGỌC

THIẾT KẾ - DRAWN BY

NGUYỄN ĐÌNH VANG

KIỂM TRA- CHEKC BY

HÀ THỊ NGỌC

TÊN BẢN VẼ - DRAWING TITLE

CHI TIẾT
CỐNG NGANG ĐƯỜNG D400

GIAI ĐOẠN DESIGN STAGE	TKTC
HOÀN THÀNH ISSUE DATE	...../ 2026
TỶ LỆ SCALE	
BẢN VẼ SỐ DRAWING NO.	

CẮT DỌC CỐNG TRÒN NGANG ĐƯỜNG BTCT D=800

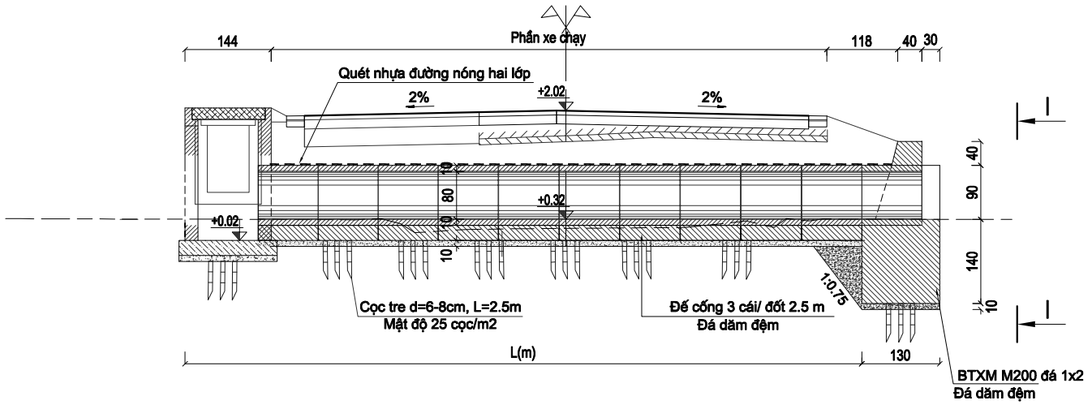

CẮT NGANG THÂN CỐNG D800

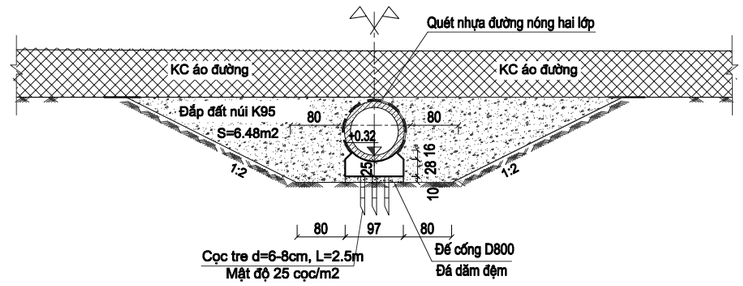

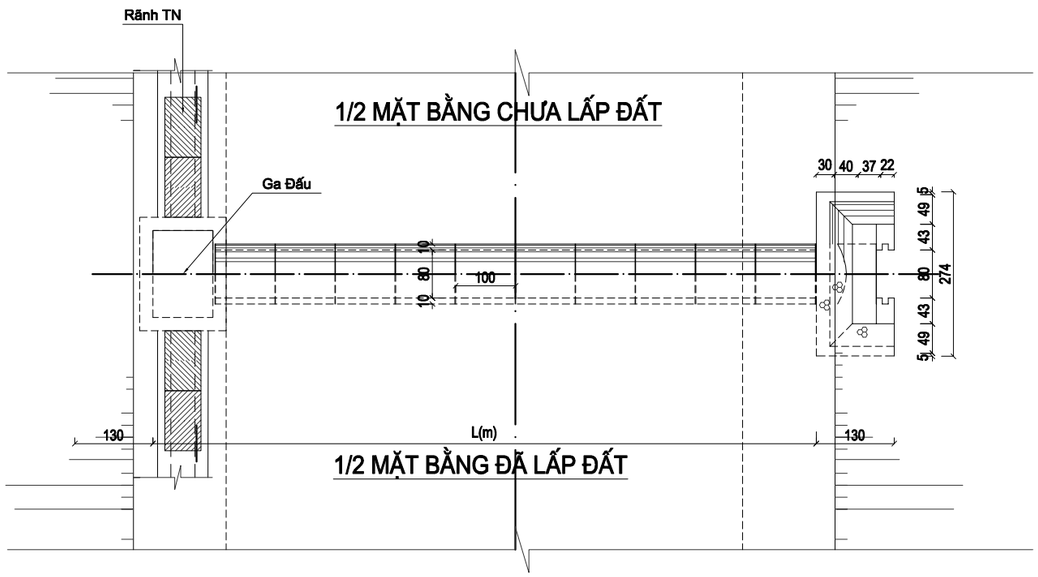

MẶT CẮT I-I

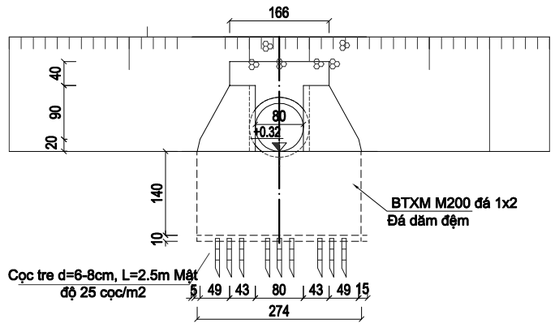

BẢNG THỐNG KÊ CỐNG TRÒN NGANG ĐƯỜNG D800

STT	Tên cọc	Hiện trạng cống	TK mới cống	Cao độ đáy cống	Cao độ đáy đường
1	Cọc D4	Cống D800	Cống D800, L=12m	+ 0.32	+2.02

Ghi chú: Kích thước bản vẽ ghi bằng cm.

DỰ ÁN - PROJECT:

CẢI TẠO, SỬA CHỮA TUYẾN ĐƯỜNG TỪ ĐƯỜNG 404 QUA GIÀY ĐINH ĐẠT ĐẾN CẦU ÔNG NGỰ

HẠNG MỤC - ITEM:

THOÁT NƯỚC

CHỦ ĐẦU TƯ - CLIENT

PHÒNG KINH TẾ
XÃ KIẾN HƯNG

CƠ QUAN THIẾT KẾ - DESIGN COMPANY

THUAN THIEN C.I.A JSC

CÔNG TY CỔ PHẦN TƯ VẤN THIẾT KẾ VÀ ĐẦU TƯ XÂY DỰNG THUẬN THIÊN
THUAN THIEN CONSTRUCTION INVESTMENT AND DESIGN CONSULTING JOINT STOCK COMPANY

ĐC : SỐ N7A, TỔ DÂN PHỐ 16, P.THÀNH TÔ, QUẬN HẢI AN, TP. HẢI PHÒNG

EMAIL : THUANTHIEN@GMAIL.COM

GIÁM ĐỐC - DIRECTOR

KS. ĐINH CÔNG TOÀN

CHỦ NHIỆM THIẾT KẾ - CHIEF OF DESIGN

TRẦN VĂN TUẤN

CHỦ TRÌ THIẾT KẾ - DESIGNED BY

HÀ THỊ NGỌC

THIẾT KẾ - DRAWN BY

NGUYỄN ĐÌNH VANG

KIỂM TRA- CHEKC BY

HÀ THỊ NGỌC

TÊN BẢN VẼ - DRAWING TITLE

CỐNG TRÒN D800

CẮT DỌC - MẶT BẰNG CỐNG

GIAI ĐOẠN DESIGN STAGE	TKTC
HOÀN THÀNH ISSUE DATE	...../ 2026
TỶ LỆ SCALE	1/100
BẢN VẼ SỐ DRAWING NO.	CTr-01

CHI TIẾT CỐNG TRÒN D800

1/2 MẶT CẮT A-A (1/2 SECTION A-A)

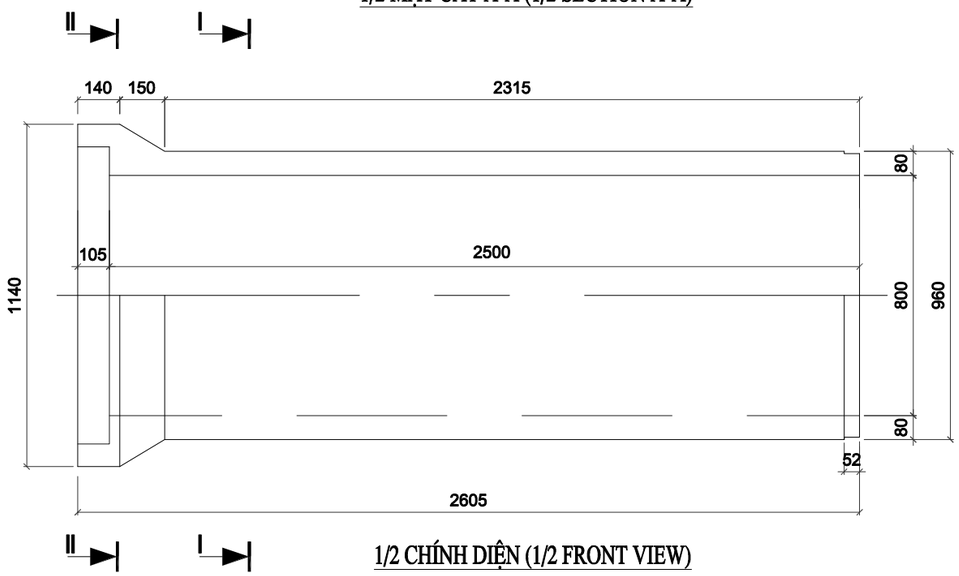

1/2 CHÍNH DIỆN (1/2 FRONT VIEW)

MẶT CẮT I-I (SECTION I-I)

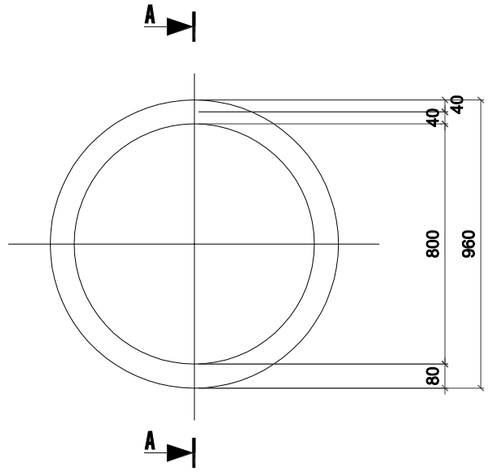

MẶT CẮT II-II (SECTION II-II)

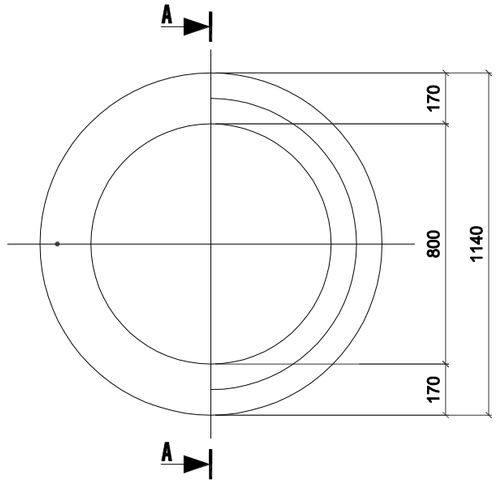

CHI TIẾT ĐẾ CỐNG D800

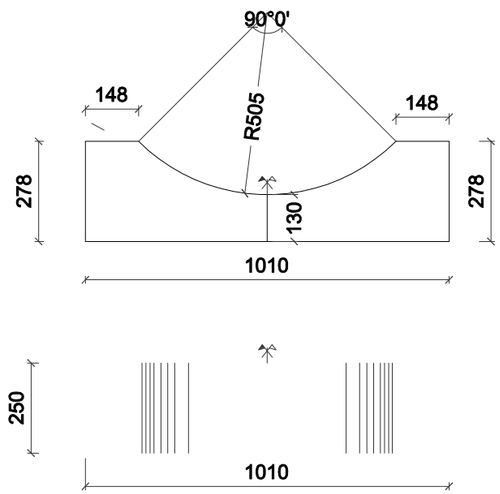

DỰ ÁN - PROJECT:

CẢI TẠO, SỬA CHỮA TUYẾN ĐƯỜNG TỪ ĐƯỜNG 404 QUA GIÀY ĐINH ĐẠT ĐẾN CẦU ÔNG NGỰ

HẠNG MỤC - ITEM:

THOÁT NƯỚC

CHỦ ĐẦU TƯ - CLIENT

PHÒNG KINH TẾ
XÃ KIẾN HƯNG

CƠ QUAN THIẾT KẾ - DESIGN COMPANY

THUAN THIEN C.I.A JSC

CÔNG TY CỔ PHẦN TƯ VẤN THIẾT KẾ VÀ ĐẦU TƯ XÂY DỰNG THUẬN THIÊN
THUAN THIEN CONSTRUCTION INVESTMENT AND DESIGN CONSULTING JOINT STOCK COMPANY

ĐC : SỐ N7A, TỔ DÂN PHỐ 16, P.THÀNH TÔ, QUẬN HẢI AN, TP. HẢI PHÒNG

EMAIL : THUANTHIEN@GMAIL.COM

GIÁM ĐỐC - DIRECTOR

KS. ĐINH CÔNG TOÀN

CHỦ NHIỆM THIẾT KẾ - CHIEF OF DESIGN

TRẦN VĂN TUẤN

CHỦ TRÌ THIẾT KẾ - DESIGNED BY

HÀ THỊ NGỌC

THIẾT KẾ - DRAWN BY

NGUYỄN ĐÌNH VANG

KIỂM TRA- CHEKC BY

HÀ THỊ NGỌC

TÊN BẢN VẼ - DRAWING TITLE

CHI TIẾT CỐNG TRÒN D800

GIAI ĐOẠN DESIGN STAGE	TKTC
HOÀN THÀNH ISSUE DATE	...../ 2026
TỶ LỆ SCALE	1/100
BẢN VẼ SỐ DRAWING NO.	CTr-01

CẢI TẠO RÃNH DỌC

CẮT NGANG RÃNH

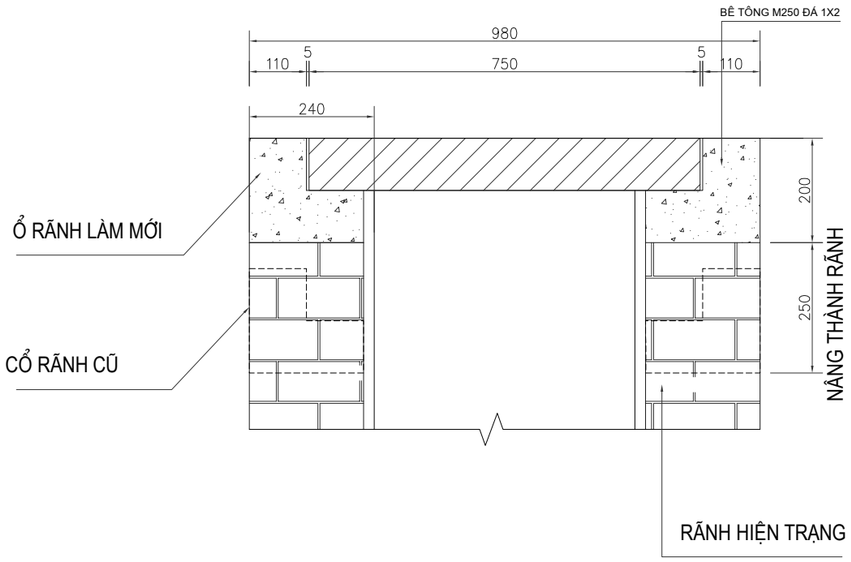

MẶT BẰNG TẤM ĐAN

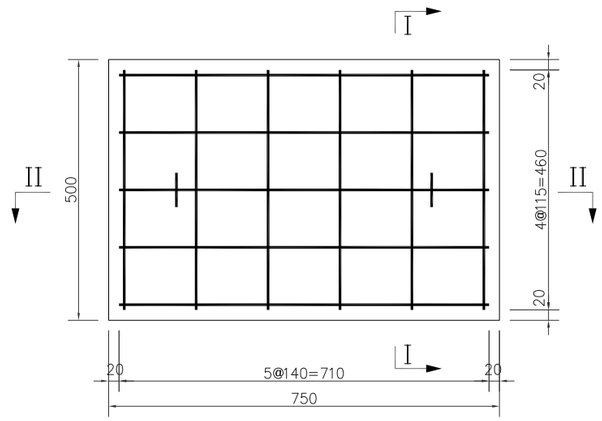

MẶT CẮT I-I

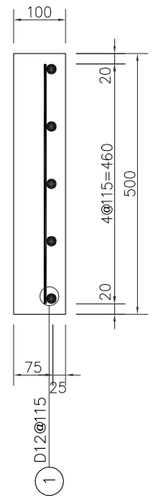

MẶT CẮT II-II

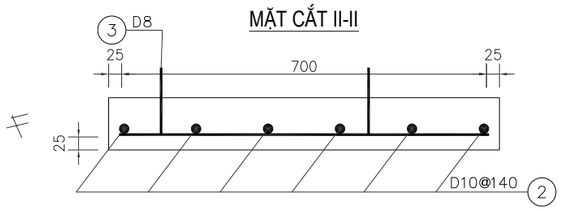

GHI CHÚ:

1. KÍCH THƯỚC BẢN VẼ GHI BẰNG MM.

BẢNG KHỐI LƯỢNG 1 TẤM ĐAN

Ký hiệu thanh	Hình dạng	Ø	Chiều dài (mm)	Số lượng	Tổng chiều dài (m)	Tr.lượng riêng (kg/m)	Tổng khối lượng (kg)
1	710	12	710	5	3.55	0.888	3.15
2	460	10	460	6	2.76	0.617	1.70
3	40; 70, 130, 130, 70; 150, 150	8	740	2	1.48	0.395	0.58
TỔNG							5.43
BÊ TÔNG M250 ĐÁ 1X2 : 0.0375M3							

DỰ ÁN - PROJECT:

CẢI TẠO, SỬA CHỮA TUYẾN ĐƯỜNG TỪ ĐƯỜNG 404 QUA GIÁY ĐINH ĐẠT ĐẾN CẦU ÔNG NGỰ

HẠNG MỤC - ITEM:

THOÁT NƯỚC

CHỦ ĐẦU TƯ - CLIENT

PHÒNG KINH TẾ
XÃ KIẾN HƯNG

CƠ QUAN THIẾT KẾ - DESIGN COMPANY

THUAN THIEN C.I.A JSC

CÔNG TY CỔ PHẦN TƯ VẤN THIẾT KẾ VÀ ĐẦU TƯ XÂY DỰNG THUẬN THIÊN
THUAN THIEN CONSTRUCTION INVESTMENT AND DESIGN CONSULTING JOINT STOCK COMPANY

ĐC : SỐ N7A, TỔ DÂN PHỐ 16, P.THÀNH TÔ QUẬN HẢI AN, TP. HẢI PHÒNG

EMAIL : THUANTHIEN@GMAIL.COM

GIÁM ĐỐC - DIRECTOR

KS. ĐINH CÔNG TOÀN

CHỦ NHIỆM THIẾT KẾ - CHIEF OF DESIGN

TRẦN VĂN TUẤN

CHỦ TRÌ THIẾT KẾ - DESIGNED BY

HÀ THỊ NGỌC

THIẾT KẾ - DRAWN BY

NGUYỄN ĐÌNH VANG

KIỂM TRA- CHEKC BY

HÀ THỊ NGỌC

TÊN BẢN VẼ - DRAWING TITLE

CẢI TẠO RÃNH DỌC

GIAI ĐOẠN DESIGN STAGE	TKTC
HOÀN THÀNH ISSUE DATE	...../ 2026
TỶ LỆ SCALE	
BẢN VẼ SỐ DRAWING NO.	CTR5: 01/1