CỘNG HÒA XÃ HỘI CHỦ NGHĨA VIỆT NAM
ĐỘC LẬP – TỰ DO – HẠNH PHÚC

CÔNG TY CỔ PHẦN XÂY DỰNG & ĐẦU TƯ SỐ 18 – HÀ NỘI

HANOI INVESTMENT AND CONSTRUCTION JOINT STOCK COMPANY NO18

Công trình: XDCB-TT.01-02/2025

BÁO CÁO KINH TẾ - KỸ THUẬT ĐẦU TƯ XÂY DỰNG
(ĐIỀU CHỈNH)

CÔNG TRÌNH: XÂY DỰNG MỚI 01 XUẤT TUYẾN 22KV TỪ TBA 110KV ĐẠI KIM ĐẾN TBA TRIỀU KHÚC 2

TẬP II: CÁC BẢN VẼ

CÔNG TY ĐIỆN LỰC THANH TRÌ
THẨM ĐỊNH KỸ THUẬT
Theo Văn bản số 605 / QĐ-PC THANH TRÌ
Ngày 02 tháng 02 năm 2026
Người thẩm định ký tên:
Trần Xuân Trường

Chủ nhiệm đề án : Phạm Xuân Kỷ
Thiết kế : Lê Quốc Huy

Hà nội, ngày 12 tháng 1 năm 2026

CHỦ ĐẦU TƯ
KT. GIÁM ĐỐC
PHÓ GIÁM ĐỐC
CÔNG TY ĐIỆN LỰC THANH TRÌ
TỔNG CÔNG TY ĐIỆN LỰC THÀNH PHỐ HÀ NỘI
Cao Duy Việt

GIÁM ĐỐC
CÔNG TY CỔ PHẦN XÂY DỰNG VÀ ĐẦU TƯ SỐ 18 HÀ NỘI
Phạm Hùng

LIỆT KÊ BẢN VẼ

TT	Tên bản vẽ	Số hiệu	Ghi chú
1	Sơ đồ một sợi hiện trạng các lộ 463E1.26, 451E1.76 VÀ 484E1.30	XDCB-TT.01-02.2025-3CN-01	
2	Sơ đồ một sợi các lộ 463E1.26, 451E1.76 VÀ 484E1.30 sau xây dựng mới xuất tuyến từ TBA 110kV Đại Kim đến TBA Triều Khúc 2	XDCB-TT.01-02.2025-3CN-02	
3	Sơ đồ một sợi dự kiến đấu nối tuyến cáp 22kV vào TBA 110kV Đại Kim	XDCB-TT.01-02.2025-3CN-03	
4	Mặt bằng xây dựng mới tuyến cáp ngầm 22kV từ TBA 110kV Đại Kim đến TBA Triều Khúc 2	XDCB-TT.01-02.2025-3CN-04	**10 bản**
5	Mặt bằng đi cáp tại TBA 110kV Đại Kim	XDCB-TT.01-02.2025-3CN-05	
6	Mặt bằng thang, giá cáp dưới sàn tầng 1 tại TBA 110kV Đại Kim	XDCB-TT.01-02.2025-3CN-06	
7	Mặt cắt rãnh cáp đơn 22kV đi dưới vỉa hè gạch Block (MC-1)	XDCB-TT.01-02.2025-3CN-07	
8	Mặt cắt rãnh cáp đơn 22kV đi dưới vỉa hè gạch Terrazzo (MC-3)	XDCB-TT.01-02.2025-3CN-08	
9	Mặt cắt rãnh cáp đơn 22kV đi dưới vỉa hè đá tự nhiên (MC-4)	XDCB-TT.01-02.2025-3CN-09	
10	Mặt cắt rãnh cáp đơn 22kV đi dưới đường bê tông xi măng (MC-5)	XDCB-TT.01-02.2025-3CN-10	
11	Mặt cắt rãnh cáp đơn 22kV đi dưới đường nhựa Asfalt <= 10,5m dày 0,1m (MC-6)	XDCB-TT.01-02.2025-3CN-11	
12	Mặt cắt rãnh cáp đơn 22kV đi dưới đường nhựa Asfalt <= 10,5m dày 0,11m (MC-7)	XDCB-TT.01-02.2025-3CN-12	
13	Mặt cắt rãnh cáp đôi 22kV đi dưới vỉa hè đá tự nhiên (MC-8)	XDCB-TT.01-02.2025-3CN-13	
14	Mặt cắt rãnh cáp đôi 22kV đi dưới đường nhựa Asfalt <= 10,5m dày 0,11m (MC-6)	XDCB-TT.01-02.2025-3CN-14	
15	Cấu kiện bê tông bản vệ hộp nối cáp	XDCB-TT.01-02.2025-3CN-15	
16	Sơ đồ một sợi TBA Triều Khúc 2 hiện trạng	XDCB-TT.01-02.2025-3CN-16	
17	Mặt bằng TBA Triều Khúc 2 hiện trạng	XDCB-TT.01-02.2025-3CN-17	
18	Sơ đồ một sợi TBA Triều Khúc 2 sau xây dựng mới lộ cáp 22kV từ TBA 110kV Đại Kim đến	XDCB-TT.01-02.2025-3CN-18	
19	Mặt bằng TBA Triều Khúc 2 sau lắp mới tủ RMU-22kV loại 3 ngăn	XDCB-TT.01-02.2025-3CN-19	
20	Giá đỡ tủ trung thế RMU 3 ngăn	XDCB-TT.01-02.2025-3CN-20	
21	Biển tên tủ RMU, tên dao và tên cáp	XDCB-TT.01-02.2025-3CN-21	

CÔNG TY CỔ PHẦN XÂY DỰNG VÀ ĐẦU TƯ SỐ 18 HÀ NỘI

CÔNG TY ĐIỆN LỰC THANH TRÌ

THẨM ĐỊNH KỸ THUẬT

Theo Văn bản số 605 / PA

Ngày 02 tháng 02 năm 2026

Người thẩm định ký tên:

Nguyễn Kan Trường

BẢNG KÊ KHỐI LƯỢNG PHẦN CÁP NGẦM 22KV LẮP MỚI

STT	Tên đoạn cáp	Từ vị trí đến vị trí	Rãnh cáp ngầm										Cáp ngầm 24kV-3x240 lắp mới (m)			Cáp ngầm tháo và lắp lại		Ống bảo vệ cáp	Cấu kiện bê tông bảo vệ hộp nối cáp	Đầu cáp, hộp nối các loại				Phụ kiện các loại											Thiết bị
			1 cáp - BLOCK (MC-1)	1 cáp - Terrazzo (MC-3)	1 cáp - Đá (MC-4)	1 cáp - BTXM.12 (MC-5)	1 cáp - AF <10,5m (dày 0,1cm) MC-6	1 cáp - AF <10,5m (dày 0,11m) MC7	Cáp đơn đi trong mương có sẵn	Cáp đơn đi trong ống nhựa HDPE có sẵn	Hào cáp đôi đi dưới hè lát đá tự nhiên (MC-8)	Hào cáp đôi đi dưới đường bê tông nhựa asfalt <=10,5m (dày 0,1cm) MC-9	Cáp lên cột, tủ không ống	Cáp đi trong đất có ống	Tổng cộng cáp ngầm	Cáp ngầm 22kV 3x240mm2 (tận dụng)	Tháo dỡ lấp đặt lại tấn đan TL<=50kg	Ống nhựa HDPE 195/150 (m)		Hộp nối cáp 24kV-3x240 (bộ)	Hộp đầu cáp ngoài trời 24kV-3x240 (bộ)	Hộp đầu cáp Tplug 24kV-3x240 (bộ)	Hộp đầu cáp Tplug 24kV-3x240 (bộ) - có sẵn trong RMU	Dây đồng mềm M35	Dây đồng mềm M120	Đầu cốt đồng M50	Đầu cốt đồng M120	Tên tủ RMU	Biển ngăn lộ lắp tại mặt tủ RMU	Biển tên cáp (bộ)	Chiều dài sơn cáp	Mốc báo hiệu bằng sứ	Mốc báo hiệu bằng gang	Khung thép đỡ tủ RMU 3 ngăn	RMU 22kV 3CD
	Tuyến cáp ngầm từ trạm 110kV Đại Kim đến TBA Triều Khúc 2	Tại MC TBA 110kV Đại Kim											5	-	5			-			1			2	1	2										
		Từ MC Đại Kim đến G0							99					-	99		20	-															-	-		
		Từ G0-G0.1								360				360	360			-	-															-	-		
		Từ G0.1-G1									85			85	85			170	-															21	-		
		Từ G1-G3										346		346	346			692																-	87		
		Từ G3-G4										145		145	145			290																-	36		
		Từ G4-G5	62											62	62			62																8	-		
		Từ G5-G6	353	81	44		93							571	571			571																60	12		
		Từ G6-G7		42			194							236	236			236																5	24		
		Từ G7-G8		112		63		207						382	382			382																14	34		
		Từ G8-G9					127							127	127			127																-	16		
		Từ G9-G11	167				75							242	242			242																21	9		
		Từ G11-TBA Triều Khúc 38				215								215	104	113		215		1														-	27		
		Tại TBA Triều Khúc 38											-	-	-			-				1		1		2	1		1	1			-	-		
		Tại TBA Triều Khúc 33				4								4	-	4		4				1		1		2	1		2	2			-	1		
		Từ điểm G12-điểm G13					289							188	190	101		289		1														-	36		
		Từ G13-RMU Triều Khúc 2								6				6	6			-																-	-		
		Tại TBA Triều Khúc 2											6	-	6			-					3	3	2	6	5	1	5	5			-	-	1	1
		Từ RMU XDM đến RMU Triều Khúc 2 hiện có								3			3	3	6			-																-	-		
		Tại tủ RMU Triều Khúc 2 hiện có												-	-	3		-				1		1		2	1		1	1			-	-		
		Cộng	582	235	44	282	778	207	99	369	85	491	14	2.972	2.972	221	20	3.280	14	14	1	3	3	8	3	14	8	1	9	10	3	129	282	1	1
		Hao hụt, uốn lượn 1%													30			17																		
		Tổng cộng	582	235	44	282	778	207	99	369	85	491	14	2.972	3.002	221	20	3.297	14	14	1	3	3	8	3	14	8	1	9	10	3	129	282	1	1

CÔNG TY ĐIỆN LỰC THANH TRÌ
THẨM ĐỊNH KỸ THUẬT
Theo Văn bản số ..605../.QĐ.....
Ngày ..01.. tháng ..02.. năm 20..26
Người thẩm định ký tên:
Nguyễn Xan Trường

CÔNG TY CỔ PHẦN XÂY DỰNG VÀ ĐẦU TƯ SỐ 18 HÀ NỘI
M.S.D.N: 0101712096 - C.T.C.P - THÀNH PHỐ HÀ NỘI

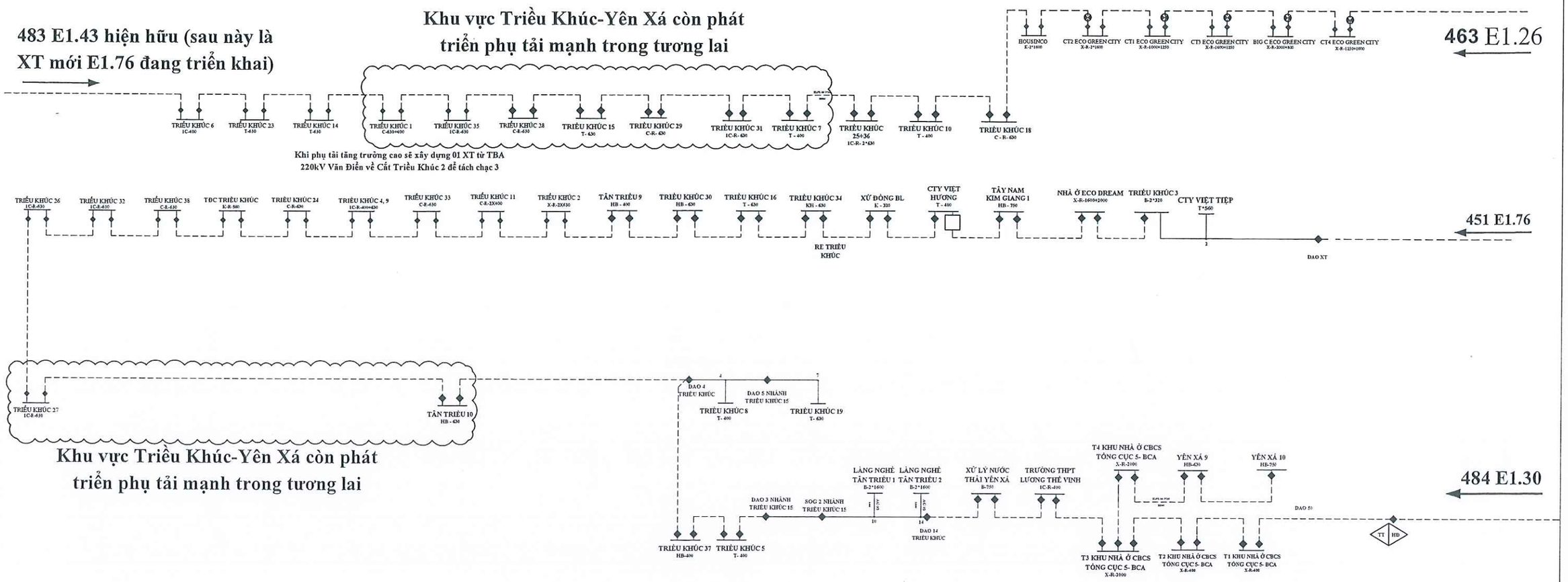

CÔNG TY ĐIỆN LỰC THANH TRÌ

THẨM ĐỊNH KỸ THUẬT

Theo Văn bản số ..605.../...QĐ....

Ngày ..02.. tháng ..02.. năm 20.6....

Người thẩm định ký tên:

Nguyễn Kan Trường KT

CÔNG TY CỔ PHẦN XÂY DỰNG VÀ ĐẦU TƯ SỐ 18 HÀ NỘI			PHẦN TUYẾN TRUNG THẾ		
CÔNG TRÌNH: XÂY DỰNG MỚI 01 XUẤT TUYẾN 22KV TỪ TBA 110KV ĐẠI KIM ĐẾN TBA TRIỀU KHÚC 2			SƠ ĐỒ MỘT SỢI HIỆN TRẠNG CÁC LỘ 463E1.26, 457E1.76 VÀ 484E1.30		
Giám đốc	Phạm Hùng				
CNĐA	Phạm Xuân Kỷ				
Thiết kế	Lê Quốc Huy		BCKTKT-ĐC	01/2026	XDCB-TT.01-02.2025-3CN- 01
Kiểm tra	Phạm Hoàng Hồng Hà		Tỷ lệ	1/1000	

M.S.D.N: 0101712099 - C.T.C.P CÔNG TY CỔ PHẦN XÂY DỰNG VÀ ĐẦU TƯ SỐ 18 HÀ NỘI THÀNH PHỐ HÀ NỘI

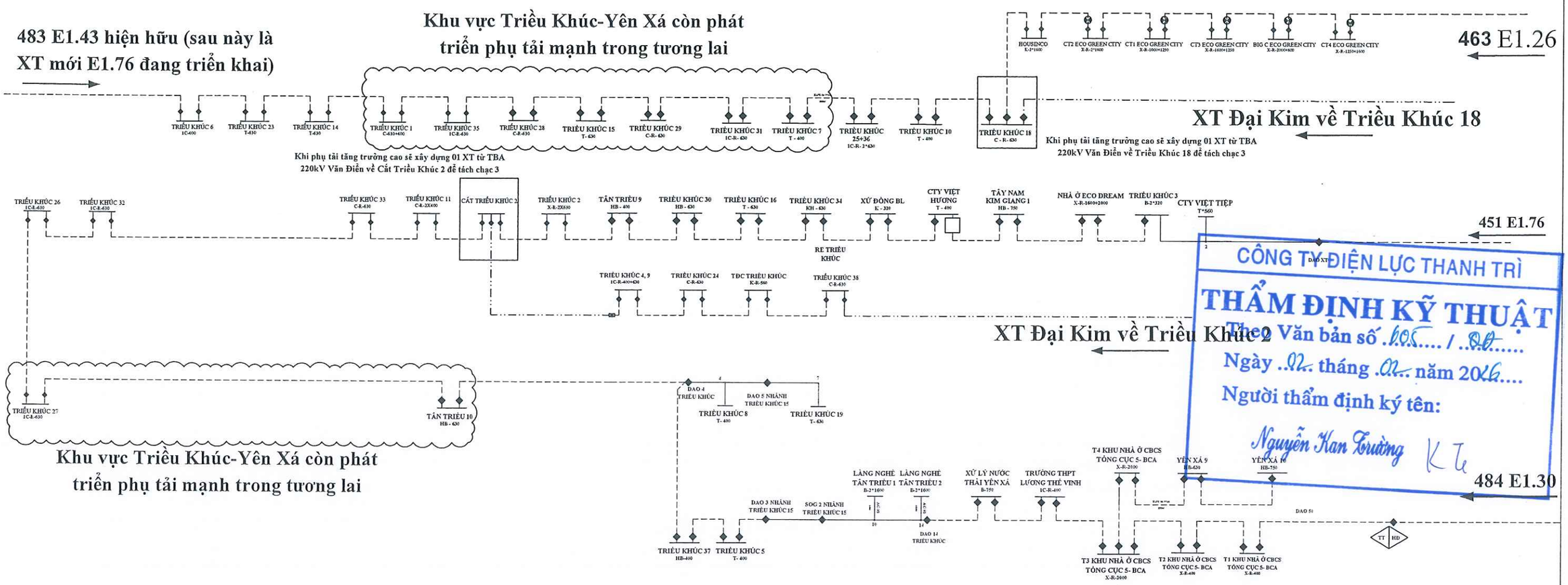

Cáp ngầm có sẵn: ----------

Cáp ngầm xây dựng mới: ----------

Vị trí lắp đặt tủ RMU mới ☐

CÔNG TY ĐIỆN LỰC THANH TRÌ
THẨM ĐỊNH KỸ THUẬT
Theo Văn bản số 105 / QĐ
Ngày 02 tháng 02 năm 2026
Người thẩm định ký tên:
Nguyễn Kan Trường

CÔNG TY CỔ PHẦN XÂY DỰNG VÀ ĐẦU TƯ SỐ 18 HÀ NỘI
M.S.D.N: 0101712099 - C.T.C.P
THÀNH PHỐ HÀ NỘI

CÔNG TY CỔ PHẦN XÂY DỰNG VÀ ĐẦU TƯ SỐ 18 HÀ NỘI			PHẦN TUYẾN TRUNG THẾ		
CÔNG TRÌNH: XÂY DỰNG MỚI 01 XUẤT TUYẾN 22KV TỪ TBA 110KV ĐẠI KIM ĐẾN TBA TRIỀU KHÚC 2			SƠ ĐỒ MỘT SỢI CÁC LỘ 463E1.26, 457E1.76 VÀ 484E1.30 SAU XÂY DỰNG MỚI XUẤT TUYẾN TỪ TBA 110KV ĐẠI KIM ĐẾN TBA TRIỀU KHÚC 2		
Giám đốc	Phạm Hùng				
CNĐA	Phạm Xuân Kỷ				
Thiết kế	Lê Quốc Huy		BCKTKT-ĐC	01/2026	XDCB-TT.01-02.2025-3CN- 02
Kiểm tra	Phạm Hoàng Hồng Hà		Tỷ lệ	1/1000	

E07	E06	E05	E04	E03	E02	E01	E00
MBA T2	DI 172 E1.4 HÀ ĐỒNG	DI 171 E1.30 VĂN QUÁN	NGĂN LIÊN LẠC	DI 172 E1.5 THƯỢNG ĐÌNH	DI 175 E1.5 THƯỢNG ĐÌNH	MBA T1	BIẾN ĐIỆN ÁP THANH CÁI

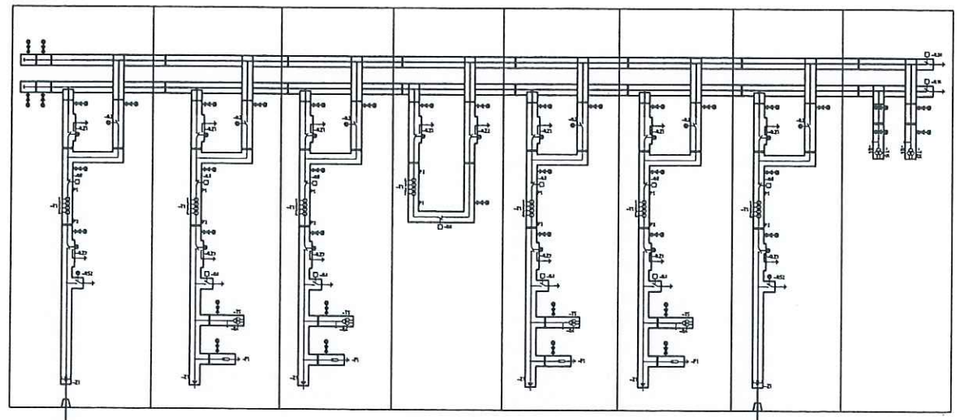

MODULE GIS 115KV	ES-115KV-31,5KA
	BB2-115KV-1250A-31,5KA
	ES-115KV-31,5KA
	BB1-115KV-1250A-31,5KA
	DS/ES-115KV-1250A-31,5KA
	BVT- $\frac{115/\sqrt{3}}{0,11/\sqrt{3}}/\frac{0,11}{\sqrt{3}}$ KV CCX: 0,5/3P-2X50VA
	CB-115KV-1250A-31,5KA
	CT-115KV 400-600-800-1200/1/1/1/1A (DD+LL) CCX: 0,5/5P20/5P20/5P20-4X15VA 200-400-600/1/1/1/1A (MBA) CCX: 0,5/5P20/5P20/5P20-4X15VA
	DS/ES-115KV- 1250A-31,5KA
	HSES-115KV-31,5KA (DD) LVT- $\frac{115/\sqrt{3}}{0,11/\sqrt{3}}/\frac{0,11}{\sqrt{3}}$ KV CCX: 0,5/3P-2X30VA
	LA-96KV, 10KA, CL3
LA	LA-96KV, 10KA, CL3
MÁY BIẾN ÁP 115KV	BCT-115KV 200-400-600/1/1/1A CCX: 0,5/5P20/5P20-3X15VA
	TM-63000 63/63/21MVA 115±9X1,78%/23/6,3KV YNyn0(d11)
	BCT-23KV 1600-2000-2500/1/1A; CCX: 5P20/5P20-2X15VA

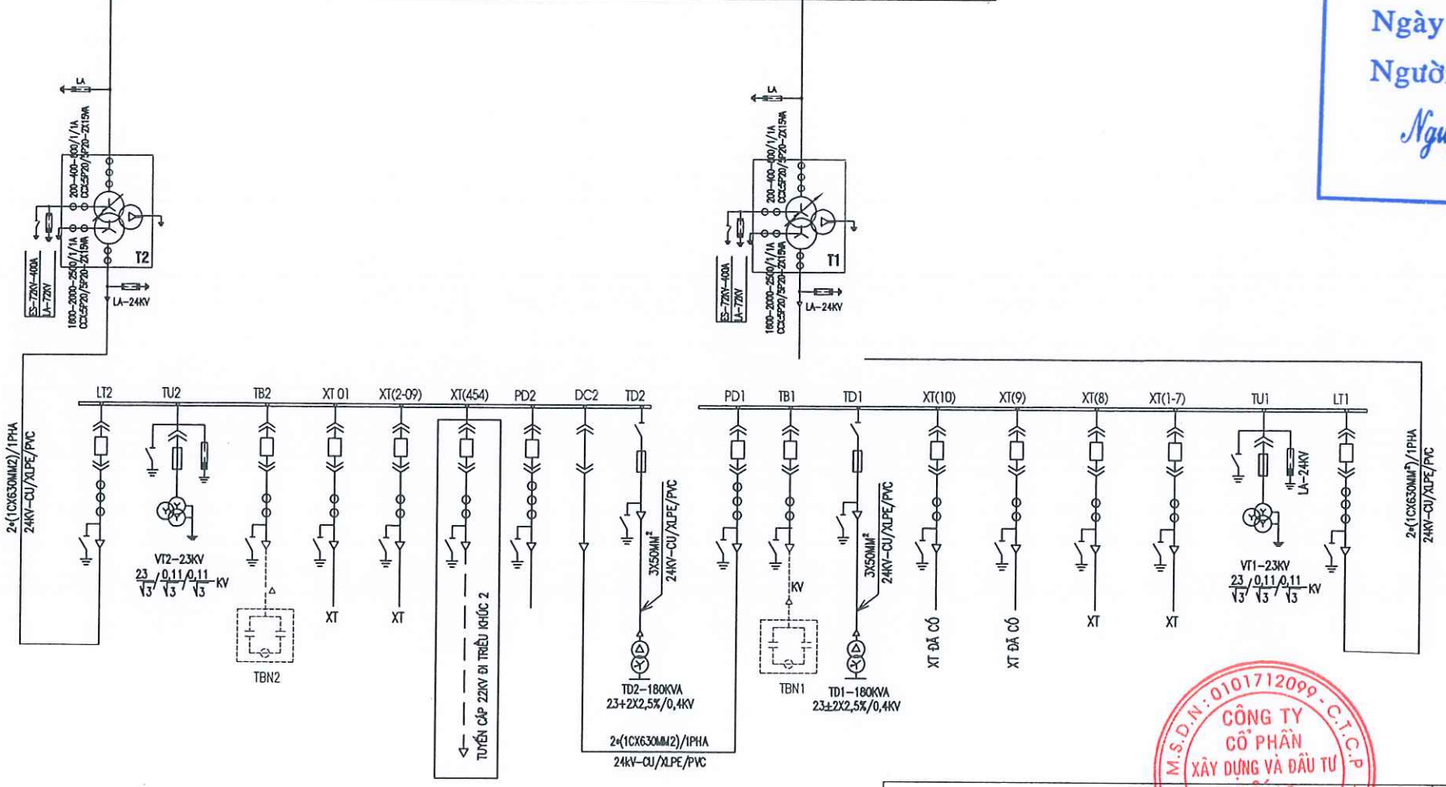

TỦ 23KV	2000A; 25KA
	CB-23KV 2000A-25KA (LT+PD) 630A-25KA (XT)
	CT-23KV 1200-1600-2000/1/1/1A (LT+PD) CCX: 0,5/5P20/5P20-3X15VA 300-600/1/1A (XT+TB) CCX: 0,5/5P20-2X15VA

GHI CHÚ:

THỜI GIAN CHỊU ĐỰNG DÒNG NGẮN MẠCH ĐỊNH MỨC CỦA THIẾT BỊ ≥1S

---- TUYẾN CÁP 22KV ĐI TRIỀU KHÚC 18 DỰ KIẾN ĐẤU NỐI VÀO

CÔNG TY ĐIỆN LỰC THANH TRÌ

THẨM ĐỊNH KỸ THUẬT

Theo Văn bản số ..605.../...QĐ....

Ngày ..02.. tháng 02... năm 2026..

Người thẩm định ký tên:

Nguyễn Hàn Trường

CÔNG TY CỔ PHẦN XÂY DỰNG VÀ ĐẦU TƯ SỐ 18 HÀ NỘI

M.S.D.N: 0101712099 - C.T.C.P - CÔNG TY CỔ PHẦN XÂY DỰNG VÀ ĐẦU TƯ SỐ 18 HÀ NỘI - THÀNH PHỐ HÀ NỘI

CÔNG TY CỔ PHẦN XÂY DỰNG VÀ ĐẦU TƯ SỐ 18 HÀ NỘI			PHẦN TUYẾN TRUNG THẾ		
CÔNG TRÌNH: XÂY DỰNG MỚI 01 XUẤT TUYẾN 22KV TỪ TBA 110KV ĐẠI KIM ĐẾN TBA TRIỀU KHÚC 2			SƠ ĐỒ MỘT SỢI DỰ KIẾN ĐẤU NỐI TUYẾN CÁP 22KV VÀO TBA110KV ĐẠI KIM		
Giám đốc	Phạm Hùng				
CNĐA	Phạm Xuân Kỷ				
Thiết kế	Lê Quốc Huy		BCKTKT-ĐC	01/2026	XDCB-TT.01-02.2025-3CN- 03
Kiểm tra	Phạm Hoàng Hồng Hà		Tỷ lệ	1/20	

CÔNG TY ĐIỆN LỰC THANH TRÌ

THẨM ĐỊNH KỸ THUẬT

Theo Văn bản số ..605.../ ...BC...

Ngày ..02.. tháng ..02.. năm 2026.....

Người thẩm định ký tên:

Nguyễn Kan Trường KT

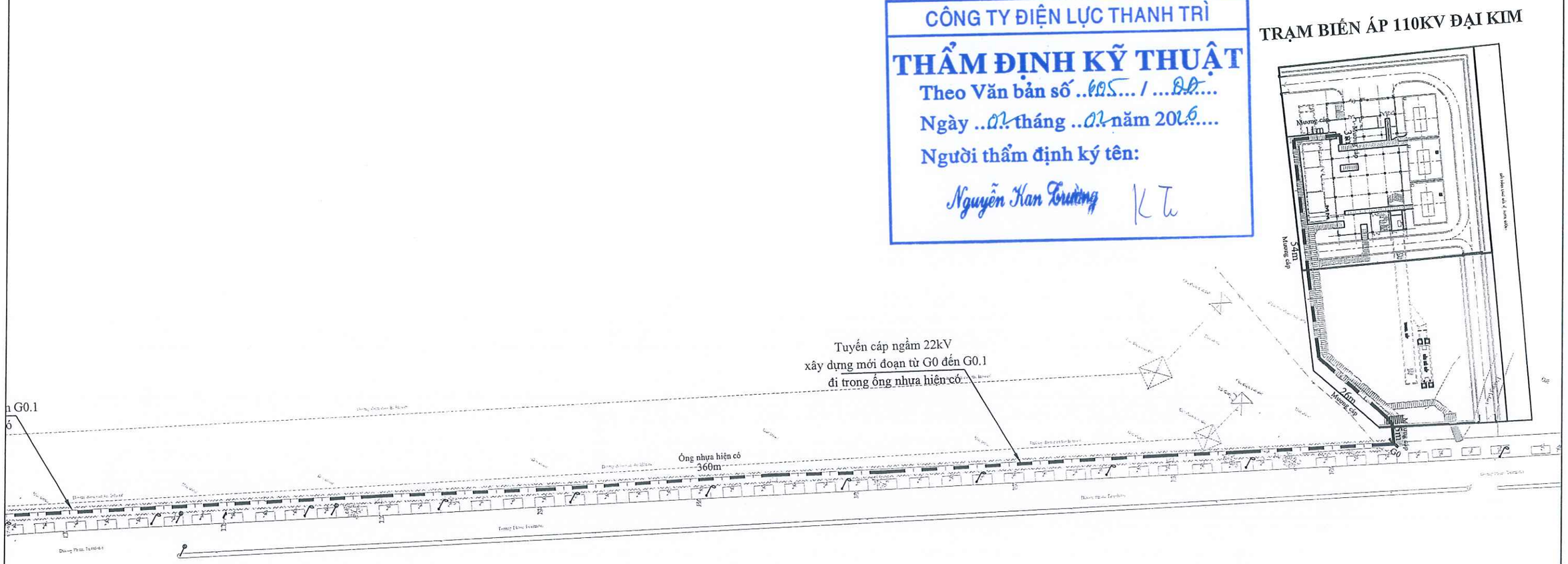

CÔNG TY CỔ PHẦN XÂY DỰNG VÀ ĐẦU TƯ SỐ 18 HÀ NỘI

PHẦN TUYẾN TRUNG THẾ

CÔNG TRÌNH: XÂY DỰNG MỚI 01 XUẤT TUYẾN 22KV TỪ TBA 110KV ĐẠI KIM ĐẾN TBA TRIỀU KHÚC 2

MẶT BẰNG XÂY DỰNG MỚI TUYẾN CÁP NGẦM 22KV TỪ TBA 110KV ĐẠI KIM ĐẾN TBA TRIỀU KHÚC 2 (TỜ 1/10)

Giám đốc	Phạm Hùng				
CNĐA	Phạm Xuân Kỷ				
Thiết kế	Lê Quốc Huy		BCKTKT-ĐC	01/2026	XDCB-TT.01-02.2025-3CN- 04
Kiểm tra	Phạm Hoàng Hồng Hà		Tỷ lệ	1/1000	

M.S.D.N: 0101712099 - C.T.C.P CÔNG TY CỔ PHẦN XÂY DỰNG VÀ ĐẦU TƯ SỐ 18 HÀ NỘI THÀNH PHỐ HÀ NỘI

CÔNG TY ĐIỆN LỰC THANH TRÌ

THẨM ĐỊNH KỸ THUẬT

Theo Văn bản số ..605.../ ...BC....

Ngày ..02.. tháng ..02.. năm 2026....

Người thẩm định ký tên:

Nguyễn Kan Trường KT

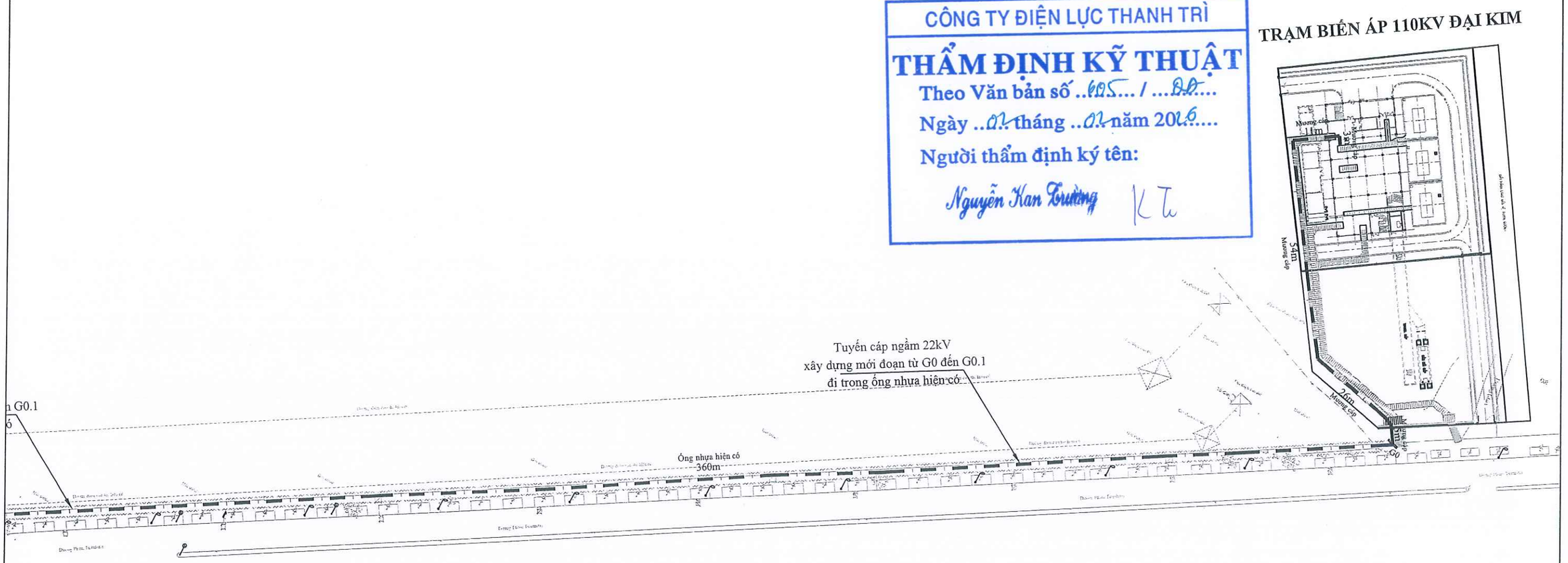

CÔNG TY CỔ PHẦN XÂY DỰNG VÀ ĐẦU TƯ SỐ 18 HÀ NỘI			PHẦN TUYẾN TRUNG THẾ		
CÔNG TRÌNH: XÂY DỰNG MỚI 01 XUẤT TUYẾN 22KV TỪ TBA 110KV ĐẠI KIM ĐẾN TBA TRIỀU KHÚC 2			MẶT BẰNG XÂY DỰNG MỚI TUYẾN CÁP NGẦM 22KV TỪ TBA 110KV ĐẠI KIM ĐẾN TBA TRIỀU KHÚC 2 (TỜ 1/10)		
Giám đốc	Phạm Hùng				
CNĐA	Phạm Xuân Kỷ				
Thiết kế	Lê Quốc Huy		BCKTKT-ĐC	01/2026	XDCB-TT.01-02.2025-3CN- 04
Kiểm tra	Phạm Hoàng Hồng Hà		Tỷ lệ	1/1000	

M.S.D.N: 0101712099 - C.T.C.P
CÔNG TY CỔ PHẦN XÂY DỰNG VÀ ĐẦU TƯ SỐ 18 HÀ NỘI
THÀNH PHỐ HÀ NỘI

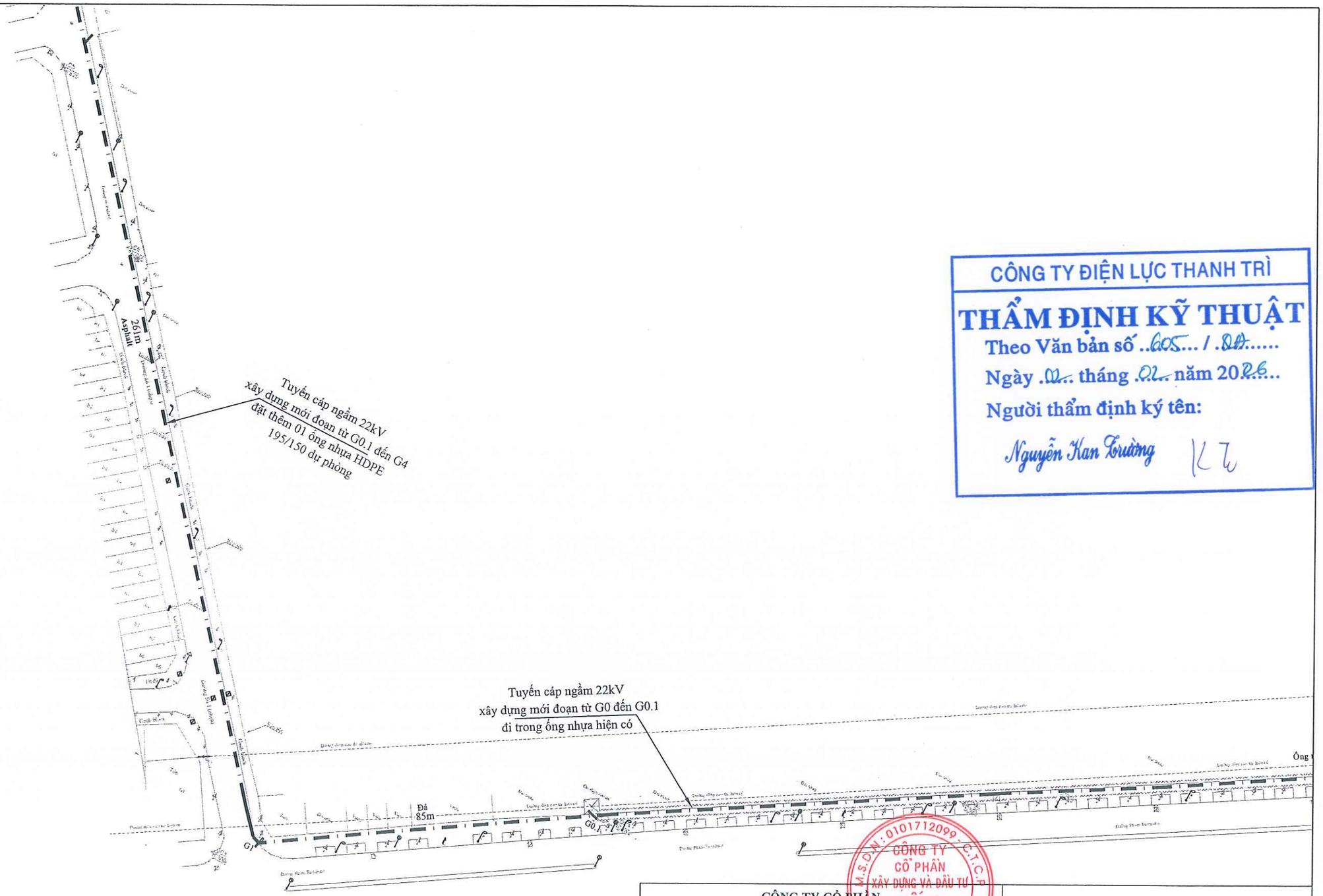

CÔNG TY ĐIỆN LỰC THANH TRÌ

THẨM ĐỊNH KỸ THUẬT

Theo Văn bản số ..605.../.DA.....

Ngày ..02.. tháng ..02.. năm 2026...

Người thẩm định ký tên:

Nguyễn Kan Trường

CÔNG TY CỔ PHẦN XÂY DỰNG VÀ ĐẦU TƯ SỐ 18 HÀ NỘI

CÔNG TY CỔ PHẦN XÂY DỰNG VÀ ĐẦU TƯ SỐ 18 HÀ NỘI			PHẦN TUYẾN TRUNG THẾ		
CÔNG TRÌNH: XÂY DỰNG MỚI 01 XUẤT TUYẾN 22KV TỪ TBA 110KV ĐẠI KIM ĐẾN TBA TRIỀU KHÚC 2			MẶT BẰNG XÂY DỰNG MỚI TUYẾN CÁP NGẦM 22KV TỪ TBA 110KV ĐẠI KIM ĐẾN TBA TRIỀU KHÚC 2 (TỜ 2/10)		
Giám đốc	Phạm Hùng				
CNĐA	Phạm Xuân Kỷ				
Thiết kế	Lê Quốc Huy		BCKTKT-ĐC	01/2026	XDCB-TT.01-02.2025-3CN- 04
Kiểm tra	Phạm Hoàng Hồng Hà		Tỷ lệ	1/1000	

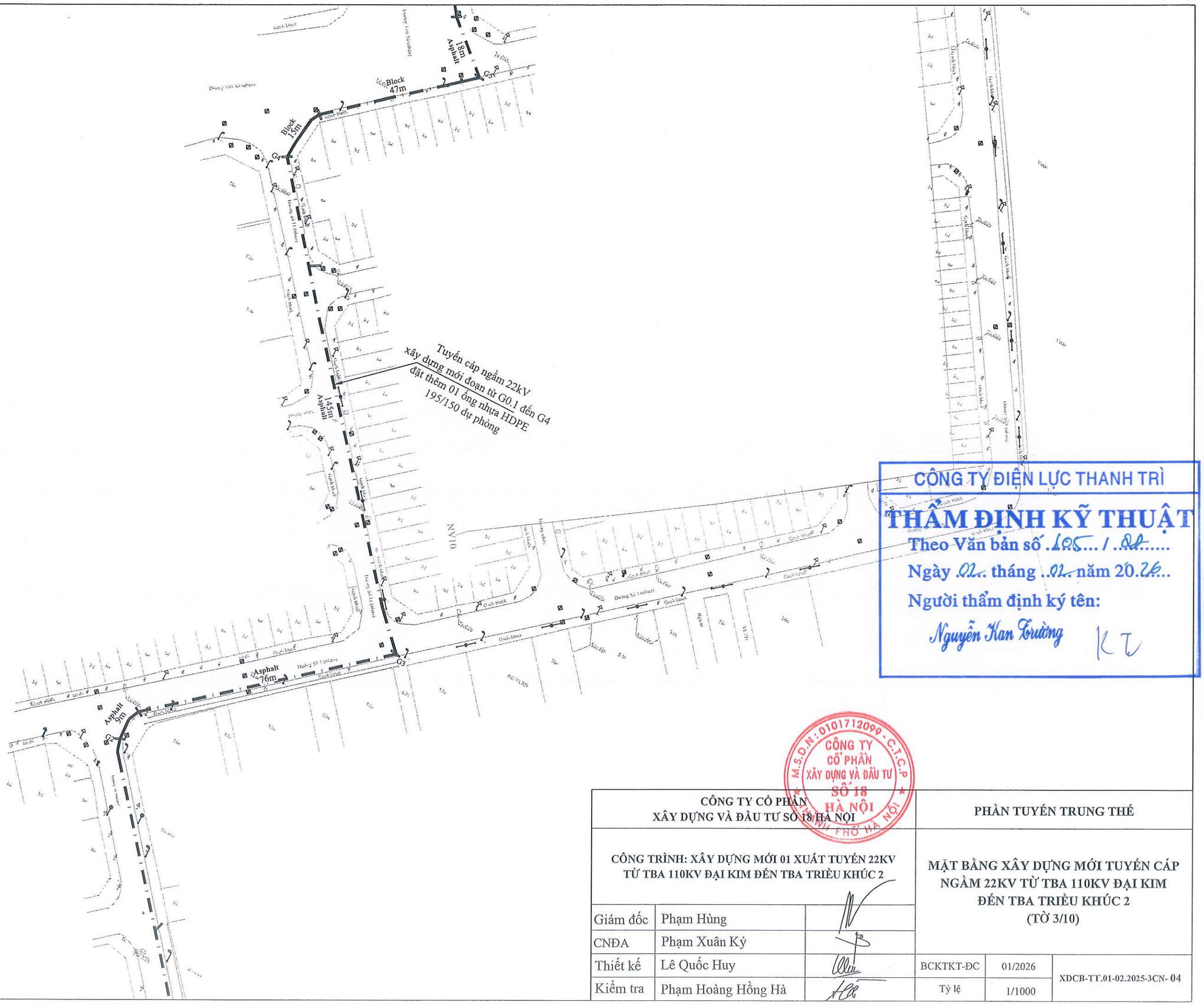

CÔNG TY ĐIỆN LỰC THANH TRÌ
THẨM ĐỊNH KỸ THUẬT
Theo Văn bản số .105.../.01.....
Ngày .02.. tháng ..02.. năm 2026..
Người thẩm định ký tên:
Nguyễn Kan Trường KT

CÔNG TY CỔ PHẦN XÂY DỰNG VÀ ĐẦU TƯ SỐ 18 HÀ NỘI
M.S.D.N: 0101712099 - C.T.C.P
CÔNG TY CỔ PHẦN XÂY DỰNG VÀ ĐẦU TƯ SỐ 18 HÀ NỘI
THÀNH PHỐ HÀ NỘI

CÔNG TY CỔ PHẦN XÂY DỰNG VÀ ĐẦU TƯ SỐ 18 HÀ NỘI			PHẦN TUYẾN TRUNG THẾ		
CÔNG TRÌNH: XÂY DỰNG MỚI 01 XUẤT TUYẾN 22KV TỪ TBA 110KV ĐẠI KIM ĐẾN TBA TRIỀU KHÚC 2			MẶT BẰNG XÂY DỰNG MỚI TUYẾN CÁP NGẦM 22KV TỪ TBA 110KV ĐẠI KIM ĐẾN TBA TRIỀU KHÚC 2 (TỜ 3/10)		
Giám đốc	Phạm Hùng				
CNĐA	Phạm Xuân Kỷ				
Thiết kế	Lê Quốc Huy		BCKTKT-ĐC	01/2026	XDCB-TT.01-02.2025-3CN- 04
Kiểm tra	Phạm Hoàng Hồng Hà		Tỷ lệ	1/1000	

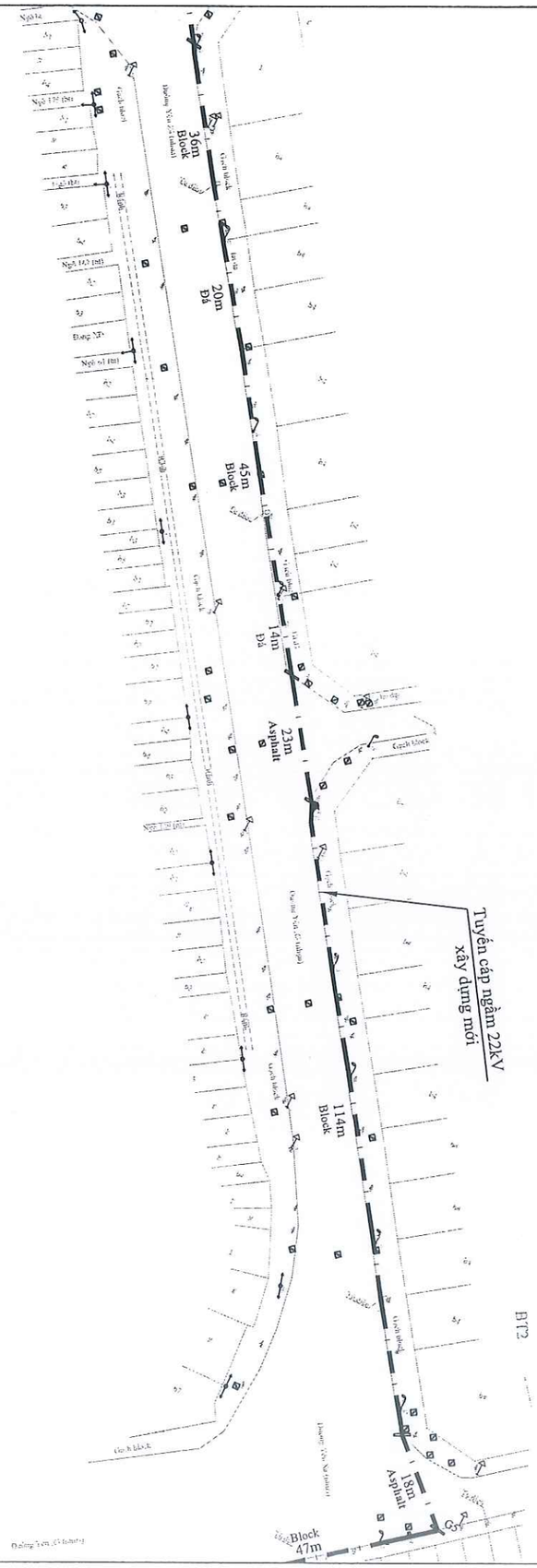

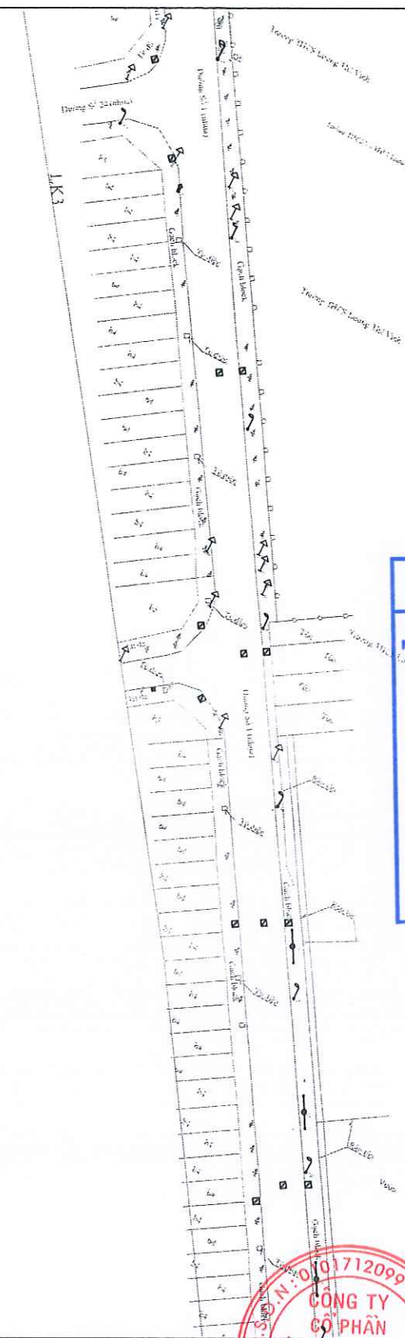

CÔNG TY ĐIỆN LỰC THANH TRÌ

THẨM ĐỊNH KỸ THUẬT

Theo Văn bản số ...605.../ ..QĐ.....

Ngày ..02.. tháng ..02.. năm 20..26...

Người thẩm định ký tên:

Nguyễn Kan Trường KT

CÔNG TY CỔ PHẦN XÂY DỰNG VÀ ĐẦU TƯ SỐ 18 HÀ NỘI

PHẦN TUYẾN TRUNG THẾ

CÔNG TRÌNH: XÂY DỰNG MỚI 01 XUẤT TUYẾN 22KV TỪ TBA 110KV ĐẠI KIM ĐẾN TBA TRIỀU KHÚC 2

MẶT BẰNG XÂY DỰNG MỚI TUYẾN CÁP NGẦM 22KV TỪ TBA 110KV ĐẠI KIM ĐẾN TBA TRIỀU KHÚC 2 (TỜ 4/10)

Giám đốc	Phạm Hùng				
CNĐA	Phạm Xuân Kỷ				
Thiết kế	Lê Quốc Huy		BCKTKT-ĐC	01/2026	XDCB-TT.01-02.2025-3CN- 04
Kiểm tra	Phạm Hoàng Hồng Hà		Tỷ lệ	1/1000	

CÔNG TY CỔ PHẦN XÂY DỰNG VÀ ĐẦU TƯ SỐ 18 HÀ NỘI

CÔNG TY ĐIỆN LỰC THANH TRÌ

THẨM ĐỊNH KỸ THUẬT

Theo Văn bản số 605..... / ..DA.....

Ngày ..02.. tháng 02.. năm 2026...

Người thẩm định ký tên:

Nguyễn Kan Trường

CÔNG TY CỔ PHẦN XÂY DỰNG VÀ ĐẦU TƯ SỐ 18 HÀ NỘI

M.S.D.N: 0101712099 - C.T.C.P

CÔNG TY CỔ PHẦN XÂY DỰNG VÀ ĐẦU TƯ SỐ 18 HÀ NỘI			PHẦN TUYẾN TRUNG THẾ		
CÔNG TRÌNH: XÂY DỰNG MỚI 01 XUẤT TUYẾN 22KV TỪ TBA 110KV ĐẠI KIM ĐẾN TBA TRIỀU KHÚC 2			MẶT BẰNG XÂY DỰNG MỚI TUYẾN CÁP NGẦM 22KV TỪ TBA 110KV ĐẠI KIM ĐẾN TBA TRIỀU KHÚC 2 (TỜ 5/10)		
Giám đốc	Phạm Hùng				
CNĐA	Phạm Xuân Kỷ				
Thiết kế	Lê Quốc Huy		BCKTKT-ĐC	01/2026	XDCB-TT.01-02.2025-3CN- 04
Kiểm tra	Phạm Hoàng Hồng Hà		Tỷ lệ	1/1000	

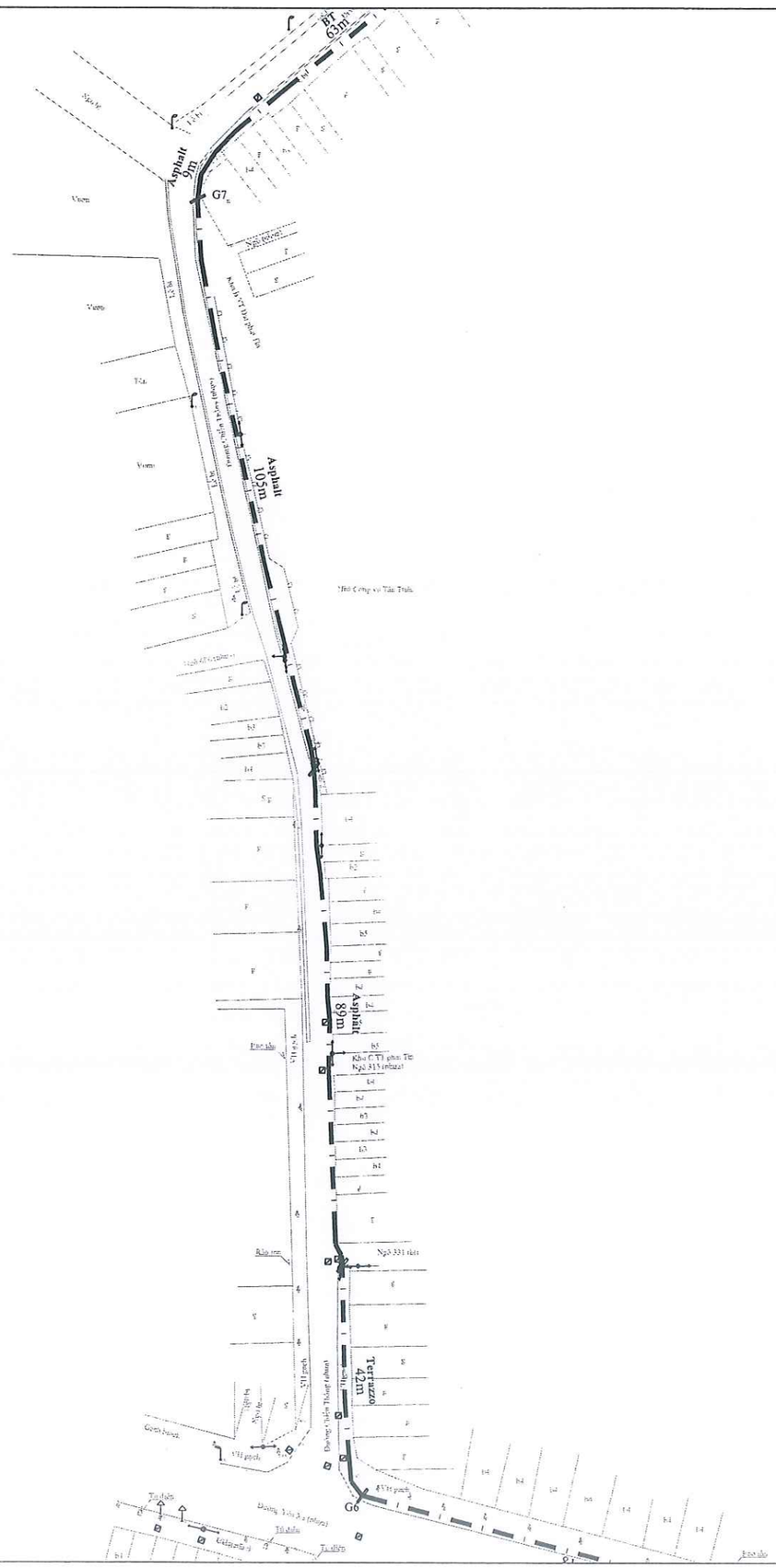

CÔNG TY ĐIỆN LỰC THANH TRÌ

THẨM ĐỊNH KỸ THUẬT

Theo Văn bản số ..605.../...PA....

Ngày ..02.. tháng ..02.. năm 20.26...

Người thẩm định ký tên:

Nguyễn Kan Trường

CÔNG TY CỔ PHẦN XÂY DỰNG VÀ ĐẦU TƯ SỐ 18 HÀ NỘI

M.S.D.N: 0101712099 - C.T.C.P

CÔNG TY CỔ PHẦN XÂY DỰNG VÀ ĐẦU TƯ SỐ 18 HÀ NỘI			PHẦN TUYẾN TRUNG THẾ		
CÔNG TRÌNH: XÂY DỰNG MỚI 01 XUẤT TUYẾN 22KV TỪ TBA 110KV ĐẠI KIM ĐẾN TBA TRIỀU KHÚC 2			MẶT BẰNG XÂY DỰNG MỚI TUYẾN CÁP NGẦM 22KV TỪ TBA 110KV ĐẠI KIM ĐẾN TBA TRIỀU KHÚC 2 (TỜ 6/10)		
Giám đốc	Phạm Hùng				
CNĐA	Phạm Xuân Kỷ				
Thiết kế	Lê Quốc Huy		BCKTKT-ĐC	01/2026	XDCB-TT.01-02.2025-3CN- 04
Kiểm tra	Phạm Hoàng Hồng Hà		Tỷ lệ	1/1000	

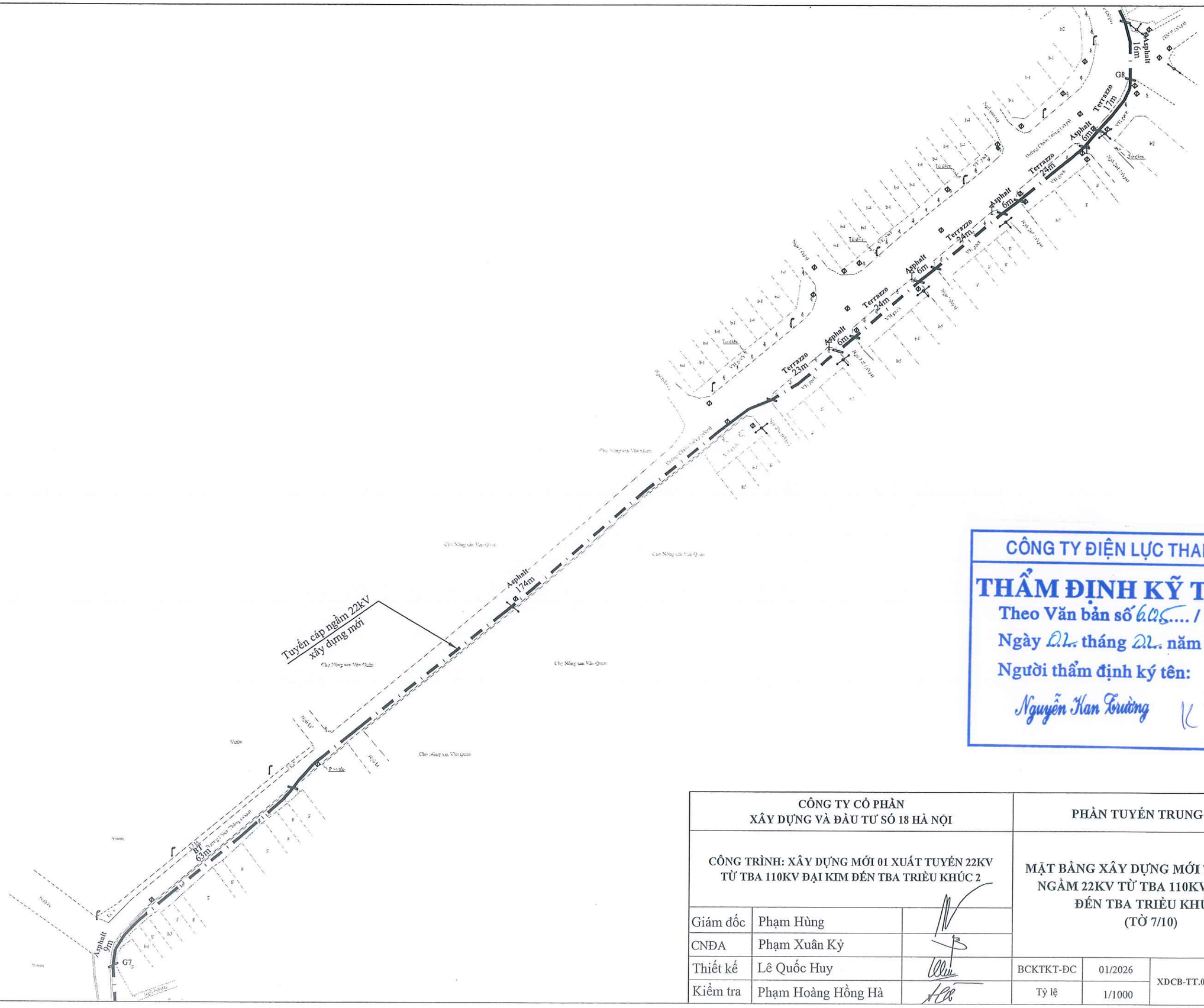

CÔNG TY ĐIỆN LỰC THANH TRÌ

THẨM ĐỊNH KỸ THUẬT

Theo Văn bản số 605 / ...QĐ....

Ngày 02 tháng 02 năm 2026

Người thẩm định ký tên:

Nguyễn Văn Trường

CÔNG TY CỔ PHẦN XÂY DỰNG VÀ ĐẦU TƯ SỐ 18 HÀ NỘI			PHẦN TUYẾN TRUNG THẾ		
CÔNG TRÌNH: XÂY DỰNG MỚI 01 XUẤT TUYẾN 22KV TỪ TBA 110KV ĐẠI KIM ĐẾN TBA TRIỀU KHÚC 2			MẶT BẰNG XÂY DỰNG MỚI TUYẾN CÁP NGẦM 22KV TỪ TBA 110KV ĐẠI KIM ĐẾN TBA TRIỀU KHÚC 2 (TỜ 7/10)		
Giám đốc	Phạm Hùng				
CNĐA	Phạm Xuân Kỷ				
Thiết kế	Lê Quốc Huy		BCKTKT-ĐC	01/2026	XDCB-TT.01-02.2025-3CN- 04
Kiểm tra	Phạm Hoàng Hồng Hà		Tỷ lệ	1/1000	

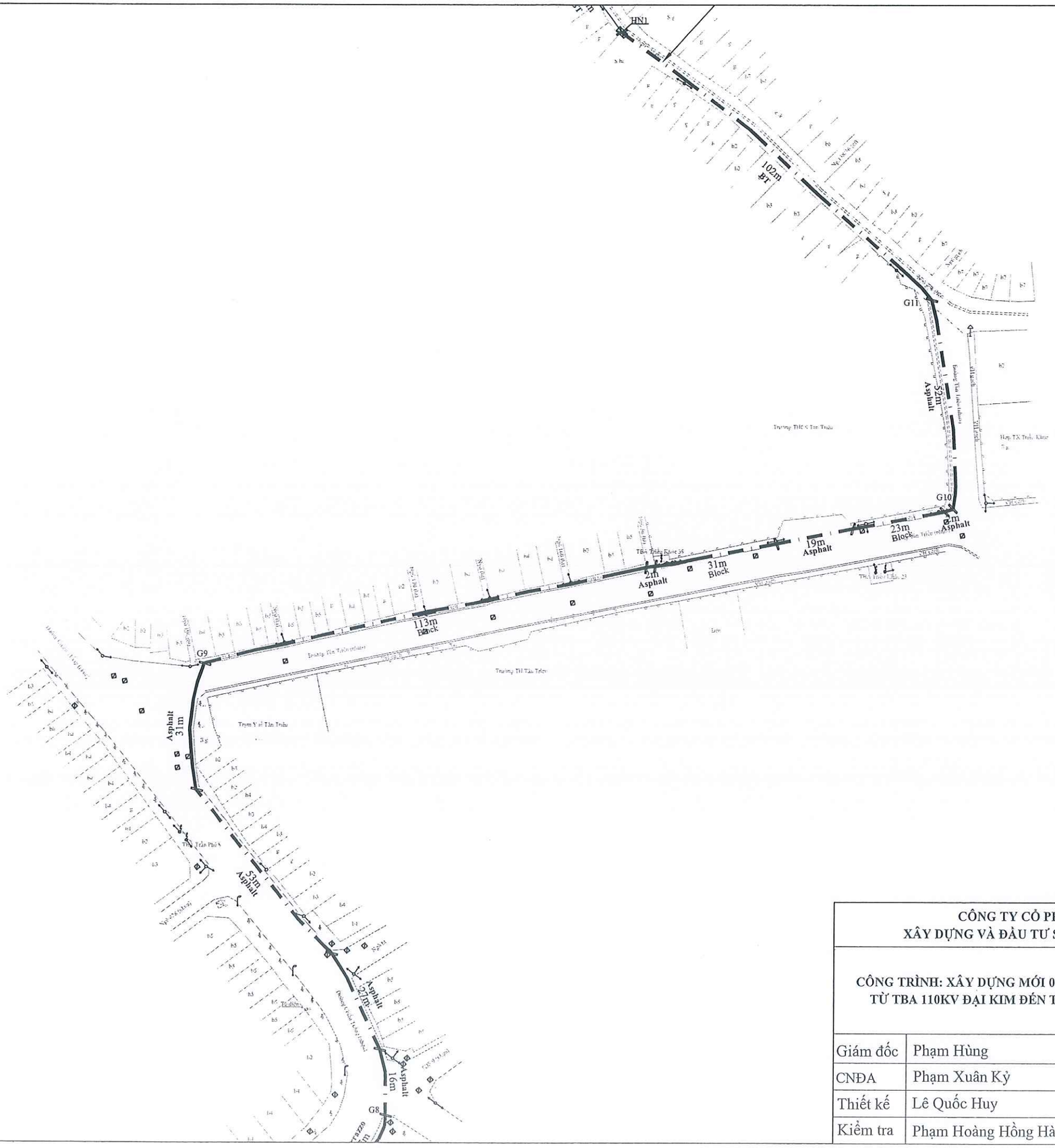

CÔNG TY ĐIỆN LỰC THANH TRÌ
THẨM ĐỊNH KỸ THUẬT
Theo Văn bản số ...605.../...ĐĐ.....
Ngày ..02.. tháng ..02.. năm 2026...
Người thẩm định ký tên:
Nguyễn Kan Trường KTe

CÔNG TY CỔ PHẦN XÂY DỰNG VÀ ĐẦU TƯ SỐ 18 HÀ NỘI
M.S.D.N: 0101712099 - C.T.C.P
THÀNH PHỐ HÀ NỘI

CÔNG TY CỔ PHẦN XÂY DỰNG VÀ ĐẦU TƯ SỐ 18 HÀ NỘI			PHẦN TUYẾN TRUNG THẾ		
CÔNG TRÌNH: XÂY DỰNG MỚI 01 XUẤT TUYẾN 22KV TỪ TBA 110KV ĐẠI KIM ĐẾN TBA TRIỀU KHÚC 2			MẶT BẰNG XÂY DỰNG MỚI TUYẾN CÁP NGẦM 22KV TỪ TBA 110KV ĐẠI KIM ĐẾN TBA TRIỀU KHÚC 2 (TỜ 8/10)		
Giám đốc	Phạm Hùng				
CNĐA	Phạm Xuân Kỷ				
Thiết kế	Lê Quốc Huy		BCKTKT-ĐC	01/2026	XDCB-TT.01-02.2025-3CN- 04
Kiểm tra	Phạm Hoàng Hồng Hà		Tỷ lệ	1/1000	

cáp từ G12 đến TK 33)

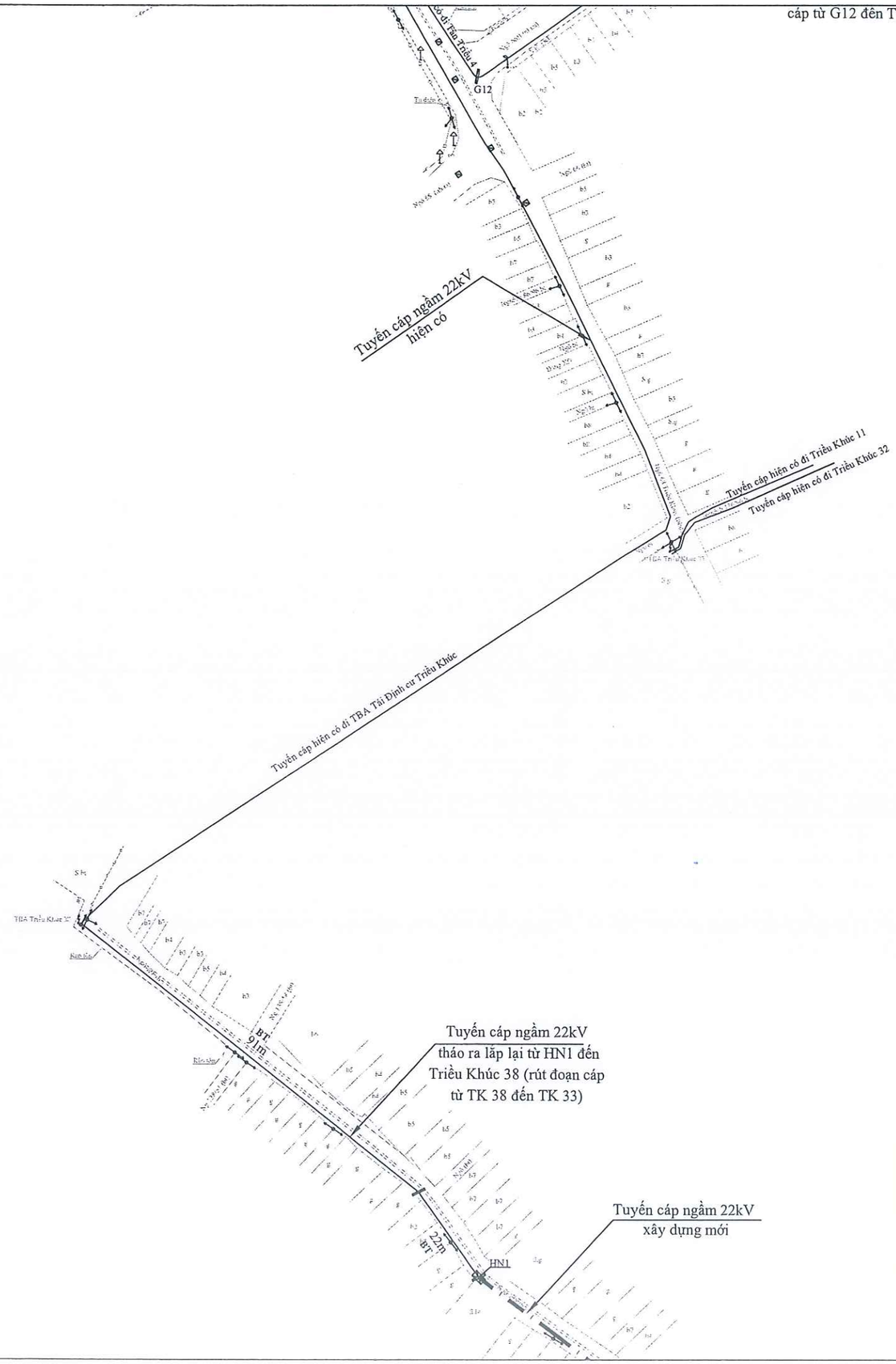

CÔNG TY ĐIỆN LỰC THANH TRÌ
THẨM ĐỊNH KỸ THUẬT
Theo Văn bản số ..605../ ....QĐ....
Ngày ..02 tháng ..02.. năm 2026....
Người thẩm định ký tên:
Nguyễn Kan Trường

CÔNG TY CỔ PHẦN XÂY DỰNG VÀ ĐẦU TƯ SỐ 18 HÀ NỘI
M.S.D.N: 0101712099 - C.T.C.P
THÀNH PHỐ HÀ NỘI

CÔNG TY CỔ PHẦN XÂY DỰNG VÀ ĐẦU TƯ SỐ 18 HÀ NỘI			PHẦN TUYẾN TRUNG THẾ		
CÔNG TRÌNH: XÂY DỰNG MỚI 01 XUẤT TUYẾN 22KV TỪ TBA 110KV ĐẠI KIM ĐẾN TBA TRIỀU KHÚC 2			MẶT BẰNG XÂY DỰNG MỚI TUYẾN CÁP NGẦM 22KV TỪ TBA 110KV ĐẠI KIM ĐẾN TBA TRIỀU KHÚC 2 (TỜ 9/10)		
Giám đốc	Phạm Hùng				
CNĐA	Phạm Xuân Kỷ				
Thiết kế	Lê Quốc Huy		BCKTKT-ĐC	01/2026	XDCB-TT.01-02.2025-3CN- 04
Kiểm tra	Phạm Hoàng Hồng Hà		Tỷ lệ	1/1000	

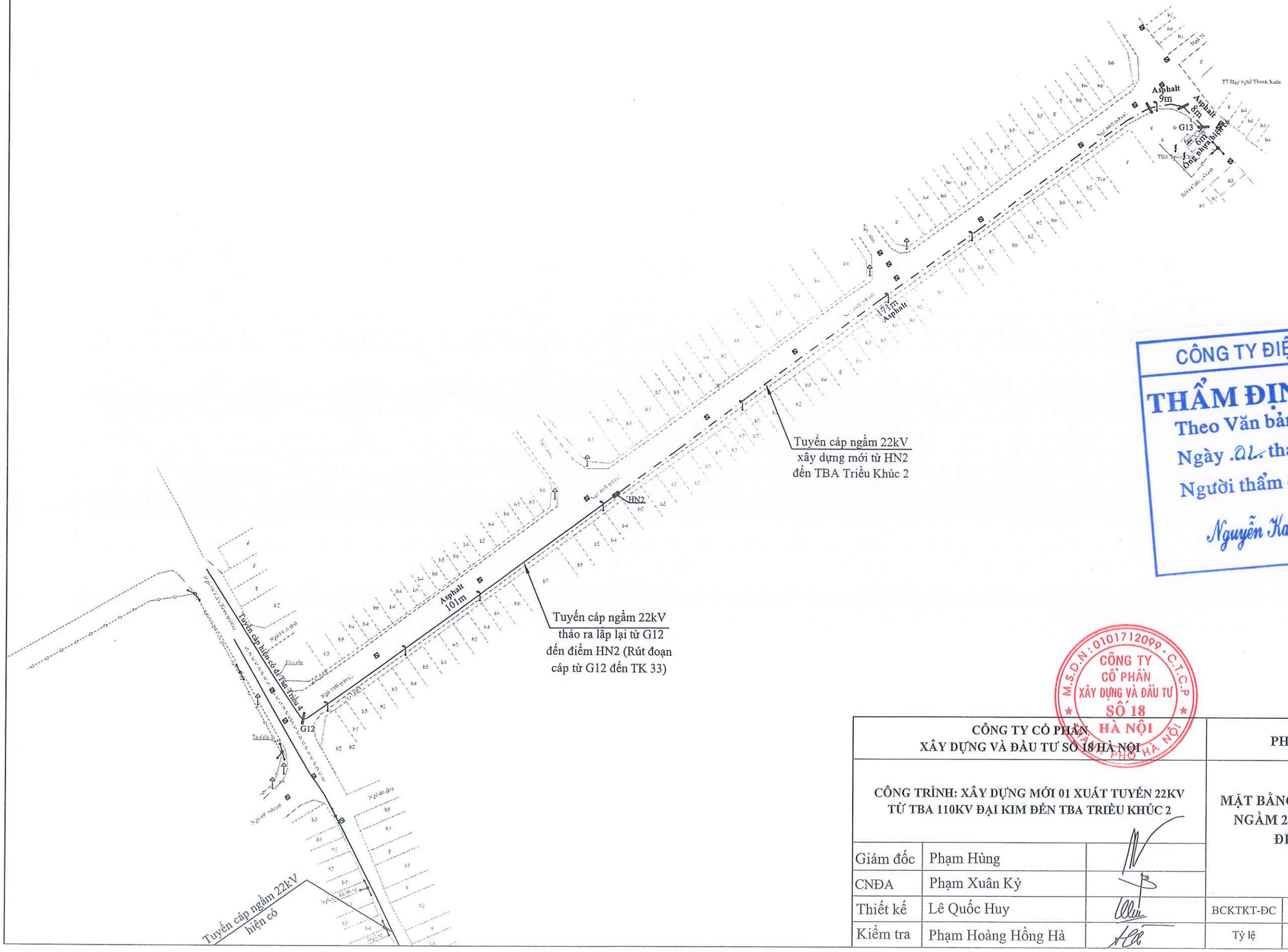

CÔNG TY ĐIỆN LỰC THANH TRÌ
THẨM ĐỊNH KỸ THUẬT
Theo Văn bản số ...685.../...QĐ....
Ngày .02. tháng 02.. năm 20..26..
Người thẩm định ký tên:
Nguyễn Kan Trường

CÔNG TY CỔ PHẦN XÂY DỰNG VÀ ĐẦU TƯ SỐ 18 HÀ NỘI
M.S.D.N: 0101712099 - C.T.C.P
CÔNG TY CỔ PHẦN XÂY DỰNG VÀ ĐẦU TƯ SỐ 18 HÀ NỘI
THÀNH PHỐ HÀ NỘI

CÔNG TY CỔ PHẦN XÂY DỰNG VÀ ĐẦU TƯ SỐ 18 HÀ NỘI			PHẦN TUYẾN TRUNG THẾ		
CÔNG TRÌNH: XÂY DỰNG MỚI 01 XUẤT TUYẾN 22KV TỪ TBA 110KV ĐẠI KIM ĐẾN TBA TRIỀU KHÚC 2			MẶT BẰNG XÂY DỰNG MỚI TUYẾN CÁP NGẦM 22KV TỪ TBA 110KV ĐẠI KIM ĐẾN TBA TRIỀU KHÚC 2 (TỜ 10/10)		
Giám đốc	Phạm Hùng				
CNĐA	Phạm Xuân Kỷ				
Thiết kế	Lê Quốc Huy		BCKTKT-ĐC	01/2026	XDCB-TT.01-02.2025-3CN- 04
Kiểm tra	Phạm Hoàng Hồng Hà		Tỷ lệ	1/1000	

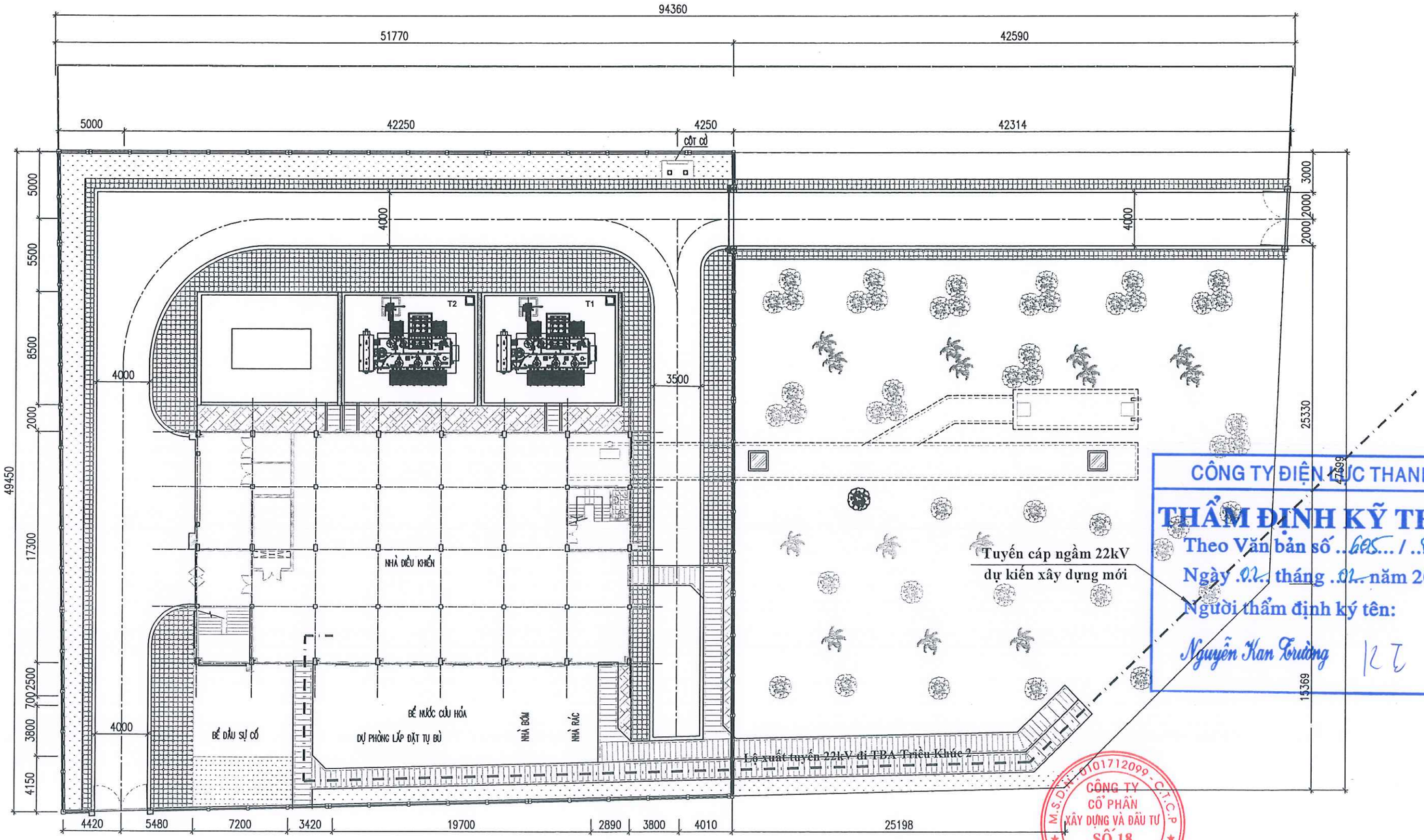

CÔNG TY ĐIỆN LỰC THANH TRÌ
THẨM ĐỊNH KỸ THUẬT
Theo Văn bản số ..605.../..QĐ.....
Ngày ..02.. tháng ..01.. năm 2026...
Người thẩm định ký tên:
Nguyễn Kan Trường

CÔNG TY CỔ PHẦN XÂY DỰNG VÀ ĐẦU TƯ SỐ 18 HÀ NỘI
M.S.D.N: 0101712099 - C.T.C.P - THÀNH PHỐ HÀ NỘI

CÔNG TY CỔ PHẦN XÂY DỰNG VÀ ĐẦU TƯ SỐ 18 HÀ NỘI			PHẦN TUYẾN TRUNG THẾ		
CÔNG TRÌNH: XÂY DỰNG MỚI 01 XUẤT TUYẾN 22KV TỪ TBA 110KV ĐẠI KIM ĐẾN TBA TRIỀU KHÚC 2			MẶT BẰNG ĐI CÁP TẠI TBA 110KV ĐẠI KIM		
Giám đốc	Phạm Hùng				
CNĐA	Phạm Xuân Kỷ				
Thiết kế	Lê Quốc Huy		BCKTKT-ĐC	01/2026	XDCB-TT.01-02.2025-3CN- 05
Kiểm tra	Phạm Hoàng Hồng Hà		Tỷ lệ	1/15	

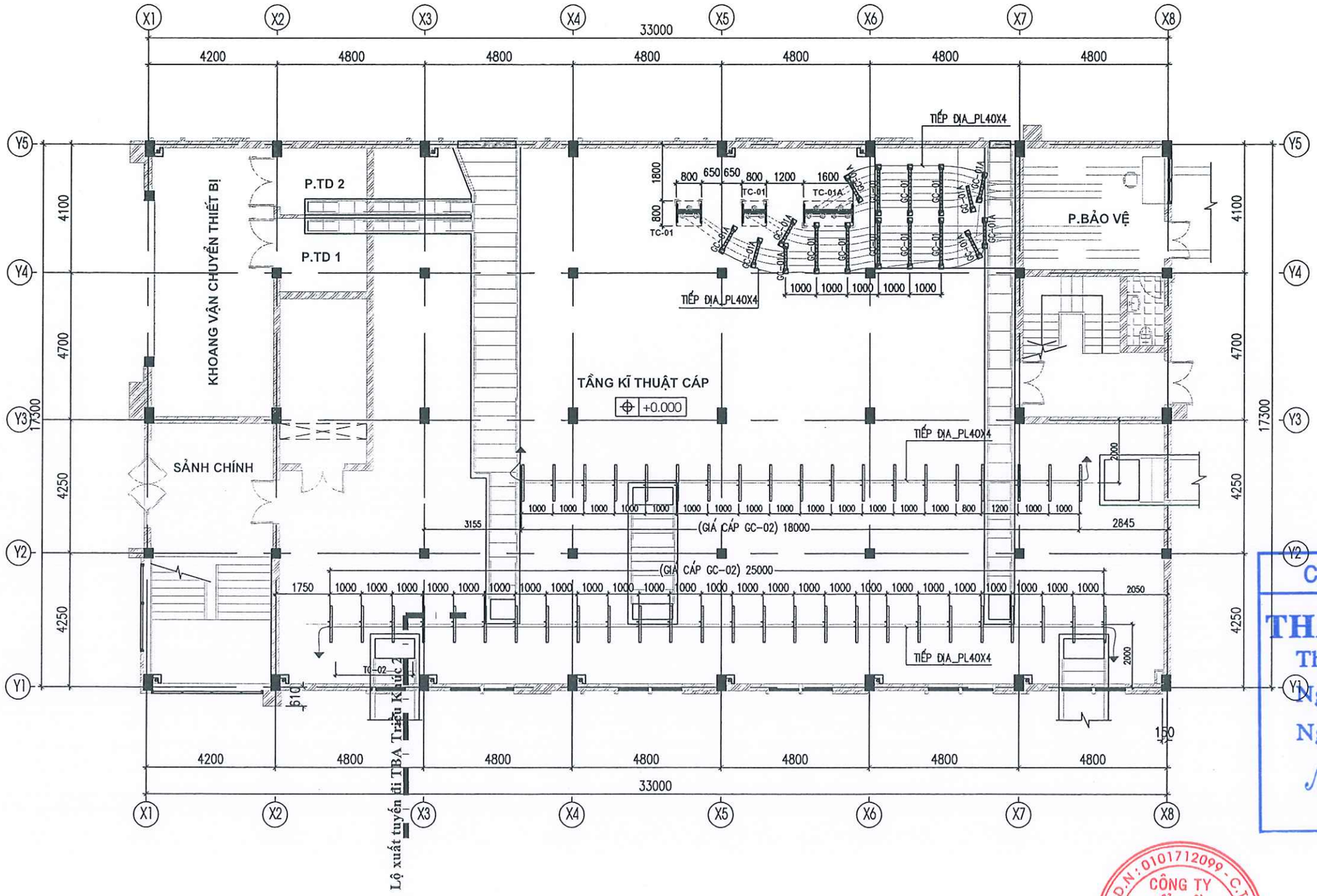

MẶT BẰNG THANG, GIÁ CÁP DƯỚI SÀN TẦNG 1

CÔNG TY ĐIỆN LỰC THANH TRÌ
THẨM ĐỊNH KỸ THUẬT
Theo Văn bản số ..605.../ ....QĐ..
Ngày 02 tháng ..02 năm 2026..
Người thẩm định ký tên:
Nguyễn Văn Trường KT

CÔNG TY CỔ PHẦN XÂY DỰNG VÀ ĐẦU TƯ SỐ 18 HÀ NỘI
M.S.D.N: 0101712099 - C.T.C.P - THÀNH PHỐ HÀ NỘI

CÔNG TY CỔ PHẦN XÂY DỰNG VÀ ĐẦU TƯ SỐ 18 HÀ NỘI			PHẦN TUYẾN TRUNG THẾ		
CÔNG TRÌNH: XÂY DỰNG MỚI 01 XUẤT TUYẾN 22KV TỪ TBA 110KV ĐẠI KIM ĐẾN TBA TRIỀU KHÚC 2			MẶT BẰNG THANG, GIÁ CÁP DƯỚI SÀN TẦNG 1 TẠI TBA 110KV ĐẠI KIM		
Giám đốc	Phạm Hùng				
CNĐA	Phạm Xuân Kỷ				
Thiết kế	Lê Quốc Huy		BCKTKT-ĐC	01/2026	XDCB-TT.01-02.2025-3CN- 06
Kiểm tra	Phạm Hoàng Hồng Hà		Tỷ lệ	1/15	

CÔNG TY ĐIỆN LỰC THANH TRÌ
THẨM ĐỊNH KỸ THUẬT
Theo Văn bản số ..605.../...QĐ.....
Ngày ..02... tháng ..02... năm 20..26.....
Người thẩm định ký tên:
Nguyễn Kan Trường

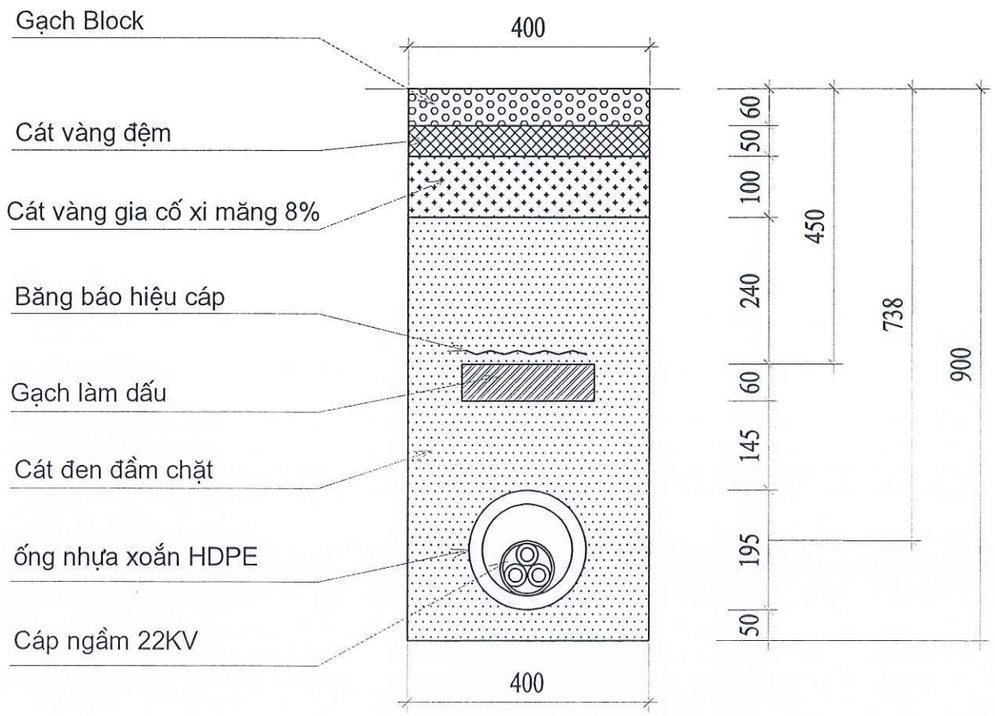

BẢNG KÊ VẬT LIỆU (CHO 1M HÀO CÁP)		
Hạng mục	Đơn vị	Khối lượng
Phá dỡ kết cấu hè gạch Block đỏ	m2	0.40
Cát vàng đệm	m3	0.020
Cát vàng gia cố xi măng 8%	m3	0.04
Đào đất rãnh cáp dưới kết cấu	m3	0.276
Cát đen	m3	0.241
Gạch làm dấu (210x100x60)	viên	9
Băng báo hiệu cáp 0.2	m	1x1
Cáp ngầm Cu-XLPE-22KV-3*240mm2	m	1x1
ống nhựa xoắn HDPE d195/150	m	1x1
Đất thừa	m3	0.336

Ghi chú:
- Kích thước bản vẽ ghi là mm.
- Khi lấp cát mỗi lớp cách nhau 200mm, đầm chặt K=0,95

M.S.D.N: 0101712099 - C.T.C.P
CÔNG TY CỔ PHẦN XÂY DỰNG VÀ ĐẦU TƯ SỐ 18 HÀ NỘI
THÀNH PHỐ HÀ NỘI

CÔNG TY CỔ PHẦN XÂY DỰNG VÀ ĐẦU TƯ SỐ 18 HÀ NỘI			PHẦN TUYẾN TRUNG THẾ		
CÔNG TRÌNH: XÂY DỰNG MỚI 01 XUẤT TUYẾN 22KV TỪ TBA 110KV ĐẠI KIM ĐẾN TBA TRIỀU KHÚC 2			MẶT CẮT RÃNH CÁP ĐƠN 22KV ĐI DƯỚI VỈA HÈ GẠCH BLOCK MC-1		
Giám đốc	Phạm Hùng				
CNĐA	Phạm Xuân Kỷ				
Thiết kế	Lê Quốc Huy		BCKTKT-ĐC	01/2026	XDCB-TT.01-02.2025-3CN- 07
Kiểm tra	Phạm Hoàng Hồng Hà		Tỷ lệ	1/10	

CÔNG TY ĐIỆN LỰC THANH TRÌ
THẨM ĐỊNH KỸ THUẬT
Theo Văn bản số 605 / QĐ
Ngày 02 tháng 02 năm 2026
Người thẩm định ký tên:
Nguyễn Kan Trường

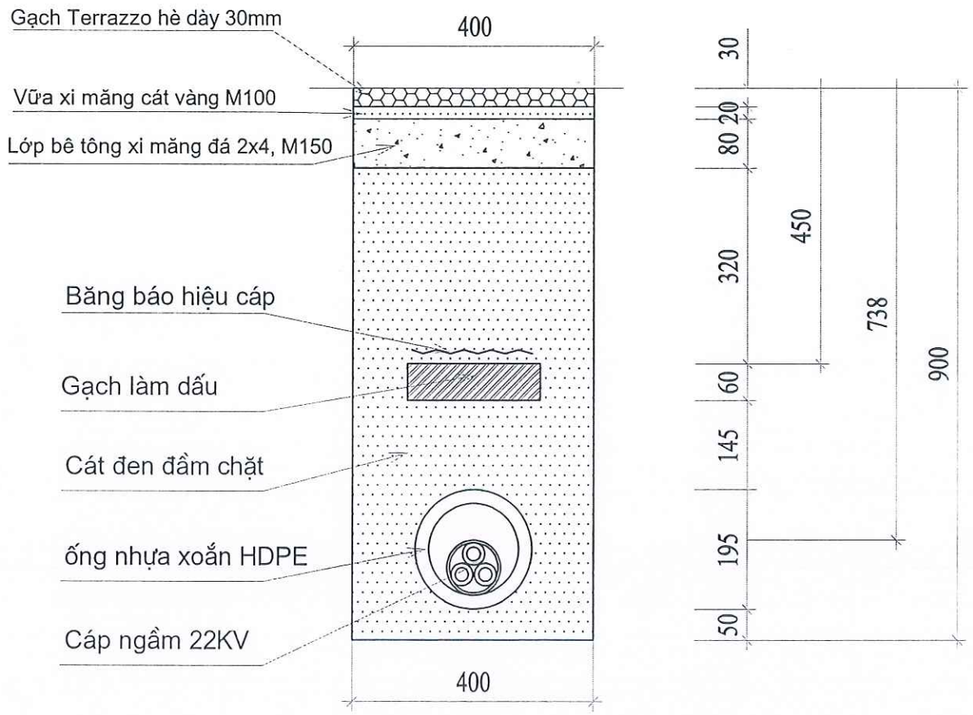

BẢNG KÊ VẬT LIỆU (CHO 1M HÀO CÁP)		
Hạng mục	Đơn vị	Khối lượng
Phá dỡ gạch Terrazzo	m2	0.4
Phá dỡ lớp bê tông xi măng	m3	0.04
Đào đất rãnh cáp dưới kết cấu	m3	0.308
Cát đen	m3	0.273
Gạch làm dấu (210x100x60)	viên	09
Băng báo hiệu cáp 0.2	m	1x1
Cáp ngầm Cu-XLPE-22KV-3*240mm2	m	1x1
ống nhựa xoắn HDPE d195/150	m	1x1
Đất thừa	m	0.36

Ghi chú:
- Kích thước bản vẽ ghi là mm.
- Khi lấp cát mỗi lớp cách nhau 200mm, đầm chặt K=0,95

CÔNG TY CỔ PHẦN XÂY DỰNG VÀ ĐẦU TƯ SỐ 18 HÀ NỘI			PHẦN TUYẾN TRUNG THẾ		
CÔNG TRÌNH: XÂY DỰNG MỚI 01 XUẤT TUYẾN 22KV TỪ TBA 110KV ĐẠI KIM ĐẾN TBA TRIỀU KHÚC 2			MẶT CẮT RÃNH CÁP ĐƠN 22KV ĐI DƯỚI VỈA HÈ LÁT GẠCH TERRAZZO (MC-3)		
Giám đốc	Phạm Hùng				
CNĐA	Phạm Xuân Kỷ				
Thiết kế	Lê Quốc Huy		BCKTKT-ĐC	01/2026	XDCB-TT.01-02.2025-3CN-08
Kiểm tra	Phạm Hoàng Hồng Hà		Tỷ lệ		

CÔNG TY CỔ PHẦN XÂY DỰNG VÀ ĐẦU TƯ SỐ 18 HÀ NỘI
M.S.D.N: 0101712099 - C.T.C.P - THÀNH PHỐ HÀ NỘI

CÔNG TY ĐIỆN LỰC THANH TRÌ
THẨM ĐỊNH KỸ THUẬT
Theo Văn bản số 605 / QĐ
Ngày 02 tháng 02 năm 2026
Người thẩm định ký tên:
Nguyễn Kan Trường

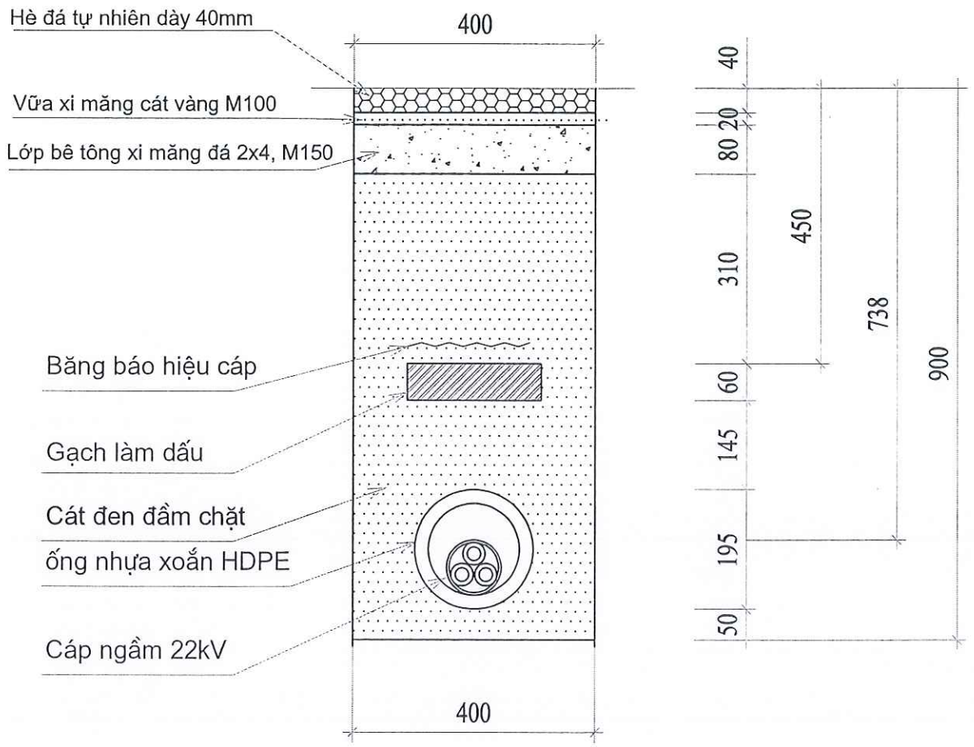

BẢNG KÊ VẬT LIỆU (CHO 1M HÀO CÁP)		
Hạng mục	Đơn vị	Khối lượng
Phá dỡ đá tự nhiên	m2	0.40
Phá dỡ lớp bê tông xi măng	m3	0.04
Đào đất rãnh cáp dưới kết cấu	m3	0.304
Cát đen	m3	0.269
Gạch làm dấu (210x100x60)	viên	9
Băng báo hiệu cáp 0.2	m	1x1
Cáp ngầm Cu-XLPE-22KV-3*240mm2	m	1x1
ống nhựa xoắn HDPE d195/150	m	1x1
Đất thừa	m	0.344

Ghi chú:
- Kích thước bản vẽ ghi là mm.
- Khi lấp cát mỗi lớp cách nhau 200mm, đầm chặt K=0,95

CÔNG TY CỔ PHẦN XÂY DỰNG VÀ ĐẦU TƯ SỐ 18 HÀ NỘI			PHẦN TUYẾN TRUNG THẾ		
CÔNG TRÌNH: XÂY DỰNG MỚI 01 XUẤT TUYẾN 22KV TỪ TBA 110KV ĐẠI KIM ĐẾN TBA TRIỀU KHÚC 2			MẶT CẮT RÃNH CÁP ĐƠN 22KV ĐI DƯỚI VỈA HÈ ĐÁ TỰ NHIÊN MC-4		
Giám đốc	Phạm Hùng				
CNĐA	Phạm Xuân Kỷ				
Thiết kế	Lê Quốc Huy		BCKTKT-ĐC	01/2026	XDCB-TT.01-02.2025-3CN-09
Kiểm tra	Phạm Hoàng Hồng Hà		Tỷ lệ	1/10	

CÔNG TY CỔ PHẦN XÂY DỰNG VÀ ĐẦU TƯ SỐ 18 HÀ NỘI
M.S.D.N: 0101712099 - C.T.C.P
THÀNH PHỐ HÀ NỘI

CÔNG TY ĐIỆN LỰC THANH TRÌ
THẨM ĐỊNH KỸ THUẬT
Theo Văn bản số 605 / QĐ
Ngày 02 tháng 02 năm 2026
Người thẩm định ký tên:
Nguyễn Kan Trường

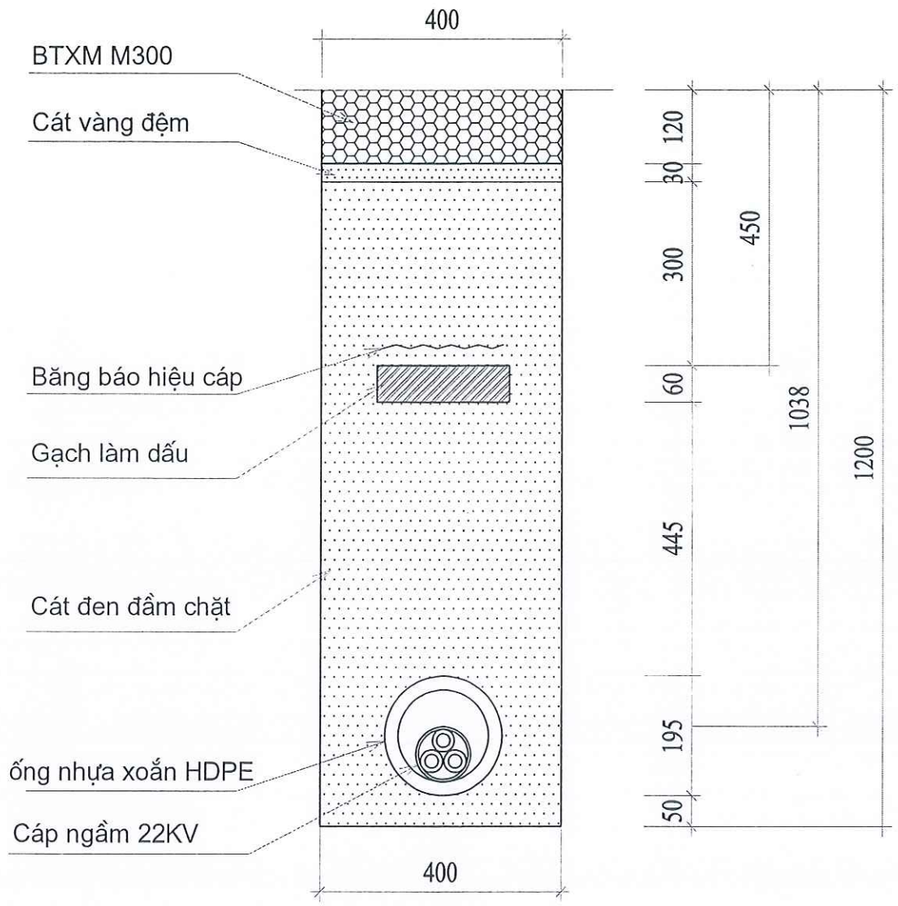

Bảng kê vật liệu (cho 1m hào cáp)

Hạng mục	Đơn vị	Khối lượng
Phá dỡ kết cấu BTXM	m3	0.048
Cát vàng đệm	m3	0.012
Đào đất rãnh cáp dưới kết cấu	m3	0.420
Cát đen	m3	0.395
Gạch làm dấu (210x100x60)	viên	9
Băng báo hiệu cáp 0.2	m	1x1
Cáp ngầm Cu-XLPE-22KV-3*240mm2	m	1x1
ống nhựa xoắn HDPE d195/150	m	1x1
Đất thừa	m3	0.48

Ghi chú:
- Kích thước bản vẽ ghi là mm.
- Khi lấp cát mỗi lớp cách nhau 200mm, đầm chặt K=0,95

M.S.D.N: 0101712099 - C.T.C.P
CÔNG TY CỔ PHẦN XÂY DỰNG VÀ ĐẦU TƯ SỐ 18 HÀ NỘI

CÔNG TY CỔ PHẦN XÂY DỰNG VÀ ĐẦU TƯ SỐ 18 HÀ NỘI			PHẦN TUYẾN TRUNG THẾ		
CÔNG TRÌNH: XÂY DỰNG MỚI 01 XUẤT TUYẾN 22KV TỪ TBA 110KV ĐẠI KIM ĐẾN TBA TRIỀU KHÚC 2			MẶT CẮT RÃNH CÁP ĐƠN 22KV ĐI DƯỚI ĐƯỜNG BÊ TÔNG XI MĂNG MC-5		
Giám đốc	Phạm Hùng				
CNĐA	Phạm Xuân Kỷ				
Thiết kế	Lê Quốc Huy		BCKTKT-ĐC	01/2026	XDCB-TT.01-02.2025-3CN- 10
Kiểm tra	Phạm Hoàng Hồng Hà		Tỷ lệ	1/10	

CÔNG TY ĐIỆN LỰC THANH TRÌ
THẨM ĐỊNH KỸ THUẬT
Theo Văn bản số ..605.../...QA...
Ngày 02... tháng 02... năm 2026
Người thẩm định ký tên:
Nguyễn Kan Trường

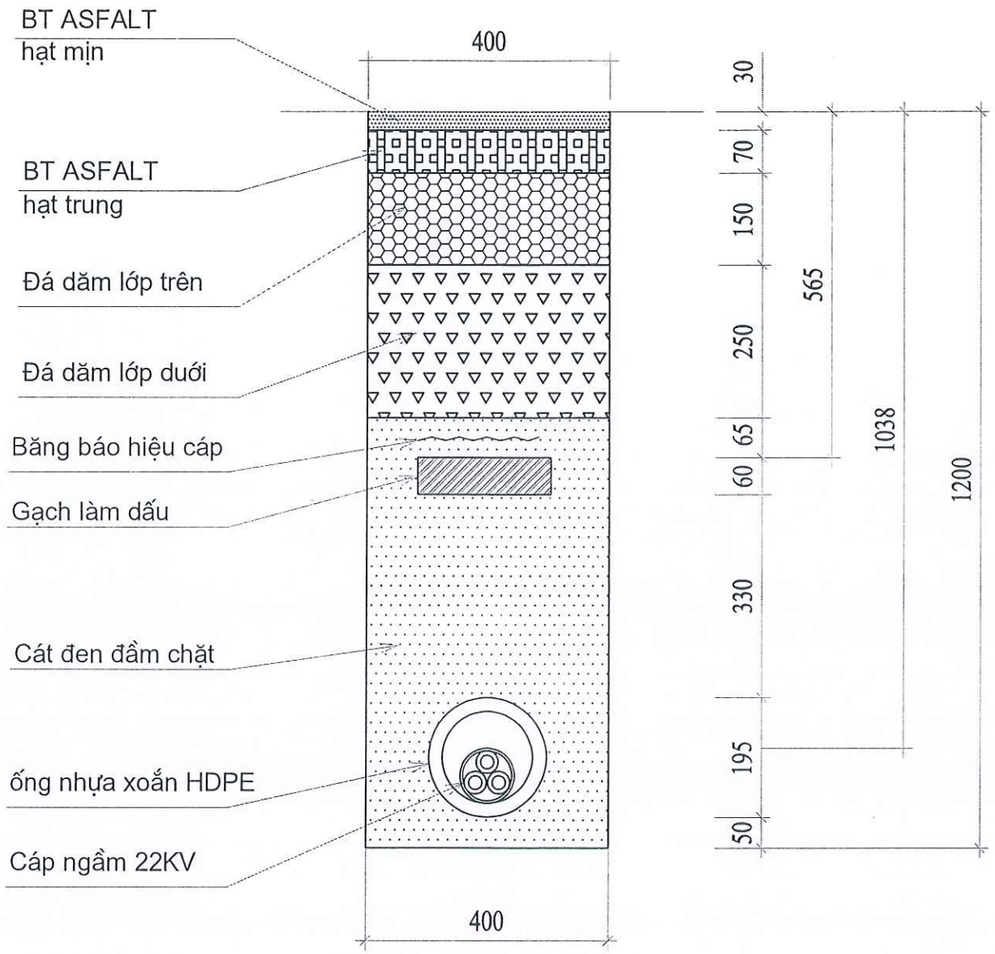

BẢNG KÊ VẬT LIỆU (CHO 1M HÀO CÁP)

Hạng mục	Đơn vị	Khối lượng
Phá dỡ kết cấu BT ASTFAL	m3	0.04
Đào lớp đá dăm lớp trên	m3	0.06
Đào lớp đá dăm lớp dưới	m3	0.10
Đào đất rãnh cáp dưới kết cấu	m3	0.28
Cát đen	m3	0.245
Gạch làm dấu (210x100x60)	viên	09
Băng báo hiệu cáp 0.2	m	1x1
Cáp ngầm Cu-XLPE-22KV-3*240mm2	m	1x1
ống nhựa xoắn HDPE d195/150	m	1x1
Đất thừa	m3	0.48

Ghi chú:
- Kích thước bản vẽ ghi là mm.
- Khi lấp cát mỗi lớp cách nhau 200mm, đầm chặt K=0,95

M.S.D.N: 0101712099 - C.T.C.P
CÔNG TY CỔ PHẦN XÂY DỰNG VÀ ĐẦU TƯ SỐ 18 HÀ NỘI
THÀNH PHỐ HÀ NỘI

CÔNG TY CỔ PHẦN XÂY DỰNG VÀ ĐẦU TƯ SỐ 18 HÀ NỘI			PHẦN TUYẾN TRUNG THẾ		
CÔNG TRÌNH: XÂY DỰNG MỚI 01 XUẤT TUYẾN 22KV TỪ TBA 110KV ĐẠI KIM ĐẾN TBA TRIỀU KHÚC 2			MẶT CẮT RÃNH CÁP ĐƠN 22KV ĐI DƯỚI ĐƯỜNG NHỰA ASFALT ≤10,5m DÀY 0,1M MC-6		
Giám đốc	Phạm Hùng				
CNĐA	Phạm Xuân Kỷ				
Thiết kế	Lê Quốc Huy		BCKTKT-ĐC	01/2026	XDCB-TT.01-02.2025-3CN- 11
Kiểm tra	Phạm Hoàng Hồng Hà		Tỷ lệ	1/10	

CÔNG TY ĐIỆN LỰC THANH TRÌ
THẨM ĐỊNH KỸ THUẬT
Theo Văn bản số ..605 / ..QĐ.....
Ngày ..02. tháng ..02 năm 20.26.
Người thẩm định ký tên:
Nguyễn Kan Trường KT

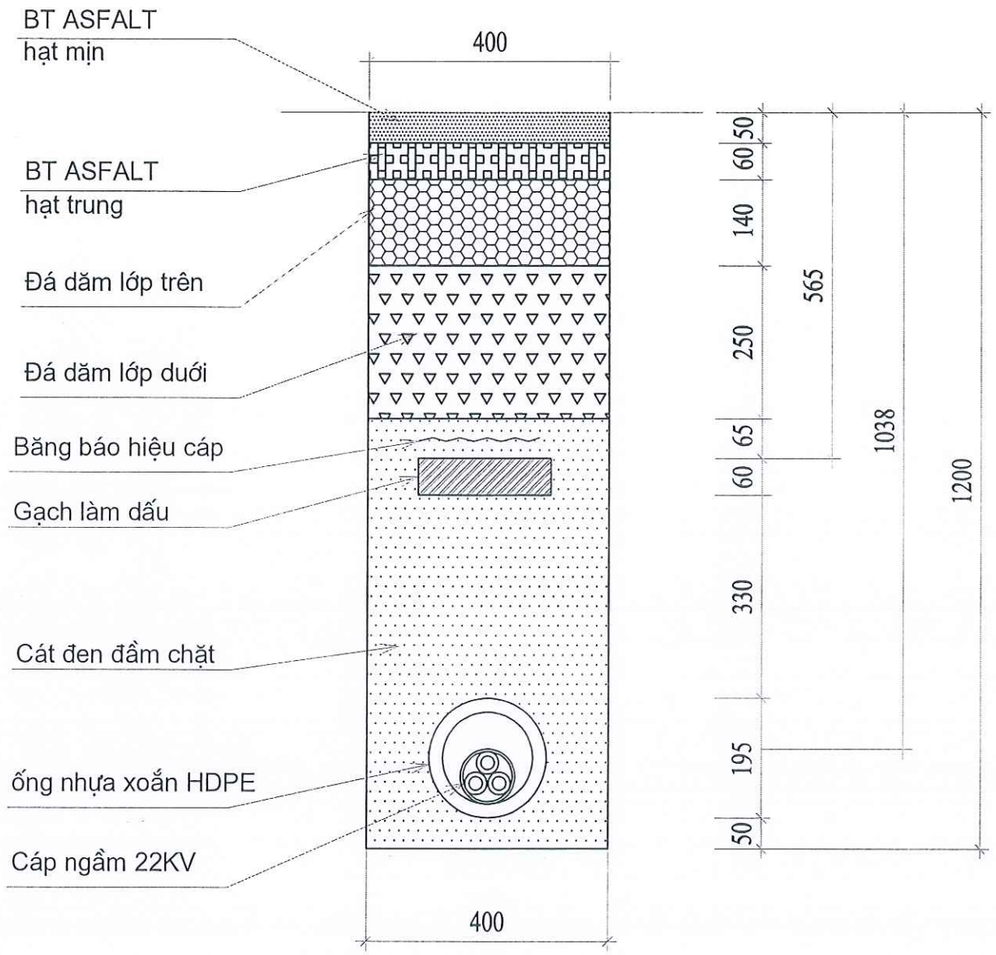

BẢNG KÊ VẬT LIỆU (CHO 1M HÀO CÁP)

Hạng mục	Đơn vị	Khối lượng
Phá dỡ kết cấu BT ASTFAL	m3	0.044
Đào lớp đá dăm lớp trên	m3	0.056
Đào lớp đá dăm lớp dưới	m3	0.10
Đào đất rãnh cáp dưới kết cấu	m3	0.28
Cát đen	m3	0.245
Gạch làm dấu (210x100x60)	viên	09
Băng báo hiệu cáp 0.2	m	1x1
Cáp ngầm Cu-XLPE-22KV-3*240mm2	m	1x1
ống nhựa xoắn HDPE d195/150	m	1x1
Đất thừa	m3	0.6

Ghi chú:
- Kích thước bản vẽ ghi là mm.
- Khi lấp cát mỗi lớp cách nhau 200mm, đầm chặt K=0,95

M.S.D.N: 0101712099 - C.T.C.P
CÔNG TY CỔ PHẦN XÂY DỰNG VÀ ĐẦU TƯ SỐ 18 HÀ NỘI
THÀNH PHỐ HÀ NỘI

CÔNG TY CỔ PHẦN XÂY DỰNG VÀ ĐẦU TƯ SỐ 18 HÀ NỘI			PHẦN TUYẾN TRUNG THẾ		
CÔNG TRÌNH: XÂY DỰNG MỚI 01 XUẤT TUYẾN 22KV TỪ TBA 110KV ĐẠI KIM ĐẾN TBA TRIỀU KHÚC 2			MẶT CẮT RÃNH CÁP ĐƠN 22KV ĐI DƯỚI ĐƯỜNG NHỰA ASFALT ≤10,5m DÀY 0,11M MC-7		
Giám đốc	Phạm Hùng				
CNĐA	Phạm Xuân Kỷ				
Thiết kế	Lê Quốc Huy		BCKTKT-ĐC	01/2026	XDCB-TT.01-02.2025-3CN- 12
Kiểm tra	Phạm Hoàng Hồng Hà		Tỷ lệ	1/10	

CÔNG TY ĐIỆN LỰC THANH TRÌ
THẨM ĐỊNH KỸ THUẬT
Theo Văn bản số ..605 / ..QĐ.....
Ngày .02.. tháng .02.. năm 2026..
Người thẩm định ký tên:
Nguyễn Văn Trường KT

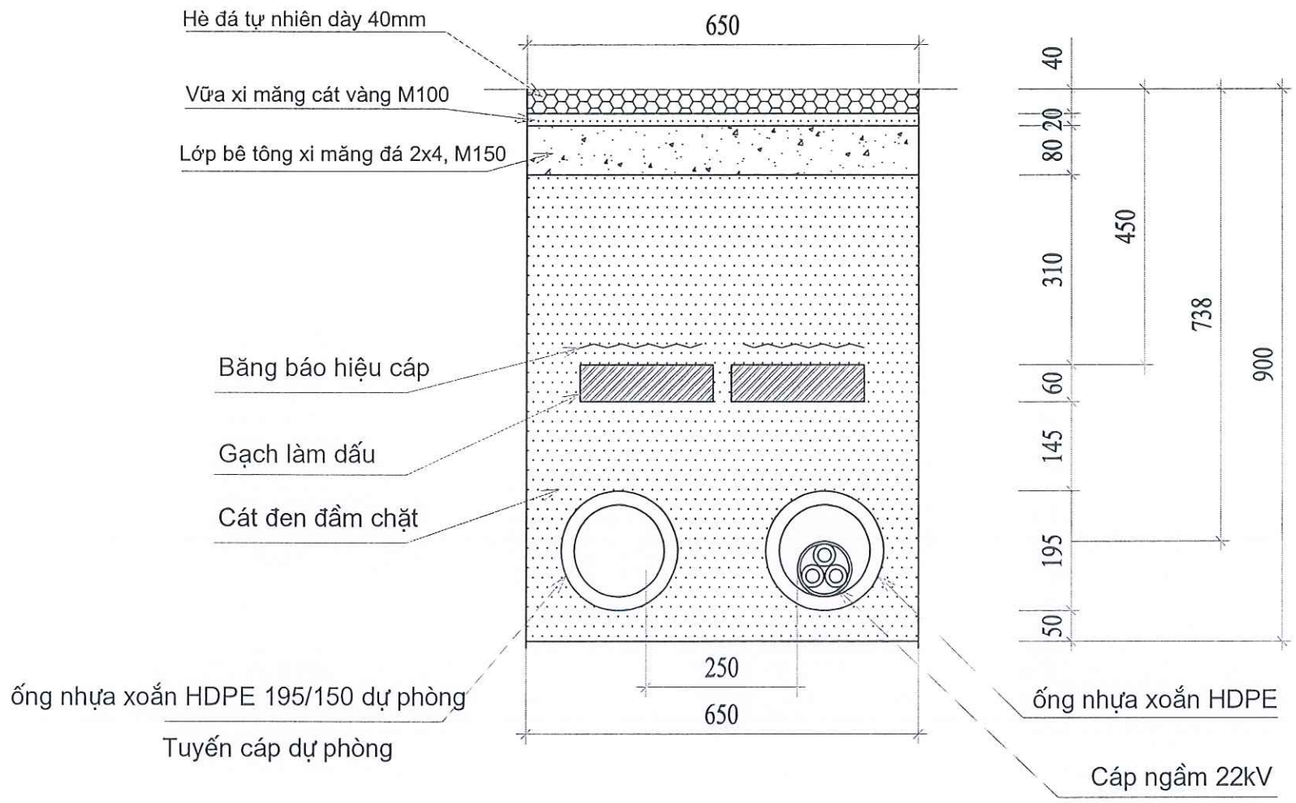

BẢNG KÊ VẬT LIỆU (CHO 1M HÀO CÁP)		
Hạng mục	Đơn vị	Khối lượng
Phá dỡ đá tự nhiên	m2	0.65
Phá dỡ lớp bê tông xi măng	m3	0.065
Đào đất rãnh cáp dưới kết cấu	m3	0.494
Cát đen	m3	0.425
Gạch làm dấu (210x100x60)	viên	18
Băng báo hiệu cáp 0.2	m	1x2
Cáp ngầm Cu-XLPE-22KV-3*240mm2	m	1x1
ống nhựa xoắn HDPE d195/150	m	1x2
Đất thừa	m	0.585

Ghi chú:
- Kích thước bản vẽ ghi là mm.
- Khi lấp cát mỗi lớp cách nhau 200mm, đầm chặt K=0,95

M.S.D.N: 0101712099 - C.T.C.P
CÔNG TY CỔ PHẦN XÂY DỰNG VÀ ĐẦU TƯ SỐ 18 HÀ NỘI
THÀNH PHỐ HÀ NỘI

CÔNG TY CỔ PHẦN XÂY DỰNG VÀ ĐẦU TƯ SỐ 18 HÀ NỘI			PHẦN TUYẾN TRUNG THẾ		
CÔNG TRÌNH: XÂY DỰNG MỚI 01 XUẤT TUYẾN 22KV TỪ TBA 110KV ĐẠI KIM ĐẾN TBA TRIỀU KHÚC 2			MẶT CẮT RÃNH CÁP ĐÔI 22KV ĐI DƯỚI VỈA HÈ LÁT ĐÁ TỰ NHIÊN MC-8		
Giám đốc	Phạm Hùng				
CNĐA	Phạm Xuân Kỳ				
Thiết kế	Lê Quốc Huy		BCKTKT-ĐC	01/2026	XDCB-TT.01-02.2025-3CN- 13
Kiểm tra	Phạm Hoàng Hồng Hà		Tỷ lệ	1/10	

CÔNG TY ĐIỆN LỰC THANH TRÌ
THẨM ĐỊNH KỸ THUẬT
Theo Văn bản số 605 / QĐ
Ngày 02 tháng 02 năm 2026
Người thẩm định ký tên:
Nguyễn Hàn Trường

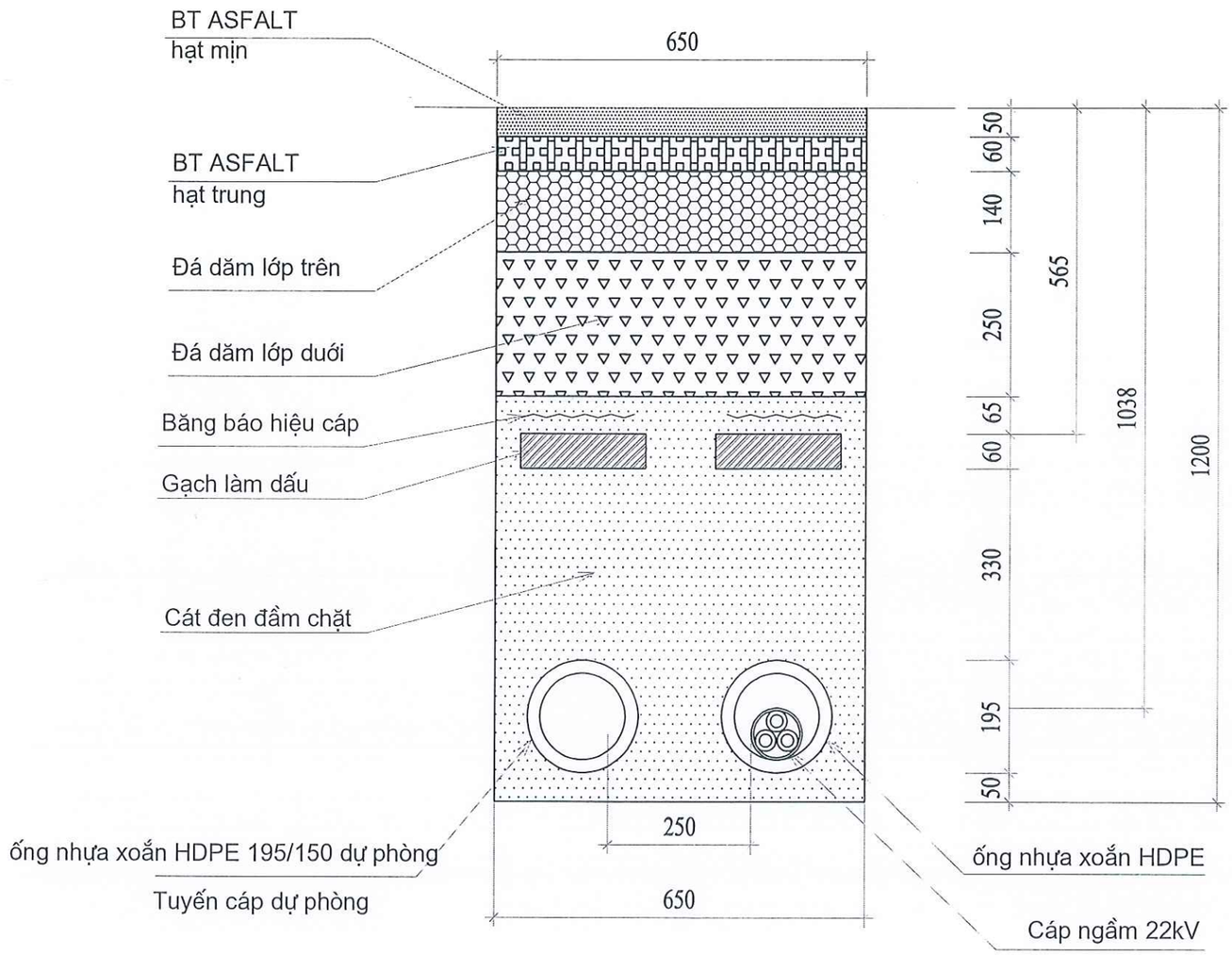

BẢNG KÊ VẬT LIỆU (CHO 1M HÀO CÁP)

Hạng mục	Đơn vị	Khối lượng
Phá dỡ kết cấu BT ASTFAL	m3	0.0715
Đào lớp đá dăm lớp trên	m3	0.091
Đào lớp đá dăm lớp dưới	m3	0.1625
Đào đất rãnh cáp dưới kết cấu	m3	0.455
Cát đen	m3	0.386
Gạch làm dấu (210x100x60)	viên	18
Băng báo hiệu cáp 0.2	m	1x2
Cáp ngầm Cu-XLPE-22KV-3*240mm2	m	1x1
ống nhựa xoắn HDPE d195/150	m	1x2
Đất thừa	m3	0.78

Ghi chú:
- Kích thước bản vẽ ghi là mm.
- Khi lấp cát mỗi lớp cách nhau 200mm, đầm chặt K=0,95

M.S.D.N: 0101712099 - C.T.C.P
CÔNG TY CỔ PHẦN XÂY DỰNG VÀ ĐẦU TƯ SỐ 18 HÀ NỘI
THÀNH PHỐ HÀ NỘI

CÔNG TY CỔ PHẦN XÂY DỰNG VÀ ĐẦU TƯ SỐ 18 HÀ NỘI			PHẦN TUYẾN TRUNG THẾ		
CÔNG TRÌNH: XÂY DỰNG MỚI 01 XUẤT TUYẾN 22KV TỪ TBA 110KV ĐẠI KIM ĐẾN TBA TRIỀU KHÚC 2			MẶT CẮT RÃNH CÁP ĐÔI 22KV ĐI DƯỚI ĐƯỜNG NHỰA ASFALT ≤10,5m DÀY 0,11M MC-9		
Giám đốc	Phạm Hùng				
CNĐA	Phạm Xuân Kỷ				
Thiết kế	Lê Quốc Huy		BCKTKT-ĐC	01/2026	XDCB-TT.01-02.2025-3CN- 14
Kiểm tra	Phạm Hoàng Hồng Hà		Tỷ lệ	1/10	

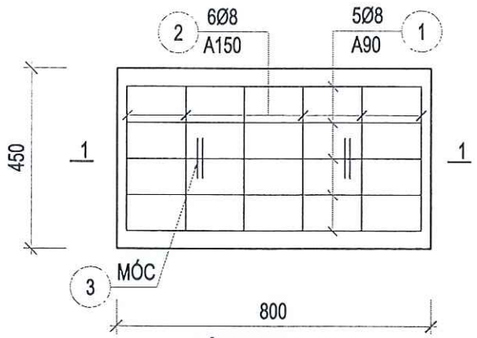

TẤM ĐAN TĐ-1

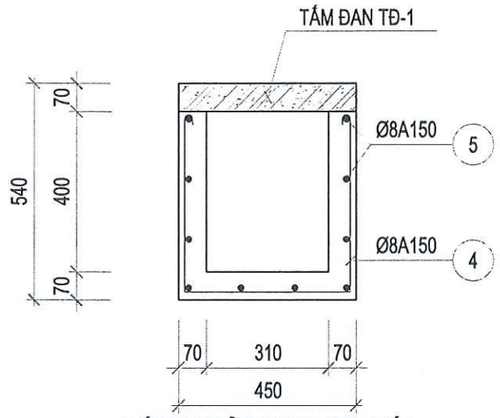

TẤM U BẢO VỆ HỘP NỐI

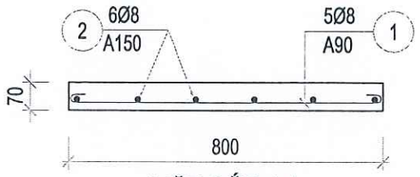

MẶT CẮT 1-1

CÔNG TY ĐIỆN LỰC THANH TRÌ

THẨM ĐỊNH KỸ THUẬT

Theo Văn bản số ..605.../...QĐ.....

Ngày ..02 tháng ..02 năm 20..26

Người thẩm định ký tên:

Nguyễn Kan Trường KT

BẢNG THỐNG KÊ CỐT THẤP

TÊN C.KIỆN	SỐ HIỆU	HÌNH DẠNG - KÍCH THƯỚC	ĐƯỜNG KÍNH (mm)	CHIỀU DÀI 1 THANH (mm)	SỐ LƯỢNG 1 C.KIỆN	SỐ LƯỢNG T.BỘ	TỔNG CHIỀU DÀI (m)	TỔNG T.LƯỢNG (Kg)
CK BT BảO Vệ HộP Nối Số LượNG: 1	1	50 750 50	8	850	5	5	4.25	1.68
	2	50 360 50	8	460	6	6	2.76	1.09
	3	20 250 100 250 100	8	762.8	2	2	1.5256	0.60
	4	420 50 400 50 420	8	1340	6	6	8.04	3.17
	5	50 750 50	8	850	10	10	8.5	3.35

- TRọNG LượNG THỘP CÚ ĐƯỜNG KÓNH Φ8 = 9.89 KG; CHIềU DAI = 25.08 MỘT

GHI CHÚ

- BÊ TÔNG B15 (M200), ĐÁ 1X2
- CỐT THÉP Ø<10 SỬ DỤNG THÉP CB300-T(AI)
- CỐT THÉP Ø≥10 SỬ DỤNG THÉP CB400-V(AIII)
- BÊ TÔNG B15 (M200), ĐÁ 1X2: 0.0952 (M3)
- CẤU KIỆN BÊ TÔNG CÓ THỂ ĐÚC SẴN TẠI NHÀ MÁY VÀ LẮP DỰNG TẠI CÔNG TRƯỜNG.

M.S.D.N: 0101712099 - C.T.C.P CÔNG TY CỔ PHẦN XÂY DỰNG VÀ ĐẦU TƯ SỐ 18 HÀ NỘI THÀNH PHỐ HÀ NỘI

CÔNG TY CỔ PHẦN XÂY DỰNG VÀ ĐẦU TƯ SỐ 18 HÀ NỘI			PHẦN TUYẾN TRUNG THẾ	
CÔNG TRÌNH: XÂY DỰNG MỚI 01 XUẤT TUYẾN 22KV TỪ TBA 110KV ĐẠI KIM ĐẾN TBA TRIỀU KHÚC 2			CẤU KIỆN BÊ TÔNG BẢO VỆ HỘP NỐI CÁP	
Giám đốc	Phạm Hùng			
CNĐA	Phạm Xuân Kỷ			
Thiết kế	Lê Quốc Huy		BCKTKT-ĐC	01/2026	XDCB-TT.01-02.2025-3CN-15
Kiểm tra	Phạm Hoàng Hồng Hà		Tỷ lệ	1/15	

Tủ Ring Manin Unit (RMU): 22kV-630A-≥16kA/s
+ Ngăn dao lộ đến và đi: cầu dao phụ tải 630A-≥16kA/s
+ Ngăn dao sang MBA: máy cắt 200A-≥16kA/s

Cáp Cu/XLPE/PVC/DSTA/PVC-(3x240)mm²-22kV

Cáp sang MBA
Cu/XLPE/PVC-3*(1x50)mm²-22kV

Máy biến áp (hiện có): 2x630kVA
Điện áp: 22±2x2,5%/0,4kV
Tổ đấu dây: Δ/Yo - 11

Cáp lộ tổng (hiện có):
Cu/XLPE/PVC-(1x240)mm²-0,6/1kV

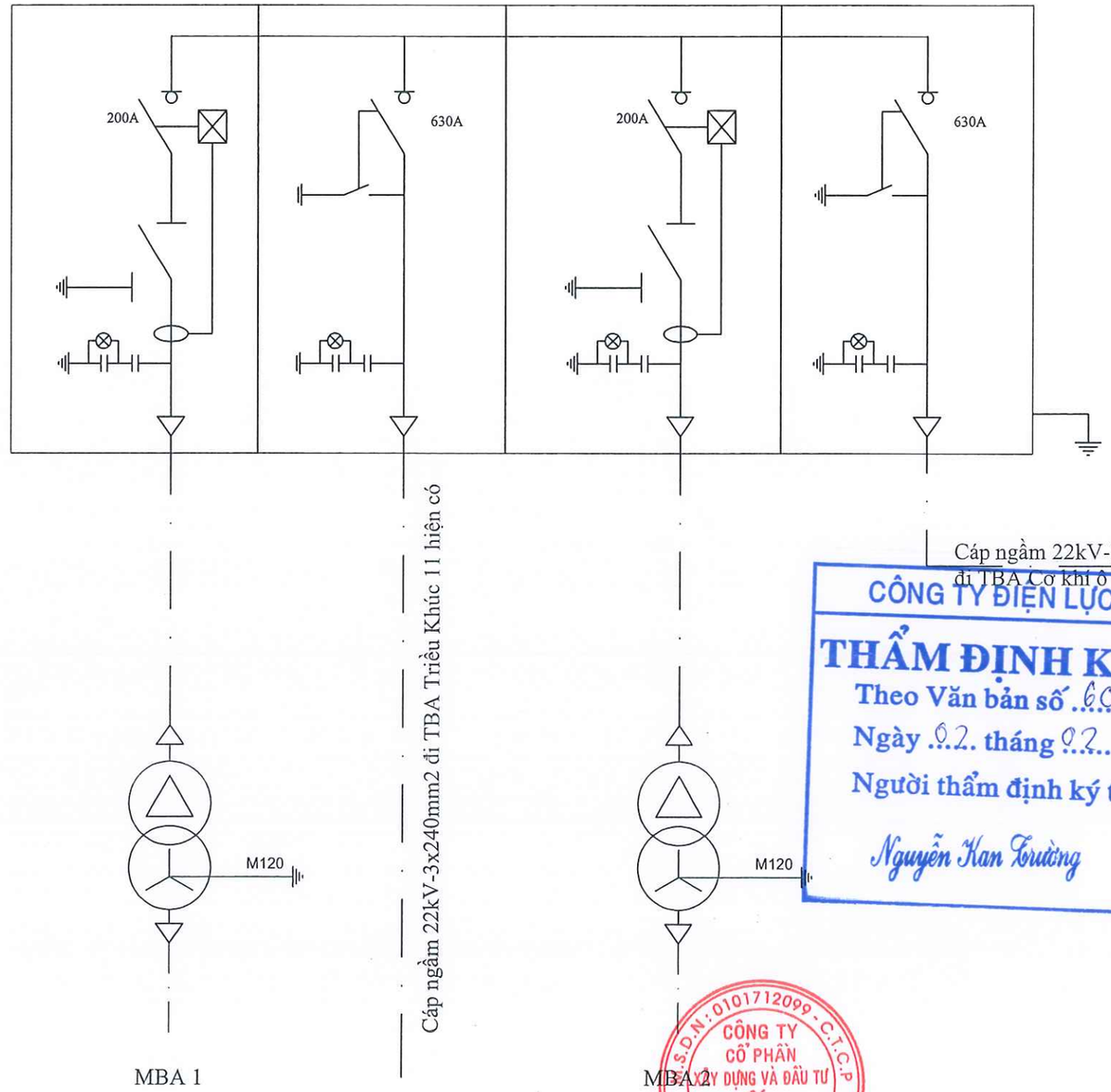

CÔNG TY ĐIỆN LỰC THÀNH TRÌ
THẨM ĐỊNH KỸ THUẬT
Theo Văn bản số 605 / QĐ
Ngày 02 tháng 02 năm 2026
Người thẩm định ký tên:
Nguyễn Kan Trường KT

CÔNG TY CỔ PHẦN XÂY DỰNG VÀ ĐẦU TƯ SỐ 18 HÀ NỘI
M.S.D.N: 0101712099 - C.T.C.P
THÀNH PHỐ HÀ NỘI

CÔNG TY CỔ PHẦN XÂY DỰNG VÀ ĐẦU TƯ SỐ 18 HÀ NỘI			PHẦN TUYẾN TRUNG THẾ		
CÔNG TRÌNH: XÂY DỰNG MỚI 01 XUẤT TUYẾN 22KV TỪ TBA 110KV ĐẠI KIM ĐẾN TBA TRIỀU KHÚC 2			SƠ ĐỒ MỘT SỢI TBA TRIỀU KHÚC 2 HIỆN TRẠNG		
Giám đốc	Phạm Hùng				
CNĐA	Phạm Xuân Kỳ				
Thiết kế	Lê Quốc Huy		BCKTKT-ĐC	01/2026	XDCB-TT.01-02.2025-3CN- 16
Kiểm tra	Phạm Hoàng Hồng Hà		Tỷ lệ	1/20	

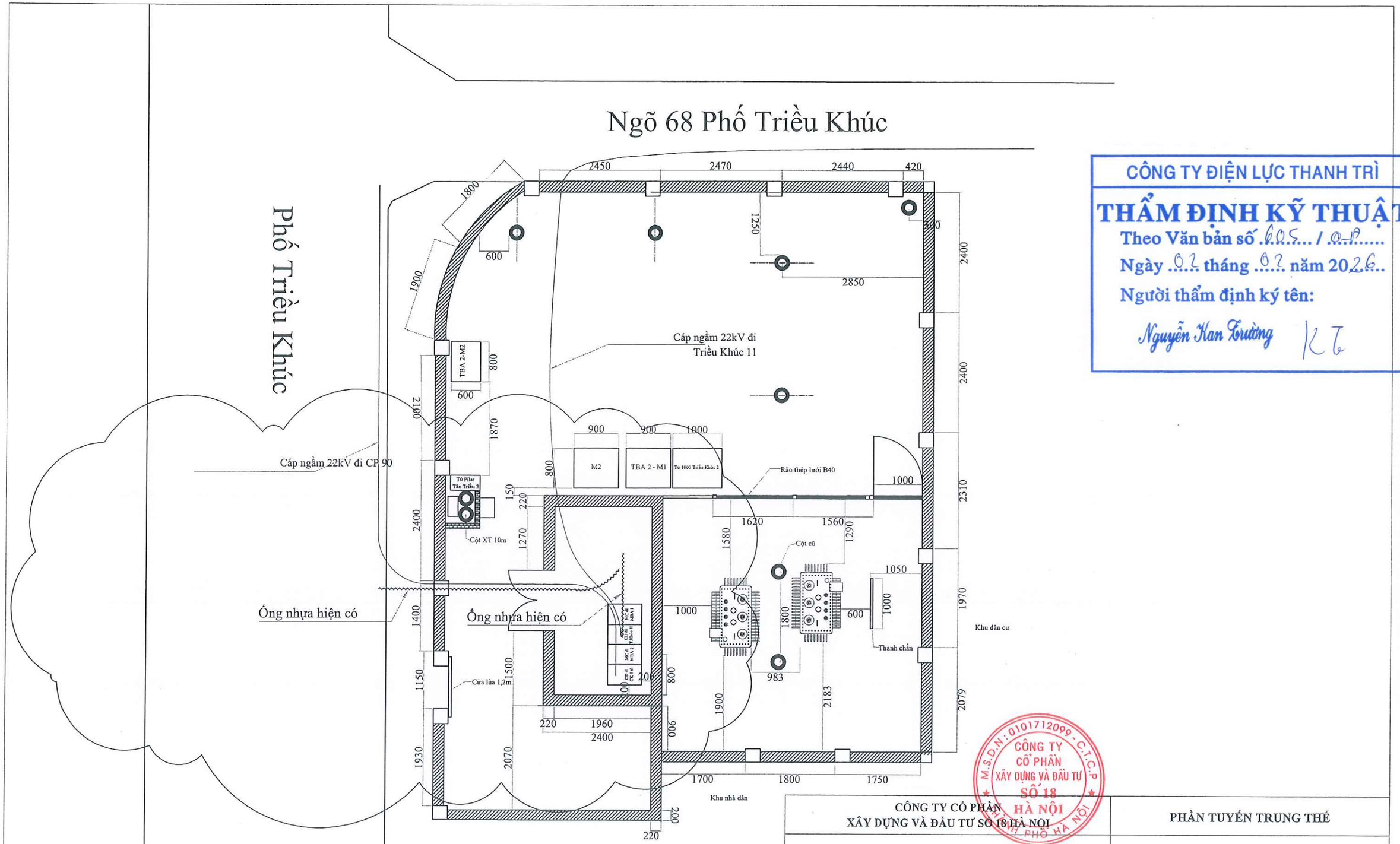

CÔNG TY ĐIỆN LỰC THANH TRÌ

THẨM ĐỊNH KỸ THUẬT

Theo Văn bản số 605 / QĐ

Ngày 02 tháng 02 năm 2026

Người thẩm định ký tên:

Nguyễn Văn Trường

CÔNG TY CỔ PHẦN XÂY DỰNG VÀ ĐẦU TƯ SỐ 18 HÀ NỘI — M.S.D.N: 0101712099 - C.T.C.P — THÀNH PHỐ HÀ NỘI

CÔNG TY CỔ PHẦN XÂY DỰNG VÀ ĐẦU TƯ SỐ 18 HÀ NỘI			PHẦN TUYẾN TRUNG THẾ	
CÔNG TRÌNH: XÂY DỰNG MỚI 01 XUẤT TUYẾN 22KV TỪ TBA 110KV ĐẠI KIM ĐẾN TBA TRIỀU KHÚC 2			MẶT BẰNG TBA TRIỀU KHÚC 2 HIỆN TRẠNG	
Giám đốc	Phạm Hùng			
CNĐA	Phạm Xuân Kỷ			
Thiết kế	Lê Quốc Huy		BCKTKT-ĐC	01/2026	XDCB-TT.01-02.2025-3CN- 17
Kiểm tra	Phạm Hoàng Hồng Hà		Tỷ lệ	1/75	

Tủ Ring Manin Unit (RMU): 22kV-630A-≥16kA/s
+ Ngăn dao lộ đến và đi: cầu dao phụ tải 630A-≥16kA/s
+ Ngăn dao sang MBA: máy cắt 200A-≥16kA/s

Cáp Cu/XLPE/PVC/DSTA/PVC-(3x240)mm²-22kV

Cáp sang MBA
Cu/XLPE/PVC-3*(1x50)mm²-22kV

Máy biến áp (hiện có): 2x630kVA
Điện áp: 22±2x2,5%/0,4kV
Tổ đấu dây: Δ/Yo - 11

Cáp lộ tổng (hiện có):
Cu/XLPE/PVC-(1x240)mm²-0,6/1kV

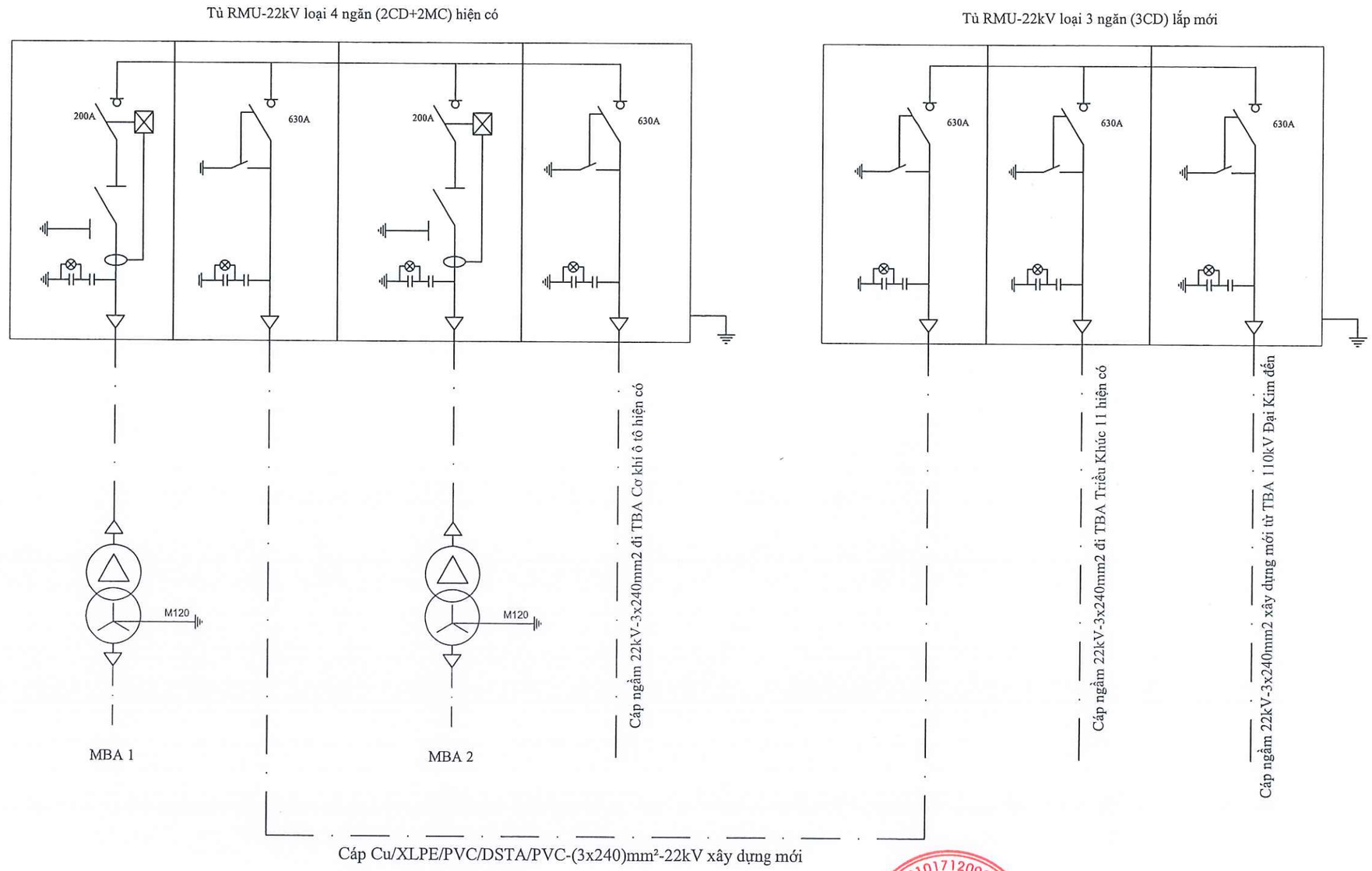

CÔNG TY ĐIỆN LỰC THANH TRÌ
THẨM ĐỊNH KỸ THUẬT
Theo Văn bản số ...605.../...DD....
Ngày ...02... tháng ...02... năm 2026...
Người thẩm định ký tên:
Nguyễn Kan Trường

CÔNG TY CỔ PHẦN XÂY DỰNG VÀ ĐẦU TƯ SỐ 18 HÀ NỘI

PHẦN TUYẾN TRUNG THẾ

CÔNG TRÌNH: XÂY DỰNG MỚI 01 XUẤT TUYẾN 22KV TỪ TBA 110KV ĐẠI KIM ĐẾN TBA TRIỀU KHÚC 2

SƠ ĐỒ MỘT SỢI TBA TRIỀU KHÚC 2 SAU XÂY DỰNG MỚI LỘ CÁP 22KV TỪ TBA 110KV ĐẠI KIM ĐẾN

Giám đốc	Phạm Hùng				
CNĐA	Phạm Xuân Kỷ				
Thiết kế	Lê Quốc Huy		BCKTKT-ĐC	01/2026	XDCB-TT.01-02.2025-3CN- 18
Kiểm tra	Phạm Hoàng Hồng Hà		Tỷ lệ	1/20	

M.S.D.N: 0101712099 - C.T.C.P
CÔNG TY CỔ PHẦN XÂY DỰNG VÀ ĐẦU TƯ SỐ 18 HÀ NỘI
THÀNH PHỐ HÀ NỘI

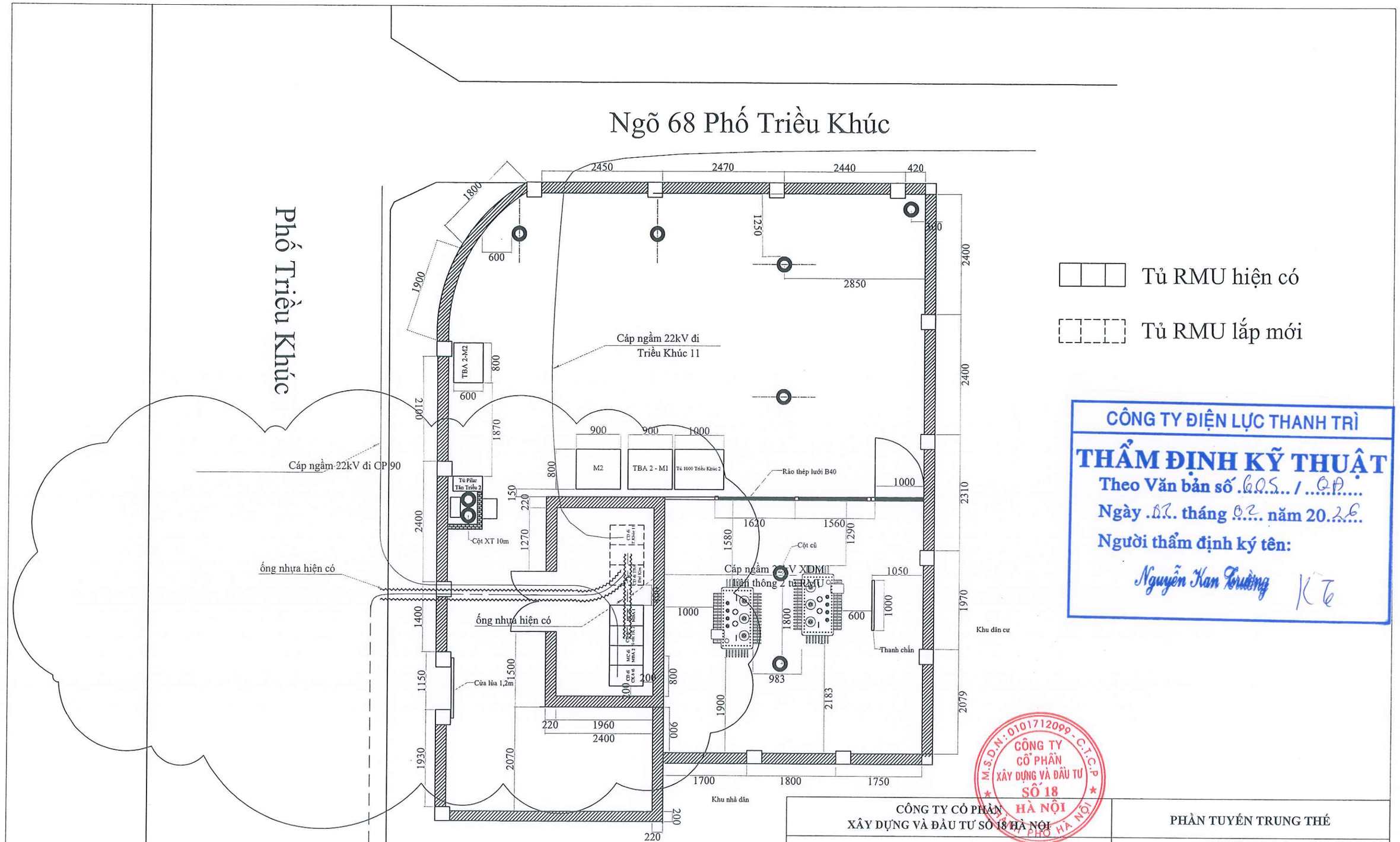

CÔNG TY ĐIỆN LỰC THANH TRÌ
THẨM ĐỊNH KỸ THUẬT
Theo Văn bản số 605 / QĐ
Ngày 02 tháng 02 năm 2026
Người thẩm định ký tên:
Nguyễn Kan Trường KT

CÔNG TY CỔ PHẦN XÂY DỰNG VÀ ĐẦU TƯ SỐ 18 HÀ NỘI
M.S.D.N: 0101712099 - C.T.C.P

CÔNG TY CỔ PHẦN XÂY DỰNG VÀ ĐẦU TƯ SỐ 18 HÀ NỘI			PHẦN TUYẾN TRUNG THẾ		
CÔNG TRÌNH: XÂY DỰNG MỚI 01 XUẤT TUYẾN 22KV TỪ TBA 110KV ĐẠI KIM ĐẾN TBA TRIỀU KHÚC 2			MẶT BẰNG TBA TRIỀU KHÚC 2 SAU LẮP MỚI TỦ RMU-22KV LOẠI 3 NGĂN		
Giám đốc	Phạm Hùng				
CNĐA	Phạm Xuân Kỷ				
Thiết kế	Lê Quốc Huy		BCKTKT-ĐC	01/2026	XDCB-TT.01-02.2025-3CN- 19
Kiểm tra	Phạm Hoàng Hồng Hà		Tỷ lệ	1/75	

GÍA ĐỠ TỦ RMU
(3 ngăn)

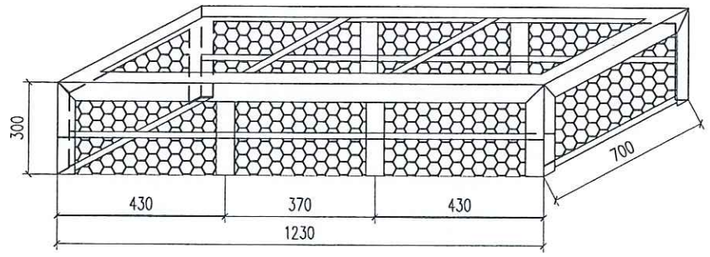

MẶT BÊN

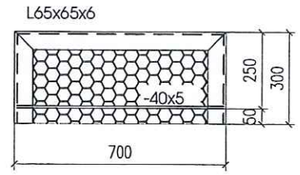

CÔNG TY ĐIỆN LỰC THANH TRÌ
THẨM ĐỊNH KỸ THUẬT
Theo Văn bản số ..605.. / ..QĐ.....
Ngày ..02.. tháng ..02.. năm 2026...
Người thẩm định ký tên:
Nguyễn Kan Trường KT

MẶT BẰNG GIÁ ĐỠ

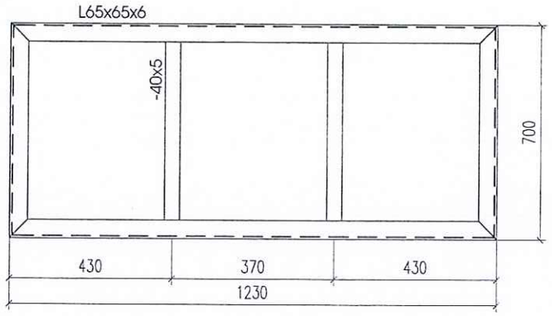

MẶT TRƯỚC

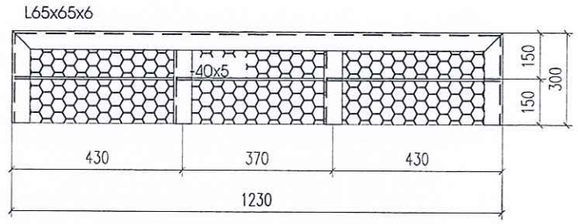

GHI CHÚ:
1- GIÁ ĐỠ TỦ ĐƯỢC CHẾ TẠO BẰNG THÉP HÌNH & DẸT. TOÀN BỘ CÁC CHI TIẾT SẮT CỦA GIÁ ĐƯỢC MẠ KẼM NHÚNG NÓNG
2- CÁC CHI TIẾT LIÊN KẾT VỚI NHAU BẰNG NỐI HÀN, CHIỀU CAO ĐƯỜNG HÀN H = 4MM.
3- BẢNG KÊ CỐT THÉP TÍNH CHO MỘT TỦ.
4- KÍCH THƯỚC CHÍNH XÁC CỦA GIÁ ĐỠ SẼ ĐƯỢC HIỆU CHỈNH SAU KHI CÓ THIẾT BỊ.

KHỐI LƯỢNG TỔNG CỘNG :48.02KG

TÊN CẤU KIỆN	SỐ HIỆU	TÊN CHI TIẾT	QUI CÁCH VẬT LIỆU	CHIỀU DÀI 1 THANH (M)	SỐ LƯỢNG	KHỐI LƯỢNG (KG): 1 THANH	KHỐI LƯỢNG (KG): TOÀN BỘ	KHỐI LƯỢNG TỔNG CỘNG (KG)
	5	LƯỚI CHỐNG CHUỘT	10X10X2	1.16M2	1	2.67	2.67	
GIÁ ĐỠ TỦ RMU SL : 1 bộ	4	THANH GIẰNG CHÂN : -NGANG	- 40X5	700	2	1.1	2.2	
		- DỌC	- 40X5	1230	2	1.95	3.90	
	3	THANH GIẰNG MẶT	- 40X5	700	2	1.1	2.2	
	2	CHÂN GIÁ ĐỠ	L 65X65X6	300	8	1.77	14.16	
	1	KHUNG MẶT GIÁ ĐỠ	L 65X65X6	3860	1	22.89	22.89	

BẢNG KÊ THÉP

CÔNG TY CỔ PHẦN XÂY DỰNG VÀ ĐẦU TƯ SỐ 18 HÀ NỘI			PHẦN TUYẾN TRUNG THẾ		
CÔNG TRÌNH: XÂY DỰNG MỚI 01 XUẤT TUYẾN 22KV TỪ TBA 110KV ĐẠI KIM ĐẾN TBA TRIỀU KHÚC 2			GIÁ ĐỠ TỦ TRUNG THẾ RMU 3 NGĂN		
Giám đốc	Phạm Hùng				
CNĐA	Phạm Xuân Kỷ				
Thiết kế	Lê Quốc Huy		BCKTKT-ĐC	01/2026	XDCB-TT.01-02.2025-3CN- 20
Kiểm tra	Phạm Hoàng Hồng Hà		Tỷ lệ	1/10	

M.S.D.N: 0101712099 - C.T.C.P - CÔNG TY CỔ PHẦN XÂY DỰNG VÀ ĐẦU TƯ SỐ 18 HÀ NỘI - THÀNH PHỐ HÀ NỘI

BIỂN TÊN TỦ RMU

Quy cách :
+ Kích thước 300x210mm.
+ Màu sắc: Viền và chữ màu xanh, nền màu trắng.
+ Chất liệu: Nhựa Pomica

BIỂN TÊN CÁP

Quy cách :
+ Kích thước 150x70mm.
+ Màu sắc: Viền và chữ màu xanh, nền màu trắng.
+ Chất liệu: Nhựa Pomica

CÔNG TY ĐIỆN LỰC THANH TRÌ
THẨM ĐỊNH KỸ THUẬT
Theo Văn bản số 605 / QA
Ngày 02 tháng 02 năm 2026
Người thẩm định ký tên:
Nguyễn Xan Trường KT

BIỂN TÊN DAO

Quy cách :
+ Kích thước 150x70mm.
+ Màu sắc: Viền và chữ màu xanh, nền màu trắng.
+ Chất liệu: Nhựa Pomica

CÔNG TY CỔ PHẦN XÂY DỰNG VÀ ĐẦU TƯ SỐ 18 HÀ NỘI
M.S.D.N: 0101712099 - C.T.C.P - TP. HÀ NỘI

CÔNG TY CỔ PHẦN XÂY DỰNG VÀ ĐẦU TƯ SỐ 18 HÀ NỘI			PHẦN TUYẾN TRUNG THẾ		
CÔNG TRÌNH: XÂY DỰNG MỚI 01 XUẤT TUYẾN 22KV TỪ TBA 110KV ĐẠI KIM ĐẾN TBA TRIỀU KHÚC 2			BIỂN TÊN TỦ RMU, TÊN DAO VÀ TÊN CÁP		
Giám đốc	Phạm Hùng				
CNĐA	Phạm Xuân Kỷ				
Thiết kế	Lê Quốc Huy		BCKTKT-ĐC	01/2026	XDCB-TT.01-02.2025-3CN- 21
Kiểm tra	Phạm Hoàng Hồng Hà		Tỷ lệ	1/10	