CỘNG HOÀ XÃ HỘI CHỦ NGHĨA VIỆT NAM

ĐỘC LẬP - TỰ DO - HẠNH PHÚC

CÔNG TY CỔ PHẦN KSĐC VÀ XÂY DỰNG HẢI DƯƠNG
THẨM TRA
Theo Văn bản số: 12 / TT-TT
Ngày: 12 tháng 02 năm 2026
Chủ trì bộ môn ký tên:

M.S.D.N: 0801135841
CÔNG TY CỔ PHẦN TƯ VẤN VÀ XÂY DỰNG HÒA BÌNH HD
P. TÂN HƯNG - TP. HẢI PHÒNG

UBND PHƯỜNG KINH MÔN
PHÒNG KINH TẾ,HẠ TẦNG VÀ ĐÔ THỊ
THẨM ĐỊNH
Theo Văn bản số:...../TĐ-KTHTĐT
Ngày:.....tháng.....năm 20.....
Ký tên:.....

CÔNG TY CỔ PHẦN TƯ VẤN VÀ XÂY DỰNG HÒA BÌNH HD

VP: SỐ 88 TÔ HIẾN THÀNH - P. TÂN HƯNG - TP. HẢI PHÒNG

HỒ SƠ BÁO CÁO KINH TẾ KỸ THUẬT
TẬP II: BẢN VẼ

CÔNG TRÌNH: ĐẦU TƯ XÂY DỰNG ĐIỂM SINH HOẠT VĂN HÓA CỘNG ĐỒNG KẾT HỢP TRỒNG CÂY XANH TẠI KHU VỰC CHỢ AN LƯU PHƯỜNG KINH MÔN, THÀNH PHỐ HẢI PHÒNG

ĐỊA ĐIỂM: PHƯỜNG KINH MÔN, THÀNH PHỐ HẢI PHÒNG

CHỦ ĐẦU TƯ: BAN QUẢN LÝ DỰ ÁN ĐẦU TƯ XÂY DỰNG PHƯỜNG KINH MÔN

HẢI PHÒNG - 2026

CÔNG TY CỔ PHẦN TƯ VẤN VÀ XÂY DỰNG HÒA BÌNH HD
VP: SỐ 88 TÔ HIẾN THÀNH - P. TÂN HƯNG - TP. HẢI PHÒNG

HỒ SƠ BÁO CÁO KINH TẾ KỸ THUẬT
TẬP II: BẢN VẼ

CÔNG TRÌNH: ĐẦU TƯ XÂY DỰNG ĐIỂM SINH HOẠT VĂN HÓA CỘNG ĐỒNG KẾT HỢP TRỒNG CÂY XANH TẠI KHU VỰC CHỢ AN LƯU PHƯỜNG KINH MÔN, THÀNH PHỐ HẢI PHÒNG

ĐỊA ĐIỂM: PHƯỜNG KINH MÔN, THÀNH PHỐ HẢI PHÒNG

CHỦ ĐẦU TƯ: BAN QUẢN LÝ DỰ ÁN ĐẦU TƯ XÂY DỰNG PHƯỜNG KINH MÔN

CHỦ ĐẦU TƯ

ĐƠN VỊ THIẾT KẾ

M.S.D.N: 0800 ... 5841
CÔNG TY CỔ PHẦN TƯ VẤN VÀ XÂY DỰNG HÒA BÌNH HD
TÂN HƯNG - TP. HẢI PHÒNG

GIÁM ĐỐC
VŨ QUANG DŨNG

UBND PHƯỜNG KINH MÔN
PHÒNG KINH TẾ HẠ TẦNG VÀ ĐÔ THỊ

THẨM ĐỊNH

Theo Văn bản số:...../TĐ-KTHTĐT
Ngày:.....tháng.....năm 20.....

Ký tên:.....

PHẦN PHÁ DỠ

CÔNG TY CỔ PHẦN KSĐC
VÀ XÂY DỰNG HẢI DƯƠNG

THẨM TRA

Theo Văn bản số: 12 / TT-TT
Ngày 12 tháng 02 năm 2026
Chủ trì bộ môn ký tên:

CÔNG TY CỔ PHẦN TƯ VẤN VÀ XÂY DỰNG
HOÀ BÌNH HD
ĐC: SỐ 88 TÔ HIẾN THÀNH - P. TÂN HƯNG - TP. HẢI PHÒNG

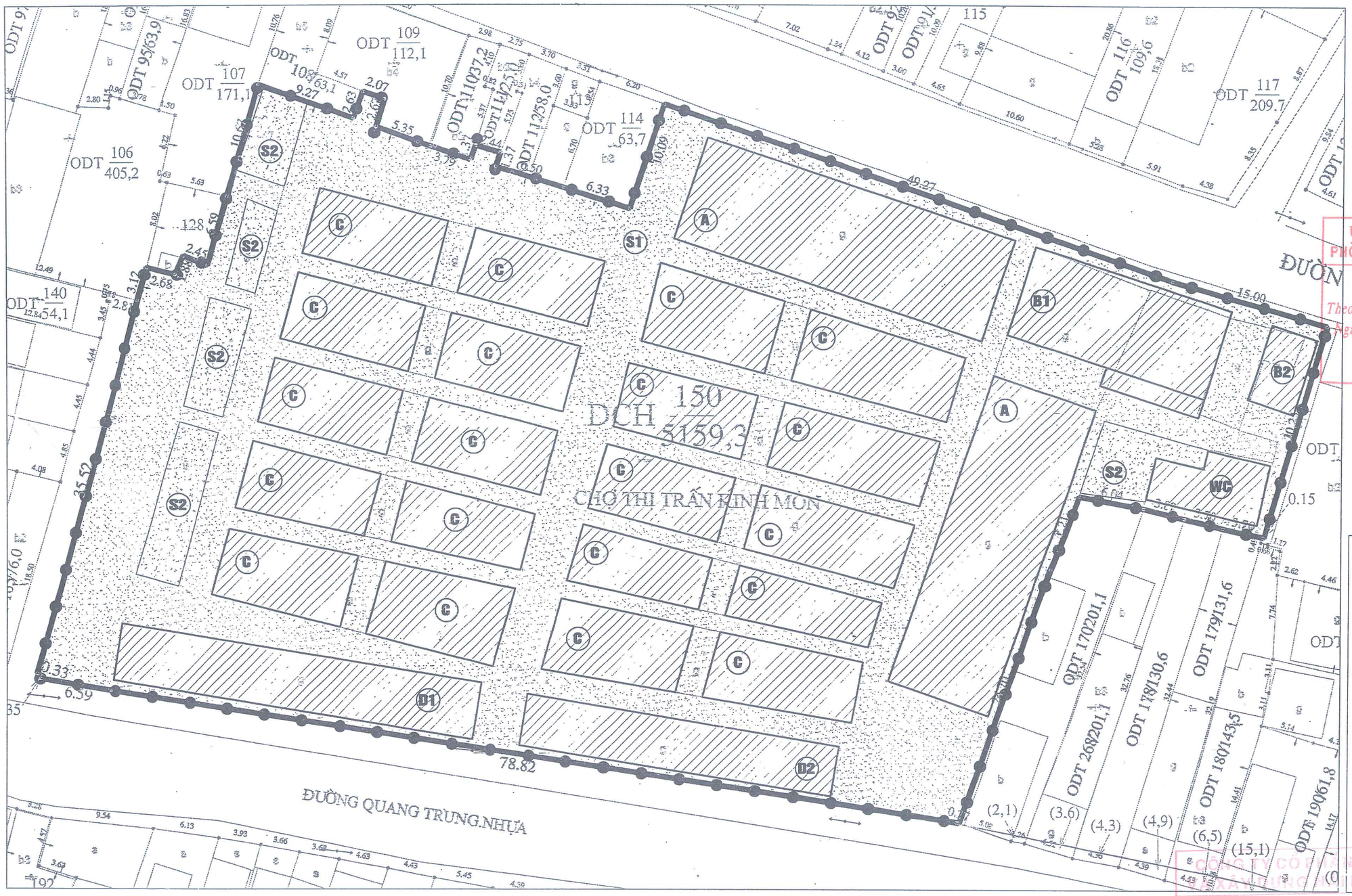

UBND PHƯỜNG KINH MÔN
PHÒNG KINH TẾ,HẠ TẦNG VÀ ĐÔ THỊ
THẨM ĐỊNH
Theo Văn bản số:...../TĐ-KTHTĐT
Ngày:.....tháng.....năm 20.....
Ký tên:.....

GHI CHÚ

- (A) NHÀ A-MÁI TÔN
- (B1) NHÀ B1- MÁI TÔN
- (B2) NHÀ B2- MÁI TÔN
- (C) NHÀ C- MÁI TÔN
- (WC) NHÀ VỆ SINH-MÁI BTCT
- (D1) NHÀ D1-MÁI TÔN
- (D1) NHÀ D2-MÁI TÔN
- (S1) SÂN BÊ TÔNG QUANH CHỢ COS 0.000
- (S2) SÂN BÊ TÔNG COS +0.150
- RANH ĐẤT

CÔNG TY CỔ PHẦN TƯ VẤN VÀ XÂY DỰNG HÒA BÌNH HD
THẨM TRA
Theo Văn bản số: ...../.....
Ngày:.....tháng.....năm 20.....
Chủ trì bộ môn ký tên:

TỔNG MẶT BẰNG PHÁ DỠ

NỘI DUNG PHÁ DỠ:

- PHÁ DỠ TOÀN BỘ CÁC KHU NHÀ A,B1,B2,C,D1,D2, NHÀ VỆ SINH, PHÁ DỠ CẢ MÓNG HIỆN TRẠNG.
- PHÁ DỠ TẤT CẢ CÁC ĐƯỜNG BÊ TÔNG NỀN CHỢ, ĐƯỜNG BÊ TÔNG XUNG QUANH CHỢ.
- DIỆN TÍCH SÂN BÊ TÔNG S1: 2257.3M2
- DIỆN TÍCH SÂN BÊ TÔNG S2: 200M2

CHỦ ĐẦU TƯ BAN QLDA ĐTXD PHƯỜNG KINH MÔN	CÔNG TRÌNH: ĐẦU TƯ XÂY DỰNG ĐIỂM SINH HOẠT VĂN HÓA CỘNG ĐỒNG KẾT HỢP TRỒNG CÂY XANH TẠI KHU VỰC CHỢ AN LƯU PHƯỜNG KINH MÔN, THÀNH PHỐ HẢI PHÒNG	Chủ nhiệm T.K	Nguyễn Thị Tươi	CÔNG TY CỔ PHẦN TƯ VẤN VÀ XÂY DỰNG HÒA BÌNH HD Giám đốc	MẶT BẰNG ĐIỂN HÌNH KHU NHÀ C
		Chủ trì T.K	Vũ Thị Trang		BẢN VẼ THIẾT KẾ THI CÔNG
ĐƠN VỊ THỰC HIỆN CÔNG TY CỔ PHẦN TƯ VẤN VÀ XÂY DỰNG HÒA BÌNH HD		Thực hiện	Vũ Thị Thắm		Tỷ lệ: / Bản vẽ số:
		Kiểm tra	Nguyễn Quang Hà	Vũ Quang Dũng	

M.S.D.N: 0801135944 CÔNG TY TƯ VẤN VÀ XÂY DỰNG HÒA BÌNH HD P. TÂN HƯNG - TP. HẢI PHÒNG

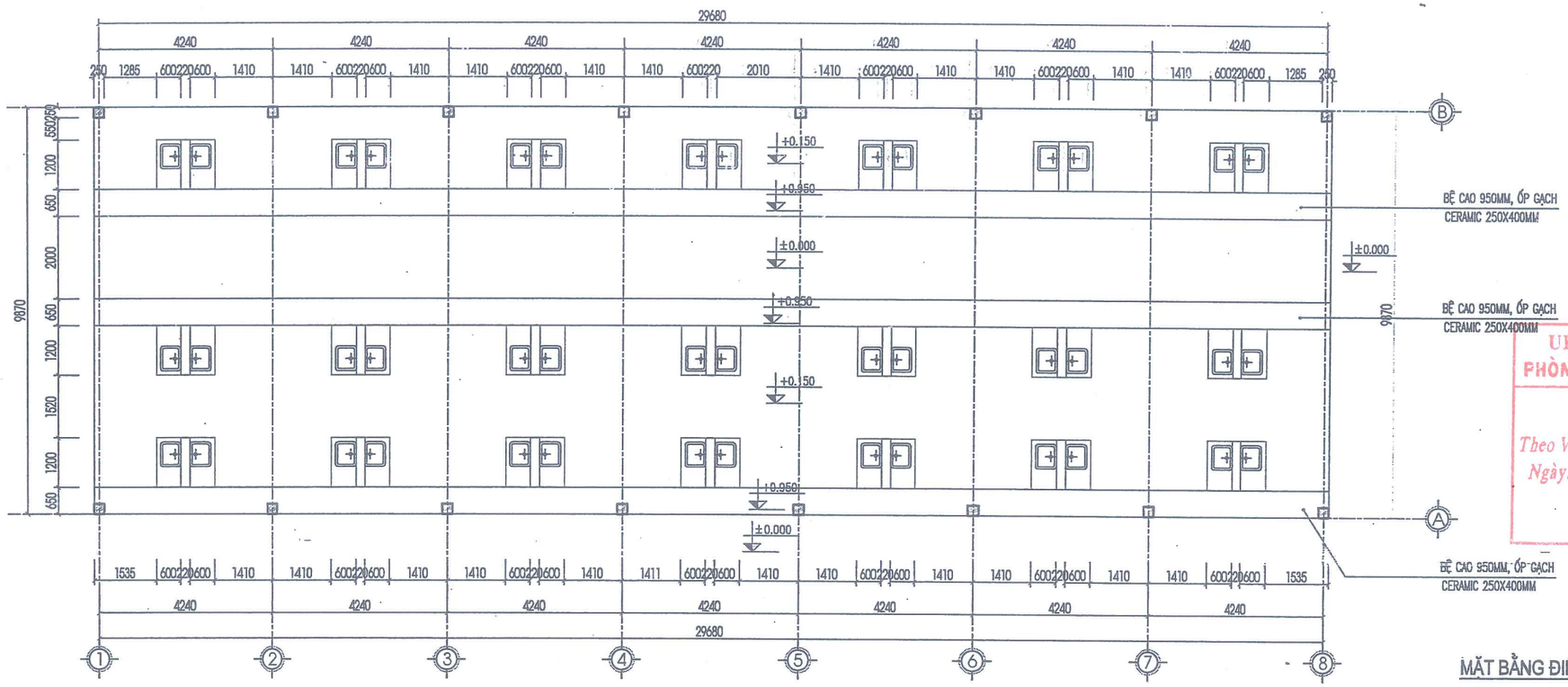

UBND PHƯỜNG KINH MÔN
PHÒNG KINH TẾ,HẠ TẦNG VÀ ĐÔ THỊ
THẨM ĐỊNH
Theo Văn bản số:...../TĐ-KTHTĐT
Ngày:.....tháng.....năm 20.....
Ký tên:.....

MẶT BẰNG ĐIỂN HÌNH KHU NHÀ A

NỘI DUNG PHÁ DỠ:
PHÁ DỠ TOÀN BỘ CÁC KHU NHÀ A, PHÁ DỠ CẢ MÓNG HIỆN TRẠNG.

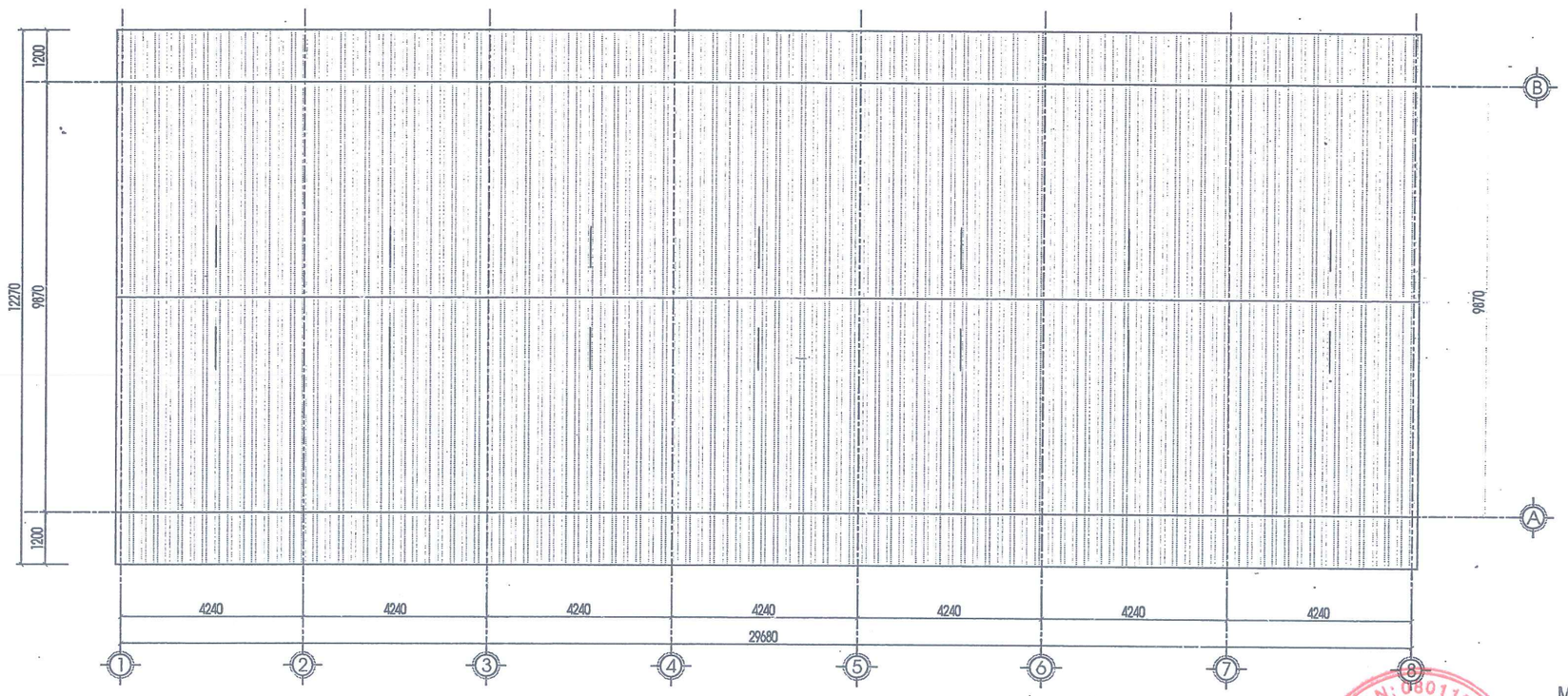

CÔNG TY CỔ PHẦN KSĐC VÀ XÂY DỰNG HẢI DƯƠNG
THẨM TRA
Theo Văn bản số: ...../.....
Ngày:.....tháng.....năm 20.....
Chủ trì bộ môn ký tên:

MẶT BẰNG MÁI ĐIỂN HÌNH KHU NHÀ A

CHỦ ĐẦU TƯ BAN QLDA ĐTXD PHƯỜNG KINH MÔN	CÔNG TRÌNH: ĐẦU TƯ XÂY DỰNG ĐIỂM SINH HOẠT VĂN HÓA CỘNG ĐỒNG KẾT HỢP TRỒNG CÂY XANH TẠI KHU VỰC CHỢ AN LƯU PHƯỜNG KINH MÔN, THÀNH PHỐ HẢI PHÒNG	Chủ nhiệm T.K	Nguyễn Thị Tươi	CÔNG TY CỔ PHẦN TƯ VẤN VÀ XÂY DỰNG HÒA BÌNH HD Giám đốc Vũ Quang Dũng	MẶT BẰNG ĐIỂN HÌNH KHU NHÀ A
		Chủ trì T.K	Vũ Thị Trang		BẢN VẼ THIẾT KẾ THI CÔNG
ĐƠN VỊ THỰC HIỆN CÔNG TY CỔ PHẦN TƯ VẤN VÀ XÂY DỰNG HÒA BÌNH HD		Thực hiện	Vũ Thị Thắm		Tỷ lệ: / Bản vẽ số: A-01
		Kiểm tra	Nguyễn Quang Hà		

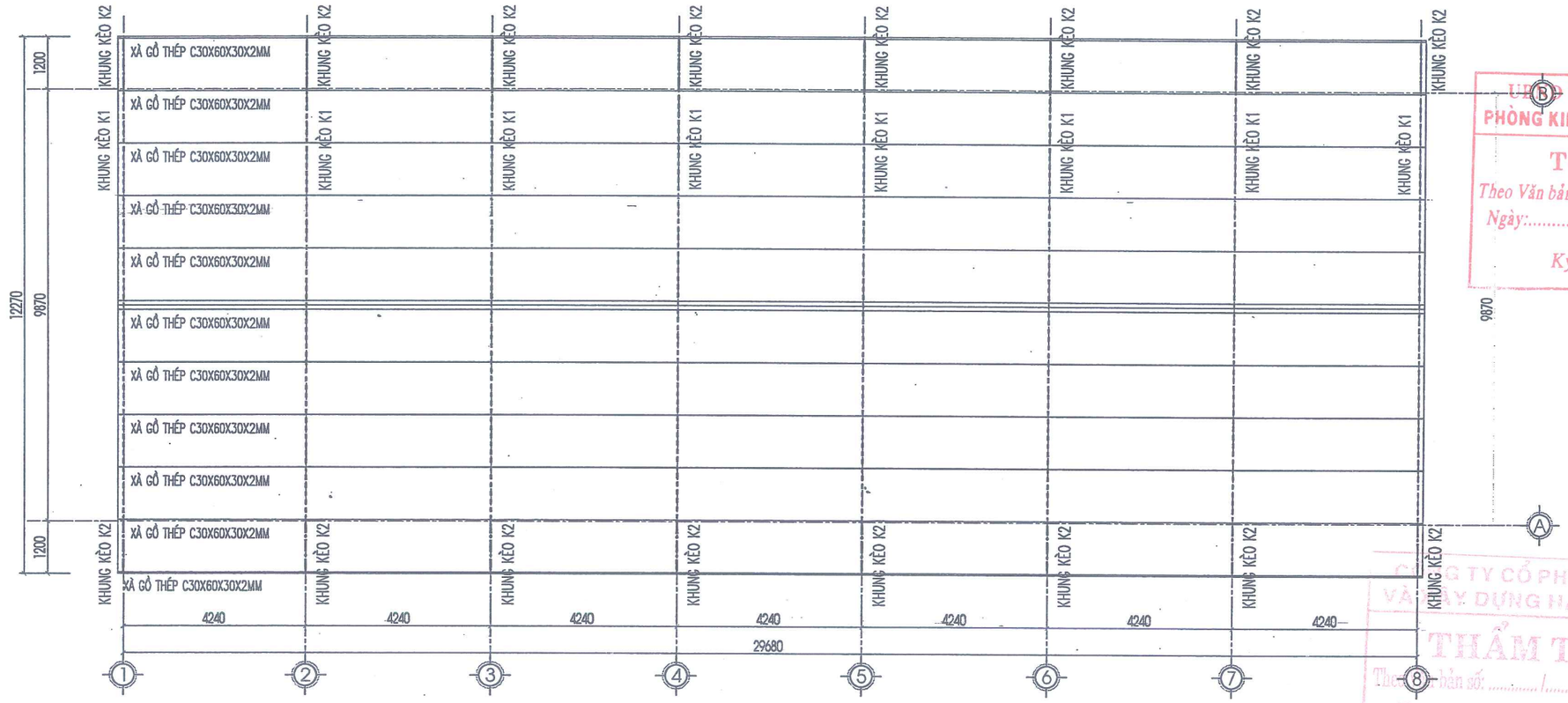

MẶT BẰNG KHUNG KÈO, XÀ GỒ MÁI ĐIỂN HÌNH KHU NHÀ A

CHIỀU DÀI XÀ GỒ THÉP U 30X60X30X2MM =359M

UBND PHƯỜNG KINH MÔN
PHÒNG KINH TẾ,HẠ TẦNG VÀ ĐÔ THỊ
THẨM ĐỊNH
Theo Văn bản số:...../TĐ-KTHTĐT
Ngày:.....tháng.....năm 20.....
Ký tên:.....

CÔNG TY CỔ PHẦN KSĐC VÀ XÂY DỰNG HẢI DƯƠNG
THẨM TRA
Theo Văn bản số: ...../.....
Ngày:.....tháng.....năm 20.....
Chủ trì bộ môn ký tên:

CHỦ ĐẦU TƯ BAN QLDA ĐTXD PHƯỜNG KINH MÔN	CÔNG TRÌNH: ĐẦU TƯ XÂY DỰNG ĐIỂM SINH HOẠT VĂN HÓA CỘNG ĐỒNG KẾT HỢP TRỒNG CÂY XANH TẠI KHU VỰC CHỢ AN LƯU PHƯỜNG KINH MÔN, THÀNH PHỐ HẢI PHÒNG	Chủ nhiệm T.K	Nguyễn Thị Tươi	CÔNG TY CỔ PHẦN TƯ VẤN VÀ XÂY DỰNG HÒA BÌNH HD Giám đốc	MẶT BẰNG XÀ GỒ MÁI ĐIỂN HÌNH KHU NHÀ A
ĐƠN VỊ THỰC HIỆN CÔNG TY CỔ PHẦN TƯ VẤN VÀ XÂY DỰNG HÒA BÌNH HD		Chủ trì T.K	Vũ Thị Trang		BẢN VẼ THIẾT KẾ THI CÔNG
		Thực hiện	Vũ Thị Thắm		Tỷ lệ: / Bản vẽ số: A-02
		Kiểm tra	Nguyễn Quang Hà	Vũ Quang Dũng	

M.S.D.N: 0801135... CÔNG TY CỔ PHẦN TƯ VẤN VÀ XÂY DỰNG HÒA BÌNH HD P. TÂN HƯNG - TP. HẢI PHÒNG

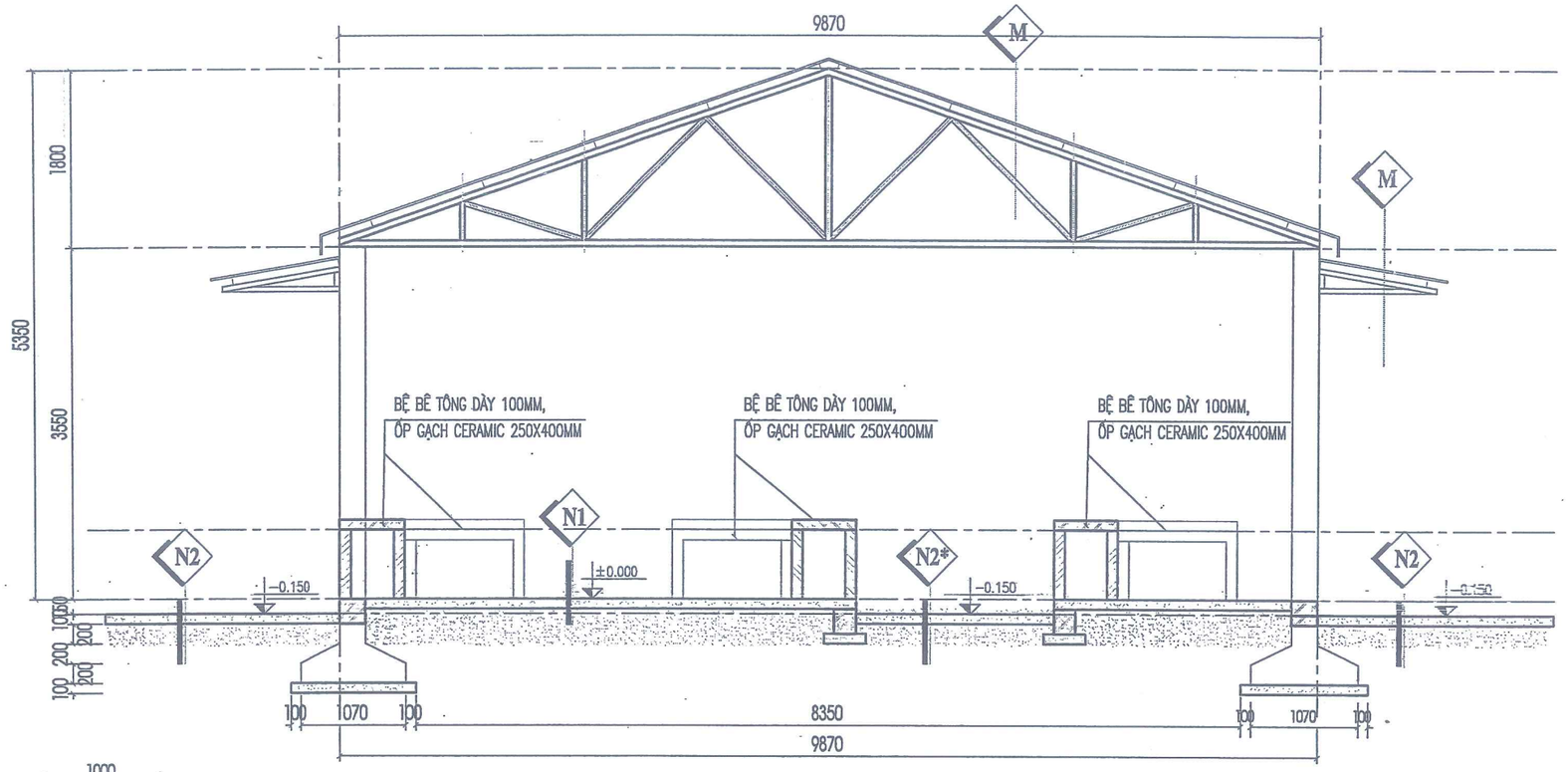

MẶT CẮT 1-1

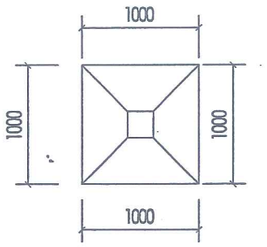

CT MB MÓNG ĐƠN

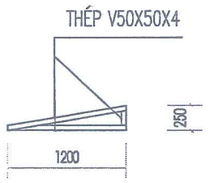

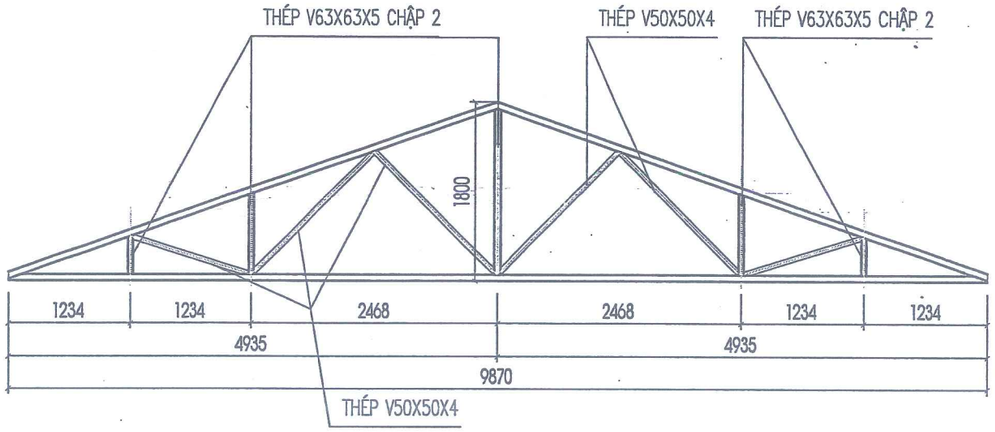

CHI TIẾT KHUNG KÈO K2

KHỐI LƯỢNG KHUNG 1 KÈO K2 :
V50X50X4 CHIỀU DÀI L =2,5M; KHỐI LƯỢNG M= 2.83XL=7.1(KG)
TỔNG KHỐI LƯỢNG KHUNG KÈO K2: 7.1X16 KHUNG= 113.6(KG)

CHI TIẾT KHUNG KÈO K1

KHỐI LƯỢNG KHUNG 1 KÈO K2 :
V50X50X4 CHIỀU DÀI L =9.2M; KHỐI LƯỢNG M= 2.83XL=26(KG)
V63X63X4 CHẬP 2, CHIỀU DÀI L =49M; KHỐI LƯỢNG M= 4.82XL=236.2(KG)
TỔNG KHỐI LƯỢNG KHUNG KÈO K2:(26+236.2)X8 KHUNG= 2097.6(KG)

N2 NỀN ĐƯỜNG BÊ TÔNG TRONG CHỢ

1. BÊ TÔNG ĐÁ 1X2, DÀY 100MM
2. LỚP NILONG LÓT
3. CẤP PHỐI ĐÁ DĂM LOẠI 2 DÀY 150MM
4. CÁT ĐEN ĐỔ NỀN TƯỚI NƯỚC ĐẦM KỸ K90
5. ĐẤT TỰ NHIÊN
6.

UBND PHƯỜNG KINH MÔN
PHÒNG KINH TẾ,HẠ TẦNG VÀ ĐÔ THỊ
THẨM ĐỊNH
Theo Văn bản số:...../TĐ-KTHTĐT
Ngày:.....tháng.....năm 20.....
Ký tên:.....

N2*

1. LÁT GẠCH COTTO 400X400MM
2. BÊ TÔNG ĐÁ 1X2, DÀY 100MM
3. LỚP NILONG LÓT
4. CẤP PHỐI ĐÁ DĂM LOẠI 2 DÀY 150MM
5. CÁT ĐEN ĐỔ NỀN TƯỚI NƯỚC ĐẦM KỸ K90
6. ĐẤT TỰ NHIÊN

N1 NỀN GIAN NHÀ A

1. LÁT GẠCH COTTO 400X400MM
2. BÊ TÔNG ĐÁ 1X2, DÀY 100MM
3. LỚP NILONG LÓT
4. CÁT ĐEN ĐỔ NỀN TƯỚI NƯỚC ĐẦM KỸ K90
5. ĐẤT TỰ NHIÊN
6.

CÔNG TY CỔ PHẦN KSĐC VÀ XÂY DỰNG HẢI DƯƠNG
THẨM TRA
Theo Văn bản số:...../.....
Ngày:.....tháng.....năm 20.....
Chủ trì bộ môn ký tên:

M MÁI

1. MÁI LỢP TÔN DÀY 0.4MM
2. XÀ GỒ MÁI 40X80X3MM
3. KHUNG KÈO THÉP
4.
5.
6.

CHỦ ĐẦU TƯ BAN QLDA ĐTXD PHƯỜNG KINH MÔN	CÔNG TRÌNH: ĐẦU TƯ XÂY DỰNG ĐIỂM SINH HOẠT VĂN HÓA CỘNG ĐỒNG KẾT HỢP TRỒNG CÂY XANH TẠI KHU VỰC CHỢ AN LƯU PHƯỜNG KINH MÔN, THÀNH PHỐ HẢI PHÒNG	Chủ nhiệm T.K	Nguyễn Thị Tươi	CÔNG TY CỔ PHẦN TƯ VẤN VÀ XÂY DỰNG HÒA BÌNH HD Giám đốc Vũ Quang Dũng	CHI TIẾT MẶT CẮT 1-1
ĐƠN VỊ THỰC HIỆN CÔNG TY CỔ PHẦN TƯ VẤN VÀ XÂY DỰNG HÒA BÌNH HD		Chủ trì T.K	Vũ Thị Trang		BẢN VẼ THIẾT KẾ THI CÔNG
		Thực hiện	Vũ Thị Thắm		Tỷ lệ: / Bản vẽ số: A-03
		Kiểm tra	Nguyễn Quang Hà		

M.S.D.N: 0801135841 CÔNG TY CỔ PHẦN TƯ VẤN VÀ XÂY DỰNG HÒA BÌNH HD P. TÂN HƯNG - TP. HẢI DƯƠNG

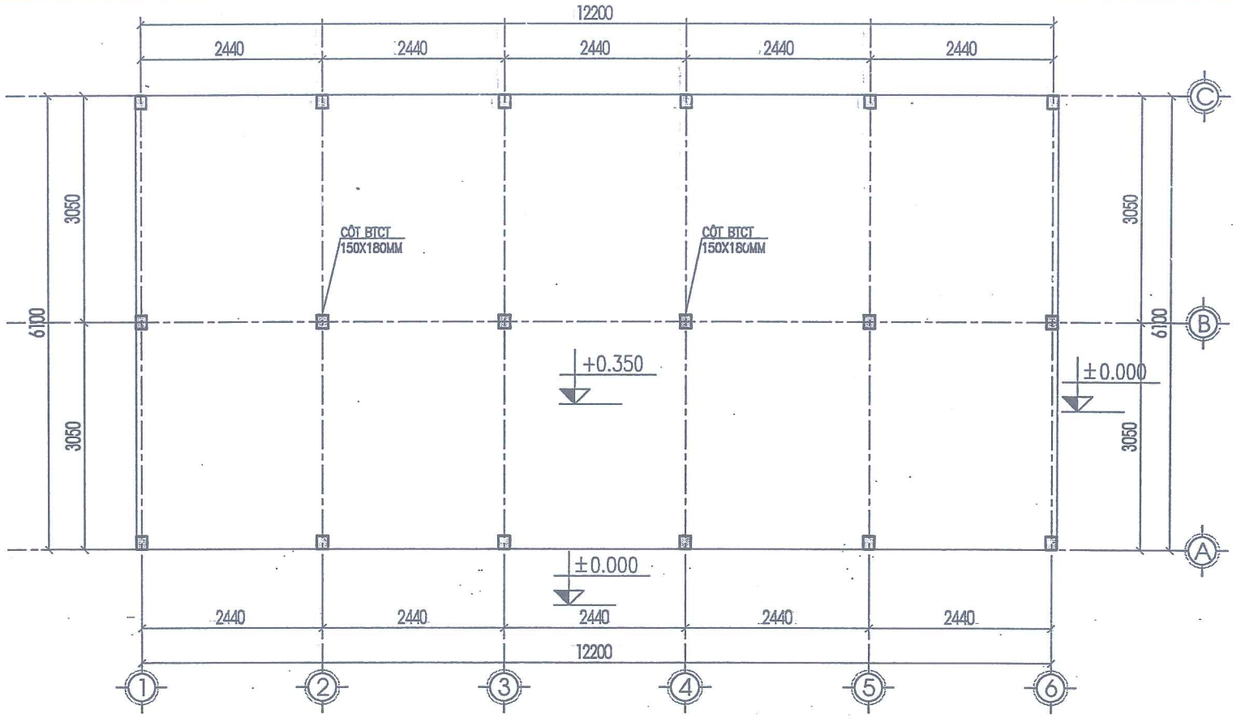

MẶT BẰNG ĐIỂN HÌNH KHU NHÀ C

NỘI DUNG PHÁ DỠ:
PHÁ DỠ TOÀN BỘ CÁC KHU NHÀ C, PHÁ DỠ CẢ MÓNG HIỆN TRẠNG.

UBND PHƯỜNG KINH MÔN
PHÒNG KINH TẾ,HẠ TẦNG VÀ ĐÔ THỊ
THẨM ĐỊNH
Theo Văn bản số:...../TĐ-KTHTĐT
Ngày:.....tháng.....năm 20.....
Ký tên:

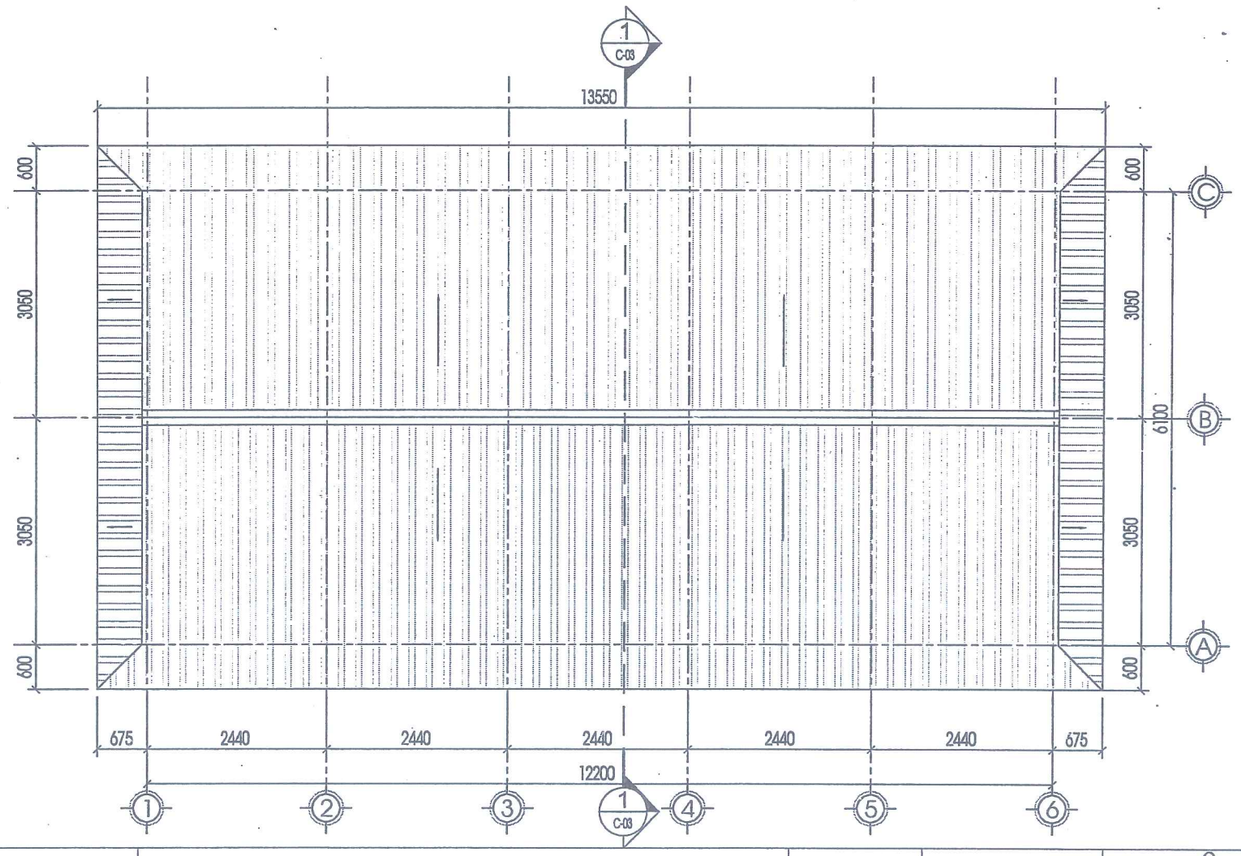

MẶT BẰNG MÁI ĐIỂN HÌNH KHU NHÀ C

CÔNG TY CỔ PHẦN KSĐC
VÀ XÂY DỰNG HẢI DƯƠNG
THẨM TRA
Theo Văn bản số: ...../.....
Ngày:.....tháng.....năm 20.....
Chủ trì bộ môn ký tên:

CHỦ ĐẦU TƯ BAN QLDA ĐTXD PHƯỜNG KINH MÔN	CÔNG TRÌNH: ĐẦU TƯ XÂY DỰNG ĐIỂM SINH HOẠT VĂN HÓA CỘNG ĐỒNG KẾT HỢP TRỒNG CÂY XANH TẠI KHU VỰC CHỢ AN LƯU PHƯỜNG KINH MÔN, THÀNH PHỐ HẢI PHÒNG	Chủ nhiệm T.K	Nguyễn Thị Tươi	CÔNG TY CỔ PHẦN TƯ VẤN VÀ XÂY DỰNG HÒA BÌNH HD Giám đốc Vũ Quang Dũng	MẶT BẰNG ĐIỂN HÌNH KHU NHÀ C
ĐƠN VỊ THỰC HIỆN CÔNG TY CỔ PHẦN TƯ VẤN VÀ XÂY DỰNG HÒA BÌNH HD		Chủ trì T.K	Vũ Thị Trang		BẢN VẼ THIẾT KẾ THI CÔNG
		Thực hiện	Vũ Thị Thắm		Tỷ lệ: / Bản vẽ số: C-01
		Kiểm tra	Nguyễn Quang Hà		

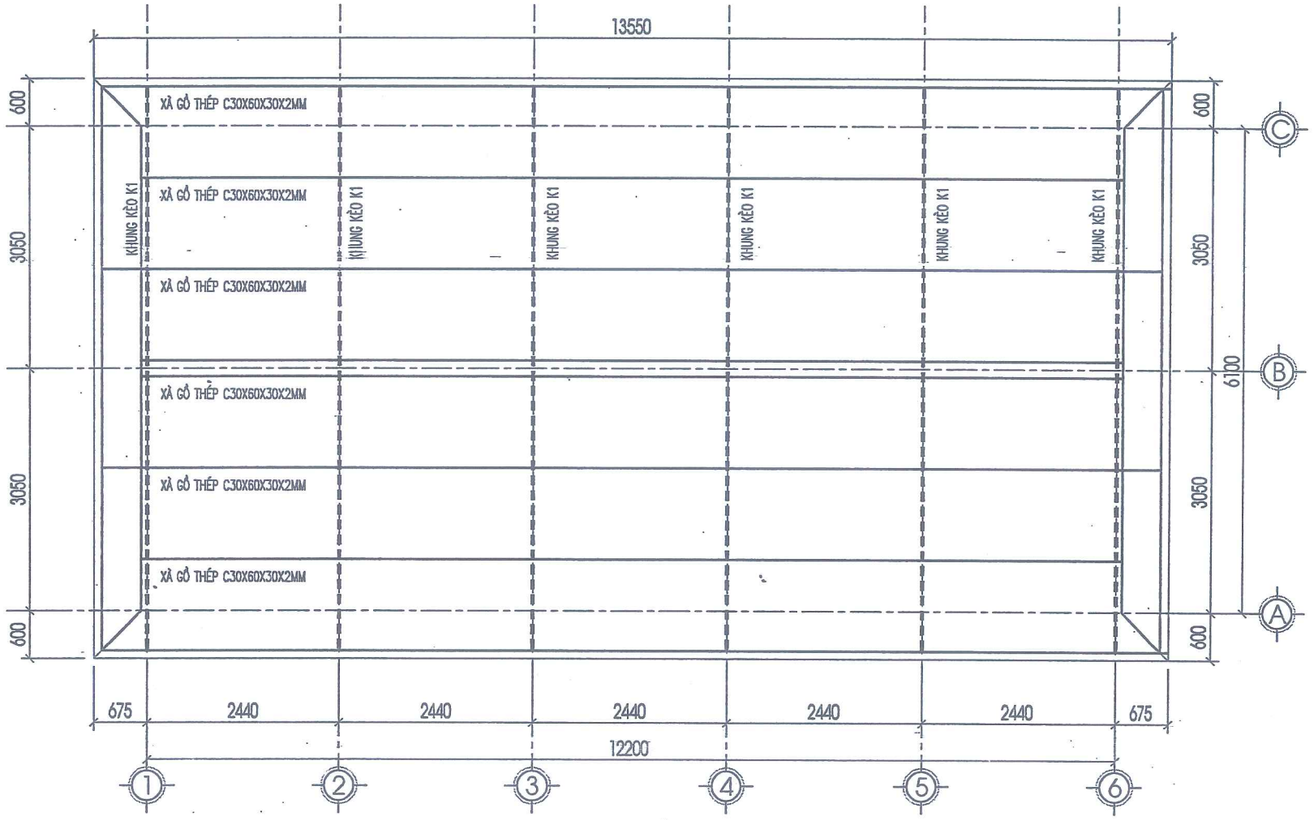

UBND PHƯỜNG KINH MÔN
PHÒNG KINH TẾ,HẠ TẦNG VÀ ĐÔ THỊ
THẨM ĐỊNH
Theo Văn bản số:...../TĐ-KTHTĐT
Ngày:.....tháng.....năm 20.....
Ký tên:.....

CÔNG TY CỔ PHẦN KSĐC
VÀ XÂY DỰNG HẢI DƯƠNG
THẨM TRA
Theo Văn bản số: ...../.....
Ngày:.....tháng.....năm 20.....
Chủ trì bộ môn ký tên:

MẶT BẰNG KHUNG KÈO, XÀ GỒ MÁI ĐIỂN HÌNH KHU NHÀ C

CHIỀU DÀI THEP C 30X60X30X2MM =131,5M

CHỦ ĐẦU TƯ BAN QLDA ĐTXD PHƯỜNG KINH MÔN	CÔNG TRÌNH: ĐẦU TƯ XÂY DỰNG ĐIỂM SINH HOẠT VĂN HÓA CỘNG ĐỒNG KẾT HỢP TRỒNG CÂY XANH TẠI KHU VỰC CHỢ AN LƯU PHƯỜNG KINH MÔN, THÀNH PHỐ HẢI PHÒNG	Chủ nhiệm T.K	Nguyễn Thị Tươi		CÔNG TY CỔ PHẦN TƯ VẤN VÀ XÂY DỰNG HÒA BÌNH HD Giám đốc	MẶT BẰNG XÀ GỒ MÁI ĐIỂN HÌNH KHU NHÀ C
		Chủ trì T.K	Vũ Thị Trang			
ĐƠN VỊ THỰC HIỆN CÔNG TY CỔ PHẦN TƯ VẤN VÀ XÂY DỰNG HÒA BÌNH HD		Thực hiện	Vũ Thị Thắm			BẢN VẼ THIẾT KẾ THI CÔNG
		Kiểm tra	Nguyễn Quang Hà		Vũ Quang Dũng	Tỷ lệ: / Bản vẽ số: C-02

M.S.D.N: 0801135... CÔNG TY CỔ PHẦN TƯ VẤN VÀ XÂY DỰNG HÒA BÌNH HD P. TÂN HƯNG - TP. HẢI PHÒNG

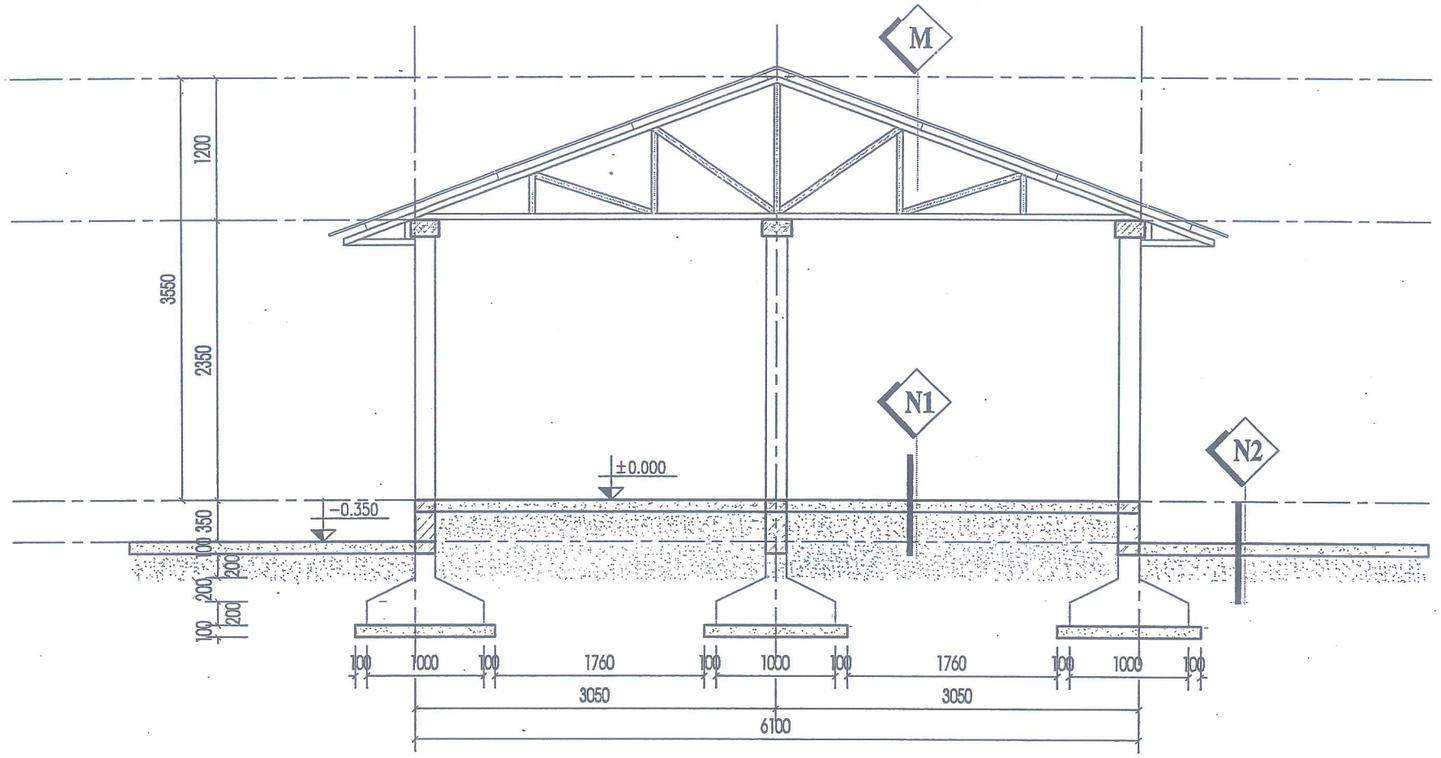

MẶT CẮT 1-1

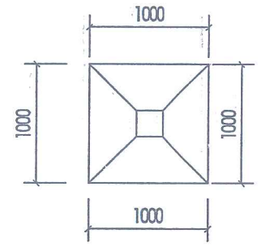

MẶT BẰNG MÓNG ĐƠN

N2 NỀN ĐƯỜNG BÊ TÔNG TRONG CHỢ

1. BÊ TÔNG ĐÁ 1X2, DÀY 100MM
2. LỚP NILONG LÓT
3. CẤP PHỐI ĐÁ DĂM LOẠI 2 DÀY 150MM
4. CÁT ĐEN ĐỔ NỀN TƯỚI NƯỚC ĐẦM KỸ K90
5. ĐẤT TỰ NHIÊN
6.

N1 NỀN GIAN NHÀ C

1. BÊ TÔNG ĐÁ 1X2, DÀY 100MM
2. LỚP NILONG LÓT
3. CÁT ĐEN ĐỔ NỀN TƯỚI NƯỚC ĐẦM KỸ K90
4. ĐẤT TỰ NHIÊN
5.
6.

M MÁI

1. MÁI LỢP TÔN DÀY 0.4MM
2. XÀ GỒ MÁI U30X60X30X2MM
3. KHUNG KÈO THÉP V50X50X4MM CHẬP 2
4.
5.
6.

UBND PHƯỜNG KINH MÔN
PHÒNG KINH TẾ,HẠ TẦNG VÀ ĐÔ THỊ
THẨM ĐỊNH
Theo Văn bản số: ...../TĐ-KTHTĐT
Ngày.....tháng.....năm 20.....
Ký tên:.....

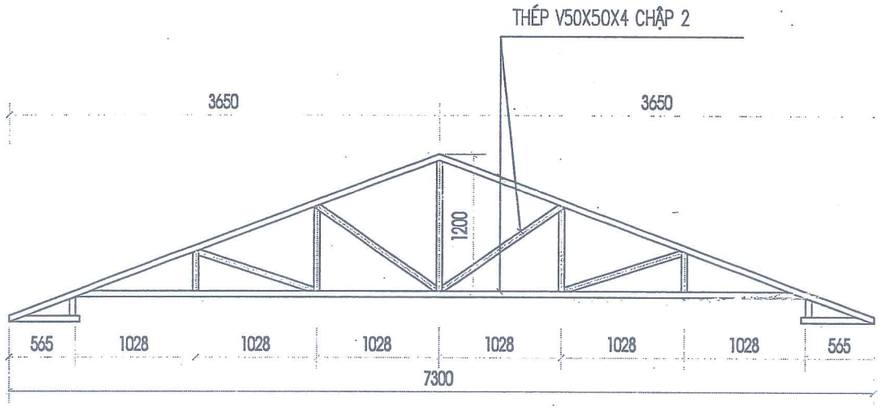

CHI TIẾT KHUNG KÈO K1

KHỐI LƯỢNG KHUNG 1 KÈO K1 :
V50X50X4 CHẬP 2 CHIỀU DÀI L =26X2=52M; KHỐI LƯỢNG M=2.83XL=147.2(KG)
TỔNG KHỐI LƯỢNG KHUNG KÈO K1: 147.2X6 KHUNG= 883.2(KG)

CÔNG TY CỔ PHẦN KSĐC
KHẢO SÁT HẢI DƯƠNG
THẨM TRA
Theo Văn bản số: ...../.....
Ngày.....tháng.....năm 20.....
Chủ trì bộ môn kết luận:

CHỦ ĐẦU TƯ BAN QLDA ĐTXD PHƯỜNG KINH MÔN	CÔNG TRÌNH: ĐẦU TƯ XÂY DỰNG ĐIỂM SINH HOẠT VĂN HÓA CỘNG ĐỒNG KẾT HỢP TRỒNG CÂY XANH TẠI KHU VỰC CHỢ AN LƯU PHƯỜNG KINH MÔN, THÀNH PHỐ HẢI PHÒNG	Chủ nhiệm T.K	Nguyễn Thị Tươi	CÔNG TY CỔ PHẦN TƯ VẤN VÀ XÂY DỰNG HÒA BÌNH HD Giám đốc Vũ Quang Dũng
ĐƠN VỊ THỰC HIỆN CÔNG TY CỔ PHẦN TƯ VẤN VÀ XÂY DỰNG HÒA BÌNH HD		Chủ trì T.K	Vũ Thị Trang	
		Thực hiện	Vũ Thị Thắm	
		Kiểm tra	Nguyễn Quang Hà	

MẶT CẮT KHU NHÀ C	
BẢN VẼ THIẾT KẾ THI CÔNG	
Tỷ lệ:	Bản vẽ số: C-03

CÔNG TY CP TƯ VẤN VÀ XÂY DỰNG HÒA BÌNH HD

UBND PHƯỜNG KINH MÔN
PHÒNG KINH TẾ,HẠ TẦNG VÀ ĐÔ THỊ
THẨM ĐỊNH
Theo Văn bản số:...../TĐ-KTHTĐT
Ngày:.....tháng.....năm 20.....
Ký tên:.....

NHÀ VỆ SINH

CÔNG TY CỔ PHẦN KSDC
VÀ XÂY DỰNG HẢI DƯƠNG
THẨM TRA
Theo Văn bản số:...../.....
Ngày:.....tháng.....năm 20.....
Thủ trì bộ môn ký tên:

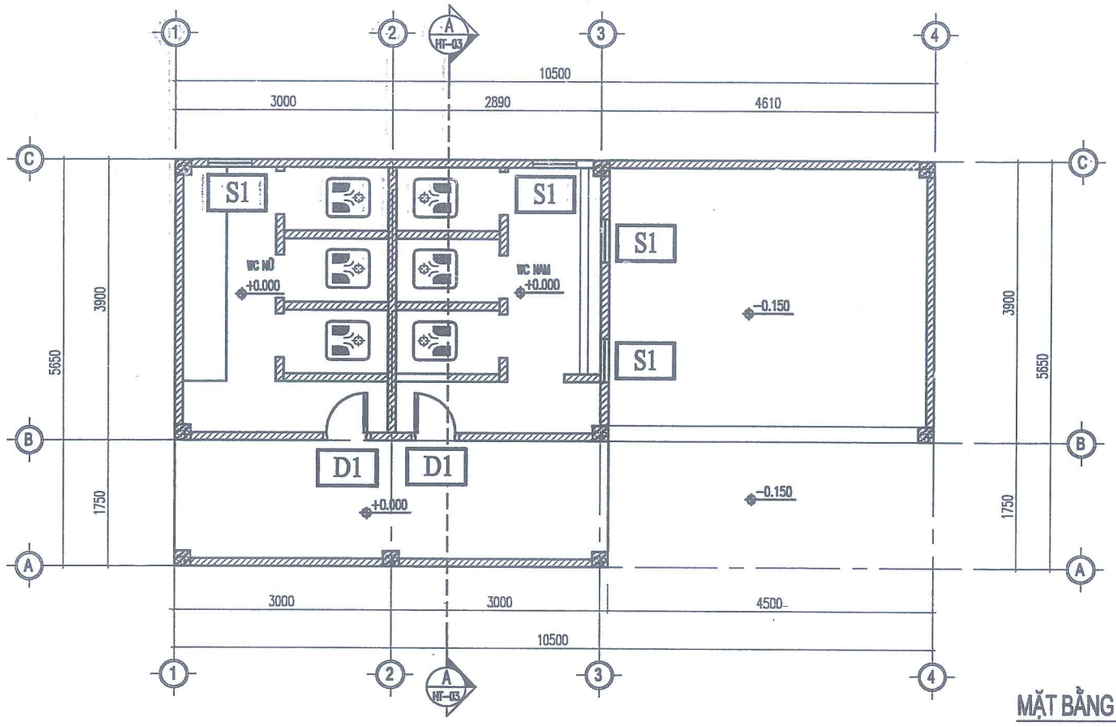

MẶT BẰNG HIỆN TRẠNG NHÀ VỆ SINH

UBND PHƯỜNG KINH MÔN
PHÒNG KINH TẾ,HẠ TẦNG VÀ ĐÔ THỊ
THẨM ĐỊNH
Theo Văn bản số:...../TĐ-KTHTĐT
Ngày:.....tháng.....năm 20.....
Ký tên:.....

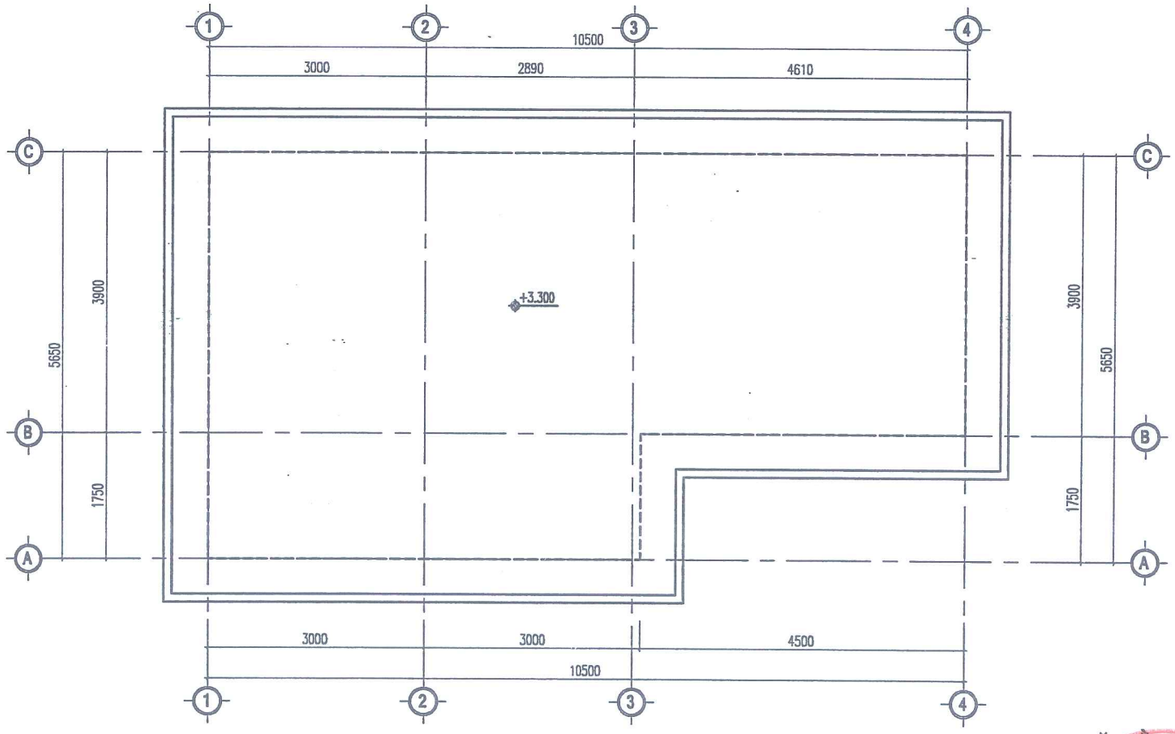

CÔNG TY CỔ PHẦN KSĐC
VÀ XÂY DỰNG HẢI DƯƠNG
THẨM TRA
Theo Văn bản số: ...../.....
Ngày:.....tháng.....năm 20.....
Thủ trì bộ môn ký tên:

MẶT BẰNG HIỆN TRẠNG MÁI

CHỦ ĐẦU TƯ BAN QLDA ĐTXD PHƯỜNG KINH MÔN	CÔNG TRÌNH: ĐẦU TƯ XÂY DỰNG ĐIỂM SINH HOẠT VĂN HÓA CỘNG ĐỒNG KẾT HỢP TRỒNG CÂY XANH TẠI KHU VỰC CHỢ AN LƯU PHƯỜNG KINH MÔN, THÀNH PHỐ HẢI PHÒNG	Chủ nhiệm T.K	Nguyễn Thị Tươi		CÔNG TY CỔ PHẦN TƯ VẤN VÀ XÂY DỰNG HÒA BÌNH HD Giám đốc	MẶT BẰNG HIỆN TRẠNG NHÀ VỆ SINH MẶT BẰNG HIỆN TRẠNG MÁI
ĐƠN VỊ THỰC HIỆN CÔNG TY CỔ PHẦN TƯ VẤN VÀ XÂY DỰNG HÒA BÌNH HD		Chủ trì T.K	Vũ Thị Trang			BẢN VẼ THIẾT KẾ THI CÔNG
		Thực hiện	Vũ Thị Thắm			
		Kiểm tra	Nguyễn Quang Hà		Vũ Quang Dũng	Tỷ lệ: / Bản vẽ số: VS-01

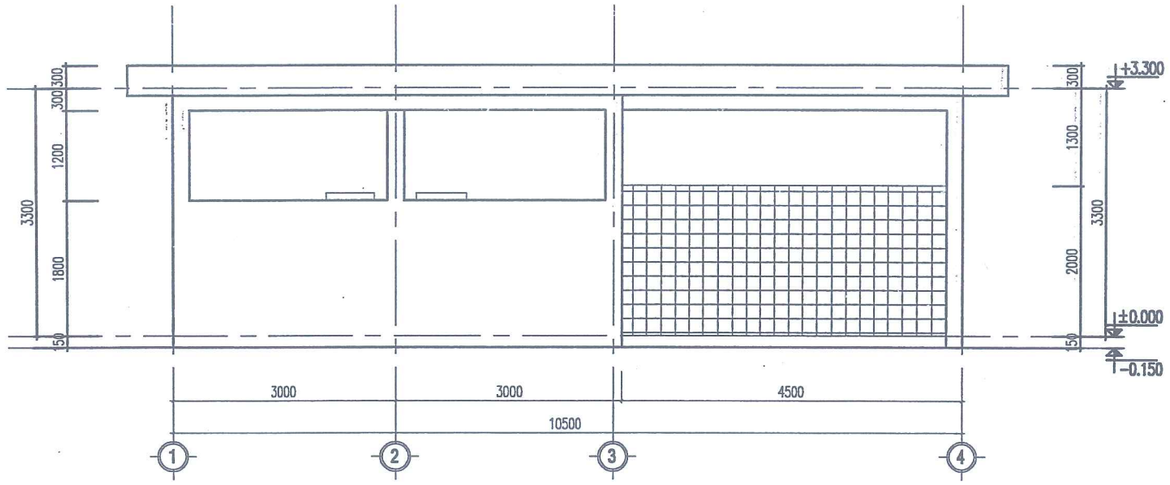

MẶT ĐỨNG TRỤC 1 - 4

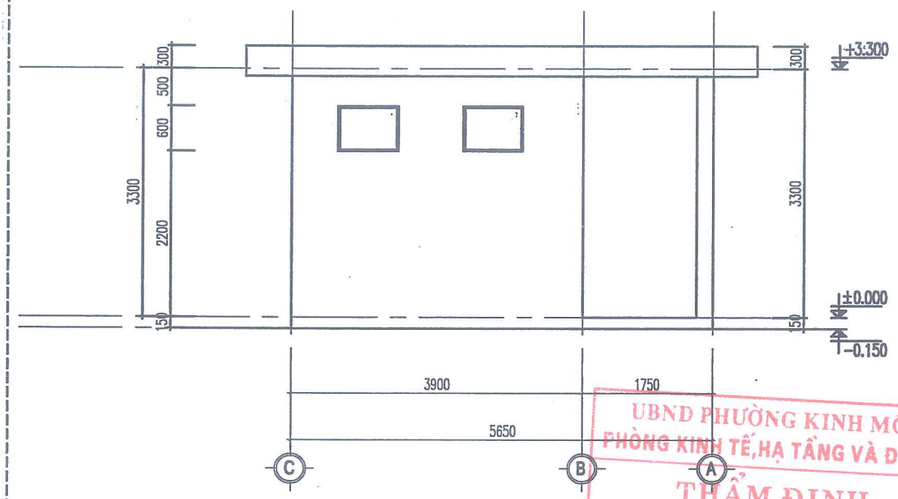

MẶT ĐỨNG TRỤC C - A

UBND PHƯỜNG KINH MÔN
PHÒNG KINH TẾ,HẠ TẦNG VÀ ĐÔ THỊ
THẨM ĐỊNH
Theo Văn bản số:...../TĐ-KTHTĐT
Ngày.....tháng.....năm 20.....
Ký tên:.....

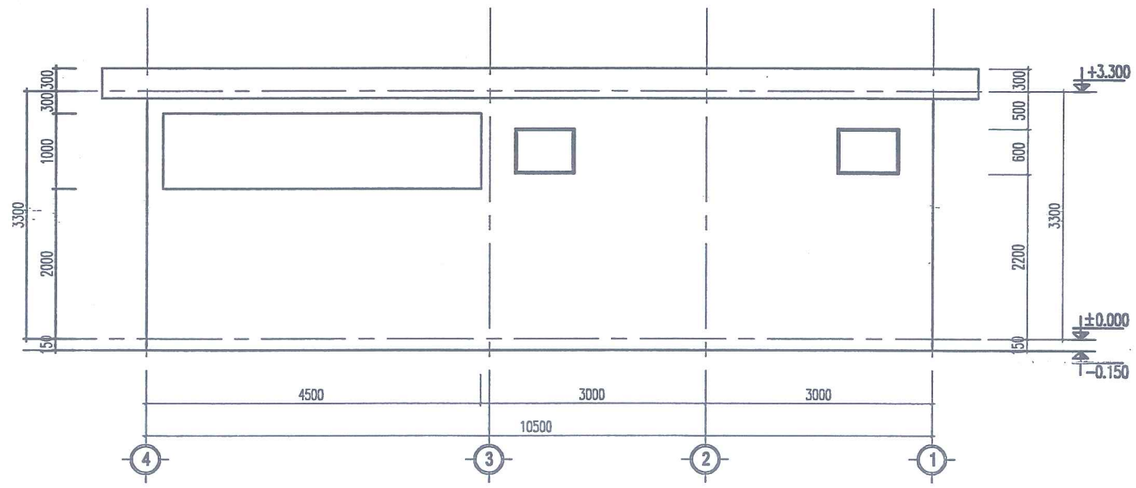

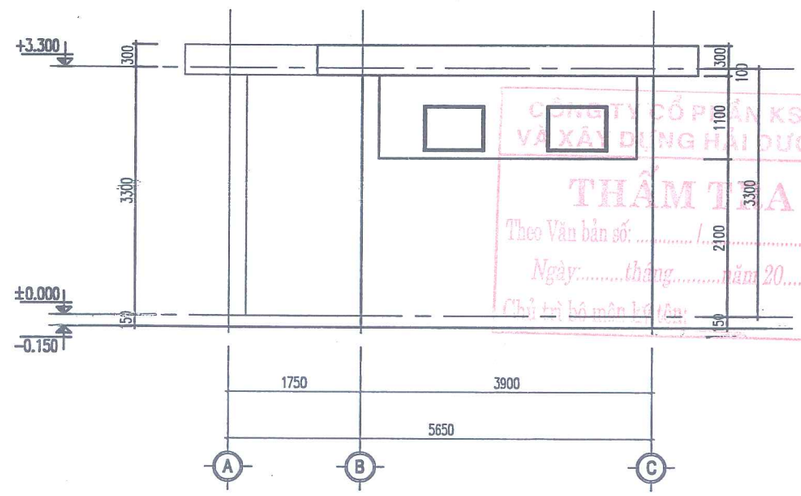

CÔNG TY CỔ PHẦN KSĐC VÀ XÂY DỰNG HẢI DƯƠNG
THẨM TRA
Theo Văn bản số: ...../.....
Ngày:.....tháng.....năm 20.....
Chủ trì bộ môn kết cấu:

CHỦ ĐẦU TƯ BAN QLDA ĐTXD PHƯỜNG KINH MÔN	MẶT ĐỨNG TRỤC 4 - 1 CÔNG TRÌNH: ĐẦU TƯ XÂY DỰNG ĐIỂM SINH HOẠT VĂN HÓA CỘNG ĐỒNG KẾT HỢP TRỒNG CÂY XANH TẠI KHU VỰC CHỢ AN LƯU PHƯỜNG KINH MÔN, THÀNH PHỐ HẢI PHÒNG	Chủ nhiệm T.K	Nguyễn Thị Tươi	CÔNG TY CỔ PHẦN TƯ VẤN VÀ XÂY DỰNG HÒA BÌNH HD Giám đốc	MẶT ĐỨNG TRỤC 1 – 4; MẶT ĐỨNG TRỤC 4 – 1 MẶT ĐỨNG TRỤC C – A ; MẶT ĐỨNG TRỤC A – C
ĐƠN VỊ THỰC HIỆN CÔNG TY CỔ PHẦN TƯ VẤN VÀ XÂY DỰNG HÒA BÌNH HD		Chủ trì T.K	Vũ Thị Trang		BẢN VẼ THIẾT KẾ THI CÔNG
		Thực hiện	Vũ Thị Thắm		Tỷ lệ: / Bản vẽ số: VS-02
		Kiểm tra	Nguyễn Quang Hà	Vũ Quang Dũng	

M.S.D.N: 0801... CÔNG TY CỔ PHẦN TƯ VẤN VÀ XÂY DỰNG HÒA BÌNH HD – P. TÂN HƯNG – TP. HẢI PHÒNG

MẶT ĐỨNG CỬA ĐI VỆ SINH D1

MẶT ĐỨNG CỬA SỔ VỆ SINH S1

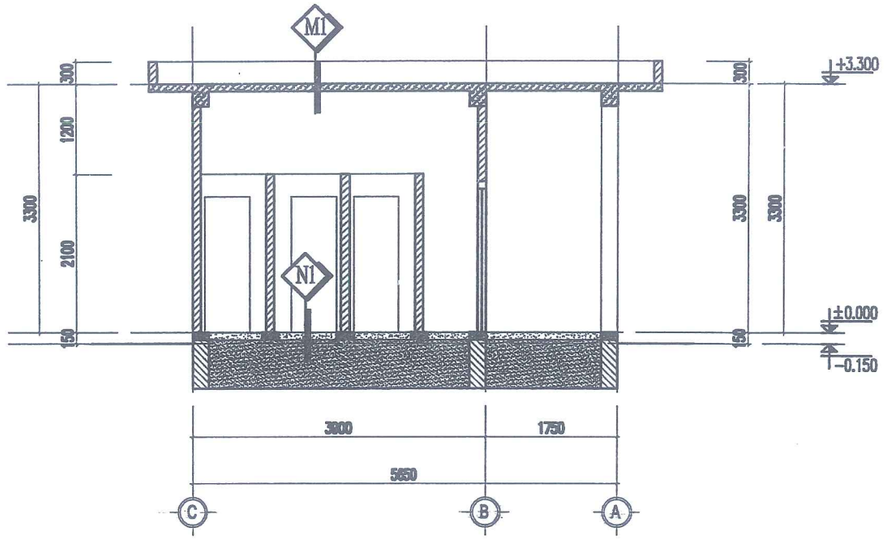

MẶT CẮT A - A

MẶT ĐỨNG CỬA ĐI VỆ SINH D1

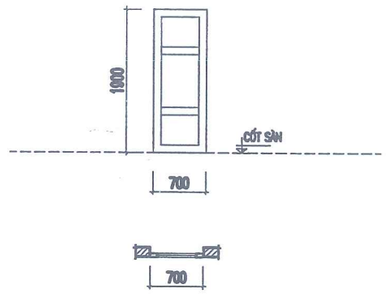

CẮT 1 – 1

MẶT ĐỨNG CỬA SỔ VỆ SINH S1

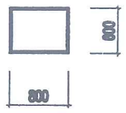

UBND PHƯỜNG KINH MÔN
PHÒNG KINH TẾ,HẠ TẦNG VÀ ĐÔ THỊ
THẨM ĐỊNH
Theo Văn bản số:...../TD-KTHTDT
Ngày.....tháng.....năm 20.....
Ký tên:.....

TÊN CỬA	D1 – CỬA ĐI MỞ 1 CÁNH	TÊN CỬA	S1 – CỬA SỔ MỞ LẬT 1 CÁNH
VẬT LIỆU	CỬA GỖ	VẬT LIỆU	NHÔM KÍNH
SỐ LƯỢNG	02 BỘ	SỐ LƯỢNG	04 BỘ
KÍCH THƯỚC	650X1900MM	KÍCH THƯỚC	800X600MM
VỊ TRÍ/ CAO ĐỘ	TẦNG 1 / CỐT MẶT SÀN	VỊ TRÍ/ CAO ĐỘ	TẦNG 1 / CỐT MẶT SÀN

N1

1 NỀN LÁT GẠCH HIỆN TRẠNG
2 BÊ TÔNG NỀN HIỆN TRẠNG DÀY 100MM
3 LỚP LÓT NỀN HIỆN TRẠNG
4 CÁT ĐEN HIỆN TRẠNG
5 ĐẤT TỰ NHIÊN

M1

1 MÁI BÊ TÔNG CỐT THÉP
2 TRÁT TRẦN, SƠN HOÀN THIỆN

CÔNG TY CỔ PHẦN KSĐC
VÀ XÂY DỰNG HẢI DƯƠNG
THẨM TRA
Theo Văn bản số: ...../.....
Ngày:.....tháng.....năm 20.....
Chủ trì bộ môn ký tên:

CHỦ ĐẦU TƯ BAN QLDA ĐTXD PHƯỜNG KINH MÔN	CÔNG TRÌNH: ĐẦU TƯ XÂY DỰNG ĐIỂM SINH HOẠT VĂN HÓA CỘNG ĐỒNG KẾT HỢP TRỒNG CÂY XANH TẠI KHU VỰC CHỢ AN LƯU PHƯỜNG KINH MÔN, THÀNH PHỐ HẢI PHÒNG	Chủ nhiệm T.K	Nguyễn Thị Tươi	CÔNG TY CỔ PHẦN TƯ VẤN VÀ XÂY DỰNG HÒA BÌNH HD Giám đốc	MẶT CẮT A – A CHI TIẾT CỬA
ĐƠN VỊ THỰC HIỆN CÔNG TY CỔ PHẦN TƯ VẤN VÀ XÂY DỰNG HÒA BÌNH HD		Chủ trì T.K	Vũ Thị Trang		BẢN VẼ THIẾT KẾ THI CÔNG
		Thực hiện	Vũ Thị Thắm		Tỷ lệ: / Bản vẽ số: vs-03
		Kiểm tra	Nguyễn Quang Hà	Vũ Quang Dũng	

CÔNG TY CP TƯ VẤN VÀ XÂY DỰNG HÒA BÌNH HD

PHẦN PHÁ DỠ KẾT CẤU NHÀ VỆ SINH

UBND PHƯỜNG KINH MÔN
PHÒNG KINH TẾ,HẠ TẦNG VÀ ĐÔ THỊ
THẨM ĐỊNH
Theo Văn bản số:...../TĐ-KTHTĐT
Ngày:.....tháng.....năm 20.....
Ký tên:.....

DANH MỤC BẢN VẼ KẾT CẤU

STT	TÊN BẢN VẼ	KÝ HIỆU
01	MẶT BẰNG KẾT CẤU MÓNG HIỆN TRẠNG	KC-01
02	MẶT BẰNG ĐỊNH VỊ CỘT TẦNG 1	KC-02
03	MẶT BẰNG KẾT CẤU SÀN MÁI	KC-03

CÔNG TY CỔ PHẦN KSĐC
VÀ XÂY DỰNG HẢI DƯƠNG
THẨM TRA
Theo Văn bản số:...../.....
Ngày:.....tháng.....năm 20.....
Chủ trì bộ môn ký tên:

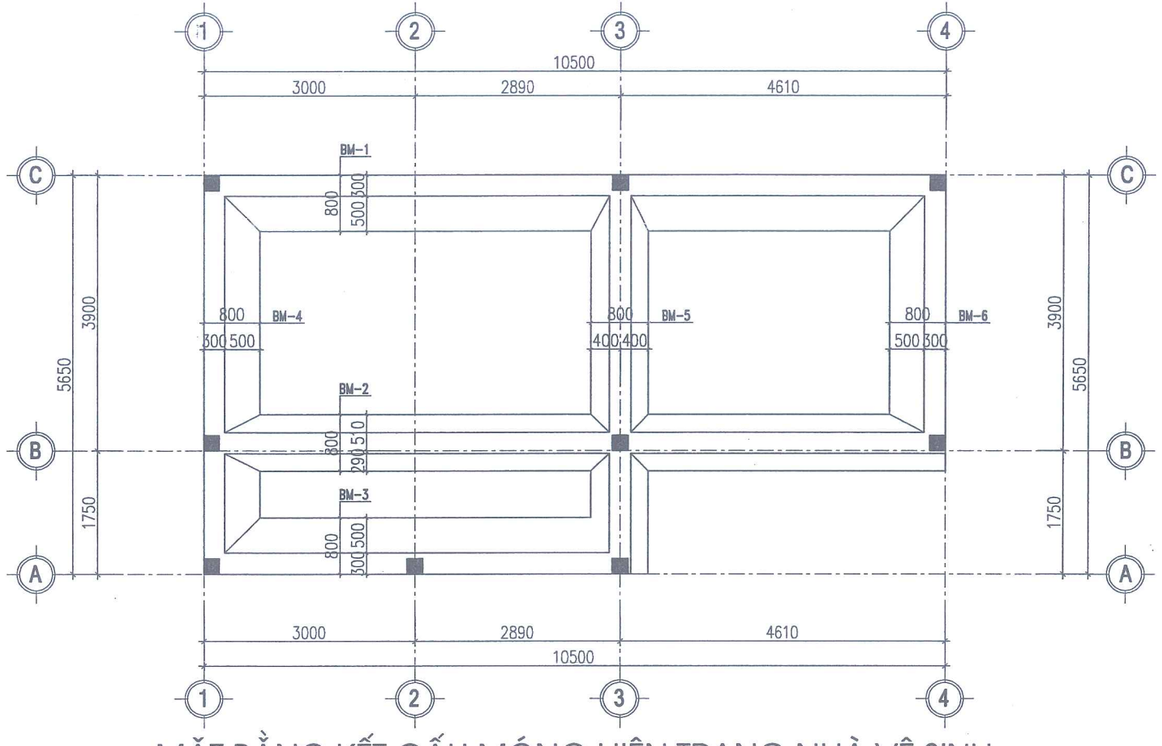

MẶT BẰNG KẾT CẤU MÓNG HIỆN TRẠNG NHÀ VỆ SINH

MẶT CẮT MÓNG BĂNG BM-1;3;4;6

BM-1: L=10500MM; SL=01
BM-3: L=6040MM; SL=01
BM-4: L=5650MM; SL=01
BM-6: L=3940MM; SL=01

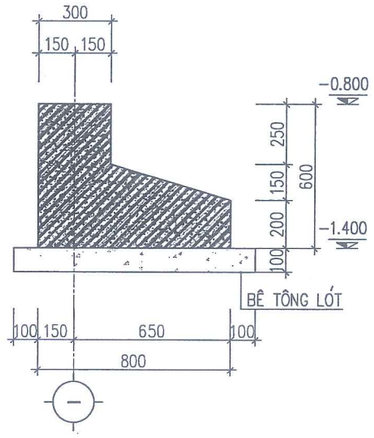

MẶT CẮT MÓNG BĂNG BM-2;BM-5

BM-2: L=10500MM; SL=01
BM-5: L=5650MM; SL=01

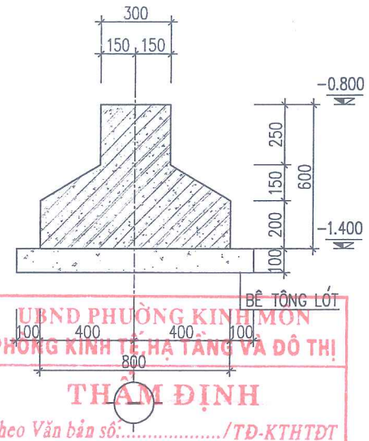

UBND PHƯỜNG KINH MÔN
PHÒNG KINH TẾ, HẠ TẦNG VÀ ĐÔ THỊ
THẨM ĐỊNH
Theo Văn bản số:...../TĐ-KTHTĐT
Ngày:.....tháng.....năm 20.....
Ký tên:.....

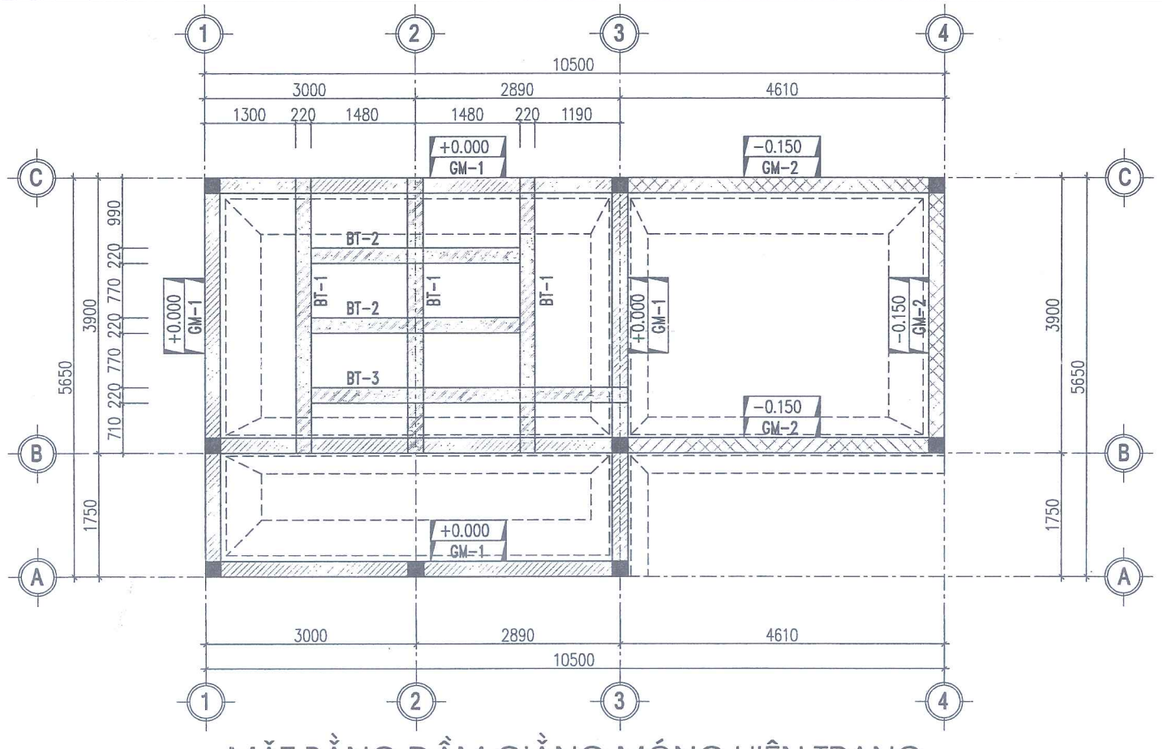

MẶT BẰNG DẦM GIẰNG MÓNG HIỆN TRẠNG

MẶT CẮT GIẰNG MÓNG GM-1

GM-1: L=28000MM; SL=01

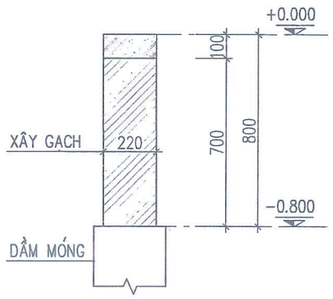

MẶT CẮT GIẰNG MÓNG GM-2

GM-2: L=12500MM; SL=01

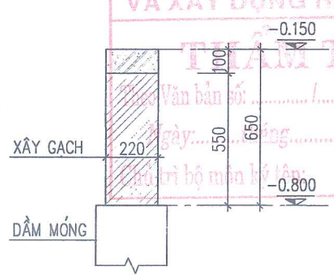

MẶT CẮT DẦM BT-1;2;3

BT-1: L=3900MM; SL=03
BT-2: L=3400MM; SL=02
BT-3: L=4700MM; SL=01

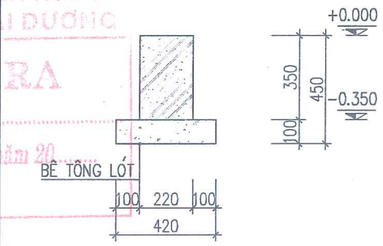

CÔNG TY CỔ PHẦN KSĐC VÀ XÂY DỰNG HẢI DƯƠNG
THẨM TRA
Theo Văn bản số: ...../.....
Ngày:.....tháng.....năm 20.....
Đại diện bộ môn hồ sơ:

CHỦ ĐẦU TƯ BAN QLDA ĐTXD PHƯỜNG KINH MÔN	CÔNG TRÌNH: ĐẦU TƯ XÂY DỰNG ĐIỂM SINH HOẠT VĂN HÓA CỘNG ĐỒNG KẾT HỢP TRỒNG CÂY XANH TẠI KHU VỰC CHỢ AN LƯU PHƯỜNG KINH MÔN, THÀNH PHỐ HẢI PHÒNG	Chủ nhiệm T.K	Nguyễn Thị Tươi	CÔNG TY CỔ PHẦN TƯ VẤN VÀ XÂY DỰNG HÒA BÌNH HD Giám đốc Vũ Quang Dũng	MẶT BẰNG KẾT CẤU MÓNG HIỆN TRẠNG
ĐƠN VỊ THỰC HIỆN CÔNG TY CỔ PHẦN TƯ VẤN VÀ XÂY DỰNG HÒA BÌNH HD		Chủ trì T.K	Đinh Văn Hiệu		BẢN VẼ THIẾT KẾ THI CÔNG
		Thực hiện	Nguyễn Quang Khải		Tỷ lệ: / Bản vẽ số: KC-01
		Kiểm tra	Nguyễn Quang Hà		

M.S.D.N: 0801135 CÔNG TY CỔ PHẦN TƯ VẤN VÀ XÂY DỰNG HÒA BÌNH HD P. TÂN HƯNG - TP. HẢI PHÒNG

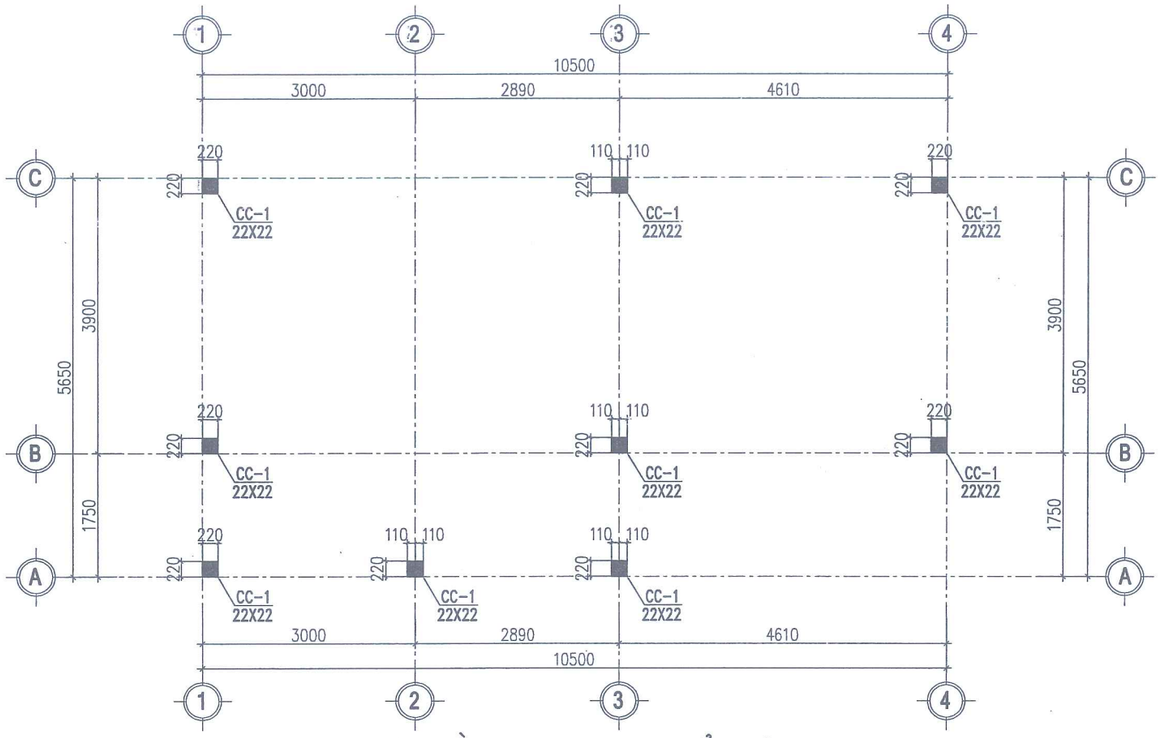

MẶT BẰNG ĐỊNH VỊ CỔ CỘT

CHI TIẾT CỔ MÓNG CC-1
(SL=09)

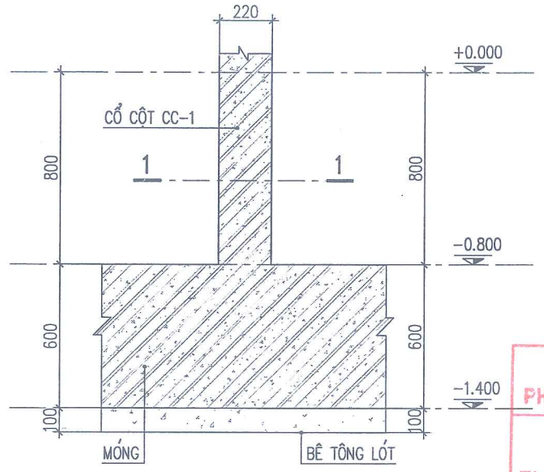

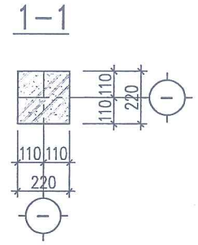

UBND PHƯỜNG KINH MÔN
PHÒNG KINH TẾ,HẠ TẦNG VÀ ĐÔ THỊ
THẨM ĐỊNH
Theo Văn bản số:...../TĐ-KTHTĐT
Ngày:.....tháng.....năm 20.....
Ký tên:.....

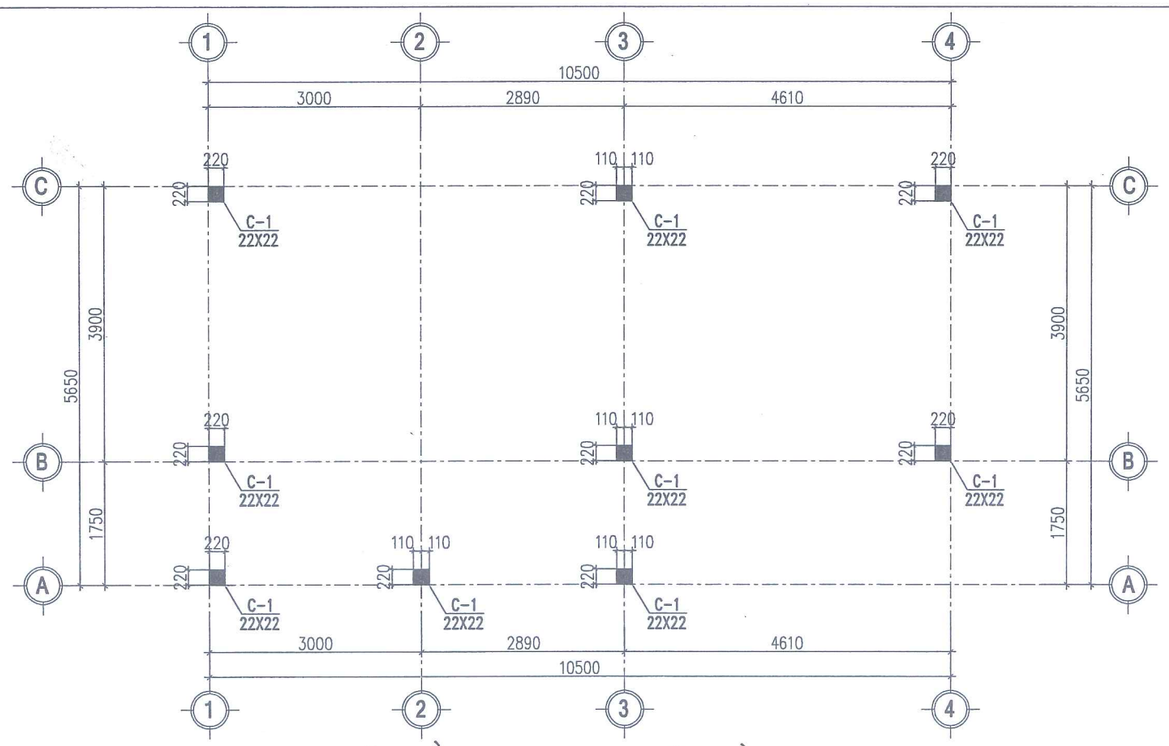

MẶT BẰNG ĐỊNH VỊ CỘT TẦNG 1

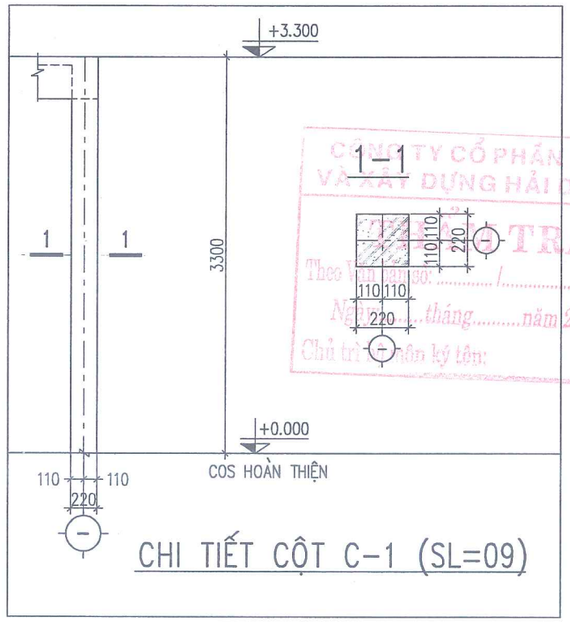

CÔNG TY CỔ PHẦN KSĐC VÀ XÂY DỰNG HẢI DƯƠNG
THẨM TRA
Theo Văn bản số: ...../.....
Ngày:.....tháng.....năm 20.....
Chủ trì thẩm tra ký tên:

CHI TIẾT CỘT C-1 (SL=09)

CHỦ ĐẦU TƯ BAN QLDA ĐTXD PHƯỜNG KINH MÔN	CÔNG TRÌNH: ĐẦU TƯ XÂY DỰNG ĐIỂM SINH HOẠT VĂN HÓA CỘNG ĐỒNG KẾT HỢP TRỒNG CÂY XANH TẠI KHU VỰC CHỢ AN LƯU PHƯỜNG KINH MÔN, THÀNH PHỐ HẢI PHÒNG	Chủ nhiệm T.K	Nguyễn Thị Tươi	CÔNG TY CỔ PHẦN TƯ VẤN VÀ XÂY DỰNG HÒA BÌNH HD Giám đốc Vũ Quang Dũng	MẶT BẰNG ĐỊNH VỊ CỘT TẦNG 1
		Chủ trì T.K	Đinh Văn Hiệu		BẢN VẼ THIẾT KẾ THI CÔNG
ĐƠN VỊ THỰC HIỆN CÔNG TY CỔ PHẦN TƯ VẤN VÀ XÂY DỰNG HÒA BÌNH HD		Thực hiện	Nguyễn Quang Khải		Tỷ lệ: / Bản vẽ số: KC-02
		Kiểm tra	Nguyễn Quang Hà		

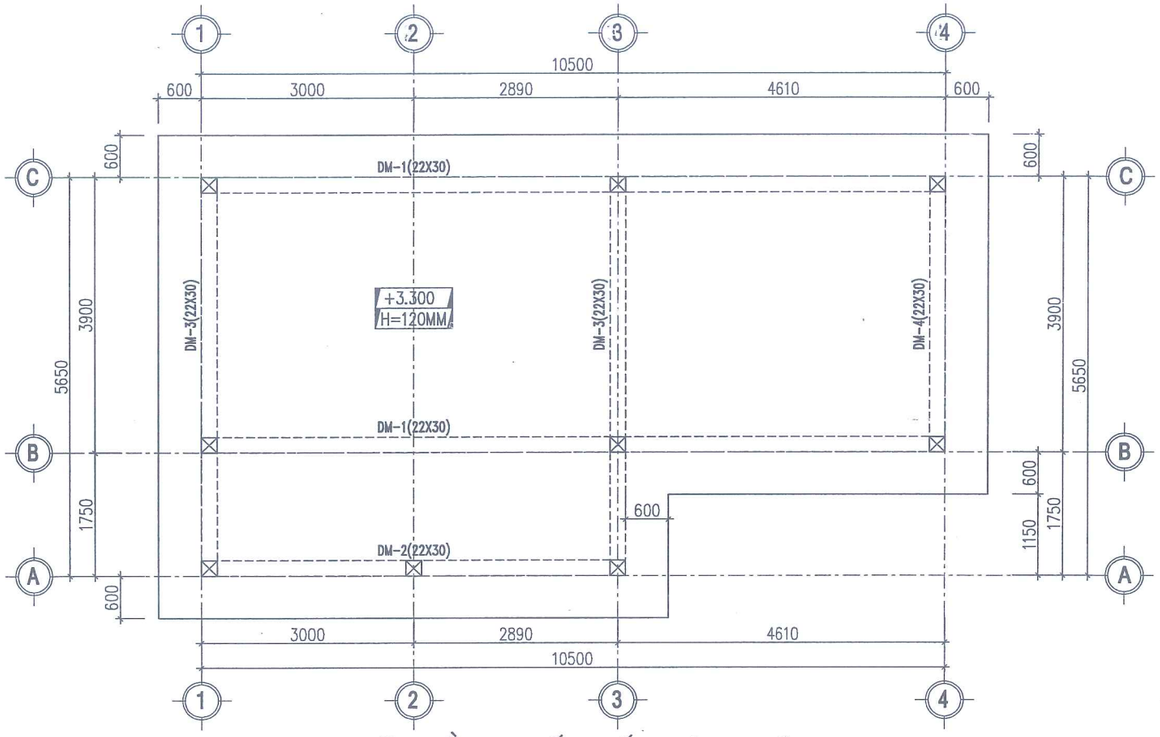

MẶT BẰNG KẾT CẤU SÀN MÁI

MẶT CẮT DẦM DM-1;2;3;4

DM-1: L=10500MM; SL=02
DM-2: L=6000MM; SL=01
DM-3: L=5650MM; SL=02
DM-4: L=3900MM; SL=01

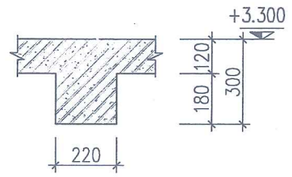

UBND PHƯỜNG KINH MÔN
PHÒNG KINH TẾ,HẠ TẦNG VÀ ĐÔ THỊ
THẨM ĐỊNH
Theo Văn bản số:...../TĐ-KTHTĐT
Ngày:.....tháng.....năm 20.....
Ký tên:.....

CÔNG TY CỔ PHẦN KSĐC
VÀ XÂY DỰNG HẢI DƯƠNG
THẨM TRA
Theo Văn bản số: ...../.....
Ngày:.....tháng.....năm 20.....
Chủ trì bộ môn ký tên:

CHỦ ĐẦU TƯ BAN QLDA ĐTXD PHƯỜNG KINH MÔN	CÔNG TRÌNH: ĐẦU TƯ XÂY DỰNG ĐIỂM SINH HOẠT VĂN HÓA CỘNG ĐỒNG KẾT HỢP TRỒNG CÂY XANH TẠI KHU VỰC CHỢ AN LƯU PHƯỜNG KINH MÔN, THÀNH PHỐ HẢI PHÒNG	Chủ nhiệm T.K	Nguyễn Thị Tươi		CÔNG TY CỔ PHẦN TƯ VẤN VÀ XÂY DỰNG HÒA BÌNH HD Giám đốc	MẶT BẰNG KẾT CẤU SÀN MÁI
		Chủ trì T.K	Đinh Văn Hiệu			BẢN VẼ THIẾT KẾ THI CÔNG
ĐƠN VỊ THỰC HIỆN CÔNG TY CỔ PHẦN TƯ VẤN VÀ XÂY DỰNG HÒA BÌNH HD		Thực hiện	Nguyễn Quang Khải			Tỷ lệ: / Bản vẽ số: KC-03
		Kiểm tra	Nguyễn Quang Hà		Vũ Quang Dũng	

M.S.D.N: 0801135744 CÔNG TY CỔ PHẦN TƯ VẤN VÀ XÂY DỰNG HÒA BÌNH HD P. TÂN HƯNG - TP. HẢI PHÒNG

CÔNG TY CP TƯ VẤN VÀ XÂY DỰNG HÒA BÌNH HD

NHÀ D1

CÔNG TY CỔ PHẦN KSH
VÀ XÂY DỰNG HẢI DƯƠNG
THẨM TRA
Theo Văn bản số: ...../.....
Ngày:.....tháng.....năm 20.....
Chủ trì bộ môn ký tên:

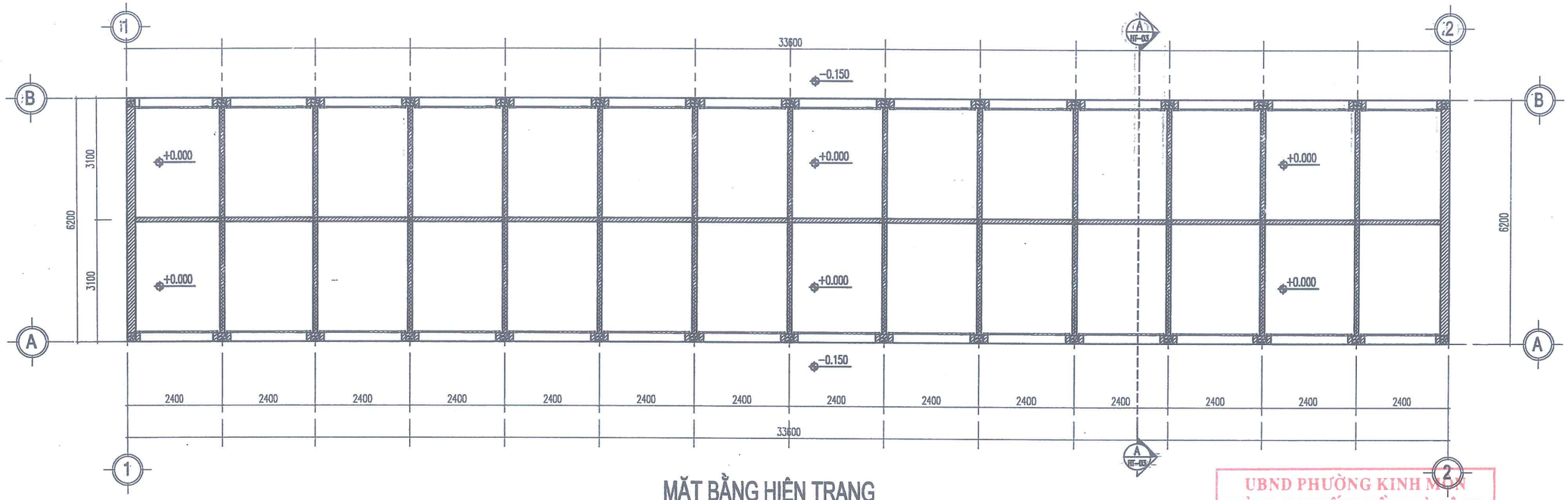

MẶT BẰNG HIỆN TRẠNG

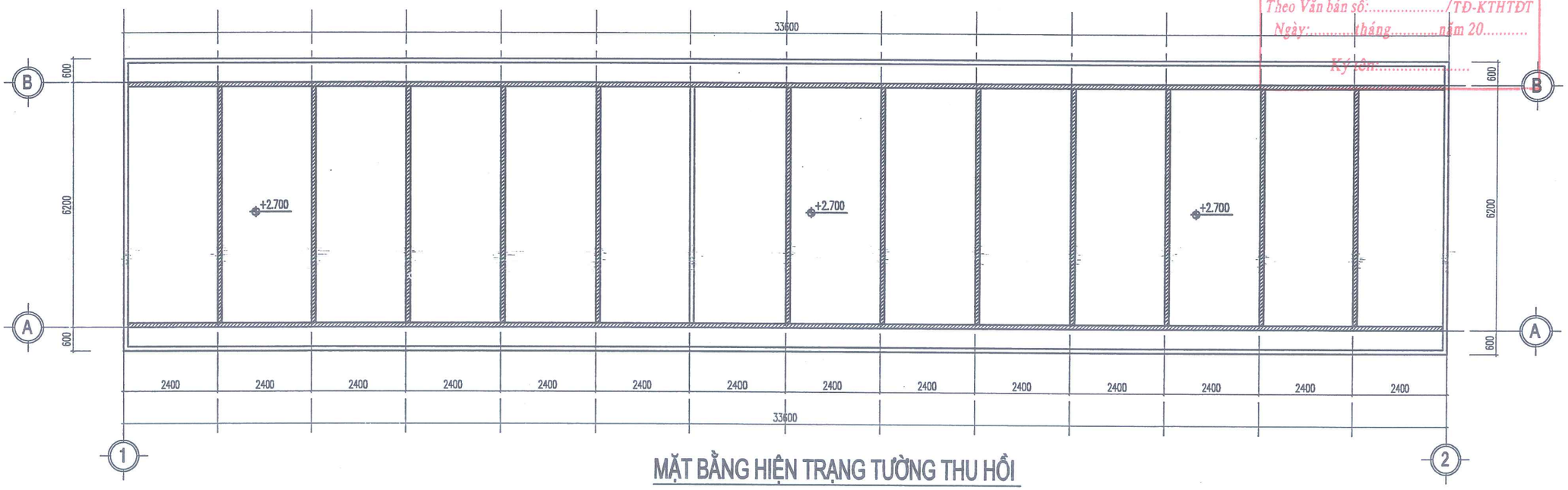

MẶT BẰNG HIỆN TRẠNG TƯỜNG THU HỒI

UBND PHƯỜNG KINH MÔN
PHÒNG KINH TẾ,HẠ TẦNG VÀ ĐÔ THỊ
THẨM ĐỊNH
Theo Văn bản số:...../TĐ-KTHTĐT
Ngày:.....tháng.....năm 20.....
Ký tên:.....

CHỦ ĐẦU TƯ BAN QLDA ĐTXD PHƯỜNG KINH MÔN	CÔNG TRÌNH: ĐẦU TƯ XÂY DỰNG ĐIỂM SINH HOẠT VĂN HÓA CỘNG ĐỒNG KẾT HỢP TRỒNG CÂY XANH TẠI KHU VỰC CHỢ AN LƯU PHƯỜNG KINH MÔN, THÀNH PHỐ HẢI PHÒNG	Chủ nhiệm T.K	Nguyễn Thị Tươi	CÔNG TY CỔ PHẦN TƯ VẤN VÀ XÂY DỰNG HÒA BÌNH HD Giám đốc	MẶT BẰNG HIỆN TRẠNG MẶT BẰNG HIỆN TRẠNG TƯỜNG THU HỒI
ĐƠN VỊ THỰC HIỆN CÔNG TY CỔ PHẦN TƯ VẤN VÀ XÂY DỰNG HÒA BÌNH HD		Chủ trì T.K	Vũ Thị Trang		BẢN VẼ THIẾT KẾ THI CÔNG
		Thực hiện	Vũ Thị Thắm		Tỷ lệ: / Bản vẽ số: D1-01
		Kiểm tra	Nguyễn Quang Hà	Vũ Quang Dũng	

CÔNG TY CỔ PHẦN TƯ VẤN VÀ XÂY DỰNG HÒA BÌNH HD
M.S.D.N: 0801135941
P. TÂN HƯNG - TP. HẢI PHÒNG

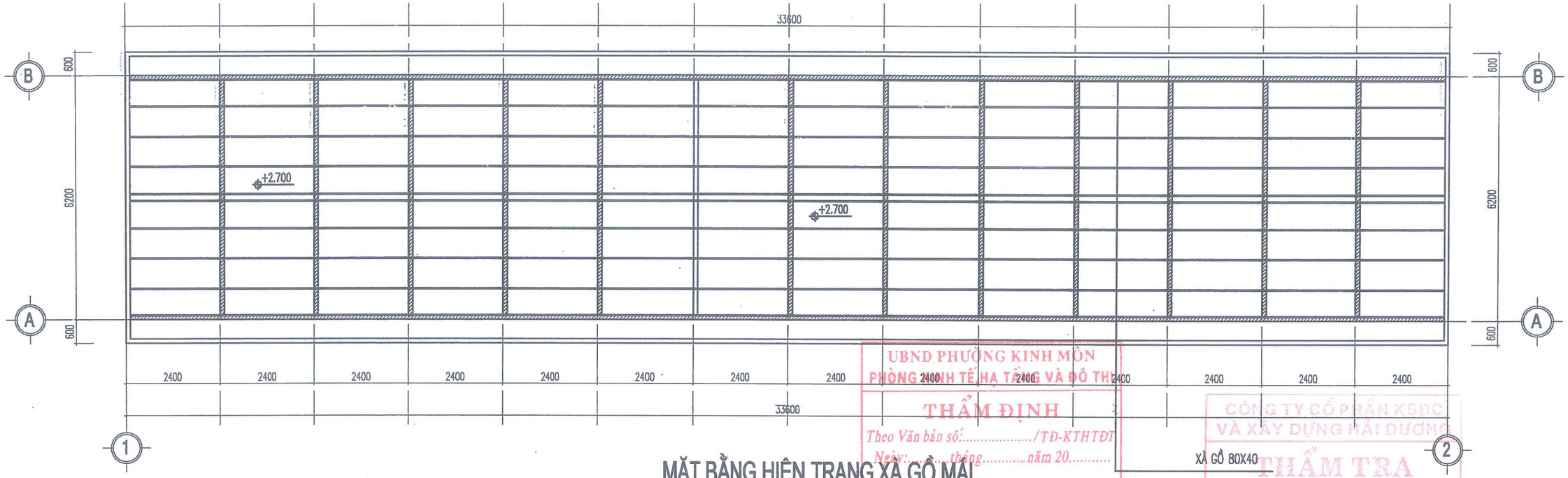

MẶT BẰNG HIỆN TRẠNG XÀ GỒ MÁI

UBND PHƯỜNG KINH MÔN
PHÒNG KINH TẾ HẠ TẦNG VÀ ĐÔ THỊ
THẨM ĐỊNH
Theo Văn bản số:...../TĐ-KTHTĐT
Ngày:.....tháng.....năm 20.....
Ký tên:.....

CÔNG TY CỔ PHẦN KSĐC VÀ XÂY DỰNG HẢI DƯƠNG
THẨM TRA
Theo Văn bản số: /
Ngày:.....tháng.....năm 20.....
Chủ trì bộ môn ký tên:

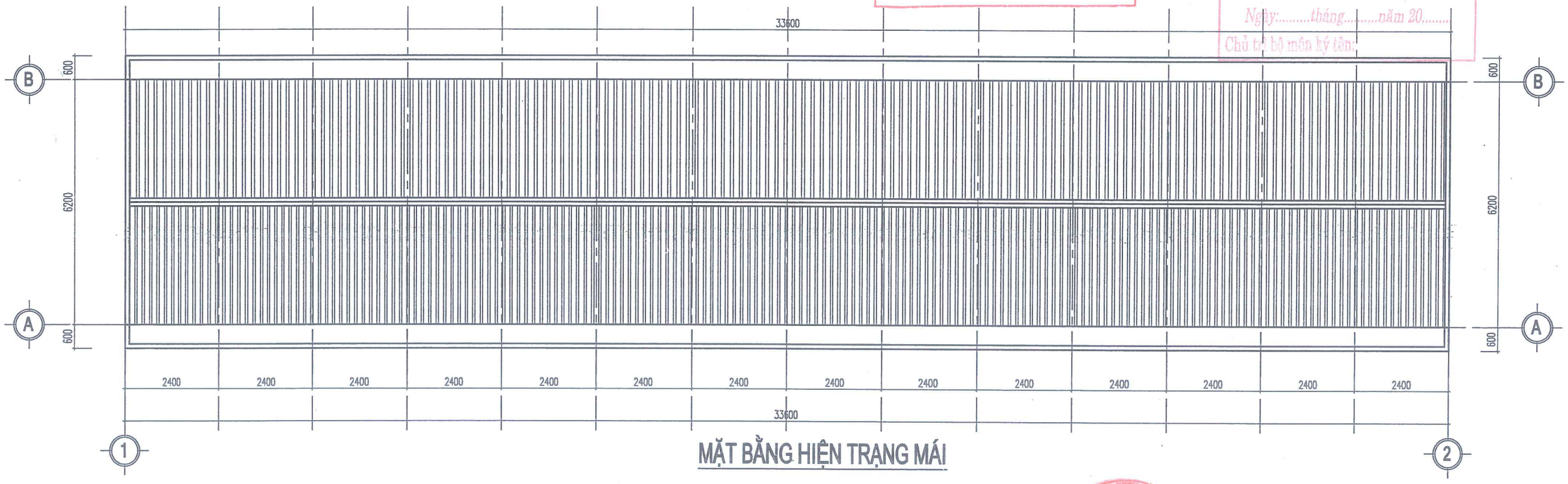

MẶT BẰNG HIỆN TRẠNG MÁI

CHỦ ĐẦU TƯ BAN QLDA ĐTXD PHƯỜNG KINH MÔN	CÔNG TRÌNH: ĐẦU TƯ XÂY DỰNG ĐIỂM SINH HOẠT VĂN HÓA CỘNG ĐỒNG KẾT HỢP TRỒNG CÂY XANH TẠI KHU VỰC CHỢ AN LƯU PHƯỜNG KINH MÔN, THÀNH PHỐ HẢI PHÒNG	Chủ nhiệm T.K	Nguyễn Thị Tươi	CÔNG TY CỔ PHẦN TƯ VẤN VÀ XÂY DỰNG HÒA BÌNH HD Giám đốc	MẶT BẰNG HIỆN TRẠNG XÀ GỒ MÁI MẶT BẰNG HIỆN TRẠNG MÁI
ĐƠN VỊ THỰC HIỆN CÔNG TY CỔ PHẦN TƯ VẤN VÀ XÂY DỰNG HÒA BÌNH HD		Chủ trì T.K	Vũ Thị Trang		BẢN VẼ THIẾT KẾ THI CÔNG
		Thực hiện	Vũ Thị Thắm		Tỷ lệ: / Bản vẽ số: D1-02
		Kiểm tra	Nguyễn Quang Hà	Vũ Quang Dũng	

CÔNG TY CỔ PHẦN TƯ VẤN VÀ XÂY DỰNG HÒA BÌNH HD

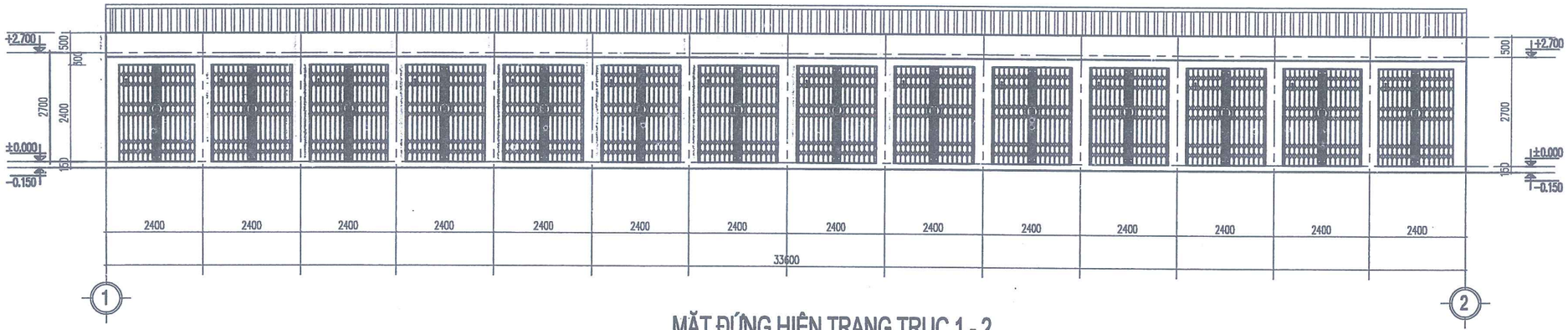

MẶT ĐỨNG HIỆN TRẠNG TRỤC 1 - 2

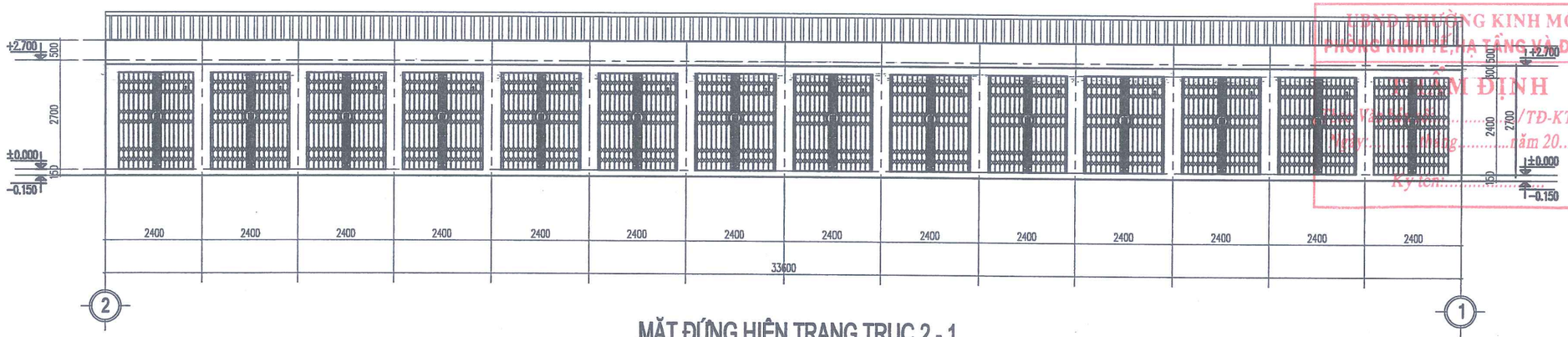

MẶT ĐỨNG HIỆN TRẠNG TRỤC 2 - 1

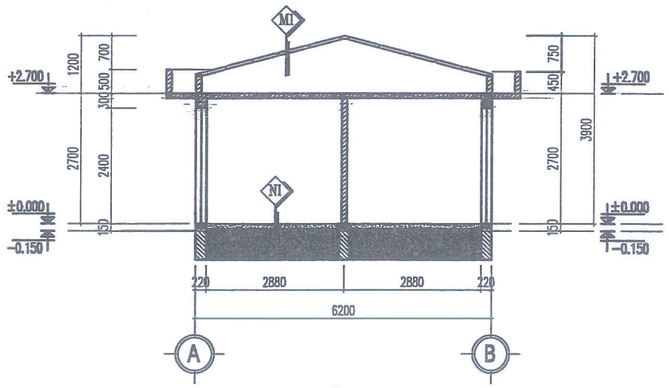

MẶT CẮT A - A

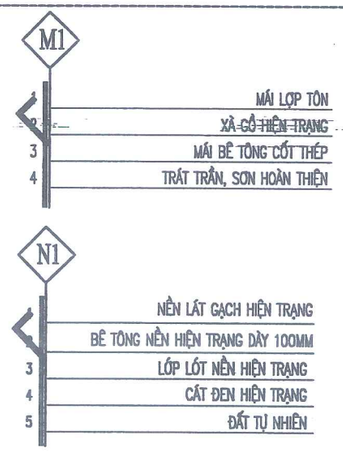

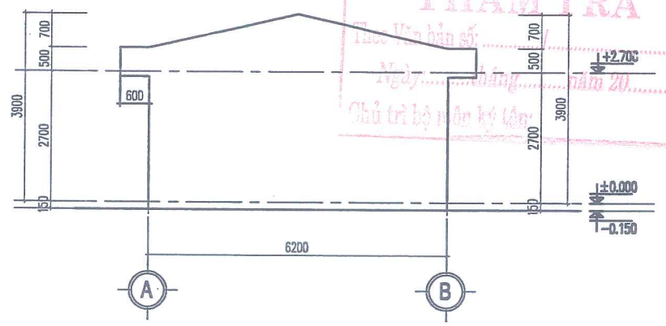

MẶT ĐỨNG HIỆN TRẠNG TRỤC A - B

UBND PHƯỜNG KINH MÔN
PHÒNG KINH TẾ, HẠ TẦNG VÀ ĐÔ THỊ
THẨM ĐỊNH
Số: ..... Văn bản số: ..... /TĐ-KTHTĐT
Ngày: ..... tháng ..... năm 20.....
Ký tên: .....

CÔNG TY CỔ PHẦN KSĐC VÀ XÂY DỰNG HẢI DƯƠNG
THẨM TRA
Theo Văn bản số: .....
Ngày ..... tháng ..... năm 20.....
Chủ trì bộ môn kỹ thuật: .....

CHỦ ĐẦU TƯ BAN QLDA ĐTXD PHƯỜNG KINH MÔN	CÔNG TRÌNH: ĐẦU TƯ XÂY DỰNG ĐIỂM SINH HOẠT VĂN HÓA CỘNG ĐỒNG KẾT HỢP TRỒNG CÂY XANH TẠI KHU VỰC CHỢ AN LƯU PHƯỜNG KINH MÔN, THÀNH PHỐ HẢI PHÒNG	Chủ nhiệm T.K	Nguyễn Thị Tươi	CÔNG TY CỔ PHẦN TƯ VẤN VÀ XÂY DỰNG HÒA BÌNH HD Giám đốc	MẶT ĐỨNG HIỆN TRẠNG TRỤC 1 – 2; MẶT ĐỨNG HIỆN TRẠNG TRỤC 2 – 1 MẶT CẮT A – A; MẶT ĐỨNG HIỆN TRẠNG TRỤC A– B
ĐƠN VỊ THỰC HIỆN CÔNG TY CỔ PHẦN TƯ VẤN VÀ XÂY DỰNG HÒA BÌNH HD		Chủ trì T.K	Vũ Thị Trang		BẢN VẼ THIẾT KẾ THI CÔNG
		Thực hiện	Vũ Thị Thắm		Tỷ lệ: / Bản vẽ số: D1–03
		Kiểm tra	Nguyễn Quang Hà	Vũ Quang Dũng	

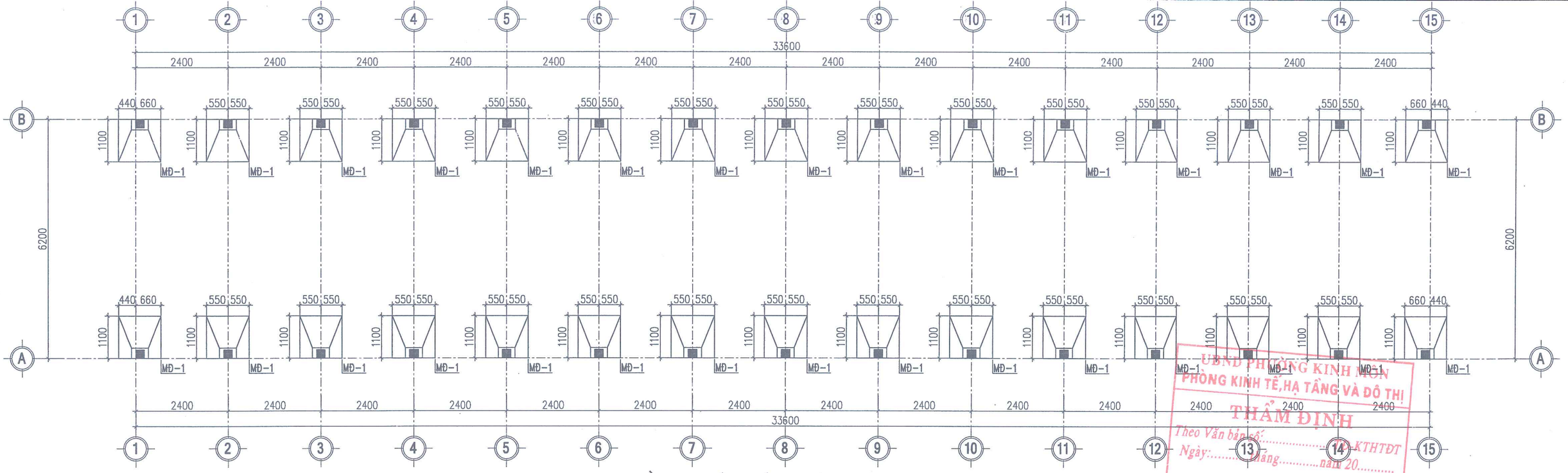

UBND PHƯỜNG KINH MÔN
PHÒNG KINH TẾ,HẠ TẦNG VÀ ĐÔ THỊ
THẨM ĐỊNH
Theo Văn bản số:.....KTHTĐT
Ngày:.....tháng.....năm 20.....
Ký tên:.....

MẶT BẰNG KẾT CẤU MÓNG HIỆN TRẠNG

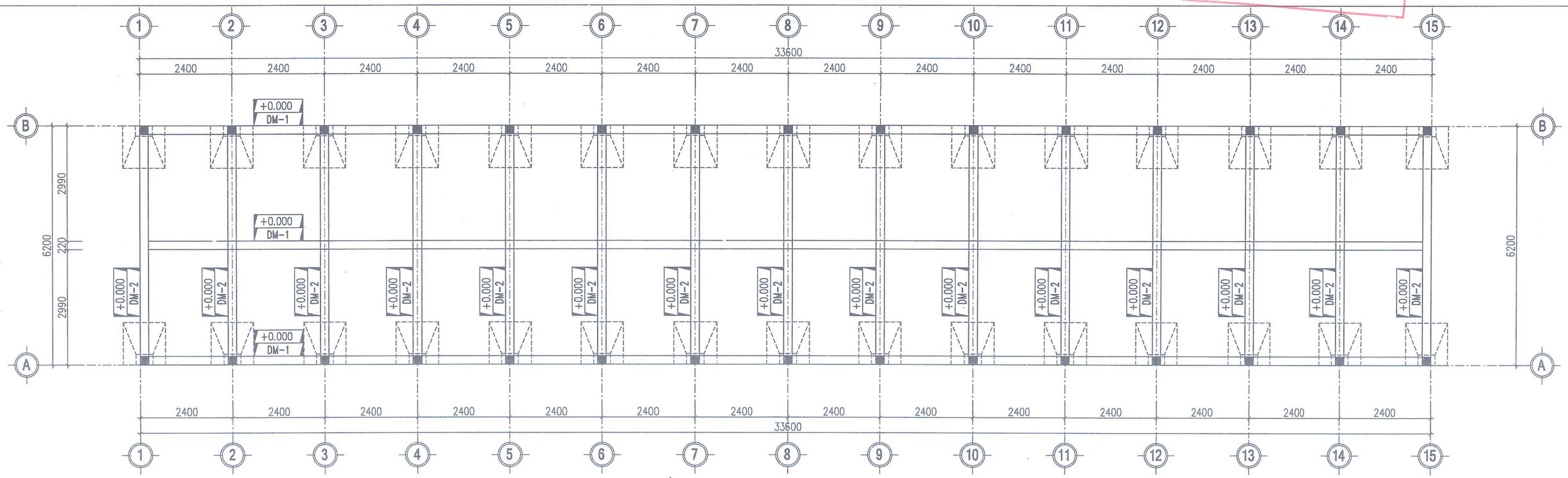

MẶT BẰNG DẦM MÓNG HIỆN TRẠNG

CHỦ ĐẦU TƯ BAN QLDA ĐTXD PHƯỜNG KINH MÔN	CÔNG TRÌNH: ĐẦU TƯ XÂY DỰNG ĐIỂM SINH HOẠT VĂN HÓA CỘNG ĐỒNG KẾT HỢP TRỒNG CÂY XANH TẠI KHU VỰC CHỢ AN LƯU PHƯỜNG KINH MÔN, THÀNH PHỐ HẢI PHÒNG	Chủ nhiệm T.K	Nguyễn Thị Tươi	CÔNG TY CỔ PHẦN TƯ VẤN VÀ XÂY DỰNG HÒA BÌNH HD Giám đốc	MẶT BẰNG KẾT CẤU MÓNG HIỆN TRẠNG
		Chủ trì T.K	Đinh Văn Hiệu		BẢN VẼ THIẾT KẾ THI CÔNG
ĐƠN VỊ THỰC HIỆN CÔNG TY CỔ PHẦN TƯ VẤN VÀ XÂY DỰNG HÒA BÌNH HD		Thực hiện	Nguyễn Quang Khải		
		Kiểm tra	Nguyễn Quang Hà	Vũ Quang Dũng	Tỷ lệ: / Bản vẽ số: KC-01

M.S.D.N: 0801 1... CÔNG TY CỔ PHẦN TƯ VẤN VÀ XÂY DỰNG HÒA BÌNH HD P. TÂN HƯNG - TP. HẢI PHÒNG

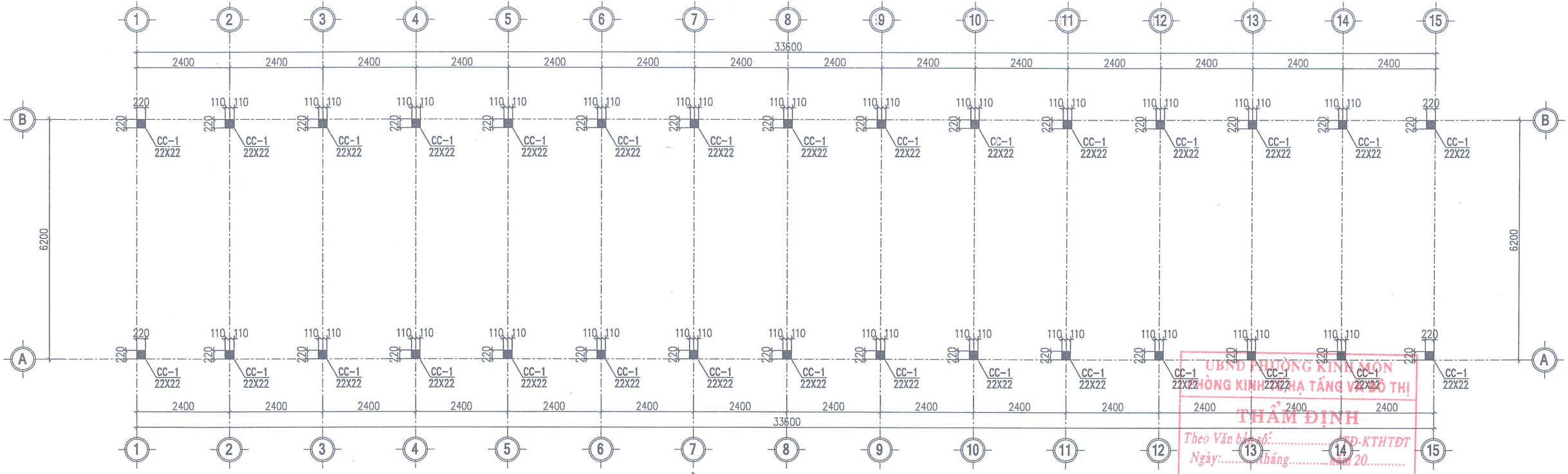

UBND PHƯỜNG KINH MÔN
PHÒNG KINH TẾ HẠ TẦNG VÀ ĐÔ THỊ
THẨM ĐỊNH
Theo Văn bản số:...../TĐ-KTHTĐT
Ngày:.....tháng.....năm 20.....
Ký tên:.....

MẶT BẰNG ĐỊNH VỊ CỘT TẦNG 1

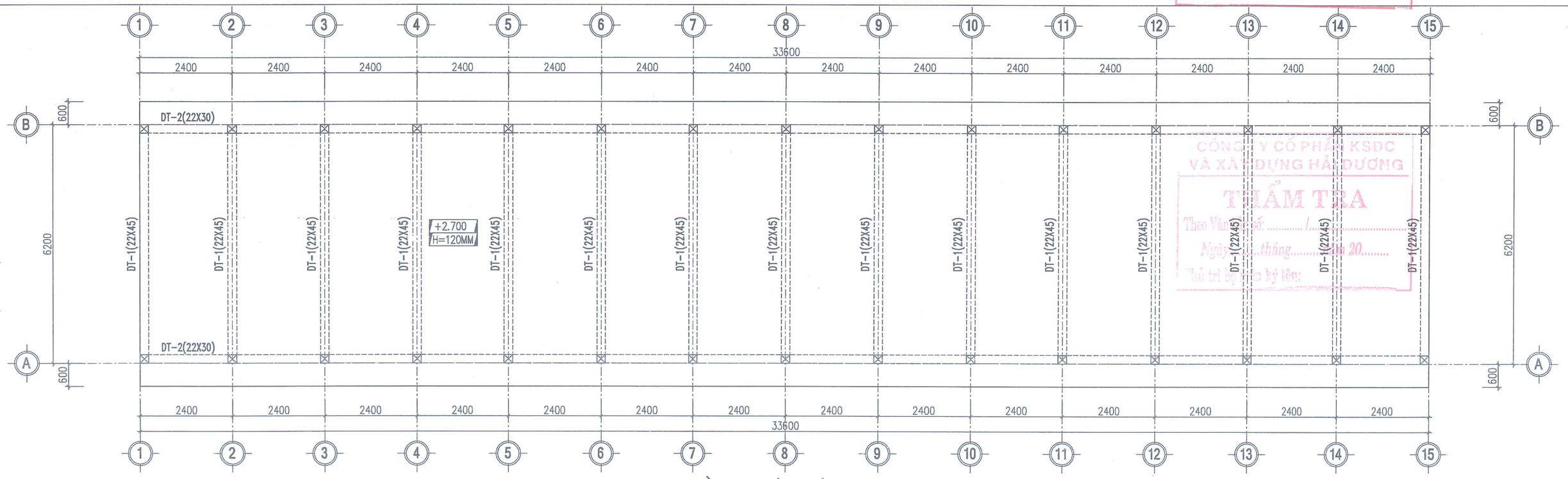

CÔNG TY CỔ PHẦN KSĐC VÀ XÂY DỰNG HẢI DƯƠNG
THẨM TRA
Theo Văn bản số:...../.....
Ngày:.....tháng.....năm 20.....
Thủ trưởng đơn vị ký tên:

MẶT BẰNG KẾT CẤU SÀN MÁI

CHỦ ĐẦU TƯ BAN QLDA ĐTXD PHƯỜNG KINH MÔN	CÔNG TRÌNH: ĐẦU TƯ XÂY DỰNG ĐIỂM SINH HOẠT VĂN HÓA CỘNG ĐỒNG KẾT HỢP TRỒNG CÂY XANH TẠI KHU VỰC CHỢ AN LƯU PHƯỜNG KINH MÔN, THÀNH PHỐ HẢI PHÒNG	Chủ nhiệm T.K	Nguyễn Thị Tươi	CÔNG TY CỔ PHẦN TƯ VẤN VÀ XÂY DỰNG HÒA BÌNH HD Giám đốc Vũ Quang Dũng
ĐƠN VỊ THỰC HIỆN CÔNG TY CỔ PHẦN TƯ VẤN VÀ XÂY DỰNG HÒA BÌNH HD		Chủ trì T.K	Đinh Văn Hiệu	MẶT BẰNG KẾT CẤU SÀN MÁI
		Thực hiện	Nguyễn Quang Khải	BẢN VẼ THIẾT KẾ THI CÔNG
		Kiểm tra	Nguyễn Quang Hà	Tỷ lệ: / Bản vẽ số: KC-02

M.S.D.N: 0801135871 CÔNG TY CỔ PHẦN TƯ VẤN VÀ XÂY DỰNG HÒA BÌNH HD P. TÂN HƯNG - TP. HẢI PHÒNG

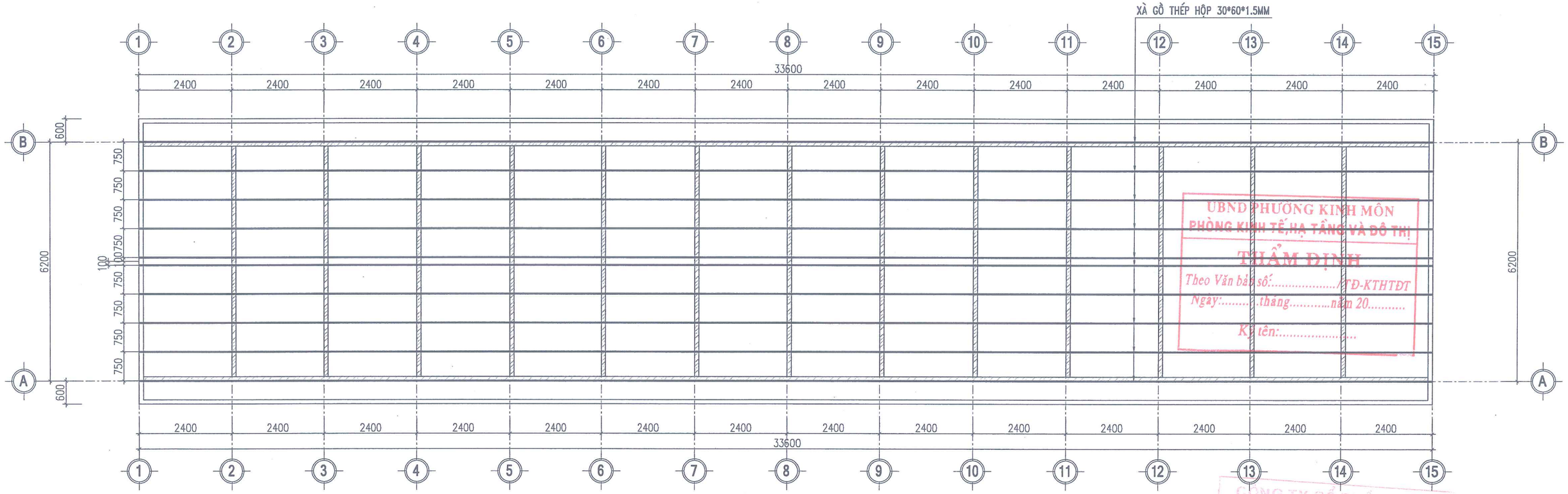

MẶT BẰNG XÀ GỒ MÁI

UBND PHƯỜNG KINH MÔN
PHÒNG KINH TẾ,HẠ TẦNG VÀ ĐÔ THỊ
THẨM ĐỊNH
Theo Văn bản số:...../TĐ-KTHTĐT
Ngày:.....tháng.....năm 20.....
Ký tên:.....

CÔNG TY CỔ PHẦN KSĐC VÀ XÂY DỰNG HẢI DƯƠNG
THẨM TRA
Theo Văn bản số: ...../.....
Ngày:.....tháng.....năm 20.....
Chủ trì bộ môn ký tên:

BẢNG THỐNG KÊ KHỐI LƯỢNG THÉP HÌNH

CẤU KIỆN	STT	HÌNH DẠNG, KÍCH THƯỚC	CHIỀU DÀI (mm)	SỐ LƯỢNG 1 CK	SỐ LƯỢNG T. BỘ	TỔNG CHIỀU DÀI (m)	TỔNG DIỆN TÍCH (m2)	KHỐI LƯỢNG (kG)
XAGO (SL: 1)	1	Hộp-30x60x1.5	33600	10	10	336	-	682.1
	TỔNG KHỐI LƯỢNG (kG): 682.1							

CHỦ ĐẦU TƯ BAN QLDA ĐTXD PHƯỜNG KINH MÔN	CÔNG TRÌNH: ĐẦU TƯ XÂY DỰNG ĐIỂM SINH HOẠT VĂN HÓA CỘNG ĐỒNG KẾT HỢP TRỒNG CÂY XANH TẠI KHU VỰC CHỢ AN LƯU PHƯỜNG KINH MÔN, THÀNH PHỐ HẢI PHÒNG	Chủ nhiệm T.K	Nguyễn Thị Tươi	CÔNG TY CỔ PHẦN TƯ VẤN VÀ XÂY DỰNG HÒA BÌNH HD Giám đốc Vũ Quang Dũng
ĐƠN VỊ THỰC HIỆN CÔNG TY CỔ PHẦN TƯ VẤN VÀ XÂY DỰNG HÒA BÌNH HD		Chủ trì T.K	Đinh Văn Hiệu	
		Thực hiện	Nguyễn Quang Khải	
		Kiểm tra	Nguyễn Quang Hà	

MẶT BẰNG XÀ GỒ MÁI	
BẢN VẼ THIẾT KẾ THI CÔNG	
Tỷ lệ:	Bản vẽ số: KC-03

CHI TIẾT MÓNG ĐƠN MĐ-1
(SL=30)

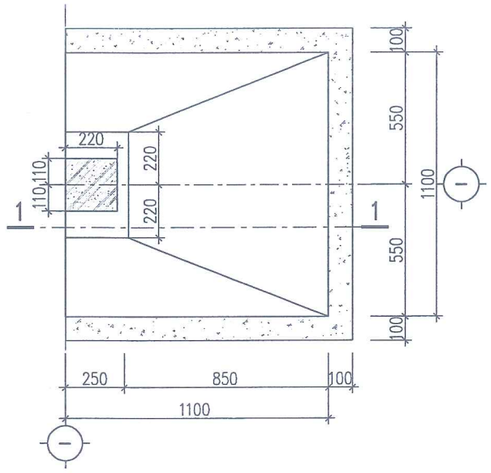

A-A

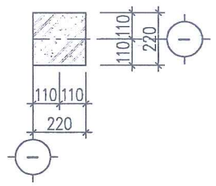

MẶT CẮT 1-1

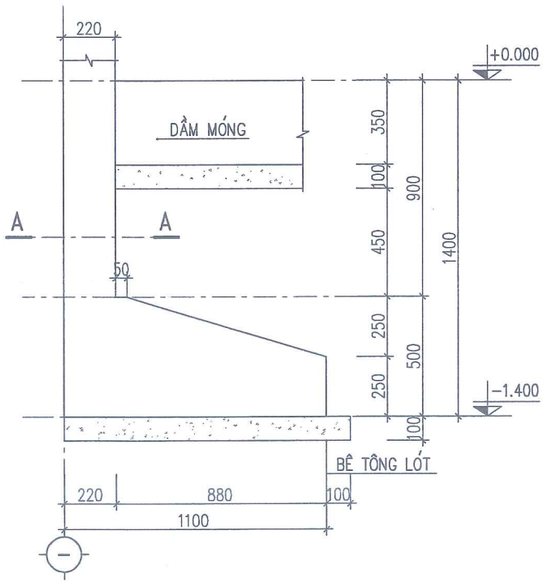

MẶT CẮT DẦM MÓNG DM-1;DM-2

DM-1: L=33600MM; SL=03
DM-2: L=6200MM; SL=15

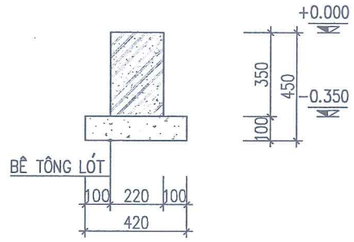

MẶT CẮT DẦM DT-1

DT-1: L=6200MM; SL=15

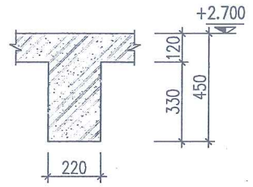

UBND PHƯỜNG KINH MÔN
PHÒNG KINH TẾ,HẠ TẦNG VÀ ĐÔ THỊ
THẨM ĐỊNH
Theo Văn bản số:...../TĐ-KTHTĐT
Ngày:.....tháng.....năm 20.....
Ký tên:.....

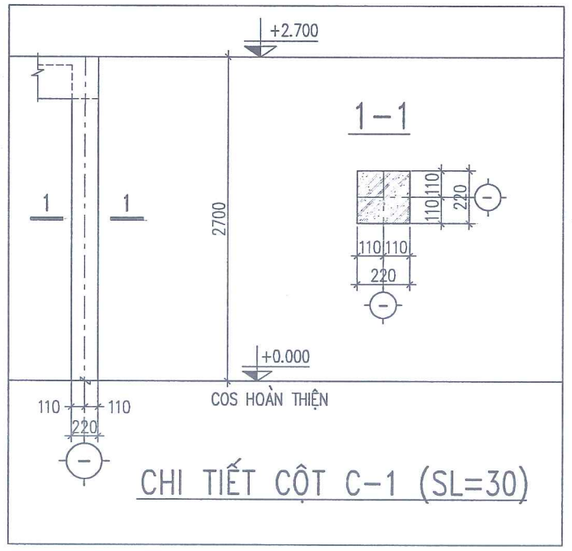

CHI TIẾT CỘT C-1 (SL=30)

MẶT CẮT DẦM DT-2

DT-2: L=33600MM; SL=02

CÔNG TY CỔ PHẦN KSĐC VÀ XÂY DỰNG HẢI DƯƠNG
THẨM TRA
Theo Văn bản số: .....
Ngày:.....tháng.....năm 20.....
Thủ trì bộ môn ký tên:

CHỦ ĐẦU TƯ BAN QLDA ĐTXD PHƯỜNG KINH MÔN	CÔNG TRÌNH: ĐẦU TƯ XÂY DỰNG ĐIỂM SINH HOẠT VĂN HÓA CỘNG ĐỒNG KẾT HỢP TRỒNG CÂY XANH TẠI KHU VỰC CHỢ AN LƯU PHƯỜNG KINH MÔN, THÀNH PHỐ HẢI PHÒNG	Chủ nhiệm T.K	Nguyễn Thị Tươi	CÔNG TY CỔ PHẦN TƯ VẤN VÀ XÂY DỰNG HÒA BÌNH HD Giám đốc	CHI TIẾT KẾT CẤU
ĐƠN VỊ THỰC HIỆN CÔNG TY CỔ PHẦN TƯ VẤN VÀ XÂY DỰNG HÒA BÌNH HD		Chủ trì T.K	Đinh Văn Hiệu		BẢN VẼ THIẾT KẾ THI CÔNG
		Thực hiện	Nguyễn Quang Khải		Tỷ lệ: / Bản vẽ số: KC-04
		Kiểm tra	Nguyễn Quang Hà	Vũ Quang Dũng	

CÔNG TY CỔ PHẦN TƯ VẤN VÀ XÂY DỰNG HÒA BÌNH HD
M.S.D.N: 0801175 - P. TÂN HƯNG - TP. HẢI PHÒNG

CÔNG TY CP TƯ VẤN VÀ XÂY DỰNG HÒA BÌNH HD

UBND PHƯỜNG KINH MÔN
PHÒNG KINH TẾ,HẠ TẦNG VÀ ĐÔ THỊ
THẨM ĐỊNH
Theo Văn bản số:...../TĐ-KTHTĐT
Ngày:.....tháng.....năm 20.....
Ký tên:.....

NHÀ D2

CÔNG TY CỔ PHẦN KS&C
VÀ XÂY DỰNG HẢI DƯƠNG
THẨM TRA
Theo Văn bản số: ...../.....
Ngày:.....tháng.....năm 20.....
Chủ trì bộ môn ký tên:

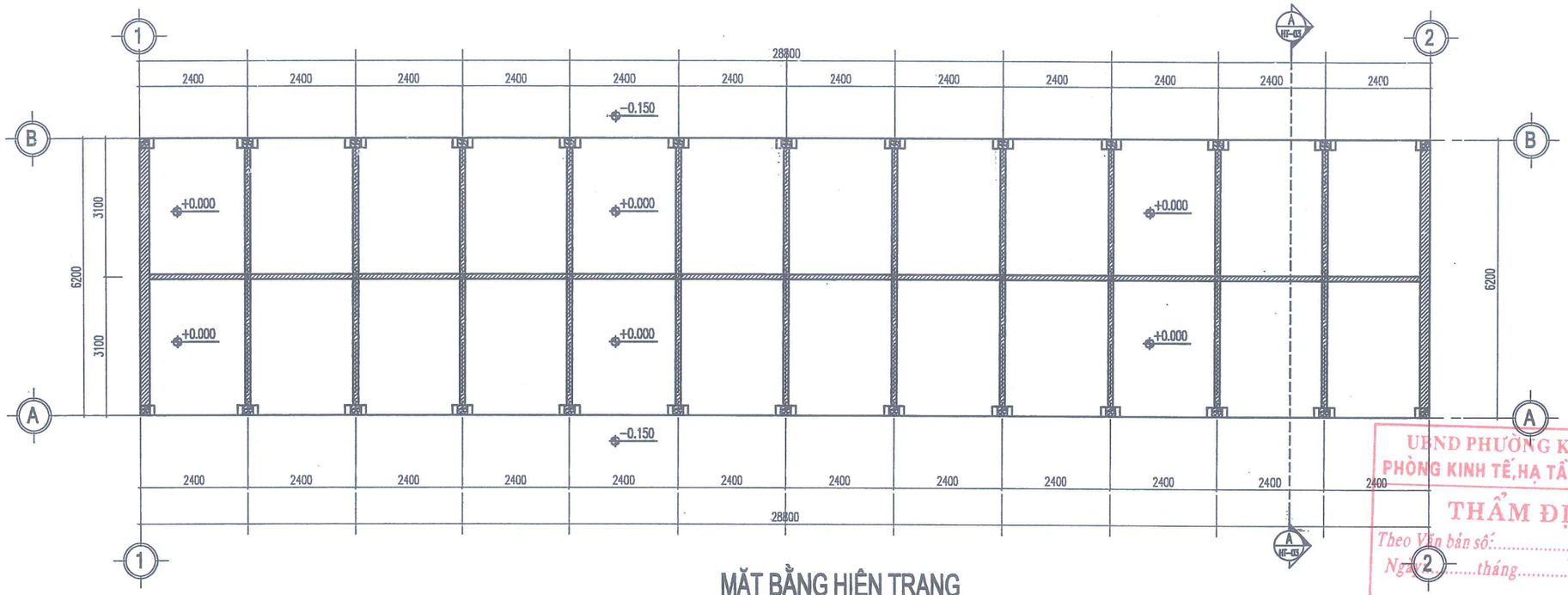

MẶT BẰNG HIỆN TRẠNG

UBND PHƯỜNG KINH MÔN
PHÒNG KINH TẾ,HẠ TẦNG VÀ ĐÔ THỊ
THẨM ĐỊNH
Theo Văn bản số:...../TĐ-KTHTĐT
Ngày.....tháng.....năm 20.....
Ký tên:.....

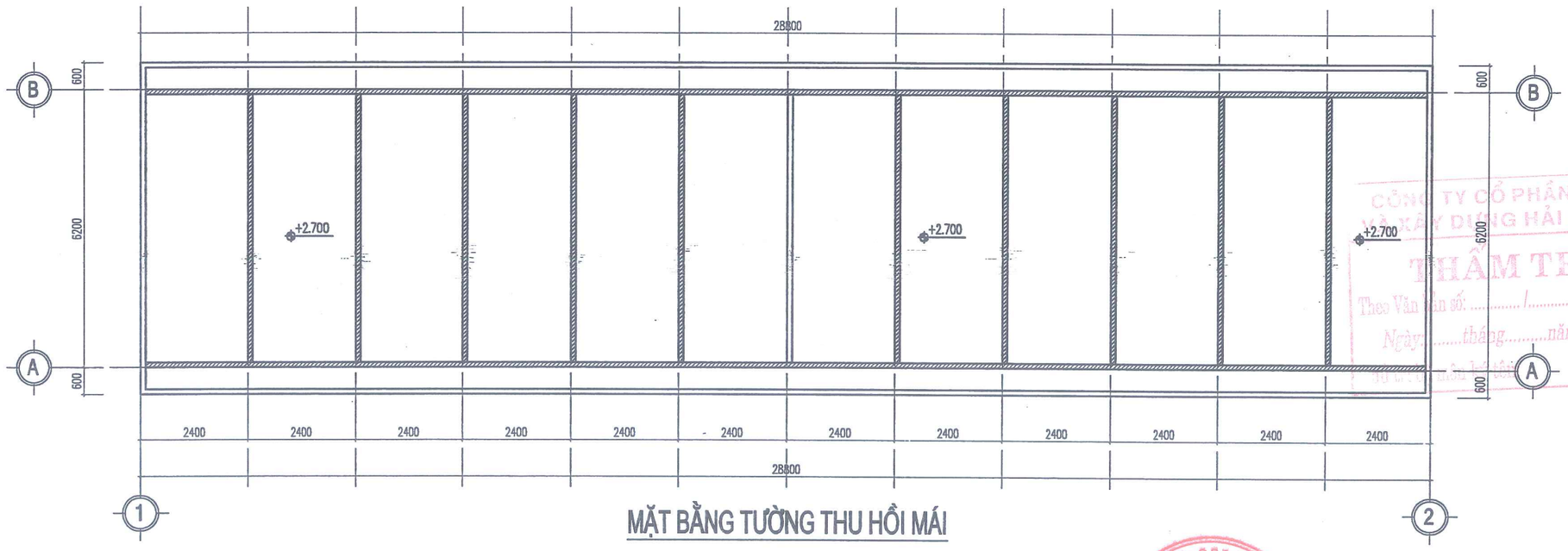

MẶT BẰNG TƯỜNG THU HỒI MÁI

CÔNG TY CỔ PHẦN KSĐC VÀ XÂY DỰNG HẢI DƯƠNG
THẨM TRA
Theo Văn bản số: ...../.....
Ngày.....tháng.....năm 20.....
Tổ chức thẩm tra

CHỦ ĐẦU TƯ BAN QLDA ĐTXD PHƯỜNG KINH MÔN	CÔNG TRÌNH: ĐẦU TƯ XÂY DỰNG ĐIỂM SINH HOẠT VĂN HÓA CỘNG ĐỒNG KẾT HỢP TRỒNG CÂY XANH TẠI KHU VỰC CHỢ AN LƯU PHƯỜNG KINH MÔN, THÀNH PHỐ HẢI PHÒNG	Chủ nhiệm T.K	Nguyễn Thị Tươi	CÔNG TY CỔ PHẦN TƯ VẤN VÀ XÂY DỰNG HÒA BÌNH HD Giám đốc	MẶT BẰNG HIỆN TRẠNG MẶT BẰNG HIỆN TRẠNG TƯỜNG THU HỒI
ĐƠN VỊ THỰC HIỆN CÔNG TY CỔ PHẦN TƯ VẤN VÀ XÂY DỰNG HÒA BÌNH HD		Chủ trì T.K	Vũ Thị Trang		BẢN VẼ THIẾT KẾ THI CÔNG
		Thực hiện	Vũ Thị Thắm		Tỷ lệ: / Bản vẽ số: D2-01
		Kiểm tra	Nguyễn Quang Hà	Vũ Quang Dũng	

M.S.D.N: 0801135... CÔNG TY TƯ VẤN VÀ XÂY DỰNG HÒA BÌNH HD - TP. HẢI PHÒNG

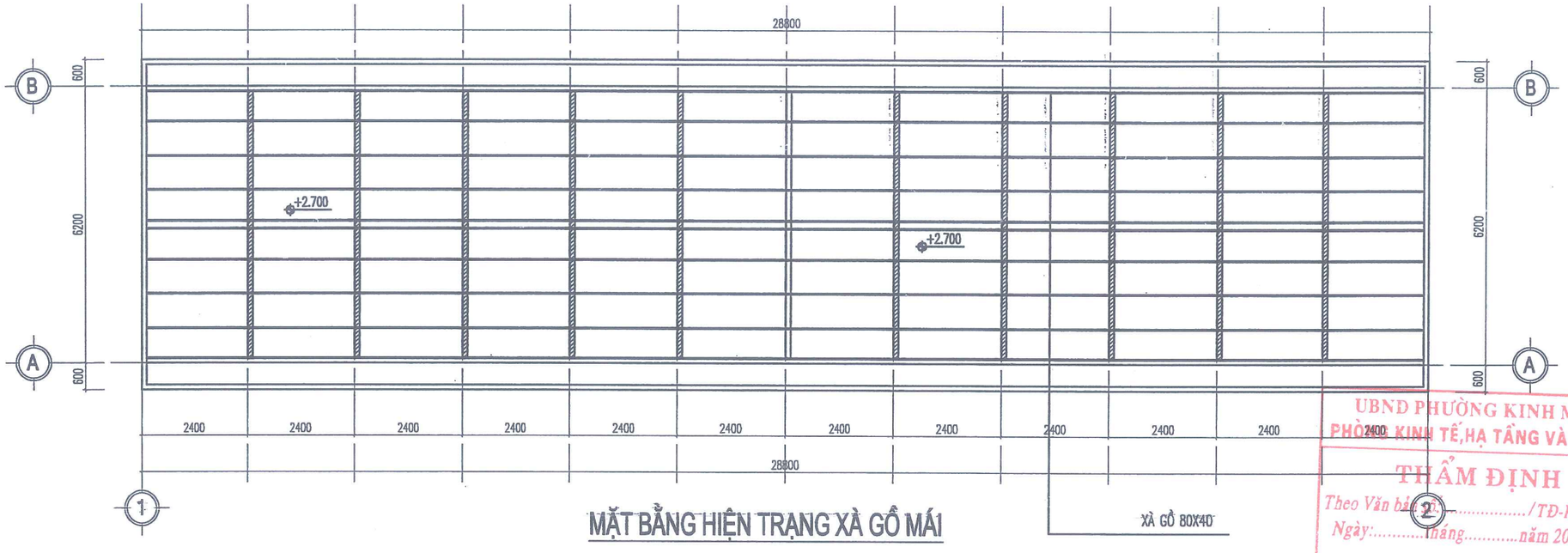

MẶT BẰNG HIỆN TRẠNG XÀ GỒ MÁI

UBND PHƯỜNG KINH MÔN
PHÒNG KINH TẾ,HẠ TẦNG VÀ ĐÔ THỊ
THẨM ĐỊNH
Theo Văn bản số:...../TĐ-KTHTĐT
Ngày:.....tháng.....năm 20.....
Ký tên:.....

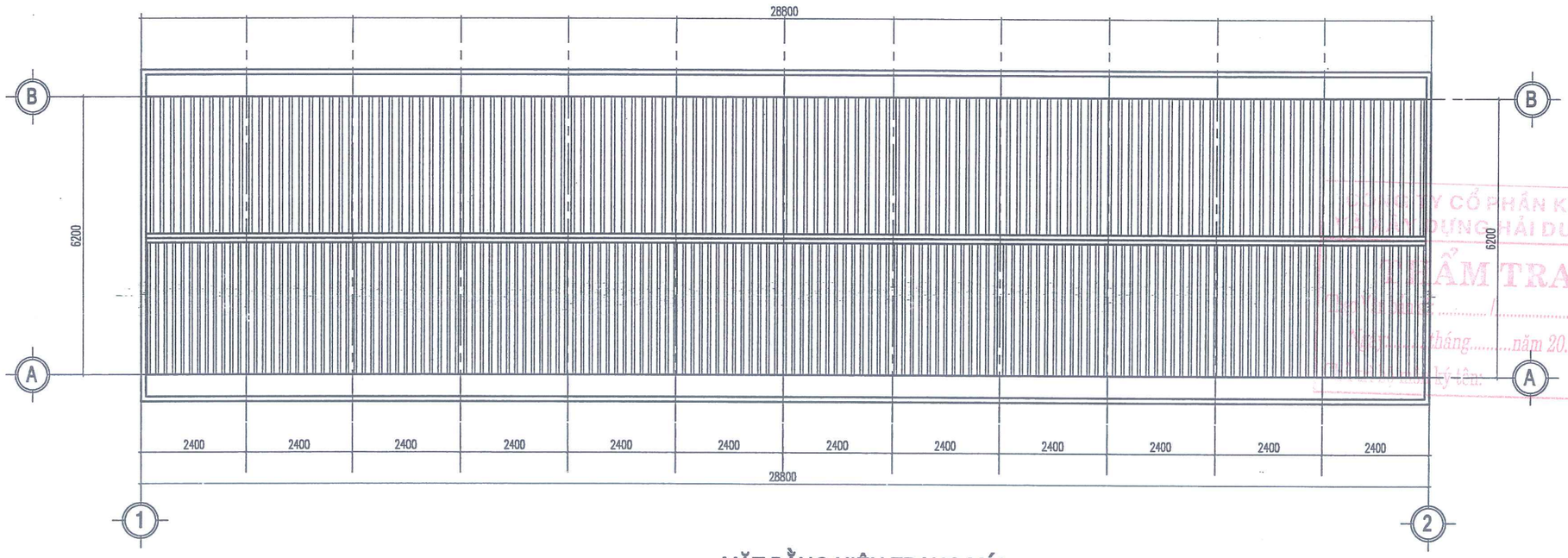

CÔNG TY CỔ PHẦN KSĐC
VÀ XÂY DỰNG HẢI DƯƠNG
THẨM TRA
Theo Văn bản số:...../
Ngày:.....tháng.....năm 20.....
Ký tên:.....

MẶT BẰNG HIỆN TRẠNG MÁI

CHỦ ĐẦU TƯ BAN QLDA ĐTXD PHƯỜNG KINH MÔN	CÔNG TRÌNH: ĐẦU TƯ XÂY DỰNG ĐIỂM SINH HOẠT VĂN HÓA CỘNG ĐỒNG KẾT HỢP TRỒNG CÂY XANH TẠI KHU VỰC CHỢ AN LƯU PHƯỜNG KINH MÔN, THÀNH PHỐ HẢI PHÒNG	Chủ nhiệm T.K	Nguyễn Thị Tươi	CÔNG TY CỔ PHẦN TƯ VẤN VÀ XÂY DỰNG HÒA BÌNH HD Giám đốc	MẶT BẰNG HIỆN TRẠNG XÀ GỒ MÁI MẶT BẰNG HIỆN TRẠNG MÁI
ĐƠN VỊ THỰC HIỆN CÔNG TY CỔ PHẦN TƯ VẤN VÀ XÂY DỰNG HÒA BÌNH HD		Chủ trì T.K	Vũ Thị Trang		BẢN VẼ THIẾT KẾ THI CÔNG
		Thực hiện	Vũ Thị Thắm		Tỷ lệ: / Bản vẽ số: D2–G2
		Kiểm tra	Nguyễn Quang Hà	Vũ Quang Dũng	

CÔNG TY CỔ PHẦN TƯ VẤN VÀ XÂY DỰNG HÒA BÌNH HD
M.S.D.N: 0801... P. TÂN HƯNG - TP. HẢI PHÒNG

CÔNG TY CP TƯ VẤN VÀ XÂY DỰNG HÒA BÌNH HD

PHẦN PHÁ DỠ KẾT CẤU NHÀ D2

UBND PHƯỜNG KINH MÔN
PHÒNG KINH TẾ,HẠ TẦNG VÀ ĐÔ THỊ
THẨM ĐỊNH
Theo Văn bản số:...../TĐ-KTHTĐT
Ngày:.....tháng.....năm 20.....
Ký tên:.....

DANH MỤC BẢN VẼ KẾT CẤU

STT	TÊN BẢN VẼ	KÝ HIỆU
01	MẶT BẰNG KẾT CẤU MÓNG HIỆN TRẠNG	KC-01
02	MẶT BẰNG KẾT CẤU SÀN MÁI	KC-02
03	MẶT BẰNG XÀ GỒ MÁI	KC-03
04	CHI TIẾT KẾT CẤU	KC-04

CÔNG TY CỔ PHẦN KSĐC
VÀ XÂY DỰNG HẢI DƯƠNG
THẨM TRA
Theo Văn bản số: ...../.....
Ngày:.....tháng.....năm 20.....
Thủ trì bộ môn ký tên: _____

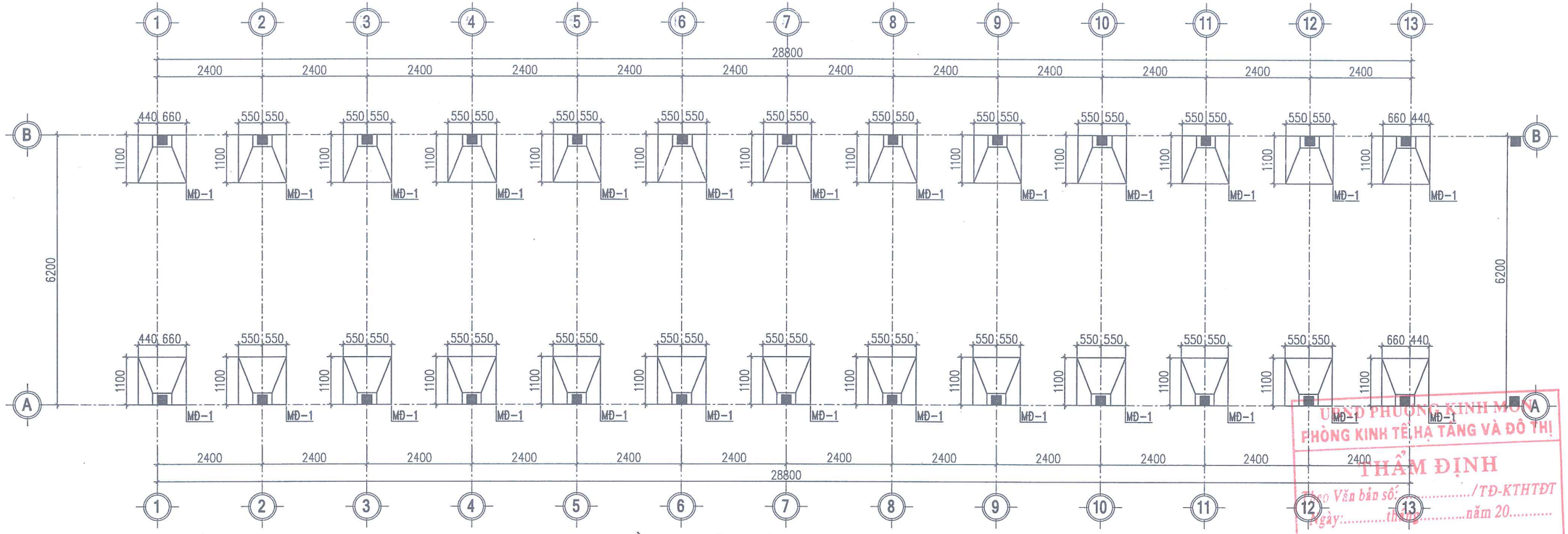

MẶT BẰNG KẾT CẤU MÓNG HIỆN TRẠNG

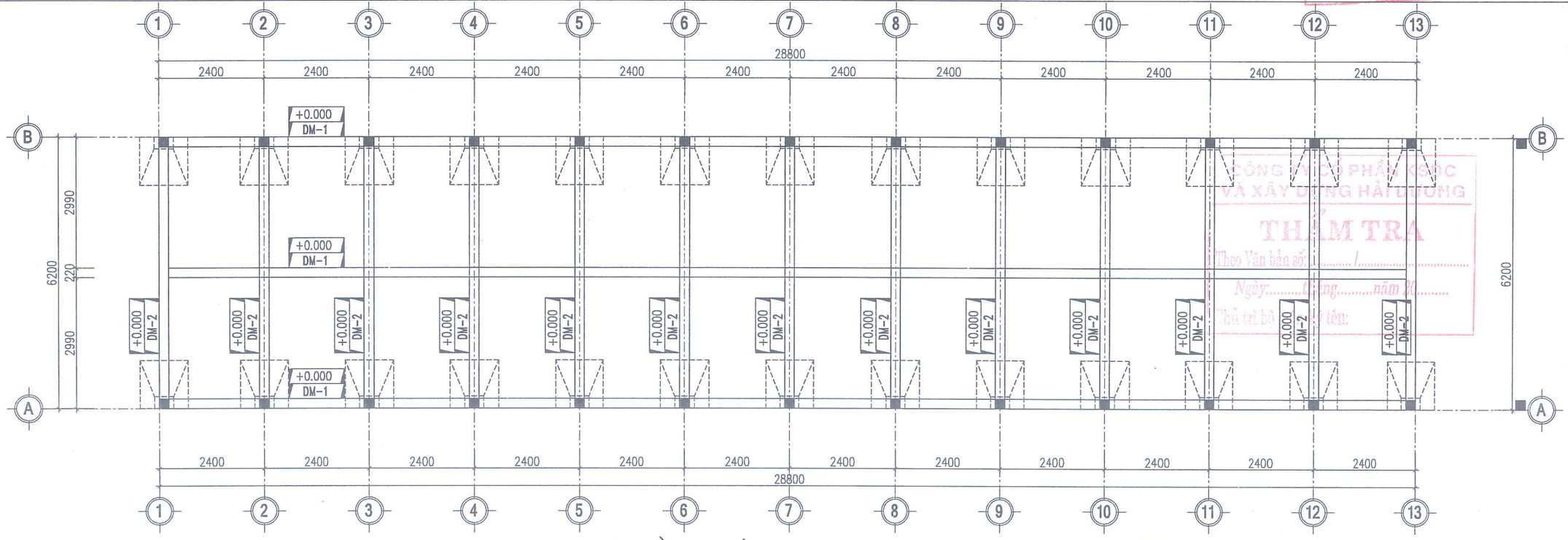

MẶT BẰNG DẦM MÓNG HIỆN TRẠNG

UBND PHƯỜNG KINH MÔN
PHÒNG KINH TẾ, HẠ TẦNG VÀ ĐÔ THỊ
THẨM ĐỊNH
Theo Văn bản số: ...../TĐ-KTHTĐT
Ngày: ..... tháng ..... năm 20.....
Ký tên: .....

CÔNG TY CỔ PHẦN KHẢO SÁT VÀ XÂY DỰNG HẢI DƯƠNG
THẨM TRA
Theo Văn bản số: ...../.....
Ngày: ..... tháng ..... năm 20.....
Chủ trì bộ phận ký tên:

CHỦ ĐẦU TƯ BAN QLDA ĐTXD PHƯỜNG KINH MÔN	CÔNG TRÌNH: ĐẦU TƯ XÂY DỰNG ĐIỂM SINH HOẠT VĂN HÓA CỘNG ĐỒNG KẾT HỢP TRỒNG CÂY XANH TẠI KHU VỰC CHỢ AN LƯU PHƯỜNG KINH MÔN, THÀNH PHỐ HẢI PHÒNG	Chủ nhiệm T.K	Nguyễn Thị Tươi	CÔNG TY CỔ PHẦN TƯ VẤN VÀ XÂY DỰNG HÒA BÌNH HD Giám đốc Vũ Quang Dũng	MẶT BẰNG KẾT CẤU MÓNG HIỆN TRẠNG
		Chủ trì T.K	Đinh Văn Hiệu		BẢN VẼ THIẾT KẾ THI CÔNG
ĐƠN VỊ THỰC HIỆN CÔNG TY CỔ PHẦN TƯ VẤN VÀ XÂY DỰNG HÒA BÌNH HD		Thực hiện	Nguyễn Quang Khải		Tỷ lệ: / Bản vẽ số: KC-01
		Kiểm tra	Nguyễn Quang Hà		

M.S.D.N: 0801135... CÔNG TY CỔ PHẦN TƯ VẤN VÀ XÂY DỰNG HÒA BÌNH HD - P. TÂN HƯNG - TP. HẢI PHÒNG

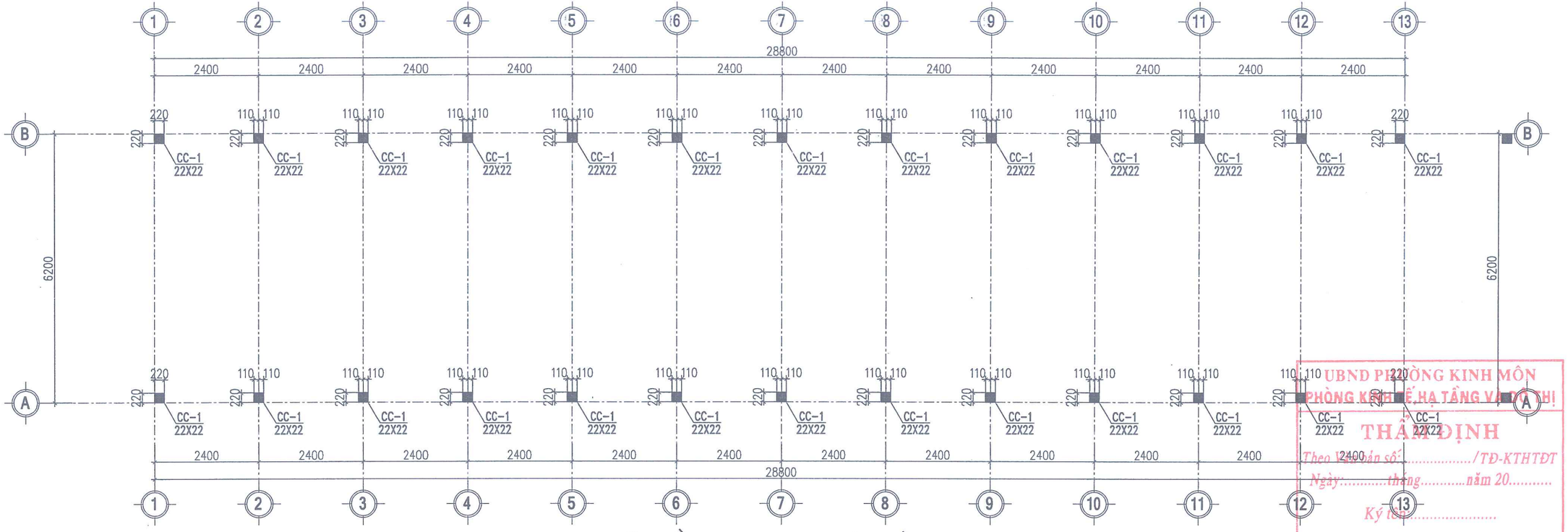

UBND PHƯỜNG KINH MÔN
PHÒNG KINH TẾ HẠ TẦNG VÀ ĐÔ THỊ
THẨM ĐỊNH
Theo Văn bản số:...../TĐ-KTHTĐT
Ngày:.....tháng.....năm 20.....
Ký tên:.....

MẶT BẰNG ĐỊNH VỊ CỘT TẦNG 1

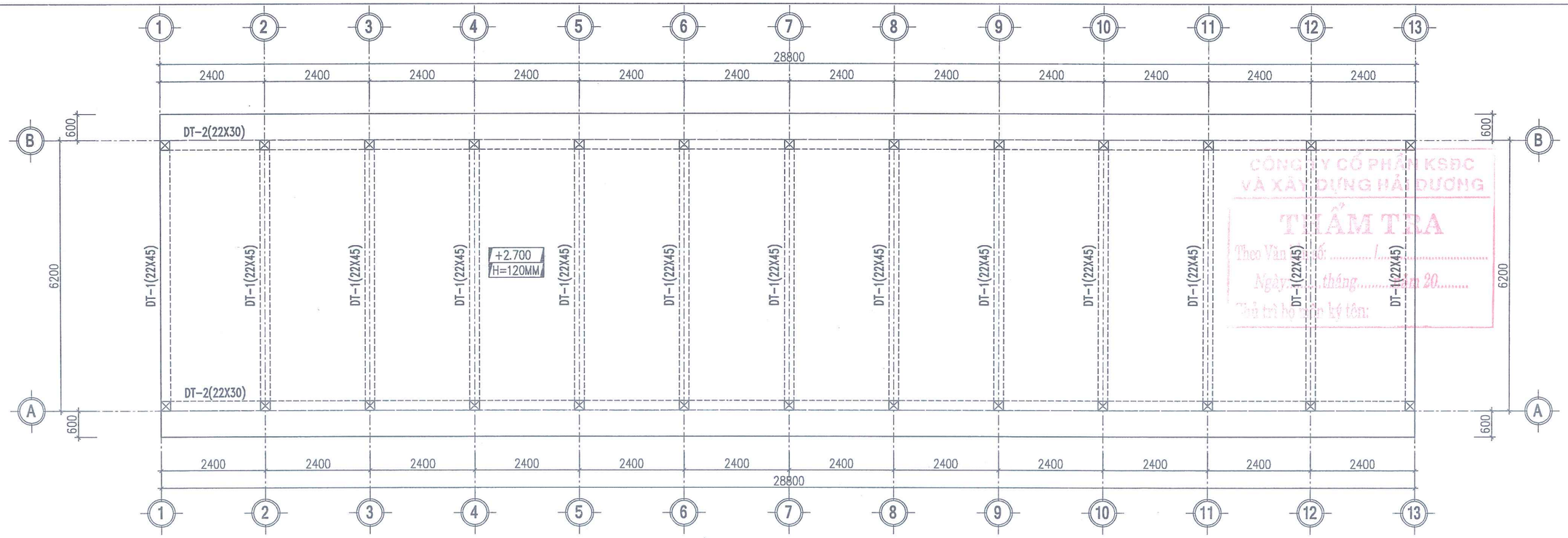

CÔNG TY CỔ PHẦN KSĐC
VÀ XÂY DỰNG HẢI DƯƠNG
THẨM TRA
Theo Văn bản số: ...../.....
Ngày:.....tháng.....năm 20.....
Chủ trì bộ môn ký tên:

MẶT BẰNG KẾT CẤU SÀN MÁI

CHỦ ĐẦU TƯ BAN QLDA ĐTXD PHƯỜNG KINH MÔN	CÔNG TRÌNH: ĐẦU TƯ XÂY DỰNG ĐIỂM SINH HOẠT VĂN HÓA CỘNG ĐỒNG KẾT HỢP TRỒNG CÂY XANH TẠI KHU VỰC CHỢ AN LƯU PHƯỜNG KINH MÔN, THÀNH PHỐ HẢI PHÒNG	Chủ nhiệm T.K	Nguyễn Thị Tươi	CÔNG TY CỔ PHẦN TƯ VẤN VÀ XÂY DỰNG HÒA BÌNH HD Giám đốc	MẶT BẰNG KẾT CẤU SÀN MÁI
		Chủ trì T.K	Đinh Văn Hiệu		BẢN VẼ THIẾT KẾ THI CÔNG
ĐƠN VỊ THỰC HIỆN CÔNG TY CỔ PHẦN TƯ VẤN VÀ XÂY DỰNG HÒA BÌNH HD		Thực hiện	Nguyễn Quang Khải		
		Kiểm tra	Nguyễn Quang Hà	Vũ Quang Dũng	Tỷ lệ: / Bản vẽ số: KC-02

M.S.D.N: 0801134... CÔNG TY CỔ PHẦN TƯ VẤN VÀ XÂY DỰNG HÒA BÌNH HD P. TÂN HƯNG - TP. HẢI PHÒNG

MẶT BẰNG KẾT CẤU SÀN MÁI

UBND PHƯỜNG KINH MÔN
PHÒNG KINH TẾ,HẠ TẦNG VÀ ĐÔ THỊ
THẨM ĐỊNH
Theo Văn bản số:...../TĐ-KTHTĐT
Ngày:.....tháng.....năm 20.....
Ký tên:.....

CÔNG TY CỔ PHẦN KSĐC
VÀ XÂY DỰNG HẢI DƯƠNG
THẨM TRA
Theo Văn bản số: ...../.....
Ngày:.....tháng.....năm 20.....
Chủ trì bộ môn ký tên:

BẢNG THỐNG KÊ KHỐI LƯỢNG THÉP HÌNH

CẤU KIỆN	STT	HÌNH DẠNG, KÍCH THƯỚC	CHIỀU DÀI (mm)	SỐ LƯỢNG 1 CK	SỐ LƯỢNG T. BỘ	TỔNG CHIỀU DÀI (m)	TỔNG DIỆN TÍCH (m2)	KHỐI LƯỢNG (kG)
XAGO (SL:1)	1	Hộp-30x60x1.5	28800	10	10	288	-	584.6
TỔNG KHỐI LƯỢNG (kG): 584.6								

CHỦ ĐẦU TƯ BAN QLDA ĐTXD PHƯỜNG KINH MÔN	CÔNG TRÌNH: ĐẦU TƯ XÂY DỰNG ĐIỂM SINH HOẠT VĂN HÓA CỘNG ĐỒNG KẾT HỢP TRỒNG CÂY XANH TẠI KHU VỰC CHỢ AN LƯU PHƯỜNG KINH MÔN, THÀNH PHỐ HẢI PHÒNG	Chủ nhiệm T.K	Nguyễn Thị Tươi	CÔNG TY CỔ PHẦN TƯ VẤN VÀ XÂY DỰNG HÒA BÌNH HD Giám đốc Vũ Quang Dũng
ĐƠN VỊ THỰC HIỆN CÔNG TY CỔ PHẦN TƯ VẤN VÀ XÂY DỰNG HÒA BÌNH HD		Chủ trì T.K	Đinh Văn Hiệu	MẶT BẰNG KẾT CẤU SÀN MÁI
		Thực hiện	Nguyễn Quang Khải	BẢN VẼ THIẾT KẾ THI CÔNG
		Kiểm tra	Nguyễn Quang Hà	Tỷ lệ: / Bản vẽ số: KC-03

CHI TIẾT MÓNG ĐƠN MĐ-1
(SL=26)

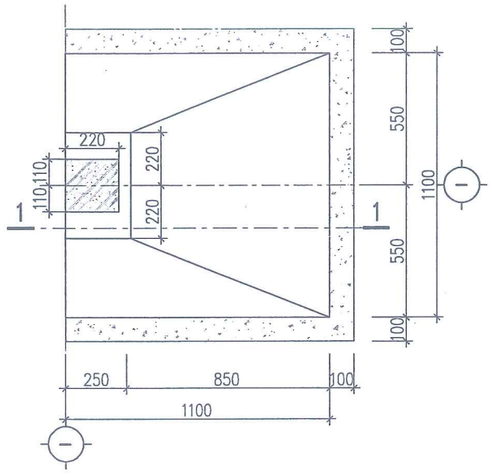

A-A

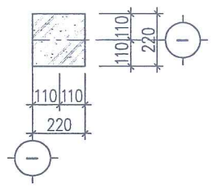

MẶT CẮT 1-1

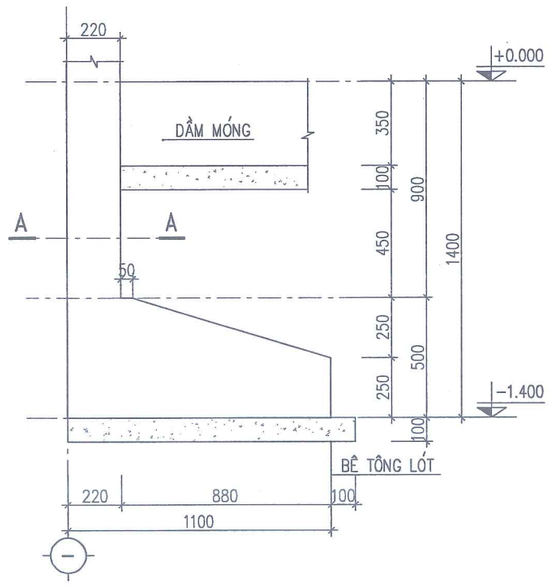

MẶT CẮT DẦM MÓNG DM-1;DM-2

DM-1: L=28800MM; SL=03
DM-2: L=6200MM; SL=13

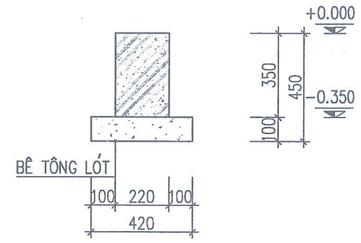

MẶT CẮT DẦM DT-1

DT-1: L=6200MM; SL=13

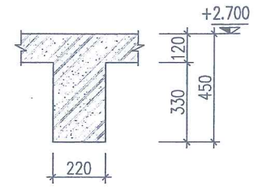

UBND PHƯỜNG KINH MÔN
PHÒNG KINH TẾ,HẠ TẦNG VÀ ĐÔ THỊ
THẨM ĐỊNH
Theo Văn bản số:...../TĐ-KTHTĐT
Ngày:.....tháng.....năm 20.....
Ký tên:.....

MẶT CẮT DẦM DT-2

DT-2: L=28800MM; SL=02

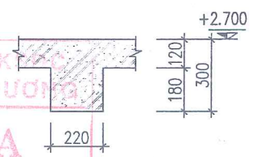

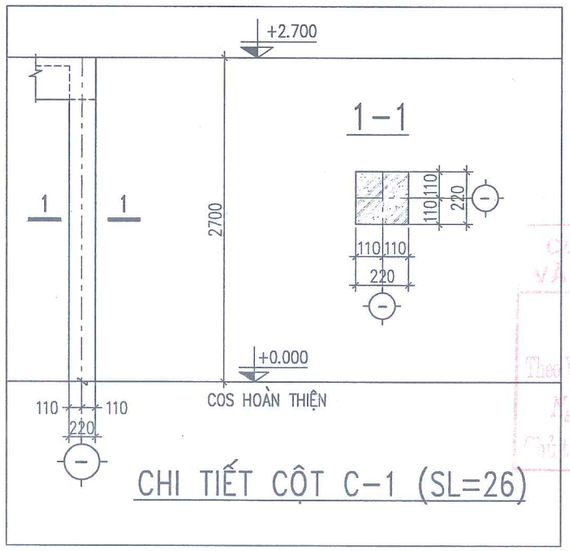

CHI TIẾT CỘT C-1 (SL=26)

CÔNG TY CỔ PHẦN KIỂM TRA VÀ XÂY DỰNG HẢI DƯƠNG
THẨM TRA
Theo Văn bản số: ...../.....
Ngày:.....tháng.....năm 20.....
Cán bộ môn ký tên:

CHỦ ĐẦU TƯ BAN QLDA ĐTXD PHƯỜNG KINH MÔN	CÔNG TRÌNH: ĐẦU TƯ XÂY DỰNG ĐIỂM SINH HOẠT VĂN HÓA CỘNG ĐỒNG KẾT HỢP TRỒNG CÂY XANH TẠI KHU VỰC CHỢ AN LƯU PHƯỜNG KINH MÔN, THÀNH PHỐ HẢI PHÒNG	Chủ nhiệm T.K	Nguyễn Thị Tươi	CÔNG TY CỔ PHẦN TƯ VẤN VÀ XÂY DỰNG HÒA BÌNH HD Giám đốc Vũ Quang Dũng	CHI TIẾT KẾT CẤU
		Chủ trì T.K	Đinh Văn Hiệu		BẢN VẼ THIẾT KẾ THI CÔNG
ĐƠN VỊ THỰC HIỆN CÔNG TY CỔ PHẦN TƯ VẤN VÀ XÂY DỰNG HÒA BÌNH HD		Thực hiện	Nguyễn Quang Khải		Tỷ lệ: / Bản vẽ số: KC-04
		Kiểm tra	Nguyễn Quang Hà		

CHI TIẾT MÓNG ĐƠN MĐ-1
(SL=26)

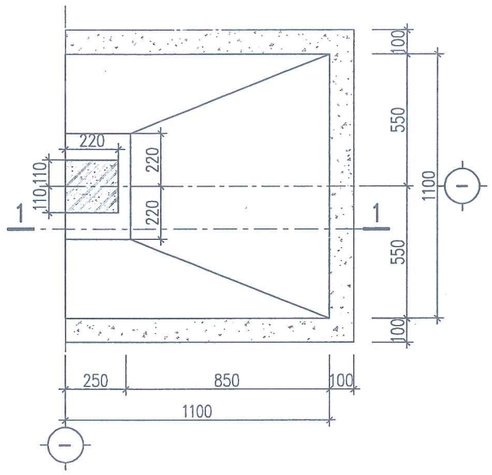

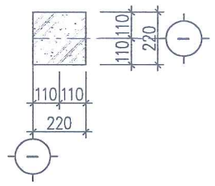

MẶT CẮT 1-1

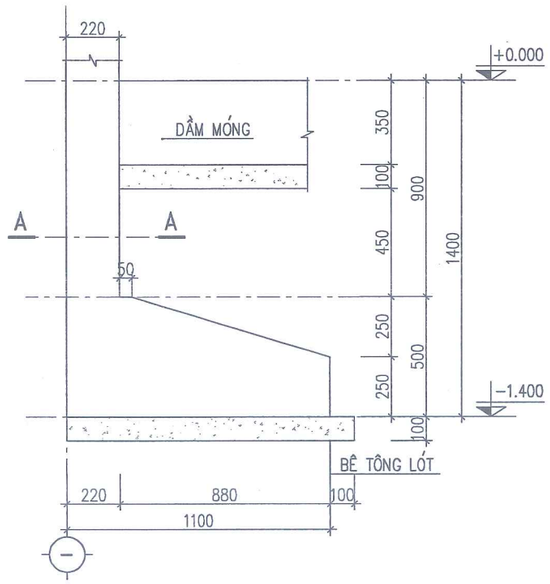

MẶT CẮT DẦM MÓNG DM-1;DM-2

DM-1: L=28800MM; SL=03
DM-2: L=6200MM; SL=13

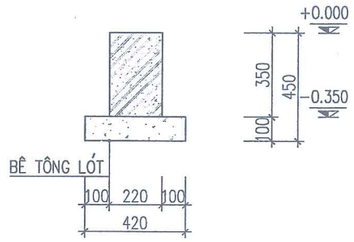

MẶT CẮT DẦM DT-1

DT-1: L=6200MM; SL=13

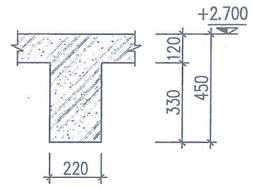

UBND PHƯỜNG KINH MÔN
PHÒNG KINH TẾ,HẠ TẦNG VÀ ĐÔ THỊ
THẨM ĐỊNH
Theo Văn bản số:...../TĐ-KTHTĐT
Ngày:.....tháng.....năm 20.....
Ký tên:.....

MẶT CẮT DẦM DT-2

DT-2: L=28800MM; SL=02

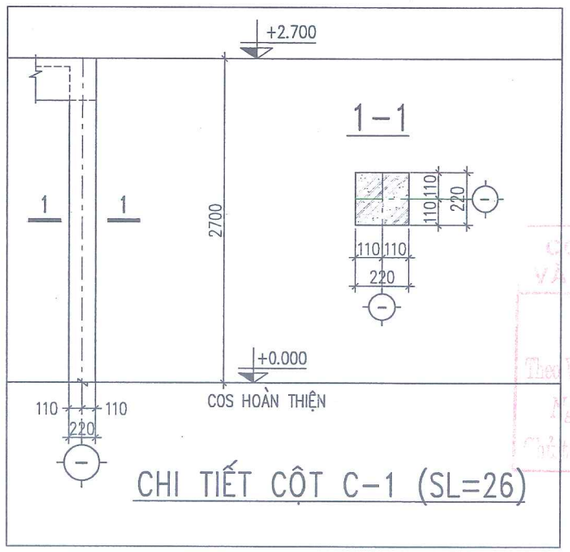

CHI TIẾT CỘT C-1 (SL=26)

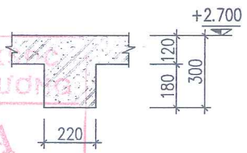

CÔNG TY CỔ PHẦN KI... VÀ XÂY DỰNG HẢI DƯƠNG
THẨM TRA
Theo Văn bản số: ...../.....
Ngày:.....tháng.....năm 20.....
Người bộ môn ký tên:

CHỦ ĐẦU TƯ BAN QLDA ĐTXD PHƯỜNG KINH MÔN	CÔNG TRÌNH: ĐẦU TƯ XÂY DỰNG ĐIỂM SINH HOẠT VĂN HÓA CỘNG ĐỒNG KẾT HỢP TRỒNG CÂY XANH TẠI KHU VỰC CHỢ AN LƯU PHƯỜNG KINH MÔN, THÀNH PHỐ HẢI PHÒNG	Chủ nhiệm T.K	Nguyễn Thị Tươi	CÔNG TY CỔ PHẦN TƯ VẤN VÀ XÂY DỰNG HÒA BÌNH HD Giám đốc Vũ Quang Dũng	CHI TIẾT KẾT CẤU
		Chủ trì T.K	Đinh Văn Hiệu		BẢN VẼ THIẾT KẾ THI CÔNG
ĐƠN VỊ THỰC HIỆN CÔNG TY CỔ PHẦN TƯ VẤN VÀ XÂY DỰNG HÒA BÌNH HD		Thực hiện	Nguyễn Quang Khải		Tỷ lệ: / Bản vẽ số: KC-04
		Kiểm tra	Nguyễn Quang Hà		

M.S.D.N: 0801135... CÔNG TY TƯ VẤN VÀ XÂY DỰNG HÒA BÌNH HD P. TÂN HƯNG - TP. HẢI PHÒNG

CHI TIẾT MÓNG ĐƠN MĐ-1
(SL=26)

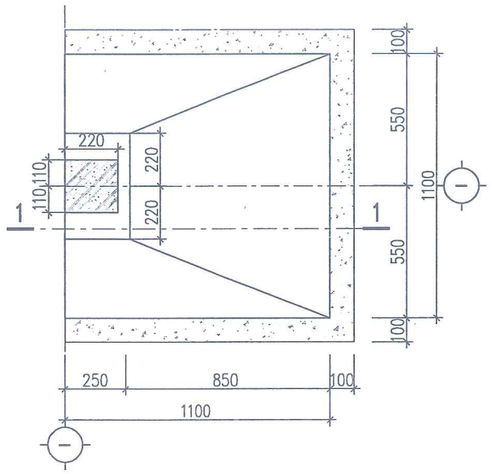

A-A

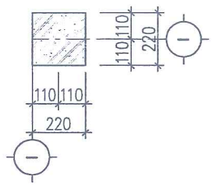

MẶT CẮT 1-1

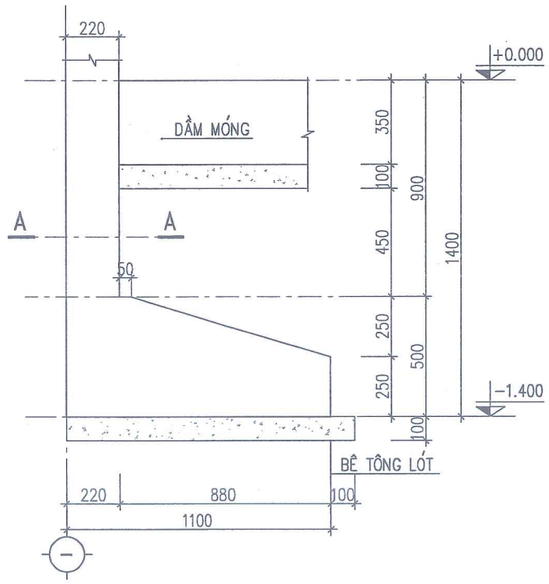

MẶT CẮT DẦM MÓNG DM-1;DM-2

DM-1: L=28800MM; SL=03
DM-2: L=6200MM; SL=13

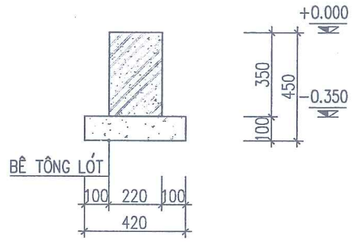

MẶT CẮT DẦM DT-1

DT-1: L=6200MM; SL=13

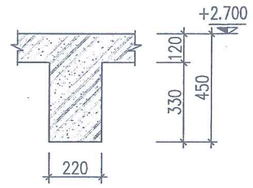

UBND PHƯỜNG KINH MÔN
PHÒNG KINH TẾ,HẠ TẦNG VÀ ĐÔ THỊ
THẨM ĐỊNH
Theo Văn bản số:...../TĐ-KTHTĐT
Ngày:.....tháng.....năm 20.....
Ký tên:.....

MẶT CẮT DẦM DT-2

DT-2: L=28800MM; SL=02

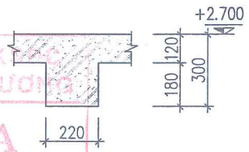

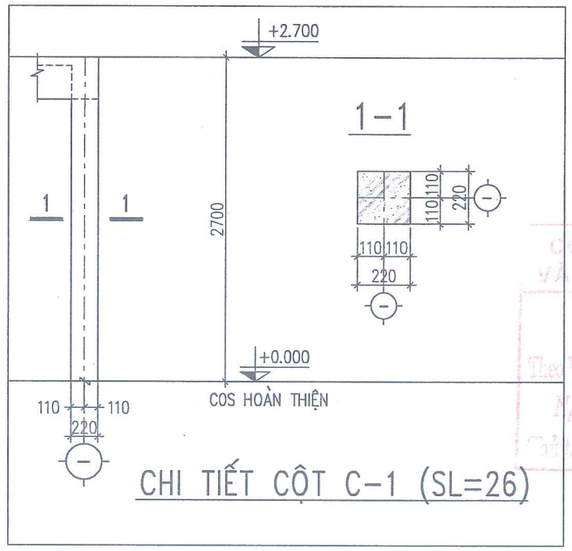

CHI TIẾT CỘT C-1 (SL=26)

CÔNG TY CỔ PHẦN KT
VÀ XÂY DỰNG HẢI DƯƠNG
THẨM TRA
Theo Văn bản số:...../.....
Ngày.....tháng.....năm 20.....
Chủ trì bộ môn ký tên:

CHỦ ĐẦU TƯ BAN QLDA ĐTXD PHƯỜNG KINH MÔN	CÔNG TRÌNH: ĐẦU TƯ XÂY DỰNG ĐIỂM SINH HOẠT VĂN HÓA CỘNG ĐỒNG KẾT HỢP TRỒNG CÂY XANH TẠI KHU VỰC CHỢ AN LƯU PHƯỜNG KINH MÔN, THÀNH PHỐ HẢI PHÒNG	Chủ nhiệm T.K	Nguyễn Thị Tươi	CÔNG TY CỔ PHẦN TƯ VẤN VÀ XÂY DỰNG HÒA BÌNH HD Giám đốc Vũ Quang Dũng	CHI TIẾT KẾT CẤU
		Chủ trì T.K	Đinh Văn Hiệu		BẢN VẼ THIẾT KẾ THI CÔNG
ĐƠN VỊ THỰC HIỆN CÔNG TY CỔ PHẦN TƯ VẤN VÀ XÂY DỰNG HÒA BÌNH HD		Thực hiện	Nguyễn Quang Khải		Tỷ lệ: / Bản vẽ số: KC-04
		Kiểm tra	Nguyễn Quang Hà		

M.S.D.N: 0801135... CÔNG TY CỔ PHẦN TƯ VẤN VÀ XÂY DỰNG HÒA BÌNH HD - P. TÂN HƯNG - TP. HẢI PHÒNG

CÔNG TY CP TƯ VẤN VÀ XÂY DỰNG HÒA BÌNH HD

UBND PHƯỜNG KINH MÔN
PHÒNG KINH TẾ,HẠ TẦNG VÀ ĐÔ THỊ
THẨM ĐỊNH
Theo Văn bản số:...../TĐ-KTHTĐT
Ngày:.....tháng.....năm 20.....
Ký tên:.....

NHÀ B1

CÔNG TY CỔ PHẦN KSĐC
VÀ XÂY DỰNG HẢI DƯƠNG
THẨM TRA
Theo Văn bản số: ...../.....
Ngày:.....tháng.....năm 20.....
Thủ trưởng bộ môn ký tên:

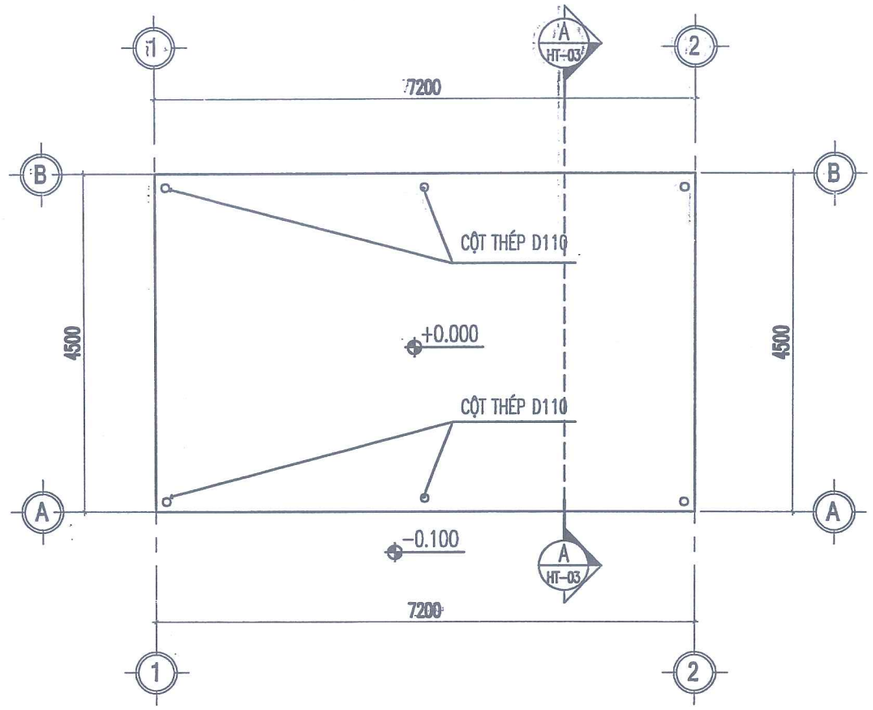

MẶT BẰNG HIỆN TRẠNG

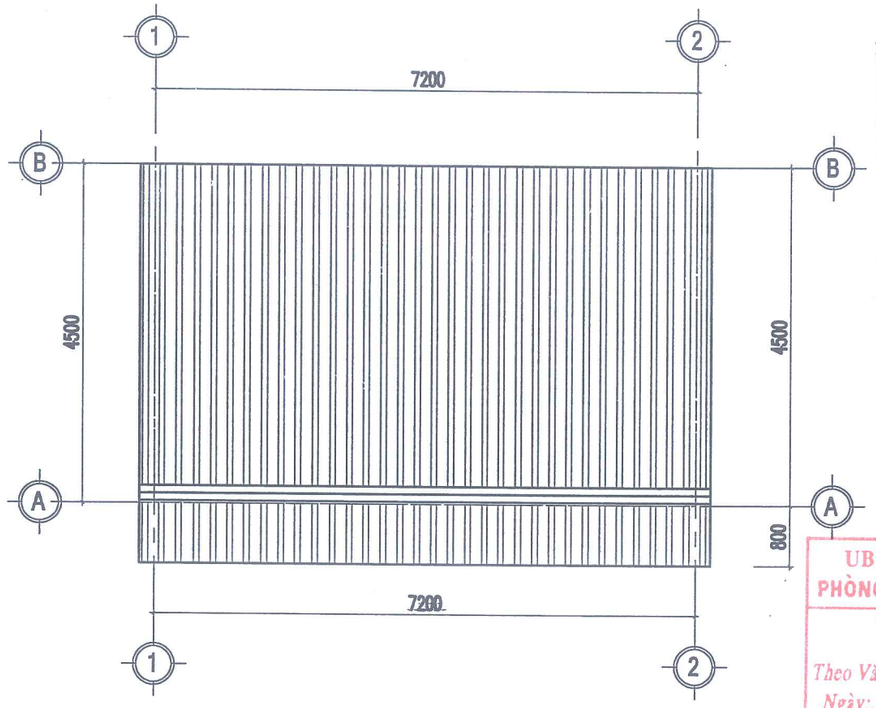

MẶT BẰNG HIỆN TRẠNG

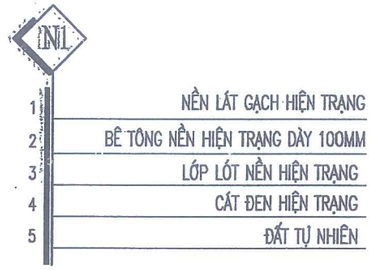

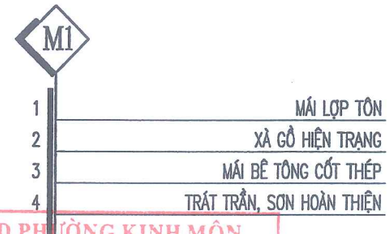

UBND PHƯỜNG KINH MÔN
PHÒNG KINH TẾ,HẠ TẦNG VÀ ĐÔ THỊ
THẨM ĐỊNH
Theo Văn bản số:...../TĐ-KTHTĐT
Ngày:.....tháng.....năm 20.....
Ký tên:.....

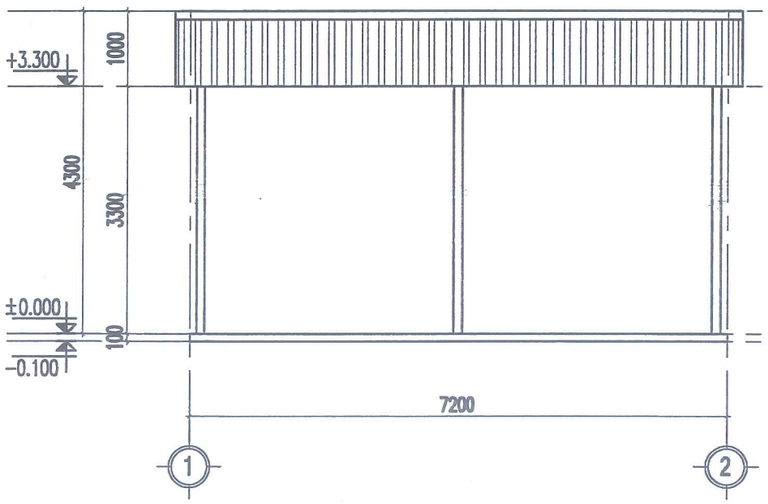

MẶT ĐỨNG TRỤC 1 - 2

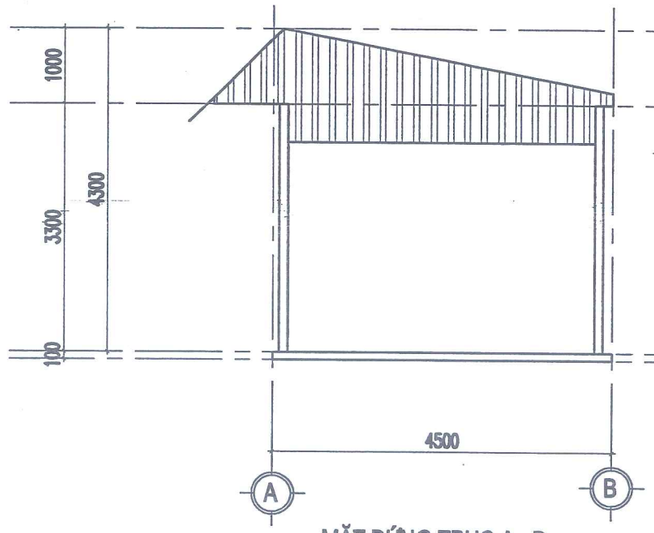

MẶT ĐỨNG TRỤC A - B

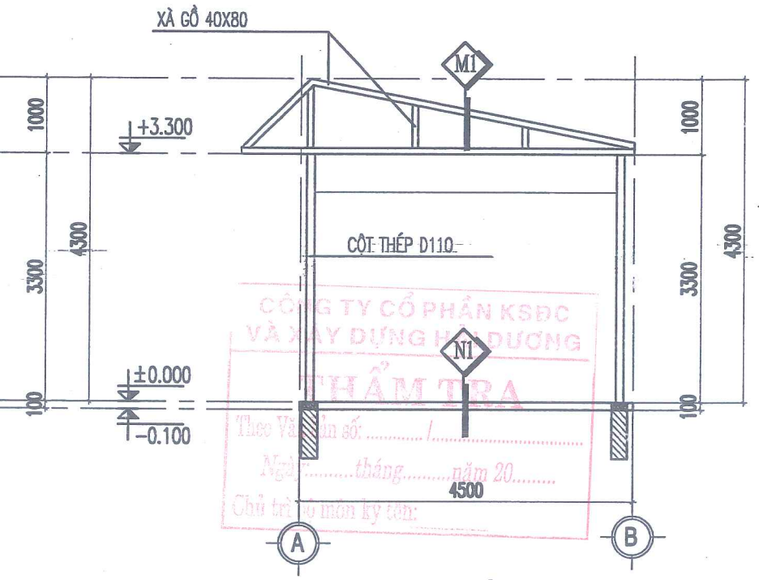

MẶT CẮT A - A

CÔNG TY CỔ PHẦN KSĐC VÀ XÂY DỰNG HẢI DƯƠNG
THẨM TRA
Theo Văn bản số: ...../.....
Ngày:.....tháng.....năm 20.....
Chủ trì thẩm tra ký tên:

CHỦ ĐẦU TƯ BAN QLDA ĐTXD PHƯỜNG KINH MÔN	CÔNG TRÌNH: ĐẦU TƯ XÂY DỰNG ĐIỂM SINH HOẠT VĂN HÓA CỘNG ĐỒNG KẾT HỢP TRỒNG CÂY XANH TẠI KHU VỰC CHỢ AN LƯU PHƯỜNG KINH MÔN, THÀNH PHỐ HẢI PHÒNG	Chủ nhiệm T.K	Nguyễn Thị Tươi	CÔNG TY CỔ PHẦN TƯ VẤN VÀ XÂY DỰNG HÒA BÌNH HD Giám đốc Vũ Quang Dũng	MẶT BẰNG HIỆN TRẠNG; MẶT BẰNG MÁI; MẶT ĐỨNG TRỤC 1 – 2 MẶT ĐỨNG TRỤC A – B; MẶT CẮT A – A
ĐƠN VỊ THỰC HIỆN CÔNG TY CỔ PHẦN TƯ VẤN VÀ XÂY DỰNG HÒA BÌNH HD		Chủ trì T.K	Vũ Thị Trang		BẢN VẼ THIẾT KẾ THI CÔNG
		Thực hiện	Vũ Thị Thắm		Tỷ lệ: / Bản vẽ số: B2–01
		Kiểm tra	Nguyễn Quang Hà		

CÔNG TY CỔ PHẦN TƯ VẤN VÀ XÂY DỰNG HÒA BÌNH HD
M.S.D.N: 0801...
P. TÂN HƯNG - TP. HẢI PHÒNG

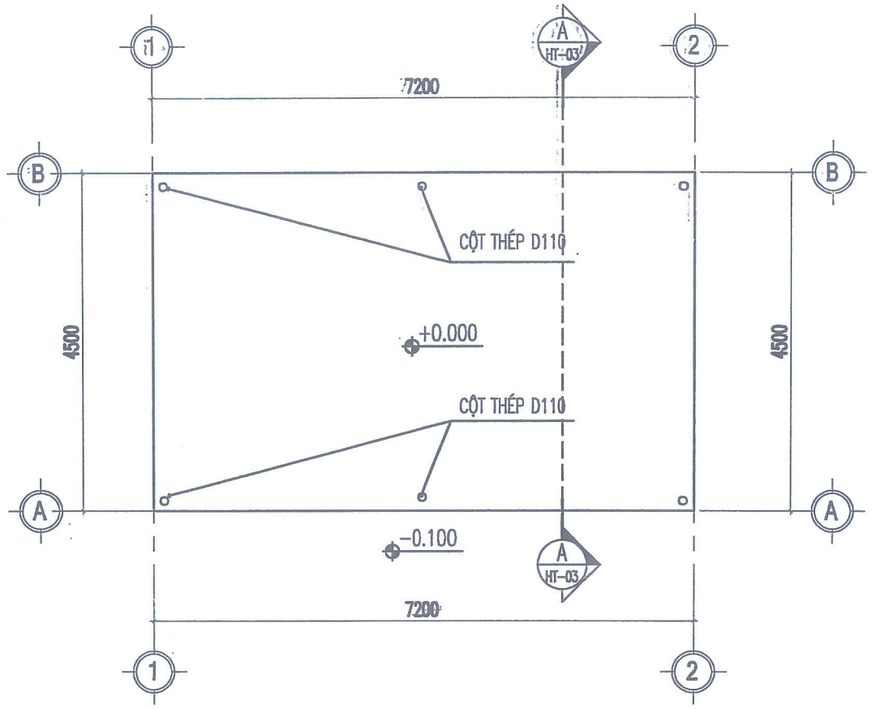

MẶT BẰNG HIỆN TRẠNG

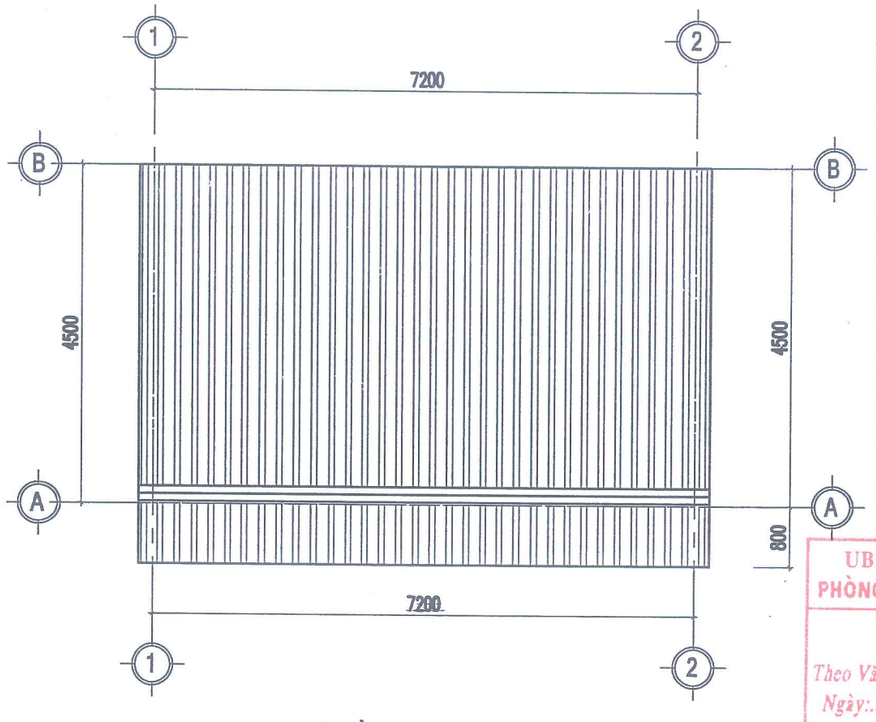

MẶT BẰNG HIỆN TRẠNG

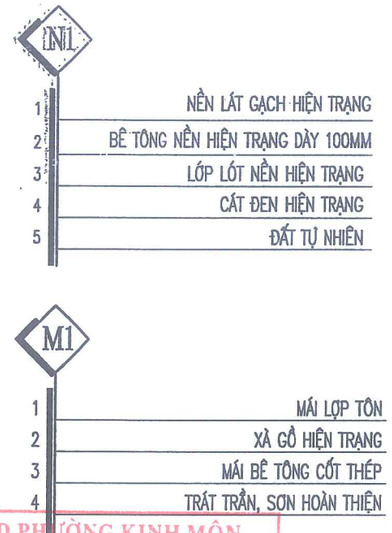

UBND PHƯỜNG KINH MÔN
PHÒNG KINH TẾ,HẠ TẦNG VÀ ĐÔ THỊ
THẨM ĐỊNH
Theo Văn bản số:...../TĐ-KTHTĐT
Ngày:.....tháng.....năm 20.....
Ký tên:.....

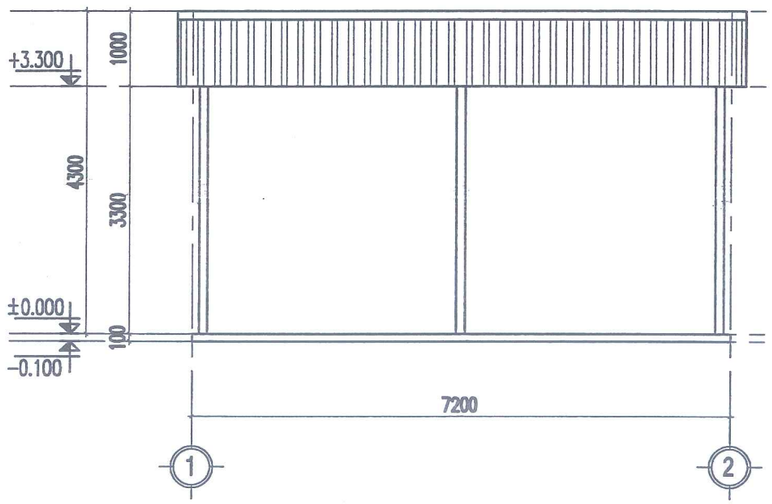

MẶT ĐỨNG TRỤC 1 - 2

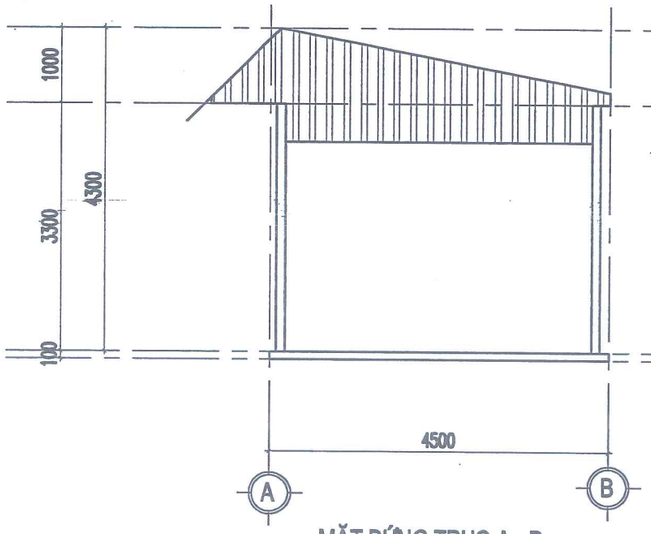

MẶT ĐỨNG TRỤC A - B

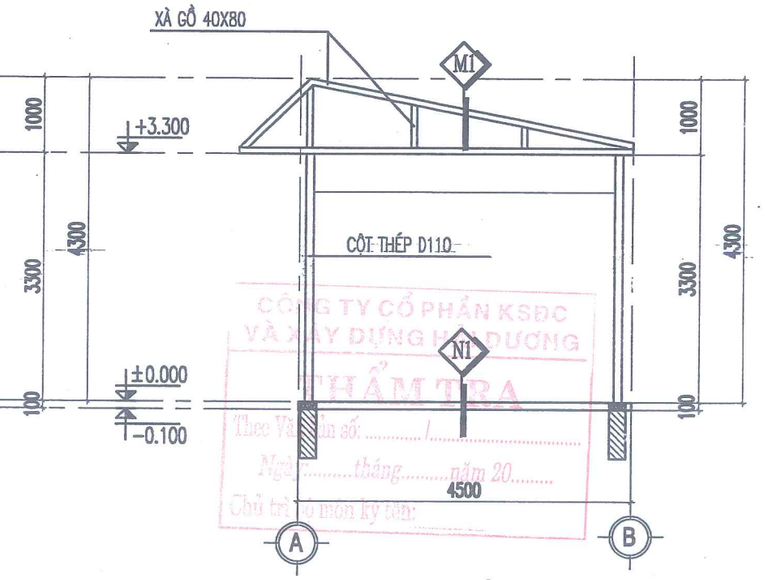

MẶT CẮT A - A

CÔNG TY CỔ PHẦN KSĐC VÀ XÂY DỰNG HẢI DƯƠNG
THẨM TRA
Theo Văn bản số: ...../.....
Ngày:.....tháng.....năm 20.....
Chủ trì thẩm tra ký tên:

CHỦ ĐẦU TƯ BAN QLDA ĐTXD PHƯỜNG KINH MÔN	CÔNG TRÌNH: ĐẦU TƯ XÂY DỰNG ĐIỂM SINH HOẠT VĂN HÓA CỘNG ĐỒNG KẾT HỢP TRỒNG CÂY XANH TẠI KHU VỰC CHỢ AN LƯU PHƯỜNG KINH MÔN, THÀNH PHỐ HẢI PHÒNG	Chủ nhiệm T.K	Nguyễn Thị Tươi	CÔNG TY CỔ PHẦN TƯ VẤN VÀ XÂY DỰNG HÒA BÌNH HD Giám đốc	MẶT BẰNG HIỆN TRẠNG; MẶT BẰNG MÁI; MẶT ĐỨNG TRỤC 1 – 2 MẶT ĐỨNG TRỤC A – B; MẶT CẮT A – A
		Chủ trì T.K	Vũ Thị Trang		BẢN VẼ THIẾT KẾ THI CÔNG
ĐƠN VỊ THỰC HIỆN CÔNG TY CỔ PHẦN TƯ VẤN VÀ XÂY DỰNG HÒA BÌNH HD		Thực hiện	Vũ Thị Thắm		Tỷ lệ:
		Kiểm tra	Nguyễn Quang Hà	Vũ Quang Dũng	Bản vẽ số: B2–01

CÔNG TY CỔ PHẦN TƯ VẤN VÀ XÂY DỰNG HÒA BÌNH HD
M.S.D.N: 0801 ... CỔ PHẦN TƯ VẤN VÀ XÂY DỰNG HÒA BÌNH HD
P. TÂN HƯNG - TP. HẢI PHÒNG

CÔNG TY CP TƯ VẤN VÀ XÂY DỰNG HÒA BÌNH HD

PHẦN PHÁ DỠ KẾT CẤU NHÀ B1

DANH MỤC BẢN VẼ KẾT CẤU

STT	TÊN BẢN VẼ	KÝ HIỆU
01	MẶT BẰNG KẾT CẤU MÓNG HIỆN TRẠNG	KC-01
02	MẶT BẰNG VÌ KÈO, XÀ GỒ MÁI HIỆN TRẠNG	KC-02
03	CHI TIẾT KẾT CẤU	KC-03

CÔNG TY CỔ PHẦN KSĐC
VÀ XÂY DỰNG HẢI DƯƠNG
THẨM TRA
Theo Văn bản số: ...../.....
Ngày:.....tháng.....năm 20.....
Chủ trì bộ môn ký tên:

CÔNG TY CP TƯ VẤN VÀ XÂY DỰNG HÒA BÌNH HD

PHẦN PHÁ DỠ KẾT CẤU NHÀ B1

DANH MỤC BẢN VẼ KẾT CẤU

STT	TÊN BẢN VẼ	KÝ HIỆU
01	MẶT BẰNG KẾT CẤU MÓNG HIỆN TRẠNG	KC-01
02	MẶT BẰNG VÌ KÈO, XÀ GỒ MÁI HIỆN TRẠNG	KC-02
03	CHI TIẾT KẾT CẤU	KC-03

CÔNG TY CỔ PHẦN KSĐC
VÀ XÂY DỰNG HẢI DƯƠNG

THẨM TRA

Theo Văn bản số: ...../.....

Ngày:.....tháng.....năm 20.....

Chủ trì bộ môn ký tên:

CÔNG TY CP TƯ VẤN VÀ XÂY DỰNG HÒA BÌNH HD

PHẦN PHÁ DỠ KẾT CẤU NHÀ B1

DANH MỤC BẢN VẼ KẾT CẤU

STT	TÊN BẢN VẼ	KÝ HIỆU
01	MẶT BẰNG KẾT CẤU MÓNG HIỆN TRẠNG	KC-01
02	MẶT BẰNG VÌ KÈO, XÀ GỒ MÁI HIỆN TRẠNG	KC-02
03	CHI TIẾT KẾT CẤU	KC-03

CÔNG TY CỔ PHẦN KSĐC
VÀ XÂY DỰNG HẢI DƯƠNG

THẨM TRA

Theo Văn bản số: ...../.....

Ngày.....tháng.....năm 20.....

Chủ trì bộ môn ký tên:

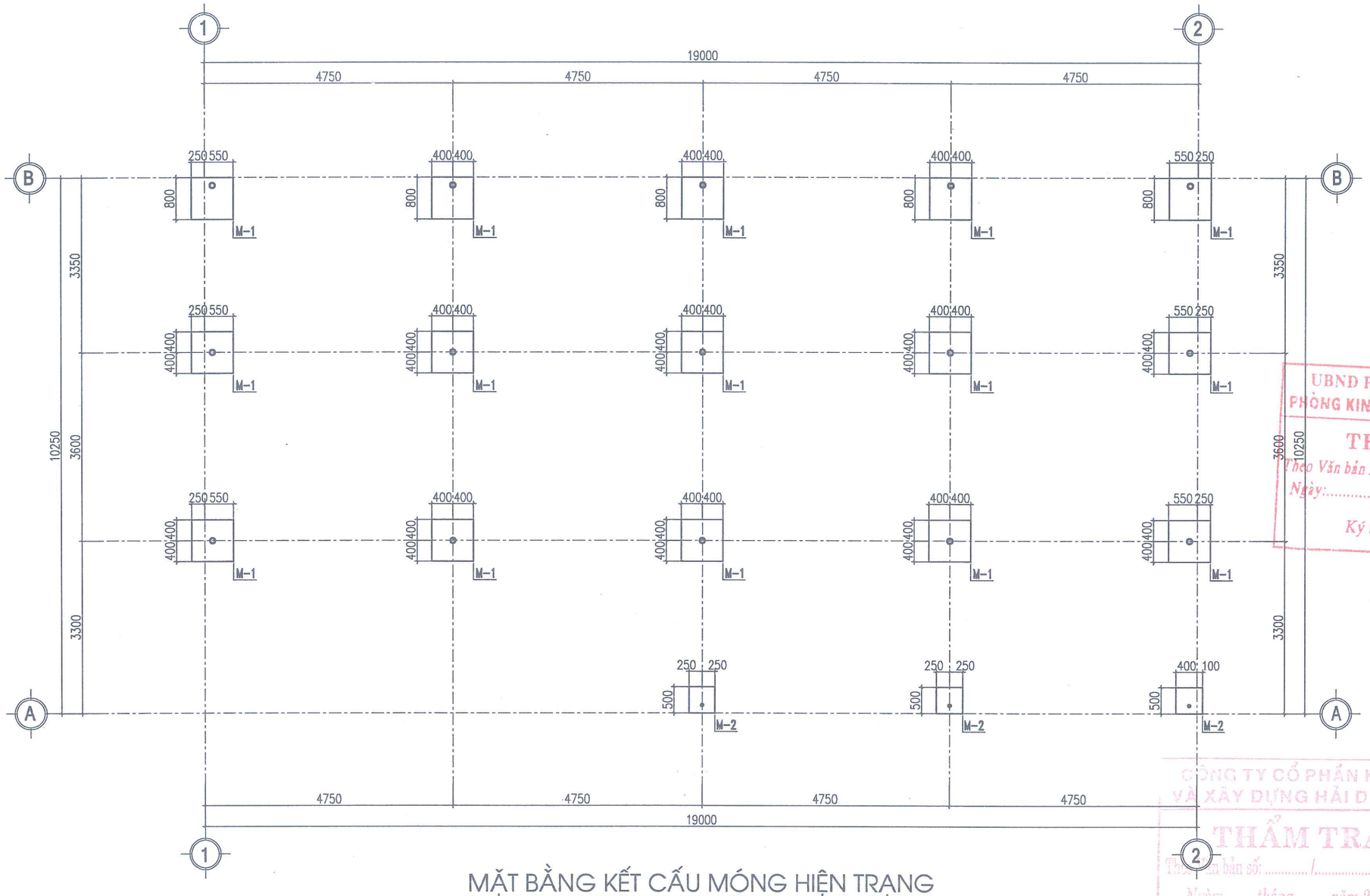

MẶT BẰNG KẾT CẤU MÓNG HIỆN TRẠNG

UBND PHƯỜNG KINH MÔN
PHÒNG KINH TẾ,HẠ TẦNG VÀ ĐÔ THỊ
THẨM ĐỊNH
Theo Văn bản số:...../TĐ-KTHTĐT
Ngày:.....tháng.....năm 20.....
Ký tên:.....

CÔNG TY CỔ PHẦN KSĐC
VÀ XÂY DỰNG HẢI DƯƠNG
THẨM TRA
Theo Văn bản số: ...../.....
Ngày:.....tháng.....năm 20.....
Chủ trì bộ môn ký tên:

CHỦ ĐẦU TƯ VĂN PHÒNG HĐND -UBND PHƯỜNG KINH MÔN	CÔNG TRÌNH: ĐẦU TƯ XÂY DỰNG ĐIỂM SINH HOẠT VĂN HÓA CỘNG ĐỒNG KẾT HỢP TRỒNG CÂY XANH TẠI KHU VỰC CHỢ AN LƯU PHƯỜNG KINH MÔN, THÀNH PHỐ HẢI PHÒNG	Chủ nhiệm T.K	Nguyễn Thị Tươi		CÔNG TY CỔ PHẦN TƯ VẤN VÀ XÂY DỰNG HÒA BÌNH HD Giám đốc	MẶT BẰNG KẾT CẤU MÓNG NHÀ B1 HIỆN TRẠNG	
		Chủ trì T.K	Đinh Văn Hiệu			BẢN VẼ THIẾT KẾ THI CÔNG	
ĐƠN VỊ THỰC HIỆN CÔNG TY CỔ PHẦN TƯ VẤN VÀ XÂY DỰNG HÒA BÌNH HD		Thực hiện	Nguyễn Quang Khải		Vũ Quang Dũng	Tỷ lệ:	Bản vẽ số: KC-01
		Kiểm tra	Nguyễn Quang Hà				

M.S.D.N: 0801132... CÔNG TY CỔ PHẦN TƯ VẤN VÀ XÂY DỰNG HÒA BÌNH HD P. TÂN HƯNG - TP. HẢI PHÒNG

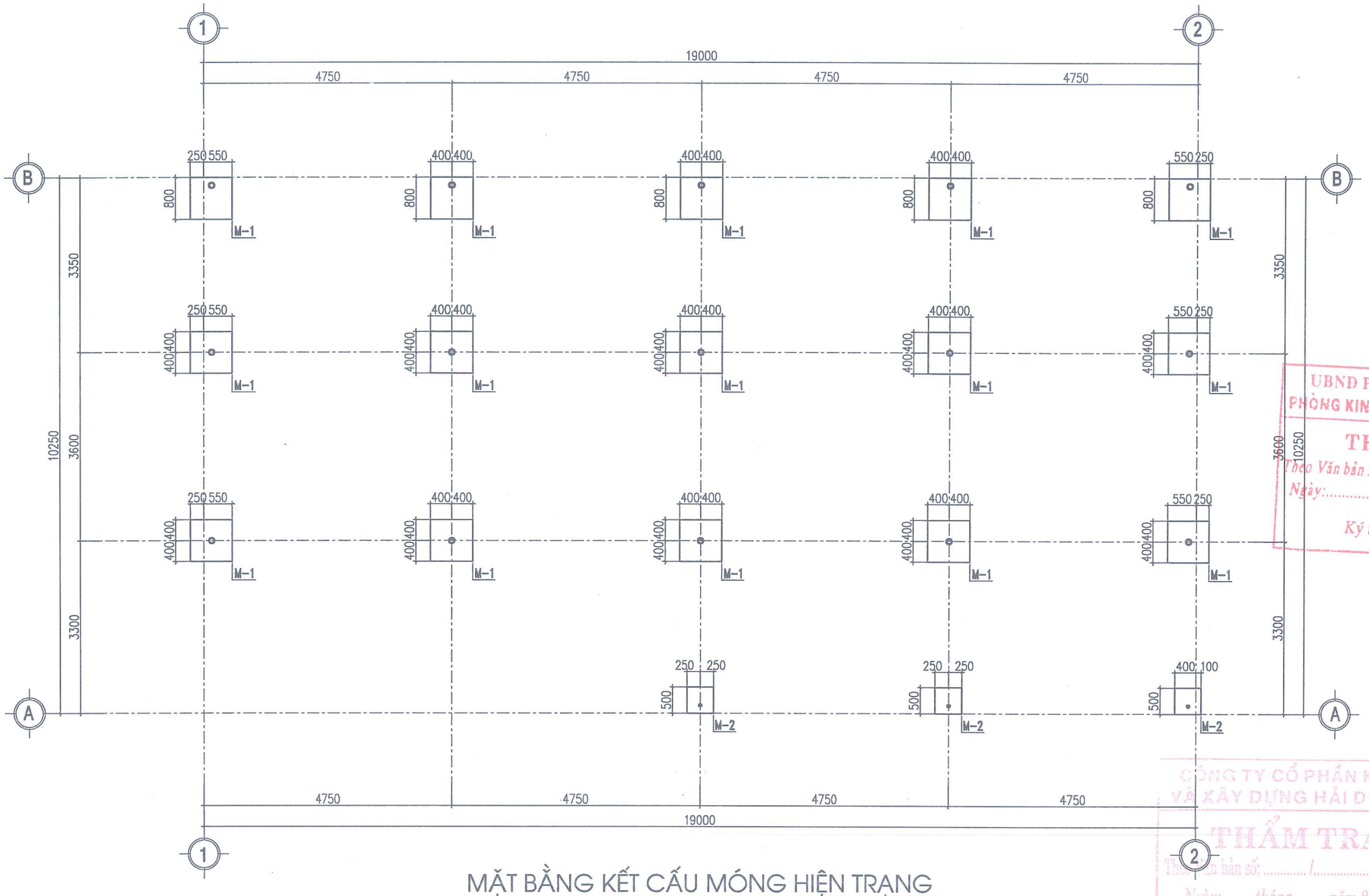

MẶT BẰNG KẾT CẤU MÓNG HIỆN TRẠNG

UBND PHƯỜNG KINH MÔN
PHÒNG KINH TẾ,HẠ TẦNG VÀ ĐÔ THỊ
THẨM ĐỊNH
Theo Văn bản số:...../TĐ-KTHTĐT
Ngày:.....tháng.....năm 20.....
Ký tên:.....

CÔNG TY CỔ PHẦN KSĐC
VÀ XÂY DỰNG HẢI DƯƠNG
THẨM TRA
Theo Văn bản số: ...../.....
Ngày:.....tháng.....năm 20.....
Chủ trì bộ môn ký tên:

CHỦ ĐẦU TƯ VĂN PHÒNG HĐND -UBND PHƯỜNG KINH MÔN	CÔNG TRÌNH: ĐẦU TƯ XÂY DỰNG ĐIỂM SINH HOẠT VĂN HÓA CỘNG ĐỒNG KẾT HỢP TRỒNG CÂY XANH TẠI KHU VỰC CHỢ AN LƯU PHƯỜNG KINH MÔN, THÀNH PHỐ HẢI PHÒNG	Chủ nhiệm T.K	Nguyễn Thị Tươi	CÔNG TY CỔ PHẦN TƯ VẤN VÀ XÂY DỰNG HÒA BÌNH HD Giám đốc	MẶT BẰNG KẾT CẤU MÓNG NHÀ B1 HIỆN TRẠNG
ĐƠN VỊ THỰC HIỆN CÔNG TY CỔ PHẦN TƯ VẤN VÀ XÂY DỰNG HÒA BÌNH HD		Chủ trì T.K	Đinh Văn Hiệu		BẢN VẼ THIẾT KẾ THI CÔNG
		Thực hiện	Nguyễn Quang Khải		Tỷ lệ: / Bản vẽ số: KC-01
		Kiểm tra	Nguyễn Quang Hà	Vũ Quang Dũng	

M.S.D.N: 0801 13 ... CÔNG TY CỔ PHẦN TƯ VẤN VÀ XÂY DỰNG HÒA BÌNH HD - P. TÂN HƯNG - TP. HẢI PHÒNG

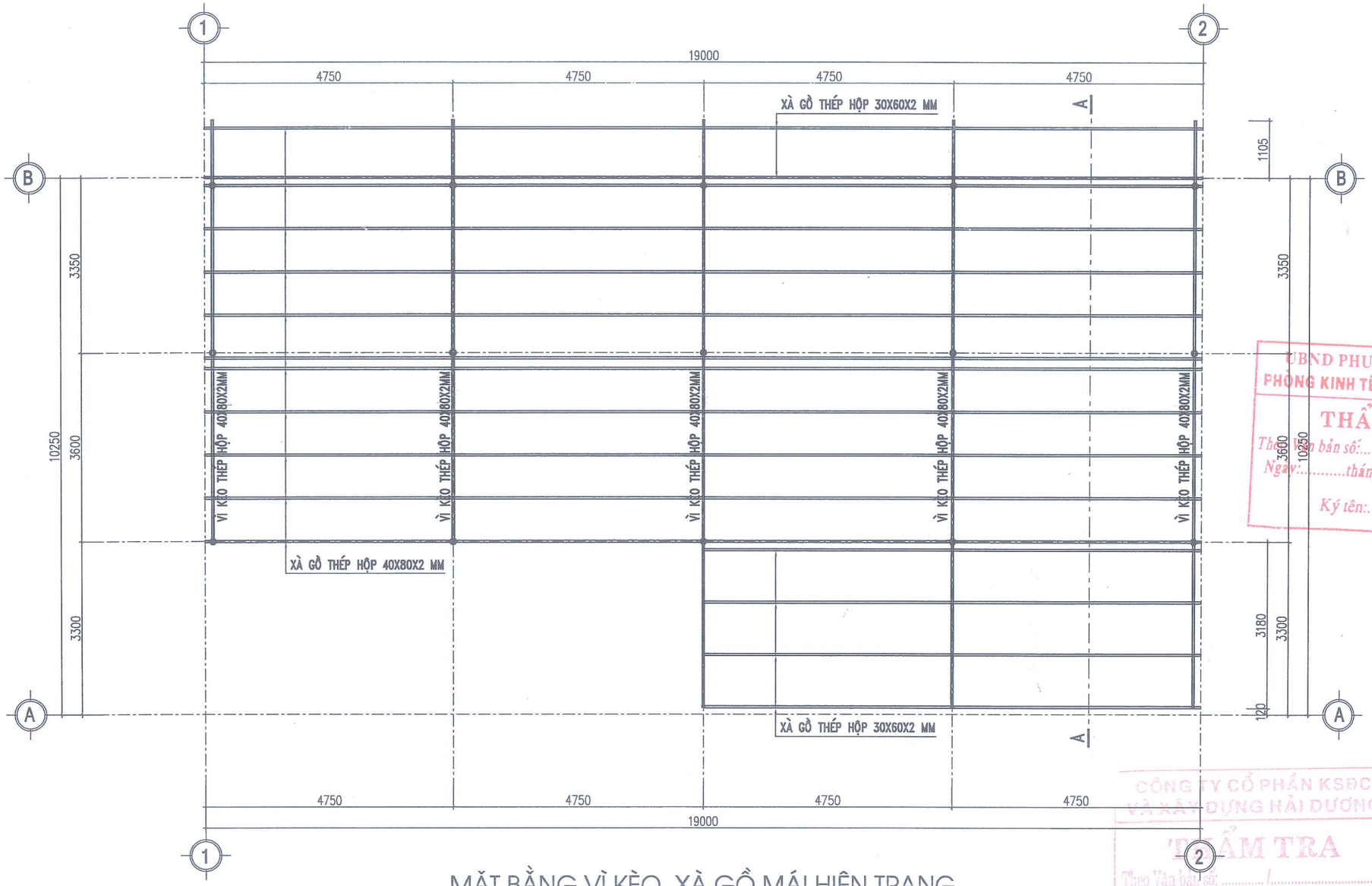

MẶT BẰNG VÌ KÈO, XÀ GỒ MÁI HIỆN TRẠNG

UBND PHƯỜNG KINH MÔN
PHÒNG KINH TẾ,HẠ TẦNG VÀ ĐÔ THỊ
THẨM ĐỊNH
Theo Văn bản số:...../TĐ-KTHTĐT
Ngày:.....tháng.....năm 20.....
Ký tên:.....

CÔNG TY CỔ PHẦN KSĐC VÀ XÂY DỰNG HẢI DƯƠNG
KIỂM TRA
Theo Văn bản số: ...../.....
Ngày:.....tháng.....năm 20.....
Chủ trì bộ môn ký tên:

CHỦ ĐẦU TƯ VĂN PHÒNG HĐND -UBND PHƯỜNG KINH MÔN	CÔNG TRÌNH: ĐẦU TƯ XÂY DỰNG ĐIỂM SINH HOẠT VĂN HÓA CỘNG ĐỒNG KẾT HỢP TRỒNG CÂY XANH TẠI KHU VỰC CHỢ AN LƯU PHƯỜNG KINH MÔN, THÀNH PHỐ HẢI PHÒNG	Chủ nhiệm T.K	Nguyễn Thị Tươi		CÔNG TY CỔ PHẦN TƯ VẤN VÀ XÂY DỰNG HÒA BÌNH HD Giám đốc	MẶT BẰNG VÌ KÈO, XÀ GỒ MÁI HIỆN TRẠNG
		Chủ trì T.K	Đinh Văn Hiệu			BẢN VẼ THIẾT KẾ THI CÔNG
ĐƠN VỊ THỰC HIỆN CÔNG TY CỔ PHẦN TƯ VẤN VÀ XÂY DỰNG HÒA BÌNH HD		Thực hiện	Nguyễn Quang Khải		Vũ Quang Dũng	Tỷ lệ: / Bản vẽ số: KC-02
		Kiểm tra	Nguyễn Quang Hà			

CÔNG TY CỔ PHẦN TƯ VẤN VÀ XÂY DỰNG HÒA BÌNH HD
P. TÂN HƯNG - TP. HẢI PHÒNG

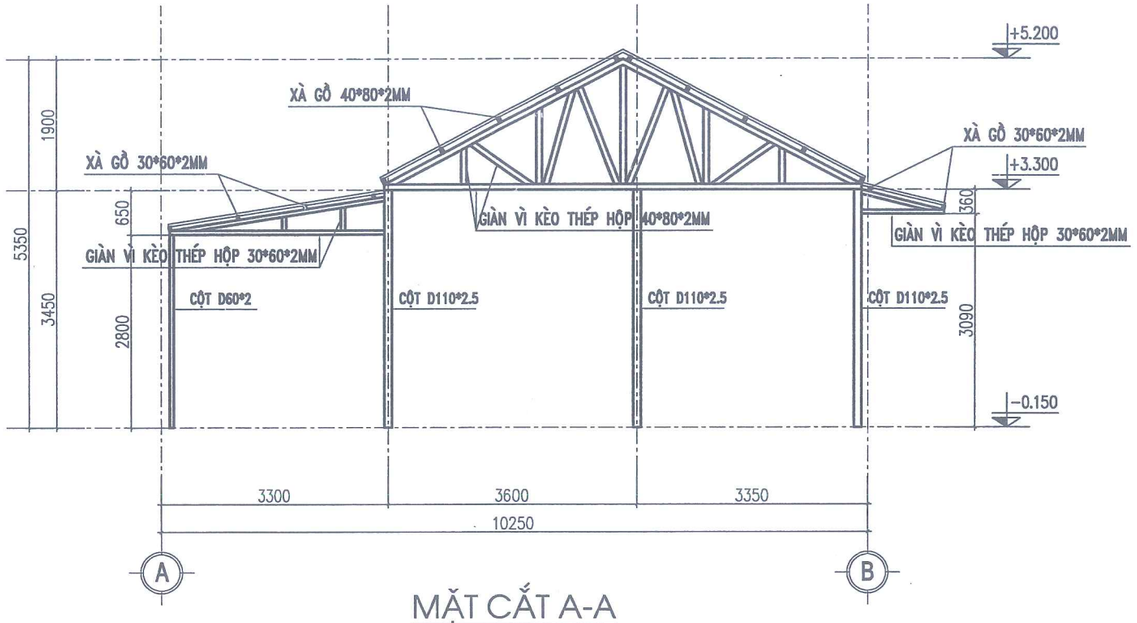

MẶT CẮT A-A

CHI TIẾT MÓNG M-1 (SL=15)

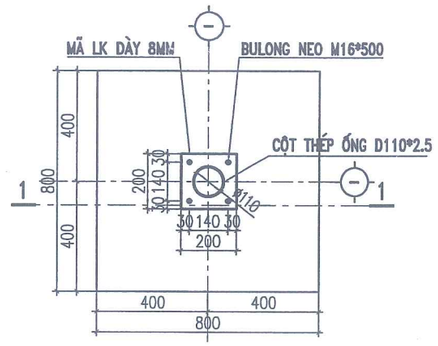

MẶT CẮT 1-1

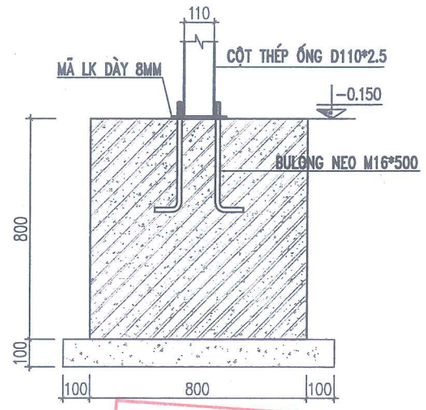

UBND PHƯỜNG KINH MÔN
PHÒNG KINH TẾ,HẠ TẦNG VÀ ĐÔ THỊ
THẨM ĐỊNH
Theo Văn bản số:...../TĐ-KTHTĐT
Ngày:.....tháng.....năm 20.....
Ký tên:.....

CHI TIẾT MÓNG M-2 (SL=03)

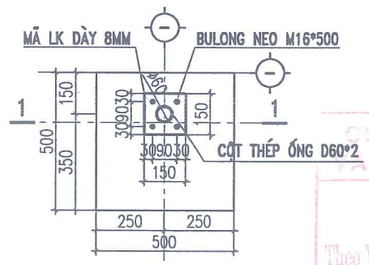

MẶT CẮT 1-1

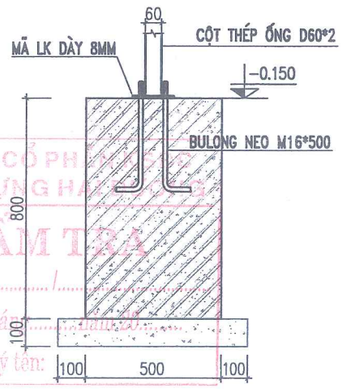

CÔNG TY CỔ PHẦN TƯ VẤN VÀ XÂY DỰNG HÀ NỘI
THẨM TRA
Theo Văn bản số: ...../.....
Ngày:.....tháng.....năm 20.....
Chủ trì bộ môn ký tên:

BẢNG THỐNG KÊ KHỐI LƯỢNG THÉP HÌNH

CẤU KIỆN	STT	HÌNH DẠNG, KÍCH THƯỚC	CHIỀU DÀI (mm)	SỐ LƯỢNG 1 CK	SỐ LƯỢNG T. BỘ	TỔNG CHIỀU DÀI (m)	TỔNG DIỆN TÍCH (m2)	KHỐI LƯỢNG (kG)
KHUNGTHEP (SL: 1)	D110*2.5	Mo-6.75	3450	15	15	51.75	-	349.3
	D60*2	Pile-60x2	2800	3	3	8.4	-	24.6
	40*80*2	Hộp-40x80x2	122550	1	1	122.55	-	443.6
	30*60*2	Hộp-30x60x2	84150	1	1	84.15	-	225.5
	TỔNG KHỐI LƯỢNG (kG): 1043							

CHỦ ĐẦU TƯ VĂN PHÒNG HĐND -UBND PHƯỜNG KINH MÔN	CÔNG TRÌNH: ĐẦU TƯ XÂY DỰNG ĐIỂM SINH HOẠT VĂN HÓA CỘNG ĐỒNG KẾT HỢP TRỒNG CÂY XANH TẠI KHU VỰC CHỢ AN LƯU PHƯỜNG KINH MÔN, THÀNH PHỐ HẢI PHÒNG	Chủ nhiệm T.K	Nguyễn Thị Tươi	CÔNG TY CỔ PHẦN TƯ VẤN VÀ XÂY DỰNG HÒA BÌNH HD Giám đốc	CHI TIẾT KẾT CẤU
ĐƠN VỊ THỰC HIỆN CÔNG TY CỔ PHẦN TƯ VẤN VÀ XÂY DỰNG HÒA BÌNH HD		Chủ trì T.K	Đinh Văn Hiệu		BẢN VẼ THIẾT KẾ THI CÔNG
		Thực hiện	Nguyễn Quang Khải		Tỷ lệ: / Bản vẽ số: KC-03
		Kiểm tra	Nguyễn Quang Hà	Vũ Quang Dũng	

CÔNG TY CỔ PHẦN TƯ VẤN VÀ XÂY DỰNG HÒA BÌNH HD
P. TÂN HƯNG - TP. HẢI PHÒNG

CÔNG TY CP TƯ VẤN VÀ XÂY DỰNG HÒA BÌNH HD

NHÀ B2

CÔNG TY CỔ PHẦN KSĐC
VÀ XÂY DỰNG HẢI DƯƠNG

THẨM TRA

Theo Văn bản số: ...../.....

Ngày:.....tháng.....năm 20.....

Chủ trì: bộ môn ký tên:

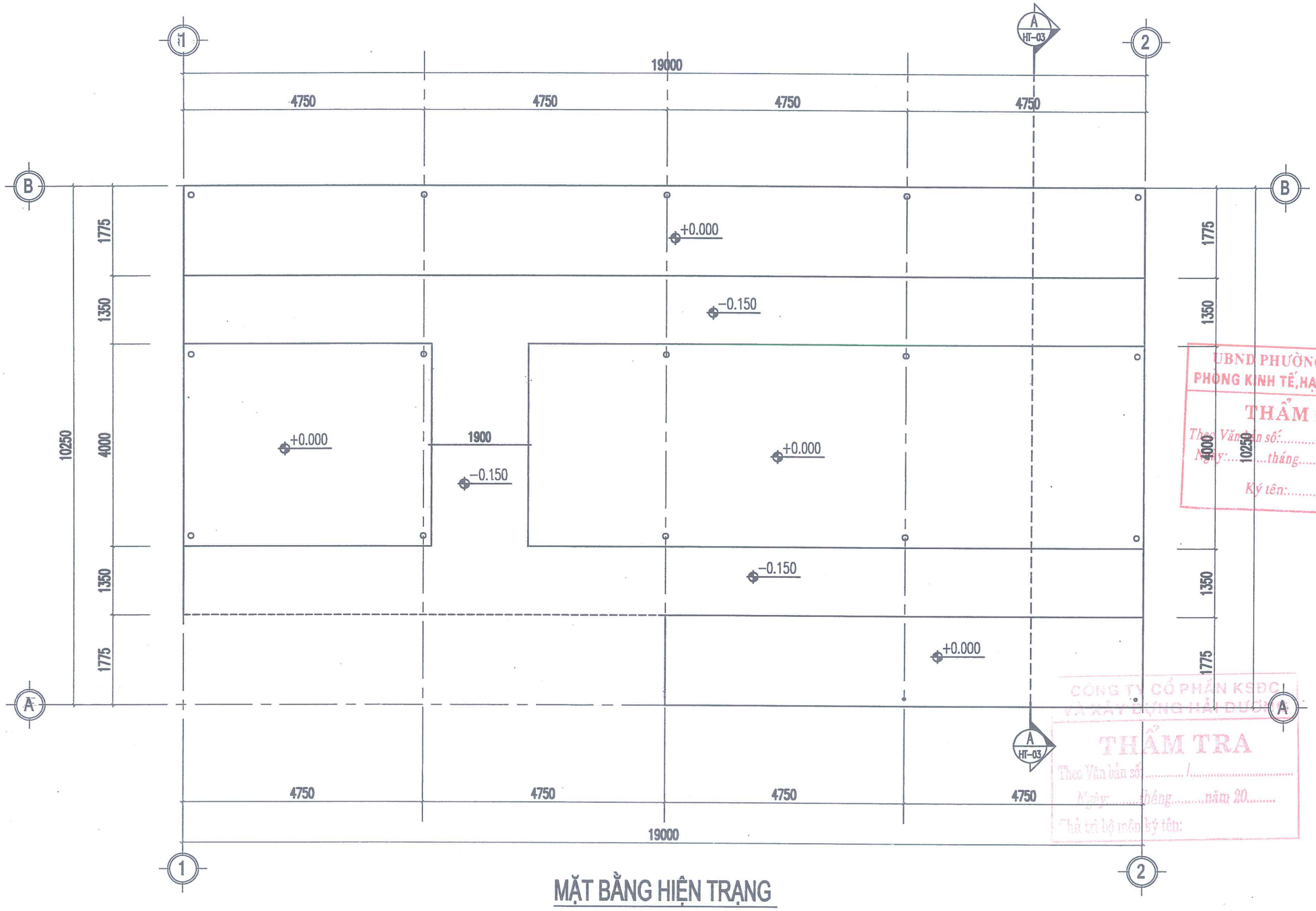

MẶT BẰNG HIỆN TRẠNG

UBND PHƯỜNG KINH MÔN
PHÒNG KINH TẾ,HẠ TẦNG VÀ ĐÔ THỊ
THẨM ĐỊNH
Theo Văn bản số:...../TĐ-KTHTĐT
Ngày:.....tháng.....năm 20.....
Ký tên:.....

CÔNG TY CỔ PHẦN KSĐC VÀ XÂY DỰNG HẢI DƯƠNG
THẨM TRA
Theo Văn bản số...../.....
Ngày:.....tháng.....năm 20.....
Chủ trì bộ môn ký tên:

CHỦ ĐẦU TƯ BAN QLDA ĐTXD PHƯỜNG KINH MÔN	CÔNG TRÌNH: ĐẦU TƯ XÂY DỰNG ĐIỂM SINH HOẠT VĂN HÓA CỘNG ĐỒNG KẾT HỢP TRỒNG CÂY XANH TẠI KHU VỰC CHỢ AN LƯU PHƯỜNG KINH MÔN, THÀNH PHỐ HẢI PHÒNG	Chủ nhiệm T.K	Nguyễn Thị Tươi		CÔNG TY CỔ PHẦN TƯ VẤN VÀ XÂY DỰNG HÒA BÌNH HD Giám đốc	MẶT BẰNG HIỆN TRẠNG
ĐƠN VỊ THỰC HIỆN CÔNG TY CỔ PHẦN TƯ VẤN VÀ XÂY DỰNG HÒA BÌNH HD		Chủ trì T.K	Vũ Thị Trang			BẢN VẼ THIẾT KẾ THI CÔNG
		Thực hiện	Vũ Thị Thắm			Tỷ lệ: / Bản vẽ số: B1-01
		Kiểm tra	Nguyễn Quang Hà		Vũ Quang Dũng	

M.S.D.N: 0801135... CÔNG TY CỔ PHẦN TƯ VẤN VÀ XÂY DỰNG HÒA BÌNH HD - P. TÂN HƯNG - TP. HẢI PHÒNG

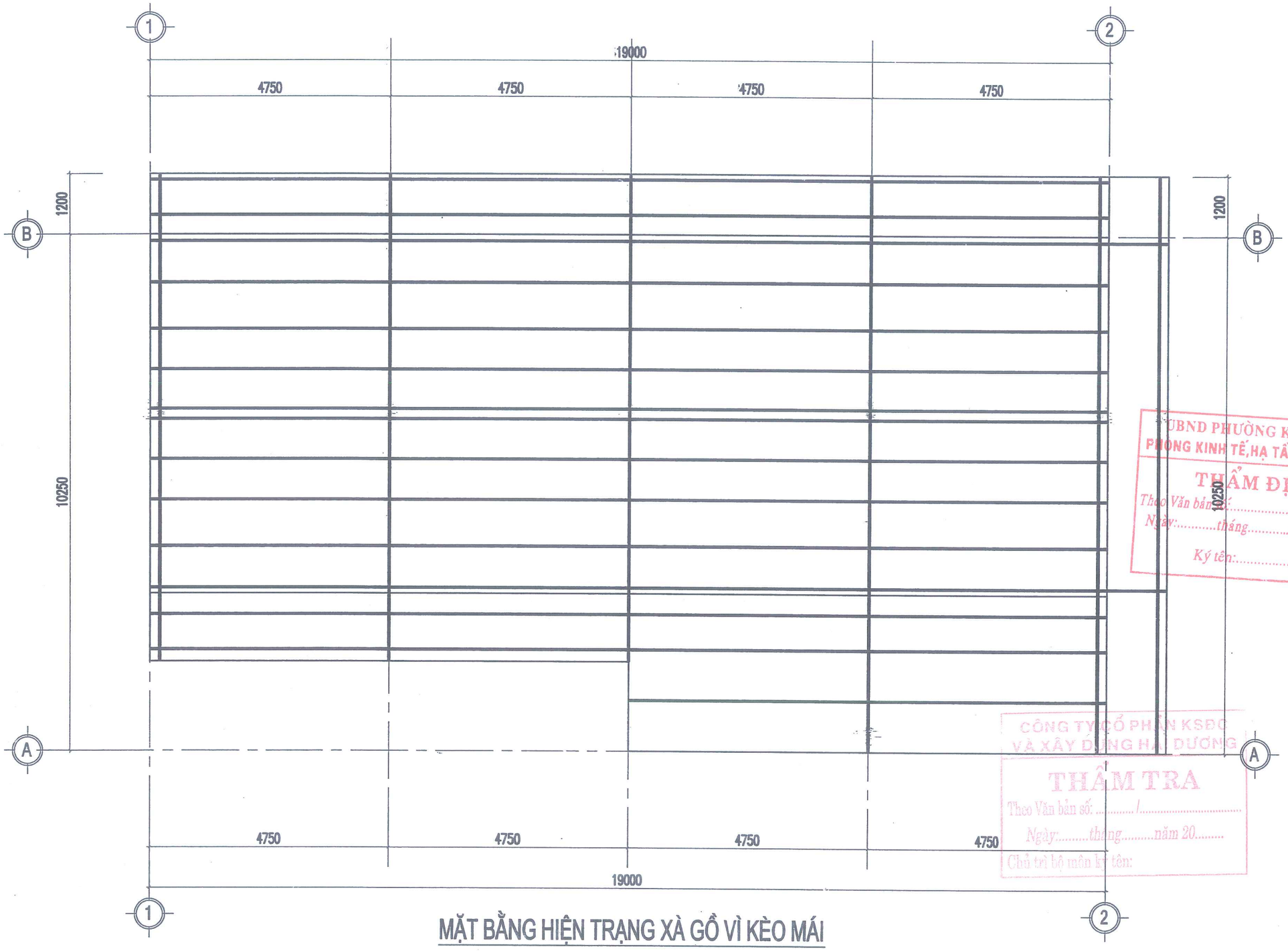

UBND PHƯỜNG KINH MÔN
PHÒNG KINH TẾ,HẠ TẦNG VÀ ĐÔ THỊ
THẨM ĐỊNH
Theo Văn bản số:...../TĐ-KTHTĐT
Ngày:.....tháng.....năm 20.....
Ký tên:.....

CÔNG TY CỔ PHẦN KSĐC VÀ XÂY DỰNG HẢI DƯƠNG
THẨM TRA
Theo Văn bản số: ...../.....
Ngày:.....tháng.....năm 20.....
Chủ trì bộ môn ký tên:

MẶT BẰNG HIỆN TRẠNG XÀ GỒ VÌ KÈO MÁI

CHỦ ĐẦU TƯ BAN QLDA ĐTXD PHƯỜNG KINH MÔN	CÔNG TRÌNH: ĐẦU TƯ XÂY DỰNG ĐIỂM SINH HOẠT VĂN HÓA CỘNG ĐỒNG KẾT HỢP TRỒNG CÂY XANH TẠI KHU VỰC CHỢ AN LƯU PHƯỜNG KINH MÔN, THÀNH PHỐ HẢI PHÒNG	Chủ nhiệm T.K	Nguyễn Thị Tươi	CÔNG TY CỔ PHẦN TƯ VẤN VÀ XÂY DỰNG HÒA BÌNH HD Giám đốc	MẶT BẰNG HIỆN TRẠNG XÀ GỒ VÌ KÈO MÁI
		Chủ trì T.K	Vũ Thị Trang		BẢN VẼ THIẾT KẾ THI CÔNG
ĐƠN VỊ THỰC HIỆN CÔNG TY CỔ PHẦN TƯ VẤN VÀ XÂY DỰNG HÒA BÌNH HD		Thực hiện	Vũ Thị Thắm	Vũ Quang Dũng	Tỷ lệ: / Bản vẽ số: B2–02
		Kiểm tra	Nguyễn Quang Hà		

CÔNG TY CỔ PHẦN TƯ VẤN VÀ XÂY DỰNG HÒA BÌNH HD
P. TÂN HƯNG - TP. HẢI PHÒNG

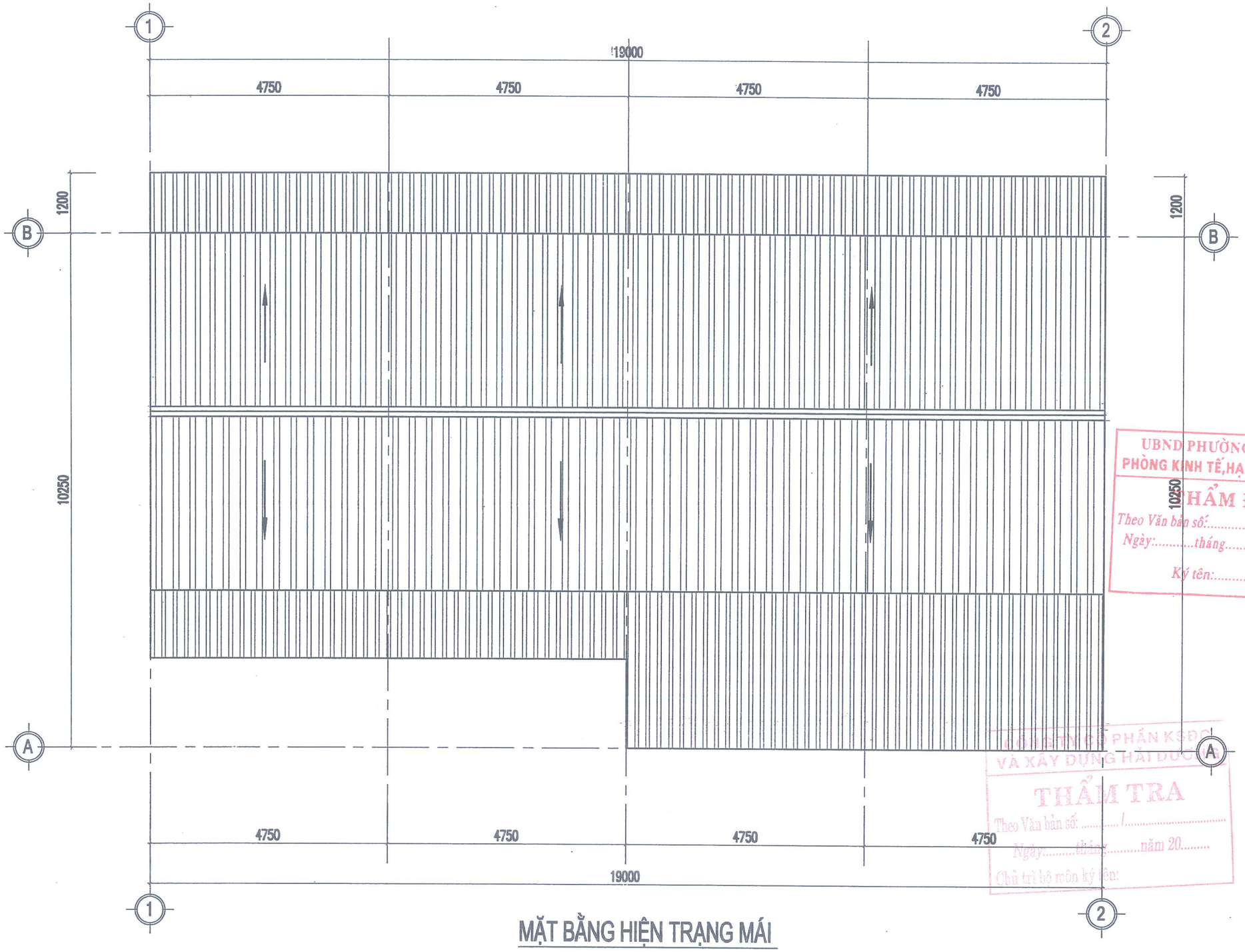

UBND PHƯỜNG KINH MÔN
PHÒNG KINH TẾ,HẠ TẦNG VÀ ĐÔ THỊ
THẨM ĐỊNH
Theo Văn bản số:...../TĐ-KTHTĐT
Ngày:.....tháng.....năm 20.....
Ký tên:.....

CÔNG TY CỔ PHẦN KSĐC VÀ XÂY DỰNG HẢI DƯƠNG
THẨM TRA
Theo Văn bản số: ...../.....
Ngày:.....tháng.....năm 20.....
Chủ trì bộ môn ký tên:

MẶT BẰNG HIỆN TRẠNG MÁI

CHỦ ĐẦU TƯ BAN QLDA ĐTXD PHƯỜNG KINH MÔN	CÔNG TRÌNH: ĐẦU TƯ XÂY DỰNG ĐIỂM SINH HOẠT VĂN HÓA CỘNG ĐỒNG KẾT HỢP TRỒNG CÂY XANH TẠI KHU VỰC CHỢ AN LƯU PHƯỜNG KINH MÔN, THÀNH PHỐ HẢI PHÒNG	Chủ nhiệm T.K	Nguyễn Thị Tươi	CÔNG TY CỔ PHẦN TƯ VẤN VÀ XÂY DỰNG HÒA BÌNH HD Giám đốc	MẶT BẰNG HIỆN TRẠNG MÁI
		Chủ trì T.K	Vũ Thị Trang		BẢN VẼ THIẾT KẾ THI CÔNG
ĐƠN VỊ THỰC HIỆN CÔNG TY CỔ PHẦN TƯ VẤN VÀ XÂY DỰNG HÒA BÌNH HD		Thực hiện	Vũ Thị Thắm		Tỷ lệ: / Bản vẽ số: B2-03
		Kiểm tra	Nguyễn Quang Hà	Vũ Quang Dũng	

CÔNG TY CỔ PHẦN TƯ VẤN VÀ XÂY DỰNG HÒA BÌNH HD
M.S.D.N: 0800172041
P. TÂN HƯNG - TP. HẢI PHÒNG

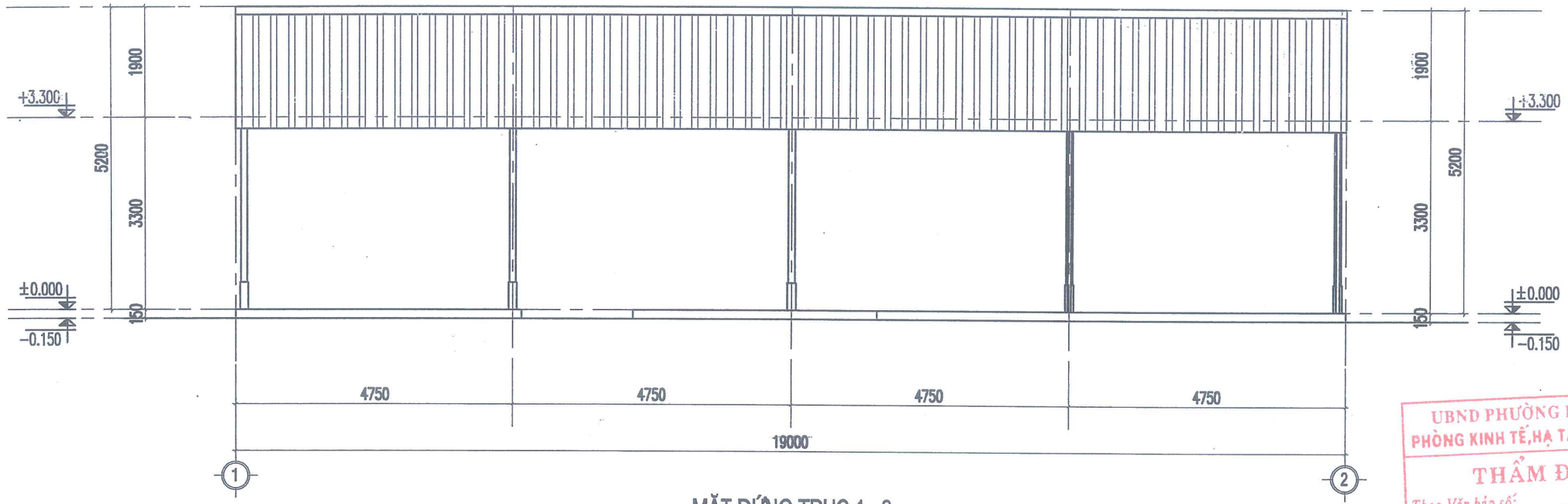

MẶT ĐỨNG TRỤC 1 - 2

UBND PHƯỜNG KINH MÔN
PHÒNG KINH TẾ,HẠ TẦNG VÀ ĐÔ THỊ
THẨM ĐỊNH
Theo Văn bản số:...../TĐ-KTHTĐT
Ngày:.....tháng.....năm 20.....
Ký tên:.....

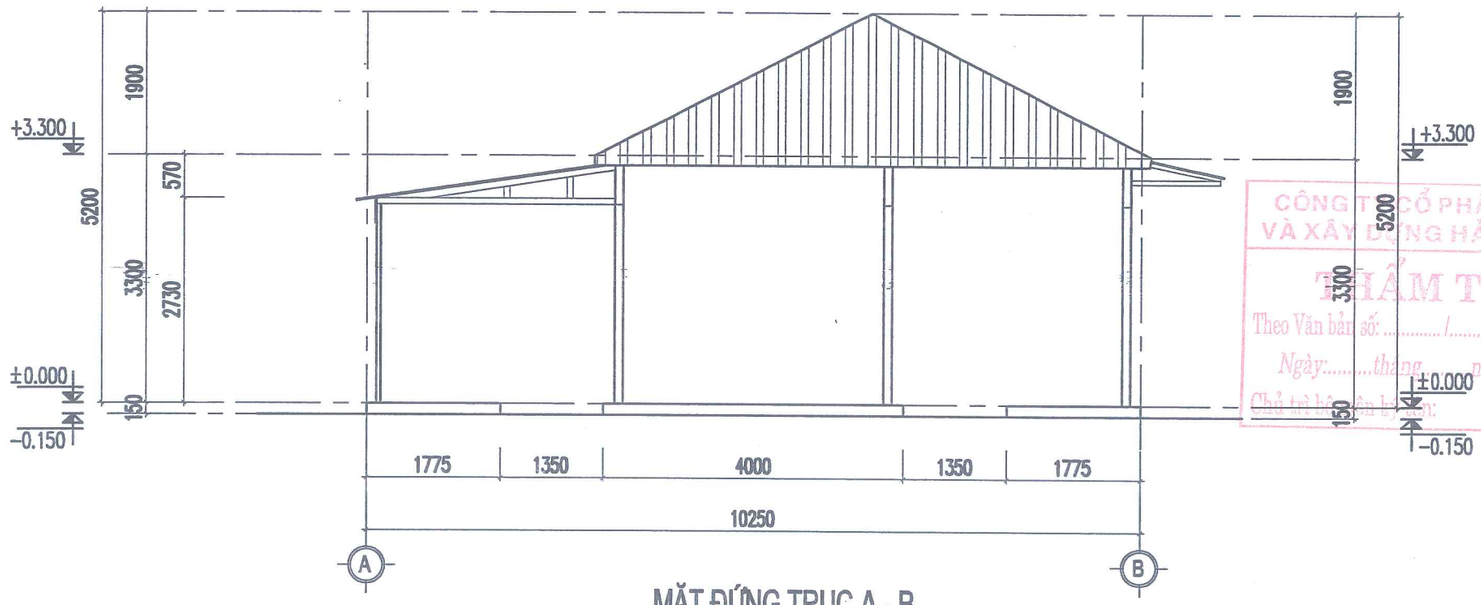

MẶT ĐỨNG TRỤC A - B

CÔNG TY CỔ PHẦN KSĐC VÀ XÂY DỰNG HẢI DƯƠNG
THẨM TRA
Theo Văn bản số: ...../.....
Ngày:.....tháng.....năm 20.....
Chủ trì kiểm tra:

CHỦ ĐẦU TƯ BAN QLDA ĐTXD PHƯỜNG KINH MÔN	CÔNG TRÌNH: ĐẦU TƯ XÂY DỰNG ĐIỂM SINH HOẠT VĂN HÓA CỘNG ĐỒNG KẾT HỢP TRỒNG CÂY XANH TẠI KHU VỰC CHỢ AN LƯU PHƯỜNG KINH MÔN, THÀNH PHỐ HẢI PHÒNG	Chủ nhiệm T.K	Nguyễn Thị Tươi	CÔNG TY CỔ PHẦN TƯ VẤN VÀ XÂY DỰNG HÒA BÌNH HD Giám đốc Vũ Quang Dũng	MẶT ĐỨNG TRỤC 1 – 2 MẶT ĐỨNG TRỤC A – B
ĐƠN VỊ THỰC HIỆN CÔNG TY CỔ PHẦN TƯ VẤN VÀ XÂY DỰNG HÒA BÌNH HD		Chủ trì T.K	Vũ Thị Trang		BẢN VẼ THIẾT KẾ THI CÔNG
		Thực hiện	Vũ Thị Thắm		Tỷ lệ: / Bản vẽ số: B2–04
		Kiểm tra	Nguyễn Quang Hà		

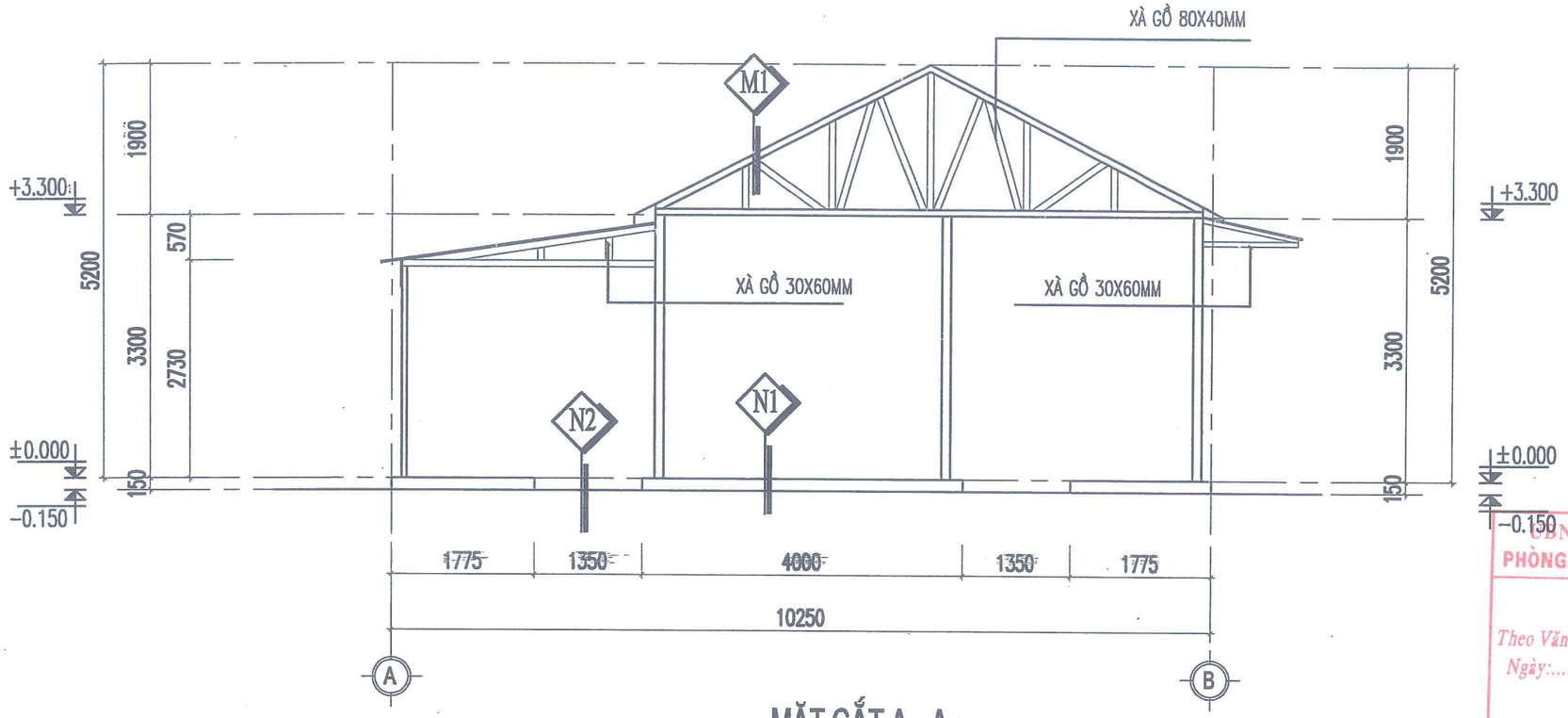

MẶT CẮT A - A

UBND PHƯỜNG KINH MÔN
PHÒNG KINH TẾ,HẠ TẦNG VÀ ĐÔ THỊ
THẨM ĐỊNH
Theo Văn bản số:...../TĐ-KTHTĐT
Ngày:.....tháng.....năm 20.....
Ký tên:.....

N2

1. BÊ TÔNG HIỆN TRẠNG DÀY 100MM
2. LỚP NILONG LÓT HIỆN TRẠNG
3. CẤP PHỐI ĐÁ DĂM DÀY 150MM
4. CÁT ĐEN ĐỔ NỀN HIỆN TRẠNG
5. ĐẤT TỰ NHIÊN

N1

1. BÊ TÔNG ĐÁ , DÀY 100MM
2. LỚP NILONG LÓT HIỆN TRẠNG
3. CÁT ĐEN ĐỔ NỀN HIỆN TRẠNG
4. ĐẤT TỰ NHIÊN

M1

1. MÁI LỢP TÔN HIỆN TRẠNG
2. XÀ GỒ 80X40MM
3. KHUNG KÈO THÉP

CÔNG TY CỔ PHẦN KSĐC
VÀ XÂY DỰNG HẢI DƯƠNG
THẨM TRA
Theo Văn bản số: ...../.....
Ngày:.....tháng.....năm 20.....
Chủ trì bộ môn ký tên:

CHỦ ĐẦU TƯ BAN QLDA ĐTXD PHƯỜNG KINH MÔN	CÔNG TRÌNH: ĐẦU TƯ XÂY DỰNG ĐIỂM SINH HOẠT VĂN HÓA CỘNG ĐỒNG KẾT HỢP TRỒNG CÂY XANH TẠI KHU VỰC CHỢ AN LƯU PHƯỜNG KINH MÔN, THÀNH PHỐ HẢI PHÒNG	Chủ nhiệm T.K	Nguyễn Thị Tươi	CÔNG TY CỔ PHẦN TƯ VẤN VÀ XÂY DỰNG HÒA BÌNH HD Giám đốc	MẶT CẮT A – A
ĐƠN VỊ THỰC HIỆN CÔNG TY CỔ PHẦN TƯ VẤN VÀ XÂY DỰNG HÒA BÌNH HD		Chủ trì T.K	Vũ Thị Trang		BẢN VẼ THIẾT KẾ THI CÔNG
		Thực hiện	Vũ Thị Thắm		Tỷ lệ: / Bản vẽ số: B2–05
		Kiểm tra	Nguyễn Quang Hà	Vũ Quang Dũng	

M.S.D.N: 0801155... CÔNG TY CỔ PHẦN TƯ VẤN VÀ XÂY DỰNG HÒA BÌNH HD – P. TÂN HƯNG - TP. HẢI PHÒNG

CÔNG TY CP TƯ VẤN VÀ XÂY DỰNG HÒA BÌNH HD

PHẦN PHÁ DỠ KẾT CẤU NHÀ B2

UBND PHƯỜNG KINH MÔN
PHÒNG KINH TẾ,HẠ TẦNG VÀ ĐÔ THỊ
THẨM ĐỊNH
Theo Văn bản số:...../TĐ-KTHTĐT
Ngày:.....tháng.....năm 20.....
Ký tên:.....

DANH MỤC BẢN VẼ KẾT CẤU

STT	TÊN BẢN VẼ	KÝ HIỆU
01	CHI TIẾT KẾT CẤU NHÀ B2 HIỆN TRẠNG	KC-01
02		
03		

CÔNG TY CỔ PHẦN KSĐC
VÀ XÂY DỰNG HẢI DƯƠNG
THẨM TRA
Theo Văn bản số: ...../.....
Ngày:.....tháng.....năm 20.....
Chủ trì bộ môn ký tên:

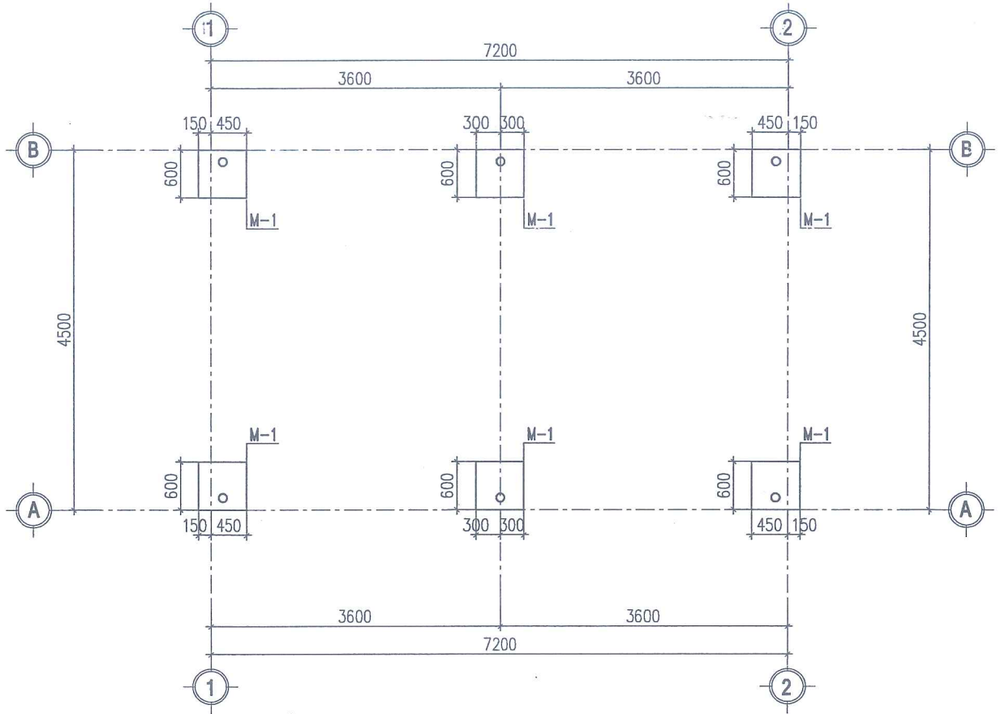

MẶT BẰNG KẾT CẤU MÓNG HIỆN TRẠNG

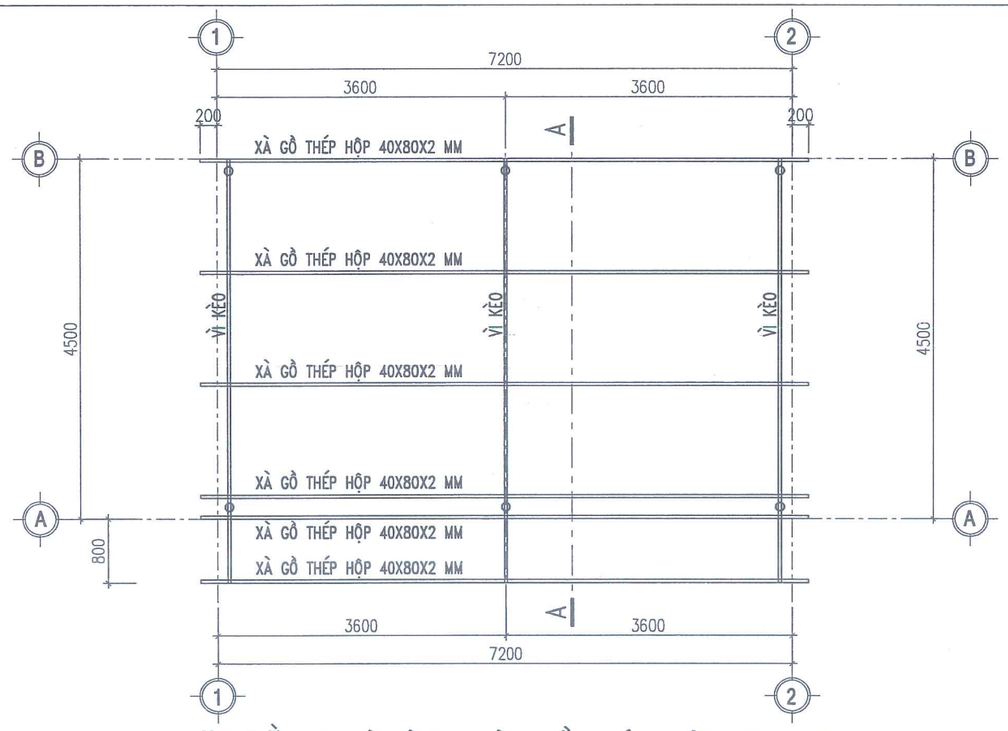

MẶT BẰNG VÌ KÈO, XÀ GỒ MÁI HIỆN TRẠNG

CHI TIẾT MÓNG M-1
(SL=06)

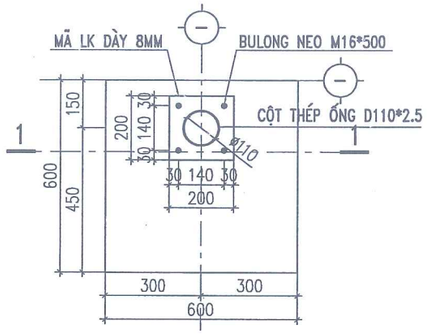

MẶT CẮT 1-1

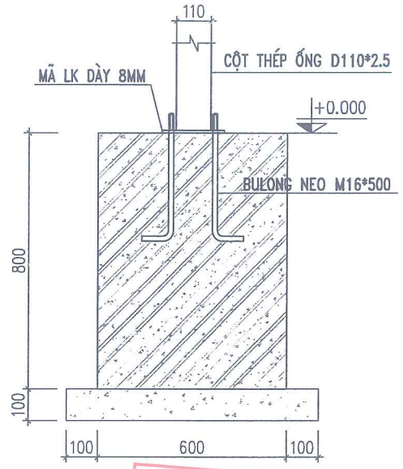

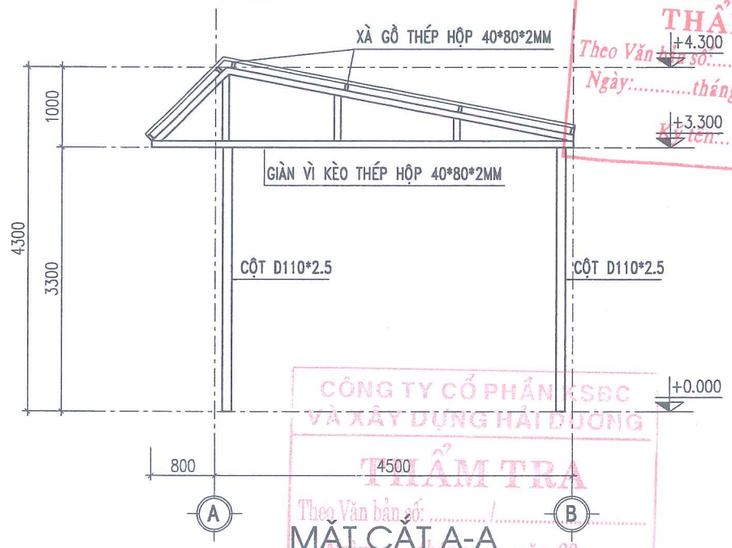

MẶT CẮT A-A

UBND PHƯỜNG KINH MÔN
PHÒNG KINH TẾ,HẠ TẦNG VÀ ĐÔ THỊ
THẨM ĐỊNH
Theo Văn bản số:...../TĐ-KTHTĐT
Ngày:.....tháng.....năm 20.....
Ký tên:.....

CÔNG TY CỔ PHẦN ASBC VÀ XÂY DỰNG HẢI DƯƠNG
THẨM TRA
Theo Văn bản số:...../.....
Ngày:.....tháng.....năm 20.....
Chủ trì bộ môn ký tên:

BẢNG THỐNG KÊ KHỐI LƯỢNG THÉP HÌNH

CẤU KIỆN	STT	HÌNH DẠNG, KÍCH THƯỚC	CHIỀU DÀI (mm)	SỐ LƯỢNG 1 CK	SỐ LƯỢNG T. BỘ	TỔNG CHIỀU DÀI (m)	TỔNG DIỆN TÍCH (m2)	KHỐI LƯỢNG (kG)
KHUNGTHEP (SL: 1)	D110*2.5	Mo-6.75	3300	6	6	19.8	-	133.6
	40*80*2	Hộp-40x80x2	84300	1	1	84.3	-	305.2
	TỔNG KHỐI LƯỢNG (kG): 438.8							

CHỦ ĐẦU TƯ BAN QLDA ĐTXD PHƯỜNG KINH MÔN	CÔNG TRÌNH: ĐẦU TƯ XÂY DỰNG ĐIỂM SINH HOẠT VĂN HÓA CỘNG ĐỒNG KẾT HỢP TRỒNG CÂY XANH TẠI KHU VỰC CHỢ AN LƯU PHƯỜNG KINH MÔN, THÀNH PHỐ HẢI PHÒNG	Chủ nhiệm T.K	Nguyễn Thị Tươi	CÔNG TY CỔ PHẦN TƯ VẤN VÀ XÂY DỰNG HÒA BÌNH HD Giám đốc Vũ Quang Dũng
ĐƠN VỊ THỰC HIỆN CÔNG TY CỔ PHẦN TƯ VẤN VÀ XÂY DỰNG HÒA BÌNH HD		Chủ trì T.K	Đinh Văn Hiệu	CHI TIẾT KẾT CẤU NHÀ B2 HIỆN TRẠNG
		Thực hiện	Nguyễn Quang Khải	BẢN VẼ THIẾT KẾ THI CÔNG
		Kiểm tra	Nguyễn Quang Hà	Tỷ lệ: / Bản vẽ số: KC-01

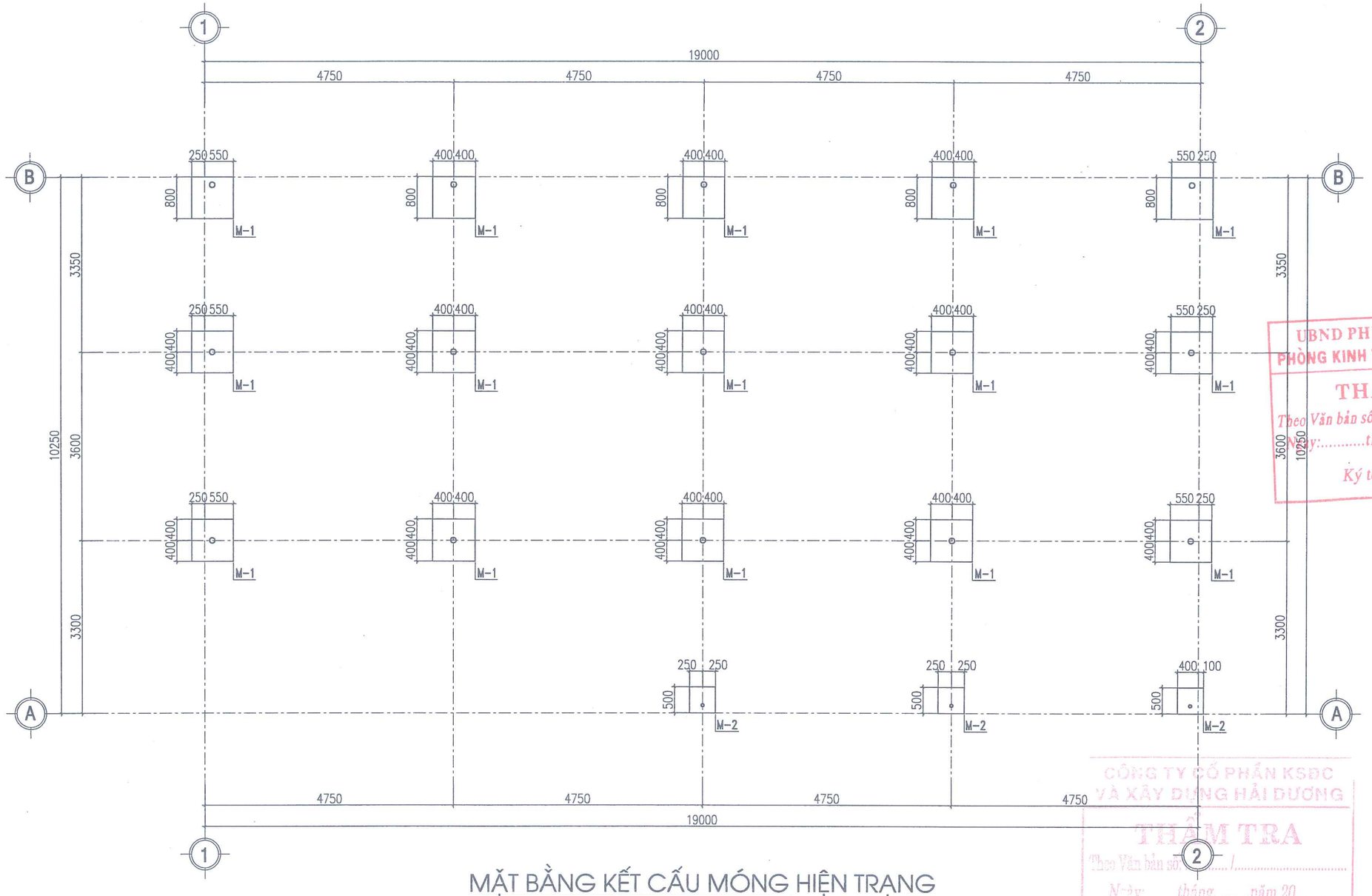

UBND PHƯỜNG KINH MÔN
PHÒNG KINH TẾ,HẠ TẦNG VÀ ĐÔ THỊ
THẨM ĐỊNH
Theo Văn bản số:...../TĐ-KTHTĐT
Ngày:.....tháng.....năm 20.....
Ký tên:.....

CÔNG TY CỔ PHẦN KSĐC
VÀ XÂY DỰNG HẢI DƯƠNG
THẨM TRA
Theo Văn bản số:...../.....
Ngày:.....tháng.....năm 20.....
Phó trưởng phòng ký tên:

MẶT BẰNG KẾT CẤU MÓNG HIỆN TRẠNG

CHỦ ĐẦU TƯ BAN QLDA ĐTXD PHƯỜNG KINH MÔN	CÔNG TRÌNH: ĐẦU TƯ XÂY DỰNG ĐIỂM SINH HOẠT VĂN HÓA CỘNG ĐỒNG KẾT HỢP TRỒNG CÂY XANH TẠI KHU VỰC CHỢ AN LƯU PHƯỜNG KINH MÔN, THÀNH PHỐ HẢI PHÒNG	Chủ nhiệm T.K	Nguyễn Thị Tươi	CÔNG TY CỔ PHẦN TƯ VẤN VÀ XÂY DỰNG HÒA BÌNH HD Giám đốc	MẶT BẰNG KẾT CẤU MÓNG NHÀ B1 HIỆN TRẠNG
		Chủ trì T.K	Đinh Văn Hiệu		BẢN VẼ THIẾT KẾ THI CÔNG
ĐƠN VỊ THỰC HIỆN CÔNG TY CỔ PHẦN TƯ VẤN VÀ XÂY DỰNG HÒA BÌNH HD		Thực hiện	Nguyễn Quang Khải		
		Kiểm tra	Nguyễn Quang Hà	Vũ Quang Dũng	Tỷ lệ: / Bản vẽ số: KC-01

M.S.D.N: 0801135... CÔNG TY CỔ PHẦN TƯ VẤN VÀ XÂY DỰNG HÒA BÌNH HD - P. TÂN HƯNG - TP. HẢI DƯƠNG

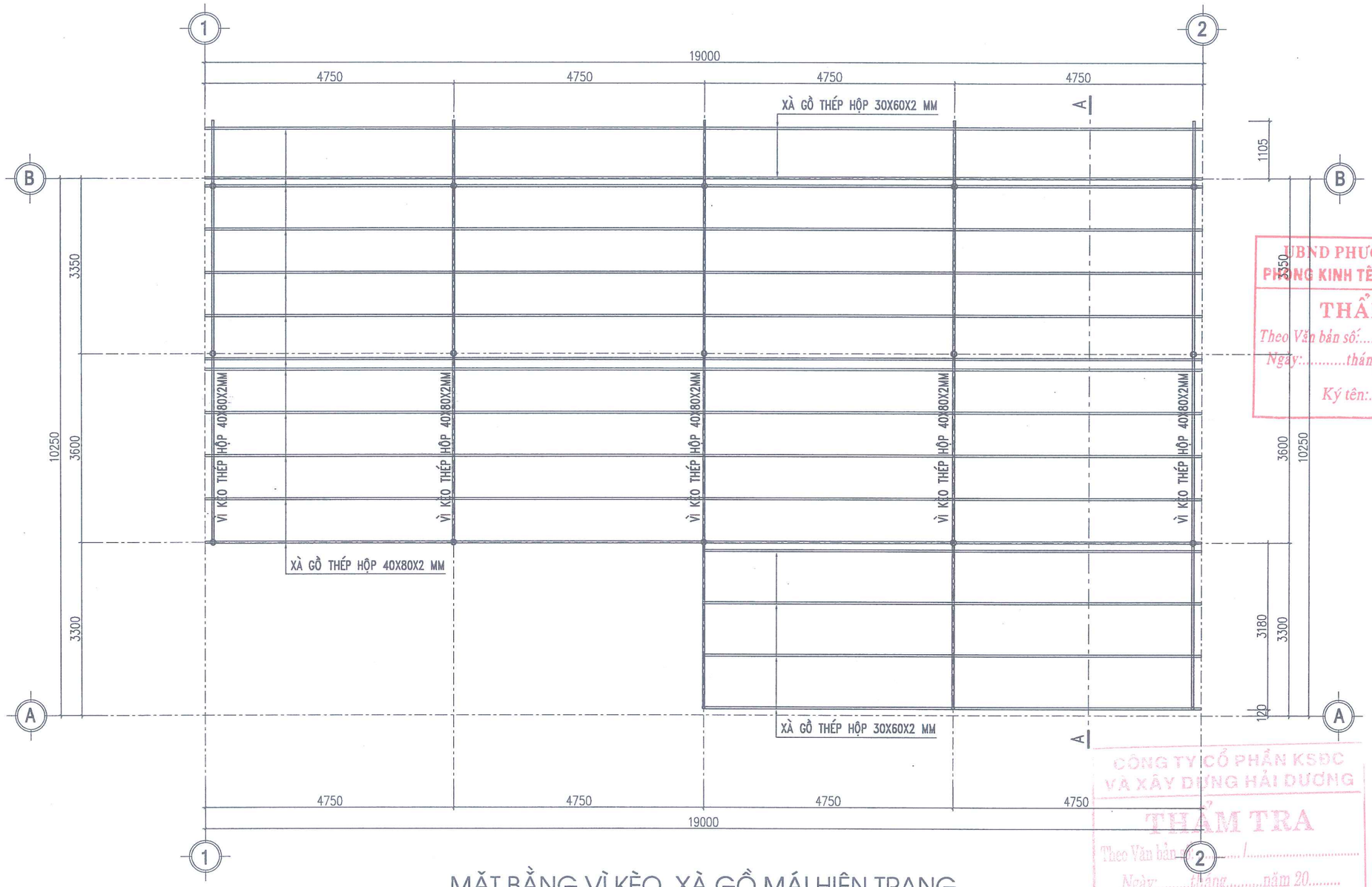

MẶT BẰNG VÌ KÈO, XÀ GỒ MÁI HIỆN TRẠNG

UBND PHƯỜNG KINH MÔN
PHÒNG KINH TẾ,HẠ TẦNG VÀ ĐÔ THỊ
THẨM ĐỊNH
Theo Văn bản số:...../TĐ-KTHTĐT
Ngày:.....tháng.....năm 20.....
Ký tên:.....

CÔNG TY CỔ PHẦN KSĐC
VÀ XÂY DỰNG HẢI DƯƠNG
THẨM TRA
Theo Văn bản.....
Ngày:.....tháng.....năm 20.....
Chủ trì bộ môn ký tên:

CHỦ ĐẦU TƯ BAN QLDA ĐTXD PHƯỜNG KINH MÔN	CÔNG TRÌNH: ĐẦU TƯ XÂY DỰNG ĐIỂM SINH HOẠT VĂN HÓA CỘNG ĐỒNG KẾT HỢP TRỒNG CÂY XANH TẠI KHU VỰC CHỢ AN LƯU PHƯỜNG KINH MÔN, THÀNH PHỐ HẢI PHÒNG	Chủ nhiệm T.K	Nguyễn Thị Tươi		CÔNG TY CỔ PHẦN TƯ VẤN VÀ XÂY DỰNG HÒA BÌNH HD Giám đốc	MẶT BẰNG VÌ KÈO, XÀ GỒ MÁI HIỆN TRẠNG
		Chủ trì T.K	Đinh Văn Hiệu			BẢN VẼ THIẾT KẾ THI CÔNG
ĐƠN VỊ THỰC HIỆN CÔNG TY CỔ PHẦN TƯ VẤN VÀ XÂY DỰNG HÒA BÌNH HD		Thực hiện	Nguyễn Quang Khải			Tỷ lệ: / Bản vẽ số: KC-02
		Kiểm tra	Nguyễn Quang Hà		Vũ Quang Dũng	

CÔNG TY CỔ PHẦN TƯ VẤN VÀ XÂY DỰNG HÒA BÌNH HD
P. TÂN HƯNG - TP. HẢI PHÒNG

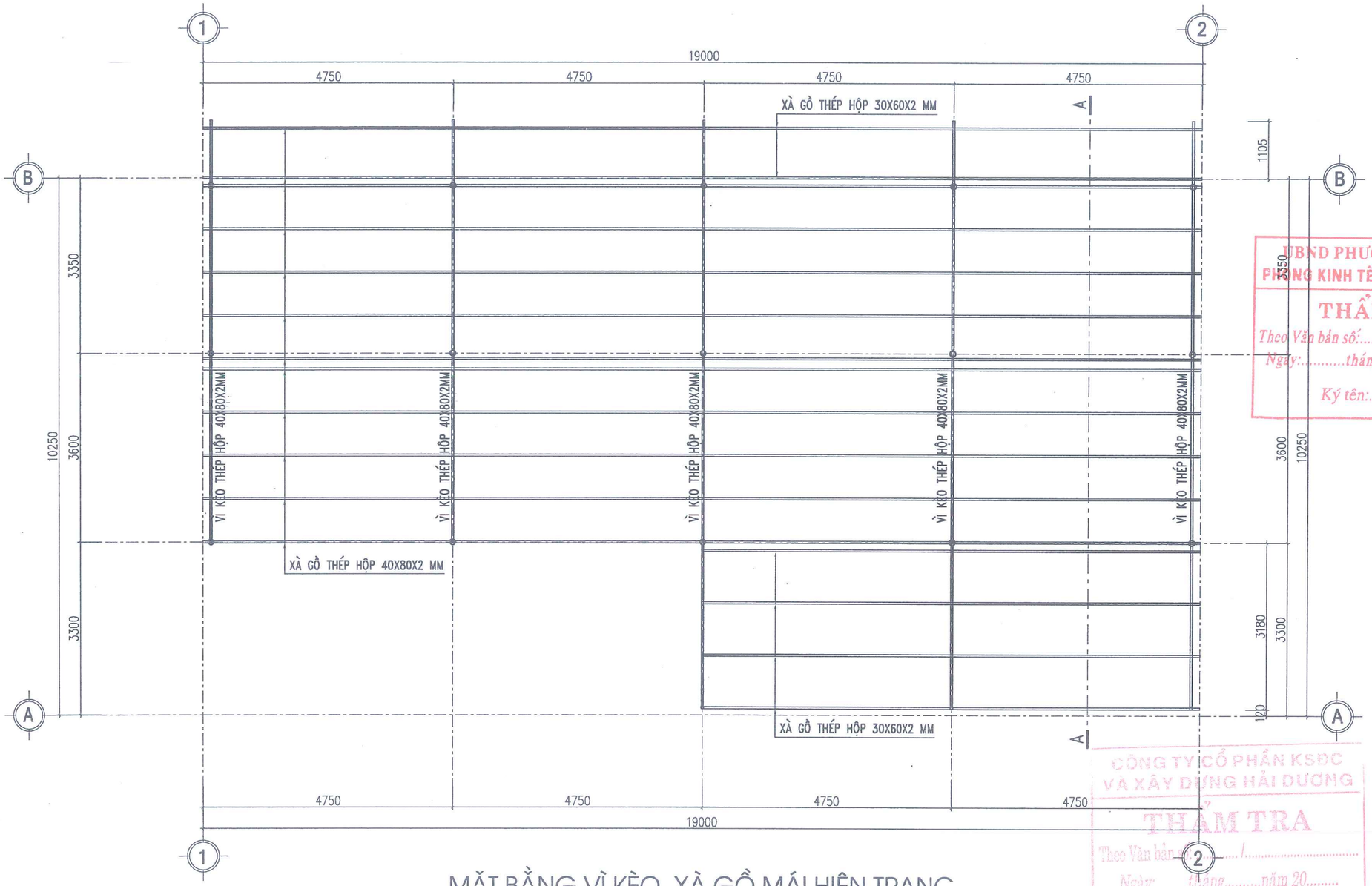

UBND PHƯỜNG KINH MÔN
PHÒNG KINH TẾ,HẠ TẦNG VÀ ĐÔ THỊ
THẨM ĐỊNH
Theo Văn bản số:...../TD-KTHTĐT
Ngày:.....tháng.....năm 20.....
Ký tên:.....

CÔNG TY CỔ PHẦN KSĐC
VÀ XÂY DỰNG HẢI DƯƠNG
THẨM TRA
Theo Văn bản.....
Ngày:.....tháng.....năm 20.....
Chủ trì bộ môn ký tên:

MẶT BẰNG VÌ KÈO, XÀ GỒ MÁI HIỆN TRẠNG

CHỦ ĐẦU TƯ BAN QLDA ĐTXD PHƯỜNG KINH MÔN	CÔNG TRÌNH: ĐẦU TƯ XÂY DỰNG ĐIỂM SINH HOẠT VĂN HÓA CỘNG ĐỒNG KẾT HỢP TRỒNG CÂY XANH TẠI KHU VỰC CHỢ AN LƯU PHƯỜNG KINH MÔN, THÀNH PHỐ HẢI PHÒNG	Chủ nhiệm T.K	Nguyễn Thị Tươi		CÔNG TY CỔ PHẦN TƯ VẤN VÀ XÂY DỰNG HÒA BÌNH HD Giám đốc	MẶT BẰNG VÌ KÈO, XÀ GỒ MÁI HIỆN TRẠNG
ĐƠN VỊ THỰC HIỆN CÔNG TY CỔ PHẦN TƯ VẤN VÀ XÂY DỰNG HÒA BÌNH HD		Chủ trì T.K	Đinh Văn Hiệu			BẢN VẼ THIẾT KẾ THI CÔNG
		Thực hiện	Nguyễn Quang Khải			
		Kiểm tra	Nguyễn Quang Hà		Vũ Quang Dũng	Tỷ lệ: / Bản vẽ số: KC-02

CÔNG TY CỔ PHẦN TƯ VẤN VÀ XÂY DỰNG HÒA BÌNH HD
P. TÂN HƯNG - TP. HẢI PHÒNG

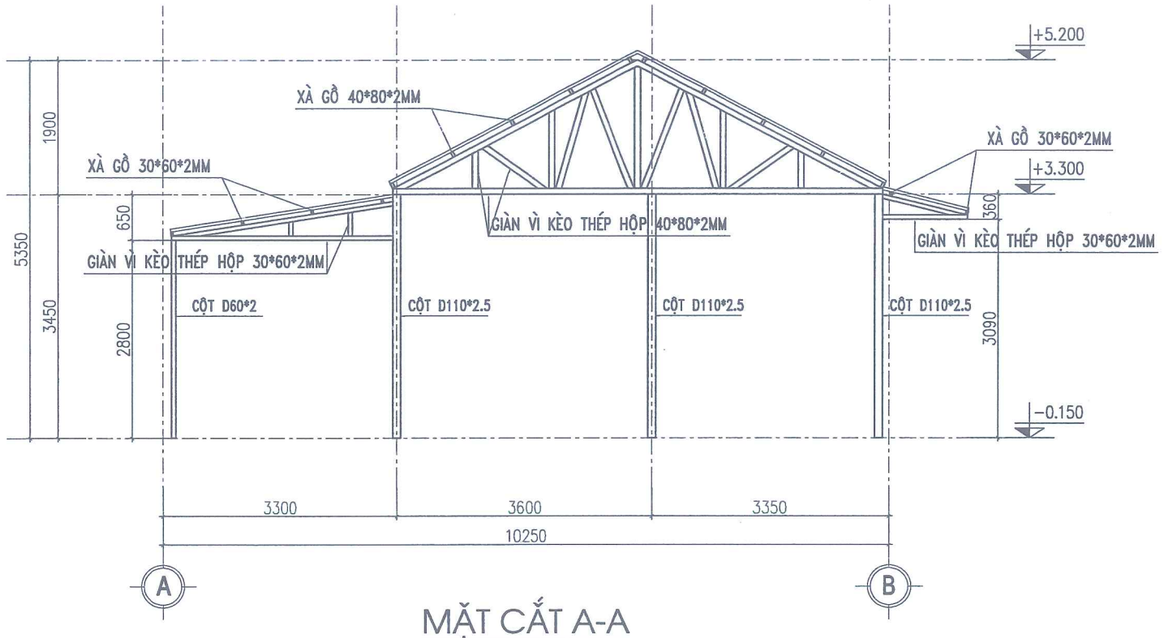

MẶT CẮT A-A

CHI TIẾT MÓNG M-1 (SL=15)

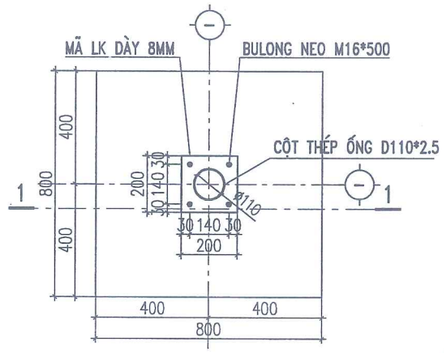

MẶT CẮT 1-1

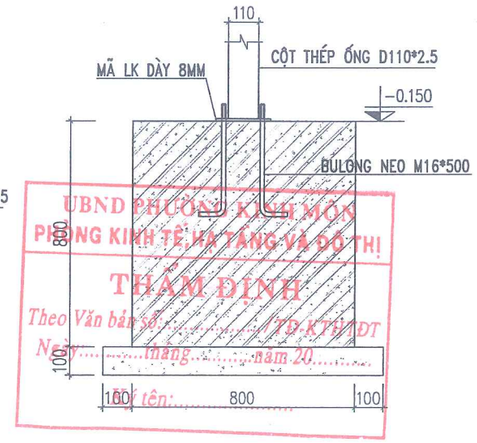

UBND PHƯỜNG KINH MÔN
PHÒNG KINH TẾ HẠ TẦNG VÀ ĐÔ THỊ
THẨM ĐỊNH
Theo Văn bản số: ...../TĐ-KTHĐT
Ngày.....tháng.....năm 20.....
Chủ trì bộ môn ký tên:

CHI TIẾT MÓNG M-2 (SL=03)

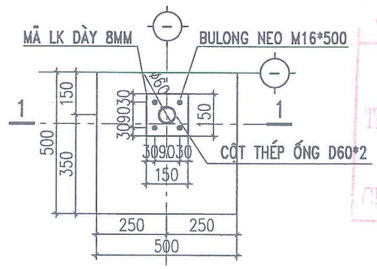

MẶT CẮT 1-1

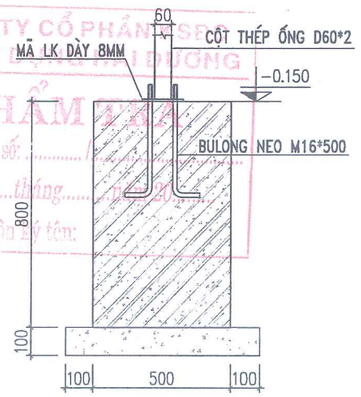

CÔNG TY CỔ PHẦN TƯ VẤN VÀ XÂY DỰNG HÒA BÌNH DƯƠNG
THẨM ĐỊNH
Theo Văn bản số: ...../TĐ-KTHĐT
Ngày.....tháng.....năm 20.....
Chủ trì bộ môn ký tên:

BẢNG THỐNG KÊ KHỐI LƯỢNG THÉP HÌNH

CẤU KIỆN	STT	HÌNH DẠNG, KÍCH THƯỚC	CHIỀU DÀI (mm)	SỐ LƯỢNG 1 CK	SỐ LƯỢNG T. BỘ	TỔNG CHIỀU DÀI (m)	TỔNG DIỆN TÍCH (m2)	KHỐI LƯỢNG (kG)
KHUNGTHEP (SL: 1)	D110*2.5	Mo-6.75	3450	15	15	51.75	-	349.3
	D60*2	Pile-60x2	2800	3	3	8.4	-	24.6
	40*80*2	Hộp-40x80x2	122550	1	1	122.55	-	443.6
	30*60*2	Hộp-30x60x2	84150	1	1	84.15	-	225.5
	TỔNG KHỐI LƯỢNG (kG): 1043							

CHỦ ĐẦU TƯ BAN QLDA ĐTXD PHƯỜNG KINH MÔN	CÔNG TRÌNH: ĐẦU TƯ XÂY DỰNG ĐIỂM SINH HOẠT VĂN HÓA CỘNG ĐỒNG KẾT HỢP TRỒNG CÂY XANH TẠI KHU VỰC CHỢ AN LƯU PHƯỜNG KINH MÔN, THÀNH PHỐ HẢI PHÒNG	Chủ nhiệm T.K	Nguyễn Thị Tươi	CÔNG TY CỔ PHẦN TƯ VẤN VÀ XÂY DỰNG HÒA BÌNH HD Giám đốc Vũ Quang Dũng
ĐƠN VỊ THỰC HIỆN CÔNG TY CỔ PHẦN TƯ VẤN VÀ XÂY DỰNG HÒA BÌNH HD		Chủ trì T.K	Đinh Văn Hiệu	CHI TIẾT KẾT CẤU
		Thực hiện	Nguyễn Quang Khải	BẢN VẼ THIẾT KẾ THI CÔNG
		Kiểm tra	Nguyễn Quang Hà	Tỷ lệ: / Bản vẽ số: KC-03

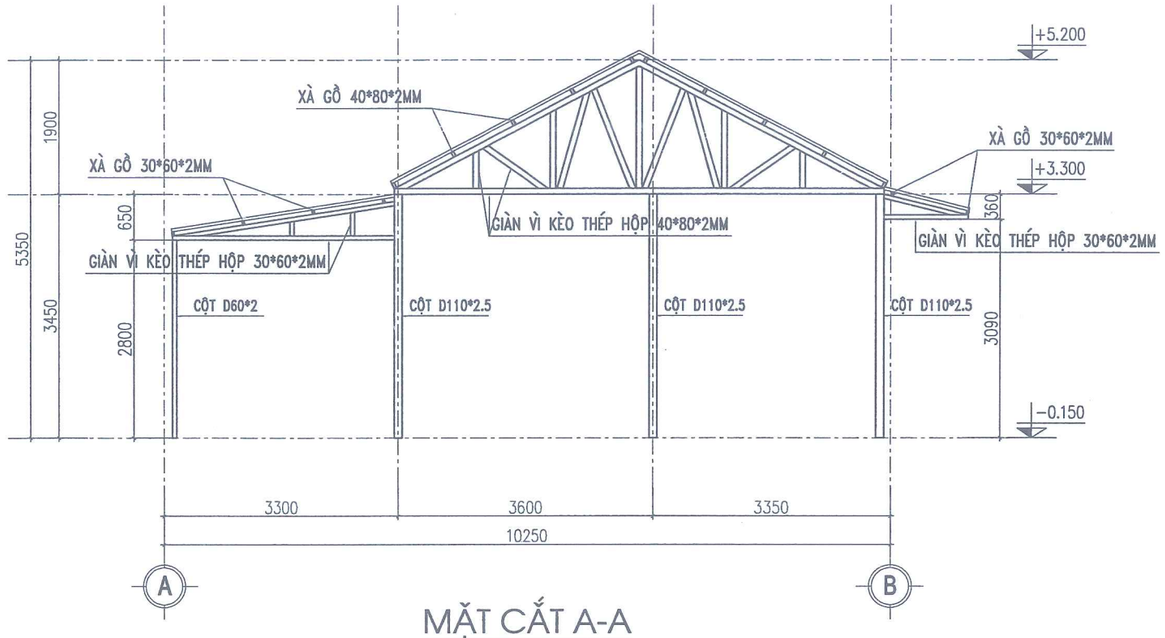

MẶT CẮT A-A

CHI TIẾT MÓNG M-1 (SL=15)

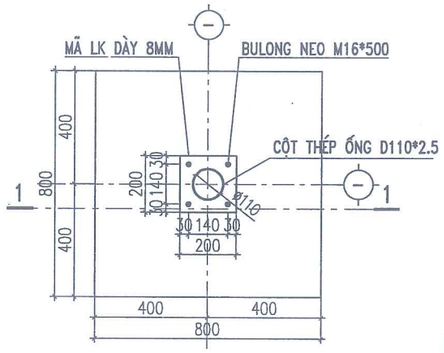

MẶT CẮT 1-1

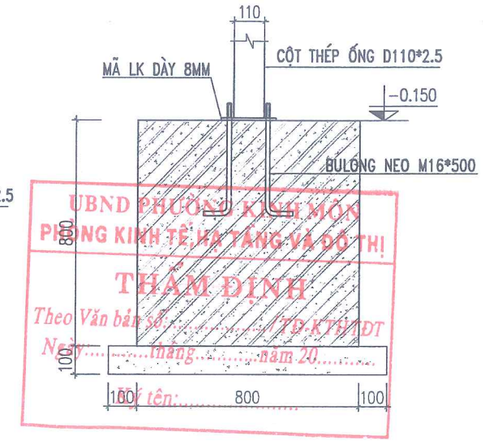

UBND PHƯỜNG KINH MÔN
PHÒNG KINH TẾ HẠ TẦNG VÀ ĐÔ THỊ
THẨM ĐỊNH
Theo Văn bản số: ..... /TP-KTHĐT
Ngày ..... tháng ..... năm 20.....
Chủ trì bộ môn ký tên: .....

CHI TIẾT MÓNG M-2 (SL=03)

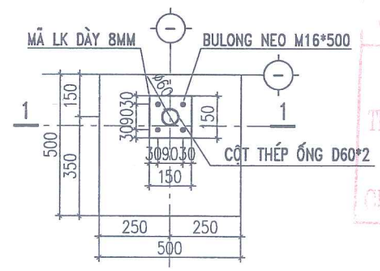

MẶT CẮT 1-1

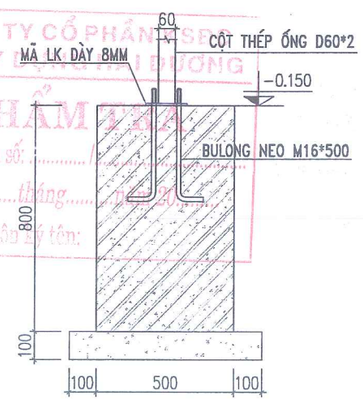

CÔNG TY CỔ PHẦN SPS VÀ XÂY DỰNG HẢI DƯƠNG
THẨM ĐỊNH
Theo Văn bản số: .....
Ngày: ..... tháng ..... năm 20.....
Chủ trì bộ môn ký tên:

BẢNG THỐNG KÊ KHỐI LƯỢNG THÉP HÌNH

CẤU KIỆN	STT	HÌNH DẠNG, KÍCH THƯỚC	CHIỀU DÀI (mm)	SỐ LƯỢNG 1 CK	SỐ LƯỢNG T. BỘ	TỔNG CHIỀU DÀI (m)	TỔNG DIỆN TÍCH (m2)	KHỐI LƯỢNG (kG)
KHUNGTHEP (SL: 1)	D110*2.5	Mo-6.75	3450	15	15	51.75	-	349.3
	D60*2	Pile-60x2	2800	3	3	8.4	-	24.6
	40*80*2	Hộp-40x80x2	122550	1	1	122.55	-	443.6
	30*60*2	Hộp-30x60x2	84150	1	1	84.15	-	225.5
	TỔNG KHỐI LƯỢNG (kG): 1043							

CHỦ ĐẦU TƯ BAN QLDA ĐTXD PHƯỜNG KINH MÔN	CÔNG TRÌNH: ĐẦU TƯ XÂY DỰNG ĐIỂM SINH HOẠT VĂN HÓA CỘNG ĐỒNG KẾT HỢP TRỒNG CÂY XANH TẠI KHU VỰC CHỢ AN LƯU PHƯỜNG KINH MÔN, THÀNH PHỐ HẢI PHÒNG	Chủ nhiệm T.K	Nguyễn Thị Tươi	CÔNG TY CỔ PHẦN TƯ VẤN VÀ XÂY DỰNG HÒA BÌNH HD Giám đốc Vũ Quang Dũng
ĐƠN VỊ THỰC HIỆN CÔNG TY CỔ PHẦN TƯ VẤN VÀ XÂY DỰNG HÒA BÌNH HD		Chủ trì T.K	Đinh Văn Hiệu	
		Thực hiện	Nguyễn Quang Khải	
		Kiểm tra	Nguyễn Quang Hà	

CHI TIẾT KẾT CẤU

BẢN VẼ THIẾT KẾ THI CÔNG

Tỷ lệ: | Bản vẽ số: KC-03

UBND PHƯỜNG KINH MÔN
PHÒNG KINH TẾ,HẠ TẦNG VÀ ĐÔ THỊ
THẨM ĐỊNH
Theo Văn bản số:...../TĐ-KTHTĐT
Ngày:.....tháng.....năm 20.....
Ký tên:.....

PHẦN XÂY MỚI

CÔNG TY CỔ PHẦN KSĐC
VÀ XÂY DỰNG HẢI DƯƠNG
THẨM TRA
Theo Văn bản số: ...../.....
Ngày:.....tháng.....năm 20.....
Chủ trì bộ môn ký tên:.....

CÔNG TY CỔ PHẦN TƯ VẤN VÀ XÂY DỰNG
HOÀ BÌNH HD
ĐC: SỐ 88 TÔ HIẾN THÀNH - P. TÂN HƯNG - TP. HẢI PHÒNG

DANH MỤC BẢN VẼ

STT	TÊN BẢN VẼ	KÝ HIỆU
	PHẦN XÂY DỰNG	
1	TỔNG MẶT BẰNG	KT-01
2	MẶT BẰNG ĐỊNH VỊ ĐƯỜNG DẠO	KT-02
3	MẶT BẰNG KÍCH THƯỚC	KT-03
4	CHI TIẾT KÍCH THƯỚC KHU VỰC KV-1	KT-04
5	CHI TIẾT KÍCH THƯỚC KHU VỰC KV-2	KT-05
6	CHI TIẾT KÍCH THƯỚC KHU VỰC KV-3	KT-06
7	MẶT BẰNG VẬT LIỆU HOÀN THIỆN	KT-06A
8	MẶT BẰNG TƯỜNG XÂY	KT-07
9	CHI TIẾT BẬC TAM CẤP	KT-08
10	CHI TIẾT TRỤ TAM CẤP	KT-09
11	MẶT CẮT BẬC TAM CẤP	KT-10
12	CHI TIẾT BỒN HOA TRUNG TÂM	KT-11
13	CHI TIẾT CẮT BỒN HOA	KT-12
14	CHI TIẾT TƯỜNG XÂY BỒN HOA	KT-13
15	CHI TIẾT GHẾ NGỒI	KT-14
16	CHI TIẾT CHẬU CÂY	KT-15
	PHẦN CÂY XANH	
17	MẶT BẰNG BỐ TRÍ CÂY XANH	CX-01
	PHẦN THIẾT BỊ THỂ DỤC THỂ THAO	
18	MẶT BẰNG BỐ TRÍ THIẾT BỊ THỂ DỤC THỂ THAO	TB-01
19	CHI TIẾT THIẾT BỊ THỂ DỤC THỂ THAO	TB-02
20	HÌNH MINH HỌA THIẾT BỊ THỂ DỤC THỂ THAO	TB-03

UBND PHƯỜNG KINH MÔN
PHÒNG KINH TẾ,HẠ TẦNG VÀ ĐÔ THỊ
THẨM ĐỊNH
Theo Văn bản số:...../TĐ-KTHTĐT
Ngày:.....tháng.....năm 20.....
Ký tên:.....

CÔNG TY CỔ PHẦN KSĐC
VÀ XÂY DỰNG HẢI DƯƠNG
THẨM TRA
Theo Văn bản số: ...../.....
Ngày:.....tháng.....năm 20.....
Chủ trì bộ môn ký tên:

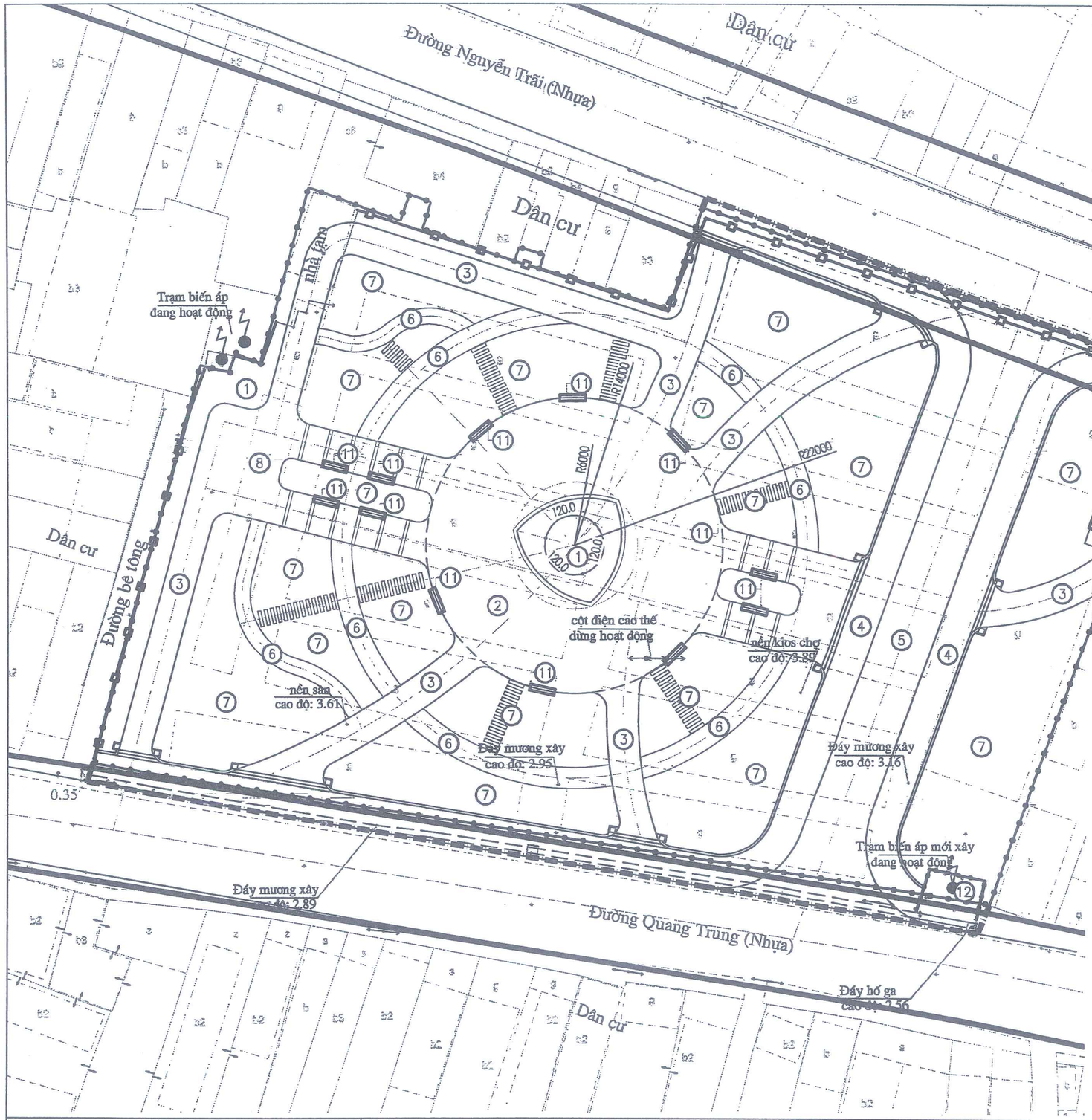

UBND PHƯỜNG KINH MÔN
PHÒNG KINH TẾ,HẠ TẦNG VÀ ĐÔ THỊ
THẨM ĐỊNH
Theo Văn bản số:...../TĐ-KTHTĐT
Ngày:.....tháng.....năm 20.....
Ký tên:.....

CÔNG TY CỔ PHẦN KSHC
VÀ XÂY DỰNG HẢI DƯƠNG
THẨM TRA
Theo Văn bản số:...../.....
Ngày:.....tháng.....năm 20.....
Chủ trì bộ môn ký tên:

GHI CHÚ:

THỰC HIỆN DỰ ÁN THEO RANH GIỚI QUY HOẠCH TỔNG MẶT BẰNG VÀ ĐẤU NỐI HẠ TẦNG

+ QUY MÔ THỰC HIỆN DỰ ÁN:

- PHÁ DỠ TOÀN BỘ CÔNG TRÌNH HIỆN TRẠNG TRONG KHUÔN VIÊN CHỢ CŨ;
- PHÁ DỠ TƯỜNG RÀO HIỆN TRẠNG TIẾP GIÁP ĐƯỜNG GIAO THÔNG;
- BÓC DỠ LỚP NỀN BÊ TÔNG CỦA NHÀ CHỢ VÀ NỀN BÊ TÔNG LỘI ĐI;
- XÂY ĐƯỜNG DẠO, SÂN CHƠI THEO THIẾT KẾ, ĐƯỜNG DẠO CÓ COS TRUNG BÌNH CAO BẰNG HƠN COS VỈA HÈ TỪ 0 - 0,6M, TÙY VỊ TRÍ.
- VỊ TRÍ TRỒNG CÂY XANH ĐẮP ĐẤT MÀU CHIỀU CAO KHOẢNG 0,45M ;
- CÁC VỊ TRÍ TRỒNG CÂY BÓNG MÁT ĐÀO HỐ TRỒNG CÂY SÂU X RỘNG 1,2M X 1,2M.
- BỐ TRÍ HỆ THỐNG CỐNG, RÃNH THOÁT NƯỚC XUNG QUANH KHU VỰC VƯỜN HOA
- BỐ TRÍ HỆ THỐNG ĐÈN CHIẾU SÁNG
- BỐ TRÍ CÁC THIẾT BỊ TẬP THỂ DỤC THỂ THAO TẠI CÁC SÂN CHƠI

CHÚ THÍCH:

1. BỒN CÂY TRUNG TÂM
2. SÂN TRUNG TÂM
3. ĐƯỜNG DẠO CHÍNH
4. VỈA HÈ
5. ĐƯỜNG GIAO THÔNG
6. ĐƯỜNG DẠO PHỤ 1
7. VƯỜN TRỒNG CÂY XANH, CỎ NHẬT
8. SÂN BỐ TRÍ THIẾT BỊ THỂ DỤC THỂ THAO
10. BẬC TAM CẤP
11. GHẾ NGỒI NGHỈ
12. TRẠM BIẾN ÁP HIỆN TRẠNG

CHỦ ĐẦU TƯ BAN QLDA ĐTXD PHƯỜNG KINH MÔN	CÔNG TRÌNH: ĐẦU TƯ XÂY DỰNG ĐIỂM SINH HOẠT VĂN HÓA CỘNG ĐỒNG KẾT HỢP TRỒNG CÂY XANH TẠI KHU VỰC CHỢ AN LƯU PHƯỜNG KINH MÔN, THÀNH PHỐ HẢI PHÒNG	Chủ nhiệm T.K	Nguyễn Thị Tươi	CÔNG TY CỔ PHẦN TƯ VẤN VÀ XÂY DỰNG HÒA BÌNH HD Giám đốc	TỔNG MẶT BẰNG
		Chủ trì T.K	Vũ Thị Trang		BẢN VẼ THIẾT KẾ THI CÔNG
ĐƠN VỊ THỰC HIỆN CÔNG TY CỔ PHẦN TƯ VẤN VÀ XÂY DỰNG HÒA BÌNH HD		Thực hiện	Vũ Thị Thắm		Tỷ lệ: / Bản vẽ số: KT-01
		Kiểm tra	Nguyễn Quang Hà	Vũ Quang Dũng	

CÔNG TY CỔ PHẦN TƯ VẤN VÀ XÂY DỰNG HÒA BÌNH HD

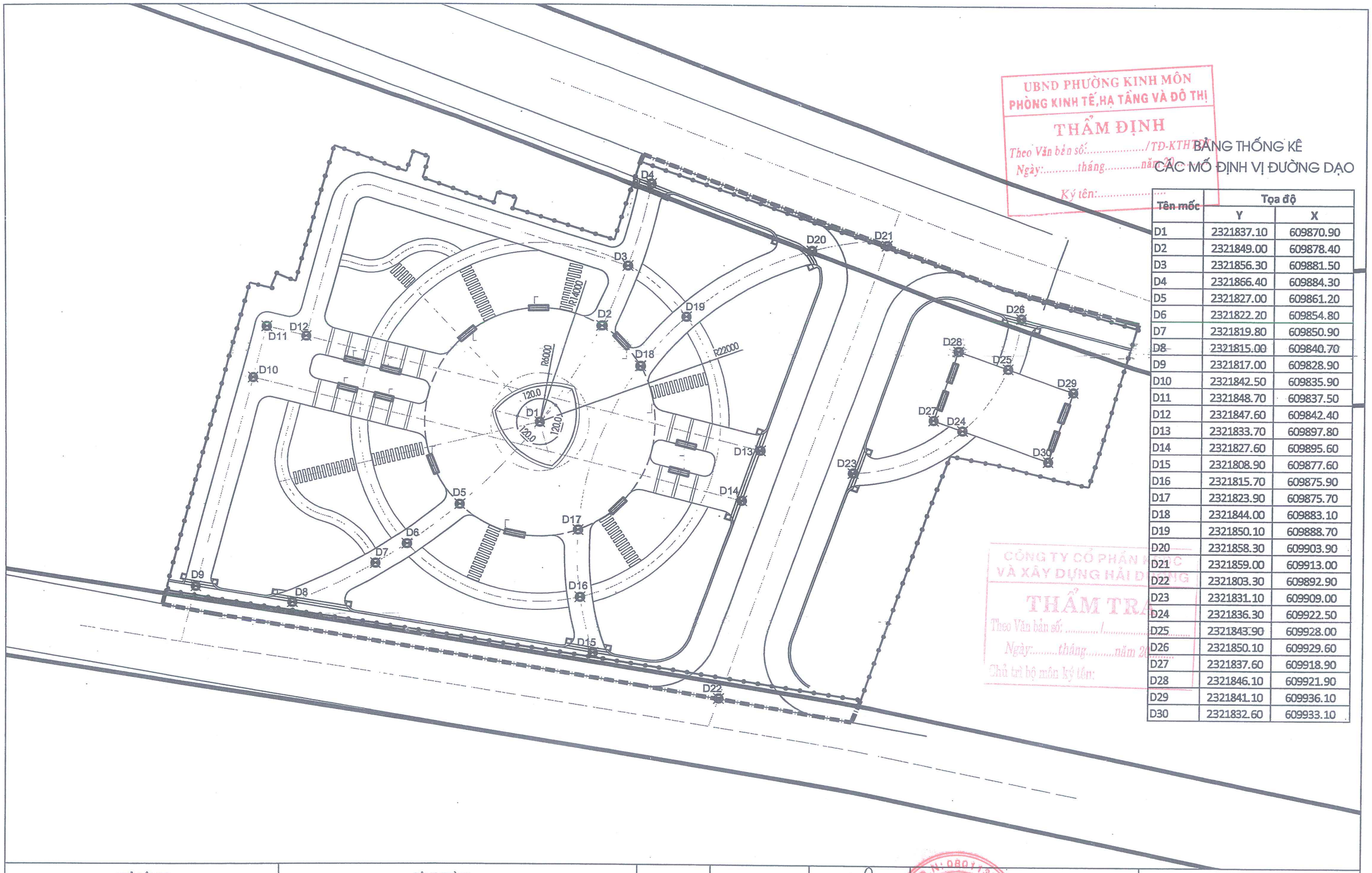

UBND PHƯỜNG KINH MÔN
PHÒNG KINH TẾ,HẠ TẦNG VÀ ĐÔ THỊ
THẨM ĐỊNH
Theo Văn bản số:...../TĐ-KTHT
Ngày:.....tháng.....năm 20
Ký tên:.....

CÔNG TY CỔ PHẦN ĐẦU TƯ VÀ XÂY DỰNG HẢI DƯƠNG
THẨM TRA
Theo Văn bản số: ...../.....
Ngày:.....tháng.....năm 20
Chủ trì bộ môn ký tên:

BẢNG THỐNG KÊ
CÁC MỐC ĐỊNH VỊ ĐƯỜNG DẠO

Tên mốc	Tọa độ	
	Y	X
D1	2321837.10	609870.90
D2	2321849.00	609878.40
D3	2321856.30	609881.50
D4	2321866.40	609884.30
D5	2321827.00	609861.20
D6	2321822.20	609854.80
D7	2321819.80	609850.90
D8	2321815.00	609840.70
D9	2321817.00	609828.90
D10	2321842.50	609835.90
D11	2321848.70	609837.50
D12	2321847.60	609842.40
D13	2321833.70	609897.80
D14	2321827.60	609895.60
D15	2321808.90	609877.60
D16	2321815.70	609875.90
D17	2321823.90	609875.70
D18	2321844.00	609883.10
D19	2321850.10	609888.70
D20	2321858.30	609903.90
D21	2321859.00	609913.00
D22	2321803.30	609892.90
D23	2321831.10	609909.00
D24	2321836.30	609922.50
D25	2321843.90	609928.00
D26	2321850.10	609929.60
D27	2321837.60	609918.90
D28	2321846.10	609921.90
D29	2321841.10	609936.10
D30	2321832.60	609933.10

CHỦ ĐẦU TƯ BAN QLDA ĐTXD PHƯỜNG KINH MÔN	CÔNG TRÌNH: ĐẦU TƯ XÂY DỰNG ĐIỂM SINH HOẠT VĂN HÓA CỘNG ĐỒNG KẾT HỢP TRỒNG CÂY XANH TẠI KHU VỰC CHỢ AN LƯU PHƯỜNG KINH MÔN, THÀNH PHỐ HẢI PHÒNG	Chủ nhiệm T.K	Nguyễn Thị Tươi	CÔNG TY CỔ PHẦN TƯ VẤN VÀ XÂY DỰNG HÒA BÌNH HD Giám đốc	ĐỊNH VỊ ĐƯỜNG DẠO
		Chủ trì T.K	Vũ Thị Trang		BẢN VẼ THIẾT KẾ THI CÔNG
ĐƠN VỊ THỰC HIỆN CÔNG TY CỔ PHẦN TƯ VẤN VÀ XÂY DỰNG HÒA BÌNH HD		Thực hiện	Vũ Thị Thắm		Tỷ lệ: / Bản vẽ số: KT-02
		Kiểm tra	Nguyễn Quang Hà	Vũ Quang Dũng	

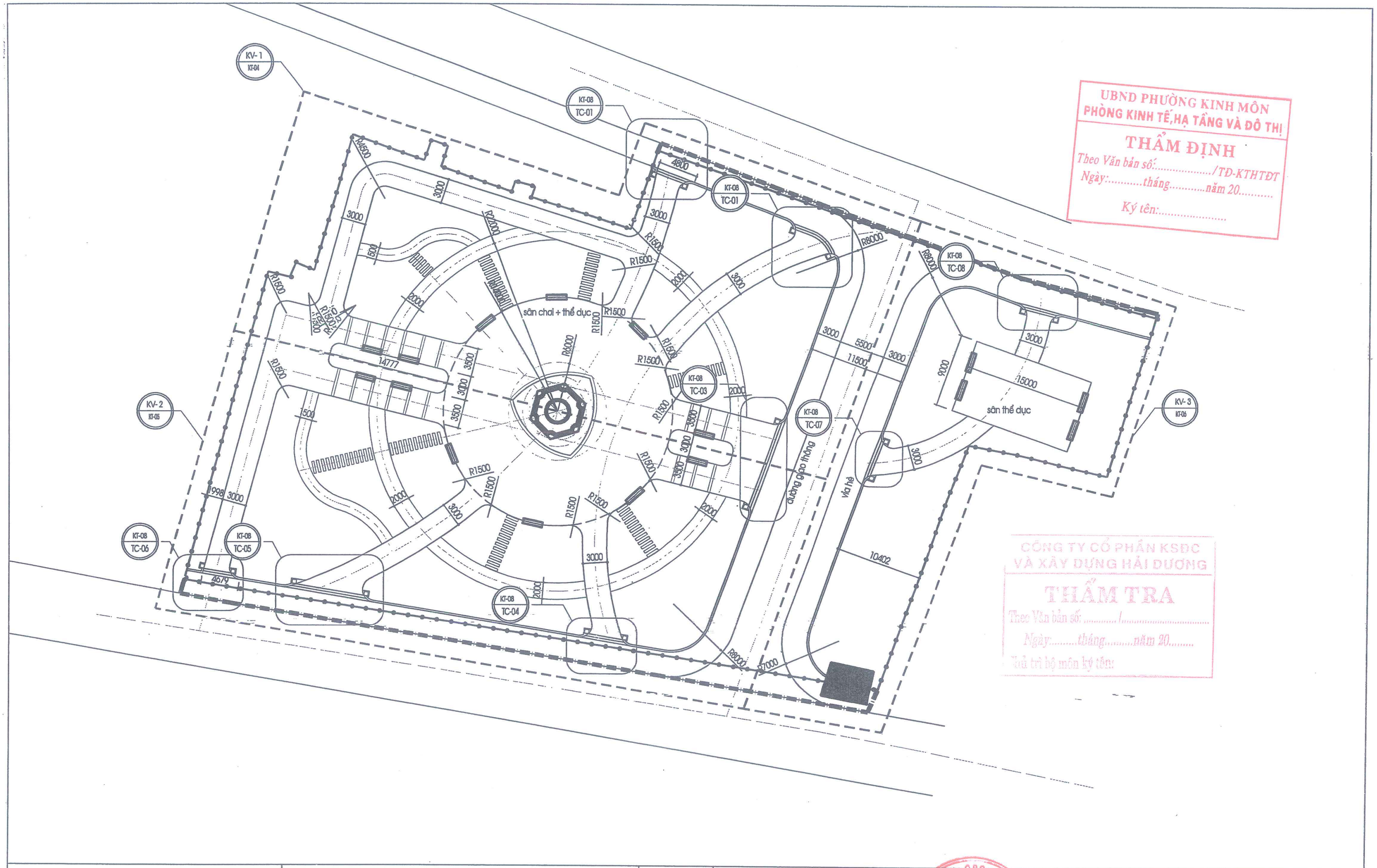

UBND PHƯỜNG KINH MÔN
PHÒNG KINH TẾ,HẠ TẦNG VÀ ĐÔ THỊ
THẨM ĐỊNH
Theo Văn bản số:...../TĐ-KTHTĐT
Ngày:.....tháng.....năm 20.....
Ký tên:.....

CÔNG TY CỔ PHẦN KSĐC
VÀ XÂY DỰNG HẢI DƯƠNG
THẨM TRA
Theo Văn bản số: ...../.....
Ngày:.....tháng.....năm 20.....
Đủ trì bộ môn ký tên:

CHỦ ĐẦU TƯ BAN QLDA ĐTXD PHƯỜNG KINH MÔN	CÔNG TRÌNH: ĐẦU TƯ XÂY DỰNG ĐIỂM SINH HOẠT VĂN HÓA CỘNG ĐỒNG KẾT HỢP TRỒNG CÂY XANH TẠI KHU VỰC CHỢ AN LƯU PHƯỜNG KINH MÔN, THÀNH PHỐ HẢI PHÒNG	Chủ nhiệm T.K	Nguyễn Thị Tươi		CÔNG TY CỔ PHẦN TƯ VẤN VÀ XÂY DỰNG HÒA BÌNH HD Giám đốc	TỔNG MẶT BẰNG KÍCH THƯỚC SÂN
		Chủ trì T.K	Vũ Thị Trang			BẢN VẼ THIẾT KẾ THI CÔNG
ĐƠN VỊ THỰC HIỆN CÔNG TY CỔ PHẦN TƯ VẤN VÀ XÂY DỰNG HÒA BÌNH HD		Thực hiện	Vũ Thị Thắm			Tỷ lệ: / Bản vẽ số: KT-03
		Kiểm tra	Nguyễn Quang Hà		Vũ Quang Dũng	

CÔNG TY CỔ PHẦN TƯ VẤN VÀ XÂY DỰNG HÒA BÌNH HD
M.S.D.N: 0801172... P. TÂN HƯNG - TP. HẢI PHÒNG

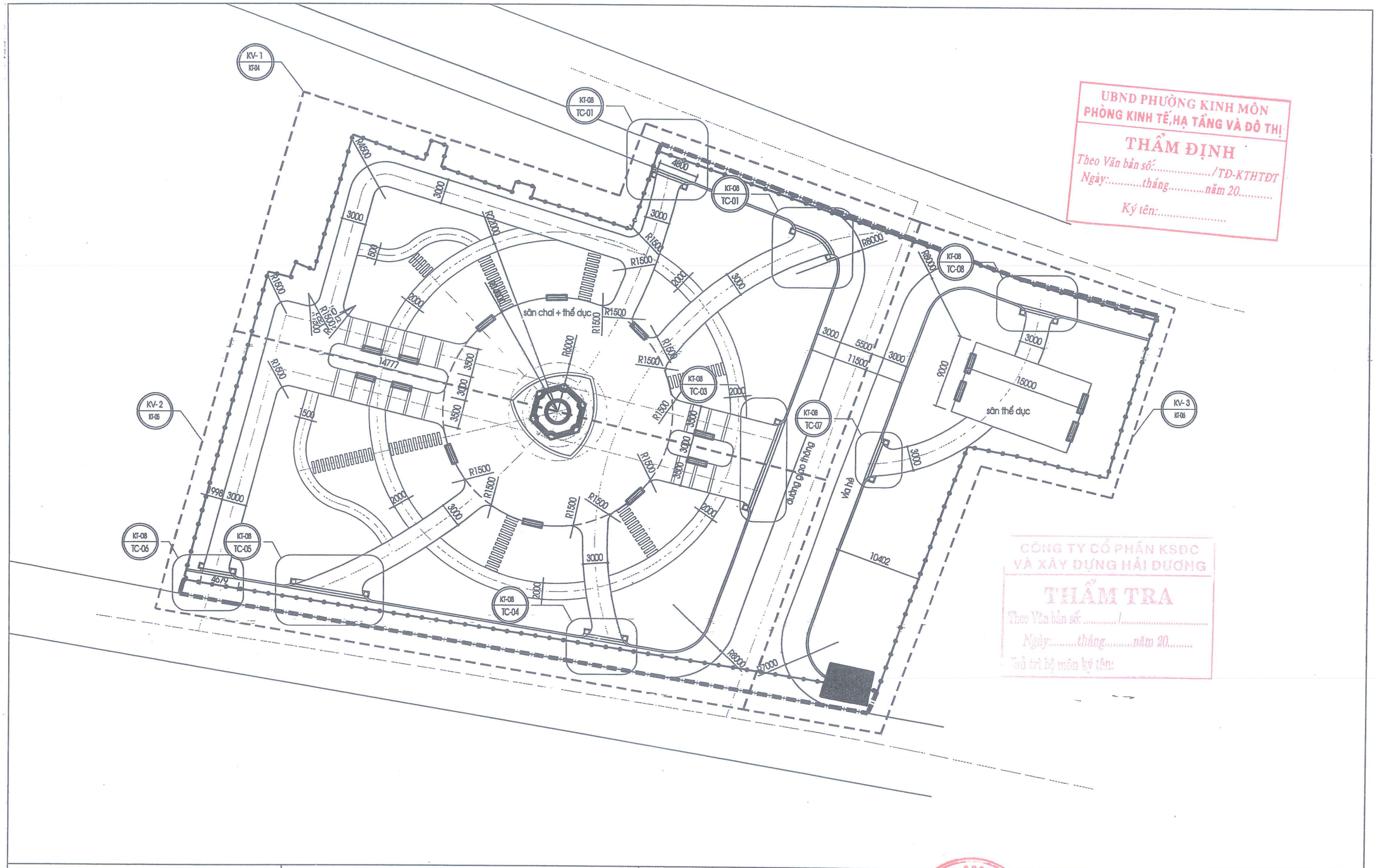

UBND PHƯỜNG KINH MÔN
PHÒNG KINH TẾ,HẠ TẦNG VÀ ĐÔ THỊ
THẨM ĐỊNH
Theo Văn bản số:...../TĐ-KTHTĐT
Ngày:.....tháng.....năm 20.....
Ký tên:.....

CÔNG TY CỔ PHẦN KSĐC
VÀ XÂY DỰNG HẢI DƯƠNG
THẨM TRA
Theo Văn bản số: ...../.....
Ngày:.....tháng.....năm 20.....
Đại diện bộ môn ký tên:

CHỦ ĐẦU TƯ BAN QLDA ĐTXD PHƯỜNG KINH MÔN	CÔNG TRÌNH: ĐẦU TƯ XÂY DỰNG ĐIỂM SINH HOẠT VĂN HÓA CỘNG ĐỒNG KẾT HỢP TRỒNG CÂY XANH TẠI KHU VỰC CHỢ AN LƯU PHƯỜNG KINH MÔN, THÀNH PHỐ HẢI PHÒNG	Chủ nhiệm T.K	Nguyễn Thị Tươi		CÔNG TY CỔ PHẦN TƯ VẤN VÀ XÂY DỰNG HÒA BÌNH HD Giám đốc	TỔNG MẶT BẰNG KÍCH THƯỚC SÂN
		Chủ trì T.K	Vũ Thị Trang			BẢN VẼ THIẾT KẾ THI CÔNG
ĐƠN VỊ THỰC HIỆN CÔNG TY CỔ PHẦN TƯ VẤN VÀ XÂY DỰNG HÒA BÌNH HD		Thực hiện	Vũ Thị Thắm			Tỷ lệ: / Bản vẽ số: KT-03
		Kiểm tra	Nguyễn Quang Hà		Vũ Quang Dũng	

CÔNG TY CỔ PHẦN TƯ VẤN VÀ XÂY DỰNG HÒA BÌNH HD
M.S.D.N: 0801/... P. TÂN HƯNG - TP. HẢI PHÒNG

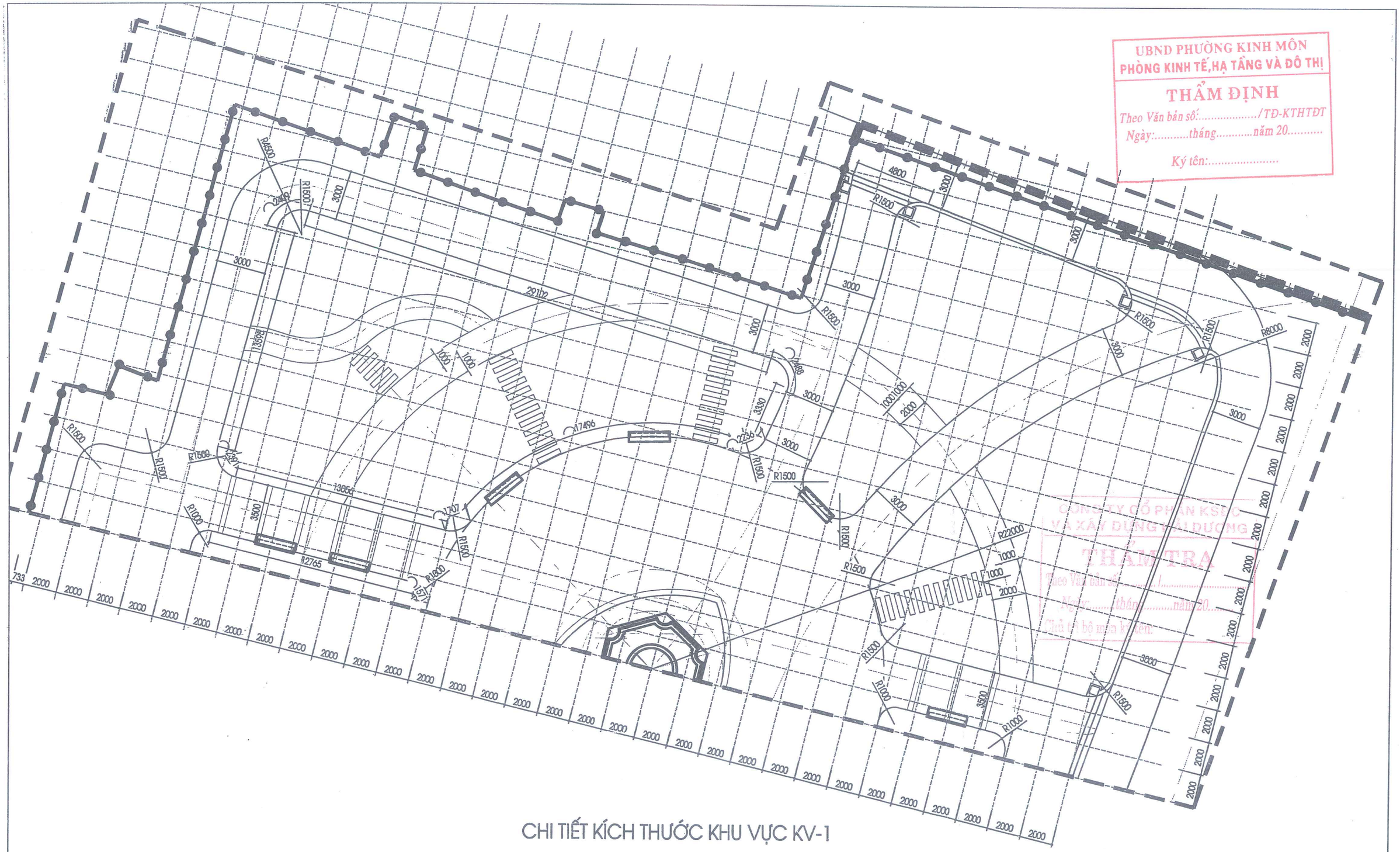

UBND PHƯỜNG KINH MÔN
PHÒNG KINH TẾ,HẠ TẦNG VÀ ĐÔ THỊ
THẨM ĐỊNH
Theo Văn bản số:...../TĐ-KTHTĐT
Ngày:.....tháng.....năm 20.....
Ký tên:.....

CÔNG TY CỔ PHẦN KSTC VÀ XÂY DỰNG HẢI DƯƠNG
THẨM TRA
Theo Văn bản số:...../.....
Ngày:.....tháng.....năm 20.....
Chủ trì bộ môn kiểm:

CHI TIẾT KÍCH THƯỚC KHU VỰC KV-1

CHỦ ĐẦU TƯ BAN QLDA ĐTXD PHƯỜNG KINH MÔN	CÔNG TRÌNH: ĐẦU TƯ XÂY DỰNG ĐIỂM SINH HOẠT VĂN HÓA CỘNG ĐỒNG KẾT HỢP TRỒNG CÂY XANH TẠI KHU VỰC CHỢ AN LƯU PHƯỜNG KINH MÔN, THÀNH PHỐ HẢI PHÒNG	Chủ nhiệm T.K	Nguyễn Thị Tươi		CÔNG TY CỔ PHẦN TƯ VẤN VÀ XÂY DỰNG HÒA BÌNH HD Giám đốc	CHI TIẾT KÍCH THƯỚC KHU VỰC KV-1
		Chủ trì T.K	Vũ Thị Trang			BẢN VẼ THIẾT KẾ THI CÔNG
ĐƠN VỊ THỰC HIỆN CÔNG TY CỔ PHẦN TƯ VẤN VÀ XÂY DỰNG HÒA BÌNH HD		Thực hiện	Vũ Thị Thắm		Vũ Quang Dũng	Tỷ lệ: / Bản vẽ số: KT-04
		Kiểm tra	Nguyễn Quang Hà			

CÔNG TY CỔ PHẦN TƯ VẤN VÀ XÂY DỰNG HÒA BÌNH HD
P. TÂN HƯNG - TP. HẢI PHÒNG

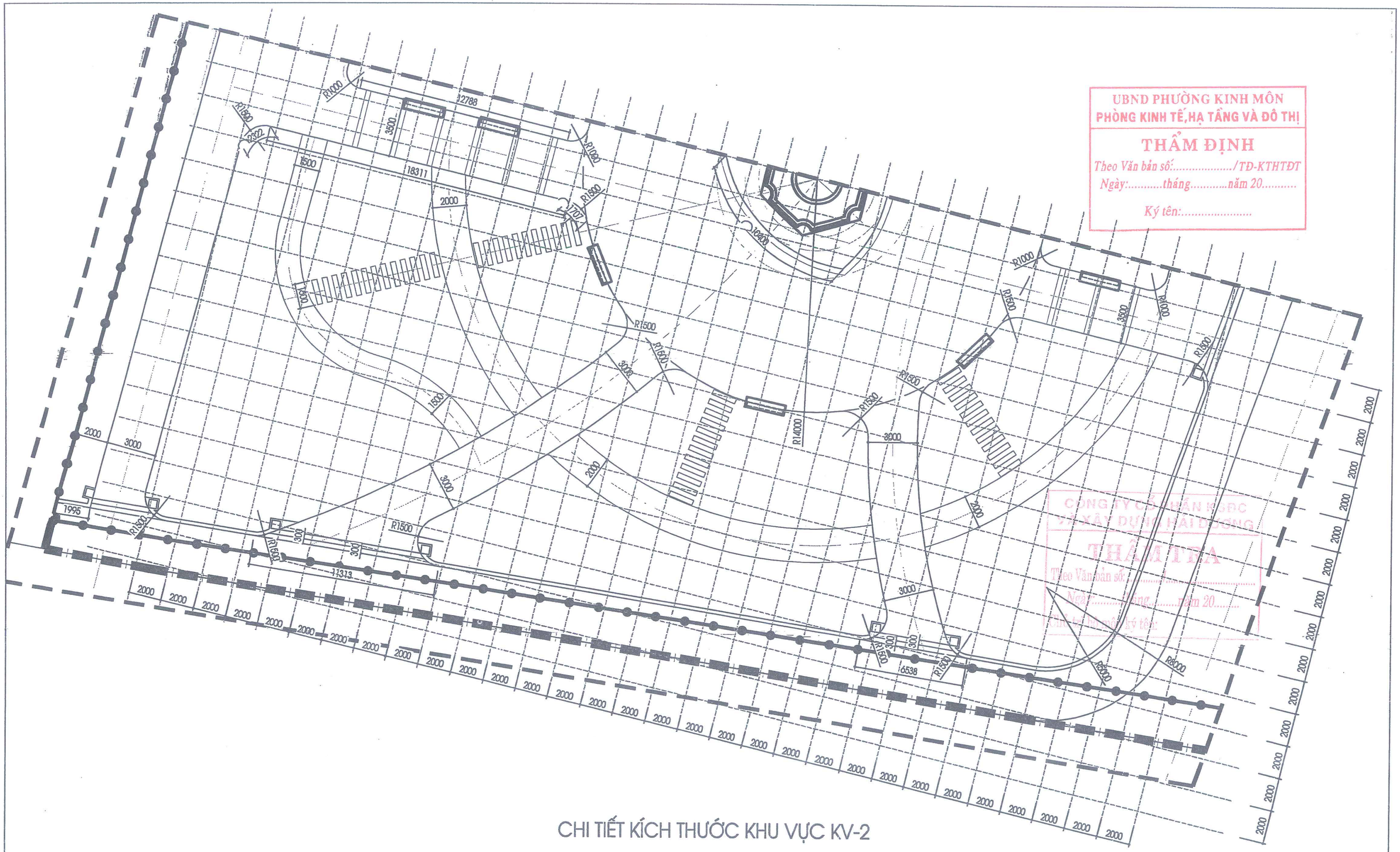

UBND PHƯỜNG KINH MÔN
PHÒNG KINH TẾ,HẠ TẦNG VÀ ĐÔ THỊ
THẨM ĐỊNH
Theo Văn bản số:...../TĐ-KTHTĐT
Ngày:.....tháng.....năm 20.....
Ký tên:.....

CÔNG TY CỔ PHẦN ĐƯỜNG VÀ XÂY DỰNG HẢI DƯƠNG
THẨM TRA
Theo Văn bản số:.....
Ngày:.....tháng.....năm 20.....
Ký tên:.....

CHI TIẾT KÍCH THƯỚC KHU VỰC KV-2

CHỦ ĐẦU TƯ BAN QLDA ĐTXD PHƯỜNG KINH MÔN	CÔNG TRÌNH: ĐẦU TƯ XÂY DỰNG ĐIỂM SINH HOẠT VĂN HÓA CỘNG ĐỒNG KẾT HỢP TRỒNG CÂY XANH TẠI KHU VỰC CHỢ AN LƯU PHƯỜNG KINH MÔN, THÀNH PHỐ HẢI PHÒNG	Chủ nhiệm T.K	Nguyễn Thị Tươi		CÔNG TY CỔ PHẦN TƯ VẤN VÀ XÂY DỰNG HÒA BÌNH HD Giám đốc	CHI TIẾT KÍCH THƯỚC KHU VỰC KV-2
		Chủ trì T.K	Vũ Thị Trang			BẢN VẼ THIẾT KẾ THI CÔNG
ĐƠN VỊ THỰC HIỆN CÔNG TY CỔ PHẦN TƯ VẤN VÀ XÂY DỰNG HÒA BÌNH HD		Thực hiện	Vũ Thị Thắm		Vũ Quang Dũng	Tỷ lệ: / Bản vẽ số: KT-05
		Kiểm tra	Nguyễn Quang Hà			

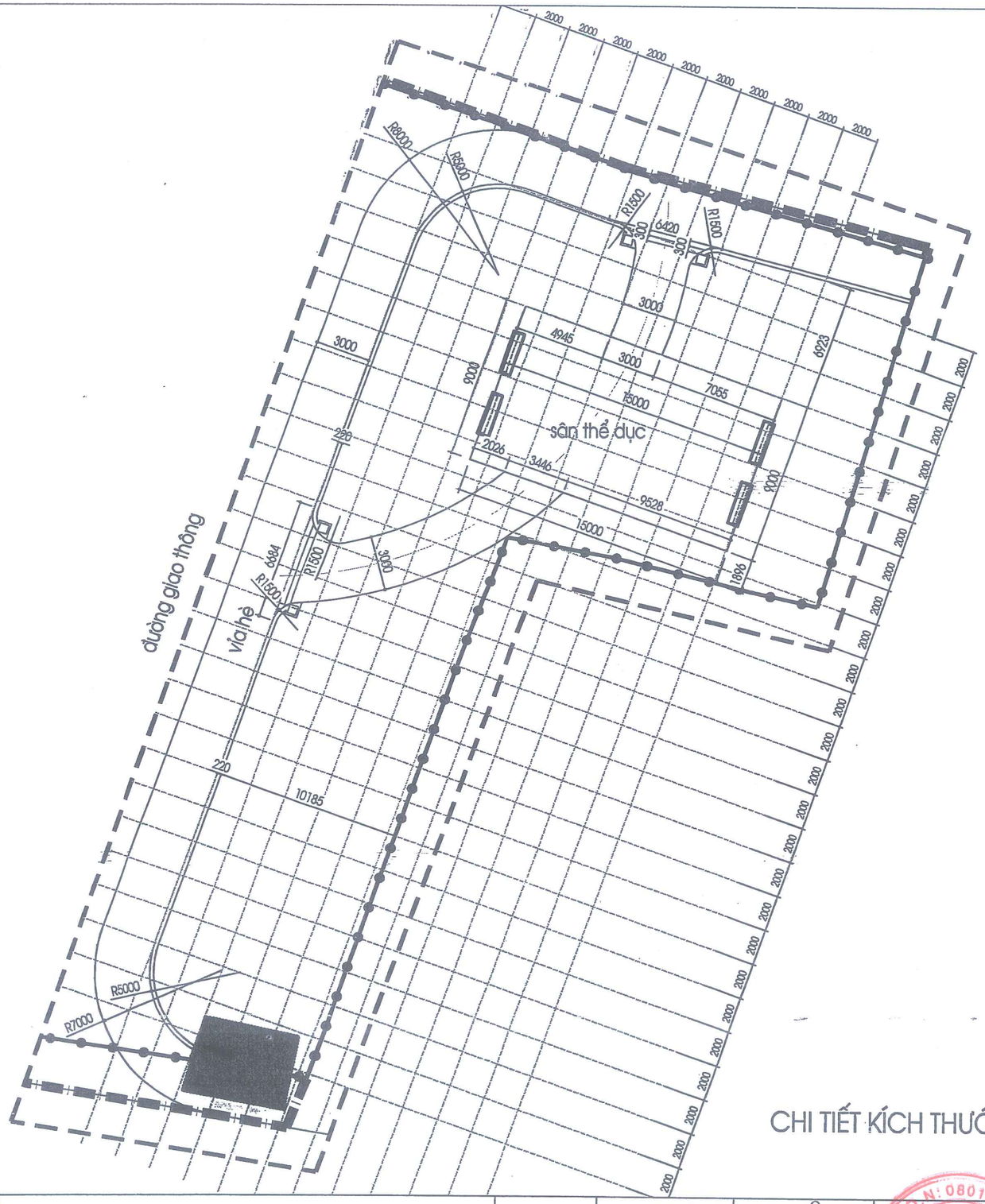

UBND PHƯỜNG KINH MÔN
PHÒNG KINH TẾ,HẠ TẦNG VÀ ĐÔ THỊ
THẨM ĐỊNH
Theo Văn bản số:...../TĐ-KTHTĐT
Ngày:.....tháng.....năm 20.....
Ký tên:.....

CÔNG TY CỔ PHẦN KSĐC
VÀ XÂY DỰNG HẢI DƯƠNG
THẨM TRA
Theo Văn bản số: ...../.....
Ngày:.....tháng.....năm 20.....
Chủ trì bộ môn ký tên:

CHI TIẾT KÍCH THƯỚC KHU VỰC KV-3

CHỦ ĐẦU TƯ BAN QLDA ĐTXD PHƯỜNG KINH MÔN	CÔNG TRÌNH: ĐẦU TƯ XÂY DỰNG ĐIỂM SINH HOẠT VĂN HÓA CỘNG ĐỒNG KẾT HỢP TRỒNG CÂY XANH TẠI KHU VỰC CHỢ AN LƯU PHƯỜNG KINH MÔN, THÀNH PHỐ HẢI PHÒNG	Chủ nhiệm T.K	Nguyễn Thị Tươi	CÔNG TY CỔ PHẦN TƯ VẤN VÀ XÂY DỰNG HÒA BÌNH HD Giám đốc	CHI TIẾT KÍCH THƯỚC KHU VỰC KV-3
		Chủ trì T.K	Vũ Thị Trang		BẢN VẼ THIẾT KẾ THI CÔNG
ĐƠN VỊ THỰC HIỆN CÔNG TY CỔ PHẦN TƯ VẤN VÀ XÂY DỰNG HÒA BÌNH HD		Thực hiện	Vũ Thị Thắm		Tỷ lệ: / Bản vẽ số: KT-06
		Kiểm tra	Nguyễn Quang Hà	Vũ Quang Dũng	

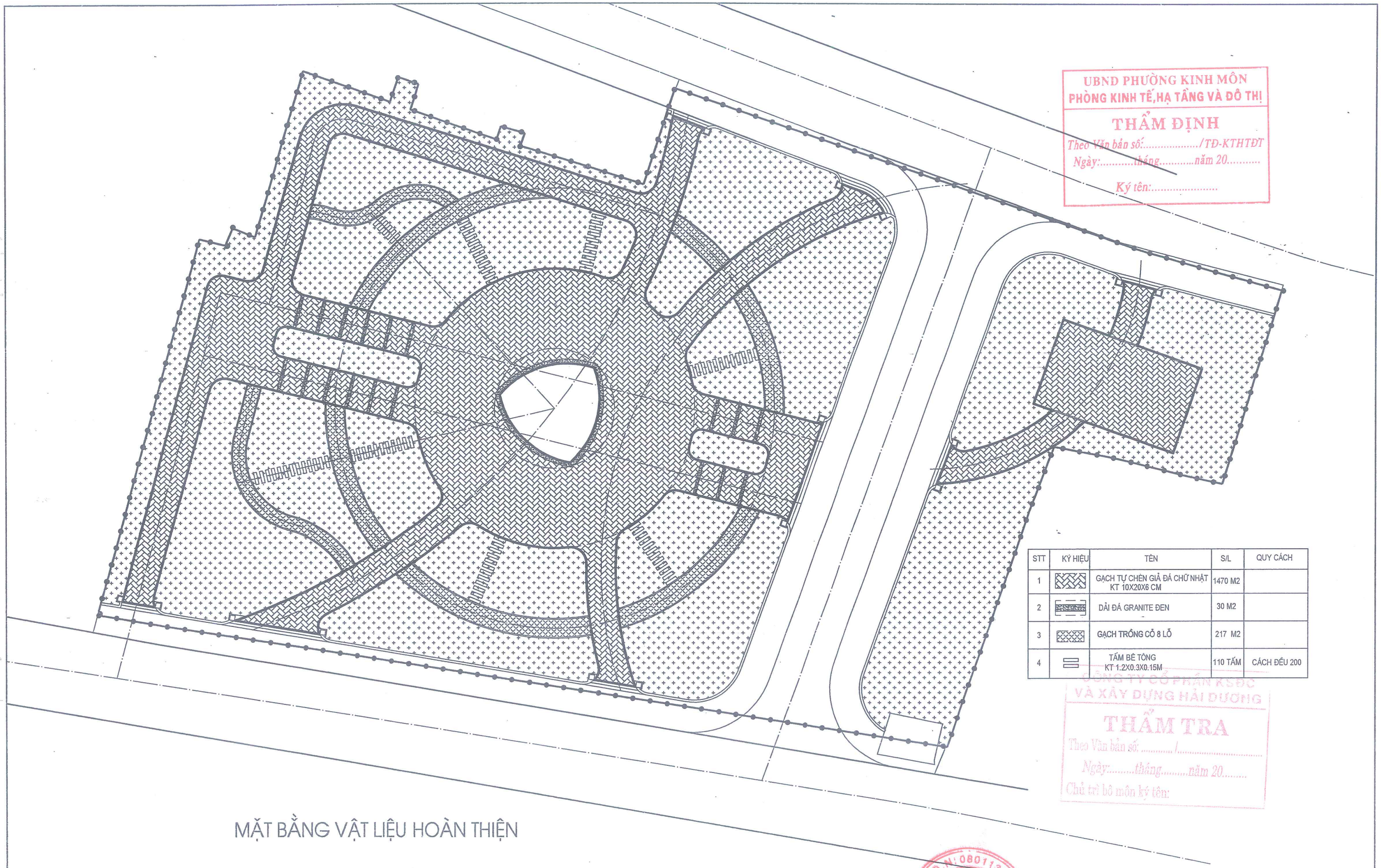

UBND PHƯỜNG KINH MÔN
PHÒNG KINH TẾ,HẠ TẦNG VÀ ĐÔ THỊ
THẨM ĐỊNH
Theo Văn bản số:...../TĐ-KTHTĐT
Ngày:.....tháng.....năm 20.....
Ký tên:.....

STT	KÝ HIỆU	TÊN	S/L	QUY CÁCH
1		GẠCH TỰ CHÈN GIẢ ĐÁ CHỮ NHẬT KT 10X20X6 CM	1470 M2	
2		DẢI ĐÁ GRANITE ĐEN	30 M2	
3		GẠCH TRỒNG CỎ 8 LỖ	217 M2	
4		TẤM BÊ TÔNG KT 1.2X0.3X0.15M	110 TẤM	CÁCH ĐỀU 200

CÔNG TY CỔ PHẦN KSĐC VÀ XÂY DỰNG HẢI DƯƠNG
THẨM TRA
Theo Văn bản số: ...../.....
Ngày:.....tháng.....năm 20.....
Chủ trì bộ môn ký tên:

MẶT BẰNG VẬT LIỆU HOÀN THIỆN

CHỦ ĐẦU TƯ BAN QLDA ĐTXD PHƯỜNG KINH MÔN	CÔNG TRÌNH: ĐẦU TƯ XÂY DỰNG ĐIỂM SINH HOẠT VĂN HÓA CỘNG ĐỒNG KẾT HỢP TRỒNG CÂY XANH TẠI KHU VỰC CHỢ AN LƯU PHƯỜNG KINH MÔN, THÀNH PHỐ HẢI PHÒNG	Chủ nhiệm T.K	Nguyễn Thị Tươi		CÔNG TY CỔ PHẦN TƯ VẤN VÀ XÂY DỰNG HÒA BÌNH HD Giám đốc Vũ Quang Dũng	MẶT BẰNG VẬT LIỆU HOÀN THIỆN
		Chủ trì T.K	Vũ Thị Trang			BẢN VẼ THIẾT KẾ THI CÔNG
ĐƠN VỊ THỰC HIỆN CÔNG TY CỔ PHẦN TƯ VẤN VÀ XÂY DỰNG HÒA BÌNH HD		Thực hiện	Vũ Thị Thắm			Tỷ lệ: / Bản vẽ số: KT-06A
		Kiểm tra	Nguyễn Quang Hà			

CÔNG TY CỔ PHẦN TƯ VẤN VÀ XÂY DỰNG HÒA BÌNH HD
M.S.D.N: 0801136... P. TÂN HƯNG - TP. HẢI PHÒNG

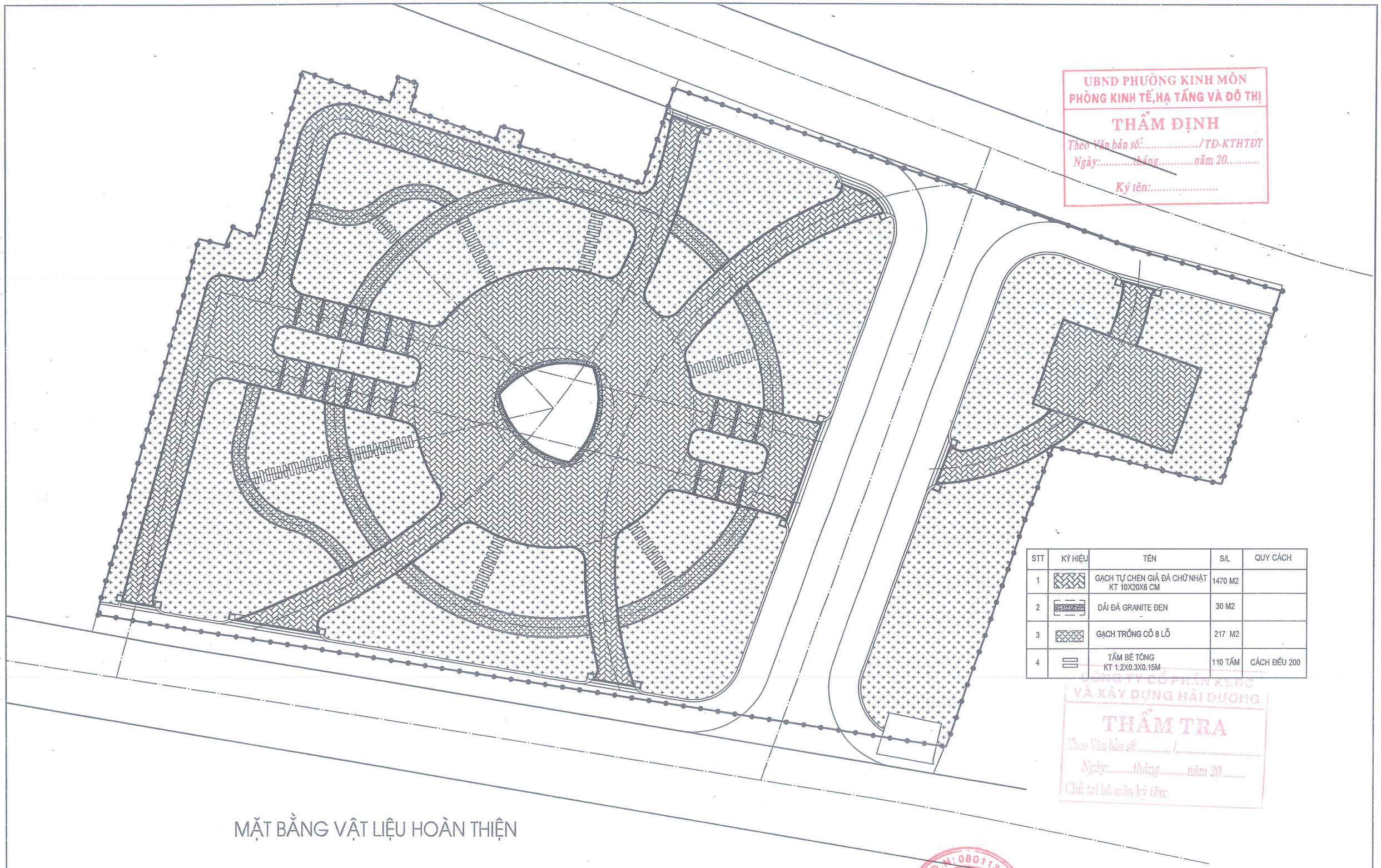

UBND PHƯỜNG KINH MÔN
PHÒNG KINH TẾ,HẠ TẦNG VÀ ĐÔ THỊ
THẨM ĐỊNH
Theo Văn bản số:...../TĐ-KTHTĐT
Ngày:.....tháng.....năm 20.....
Ký tên:.....

STT	KÝ HIỆU	TÊN	S/L	QUY CÁCH
1		GẠCH TỰ CHÈN GIẢ ĐÁ CHỮ NHẬT KT 10X20X6 CM	1470 M2	
2		DẢI ĐÁ GRANITE ĐEN	30 M2	
3		GẠCH TRỒNG CỎ 8 LỖ	217 M2	
4		TẤM BÊ TÔNG KT 1.2X0.3X0.15M	110 TẤM	CÁCH ĐỀU 200

CÔNG TY CỔ PHẦN KSĐC VÀ XÂY DỰNG HẢI DƯƠNG
THẨM TRA
Theo Văn bản số: ...../.....
Ngày:.....tháng.....năm 20.....
Chủ trì bộ môn ký tên:

MẶT BẰNG VẬT LIỆU HOÀN THIỆN

CHỦ ĐẦU TƯ BAN QLDA ĐTXD PHƯỜNG KINH MÔN	CÔNG TRÌNH: ĐẦU TƯ XÂY DỰNG ĐIỂM SINH HOẠT VĂN HÓA CỘNG ĐỒNG KẾT HỢP TRỒNG CÂY XANH TẠI KHU VỰC CHỢ AN LƯU PHƯỜNG KINH MÔN, THÀNH PHỐ HẢI PHÒNG	Chủ nhiệm T.K	Nguyễn Thị Tươi		CÔNG TY CỔ PHẦN TƯ VẤN VÀ XÂY DỰNG HÒA BÌNH HD Giám đốc Vũ Quang Dũng	MẶT BẰNG VẬT LIỆU HOÀN THIỆN
		Chủ trì T.K	Vũ Thị Trang			BẢN VẼ THIẾT KẾ THI CÔNG
ĐƠN VỊ THỰC HIỆN CÔNG TY CỔ PHẦN TƯ VẤN VÀ XÂY DỰNG HÒA BÌNH HD		Thực hiện	Vũ Thị Thắm			Tỷ lệ: / Bản vẽ số: KT-06A
		Kiểm tra	Nguyễn Quang Hà			

CÔNG TY CỔ PHẦN TƯ VẤN VÀ XÂY DỰNG HÒA BÌNH HD
M.S.D.N: 0801135... P. TÂN HƯNG - TP. HẢI PHÒNG

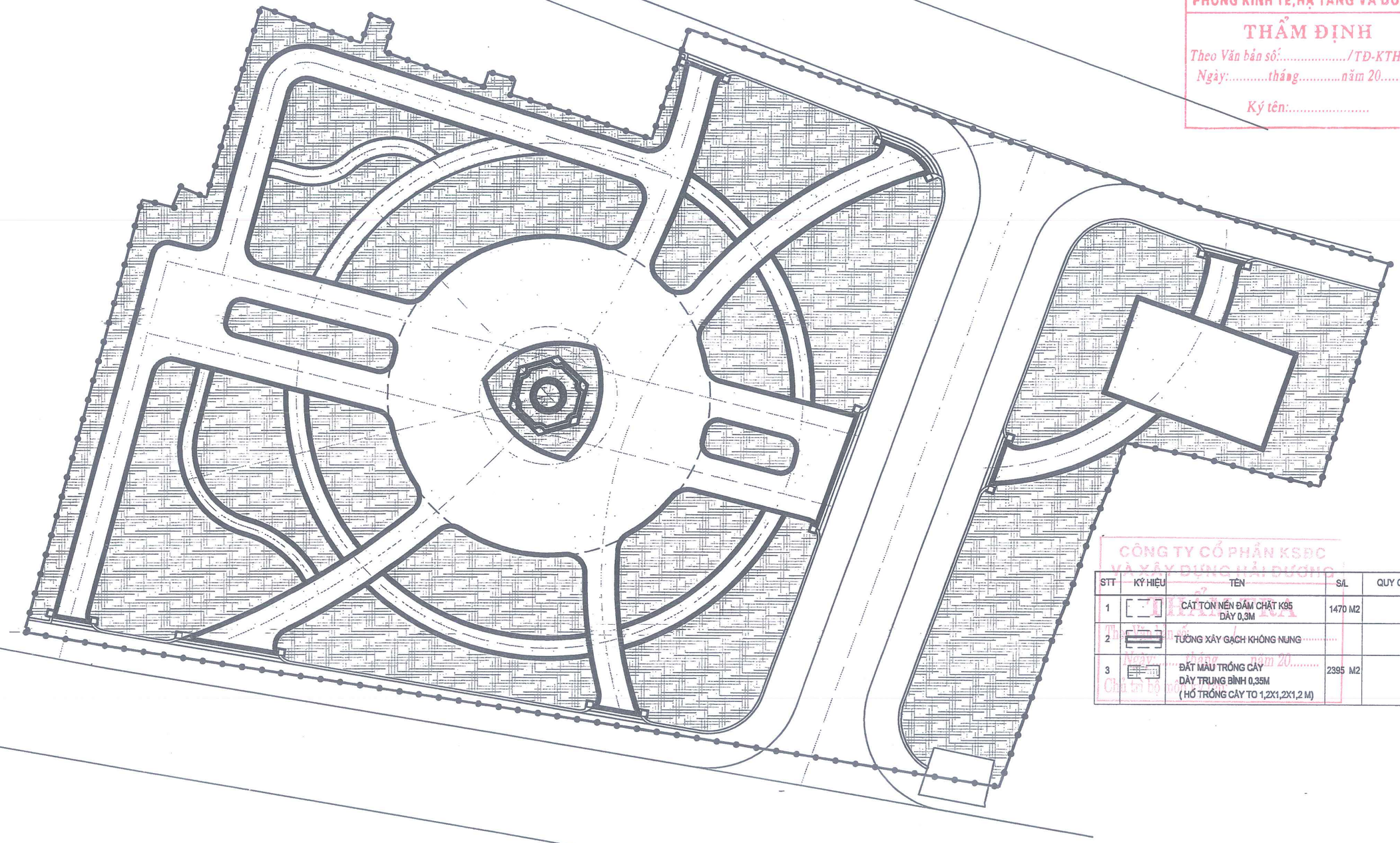

UBND PHƯỜNG KINH MÔN
PHÒNG KINH TẾ,HẠ TẦNG VÀ ĐÔ THỊ
THẨM ĐỊNH
Theo Văn bản số:...../TĐ-KTHTĐT
Ngày:.....tháng.....năm 20.....
Ký tên:.....

CÔNG TY CỔ PHẦN KSĐC VÀ XÂY DỰNG HẢI DƯƠNG
THẨM ĐỊNH
Theo Văn bản số: /
Ngày: tháng năm 20.....
Chủ trì tổ thẩm định

STT	KÝ HIỆU	TÊN	S/L	QUY CÁCH
1		CÁT TON NỀN ĐẦM CHẶT K95 DÀY 0,3M	1470 M2	
2		TƯỜNG XÂY GẠCH KHÔNG NUNG		
3		ĐẤT MÀU TRỒNG CÂY DÀY TRUNG BÌNH 0,35M (HỐ TRỒNG CÂY TO 1,2X1,2X1,2 M)	2395 M2	

MẶT BẰNG TƯỜNG XÂY

CHỦ ĐẦU TƯ BAN QLDA ĐTXD PHƯỜNG KINH MÔN	CÔNG TRÌNH: ĐẦU TƯ XÂY DỰNG ĐIỂM SINH HOẠT VĂN HÓA CỘNG ĐỒNG KẾT HỢP TRỒNG CÂY XANH TẠI KHU VỰC CHỢ AN LƯU PHƯỜNG KINH MÔN, THÀNH PHỐ HẢI PHÒNG	Chủ nhiệm T.K	Nguyễn Thị Tươi		CÔNG TY CỔ PHẦN TƯ VẤN VÀ XÂY DỰNG HÒA BÌNH HD Giám đốc Vũ Quang Dũng	MẶT BẰNG TƯỜNG XÂY
		Chủ trì T.K	Vũ Thị Trang			BẢN VẼ THIẾT KẾ THI CÔNG
ĐƠN VỊ THỰC HIỆN CÔNG TY CỔ PHẦN TƯ VẤN VÀ XÂY DỰNG HÒA BÌNH HD		Thực hiện	Vũ Thị Thắm			Tỷ lệ: / Bản vẽ số: KT-07
		Kiểm tra	Nguyễn Quang Hà			

CÔNG TY CỔ PHẦN TƯ VẤN VÀ XÂY DỰNG HÒA BÌNH HD
M.S.D.N: 0801135...
P. TÂN HƯNG - TP. HẢI PHÒNG

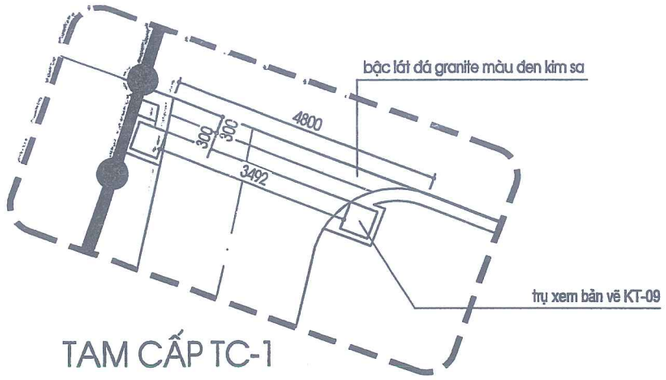

TAM CẤP TC-1

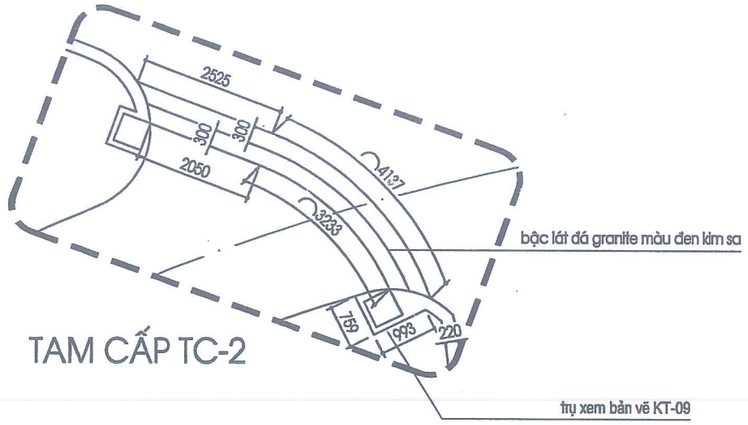

TAM CẤP TC-2

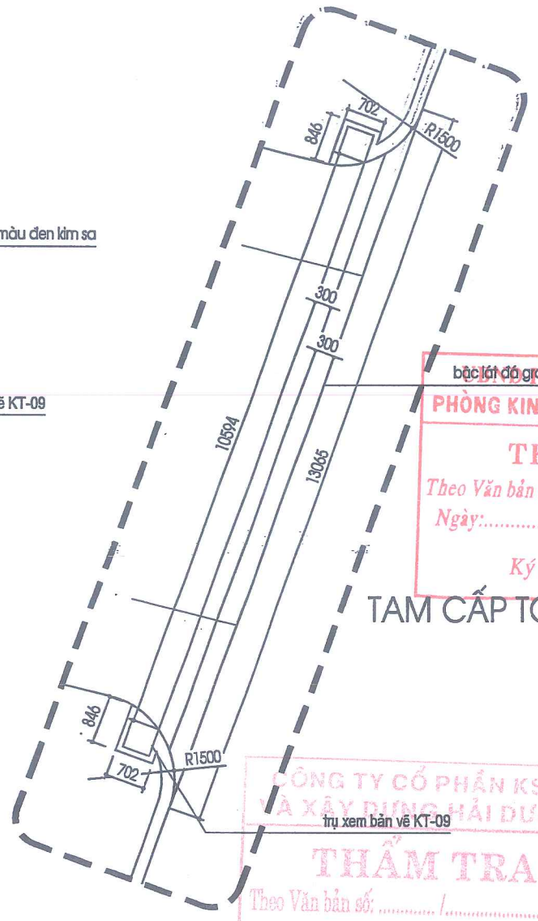

TAM CẤP TC-3

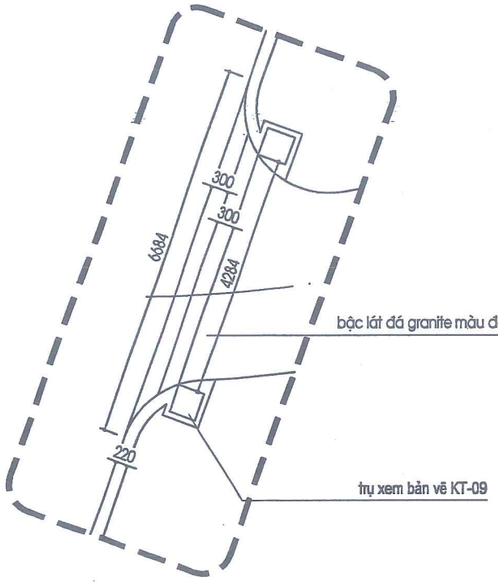

TAM CẤP TC-7

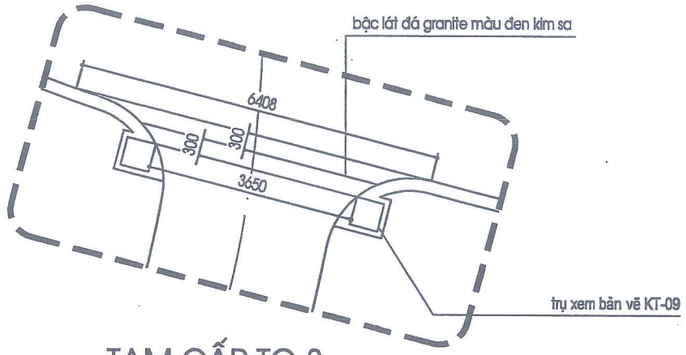

TAM CẤP TC-8

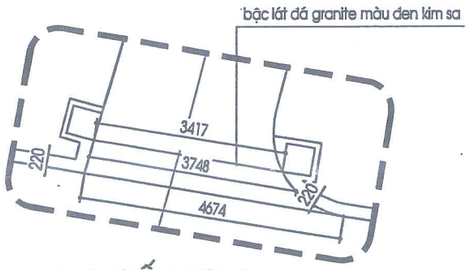

TAM CẤP TC-6

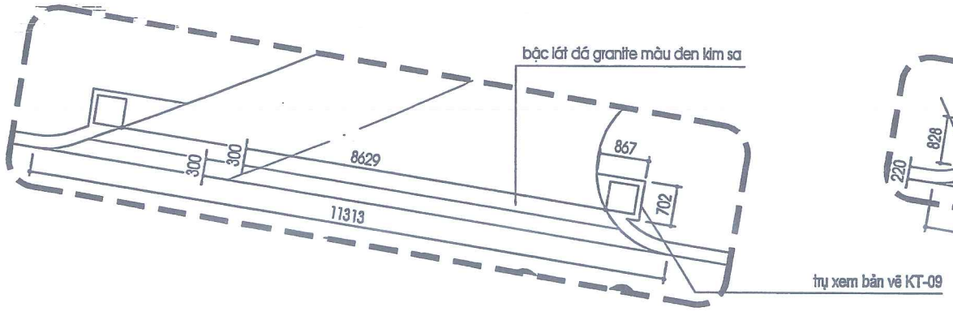

TAM CẤP TC-5

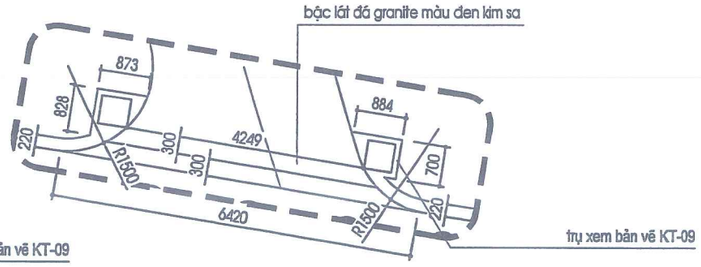

TAM CẤP TC-4

ỦY BAN NHÂN DÂN PHƯỜNG KINH MÔN
PHÒNG KINH TẾ,HẠ TẦNG VÀ ĐÔ THỊ
THẨM ĐỊNH
Theo Văn bản số:...../TĐ-KTHTĐT
Ngày:.....tháng.....năm 20.....
Ký tên:.....

CÔNG TY CỔ PHẦN KSĐC VÀ XÂY DỰNG HẢI DƯƠNG
THẨM TRA
Theo Văn bản số: ...../.....
Ngày:.....tháng.....năm 20.....
Chủ trì bộ môn ký tên:

CHỦ ĐẦU TƯ BAN QLDA ĐTXD PHƯỜNG KINH MÔN	CÔNG TRÌNH: ĐẦU TƯ XÂY DỰNG ĐIỂM SINH HOẠT VĂN HÓA CỘNG ĐỒNG KẾT HỢP TRỒNG CÂY XANH TẠI KHU VỰC CHỢ AN LƯU PHƯỜNG KINH MÔN, THÀNH PHỐ HẢI PHÒNG	Chủ nhiệm T.K	Nguyễn Thị Tươi		CÔNG TY CỔ PHẦN TƯ VẤN VÀ XÂY DỰNG HÒA BÌNH HD Giám đốc	CHI TIẾT BẬC TAM CẤP
		Chủ trì T.K	Vũ Thị Trang			BẢN VẼ THIẾT KẾ THI CÔNG
ĐƠN VỊ THỰC HIỆN CÔNG TY CỔ PHẦN TƯ VẤN VÀ XÂY DỰNG HÒA BÌNH HD		Thực hiện	Vũ Thị Thắm			
		Kiểm tra	Nguyễn Quang Hà		Vũ Quang Dũng	Tỷ lệ: / Bản vẽ số: KT-08

CÔNG TY CỔ PHẦN TƯ VẤN VÀ XÂY DỰNG HÒA BÌNH HD
P. TÂN HƯNG - TP. HẢI PHÒNG

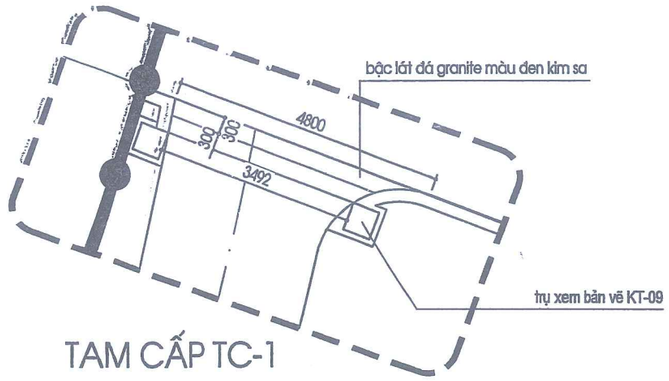

TAM CẤP TC-1

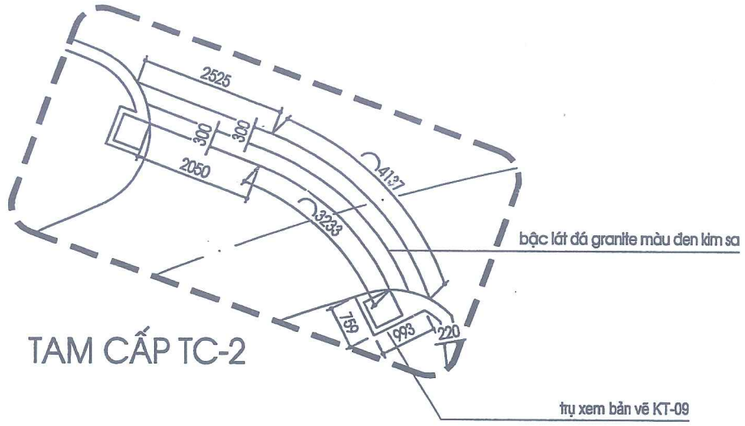

TAM CẤP TC-2

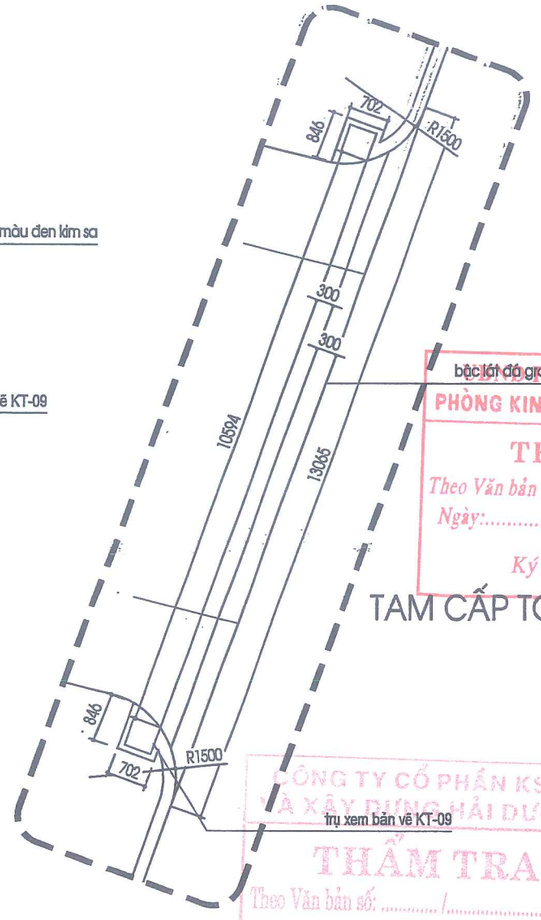

TAM CẤP TC-3

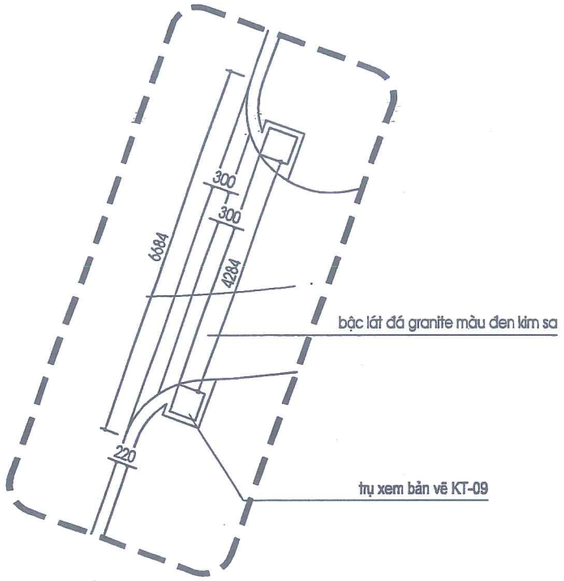

TAM CẤP TC-7

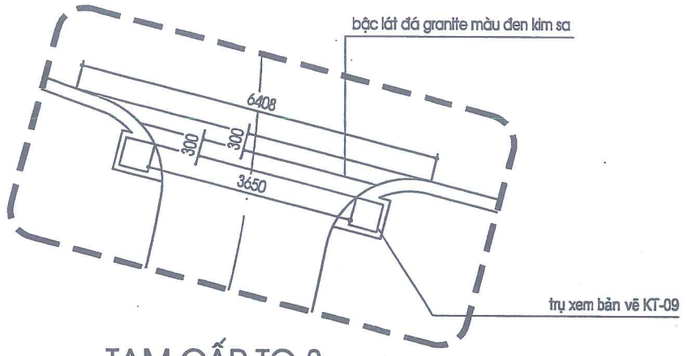

TAM CẤP TC-8

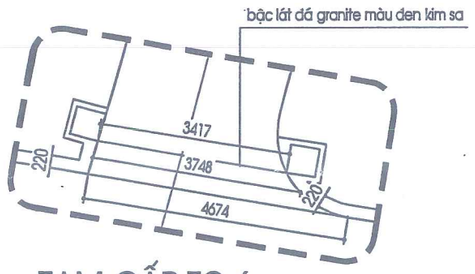

TAM CẤP TC-6

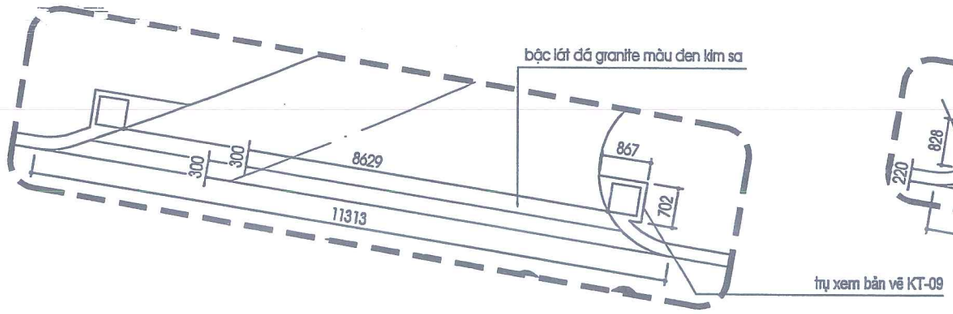

TAM CẤP TC-5

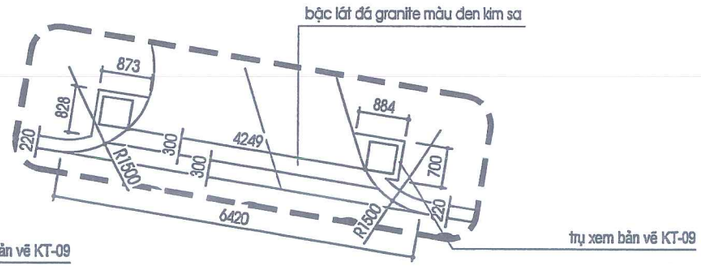

TAM CẤP TC-4

ỦY BAN NHÂN DÂN PHƯỜNG KINH MÔN
PHÒNG KINH TẾ,HẠ TẦNG VÀ ĐÔ THỊ
THẨM ĐỊNH
Theo Văn bản số:...../TĐ-KTHTĐT
Ngày:.....tháng.....năm 20.....
Ký tên:.....

CÔNG TY CỔ PHẦN KSĐC VÀ XÂY DỰNG HẢI DƯƠNG
THẨM TRA
Theo Văn bản số: ...../.....
Ngày:.....tháng.....năm 20.....
Chủ trì bộ môn ký tên:

CHỦ ĐẦU TƯ BAN QLDA ĐTXD PHƯỜNG KINH MÔN	CÔNG TRÌNH: ĐẦU TƯ XÂY DỰNG ĐIỂM SINH HOẠT VĂN HÓA CỘNG ĐỒNG KẾT HỢP TRỒNG CÂY XANH TẠI KHU VỰC CHỢ AN LƯU PHƯỜNG KINH MÔN, THÀNH PHỐ HẢI PHÒNG	Chủ nhiệm T.K	Nguyễn Thị Tươi	CÔNG TY CỔ PHẦN TƯ VẤN VÀ XÂY DỰNG HÒA BÌNH HD Giám đốc	CHI TIẾT BẬC TAM CẤP
		Chủ trì T.K	Vũ Thị Trang		BẢN VẼ THIẾT KẾ THI CÔNG
ĐƠN VỊ THỰC HIỆN CÔNG TY CỔ PHẦN TƯ VẤN VÀ XÂY DỰNG HÒA BÌNH HD		Thực hiện	Vũ Thị Thắm		
		Kiểm tra	Nguyễn Quang Hà	Vũ Quang Dũng	Tỷ lệ: / Bản vẽ số: KT-08

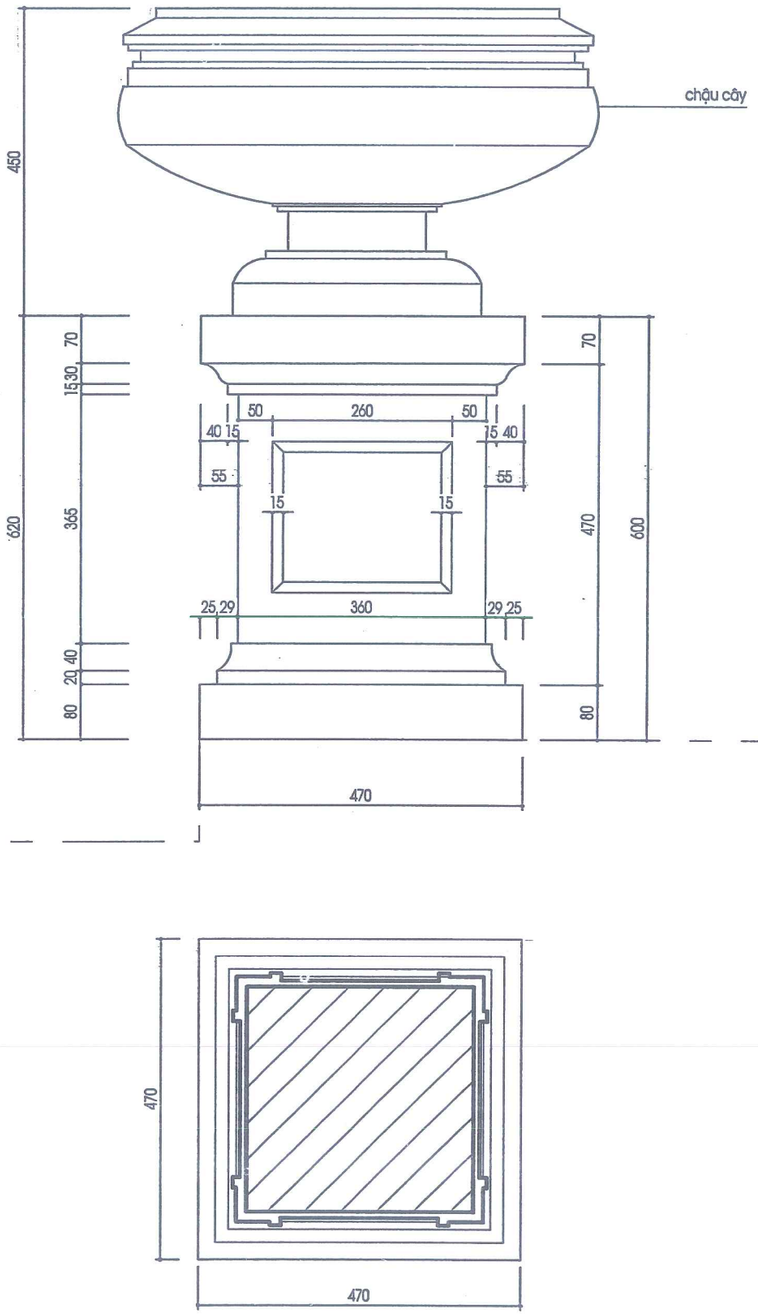

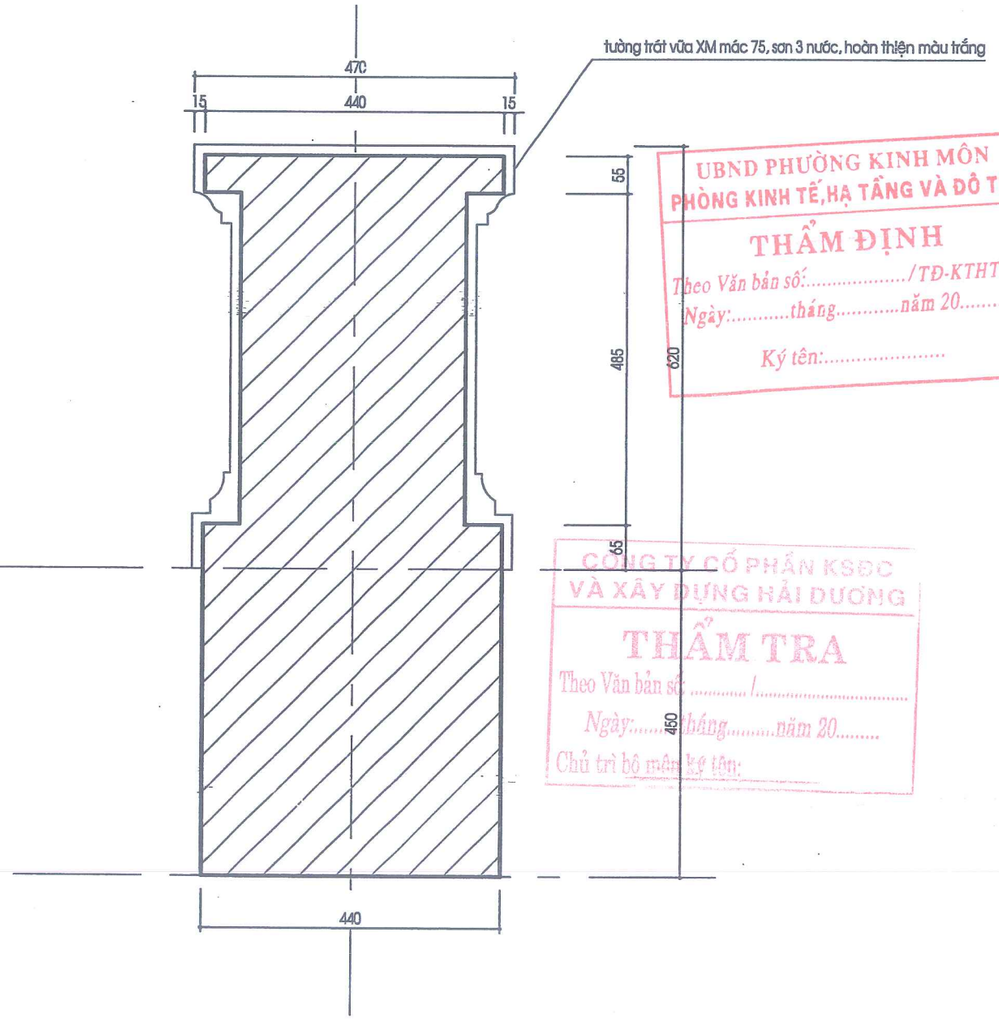

CHI TIẾT TRỤ TAM CẤP

SỐ LƯỢNG: 16

UBND PHƯỜNG KINH MÔN
PHÒNG KINH TẾ, HẠ TẦNG VÀ ĐÔ THỊ
THẨM ĐỊNH
Theo Văn bản số:...../TĐ-KTHTĐT
Ngày:.....tháng.....năm 20.....
Ký tên:.....

CÔNG TY CỔ PHẦN KSĐC VÀ XÂY DỰNG HẢI DƯƠNG
THẨM TRA
Theo Văn bản số ...../.....
Ngày:.....tháng.....năm 20.....
Chủ trì bộ môn ký tên:

CHỦ ĐẦU TƯ BAN QLDA ĐTXD PHƯỜNG KINH MÔN	CÔNG TRÌNH: ĐẦU TƯ XÂY DỰNG ĐIỂM SINH HOẠT VĂN HÓA CỘNG ĐỒNG KẾT HỢP TRỒNG CÂY XANH TẠI KHU VỰC CHỢ AN LƯU PHƯỜNG KINH MÔN, THÀNH PHỐ HẢI PHÒNG	Chủ nhiệm T.K	Nguyễn Thị Tươi	CÔNG TY CỔ PHẦN TƯ VẤN VÀ XÂY DỰNG HÒA BÌNH HD Giám đốc	CHI TIẾT TRỤ TAM CẤP
		Chủ trì T.K	Vũ Thị Trang		BẢN VẼ THIẾT KẾ THI CÔNG
ĐƠN VỊ THỰC HIỆN CÔNG TY CỔ PHẦN TƯ VẤN VÀ XÂY DỰNG HÒA BÌNH HD		Thực hiện	Vũ Thị Thắm		Tỷ lệ:
		Kiểm tra	Nguyễn Quang Hà	Vũ Quang Dũng	Bản vẽ số: KT-09

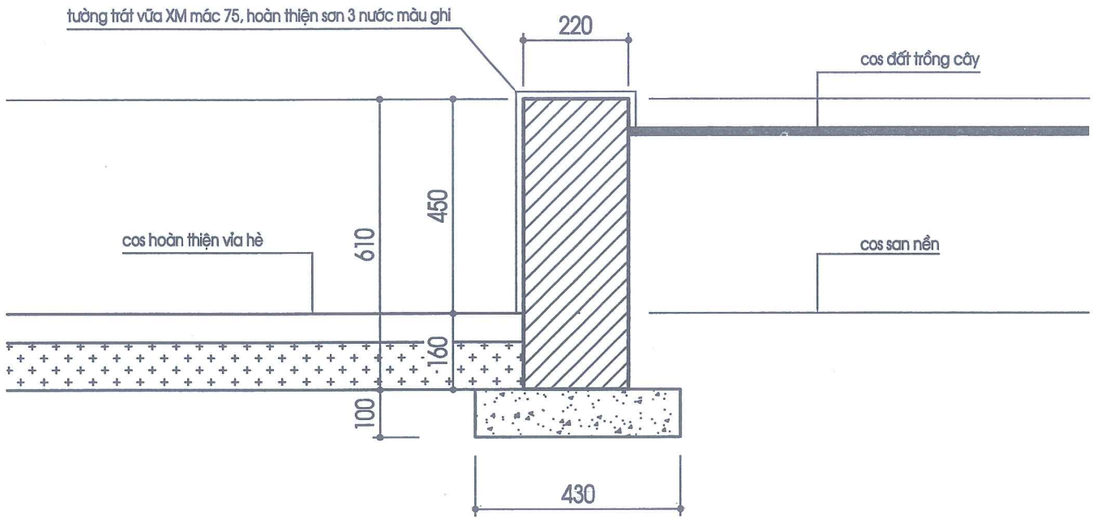

CHI TIẾT TƯỜNG VIỀN VỈA HÈ

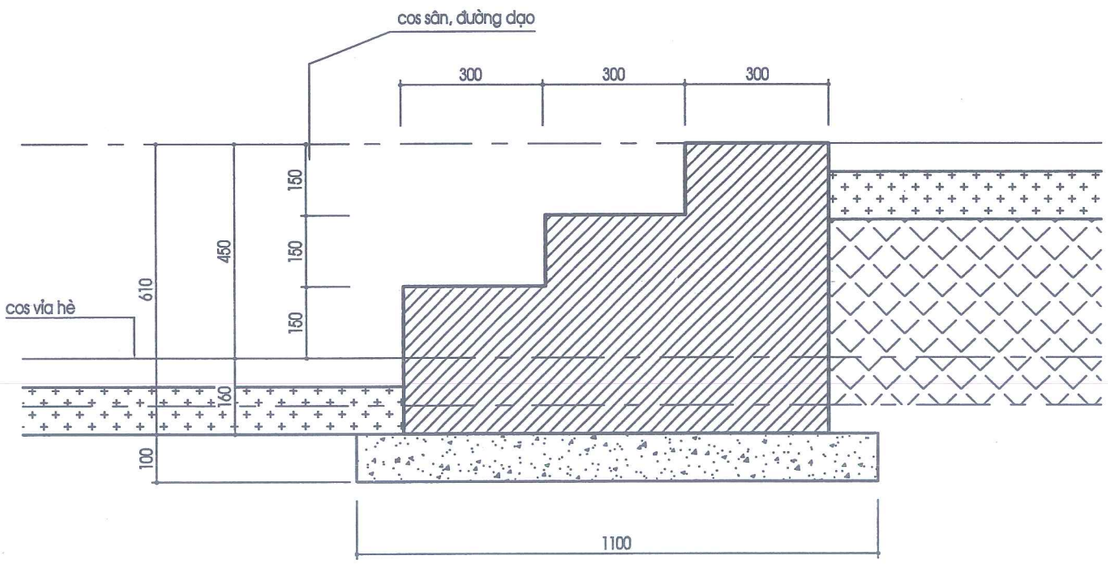

CHI TIẾT TAM CẤP

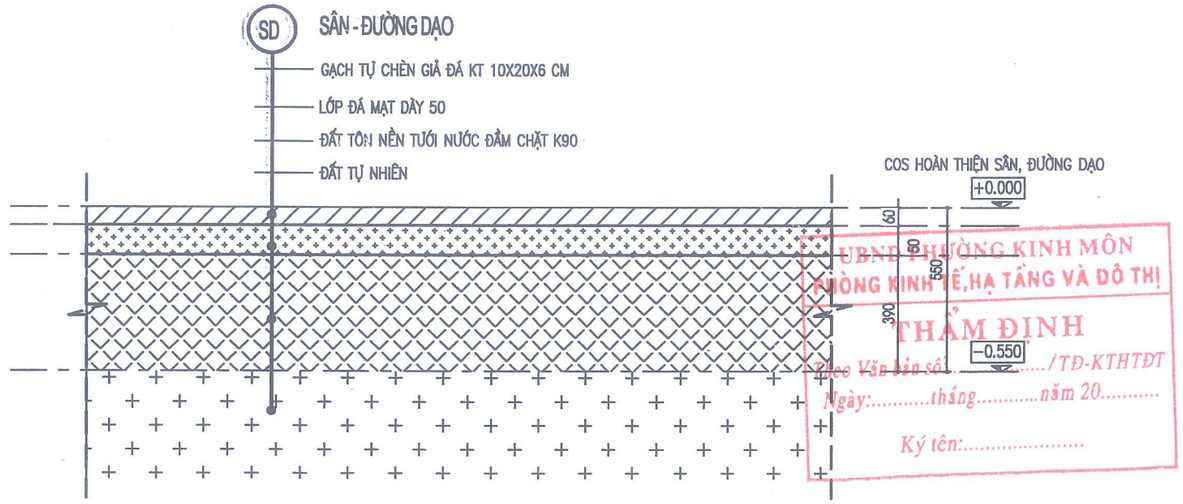

UBND PHƯỜNG KINH MÔN
PHÒNG KINH TẾ,HẠ TẦNG VÀ ĐÔ THỊ
THẨM ĐỊNH
Theo Văn bản số: ...../TĐ-KTHTĐT
Ngày:.....tháng.....năm 20.....
Ký tên:.....

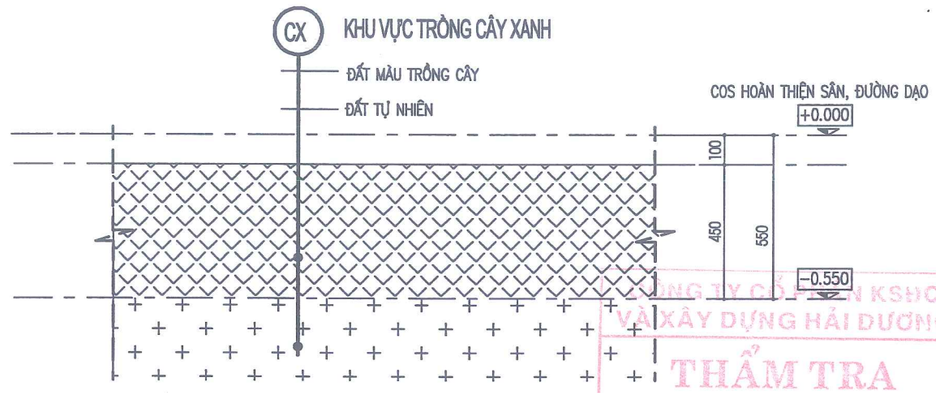

CÔNG TY CỔ PHẦN KSĐC VÀ XÂY DỰNG HẢI DƯƠNG
THẨM TRA
Theo Văn bản số: ...../.....
Ngày:.....tháng.....năm 20.....
Chủ trì bộ môn ký tên:

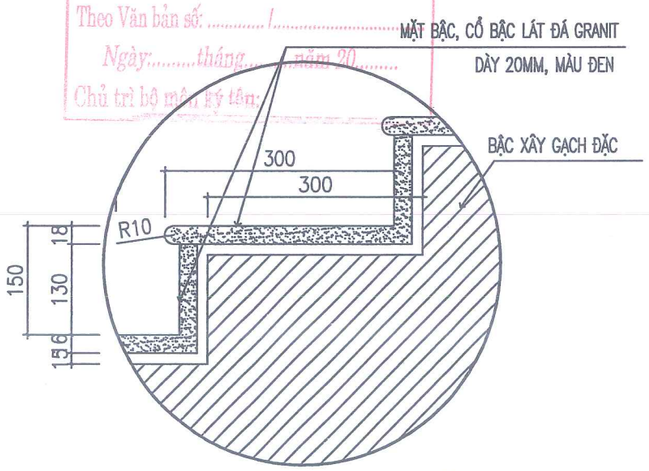

CHI TIẾT BẬC TAM CẤP

CHỦ ĐẦU TƯ BAN QLDA ĐTXD PHƯỜNG KINH MÔN	CÔNG TRÌNH: ĐẦU TƯ XÂY DỰNG ĐIỂM SINH HOẠT VĂN HÓA CỘNG ĐỒNG KẾT HỢP TRỒNG CÂY XANH TẠI KHU VỰC CHỢ AN LƯU PHƯỜNG KINH MÔN, THÀNH PHỐ HẢI PHÒNG	Chủ nhiệm T.K	Nguyễn Thị Tươi	CÔNG TY CỔ PHẦN TƯ VẤN VÀ XÂY DỰNG HÒA BÌNH HD Giám đốc Vũ Quang Dũng	MẶT CẮT BẬC TAM CẤP
		Chủ trì T.K	Vũ Thị Trang		BẢN VẼ THIẾT KẾ THI CÔNG
ĐƠN VỊ THỰC HIỆN CÔNG TY CỔ PHẦN TƯ VẤN VÀ XÂY DỰNG HÒA BÌNH HD		Thực hiện	Vũ Thị Thắm		Tỷ lệ: / Bản vẽ số: KT-10
		Kiểm tra	Nguyễn Quang Hà		

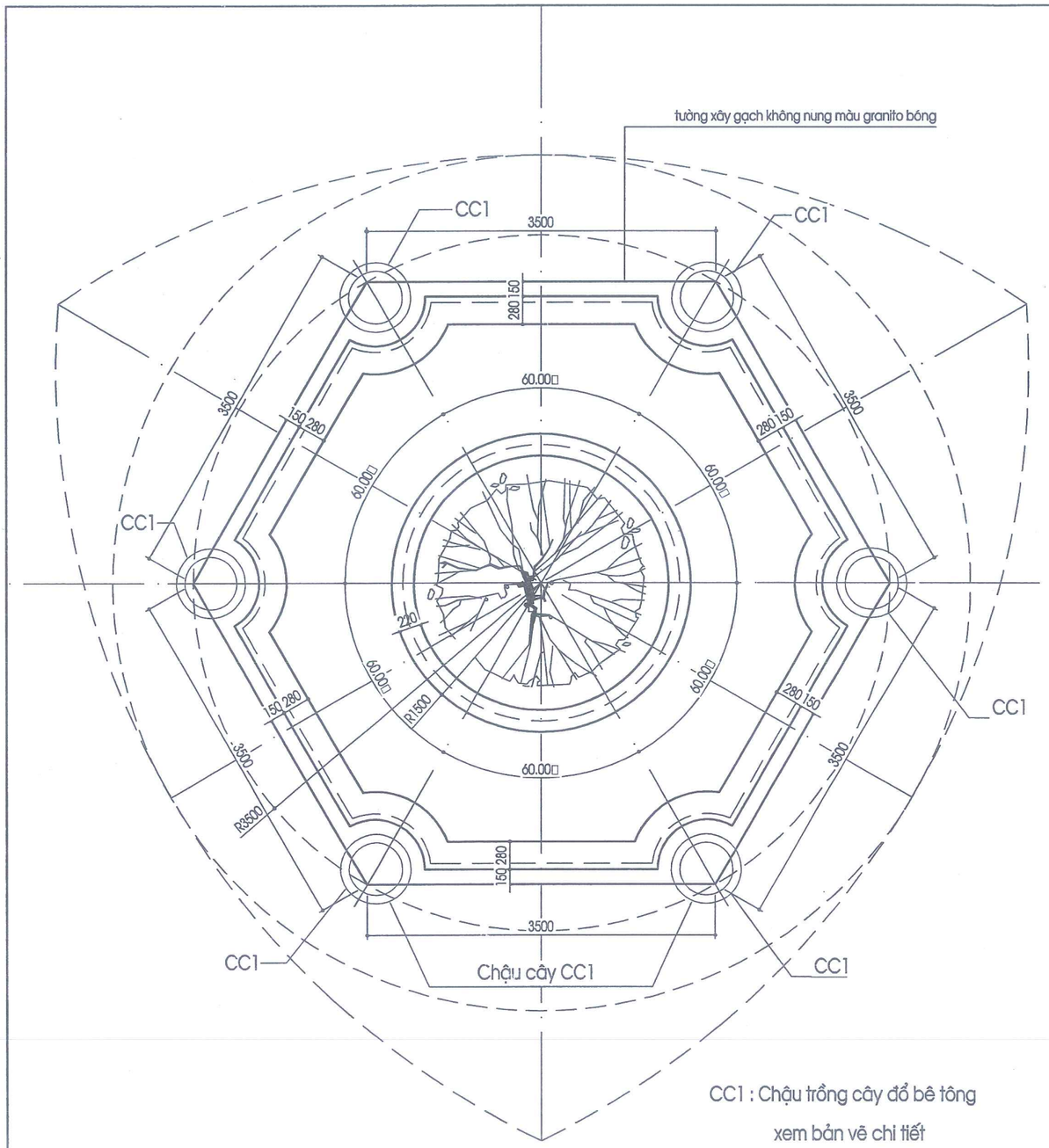

CC1 : Chậu trồng cây đổ bê tông
xem bản vẽ chi tiết

MẶT BẰNG BỒN CÂY TRUNG TÂM

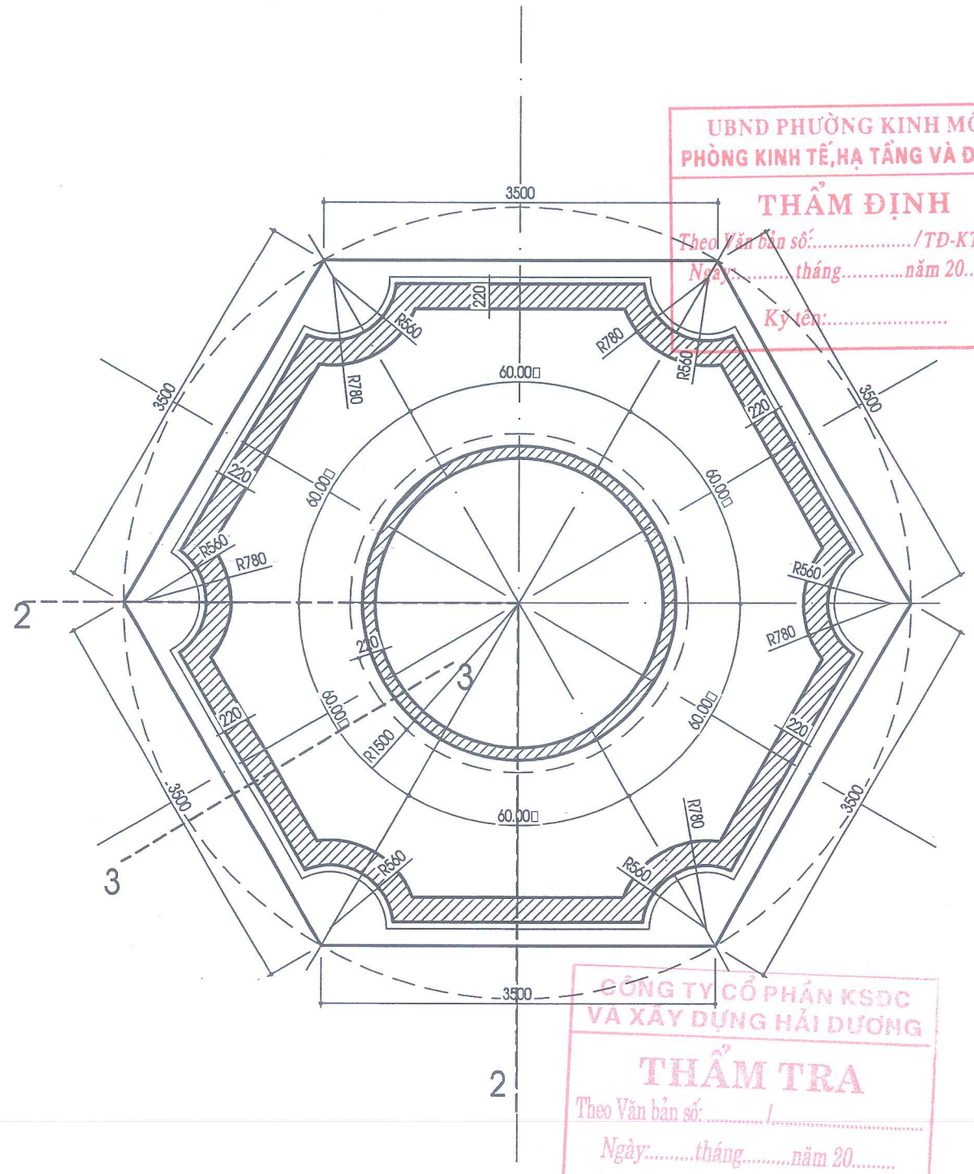

MẶT CẮT 1-1

UBND PHƯỜNG KINH MÔN
PHÒNG KINH TẾ,HẠ TẦNG VÀ ĐÔ THỊ
THẨM ĐỊNH
Theo Văn bản số:...../TĐ-KTHTĐT
Ngày.....tháng.....năm 20.....
Ký tên:.....

CÔNG TY CỔ PHẦN KSĐC
VÀ XÂY DỰNG HẢI DƯƠNG
THẨM TRA
Theo Văn bản số:...../.....
Ngày:.....tháng.....năm 20.....
Chủ trì bộ môn ký tên:

CHỦ ĐẦU TƯ BAN QLDA ĐTXD PHƯỜNG KINH MÔN	CÔNG TRÌNH: ĐẦU TƯ XÂY DỰNG ĐIỂM SINH HOẠT VĂN HÓA CỘNG ĐỒNG KẾT HỢP TRỒNG CÂY XANH TẠI KHU VỰC CHỢ AN LƯU PHƯỜNG KINH MÔN, THÀNH PHỐ HẢI PHÒNG	Chủ nhiệm T.K	Nguyễn Thị Tươi	CÔNG TY CỔ PHẦN TƯ VẤN VÀ XÂY DỰNG HÒA BÌNH HD Giám đốc	CHI TIẾT BỒN HOA TRUNG TÂM
		Chủ trì T.K	Vũ Thị Trang		BẢN VẼ THIẾT KẾ THI CÔNG
ĐƠN VỊ THỰC HIỆN CÔNG TY CỔ PHẦN TƯ VẤN VÀ XÂY DỰNG HÒA BÌNH HD		Thực hiện	Vũ Thị Thắm		
		Kiểm tra	Nguyễn Quang Hà	Vũ Quang Dũng	Tỷ lệ: / Bản vẽ số: KT-11

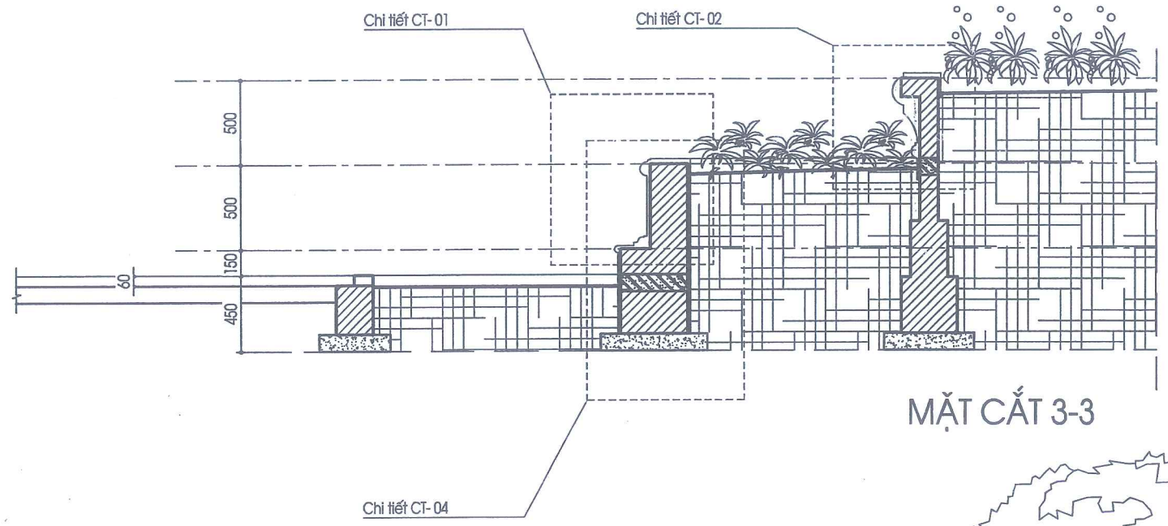

MẶT CẮT 3-3

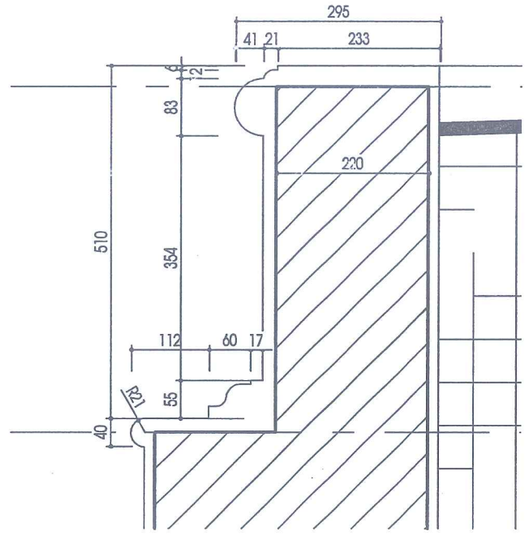

CHI TIẾT CT-01

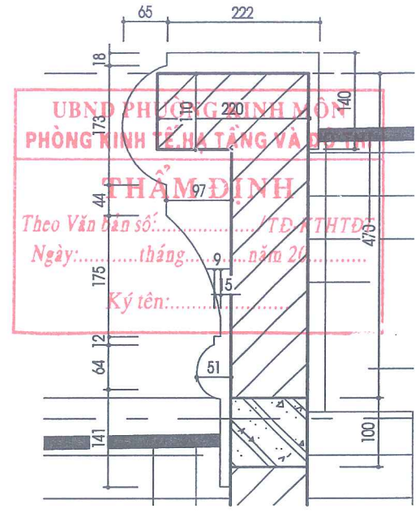

CHI TIẾT CT-02

UBND PHƯỜNG KINH MÔN
PHÒNG KINH TẾ HẠ TẦNG VÀ ĐÔ THỊ
THẨM ĐỊNH
Theo Văn bản số:.....TĐ KTHTĐT
Ngày:.....tháng.....năm 20.....
Ký tên:.....

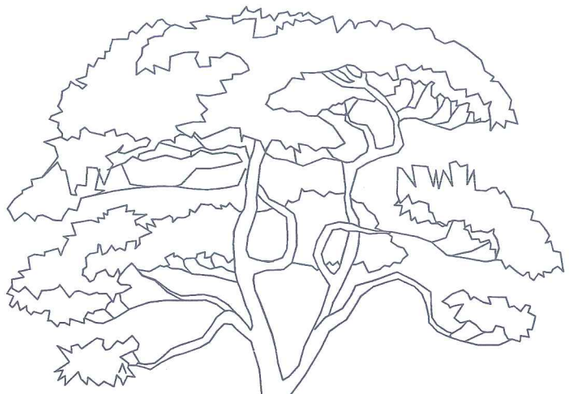

CÔNG TY CỔ PHẦN KSĐC
VÀ XÂY DỰNG HẢI DƯƠNG
THẨM TRA
Theo Văn bản số: ...../.....
Ngày:.....tháng.....năm 20.....
Chủ trì bộ môn ký tên:

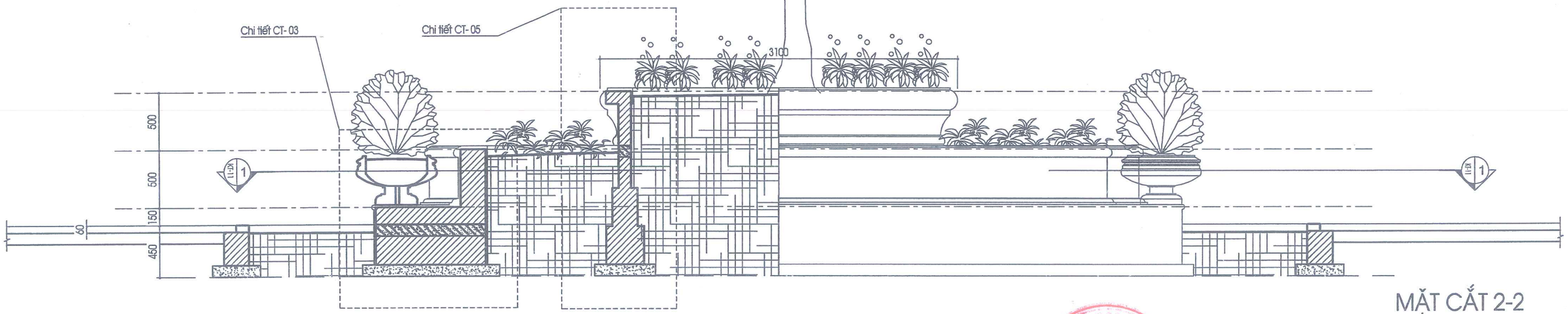

MẶT CẮT 2-2

CHỦ ĐẦU TƯ BAN QLDA ĐTXD PHƯỜNG KINH MÔN	CÔNG TRÌNH: ĐẦU TƯ XÂY DỰNG ĐIỂM SINH HOẠT VĂN HÓA CỘNG ĐỒNG KẾT HỢP TRỒNG CÂY XANH TẠI KHU VỰC CHỢ AN LƯU PHƯỜNG KINH MÔN, THÀNH PHỐ HẢI PHÒNG	Chủ nhiệm T.K	Nguyễn Thị Tươi	CÔNG TY CỔ PHẦN TƯ VẤN VÀ XÂY DỰNG HÒA BÌNH HD Giám đốc	CHI TIẾT CẮT BỒN HOA
ĐƠN VỊ THỰC HIỆN CÔNG TY CỔ PHẦN TƯ VẤN VÀ XÂY DỰNG HÒA BÌNH HD		Chủ trì T.K	Vũ Thị Trang		BẢN VẼ THIẾT KẾ THI CÔNG
		Thực hiện	Vũ Thị Thắm		Tỷ lệ: / Bản vẽ số: KT-12
		Kiểm tra	Nguyễn Quang Hà	Vũ Quang Dũng	

CÔNG TY CỔ PHẦN TƯ VẤN VÀ XÂY DỰNG HÒA BÌNH HD

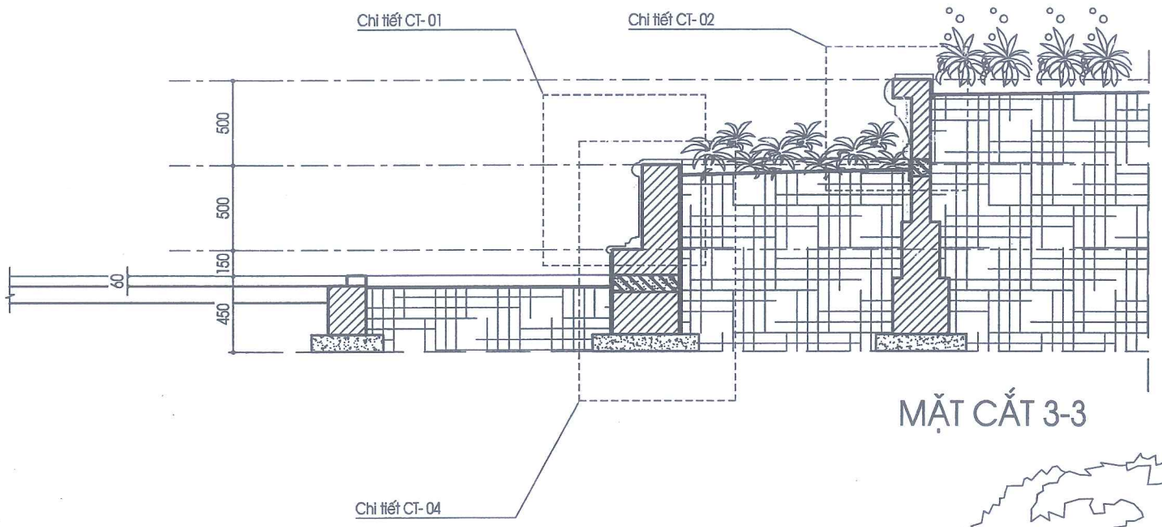

MẶT CẮT 3-3

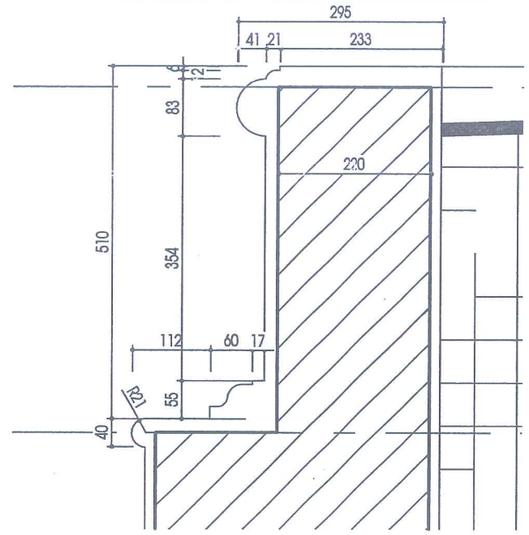

CHI TIẾT CT-01

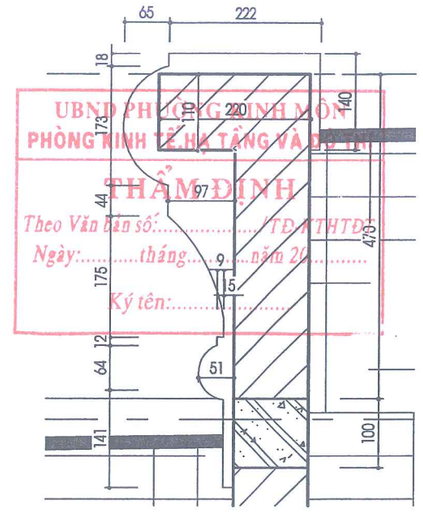

CHI TIẾT CT-02

UBND PHƯỜNG KINH MÔN
PHÒNG KINH TẾ HẠ TẦNG VÀ ĐÔ THỊ
THẨM ĐỊNH
Theo Văn bản số:...../TĐ-KTHTĐT
Ngày:.....tháng.....năm 20.....
Ký tên:.....

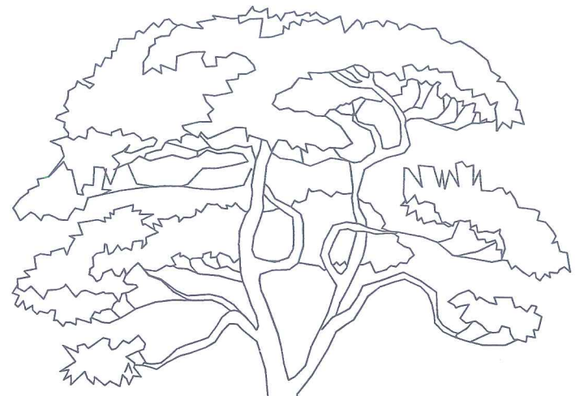

CÔNG TY CỔ PHẦN KSĐC
VÀ XÂY DỰNG HẢI DƯƠNG
THẨM TRA
Theo Văn bản số: ...../.....
Ngày:.....tháng.....năm 20.....
Chủ trì bộ môn ký tên:

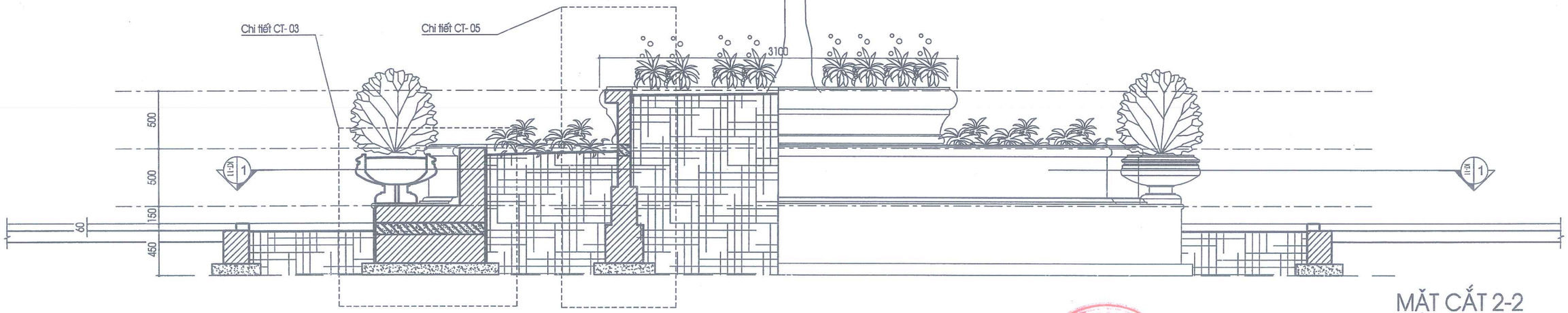

MẶT CẮT 2-2

CHỦ ĐẦU TƯ BAN QLDA ĐTXD PHƯỜNG KINH MÔN	CÔNG TRÌNH: ĐẦU TƯ XÂY DỰNG ĐIỂM SINH HOẠT VĂN HÓA CỘNG ĐỒNG KẾT HỢP TRỒNG CÂY XANH TẠI KHU VỰC CHỢ AN LƯU PHƯỜNG KINH MÔN, THÀNH PHỐ HẢI PHÒNG	Chủ nhiệm T.K	Nguyễn Thị Tươi	CÔNG TY CỔ PHẦN TƯ VẤN VÀ XÂY DỰNG HÒA BÌNH HD Giám đốc	CHI TIẾT CẮT BỒN HOA
ĐƠN VỊ THỰC HIỆN CÔNG TY CỔ PHẦN TƯ VẤN VÀ XÂY DỰNG HÒA BÌNH HD		Chủ trì T.K	Vũ Thị Trang		BẢN VẼ THIẾT KẾ THI CÔNG
		Thực hiện	Vũ Thị Thắm		Tỷ lệ: / Bản vẽ số: KT-12
		Kiểm tra	Nguyễn Quang Hà	Vũ Quang Dũng	

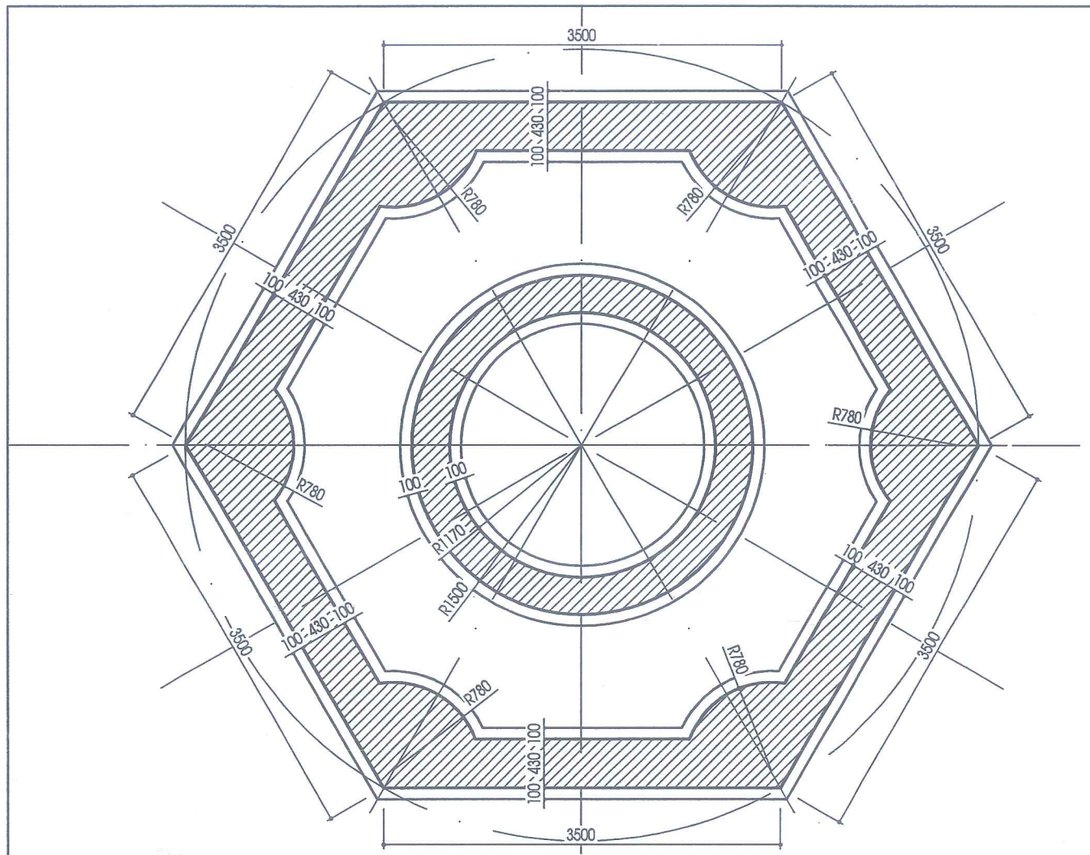

MẶT BẰNG MÓNG

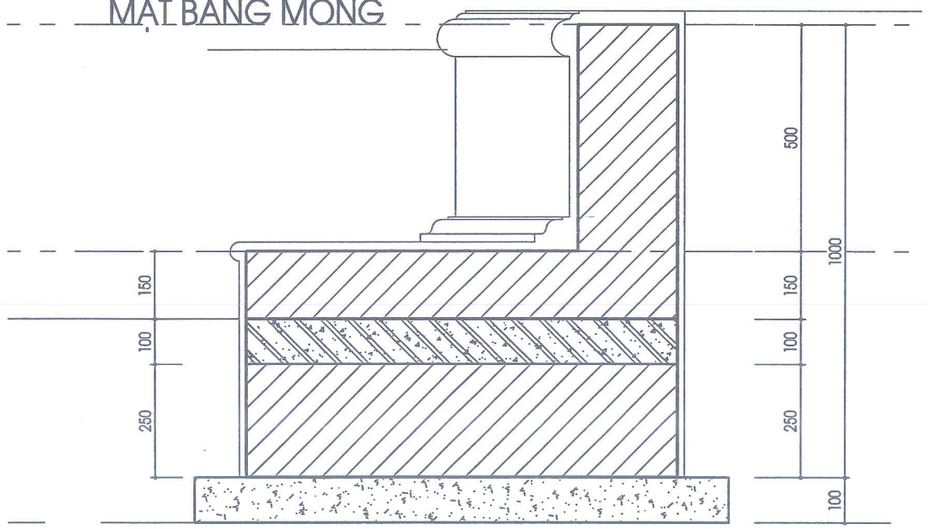

CHI TIẾT CT-03

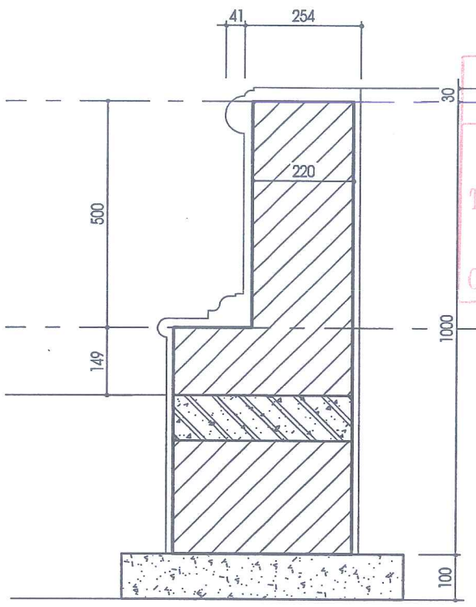

CHI TIẾT CT-04

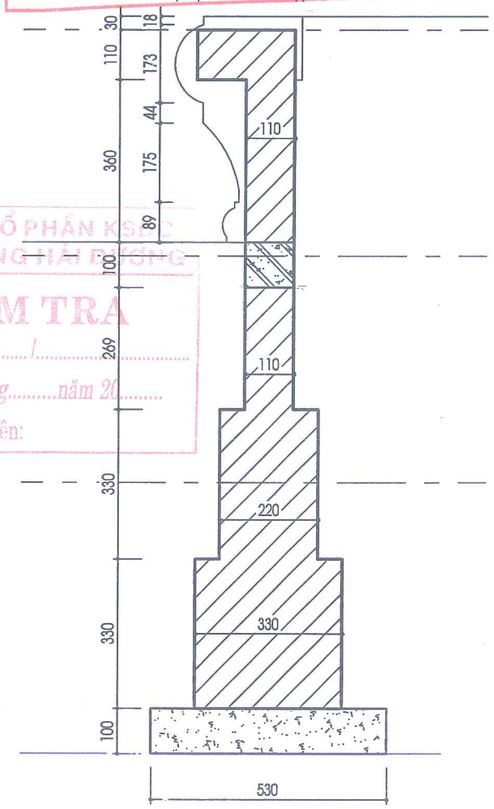

CHI TIẾT CT-05

UBND PHƯỜNG KINH MÔN
PHÒNG KINH TẾ,HẠ TẦNG VÀ ĐÔ THỊ
THẨM ĐỊNH
Theo Văn bản số:...../TĐ-KTHTĐT
Ngày:.....tháng.....năm 20.....
Ký tên:

CÔNG TY CỔ PHẦN KSTK VÀ XÂY DỰNG HẢI DƯƠNG
THẨM TRA
Theo Văn bản số: ...../.....
Ngày:.....tháng.....năm 20.....
Chủ trì bộ môn ký tên:

CHỦ ĐẦU TƯ BAN QLDA ĐTXD PHƯỜNG KINH MÔN	CÔNG TRÌNH: ĐẦU TƯ XÂY DỰNG ĐIỂM SINH HOẠT VĂN HÓA CỘNG ĐỒNG KẾT HỢP TRỒNG CÂY XANH TẠI KHU VỰC CHỢ AN LƯU PHƯỜNG KINH MÔN, THÀNH PHỐ HẢI PHÒNG	Chủ nhiệm T.K	Nguyễn Thị Tươi	CÔNG TY CỔ PHẦN TƯ VẤN VÀ XÂY DỰNG HÒA BÌNH HD Giám đốc	CHI TIẾT TƯỜNG XÂY BỒN HOA
ĐƠN VỊ THỰC HIỆN CÔNG TY CỔ PHẦN TƯ VẤN VÀ XÂY DỰNG HÒA BÌNH HD		Chủ trì T.K	Vũ Thị Trang		BẢN VẼ THIẾT KẾ THI CÔNG
		Thực hiện	Vũ Thị Thắm		Tỷ lệ: / Bản vẽ số: KT-13
		Kiểm tra	Nguyễn Quang Hà	Vũ Quang Dũng	

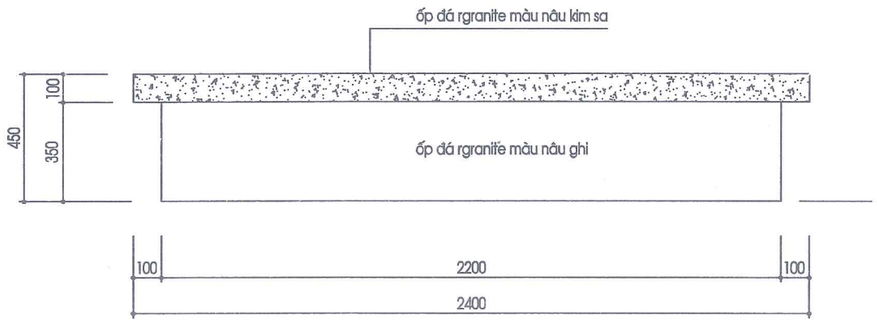

MẶT ĐỨNG

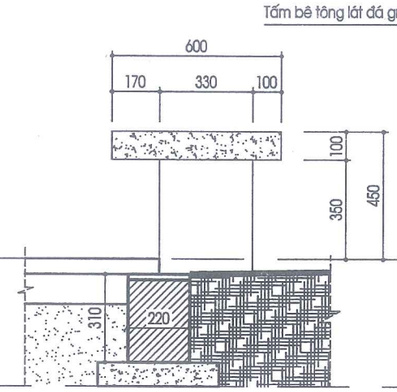

MẶT BÊN

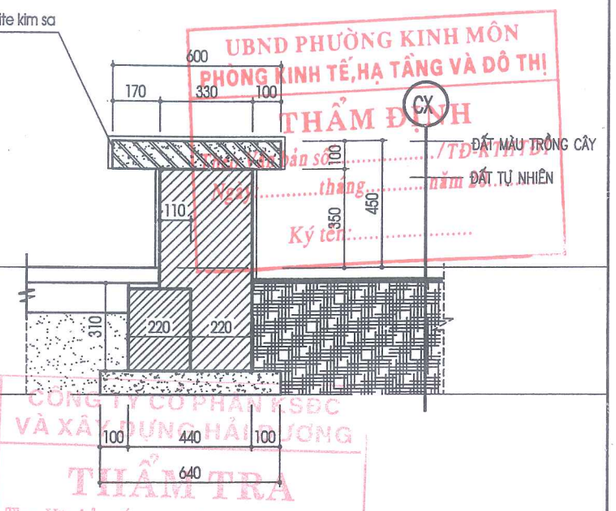

MẶT CẮT

UBND PHƯỜNG KINH MÔN
PHÒNG KINH TẾ,HẠ TẦNG VÀ ĐÔ THỊ
THẨM ĐỊNH
Theo Văn bản số: ...../TĐ-KTHT
Ngày ..... tháng ..... năm 20.....
Ký tên: .....

CÔNG TY CỔ PHẦN TSĐC
VÀ XÂY DỰNG HẢI DƯƠNG
THẨM TRA
Theo Văn bản số: ...../.....
Ngày:.....tháng.....năm 20.....
Chủ trì bộ môn ký tên:

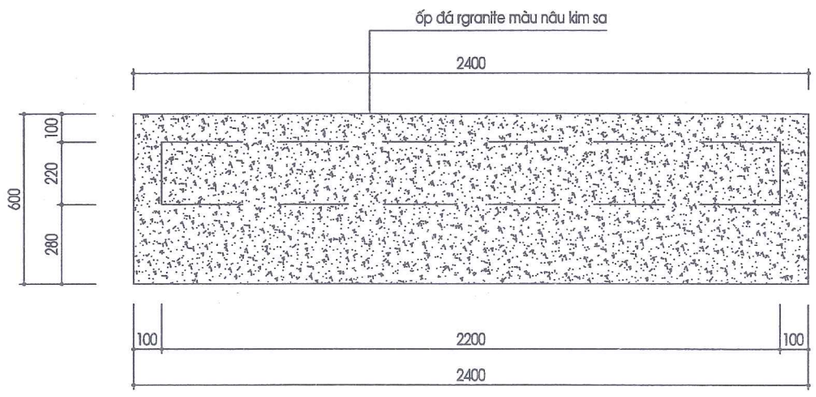

MẶT BẰNG

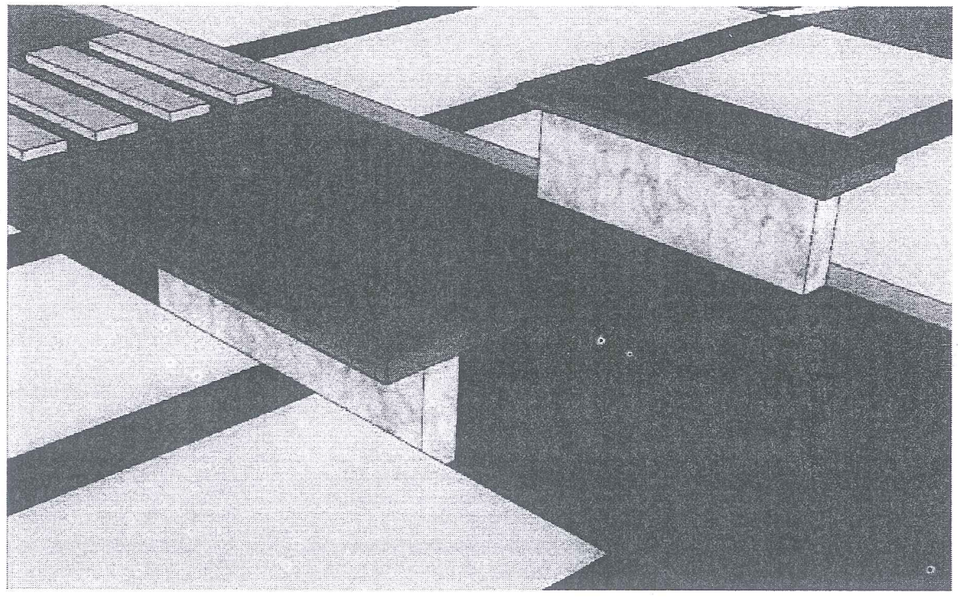

HÌNH ẢNH MINH HỌA

CHI TIẾT GHẾ NGỒI
SỐ LƯỢNG: 16

CHỦ ĐẦU TƯ BAN QLDA ĐTXD PHƯỜNG KINH MÔN	CÔNG TRÌNH: ĐẦU TƯ XÂY DỰNG ĐIỂM SINH HOẠT VĂN HÓA CỘNG ĐỒNG KẾT HỢP TRỒNG CÂY XANH TẠI KHU VỰC CHỢ AN LƯU PHƯỜNG KINH MÔN, THÀNH PHỐ HẢI PHÒNG	Chủ nhiệm T.K	Nguyễn Thị Tươi		CÔNG TY CỔ PHẦN TƯ VẤN VÀ XÂY DỰNG HÒA BÌNH HD Giám đốc	CHI TIẾT GHẾ NGỒI
ĐƠN VỊ THỰC HIỆN CÔNG TY CỔ PHẦN TƯ VẤN VÀ XÂY DỰNG HÒA BÌNH HD		Chủ trì T.K	Vũ Thị Trang			BẢN VẼ THIẾT KẾ THI CÔNG
		Thực hiện	Vũ Thị Thắm			Tỷ lệ: / Bản vẽ số: KT-14
		Kiểm tra	Nguyễn Quang Hà		Vũ Quang Dũng	

CÔNG TY CỔ PHẦN TƯ VẤN VÀ XÂY DỰNG HÒA BÌNH HD
M.S.D.N: 0801132...
P. TÂN HƯNG - TP. HẢI PHÒNG

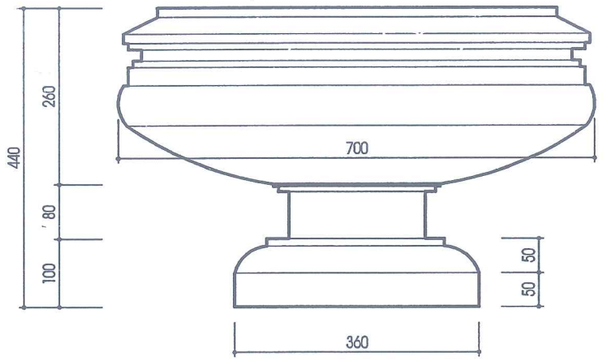

MẶT ĐỨNG

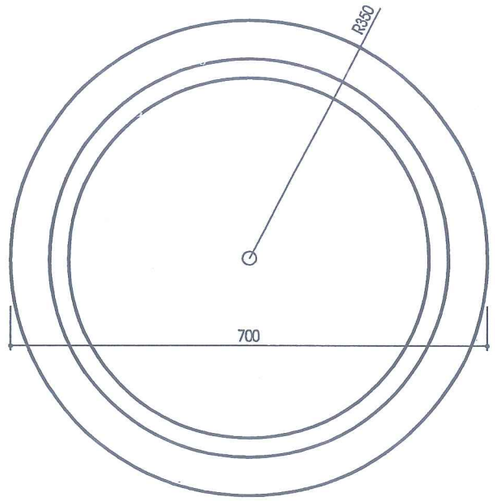

MẶT BẰNG

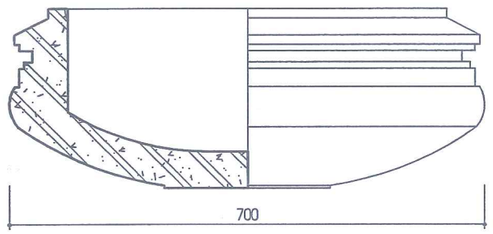

MẶT CẮT

CHI TIẾT CHẬU

UBND PHƯỜNG KINH MÔN
PHÒNG KINH TẾ,HẠ TẦNG VÀ ĐÔ THỊ
THẨM ĐỊNH
Theo Văn bản số:...../TĐ-KTHTĐT
Ngày:.....tháng.....năm 20.....
Ký tên:.....

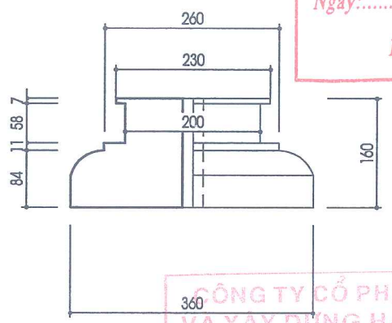

MẶT BẰNG

CÔNG TY CỔ PHẦN KSĐC
VÀ XÂY DỰNG HẢI DƯƠNG
THẨM TRA
Theo Văn bản số: ...../.....
Ngày:.....tháng.....năm 20.....
Đơn vị hà nội bổ tên:

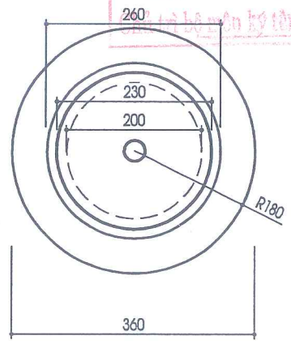

CHI TIẾT ĐÔN

CHI TIẾT CHẬU CÂY - VẬT LIỆU BÊ TÔNG
SỐ LƯỢNG : 22 CÁI

CHỦ ĐẦU TƯ BAN QLDA ĐTXD PHƯỜNG KINH MÔN	CÔNG TRÌNH: ĐẦU TƯ XÂY DỰNG ĐIỂM SINH HOẠT VĂN HÓA CỘNG ĐỒNG KẾT HỢP TRỒNG CÂY XANH TẠI KHU VỰC CHỢ AN LƯU PHƯỜNG KINH MÔN, THÀNH PHỐ HẢI PHÒNG	Chủ nhiệm T.K	Nguyễn Thị Tươi		CÔNG TY CỔ PHẦN TƯ VẤN VÀ XÂY DỰNG HÒA BÌNH HD Giám đốc	CHI TIẾT CHẬU CÂY
		Chủ trì T.K	Vũ Thị Trang			BẢN VẼ THIẾT KẾ THI CÔNG
ĐƠN VỊ THỰC HIỆN CÔNG TY CỔ PHẦN TƯ VẤN VÀ XÂY DỰNG HÒA BÌNH HD		Thực hiện	Vũ Thị Thắm			
		Kiểm tra	Nguyễn Quang Hà		Vũ Quang Dũng	Tỷ lệ: / Bản vẽ số: KT-14

CÔNG TY CỔ PHẦN TƯ VẤN VÀ XÂY DỰNG HÒA BÌNH HD
P. TÂN HƯNG - TP. HẢI PHÒNG

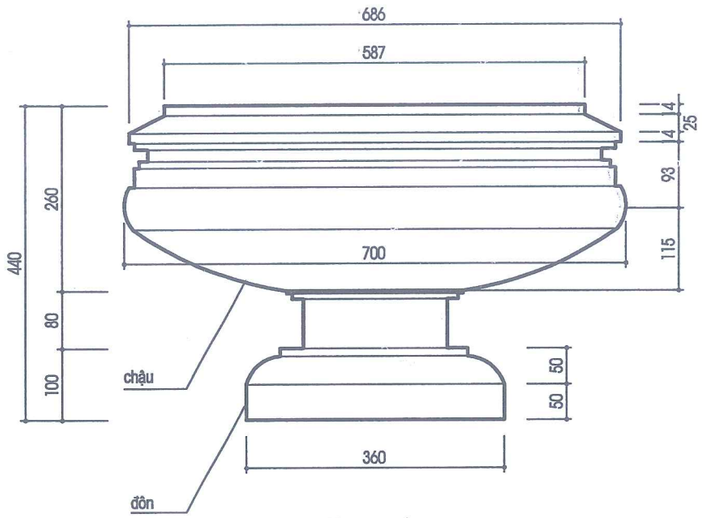

MẶT ĐỨNG

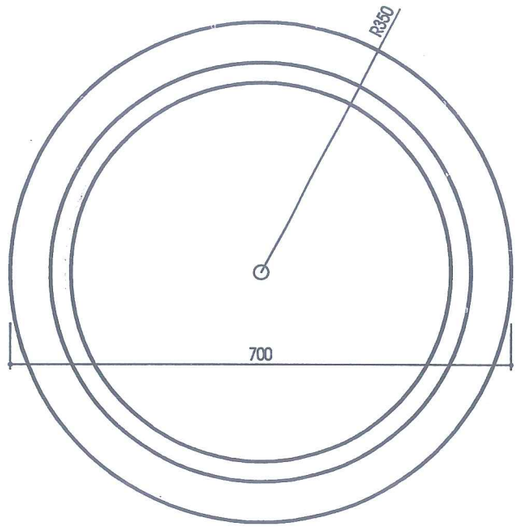

MẶT BẰNG

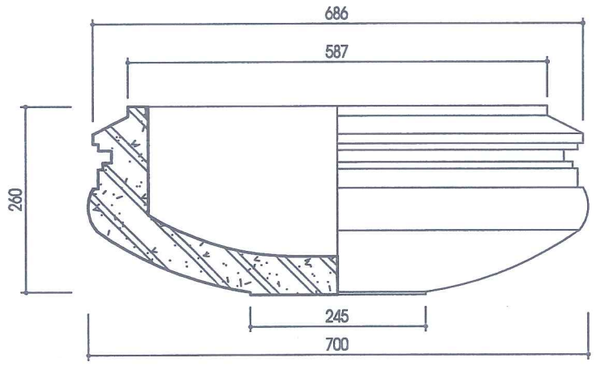

MẶT CẮT

CHI TIẾT CHẬU

UBND PHƯỜNG KINH MÔN
PHÒNG KINH TẾ,HẠ TẦNG VÀ ĐÔ THỊ
THẨM ĐỊNH
Theo Văn bản số:...../TĐ-KTHTĐT
Ngày:.....tháng.....năm 20.....
Ký tên:.....

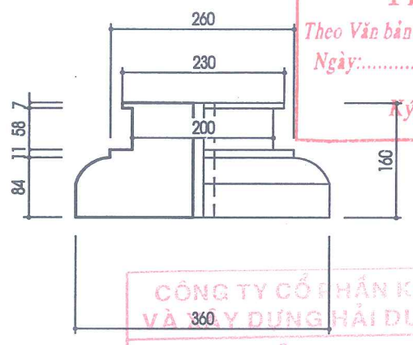

MẶT BẰNG

CÔNG TY CỔ PHẦN KSĐC
VÀ XÂY DỰNG HẢI DƯƠNG
THẨM TRA
Theo Văn bản số: ...../.....
Ngày:.....tháng.....năm 20.....
Chủ trì bộ môn ký tên:

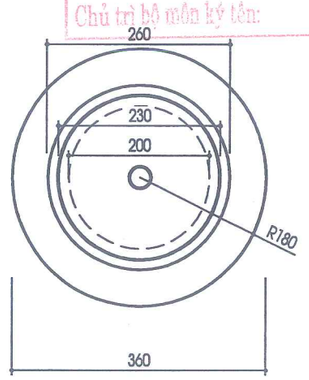

CHI TIẾT ĐÔN

CHI TIẾT CHẬU CÂY - VẬT LIỆU BÊ TÔNG
SỐ LƯỢNG : 22 CÁI

CHỦ ĐẦU TƯ BAN QLDA ĐTXD PHƯỜNG KINH MÔN	CÔNG TRÌNH: ĐẦU TƯ XÂY DỰNG ĐIỂM SINH HOẠT VĂN HÓA CỘNG ĐỒNG KẾT HỢP TRỒNG CÂY XANH TẠI KHU VỰC CHỢ AN LƯU PHƯỜNG KINH MÔN, THÀNH PHỐ HẢI PHÒNG	Chủ nhiệm T.K	Nguyễn Thị Tươi		CÔNG TY CỔ PHẦN TƯ VẤN VÀ XÂY DỰNG HÒA BÌNH HD Giám đốc	CHI TIẾT CHẬU CÂY
		Chủ trì T.K	Vũ Thị Trang			BẢN VẼ THIẾT KẾ THI CÔNG
ĐƠN VỊ THỰC HIỆN CÔNG TY CỔ PHẦN TƯ VẤN VÀ XÂY DỰNG HÒA BÌNH HD		Thực hiện	Vũ Thị Thắm			
		Kiểm tra	Nguyễn Quang Hà		Vũ Quang Dũng	Tỷ lệ: / Bản vẽ số: KT-15

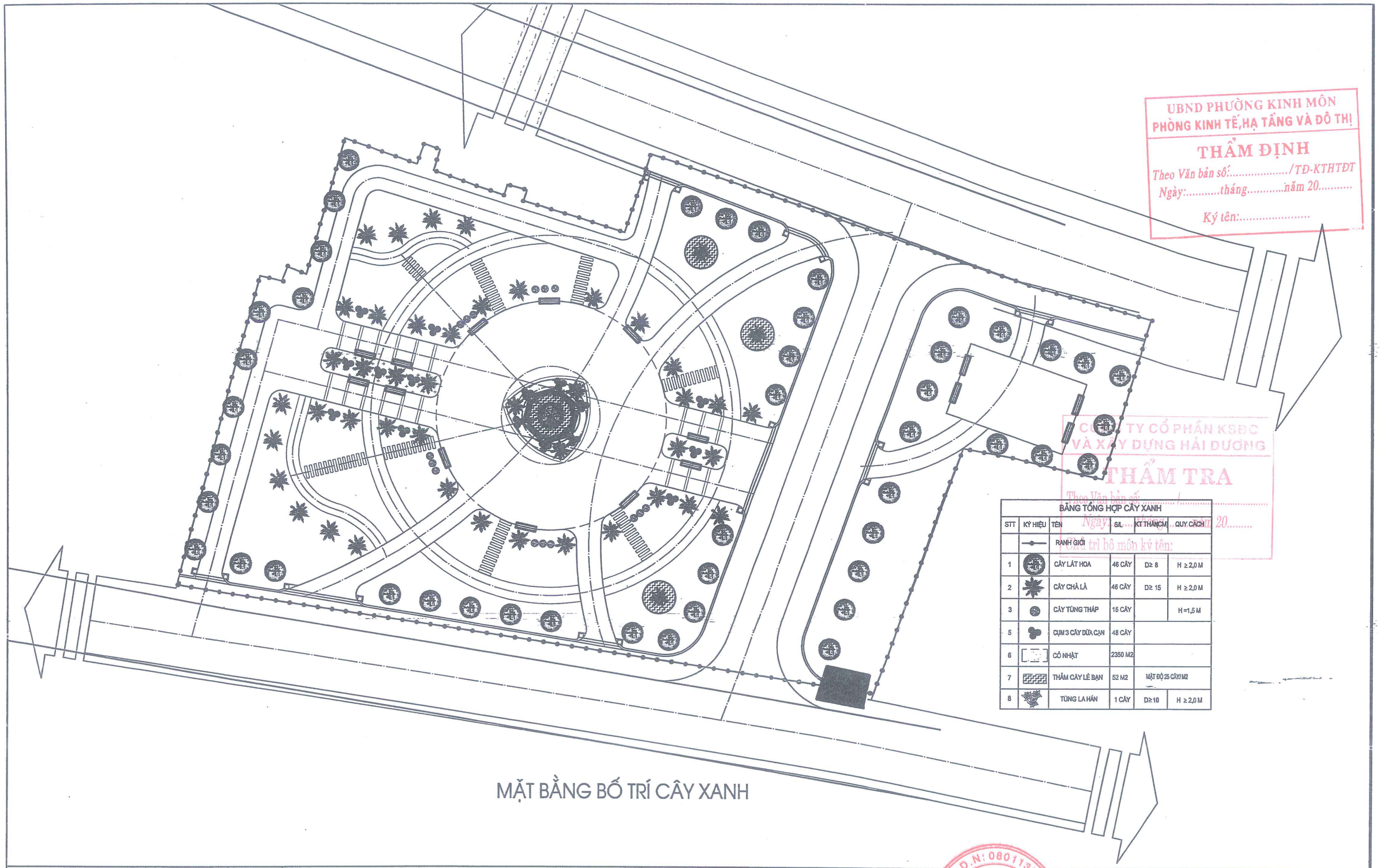

UBND PHƯỜNG KINH MÔN
PHÒNG KINH TẾ,HẠ TẦNG VÀ ĐÔ THỊ
THẨM ĐỊNH
Theo Văn bản số:...../TĐ-KTHTĐT
Ngày:.....tháng.....năm 20.....
Ký tên:.....

CÔNG TY CỔ PHẦN KSĐC VÀ XÂY DỰNG HẢI DƯƠNG
THẨM TRA
Theo Văn bản số:...../.....
Ngày:.....tháng.....năm 20.....
Lãnh đạo trì bộ môn ký tên:

BẢNG TỔNG HỢP CÂY XANH

STT	KÝ HIỆU	TÊN	SỐ L	KÍ THƯỚC	QUY CÁCH
		RANH GIỚI			
1		CÂY LÁT HOA	46 CÂY	D≥ 8	H ≥ 2,0 M
2		CÂY CHÀ LÀ	46 CÂY	D≥ 15	H ≥ 2,0 M
3		CÂY TÙNG THÁP	15 CÂY		H =1,5 M
5		CỤM 3 CÂY DỪA CẠN	48 CÂY		
6		CỎ NHẬT	2350 M2		
7		THẢM CÂY LÊ BẠN	52 M2	MẬT ĐỘ 25 CÂY/M2	
8		TÙNG LA HÁN	1 CÂY	D≥10	H ≥ 2,0 M

MẶT BẰNG BỐ TRÍ CÂY XANH

CHỦ ĐẦU TƯ BAN QLDA ĐTXD PHƯỜNG KINH MÔN	CÔNG TRÌNH: ĐẦU TƯ XÂY DỰNG ĐIỂM SINH HOẠT VĂN HÓA CỘNG ĐỒNG KẾT HỢP TRỒNG CÂY XANH TẠI KHU VỰC CHỢ AN LƯU PHƯỜNG KINH MÔN, THÀNH PHỐ HẢI PHÒNG	Chủ nhiệm T.K	Nguyễn Thị Tươi	CÔNG TY CỔ PHẦN TƯ VẤN VÀ XÂY DỰNG HÒA BÌNH HD Giám đốc	MẶT BẰNG BỐ TRÍ CÂY XANH
		Chủ trì T.K	Vũ Thị Trang		BẢN VẼ THIẾT KẾ THI CÔNG
ĐƠN VỊ THỰC HIỆN CÔNG TY CỔ PHẦN TƯ VẤN VÀ XÂY DỰNG HÒA BÌNH HD		Thực hiện	Vũ Thị Thắm		Tỷ lệ:
		Kiểm tra	Nguyễn Quang Hà	Vũ Quang Dũng	Bản vẽ số: CX-01

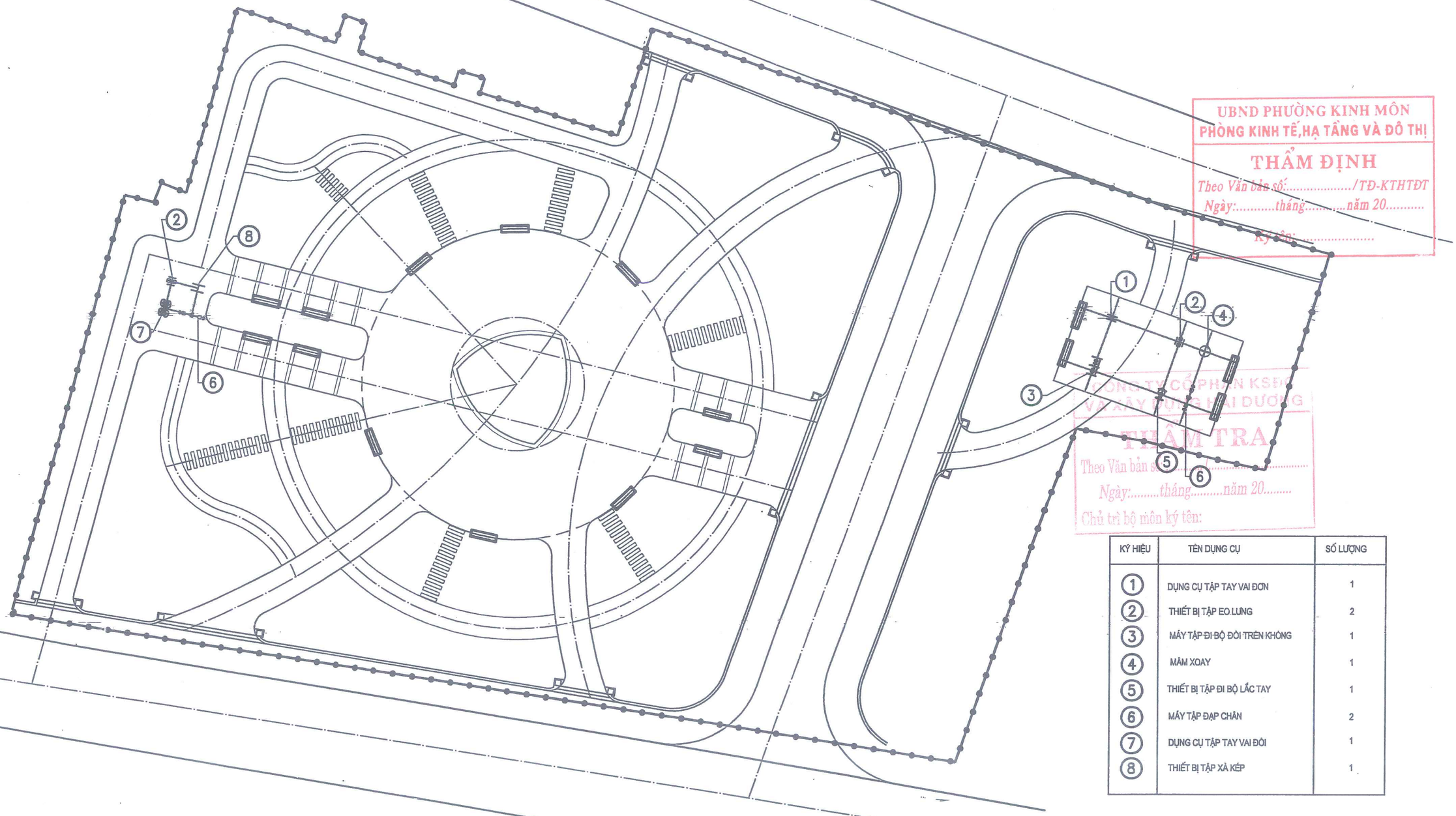

UBND PHƯỜNG KINH MÔN
PHÒNG KINH TẾ,HẠ TẦNG VÀ ĐÔ THỊ
THẨM ĐỊNH
Theo Văn bản số:...../TĐ-KTHTĐT
Ngày:.....tháng.....năm 20.....
Ký tên:.....

CÔNG TY CỔ PHẦN KSĐ VÀ XÂY DỰNG HẢI DƯƠNG
THẨM TRA
Theo Văn bản số:.....
Ngày:.....tháng.....năm 20.....
Chủ trì bộ môn ký tên:

KÝ HIỆU	TÊN DỤNG CỤ	SỐ LƯỢNG
1	DỤNG CỤ TẬP TAY VAI ĐƠN	1
2	THIẾT BỊ TẬP EO LƯNG	2
3	MÁY TẬP ĐI BỘ ĐÔI TRÊN KHÔNG	1
4	MÂM XOAY	1
5	THIẾT BỊ TẬP ĐI BỘ LẮC TAY	1
6	MÁY TẬP ĐẠP CHÂN	2
7	DỤNG CỤ TẬP TAY VAI ĐÔI	1
8	THIẾT BỊ TẬP XÀ KÉP	1

MB BỐ TRÍ THIẾT BỊ THỂ DỤC THỂ THAO

CHỦ ĐẦU TƯ BAN QLDA ĐTXD PHƯỜNG KINH MÔN	CÔNG TRÌNH: ĐẦU TƯ XÂY DỰNG ĐIỂM SINH HOẠT VĂN HÓA CỘNG ĐỒNG KẾT HỢP TRỒNG CÂY XANH TẠI KHU VỰC CHỢ AN LƯU PHƯỜNG KINH MÔN, THÀNH PHỐ HẢI PHÒNG	Chủ nhiệm T.K	Nguyễn Thị Tươi		CÔNG TY CỔ PHẦN TƯ VẤN VÀ XÂY DỰNG HÒA BÌNH HD Giám đốc Vũ Quang Dũng	MB BỐ TRÍ THIẾT BỊ THỂ DỤC THỂ THAO
ĐƠN VỊ THỰC HIỆN CÔNG TY CỔ PHẦN TƯ VẤN VÀ XÂY DỰNG HÒA BÌNH HD		Chủ trì T.K	Vũ Thị Trang			BẢN VẼ THIẾT KẾ THI CÔNG
		Thực hiện	Vũ Thị Thắm			Tỷ lệ: / Bản vẽ số: TB-01
		Kiểm tra	Nguyễn Quang Hà			

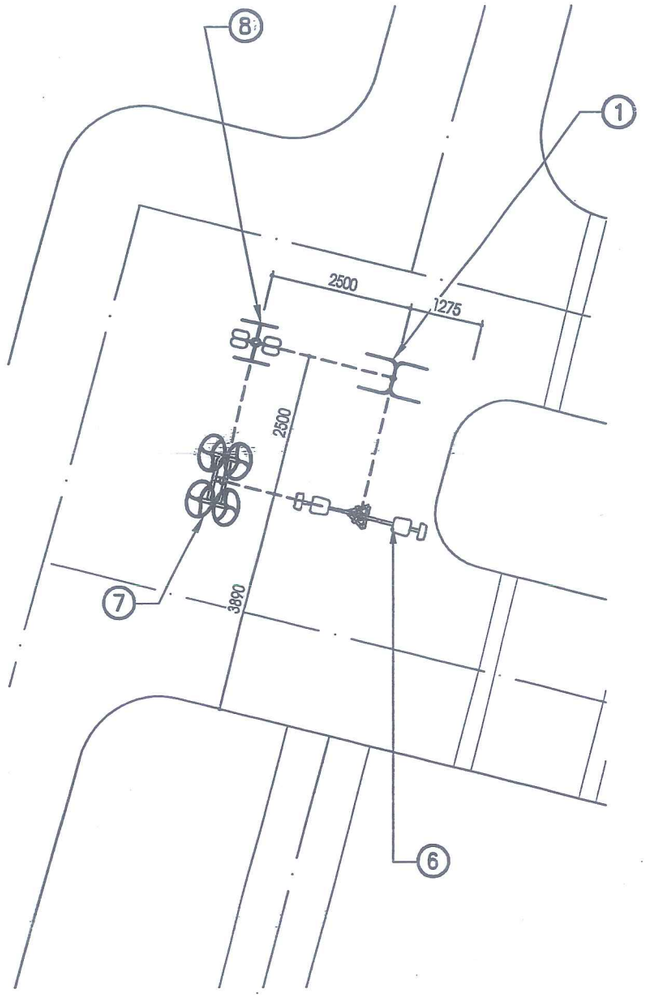

CT BỐ TRÍ THIẾT BỊ THỂ DỤC THỂ THAO KHU SÂN S1

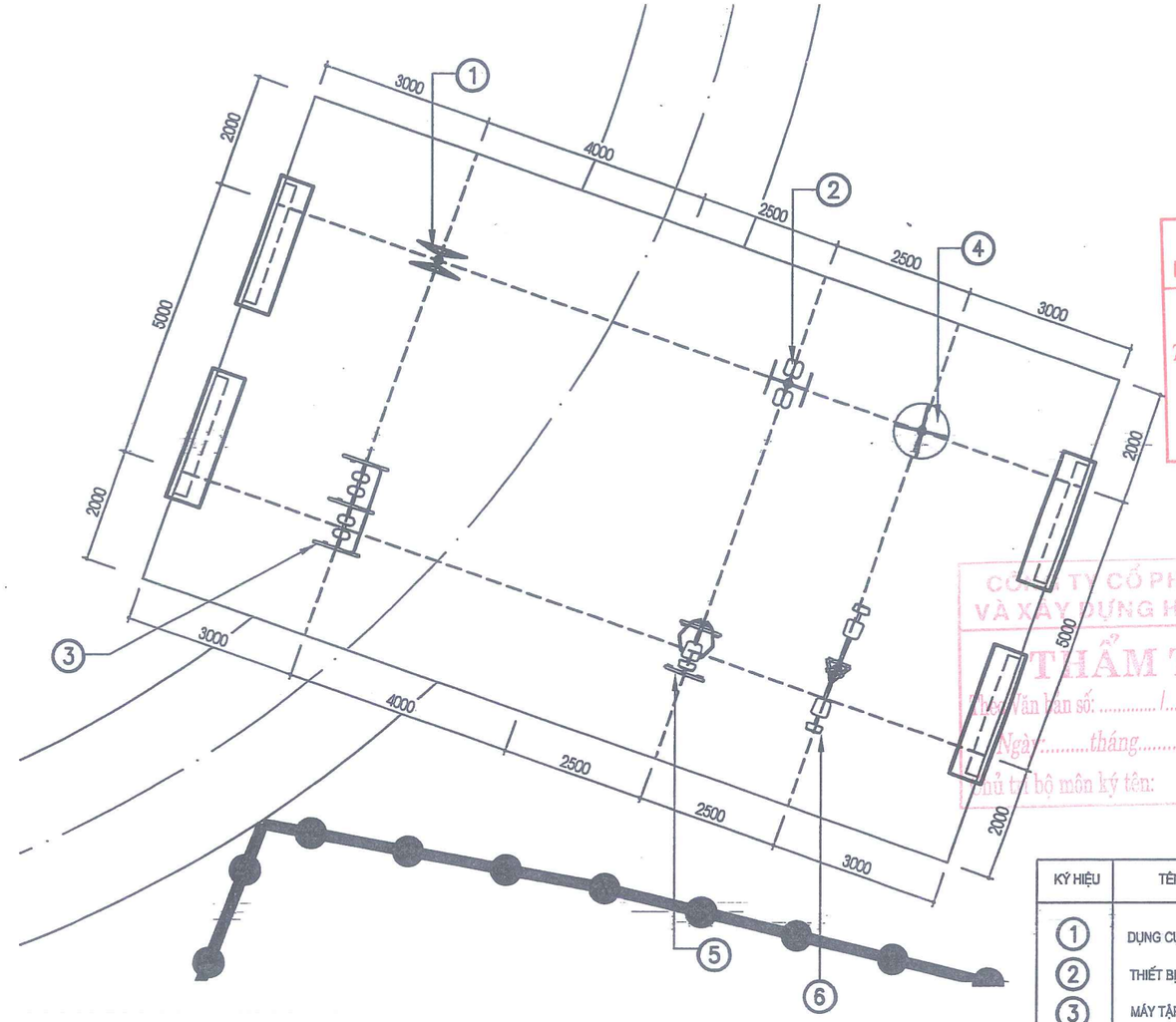

CT BỐ TRÍ THIẾT BỊ THỂ DỤC THỂ THAO KHU SÂN S2

UBND PHƯỜNG KINH MÔN
PHÒNG KINH TẾ,HẠ TẦNG VÀ ĐÔ THỊ
THẨM ĐỊNH
Theo Văn bản số:...../TĐ-KTHTĐT
Ngày:.....tháng.....năm 20.....
Ký tên:.....

CÔNG TY CỔ PHẦN KSĐC
VÀ XÂY DỰNG HẢI DƯƠNG
THẨM TRA
Theo Văn bản số: ...../.....
Ngày:.....tháng.....năm 20.....
Chủ trì bộ môn ký tên:

KÝ HIỆU	TÊN DỤNG CỤ	SỐ LƯỢNG
1	DỤNG CỤ TẬP TAY VAI ĐƠN	1
2	THIẾT BỊ TẬP EO LƯNG	2
3	MÁY TẬP ĐI BỘ ĐÔI TRÊN KHÔNG	1
4	MÂM XOAY	1
5	THIẾT BỊ TẬP ĐI BỘ LẮC TAY	1
6	MÁY TẬP ĐẠP CHÂN	2
7	DỤNG CỤ TẬP TAY VAI ĐÔI	1
8	THIẾT BỊ TẬP XÀ KÉP	1

CHỦ ĐẦU TƯ BAN QLDA ĐTXD PHƯỜNG KINH MÔN	CÔNG TRÌNH: ĐẦU TƯ XÂY DỰNG ĐIỂM SINH HOẠT VĂN HÓA CỘNG ĐỒNG KẾT HỢP TRỒNG CÂY XANH TẠI KHU VỰC CHỢ AN LƯU PHƯỜNG KINH MÔN, THÀNH PHỐ HẢI PHÒNG	Chủ nhiệm T.K	Nguyễn Thị Tươi		CÔNG TY CỔ PHẦN TƯ VẤN VÀ XÂY DỰNG HÒA BÌNH HD Giám đốc Vũ Quang Dũng	CT BỐ TRÍ THIẾT BỊ THỂ DỤC THỂ THAO
ĐƠN VỊ THỰC HIỆN CÔNG TY CỔ PHẦN TƯ VẤN VÀ XÂY DỰNG HÒA BÌNH HD		Chủ trì T.K	Vũ Thị Trang			BẢN VẼ THIẾT KẾ THI CÔNG
		Thực hiện	Vũ Thị Thắm			Tỷ lệ: / Bản vẽ số: TB-02
		Kiểm tra	Nguyễn Quang Hà			

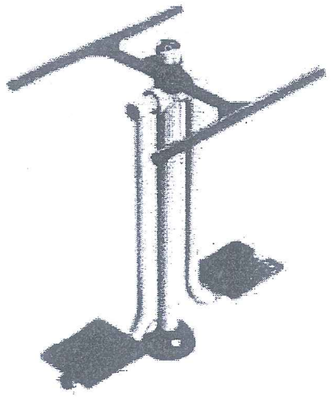

Thiết bị tập lưng eo Vifa 731324

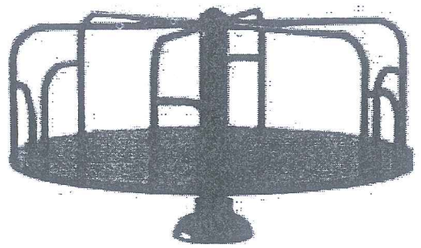

Mâm xoay VIFA 734445

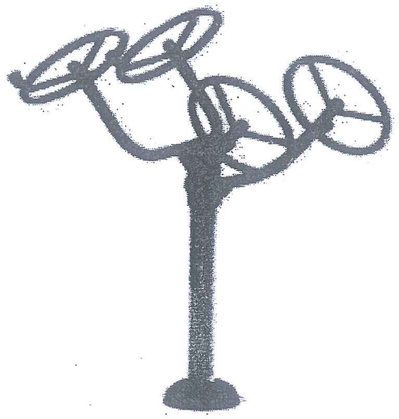

Dụng cụ tập tay vai đôi VIFA-731143

Thiết bị tập xà kép Vifa 731144

UBND PHƯỜNG KINH MÔN
PHÒNG KINH TẾ HẠ TẦNG VÀ ĐÔ THỊ
THẨM ĐỊNH
Theo Văn bản số:...../TĐ-KTHTĐT
Ngày:.....tháng.....năm 20.....
Ký tên:.....

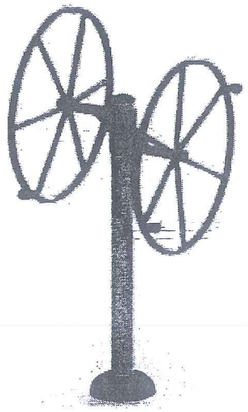

Dụng cụ tập tay vai đơn VIFA-731141

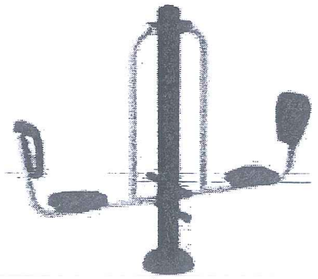

Máy tập đạp chân BMP-009

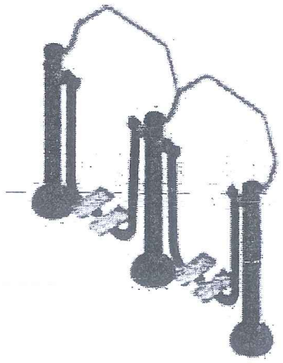

Máy tập đi bộ đôi trên không VF-711411-1

Thiết bị tập đi bộ lắc tay Vifa 731513

CÔNG TY CỔ PHẦN KSĐC
VÀ XÂY DỰNG HẢI DƯƠNG
THẨM TRA
Theo Văn bản số: ...../.....
Ngày:.....tháng.....năm 20.....
Chủ trì bộ môn ký tên:

CHỦ ĐẦU TƯ BAN QLDA ĐTXD PHƯỜNG KINH MÔN	CÔNG TRÌNH: ĐẦU TƯ XÂY DỰNG ĐIỂM SINH HOẠT VĂN HÓA CỘNG ĐỒNG KẾT HỢP TRỒNG CÂY XANH TẠI KHU VỰC CHỢ AN LƯU PHƯỜNG KINH MÔN, THÀNH PHỐ HẢI PHÒNG	Chủ nhiệm T.K	Nguyễn Thị Tươi		CÔNG TY CỔ PHẦN TƯ VẤN VÀ XÂY DỰNG HÒA BÌNH HD Giám đốc	HÌNH MINH HỌA THIẾT BỊ THỂ DỤC THỂ THAO
		Chủ trì T.K	Vũ Thị Trang			BẢN VẼ THIẾT KẾ THI CÔNG
ĐƠN VỊ THỰC HIỆN CÔNG TY CỔ PHẦN TƯ VẤN VÀ XÂY DỰNG HÒA BÌNH HD		Thực hiện	Vũ Thị Thắm		Vũ Quang Dũng	Tỷ lệ: / Bản vẽ số: TB-03
		Kiểm tra	Nguyễn Quang Hà			

CÔNG TY CỔ PHẦN TƯ VẤN VÀ XÂY DỰNG HÒA BÌNH HD
P. TÂN HƯNG - TP. HẢI PHÒNG

CÔNG TY CP TƯ VẤN VÀ XÂY DỰNG HÒA BÌNH HD

PHẦN XÂY MỚI BỆ CÂY TRUNG TÂM VÀ MÓNG MÁY TẬP, GHẾ BT

DANH MỤC BẢN VẼ KẾT CẤU

STT	TÊN BẢN VẼ	KÝ HIỆU
01	CHI TIẾT KẾT CẤU BỆ CÂY TRUNG TÂM	KC-01
02	CHI TIẾT KẾT CẤU BỆ CÂY TRUNG TÂM	KC-02
03	CHI TIẾT KẾT CẤU BỆ MÓNG MÁY TẬP VÀ GHẾ BÊ TÔNG	KC-03

CÔNG TY CỔ PHẦN KSĐC
VÀ XÂY DỰNG HẢI DƯƠNG
THẨM TRA
Theo Văn bản số: ...../.....
Ngày:.....tháng.....năm 20.....
Chủ trì bộ môn ký tên:

UBND PHƯỜNG KINH MÔN
PHÒNG KINH TẾ,HẠ TẦNG VÀ ĐÔ THỊ
THẨM ĐỊNH
Theo Văn bản số:...../TĐ-KTHTĐT
Ngày:.....tháng.....năm 20.....
Ký tên:.....

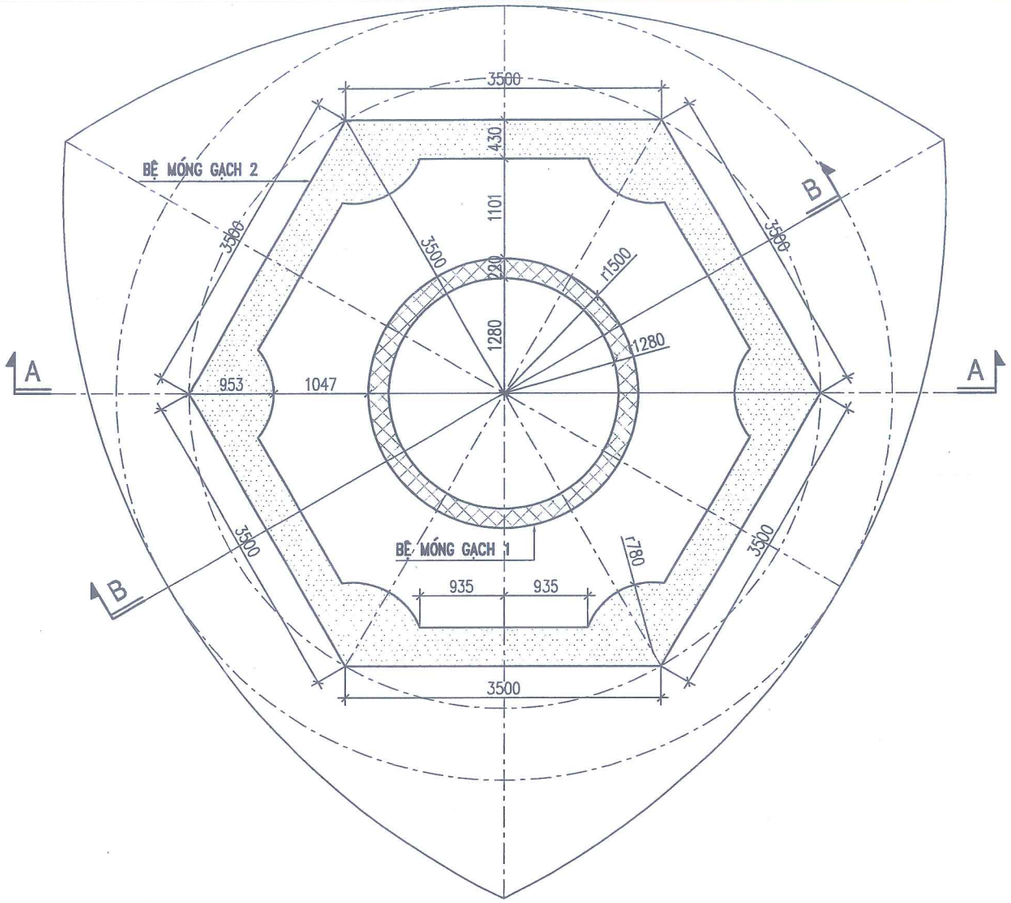

MẶT BẰNG KẾT CẤU BỆ MÓNG GẠCH BỒN CÂY TRUNG TÂM

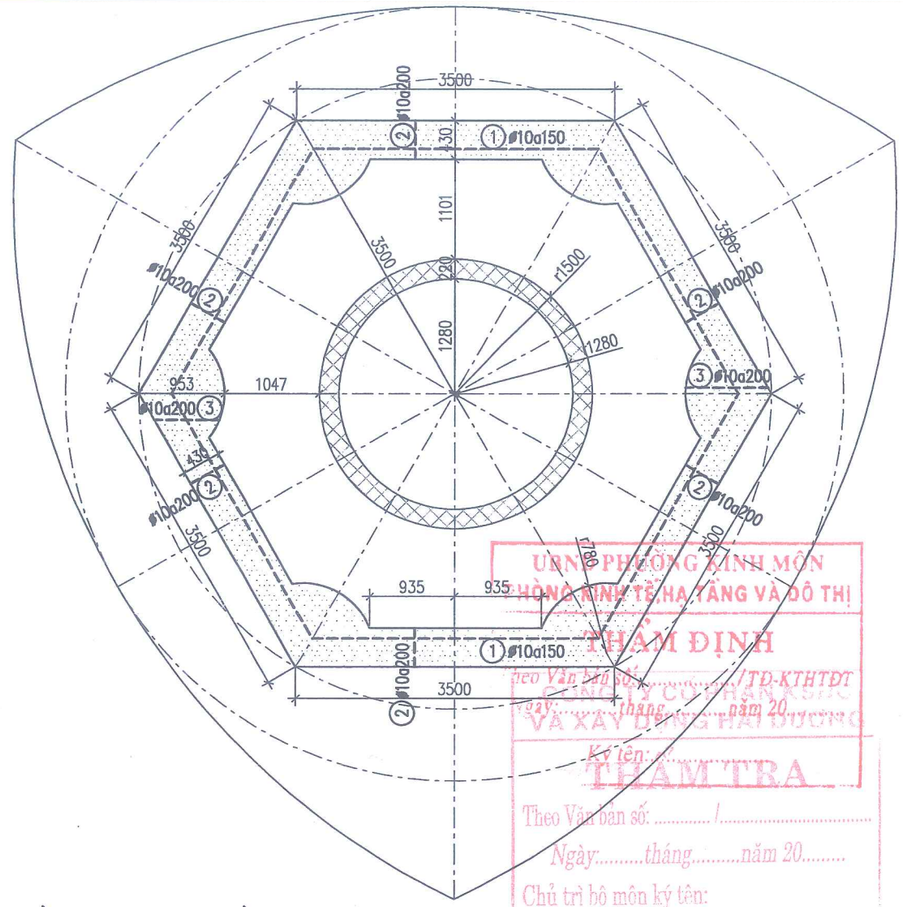

MẶT BẰNG THÉP GIẰNG GM2-2 COS+0.000 CỦA BỆ MÓNG GẠCH 2

UBND PHƯỜNG KINH MÔN
PHÒNG KINH TẾ,HẠ TẦNG VÀ ĐÔ THỊ
THẨM ĐỊNH
Theo Văn bản số:...../TĐ-KTHTĐT
Ngày:.....tháng.....năm 20.....
Ký tên:.....

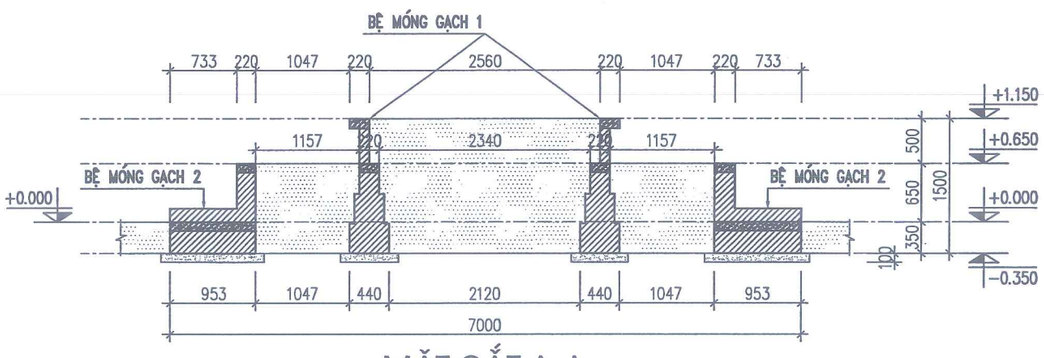

MẶT CẮT A-A

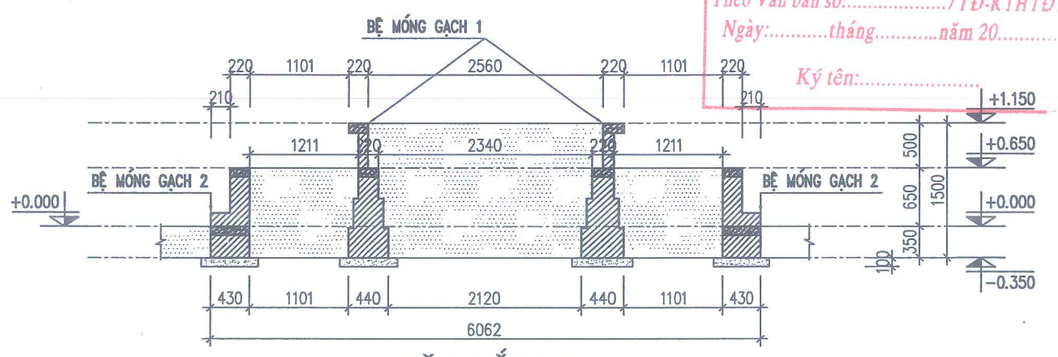

MẶT CẮT B-B

UBND PHƯỜNG KINH MÔN
PHÒNG KINH TẾ,HẠ TẦNG VÀ ĐÔ THỊ
THẨM ĐỊNH
Theo Văn bản số:...../TĐ-KTHTĐT
Ngày:.....tháng.....năm 20.....
Ký tên:.....

CHỦ ĐẦU TƯ BAN BẢN LÝ DỰ ÁN ĐẦU TƯ XÂY DỰNG PHƯỜNG KINH MÔN	CÔNG TRÌNH: ĐẦU TƯ XÂY DỰNG ĐIỂM SINH HOẠT VĂN HÓA CỘNG ĐỒNG KẾT HỢP TRỒNG CÂY XANH TẠI KHU VỰC CHỢ AN LƯU PHƯỜNG KINH MÔN, THÀNH PHỐ HẢI PHÒNG	Chủ nhiệm T.K	Nguyễn Thị Tươi	CÔNG TY CỔ PHẦN TƯ VẤN VÀ XÂY DỰNG HÒA BÌNH HD Giám đốc Vũ Quang Dũng	CHI TIẾT KẾT CẤU BỆ CÂY TRUNG TÂM
		Chủ trì T.K	Đinh Văn Hiệu		BẢN VẼ THIẾT KẾ THI CÔNG
ĐƠN VỊ THỰC HIỆN CÔNG TY CỔ PHẦN TƯ VẤN VÀ XÂY DỰNG HÒA BÌNH HD		Thực hiện	Nguyễn Quang Khải		Tỷ lệ: / Bản vẽ số: KC-01
		Kiểm tra	Nguyễn Quang Hà		

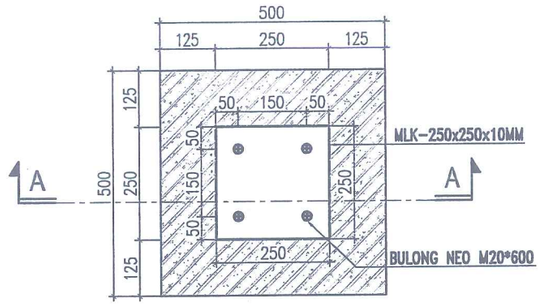

MẶT BẰNG BỆ MÓNG MÁY TẬP THỂ DỤC (SL=14)

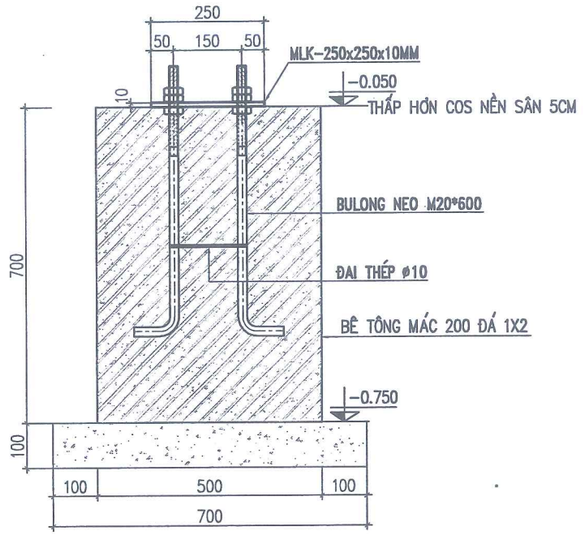

MẶT CẮT A-A

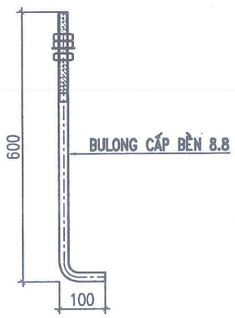

CHI TIẾT BULONG NEO M20*600 (SL=56)

BẢNG THỐNG KÊ KHỐI LƯỢNG THÉP HÌNH

CẤU KIỆN	STT	HÌNH DẠNG, KÍCH THƯỚC	CHIỀU DÀI (mm)	SỐ LƯỢNG 1 CK	SỐ LƯỢNG T. BỘ	TỔNG CHIỀU DÀI (m)	TỔNG DIỆN TÍCH (m2)	KHỐI LƯỢNG (kG)
Chân máy tập (SL: 14)	MLK	-250x250x10	-	1	14	-	0.875	68.7
	M20*600	Bolt M-20	700	4	56	-	-	-
	D10	Mo-0.62	680	1	14	9.52	-	5.9
	TỔNG KHỐI LƯỢNG (kG): 74.6							

BẢNG THỐNG KÊ CỐT THÉP

CẤU KIỆN	STT	HÌNH DẠNG, KÍCH THƯỚC	ĐƯỜNG KÍNH (mm)	CHIỀU DÀI THANH (mm)	SỐ LƯỢNG 1 CK	SỐ LƯỢNG T. BỘ	TỔNG CHIỀU DÀI (m)	TRỌNG LƯỢNG (kG)
Ghế BT (SL: 16)	1	2350	8	2350	5	80	188	74.18
	2	80 550 80	10	710	13	208	147.68	91.05
	THKL (kG):	Ø8: 74.2	Ø10: 91.1					

UBND PHƯỜNG KINH MÔN
PHÒNG KINH TẾ, HẠ TẦNG VÀ ĐÔ THỊ
THẨM ĐỊNH
Theo Văn bản số:...../TĐ-KTHTĐT
Ngày:.....tháng.....năm 20.....
Ký tên:.....

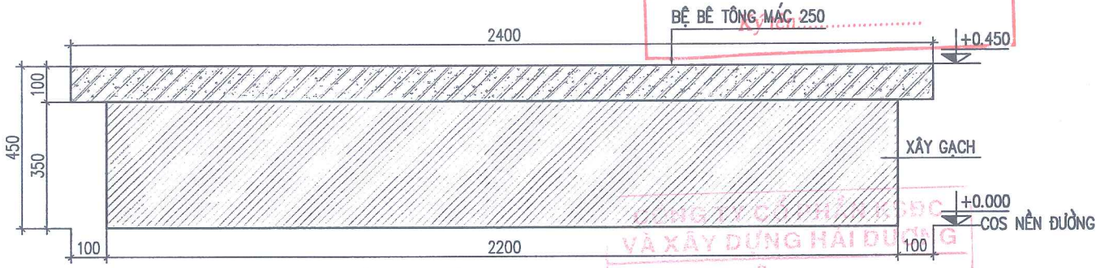

CHI TIẾT GHẾ BÊ TÔNG (SL=16)

CÔNG TY CỔ PHẦN TƯ VẤN VÀ XÂY DỰNG HẢI DƯƠNG
KIỂM TRA
Theo Văn bản số:...../.....
Ngày:.....tháng.....năm 20.....
Phụ trách bộ môn ký tên:

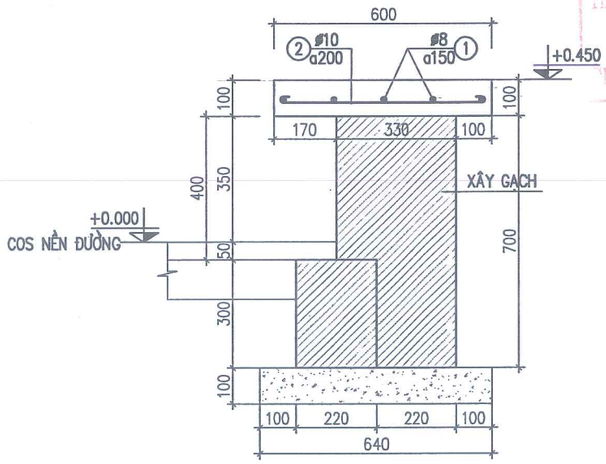

MẶT CẮT GHẾ BÊ TÔNG

GHI CHÚ:

- THÉP CB-400V, KÝ HIỆU 18<=ø CÓ Rs = 350 MPa (3500 KG/CM2)
- THÉP CB-300V, KÝ HIỆU 10<=ø<18 CÓ Rs = 260 MPa (2600 KG/CM2)
- THÉP CB-240, KÝ HIỆU ø<10 CÓ Rs = 210 MPa (2100 KG/CM2)
- UỐN NỐI CỐT THÉP THEO QUY PHẠM
- BÊ TÔNG LÓT ĐÁ 4x6, CẤP ĐỘ BỀN B12.5 (M150)

CHỦ ĐẦU TƯ BAN BẢN LÝ DỰ ÁN ĐẦU TƯ XÂY DỰNG PHƯỜNG KINH MÔN	CÔNG TRÌNH: ĐẦU TƯ XÂY DỰNG ĐIỂM SINH HOẠT VĂN HÓA CỘNG ĐỒNG KẾT HỢP TRỒNG CÂY XANH TẠI KHU VỰC CHỢ AN LƯU PHƯỜNG KINH MÔN, THÀNH PHỐ HẢI PHÒNG	Chủ nhiệm T.K	Nguyễn Thị Tươi	CÔNG TY CỔ PHẦN TƯ VẤN VÀ XÂY DỰNG HÒA BÌNH HD Giám đốc	CHI TIẾT KẾT CẤU BỆ MÓNG MÁY TẬP VÀ GHẾ BÊ TÔNG
ĐƠN VỊ THỰC HIỆN CÔNG TY CỔ PHẦN TƯ VẤN VÀ XÂY DỰNG HÒA BÌNH HD		Chủ trì T.K	Đinh Văn Hiệu		BẢN VẼ THIẾT KẾ THI CÔNG
		Thực hiện	Nguyễn Quang Khải		Tỷ lệ: / Bản vẽ số: KC-03
		Kiểm tra	Nguyễn Quang Hà	Vũ Quang Dũng	

CÔNG TY CP TƯ VẤN VÀ XÂY DỰNG HÒA BÌNH HD

PHẦN ĐIỆN

CÔNG TRÌNH : ĐẦU TƯ XÂY DỰNG ĐIỂM SINH HOẠT VĂN HÓA CỘNG ĐỒNG KẾT HỢP TRỒNG CÂY XANH TẠI KHU VỰC CHỢ AN LƯU

UBND PHƯỜNG KINH MÔN
PHÒNG KINH TẾ,HẠ TẦNG VÀ ĐÔ THỊ
THẨM ĐỊNH
Theo Văn bản số:...../TĐ-KTHTĐT
Ngày:.....tháng.....năm 20.....
Ký tên:.....

DANH MỤC BẢN VẼ

CÔNG TY CỔ PHẦN KSĐC
VÀ XÂY DỰNG HẢI DƯƠNG
THẨM TRA
Theo Văn bản số: ...../.....
Ngày:.....tháng.....năm 20.....
Thủ trì bộ môn ký tên:

STT	TÊN BẢN VẼ	KÝ HIỆU	STT	TÊN BẢN VẼ	KÝ HIỆU
01	MẶT BẰNG BỐ TRÍ ĐIỆN SÂN VƯỜN	ĐTT - 01	05		
02	SƠ ĐỒ CẤP ĐIỆN SÂN VƯỜN VÀ THỐNG KÊ VẬT TƯ	ĐTT - 02	06		
03	CHI TIẾT ĐÈN CHIẾU SÁNG	ĐTT - 03	07		
04	CHI TIẾT ĐÈN VƯỜN	ĐTT - 04	08		

MẶT BẰNG BỐ TRÍ ĐÈN SÂN VƯỜN

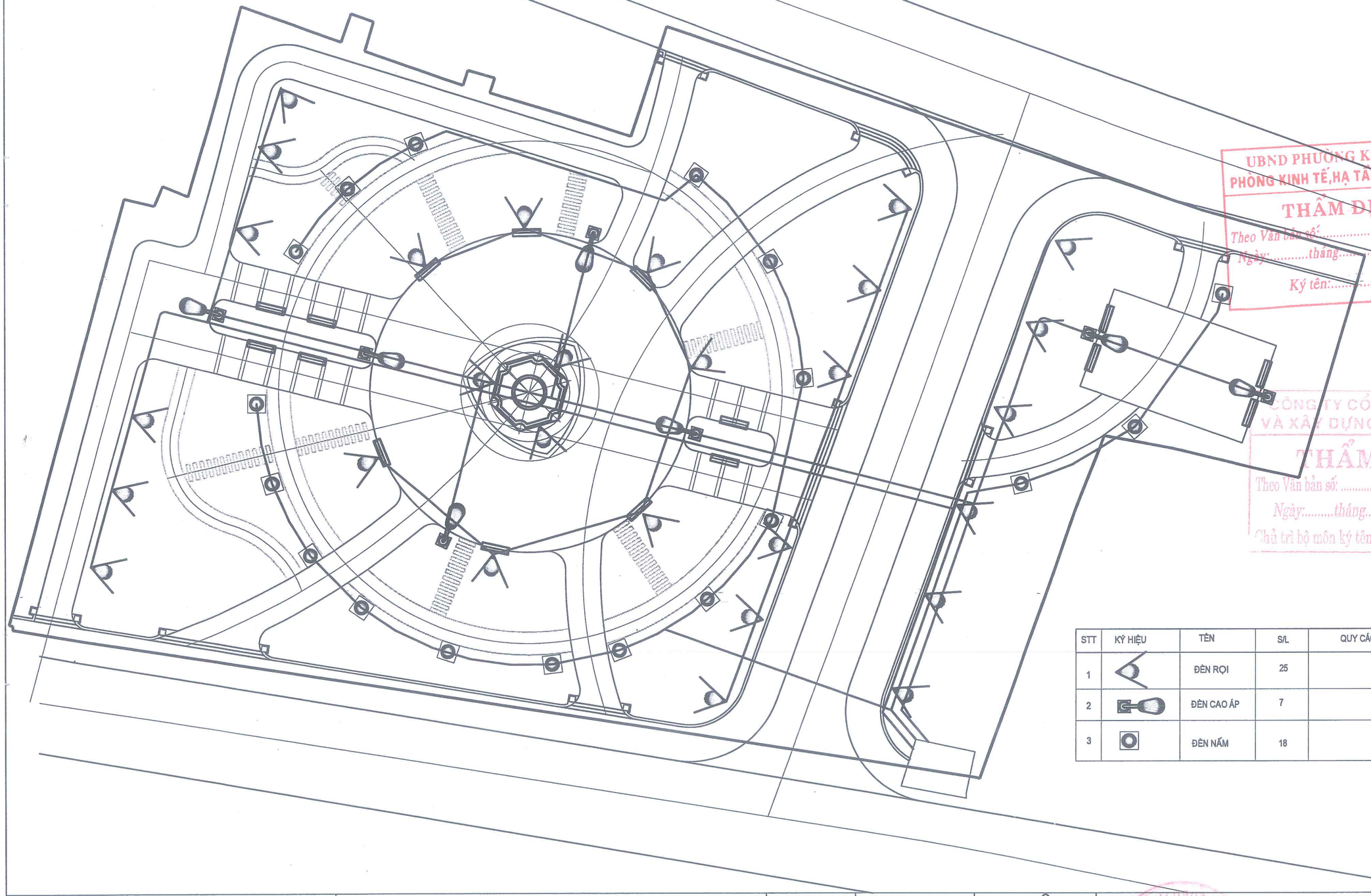

UBND PHƯỜNG KINH MÔN
PHÒNG KINH TẾ,HẠ TẦNG VÀ ĐÔ THỊ
THẨM ĐỊNH
Theo Văn bản số:...../TĐ-KTHTĐT
Ngày:.....tháng.....năm 20.....
Ký tên:.....

CÔNG TY CỔ PHẦN KSĐC
VÀ XÂY DỰNG HẢI DƯƠNG
THẨM TRA
Theo Văn bản số: ...../.....
Ngày:.....tháng.....năm 20.....
Chủ trì bộ môn ký tên:

STT	KÝ HIỆU	TÊN	S/L	QUY CÁCH
1		ĐÈN RỌI	25	
2		ĐÈN CAO ÁP	7	
3		ĐÈN NẤM	18	

CHỦ ĐẦU TƯ VĂN PHÒNG HĐND -UBND PHƯỜNG KINH MÔN	CÔNG TRÌNH: ĐẦU TƯ XÂY DỰNG ĐIỂM SINH HOẠT VĂN HÓA CỘNG ĐỒNG KẾT HỢP TRỒNG CÂY XANH TẠI KHU VỰC CHỢ AN LƯU PHƯỜNG KINH MÔN, THÀNH PHỐ HẢI PHÒNG	Chủ nhiệm T.K	Nguyễn Thị Tươi		CÔNG TY CỔ PHẦN TƯ VẤN VÀ XÂY DỰNG HÒA BÌNH HD Giám đốc Vũ Quang Dũng	MẶT BẰNG BỐ TRÍ ĐÈN SÂN VƯỜN
ĐƠN VỊ THỰC HIỆN CÔNG TY CỔ PHẦN TƯ VẤN VÀ XÂY DỰNG HÒA BÌNH HD		Chủ trì T.K	Lê Văn Nghinh			BẢN VẼ THIẾT KẾ THI CÔNG
		Thực hiện	Trần Minh Đức			Tỷ lệ: / Bản vẽ số: B - 01
		Kiểm tra	Nguyễn Quang Hà			

BỐ TRÍ THIẾT BỊ TỦ CHIẾU SÁNG

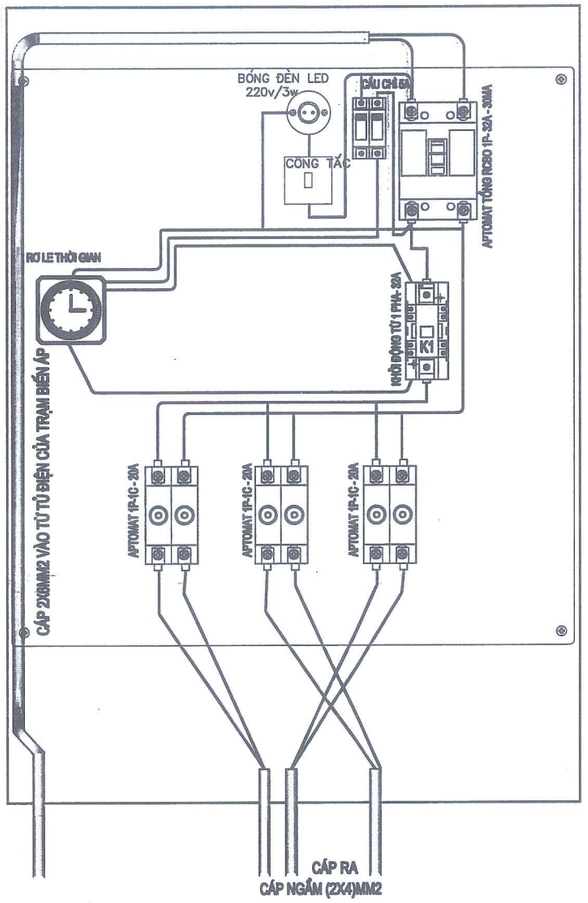

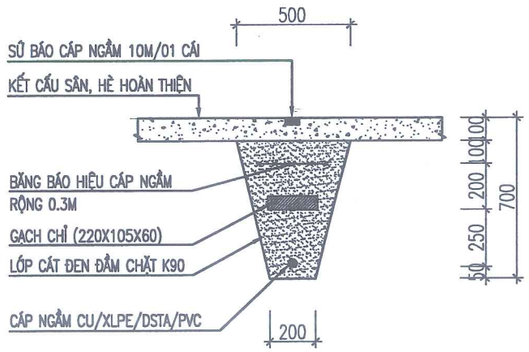

MẶT CẮT RÃNH ĐẶT CÁP

(BẢNG KÊ KHAI VẬT LIỆU TÍNH CHO 1M DÀI)

BĂNG BÁO HIỆU CÁP RỘNG 0.5M : 1,0M
KHỐI LƯỢNG ĐÀO : 0.180M3
CÁT ĐEN ĐẦM CHẶT K90 : 0.18M3
GẠCH CHỈ KHÔNG NUNG : 9 VIÊN
TỔNG CHIỀU DÀI TUYẾN RÃNH : 199.0M

SƠ ĐỒ NGUYÊN LÝ CẤP ĐIỆN TỦ ĐIỆN SÂN VƯỜN TĐ-SV

NGUỒN CẤP	THIẾT BỊ ĐÓNG CẮT,BẢO VỆ	DÂY DẪN VÀ QUY CÁCH	PHA, ĐÈN, PHẠM VI CẤP ĐIỆN	PĐ(KW)
LẤY TỪ TỦ ĐIỆN TRẠM BIẾN ÁP CÁP CU\XLPE\PVC 2X6.0MM2 LUỒN TRONG ỐNG GÂN XOẮN HDPE D25/32	TỦ ĐIỆN SÂN VƯỜN RCBO 32A – 30MA PĐ=2.170 KW KĐT=1.0 PTT=2.17 KW COS ϕ=0.85 ITT=12A MCB–1P–20A (6.0KA)	CÁP CU\XLPE\PVC\DSTA\PVC 2X4.0MM2 LUỒN TRONG ỐNG GÂN XOẮN HDPE D25/32	CẤP ĐIỆN ĐÈN CAO ÁP SÂN VƯỜN SAU	0.700
	MCB–1P–20A (6.0KA)	CÁP CU\XLPE\PVC\DSTA\PVC 2X4.0MM2 LUỒN TRONG ỐNG GÂN XOẮN HDPE D25/32	CẤP ĐIỆN ĐÈN NẤM	0.270
CU/PVC (1X4.0)MM2	MCB–1P–20A (6.0KA)	CÁP CU\XLPE\PVC\DSTA\PVC 2X4.0MM2 LUỒN TRONG ỐNG GÂN XOẮN HDPE D25/32	CẤP ĐIỆN ĐÈN RỌI	1.200

G/EARTH

UBND PHƯỜNG KINH MÔN
PHÒNG KINH TẾ,HẠ TẦNG VÀ ĐÔ THỊ
THẨM ĐỊNH
Theo Văn bản số: ...../TĐ-KTHTĐT
Ngày:.....tháng.....năm 20.....
Ký tên:.....

BẢNG THỐNG KÊ VẬT TƯ ĐIỆN

STT	KÝ HIỆU	TÊN GỌI, QUY CÁCH	SỐ LƯỢNG	ĐƠN VỊ
01		ĐÈN HẮT LED (ĐÈN RỌI LED) 48W; 185–240V; IP66; 3000K–3500K	25	BỘ
02		ĐÈN LED NẤM (ĐÈN LED CÂY) CAO 80CM; 15W; 185–240V; IP66; 3000K	18	BỘ
03		CỘT ĐÈN CAO ÁP LIỀN CẦN ĐƠN (CAO 7M), THÉP KHÔNG GỈ BÓNG ĐÈN LED CAO ÁP 100W, NHIỆT ĐỘ MÀU 2700 – 6500K	07	BỘ
04		TỦ ĐIỆN NGOÀI TRỜI 700X500X200	01	BỘ
05		RƠLE THỜI GIAN	01	BỘ
06		KHỞI ĐỘNG TỪ 1 PHA, 32A	01	BỘ
07		CÔNG TẮC + ĐÈN CHIẾU SÁNG TỦ 3W; 220V	01	BỘ
08	RCBO–1P–32A–30MA	APTOMAT–32A – 1 PHA, ICU=6.0KA	01	BỘ
09	MCB–1P–20A	APTOMAT–20A – 1 PHA, ICU=6.0KA	03	BỘ
10		CÁP CU\XLPE\PVC 2X6.0MM2	02	M
11		CÁP CU\XLPE\PVC\DSTA\PVC 2X4.0MM2	740	M
12		DÂY TIẾP ĐỊA CU\PVC E4.0MM2	742	M
13		ỐNG GEN XOẮN HDPE D25/32	420	M
14		HỘP NỐI DÂY NGOÀI TRỜI KT: 110X110X80MM (CHỐNG NƯỚC)	71	CÁI
15				

CÔNG TY CỔ PHẦN KSĐC VÀ XÂY DỰNG HẢI DƯƠNG
THẨM TRA
Theo Văn bản số: ...../.....
Ngày:.....tháng.....năm 20.....
Chủ trì bộ môn ký tên:

GHI CHÚ:

- TOÀN BỘ DÂY TỪ TỦ ĐIỆN TỔNG CẤP ĐẾN CÁC TỦ VÀ THIẾT BỊ ĐIỆN ĐỀU ĐƯỢC LUỒN TRONG ỐNG GEN NHỰA ĐI CHÌM DƯỚI ĐẤT.
- TẤT CẢ CÁC THIẾT BỊ, TỦ ĐIỆN ĐỀU PHẢI NỐI ĐẤT BẢO VỆ.

CHỦ ĐẦU TƯ VĂN PHÒNG HĐND -UBND PHƯỜNG KINH MÔN	CÔNG TRÌNH: ĐẦU TƯ XÂY DỰNG ĐIỂM SINH HOẠT VĂN HÓA CỘNG ĐỒNG KẾT HỢP TRỒNG CÂY XANH TẠI KHU VỰC CHỢ AN LƯU PHƯỜNG KINH MÔN, THÀNH PHỐ HẢI PHÒNG	Chủ nhiệm T.K	Nguyễn Thị Tươi		CÔNG TY CỔ PHẦN TƯ VẤN VÀ XÂY DỰNG HÒA BÌNH HD Giám đốc Vũ Quang Dũng	SƠ ĐỒ NGUYÊN LÝ CẤP ĐIỆN BẢNG THỐNG KÊ VẬT TƯ ĐIỆN
ĐƠN VỊ THỰC HIỆN CÔNG TY CỔ PHẦN TƯ VẤN VÀ XÂY DỰNG HÒA BÌNH HD		Chủ trì T.K	Lê Văn Nghinh			BẢN VẼ THIẾT KẾ THI CÔNG
		Thực hiện	Trần Minh Đức			Tỷ lệ: / Bản vẽ số: B - 02
		Kiểm tra	Nguyễn Quang Hà			

- Thông số kỹ thuật đèn LED 48W:

+ Đèn pha led 48w
+ Công suất 48w
+ RGBW 4-in-1
+ Điều khiển DMX512
+ Góc chiếu: 30D
+ IP66
+ Điện áp: 220V AC
+ Chỉ số màu CRI: > 80
+ Hệ số công suất >0,95
+ Tỏa nhiệt < 70 độ C
+ Nhiệt độ màu: 3000-3500k
+ Tuổi thọ: 50.000h
+ Kích thước: 210x142x247mm (tham khảo)

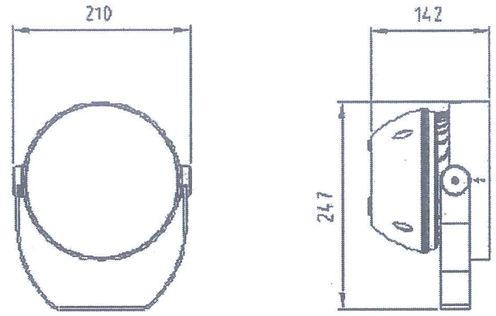

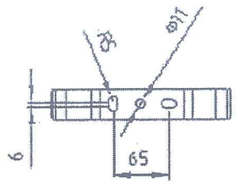

UBND PHƯỜNG KINH MÔN
PHÒNG KINH TẾ,HẠ TẦNG VÀ ĐÔ THỊ
THẨM ĐỊNH
Theo Văn bản số:...../TĐ-KTHTĐT
Ngày:.....tháng.....năm 20.....
Ký tên:.....

ĐÈN CÂY LED 80CM - 15W
185/240V - IP 66 - 3000K

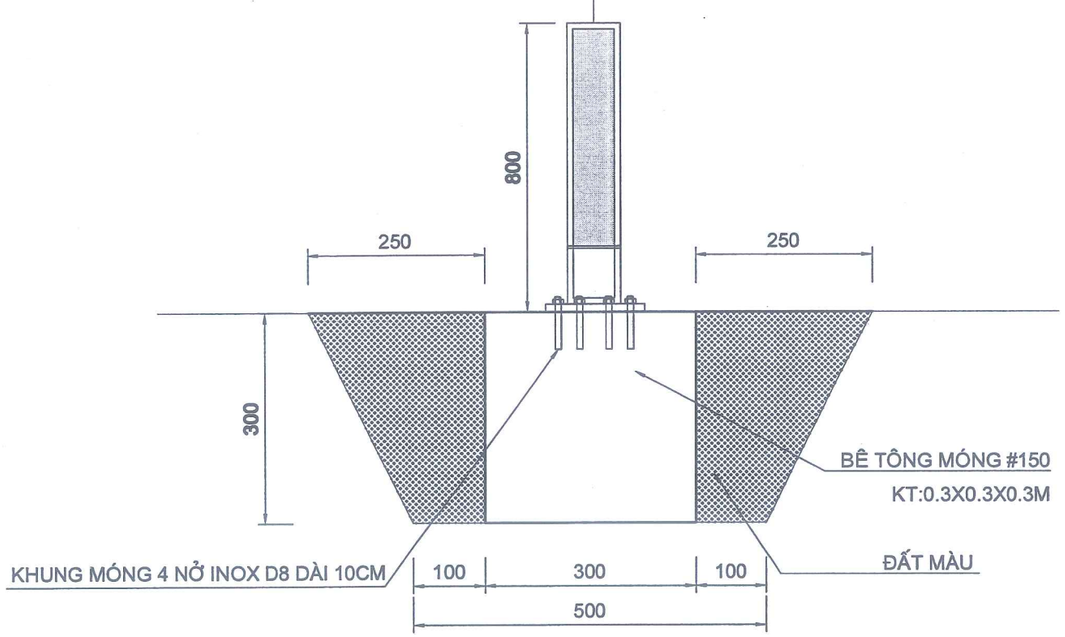

CHI TIẾT MÓNG ĐÈN NẤM 80CM

CÔNG TY CỔ PHẦN KSĐC
VÀ XÂY DỰNG HẢI DƯƠNG
THẨM TRA
Theo Văn bản số: ...../.....
Ngày:.....tháng.....năm 20.....
Bộ môn ký tên:

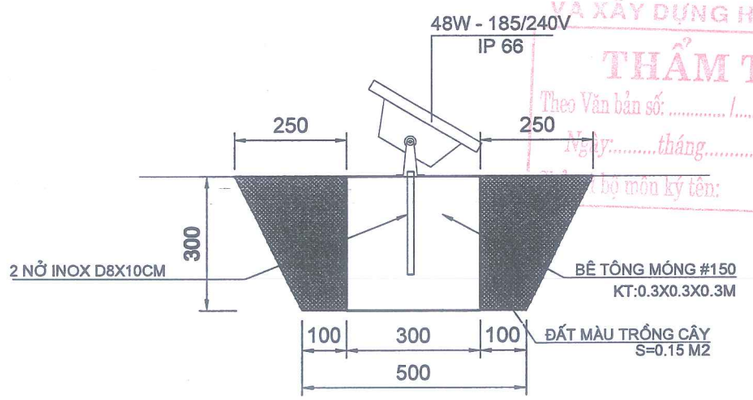

CHI TIẾT MÓNG PHA LED 48W

CHỦ ĐẦU TƯ VĂN PHÒNG HĐND -UBND PHƯỜNG KINH MÔN	CÔNG TRÌNH: ĐẦU TƯ XÂY DỰNG ĐIỂM SINH HOẠT VĂN HÓA CỘNG ĐỒNG KẾT HỢP TRỒNG CÂY XANH TẠI KHU VỰC CHỢ AN LƯU PHƯỜNG KINH MÔN, THÀNH PHỐ HẢI PHÒNG	Chủ nhiệm T.K	Nguyễn Thị Tươi		CÔNG TY CỔ PHẦN TƯ VẤN VÀ XÂY DỰNG HÒA BÌNH HD Giám đốc	CHI TIẾT ĐÈN
		Chủ trì T.K	Lê Văn Nghinh			BẢN VẼ THIẾT KẾ THI CÔNG
ĐƠN VỊ THỰC HIỆN CÔNG TY CỔ PHẦN TƯ VẤN VÀ XÂY DỰNG HÒA BÌNH HD		Thực hiện	Trần Minh Đức		Vũ Quang Dũng	Tỷ lệ: / Bản vẽ số: B - 03
		Kiểm tra	Nguyễn Quang Hà			

CHI TIẾT LẮP ĐẶT CỘT ĐÈN THÉP TRÒN CÔN LIỀN CẦN ĐƠN CAO 6.0M

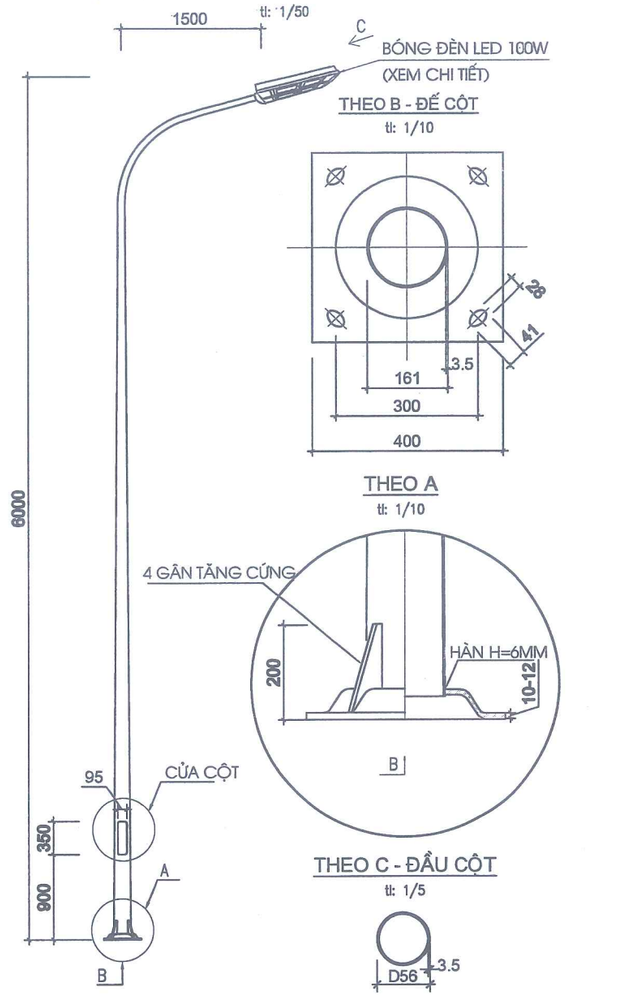

THEO B - ĐẾ CỘT

tỉ: 1/10

THEO A

tỉ: 1/10

THEO C - ĐẦU CỘT

tỉ: 1/5

CÁC CHI TIẾT KHUNG MÓNG CỘT

TL 1/20

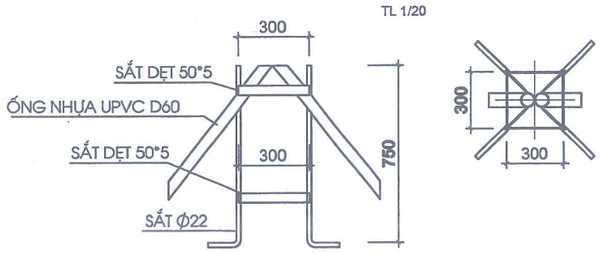

BẢNG ĐIỆN CỬA CỘT

tỉ: 1/10

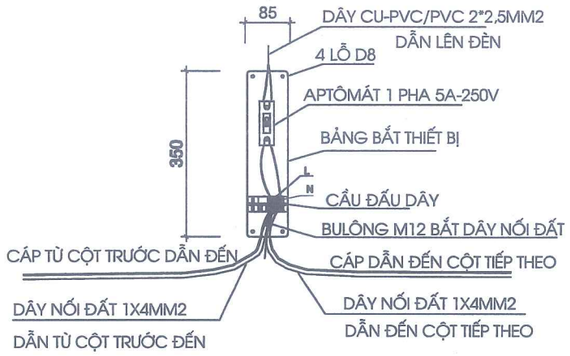

LUỒN CÁP MÓNG CỘT

TL: 1/40

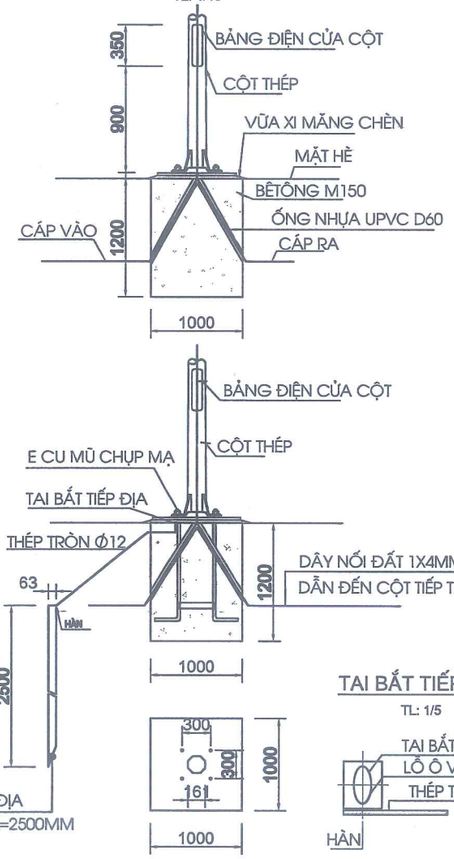

TAI BẮT TIẾP ĐỊA

TL: 1/5

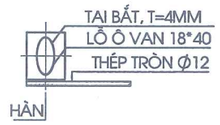

VẬT LIỆU CHO 01 CỘT

TT	TÊN VẬT LIỆU	ĐƠN VỊ	SỐ LƯỢNG
1	**CỘT ĐÈN THÉP TRÒN CÔN LIỀN CẦN ĐƠN CAO 6.0M**	BỘ	01
2	BÓNG ĐÈN LED 100W	BỘ	01
3	MÓNG CỘT + KHUNG MÓNG	BỘ	01
4	DÂY LÊN ĐÈN CU-PVC/PVC 2*2,5MM2	M	11
5	BẢNG ĐIỆN CỬA CỘT (XEM CHI TIẾT)	CÁI	01
6	ỐNG NHỰA RUỘT GÀ PVC D16 LUỒN DÂY LÊN ĐÈN	M	11

VẬT LIỆU 01 BẢNG ĐIỆN CỬA CỘT

TT	TÊN VẬT LIỆU	ĐƠN VỊ	SỐ LƯỢNG	GHI CHÚ
1	TẤM BẮT THIẾT BỊ CỬA CỘT	CÁI	01	
2	CẦU ĐẤU DÂY	CÁI	01	
3	APTÔMÁT 1 PHA 5A-250V	CÁI	01	
4	BULÔNG + ÊCU M8	BỘ	04	
5	BULÔNG + ÊCU M12 + ĐẦU CỐT M12	BỘ	01	

UBND PHƯỜNG KINH MÔN
PHÒNG KINH TẾ,HẠ TẦNG VÀ ĐÔ THỊ
THẨM ĐỊNH
Ngày:.....tháng.....năm 20..... /TĐ-KTHTĐT
Ký tên:.....

VẬT TƯ CHÍNH MÓNG CỘT THÉP (TÍNH CHO 1 CỘT ĐÈN)

TT	TÊN VẬT TƯ	ĐƠN VỊ	QUY CÁCH	SỐ LƯỢNG
1	KHUNG MÓNG M22*300*300*750	BỘ	M22*300*300*750	01
2	CỌC TIẾP ĐỊA	BỘ	L63*63*6, L=2500MM	01
3	DÂY TIẾP ĐỊA, THÉP TRÒN Ø12	M	Ø12	3,4
4	TAI BẮT TIẾP ĐỊA, SẮT DẸT DÀY 4MM	CÁI	40*50	01
5	BÊ TÔNG M150, ĐÁ 2X4CM	M3	1,0*1,0*1,2	1.20

VẬT TƯ CHÍNH KHUNG MÓNG CỘT (TÍNH CHO 1 CỘT ĐÈN)

TT	TÊN VẬT TƯ	ĐƠN VỊ	QUY CÁCH	SỐ LƯỢNG
1	BULÔNG M24*750	CÁI	M24*750	04
2	SẮT DẸT 50*5	CÁI	50*5*300	08
3	ỐNG NHỰA U.PVC-D60	MM	D60; L=760	02

GHI CHÚ

- TOÀN BỘ CÁC CHI TIẾT CỦA TIẾP ĐỊA ĐƯỢC MẠ KẼM NHÚNG NÓNG
- ĐỘ DÀI CÁP LUỒN CỬA CỘT BẰNG 2,5M; CÁP DỰ TRỮ TẠI MÓNG CỘT MỖI ĐẦU LÀ 0,5M
- HỆ SỐ DÀI CÁP NGẦM NHÂN 1,015
- KHỐI LƯỢNG DÂY TIẾP ĐỊA BẰNG VỚI KHỐI LƯỢNG CÁP NGUỒN CẤP ĐÈN CHIẾU SÁNG
- KÍCH THƯỚC TRONG BẢN VẼ LÀ MM

THÔNG SỐ KỸ THUẬT CỘT ĐÈN CHIẾU SÁNG CAO 6.0M

Tên sản phẩm: Cột đèn tròn côn liền cần đơn
Độ cao cột tính từ mặt bích: H=6.0m
Độ vươn cần đèn tính từ tâm cột: W=1.5m
Chiều dày thân cột: T= 3.0mm

Kích thước ngoài đầu cột:D1= 56mm
Kích thước ngoài tại mặt bích chân cột: D2=161mm
Kích thước chiều cao và chiều rộng của cột: 85x350mm
Cột được mạ kẽm nhúng nóng theo tiêu chuẩn CS 729, ASTM A123. Sử dụng khung móng M240x750mm.

THÔNG SỐ KỸ THUẬT ĐÈN CHIẾU SÁNG LED 100W

Tên sản phẩm: Đèn đường LED 100W; 180-240V;
Công suất (W): 100W
Hệ số công suất: 0.95
Quang thông (Lm): 20250
Tuổi thọ (h): 50.000h
Ánh sáng màu: Trắng ấm
Nhiệt độ màu (K): 4000
Chỉ số hoàn màu (Ra): 70
Cấp bảo vệ (IP): IP 66; IK88; cấp cách điện Class1
Đường kính lỗ cột đèn: Ø64
Kích thước: 702x316x90mm

ĐÈN LED CHIẾU SÁNG ĐƯỜNG PHỐ 100W (THAM KHẢO)

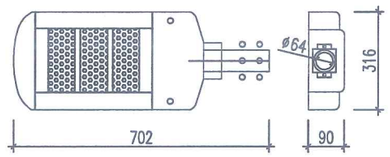

CHỦ ĐẦU TƯ VĂN PHÒNG HĐND -UBND PHƯỜNG KINH MÔN	CÔNG TRÌNH: ĐẦU TƯ XÂY DỰNG ĐIỂM SINH HOẠT VĂN HÓA CỘNG ĐỒNG KẾT HỢP TRỒNG CÂY XANH TẠI KHU VỰC CHỢ AN LƯU PHƯỜNG KINH MÔN, THÀNH PHỐ HẢI PHÒNG	Chủ nhiệm T.K	Nguyễn Thị Tươi	CÔNG TY CỔ PHẦN TƯ VẤN VÀ XÂY DỰNG HÒA BÌNH HD Giám đốc Vũ Quang Dũng	**CHI TIẾT ĐÈN**
ĐƠN VỊ THỰC HIỆN CÔNG TY CỔ PHẦN TƯ VẤN VÀ XÂY DỰNG HÒA BÌNH HD		Chủ trì T.K	Lê Văn Nghinh		BẢN VẼ THIẾT KẾ THI CÔNG
		Thực hiện	Trần Minh Đức		Tỷ lệ: / Bản vẽ số: **B - 04**
		Kiểm tra	Nguyễn Quang Hà		

UBND PHƯỜNG KINH MÔN
PHÒNG KINH TẾ,HẠ TẦNG VÀ ĐÔ THỊ
THẨM ĐỊNH
Theo Văn bản số:...../TĐ-KTHTĐT
Ngày.....tháng.....năm 20.....
Ký tên.....

PHẦN GIAO THÔNG

CÔNG TY CỔ PHẦN KSDC
VÀ XÂY DỰNG HẢI DƯƠNG
THẨM TRA
Theo Văn bản số: ...../.....
Ngày:.....tháng.....năm 20.....
Chủ trì bộ môn ký tên:

CÔNG TY CỔ PHẦN TƯ VẤN VÀ XÂY DỰNG
HOÀ BÌNH HD
ĐC: SỐ 88 TÔ HIẾN THÀNH - P. TÂN HƯNG - TP. HẢI PHÒNG

BẢNG TỌA ĐỘ ĐIỂM SAN NỀN					
Điểm	Tọa độ		Điểm	Tọa độ	
	X	Y		X	Y
1	2321870.94	609845.77	21	2321817.57	609825.40
2	2321867.80	609854.49	22	2321854.14	609835.44
3	2321870.28	609855.37	23	2321853.51	609838.04
4	2321869.57	609857.31	24	2321855.24	609838.78
5	2321867.01	609856.54	25	2321854.33	609841.05
6	2321865.22	609861.61	26	2321860.67	609842.86
7	2321864.00	609865.17	27	2321846.58	609943.20
8	2321865.30	609865.60	28	2321850.91	609926.46
9	2321864.63	609867.95	29	2321852.49	609922.09
10	2321863.33	609867.52	30	2321849.48	609915.69
11	2321861.44	609873.74	31	2321810.81	609901.75
12	2321859.50	609879.77	32	2321804.83	609903.89
13	2321867.16	609882.28	33	2321806.66	609904.54
14	2321863.82	609891.05	34	2321805.58	609909.76
15	2321862.24	609895.21	35	2321803.85	609909.39
16	2321859.68	609901.92	36	2321803.68	609910.34
17	2321853.32	609904.84	37	2321826.53	609918.40
18	2321811.04	609889.60	38	2321833.26	609921.00
19	2321807.80	609884.08	39	2321832.15	609926.94
20	2321817.24	609827.38	40	2321829.53	609938.07

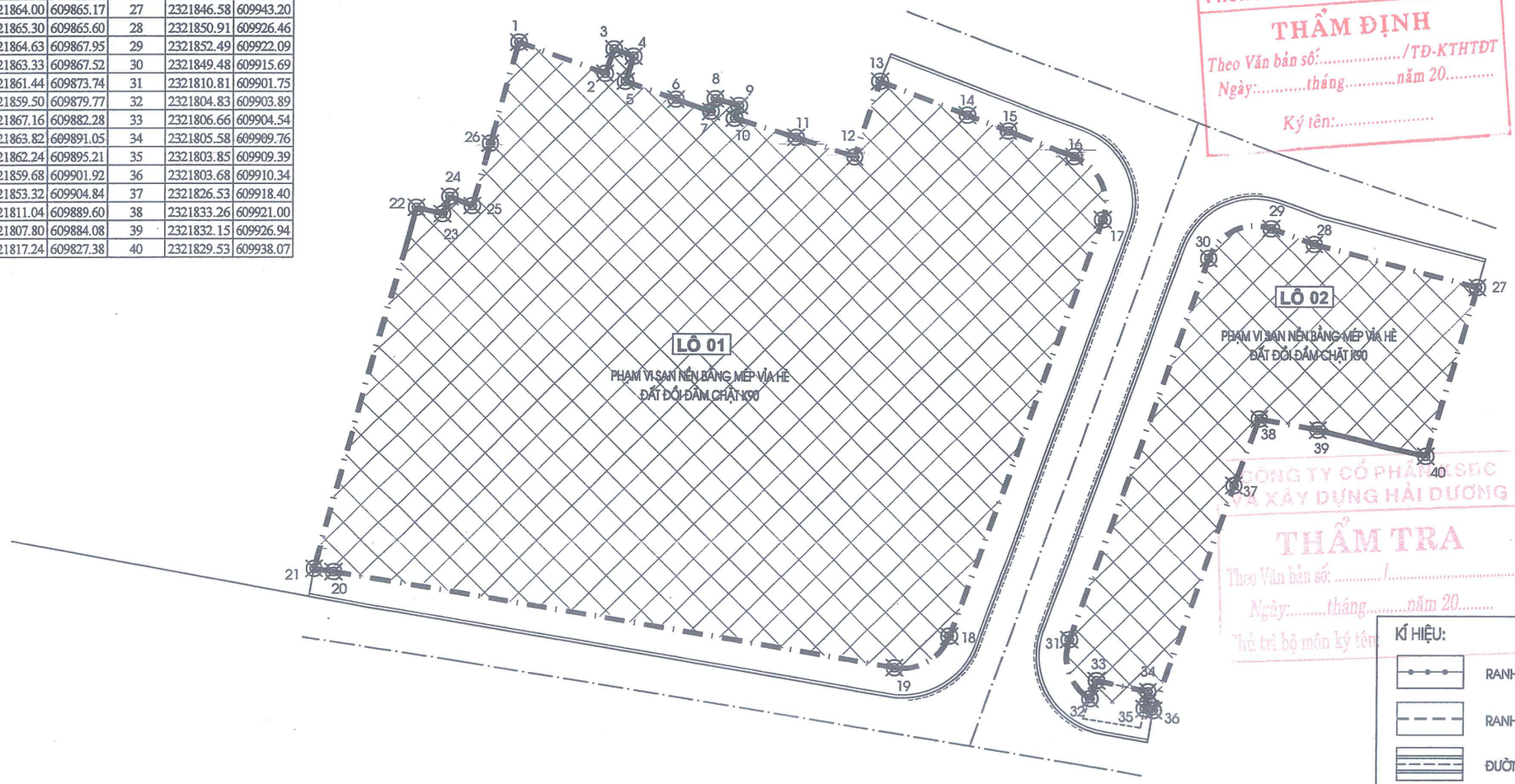

UBND PHƯỜNG KINH MÔN
PHÒNG KINH TẾ,HẠ TẦNG VÀ ĐÔ THỊ
THẨM ĐỊNH
Theo Văn bản số:...../TĐ-KTHTĐT
Ngày:.....tháng.....năm 20.....
Ký tên:.....

CÔNG TY CỔ PHẦN SĐC VÀ XÂY DỰNG HẢI DƯƠNG
THẨM TRA
Theo Văn bản số: ...../.....
Ngày:.....tháng.....năm 20.....
Thủ trì bộ môn ký tên:

KÍ HIỆU:
- RANH GIỚI DỰ ÁN
- RANH GIỚI LÔ SAN NỀN
- ĐƯỜNG GIAO THÔNG
- PHẠM VI SAN NỀN LÔ ĐẤT
- TÊN MỐC

CHỦ ĐẦU TƯ BAN QLDA ĐTXD PHƯỜNG KINH MÔN	CÔNG TRÌNH: ĐẦU TƯ XÂY DỰNG ĐIỂM SINH HOẠT VĂN HÓA CỘNG ĐỒNG KẾT HỢP TRỒNG CÂY XANH TẠI KHU VỰC CHỢ AN LƯU PHƯỜNG KINH MÔN, THÀNH PHỐ HẢI PHÒNG	Chủ nhiệm T.K	Nguyễn Thị Tươi	CÔNG TY CỔ PHẦN TƯ VẤN VÀ XÂY DỰNG HÒA BÌNH HD Giám đốc	BÌNH ĐỒ VỊ TRÍ ĐIỂM TỌA ĐỘ SAN NỀN
		Chủ trì T.K	Nguyễn Hoàng Phương		BẢN VẼ THIẾT KẾ THI CÔNG
ĐƠN VỊ THỰC HIỆN CÔNG TY CỔ PHẦN TƯ VẤN VÀ XÂY DỰNG HÒA BÌNH HD		Thực hiện	Vũ Thị Thắm		Tỷ lệ: 1/500 — Bản vẽ số: SN-01
		Kiểm tra	Nguyễn Quang Hà	Vũ Quang Dũng	

M.S.D.N: 0801135... CÔNG TY CỔ PHẦN TƯ VẤN VÀ XÂY DỰNG HÒA BÌNH HD - P. TÂN HƯNG - TP. HẢI PHÒNG

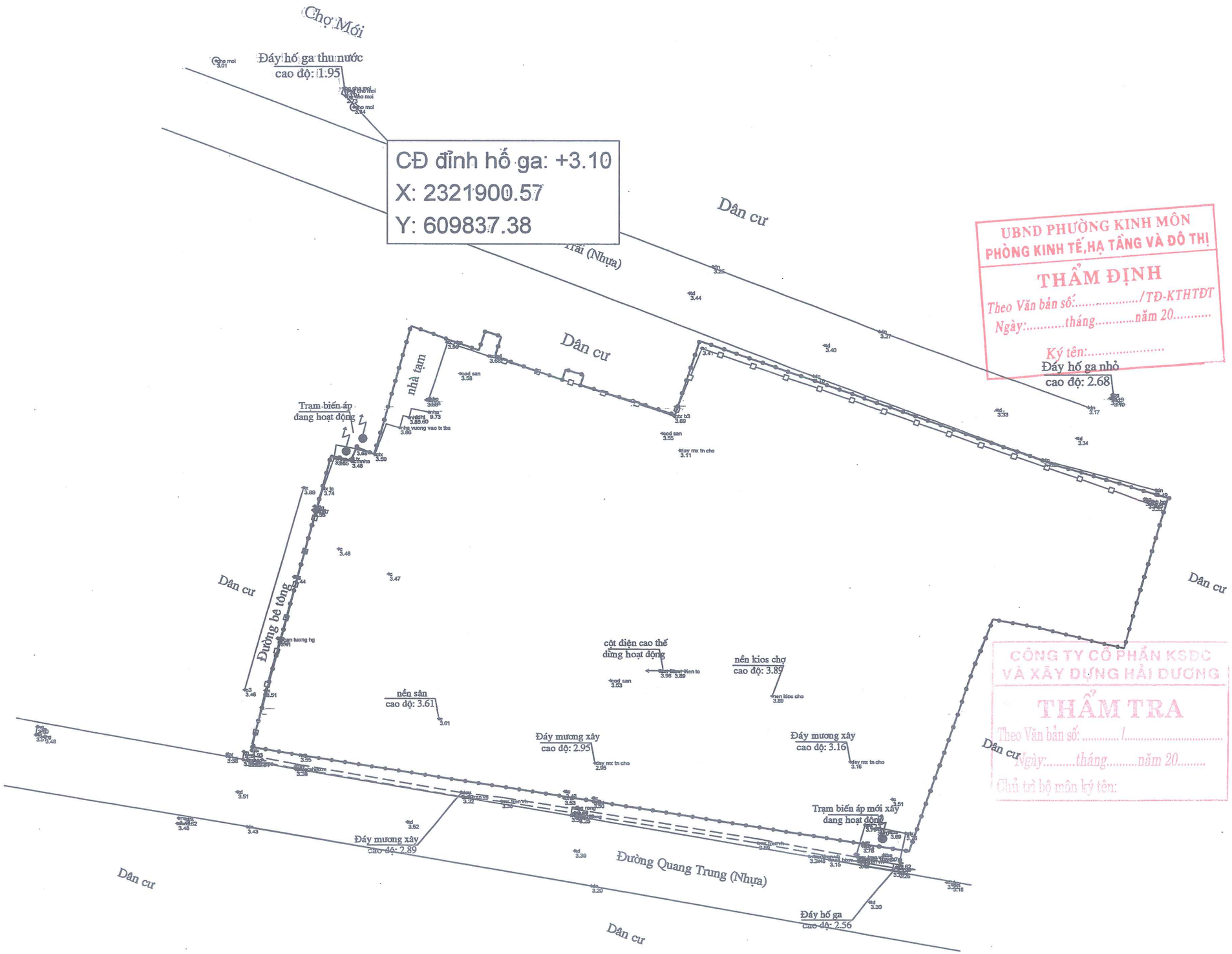

UBND PHƯỜNG KINH MÔN
PHÒNG KINH TẾ,HẠ TẦNG VÀ ĐÔ THỊ
THẨM ĐỊNH
Theo Văn bản số:...../TĐ-KTHTĐT
Ngày:.....tháng.....năm 20.....
Ký tên:.....

CÔNG TY CỔ PHẦN KSĐC
VÀ XÂY DỰNG HẢI DƯƠNG
THẨM TRA
Theo Văn bản số: ...../.....
Ngày:.....tháng.....năm 20.....
Chủ trì bộ môn ký tên:

CHỦ ĐẦU TƯ BAN QLDA ĐTXD PHƯỜNG KINH MÔN	CÔNG TRÌNH: ĐẦU TƯ XÂY DỰNG ĐIỂM SINH HOẠT VĂN HÓA CỘNG ĐỒNG KẾT HỢP TRỒNG CÂY XANH TẠI KHU VỰC CHỢ AN LƯU PHƯỜNG KINH MÔN, THÀNH PHỐ HẢI PHÒNG	Chủ nhiệm T.K	Nguyễn Thị Tươi		CÔNG TY CỔ PHẦN TƯ VẤN VÀ XÂY DỰNG HÒA BÌNH HD Giám đốc	BÌNH ĐỒ HIỆN TRẠNG
		Chủ trì T.K	Nguyễn Hoàng Phương			BẢN VẼ THIẾT KẾ THI CÔNG
ĐƠN VỊ THỰC HIỆN CÔNG TY CỔ PHẦN TƯ VẤN VÀ XÂY DỰNG HÒA BÌNH HD		Thực hiện	Vũ Thị Thắm			
		Kiểm tra	Nguyễn Quang Hà		Vũ Quang Dũng	Tỷ lệ: 1/500 — Bản vẽ số: SN-02

M.S.D.N: 0801135... CÔNG TY CỔ PHẦN TƯ VẤN VÀ XÂY DỰNG HÒA BÌNH HD P. TÂN HƯNG - TP. HẢI PHÒNG

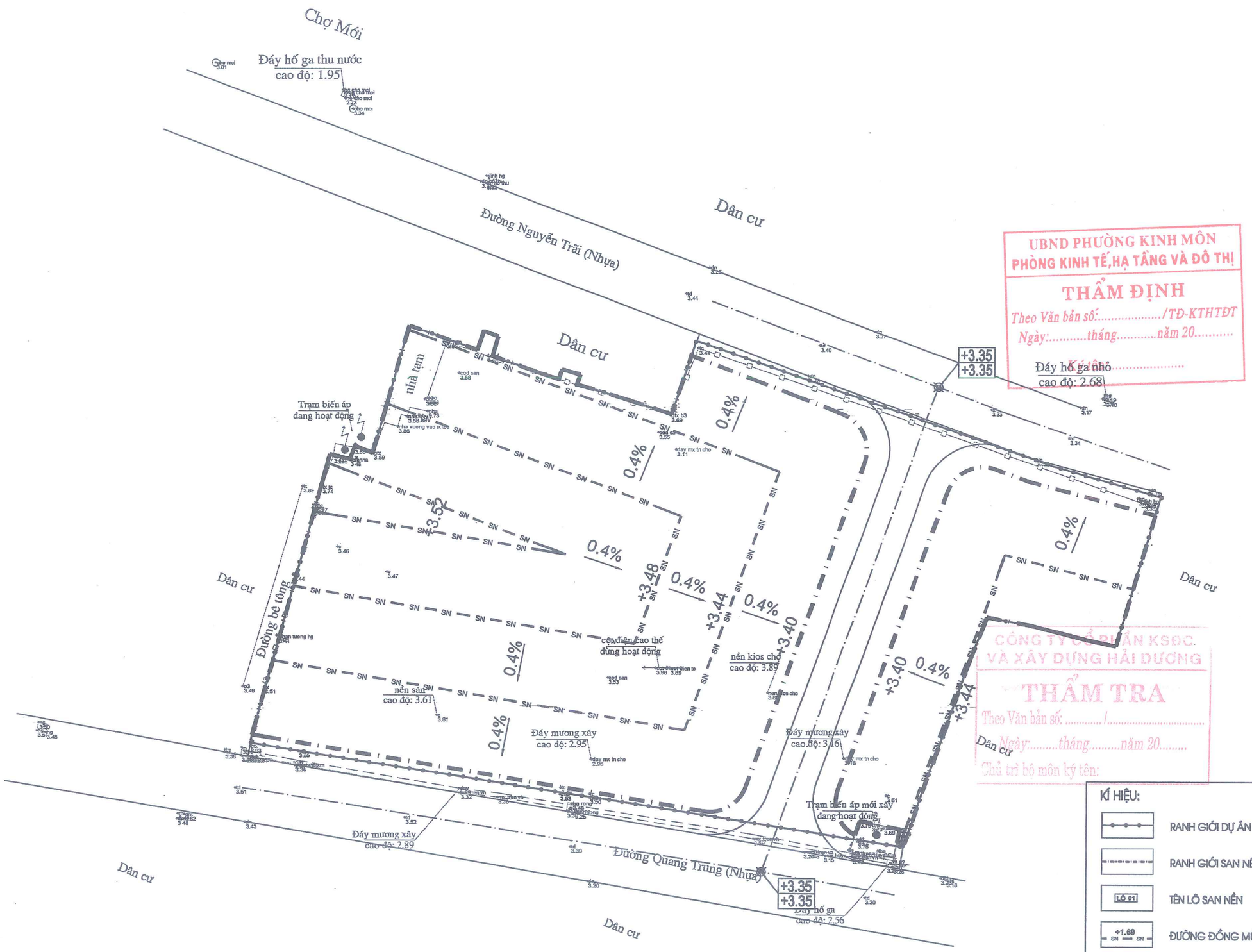

UBND PHƯỜNG KINH MÔN
PHÒNG KINH TẾ,HẠ TẦNG VÀ ĐÔ THỊ
THẨM ĐỊNH
Theo Văn bản số:...../TĐ-KTHTĐT
Ngày:.....tháng.....năm 20.....
Đáy hố ga nhỏ.....
cao độ: 2.68

CÔNG TY CỔ PHẦN KSĐC. VÀ XÂY DỰNG HẢI DƯƠNG
THẨM TRA
Theo Văn bản số: ...../.....
Ngày:.....tháng.....năm 20.....
Chủ trì bộ môn ký tên:

KÍ HIỆU:

- RANH GIỚI DỰ ÁN
- RANH GIỚI SAN NỀN
- LÔ 01 — TÊN LÔ SAN NỀN
- +1.69 SN — ĐƯỜNG ĐỒNG MỨC
- 0.4% — HƯỚNG VỀ ĐỘ DỐC SAN NỀN

CHỦ ĐẦU TƯ BAN QLDA ĐTXD PHƯỜNG KINH MÔN	CÔNG TRÌNH: ĐẦU TƯ XÂY DỰNG ĐIỂM SINH HOẠT VĂN HÓA CỘNG ĐỒNG KẾT HỢP TRỒNG CÂY XANH TẠI KHU VỰC CHỢ AN LƯU PHƯỜNG KINH MÔN, THÀNH PHỐ HẢI PHÒNG	Chủ nhiệm T.K	Nguyễn Thị Tươi	CÔNG TY CỔ PHẦN TƯ VẤN VÀ XÂY DỰNG HÒA BÌNH HD Giám đốc	BÌNH ĐỒ ĐƯỜNG ĐỒNG MỨC SAN NỀN
ĐƠN VỊ THỰC HIỆN CÔNG TY CỔ PHẦN TƯ VẤN VÀ XÂY DỰNG HÒA BÌNH HD		Chủ trì T.K	Nguyễn Hoàng Phương		BẢN VẼ THIẾT KẾ THI CÔNG
		Thực hiện	Vũ Thị Thắm		Tỷ lệ: 1/500 — Bản vẽ số: SN-03
		Kiểm tra	Nguyễn Quang Hà	Vũ Quang Dũng	

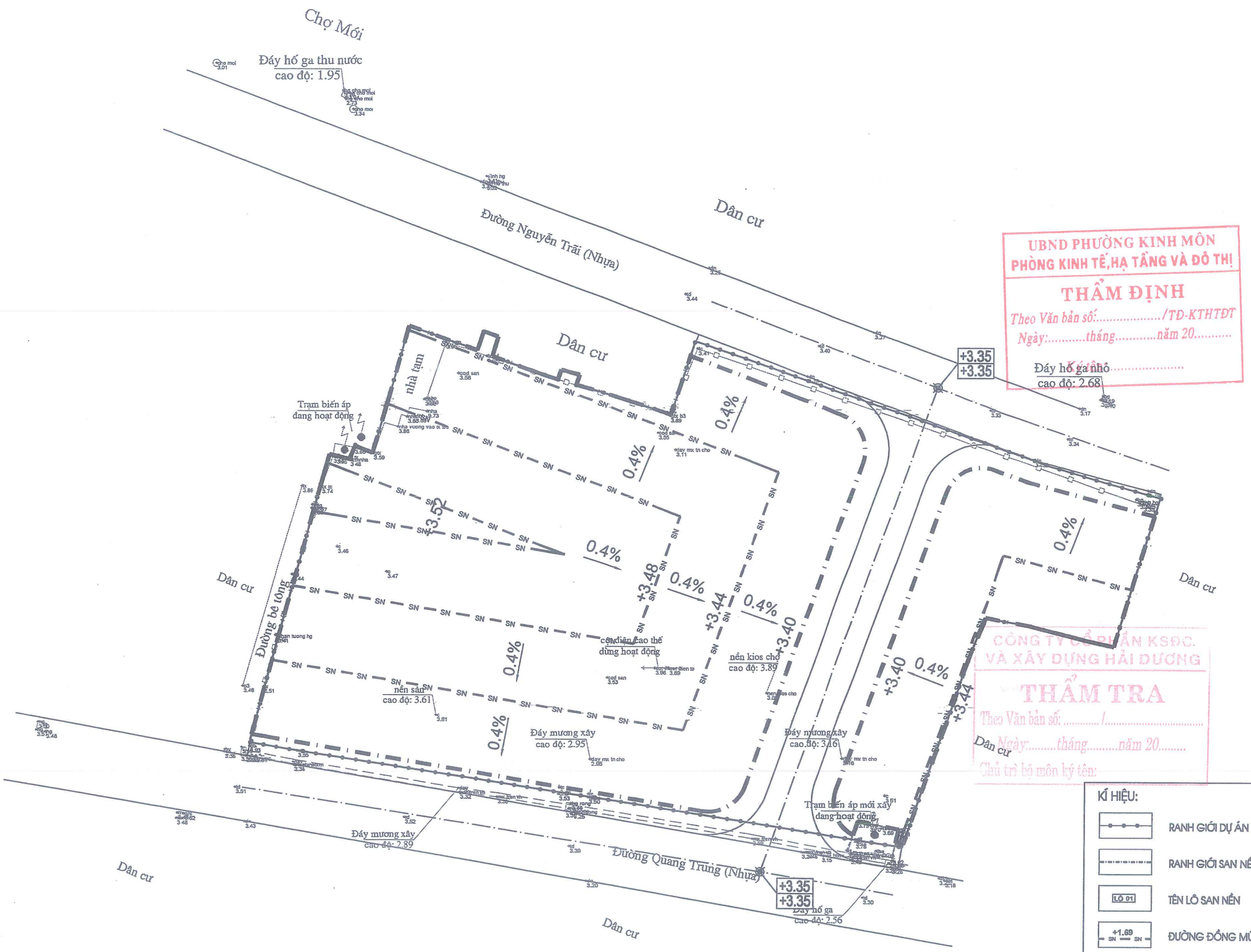

UBND PHƯỜNG KINH MÔN
PHÒNG KINH TẾ,HẠ TẦNG VÀ ĐÔ THỊ
THẨM ĐỊNH
Theo Văn bản số:...../TĐ-KTHTĐT
Ngày:.....tháng.....năm 20.....
Kế toán
Chủ trì bộ môn ký tên:

CÔNG TY CỔ PHẦN KSĐC. VÀ XÂY DỰNG HẢI DƯƠNG
THẨM TRA
Theo Văn bản số: ...../.....
Ngày:.....tháng.....năm 20.....
Chủ trì bộ môn ký tên:

KÍ HIỆU:

	RANH GIỚI DỰ ÁN
	RANH GIỚI SAN NỀN
LÔ 01	TÊN LÔ SAN NỀN
+1.69 SN SN	ĐƯỜNG ĐỒNG MỨC
0.4%	HƯỚNG VỀ ĐỘ DỐC SAN NỀN

CHỦ ĐẦU TƯ BAN QLDA ĐTXD PHƯỜNG KINH MÔN	CÔNG TRÌNH: ĐẦU TƯ XÂY DỰNG ĐIỂM SINH HOẠT VĂN HÓA CỘNG ĐỒNG KẾT HỢP TRỒNG CÂY XANH TẠI KHU VỰC CHỢ AN LƯU PHƯỜNG KINH MÔN, THÀNH PHỐ HẢI PHÒNG	Chủ nhiệm T.K	Nguyễn Thị Tươi	CÔNG TY CỔ PHẦN TƯ VẤN VÀ XÂY DỰNG HÒA BÌNH HD Giám đốc	BÌNH ĐỒ ĐƯỜNG ĐỒNG MỨC SAN NỀN
ĐƠN VỊ THỰC HIỆN CÔNG TY CỔ PHẦN TƯ VẤN VÀ XÂY DỰNG HÒA BÌNH HD		Chủ trì T.K	Nguyễn Hoàng Phương		BẢN VẼ THIẾT KẾ THI CÔNG
		Thực hiện	Vũ Thị Thắm		Tỷ lệ: 1/500 — Bản vẽ số: SN-03
		Kiểm tra	Nguyễn Quang Hà	Vũ Quang Dũng	

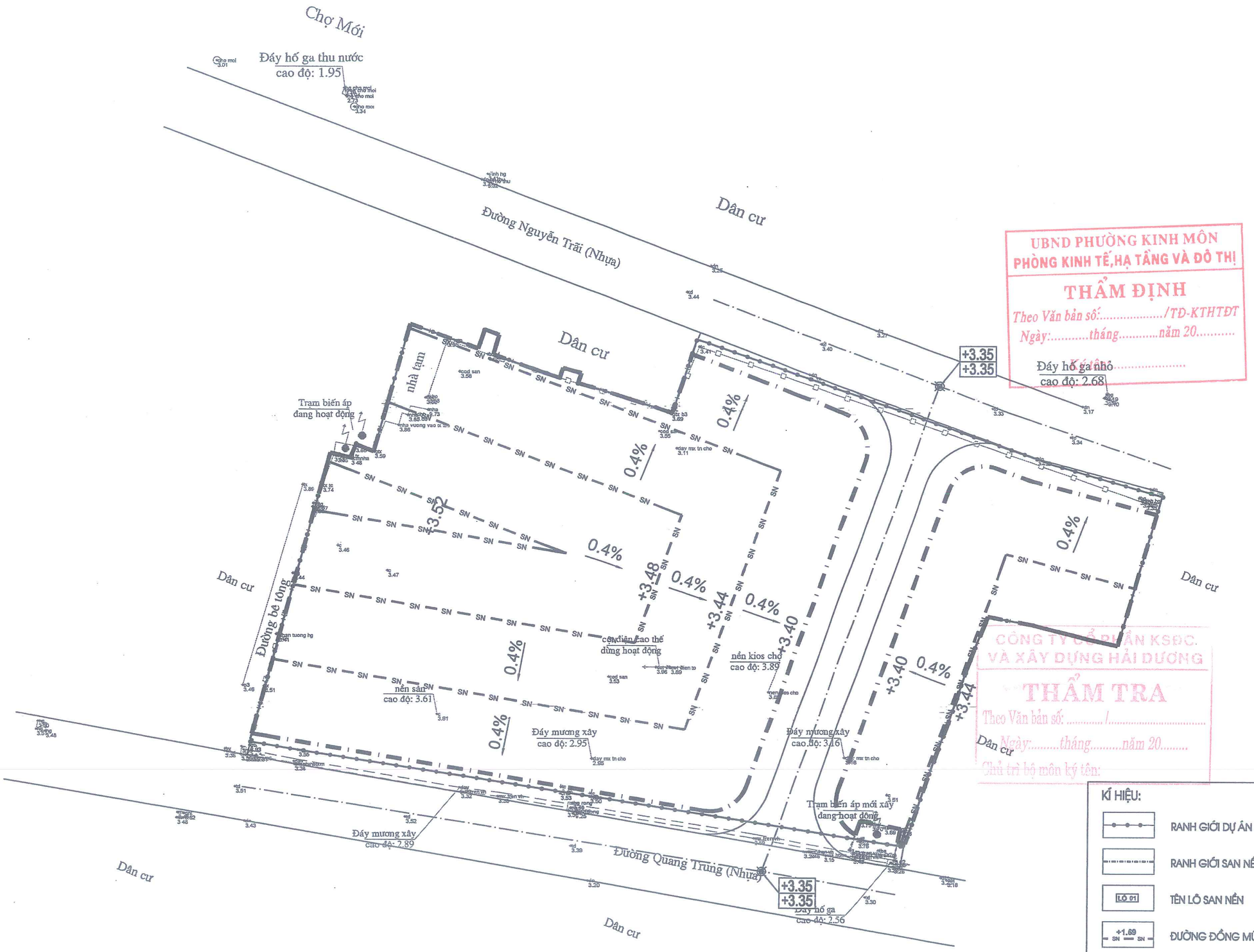

UBND PHƯỜNG KINH MÔN
PHÒNG KINH TẾ,HẠ TẦNG VÀ ĐÔ THỊ
THẨM ĐỊNH
Theo Văn bản số:...../TĐ-KTHTĐT
Ngày:.....tháng.....năm 20.....
Kiểm tra
Chủ trì bộ môn ký tên:

CÔNG TY CỔ PHẦN KSĐC. VÀ XÂY DỰNG HẢI DƯƠNG
THẨM TRA
Theo Văn bản số: ...../.....
Ngày:.....tháng.....năm 20.....
Chủ trì bộ môn ký tên:

KÍ HIỆU:

- RANH GIỚI DỰ ÁN
- RANH GIỚI SAN NỀN
- LÔ 01 — TÊN LÔ SAN NỀN
- +1.69 — ĐƯỜNG ĐỒNG MỨC
- 0.4% — HƯỚNG VỀ ĐỘ DỐC SAN NỀN

CHỦ ĐẦU TƯ BAN QLDA ĐTXD PHƯỜNG KINH MÔN	CÔNG TRÌNH: ĐẦU TƯ XÂY DỰNG ĐIỂM SINH HOẠT VĂN HÓA CỘNG ĐỒNG KẾT HỢP TRỒNG CÂY XANH TẠI KHU VỰC CHỢ AN LƯU PHƯỜNG KINH MÔN, THÀNH PHỐ HẢI PHÒNG	Chủ nhiệm T.K	Nguyễn Thị Tươi	CÔNG TY CỔ PHẦN TƯ VẤN VÀ XÂY DỰNG HÒA BÌNH HD Giám đốc	BÌNH ĐỒ ĐƯỜNG ĐỒNG MỨC SAN NỀN
ĐƠN VỊ THỰC HIỆN CÔNG TY CỔ PHẦN TƯ VẤN VÀ XÂY DỰNG HÒA BÌNH HD		Chủ trì T.K	Nguyễn Hoàng Phương		BẢN VẼ THIẾT KẾ THI CÔNG
		Thực hiện	Vũ Thị Thắm		Tỷ lệ: 1/500 — Bản vẽ số: SN-03
		Kiểm tra	Nguyễn Quang Hà	Vũ Quang Dũng	

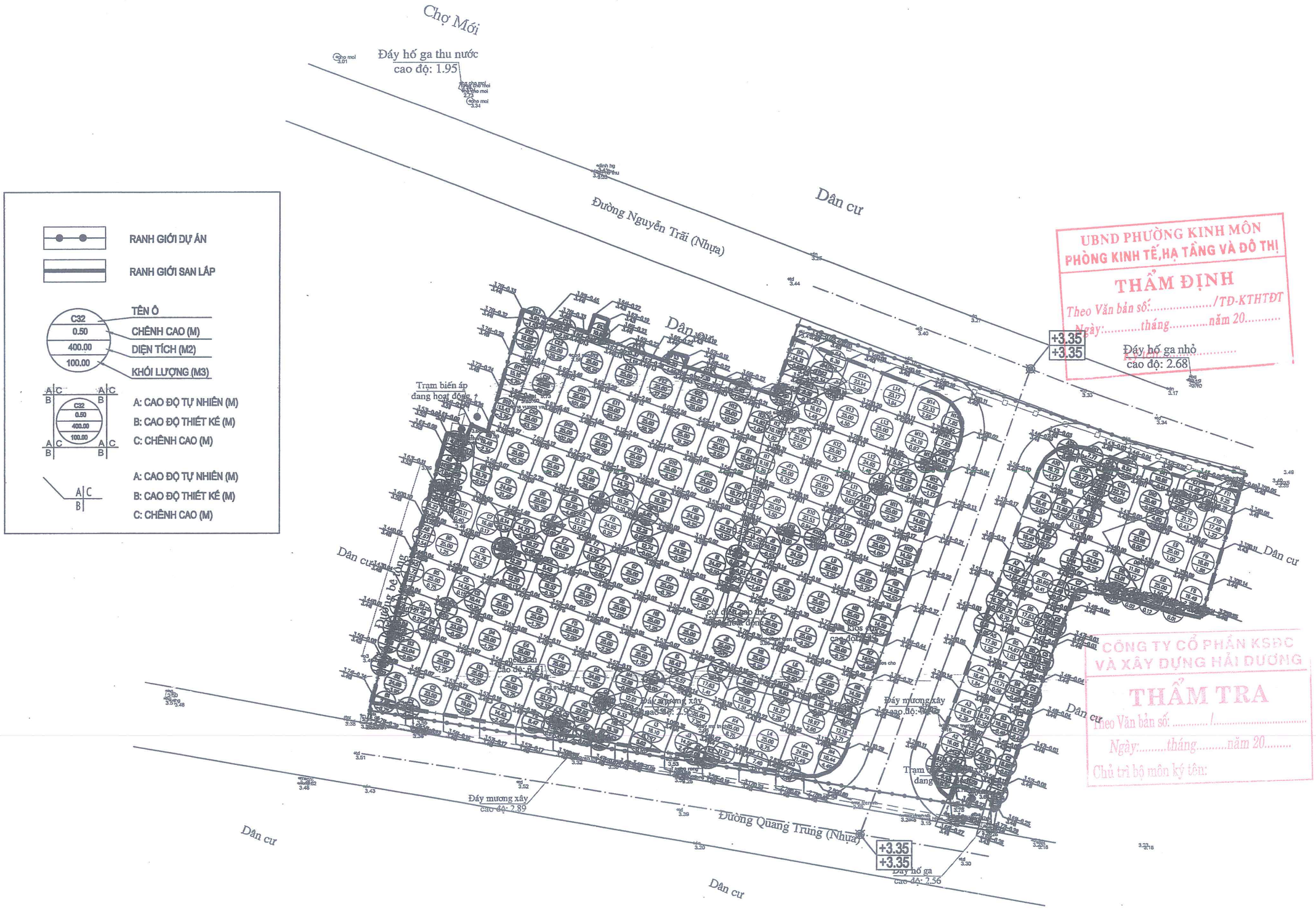

UBND PHƯỜNG KINH MÔN
PHÒNG KINH TẾ,HẠ TẦNG VÀ ĐÔ THỊ
THẨM ĐỊNH
Theo Văn bản số:...../TD-KTHTĐT
Ngày:.....tháng.....năm 20.....

CÔNG TY CỔ PHẦN KSĐC
VÀ XÂY DỰNG HẢI DƯƠNG
THẨM TRA
Theo Văn bản số: ...../.....
Ngày:.....tháng.....năm 20.....
Chủ trì bộ môn ký tên:

CHỦ ĐẦU TƯ BAN QLDA ĐTXD PHƯỜNG KINH MÔN	CÔNG TRÌNH: ĐẦU TƯ XÂY DỰNG ĐIỂM SINH HOẠT VĂN HÓA CỘNG ĐỒNG KẾT HỢP TRỒNG CÂY XANH TẠI KHU VỰC CHỢ AN LƯU PHƯỜNG KINH MÔN, THÀNH PHỐ HẢI PHÒNG	Chủ nhiệm T.K	Nguyễn Thị Tươi	CÔNG TY CỔ PHẦN TƯ VẤN VÀ XÂY DỰNG HÒA BÌNH HD Giám đốc	BÌNH ĐỒ CHI TIẾT SAN NỀN
ĐƠN VỊ THỰC HIỆN CÔNG TY CỔ PHẦN TƯ VẤN VÀ XÂY DỰNG HÒA BÌNH HD		Chủ trì T.K	Nguyễn Hoàng Phương		BẢN VẼ THIẾT KẾ THI CÔNG
		Thực hiện	Vũ Thị Thắm		
		Kiểm tra	Nguyễn Quang Hà	Vũ Quang Dũng	Tỷ lệ: 1/500 — Bản vẽ số: SN-04

M.S.D.N: 0801135 — CÔNG TY CỔ PHẦN TƯ VẤN VÀ XÂY DỰNG HÒA BÌNH HD — P. TÂN HƯNG - TP. HẢI PHÒNG

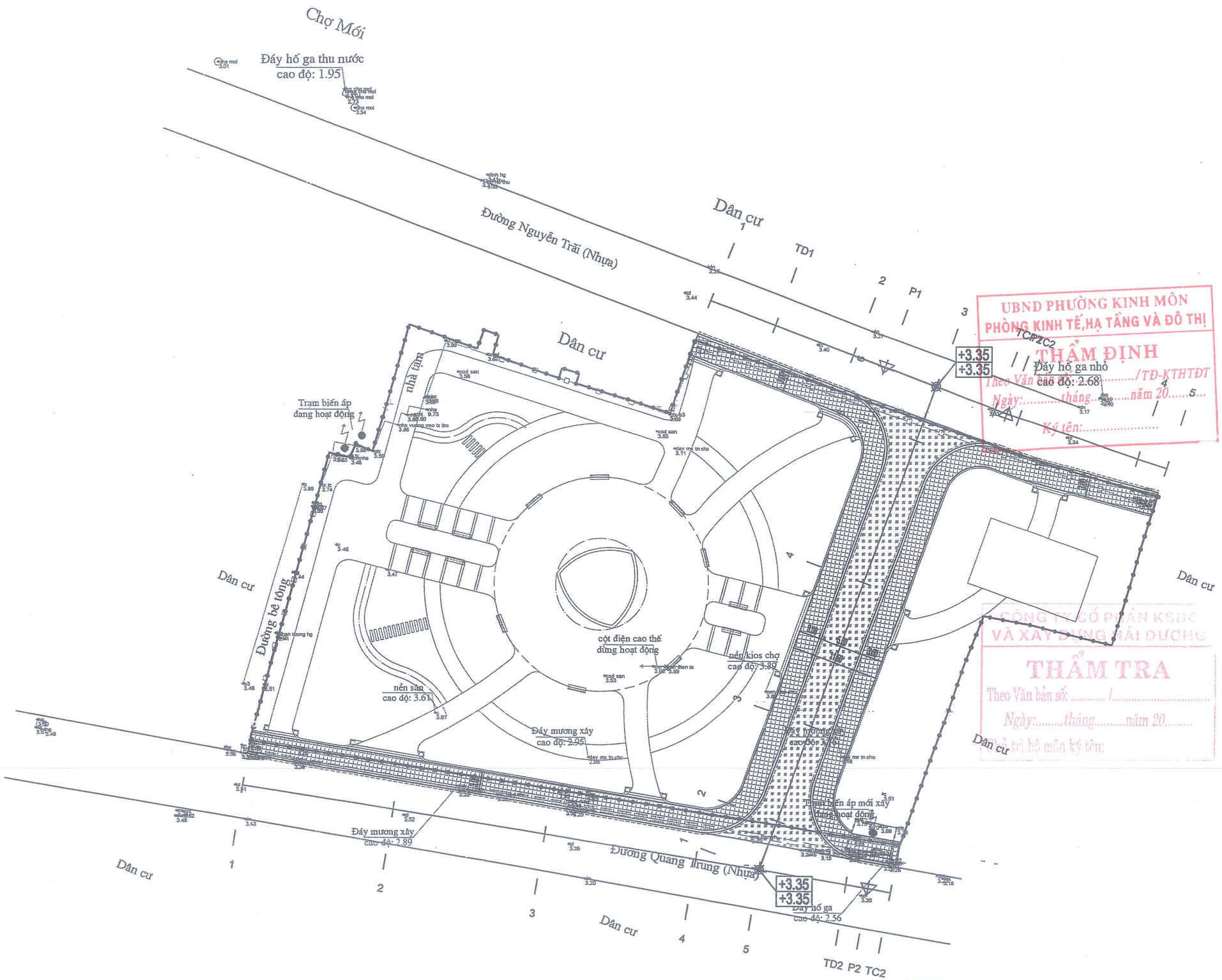

CHỦ ĐẦU TƯ BAN QLDA ĐTXD PHƯỜNG KINH MÔN	CÔNG TRÌNH: ĐẦU TƯ XÂY DỰNG ĐIỂM SINH HOẠT VĂN HÓA CỘNG ĐỒNG KẾT HỢP TRỒNG CÂY XANH TẠI KHU VỰC CHỢ AN LƯU PHƯỜNG KINH MÔN, THÀNH PHỐ HẢI PHÒNG	Chủ nhiệm T.K	Nguyễn Thị Tươi	CÔNG TY CỔ PHẦN TƯ VẤN VÀ XÂY DỰNG HÒA BÌNH HD Giám đốc	BÌNH ĐỒ THIẾT KẾ GIAO THÔNG
		Chủ trì T.K	Nguyễn Hoàng Phương		
ĐƠN VỊ THỰC HIỆN CÔNG TY CỔ PHẦN TƯ VẤN VÀ XÂY DỰNG HÒA BÌNH HD		Thực hiện	Vũ Thị Thắm		BẢN VẼ THIẾT KẾ THI CÔNG
		Kiểm tra	Nguyễn Quang Hà	Vũ Quang Dũng	Tỷ lệ: 1/500 — Bản vẽ số: GT-01

MẶT CẮT NGANG ĐIỂN HÌNH

ÁP DỤNG CHO TUYẾN 1

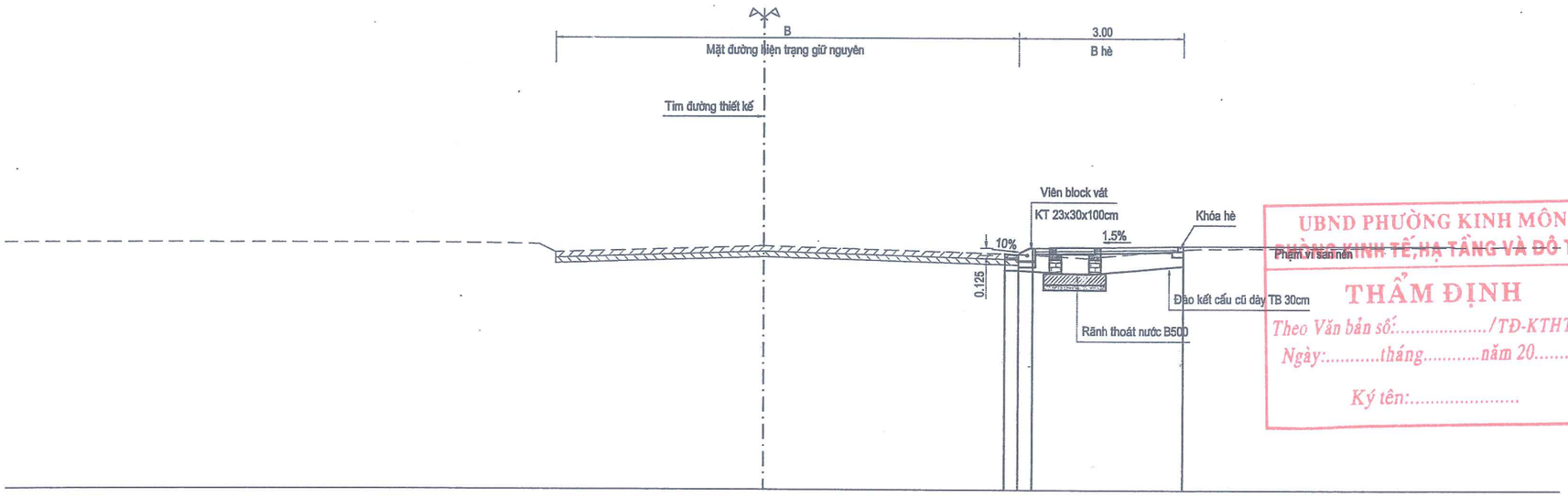

UBND PHƯỜNG KINH MÔN
PHÒNG KINH TẾ, HẠ TẦNG VÀ ĐÔ THỊ
THẨM ĐỊNH
Theo Văn bản số:...../TĐ-KTHTĐT
Ngày:.....tháng.....năm 20.....
Ký tên:.....

CÔNG TY CỔ PHẦN KSĐC VÀ XÂY DỰNG HẢI DƯƠNG
THẨM TRA
Theo Văn bản số:.....
Ngày:.....tháng.....năm 20.....
Đại diện bộ môn ký tên:

KẾT CẤU NỀN MẶT ĐƯỜNG

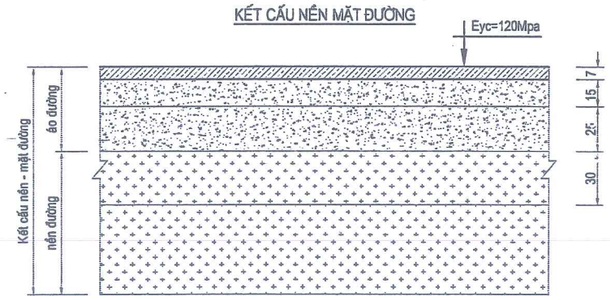

KẾT CẤU NỀN MẶT ĐƯỜNG

- Lớp bê tông nhựa C16 dày 7cm
- Tưới 01 lớp nhựa thấm bám T/C 1.0Kg/m2
- Móng trên cấp phối đá dăm loại 1 dày 15cm
- Móng dưới cấp phối đá dăm loại 2 dày 25cm
- Đắp nền đất đồi độ chặt K0.98 dày 30cm

KẾT CẤU HÈ ĐƯỜNG

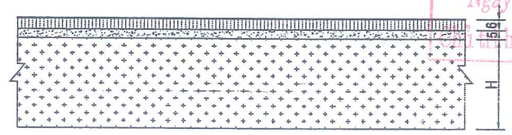

KẾT CẤU HÈ ĐƯỜNG

- Lát gạch tự chèn bê tông M200 dày 6cm
- Lớp đá mạt dày 5cm
- Đắp hè đất đồi độ chặt K0.90

CHỦ ĐẦU TƯ BAN QLDA ĐTXD PHƯỜNG KINH MÔN	CÔNG TRÌNH: ĐẦU TƯ XÂY DỰNG ĐIỂM SINH HOẠT VĂN HÓA CỘNG ĐỒNG KẾT HỢP TRỒNG CÂY XANH TẠI KHU VỰC CHỢ AN LƯU PHƯỜNG KINH MÔN, THÀNH PHỐ HẢI PHÒNG	Chủ nhiệm T.K	Nguyễn Thị Tươi	CÔNG TY CỔ PHẦN TƯ VẤN VÀ XÂY DỰNG HÒA BÌNH HD Giám đốc	CẮT NGANG ĐIỂN HÌNH TUYẾN 1
		Chủ trì T.K	Nguyễn Hoàng Phương		BẢN VẼ THIẾT KẾ THI CÔNG
ĐƠN VỊ THỰC HIỆN CÔNG TY CỔ PHẦN TƯ VẤN VÀ XÂY DỰNG HÒA BÌNH HD		Thực hiện	Vũ Thị Thắm		
		Kiểm tra	Nguyễn Quang Hà	Vũ Quang Dũng	Tỷ lệ: 1/.... Bản vẽ số: GT-ĐH-01

CÔNG TY CỔ PHẦN TƯ VẤN VÀ XÂY DỰNG HÒA BÌNH HD
M.S.D.N: 0601135... P. TÂN HƯNG - TP. HẢI PHÒNG

MẶT CẮT NGANG ĐIỂN HÌNH

ÁP DỤNG CHO TUYẾN 2

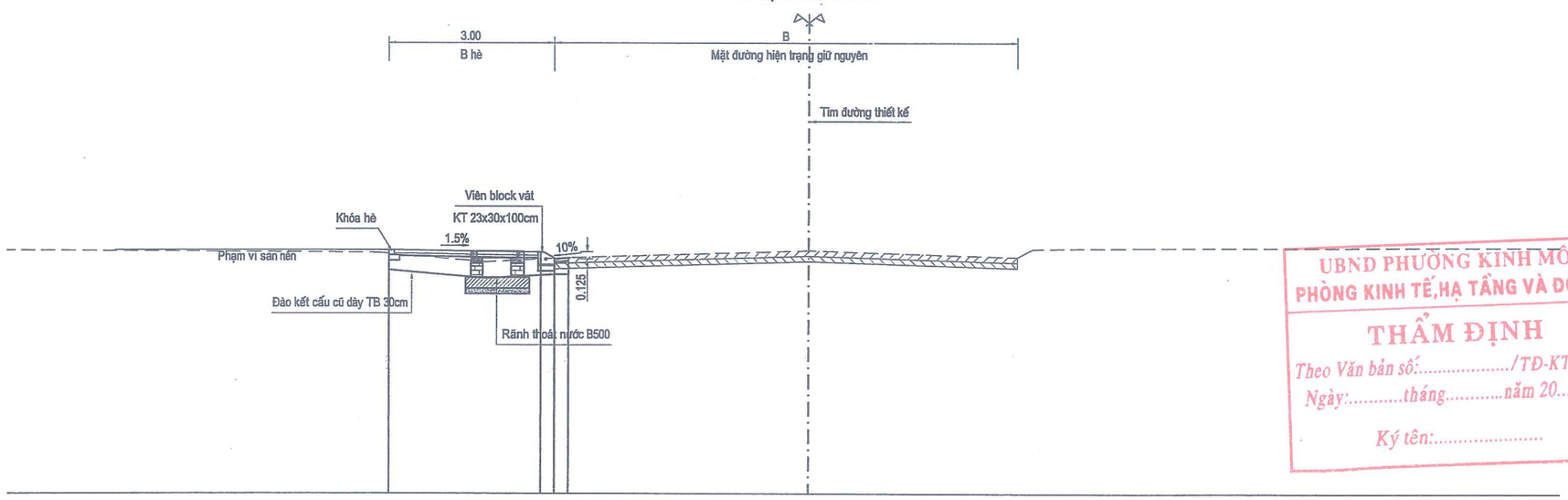

UBND PHƯỜNG KINH MÔN
PHÒNG KINH TẾ,HẠ TẦNG VÀ ĐÔ THỊ
THẨM ĐỊNH
Theo Văn bản số:...../TĐ-KTHTĐT
Ngày:.....tháng.....năm 20.....
Ký tên:.....

CÔNG TY CỔ PHẦN KSĐC
VÀ XÂY DỰNG HẢI DƯƠNG
THẨM TRA
Theo Văn bản số: ...../.....
Ngày:.....tháng.....năm 20.....
Phụ trách bộ môn ký tên:

KẾT CẤU NỀN MẶT ĐƯỜNG

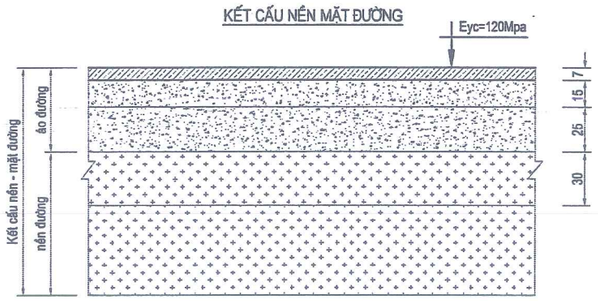

KẾT CẤU NỀN MẶT ĐƯỜNG

- Lớp bê tông nhựa C16 dày 7cm
- Tưới 01 lớp nhựa thấm bám T/C 1.0Kg/m2
- Móng trên cấp phối đá dăm loại 1 dày 15cm
- Móng dưới cấp phối đá dăm loại 2 dày 25cm
- Đắp nền đất đồi độ chặt K0.98 dày 30cm

KẾT CẤU HÈ ĐƯỜNG

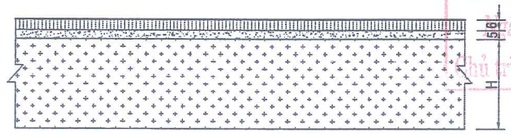

KẾT CẤU HÈ ĐƯỜNG

- Lát gạch tự chèn bê tông M200 dày 6cm
- Lớp đá mạt dày 5cm
- Đắp hè đất đồi độ chặt K0.90

CHỦ ĐẦU TƯ BAN QLDA ĐTXD PHƯỜNG KINH MÔN	CÔNG TRÌNH: ĐẦU TƯ XÂY DỰNG ĐIỂM SINH HOẠT VĂN HÓA CỘNG ĐỒNG KẾT HỢP TRỒNG CÂY XANH TẠI KHU VỰC CHỢ AN LƯU PHƯỜNG KINH MÔN, THÀNH PHỐ HẢI PHÒNG	Chủ nhiệm T.K	Nguyễn Thị Tươi	CÔNG TY CỔ PHẦN TƯ VẤN VÀ XÂY DỰNG HÒA BÌNH HD Giám đốc	CẮT NGANG ĐIỂN HÌNH TUYẾN 2
ĐƠN VỊ THỰC HIỆN CÔNG TY CỔ PHẦN TƯ VẤN VÀ XÂY DỰNG HÒA BÌNH HD		Chủ trì T.K	Nguyễn Hoàng Phương		BẢN VẼ THIẾT KẾ THI CÔNG
		Thực hiện	Vũ Thị Thắm		Tỷ lệ: 1/.... Bản vẽ số: GT-ĐH-02
		Kiểm tra	Nguyễn Quang Hà	Vũ Quang Dũng	

MẶT CẮT NGANG ĐIỂN HÌNH

ÁP DỤNG CHO TUYẾN 3

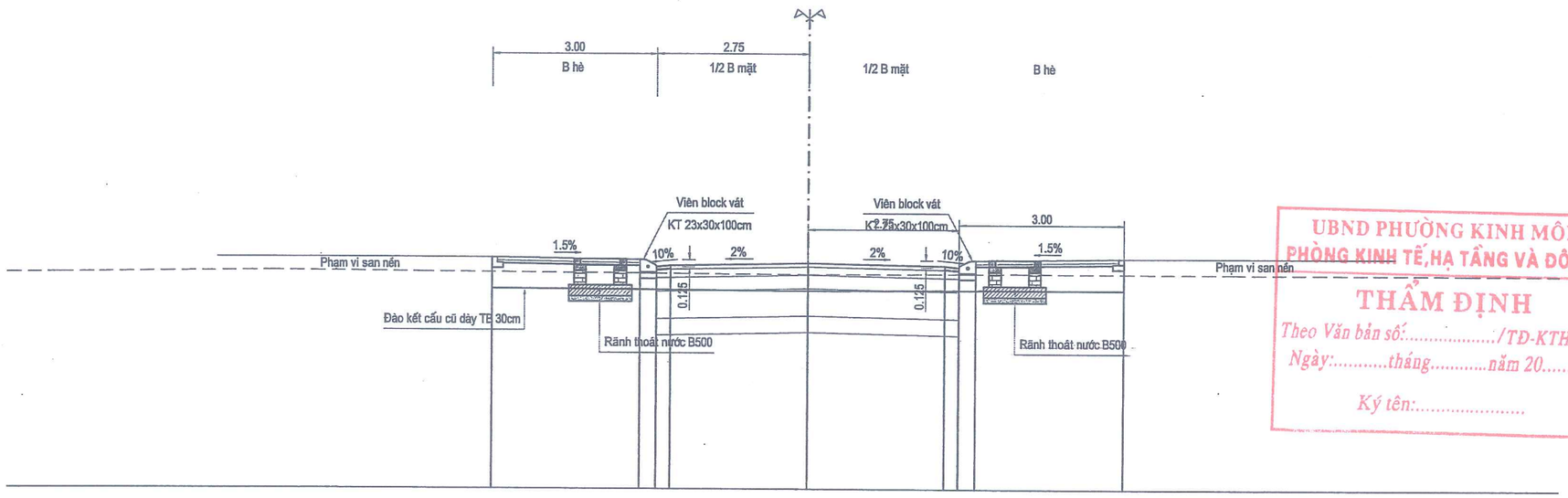

UBND PHƯỜNG KINH MÔN
PHÒNG KINH TẾ,HẠ TẦNG VÀ ĐÔ THỊ
THẨM ĐỊNH
Theo Văn bản số:...../TĐ-KTHTĐT
Ngày:.....tháng.....năm 20.....
Ký tên:.....

CÔNG TY CỔ PHẦN KSĐC
VÀ XÂY DỰNG HẢI DƯƠNG
THẨM TRA
Theo Văn bản số: ...../.....
Ngày:.....tháng.....năm 20.....
Đại diện bộ môn ký tên:

KẾT CẤU NỀN MẶT ĐƯỜNG

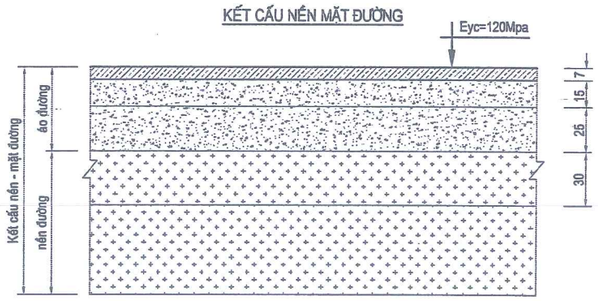

KẾT CẤU NỀN MẶT ĐƯỜNG

- Lớp bê tông nhựa C16 dày 7cm
- Tưới 01 lớp nhựa thấm bám T/C 1.0Kg/m2
- Móng trên cấp phối đá dăm loại 1 dày 15cm
- Móng dưới cấp phối đá dăm loại 2 dày 25cm
- Đắp nền đất đồi độ chặt K0.98 dày 30cm

KẾT CẤU HÈ ĐƯỜNG

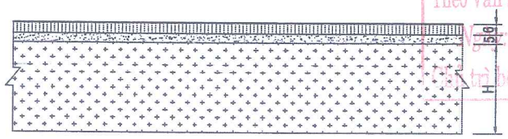

KẾT CẤU HÈ ĐƯỜNG

- Lát gạch tự chèn bê tông M200 dày 6cm
- Lớp đá mạt dày 5cm
- Đắp hè đất đồi độ chặt K0.90

CHỦ ĐẦU TƯ BAN QLDA ĐTXD PHƯỜNG KINH MÔN	CÔNG TRÌNH: ĐẦU TƯ XÂY DỰNG ĐIỂM SINH HOẠT VĂN HÓA CỘNG ĐỒNG KẾT HỢP TRỒNG CÂY XANH TẠI KHU VỰC CHỢ AN LƯU PHƯỜNG KINH MÔN, THÀNH PHỐ HẢI PHÒNG	Chủ nhiệm T.K	Nguyễn Thị Tươi	CÔNG TY CỔ PHẦN TƯ VẤN VÀ XÂY DỰNG HÒA BÌNH HD Giám đốc	CẮT NGANG ĐIỂN HÌNH TUYẾN 3
		Chủ trì T.K	Nguyễn Hoàng Phương		BẢN VẼ THIẾT KẾ THI CÔNG
ĐƠN VỊ THỰC HIỆN CÔNG TY CỔ PHẦN TƯ VẤN VÀ XÂY DỰNG HÒA BÌNH HD		Thực hiện	Vũ Thị Thắm		Tỷ lệ: 1/.... Bản vẽ số: GT-ĐH-03
		Kiểm tra	Nguyễn Quang Hà	Vũ Quang Dũng	

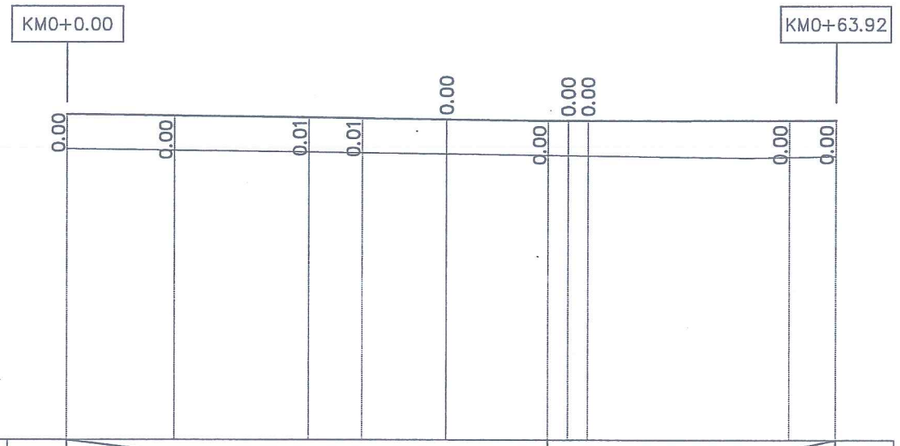

ĐỘ DỐC THIẾT KẾ																								
CAO ĐỘ THIẾT KẾ	3.44		3.42			3.38		3.37		3.35		3.33	3.33	3.33						3.34		3.34		
CAO ĐỘ TỰ NHIÊN	3.44		3.42			3.39		3.38		3.35		3.33	3.33	3.33	3.33					3.34		3.34		
KHOẢNG CÁCH LẺ		8.93		11.07			4.43		7.10		8.40	0.00	1.65	1.65			16.77				3.92			
LÝ TRÌNH CỌC	0.00		8.93			20.00		24.43		31.53		39.93	39.93	41.58	43.23					60.00		63.92		
TÊN CỌC	1			TD1		2		P1		3		TD2	TC2	TC1	P2					4		5		
LÝ TRÌNH	KM0																							
SƠ HỌA TUYẾN	A=179d16'14.7" R=2435.22 K=31.00 T=15.50 P=0.05 L1=0.00 L2=0.00 lsc=0.00 W=0.00											A=177d37'26.3" R=79.75 K=3.31 T=1.65 P=0.02 L1=0.00 L2=0.00 lsc=0.00 W=0.00												

UBND PHƯỜNG KINH MÔN
PHÒNG KINH TẾ,HẠ TẦNG VÀ ĐÔ THỊ
THẨM ĐỊNH
Theo Văn bản số:...../TĐ-KTHTĐT
Ngày:.....tháng.....năm 20.....
Ký tên:.....

CÔNG TY CỔ PHẦN KSĐC
VÀ XÂY DỰNG HẢI DƯƠNG
THẨM TRA
Theo Văn bản số: ...../.....
Ngày:.....tháng.....năm 20.....
Chủ trì bộ môn ký tên:

CHỦ ĐẦU TƯ BAN QLDA ĐTXD PHƯỜNG KINH MÔN	CÔNG TRÌNH: ĐẦU TƯ XÂY DỰNG ĐIỂM SINH HOẠT VĂN HÓA CỘNG ĐỒNG KẾT HỢP TRỒNG CÂY XANH TẠI KHU VỰC CHỢ AN LƯU PHƯỜNG KINH MÔN, THÀNH PHỐ HẢI PHÒNG	Chủ nhiệm T.K	Nguyễn Thị Tươi		CÔNG TY CỔ PHẦN TƯ VẤN VÀ XÂY DỰNG HÒA BÌNH HD Giám đốc	MẶT CẮT DỌC THIẾT KẾ TUYẾN 1
		Chủ trì T.K	Nguyễn Hoàng Phương			BẢN VẼ THIẾT KẾ THI CÔNG
ĐƠN VỊ THỰC HIỆN CÔNG TY CỔ PHẦN TƯ VẤN VÀ XÂY DỰNG HÒA BÌNH HD		Thực hiện	Vũ Thị Thắm		Vũ Quang Dũng	Tỷ lệ: 1/500 — Bản vẽ số: T1-01
		Kiểm tra	Nguyễn Quang Hà			

Đào kết cấu cũ : 0.97m2
Đào khuôn đường : 0.00m2
Đắp vỉa hè K90 : 0.65m2
Đào móng rãnh : 0.65m2
Đắp trả móng rãnh: 0.24m2

Cọc: 1
KM0+000.00

Đắp nền K95 : 0.00m2
Đắp nền K98 : 0.00m2
Cấp phối ĐD L2: 0.00m2
Cấp phối DD L1: 0.06m2

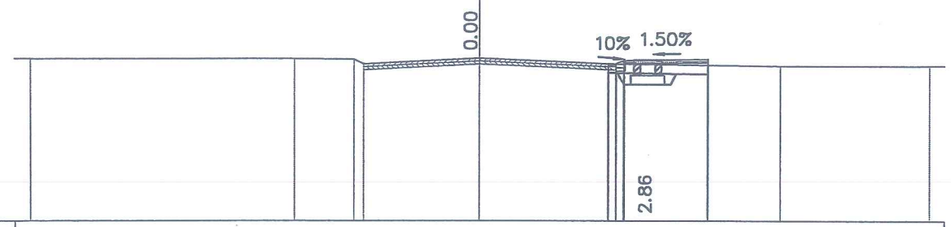

MSS: −2.00

CAO ĐỘ THIẾT KẾ	3.26 3.24 3.26 3.36 3.41						
KHOẢNG CÁCH LỀ THIẾT KẾ	0.25 0.25 2.75						
CAO ĐỘ TỰ NHIÊN	3.43	3.42	3.40 3.25	3.44	3.25	3.18	3.19
KHOẢNG CÁCH MIA	8.85	2.00	0.30	3.85	4.60	5.41	4.99

Đào kết cấu cũ : 0.97m2
Đào khuôn đường : 0.00m2
Đắp vỉa hè K90 : 0.60m2
Đào móng rãnh : 0.68m2
Đắp trả móng rãnh: 0.26m2

Cọc: TD1
KM0+008.93

Đắp nền K95 : 0.00m2
Đắp nền K98 : 0.00m2
Cấp phối ĐD L2: 0.00m2
Cấp phối DD L1: 0.06m2

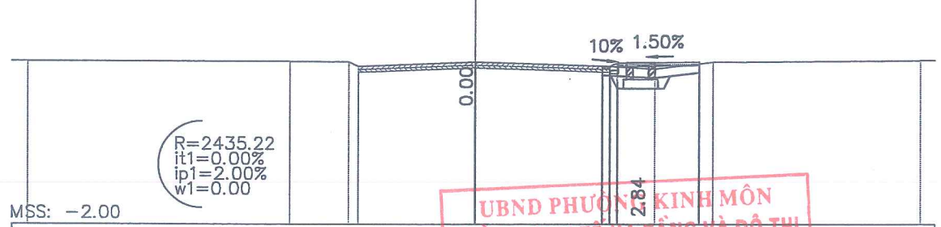

MSS: −2.00

CAO ĐỘ THIẾT KẾ	3.42 3.26 3.25 3.23 3.42						
KHOẢNG CÁCH LỀ THIẾT KẾ	0.25 0.25 2.75						
CAO ĐỘ TỰ NHIÊN	3.44	3.44	3.42 3.27	3.42	3.27	3.19	3.42 3.47
KHOẢNG CÁCH MIA	8.81	2.00	0.30	3.89	4.58	1.49	2.00 6.93

UBND PHƯỜNG KINH MÔN
PHÒNG KINH TẾ HẠ TẦNG VÀ ĐÔ THỊ
THẨM ĐỊNH
Theo Văn bản số:...../TD-KTHTĐT
Ngày:.....tháng.....năm 20.....
Ký tên:.....

Đào kết cấu cũ : 0.97m2
Đào khuôn đường : 0.00m2
Đắp vỉa hè K90 : 0.72m2
Đào móng rãnh : 0.71m2
Đắp trả móng rãnh: 0.28m2

Cọc: 2
KM0+020.00

Đắp nền K95 : 0.00m2
Đắp nền K98 : 0.00m2
Cấp phối ĐD L2: 0.00m2
Cấp phối DD L1: 0.06m2

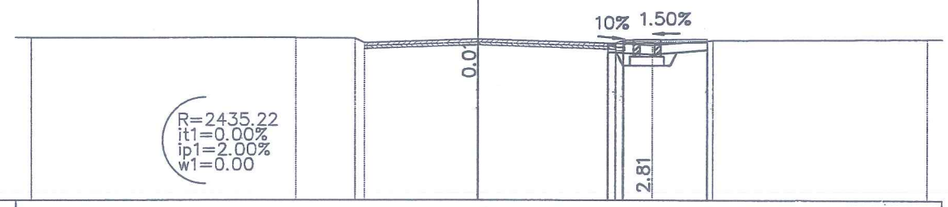

MSS: −2.00

CAO ĐỘ THIẾT KẾ	3.39 3.38 3.26 3.23 3.26 3.36 3.40						
KHOẢNG CÁCH LỀ THIẾT KẾ	0.25 0.25 2.75						
CAO ĐỘ TỰ NHIÊN	3.44	3.44	3.42 3.27	3.39	3.25	3.18	3.35 3.40
KHOẢNG CÁCH MIA	8.91	2.00	0.30	3.79	4.64	1.20	2.00 7.16

Đào kết cấu cũ : 1.37m2
Đào khuôn đường : 0.38m2
Đắp vỉa hè K90 : 0.81m2
Đào móng rãnh : 0.73m2
Đắp trả móng rãnh: 0.28m2

Cọc: P1
KM0+024.43

Đắp nền K95 : 0.00m2
Đắp nền K98 : 0.25m2
Cấp phối ĐD L2: 0.21m2
Cấp phối DD L1: 0.19m2

CÔNG TY CỔ PHẦN KSĐC
VÀ XÂY DỰNG HẢI DƯƠNG
THẨM TRA
Theo Văn bản số:...../.....
Ngày.....tháng.....năm 20.....
Chủ trì bộ môn ký tên:

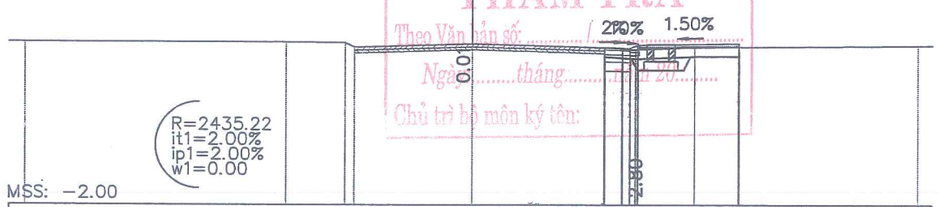

MSS: −2.00

CAO ĐỘ THIẾT KẾ	3.25 3.24 3.21 3.24 3.34 3.39						
KHOẢNG CÁCH LỀ THIẾT KẾ	0.60 0.25 3.47						
CAO ĐỘ TỰ NHIÊN	3.44	3.44	3.42 3.27	3.38	3.25	3.18	3.26 3.31
KHOẢNG CÁCH MIA	8.79	2.00	0.30	3.91	4.49	1.03	2.00 7.48

CHỦ ĐẦU TƯ BAN QLDA ĐTXD PHƯỜNG KINH MÔN	CÔNG TRÌNH: ĐẦU TƯ XÂY DỰNG ĐIỂM SINH HOẠT VĂN HÓA CỘNG ĐỒNG KẾT HỢP TRỒNG CÂY XANH TẠI KHU VỰC CHỢ AN LƯU PHƯỜNG KINH MÔN, THÀNH PHỐ HẢI PHÒNG	Chủ nhiệm T.K	Nguyễn Thị Tươi	CÔNG TY CỔ PHẦN TƯ VẤN VÀ XÂY DỰNG HÒA BÌNH HD Giám đốc	MẶT CẮT NGANG CHI TIẾT TUYẾN 1
		Chủ trì T.K	Nguyễn Hoàng Phương		BẢN VẼ THIẾT KẾ THI CÔNG
ĐƠN VỊ THỰC HIỆN CÔNG TY CỔ PHẦN TƯ VẤN VÀ XÂY DỰNG HÒA BÌNH HD		Thực hiện	Vũ Thị Thắm		Tỷ lệ: 1/200 — Bản vẽ số: T1-02
		Kiểm tra	Nguyễn Quang Hà	Vũ Quang Dũng	

M.S.D.N: 0801135... CÔNG TY CỔ PHẦN TƯ VẤN VÀ XÂY DỰNG HÒA BÌNH HD P. TÂN HƯNG - TP. HẢI PHÒNG

Đào kết cấu cũ : 0.91m2
Đào khuôn đường : 1.33m2
Đắp vỉa hè K90 : 0.00m2
Đào móng rãnh : 0.17m2
Đắp trả móng rãnh: 0.00m2

Cọc: 3
KM0+031.53

Đắp nền K95 : 0.05m2
Đắp nền K98 : 0.59m2
Cấp phối ĐD L2: 0.53m2
Cấp phối DD L1: 0.32m2

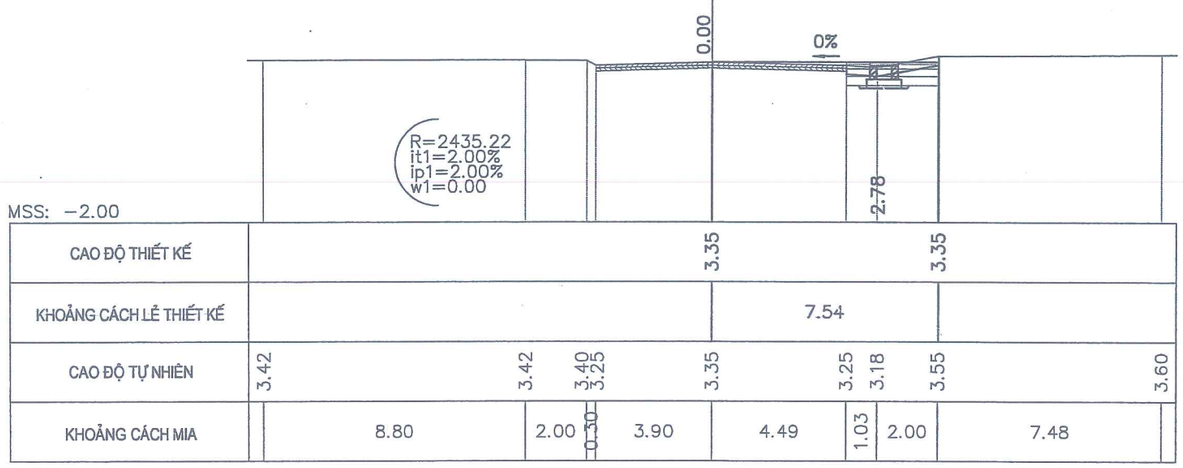

Đào kết cấu cũ : 1.10m2
Đào khuôn đường : 0.17m2
Đắp vỉa hè K90 : 0.66m2
Đào móng rãnh : 0.79m2
Đắp trả móng rãnh: 0.32m2

Cọc: TC1
KM0+039.93

Đắp nền K95 : 0.00m2
Đắp nền K98 : 0.11m2
Cấp phối ĐD L2: 0.09m2
Cấp phối DD L1: 0.12m2

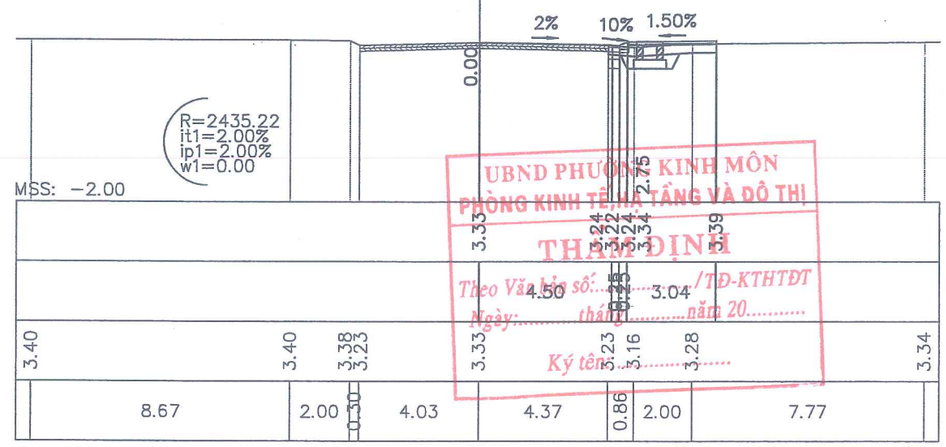

UBND PHƯỜNG KINH MÔN
PHÒNG KINH TẾ HẠ TẦNG VÀ ĐÔ THỊ
THẨM ĐỊNH
Theo Văn bản số:...../TĐ-KTHTĐT
Ngày:.....tháng.....năm 20.....
Ký tên:.....

Đào kết cấu cũ : 0.97m2
Đào khuôn đường : 0.00m2
Đắp vỉa hè K90 : 0.58m2
Đào móng rãnh : 0.79m2
Đắp trả móng rãnh: 0.32m2

Cọc: P2
KM0+041.58

Đắp nền K95 : 0.00m2
Đắp nền K98 : 0.00m2
Cấp phối ĐD L2: 0.00m2
Cấp phối DD L1: 0.06m2

CÔNG TY CỔ PHẦN KSQC
VÀ XÂY DỰNG HẢI DƯƠNG
THẨM TRA
Theo Văn bản số:...../.....
Ngày:.....tháng.....năm 20.....
Chủ trì bộ môn ký tên:

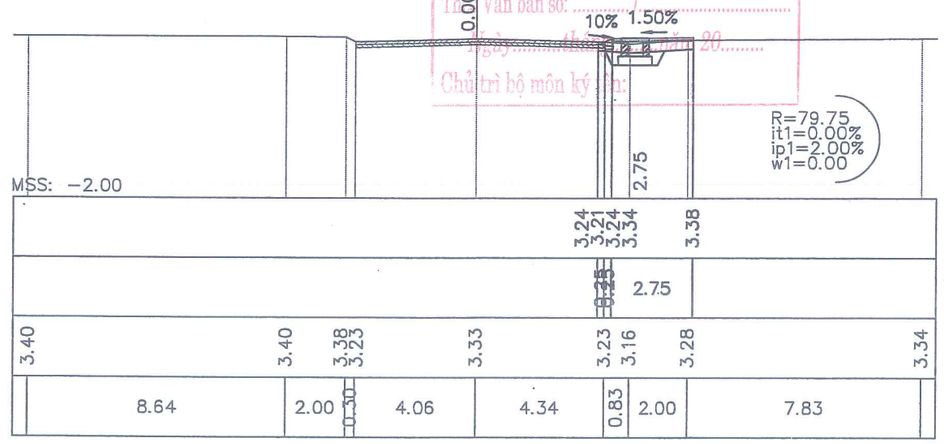

CHỦ ĐẦU TƯ BAN QLDA ĐTXD PHƯỜNG KINH MÔN	CÔNG TRÌNH: ĐẦU TƯ XÂY DỰNG ĐIỂM SINH HOẠT VĂN HÓA CỘNG ĐỒNG KẾT HỢP TRỒNG CÂY XANH TẠI KHU VỰC CHỢ AN LƯU PHƯỜNG KINH MÔN, THÀNH PHỐ HẢI PHÒNG	Chủ nhiệm T.K	Nguyễn Thị Tươi	CÔNG TY CỔ PHẦN TƯ VẤN VÀ XÂY DỰNG HÒA BÌNH HD Giám đốc Vũ Quang Dũng	MẶT CẮT NGANG CHI TIẾT TUYẾN 1
		Chủ trì T.K	Nguyễn Hoàng Phương		BẢN VẼ THIẾT KẾ THI CÔNG
ĐƠN VỊ THỰC HIỆN CÔNG TY CỔ PHẦN TƯ VẤN VÀ XÂY DỰNG HÒA BÌNH HD		Thực hiện	Vũ Thị Thắm		Tỷ lệ: 1/200 — Bản vẽ số: T1-03
		Kiểm tra	Nguyễn Quang Hà		

Đào kết cấu cũ : 0.97m2
Đào khuôn đường : 0.00m2
Đắp vỉa hè K90 : 0.49m2
Đào móng rãnh : 0.83m2
Đắp trả móng rãnh: 0.35m2

Cọc: TC2
KM0+043.23

Đắp nền K95 : 0.00m2
Đắp nền K98 : 0.00m2
Cấp phối ĐD L2: 0.00m2
Cấp phối DD L1: 0.06m2

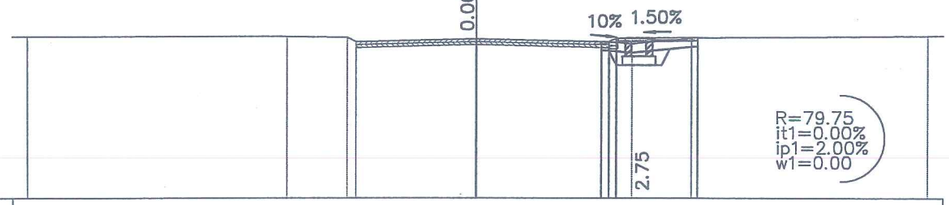

MSS: −2.00

CAO ĐỘ THIẾT KẾ	3.33	3.24	3.21	3.24	3.34	3.38										
KHOẢNG CÁCH LỀ THIẾT KẾ	2.75															
CAO ĐỘ TỰ NHIÊN	3.40	3.40	3.38	3.23	3.33	3.23	3.16	3.36	3.42							
KHOẢNG CÁCH MIA	8.68	2.00	0.30	4.02	4.38	0.80	2.00	7.82								

Đào kết cấu cũ : 0.97m2
Đào khuôn đường : 0.00m2
Đắp vỉa hè K90 : 0.59m2
Đào móng rãnh : 0.83m2
Đắp trả móng rãnh: 0.33m2

Cọc: 4
KM0+060.00

Đắp nền K95 : 0.00m2
Đắp nền K98 : 0.00m2
Cấp phối ĐD L2: 0.00m2
Cấp phối DD L1: 0.06m2

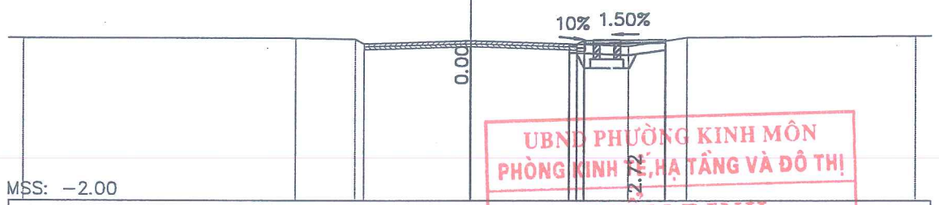

MSS: −2.00

CAO ĐỘ THIẾT KẾ	3.34	3.24	3.21	3.24	3.34	3.38										
KHOẢNG CÁCH LỀ THIẾT KẾ	2.75															
CAO ĐỘ TỰ NHIÊN	3.43	3.42	3.39	3.24	3.34	3.23	3.16	3.55	3.60							
KHOẢNG CÁCH MIA	9.09	2.00	0.30	3.61	3.55	1.76	2.00	7.69								

UBND PHƯỜNG KINH MÔN
PHÒNG KINH TẾ, HẠ TẦNG VÀ ĐÔ THỊ
THẨM ĐỊNH
Theo Văn bản số:...../TĐ-KTHTĐT
Ngày:.....tháng.....năm 20.....
Ký tên:.....

Đào kết cấu cũ : 0.97m2
Đào khuôn đường : 0.00m2
Đắp vỉa hè K90 : 0.60m2
Đào móng rãnh : 0.80m2
Đắp trả móng rãnh: 0.32m2

Cọc: 5
KM0+063.92

Đắp nền K95 : 0.00m2
Đắp nền K98 : 0.00m2
Cấp phối ĐD L2: 0.00m2
Cấp phối DD L1: 0.06m2

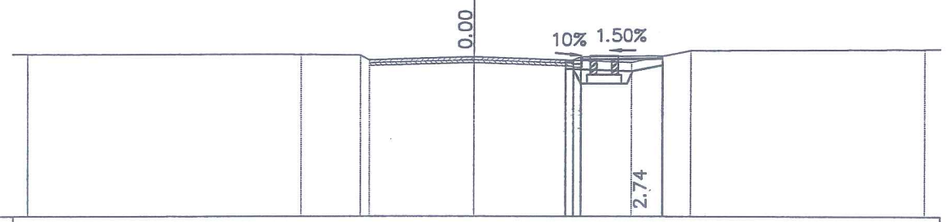

MSS: −2.00

CAO ĐỘ THIẾT KẾ	3.24	3.21	3.24	3.34	3.38											
KHOẢNG CÁCH LỀ THIẾT KẾ	2.75															
CAO ĐỘ TỰ NHIÊN	3.43	3.42	3.39	3.24	3.34	3.23	3.16	3.55	3.60							
KHOẢNG CÁCH MIA	9.19	2.00	0.30	3.51	3.28	1.96	2.00	7.76								

CÔNG TY CỔ PHẦN KSĐC
VÀ XÂY DỰNG HẢI DƯƠNG
THẨM TRA
Theo Văn bản số: ...../.....
Ngày:.....tháng.....năm 20.....
Chủ trì bộ môn ký tên:

CHỦ ĐẦU TƯ BAN QLDA ĐTXD PHƯỜNG KINH MÔN	CÔNG TRÌNH: ĐẦU TƯ XÂY DỰNG ĐIỂM SINH HOẠT VĂN HÓA CỘNG ĐỒNG KẾT HỢP TRỒNG CÂY XANH TẠI KHU VỰC CHỢ AN LƯU PHƯỜNG KINH MÔN, THÀNH PHỐ HẢI PHÒNG	Chủ nhiệm T.K	Nguyễn Thị Tươi		CÔNG TY CỔ PHẦN TƯ VẤN VÀ XÂY DỰNG HÒA BÌNH HD Giám đốc	MẶT CẮT NGANG CHI TIẾT TUYẾN 1
		Chủ trì T.K	Nguyễn Hoàng Phương			BẢN VẼ THIẾT KẾ THI CÔNG
ĐƠN VỊ THỰC HIỆN CÔNG TY CỔ PHẦN TƯ VẤN VÀ XÂY DỰNG HÒA BÌNH HD		Thực hiện	Vũ Thị Thắm		Vũ Quang Dũng	Tỷ lệ: 1/200 — Bản vẽ số: T1-04
		Kiểm tra	Nguyễn Quang Hà			

CÔNG TY CỔ PHẦN TƯ VẤN VÀ XÂY DỰNG HÒA BÌNH HD
M.S.D.N: 0801.....
P. TÂN HƯNG - TP. HẢI PHÒNG

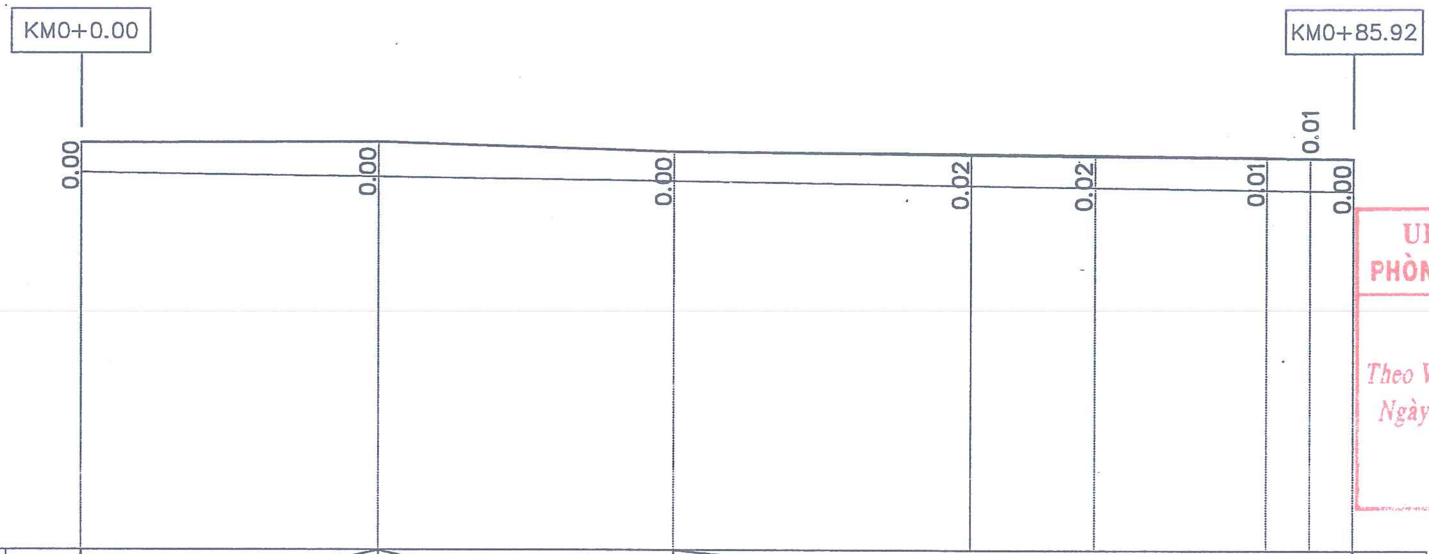

ĐỘ DỐC THIẾT KẾ	0.05% 20.00	0.65% 20.00	0.20% 45.92					
CAO ĐỘ THIẾT KẾ	3.51	3.52	3.39	3.35	3.33	3.31	3.31	3.30
CAO ĐỘ TỰ NHIÊN	3.51	3.52	3.39	3.37	3.35	3.32	3.30	3.30 3.30
KHOẢNG CÁCH LẺ	20.00	20.00	20.00	8.32	11.70	2.95	2.95	0.00
LÝ TRÌNH CỌC	0.00	20.00	40.00	60.00	68.32	80.02	82.97	85.92 85.92
TÊN CỌC	1	2	3	4	5	TD2	P2	6 TC2
LÝ TRÌNH	KM0							
SƠ HỌA TUYẾN	A=178d38'44.2" R=249.75 K=5.90 T=2.95 P=0.02 L1=0.00 L2=0.00 Isc=0.00 W=0.00							

UBND PHƯỜNG KINH MÔN
PHÒNG KINH TẾ,HẠ TẦNG VÀ ĐÔ THỊ
THẨM ĐỊNH
Theo Văn bản số:................../TĐ-KTHTĐT
Ngày:..........tháng...........năm 20..........
Ký tên:.....................

CÔNG TY CỔ PHẦN KSĐC
VÀ XÂY DỰNG HẢI DƯƠNG
THẨM TRA
Theo Văn bản số: ..../.................................
Ngày:.........tháng.........năm 20.........
Chủ trì bộ môn ký tên:

CHỦ ĐẦU TƯ BAN QLDA ĐTXD PHƯỜNG KINH MÔN	CÔNG TRÌNH: ĐẦU TƯ XÂY DỰNG ĐIỂM SINH HOẠT VĂN HÓA CỘNG ĐỒNG KẾT HỢP TRỒNG CÂY XANH TẠI KHU VỰC CHỢ AN LƯU PHƯỜNG KINH MÔN, THÀNH PHỐ HẢI PHÒNG	Chủ nhiệm T.K: Nguyễn Thị Tươi Chủ trì T.K: Nguyễn Hoàng Phương Thực hiện: Vũ Thị Thắm Kiểm tra: Nguyễn Quang Hà	CÔNG TY CỔ PHẦN TƯ VẤN VÀ XÂY DỰNG HÒA BÌNH HD Giám đốc Vũ Quang Dũng
ĐƠN VỊ THỰC HIỆN CÔNG TY CỔ PHẦN TƯ VẤN VÀ XÂY DỰNG HÒA BÌNH HD			MẶT CẮT DỌC THIẾT KẾ TUYẾN 2 BẢN VẼ THIẾT KẾ THI CÔNG Tỷ lệ: 1/500 — Bản vẽ số: T2-01

M.S.D.N: 0801135... CÔNG TY CỔ PHẦN TƯ VẤN VÀ XÂY DỰNG HÒA BÌNH HD P. TÂN HƯNG - TP. HẢI PHÒNG

Đào kết cấu cũ : 0.97m2
Đào khuôn đường : 0.03m2
Đắp vỉa hè K90 : 0.27m2
Đào móng rãnh : 0.74m2
Đắp trả móng rãnh: 0.27m2

Cọc: 1
KM0+000.00

Đắp nền K95 : 0.00m2
Đắp nền K98 : 0.00m2
Cấp phối ĐD L2: 0.00m2
Cấp phối DD L1: 0.06m2

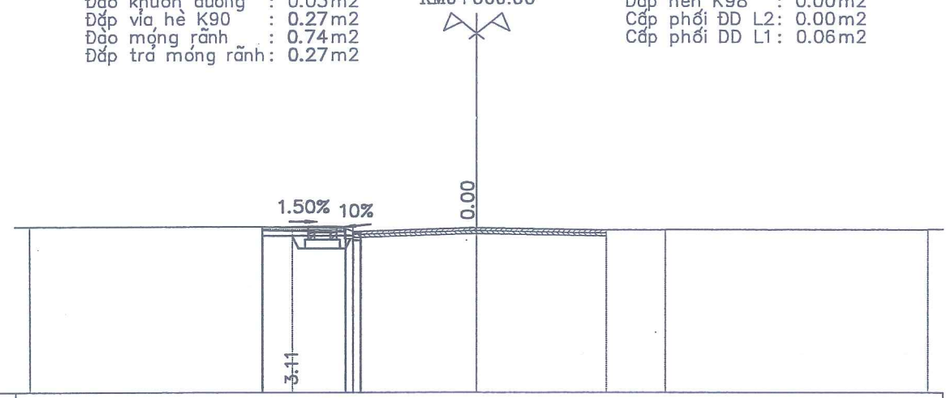

MSS: −2.00

CAO ĐỘ THIẾT KẾ	3.53	3.49	3.39	3.36	3.39							
KHOẢNG CÁCH LỀ THIẾT KẾ	2.75	0.25	0.25									
CAO ĐỘ TỰ NHIÊN	3.54	3.54	3.55	3.38	3.51	3.43	3.44	3.44				
KHOẢNG CÁCH MIA	8.84	2.00	4.16	4.30	2.00	8.70						

Đào kết cấu cũ : 0.97m2
Đào khuôn đường : 0.03m2
Đắp vỉa hè K90 : 0.28m2
Đào móng rãnh : 0.53m2
Đắp trả móng rãnh: 0.34m2

Cọc: 2
KM0+020.00

Đắp nền K95 : 0.00m2
Đắp nền K98 : 0.00m2
Cấp phối ĐD L2: 0.00m2
Cấp phối DD L1: 0.06m2

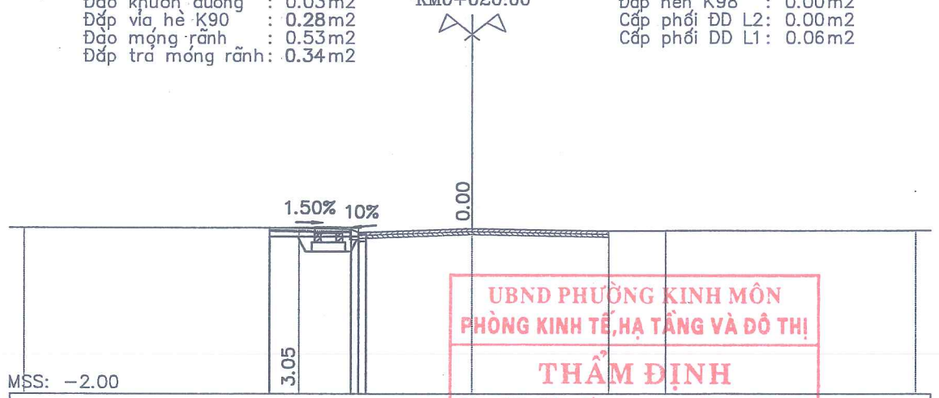

MSS: −2.00

CAO ĐỘ THIẾT KẾ	3.54	3.50	3.40	3.37	3.40							
KHOẢNG CÁCH LỀ THIẾT KẾ	2.75	0.25	0.25									
CAO ĐỘ TỰ NHIÊN	3.55	3.55	3.56	3.39	3.52	3.43	3.44	3.44				
KHOẢNG CÁCH MIA	9.15	2.00	3.85	4.58	2.00	8.42						

UBND PHƯỜNG KINH MÔN
PHÒNG KINH TẾ,HẠ TẦNG VÀ ĐÔ THỊ
THẨM ĐỊNH
Theo Văn bản số:...../TĐ-KTHTĐT
Ngày:.....tháng.....năm 20.....
Ký tên:.....

Đào kết cấu cũ : 0.97m2
Đào khuôn đường : 0.03m2
Đắp vỉa hè K90 : 0.25m2
Đào móng rãnh : 0.46m2
Đắp trả móng rãnh: 0.26m2

Cọc: 3
KM0+040.00

Đắp nền K95 : 0.00m2
Đắp nền K98 : 0.00m2
Cấp phối ĐD L2: 0.00m2
Cấp phối DD L1: 0.06m2

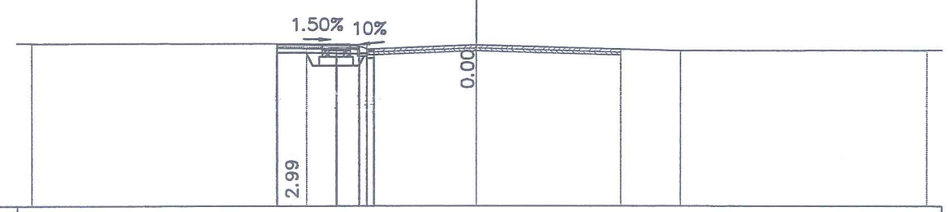

MSS: −2.00

CAO ĐỘ THIẾT KẾ	3.40	3.36	3.26	3.23	3.26							
KHOẢNG CÁCH LỀ THIẾT KẾ	2.75	0.25	0.25									
CAO ĐỘ TỰ NHIÊN	3.44	3.43	3.40	3.25	3.39	3.25	3.20	3.22				
KHOẢNG CÁCH MIA	9.29	2.00	3.71	4.80	2.00	8.20						

Đào kết cấu cũ : 0.97m2
Đào khuôn đường : 0.03m2
Đắp vỉa hè K90 : 0.25m2
Đào móng rãnh : 0.49m2
Đắp trả móng rãnh: 0.30m2

Cọc: 4
KM0+060.00

Đắp nền K95 : 0.00m2
Đắp nền K98 : 0.00m2
Cấp phối ĐD L2: 0.00m2
Cấp phối DD L1: 0.06m2

CÔNG TY CỔ PHẦN TƯ VẤN
VÀ XÂY DỰNG HẢI DƯƠNG
THẨM TRA
Theo Văn bản số: ...../.....
Ngày:.....tháng.....năm 20.....
Chữ ký, đóng dấu

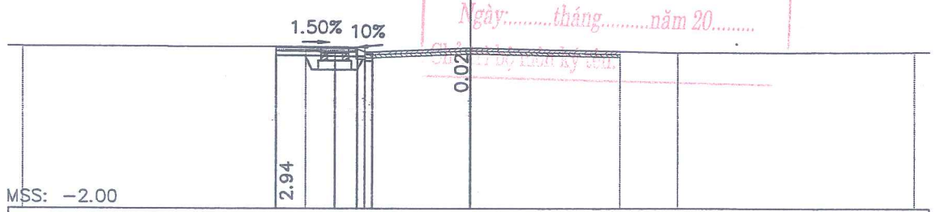

MSS: −2.00

CAO ĐỘ THIẾT KẾ	3.38	3.34	3.24	3.21	3.24	3.35	3.37					
KHOẢNG CÁCH LỀ THIẾT KẾ	2.75	0.25	0.25									
CAO ĐỘ TỰ NHIÊN	3.42	3.41	3.38	3.23	3.37	3.25	3.20	3.22				
KHOẢNG CÁCH MIA	9.43	2.00	3.57	5.02	2.00	7.98						

CHỦ ĐẦU TƯ BAN QLDA ĐTXD PHƯỜNG KINH MÔN	CÔNG TRÌNH: ĐẦU TƯ XÂY DỰNG ĐIỂM SINH HOẠT VĂN HÓA CỘNG ĐỒNG KẾT HỢP TRỒNG CÂY XANH TẠI KHU VỰC CHỢ AN LƯU PHƯỜNG KINH MÔN, THÀNH PHỐ HẢI PHÒNG	Chủ nhiệm T.K	Nguyễn Thị Tươi	CÔNG TY CỔ PHẦN TƯ VẤN VÀ XÂY DỰNG HÒA BÌNH HD Giám đốc	MẶT CẮT NGANG CHI TIẾT TUYẾN 2
ĐƠN VỊ THỰC HIỆN CÔNG TY CỔ PHẦN TƯ VẤN VÀ XÂY DỰNG HÒA BÌNH HD		Chủ trì T.K	Nguyễn Hoàng Phương		BẢN VẼ THIẾT KẾ THI CÔNG
		Thực hiện	Vũ Thị Thắm		Tỷ lệ: 1/200 — Bản vẽ số: T2-02
		Kiểm tra	Nguyễn Quang Hà	Vũ Quang Dũng	

M.S.D.N: 0801125... CÔNG TY CỔ PHẦN TƯ VẤN VÀ XÂY DỰNG HÒA BÌNH HD P. TÂN HƯNG - TP. HẢI PHÒNG

Đào kết cấu cũ : 0.97m2
Đào khuôn đường : 1.59m2
Đắp vỉa hè K90 : 0.00m2
Đào móng rãnh : 0.00m2
Đắp trả móng rãnh: 0.00m2

Cọc: 5
KM0+068.32

Đắp nền K95 : 0.00m2
Đắp nền K98 : 0.65m2
Cấp phối ĐD L2: 0.57m2
Cấp phối DD L1: 0.35m2

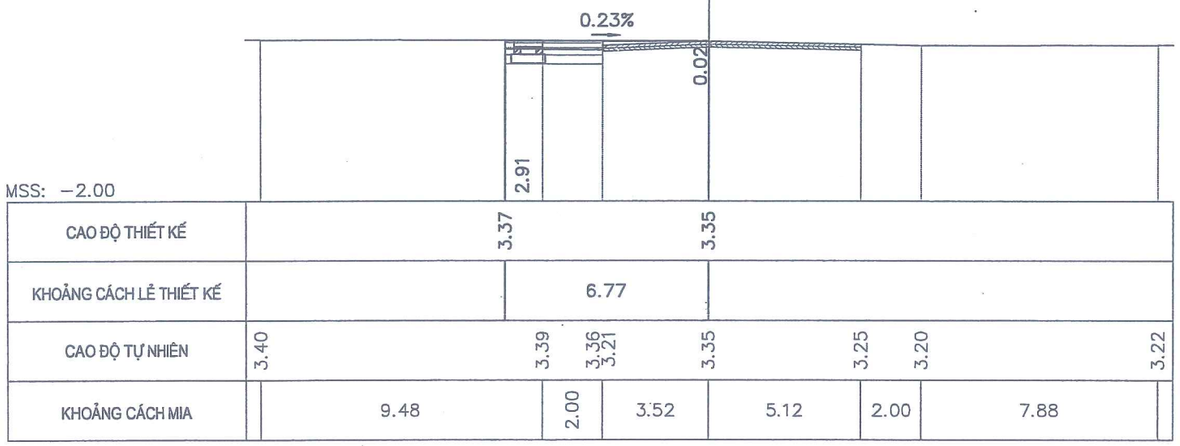

Đào kết cấu cũ : 0.36m2
Đào khuôn đường : 0.03m2
Đắp vỉa hè K90 : 0.00m2
Đào móng rãnh : 1.09m2
Đắp trả móng rãnh: 0.49m2

Cọc: TD2
KM0+080.02

Đắp nền K95 : 0.00m2
Đắp nền K98 : 0.00m2
Cấp phối ĐD L2: 0.00m2
Cấp phối DD L1: 0.06m2

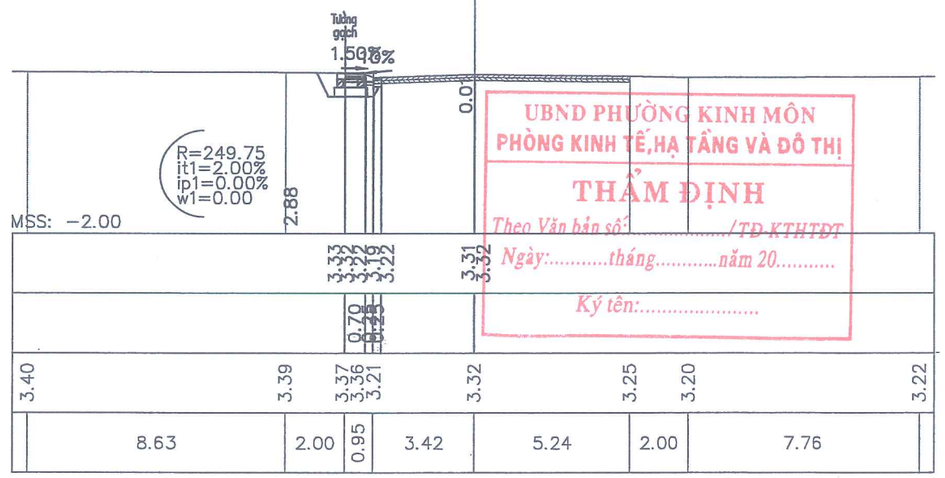

UBND PHƯỜNG KINH MÔN
PHÒNG KINH TẾ,HẠ TẦNG VÀ ĐÔ THỊ
THẨM ĐỊNH
Theo Văn bản số:...../TD KTHTĐT
Ngày:.....tháng.....năm 20.....
Ký tên:.....

Đào kết cấu cũ : 0.36m2
Đào khuôn đường : 0.03m2
Đắp vỉa hè K90 : 0.00m2
Đào móng rãnh : 1.11m2
Đắp trả móng rãnh: 0.73m2

Cọc: P2
KM0+082.97

Đắp nền K95 : 0.00m2
Đắp nền K98 : 0.00m2
Cấp phối ĐD L2: 0.00m2
Cấp phối DD L1: 0.06m2

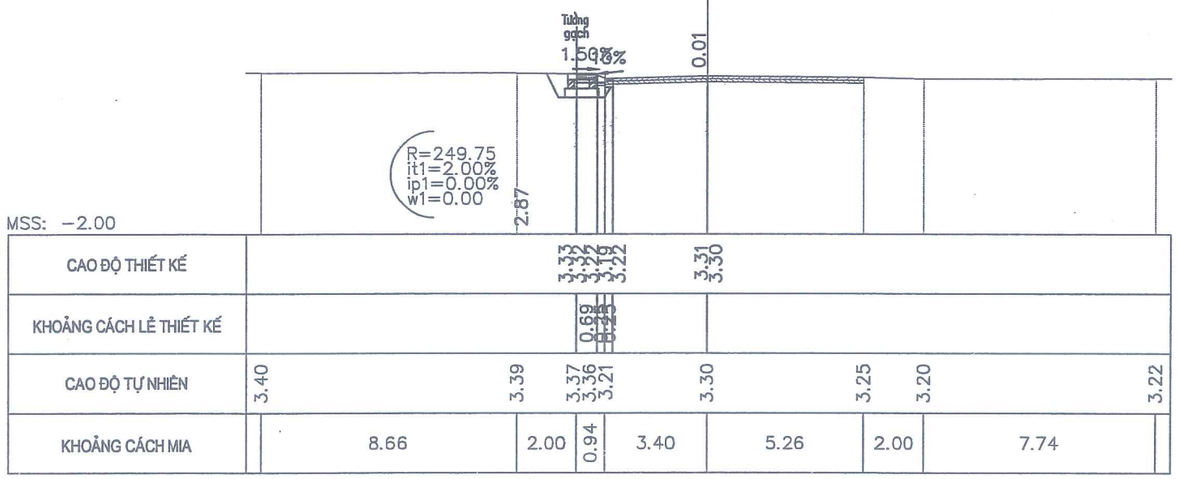

Đào kết cấu cũ : 0.97m2
Đào khuôn đường : 0.03m2
Đắp vỉa hè K90 : 0.25m2
Đào móng rãnh : 0.86m2
Đắp trả móng rãnh: 0.32m2

Cọc: TC2
KM0+085.92

Đắp nền K95 : 0.00m2
Đắp nền K98 : 0.00m2
Cấp phối ĐD L2: 0.00m2
Cấp phối DD L1: 0.06m2

CÔNG TY CỔ PHẦN TƯ VẤN VÀ XÂY DỰNG HÒA BÌNH HD
THẨM TRA
Theo Văn bản số: ...../.....
Ngày:.....tháng.....năm 20.....
Chủ trì bộ môn ký tên:

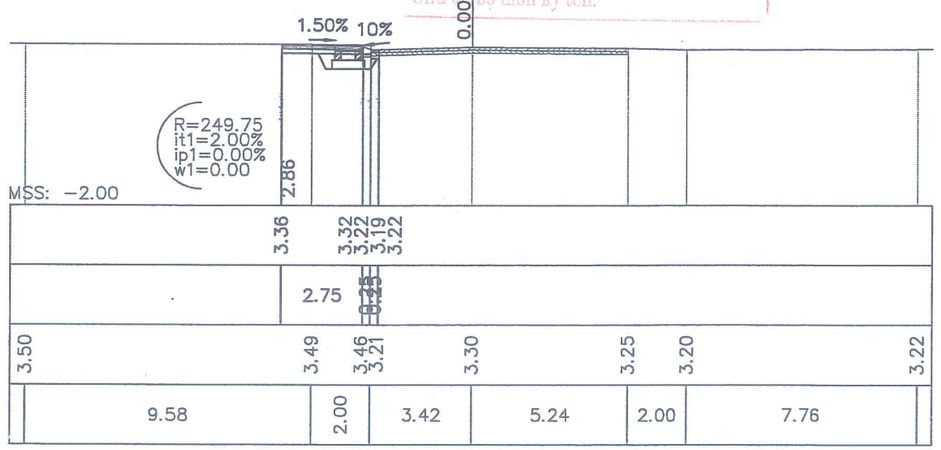

CHỦ ĐẦU TƯ BAN QLDA ĐTXD PHƯỜNG KINH MÔN	CÔNG TRÌNH: ĐẦU TƯ XÂY DỰNG ĐIỂM SINH HOẠT VĂN HÓA CỘNG ĐỒNG KẾT HỢP TRỒNG CÂY XANH TẠI KHU VỰC CHỢ AN LƯU PHƯỜNG KINH MÔN, THÀNH PHỐ HẢI PHÒNG	Chủ nhiệm T.K	Nguyễn Thị Tươi	CÔNG TY CỔ PHẦN TƯ VẤN VÀ XÂY DỰNG HÒA BÌNH HD Giám đốc Vũ Quang Dũng	MẶT CẮT NGANG CHI TIẾT TUYẾN 2
		Chủ trì T.K	Nguyễn Hoàng Phương		BẢN VẼ THIẾT KẾ THI CÔNG
ĐƠN VỊ THỰC HIỆN CÔNG TY CỔ PHẦN TƯ VẤN VÀ XÂY DỰNG HÒA BÌNH HD		Thực hiện	Vũ Thị Thắm		Tỷ lệ: 1/200 — Bản vẽ số: T2-03
		Kiểm tra	Nguyễn Quang Hà		

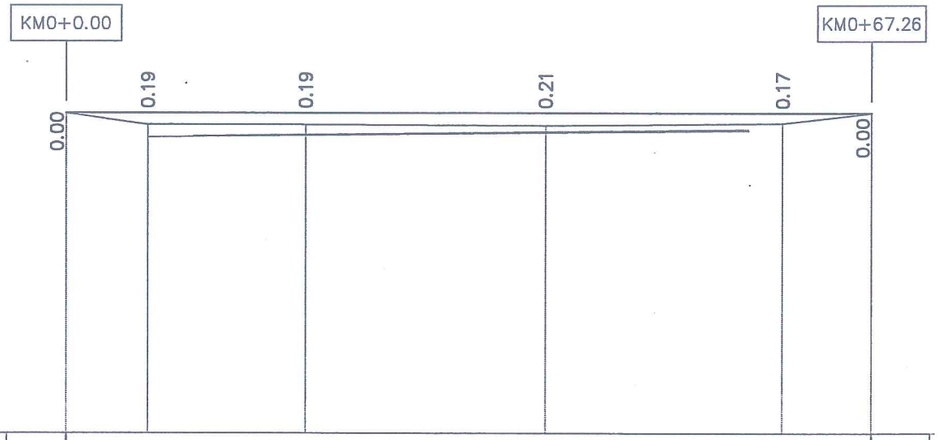

ĐỘ DỐC THIẾT KẾ	0.00%					
	67.26					
CAO ĐỘ THIẾT KẾ	3.35	3.35	3.35	3.35	3.35	3.35
CAO ĐỘ TỰ NHIÊN	3.35	3.16	3.16	3.14	3.18	3.35
KHOẢNG CÁCH LẺ	6.77	13.23	20.00	19.72	7.54	
LÝ TRÌNH CỌC	0.00	6.77	20.00	40.00	59.72	67.26
TÊN CỌC	1	2	3	4	5	6
LÝ TRÌNH	KM0					
SƠ HỌA TUYẾN						

UBND PHƯỜNG KINH MÔN
PHÒNG KINH TẾ,HẠ TẦNG VÀ ĐÔ THỊ
THẨM ĐỊNH
Theo Văn bản số:...../TĐ-KTHTĐT
Ngày:.....tháng.....năm 20.....
Ký tên:.....

CÔNG TY CỔ PHẦN KSĐC
VÀ XÂY DỰNG HẢI DƯƠNG
THẨM TRA
Theo Văn bản số: ...../.....
Ngày:.....tháng.....năm 20.....
Chủ trì bộ môn ký tên:

CHỦ ĐẦU TƯ BAN QLDA ĐTXD PHƯỜNG KINH MÔN	CÔNG TRÌNH: ĐẦU TƯ XÂY DỰNG ĐIỂM SINH HOẠT VĂN HÓA CỘNG ĐỒNG KẾT HỢP TRỒNG CÂY XANH TẠI KHU VỰC CHỢ AN LƯU PHƯỜNG KINH MÔN, THÀNH PHỐ HẢI PHÒNG	Chủ nhiệm T.K	Nguyễn Thị Tươi	CÔNG TY CỔ PHẦN TƯ VẤN VÀ XÂY DỰNG HÒA BÌNH HD Giám đốc	MẶT CẮT DỌC THIẾT KẾ TUYẾN 3
		Chủ trì T.K	Nguyễn Hoàng Phương		BẢN VẼ THIẾT KẾ THI CÔNG
ĐƠN VỊ THỰC HIỆN CÔNG TY CỔ PHẦN TƯ VẤN VÀ XÂY DỰNG HÒA BÌNH HD		Thực hiện	Vũ Thị Thắm	Vũ Quang Dũng	Tỷ lệ: 1/500 — Bản vẽ số: T3-01
		Kiểm tra	Nguyễn Quang Hà		

Vét hữu cơ : 0.00m2
Đào khuôn đường: 0.00m2
Đắp vỉa hè K90 : 0.00m2

Cọc: 1
KM0+000.00

Đắp nền K95 : 0.00m2
Đắp nền K98 : 0.00m2
Cấp phối ĐD L2: 0.00m2
Cấp phối DD L1: 0.00m2

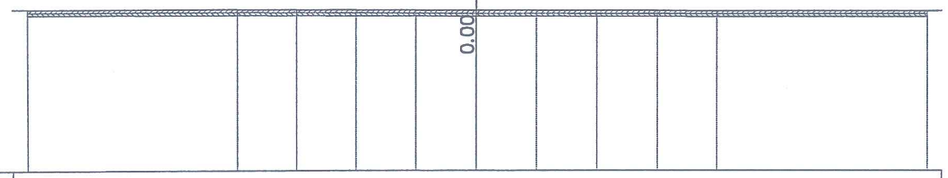

MSS: −2.00

CAO ĐỘ THIẾT KẾ											
KHOẢNG CÁCH LỀ THIẾT KẾ											
CAO ĐỘ TỰ NHIÊN	3.39	3.39	3.38	3.37	3.36	3.35	3.35	3.34	3.34	3.33	3.33
KHOẢNG CÁCH MIA	7.00	2.00	2.00	2.00	2.00	2.00	2.00	2.00	2.00	7.00	

Vét hữu cơ : 6.01m2
Đào khuôn đường : 2.97m2
Đắp vỉa hè K90 : 4.22m2
Đào móng rãnh : 0.38m2
Đắp trả móng rãnh: 0.12m2

Cọc: 2
KM0+006.77

Đắp nền K95 : 0.00m2
Đắp nền K98 : 2.73m2
Cấp phối ĐD L2: 2.28m2
Cấp phối DD L1: 1.36m2

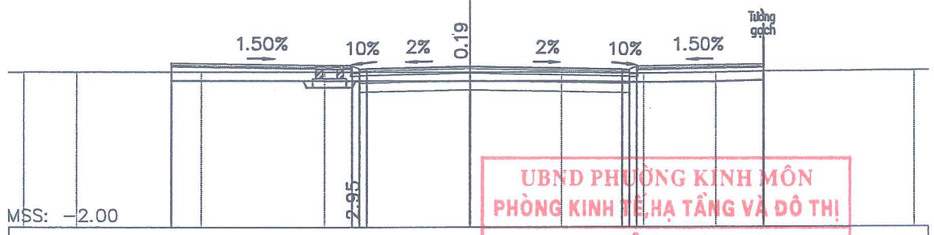

MSS: −2.00

CAO ĐỘ THIẾT KẾ		3.47		3.38 3.28 3.26 3.28		3.35	3.35 3.32 3.35 3.35		3.42									
KHOẢNG CÁCH LỀ THIẾT KẾ			6.07	0.25 0.25	3.50		0.25 0.25	5.11	4.36									
CAO ĐỘ TỰ NHIÊN	3.18	3.19	3.18	3.18		3.16	3.16	3.12	3.14	3.18	3.20							
KHOẢNG CÁCH MIA	1.78	4.16	4.11	4.95		3.04	2.82	2.51	1.60	5.03								

UBND PHƯỜNG KINH MÔN
PHÒNG KINH TẾ HẠ TẦNG VÀ ĐÔ THỊ
THẨM ĐỊNH
Theo Văn bản số: ...../TĐ KTHTĐT
Ngày ...tháng ...năm 20.....
Ký tên:

Vét hữu cơ : 3.45m2
Đào khuôn đường : 1.71m2
Đắp vỉa hè K90 : 1.63m2
Đào móng rãnh : 0.61m2
Đắp trả móng rãnh: 0.18m2

Cọc: 3
KM0+020.00

Đắp nền K95 : 0.00m2
Đắp nền K98 : 1.65m2
Cấp phối ĐD L2: 1.38m2
Cấp phối DD L1: 0.82m2

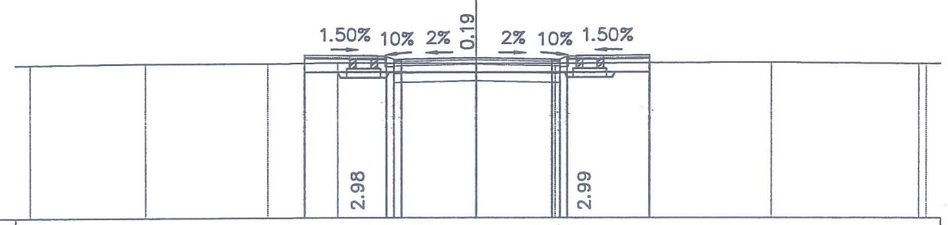

MSS: −2.00

CAO ĐỘ THIẾT KẾ				3.45	3.40 3.30 3.28 3.30		3.35	3.30 3.28 3.30 3.40		3.45								
KHOẢNG CÁCH LỀ THIẾT KẾ					2.75	0.25 0.25	2.50	2.50	0.25 0.25	2.75								
CAO ĐỘ TỰ NHIÊN	3.12	3.17	3.16	3.18		3.16	3.16	3.18		3.20		3.16 3.16						
KHOẢNG CÁCH MIA		3.90	4.10	2.36	4.64		2.60	3.13	4.09		4.93	0.25						

Vét hữu cơ : 3.45m2
Đào khuôn đường : 1.62m2
Đắp vỉa hè K90 : 1.45m2
Đào móng rãnh : 0.42m2
Đắp trả móng rãnh: 0.12m2

Cọc: 4
KM0+040.00

Đắp nền K95 : 0.00m2
Đắp nền K98 : 1.65m2
Cấp phối ĐD L2: 1.38m2
Cấp phối DD L1: 0.82m2

CÔNG TY CỔ PHẦN TƯ VẤN VÀ XÂY DỰNG HÒA BÌNH HD
THẨM TRA
Theo Văn bản số: ...../.....
Ngày: ...tháng...năm 20.....

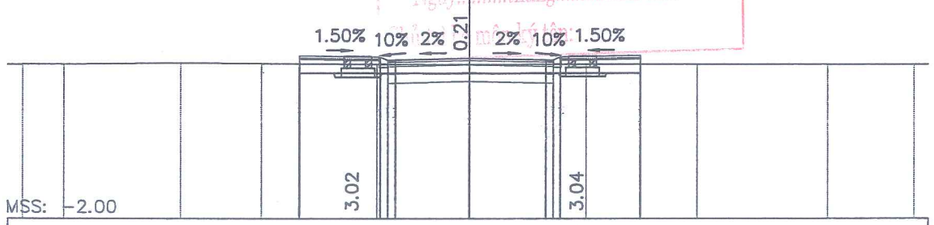

MSS: −2.00

CAO ĐỘ THIẾT KẾ				3.45	3.40 3.30 3.28 3.30		3.35	3.30 3.28 3.30 3.40		3.45								
KHOẢNG CÁCH LỀ THIẾT KẾ					2.75	0.25 0.25	2.50	2.50	0.25 0.25	2.75								
CAO ĐỘ TỰ NHIÊN	3.15	3.16		3.20	3.18		3.16	3.14		3.16		3.15		3.14		3.13		
KHOẢNG CÁCH MIA	1.38		3.92	2.70		3.88	3.12		3.89		3.84		4.38		2.89			

CHỦ ĐẦU TƯ BAN QLDA ĐTXD PHƯỜNG KINH MÔN	CÔNG TRÌNH: ĐẦU TƯ XÂY DỰNG ĐIỂM SINH HOẠT VĂN HÓA CỘNG ĐỒNG KẾT HỢP TRỒNG CÂY XANH TẠI KHU VỰC CHỢ AN LƯU PHƯỜNG KINH MÔN, THÀNH PHỐ HẢI PHÒNG	Chủ nhiệm T.K	Nguyễn Thị Tươi	CÔNG TY CỔ PHẦN TƯ VẤN VÀ XÂY DỰNG HÒA BÌNH HD Giám đốc	MẶT CẮT NGANG CHI TIẾT TUYẾN 3
		Chủ trì T.K	Nguyễn Hoàng Phương		BẢN VẼ THIẾT KẾ THI CÔNG
ĐƠN VỊ THỰC HIỆN CÔNG TY CỔ PHẦN TƯ VẤN VÀ XÂY DỰNG HÒA BÌNH HD		Thực hiện	Vũ Thị Thắm	Vũ Quang Dũng	Tỷ lệ: 1/200 — Bản vẽ số: T3-02
		Kiểm tra	Nguyễn Quang Hà		

Vét hữu cơ : 6.42m2
Đào khuôn đường : 2.98m2
Đắp vỉa hè K90 : 5.06m2
Đào móng rãnh : 0.00m2
Đắp trả móng rãnh: 0.00m2

Cọc: 5
KM0+059.72

Đắp nền K95 : 0.00m2
Đắp nền K98 : 2.68m2
Cấp phối ĐD L2: 2.23m2
Cấp phối DD L1: 1.34m2

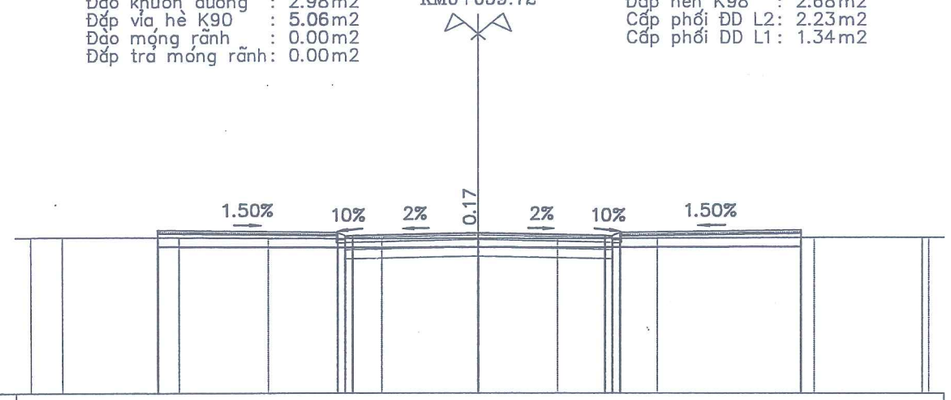

MSS: −2.00

CAO ĐỘ THIẾT KẾ			3.46			3.37	3.27	3.24	3.27	3.35		3.27	3.24	3.27	3.37		3.46											
KHOẢNG CÁCH LỀ THIẾT KẾ				5.97			~~0.25~~		4.20		4.24		~~0.25~~			5.99												
CAO ĐỘ TỰ NHIÊN	3.20	3.21		3.20		3.18		3.16		3.18		3.16		3.18			3.20		3.21	3.21								
KHOẢNG CÁCH MIA		1.08	3.94		2.98		3.78		3.22		2.66		3.29		5.22			3.61		~~0.22~~								

Vét hữu cơ : 0.00m2
Đào khuôn đường: 0.00m2
Đắp vỉa hè K90 : 0.00m2

Cọc: 6
KM0+067.26

Đắp nền K95 : 0.00m2
Đắp nền K98 : 0.00m2
Cấp phối ĐD L2: 0.00m2
Cấp phối DD L1: 0.00m2

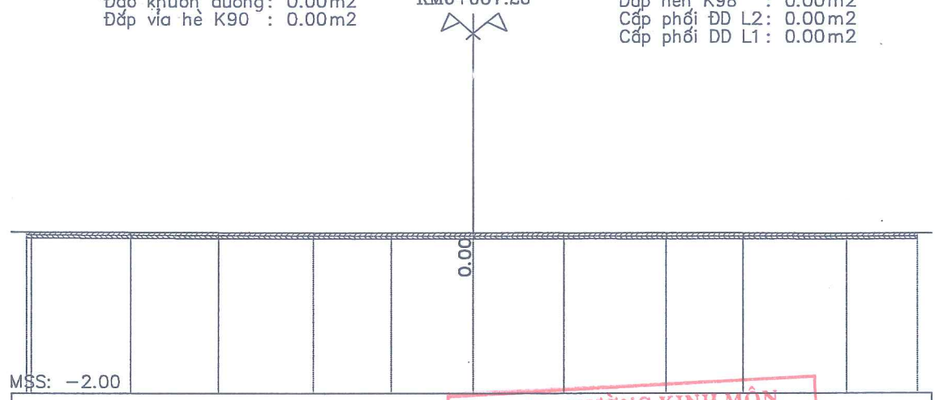

MSS: −2.00

CAO ĐỘ TỰ NHIÊN	3.39	3.39		3.38		3.37		3.36		3.35		3.35		3.35		3.34		3.34		3.33		3.33						
KHOẢNG CÁCH MIA		~~0.16~~	3.32		2.96		3.12		2.65		2.79		3.08		3.49		2.66		3.37		2.40							

UBND PHƯỜNG KINH MÔN
PHÒNG KINH TẾ,HẠ TẦNG VÀ ĐÔ THỊ
THẨM ĐỊNH
Theo Văn bản số:...../TĐ-KTHTĐT
Ngày:.....tháng.....năm 2.....
Ký tên:

CÔNG TY CỔ PHẦN KSĐC
VÀ XÂY DỰNG HẢI DƯƠNG
THẨM TRA
Theo Văn bản số: ...../.....
Ngày:.....tháng.....năm 20.....
Chủ trì bộ môn ký tên:

CHỦ ĐẦU TƯ BAN QLDA ĐTXD PHƯỜNG KINH MÔN	CÔNG TRÌNH: ĐẦU TƯ XÂY DỰNG ĐIỂM SINH HOẠT VĂN HÓA CỘNG ĐỒNG KẾT HỢP TRỒNG CÂY XANH TẠI KHU VỰC CHỢ AN LƯU PHƯỜNG KINH MÔN, THÀNH PHỐ HẢI PHÒNG	Chủ nhiệm T.K	Nguyễn Thị Tươi		CÔNG TY CỔ PHẦN TƯ VẤN VÀ XÂY DỰNG HÒA BÌNH HD Giám đốc	MẶT CẮT NGANG CHI TIẾT TUYẾN 3
		Chủ trì T.K	Nguyễn Hoàng Phương			BẢN VẼ THIẾT KẾ THI CÔNG
ĐƠN VỊ THỰC HIỆN CÔNG TY CỔ PHẦN TƯ VẤN VÀ XÂY DỰNG HÒA BÌNH HD		Thực hiện	Vũ Thị Thắm			Tỷ lệ: 1/200 — Bản vẽ số: T3-03
		Kiểm tra	Nguyễn Quang Hà		Vũ Quang Dũng	

CẤU TẠO VIÊN BÓ VỈA

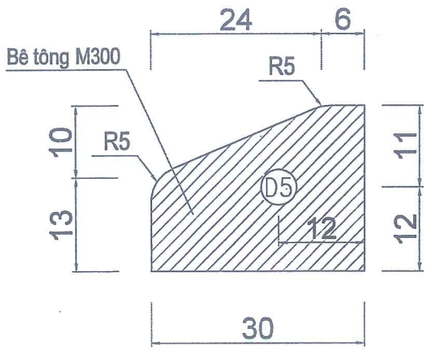

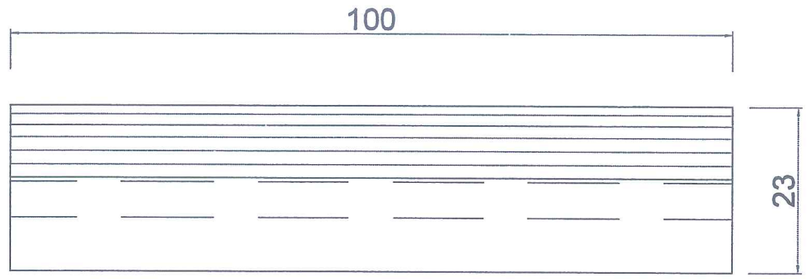

CẤU TẠO RÃNH TAM GIÁC

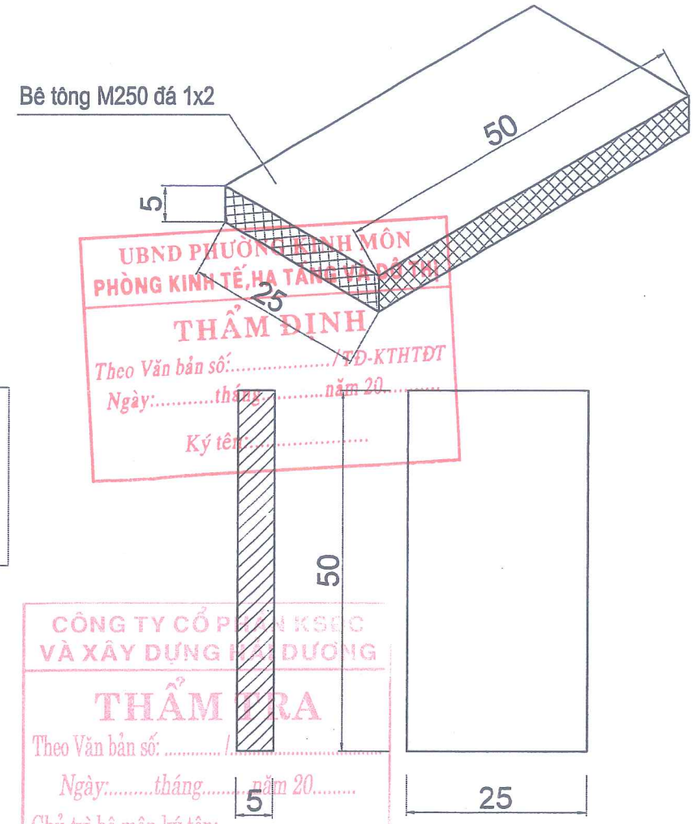

UBND PHƯỜNG KINH MÔN
PHÒNG KINH TẾ, HẠ TẦNG VÀ ĐÔ THỊ
THẨM ĐỊNH
Theo Văn bản số:...../TĐ-KTHTĐT
Ngày:.....tháng.....năm 20.....
Ký tên:.....

CÔNG TY CỔ PHẦN KSCC
VÀ XÂY DỰNG HẢI DƯƠNG
THẨM TRA
Theo Văn bản số:...../.....
Ngày:.....tháng.....năm 20.....
Chủ trì bộ môn ký tên:

KHỐI LƯỢNG 1M BÓ VỈA

* BT mác 150# đá 1x2 móng blốc	0.03 m3
* Ván khuôn thép bê tông móng blốc	0.20 m2
* Vữa XM 75# dày 2cm đệm móng blốc	0.30m2
* Mua và lắp đặt viên bó vỉa	01 viên

BỐ TRÍ BÓ VỈA RÃNH TAM GIÁC VỊ TRÍ THÔNG THƯỜNG

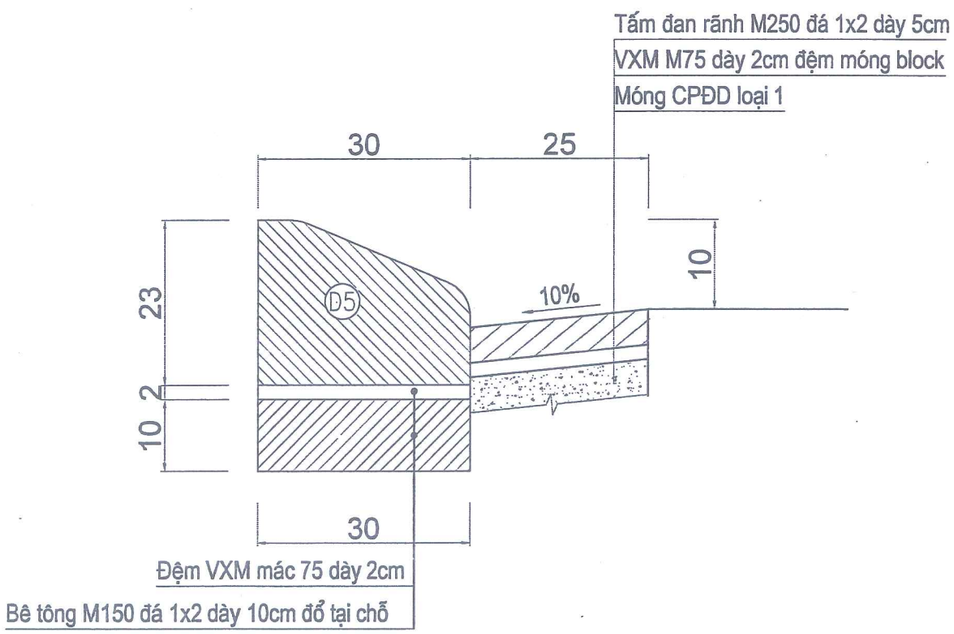

KHỐI LƯỢNG 1 M TẤM ĐAN RÃNH TAM GIÁC

* BT mác 250 đá 1x2 RTG	0.0125 m3
* Ván khuôn thép RTG	0.15 m2
* Lát tấm đan TRG	0.25 m2

CHỦ ĐẦU TƯ BAN QLDA ĐTXD PHƯỜNG KINH MÔN	CÔNG TRÌNH: ĐẦU TƯ XÂY DỰNG ĐIỂM SINH HOẠT VĂN HÓA CỘNG ĐỒNG KẾT HỢP TRỒNG CÂY XANH TẠI KHU VỰC CHỢ AN LƯU PHƯỜNG KINH MÔN, THÀNH PHỐ HẢI PHÒNG	Chủ nhiệm T.K	Nguyễn Thị Tươi	CÔNG TY CỔ PHẦN TƯ VẤN VÀ XÂY DỰNG HÒA BÌNH HD Giám đốc Vũ Quang Dũng	CẤU TẠO BÓ VỈA VÀ RÃNH TAM GIÁC
ĐƠN VỊ THỰC HIỆN CÔNG TY CỔ PHẦN TƯ VẤN VÀ XÂY DỰNG HÒA BÌNH HD		Chủ trì T.K	Nguyễn Hoàng Phương		BẢN VẼ THIẾT KẾ THI CÔNG
		Thực hiện	Vũ Thị Thắm		Tỷ lệ: / Bản vẽ số: GT-02
		Kiểm tra	Nguyễn Quang Hà		

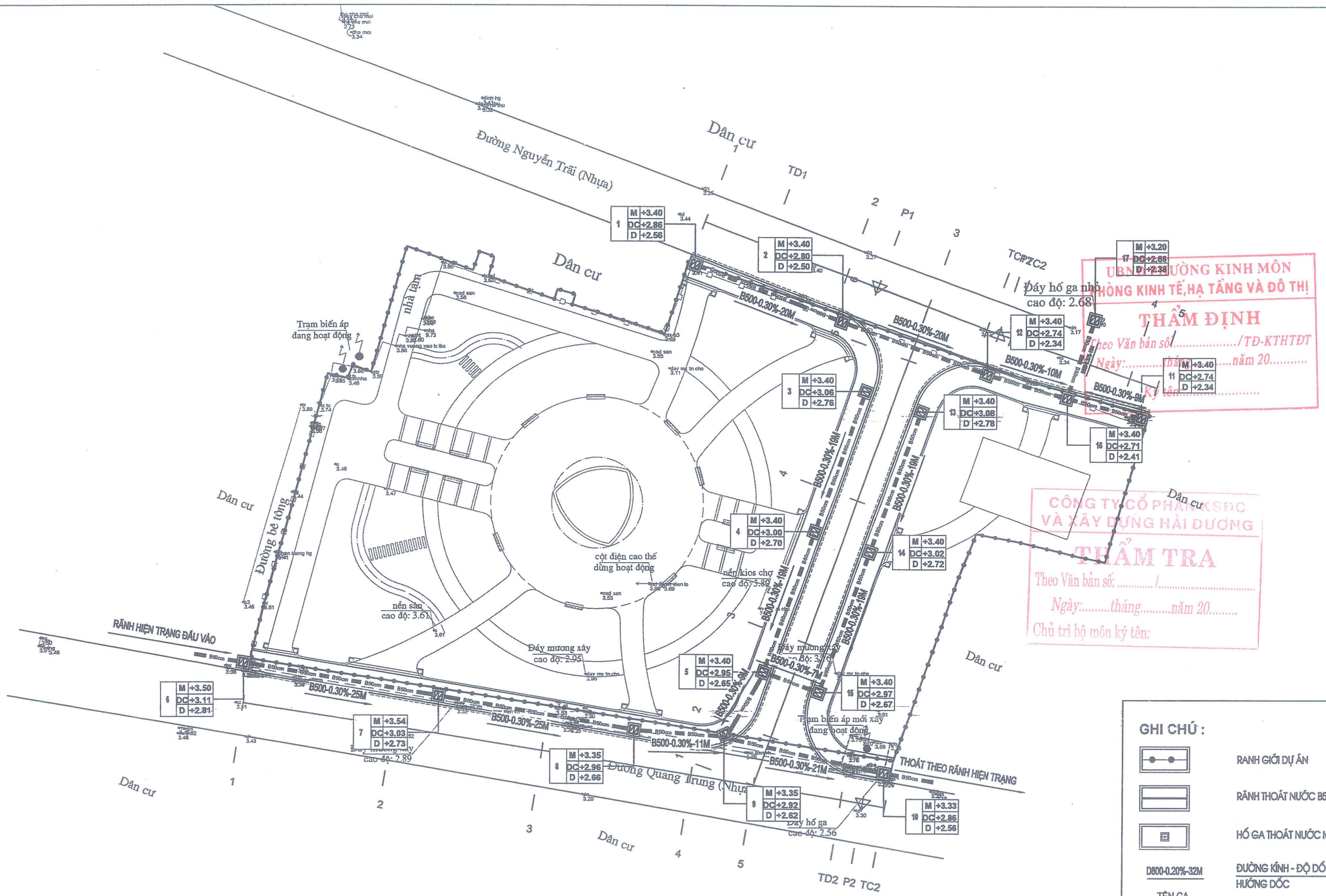

UBND PHƯỜNG KINH MÔN
PHÒNG KINH TẾ,HẠ TẦNG VÀ ĐÔ THỊ
THẨM ĐỊNH
Theo Văn bản số...../TĐ-KTHTĐT
Ngày:.....tháng.....năm 20.....
Ký tên:.....

CÔNG TY CỔ PHẦN KSĐC VÀ XÂY DỰNG HẢI DƯƠNG
THẨM TRA
Theo Văn bản số: ...../.....
Ngày:.....tháng.....năm 20.....
Chủ trì bộ môn ký tên:

GHI CHÚ :

- RANH GIỚI DỰ ÁN
- RÃNH THOÁT NƯỚC B500
- HỐ GA THOÁT NƯỚC MƯA
- D800-0.20%-32M — ĐƯỜNG KÍNH - ĐỘ DỐC - CHIỀU DÀI HƯỚNG DỐC
- TÊN GA: 4 — M +1.85: CAO ĐỘ HOÀN THIỆN (M); DC +0.41: CAO ĐỘ ĐÁY CỐNG (M); D +0.11: CAO ĐỘ ĐÁY GA(M)

CHỦ ĐẦU TƯ BAN QLDA ĐTXD PHƯỜNG KINH MÔN	CÔNG TRÌNH: ĐẦU TƯ XÂY DỰNG ĐIỂM SINH HOẠT VĂN HÓA CỘNG ĐỒNG KẾT HỢP TRỒNG CÂY XANH TẠI KHU VỰC CHỢ AN LƯU PHƯỜNG KINH MÔN, THÀNH PHỐ HẢI PHÒNG	Chủ nhiệm T.K	Nguyễn Thị Tươi	CÔNG TY CỔ PHẦN TƯ VẤN VÀ XÂY DỰNG HÒA BÌNH HD Giám đốc	BÌNH ĐỒ THIẾT KẾ THOÁT NƯỚC
ĐƠN VỊ THỰC HIỆN CÔNG TY CỔ PHẦN TƯ VẤN VÀ XÂY DỰNG HÒA BÌNH HD		Chủ trì T.K	Nguyễn Tuấn Nghĩa		BẢN VẼ THIẾT KẾ THI CÔNG
		Thực hiện	Vũ Thị Thắm		Tỷ lệ: 1/500 — Bản vẽ số: TNM-01
		Kiểm tra	Nguyễn Quang Hà	Vũ Quang Dũng	

Mã S.D.N: 0801135 CÔNG TY CỔ PHẦN TƯ VẤN VÀ XÂY DỰNG HÒA BÌNH HD P. TÂN HƯNG - TP. HẢI PHÒNG

MẶT BẰNG GA

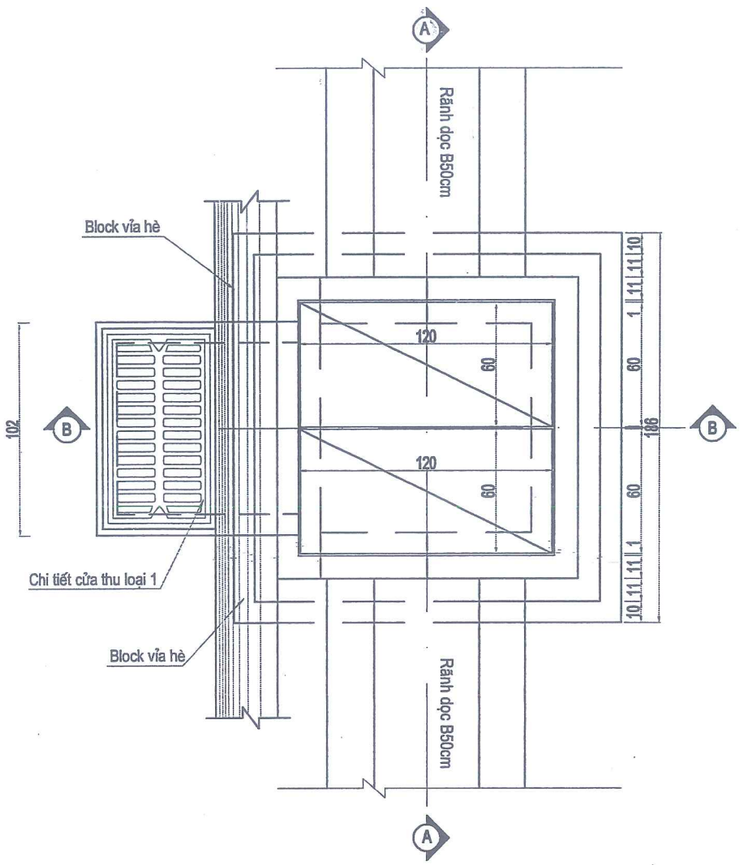

MẶT CẮT B-B

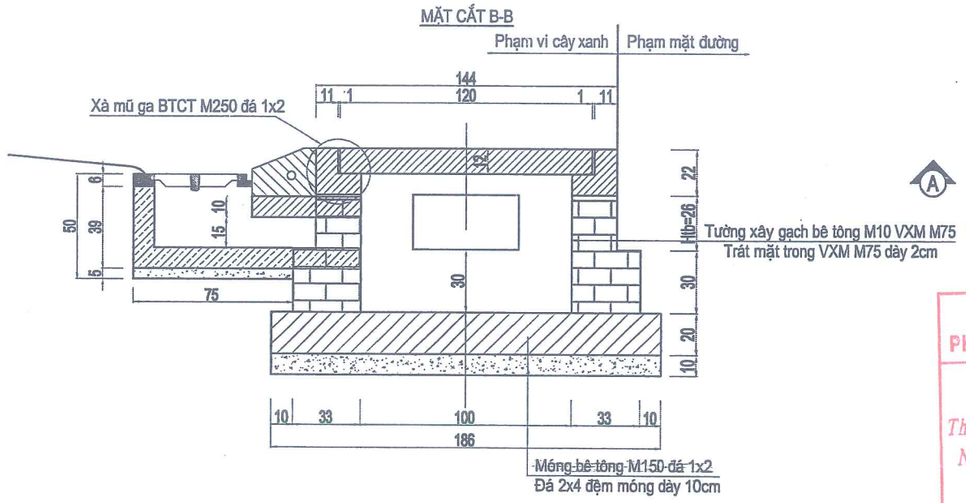

BỐ TRÍ THÉP TẤM ĐAN

KT 120X60X12CM

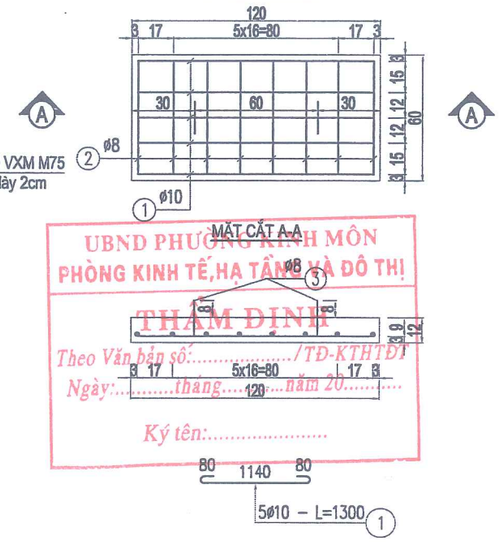

UBND PHƯỜNG KINH MÔN
PHÒNG KINH TẾ,HẠ TẦNG VÀ ĐÔ THỊ
THẨM ĐỊNH
Theo Văn bản số:...../TĐ-KTHTĐT
Ngày:.....tháng.....năm 20.....
Ký tên:.....

KHỐI LƯỢNG CỐT THÉP TẤM ĐAN 120X60X12CM
(HỐ GA 1X1 TRÊN LỀ)

Số hiệu	Đường kính	Số thanh	Chiều dài	Khối lượng	Tổng khối lượng thép
	mm	thanh	mm	kg/m	kg
1	10	5	1300	0,617	4,007
2	8	8	540	0,395	1,704
3	8	2	590	0,395	0,466
Tổng			**Thép d<=10mm (kg)**		**6,177**

CÔNG TY CỔ PHẦN KSBC VÀ XÂY DỰNG HẢI PHÒNG
THẨM TRA
Theo Văn bản số: ...../.....
Ngày:.....tháng.....năm 20.....
Chủ trì bộ môn ký tên:

MẶT CẮT A - A

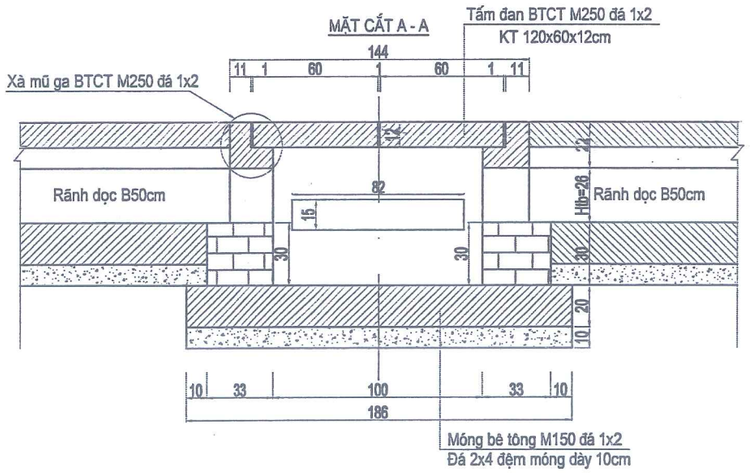

CHỦ ĐẦU TƯ BAN QLDA ĐTXD PHƯỜNG KINH MÔN	CÔNG TRÌNH: ĐẦU TƯ XÂY DỰNG ĐIỂM SINH HOẠT VĂN HÓA CỘNG ĐỒNG KẾT HỢP TRỒNG CÂY XANH TẠI KHU VỰC CHỢ AN LƯU PHƯỜNG KINH MÔN, THÀNH PHỐ HẢI PHÒNG	Chủ nhiệm T.K	Nguyễn Thị Tươi	CÔNG TY CỔ PHẦN TƯ VẤN VÀ XÂY DỰNG HÒA BÌNH HD Giám đốc Vũ Quang Dũng	CHI TIẾT HỐ GA 1.0X1.0M B500
ĐƠN VỊ THỰC HIỆN CÔNG TY CỔ PHẦN TƯ VẤN VÀ XÂY DỰNG HÒA BÌNH HD		Chủ trì T.K	Nguyễn Tuấn Nghĩa		BẢN VẼ THIẾT KẾ THI CÔNG
		Thực hiện	Vũ Thị Thắm		Tỷ lệ: 1/... Bản vẽ số: TNM-02
		Kiểm tra	Nguyễn Quang Hà		

MẶT CẮT 1-1

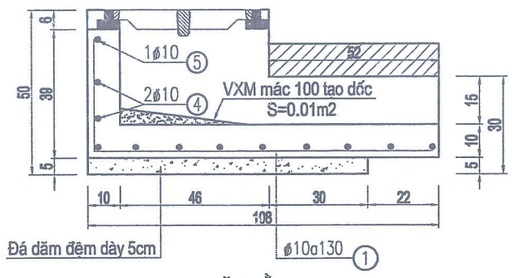

MẶT CẮT 2-2

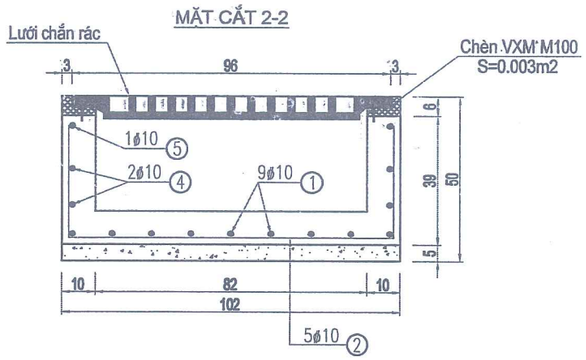

MẶT BẰNG

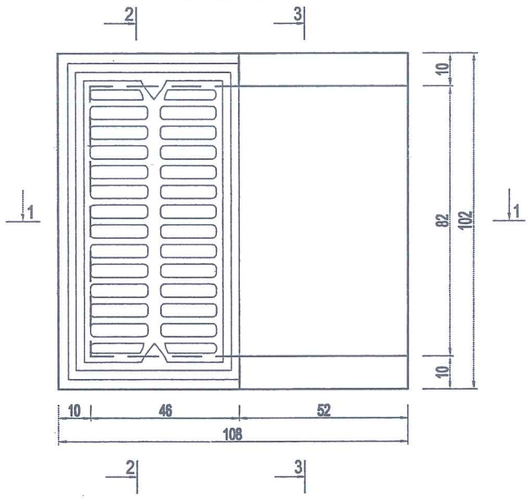

MẶT CẮT 3-3

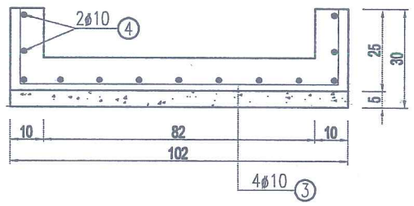

CHI TIẾT THÉP TẤM ĐAN MIỆNG GA

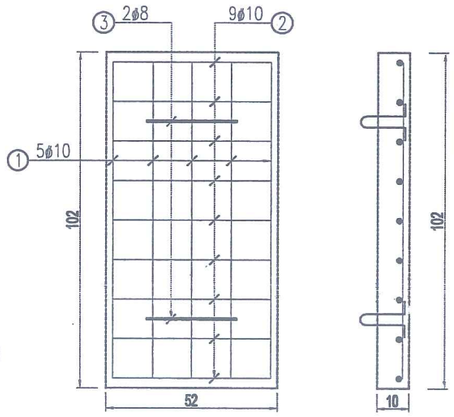

CỐT THÉP ĐÁY

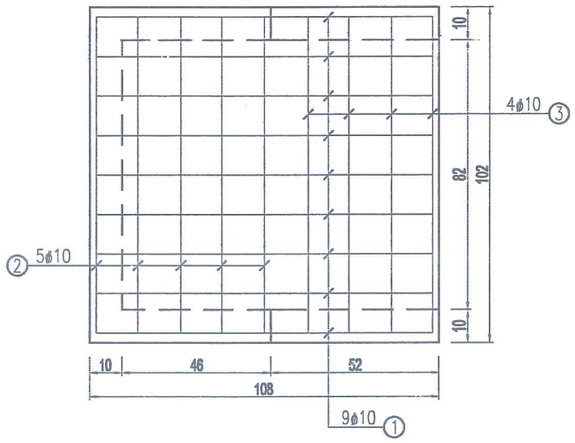

BẢNG THỐNG KÊ CỐT THÉP MIỆNG THU NƯỚC

CẤU KIỆN	SỐ HIỆU	QUY CÁCH	Ø (mm)	CHIỀU DÀI (mm)	S.LƯỢNG/ 1 C.K.	S.LƯỢNG C.K.	TỔNG CHIỀU DÀI (m)	KHỐI LƯỢNG (Kg)
MIỆNG THU NƯỚC	1	340 / 1040	10	1380	9	1	12.42	7.70
	2	340 / 960 / 340	10	1640	5	1	8.20	5.08
	3	220 / 960 / 220	10	1400	4	1	5.60	3.47
	4	1040 / 960 / 1040	10	3040	2	1	6.08	3.77
	5	520 / 960 / 520	10	2000	1	1	2.00	1.24
TẤM ĐAN RÃNH	1	50 / 960 / 50	10	1060	5	1	5.30	3.29
	2	50 / 480 / 50	10	580	9	1	5.22	3.24
	3	150 / 100 / 100	8	600	2	1	1.20	0.74
TỔNG HỢP			Ø (mm)					KHỐI LƯỢNG (Kg)
			8					0.74
			10					27.79
			14					

UBND PHƯỜNG KINH MÔN
PHÒNG KINH TẾ, HẠ TẦNG VÀ ĐÔ THỊ
THẨM ĐỊNH
Theo Văn bản số:...../TĐ-KTHTĐT
Ngày:.....tháng.....năm 20.....
Ký tên:.....

CÔNG TY CỔ PHẦN KSDC VÀ XÂY DỰNG HẢI DƯƠNG
THẨM TRA
Theo Văn bản số: ...../.....
Ngày:.....tháng.....năm 20.....
Chủ trì bộ môn ký tên:

CẤU TẠO GHI GANG CHẮN RÁC

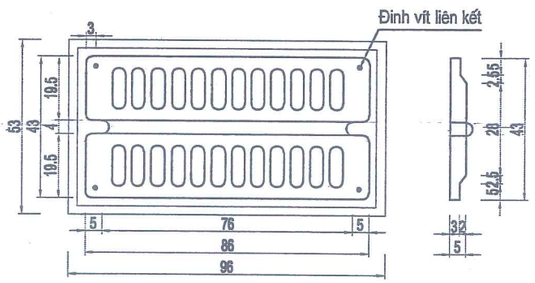

GHI CHÚ:

- Kích thước trong bản vẽ dùng đơn vị cm
- Hố thu dùng bê tông mác 250 đá 1x2
- Đá dăm đệm móng dày 5cm

KHỐI LƯỢNG CỬA THU (ĐỔ TẠI CHỖ)

* Đá dăm đệm móng 4x6 dày 10cm	0.04 m3
* Bê tông M250 đá 1x2	0.18 m3
* Ván khuôn thép	1.92 m2
* VXM M100 chèn khung chắn rác	0.006 m3
* VXM M100 láng tạo dốc	0.008 m3
* Khung chắn rác KT 96x53cm	01 bộ

KHỐI LƯỢNG TẤM ĐAN MIỆNG GA (ĐÚC SẴN LẮP GHÉP)

* Bê tông M250 đá 1x2	0.05 m3
* Ván khuôn thép	0.30 m2
* Lắp đặt tấm đan P=130kg	01 tấm

CHỦ ĐẦU TƯ BAN QLDA ĐTXD PHƯỜNG KINH MÔN	CÔNG TRÌNH: ĐẦU TƯ XÂY DỰNG ĐIỂM SINH HOẠT VĂN HÓA CỘNG ĐỒNG KẾT HỢP TRỒNG CÂY XANH TẠI KHU VỰC CHỢ AN LƯU PHƯỜNG KINH MÔN, THÀNH PHỐ HẢI PHÒNG	Chủ nhiệm T.K	Nguyễn Thị Tươi	CÔNG TY CỔ PHẦN TƯ VẤN VÀ XÂY DỰNG HÒA BÌNH HD Giám đốc Vũ Quang Dũng	CHI TIẾT CỬA THU
ĐƠN VỊ THỰC HIỆN CÔNG TY CỔ PHẦN TƯ VẤN VÀ XÂY DỰNG HÒA BÌNH HD		Chủ trì T.K	Nguyễn Tuấn Nghĩa		BẢN VẼ THIẾT KẾ THI CÔNG
		Thực hiện	Vũ Thị Thắm		Tỷ lệ: 1/... Bản vẽ số: TNM-03
		Kiểm tra	Nguyễn Quang Hà		

CHI TIẾT RÃNH B50CM LOẠI 1 (PHẠM VI TRÊN HÈ)

CẮT NGANG RÃNH

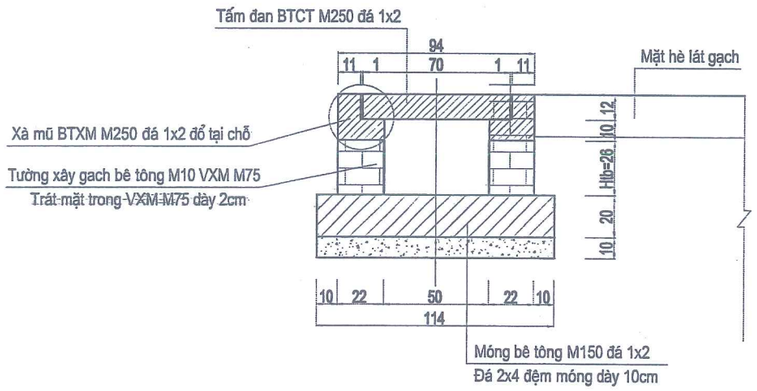

BỐ TRÍ THÉP TẤM ĐAN

KT 100X70X12CM

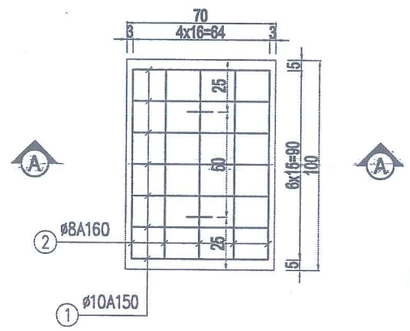

MẶT CẮT A-A

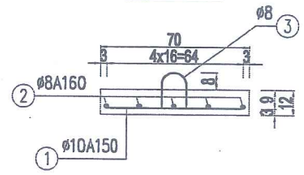

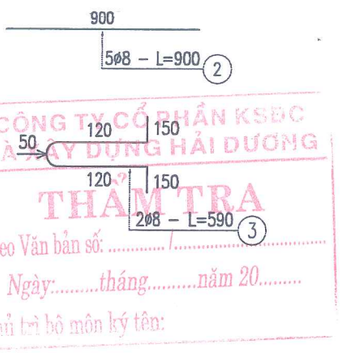

UBND PHƯỜNG KINH MÔN
PHÒNG KINH TẾ,HẠ TẦNG VÀ ĐÔ THỊ
THẨM ĐỊNH
Theo Văn bản số:...../TĐ-KTHTĐT
Ngày:.....tháng.....năm 20.....
Ký tên:.....

CÔNG TY CỔ PHẦN KSĐC VÀ XÂY DỰNG HẢI DƯƠNG
THẨM TRA
Theo Văn bản số: ...../.....
Ngày:.....tháng.....năm 20.....
Chủ trì bộ môn ký tên:

CHỦ ĐẦU TƯ BAN QLDA ĐTXD PHƯỜNG KINH MÔN	CÔNG TRÌNH: ĐẦU TƯ XÂY DỰNG ĐIỂM SINH HOẠT VĂN HÓA CỘNG ĐỒNG KẾT HỢP TRỒNG CÂY XANH TẠI KHU VỰC CHỢ AN LƯU PHƯỜNG KINH MÔN, THÀNH PHỐ HẢI PHÒNG	Chủ nhiệm T.K	Nguyễn Thị Tươi	CÔNG TY CỔ PHẦN TƯ VẤN VÀ XÂY DỰNG HÒA BÌNH HD Giám đốc Vũ Quang Dũng	CHI TIẾT RÃNH B500
		Chủ trì T.K	Nguyễn Tuấn Nghĩa		BẢN VẼ THIẾT KẾ THI CÔNG
ĐƠN VỊ THỰC HIỆN CÔNG TY CỔ PHẦN TƯ VẤN VÀ XÂY DỰNG HÒA BÌNH HD		Thực hiện	Vũ Thị Thắm		Tỷ lệ: 1/... Bản vẽ số: TNM-04
		Kiểm tra	Nguyễn Quang Hà		

M.S.D.N: 0801135 CÔNG TY CỔ PHẦN TƯ VẤN VÀ XÂY DỰNG HÒA BÌNH HD P. TÂN HƯNG - TP. HẢI PHÒNG

CHI TIẾT RÃNH B50CM LOẠI 2 (DƯỚI ĐƯỜNG)

CẮT NGANG RÃNH

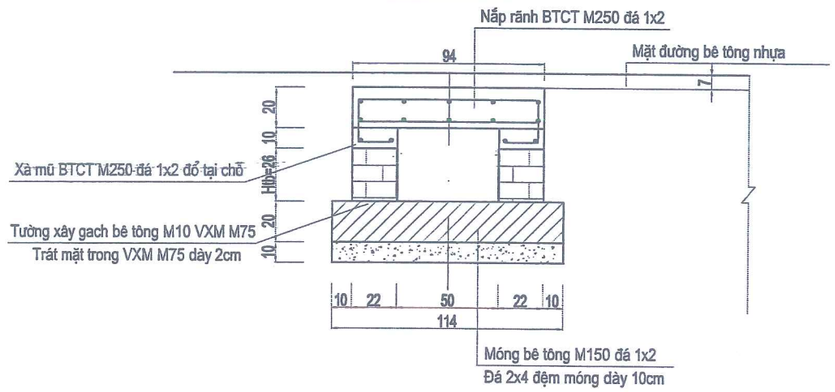

BỐ TRÍ THÉP RÃNH

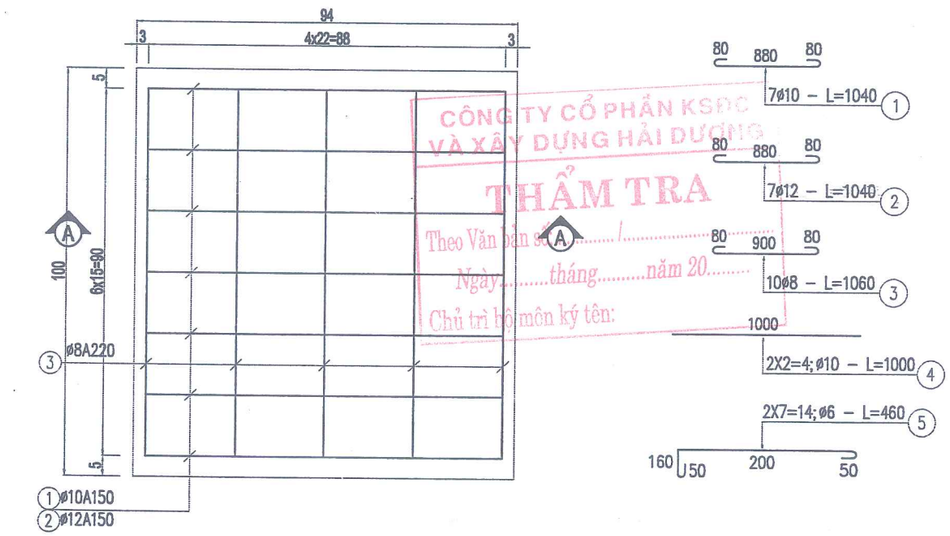

MẶT CẮT A-A

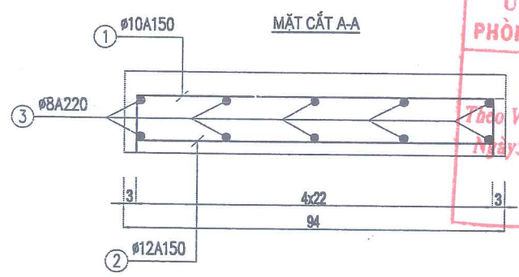

MŨ RÃNH

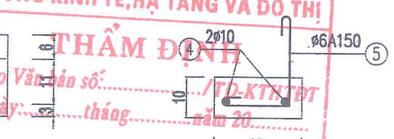

CÔNG TY CỔ PHẦN KSDC VÀ XÂY DỰNG HẢI DƯƠNG
THẨM TRA
Theo Văn bản số:...../.....
Ngày.....tháng.....năm 20.....
Chủ trì bộ môn ký tên:

UBND PHƯỜNG KINH MÔN
PHÒNG KINH TẾ,HẠ TẦNG VÀ ĐÔ THỊ
THẨM ĐỊNH
Theo Văn bản số:...../TĐ-KTHTĐT
Ngày:.....tháng.....năm 20.....
Ký tên:.....

CHỦ ĐẦU TƯ BAN QLDA ĐTXD PHƯỜNG KINH MÔN	CÔNG TRÌNH: ĐẦU TƯ XÂY DỰNG ĐIỂM SINH HOẠT VĂN HÓA CỘNG ĐỒNG KẾT HỢP TRỒNG CÂY XANH TẠI KHU VỰC CHỢ AN LƯU PHƯỜNG KINH MÔN, THÀNH PHỐ HẢI PHÒNG	Chủ nhiệm T.K	Nguyễn Thị Tươi		CÔNG TY CỔ PHẦN TƯ VẤN VÀ XÂY DỰNG HÒA BÌNH HD Giám đốc Vũ Quang Dũng	CHI TIẾT RÃNH B500
ĐƠN VỊ THỰC HIỆN CÔNG TY CỔ PHẦN TƯ VẤN VÀ XÂY DỰNG HÒA BÌNH HD		Chủ trì T.K	Nguyễn Tuấn Nghĩa			BẢN VẼ THIẾT KẾ THI CÔNG
		Thực hiện	Vũ Thị Thắm			Tỷ lệ: 1/... Bản vẽ số: TNM-05
		Kiểm tra	Nguyễn Quang Hà			

M.S.D.N: 0801135847
CÔNG TY CỔ PHẦN TƯ VẤN XÂY DỰNG HÒA BÌNH HD
P. TÂN HƯNG - TP. HẢI PHÒNG