CỘNG HÒA XÃ HỘI CHỦ NGHĨA VIỆT NAM
ĐỘC LẬP - TỰ DO - HẠNH PHÚC
**********

BAN QLDA ĐẦU TƯ - HẠ TẦNG
XÃ HÁT MÔN
THẨM ĐỊNH
Theo Văn bản số....70...../BC-BQLDA
ngày..14.tháng....3..năm 2026
Người thẩm định ký tên:

# HỒ SƠ BÁO CÁO KINH TẾ KỸ THUẬT (ĐIỀU CHỈNH)
# PHẦN THIẾT KẾ BẢN VẼ THI CÔNG

CÔNG TRÌNH: SỬA CHỮA, CẢI TẠO CÁC TUYẾN ĐƯỜNG THÔN YÊN DƯƠNG XÃ HÁT MÔN

ĐỊA ĐIỂM XÂY DỰNG: XÃ HÁT MÔN, TP HÀ NỘI

## PHẦN: BẢN VẼ VÀ KHỐI LƯỢNG

HÁT MÔN, NĂM 2026

CỘNG HÒA XÃ HỘI CHỦ NGHĨA VIỆT NAM
ĐỘC LẬP - TỰ DO - HẠNH PHÚC
**********

BAN QLDA ĐẦU TƯ - HẠ TẦNG
XÃ HÁT MÔN
THẨM ĐỊNH
Theo Văn bản số...70...../BC-BQLDA
ngày...11tháng...3...năm 20.26
Người thẩm định ký tên:

# HỒ SƠ BÁO CÁO KINH TẾ KỸ THUẬT (ĐIỀU CHỈNH)
# PHẦN THIẾT KẾ BẢN VẼ THI CÔNG

CÔNG TRÌNH: SỬA CHỮA, CẢI TẠO CÁC TUYẾN ĐƯỜNG THÔN YÊN DƯƠNG XÃ HÁT MÔN

ĐỊA ĐIỂM XÂY DỰNG: XÃ HÁT MÔN, TP HÀ NỘI

## PHẦN: BẢN VẼ VÀ KHỐI LƯỢNG

CHỦ ĐẦU TƯ

U.B.N.D XÃ HÁT MÔN T.P HÀ NỘI
BAN QUẢN LÝ DỰ ÁN ĐẦU TƯ - HẠ TẦNG

PHÓ GIÁM ĐỐC
Đặng Văn Lập

ĐƠN VỊ TƯ VẤN

M.S.D.N: 0101768091 - C.T.C.P
CÔNG TY CỔ PHẦN TƯ VẤN THIẾT KẾ KIẾN TRÚC XÂY DỰNG VIỆT NAM
H. THANH TRÌ - TP. HÀ NỘI

PHÓ GIÁM ĐỐC
Đỗ Văn Hoan

# VỊ TRÍ HƯỚNG TUYẾN

## DỰ ÁN: SỬA CHỮA, CẢI TẠO CÁC TUYẾN ĐƯỜNG THÔN YÊN DƯƠNG XÃ HÁT MÔN

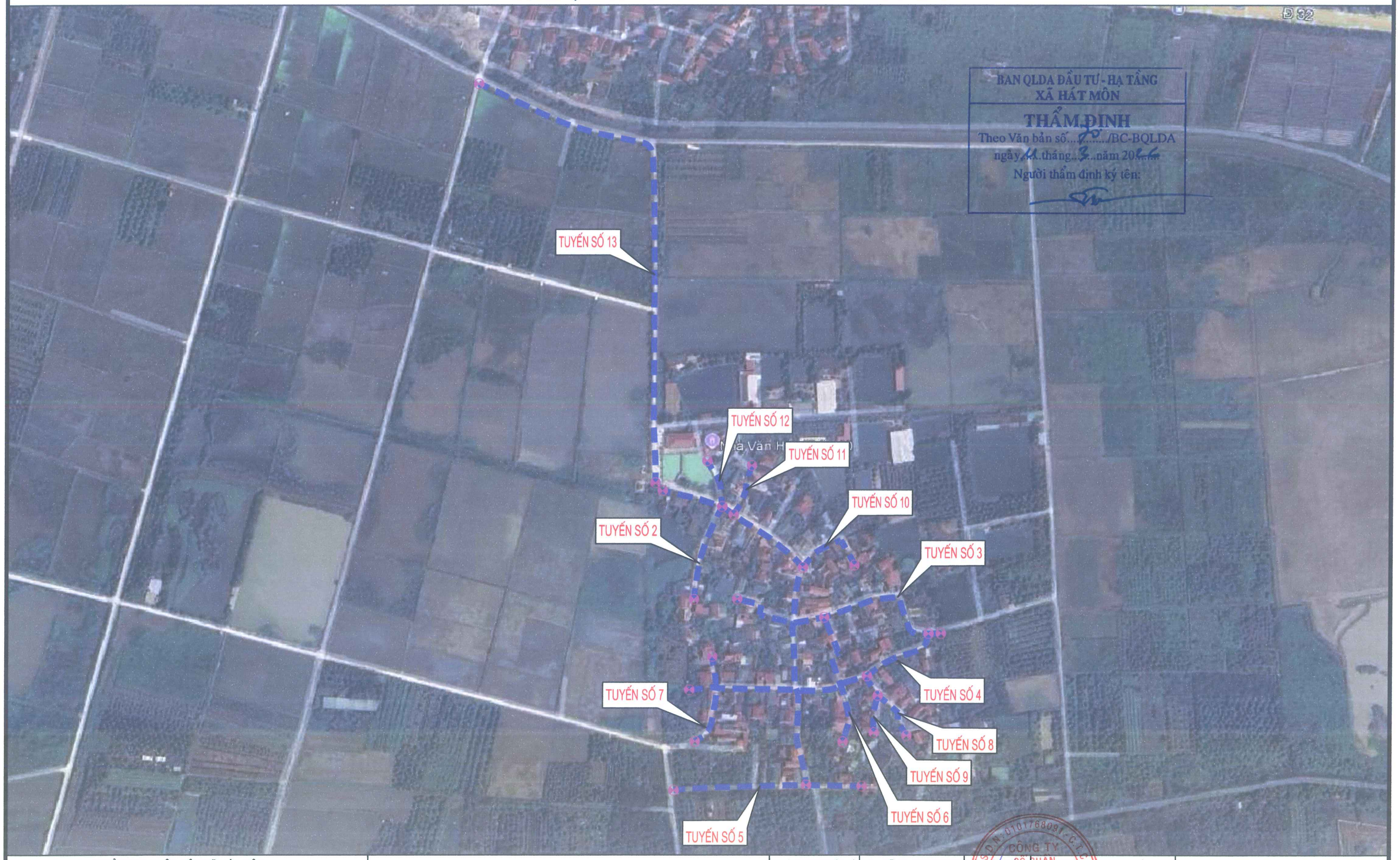


BAN QLDA ĐẦU TƯ - HẠ TẦNG
XÃ HÁT MÔN
THẨM ĐỊNH
Theo Văn bản số.....70...../BC-BQLDA
ngày.14..tháng..3...năm 2026
Người thẩm định ký tên:

| | | | | |
|---|---|---|---|---|
| ỦY BAN NHÂN DÂN XÃ HÁT MÔN<br>BAN QUẢN LÝ DỰ ÁN ĐẦU TƯ - HẠ TẦNG XÃ HÁT MÔN | DỰ ÁN: SỬA CHỮA, CẢI TẠO CÁC TUYẾN ĐƯỜNG THÔN YÊN DƯƠNG XÃ HÁT MÔN<br>ĐỊA ĐIỂM: XÃ HÁT MÔN; THÀNH PHỐ HÀ NỘI | CHỦ NHIỆM THIẾT KẾ | NGUYỄN TRUNG KIÊN | ĐẠI DIỆN ĐƠN VỊ TƯ VẤN<br>P. GIÁM ĐỐC | VỊ TRÍ HƯỚNG TUYẾN |
| ĐƠN VỊ TƯ VẤN<br>CÔNG TY CP TƯ VẤN THIẾT KẾ KIẾN TRÚC XÂY DỰNG VIỆT NAM | HỒ SƠ THIẾT KẾ BẢN VẼ THI CÔNG | CHỦ TRÌ TK | NGUYỄN TRUNG KIÊN | | TỶ LỆ BẢN VẼ: / BẢN VẼ SỐ: HM4-BD-00 |
| | | KIỂM TRA | VŨ VĂN LỘC | | |
| | | THỰC HIỆN | TRẦN ANH TUẤN | PHẠM XUÂN HUY | LẦN XUẤT BẢN: 01 / MÃ SỐ DỰ ÁN: HM4/2026 |

CÔNG TY CỔ PHẦN TƯ VẤN THIẾT KẾ KIẾN TRÚC XÂY DỰNG VIỆT NAM

## MẶT CẮT NGANG ĐIỂN HÌNH CÁC TUYẾN CÒN LẠI
## (LOẠI RÃNH THOÁT HIỆN TRẠNG NƯỚC Ở GIỮA)

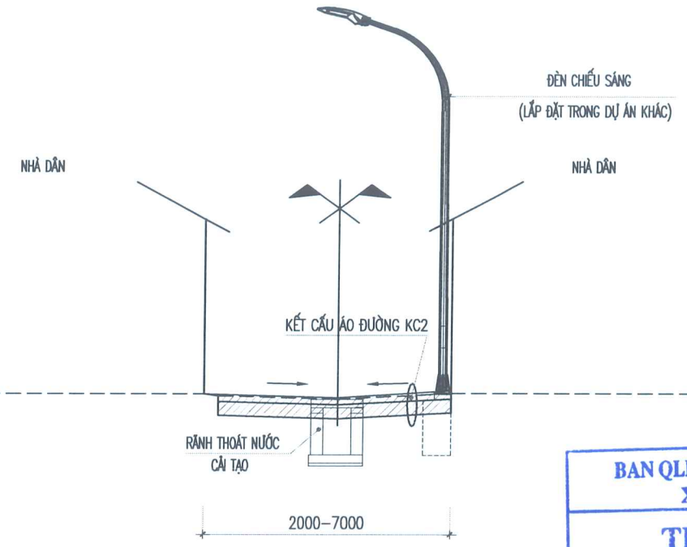


BAN QLDA ĐẦU TƯ - HẠ TẦNG
XÃ HÁT MÔN
THẨM ĐỊNH
Theo Văn bản số...70.../BC-BQLDA
ngày...11 tháng....3.năm 2026
Người thẩm định ký tên:

## MẶT CẮT NGANG ĐIỂN HÌNH CÁC TUYẾN CÒN LẠI
## (LOẠI RÃNH THOÁT NƯỚC HIỆN TRẠNG BÊN ĐƯỜNG)

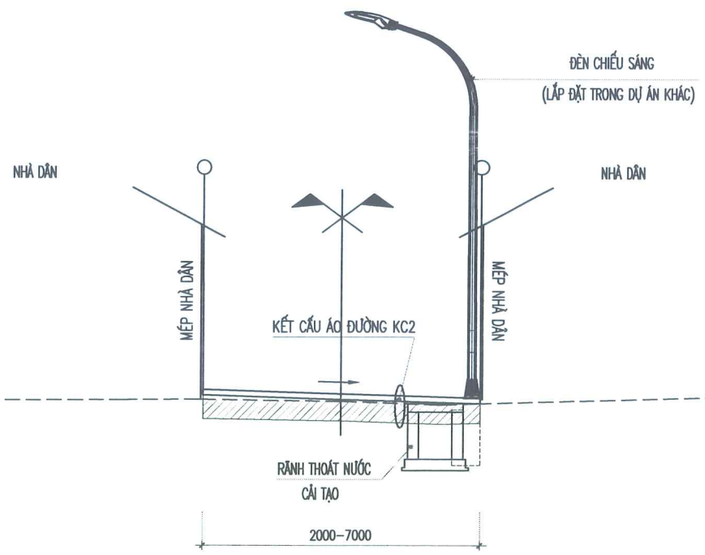


## CHI TIẾT KẾ CẤU ÁO ĐƯỜNG MỞ RỘNG (KC1)

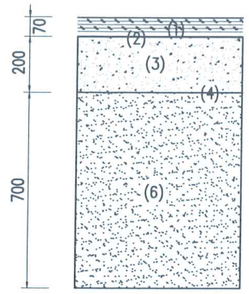


(1) LỚP BTNC C12.5 DÀY 7CM (HÀM LƯỢNG NHỰA 4.8%)
(2) TƯỚI NHỰA DÍNH BÁM TIÊU CHUẨN 0.5KG/M2 (NHỰA LỎNG)
LƯỚI SỢI THỦY TINH CƯỜNG ĐỘ 100KN/M FG100
(3) BÊ TÔNG XI MĂNG ĐÁ 2X4 MÁC 250 DÀY 20CM
(4) LỚP NI LÔNG NGĂN CÁCH
(5) ĐẮP CÁT K95

## CHI TIẾT KẾ CẤU ÁO ĐƯỜNG NỀN ĐƯỜNG BT HIỆN TRẠNG VÀ VUỐT NỐI (KC2)

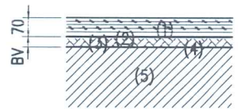


(1) LỚP BTNC C12.5 DÀY 7CM (HÀM LƯỢNG NHỰA 4.8%)
(2) TƯỚI NHỰA DÍNH BÁM TIÊU CHUẨN 0.5KG/M2 (NHỰA LỎNG)
LƯỚI SỢI THỦY TINH CƯỜNG ĐỘ 100KN/M FG100
(3) BÙ VÊNH BẰNG BTNC C12.5 (HÀM LƯỢNG NHỰA 4.8%)
(4) TƯỚI NHỰA DÍNH BÁM TIÊU CHUẨN 0.5KG/M2 (NHỰA LỎNG)
(5) MẶT ĐƯỜNG CŨ BTXM

## CHI TIẾT KẾ CẤU ÁO ĐƯỜNG HOÀN TRẢ MÓNG RÃNH (KC3)

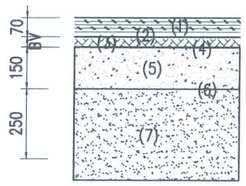


(1) LỚP BTNC C12.5 DÀY 7CM (HÀM LƯỢNG NHỰA 4.8%)
(2) TƯỚI NHỰA DÍNH BÁM TIÊU CHUẨN 0.5KG/M2 (NHỰA LỎNG)
LƯỚI SỢI THỦY TINH CƯỜNG ĐỘ 100KN/M FG100
(3) BÙ VÊNH BẰNG BTNC C12.5 (HÀM LƯỢNG NHỰA 4.8%)
(4) TƯỚI NHỰA DÍNH BÁM TIÊU CHUẨN 0.5KG/M2 (NHỰA LỎNG)
(5) BÊ TÔNG XI MĂNG ĐÁ 2X4 MÁC 250 DÀY 20CM
(6) LỚP NI LÔNG NGĂN CÁCH
(7) ĐẮP CÁT ĐEN K95

## GHI CHÚ

- ĐƠN VỊ GHI TRONG BẢN VẼ LÀ MM TRỪ CHỖ ĐƯỢC GHI RÕ.
- LƯỚI SỢI THỦY TINH THẢM PHỦ MẶT ĐƯỜNG, ĐỈNH RÃNH NHẰM HẤP THỤ ỨNG SUẤT, CHỐNG NỨT MẶT ĐƯỜNG BÊ TÔNG NHỰA

CÔNG TY CỔ PHẦN TƯ VẤN THIẾT KẾ KIẾN TRÚC XÂY DỰNG VIỆT NAM
M.S.D.N: 0101768091 - C.T.C.P

| | | | |
|---|---|---|---|
| ỦY BAN NHÂN DÂN XÃ HÁT MÔN<br>BAN QUẢN LÝ DỰ ÁN ĐẦU TƯ - HẠ TẦNG XÃ HÁT MÔN | DỰ ÁN: SỬA CHỮA, CẢI TẠO CÁC TUYẾN ĐƯỜNG THÔN YÊN DƯƠNG XÃ HÁT MÔN<br>ĐỊA ĐIỂM: XÃ HÁT MÔN; THÀNH PHỐ HÀ NỘI | CHỦ NHIỆM THIẾT KẾ: NGUYỄN TRUNG KIÊN | ĐẠI DIỆN ĐƠN VỊ TƯ VẤN<br>CP GIÁM ĐỐC<br>PHẠM XUÂN HUY |
| ĐƠN VỊ TƯ VẤN<br>CÔNG TY CP TƯ VẤN THIẾT KẾ KIẾN TRÚC XÂY DỰNG VIỆT NAM | HỒ SƠ THIẾT KẾ BẢN VẼ THI CÔNG | CHỦ TRÌ TK: NGUYỄN TRUNG KIÊN<br>KIỂM TRA: VŨ VĂN LỘC<br>THỰC HIỆN: TRẦN ANH TUẤN | |

| | |
|---|---|
| MẶT CẮT NGANG ĐIỂN HÌNH (1) | |
| TỶ LỆ BẢN VẼ: | BẢN VẼ SỐ: HM3-MCDH-01 |
| LẦN XUẤT BẢN: 02 | MÃ SỐ DỰ ÁN: HM3/2026 |

## MẶT CẮT NGANG ĐIỂN HÌNH CÁC TUYẾN CÒN LẠI
## ĐOẠN CẢI TẠO THAY MỚI MƯƠNG THOÁT NƯỚC Ở GIỮA

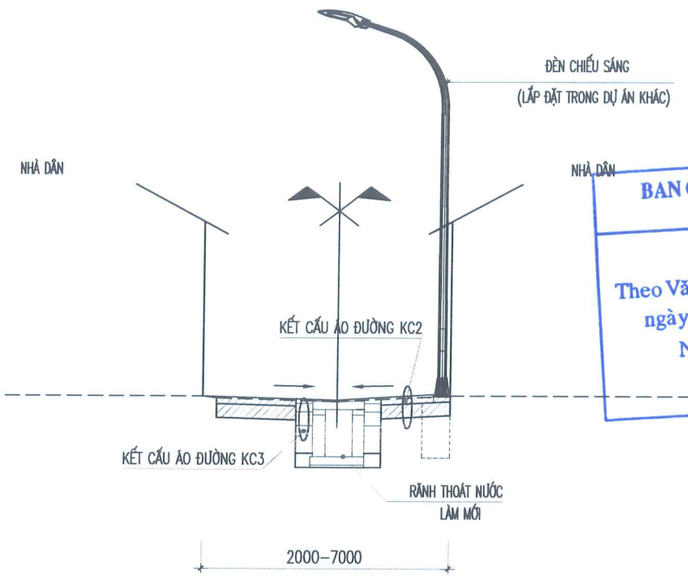


BAN QLDA ĐẦU TƯ - HẠ TẦNG
XÃ HÁT MÔN
THẨM ĐỊNH
Theo Văn bản số..70...../BC-BQLDA
ngày 14..tháng..3...năm 2026..
Người thẩm định ký tên:

## MẶT CẮT NGANG ĐIỂN HÌNH CÁC TUYẾN CÒN LẠI
## ĐOẠN CẢI TẠO THAY MỚI MƯƠNG THOÁT NƯỚC BÊN ĐƯỜNG

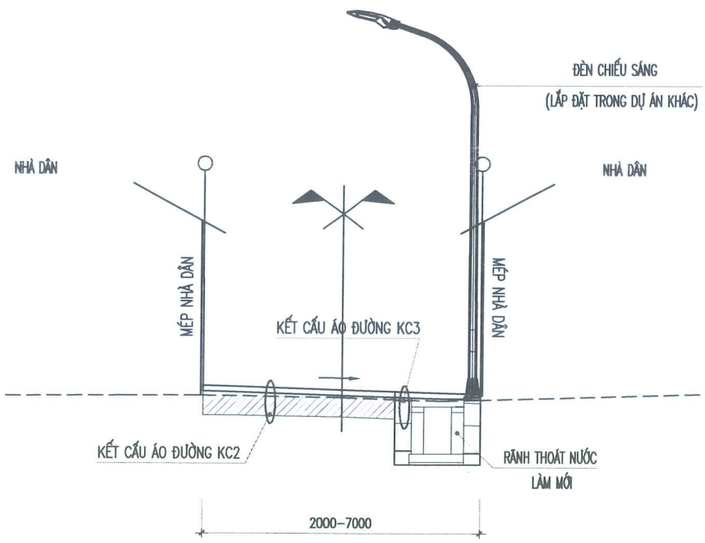


## CHI TIẾT KẾ CẤU ÁO ĐƯỜNG MỞ RỘNG (KC1)

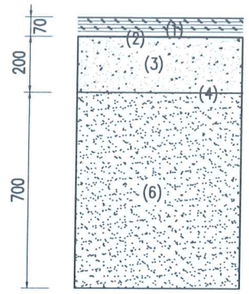


(1) LỚP BTNC C12.5 DÀY 7CM (HÀM LƯỢNG NHỰA 4.8%)
(2) TƯỚI NHỰA DÍNH BÁM TIÊU CHUẨN 0.5KG/M2 (NHỰA LỎNG) LƯỚI SỢI THỦY TINH CƯỜNG ĐỘ 100KN/M FG100
(3) BÊ TÔNG XI MĂNG ĐÁ 2X4 MÁC 250 DÀY 20CM
(4) LỚP NI LÔNG NGĂN CÁCH
(5) ĐẮP CÁT K95

## CHI TIẾT KẾ CẤU ÁO ĐƯỜNG NỀN ĐƯỜNG BT HIỆN TRẠNG VÀ VUỐT NỐI (KC2)

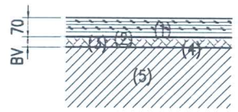


(1) LỚP BTNC C12.5 DÀY 7CM (HÀM LƯỢNG NHỰA 4.8%)
(2) TƯỚI NHỰA DÍNH BÁM TIÊU CHUẨN 0.5KG/M2 (NHỰA LỎNG) LƯỚI SỢI THỦY TINH CƯỜNG ĐỘ 100KN/M FG100
(3) BÙ VÊNH BẰNG BTNC C12.5 (HÀM LƯỢNG NHỰA 4.8%)
(4) TƯỚI NHỰA DÍNH BÁM TIÊU CHUẨN 0.5KG/M2 (NHỰA LỎNG)
(5) MẶT ĐƯỜNG CŨ BTXM

## CHI TIẾT KẾ CẤU ÁO ĐƯỜNG HOÀN TRẢ MÓNG RÃNH (KC3)

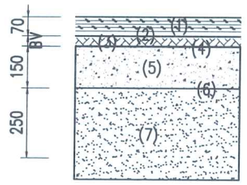


(1) LỚP BTNC C12.5 DÀY 7CM (HÀM LƯỢNG NHỰA 4.8%)
(2) TƯỚI NHỰA DÍNH BÁM TIÊU CHUẨN 0.5KG/M2 (NHỰA LỎNG) LƯỚI SỢI THỦY TINH CƯỜNG ĐỘ 100KN/M FG100
(3) BÙ VÊNH BẰNG BTNC C12.5 (HÀM LƯỢNG NHỰA 4.8%)
(4) TƯỚI NHỰA DÍNH BÁM TIÊU CHUẨN 0.5KG/M2 (NHỰA LỎNG)
(5) BÊ TÔNG XI MĂNG ĐÁ 2X4 MÁC 250 DÀY 20CM
(6) LỚP NI LÔNG NGĂN CÁCH
(7) ĐẮP CÁT ĐEN K95

## GHI CHÚ

- ĐƠN VỊ GHI TRONG BẢN VẼ LÀ MM TRỪ CHỖ ĐƯỢC GHI RÕ.
- LƯỚI SỢI THỦY TINH THẢM PHỦ MẶT ĐƯỜNG, ĐỈNH RÃNH NHẰM HẤP THỤ ỨNG SUẤT, CHỐNG NỨT MẶT ĐƯỜNG BÊ TÔNG NHỰA

| | | | | | |
|---|---|---|---|---|---|
| ỦY BAN NHÂN DÂN XÃ HÁT MÔN<br>BAN QUẢN LÝ DỰ ÁN ĐẦU TƯ - HẠ TẦNG XÃ HÁT MÔN | DỰ ÁN: SỬA CHỮA, CẢI TẠO CÁC TUYẾN ĐƯỜNG THÔN YÊN DƯƠNG XÃ HÁT MÔN<br>ĐỊA ĐIỂM: XÃ HÁT MÔN; THÀNH PHỐ HÀ NỘI | CHỦ NHIỆM THIẾT KẾ | NGUYỄN TRUNG KIÊN | ĐẠI DIỆN ĐƠN VỊ TƯ VẤN<br>P. GIÁM ĐỐC | MẶT CẮT NGANG ĐIỂN HÌNH (2) |
| ĐƠN VỊ TƯ VẤN<br>CÔNG TY CP TƯ VẤN THIẾT KẾ KIẾN TRÚC XÂY DỰNG VIỆT NAM | HỒ SƠ THIẾT KẾ BẢN VẼ THI CÔNG | CHỦ TRÌ TK | NGUYỄN TRUNG KIÊN | | TỶ LỆ BẢN VẼ: / BẢN VẼ SỐ: HM3-MCDH-02 |
| | | KIỂM TRA | VŨ VĂN LỘC | | LẦN XUẤT BẢN: 02 / MÃ SỐ DỰ ÁN: HM3/2026 |
| | | THỰC HIỆN | TRẦN ANH TUẤN | PHẠM XUÂN HUY | |

CÔNG TY CỔ PHẦN TƯ VẤN THIẾT KẾ KIẾN TRÚC XÂY DỰNG VIỆT NAM
M.S.D.N: 0101768091 - C.T.C.P - H. THANH TRÌ - TP. HÀ NỘI

# CHI TIẾT RÃNH B400 - LÀM MỚI

BAN QLDA ĐẦU TƯ - HẠ TẦNG
XÃ HÁT MÔN
THẨM ĐỊNH
Theo Văn bản số...70..../BC-BQLDA
ngày..11.tháng....3.năm 20.26.....
Người thẩm định ký tên:

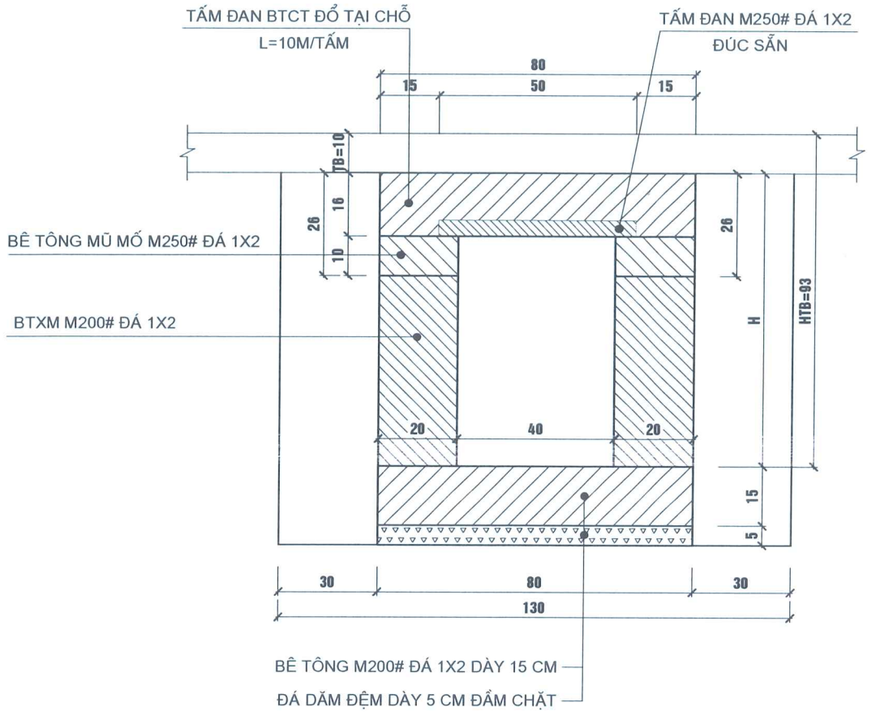


## MẶT CẮT MŨ MỐ R NH

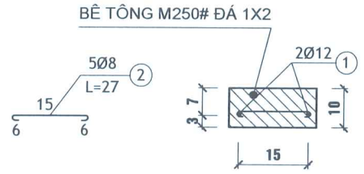


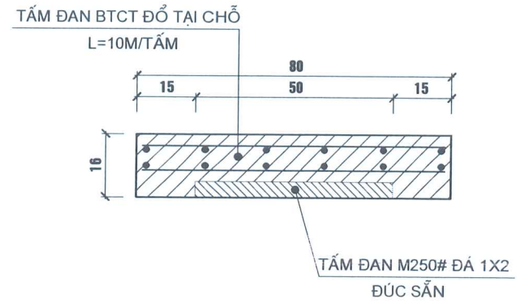


## BẢNG KHỐI LƯỢNG TÍNH CHO 1M DÀI RÃNH

| TT | Hạng mục | Đơn vị | Diễn giải | Khối lượng | Ghi chú |
|---|---|---|---|---|---|
| 1 | Bê tông mũ mố M250 đá 1x2 | m3 | 0.1*0.2*2 | 0.04 | |
| 2 | Ván khuôn mũ mố | m2 | 0.1*4 | 0.40 | |
| 3 | Cốt thép mũ mố D≤10mm | kg | 2*(1.8+0.5) | 4.60 | |
| 4 | BTXM thân rãnh M200# đá 1x2 | m3 | 2*0.2*(H-0.26) | 0.4*(H-0.26) | |
| 5 | Ván khuôn thân rãnh | m2 | 4*(H-0.26) | 4*(H-0.26) | |
| 6 | Bê tông đáy M200 đá 1x2 dày 15cm | m3 | 0.80*0.15 | 0.12 | |
| 7 | Ván khuôn đáy rãnh | m2 | 2*0.15 | 0.30 | |
| 8 | Đá dăm đệm móng dày 5cm | m3 | 0.8*0.05 | 0.04 | |
| 9 | Bê tông tấm đan đúc sẵn M250 đá 1x2 | m3 | (0.5*1*0.04) | 0.02 | |
| 10 | Ván khuôn tấm đan rãnh đúc sẵn | m2 | (1+0.5)*0.04*2 | 0.12 | |
| 11 | Cốt thép tấm đan rãnh đúc sẵn đường kính ≤ 10mm | kg | 0.7+0.85 | 1.55 | |
| 12 | Bê tông tấm đan đổ trực tiếp M250 đá 1x2 | m3 | (0.80*10*0.16)-0.5*0.04*10 | 1.08 | Tấm đan dài 10m |
| 13 | Ván khuôn tấm đan rãnh đổ trực tiếp | m2 | 10*0.16*2+0.16*2*0.8 | 3.456 | |
| 14 | Cốt thép tấm đan rãnh đổ trực tiếp đường kính ≤ 10mm | kg | 77.52 | 77.52 | |
| 15 | Cốt thép tấm đan rãnh đổ trực tiếp đường kính > 10mm | kg | 51.17 | 51.17 | |

GHI CHÚ:

- R NH DỌC BTXM ĐẬY BẢN CHỊU LỰC DÀY 16CM
- KÍCH THƯỚC GHI TRONG BẢN VẼ LÀ CM
- ĐƯỜNG KÍNH CỐT THÉP GHI TRONG BẢN VẼ LÀ MM

| | | | | | |
|---|---|---|---|---|---|
| ỦY BAN NHÂN DÂN XÃ HÁT MÔN<br>BAN QUẢN LÝ DỰ ÁN ĐẦU TƯ - HẠ TẦNG XÃ HÁT MÔN | DỰ ÁN: SỬA CHỮA, CẢI TẠO CÁC TUYẾN ĐƯỜNG THÔN YÊN DƯƠNG XÃ HÁT MÔN<br>ĐỊA ĐIỂM: XÃ HÁT MÔN; THÀNH PHỐ HÀ NỘI | CHỦ NHIỆM THIẾT KẾ | NGUYỄN TRUNG KIÊN | ĐẠI DIỆN ĐƠN VỊ TƯ VẤN<br>P. GIÁM ĐỐC | CHI TIẾT RÃNH B400 - LÀM MỚI |
| ĐƠN VỊ TƯ VẤN<br>CÔNG TY CP TƯ VẤN THIẾT KẾ KIẾN TRÚC XÂY DỰNG VIỆT NAM | HỒ SƠ THIẾT KẾ BẢN VẼ THI CÔNG | CHỦ TRÌ TK | PHẠM VĂN HỮU | | TỶ LỆ BẢN VẼ: / BẢN VẼ SỐ: CT-TN-01 |
| | | KIỂM TRA | VŨ VĂN LỘC | | LẦN XUẤT BẢN: 02 / MÃ SỐ DỰ ÁN: HM3/2026 |
| | | THỰC HIỆN | NGUYỄN THÀNH LUÂN | PHẠM XUÂN HUY | |

CÔNG TY CỔ PHẦN TƯ VẤN THIẾT KẾ KIẾN TRÚC XÂY DỰNG VIỆT NAM

# CHI TIẾT RÃNH B400 - LÀM MỚI

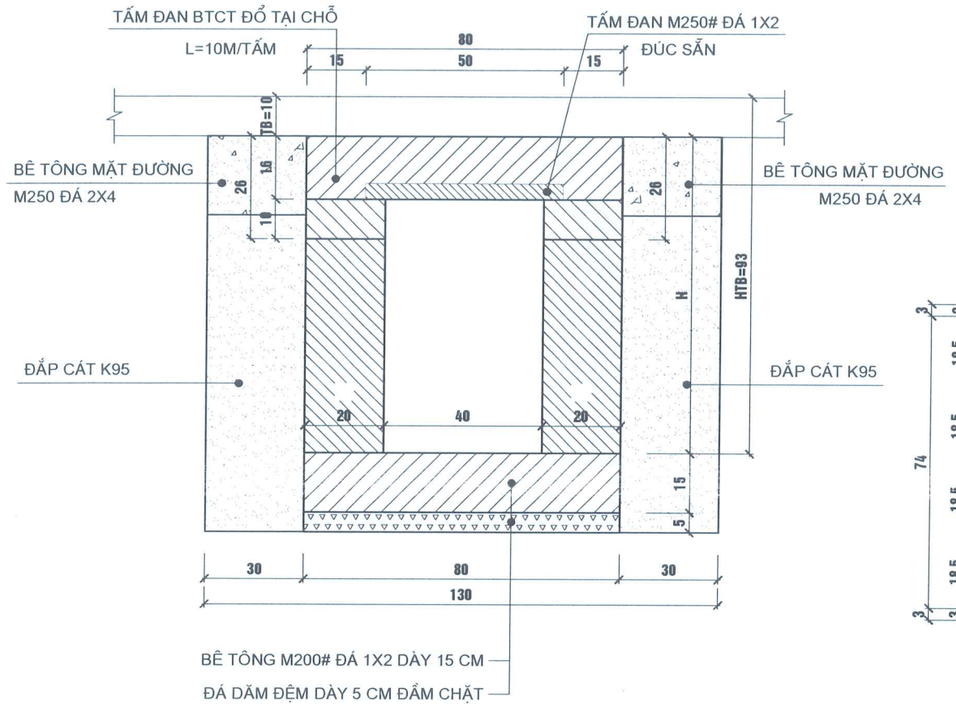


# CẤU TẠO TẤM ĐAN RÃNH B400

## CHI TIẾT TẤM ĐAN R NH ĐỔ TRỰC TIẾP

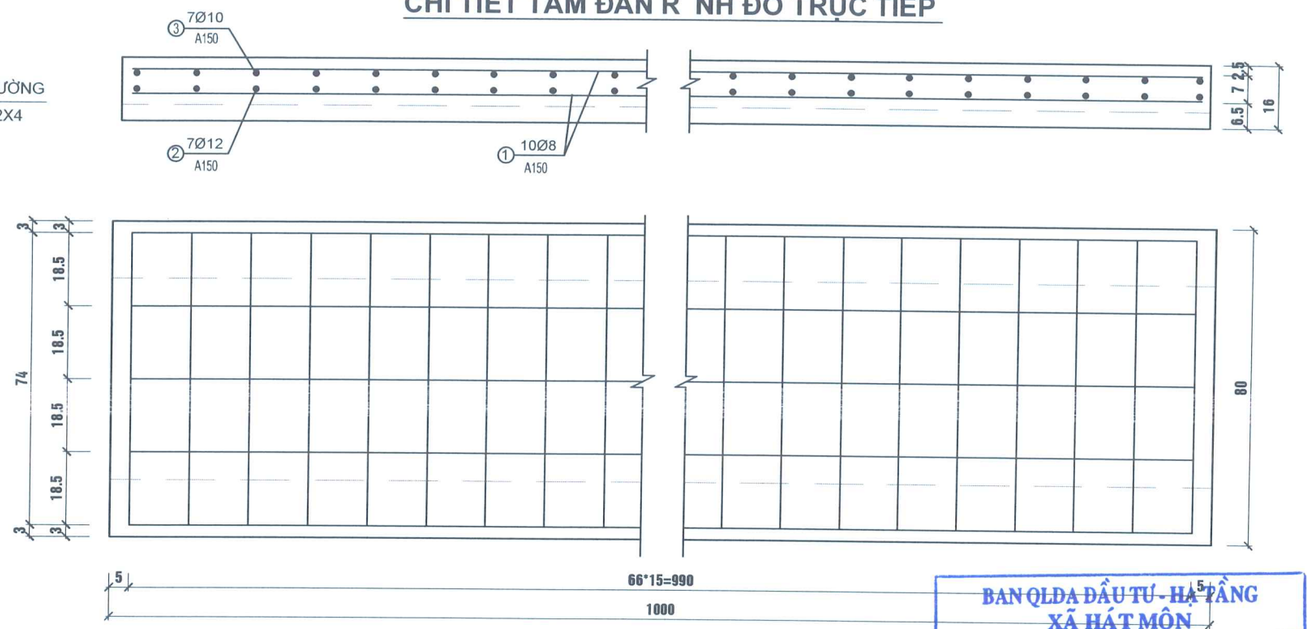


BAN QLDA ĐẦU TƯ - HẠ TẦNG
XÃ HÁT MÔN
THẨM ĐỊNH
Theo Văn bản số...70.../BC-BQLDA
ngày...4...tháng...3...năm 2026
Người thẩm định ký tên:

## BẢNG THỐNG KÊ CỐT THÉP TẤM ĐAN

| CẤU KIỆN | HÌNH DÁNG KÍCH THƯỚC | TÊN CỐT THÉP | ĐƯỜNG KÍNH (MM) | CHIỀU DÀI (MM) | SỐ THANH | TỔNG CH/DÀI (M) | TRỌNG LƯỢNG (KG) |
|---|---|---|---|---|---|---|---|
| TẤM ĐAN | 450 | ① | 6 | 450 | 7 | 3.15 | 0.70 |
| | 960 | ② | 6 | 960 | 4 | 3.84 | 0.85 |

## BẢNG THỐNG KÊ KHỐI LƯỢNG

(TÍNH CHO 10M TẤM ĐAN RÃNH ĐỔ TRỰC TIẾP)

| CẤU KIỆN | HÌNH DÁNG KÍCH THƯỚC | TÊN CỐT THÉP | ĐƯỜNG KÍNH (MM) | CHIỀU DÀI (MM) | SỐ THANH | TỔNG CH/DÀI (M) | T/LƯỢNG RIÊNG(KG/M) | TRỌNG LƯỢNG (KG) |
|---|---|---|---|---|---|---|---|---|
| ĐAN R NH ĐỔ TRỰC TIẾP | 9900 | ① | 8 | 9900 | 10 | 99.0 | 0.395 | 39.10 |
| | 60 740 60 | ② | 12 | 860 | 67 | 57.62 | 0.888 | 51.17 |
| | 740 | ③ | 10 | 740 | 67 | 49.58 | 0.617 | 30.59 |

## CẮT DỌC BẢN RÃNH B400 ĐÚC SẴN (TL:1/10)

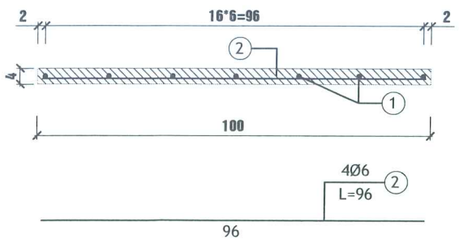


## CẮT NGANG BẢN RÃNH B400 ĐÚC SẴN (TL:1/10)

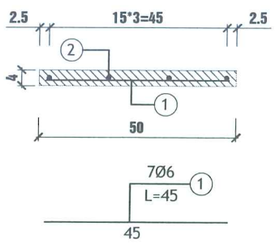


| | | | | | |
|---|---|---|---|---|---|
| ỦY BAN NHÂN DÂN XÃ HÁT MÔN<br>BAN QUẢN LÝ DỰ ÁN ĐẦU TƯ - HẠ TẦNG XÃ HÁT MÔN | DỰ ÁN: SỬA CHỮA, CẢI TẠO CÁC TUYẾN ĐƯỜNG THÔN YÊN DƯƠNG XÃ HÁT MÔN<br>ĐỊA ĐIỂM: XÃ HÁT MÔN; THÀNH PHỐ HÀ NỘI | CHỦ NHIỆM THIẾT KẾ | NGUYỄN TRUNG KIÊN | ĐẠI DIỆN ĐƠN VỊ TƯ VẤN<br>P. GIÁM ĐỐC | CHI TIẾT TẤM ĐAN RÃNH B400 - LÀM MỚI |
| ĐƠN VỊ TƯ VẤN<br>CÔNG TY CP TƯ VẤN THIẾT KẾ KIẾN TRÚC XÂY DỰNG VIỆT NAM | HỒ SƠ THIẾT KẾ BẢN VẼ THI CÔNG | CHỦ TRÌ TK | PHẠM VĂN HỮU | | TỶ LỆ BẢN VẼ: / BẢN VẼ SỐ:CT-TN-02 |
| | | KIỂM TRA | VŨ VĂN LỘC | | LẦN XUẤT BẢN: 02 / MÃ SỐ DỰ ÁN: HM3/2026 |
| | | THỰC HIỆN | NGUYỄN THÀNH LUÂN | PHẠM XUÂN HUY | |

CÔNG TY CỔ PHẦN TƯ VẤN THIẾT KẾ KIẾN TRÚC XÂY DỰNG VIỆT NAM

# CHI TIẾT RÃNH B500 - LÀM MỚI

BAN QLDA ĐẦU TƯ - HẠ TẦNG
XÃ HÁT MÔN
THẨM ĐỊNH
Theo Văn bản số...70.../BC-BQLDA
ngày..11..tháng...3...năm 2026
Người thẩm định ký tên:

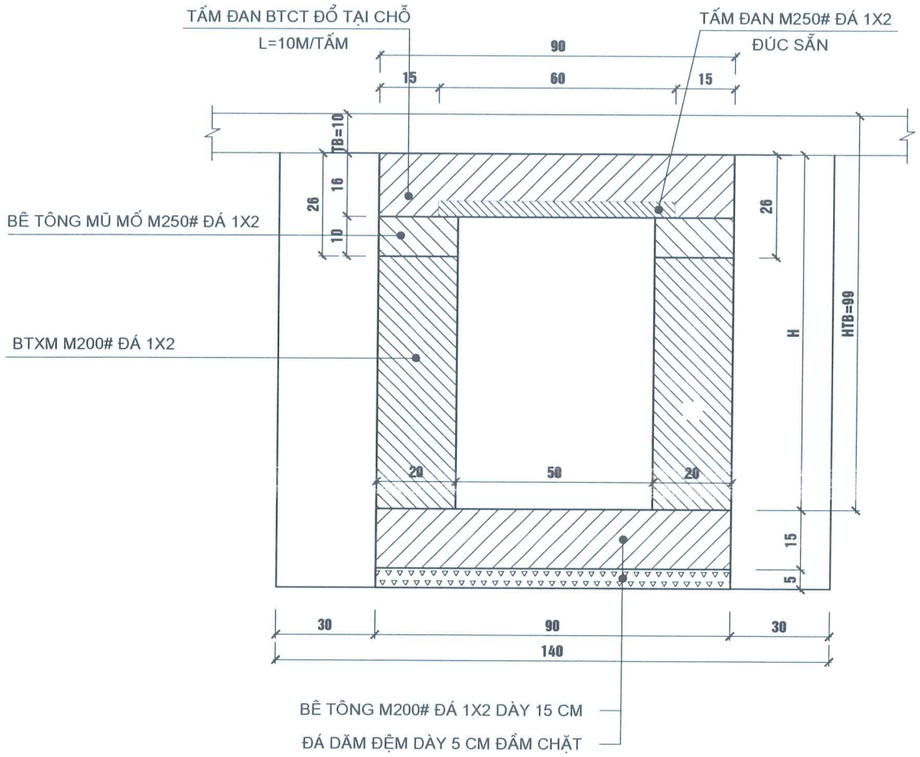


## MẶT CẮT MŨ MỐ R NH

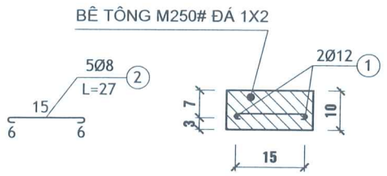


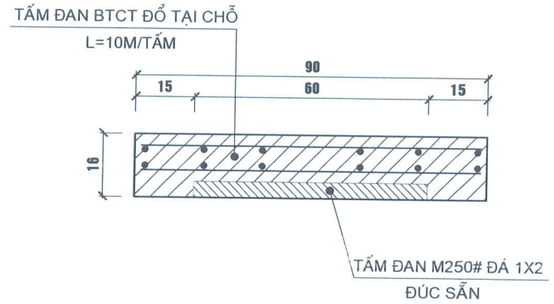


## BẢNG KHỐI LƯỢNG TÍNH CHO 1M DÀI RÃNH

| TT | Hạng mục | Đơn vị | Diễn giải | Khối lượng | Ghi chú |
|---|---|---|---|---|---|
| 1 | Bê tông mũ mố M250 đá 1x2 | m3 | 0.1*0.2*2 | 0.04 | |
| 2 | Ván khuôn mũ mố | m2 | 0.1*4 | 0.40 | |
| 3 | Cốt thép mũ mố D≤10mm | kg | 2*(1.8+0.5) | 4.60 | |
| 4 | BTXM thân rãnh M200# đá 1x2 | m3 | 2*0.2*(H-0.26) | 0.4*(H-0.26) | |
| 5 | Ván khuôn thân rãnh | m2 | 4*(H-0.26) | 4*(H-0.26) | |
| 6 | Bê tông đáy M200 đá 1x2 dày 15cm | m3 | 0.90*0.15 | 0.135 | |
| 7 | Ván khuôn đáy rãnh | m2 | 2*0.15 | 0.30 | |
| 8 | Đá dăm đệm móng dày 5cm | m3 | 0.9*0.05 | 0.045 | |
| 9 | Bê tông tấm đan đúc sẵn M250 đá 1x2 | m3 | (0.6*1*0.04) | 0.024 | |
| 10 | Ván khuôn tấm đan rãnh đúc sẵn | m2 | (1+0.6)*0.04*2 | 0.128 | |
| 11 | Cốt thép tấm đan rãnh đúc sẵn đường kính ≤ 10mm | kg | 0.85+0.85 | 1.70 | |
| 12 | Bê tông tấm đan đổ trực tiếp M250 đá 1x2 | m3 | (0.90*10*0.16)-0.6*0.04*10 | 1.20 | Tấm đan dài 10m |
| 13 | Ván khuôn tấm đan rãnh đổ trực tiếp | m2 | 10*0.16*2+0.16*2*0.9 | 3.488 | |
| 14 | Cốt thép tấm đan rãnh đổ trực tiếp đường kính ≤ 10mm | kg | 77.52 | 81.65 | |
| 15 | Cốt thép tấm đan rãnh đổ trực tiếp đường kính > 10mm | kg | 51.17 | 57.12 | |

GHI CHÚ:

- R NH DỌC BTXM ĐẬY BẢN CHỊU LỰC DÀY 16CM
- KÍCH THƯỚC GHI TRONG BẢN VẼ LÀ CM
- ĐƯỜNG KÍNH CỐT THÉP GHI TRONG BẢN VẼ LÀ MM

| | | | | | | |
|---|---|---|---|---|---|---|
| ỦY BAN NHÂN DÂN XÃ HÁT MÔN<br>BAN QUẢN LÝ DỰ ÁN ĐẦU TƯ - HẠ TẦNG XÃ HÁT MÔN | DỰ ÁN: SỬA CHỮA, CẢI TẠO CÁC TUYẾN ĐƯỜNG THÔN YÊN DƯƠNG XÃ HÁT MÔN<br>ĐỊA ĐIỂM: XÃ HÁT MÔN; THÀNH PHỐ HÀ NỘI | CHỦ NHIỆM THIẾT KẾ | NGUYỄN TRUNG KIÊN | ĐẠI DIỆN ĐƠN VỊ TƯ VẤN<br>P. GIÁM ĐỐC | CHI TIẾT RÃNH B500 - LÀM MỚI | |
| ĐƠN VỊ TƯ VẤN<br>CÔNG TY CP TƯ VẤN THIẾT KẾ KIẾN TRÚC XÂY DỰNG VIỆT NAM | HỒ SƠ THIẾT KẾ BẢN VẼ THI CÔNG | CHỦ TRÌ TK | PHẠM VĂN HỮU | | TỶ LỆ BẢN VẼ: | BẢN VẼ SỐ: CT-TN-03 |
| | | KIỂM TRA | VŨ VĂN LỘC | | LẦN XUẤT BẢN: 02 | MÃ SỐ DỰ ÁN: HM3/2026 |
| | | THỰC HIỆN | NGUYỄN THÀNH LUÂN | PHẠM XUÂN HUY | | |

CÔNG TY CỔ PHẦN TƯ VẤN THIẾT KẾ KIẾN TRÚC XÂY DỰNG VIỆT NAM

# CHI TIẾT RÃNH B500 - LÀM MỚI

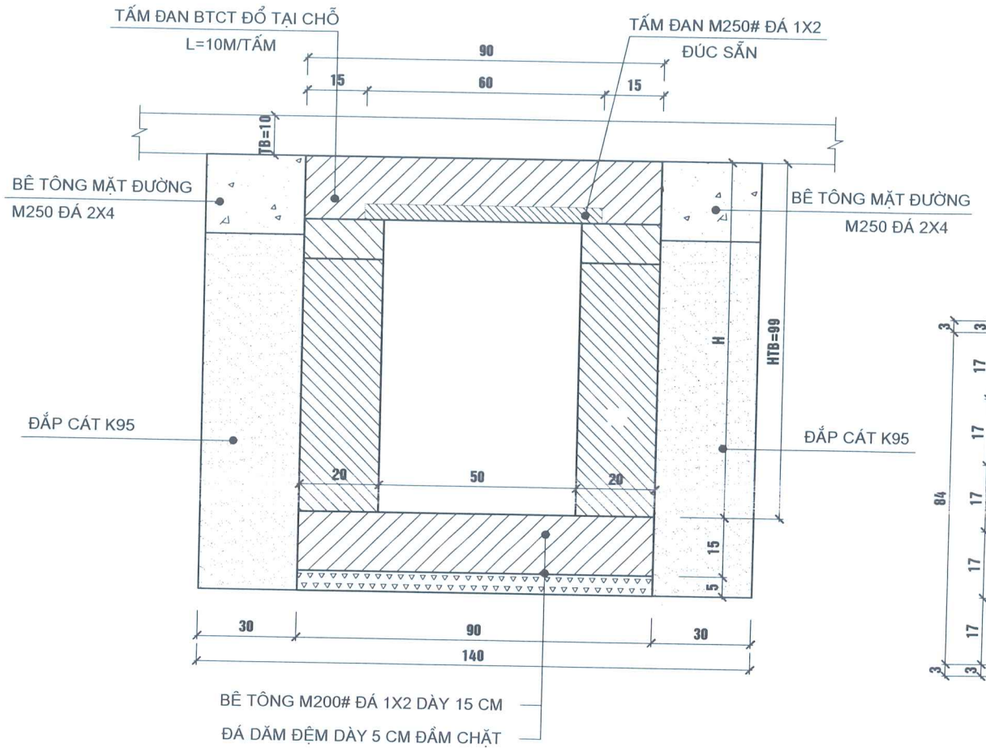


# CẤU TẠO TẤM ĐAN RÃNH B500

## CHI TIẾT TẤM ĐAN R NH ĐỔ TRỰC TIẾP

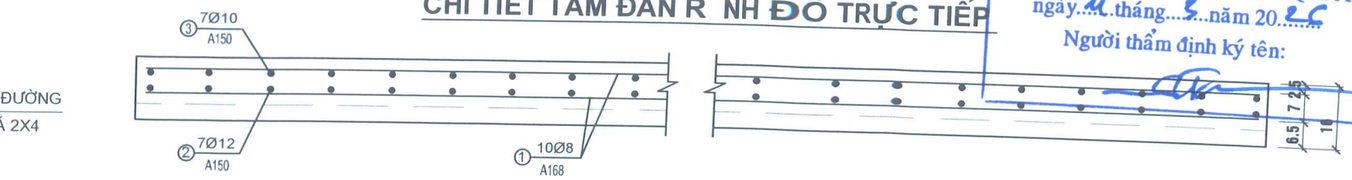


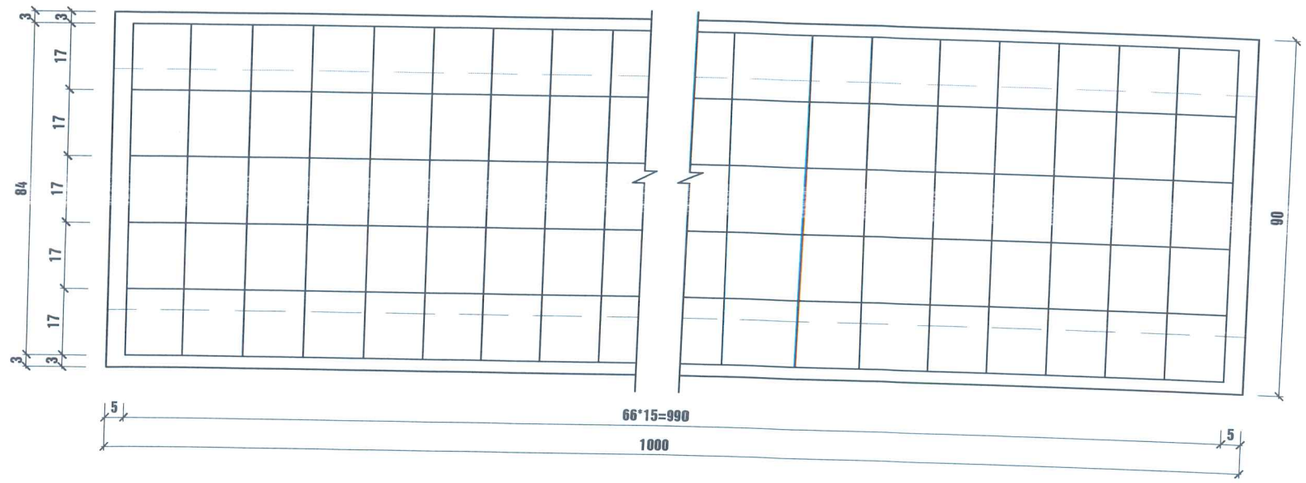


BAN QLDA ĐẦU TƯ - HẠ TẦNG
XÃ HÁT MÔN
THẨM ĐỊNH
Theo Văn bản số...70.../BC-BQLDA
ngày...11...tháng...5...năm 20...26...
Người thẩm định ký tên:

## BẢNG THỐNG KÊ CỐT THÉP TẤM ĐAN

| CẤU KIỆN | HÌNH DÁNG KÍCH THƯỚC | TÊN CỐT THÉP | ĐƯỜNG KÍNH (MM) | CHIỀU DÀI (MM) | SỐ THANH | TỔNG CH/DÀI (M) | TRỌNG LƯỢNG (KG) |
|---|---|---|---|---|---|---|---|
| TẤM ĐAN | 550 | ① | 6 | 550 | 7 | 3.85 | 0.85 |
| | 960 | ② | 6 | 960 | 4 | 3.84 | 0.85 |

## BẢNG THỐNG KÊ KHỐI LƯỢNG

(TÍNH CHO 10M TẤM ĐAN RÃNH ĐỔ TRỰC TIẾP)

| CẤU KIỆN | HÌNH DÁNG KÍCH THƯỚC | TÊN CỐT THÉP | ĐƯỜNG KÍNH (MM) | CHIỀU DÀI (MM) | SỐ THANH | TỔNG CH/DÀI (M) | T/LƯỢNG RIÊNG(KG/M) | TRỌNG LƯỢNG (KG) |
|---|---|---|---|---|---|---|---|---|
| ĐAN R NH ĐỔ TRỰC TIẾP | 9900 | ① | 8 | 9900 | 12 | 118.8 | 0.395 | 46.93 |
| | 60 840 60 | ② | 12 | 960 | 67 | 64.32 | 0.888 | 57.12 |
| | 840 | ③ | 10 | 740 | 67 | 56.38 | 0.617 | 34.72 |

## CẮT DỌC BẢN RÃNH B500 ĐÚC SẴN (TL:1/10)

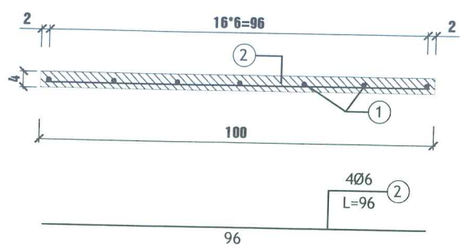


## CẮT NGANG BẢN RÃNH B500 ĐÚC SẴN (TL:1/10)

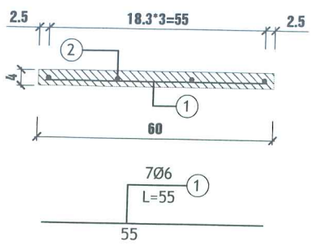


| | | | |
|---|---|---|---|
| ỦY BAN NHÂN DÂN XÃ HÁT MÔN<br>BAN QUẢN LÝ DỰ ÁN ĐẦU TƯ - HẠ TẦNG XÃ HÁT MÔN | DỰ ÁN: SỬA CHỮA, CẢI TẠO CÁC TUYẾN ĐƯỜNG THÔN YÊN DƯƠNG XÃ HÁT MÔN<br>ĐỊA ĐIỂM: XÃ HÁT MÔN; THÀNH PHỐ HÀ NỘI | CHỦ NHIỆM THIẾT KẾ: NGUYỄN TRUNG KIÊN | ĐẠI DIỆN ĐƠN VỊ TƯ VẤN<br>P.GIÁM ĐỐC |
| ĐƠN VỊ TƯ VẤN<br>CÔNG TY CP TƯ VẤN THIẾT KẾ KIẾN TRÚC XÂY DỰNG VIỆT NAM | HỒ SƠ THIẾT KẾ BẢN VẼ THI CÔNG | CHỦ TRÌ TK: PHẠM VĂN HỮU<br>KIỂM TRA: VŨ VĂN LỘC<br>THỰC HIỆN: NGUYỄN THÀNH LUÂN | PHẠM XUÂN HUY |

CÔNG TY CỔ PHẦN TƯ VẤN THIẾT KẾ KIẾN TRÚC XÂY DỰNG VIỆT NAM

| | |
|---|---|
| CHI TIẾT TẤM ĐAN RÃNH B500 - LÀM MỚI | |
| TỶ LỆ BẢN VẼ: | BẢN VẼ SỐ: CT-TN-04 |
| LẦN XUẤT BẢN: 02 | MÃ SỐ DỰ ÁN: HM3/2026 |

# CHI TIẾT RÃNH B600 - LÀM MỚI

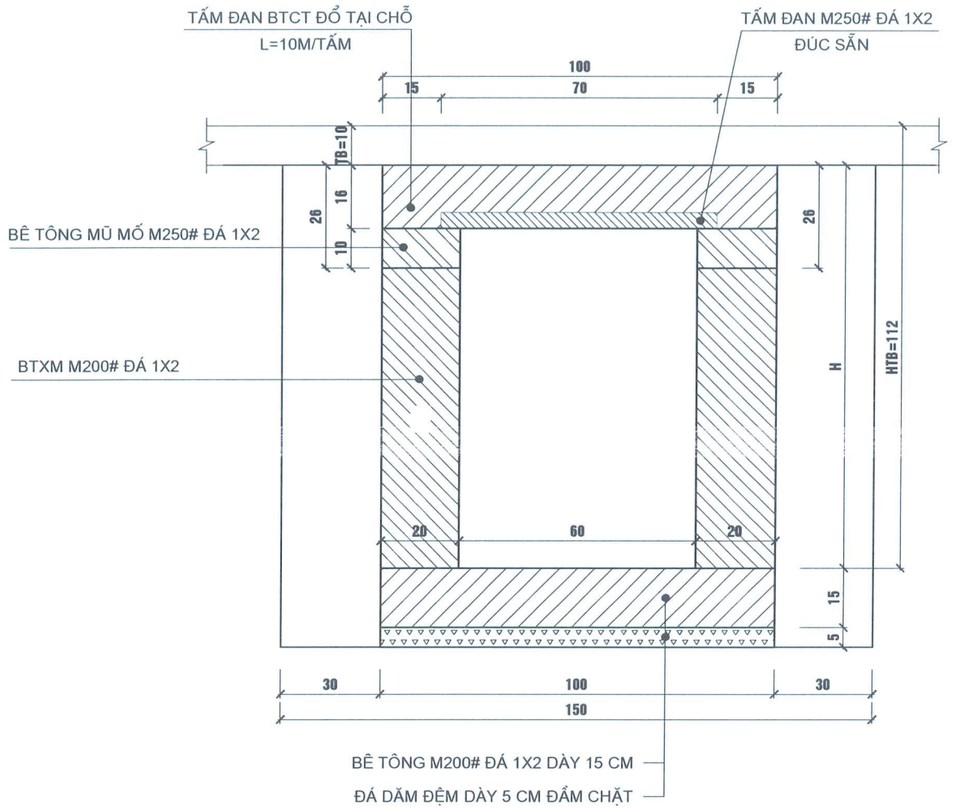


## MẶT CẮT MŨ MỐ R NH

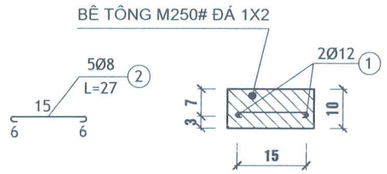


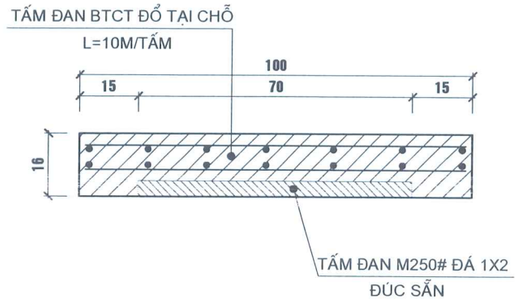


BAN QLDA ĐẦU TƯ - HẠ TẦNG
XÃ HÁT MÔN
THẨM ĐỊNH
Theo Văn bản số ...70.../BC-BQLDA
ngày ...11... tháng ...3... năm 2026.
Người thẩm định ký tên:

## BẢNG KHỐI LƯỢNG TÍNH CHO 1M DÀI RÃNH

| TT | Hạng mục | Đơn vị | Diễn giải | Khối lượng | Ghi chú |
|---|---|---|---|---|---|
| 1 | Bê tông mũ mố M250 đá 1x2 | m3 | 0.1*0.2*2 | 0.04 | |
| 2 | Ván khuôn mũ mố | m2 | 0.1*4 | 0.40 | |
| 3 | Cốt thép mũ mố D≤10mm | kg | 2*(1.8+0.5) | 4.60 | |
| 4 | BTXM thân rãnh M200# đá 1x2 | m3 | 2*0.2*(H-0.26) | 0.4*(H-0.26) | |
| 5 | Ván khuôn thân rãnh | m2 | 4*(H-0.26) | 4*(H-0.26) | |
| 6 | Bê tông đáy M200 đá 1x2 dày 15cm | m3 | 1.0*0.15 | 0.15 | |
| 7 | Ván khuôn đáy rãnh | m2 | 2*0.15 | 0.30 | |
| 8 | Đá dăm đệm móng dày 5cm | m3 | 1.0*0.05 | 0.05 | |
| 9 | Bê tông tấm đan đúc sẵn M250 đá 1x2 | m3 | (0.7*1*0.04) | 0.028 | |
| 10 | Ván khuôn tấm đan rãnh đúc sẵn | m2 | (1+0.7)*0.04*2 | 0.136 | |
| 11 | Cốt thép tấm đan rãnh đúc sẵn đường kính ≤ 10mm | kg | | 2.07 | |
| 12 | Bê tông tấm đan đổ trực tiếp M250 đá 1x2 | m3 | (1.0*10*0.16)-0.04*0,7*10 | 1.32 | Tấm đan dài 10m |
| 13 | Ván khuôn tấm đan rãnh đổ trực tiếp | m2 | 10*0.16*2+0.16*2*1,0 | 3.52 | |
| 14 | Cốt thép tấm đan rãnh đổ trực tiếp đường kính ≤ 10mm | kg | | 93.59 | |
| 15 | Cốt thép tấm đan rãnh đổ trực tiếp đường kính > 10mm | kg | | 63.06 | |

GHI CHÚ:

- R NH DỌC BTXM ĐẬY BẢN CHỊU LỰC DÀY 16CM
- KÍCH THƯỚC GHI TRONG BẢN VẼ LÀ CM
- ĐƯỜNG KÍNH CỐT THÉP GHI TRONG BẢN VẼ LÀ MM

| | | | | | |
|---|---|---|---|---|---|
| ỦY BAN NHÂN DÂN XÃ HÁT MÔN<br>BAN QUẢN LÝ DỰ ÁN ĐẦU TƯ - HẠ TẦNG XÃ HÁT MÔN | DỰ ÁN: SỬA CHỮA, CẢI TẠO CÁC TUYẾN ĐƯỜNG THÔN YÊN DƯƠNG XÃ HÁT MÔN<br>ĐỊA ĐIỂM: XÃ HÁT MÔN; THÀNH PHỐ HÀ NỘI | CHỦ NHIỆM THIẾT KẾ | NGUYỄN TRUNG KIÊN | ĐẠI DIỆN ĐƠN VỊ TƯ VẤN<br>P.GIÁM ĐỐC | CHI TIẾT RÃNH B600 - LÀM MỚI | |
| ĐƠN VỊ TƯ VẤN<br>CÔNG TY CP TƯ VẤN THIẾT KẾ KIẾN TRÚC XÂY DỰNG VIỆT NAM | HỒ SƠ THIẾT KẾ BẢN VẼ THI CÔNG | CHỦ TRÌ TK | PHẠM VĂN HỮU | | TỶ LỆ BẢN VẼ: | BẢN VẼ SỐ: CT-TN-05 |
| | | KIỂM TRA | VŨ VĂN LỘC | | LẦN XUẤT BẢN: 02 | MÃ SỐ DỰ ÁN: HM3/2026 |
| | | THỰC HIỆN | NGUYỄN THÀNH LUÂN | PHẠM XUÂN HUY | | |

CÔNG TY CỔ PHẦN TƯ VẤN THIẾT KẾ KIẾN TRÚC XÂY DỰNG VIỆT NAM

# CHI TIẾT RÃNH B600 - LÀM MỚI

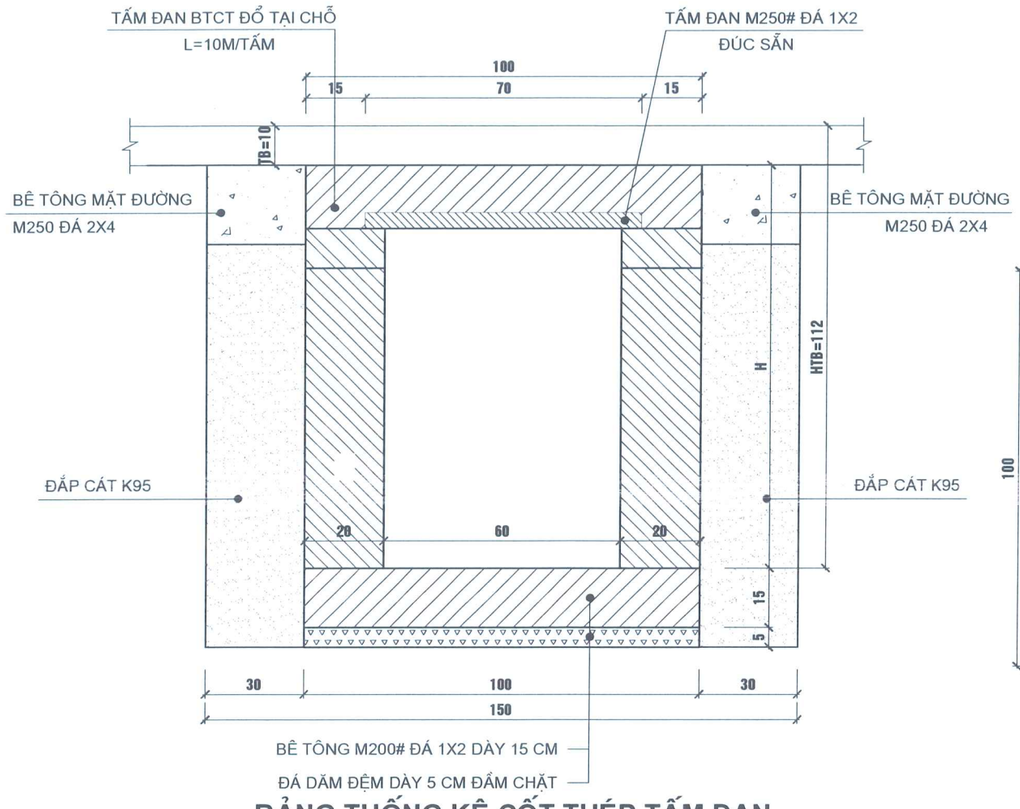


# CẤU TẠO TẤM ĐAN RÃNH B600

## CHI TIẾT TẤM ĐAN R NH ĐỔ TRỰC TIẾP

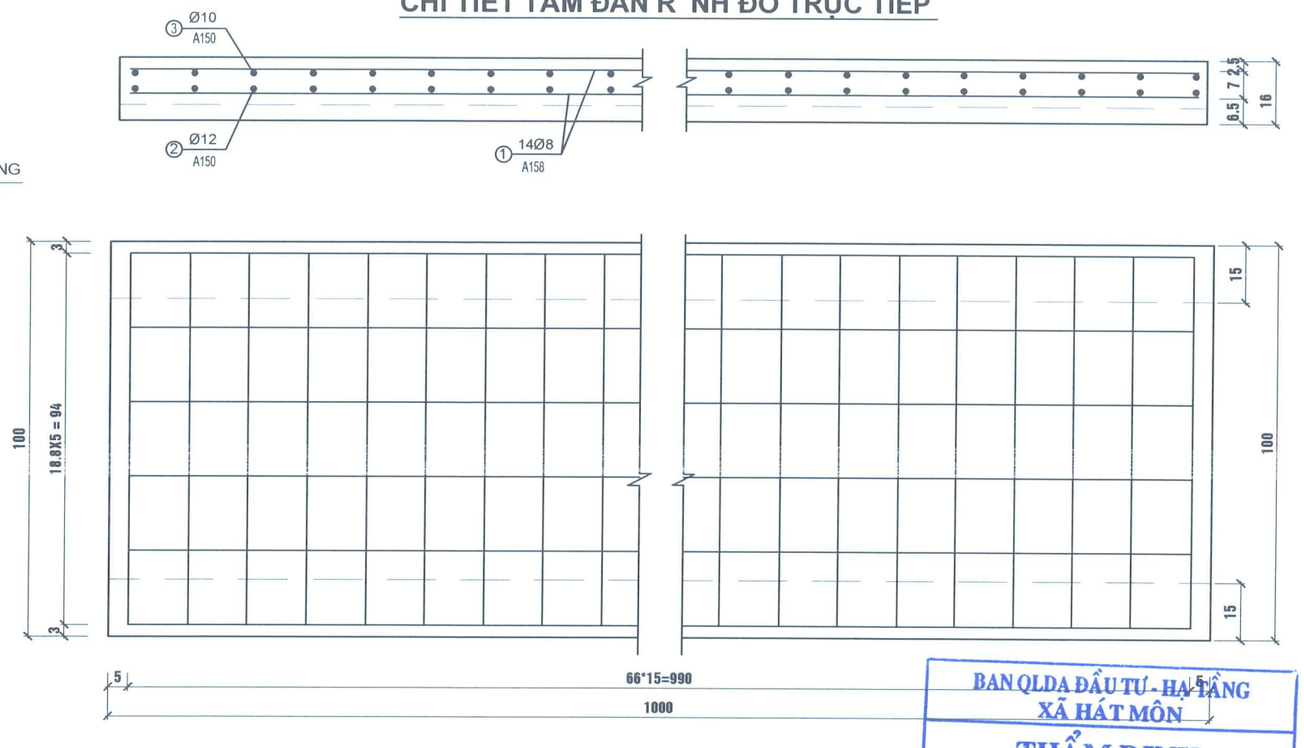


BAN QLDA ĐẦU TƯ - HẠ TẦNG
XÃ HÁT MÔN
THẨM ĐỊNH
Theo Văn bản số...70.../BC-BQLDA
ngày..11..tháng...3...năm 20..26
Người thẩm định ký tên:

## BẢNG THỐNG KÊ CỐT THÉP TẤM ĐAN

| CẤU KIỆN | HÌNH DÁNG KÍCH THƯỚC | TÊN CỐT THÉP | ĐƯỜNG KÍNH (MM) | CHIỀU DÀI (MM) | SỐ THANH | TỔNG CH/DÀI (M) | TRỌNG LƯỢNG (KG) |
|---|---|---|---|---|---|---|---|
| TẤM ĐAN | 650 | ① | 6 | 650 | 7 | 4.55 | 1.01 |
| | 960 | ② | 6 | 960 | 5 | 4.80 | 1.06 |

## BẢNG THỐNG KÊ KHỐI LƯỢNG

(TÍNH CHO 10M TẤM ĐAN RÃNH ĐỔ TRỰC TIẾP)

| CẤU KIỆN | HÌNH DÁNG KÍCH THƯỚC | TÊN CỐT THÉP | ĐƯỜNG KÍNH (MM) | CHIỀU DÀI (MM) | SỐ THANH | TỔNG CH/DÀI (M) | T/LƯỢNG RIÊNG(KG/M) | TRỌNG LƯỢNG (KG) |
|---|---|---|---|---|---|---|---|---|
| ĐAN R NH ĐỔ TRỰC TIẾP | 9900 | ① | 8 | 9900 | 12 | 118.8 | 0.395 | 46.93 |
| | 60 940 60 | ② | 12 | 1060 | 67 | 71.02 | 0.888 | 63.06 |
| | 940 | ③ | 10 | 940 | 67 | 62.98 | 0.617 | 38.85 |

## CẮT DỌC BẢN RÃNH B600 ĐÚC SẴN (TL:1/10)

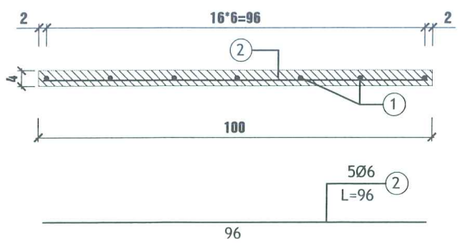


## CẮT NGANG BẢN RÃNH B600 ĐÚC SẴN (TL:1/10)

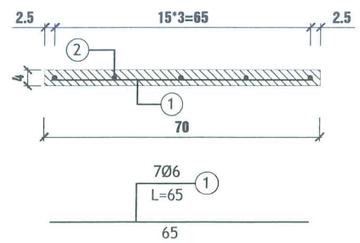


| | | | | |
|---|---|---|---|---|
| ỦY BAN NHÂN DÂN XÃ HÁT MÔN<br>BAN QUẢN LÝ DỰ ÁN ĐẦU TƯ - HẠ TẦNG XÃ HÁT MÔN | DỰ ÁN: SỬA CHỮA, CẢI TẠO CÁC TUYẾN ĐƯỜNG THÔN YÊN DƯƠNG XÃ HÁT MÔN<br>ĐỊA ĐIỂM: XÃ HÁT MÔN; THÀNH PHỐ HÀ NỘI | CHỦ NHIỆM THIẾT KẾ: NGUYỄN TRUNG KIÊN | ĐẠI DIỆN ĐƠN VỊ TƯ VẤN<br>P. GIÁM ĐỐC | CHI TIẾT TẤM ĐAN RÃNH B600 - LÀM MỚI |
| ĐƠN VỊ TƯ VẤN<br>CÔNG TY CP TƯ VẤN THIẾT KẾ KIẾN TRÚC XÂY DỰNG VIỆT NAM | HỒ SƠ THIẾT KẾ BẢN VẼ THI CÔNG | CHỦ TRÌ TK: PHẠM VĂN HỮU | | TỶ LỆ BẢN VẼ: / BẢN VẼ SỐ: CT-TN-06 |
| | | KIỂM TRA: VŨ VĂN LỘC | | LẦN XUẤT BẢN: 02 / MÃ SỐ DỰ ÁN: HM3/2026 |
| | | THỰC HIỆN: NGUYỄN THÀNH LUÂN | PHẠM XUÂN HUY | |

CÔNG TY CỔ PHẦN TƯ VẤN THIẾT KẾ KIẾN TRÚC XÂY DỰNG VIỆT NAM
M.S.D.N: 0101768091 - C.T.C.P

## MƯƠNG HỞ B=0.8M

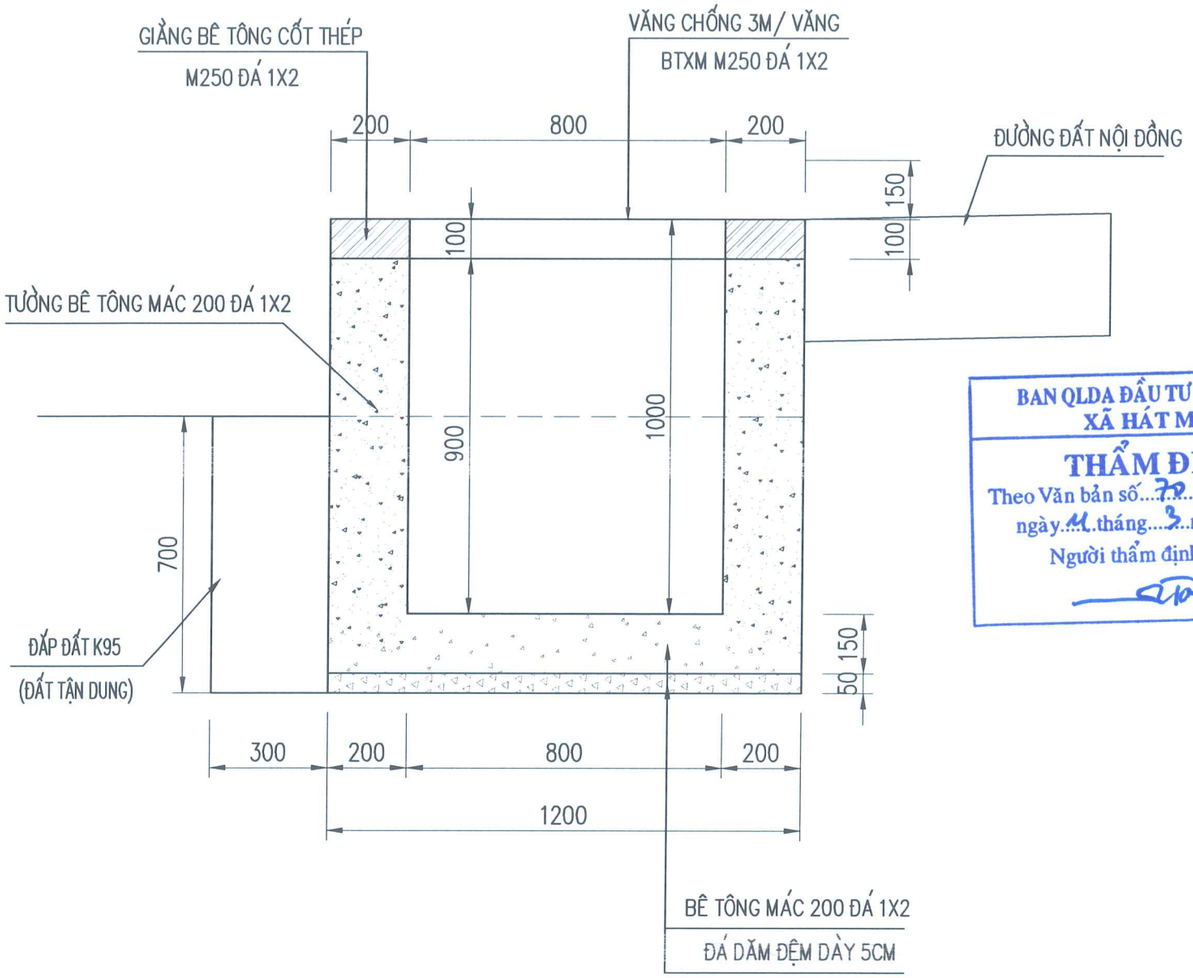


## CẤU TẠO GIẰNG DỌC
## CẤU TẠO VĂNG CHỐNG

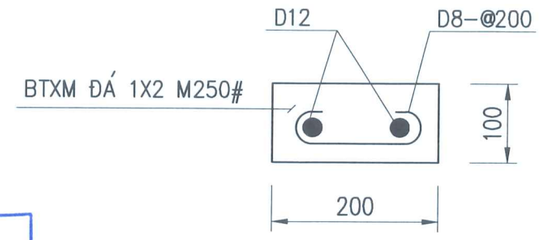


BAN QLDA ĐẦU TƯ - HẠ TẦNG
XÃ HÁT MÔN
**THẨM ĐỊNH**
Theo Văn bản số...70...../BC-BQLDA
ngày..11..tháng...3..năm 2026..
Người thẩm định ký tên:

## CẤU TẠO GIẰNG DỌC
## CẤU TẠO VĂNG CHỐNG

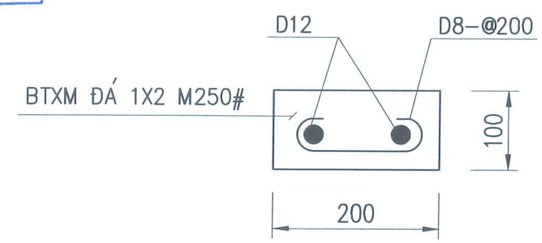


## GHI CHÚ:

1– GIẰNG ĐỔ BÊ TÔNG CỐT THÉP ĐÁ 1X2 m250
2– TẤM ĐAN BÊ TÔNG CỐT THÉP ĐÁ 1X2 m250
3– ĐÁY , TƯỜNG GA BẰNG BÊ TÔNG ĐÁ 1X2 m200
4– LÓT MÓNG BẰNG ĐÁ DĂM D<=4CM
5– CỐT THÉP DÙNG LOẠI D>=10MM, MÁC CB400–V
D<10MM MÁC CB240–T THEO TCBN 1651–2018.
6– KÍCH THƯỚC TRONG BẢN VẼ GHI ĐƠN VỊ LÀ MM.

## BẢNG KHỐI LƯỢNG CỐT THÉP

| CẤU KIỆN | STT | HÌNH DẠNG, KÍCH THƯỚC | ĐƯỜNG KÍNH (mm) | CHIỀU DÀI THANH (mm) | SỐ LƯỢNG | | TỔNG CHIỀU DÀI (m) | TRỌNG LƯỢNG (kG) |
|---|---|---|---|---|---|---|---|---|
| | | | | | 1 CK | T. BỘ | | |
| GIẰNG 1 (SL: 01) | 1 | 1000 | 12 | 1000 | 2 | 2 | 2 | 1.8 |
| | 10 | 60 150 60 | 8 | 270 | 5 | 5 | 1.4 | 0.5 |
| VĂNG CHỐNG (SL: 01) | 10 | 1150 | 12 | 1150 | 2 | 2 | 2.3 | 2.0 |
| | 10 | 60 150 60 | 8 | 270 | 5 | 5 | 1.4 | 0.5 |

| | | | | | |
|---|---|---|---|---|---|
| ỦY BAN NHÂN DÂN XÃ PHÚC LỘC<br>BAN QUẢN LÝ DỰ ÁN ĐẦU TƯ - HẠ TẦNG XÃ PHÚC LỘC | DỰ ÁN: CẢI TẠO, SỬA CHỮA TUYẾN ĐƯỜNG TRỤC LÀNG SEN CHIỂU, XÃ PHÚC LỘC<br>ĐỊA ĐIỂM: XÃ PHÚC LỘC; THÀNH PHỐ HÀ NỘI | CHỦ NHIỆM THIẾT KẾ | NGUYỄN TRUNG KIÊN | ĐẠI DIỆN ĐƠN VỊ TƯ VẤN<br>P. GIÁM ĐỐC | MƯƠNG HỞ B=0.8M |
| ĐƠN VỊ TƯ VẤN<br>CÔNG TY CP TƯ VẤN THIẾT KẾ KIẾN TRÚC XÂY DỰNG VIỆT NAM | HỒ SƠ THIẾT KẾ BẢN VẼ THI CÔNG | CHỦ TRÌ TK | PHẠM VĂN HỮU | | TỶ LỆ BẢN VẼ: / BẢN VẼ SỐ: TN-CT-07 |
| | | KIỂM TRA | VŨ VĂN LỘC | | LẦN XUẤT BẢN: 01 / MÃ SỐ DỰ ÁN: PL1/2025 |
| | | THỰC HIỆN | NGUYỄN THÀNH LUÂN | PHẠM XUÂN HUY | |

CÔNG TY CỔ PHẦN TƯ VẤN THIẾT KẾ KIẾN TRÚC XÂY DỰNG VIỆT NAM

# CHI TIẾT ĐIỂN HÌNH HỐ GA THĂM LOẠI 1 (RÃNH B400)

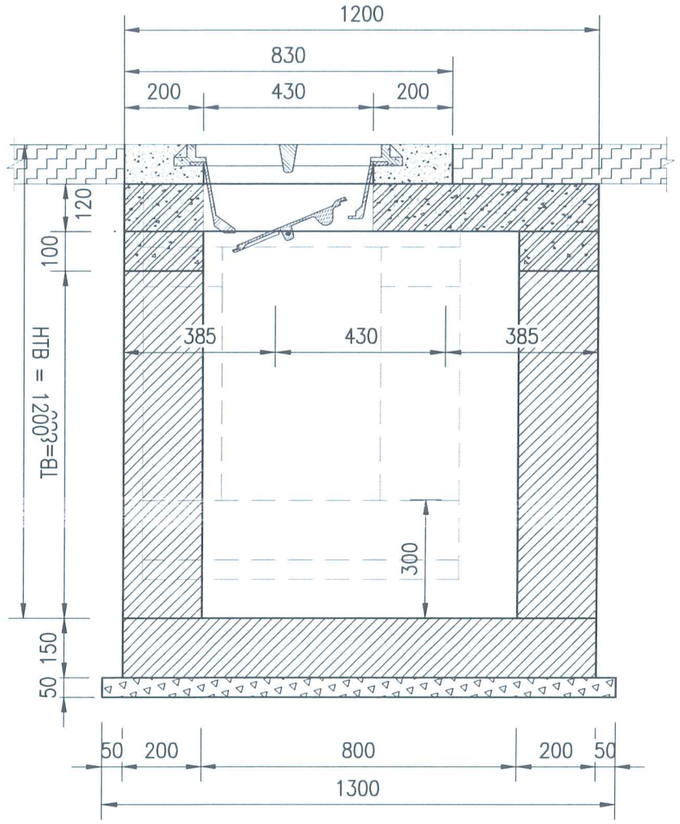


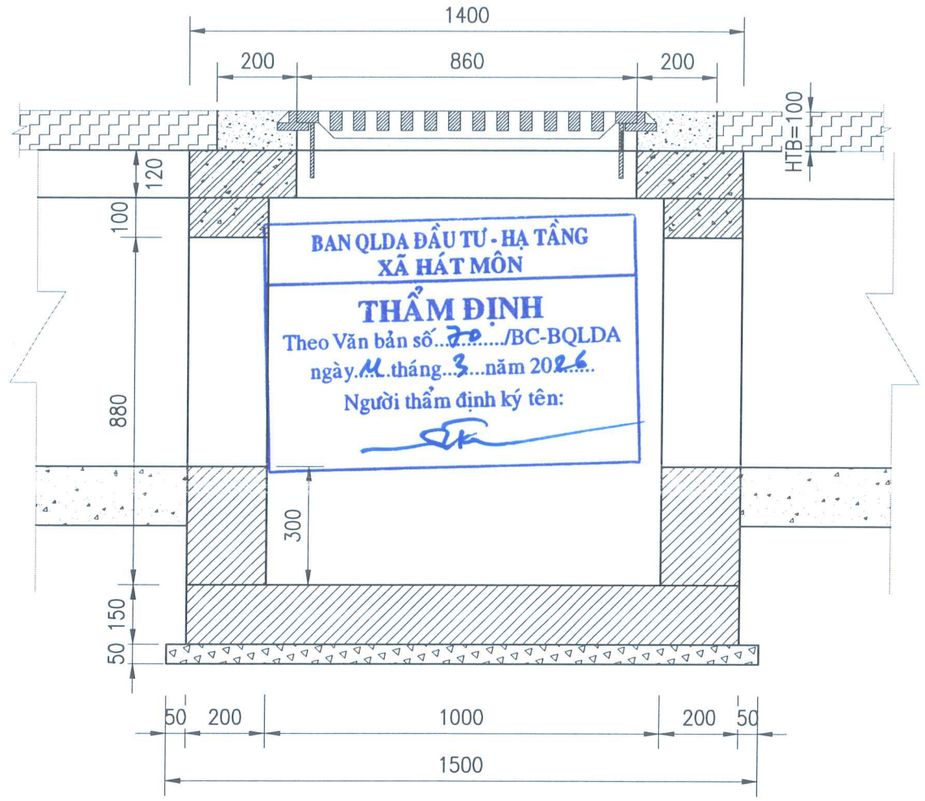


BAN QLDA ĐẦU TƯ - HẠ TẦNG
XÃ HÁT MÔN
THẨM ĐỊNH
Theo Văn bản số...70...../BC-BQLDA
ngày..11..tháng...3...năm 2026.....
Người thẩm định ký tên:

## CẮT 1-1

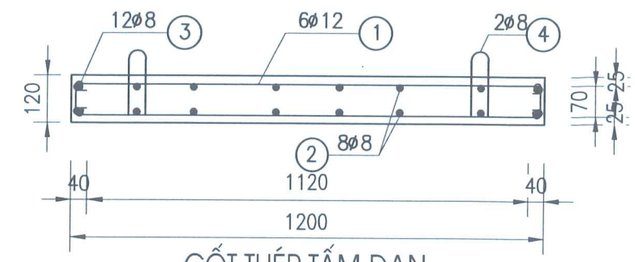


## CỐT THÉP TẤM ĐAN

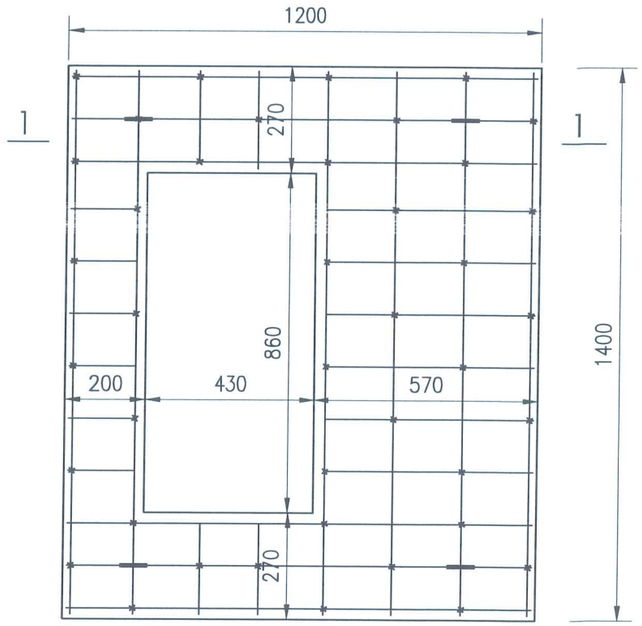


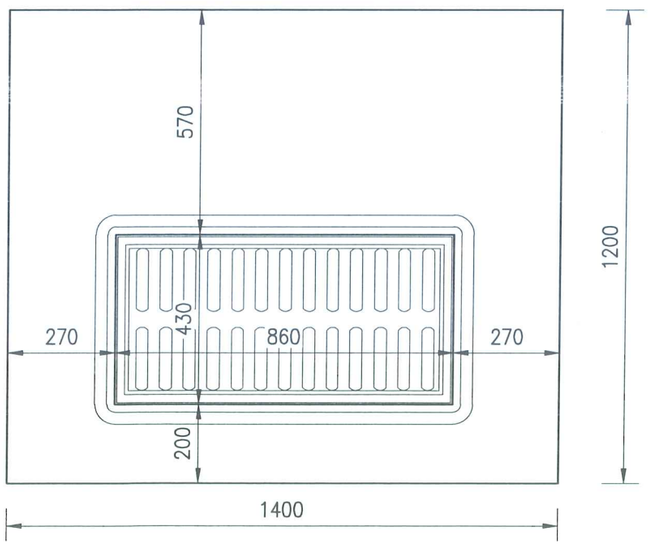


## CẤU TẠO GIẰNG

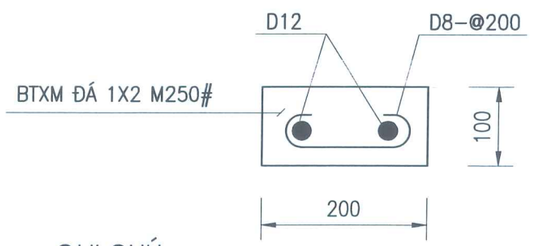


## GHI CHÚ:

1- Giằng đổ bê tông cốt thép đá 1x2 M250
2- Tấm đan bê tông cốt thép đá 1x2 M250
3- Đáy , tường ga bằng bê tông đá 1x2 M200
4- Lót móng bằng đá dăm D<=4cm
5- Cốt thép dùng loại D>=10mm, mác CB400-V
D<10mm mác CB240-T theo TCVN 1651-2018.
5- Kích thước trong bản vẽ ghi đơn vị là mm.

## BẢNG THỐNG KÊ KHỐI LƯỢNG

| CẤU KIỆN | STT | HÌNH DẠNG, KÍCH THƯỚC | ĐƯỜNG KÍNH (mm) | CHIỀU DÀI THANH (mm) | SỐ LƯỢNG 1 CK | SỐ LƯỢNG T. BỘ | TỔNG CHIỀU DÀI (m) | TRỌNG LƯỢNG (kG) |
|---|---|---|---|---|---|---|---|---|
| TẤM ĐAN RÃNH (SL: 01 TẤM) | 1 | 70 1140 50 | 12 | 2520 | 6 | 6 | 15.1 | 13.4 |
| | 2 | 1350 | 8 | 1350 | 12 | 12 | 16.2 | 6.4 |
| | 3 | 70 320 60 | 6 | 900 | 12 | 12 | 10.8 | 2.4 |
| | 4 | 70 220 60 | 6 | 700 | 4 | 4 | 2.8 | 0.6 |
| | 5 | 50 150 80 150 150 80 150 | 10 | 917 | 4 | 4 | 3.7 | 2.3 |
| | TỔNG KHỐI LƯỢNG | | | | | | | 25.1 |

| | | | | | |
|---|---|---|---|---|---|
| ỦY BAN NHÂN DÂN XÃ HÁT MÔN<br>BAN QUẢN LÝ DỰ ÁN ĐẦU TƯ - HẠ TẦNG XÃ HÁT MÔN | DỰ ÁN: SỬA CHỮA, CẢI TẠO CÁC TUYẾN ĐƯỜNG THÔN YÊN DƯƠNG XÃ HÁT MÔN<br>ĐỊA ĐIỂM: XÃ HÁT MÔN; THÀNH PHỐ HÀ NỘI | CHỦ NHIỆM THIẾT KẾ | NGUYỄN TRUNG KIÊN | ĐẠI DIỆN ĐƠN VỊ TƯ VẤN<br>P. GIÁM ĐỐC | CHI TIẾT HỐ GA THĂM/THU LOẠI 1 |
| ĐƠN VỊ TƯ VẤN<br>CÔNG TY CP TƯ VẤN THIẾT KẾ KIẾN TRÚC XÂY DỰNG VIỆT NAM | HỒ SƠ THIẾT KẾ BẢN VẼ THI CÔNG | CHỦ TRÌ TK | PHẠM VĂN HỮU | | TỶ LỆ BẢN VẼ: / BẢN VẼ SỐ: TN-CT-08 |
| | | KIỂM TRA | VŨ VĂN LỘC | | LẦN XUẤT BẢN: 02 / MÃ SỐ DỰ ÁN: HM3/2026 |
| | | THỰC HIỆN | NGUYỄN THÀNH LUÂN | PHẠM XUÂN HUY | |

CÔNG TY CỔ PHẦN TƯ VẤN THIẾT KẾ KIẾN TRÚC XÂY DỰNG VIỆT NAM
M.S.D.N: 0101768091 - C.T.C.P

# CHI TIẾT ĐIỂN HÌNH HỐ GA THĂM LOẠI 2 (RÃNH B500)

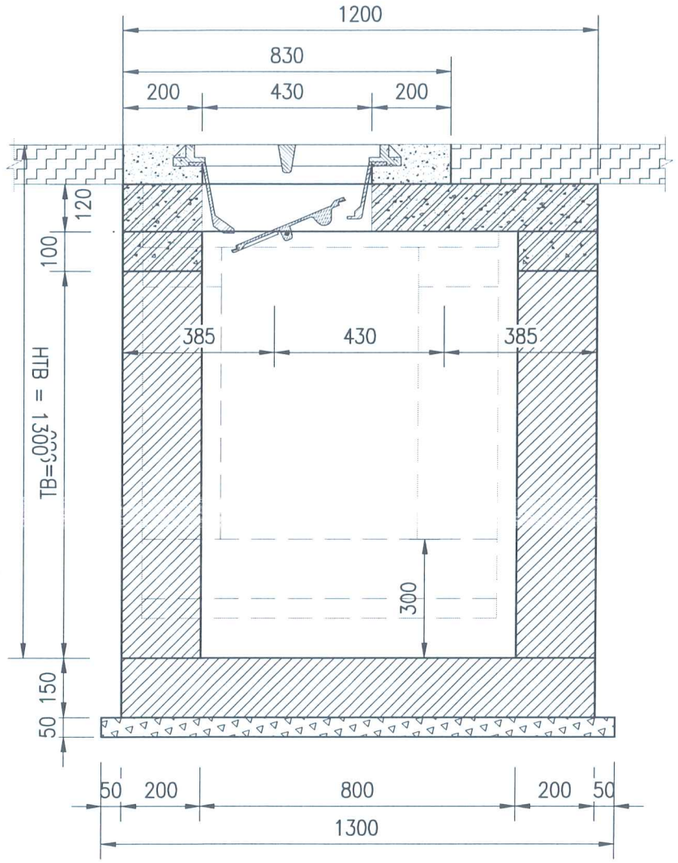


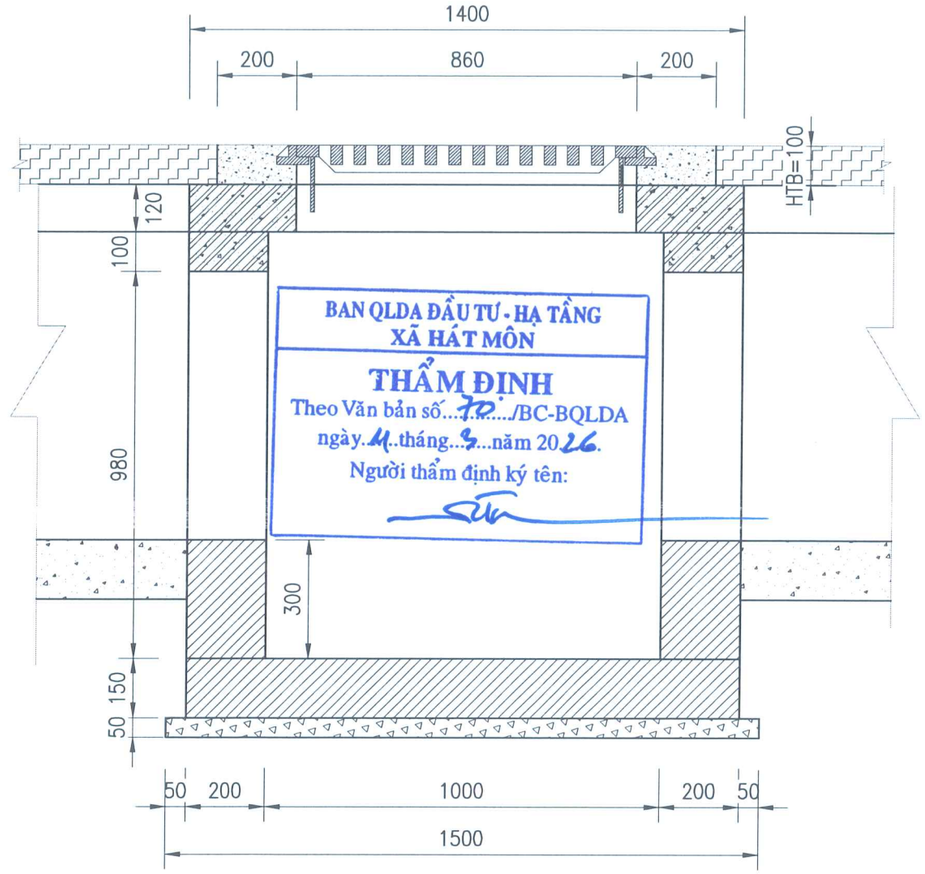


BAN QLDA ĐẦU TƯ - HẠ TẦNG
XÃ HÁT MÔN
THẨM ĐỊNH
Theo Văn bản số...70.../BC-BQLDA
ngày..11..tháng..3...năm 2026.
Người thẩm định ký tên:

## CẮT 1-1

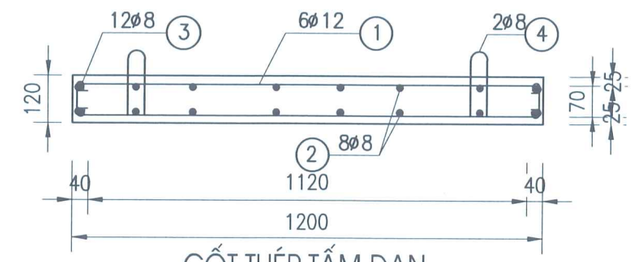


## CỐT THÉP TẤM ĐAN

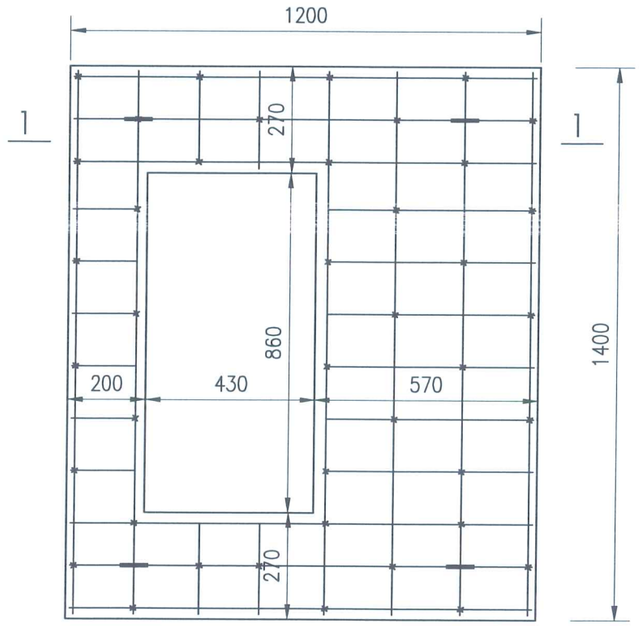


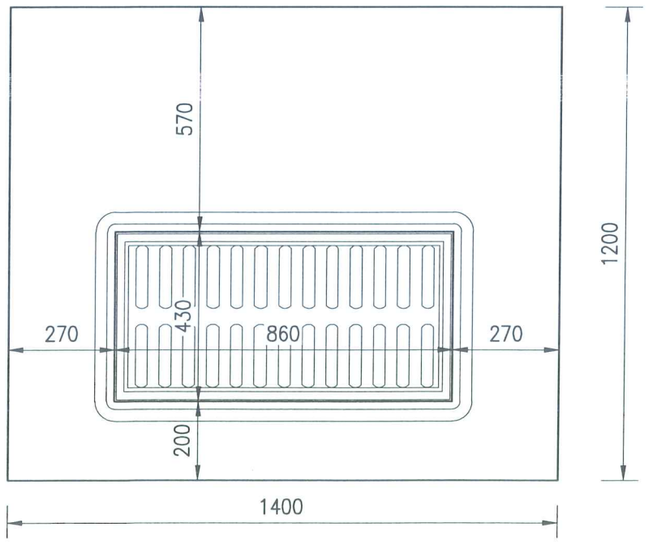


## CẤU TẠO GIẰNG

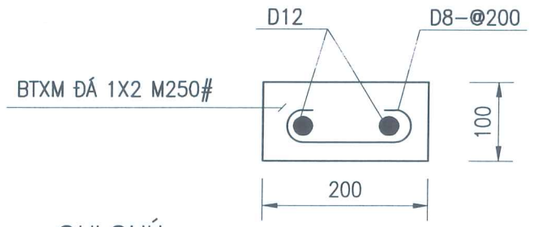


## GHI CHÚ:

1- Giằng đổ bê tông cốt thép đá 1x2 M250
2- Tấm đan bê tông cốt thép đá 1x2 M250
3- Đáy , tường ga bằng bê tông đá 1x2 M200
4- Lót móng bằng đá dăm D<=4cm
5- Cốt thép dùng loại D>=10mm, mác CB400-V
D<10mm mác CB240-T theo TCVN 1651-2018.
5- Kích thước trong bản vẽ ghi đơn vị là mm.

## BẢNG THỐNG KÊ KHỐI LƯỢNG

| CẤU KIỆN | STT | HÌNH DẠNG, KÍCH THƯỚC | ĐƯỜNG KÍNH (mm) | CHIỀU DÀI THANH (mm) | SỐ LƯỢNG 1 CK | SỐ LƯỢNG T. BỘ | TỔNG CHIỀU DÀI (m) | TRỌNG LƯỢNG (kG) |
|---|---|---|---|---|---|---|---|---|
| TẤM ĐAN RÃNH (SL: 01 TẤM) | 1 | 70 1140 50 | 12 | 2520 | 6 | 6 | 15.1 | 13.4 |
| | 2 | 1350 | 8 | 1350 | 12 | 12 | 16.2 | 6.4 |
| | 3 | 70 320 60 | 6 | 900 | 12 | 12 | 10.8 | 2.4 |
| | 4 | 70 220 60 | 6 | 700 | 4 | 4 | 2.8 | 0.6 |
| | 5 | 50 150 80 150 150 80 150 | 10 | 917 | 4 | 4 | 3.7 | 2.3 |
| | TỔNG KHỐI LƯỢNG | | | | | | | 25.1 |

| | | | | | |
|---|---|---|---|---|---|
| ỦY BAN NHÂN DÂN XÃ HÁT MÔN<br>BAN QUẢN LÝ DỰ ÁN ĐẦU TƯ - HẠ TẦNG XÃ HÁT MÔN | DỰ ÁN: SỬA CHỮA, CẢI TẠO CÁC TUYẾN ĐƯỜNG THÔN YÊN DƯƠNG XÃ HÁT MÔN<br>ĐỊA ĐIỂM: XÃ HÁT MÔN; THÀNH PHỐ HÀ NỘI | CHỦ NHIỆM THIẾT KẾ | NGUYỄN TRUNG KIÊN | ĐẠI DIỆN ĐƠN VỊ TƯ VẤN<br>P. GIÁM ĐỐC | CHI TIẾT HỐ GA THĂM/THU LOẠI 2 |
| ĐƠN VỊ TƯ VẤN<br>CÔNG TY CP TƯ VẤN THIẾT KẾ KIẾN TRÚC XÂY DỰNG VIỆT NAM | HỒ SƠ THIẾT KẾ BẢN VẼ THI CÔNG | CHỦ TRÌ TK | PHẠM VĂN HỮU | | TỶ LỆ BẢN VẼ: / BẢN VẼ SỐ: TN-CT-09 |
| | | KIỂM TRA | VŨ VĂN LỘC | | LẦN XUẤT BẢN: 02 / MÃ SỐ DỰ ÁN: HM3/2026 |
| | | THỰC HIỆN | NGUYỄN THÀNH LUÂN | PHẠM XUÂN HUY | |

CÔNG TY CỔ PHẦN TƯ VẤN THIẾT KẾ KIẾN TRÚC XÂY DỰNG VIỆT NAM
M.S.D.N: 0101768091 - C.T.C.P

# CHI TIẾT ĐIỂN HÌNH HỐ GA THĂM LOẠI 3 (RÃNH B600)

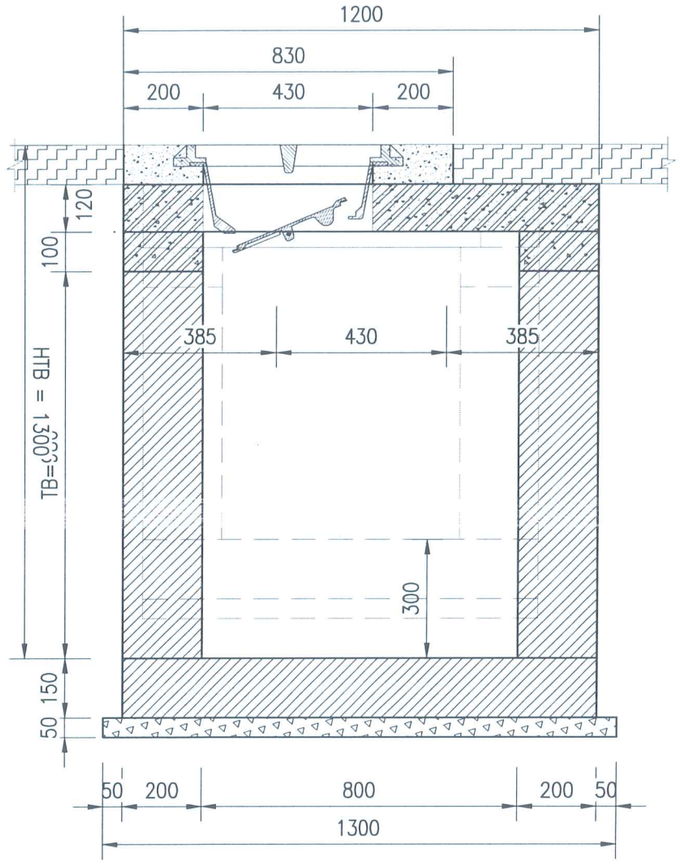


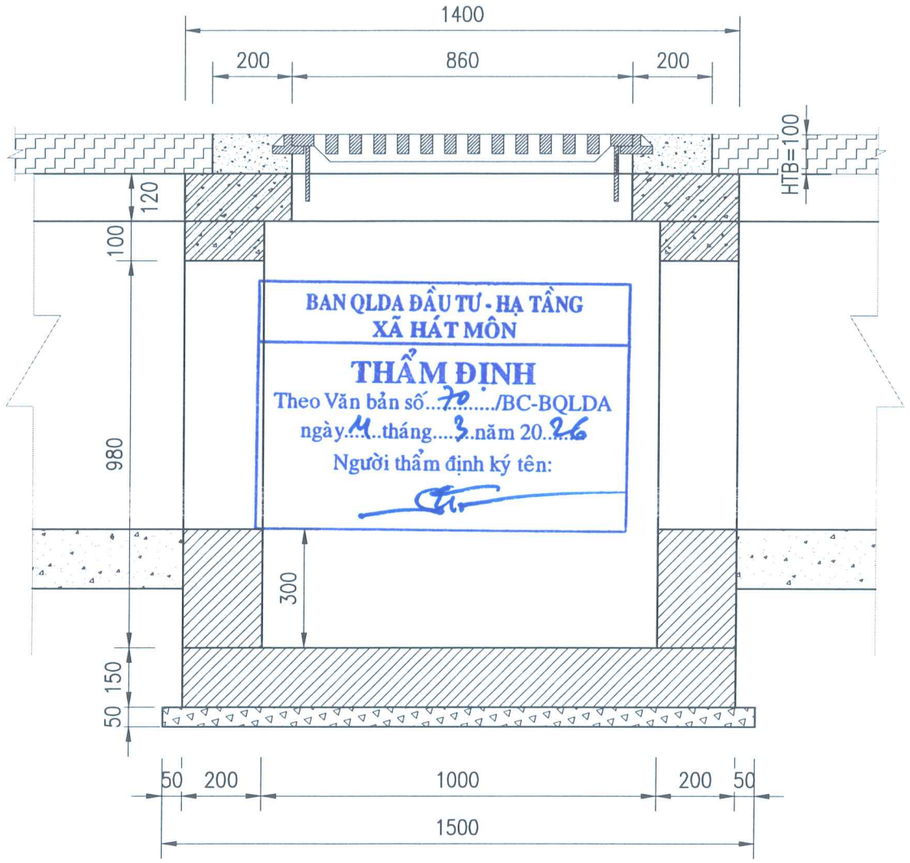


BAN QLDA ĐẦU TƯ - HẠ TẦNG
XÃ HÁT MÔN
**THẨM ĐỊNH**
Theo Văn bản số...70...../BC-BQLDA
ngày...11..tháng....3..năm 20..26
Người thẩm định ký tên:

## CẮT 1-1

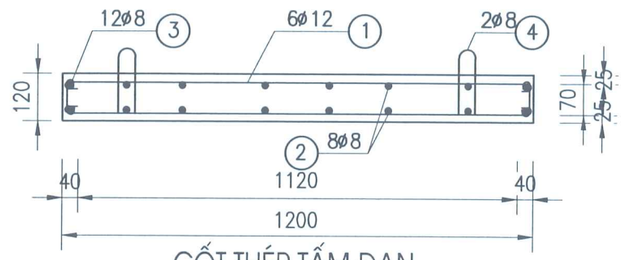


## CỐT THÉP TẤM ĐAN

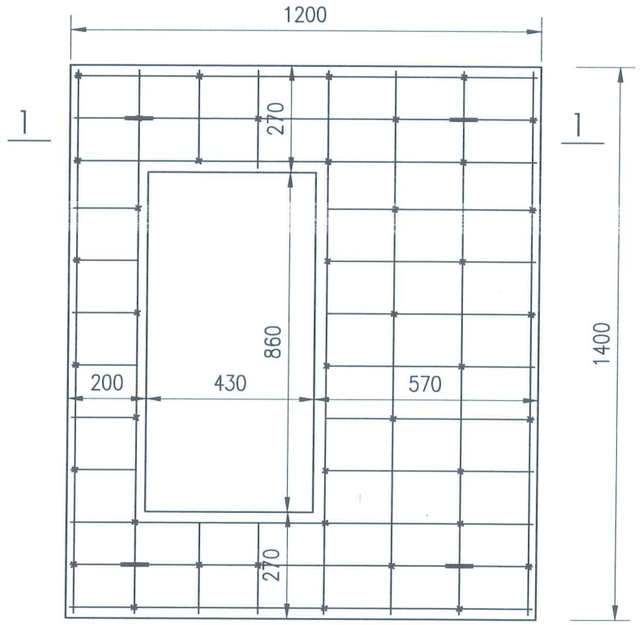


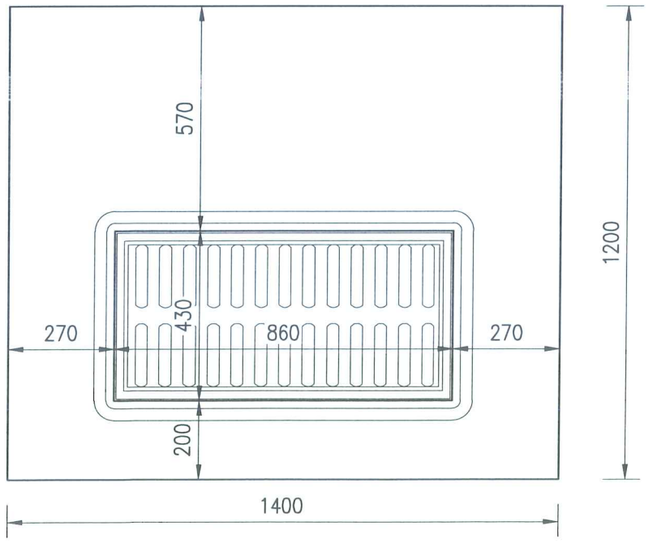


## CẤU TẠO GIẰNG

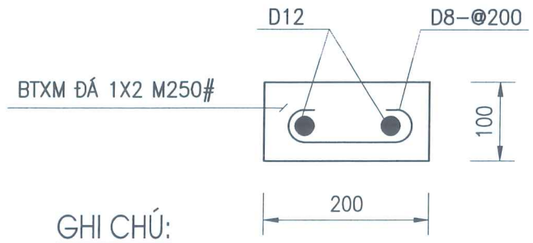


## GHI CHÚ:

1- Giằng đổ bê tông cốt thép đá 1x2 M250
2- Tấm đan bê tông cốt thép đá 1x2 M250
3- Đáy , tường ga bằng bê tông đá 1x2 M200
4- Lót móng bằng đá dăm D<=4cm
5- Cốt thép dùng loại D>=10mm, mác CB400-V
D<10mm mác CB240-T theo TCVN 1651-2018.
5- Kích thước trong bản vẽ ghi đơn vị là mm.

## BẢNG THỐNG KÊ KHỐI LƯỢNG

| CẤU KIỆN | STT | HÌNH DẠNG, KÍCH THƯỚC | ĐƯỜNG KÍNH (mm) | CHIỀU DÀI THANH (mm) | SỐ LƯỢNG 1 CK | SỐ LƯỢNG T. BỘ | TỔNG CHIỀU DÀI (m) | TRỌNG LƯỢNG (kG) |
|---|---|---|---|---|---|---|---|---|
| TẤM ĐAN RÃNH (SL: 01 TẤM) | 1 | 70 1140 50 | 12 | 2520 | 6 | 6 | 15.1 | 13.4 |
| | 2 | 1350 | 8 | 1350 | 12 | 12 | 16.2 | 6.4 |
| | 3 | 70 320 60 | 6 | 900 | 12 | 12 | 10.8 | 2.4 |
| | 4 | 70 220 60 | 6 | 700 | 4 | 4 | 2.8 | 0.6 |
| | 5 | 50 150 80 150 150 80 150 | 10 | 917 | 4 | 4 | 3.7 | 2.3 |
| | TỔNG KHỐI LƯỢNG | | | | | | | 25.1 |

| | | | | |
|---|---|---|---|---|
| ỦY BAN NHÂN DÂN XÃ HÁT MÔN<br>BAN QUẢN LÝ DỰ ÁN ĐẦU TƯ - HẠ TẦNG XÃ HÁT MÔN | DỰ ÁN: SỬA CHỮA, CẢI TẠO CÁC TUYẾN ĐƯỜNG THÔN YÊN DƯƠNG XÃ HÁT MÔN<br>ĐỊA ĐIỂM: XÃ HÁT MÔN; THÀNH PHỐ HÀ NỘI | CHỦ NHIỆM THIẾT KẾ: NGUYỄN TRUNG KIÊN | ĐẠI DIỆN ĐƠN VỊ TƯ VẤN<br>P. GIÁM ĐỐC | CHI TIẾT HỐ GA THĂM/THU LOẠI 3 |
| ĐƠN VỊ TƯ VẤN<br>CÔNG TY CP TƯ VẤN THIẾT KẾ KIẾN TRÚC XÂY DỰNG VIỆT NAM | HỒ SƠ THIẾT KẾ BẢN VẼ THI CÔNG | CHỦ TRÌ TK: PHẠM VĂN HỮU<br>KIỂM TRA: VŨ VĂN LỘC<br>THỰC HIỆN: NGUYỄN THÀNH LUÂN | PHẠM XUÂN HUY | TỶ LỆ BẢN VẼ:<br>BẢN VẼ SỐ: TN-CT-10<br>LẦN XUẤT BẢN: 02<br>MÃ SỐ DỰ ÁN: HM3/2026 |

CÔNG TY CỔ PHẦN TƯ VẤN THIẾT KẾ KIẾN TRÚC XÂY DỰNG VIỆT NAM

# HỐ ĐÀO GA LOẠI 1,2,3

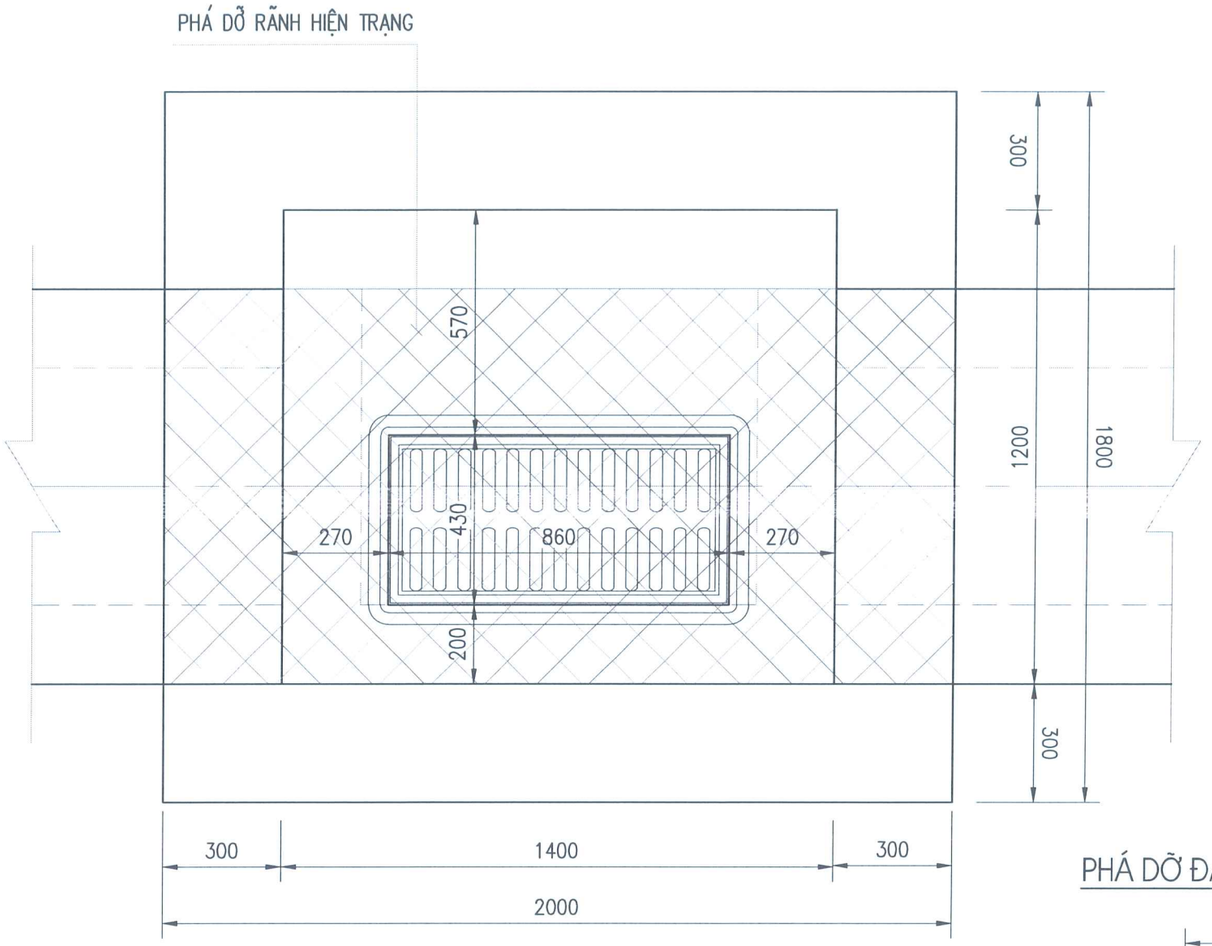


MẶT BẰNG HỐ ĐÀO GA LOẠI 1,2,3

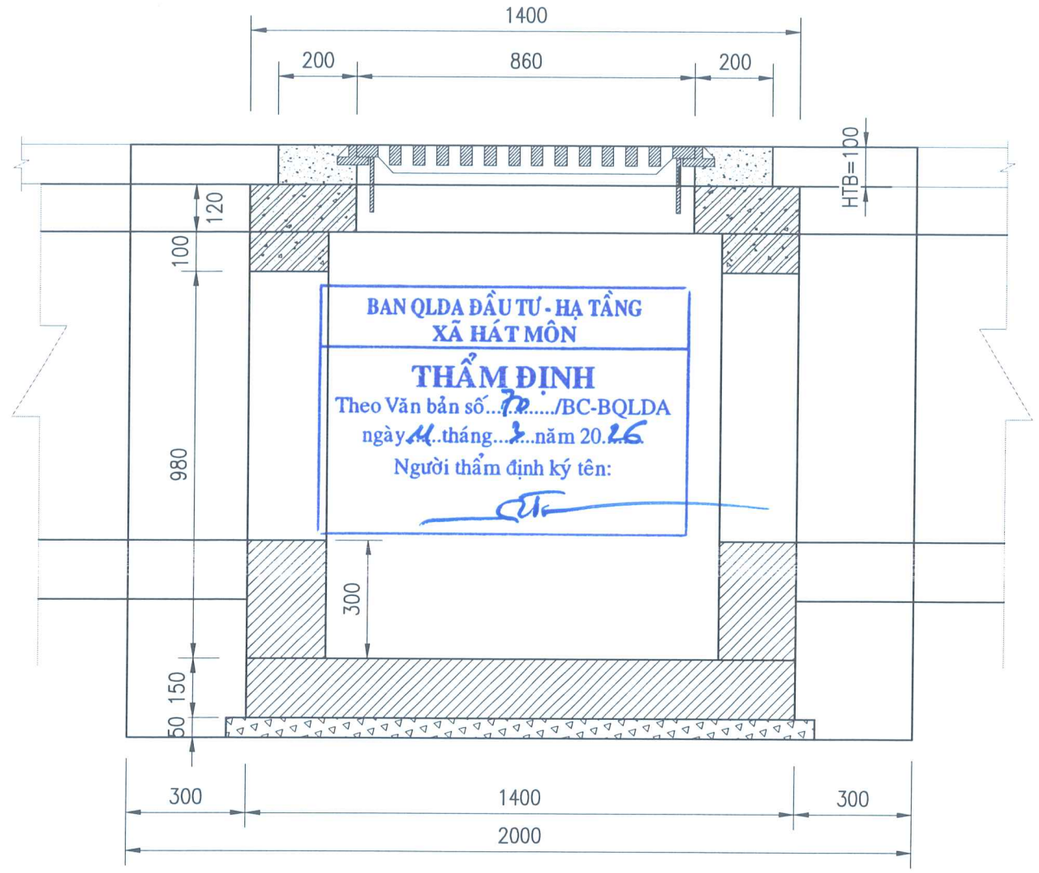


## PHÁ DỠ ĐAN RÃNH HIỆN TRẠNG

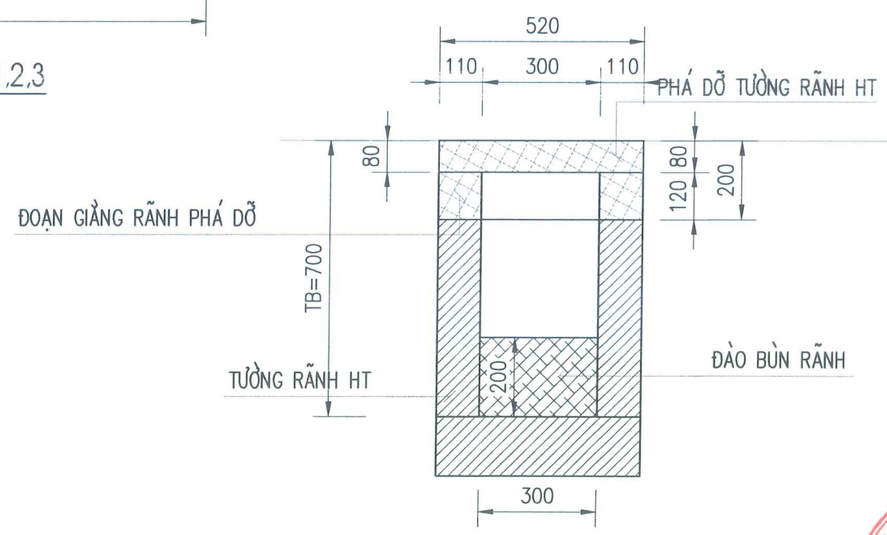


## ĐẮP/HOÀN TRẢ RÃNH HIỆN TRẠNG

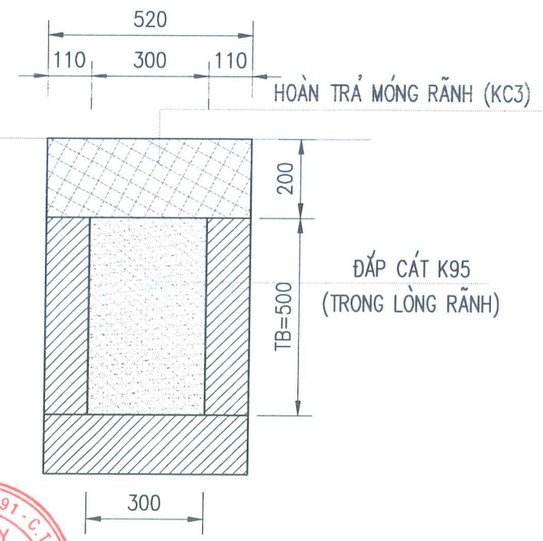


| | | | | |
|---|---|---|---|---|
| ỦY BAN NHÂN DÂN XÃ HÁT MÔN<br>BAN QUẢN LÝ DỰ ÁN ĐẦU TƯ - HẠ TẦNG XÃ HÁT MÔN | DỰ ÁN: SỬA CHỮA, CẢI TẠO CÁC TUYẾN ĐƯỜNG THÔN YÊN DƯƠNG XÃ HÁT MÔN<br>ĐỊA ĐIỂM: XÃ HÁT MÔN; THÀNH PHỐ HÀ NỘI | CHỦ NHIỆM THIẾT KẾ | NGUYỄN TRUNG KIÊN | ĐẠI DIỆN ĐƠN VỊ TƯ VẤN<br>P. GIÁM ĐỐC<br>PHẠM XUÂN HUY | HỐ ĐÀO GA |
| ĐƠN VỊ TƯ VẤN<br>CÔNG TY CP TƯ VẤN THIẾT KẾ KIẾN TRÚC XÂY DỰNG VIỆT NAM | HỒ SƠ THIẾT KẾ BẢN VẼ THI CÔNG | CHỦ TRÌ TK | PHẠM VĂN HỮU | | TỶ LỆ BẢN VẼ: / BẢN VẼ SỐ: TN-CT-11 |
| | | KIỂM TRA | VŨ VĂN LỘC | | LẦN XUẤT BẢN: 02 / MÃ SỐ DỰ ÁN: HM3/2026 |
| | | THỰC HIỆN | NGUYỄN THÀNH LUÂN | | |

CÔNG TY CỔ PHẦN TƯ VẤN THIẾT KẾ KIẾN TRÚC XÂY DỰNG VIỆT NAM

# CHI TIẾT ĐIỂN HÌNH HỐ GA THĂM

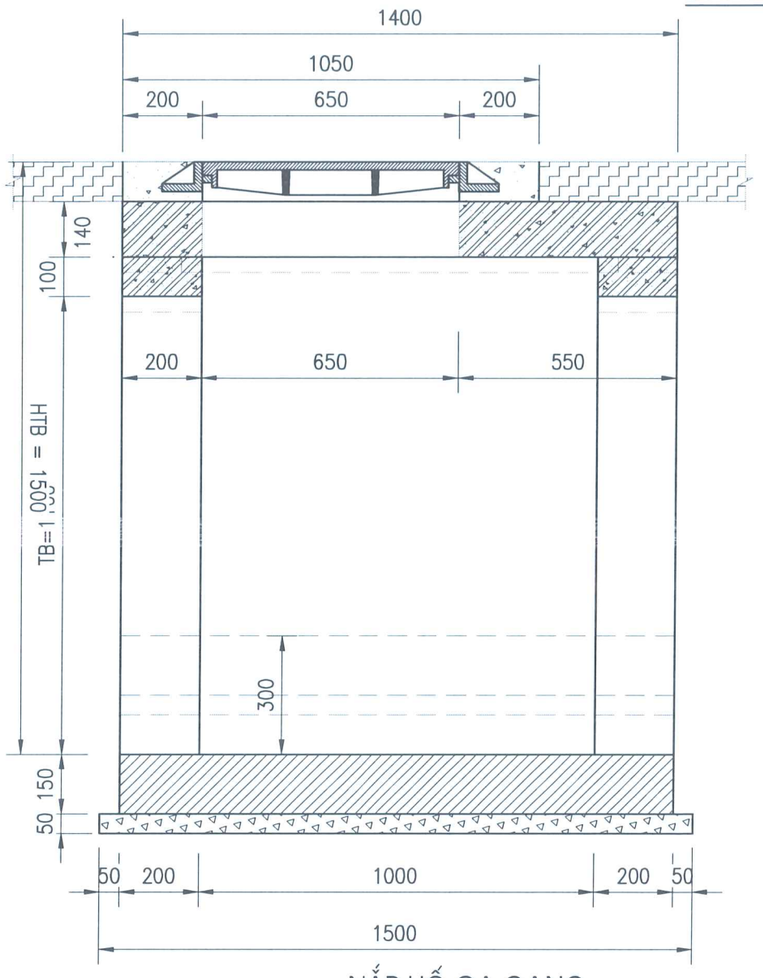


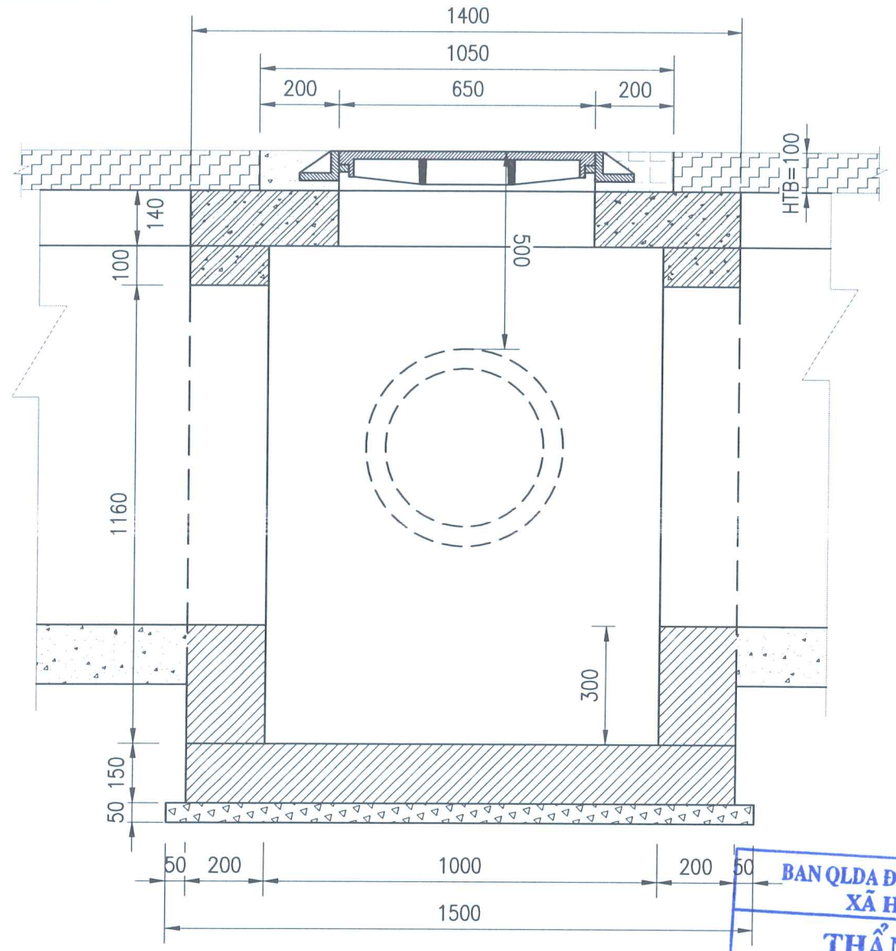


BAN QLDA ĐẦU TƯ - HẠ TẦNG
XÃ HÁT MÔN
THẨM ĐỊNH
Theo Văn bản số...70.../BC-BQLDA
ngày.14..tháng...3..năm 2026.
Người thẩm định ký tên:

## NẮP HỐ GA GANG

CẤP TẢI TRỌNG 250KN

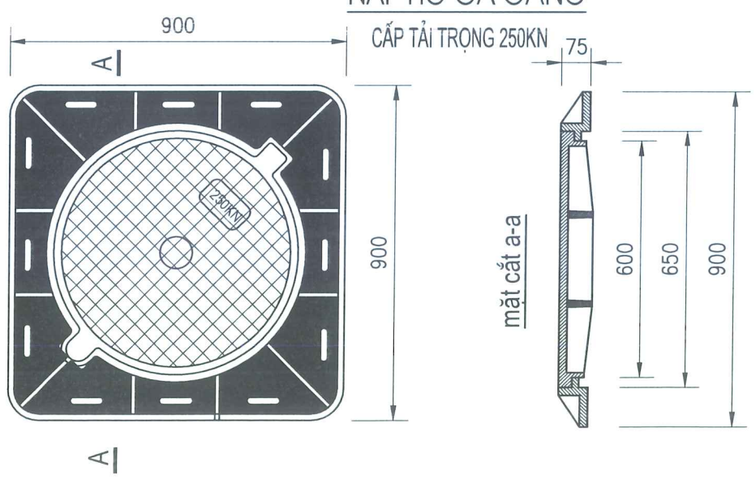


## CẤU TẠO GIẰNG

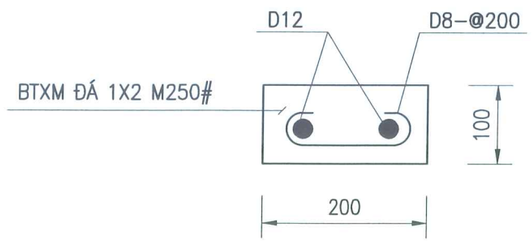


## GHI CHÚ:

1- Giằng đổ bê tông cốt thép đá 1x2 M250
2- Tấm đan bê tông cốt thép đá 1x2 M250
3- Đáy , tường ga bằng bê tông đá 1x2 M200
4- Lót móng bằng đá dăm D<=4cm
5- Cốt thép dùng loại D>=10mm, mác CB400-V
D<10mm mác CB240-T theo TCVN 1651-2018.
5- Kích thước trong bản vẽ ghi đơn vị là mm.

| | | | | |
|---|---|---|---|---|
| ỦY BAN NHÂN DÂN XÃ HÁT MÔN<br>BAN QUẢN LÝ DỰ ÁN ĐẦU TƯ - HẠ TẦNG XÃ HÁT MÔN | DỰ ÁN: SỬA CHỮA, CẢI TẠO CÁC TUYẾN ĐƯỜNG THÔN YÊN DƯƠNG XÃ HÁT MÔN<br>ĐỊA ĐIỂM: XÃ HÁT MÔN; THÀNH PHỐ HÀ NỘI | CHỦ NHIỆM THIẾT KẾ | NGUYỄN TRUNG KIÊN | ĐẠI DIỆN ĐƠN VỊ TƯ VẤN<br>P. GIÁM ĐỐC | CHI TIẾT HỐ GA THĂM |
| ĐƠN VỊ TƯ VẤN<br>CÔNG TY CP TƯ VẤN THIẾT KẾ KIẾN TRÚC XÂY DỰNG VIỆT NAM | HỒ SƠ THIẾT KẾ BẢN VẼ THI CÔNG | CHỦ TRÌ TK | PHẠM VĂN HỮU | | TỶ LỆ BẢN VẼ: / BẢN VẼ SỐ: TN-CT-12 |
| | | KIỂM TRA | VŨ VĂN LỘC | | |
| | | THỰC HIỆN | NGUYỄN THÀNH LUÂN | PHẠM XUÂN HUY | LẦN XUẤT BẢN: 02 / MÃ SỐ DỰ ÁN: HM3/2026 |

CÔNG TY CỔ PHẦN TƯ VẤN THIẾT KẾ KIẾN TRÚC XÂY DỰNG VIỆT NAM
M.S.D.N: 0101768091 - C.T.C.P

## CỐT THÉP TẤM ĐAN GA THĂM

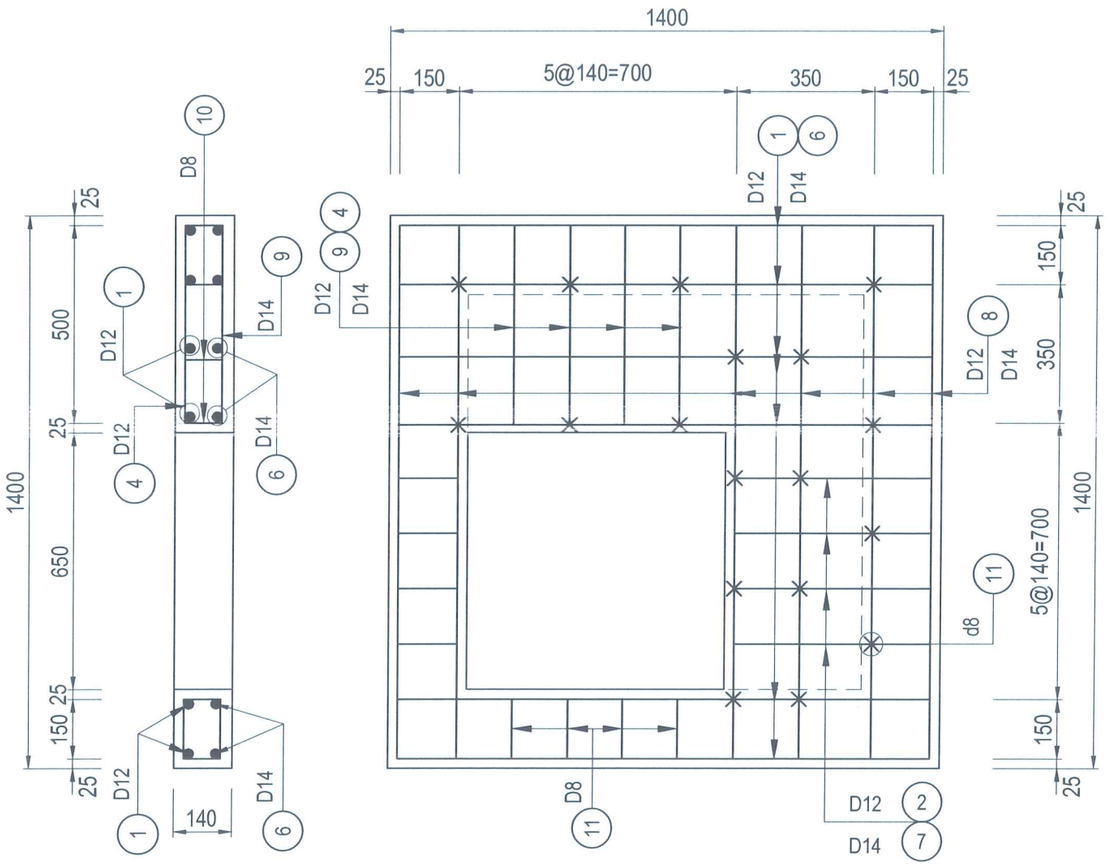


## BẢNG THỐNG KÊ CỐT THÉP

| TÊN C.KIỆN | SỐ T.T | HÌNH DẠNG - KÍCH THƯỚC | ø (MM) | CHIỀU DÀI 1 THANH (MM) | SỐ LƯỢNG | | TỔNG CHIỀU DÀI (M) | TỔNG T. LƯỢNG (KG) |
|---|---|---|---|---|---|---|---|---|
| | | | | | 1 C.KIỆN | T.BỘ | | |
| TẤM ĐAN | 1 | 125 1350 125 | 12 | 1600 | 6 | 6 | 9.6 | 8.5 |
| | 2 | 125 500 125 | 12 | 750 | 4 | 4 | 3 | 2.7 |
| | 3 | 125 1350 125 | 12 | 1600 | 6 | 6 | 9.6 | 8.5 |
| | 4 | 125 500 125 | 12 | 750 | 4 | 4 | 3 | 2.7 |
| | 6 | 125 1350 125 | 14 | 1600 | 6 | 6 | 9.6 | 11.6 |
| | 7 | 125 500 125 | 14 | 750 | 4 | 4 | 3 | 3.6 |
| | 8 | 125 1350 125 | 14 | 1600 | 6 | 6 | 9.6 | 11.6 |
| | 9 | 125 500 125 | 14 | 750 | 4 | 4 | 3 | 3.6 |
| | 10 | 60 125 60 | 8 | 245 | 20 | 20 | 4.9 | 1.9 |
| | 11 | 125 150 50 | 8 | 600 | 8 | 8 | 4.8 | 1.9 |

BAN QLDA ĐẦU TƯ - HẠ TẦNG
XÃ HÁT MÔN
THẨM ĐỊNH
Theo Văn bản số...../BC-BQLDA
ngày..4..tháng3....năm 20..26
Người thẩm định ký tên:

## GHI CHÚ:

1- Giằng đổ bê tông cốt thép đá 1x2 M250
2- Tấm đan bê tông cốt thép đá 1x2 M250
3- Đáy , tường ga bằng bê tông đá 1x2 M200
4- Lót móng bằng đá dăm D<=4cm
5- Cốt thép dùng loại D>=10mm, mác CB400-V
D<10mm mác CB240-T theo TCVN 1651-2018.
5- Kích thước trong bản vẽ ghi đơn vị là mm.

| | | | | | |
|---|---|---|---|---|---|
| ỦY BAN NHÂN DÂN XÃ HÁT MÔN<br>BAN QUẢN LÝ DỰ ÁN ĐẦU TƯ - HẠ TẦNG XÃ HÁT MÔN | DỰ ÁN: SỬA CHỮA, CẢI TẠO CÁC TUYẾN ĐƯỜNG THÔN YÊN DƯƠNG XÃ HÁT MÔN<br>ĐỊA ĐIỂM: XÃ HÁT MÔN; THÀNH PHỐ HÀ NỘI | CHỦ NHIỆM THIẾT KẾ | NGUYỄN TRUNG KIÊN | ĐẠI DIỆN ĐƠN VỊ TƯ VẤN<br>P. GIÁM ĐỐC | CHI TIẾT ĐIỂN HÌNH NẮP GA |
| ĐƠN VỊ TƯ VẤN<br>CÔNG TY CP TƯ VẤN THIẾT KẾ KIẾN TRÚC XÂY DỰNG VIỆT NAM | HỒ SƠ THIẾT KẾ BẢN VẼ THI CÔNG | CHỦ TRÌ TK | PHẠM VĂN HỮU | | TỶ LỆ BẢN VẼ: / BẢN VẼ SỐ: TN-CT-13 |
| | | KIỂM TRA | VŨ VĂN LỘC | | LẦN XUẤT BẢN: 02 / MÃ SỐ DỰ ÁN: HM3/2026 |
| | | THỰC HIỆN | NGUYỄN THÀNH LUÂN | PHẠM XUÂN HUY | |

CÔNG TY CỔ PHẦN TƯ VẤN THIẾT KẾ KIẾN TRÚC XÂY DỰNG VIỆT NAM
M.S.D.N: 0101768091 - C.T.C.P

# CHI TIẾT HỐ GA THU NƯỚC MẶT ĐƯỜNG
(SL: 28 GA)

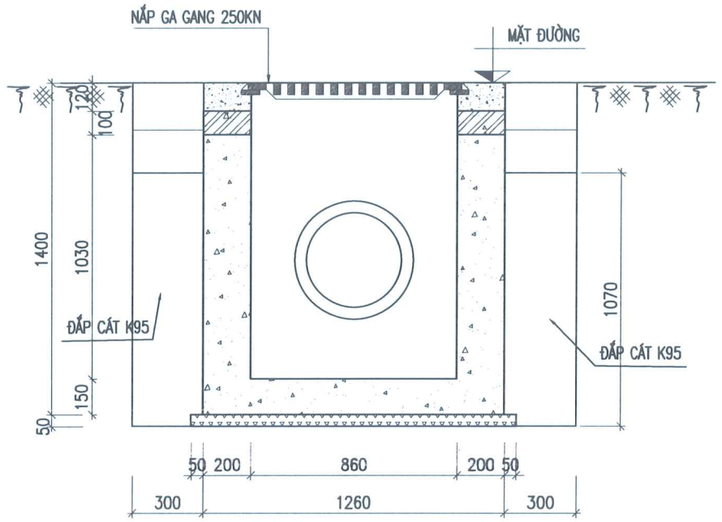


MẶT CẮT 2-2

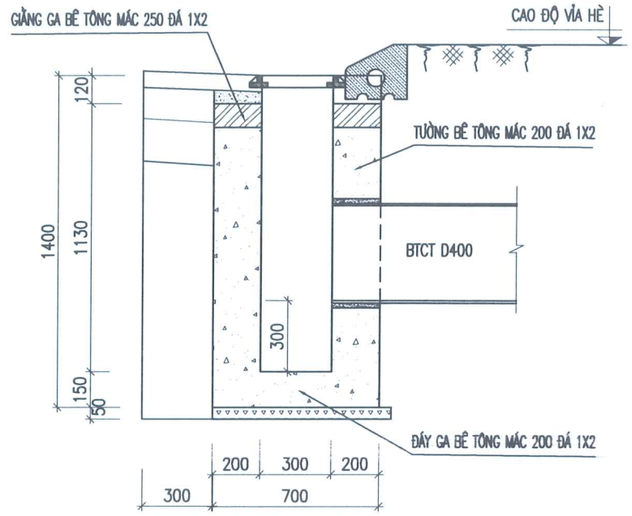


MẶT CẮT 1-1

## CHI TIẾT GHI THU NƯỚC BẰNG GANG 250KN

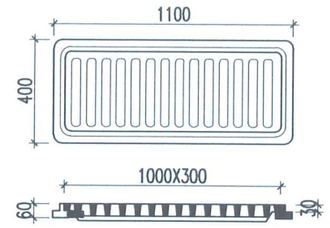


BAN QLDA ĐẦU TƯ - HẠ TẦNG
XÃ HÁT MÔN
**THẨM ĐỊNH**
Theo Văn bản số...70...../BC-BQLDA
ngày...11...tháng...3...năm 20...26.
Người thẩm định ký tên:

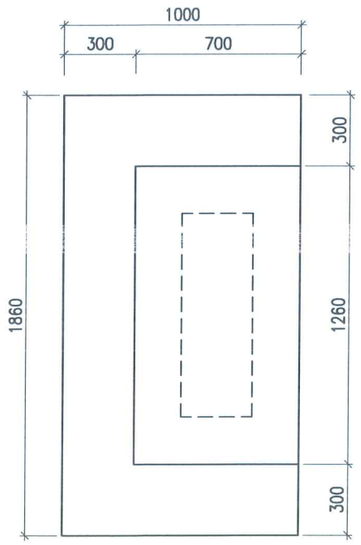


MẶT HỐ ĐÀO

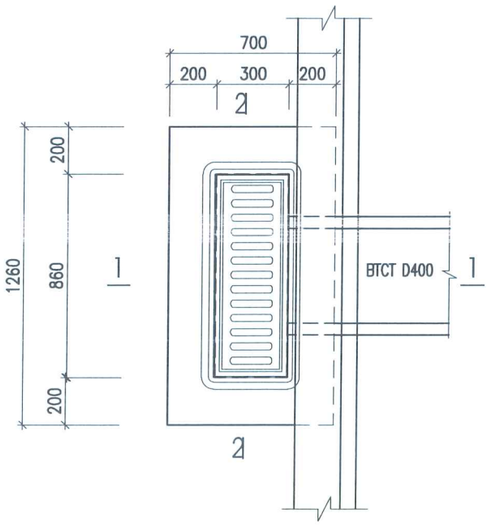


MẶT BẰNG

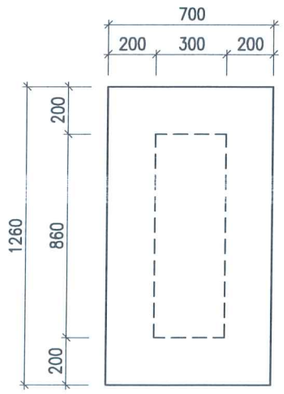


MẶT BẰNG ĐÁY

## MẶT CẮT GIẰNG

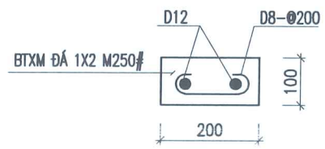


## GHI CHÚ:

1- Giằng đổ bê tông cốt thép đá 1x2 M250
2- Tấm đan bê tông cốt thép đá 1x2 M250
3- Đáy , tường ga bằng bê tông đá 1x2 M200
4- Lót móng bằng đá dăm D<=4cm
5- Cốt thép dùng loại D>=10mm, mác CB400-V
D<10mm mác CB240-T theo TCVN 1651-2018.
5- Kích thước trong bản vẽ ghi đơn vị là mm.

## BẢNG KHỐI LƯỢNG CỐT THÉP

| CẤU KIỆN | STT | HÌNH DẠNG, KÍCH THƯỚC | ĐƯỜNG KÍNH (mm) | CHIỀU DÀI THANH (mm) | SỐ LƯỢNG | | TỔNG CHIỀU DÀI (m) | TRỌNG LƯỢNG (kG) |
|---|---|---|---|---|---|---|---|---|
| | | | | | 1 CK | T. BỘ | | |
| GIẰNG 1 (SL: 01) | 1 | 1000 | 12 | 1000 | 2 | 2 | 2 | 1.8 |
| | 10 | 60 ⌐ 150 ¬ 60 | 8 | 270 | 5 | 5 | 1.4 | 0.5 |

| | | | | |
|---|---|---|---|---|
| ỦY BAN NHÂN DÂN XÃ HÁT MÔN<br>BAN QUẢN LÝ DỰ ÁN ĐẦU TƯ - HẠ TẦNG XÃ HÁT MÔN | DỰ ÁN: SỬA CHỮA, CẢI TẠO CÁC TUYẾN ĐƯỜNG THÔN YÊN DƯƠNG XÃ HÁT MÔN<br>ĐỊA ĐIỂM: XÃ HÁT MÔN; THÀNH PHỐ HÀ NỘI | CHỦ NHIỆM THIẾT KẾ | NGUYỄN TRUNG KIÊN | ĐẠI DIỆN ĐƠN VỊ TƯ VẤN<br>P. GIÁM ĐỐC |
| ĐƠN VỊ TƯ VẤN<br>CÔNG TY CP TƯ VẤN THIẾT KẾ KIẾN TRÚC XÂY DỰNG VIỆT NAM | HỒ SƠ THIẾT KẾ BẢN VẼ THI CÔNG | CHỦ TRÌ TK | NGUYỄN TRUNG KIÊN | |
| | | KIỂM TRA | VŨ VĂN LỘC | |
| | | THỰC HIỆN | TRẦN ANH TUẤN | PHẠM XUÂN HUY |

CÔNG TY CỔ PHẦN TƯ VẤN THIẾT KẾ KIẾN TRÚC XÂY DỰNG VIỆT NAM

| | |
|---|---|
| HỐ GA THU NƯỚC MẶT ĐƯỜNG | |
| TỶ LỆ BẢN VẼ: | BẢN VẼ SỐ: TN-CT-12 |
| LẦN XUẤT BẢN: 02 | MÃ SỐ DỰ ÁN: HM3/2026 |

# CẤU TẠO LƯỚI CHẮN RÁC GANG (TẢI TRỌNG 250KN)

BAN QLDA ĐẦU TƯ - HẠ TẦNG
XÃ HÁT MÔN
**THẨM ĐỊNH**
Theo Văn bản số..70..../BC-BQLDA
ngày..4..tháng...3..năm 2026.
Người thẩm định ký tên:

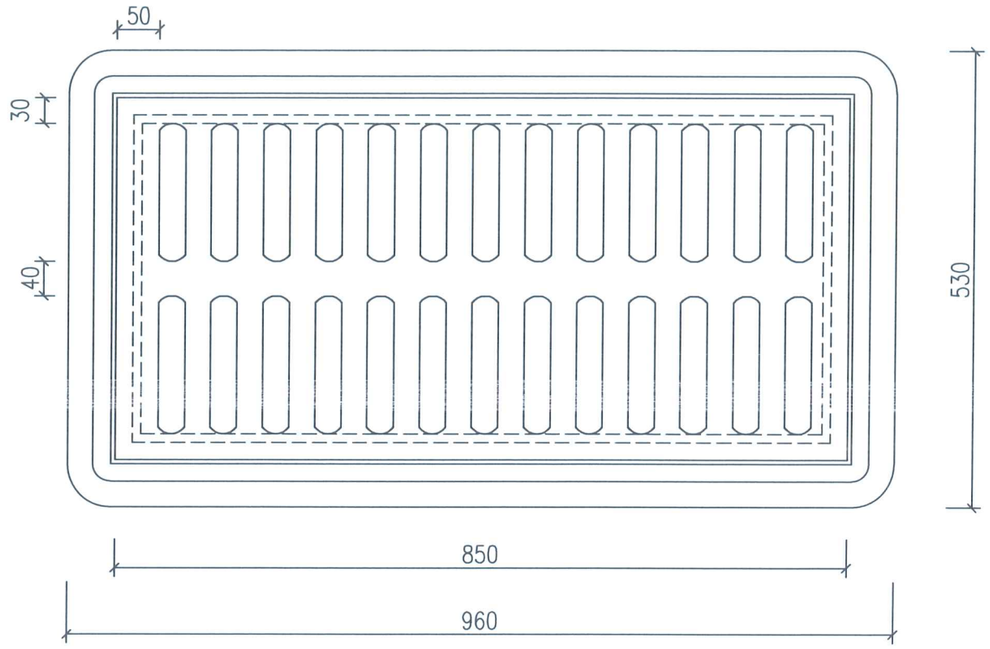


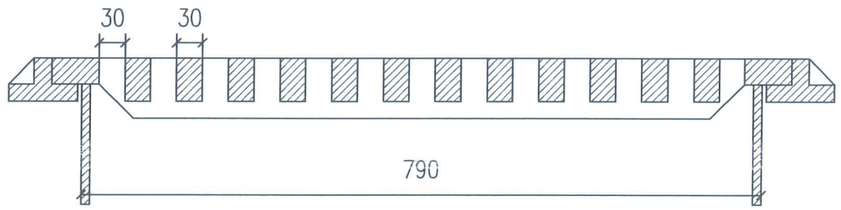


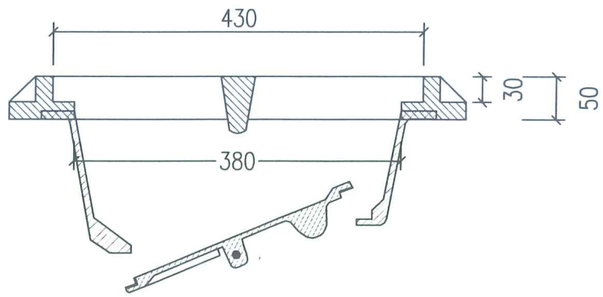


## GHI CHÚ:

- SONG CHẮN RÁC CÓ KHUNG
- KÍCH THƯỚC: 960X530X50MM
- TẢI TRỌNG: 250KN (25 TẤN)
- VẬT LIỆU BẰNG GANG
- KÍCH THƯỚC GHI TRÊN BẢN VẼ LÀ MM

| | | | | | |
|---|---|---|---|---|---|
| ỦY BAN NHÂN DÂN XÃ HÁT MÔN<br>BAN QUẢN LÝ DỰ ÁN ĐẦU TƯ - HẠ TẦNG XÃ HÁT MÔN | DỰ ÁN: SỬA CHỮA, CẢI TẠO CÁC TUYẾN ĐƯỜNG THÔN YÊN DƯƠNG XÃ HÁT MÔN<br>ĐỊA ĐIỂM: XÃ HÁT MÔN; THÀNH PHỐ HÀ NỘI<br>HỒ SƠ THIẾT KẾ BẢN VẼ THI CÔNG | CHỦ NHIỆM THIẾT KẾ | NGUYỄN TRUNG KIÊN | ĐẠI DIỆN ĐƠN VỊ TƯ VẤN<br>P. GIÁM ĐỐC | CẤU TẠO LƯỚI CHẮN RÁC NGĂN MÙI |
| ĐƠN VỊ TƯ VẤN<br>CÔNG TY CP TƯ VẤN THIẾT KẾ KIẾN TRÚC XÂY DỰNG VIỆT NAM | | CHỦ TRÌ TK | PHẠM VĂN HỮU | | TỶ LỆ BẢN VẼ: / BẢN VẼ SỐ: TN-CT-13 |
| | | KIỂM TRA | VŨ VĂN LỘC | | |
| | | THỰC HIỆN | NGUYỄN THÀNH LUÂN | PHẠM XUÂN HUY | LẦN XUẤT BẢN: 02 / MÃ SỐ DỰ ÁN: HM3/2026 |

CÔNG TY CỔ PHẦN TƯ VẤN THIẾT KẾ KIẾN TRÚC XÂY DỰNG VIỆT NAM
M.S.D.N: 0101768091 - C.T.C.P

# BÌNH ĐỒ TUYẾN SỐ 1

TỪ CỌC DT1 ĐẾN CỌC T1.12

BAN QLDA ĐẦU TƯ - HẠ TẦNG
XÃ HÁT MÔN
THẨM ĐỊNH
Theo Văn bản số: 72 /BC-BQLDA
ngày 11 tháng 3 năm 2026
Người thẩm định ký tên:

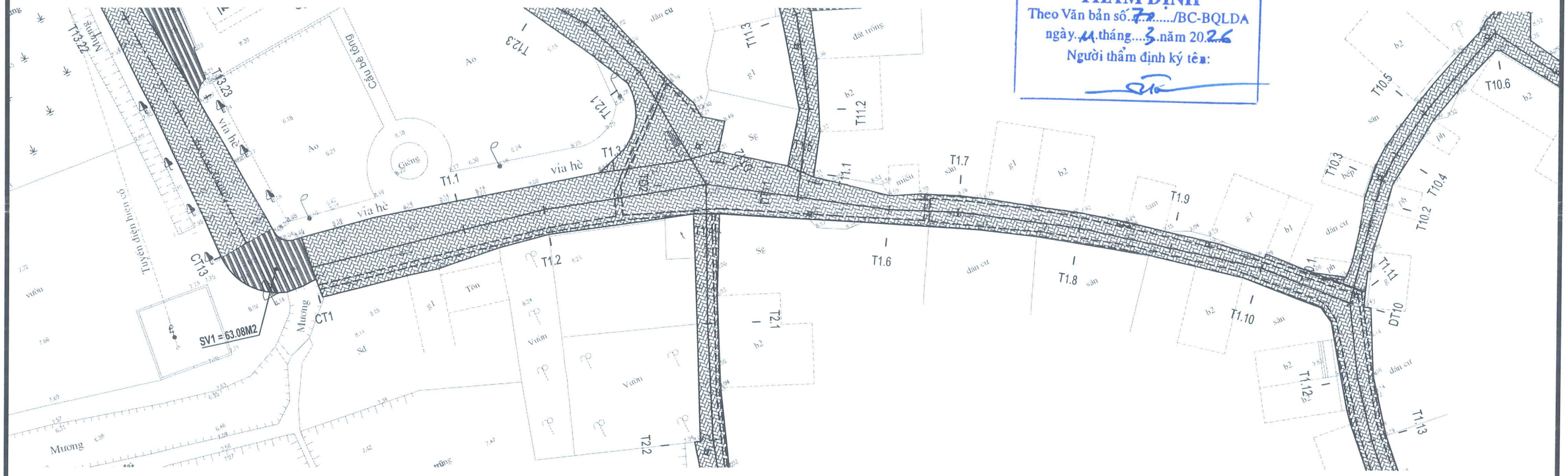


## VỊ TRÍ MẢNH

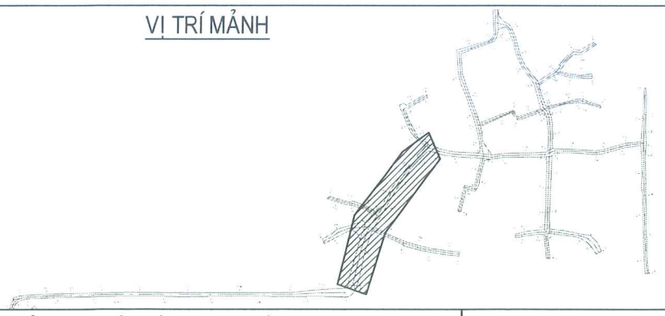

## BẢNG KÝ HIỆU ĐIỂM ĐỊA VẬT

- CỘT ĐÈN CS
- CỘT ĐIỆN
- RUỘNG MÀU
- CÂY BÓNG MÁT
- RUỘNG LÚA
- CÂY ĂN QUẢ
- BIỂN BÁO GT
- MỐC LỘ GIỚI
- MỘ
- ĐIỂM MỐC KHỐNG CHẾ
- G — NHÀ GẠCH
- T — NHÀ TẠM
- B1 — NHÀ MÁI BẰNG 1 TẦNG
- B2 — NHÀ MÁI BẰNG 2 TẦNG
- MỐC KM

## GHI CHÚ

- MẶT ĐƯỜNG CẢI TẠO
- VUỐT NỐI
- R NH THOÁT NƯỚC
- HỐ GA THU NƯỚC
- HƯỚNG THOÁT NƯỚC
- 8.64 / 7.76 / 7.20 (GT4.7) — CAO ĐỘ MẶT GA / CAO ĐỘ ĐÁY R NH / CAO ĐỘ ĐÁY GA
- TNT — R NH QUA ĐƯỜNG

ỦY BAN NHÂN DÂN XÃ HÁT MÔN
BAN QUẢN LÝ DỰ ÁN ĐẦU TƯ - HẠ TẦNG XÃ HÁT MÔN

ĐƠN VỊ TƯ VẤN
CÔNG TY CP TƯ VẤN THIẾT KẾ KIẾN TRÚC XÂY DỰNG VIỆT NAM

DỰ ÁN: SỬA CHỮA, CẢI TẠO CÁC TUYẾN ĐƯỜNG THÔN YÊN DƯƠNG XÃ HÁT MÔN
ĐỊA ĐIỂM: XÃ HÁT MÔN; THÀNH PHỐ HÀ NỘI

HỒ SƠ THIẾT KẾ BẢN VẼ THI CÔNG

| | | | |
|---|---|---|---|
| CHỦ NHIỆM THIẾT KẾ | NGUYỄN TRUNG KIÊN | ĐẠI DIỆN ĐƠN VỊ TƯ VẤN<br>PGIÁM ĐỐC | |
| CHỦ TRÌ TK | NGUYỄN TRUNG KIÊN | | |
| KIỂM TRA | VŨ VĂN LỘC | | |
| THỰC HIỆN | TRẦN ANH TUẤN | | PHẠM XUÂN HUY |

CÔNG TY CỔ PHẦN TƯ VẤN THIẾT KẾ KIẾN TRÚC XÂY DỰNG VIỆT NAM

BÌNH ĐỒ TUYẾN SỐ 1
TỪ CỌC DT1 ĐẾN CỌC T1.12

| | |
|---|---|
| TỶ LỆ BẢN VẼ: 1/500 | BẢN VẼ SỐ: BD-GT-01 |
| LẦN XUẤT BẢN: 02 | MÃ SỐ DỰ ÁN: HM3/2026 |

# BÌNH ĐỒ TUYẾN SỐ 1

TỪ CỌCT1.12 ĐẾN CỌC CT1

BAN QLDA ĐẦU TƯ - HẠ TẦNG
XÃ HÁT MÔN
**THẨM ĐỊNH**
Theo Văn bản số...70...../BC-BQLDA
ngày...4.tháng..3....năm 2026.
Người thẩm định ký tên:

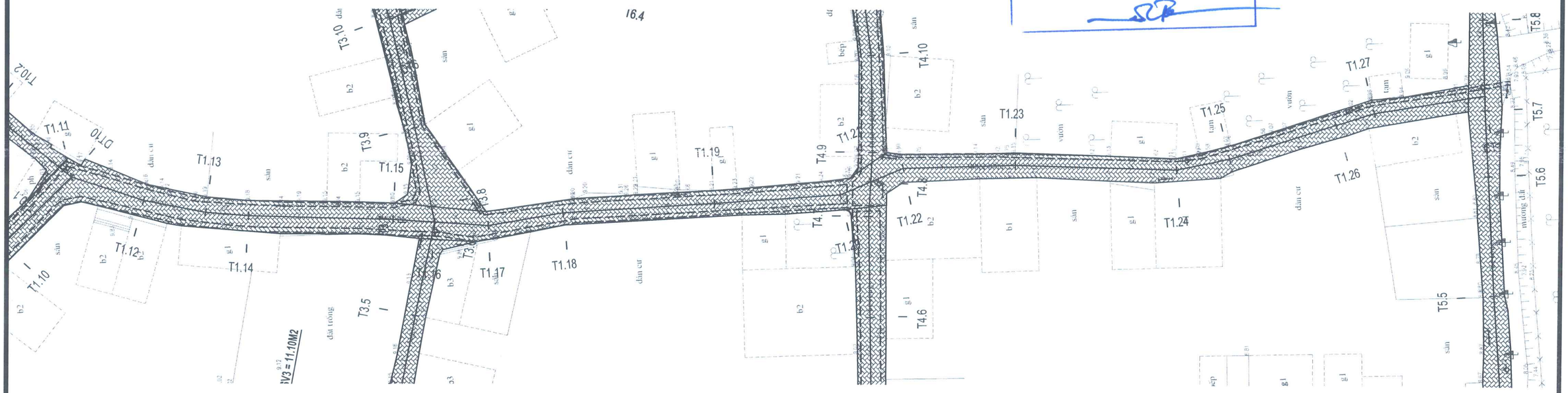


## VỊ TRÍ MẢNH

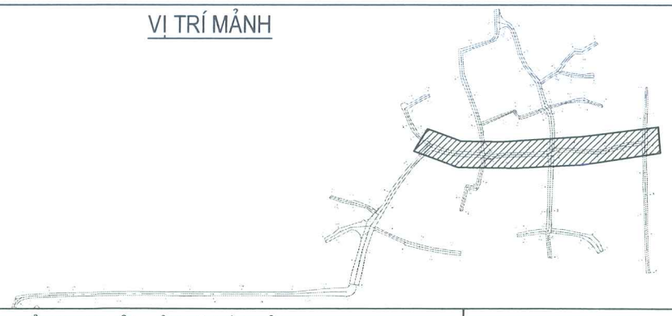

## BẢNG KÝ HIỆU ĐIỂM ĐỊA VẬT

- CỘT ĐÈN CS
- CỘT ĐIỆN
- RUỘNG MÀU
- CÂY BÓNG MÁT
- RUỘNG LÚA
- CÂY ĂN QUẢ
- BIỂN BÁO GT
- MỐC LỘ GIỚI
- MỘ
- ĐIỂM MỐC KHỐNG CHẾ
- G — NHÀ GẠCH
- T — NHÀ TẠM
- B1 — NHÀ MÁI BẰNG 1 TẦNG
- B2 — NHÀ MÁI BẰNG 2 TẦNG
- MỐC KM

## GHI CHÚ

- MẶT ĐƯỜNG CẢI TẠO
- VUỐT NỐI
- R NH THOÁT NƯỚC
- HỐ GA THU NƯỚC
- HƯỚNG THOÁT NƯỚC
- 8.64 / 7.76 / 7.20 GT4.7 — CAO ĐỘ MẶT GA / CAO ĐỘ ĐÁY R NH / CAO ĐỘ ĐÁY GA
- TNT — R NH QUA ĐƯỜNG

ỦY BAN NHÂN DÂN XÃ HÁT MÔN
BAN QUẢN LÝ DỰ ÁN ĐẦU TƯ - HẠ TẦNG XÃ HÁT MÔN

ĐƠN VỊ TƯ VẤN
CÔNG TY CP TƯ VẤN THIẾT KẾ KIẾN TRÚC XÂY DỰNG VIỆT NAM

DỰ ÁN: SỬA CHỮA, CẢI TẠO CÁC TUYẾN ĐƯỜNG THÔN YÊN DƯƠNG XÃ HÁT MÔN
ĐỊA ĐIỂM: XÃ HÁT MÔN; THÀNH PHỐ HÀ NỘI

HỒ SƠ THIẾT KẾ BẢN VẼ THI CÔNG

| | | | |
|---|---|---|---|
| CHỦ NHIỆM THIẾT KẾ | NGUYỄN TRUNG KIÊN | ĐẠI DIỆN ĐƠN VỊ TƯ VẤN<br>P. GIÁM ĐỐC | |
| CHỦ TRÌ TK | NGUYỄN TRUNG KIÊN | | |
| KIỂM TRA | VŨ VĂN LỘC | | |
| THỰC HIỆN | TRẦN ANH TUẤN | PHẠM XUÂN HUY | |

CÔNG TY CỔ PHẦN TƯ VẤN THIẾT KẾ KIẾN TRÚC XÂY DỰNG VIỆT NAM

BÌNH ĐỒ TUYẾN SỐ 1
TỪ CỌCT1.12 ĐẾN CỌC CT1

| | |
|---|---|
| TỶ LỆ BẢN VẼ: 1/500 | BẢN VẼ SỐ: BD-GT-02 |
| LẦN XUẤT BẢN: 02 | MÃ SỐ DỰ ÁN: HM3/2026 |

# BÌNH ĐỒ TUYẾN SỐ 2

TỪ CỌC DT2 ĐẾN CỌC CT2

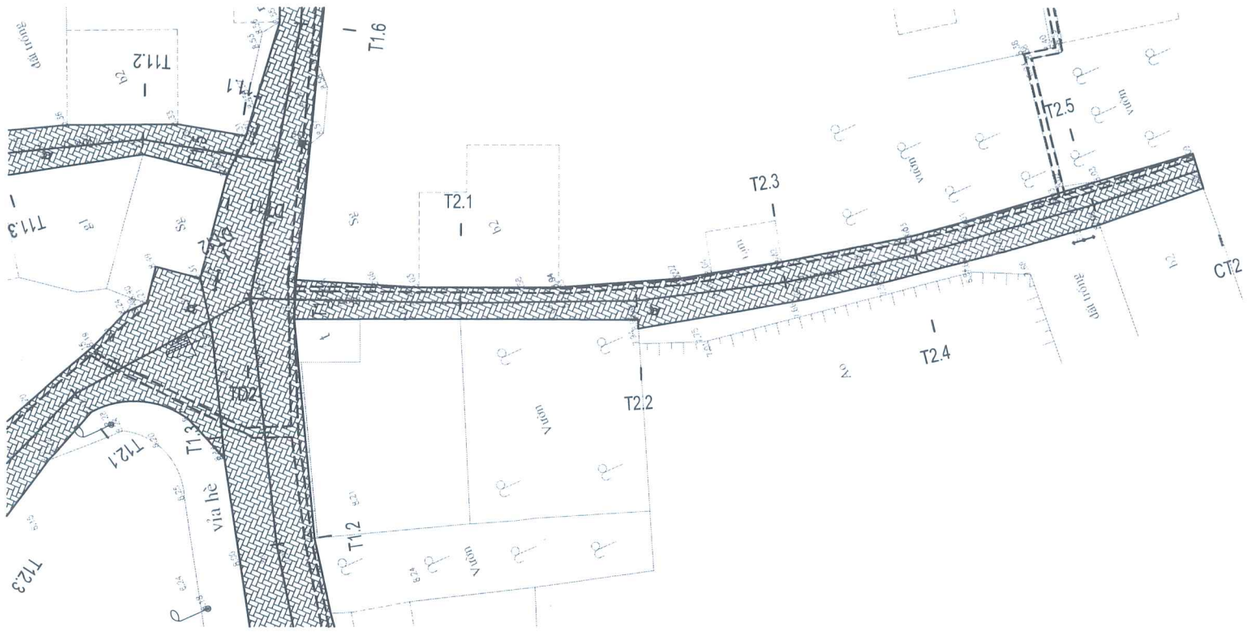


BAN QLDA ĐẦU TƯ - HẠ TẦNG
XÃ HÁT MÔN

**THẨM ĐỊNH**

Theo Văn bản số..70.../BC-BQLDA
ngày..11.tháng....3.năm 2026..
Người thẩm định ký tên:

## VỊ TRÍ MẢNH

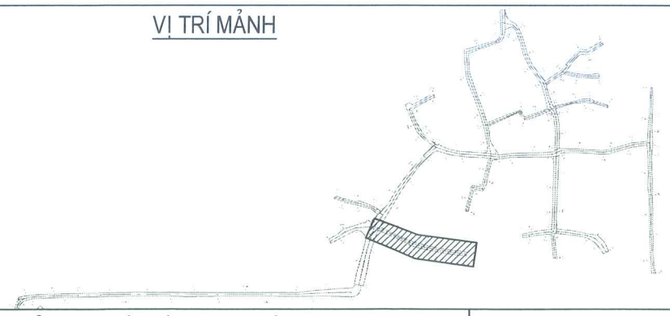

## BẢNG KÝ HIỆU ĐIỂM ĐỊA VẬT

- CỘT ĐÈN CS
- CỘT ĐIỆN
- RUỘNG MÀU
- CÂY BÓNG MÁT
- RUỘNG LÚA
- CÂY ĂN QUẢ
- BIỂN BÁO GT
- MỐC LỘ GIỚI
- MỘ
- ĐIỂM MỐC KHỐNG CHẾ
- G — NHÀ GẠCH
- T — NHÀ TẠM
- B1 — NHÀ MÁI BẰNG 1 TẦNG
- B2 — NHÀ MÁI BẰNG 2 TẦNG
- MỐC KM

## GHI CHÚ

- MẶT ĐƯỜNG CẢI TẠO
- VUỐT NỐI
- R NH THOÁT NƯỚC
- HỐ GA THU NƯỚC
- HƯỚNG THOÁT NƯỚC
- 8.64 / 7.76 / 7.20 GT4.7 — CAO ĐỘ MẶT GA / CAO ĐỘ ĐÁY R NH / CAO ĐỘ ĐÁY GA
- TNT — R NH QUA ĐƯỜNG

| | | | |
|---|---|---|---|
| ỦY BAN NHÂN DÂN XÃ HÁT MÔN<br>BAN QUẢN LÝ DỰ ÁN ĐẦU TƯ - HẠ TẦNG XÃ HÁT MÔN | DỰ ÁN: SỬA CHỮA, CẢI TẠO CÁC TUYẾN ĐƯỜNG THÔN YÊN DƯƠNG XÃ HÁT MÔN<br>ĐỊA ĐIỂM: XÃ HÁT MÔN; THÀNH PHỐ HÀ NỘI | CHỦ NHIỆM THIẾT KẾ: NGUYỄN TRUNG KIÊN | ĐẠI DIỆN ĐƠN VỊ TƯ VẤN<br>P. GIÁM ĐỐC<br>PHẠM XUÂN HUY |
| ĐƠN VỊ TƯ VẤN<br>CÔNG TY CP TƯ VẤN THIẾT KẾ KIẾN TRÚC XÂY DỰNG VIỆT NAM | HỒ SƠ THIẾT KẾ BẢN VẼ THI CÔNG | CHỦ TRÌ TK: NGUYỄN TRUNG KIÊN<br>KIỂM TRA: VŨ VĂN LỘC<br>THỰC HIỆN: TRẦN ANH TUẤN | BÌNH ĐỒ TUYẾN SỐ 2<br>TỪ CỌC DT2 ĐẾN CỌC CT2<br>TỶ LỆ BẢN VẼ: 1/500 — BẢN VẼ SỐ: BD-GT-03<br>LẦN XUẤT BẢN: 02 — MÃ SỐ DỰ ÁN: HM3/2026 |

CÔNG TY CỔ PHẦN TƯ VẤN THIẾT KẾ KIẾN TRÚC XÂY DỰNG VIỆT NAM

# BÌNH ĐỒ TUYẾN SỐ 3

## TỪ CỌC DT3 ĐẾN CỌC T3.10

BAN QLDA ĐẦU TƯ - HẠ TẦNG
XÃ HÁT MÔN

**THẨM ĐỊNH**

Theo Văn bản số...72...../BC-BQLDA
ngày..4..tháng...3...năm 2026.....
Người thẩm định ký tên:

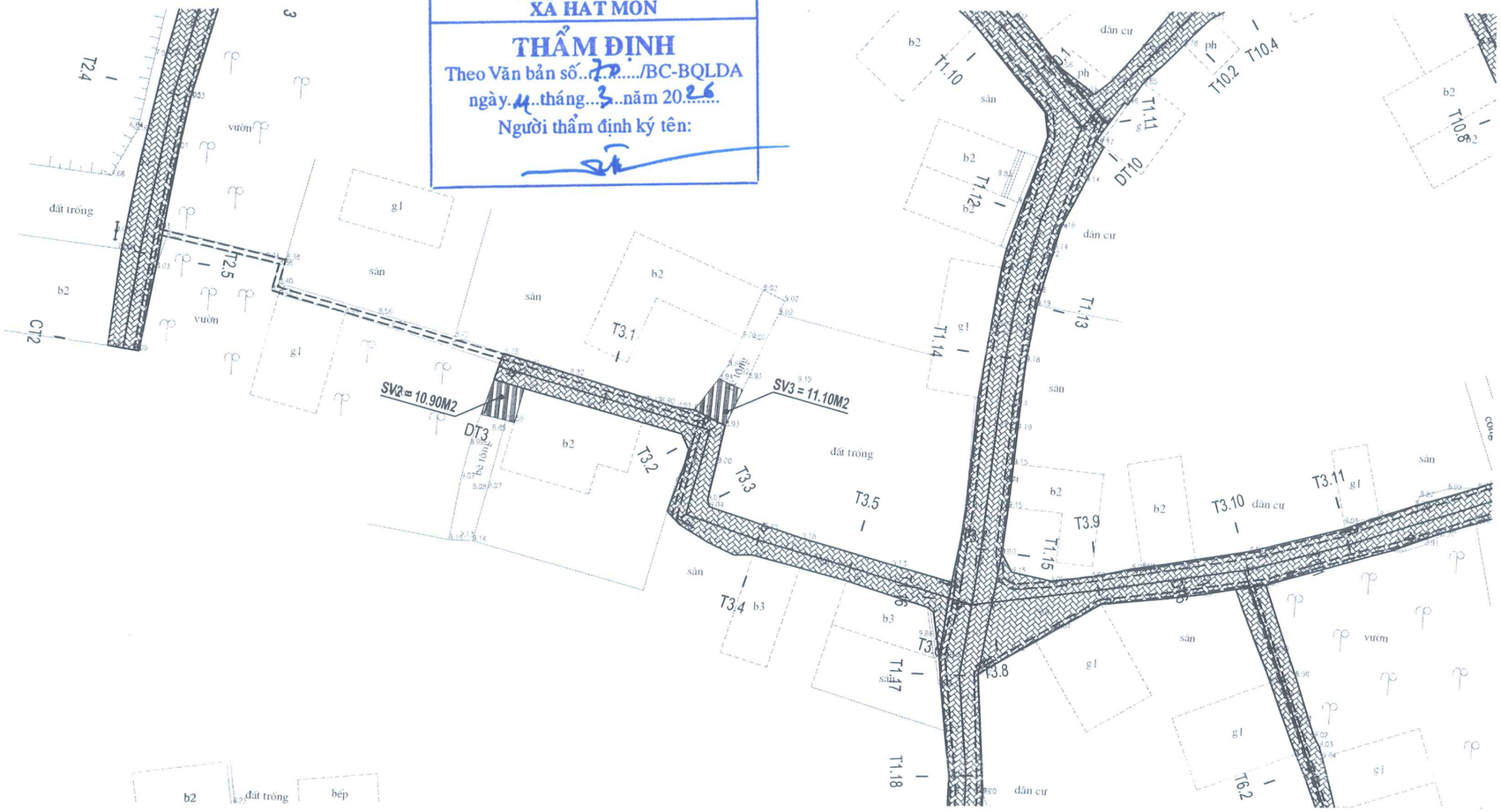


## VỊ TRÍ MẢNH

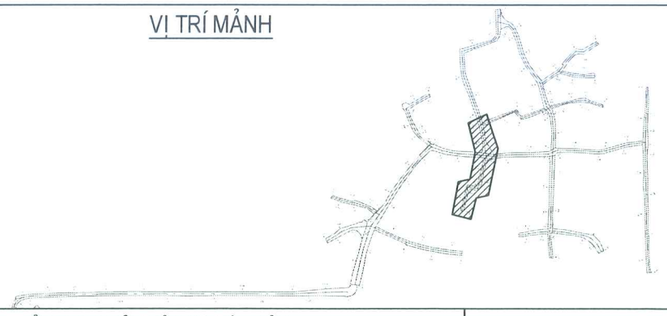

## BẢNG KÝ HIỆU ĐIỂM ĐỊA VẬT

- CỘT ĐÈN CS
- CỘT ĐIỆN
- RUỘNG MÀU
- CÂY BÓNG MÁT
- RUỘNG LÚA
- CÂY ĂN QUẢ
- BIỂN BÁO GT
- MỐC LỘ GIỚI
- MỘ
- ĐIỂM MỐC KHỐNG CHẾ
- G — NHÀ GẠCH
- T — NHÀ TẠM
- B1 — NHÀ MÁI BẰNG 1 TẦNG
- B2 — NHÀ MÁI BẰNG 2 TẦNG
- MỐC KM

## GHI CHÚ

- MẶT ĐƯỜNG CẢI TẠO
- VUỐT NỐI
- R NH THOÁT NƯỚC
- HỐ GA THU NƯỚC
- HƯỚNG THOÁT NƯỚC
- 8.64 / 7.76 / 7.20 / GT4.7 — CAO ĐỘ MẶT GA; CAO ĐỘ ĐÁY R NH; CAO ĐỘ ĐÁY GA
- TNT — R NH QUA ĐƯỜNG

| | | | |
|---|---|---|---|
| ỦY BAN NHÂN DÂN XÃ HÁT MÔN<br>BAN QUẢN LÝ DỰ ÁN ĐẦU TƯ - HẠ TẦNG XÃ HÁT MÔN | DỰ ÁN: SỬA CHỮA, CẢI TẠO CÁC TUYẾN ĐƯỜNG THÔN YÊN DƯƠNG XÃ HÁT MÔN<br>ĐỊA ĐIỂM: XÃ HÁT MÔN; THÀNH PHỐ HÀ NỘI | CHỦ NHIỆM THIẾT KẾ: NGUYỄN TRUNG KIÊN | ĐẠI DIỆN ĐƠN VỊ TƯ VẤN<br>P. GIÁM ĐỐC |
| ĐƠN VỊ TƯ VẤN<br>CÔNG TY CP TƯ VẤN THIẾT KẾ KIẾN TRÚC XÂY DỰNG VIỆT NAM | HỒ SƠ THIẾT KẾ BẢN VẼ THI CÔNG | CHỦ TRÌ TK: NGUYỄN TRUNG KIÊN | |
| | | KIỂM TRA: VŨ VĂN LỘC | |
| | | THỰC HIỆN: TRẦN ANH TUẤN | PHẠM XUÂN HUY |

CÔNG TY CỔ PHẦN TƯ VẤN THIẾT KẾ KIẾN TRÚC XÂY DỰNG VIỆT NAM

**BÌNH ĐỒ TUYẾN SỐ 3**
TỪ CỌC DT3 ĐẾN CỌC T3.10

| | |
|---|---|
| TỶ LỆ BẢN VẼ: 1/500 | BẢN VẼ SỐ: BD-GT-04 |
| LẦN XUẤT BẢN: 02 | MÃ SỐ DỰ ÁN: HM3/2026 |

# BÌNH ĐỒ TUYẾN SỐ 3

## TỪ CỌC 3.10 ĐẾN CỌC CT3

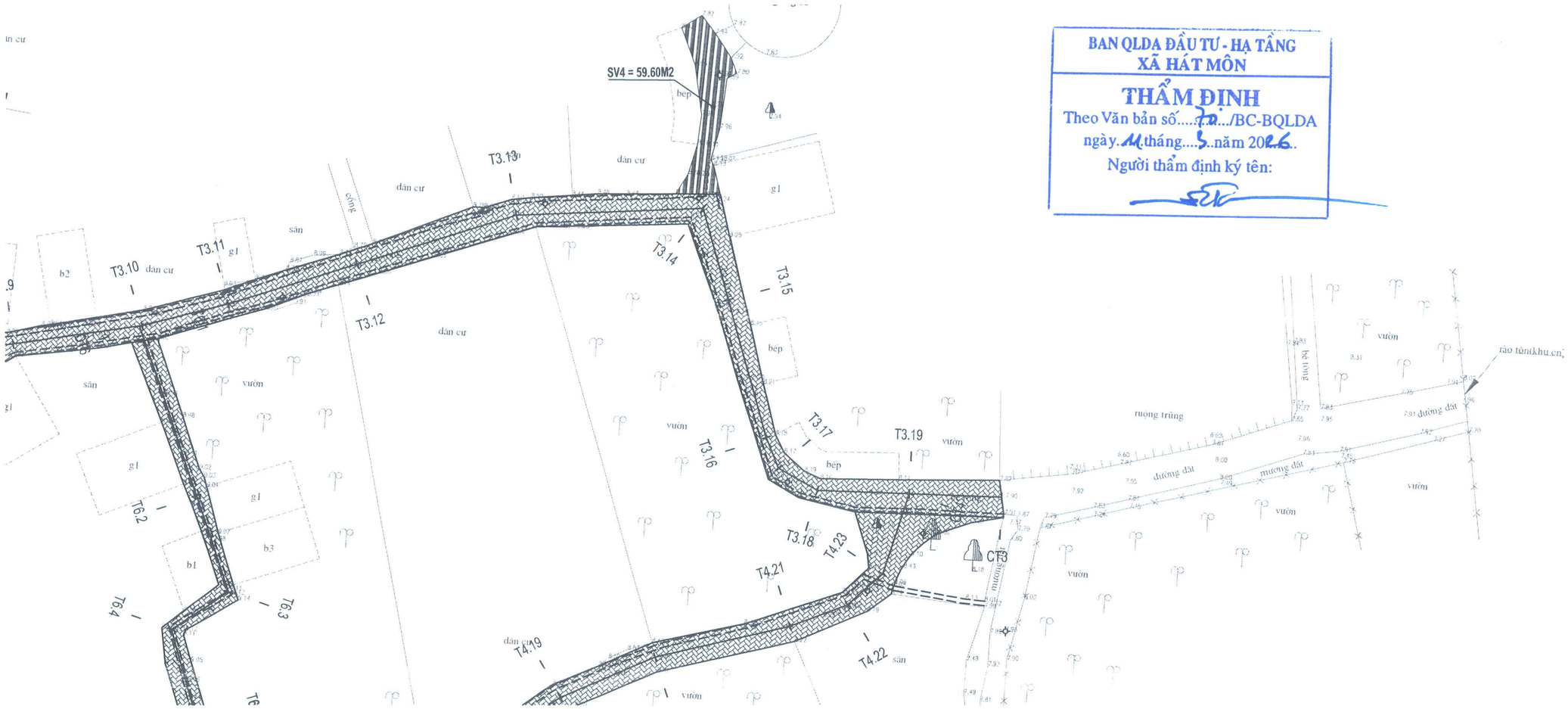


BAN QLDA ĐẦU TƯ - HẠ TẦNG
XÃ HÁT MÔN

**THẨM ĐỊNH**

Theo Văn bản số....70.../BC-BQLDA
ngày..11..tháng....3..năm 2026..
Người thẩm định ký tên:

### VỊ TRÍ MẢNH

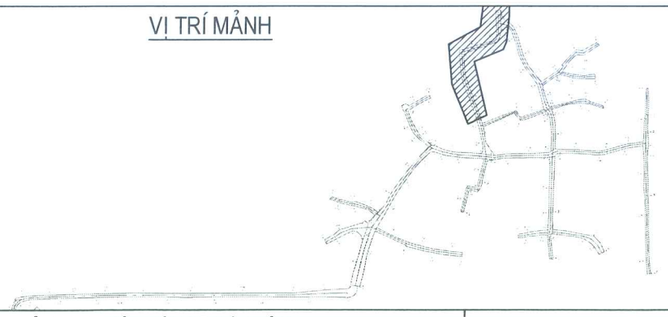

### BẢNG KÝ HIỆU ĐIỂM ĐỊA VẬT

- CỘT ĐÈN CS
- CỘT ĐIỆN
- RUỘNG MÀU
- CÂY BÓNG MÁT
- RUỘNG LÚA
- CÂY ĂN QUẢ
- BIỂN BÁO GT
- MỐC LỘ GIỚI
- MỘ
- ĐIỂM MỐC KHỐNG CHẾ
- G — NHÀ GẠCH
- T — NHÀ TẠM
- B1 — NHÀ MÁI BẰNG 1 TẦNG
- B2 — NHÀ MÁI BẰNG 2 TẦNG
- MỐC KM

### GHI CHÚ

- MẶT ĐƯỜNG CẢI TẠO
- VUỐT NỐI
- R NH THOÁT NƯỚC
- HỐ GA THU NƯỚC
- HƯỚNG THOÁT NƯỚC
- 8.64 / 7.76 / 7.20 (GT4.7) — CAO ĐỘ MẶT GA / CAO ĐỘ ĐÁY R NH / CAO ĐỘ ĐÁY GA
- TNT — R NH QUA ĐƯỜNG

ỦY BAN NHÂN DÂN XÃ HÁT MÔN
BAN QUẢN LÝ DỰ ÁN ĐẦU TƯ - HẠ TẦNG XÃ HÁT MÔN

ĐƠN VỊ TƯ VẤN
CÔNG TY CP TƯ VẤN THIẾT KẾ KIẾN TRÚC XÂY DỰNG VIỆT NAM

DỰ ÁN: SỬA CHỮA, CẢI TẠO CÁC TUYẾN ĐƯỜNG THÔN YÊN DƯƠNG XÃ HÁT MÔN
ĐỊA ĐIỂM: XÃ HÁT MÔN; THÀNH PHỐ HÀ NỘI

HỒ SƠ THIẾT KẾ BẢN VẼ THI CÔNG

| | | |
|---|---|---|
| CHỦ NHIỆM THIẾT KẾ | NGUYỄN TRUNG KIÊN | ĐẠI DIỆN ĐƠN VỊ TƯ VẤN<br>P.GIÁM ĐỐC |
| CHỦ TRÌ TK | NGUYỄN TRUNG KIÊN | |
| KIỂM TRA | VŨ VĂN LỘC | |
| THỰC HIỆN | TRẦN ANH TUẤN | PHẠM XUÂN HUY |

CÔNG TY CỔ PHẦN TƯ VẤN THIẾT KẾ KIẾN TRÚC XÂY DỰNG VIỆT NAM

BÌNH ĐỒ TUYẾN SỐ 3
TỪ CỌC 3.10 ĐẾN CỌC CT3

| | |
|---|---|
| TỶ LỆ BẢN VẼ: 1/500 | BẢN VẼ SỐ: BD-GT-05 |
| LẦN XUẤT BẢN: 02 | MÃ SỐ DỰ ÁN: HM3/2026 |

# BÌNH ĐỒ TUYẾN SỐ 4

## TỪ CỌC DT4 ĐẾN CỌC T4.19

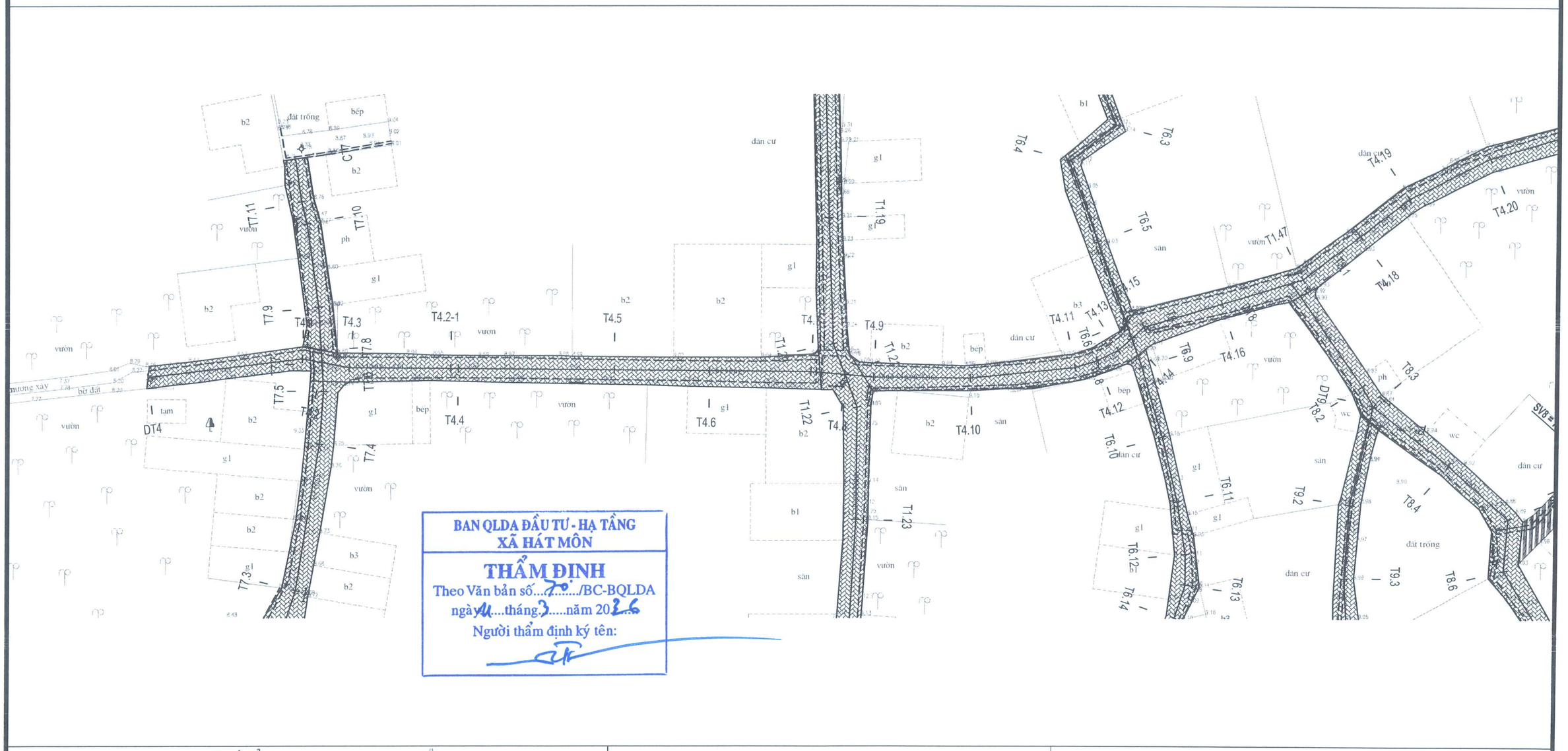


BAN QLDA ĐẦU TƯ - HẠ TẦNG
XÃ HÁT MÔN

**THẨM ĐỊNH**

Theo Văn bản số...70...../BC-BQLDA
ngày 11....tháng 3.....năm 2026
Người thẩm định ký tên:

### VỊ TRÍ MẢNH

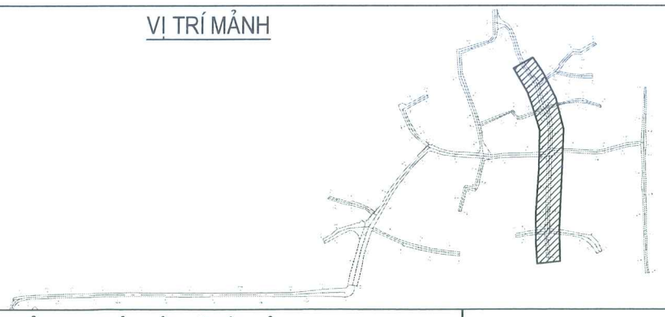

### BẢNG KÝ HIỆU ĐIỂM ĐỊA VẬT

- CỘT ĐÈN CS
- CỘT ĐIỆN
- RUỘNG MÀU
- CÂY BÓNG MÁT
- RUỘNG LÚA
- CÂY ĂN QUẢ
- BIỂN BÁO GT
- MỐC LỘ GIỚI
- MỘ
- ĐIỂM MỐC KHỐNG CHẾ
- G — NHÀ GẠCH
- T — NHÀ TẠM
- B1 — NHÀ MÁI BẰNG 1 TẦNG
- B2 — NHÀ MÁI BẰNG 2 TẦNG
- MỐC KM

### GHI CHÚ

- MẶT ĐƯỜNG CẢI TẠO
- VUỐT NỐI
- R NH THOÁT NƯỚC
- HỐ GA THU NƯỚC
- HƯỚNG THOÁT NƯỚC
- 8.64 / 7.76 / 7.20 (GT4.7) — CAO ĐỘ MẶT GA / CAO ĐỘ ĐÁY R NH / CAO ĐỘ ĐÁY GA
- TNT — R NH QUA ĐƯỜNG

ỦY BAN NHÂN DÂN XÃ HÁT MÔN
BAN QUẢN LÝ DỰ ÁN ĐẦU TƯ - HẠ TẦNG XÃ HÁT MÔN

ĐƠN VỊ TƯ VẤN
CÔNG TY CP TƯ VẤN THIẾT KẾ KIẾN TRÚC XÂY DỰNG VIỆT NAM

DỰ ÁN: SỬA CHỮA, CẢI TẠO CÁC TUYẾN ĐƯỜNG THÔN YÊN DƯƠNG XÃ HÁT MÔN
ĐỊA ĐIỂM: XÃ HÁT MÔN; THÀNH PHỐ HÀ NỘI

HỒ SƠ THIẾT KẾ BẢN VẼ THI CÔNG

| | | | |
|---|---|---|---|
| CHỦ NHIỆM THIẾT KẾ | NGUYỄN TRUNG KIÊN | ĐẠI DIỆN ĐƠN VỊ TƯ VẤN | |
| CHỦ TRÌ TK | NGUYỄN TRUNG KIÊN | P. GIÁM ĐỐC | |
| KIỂM TRA | VŨ VĂN LỘC | | |
| THỰC HIỆN | TRẦN ANH TUẤN | PHẠM XUÂN HUY | |

CÔNG TY CỔ PHẦN TƯ VẤN THIẾT KẾ KIẾN TRÚC XÂY DỰNG VIỆT NAM

BÌNH ĐỒ TUYẾN SỐ 4
TỪ CỌC DT4 ĐẾN CỌC T4.19

| | |
|---|---|
| TỶ LỆ BẢN VẼ: 1/500 | BẢN VẼ SỐ: BD-GT-06 |
| LẦN XUẤT BẢN: 02 | MÃ SỐ DỰ ÁN: HM3/2026 |

# BÌNH ĐỒ TUYẾN SỐ 4

TỪ CỌC T4.19 ĐẾN CỌC CT4

BAN QLDA ĐẦU TƯ - HẠ TẦNG
XÃ HÁT MÔN

**THẨM ĐỊNH**

Theo Văn bản số...70.../BC-BQLDA
ngày..4..tháng...3...năm 20..26
Người thẩm định ký tên:

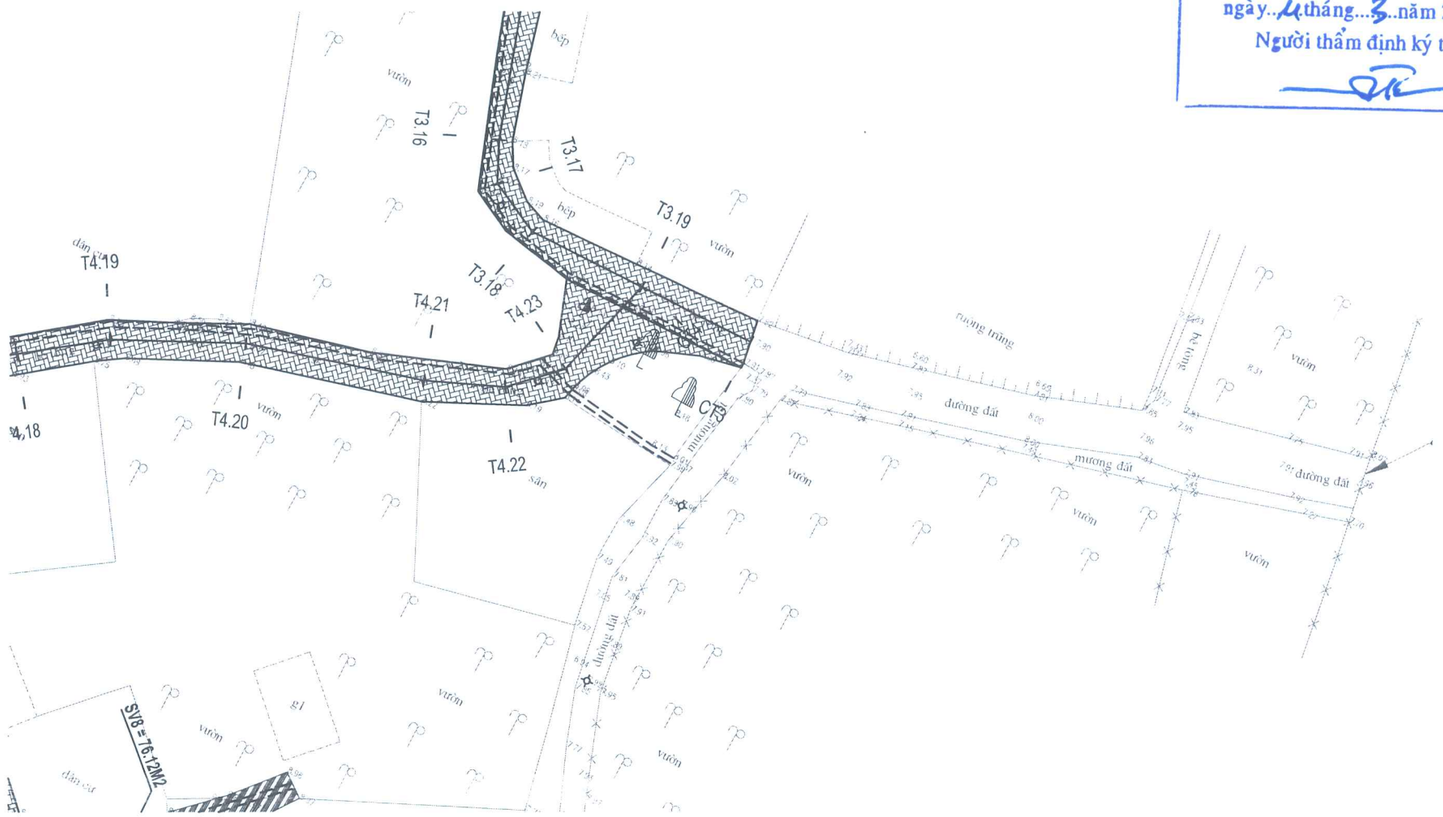


## VỊ TRÍ MẢNH

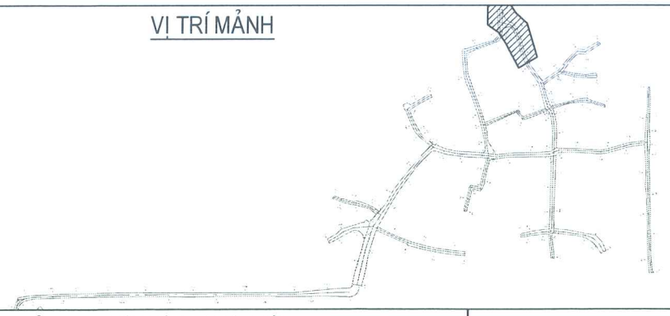

## BẢNG KÝ HIỆU ĐIỂM ĐỊA VẬT

- CỘT ĐÈN CS
- CỘT ĐIỆN
- RUỘNG MÀU
- CÂY BÓNG MÁT
- RUỘNG LÚA
- CÂY ĂN QUẢ
- BIỂN BÁO GT
- MỐC LỘ GIỚI
- MỘ
- ĐIỂM MỐC KHỐNG CHẾ
- G — NHÀ GẠCH
- T — NHÀ TẠM
- B1 — NHÀ MÁI BẰNG 1 TẦNG
- B2 — NHÀ MÁI BẰNG 2 TẦNG
- MỐC KM

## GHI CHÚ

- MẶT ĐƯỜNG CẢI TẠO
- VUỐT NỐI
- R NH THOÁT NƯỚC
- HỐ GA THU NƯỚC
- HƯỚNG THOÁT NƯỚC
- 8.64 / 7.76 / 7.20 (GT4.7) — CAO ĐỘ MẶT GA / CAO ĐỘ ĐÁY R NH / CAO ĐỘ ĐÁY GA
- TNT — R NH QUA ĐƯỜNG

| | | | |
|---|---|---|---|
| ỦY BAN NHÂN DÂN XÃ HÁT MÔN<br>BAN QUẢN LÝ DỰ ÁN ĐẦU TƯ - HẠ TẦNG XÃ HÁT MÔN | DỰ ÁN: SỬA CHỮA, CẢI TẠO CÁC TUYẾN ĐƯỜNG THÔN YÊN DƯƠNG XÃ HÁT MÔN<br>ĐỊA ĐIỂM: XÃ HÁT MÔN; THÀNH PHỐ HÀ NỘI | CHỦ NHIỆM THIẾT KẾ: NGUYỄN TRUNG KIÊN | ĐẠI DIỆN ĐƠN VỊ TƯ VẤN<br>P. GIÁM ĐỐC |
| ĐƠN VỊ TƯ VẤN<br>CÔNG TY CP TƯ VẤN THIẾT KẾ KIẾN TRÚC XÂY DỰNG VIỆT NAM | HỒ SƠ THIẾT KẾ BẢN VẼ THI CÔNG | CHỦ TRÌ TK: NGUYỄN TRUNG KIÊN | |
| | | KIỂM TRA: VŨ VĂN LỘC | |
| | | THỰC HIỆN: TRẦN ANH TUẤN | PHẠM XUÂN HUY |

CÔNG TY CỔ PHẦN TƯ VẤN THIẾT KẾ KIẾN TRÚC XÂY DỰNG VIỆT NAM

| | |
|---|---|
| BÌNH ĐỒ TUYẾN SỐ 4<br>TỪ CỌC T4.19 ĐẾN CỌC CT4 | |
| TỶ LỆ BẢN VẼ: 1/500 | BẢN VẼ SỐ: BD-GT-07 |
| LẦN XUẤT BẢN: 02 | MÃ SỐ DỰ ÁN: HM3/2026 |

# BÌNH ĐỒ TUYẾN SỐ 5

## TỪ CỌC DT5 ĐẾN CỌC CT5

BAN QLDA ĐẦU TƯ - HẠ TẦNG
XÃ HÁT MÔN
**THẨM ĐỊNH**
Theo Văn bản số...70.../BC-BQLDA
ngày..11..tháng...5..năm 2026.
Người thẩm định ký tên:

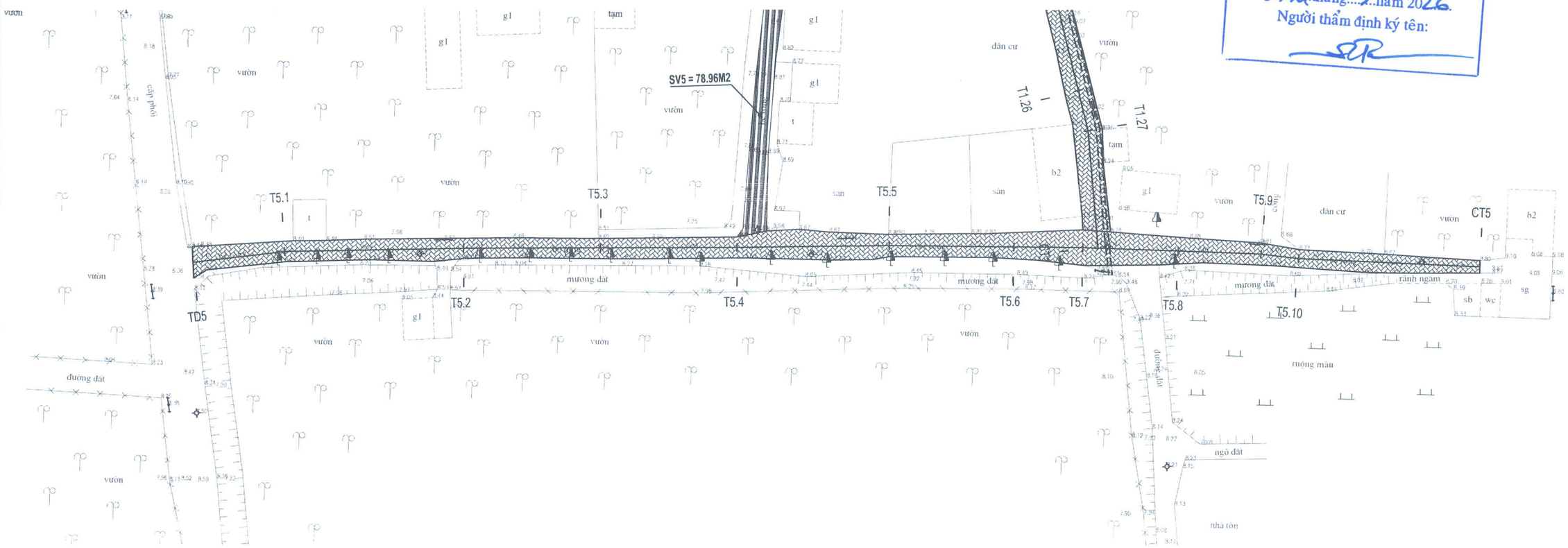


## VỊ TRÍ MẢNH

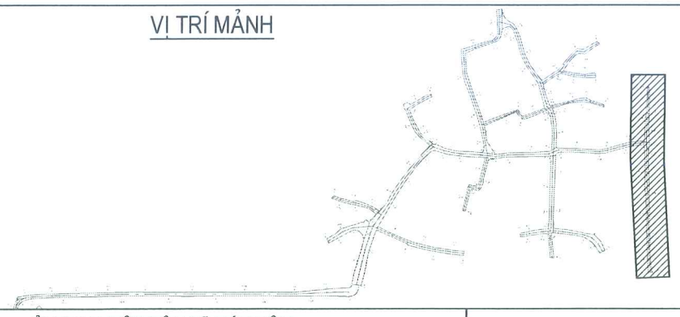

## BẢNG KÝ HIỆU ĐIỂM ĐỊA VẬT

- CỘT ĐÈN CS
- CỘT ĐIỆN
- RUỘNG MÀU
- CÂY BÓNG MÁT
- RUỘNG LÚA
- CÂY ĂN QUẢ
- BIỂN BÁO GT
- MỐC LỘ GIỚI
- MỘ
- ĐIỂM MỐC KHỐNG CHẾ
- G — NHÀ GẠCH
- T — NHÀ TẠM
- B1 — NHÀ MÁI BẰNG 1 TẦNG
- B2 — NHÀ MÁI BẰNG 2 TẦNG
- MỐC KM

## GHI CHÚ

- MẶT ĐƯỜNG CẢI TẠO
- VUỐT NỐI
- R NH THOÁT NƯỚC
- HỐ GA THU NƯỚC
- HƯỚNG THOÁT NƯỚC
- 8.64 / 7.76 / 7.20 (GT4.7) — CAO ĐỘ MẶT GA / CAO ĐỘ ĐÁY R NH / CAO ĐỘ ĐÁY GA
- TNT — R NH QUA ĐƯỜNG

| | | | |
|---|---|---|---|
| ỦY BAN NHÂN DÂN XÃ HÁT MÔN<br>BAN QUẢN LÝ DỰ ÁN ĐẦU TƯ - HẠ TẦNG XÃ HÁT MÔN | DỰ ÁN: SỬA CHỮA, CẢI TẠO CÁC TUYẾN ĐƯỜNG THÔN YÊN DƯƠNG XÃ HÁT MÔN<br>ĐỊA ĐIỂM: XÃ HÁT MÔN; THÀNH PHỐ HÀ NỘI | CHỦ NHIỆM THIẾT KẾ: NGUYỄN TRUNG KIÊN | ĐẠI DIỆN ĐƠN VỊ TƯ VẤN<br>P. GIÁM ĐỐC<br>PHẠM XUÂN HUY |
| ĐƠN VỊ TƯ VẤN<br>CÔNG TY CP TƯ VẤN THIẾT KẾ KIẾN TRÚC XÂY DỰNG VIỆT NAM | HỒ SƠ THIẾT KẾ BẢN VẼ THI CÔNG | CHỦ TRÌ TK: NGUYỄN TRUNG KIÊN<br>KIỂM TRA: VŨ VĂN LỘC<br>THỰC HIỆN: TRẦN ANH TUẤN | BÌNH ĐỒ TUYẾN SỐ 5<br>TỪ CỌC DT5 ĐẾN CỌC CT5<br>TỶ LỆ BẢN VẼ: 1/500 — BẢN VẼ SỐ: BD-GT-08<br>LẦN XUẤT BẢN: 02 — MÃ SỐ DỰ ÁN: HM3/2026 |

# BÌNH ĐỒ TUYẾN SỐ 6

## TỪ CỌC DT6 ĐẾN CỌC CT6

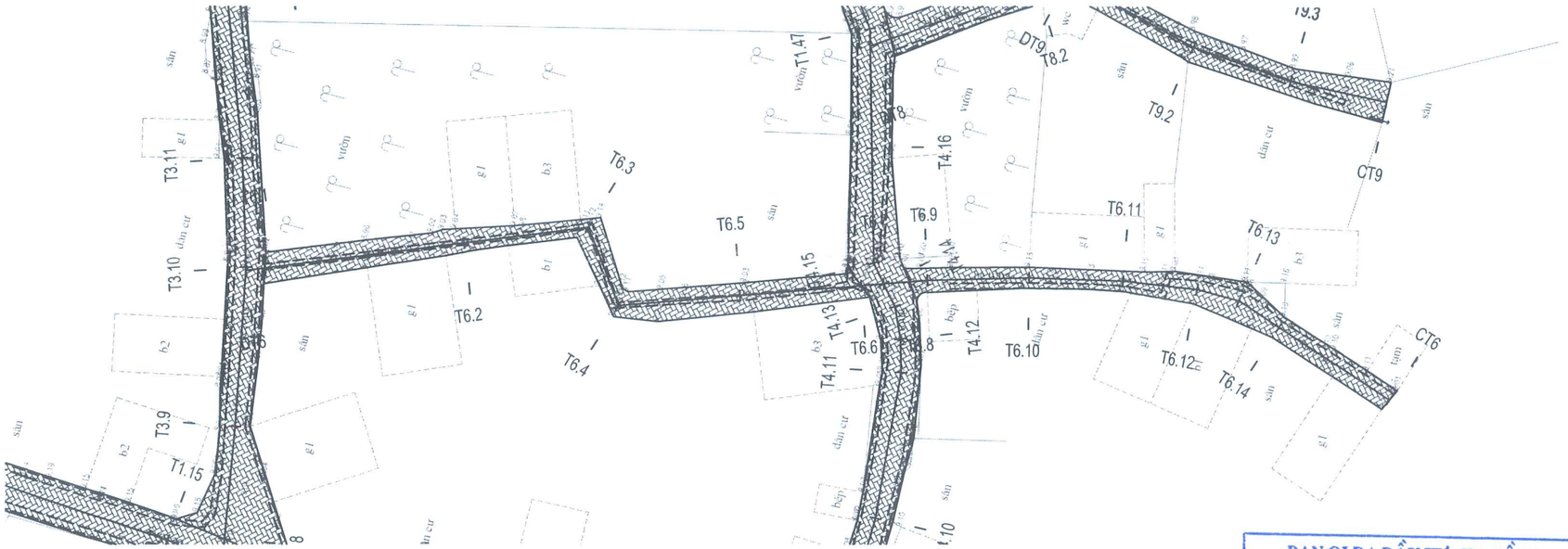


BAN QLDA ĐẦU TƯ - HẠ TẦNG
XÃ HÁT MÔN

**THẨM ĐỊNH**

Theo Văn bản số..70...../BC-BQLDA
ngày..11..tháng....3..năm 20..26
Người thẩm định ký tên:

### VỊ TRÍ MẢNH

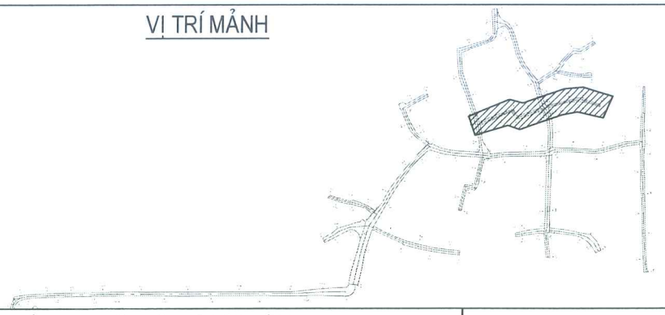

### BẢNG KÝ HIỆU ĐIỂM ĐỊA VẬT

- CỘT ĐÈN CS
- CỘT ĐIỆN
- RUỘNG MÀU
- CÂY BÓNG MÁT
- RUỘNG LÚA
- CÂY ĂN QUẢ
- BIỂN BÁO GT
- MỐC LỘ GIỚI
- MỘ
- ĐIỂM MỐC KHỐNG CHẾ
- G — NHÀ GẠCH
- T — NHÀ TẠM
- B1 — NHÀ MÁI BẰNG 1 TẦNG
- B2 — NHÀ MÁI BẰNG 2 TẦNG
- MỐC KM

### GHI CHÚ

- MẶT ĐƯỜNG CẢI TẠO
- VUỐT NỐI
- R NH THOÁT NƯỚC
- HỐ GA THU NƯỚC
- HƯỚNG THOÁT NƯỚC
- 8.64 / 7.76 / 7.20 GT4.7 — CAO ĐỘ MẶT GA; CAO ĐỘ ĐÁY R NH; CAO ĐỘ ĐÁY GA
- TNT — R NH QUA ĐƯỜNG

| | | | |
|---|---|---|---|
| ỦY BAN NHÂN DÂN XÃ HÁT MÔN<br>BAN QUẢN LÝ DỰ ÁN ĐẦU TƯ - HẠ TẦNG XÃ HÁT MÔN | DỰ ÁN: SỬA CHỮA, CẢI TẠO CÁC TUYẾN ĐƯỜNG THÔN YÊN DƯƠNG XÃ HÁT MÔN<br>ĐỊA ĐIỂM: XÃ HÁT MÔN; THÀNH PHỐ HÀ NỘI | CHỦ NHIỆM THIẾT KẾ: NGUYỄN TRUNG KIÊN | ĐẠI DIỆN ĐƠN VỊ TƯ VẤN<br>P. GIÁM ĐỐC<br>PHẠM XUÂN HUY |
| ĐƠN VỊ TƯ VẤN<br>CÔNG TY CP TƯ VẤN THIẾT KẾ KIẾN TRÚC XÂY DỰNG VIỆT NAM | HỒ SƠ THIẾT KẾ BẢN VẼ THI CÔNG | CHỦ TRÌ TK: NGUYỄN TRUNG KIÊN | BÌNH ĐỒ TUYẾN SỐ 6<br>TỪ CỌC DT6 ĐẾN CỌC CT6 |
| | | KIỂM TRA: VŨ VĂN LỘC | TỶ LỆ BẢN VẼ: 1/500 — BẢN VẼ SỐ: BD-GT-09 |
| | | THỰC HIỆN: TRẦN ANH TUẤN | LẦN XUẤT BẢN: 02 — MÃ SỐ DỰ ÁN: HM3/2026 |

CÔNG TY CỔ PHẦN TƯ VẤN THIẾT KẾ KIẾN TRÚC XÂY DỰNG VIỆT NAM

## BÌNH ĐỒ TUYẾN SỐ 7

TỪ CỌC DT7 ĐẾN CỌC CT7

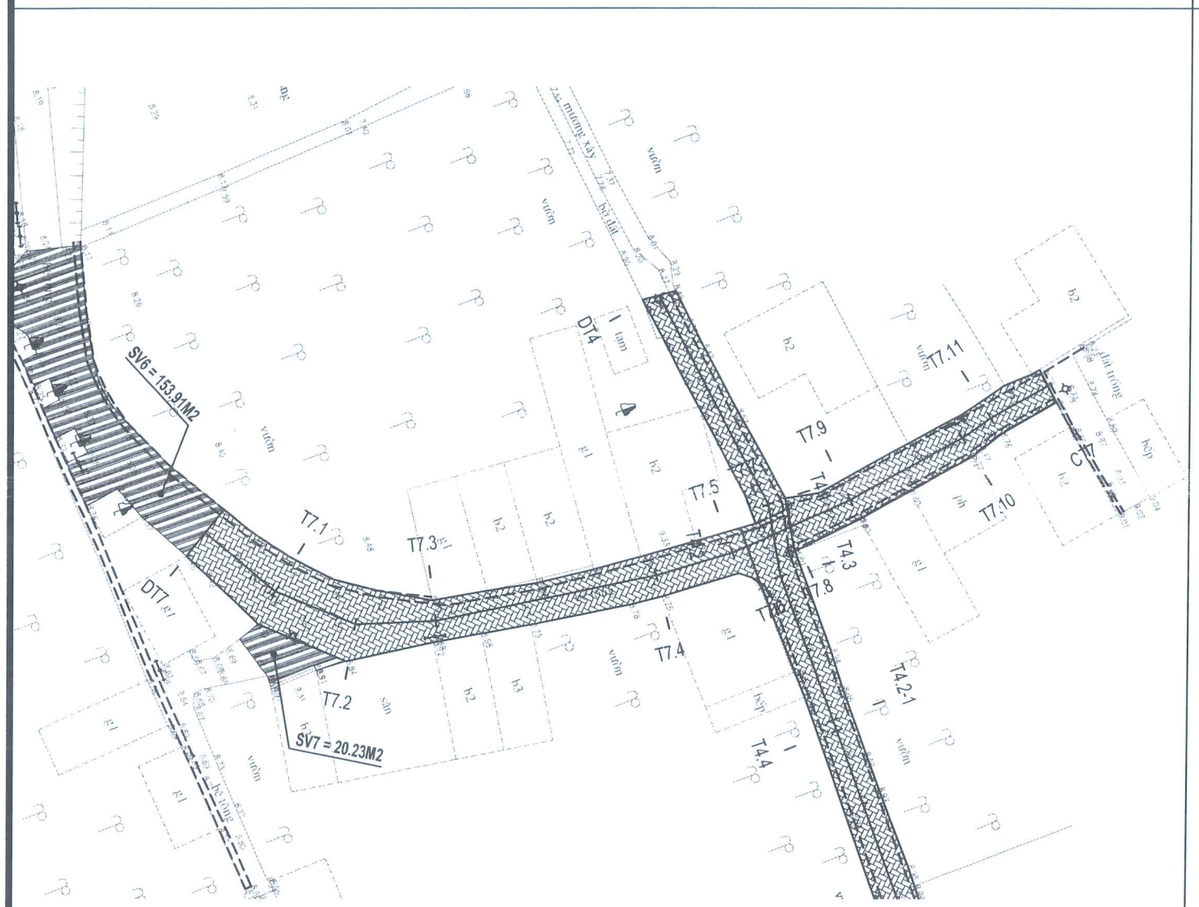


## BÌNH ĐỒ TUYẾN SỐ 8 & TUYẾN SỐ 9

BAN QLDA ĐẦU TƯ - HẠ TẦNG
XÃ HÁT MÔN
THẨM ĐỊNH
Theo Văn bản số...70.../BC-BQLDA
ngày..4..tháng...3..năm 2026.
Người thẩm định ký tên:

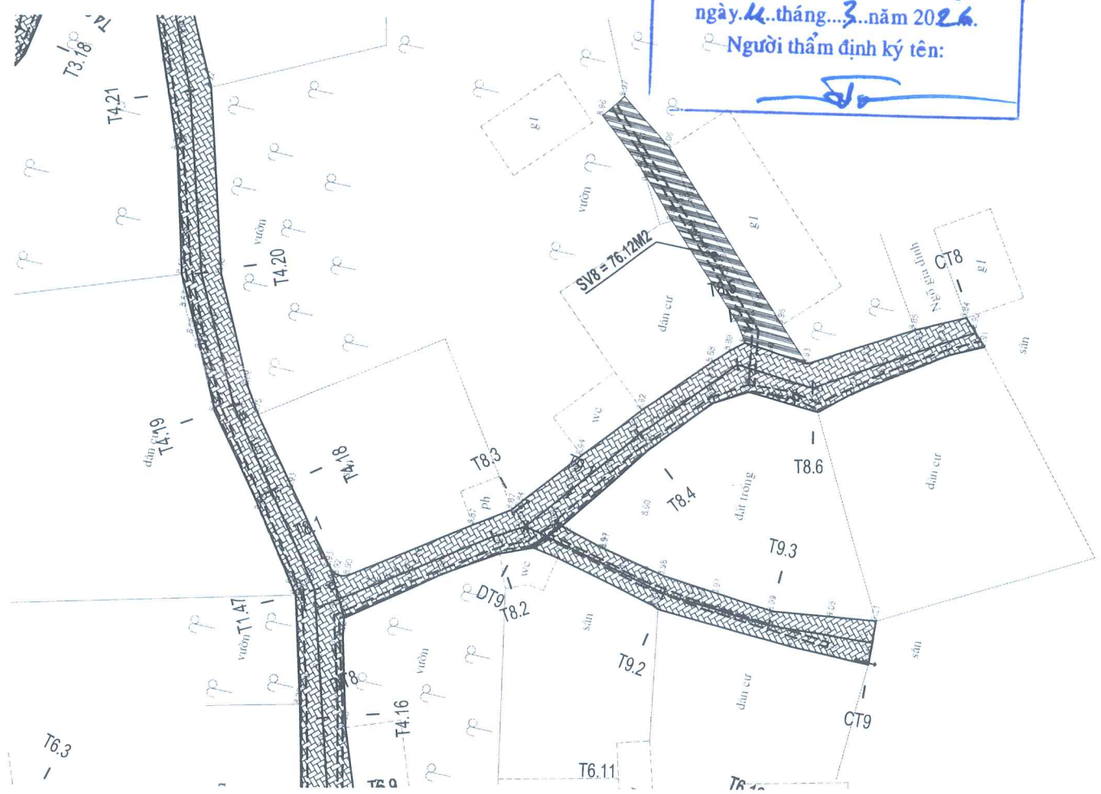


## VỊ TRÍ MẢNH

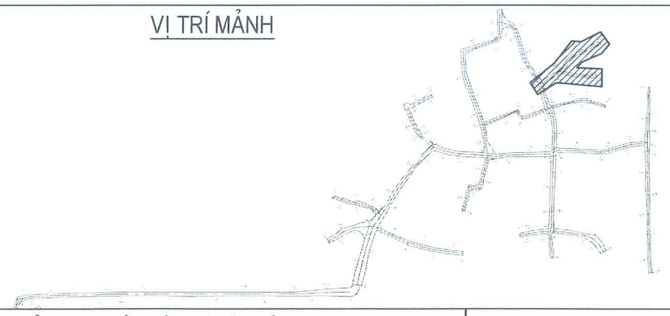

## BẢNG KÝ HIỆU ĐIỂM ĐỊA VẬT

- CỘT ĐÈN CS
- CỘT ĐIỆN
- RUỘNG MÀU
- CÂY BÓNG MÁT
- RUỘNG LÚA
- CÂY ĂN QUẢ
- BIỂN BÁO GT
- MỐC LỘ GIỚI
- MỘ
- ĐIỂM MỐC KHỐNG CHẾ
- G — NHÀ GẠCH
- T — NHÀ TẠM
- B1 — NHÀ MÁI BẰNG 1 TẦNG
- B2 — NHÀ MÁI BẰNG 2 TẦNG
- MỐC KM

## GHI CHÚ

- MẶT ĐƯỜNG CẢI TẠO
- VUỐT NỐI
- R NH THOÁT NƯỚC
- HỐ GA THU NƯỚC
- HƯỚNG THOÁT NƯỚC
- 8.64 / 7.76 / 7.20 GT4.7 — CAO ĐỘ MẶT GA / CAO ĐỘ ĐÁY R NH / CAO ĐỘ ĐÁY GA
- TNT — R NH QUA ĐƯỜNG

| | | | |
|---|---|---|---|
| ỦY BAN NHÂN DÂN XÃ HÁT MÔN<br>BAN QUẢN LÝ DỰ ÁN ĐẦU TƯ - HẠ TẦNG XÃ HÁT MÔN | DỰ ÁN: SỬA CHỮA, CẢI TẠO CÁC TUYẾN ĐƯỜNG THÔN YÊN DƯƠNG XÃ HÁT MÔN<br>ĐỊA ĐIỂM: XÃ HÁT MÔN; THÀNH PHỐ HÀ NỘI | CHỦ NHIỆM THIẾT KẾ: NGUYỄN TRUNG KIÊN | ĐẠI DIỆN ĐƠN VỊ TƯ VẤN<br>P. GIÁM ĐỐC<br>CÔNG TY CỔ PHẦN TƯ VẤN THIẾT KẾ KIẾN TRÚC XÂY DỰNG VIỆT NAM |
| ĐƠN VỊ TƯ VẤN<br>CÔNG TY CP TƯ VẤN THIẾT KẾ KIẾN TRÚC XÂY DỰNG VIỆT NAM | HỒ SƠ THIẾT KẾ BẢN VẼ THI CÔNG | CHỦ TRÌ TK: NGUYỄN TRUNG KIÊN | |
| | | KIỂM TRA: VŨ VĂN LỘC | |
| | | THỰC HIỆN: TRẦN ANH TUẤN | PHẠM XUÂN HUY |

| | |
|---|---|
| BÌNH ĐỒ TUYẾN SỐ 7;8;9 | |
| TỶ LỆ BẢN VẼ: 1/500 | BẢN VẼ SỐ: BD-GT-10 |
| LẦN XUẤT BẢN: 02 | MÃ SỐ DỰ ÁN: HM3/2026 |

## BÌNH ĐỒ TUYẾN SỐ 10

TỪ CỌC DT10 ĐẾN CỌC CT10

BAN QLDA ĐẦU TƯ - HẠ TẦNG
XÃ HÁT MÔN

**THẨM ĐỊNH**

Theo Văn bản số..70...../BC-BQLDA
ngày 11...tháng....3.năm 2026
Người thẩm định ký tên:

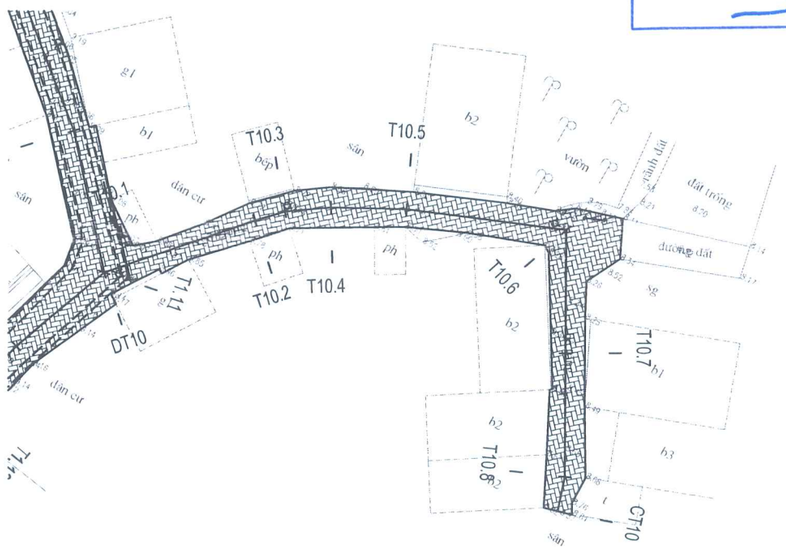


## BÌNH ĐỒ TUYẾN SỐ 11 & TUYẾN SỐ 12

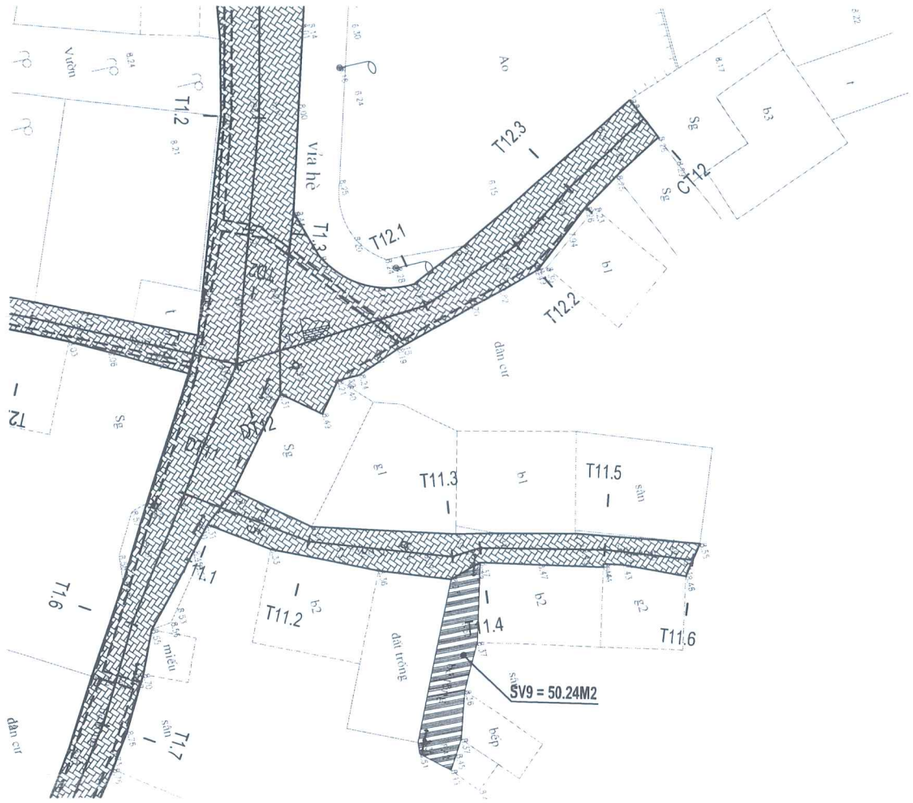


### VỊ TRÍ MẢNH

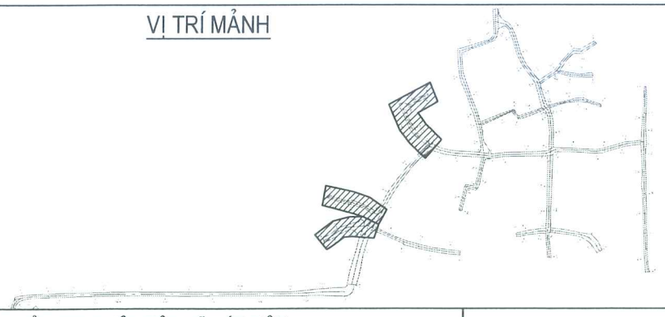

### BẢNG KÝ HIỆU ĐIỂM ĐỊA VẬT

- CỘT ĐÈN CS
- CỘT ĐIỆN
- RUỘNG MÀU
- CÂY BÓNG MÁT
- RUỘNG LÚA
- CÂY ĂN QUẢ
- BIỂN BÁO GT
- MỐC LỘ GIỚI
- MỘ
- ĐIỂM MỐC KHỐNG CHẾ
- G — NHÀ GẠCH
- T — NHÀ TẠM
- B1 — NHÀ MÁI BẰNG 1 TẦNG
- B2 — NHÀ MÁI BẰNG 2 TẦNG
- MỐC KM

### GHI CHÚ

- MẶT ĐƯỜNG CẢI TẠO
- VUỐT NỐI
- R NH THOÁT NƯỚC
- HỐ GA THU NƯỚC
- HƯỚNG THOÁT NƯỚC
- 8.64 / 7.76 / 7.20 GT4.7 — CAO ĐỘ MẶT GA / CAO ĐỘ ĐÁY R NH / CAO ĐỘ ĐÁY GA
- TNT — R NH QUA ĐƯỜNG

| | | | |
|---|---|---|---|
| ỦY BAN NHÂN DÂN XÃ HÁT MÔN<br>BAN QUẢN LÝ DỰ ÁN ĐẦU TƯ - HẠ TẦNG XÃ HÁT MÔN | DỰ ÁN: SỬA CHỮA, CẢI TẠO CÁC TUYẾN ĐƯỜNG THÔN YÊN DƯƠNG XÃ HÁT MÔN<br>ĐỊA ĐIỂM: XÃ HÁT MÔN; THÀNH PHỐ HÀ NỘI | CHỦ NHIỆM THIẾT KẾ: NGUYỄN TRUNG KIÊN | ĐẠI DIỆN ĐƠN VỊ TƯ VẤN<br>P. GIÁM ĐỐC |
| ĐƠN VỊ TƯ VẤN<br>CÔNG TY CP TƯ VẤN THIẾT KẾ KIẾN TRÚC XÂY DỰNG VIỆT NAM | HỒ SƠ THIẾT KẾ BẢN VẼ THI CÔNG | CHỦ TRÌ TK: NGUYỄN TRUNG KIÊN | |
| | | KIỂM TRA: VŨ VĂN LỘC | |
| | | THỰC HIỆN: TRẦN ANH TUẤN | PHẠM XUÂN HUY |

CÔNG TY CỔ PHẦN TƯ VẤN THIẾT KẾ KIẾN TRÚC XÂY DỰNG VIỆT NAM

| | |
|---|---|
| BÌNH ĐỒ TUYẾN SỐ 10;11;12 | |
| TỶ LỆ BẢN VẼ: 1/500 | BẢN VẼ SỐ: BD-GT-11 |
| LẦN XUẤT BẢN: 02 | MÃ SỐ DỰ ÁN: HM3/2026 |

# BÌNH ĐỒ TUYẾN SỐ 13

TỪ CỌC DT13 ĐẾN CỌC P1

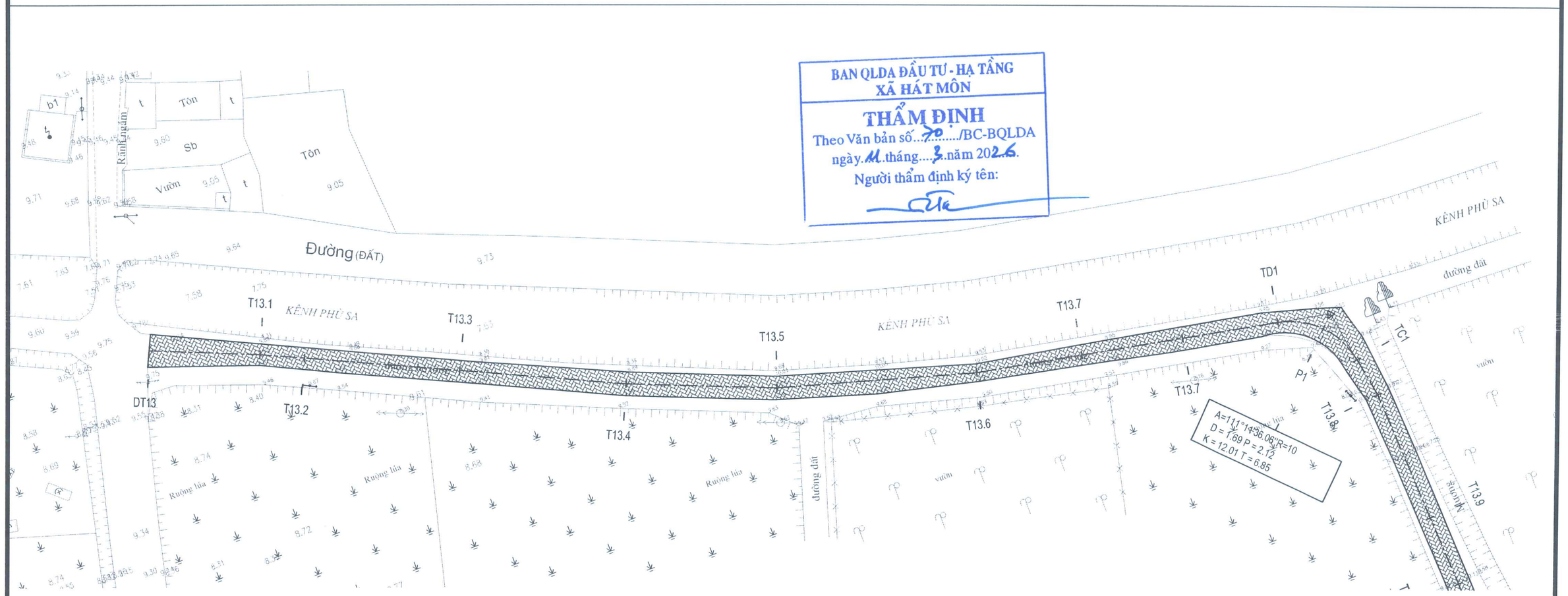


BAN QLDA ĐẦU TƯ - HẠ TẦNG
XÃ HÁT MÔN
THẨM ĐỊNH
Theo Văn bản số...70...../BC-BQLDA
ngày.11.tháng...3.năm 2026.
Người thẩm định ký tên:

## VỊ TRÍ MẢNH

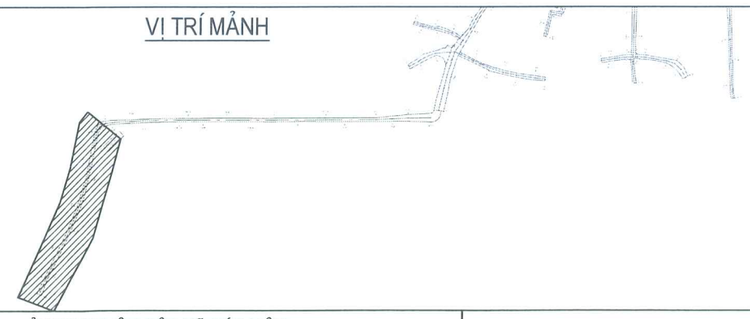

## BẢNG KÝ HIỆU ĐIỂM ĐỊA VẬT

- CỘT ĐÈN CS
- CỘT ĐIỆN
- RUỘNG MÀU
- CÂY BÓNG MÁT
- RUỘNG LÚA
- CÂY ĂN QUẢ
- BIỂN BÁO GT
- MỐC LỘ GIỚI
- MỘ
- ĐIỂM MỐC KHỐNG CHẾ
- G / T / B1 / B2 — NHÀ GẠCH / NHÀ TẠM / NHÀ MÁI BẰNG 1 TẦNG / NHÀ MÁI BẰNG 2 TẦNG
- MỐC KM

## GHI CHÚ

- MẶT ĐƯỜNG CẢI TẠO
- VUỐT NỐI
- R NH THOÁT NƯỚC
- HỐ GA THU NƯỚC
- HƯỚNG THOÁT NƯỚC
- 8.64 / 7.76 / 7.20 GT4.7 — CAO ĐỘ MẶT GA / CAO ĐỘ ĐÁY R NH / CAO ĐỘ ĐÁY GA
- TNT — R NH QUA ĐƯỜNG

ỦY BAN NHÂN DÂN XÃ HÁT MÔN
BAN QUẢN LÝ DỰ ÁN ĐẦU TƯ - HẠ TẦNG XÃ HÁT MÔN

ĐƠN VỊ TƯ VẤN
CÔNG TY CP TƯ VẤN THIẾT KẾ KIẾN TRÚC XÂY DỰNG VIỆT NAM

DỰ ÁN: SỬA CHỮA, CẢI TẠO CÁC TUYẾN ĐƯỜNG THÔN YÊN DƯƠNG XÃ HÁT MÔN
ĐỊA ĐIỂM: XÃ HÁT MÔN; THÀNH PHỐ HÀ NỘI

HỒ SƠ THIẾT KẾ BẢN VẼ THI CÔNG

| | | |
|---|---|---|
| CHỦ NHIỆM THIẾT KẾ | NGUYỄN TRUNG KIÊN | ĐẠI DIỆN ĐƠN VỊ TƯ VẤN<br>P. GIÁM ĐỐC |
| CHỦ TRÌ TK | NGUYỄN TRUNG KIÊN | |
| KIỂM TRA | VŨ VĂN LỘC | |
| THỰC HIỆN | TRẦN ANH TUẤN | PHẠM XUÂN HUY |

CÔNG TY CỔ PHẦN TƯ VẤN THIẾT KẾ KIẾN TRÚC XÂY DỰNG VIỆT NAM

BÌNH ĐỒ TUYẾN SỐ 13
TỪ CỌC DT13 ĐẾN CỌC P1

| | |
|---|---|
| TỶ LỆ BẢN VẼ: 1/500 | BẢN VẼ SỐ: BD-GT-12 |
| LẦN XUẤT BẢN: 02 | MÃ SỐ DỰ ÁN: HM3/2026 |

# BÌNH ĐỒ TUYẾN SỐ 13

## TỪ CỌC P1 ĐẾN CỌC T13.9

BAN QLDA ĐẦU TƯ - HẠ TẦNG
XÃ HÁT MÔN

**THẨM ĐỊNH**
Theo Văn bản số...70.../BC-BQLDA
ngày..11..tháng.....3.năm 2026
Người thẩm định ký tên:

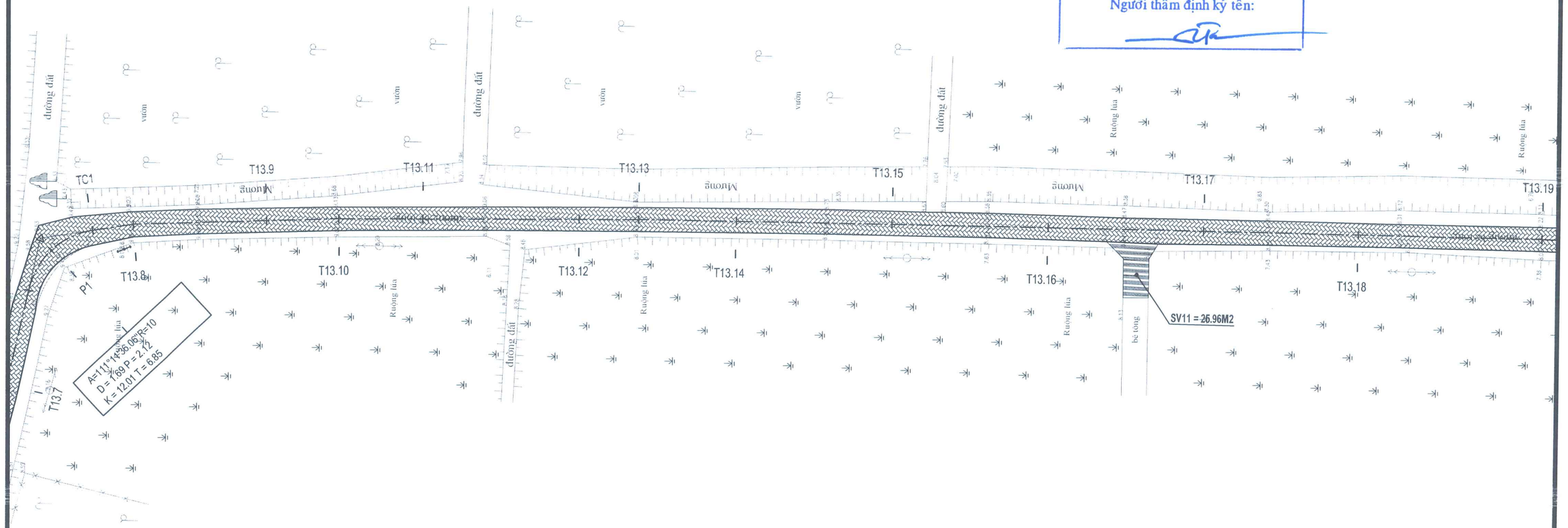


## VỊ TRÍ MẢNH

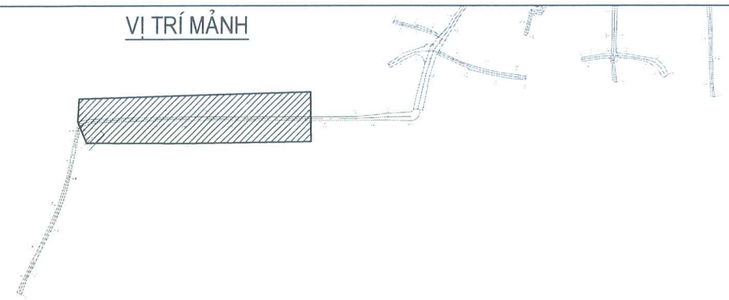

## BẢNG KÝ HIỆU ĐIỂM ĐỊA VẬT

- CỘT ĐÈN CS
- CỘT ĐIỆN
- RUỘNG MÀU
- CÂY BÓNG MÁT
- RUỘNG LÚA
- CÂY ĂN QUẢ
- BIỂN BÁO GT
- MỐC LỘ GIỚI
- MỘ
- ĐIỂM MỐC KHỐNG CHẾ
- G — NHÀ GẠCH
- T — NHÀ TẠM
- B1 — NHÀ MÁI BẰNG 1 TẦNG
- B2 — NHÀ MÁI BẰNG 2 TẦNG
- MỐC KM

## GHI CHÚ

- MẶT ĐƯỜNG CẢI TẠO
- VUỐT NỐI
- R NH THOÁT NƯỚC
- HỐ GA THU NƯỚC
- HƯỚNG THOÁT NƯỚC
- 8.64 / 7.76 / 7.20 GT4.7 — CAO ĐỘ MẶT GA / CAO ĐỘ ĐÁY R NH / CAO ĐỘ ĐÁY GA
- TNT — R NH QUA ĐƯỜNG

| | | | |
|---|---|---|---|
| ỦY BAN NHÂN DÂN XÃ HÁT MÔN<br>BAN QUẢN LÝ DỰ ÁN ĐẦU TƯ - HẠ TẦNG XÃ HÁT MÔN | DỰ ÁN: SỬA CHỮA, CẢI TẠO CÁC TUYẾN ĐƯỜNG THÔN YÊN DƯƠNG XÃ HÁT MÔN<br>ĐỊA ĐIỂM: XÃ HÁT MÔN; THÀNH PHỐ HÀ NỘI | CHỦ NHIỆM THIẾT KẾ: NGUYỄN TRUNG KIÊN | ĐẠI DIỆN ĐƠN VỊ TƯ VẤN<br>P. GIÁM ĐỐC<br>PHẠM XUÂN HUY |
| ĐƠN VỊ TƯ VẤN<br>CÔNG TY CP TƯ VẤN THIẾT KẾ KIẾN TRÚC XÂY DỰNG VIỆT NAM | HỒ SƠ THIẾT KẾ BẢN VẼ THI CÔNG | CHỦ TRÌ TK: NGUYỄN TRUNG KIÊN | |
| | | KIỂM TRA: VŨ VĂN LỘC | |
| | | THỰC HIỆN: TRẦN ANH TUẤN | |

CÔNG TY CỔ PHẦN TƯ VẤN THIẾT KẾ KIẾN TRÚC XÂY DỰNG VIỆT NAM

| | |
|---|---|
| BÌNH ĐỒ TUYẾN SỐ 13<br>TỪ CỌC P1 ĐẾN CỌC T13.9 | |
| TỶ LỆ BẢN VẼ: 1/500 | BẢN VẼ SỐ: BD-GT-13 |
| LẦN XUẤT BẢN: 02 | MÃ SỐ DỰ ÁN: HM3/2026 |

# BÌNH ĐỒ TUYẾN SỐ 13

## TỪ CỌCT13.9 ĐẾN CỌC CT13

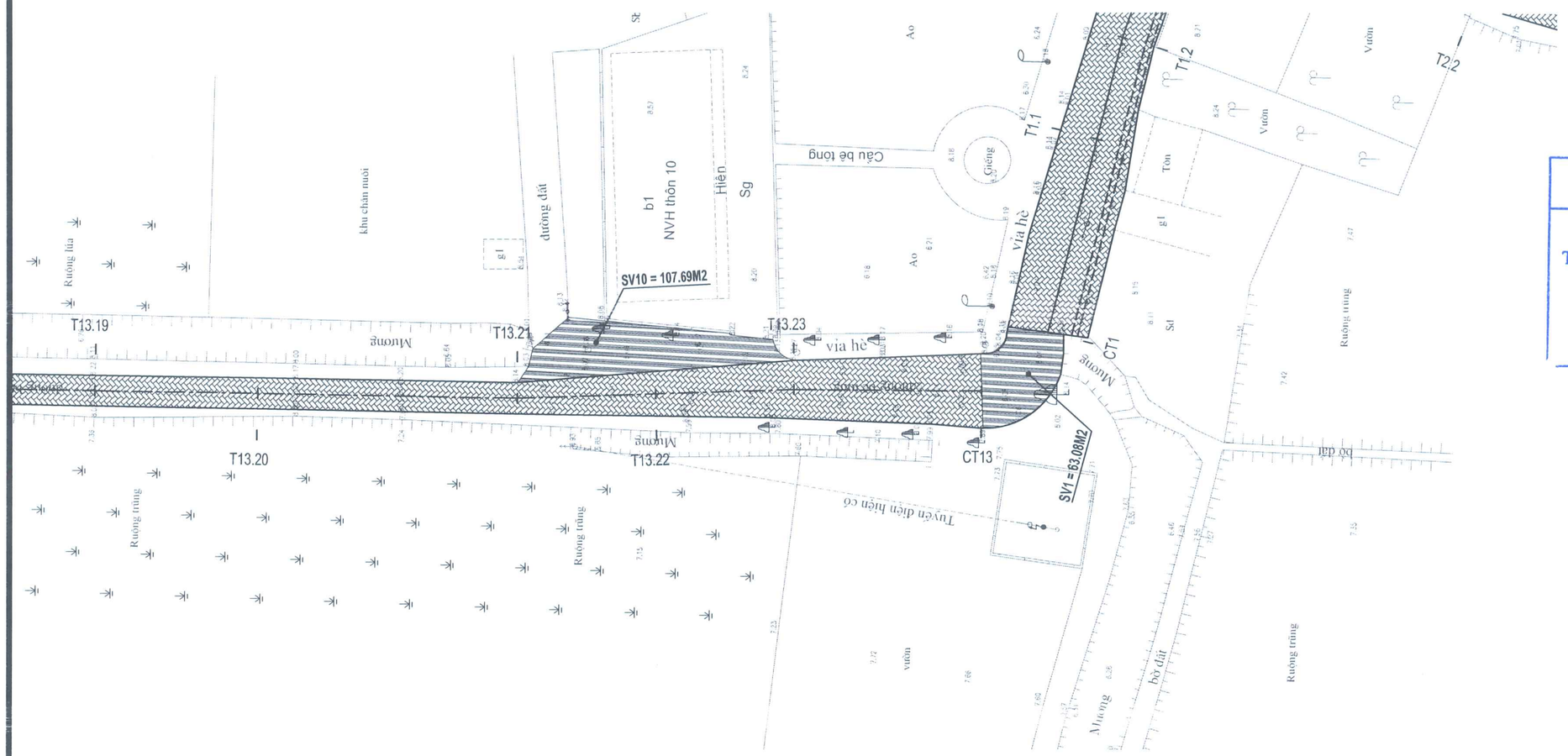


BAN QLDA ĐẦU TƯ - HẠ TẦNG
XÃ HÁT MÔN

**THẨM ĐỊNH**

Theo Văn bản số...70.../BC-BQLDA
ngày.11..tháng...3..năm 2026
Người thẩm định ký tên:

## VỊ TRÍ MẢNH

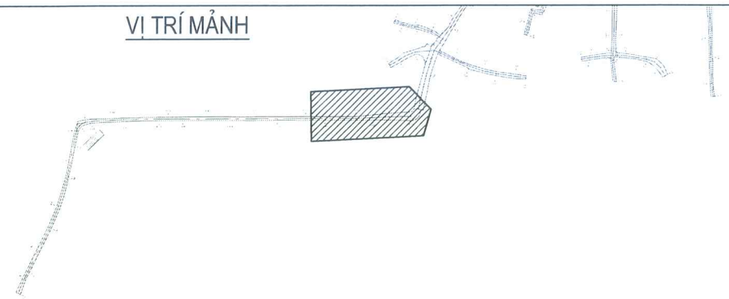

## BẢNG KÝ HIỆU ĐIỂM ĐỊA VẬT

- CỘT ĐÈN CS
- CỘT ĐIỆN
- RUỘNG MÀU
- CÂY BÓNG MÁT
- RUỘNG LÚA
- CÂY ĂN QUẢ
- BIỂN BÁO GT
- MỐC LỘ GIỚI
- MỘ
- ĐIỂM MỐC KHỐNG CHẾ
- G — NHÀ GẠCH
- T — NHÀ TẠM
- B1 — NHÀ MÁI BẰNG 1 TẦNG
- B2 — NHÀ MÁI BẰNG 2 TẦNG
- MỐC KM

## GHI CHÚ

- MẶT ĐƯỜNG CẢI TẠO
- VUỐT NỐI
- R NH THOÁT NƯỚC
- HỐ GA THU NƯỚC
- HƯỚNG THOÁT NƯỚC
- 8.64 / 7.76 / 7.20 (GT4.7) — CAO ĐỘ MẶT GA / CAO ĐỘ ĐÁY R NH / CAO ĐỘ ĐÁY GA
- TNT — R NH QUA ĐƯỜNG

| | | | |
|---|---|---|---|
| ỦY BAN NHÂN DÂN XÃ HÁT MÔN<br>BAN QUẢN LÝ DỰ ÁN ĐẦU TƯ - HẠ TẦNG XÃ HÁT MÔN | DỰ ÁN: SỬA CHỮA, CẢI TẠO CÁC TUYẾN ĐƯỜNG THÔN YÊN DƯƠNG XÃ HÁT MÔN<br>ĐỊA ĐIỂM: XÃ HÁT MÔN; THÀNH PHỐ HÀ NỘI | CHỦ NHIỆM THIẾT KẾ | NGUYỄN TRUNG KIÊN |
| ĐƠN VỊ TƯ VẤN<br>CÔNG TY CP TƯ VẤN THIẾT KẾ KIẾN TRÚC XÂY DỰNG VIỆT NAM | HỒ SƠ THIẾT KẾ BẢN VẼ THI CÔNG | CHỦ TRÌ TK | NGUYỄN TRUNG KIÊN |
| | | KIỂM TRA | VŨ VĂN LỘC |
| | | THỰC HIỆN | TRẦN ANH TUẤN |

ĐẠI DIỆN ĐƠN VỊ TƯ VẤN
P. GIÁM ĐỐC
PHẠM XUÂN HUY

CÔNG TY CỔ PHẦN TƯ VẤN THIẾT KẾ KIẾN TRÚC XÂY DỰNG VIỆT NAM

**BÌNH ĐỒ TUYẾN SỐ 13**
TỪ CỌCT13.9 ĐẾN CỌC CT13

| | |
|---|---|
| TỶ LỆ BẢN VẼ: 1/500 | BẢN VẼ SỐ: BD-GT-14 |
| LẦN XUẤT BẢN: 02 | MÃ SỐ DỰ ÁN: HM3/2026 |

# BÌNH ĐỒ THOÁT NƯỚC TUYẾN SỐ 1

TỪ CỌC DT1 ĐẾN CỌC T1.12

BAN QLDA ĐẦU TƯ - HẠ TẦNG
XÃ HÁT MÔN
THẨM ĐỊNH
Theo Văn bản số....70..../BC-BQLDA
ngày..11..tháng..3....năm 2026
Người thẩm định ký tên:

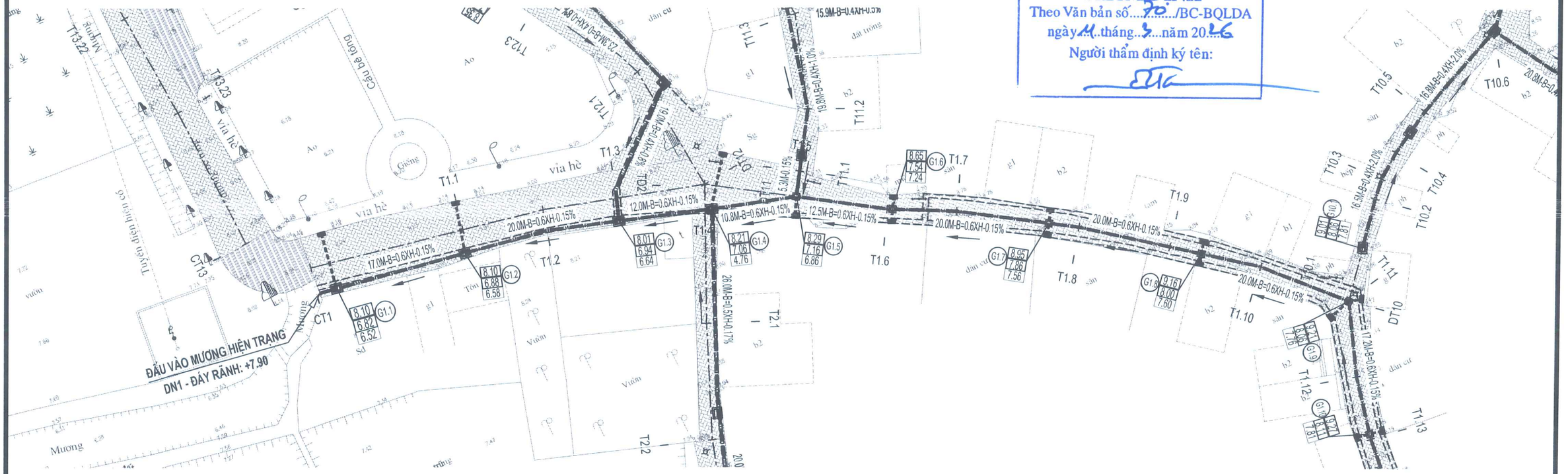


## VỊ TRÍ MẢNH

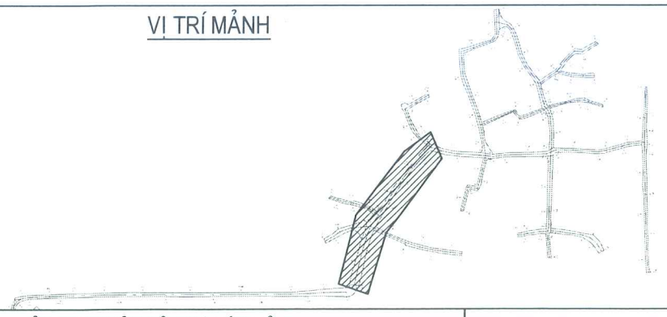

## BẢNG KÝ HIỆU ĐIỂM ĐỊA VẬT

- CỘT ĐÈN CS
- CỘT ĐIỆN
- RUỘNG MÀU
- CÂY BÓNG MÁT
- RUỘNG LÚA
- CÂY ĂN QUẢ
- BIỂN BÁO GT
- MỐC LỘ GIỚI
- MỘ
- ĐIỂM MỐC KHỐNG CHẾ
- G — NHÀ GẠCH
- T — NHÀ TẠM
- B1 — NHÀ MÁI BẰNG 1 TẦNG
- B2 — NHÀ MÁI BẰNG 2 TẦNG
- MỐC KM

## GHI CHÚ

- R NH THOÁT NƯỚC
- HỐ GA THĂM
- HỐ GA THU TRỰC TIẾP
- HỐ GA THU/THĂM
- HƯỚNG THOÁT NƯỚC
- 8.64 / 7.76 / 7.20 GT4.7 — CAO ĐỘ MẶT GA / CAO ĐỘ ĐÁY R NH / CAO ĐỘ ĐÁY GA
- TNT — MƯƠNG HỞ THOÁT NƯỚC

ỦY BAN NHÂN DÂN XÃ HÁT MÔN
BAN QUẢN LÝ DỰ ÁN ĐẦU TƯ - HẠ TẦNG XÃ HÁT MÔN

ĐƠN VỊ TƯ VẤN
CÔNG TY CP TƯ VẤN THIẾT KẾ KIẾN TRÚC XÂY DỰNG VIỆT NAM

DỰ ÁN: SỬA CHỮA, CẢI TẠO CÁC TUYẾN ĐƯỜNG THÔN YÊN DƯƠNG XÃ HÁT MÔN
ĐỊA ĐIỂM: XÃ HÁT MÔN; THÀNH PHỐ HÀ NỘI

HỒ SƠ THIẾT KẾ BẢN VẼ THI CÔNG

| | | |
|---|---|---|
| CHỦ NHIỆM THIẾT KẾ | NGUYỄN TRUNG KIÊN | ĐẠI DIỆN ĐƠN VỊ TƯ VẤN<br>P. GIÁM ĐỐC |
| CHỦ TRÌ TK | NGUYỄN TRUNG KIÊN | |
| KIỂM TRA | VŨ VĂN LỘC | |
| THỰC HIỆN | TRẦN ANH TUẤN | PHẠM XUÂN HUY |

CÔNG TY CỔ PHẦN TƯ VẤN THIẾT KẾ KIẾN TRÚC XÂY DỰNG VIỆT NAM

BÌNH ĐỒ THOÁT NƯỚC TUYẾN SỐ 1
TỪ CỌC DT1 ĐẾN CỌC T1.12

| | |
|---|---|
| TỶ LỆ BẢN VẼ: 1/500 | BẢN VẼ SỐ: BD-TN-01 |
| LẦN XUẤT BẢN: 02 | MÃ SỐ DỰ ÁN: HM3/2026 |

# BÌNH ĐỒ THOÁT NƯỚC TUYẾN SỐ 1

TỪ CỌCT1.12 ĐẾN CỌC CT1

BAN QLDA ĐẦU TƯ - HẠ TẦNG
XÃ HÁT MÔN

**THẨM ĐỊNH**

Theo Văn bản số...../BC-BQLDA
ngày..14..tháng...3...năm 20.26
Người thẩm định ký tên:

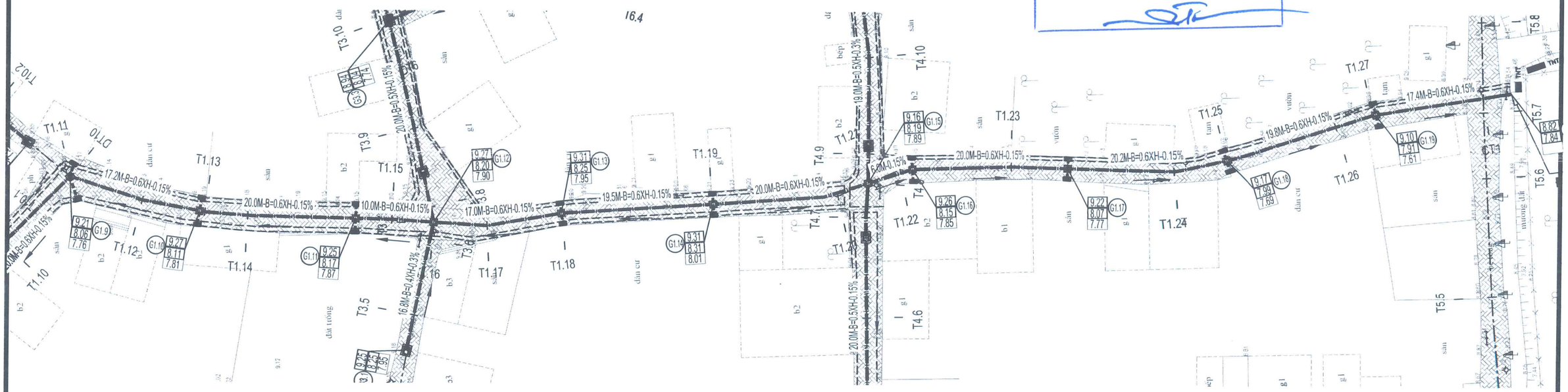


## VỊ TRÍ MẢNH

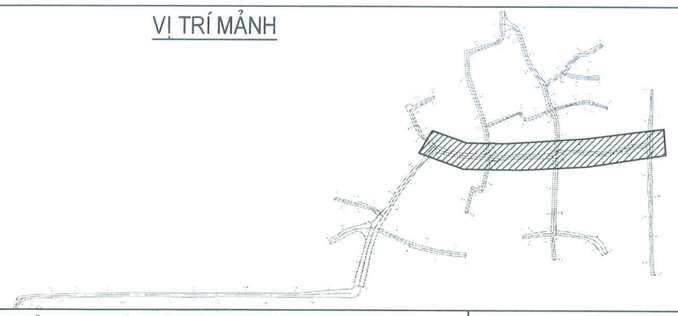

## BẢNG KÝ HIỆU ĐIỂM ĐỊA VẬT

- CỘT ĐÈN CS
- CỘT ĐIỆN
- RUỘNG MÀU
- CÂY BÓNG MÁT
- RUỘNG LÚA
- CÂY ĂN QUẢ
- BIỂN BÁO GT
- MỐC LỘ GIỚI
- MỘ
- ĐIỂM MỐC KHỐNG CHẾ
- G — NHÀ GẠCH
- T — NHÀ TẠM
- B1 — NHÀ MÁI BẰNG 1 TẦNG
- B2 — NHÀ MÁI BẰNG 2 TẦNG
- MỐC KM

## GHI CHÚ

- R NH THOÁT NƯỚC
- HỐ GA THĂM
- HỐ GA THU TRỰC TIẾP
- HỐ GA THU/THĂM
- HƯỚNG THOÁT NƯỚC
- 8.64 / 7.76 / 7.20 (GT4.7) — CAO ĐỘ MẶT GA / CAO ĐỘ ĐÁY R NH / CAO ĐỘ ĐÁY GA
- TNT — MƯƠNG HỞ THOÁT NƯỚC

ỦY BAN NHÂN DÂN XÃ HÁT MÔN
BAN QUẢN LÝ DỰ ÁN ĐẦU TƯ - HẠ TẦNG XÃ HÁT MÔN

ĐƠN VỊ TƯ VẤN
CÔNG TY CP TƯ VẤN THIẾT KẾ KIẾN TRÚC XÂY DỰNG VIỆT NAM

DỰ ÁN: SỬA CHỮA, CẢI TẠO CÁC TUYẾN ĐƯỜNG THÔN YÊN DƯƠNG XÃ HÁT MÔN
ĐỊA ĐIỂM: XÃ HÁT MÔN; THÀNH PHỐ HÀ NỘI

HỒ SƠ THIẾT KẾ BẢN VẼ THI CÔNG

| | | | |
|---|---|---|---|
| CHỦ NHIỆM THIẾT KẾ | NGUYỄN TRUNG KIÊN | ĐẠI DIỆN ĐƠN VỊ TƯ VẤN<br>P. GIÁM ĐỐC | PHẠM XUÂN HUY |
| CHỦ TRÌ TK | NGUYỄN TRUNG KIÊN | | |
| KIỂM TRA | VŨ VĂN LỘC | | |
| THỰC HIỆN | TRẦN ANH TUẤN | | |

CÔNG TY CỔ PHẦN TƯ VẤN THIẾT KẾ KIẾN TRÚC XÂY DỰNG VIỆT NAM

| | |
|---|---|
| BÌNH ĐỒ THOÁT NƯỚC TUYẾN SỐ 1<br>TỪ CỌCT1.12 ĐẾN CỌC CT1 | |
| TỶ LỆ BẢN VẼ: 1/500 | BẢN VẼ SỐ: BD-TN-02 |
| LẦN XUẤT BẢN: 02 | MÃ SỐ DỰ ÁN: HM3/2026 |

# BÌNH ĐỒ THOÁT NƯỚC TUYẾN SỐ 2

TỪ CỌC DT2 ĐẾN CỌC CT2

BAN QLDA ĐẦU TƯ - HẠ TẦNG
XÃ HÁT MÔN

THẨM ĐỊNH
Theo Văn bản số....70.../BC-BQLDA
ngày..11..tháng..3...năm 2026
Người thẩm định ký tên:

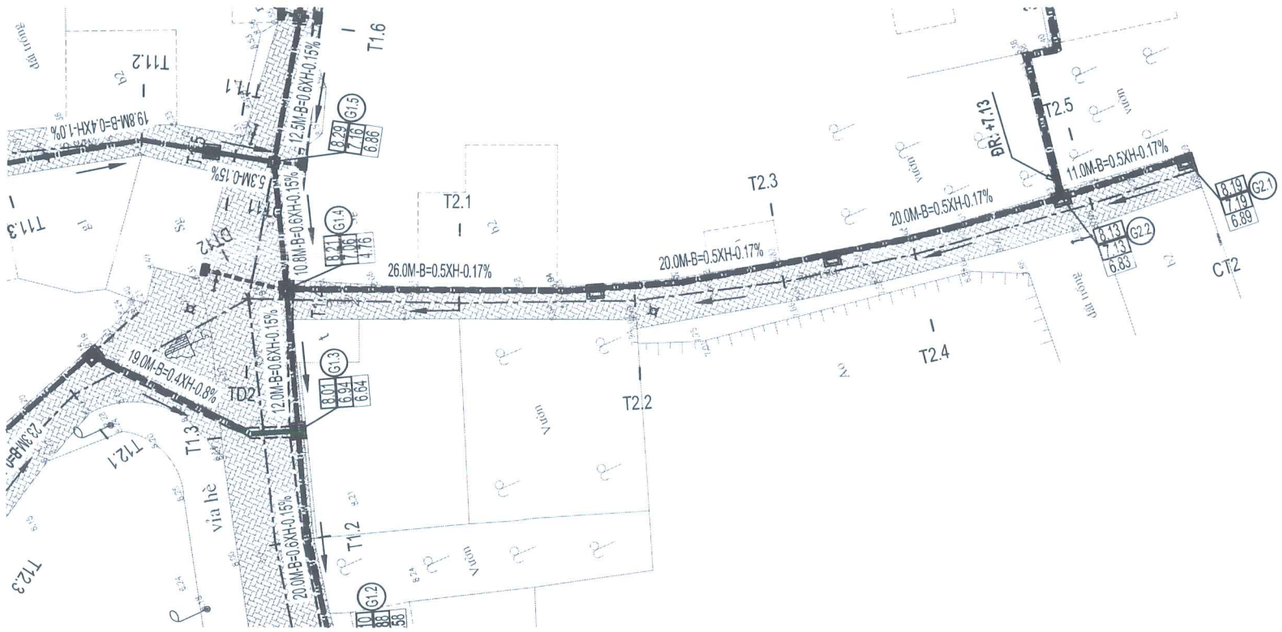


## VỊ TRÍ MẢNH

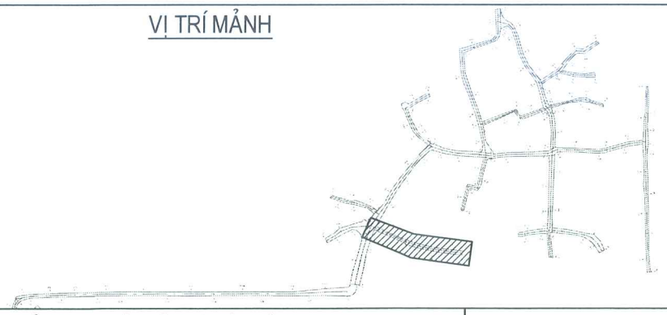

## BẢNG KÝ HIỆU ĐIỂM ĐỊA VẬT

- CỘT ĐÈN CS
- CỘT ĐIỆN
- RUỘNG MÀU
- CÂY BÓNG MÁT
- RUỘNG LÚA
- CÂY ĂN QUẢ
- BIỂN BÁO GT
- MỐC LỘ GIỚI
- MỘ
- ĐIỂM MỐC KHỐNG CHẾ
- G — NHÀ GẠCH
- T — NHÀ TẠM
- B1 — NHÀ MÁI BẰNG 1 TẦNG
- B2 — NHÀ MÁI BẰNG 2 TẦNG
- MỐC KM

## GHI CHÚ

- R NH THOÁT NƯỚC
- HỐ GA THĂM
- HỐ GA THU TRỰC TIẾP
- HỐ GA THU/THĂM
- HƯỚNG THOÁT NƯỚC
- 8.64 / 7.76 / 7.20 GT4.7 — CAO ĐỘ MẶT GA / CAO ĐỘ ĐÁY R NH / CAO ĐỘ ĐÁY GA
- TNT — MƯƠNG HỞ THOÁT NƯỚC

| | | | |
|---|---|---|---|
| ỦY BAN NHÂN DÂN XÃ HÁT MÔN<br>BAN QUẢN LÝ DỰ ÁN ĐẦU TƯ - HẠ TẦNG XÃ HÁT MÔN | DỰ ÁN: SỬA CHỮA, CẢI TẠO CÁC TUYẾN ĐƯỜNG THÔN YÊN DƯƠNG XÃ HÁT MÔN<br>ĐỊA ĐIỂM: XÃ HÁT MÔN; THÀNH PHỐ HÀ NỘI | CHỦ NHIỆM THIẾT KẾ: NGUYỄN TRUNG KIÊN | ĐẠI DIỆN ĐƠN VỊ TƯ VẤN<br>P. GIÁM ĐỐC<br>PHẠM XUÂN HUY |
| ĐƠN VỊ TƯ VẤN<br>CÔNG TY CP TƯ VẤN THIẾT KẾ KIẾN TRÚC XÂY DỰNG VIỆT NAM | HỒ SƠ THIẾT KẾ BẢN VẼ THI CÔNG | CHỦ TRÌ TK: NGUYỄN TRUNG KIÊN | BÌNH ĐỒ THOÁT NƯỚC TUYẾN SỐ 2<br>TỪ CỌC DT2 ĐẾN CỌC CT2 |
| | | KIỂM TRA: VŨ VĂN LỘC | TỶ LỆ BẢN VẼ: 1/500 — BẢN VẼ SỐ: BD-TN-03 |
| | | THỰC HIỆN: TRẦN ANH TUẤN | LẦN XUẤT BẢN: 02 — MÃ SỐ DỰ ÁN: HM3/2026 |

CÔNG TY CỔ PHẦN TƯ VẤN THIẾT KẾ KIẾN TRÚC XÂY DỰNG VIỆT NAM

# BÌNH ĐỒ THOÁT NƯỚC TUYẾN SỐ 3

## TỪ CỌC DT3 ĐẾN CỌC T3.10

BAN QLDA ĐẦU TƯ - HẠ TẦNG
XÃ HÁT MÔN

**THẨM ĐỊNH**
Theo Văn bản số...70.../BC-BQLDA
ngày..11..tháng...3...năm 2026
Người thẩm định ký tên:

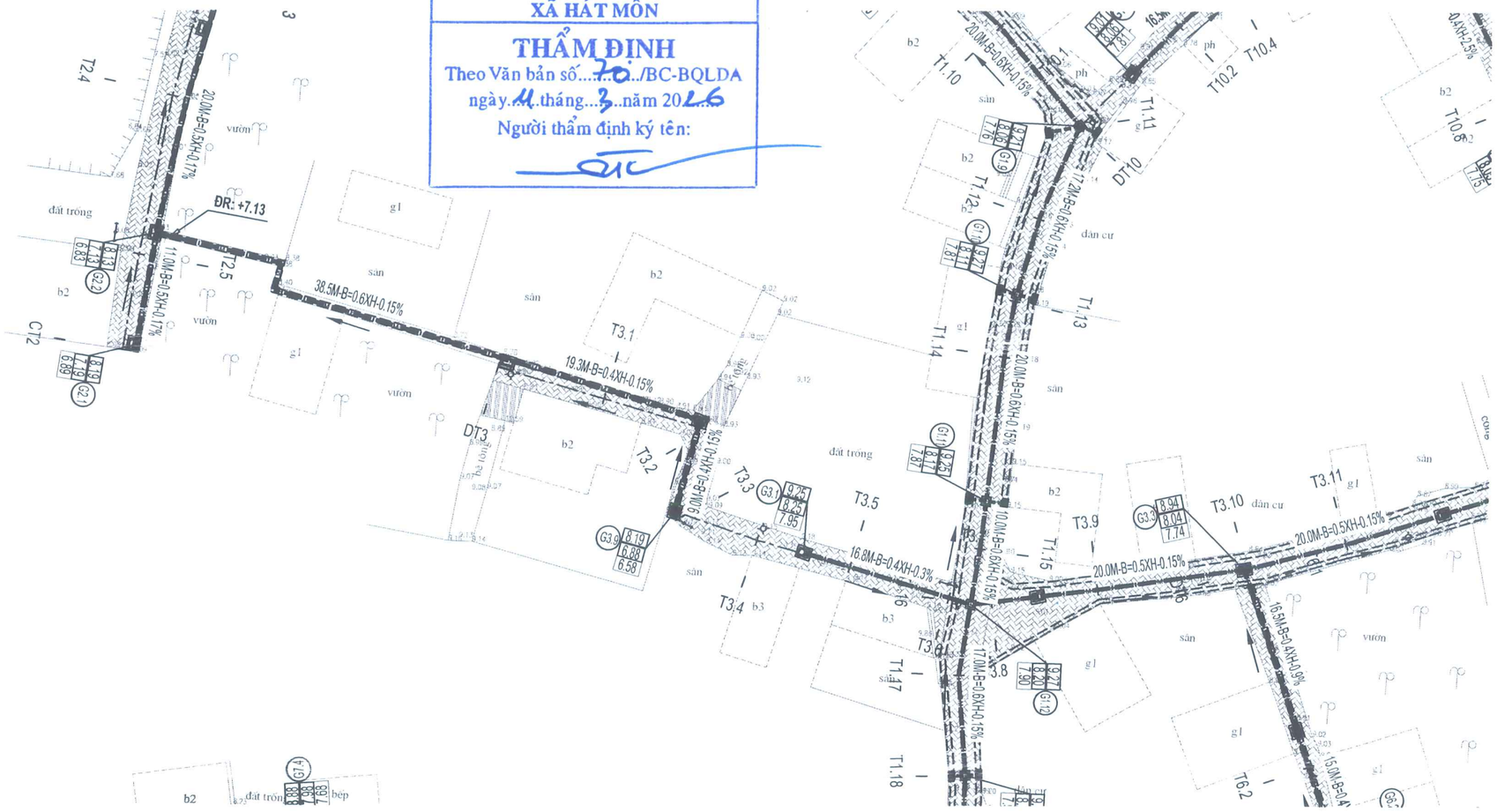


## VỊ TRÍ MẢNH

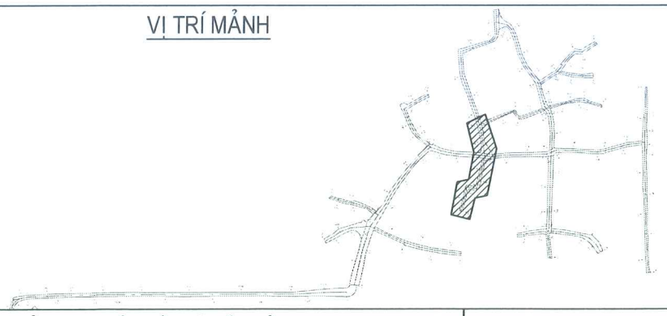

## BẢNG KÝ HIỆU ĐIỂM ĐỊA VẬT

- CỘT ĐÈN CS
- CỘT ĐIỆN
- RUỘNG MÀU
- CÂY BÓNG MÁT
- RUỘNG LÚA
- CÂY ĂN QUẢ
- BIỂN BÁO GT
- MỐC LỘ GIỚI
- MỘ
- ĐIỂM MỐC KHỐNG CHẾ
- G — NHÀ GẠCH
- T — NHÀ TẠM
- B1 — NHÀ MÁI BẰNG 1 TẦNG
- B2 — NHÀ MÁI BẰNG 2 TẦNG
- MỐC KM

## GHI CHÚ

- R NH THOÁT NƯỚC
- HỐ GA THĂM
- HỐ GA THU TRỰC TIẾP
- HỐ GA THU/THĂM
- HƯỚNG THOÁT NƯỚC
- CAO ĐỘ MẶT GA / CAO ĐỘ ĐÁY R NH / CAO ĐỘ ĐÁY GA (8.64 / 7.76 / 7.20 GT4.7)
- MƯƠNG HỞ THOÁT NƯỚC (TNT)

| | | | |
|---|---|---|---|
| ỦY BAN NHÂN DÂN XÃ HÁT MÔN<br>BAN QUẢN LÝ DỰ ÁN ĐẦU TƯ - HẠ TẦNG XÃ HÁT MÔN | DỰ ÁN: SỬA CHỮA, CẢI TẠO CÁC TUYẾN ĐƯỜNG THÔN YÊN DƯƠNG XÃ HÁT MÔN<br>ĐỊA ĐIỂM: XÃ HÁT MÔN; THÀNH PHỐ HÀ NỘI | CHỦ NHIỆM THIẾT KẾ: NGUYỄN TRUNG KIÊN | ĐẠI DIỆN ĐƠN VỊ TƯ VẤN<br>P. GIÁM ĐỐC<br>PHẠM XUÂN HUY |
| ĐƠN VỊ TƯ VẤN<br>CÔNG TY CP TƯ VẤN THIẾT KẾ KIẾN TRÚC XÂY DỰNG VIỆT NAM | HỒ SƠ THIẾT KẾ BẢN VẼ THI CÔNG | CHỦ TRÌ TK: NGUYỄN TRUNG KIÊN | BÌNH ĐỒ THOÁT NƯỚC TUYẾN SỐ 3<br>TỪ CỌC DT3 ĐẾN CỌC T3.10 |
| | | KIỂM TRA: VŨ VĂN LỘC | TỶ LỆ BẢN VẼ: 1/500 — BẢN VẼ SỐ: BD-TN-04 |
| | | THỰC HIỆN: TRẦN ANH TUẤN | LẦN XUẤT BẢN: 02 — MÃ SỐ DỰ ÁN: HM3/2026 |

CÔNG TY CỔ PHẦN TƯ VẤN THIẾT KẾ KIẾN TRÚC XÂY DỰNG VIỆT NAM

# BÌNH ĐỒ THOÁT NƯỚC TUYẾN SỐ 3

## TỪ CỌC 3.10 ĐẾN CỌC CT3

BAN QLDA ĐẦU TƯ - HẠ TẦNG
XÃ HÁT MÔN
**THẨM ĐỊNH**
Theo Văn bản số....70..../BC-BQLDA
ngày 11..tháng..3...năm 2026
Người thẩm định ký tên:

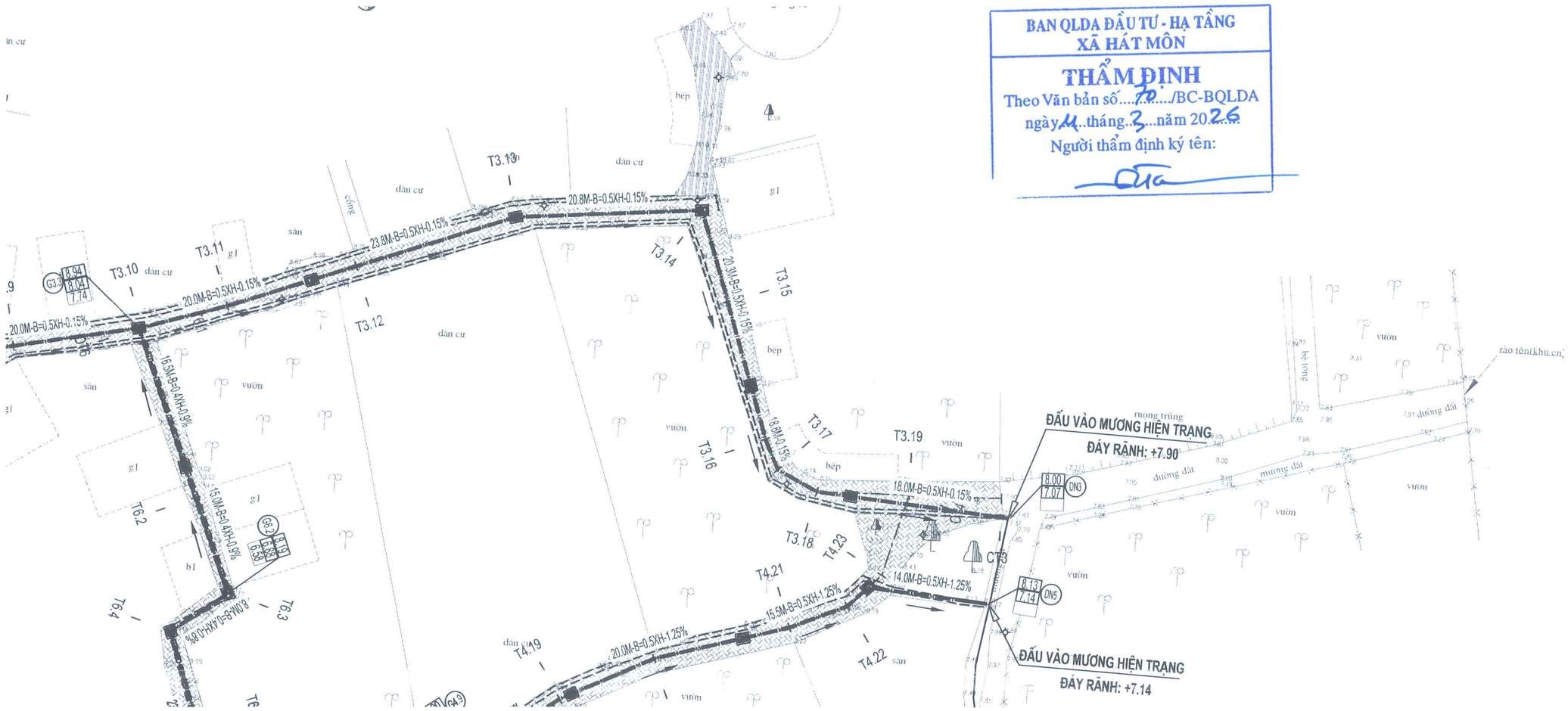


## VỊ TRÍ MẢNH

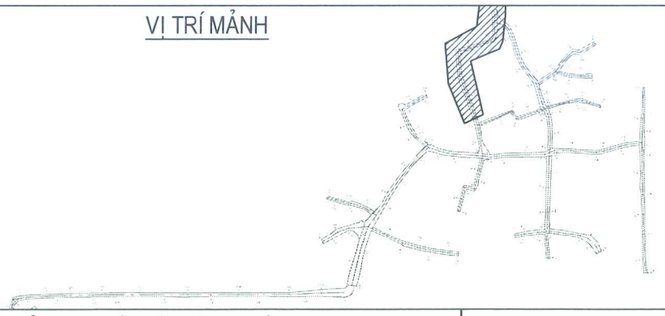

## BẢNG KÝ HIỆU ĐIỂM ĐỊA VẬT

- CỘT ĐÈN CS
- CỘT ĐIỆN
- RUỘNG MÀU
- CÂY BÓNG MÁT
- RUỘNG LÚA
- CÂY ĂN QUẢ
- BIỂN BÁO GT
- MỐC LỘ GIỚI
- MỘ
- ĐIỂM MỐC KHỐNG CHẾ
- G — NHÀ GẠCH
- T — NHÀ TẠM
- B1 — NHÀ MÁI BẰNG 1 TẦNG
- B2 — NHÀ MÁI BẰNG 2 TẦNG
- MỐC KM

## GHI CHÚ

- R NH THOÁT NƯỚC
- HỐ GA THĂM
- HỐ GA THU TRỰC TIẾP
- HỐ GA THU/THĂM
- HƯỚNG THOÁT NƯỚC
- 8.64 / 7.76 / 7.20 (GT4.7) — CAO ĐỘ MẶT GA / CAO ĐỘ ĐÁY R NH / CAO ĐỘ ĐÁY GA
- TNT — MƯƠNG HỞ THOÁT NƯỚC

| | | | |
|---|---|---|---|
| ỦY BAN NHÂN DÂN XÃ HÁT MÔN<br>BAN QUẢN LÝ DỰ ÁN ĐẦU TƯ - HẠ TẦNG XÃ HÁT MÔN | DỰ ÁN: SỬA CHỮA, CẢI TẠO CÁC TUYẾN ĐƯỜNG THÔN YÊN DƯƠNG XÃ HÁT MÔN<br>ĐỊA ĐIỂM: XÃ HÁT MÔN; THÀNH PHỐ HÀ NỘI | CHỦ NHIỆM THIẾT KẾ: NGUYỄN TRUNG KIÊN | ĐẠI DIỆN ĐƠN VỊ TƯ VẤN<br>P. GIÁM ĐỐC<br>PHẠM XUÂN HUY |
| ĐƠN VỊ TƯ VẤN<br>CÔNG TY CP TƯ VẤN THIẾT KẾ KIẾN TRÚC XÂY DỰNG VIỆT NAM | HỒ SƠ THIẾT KẾ BẢN VẼ THI CÔNG | CHỦ TRÌ TK: NGUYỄN TRUNG KIÊN<br>KIỂM TRA: VŨ VĂN LỘC<br>THỰC HIỆN: TRẦN ANH TUẤN | BÌNH ĐỒ THOÁT NƯỚC TUYẾN SỐ 3<br>TỪ CỌC 3.10 ĐẾN CỌC CT3<br>TỶ LỆ BẢN VẼ: 1/500 — BẢN VẼ SỐ: BD-TN-05<br>LẦN XUẤT BẢN: 02 — MÃ SỐ DỰ ÁN: HM3/2026 |

CÔNG TY CỔ PHẦN TƯ VẤN THIẾT KẾ KIẾN TRÚC XÂY DỰNG VIỆT NAM

# BÌNH ĐỒ THOÁT NƯỚC TUYẾN SỐ 4

## TỪ CỌC DT4 ĐẾN CỌC T4.19

BAN QLDA ĐẦU TƯ - HẠ TẦNG
XÃ HÁT MÔN
THẨM ĐỊNH
Theo Văn bản số....70...../BC-BQLDA
ngày 11.tháng...3..năm 2026
Người thẩm định ký tên:

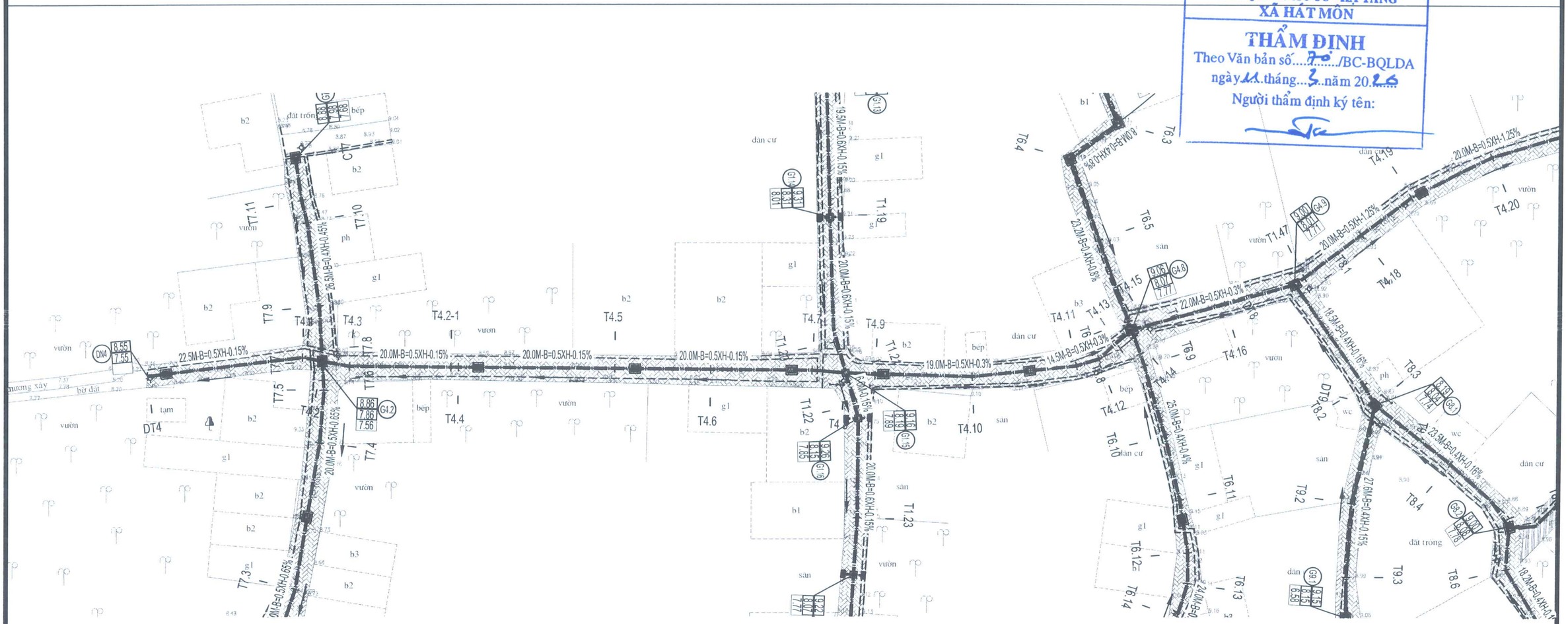


## VỊ TRÍ MẢNH

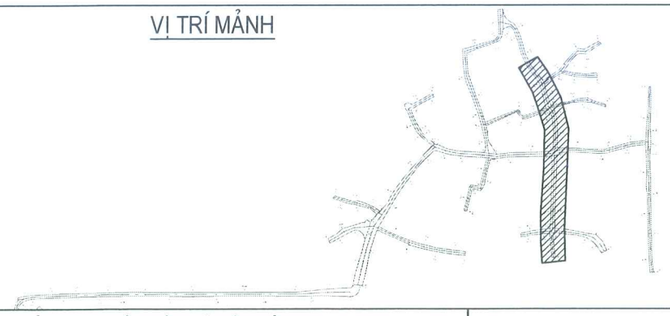

## BẢNG KÝ HIỆU ĐIỂM ĐỊA VẬT

- CỘT ĐÈN CS
- CỘT ĐIỆN
- RUỘNG MÀU
- CÂY BÓNG MÁT
- RUỘNG LÚA
- CÂY ĂN QUẢ
- BIỂN BÁO GT
- MỐC LỘ GIỚI
- MỘ
- ĐIỂM MỐC KHỐNG CHẾ
- G — NHÀ GẠCH
- T — NHÀ TẠM
- B1 — NHÀ MÁI BẰNG 1 TẦNG
- B2 — NHÀ MÁI BẰNG 2 TẦNG
- MỐC KM

## GHI CHÚ

- R NH THOÁT NƯỚC
- HỐ GA THĂM
- HỐ GA THU TRỰC TIẾP
- HỐ GA THU THĂM
- HƯỚNG THOÁT NƯỚC
- 8.64 / 7.76 / 7.20 GT4.7 — CAO ĐỘ MẶT GA / CAO ĐỘ ĐÁY R NH / CAO ĐỘ ĐÁY GA
- TNT — MƯƠNG HỞ THOÁT NƯỚC

| | | | | |
|---|---|---|---|---|
| ỦY BAN NHÂN DÂN XÃ HÁT MÔN<br>BAN QUẢN LÝ DỰ ÁN ĐẦU TƯ - HẠ TẦNG XÃ HÁT MÔN | DỰ ÁN: SỬA CHỮA, CẢI TẠO CÁC TUYẾN ĐƯỜNG THÔN YÊN DƯƠNG XÃ HÁT MÔN<br>ĐỊA ĐIỂM: XÃ HÁT MÔN; THÀNH PHỐ HÀ NỘI | CHỦ NHIỆM THIẾT KẾ: NGUYỄN TRUNG KIÊN | ĐẠI DIỆN ĐƠN VỊ TƯ VẤN<br>P. GIÁM ĐỐC<br>PHẠM XUÂN HUY | BÌNH ĐỒ THOÁT NƯỚC TUYẾN SỐ 4<br>TỪ CỌC DT4 ĐẾN CỌC T4.19 |
| ĐƠN VỊ TƯ VẤN<br>CÔNG TY CP TƯ VẤN THIẾT KẾ KIẾN TRÚC XÂY DỰNG VIỆT NAM | HỒ SƠ THIẾT KẾ BẢN VẼ THI CÔNG | CHỦ TRÌ TK: NGUYỄN TRUNG KIÊN | | TỶ LỆ BẢN VẼ: 1/500 — BẢN VẼ SỐ: BD-TN-06 |
| | | KIỂM TRA: VŨ VĂN LỘC | | LẦN XUẤT BẢN: 02 — MÃ SỐ DỰ ÁN: HM3/2026 |
| | | THỰC HIỆN: TRẦN ANH TUẤN | | |

CÔNG TY CỔ PHẦN TƯ VẤN THIẾT KẾ KIẾN TRÚC XÂY DỰNG VIỆT NAM

# BÌNH ĐỒ THOÁT NƯỚC TUYẾN SỐ 4

TỪ CỌC T4.19 ĐẾN CỌC CT4

BAN QLDA ĐẦU TƯ - HẠ TẦNG
XÃ HÁT MÔN
THẨM ĐỊNH
Theo Văn bản số...70...../BC-BQLDA
ngày..11.tháng..3....năm 2026
Người thẩm định ký tên:

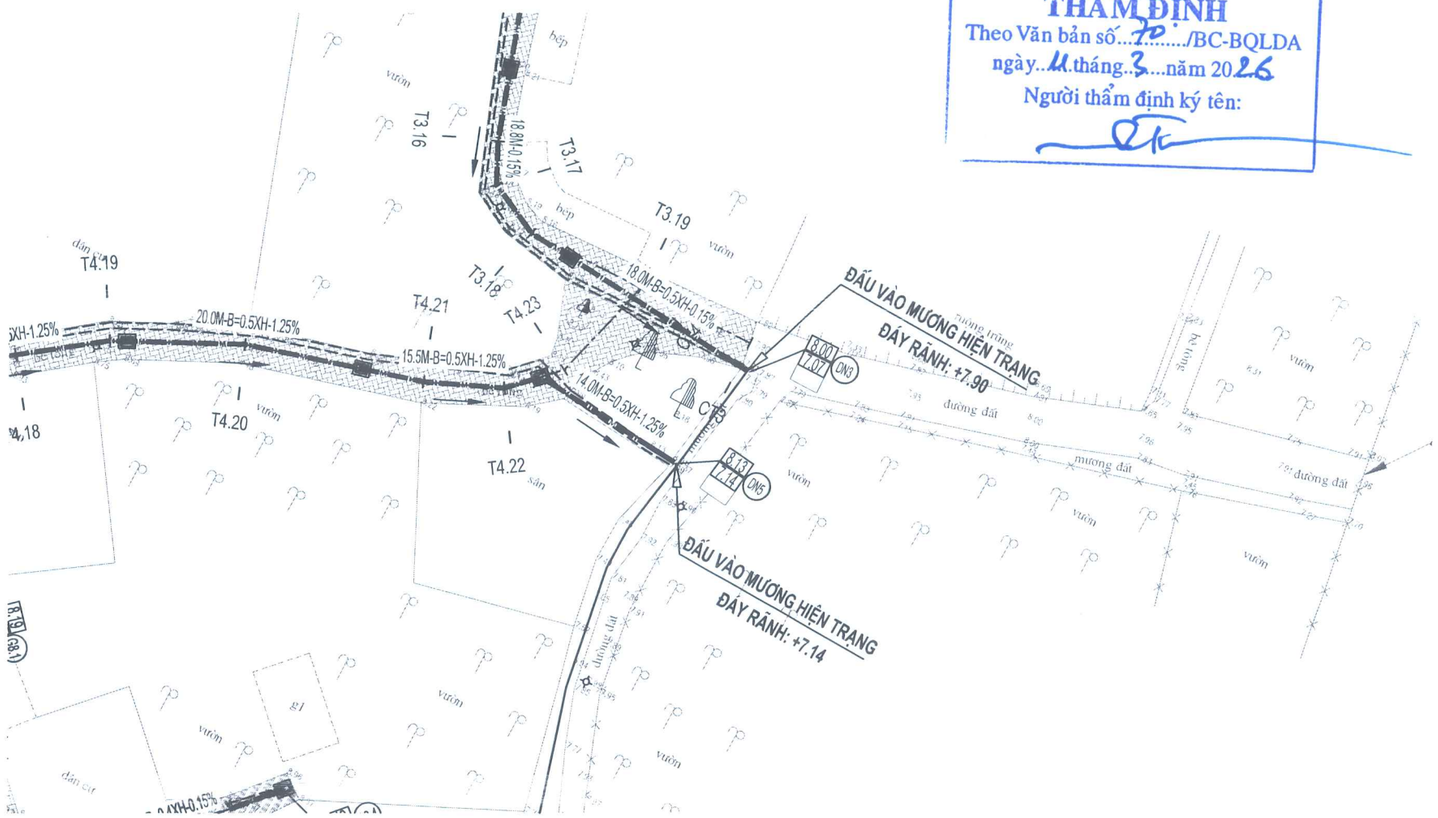


## VỊ TRÍ MẢNH

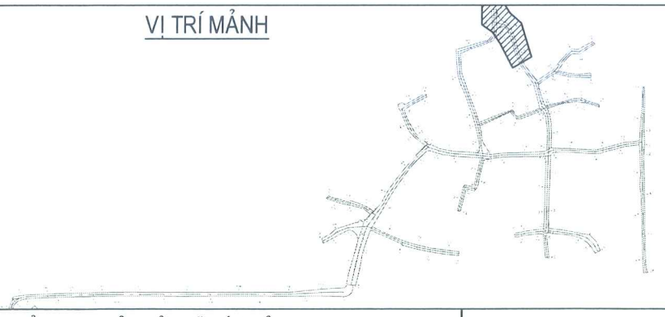

## BẢNG KÝ HIỆU ĐIỂM ĐỊA VẬT

- CỘT ĐÈN CS
- CỘT ĐIỆN
- RUỘNG MÀU
- CÂY BÓNG MÁT
- RUỘNG LÚA
- CÂY ĂN QUẢ
- BIỂN BÁO GT
- MỐC LỘ GIỚI
- MỘ
- ĐIỂM MỐC KHỐNG CHẾ
- G — NHÀ GẠCH
- T — NHÀ TẠM
- B1 — NHÀ MÁI BẰNG 1 TẦNG
- B2 — NHÀ MÁI BẰNG 2 TẦNG
- MỐC KM

## GHI CHÚ

- R NH THOÁT NƯỚC
- HỐ GA THĂM
- HỐ GA THU TRỰC TIẾP
- HỐ GA THU THĂM
- HƯỚNG THOÁT NƯỚC
- 8.64 / 7.76 / 7.20 GT4.7 — CAO ĐỘ MẶT GA / CAO ĐỘ ĐÁY R NH / CAO ĐỘ ĐÁY GA
- TNT — MƯƠNG HỞ THOÁT NƯỚC

| | | | |
|---|---|---|---|
| ỦY BAN NHÂN DÂN XÃ HÁT MÔN<br>BAN QUẢN LÝ DỰ ÁN ĐẦU TƯ - HẠ TẦNG XÃ HÁT MÔN | DỰ ÁN: SỬA CHỮA, CẢI TẠO CÁC TUYẾN ĐƯỜNG THÔN YÊN DƯƠNG XÃ HÁT MÔN<br>ĐỊA ĐIỂM: XÃ HÁT MÔN; THÀNH PHỐ HÀ NỘI | CHỦ NHIỆM THIẾT KẾ: NGUYỄN TRUNG KIÊN | ĐẠI DIỆN ĐƠN VỊ TƯ VẤN<br>P. GIÁM ĐỐC<br>PHẠM XUÂN HUY |
| ĐƠN VỊ TƯ VẤN<br>CÔNG TY CP TƯ VẤN THIẾT KẾ KIẾN TRÚC XÂY DỰNG VIỆT NAM | HỒ SƠ THIẾT KẾ BẢN VẼ THI CÔNG | CHỦ TRÌ TK: NGUYỄN TRUNG KIÊN<br>KIỂM TRA: VŨ VĂN LỘC<br>THỰC HIỆN: TRẦN ANH TUẤN | BÌNH ĐỒ THOÁT NƯỚC TUYẾN SỐ 4<br>TỪ CỌC T4.19 ĐẾN CỌC CT4<br>TỶ LỆ BẢN VẼ: 1/500 — BẢN VẼ SỐ: BD-TN-07<br>LẦN XUẤT BẢN: 02 — MÃ SỐ DỰ ÁN: HM3/2026 |

CÔNG TY CỔ PHẦN TƯ VẤN THIẾT KẾ KIẾN TRÚC XÂY DỰNG VIỆT NAM

# BÌNH ĐỒ THOÁT NƯỚC TUYẾN SỐ 5

## TỪ CỌC DT5 ĐẾN CỌC CT5

BAN QLDA ĐẦU TƯ - HẠ TẦNG
XÃ HÁT MÔN
THẨM ĐỊNH
Theo Văn bản số...70.../BC-BQLDA
ngày..11..tháng...3...năm 20..26
Người thẩm định ký tên:

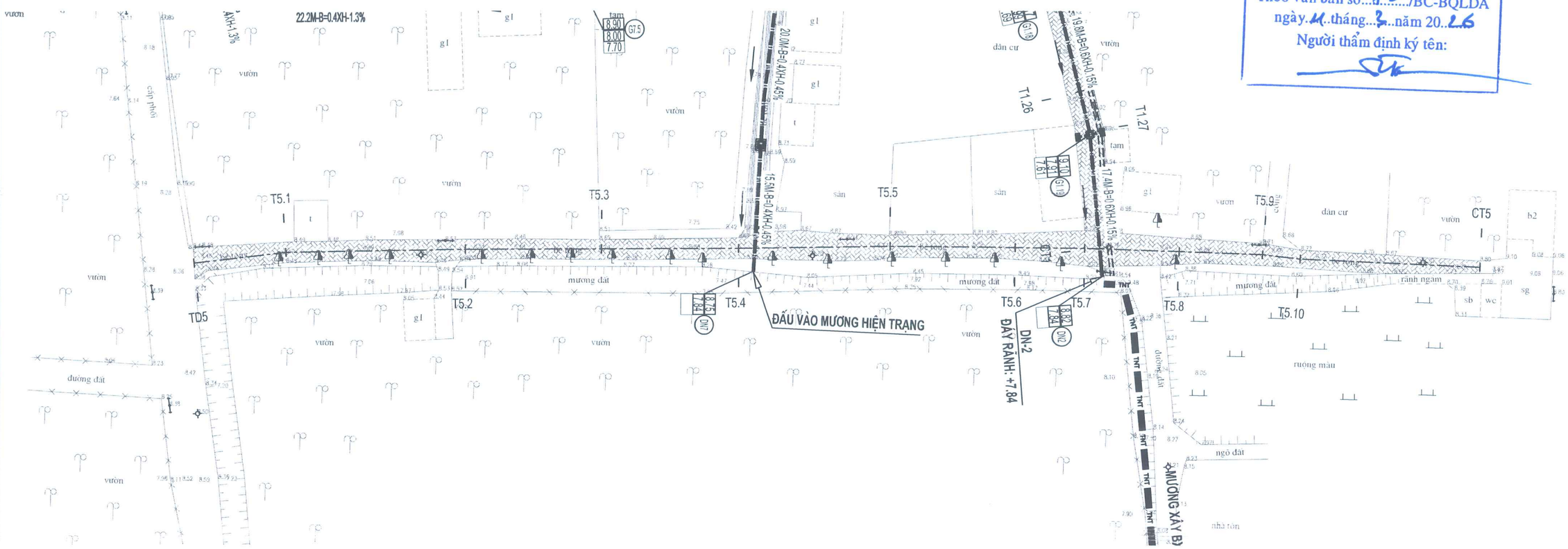


## VỊ TRÍ MẢNH

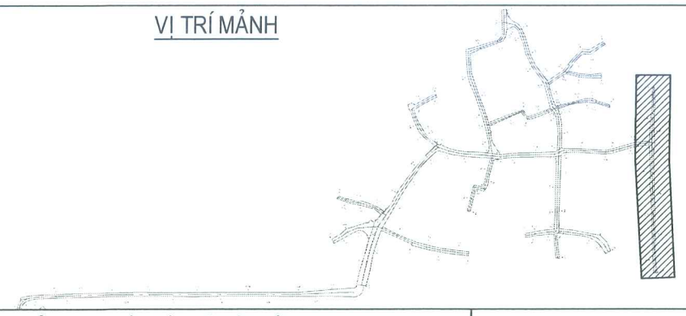

## BẢNG KÝ HIỆU ĐIỂM ĐỊA VẬT

- CỘT ĐÈN CS
- CỘT ĐIỆN
- RUỘNG MÀU
- CÂY BÓNG MÁT
- RUỘNG LÚA
- CÂY ĂN QUẢ
- BIỂN BÁO GT
- MỐC LỘ GIỚI
- MỘ
- ĐIỂM MỐC KHỐNG CHẾ
- G — NHÀ GẠCH
- T — NHÀ TẠM
- B1 — NHÀ MÁI BẰNG 1 TẦNG
- B2 — NHÀ MÁI BẰNG 2 TẦNG
- MỐC KM

## GHI CHÚ

- R NH THOÁT NƯỚC
- HỐ GA THĂM
- HỐ GA THU TRỰC TIẾP
- HỐ GA THU/THĂM
- HƯỚNG THOÁT NƯỚC
- 8.64 / 7.76 / 7.20 GT4.7 — CAO ĐỘ MẶT GA / CAO ĐỘ ĐÁY R NH / CAO ĐỘ ĐÁY GA
- TNT — MƯƠNG HỞ THOÁT NƯỚC

| | | | |
|---|---|---|---|
| ỦY BAN NHÂN DÂN XÃ HÁT MÔN<br>BAN QUẢN LÝ DỰ ÁN ĐẦU TƯ - HẠ TẦNG XÃ HÁT MÔN | DỰ ÁN: SỬA CHỮA, CẢI TẠO CÁC TUYẾN ĐƯỜNG THÔN YÊN DƯƠNG XÃ HÁT MÔN<br>ĐỊA ĐIỂM: XÃ HÁT MÔN; THÀNH PHỐ HÀ NỘI | CHỦ NHIỆM THIẾT KẾ | NGUYỄN TRUNG KIÊN |
| ĐƠN VỊ TƯ VẤN<br>CÔNG TY CP TƯ VẤN THIẾT KẾ KIẾN TRÚC XÂY DỰNG VIỆT NAM | HỒ SƠ THIẾT KẾ BẢN VẼ THI CÔNG | CHỦ TRÌ TK | NGUYỄN TRUNG KIÊN |
| | | KIỂM TRA | VŨ VĂN LỘC |
| | | THỰC HIỆN | TRẦN ANH TUẤN |

ĐẠI DIỆN ĐƠN VỊ TƯ VẤN
P. GIÁM ĐỐC
PHẠM XUÂN HUY

CÔNG TY CỔ PHẦN TƯ VẤN THIẾT KẾ KIẾN TRÚC XÂY DỰNG VIỆT NAM

| | |
|---|---|
| BÌNH ĐỒ THOÁT NƯỚC TUYẾN SỐ 5<br>TỪ CỌC DT5 ĐẾN CỌC CT5 | |
| TỶ LỆ BẢN VẼ: 1/500 | BẢN VẼ SỐ: BD-TN-08 |
| LẦN XUẤT BẢN: 02 | MÃ SỐ DỰ ÁN: HM3/2026 |

# BÌNH ĐỒ THOÁT NƯỚC TUYẾN SỐ 6

## TỪ CỌC DT6 ĐẾN CỌC CT6

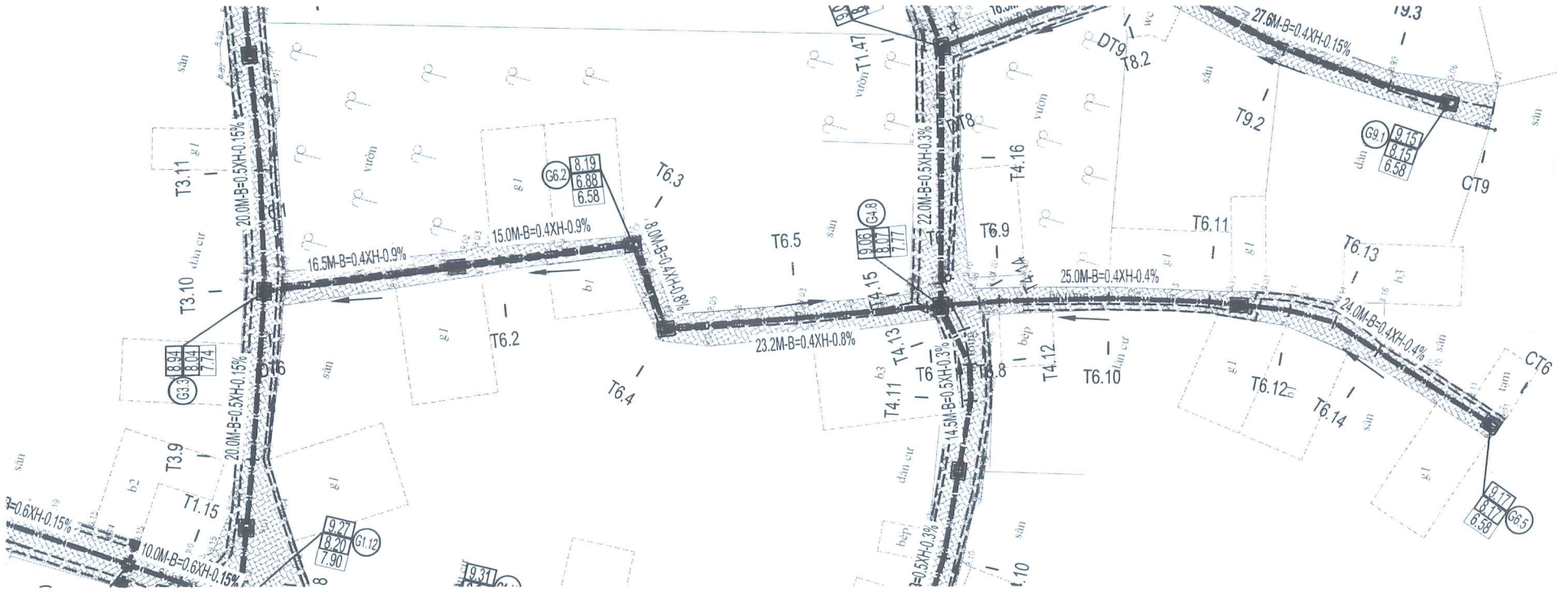


BAN QLDA ĐẦU TƯ - HẠ TẦNG
XÃ HÁT MÔN

**THẨM ĐỊNH**

Theo Văn bản số 70/BC-BQLDA
ngày 11 tháng 3 năm 2026
Người thẩm định ký tên:

### VỊ TRÍ MẢNH

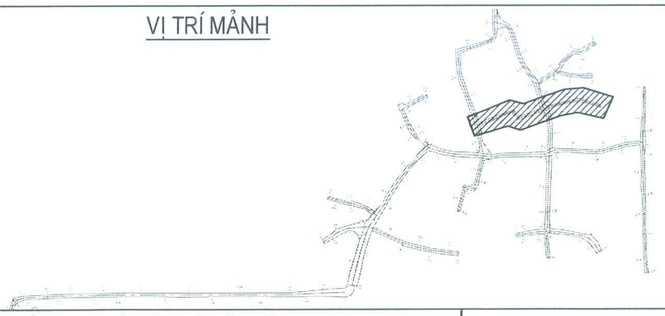

### BẢNG KÝ HIỆU ĐIỂM ĐỊA VẬT

- CỘT ĐÈN CS
- CỘT ĐIỆN
- RUỘNG MÀU
- CÂY BÓNG MÁT
- RUỘNG LÚA
- CÂY ĂN QUẢ
- BIỂN BÁO GT
- MỐC LỘ GIỚI
- MỘ
- ĐIỂM MỐC KHỐNG CHẾ
- G — NHÀ GẠCH
- T — NHÀ TẠM
- B1 — NHÀ MÁI BẰNG 1 TẦNG
- B2 — NHÀ MÁI BẰNG 2 TẦNG
- MỐC KM

### GHI CHÚ

- R NH THOÁT NƯỚC
- HỐ GA THĂM
- HỐ GA THU TRỰC TIẾP
- HỐ GA THU/THĂM
- HƯỚNG THOÁT NƯỚC
- CAO ĐỘ MẶT GA / CAO ĐỘ ĐÁY R NH / CAO ĐỘ ĐÁY GA (8.64 / 7.76 / 7.20 GT4.7)
- TNT — MƯƠNG HỞ THOÁT NƯỚC

| | | | |
|---|---|---|---|
| ỦY BAN NHÂN DÂN XÃ HÁT MÔN<br>BAN QUẢN LÝ DỰ ÁN ĐẦU TƯ - HẠ TẦNG XÃ HÁT MÔN | DỰ ÁN: SỬA CHỮA, CẢI TẠO CÁC TUYẾN ĐƯỜNG THÔN YÊN DƯƠNG XÃ HÁT MÔN<br>ĐỊA ĐIỂM: XÃ HÁT MÔN; THÀNH PHỐ HÀ NỘI | CHỦ NHIỆM THIẾT KẾ: NGUYỄN TRUNG KIÊN | ĐẠI DIỆN ĐƠN VỊ TƯ VẤN<br>P. GIÁM ĐỐC |
| ĐƠN VỊ TƯ VẤN<br>CÔNG TY CP TƯ VẤN THIẾT KẾ KIẾN TRÚC XÂY DỰNG VIỆT NAM | HỒ SƠ THIẾT KẾ BẢN VẼ THI CÔNG | CHỦ TRÌ TK: NGUYỄN TRUNG KIÊN | |
| | | KIỂM TRA: VŨ VĂN LỘC | |
| | | THỰC HIỆN: TRẦN ANH TUẤN | PHẠM XUÂN HUY |

CÔNG TY CỔ PHẦN TƯ VẤN THIẾT KẾ KIẾN TRÚC XÂY DỰNG VIỆT NAM

| | |
|---|---|
| BÌNH ĐỒ THOÁT NƯỚC TUYẾN SỐ 6<br>TỪ CỌC DT6 ĐẾN CỌC CT6 | |
| TỶ LỆ BẢN VẼ: 1/500 | BẢN VẼ SỐ: BD-TN-09 |
| LẦN XUẤT BẢN: 02 | MÃ SỐ DỰ ÁN: HM3/2026 |

## BÌNH ĐỒ THOÁT NƯỚC TUYẾN SỐ 7

TỪ CỌC DT7 ĐẾN CỌC CT7

## BÌNH ĐỒ THOÁT NƯỚC TUYẾN SỐ 8 & TUYẾN SỐ 9

BAN QLDA ĐẦU TƯ - HẠ TẦNG
XÃ HÁT MÔN
**THẨM ĐỊNH**
Theo Văn bản số....70..../BC-BQLDA
ngày..11..tháng..3.....năm 20.26
Người thẩm định ký tên:

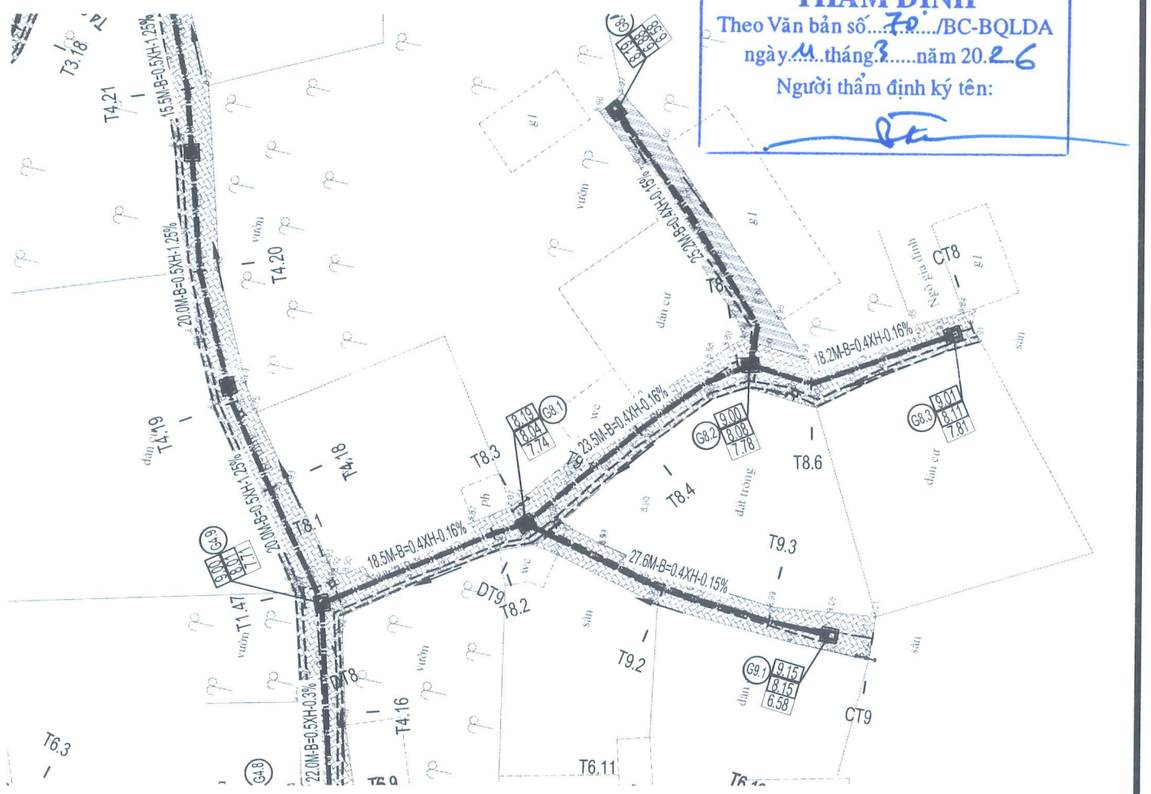


### VỊ TRÍ MẢNH

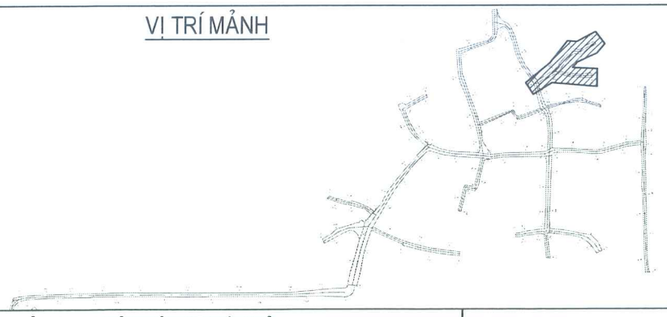

### BẢNG KÝ HIỆU ĐIỂM ĐỊA VẬT

- CỘT ĐÈN CS
- CỘT ĐIỆN
- RUỘNG MÀU
- CÂY BÓNG MÁT
- RUỘNG LÚA
- CÂY ĂN QUẢ
- BIỂN BÁO GT
- MỐC LỘ GIỚI
- MỘ
- ĐIỂM MỐC KHỐNG CHẾ
- G — NHÀ GẠCH
- T — NHÀ TẠM
- B1 — NHÀ MÁI BẰNG 1 TẦNG
- B2 — NHÀ MÁI BẰNG 2 TẦNG
- MỐC KM

### GHI CHÚ

- R NH THOÁT NƯỚC
- HỐ GA THĂM
- HỐ GA THU TRỰC TIẾP
- HỐ GA THU THĂM
- HƯỚNG THOÁT NƯỚC
- CAO ĐỘ MẶT GA / CAO ĐỘ ĐÁY R NH / CAO ĐỘ ĐÁY GA (8.64 / 7.76 / 7.20 GT4.7)
- MƯƠNG HỞ THOÁT NƯỚC (TNT)

| | | | |
|---|---|---|---|
| ỦY BAN NHÂN DÂN XÃ HÁT MÔN<br>BAN QUẢN LÝ DỰ ÁN ĐẦU TƯ - HẠ TẦNG XÃ HÁT MÔN | DỰ ÁN: SỬA CHỮA, CẢI TẠO CÁC TUYẾN ĐƯỜNG THÔN YÊN DƯƠNG XÃ HÁT MÔN<br>ĐỊA ĐIỂM: XÃ HÁT MÔN; THÀNH PHỐ HÀ NỘI | CHỦ NHIỆM THIẾT KẾ: NGUYỄN TRUNG KIÊN | BÌNH ĐỒ THOÁT NƯỚC TUYẾN SỐ 7;8;9 |
| ĐƠN VỊ TƯ VẤN<br>CÔNG TY CP TƯ VẤN THIẾT KẾ KIẾN TRÚC XÂY DỰNG VIỆT NAM | HỒ SƠ THIẾT KẾ BẢN VẼ THI CÔNG | CHỦ TRÌ TK: NGUYỄN TRUNG KIÊN | TỶ LỆ BẢN VẼ: 1/500 — BẢN VẼ SỐ: BD-TN-10 |
| | | KIỂM TRA: VŨ VĂN LỘC | LẦN XUẤT BẢN: 02 — MÃ SỐ DỰ ÁN: HM3/2026 |
| | | THỰC HIỆN: TRẦN ANH TUẤN | ĐẠI DIỆN ĐƠN VỊ TƯ VẤN<br>PGĐ<br>PHẠM XUÂN HUY |

CÔNG TY CỔ PHẦN TƯ VẤN THIẾT KẾ KIẾN TRÚC XÂY DỰNG VIỆT NAM

## BÌNH ĐỒ THOÁT NƯỚC TUYẾN SỐ 10

TỪ CỌC DT10 ĐẾN CỌC CT10

BAN QLDA ĐẦU TƯ - HẠ TẦNG
XÃ HÁT MÔN
THẨM ĐỊNH
Theo Văn bản số...70...../BC-BQLDA
ngày..4..tháng...3...năm 20..26.....
Người thẩm định ký tên:

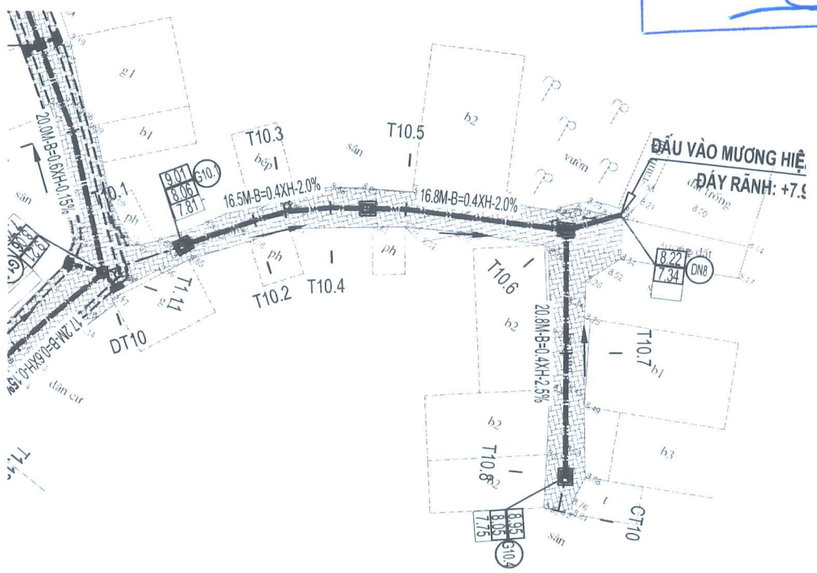


## BÌNH ĐỒ THOÁT NƯỚC TUYẾN SỐ 11 & TUYẾN SỐ 12

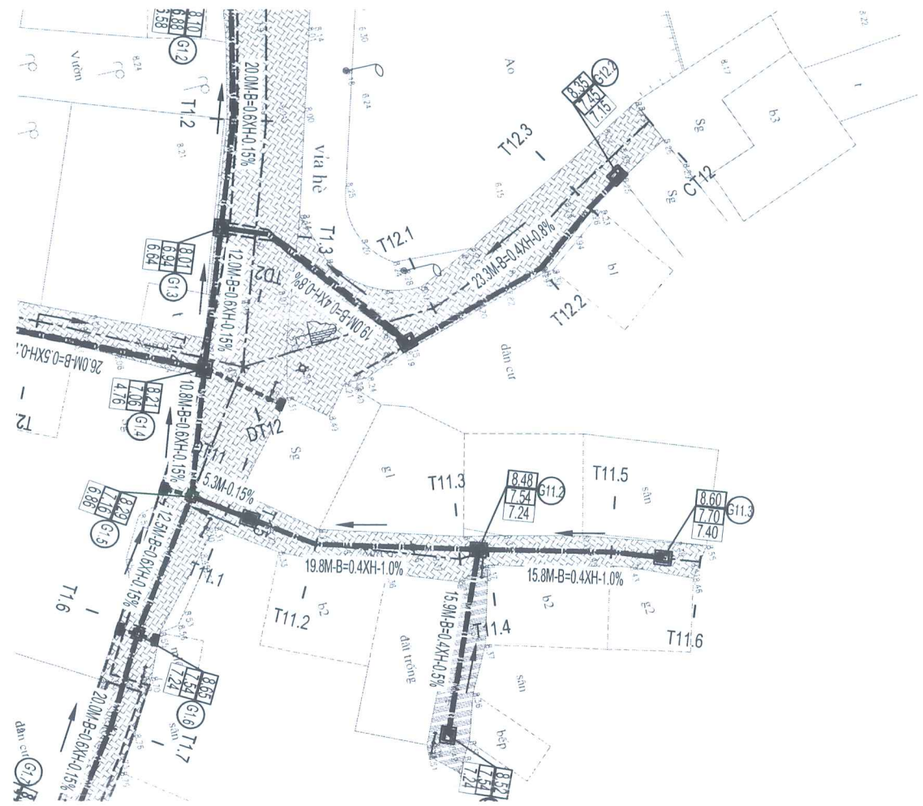


### VỊ TRÍ MẢNH

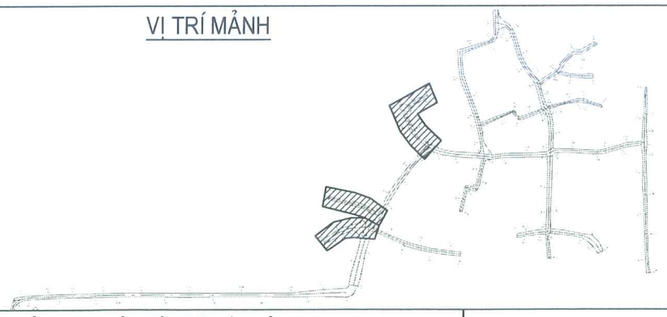

### BẢNG KÝ HIỆU ĐIỂM ĐỊA VẬT

- CỘT ĐÈN CS
- CỘT ĐIỆN
- RUỘNG MÀU
- CÂY BÓNG MÁT
- RUỘNG LÚA
- CÂY ĂN QUẢ
- BIỂN BÁO GT
- MỐC LỘ GIỚI
- MỘ
- ĐIỂM MỐC KHỐNG CHẾ
- G — NHÀ GẠCH
- T — NHÀ TẠM
- B1 — NHÀ MÁI BẰNG 1 TẦNG
- B2 — NHÀ MÁI BẰNG 2 TẦNG
- MỐC KM

### GHI CHÚ

- R NH THOÁT NƯỚC
- HỐ GA THĂM
- HỐ GA THU TRỰC TIẾP
- HỐ GA THU/THĂM
- HƯỚNG THOÁT NƯỚC
- 8.64 / 7.76 / 7.20 GT4.7 — CAO ĐỘ MẶT GA / CAO ĐỘ ĐÁY R NH / CAO ĐỘ ĐÁY GA
- TNT — MƯƠNG HỞ THOÁT NƯỚC

| | | | | | |
|---|---|---|---|---|---|
| ỦY BAN NHÂN DÂN XÃ HÁT MÔN<br>BAN QUẢN LÝ DỰ ÁN ĐẦU TƯ - HẠ TẦNG XÃ HÁT MÔN | DỰ ÁN: SỬA CHỮA, CẢI TẠO CÁC TUYẾN ĐƯỜNG THÔN YÊN DƯƠNG XÃ HÁT MÔN<br>ĐỊA ĐIỂM: XÃ HÁT MÔN; THÀNH PHỐ HÀ NỘI | CHỦ NHIỆM THIẾT KẾ | NGUYỄN TRUNG KIÊN | ĐẠI DIỆN ĐƠN VỊ TƯ VẤN<br>P. GIÁM ĐỐC | BÌNH ĐỒ THOÁT NƯỚC TUYẾN SỐ 10;11;12 | |
| ĐƠN VỊ TƯ VẤN<br>CÔNG TY CP TƯ VẤN THIẾT KẾ KIẾN TRÚC XÂY DỰNG VIỆT NAM | HỒ SƠ THIẾT KẾ BẢN VẼ THI CÔNG | CHỦ TRÌ TK | NGUYỄN TRUNG KIÊN | | TỶ LỆ BẢN VẼ: 1/500 | BẢN VẼ SỐ: BD-TN-11 |
| | | KIỂM TRA | VŨ VĂN LỘC | | LẦN XUẤT BẢN: 02 | MÃ SỐ DỰ ÁN: HM3/2026 |
| | | THỰC HIỆN | TRẦN ANH TUẤN | PHẠM XUÂN HUY | | |

CÔNG TY CỔ PHẦN TƯ VẤN THIẾT KẾ KIẾN TRÚC XÂY DỰNG VIỆT NAM

# TRẮC DỌC TUYẾN SỐ 1
# TỪ CỌC DT1 ĐẾN CỌC T1.14

BAN QLDA ĐẦU TƯ - HẠ TẦNG
XÃ HÁT MÔN
THẨM ĐỊNH
Theo Văn bản số....10...../BC-BQLDA
ngày 11..tháng....3..năm 2026
Người thẩm định ký tên:

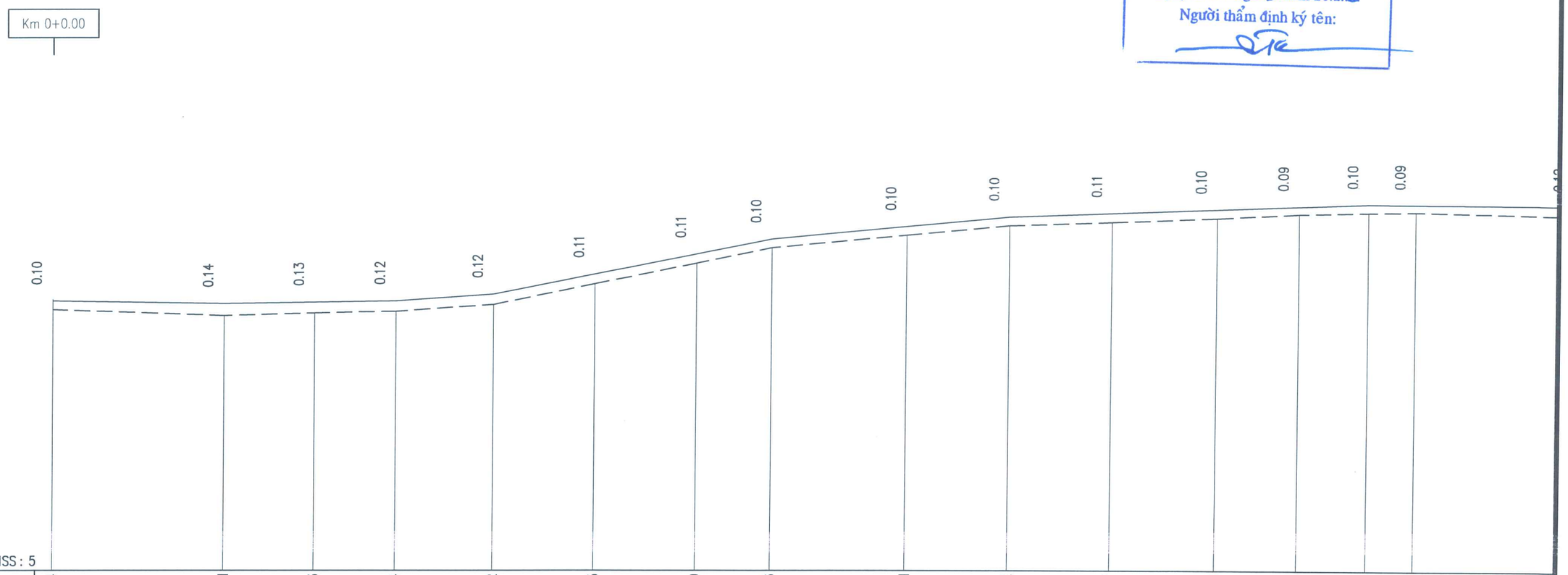


| | | | | | | | | | | | | | | | | | |
|---|---|---|---|---|---|---|---|---|---|---|---|---|---|---|---|---|---|
| Cao độ thiết kế | 8.14 | 8.11 | 8.13 | 8.14 | 8.22 | 8.45 | 8.69 | 8.86 | 9.01 | 9.12 | 9.17 | 9.21 | 9.25 | 9.28 | 9.28 | | |
| Dốc dọc thiết kế | 0.15% 20.00 | 0.15% 20.00 | 0.70% 11.38 | 1.98% 32.38 | 0.94% 27.75 | 0.38% 42.12 | 0.06% 36.20 | | | | | | | | | | |
| Cao độ tự nhiên | 8.04 | 7.97 | 8.00 | 8.02 | 8.10 | 8.34 | 8.58 | 8.76 | 8.91 | 9.02 | 9.06 | 9.11 | 9.16 | 9.18 | 9.19 | | |
| Khoảng cách lẻ | 20.00 | 10.52 | 9.48 | 11.38 | 11.78 | 11.78 | 8.81 | 15.77 | 11.98 | 11.98 | 12.24 | 9.71 | 8.19 | 5.46 | 18.49 | | |
| Khoảng cách cộng dồn | 0.00 | 20.00 | 30.52 | 40.00 | 51.38 | 63.17 | 74.95 | 83.76 | 99.53 | 111.51 | 123.48 | 135.73 | 145.44 | 153.63 | 159.09 | | |
| Tên cọc | CT1 | T1.1 | T1.2 | T1.3 | T1.4 | T1.5 | T1.6 | T1.7 | T1.8 | T1.9 | T1.10 | T1.11 | T1.12 | T1.13 | T1.14 | | |
| Lý trình | Km 0+0.00 | | | | | | | | H1 | | | | | | | | |
| Đoạn thẳng – Đoạn cong | A = −174°50'28.08" | A = −163°23'29.88" | A = 174°4'0.67" | A = −174°26'58.22" | A = −175°22'25.12" | A = −171°9'1.69" | A = −117°22'52.69" | A = 172°29'27.86" | A = 174°14'3.02" | A = 176°36'2.3" | A = − | | | | | | |

| | | | | |
|---|---|---|---|---|
| ỦY BAN NHÂN DÂN XÃ HÁT MÔN<br>BAN QUẢN LÝ DỰ ÁN ĐẦU TƯ - HẠ TẦNG XÃ HÁT MÔN | DỰ ÁN: SỬA CHỮA, CẢI TẠO CÁC TUYẾN ĐƯỜNG THÔN YÊN DƯƠNG XÃ HÁT MÔN<br>ĐỊA ĐIỂM: XÃ HÁT MÔN; THÀNH PHỐ HÀ NỘI | CHỦ NHIỆM THIẾT KẾ: NGUYỄN TRUNG KIÊN | ĐẠI DIỆN ĐƠN VỊ TƯ VẤN<br>P. GIÁM ĐỐC | TRẮC DỌC TUYẾN SỐ 1<br>TỪ CỌC DT1 ĐẾN CỌC T1.14 |
| ĐƠN VỊ TƯ VẤN<br>CÔNG TY CP TƯ VẤN THIẾT KẾ KIẾN TRÚC XÂY DỰNG VIỆT NAM | HỒ SƠ THIẾT KẾ BẢN VẼ THI CÔNG | CHỦ TRÌ TK: NGUYỄN TRUNG KIÊN<br>KIỂM TRA: VŨ VĂN LỘC<br>THỰC HIỆN: TRẦN ANH TUẤN | PHẠM XUÂN HUY | TỶ LỆ BẢN VẼ:<br>BẢN VẼ SỐ: HM3-GT-TD-01<br>LẦN XUẤT BẢN: 02<br>MÃ SỐ DỰ ÁN: HM3/2026 |

CÔNG TY TƯ VẤN THIẾT KẾ KIẾN TRÚC XÂY DỰNG VIỆT NAM

# TRẮC DỌC TUYẾN SỐ 1
# TỪ CỌC T1.14 ĐẾN CỌC CT1

BAN QLDA ĐẦU TƯ - HẠ TẦNG
XÃ HÁT MÔN
**THẨM ĐỊNH**
Theo Văn bản số 70/BC-BQLDA
ngày 4 tháng 3 năm 2026
Người thẩm định ký tên:

Km 0+319.38

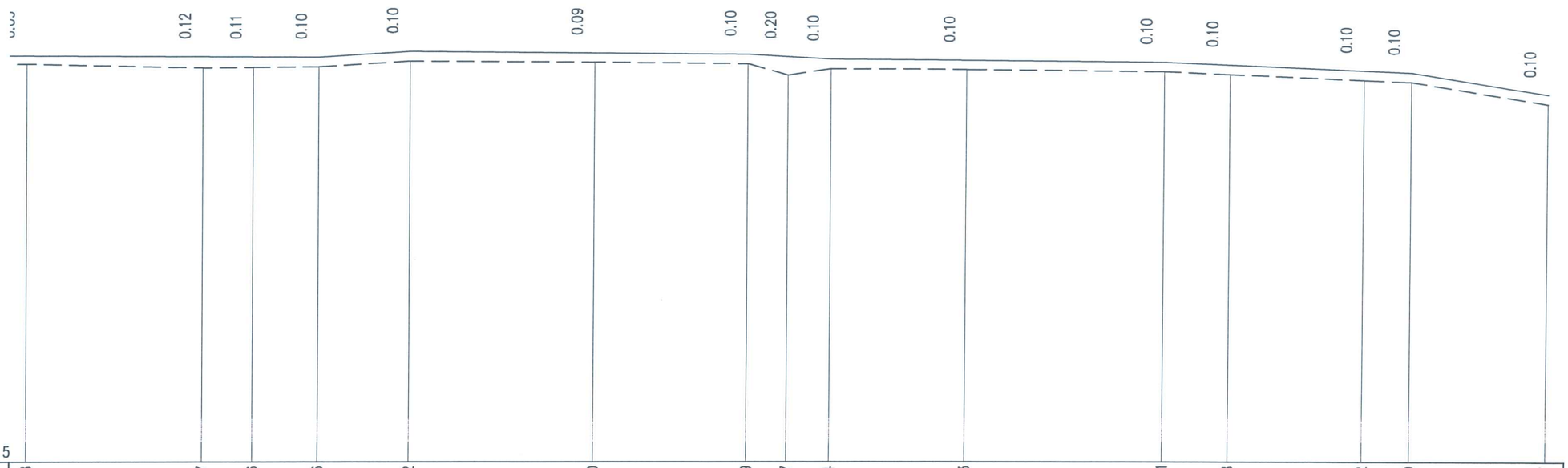


| | | | | | | | | | | | | | | | | | | |
|---|---|---|---|---|---|---|---|---|---|---|---|---|---|---|---|---|---|---|
| Cao độ thiết kế | 9.28 | 9.27 | 9.26 | 9.26 | 9.32 | 9.30 | 9.29 | 9.27 | 9.24 | 9.23 | 9.21 | 9.18 | 9.12 | 9.10 | 8.87 |
| Dốc dọc thiết kế | 0.06% 36.20 | | | 0.62% 9.61 | 0.08% 35.52 | | 0.57% 8.70 | | 0.09% 35.04 | | 0.42% 26.34 | | | 1.60% 14.34 | |
| Cao độ tự nhiên | 9.19 | 9.15 | 9.15 | 9.16 | 9.22 | 9.21 | 9.19 | 9.07 | 9.14 | 9.13 | 9.11 | 9.08 | 9.02 | 9.00 | 8.77 |
| Khoảng cách lẻ | 6 | 18.49 | 5.38 | 6.87 | 9.61 | 19.38 | 16.14 | 4.22 | 4.48 | 14.35 | 20.70 | 6.93 | 14.37 | 5.04 | 14.33 |
| Khoảng cách cộng dồn | 159.09 | 177.57 | 182.96 | 189.83 | 199.44 | 218.83 | 234.96 | 239.18 | 243.66 | 258.00 | 278.70 | 285.63 | 300.00 | 305.04 | 319.38 |
| Tên cọc | T1.14 | T1.15 | T1.16 | T1.17 | T1.18 | T1.19 | T1.20 | T1.21 | T1.22 | T1.23 | T1.24 | T1.25 | T1.26 | T1.27 | CT1 |
| Lý trình | Km | | | | H2 | | | | | | | | H3 | | Km 0+319.38 |

Đoạn thẳng – Đoạn cong: 36°36'2.3" | A = −177°46'0.41" | A = 166°34'58.41" | A = −173°47'22.51" | A = 179°32'28.94" | A = 160°59'42.05" | A = −158°39'28.94" | A = −176°50'41.09" | A = 166°39'14.25" | A = 41°12'33.09" | A = −171°23'25.83"

| | | | | |
|---|---|---|---|---|
| ỦY BAN NHÂN DÂN XÃ HÁT MÔN<br>BAN QUẢN LÝ DỰ ÁN ĐẦU TƯ - HẠ TẦNG XÃ HÁT MÔN | DỰ ÁN: SỬA CHỮA, CẢI TẠO CÁC TUYẾN ĐƯỜNG THÔN YÊN DƯƠNG XÃ HÁT MÔN<br>ĐỊA ĐIỂM: XÃ HÁT MÔN; THÀNH PHỐ HÀ NỘI | CHỦ NHIỆM THIẾT KẾ | NGUYỄN TRUNG KIÊN | TRẮC DỌC TUYẾN SỐ 1<br>TỪ CỌC T1.14 ĐẾN CỌC CT1 |
| ĐƠN VỊ TƯ VẤN<br>CÔNG TY CP TƯ VẤN THIẾT KẾ KIẾN TRÚC XÂY DỰNG VIỆT NAM | HỒ SƠ THIẾT KẾ BẢN VẼ THI CÔNG | CHỦ TRÌ TK | NGUYỄN TRUNG KIÊN | TỶ LỆ BẢN VẼ: / BẢN VẼ SỐ: HM3-GT-TD-02 |
| | | KIỂM TRA | VŨ VĂN LỘC | LẦN XUẤT BẢN: 02 / MÃ SỐ DỰ ÁN: HM3/2026 |
| | | THỰC HIỆN | TRẦN ANH TUẤN | |

ĐẠI DIỆN ĐƠN VỊ TƯ VẤN
P. GIÁM ĐỐC
PHẠM XUÂN HUY

CÔNG TY CỔ PHẦN TƯ VẤN THIẾT KẾ KIẾN TRÚC XÂY DỰNG VIỆT NAM

# TRẮC DỌC TUYẾN SỐ 2
# TỪ CỌC DT2 ĐẾN CỌC CT2

BAN QLDA ĐẦU TƯ - HẠ TẦNG
XÃ HÁT MÔN
THẨM ĐỊNH
Theo Văn bản số 70/BC-BQLDA
ngày 4 tháng 3 năm 2026
Người thẩm định ký tên:

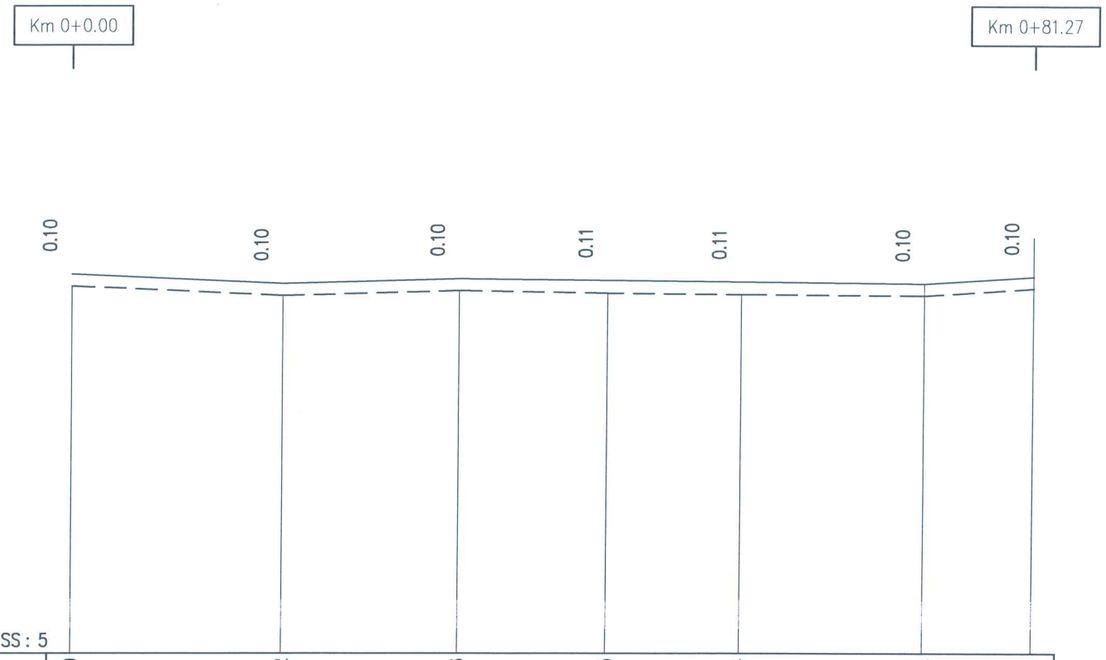


MSS : 5

| | | | | | | | |
|---|---|---|---|---|---|---|---|
| Cao độ thiết kế | 8.20 | 8.12 | 8.16 | 8.15 | 8.14 | 8.12 | 8.18 |
| Dốc dọc thiết kế | 0.45% 17.76 | 0.27% 14.87 | 39.35 | 0.10% | | 0.65% 9.29 | |
| Cao độ tự nhiên | 8.10 | 8.02 | 8.06 | 8.04 | 8.03 | 8.02 | 8.08 |
| Khoảng cách lẻ | 17.76 | 14.87 | 12.55 | 11.30 | 15.50 | 9.29 | |
| Khoảng cách cộng dồn | 0.00 | 17.76 | 32.63 | 45.18 | 56.48 | 71.98 | 81.27 |
| Tên cọc | TD2 | T2.1 | T2.2 | T2.3 | T2.4 | T2.5 | CT2 |
| Lý trình | Km 0+0.00 | | | | | | Km 0+81.27 |
| Đoạn thẳng – Đoạn cong | A = 177°59'58.71" | A = 173°36'45.01" | A = 175°17'0.25" | A = 175°56'47.72" | A = 177°47'48.44" | | |

| | | | | |
|---|---|---|---|---|
| ỦY BAN NHÂN DÂN XÃ HÁT MÔN<br>BAN QUẢN LÝ DỰ ÁN ĐẦU TƯ - HẠ TẦNG XÃ HÁT MÔN | DỰ ÁN: SỬA CHỮA, CẢI TẠO CÁC TUYẾN ĐƯỜNG THÔN YÊN DƯƠNG XÃ HÁT MÔN<br>ĐỊA ĐIỂM: XÃ HÁT MÔN; THÀNH PHỐ HÀ NỘI | CHỦ NHIỆM THIẾT KẾ | NGUYỄN TRUNG KIÊN | ĐẠI DIỆN ĐƠN VỊ TƯ VẤN<br>P. GIÁM ĐỐC<br>PHẠM XUÂN HUY | TRẮC DỌC TUYẾN SỐ 2<br>TỪ CỌC DT2 ĐẾN CỌC CT2 |
| ĐƠN VỊ TƯ VẤN<br>CÔNG TY CP TƯ VẤN THIẾT KẾ KIẾN TRÚC XÂY DỰNG VIỆT NAM | HỒ SƠ THIẾT KẾ BẢN VẼ THI CÔNG | CHỦ TRÌ TK | NGUYỄN TRUNG KIÊN | | TỶ LỆ BẢN VẼ: / BẢN VẼ SỐ: HM3-GT-TD-03 |
| | | KIỂM TRA | VŨ VĂN LỘC | | LẦN XUẤT BẢN: 02 / MÃ SỐ DỰ ÁN: HM3/2026 |
| | | THỰC HIỆN | TRẦN ANH TUẤN | | |

CÔNG TY CỔ PHẦN TƯ VẤN THIẾT KẾ KIẾN TRÚC XÂY DỰNG VIỆT NAM

# TRẮC DỌC TUYẾN SỐ 3
## TỪ CỌC DT3 ĐẾN CỌC T3.15

BAN QLDA ĐẦU TƯ - HẠ TẦNG
XÃ HÁT MÔN
**THẨM ĐỊNH**
Theo Văn bản số...70.../BC-BQLDA
ngày.14..tháng...5...năm 2026.
Người thẩm định ký tên:

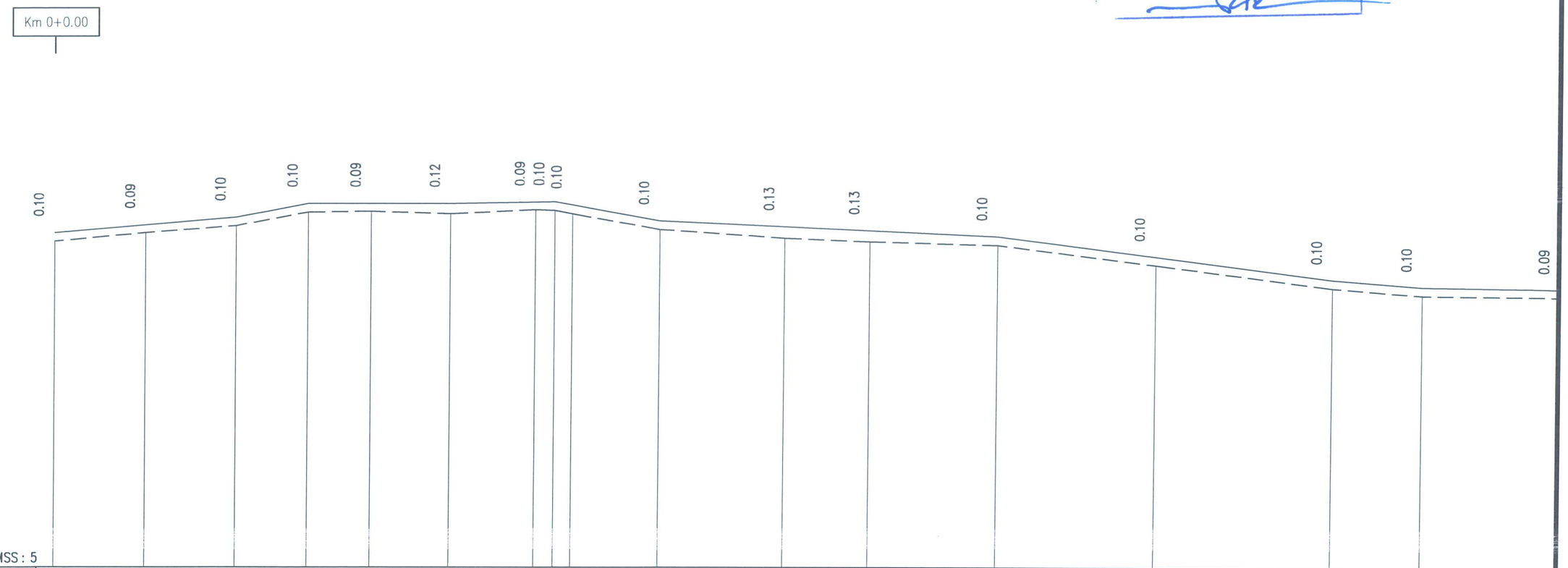


| | | | | | | | | | | | | | | | | | |
|---|---|---|---|---|---|---|---|---|---|---|---|---|---|---|---|---|---|
| Cao độ thiết kế | 8.90 | 8.99 | 9.08 | 9.24 | 9.24 | 9.24 | 9.26 | 9.26 | 9.22 | 9.04 | 8.97 | 8.93 | 8.86 | 8.63 | 8.37 | 8.29 | |
| Dốc dọc thiết kế | 0.85% 21.13 | | 1.90% 8.40 | 0.00% 16.59 | | 0.16% 12.16 | | 1.79% 12.30 | | 0.46% 39.42 | | | 1.24% 39.40 | | 0.75% 10.60 | 0.12% 24.66 | |
| Cao độ tự nhiên | 8.80 | 8.90 | 8.98 | 9.14 | 9.15 | 9.12 | 9.17 | 9.16 | 9.12 | 8.94 | 8.84 | 8.80 | 8.76 | 8.53 | 8.27 | 8.19 | |
| Khoảng cách lẻ | | 10.57 | 10.57 | 8.40 | 7.35 | 9.23 | 9.93 | 2.22 | 2.02 | 10.28 | 14.52 | 9.94 | 14.95 | 18.57 | 20.83 | 10.60 | 15.91 |
| Khoảng cách cộng dồn | 0.00 | 10.57 | 21.13 | 29.53 | 36.89 | 46.12 | 56.06 | 58.28 | 60.30 | 70.58 | 85.10 | 95.05 | 110.00 | 128.57 | 149.40 | 160.00 | |
| Tên cọc | DT3 | T3.1 | T3.2 | T3.3 | T3.4 | T3.5 | T3.6 | T3.7 | T3.8 | T3.9 | T3.10 | T3.11 | T3.12 | T3.13 | T3.14 | T3.15 | |
| Lý trình | Km 0+0.00 | | | | | | | | | | | H1 | | | | | |

Đoạn thẳng – Đoạn cong: A = −91°4'0.13" ; A = 93°39'26.57" ; A = −179°19'25.21" ; A = 177°1'51.05" ; A = 156°23'32.42" ; A = 178°42'50.12" ; A = 173°55'21.28" ; A = 176°53'56.87" ; A = −164°55'15.59" ; A = −103°30'3.77" ; A = 172°

| | | | |
|---|---|---|---|
| ỦY BAN NHÂN DÂN XÃ HÁT MÔN<br>BAN QUẢN LÝ DỰ ÁN ĐẦU TƯ - HẠ TẦNG XÃ HÁT MÔN | DỰ ÁN: SỬA CHỮA, CẢI TẠO CÁC TUYẾN ĐƯỜNG THÔN YÊN DƯƠNG XÃ HÁT MÔN<br>ĐỊA ĐIỂM: XÃ HÁT MÔN; THÀNH PHỐ HÀ NỘI | CHỦ NHIỆM THIẾT KẾ: NGUYỄN TRUNG KIÊN | ĐẠI DIỆN ĐƠN VỊ TƯ VẤN<br>P. GIÁM ĐỐC<br>PHẠM XUÂN HUY |
| ĐƠN VỊ TƯ VẤN<br>CÔNG TY CP TƯ VẤN THIẾT KẾ KIẾN TRÚC XÂY DỰNG VIỆT NAM | | CHỦ TRÌ TK: NGUYỄN TRUNG KIÊN | TRẮC DỌC TUYẾN SỐ 3<br>TỪ CỌC DT3 ĐẾN CỌC T3.15 |
| | HỒ SƠ THIẾT KẾ BẢN VẼ THI CÔNG | KIỂM TRA: VŨ VĂN LỘC | TỶ LỆ BẢN VẼ: / BẢN VẼ SỐ: HM3-GT-TD-04 |
| | | THỰC HIỆN: TRẦN ANH TUẤN | LẦN XUẤT BẢN: 02 / MÃ SỐ DỰ ÁN: HM3/2026 |

CÔNG TY CỔ PHẦN TƯ VẤN THIẾT KẾ KIẾN TRÚC XÂY DỰNG VIỆT NAM

# TRẮC DỌC TUYẾN SỐ 3
## TỪ CỌC T3.15 ĐẾN CỌC CT3

BAN QLDA ĐẦU TƯ - HẠ TẦNG
XÃ HÁT MÔN
**THẨM ĐỊNH**
Theo Văn bản số..77...../BC-BQLDA
ngày 11...tháng....3..năm 20.26
Người thẩm định ký tên:

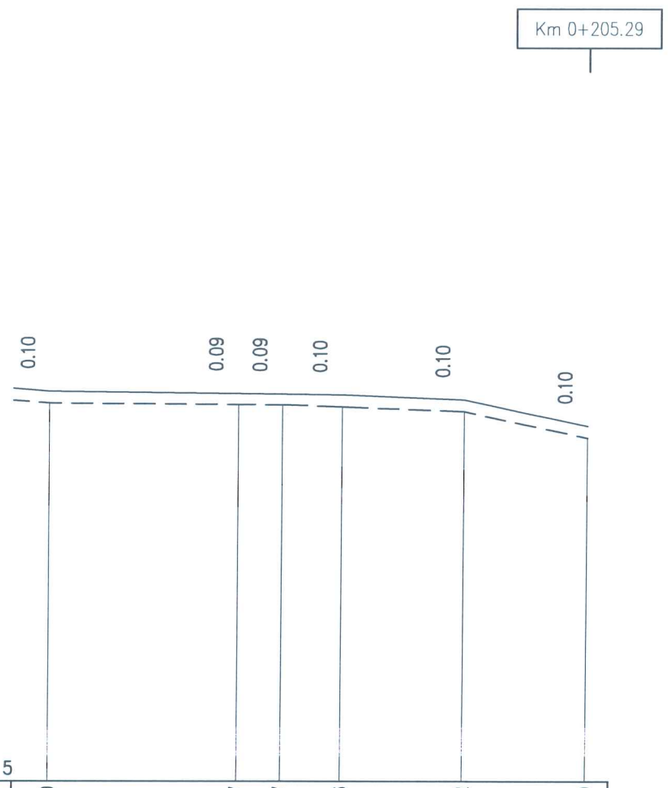


| | | | | | | |
|---|---|---|---|---|---|---|
| Cao độ thiết kế | 8.29 | 8.27 | 8.27 | 8.26 | 8.22 | 8.00 |
| Dốc dọc thiết kế | 5% | 0.12% | | 0.39% | 2.13% | |
| | | 24.66 | | 10.31 | 10.32 | |
| Cao độ tự nhiên | 8.19 | 8.18 | 8.18 | 8.16 | 8.12 | 7.90 |
| Khoảng cách lẻ | | 15.91 | 3.70 | 5.05 | 10.32 | 10.32 |
| Khoảng cách cộng dồn | 160.00 | 175.91 | 179.61 | 184.66 | 194.97 | 205.29 |
| Tên cọc | T3.15 | T3.16 | T3.17 | T3.18 | T3.19 | CT3 |
| Lý trình | Km | | | | | Km 0+205.29 |
| Đoạn thẳng – Đoạn cong | A = 172°40'[illegible]'23.83" | | | | | |

| | | | | | |
|---|---|---|---|---|---|
| ỦY BAN NHÂN DÂN XÃ HÁT MÔN<br>BAN QUẢN LÝ DỰ ÁN ĐẦU TƯ - HẠ TẦNG XÃ HÁT MÔN | DỰ ÁN: SỬA CHỮA, CẢI TẠO CÁC TUYẾN ĐƯỜNG THÔN YÊN DƯƠNG XÃ HÁT MÔN<br>ĐỊA ĐIỂM: XÃ HÁT MÔN; THÀNH PHỐ HÀ NỘI | CHỦ NHIỆM THIẾT KẾ | NGUYỄN TRUNG KIÊN | ĐẠI DIỆN ĐƠN VỊ TƯ VẤN<br>P. GIÁM ĐỐC | TRẮC DỌC TUYẾN SỐ 3<br>TỪ CỌC T3.15 ĐẾN CỌC CT3 |
| ĐƠN VỊ TƯ VẤN<br>CÔNG TY CP TƯ VẤN THIẾT KẾ KIẾN TRÚC XÂY DỰNG VIỆT NAM | HỒ SƠ THIẾT KẾ BẢN VẼ THI CÔNG | CHỦ TRÌ TK | NGUYỄN TRUNG KIÊN | | TỶ LỆ BẢN VẼ: / BẢN VẼ SỐ: HM3-GT-TD-05 |
| | | KIỂM TRA | VŨ VĂN LỘC | | LẦN XUẤT BẢN: 02 / MÃ SỐ DỰ ÁN: HM3/2026 |
| | | THỰC HIỆN | TRẦN ANH TUẤN | PHẠM XUÂN HUY | |

CÔNG TY CỔ PHẦN TƯ VẤN THIẾT KẾ KIẾN TRÚC XÂY DỰNG VIỆT NAM
M.S.D.N: 0101768091 - C.T.C.P

# TRẮC DỌC TUYẾN 4
## TỪ CỌC T4.19 ĐẾN CỌC CT4

BAN QLDA ĐẦU TƯ - HẠ TẦNG
XÃ HÁT MÔN
THẨM ĐỊNH
Theo Văn bản số...70...../BC-BQLDA
ngày 11...tháng..3....năm 20.26
Người thẩm định ký tên:

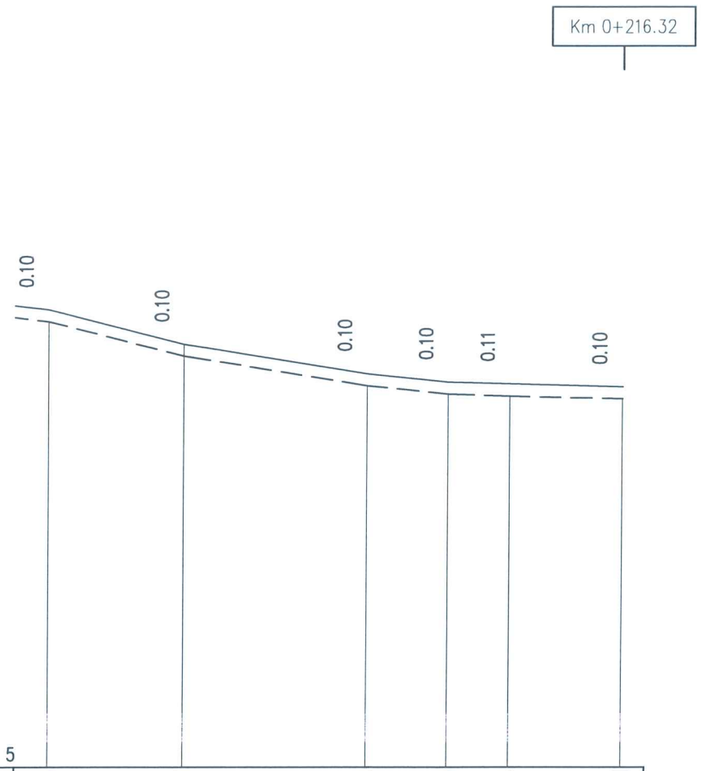


| | | | | | | |
|---|---|---|---|---|---|---|
| Cao độ thiết kế | 8.86 | 8.57 | 8.32 | 8.25 | 8.24 | 8.21 |
| Dốc dọc thiết kế | 26% | 2.53% | 1.62% | 1.02% | 0.27% | |
| | 11.46 | 15.43 | 6.84 | 14.65 | | |
| Cao độ tự nhiên | 8.76 | 8.47 | 8.22 | 8.15 | 8.13 | 8.11 |
| Khoảng cách lẻ | | 11.46 | 15.43 | 6.84 | 5.19 | 9.43 |
| Khoảng cách cộng dồn | 167.96 | 179.42 | 194.85 | 201.69 | 206.89 | 216.32 |
| Tên cọc | T4.19 | T4.20 | T4.21 | T4.22 | T4.23 | CT4 |
| Lý trình | Km | | | H2 | | Km 0+216.32 |
| Đoạn thẳng – Đoạn cong | -169°40'0.07" = -169°47'59.97" | | A = 172°40'4.628"28'39.08"36.55" | | | |

| | | | | | |
|---|---|---|---|---|---|
| ỦY BAN NHÂN DÂN XÃ HÁT MÔN<br>BAN QUẢN LÝ DỰ ÁN ĐẦU TƯ - HẠ TẦNG XÃ HÁT MÔN | DỰ ÁN: SỬA CHỮA, CẢI TẠO CÁC TUYẾN ĐƯỜNG THÔN YÊN DƯƠNG XÃ HÁT MÔN<br>ĐỊA ĐIỂM: XÃ HÁT MÔN; THÀNH PHỐ HÀ NỘI | CHỦ NHIỆM THIẾT KẾ | NGUYỄN TRUNG KIÊN | ĐẠI DIỆN ĐƠN VỊ TƯ VẤN<br>P. GIÁM ĐỐC | TRẮC DỌC TUYẾN SỐ 4<br>TỪ CỌC T4.19 ĐẾN CỌC CT4 |
| ĐƠN VỊ TƯ VẤN<br>CÔNG TY CP TƯ VẤN THIẾT KẾ KIẾN TRÚC XÂY DỰNG VIỆT NAM | HỒ SƠ THIẾT KẾ BẢN VẼ THI CÔNG | CHỦ TRÌ TK | NGUYỄN TRUNG KIÊN | | TỶ LỆ BẢN VẼ: / BẢN VẼ SỐ: HM3-GT-TD-07 |
| | | KIỂM TRA | VŨ VĂN LỘC | | LẦN XUẤT BẢN: 02 / MÃ SỐ DỰ ÁN: HM3/2026 |
| | | THỰC HIỆN | TRẦN ANH TUẤN | PHẠM XUÂN HUY | |

CÔNG TY CỔ PHẦN TƯ VẤN KIẾN TRÚC XÂY DỰNG VIỆT NAM

# TRẮC DỌC TUYẾN 5
## TỪ CỌC DT5 ĐẾN CỌC CT5

BAN QLDA ĐẦU TƯ - HẠ TẦNG
XÃ HÁT MÔN
**THẨM ĐỊNH**
Theo Văn bản số....70..../BC-BQLDA
ngày 11..tháng....3..năm 20..26
Người thẩm định ký tên:

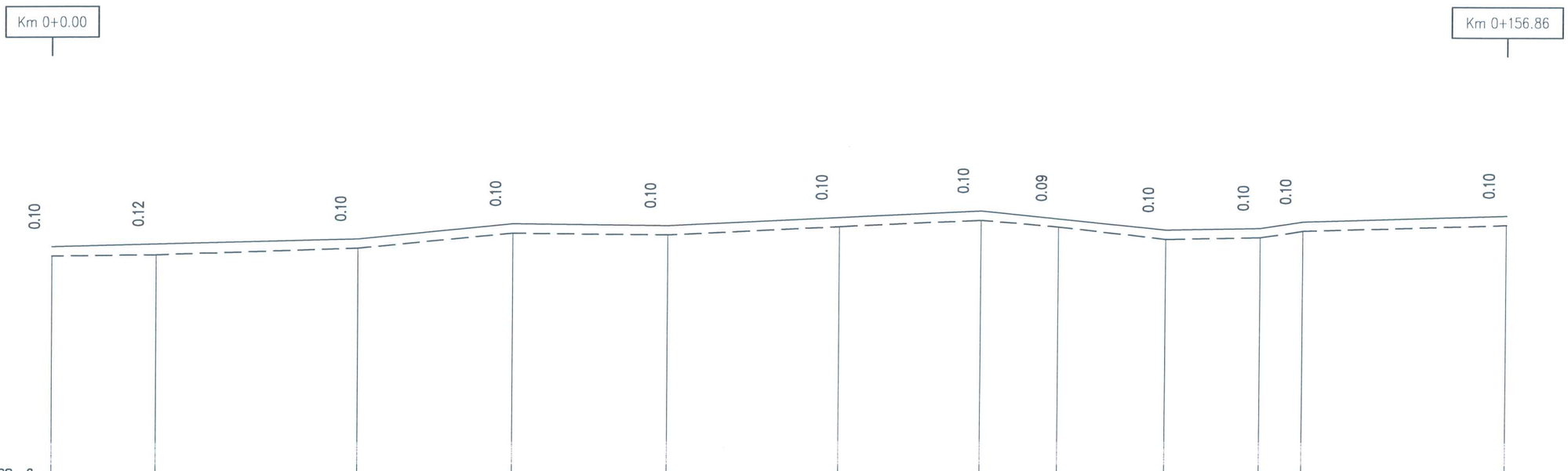


MSS : 6

| | | | | | | | | | | | | |
|---|---|---|---|---|---|---|---|---|---|---|---|---|
| Cao độ thiết kế | 8.56 | 8.59 | 8.64 | 8.80 | 8.78 | 8.87 | 8.94 | 8.86 | 8.74 | 8.76 | 8.83 | 8.90 |
| Dốc dọc thiết kế | 0.24% 33.01 | | 0.96% 16.64 | 0.12% 16.64 | | 0.47% 33.71 | | 1.00% 20.00 | 0.20% 10.20 | 1.52% 4.6 | 0.32% 22.07 | |
| Cao độ tự nhiên | 8.46 | 8.47 | 8.54 | 8.70 | 8.68 | 8.77 | 8.84 | 8.77 | 8.64 | 8.66 | 8.73 | 8.80 |
| Khoảng cách lẻ | 11.23 | 21.78 | 16.64 | 16.64 | 18.48 | 15.23 | 8.44 | 11.56 | 10.20 | 4.61 | 22.05 | |
| Khoảng cách cộng dồn | 0.00 | 11.23 | 33.01 | 49.65 | 66.29 | 84.77 | 100.00 | 108.44 | 120.00 | 130.20 | 134.81 | 156.86 |
| Tên cọc | TD5 | T5.1 | T5.2 | T5.3 | T5.4 | T5.5 | T5.6 | T5.7 | T5.8 | T5.9 | T5.10 | CT5 |
| Lý trình | Km 0+0.00 | | | | | | H1 | | | | | Km 0+156.86 |
| Đoạn thẳng – Đoạn cong | A = −174°27'10.82" | | A = −179°10'16.10" | | A = 179°26'3.65" | | A = −178°49'7.14" | | A = −178°36'45.71" | | A = 175°45'15.62" A = −175°21'43.54" | |

| | | | |
|---|---|---|---|
| ỦY BAN NHÂN DÂN XÃ HÁT MÔN<br>BAN QUẢN LÝ DỰ ÁN ĐẦU TƯ - HẠ TẦNG XÃ HÁT MÔN | DỰ ÁN: SỬA CHỮA, CẢI TẠO CÁC TUYẾN ĐƯỜNG THÔN YÊN DƯƠNG XÃ HÁT MÔN<br>ĐỊA ĐIỂM: XÃ HÁT MÔN; THÀNH PHỐ HÀ NỘI | CHỦ NHIỆM THIẾT KẾ: NGUYỄN TRUNG KIÊN | TRẮC DỌC TUYẾN SỐ 5<br>TỪ CỌC DT5 ĐẾN CỌC CT5 |
| ĐƠN VỊ TƯ VẤN<br>CÔNG TY CP TƯ VẤN THIẾT KẾ KIẾN TRÚC XÂY DỰNG VIỆT NAM | HỒ SƠ THIẾT KẾ BẢN VẼ THI CÔNG | CHỦ TRÌ TK: NGUYỄN TRUNG KIÊN<br>KIỂM TRA: VŨ VĂN LỘC<br>THỰC HIỆN: TRẦN ANH TUẤN | ĐẠI DIỆN ĐƠN VỊ TƯ VẤN<br>PT. GIÁM ĐỐC<br>PHẠM XUÂN HUY |
| | | | TỶ LỆ BẢN VẼ: / BẢN VẼ SỐ: HM3-GT-TD-08<br>LẦN XUẤT BẢN: 02 / MÃ SỐ DỰ ÁN: HM3/2026 |

# TRẮC DỌC TUYẾN 6
## TỪ CỌC DT6 ĐẾN CỌC CT6

BAN QLDA ĐẦU TƯ - HẠ TẦNG
XÃ HÁT MÔN
THẨM ĐỊNH
Theo Văn bản số...70...../BC-BQLDA
ngày..11..tháng...3...năm 20..26.....
Người thẩm định ký tên:

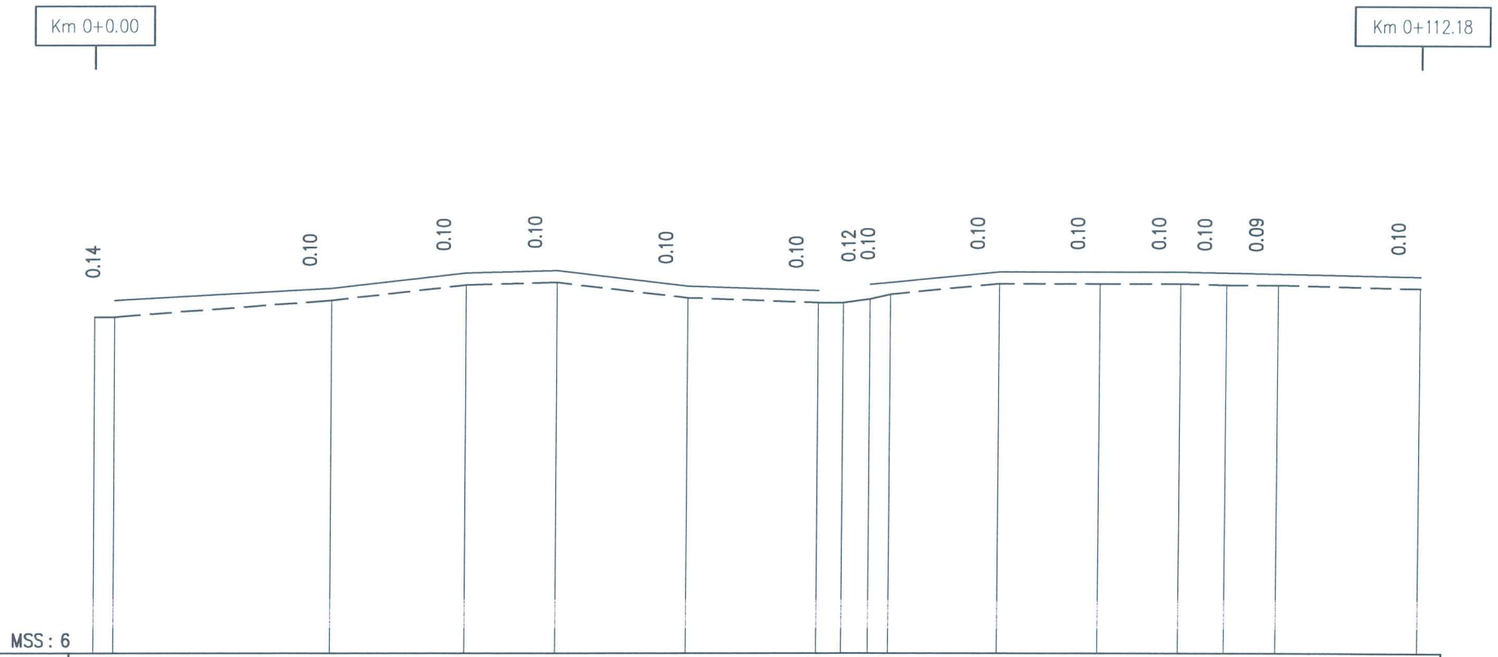


| | | | | | | | | | | | | | | | | | | | | | | | | | | |
|---|---|---|---|---|---|---|---|---|---|---|---|---|---|---|---|---|---|---|---|---|---|---|---|---|---|---|
| Cao độ thiết kế | 8.98 | | 9.08 | | 9.21 | | 9.23 | | 9.10 | | 9.06 | | 9.11 | 9.13 | | 9.22 | | 9.22 | | 9.22 | 9.21 | 9.20 | | 9.18 |
| Dốc dọc thiết kế | | 0.55% 18.27 | | 1.15% 11.35 | | 0.26% 7.66 | | 1.18% 11.00 | | 0.36% 11.05 | | | | 0.97% 10.94 | | | 0.00% 15.33 | | 0.20% 20.45 | | | | | |
| Cao độ tự nhiên | 8.84 | 8.84 | 8.98 | | 9.11 | | 9.13 | | 9.00 | | 8.96 | 8.96 | 8.99 | 9.03 | | 9.12 | | 9.12 | | 9.12 | 9.11 | 9.11 | | 9.08 |
| Khoảng cách lẻ | | 1.73 | 18.27 | | 11.35 | | 7.67 | | 11.00 | | 11.05 | 2.10 | 2.30 | 1.66 | 9.28 | | 8.51 | | 6.82 | 3.91 | 4.41 | | 12.12 | |
| Khoảng cách cộng dồn | 0.00 | 1.73 | 20.00 | | 31.35 | | 39.01 | | 50.01 | | 61.06 | 63.15 | 65.46 | 67.12 | 76.40 | | 84.91 | | 91.73 | 95.64 | 100.06 | | 112.18 | |
| Tên cọc | DT6 | T6.1 | T6.2 | | T6.3 | | T6.4 | | T6.5 | | T6.6 | T6.7 | T6.8 | T6.9 | T6.10 | | T6.11 | | T6.12 | T6.13 | T6.14 | | CT6 | |
| Lý trình | Km 0+0.00 | | | | | | | | | | | | | | | | | | | | | H1 | Km 0+112.18 | |
| Đoạn thẳng – Đoạn cong | | | A = −104°24'37.51" | | A = 106°50'22.24" | | | | | | A = −179°53'56.08" | A = 3.02" | | | A = −176°40'6.35" | | | A = 175°39'59.67" | | | | A = 179°47'39.19" | A = 154°22'22.76" | |

| | | | |
|---|---|---|---|
| ỦY BAN NHÂN DÂN XÃ HÁT MÔN<br>BAN QUẢN LÝ DỰ ÁN ĐẦU TƯ - HẠ TẦNG XÃ HÁT MÔN | DỰ ÁN: SỬA CHỮA, CẢI TẠO CÁC TUYẾN ĐƯỜNG THÔN YÊN DƯƠNG XÃ HÁT MÔN<br>ĐỊA ĐIỂM: XÃ HÁT MÔN; THÀNH PHỐ HÀ NỘI | CHỦ NHIỆM THIẾT KẾ: NGUYỄN TRUNG KIÊN | ĐẠI DIỆN ĐƠN VỊ TƯ VẤN<br>P. GIÁM ĐỐC<br>PHẠM XUÂN HUY |
| ĐƠN VỊ TƯ VẤN<br>CÔNG TY CP TƯ VẤN THIẾT KẾ KIẾN TRÚC XÂY DỰNG VIỆT NAM | HỒ SƠ THIẾT KẾ BẢN VẼ THI CÔNG | CHỦ TRÌ TK: NGUYỄN TRUNG KIÊN<br>KIỂM TRA: VŨ VĂN LỘC<br>THỰC HIỆN: TRẦN ANH TUẤN | TRẮC DỌC TUYẾN SỐ 6<br>TỪ CỌC DT6 ĐẾN CỌC CT6<br>TỶ LỆ BẢN VẼ:<br>BẢN VẼ SỐ: HM3-GT-TD-09<br>LẦN XUẤT BẢN: 02<br>MÃ SỐ DỰ ÁN: HM3/2026 |

# TRẮC DỌC TUYẾN 7
## TỪ CỌC DT7 ĐẾN CỌC CT7

BAN QLDA ĐẦU TƯ - HẠ TẦNG
XÃ HÁT MÔN
**THẨM ĐỊNH**
Theo Văn bản số...70..../BC-BQLDA
ngày..11..tháng....3..năm 2026
Người thẩm định ký tên:

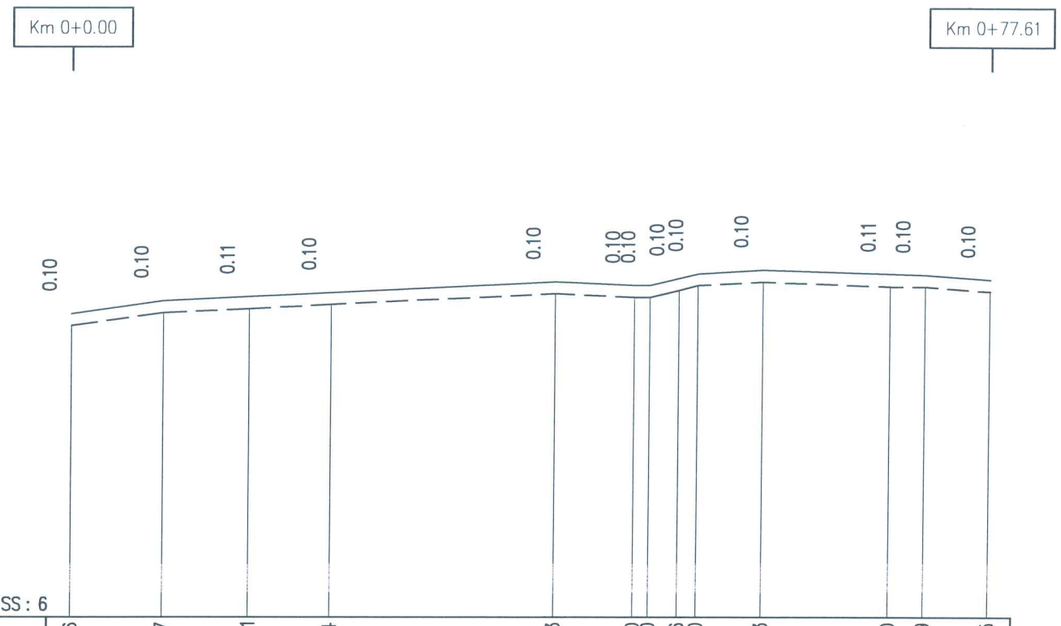


| | | | | | | | | | | | | | | | | | | | | | | | | |
|---|---|---|---|---|---|---|---|---|---|---|---|---|---|---|---|---|---|---|---|---|---|---|---|---|
| Cao độ thiết kế | 8.56 | | 8.67 | | 8.71 | | 8.74 | | | | 8.83 | | 8.80 | 8.80 | 8.86 | 8.90 | | 8.93 | | | 8.90 | 8.89 | | 8.85 |
| Dốc dọc thiết kế | | 1.42% | | | | | 0.48% | | | | | 0.45% | 0.50% | 0.42% | 0.54% | | | | | 0.29% | | | 0.72% | |
| | | | 7.77 | | | | | 33.08 | | | 6.73 | | 1.30 | 3.98 | | 5.54 | | | 13.68 | | | 5.53 | | |
| Cao độ tự nhiên | 8.46 | | 8.57 | | 8.60 | | 8.64 | | | | 8.73 | | 8.70 | 8.70 | 8.76 | 8.80 | | 8.83 | | | 8.79 | 8.79 | | 8.75 |
| Khoảng cách lẻ | | 7.77 | | 7.26 | | 6.83 | | 19.00 | | | 6.73 | 1.30 | 2.41 | 1.56 | | 5.53 | | | 10.74 | | 2.94 | | 5.53 | |
| Khoảng cách cộng dồn | 0.00 | | 7.77 | | 15.03 | | 21.86 | | | | 40.85 | 47.58 | 48.88 | 51.30 | 52.86 | | | 58.40 | | | 69.14 | 72.08 | | 77.61 |
| Tên cọc | DT7 | | T7.1 | | T7.2 | | T7.3 | | | | T7.4 | T7.5 | T7.6 | T7.7 | T7.8 | | | T7.9 | | | T7.10 | T7.11 | | CT7 |
| Lý trình | Km 0+0.00 | | | | | | | | | | | | | | | | | | | | | | | Km 0+77.61 |
| Đoạn thẳng – Đoạn cong | | A = 163°13'40.36" | | A = 154°56'26.50" | | A = 170°44'48.18" | | | | A = 175°12'19.09" | | A = 172°7'17.34" | | A = 175°11'19.22" | | | | A = 174°5'31.61" | | | | A = 174°9'37.44" | | |

| | | | |
|---|---|---|---|
| ỦY BAN NHÂN DÂN XÃ HÁT MÔN<br>BAN QUẢN LÝ DỰ ÁN ĐẦU TƯ - HẠ TẦNG XÃ HÁT MÔN | DỰ ÁN: SỬA CHỮA, CẢI TẠO CÁC TUYẾN ĐƯỜNG THÔN YÊN DƯƠNG XÃ HÁT MÔN<br>ĐỊA ĐIỂM: XÃ HÁT MÔN; THÀNH PHỐ HÀ NỘI | CHỦ NHIỆM THIẾT KẾ: NGUYỄN TRUNG KIÊN | ĐẠI DIỆN ĐƠN VỊ TƯ VẤN<br>P. GIÁM ĐỐC<br>PHẠM XUÂN HUY |
| ĐƠN VỊ TƯ VẤN<br>CÔNG TY CP TƯ VẤN THIẾT KẾ KIẾN TRÚC XÂY DỰNG VIỆT NAM | HỒ SƠ THIẾT KẾ BẢN VẼ THI CÔNG | CHỦ TRÌ TK: NGUYỄN TRUNG KIÊN<br>KIỂM TRA: VŨ VĂN LỘC<br>THỰC HIỆN: TRẦN ANH TUẤN | TRẮC DỌC TUYẾN SỐ 7<br>TỪ CỌC DT7 ĐẾN CỌC CT7<br>TỶ LỆ BẢN VẼ:<br>BẢN VẼ SỐ: HM3-GT-TD-10<br>LẦN XUẤT BẢN: 02<br>MÃ SỐ DỰ ÁN: HM3/2026 |

CÔNG TY CỔ PHẦN TƯ VẤN THIẾT KẾ KIẾN TRÚC XÂY DỰNG VIỆT NAM

# TRẮC DỌC TUYẾN 8
# TỪ CỌC DT8 ĐẾN CỌC CT8

BAN QLDA ĐẦU TƯ - HẠ TẦNG
XÃ HÁT MÔN
THẨM ĐỊNH
Theo Văn bản số...70..../BC-BQLDA
ngày..11..tháng...3..năm 2026
Người thẩm định ký tên:

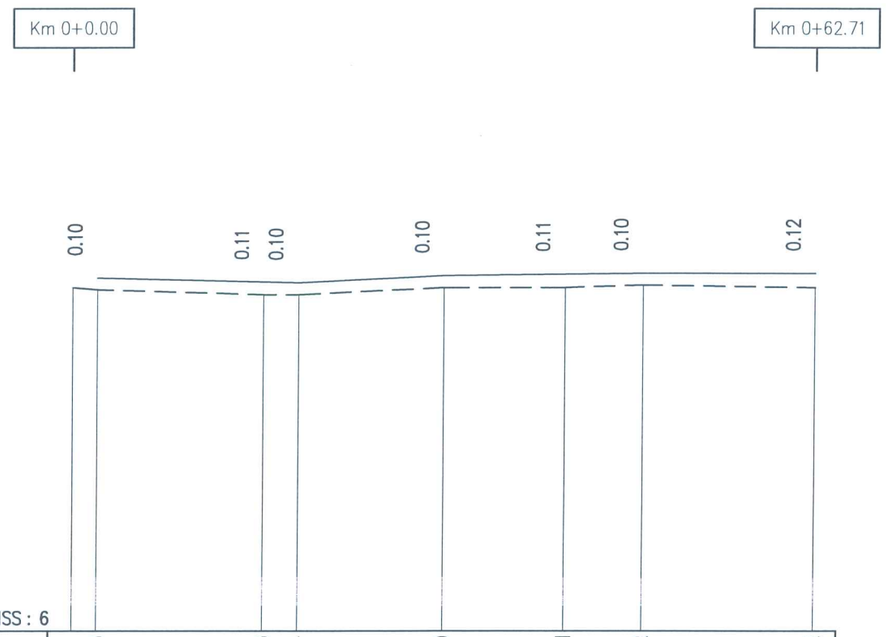


| | | | | | | | | |
|---|---|---|---|---|---|---|---|---|
| Cao độ thiết kế | 8.98 | | 8.95 | 8.94 | 9.00 | 9.01 | 9.02 | 9.02 |
| Dốc dọc thiết kế | | 0.24% 16.99 | | 0.49% 12.30 | 0.12% 16.84 | | 0.00% 14.55 | |
| Cao độ tự nhiên | 8.90 8.88 | | 8.84 | 8.84 | 8.90 | 8.90 | 8.92 | 8.90 |
| Khoảng cách lẻ | 2.03 | 14.08 | 2.91 | 12.29 | 10.24 | 6.60 | 14.55 | |
| Khoảng cách cộng dồn | 0.00 2.03 | | 16.11 | 19.02 | 31.32 | 41.56 | 48.16 | 62.71 |
| Tên cọc | DT8 T8.1 | | T8.2 T8.3 | | T8.4 | T8.5 | T8.6 | CT8 |
| Lý trình | Km 0+0.00 | | | | | | | Km 0+62.71 |
| Đoạn thẳng – Đoạn cong | | A = 157°47'9.07" A = −175°5'14.62" | | A = −175°52'44.22" | | A = 143°39'4.14" A = −127°25'30.67" | | |

| | | | |
|---|---|---|---|
| ỦY BAN NHÂN DÂN XÃ HÁT MÔN<br>BAN QUẢN LÝ DỰ ÁN ĐẦU TƯ - HẠ TẦNG XÃ HÁT MÔN | DỰ ÁN: SỬA CHỮA, CẢI TẠO CÁC TUYẾN ĐƯỜNG THÔN YÊN DƯƠNG XÃ HÁT MÔN<br>ĐỊA ĐIỂM: XÃ HÁT MÔN; THÀNH PHỐ HÀ NỘI | CHỦ NHIỆM THIẾT KẾ: NGUYỄN TRUNG KIÊN | TRẮC DỌC TUYẾN SỐ 8<br>TỪ CỌC DT8 ĐẾN CỌC CT8 |
| ĐƠN VỊ TƯ VẤN<br>CÔNG TY CP TƯ VẤN THIẾT KẾ KIẾN TRÚC XÂY DỰNG VIỆT NAM | HỒ SƠ THIẾT KẾ BẢN VẼ THI CÔNG | CHỦ TRÌ TK: NGUYỄN TRUNG KIÊN<br>KIỂM TRA: VŨ VĂN LỘC<br>THỰC HIỆN: TRẦN ANH TUẤN | ĐẠI DIỆN ĐƠN VỊ TƯ VẤN<br>P. GIÁM ĐỐC<br>PHẠM XUÂN HUY |
| | | | TỶ LỆ BẢN VẼ: / BẢN VẼ SỐ: HM3-GT-TD-11<br>LẦN XUẤT BẢN: 02 / MÃ SỐ DỰ ÁN: HM3/2026 |

CÔNG TY CỔ PHẦN TƯ VẤN THIẾT KẾ KIẾN TRÚC XÂY DỰNG VIỆT NAM
M.S.D.N: 0101768091 - C.T.C.P

# TRẮC DỌC TUYẾN 9
## TỪ CỌC DT8 ĐẾN CỌC CT9

BAN QLDA ĐẦU TƯ - HẠ TẦNG
XÃ HÁT MÔN
THẨM ĐỊNH
Theo Văn bản số...70.../BC-BQLDA
ngày...4 tháng...3..năm 2026
Người thẩm định ký tên:

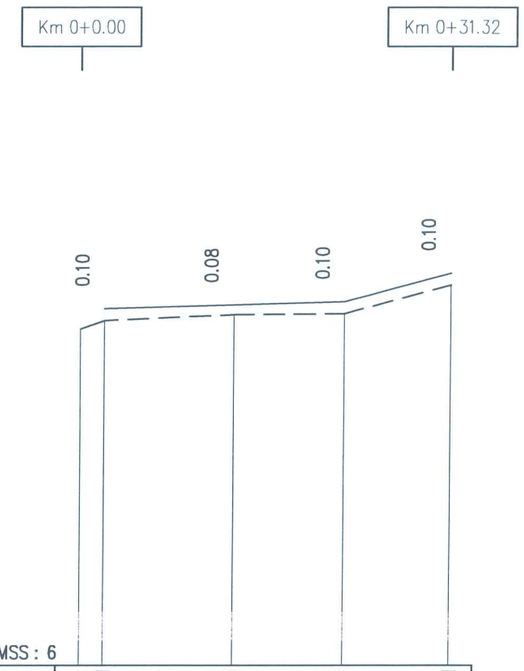


| | | | | | | | | | | | |
|---|---|---|---|---|---|---|---|---|---|---|---|
| Cao độ thiết kế | 9.01 | | | 9.04 | | | 9.07 | | | 9.31 | |
| Dốc dọc thiết kế | | 0.30% | | | | | 2.68% | | | | |
| | | | 20.32 | | | | | 8.97 | | | |
| Cao độ tự nhiên | 8.84 | 8.91 | | 8.96 | | | 8.97 | | | 9.21 | |
| Khoảng cách lẻ | | 2.03 | 10.92 | | 9.40 | | | 8.97 | | | |
| Khoảng cách cộng dồn | 0.00 | 2.03 | | 12.96 | | | 22.35 | | | 31.32 | |
| Tên cọc | DT9 | T9.1 | | T9.2 | | | T9.3 | | | CT9 | |
| Lý trình | Km 0+0.00 | | | | | | | | | Km 0+31.32 | |
| Đoạn thẳng – Đoạn cong | A = 170°45'3.94" = 172°49'11.41" | | | | | | | | | | |

| | | | | | |
|---|---|---|---|---|---|
| ỦY BAN NHÂN DÂN XÃ HÁT MÔN<br>BAN QUẢN LÝ DỰ ÁN ĐẦU TƯ - HẠ TẦNG XÃ HÁT MÔN | DỰ ÁN: SỬA CHỮA, CẢI TẠO CÁC TUYẾN ĐƯỜNG THÔN YÊN DƯƠNG XÃ HÁT MÔN<br>ĐỊA ĐIỂM: XÃ HÁT MÔN; THÀNH PHỐ HÀ NỘI | CHỦ NHIỆM THIẾT KẾ | NGUYỄN TRUNG KIÊN | ĐẠI DIỆN ĐƠN VỊ TƯ VẤN<br>P. GIÁM ĐỐC | TRẮC DỌC TUYẾN SỐ 9<br>TỪ CỌC DT8 ĐẾN CỌC CT9 |
| ĐƠN VỊ TƯ VẤN<br>CÔNG TY CP TƯ VẤN THIẾT KẾ KIẾN TRÚC XÂY DỰNG VIỆT NAM | HỒ SƠ THIẾT KẾ BẢN VẼ THI CÔNG | CHỦ TRÌ TK | NGUYỄN TRUNG KIÊN | | TỶ LỆ BẢN VẼ: / BẢN VẼ SỐ: HM3-GT-TD-12 |
| | | KIỂM TRA | VŨ VĂN LỘC | | LẦN XUẤT BẢN: 02 / MÃ SỐ DỰ ÁN: HM3/2026 |
| | | THỰC HIỆN | TRẦN ANH TUẤN | PHẠM XUÂN HUY | |

CÔNG TY CỔ PHẦN TƯ VẤN THIẾT KẾ KIẾN TRÚC XÂY DỰNG VIỆT NAM
M.S.D.N: 0101768091 - C.T.C.P
THÀNH TRÌ - T.P HÀ NỘI

# TRẮC DỌC TUYẾN 10
## TỪ CỌC DT10 ĐẾN CỌC CT10

BAN QLDA ĐẦU TƯ - HẠ TẦNG
XÃ HÁT MÔN
THẨM ĐỊNH
Theo Văn bản số: 10 /BC-BQLDA
ngày 4 tháng 3 năm 2026
Người thẩm định ký tên:

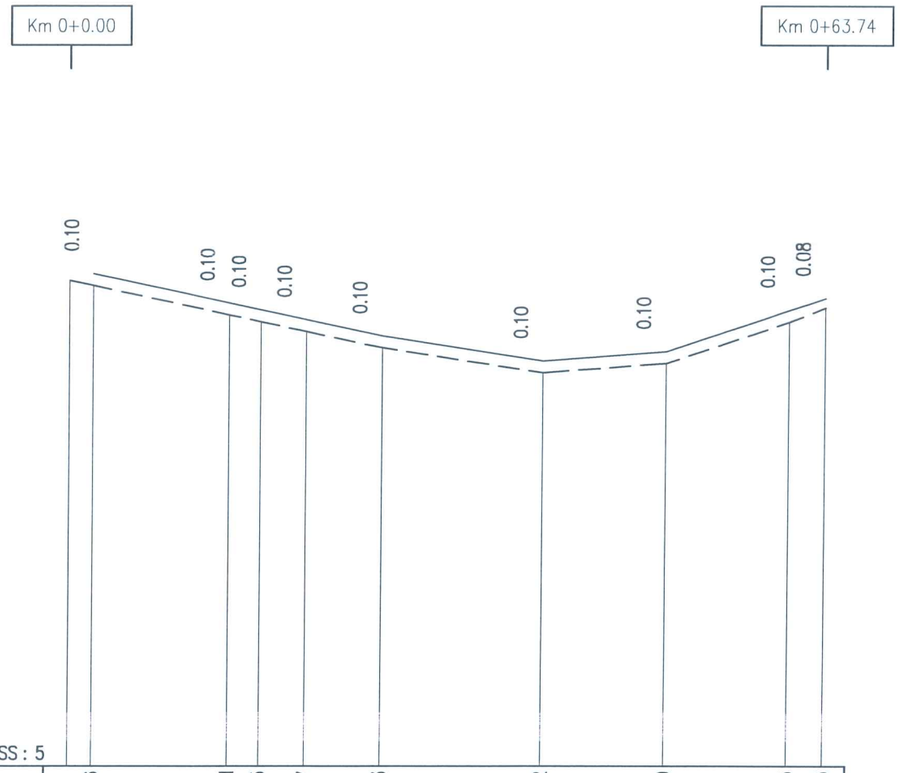


| | | | | | | | | | | | | | | | | | | | | | | | | |
|---|---|---|---|---|---|---|---|---|---|---|---|---|---|---|---|---|---|---|---|---|---|---|---|---|
| Cao độ thiết kế | 9.16 | | | | 8.91 | 8.85 | 8.77 | | 8.63 | | | | 8.42 | | | 8.50 | | | 8.85 | 8.95 | | | | |
| Dốc dọc thiết kế | | | 2.16% | | | | | | | 1.54% | | 0.77% | | | | | 3.37% | | | | | | | |
| | | | | 24.31 | | | | | | | 13.63 | | | | 10.41 | | | | | 13.37 | | | | |
| Cao độ tự nhiên | 9.10 | 9.06 | | | 8.81 | 8.75 | 8.67 | | 8.53 | | | | 8.32 | | | 8.40 | | | 8.75 | 8.87 | | | | |
| Khoảng cách lẻ | | 2.02 | | 11.44 | | 2.68 | 3.83 | 6.36 | | | 13.63 | | | | 10.41 | | | 10.41 | | | 2.97 | | | |
| Khoảng cách cộng dồn | 0.00 | 2.02 | | | 13.46 | 16.14 | 19.97 | | 26.33 | | | | 39.96 | | | 50.37 | | | 60.77 | 63.74 | | | | |
| Tên cọc | DT10 | T10.1 | | | T10.2 | T10.3 | T10.4 | | T10.5 | | | | T10.6 | | | T10.7 | | | T10.8 | CT10 | | | | |
| Lý trình | Km 0+0.00 | | | | | | | | | | | | | | | | | | | Km 0+63.74 | | | | |
| Đoạn thẳng – Đoạn cong | | | | | | | | | | | | | | | | | | | | | | | | |

A = [illegible] 57'52.05" A = −97°32'31.89" A = −168°13'47.84"

| | | | | | |
|---|---|---|---|---|---|
| ỦY BAN NHÂN DÂN XÃ HÁT MÔN<br>BAN QUẢN LÝ DỰ ÁN ĐẦU TƯ - HẠ TẦNG XÃ HÁT MÔN | DỰ ÁN: SỬA CHỮA, CẢI TẠO CÁC TUYẾN ĐƯỜNG THÔN YÊN DƯƠNG XÃ HÁT MÔN<br>ĐỊA ĐIỂM: XÃ HÁT MÔN; THÀNH PHỐ HÀ NỘI | CHỦ NHIỆM THIẾT KẾ | NGUYỄN TRUNG KIÊN | ĐẠI DIỆN ĐƠN VỊ TƯ VẤN<br>P. GIÁM ĐỐC | TRẮC DỌC TUYẾN SỐ 10<br>TỪ CỌC DT10 ĐẾN CỌC CT10 |
| ĐƠN VỊ TƯ VẤN<br>CÔNG TY CP TƯ VẤN THIẾT KẾ KIẾN TRÚC XÂY DỰNG VIỆT NAM | HỒ SƠ THIẾT KẾ BẢN VẼ THI CÔNG | CHỦ TRÌ TK | NGUYỄN TRUNG KIÊN | | TỶ LỆ BẢN VẼ: / BẢN VẼ SỐ: HM3-GT-TD-13 |
| | | KIỂM TRA | VŨ VĂN LỘC | | LẦN XUẤT BẢN: 02 / MÃ SỐ DỰ ÁN: HM3/2026 |
| | | THỰC HIỆN | TRẦN ANH TUẤN | PHẠM XUÂN HUY | |

CÔNG TY CỔ PHẦN TƯ VẤN THIẾT KẾ KIẾN TRÚC XÂY DỰNG VIỆT NAM
M.S.D.N: 0101768091 - C.T.C.P
P. THANH TRÌ - T.P HÀ NỘI

# TRẮC DỌC TUYẾN 11
# TỪ CỌC DT11 ĐẾN CỌC CT11

BAN QLDA ĐẦU TƯ - HẠ TẦNG
XÃ HÁT MÔN
THẨM ĐỊNH
Theo Văn bản số...70...../BC-BQLDA
ngày..11..tháng...3...năm 2026
Người thẩm định ký tên:

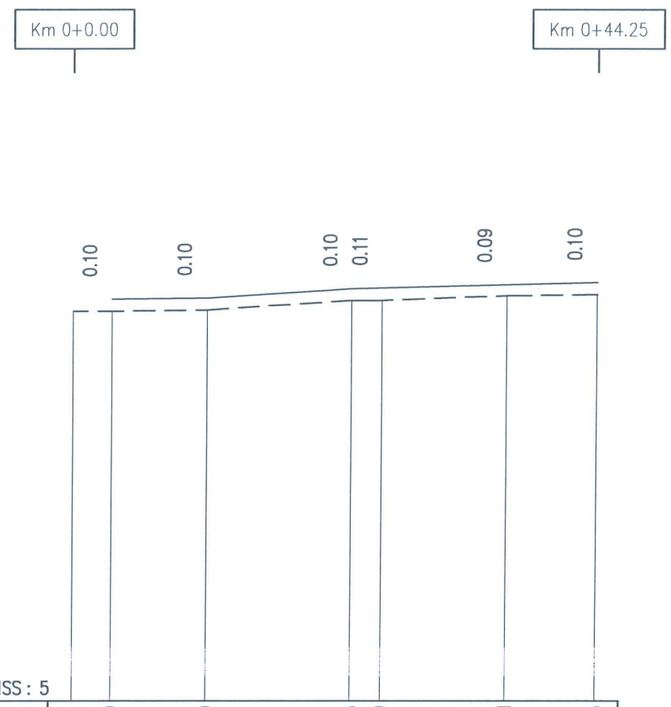


| | | | | | | | |
|---|---|---|---|---|---|---|---|
| Cao độ thiết kế | 8.39 | 8.40 | 8.48 | 8.49 | 8.51 | 8.53 | |
| Dốc dọc thiết kế | 0.12% / 8.01 | 0.65% / 12.28 | | 0.24% / 20.68 | | | |
| Cao độ tự nhiên | 8.29 | 8.29 | 8.30 | 8.38 | 8.38 | 8.42 | 8.43 |
| Khoảng cách lẻ | 3.28 | 8.01 | 12.28 | 2.51 | 10.52 | 7.65 | |
| Khoảng cách cộng dồn | 0.00 | 3.28 | 11.29 | 23.57 | 26.07 | 36.59 | 44.25 |
| Tên cọc | DT11 | T11.1 | T11.2 | T11.3 | T11.4 | T11.5 | T11.6 |
| Lý trình | Km 0+0.00 | | | | | | Km 0+44.25 |
| Đoạn thẳng – Đoạn cong | A = 164°49'11.63" | A = 157°6'25.58" | | A = 162°14'24.56" | | A = –174°24'26.17" | |

| | | | |
|---|---|---|---|
| ỦY BAN NHÂN DÂN XÃ HÁT MÔN<br>BAN QUẢN LÝ DỰ ÁN ĐẦU TƯ - HẠ TẦNG XÃ HÁT MÔN | DỰ ÁN: SỬA CHỮA, CẢI TẠO CÁC TUYẾN ĐƯỜNG THÔN YÊN DƯƠNG XÃ HÁT MÔN<br>ĐỊA ĐIỂM: XÃ HÁT MÔN; THÀNH PHỐ HÀ NỘI | CHỦ NHIỆM THIẾT KẾ: NGUYỄN TRUNG KIÊN | ĐẠI DIỆN ĐƠN VỊ TƯ VẤN<br>P. GIÁM ĐỐC<br>PHẠM XUÂN HUY |
| ĐƠN VỊ TƯ VẤN<br>CÔNG TY CP TƯ VẤN THIẾT KẾ KIẾN TRÚC XÂY DỰNG VIỆT NAM | HỒ SƠ THIẾT KẾ BẢN VẼ THI CÔNG | CHỦ TRÌ TK: NGUYỄN TRUNG KIÊN<br>KIỂM TRA: VŨ VĂN LỘC<br>THỰC HIỆN: TRẦN ANH TUẤN | TRẮC DỌC TUYẾN SỐ 11<br>TỪ CỌC DT11 ĐẾN CỌC CT11<br>TỶ LỆ BẢN VẼ:<br>BẢN VẼ SỐ: HM3-GT-TD-14<br>LẦN XUẤT BẢN: 02<br>MÃ SỐ DỰ ÁN: HM3/2026 |

CÔNG TY CỔ PHẦN TƯ VẤN THIẾT KẾ KIẾN TRÚC XÂY DỰNG VIỆT NAM
M.S.D.N: 0101768091 - C.T.C.P
THANH TRÌ - HÀ NỘI

# TRẮC DỌC TUYẾN 12
## TỪ CỌC DT12 ĐẾN CỌC CT12

BAN QLDA ĐẦU TƯ - HẠ TẦNG
XÃ HÁT MÔN
**THẨM ĐỊNH**
Theo Văn bản số.....70...../BC-BQLDA
ngày..4..tháng.3.....năm 20..26...
Người thẩm định ký tên:

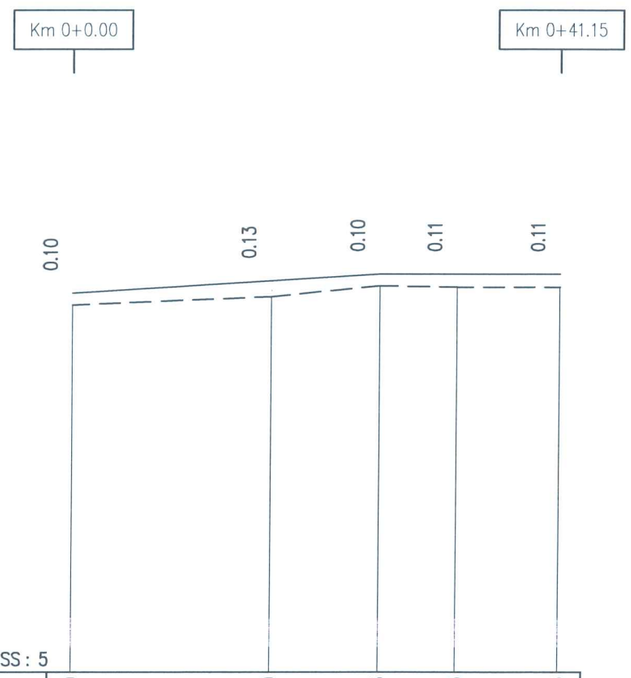


| | | | | | |
|---|---|---|---|---|---|
| Cao độ thiết kế | 8.20 | 8.30 | 8.36 | 8.36 | 8.36 |
| Dốc dọc thiết kế | 0.62% 25.94 | | 0.00% 15.21 | | |
| Cao độ tự nhiên | 8.10 | 8.17 | 8.26 | 8.25 | 8.25 |
| Khoảng cách lẻ | 16.77 | 9.17 | 6.49 | 8.72 | |
| Khoảng cách cộng dồn | 0.00 | 16.77 | 25.94 | 32.43 | 41.15 |
| Tên cọc | DT12 | T12.1 | T12.2 | T12.3 | CT12 |
| Lý trình | Km 0+0.00 | | | | Km 0+41.15 |
| Đoạn thẳng – Đoạn cong | A = 163°5'28.64" | | A = 166°47'17.24" | A = −175°14'53.58" | |

| | | | |
|---|---|---|---|
| ỦY BAN NHÂN DÂN XÃ HÁT MÔN<br>BAN QUẢN LÝ DỰ ÁN ĐẦU TƯ - HẠ TẦNG XÃ HÁT MÔN | DỰ ÁN: SỬA CHỮA, CẢI TẠO CÁC TUYẾN ĐƯỜNG THÔN YÊN DƯƠNG XÃ HÁT MÔN<br>ĐỊA ĐIỂM: XÃ HÁT MÔN; THÀNH PHỐ HÀ NỘI<br>HỒ SƠ THIẾT KẾ BẢN VẼ THI CÔNG | CHỦ NHIỆM THIẾT KẾ: NGUYỄN TRUNG KIÊN | ĐẠI DIỆN ĐƠN VỊ TƯ VẤN<br>P. GIÁM ĐỐC<br>PHẠM XUÂN HUY |
| ĐƠN VỊ TƯ VẤN<br>CÔNG TY CP TƯ VẤN THIẾT KẾ KIẾN TRÚC XÂY DỰNG VIỆT NAM | | CHỦ TRÌ TK: NGUYỄN TRUNG KIÊN | |
| | | KIỂM TRA: VŨ VĂN LỘC | |
| | | THỰC HIỆN: TRẦN ANH TUẤN | |

CÔNG TY CỔ PHẦN TƯ VẤN THIẾT KẾ KIẾN TRÚC XÂY DỰNG VIỆT NAM — M.S.D.N: 0101768091 - C.T.C.P — THANH TRÌ — HÀ NỘI

| | |
|---|---|
| TRẮC DỌC TUYẾN SỐ 12<br>TỪ CỌC DT12 ĐẾN CỌC CT12 | |
| TỶ LỆ BẢN VẼ: | BẢN VẼ SỐ: HM3-GT-TD-15 |
| LẦN XUẤT BẢN: 02 | MÃ SỐ DỰ ÁN: HM3/2026 |

# TRẮC DỌC TUYẾN 13
## TỪ CỌC DT13 ĐẾN CỌC T13.8

BAN QLDA ĐẦU TƯ - HẠ TẦNG
XÃ HÁT MÔN
**THẨM ĐỊNH**
Theo Văn bản số...70...../BC-BQLDA
ngày..11.tháng....3..năm 2026
Người thẩm định ký tên:

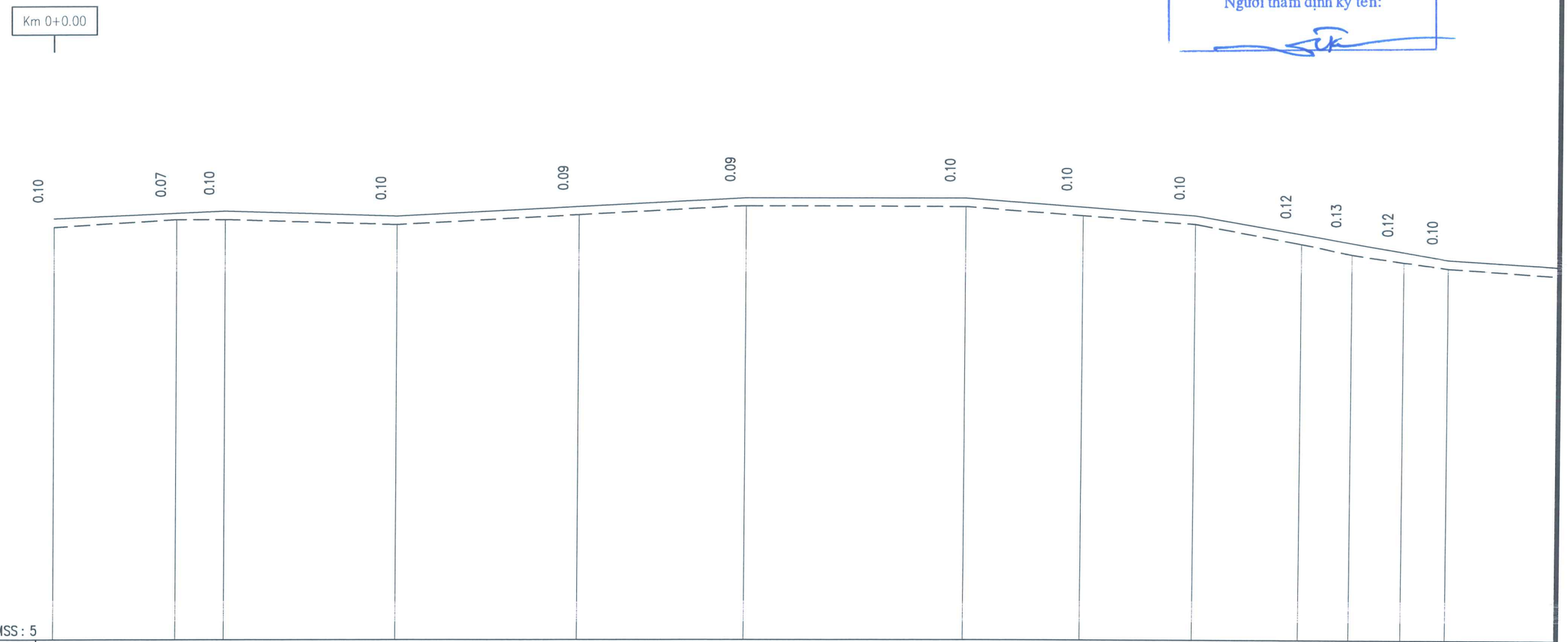


| | | | | | | | | | | | | | | | | | | | | | | | | |
|---|---|---|---|---|---|---|---|---|---|---|---|---|---|---|---|---|---|---|---|---|---|---|---|---|
| Cao độ thiết kế | 9.91 | | 9.97 | | 10.00 | | 9.94 | | 10.05 | | 10.15 | | 10.15 | | 10.05 | | 9.95 | | 9.74 | | 9.63 | | 9.53 | 9.44 |
| Dốc dọc thiết kế | | 0.45% | | | | 0.30% | | 0.52% | | | | 0.00% | | | | 0.75% | | | | 1.72% | | | | |
| | | | 20.00 | | 20.00 | | | | 40.65 | | | | 25.67 | | 26.83 | | | | 29.68 | | | | | |
| Cao độ tự nhiên | 9.81 | | 9.90 | | 9.90 | | 9.84 | | 9.96 | | 10.06 | | 10.05 | | 9.95 | | 9.85 | | 9.62 | | 9.50 | | 9.41 | 9.34 |
| Khoảng cách lẻ | | 14.32 | | 5.68 | | 20.00 | | 21.32 | | 19.33 | | 25.67 | | 13.68 | | 13.15 | | 12.45 | | 6.00 | | 6.00 | | 5.21 | 17.17 |
| Khoảng cách cộng dồn | 0.00 | | 14.32 | | 20.00 | | 40.00 | | 61.32 | | 80.65 | | 106.32 | | 120.00 | | 133.15 | | 145.61 | | 151.61 | | 157.62 | 162.83 |
| Tên cọc | DT13 | | T13.1 | | T13.2 | | T13.3 | | T13.4 | | T13.5 | | T13.6 | | T13.7 | | T13.7 | | TD1 | | P1 | | TC1 | T13.8 |
| Lý trình | Km 0+0.00 | | | | | | | | | | | | H1 | | | | | | | | | | | |
| Đoạn thẳng – Đoạn cong | | A = −177°28'42.44" | | | | | | A = 176°58'32.14" | | | A = 173°57'36.48" | | | A = 174°46'8.62" | | | | | | A = −111°11'36.06" R = 10.00 D = 1.69 P = 2.12 K = 12.01 T = 6.85 L1 = 20.00 L2 = 20.00 l1 = 6.00 w1 = 1.60 | | | | | A = −172°53'7.99" |

| | | | |
|---|---|---|---|
| ỦY BAN NHÂN DÂN XÃ HÁT MÔN<br>BAN QUẢN LÝ DỰ ÁN ĐẦU TƯ - HẠ TẦNG XÃ HÁT MÔN | DỰ ÁN: SỬA CHỮA, CẢI TẠO CÁC TUYẾN ĐƯỜNG THÔN YÊN DƯƠNG XÃ HÁT MÔN<br>ĐỊA ĐIỂM: XÃ HÁT MÔN; THÀNH PHỐ HÀ NỘI | CHỦ NHIỆM THIẾT KẾ: NGUYỄN TRUNG KIÊN | ĐẠI DIỆN ĐƠN VỊ TƯ VẤN<br>P. GIÁM ĐỐC<br>PHẠM XUÂN HUY |
| ĐƠN VỊ TƯ VẤN<br>CÔNG TY CP TƯ VẤN THIẾT KẾ KIẾN TRÚC XÂY DỰNG VIỆT NAM | HỒ SƠ THIẾT KẾ BẢN VẼ THI CÔNG | CHỦ TRÌ TK: NGUYỄN TRUNG KIÊN<br>KIỂM TRA: VŨ VĂN LỘC<br>THỰC HIỆN: TRẦN ANH TUẤN | TRẮC DỌC TUYẾN SỐ 13<br>TỪ CỌC DT13 ĐẾN CỌC T13.8<br>TỶ LỆ BẢN VẼ:<br>BẢN VẼ SỐ: HM3-GT-TD-16<br>LẦN XUẤT BẢN: 02<br>MÃ SỐ DỰ ÁN: HM3/2026 |

# TRẮC DỌC TUYẾN 13
## TỪ CỌC T13.8 ĐẾN CỌC T13.18

BAN QLDA ĐẦU TƯ - HẠ TẦNG
XÃ HÁT MÔN
**THẨM ĐỊNH**
Theo Văn bản số...70.../BC-BQLDA
ngày..11..tháng...3...năm 2026.
Người thẩm định ký tên:

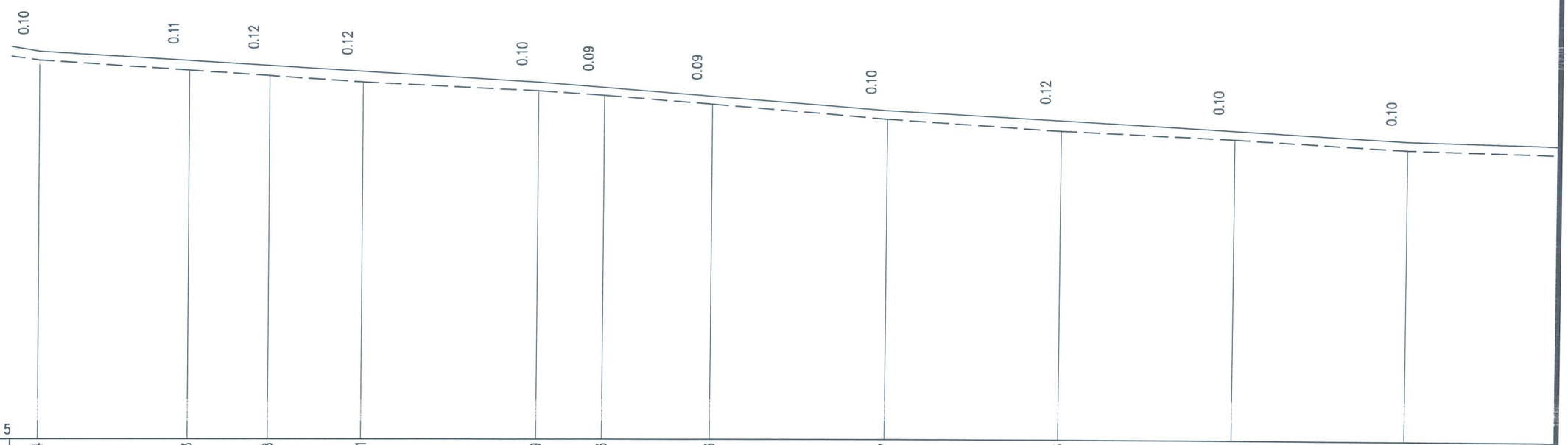


MSS : 5

| | | | | | | | | | | | | | | | | | | | | | | |
|---|---|---|---|---|---|---|---|---|---|---|---|---|---|---|---|---|---|---|---|---|---|---|
| Cao độ thiết kế | 9.44 | | 9.33 | | 9.28 | | 9.21 | | 9.09 | | 9.03 | | 8.93 | | 8.77 | | 8.66 | | 8.55 | | 8.44 | |
| Dốc dọc thiết kế | | | | 0.61% | | | | | | | | 0.80% | | | | 0.55% | | | | | | |
| | | | | 57.17 | | | | | | | | 40.00 | | | | 60.00 | | | | | | |
| Cao độ tự nhiên | 9.34 | | 9.22 | | 9.16 | | 9.09 | | 8.99 | | 8.94 | | 8.84 | | 8.67 | | 8.54 | | 8.45 | | 8.34 | |
| Khoảng cách lẻ | .21 | 17.17 | | 9.24 | | 10.76 | | 20.00 | | 7.59 | | 12.41 | | 20.00 | | 20.00 | | 20.00 | | 20.00 | | 23.62 |
| Khoảng cách cộng dồn | 162.83 | | 180.00 | | 189.24 | | 200.00 | | 220.00 | | 227.59 | | 240.00 | | 260.00 | | 280.00 | | 300.00 | | 320.00 | |
| Tên cọc | [ T13.8 | | T13.9 | | T13.10 | | T13.11 | | T13.12 | | T13.13 | | T13.14 | | T13.15 | | T13.16 | | T13.17 | | T13.18 | |
| Lý trình | Km 00 | | | | | | H2 | | | | | | | | | | | | H3 | | | |
| Đoạn thẳng – Đoạn cong | | -172°53'7.99" | | | A = -178°26'33.37" | | | | | | A = -179°6'19.15" | | | | | | | | | | | |

| | | | |
|---|---|---|---|
| ỦY BAN NHÂN DÂN XÃ HÁT MÔN<br>BAN QUẢN LÝ DỰ ÁN ĐẦU TƯ - HẠ TẦNG XÃ HÁT MÔN | DỰ ÁN: SỬA CHỮA, CẢI TẠO CÁC TUYẾN ĐƯỜNG THÔN YÊN DƯƠNG XÃ HÁT MÔN<br>ĐỊA ĐIỂM: XÃ HÁT MÔN; THÀNH PHỐ HÀ NỘI | CHỦ NHIỆM THIẾT KẾ: NGUYỄN TRUNG KIÊN<br>CHỦ TRÌ TK: NGUYỄN TRUNG KIÊN<br>KIỂM TRA: VŨ VĂN LỘC<br>THỰC HIỆN: TRẦN ANH TUẤN | ĐẠI DIỆN ĐƠN VỊ TƯ VẤN<br>P. GIÁM ĐỐC<br>PHẠM XUÂN HUY |
| ĐƠN VỊ TƯ VẤN<br>CÔNG TY CP TƯ VẤN THIẾT KẾ KIẾN TRÚC XÂY DỰNG VIỆT NAM | HỒ SƠ THIẾT KẾ BẢN VẼ THI CÔNG | | TRẮC DỌC TUYẾN SỐ 13<br>TỪ CỌC T13.8 ĐẾN CỌC T13.18<br>TỶ LỆ BẢN VẼ: / BẢN VẼ SỐ: HM3-GT-TD-17<br>LẦN XUẤT BẢN: 02 / MÃ SỐ DỰ ÁN: HM3/2026 |

CÔNG TY CỔ PHẦN TƯ VẤN THIẾT KẾ KIẾN TRÚC XÂY DỰNG VIỆT NAM

# TRẮC DỌC TUYẾN 13
## TỪ CỌC T13.18 ĐẾN CỌC CT13

BAN QLDA ĐẦU TƯ - HẠ TẦNG
XÃ HÁT MÔN
**THẨM ĐỊNH**
Theo Văn bản số: 70/BC-BQLDA
ngày 11 tháng 3 năm 2026
Người thẩm định ký tên:

Km 0+432.72

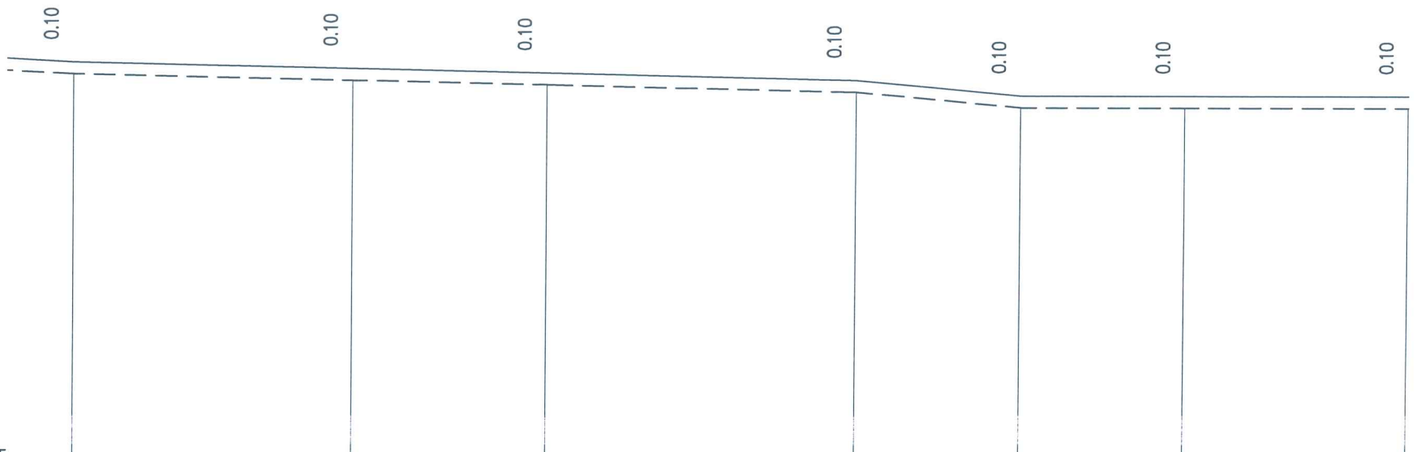


MSS : 5

| | | | | | | | | | | | | | | |
|---|---|---|---|---|---|---|---|---|---|---|---|---|---|---|
| Cao độ thiết kế | 8.44 | | 8.38 | | 8.34 | | 8.28 | | 8.15 | | 8.15 | | 8.15 | |
| Dốc dọc thiết kế | | 0.24% 66.13 | | | | | | 0.94% 13.87 | | 0.00% 32.72 | | | | |
| Cao độ tự nhiên | 8.34 | | 8.28 | | 8.24 | | 8.18 | | 8.05 | | 8.05 | | 8.05 | |
| Khoảng cách lẻ | | 23.62 | | 16.38 | | 26.13 | | 13.87 | | 13.88 | | 18.85 | | |
| Khoảng cách cộng dồn | 320.00 | | 343.62 | | 360.00 | | 386.13 | | 400.00 | | 413.88 | | 432.72 | |
| Tên cọc | [ T13.18 | | T13.19 | | T13.20 | | T13.21 | | T13.22 | | T13.23 | | CT13 | |
| Lý trình | Km | | | | | | | | H4 | | | | Km 0+432.72 | |
| Đoạn thẳng – Đoạn cong | | A = −179°52'48.88" | | | | | | A = 177°2'43.95" | | | | A = −177°47'17.61" | | |

| | | | |
|---|---|---|---|
| ỦY BAN NHÂN DÂN XÃ HÁT MÔN<br>BAN QUẢN LÝ DỰ ÁN ĐẦU TƯ - HẠ TẦNG XÃ HÁT MÔN | DỰ ÁN: SỬA CHỮA, CẢI TẠO CÁC TUYẾN ĐƯỜNG THÔN YÊN DƯƠNG XÃ HÁT MÔN<br>ĐỊA ĐIỂM: XÃ HÁT MÔN; THÀNH PHỐ HÀ NỘI | CHỦ NHIỆM THIẾT KẾ: NGUYỄN TRUNG KIÊN | ĐẠI DIỆN ĐƠN VỊ TƯ VẤN<br>P. GIÁM ĐỐC<br>PHẠM XUÂN HUY |
| ĐƠN VỊ TƯ VẤN<br>CÔNG TY CP TƯ VẤN THIẾT KẾ KIẾN TRÚC XÂY DỰNG VIỆT NAM | HỒ SƠ THIẾT KẾ BẢN VẼ THI CÔNG | CHỦ TRÌ TK: NGUYỄN TRUNG KIÊN<br>KIỂM TRA: VŨ VĂN LỘC<br>THỰC HIỆN: TRẦN ANH TUẤN | TRẮC DỌC TUYẾN SỐ 13<br>TỪ CỌC T13.18 ĐẾN CỌC CT13<br>TỶ LỆ BẢN VẼ: / BẢN VẼ SỐ: HM3-GT-TD-18<br>LẦN XUẤT BẢN: 02 / MÃ SỐ DỰ ÁN: HM3/2026 |

CÔNG TY CỔ PHẦN TƯ VẤN THIẾT KẾ KIẾN TRÚC XÂY DỰNG VIỆT NAM

Bù Vênh BT nhựa : 0.14 m2
L mặt đường : 5.66 m

Cọc CT1
Km 0 + 0.00

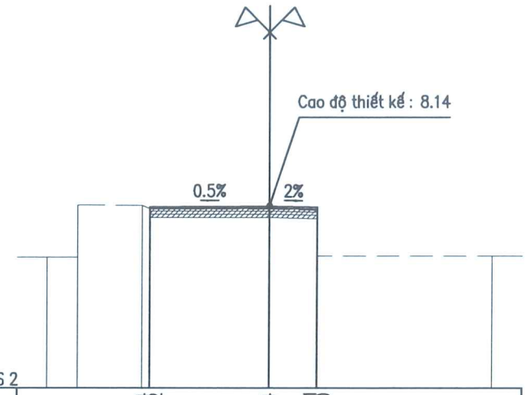


| | | | | | | | | | | | | |
|---|---|---|---|---|---|---|---|---|---|---|---|---|
| MSS 2 | | | | | | | | | | | | |
| Cao độ thiết kế | | | | 8.04<br>8.12 | | | 8.14 | 8.11<br>8.00 | | | | |
| Khoảng cách lẻ thiết kế | | | | | 4.04 | | | 1.62 | | | | |
| Cao độ tự nhiên | 6.42 | 6.42<br>8.18 | | 8.16<br>8.04 | | | 8.04 | 8.00<br>6.46 | | | 6.46 | |
| Khoảng cách mia | | 1.05 | 2.15 | 0.26 | 4.04 | | | 1.62 | 5.88 | | | |

BAN QLDA ĐẦU TƯ - HẠ TẦNG
XÃ HÁT MÔN
THẨM ĐỊNH
Theo Văn bản số...22...../BC-BQLDA
ngày..14..tháng...3...năm 20.26.
Người thẩm định ký tên:

Bù Vênh BT nhựa : 0.26 m2
L mặt đường : 7.45 m

Cọc T1.1
Km 0 + 20.00

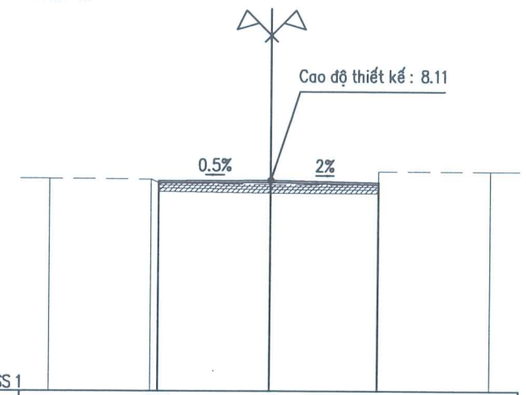


| | | | | | | | | | | | | |
|---|---|---|---|---|---|---|---|---|---|---|---|---|
| MSS 1 | | | | | | | | | | | | |
| Cao độ thiết kế | | | | 8.02<br>8.09 | | | 8.11 | | 8.04<br>7.97 | | | |
| Khoảng cách lẻ thiết kế | | | | | 3.76 | | | 3.69 | | | | |
| Cao độ tự nhiên | 8.17 | | | 8.14<br>8.02 | | | 7.97 | | 7.97<br>8.42 | | 8.42 | |
| Khoảng cách mia | | 3.48 | | 0.26 | 3.76 | | | 3.69 | | 3.81 | | |

Bù Vênh BT nhựa : 0.27 m2
L mặt đường : 6.48 m

Cọc T1.2
Km 0 + 30.52

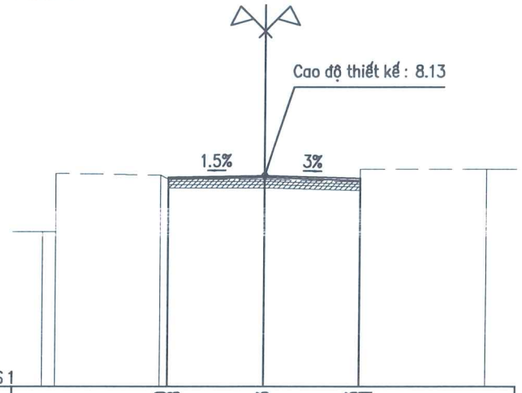


| | | | | | | | | | | | | |
|---|---|---|---|---|---|---|---|---|---|---|---|---|
| MSS 1 | | | | | | | | | | | | |
| Cao độ thiết kế | | | | 8.00<br>8.08 | | | 8.13 | | 8.03<br>7.91 | | | |
| Khoảng cách lẻ thiết kế | | | | | 3.24 | | | 3.24 | | | | |
| Cao độ tự nhiên | 6.24<br>6.24<br>8.20 | | | 8.14<br>8.00 | | | 8.00 | | 7.91<br>8.36 | | 8.36 | |
| Khoảng cách mia | | 0.46 | 3.54 | 0.26 | 3.24 | | | 3.24 | | 4.26 | | |

Bù Vênh BT nhựa : 0.24 m2
L mặt đường : 8.23 m

Cọc T1.3
Km 0 + 40.00

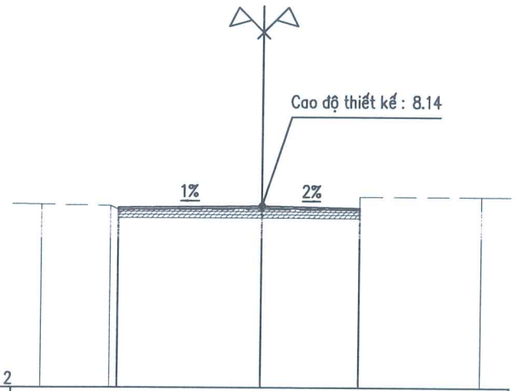


| | | | | | | | | | | | | |
|---|---|---|---|---|---|---|---|---|---|---|---|---|
| MSS 2 | | | | | | | | | | | | |
| Cao độ thiết kế | | | | 8.01<br>8.09 | | | 8.14 | | 8.07<br>8.00 | | | |
| Khoảng cách lẻ thiết kế | | | | | 4.87 | | | 3.36 | | | | |
| Cao độ tự nhiên | 8.18 | | | 8.14<br>8.01 | | | 8.02 | | 8.09<br>8.45 | | 8.45 | |
| Khoảng cách mia | | 2.37 | | 0.26 | 4.87 | | | 3.36 | | 4.14 | | |

| | | | | |
|---|---|---|---|---|
| ỦY BAN NHÂN DÂN XÃ HÁT MÔN<br>BAN QUẢN LÝ DỰ ÁN ĐẦU TƯ - HẠ TẦNG XÃ HÁT MÔN | DỰ ÁN: SỬA CHỮA, CẢI TẠO CÁC TUYẾN ĐƯỜNG THÔN YÊN DƯƠNG XÃ HÁT MÔN<br>ĐỊA ĐIỂM: XÃ HÁT MÔN; THÀNH PHỐ HÀ NỘI | CHỦ NHIỆM THIẾT KẾ | NGUYỄN TRUNG KIÊN | TRẮC NGANG TUYẾN SỐ 1<br>TỪ CỌC DT1 ĐẾN CỌC T1.3 |
| ĐƠN VỊ TƯ VẤN<br>CÔNG TY CP TƯ VẤN THIẾT KẾ KIẾN TRÚC XÂY DỰNG VIỆT NAM | HỒ SƠ THIẾT KẾ BẢN VẼ THI CÔNG | CHỦ TRÌ TK | NGUYỄN TRUNG KIÊN | ĐẠI DIỆN ĐƠN VỊ TƯ VẤN<br>P. GIÁM ĐỐC |
| | | KIỂM TRA | VŨ VĂN LỘC | TỶ LỆ BẢN VẼ: / BẢN VẼ SỐ: HM4-GT-TN-01 |
| | | THỰC HIỆN | TRẦN ANH TUẤN | PHẠM XUÂN HUY / LẦN XUẤT BẢN: 02 / MÃ SỐ DỰ ÁN: HM3/2026 |

CÔNG TY CỔ PHẦN TƯ VẤN THIẾT KẾ KIẾN TRÚC XÂY DỰNG VIỆT NAM
M.S.D.N: 0101768091 - C.T.C.P

Bù Vênh BT nhựa : 0.25 m2
L mặt đường : 7.58 m

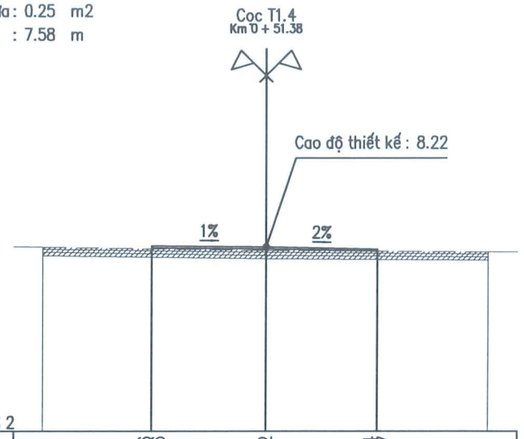


| | | | | | | |
|---|---|---|---|---|---|---|
| Cao độ thiết kế | | 8.16<br>8.26 | 8.22 | 8.14<br>8.07 | | |
| Khoảng cách lẻ thiết kế | | 3.82 | 3.76 | | | |
| Cao độ tự nhiên | 8.21 | | 8.10 | | 8.05 | |
| Khoảng cách mia | | 7.50 | 7.50 | | | |

BAN QLDA ĐẦU TƯ - HẠ TẦNG
XÃ HÁT MÔN
THẨM ĐỊNH
Theo Văn bản số...70...../BC-BQLDA
ngày..4..tháng....3..năm 2026.
Người thẩm định ký tên:

Bù Vênh BT nhựa : 0.15 m2
L mặt đường : 6.02 m

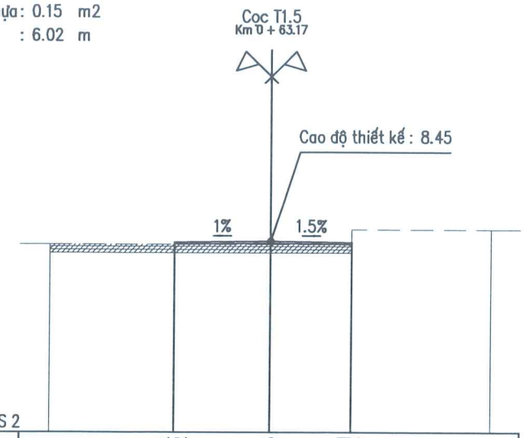


| | | | | | | |
|---|---|---|---|---|---|---|
| Cao độ thiết kế | | 8.34<br>8.42 | 8.45 | 8.41<br>8.34 | | |
| Khoảng cách lẻ thiết kế | | 3.25 | 2.77 | | | |
| Cao độ tự nhiên | 8.34 | | 8.34 | 8.39<br>8.84 | 8.84 | |
| Khoảng cách mia | | 7.50 | 2.77 | 4.73 | | |

Bù Vênh BT nhựa : 0.08 m2
L mặt đường : 3.58 m

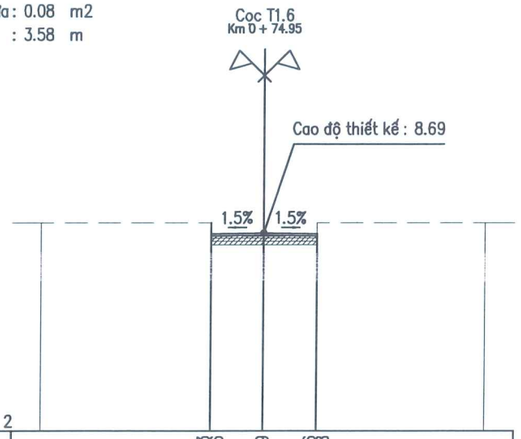


| | | | | | | |
|---|---|---|---|---|---|---|
| Cao độ thiết kế | | 9.03<br>8.66 | 8.69 | 8.66<br>8.58 | | |
| Khoảng cách lẻ thiết kế | | 1.76 | 1.82 | | | |
| Cao độ tự nhiên | 9.03 | 9.03<br>8.58 | 8.58 | 8.58<br>9.03 | 9.03 | |
| Khoảng cách mia | | 5.74 | 1.76 | 1.82 | 5.68 | |

Bù Vênh BT nhựa : 0.09 m2
L mặt đường : 4.18 m

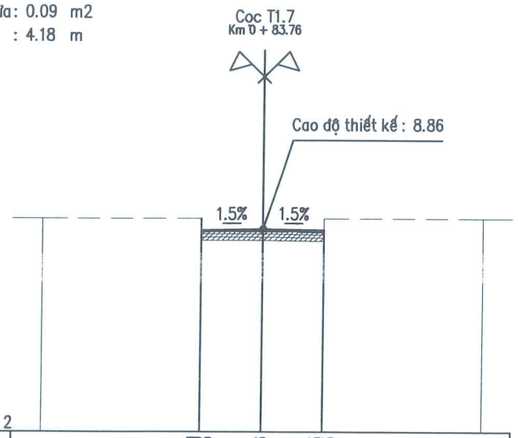


| | | | | | | |
|---|---|---|---|---|---|---|
| Cao độ thiết kế | | 9.21<br>8.83 | 8.86 | 8.83<br>8.73 | | |
| Khoảng cách lẻ thiết kế | | 2.09 | 2.09 | | | |
| Cao độ tự nhiên | 9.21 | 9.21<br>8.76 | 8.76 | 8.73<br>9.21 | 9.21 | |
| Khoảng cách mia | | 5.41 | 2.09 | 2.09 | 5.41 | |

| | | | | | |
|---|---|---|---|---|---|
| ỦY BAN NHÂN DÂN XÃ HÁT MÔN<br>BAN QUẢN LÝ DỰ ÁN ĐẦU TƯ - HẠ TẦNG XÃ HÁT MÔN | DỰ ÁN: SỬA CHỮA, CẢI TẠO CÁC TUYẾN ĐƯỜNG THÔN YÊN DƯƠNG XÃ HÁT MÔN<br>ĐỊA ĐIỂM: XÃ HÁT MÔN; THÀNH PHỐ HÀ NỘI | CHỦ NHIỆM THIẾT KẾ | NGUYỄN TRUNG KIÊN | ĐẠI DIỆN ĐƠN VỊ TƯ VẤN<br>P. GIÁM ĐỐC | TRẮC NGANG TUYẾN SỐ 1<br>TỪ CỌC T1.4 ĐẾN CỌC T1.7 |
| ĐƠN VỊ TƯ VẤN<br>CÔNG TY CP TƯ VẤN THIẾT KẾ KIẾN TRÚC XÂY DỰNG VIỆT NAM | HỒ SƠ THIẾT KẾ BẢN VẼ THI CÔNG | CHỦ TRÌ TK | NGUYỄN TRUNG KIÊN | | TỶ LỆ BẢN VẼ: / BẢN VẼ SỐ: HM4-GT-TN-02 |
| | | KIỂM TRA | VŨ VĂN LỘC | | LẦN XUẤT BẢN: 02 / MÃ SỐ DỰ ÁN: HM3/2026 |
| | | THỰC HIỆN | TRẦN ANH TUẤN | PHẠM XUÂN HUY | |

CÔNG TY CỔ PHẦN TƯ VẤN THIẾT KẾ KIẾN TRÚC XÂY DỰNG VIỆT NAM
M.S.D.N: 0101768091 - C.T.C.P

Bù Vênh BT nhựa: 0.07 m2
L mặt đường : 3.88 m

Cọc T1.8
Km 0 + 99.53

Cao độ thiết kế : 9.01

1.5% 1.5%

MSS 2

| | | | | | | |
|---|---|---|---|---|---|---|
| Cao độ thiết kế | | 9.35 8.98 | 9.01 | 8.98 8.91 | | |
| Khoảng cách lẻ thiết kế | | | 1.95 | 1.93 | | |
| Cao độ tự nhiên | 9.35 | 9.35 8.90 | 8.91 | 8.91 9.35 | | 9.35 |
| Khoảng cách mia | | 5.55 | 1.95 | 1.93 | 5.57 | |

BAN QLDA ĐẦU TƯ - HẠ TẦNG
XÃ HÁT MÔN
THẨM ĐỊNH
Theo Văn bản số..70..../BC-BQLDA
ngày 11.tháng....3.năm 2026..
Người thẩm định ký tên:

Bù Vênh BT nhựa: 0.08 m2
L mặt đường : 3.71 m

Cọc T1.9
Km 0 + 111.51

Cao độ thiết kế : 9.12

0.5% 1.5%

MSS 2

| | | | | | | |
|---|---|---|---|---|---|---|
| Cao độ thiết kế | | 9.45 9.11 | 9.12 | 9.10 9.00 | | |
| Khoảng cách lẻ thiết kế | | | 2.20 | 1.51 | | |
| Cao độ tự nhiên | 9.45 | 9.45 9.04 | 9.02 | 9.00 9.45 | | 9.45 |
| Khoảng cách mia | | 5.30 | 2.20 | 1.51 | 5.99 | |

Bù Vênh BT nhựa: 0.10 m2
L mặt đường : 3.32 m

Cọc T1.10
Km 0 + 123.48

Cao độ thiết kế : 9.17

1.5% 1.5%

MSS 2

| | | | | | | |
|---|---|---|---|---|---|---|
| Cao độ thiết kế | | 9.48 9.15 | 9.17 | 9.14 9.03 | | |
| Khoảng cách lẻ thiết kế | | | 1.34 | 1.98 | | |
| Cao độ tự nhiên | 9.48 | 9.48 9.06 | 9.06 | 9.03 9.48 | | 9.48 |
| Khoảng cách mia | | 6.16 | 1.34 | 1.98 | 5.52 | |

Bù Vênh BT nhựa: 0.14 m2
L mặt đường : 5.99 m

Cọc T1.11
Km 0 + 135.73

Cao độ thiết kế : 9.21

1.5% 1%

MSS 2

| | | | | | | | |
|---|---|---|---|---|---|---|---|
| Cao độ thiết kế | | 9.27 9.17 | 9.21 | 9.18 9.11 | | | |
| Khoảng cách lẻ thiết kế | | | 2.61 | 3.38 | | | |
| Cao độ tự nhiên | 9.72 | 9.72 9.57 9.07 | 9.11 | 9.11 9.56 | | 9.56 | |
| Khoảng cách mia | | 4.29 | 0.60 | 2.61 | 3.38 | 4.12 | |

| | | | | |
|---|---|---|---|---|
| ỦY BAN NHÂN DÂN XÃ HÁT MÔN<br>BAN QUẢN LÝ DỰ ÁN ĐẦU TƯ - HẠ TẦNG XÃ HÁT MÔN | DỰ ÁN: SỬA CHỮA, CẢI TẠO CÁC TUYẾN ĐƯỜNG THÔN YÊN DƯƠNG XÃ HÁT MÔN<br>ĐỊA ĐIỂM: XÃ HÁT MÔN; THÀNH PHỐ HÀ NỘI | CHỦ NHIỆM THIẾT KẾ | NGUYỄN TRUNG KIÊN | ĐẠI DIỆN ĐƠN VỊ TƯ VẤN<br>P. GIÁM ĐỐC | TRẮC NGANG TUYẾN SỐ 1<br>TỪ CỌC T1.8 ĐẾN CỌC T1.11 | |
| ĐƠN VỊ TƯ VẤN<br>CÔNG TY CP TƯ VẤN THIẾT KẾ KIẾN TRÚC XÂY DỰNG VIỆT NAM | HỒ SƠ THIẾT KẾ BẢN VẼ THI CÔNG | CHỦ TRÌ TK | NGUYỄN TRUNG KIÊN | | TỶ LỆ BẢN VẼ: | BẢN VẼ SỐ: HM4-GT-TN-03 |
| | | KIỂM TRA | VŨ VĂN LỘC | | LẦN XUẤT BẢN: 02 | MÃ SỐ DỰ ÁN: HM3/2026 |
| | | THỰC HIỆN | TRẦN ANH TUẤN | PHẠM XUÂN HUY | | |

CÔNG TY CỔ PHẦN TƯ VẤN THIẾT KẾ KIẾN TRÚC XÂY DỰNG VIỆT NAM
M.S.D.N: 0101766091 - C.T.C.P

Bù Vênh BT nhựa: 0.04 m2
L mặt đường : 4.69 m

Cọc T1.12
Km 0 + 145.44

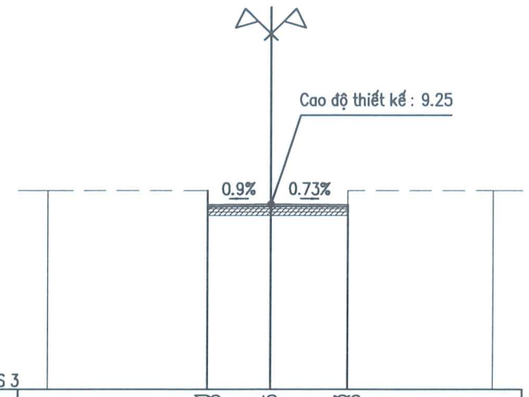


| | | | | | | |
|---|---|---|---|---|---|---|
| Cao độ thiết kế | | 9.71 / 9.23 | 9.25 | 9.23 / 9.16 | | |
| Khoảng cách lẻ thiết kế | | | 2.09 | 2.60 | | |
| Cao độ tự nhiên | 9.71 | 9.71 / 9.16 | 9.16 | 9.16 / 9.71 | | 9.71 |
| Khoảng cách mia | | 5.41 | 2.09 | 2.60 | 4.90 | |

BAN QLDA ĐẦU TƯ - HẠ TẦNG
XÃ HÁT MÔN
THẨM ĐỊNH
Theo Văn bản số: 70 /BC-BQLDA
ngày 11 tháng 3 năm 2026
Người thẩm định ký tên:

Bù Vênh BT nhựa: 0.06 m2
L mặt đường : 3.94 m

Cọc T1.13
Km 0 + 153.63

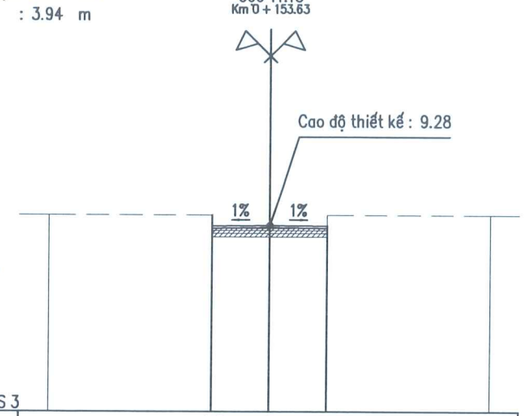


| | | | | | | |
|---|---|---|---|---|---|---|
| Cao độ thiết kế | | 9.64 / 9.26 | 9.28 | 9.26 / 9.19 | | |
| Khoảng cách lẻ thiết kế | | | 1.97 | 1.97 | | |
| Cao độ tự nhiên | 9.64 | 9.64 / 9.19 | 9.18 | 9.19 / 9.64 | | 9.64 |
| Khoảng cách mia | | 5.53 | 1.97 | 1.97 | 5.53 | |

Bù Vênh BT nhựa: 0.04 m2
L mặt đường : 3.89 m

Cọc T1.14
Km 0 + 159.09

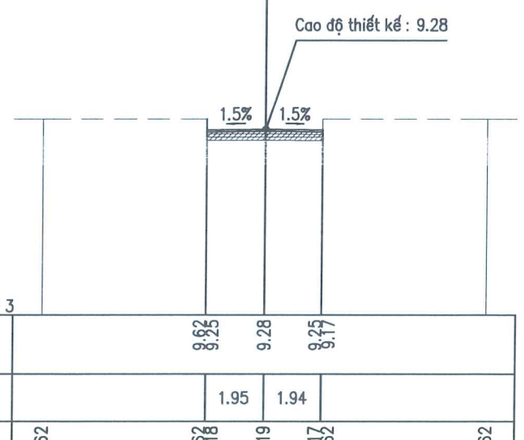


| | | | | | | |
|---|---|---|---|---|---|---|
| Cao độ thiết kế | | 9.62 / 9.25 | 9.28 | 9.25 / 9.17 | | |
| Khoảng cách lẻ thiết kế | | | 1.95 | 1.94 | | |
| Cao độ tự nhiên | 9.62 | 9.62 / 9.18 | 9.19 | 9.17 / 9.62 | | 9.62 |
| Khoảng cách mia | | 5.55 | 1.95 | 1.94 | 5.56 | |

Bù Vênh BT nhựa: 0.20 m2
L mặt đường : 4.17 m

Cọc T1.15
Km 0 + 177.57

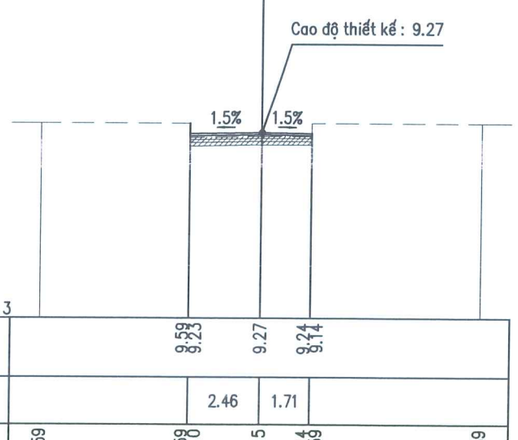


| | | | | | | |
|---|---|---|---|---|---|---|
| Cao độ thiết kế | | 9.59 / 9.23 | 9.27 | 9.24 / 9.14 | | |
| Khoảng cách lẻ thiết kế | | | 2.46 | 1.71 | | |
| Cao độ tự nhiên | 9.59 | 9.59 / 9.10 | 9.15 | 9.14 / 9.59 | | 9.59 |
| Khoảng cách mia | | 5.04 | 2.46 | 1.71 | 5.79 | |

| | | | | | |
|---|---|---|---|---|---|
| ỦY BAN NHÂN DÂN XÃ HÁT MÔN<br>BAN QUẢN LÝ DỰ ÁN ĐẦU TƯ - HẠ TẦNG XÃ HÁT MÔN | DỰ ÁN: SỬA CHỮA, CẢI TẠO CÁC TUYẾN ĐƯỜNG THÔN YÊN DƯƠNG XÃ HÁT MÔN<br>ĐỊA ĐIỂM: XÃ HÁT MÔN; THÀNH PHỐ HÀ NỘI | CHỦ NHIỆM THIẾT KẾ | NGUYỄN TRUNG KIÊN | ĐẠI DIỆN ĐƠN VỊ TƯ VẤN<br>P. GIÁM ĐỐC | TRẮC NGANG TUYẾN SỐ 1<br>TỪ CỌC T1.12 ĐẾN CỌC T1.15 |
| ĐƠN VỊ TƯ VẤN<br>CÔNG TY CP TƯ VẤN THIẾT KẾ KIẾN TRÚC XÂY DỰNG VIỆT NAM | HỒ SƠ THIẾT KẾ BẢN VẼ THI CÔNG | CHỦ TRÌ TK | NGUYỄN TRUNG KIÊN | | TỶ LỆ BẢN VẼ: / BẢN VẼ SỐ: HM4-GT-TN-04 |
| | | KIỂM TRA | VŨ VĂN LỘC | | LẦN XUẤT BẢN: 02 / MÃ SỐ DỰ ÁN: HM3/2026 |
| | | THỰC HIỆN | TRẦN ANH TUẤN | PHẠM XUÂN HUY | |

CÔNG TY CỔ PHẦN TƯ VẤN THIẾT KẾ KIẾN TRÚC XÂY DỰNG VIỆT NAM
M.S.D.N: 0101768091 - C.T.C.P

Bù Vênh BT nhựa: 0.14 m2
L mặt đường : 4.13 m

Cọc T1.16
Km 0 + 182.96

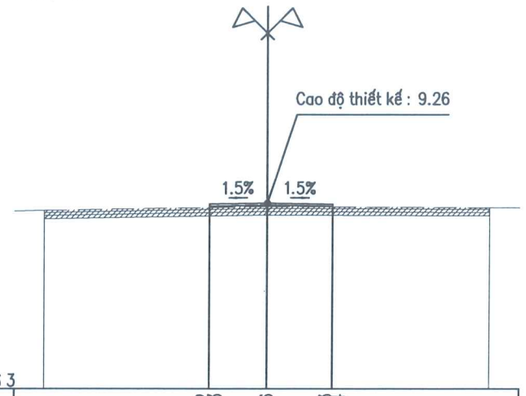


| | | | | | | |
|---|---|---|---|---|---|---|
| MSS 3 | | | | | | |
| Cao độ thiết kế | | 9.12 9.23 | 9.26 | 9.23 9.14 | | |
| Khoảng cách lẻ thiết kế | | | 1.93 | 2.20 | | |
| Cao độ tự nhiên | 9.01 | | 9.15 9.15 | | 9.12 | |
| Khoảng cách mia | | 7.50 | | 7.50 | | |

BAN QLDA ĐẦU TƯ - HẠ TẦNG
XÃ HÁT MÔN
THẨM ĐỊNH
Theo Văn bản số...70.../BC-BQLDA
ngày..11.tháng.....3.năm 20.26..
Người thẩm định ký tên:

Bù Vênh BT nhựa: 0.11 m2
L mặt đường : 3.86 m

Cọc T1.17
Km 0 + 189.83

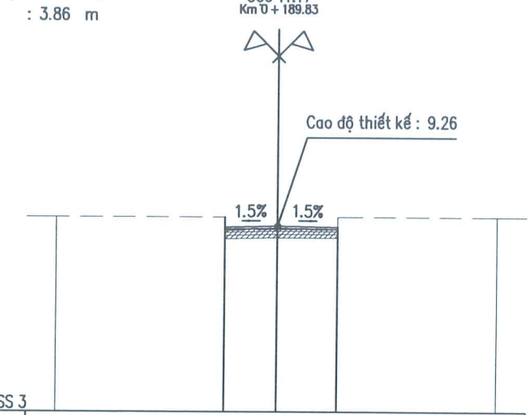


| | | | | | | |
|---|---|---|---|---|---|---|
| MSS 3 | | | | | | |
| Cao độ thiết kế | | 9.57 9.23 | 9.26 | 9.23 9.15 | | |
| Khoảng cách lẻ thiết kế | | | 1.79 | 2.07 | | |
| Cao độ tự nhiên | 9.57 | | 9.57 9.12 | 9.16 | 9.15 9.57 | 9.57 |
| Khoảng cách mia | | 5.71 | 1.79 | 2.07 | 5.43 | |

Bù Vênh BT nhựa: 0.09 m2
L mặt đường : 3.16 m

Cọc T1.18
Km 0 + 199.44

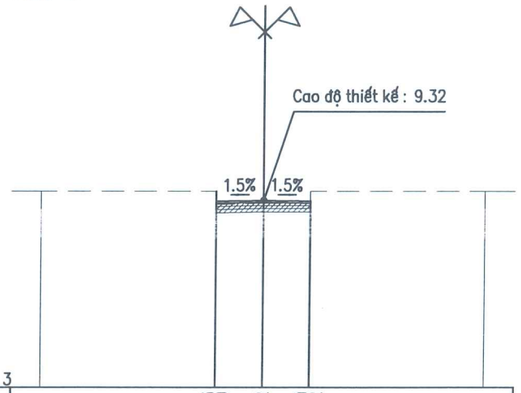


| | | | | | | |
|---|---|---|---|---|---|---|
| MSS 3 | | | | | | |
| Cao độ thiết kế | | 9.63 9.30 | 9.32 | 9.30 9.22 | | |
| Khoảng cách lẻ thiết kế | | | 1.58 | 1.58 | | |
| Cao độ tự nhiên | 9.63 | | 9.63 9.18 | 9.22 | 9.22 9.63 | 9.63 |
| Khoảng cách mia | | 5.92 | 1.58 | 1.58 | 5.92 | |

Bù Vênh BT nhựa: 0.04 m2
L mặt đường : 3.28 m

Cọc T1.19
Km 0 + 218.83

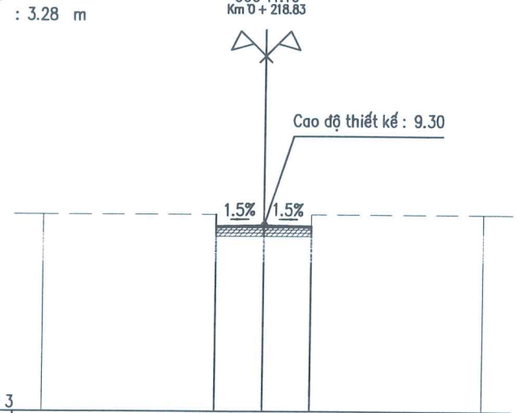


| | | | | | | |
|---|---|---|---|---|---|---|
| MSS 3 | | | | | | |
| Cao độ thiết kế | | 9.66 9.28 | 9.30 | 9.28 9.21 | | |
| Khoảng cách lẻ thiết kế | | | 1.64 | 1.64 | | |
| Cao độ tự nhiên | 9.66 | | 9.66 9.21 | 9.21 | 9.21 9.66 | 9.66 |
| Khoảng cách mia | | 5.86 | 1.64 | 1.64 | 5.86 | |

CÔNG TY CỔ PHẦN TƯ VẤN THIẾT KẾ KIẾN TRÚC XÂY DỰNG VIỆT NAM
M.S.D.N: 0101768091 - C.T.C.P
THANH TRÌ - TP HÀ NỘI

| | | | |
|---|---|---|---|
| ỦY BAN NHÂN DÂN XÃ HÁT MÔN<br>BAN QUẢN LÝ DỰ ÁN ĐẦU TƯ - HẠ TẦNG XÃ HÁT MÔN | DỰ ÁN: SỬA CHỮA, CẢI TẠO CÁC TUYẾN ĐƯỜNG THÔN YÊN DƯƠNG XÃ HÁT MÔN<br>ĐỊA ĐIỂM: XÃ HÁT MÔN; THÀNH PHỐ HÀ NỘI | CHỦ NHIỆM THIẾT KẾ: NGUYỄN TRUNG KIÊN | ĐẠI DIỆN ĐƠN VỊ TƯ VẤN<br>P. GIÁM ĐỐC |
| ĐƠN VỊ TƯ VẤN<br>CÔNG TY CP TƯ VẤN THIẾT KẾ KIẾN TRÚC XÂY DỰNG VIỆT NAM | HỒ SƠ THIẾT KẾ BẢN VẼ THI CÔNG | CHỦ TRÌ TK: NGUYỄN TRUNG KIÊN<br>KIỂM TRA: VŨ VĂN LỘC<br>THỰC HIỆN: TRẦN ANH TUẤN | PHẠM XUÂN HUY |

| | |
|---|---|
| TRẮC NGANG TUYẾN SỐ 1<br>TỪ CỌC T1.16 ĐẾN CỌC T.19 | |
| TỶ LỆ BẢN VẼ: | BẢN VẼ SỐ: HM4-GT-TN-05 |
| LẦN XUẤT BẢN: 02 | MÃ SỐ DỰ ÁN: HM3/2026 |

Bù Vênh BT nhựa : 0.06 m2
L mặt đường : 3.98 m

Cọc T1.20
Km 0 + 234.96

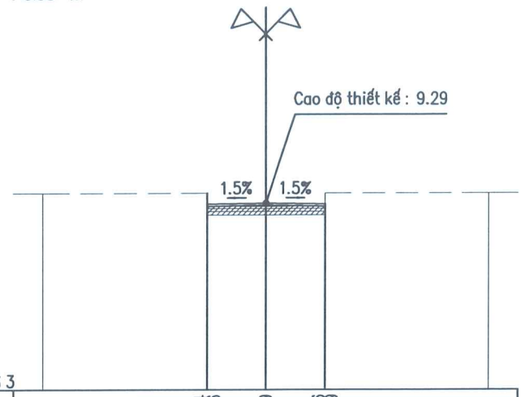


| | | | | | | | |
|---|---|---|---|---|---|---|---|
| MSS 3 | | | | | | | |
| Cao độ thiết kế | | 9.64 9.26 | 9.29 | 9.26 9.19 | | | |
| Khoảng cách lẻ thiết kế | | | 1.97 | 2.01 | | | |
| Cao độ tự nhiên | 9.64 | 9.64 9.19 | 9.19 | 9.19 9.64 | 9.64 | | |
| Khoảng cách mia | | 5.53 | 1.97 | 2.01 | 5.49 | | |

BAN QLDA ĐẦU TƯ - HẠ TẦNG
XÃ HÁT MÔN
THẨM ĐỊNH
Theo Văn bản số...70...../BC-BQLDA
ngày..04..tháng...3...năm 20..26
Người thẩm định ký tên:

Bù Vênh BT nhựa : 0.57 m2
L mặt đường : 5.21 m

Cọc T1.21
Km 0 + 239.18

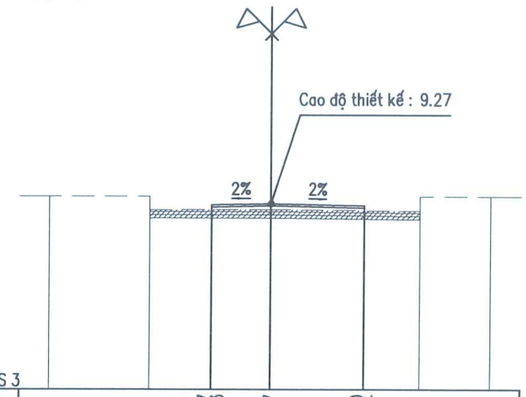


| | | | | | | | |
|---|---|---|---|---|---|---|---|
| MSS 3 | | | | | | | |
| Cao độ thiết kế | | 9.07 9.23 | 9.27 | 9.20 9.04 | | | |
| Khoảng cách lẻ thiết kế | | | 1.99 | 3.22 | | | |
| Cao độ tự nhiên | 9.51 | 9.51 9.06 | 9.07 | 9.02 9.51 | 9.51 | | |
| Khoảng cách mia | | 3.43 | 4.07 | 5.10 | 2.40 | | |

Bù Vênh BT nhựa : 0.10 m2
L mặt đường : 3.81 m

Cọc T1.22
Km 0 + 243.66

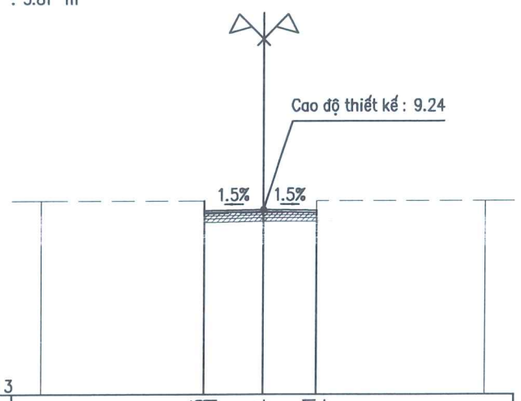


| | | | | | | | |
|---|---|---|---|---|---|---|---|
| MSS 3 | | | | | | | |
| Cao độ thiết kế | | 9.55 9.21 | 9.24 | 9.21 9.14 | | | |
| Khoảng cách lẻ thiết kế | | | 1.99 | 1.82 | | | |
| Cao độ tự nhiên | 9.55 | 9.55 9.10 | 9.14 | 9.14 9.55 | 9.55 | | |
| Khoảng cách mia | | 5.51 | 1.99 | 1.82 | 5.68 | | |

Bù Vênh BT nhựa : 0.04 m2
L mặt đường : 3.18 m

Cọc T1.23
Km 0 + 258.00

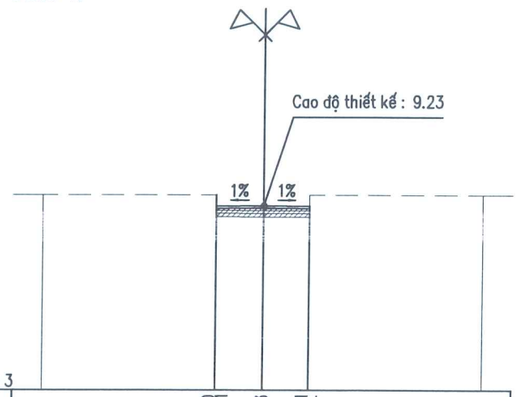


| | | | | | | | |
|---|---|---|---|---|---|---|---|
| MSS 3 | | | | | | | |
| Cao độ thiết kế | | 9.60 9.21 | 9.23 | 9.21 9.14 | | | |
| Khoảng cách lẻ thiết kế | | | 1.59 | 1.59 | | | |
| Cao độ tự nhiên | 9.60 | 9.60 9.15 | 9.13 | 9.14 9.60 | 9.60 | | |
| Khoảng cách mia | | 5.91 | 1.59 | 1.59 | 5.91 | | |

| | | | | |
|---|---|---|---|---|
| ỦY BAN NHÂN DÂN XÃ HÁT MÔN<br>BAN QUẢN LÝ DỰ ÁN ĐẦU TƯ - HẠ TẦNG XÃ HÁT MÔN | DỰ ÁN: SỬA CHỮA, CẢI TẠO CÁC TUYẾN ĐƯỜNG THÔN YÊN DƯƠNG XÃ HÁT MÔN<br>ĐỊA ĐIỂM: XÃ HÁT MÔN; THÀNH PHỐ HÀ NỘI | CHỦ NHIỆM THIẾT KẾ | NGUYỄN TRUNG KIÊN | TRẮC NGANG TUYẾN SỐ 1<br>TỪ CỌC T1.20 ĐẾN CỌC T1.23 |
| ĐƠN VỊ TƯ VẤN<br>CÔNG TY CP TƯ VẤN THIẾT KẾ KIẾN TRÚC XÂY DỰNG VIỆT NAM | HỒ SƠ THIẾT KẾ BẢN VẼ THI CÔNG | CHỦ TRÌ TK | NGUYỄN TRUNG KIÊN | ĐẠI DIỆN ĐƠN VỊ TƯ VẤN<br>P. GIÁM ĐỐC<br>PHẠM XUÂN HUY |
| | | KIỂM TRA | VŨ VĂN LỘC | TỶ LỆ BẢN VẼ: / BẢN VẼ SỐ: HM4-GT-TN-06 |
| | | THỰC HIỆN | TRẦN ANH TUẤN | LẦN XUẤT BẢN: 02 / MÃ SỐ DỰ ÁN: HM3/2026 |

CÔNG TY CỔ PHẦN TƯ VẤN THIẾT KẾ KIẾN TRÚC XÂY DỰNG VIỆT NAM
M.S.D.N: 0101768091 - C.T.C.P
H. THANH TRÌ - T.P HÀ NỘI

Bù Vênh BT nhựa: 0.05 m2
L mặt đường : 2.88 m

Cọc T1.24
Km 0 + 278.70

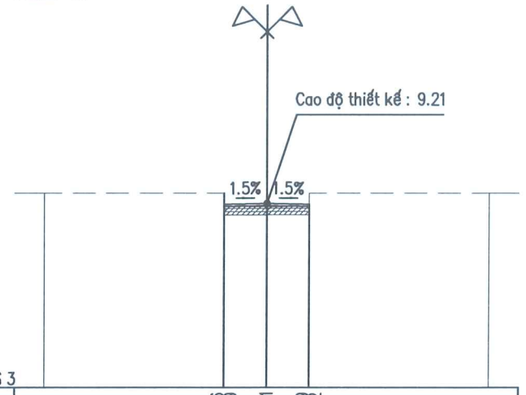


| | | | | | | |
|---|---|---|---|---|---|---|
| MSS 3 | | | | | | |
| Cao độ thiết kế | | 9.56 9.19 | 9.21 | 9.19 9.12 | | |
| Khoảng cách lẻ thiết kế | | | 1.44 | 1.44 | | |
| Cao độ tự nhiên | 9.56 | 9.56 9.11 | 9.11 | 9.12 9.56 | 9.56 | |
| Khoảng cách mia | | 6.06 | 1.44 | 1.44 | 6.06 | |

BAN QLDA ĐẦU TƯ - HẠ TẦNG
XÃ HÁT MÔN
THẨM ĐỊNH
Theo Văn bản số..70...../BC-BQLDA
ngày..11 tháng.....3 năm 2026.
Người thẩm định ký tên:

Bù Vênh BT nhựa: 0.06 m2
L mặt đường : 3.69 m

Cọc T1.25
Km 0 + 285.63

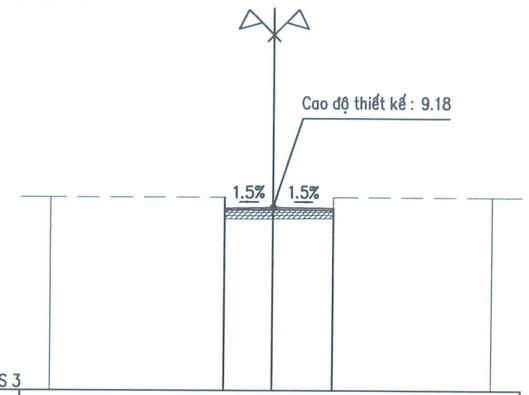


| | | | | | | |
|---|---|---|---|---|---|---|
| MSS 3 | | | | | | |
| Cao độ thiết kế | | 9.52 9.16 | 9.18 | 9.15 9.09 | | |
| Khoảng cách lẻ thiết kế | | | 1.61 | 2.08 | | |
| Cao độ tự nhiên | 9.52 | 9.52 9.07 | 9.08 | 9.09 9.52 | 9.52 | |
| Khoảng cách mia | | 5.89 | 1.61 | 2.08 | 5.42 | |

Bù Vênh BT nhựa: 0.06 m2
L mặt đường : 3.32 m

Cọc T1.26
Km 0 + 300.00

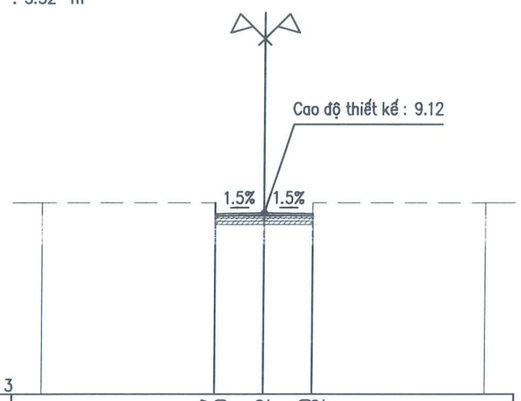


| | | | | | | |
|---|---|---|---|---|---|---|
| MSS 3 | | | | | | |
| Cao độ thiết kế | | 9.47 9.10 | 9.12 | 9.10 9.02 | | |
| Khoảng cách lẻ thiết kế | | | 1.66 | 1.66 | | |
| Cao độ tự nhiên | 9.47 | 9.47 9.02 | 9.02 | 9.02 9.47 | 9.47 | |
| Khoảng cách mia | | 5.84 | 1.66 | 1.66 | 5.84 | |

Bù Vênh BT nhựa: 0.12 m2
L mặt đường : 3.52 m

Cọc T1.27
Km 0 + 305.04

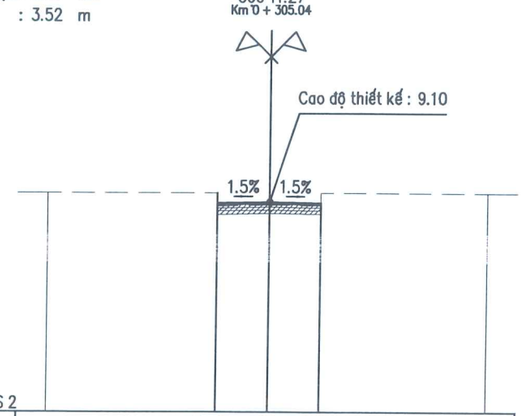


| | | | | | | |
|---|---|---|---|---|---|---|
| MSS 2 | | | | | | |
| Cao độ thiết kế | | 9.41 9.07 | 9.10 | 9.07 8.97 | | |
| Khoảng cách lẻ thiết kế | | | 1.75 | 1.77 | | |
| Cao độ tự nhiên | 9.41 | 9.41 8.96 | 9.00 | 8.97 9.41 | 9.41 | |
| Khoảng cách mia | | 5.75 | 1.75 | 1.77 | 5.73 | |

| | | | | | |
|---|---|---|---|---|---|
| ỦY BAN NHÂN DÂN XÃ HÁT MÔN<br>BAN QUẢN LÝ DỰ ÁN ĐẦU TƯ - HẠ TẦNG XÃ HÁT MÔN | DỰ ÁN: SỬA CHỮA, CẢI TẠO CÁC TUYẾN ĐƯỜNG THÔN YÊN DƯƠNG XÃ HÁT MÔN<br>ĐỊA ĐIỂM: XÃ HÁT MÔN; THÀNH PHỐ HÀ NỘI | CHỦ NHIỆM THIẾT KẾ | NGUYỄN TRUNG KIÊN | ĐẠI DIỆN ĐƠN VỊ TƯ VẤN<br>P. GIÁM ĐỐC | TRẮC NGANG TUYẾN SỐ 1<br>TỪ CỌC T1.24 ĐẾN CỌC T1.27 |
| ĐƠN VỊ TƯ VẤN<br>CÔNG TY CP TƯ VẤN THIẾT KẾ KIẾN TRÚC XÂY DỰNG VIỆT NAM | HỒ SƠ THIẾT KẾ BẢN VẼ THI CÔNG | CHỦ TRÌ TK | NGUYỄN TRUNG KIÊN | | TỶ LỆ BẢN VẼ: / BẢN VẼ SỐ: HM4-GT-TN-07 |
| | | KIỂM TRA | VŨ VĂN LỘC | | LẦN XUẤT BẢN: 02 / MÃ SỐ DỰ ÁN: HM3/2026 |
| | | THỰC HIỆN | TRẦN ANH TUẤN | PHẠM XUÂN HUY | |

CÔNG TY CỔ PHẦN TƯ VẤN THIẾT KẾ KIẾN TRÚC XÂY DỰNG VIỆT NAM
M.S.D.N: 0101768091 - C.T.C.P
THÀNH PHỐ HÀ NỘI

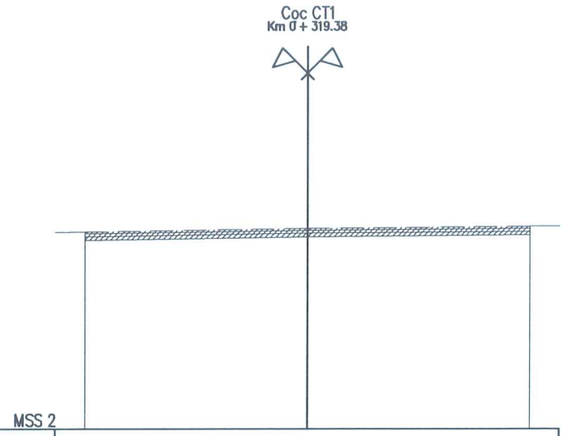


| | | | |
|---|---|---|---|
| Cao độ thiết kế | | | |
| Khoảng cách lẻ thiết kế | | | |
| Cao độ tự nhiên | 8.66 | 8.77 | 8.83 |
| Khoảng cách mia | 7.50 | 7.50 | |

BAN QLDA ĐẦU TƯ - HẠ TẦNG
XÃ HÁT MÔN
THẨM ĐỊNH
Theo Văn bản số..70...../BC-BQLDA
ngày..11..tháng...3..năm 2026.
Người thẩm định ký tên:

| | | | |
|---|---|---|---|
| ỦY BAN NHÂN DÂN XÃ HÁT MÔN<br>BAN QUẢN LÝ DỰ ÁN ĐẦU TƯ - HẠ TẦNG XÃ HÁT MÔN | DỰ ÁN: SỬA CHỮA, CẢI TẠO CÁC TUYẾN ĐƯỜNG THÔN YÊN DƯƠNG XÃ HÁT MÔN<br>ĐỊA ĐIỂM: XÃ HÁT MÔN; THÀNH PHỐ HÀ NỘI<br>HỒ SƠ THIẾT KẾ BẢN VẼ THI CÔNG | CHỦ NHIỆM THIẾT KẾ: NGUYỄN TRUNG KIÊN<br>CHỦ TRÌ TK: NGUYỄN TRUNG KIÊN<br>KIỂM TRA: VŨ VĂN LỘC<br>THỰC HIỆN: TRẦN ANH TUẤN | ĐẠI DIỆN ĐƠN VỊ TƯ VẤN<br>P. GIÁM ĐỐC<br>PHẠM XUÂN HUY | TRẮC NGANG TUYẾN SỐ 1<br>CỌC CT1 |
| ĐƠN VỊ TƯ VẤN<br>CÔNG TY CP TƯ VẤN THIẾT KẾ KIẾN TRÚC XÂY DỰNG VIỆT NAM | | | | TỶ LỆ BẢN VẼ: / BẢN VẼ SỐ: HM4-GT-TN-08<br>LẦN XUẤT BẢN: 02 / MÃ SỐ DỰ ÁN: HM3/2026 |

CÔNG TY CỔ PHẦN TƯ VẤN THIẾT KẾ KIẾN TRÚC XÂY DỰNG VIỆT NAM
M.S.D.N: 0101768091 - C.T.C.P
H. THANH TRÌ - TP. HÀ NỘI

BAN QLDA ĐẦU TƯ - HẠ TẦNG
XÃ HÁT MÔN
THẨM ĐỊNH
Theo Văn bản số..70...../BC-BQLDA
ngày 11..tháng...3..năm 2026
Người thẩm định ký tên:

Cọc TD2
Km 0 + 0.00

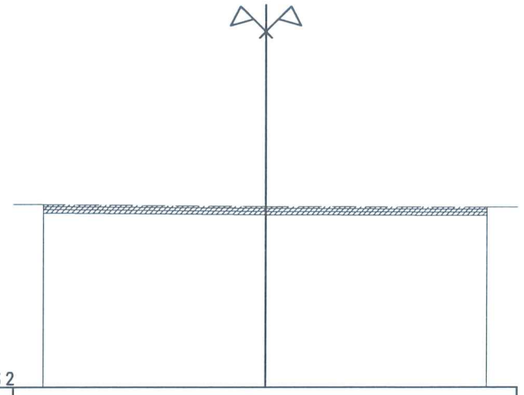

| MSS 2 | | | |
|---|---|---|---|
| Cao độ thiết kế | | | |
| Khoảng cách lẻ thiết kế | | | |
| Cao độ tự nhiên | 8.17 | 8.10 | 8.07 |
| Khoảng cách mia | 7.50 | 7.50 | |

Bù Vênh BT nhựa : 0.07 m2
L mặt đường : 2.68 m

Cọc T2.1
Km 0 + 17.76

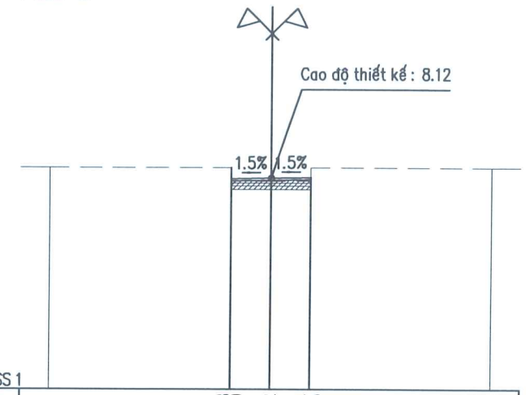


| MSS 1 | | | | | | |
|---|---|---|---|---|---|---|
| Cao độ thiết kế | 8.48 8.10 | 8.12 | 8.14 8.03 | | | |
| Khoảng cách lẻ thiết kế | | 1.34 | 1.34 | | | |
| Cao độ tự nhiên | 8.48 | 8.48 8.03 | 8.02 | 8.03 8.48 | 8.48 | |
| Khoảng cách mia | 6.16 | 1.34 | 1.34 | 6.16 | | |

Bù Vênh BT nhựa : 0.17 m2
L mặt đường : 3.99 m

Cọc T2.2
Km 0 + 32.63

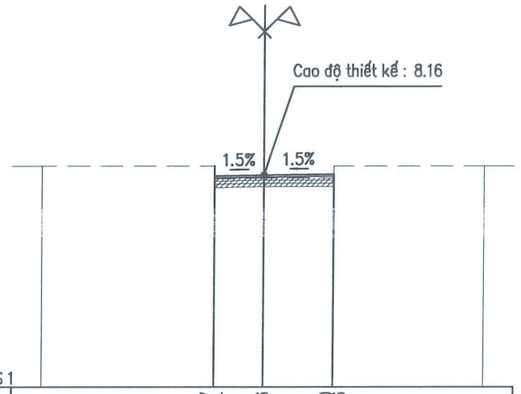


| MSS 1 | | | | | | |
|---|---|---|---|---|---|---|
| Cao độ thiết kế | 8.47 8.14 | 8.16 | 8.20 8.06 | | | |
| Khoảng cách lẻ thiết kế | | 1.63 | 2.36 | | | |
| Cao độ tự nhiên | 8.47 | 8.47 8.02 | 8.06 | 8.06 8.47 | 8.47 | |
| Khoảng cách mia | 5.87 | 1.63 | 2.36 | 5.14 | | |

Bù Vênh BT nhựa : 0.14 m2
L mặt đường : 3.50 m

Cọc T2.3
Km 0 + 45.18

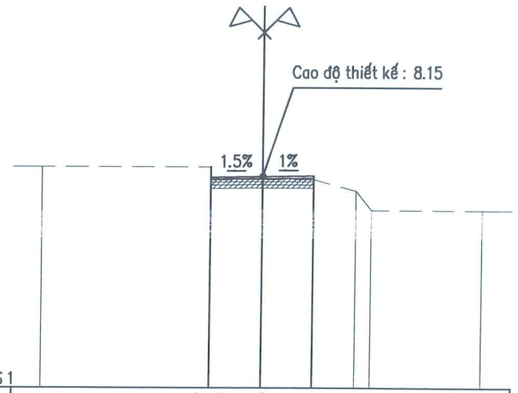


| MSS 1 | | | | | | | |
|---|---|---|---|---|---|---|---|
| Cao độ thiết kế | 8.47 8.12 | 8.15 | 8.16 8.04 | | | | |
| Khoảng cách lẻ thiết kế | | 1.76 | 1.74 | | | | |
| Cao độ tự nhiên | 8.47 | 8.47 8.02 | 8.04 | 8.04 | 7.66 7.01 | 7.01 | |
| Khoảng cách mia | 5.74 | 1.76 | 1.74 | 1.42 | 0.53 | 3.81 | |

| | | | | |
|---|---|---|---|---|
| ỦY BAN NHÂN DÂN XÃ HÁT MÔN<br>BAN QUẢN LÝ DỰ ÁN ĐẦU TƯ - HẠ TẦNG XÃ HÁT MÔN | DỰ ÁN: SỬA CHỮA, CẢI TẠO CÁC TUYẾN ĐƯỜNG THÔN YÊN DƯƠNG XÃ HÁT MÔN<br>ĐỊA ĐIỂM: XÃ HÁT MÔN; THÀNH PHỐ HÀ NỘI | CHỦ NHIỆM THIẾT KẾ | NGUYỄN TRUNG KIÊN | TRẮC NGANG TUYẾN SỐ 2 |
| ĐƠN VỊ TƯ VẤN<br>CÔNG TY CP TƯ VẤN THIẾT KẾ KIẾN TRÚC XÂY DỰNG VIỆT NAM | HỒ SƠ THIẾT KẾ BẢN VẼ THI CÔNG | CHỦ TRÌ TK | NGUYỄN TRUNG KIÊN | TỪ CỌC DT2 ĐẾN CỌC T2.3 |
| | | KIỂM TRA | VŨ VĂN LỘC | TỶ LỆ BẢN VẼ: / BẢN VẼ SỐ: HM4-GT-TN-09 |
| | | THỰC HIỆN | TRẦN ANH TUẤN | LẦN XUẤT BẢN: 02 / MÃ SỐ DỰ ÁN: HM3/2026 |

ĐẠI DIỆN ĐƠN VỊ TƯ VẤN
P. GIÁM ĐỐC
PHẠM XUÂN HUY

CÔNG TY CỔ PHẦN TƯ VẤN THIẾT KẾ KIẾN TRÚC XÂY DỰNG VIỆT NAM
M.S.D.N: 0101768091 - C.T.C.P

Bù Vênh BT nhựa : 0.12 m2
L mặt đường : 3.20 m

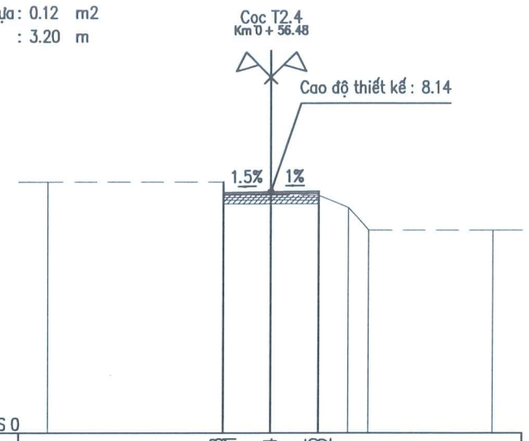


MSS 0

| | | | | | | | | | | |
|---|---|---|---|---|---|---|---|---|---|---|
| Cao độ thiết kế | | | | 8.48 8.11 | 8.14 | 8.15 8.02 | | | | |
| Khoảng cách lẻ thiết kế | | | | | 1.60 | 1.60 | | | | |
| Cao độ tự nhiên | 8.48 | | | 8.48 8.03 | 8.03 | 8.02 | 7.60 | 6.84 | | 6.84 |
| Khoảng cách mia | | 5.90 | | | 1.60 | 1.60 | 0.99 | 0.69 | 4.22 | |

BAN QLDA ĐẦU TƯ - HẠ TẦNG
XÃ HÁT MÔN
THẨM ĐỊNH
Theo Văn bản số..70...../BC-BQLDA
ngày..11..tháng....3..năm 2026..
Người thẩm định ký tên:

Bù Vênh BT nhựa : 0.10 m2
L mặt đường : 3.73 m

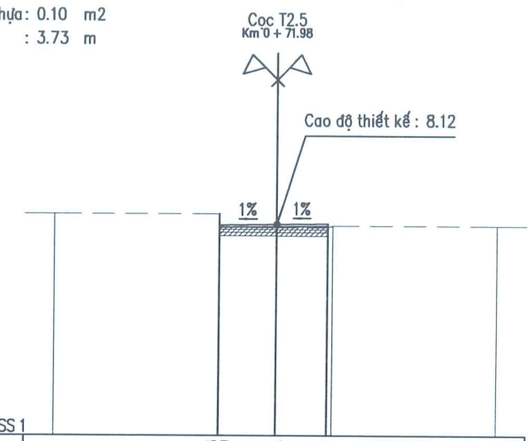


MSS 1

| | | | | | | | | | | |
|---|---|---|---|---|---|---|---|---|---|---|
| Cao độ thiết kế | | | | 8.48 8.10 | 8.12 | 8.14 8.02 | | | | |
| Khoảng cách lẻ thiết kế | | | | | 1.95 | 1.78 | | | | |
| Cao độ tự nhiên | 8.48 | | | 8.48 8.03 | 8.02 | 8.02 8.08 | | | | 8.08 |
| Khoảng cách mia | | 5.55 | | | 1.95 | 1.78 | 0.18 | | 5.56 | |

Bù Vênh BT nhựa : 0.09 m2
L mặt đường : 3.06 m

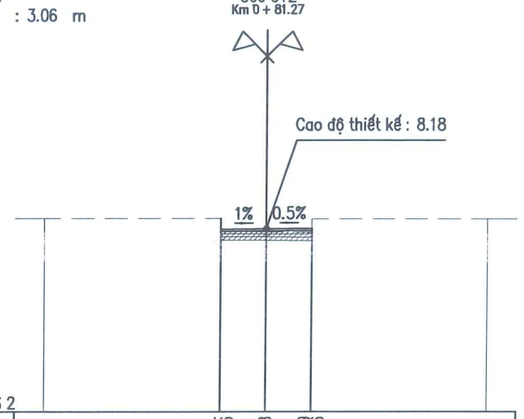


MSS 2

| | | | | | | | | | | |
|---|---|---|---|---|---|---|---|---|---|---|
| Cao độ thiết kế | | | | 8.54 8.16 | 8.18 | 8.19 8.06 | | | | |
| Khoảng cách lẻ thiết kế | | | | | 1.53 | 1.53 | | | | |
| Cao độ tự nhiên | 8.54 | | | 8.54 8.09 | 8.08 | 8.06 8.51 | | | | 8.51 |
| Khoảng cách mia | | 5.97 | | | 1.53 | 1.53 | | | 5.97 | |

| | | | | | |
|---|---|---|---|---|---|
| ỦY BAN NHÂN DÂN XÃ HÁT MÔN<br>BAN QUẢN LÝ DỰ ÁN ĐẦU TƯ - HẠ TẦNG XÃ HÁT MÔN | DỰ ÁN: SỬA CHỮA, CẢI TẠO CÁC TUYẾN ĐƯỜNG THÔN YÊN DƯƠNG XÃ HÁT MÔN<br>ĐỊA ĐIỂM: XÃ HÁT MÔN; THÀNH PHỐ HÀ NỘI | CHỦ NHIỆM THIẾT KẾ | NGUYỄN TRUNG KIÊN | ĐẠI DIỆN ĐƠN VỊ TƯ VẤN<br>P. GIÁM ĐỐC | TRẮC NGANG TUYẾN SỐ 2<br>TỪ CỌC T2.4 ĐẾN CỌC CT2 |
| ĐƠN VỊ TƯ VẤN<br>CÔNG TY CP TƯ VẤN THIẾT KẾ KIẾN TRÚC XÂY DỰNG VIỆT NAM | HỒ SƠ THIẾT KẾ BẢN VẼ THI CÔNG | CHỦ TRÌ TK | NGUYỄN TRUNG KIÊN | | TỶ LỆ BẢN VẼ: / BẢN VẼ SỐ: HM4-GT-TN-10 |
| | | KIỂM TRA | VŨ VĂN LỘC | | |
| | | THỰC HIỆN | TRẦN ANH TUẤN | PHẠM XUÂN HUY | LẦN XUẤT BẢN: 02 / MÃ SỐ DỰ ÁN: HM3/2026 |

CÔNG TY CỔ PHẦN TƯ VẤN THIẾT KẾ KIẾN TRÚC XÂY DỰNG VIỆT NAM
M.S.D.N: 0101768091 - C.T.C.P
H. THANH TRÌ - T.P. HÀ NỘI

Bù Vênh BT nhựa: 0.07 m2
L mặt đường : 2.68 m

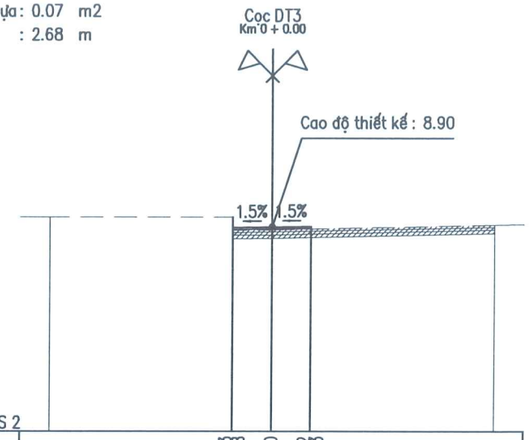


| MSS 2 | | | | | | | |
|---|---|---|---|---|---|---|---|
| Cao độ thiết kế | | 9.23 8.88 | 8.90 | 8.92 8.83 | | | |
| Khoảng cách lẻ thiết kế | | | 1.34 | 1.34 | | | |
| Cao độ tự nhiên | 9.23 | | 9.23 8.78 | 8.80 | | | 8.97 |
| Khoảng cách mia | | 6.16 | 1.34 | 7.50 | | | |

BAN QLDA ĐẦU TƯ - HẠ TẦNG
XÃ HÁT MÔN
THẨM ĐỊNH
Theo Văn bản số...70...../BC-BQLDA
ngày..14..tháng...3..năm 2026.
Người thẩm định ký tên:

Bù Vênh BT nhựa: 0.08 m2
L mặt đường : 2.42 m

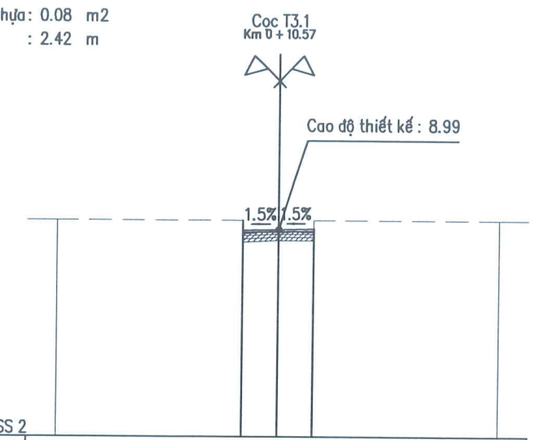


| MSS 2 | | | | | | | |
|---|---|---|---|---|---|---|---|
| Cao độ thiết kế | | 9.30 8.97 | 8.99 | 9.01 8.90 | | | |
| Khoảng cách lẻ thiết kế | | | 1.19 | 1.23 | | | |
| Cao độ tự nhiên | 9.30 | | 9.30 8.85 | 8.90 | 8.90 9.30 | | 9.30 |
| Khoảng cách mia | | 6.31 | 1.19 | 1.23 | 6.27 | | |

Bù Vênh BT nhựa: 0.18 m2
L mặt đường : 4.58 m

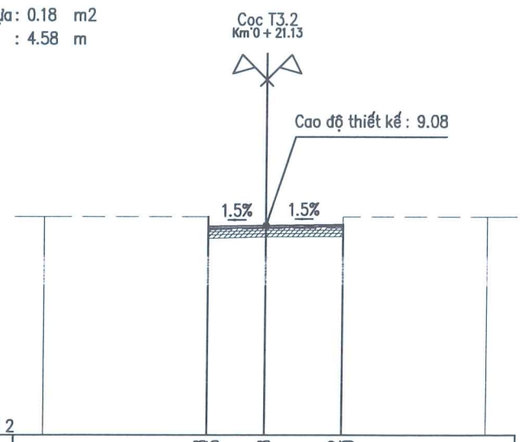


| MSS 2 | | | | | | | |
|---|---|---|---|---|---|---|---|
| Cao độ thiết kế | | 9.38 9.05 | 9.08 | 9.12 9.00 | | | |
| Khoảng cách lẻ thiết kế | | | 1.96 | 2.62 | | | |
| Cao độ tự nhiên | 9.38 | | 9.38 8.93 | 8.98 | 9.00 9.38 | | 9.38 |
| Khoảng cách mia | | 5.54 | 1.96 | 2.62 | 4.88 | | |

Bù Vênh BT nhựa: 0.13 m2
L mặt đường : 3.61 m

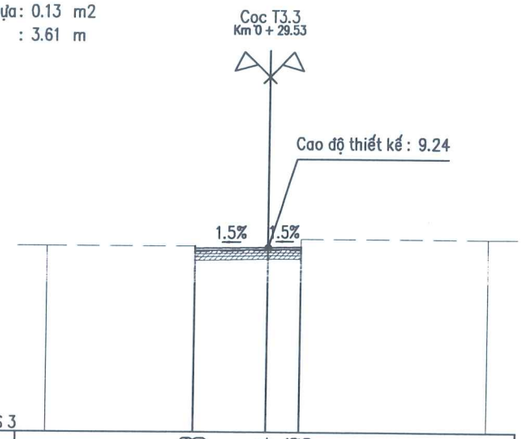


| MSS 3 | | | | | | | |
|---|---|---|---|---|---|---|---|
| Cao độ thiết kế | | 9.29 9.20 | 9.24 | 9.26 9.15 | | | |
| Khoảng cách lẻ thiết kế | | | 2.45 | 1.16 | | | |
| Cao độ tự nhiên | 9.29 | | 9.29 9.09 | 9.14 | 9.15 9.54 | | 9.54 |
| Khoảng cách mia | | 5.05 | 2.45 | 1.16 | 6.34 | | |

| | | | | |
|---|---|---|---|---|
| ỦY BAN NHÂN DÂN XÃ HÁT MÔN<br>BAN QUẢN LÝ DỰ ÁN ĐẦU TƯ - HẠ TẦNG XÃ HÁT MÔN | DỰ ÁN: SỬA CHỮA, CẢI TẠO CÁC TUYẾN ĐƯỜNG THÔN YÊN DƯƠNG XÃ HÁT MÔN<br>ĐỊA ĐIỂM: XÃ HÁT MÔN; THÀNH PHỐ HÀ NỘI | CHỦ NHIỆM THIẾT KẾ | NGUYỄN TRUNG KIÊN | TRẮC NGANG TUYẾN SỐ 3<br>TỪ CỌC DT3 ĐẾN CỌC T3.3 |
| ĐƠN VỊ TƯ VẤN<br>CÔNG TY CP TƯ VẤN THIẾT KẾ KIẾN TRÚC XÂY DỰNG VIỆT NAM | HỒ SƠ THIẾT KẾ BẢN VẼ THI CÔNG | CHỦ TRÌ TK | NGUYỄN TRUNG KIÊN | ĐẠI DIỆN ĐƠN VỊ TƯ VẤN<br>P. GIÁM ĐỐC<br>PHẠM XUÂN HUY |
| | | KIỂM TRA | VŨ VĂN LỘC | TỶ LỆ BẢN VẼ: / BẢN VẼ SỐ: HM4-GT-TN-11 |
| | | THỰC HIỆN | TRẦN ANH TUẤN | LẦN XUẤT BẢN: 02 / MÃ SỐ DỰ ÁN: HM3/2026 |

CÔNG TY CỔ PHẦN TƯ VẤN THIẾT KẾ KIẾN TRÚC XÂY DỰNG VIỆT NAM
M.S.D.N: 0101768091 - C.T.C.P
H. THANH TRÌ - T.P HÀ NỘI

Bù Vênh BT nhựa: 0.09 m2
L mặt đường : 3.02 m

Cọc T3.4
Km 0 + 36.89

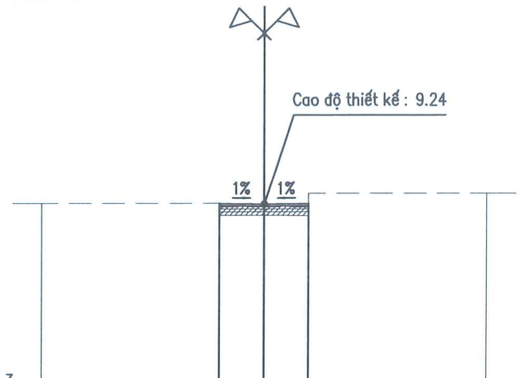


| | | | | | | | | | | |
|---|---|---|---|---|---|---|---|---|---|---|
| Cao độ thiết kế | | | | 9.28 9.26 | 9.24 | 9.26 9.14 | | | | |
| Khoảng cách lẻ thiết kế | | | | | 1.51 | 1.51 | | | | |
| Cao độ tự nhiên | 9.28 | | | 9.28 9.15 | 9.15 | 9.14 9.60 | | | 9.60 | |
| Khoảng cách mia | | 5.99 | | | 1.51 | 1.51 | | 5.99 | | |

BAN QLDA ĐẦU TƯ - HẠ TẦNG
XÃ HÁT MÔN
**THẨM ĐỊNH**
Theo Văn bản số..70...../BC-BQLDA
ngày.11..tháng...3...năm 20.26
Người thẩm định ký tên:

Bù Vênh BT nhựa: 0.15 m2
L mặt đường : 2.68 m

Cọc T3.5
Km 0 + 46.12

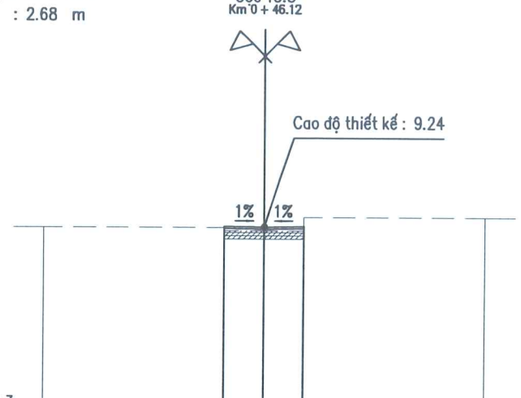


| | | | | | | | | | | |
|---|---|---|---|---|---|---|---|---|---|---|
| Cao độ thiết kế | | | | 9.22 9.25 | 9.24 | 9.25 9.12 | | | | |
| Khoảng cách lẻ thiết kế | | | | | 1.34 | 1.34 | | | | |
| Cao độ tự nhiên | 9.22 | | | 9.22 9.12 | 9.12 | 9.12 9.57 | | | 9.57 | |
| Khoảng cách mia | | 6.16 | | | 1.34 | 1.34 | | 6.16 | | |

Bù Vênh BT nhựa: 0.05 m2
L mặt đường : 5.46 m

Cọc T3.6
Km 0 + 56.06

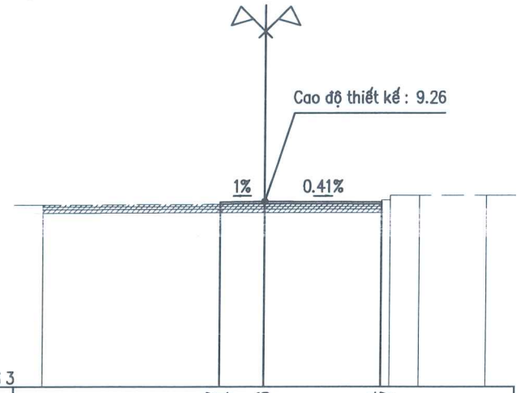


| | | | | | | | | | | |
|---|---|---|---|---|---|---|---|---|---|---|
| Cao độ thiết kế | | | | 9.17 9.24 | 9.26 | 9.24 9.17 | | | | |
| Khoảng cách lẻ thiết kế | | | | | 1.51 | 3.95 | | | | |
| Cao độ tự nhiên | 9.14 | | | 9.17 | 9.17 | 9.17 9.32 9.34 9.47 | | | 9.47 | |
| Khoảng cách mia | | 5.99 | | | 1.51 | 3.95 | 0.30 0.96 | 2.29 | | |

Bù Vênh BT nhựa: 0.00 m2
L mặt đường : 0.00 m

Cọc T3.7
Km 0 + 58.28

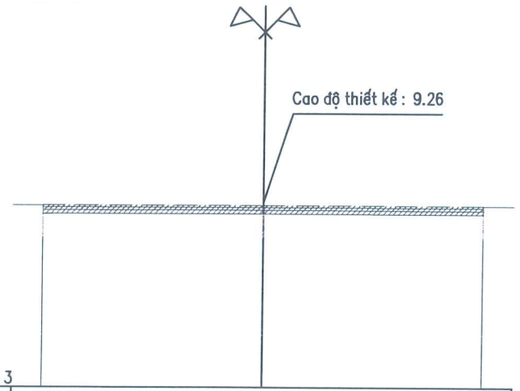


| | | | | | | | | | | |
|---|---|---|---|---|---|---|---|---|---|---|
| Cao độ thiết kế | | | | | | | | | | |
| Khoảng cách lẻ thiết kế | | | | | | | | | | |
| Cao độ tự nhiên | 9.15 | | | | 9.16 | | | | 9.14 | |
| Khoảng cách mia | | 7.50 | | | | 7.50 | | | | |

ỦY BAN NHÂN DÂN XÃ HÁT MÔN
BAN QUẢN LÝ DỰ ÁN ĐẦU TƯ - HẠ TẦNG XÃ HÁT MÔN

ĐƠN VỊ TƯ VẤN
CÔNG TY CP TƯ VẤN THIẾT KẾ KIẾN TRÚC XÂY DỰNG VIỆT NAM

DỰ ÁN: SỬA CHỮA, CẢI TẠO CÁC TUYẾN ĐƯỜNG THÔN YÊN DƯƠNG XÃ HÁT MÔN
ĐỊA ĐIỂM: XÃ HÁT MÔN; THÀNH PHỐ HÀ NỘI

HỒ SƠ THIẾT KẾ BẢN VẼ THI CÔNG

| | | |
|---|---|---|
| CHỦ NHIỆM THIẾT KẾ | NGUYỄN TRUNG KIÊN | ĐẠI DIỆN ĐƠN VỊ TƯ VẤN<br>P. GIÁM ĐỐC<br>PHẠM XUÂN HUY |
| CHỦ TRÌ TK | NGUYỄN TRUNG KIÊN | |
| KIỂM TRA | VŨ VĂN LỘC | |
| THỰC HIỆN | TRẦN ANH TUẤN | |

CÔNG TY CỔ PHẦN TƯ VẤN THIẾT KẾ KIẾN TRÚC XÂY DỰNG VIỆT NAM
M.S.D.N: 0101768091 - C.T.C.P

TRẮC NGANG TUYẾN SỐ 3
TỪ CỌC T3.4 ĐẾN CỌC T3.7

| | |
|---|---|
| TỶ LỆ BẢN VẼ: | BẢN VẼ SỐ: HM4-GT-TN-12 |
| LẦN XUẤT BẢN: 02 | MÃ SỐ DỰ ÁN: HM3/2026 |

Bù Vênh BT nhựa: 0.18 m2
L mặt đường : 10.53 m

Cọc T3.8
Km 0 + 60.30

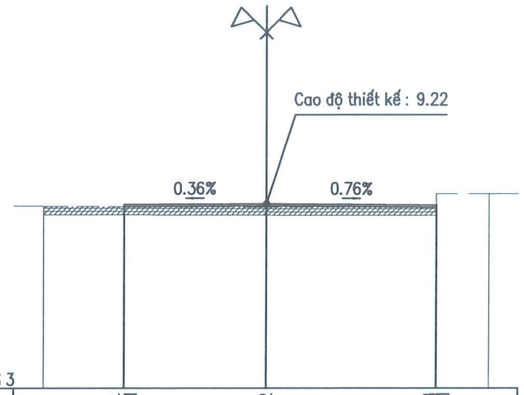


| | | | | | | | |
|---|---|---|---|---|---|---|---|
| Cao độ thiết kế | 9.14 9.21 | | 9.22 | | 9.18 9.11 | | |
| Khoảng cách lẻ thiết kế | | 4.77 | | 5.76 | | | |
| Cao độ tự nhiên | 9.15 | | 9.12 | | 9.11 9.56 | 9.56 | |
| Khoảng cách mia | | 7.50 | | 5.76 | 1.74 | | |

BAN QLDA ĐẦU TƯ - HẠ TẦNG
XÃ HÁT MÔN
THẨM ĐỊNH
Theo Văn bản số 70 /BC-BQLDA
ngày 11 tháng 3 năm 2026
Người thẩm định ký tên:

Bù Vênh BT nhựa: 0.08 m2
L mặt đường : 2.79 m

Cọc T3.9
Km 0 + 70.58

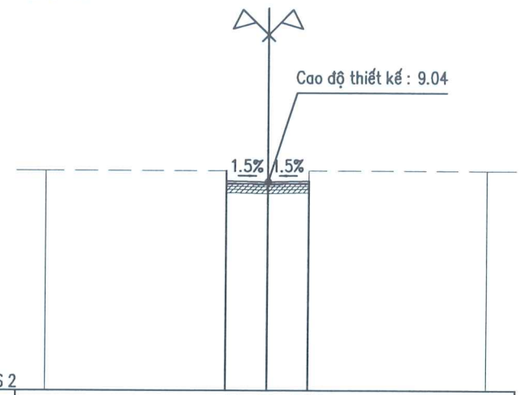


| | | | | | | | |
|---|---|---|---|---|---|---|---|
| Cao độ thiết kế | 9.41 9.06 | | 9.04 | | 9.06 8.96 | | |
| Khoảng cách lẻ thiết kế | | | 1.38 | 1.41 | | | |
| Cao độ tự nhiên | 9.41 | | 9.41 8.96 | 8.94 | 8.96 9.41 | | 9.41 |
| Khoảng cách mia | | 6.12 | 1.38 | 1.41 | 6.09 | | |

Bù Vênh BT nhựa: 0.25 m2
L mặt đường : 3.40 m

Cọc T3.10
Km 0 + 85.10

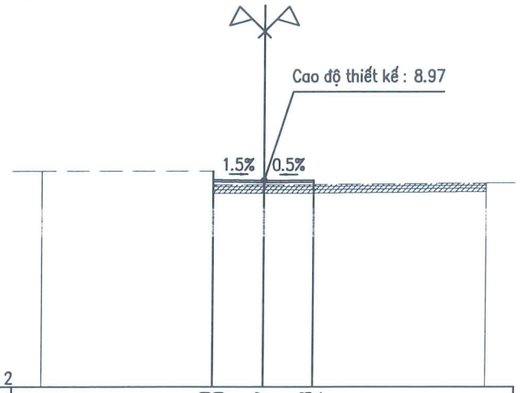


| | | | | | | | |
|---|---|---|---|---|---|---|---|
| Cao độ thiết kế | 9.29 9.00 | | 8.97 | | 8.98 8.84 | | |
| Khoảng cách lẻ thiết kế | | | 1.70 | 1.70 | | | |
| Cao độ tự nhiên | 9.29 | | 9.29 8.84 | 8.84 | 8.84 | | 8.89 |
| Khoảng cách mia | | 5.80 | 1.70 | 1.70 | 5.80 | | |

Bù Vênh BT nhựa: 0.24 m2
L mặt đường : 3.24 m

Cọc T3.11
Km 0 + 95.05

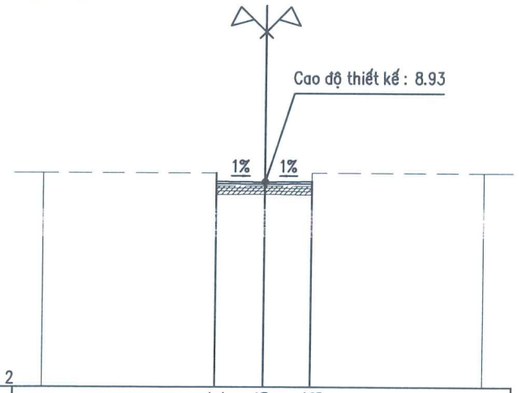


| | | | | | | | |
|---|---|---|---|---|---|---|---|
| Cao độ thiết kế | 9.24 8.94 | | 8.93 | | 8.94 8.78 | | |
| Khoảng cách lẻ thiết kế | | | 1.62 | 1.62 | | | |
| Cao độ tự nhiên | 9.24 | | 9.24 8.79 | 8.80 | 8.78 9.24 | | 9.24 |
| Khoảng cách mia | | 5.88 | 1.62 | 1.62 | 5.88 | | |

| | | | | |
|---|---|---|---|---|
| ỦY BAN NHÂN DÂN XÃ HÁT MÔN<br>BAN QUẢN LÝ DỰ ÁN ĐẦU TƯ - HẠ TẦNG XÃ HÁT MÔN | DỰ ÁN: SỬA CHỮA, CẢI TẠO CÁC TUYẾN ĐƯỜNG THÔN YÊN DƯƠNG XÃ HÁT MÔN<br>ĐỊA ĐIỂM: XÃ HÁT MÔN; THÀNH PHỐ HÀ NỘI | CHỦ NHIỆM THIẾT KẾ | NGUYỄN TRUNG KIÊN | TRẮC NGANG TUYẾN SỐ 3<br>TỪ CỌC T3.8 ĐẾN CỌC T3.11 |
| ĐƠN VỊ TƯ VẤN<br>CÔNG TY CP TƯ VẤN THIẾT KẾ KIẾN TRÚC XÂY DỰNG VIỆT NAM | HỒ SƠ THIẾT KẾ BẢN VẼ THI CÔNG | CHỦ TRÌ TK | NGUYỄN TRUNG KIÊN | ĐẠI DIỆN ĐƠN VỊ TƯ VẤN<br>P. GIÁM ĐỐC<br>PHẠM XUÂN HUY |
| | | KIỂM TRA | VŨ VĂN LỘC | TỶ LỆ BẢN VẼ: / BẢN VẼ SỐ: HM4-GT-TN-13 |
| | | THỰC HIỆN | TRẦN ANH TUẤN | LẦN XUẤT BẢN: 02 / MÃ SỐ DỰ ÁN: HM3/2026 |

CÔNG TY CỔ PHẦN TƯ VẤN THIẾT KẾ KIẾN TRÚC XÂY DỰNG VIỆT NAM
M.S.D.N: 0101768091 - C.T.C.P

Bù Vênh BT nhựa: 0.17 m2
L mặt đường : 3.53 m

Cọc T3.12
Km 0 + 110.00

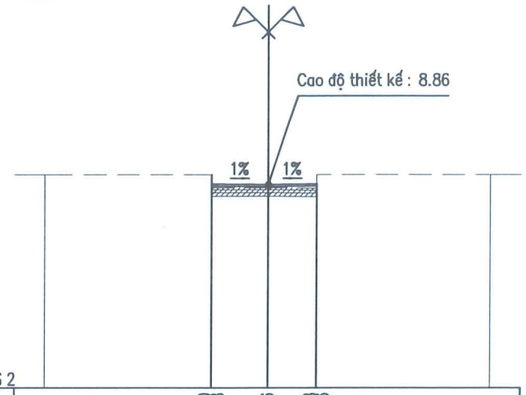


| MSS 2 | | | | | | | |
|---|---|---|---|---|---|---|---|
| Cao độ thiết kế | | | 9.20 8.88 | 8.86 | 8.88 8.73 | | |
| Khoảng cách lẻ thiết kế | | | 1.89 | 1.64 | | | |
| Cao độ tự nhiên | 9.20 | | 9.20 8.75 | 8.76 | 8.73 9.20 | | 9.20 |
| Khoảng cách mia | | 5.61 | 1.89 | 1.64 | 5.86 | | |

BAN QLDA ĐẦU TƯ - HẠ TẦNG
XÃ HÁT MÔN
THẨM ĐỊNH
Theo Văn bản số...70.../BC-BQLDA
ngày.4..tháng...3..năm 2026.
Người thẩm định ký tên:

Bù Vênh BT nhựa: 0.16 m2
L mặt đường : 3.66 m

Cọc T3.13
Km 0 + 128.57

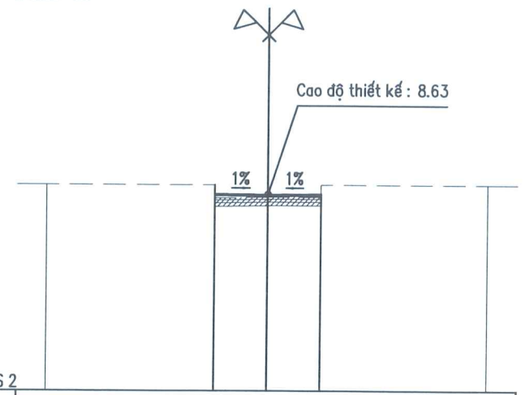


| MSS 2 | | | | | | | |
|---|---|---|---|---|---|---|---|
| Cao độ thiết kế | | | 8.95 8.65 | 8.63 | 8.65 8.54 | | |
| Khoảng cách lẻ thiết kế | | | 1.81 | 1.85 | | | |
| Cao độ tự nhiên | 8.95 | | 8.95 8.50 | 8.53 | 8.54 8.95 | | 8.95 |
| Khoảng cách mia | | 5.69 | 1.81 | 1.85 | 5.65 | | |

Bù Vênh BT nhựa: 0.36 m2
L mặt đường : 5.52 m

Cọc T3.14
Km 0 + 149.40

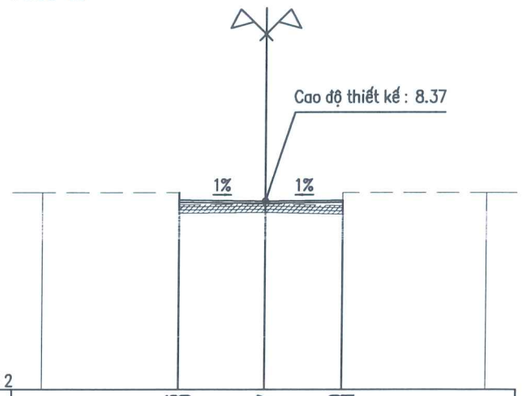


| MSS 2 | | | | | | | |
|---|---|---|---|---|---|---|---|
| Cao độ thiết kế | | | 8.66 8.40 | 8.37 | 8.40 8.21 | | |
| Khoảng cách lẻ thiết kế | | | 2.88 | 2.64 | | | |
| Cao độ tự nhiên | 8.66 | | 8.66 8.24 | 8.27 | 8.21 8.66 | | 8.66 |
| Khoảng cách mia | | 4.62 | 2.88 | 2.64 | 4.86 | | |

Bù Vênh BT nhựa: 0.15 m2
L mặt đường : 3.26 m

Cọc T3.15
Km 0 + 160.00

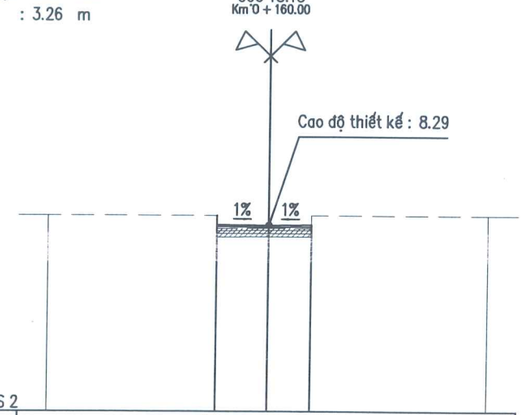


| MSS 2 | | | | | | | |
|---|---|---|---|---|---|---|---|
| Cao độ thiết kế | | | 8.62 8.31 | 8.29 | 8.30 8.18 | | |
| Khoảng cách lẻ thiết kế | | | 1.78 | 1.48 | | | |
| Cao độ tự nhiên | 8.62 | | 8.62 8.17 | 8.19 | 8.18 8.62 | | 8.62 |
| Khoảng cách mia | | 5.72 | 1.78 | 1.48 | 6.02 | | |

| | | | | |
|---|---|---|---|---|
| ỦY BAN NHÂN DÂN XÃ HÁT MÔN<br>BAN QUẢN LÝ DỰ ÁN ĐẦU TƯ - HẠ TẦNG XÃ HÁT MÔN | DỰ ÁN: SỬA CHỮA, CẢI TẠO CÁC TUYẾN ĐƯỜNG THÔN YÊN DƯƠNG XÃ HÁT MÔN<br>ĐỊA ĐIỂM: XÃ HÁT MÔN; THÀNH PHỐ HÀ NỘI | CHỦ NHIỆM THIẾT KẾ | NGUYỄN TRUNG KIÊN | ĐẠI DIỆN ĐƠN VỊ TƯ VẤN<br>P. GIÁM ĐỐC | TRẮC NGANG TUYẾN SỐ 3<br>TỪ CỌC T3.12 ĐẾN CỌC T3.15 |
| ĐƠN VỊ TƯ VẤN<br>CÔNG TY CP TƯ VẤN THIẾT KẾ KIẾN TRÚC XÂY DỰNG VIỆT NAM | HỒ SƠ THIẾT KẾ BẢN VẼ THI CÔNG | CHỦ TRÌ TK | NGUYỄN TRUNG KIÊN | | TỶ LỆ BẢN VẼ: / BẢN VẼ SỐ: HM4-GT-TN-14 |
| | | KIỂM TRA | VŨ VĂN LỘC | | LẦN XUẤT BẢN: 02 / MÃ SỐ DỰ ÁN: HM3/2026 |
| | | THỰC HIỆN | TRẦN ANH TUẤN | PHẠM XUÂN HUY | |

CÔNG TY CỔ PHẦN TƯ VẤN THIẾT KẾ KIẾN TRÚC XÂY DỰNG VIỆT NAM
M.S.D.N: 0101768091 - C.T.C.P

Bù Vênh BT nhựa : 0.07 m2
L mặt đường : 2.24 m

Cọc T3.16
Km 0 + 175.91

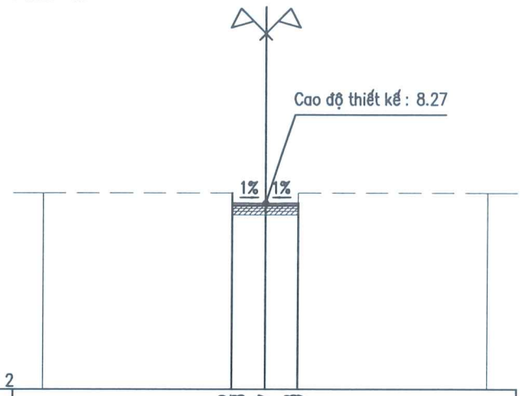


| | | | | | | | |
|---|---|---|---|---|---|---|---|
| Cao độ thiết kế | | 8.62 8.28 | 8.27 | 8.28 8.17 | | | |
| Khoảng cách lẻ thiết kế | | | 1.12 | 1.12 | | | |
| Cao độ tự nhiên | 8.62 | 8.62 8.17 | 8.18 | 8.17 8.62 | | 8.62 | |
| Khoảng cách mia | | 6.38 | 1.12 | 1.12 | 6.38 | | |

BAN QLDA ĐẦU TƯ - HẠ TẦNG
XÃ HÁT MÔN
THẨM ĐỊNH
Theo Văn bản số...70.../BC-BQLDA
ngày...11...tháng...3...năm 2026
Người thẩm định ký tên:

Bù Vênh BT nhựa : 0.10 m2
L mặt đường : 3.33 m

Cọc T3.17
Km 0 + 179.61

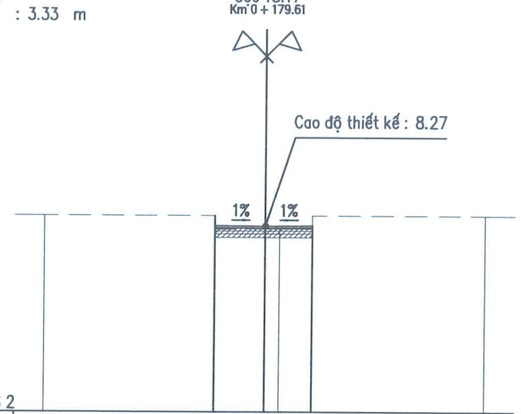


| | | | | | | | |
|---|---|---|---|---|---|---|---|
| Cao độ thiết kế | | 8.62 8.28 | 8.27 | 8.28 8.17 | | | |
| Khoảng cách lẻ thiết kế | | | 1.71 | 1.62 | | | |
| Cao độ tự nhiên | 8.62 | 8.62 8.17 | 8.18 8.18 | 8.17 8.62 | | 8.62 | |
| Khoảng cách mia | | 5.79 | 1.71 | 0.50 | 1.12 | 5.88 | |

Bù Vênh BT nhựa : 0.09 m2
L mặt đường : 2.65 m

Cọc T3.18
Km 0 + 184.66

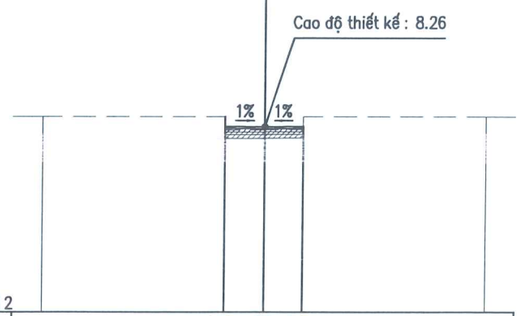


| | | | | | | | |
|---|---|---|---|---|---|---|---|
| Cao độ thiết kế | | 8.61 8.27 | 8.26 | 8.27 8.17 | | | |
| Khoảng cách lẻ thiết kế | | | 1.33 | 1.32 | | | |
| Cao độ tự nhiên | 8.61 | 8.61 8.16 | 8.16 | 8.17 8.61 | | 8.61 | |
| Khoảng cách mia | | 6.17 | 1.33 | 1.32 | 6.18 | | |

Bù Vênh BT nhựa : 0.10 m2
L mặt đường : 3.77 m

Cọc T3.19
Km 0 + 194.97

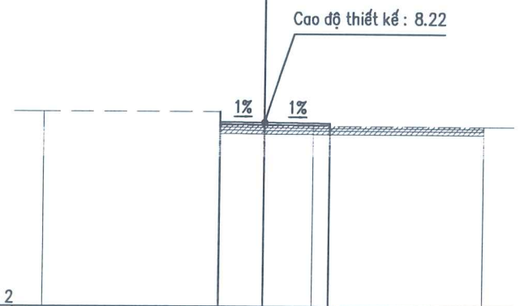


| | | | | | | | |
|---|---|---|---|---|---|---|---|
| Cao độ thiết kế | | 8.59 8.23 | 8.22 | 8.20 8.11 | | | |
| Khoảng cách lẻ thiết kế | | | 1.50 | 2.27 | | | |
| Cao độ tự nhiên | 8.59 | 8.59 8.14 | 8.12 | 8.11 | | 8.10 | |
| Khoảng cách mia | | 6.00 | 1.50 | 1.68 | 5.82 | | |

| | | | | | |
|---|---|---|---|---|---|
| ỦY BAN NHÂN DÂN XÃ HÁT MÔN<br>BAN QUẢN LÝ DỰ ÁN ĐẦU TƯ - HẠ TẦNG XÃ HÁT MÔN<br>ĐƠN VỊ TƯ VẤN<br>CÔNG TY CP TƯ VẤN THIẾT KẾ KIẾN TRÚC XÂY DỰNG VIỆT NAM | DỰ ÁN: SỬA CHỮA, CẢI TẠO CÁC TUYẾN ĐƯỜNG THÔN YÊN DƯƠNG XÃ HÁT MÔN<br>ĐỊA ĐIỂM: XÃ HÁT MÔN; THÀNH PHỐ HÀ NỘI<br>HỒ SƠ THIẾT KẾ BẢN VẼ THI CÔNG | CHỦ NHIỆM THIẾT KẾ | NGUYỄN TRUNG KIÊN | ĐẠI DIỆN ĐƠN VỊ TƯ VẤN<br>P. GIÁM ĐỐC<br>PHẠM XUÂN HUY | TRẮC NGANG TUYẾN SỐ 3<br>TỪ CỌC T3.16 ĐẾN CỌC T3.19 |
| | | CHỦ TRÌ TK | NGUYỄN TRUNG KIÊN | | TỶ LỆ BẢN VẼ: / BẢN VẼ SỐ: HM4-GT-TN-15 |
| | | KIỂM TRA | VŨ VĂN LỘC | | LẦN XUẤT BẢN: 02 / MÃ SỐ DỰ ÁN: HM3/2026 |
| | | THỰC HIỆN | TRẦN ANH TUẤN | | |

CÔNG TY CỔ PHẦN TƯ VẤN THIẾT KẾ KIẾN TRÚC XÂY DỰNG VIỆT NAM
M.S.D.N: 0101768091 - C.T.C.P

Bù Vênh BT nhựa : 0.18 m2
L mặt đường : 3.23 m

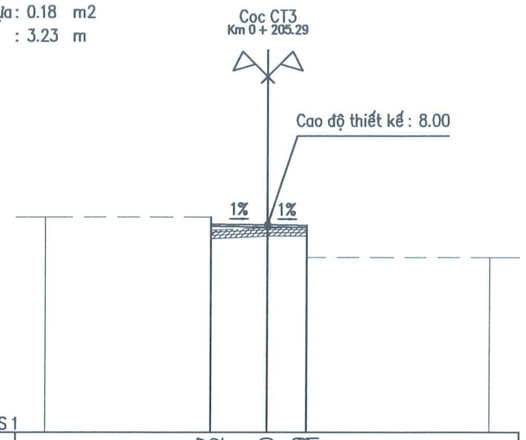


| | | | | | | | | |
|---|---|---|---|---|---|---|---|---|
| Cao độ thiết kế | | | 8.27 8.02 | 8.00 | 7.99 7.91 | | | |
| Khoảng cách lẻ thiết kế | | | 1.91 | 1.32 | | | | |
| Cao độ tự nhiên | 8.27 | | 8.27 7.82 | 7.90 | 6.91 7.91 | | 6.91 | |
| Khoảng cách mia | | 5.59 | 1.91 | 1.32 | 6.18 | | | |

BAN QLDA ĐẦU TƯ - HẠ TẦNG
XÃ HÁT MÔN
THẨM ĐỊNH
Theo Văn bản số 70/BC-BQLDA
ngày 11 tháng 3 năm 2026.
Người thẩm định ký tên:

| | | | | |
|---|---|---|---|---|
| ỦY BAN NHÂN DÂN XÃ HÁT MÔN<br>BAN QUẢN LÝ DỰ ÁN ĐẦU TƯ - HẠ TẦNG XÃ HÁT MÔN | DỰ ÁN: SỬA CHỮA, CẢI TẠO CÁC TUYẾN ĐƯỜNG THÔN YÊN DƯƠNG XÃ HÁT MÔN<br>ĐỊA ĐIỂM: XÃ HÁT MÔN; THÀNH PHỐ HÀ NỘI | CHỦ NHIỆM THIẾT KẾ | NGUYỄN TRUNG KIÊN | ĐẠI DIỆN ĐƠN VỊ TƯ VẤN<br>P. GIÁM ĐỐC | TRẮC NGANG TUYẾN SỐ 3<br>CỌC CT3 | |
| ĐƠN VỊ TƯ VẤN<br>CÔNG TY CP TƯ VẤN THIẾT KẾ KIẾN TRÚC XÂY DỰNG VIỆT NAM | HỒ SƠ THIẾT KẾ BẢN VẼ THI CÔNG | CHỦ TRÌ TK | NGUYỄN TRUNG KIÊN | | TỶ LỆ BẢN VẼ: | BẢN VẼ SỐ: HM4-GT-TN-16 |
| | | KIỂM TRA | VŨ VĂN LỘC | | LẦN XUẤT BẢN: 02 | MÃ SỐ DỰ ÁN: HM3/2026 |
| | | THỰC HIỆN | TRẦN ANH TUẤN | PHẠM XUÂN HUY | | |

CÔNG TY CỔ PHẦN TƯ VẤN THIẾT KẾ KIẾN TRÚC XÂY DỰNG VIỆT NAM
M.S.D.N: 0101768091 - C.T.C.P

Bù Vênh BT nhựa : 0.02 m2
L mặt đường : 2.88 m

Cọc DT4
Km 0 + 0.00

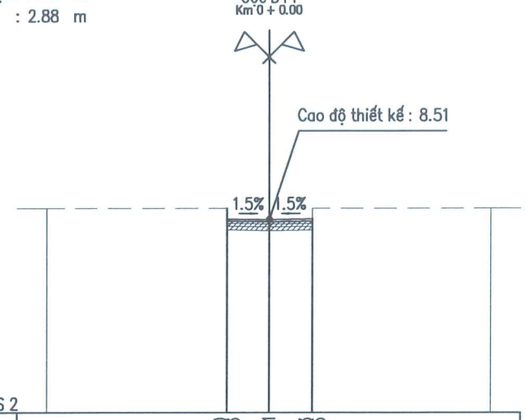


| | | | | | | | | | | | |
|---|---|---|---|---|---|---|---|---|---|---|---|
| Cao độ thiết kế | | | | 8.90 8.55 | | 8.51 | 8.53 8.45 | | | | |
| Khoảng cách lẻ thiết kế | | | | | 1.42 | 1.46 | | | | | |
| Cao độ tự nhiên | 8.90 | | | 8.90 8.46 | 8.43 | 8.45 8.90 | | | 8.90 | | |
| Khoảng cách mia | | 6.08 | | | 1.42 | 1.46 | | 6.04 | | | |

BAN QLDA ĐẦU TƯ - HẠ TẦNG
XÃ HÁT MÔN
THẨM ĐỊNH
Theo Văn bản số...70.../BC-BQLDA
ngày..11..tháng..3...năm 2026
Người thẩm định ký tên:

Bù Vênh BT nhựa : 0.06 m2
L mặt đường : 3.08 m

Cọc T4.1
Km 0 + 19.93

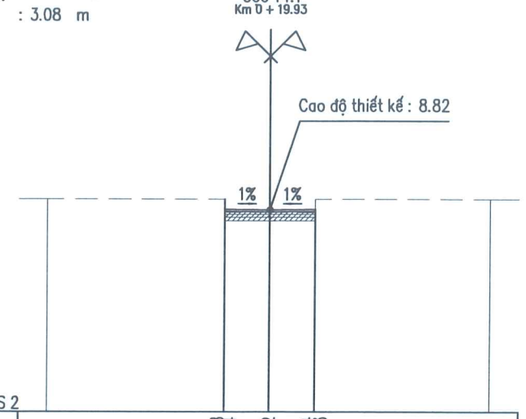


| | | | | | | | | | | | |
|---|---|---|---|---|---|---|---|---|---|---|---|
| Cao độ thiết kế | | | | 9.18 8.84 | | 8.82 | 8.84 8.73 | | | | |
| Khoảng cách lẻ thiết kế | | | | | 1.54 | 1.54 | | | | | |
| Cao độ tự nhiên | 9.18 | | | 9.18 8.74 | 8.74 | | 8.73 9.18 | | 9.18 | | |
| Khoảng cách mia | | 5.96 | | | 1.54 | 1.54 | | 5.96 | | | |

Bù Vênh BT nhựa : 0.15 m2
L mặt đường : 3.97 m

Cọc T4.2
Km 0 + 22.51

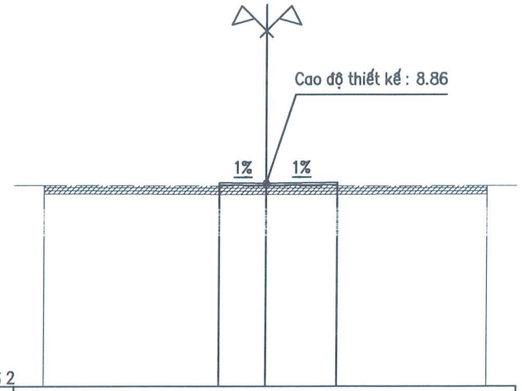


| | | | | | | | | | | | |
|---|---|---|---|---|---|---|---|---|---|---|---|
| Cao độ thiết kế | | | | 8.77 8.88 | | 8.86 | 8.88 8.77 | | | | |
| Khoảng cách lẻ thiết kế | | | | | 1.56 | 2.41 | | | | | |
| Cao độ tự nhiên | 8.80 | | | | | 8.76 | | | 8.78 | | |
| Khoảng cách mia | | 7.50 | | | | 7.50 | | | | | |

Bù Vênh BT nhựa : 0.06 m2
L mặt đường : 3.92 m

Cọc T4.3
Km 0 + 26.07

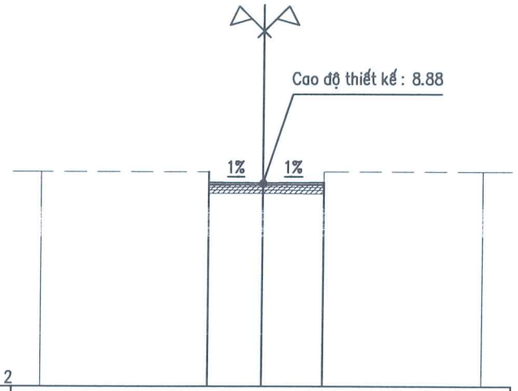


| | | | | | | | | | | | |
|---|---|---|---|---|---|---|---|---|---|---|---|
| Cao độ thiết kế | | | | 9.25 8.90 | | 8.88 | 8.90 8.79 | | | | |
| Khoảng cách lẻ thiết kế | | | | | 1.85 | 2.07 | | | | | |
| Cao độ tự nhiên | 9.25 | | | 9.25 8.80 | 8.81 | | 8.79 9.25 | | 9.25 | | |
| Khoảng cách mia | | 5.65 | | | 1.85 | 2.07 | | 5.43 | | | |

CÔNG TY CỔ PHẦN TƯ VẤN THIẾT KẾ KIẾN TRÚC XÂY DỰNG VIỆT NAM
M.S.D.N: 0101768091 - C.T.C.P

| | | | |
|---|---|---|---|
| ỦY BAN NHÂN DÂN XÃ HÁT MÔN<br>BAN QUẢN LÝ DỰ ÁN ĐẦU TƯ - HẠ TẦNG XÃ HÁT MÔN | DỰ ÁN: SỬA CHỮA, CẢI TẠO CÁC TUYẾN ĐƯỜNG THÔN YÊN DƯƠNG XÃ HÁT MÔN<br>ĐỊA ĐIỂM: XÃ HÁT MÔN; THÀNH PHỐ HÀ NỘI | CHỦ NHIỆM THIẾT KẾ | NGUYỄN TRUNG KIÊN |
| ĐƠN VỊ TƯ VẤN<br>CÔNG TY CP TƯ VẤN THIẾT KẾ KIẾN TRÚC XÂY DỰNG VIỆT NAM | HỒ SƠ THIẾT KẾ BẢN VẼ THI CÔNG | CHỦ TRÌ TK | NGUYỄN TRUNG KIÊN |
| | | KIỂM TRA | VŨ VĂN LỘC |
| | | THỰC HIỆN | TRẦN ANH TUẤN |

ĐẠI DIỆN ĐƠN VỊ TƯ VẤN
P. GIÁM ĐỐC
PHẠM XUÂN HUY

TRẮC NGANG TUYẾN SỐ 4
TỪ CỌC DT4 ĐẾN CỌC T4.3

| | |
|---|---|
| TỶ LỆ BẢN VẼ: | BẢN VẼ SỐ: HM4-GT-TN-17 |
| LẦN XUẤT BẢN: 02 | MÃ SỐ DỰ ÁN: HM3/2026 |

BAN QLDA ĐẦU TƯ - HẠ TẦNG
XÃ HÁT MÔN

**THẨM ĐỊNH**

Theo Văn bản số...70...../BC-BQLDA
ngày..11..tháng...3...năm 2026..
Người thẩm định ký tên:

Bù Vênh BT nhựa: 0.11 m2
L mặt đường : 3.30 m

Cọc T4.4
Km 0 + 40.00

Cao độ thiết kế : 8.94

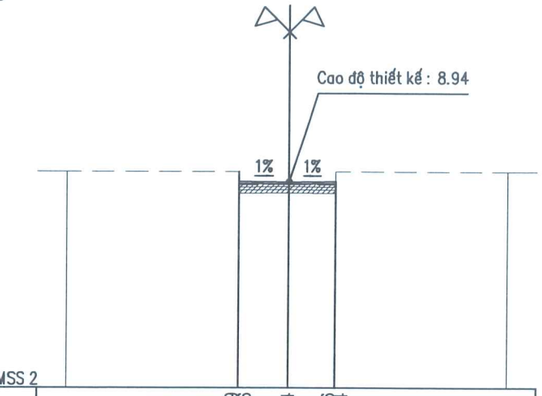


| | | | | | | | | | | | |
|---|---|---|---|---|---|---|---|---|---|---|---|
| Cao độ thiết kế | | | | 9.29 8.96 | | 8.94 | | 8.96 8.84 | | | |
| Khoảng cách lẻ thiết kế | | | | | 1.69 | | 1.61 | | | | |
| Cao độ tự nhiên | 9.29 | | | 9.29 8.84 | | 8.86 | | 8.84 9.29 | | | 9.29 |
| Khoảng cách mia | | 5.81 | | | 1.69 | | 1.61 | | 5.89 | | |

Bù Vênh BT nhựa: 0.11 m2
L mặt đường : 3.56 m

Cọc T4.5
Km 0 + 60.00

Cao độ thiết kế : 9.04

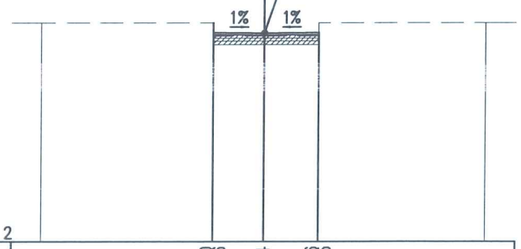


| | | | | | | | | | | | |
|---|---|---|---|---|---|---|---|---|---|---|---|
| Cao độ thiết kế | | | | 9.40 9.06 | | 9.04 | | 9.06 8.95 | | | |
| Khoảng cách lẻ thiết kế | | | | | 1.70 | | 1.86 | | | | |
| Cao độ tự nhiên | 9.40 | | | 9.40 8.95 | | 8.95 | | 8.95 9.40 | | | 9.40 |
| Khoảng cách mia | | 5.80 | | | 1.70 | | 1.86 | | 5.64 | | |

Bù Vênh BT nhựa: 0.15 m2
L mặt đường : 3.79 m

Cọc T4.6
Km 0 + 72.19

Cao độ thiết kế : 9.10

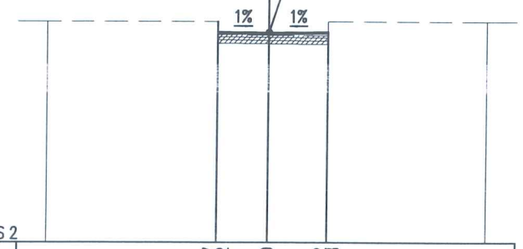


| | | | | | | | | | | | |
|---|---|---|---|---|---|---|---|---|---|---|---|
| Cao độ thiết kế | | | | 9.47 9.12 | | 9.10 | | 9.12 8.98 | | | |
| Khoảng cách lẻ thiết kế | | | | | 1.74 | | 2.05 | | | | |
| Cao độ tự nhiên | 9.47 | | | 9.47 9.02 | | 9.00 | | 8.98 9.47 | | | 9.47 |
| Khoảng cách mia | | 5.76 | | | 1.74 | | 2.05 | | 5.45 | | |

| | | | | |
|---|---|---|---|---|
| ỦY BAN NHÂN DÂN XÃ HÁT MÔN<br>BAN QUẢN LÝ DỰ ÁN ĐẦU TƯ - HẠ TẦNG XÃ HÁT MÔN<br>ĐƠN VỊ TƯ VẤN<br>CÔNG TY CP TƯ VẤN THIẾT KẾ KIẾN TRÚC XÂY DỰNG VIỆT NAM | DỰ ÁN: SỬA CHỮA, CẢI TẠO CÁC TUYẾN ĐƯỜNG THÔN YÊN DƯƠNG XÃ HÁT MÔN<br>ĐỊA ĐIỂM: XÃ HÁT MÔN; THÀNH PHỐ HÀ NỘI<br>HỒ SƠ THIẾT KẾ BẢN VẼ THI CÔNG | CHỦ NHIỆM THIẾT KẾ | NGUYỄN TRUNG KIÊN | ĐẠI DIỆN ĐƠN VỊ TƯ VẤN<br>PGIÁM ĐỐC<br>PHẠM XUÂN HUY |
| | | CHỦ TRÌ TK | NGUYỄN TRUNG KIÊN | |
| | | KIỂM TRA | VŨ VĂN LỘC | |
| | | THỰC HIỆN | TRẦN ANH TUẤN | |

CÔNG TY CỔ PHẦN TƯ VẤN THIẾT KẾ KIẾN TRÚC XÂY DỰNG VIỆT NAM
M.S.D.N: 0101768091 - C.T.C.P

| | |
|---|---|
| TRẮC NGANG TUYẾN SỐ 4<br>TỪ CỌC T4.4 ĐẾN CỌC T4.6 | |
| TỶ LỆ BẢN VẼ: | BẢN VẼ SỐ: HM4-GT-TN-18 |
| LẦN XUẤT BẢN: 02 | MÃ SỐ DỰ ÁN: HM3/2026 |

Bù Vênh BT nhựa : 0.25 m2
L mặt đường : 4.49 m

Cọc T4.7
Km 0 + 85.08

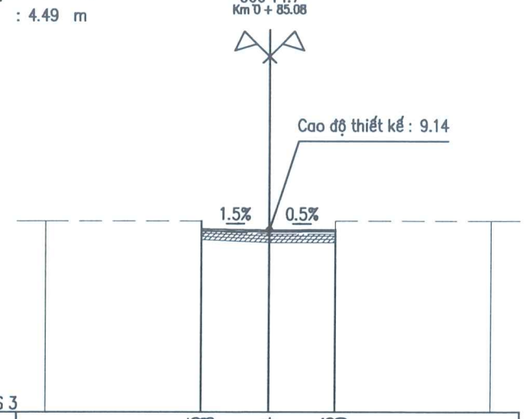


MSS 3

| | | | | | | |
|---|---|---|---|---|---|---|
| Cao độ thiết kế | | 9.45 / 9.18 | 9.14 | 9.16 / 9.00 | | |
| Khoảng cách lẻ thiết kế | | | 2.26 | 2.23 | | |
| Cao độ tự nhiên | 9.45 | 9.45 / 9.10 | 9.01 | 9.00 / 9.45 | 9.45 | |
| Khoảng cách mia | | 5.24 | 2.26 | 2.23 | 5.27 | |

BAN QLDA ĐẦU TƯ - HẠ TẦNG
XÃ HÁT MÔN
THẨM ĐỊNH
Theo Văn bản số 70/BC-BQLDA
ngày 11 tháng 3 năm 2026
Người thẩm định ký tên:

Cọc T4.8
Km 0 + 89.48

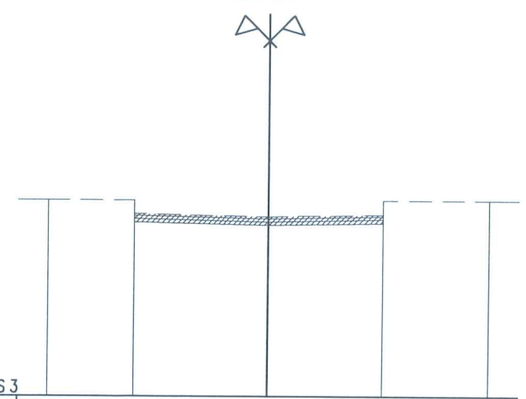

MSS 3

| | | | | | | |
|---|---|---|---|---|---|---|
| Cao độ thiết kế | | | | | | |
| Khoảng cách lẻ thiết kế | | | | | | |
| Cao độ tự nhiên | 9.61 | 9.61 / 9.16 | 9.06 | 9.14 / 9.61 | 9.61 | |
| Khoảng cách mia | | 2.96 | 4.54 | 3.91 | 3.59 | |

Bù Vênh BT nhựa : 0.11 m2
L mặt đường : 3.59 m

Cọc T4.9
Km 0 + 93.23

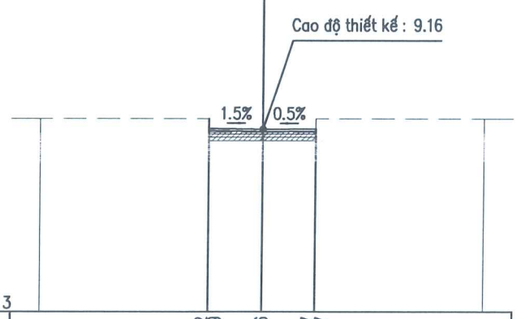


MSS 3

| | | | | | | |
|---|---|---|---|---|---|---|
| Cao độ thiết kế | | 9.52 / 9.19 | 9.16 | 9.17 / 9.07 | | |
| Khoảng cách lẻ thiết kế | | | 1.80 | 1.79 | | |
| Cao độ tự nhiên | 9.52 | 9.52 / 9.07 | 9.07 | 9.07 / 9.52 | 9.52 | |
| Khoảng cách mia | | 5.70 | 1.80 | 1.79 | 5.71 | |

Bù Vênh BT nhựa : 0.09 m2
L mặt đường : 3.23 m

Cọc T4.10
Km 0 + 105.63

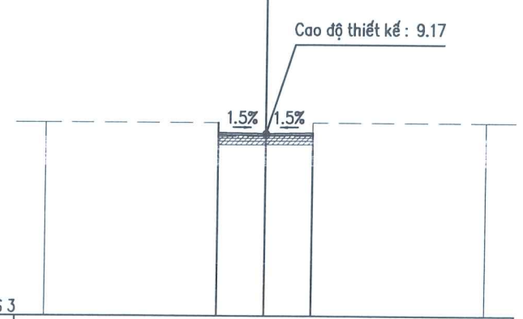


MSS 3

| | | | | | | |
|---|---|---|---|---|---|---|
| Cao độ thiết kế | | 9.54 / 9.19 | 9.17 | 9.19 / 9.09 | | |
| Khoảng cách lẻ thiết kế | | | 1.62 | 1.61 | | |
| Cao độ tự nhiên | 9.54 | 9.54 / 9.07 | 9.08 | 9.09 / 9.54 | 9.54 | |
| Khoảng cách mia | | 5.88 | 1.62 | 1.61 | 5.89 | |

| | | | | |
|---|---|---|---|---|
| ỦY BAN NHÂN DÂN XÃ HÁT MÔN<br>BAN QUẢN LÝ DỰ ÁN ĐẦU TƯ - HẠ TẦNG XÃ HÁT MÔN | DỰ ÁN: SỬA CHỮA, CẢI TẠO CÁC TUYẾN ĐƯỜNG THÔN YÊN DƯƠNG XÃ HÁT MÔN<br>ĐỊA ĐIỂM: XÃ HÁT MÔN; THÀNH PHỐ HÀ NỘI | CHỦ NHIỆM THIẾT KẾ | NGUYỄN TRUNG KIÊN | ĐẠI DIỆN ĐƠN VỊ TƯ VẤN<br>P. GIÁM ĐỐC | TRẮC NGANG TUYẾN SỐ 4<br>TỪ CỌC T4.7 ĐẾN CỌC T4.10 |
| ĐƠN VỊ TƯ VẤN<br>CÔNG TY CP TƯ VẤN THIẾT KẾ KIẾN TRÚC XÂY DỰNG VIỆT NAM | HỒ SƠ THIẾT KẾ BẢN VẼ THI CÔNG | CHỦ TRÌ TK | NGUYỄN TRUNG KIÊN | | TỶ LỆ BẢN VẼ: / BẢN VẼ SỐ: HM4-GT-TN-19 |
| | | KIỂM TRA | VŨ VĂN LỘC | | LẦN XUẤT BẢN: 02 / MÃ SỐ DỰ ÁN: HM3/2026 |
| | | THỰC HIỆN | TRẦN ANH TUẤN | PHẠM XUÂN HUY | |

CÔNG TY CỔ PHẦN TƯ VẤN THIẾT KẾ KIẾN TRÚC XÂY DỰNG VIỆT NAM
M.S.D.N: 0101768091 - C.T.C.P

Bù Vênh BT nhựa: 0.15 m2
L mặt đường : 3.50 m

Cọc T4.11
Km 0 + 119.07

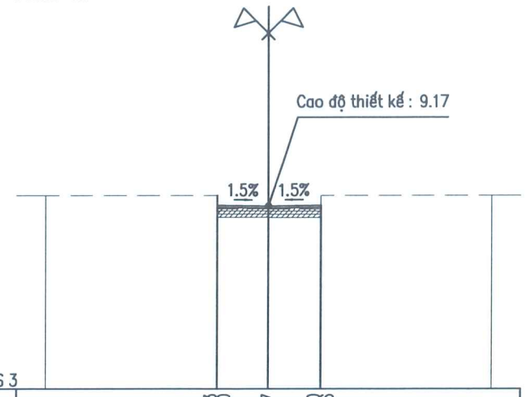


| | | | | | | | |
|---|---|---|---|---|---|---|---|
| MSS 3 | | | | | | | |
| Cao độ thiết kế | | 9.53 9.20 | 9.17 | 9.20 9.06 | | | |
| Khoảng cách lẻ thiết kế | | | 1.73 | 1.77 | | | |
| Cao độ tự nhiên | 9.53 | 9.53 9.08 | 9.07 | 9.06 9.53 | 9.53 | | |
| Khoảng cách mia | | 5.77 | 1.73 | 1.77 | 5.73 | | |

BAN QLDA ĐẦU TƯ - HẠ TẦNG
XÃ HÁT MÔN
THẨM ĐỊNH
Theo Văn bản số 70/BC-BQLDA
ngày 4 tháng 3 năm 2026
Người thẩm định ký tên:

Bù Vênh BT nhựa: 0.16 m2
L mặt đường : 3.56 m

Cọc T4.12
Km 0 + 122.11

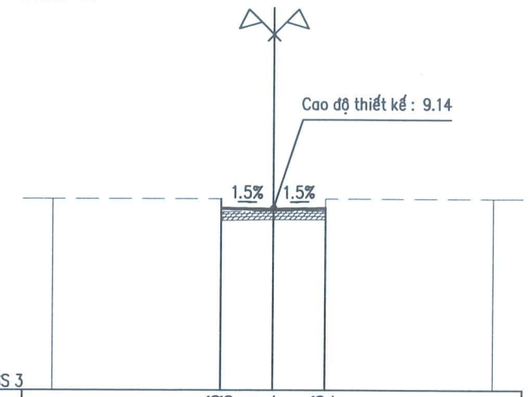


| | | | | | | | |
|---|---|---|---|---|---|---|---|
| MSS 3 | | | | | | | |
| Cao độ thiết kế | | 9.46 9.16 | 9.14 | 9.16 9.04 | | | |
| Khoảng cách lẻ thiết kế | | | 1.78 | 1.78 | | | |
| Cao độ tự nhiên | 9.46 | 9.46 9.01 | 9.04 | 9.04 9.46 | 9.46 | | |
| Khoảng cách mia | | 5.72 | 1.78 | 1.78 | 5.72 | | |

Bù Vênh BT nhựa: 0.22 m2
L mặt đường : 4.12 m

Cọc T4.13
Km 0 + 125.15

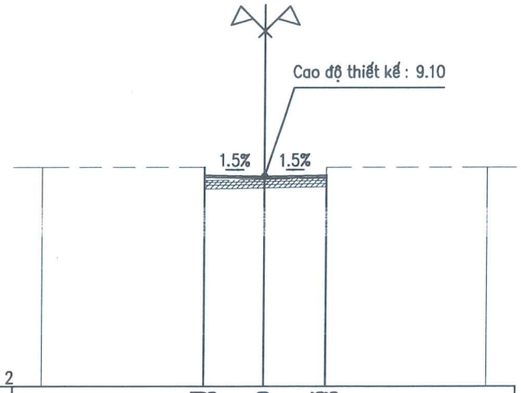


| | | | | | | | |
|---|---|---|---|---|---|---|---|
| MSS 2 | | | | | | | |
| Cao độ thiết kế | | 9.41 9.13 | 9.10 | 9.13 9.03 | | | |
| Khoảng cách lẻ thiết kế | | | 2.03 | 2.09 | | | |
| Cao độ tự nhiên | 9.41 | 9.41 8.96 | 8.99 | 9.03 9.41 | 9.41 | | |
| Khoảng cách mia | | 5.47 | 2.03 | 2.09 | 5.41 | | |

Bù Vênh BT nhựa: 0.17 m2
L mặt đường : 6.32 m

Cọc T4.14
Km 0 + 127.44

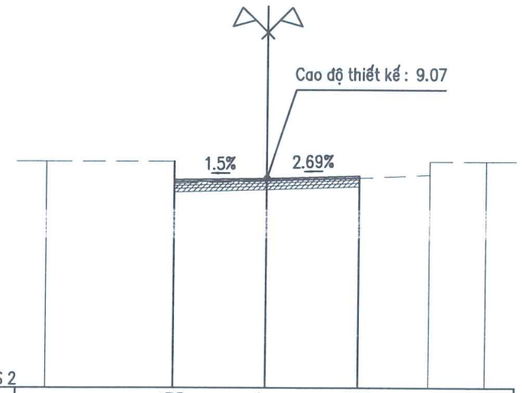


| | | | | | | | |
|---|---|---|---|---|---|---|---|
| MSS 2 | | | | | | | |
| Cao độ thiết kế | | 9.65 9.03 | 9.07 | 9.16 9.09 | | | |
| Khoảng cách lẻ thiết kế | | | 3.13 | 3.19 | | | |
| Cao độ tự nhiên | 9.65 | 9.65 8.90 | 8.98 | 9.09 | 9.20 9.65 | 9.65 | |
| Khoảng cách mia | | 4.37 | 3.13 | 3.19 | 2.39 | 1.92 | |

| | | | | |
|---|---|---|---|---|
| ỦY BAN NHÂN DÂN XÃ HÁT MÔN<br>BAN QUẢN LÝ DỰ ÁN ĐẦU TƯ - HẠ TẦNG XÃ HÁT MÔN | DỰ ÁN: SỬA CHỮA, CẢI TẠO CÁC TUYẾN ĐƯỜNG THÔN YÊN DƯƠNG XÃ HÁT MÔN<br>ĐỊA ĐIỂM: XÃ HÁT MÔN; THÀNH PHỐ HÀ NỘI | CHỦ NHIỆM THIẾT KẾ: NGUYỄN TRUNG KIÊN | ĐẠI DIỆN ĐƠN VỊ TƯ VẤN<br>P. GIÁM ĐỐC | TRẮC NGANG TUYẾN SỐ 4<br>TỪ CỌC T4.11 ĐẾN CỌC T4.14 |
| ĐƠN VỊ TƯ VẤN<br>CÔNG TY CP TƯ VẤN THIẾT KẾ KIẾN TRÚC XÂY DỰNG VIỆT NAM | HỒ SƠ THIẾT KẾ BẢN VẼ THI CÔNG | CHỦ TRÌ TK: NGUYỄN TRUNG KIÊN<br>KIỂM TRA: VŨ VĂN LỘC<br>THỰC HIỆN: TRẦN ANH TUẤN | PHẠM XUÂN HUY | TỶ LỆ BẢN VẼ:<br>BẢN VẼ SỐ: HM4-GT-TN-20<br>LẦN XUẤT BẢN: 02<br>MÃ SỐ DỰ ÁN: HM3/2026 |

CÔNG TY CỔ PHẦN TƯ VẤN THIẾT KẾ KIẾN TRÚC XÂY DỰNG VIỆT NAM
M.S.D.N: 0101768091 - C.T.C.P

Bù Vênh BT nhựa : 0.27 m2
L mặt đường : 4.43 m

Cọc T4.15
Km 0 + 129.55

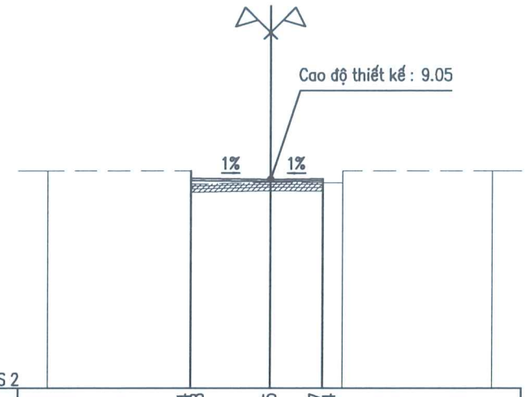


| | | | | | | | |
|---|---|---|---|---|---|---|---|
| MSS 2 | | | | | | | |
| Cao độ thiết kế | 9.34 9.08 | | 9.05 | 9.07 8.94 | | | |
| Khoảng cách lẻ thiết kế | | 2.66 | 1.77 | | | | |
| Cao độ tự nhiên | 9.34 | 9.34 8.89 | 8.95 | 8.94 8.92 8.94 | | 9.34 | |
| Khoảng cách mia | 4.84 | 2.66 | 1.77 | 0.68 | 5.05 | | |

BAN QLDA ĐẦU TƯ - HẠ TẦNG
XÃ HÁT MÔN
THẨM ĐỊNH
Theo Văn bản số....70..../BC-BQLDA
ngày 4...tháng....3..năm 2026..
Người thẩm định ký tên:

Bù Vênh BT nhựa : 0.09 m2
L mặt đường : 3.81 m

Cọc T4.16
Km 0 + 140.00

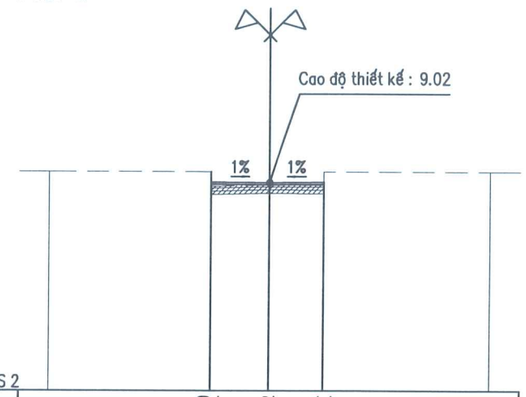


| | | | | | | |
|---|---|---|---|---|---|---|
| MSS 2 | | | | | | |
| Cao độ thiết kế | 9.39 9.04 | | 9.02 | 9.04 8.94 | | |
| Khoảng cách lẻ thiết kế | | 1.97 | 1.84 | | | |
| Cao độ tự nhiên | 9.39 | 9.39 8.90 | 8.95 | 8.94 9.39 | | 9.39 |
| Khoảng cách mia | 5.53 | 1.97 | 1.84 | 5.66 | | |

Bù Vênh BT nhựa : 0.11 m2
L mặt đường : 3.42 m

Cọc T1.47
Km 0 + 150.85

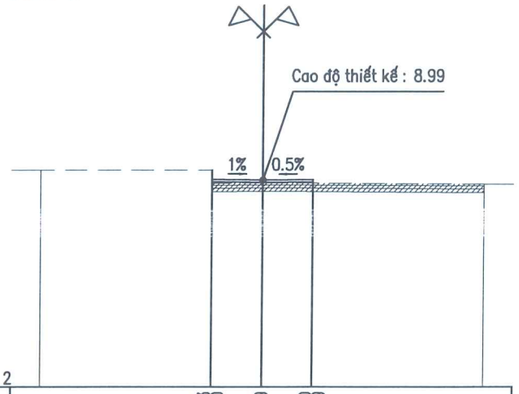


| | | | | | | |
|---|---|---|---|---|---|---|
| MSS 2 | | | | | | |
| Cao độ thiết kế | 9.33 9.00 | | 8.99 | 9.00 8.89 | | |
| Khoảng cách lẻ thiết kế | | 1.71 | 1.71 | | | |
| Cao độ tự nhiên | 9.33 | 9.33 8.88 | 8.90 | | 8.86 | |
| Khoảng cách mia | 5.79 | 1.71 | 7.50 | | | |

Bù Vênh BT nhựa : 0.14 m2
L mặt đường : 3.24 m

Cọc T4.18
Km 0 + 160.00

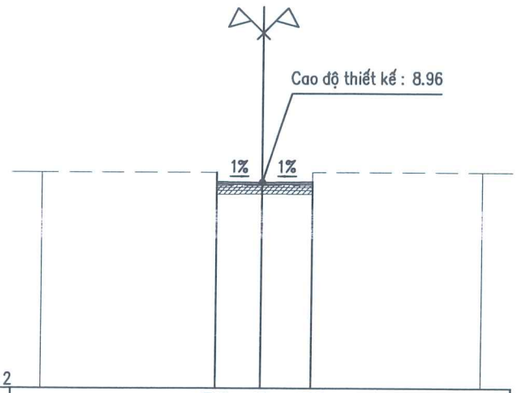


| | | | | | | |
|---|---|---|---|---|---|---|
| MSS 2 | | | | | | |
| Cao độ thiết kế | 9.30 8.98 | | 8.96 | 8.98 8.85 | | |
| Khoảng cách lẻ thiết kế | | 1.54 | 1.70 | | | |
| Cao độ tự nhiên | 9.30 | 9.30 8.85 | 8.86 | 8.85 9.30 | | 9.30 |
| Khoảng cách mia | 5.96 | 1.54 | 1.70 | 5.80 | | |

| | | | |
|---|---|---|---|
| ỦY BAN NHÂN DÂN XÃ HÁT MÔN<br>BAN QUẢN LÝ DỰ ÁN ĐẦU TƯ - HẠ TẦNG XÃ HÁT MÔN | DỰ ÁN: SỬA CHỮA, CẢI TẠO CÁC TUYẾN ĐƯỜNG THÔN YÊN DƯƠNG XÃ HÁT MÔN<br>ĐỊA ĐIỂM: XÃ HÁT MÔN; THÀNH PHỐ HÀ NỘI | CHỦ NHIỆM THIẾT KẾ: NGUYỄN TRUNG KIÊN | ĐẠI DIỆN ĐƠN VỊ TƯ VẤN<br>P. GIÁM ĐỐC |
| ĐƠN VỊ TƯ VẤN<br>CÔNG TY CP TƯ VẤN THIẾT KẾ KIẾN TRÚC XÂY DỰNG VIỆT NAM | HỒ SƠ THIẾT KẾ BẢN VẼ THI CÔNG | CHỦ TRÌ TK: NGUYỄN TRUNG KIÊN<br>KIỂM TRA: VŨ VĂN LỘC<br>THỰC HIỆN: TRẦN ANH TUẤN | PHẠM XUÂN HUY |

CÔNG TY CỔ PHẦN TƯ VẤN THIẾT KẾ KIẾN TRÚC XÂY DỰNG VIỆT NAM
M.S.D.N: 0101768091 - C.T.C.P

| | |
|---|---|
| TRẮC NGANG TUYẾN SỐ 4<br>TỪ CỌC T4.15 ĐẾN CỌC T4.18 | |
| TỶ LỆ BẢN VẼ: | BẢN VẼ SỐ: HM4-GT-TN-21 |
| LẦN XUẤT BẢN: 02 | MÃ SỐ DỰ ÁN: HM3/2026 |

Bù Vênh BT nhựa: 0.15 m2
L mặt đường : 3.37 m

Cọc T4.19
Km 0 + 167.96

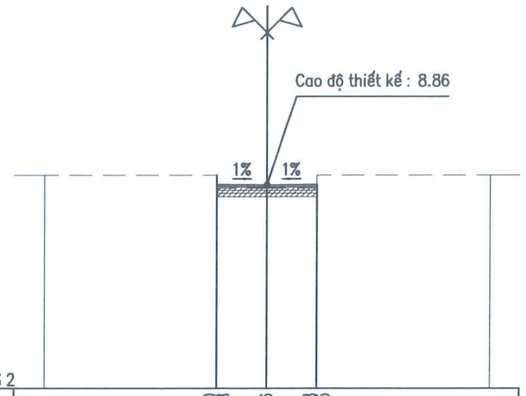


| | | | | | | | |
|---|---|---|---|---|---|---|---|
| Cao độ thiết kế | | 9.20<br>8.88 | 8.86 | 8.88<br>8.75 | | | |
| Khoảng cách lẻ thiết kế | | | 1.68 | 1.69 | | | |
| Cao độ tự nhiên | 9.20 | 9.20<br>8.75 | 8.76 | 8.75<br>9.20 | 9.20 | | |
| Khoảng cách mia | | 5.82 | 1.68 | 1.69 | 5.81 | | |

BAN QLDA ĐẦU TƯ - HẠ TẦNG
XÃ HÁT MÔN
THẨM ĐỊNH
Theo Văn bản số: 70 /BC-BQLDA
ngày 4 tháng 3 năm 2026
Người thẩm định ký tên:

Bù Vênh BT nhựa: 0.11 m2
L mặt đường : 3.33 m

Cọc T4.20
Km 0 + 179.42

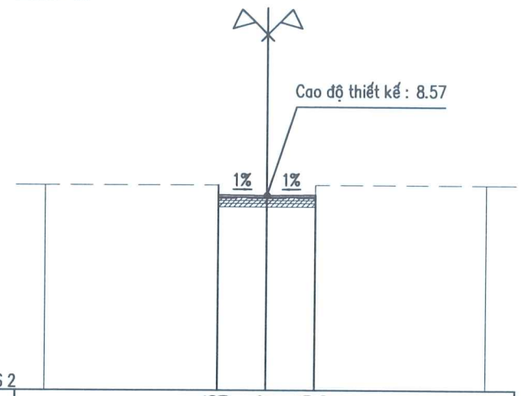


| | | | | | | | |
|---|---|---|---|---|---|---|---|
| Cao độ thiết kế | | 8.93<br>8.59 | 8.57 | 8.59<br>8.48 | | | |
| Khoảng cách lẻ thiết kế | | | 1.66 | 1.67 | | | |
| Cao độ tự nhiên | 8.93 | 8.93<br>8.48 | 8.47 | 8.48<br>8.93 | 8.93 | | |
| Khoảng cách mia | | 5.84 | 1.66 | 1.67 | 5.83 | | |

Bù Vênh BT nhựa: 0.17 m2
L mặt đường : 3.61 m

Cọc T4.21
Km 0 + 194.85

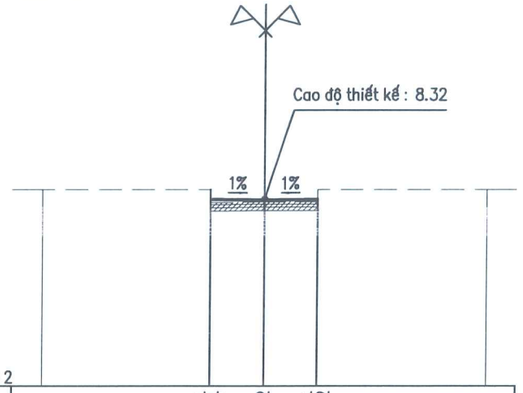


| | | | | | | | |
|---|---|---|---|---|---|---|---|
| Cao độ thiết kế | | 8.64<br>8.34 | 8.32 | 8.34<br>8.22 | | | |
| Khoảng cách lẻ thiết kế | | | 1.81 | 1.80 | | | |
| Cao độ tự nhiên | 8.64 | 8.64<br>8.19 | 8.22 | 8.22<br>8.64 | 8.64 | | |
| Khoảng cách mia | | 5.69 | 1.81 | 1.80 | 5.70 | | |

Bù Vênh BT nhựa: 0.09 m2
L mặt đường : 3.06 m

Cọc T4.22
Km 0 + 201.69

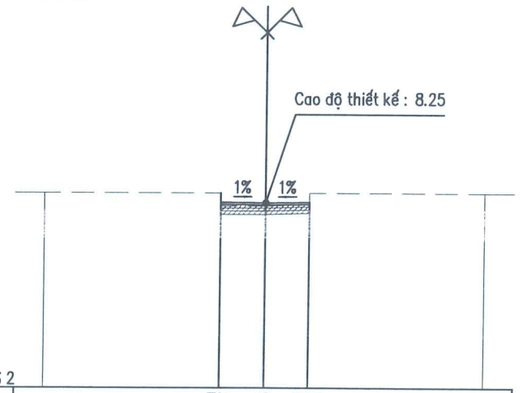


| | | | | | | | |
|---|---|---|---|---|---|---|---|
| Cao độ thiết kế | | 8.59<br>8.27 | 8.25 | 8.27<br>8.19 | | | |
| Khoảng cách lẻ thiết kế | | | 1.54 | 1.52 | | | |
| Cao độ tự nhiên | 8.59 | 8.59<br>8.14 | 8.15 | 8.19<br>8.59 | 8.59 | | |
| Khoảng cách mia | | 5.96 | 1.54 | 1.52 | 5.98 | | |

CÔNG TY CỔ PHẦN TƯ VẤN THIẾT KẾ KIẾN TRÚC XÂY DỰNG VIỆT NAM
M.S.D.N: 0101768091 - C.T.C.P

| | | | |
|---|---|---|---|
| ỦY BAN NHÂN DÂN XÃ HÁT MÔN<br>BAN QUẢN LÝ DỰ ÁN ĐẦU TƯ - HẠ TẦNG XÃ HÁT MÔN | DỰ ÁN: SỬA CHỮA, CẢI TẠO CÁC TUYẾN ĐƯỜNG THÔN YÊN DƯƠNG XÃ HÁT MÔN<br>ĐỊA ĐIỂM: XÃ HÁT MÔN; THÀNH PHỐ HÀ NỘI | CHỦ NHIỆM THIẾT KẾ | NGUYỄN TRUNG KIÊN |
| ĐƠN VỊ TƯ VẤN<br>CÔNG TY CP TƯ VẤN THIẾT KẾ KIẾN TRÚC XÂY DỰNG VIỆT NAM | HỒ SƠ THIẾT KẾ BẢN VẼ THI CÔNG | CHỦ TRÌ TK | NGUYỄN TRUNG KIÊN |
| | | KIỂM TRA | VŨ VĂN LỘC |
| | | THỰC HIỆN | TRẦN ANH TUẤN |

ĐẠI DIỆN ĐƠN VỊ TƯ VẤN
P. GIÁM ĐỐC
PHẠM XUÂN HUY

TRẮC NGANG TUYẾN SỐ 4
TỪ CỌC T4.19 ĐẾN CỌC T4.22

| | |
|---|---|
| TỶ LỆ BẢN VẼ: | BẢN VẼ SỐ: HM4-GT-TN-22 |
| LẦN XUẤT BẢN: 02 | MÃ SỐ DỰ ÁN: HM3/2026 |

Bù Vênh BT nhựa : 0.21 m2
L mặt đường : 3.55 m

Cọc T4.23
Km 0 + 206.89

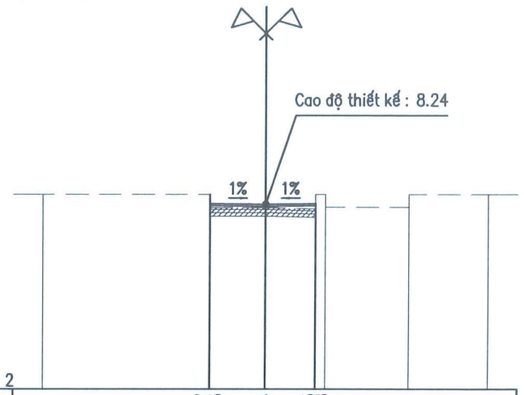


MSS 2

| | | | | | | | | | | | | | | | | | |
|---|---|---|---|---|---|---|---|---|---|---|---|---|---|---|---|---|---|
| Cao độ thiết kế | | | | | | | 8.57<br>8.25 | | 8.24 | | 8.25<br>8.08 | | | | | | |
| Khoảng cách lẻ thiết kế | | | | | | | | 1.86 | 1.69 | | | | | | | | |
| Cao độ tự nhiên | 8.57 | | | | | | 8.57<br>8.12 | | 8.13 | 8.08<br>8.09<br>8.07<br>8.15 | | | 8.14<br>8.57 | | | 8.57 | |
| Khoảng cách mia | | 5.64 | | | | | | 1.86 | 1.69 | 0.34 | 2.82 | | 2.65 | | | | |

BAN QLDA ĐẦU TƯ - HẠ TẦNG
XÃ HÁT MÔN
THẨM ĐỊNH
Theo Văn bản số...70.../BC-BQLDA
ngày.11..tháng...2..năm 2026
Người thẩm định ký tên:

Cọc CT4
Km 0 + 216.32

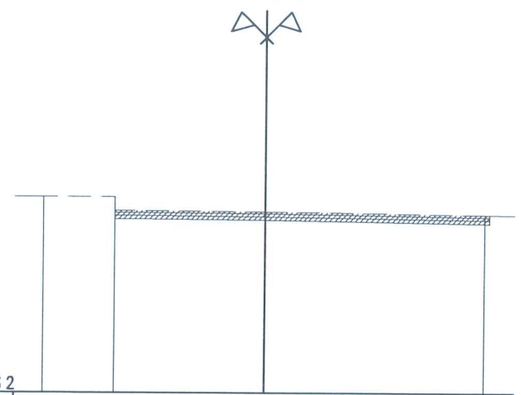

MSS 2

| | | | | | | | | | | | | | | | | | |
|---|---|---|---|---|---|---|---|---|---|---|---|---|---|---|---|---|---|
| Cao độ thiết kế | | | | | | | | | | | | | | | | | |
| Khoảng cách lẻ thiết kế | | | | | | | | | | | | | | | | | |
| Cao độ tự nhiên | 8.60 | | | | | | 8.60<br>8.15 | | | | 8.11 | | | | | 8.01 | |
| Khoảng cách mia | | 2.42 | | 5.08 | | | | | | | 7.50 | | | | | | |

| | | | | | |
|---|---|---|---|---|---|
| ỦY BAN NHÂN DÂN XÃ HÁT MÔN<br>BAN QUẢN LÝ DỰ ÁN ĐẦU TƯ - HẠ TẦNG XÃ HÁT MÔN | DỰ ÁN: SỬA CHỮA, CẢI TẠO CÁC TUYẾN ĐƯỜNG THÔN YÊN DƯƠNG XÃ HÁT MÔN<br>ĐỊA ĐIỂM: XÃ HÁT MÔN; THÀNH PHỐ HÀ NỘI | CHỦ NHIỆM THIẾT KẾ | NGUYỄN TRUNG KIÊN | ĐẠI DIỆN ĐƠN VỊ TƯ VẤN<br>P. GIÁM ĐỐC | TRẮC NGANG TUYẾN SỐ 4<br>TỪ CỌC T4.23 ĐẾN CỌC CT4 | |
| ĐƠN VỊ TƯ VẤN<br>CÔNG TY CP TƯ VẤN THIẾT KẾ KIẾN TRÚC XÂY DỰNG VIỆT NAM | HỒ SƠ THIẾT KẾ BẢN VẼ THI CÔNG | CHỦ TRÌ TK | NGUYỄN TRUNG KIÊN | | TỶ LỆ BẢN VẼ: | BẢN VẼ SỐ: HM4-GT-TN-23 |
| | | KIỂM TRA | VŨ VĂN LỘC | | LẦN XUẤT BẢN: 02 | MÃ SỐ DỰ ÁN: HM3/2026 |
| | | THỰC HIỆN | TRẦN ANH TUẤN | PHẠM XUÂN HUY | | |

CÔNG TY CỔ PHẦN TƯ VẤN THIẾT KẾ KIẾN TRÚC XÂY DỰNG VIỆT NAM
M.S.D.N: 0101768091 - C.T.C.P
THANH TRÌ - TP

Bù Vênh BT nhựa: 0.24 m2
L mặt đường : 3.76 m

Cọc TD5
Km 0 + 0.00

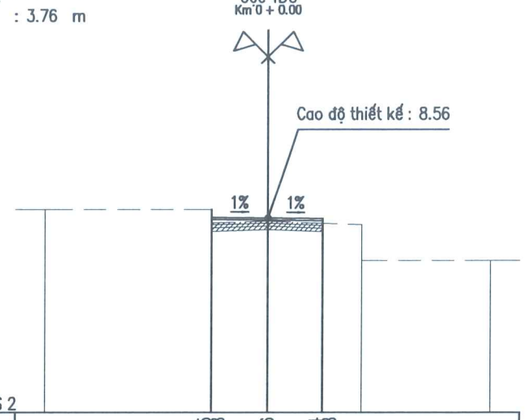


| | | | | | | | | | | |
|---|---|---|---|---|---|---|---|---|---|---|
| Cao độ thiết kế | 8.85 8.58 | 8.56 | 8.54 8.38 | | | | | | | |
| Khoảng cách lẻ thiết kế | | | 1.90 | 1.86 | | | | | | |
| Cao độ tự nhiên | 8.85 | 8.85 8.40 | 8.46 | 8.38 | 8.33 7.13 | | 7.13 | | | |
| Khoảng cách mia | | 5.60 | 1.90 | 1.86 | 1.30 | 4.34 | | | | |

Bù Vênh BT nhựa: 0.12 m2
L mặt đường : 2.52 m

Cọc T5.1
Km 0 + 11.23

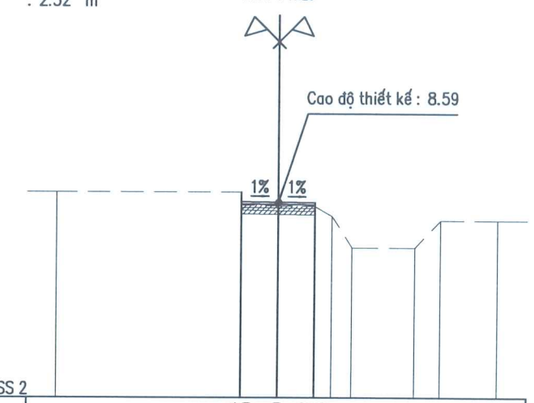


| | | | | | | | | | | |
|---|---|---|---|---|---|---|---|---|---|---|
| Cao độ thiết kế | 8.94 8.60 | 8.59 | 8.57 8.45 | | | | | | | |
| Khoảng cách lẻ thiết kế | | | 1.26 | 1.26 | | | | | | |
| Cao độ tự nhiên | 8.94 | 8.94 8.49 | 8.47 | 8.45 8.12 | 7.06 | 7.06 | 7.98 | 7.98 | | |
| Khoảng cách mia | | 6.24 | 1.26 | 1.26 | 0.59 | 0.70 | 2.14 | 0.85 | 1.96 | |

BAN QLDA ĐẦU TƯ - HẠ TẦNG
XÃ HÁT MÔN
THẨM ĐỊNH
Theo Văn bản số....70..../BC-BQLDA
ngày..11..tháng..3.....năm 2026
Người thẩm định ký tên:

Bù Vênh BT nhựa: 0.10 m2
L mặt đường : 2.46 m

Cọc T5.2
Km 0 + 33.01

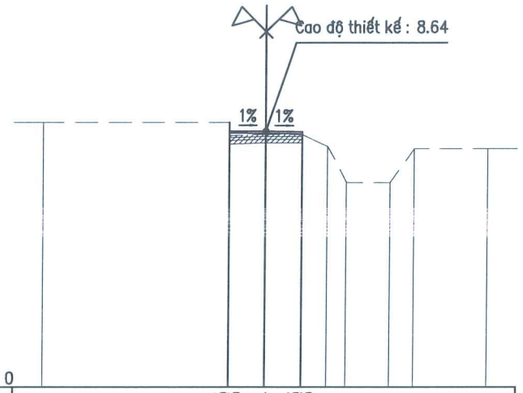


| | | | | | | | | | | |
|---|---|---|---|---|---|---|---|---|---|---|
| Cao độ thiết kế | 8.95 8.65 | 8.64 | 8.63 8.53 | | | | | | | |
| Khoảng cách lẻ thiết kế | | | 1.23 | 1.23 | | | | | | |
| Cao độ tự nhiên | 8.95 | 8.95 8.50 | 8.54 | 8.53 | 8.13 6.91 | 6.91 | 8.05 | 8.05 | | |
| Khoảng cách mia | | 6.27 | 1.23 | 1.23 | 0.86 | 0.64 | 1.48 | 0.80 | 2.49 | |

Bù Vênh BT nhựa: 0.08 m2
L mặt đường : 2.45 m

Cọc T5.3
Km 0 + 49.65

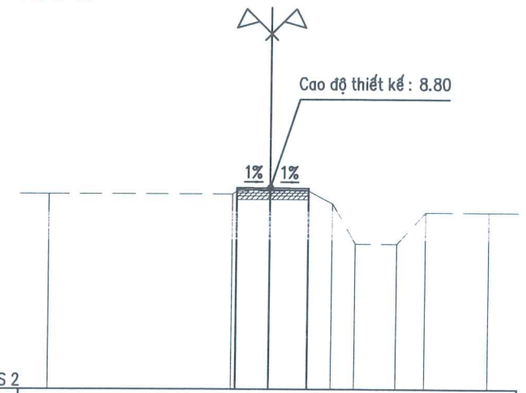


| | | | | | | | | | | |
|---|---|---|---|---|---|---|---|---|---|---|
| Cao độ thiết kế | 8.89 8.81 | 8.80 | 8.79 8.70 | | | | | | | |
| Khoảng cách lẻ thiết kế | | | 1.13 | 1.32 | | | | | | |
| Cao độ tự nhiên | 8.60 | 8.60 8.69 | 8.70 | 8.70 | 8.27 6.91 | 6.91 | 7.98 | 7.98 | | |
| Khoảng cách mia | | 6.22 | 0.15 | 1.13 | 1.32 | 0.83 | 0.80 | 1.41 | 0.98 | 2.16 |

| | | | | |
|---|---|---|---|---|
| ỦY BAN NHÂN DÂN XÃ HÁT MÔN<br>BAN QUẢN LÝ DỰ ÁN ĐẦU TƯ - HẠ TẦNG XÃ HÁT MÔN | DỰ ÁN: SỬA CHỮA, CẢI TẠO CÁC TUYẾN ĐƯỜNG THÔN YÊN DƯƠNG XÃ HÁT MÔN<br>ĐỊA ĐIỂM: XÃ HÁT MÔN; THÀNH PHỐ HÀ NỘI | CHỦ NHIỆM THIẾT KẾ | NGUYỄN TRUNG KIÊN | ĐẠI DIỆN ĐƠN VỊ TƯ VẤN<br>P. GIÁM ĐỐC<br>PHẠM XUÂN HUY | TRẮC NGANG TUYẾN SỐ 5<br>TỪ CỌC DT5 ĐẾN CỌC T5.3 |
| ĐƠN VỊ TƯ VẤN<br>CÔNG TY CP TƯ VẤN THIẾT KẾ KIẾN TRÚC XÂY DỰNG VIỆT NAM | HỒ SƠ THIẾT KẾ BẢN VẼ THI CÔNG | CHỦ TRÌ TK | NGUYỄN TRUNG KIÊN | | TỶ LỆ BẢN VẼ: / BẢN VẼ SỐ: HM4-GT-TN-24 |
| | | KIỂM TRA | VŨ VĂN LỘC | | LẦN XUẤT BẢN: 02 / MÃ SỐ DỰ ÁN: HM3/2026 |
| | | THỰC HIỆN | TRẦN ANH TUẤN | | |

CÔNG TY CỔ PHẦN TƯ VẤN THIẾT KẾ KIẾN TRÚC XÂY DỰNG VIỆT NAM
M.S.D.N: 0101768091 - C.T.C.P
THÀNH TRÌ - T.P HÀ NỘI

Bù Vênh BT nhựa : 0.10 m2
L mặt đường : 2.55 m

Cọc T5.4
Km 0 + 66.29

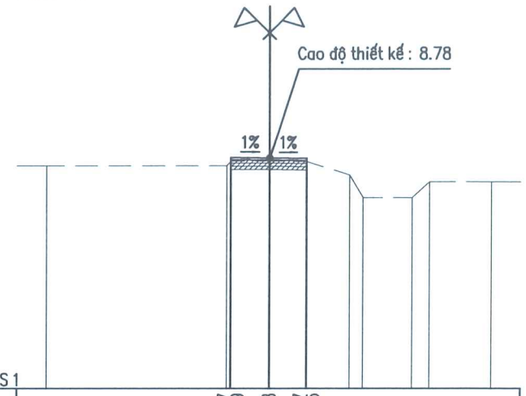


| | | | | | | | | | | | | | | | | | | | | | | | | |
|---|---|---|---|---|---|---|---|---|---|---|---|---|---|---|---|---|---|---|---|---|---|---|---|---|
| Cao độ thiết kế | | | | | | | | | 8.67<br>8.79 | | 8.78 | | 8.77<br>8.65 | | | | | | | | | | | |
| Khoảng cách lẻ thiết kế | | | | | | | | | | | 1.28 | 1.27 | | | | | | | | | | | | |
| Cao độ tự nhiên | 8.52 | | | | | | | | 8.52<br>8.67 | | 8.68 | | 8.65 | | 8.20<br>7.44 | | 7.44<br>7.98 | | 7.98 | | | | | |
| Khoảng cách mia | | | 6.08 | | | | | | 0.14 | | 1.28 | 1.27 | 1.46 | | 0.44 | | 1.68 | 0.59 | 2.07 | | | | | |

Bù Vênh BT nhựa : 0.05 m2
L mặt đường : 2.70 m

Cọc T5.5
Km 0 + 84.77

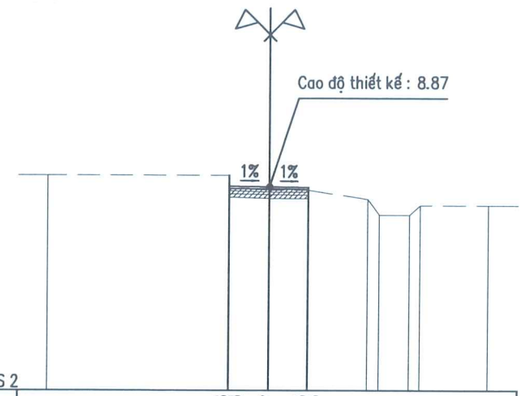


| | | | | | | | | | | | | | | | | | | | | | | | | |
|---|---|---|---|---|---|---|---|---|---|---|---|---|---|---|---|---|---|---|---|---|---|---|---|---|
| Cao độ thiết kế | | | | | | | | | 9.26<br>8.88 | | 8.87 | | 8.85<br>8.76 | | | | | | | | | | | |
| Khoảng cách lẻ thiết kế | | | | | | | | | | | 1.35 | 1.35 | | | | | | | | | | | | |
| Cao độ tự nhiên | 9.26 | | | | | | | | 9.26<br>8.81 | | 8.77 | | 8.76 | | 8.45<br>7.92 | | 7.92<br>8.25 | | 8.25 | | | | | |
| Khoảng cách mia | | | 6.15 | | | | | | | | 1.35 | 1.35 | 2.04 | | 0.41 | | 1.03 | 0.36 | 2.29 | | | | | |

BAN QLDA ĐẦU TƯ - HẠ TẦNG
XÃ HÁT MÔN
THẨM ĐỊNH
Theo Văn bản số..70...../BC-BQLDA
ngày..11..tháng...3..năm 2026.
Người thẩm định ký tên:

Bù Vênh BT nhựa : 0.12 m2
L mặt đường : 3.18 m

Cọc T5.6
Km 0 + 100.00

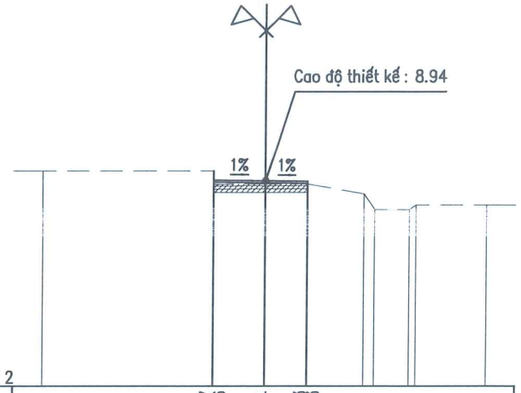


| | | | | | | | | | | | | | | | | | | | | | | | | |
|---|---|---|---|---|---|---|---|---|---|---|---|---|---|---|---|---|---|---|---|---|---|---|---|---|
| Cao độ thiết kế | | | | | | | | | 9.27<br>8.96 | | 8.94 | | 8.93<br>8.83 | | | | | | | | | | | |
| Khoảng cách lẻ thiết kế | | | | | | | | | | | 1.73 | 1.45 | | | | | | | | | | | | |
| Cao độ tự nhiên | 9.27 | | | | | | | | 9.27<br>8.82 | | 8.84 | | 8.83 | | 8.49<br>7.96 | | 7.96<br>8.12 | | 8.12 | | | | | |
| Khoảng cách mia | | | 5.77 | | | | | | | | 1.73 | 1.45 | 1.91 | | 0.35 | | 1.20 | 0.23 | 2.36 | | | | | |

Bù Vênh BT nhựa : 0.11 m2
L mặt đường : 4.28 m

Cọc T5.7
Km 0 + 108.44

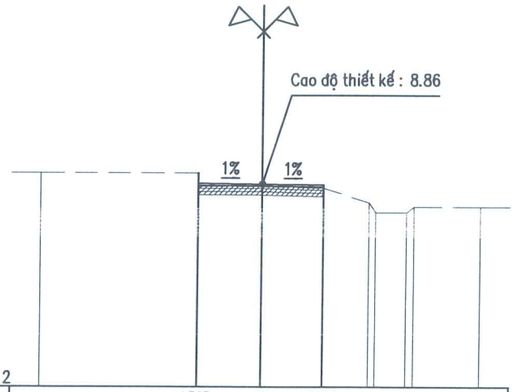


| | | | | | | | | | | | | | | | | | | | | | | | | |
|---|---|---|---|---|---|---|---|---|---|---|---|---|---|---|---|---|---|---|---|---|---|---|---|---|
| Cao độ thiết kế | | | | | | | | | 9.23<br>8.88 | | 8.86 | | 8.83<br>8.72 | | | | | | | | | | | |
| Khoảng cách lẻ thiết kế | | | | | | | | | | | 2.14 | 2.14 | | | | | | | | | | | | |
| Cao độ tự nhiên | 9.23 | | | | | | | | 9.23<br>8.78 | | 8.77 | | 8.72 | | 8.22<br>7.90 | | 7.90<br>8.10 | | 8.10 | | | | | |
| Khoảng cách mia | | | 5.36 | | | | | | | | 2.14 | 2.14 | 1.56 | | 0.24 | | 1.06 | 0.16 | 2.24 | | | | | |

| | | | | | |
|---|---|---|---|---|---|
| ỦY BAN NHÂN DÂN XÃ HÁT MÔN<br>BAN QUẢN LÝ DỰ ÁN ĐẦU TƯ - HẠ TẦNG XÃ HÁT MÔN | DỰ ÁN: SỬA CHỮA, CẢI TẠO CÁC TUYẾN ĐƯỜNG THÔN YÊN DƯƠNG XÃ HÁT MÔN<br>ĐỊA ĐIỂM: XÃ HÁT MÔN; THÀNH PHỐ HÀ NỘI | CHỦ NHIỆM THIẾT KẾ | NGUYỄN TRUNG KIÊN | ĐẠI DIỆN ĐƠN VỊ TƯ VẤN<br>P. GIÁM ĐỐC | TRẮC NGANG TUYẾN SỐ 5<br>TỪ CỌC T5.4 ĐẾN CỌC T5.7 |
| ĐƠN VỊ TƯ VẤN<br>CÔNG TY CP TƯ VẤN THIẾT KẾ KIẾN TRÚC XÂY DỰNG VIỆT NAM | HỒ SƠ THIẾT KẾ BẢN VẼ THI CÔNG | CHỦ TRÌ TK | NGUYỄN TRUNG KIÊN | | TỶ LỆ BẢN VẼ: / BẢN VẼ SỐ: HM4-GT-TN-25 |
| | | KIỂM TRA | VŨ VĂN LỘC | | LẦN XUẤT BẢN: 02 / MÃ SỐ DỰ ÁN: HM3/2026 |
| | | THỰC HIỆN | TRẦN ANH TUẤN | PHẠM XUÂN HUY | |

CÔNG TY CỔ PHẦN TƯ VẤN THIẾT KẾ KIẾN TRÚC XÂY DỰNG VIỆT NAM
M.S.D.N: 0101768091 - C.T.C.P

Bù Vênh BT nhựa: 0.10 m2
L mặt đường : 3.26 m

Cọc T5.8
Km 0 + 120.00

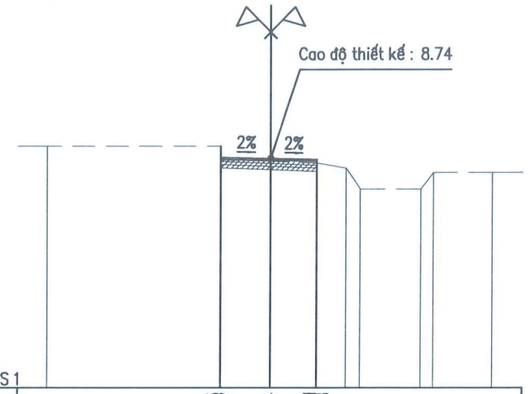


| | | | | | | | | | | | | | | |
|---|---|---|---|---|---|---|---|---|---|---|---|---|---|---|
| Cao độ thiết kế | | | | | 9.15 8.77 | | 8.74 | | 8.71 8.58 | | | | | |
| Khoảng cách lẻ thiết kế | | | | | | | 1.68 | 1.58 | | | | | | |
| Cao độ tự nhiên | 9.15 | | | | 9.15 8.70 | | 8.64 | | 8.58 | 8.40 7.71 | | 7.71 8.27 | | 8.27 |
| Khoảng cách mia | | 5.82 | | | 1.68 | 1.58 | 1.00 | 0.47 | 2.03 | | 0.43 | 1.99 | | |

Bù Vênh BT nhựa: 0.05 m2
L mặt đường : 2.70 m

Cọc T5.9
Km 0 + 130.20

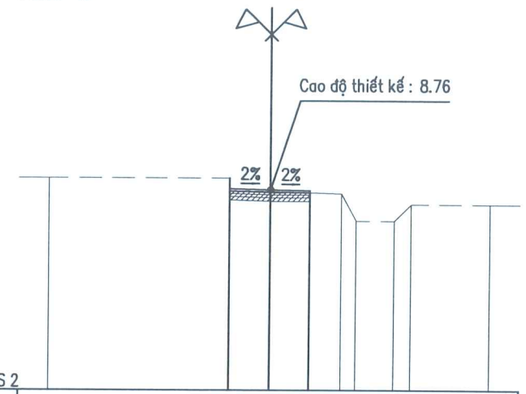


| | | | | | | | | | | | | | | |
|---|---|---|---|---|---|---|---|---|---|---|---|---|---|---|
| Cao độ thiết kế | | | | | 9.16 8.79 | | 8.76 | | 8.73 8.66 | | | | | |
| Khoảng cách lẻ thiết kế | | | | | | | 1.35 | 1.35 | | | | | | |
| Cao độ tự nhiên | 9.16 | | | | 9.16 8.71 | | 8.66 | | 8.66 | 8.62 7.71 | | 7.71 8.27 | | 8.27 |
| Khoảng cách mia | | 6.15 | | | 1.35 | 1.35 | 1.09 | 0.51 | 1.30 | | 0.56 | 2.69 | | |

Bù Vênh BT nhựa: 0.09 m2
L mặt đường : 2.20 m

Cọc T5.10
Km 0 + 134.81

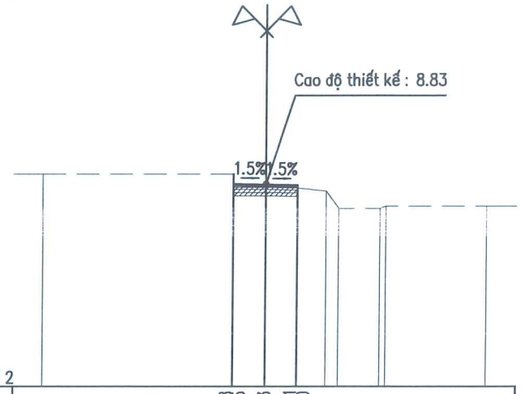


| | | | | | | | | | | | | | | |
|---|---|---|---|---|---|---|---|---|---|---|---|---|---|---|
| Cao độ thiết kế | | | | | 9.18 8.85 | | 8.83 | | 8.81 8.70 | | | | | |
| Khoảng cách lẻ thiết kế | | | | | | | 1.10 | 1.10 | | | | | | |
| Cao độ tự nhiên | 9.18 | | | | 9.18 8.72 | | 8.73 | | 8.70 | 8.69 8.02 | | 8.02 8.10 | | 8.10 |
| Khoảng cách mia | | 6.40 | | | 1.10 | 1.10 | 0.97 | 0.45 | 1.39 | | 0.24 | 3.39 | | |

Bù Vênh BT nhựa: 0.05 m2
L mặt đường : 1.53 m

Cọc CT5
Km 0 + 156.86

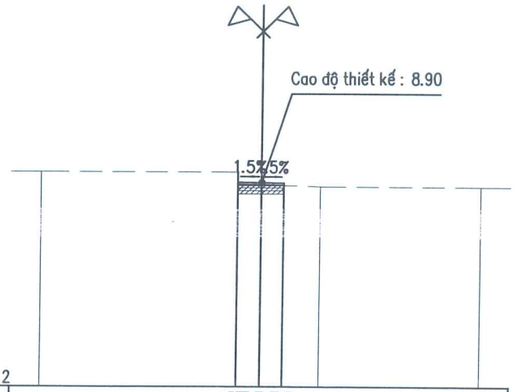


| | | | | | | | | | | | | | | |
|---|---|---|---|---|---|---|---|---|---|---|---|---|---|---|
| Cao độ thiết kế | | | | | 9.25 8.91 | | 8.90 | | 8.89 8.80 | | | | | |
| Khoảng cách lẻ thiết kế | | | | | | | 0.77 | 0.76 | | | | | | |
| Cao độ tự nhiên | 9.25 | | | | 9.25 8.80 | | 8.80 | | 8.80 | | 8.76 | | | 8.76 |
| Khoảng cách mia | | 6.73 | | | 0.77 | 0.76 | 1.26 | | 5.48 | | | | | |

BAN QLDA ĐẦU TƯ - HẠ TẦNG
XÃ HÁT MÔN
THẨM ĐỊNH
Theo Văn bản số....70...../BC-BQLDA
ngày..11.tháng...2..năm 2026
Người thẩm định ký tên:

| | | | | |
|---|---|---|---|---|
| ỦY BAN NHÂN DÂN XÃ HÁT MÔN<br>BAN QUẢN LÝ DỰ ÁN ĐẦU TƯ - HẠ TẦNG XÃ HÁT MÔN | DỰ ÁN: SỬA CHỮA, CẢI TẠO CÁC TUYẾN ĐƯỜNG THÔN YÊN DƯƠNG XÃ HÁT MÔN<br>ĐỊA ĐIỂM: XÃ HÁT MÔN; THÀNH PHỐ HÀ NỘI | CHỦ NHIỆM THIẾT KẾ | NGUYỄN TRUNG KIÊN | ĐẠI DIỆN ĐƠN VỊ TƯ VẤN<br>P. GIÁM ĐỐC<br>PHẠM XUÂN HUY | TRẮC NGANG TUYẾN SỐ 5<br>TỪ CỌC T5.8 ĐẾN CỌC CT5 |
| ĐƠN VỊ TƯ VẤN<br>CÔNG TY CP TƯ VẤN THIẾT KẾ KIẾN TRÚC XÂY DỰNG VIỆT NAM | HỒ SƠ THIẾT KẾ BẢN VẼ THI CÔNG | CHỦ TRÌ TK | NGUYỄN TRUNG KIÊN | | TỶ LỆ BẢN VẼ: / BẢN VẼ SỐ: HM4-GT-TN-26 |
| | | KIỂM TRA | VŨ VĂN LỘC | | LẦN XUẤT BẢN: 02 / MÃ SỐ DỰ ÁN: HM3/2026 |
| | | THỰC HIỆN | TRẦN ANH TUẤN | | |

CÔNG TY CỔ PHẦN TƯ VẤN THIẾT KẾ KIẾN TRÚC XÂY DỰNG VIỆT NAM
M.S.D.N: 0101768091 - C.T.C.P

Cọc DT6
Km 0 + 0.00

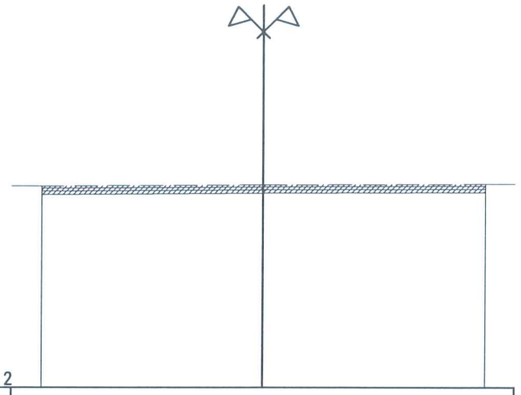

MSS 2

| | | | | |
|---|---|---|---|---|
| Cao độ thiết kế | | | | |
| Khoảng cách lẻ thiết kế | | | | |
| Cao độ tự nhiên | 8.80 | 8.84 | 8.87 | |
| Khoảng cách mia | 7.50 | 7.50 | | |

BAN QLDA ĐẦU TƯ - HẠ TẦNG
XÃ HÁT MÔN
THẨM ĐỊNH
Theo Văn bản số....70...../BC-BQLDA
ngày.11..tháng....3..năm 2026
Người thẩm định ký tên:

Bù Vênh BT nhựa: 0.21 m2
L mặt đường : 2.79 m

Cọc T6.1
Km 0 + 1.73

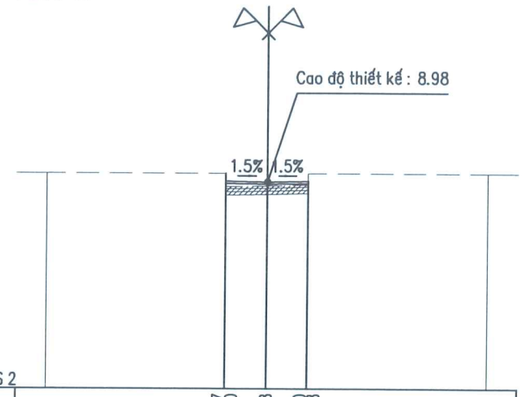


MSS 2

| | | | | | |
|---|---|---|---|---|---|
| Cao độ thiết kế | 9.27 9.00 | 8.98 | 9.00 8.88 | | |
| Khoảng cách lẻ thiết kế | | 1.40 | 1.39 | | |
| Cao độ tự nhiên | 9.27 | 9.27 8.82 | 8.84 | 8.88 9.27 | 9.27 |
| Khoảng cách mia | 6.10 | 1.40 | 1.39 | 6.11 | |

Bù Vênh BT nhựa: 0.03 m2
L mặt đường : 2.17 m

Cọc T6.2
Km 0 + 20.00

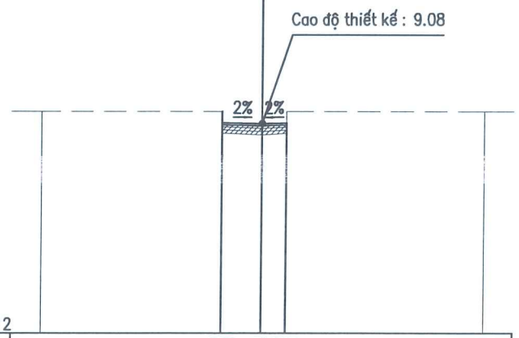


MSS 2

| | | | | | |
|---|---|---|---|---|---|
| Cao độ thiết kế | 9.49 9.11 | 9.08 | 9.10 9.03 | | |
| Khoảng cách lẻ thiết kế | | 1.34 | 0.83 | | |
| Cao độ tự nhiên | 9.49 | 9.49 9.04 | 8.98 9.03 9.49 | 9.49 | |
| Khoảng cách mia | 6.16 | 1.34 | 0.83 | 6.67 | |

Bù Vênh BT nhựa: 0.11 m2
L mặt đường : 2.52 m

Cọc T6.3
Km 0 + 31.35

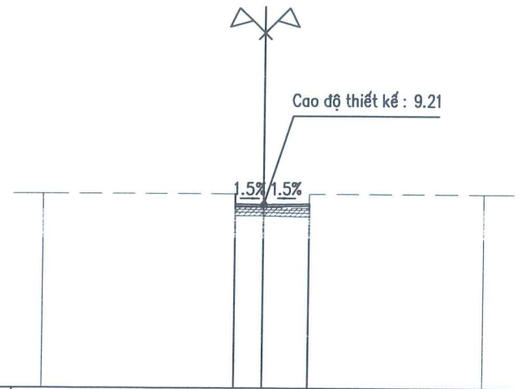


MSS 3

| | | | | | |
|---|---|---|---|---|---|
| Cao độ thiết kế | 9.57 9.22 | 9.21 | 9.23 9.09 | | |
| Khoảng cách lẻ thiết kế | | 0.94 | 1.58 | | |
| Cao độ tự nhiên | 9.57 | 9.57 9.12 | 9.11 | 9.09 9.57 | 9.57 |
| Khoảng cách mia | 6.56 | 0.94 | 1.58 | 5.92 | |

CÔNG TY CỔ PHẦN TƯ VẤN THIẾT KẾ KIẾN TRÚC XÂY DỰNG VIỆT NAM
M.S.D.N: 0101768091 - C.T.C.P

| | | | |
|---|---|---|---|
| ỦY BAN NHÂN DÂN XÃ HÁT MÔN<br>BAN QUẢN LÝ DỰ ÁN ĐẦU TƯ - HẠ TẦNG XÃ HÁT MÔN | DỰ ÁN: SỬA CHỮA, CẢI TẠO CÁC TUYẾN ĐƯỜNG THÔN YÊN DƯƠNG XÃ HÁT MÔN<br>ĐỊA ĐIỂM: XÃ HÁT MÔN; THÀNH PHỐ HÀ NỘI | CHỦ NHIỆM THIẾT KẾ: NGUYỄN TRUNG KIÊN | ĐẠI DIỆN ĐƠN VỊ TƯ VẤN<br>P. GIÁM ĐỐC<br>PHẠM XUÂN HUY |
| ĐƠN VỊ TƯ VẤN<br>CÔNG TY CP TƯ VẤN THIẾT KẾ KIẾN TRÚC XÂY DỰNG VIỆT NAM | HỒ SƠ THIẾT KẾ BẢN VẼ THI CÔNG | CHỦ TRÌ TK: NGUYỄN TRUNG KIÊN<br>KIỂM TRA: VŨ VĂN LỘC<br>THỰC HIỆN: TRẦN ANH TUẤN | TRẮC NGANG TUYẾN SỐ 6<br>TỪ CỌC DT6 ĐẾN CỌC T6.3<br>TỶ LỆ BẢN VẼ:<br>BẢN VẼ SỐ: HM4-GT-TN-27<br>LẦN XUẤT BẢN: 02<br>MÃ SỐ DỰ ÁN: HM3/2026 |

Bù Vênh BT nhựa: 0.09 m2
L mặt đường : 2.53 m

Cọc T6.4
Km 0 + 39.01

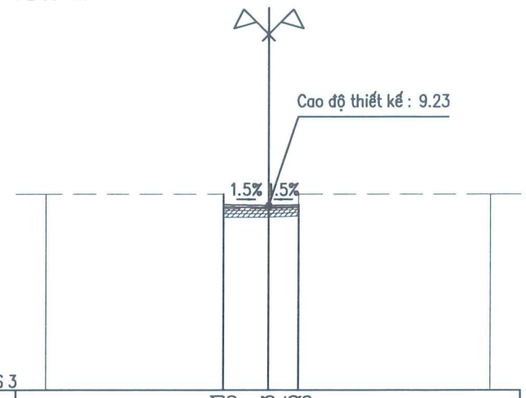


| | | | | | | | | | | | | |
|---|---|---|---|---|---|---|---|---|---|---|---|---|
| Cao độ thiết kế | | | | | 9.61 9.25 | 9.23 | 9.25 9.16 | | | | | |
| Khoảng cách lẻ thiết kế | | | | | | 1.51 | 1.02 | | | | | |
| Cao độ tự nhiên | 9.61 | | | | 9.61 9.12 | 9.13 | 9.16 9.61 | | | | 9.61 | |
| Khoảng cách mia | | 5.99 | | | | 1.51 | 1.02 | | 6.48 | | | |

Bù Vênh BT nhựa: 0.12 m2
L mặt đường : 2.74 m

Cọc T6.5
Km 0 + 50.01

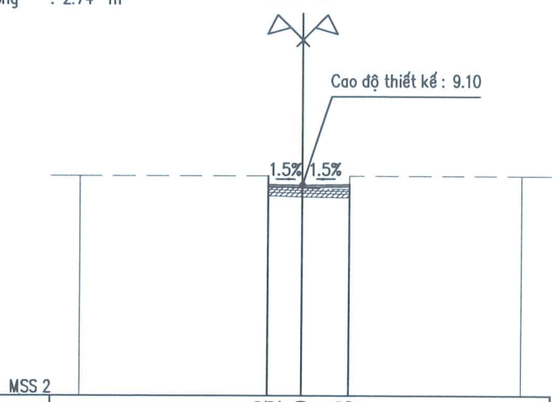


| | | | | | | | | | | | | |
|---|---|---|---|---|---|---|---|---|---|---|---|---|
| Cao độ thiết kế | | | | | 9.42 9.12 | 9.10 | 9.12 8.97 | | | | | |
| Khoảng cách lẻ thiết kế | | | | | | 1.13 | 1.61 | | | | | |
| Cao độ tự nhiên | 9.42 | | | | 9.42 9.03 | 9.00 | 8.97 9.42 | | | | 9.42 | |
| Khoảng cách mia | | 6.37 | | | | 1.13 | 1.61 | | 5.89 | | | |

Bù Vênh BT nhựa: 0.09 m2
L mặt đường : 2.31 m

Cọc T6.6
Km 0 + 61.06

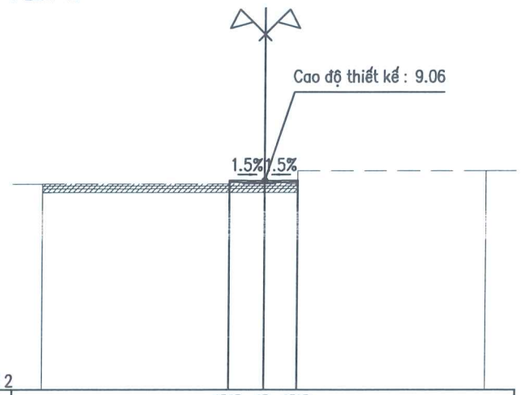


| | | | | | | | | | | | | |
|---|---|---|---|---|---|---|---|---|---|---|---|---|
| Cao độ thiết kế | | | | | 8.96 9.08 | 9.06 | 9.08 8.96 | | | | | |
| Khoảng cách lẻ thiết kế | | | | | | 1.18 | 1.13 | | | | | |
| Cao độ tự nhiên | 8.95 | | | | 8.96 | | 8.96 9.41 | | | | 9.41 | |
| Khoảng cách mia | | 7.50 | | | | | 1.13 | | 6.37 | | | |

Cọc T6.7
Km 0 + 63.15

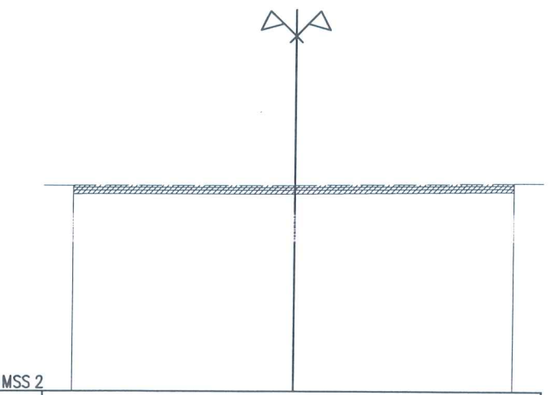


| | | | | | | | | | | | | |
|---|---|---|---|---|---|---|---|---|---|---|---|---|
| Cao độ thiết kế | | | | | | | | | | | | |
| Khoảng cách lẻ thiết kế | | | | | | | | | | | | |
| Cao độ tự nhiên | 8.95 | | | | | 8.96 | | | | | 9.03 | |
| Khoảng cách mia | | 7.50 | | | | | | | 7.50 | | | |

BAN QLDA ĐẦU TƯ - HẠ TẦNG
XÃ HÁT MÔN
THẨM ĐỊNH
Theo Văn bản số...72..../BC-BQLDA
ngày..11...tháng...3...năm 2026.
Người thẩm định ký tên:

CÔNG TY CỔ PHẦN TƯ VẤN THIẾT KẾ KIẾN TRÚC XÂY DỰNG VIỆT NAM
M.S.D.N: 0101768091 - C.T.C.P
THANH TRÌ - TP. HÀ NỘI

| | | | |
|---|---|---|---|
| ỦY BAN NHÂN DÂN XÃ HÁT MÔN<br>BAN QUẢN LÝ DỰ ÁN ĐẦU TƯ - HẠ TẦNG XÃ HÁT MÔN | DỰ ÁN: SỬA CHỮA, CẢI TẠO CÁC TUYẾN ĐƯỜNG THÔN YÊN DƯƠNG XÃ HÁT MÔN<br>ĐỊA ĐIỂM: XÃ HÁT MÔN; THÀNH PHỐ HÀ NỘI | CHỦ NHIỆM THIẾT KẾ | NGUYỄN TRUNG KIÊN |
| ĐƠN VỊ TƯ VẤN<br>CÔNG TY CP TƯ VẤN THIẾT KẾ KIẾN TRÚC XÂY DỰNG VIỆT NAM | HỒ SƠ THIẾT KẾ BẢN VẼ THI CÔNG | CHỦ TRÌ TK | NGUYỄN TRUNG KIÊN |
| | | KIỂM TRA | VŨ VĂN LỘC |
| | | THỰC HIỆN | TRẦN ANH TUẤN |

ĐẠI DIỆN ĐƠN VỊ TƯ VẤN
P. GIÁM ĐỐC
PHẠM XUÂN HUY

TRẮC NGANG TUYẾN SỐ 6
TỪ CỌC T6.4 ĐẾN CỌC T6.7

| | |
|---|---|
| TỶ LỆ BẢN VẼ: | BẢN VẼ SỐ: HM4-GT-TN-28 |
| LẦN XUẤT BẢN: 02 | MÃ SỐ DỰ ÁN: HM3/2026 |

Bù Vênh BT nhựa : 0.15 m2
L mặt đường : 2.32 m

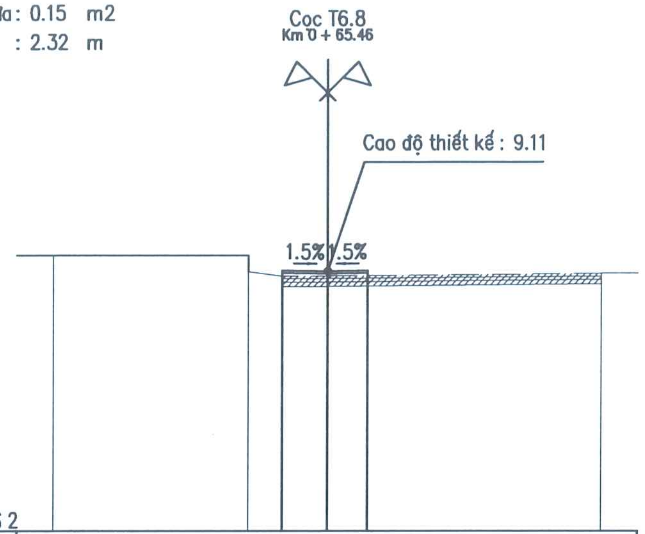


| | |
|---|---|
| Cao độ thiết kế | 8.98 9.13 9.11 9.13 9.00 |
| Khoảng cách lề thiết kế | 1.22 1.10 |
| Cao độ tự nhiên | 9.55 9.55 9.10 8.98 8.99 9.05 |
| Khoảng cách mia | 5.34 0.94 1.22 7.50 |

BAN QLDA ĐẦU TƯ - HẠ TẦNG XÃ HÁT MÔN
THẨM ĐỊNH
Theo Văn bản số....70..../BC-BQLDA
ngày..11.tháng....3..năm 20.26
Người thẩm định ký tên:

Bù Vênh BT nhựa : 0.06 m2
L mặt đường : 2.23 m

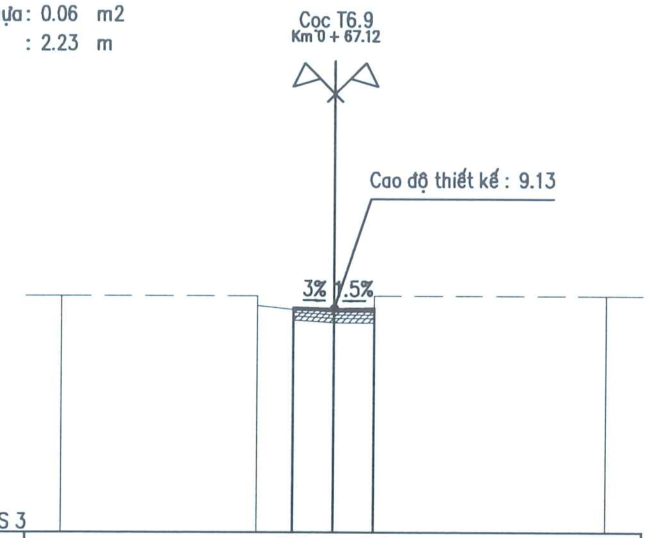


| | |
|---|---|
| Cao độ thiết kế | 9.09 9.16 9.13 9.15 9.03 |
| Khoảng cách lề thiết kế | 1.13 1.10 |
| Cao độ tự nhiên | 9.48 9.48 9.20 9.09 9.03 9.03 9.48 9.48 |
| Khoảng cách mia | 5.38 0.99 1.13 1.10 6.40 |

Bù Vênh BT nhựa : 0.06 m2
L mặt đường : 1.92 m

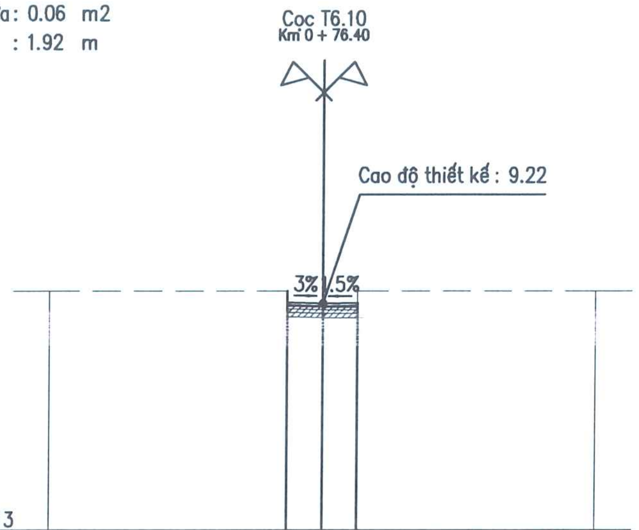


| | |
|---|---|
| Cao độ thiết kế | 9.57 9.25 9.22 9.23 9.12 |
| Khoảng cách lề thiết kế | 0.96 0.96 |
| Cao độ tự nhiên | 9.57 9.57 9.15 9.12 9.12 9.57 9.57 |
| Khoảng cách mia | 6.54 0.96 0.96 6.54 |

Bù Vênh BT nhựa : 0.06 m2
L mặt đường : 1.86 m

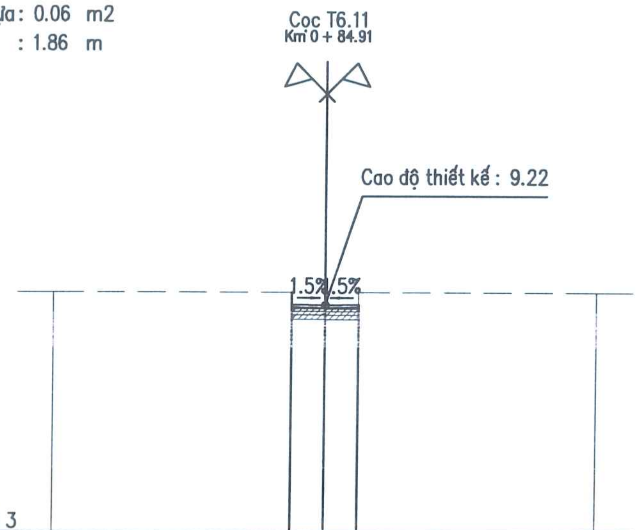


| | |
|---|---|
| Cao độ thiết kế | 9.58 9.23 9.22 9.23 9.12 |
| Khoảng cách lề thiết kế | 0.93 0.93 |
| Cao độ tự nhiên | 9.58 9.58 9.13 9.12 9.12 9.58 9.58 |
| Khoảng cách mia | 6.57 0.93 0.93 6.57 |

M.S.D.N: 0101768091 - C.T.C.P
CÔNG TY CỔ PHẦN TƯ VẤN THIẾT KẾ KIẾN TRÚC XÂY DỰNG VIỆT NAM
H. THANH TRÌ - TP. HÀ NỘI

| | | | | |
|---|---|---|---|---|
| ỦY BAN NHÂN DÂN XÃ HÁT MÔN<br>BAN QUẢN LÝ DỰ ÁN ĐẦU TƯ - HẠ TẦNG XÃ HÁT MÔN | DỰ ÁN: SỬA CHỮA, CẢI TẠO CÁC TUYẾN ĐƯỜNG THÔN YÊN DƯƠNG XÃ HÁT MÔN<br>ĐỊA ĐIỂM: XÃ HÁT MÔN; THÀNH PHỐ HÀ NỘI | CHỦ NHIỆM THIẾT KẾ | NGUYỄN TRUNG KIÊN | ĐẠI DIỆN ĐƠN VỊ TƯ VẤN<br>P. GIÁM ĐỐC |
| ĐƠN VỊ TƯ VẤN<br>CÔNG TY CP TƯ VẤN THIẾT KẾ KIẾN TRÚC XÂY DỰNG VIỆT NAM | HỒ SƠ THIẾT KẾ BẢN VẼ THI CÔNG | CHỦ TRÌ TK | NGUYỄN TRUNG KIÊN | |
| | | KIỂM TRA | VŨ VĂN LỘC | |
| | | THỰC HIỆN | TRẦN ANH TUẤN | PHẠM XUÂN HUY |

| | |
|---|---|
| TRẮC NGANG TUYẾN SỐ 6<br>TỪ CỌC T6.8 ĐẾN CỌC T6.11 | |
| TỶ LỆ BẢN VẼ: | BẢN VẼ SỐ: HM4-GT-TN-29 |
| LẦN XUẤT BẢN: 02 | MÃ SỐ DỰ ÁN: HM3/2026 |

Bù Vênh BT nhựa: 0.11 m2
L mặt đường : 2.71 m

Cọc T6.12
Km 0 + 91.73

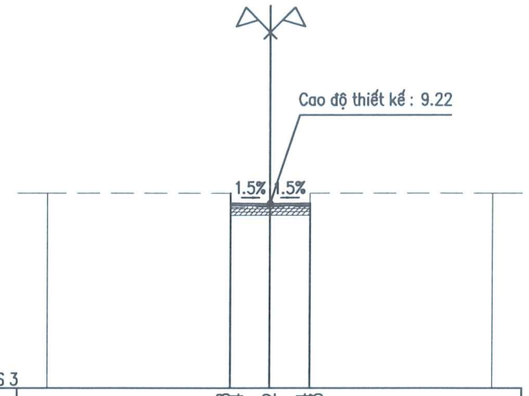


| | | | | | | | |
|---|---|---|---|---|---|---|---|
| Cao độ thiết kế | | | 9.58 9.24 | 9.22 | 9.24 9.13 | | |
| Khoảng cách lẻ thiết kế | | | | 1.35 | 1.36 | | |
| Cao độ tự nhiên | 9.58 | | 9.58 9.11 | 9.12 | 9.13 9.88 | | 9.58 |
| Khoảng cách mia | | 6.15 | | 1.35 | 1.36 | 6.14 | |

MSS 3

BAN QLDA ĐẦU TƯ - HẠ TẦNG
XÃ HÁT MÔN
THẨM ĐỊNH
Theo Văn bản số...70.../BC-BQLDA
ngày 11..tháng....3..năm 2026
Người thẩm định ký tên:

Bù Vênh BT nhựa: 0.17 m2
L mặt đường : 3.76 m

Cọc T6.13
Km 0 + 95.64

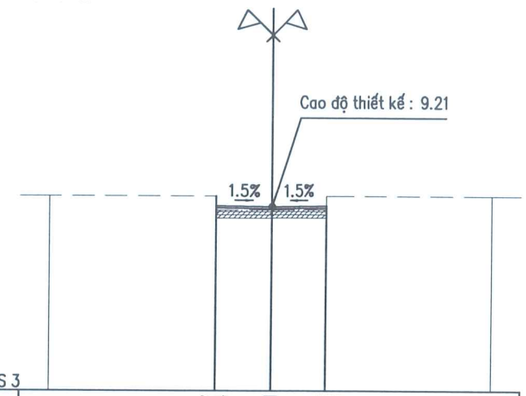


| | | | | | | | |
|---|---|---|---|---|---|---|---|
| Cao độ thiết kế | | | 9.57 9.24 | 9.21 | 9.24 9.12 | | |
| Khoảng cách lẻ thiết kế | | | | 1.87 | 1.89 | | |
| Cao độ tự nhiên | 9.57 | | 9.57 9.10 | 9.11 | 9.12 9.57 | | 9.57 |
| Khoảng cách mia | | 5.63 | | 1.87 | 1.89 | 5.61 | |

MSS 3

Bù Vênh BT nhựa: 0.08 m2
L mặt đường : 2.16 m

Cọc T6.14
Km 0 + 100.06

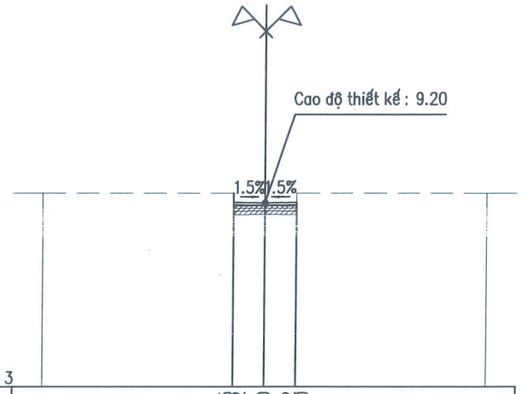


| | | | | | | | |
|---|---|---|---|---|---|---|---|
| Cao độ thiết kế | | | 9.55 9.22 | 9.20 | 9.22 9.10 | | |
| Khoảng cách lẻ thiết kế | | | | 1.08 | 1.08 | | |
| Cao độ tự nhiên | 9.55 | | 9.55 9.10 | 9.11 | 9.10 9.55 | | 9.55 |
| Khoảng cách mia | | 6.42 | | 1.08 | 1.08 | 6.42 | |

MSS 3

Bù Vênh BT nhựa: 0.08 m2
L mặt đường : 2.20 m

Cọc CT6
Km 0 + 112.18

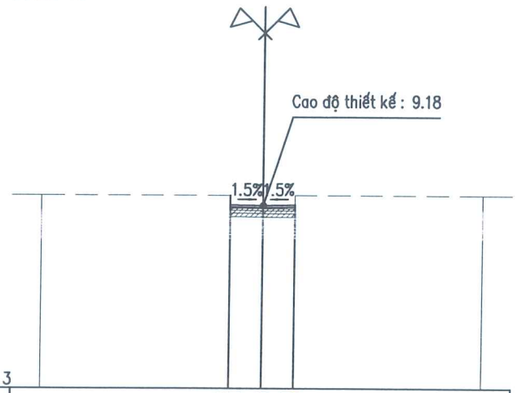


| | | | | | | | |
|---|---|---|---|---|---|---|---|
| Cao độ thiết kế | | | 9.52 9.26 | 9.18 | 9.29 9.07 | | |
| Khoảng cách lẻ thiết kế | | | | 1.10 | 1.10 | | |
| Cao độ tự nhiên | 9.52 | | 9.52 9.10 | 9.08 | 9.07 9.52 | | 9.52 |
| Khoảng cách mia | | 6.40 | | 1.10 | 1.10 | 6.40 | |

MSS 3

| | | | | |
|---|---|---|---|---|
| ỦY BAN NHÂN DÂN XÃ HÁT MÔN<br>BAN QUẢN LÝ DỰ ÁN ĐẦU TƯ - HẠ TẦNG XÃ HÁT MÔN | DỰ ÁN: SỬA CHỮA, CẢI TẠO CÁC TUYẾN ĐƯỜNG THÔN YÊN DƯƠNG XÃ HÁT MÔN<br>ĐỊA ĐIỂM: XÃ HÁT MÔN; THÀNH PHỐ HÀ NỘI | CHỦ NHIỆM THIẾT KẾ | NGUYỄN TRUNG KIÊN | ĐẠI DIỆN ĐƠN VỊ TƯ VẤN<br>P. GIÁM ĐỐC | TRẮC NGANG TUYẾN SỐ 6<br>TỪ CỌC T6.12 ĐẾN CỌC CT6 |
| ĐƠN VỊ TƯ VẤN<br>CÔNG TY CP TƯ VẤN THIẾT KẾ KIẾN TRÚC XÂY DỰNG VIỆT NAM | HỒ SƠ THIẾT KẾ BẢN VẼ THI CÔNG | CHỦ TRÌ TK | NGUYỄN TRUNG KIÊN | | TỶ LỆ BẢN VẼ: / BẢN VẼ SỐ: HM4-GT-TN-30 |
| | | KIỂM TRA | VŨ VĂN LỘC | | LẦN XUẤT BẢN: 02 / MÃ SỐ DỰ ÁN: HM3/2026 |
| | | THỰC HIỆN | TRẦN ANH TUẤN | PHẠM XUÂN HUY | |

CÔNG TY CỔ PHẦN TƯ VẤN THIẾT KẾ KIẾN TRÚC XÂY DỰNG VIỆT NAM
M.S.D.N: 0101768091 - C.T.C.P
THANH TRÌ - TP HÀ NỘI

Bù Vênh BT nhựa: 0.20 m2
L mặt đường : 5.02 m

Cọc DT7
Km 0 + 0.00

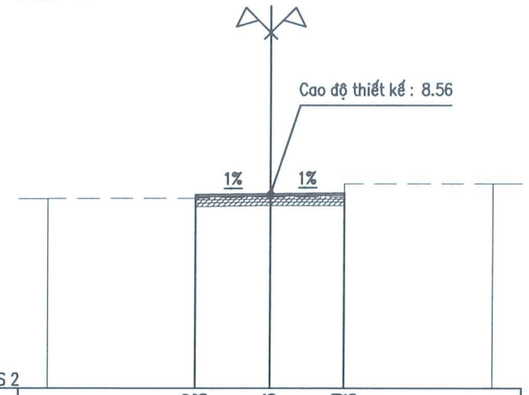


| | | | | | | | |
|---|---|---|---|---|---|---|---|
| Cao độ thiết kế | | 8.42<br>8.53 | 8.56 | 8.59<br>8.46 | | | |
| Khoảng cách lẻ thiết kế | | | 2.51 | 2.51 | | | |
| Cao độ tự nhiên | 8.40 | 8.42 | 8.46 | 8.46<br>8.91 | 8.91 | | |
| Khoảng cách mia | | 4.99 | 2.51 | 2.51 | 4.99 | | |

BAN QLDA ĐẦU TƯ - HẠ TẦNG
XÃ HÁT MÔN
THẨM ĐỊNH
Theo Văn bản số..70...../BC-BQLDA
ngày 11..tháng....3..năm 2026
Người thẩm định ký tên:

Bù Vênh BT nhựa: 0.32 m2
L mặt đường : 6.17 m

Cọc T7.1
Km 0 + 7.77

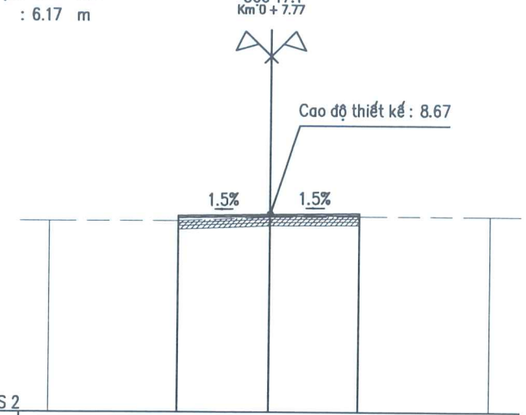


| | | | | | | | |
|---|---|---|---|---|---|---|---|
| Cao độ thiết kế | | 8.45<br>8.62 | 8.67 | 8.72<br>8.60 | | | |
| Khoảng cách lẻ thiết kế | | | 3.11 | 3.06 | | | |
| Cao độ tự nhiên | 8.45 | 8.45 | 8.57 | 8.60 | 8.60 | | |
| Khoảng cách mia | | 4.39 | 3.11 | 3.06 | 4.44 | | |

Bù Vênh BT nhựa: 0.22 m2
L mặt đường : 6.34 m

Cọc T7.2
Km 0 + 15.03

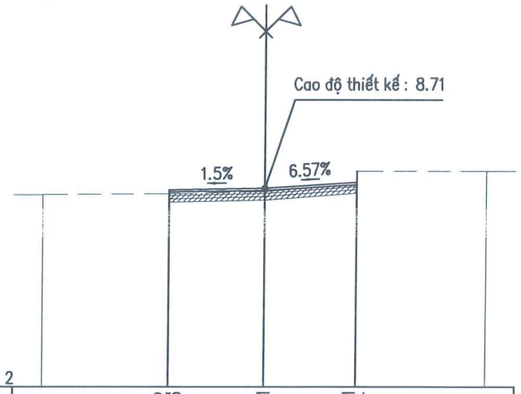


| | | | | | | | |
|---|---|---|---|---|---|---|---|
| Cao độ thiết kế | | 8.52<br>8.66 | 8.71 | 8.91<br>8.84 | | | |
| Khoảng cách lẻ thiết kế | | | 3.22 | 3.12 | | | |
| Cao độ tự nhiên | 8.49 | 8.52 | 8.60 | 8.84<br>9.29 | 9.29 | | |
| Khoảng cách mia | | 4.28 | 3.22 | 3.12 | 4.38 | | |

Bù Vênh BT nhựa: 0.08 m2
L mặt đường : 3.54 m

Cọc T7.3
Km 0 + 21.86

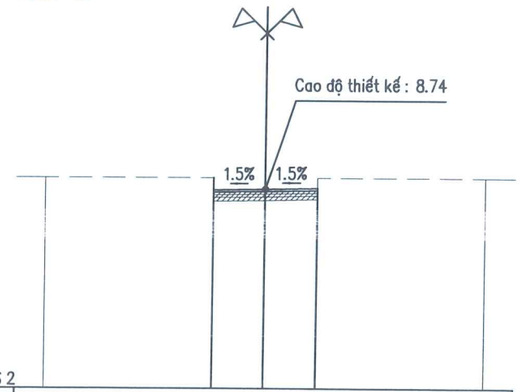


| | | | | | | | |
|---|---|---|---|---|---|---|---|
| Cao độ thiết kế | | 9.13<br>8.71 | 8.74 | 8.76<br>8.68 | | | |
| Khoảng cách lẻ thiết kế | | | 1.77 | 1.77 | | | |
| Cao độ tự nhiên | 9.13 | 9.13<br>8.62 | 8.64 | 8.68<br>9.13 | 9.13 | | |
| Khoảng cách mia | | 5.73 | 1.77 | 1.77 | 5.73 | | |

| | | | | | |
|---|---|---|---|---|---|
| ỦY BAN NHÂN DÂN XÃ HÁT MÔN<br>BAN QUẢN LÝ DỰ ÁN ĐẦU TƯ - HẠ TẦNG XÃ HÁT MÔN | DỰ ÁN: SỬA CHỮA, CẢI TẠO CÁC TUYẾN ĐƯỜNG THÔN YÊN DƯƠNG XÃ HÁT MÔN<br>ĐỊA ĐIỂM: XÃ HÁT MÔN; THÀNH PHỐ HÀ NỘI | CHỦ NHIỆM THIẾT KẾ | NGUYỄN TRUNG KIÊN | ĐẠI DIỆN ĐƠN VỊ TƯ VẤN<br>P. GIÁM ĐỐC | TRẮC NGANG TUYẾN SỐ 7<br>TỪ CỌC DT7 ĐẾN CỌC T7.3 |
| ĐƠN VỊ TƯ VẤN<br>CÔNG TY CP TƯ VẤN THIẾT KẾ KIẾN TRÚC XÂY DỰNG VIỆT NAM | HỒ SƠ THIẾT KẾ BẢN VẼ THI CÔNG | CHỦ TRÌ TK | NGUYỄN TRUNG KIÊN | | TỶ LỆ BẢN VẼ: / BẢN VẼ SỐ: HM4-GT-TN-31 |
| | | KIỂM TRA | VŨ VĂN LỘC | | LẦN XUẤT BẢN: 02 / MÃ SỐ DỰ ÁN: HM3/2026 |
| | | THỰC HIỆN | TRẦN ANH TUẤN | PHẠM XUÂN HUY | |

CÔNG TY CỔ PHẦN TƯ VẤN THIẾT KẾ KIẾN TRÚC XÂY DỰNG VIỆT NAM

Bù Vênh BT nhựa: 0.09 m2
L mặt đường : 3.73 m

Cọc T7.4
Km 0 + 40.85

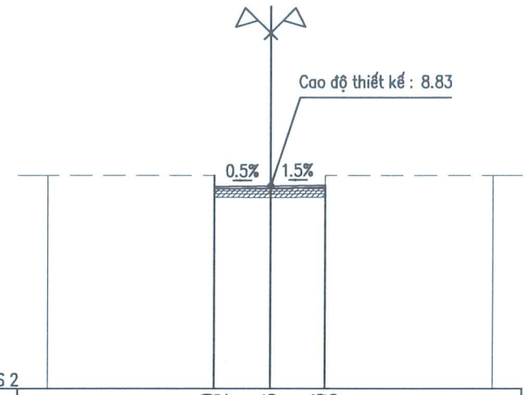


| | | | | | | |
|---|---|---|---|---|---|---|
| Cao độ thiết kế | | 9.20 / 8.82 | 8.83 | 8.86 / 8.75 | | |
| Khoảng cách lẻ thiết kế | | | 1.87 | 1.86 | | |
| Cao độ tự nhiên | 9.20 | 9.20 / 8.75 | 8.73 | 8.75 / 9.20 | | 9.20 |
| Khoảng cách mia | | 5.63 | 1.87 | 1.86 | 5.64 | |

BAN QLDA ĐẦU TƯ - HẠ TẦNG
XÃ HÁT MÔN

THẨM ĐỊNH
Theo Văn bản số....70.../BC-BQLDA
ngày..14..tháng....3..năm 2026..
Người thẩm định ký tên:

Bù Vênh BT nhựa: 0.09 m2
L mặt đường : 3.75 m

Cọc T7.5
Km 0 + 47.58

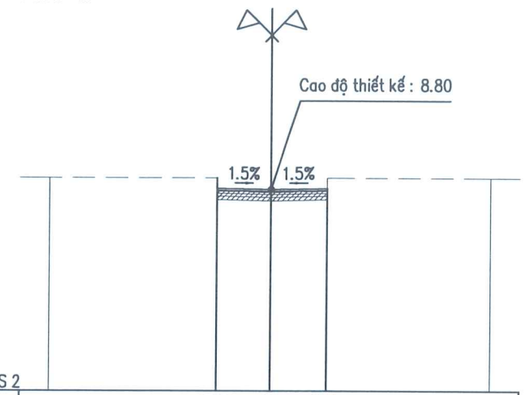


| | | | | | | |
|---|---|---|---|---|---|---|
| Cao độ thiết kế | | 9.19 / 8.83 | 8.80 | 8.83 / 8.74 | | |
| Khoảng cách lẻ thiết kế | | | 1.83 | 1.92 | | |
| Cao độ tự nhiên | 9.19 | 9.19 / 8.74 | 8.70 | 8.74 / 9.19 | | 9.19 |
| Khoảng cách mia | | 5.67 | 1.83 | 1.92 | 5.58 | |

Bù Vênh BT nhựa: 0.15 m2
L mặt đường : 5.00 m

Cọc T7.6
Km 0 + 48.88

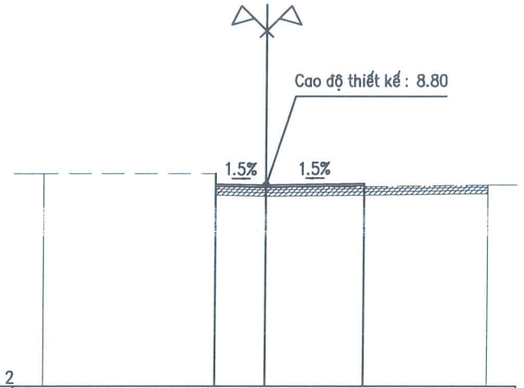


| | | | | | | |
|---|---|---|---|---|---|---|
| Cao độ thiết kế | | 9.19 / 8.83 | 8.80 | 8.85 / 8.74 | | |
| Khoảng cách lẻ thiết kế | | | 1.67 | 3.33 | | |
| Cao độ tự nhiên | 9.19 | 9.19 / 8.74 | 8.70 | | | 8.80 |
| Khoảng cách mia | | 5.83 | 1.67 | 7.50 | | |

Bù Vênh BT nhựa: 0.00 m2
L mặt đường : 0.00 m

Cọc T7.7
Km 0 + 51.30

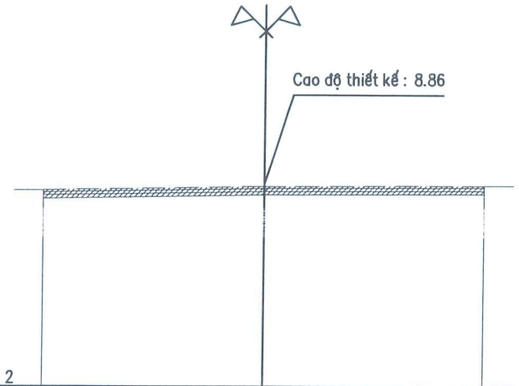


| | | | | | | |
|---|---|---|---|---|---|---|
| Cao độ thiết kế | | | | | | |
| Khoảng cách lẻ thiết kế | | | | | | |
| Cao độ tự nhiên | 8.64 | | 8.76 | | | 8.80 |
| Khoảng cách mia | | 7.50 | | 7.50 | | |

CÔNG TY CỔ PHẦN TƯ VẤN THIẾT KẾ KIẾN TRÚC XÂY DỰNG VIỆT NAM
M.S.D.N: 0101768091 - C.T.C.P

| | | | | |
|---|---|---|---|---|
| ỦY BAN NHÂN DÂN XÃ HÁT MÔN<br>BAN QUẢN LÝ DỰ ÁN ĐẦU TƯ - HẠ TẦNG XÃ HÁT MÔN | DỰ ÁN: SỬA CHỮA, CẢI TẠO CÁC TUYẾN ĐƯỜNG THÔN YÊN DƯƠNG XÃ HÁT MÔN<br>ĐỊA ĐIỂM: XÃ HÁT MÔN; THÀNH PHỐ HÀ NỘI | CHỦ NHIỆM THIẾT KẾ | NGUYỄN TRUNG KIÊN | ĐẠI DIỆN ĐƠN VỊ TƯ VẤN<br>P. GIÁM ĐỐC | TRẮC NGANG TUYẾN SỐ 7<br>TỪ CỌC T7.4 ĐẾN CỌC T7.7 | |
| ĐƠN VỊ TƯ VẤN<br>CÔNG TY CP TƯ VẤN THIẾT KẾ KIẾN TRÚC XÂY DỰNG VIỆT NAM | HỒ SƠ THIẾT KẾ BẢN VẼ THI CÔNG | CHỦ TRÌ TK | NGUYỄN TRUNG KIÊN | | TỶ LỆ BẢN VẼ: | BẢN VẼ SỐ: HM4-GT-TN-32 |
| | | KIỂM TRA | VŨ VĂN LỘC | | LẦN XUẤT BẢN: 02 | MÃ SỐ DỰ ÁN: HM3/2026 |
| | | THỰC HIỆN | TRẦN ANH TUẤN | PHẠM XUÂN HUY | | |

Bù Vênh BT nhựa: 0.18 m2
L mặt đường : 4.52 m

Cọc T7.8
Km 0 + 52.86

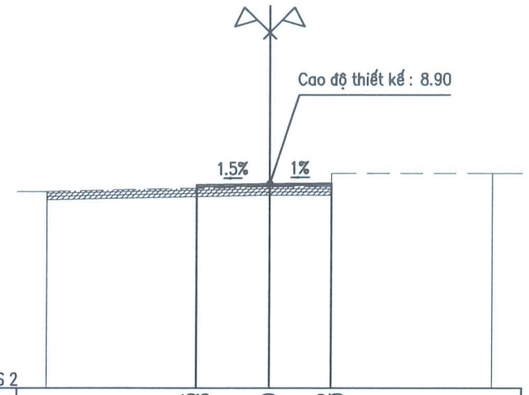


| | | | | | | | |
|---|---|---|---|---|---|---|---|
| MSS 2 | | | | | | | |
| Cao độ thiết kế | | 8.75 / 8.86 | | 8.90 | 8.92 / 8.80 | | |
| Khoảng cách lẻ thiết kế | | | 2.45 | 2.07 | | | |
| Cao độ tự nhiên | 8.64 | | | 8.80 | 8.80 / 9.25 | | 9.25 |
| Khoảng cách mia | | 7.50 | | 2.07 | 5.43 | | |

BAN QLDA ĐẦU TƯ - HẠ TẦNG
XÃ HÁT MÔN
THẨM ĐỊNH
Theo Văn bản số...70.../BC-BQLDA
ngày..11 tháng...3..năm 2026
Người thẩm định ký tên:

Bù Vênh BT nhựa: 0.23 m2
L mặt đường : 4.25 m

Cọc T7.9
Km 0 + 58.40

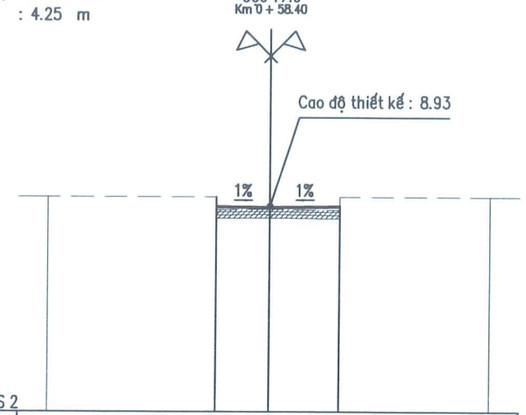


| | | | | | | | |
|---|---|---|---|---|---|---|---|
| MSS 2 | | | | | | | |
| Cao độ thiết kế | | 9.25 / 8.95 | | 8.93 | 8.95 / 8.80 | | |
| Khoảng cách lẻ thiết kế | | | 1.83 | 2.42 | | | |
| Cao độ tự nhiên | 9.25 | | 9.25 / 8.81 | 8.83 | 8.80 / 9.25 | | 9.25 |
| Khoảng cách mia | | 5.67 | 1.83 | 2.42 | 5.08 | | |

Bù Vênh BT nhựa: 0.18 m2
L mặt đường : 3.54 m

Cọc T7.10
Km 0 + 69.14

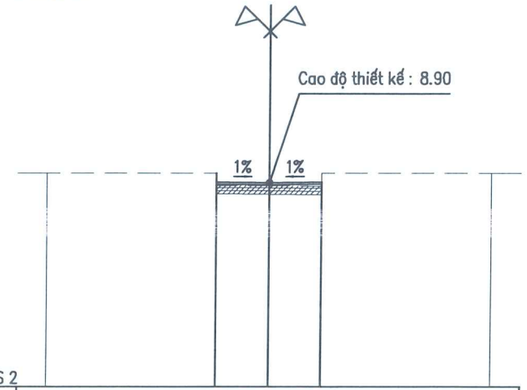


| | | | | | | | |
|---|---|---|---|---|---|---|---|
| MSS 2 | | | | | | | |
| Cao độ thiết kế | | 9.22 / 8.92 | | 8.90 | 8.92 / 8.77 | | |
| Khoảng cách lẻ thiết kế | | | 1.78 | 1.76 | | | |
| Cao độ tự nhiên | 9.22 | | 9.22 / 8.80 | 8.79 | 8.77 / 9.22 | | 9.22 |
| Khoảng cách mia | | 5.72 | 1.78 | 1.76 | 5.74 | | |

Bù Vênh BT nhựa: 0.17 m2
L mặt đường : 3.28 m

Cọc T7.11
Km 0 + 72.08

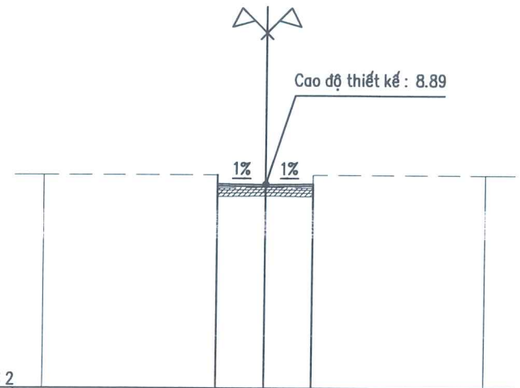


| | | | | | | | |
|---|---|---|---|---|---|---|---|
| MSS 2 | | | | | | | |
| Cao độ thiết kế | | 9.21 / 8.91 | | 8.89 | 8.91 / 8.76 | | |
| Khoảng cách lẻ thiết kế | | | 1.64 | 1.64 | | | |
| Cao độ tự nhiên | 9.21 | | 9.21 / 8.76 | 8.79 | 8.76 / 9.21 | | 9.21 |
| Khoảng cách mia | | 5.86 | 1.64 | 1.64 | 5.86 | | |

| | | | | | |
|---|---|---|---|---|---|
| ỦY BAN NHÂN DÂN XÃ HÁT MÔN<br>BAN QUẢN LÝ DỰ ÁN ĐẦU TƯ - HẠ TẦNG XÃ HÁT MÔN<br>ĐƠN VỊ TƯ VẤN<br>CÔNG TY CP TƯ VẤN THIẾT KẾ KIẾN TRÚC XÂY DỰNG VIỆT NAM | DỰ ÁN: SỬA CHỮA, CẢI TẠO CÁC TUYẾN ĐƯỜNG THÔN YÊN DƯƠNG XÃ HÁT MÔN<br>ĐỊA ĐIỂM: XÃ HÁT MÔN; THÀNH PHỐ HÀ NỘI<br>HỒ SƠ THIẾT KẾ BẢN VẼ THI CÔNG | CHỦ NHIỆM THIẾT KẾ | NGUYỄN TRUNG KIÊN | ĐẠI DIỆN ĐƠN VỊ TƯ VẤN<br>P. GIÁM ĐỐC<br>PHẠM XUÂN HUY | TRẮC NGANG TUYẾN SỐ 7<br>TỪ CỌC T7.8 ĐẾN CỌC T7.11 |
| | | CHỦ TRÌ TK | NGUYỄN TRUNG KIÊN | | TỶ LỆ BẢN VẼ: / BẢN VẼ SỐ: HM4-GT-TN-33 |
| | | KIỂM TRA | VŨ VĂN LỘC | | LẦN XUẤT BẢN: 02 / MÃ SỐ DỰ ÁN: HM3/2026 |
| | | THỰC HIỆN | TRẦN ANH TUẤN | | |

CÔNG TY CỔ PHẦN TƯ VẤN THIẾT KẾ KIẾN TRÚC XÂY DỰNG VIỆT NAM
M.S.D.N: 0101768091 - C.T.C.P

Bù Vênh BT nhựa : 0.13 m2
L mặt đường : 3.12 m

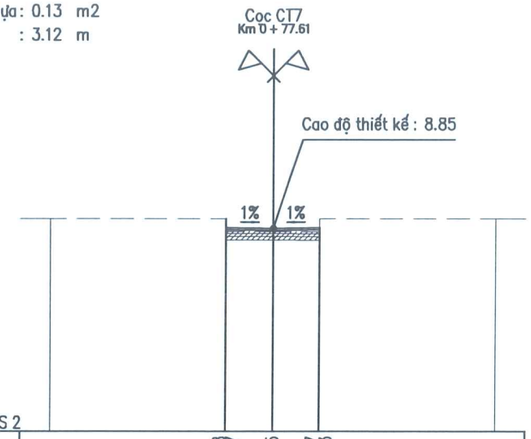


| MSS 2 | | | | | | | |
|---|---|---|---|---|---|---|---|
| Cao độ thiết kế | | 9.18 / 8.87 | 8.85 | 8.87 / 8.73 | | | |
| Khoảng cách lẻ thiết kế | | | 1.56 | 1.56 | | | |
| Cao độ tự nhiên | 9.18 | 9.18 / 8.75 | 8.75 | 8.73 / 9.18 | | 9.18 | |
| Khoảng cách mia | | 5.94 | 1.56 | 1.56 | 5.94 | | |

BAN QLDA ĐẦU TƯ - HẠ TẦNG
XÃ HÁT MÔN
THẨM ĐỊNH
Theo Văn bản số...70.../BC-BQLDA
ngày 14...tháng...3...năm 2026
Người thẩm định ký tên:

| | | | | |
|---|---|---|---|---|
| ỦY BAN NHÂN DÂN XÃ HÁT MÔN<br>BAN QUẢN LÝ DỰ ÁN ĐẦU TƯ - HẠ TẦNG XÃ HÁT MÔN | DỰ ÁN: SỬA CHỮA, CẢI TẠO CÁC TUYẾN ĐƯỜNG THÔN YÊN DƯƠNG XÃ HÁT MÔN<br>ĐỊA ĐIỂM: XÃ HÁT MÔN; THÀNH PHỐ HÀ NỘI | CHỦ NHIỆM THIẾT KẾ | NGUYỄN TRUNG KIÊN | ĐẠI DIỆN ĐƠN VỊ TƯ VẤN<br>PGIÁM ĐỐC | TRẮC NGANG TUYẾN SỐ 7<br>CỌC CT7 | |
| ĐƠN VỊ TƯ VẤN<br>CÔNG TY CP TƯ VẤN THIẾT KẾ KIẾN TRÚC XÂY DỰNG VIỆT NAM | HỒ SƠ THIẾT KẾ BẢN VẼ THI CÔNG | CHỦ TRÌ TK | NGUYỄN TRUNG KIÊN | | | |
| | | KIỂM TRA | VŨ VĂN LỘC | | TỶ LỆ BẢN VẼ: | BẢN VẼ SỐ: HM4-GT-TN-34 |
| | | THỰC HIỆN | TRẦN ANH TUẤN | PHẠM XUÂN HUY | LẦN XUẤT BẢN: 02 | MÃ SỐ DỰ ÁN: HM3/2026 |

CÔNG TY CỔ PHẦN TƯ VẤN THIẾT KẾ KIẾN TRÚC XÂY DỰNG VIỆT NAM
M.S.D.N: 0101768091 - C.T.C.P
THÀNH TRÌ - TP HÀ NỘI

Cọc DT8
Km 0 + 0.00

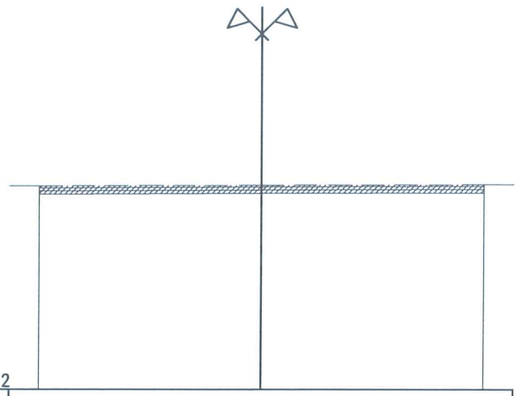

MSS 2

| | | | | |
|---|---|---|---|---|
| Cao độ thiết kế | | | | |
| Khoảng cách lẻ thiết kế | | | | |
| Cao độ tự nhiên | 8.86 | 8.90 | 8.93 | |
| Khoảng cách mia | 7.50 | 7.50 | | |

BAN QLDA ĐẦU TƯ - HẠ TẦNG
XÃ HÁT MÔN
THẨM ĐỊNH
Theo Văn bản số...70.../BC-BQLDA
ngày...14.tháng...3..năm 2026..
Người thẩm định ký tên:

Bù Vênh BT nhựa: 0.12 m2
L mặt đường : 3.90 m

Cọc T8.1
Km 0 + 2.03

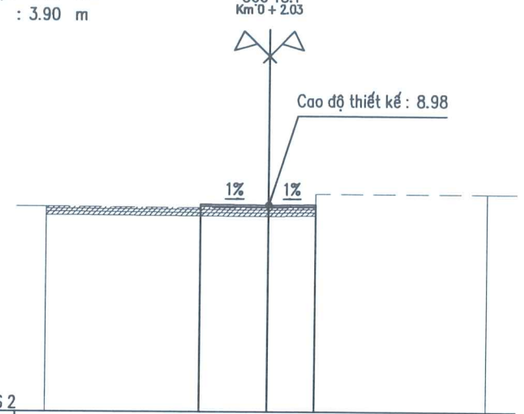


MSS 2

| | | | | | |
|---|---|---|---|---|---|
| Cao độ thiết kế | 8.89 / 9.00 | 8.98 | 9.00 / 8.90 | | |
| Khoảng cách lẻ thiết kế | | 2.27 | 1.63 | | |
| Cao độ tự nhiên | 8.92 | 8.88 | 8.90 / 9.35 | 9.35 | |
| Khoảng cách mia | 7.50 | 1.63 | 5.87 | | |

Bù Vênh BT nhựa: 0.12 m2
L mặt đường : 3.09 m

Cọc T8.2
Km 0 + 16.11

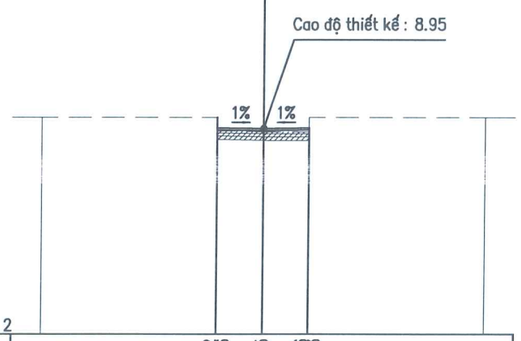


MSS 2

| | | | | | | |
|---|---|---|---|---|---|---|
| Cao độ thiết kế | 9.32 / 8.96 | 8.95 | 8.96 / 8.83 | | | |
| Khoảng cách lẻ thiết kế | | 1.55 | 1.54 | | | |
| Cao độ tự nhiên | 9.32 | 9.32 / 8.87 | 8.84 | 8.83 / 9.32 | 9.32 | |
| Khoảng cách mia | 5.95 | 1.55 | 1.54 | 5.96 | | |

Bù Vênh BT nhựa: 0.13 m2
L mặt đường : 4.12 m

Cọc T8.3
Km 0 + 19.02

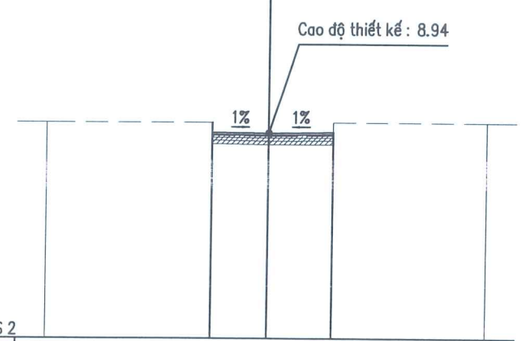


MSS 2

| | | | | | | |
|---|---|---|---|---|---|---|
| Cao độ thiết kế | 9.30 / 8.96 | 8.94 | 8.96 / 8.85 | | | |
| Khoảng cách lẻ thiết kế | | 1.89 | 2.23 | | | |
| Cao độ tự nhiên | 9.30 | 9.30 / 8.87 | 8.84 | 8.85 / 9.30 | 9.30 | |
| Khoảng cách mia | 5.61 | 1.89 | 2.23 | 5.27 | | |

| | | | |
|---|---|---|---|
| ỦY BAN NHÂN DÂN XÃ HÁT MÔN<br>BAN QUẢN LÝ DỰ ÁN ĐẦU TƯ - HẠ TẦNG XÃ HÁT MÔN | DỰ ÁN: SỬA CHỮA, CẢI TẠO CÁC TUYẾN ĐƯỜNG THÔN YÊN DƯƠNG XÃ HÁT MÔN<br>ĐỊA ĐIỂM: XÃ HÁT MÔN; THÀNH PHỐ HÀ NỘI | CHỦ NHIỆM THIẾT KẾ: NGUYỄN TRUNG KIÊN<br>CHỦ TRÌ TK: NGUYỄN TRUNG KIÊN<br>KIỂM TRA: VŨ VĂN LỘC<br>THỰC HIỆN: TRẦN ANH TUẤN | ĐẠI DIỆN ĐƠN VỊ TƯ VẤN<br>P. GIÁM ĐỐC<br>PHẠM XUÂN HUY |
| ĐƠN VỊ TƯ VẤN<br>CÔNG TY CP TƯ VẤN THIẾT KẾ KIẾN TRÚC XÂY DỰNG VIỆT NAM | HỒ SƠ THIẾT KẾ BẢN VẼ THI CÔNG | | |

CÔNG TY CỔ PHẦN TƯ VẤN THIẾT KẾ KIẾN TRÚC XÂY DỰNG VIỆT NAM
M.S.D.N: 0101768091 - C.T.C.P
THÀNH TRÌ - T.P HÀ NỘI

| | |
|---|---|
| TRẮC NGANG TUYẾN SỐ 8<br>TỪ CỌC DT8 ĐẾN CỌC T8.3 | |
| TỶ LỆ BẢN VẼ: | BẢN VẼ SỐ: HM4-GT-TN-35 |
| LẦN XUẤT BẢN: 02 | MÃ SỐ DỰ ÁN: HM3/2026 |

Bù Vênh BT nhựa: 0.12 m2
L mặt đường : 3.02 m

Cọc T8.4
Km 0 + 31.32

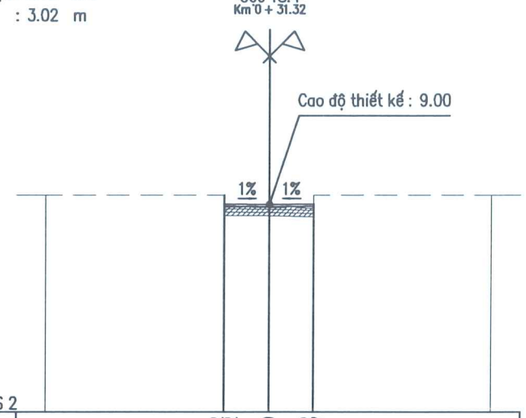


MSS 2

| | | | | | | | |
|---|---|---|---|---|---|---|---|
| Cao độ thiết kế | | 9.32 / 9.02 | 9.00 | 9.02 / 8.87 | | | |
| Khoảng cách lẻ thiết kế | | | 1.51 | 1.51 | | | |
| Cao độ tự nhiên | 9.32 | 9.32 / 8.92 | 8.90 | 8.87 / 9.32 | | 9.32 | |
| Khoảng cách mia | | 5.99 | 1.51 | 1.51 | 5.99 | | |

BAN QLDA ĐẦU TƯ - HẠ TẦNG
XÃ HÁT MÔN
THẨM ĐỊNH
Theo Văn bản số...70...../BC-BQLDA
ngày..11..tháng...3...năm 2026.
Người thẩm định ký tên:

Bù Vênh BT nhựa: 0.22 m2
L mặt đường : 3.94 m

Cọc T8.5
Km 0 + 41.56

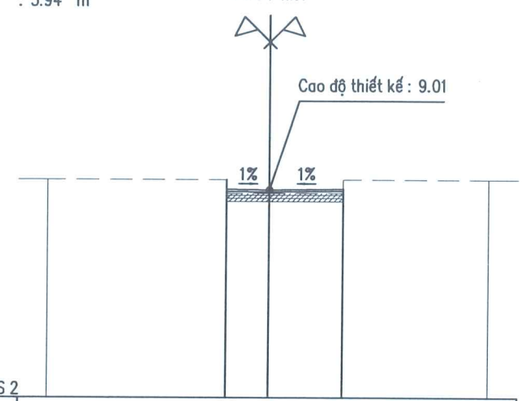


MSS 2

| | | | | | | | |
|---|---|---|---|---|---|---|---|
| Cao độ thiết kế | | 9.35 / 9.03 | 9.01 | 9.04 / 8.90 | | | |
| Khoảng cách lẻ thiết kế | | | 1.42 | 2.52 | | | |
| Cao độ tự nhiên | 9.35 | 9.35 / 8.89 | 8.90 | 8.90 / 9.35 | | 9.35 | |
| Khoảng cách mia | | 6.08 | 1.42 | 2.52 | 4.98 | | |

Bù Vênh BT nhựa: 0.17 m2
L mặt đường : 4.09 m

Cọc T8.6
Km 0 + 48.16

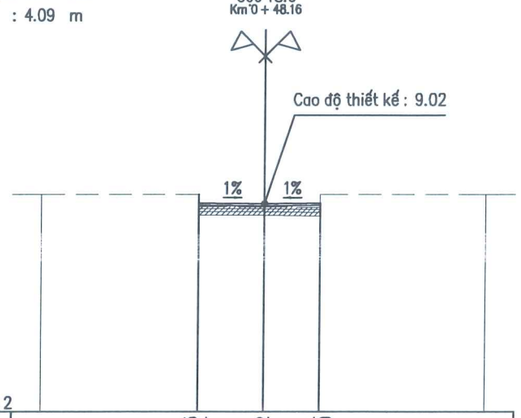


MSS 2

| | | | | | | | |
|---|---|---|---|---|---|---|---|
| Cao độ thiết kế | | 9.35 / 9.04 | 9.02 | 9.04 / 8.90 | | | |
| Khoảng cách lẻ thiết kế | | | 2.18 | 1.91 | | | |
| Cao độ tự nhiên | 9.35 | 9.35 / 8.93 | 8.92 | 8.90 / 9.35 | | 9.35 | |
| Khoảng cách mia | | 5.32 | 2.18 | 1.91 | 5.59 | | |

Bù Vênh BT nhựa: 0.26 m2
L mặt đường : 2.78 m

Cọc CT8
Km 0 + 62.71

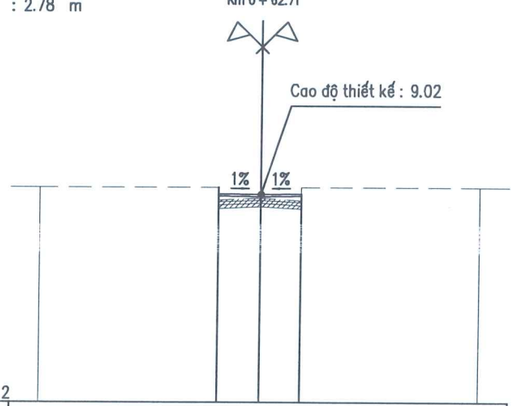


MSS 2

| | | | | | | | |
|---|---|---|---|---|---|---|---|
| Cao độ thiết kế | | 9.26 / 9.03 | 9.02 | 9.03 / 8.81 | | | |
| Khoảng cách lẻ thiết kế | | | 1.41 | 1.37 | | | |
| Cao độ tự nhiên | 9.26 | 9.26 / 8.84 | 8.90 | 8.81 / 9.26 | | 9.26 | |
| Khoảng cách mia | | 6.09 | 1.41 | 1.37 | 6.13 | | |

| | | | | | |
|---|---|---|---|---|---|
| ỦY BAN NHÂN DÂN XÃ HÁT MÔN<br>BAN QUẢN LÝ DỰ ÁN ĐẦU TƯ - HẠ TẦNG XÃ HÁT MÔN | DỰ ÁN: SỬA CHỮA, CẢI TẠO CÁC TUYẾN ĐƯỜNG THÔN YÊN DƯƠNG XÃ HÁT MÔN<br>ĐỊA ĐIỂM: XÃ HÁT MÔN; THÀNH PHỐ HÀ NỘI | CHỦ NHIỆM THIẾT KẾ | NGUYỄN TRUNG KIÊN | ĐẠI DIỆN ĐƠN VỊ TƯ VẤN<br>P. GIÁM ĐỐC | TRẮC NGANG TUYẾN SỐ 8<br>TỪ CỌC T8.4 ĐẾN CỌC CT8 |
| ĐƠN VỊ TƯ VẤN<br>CÔNG TY CP TƯ VẤN THIẾT KẾ KIẾN TRÚC XÂY DỰNG VIỆT NAM | HỒ SƠ THIẾT KẾ BẢN VẼ THI CÔNG | CHỦ TRÌ TK | NGUYỄN TRUNG KIÊN | | TỶ LỆ BẢN VẼ: / BẢN VẼ SỐ: HM4-GT-TN-36 |
| | | KIỂM TRA | VŨ VĂN LỘC | | LẦN XUẤT BẢN: 02 / MÃ SỐ DỰ ÁN: HM3/2026 |
| | | THỰC HIỆN | TRẦN ANH TUẤN | PHẠM XUÂN HUY | |

CÔNG TY CỔ PHẦN TƯ VẤN THIẾT KẾ KIẾN TRÚC XÂY DỰNG VIỆT NAM
M.S.D.N: 0101768091 - C.T.C.P

Cọc DT9
Km 0 + 0.00

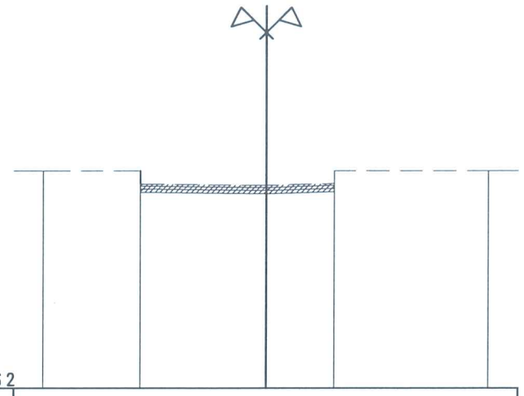

MSS 2

| | | | | | | |
|---|---|---|---|---|---|---|
| Cao độ thiết kế | | | | | | |
| Khoảng cách lẻ thiết kế | | | | | | |
| Cao độ tự nhiên | 9.34 | 8.80 | 8.84 | 9.13 | 9.34 | |
| Khoảng cách mia | | 3.26 | 4.24 | 2.32 | 5.18 | |

Bù Vênh BT nhựa : 0.09 m2
L mặt đường : 2.96 m

Cọc T9.1
Km 0 + 2.03

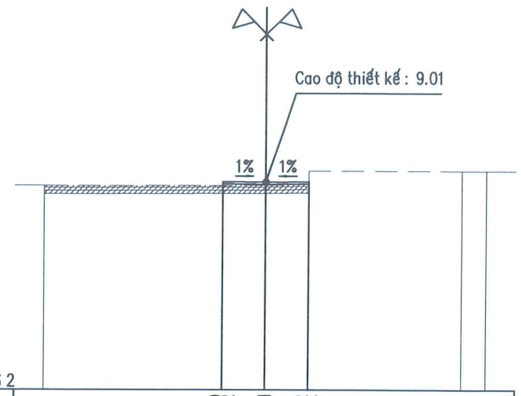


MSS 2

| | | | | | | | |
|---|---|---|---|---|---|---|---|
| Cao độ thiết kế | | 8.90 9.02 | 9.01 | 9.02 8.94 | | | |
| Khoảng cách lẻ thiết kế | | | 1.48 | 1.48 | | | |
| Cao độ tự nhiên | 8.88 | | 8.91 | 8.94 9.39 | | 9.39 | 9.39 |
| Khoảng cách mia | | 7.50 | | 1.48 | 5.20 | 0.82 | |

BAN QLDA ĐẦU TƯ - HẠ TẦNG
XÃ HÁT MÔN
THẨM ĐỊNH
Theo Văn bản số.....70...../BC-BQLDA
ngày..4..tháng...3...năm 2026
Người thẩm định ký tên:

Bù Vênh BT nhựa : 0.03 m2
L mặt đường : 2.81 m

Cọc T9.2
Km 0 + 12.96

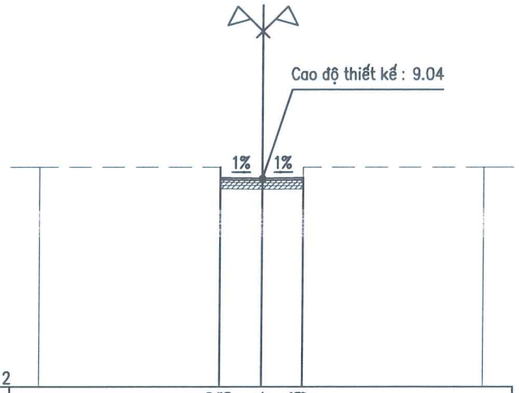


MSS 2

| | | | | | | | |
|---|---|---|---|---|---|---|---|
| Cao độ thiết kế | | | 9.42 9.06 | 9.04 | 9.06 8.97 | | |
| Khoảng cách lẻ thiết kế | | | | 1.41 | 1.40 | | |
| Cao độ tự nhiên | 9.42 | | 9.42 8.98 | 8.96 | 8.97 9.42 | | 9.42 |
| Khoảng cách mia | | 6.09 | | 1.41 | 1.40 | 6.10 | |

Bù Vênh BT nhựa : 0.07 m2
L mặt đường : 2.44 m

Cọc T9.3
Km 0 + 22.35

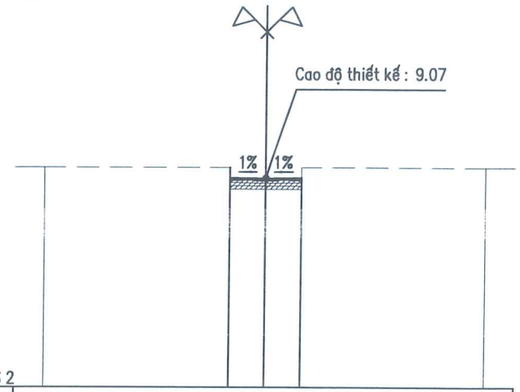


MSS 2

| | | | | | | | |
|---|---|---|---|---|---|---|---|
| Cao độ thiết kế | | | 9.43 9.08 | 9.07 | 9.08 8.98 | | |
| Khoảng cách lẻ thiết kế | | | | 1.22 | 1.22 | | |
| Cao độ tự nhiên | 9.43 | | 9.43 8.99 | 8.97 | 8.98 9.43 | | 9.43 |
| Khoảng cách mia | | 6.28 | | 1.22 | 1.22 | 6.28 | |

| | | | | |
|---|---|---|---|---|
| ỦY BAN NHÂN DÂN XÃ HÁT MÔN<br>BAN QUẢN LÝ DỰ ÁN ĐẦU TƯ - HẠ TẦNG XÃ HÁT MÔN | DỰ ÁN: SỬA CHỮA, CẢI TẠO CÁC TUYẾN ĐƯỜNG THÔN YÊN DƯƠNG XÃ HÁT MÔN<br>ĐỊA ĐIỂM: XÃ HÁT MÔN; THÀNH PHỐ HÀ NỘI | CHỦ NHIỆM THIẾT KẾ | NGUYỄN TRUNG KIÊN | ĐẠI DIỆN ĐƠN VỊ TƯ VẤN<br>P. GIÁM ĐỐC<br>PHẠM XUÂN HUY | TRẮC NGANG TUYẾN SỐ 9<br>TỪ CỌC DT9 ĐẾN CỌC T9.3 |
| ĐƠN VỊ TƯ VẤN<br>CÔNG TY CP TƯ VẤN THIẾT KẾ KIẾN TRÚC XÂY DỰNG VIỆT NAM | HỒ SƠ THIẾT KẾ BẢN VẼ THI CÔNG | CHỦ TRÌ TK | NGUYỄN TRUNG KIÊN | | TỶ LỆ BẢN VẼ: / BẢN VẼ SỐ: HM4-GT-TN-37 |
| | | KIỂM TRA | VŨ VĂN LỘC | | LẦN XUẤT BẢN: 02 / MÃ SỐ DỰ ÁN: HM3/2026 |
| | | THỰC HIỆN | TRẦN ANH TUẤN | | |

CÔNG TY CỔ PHẦN TƯ VẤN THIẾT KẾ KIẾN TRÚC XÂY DỰNG VIỆT NAM
M.S.D.N: 0101768091 - C.T.C.P

Bù Vênh BT nhựa : 0.14 m2
L mặt đường : 3.74 m

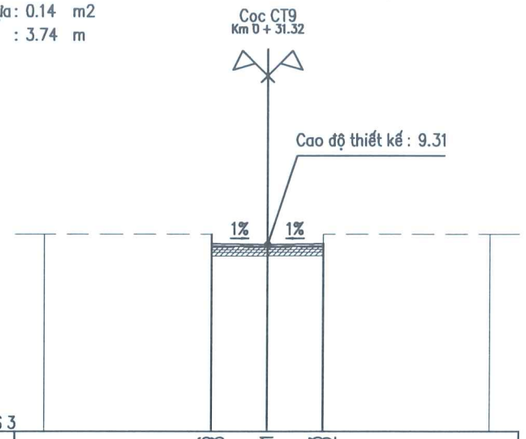


MSS 3

| | | | | | | | | | | | |
|---|---|---|---|---|---|---|---|---|---|---|---|
| Cao độ thiết kế | | | | 9.66<br>9.33 | 9.31 | 9.33<br>9.22 | | | | | |
| Khoảng cách lẻ thiết kế | | | | 1.87 | 1.87 | | | | | | |
| Cao độ tự nhiên | 9.66 | | | 9.66<br>9.21 | 9.21 | 9.22<br>9.66 | | | 9.66 | | |
| Khoảng cách mia | | 5.63 | | 1.87 | 1.87 | | 5.63 | | | | |

BAN QLDA ĐẦU TƯ - HẠ TẦNG
XÃ HÁT MÔN
THẨM ĐỊNH
Theo Văn bản số...70...../BC-BQLDA
ngày..11..tháng..3.....năm 2026
Người thẩm định ký tên:

| | | | |
|---|---|---|---|
| ỦY BAN NHÂN DÂN XÃ HÁT MÔN<br>BAN QUẢN LÝ DỰ ÁN ĐẦU TƯ - HẠ TẦNG XÃ HÁT MÔN | DỰ ÁN: SỬA CHỮA, CẢI TẠO CÁC TUYẾN ĐƯỜNG THÔN YÊN DƯƠNG XÃ HÁT MÔN<br>ĐỊA ĐIỂM: XÃ HÁT MÔN; THÀNH PHỐ HÀ NỘI | CHỦ NHIỆM THIẾT KẾ: NGUYỄN TRUNG KIÊN | ĐẠI DIỆN ĐƠN VỊ TƯ VẤN<br>PGIÁM ĐỐC |
| ĐƠN VỊ TƯ VẤN<br>CÔNG TY CP TƯ VẤN THIẾT KẾ KIẾN TRÚC XÂY DỰNG VIỆT NAM | HỒ SƠ THIẾT KẾ BẢN VẼ THI CÔNG | CHỦ TRÌ TK: NGUYỄN TRUNG KIÊN<br>KIỂM TRA: VŨ VĂN LỘC<br>THỰC HIỆN: TRẦN ANH TUẤN | PHẠM XUÂN HUY |

TRẮC NGANG TUYẾN SỐ 9
CỌC CT9

| | |
|---|---|
| TỶ LỆ BẢN VẼ: | BẢN VẼ SỐ: HM4-GT-TN-38 |
| LẦN XUẤT BẢN: 02 | MÃ SỐ DỰ ÁN: HM3/2026 |

BAN QLDA ĐẦU TƯ - HẠ TẦNG
XÃ HÁT MÔN
THẨM ĐỊNH
Theo Văn bản số..70...../BC-BQLDA
ngày..11..tháng..2...năm 2026.
Người thẩm định ký tên:

Cọc DT10
Km 0 + 0.00

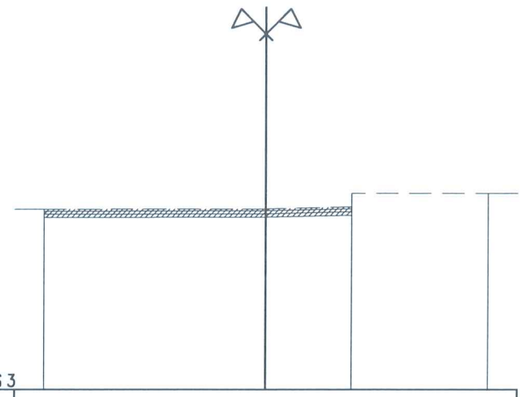


| | | | | | |
|---|---|---|---|---|---|
| Cao độ thiết kế | | | | | |
| Khoảng cách lẻ thiết kế | | | | | |
| Cao độ tự nhiên | 9.08 | 9.10 | 9.07 | 9.62 | |
| Khoảng cách mia | 7.50 | 2.89 | 4.61 | | |

Bù Vênh BT nhựa : 0.07 m2
L mặt đường : 2.92 m

Cọc T10.1
Km 0 + 2.02

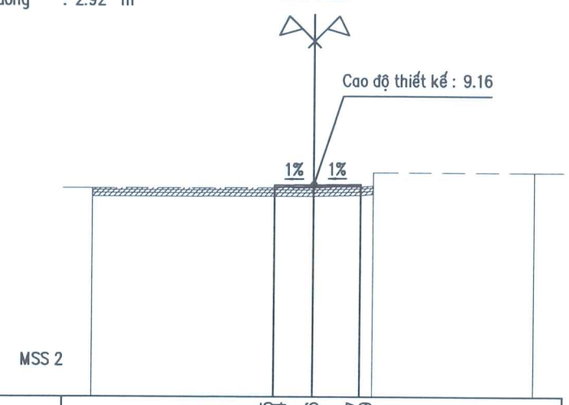


| | | | | | | | |
|---|---|---|---|---|---|---|---|
| Cao độ thiết kế | 9.05 9.14 | 9.16 | 9.17 9.09 | | | | |
| Khoảng cách lẻ thiết kế | | | 1.31 | 1.61 | | | |
| Cao độ tự nhiên | 9.04 | 9.06 | 9.09 9.13 9.58 | | 9.58 | | |
| Khoảng cách mia | 7.50 | | 1.61 | 0.45 | 5.44 | | |

Bù Vênh BT nhựa : 0.12 m2
L mặt đường : 3.06 m

Cọc T10.2
Km 0 + 13.46

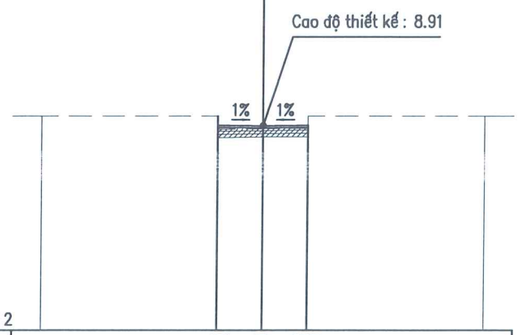


| | | | | | | | |
|---|---|---|---|---|---|---|---|
| Cao độ thiết kế | 9.24 8.92 | 8.91 | 8.92 8.83 | | | | |
| Khoảng cách lẻ thiết kế | | 1.53 | 1.53 | | | | |
| Cao độ tự nhiên | 9.24 | 9.24 8.79 | 8.81 | 8.83 9.24 | 9.24 | | |
| Khoảng cách mia | 5.97 | 1.53 | 1.53 | 5.97 | | | |

Bù Vênh BT nhựa : 0.15 m2
L mặt đường : 2.94 m

Cọc T10.3
Km 0 + 16.14

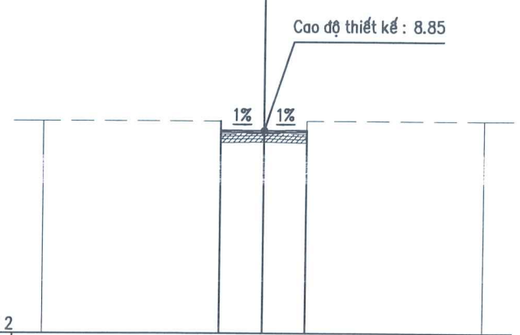


| | | | | | | | |
|---|---|---|---|---|---|---|---|
| Cao độ thiết kế | 9.18 8.87 | 8.85 | 8.87 8.72 | | | | |
| Khoảng cách lẻ thiết kế | | 1.47 | 1.47 | | | | |
| Cao độ tự nhiên | 9.18 | 9.18 8.73 | 8.75 | 8.72 9.18 | 9.18 | | |
| Khoảng cách mia | 6.03 | 1.47 | 1.47 | 6.03 | | | |

CÔNG TY CỔ PHẦN TƯ VẤN THIẾT KẾ KIẾN TRÚC XÂY DỰNG VIỆT NAM
M.S.D.N: 0101768091 - C.T.C.P

| | | | |
|---|---|---|---|
| ỦY BAN NHÂN DÂN XÃ HÁT MÔN<br>BAN QUẢN LÝ DỰ ÁN ĐẦU TƯ - HẠ TẦNG XÃ HÁT MÔN | DỰ ÁN: SỬA CHỮA, CẢI TẠO CÁC TUYẾN ĐƯỜNG THÔN YÊN DƯƠNG XÃ HÁT MÔN<br>ĐỊA ĐIỂM: XÃ HÁT MÔN; THÀNH PHỐ HÀ NỘI | CHỦ NHIỆM THIẾT KẾ: NGUYỄN TRUNG KIÊN<br>CHỦ TRÌ TK: NGUYỄN TRUNG KIÊN<br>KIỂM TRA: VŨ VĂN LỘC<br>THỰC HIỆN: TRẦN ANH TUẤN | ĐẠI DIỆN ĐƠN VỊ TƯ VẤN<br>P. GIÁM ĐỐC<br>PHẠM XUÂN HUY |
| ĐƠN VỊ TƯ VẤN<br>CÔNG TY CP TƯ VẤN THIẾT KẾ KIẾN TRÚC XÂY DỰNG VIỆT NAM | HỒ SƠ THIẾT KẾ BẢN VẼ THI CÔNG | | TRẮC NGANG TUYẾN SỐ 10<br>TỪ CỌC DT10 ĐẾN CỌC T10.3 |
| | | | TỶ LỆ BẢN VẼ: / BẢN VẼ SỐ: HM4-GT-TN-39<br>LẦN XUẤT BẢN: 02 / MÃ SỐ DỰ ÁN: HM3/2026 |

Bù Vênh BT nhựa: 0.17 m2
L mặt đường : 3.42 m

Cọc T10.4
Km 0 + 19.97

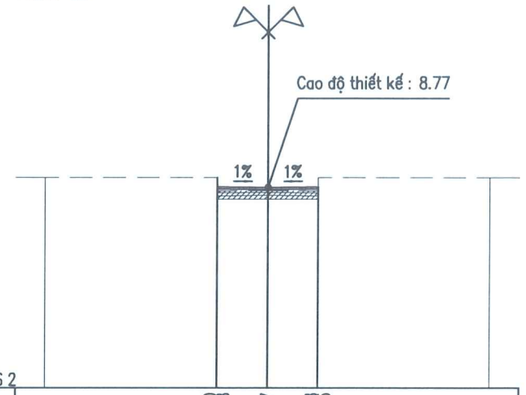


| | | | | | | | |
|---|---|---|---|---|---|---|---|
| Cao độ thiết kế | | | 9.10<br>8.78 | 8.77 | 8.78<br>8.65 | | |
| Khoảng cách lẻ thiết kế | | | 1.71 | 1.71 | | | |
| Cao độ tự nhiên | 9.10 | | 9.10<br>8.65 | 8.67 | 8.65<br>9.10 | | 9.10 |
| Khoảng cách mia | | 5.79 | 1.71 | 1.71 | 5.79 | | |

BAN QLDA ĐẦU TƯ - HẠ TẦNG
XÃ HÁT MÔN
THẨM ĐỊNH
Theo Văn bản số..70...../BC-BQLDA
ngày..11..tháng...3...năm 2026
Người thẩm định ký tên:

Bù Vênh BT nhựa: 0.16 m2
L mặt đường : 3.00 m

Cọc T10.5
Km 0 + 26.33

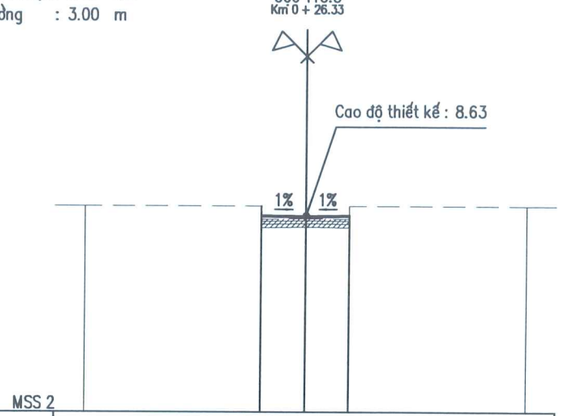


| | | | | | | | |
|---|---|---|---|---|---|---|---|
| Cao độ thiết kế | | | 8.95<br>8.65 | 8.63 | 8.64<br>8.50 | | |
| Khoảng cách lẻ thiết kế | | | 1.51 | 1.49 | | | |
| Cao độ tự nhiên | 8.95 | | 8.95<br>8.50 | 8.53 | 8.50<br>8.95 | | 8.95 |
| Khoảng cách mia | | 5.99 | 1.51 | 1.49 | 6.01 | | |

Bù Vênh BT nhựa: 0.28 m2
L mặt đường : 4.72 m

Cọc T10.6
Km 0 + 39.96

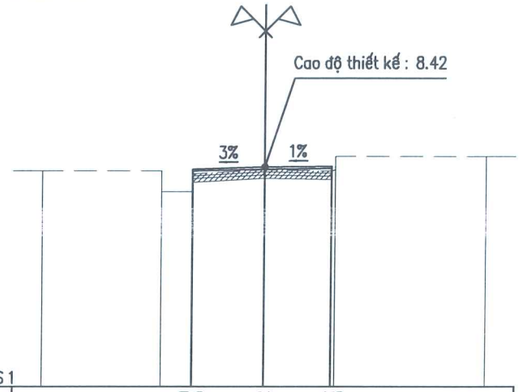


| | | | | | | | | |
|---|---|---|---|---|---|---|---|---|
| Cao độ thiết kế | | | 8.19<br>8.35 | 8.42 | 8.44<br>8.28 | | | |
| Khoảng cách lẻ thiết kế | | | 2.44 | 2.28 | | | | |
| Cao độ tự nhiên | 8.29 | 8.29<br>7.59<br>7.59<br>8.19 | | 8.32 | 8.28<br>8.32<br>8.78 | | 8.78 | |
| Khoảng cách mia | | 4.01 | 1.05 | 2.44 | 2.28 | 0.13 | 5.09 | |

Bù Vênh BT nhựa: 0.14 m2
L mặt đường : 3.09 m

Cọc T10.7
Km 0 + 50.37

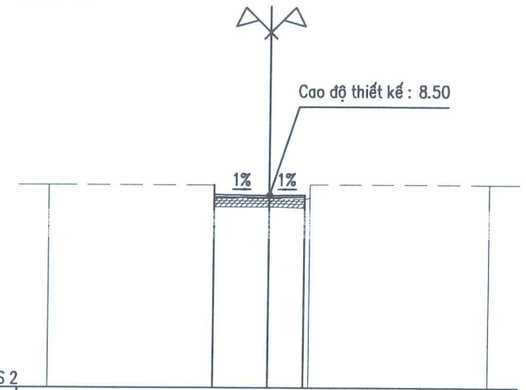


| | | | | | | | |
|---|---|---|---|---|---|---|---|
| Cao độ thiết kế | | | 8.85<br>8.52 | 8.50 | 8.51<br>8.37 | | |
| Khoảng cách lẻ thiết kế | | | 1.88 | 1.21 | | | |
| Cao độ tự nhiên | 8.85 | | 8.85<br>8.40 | 8.40 | 8.37<br>8.42<br>8.87 | | 8.87 |
| Khoảng cách mia | | 5.62 | 1.88 | 1.21 | 0.18 | 6.11 | |

CÔNG TY CỔ PHẦN TƯ VẤN THIẾT KẾ KIẾN TRÚC XÂY DỰNG VIỆT NAM
M.S.D.N: 0101768091 - C.T.C.P

| | | | | |
|---|---|---|---|---|
| ỦY BAN NHÂN DÂN XÃ HÁT MÔN<br>BAN QUẢN LÝ DỰ ÁN ĐẦU TƯ - HẠ TẦNG XÃ HÁT MÔN | DỰ ÁN: SỬA CHỮA, CẢI TẠO CÁC TUYẾN ĐƯỜNG THÔN YÊN DƯƠNG XÃ HÁT MÔN<br>ĐỊA ĐIỂM: XÃ HÁT MÔN; THÀNH PHỐ HÀ NỘI | CHỦ NHIỆM THIẾT KẾ | NGUYỄN TRUNG KIÊN | ĐẠI DIỆN ĐƠN VỊ TƯ VẤN<br>P. GIÁM ĐỐC | TRẮC NGANG TUYẾN SỐ 10<br>TỪ CỌC T10.4 ĐẾN CỌC T10.7 | |
| ĐƠN VỊ TƯ VẤN<br>CÔNG TY CP TƯ VẤN THIẾT KẾ KIẾN TRÚC XÂY DỰNG VIỆT NAM | HỒ SƠ THIẾT KẾ BẢN VẼ THI CÔNG | CHỦ TRÌ TK | NGUYỄN TRUNG KIÊN | | TỶ LỆ BẢN VẼ: | BẢN VẼ SỐ: HM4-GT-TN-40 |
| | | KIỂM TRA | VŨ VĂN LỘC | | LẦN XUẤT BẢN: 02 | MÃ SỐ DỰ ÁN: HM3/2026 |
| | | THỰC HIỆN | TRẦN ANH TUẤN | PHẠM XUÂN HUY | | |

Bù Vênh BT nhựa : 0.21 m2
L mặt đường : 3.34 m

Cọc T10.8
Km 0 + 60.77

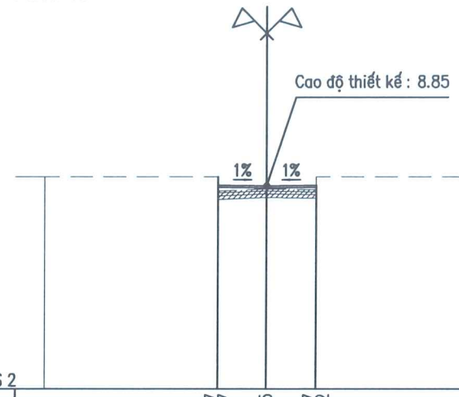


| | | | | | | | | |
|---|---|---|---|---|---|---|---|---|
| Cao độ thiết kế | | | 9.17<br>8.87 | 8.85 | 8.87<br>8.72 | | | |
| Khoảng cách lẻ thiết kế | | | | 1.65 | 1.69 | | | |
| Cao độ tự nhiên | 9.17 | | 9.17<br>8.68 | 8.75 | 8.72<br>9.17 | | 9.17 | |
| Khoảng cách mia | | 5.85 | | 1.65 | 1.69 | 5.81 | | |

BAN QLDA ĐẦU TƯ - HẠ TẦNG
XÃ HÁT MÔN
THẨM ĐỊNH
Theo Văn bản số....70...../BC-BQLDA
ngày...4..tháng....3..năm 20.26
Người thẩm định ký tên:

Bù Vênh BT nhựa : 0.11 m2
L mặt đường : 2.50 m

Cọc CT10
Km 0 + 63.74

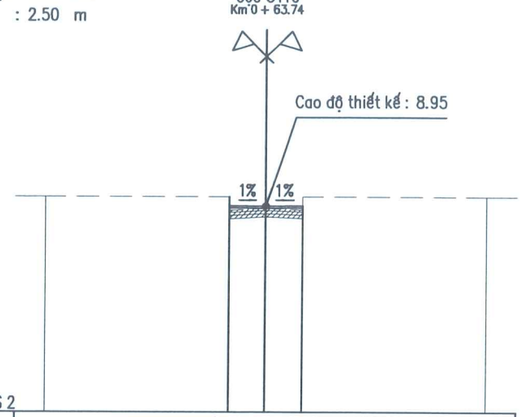


| | | | | | | | | |
|---|---|---|---|---|---|---|---|---|
| Cao độ thiết kế | | | 9.27<br>8.96 | 8.95 | 8.96<br>8.82 | | | |
| Khoảng cách lẻ thiết kế | | | | 1.25 | 1.25 | | | |
| Cao độ tự nhiên | 9.27 | | 9.27<br>8.81 | 8.87 | 8.82<br>9.27 | | 9.27 | |
| Khoảng cách mia | | 6.25 | | 1.25 | 1.25 | 6.25 | | |

| | | | | |
|---|---|---|---|---|
| ỦY BAN NHÂN DÂN XÃ HÁT MÔN<br>BAN QUẢN LÝ DỰ ÁN ĐẦU TƯ - HẠ TẦNG XÃ HÁT MÔN | DỰ ÁN: SỬA CHỮA, CẢI TẠO CÁC TUYẾN ĐƯỜNG THÔN YÊN DƯƠNG XÃ HÁT MÔN<br>ĐỊA ĐIỂM: XÃ HÁT MÔN; THÀNH PHỐ HÀ NỘI | CHỦ NHIỆM THIẾT KẾ | NGUYỄN TRUNG KIÊN | ĐẠI DIỆN ĐƠN VỊ TƯ VẤN<br>P. GIÁM ĐỐC<br>PHẠM XUÂN HUY | TRẮC NGANG TUYẾN SỐ 10<br>TỪ CỌC T10.8 ĐẾN CỌC CT10 | |
| ĐƠN VỊ TƯ VẤN<br>CÔNG TY CP TƯ VẤN THIẾT KẾ KIẾN TRÚC XÂY DỰNG VIỆT NAM | HỒ SƠ THIẾT KẾ BẢN VẼ THI CÔNG | CHỦ TRÌ TK | NGUYỄN TRUNG KIÊN | | TỶ LỆ BẢN VẼ: | BẢN VẼ SỐ: HM4-GT-TN-41 |
| | | KIỂM TRA | VŨ VĂN LỘC | | LẦN XUẤT BẢN: 02 | MÃ SỐ DỰ ÁN: HM3/2026 |
| | | THỰC HIỆN | TRẦN ANH TUẤN | | | |

CÔNG TY CỔ PHẦN TƯ VẤN THIẾT KẾ KIẾN TRÚC XÂY DỰNG VIỆT NAM
M.S.D.N: 0101768091 - C.T.C.P
THÀNH PHỐ HÀ NỘI

Cọc DT11
Km 0 + 0.00

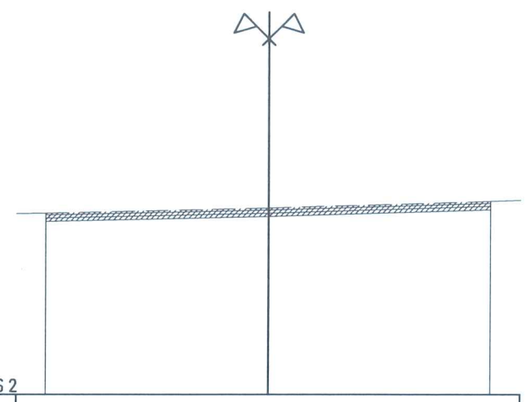

MSS 2

| | | | | |
|---|---|---|---|---|
| Cao độ thiết kế | | | | |
| Khoảng cách lẻ thiết kế | | | | |
| Cao độ tự nhiên | 8.12 | 8.29 | 8.52 | |
| Khoảng cách mia | 7.50 | 7.50 | | |

BAN QLDA ĐẦU TƯ - HẠ TẦNG
XÃ HÁT MÔN
THẨM ĐỊNH
Theo Văn bản số 70/BC-BQLDA
ngày 11 tháng 3 năm 2026
Người thẩm định ký tên:

Bù Vênh BT nhựa: 0.11 m2
L mặt đường : 3.50 m

Cọc T11.1
Km 0 + 3.28

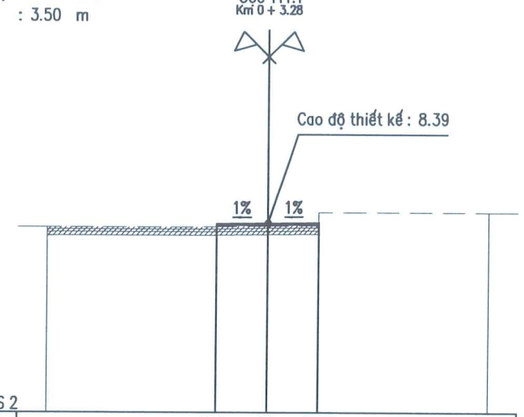


MSS 2

| | | | | | | |
|---|---|---|---|---|---|---|
| Cao độ thiết kế | 8.26 8.37 | 8.39 | 8.41 8.31 | | | |
| Khoảng cách lẻ thiết kế | | 1.75 | 1.75 | | | |
| Cao độ tự nhiên | 8.25 | 8.26 | 8.29 | 8.31 8.76 | 8.76 | |
| Khoảng cách mia | 5.75 | 1.75 | 1.75 | 5.75 | | |

Bù Vênh BT nhựa: 0.09 m2
L mặt đường : 2.53 m

Cọc T11.2
Km 0 + 11.29

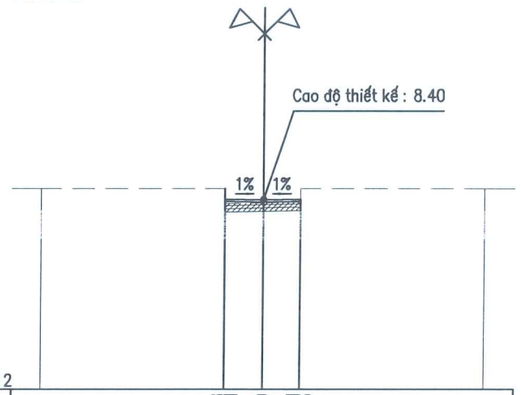


MSS 2

| | | | | | | | |
|---|---|---|---|---|---|---|---|
| Cao độ thiết kế | 8.78 8.41 | 8.40 | 8.41 8.33 | | | | |
| Khoảng cách lẻ thiết kế | | 1.27 | 1.26 | | | | |
| Cao độ tự nhiên | 8.78 | 8.78 8.27 | 8.30 | 8.33 8.78 | 8.78 | | |
| Khoảng cách mia | 6.23 | 1.27 | 1.26 | 6.24 | | | |

Bù Vênh BT nhựa: 0.16 m2
L mặt đường : 3.86 m

Cọc T11.3
Km 0 + 23.57

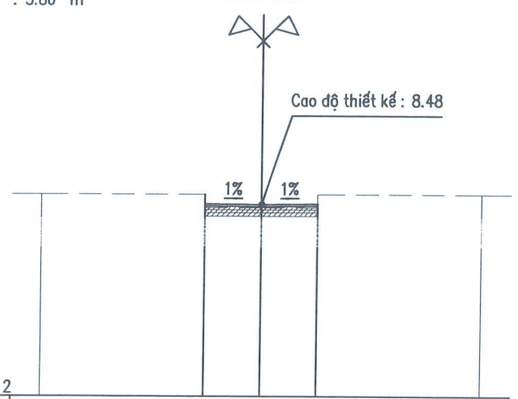


MSS 2

| | | | | | | | |
|---|---|---|---|---|---|---|---|
| Cao độ thiết kế | 8.83 8.50 | 8.48 | 8.50 8.37 | | | | |
| Khoảng cách lẻ thiết kế | | 1.93 | 1.93 | | | | |
| Cao độ tự nhiên | 8.83 | 8.83 8.38 | 8.38 | 8.37 8.83 | 8.83 | | |
| Khoảng cách mia | 5.57 | 1.93 | 1.93 | 5.57 | | | |

| | | | | | |
|---|---|---|---|---|---|
| ỦY BAN NHÂN DÂN XÃ HÁT MÔN<br>BAN QUẢN LÝ DỰ ÁN ĐẦU TƯ - HẠ TẦNG XÃ HÁT MÔN | DỰ ÁN: SỬA CHỮA, CẢI TẠO CÁC TUYẾN ĐƯỜNG THÔN YÊN DƯƠNG XÃ HÁT MÔN<br>ĐỊA ĐIỂM: XÃ HÁT MÔN; THÀNH PHỐ HÀ NỘI | CHỦ NHIỆM THIẾT KẾ | NGUYỄN TRUNG KIÊN | ĐẠI DIỆN ĐƠN VỊ TƯ VẤN<br>P. GIÁM ĐỐC | TRẮC NGANG TUYẾN SỐ 10<br>TỪ CỌC DT11 ĐẾN CỌC T11.3 |
| ĐƠN VỊ TƯ VẤN<br>CÔNG TY CP TƯ VẤN THIẾT KẾ KIẾN TRÚC XÂY DỰNG VIỆT NAM | HỒ SƠ THIẾT KẾ BẢN VẼ THI CÔNG | CHỦ TRÌ TK | NGUYỄN TRUNG KIÊN | | TỶ LỆ BẢN VẼ: / BẢN VẼ SỐ: HM4-GT-TN-42 |
| | | KIỂM TRA | VŨ VĂN LỘC | | LẦN XUẤT BẢN: 02 / MÃ SỐ DỰ ÁN: HM3/2026 |
| | | THỰC HIỆN | TRẦN ANH TUẤN | PHẠM XUÂN HUY | |

CÔNG TY CỔ PHẦN TƯ VẤN THIẾT KẾ KIẾN TRÚC XÂY DỰNG VIỆT NAM
M.S.D.N: 0101768091 - C.T.C.P

Bù Vênh BT nhựa : 0.13 m2
L mặt đường : 2.79 m

Cọc T11.4
Km 0 + 26.07

Cao độ thiết kế : 8.49

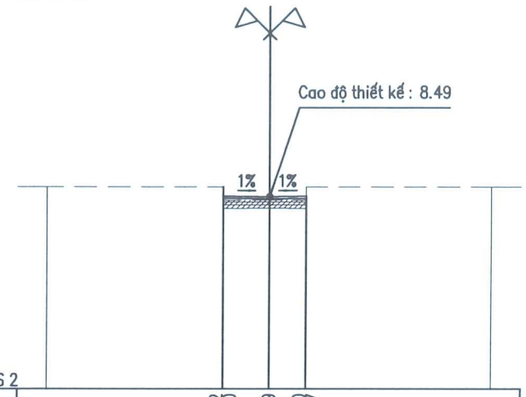


MSS 2

| | | | | | | | |
|---|---|---|---|---|---|---|---|
| Cao độ thiết kế | | | 8.82 8.50 | 8.49 | 8.50 8.37 | | |
| Khoảng cách lẻ thiết kế | | | | 1.55 | 1.24 | | |
| Cao độ tự nhiên | 8.82 | | 8.82 8.37 | 8.38 | 8.37 8.82 | | 8.82 |
| Khoảng cách mia | | 5.95 | | 1.55 | 1.24 | 6.26 | |

BAN QLDA ĐẦU TƯ - HẠ TẦNG
XÃ HÁT MÔN
THẨM ĐỊNH
Theo Văn bản số...70.../BC-BQLDA
ngày.14.tháng...3...năm 20.26
Người thẩm định ký tên:

Bù Vênh BT nhựa : 0.05 m2
L mặt đường : 2.76 m

Cọc T11.5
Km 0 + 36.59

Cao độ thiết kế : 8.51

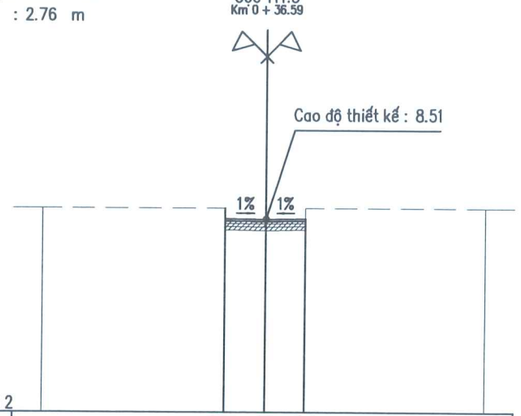


MSS 2

| | | | | | | | |
|---|---|---|---|---|---|---|---|
| Cao độ thiết kế | | | 8.89 8.53 | 8.51 | 8.53 8.44 | | |
| Khoảng cách lẻ thiết kế | | | | 1.38 | 1.38 | | |
| Cao độ tự nhiên | 8.89 | | 8.89 8.44 | 8.42 | 8.44 8.89 | | 8.89 |
| Khoảng cách mia | | 6.12 | | 1.38 | 1.38 | 6.12 | |

Bù Vênh BT nhựa : 0.07 m2
L mặt đường : 2.88 m

Cọc T11.6
Km 0 + 44.25

Cao độ thiết kế : 8.53

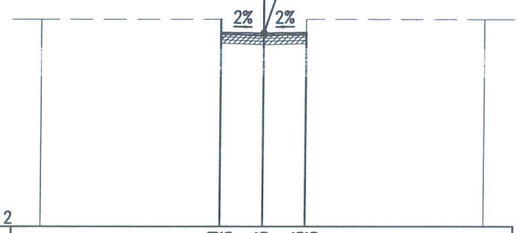


MSS 2

| | | | | | | | |
|---|---|---|---|---|---|---|---|
| Cao độ thiết kế | | | 9.00 8.56 | 8.53 | 8.56 8.46 | | |
| Khoảng cách lẻ thiết kế | | | | 1.44 | 1.44 | | |
| Cao độ tự nhiên | 9.00 | | 9.00 8.48 | 8.43 | 8.46 9.00 | | 9.00 |
| Khoảng cách mia | | 6.06 | | 1.44 | 1.44 | 6.06 | |

| | | | | |
|---|---|---|---|---|
| ỦY BAN NHÂN DÂN XÃ HÁT MÔN<br>BAN QUẢN LÝ DỰ ÁN ĐẦU TƯ - HẠ TẦNG XÃ HÁT MÔN | DỰ ÁN: SỬA CHỮA, CẢI TẠO CÁC TUYẾN ĐƯỜNG THÔN YÊN DƯƠNG XÃ HÁT MÔN<br>ĐỊA ĐIỂM: XÃ HÁT MÔN; THÀNH PHỐ HÀ NỘI | CHỦ NHIỆM THIẾT KẾ | NGUYỄN TRUNG KIÊN | ĐẠI DIỆN ĐƠN VỊ TƯ VẤN<br>P. GIÁM ĐỐC | TRẮC NGANG TUYẾN SỐ 11<br>TỪ CỌC T11.4 ĐẾN CỌC T14.6 |
| ĐƠN VỊ TƯ VẤN<br>CÔNG TY CP TƯ VẤN THIẾT KẾ KIẾN TRÚC XÂY DỰNG VIỆT NAM | HỒ SƠ THIẾT KẾ BẢN VẼ THI CÔNG | CHỦ TRÌ TK | NGUYỄN TRUNG KIÊN | | TỶ LỆ BẢN VẼ: / BẢN VẼ SỐ: HM4-GT-TN-43 |
| | | KIỂM TRA | VŨ VĂN LỘC | | LẦN XUẤT BẢN: 02 / MÃ SỐ DỰ ÁN: HM3/2026 |
| | | THỰC HIỆN | TRẦN ANH TUẤN | PHẠM XUÂN HUY | |

CÔNG TY CỔ PHẦN TƯ VẤN THIẾT KẾ KIẾN TRÚC XÂY DỰNG VIỆT NAM
M.S.D.N: 0101768091 - C.T.C.P
THÀNH TRÌ - TP HÀ NỘI

Cọc DT12
Km 0 + 0.00

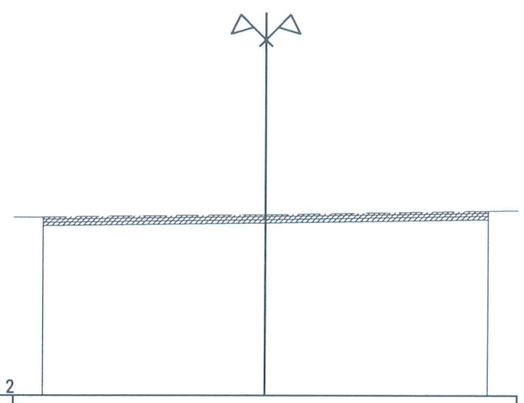

MSS 2

| | | | |
|---|---|---|---|
| Cao độ thiết kế | | | |
| Khoảng cách lẻ thiết kế | | | |
| Cao độ tự nhiên | 8.01 | 8.10 | 8.23 |
| Khoảng cách mia | 7.50 | 7.50 | |

BAN QLDA ĐẦU TƯ - HẠ TẦNG
XÃ HÁT MÔN
THẨM ĐỊNH
Theo Văn bản số...70.../BC-BQLDA
ngày..11..tháng...3...năm 2026
Người thẩm định ký tên:

Bù Vênh BT nhựa : 0.26 m2
L mặt đường : 4.12 m

Cọc T12.1
Km 0 + 16.77

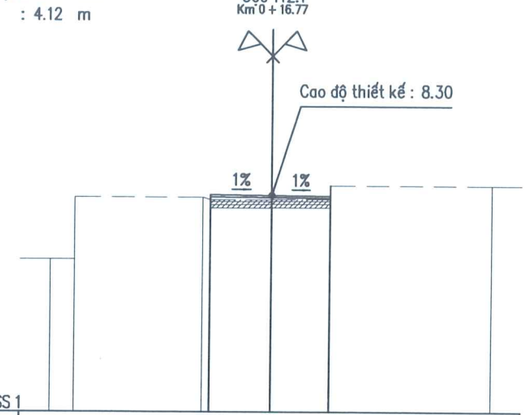


MSS 1

| | | | | | | | |
|---|---|---|---|---|---|---|---|
| Cao độ thiết kế | | 8.16 8.32 | 8.30 | 8.28 8.18 | | | |
| Khoảng cách lẻ thiết kế | | | 2.07 | 2.05 | | | |
| Cao độ tự nhiên | 6.15 6.15 8.24 | 8.24 8.16 | 8.17 | 8.18 8.63 | 8.63 | | |
| Khoảng cách mia | 0.84 | 4.33 | 0.26 | 2.07 | 2.05 | 5.45 | |

Bù Vênh BT nhựa : 0.19 m2
L mặt đường : 5.61 m

Cọc T12.2
Km 0 + 25.94

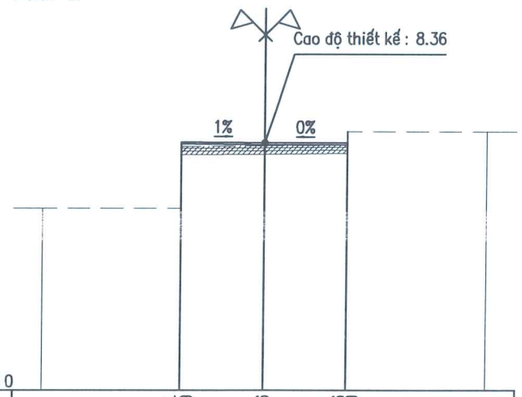


MSS 0

| | | | | | | |
|---|---|---|---|---|---|---|
| Cao độ thiết kế | | 8.24 8.39 | 8.36 | 8.36 8.29 | | |
| Khoảng cách lẻ thiết kế | | | 2.81 | 2.80 | | |
| Cao độ tự nhiên | 6.15 | 6.15 8.24 | 8.26 | 8.29 8.74 | 8.74 | |
| Khoảng cách mia | 4.69 | 2.81 | 2.80 | 4.70 | | |

Bù Vênh BT nhựa : 0.20 m2
L mặt đường : 4.99 m

Cọc T12.3
Km 0 + 32.43

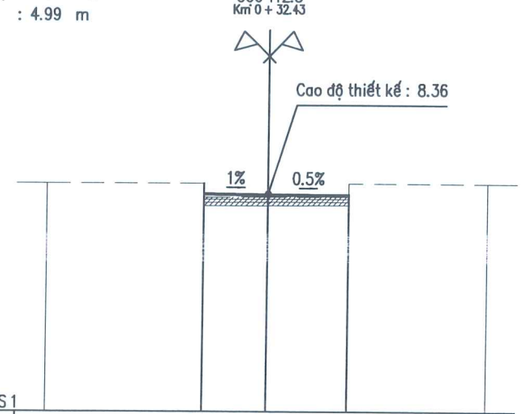


MSS 1

| | | | | | | |
|---|---|---|---|---|---|---|
| Cao độ thiết kế | | 8.71 8.38 | 8.36 | 8.35 8.26 | | |
| Khoảng cách lẻ thiết kế | | | 2.16 | 2.83 | | |
| Cao độ tự nhiên | 8.71 | 8.71 8.24 | 8.25 | 8.26 8.71 | 8.71 | |
| Khoảng cách mia | 5.34 | 2.16 | 2.83 | 4.67 | | |

| | | | | |
|---|---|---|---|---|
| ỦY BAN NHÂN DÂN XÃ HÁT MÔN<br>BAN QUẢN LÝ DỰ ÁN ĐẦU TƯ - HẠ TẦNG XÃ HÁT MÔN | DỰ ÁN: SỬA CHỮA, CẢI TẠO CÁC TUYẾN ĐƯỜNG THÔN YÊN DƯƠNG XÃ HÁT MÔN<br>ĐỊA ĐIỂM: XÃ HÁT MÔN; THÀNH PHỐ HÀ NỘI | CHỦ NHIỆM THIẾT KẾ | NGUYỄN TRUNG KIÊN | TRẮC NGANG TUYẾN SỐ 12<br>TỪ CỌC DT12 ĐẾN CỌC T12.3 |
| ĐƠN VỊ TƯ VẤN<br>CÔNG TY CP TƯ VẤN THIẾT KẾ KIẾN TRÚC XÂY DỰNG VIỆT NAM | HỒ SƠ THIẾT KẾ BẢN VẼ THI CÔNG | CHỦ TRÌ TK | NGUYỄN TRUNG KIÊN | ĐẠI DIỆN ĐƠN VỊ TƯ VẤN<br>P. GIÁM ĐỐC |
| | | KIỂM TRA | VŨ VĂN LỘC | TỶ LỆ BẢN VẼ: / BẢN VẼ SỐ: HM4-GT-TN-44 |
| | | THỰC HIỆN | TRẦN ANH TUẤN | PHẠM XUÂN HUY / LẦN XUẤT BẢN: 02 / MÃ SỐ DỰ ÁN: HM3/2026 |

CÔNG TY CỔ PHẦN TƯ VẤN THIẾT KẾ KIẾN TRÚC XÂY DỰNG VIỆT NAM
M.S.D.N: 0101768091 - C.T.C.P

Bù Vênh BT nhựa : 0.20 m2
L mặt đường : 3.98 m

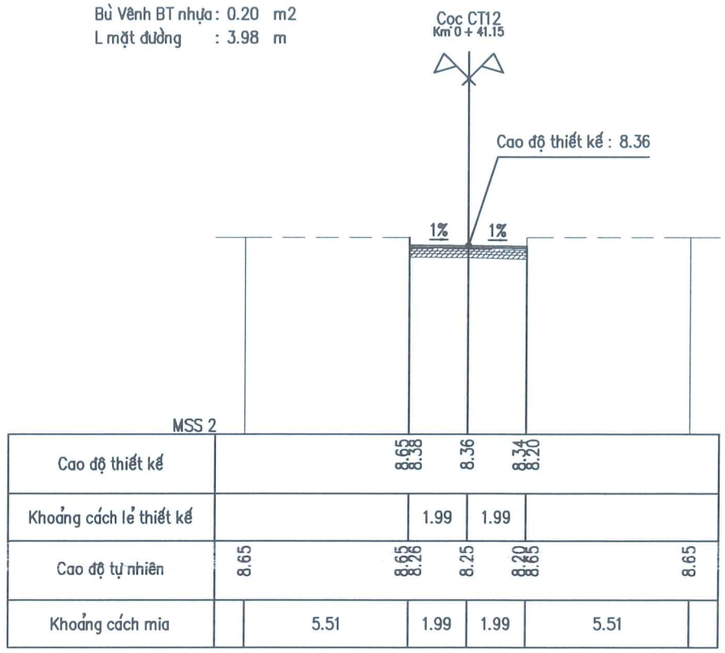


BAN QLDA ĐẦU TƯ - HẠ TẦNG
XÃ HÁT MÔN
THẨM ĐỊNH
Văn bản số: 72/BC-BQLDA
Ngày 24 tháng 2 năm 2026
Người thẩm định ký tên:

| | | | | |
|---|---|---|---|---|
| ỦY BAN NHÂN DÂN XÃ HÁT MÔN<br>BAN QUẢN LÝ DỰ ÁN ĐẦU TƯ - HẠ TẦNG XÃ HÁT MÔN | DỰ ÁN: SỬA CHỮA, CẢI TẠO CÁC TUYẾN ĐƯỜNG THÔN YÊN DƯƠNG XÃ HÁT MÔN<br>ĐỊA ĐIỂM: XÃ HÁT MÔN; THÀNH PHỐ HÀ NỘI | CHỦ NHIỆM THIẾT KẾ | NGUYỄN TRUNG KIÊN | ĐẠI DIỆN ĐƠN VỊ TƯ VẤN<br>P. GIÁM ĐỐC<br>PHẠM XUÂN HUY | TRẮC NGANG TUYẾN SỐ 12<br>CỌC CT12 | |
| ĐƠN VỊ TƯ VẤN<br>CÔNG TY CP TƯ VẤN THIẾT KẾ KIẾN TRÚC XÂY DỰNG VIỆT NAM | HỒ SƠ THIẾT KẾ BẢN VẼ THI CÔNG | CHỦ TRÌ TK | NGUYỄN TRUNG KIÊN | | TỶ LỆ BẢN VẼ: | BẢN VẼ SỐ: HM4-GT-TN-45 |
| | | KIỂM TRA | VŨ VĂN LỘC | | LẦN XUẤT BẢN: 02 | MÃ SỐ DỰ ÁN: HM3/2026 |
| | | THỰC HIỆN | TRẦN ANH TUẤN | | | |

CÔNG TY CỔ PHẦN TƯ VẤN THIẾT KẾ KIẾN TRÚC XÂY DỰNG VIỆT NAM

Bù Vênh BT nhựa: 0.13 m2
L mặt đường : 4.17 m

Cọc DT13
Km 0 + 0.00

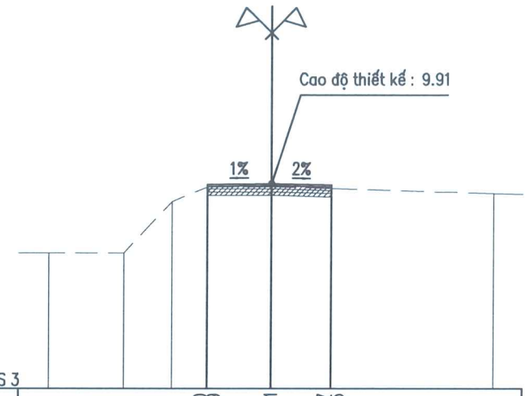


| MSS 3 | | | | | | | | |
|---|---|---|---|---|---|---|---|---|
| Cao độ thiết kế | | | | 9.80 9.89 | 9.91 | 9.87 9.75 | | |
| Khoảng cách lẻ thiết kế | | | | | 2.13 | 2.04 | | |
| Cao độ tự nhiên | 7.58 | 7.58 | 9.31 | 9.80 | 9.81 | 9.75 | | 9.58 |
| Khoảng cách mia | | 2.56 | 1.62 | 1.19 | 2.13 | 2.04 | 5.46 | |

BAN QLDA ĐẦU TƯ - HẠ TẦNG
XÃ HÁT MÔN
THẨM ĐỊNH
Theo Văn bản số...20...../BC-BQLDA
ngày...4...tháng...3...năm 20.26
Người thẩm định ký tên:

Bù Vênh BT nhựa: 0.01 m2
L mặt đường : 2.76 m

Cọc T13.1
Km 0 + 14.32

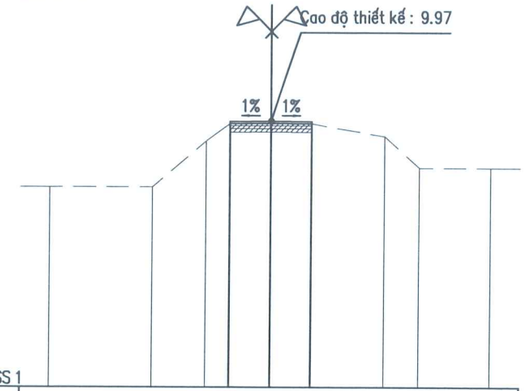


| MSS 1 | | | | | | | | | | |
|---|---|---|---|---|---|---|---|---|---|---|
| Cao độ thiết kế | | | | | 9.89 9.96 | 9.97 | 9.96 9.89 | | | |
| Khoảng cách lẻ thiết kế | | | | | | 1.38 | 1.38 | | | |
| Cao độ tự nhiên | 7.75 | | 7.75 | 9.31 | 9.89 | 9.90 | 9.89 | 9.46 | 8.40 | 8.40 |
| Khoảng cách mia | | 3.48 | 1.84 | 0.80 | 1.38 | 1.38 | 2.50 | 1.18 | 2.44 | |

Bù Vênh BT nhựa: 0.09 m2
L mặt đường : 2.81 m

Cọc T13.2
Km 0 + 20.00

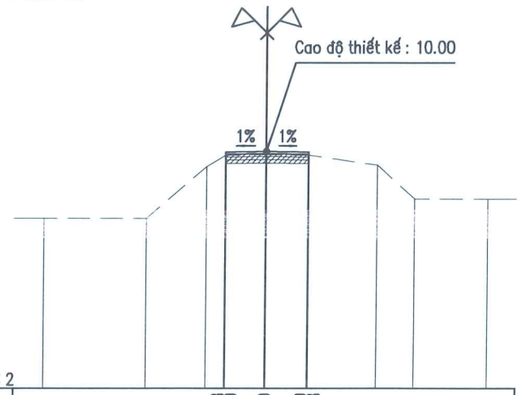


| MSS 2 | | | | | | | | | | |
|---|---|---|---|---|---|---|---|---|---|---|
| Cao độ thiết kế | | | | 9.88 9.99 | 10.00 | 9.99 9.88 | | | | |
| Khoảng cách lẻ thiết kế | | | | | 1.34 | 1.47 | | | | |
| Cao độ tự nhiên | 7.75 | | 7.75 | 9.49 9.88 | 9.90 | 9.88 | | 9.54 | 8.40 | 8.40 |
| Khoảng cách mia | | 3.48 | 2.04 | 0.64 | 1.34 | 1.47 | 2.31 | 1.28 | 2.44 | |

Bù Vênh BT nhựa: 0.07 m2
L mặt đường : 2.79 m

Cọc T13.3
Km 0 + 40.00

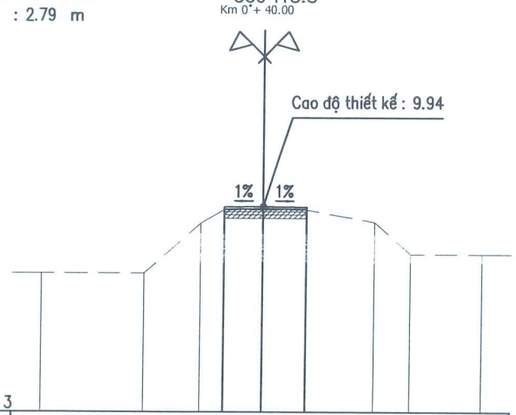


| MSS 3 | | | | | | | | | | |
|---|---|---|---|---|---|---|---|---|---|---|
| Cao độ thiết kế | | | | 9.84 9.93 | 9.94 | 9.92 9.83 | | | | |
| Khoảng cách lẻ thiết kế | | | | | 1.29 | 1.50 | | | | |
| Cao độ tự nhiên | 7.69 | | 7.69 | 9.38 | 9.84 | 9.84 | 9.83 | 9.41 | 8.34 | 8.34 |
| Khoảng cách mia | | 3.48 | 1.94 | 0.79 | 1.29 | 1.50 | 2.31 | 1.25 | 2.44 | |

| | | | | |
|---|---|---|---|---|
| ỦY BAN NHÂN DÂN XÃ HÁT MÔN<br>BAN QUẢN LÝ DỰ ÁN ĐẦU TƯ - HẠ TẦNG XÃ HÁT MÔN | DỰ ÁN: SỬA CHỮA, CẢI TẠO CÁC TUYẾN ĐƯỜNG THÔN YÊN DƯƠNG XÃ HÁT MÔN<br>ĐỊA ĐIỂM: XÃ HÁT MÔN; THÀNH PHỐ HÀ NỘI | CHỦ NHIỆM THIẾT KẾ | NGUYỄN TRUNG KIÊN | ĐẠI DIỆN ĐƠN VỊ TƯ VẤN<br>P. GIÁM ĐỐC | TRẮC NGANG TUYẾN SỐ 13<br>TỪ CỌC DT13 ĐẾN CỌC T13.3 |
| ĐƠN VỊ TƯ VẤN<br>CÔNG TY CP TƯ VẤN THIẾT KẾ KIẾN TRÚC XÂY DỰNG VIỆT NAM | HỒ SƠ THIẾT KẾ BẢN VẼ THI CÔNG | CHỦ TRÌ TK | NGUYỄN TRUNG KIÊN | | TỶ LỆ BẢN VẼ: / BẢN VẼ SỐ: HM4-GT-TN-46 |
| | | KIỂM TRA | VŨ VĂN LỘC | | LẦN XUẤT BẢN: 02 / MÃ SỐ DỰ ÁN: HM3/2026 |
| | | THỰC HIỆN | TRẦN ANH TUẤN | PHẠM XUÂN HUY | |

CÔNG TY CỔ PHẦN TƯ VẤN THIẾT KẾ KIẾN TRÚC XÂY DỰNG VIỆT NAM
M.S.D.N: 0101768091 - C.T.C.P
THÀNH PHỐ HÀ NỘI

Bù Vênh BT nhựa : 0.07 m2
L mặt đường : 3.04 m

Cọc T13.4
Km 0 + 61.32

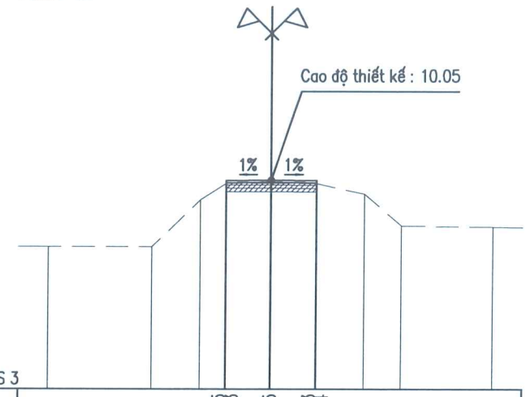


| | | | | | | | | | | | | | | | | | | |
|---|---|---|---|---|---|---|---|---|---|---|---|---|---|---|---|---|---|---|
| Cao độ thiết kế | | | | | | | 9.95 10.03 | | 10.05 | | 10.03 9.94 | | | | | | | |
| Khoảng cách lẻ thiết kế | | | | | | | | | 1.52 | 1.52 | | | | | | | | |
| Cao độ tự nhiên | 7.81 | | 7.81 | | 9.40 | 9.95 | 9.96 | | 9.94 | | 9.58 | 8.51 | | 8.47 | | | | |
| Khoảng cách mia | | 3.48 | | 1.65 | 0.85 | 1.52 | 1.52 | | 1.67 | | 1.25 | | 3.06 | | | | | |

Bù Vênh BT nhựa : 0.05 m2
L mặt đường : 3.00 m

Cọc T13.5
Km 0 + 80.65

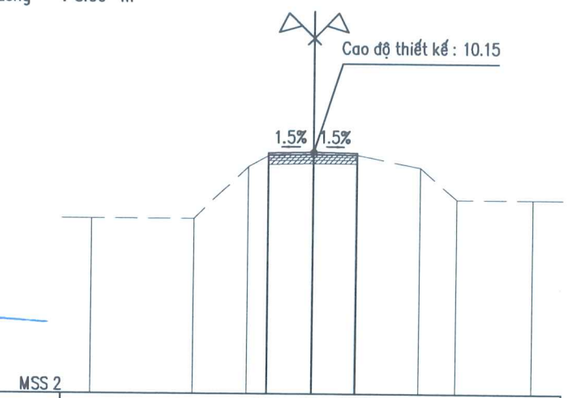


| | | | | | | | | | | | | | | | | | | |
|---|---|---|---|---|---|---|---|---|---|---|---|---|---|---|---|---|---|---|
| Cao độ thiết kế | | | | | | | 10.03 10.13 | | 10.15 | | 10.13 10.06 | | | | | | | |
| Khoảng cách lẻ thiết kế | | | | | | | | | 1.50 | 1.50 | | | | | | | | |
| Cao độ tự nhiên | 7.91 | | 7.91 | | 9.66 | 10.03 | 10.06 | | 10.06 | | 9.63 | 8.56 | | 8.56 | | | | |
| Khoảng cách mia | | 3.48 | | 1.81 | 0.71 | 1.50 | 1.50 | | 2.15 | | 1.25 | | 2.60 | | | | | |

BAN QLDA ĐẦU TƯ - HẠ TẦNG
XÃ HÁT MÔN
THẨM ĐỊNH
Theo Văn bản số...70.../BC-BQLDA
ngày..11..tháng...3..năm 2026
Người thẩm định ký tên:

Bù Vênh BT nhựa : 0.09 m2
L mặt đường : 2.27 m

Cọc T13.6
Km 0 + 106.32

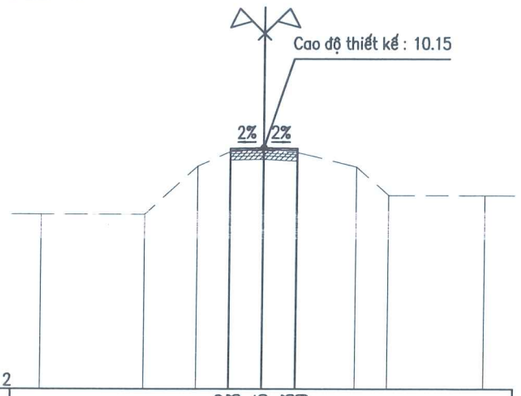


| | | | | | | | | | | | | | | | | | | |
|---|---|---|---|---|---|---|---|---|---|---|---|---|---|---|---|---|---|---|
| Cao độ thiết kế | | | | | | | 10.02 10.13 | | 10.15 | | 10.13 9.99 | | | | | | | |
| Khoảng cách lẻ thiết kế | | | | | | | | | 1.14 | 1.13 | | | | | | | | |
| Cao độ tự nhiên | 7.90 | | 7.90 | | 9.53 | 10.02 | 10.05 | | 9.99 | | 9.50 | 8.55 | | 8.55 | | | | |
| Khoảng cách mia | | 3.48 | | 1.79 | 1.09 | 1.14 | 1.13 | | 2.03 | | 1.11 | | 3.23 | | | | | |

Bù Vênh BT nhựa : 0.06 m2
L mặt đường : 2.63 m

Cọc T13.7
Km 0 + 120.00

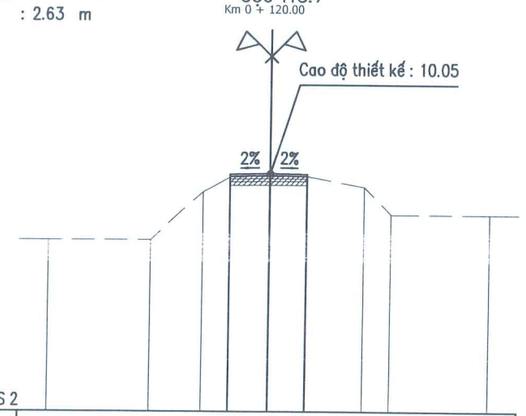


| | | | | | | | | | | | | | | | | | | |
|---|---|---|---|---|---|---|---|---|---|---|---|---|---|---|---|---|---|---|
| Cao độ thiết kế | | | | | | | 9.93 10.02 | | 10.05 | | 10.02 9.95 | | | | | | | |
| Khoảng cách lẻ thiết kế | | | | | | | | | 1.34 | 1.29 | | | | | | | | |
| Cao độ tự nhiên | 7.80 | | 7.80 | | 9.43 | 9.93 | 9.95 | | 9.95 | | 9.59 | 8.67 | | 8.67 | | | | |
| Khoảng cách mia | | 3.48 | | 1.74 | 0.94 | 1.34 | 1.29 | | 1.93 | | 0.92 | | 3.36 | | | | | |

CÔNG TY CỔ PHẦN TƯ VẤN KIẾN TRÚC XÂY DỰNG VIỆT NAM
M.S.D.N: 0101768091 - C.T.C.P

| | | | | |
|---|---|---|---|---|
| ỦY BAN NHÂN DÂN XÃ HÁT MÔN<br>BAN QUẢN LÝ DỰ ÁN ĐẦU TƯ - HẠ TẦNG XÃ HÁT MÔN | DỰ ÁN: SỬA CHỮA, CẢI TẠO CÁC TUYẾN ĐƯỜNG THÔN YÊN DƯƠNG XÃ HÁT MÔN<br>ĐỊA ĐIỂM: XÃ HÁT MÔN; THÀNH PHỐ HÀ NỘI | CHỦ NHIỆM THIẾT KẾ | NGUYỄN TRUNG KIÊN | ĐẠI DIỆN ĐƠN VỊ TƯ VẤN<br>P. GIÁM ĐỐC |
| ĐƠN VỊ TƯ VẤN<br>CÔNG TY CP TƯ VẤN THIẾT KẾ KIẾN TRÚC XÂY DỰNG VIỆT NAM | HỒ SƠ THIẾT KẾ BẢN VẼ THI CÔNG | CHỦ TRÌ TK | NGUYỄN TRUNG KIÊN | |
| | | KIỂM TRA | VŨ VĂN LỘC | |
| | | THỰC HIỆN | TRẦN ANH TUẤN | PHẠM XUÂN HUY |

| | |
|---|---|
| TRẮC NGANG TUYẾN SỐ 13<br>TỪ CỌC T13.4 ĐẾN CỌC T13.7 | |
| TỶ LỆ BẢN VẼ: | BẢN VẼ SỐ: HM4-GT-TN-47 |
| LẦN XUẤT BẢN: 02 | MÃ SỐ DỰ ÁN: HM3/2026 |

Bù Vênh BT nhựa: 0.07 m2
L mặt đường : 3.01 m

Cọc T13.7
Km 0 + 133.15

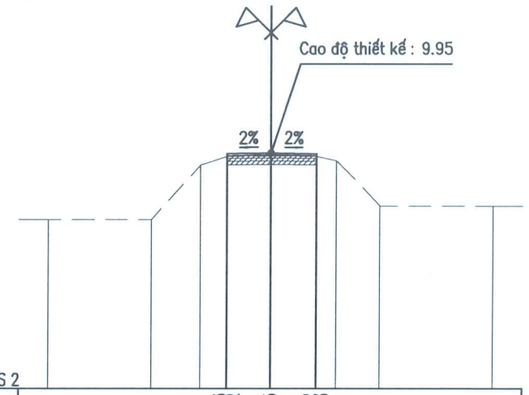


MSS 2

| | | | | | | | | | | | | | | | | | | |
|---|---|---|---|---|---|---|---|---|---|---|---|---|---|---|---|---|---|---|
| Cao độ thiết kế | | | | | | | 9.83 9.92 | | 9.95 | | 9.92 9.83 | | | | | | | |
| Khoảng cách lẻ thiết kế | | | | | | | | | 1.46 | 1.55 | | | | | | | | |
| Cao độ tự nhiên | 7.70 | | | 7.70 | | 9.54 | 9.83 | | 9.85 | | 9.83 | 9.67 | | 8.16 | | | 8.16 | |
| Khoảng cách mia | | 3.48 | | 1.68 | | 0.88 | 1.46 | | 1.55 | | 0.67 | 1.45 | | 3.83 | | | | |

Bù Vênh BT nhựa: 0.14 m2
L mặt đường : 3.10 m

Cọc TD1
Km 0 + 145.61

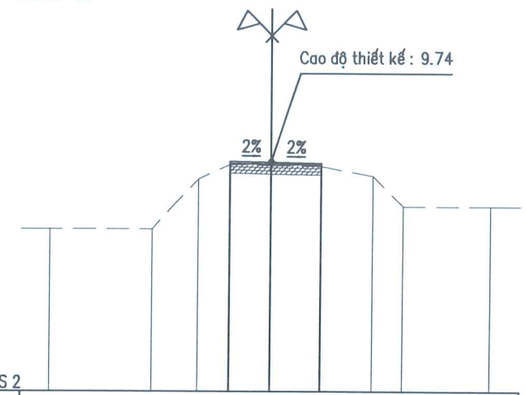


MSS 2

| | | | | | | | | | | | | | | | | | | |
|---|---|---|---|---|---|---|---|---|---|---|---|---|---|---|---|---|---|---|
| Cao độ thiết kế | | | | | | | | | 9.65 9.76 | 9.74 | 9.70 9.59 | | | | | | | |
| Khoảng cách lẻ thiết kế | | | | | | | | | | 1.38 | 1.72 | | | | | | | |
| Cao độ tự nhiên | 7.47 | | | 7.47 | | 9.17 | 9.65 | | 9.62 | | 9.59 | | 9.27 | 8.25 | | | 8.25 | |
| Khoảng cách mia | | 3.48 | | 1.57 | | 1.07 | 1.38 | | 1.72 | | 1.77 | | 1.04 | 2.97 | | | | |

Bù Vênh BT nhựa: 0.33 m2
L mặt đường : 5.01 m

Cọc P1
Km 0 + 151.61

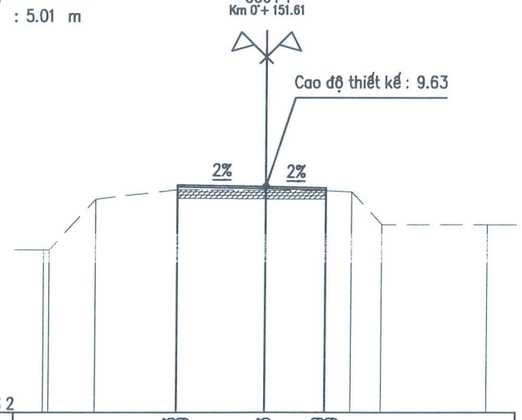


MSS 2

| | | | | | | | | | | | | | | | | | | |
|---|---|---|---|---|---|---|---|---|---|---|---|---|---|---|---|---|---|---|
| Cao độ thiết kế | | | | | | | 9.53 9.69 | | 9.63 | | 9.59 9.49 | | | | | | | |
| Khoảng cách lẻ thiết kế | | | | | | 2.96 | | | 2.05 | | | | | | | | | |
| Cao độ tự nhiên | 7.50 7.50 | | 9.20 | | 9.53 | | | 9.50 | | 9.49 | 9.45 | 8.35 | | | 8.35 | | | |
| Khoảng cách mia | 0.19 | 1.57 | | 2.78 | | 2.96 | | | 2.05 | | 0.84 | 1.04 | | 3.57 | | | | |

Bù Vênh BT nhựa: 0.20 m2
L mặt đường : 3.84 m

Cọc TC1
Km 0 + 157.62

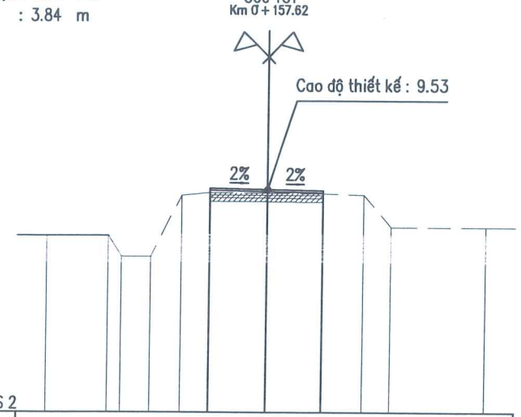


MSS 2

| | | | | | | | | | | | | | | | | | | |
|---|---|---|---|---|---|---|---|---|---|---|---|---|---|---|---|---|---|---|
| Cao độ thiết kế | | | | | | | | 9.42 9.57 | | 9.53 | | 9.49 9.39 | | | | | | |
| Khoảng cách lẻ thiết kế | | | | | | | | | 1.93 | | 1.91 | | | | | | | |
| Cao độ tự nhiên | 7.96 | | | 7.96 7.26 | | 7.26 | 9.32 | 9.42 | | 9.41 | | 9.39 | 9.35 | 8.26 | | | 8.26 | |
| Khoảng cách mia | | 2.11 | | 0.45 | 0.99 | 1.08 | 0.94 | | 1.93 | | 1.91 | | 1.41 | 0.95 | 3.23 | | | |

BAN QLDA ĐẦU TƯ - HẠ TẦNG
XÃ HÁT MÔN
THẨM ĐỊNH
Theo Văn bản số...70.../BC-BQLDA
ngày...11...tháng...3...năm 20...26
Người thẩm định ký tên:

| | | | | | |
|---|---|---|---|---|---|
| ỦY BAN NHÂN DÂN XÃ HÁT MÔN<br>BAN QUẢN LÝ DỰ ÁN ĐẦU TƯ - HẠ TẦNG XÃ HÁT MÔN | DỰ ÁN: SỬA CHỮA, CẢI TẠO CÁC TUYẾN ĐƯỜNG THÔN YÊN DƯƠNG XÃ HÁT MÔN<br>ĐỊA ĐIỂM: XÃ HÁT MÔN; THÀNH PHỐ HÀ NỘI | CHỦ NHIỆM THIẾT KẾ | NGUYỄN TRUNG KIÊN | ĐẠI DIỆN ĐƠN VỊ TƯ VẤN<br>P. GIÁM ĐỐC | TRẮC NGANG TUYẾN SỐ 13<br>TỪ CỌC T13.7 ĐẾN CỌC CT1 |
| ĐƠN VỊ TƯ VẤN<br>CÔNG TY CP TƯ VẤN THIẾT KẾ KIẾN TRÚC XÂY DỰNG VIỆT NAM | HỒ SƠ THIẾT KẾ BẢN VẼ THI CÔNG | CHỦ TRÌ TK | NGUYỄN TRUNG KIÊN | | TỶ LỆ BẢN VẼ: / BẢN VẼ SỐ: HM4-GT-TN-48 |
| | | KIỂM TRA | VŨ VĂN LỘC | | LẦN XUẤT BẢN: 02 / MÃ SỐ DỰ ÁN: HM3/2026 |
| | | THỰC HIỆN | TRẦN ANH TUẤN | PHẠM XUÂN HUY | |

CÔNG TY CỔ PHẦN TƯ VẤN THIẾT KẾ KIẾN TRÚC XÂY DỰNG VIỆT NAM
M.S.D.N: 0101768091 - C.T.C.P

Bù Vênh BT nhựa: 0.08 m2
L mặt đường : 3.22 m

## Cọc T13.8
Km 0 + 162.83

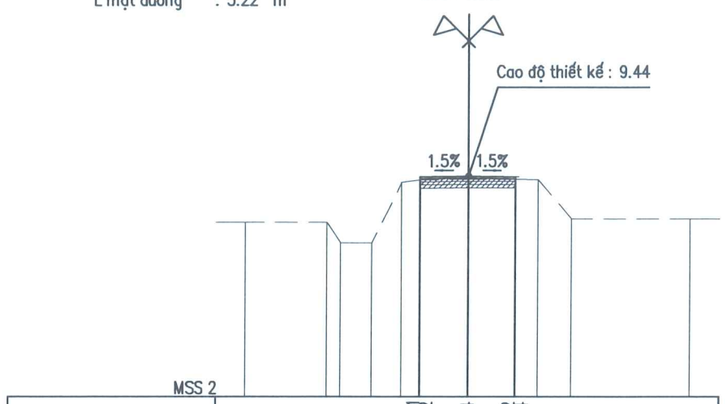


| | | | | | | | | | | | | | | | | | | | | | | | | | | | | | | |
|---|---|---|---|---|---|---|---|---|---|---|---|---|---|---|---|---|---|---|---|---|---|---|---|---|---|---|---|---|---|---|
| Cao độ thiết kế | | | | | | | | | | | | | 9.31 | 9.42 | 9.44 | 9.42 | 9.34 | | | | | | | | | | | | | |
| Khoảng cách lẻ thiết kế | | | | | | | | | | | | | | | 1.61 | 1.61 | | | | | | | | | | | | | | |
| Cao độ tự nhiên | 7.89 | | | | | | | 7.89 | 7.79 | 7.19 | | 9.23 | 9.31 | | 9.34 | | 9.34 | 9.32 | 8.00 | | | | | | 8.00 | | | | | |
| Khoảng cách mia | | | 2.76 | | | 0.45 | 1.07 | 0.99 | | 0.63 | | 1.61 | | 1.61 | | | | 0.76 | 1.14 | | 3.99 | | | | | | | | | |

Bù Vênh BT nhựa: 0.11 m2
L mặt đường : 3.09 m

## Cọc T13.9
Km 0 + 180.00

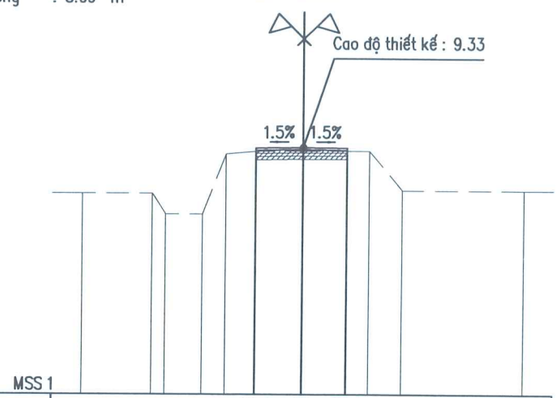


| | | | | | | | | | | | | | | | | | | | | | | | | | | | | | | |
|---|---|---|---|---|---|---|---|---|---|---|---|---|---|---|---|---|---|---|---|---|---|---|---|---|---|---|---|---|---|---|
| Cao độ thiết kế | | | | | | | | | | | | | 9.19 | 9.31 | 9.33 | 9.31 | 9.22 | | | | | | | | | | | | | |
| Khoảng cách lẻ thiết kế | | | | | | | | | | | | | | | 1.60 | 1.49 | | | | | | | | | | | | | | |
| Cao độ tự nhiên | 7.77 | | | | | | | 7.77 | 7.67 | 7.07 | 9.11 | 9.19 | | 9.22 | | 9.22 | 9.20 | 7.88 | | | | | | | 7.88 | | | | | |
| Khoảng cách mia | | | 2.40 | | | 0.45 | 1.26 | | 0.79 | | 1.00 | | 1.60 | | 1.49 | | 0.77 | | 1.14 | | 4.10 | | | | | | | | | |

Bù Vênh BT nhựa: 0.13 m2
L mặt đường : 3.02 m

## Cọc T13.10
Km 0 + 189.24

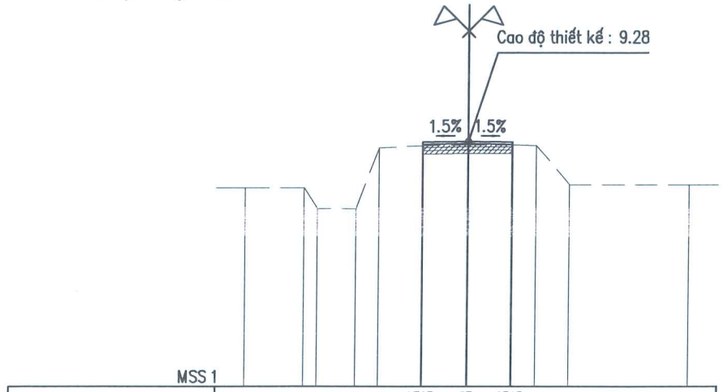


| | | | | | | | | | | | | | | | | | | | | | | | | | | | | | | |
|---|---|---|---|---|---|---|---|---|---|---|---|---|---|---|---|---|---|---|---|---|---|---|---|---|---|---|---|---|---|---|
| Cao độ thiết kế | | | | | | | | | | | | | 9.13 | 9.26 | 9.28 | 9.26 | 9.16 | | | | | | | | | | | | | |
| Khoảng cách lẻ thiết kế | | | | | | | | | | | | | | | 1.51 | 1.51 | | | | | | | | | | | | | | |
| Cao độ tự nhiên | 7.71 | | | | | 7.71 | 7.01 | | 7.01 | 9.05 | | 9.13 | | 9.16 | | 9.16 | 9.14 | 7.82 | | | | | | | 7.82 | | | | | |
| Khoảng cách mia | | | 2.00 | | | 0.45 | 1.28 | 0.79 | | 1.47 | | 1.51 | | 1.51 | | 0.82 | 1.14 | | | | 4.03 | | | | | | | | | |

Bù Vênh BT nhựa: 0.15 m2
L mặt đường : 3.01 m

## Cọc T13.11
Km 0 + 200.00

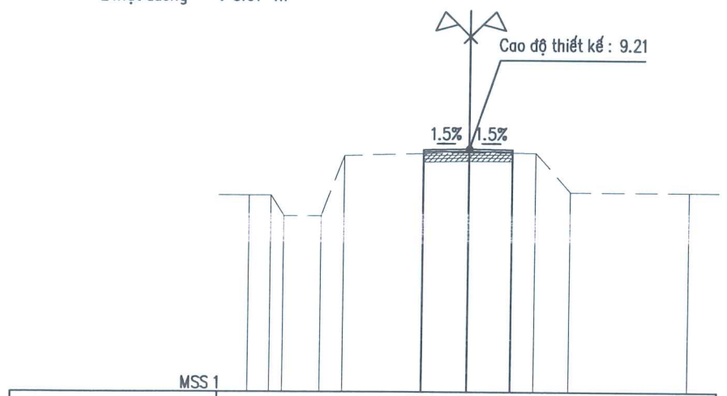


| | | | | | | | | | | | | | | | | | | | | | | | | | | | | | | |
|---|---|---|---|---|---|---|---|---|---|---|---|---|---|---|---|---|---|---|---|---|---|---|---|---|---|---|---|---|---|---|
| Cao độ thiết kế | | | | | | | | | | | | | 9.06 | 9.19 | 9.21 | 9.19 | 9.09 | | | | | | | | | | | | | |
| Khoảng cách lẻ thiết kế | | | | | | | | | | | | | | | 1.55 | 1.46 | | | | | | | | | | | | | | |
| Cao độ tự nhiên | 7.64 | | | | | 7.64 | 7.64 | 6.94 | | 6.94 | 8.98 | | 9.06 | | 9.09 | | 9.09 | 9.07 | 7.75 | | | | | | 7.75 | | | | | |
| Khoảng cách mia | | | 0.75 | | | 0.45 | 1.28 | | 0.79 | | 2.68 | | 1.55 | | 1.46 | | 0.81 | | 1.20 | | 4.03 | | | | | | | | | |

BAN QLDA ĐẦU TƯ - HẠ TẦNG
XÃ HÁT MÔN
THẨM ĐỊNH
Theo Văn bản số...70...../BC-BQLDA
ngày 11..tháng...3..năm 2026.
Người thẩm định ký tên:

| | | | | | |
|---|---|---|---|---|---|
| ỦY BAN NHÂN DÂN XÃ HÁT MÔN<br>BAN QUẢN LÝ DỰ ÁN ĐẦU TƯ - HẠ TẦNG XÃ HÁT MÔN | DỰ ÁN: SỬA CHỮA, CẢI TẠO CÁC TUYẾN ĐƯỜNG THÔN YÊN DƯƠNG XÃ HÁT MÔN<br>ĐỊA ĐIỂM: XÃ HÁT MÔN; THÀNH PHỐ HÀ NỘI | CHỦ NHIỆM THIẾT KẾ | NGUYỄN TRUNG KIÊN | ĐẠI DIỆN ĐƠN VỊ TƯ VẤN<br>P. GIÁM ĐỐC | TRẮC NGANG TUYẾN SỐ 13<br>TỪ CỌC T13.8 ĐẾN CỌC T13.11 |
| ĐƠN VỊ TƯ VẤN<br>CÔNG TY CP TƯ VẤN THIẾT KẾ KIẾN TRÚC XÂY DỰNG VIỆT NAM | HỒ SƠ THIẾT KẾ BẢN VẼ THI CÔNG | CHỦ TRÌ TK | NGUYỄN TRUNG KIÊN | | TỶ LỆ BẢN VẼ: / BẢN VẼ SỐ: HM4-GT-TN-49 |
| | | KIỂM TRA | VŨ VĂN LỘC | | LẦN XUẤT BẢN: 02 / MÃ SỐ DỰ ÁN: HM3/2026 |
| | | THỰC HIỆN | TRẦN ANH TUẤN | PHẠM XUÂN HUY | |

CÔNG TY CỔ PHẦN TƯ VẤN THIẾT KẾ KIẾN TRÚC XÂY DỰNG VIỆT NAM
M.S.D.N: 0101768091 - C.T.C.P
THANH TRÌ - HÀ NỘI

Bù Vênh BT nhựa: 0.08 m2
L mặt đường : 3.01 m

Cọc T13.12
Km 0+ 220.00

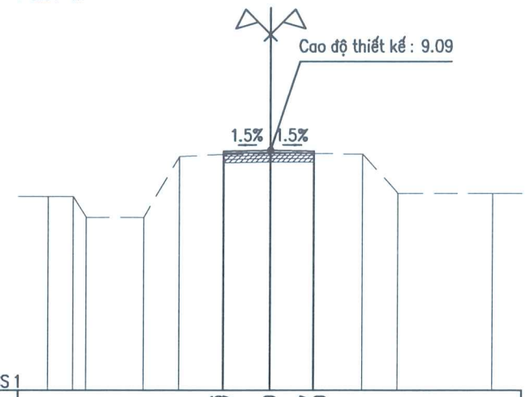


| | | | | | | | | | | | | | | | | | | | | | | | | | |
|---|---|---|---|---|---|---|---|---|---|---|---|---|---|---|---|---|---|---|---|---|---|---|---|---|---|
| MSS 1 | | | | | | | | | | | | | | | | | | | | | | | | | |
| Cao độ thiết kế | | | | | | | | | | | 8.96 | 9.07 | 9.09 | 9.07 | 8.99 | | | | | | | | | | |
| Khoảng cách lẻ thiết kế | | | | | | | | | | | | | 1.55 | 1.46 | | | | | | | | | | | |
| Cao độ tự nhiên | 7.54 | 7.54 | 6.84 | | 6.84 | | 8.88 | | 8.96 | | 8.99 | | 8.99 | | 8.97 | | 7.65 | | | | 7.65 | | | | |
| Khoảng cách mia | | 0.85 | 0.45 | | 1.95 | | 1.21 | | 1.49 | | 1.55 | | 1.46 | | 1.64 | | 1.20 | | | | 3.20 | | | | |

Bù Vênh BT nhựa: 0.05 m2
L mặt đường : 3.06 m

Cọc T13.13
Km 0+ 227.59

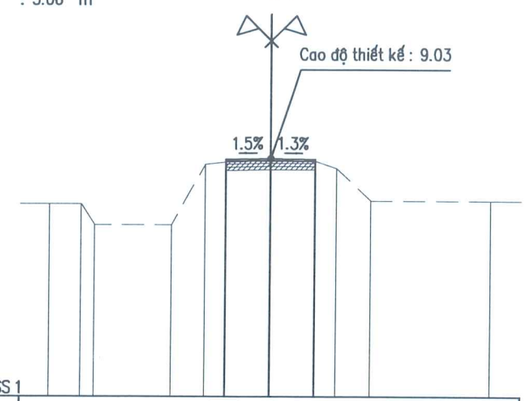


| | | | | | | | | | | | | | | | | | | | | | | | | | |
|---|---|---|---|---|---|---|---|---|---|---|---|---|---|---|---|---|---|---|---|---|---|---|---|---|---|
| MSS 1 | | | | | | | | | | | | | | | | | | | | | | | | | |
| Cao độ thiết kế | | | | | | | | | | | 8.91 | 9.01 | 9.03 | 9.01 | 8.94 | | | | | | | | | | |
| Khoảng cách lẻ thiết kế | | | | | | | | | | | | | 1.53 | 1.53 | | | | | | | | | | | |
| Cao độ tự nhiên | 7.49 | 7.49 | 6.79 | | | | 6.79 | | 8.83 | | 8.91 | | 8.94 | | 8.94 | | 8.70 | | 7.60 | | | | 7.60 | | |
| Khoảng cách mia | | 1.04 | 0.45 | | 2.65 | | 1.14 | | 0.69 | | 1.53 | | 1.53 | | 0.71 | | 1.20 | | 4.06 | | | | | | |

Bù Vênh BT nhựa: 0.05 m2
L mặt đường : 3.10 m

Cọc T13.14
Km 0+ 240.00

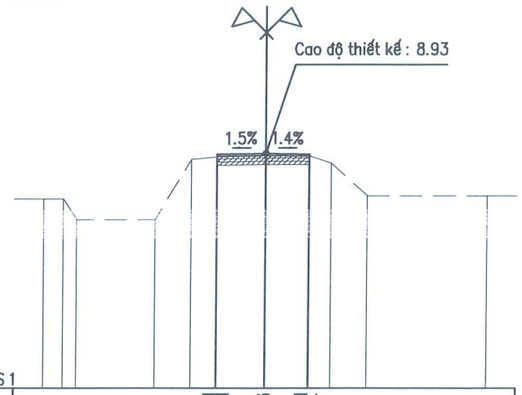


| | | | | | | | | | | | | | | | | | | | | | | | | | |
|---|---|---|---|---|---|---|---|---|---|---|---|---|---|---|---|---|---|---|---|---|---|---|---|---|---|
| MSS 1 | | | | | | | | | | | | | | | | | | | | | | | | | |
| Cao độ thiết kế | | | | | | | | | | | 8.81 | 8.91 | 8.93 | 8.91 | 8.84 | | | | | | | | | | |
| Khoảng cách lẻ thiết kế | | | | | | | | | | | | | 1.63 | 1.47 | | | | | | | | | | | |
| Cao độ tự nhiên | 7.39 | 7.39 | 6.69 | | 6.69 | | 8.73 | | 8.81 | | 8.84 | | 8.84 | | 8.60 | | 7.50 | | | | 7.50 | | | | |
| Khoảng cách mia | | 0.67 | 0.45 | | 2.69 | | 1.20 | | 0.87 | | 1.63 | | 1.47 | | 0.75 | | 1.22 | | 4.06 | | | | | | |

Bù Vênh BT nhựa: 0.08 m2
L mặt đường : 3.14 m

Cọc T13.15
Km 0+ 260.00

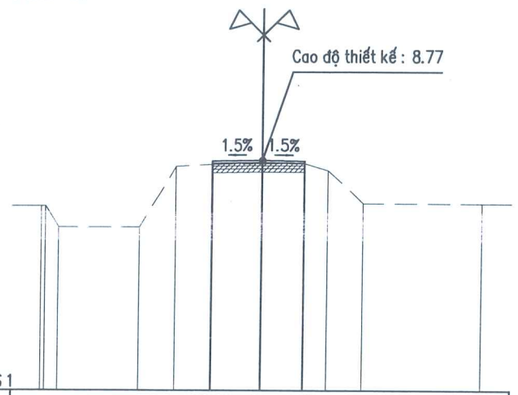


| | | | | | | | | | | | | | | | | | | | | | | | | | |
|---|---|---|---|---|---|---|---|---|---|---|---|---|---|---|---|---|---|---|---|---|---|---|---|---|---|
| MSS 1 | | | | | | | | | | | | | | | | | | | | | | | | | |
| Cao độ thiết kế | | | | | | | | | | | 8.64 | 8.74 | 8.77 | 8.75 | 8.67 | | | | | | | | | | |
| Khoảng cách lẻ thiết kế | | | | | | | | | | | | | 1.71 | 1.43 | | | | | | | | | | | |
| Cao độ tự nhiên | 7.22 | 7.22 | 6.52 | | | | 6.52 | | 8.56 | | 8.64 | | 8.67 | | 8.67 | | 8.43 | | 7.33 | | | | 7.33 | | |
| Khoảng cách mia | | 0.14 | 0.45 | | 2.73 | | 1.26 | | 1.22 | | 1.71 | | 1.43 | | 0.81 | | 1.22 | | 4.04 | | | | | | |

BAN QLDA ĐẦU TƯ - HẠ TẦNG
XÃ HÁT MÔN
THẨM ĐỊNH
Theo Văn bản số...70.../BC-BQLDA
ngày..4..tháng...3..năm 2026
Người thẩm định ký tên:

| | | | | | |
|---|---|---|---|---|---|
| ỦY BAN NHÂN DÂN XÃ HÁT MÔN<br>BAN QUẢN LÝ DỰ ÁN ĐẦU TƯ - HẠ TẦNG XÃ HÁT MÔN | DỰ ÁN: SỬA CHỮA, CẢI TẠO CÁC TUYẾN ĐƯỜNG THÔN YÊN DƯƠNG XÃ HÁT MÔN<br>ĐỊA ĐIỂM: XÃ HÁT MÔN; THÀNH PHỐ HÀ NỘI | CHỦ NHIỆM THIẾT KẾ | NGUYỄN TRUNG KIÊN | ĐẠI DIỆN ĐƠN VỊ TƯ VẤN<br>P. GIÁM ĐỐC | TRẮC NGANG TUYẾN SỐ 13<br>TỪ CỌC T13.12 ĐẾN CỌC T13.15 |
| ĐƠN VỊ TƯ VẤN<br>CÔNG TY CP TƯ VẤN THIẾT KẾ KIẾN TRÚC XÂY DỰNG VIỆT NAM | HỒ SƠ THIẾT KẾ BẢN VẼ THI CÔNG | CHỦ TRÌ TK | NGUYỄN TRUNG KIÊN | | TỶ LỆ BẢN VẼ: / BẢN VẼ SỐ: HM4-GT-TN-50 |
| | | KIỂM TRA | VŨ VĂN LỘC | | LẦN XUẤT BẢN: 02 / MÃ SỐ DỰ ÁN: HM3/2026 |
| | | THỰC HIỆN | TRẦN ANH TUẤN | PHẠM XUÂN HUY | |

CÔNG TY CỔ PHẦN TƯ VẤN THIẾT KẾ KIẾN TRÚC XÂY DỰNG VIỆT NAM
M.S.D.N: 0101768091 - C.T.C.P

Bù Vênh BT nhựa : 0.17 m2
L mặt đường : 3.11 m

## Cọc T13.16
Km 0+ 280.00

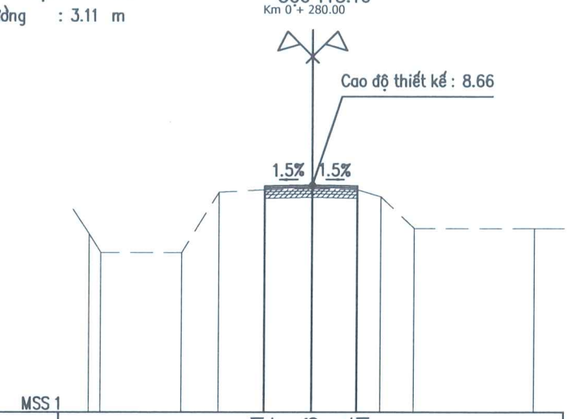


| | | | | | | | | | | | | | | | |
|---|---|---|---|---|---|---|---|---|---|---|---|---|---|---|---|
| Cao độ thiết kế | 8.51 8.64 | 8.66 | 8.64 8.51 | | | | | | | | | | | | |
| Khoảng cách lẻ thiết kế | | | | 1.58 | 1.53 | | | | | | | | | | |
| Cao độ tự nhiên | 7.01 6.39 | 6.39 | 8.43 | 8.51 | 8.54 | 8.51 | 8.27 | 7.20 | 7.20 | | | | | | |
| Khoảng cách mia | 0.41 | 2.73 | 1.26 | 1.54 | 1.58 | 1.53 | 0.81 | 1.12 | 4.04 | | | | | | |

Bù Vênh BT nhựa : 0.11 m2
L mặt đường : 3.20 m

## Cọc T13.17
Km 0+ 300.00

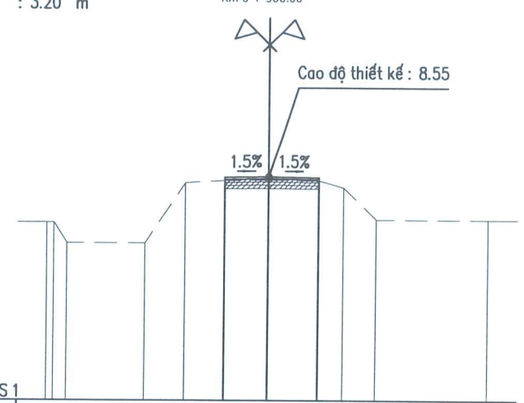


| | | | | | | | | | | | | | | | |
|---|---|---|---|---|---|---|---|---|---|---|---|---|---|---|---|
| Cao độ thiết kế | 8.42 8.53 | 8.55 | 8.52 8.42 | | | | | | | | | | | | |
| Khoảng cách lẻ thiết kế | | | | 1.49 | 1.71 | | | | | | | | | | |
| Cao độ tự nhiên | 7.00 7.00 6.30 | 6.30 | 8.34 | 8.42 | 8.45 | 8.42 | 8.18 | 7.11 | 7.11 | | | | | | |
| Khoảng cách mia | 0.21 0.45 | 2.64 | 1.35 | 1.34 | 1.49 | 1.71 | 0.85 | 1.12 | 3.82 | | | | | | |

Bù Vênh BT nhựa : 0.10 m2
L mặt đường : 3.03 m

## Cọc T13.18
Km 0+ 320.00

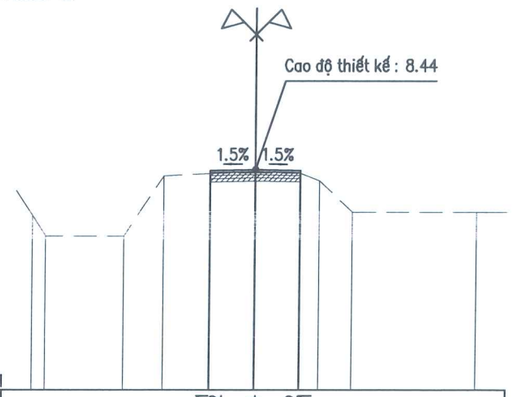


| | | | | | | | | | | | | | | | |
|---|---|---|---|---|---|---|---|---|---|---|---|---|---|---|---|
| Cao độ thiết kế | 8.31 8.42 | 8.44 | 8.42 8.31 | | | | | | | | | | | | |
| Khoảng cách lẻ thiết kế | | | | 1.50 | 1.53 | | | | | | | | | | |
| Cao độ tự nhiên | 6.89 6.19 | 6.19 | 8.23 | 8.31 | 8.34 | 8.31 | 8.07 | 7.00 | 7.00 | | | | | | |
| Khoảng cách mia | 0.45 | 2.64 | 1.35 | 1.57 | 1.50 | 1.53 | 0.66 | 1.12 | 4.19 | | | | | | |

Bù Vênh BT nhựa : 0.10 m2
L mặt đường : 3.08 m

## Cọc T13.19
Km 0+ 343.62

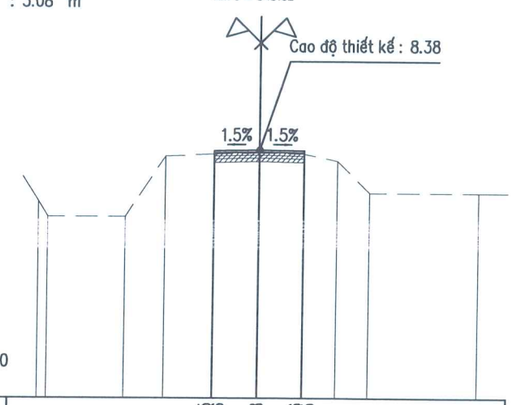


| | | | | | | | | | | | | | | | |
|---|---|---|---|---|---|---|---|---|---|---|---|---|---|---|---|
| Cao độ thiết kế | 8.25 8.36 | 8.38 | 8.36 8.25 | | | | | | | | | | | | |
| Khoảng cách lẻ thiết kế | | | | 1.55 | 1.53 | | | | | | | | | | |
| Cao độ tự nhiên | 6.64 6.13 | 6.13 | 8.17 | 8.25 | 8.28 | 8.25 | 8.01 | 6.94 | 6.94 | | | | | | |
| Khoảng cách mia | 0.33 | 2.64 | 1.35 | 1.64 | 1.55 | 1.53 | 1.13 | 1.12 | 3.72 | | | | | | |

BAN QLDA ĐẦU TƯ - HẠ TẦNG
XÃ HÁT MÔN
THẨM ĐỊNH
Theo Văn bản số....70..../BC-BQLDA
ngày..4..tháng....3..năm 2026
Người thẩm định ký tên:

| | | | | |
|---|---|---|---|---|
| ỦY BAN NHÂN DÂN XÃ HÁT MÔN<br>BAN QUẢN LÝ DỰ ÁN ĐẦU TƯ - HẠ TẦNG XÃ HÁT MÔN | DỰ ÁN: SỬA CHỮA, CẢI TẠO CÁC TUYẾN ĐƯỜNG THÔN YÊN DƯƠNG XÃ HÁT MÔN<br>ĐỊA ĐIỂM: XÃ HÁT MÔN; THÀNH PHỐ HÀ NỘI | CHỦ NHIỆM THIẾT KẾ | NGUYỄN TRUNG KIÊN | ĐẠI DIỆN ĐƠN VỊ TƯ VẤN<br>P. GIÁM ĐỐC<br>PHẠM XUÂN HUY | TRẮC NGANG TUYẾN SỐ 13<br>TỪ CỌC T13.16 ĐẾN CỌC T13.19 |
| ĐƠN VỊ TƯ VẤN<br>CÔNG TY CP TƯ VẤN THIẾT KẾ KIẾN TRÚC XÂY DỰNG VIỆT NAM | | CHỦ TRÌ TK | NGUYỄN TRUNG KIÊN | | TỶ LỆ BẢN VẼ: / BẢN VẼ SỐ: HM4-GT-TN-51 |
| | HỒ SƠ THIẾT KẾ BẢN VẼ THI CÔNG | KIỂM TRA | VŨ VĂN LỘC | | LẦN XUẤT BẢN: 02 / MÃ SỐ DỰ ÁN: HM3/2026 |
| | | THỰC HIỆN | TRẦN ANH TUẤN | | |

CÔNG TY CỔ PHẦN TƯ VẤN THIẾT KẾ KIẾN TRÚC XÂY DỰNG VIỆT NAM
M.S.D.N: 0101768091 - C.T.C.P

Bù Vênh BT nhựa: 0.12 m2
L mặt đường : 3.13 m

Cọc T13.20
Km 0+ 360.00

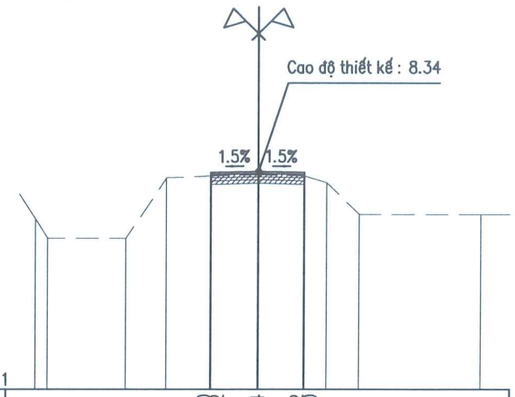


| MSS 1 | | | | | | | | | | |
|---|---|---|---|---|---|---|---|---|---|---|
| Cao độ thiết kế | 8.20 8.32 | 8.34 | 8.32 8.20 | | | | | | | |
| Khoảng cách lẻ thiết kế | | | | 1.58 | 1.55 | | | | | |
| Cao độ tự nhiên | 6.75 6.09 | 6.09 | 8.13 | 8.20 | 8.24 | 8.20 | 7.97 | 6.90 | 6.90 | |
| Khoảng cách mia | 0.47 | 2.64 | 1.35 | 1.52 | 1.58 | 1.55 | 0.76 | 1.12 | 4.07 | |

Bù Vênh BT nhựa: 0.12 m2
L mặt đường : 3.16 m

Cọc T13.21
Km 0+ 386.13

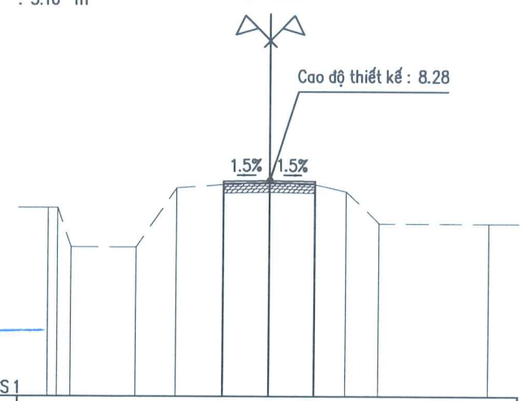


BAN QLDA ĐẦU TƯ - HẠ TẦNG
XÃ HÁT MÔN
THẨM ĐỊNH
Theo Văn bản số...20.../BC-BQLDA
ngày 11..tháng....3.năm 2026
Người thẩm định ký tên:

| MSS 1 | | | | | | | | | | |
|---|---|---|---|---|---|---|---|---|---|---|
| Cao độ thiết kế | 8.14 8.26 | 8.28 | 8.26 8.14 | | | | | | | |
| Khoảng cách lẻ thiết kế | | | | 1.58 | 1.58 | | | | | |
| Cao độ tự nhiên | 7.36 7.49 6.03 | 6.03 | 8.03 | 8.14 | 8.18 | 8.14 | 7.91 | 6.84 | 6.84 | |
| Khoảng cách mia | 0.32 0.45 | 2.22 | 1.35 | 1.59 | 1.58 | 1.58 | 1.09 | 1.12 | 3.71 | |

Bù Vênh BT nhựa: 0.11 m2
L mặt đường : 4.50 m

Cọc T13.22
Km 0+ 400.00

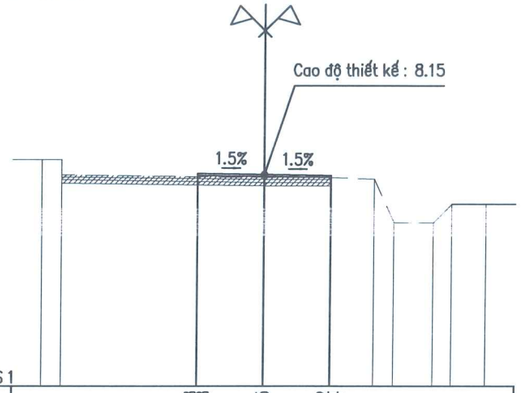


| MSS 1 | | | | | | | | | | |
|---|---|---|---|---|---|---|---|---|---|---|
| Cao độ thiết kế | 8.08 8.18 | 8.15 | 8.12 8.04 | | | | | | | |
| Khoảng cách lẻ thiết kế | | | 2.24 | 2.26 | | | | | | |
| Cao độ tự nhiên | 8.65 8.63 8.14 | 8.05 | 8.04 | 7.99 6.53 | 6.53 7.15 | 7.15 | | | | |
| Khoảng cách mia | 0.67 | 6.83 | 2.26 | 1.49 | 0.66 | 1.31 | 0.62 | 1.16 | | |

Bù Vênh BT nhựa: 0.14 m2
L mặt đường : 5.87 m

Cọc T13.23
Km 0+ 413.88

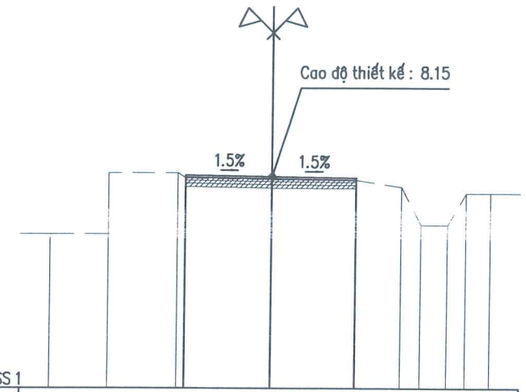


| MSS 1 | | | | | | | | | | |
|---|---|---|---|---|---|---|---|---|---|---|
| Cao độ thiết kế | 8.10 8.19 | 8.15 | 8.11 8.03 | | | | | | | |
| Khoảng cách lẻ thiết kế | | | | 2.94 | 2.93 | | | | | |
| Cao độ tự nhiên | 6.20 | 6.29 8.27 | 8.27 8.10 | 8.05 | 8.03 | 7.80 6.53 | 6.53 7.60 | 7.60 | | |
| Khoảng cách mia | 1.97 | 2.33 | 0.26 | 2.94 | 2.93 | 1.56 | 0.66 | 0.90 | 0.62 | 0.83 |

| | | | | |
|---|---|---|---|---|
| ỦY BAN NHÂN DÂN XÃ HÁT MÔN<br>BAN QUẢN LÝ DỰ ÁN ĐẦU TƯ - HẠ TẦNG XÃ HÁT MÔN | DỰ ÁN: SỬA CHỮA, CẢI TẠO CÁC TUYẾN ĐƯỜNG THÔN YÊN DƯƠNG XÃ HÁT MÔN<br>ĐỊA ĐIỂM: XÃ HÁT MÔN; THÀNH PHỐ HÀ NỘI | CHỦ NHIỆM THIẾT KẾ | NGUYỄN TRUNG KIÊN | ĐẠI DIỆN ĐƠN VỊ TƯ VẤN<br>P. GIÁM ĐỐC | TRẮC NGANG TUYẾN SỐ 13<br>TỪ CỌC T13.20 ĐẾN CỌC T13.23 |
| ĐƠN VỊ TƯ VẤN<br>CÔNG TY CP TƯ VẤN THIẾT KẾ KIẾN TRÚC XÂY DỰNG VIỆT NAM | HỒ SƠ THIẾT KẾ BẢN VẼ THI CÔNG | CHỦ TRÌ TK | NGUYỄN TRUNG KIÊN | | TỶ LỆ BẢN VẼ: / BẢN VẼ SỐ: HM4-GT-TN-52 |
| | | KIỂM TRA | VŨ VĂN LỘC | | LẦN XUẤT BẢN: 02 / MÃ SỐ DỰ ÁN: HM3/2026 |
| | | THỰC HIỆN | TRẦN ANH TUẤN | PHẠM XUÂN HUY | |

CÔNG TY CỔ PHẦN TƯ VẤN THIẾT KẾ KIẾN TRÚC XÂY DỰNG VIỆT NAM
M.S.D.N: 0101768091 - C.T.C.P

Bù Vênh BT nhựa : 0.24 m2
L mặt đường : 7.46 m

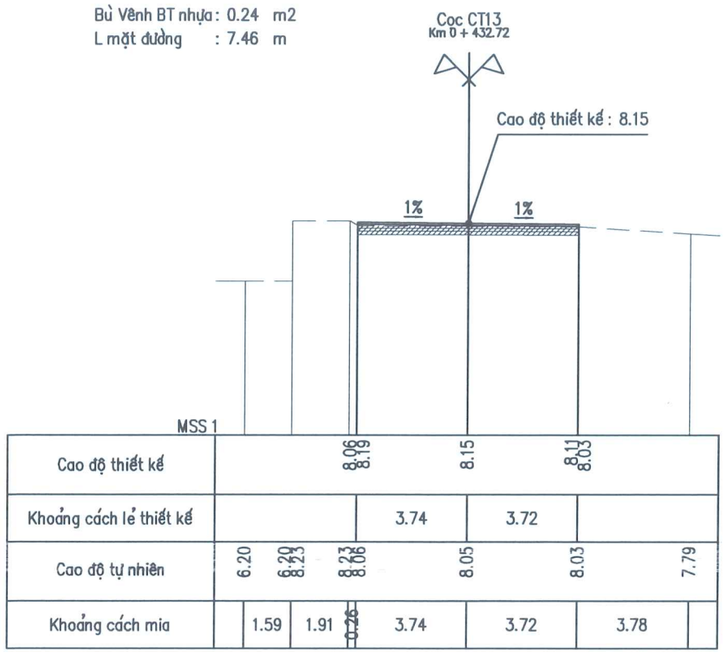


BAN QLDA ĐẦU TƯ - HẠ TẦNG
XÃ HÁT MÔN
THẨM ĐỊNH
Theo Văn bản số...70...../BC-BQLDA
ngày..4..tháng...3...năm 2026
Người thẩm định ký tên:

| | | | | |
|---|---|---|---|---|
| ỦY BAN NHÂN DÂN XÃ HÁT MÔN<br>BAN QUẢN LÝ DỰ ÁN ĐẦU TƯ - HẠ TẦNG XÃ HÁT MÔN | DỰ ÁN: SỬA CHỮA, CẢI TẠO CÁC TUYẾN ĐƯỜNG THÔN YÊN DƯƠNG XÃ HÁT MÔN<br>ĐỊA ĐIỂM: XÃ HÁT MÔN; THÀNH PHỐ HÀ NỘI | CHỦ NHIỆM THIẾT KẾ | NGUYỄN TRUNG KIÊN | ĐẠI DIỆN ĐƠN VỊ TƯ VẤN<br>P. GIÁM ĐỐC | TRẮC NGANG TUYẾN SỐ 13<br>CỌC CT13 |
| ĐƠN VỊ TƯ VẤN<br>CÔNG TY CP TƯ VẤN THIẾT KẾ KIẾN TRÚC XÂY DỰNG VIỆT NAM | HỒ SƠ THIẾT KẾ BẢN VẼ THI CÔNG | CHỦ TRÌ TK | NGUYỄN TRUNG KIÊN | | TỶ LỆ BẢN VẼ: / BẢN VẼ SỐ: HM4-GT-TN-53 |
| | | KIỂM TRA | VŨ VĂN LỘC | | |
| | | THỰC HIỆN | TRẦN ANH TUẤN | PHẠM XUÂN HUY | LẦN XUẤT BẢN: 02 / MÃ SỐ DỰ ÁN: HM3/2026 |

CÔNG TY CỔ PHẦN TƯ VẤN THIẾT KẾ KIẾN TRÚC XÂY DỰNG VIỆT NAM
M.S.D.N: 0101768091 - C.T.C.P

# BẢNG KHỐI LƯỢNG TỔNG HỢP GIAO THÔNG (1)

| STT | Hạng mục | Đơn vị | Khối lượng | Tổng | Ghi chú |
|---|---|---|---|---|---|
| | | | TUYẾN | | |
| 1 | Chiều dài tuyến | m | 1844,80 | **1844,80** | Bảng thống kê tổng hợp tuyến |
| 2 | Tổng diện tích mặt đường | m2 | 4785,71 | **4785,71** | Bảng thống kê tổng hợp tuyến |
| 3 | Diện tích mặt đường loại 1 | m2 | 4671,20 | **4671,20** | |
| | *Diện tích mặt đường loại 1 (bù vênh BTN)* | *m2* | *4785,71* | | *Bảng thống kê tổng hợp tuyến* |
| | *Trừ hố ga thăm* | | *-16,54* | | *(15) hố *1,05*1,05* |
| | *Trừ hố ga thăm/ thu loại 1+2+3* | | *-62,75* | | *(30+26+4) hố *1,26*0,83* |
| | *Trừ hố ga thu nước* | | *-29,28* | | *28 hố *1,26*0,83* |
| | *Trừ khung móng cột chiếu sáng* | | *-5,94* | | *66 cột *0,3*0,3* |
| 4 | Diện tích mặt đường loại 2 | m2 | 1600,00 | **1600,00** | Bảng thống kê tổng hợp tuyến |
| 5 | Diện tích mặt đường loại 3 (vuốt nối) | m2 | 631,83 | **631,83** | Bảng thống kê tổng hợp tuyến |
| **I** | **Nền mặt đường** | | | | |
| **1** | **Ni lông ngăn cách** | ***m2*** | **1600,00** | **1600,00** | |
| | *Diện tích KC loại 2* | | *1600,00* | | *(DT đường loại 2)* |
| **2** | **Bê tông xi măng mặt đường đá 2x4 M250** | | **320,00** | **320,00** | |
| | *Diện tích KC loại 2*0,2* | | *320,00* | | *(DT đường loại 2)*0,2* |
| **3** | **Lớp lưới sợi thủy tinh cường độ 100kn/m FG100** | **m2** | **6903,03** | **6903,03** | |
| | *(Diện tích loại 1+2+3)* | | *6903,03* | | *(DT đường 1+2+4)* |
| **4** | **Bù vênh bê tông nhựa C12,5 (hàm lượng nhựa 4.8% )** | **m3** | **238,11** | **238,11** | |
| | *Theo tuyến* | | *219,15* | | *Bảng thống kê tổng hợp tuyến* |
| | *Diện tích vuốt nối* | | *18,95* | | *(DT đường4)*0,03* |
| **5** | **Thảm BTN chặt C12,5 dày TB 3cm (hàm lượng nhựa tối đa 4.8%)** | **m2** | **6903,03** | **6903,03** | Bằng lưới thủy tinh |
| **6** | **Thảm BTN chặt C12,5 dày 7cm (hàm lượng nhựa tối đa 4.8%)** | **m2** | **6903,03** | **6903,03** | |
| | *(Diện tích loại 1+2+3)* | | *6903,03* | | *(DT đường 1+2+3)* |
| **7** | **Tưới dính bám tiêu chuẩn 0,5kg/m2** | **m2** | **13806,06** | **13806,06** | |
| | *(Diện tích loại 1+2+3)*2* | | *13806,06* | | *(DT đường 1+2+3) *2* |

BAN QLDA ĐẦU TƯ - HẠ TẦNG XÃ HÁT MÔN
THẨM ĐỊNH
Theo Văn bản số: 20/BC-BQLDA
ngày 11 tháng 3 năm 2026
Người thẩm định ký tên:



CÔNG TY CỔ PHẦN TƯ VẤN THIẾT KẾ KIẾN TRÚC XÂY DỰNG VIỆT NAM

# BẢNG KHỐI LƯỢNG TỔNG HỢP GIAO THÔNG (2)

| Stt | Tên tuyến mới | Chiều dài tuyến (m) | Diện tích mặt đường (m2) | Kết cấu đường | | | B600 làm mới (gồm cả ga) (m) | Rãnh B300 hiện trạng (lấp hoàn trả bằng đường BT) (m) | Bù vênh bằng BTN (m3) |
|---|---|---|---|---|---|---|---|---|---|
| | | | | Kết cấu loại 1 (Bù vênh BTN) (m3) | Kết cấu loại 2 (móng rãnh) (m3) | Kết cấu loại 3 (vuốt nối) (m3) | | | |
| (1) | (2) | (3) | (4) = Bảng TKCT | (5) = (4) - (6) | (6) = 0,3*2*(8)+0,52*(9) | (7) | (8) | (9) | (10) |
| 1 | Tuyến số 1 | 319,38 | 1.407,70 | 996,36 | 411,34 | 63,08 | 319,40 | 422,50 | 37,09 |
| 2 | Tuyến số 2 | 81,27 | 250,78 | 164,44 | 86,34 | | 77,00 | 77,20 | 8,89 |
| 3 | Tuyến số 3 | 205,29 | 675,06 | 417,68 | 257,38 | 81,60 | 225,30 | 235,00 | 28,77 |
| 4 | Tuyến số 4 | 216,32 | 752,51 | 460,13 | 292,38 | | 219,50 | 309,00 | 26,39 |
| 5 | Tuyến số 5 | 156,86 | 435,92 | 414,62 | 21,30 | 78,96 | 35,50 | | 15,36 |
| 6 | Tuyến số 6 | 112,18 | 246,95 | 127,93 | 119,02 | | 111,70 | 100,00 | 9,77 |
| 7 | Tuyến số 7 | 77,61 | 304,67 | 122,75 | 181,92 | 174,14 | 147,20 | 180,00 | 11,56 |
| 8 | Tuyến số 8 | 62,71 | 198,30 | 115,08 | 83,22 | 76,12 | 85,40 | 61,50 | 8,96 |
| 9 | Tuyến số 9 | 31,32 | 80,50 | 50,68 | 29,82 | | 27,60 | 25,50 | 1,99 |
| 10 | Tuyến số 10 | 63,74 | 199,51 | 164,05 | 35,46 | | 59,10 | | 10,06 |
| 11 | Tuyến số 11 | 44,25 | 120,55 | 86,47 | 34,08 | 50,24 | 56,80 | | 4,03 |
| 12 | Tuyến số 12 | 41,15 | 220,52 | 172,78 | 47,74 | | 42,30 | 43,00 | 9,47 |
| 13 | Tuyến số 13 | 432,72 | 1.492,74 | 1.492,74 | - | 107,69 | | | 46,80 |
| **Tổng cộng** | | **1.844,80** | **6.385,71** | **4.785,71** | **1.600,00** | **631,83** | **1.406,80** | **1.453,70** | **219,15** |

BAN QLDA ĐẦU TƯ - HẠ TẦNG
XÃ HÁT MÔN
**THẨM ĐỊNH**
Theo Văn bản số...70.../BC-BQLDA
ngày 11...tháng..3...năm 2026
Người thẩm định ký tên:

| | | | | | |
|---|---|---|---|---|---|
| ỦY BAN NHÂN DÂN XÃ HÁT MÔN<br>BAN QUẢN LÝ DỰ ÁN ĐẦU TƯ - HẠ TẦNG XÃ HÁT MÔN | DỰ ÁN: SỬA CHỮA, CẢI TẠO CÁC TUYẾN ĐƯỜNG THÔN YÊN DƯƠNG XÃ HÁT MÔN<br>ĐỊA ĐIỂM: XÃ HÁT MÔN; THÀNH PHỐ HÀ NỘI | CHỦ NHIỆM THIẾT KẾ | NGUYỄN TRUNG KIÊN | ĐẠI DIỆN ĐƠN VỊ TƯ VẤN<br>P. GIÁM ĐỐC | BẢNG KHỐI LƯỢNG TỔNG HỢP GIAO THÔNG (2) | |
| ĐƠN VỊ TƯ VẤN<br>CÔNG TY CP TƯ VẤN THIẾT KẾ KIẾN TRÚC XÂY DỰNG VIỆT NAM | HỒ SƠ THIẾT KẾ BẢN VẼ THI CÔNG | CHỦ TRÌ TK | NGUYỄN TRUNG KIÊN | | TỶ LỆ BẢN VẼ: | BẢN VẼ SỐ: KL-02 |
| | | KIỂM TRA | VŨ VĂN LỘC | | LẦN XUẤT BẢN: 02 | MÃ SỐ DỰ ÁN: HM3/2026 |
| | | THỰC HIỆN | TRẦN ANH TUẤN | PHẠM XUÂN HUY | | |

CÔNG TY CỔ PHẦN TƯ VẤN THIẾT KẾ KIẾN TRÚC XÂY DỰNG VIỆT NAM
M.S.D.N: 0101768091 - C.T.C.P

# BẢNG KHỐI LƯỢNG TUYẾN 1

| Stt | Tên ccọc | Kc.lẻ | Diện tích thực tính | | Diện tích trung bình | | Khối lượng | |
|---|---|---|---|---|---|---|---|---|
| | | | Bù Vênh BT nhựa | L mặt đường | Bù Vênh BT nhựa | L mặt đường | Bù Vênh BT nhựa | Diện tích mặt đường |
| | | | m2 | m | m2 | m | m3 | m2 |
| 1 | CT1 | | 0.14 | 5.66 | | | | |
| | | 20 | | | 0.2 | 6.55 | 4 | 131.1 |
| 2 | T1.1 | | 0.26 | 7.45 | | | | |
| | | 10.52 | | | 0.27 | 6.96 | 2.79 | 73.27 |
| 3 | T1.2 | | 0.27 | 6.48 | | | | |
| | | 9.48 | | | 0.26 | 7.36 | 2.42 | 69.73 |
| 4 | T1.3 | | 0.24 | 8.23 | | | | |
| | | 11.38 | | | 0.24 | 7.91 | 2.79 | 89.96 |
| 5 | T1.4 | | 0.25 | 7.58 | | | | |
| | | 11.78 | | | 0.2 | 6.8 | 2.36 | 80.1 |
| 6 | T1.5 | | 0.15 | 6.02 | | | | |
| | | 11.78 | | | 0.11 | 4.8 | 1.35 | 56.54 |
| 7 | T1.6 | | 0.08 | 3.58 | | | | |
| | | 8.81 | | | 0.08 | 3.88 | 0.75 | 34.18 |
| 8 | T1.7 | | 0.09 | 4.18 | | | | |
| | | 15.77 | | | 0.08 | 4.03 | 1.26 | 63.55 |
| 9 | T1.8 | | 0.07 | 3.88 | | | | |
| | | 11.98 | | | 0.08 | 3.79 | 0.9 | 45.46 |
| 10 | T1.9 | | 0.08 | 3.71 | | | | |
| | | 11.98 | | | 0.09 | 3.51 | 1.08 | 42.11 |
| 11 | T1.10 | | 0.1 | 3.32 | | | | |
| | | 12.24 | | | 0.12 | 4.66 | 1.47 | 56.98 |
| 12 | T1.11 | | 0.14 | 5.99 | | | | |
| | | 9.71 | | | 0.09 | 5.34 | 0.87 | 51.85 |
| 13 | T1.12 | | 0.04 | 4.69 | | | | |
| | | 8.19 | | | 0.05 | 4.32 | 0.41 | 35.34 |
| 14 | T1.13 | | 0.06 | 3.94 | | | | |
| | | 5.46 | | | 0.05 | 3.92 | 0.27 | 21.38 |
| 15 | T1.14 | | 0.04 | 3.89 | | | | |
| | | 18.49 | | | 0.12 | 4.03 | 2.22 | 74.51 |
| 16 | T1.15 | | 0.2 | 4.17 | | | | |
| | | 5.38 | | | 0.17 | 4.15 | 0.91 | 22.33 |
| 17 | T1.16 | | 0.14 | 4.13 | | | | |
| | | 6.87 | | | 0.13 | 4 | 0.86 | 27.45 |
| 18 | T1.17 | | 0.11 | 3.86 | | | | |
| | | 9.61 | | | 0.1 | 3.51 | 0.96 | 33.73 |
| 19 | T1.18 | | 0.09 | 3.16 | | | | |
| | | 19.38 | | | 0.07 | 3.22 | 1.26 | 62.4 |
| 20 | T1.19 | | 0.04 | 3.28 | | | | |
| | | 16.14 | | | 0.05 | 3.63 | 0.81 | 58.59 |
| 21 | T1.20 | | 0.06 | 3.98 | | | | |
| | | 4.22 | | | 0.31 | 4.59 | 1.33 | 19.39 |
| 22 | T1.21 | | 0.57 | 5.21 | | | | |
| | | 4.48 | | | 0.33 | 4.51 | 1.5 | 20.2 |
| 23 | T1.22 | | 0.1 | 3.81 | | | | |
| | | 14.35 | | | 0.07 | 3.5 | 1 | 50.15 |
| 24 | T1.23 | | 0.04 | 3.18 | | | | |
| | | 20.7 | | | 0.04 | 3.03 | 0.93 | 62.72 |
| 25 | T1.24 | | 0.05 | 2.88 | | | | |
| | | 6.93 | | | 0.06 | 3.29 | 0.38 | 22.77 |
| 26 | T1.25 | | 0.06 | 3.69 | | | | |
| | | 14.37 | | | 0.06 | 3.5 | 0.86 | 50.37 |
| 27 | T1.26 | | 0.06 | 3.32 | | | | |
| | | 5.04 | | | 0.09 | 3.42 | 0.45 | 17.24 |
| 28 | T1.27 | | 0.12 | 3.52 | | | | |
| | Diện tích phần zizac dọc tuyến chưa tính đến | | | | | | 0.90 | 34.3 |
| | **Tổng** | | | | | | **37,09** | **1407,7** |

# BẢNG KHỐI LƯỢNG TUYẾN 3

| Stt | Tên ccọc | Kc.lẻ | Diện tích thực tính | | Diện tích trung bình | | Khối lượng | |
|---|---|---|---|---|---|---|---|---|
| | | | Bù Vênh BT nhựa | L mặt đường | Bù Vênh BT nhựa | L mặt đường | Bù Vênh BT nhựa | Diện tích mặt đường |
| | | | m2 | m | m2 | m | m3 | m2 |
| 1 | DT3 | | 0.07 | 2.68 | | | | |
| | | 10.57 | | | 0.08 | 2.55 | 0.79 | 26.95 |
| 2 | T3.1 | | 0.08 | 2.42 | | | | |
| | | 10.57 | | | 0.13 | 3.5 | 1.37 | 37 |
| 3 | T3.2 | | 0.18 | 4.58 | | | | |
| | | 8.4 | | | 0.15 | 4.09 | 1.3 | 34.4 |
| 4 | T3.3 | | 0.13 | 3.61 | | | | |
| | | 7.35 | | | 0.11 | 3.31 | 0.81 | 24.37 |
| 5 | T3.4 | | 0.09 | 3.02 | | | | |
| | | 9.23 | | | 0.12 | 2.85 | 1.11 | 26.31 |
| 6 | T3.5 | | 0.15 | 2.68 | | | | |
| | | 9.93 | | | 0.1 | 4.07 | 0.99 | 40.42 |
| 7 | T3.6 | | 0.05 | 5.46 | | | | |
| | | 2.22 | | | 0.03 | 2.73 | 0.06 | 6.06 |
| 8 | T3.7 | | 0 | 0 | | | | |
| | | 2.02 | | | 0.09 | 5.26 | 0.18 | 10.64 |
| 9 | T3.8 | | 0.18 | 10.53 | | | | |
| | | 10.28 | | | 0.13 | 6.66 | 1.34 | 68.46 |
| 10 | T3.9 | | 0.08 | 2.79 | | | | |
| | | 14.52 | | | 0.17 | 3.09 | 2.4 | 44.94 |
| 11 | T3.10 | | 0.25 | 3.4 | | | | |
| | | 9.94 | | | 0.24 | 3.32 | 2.44 | 33 |
| 12 | T3.11 | | 0.24 | 3.24 | | | | |
| | | 14.95 | | | 0.21 | 3.38 | 3.06 | 50.61 |
| 13 | T3.12 | | 0.17 | 3.53 | | | | |
| | | 18.57 | | | 0.17 | 3.59 | 3.06 | 66.76 |
| 14 | T3.13 | | 0.16 | 3.66 | | | | |
| | | 20.83 | | | 0.26 | 4.59 | 5.42 | 95.61 |
| 15 | T3.14 | | 0.36 | 5.52 | | | | |
| | | 10.6 | | | 0.26 | 4.39 | 2.7 | 46.53 |
| 16 | T3.15 | | 0.15 | 3.26 | | | | |
| | | 15.91 | | | 0.11 | 2.75 | 1.75 | 43.75 |
| 17 | T3.16 | | 0.07 | 2.24 | | | | |
| | | 3.7 | | | 0.09 | 2.79 | 0.31 | 10.3 |
| 18 | T3.17 | | 0.1 | 3.33 | | | | |
| | | 5.05 | | | 0.1 | 2.99 | 0.48 | 15.1 |
| 19 | T3.18 | | 0.09 | 2.65 | | | | |
| | | 10.32 | | | 0.1 | 3.21 | 0.98 | 33.13 |
| 20 | T3.19 | | 0.1 | 3.77 | | | | |
| | | 10.32 | | | 0.14 | 3.5 | 1.44 | 36.12 |
| 21 | CT3 | | 0.18 | 3.23 | | | | |
| | Diện tích phần zizac dọc tuyến chưa tính đến | | | | | | -3.22 | -75.4 |
| | **Tổng** | | | | | | **28,77** | **675,06** |

BAN QLDA ĐẦU TƯ - HẠ TẦNG
XÃ HÁT MÔN

**THẨM ĐỊNH**

Theo Văn bản số...30.../BC-BQLDA
ngày 11...tháng...3...năm 2026..
Người thẩm định ký tên:

| | | | |
|---|---|---|---|
| ỦY BAN NHÂN DÂN XÃ HÁT MÔN<br>BAN QUẢN LÝ DỰ ÁN ĐẦU TƯ - HẠ TẦNG XÃ HÁT MÔN | DỰ ÁN: SỬA CHỮA, CẢI TẠO CÁC TUYẾN ĐƯỜNG THÔN YÊN DƯƠNG XÃ HÁT MÔN<br>ĐỊA ĐIỂM: XÃ HÁT MÔN; THÀNH PHỐ HÀ NỘI | CHỦ NHIỆM THIẾT KẾ: NGUYỄN TRUNG KIÊN | BẢNG KHỐI LƯỢNG TUYẾN (1) |
| ĐƠN VỊ TƯ VẤN<br>CÔNG TY CP TƯ VẤN THIẾT KẾ KIẾN TRÚC XÂY DỰNG VIỆT NAM | HỒ SƠ THIẾT KẾ BẢN VẼ THI CÔNG | CHỦ TRÌ TK: NGUYỄN TRUNG KIÊN<br>KIỂM TRA: VŨ VĂN LỘC<br>THỰC HIỆN: TRẦN ANH TUẤN | ĐẠI DIỆN ĐƠN VỊ TƯ VẤN<br>P. GIÁM ĐỐC<br>PHẠM XUÂN HUY |
| | | TỶ LỆ BẢN VẼ: | BẢN VẼ SỐ: KL-03 |
| | | LẦN XUẤT BẢN: 02 | MÃ SỐ DỰ ÁN: HM3/2026 |

CÔNG TY CỔ PHẦN TƯ VẤN KIẾN TRÚC XÂY DỰNG VIỆT NAM
M.S.D.N: 0101768091 - C.T.C.P

# BẢNG KHỐI LƯỢNG TUYẾN 4

| Stt | Tên ccọc | Kc.lẻ | Diện tích thực tính | | Diện tích trung bình | | Khối lượng | |
|---|---|---|---|---|---|---|---|---|
| | | | Bù Vênh BT nhựa | L mặt đường | Bù Vênh BT nhựa | L mặt đường | Bù Vênh BT nhựa | Diện tích mặt đường |
| | | | m2 | m | m2 | m | m3 | m2 |
| 1 | DT4 | | 0.02 | 2.88 | | | | |
| | | 19.93 | | | 0.04 | 2.98 | 0.8 | 59.39 |
| 2 | T4.1 | | 0.06 | 3.08 | | | | |
| | | 2.58 | | | 0.1 | 3.53 | 0.27 | 9.09 |
| 3 | T4.2 | | 0.15 | 3.97 | | | | |
| | | 3.56 | | | 0.1 | 3.95 | 0.37 | 14.04 |
| 4 | T4.3 | | 0.06 | 3.92 | | | | |
| | | 13.93 | | | 0.08 | 3.61 | 1.18 | 50.29 |
| 5 | T4.4 | | 0.11 | 3.3 | | | | |
| | | 20 | | | 0.11 | 3.43 | 2.2 | 68.6 |
| 6 | T4.5 | | 0.11 | 3.56 | | | | |
| | | 12.19 | | | 0.13 | 3.67 | 1.58 | 44.8 |
| 7 | T4.6 | | 0.15 | 3.79 | | | | |
| | | 12.89 | | | 0.2 | 4.14 | 2.58 | 53.36 |
| 8 | T4.7 | | 0.25 | 4.49 | | | | |
| | | 8.15 | | | 0.18 | 4.04 | 1.47 | 32.93 |
| 9 | T4.9 | | 0.11 | 3.59 | | | | |
| | | 12.4 | | | 0.1 | 3.41 | 1.24 | 42.28 |
| 10 | T4.10 | | 0.09 | 3.23 | | | | |
| | | 13.44 | | | 0.12 | 3.37 | 1.61 | 45.23 |
| 11 | T4.11 | | 0.15 | 3.5 | | | | |
| | | 3.04 | | | 0.15 | 3.53 | 0.47 | 10.73 |
| 12 | T4.12 | | 0.16 | 3.56 | | | | |
| | | 3.04 | | | 0.19 | 3.84 | 0.58 | 11.67 |
| 13 | T4.13 | | 0.22 | 4.12 | | | | |
| | | 2.29 | | | 0.2 | 5.22 | 0.45 | 11.95 |
| 14 | T4.14 | | 0.17 | 6.32 | | | | |
| | | 2.12 | | | 0.22 | 5.38 | 0.47 | 11.4 |
| 15 | T4.15 | | 0.27 | 4.43 | | | | |
| | | 10.45 | | | 0.18 | 4.12 | 1.88 | 43.05 |
| 16 | T4.16 | | 0.09 | 3.81 | | | | |
| | | 10.85 | | | 0.1 | 3.62 | 1.08 | 39.22 |
| 17 | T1.47 | | 0.11 | 3.42 | | | | |
| | | 9.15 | | | 0.13 | 3.33 | 1.14 | 30.47 |
| 18 | T4.18 | | 0.14 | 3.24 | | | | |
| | | 7.96 | | | 0.15 | 3.31 | 1.15 | 26.31 |
| 19 | T4.19 | | 0.15 | 3.37 | | | | |
| | | 11.46 | | | 0.13 | 3.35 | 1.49 | 38.39 |
| 20 | T4.20 | | 0.11 | 3.33 | | | | |
| | | 15.43 | | | 0.14 | 3.47 | 2.16 | 53.54 |
| 21 | T4.21 | | 0.17 | 3.61 | | | | |
| | | 6.84 | | | 0.13 | 3.33 | 0.89 | 22.81 |
| 22 | T4.22 | | 0.09 | 3.06 | | | | |
| | | 5.19 | | | 0.15 | 3.3 | 0.78 | 17.15 |
| 23 | T4.23 | | 0.21 | 3.55 | | | | |
| | Diện tích phần zizac dọc tuyến chưa tính đến | | | | | | 0.55 | 15.81 |
| | **Tổng** | | | | | | **26,39** | **752,51** |

# BẢNG KHỐI LƯỢNG TUYẾN 2

| Stt | Tên ccọc | Kc.lẻ | Diện tích thực tính | | Diện tích trung bình | | Khối lượng | |
|---|---|---|---|---|---|---|---|---|
| | | | Bù Vênh BT nhựa | L mặt đường | Bù Vênh BT nhựa | L mặt đường | Bù Vênh BT nhựa | Diện tích mặt đường |
| | | | m2 | m | m2 | m | m3 | m2 |
| 1 | T2.1 | | 0.07 | 2.68 | | | | |
| | | 14.87 | | | 0.12 | 3.33 | 1.78 | 49.59 |
| 2 | T2.2 | | 0.17 | 3.99 | | | | |
| | | 12.55 | | | 0.16 | 3.75 | 1.95 | 47 |
| 3 | T2.3 | | 0.14 | 3.5 | | | | |
| | | 11.3 | | | 0.13 | 3.35 | 1.47 | 37.86 |
| 4 | T2.4 | | 0.12 | 3.2 | | | | |
| | | 15.5 | | | 0.11 | 3.46 | 1.71 | 53.71 |
| 5 | T2.5 | | 0.1 | 3.73 | | | | |
| | | 9.29 | | | 0.1 | 3.4 | 0.88 | 31.54 |
| 6 | CT2 | | 0.09 | 3.06 | | | | |
| | Diện tích phần zizac dọc tuyến chưa tính đến | | | | | | 1.10 | 31.08 |
| | **Tổng** | | | | | | **8.89** | **250.13** |

BAN QLDA ĐẦU TƯ - HẠ TẦNG XÃ HÁT MÔN
THẨM ĐỊNH
Theo Văn bản số 70/BC-BQLDA
ngày 11 tháng 3 năm 2026
Người thẩm định ký tên:

# BẢNG KHỐI LƯỢNG TUYẾN 5

| Stt | Tên ccọc | Kc.lẻ | Diện tích thực tính | | Diện tích trung bình | | Khối lượng | |
|---|---|---|---|---|---|---|---|---|
| | | | Bù Vênh BT nhựa | L mặt đường | Bù Vênh BT nhựa | L mặt đường | Bù Vênh BT nhựa | Diện tích mặt đường |
| | | | m2 | m | m2 | m | m3 | m2 |
| 1 | TD5 | | 0.24 | 3.76 | | | | |
| | | 11.23 | | | 0.18 | 3.14 | 2.02 | 35.26 |
| 2 | T5.1 | | 0.12 | 2.52 | | | | |
| | | 21.78 | | | 0.11 | 2.49 | 2.4 | 54.23 |
| 3 | T5.2 | | 0.1 | 2.46 | | | | |
| | | 16.64 | | | 0.09 | 2.46 | 1.5 | 40.85 |
| 4 | T5.3 | | 0.08 | 2.45 | | | | |
| | | 16.64 | | | 0.09 | 2.5 | 1.5 | 41.6 |
| 5 | T5.4 | | 0.1 | 2.55 | | | | |
| | | 18.48 | | | 0.08 | 2.63 | 1.39 | 48.51 |
| 6 | T5.5 | | 0.05 | 2.7 | | | | |
| | | 15.23 | | | 0.08 | 2.94 | 1.29 | 44.78 |
| 7 | T5.6 | | 0.12 | 3.18 | | | | |
| | | 8.44 | | | 0.11 | 3.73 | 0.97 | 31.48 |
| 8 | T5.7 | | 0.11 | 4.28 | | | | |
| | | 11.56 | | | 0.11 | 3.77 | 1.21 | 43.58 |
| 9 | T5.8 | | 0.1 | 3.26 | | | | |
| | | 10.2 | | | 0.08 | 2.98 | 0.77 | 30.4 |
| 10 | T5.9 | | 0.05 | 2.7 | | | | |
| | | 4.61 | | | 0.07 | 2.45 | 0.32 | 11.29 |
| 11 | T5.10 | | 0.09 | 2.2 | | | | |
| | | 22.05 | | | 0.07 | 1.87 | 1.54 | 41.12 |
| 12 | CT5 | | 0.05 | 1.53 | | | | |
| | Diện tích phần zizac dọc tuyến chưa tính đến | | | | | | 0.45 | 12.82 |
| | **Tổng** | | | | | | **15,36** | **435,92** |

CÔNG TY CỔ PHẦN TƯ VẤN THIẾT KẾ KIẾN TRÚC XÂY DỰNG VIỆT NAM
M.S.D.N: 0101768091 - C.T.C.P

| | | | | |
|---|---|---|---|---|
| ỦY BAN NHÂN DÂN XÃ HÁT MÔN<br>BAN QUẢN LÝ DỰ ÁN ĐẦU TƯ - HẠ TẦNG XÃ HÁT MÔN | DỰ ÁN: SỬA CHỮA, CẢI TẠO CÁC TUYẾN ĐƯỜNG THÔN YÊN DƯƠNG XÃ HÁT MÔN<br>ĐỊA ĐIỂM: XÃ HÁT MÔN; THÀNH PHỐ HÀ NỘI | CHỦ NHIỆM THIẾT KẾ | NGUYỄN TRUNG KIÊN | ĐẠI DIỆN ĐƠN VỊ TƯ VẤN<br>P. GIÁM ĐỐC | BẢNG KHỐI LƯỢNG TUYẾN (2) | |
| ĐƠN VỊ TƯ VẤN<br>CÔNG TY CP TƯ VẤN THIẾT KẾ KIẾN TRÚC XÂY DỰNG VIỆT NAM | HỒ SƠ THIẾT KẾ BẢN VẼ THI CÔNG | CHỦ TRÌ TK | NGUYỄN TRUNG KIÊN | | TỶ LỆ BẢN VẼ: | BẢN VẼ SỐ: KL-04 |
| | | KIỂM TRA | VŨ VĂN LỘC | | LẦN XUẤT BẢN: 02 | MÃ SỐ DỰ ÁN: HM3/2026 |
| | | THỰC HIỆN | TRẦN ANH TUẤN | PHẠM XUÂN HUY | | |

# BẢNG KHỐI LƯỢNG TUYẾN 6

| Stt | Tên ccọc | Kc.lẽ | Diện tích thực tính | | Diện tích trung bình | | Khối lượng | |
|---|---|---|---|---|---|---|---|---|
| | | | Bù Vênh BT nhựa | L mặt đường | Bù Vênh BT nhựa | L mặt đường | Bù Vênh BT nhựa | Diện tích mặt đường |
| | | | m2 | m | m2 | m | m3 | m2 |
| 1 | T6.1 | | 0.21 | 2.79 | | | | |
| | | 18.27 | | | 0.12 | 2.48 | 2.19 | 45.31 |
| 2 | T6.2 | | 0.03 | 2.17 | | | | |
| | | 11.35 | | | 0.07 | 2.34 | 0.79 | 26.62 |
| 3 | T6.3 | | 0.11 | 2.52 | | | | |
| | | 7.67 | | | 0.1 | 2.52 | 0.77 | 19.37 |
| 4 | T6.4 | | 0.09 | 2.53 | | | | |
| | | 11 | | | 0.1 | 2.63 | 1.16 | 28.98 |
| 5 | T6.5 | | 0.12 | 2.74 | | | | |
| | | 11.05 | | | 0.1 | 2.53 | 1.16 | 27.9 |
| 6 | T6.6 | | 0.09 | 2.31 | | | | |
| | | 4.4 | | | 0.12 | 2.31 | 0.53 | 10.19 |
| 7 | T6.8 | | 0.15 | 2.32 | | | | |
| | | 1.66 | | | 0.1 | 2.27 | 0.17 | 3.78 |
| 8 | T6.9 | | 0.06 | 2.23 | | | | |
| | | 9.28 | | | 0.06 | 2.08 | 0.56 | 19.26 |
| 9 | T6.10 | | 0.06 | 1.92 | | | | |
| | | 8.51 | | | 0.06 | 1.89 | 0.51 | 16.08 |
| 10 | T6.11 | | 0.06 | 1.86 | | | | |
| | | 6.82 | | | 0.08 | 2.29 | 0.58 | 15.58 |
| 11 | T6.12 | | 0.11 | 2.71 | | | | |
| | | 3.91 | | | 0.14 | 3.23 | 0.55 | 12.65 |
| 12 | T6.13 | | 0.17 | 3.76 | | | | |
| | | 4.41 | | | 0.13 | 2.96 | 0.55 | 13.05 |
| 13 | T6.14 | | 0.08 | 2.16 | | | | |
| | | 12.12 | | | 0.08 | 2.18 | 0.97 | 26.42 |
| 14 | CT6 | | 0.08 | 2.2 | | | | |
| | Diện tích phần zizac dọc tuyến chưa tính đến | | | | | | -0.72 | -18.24 |
| | **Tổng** | | | | | | **9,77** | **246,95** |

# BẢNG KHỐI LƯỢNG TUYẾN 7

| Stt | Tên ccọc | Kc.lẽ | Diện tích thực tính | | Diện tích trung bình | | Khối lượng | |
|---|---|---|---|---|---|---|---|---|
| | | | Bù Vênh BT nhựa | L mặt đường | Bù Vênh BT nhựa | L mặt đường | Bù Vênh BT nhựa | Diện tích mặt đường |
| | | | m2 | m | m2 | m | m3 | m2 |
| 1 | DT7 | | 0.2 | 5.02 | | | | |
| | | 7.77 | | | 0.26 | 5.59 | 2.02 | 43.47 |
| 2 | T7.1 | | 0.32 | 6.17 | | | | |
| | | 7.26 | | | 0.27 | 6.25 | 1.96 | 45.41 |
| 3 | T7.2 | | 0.22 | 6.34 | | | | |
| | | 6.83 | | | 0.15 | 4.94 | 1.02 | 33.74 |
| 4 | T7.3 | | 0.08 | 3.54 | | | | |
| | | 19 | | | 0.08 | 3.63 | 1.61 | 69.06 |
| 5 | T7.4 | | 0.09 | 3.73 | | | | |
| | | 6.73 | | | 0.09 | 3.74 | 0.61 | 25.17 |
| 6 | T7.5 | | 0.09 | 3.75 | | | | |
| | | 1.3 | | | 0.12 | 4.38 | 0.16 | 5.69 |
| 7 | T7.6 | | 0.15 | 5 | | | | |
| | | 2.41 | | | 0.07 | 2.5 | 0.18 | 6.03 |
| 8 | T7.7 | | 0 | 0 | | | | |
| | | 1.56 | | | 0.09 | 2.26 | 0.14 | 3.53 |
| 9 | T7.8 | | 0.18 | 4.52 | | | | |
| | | 5.53 | | | 0.21 | 4.38 | 1.13 | 24.24 |
| 10 | T7.9 | | 0.23 | 4.25 | | | | |
| | | 10.74 | | | 0.21 | 3.9 | 2.12 | 41.83 |
| 11 | T7.10 | | 0.18 | 3.54 | | | | |
| | | 2.94 | | | 0.17 | 3.41 | 0.51 | 10.03 |
| 12 | T7.11 | | 0.17 | 3.28 | | | | |
| | | 5.53 | | | 0.15 | 3.2 | 0.83 | 17.7 |
| 13 | CT7 | | 0.13 | 3.12 | | | | |
| | Diện tích phần zizac dọc tuyến chưa tính đến | | | | | | -0.81 | -21.24 |
| | **Tổng** | | | | | | **11,56** | **304,67** |

BAN QLDA ĐẦU TƯ - HẠ TẦNG XÃ HÁT MÔN
THẨM ĐỊNH
Theo Văn bản số: 20 /BC-BQLDA
ngày 11 tháng 3 năm 2026
Người thẩm định ký tên:

# BẢNG KHỐI LƯỢNG TUYẾN 8

| Stt | Tên ccọc | Kc.lẽ | Diện tích thực tính | | Diện tích trung bình | | Khối lượng | |
|---|---|---|---|---|---|---|---|---|
| | | | Bù Vênh BT nhựa | L mặt đường | Bù Vênh BT nhựa | L mặt đường | Bù Vênh BT nhựa | Diện tích mặt đường |
| | | | m2 | m | m2 | m | m3 | m2 |
| 1 | T8.1 | | 0.12 | 3.9 | | | | |
| | | 14.08 | | | 0.12 | 3.5 | 1.69 | 49.21 |
| 2 | T8.2 | | 0.12 | 3.09 | | | | |
| | | 2.91 | | | 0.13 | 3.6 | 0.36 | 10.49 |
| 3 | T8.3 | | 0.13 | 4.12 | | | | |
| | | 12.29 | | | 0.13 | 3.57 | 1.54 | 43.88 |
| 4 | T8.4 | | 0.12 | 3.02 | | | | |
| | | 10.24 | | | 0.17 | 3.48 | 1.74 | 35.64 |
| 5 | T8.5 | | 0.22 | 3.94 | | | | |
| | | 6.6 | | | 0.2 | 4.01 | 1.29 | 26.5 |
| 6 | T8.6 | | 0.17 | 4.09 | | | | |
| | | 14.55 | | | 0.22 | 3.43 | 3.13 | 49.98 |
| 7 | CT8 | | 0.26 | 2.78 | | | | |
| | Diện tích phần zizac dọc tuyến chưa tính đến | | | | | | -0.79 | -17.4 |
| | **Tổng** | | | | | | **8,96** | **198,3** |

# BẢNG KHỐI LƯỢNG TUYẾN 9

| Stt | Tên ccọc | Kc.lẽ | Diện tích thực tính | | Diện tích trung bình | | Khối lượng | |
|---|---|---|---|---|---|---|---|---|
| | | | Bù Vênh BT nhựa | L mặt đường | Bù Vênh BT nhựa | L mặt đường | Bù Vênh BT nhựa | Diện tích mặt đường |
| | | | m2 | m | m2 | m | m3 | m2 |
| 1 | T9.1 | | 0.09 | 2.96 | | | | |
| | | 10.92 | | | 0.06 | 2.88 | 0.66 | 31.5 |
| 2 | T9.2 | | 0.03 | 2.81 | | | | |
| | | 9.4 | | | 0.05 | 2.63 | 0.47 | 24.68 |
| 3 | T9.3 | | 0.07 | 2.44 | | | | |
| | | 8.97 | | | 0.11 | 3.09 | 0.94 | 27.72 |
| 4 | CT9 | | 0.14 | 3.74 | | | | |
| | Diện tích phần zizac dọc tuyến chưa tính đến | | | | | | -0.08 | -3.4 |
| | **Tổng** | | | | | | **1,99** | **80,5** |

# BẢNG KHỐI LƯỢNG TUYẾN 12

| Stt | Tên ccọc | Kc.lẽ | Diện tích thực tính | | Diện tích trung bình | | Khối lượng | |
|---|---|---|---|---|---|---|---|---|
| | | | Bù Vênh BT nhựa | L mặt đường | Bù Vênh BT nhựa | L mặt đường | Bù Vênh BT nhựa | Diện tích mặt đường |
| | | | m2 | m | m2 | m | m3 | m2 |
| 1 | T12.1 | | 0.26 | 4.12 | | | | |
| | | 9.17 | | | 0.23 | 4.87 | 2.06 | 44.61 |
| 2 | T12.2 | | 0.19 | 5.61 | | | | |
| | | 6.49 | | | 0.2 | 5.3 | 1.27 | 34.4 |
| 3 | T12.3 | | 0.2 | 4.99 | | | | |
| | | 8.72 | | | 0.2 | 4.49 | 1.74 | 39.11 |
| 4 | CT12 | | 0.2 | 3.98 | | | | |
| | Diện tích phần zizac dọc tuyến chưa tính đến | | | | | | 4.40 | 102.4 |
| | **Tổng** | | | | | | **9,47** | **220,52** |

ỦY BAN NHÂN DÂN XÃ HÁT MÔN
BAN QUẢN LÝ DỰ ÁN ĐẦU TƯ - HẠ TẦNG XÃ HÁT MÔN

ĐƠN VỊ TƯ VẤN
CÔNG TY CP TƯ VẤN THIẾT KẾ KIẾN TRÚC XÂY DỰNG VIỆT NAM

DỰ ÁN: SỬA CHỮA, CẢI TẠO CÁC TUYẾN ĐƯỜNG THÔN YÊN DƯƠNG XÃ HÁT MÔN
ĐỊA ĐIỂM: XÃ HÁT MÔN; THÀNH PHỐ HÀ NỘI

HỒ SƠ THIẾT KẾ BẢN VẼ THI CÔNG

| | | | |
|---|---|---|---|
| CHỦ NHIỆM THIẾT KẾ | NGUYỄN TRUNG KIÊN | ĐẠI DIỆN ĐƠN VỊ TƯ VẤN<br>P.GIÁM ĐỐC | |
| CHỦ TRÌ TK | NGUYỄN TRUNG KIÊN | | |
| KIỂM TRA | VŨ VĂN LỘC | | |
| THỰC HIỆN | TRẦN ANH TUẤN | PHẠM XUÂN HUY | |

CÔNG TY CỔ PHẦN TƯ VẤN THIẾT KẾ KIẾN TRÚC XÂY DỰNG VIỆT NAM

BẢNG KHỐI LƯỢNG TUYẾN (3)

| | |
|---|---|
| TỶ LỆ BẢN VẼ: | BẢN VẼ SỐ: KL-05 |
| LẦN XUẤT BẢN: 02 | MÃ SỐ DỰ ÁN: HM3/2026 |

## BẢNG KHỐI LƯỢNG TUYẾN 10

| Stt | Tên ccọc | Kc.lẽ | Diện tích thực tính | | Diện tích trung bình | | Khối lượng | |
|---|---|---|---|---|---|---|---|---|
| | | | Bù Vênh BT nhựa | L mặt đường | Bù Vênh BT nhựa | L mặt đường | Bù Vênh BT nhựa | Diện tích mặt đường |
| | | | m2 | m | m2 | m | m3 | m2 |
| 1 | T10.1 | | 0.07 | 2.92 | | | | |
| | | 11.44 | | | 0.1 | 2.99 | 1.09 | 34.21 |
| 2 | T10.2 | | 0.12 | 3.06 | | | | |
| | | 2.68 | | | 0.14 | 3 | 0.36 | 8.04 |
| 3 | T10.3 | | 0.15 | 2.94 | | | | |
| | | 3.83 | | | 0.16 | 3.18 | 0.61 | 12.18 |
| 4 | T10.4 | | 0.17 | 3.42 | | | | |
| | | 6.36 | | | 0.17 | 3.21 | 1.05 | 20.42 |
| 5 | T10.5 | | 0.16 | 3 | | | | |
| | | 13.63 | | | 0.22 | 3.86 | 3 | 52.61 |
| 6 | T10.6 | | 0.28 | 4.72 | | | | |
| | | 10.41 | | | 0.21 | 3.9 | 2.19 | 40.65 |
| 7 | T10.7 | | 0.14 | 3.09 | | | | |
| | | 10.41 | | | 0.17 | 3.21 | 1.82 | 33.47 |
| 8 | T10.8 | | 0.21 | 3.34 | | | | |
| | | 2.97 | | | 0.16 | 2.92 | 0.48 | 8.67 |
| 9 | CT10 | | 0.11 | 2.5 | | | | |
| | Diện tích phần zizac dọc tuyến chưa tính đến | | | | | | -0.54 | -10.74 |
| | **Tổng** | | | | | | **10,06** | **199,51** |

## BẢNG KHỐI LƯỢNG TUYẾN 11

| Stt | Tên ccọc | Kc.lẽ | Diện tích thực tính | | Diện tích trung bình | | Khối lượng | |
|---|---|---|---|---|---|---|---|---|
| | | | Bù Vênh BT nhựa | L mặt đường | Bù Vênh BT nhựa | L mặt đường | Bù Vênh BT nhựa | Diện tích mặt đường |
| | | | m2 | m | m2 | m | m3 | m2 |
| 1 | T11.1 | | 0.11 | 3.5 | | | | |
| | | 8.01 | | | 0.1 | 3.01 | 0.8 | 24.15 |
| 2 | T11.2 | | 0.09 | 2.53 | | | | |
| | | 12.28 | | | 0.13 | 3.19 | 1.53 | 39.23 |
| 3 | T11.3 | | 0.16 | 3.86 | | | | |
| | | 2.51 | | | 0.15 | 3.33 | 0.36 | 8.35 |
| 4 | T11.4 | | 0.13 | 2.79 | | | | |
| | | 10.52 | | | 0.09 | 2.77 | 0.95 | 29.19 |
| 5 | T11.5 | | 0.05 | 2.76 | | | | |
| | | 7.65 | | | 0.06 | 2.82 | 0.46 | 21.57 |
| 6 | T11.6 | | 0.07 | 2.88 | | | | |
| | Diện tích phần zizac dọc tuyến chưa tính đến | | | | | | -0.07 | -1.94 |
| | **Tổng** | | | | | | **4,03** | **120,55** |

## BẢNG KHỐI LƯỢNG TUYẾN 13

| Stt | Tên ccọc | Kc.lẽ | Diện tích thực tính | | Diện tích trung bình | | Khối lượng | |
|---|---|---|---|---|---|---|---|---|
| | | | Bù Vênh BT nhựa | L mặt đường | Bù Vênh BT nhựa | L mặt đường | Bù Vênh BT nhựa | Diện tích mặt đường |
| | | | m2 | m | m2 | m | m3 | m2 |
| 1 | DT13 | | 0.13 | 4.17 | | | | |
| | | 14.32 | | | 0.07 | 3.46 | 1 | 49.62 |
| 2 | T13.1 | | 0.01 | 2.76 | | | | |
| | | 5.68 | | | 0.05 | 2.79 | 0.28 | 15.82 |
| 3 | T13.2 | | 0.09 | 2.81 | | | | |
| | | 20 | | | 0.08 | 2.8 | 1.6 | 56 |
| 4 | T13.3 | | 0.07 | 2.79 | | | | |
| | | 21.32 | | | 0.07 | 2.92 | 1.49 | 62.15 |

## BẢNG KHỐI LƯỢNG TUYẾN 13

| Stt | Tên ccọc | Kc.lẽ | Diện tích thực tính | | Diện tích trung bình | | Khối lượng | |
|---|---|---|---|---|---|---|---|---|
| | | | Bù Vênh BT nhựa | L mặt đường | Bù Vênh BT nhựa | L mặt đường | Bù Vênh BT nhựa | Diện tích mặt đường |
| 5 | T13.4 | | 0.07 | 3.04 | | | | |
| | | 19.33 | | | 0.06 | 3.02 | 1.16 | 58.38 |
| 6 | T13.5 | | 0.05 | 3 | | | | |
| | | 25.67 | | | 0.07 | 2.63 | 1.8 | 67.64 |
| 7 | T13.6 | | 0.09 | 2.27 | | | | |
| | | 13.68 | | | 0.07 | 2.45 | 1.03 | 33.52 |
| 8 | T13.7 | | 0.06 | 2.63 | | | | |
| | | 13.15 | | | 0.07 | 2.82 | 0.85 | 37.08 |
| 9 | T13.7 | | 0.07 | 3.01 | | | | |
| | | 12.45 | | | 0.11 | 3.05 | 1.31 | 38.03 |
| 10 | TD1 | | 0.14 | 3.1 | | | | |
| | | 6 | | | 0.24 | 4.05 | 1.41 | 24.33 |
| 11 | P1 | | 0.33 | 5.01 | | | | |
| | | 6 | | | 0.27 | 4.42 | 1.59 | 26.55 |
| 12 | TC1 | | 0.2 | 3.84 | | | | |
| | | 5.21 | | | 0.14 | 3.53 | 0.73 | 18.39 |
| 13 | T13.8 | | 0.08 | 3.22 | | | | |
| | | 17.17 | | | 0.1 | 3.16 | 1.63 | 54.17 |
| 14 | T13.9 | | 0.11 | 3.09 | | | | |
| | | 9.24 | | | 0.12 | 3.05 | 1.11 | 28.23 |
| 15 | T13.10 | | 0.13 | 3.02 | | | | |
| | | 10.76 | | | 0.14 | 3.01 | 1.51 | 32.44 |
| 16 | T13.11 | | 0.15 | 3.01 | | | | |
| | | 20 | | | 0.11 | 3.01 | 2.3 | 60.2 |
| 17 | T13.12 | | 0.08 | 3.01 | | | | |
| | | 7.59 | | | 0.07 | 3.04 | 0.49 | 23.04 |
| 18 | T13.13 | | 0.05 | 3.06 | | | | |
| | | 12.41 | | | 0.05 | 3.08 | 0.62 | 38.22 |
| 19 | T13.14 | | 0.05 | 3.1 | | | | |
| | | 20 | | | 0.07 | 3.12 | 1.3 | 62.4 |
| 20 | T13.15 | | 0.08 | 3.14 | | | | |
| | | 20 | | | 0.13 | 3.13 | 2.5 | 62.5 |
| 21 | T13.16 | | 0.17 | 3.11 | | | | |
| | | 20 | | | 0.14 | 3.16 | 2.8 | 63.1 |
| 22 | T13.17 | | 0.11 | 3.2 | | | | |
| | | 20 | | | 0.11 | 3.12 | 2.1 | 62.3 |
| 23 | T13.18 | | 0.1 | 3.03 | | | | |
| | | 23.62 | | | 0.1 | 3.05 | 2.36 | 72.16 |
| 24 | T13.19 | | 0.1 | 3.08 | | | | |
| | | 16.38 | | | 0.11 | 3.1 | 1.8 | 50.86 |
| 25 | T13.20 | | 0.12 | 3.13 | | | | |
| | | 26.13 | | | 0.12 | 3.15 | 3.14 | 82.18 |
| 26 | T13.21 | | 0.12 | 3.16 | | | | |
| | | 13.87 | | | 0.11 | 3.83 | 1.6 | 53.12 |
| 27 | T13.22 | | 0.11 | 4.5 | | | | |
| | | 13.88 | | | 0.13 | 5.19 | 1.74 | 71.97 |
| 28 | T13.23 | | 0.14 | 5.87 | | | | |
| | | 18.85 | | | 0.19 | 6.67 | 3.58 | 125.64 |
| 29 | CT13 | | 0.24 | 7.46 | | | | |
| | Diện tích phần zizac dọc tuyến chưa tính đến | | | | | | 1.97 | 62.7 |
| | **Tổng** | | | | | | **46,80** | **1492,74** |

BAN QLDA ĐẦU TƯ - HẠ TẦNG XÃ HÁT MÔN
THẨM ĐỊNH
Theo Văn bản số 77/BC-BQLDA
ngày 11 tháng 3 năm 2026
Người thẩm định ký tên:

| | | | |
|---|---|---|---|
| ỦY BAN NHÂN DÂN XÃ HÁT MÔN<br>BAN QUẢN LÝ DỰ ÁN ĐẦU TƯ - HẠ TẦNG XÃ HÁT MÔN | DỰ ÁN: SỬA CHỮA, CẢI TẠO CÁC TUYẾN ĐƯỜNG THÔN YÊN DƯƠNG XÃ HÁT MÔN<br>ĐỊA ĐIỂM: XÃ HÁT MÔN; THÀNH PHỐ HÀ NỘI | CHỦ NHIỆM THIẾT KẾ: NGUYỄN TRUNG KIÊN | ĐẠI DIỆN ĐƠN VỊ TƯ VẤN<br>P. GIÁM ĐỐC |
| ĐƠN VỊ TƯ VẤN<br>CÔNG TY CP TƯ VẤN THIẾT KẾ KIẾN TRÚC XÂY DỰNG VIỆT NAM | HỒ SƠ THIẾT KẾ BẢN VẼ THI CÔNG | CHỦ TRÌ TK: NGUYỄN TRUNG KIÊN | |
| | | KIỂM TRA: VŨ VĂN LỘC | |
| | | THỰC HIỆN: TRẦN ANH TUẤN | PHẠM XUÂN HUY |

CÔNG TY CỔ PHẦN TƯ VẤN THIẾT KẾ KIẾN TRÚC XÂY DỰNG VIỆT NAM

BẢNG KHỐI LƯỢNG TUYẾN (4)

| | |
|---|---|
| TỶ LỆ BẢN VẼ: | BẢN VẼ SỐ: KL-06 |
| LẦN XUẤT BẢN: 02 | MÃ SỐ DỰ ÁN: HM3/2026 |

# BẢNG TỔNG HỢP KHỐI LƯỢNG THOÁT NƯỚC (1)

| TT | Hạng mục | Đơn vị | Diễn giải | Khối lượng | Tuyến 1 | Tuyến 2 | Tuyến 3 | Tuyến 4 | Tuyến 5 | Tuyến 6 | Tuyến 7 | Tuyến 8 | Tuyến 9 | Tuyến 10 | Tuyến 11 | Tuyến 12 | Tuyến 13 |
|---|---|---|---|---|---|---|---|---|---|---|---|---|---|---|---|---|---|
| A | Rãnh thoát nước | | | | | | | | | | | | | | | | |
| 1 | Chiều dài rãnh bê tông B400 - Làm mới | m | | 525,9 | | | | | | | | | | | | | |
| | *Chiều dài rãnh theo thống kê* | | *Bình đồ* | *525,9* | | | 78,0 | | 32,7 | 101,9 | 63,1 | 79,8 | 26,2 | 53,5 | 51,2 | 39,5 | |
| 2 | Chiều dài rãnh bê tông B500 - Làm mới | m | | 480,3 | | | | | | | | | | | | | |
| | *Chiều dài rãnh theo thống kê* | | *Bình đồ* | *480,3* | | 71,4 | 131,9 | 202,7 | | | 74,3 | | | | | | |
| 3 | Chiều dài rãnh bê tông B600 - Làm mới | m | | 292,8 | | | | | | | | | | | | | |
| | *Chiều dài rãnh theo thống kê* | | *Bình đồ* | *292,8* | 292,8 | | | | | | | | | | | | |
| 4 | Chiều dài mương hở BxH = 0,8x1,0m | m | Bình đồ | 67,0 | | | | | | | | | | | | | |
| 5 | Hố ga thăm/thu loại 1 (rãnh B400) | hố | Bình đồ | 30,0 | | | 4,0 | | 2,0 | 5,0 | 4,0 | 4,0 | 1,0 | 4,0 | 4,0 | 2,0 | |
| 6 | Hố ga thăm/thu loại 2 (rãnh B500) | hố | Bình đồ | 26,0 | | 4,0 | 7,0 | 12,0 | | | 3,0 | | | | | | |
| 7 | Hố ga thăm/thu loại 3 (rãnh B600) | hố | Bình đồ | 4,0 | 4,0 | | | | | | | | | | | | |
| 8 | Hố ga thăm | hố | Bình đồ | 15,0 | 15,0 | | | | | | | | | | | | |
| 9 | Hố ga thu nước mặt đường | hố | Bình đồ | 28,0 | 28,0 | | | | | | | | | | | | |
| 10 | Cống D400-BTCT; L =1,0m | m | Bình đồ | 56,0 | 56,0 | | | | | | | | | | | | |
| 11 | Rãnh hiện trạng B400 | m | Bảng thống kê tuyến | 1453,7 | | | | | | | | | | | | | |

BAN QLDA ĐẦU TƯ - HẠ TẦNG
XÃ HÁT MÔN
THẨM ĐỊNH
Theo Văn bản số..70...../BC-BQLDA
ngày 11....tháng 3....năm 20.26
Người thẩm định ký tên:

| | | | | | |
|---|---|---|---|---|---|
| ỦY BAN NHÂN DÂN XÃ HÁT MÔN<br>BAN QUẢN LÝ DỰ ÁN ĐẦU TƯ - HẠ TẦNG XÃ HÁT MÔN | DỰ ÁN: SỬA CHỮA, CẢI TẠO CÁC TUYẾN ĐƯỜNG THÔN YÊN DƯƠNG XÃ HÁT MÔN<br>ĐỊA ĐIỂM: XÃ HÁT MÔN; THÀNH PHỐ HÀ NỘI | CHỦ NHIỆM THIẾT KẾ | NGUYỄN TRUNG KIÊN | ĐẠI DIỆN ĐƠN VỊ TƯ VẤN<br>P. GIÁM ĐỐC | BẢNG KHỐI LƯỢNG THOÁT NƯỚC (1) | |
| ĐƠN VỊ TƯ VẤN<br>CÔNG TY CP TƯ VẤN THIẾT KẾ KIẾN TRÚC XÂY DỰNG VIỆT NAM | HỒ SƠ THIẾT KẾ BẢN VẼ THI CÔNG | CHỦ TRÌ TK | NGUYỄN TRUNG KIÊN | | TỶ LỆ BẢN VẼ: | BẢN VẼ SỐ: KL-07 |
| | | KIỂM TRA | VŨ VĂN LỘC | | LẦN XUẤT BẢN: 02 | MÃ SỐ DỰ ÁN: HM3/2026 |
| | | THỰC HIỆN | TRẦN ANH TUẤN | PHẠM XUÂN HUY | | |

CÔNG TY CỔ PHẦN TƯ VẤN THIẾT KẾ KIẾN TRÚC XÂY DỰNG VIỆT NAM
M.S.D.N: 0101768091 - C.T.C.P

# BẢNG TỔNG HỢP KHỐI LƯỢNG THOÁT NƯỚC (2)

| TT | Hạng mục | Đơn vị | Diễn giải | Khối lượng |
|---|---|---|---|---|
| B | Khối lượng rãnh, mương hở, hố ga thăm | | | |
| 1 | **Cắt đường bê tông** | **m3** | | **3232,48** |
| | *Rãnh làm mới B=400-600* | | *Theo bảng thống kê rãnh* | *2598,00* |
| | *Hố ga thăm/thu loại 1* | | *(2*2+(1,8-0,8) *2) *SL ga* | *180,00* |
| | *Hố ga thăm/thu loại 2* | | *(2*2+(1,8-0,9) *2) *SL ga* | *150,80* |
| | *Hố ga thăm/thu loại 3* | | *(2*2+(1,8-1,0) *2) *SL ga* | *22,40* |
| | *Hố ga thăm* | | *(2*2+(2,0-1,4) *2) *SL ga* | *78,00* |
| | *Hố ga thu nước mặt đường* | | *Hố ga*(1,0*2+1,86)* | *108,08* |
| | *Cống D400* | | *L cống*2-(Ga thu nước*2)*0,3* | *95,20* |
| 2 | **Phá dỡ bê tông mặt đường hiện trạng** | **m3** | | **432,54** |
| | *Rãnh làm mới B=400* | | *Chiều dài rãnh*1,4*0,2* | *147,25* |
| | *Rãnh làm mới B=500* | | *Chiều dài rãnh*1,5*0,2* | *144,09* |
| | *Rãnh làm mới B=600* | | *Chiều dài rãnh*1,6*0,2* | *93,70* |
| | *Hố ga thăm/thu loại 1* | | *(1,8*2-2*0,8) *0,2*SL ga* | *12,00* |
| | *Hố ga thăm/thu loại 2* | | *(1,8*2-2*0,8) *0,2*SL ga* | *10,40* |
| | *Hố ga thăm/thu loại 3* | | *(1,8*2-2*0,8) *0,2*SL ga* | *1,60* |
| | *Hố ga thăm* | | *(2*2-2*1,4) *0,2*SL ga* | *3,60* |
| | *Hố ga thu nước mặt đường* | | *Hố ga*1,0*1,86*0,2* | *10,42* |
| | *Cống D400* | | *(L cống-(Ga thu nước+ga loại 6)*0,3)*1,1*0,2* | *9,48* |
| 3 | **Phá dỡ tấm đan** | **m3** | | **98,852** |
| | *Rãnh hiện trạng bỏ* | | *0,52*0,08*Lrãnh* | *60,474* |
| | *Giằng hiện trạng* | | *0,11*0,12*2*Lrãnh* | *38,378* |
| 4 | **Đào bùn rãnh hiện trạng** | | | **87,222** |
| | *Rãnh hiện trạng bỏ* | | *0,3*0,2*Lrãnh* | *87,222* |
| 5 | **Đào khuôn rãnh, ga, mương** | **m3** | | **2084,964** |
| | *Rãnh làm mới B=400-600* | | *Theo bảng thống kê rãnh* | *1731,211* |
| | *Mương hở BxH = 0,8x1,0m* | | *(1,2+0,3) *0,7*L mương* | *70,350* |
| | *Hố ga thăm/thu loại 1* | | *(1,8*2-2*0,8) *(0,8+0,3+0,2-0,2) *SL ga* | *66,000* |
| | *Hố ga thăm/thu loại 2* | | *(1,8*2-2*0,9) *(0,9+0,3+0,2-0,2) *SL ga* | *62,400* |
| | *Hố ga thăm/thu loại 3* | | *(1,8*2-2*0,9) *(1,0+0,3+0,2-0,2) *SL ga* | *9,360* |
| | *Hố ga thăm* | | *(2*2-2*1,4) *(1,4-0,2) *SL ga* | *33,600* |
| | *Hố ga thu nước mặt đường* | | *Hố ga*(1,86*1,0)*(1,4+0,05+0,2+0,1)* | *59,892* |
| | *Cống D400* | | *(L cống-(Ga thu nước+ga thăm)*0,3)*1,1*1,1* | *52,151* |
| 6 | **Đắp cát K95** | **m3** | | **1105,556** |
| | *Rãnh làm mới B=400 - 600* | | *Theo bảng thống kê rãnh* | *698,119* |
| | *Hố ga thăm/thu loại 1* | | *(1,8*2-2*0,8) *(0,8+0,3+0,2-0,4) *SL ga* | *54,000* |
| | *Hố ga thăm/thu loại 2* | | *(1,8*2-2*0,9) *(0,9+0,3+0,2-0,4) *SL ga* | *46,800* |
| | *Hố ga thăm/thu loại 3* | | *(1,8*2-2*0,9) *(1,0+0,3+0,2-0,4) *SL ga* | *7,920* |
| | *Hố ga thăm loại 6* | | *(2*2-2*1,4) *(1,4-0,4) *SL ga* | *18,000* |
| | *Hố ga thu nước mặt đường* | | *(1,86+0,7*2)*0,3*1,07*Hố ga* | *29,301* |
| | *Cống D400* | | *(1,1*(1,1+0,38)-3,14*0,5*0,5/4)*Lcống* | *33,362* |
| | *Đắp cát bù rãnh hiện trạng* | | *Lrãnh*0,3*0,5* | *218,055* |

| TT | Hạng mục | Đơn vị | Diễn giải | Khối lượng |
|---|---|---|---|---|
| 7 | **Đắp đất tận dụng K90** | **m3** | | **14,070** |
| | *Mương hở BxH = 0,8x1,0m* | | *0,7*0,3*L mương* | *14,070* |
| 8 | **Đá dăm lót rãnh, ga** | **m3** | | **72,430** |
| | *Rãnh làm mới B=400* | | *0,8*0,05*Lrãnh* | *21,036* |
| | *Rãnh làm mới B=500* | | *0,9*0,05*Lrãnh* | *21,614* |
| | *Rãnh làm mới B=600* | | *1,0*0,05*Lrãnh* | *14,640* |
| | *Mương hở BxH = 0,8x1,0m* | | *1,2*0,05*Lmương* | *4,020* |
| | *Hố ga thăm/thu loại 1* | | *1,3*1,5*0,05*SL ga* | *2,925* |
| | *Hố ga thăm/thu loại 2* | | *1,3*1,5*0,05*SL ga* | *2,535* |
| | *Hố ga thăm/thu loại 3* | | *1,3*1,5*0,05*SL ga* | *0,390* |
| | *Hố ga thăm* | | *1,5*1,5*0,05*SL ga* | *1,688* |
| | *Hố ga thu nước mặt đường* | | *Hố ga*1,36*0,75*0,05* | *1,428* |
| | *Cống D400* | | *(L cống-(Ga thu nước+ga loại 4)*0,3)*0,5*0,1* | *2,155* |
| 9 | **Ván khuôn tường, đáy rãnh, hố ga** | **m2** | | **4633,022** |
| | *Rãnh làm mới B=400* | | *(0,3+4*(0,93-0,26-0,1)) *Lrãnh* | *1356,822* |
| | *Rãnh làm mới B=500* | | *(0,3+4*(0,99-0,26-0,1)) *Lrãnh* | *1354,446* |
| | *Rãnh làm mới B=600* | | *(0,3+4*(1,12-0,26-0,1)) *Lrãnh* | *977,952* |
| | *Mương hở BxH = 0,8x1,0m* | | *(0,9*2+1,05) *Lmương* | *190,950* |
| | *Hố ga thăm/thu loại 1* | | *SL ga*((1,4+1,2)*2*0,88+(1,0+0,8)*2*0,88-0,4*0,58*2)* | *218,400* |
| | *Hố ga thăm/thu loại 2* | | *SL ga*((1,4+1,2)*2*0,98+(1,0+0,8)*2*0,98-0,5*0,68*2)* | *206,544* |
| | *Hố ga thăm/thu loại 3* | | *SL ga*((1,4+1,2)*2*0,98+(1,0+0,8)*2*0,98-0,6*0,68*2)* | *31,232* |
| | *Hố ga thăm* | | *SL ga*((1,4+1,4)*2*0,88+(1,0+1,0)*2*0,88-0,6*0,86*2)* | *111,240* |
| | *Hố ga thu nước mặt đường* | | *SL ga*((1,26+0,7)*2*1,18+(0,86+0,3)*2*1,03-3,14*0,5*0,5/4*2)* | *185,436* |
| 10 | **Bê tông đáy+tường đá 1x2 M200** | **m3** | | **631,195** |
| | *Rãnh làm mới B=400* | | *(0,12+2*0,2*(0,93-0,26-0,1)) *Lrãnh* | *183,013* |
| | *Rãnh làm mới B=500* | | *(0,135+2*0,2*(0,99-0,26-0,1)) *Lrãnh* | *185,876* |
| | *Rãnh làm mới B=600* | | *(0,15+2*0,2*(1,12-0,26-0,1)) *Lrãnh* | *132,931* |
| | *Mương hở BxH = 0,8x1,0m* | | *(1,2*0,15+0,9*0,2*2) *Lrãnh* | *36,180* |
| | *Hố ga thăm/thu loại 1* | | *SL ga*(1,4*1,2*0,15+(1,4+0,8)/2*0,88*0,2-0,58*0,4*0,2*2)* | *28,008* |
| | *Hố ga thăm/thu loại 2* | | *SL ga*(1,4*1,2*0,15+(1,4+0,8)/2*0,98*0,2-0,68*0,5*0,2*2)* | *25,438* |
| | *Hố ga thăm/thu loại 3* | | *SL ga*(1,4*1,2*0,15+(1,4+0,8)/2*0,98*0,2-0,68*0,6*0,2*2)* | *3,805* |
| | *Hố ga thăm* | | *SL ga*(1,4*1,4*0,15+(1,4+1,0)/2*0,88*0,2-0,86*1,0*0,2*2-0,204*0,2)* | *15,342* |
| | *Hố ga thu nước mặt đường* | | *SL ga*(1,26*0,7*0,15+(1,26+0,3)/2*1,03*0,2-3,14*0,5*0,5/4*0,2)* | *20,602* |

BAN QLDA ĐẦU TƯ - HẠ TẦNG
XÃ HÁT MÔN
THẨM ĐỊNH
Theo Văn bản số...70...../BC-BQLDA
ngày 11...tháng..3...năm 2026
Người thẩm định ký tên:

CÔNG TY CỔ PHẦN TƯ VẤN THIẾT KẾ KIẾN TRÚC XÂY DỰNG VIỆT NAM

| | | | | |
|---|---|---|---|---|
| ỦY BAN NHÂN DÂN XÃ HÁT MÔN<br>BAN QUẢN LÝ DỰ ÁN ĐẦU TƯ - HẠ TẦNG XÃ HÁT MÔN | DỰ ÁN: SỬA CHỮA, CẢI TẠO CÁC TUYẾN ĐƯỜNG THÔN YÊN DƯƠNG XÃ HÁT MÔN<br>ĐỊA ĐIỂM: XÃ HÁT MÔN; THÀNH PHỐ HÀ NỘI | CHỦ NHIỆM THIẾT KẾ: NGUYỄN TRUNG KIÊN | ĐẠI DIỆN ĐƠN VỊ TƯ VẤN<br>P. GIÁM ĐỐC | BẢNG KHỐI LƯỢNG THOÁT NƯỚC (2) |
| ĐƠN VỊ TƯ VẤN<br>CÔNG TY CP TƯ VẤN THIẾT KẾ KIẾN TRÚC XÂY DỰNG VIỆT NAM | HỒ SƠ THIẾT KẾ BẢN VẼ THI CÔNG | CHỦ TRÌ TK: NGUYỄN TRUNG KIÊN | | TỶ LỆ BẢN VẼ: / BẢN VẼ SỐ: KL-08 |
| | | KIỂM TRA: VŨ VĂN LỘC | | LẦN XUẤT BẢN: 02 / MÃ SỐ DỰ ÁN: HM3/2026 |
| | | THỰC HIỆN: TRẦN ANH TUẤN | PHẠM XUÂN HUY | |

# BẢNG TỔNG HỢP KHỐI LƯỢNG THOÁT NƯỚC (3)

| TT | Hạng mục | Đơn vị | Diễn giải | Khối lượng |
|---|---|---|---|---|
| 10 | **Bê tông giằng, mũ mố đá 1x2 M250** | **m3** | | **123,587** |
| | *Rãnh làm mới B=400-600* | | *0,04*L rãnh* | *51,960* |
| | *Mương hở BxH = 0,8x1,0m* | | *0,04*L rãnh* | *2,680* |
| | *Hố ga thăm/thu loại 1+2+3* | | *(1,4+0,8)*2*0,2*SL ga* | *52,800* |
| | *Hố ga thăm* | | *(1,4+1,0)*2*0,2*SL ga* | *14,400* |
| | *Hố ga thu nước mặt đường loại 2* | | *(1,26+0,3)*2*0,1*0,2*SL ga* | *1,747* |
| 11 | **Ván khuôn giằng, mũ mố** | **m2** | | **628,832** |
| | *Rãnh làm mới B=400-600* | | *0,4*L rãnh* | *519,600* |
| | *Mương hở BxH = 0,8x1,0m* | | *0,4*L rãnh* | *26,800* |
| | *Hố ga thăm/thu loại 1+2+3* | | *(1+0,8+1,4+1,2)*2*0,1*SL ga* | *52,800* |
| | *Hố ga thăm* | | *(1+1,0+1,4+1,4)*2*0,1*SL ga* | *14,400* |
| | *Hố ga thu nước mặt đường* | | *((1,26+0,7)*2*0,1+(0,86+0,3)*2*0,1)*SL ga* | *15,232* |
| 12 | **Cốt thép giằng, mũ mố** | **kg** | | **7458,256** |
| | *Rãnh làm mới B=400-600* | | *4,6*L rãnh* | *5975,400* |
| | *Mương hở BxH = 0,8x1,0m* | | *4,60*L rãnh* | *308,200* |
| | *Hố ga thăm/thu loại 1+2+3* | | *2,3*(1,4+0,8)*2*SL ga* | *607,200* |
| | *Hố ga thăm* | | *2,3*(1,4+1,0)*2*SL ga* | *165,600* |
| | *Hố ga thu nước mặt đường loại 2* | | *(1,8+0,5)*2*(1,26+0,3)*2*SL ga* | *401,856* |
| 13 | **Ván khuôn cấu kiện đúc sẵn** | **m2** | | **241,175** |
| | *Rãnh làm mới B=400* | | *0,12*L rãnh* | *63,108* |
| | *Rãnh làm mới B=500* | | *0,128*L rãnh* | *61,478* |
| | *Rãnh làm mới B=600* | | *0,136*L rãnh* | *39,821* |
| | *Vãng chống mương hở BxH = 0,8x1,0m* | | *L mương/3*0,1*2*0,8* | *3,573* |
| | *Hố ga thăm/thu loại 1+2+3* | | *(1,4+1,2+0,43+0,86)*2*0,12*SL ga* | *56,016* |
| | *Hố ga thăm* | | *(1,4+1,4+0,43+0,86)*2*0,14*SL ga* | *17,178* |
| 14 | **Cốt thép nắp đan đúc sẵn** | **Kg** | | **4665,084** |
| | *Rãnh làm mới B=400* | | *1,55*L rãnh* | *815,145* |
| | *Rãnh làm mới B=500* | | *1,70*L rãnh* | *816,510* |
| | *Rãnh làm mới B=600* | | *2,07*L rãnh* | *606,096* |
| | *Vãng chống mương hở BxH = 0,8x1,0m* | | *L mương/3*2,5* | *55,833* |
| | *Hố ga thăm/thu loại 1+2+3* | | *25,1*SL ga* | *1506,000* |
| | *Hố ga thăm* | | *57,7*SL ga* | *865,500* |
| 15 | **Bê tông nắp đan đúc sẵn đá 1x2 M250** | **m3** | | **58,809** |
| | *Rãnh làm mới B=400* | | *0,02*L rãnh* | *10,518* |
| | *Rãnh làm mới B=500* | | *0,024*L rãnh* | *11,527* |
| | *Rãnh làm mới B=600* | | *0,028*L rãnh* | *8,198* |
| | *Vãng chống mương hở BxH = 0,8x1,0m* | | *L mương/3*0,1*0,2*0,8* | *0,357* |
| | *Hố ga thăm/thu loại 1+2+3* | | *((1,4*1,2)*2+0,43*0,86)*0,12*SL ga* | *21,529* |
| | *Hố ga thăm* | | *((1,4*1,4)+0,43*0,86)*2*0,14*SL ga* | *6,679* |

| TT | Hạng mục | Đơn vị | Diễn giải | Khối lượng |
|---|---|---|---|---|
| 16 | **Ván khuôn nắp đan đổ tại chỗ** | **m2** | | **452,345** |
| | *Rãnh làm mới B=400* | | *3,456*Lrãnh/10* | *181,751* |
| | *Rãnh làm mới B=500* | | *3,488*Lrãnh/10* | *167,529* |
| | *Rãnh làm mới B=600* | | *3,52*Lrãnh/10* | *103,066* |
| 17 | **Cốt thép nắp đan đổ tại chỗ D<=10** | **Kg** | | **10326,962** |
| | *Rãnh làm mới B=400* | | *(39,1+30,59)*Lrãnh/10* | *3664,997* |
| | *Rãnh làm mới B=500* | | *81,65*Lrãnh/10* | *3921,650* |
| | *Rãnh làm mới B=600* | | *93,59*Lrãnh/10* | *2740,315* |
| 18 | **Cốt thép nắp đan đổ tại chỗ D > 10** | **Kg** | | **7280,901** |
| | *Rãnh làm mới B=400* | | *51,17*Lrãnh/10* | *2691,030* |
| | *Rãnh làm mới B=500* | | *57,12*Lrãnh/10* | *2743,474* |
| | *Rãnh làm mới B=600* | | *63,06*Lrãnh/10* | *1846,397* |
| 19 | **Bê tông nắp đan đá 1x2 M250 đổ tại chỗ** | **m3** | | **153,083** |
| | *Rãnh làm mới B=400* | | *1,08*Lrãnh/10* | *56,797* |
| | *Rãnh làm mới B=500* | | *1,2*Lrãnh/10* | *57,636* |
| | *Rãnh làm mới B=600* | | *1,32*Lrãnh/10* | *38,650* |
| 20 | **Lắp đặt cấu kiện đúc sẵn** | **ck** | | **1396,000** |
| | *Tấm đan đúc sẵn rãnh B400-600* | | *Lrãnh/1* | *1299,000* |
| | *Vãng chống Mương hở* | | *L mương/3* | *22,000* |
| | *Nắp đan hố ga thăm loại 1+2+3* | | *Sl ga* | *60,000* |
| | *Nắp đan hố ga thăm* | | *Sl ga* | *15,000* |
| 21 | **Bê tông chèn nắp đan, nắp ga** | **m3** | | **4,795** |
| | *Nắp đan hố ga thăm loại 1+2+3* | | *SL ga*(0,83+0,86)*2*0,2*0,1* | *2,028* |
| | *Nắp đan hố ga thăm* | | *SL ga*(1,05+0,65)*2*0,2*0,1* | *1,020* |
| | *Hố ga thu nước mặt đường loại 2* | | *SL ga*(1,26+0,3)*2*0,2*0,1* | *1,747* |
| 22 | **Số lượng tấm thu nước gang 430x860; cấp tải trọng 250KN** | **tấm** | | **60,000** |
| | *Nắp đan hố ga thăm loại 1,2,3* | | *Sl ga* | *60,000* |
| 23 | **Số lượng tấm thu nước gang 1000x300; cấp tải trọng 250KN** | **tấm** | | **28,000** |
| | *Hố ga thu nước mặt đường* | | *Sl ga* | *28,000* |
| 24 | **Số lượng nắp ga gang 900x900'; cấp tải trọng 250KN** | **bộ** | | **15,000** |
| | *Nắp đan hố ga thăm* | | | *15,000* |
| 25 | **Chiều dài cống D400-BTCT** | **m** | **L ống cống** | **56,000** |
| 26 | **Đế cống D400 đúc sẵn** | **m** | **L ống cống/2** | **112,000** |

BAN QLDA ĐẦU TƯ - HẠ TẦNG XÃ HÁT MÔN
THẨM ĐỊNH
Theo Văn bản số...70.../BC-BQLDA
ngày 11...tháng 3...năm 2026
Người thẩm định ký tên:

CÔNG TY CỔ PHẦN TƯ VẤN THIẾT KẾ KIẾN TRÚC XÂY DỰNG VIỆT NAM

| | | | | | |
|---|---|---|---|---|---|
| ỦY BAN NHÂN DÂN XÃ HÁT MÔN<br>BAN QUẢN LÝ DỰ ÁN ĐẦU TƯ - HẠ TẦNG XÃ HÁT MÔN | DỰ ÁN: SỬA CHỮA, CẢI TẠO CÁC TUYẾN ĐƯỜNG THÔN YÊN DƯƠNG XÃ HÁT MÔN<br>ĐỊA ĐIỂM: XÃ HÁT MÔN; THÀNH PHỐ HÀ NỘI | CHỦ NHIỆM THIẾT KẾ | NGUYỄN TRUNG KIÊN | ĐẠI DIỆN ĐƠN VỊ TƯ VẤN<br>P. GIÁM ĐỐC | BẢNG KHỐI LƯỢNG THOÁT NƯỚC (3) |
| ĐƠN VỊ TƯ VẤN<br>CÔNG TY CP TƯ VẤN THIẾT KẾ KIẾN TRÚC XÂY DỰNG VIỆT NAM | HỒ SƠ THIẾT KẾ BẢN VẼ THI CÔNG | CHỦ TRÌ TK | NGUYỄN TRUNG KIÊN | | TỶ LỆ BẢN VẼ: / BẢN VẼ SỐ: KL-09 |
| | | KIỂM TRA | VŨ VĂN LỘC | | LẦN XUẤT BẢN: 02 / MÃ SỐ DỰ ÁN: HM3/2026 |
| | | THỰC HIỆN | TRẦN ANH TUẤN | PHẠM XUÂN HUY | |

# BẢNG KHỐI LƯỢNG THỐNG KÊ RÃNH (1)

| TT | Tên đoạn Cống, rãnh | | | Khoảng cách (m) | | | Kích thước (mm) | Độ dốc i | Cao độ (m) | | | | H rãnh | | H rãnh tb | H đào đất rãnh Htb (đã trừ mặt phủ BTN) | Bề rộng đào rãnh (m) | KL đào rãnh (m3) | KL đắp cát K95 (m3) | Cắt đường bê tông (m) |
|---|---|---|---|---|---|---|---|---|---|---|---|---|---|---|---|---|---|---|---|---|
| | | | | Tim | Cộng dồn | Trừ Ga chiếm chỗ | | | Mặt ga hoàn thiện | | Đáy Cống, rãnh | | | | | | | | | |
| | | | | | | | | | Đầu | Cuối | Đầu | Cuối | Đầu | Cuối | | 0,6x0,6 | | | | |
| | **TỔNG** | | | | | **1.299,00** | | | | | | | | | | | | **1.731,21** | **698,12** | **2.598,00** |
| | **RÃNH 400XH** | | | | | **525,9** | | | | | | | | | **0,93** | **1,03** | | | | |
| | **RÃNH 500XH** | | | | | **480,3** | | | | | | | | | **0,99** | **1,09** | | | | |
| | **RÃNH 600XH** | | | | | **292,8** | | | | | | | | | **1,12** | **1,22** | | | | |
| | **TUYẾN 1** | | | **319,40** | | **292,80** | | | | | | | | | | | | | | |
| 1 | G1.14 | - | G1.13 | 19,5 | 19,5 | 18,10 | BXH = 0,6XH | 0,30% | 9,31 | 9,31 | 8,31 | 8,25 | 1,00 | 1,06 | 1,03 | 1,13 | 1,60 | 26,91 | 10,09 | 36,20 |
| 2 | G1.13 | - | G1.12 | 17,0 | 36,5 | 15,60 | BXH = 0,6XH | 0,30% | 9,31 | 9,27 | 8,25 | 8,20 | 1,06 | 1,07 | 1,06 | 1,16 | 1,60 | 24,06 | 9,02 | 31,20 |
| 3 | G1.12 | - | G1.11 | 10,0 | 46,5 | 8,60 | BXH = 0,6XH | 0,30% | 9,27 | 9,25 | 8,20 | 8,17 | 1,07 | 1,08 | 1,07 | 1,17 | 1,60 | 13,41 | 5,03 | 17,20 |
| 4 | G1.11 | - | G1.10 | 20,0 | 66,5 | 18,60 | BXH = 0,6XH | 0,30% | 9,25 | 9,27 | 8,17 | 8,11 | 1,08 | 1,16 | 1,12 | 1,22 | 1,60 | 30,34 | 11,38 | 37,20 |
| 5 | G1.10 | - | G1.9 | 17,2 | 83,7 | 15,80 | BXH = 0,6XH | 0,30% | 9,27 | 9,21 | 8,11 | 8,06 | 1,16 | 1,15 | 1,16 | 1,26 | 1,60 | 26,68 | 10,00 | 31,60 |
| 6 | G1.9 | - | G1.8 | 20,0 | 103,7 | 18,60 | BXH = 0,6XH | 0,30% | 9,21 | 9,16 | 8,06 | 8,00 | 1,15 | 1,16 | 1,16 | 1,26 | 1,60 | 31,43 | 11,79 | 37,20 |
| 7 | G1.8 | - | G1.7 | 20,0 | 123,7 | 18,60 | BXH = 0,6XH | 0,70% | 9,16 | 8,95 | 8,00 | 7,86 | 1,16 | 1,09 | 1,13 | 1,23 | 1,60 | 30,54 | 11,45 | 37,20 |
| 8 | G1.7 | - | G1.6 | 20,0 | 143,7 | 18,60 | BXH = 0,6XH | 1,60% | 8,95 | 8,65 | 7,86 | 7,54 | 1,09 | 1,11 | 1,10 | 1,20 | 1,60 | 29,79 | 11,17 | 37,20 |
| 9 | G1.6 | - | G1.5 | 12,5 | 156,2 | 11,10 | BXH = 0,6XH | 3,00% | 8,65 | 8,29 | 7,54 | 7,16 | 1,11 | 1,13 | 1,12 | 1,22 | 1,60 | 18,09 | 6,78 | 22,20 |
| 10 | G1.5 | - | G1.4 | 10,8 | 167,0 | 9,40 | BXH = 0,6XH | 1,00% | 8,29 | 8,21 | 7,16 | 7,06 | 1,13 | 1,15 | 1,14 | 1,24 | 1,60 | 15,64 | 5,87 | 18,80 |
| 11 | G1.4 | - | G1.3 | 12,0 | 179,0 | 10,60 | BXH = 0,6XH | 1,00% | 8,21 | 8,08 | 7,06 | 6,94 | 1,15 | 1,14 | 1,15 | 1,25 | 1,60 | 17,79 | 6,67 | 21,20 |
| 12 | G1.3 | - | G1.2 | 20,0 | 199,0 | 18,60 | BXH = 0,6XH | 0,30% | 8,08 | 8,10 | 6,94 | 6,88 | 1,14 | 1,22 | 1,18 | 1,28 | 1,60 | 32,26 | 12,10 | 37,20 |
| 13 | G1.2 | - | G1.1 | 17,0 | 216,0 | 15,60 | BXH = 0,6XH | 0,30% | 8,10 | 8,10 | 6,88 | 6,82 | 1,22 | 1,28 | 1,25 | 1,35 | 1,60 | 28,69 | 10,76 | 31,20 |
| 14 | G1.1 | - | | | | | | | 8,10 | | 6,82 | | | | | | | | | |
| 15 | G1.14 | - | G1.15 | 20,0 | 20,0 | 18,60 | BXH = 0,6XH | 0,60% | 9,31 | 9,16 | 8,31 | 8,19 | 1,00 | 0,97 | 0,98 | 1,09 | 1,60 | 26,34 | 9,88 | 37,20 |
| 16 | G1.15 | - | G1.16 | 6,0 | 26,0 | 4,60 | BXH = 0,6XH | 0,60% | 9,16 | 9,26 | 8,19 | 8,15 | 0,97 | 1,11 | 1,04 | 1,14 | 1,60 | 6,90 | 2,59 | 9,20 |
| 17 | G1.16 | - | G1.17 | 20,0 | 46,0 | 18,60 | BXH = 0,6XH | 0,40% | 9,26 | 9,22 | 8,15 | 8,07 | 1,11 | 1,15 | 1,13 | 1,23 | 1,60 | 30,53 | 11,45 | 37,20 |
| 18 | G1.17 | - | G1.18 | 20,2 | 66,2 | 18,80 | BXH = 0,6XH | 0,40% | 9,22 | 9,17 | 8,07 | 7,99 | 1,15 | 1,18 | 1,16 | 1,26 | 1,60 | 31,93 | 11,97 | 37,60 |
| 19 | G1.18 | - | G1.19 | 19,8 | 86,0 | 18,40 | BXH = 0,6XH | 0,40% | 9,17 | 9,10 | 7,99 | 7,91 | 1,18 | 1,19 | 1,18 | 1,28 | 1,60 | 31,84 | 11,94 | 36,80 |
| 20 | G1.19 | - | DN1 | 17,4 | 103,4 | 16,00 | BXH = 0,6XH | 0,40% | 9,10 | 8,82 | 7,91 | 7,84 | 1,19 | 0,98 | 1,08 | 1,18 | 1,60 | 25,11 | 9,42 | 32,00 |
| 21 | DN1 | | | | | | | | 8,82 | | 7,84 | | | | | | | | | |
| | **TUYẾN 2** | | | **77,00** | | **71,40** | | | | | | | | | | | | | | |
| 1 | G2.1 | - | G1.4 | 77,0 | 77,0 | 71,40 | BXH = 0,5XH | 0,17% | 8,19 | 8,21 | 7,19 | 7,06 | 1,00 | 1,15 | 1,08 | 1,18 | 1,50 | 104,47 | 41,79 | 142,80 |
| | G1.4 | - | | | | | | | 8,21 | | 5,01 | | | | | | | | | |
| | **TUYẾN 3** | | | **225,30** | | **209,90** | | | | | | | | | | | | | | |
| 1 | G3.1 | - | G1.12 | 16,8 | 16,8 | 15,40 | BXH = 0,4XH | 0,30% | 9,25 | 9,27 | 8,25 | 8,20 | 1,00 | 1,07 | 1,04 | 1,14 | 1,40 | 20,16 | 8,64 | 30,80 |
| | G1.12 | - | | | | | | | 9,27 | | 8,20 | | | | | | | | | |
| 2 | G1.12 | - | G3.3 | 20,0 | 20,0 | 17,20 | BXH = 0,5XH | 0,80% | 9,27 | 8,94 | 8,20 | 8,04 | 1,07 | 0,90 | 0,99 | 1,09 | 1,50 | 22,84 | 9,14 | 34,40 |
| 3 | G3.3 | - | DN3 | 121,7 | 141,7 | 114,70 | BXH = 0,5XH | 0,80% | 8,94 | 8,00 | 8,04 | 7,07 | 0,90 | 0,93 | 0,92 | 1,02 | 1,50 | 140,60 | 56,24 | 229,40 |
| 4 | DN3 | | | | | | | | 8,00 | | 7,07 | | | | | | | | | |
| 5 | G3.9 | - | G2.2 | 66,8 | 66,8 | 62,60 | BXH = 0,4XH | 1,70% | 9,27 | 8,13 | 8,27 | 7,13 | 1,00 | 1,00 | 1,00 | 1,10 | 1,40 | 78,68 | 33,72 | 125,20 |
| 6 | G2.2 | - | | | | | | | 8,13 | | 7,13 | | | | | | | | | |

BAN QLDA ĐẦU TƯ - HẠ TẦNG XÃ HÁT MÔN
THẨM ĐỊNH
Theo Văn bản số 70 /BC-BQLDA
ngày 11 tháng 3 năm 2026
Người thẩm định ký tên:

| | | | |
|---|---|---|---|
| ỦY BAN NHÂN DÂN XÃ HÁT MÔN<br>BAN QUẢN LÝ DỰ ÁN ĐẦU TƯ - HẠ TẦNG XÃ HÁT MÔN | DỰ ÁN: SỬA CHỮA, CẢI TẠO CÁC TUYẾN ĐƯỜNG THÔN YÊN DƯƠNG XÃ HÁT MÔN<br>ĐỊA ĐIỂM: XÃ HÁT MÔN; THÀNH PHỐ HÀ NỘI | CHỦ NHIỆM THIẾT KẾ: NGUYỄN TRUNG KIÊN<br>CHỦ TRÌ TK: NGUYỄN TRUNG KIÊN<br>KIỂM TRA: VŨ VĂN LỘC<br>THỰC HIỆN: TRẦN ANH TUẤN | ĐẠI DIỆN ĐƠN VỊ TƯ VẤN<br>P. GIÁM ĐỐC<br>PHẠM XUÂN HUY | BẢNG KHỐI LƯỢNG THOÁT NƯỚC (4) |
| ĐƠN VỊ TƯ VẤN<br>CÔNG TY CP TƯ VẤN THIẾT KẾ KIẾN TRÚC XÂY DỰNG VIỆT NAM | HỒ SƠ THIẾT KẾ BẢN VẼ THI CÔNG | | | TỶ LỆ BẢN VẼ: / BẢN VẼ SỐ: KL-10<br>LẦN XUẤT BẢN: 02 / MÃ SỐ DỰ ÁN: HM3/2026 |

CÔNG TY CỔ PHẦN TƯ VẤN THIẾT KẾ KIẾN TRÚC XÂY DỰNG VIỆT NAM

# BẢNG KHỐI LƯỢNG THỐNG KÊ RÃNH (2)

| TT | Tên đoạn Cống, rãnh | | | Khoảng cách (m) | | | Kích thước (mm) | Độ dốc i | Cao độ (m) | | | | H rãnh | | H rãnh tb | H đào đất rãnh Htb (đã trừ mặt phủ BTN) | Bề rộng đào rãnh (m) | KL đào rãnh (m3) | KL đắp cát K95 (m3) | Cắt đường bê tông (m) |
|---|---|---|---|---|---|---|---|---|---|---|---|---|---|---|---|---|---|---|---|---|
| | | | | Tim | Cộng dồn | Trừ Ga chiếm chỗ | | | Mặt ga hoàn thiện | | Đáy Cống, rãnh | | | | | | | | | |
| | | | | | | | | | Đầu | Cuối | Đầu | Cuối | Đầu | Cuối | | 0,6x0,6 | | | | |
| | TUYẾN 4 | | | 219,50 | | 202,70 | | | | | | | | | | | | | | |
| 1 | G1.15 | - | G4.2 | 67,0 | 67,0 | 61,40 | BXH = 0,5XH | 0,50% | 9,16 | 8,86 | 8,19 | 7,86 | 0,97 | 1,01 | 0,99 | 1,09 | 1,50 | 81,74 | 32,70 | 122,80 |
| | G4.2 | - | DN4 | 22,5 | 22,5 | 21,10 | BXH = 0,5XH | 1,36% | 8,86 | 8,55 | 7,86 | 7,55 | 1,01 | 1,00 | 1,00 | 1,10 | 1,50 | 28,58 | 11,43 | 42,20 |
| | DN4 | - | | | | | | | 8,55 | | 7,55 | | | | | | | | | |
| 2 | G1.15 | - | G4.8 | 38,5 | 38,5 | 34,30 | BXH = 0,5XH | 0,30% | 9,16 | 9,06 | 8,19 | 8,07 | 0,97 | 0,99 | 0,98 | 1,08 | 1,50 | 45,16 | 18,06 | 68,60 |
| 3 | G4.8 | - | G4.9 | 22,0 | 60,5 | 20,60 | BXH = 0,5XH | 0,30% | 9,06 | 9,00 | 8,07 | 8,01 | 0,99 | 0,99 | 0,99 | 1,09 | 1,50 | 27,45 | 10,98 | 41,20 |
| 4 | G4.9 | - | DN5 | 69,5 | 130,0 | 65,30 | BXH = 0,5XH | 1,25% | 9,00 | 8,13 | 8,01 | 7,14 | 0,99 | 0,99 | 0,99 | 1,09 | 1,50 | 87,26 | 34,90 | 130,60 |
| 6 | DN5 | | | | | | | | 8,13 | | 7,14 | | | | | | | | | |
| | TUYẾN 5 | | | 35,50 | | 32,70 | | | | | | | | | | | | | | |
| 1 | G5.1 | - | DN7 | 35,5 | 35,5 | 32,70 | BXH = 0,4XH | 0,45% | 8,91 | 8,75 | 7,91 | 7,75 | 1,00 | 1,00 | 1,00 | 1,10 | 1,40 | 41,20 | 17,66 | 65,40 |
| | DN7 | - | | | | | | | 8,75 | | 7,75 | | | | | | | | | |
| | TUYẾN 6 | | | 111,70 | | 101,90 | | | | | | | | | | | | | | |
| 1 | G6.2 | - | G3.3 | 31,5 | 31,5 | 28,70 | BXH = 0,4XH | 0,90% | 9,22 | 8,94 | 8,32 | 8,04 | 0,90 | 0,90 | 0,90 | 1,00 | 1,40 | 32,21 | 13,81 | 57,40 |
| | G3.3 | - | | | | | | | 8,94 | | 8,04 | | | | | | | | | |
| 2 | G6.2 | - | G4.8 | 31,2 | 31,2 | 28,40 | BXH = 0,4XH | 0,80% | 9,22 | 9,06 | 8,32 | 8,07 | 0,90 | 0,99 | 0,94 | 1,04 | 1,40 | 33,59 | 14,40 | 56,80 |
| | G4.8 | - | | | | | | | 9,06 | | 8,07 | | | | | | | | | |
| 3 | G6.5 | - | G4.8 | 49,0 | 49,0 | 44,80 | BXH = 0,4XH | 0,40% | 9,17 | 9,06 | 8,27 | 8,07 | 0,90 | 0,99 | 0,94 | 1,04 | 1,40 | 52,87 | 22,66 | 89,60 |
| | G4.8 | - | | | | | | | 9,06 | | 8,07 | | | | | | | | | |
| | TUYẾN 7 | | | 147,20 | | 137,40 | | | | | | | | | | | | | | |
| 1 | G7.4 | - | G4.2 | 26,5 | 26,5 | 25,10 | BXH = 0,4XH | 0,45% | 8,88 | 8,86 | 7,98 | 7,86 | 0,90 | 1,00 | 0,95 | 1,05 | 1,40 | 29,86 | 12,80 | 50,20 |
| 2 | G4.2 | - | DN6 | 78,5 | 78,5 | 74,30 | BXH = 0,5XH | 0,65% | 8,86 | 8,33 | 7,86 | 7,35 | 1,00 | 0,98 | 0,99 | 1,09 | 1,50 | 99,12 | 39,65 | 148,60 |
| | DN6 | - | | | | | | | 8,33 | | 7,35 | | | | | | | | | |
| 3 | G7.5 | - | G7.1 | 42,2 | 42,2 | 38,00 | BXH = 0,4XH | 1,30% | 8,90 | 8,40 | 8,00 | 7,45 | 0,90 | 0,95 | 0,92 | 1,02 | 1,40 | 43,85 | 18,79 | 76,00 |
| | G7.1 | - | | | | | | | 8,40 | | 7,45 | | | | | | | | | |
| | TUYẾN 8 | | | 85,40 | | 79,80 | | | | | | | | | | | | | | |
| 1 | G8.3 | - | G8.2 | 18,2 | 18,2 | 16,80 | BXH = 0,4XH | 0,16% | 9,01 | 9,00 | 8,11 | 8,08 | 0,90 | 0,92 | 0,91 | 1,01 | 1,40 | 19,04 | 8,16 | 33,60 |
| 2 | G8.2 | - | G8.1 | 23,5 | 41,7 | 22,10 | BXH = 0,4XH | 0,16% | 9,00 | 8,94 | 8,08 | 8,04 | 0,92 | 0,90 | 0,91 | 1,01 | 1,40 | 25,00 | 10,71 | 44,20 |
| 3 | G8.1 | - | G4.9 | 18,5 | 60,2 | 17,10 | BXH = 0,4XH | 0,16% | 8,94 | 9,00 | 8,04 | 8,01 | 0,90 | 0,99 | 0,94 | 1,04 | 1,40 | 20,15 | 8,63 | 34,20 |
| 4 | G4.9 | | | | | | | | 9,00 | | 8,01 | | | | | | | | | |
| 5 | G8.4 | - | G8.2 | 25,2 | 25,2 | 23,80 | BXH = 0,4XH | 0,15% | 9,07 | 9,00 | 8,17 | 8,13 | 0,90 | 0,87 | 0,88 | 0,98 | 1,40 | 26,12 | 11,19 | 47,60 |
| | G8.2 | - | | | | | | | 9,00 | | 8,13 | | | | | | | | | |

BAN QLDA ĐẦU TƯ - HẠ TẦNG XÃ HÁT MÔN
THẨM ĐỊNH
Theo Văn bản số...70.../BC-BQLDA
ngày 11...tháng...3...năm 2026
Người thẩm định ký tên:

| | | | | |
|---|---|---|---|---|
| ỦY BAN NHÂN DÂN XÃ HÁT MÔN<br>BAN QUẢN LÝ DỰ ÁN ĐẦU TƯ - HẠ TẦNG XÃ HÁT MÔN | DỰ ÁN: SỬA CHỮA, CẢI TẠO CÁC TUYẾN ĐƯỜNG THÔN YÊN DƯƠNG XÃ HÁT MÔN<br>ĐỊA ĐIỂM: XÃ HÁT MÔN; THÀNH PHỐ HÀ NỘI | CHỦ NHIỆM THIẾT KẾ: NGUYỄN TRUNG KIÊN | ĐẠI DIỆN ĐƠN VỊ TƯ VẤN<br>P. GIÁM ĐỐC | BẢNG KHỐI LƯỢNG THOÁT NƯỚC (5) |
| ĐƠN VỊ TƯ VẤN<br>CÔNG TY CP TƯ VẤN THIẾT KẾ KIẾN TRÚC XÂY DỰNG VIỆT NAM | HỒ SƠ THIẾT KẾ BẢN VẼ THI CÔNG | CHỦ TRÌ TK: NGUYỄN TRUNG KIÊN<br>KIỂM TRA: VŨ VĂN LỘC<br>THỰC HIỆN: TRẦN ANH TUẤN | PHẠM XUÂN HUY | TỶ LỆ BẢN VẼ:<br>BẢN VẼ SỐ: KL-11<br>LẦN XUẤT BẢN: 02<br>MÃ SỐ DỰ ÁN: HM3/2026 |

CÔNG TY CỔ PHẦN TƯ VẤN THIẾT KẾ KIẾN TRÚC XÂY DỰNG VIỆT NAM

# BẢNG KHỐI LƯỢNG THỐNG KÊ RÃNH (3)

| TT | Tên đoạn Cống, rãnh | | | Khoảng cách (m) | | | Kích thước (mm) | Độ dốc i | Cao độ (m) | | | | H rãnh | | H rãnh tb | H đào đất rãnh Htb (đã trừ mặt phủ BTN) | Bề rộng đào rãnh (m) | KL đào rãnh (m3) | KL đắp cát K95 (m3) | Cắt đường bê tông (m) |
|---|---|---|---|---|---|---|---|---|---|---|---|---|---|---|---|---|---|---|---|---|
| | | | | Tim | Cộng dồn | Trừ Ga chiếm chỗ | | | Mặt ga hoàn thiện | | Đáy Cống, rãnh | | | | | 0,6x0,6 | | | | |
| | | | | | | | | | Đầu | Cuối | Đầu | Cuối | Đầu | Cuối | | | | | | |
| | **TUYẾN 9** | | | **27,60** | | **26,20** | | | | | | | | | | | | | | |
| 1 | G9.1 | - | G8.1 | 27,6 | 27,6 | 26,20 | BXH = 0,4XH | 0,75% | 9,15 | 8,94 | 8,25 | 8,04 | 0,90 | 0,90 | 0,90 | 1,00 | 1,40 | 29,29 | 12,55 | 52,40 |
| | G8.1 | - | | | | | | | 8,94 | | 8,04 | | | | | | | | | |
| | **TUYẾN 10** | | | **59,10** | | **53,50** | | | | | | | | | | | | | | |
| 1 | G10.1 | - | DN8 | 38,3 | 38,3 | 34,10 | BXH = 0,4XH | 2,00% | 9,01 | 8,22 | 8,11 | 7,34 | 0,90 | 0,88 | 0,89 | 0,99 | 1,40 | 37,62 | 16,12 | 68,20 |
| | DN8 | - | | | | | | | 8,22 | | 7,34 | | | | | | | | | |
| 2 | G10.4 | - | G10.3 | 20,8 | 20,8 | 19,40 | BXH = 0,4XH | 2,50% | 8,95 | 8,42 | 8,05 | 7,53 | 0,90 | 0,89 | 0,90 | 1,00 | 1,40 | 21,59 | 9,25 | 38,80 |
| | G10.3 | - | | | | | | | 8,42 | | 7,53 | | | | | | | | | |
| | **TUYẾN 11** | | | **56,80** | | **51,20** | | | | | | | | | | | | | | |
| 1 | G11.3 | - | G11.2 | 15,8 | 15,8 | 14,40 | BXH = 0,4XH | 1,00% | 8,60 | 8,48 | 7,70 | 7,54 | 0,90 | 0,94 | 0,92 | 1,02 | 1,40 | 16,51 | 7,08 | 28,80 |
| 2 | G11.2 | - | G1.5 | 25,1 | 25,1 | 22,30 | BXH = 0,4XH | 1,00% | 8,48 | 8,29 | 7,54 | 7,29 | 0,94 | 1,00 | 0,97 | 1,07 | 1,40 | 27,11 | 11,62 | 44,60 |
| | G1.5 | - | | | | | | | 8,29 | | 7,29 | | | | | | | | | |
| 3 | G11.4 | - | G11.2 | 15,9 | 15,9 | 14,50 | BXH = 0,4XH | 0,50% | 8,52 | 8,48 | 7,62 | 7,54 | 0,90 | 0,94 | 0,92 | 1,02 | 1,40 | 16,64 | 7,13 | 29,00 |
| | G11.2 | - | | | | | | | 8,48 | | 7,54 | | | | | | | | | |
| | **TUYẾN 12** | | | **42,30** | | **39,50** | | | | | | | | | | | | | | |
| 1 | G12.3 | - | G1.3 | 42,3 | 42,3 | 39,50 | BXH = 0,4XH | 0,80% | 8,35 | 8,01 | 7,45 | 7,11 | 0,90 | 0,90 | 0,90 | 1,00 | 1,40 | 44,20 | 18,94 | 79,00 |
| | G1.3 | - | | | | | | | 8,01 | | 7,11 | | | | | | | | | |
| | | | | **1.406,80** | | **1.299,00** | | | | | | | | | | | | | | |

BAN QLDA ĐẦU TƯ - HẠ TẦNG
XÃ HÁT MÔN
THẨM ĐỊNH
Theo Văn bản số...70.../BC-BQLDA
ngày..11..tháng...3...năm 20.26
Người thẩm định ký tên:

| | | | | | |
|---|---|---|---|---|---|
| ỦY BAN NHÂN DÂN XÃ HÁT MÔN<br>BAN QUẢN LÝ DỰ ÁN ĐẦU TƯ - HẠ TẦNG XÃ HÁT MÔN | DỰ ÁN: SỬA CHỮA, CẢI TẠO CÁC TUYẾN ĐƯỜNG THÔN YÊN DƯƠNG XÃ HÁT MÔN<br>ĐỊA ĐIỂM: XÃ HÁT MÔN; THÀNH PHỐ HÀ NỘI | CHỦ NHIỆM THIẾT KẾ | NGUYỄN TRUNG KIÊN | ĐẠI DIỆN ĐƠN VỊ TƯ VẤN<br>P. GIÁM ĐỐC | BẢNG KHỐI LƯỢNG THOÁT NƯỚC (6) |
| ĐƠN VỊ TƯ VẤN<br>CÔNG TY CP TƯ VẤN THIẾT KẾ KIẾN TRÚC XÂY DỰNG VIỆT NAM | HỒ SƠ THIẾT KẾ BẢN VẼ THI CÔNG | CHỦ TRÌ TK | NGUYỄN TRUNG KIÊN | | TỶ LỆ BẢN VẼ: / BẢN VẼ SỐ: KL-12 |
| | | KIỂM TRA | VŨ VĂN LỘC | | LẦN XUẤT BẢN: 02 / MÃ SỐ DỰ ÁN: HM3/2026 |
| | | THỰC HIỆN | TRẦN ANH TUẤN | PHẠM XUÂN HUY | |

CÔNG TY CỔ PHẦN TƯ VẤN THIẾT KẾ KIẾN TRÚC XÂY DỰNG VIỆT NAM