CỘNG HOÀ XÃ HỘI CHỦ NGHĨA VIỆT NAM
ĐỘC LẬP - TỰ DO - HẠNH PHÚC

M.S.D.N: 400082608 - C.T.C.P
CÔNG TY CP TƯ VẤN XÂY DỰNG HÒA THUẬN
THÀNH PHỐ ĐÀ NẴNG

CÔNG TY CỔ PHẦN TƯ VẤN XÂY DỰNG HÒA THUẬN

CÔNG TY TNHH TVXD & TM TRUNG KIỆN
THẨM TRA
Theo văn bản số: 09 /KQTTr - TK
Ngày: 12 tháng 02 năm 2026
Chủ trì bộ môn ký tên

HỒ SƠ
BÁO CÁO KINH TẾ KỸ THUẬT

TẬP 2: BẢN VẼ

PHÒNG KINH TẾ XÃ TRÀ LENG - TP ĐÀ NẴNG
ĐÃ THẨM ĐỊNH
Bản vẽ được Thẩm Định theo văn bản số: 31 /BCTĐ-KTKT
Họ và tên, chữ ký cán bộ Thẩm Định:.....
Trà Leng, ngày 06 tháng 3 năm 2026

CÔNG TRÌNH: KHẮC PHỤC SỰ CỐ ĐỨT ĐƯỜNG TUYẾN GIAO THÔNG ĐH2
ĐỊA ĐIỂM : THÔN 1, XÃ TRÀ LENG, THÀNH PHỐ ĐÀ NẴNG

THÁNG 3. NĂM 2026

BÌNH ĐỒ VỊ TRÍ TUYẾN

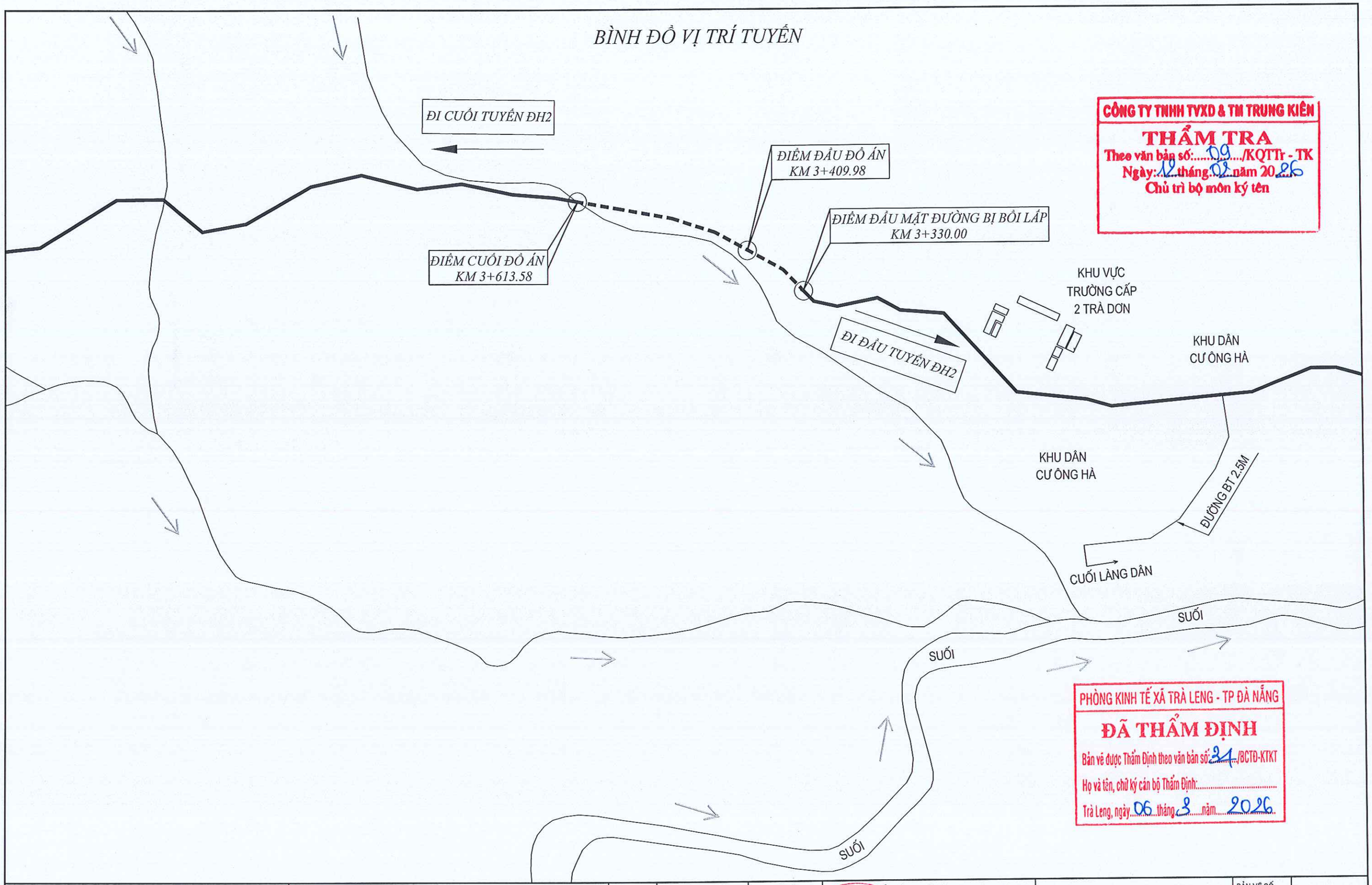

CÔNG TY TNHH TVXD & TM TRUNG KIÊN
THẨM TRA
Theo văn bản số: 09 /KQTTr - TK
Ngày: 12 tháng 03 năm 2026
Chủ trì bộ môn ký tên

PHÒNG KINH TẾ XÃ TRÀ LENG - TP ĐÀ NẴNG
ĐÃ THẨM ĐỊNH
Bản vẽ được Thẩm Định theo văn bản số: 31 /BCTĐ-KTKT
Họ và tên, chữ ký cán bộ Thẩm Định:.....
Trà Leng, ngày 06 tháng 3 năm 2026

ỦY BAN NHÂN DÂN XÃ TRÀ LENG TRUNG TÂM CUNG ỨNG DỊCH VỤ SỰ NGHIỆP CÔNG	CÔNG TRÌNH: KHẮC PHỤC SỰ CỐ ĐỨT ĐƯỜNG TUYẾN GIAO THÔNG ĐH2 ĐỊA ĐIỂM: THÔN 1, XÃ TRÀ LENG, THÀNH PHỐ ĐÀ NẴNG	CHỨC DANH	HỌ VÀ TÊN	CHỮ KÝ	CÔNG TY CỔ PHẦN TƯ VẤN XÂY DỰNG HÒA THUẬN GIÁM ĐỐC	BÌNH ĐỒ VỊ TRÍ TUYẾN	BẢN VẼ SỐ
		THIẾT KẾ	NGUYỄN NGỌC TÀI				KÝ HIỆU
			MAI VĂN TẤN				TỶ LỆ
CÔNG TY CỔ PHẦN TƯ VẤN XÂY DỰNG HÒA THUẬN		VẼ	PHAN NGỌC TÌNH				LẦN XUẤT BẢN .....
		CNTK	NGUYỄN BÁ DỰ				NĂM XUẤT BẢN 2026
		CTTK	NGUYỄN THỊ THÚY KIỀU				
		KCS	ĐOÀN KIM TRỌNG HẢI		ĐOÀN KIM TRỌNG HẢI		

CÔNG TY CP TƯ VẤN XÂY DỰNG HÒA THUẬN - M.S.D.N: 4000820058 - C.T.C.P - THÀNH PHỐ ĐÀ NẴNG

CẮT NGANG ĐẠI DIỆN (KM0+45.30-KM0+125.28) - ĐOẠN TẬN DỤNG MẶT ĐƯỜNG

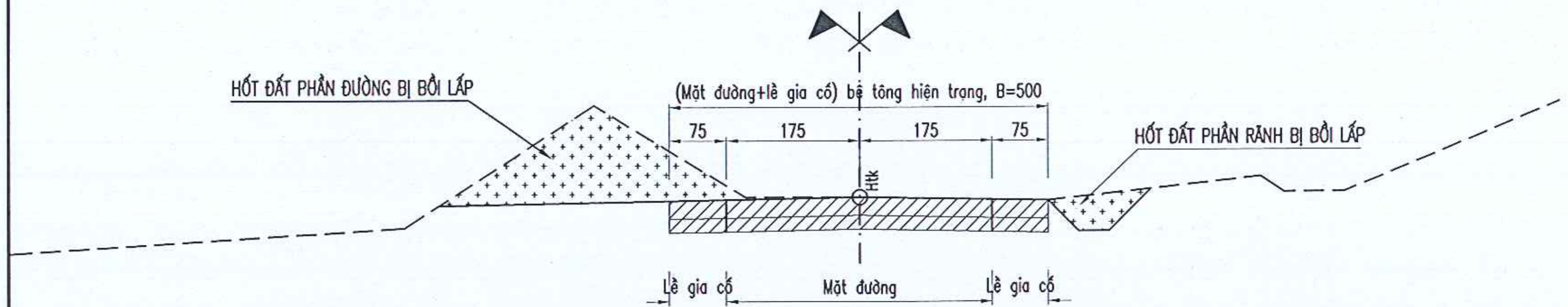

KẾT CẤU MẶT ĐƯỜNG + LỀ GIA CỐ + PHẦN MỞ RỘNG - TL1/20

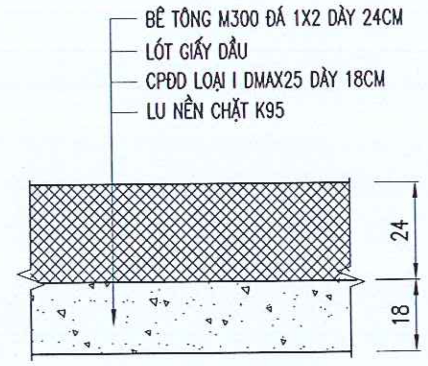

CẮT NGANG ĐẠI DIỆN (KM0+125.28-KM0+185.81) - ĐOẠN TẬN DỤNG MẶT ĐƯỜNG, MỞ RỘNG

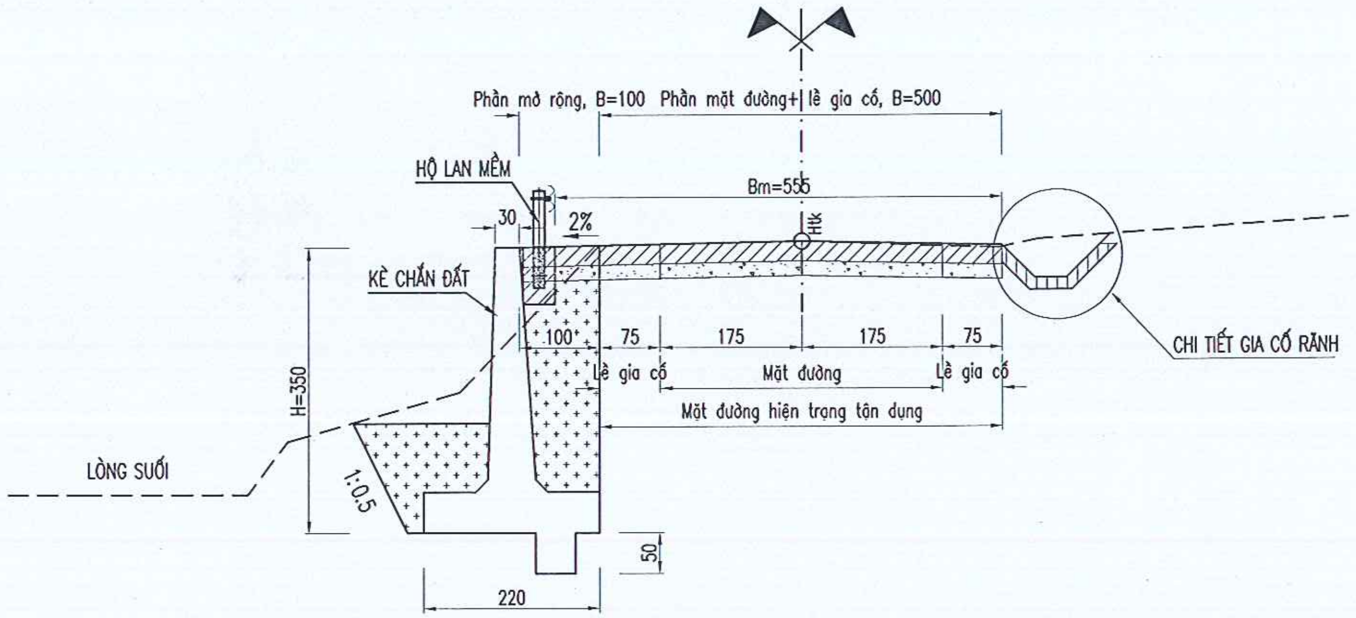

PHÒNG KINH TẾ XÃ TRÀ LENG - TP ĐÀ NẴNG
ĐÃ THẨM ĐỊNH
Bản vẽ được Thẩm Định theo văn bản số: 37 /BCTĐ-KTKT
Họ và tên, chữ ký cán bộ Thẩm Định:......................
Trà Leng, ngày 06 tháng 3 năm 2026

CHI TIẾT GIA CỐ RÃNH (1/20)

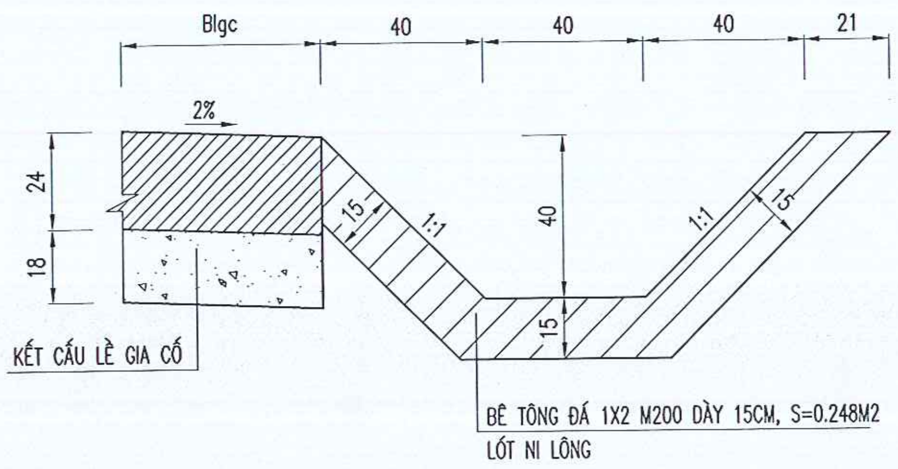

CẮT NGANG ĐẠI DIỆN (KM0+185.81-KM0+328.89) - ĐOẠN THIẾT KẾ MỚI MẶT ĐƯỜNG

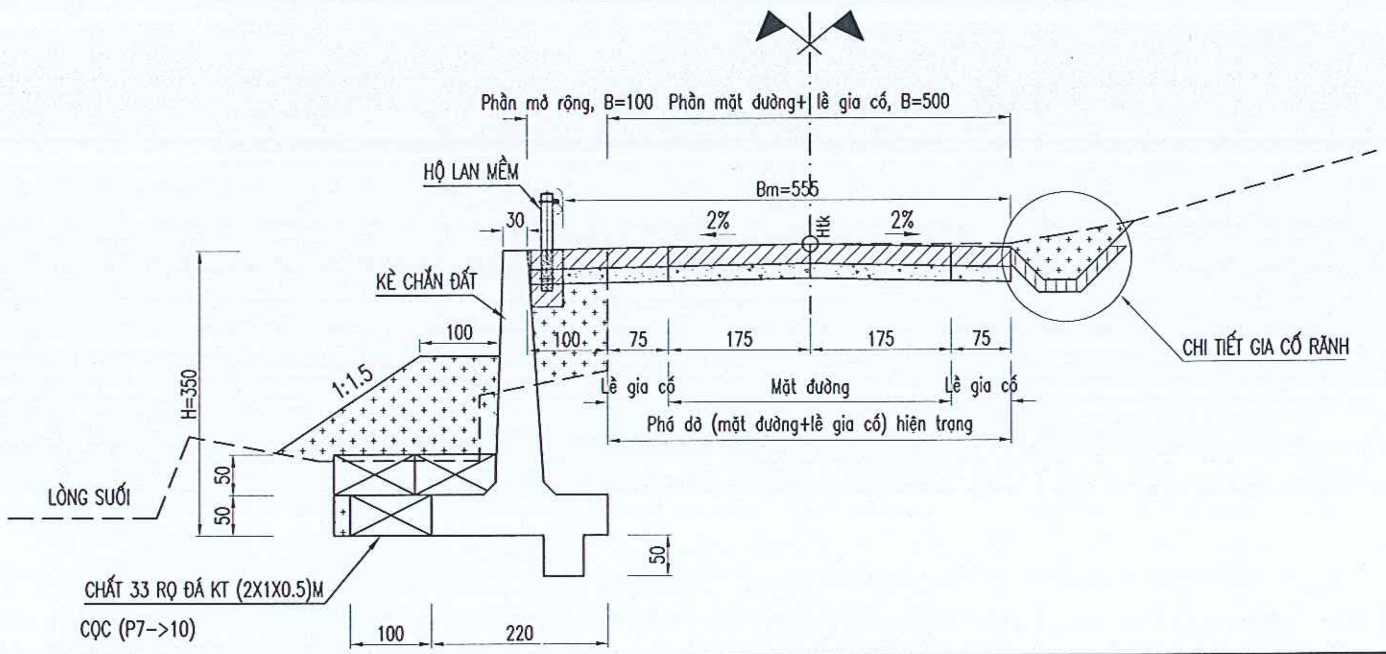

CÔNG TY TNHH TVXD & TM TRUNG KIÊN
THẨM TRA
Theo văn bản số: 09 /KQTTr - TK
Ngày 12 tháng 02 năm 2026
Chủ trì bộ môn ký tên

GHI CHÚ
- CK 5M RÃNH BỐ TRÍ KHE CHÈN BAO TẢI TẨM NHỰA ĐƯỜNG
- KÍCH THƯỚC TRONG BẢN VẼ DÙNG MM.

ỦY BAN NHÂN DÂN XÃ TRÀ LENG TRUNG TÂM CUNG ỨNG DỊCH VỤ SỰ NGHIỆP CÔNG	CÔNG TRÌNH: KHẮC PHỤC SỰ CỐ ĐỨT ĐƯỜNG TUYẾN GIAO THÔNG ĐH2 ĐỊA ĐIỂM: THÔN 1, XÃ TRÀ LENG, THÀNH PHỐ ĐÀ NẴNG	CHỨC DANH	HỌ VÀ TÊN	CHỮ KÝ	CÔNG TY CỔ PHẦN TƯ VẤN XÂY DỰNG HÒA THUẬN GIÁM ĐỐC	CẮT NGANG ĐẠI DIỆN	BẢN VẼ SỐ	
		THIẾT KẾ	NGUYỄN NGỌC TÀI				KÝ HIỆU	
			MAI VĂN TẤN				TỶ LỆ	
CÔNG TY CỔ PHẦN TƯ VẤN XÂY DỰNG HÒA THUẬN		VẼ	PHAN NGỌC TỈNH				LẦN XUẤT BẢN	....
		CNTK	NGUYỄN BÁ DỰ				NĂM XUẤT BẢN	2026
		CTTK	NGUYỄN THỊ THÚY KIỀU					
		KCS	ĐOÀN KIM TRỌNG HẢI		ĐOÀN KIM TRỌNG HẢI			

CÔNG TY CP TƯ VẤN XÂY DỰNG HÒA THUẬN - THÀNH PHỐ ĐÀ NẴNG - C.T.C.P - M.S.D.N: 400

BÌNH ĐỒ TỔNG THỂ

TL: 1/1000

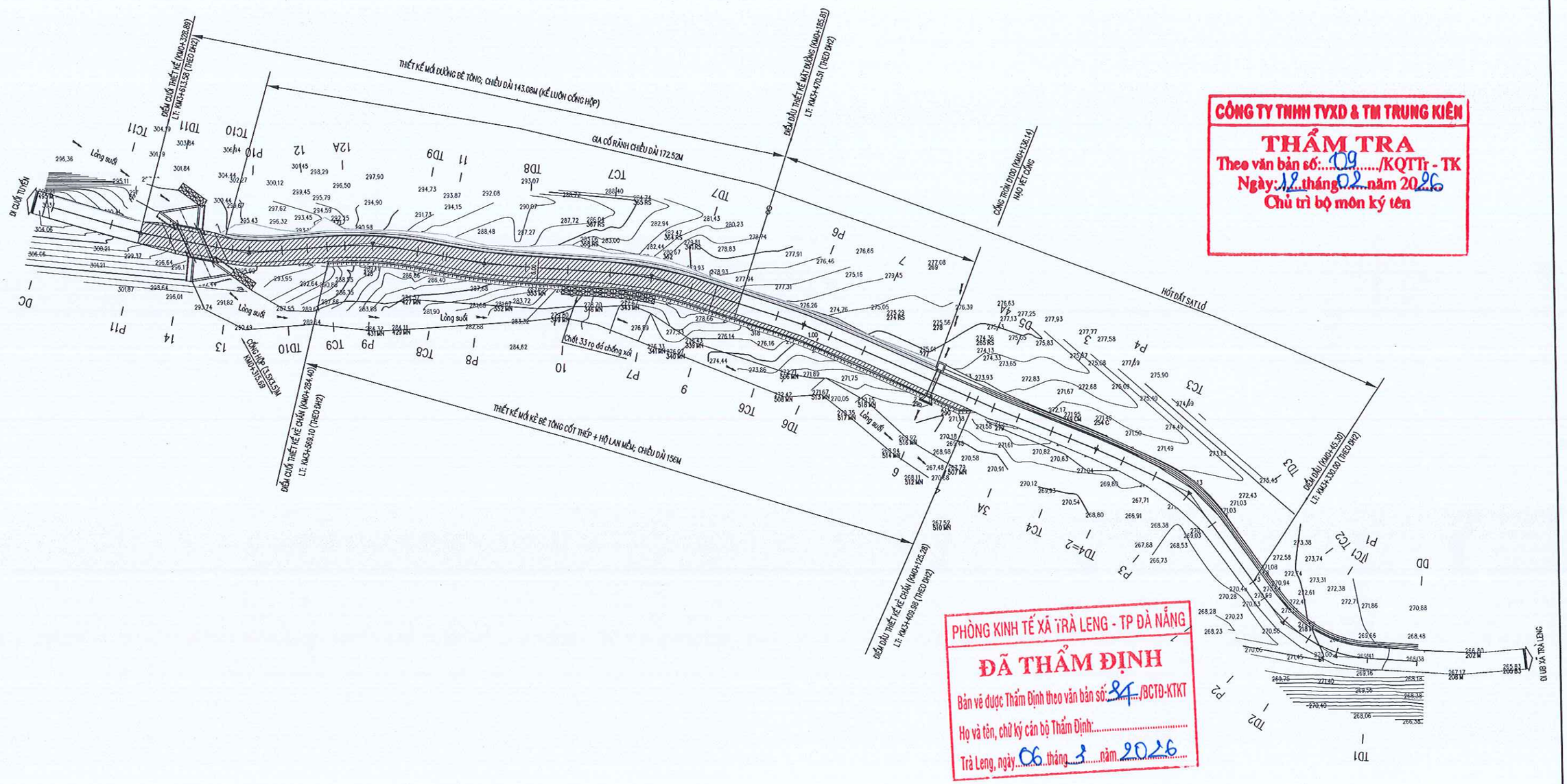

CÔNG TY TNHH TVXD & TM TRUNG KIÊN
THẨM TRA
Theo văn bản số: 09 /KQTTr - TK
Ngày: 12 tháng 02 năm 2026
Chủ trì bộ môn ký tên

PHÒNG KINH TẾ XÃ TRÀ LENG - TP ĐÀ NẴNG
ĐÃ THẨM ĐỊNH
Bản vẽ được Thẩm Định theo văn bản số: 84 /BCTĐ-KTKT
Họ và tên, chữ ký cán bộ Thẩm Định:.....
Trà Leng, ngày 06 tháng 3 năm 2026

ỦY BAN NHÂN DÂN XÃ TRÀ LENG TRUNG TÂM CUNG ỨNG DỊCH VỤ SỰ NGHIỆP CÔNG	CÔNG TRÌNH: KHẮC PHỤC SỰ CỐ ĐỨT ĐƯỜNG TUYẾN GIAO THÔNG ĐH2 ĐỊA ĐIỂM: THÔN 1, XÃ TRÀ LENG, THÀNH PHỐ ĐÀ NẴNG	CHỨC DANH	HỌ VÀ TÊN	CHỮ KÝ	CÔNG TY CỔ PHẦN TƯ VẤN XÂY DỰNG HÒA THUẬN GIÁM ĐỐC	BÌNH ĐỒ TỔNG THỂ	BẢN VẼ SỐ
		THIẾT KẾ	NGUYỄN NGỌC TÀI				KÝ HIỆU
			MAI VĂN TẤN				TỶ LỆ
CÔNG TY CỔ PHẦN TƯ VẤN XÂY DỰNG HÒA THUẬN		VẼ	PHAN NGỌC TỈNH				LẦN XUẤT BẢN .....
		CNTK	NGUYỄN BÁ DỰ				NĂM XUẤT BẢN 2026
		CTTK	NGUYỄN THỊ THÚY KIỀU				
		KCS	ĐOÀN KIM TRỌNG HẢI		ĐOÀN KIM TRỌNG HẢI		

CÔNG TY CP TƯ VẤN XÂY DỰNG HÒA THUẬN - MÃ SỐ DN: 4000826058 - C.T.C.P - THÀNH PHỐ ĐÀ NẴNG

BÌNH ĐỒ THIẾT KẾ

TL: 1/1000

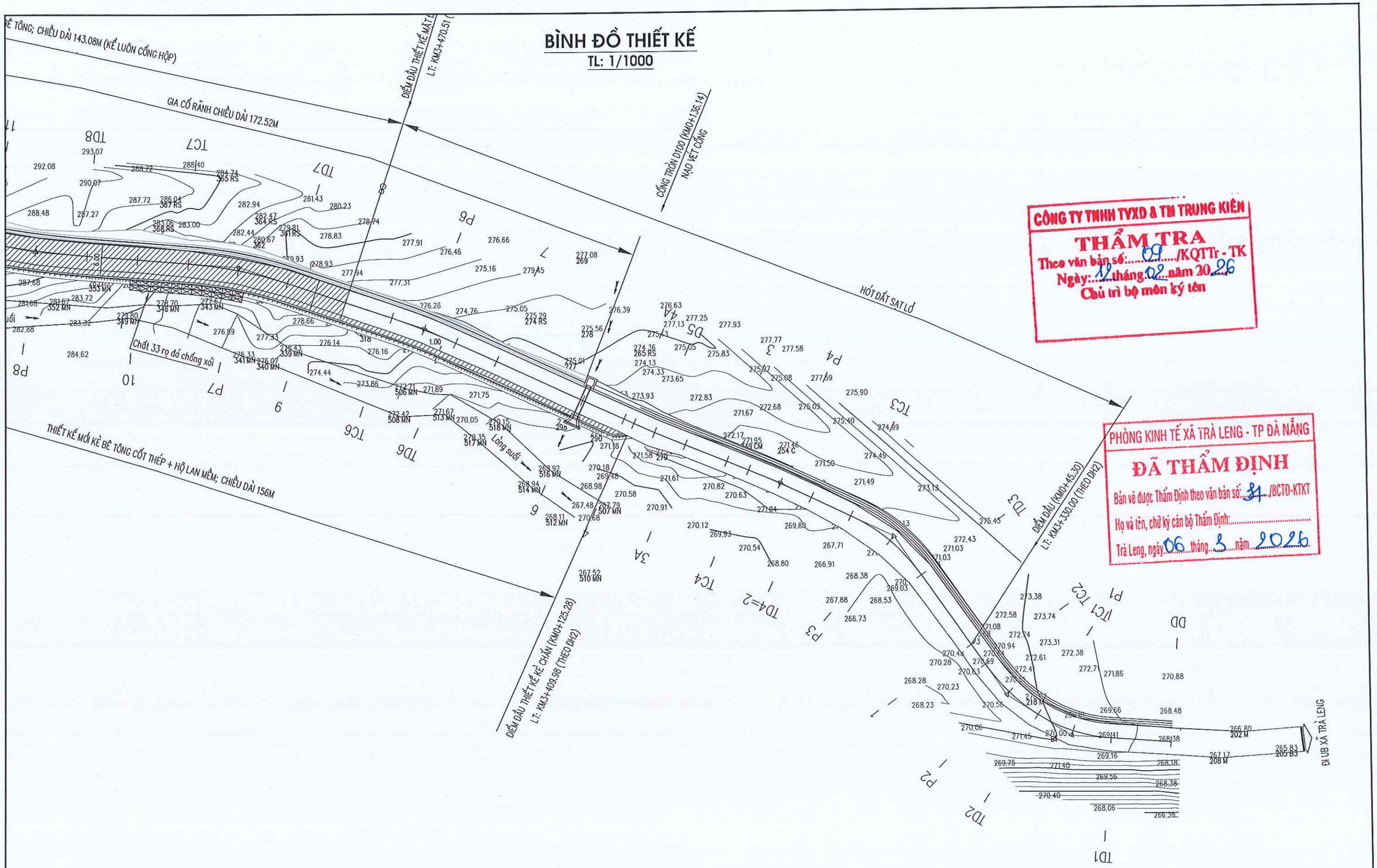

CÔNG TY TNHH TVXD & TM TRUNG KIÊN
THẨM TRA
Theo văn bản số: 09 /KQTTr - TK
Ngày: 12 tháng 02 năm 2026
Chủ trì bộ môn ký tên

PHÒNG KINH TẾ XÃ TRÀ LENG - TP ĐÀ NẴNG
ĐÃ THẨM ĐỊNH
Bản vẽ được Thẩm Định theo văn bản số: 31 /BCTD-KTKT
Họ và tên, chữ ký cán bộ Thẩm Định:
Trà Leng, ngày 06 tháng 3 năm 2026

ỦY BAN NHÂN DÂN XÃ TRÀ LENG TRUNG TÂM CUNG ỨNG DỊCH VỤ SỰ NGHIỆP CÔNG	CÔNG TRÌNH: KHẮC PHỤC SỰ CỐ ĐỨT ĐƯỜNG TUYẾN GIAO THÔNG ĐH2 ĐỊA ĐIỂM: THÔN 1, XÃ TRÀ LENG, THÀNH PHỐ ĐÀ NẴNG	CHỨC DANH	HỌ VÀ TÊN	CHỮ KÝ	CÔNG TY CỔ PHẦN TƯ VẤN XÂY DỰNG HÒA THUẬN GIÁM ĐỐC	BÌNH ĐỒ THIẾT KẾ	BẢN VẼ SỐ	
		THIẾT KẾ	NGUYỄN NGỌC TÀI				KÝ HIỆU	
			MAI VĂN TẤN					
CÔNG TY CỔ PHẦN TƯ VẤN XÂY DỰNG HÒA THUẬN		VẼ	PHAN NGỌC TỈNH				TỶ LỆ	
		CNTK	NGUYỄN BÁ DỰ				LẦN XUẤT BẢN	.....
		CTTK	NGUYỄN THỊ THÚY KIỀU				NĂM XUẤT BẢN	2026
		KCS	ĐOÀN KIM TRỌNG HẢI		ĐOÀN KIM TRỌNG HẢI			

CÔNG TY CP TƯ VẤN XÂY DỰNG HÒA THUẬN - M.S.D.N: 4000826058 - C.T.C.P - THÀNH PHỐ ĐÀ NẴNG

4

BÌNH ĐỒ THIẾT KẾ

TL: 1/1000

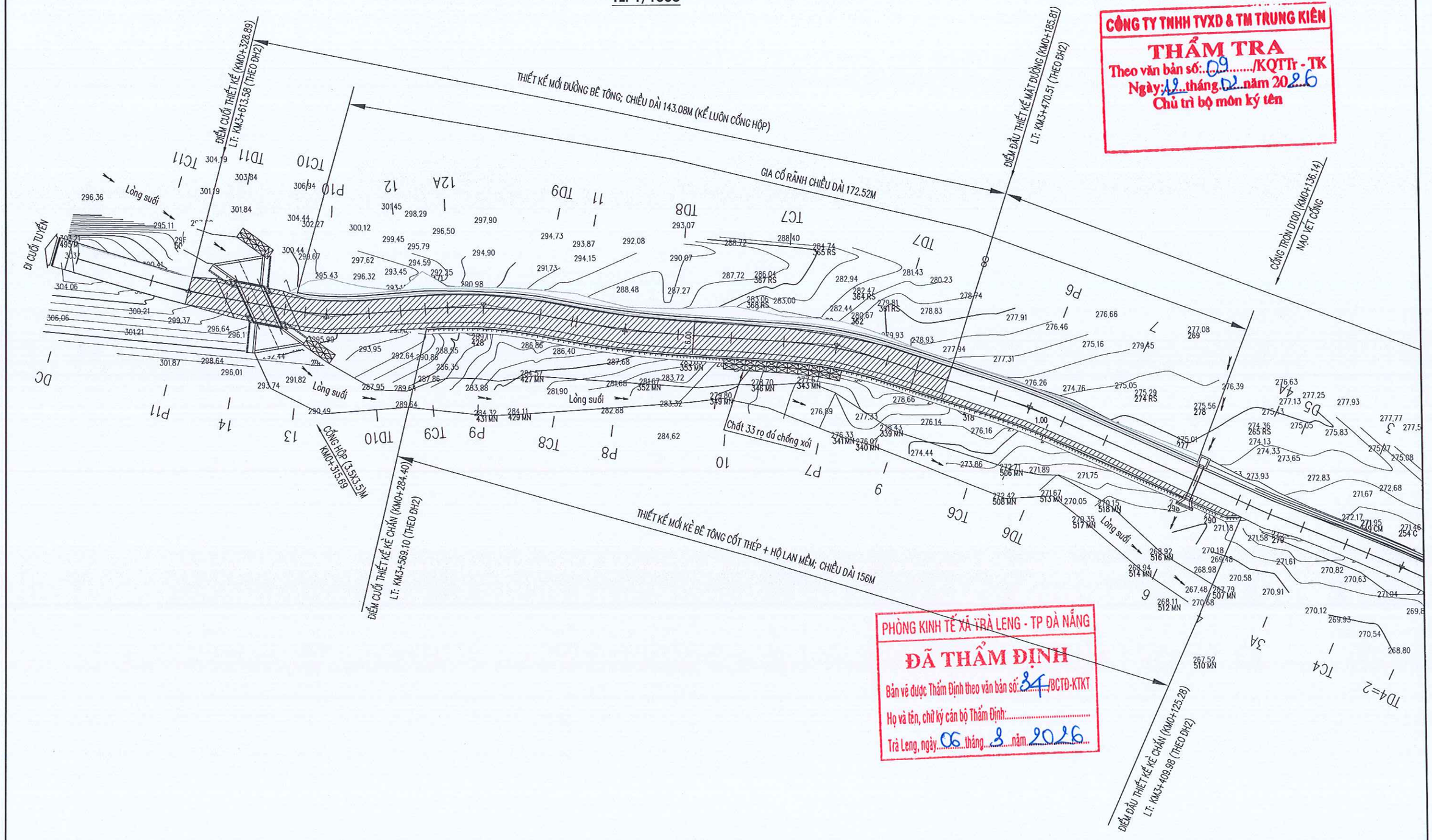

CÔNG TY TNHH TVXD & TM TRUNG KIÊN
THẨM TRA
Theo văn bản số: 09 ...../KQTTr - TK
Ngày: 12 tháng 02 năm 2026
Chủ trì bộ môn ký tên

PHÒNG KINH TẾ XÃ TRÀ LENG - TP ĐÀ NẴNG
ĐÃ THẨM ĐỊNH
Bản vẽ được Thẩm Định theo văn bản số: 34 /BCTĐ-KTKT
Họ và tên, chữ ký cán bộ Thẩm Định: .....
Trà Leng, ngày 06 tháng 3 năm 2026

ỦY BAN NHÂN DÂN XÃ TRÀ LENG TRUNG TÂM CUNG ỨNG DỊCH VỤ SỰ NGHIỆP CÔNG	CÔNG TRÌNH: KHẮC PHỤC SỰ CỐ ĐỨT ĐƯỜNG TUYẾN GIAO THÔNG ĐH2 ĐỊA ĐIỂM: THÔN 1, XÃ TRÀ LENG, THÀNH PHỐ ĐÀ NẴNG	CHỨC DANH	HỌ VÀ TÊN	CHỮ KÝ	CÔNG TY CỔ PHẦN TƯ VẤN XÂY DỰNG HÒA THUẬN GIÁM ĐỐC ĐOÀN KIM TRỌNG HẢI	BÌNH ĐỒ THIẾT KẾ	BẢN VẼ SỐ
		THIẾT KẾ	NGUYỄN NGỌC TÀI				KÝ HIỆU
			MAI VĂN TẢN				TỶ LỆ
CÔNG TY CỔ PHẦN TƯ VẤN XÂY DỰNG HÒA THUẬN		VẼ	PHAN NGỌC TÌNH				LẦN XUẤT BẢN .....
		CNTK	NGUYỄN BÁ DỰ				NĂM XUẤT BẢN 2026
		CTTK	NGUYỄN THỊ THÚY KIỀU				
		KCS	ĐOÀN KIM TRỌNG HẢI				

TRẮC DỌC THIẾT KẾ

TỶ LỆ: ĐỨNG 1/100; NGANG 1/1000

CÔNG TY TNHH TVXD & TM TRUNG KIÊN
THẨM TRA
Theo văn bản số: 09 /KQTTr - TK
Ngày: 12 tháng 02 năm 2026
Chủ trì bộ môn ký tên

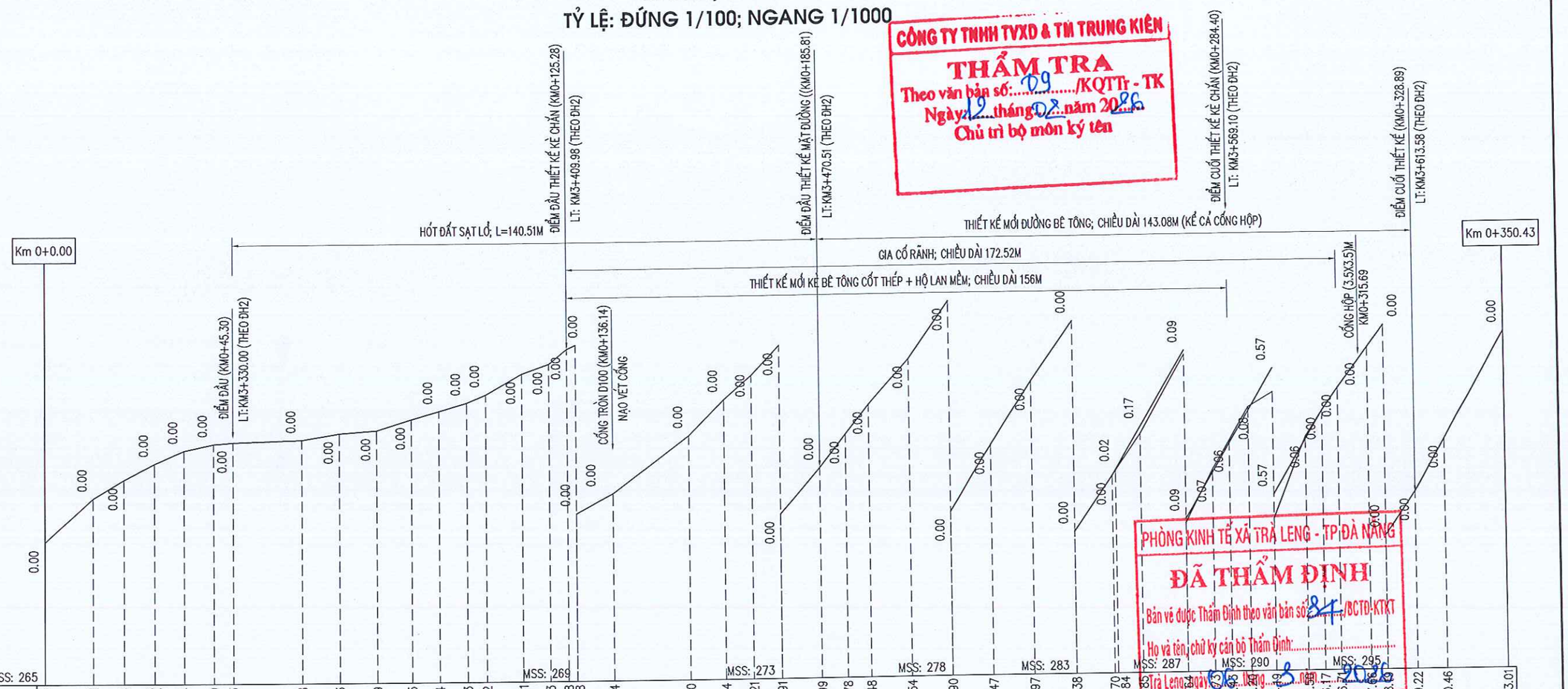

PHÒNG KINH TẾ XÃ TRÀ LENG - TP ĐÀ NẴNG
ĐÃ THẨM ĐỊNH
Bản vẽ được Thẩm Định theo văn bản số: 81 /BCTĐ-KTKT
Họ và tên, chữ ký cán bộ Thẩm Định:
Trà Leng, ngày 03 tháng 03 năm 2026

ỦY BAN NHÂN DÂN XÃ TRÀ LENG TRUNG TÂM CUNG ỨNG DỊCH VỤ SỰ NGHIỆP CÔNG	CÔNG TRÌNH: KHẮC PHỤC SỰ CỐ ĐỨT ĐƯỜNG TUYẾN GIAO THÔNG ĐH2 ĐỊA ĐIỂM: THÔN 1, XÃ TRÀ LENG, THÀNH PHỐ ĐÀ NẴNG	CHỨC DANH / HỌ VÀ TÊN / CHỮ KÝ THIẾT KẾ: NGUYỄN NGỌC TÀI MAI VĂN TẤN VẼ: PHAN NGỌC TÌNH CNTK: NGUYỄN BÁ DỰ CTTK: NGUYỄN THỊ THÚY KIỀU KCS: ĐOÀN KIM TRỌNG HẢI	CÔNG TY CỔ PHẦN TƯ VẤN XÂY DỰNG HÒA THUẬN GIÁM ĐỐC ĐOÀN KIM TRỌNG HẢI CÔNG TY CỔ PHẦN TƯ VẤN XÂY DỰNG HÒA THUẬN - THÀNH PHỐ ĐÀ NẴNG
CÔNG TY CỔ PHẦN TƯ VẤN XÂY DỰNG HÒA THUẬN			

TRẮC DỌC THIẾT KẾ

BẢN VẼ SỐ	
KÝ HIỆU	
TỶ LỆ	
LẦN XUẤT BẢN	.....
NĂM XUẤT BẢN	2026

6

Coc DD
Km 0 + 0.00

Hốt đất : 0.00 m2
Đắp đất K95 : 0.00 m2

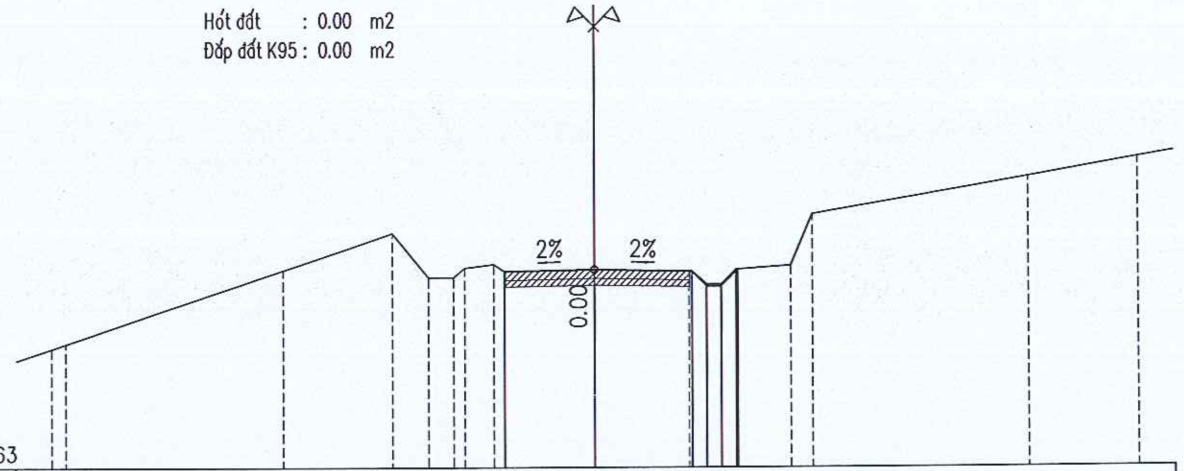

Cao độ thiết kế	268.33, 268.38, 268.32, 267.92, 267.92, 268.32, 268.38
Khoảng cách lề thiết kế	2.50, 2.68, 0.40, 0.40, 0.40, 0.40, 0.06
Cao độ tự nhiên	266.24, 266.38, 268.38, 269.38, 268.18, 268.18, 268.43, 268.53, 268.33, 268.38, 268.33, 268.38, 267.98, 267.98, 268.38, 268.48, 269.88, 270.88, 271.38
Khoảng cách mia	0.40, 6.00, 3.00, 1.00, 0.70, 0.30, 0.80, 0.30, 2.50, 2.60, 0.08, 0.40, 0.40, 0.40, 0.40, 1.50, 0.60, 6.00, 3.02

Coc TD1
Km 0 + 11.60

Hốt đất : 0.00 m2
Đắp đất K95 : 0.00 m2

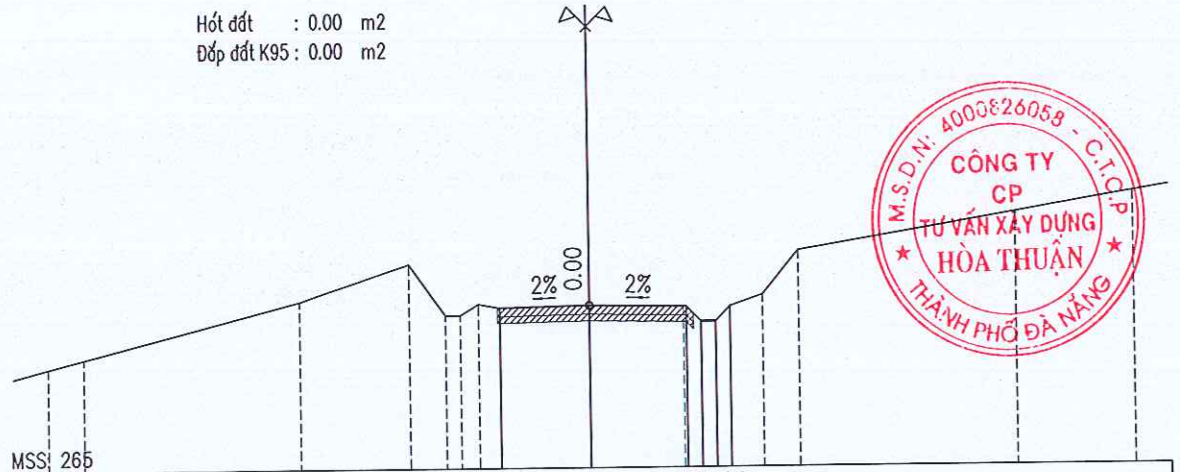

Cao độ thiết kế	269.36, 269.41, 269.36, 268.96, 268.96, 269.36, 269.36
Khoảng cách lề thiết kế	2.50, 2.68, 0.40, 0.40, 0.40, 0.40, 0.01
Cao độ tự nhiên	267.81, 268.06, 269.56, 270.56, 269.16, 269.16, 269.46, 269.36, 269.41, 269.36, 269.36, 268.96, 268.96, 269.36, 269.66, 270.86, 271.86, 272.40
Khoảng cách mia	1.00, 6.00, 3.00, 1.00, 0.40, 0.50, 0.60, 2.50, 2.60, 0.08, 0.40, 0.40, 0.40, 0.40, 0.90, 1.00, 6.00, 3.22

M.S.D.N: 4000826058 - C.T.C.P
CÔNG TY CP TƯ VẤN XÂY DỰNG HÒA THUẬN
THÀNH PHỐ ĐÀ NẴNG

PHÒNG KINH TẾ XÃ TRÀ LENG - TP ĐÀ NẴNG
ĐÃ THẨM ĐỊNH
Bản vẽ được Thẩm Định theo văn bản số: 34 /BCTĐ-KTKT
Họ và tên, chữ ký cán bộ Thẩm Định:
Trà Leng, ngày 06 tháng 3 năm 2026

Coc P1
Km 0 + 19.04

Hốt đất : 0.00 m2
Đắp đất K95 : 0.00 m2

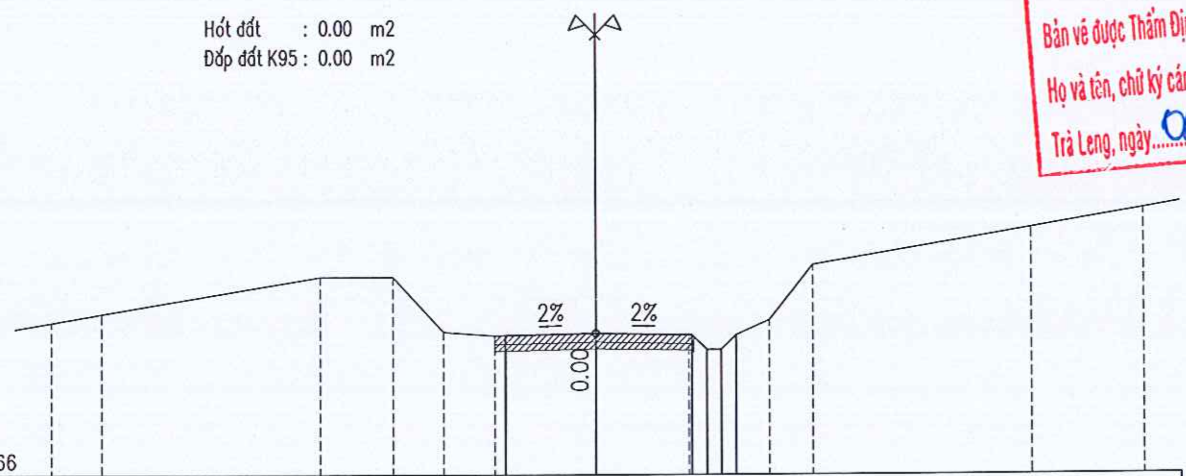

Cao độ thiết kế	269.80, 269.81, 269.86, 269.80, 269.40, 269.40, 269.80, 269.81
Khoảng cách lề thiết kế	0.01, 2.50, 2.63, 0.40, 0.40, 0.40, 0.40, 0.00
Cao độ tự nhiên	270.16, 270.40, 271.40, 271.40, 269.90, 269.80, 269.86, 269.81, 269.81, 269.41, 269.41, 269.81, 270.21, 271.71, 272.71, 273.22
Khoảng cách mia	1.40, 6.00, 2.00, 1.40, 1.40, 2.80, 2.55, 0.08, 0.40, 0.40, 0.40, 0.40, 0.90, 1.20, 6.00, 3.07

Coc TD2
Km 0 + 26.48

Hốt đất : 0.00 m2
Đắp đất K95 : 0.00 m2

CÔNG TY TNHH TVXD & TM TRUNG KIÊN
THẨM TRA
Theo văn bản số: 09 /KQTTr - TK
Ngày: 12 tháng 02 năm 2026
Chủ trì bộ môn ký tên

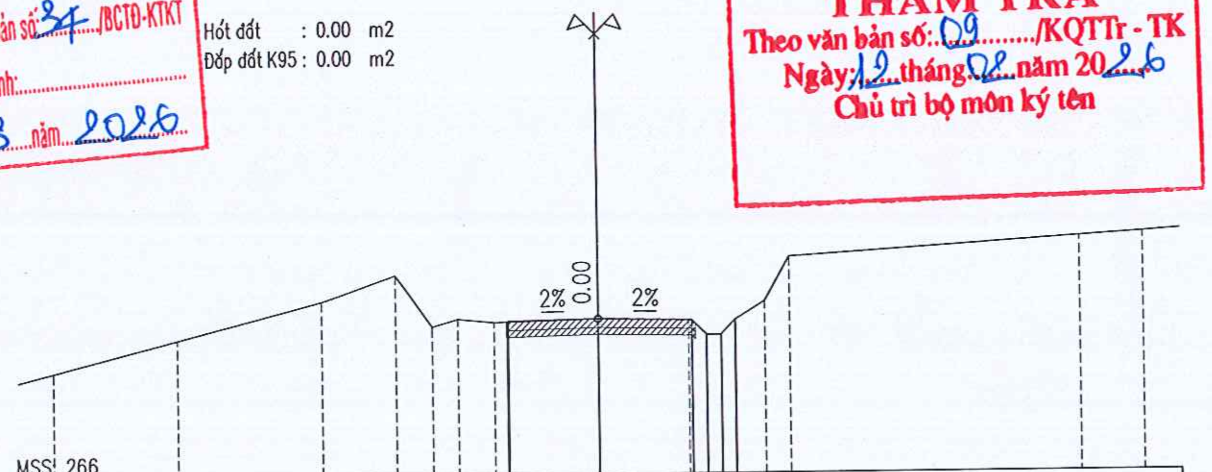

Cao độ thiết kế	270.16, 270.18, 270.23, 270.18, 269.78, 269.78, 270.18, 270.18
Khoảng cách lề thiết kế	0.03, 2.50, 2.58, 0.40, 0.40, 0.40, 0.40, 0.00
Cao độ tự nhiên	268.90, 269.75, 270.75, 271.45, 270.05, 270.25, 270.15, 270.23, 270.18, 270.18, 269.78, 269.78, 270.18, 270.68, 271.88, 272.38, 272.49
Khoảng cách mia	3.40, 4.00, 2.00, 1.00, 0.70, 1.00, 2.90, 2.50, 0.08, 0.40, 0.40, 0.40, 0.40, 0.80, 0.70, 8.00, 1.72

Coc TC1
Km 0 + 26.48

Hót đất : 0.00 m2
Đắp đất K95 : 0.00 m2

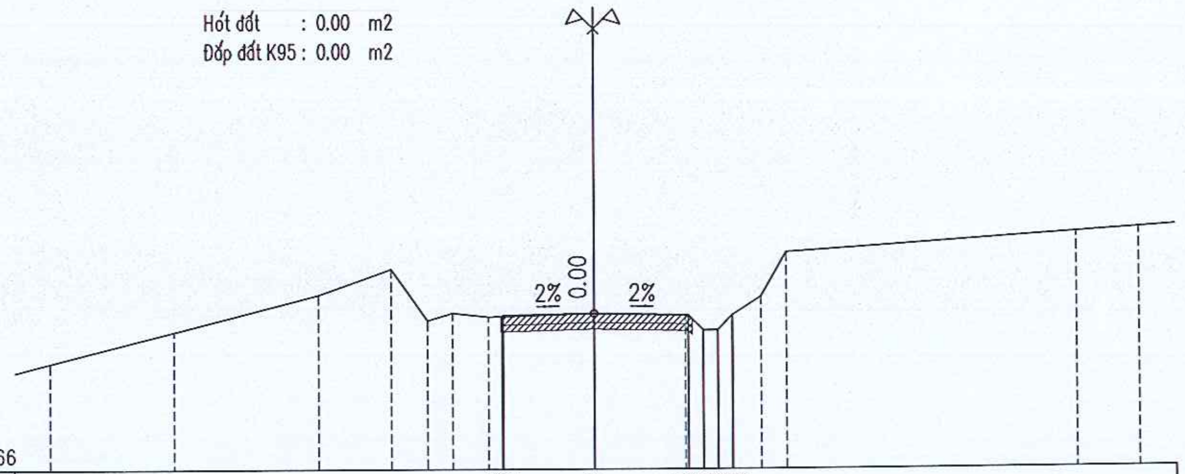

MSS: 266

Cao độ thiết kế	270.16	270.18	270.23	270.18	269.78	269.78	270.18	270.18									
Khoảng cách lẻ thiết kế	0.03	2.50	2.58	0.40	0.40	0.40	0.40	0.00									
Cao độ tự nhiên	268.90	269.75	270.75	271.45	270.05	270.25	270.15	270.23	270.18	270.18	269.78	269.78	270.18	270.68	271.88	272.38	272.49
Khoảng cách mia	3.40	4.00	2.00	1.00	0.70	1.00	2.90	2.50	0.08	0.40	0.40	0.40	0.40	0.80	0.70	8.00	1.72

Coc P2
Km 0 + 33.57

Hót đất : 0.00 m2
Đắp đất K95 : 0.00 m2

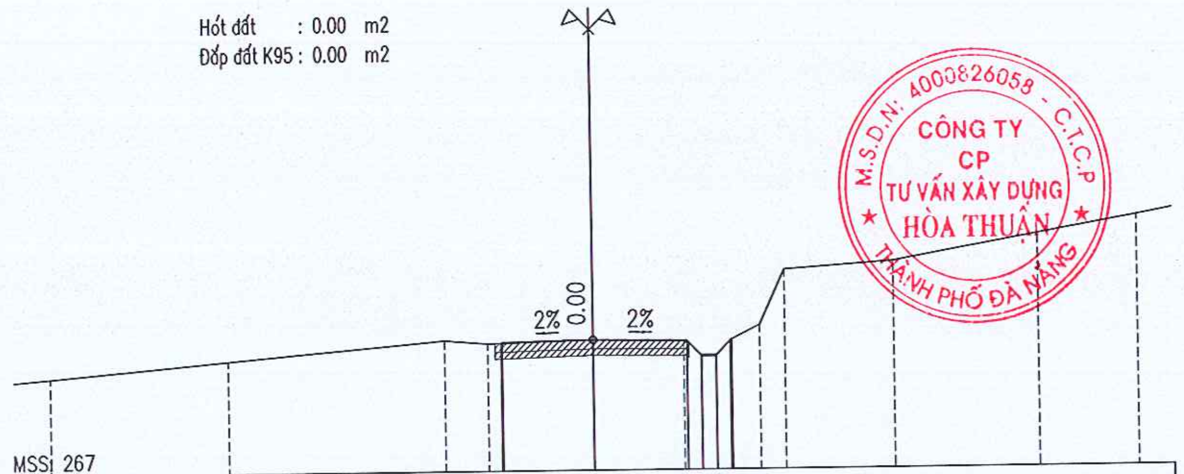

MSS: 267

Cao độ thiết kế	270.47	270.49	270.54	270.49	270.09	270.09	270.49	270.53							
Khoảng cách lẻ thiết kế	0.03	2.50	2.58	0.40	0.40	0.40	0.40	0.04							
Cao độ tự nhiên	269.65	270.06	270.56	270.46	270.54	270.51	270.51	270.11	270.11	270.51	270.91	272.41	272.61	273.31	273.79
Khoảng cách mia	4.90	6.00	1.20	2.90	2.50	0.08	0.40	0.40	0.40	0.40	0.80	0.70	3.00	4.00	2.72

M.S.D.N: 4000826058 - C.T.C.P
CÔNG TY CP TƯ VẤN XÂY DỰNG HÒA THUẬN
THÀNH PHỐ ĐÀ NẴNG

Coc TC2
Km 0 + 40.66

Hót đất : 0.00 m2
Đắp đất K95 : 0.00 m2

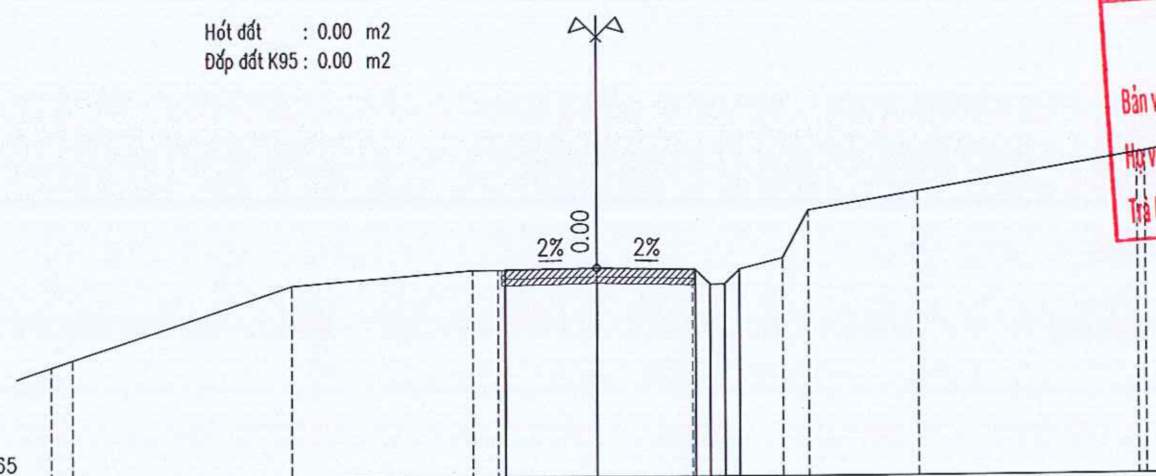

MSS: 265

Cao độ thiết kế	270.63	270.64	270.69	270.64	270.64	270.24	270.24	270.64								
Khoảng cách lẻ thiết kế	0.01	2.50	2.68	0.40	0.40	0.40	0.40	0.00								
Cao độ tự nhiên	268.03	268.23	270.23	270.63	270.63	270.69	270.64	270.64	270.24	270.24	270.64	270.94	272.24	272.74	273.74	273.78
Khoảng cách mia	0.60	6.00	5.00	0.70	2.70	2.60	0.08	0.40	0.40	0.40	0.40	1.20	0.70	3.00	6.00	0.22

PHÒNG KINH TẾ XÃ TRÀ LENG - TP ĐÀ NẴNG
ĐÃ THẨM ĐỊNH
Bản vẽ được Thẩm Định theo văn bản số: 34 /BCTD-KTKT
Họ và tên, chữ ký cán bộ Thẩm Định:...
Trà Leng, ngày 06 tháng 3 năm 2026

Coc 1
Km 0 + 45.30

Hót đất : 0.12 m2

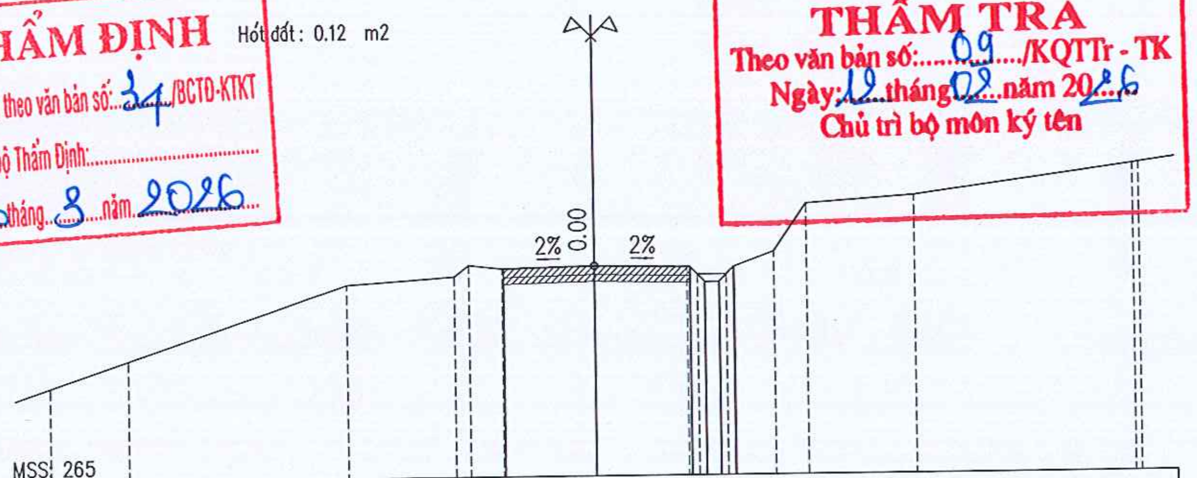

MSS: 265

Cao độ thiết kế	270.68	270.68	270.73	270.68	270.28	270.28	270.68	270.68									
Khoảng cách lẻ thiết kế	0.00	2.50	2.63	0.40	0.40	0.40	0.40	0.00									
Cao độ tự nhiên	267.56	268.28	270.28	270.48	270.78	270.68	270.73	270.68	270.68	270.48	270.48	270.68	271.08	272.38	272.58	273.38	273.40
Khoảng cách mia	2.15	6.00	3.00	0.40	0.90	2.55	2.55	0.08	0.70	0.80	0.20	1.10	0.90	3.00	6.00	0.17	

CÔNG TY TNHH TVXD & TM TRUNG KIÊN
THẨM TRA
Theo văn bản số: 09 /KQTTr - TK
Ngày: 12 tháng 02 năm 2026
Chủ trì bộ môn ký tên

Coc TD3
Km 0 + 61.74

Hốt đất : 0.43 m2

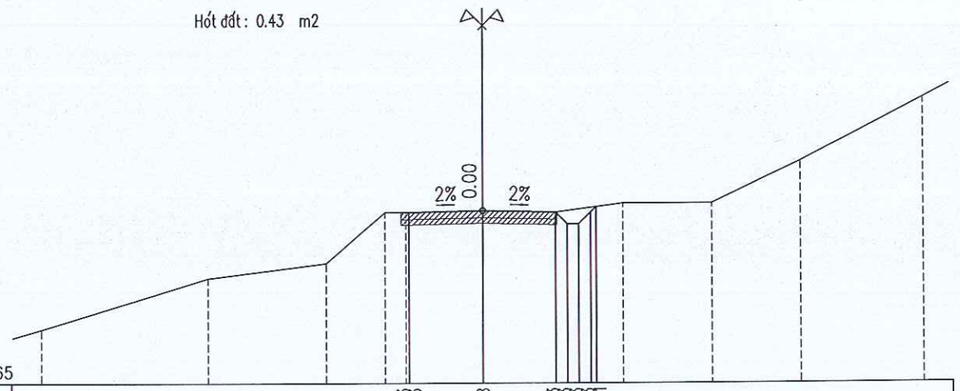

MSS: 265

Cao độ thiết kế					270.73 270.73		270.78	270.73 270.33 270.73 270.91			
Khoảng cách lẻ thiết kế					0.00	2.50	2.50	0.40 0.40 0.40 0.18			
Cao độ tự nhiên	266.82	268.53	269.03	270.73	270.73	270.78	270.73	271.03	271.03	272.43	274.53
Khoảng cách mia	5.70	4.00	2.00	0.70	2.60	2.50	2.30	3.00	3.00	4.20	

Coc P3
Km 0 + 70.70

Hốt đất : 0.86 m2
Đắp đất K95 : 0.00 m2

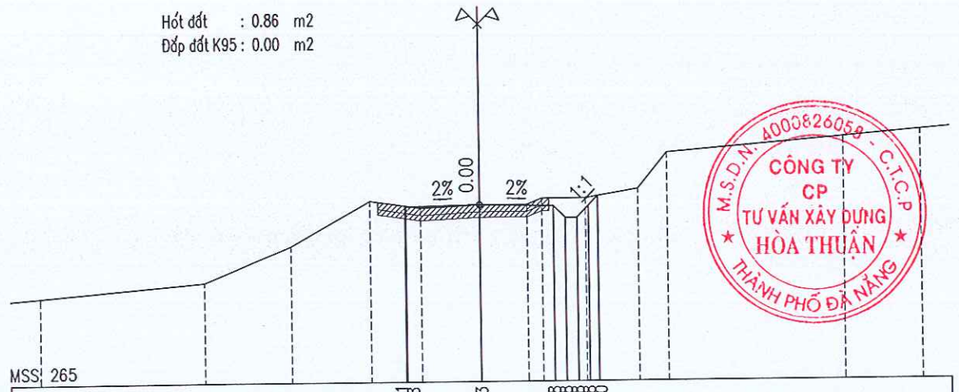

MSS: 265

Cao độ thiết kế					270.91 270.88	270.93	270.88 270.48 270.48 270.88 271.20						
Khoảng cách lẻ thiết kế					0.03	2.50	2.50	0.40 0.40 0.40 0.32					
Cao độ tự nhiên	267.91	268.38	269.58	271.08	270.83	270.93	270.93 271.13	271.13	271.43	272.63	273.13	273.35	
Khoảng cách mia	5.60	3.00	2.70	1.70	2.00	1.60	0.50	1.50	1.80	1.00	6.00	2.60	

M.S.D.N: 4000826059 - C.T.C.P
CÔNG TY CP TƯ VẤN XÂY DỰNG HÒA THUẬN
THÀNH PHỐ ĐÀ NẴNG

PHÒNG KINH TẾ XÃ TRÀ LENG - TP ĐÀ NẴNG
ĐÃ THẨM ĐỊNH
Bản vẽ được Thẩm Định theo văn bản số: 34 /BCTD-KTHT
Họ và tên, chữ ký cán bộ Thẩm Định:.....
Trà Leng, ngày 06 tháng 3 năm 2026

Coc TC3
Km 0 + 79.66

Hốt đất : 0.41 m2
Đắp đất K95 : 0.00 m2

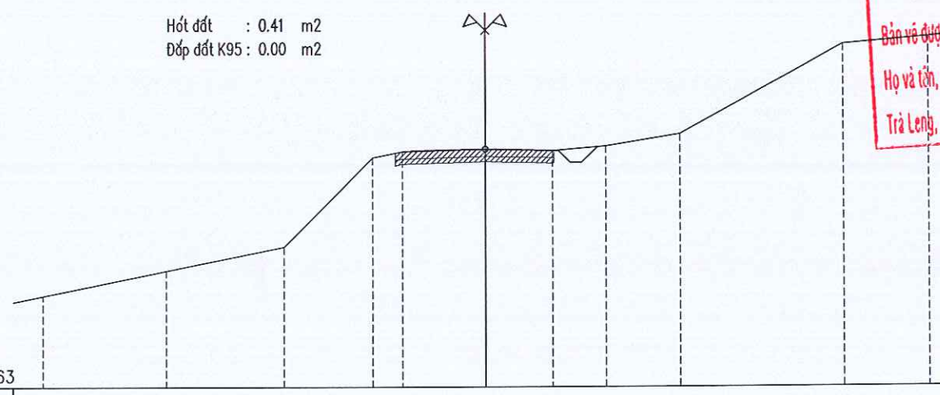

MSS: 263

Cao độ thiết kế											
Khoảng cách lẻ thiết kế											
Cao độ tự nhiên	266.07	266.91	267.71	270.71	270.91	270.99	270.94	271.09	271.49	274.49	274.73
Khoảng cách mia	4.20	4.00	3.00	1.00	2.80	2.30	1.80	2.50	5.50	2.90	

Coc TD4=2
Km 0 + 88.03

Hốt đất : 0.55 m2
Đắp đất K95 : 0.00 m2

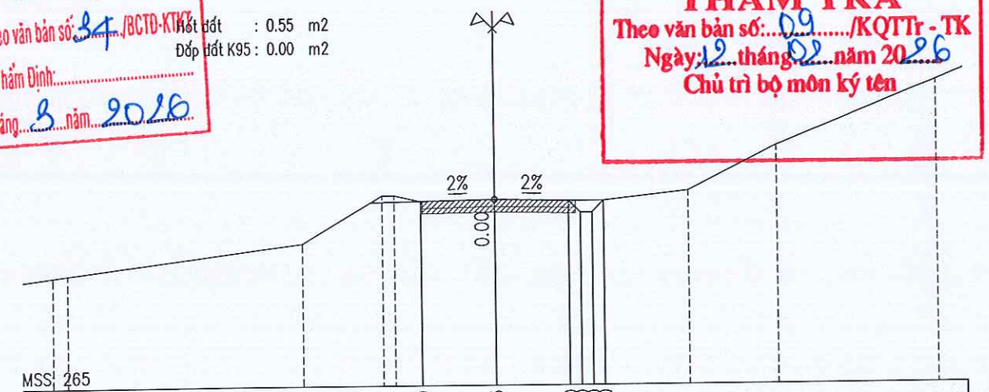

MSS: 265

Cao độ thiết kế					271.20	271.25	271.20 270.88 270.88 271.20						
Khoảng cách lẻ thiết kế					2.50	2.50	0.40 0.40 0.40 0.40						
Cao độ tự nhiên	268.74 268.80	269.80	271.40 271.40	271.20	271.25	271.20	271.20	271.50	273.00	275.16			
Khoảng cách mia	0.50	8.00	2.70	0.40 0.90	2.50	2.50	1.20	2.90	3.00	5.40			

CÔNG TY TNHH TVXD & TM TRUNG KIÊN
THẨM TRA
Theo văn bản số: 09 /KQTTr - TK
Ngày: 12 tháng 02 năm 2026
Chủ trì bộ môn ký tên

9

Coc P4
Km 0 + 94.70

Hốt đất : 2.66 m2
Đào nền : 0.00 m2

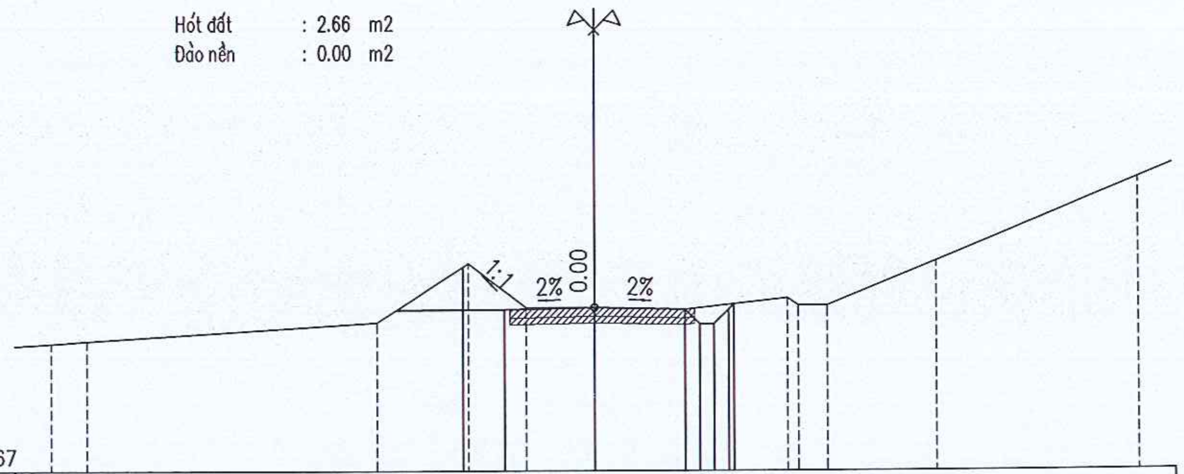

Cao độ thiết kế	272.54	271.39	271.44	271.39	270.99	270.99	271.39	271.53							
Khoảng cách lẻ thiết kế	1.15	2.50	2.50	0.40	0.40	0.40	0.40	0.14							
Cao độ tự nhiên	270.48	270.54	271.04	272.64	271.44	271.44	271.39	271.69	271.49	271.49	272.69	274.93			
Khoảng cách mia	1.00	8.00	2.50	1.60	1.90	2.50	2.80	0.30	0.80	3.00	5.60				

Coc TC4
Km 0 + 101.37

Hốt đất : 1.74 m2
Đào nền : 0.00 m2

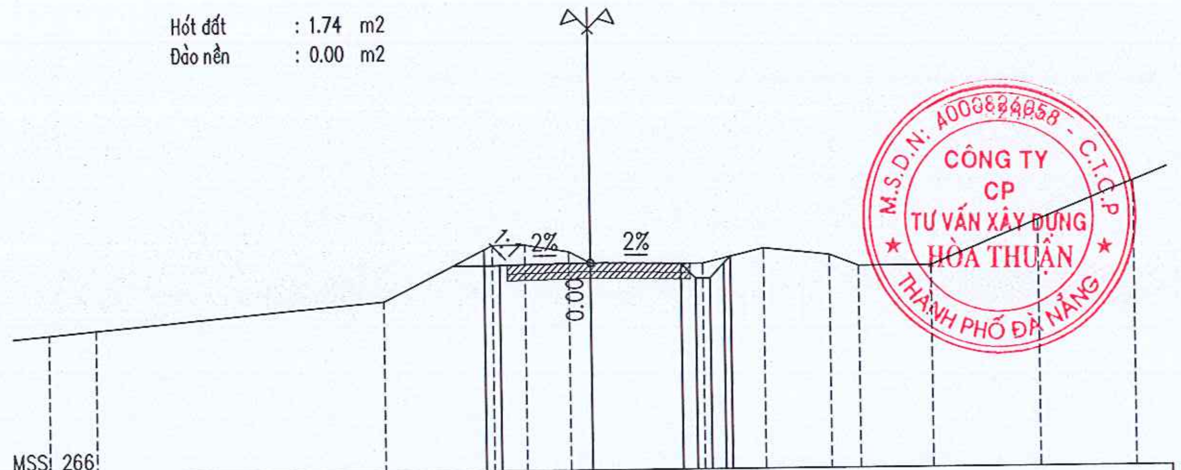

Cao độ thiết kế	272.02	271.58	271.63	271.58	271.18	271.18	271.59	271.77							
Khoảng cách lẻ thiết kế	0.43	2.50	2.50	0.40	0.40	0.40	0.40	0.18							
Cao độ tự nhiên	269.82	269.93	270.63	272.13	272.13	271.93	271.63	271.58	271.58	271.98	271.78	271.48	271.48	272.68	273.72
Khoảng cách mia	1.30	8.00	3.00	0.90	1.20	0.60	2.50	0.60	1.70	1.80	0.80	2.00	3.00	2.60	

M.S.D.N: 4000824058 - C.T.C.P
CÔNG TY CP TƯ VẤN XÂY DỰNG HÒA THUẬN
THÀNH PHỐ ĐÀ NẴNG

Coc 3
Km 0 + 105.96

Hốt đất : 1.72 m2
Đào nền : 0.00 m2

PHÒNG KINH TẾ XÃ TRÀ LENG - TP ĐÀ NẴNG
ĐÃ THẨM ĐỊNH
Bản vẽ được Thẩm Định theo văn bản số: 34 /BCTĐ-KTKT
Họ và tên, chữ ký cán bộ Thẩm Định:
Trà Leng, ngày 06 tháng 3 năm 2026

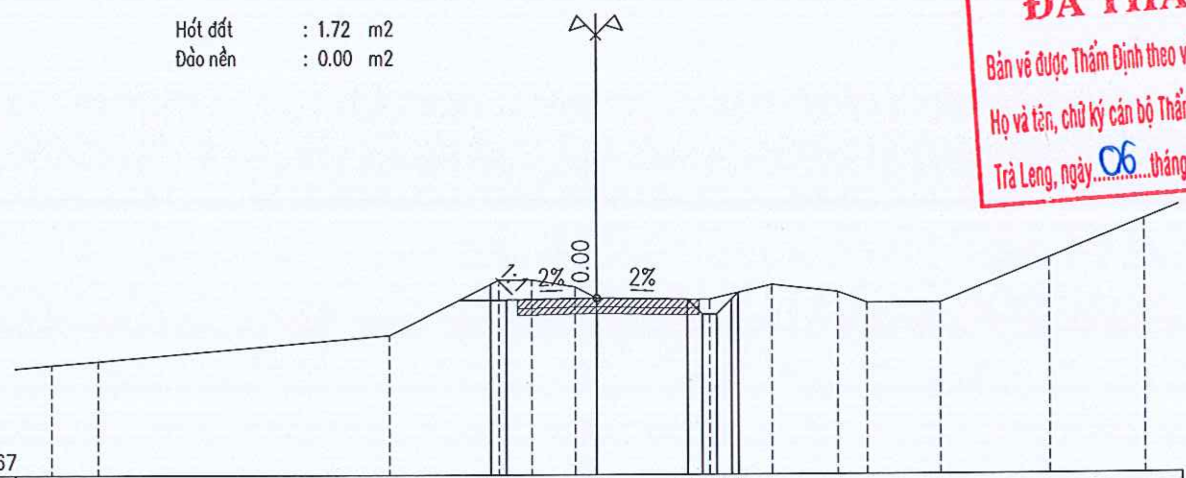

Cao độ thiết kế	272.21	271.77	271.82	271.77	271.37	271.37	271.77	271.96							
Khoảng cách lẻ thiết kế	0.43	2.50	2.50	0.40	0.40	0.40	0.40	0.18							
Cao độ tự nhiên	270.01	270.12	270.82	272.32	272.32	272.12	271.82	271.77	271.77	272.17	271.97	271.67	271.67	272.87	273.91
Khoảng cách mia	1.30	8.00	3.00	0.90	1.20	0.60	2.50	0.60	1.70	1.80	0.80	2.00	3.00	2.60	

Coc 3A
Km 0 + 114.51

Hốt đất : 2.43 m2
Đào nền : 0.00 m2
Đắp đất K95 : 0.00 m2

CÔNG TY TNHH TVXD & TM TRUNG KIÊN
THẨM TRA
Theo văn bản số: 09 /KQTTr - TK
Ngày 12 tháng 02 năm 2026
Chủ trì bộ môn ký tên

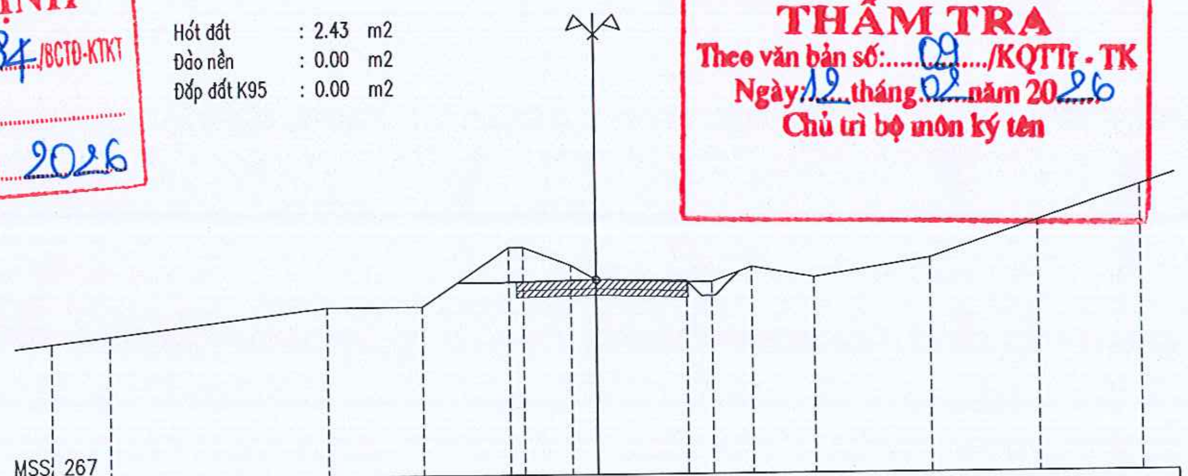

270.72	270.91	271.61	271.61	273.21	273.21	272.71	272.31	272.23	272.23	272.63	272.33	272.83	273.83	274.76
1.60	6.00	2.60	2.40	0.40	1.30	0.70	2.50	0.70	1.10	1.70	3.20	3.00	2.80	

CÔNG TY TNHH TVXD & TM TRUNG KIÊN
THẨM TRA
Theo văn bản số: 09 /KQTTr - TK
Ngày 12 tháng 02 năm 2026
Chủ trì bộ môn ký tên

M.S.D.N: 4003626058 - C.T.C.P
CÔNG TY CP TƯ VẤN XÂY DỰNG HÒA THUẬN
THÀNH PHỐ ĐÀ NẴNG

Coc D5
Km 0 + 120.95

Hót đất : 2.16 m2
Đào nền : 0.00 m2
Đắp đất K95 : 0.00 m2

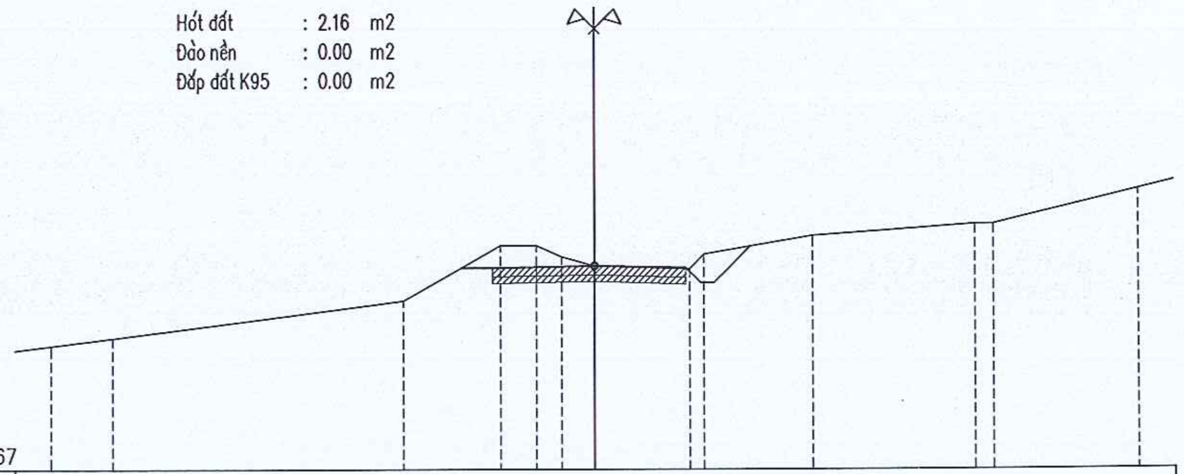

MSS: 267

Cao độ thiết kế	
Khoảng cách lẻ thiết kế	
Cao độ tự nhiên	270.37, 270.58, 271.58, 273.08, 273.08, 272.78, 272.53, 272.45, 272.85, 273.35, 273.65, 273.65, 274.58
Khoảng cách mia	1.70, 8.00, 2.70, 1.00, 0.70, 0.90, 2.60, 0.40, 3.00, 4.50, 0.50, 4.00

Coc 4
Km 0 + 125.28

Hót đất : 2.49 m2

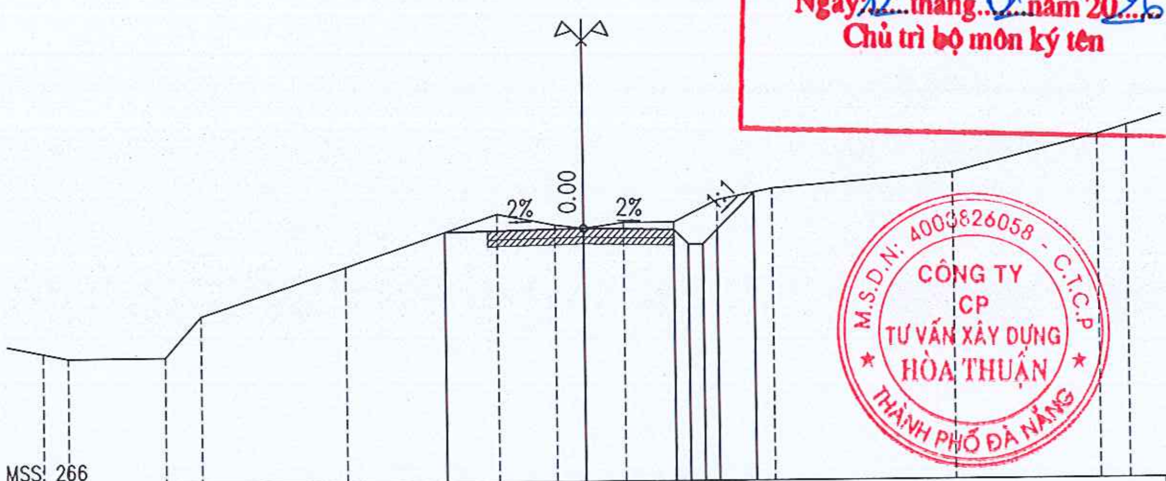

MSS: 266

Cao độ thiết kế	272.81, 272.88, 272.83, 272.43, 272.43, 272.83, 273.83
Khoảng cách lẻ thiết kế	3.83, 2.50, 0.40, 0.40, 0.40, 1.00
Cao độ tự nhiên	269.62, 269.48, 269.48, 270.58, 271.88, 273.28, 272.98, 272.88, 273.03, 273.03, 273.63, 273.93, 274.33, 275.33, 275.57
Khoảng cách mia	0.70, 2.70, 1.00, 4.00, 4.20, 1.60, 0.80, 1.10, 1.40, 1.20, 1.50, 5.00, 4.00, 0.80

Coc 4A
Km 0 + 127.38

Hót đất : 1.18 m2
Đắp đất K95 : 0.00 m2
Đào bê tông đường cũ : 0.00 m2
Đào khuôn đất cấp 4 : 0.05 m2

BTXM : 0.24 m2
CPDD : 0.17 m2
Lu K95 : 0.67 m
Đào móng kè đất cấp 3 : 5.81 m2
Đắp hố móng : 4.80 m2
Đào móng kè đất cấp 4 : 1.71 m2
Đào móng kè đá cấp 4 : 0.97 m2

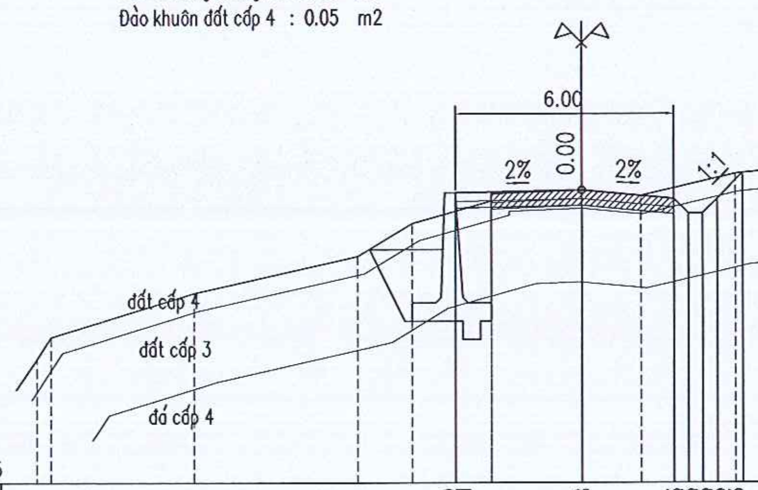

PHÒNG KINH TẾ XÃ TRÀ LENG - TP ĐÀ NẴNG
ĐÃ THẨM ĐỊNH
Bản vẽ được Thẩm Định theo văn bản số: 34 /BCTĐ-KTKT
Họ và tên, chữ ký cán bộ Thẩm Định:
Trà Leng, ngày 06 tháng 8 năm 2026

MSS: 265

Cao độ thiết kế	272.40, 272.91, 272.98, 272.93, 272.53, 272.53, 272.93, 273.43
Khoảng cách lẻ thiết kế	0.00, 3.50, 2.50, 0.40, 0.40, 0.40, 0.40, 0.50
Cao độ tự nhiên	268.38, 268.98, 270.18, 271.18, 272.08, 272.88, 272.68, 272.98, 272.83, 273.43, 274.13, 274.76
Khoảng cách mia	0.40, 3.90, 4.50, 1.50, 2.20, 0.00, 2.50, 1.60, 2.60, 7.00, 3.80

Coc 6
Km 0 + 136.14

Hót đất : 2.12 m2
Đắp đất K95 : 0.00 m2
Đào bê tông đường cũ : 0.00 m2
Đào khuôn đất cấp 4 : 0.00 m2
Đào khuôn đất cấp 3 : 0.00 m2

BTXM : 0.24 m2
CPDD : 0.17 m2
Lu K95 : 0.00 m
Đào móng kè đất cấp 3 : 3.35 m2
Đắp hố móng : 3.81 m2
Đào móng kè đất cấp 4 : 2.37 m2
Đào móng kè đá cấp 4 : 0.57 m2

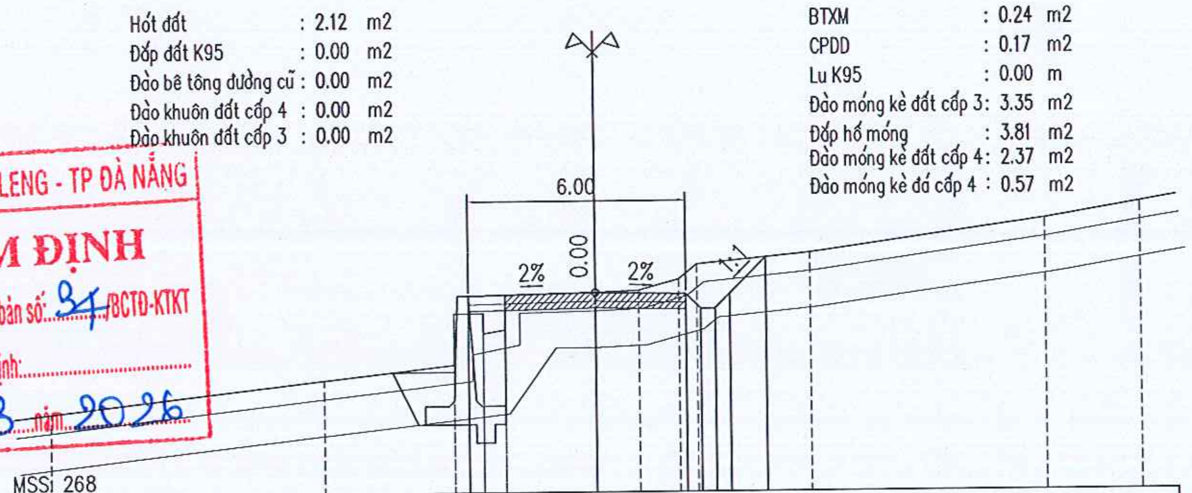

MSS: 268

Cao độ thiết kế	272.89, 273.37, 273.44, 273.39, 272.99, 272.99, 273.39, 274.37
Khoảng cách lẻ thiết kế	0.00, 3.50, 2.50, 0.40, 0.40, 0.40, 0.98
Cao độ tự nhiên	270.26, 271.09, 272.89, 271.49, 272.34, 272.89, 273.39, 272.44, 273.44, 273.49, 273.79, 274.19, 274.49, 275.39, 275.83
Khoảng cách mia	7.50, 3.60, 0.00, 0.80, 0.00, 0.60, 0.80, 2.60, 1.20, 1.10, 0.50, 3.10, 6.50, 2.60

Cọc 7
Km 0 + 154.47

Hốt đất : 0.37 m2
Đắp đất K95 : 0.00 m2
Đào bê tông đường cũ : 0.00 m2
Đào khuôn đất cấp 4 : 0.00 m2

BTXM : 0.24 m2
CPDD : 0.17 m2
Lu K95 : 0.00 m
Đào móng kè đất cấp 3: 5.64 m2
Đắp hố móng : 4.72 m2
Đào móng kè đất cấp 4: 1.74 m2
Đào móng kè đá cấp 4 : 0.66 m2

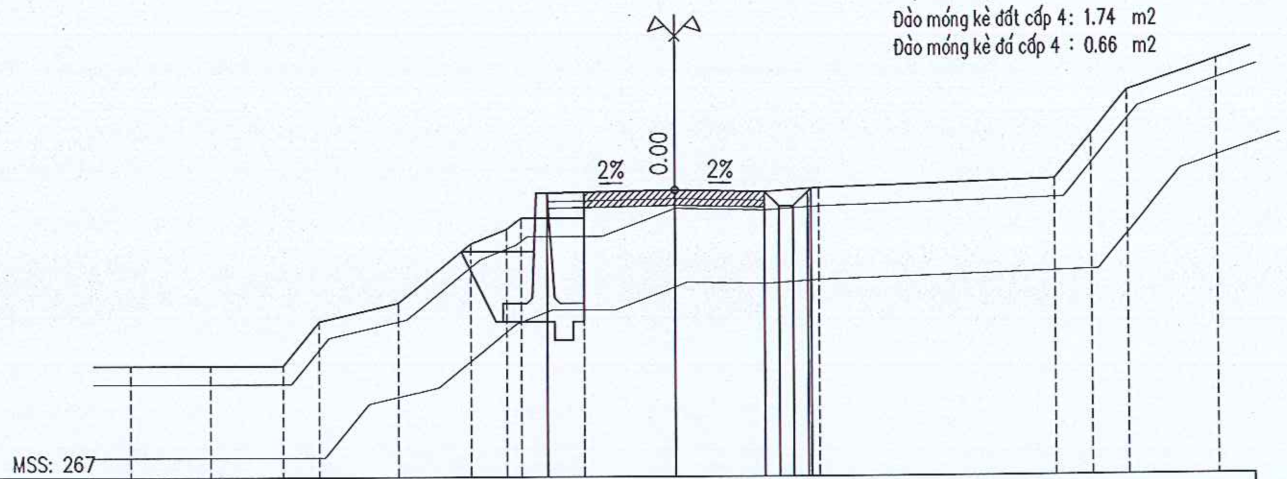

Cao độ thiết kế	274.05, 274.73, 274.80, 274.75, 274.35, 274.35, 274.75, 274.83
Khoảng cách lẻ thiết kế	0.00, 3.50, 2.50, 0.40, 0.40, 0.40, 0.09
Cao độ tự nhiên	270.05, 270.05, 270.05, 271.25, 271.75, 273.35, 273.75, 274.05, 274.75, 274.05, 274.80, 274.75, 274.85, 275.05, 276.25, 277.45, 278.28
Khoảng cách mia	2.20, 2.00, 1.00, 2.20, 2.00, 1.00, 0.40, 1.70, 0.00, 2.50, 2.50, 1.50, 6.50, 1.00, 1.00, 2.50

Cọc TD6
Km 0 + 163.02

Hốt đất : 0.31 m2
Đắp đất K95 : 0.09 m2
Đào bê tông đường cũ : 0.00 m2
Đào khuôn đất cấp 4 : 0.25 m2

BTXM : 0.24 m2
CPDD : 0.17 m2
Lu K95 : 0.76 m
Đào móng kè đất cấp 3: 3.46 m2
Đắp hố móng : 3.66 m2
Đào móng kè đất cấp 4: 1.70 m2
Đào móng kè đá cấp 4 : 1.40 m2

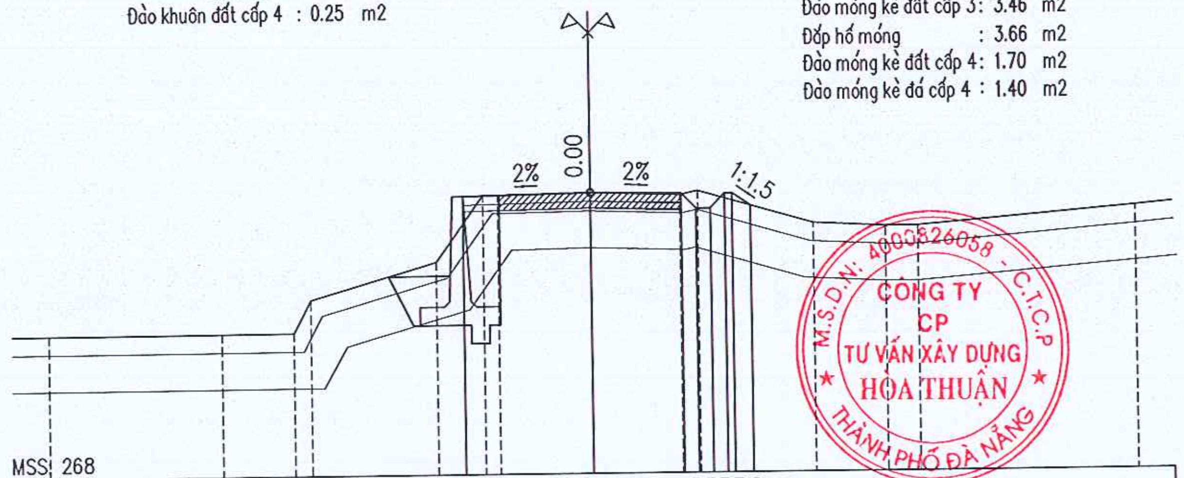

M.S.D.N: 4000526058 - C.T.C.P
CÔNG TY CP TƯ VẤN XÂY DỰNG HÒA THUẬN
THÀNH PHỐ ĐÀ NẴNG

Cao độ thiết kế	274.83, 275.57, 275.64, 275.59, 275.19, 275.19, 275.59, 275.59, 275.25
Khoảng cách lẻ thiết kế	0.00, 3.50, 2.50, 0.40, 0.40, 0.40, 0.20, 0.51
Cao độ tự nhiên	271.89, 271.89, 271.89, 272.79, 273.79, 275.59, 275.59, 275.64, 275.56, 275.66, 274.76, 274.66, 274.66, 275.16
Khoảng cách mia	4.75, 2.00, 0.50, 3.50, 1.30, 0.40, 2.55, 2.45, 0.50, 3.20, 2.00, 0.90, 5.95

PHÒNG KINH TẾ XÃ TRÀ LENG - TP ĐÀ NẴNG
ĐÃ THẨM ĐỊNH
Bản vẽ được Thẩm Định theo văn bản số: 34 /BCTĐ-KTKT
Họ và tên, chữ ký cán bộ Thẩm Định:
Trà Leng, ngày 06 tháng 3 năm 2026

Cọc P6
Km 0 + 169.69

Hốt đất : 0.39 m2
Đắp đất K95 : 0.00 m2
Đào bê tông đường cũ : 0.00 m2
Đào khuôn đất cấp 4 : 0.02 m2

BTXM : 0.24 m2
CPDD : 0.17 m2
Lu K95 : 0.08 m
Đào móng kè đất cấp 3: 4.57 m2
Đắp hố móng : 4.70 m2
Đào móng kè đất cấp 4: 1.77 m2
Đào móng kè đá cấp 4 : 1.49 m2

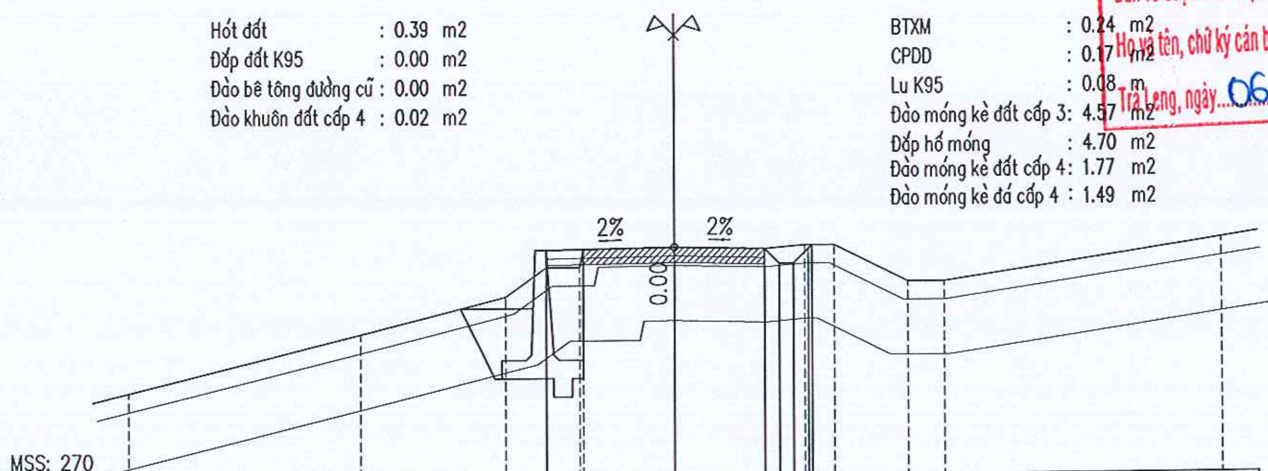

Cao độ thiết kế	275.66, 276.14, 276.21, 276.16, 275.76, 275.76, 276.16, 276.26
Khoảng cách lẻ thiết kế	0.00, 3.50, 2.50, 0.40, 0.40, 0.40, 0.10
Cao độ tự nhiên	272.26, 273.86, 274.86, 275.66, 275.66, 276.16, 276.21, 276.16, 276.26, 276.26, 275.26, 275.26, 276.40
Khoảng cách mia	6.40, 4.00, 1.10, 0.90, 0.10, 2.50, 2.50, 1.10, 0.80, 2.00, 1.00, 7.60

Cọc TC6
Km 0 + 176.36

Hốt đất : 0.27 m2
Đắp đất K95 : 0.00 m2
Đào bê tông đường cũ : 0.00 m2
Đào khuôn đất cấp 4 : 0.37 m2

BTXM : 0.24 m2
CPDD : 0.17 m2
Lu K95 : 0.97 m
Đào móng kè đất cấp 3: 7.73 m2
Đắp hố móng : 7.10 m2
Đào móng kè đất cấp 4: 1.52 m2
Đào móng kè đá cấp 4 : 1.10 m2

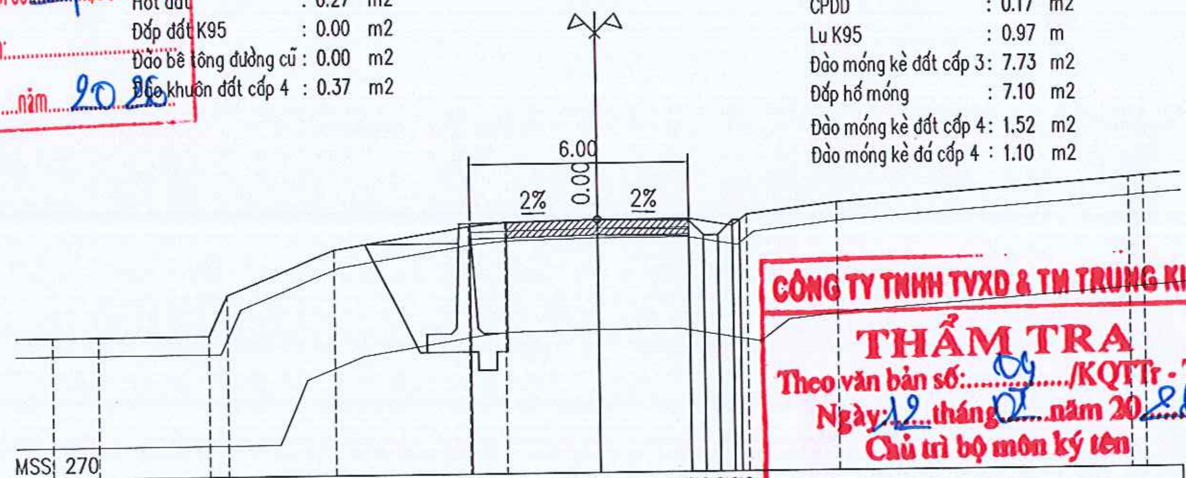

CÔNG TY TNHH TVXD & TM TRUNG KIÊN
THẨM TRA
Theo văn bản số: 04 /KQTTr - TK
Ngày 12 tháng 02 năm 2026
Chủ trì bộ môn ký tên

Cao độ thiết kế	276.76, 276.84, 276.91, 276.86, 276.46, 276.46, 276.86, 276.86
Khoảng cách lẻ thiết kế	0.00, 3.50, 2.50, 0.40, 0.40, 0.40, 0.20
Cao độ tự nhiên	273.86, 273.86, 273.86, 274.96, 276.16, 276.76, 276.86, 276.91, 276.91, 276.71, 277.01, 277.31, 277.91, 277.94
Khoảng cách mia	1.25, 3.00, 0.50, 3.00, 3.70, 1.00, 2.55, 2.50, 1.20, 0.40, 2.50, 8.00, 0.40

Coc 8
Km 0 + 185.81

Hót đất	: 0.00	m2
Đắp đất K95	: 0.05	m2
Đào bê tông đường cũ	: 0.00	m2
Đào khuôn đất cấp 4	: 0.03	m2

BTXM	: 0.24	m2
CPDD	: 0.17	m2
Lu K95	: 0.15	m
Đào móng kè đất cấp 3	: 7.31	m2
Đắp hố móng	: 5.86	m2
Đào móng kè đất cấp 4	: 1.52	m2
Đào móng kè đá cấp 4	: 0.58	m2

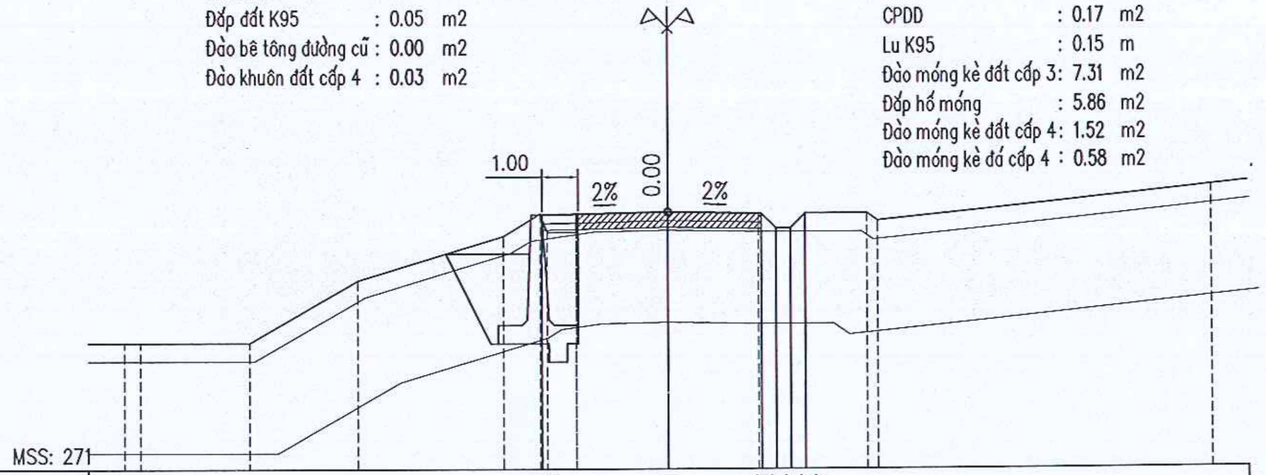

Cao độ thiết kế	277.82, 277.92, 277.99, 277.94, 277.54, 277.54, 277.94, 277.94
Khoảng cách lẻ thiết kế	0.00, 3.50, 2.58, 0.40, 0.40, 0.40, 0.40, 0.00
Cao độ tự nhiên	274.44, 274.44, 274.44, 276.14, 277.34, 277.94, 277.44, 277.94, 277.44, 277.99, 277.94, 277.94, 277.54, 277.54, 277.94, 277.94, 277.74, 278.66
Khoảng cách mia	0.45, 3.00, 3.00, 4.00, 1.00, 0.20, 0.80, 0.00, 2.55, 2.50, 0.08, 0.40, 0.40, 0.40, 0.40, 1.70, 0.30, 9.22

Coc 9
Km 0 + 192.01

Hót đất	: 0.11	m2
Đào bê tông đường cũ	: 0.00	m2
Đào khuôn đất cấp 4	: 0.41	m2

BTXM	: 1.44	m2
CPDD	: 1.08	m2
Lu K95	: 5.97	m
Đào móng kè đất cấp 3	: 8.47	m2
Đắp hố móng	: 7.99	m2
Đào móng kè đất cấp 4	: 1.68	m2
Đào móng kè đá cấp 4	: 1.92	m2

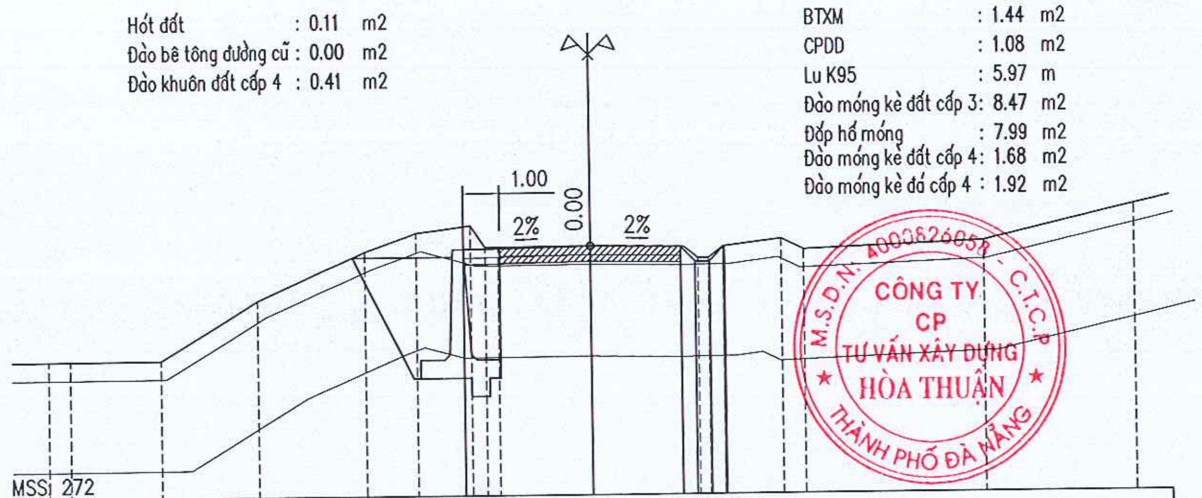

Cao độ thiết kế	279.33, 278.71, 278.78, 278.73, 278.33, 278.33, 278.73, 278.74
Khoảng cách lẻ thiết kế	0.00, 3.50, 2.58, 0.40, 0.40, 0.40, 0.40, 0.02
Cao độ tự nhiên	275.76, 275.76, 275.76, 277.36, 278.66, 279.16, 279.36, 278.76, 278.76, 278.78, 278.73, 278.73, 278.43, 278.43, 278.73, 278.93, 278.63, 278.83, 279.79
Khoảng cách mia	0.60, 2.50, 2.70, 3.00, 1.40, 1.50, 0.40, 0.35, 2.55, 2.50, 0.08, 0.40, 0.40, 0.30, 0.40, 1.60, 0.60, 5.00, 4.12

Coc TD7
Km 0 + 197.69

Hót đất	: 1.25	m2
Đào bê tông đường cũ	: 2.12	m2
Đào khuôn đất cấp 4	: 0.31	m2
Đào khuôn đất cấp 3	: 0.09	m2

BTXM	: 1.44	m2
CPDD	: 1.08	m2
Lu K95	: 5.97	m
Đào móng kè đất cấp 3	: 9.06	m2
Đắp hố móng	: 8.15	m2
Đào móng kè đất cấp 4	: 1.73	m2
Đào móng kè đá cấp 4	: 2.04	m2

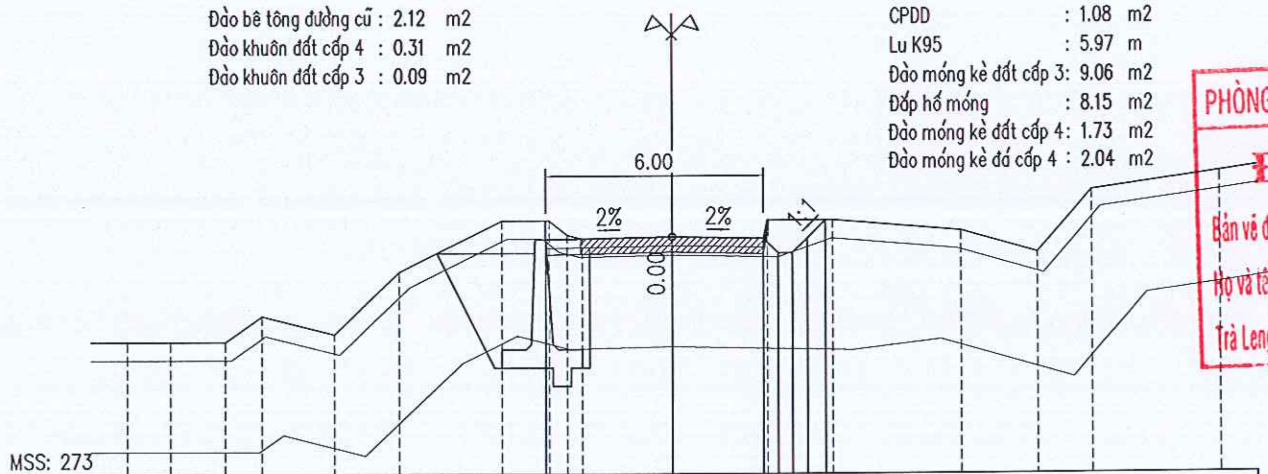

PHÒNG KINH TẾ XÃ TRÀ LENG - TP ĐÀ NẴNG
ĐÃ THẨM ĐỊNH
Bản vẽ được Thẩm Định theo văn bản số: 34 /BCTĐ-KTKT
Họ và tên, chữ ký cán bộ Thẩm Định:........................
Trà Leng, ngày 06 tháng 3 năm 2026

Cao độ thiết kế	279.93, 279.41, 279.48, 279.43, 279.03, 279.03, 279.43, 279.93
Khoảng cách lẻ thiết kế	0.00, 3.50, 2.50, 0.40, 0.40, 0.40, 0.50
Cao độ tự nhiên	276.63, 276.63, 276.63, 277.33, 276.83, 278.53, 279.93, 279.93, 279.53, 279.43, 279.48, 279.43, 279.93, 279.93, 279.63, 279.03, 280.73, 281.22
Khoảng cách mia	1.20, 1.50, 1.00, 2.00, 1.80, 2.80, 1.30, 0.50, 0.40, 2.50, 2.50, 0.10, 1.80, 3.50, 2.10, 1.50, 3.50

Coc P7
Km 0 + 207.45

Hót đất	: 2.41	m2
Đắp đất K95	: 0.00	m2
Đào bê tông đường cũ	: 2.11	m2
Đào khuôn đất cấp 4	: 0.33	m2

BTXM	: 1.44	m2
CPDD	: 1.08	m2
Lu K95	: 5.97	m
Đào móng kè đất cấp 3	: 5.98	m2
Đắp hố móng	: 4.97	m2
Đào móng kè đất cấp 4	: 1.83	m2
Đào móng kè đá cấp 4	: 2.40	m2

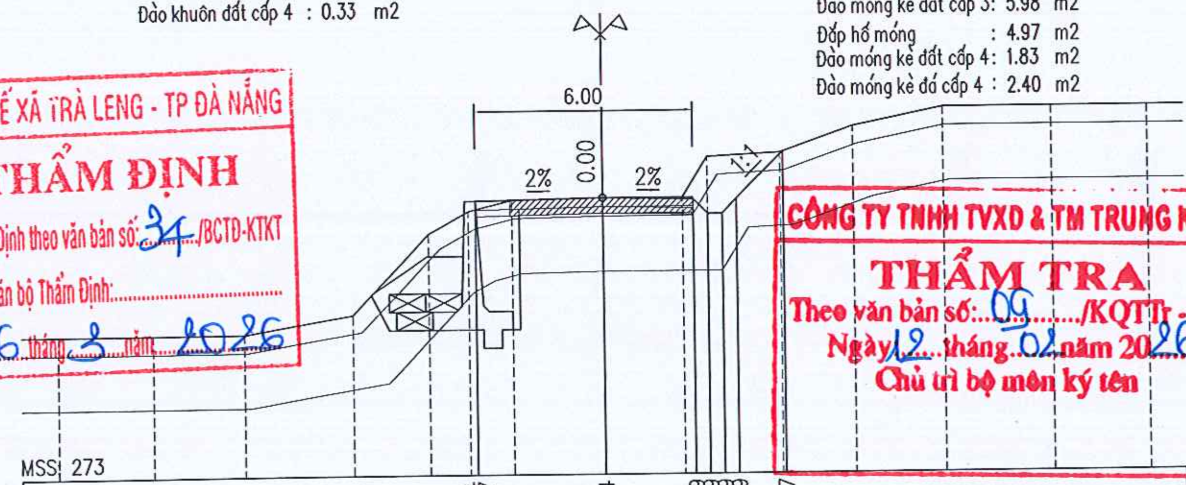

CÔNG TY TNHH TVXD & TM TRUNG KIÊN
THẨM TRA
Theo văn bản số: 09 /KQTTr - TK
Ngày 12 tháng 02 năm 2026
Chủ trì bộ môn ký tên

Cao độ thiết kế	280.24, 280.47, 280.54, 280.49, 280.09, 280.09, 280.49, 281.77
Khoảng cách lẻ thiết kế	0.00, 3.50, 2.50, 0.40, 0.40, 0.40, 1.28
Cao độ tự nhiên	276.89, 276.89, 276.89, 277.39, 279.59, 280.19, 280.49, 280.54, 280.54, 281.64, 281.74, 282.44, 282.94, 282.94, 282.94
Khoảng cách mia	2.60, 2.50, 3.00, 2.10, 1.10, 1.20, 2.50, 2.20, 0.70, 2.00, 2.00, 2.50, 3.00, 2.60

Coc TC7
Km 0 + 217.21

Hót đất	: 0.97 m2
Đắp đất K95	: 0.00 m2
Đào bê tông đường cũ	: 2.11 m2
Đào khuôn đất cấp 4	: 0.07 m2
BTXM	: 1.44 m2
CPDD	: 1.08 m2
Lu K95	: 5.00 m
Đào móng kè đất cấp 3	: 0.00 m2
Đắp hố móng	: 4.58 m2
Đào móng kè đất cấp 4	: 3.13 m2
Đào móng kè đá cấp 4	: 2.39 m2

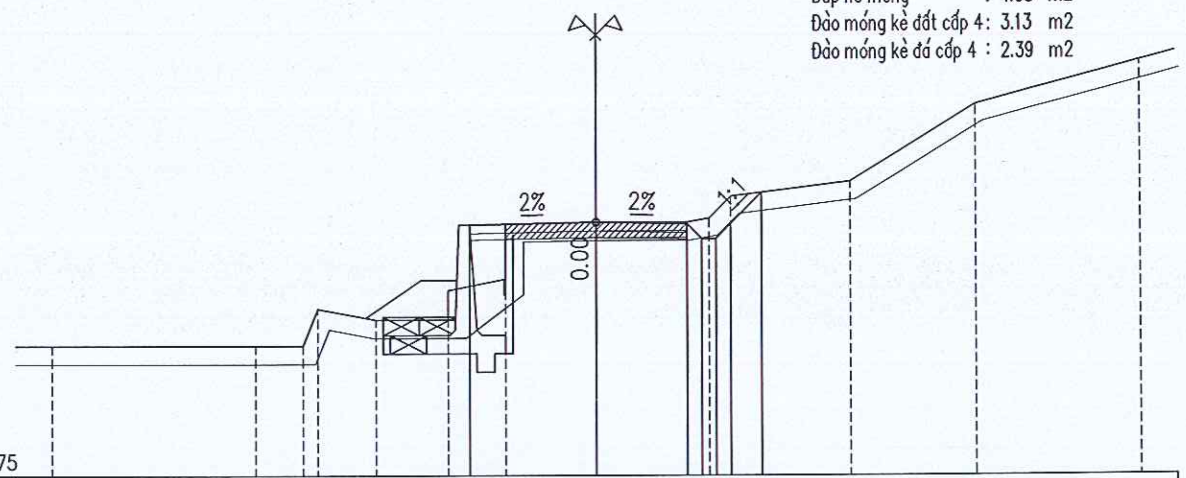

Cao độ thiết kế	280.16 281.83 281.90 281.85 281.45 281.45 281.85 282.70
Khoảng cách lẻ thiết kế	0.00 3.50 2.50 0.40 0.40 0.40 0.85
Cao độ tự nhiên	278.55 278.55 278.55 279.55 279.25 280.05 279.25 281.85 280.35 281.90 281.90 282.00 282.60 283.00 285.10 286.27
Khoảng cách mia	5.60 1.30 0.40 1.60 2.00 0.00 1.60 0.00 2.50 2.50 0.60 0.60 3.30 3.50 4.50

Coc 10
Km 0 + 227.12

Hót đất	: 0.18 m2
Đắp đất K95	: 0.00 m2
Đào bê tông đường cũ	: 2.06 m2
Đào khuôn đất cấp 4	: 0.14 m2
BTXM	: 1.44 m2
CPDD	: 1.08 m2
Lu K95	: 5.08 m
Đào móng kè đất cấp 3	: 0.00 m2
Đắp hố móng	: 4.88 m2
Đào móng kè đất cấp 4	: 2.66 m2
Đào móng kè đá cấp 4	: 0.88 m2

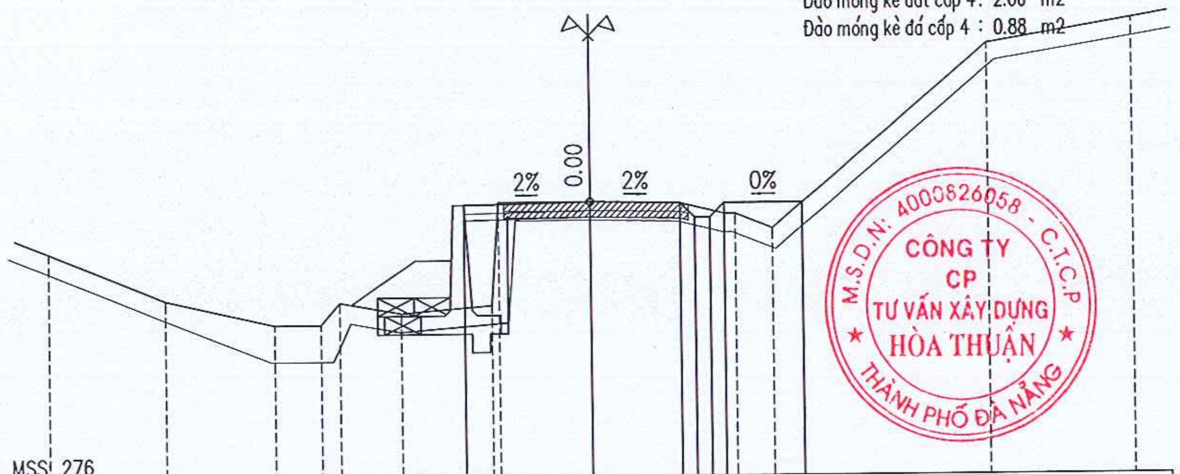

Cao độ thiết kế	280.61 283.40 283.47 283.42 283.02 283.02 283.42 283.42
Khoảng cách lẻ thiết kế	0.00 3.50 2.50 0.40 0.40 0.40 2.14
Cao độ tự nhiên	282.17 280.87 280.17 280.17 280.77 280.47 280.67 283.47 283.47 283.42 283.12 283.12 282.72 287.72 288.39
Khoảng cách mia	3.25 3.00 1.30 0.50 1.70 2.50 0.20 2.55 2.50 1.20 0.30 1.00 6.00 4.00

CÔNG TY CP TƯ VẤN XÂY DỰNG HÒA THUẬN
M.S.D.N: 4000826058 - C.T.C.P
THÀNH PHỐ ĐÀ NẴNG

Coc TD8
Km 0 + 237.00

Hót đất	: 0.63 m2
Đào bê tông đường cũ	: 2.12 m2
Đào khuôn đất cấp 4	: 0.58 m2
Đào khuôn đất cấp 3	: 0.03 m2
BTXM	: 1.44 m2
CPDD	: 1.08 m2
Lu K95	: 5.97 m
Đào móng kè đất cấp 3	: 8.36 m2
Đắp hố móng	: 7.68 m2
Đào móng kè đất cấp 4	: 1.43 m2
Đào móng kè đá cấp 4	: 1.52 m2

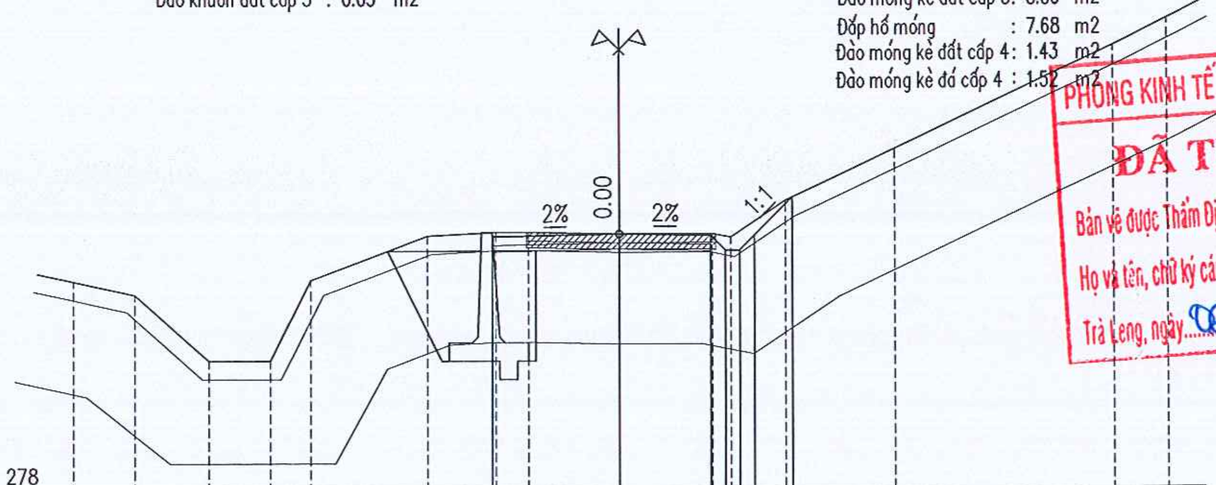

Cao độ thiết kế	285.02 284.90 284.97 284.92 284.52 284.52 284.92 285.96
Khoảng cách lẻ thiết kế	0.00 3.50 2.50 0.40 0.40 0.40 1.04
Cao độ tự nhiên	283.69 283.32 281.52 281.52 283.72 284.92 285.02 285.02 284.97 284.97 284.87 285.87 287.27 290.07 290.80
Khoảng cách mia	1.70 2.00 1.70 1.10 3.20 1.90 0.90 2.50 2.55 0.50 1.50 3.00 6.00 1.45

PHÒNG KINH TẾ XÃ TRÀ LENG - TP ĐÀ NẴNG
ĐÃ THẨM ĐỊNH
Bản vẽ được Thẩm Định theo văn bản số: 31 /BCTĐ-KTKT
Họ và tên, chữ ký cán bộ Thẩm Định: ....
Trà Leng, ngày 06 tháng 3 năm 2026

Coc P8
Km 0 + 246.95

Hót đất	: 0.00 m2
Đắp đất K95	: 0.00 m2
Đào bê tông đường cũ	: 2.16 m2
Đào khuôn đất cấp 4	: 0.57 m2
Đào khuôn đất cấp 3	: 0.11 m2
BTXM	: 1.44 m2
CPDD	: 1.08 m2
Lu K95	: 5.97 m
Đào móng kè đất cấp 3	: 8.92 m2
Đắp hố móng	: 8.51 m2
Đào móng kè đất cấp 4	: 3.17 m2
Đào móng kè đá cấp 4	: 1.64 m2

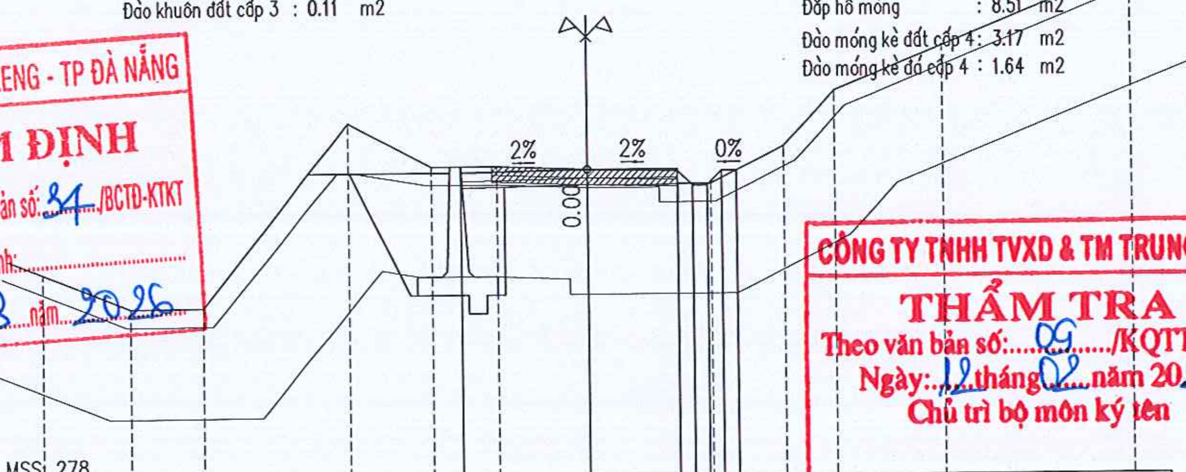

Cao độ thiết kế	286.48 286.31 286.38 286.33 285.93 285.93 286.33 286.33
Khoảng cách lẻ thiết kế	0.00 3.50 2.50 0.40 0.40 0.40 0.40
Cao độ tự nhiên	283.64 282.68 282.68 287.68 286.48 286.48 286.38 285.98 286.38 285.98 286.98 288.48 289.68 291.76
Khoảng cách mia	2.40 2.00 4.00 2.30 1.80 2.50 2.50 0.00 0.90 2.00 1.40 3.00 5.20

CÔNG TY TNHH TVXD & TM TRUNG KIÊN
THẨM TRA
Theo văn bản số: 09 /KQTTr - TK
Ngày: 12 tháng 02 năm 2026
Chủ trì bộ môn ký tên

Coc 11
Km 0 + 256.05

Hốt đất : 1.97 m2
Đào bê tông đường cũ : 2.07 m2
Đào khuôn đất cấp 4 : 0.77 m2
Đào khuôn đất cấp 3 : 0.12 m2

BTXM : 1.44 m2
CPDD : 1.08 m2
Lu K95 : 6.00 m
Đào móng kè đất cấp 3: 7.57 m2
Đắp hố móng : 5.70 m2
Đào móng kè đất cấp 4: 1.47 m2
Đào móng kè đá cấp 4 : 1.28 m2

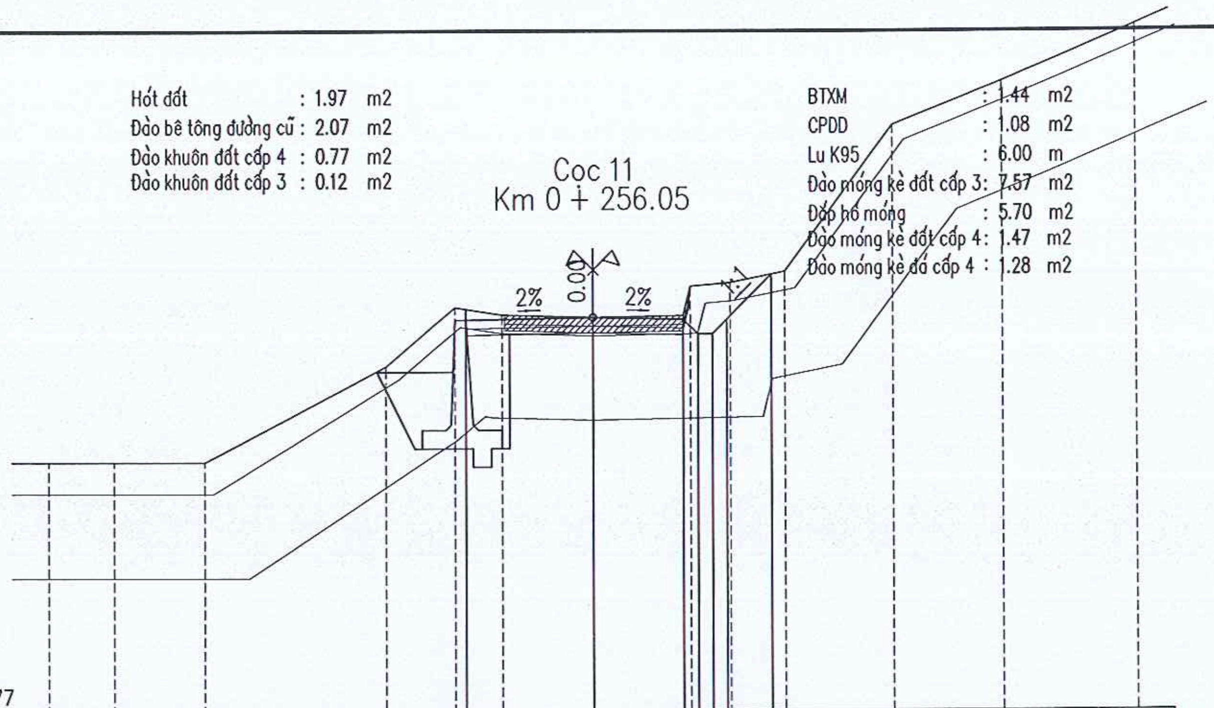

MSS: 277

Cao độ thiết kế	287.92 287.63 287.70 287.65 287.25 287.25 287.65 288.87
Khoảng cách lẻ thiết kế	0.00 3.50 2.50 0.40 0.40 0.40 1.23
Cao độ tự nhiên	283.77 283.77 283.77 286.37 287.97 287.77 287.70 287.75 288.55 288.65 288.95 292.95 294.15 295.69
Khoảng cách mia	1.80 2.50 5.00 1.90 1.30 2.50 2.50 0.20 1.10 1.50 3.00 3.00 3.70

Coc TC8
Km 0 + 256.90

Hốt đất : 0.00 m2
Đắp đất K95 : 2.85 m2
Đào bê tông đường cũ : 2.07 m2
Đào khuôn đất cấp 4 : 0.69 m2
Đào khuôn đất cấp 3 : 0.07 m2

BTXM : 1.44 m2
CPDD : 1.08 m2
Lu K95 : 6.00 m
Đào móng kè đất cấp 3: 6.78 m2
Đắp hố móng : 6.00 m2
Đào móng kè đất cấp 4: 1.42 m2
Đào móng kè đá cấp 4 : 2.18 m2

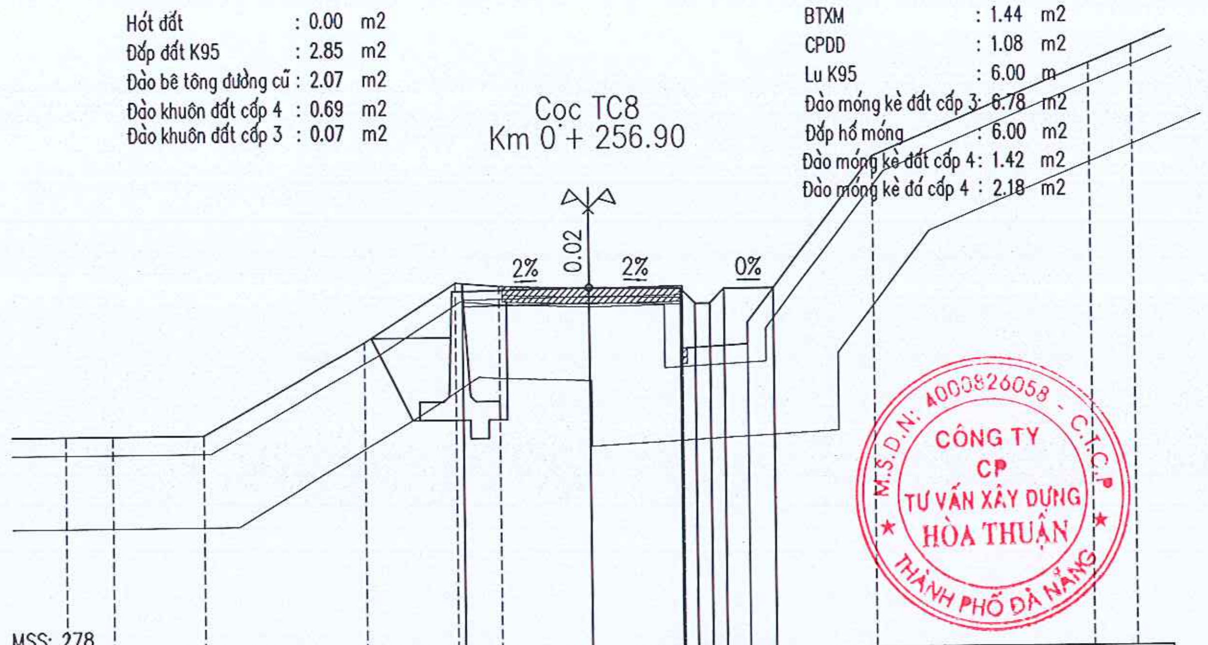

MSS: 278

Cao độ thiết kế	287.98 287.77 287.84 287.79 287.39 287.39 287.79 287.79
Khoảng cách lẻ thiết kế	0.00 3.50 2.50 0.40 0.40 0.40 1.37
Cao độ tự nhiên	283.91 283.91 283.91 286.40 288.00 287.90 287.82 286.17 287.87 286.87 286.27 291.37 293.87 294.35
Khoảng cách mia	1.30 2.50 5.00 2.50 1.20 2.50 2.55 0.00 1.80 0.00 3.50 6.00 1.15

Coc TD9
Km 0 + 262.97

Đắp đất K95 : 1.21 m2
Đào bê tông đường cũ : 2.10 m2
Đào khuôn đất cấp 4 : 0.06 m2

BTXM : 1.44 m2
CPDD : 1.08 m2
Lu K95 : 5.20 m
Đào móng kè đất cấp 3: 5.84 m2
Đắp hố móng : 4.95 m2
Đào móng kè đất cấp 4 : 1.83 m2
Đào móng kè đá cấp 4 : 0.68 m2

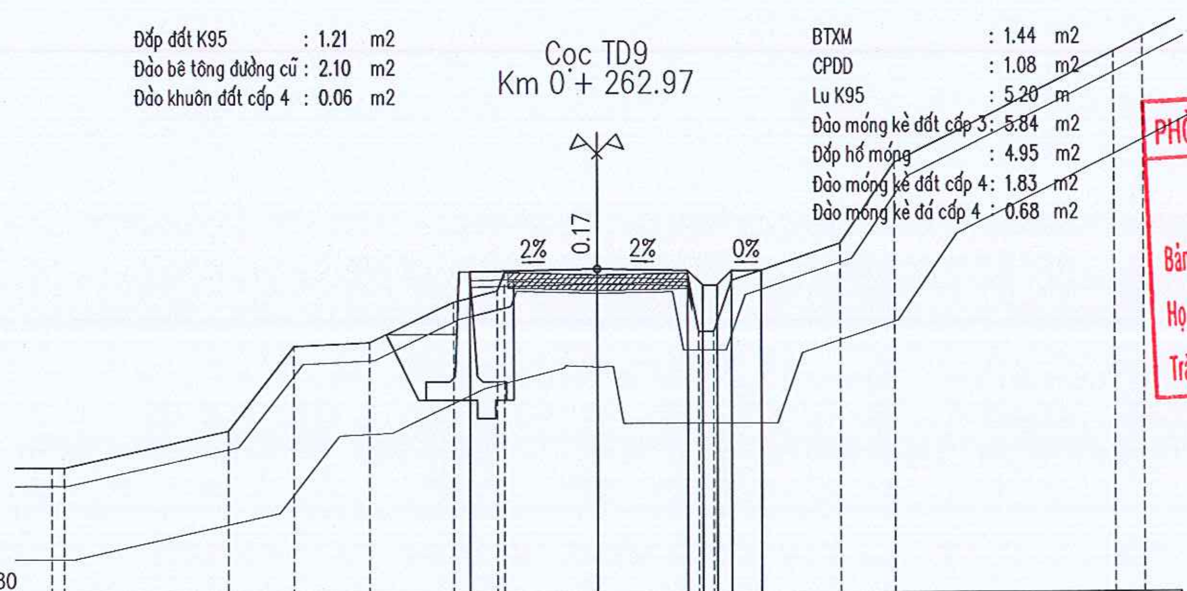

MSS: 280

Cao độ thiết kế	288.08 288.78 288.85 288.80 288.40 288.40 288.80 288.80
Khoảng cách lẻ thiết kế	0.00 3.50 2.50 0.40 0.40 0.40 0.81
Cao độ tự nhiên	283.46 283.46 284.46 286.76 286.86 287.96 288.26 288.76 288.68 288.73 287.13 287.13 288.53 289.53 291.73 294.73 295.13
Khoảng cách mia	0.35 4.50 1.80 2.10 2.30 1.20 0.20 2.55 2.50 0.30 0.40 0.50 3.00 1.50 6.00 0.80

Coc P9
Km 0 + 273.69

Đắp đất K95 : 0.00 m2
Đào bê tông đường cũ : 2.12 m2
Đào khuôn đất cấp 4 : 0.00 m2

BTXM : 1.44 m2
CPDD : 1.08 m2
Lu K95 : 5.05 m
Đào móng kè đất cấp 3: 2.31 m2
Đắp hố móng : 4.28 m2
Đào móng kè đất cấp 4: 3.20 m2
Đào móng kè đá cấp 4 : 0.88 m2

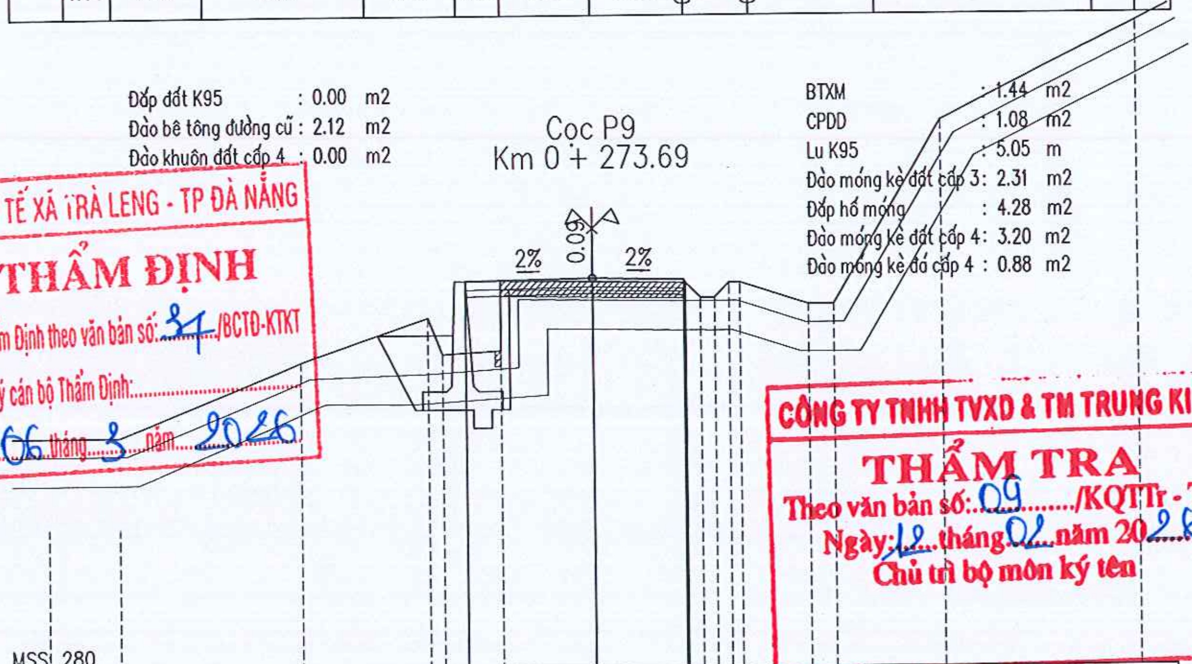

MSS: 280

Cao độ thiết kế	288.62 290.57 290.64 290.59 290.50
Khoảng cách lẻ thiết kế	0.00 3.50 2.50 0.05
Cao độ tự nhiên	286.38 286.38 288.38 289.58 288.58 290.58 288.68 290.55 290.50 290.10 290.10 290.50 290.50 289.90 289.90 294.90 297.57
Khoảng cách mia	1.95 5.00 3.50 0.40 1.60 0.00 2.55 2.55 0.40 0.40 0.40 0.30 1.90 0.70 3.00 5.35

PHÒNG KINH TẾ XÃ TRÀ LENG - TP ĐÀ NẴNG
ĐÃ THẨM ĐỊNH
Bản vẽ được Thẩm Định theo văn bản số: 37/BCTĐ-KTKT
Họ và tên, chữ ký cán bộ Thẩm Định:
Trà Leng, ngày 06 tháng 3 năm 2026

CÔNG TY TNHH TVXD & TM TRUNG KIÊN
THẨM TRA
Theo văn bản số: 09/KQTTr - TK
Ngày 12 tháng 02 năm 2026
Chủ trì bộ môn ký tên

M.S.D.N: 4000826058 - C.T.C.P
CÔNG TY CP TƯ VẤN XÂY DỰNG HÒA THUẬN
THÀNH PHỐ ĐÀ NẴNG

Cọc 12A
Km 0 + 280.22

Hốt đất : 0.00 m2
Đắp đất K95 : 0.00 m2
Đào bê tông đường cũ : 2.12 m2
Đào khuôn đất cấp 4 : 0.60 m2
Đào khuôn đất cấp 3 : 0.09 m2

BTXM : 1.44 m2
CPDD : 1.08 m2
Lu K95 : 5.05 m
Đào móng kè đất cấp 3: 4.31 m2
Đắp hố móng : 4.68 m2
Đào móng kè đất cấp 4: 1.89 m2
Đào móng kè đá cấp 4 : 0.63 m2

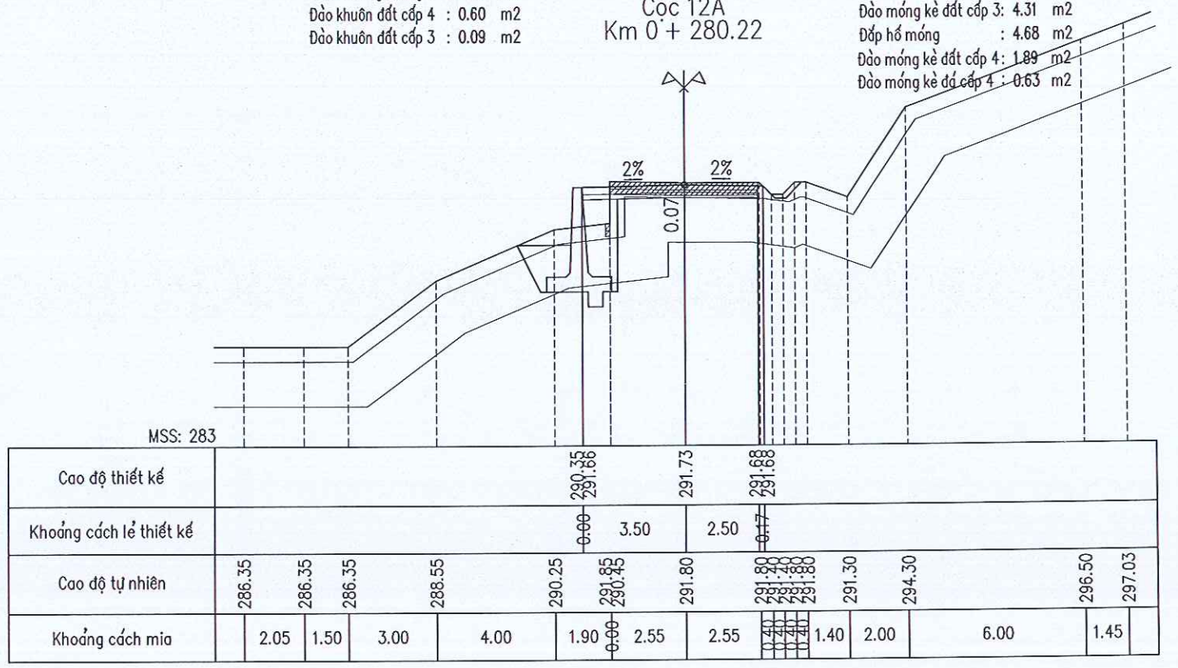

Cọc TC9
Km 0 + 284.40

Hốt đất : 0.00 m2
Đắp đất K95 : 3.41 m2
Đào bê tông đường cũ : 2.12 m2
Đào khuôn đất cấp 4 : 0.48 m2

BTXM : 1.44 m2
CPDD : 1.08 m2
Lu K95 : 5.05 m
Đào móng kè đất cấp 3: 10.03 m2
Đắp hố móng : 8.95 m2
Đào móng kè đất cấp 4: 3.24 m2
Đào móng kè đá cấp 4 : 0.22 m2

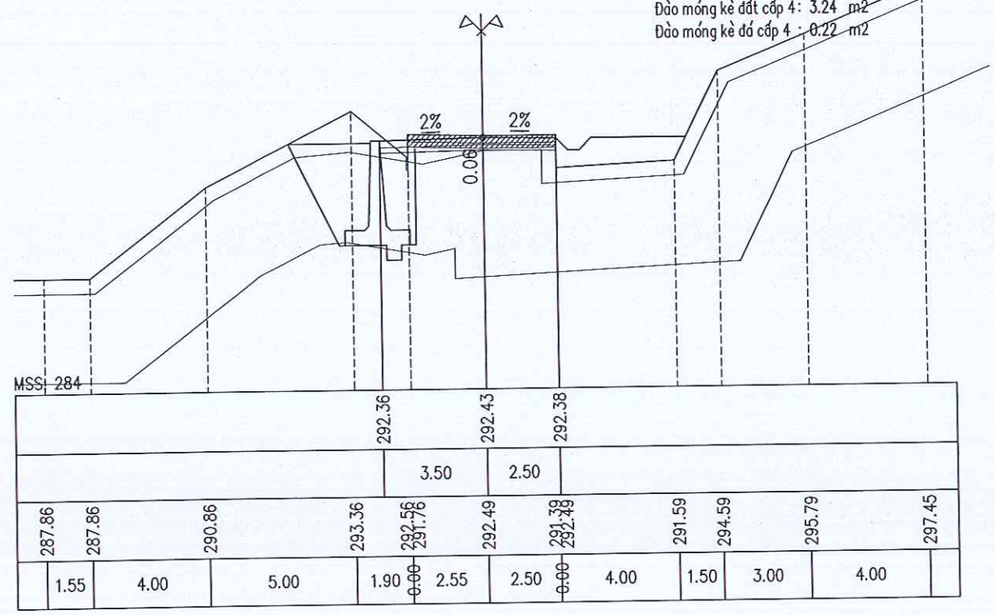

Cọc 12
Km 0 + 289.01

Hốt đất : 0.00 m2
Đào nền : 0.00 m2
Đắp đất K95 : 0.06 m2
Đào bê tông đường cũ : 2.08 m2
Đào khuôn : 1.64 m2

BTXM : 1.44 m2
CPDD : 1.08 m2
Lu K95 : 6.00 m

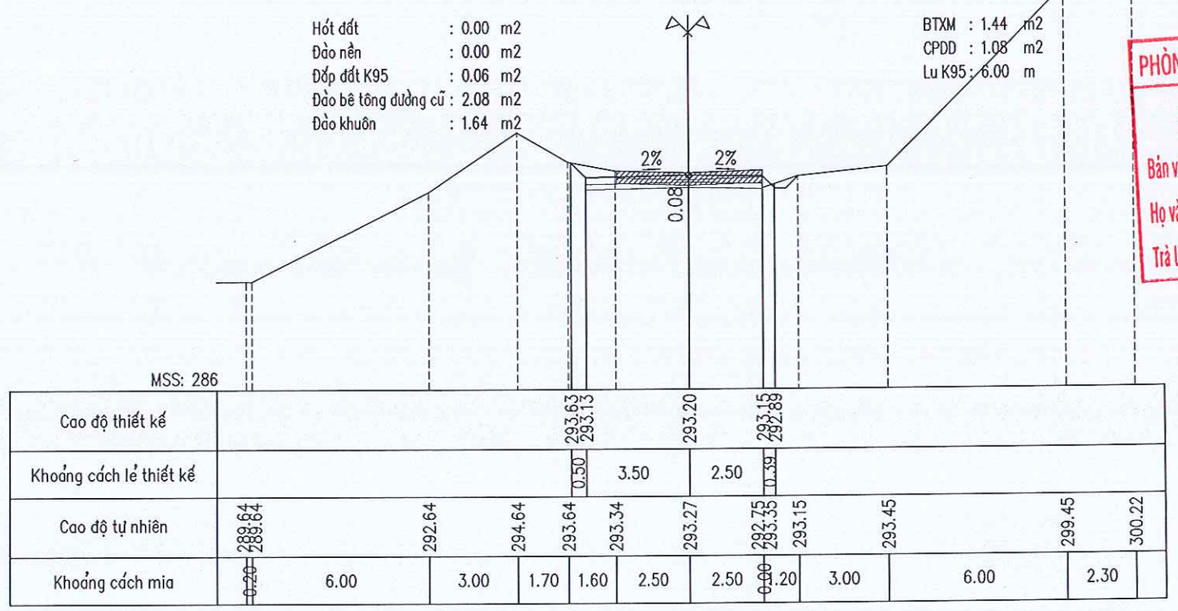

Cọc TD10
Km 0 + 294.95

Đắp đất K95 : 5.02 m2

BTXM : 1.44 m2
CPDD : 1.08 m2

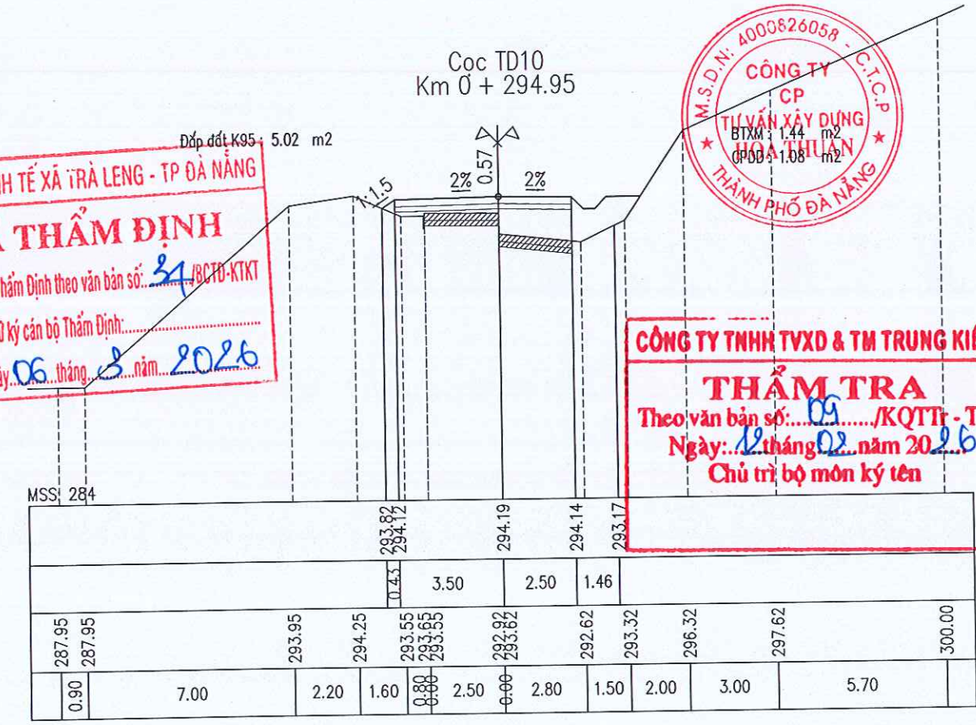

PHÒNG KINH TẾ XÃ TRÀ LENG - TP ĐÀ NẴNG
ĐÃ THẨM ĐỊNH
Bản vẽ được Thẩm Định theo văn bản số: 31/BCTD-KTKT
Họ và tên, chữ ký cán bộ Thẩm Định:.....
Trà Leng, ngày 06 tháng 3 năm 2026

M.S.D.N: 4000826058 - C.T.C.P
CÔNG TY CP TƯ VẤN XÂY DỰNG HÒA THUẬN
THÀNH PHỐ ĐÀ NẴNG

CÔNG TY TNHH TVXD & TM TRUNG KIỆN
THẨM TRA
Theo văn bản số: 09 /KQTTr - TK
Ngày: 12 tháng 02 năm 2026
Chủ trì bộ môn ký tên

Coc P10
Km 0 + 302.81

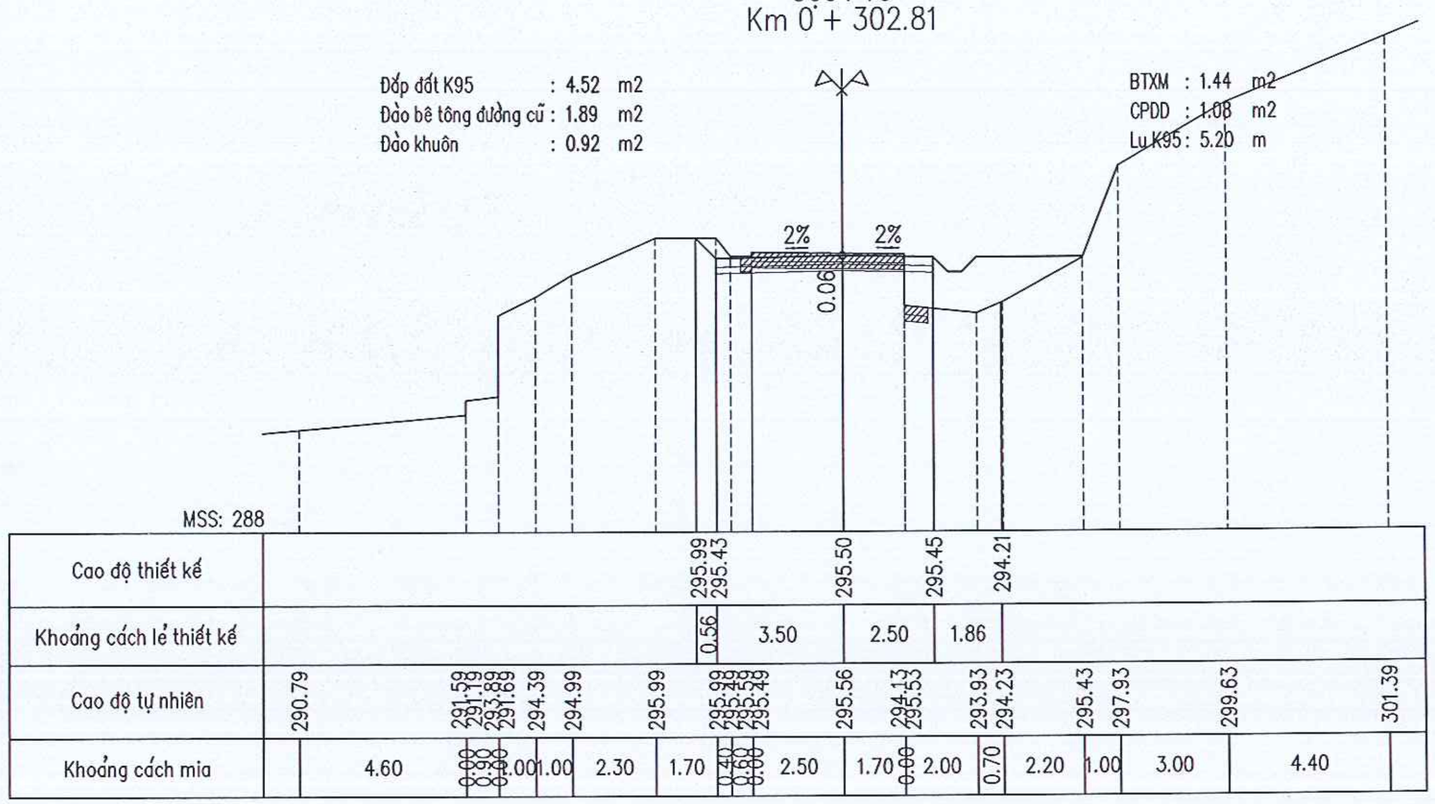

Coc 13
Km 0 + 306.84

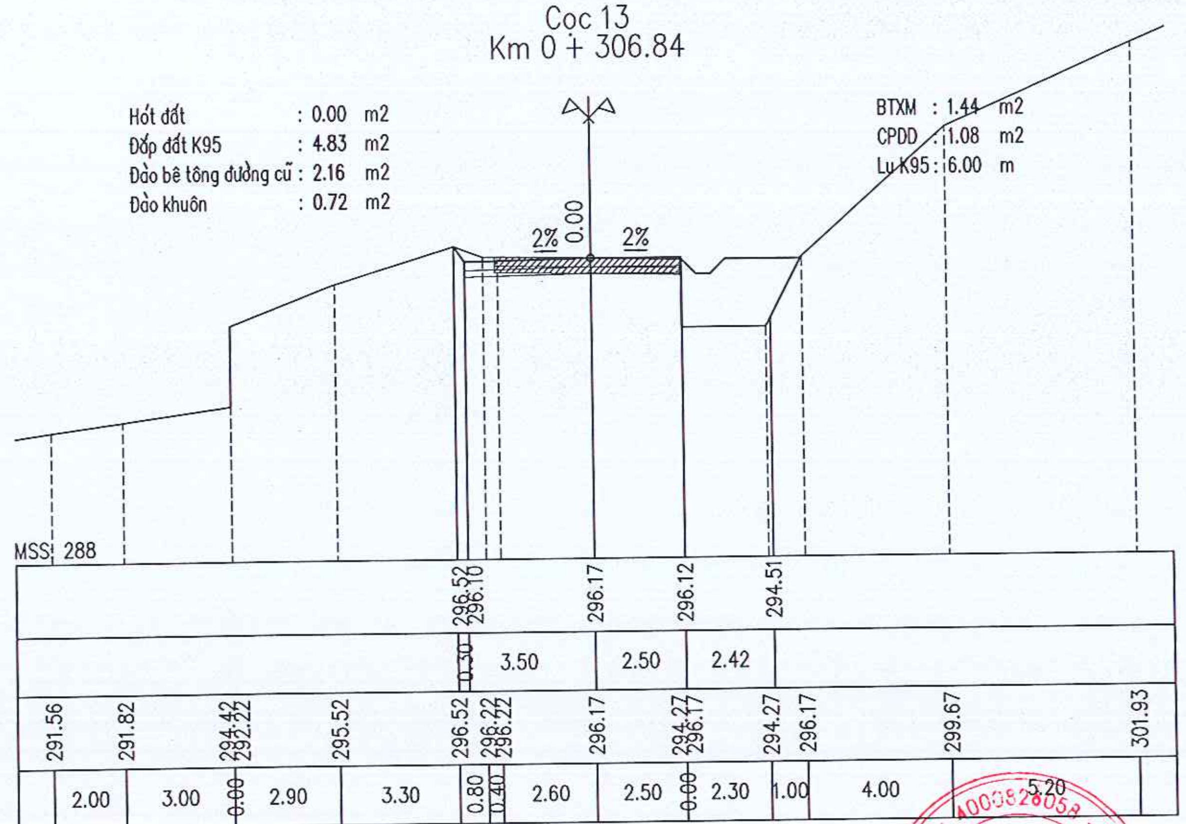

Coc TC10
Km 0 + 310.67

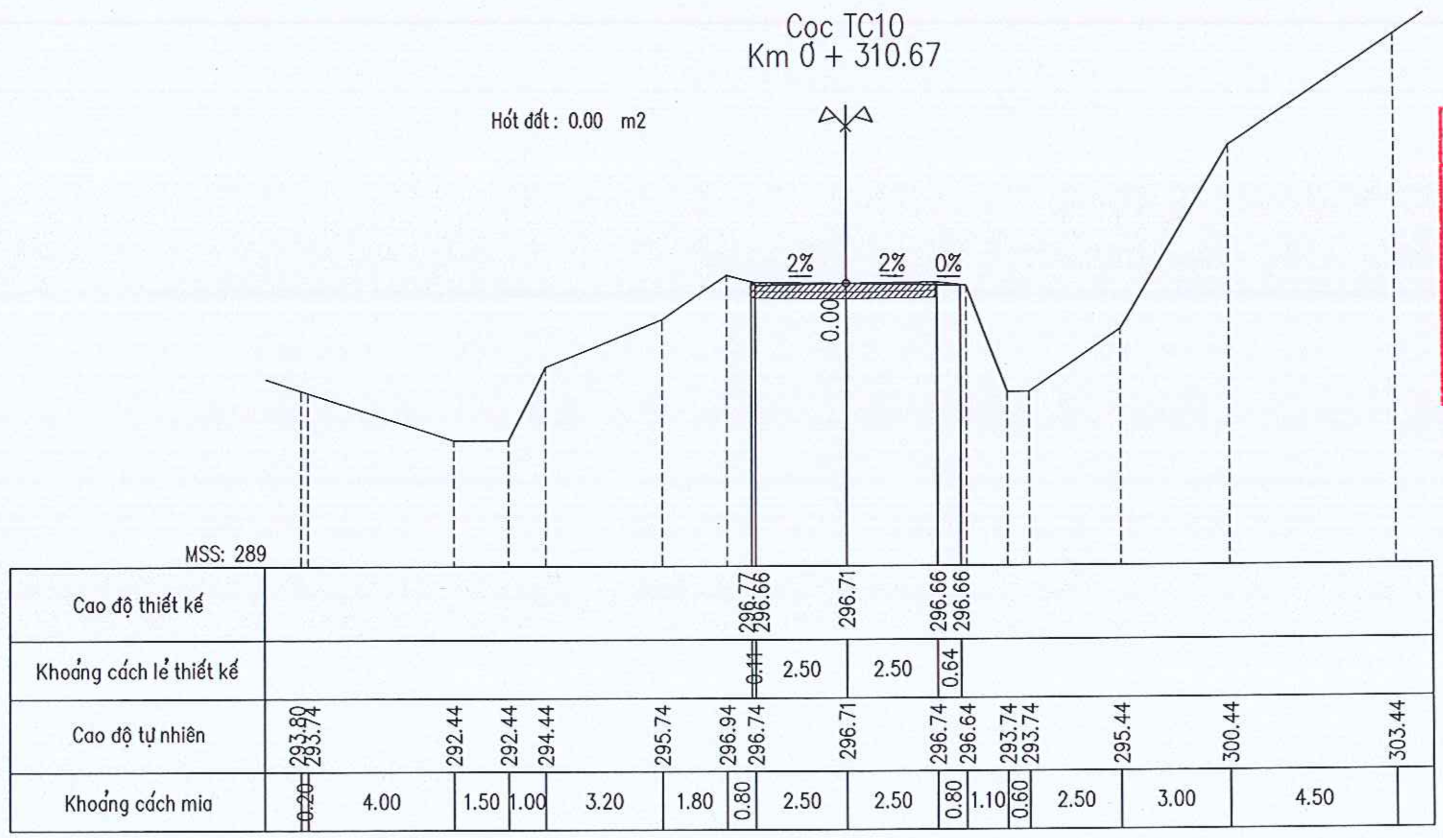

Coc 14
Km 0 + 317.79

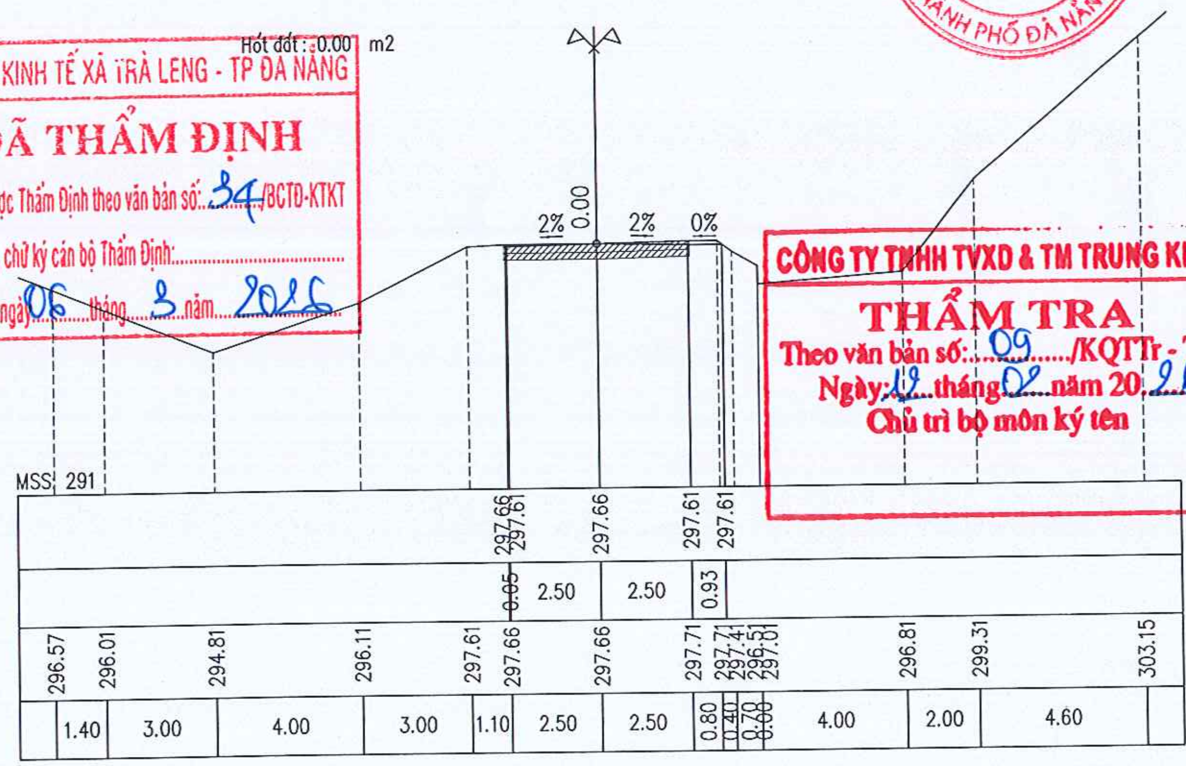

PHÒNG KINH TẾ XÃ TRÀ LENG - TP ĐÀ NẴNG
ĐÃ THẨM ĐỊNH
Bản vẽ được Thẩm Định theo văn bản số: 34/BCTĐ-KTKT
Họ và tên, chữ ký cán bộ Thẩm Định:.............
Trà Leng, ngày 06 tháng 3 năm 2026

CÔNG TY CP TƯ VẤN XÂY DỰNG HÒA THUẬN
M.S.D.N: 4000828058 - C.T.C.P
THÀNH PHỐ ĐÀ NẴNG

CÔNG TY TNHH TVXD & TM TRUNG KIÊN
THẨM TRA
Theo văn bản số: 09/KQTTr - TK
Ngày 12 tháng 02 năm 2026
Chủ trì bộ môn ký tên

Cọc TD11
Km 0 + 321.74

Đắp đất K95 : 0.00 m2

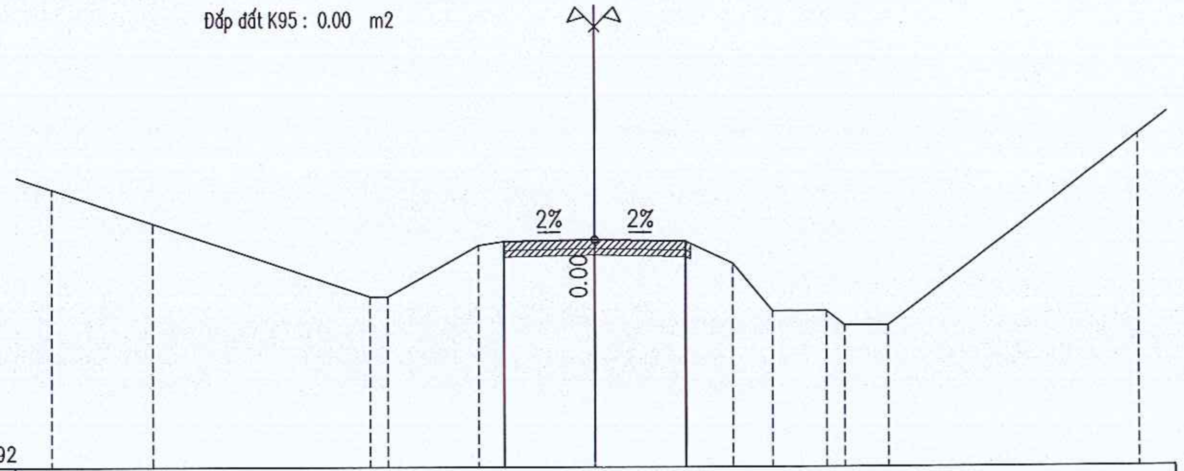

MSS: 292

Cao độ thiết kế	298.14; 298.19; 298.14 298.13
Khoảng cách lẻ thiết kế	2.50; 2.50; 0.00
Cao độ tự nhiên	299.57; 298.64; 296.64 296.64; 298.04; 298.14; 298.19; 298.14; 297.54; 296.24; 296.24 295.84; 295.84; 301.01
Khoảng cách mia	2.80; 6.00; 0.50; 2.50; 0.70; 2.50; 2.50; 1.30; 1.10; 1.50; 0.50; 1.20; 6.90

Cọc P11
Km 0 + 328.89

Hốt đất : 0.00 m2
Đắp đất K95 : 0.00 m2

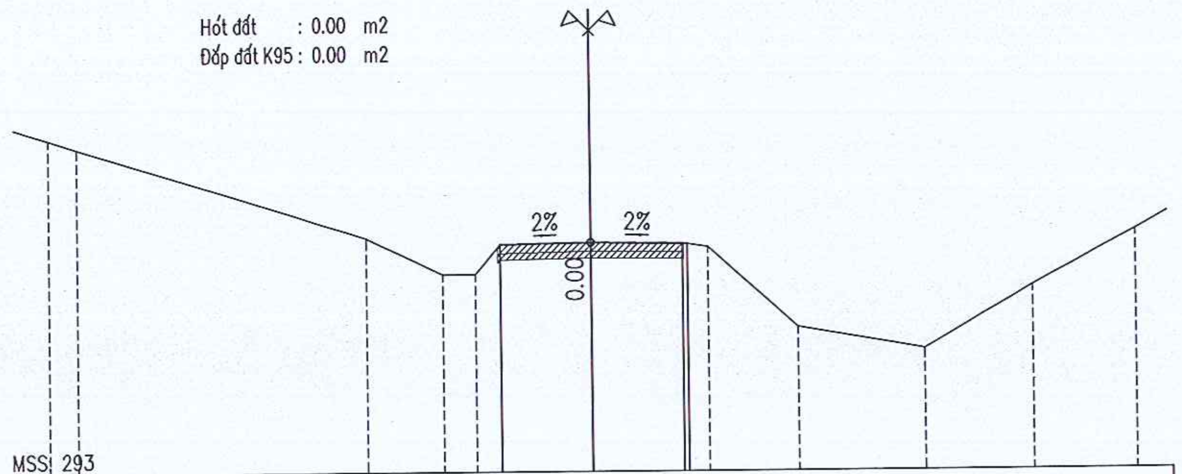

MSS: 293

Cao độ thiết kế	299.17; 299.22; 299.17 299.17
Khoảng cách lẻ thiết kế	2.50; 2.50; 0.14
Cao độ tự nhiên	302.12; 301.87; 299.37; 298.37 298.37; 299.17; 299.22; 299.19 299.09; 296.89; 296.29; 297.99; 299.48
Khoảng cách mia	0.80; 8.00; 2.10; 0.90; 0.70; 2.50; 2.50; 0.70; 2.50; 3.50; 3.00; 2.80

Cọc TC11
Km 0 + 336.03

Đào nền : 0.00 m2
Đắp đất K95 : 0.00 m2

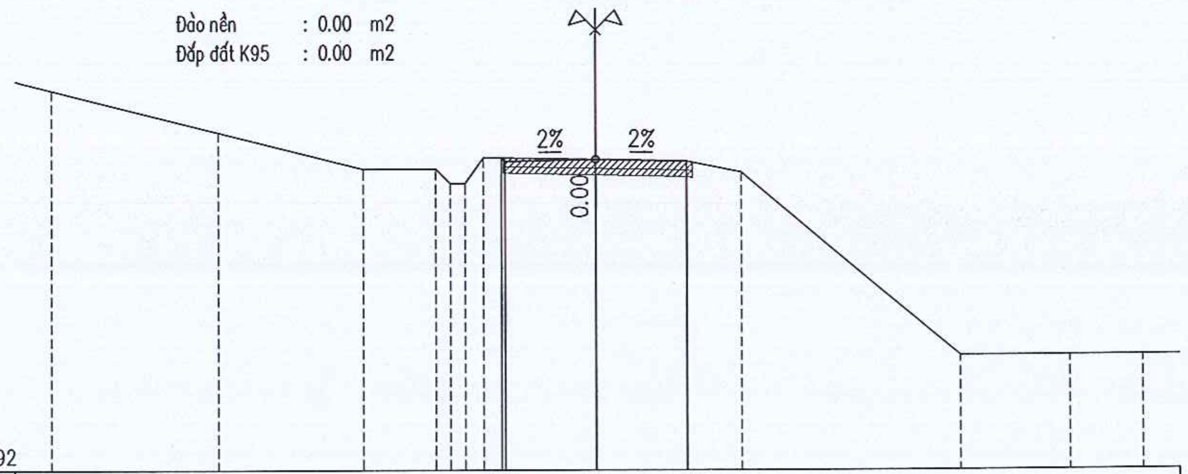

MSS: 292

Cao độ thiết kế	300.51 300.41; 300.46; 300.41 300.41
Khoảng cách lẻ thiết kế	0.10; 2.50; 2.50; 0.00
Cao độ tự nhiên	302.36; 301.21; 300.21; 300.21 299.81 299.81 300.51; 300.51; 300.46; 300.41; 300.11; 295.11; 295.11; 295.11
Khoảng cách mia	4.60; 4.00; 2.00; 0.40; 0.40; 0.50; 0.60; 2.50; 2.50; 1.50; 6.00; 3.00; 2.00

Cọc DC
Km 0 + 350.43

Đắp đất K95 : 0.00 m2

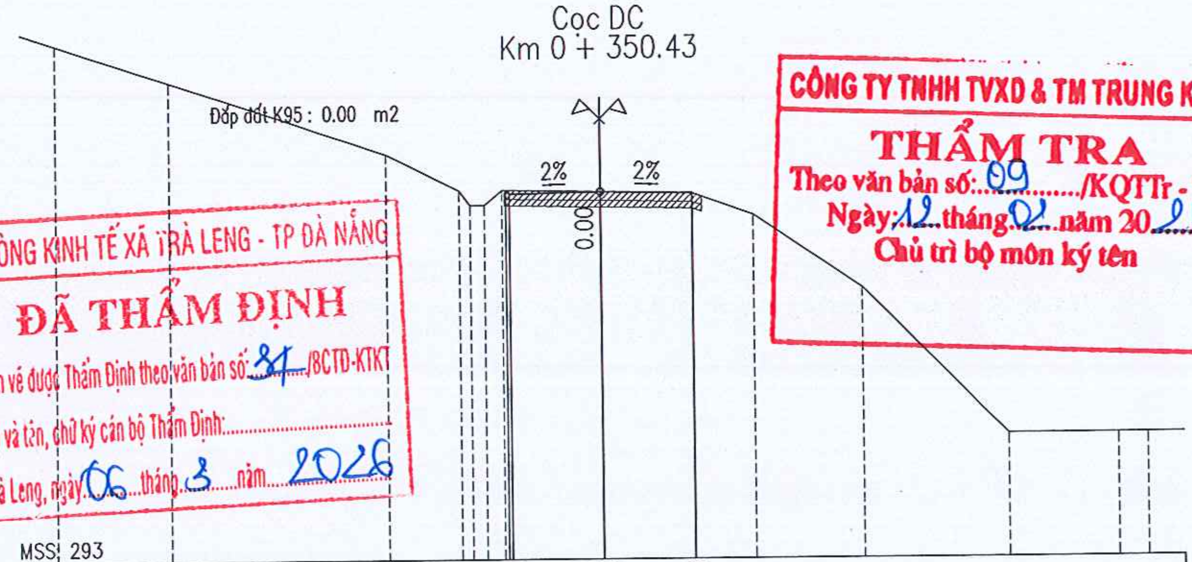

MSS: 293

Cao độ thiết kế	303.06 302.96; 303.01; 302.96 302.96
Khoảng cách lẻ thiết kế	0.10; 2.50; 2.50; 0.00
Cao độ tự nhiên	307.10; 306.06; 304.06; 303.06 302.66 302.66 303.06; 303.01; 302.96; 302.36; 300.36; 296.36; 296.36 296.36
Khoảng cách mia	3.10; 6.00; 2.00; 0.30; 0.40; 0.50; 0.20; 2.50; 2.50; 1.70; 3.00; 4.00; 3.00; 0.80

PHÒNG KINH TẾ XÃ TRÀ LENG - TP ĐÀ NẴNG
ĐÃ THẨM ĐỊNH
Bản vẽ được Thẩm Định theo văn bản số: 34 /BCTĐ-KTKT
Họ và tên, chữ ký cán bộ Thẩm Định:
Trà Leng, ngày 06 tháng 3 năm 2026

CÔNG TY TNHH TVXD & TM TRUNG KIÊN
THẨM TRA
Theo văn bản số: 09 /KQTTr - TK
Ngày 12 tháng 02 năm 2026
Chủ trì bộ môn ký tên

ỦY BAN NHÂN DÂN XÃ TRÀ LENG TRUNG TÂM CUNG ỨNG DỊCH VỤ SỰ NGHIỆP CÔNG	CÔNG TRÌNH: KHẮC PHỤC SỰ CỐ ĐỨT ĐƯỜNG TUYẾN GIAO THÔNG ĐH2 ĐỊA ĐIỂM: THÔN 1, XÃ TRÀ LENG, THÀNH PHỐ ĐÀ NẴNG	CHỨC DANH	HỌ VÀ TÊN	CHỮ KÝ	CÔNG TY CỔ PHẦN TƯ VẤN XÂY DỰNG HÒA THUẬN GIÁM ĐỐC ĐOÀN KIM TRỌNG HẢI	BẢN VẼ SỐ
		THIẾT KẾ	NGUYỄN NGỌC TÀI		TRẮC NGANG THIẾT KẾ	KÝ HIỆU
			MAI VĂN TẤN			TỶ LỆ
CÔNG TY CỔ PHẦN TƯ VẤN XÂY DỰNG HÒA THUẬN		VẼ	PHAN NGỌC TỈNH			LẦN XUẤT BẢN ....
		CNTK	NGUYỄN BÁ DỰ			NĂM XUẤT BẢN 2026
		CTTK	NGUYỄN THỊ THÚY KIỀU			
		KCS	ĐOÀN KIM TRỌNG HẢI			

M.S.D.N: 4000...
C.T.C.P
CÔNG TY CP TƯ VẤN XÂY DỰNG HÒA THUẬN
THÀNH PHỐ ĐÀ NẴNG

MẶT BẰNG BỐ TRÍ TẤM BÊ TÔNG XI MĂNG MẶT ĐƯỜNG THIẾT KẾ MỚI, TỈ LỆ 1/100
(BỀ RỘNG MẶT ĐƯỜNG B=6M)

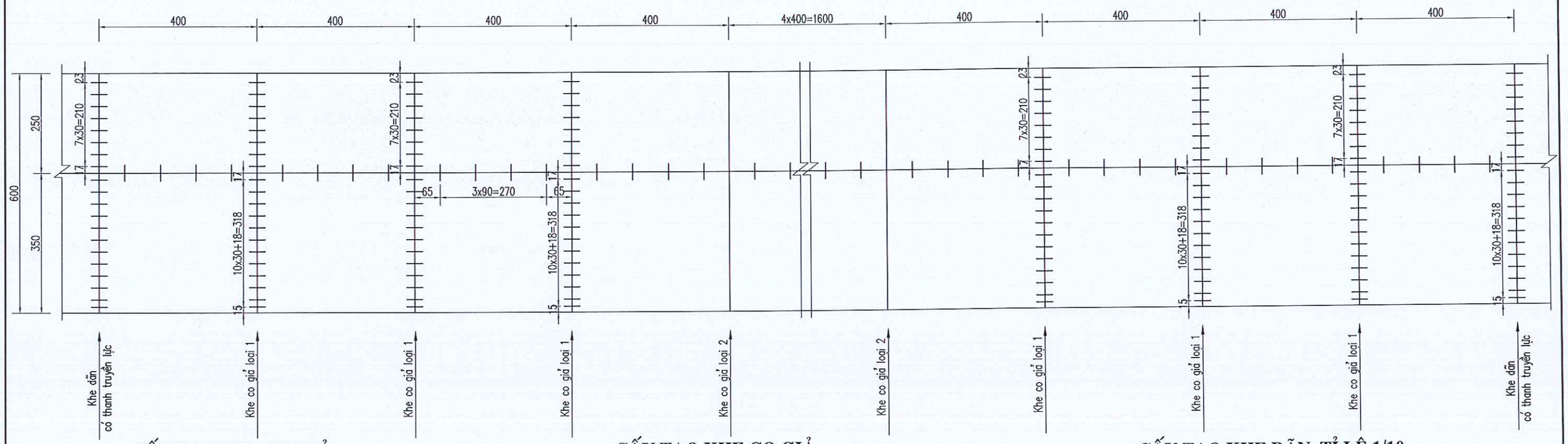

CẤU TẠO KHE CO GIẢ CÓ THANH TRUYỀN LỰC, TỈ LỆ 1/10

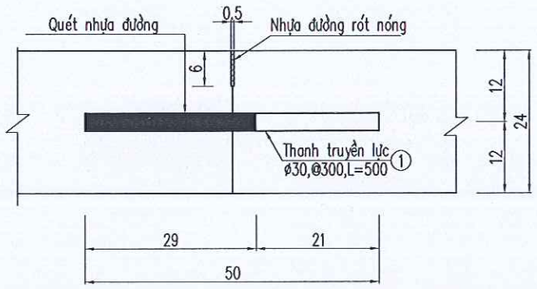

CẤU TẠO KHE CO GIẢ KHÔNG CÓ THANH TRUYỀN LỰC, TỈ LỆ 1/10

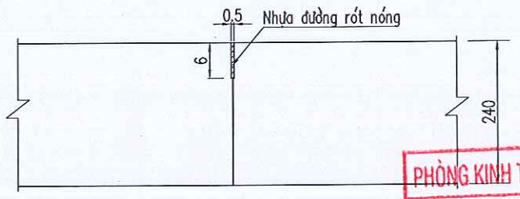

CẤU TẠO KHE DẠC CÓ THANH LIÊN KẾT, TỈ LỆ 1/10

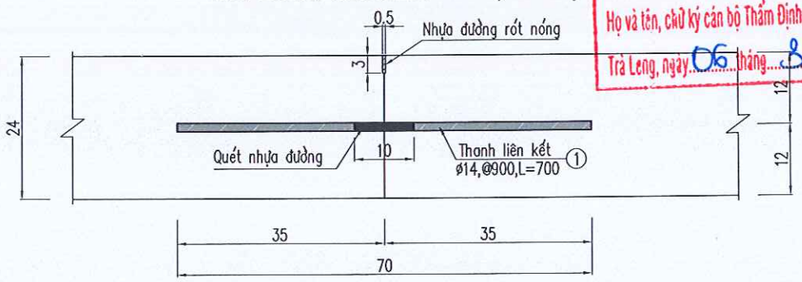

CẤU TẠO KHE DÃN, TỈ LỆ 1/10

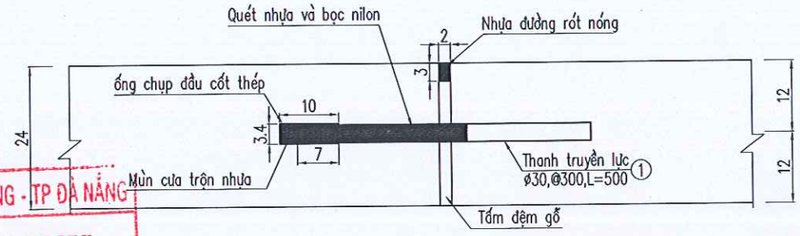

PHÒNG KINH TẾ XÃ TRÀ LENG - TP ĐÀ NẴNG
ĐÃ THẨM ĐỊNH
Bản vẽ được Thẩm Định theo văn bản số: 31/BCTĐ-KTKT
Họ và tên, chữ ký cán bộ Thẩm Định:.....
Trà Leng, ngày 06 tháng 3 năm 2026

CÔNG TY TNHH TVXD & TM TRUNG KIÊN
THẨM TRA
Theo văn bản số: 09...../KQTTr - TK
Ngày: 12 tháng 02 năm 2026
Chủ trì bộ môn ký tên

GHI CHÚ:

+ Khe co giả loại 1: khe co giả có thanh truyền lực.
+ Khe co giả loại 2: khe co giả không có thanh truyền lực.
+ Khe co, khe dãn vuông góc với tim đường.
+ Thép thanh truyền lực khe co giả, khe dãn: CB300-T theo TCVN 1651-1:2008.
+ Khe ngang ngừng thi công trùng vị trí khe co, khe dãn có thanh truyền lực.
+ Kích thước bản vẽ ghi bằng cm, thép ghi bằng mm.

ỦY BAN NHÂN DÂN XÃ TRÀ LENG TRUNG TÂM CUNG ỨNG DỊCH VỤ SỰ NGHIỆP CÔNG	CÔNG TRÌNH: KHẮC PHỤC SỰ CỐ ĐỨT ĐƯỜNG TUYẾN GIAO THÔNG ĐH2 ĐỊA ĐIỂM: THÔN 1, XÃ TRÀ LENG, THÀNH PHỐ ĐÀ NẴNG	CHỨC DANH	HỌ VÀ TÊN	CHỮ KÝ	CÔNG TY CỔ PHẦN TƯ VẤN XÂY DỰNG HÒA THUẬN GIÁM ĐỐC	TẤM BTXM B=6M	BẢN VẼ SỐ	
		THIẾT KẾ	NGUYỄN NGỌC TÀI				KÝ HIỆU	
			MAI VĂN TẤN				TỶ LỆ	
CÔNG TY CỔ PHẦN TƯ VẤN XÂY DỰNG HÒA THUẬN		VẼ	PHAN NGỌC TÌNH				LẦN XUẤT BẢN	.....
		CNTK	NGUYỄN BÁ DỰ				NĂM XUẤT BẢN	2026
		CTTK	NGUYỄN THỊ THÚY KIỀU					
		KCS	ĐOÀN KIM TRỌNG HẢI		ĐOÀN KIM TRỌNG HẢI			

CÔNG TY CP TƯ VẤN XÂY DỰNG HÒA THUẬN
M.S.D.N: 4000820098 C.T.C.P
THÀNH PHỐ ĐÀ NẴNG

19

MẶT BẰNG BỐ TRÍ TẤM BÊ TÔNG XI MĂNG MẶT ĐƯỜNG MỞ RỘNG, TỈ LỆ 1/100
(BỀ RỘNG MẶT ĐƯỜNG B=1M)

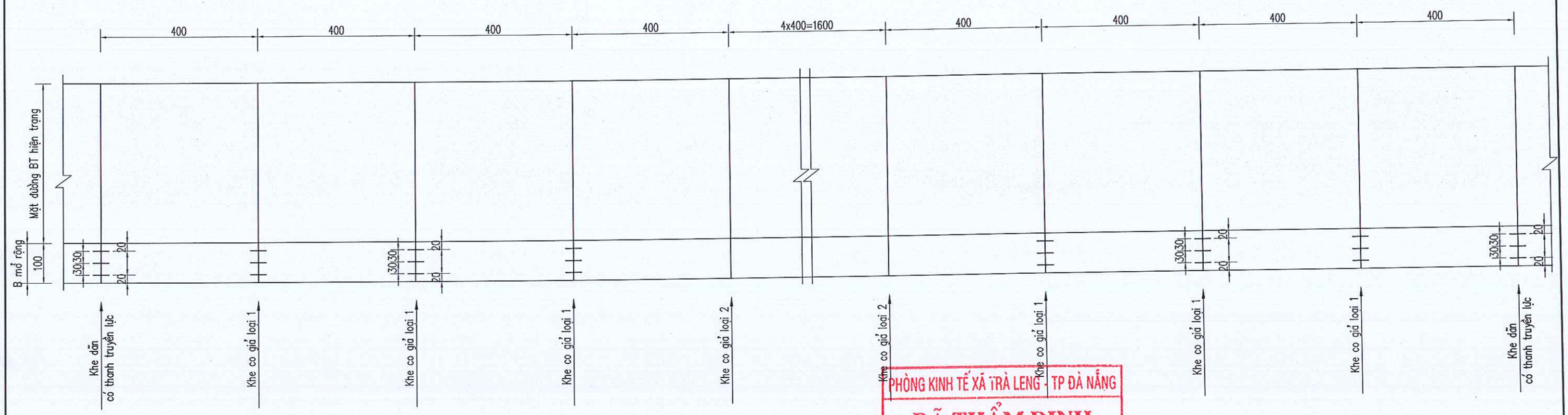

PHÒNG KINH TẾ XÃ TRÀ LENG - TP ĐÀ NẴNG
ĐÃ THẨM ĐỊNH
Bản vẽ được Thẩm Định theo văn bản số: 34/BCTD-KTKT
Ý kiến, chữ ký cán bộ Thẩm Định:.....
Trà Leng, ngày 06 tháng 3 năm 2026

CẤU TẠO KHE CO GIẢ CÓ THANH TRUYỀN LỰC, TỈ LỆ 1/10

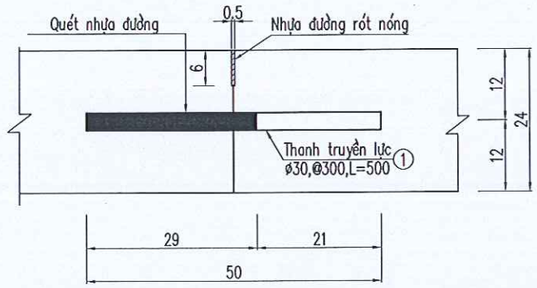

CẤU TẠO KHE CO GIẢ KHÔNG CÓ THANH TRUYỀN LỰC, TỈ LỆ 1/10

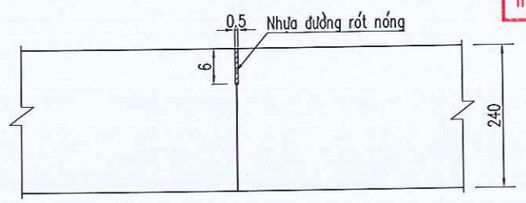

CẤU TẠO KHE DÃN, TỈ LỆ 1/10

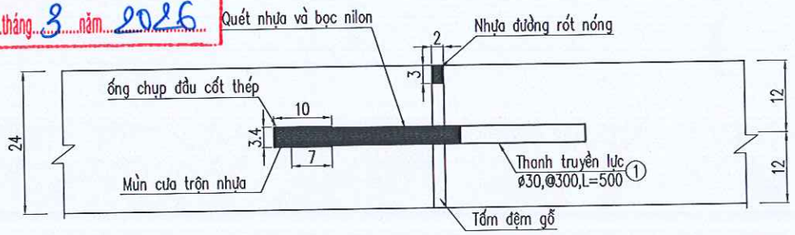

CẤU TẠO KHE DỌC CÓ THANH LIÊN KẾT, TỈ LỆ 1/10

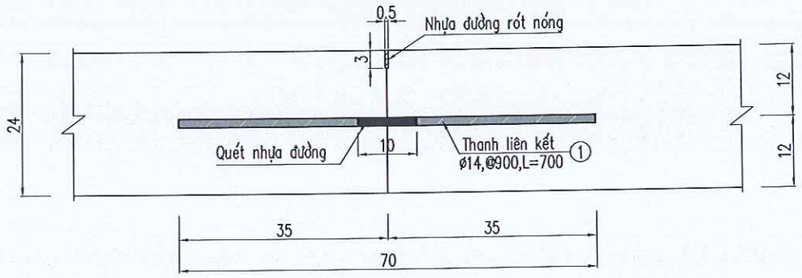

GHI CHÚ:

+ Khe co giả loại 1: khe co giả có thanh truyền lực.
+ Khe co giả loại 2: khe co giả không có thanh truyền lực.
+ Khe co, khe dãn vuông góc với tim đường.
+ Thép thanh truyền lực khe co giả, khe dãn: CB300-T theo TCVN 1651-1:2008.
+ Khe ngang ngừng thi công trùng vị trí khe co, khe dãn có thanh truyền lực.
+ Kích thước bản vẽ ghi bằng cm, thép ghi bằng mm.

CÔNG TY TNHH TVXD & TM TRUNG KIÊN
THẨM TRA
Theo văn bản số: 09/KQTTr - TK
Ngày 12 tháng 02 năm 2026
Chủ trì bộ môn ký tên

ỦY BAN NHÂN DÂN XÃ TRÀ LENG TRUNG TÂM CUNG ỨNG DỊCH VỤ SỰ NGHIỆP CÔNG	CÔNG TRÌNH: KHẮC PHỤC SỰ CỐ ĐỨT ĐƯỜNG TUYẾN GIAO THÔNG ĐH2 ĐỊA ĐIỂM: THÔN 1, XÃ TRÀ LENG, THÀNH PHỐ ĐÀ NẴNG	CHỨC DANH	HỌ VÀ TÊN	CHỮ KÝ	CÔNG TY CỔ PHẦN TƯ VẤN XÂY DỰNG HÒA THUẬN GIÁM ĐỐC ĐOÀN KIM TRỌNG HẢI	TẤM BTXM B=1M	BẢN VẼ SỐ	
CÔNG TY CỔ PHẦN TƯ VẤN XÂY DỰNG HÒA THUẬN		THIẾT KẾ	NGUYỄN NGỌC TÀI				KÝ HIỆU	
			MAI VĂN TẤN				TỶ LỆ	
		VẼ	PHAN NGỌC TÌNH				LẦN XUẤT BẢN	.....
		CNTK	NGUYỄN BÁ DỰ				NĂM XUẤT BẢN	2026
		CTTK	NGUYỄN THỊ THÚY KIỀU					
		KCS	ĐOÀN KIM TRỌNG HẢI					

CÔNG TY CP TƯ VẤN XÂY DỰNG HÒA THUẬN - THÀNH PHỐ ĐÀ NẴNG - M.S.D.N: 4000828058 - C.T.C.P

20

BÌNH ĐỒ TẤM BTXM

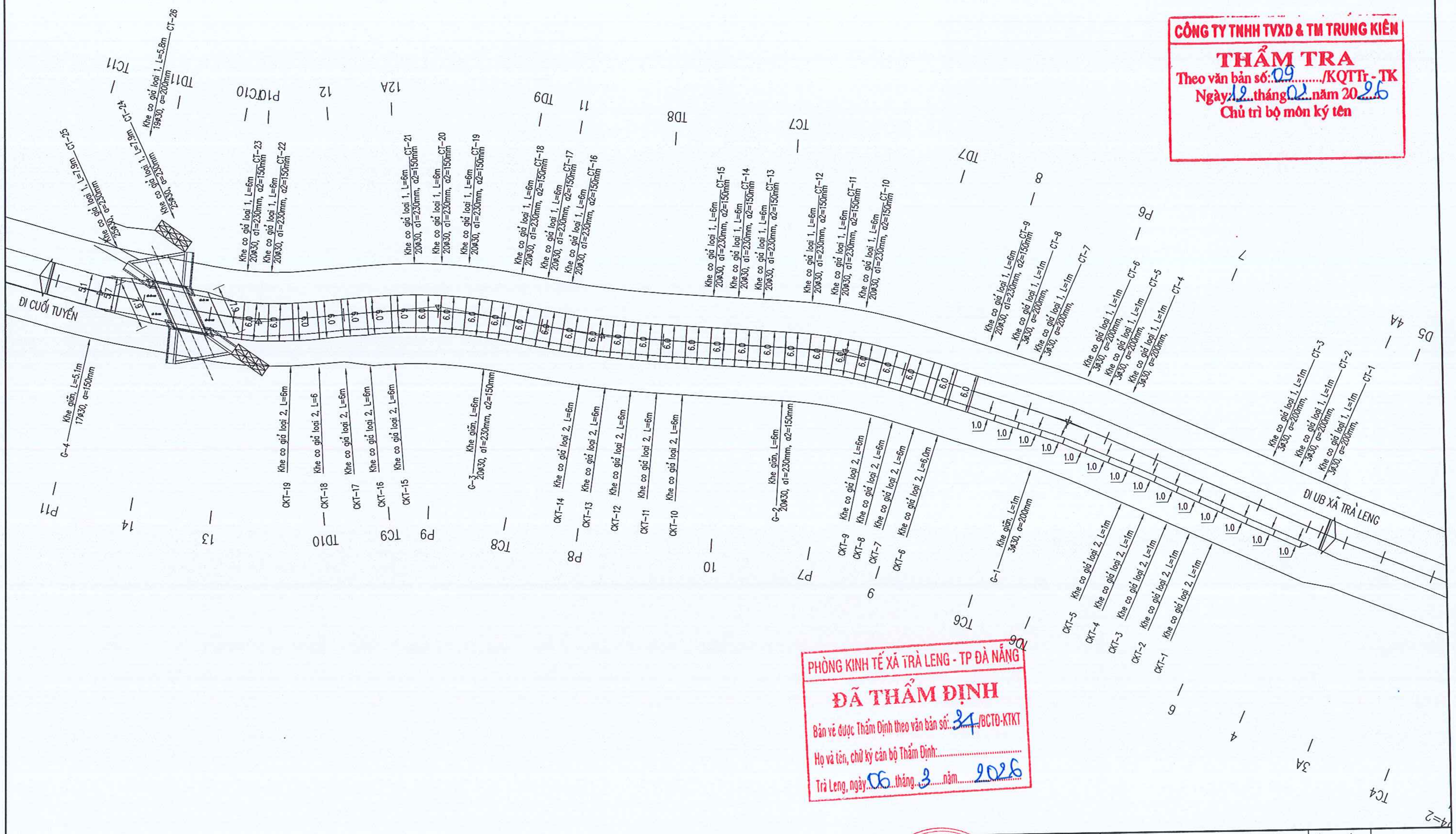

CÔNG TY TNHH TVXD & TM TRUNG KIÊN
THẨM TRA
Theo văn bản số: 09 /KQTTr - TK
Ngày 12 tháng 02 năm 2026
Chủ trì bộ môn ký tên

PHÒNG KINH TẾ XÃ TRÀ LENG - TP ĐÀ NẴNG
ĐÃ THẨM ĐỊNH
Bản vẽ được Thẩm Định theo văn bản số: 34 /BCTĐ-KTKT
Họ và tên, chữ ký cán bộ Thẩm Định:
Trà Leng, ngày 06 tháng 3 năm 2026

ỦY BAN NHÂN DÂN XÃ TRÀ LENG
TRUNG TÂM CUNG ỨNG DỊCH VỤ SỰ NGHIỆP CÔNG

CÔNG TY CỔ PHẦN TƯ VẤN XÂY DỰNG HÒA THUẬN

CÔNG TRÌNH: KHẮC PHỤC SỰ CỐ ĐỨT ĐƯỜNG TUYẾN GIAO THÔNG ĐH2
ĐỊA ĐIỂM: THÔN 1, XÃ TRÀ LENG, THÀNH PHỐ ĐÀ NẴNG

CHỨC DANH	HỌ VÀ TÊN	CHỮ KÝ
THIẾT KẾ	NGUYỄN NGỌC TÀI	
	MAI VĂN TẤN	
VẼ	PHAN NGỌC TỈNH	
CNTK	NGUYỄN BÁ DỰ	
CTTK	NGUYỄN THỊ THÚY KIỀU	
KCS	ĐOÀN KIM TRỌNG HẢI	

CÔNG TY CỔ PHẦN TƯ VẤN XÂY DỰNG HÒA THUẬN
GIÁM ĐỐC
CÔNG TY CP TƯ VẤN XÂY DỰNG HÒA THUẬN - THÀNH PHỐ ĐÀ NẴNG
ĐOÀN KIM TRỌNG HẢI

BÌNH ĐỒ TẤM BTXM

BẢN VẼ SỐ	
KÝ HIỆU	
TỶ LỆ	
LẦN XUẤT BẢN	....
NĂM XUẤT BẢN	2026

MẶT CẮT NGANG TƯỜNG CHẮN (MẶT CẮT A-A)

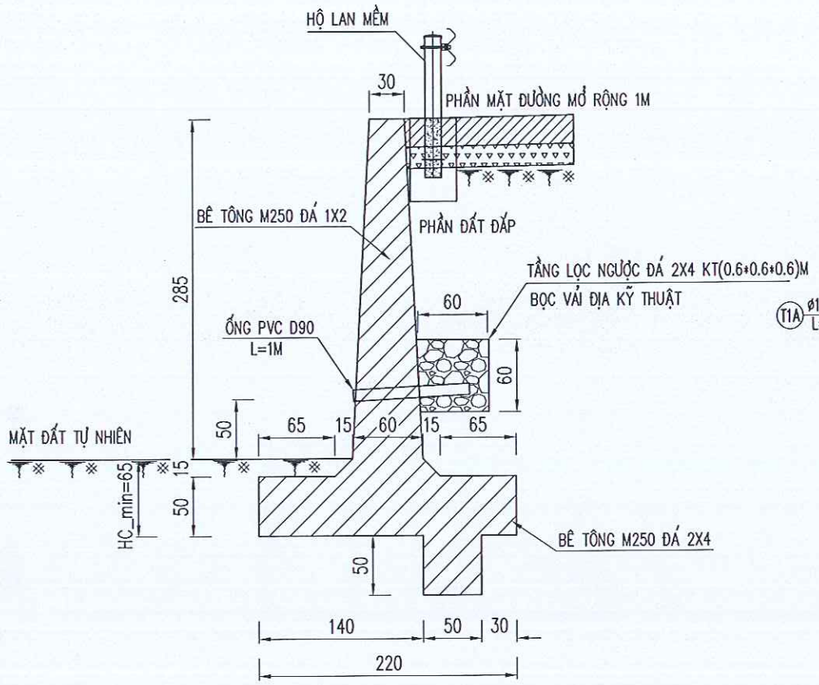

MẶT CẮT NGANG THÉP TƯỜNG CHẮN (MẶT CẮT A-A)

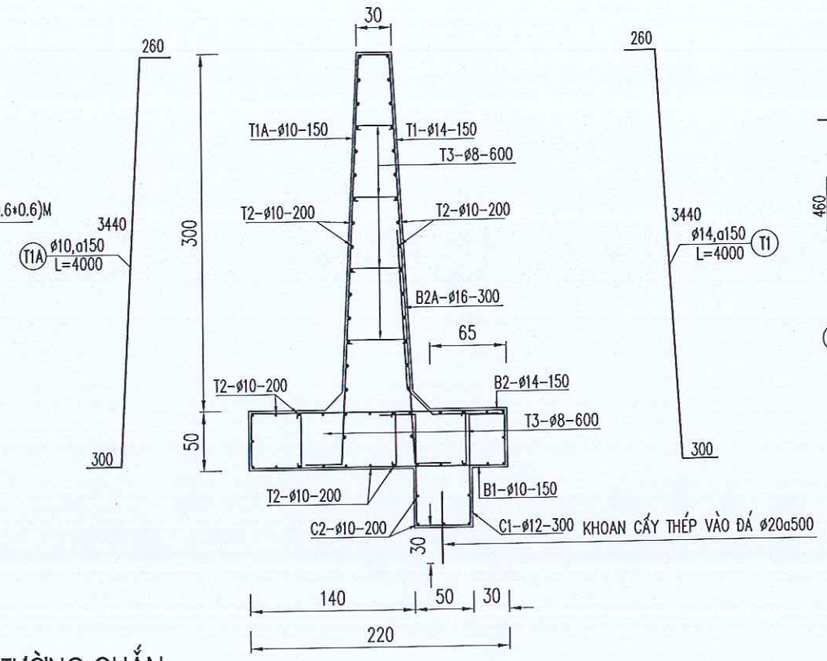

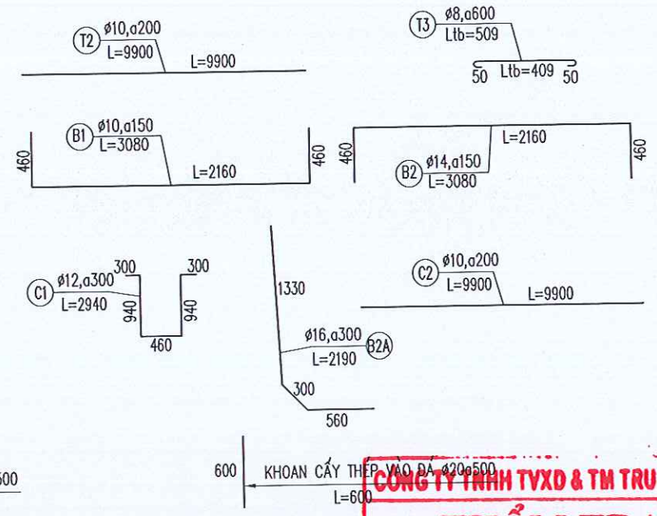

CÔNG TY TNHH TVXD & TM TRUNG KIÊN
THẨM TRA
Theo văn bản số: 09 /KQTTr - TK
Ngày: 12 tháng 02 năm 2026
Chủ trì bộ môn ký tên

MẶT CẮT DỌC TƯỜNG CHẮN

(TỶ LỆ 1/50)

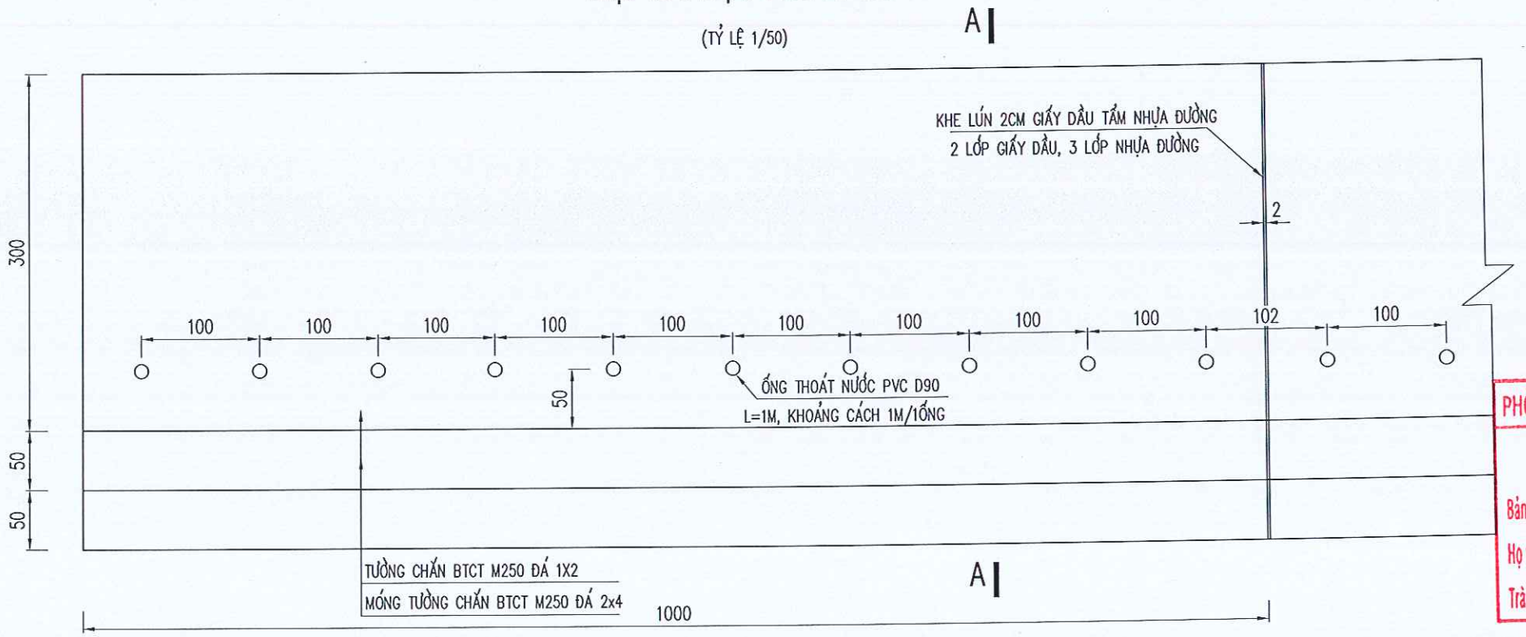

CỐT THÉP TƯỜNG CHẮN (H=3m, L=10m)

Ký hiệu	Đường kính	Chiều dài 1	Số lượng	Tổng chiều	Trọng lượng	Khối lượng (kg)
T1	14	4000	67	268,00	1,208	323,85
T1a	10	4000	67	268,00	0,617	165,23
T2	10	9900	58	574,20	0,617	354,02
T3	8	509	119	60,57	0,395	23,90
B1	10	2760	67	184,92	0,617	114,01
B2	14	3080	67	206,36	1,208	249,37
B2A	16	2190	34	74,46	1,578	117,52
C1	12	2940	34	99,96	0,888	88,75
C2	10	9900	5	49,50	0,617	30,52
		Thép D16				**117,52**
		Thép D14				**573,22**
		Thép D12				**88,75**
		Thép D10				**663,78**
		Thép D8				**23,90**

PHÒNG KINH TẾ XÃ TRÀ LENG - TP ĐÀ NẴNG
ĐÃ THẨM ĐỊNH
Bản vẽ được Thẩm Định theo văn bản số: 34 /BCTĐ-KTKT
Họ và tên, chữ ký cán bộ Thẩm Định:.....
Trà Leng, ngày 06 tháng 3 năm 2026

*/ GHI CHÚ:
- KÍCH THƯỚC BẢN VẼ GHI BẰNG CM

ỦY BAN NHÂN DÂN XÃ TRÀ LENG TRUNG TÂM CUNG ỨNG DỊCH VỤ SỰ NGHIỆP CÔNG	CÔNG TRÌNH: KHẮC PHỤC SỰ CỐ ĐỨT ĐƯỜNG TUYẾN GIAO THÔNG ĐH2 ĐỊA ĐIỂM: THÔN 1, XÃ TRÀ LENG, THÀNH PHỐ ĐÀ NẴNG	CHỨC DANH / HỌ VÀ TÊN / CHỮ KÝ THIẾT KẾ: NGUYỄN NGỌC TÀI MAI VĂN TẤN VẼ: PHAN NGỌC TỈNH CNTK: NGUYỄN BÁ DỰ CTTK: NGUYỄN THỊ THÚY KIỀU KCS: ĐOÀN KIM TRỌNG HẢI	CÔNG TY CỔ PHẦN TƯ VẤN XÂY DỰNG HÒA THUẬN GIÁM ĐỐC ĐOÀN KIM TRỌNG HẢI	TƯỜNG CHẮN H=3M	BẢN VẼ SỐ KÝ HIỆU TỶ LỆ LẦN XUẤT BẢN: ..... NĂM XUẤT BẢN: 2026
CÔNG TY CỔ PHẦN TƯ VẤN XÂY DỰNG HÒA THUẬN					

CÔNG TY CP TƯ VẤN XÂY DỰNG HÒA THUẬN - M.S.D.N: 4000826058 - C.T.C.P - THÀNH PHỐ ĐÀ NẴNG

MẶT ĐỨNG BỐ TRÍ TƯỜNG HỘ LAN

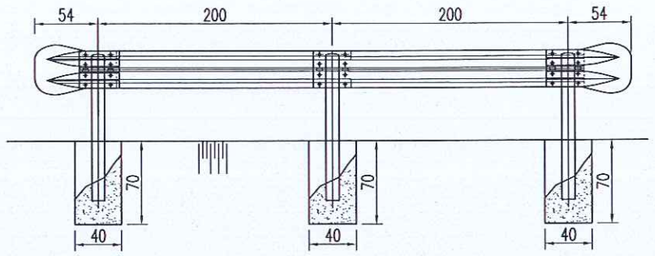

MẶT BẰNG BỐ TRÍ TƯỜNG HỘ LAN

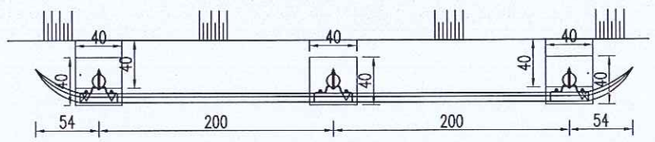

TÔN LƯỢN SÓNG

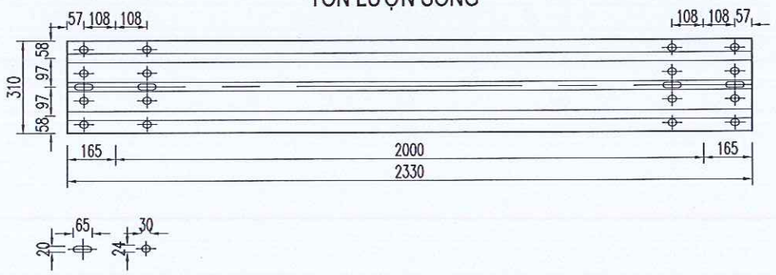

CHI TIẾT BU LÔNG D16

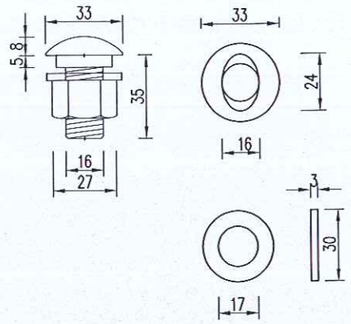

CHI TIẾT BU LÔNG D19

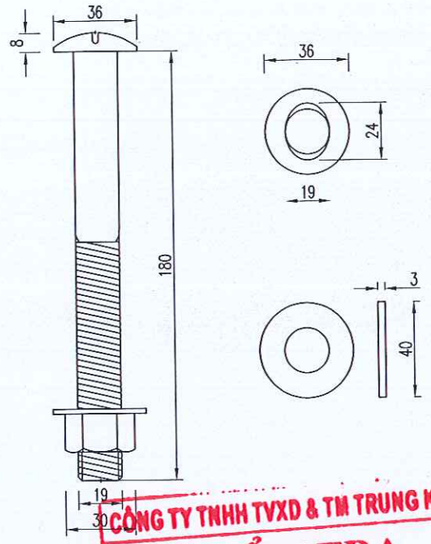

CHI TIẾT TẤM TÔN ĐỆM D

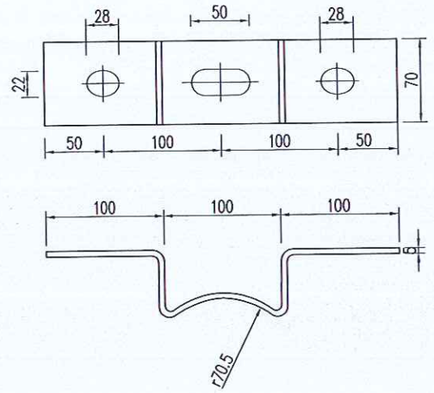

CHI TIẾT TẤM ĐẦU TÔN SÓNG

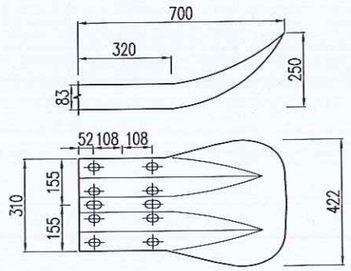

CẮT NGANG TÔN SÓNG

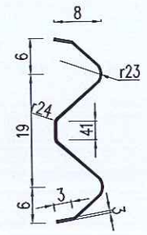

CÔNG TY TNHH TVXD & TM TRUNG KIÊN
THẨM TRA
Theo văn bản số: 09 /KQTTr - TK
Ngày: 12 tháng 02 năm 2026
Chủ trì bộ môn ký tên

KHỐI LƯỢNG TÍNH CHO 1 VỊ TRÍ LIÊN KẾT GIỮA

HẠNG MỤC	TẤM SÓNG: CHIỀU DÀI – BƯỚC CỘT	TRỤ ĐỠ VÀ LIÊN KẾT			MŨ CỘT	BẢN ĐỆM	TIÊU PHẢN QUANG
	THANH GIỮA 2,33M	CỘT THÉP D141,3x4,5x1400	BU LÔNG D16x35	BU LÔNG D19x180	D150x1,6	5x70x300	1,6Tx40x65
ĐƠN VỊ	(TẤM)	(CỘT)	(CÁI)	(CÁI)	(CÁI)	(CÁI)	(CÁI)
LOẠI	SS540	SS400	SS400	SS400	SS400	SS400	GI
KHỐI LƯỢNG	1	1	10	1	1	1	1

KHỐI LƯỢNG TÍNH CHO 1 VỊ TRÍ LIÊN KẾT ĐẦU, CUỐI

HẠNG MỤC	TẤM SÓNG: CHIỀU DÀI – BƯỚC CỘT		TRỤ ĐỠ VÀ LIÊN KẾT			MŨ CỘT	BẢN ĐỆM	TIÊU PHẢN QUANG
	THANH ĐẦU 2,33M	TẤM ĐẦU	CỘT THÉP D141,3x4,5x1400	BU LÔNG D16x35	BU LÔNG D19x180	D150x1,6	5x70x300	1,6Tx40x65
ĐƠN VỊ	(TẤM)	(TẤM)	(CỘT)	(CÁI)	(CÁI)	(CÁI)	(CÁI)	(CÁI)
LOẠI	SS540	SS540	SS400	SS400	SS400	SS400	SS400	GI
KHỐI LƯỢNG	1	1	1	10	1	1	1	1

PHÒNG KINH TẾ HẠ TẦNG QUẬN TRÀ LENG - TP. ĐÀ NẴNG
ĐÃ THẨM ĐỊNH
Bản vẽ được Thẩm Định theo văn bản số: 31 /BCTĐ-KTKT
Họ và tên, chữ ký cán bộ Thẩm Định:.....
Trà Leng, ngày 06 tháng 3 năm 2026

LẮP ĐẶT CỘT ĐỠ TS1

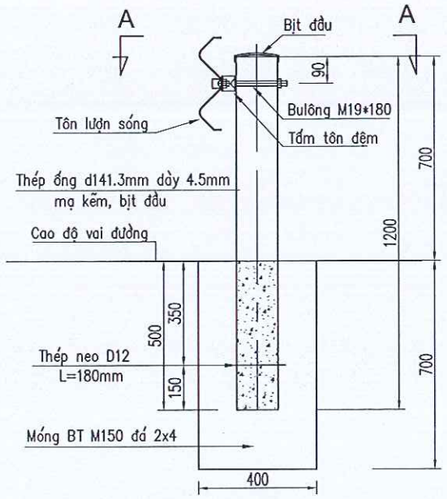

CHI TIẾT TIÊU PHẢN QUANG

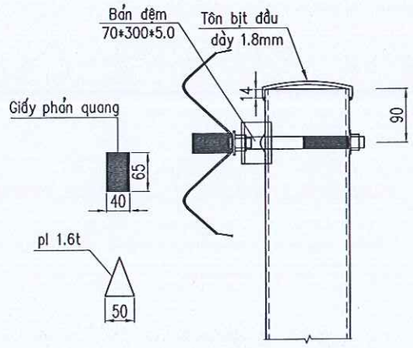

CẮT A-A

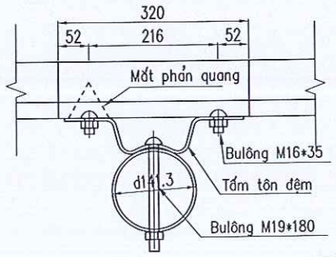

GHI CHÚ:

- PHẠM VI ÁP DỤNG: DÙNG CHO CÁC TUYẾN CÓ ĐỊA CHẤT TẠI VỊ TRÍ LẮP ĐẶT HỘ LAN LÀ ĐÁ, ĐẤT LẪN ĐÁ.
- KÍCH THƯỚC TRONG BẢN VẼ GHI BẰNG MM.
- TUỲ THEO ĐỊA HÌNH XÁC ĐỊNH GÓC UỐN CONG THANH ĐẦU, CUỐI MỘT CÁCH HỢP LÝ.

ỦY BAN NHÂN DÂN XÃ TRÀ LENG
TRUNG TÂM CUNG ỨNG DỊCH VỤ SỰ NGHIỆP CÔNG

CÔNG TY CỔ PHẦN TƯ VẤN XÂY DỰNG HÒA THUẬN

CÔNG TRÌNH: KHẮC PHỤC SỰ CỐ ĐỨT ĐƯỜNG TUYẾN GIAO THÔNG ĐH2
ĐỊA ĐIỂM: THÔN 1, XÃ TRÀ LENG, THÀNH PHỐ ĐÀ NẴNG

CHỨC DANH	HỌ VÀ TÊN	CHỮ KÝ
THIẾT KẾ	NGUYỄN NGỌC TÀI	
	MAI VĂN TẤN	
VẼ	PHAN NGỌC TỈNH	
CNTK	NGUYỄN BÁ DỰ	
CTTK	NGUYỄN THỊ THÚY KIỀU	
KCS	ĐOÀN KIM TRỌNG HẢI	

CÔNG TY CỔ PHẦN TƯ VẤN XÂY DỰNG HÒA THUẬN
GIÁM ĐỐC
ĐOÀN KIM TRỌNG HẢI

CÔNG TY CP TƯ VẤN XÂY DỰNG HÒA THUẬN

HỘ LAN MỀM

BẢN VẼ SỐ	
KÝ HIỆU	
TỶ LỆ	
LẦN XUẤT BẢN	.....
NĂM XUẤT BẢN	2026

CẮT DỌC TIM CỐNG (TL:1/100)

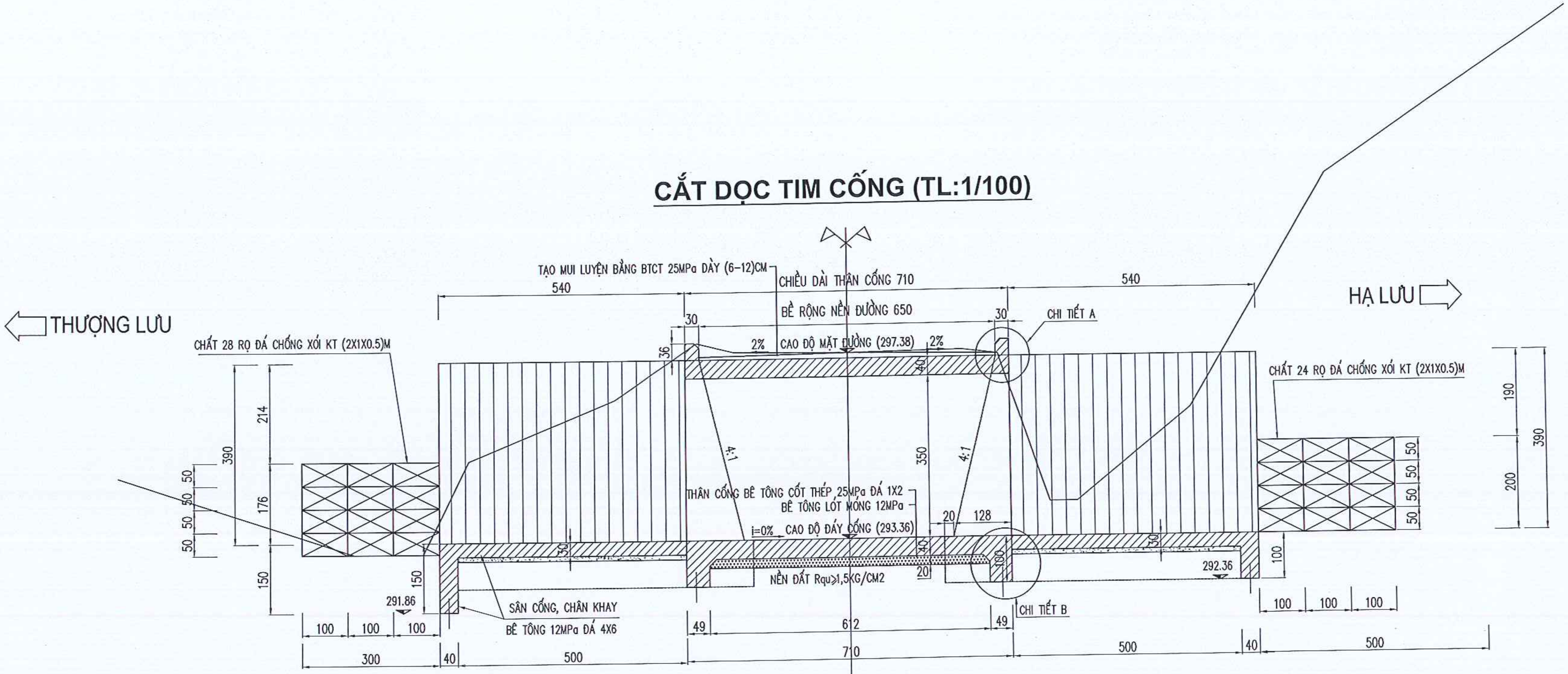

MSS: 289

Cao độ tự nhiên	294.47	294.41	293.11	293.11	295.11	296.41	297.61	297.41	297.38	297.41	297.31	294.11	294.11	296.11	301.11	304.11
Khoảng cách mia	0.20	4.00	1.50	1.00	3.20	1.80	0.80	2.50	2.50	0.80	1.10	0.60	2.50	3.00	4.50	

PHÒNG KINH TẾ XÃ TRÀ LENG - TP ĐÀ NẴNG
ĐÃ THẨM ĐỊNH
Bản vẽ được Thẩm Định theo văn bản số: 34 /BCTĐ-KTKT
Họ và tên, chữ ký cán bộ Thẩm Định:....................
Trà Leng, ngày 06 tháng 3 năm 2026

CÔNG TY TNHH TVXD & TM TRUNG KIÊN
THẨM TRA
Theo văn bản số: 09 ....../KQTTr - TK
Ngày 12 tháng 02 năm 2026
Chủ trì bộ môn ký tên

ỦY BAN NHÂN DÂN XÃ TRÀ LENG TRUNG TÂM CUNG ỨNG DỊCH VỤ SỰ NGHIỆP CÔNG	CÔNG TRÌNH: KHẮC PHỤC SỰ CỐ ĐỨT ĐƯỜNG TUYẾN GIAO THÔNG ĐH2 ĐỊA ĐIỂM: THÔN 1, XÃ TRÀ LENG, THÀNH PHỐ ĐÀ NẴNG
CÔNG TY CỔ PHẦN TƯ VẤN XÂY DỰNG HÒA THUẬN	

CHỨC DANH	HỌ VÀ TÊN	CHỮ KÝ
THIẾT KẾ	NGUYỄN NGỌC TÀI	
	MAI VĂN TẤN	
VẼ	PHAN NGỌC TỈNH	
CNTK	NGUYỄN BÁ DỰ	
CTTK	NGUYỄN THỊ THÚY KIỀU	
KCS	ĐOÀN KIM TRỌNG HẢI	

CÔNG TY CỔ PHẦN TƯ VẤN XÂY DỰNG HÒA THUẬN
GIÁM ĐỐC
CÔNG TY CP TƯ VẤN XÂY DỰNG HÒA THUẬN – THÀNH PHỐ ĐÀ NẴNG – M.S.D.N: 4000*2605 – C.T.C.P
ĐOÀN KIM TRỌNG HẢI

CỐNG HỘP 1H(3.5X3.5)
KM 0 + 315.69

BẢN VẼ SỐ	
KÝ HIỆU	
TỶ LỆ	
LẦN XUẤT BẢN	....
NĂM XUẤT BẢN	2026

MẶT BẰNG HOÀN THIỆN CỐNG (TL: 1/100)

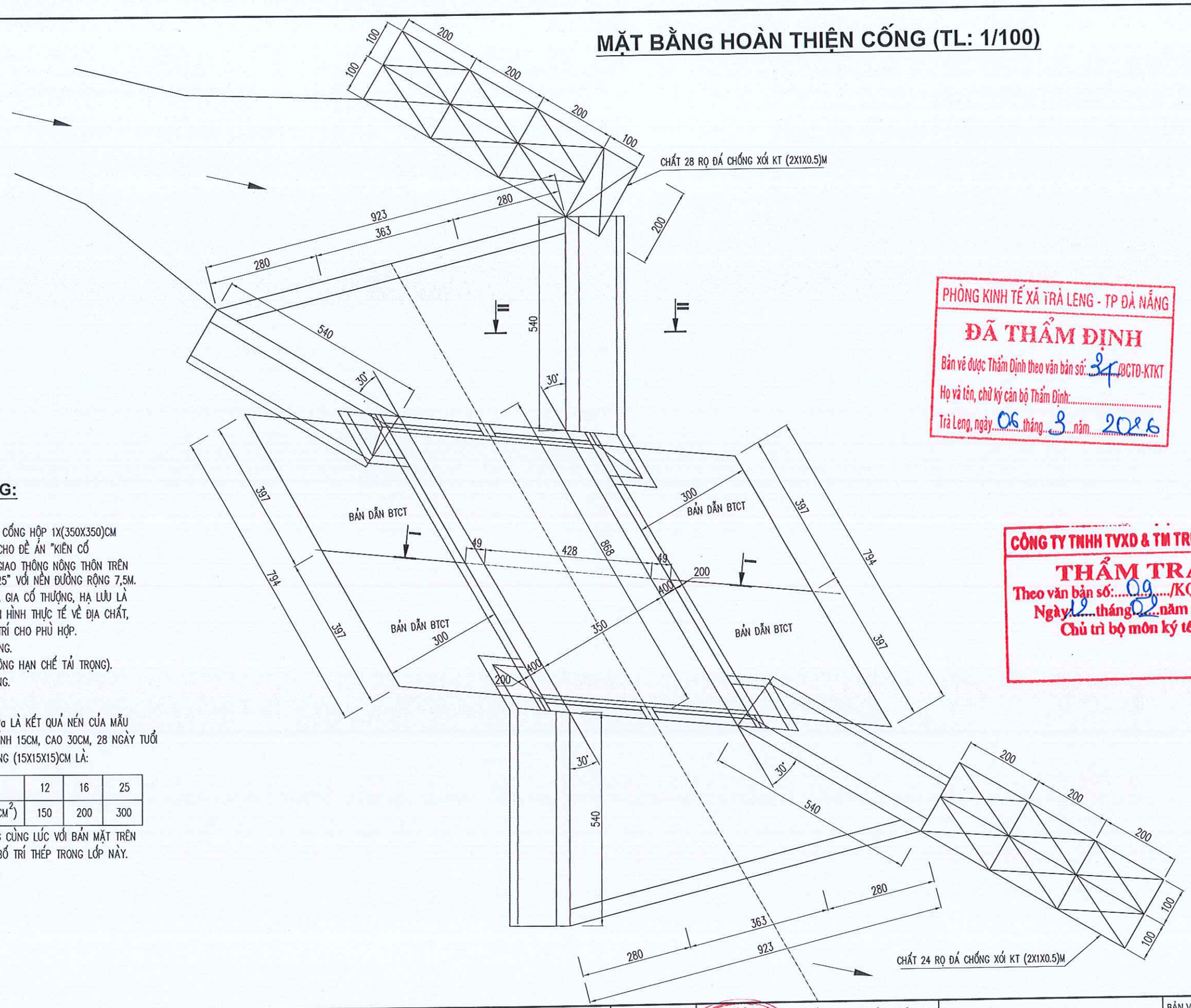

PHÒNG KINH TẾ XÃ TRÀ LENG - TP ĐÀ NẴNG
ĐÃ THẨM ĐỊNH
Bản vẽ được Thẩm Định theo văn bản số: 31/BCTĐ-KTKT
Họ và tên, chữ ký cán bộ Thẩm Định:.....
Trà Leng, ngày 06 tháng 3 năm 2026

CÔNG TY TNHH TVXD & TM TRUNG KIỆN
THẨM TRA
Theo văn bản số: 09/KQTTr - TK
Ngày 12 tháng 02 năm 2026
Chủ trì bộ môn ký tên

THUYẾT MINH CHUNG:

I. PHẠM VI ÁP DỤNG:

- BẢN VẼ THIẾT KẾ MẪU PHẦN THÂN CỐNG HỘP 1X(350X350)CM (MÃ SỐ: C-1-400-7,5) ÁP DỤNG CHO ĐỀ ÁN "KIÊN CỐ HÓA HỆ THỐNG ĐƯỜNG HUYỆN VÀ GIAO THÔNG NÔNG THÔN TRÊN ĐỊA BÀN TỈNH, GIAI ĐOẠN 2021-2025" VỚI NỀN ĐƯỜNG RỘNG 7,5M.
- PHẦN TƯỜNG ĐẦU, TƯỜNG CÁNH VÀ GIA CỐ THƯỢNG, HẠ LƯU LÀ CHỈ ĐỂ THAM KHẢO, TÙY THEO TÌNH HÌNH THỰC TẾ VỀ ĐỊA CHẤT, ĐỊA HÌNH CỦA TỪNG CỐNG MÀ BỐ TRÍ CHO PHÙ HỢP.
- TIM CỐNG VUÔNG GÓC VỚI TIM ĐƯỜNG.
- TẢI TRỌNG TÍNH TOÁN: HL-93 (KHÔNG HẠN CHẾ TẢI TRỌNG).
- XE CHẠY TRỰC TIẾP TRÊN MẶT CỐNG.

II. GHI CHÚ:

- CẤP BÊ TÔNG 12MPa, 12MPa, 25MPa LÀ KẾT QUẢ NÉN CỦA MẪU THÍ NGHIỆM HÌNH TRỤ TRÒN ĐƯỜNG KÍNH 15CM, CAO 30CM, 28 NGÀY TUỔI TƯƠNG ỨNG VỚI MẪU HÌNH LẬP PHƯƠNG (15X15X15)CM LÀ:

CƯỜNG ĐỘ MẪU TRỤ (MPa)	12	16	25
CƯỜNG ĐỘ MẪU LẬP PHƯƠNG (daN/CM^2)	150	200	300

- LỚP TẠO MUI LUYỆN NÊN THI CÔNG CÙNG LÚC VỚI BẢN MẶT TRÊN CỦA CỐNG, LÚC ĐÓ THÌ KHÔNG CẦN BỐ TRÍ THÉP TRONG LỚP NÀY.
- KÍCH THƯỚC BẢN VẼ GHI BẰNG CM.

ỦY BAN NHÂN DÂN XÃ TRÀ LENG TRUNG TÂM CUNG ỨNG DỊCH VỤ SỰ NGHIỆP CÔNG	CÔNG TRÌNH: KHẮC PHỤC SỰ CỐ ĐỨT ĐƯỜNG TUYẾN GIAO THÔNG ĐH2 ĐỊA ĐIỂM: THÔN 1, XÃ TRÀ LENG, THÀNH PHỐ ĐÀ NẴNG	CHỨC DANH	HỌ VÀ TÊN	CHỮ KÝ	CÔNG TY CỔ PHẦN TƯ VẤN XÂY DỰNG HÒA THUẬN GIÁM ĐỐC	CỐNG HỘP 1H(3.5X3.5) KM 0 + 315.69	BẢN VẼ SỐ
CÔNG TY CỔ PHẦN TƯ VẤN XÂY DỰNG HÒA THUẬN		THIẾT KẾ	NGUYỄN NGỌC TÀI				KÝ HIỆU
			MAI VĂN TẤN				
		VẼ	PHAN NGỌC TÌNH				TỶ LỆ
		CNTK	NGUYỄN BÁ DỰ				LẦN XUẤT BẢN .....
		CTTK	NGUYỄN THỊ THÚY KIỀU				NĂM XUẤT BẢN 2026
		KCS	ĐOÀN KIM TRỌNG HẢI		ĐOÀN KIM TRỌNG HẢI		

CÔNG TY CP TƯ VẤN XÂY DỰNG HÒA THUẬN - THÀNH PHỐ ĐÀ NẴNG

CẮT NGANG THÂN CỐNG (TL: 1/100)

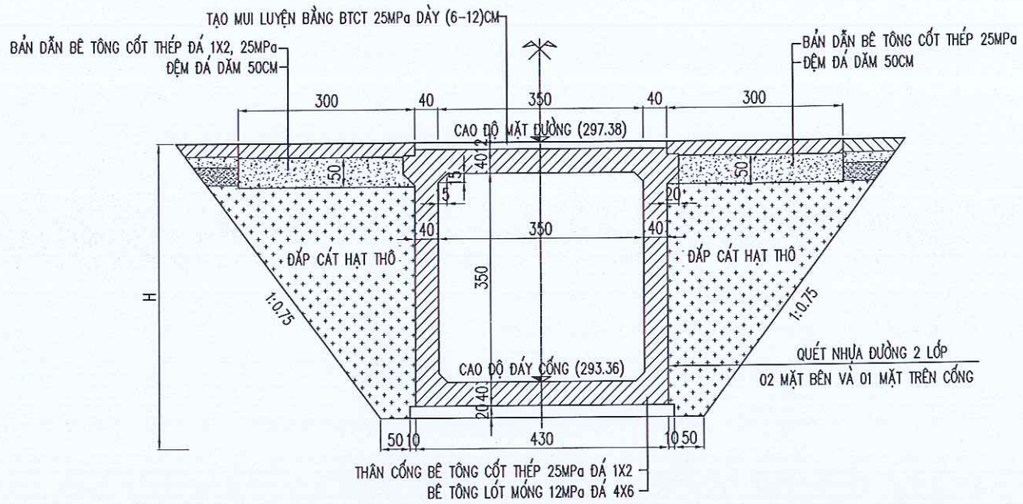

MẶT CẮT II-II (TL: 1/50)

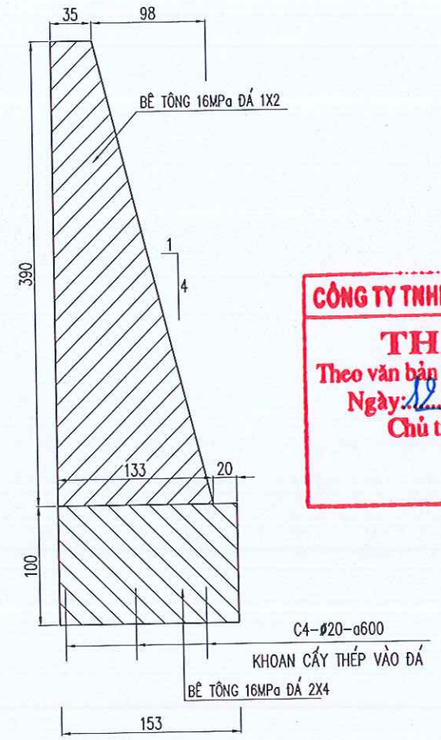

CÔNG TY TNHH TVXD & TM TRUNG KIÊN
THẨM TRA
Theo văn bản số: 09 /KQTTr - TK
Ngày: 12 tháng 02 năm 2026
Chủ trì bộ môn ký tên

CHÍNH DIỆN THƯỢNG LƯU, HẠ LƯU CỐNG (TL: 1/100)

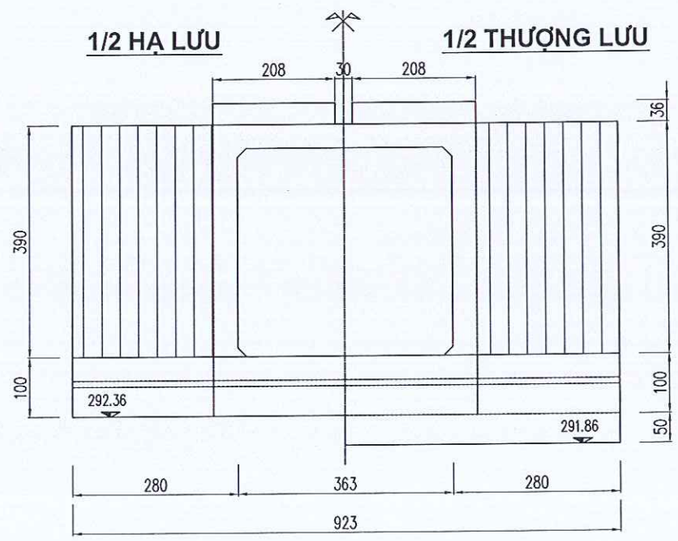

PHÒNG KINH TẾ XÃ TRÀ LENG - TP ĐÀ NẴNG
ĐÃ THẨM ĐỊNH
Bản vẽ được Thẩm Định theo văn bản số: 31 /BCTD-KTKT
Họ và tên, chữ ký cán bộ Thẩm Định:.....
Trà Leng, ngày 06 tháng 3 năm 2026

MẶT CẮT I-I (TL: 1/100)

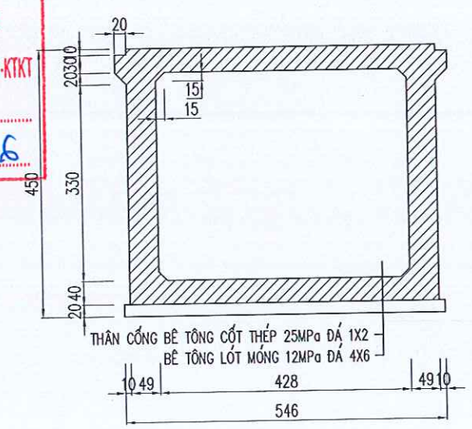

ỦY BAN NHÂN DÂN XÃ TRÀ LENG TRUNG TÂM CUNG ỨNG DỊCH VỤ SỰ NGHIỆP CÔNG	CÔNG TRÌNH: KHẮC PHỤC SỰ CỐ ĐỨT ĐƯỜNG TUYẾN GIAO THÔNG ĐH2 ĐỊA ĐIỂM: THÔN 1, XÃ TRÀ LENG, THÀNH PHỐ ĐÀ NẴNG	CHỨC DANH	HỌ VÀ TÊN	CHỮ KÝ	CÔNG TY CỔ PHẦN TƯ VẤN XÂY DỰNG HÒA THUẬN GIÁM ĐỐC	CỐNG HỘP 1H(3.5X3.5) KM 0 + 315.69	BẢN VẼ SỐ	
		THIẾT KẾ	NGUYỄN NGỌC TÀI				KÝ HIỆU	
			MAI VĂN TẤN					
CÔNG TY CỔ PHẦN TƯ VẤN XÂY DỰNG HÒA THUẬN		VẼ	PHAN NGỌC TỈNH				TỶ LỆ	
		CNTK	NGUYỄN BÁ DỰ				LẦN XUẤT BẢN	.....
		CTTK	NGUYỄN THỊ THÚY KIỀU				NĂM XUẤT BẢN	2026
		KCS	ĐOÀN KIM TRỌNG HẢI		ĐOÀN KIM TRỌNG HẢI			

CÔNG TY CP TƯ VẤN XÂY DỰNG HÒA THUẬN - M.S.D.N: 4000626058 - C.T.C.P - THÀNH PHỐ ĐÀ NẴNG

26

CẮT I-I THÂN CỐNG (TL: 1/50)

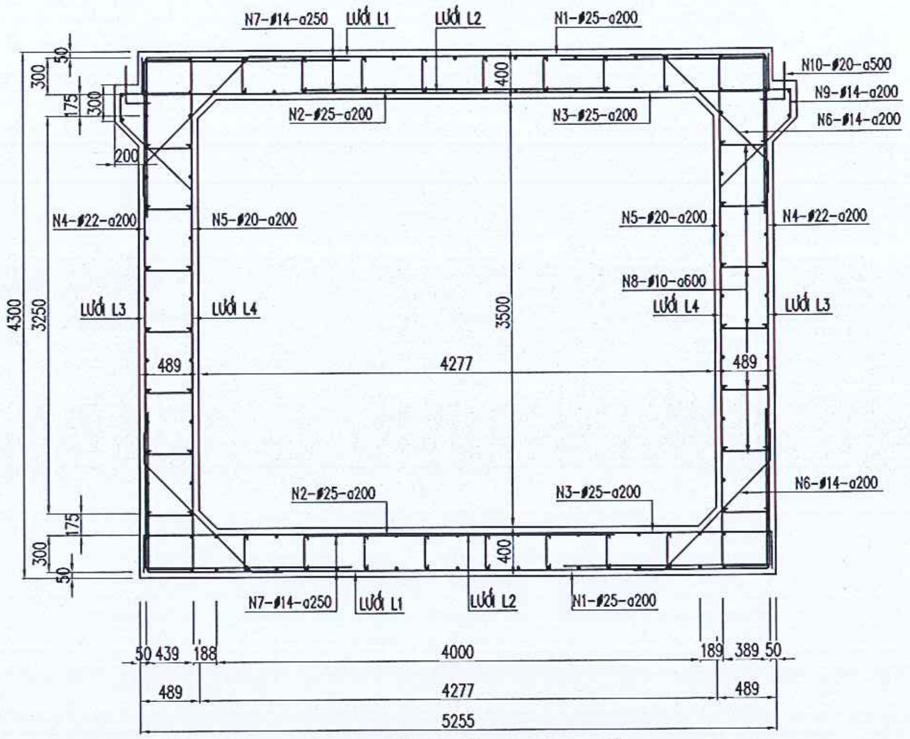

BẢNG THỐNG KÊ CỐT THÉP CỐNG

CẤU KIỆN	KÝ HIỆU	ĐƯỜNG KÍNH	SỐ LƯỢNG (THANH)	CHIỀU DÀI (MM)	TỔNG CHIỀU DÀI (M)	TRỌNG LƯỢNG (KG/M)	SỐ CẤU KIỆN	KHỐI LƯỢNG (KG)
THÂN CỐNG	N1	25	88	7755	682,44	3,853	1	2.629,68
	N2	25	88	2555	224,84	3,853	1	866,39
	N3	25	88	5755	506,44	3,853	1	1.951,49
	N4	22	88	7600	668,80	2,984	1	1.995,73
	N5	20	88	4800	422,40	2,466	1	1.041,70
	N6	14	176	1800	316,80	1,208	1	382,83
	N7	14	144	8580	1.235,52	1,208	1	1.493,02
	N8	10	450	570	256,50	0,617	1	158,14
	N9	14	88	2140	188,32	1,208	1	227,57
	N10	20	36	500	18,00	2,466	1	44,39
	TỔNG							10.790,94
	D10							158,14
	D14							2.103,41
	D20							1.086,09
	D22							1.995,73
	D25							5.447,57

CÔNG TY TNHH TVXD & TM TRUNG KIÊN
THẨM TRA
Theo văn bản số: 09 /KQTTr - TK
Ngày: 12 tháng 02 năm 2026
Chủ trì bộ môn ký tên

QUY CÁCH CỐT THÉP THÂN CỐNG

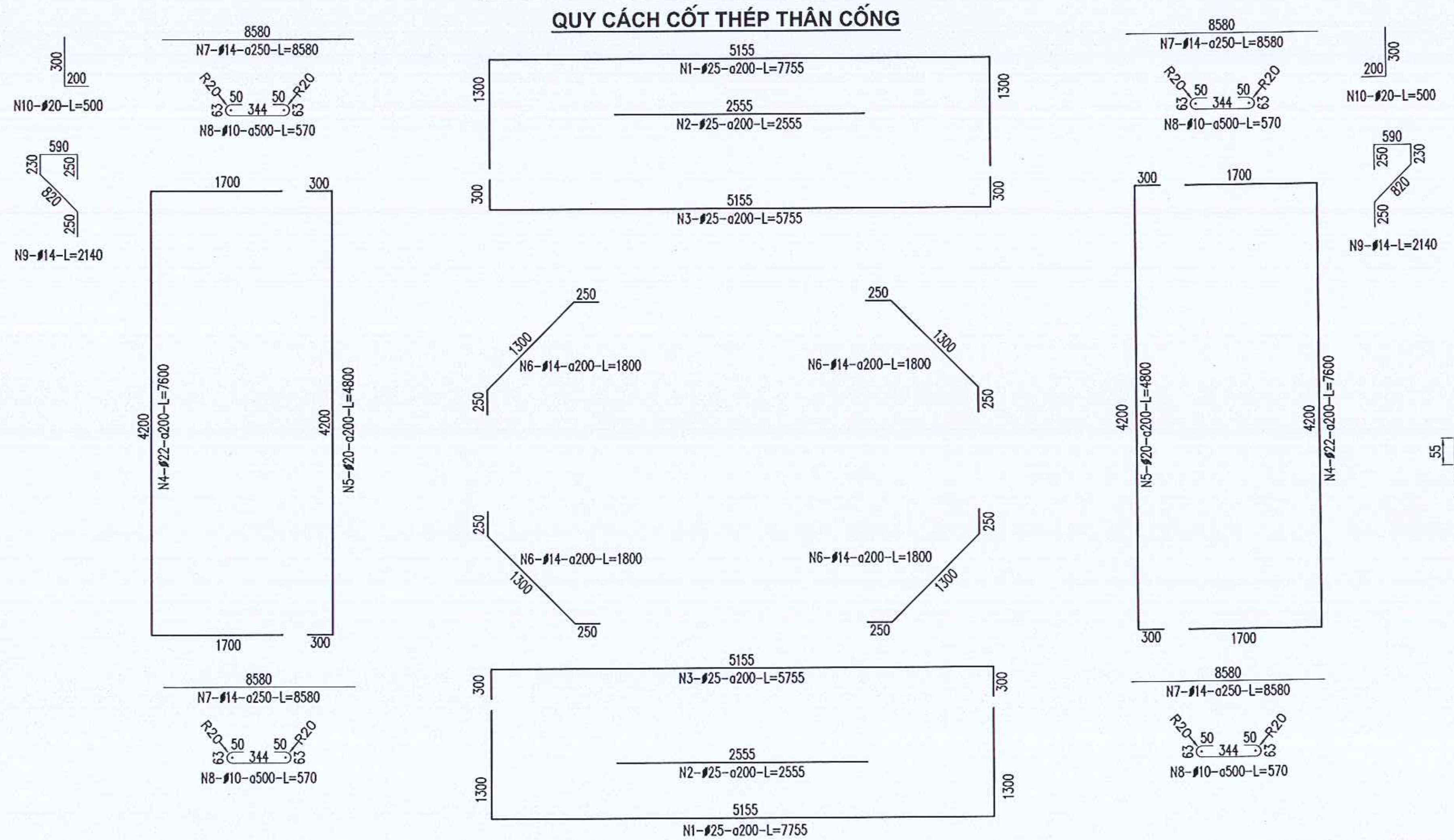

PHÂN ĐOẠN THI CÔNG (TL: 1/100)

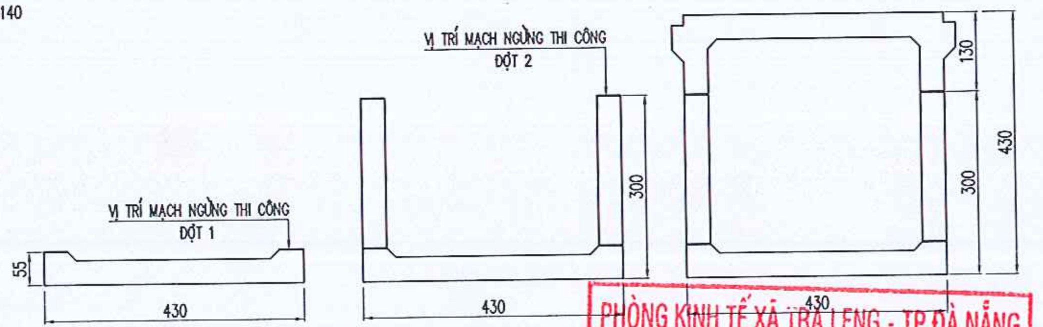

PHÒNG KINH TẾ XÃ TRÀ LENG - TP ĐÀ NẴNG
ĐÃ THẨM ĐỊNH
Bản vẽ được Thẩm Định theo văn bản số: 31 /BCTĐ-KTKT
Họ và tên, chữ ký cán bộ Thẩm Định:........................
Trà Leng, ngày 06 tháng 3 năm 2026

GHI CHÚ :

N1-ø20-a200-L=5500
- SỐ HIỆU THANH THÉP
- ĐƯỜNG KÍNH THANH THÉP
- KHOẢNG CÁCH GIỮA CÁC THANH THÉP
- CHIỀU DÀI THANH THÉP

- ø: KÝ HIỆU THÉP VẰN
- ø: KÝ HIỆU THÉP TRÒN TRƠN
- CỐT THÉP CÓ ĐƯỜNG KÍNH < 10MM DÙNG LOẠI CB240-T
- CỐT THÉP CÓ ĐƯỜNG KÍNH >= 10MM DÙNG LOẠI CB400-V
- KÍCH THƯỚC BẢN VẼ GHI BẰNG MM.

ỦY BAN NHÂN DÂN XÃ TRÀ LENG TRUNG TÂM CUNG ỨNG DỊCH VỤ SỰ NGHIỆP CÔNG	CÔNG TRÌNH: KHẮC PHỤC SỰ CỐ ĐỨT ĐƯỜNG TUYẾN GIAO THÔNG ĐH2 ĐỊA ĐIỂM: THÔN 1, XÃ TRÀ LENG, THÀNH PHỐ ĐÀ NẴNG	CHỨC DANH	HỌ VÀ TÊN	CHỮ KÝ	CÔNG TY CỔ PHẦN TƯ VẤN XÂY DỰNG HÒA THUẬN GIÁM ĐỐC
		THIẾT KẾ	NGUYỄN NGỌC TÀI		
			MAI VĂN TẤN		
CÔNG TY CỔ PHẦN TƯ VẤN XÂY DỰNG HÒA THUẬN		VẼ	PHAN NGỌC TỈNH		ĐOÀN KIM TRỌNG HẢI
		CNTK	NGUYỄN BÁ DỰ		
		CTTK	NGUYỄN THỊ THÚY KIỀU		
		KCS	ĐOÀN KIM TRỌNG HẢI		

CÔNG TY CP TƯ VẤN XÂY DỰNG HÒA THUẬN - THÀNH PHỐ ĐÀ NẴNG

CỐNG HỘP 1H(3.5X3.5)
KM 0 + 315.69

BẢN VẼ SỐ	
KÝ HIỆU	
TỶ LỆ	
LẦN XUẤT BẢN	....
NĂM XUẤT BẢN	2026

CHI TIẾT LƯỚI THÉP THÂN CỐNG (TL: 1/50)

LƯỚI THÉP L1

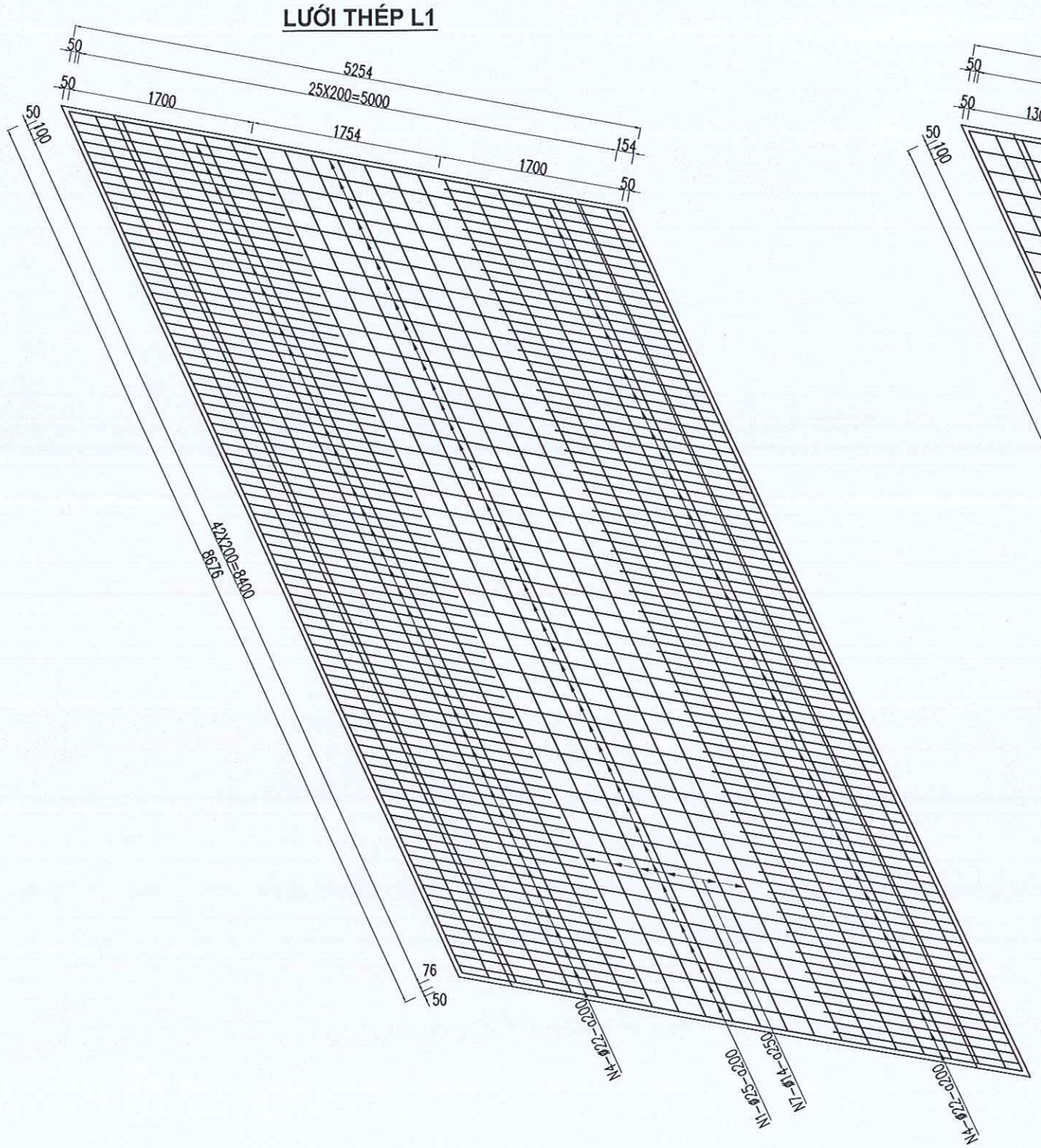

LƯỚI THÉP L2

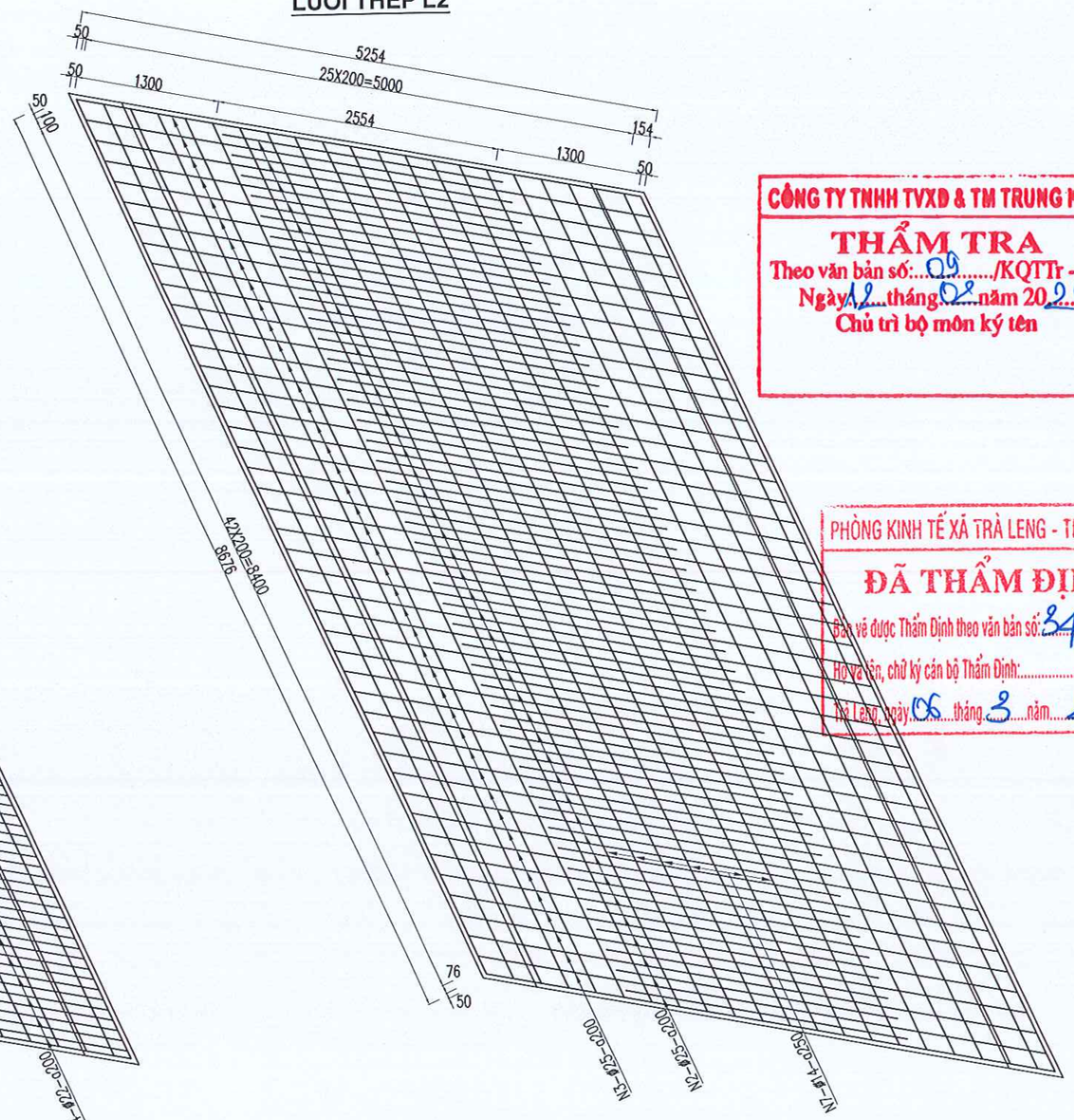

CÔNG TY TNHH TVXD & TM TRUNG KIÊN
THẨM TRA
Theo văn bản số:...09...../KQTTr - TK
Ngày 12...tháng 02...năm 2026
Chủ trì bộ môn ký tên

PHÒNG KINH TẾ XÃ TRÀ LENG - TP ĐÀ NẴNG
ĐÃ THẨM ĐỊNH
Bản vẽ được Thẩm Định theo văn bản số: 34 /8CTĐ-KTKT
Họ và tên, chữ ký cán bộ Thẩm Định:.....
Trà Leng, ngày 06 tháng 3 năm 2026

ỦY BAN NHÂN DÂN XÃ TRÀ LENG TRUNG TÂM CUNG ỨNG DỊCH VỤ SỰ NGHIỆP CÔNG	CÔNG TRÌNH: KHẮC PHỤC SỰ CỐ ĐỨT ĐƯỜNG TUYẾN GIAO THÔNG ĐH2 ĐỊA ĐIỂM: THÔN 1, XÃ TRÀ LENG, THÀNH PHỐ ĐÀ NẴNG	CHỨC DANH	HỌ VÀ TÊN	CHỮ KÝ	CÔNG TY CỔ PHẦN TƯ VẤN XÂY DỰNG HÒA THUẬN GIÁM ĐỐC	CỐNG HỘP 1H(3.5X3.5) KM 0 + 315.69	BẢN VẼ SỐ
		THIẾT KẾ	NGUYỄN NGỌC TÀI				KÝ HIỆU
			MAI VĂN TẤN				
CÔNG TY CỔ PHẦN TƯ VẤN XÂY DỰNG HÒA THUẬN		VẼ	PHAN NGỌC TÌNH				TỶ LỆ
		CNTK	NGUYỄN BÁ DỰ				LẦN XUẤT BẢN .....
		CTTK	NGUYỄN THỊ THÚY KIỀU				NĂM XUẤT BẢN 2026
		KCS	ĐOÀN KIM TRỌNG HẢI		ĐOÀN KIM TRỌNG HẢI		

CÔNG TY CP TƯ VẤN XÂY DỰNG HÒA THUẬN - M.S.D.N: 4000826058 - C.T.C.P - THÀNH PHỐ ĐÀ NẴNG

28

CHI TIẾT LƯỚI THÉP THÂN CỐNG (TL: 1/50)

LƯỚI THÉP L3

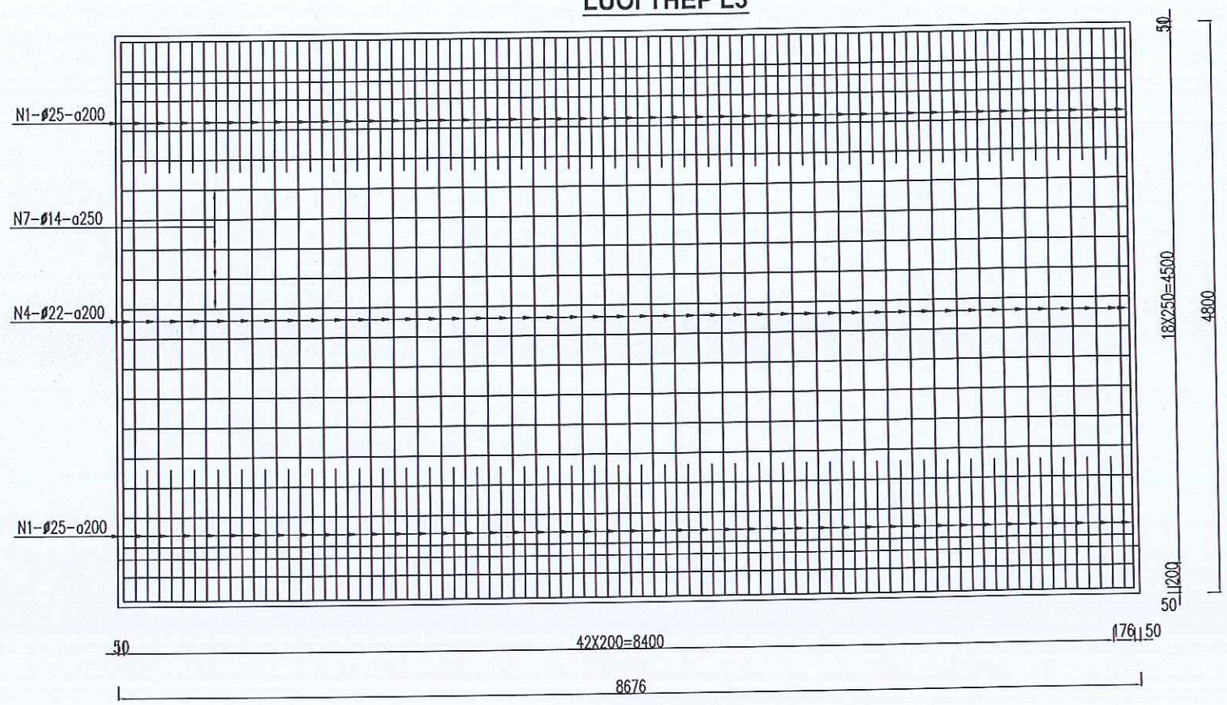

LƯỚI THÉP L4

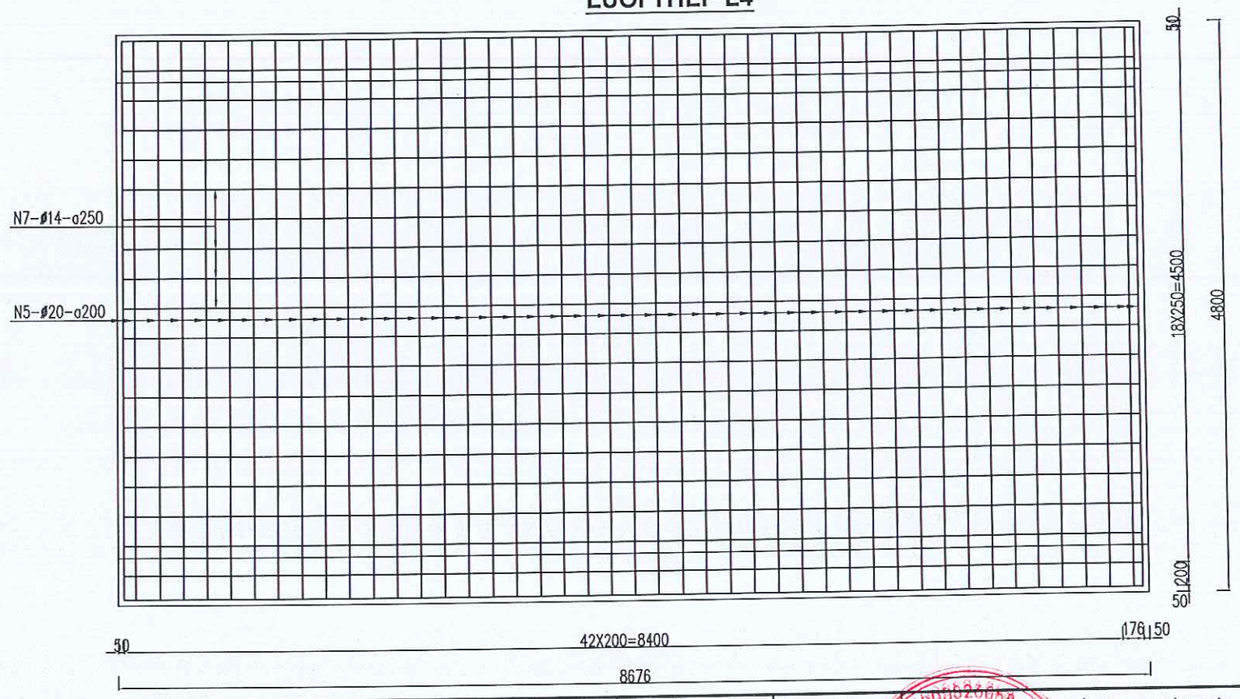

PHÒNG KINH TẾ XÃ TRÀ LENG - TP ĐÀ NẴNG
ĐÃ THẨM ĐỊNH
Bản vẽ được Thẩm Định theo văn bản số: 81 /BCTĐ-KTKT
Họ và tên, chữ ký cán bộ Thẩm Định:.....
Trà Leng, ngày 06 tháng 3 năm 2026

CÔNG TY TNHH TVXD & TM TRUNG KIÊN
THẨM TRA
Theo văn bản số: 09 /KQTTr - TK
Ngày: 12 tháng 02 năm 2026
Chủ trì bộ môn ký tên

GHI CHÚ :

N1-Ø20-a200-L=5500
- SỐ HIỆU THANH THÉP
- ĐƯỜNG KÍNH THANH THÉP
- KHOẢNG CÁCH GIỮA CÁC THANH THÉP
- CHIỀU DÀI THANH THÉP

- Ø: KÝ HIỆU THÉP VẰN
- ø: KÝ HIỆU THÉP TRÒN TRƠN
- CỐT THÉP CÓ ĐƯỜNG KÍNH < 10MM DÙNG LOẠI CB240-T
- CỐT THÉP CÓ ĐƯỜNG KÍNH >= 10MM DÙNG LOẠI CB400-V
- KÍCH THƯỚC BẢN VẼ GHI BẰNG MM.

ỦY BAN NHÂN DÂN XÃ TRÀ LENG TRUNG TÂM CUNG ỨNG DỊCH VỤ SỰ NGHIỆP CÔNG	CÔNG TRÌNH: KHẮC PHỤC SỰ CỐ ĐỨT ĐƯỜNG TUYẾN GIAO THÔNG ĐH2 ĐỊA ĐIỂM: THÔN 1, XÃ TRÀ LENG, THÀNH PHỐ ĐÀ NẴNG	CHỨC DANH	HỌ VÀ TÊN	CHỮ KÝ	CÔNG TY CỔ PHẦN TƯ VẤN XÂY DỰNG HÒA THUẬN GIÁM ĐỐC ĐOÀN KIM TRỌNG HẢI	CỐNG HỘP 1H(3.5X3.5) KM 0 + 315.69	BẢN VẼ SỐ
		THIẾT KẾ	NGUYỄN NGỌC TÀI				KÝ HIỆU
			MAI VĂN TẤN				
CÔNG TY CỔ PHẦN TƯ VẤN XÂY DỰNG HÒA THUẬN		VẼ	PHAN NGỌC TÌNH				TỶ LỆ
		CNTK	NGUYỄN BÁ DỰ				LẦN XUẤT BẢN .....
		CTTK	NGUYỄN THỊ THÚY KIỀU				NĂM XUẤT BẢN 2026
		KCS	ĐOÀN KIM TRỌNG HẢI				

CHI TIẾT A (TL: 1/25)

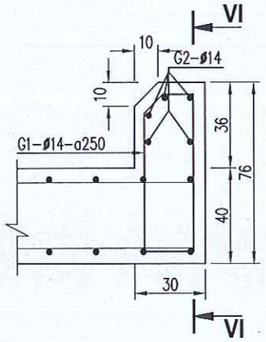

MẶT CẮT VI-VI (TL: 1/25)

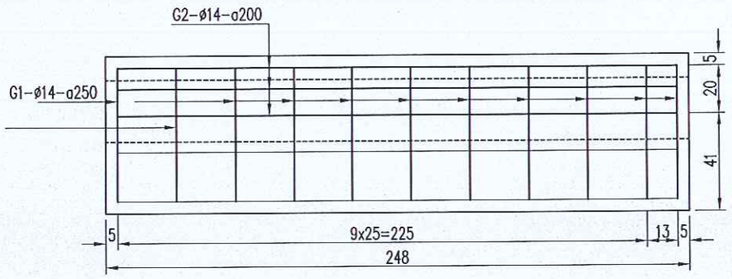

GỜ CHẮN BÁNH (TL: 1/25)

BÊN TRÁI

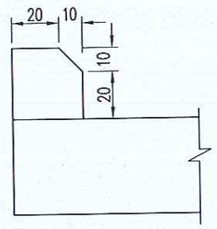

BÊN PHẢI

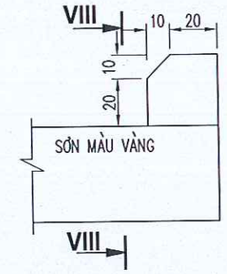

PHÒNG KINH TẾ XÃ TRÀ LENG - TP ĐÀ NẴNG
ĐÃ THẨM ĐỊNH
Bản vẽ được Thẩm Định theo văn bản số: 34 /BCTĐ-KTKT
Họ và tên, chữ ký cán bộ Thẩm Định:.....
Trà Leng, ngày 06 tháng 3 năm 2026

MẶT CẮT VIII-VIII (TL: 1/25)

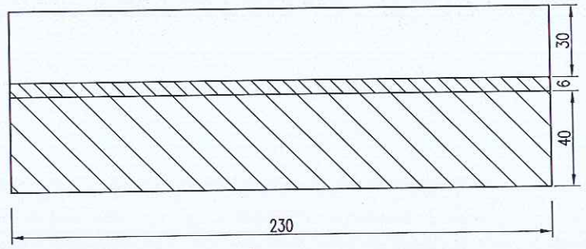

CHI TIẾT B (TL: 1/25)

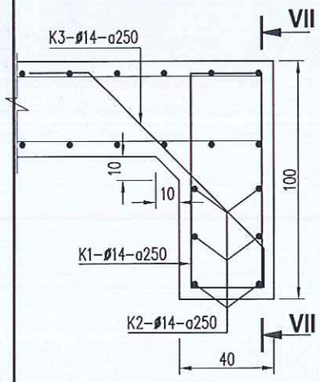

MẶT CẮT VII-VII (TL: 1/25)

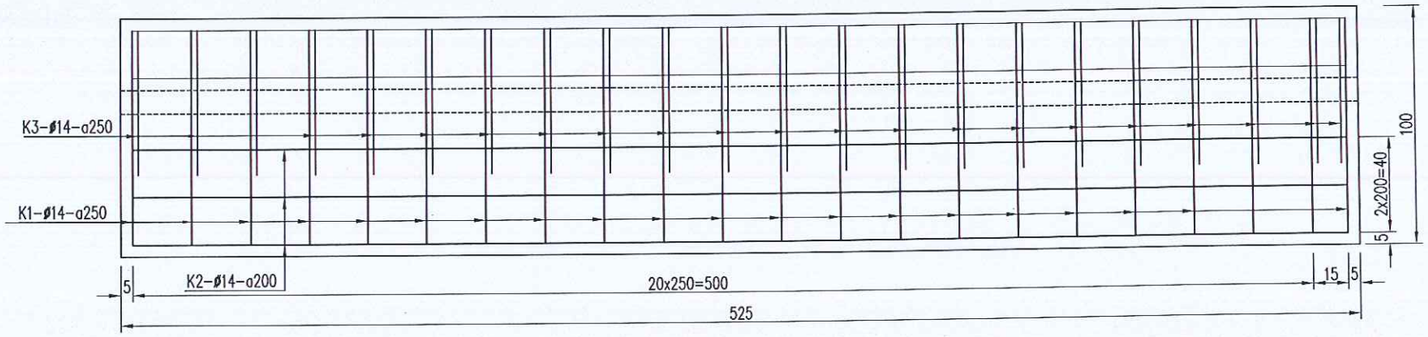

CÔNG TY TNHH TVXD & TM TRUNG KIÊN
THẨM TRA
Theo văn bản số: 09 /KQTTr - TK
Ngày 12 tháng 02 năm 2026
Chủ trì bộ môn ký tên

QUY CÁCH CỐT THÉP

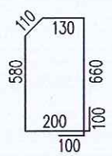

G1-ø14-a250-L=1880

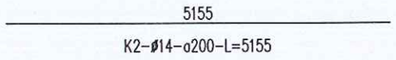

G2-ø14-a200-L=2380

K2-ø14-a200-L=5155

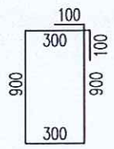

K1-ø14-a250-L=2600

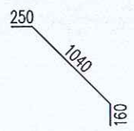

K3-ø14-a250-L=1450

BẢNG THỐNG KÊ THÉP GỜ CHẮN BÁNH VÀ CHÂN KHAY THÂN CỐNG

BẢNG THỐNG KÊ CỐT THÉP GỜ CHẮN BÁNH VÀ CHÂN KHAY								
CẤU KIỆN	KÝ HIỆU	ĐƯỜNG KÍNH	SỐ LƯỢNG (THANH)	CHIỀU DÀI (MM)	TỔNG CHIỀU DÀI (M)	TRỌNG LƯỢNG (KG/M)	SỐ CẤU KIỆN	KHỐI LƯỢNG (KG)
GỜ CHẮN	G1	14	11	1880	20,68	1,208	4	99,96
	G2	14	5	2380	11,90	1,208	4	57,52
CHÂN KHÂY	K1	14	22	2600	57,20	1,208	2	138,24
	K2	14	6	5155	30,93	1,208	2	74,75
	K3	14	22	1450	31,90	1,208	2	77,10
TỔNG D14								447,57

GHI CHÚ :

N1-ø20-a200-L=5500

- SỐ HIỆU THANH THÉP
- ĐƯỜNG KÍNH THANH THÉP
- KHOẢNG CÁCH GIỮA CÁC THANH THÉP
- CHIỀU DÀI THANH THÉP

- ø: KÝ HIỆU THÉP VẰN
- ø: KÝ HIỆU THÉP TRÒN TRƠN
- CỐT THÉP CÓ ĐƯỜNG KÍNH < 10MM DÙNG LOẠI CB240-T
- CỐT THÉP CÓ ĐƯỜNG KÍNH >= 10MM DÙNG LOẠI CB400-V
- KÍCH THƯỚC BẢN VẼ GHI BẰNG MM.

ỦY BAN NHÂN DÂN XÃ TRÀ LENG TRUNG TÂM CUNG ỨNG DỊCH VỤ SỰ NGHIỆP CÔNG	CÔNG TRÌNH: KHẮC PHỤC SỰ CỐ ĐỨT ĐƯỜNG TUYẾN GIAO THÔNG ĐH2 ĐỊA ĐIỂM: THÔN 1, XÃ TRÀ LENG, THÀNH PHỐ ĐÀ NẴNG	CHỨC DANH	HỌ VÀ TÊN	CHỮ KÝ	CÔNG TY CỔ PHẦN TƯ VẤN XÂY DỰNG HÒA THUẬN GIÁM ĐỐC	CỐNG HỘP 1H(3.5X3.5) KM 0 + 315.69	BẢN VẼ SỐ
		THIẾT KẾ	NGUYỄN NGỌC TÀI				KÝ HIỆU
			MAI VĂN TẤN				TỶ LỆ
CÔNG TY CỔ PHẦN TƯ VẤN XÂY DỰNG HÒA THUẬN		VẼ	PHAN NGỌC TỈNH				LẦN XUẤT BẢN .....
		CNTK	NGUYỄN BÁ DỰ				NĂM XUẤT BẢN 2026
		CTTK	NGUYỄN THỊ THÚY KIỀU				
		KCS	ĐOÀN KIM TRỌNG HẢI		ĐOÀN KIM TRỌNG HẢI		

CÔNG TY CP TƯ VẤN XÂY DỰNG HÒA THUẬN - THÀNH PHỐ ĐÀ NẴNG

CẮT DỌC BẢN DẪN (TL: 1/50)

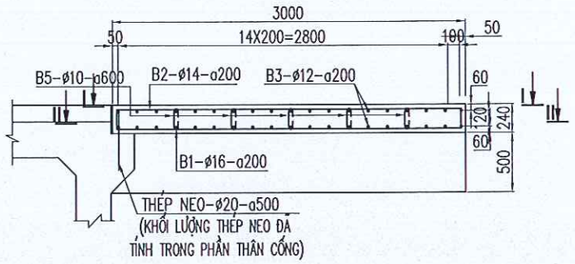

QUY CÁCH CỐT THÉP

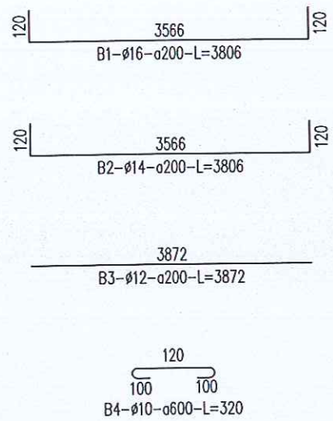

CÔNG TY TNHH TVXD & TM TRUNG KIÊN
THẨM TRA
Theo văn bản số: 09 /KQTTr - TK
Ngày: 12 tháng 02 năm 2026
Chủ trì bộ môn ký tên

MẶT CẮT I-I (TL: 1/50)

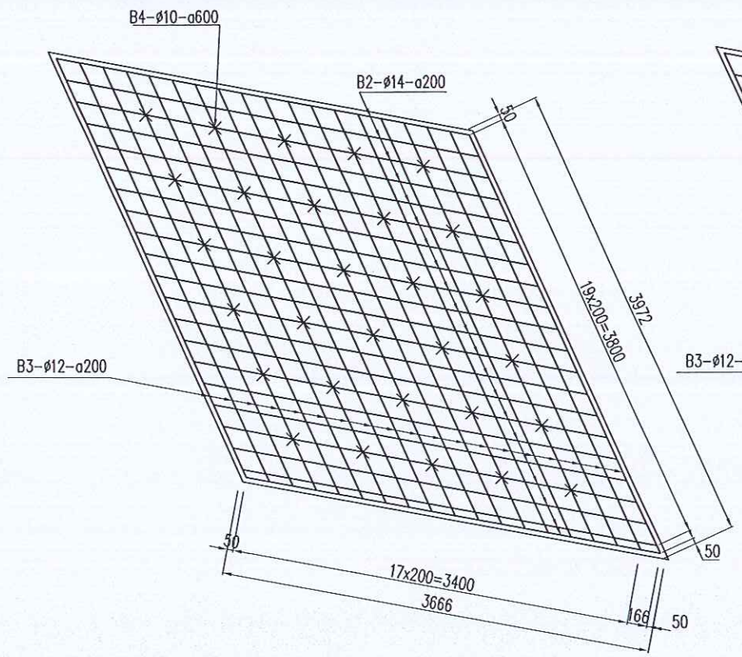

MẶT CẮT II-II (TL: 1/50)

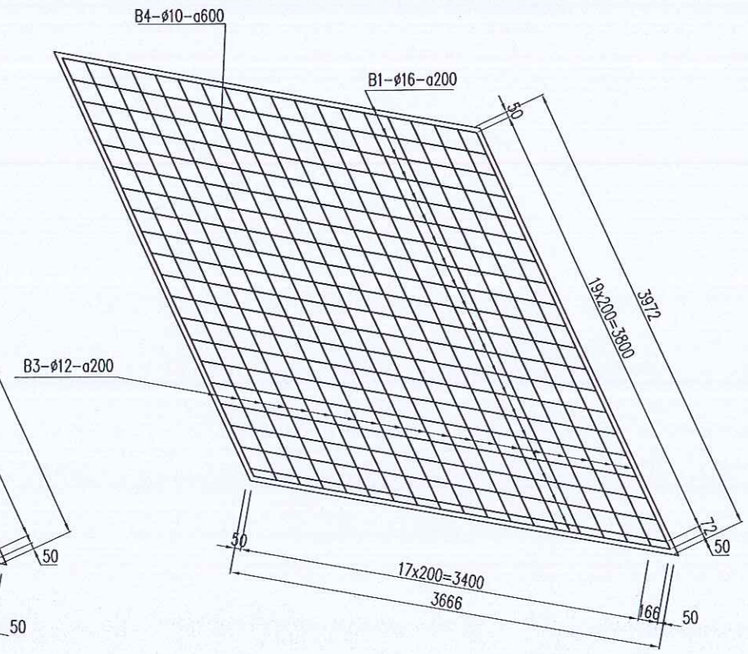

BẢNG THỐNG KÊ THÉP BẢN DẪN

BẢNG THỐNG KÊ CỐT THÉP BẢN GIẢM TẢI

CẤU KIỆN	KÝ HIỆU	ĐƯỜNG KÍNH	SỐ LƯỢNG (THANH)	CHIỀU DÀI (MM)	TỔNG CHIỀU DÀI (M)	TRỌNG LƯỢNG (KG/M)	SỐ CẤU KIỆN	KHỐI LƯỢNG (KG)
BẢN GIẢM TẢI	B1	16	21	3806	79,93	1,578	4	504,60
	B2	14	21	3806	79,93	1,208	4	386,33
	B3	12	38	3872	147,14	0,888	4	522,52
	B4	10	30	320	9,60	0,617	4	23,68

PHÒNG KINH TẾ XÃ TRÀ LENG - TP ĐÀ NẴNG
ĐÃ THẨM ĐỊNH
Bản vẽ được Thẩm Định theo văn bản số: 34 /BCTĐ-KTKT
Họ và tên, chữ ký cán bộ Thẩm Định:.....
Trà Leng, ngày 06 tháng 3 năm 2026

GHI CHÚ:

N1-ø20-a200-L=5500
- SỐ HIỆU THANH THÉP
- ĐƯỜNG KÍNH THANH THÉP
- KHOẢNG CÁCH GIỮA CÁC THANH THÉP
- CHIỀU DÀI THANH THÉP

– KÍCH THƯỚC BẢN VẼ GHI BẰNG MM.

ỦY BAN NHÂN DÂN XÃ TRÀ LENG TRUNG TÂM CUNG ỨNG DỊCH VỤ SỰ NGHIỆP CÔNG	CÔNG TRÌNH: KHẮC PHỤC SỰ CỐ ĐỨT ĐƯỜNG TUYẾN GIAO THÔNG ĐH2 ĐỊA ĐIỂM: THÔN 1, XÃ TRÀ LENG, THÀNH PHỐ ĐÀ NẴNG	CHỨC DANH	HỌ VÀ TÊN	CHỮ KÝ	CÔNG TY CỔ PHẦN TƯ VẤN XÂY DỰNG HÒA THUẬN GIÁM ĐỐC	CỐNG HỘP 1H(3.5X3.5) KM 0 + 315.69	BẢN VẼ SỐ	
CÔNG TY CỔ PHẦN TƯ VẤN XÂY DỰNG HÒA THUẬN		THIẾT KẾ	NGUYỄN NGỌC TÀI				KÝ HIỆU	
			MAI VĂN TẨN				TỶ LỆ	
		VẼ	PHAN NGỌC TỈNH				LẦN XUẤT BẢN	.....
		CNTK	NGUYỄN BÁ DỰ				NĂM XUẤT BẢN	2026
		CTTK	NGUYỄN THỊ THÚY KIỀU					
		KCS	ĐOÀN KIM TRỌNG HẢI		ĐOÀN KIM TRỌNG HẢI			

CÔNG TY CP TƯ VẤN XÂY DỰNG HÒA THUẬN - M.S.D.N: 4000820058 - C.T.C.P - THÀNH PHỐ ĐÀ NẴNG

CẮT DỌC THÉP TƯỜNG CÁNH TL 1:50

CÔNG TY TNHH TVXD & TM TRUNG KIÊN
THẨM TRA
Theo văn bản số: 09 /KQTTr - TK
Ngày: 12 tháng 02 năm 2026
Chủ trì bộ môn ký tên

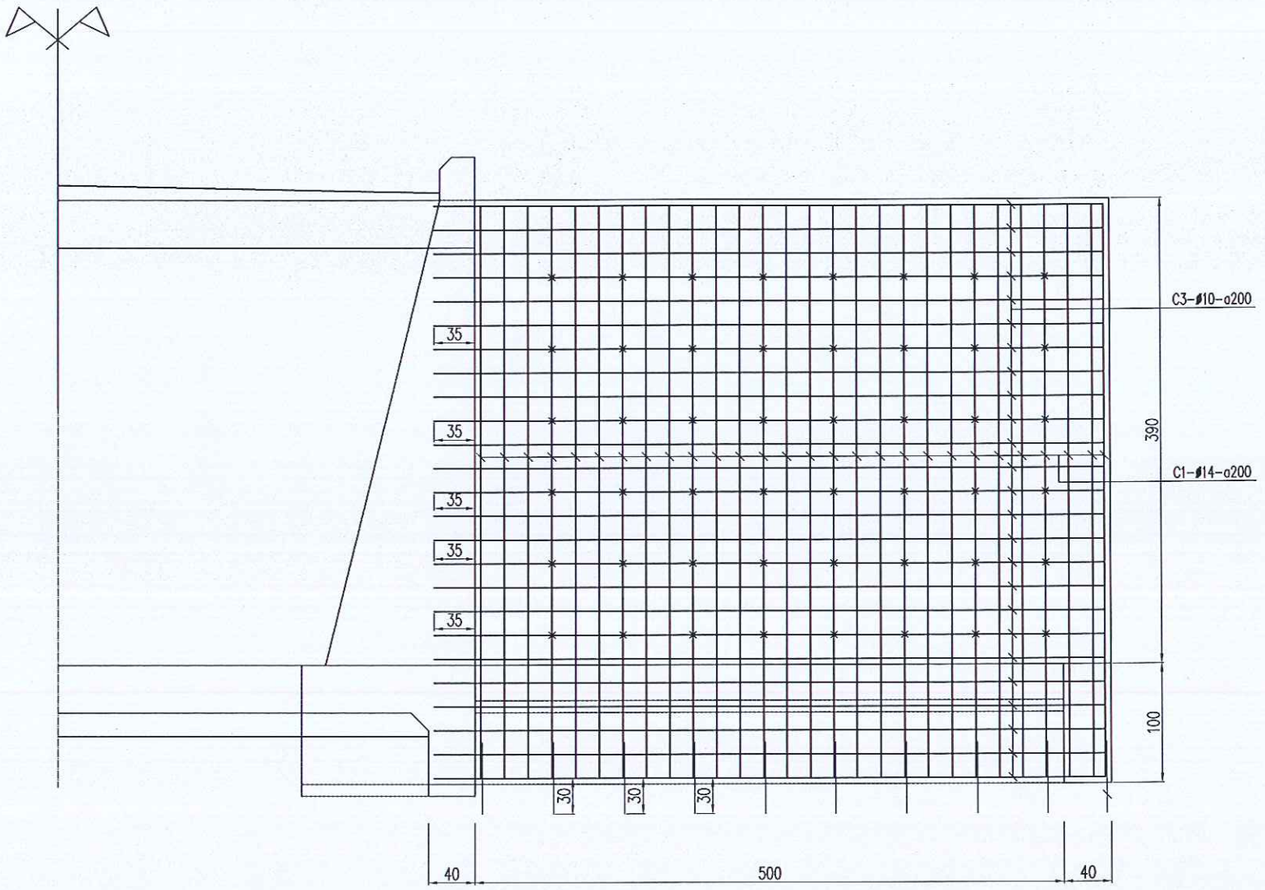

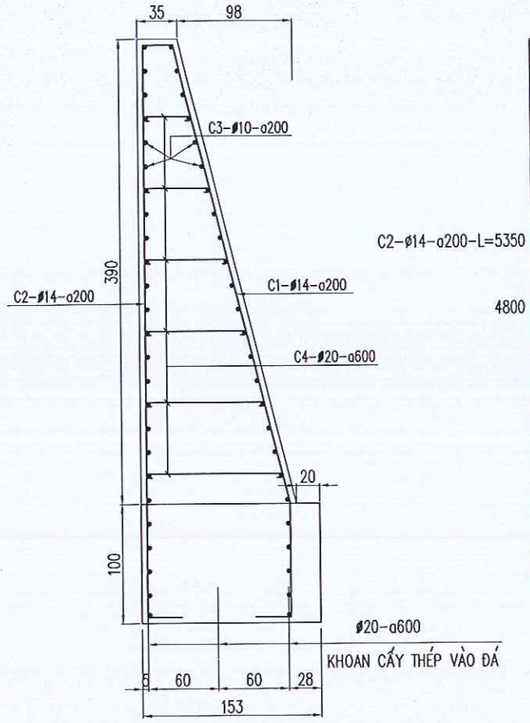

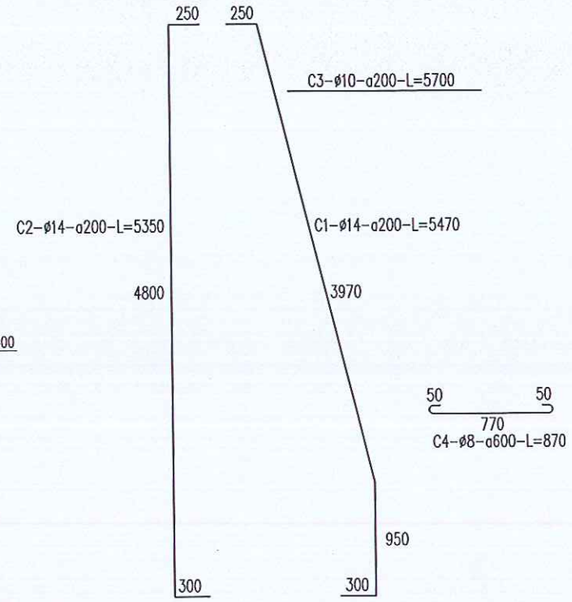

PHÒNG KINH TẾ XÃ TRÀ LENG - TP ĐÀ NẴNG
ĐÃ THẨM ĐỊNH
Bản vẽ được Thẩm Định theo văn bản số: 34 /BCTĐ-KTKT
Họ và tên, chữ ký cán bộ Thẩm Định:.....
Trà Leng, ngày 06 tháng 3 năm 2026

BẢNG THỐNG KÊ CỐT THÉP TƯỜNG CÁNH

CẤU KIỆN	KÝ HIỆU	ĐƯỜNG KÍNH	SỐ LƯỢNG (THANH)	CHIỀU DÀI (MM)	TỔNG CHIỀU DÀI (M)	TRỌNG LƯỢNG (KG/M)	SỐ CẤU KIỆN	KHỐI LƯỢNG (KG)
TƯỜNG CÁNH	C1	14	28	5470	153,16	1,208	4	740,32
	C2	14	28	5350	149,80	1,208	4	724,08
	C3	10	50	5700	285,00	0,617	4	702,85
	C4	8	48	870	41,76	0,395	4	65,91
	D8							65,91
	D10							702,85
	D14							1.464,40

ỦY BAN NHÂN DÂN XÃ TRÀ LENG TRUNG TÂM CUNG ỨNG DỊCH VỤ SỰ NGHIỆP CÔNG	CÔNG TRÌNH: KHẮC PHỤC SỰ CỐ ĐỨT ĐƯỜNG TUYẾN GIAO THÔNG ĐH2 ĐỊA ĐIỂM: THÔN 1, XÃ TRÀ LENG, THÀNH PHỐ ĐÀ NẴNG	CHỨC DANH	HỌ VÀ TÊN	CHỮ KÝ	CÔNG TY CỔ PHẦN TƯ VẤN XÂY DỰNG HÒA THUẬN GIÁM ĐỐC	CỐNG HỘP 1H(3.5X3.5) KM 0 + 315.69	BẢN VẼ SỐ
		THIẾT KẾ	NGUYỄN NGỌC TÀI				KÝ HIỆU
			MAI VĂN TẤN				TỶ LỆ
CÔNG TY CỔ PHẦN TƯ VẤN XÂY DỰNG HÒA THUẬN		VẼ	PHAN NGỌC TÍNH				LẦN XUẤT BẢN .....
		CNTK	NGUYỄN BÁ DỰ				NĂM XUẤT BẢN 2026
		CTTK	NGUYỄN THỊ THÚY KIỀU				
		KCS	ĐOÀN KIM TRỌNG HẢI		ĐOÀN KIM TRỌNG HẢI		

CÔNG TY CP TƯ VẤN XÂY DỰNG HÒA THUẬN - M.S.D.N: 4000826058 - C.T.C.P - THÀNH PHỐ ĐÀ NẴNG

32

MẶT BẰNG HOÀN THIỆN CỐNG (TL: 1/100)

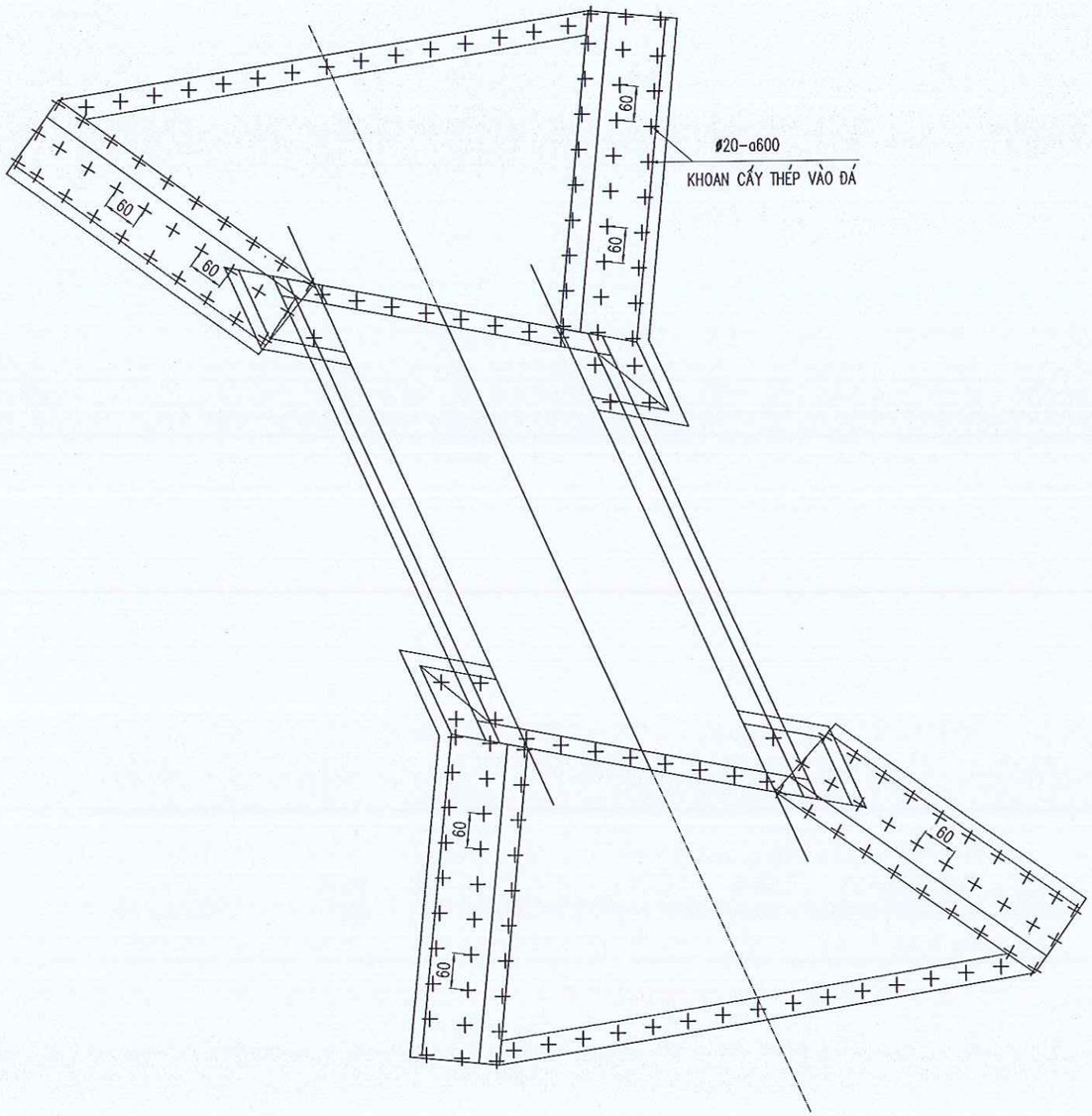

RỌ ĐÁ LOẠI (2X1X0.5)M

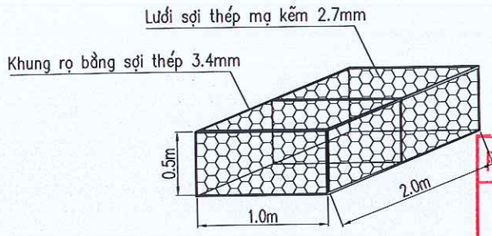

CHI TIẾT MẮT LƯỚI

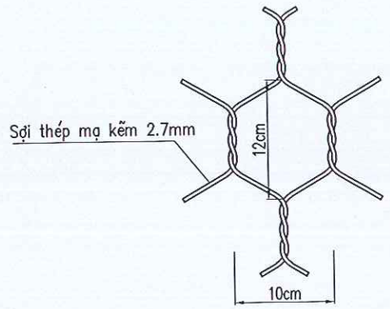

PHÒNG KINH TẾ XÃ TRÀ LENG - TP ĐÀ NẴNG
ĐÃ THẨM ĐỊNH
Bản vẽ được Thẩm Định theo văn bản số: 31 /BCTĐ-KTKT
Họ và tên, chữ ký cán bộ Thẩm Định:.....
Trà Leng, ngày 06 tháng 3 năm 2026

CÔNG TY TNHH TVXD & TM TRUNG KIÊN
THẨM TRA
Theo văn bản số: 09 /KQTTr - TK
Ngày: 12 tháng 06 năm 2026
Chủ trì bộ môn ký tên

BẢNG THỐNG KÊ CỐT THÉP CẤY

CẤU KIỆN	KÝ HIỆU	ĐƯỜNG KÍNH	SỐ LƯỢNG (THANH)	CHIỀU DÀI (MM)	TỔNG CHIỀU DÀI (M)	TRỌNG LƯỢNG (KG/M)	SỐ CẤU KIỆN	KHỐI LƯỢNG (KG)
THÉP CẤY	1	20	176	500	88,00	2,466	1	217,02

ỦY BAN NHÂN DÂN XÃ TRÀ LENG TRUNG TÂM CUNG ỨNG DỊCH VỤ SỰ NGHIỆP CÔNG	CÔNG TRÌNH: KHẮC PHỤC SỰ CỐ ĐỨT ĐƯỜNG TUYẾN GIAO THÔNG ĐH2 ĐỊA ĐIỂM: THÔN 1, XÃ TRÀ LENG, THÀNH PHỐ ĐÀ NẴNG	CHỨC DANH	HỌ VÀ TÊN	CHỮ KÝ	CÔNG TY CỔ PHẦN TƯ VẤN XÂY DỰNG HÒA THUẬN GIÁM ĐỐC ĐOÀN KIM TRỌNG HẢI	**CỐNG HỘP 1H(3.5X3.5)** **KM 0 + 315.69**	BẢN VẼ SỐ
CÔNG TY CỔ PHẦN TƯ VẤN XÂY DỰNG HÒA THUẬN		THIẾT KẾ	NGUYỄN NGỌC TÀI				KÝ HIỆU
			MAI VĂN TẤN				TỶ LỆ
		VẼ	PHAN NGỌC TÌNH				LẦN XUẤT BẢN .....
		CNTK	NGUYỄN BÁ DỰ				NĂM XUẤT BẢN 2026
		CTTK	NGUYỄN THỊ THÚY KIỀU				
		KCS	ĐOÀN KIM TRỌNG HẢI				

CÔNG TY CP TƯ VẤN XÂY DỰNG HÒA THUẬN - M.S.D.N: 4000820058 - C.T.C.P - THÀNH PHỐ ĐÀ NẴNG

BÌNH ĐỒ ĐƯỜNG CÔNG VỤ

TL: 1/1000

PHÒNG KINH TẾ XÃ TRÀ LENG - TP ĐÀ NẴNG
ĐÃ THẨM ĐỊNH
Bản vẽ được Thẩm Định theo văn bản số: 31 /BCTD-KTKT
Họ và tên, chữ ký cán bộ Thẩm Định:.....
Trà Leng, ngày 06 tháng 3 năm 2026

CÔNG TY TNHH TVXD & TM TRUNG KIÊN
THẨM TRA
Theo văn bản số: 09 /KQTTr - TK
Ngày 12 tháng 02 năm 2026
Chủ trì bộ môn ký tên

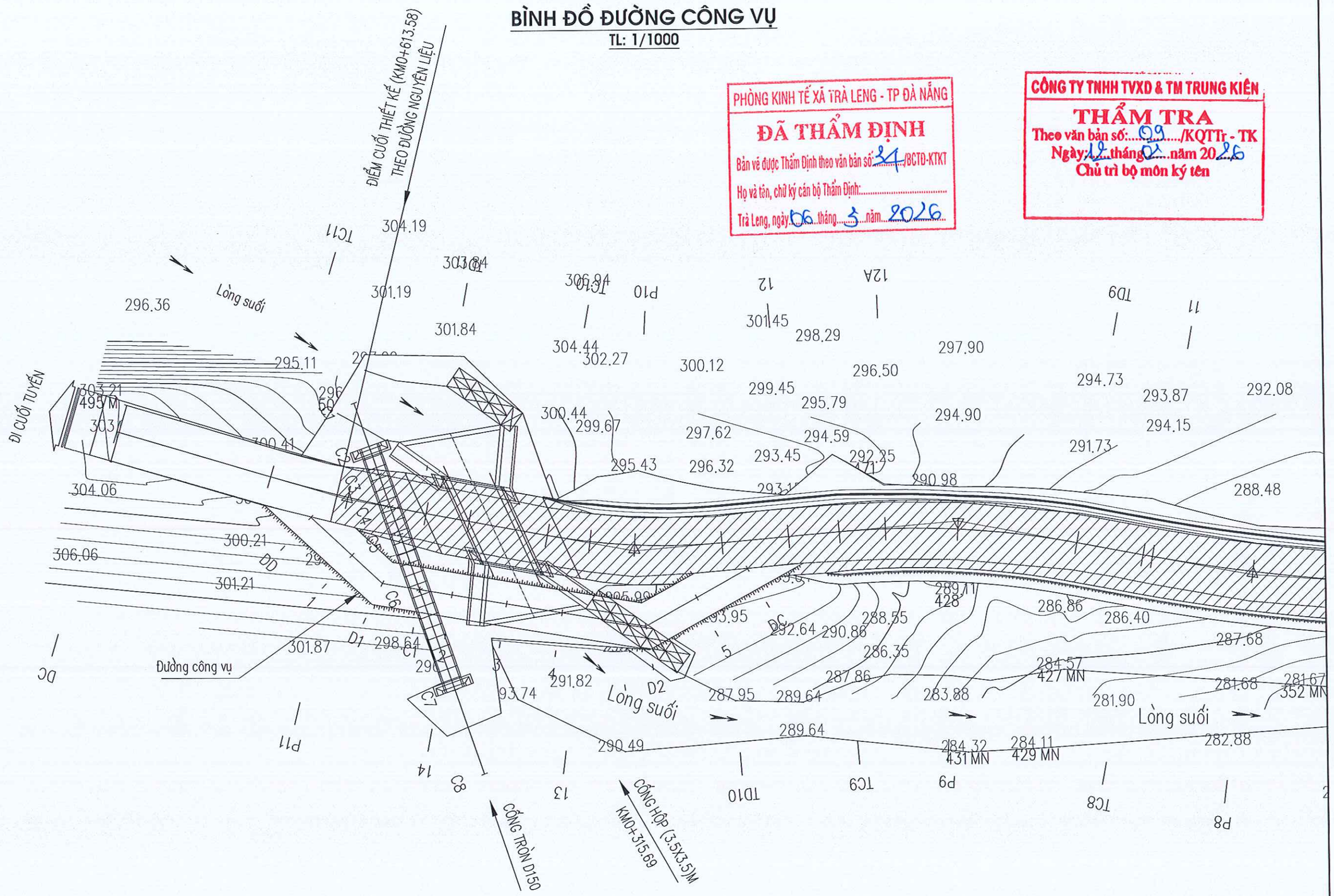

ỦY BAN NHÂN DÂN XÃ TRÀ LENG TRUNG TÂM CUNG ỨNG DỊCH VỤ SỰ NGHIỆP CÔNG	CÔNG TRÌNH: KHẮC PHỤC SỰ CỐ ĐỨT ĐƯỜNG TUYẾN GIAO THÔNG ĐH2 ĐỊA ĐIỂM: THÔN 1, XÃ TRÀ LENG, THÀNH PHỐ ĐÀ NẴNG	CHỨC DANH	HỌ VÀ TÊN	CHỮ KÝ	CÔNG TY CỔ PHẦN TƯ VẤN XÂY DỰNG HÒA THUẬN GIÁM ĐỐC	BÌNH ĐỒ ĐƯỜNG CÔNG VỤ	BẢN VẼ SỐ	
CÔNG TY CỔ PHẦN TƯ VẤN XÂY DỰNG HÒA THUẬN		THIẾT KẾ	NGUYỄN NGỌC TÀI				KÝ HIỆU	
			MAI VĂN TẤN				TỶ LỆ	
		VẼ	PHAN NGỌC TỈNH				LẦN XUẤT BẢN	.....
		CNTK	NGUYỄN BÁ DỰ				NĂM XUẤT BẢN	2026
		CTTK	NGUYỄN THỊ THÚY KIỀU					
		KCS	ĐOÀN KIM TRỌNG HẢI		ĐOÀN KIM TRỌNG HẢI			

CÔNG TY CP TƯ VẤN XÂY DỰNG HÒA THUẬN - THÀNH PHỐ ĐÀ NẴNG

34

TRẮC DỌC THIẾT KẾ ĐƯỜNG CÔNG VỤ
TỶ LỆ ĐỨNG 1/100; TỶ LỆ NGANG 1/1000

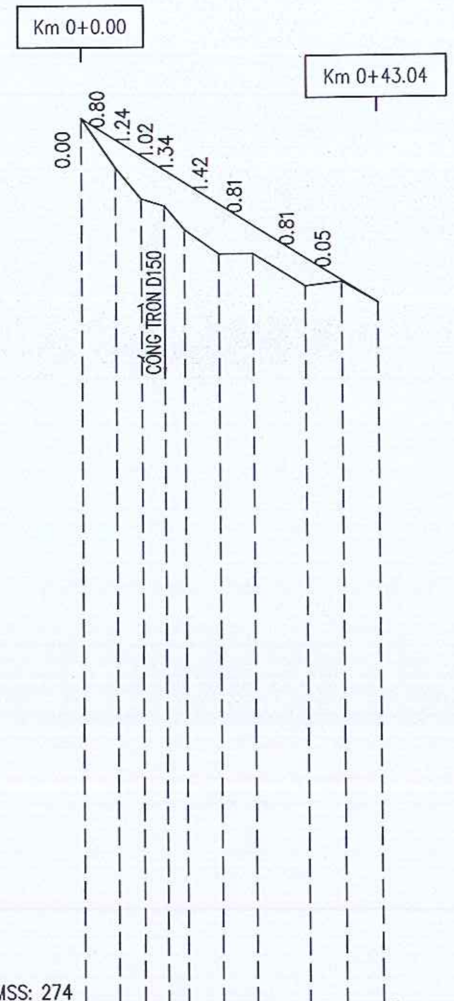

MSS: 274

Cao độ thiết kế	299.36	298.74	298.29	297.87	297.51	296.89	296.28	295.34	294.69	
Dốc dọc thiết kế	12.34% / 43.04									
Cao độ tự nhiên	299.36	297.94	297.05	296.85	296.17	295.47	295.47	294.53	294.64	294.05
Khoảng cách lẻ	5.00	3.70	3.36	2.94	5.00	5.00	7.60	5.22	5.22	
Khoảng cách cộng dồn	0.00	5.00	8.70	12.06	15.00	20.00	25.00	32.60	37.82	43.04
Tên cọc	DD	1	D1	C1	2	3	4	D2	5	DC
Lý trình	Km 0+0.00									Km 0+43.04
Đoạn thẳng – Đoạn cong	A = 147°1'52.23"					A = 141°49'29.99"				

PHÒNG KINH TẾ XÃ TRÀ LENG - TP ĐÀ NẴNG
ĐÃ THẨM ĐỊNH
Bản vẽ được Thẩm Định theo văn bản số: 34/BCTĐ-KTKT
Họ và tên, chữ ký cán bộ Thẩm Định:
Trà Leng, ngày 06 tháng 3 năm 2026

CÔNG TY TNHH TVXD & TM TRUNG KIÊN
THẨM TRA
Theo văn bản số: 09 /KQTTr - TK
Ngày 12 tháng 02 năm 2026
Chủ trì bộ môn ký tên

ỦY BAN NHÂN DÂN XÃ TRÀ LENG TRUNG TÂM CUNG ỨNG DỊCH VỤ SỰ NGHIỆP CÔNG	CÔNG TRÌNH: KHẮC PHỤC SỰ CỐ ĐỨT ĐƯỜNG TUYẾN GIAO THÔNG ĐH2 ĐỊA ĐIỂM: THÔN 1, XÃ TRÀ LENG, THÀNH PHỐ ĐÀ NẴNG	CHỨC DANH	HỌ VÀ TÊN	CHỮ KÝ	CÔNG TY CỔ PHẦN TƯ VẤN XÂY DỰNG HÒA THUẬN GIÁM ĐỐC
		THIẾT KẾ	NGUYỄN NGỌC TÀI		
			MAI VĂN TẤN		
CÔNG TY CỔ PHẦN TƯ VẤN XÂY DỰNG HÒA THUẬN		VẼ	PHAN NGỌC TÌNH		
		CNTK	NGUYỄN BÁ DỰ		
		CTTK	NGUYỄN THỊ THÚY KIỀU		
		KCS	ĐOÀN KIM TRỌNG HẢI		ĐOÀN KIM TRỌNG HẢI

CÔNG TY CP TƯ VẤN XÂY DỰNG HÒA THUẬN – THÀNH PHỐ ĐÀ NẴNG

TRẮC DỌC THIẾT KẾ ĐƯỜNG CÔNG VỤ

BẢN VẼ SỐ	
KÝ HIỆU	
TỶ LỆ	
LẦN XUẤT BẢN	....
NĂM XUẤT BẢN	2026

85

Đắp nền : 0.07 m2
Đào nền : 0.83 m2
Đào rãnh : 0.64 m2
Đào khuôn : 0.50 m2
Vét hữu cơ+đánh cấp : 0.09 m2

Coc DD
Km 0 + 0.00

CPĐD : 0.60 m2

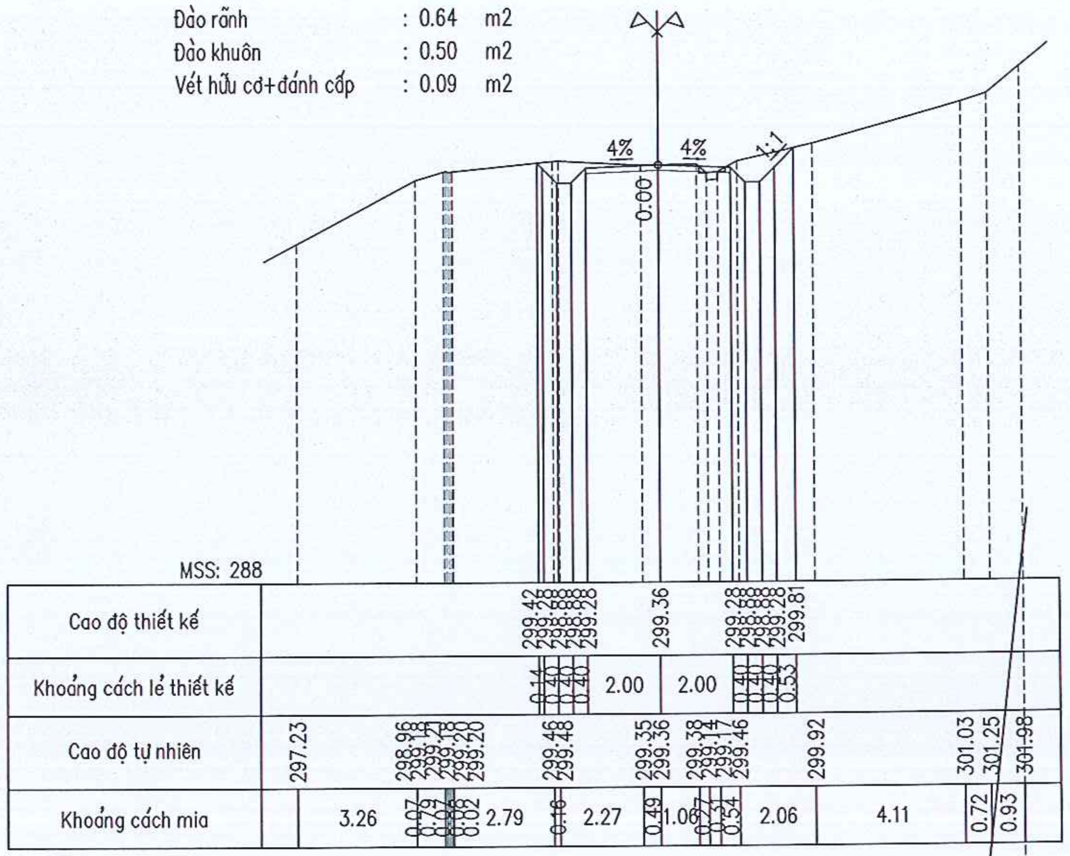

Đắp nền : 2.22 m2
Đào nền : 2.83 m2
Đào rãnh : 0.64 m2
Đào khuôn : 0.13 m2
Vét hữu cơ+đánh cấp : 0.77 m2

Coc 1
Km 0 + 5.00

CPĐD : 0.60 m2

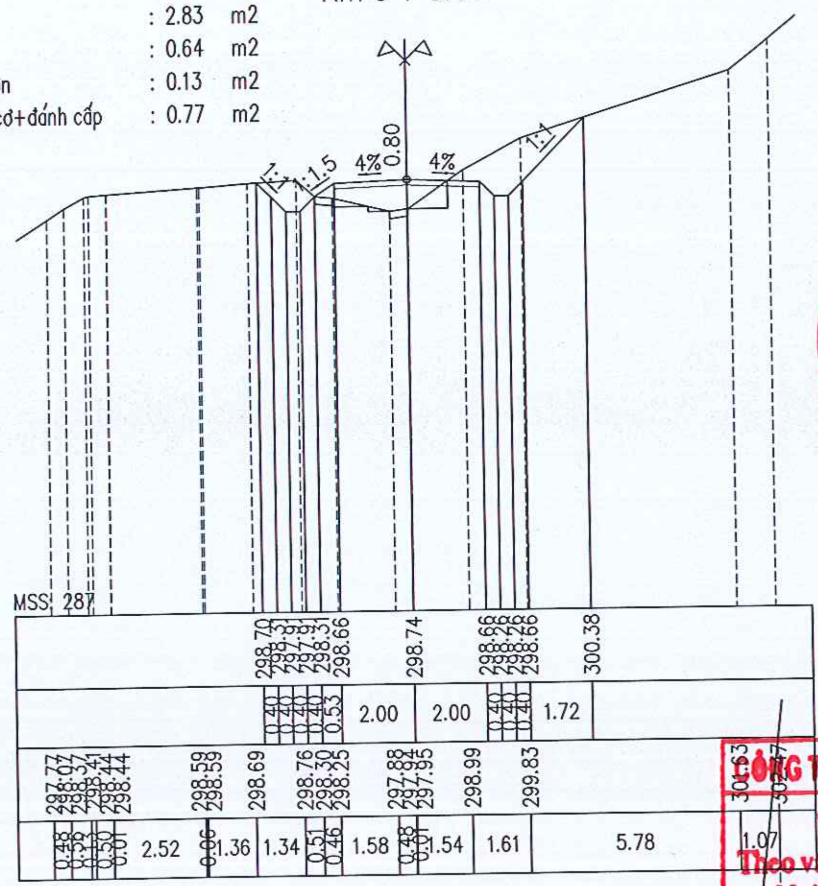

CÔNG TY CP TƯ VẤN XÂY DỰNG HÒA THUẬN
M.S.D.N: 4000826058 - C.T.C.P
THÀNH PHỐ ĐÀ NẴNG

CÔNG TY TNHH TVXD & TM TRUNG KIÊN
THẨM TRA
Theo văn bản số:...09...../KQTTr - TK
Ngày:.19..tháng..02..năm 20.26
Chủ trì bộ môn ký tên

Đắp nền : 3.69 m2
Đào nền : 0.27 m2
Đào rãnh : 0.32 m2
Vét hữu cơ+đánh cấp : 0.91 m2

Coc D1
Km 0 + 8.70

CPĐD : 0.60 m2

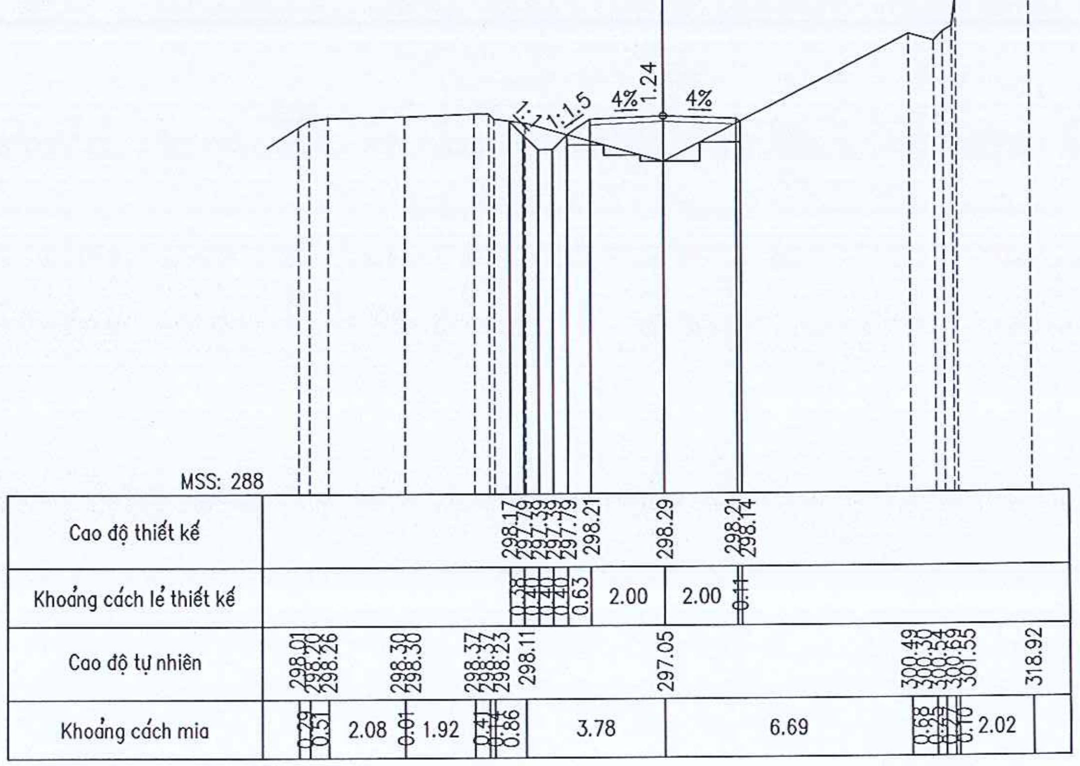

Đắp nền : 4.10 m2
Đào nền : 0.57 m2
Đào rãnh : 0.32 m2
Vét hữu cơ+đánh cấp : 0.90 m2

Coc C1
Km 0 + 12.06

CPĐD : 0.60 m2

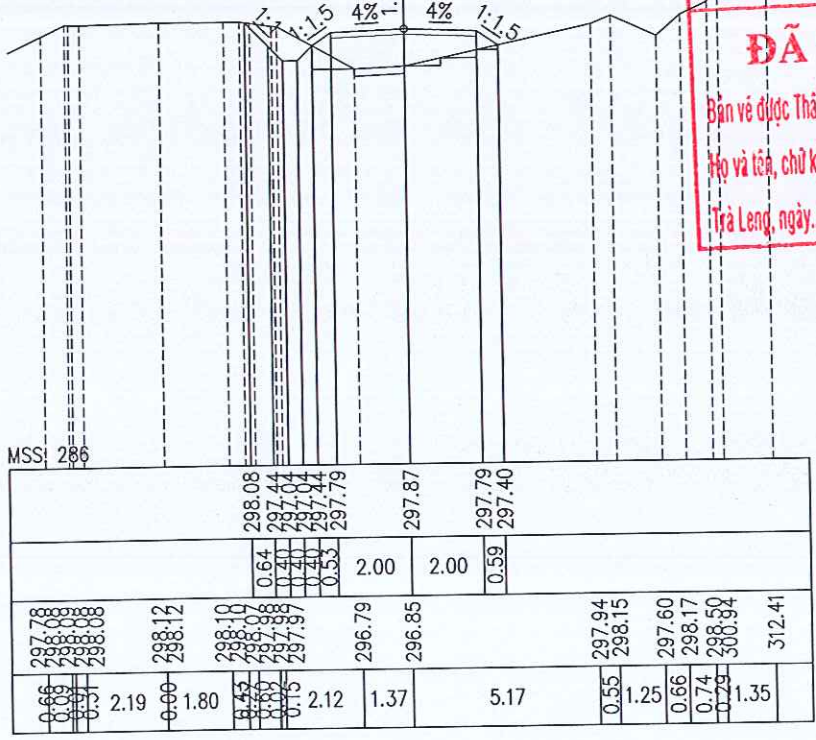

PHÒNG KINH TẾ XÃ TRÀ LENG - TP ĐÀ NẴNG
ĐÃ THẨM ĐỊNH
Bản vẽ được Thẩm Định theo văn bản số:..34../BCTĐ-KTKT
Họ và tên, chữ ký cán bộ Thẩm Định:..........
Trà Leng, ngày..06..tháng..5..năm..2026

Coc 2
Km 0 + 15.00

Đắp nền : 9.11 m2
Đào nền : 0.37 m2
Đào rãnh : 0.32 m2
Vét hữu cơ+đánh cấp : 1.25 m2

CPĐD : 0.60 m2

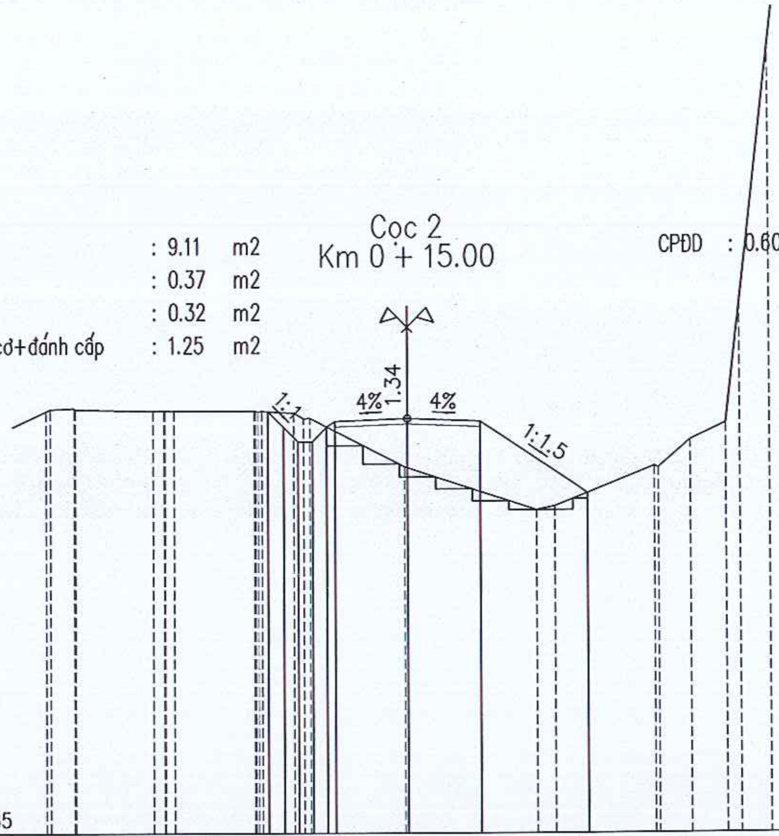

Cao độ thiết kế	297.70, 297.28, 296.88, 296.88, 297.28, 297.43, 297.51, 297.43, 295.47
Khoảng cách lẻ thiết kế	0.42, 0.40, 0.40, 0.40, 0.40, 0.23, 2.00, 2.00, 2.94
Cao độ tự nhiên	297.72, 297.77, 297.80, 297.77, 297.72, 297.73, 297.73, 297.72, 297.72, 297.72, 297.70, 297.71, 297.66, 297.51, 297.52, 296.20, 296.17, 295.01, 295.12, 296.19, 296.15, 296.90, 297.35, 300.63, 307.68
Khoảng cách mia	0.11, 0.66, 0.04, 2.17, 0.31, 0.02, 0.25, 2.21, 0.04, 0.08, 0.10, 0.88, 0.27, 0.17, 2.62, 0.08, 3.53, 0.50, 2.78, 0.11, 0.88, 0.99, 0.39, 0.83

Coc 3
Km 0 + 20.00

Đắp nền : 14.20 m2
Đào nền : 0.60 m2
Đào rãnh : 0.32 m2
Vét hữu cơ+đánh cấp : 2.10 m2

CPĐD : 0.60 m2

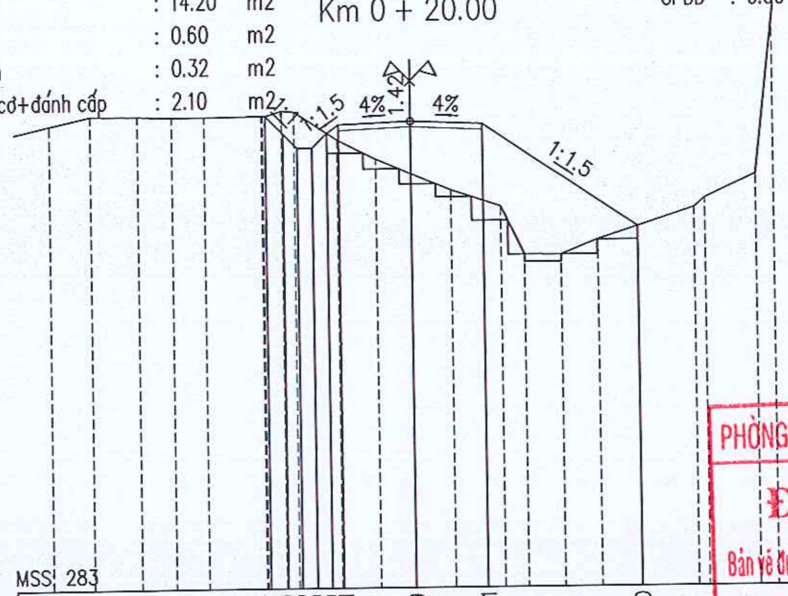

Cao độ thiết kế	297.07, 296.59, 296.19, 296.19, 296.59, 296.81, 296.89, 296.81, 294.00
Khoảng cách lẻ thiết kế	0.48, 0.40, 0.40, 0.40, 0.33, 2.00, 2.00, 4.22
Cao độ tự nhiên	296.86, 297.10, 297.09, 297.06, 297.06, 297.07, 297.07, 297.07, 297.20, 297.18, 296.40, 295.87, 295.47, 295.02, 294.57, 293.26, 293.25, 293.65, 294.50, 294.76, 295.40, 299.61
Khoảng cách mia	1.13, 1.31, 0.95, 0.91, 1.59, 0.04, 0.08, 0.43, 0.36, 1.16, 1.06, 0.99, 1.09, 1.39, 0.65, 0.98, 1.02, 2.65, 0.30, 1.42, 0.50

Coc 4
Km 0 + 25.00

Đắp nền : 12.45 m2
Đào nền : 0.43 m2
Đào rãnh : 0.32 m2
Vét hữu cơ+đánh cấp : 2.68 m2

CPĐD : 0.60 m2

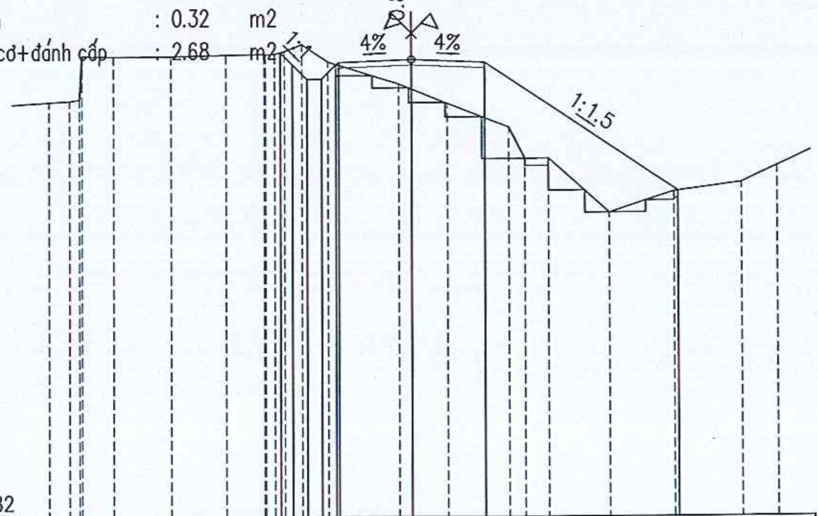

Cao độ thiết kế	296.47, 296.14, 295.74, 295.74, 296.14, 296.20, 296.28, 296.20, 292.68
Khoảng cách lẻ thiết kế	0.33, 0.40, 0.40, 0.40, 0.40, 0.08, 2.00, 2.00, 5.28
Cao độ tự nhiên	295.13, 295.20, 296.38, 296.37, 296.37, 296.37, 296.41, 296.42, 296.42, 296.42, 296.50, 296.69, 296.21, 295.61, 295.47, 295.08, 294.43, 293.57, 293.57, 292.10, 292.66, 292.90, 293.34
Khoảng cách mia	0.56, 0.37, 0.08, 0.87, 1.60, 0.00, 1.51, 1.05, 0.34, 0.77, 0.12, 0.48, 0.71, 1.95, 0.35, 0.98, 1.67, 0.43, 0.64, 1.68, 1.77, 1.85, 0.98

Coc D2
Km 0 + 32.60

Đắp nền : 22.00 m2
Đào nền : 0.55 m2
Đào rãnh : 0.32 m2
Đào khuôn : 0.05 m2
Vét hữu cơ+đánh cấp : 3.13 m2

CPĐD : 0.60 m2

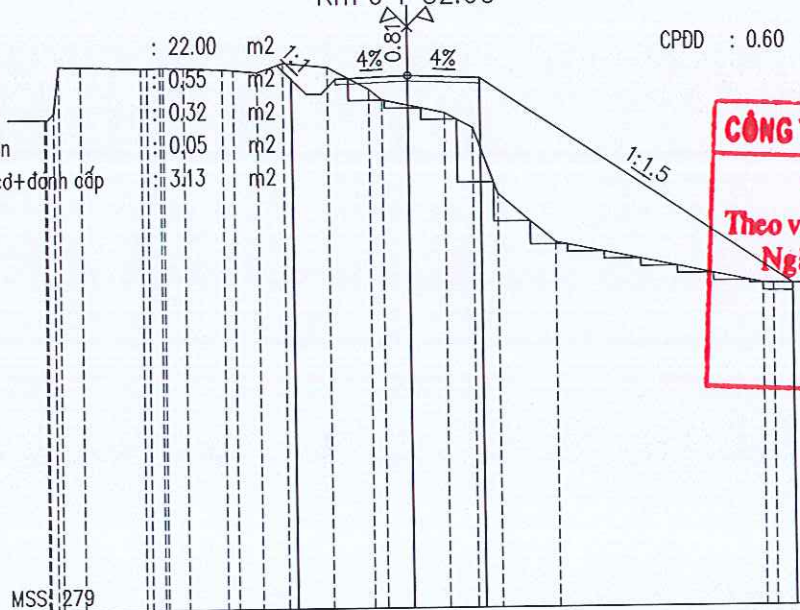

Cao độ thiết kế	295.65, 295.26, 294.86, 295.34
Khoảng cách lẻ thiết kế	0.39, 0.40, 2.00
Cao độ tự nhiên	294.24, 294.24, 294.22, 294.40, 295.48, 295.66, 295.60, 295.60, 295.60, 295.61, 295.61, 295.59, 295.55, 295.53, 295.46, 295.71, 295.58, 294.97, 294.68, 294.53, 294.31, 293.90, 292.09, 290.76, 289.59, 289.58
Khoảng cách mia	0.02, 0.04, 0.12, 0.14, 0.60, 1.68, 0.60, 0.17, 0.15, 0.09, 0.56, 1.09, 0.31, 0.64, 0.72, 1.21, 1.13, 0.37, 0.72, 1.00, 0.78, 0.67, 1.56, 5.68, 0.29

M.S.D.N: 4000826058 - C.T.C.P
CÔNG TY CP TƯ VẤN XÂY DỰNG HÒA THUẬN
THÀNH PHỐ ĐÀ NẴNG

PHÒNG KINH TẾ XÃ TRÀ LENG - TP ĐÀ NẴNG
ĐÃ THẨM ĐỊNH
Bản vẽ được Thẩm Định theo văn bản số: 34 /BCTD-KTXT
Họ và tên, chữ ký cán bộ Thẩm Định:
Trà Leng, ngày 06 tháng 3 năm 2026

CÔNG TY TNHH TVXD & TM TRUNG KIÊN
THẨM TRA
Theo văn bản số: 09 /KQTTr - TK
Ngày: 12 tháng 02 năm 2026
Chủ trì bộ môn ký tên

Đắp nền : 2.87 m2
Đào nền : 0.21 m2
Đào rãnh : 0.32 m2
Đào khuôn : 0.28 m2
Vét hữu cơ+đánh cấp : 1.40 m2

Cọc 5
Km 0 + 37.82

CPĐD : 0.60 m2

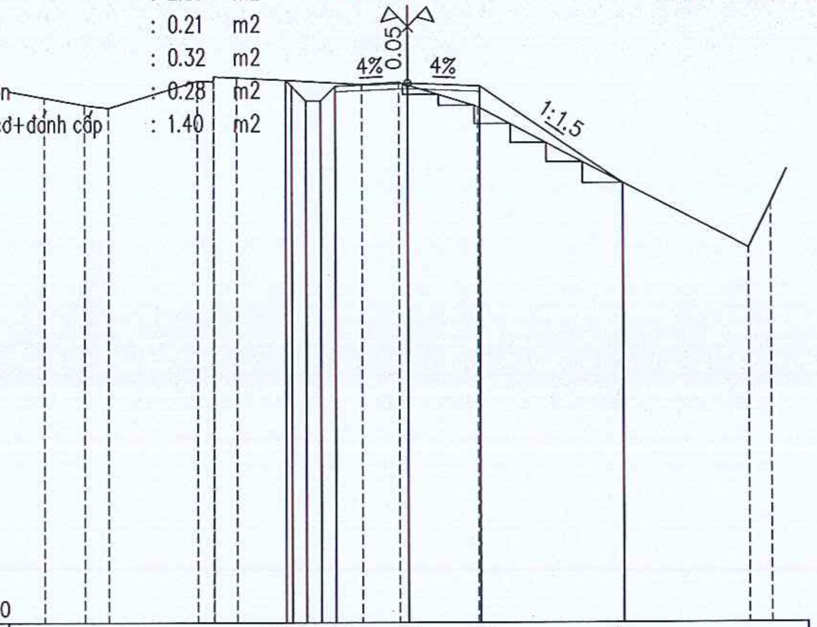

MSS: 280

Cao độ thiết kế	294.78, 294.61, 294.21, 294.21, 294.61, 294.69, 294.61, 291.97
Khoảng cách lẻ thiết kế	0.16, 0.40, 0.40, 0.40, 0.40, 2.00, 2.00, 3.96
Cao độ tự nhiên	294.32, 294.11, 294.03, 294.77, 294.75, 294.88, 294.85, 294.65, 294.72, 294.64, 294.06, 290.19, 291.43
Khoảng cách mia	1.12, 0.66, 2.45, 0.43, 0.01, 0.63, 3.43, 1.02, 0.25, 1.94, 7.45, 0.60

Đào nền : 0.98 m2
Đào rãnh : 0.32 m2
Đào khuôn : 0.60 m2

CPĐD : 0.60 m2

Cọc DC
Km 0 + 43.04

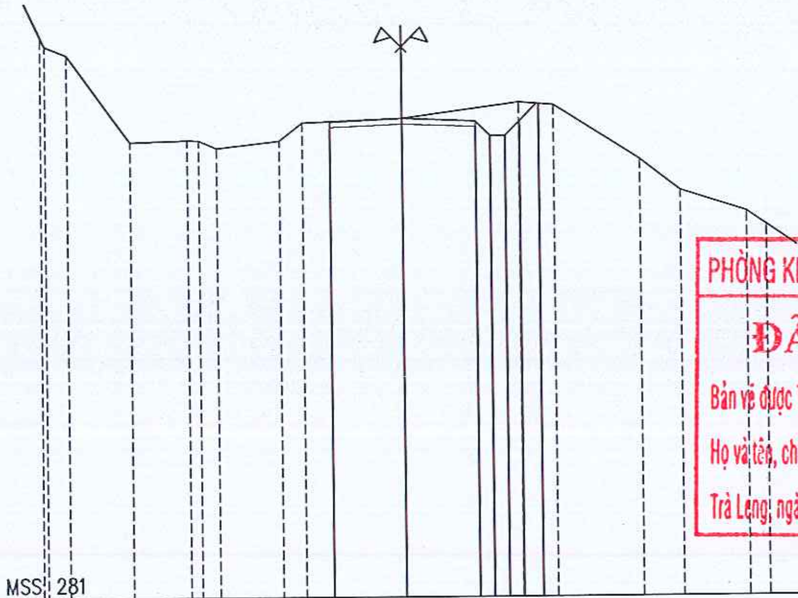

MSS: 281

Cao độ thiết kế	294.05, 293.97, 293.57, 293.57, 293.97, 294.45
Khoảng cách lẻ thiết kế	2.00, 2.00, 0.40, 0.40, 0.40, 0.53
Cao độ tự nhiên	296.33, 296.08, 295.84, 293.45, 293.48, 293.48, 293.26, 293.46, 293.95, 294.05, 294.48, 294.39, 292.91, 292.06, 291.48, 291.10
Khoảng cách mia	0.12, 0.59, 1.74, 1.58, 0.32, 0.51, 1.73, 0.64, 2.76, 3.18, 0.94, 2.39, 1.10, 1.83, 0.55

PHÒNG KINH TẾ XÃ TRÀ LENG - TP ĐÀ NẴNG
ĐÃ THẨM ĐỊNH
Bản vẽ được Thẩm Định theo văn bản số: 34 /BCTĐ-KTKT
Họ và tên, chữ ký cán bộ Thẩm Định:
Trà Leng, ngày 06 tháng 3 năm 2026

CÔNG TY TNHH TVXD & TM TRUNG KIÊN
THẨM TRA
Theo văn bản số: 09 /KQTTr - TK
Ngày 12 tháng 02 năm 2026
Chủ trì bộ môn ký tên

ỦY BAN NHÂN DÂN XÃ TRÀ LENG TRUNG TÂM CUNG ỨNG DỊCH VỤ SỰ NGHIỆP CÔNG	CÔNG TRÌNH: KHẮC PHỤC SỰ CỐ ĐỨT ĐƯỜNG TUYẾN GIAO THÔNG ĐH2 ĐỊA ĐIỂM: THÔN 1, XÃ TRÀ LENG, THÀNH PHỐ ĐÀ NẴNG	CHỨC DANH	HỌ VÀ TÊN	CHỮ KÝ	CÔNG TY CỔ PHẦN TƯ VẤN XÂY DỰNG HÒA THUẬN GIÁM ĐỐC	TRẮC NGANG THIẾT KẾ
		THIẾT KẾ	NGUYỄN NGỌC TÀI			BẢN VẼ SỐ
			MAI VĂN TẤN			KÝ HIỆU
		VẼ	PHAN NGỌC TỈNH			TỶ LỆ
CÔNG TY CỔ PHẦN TƯ VẤN XÂY DỰNG HÒA THUẬN		CNTK	NGUYỄN BÁ DỰ			LẦN XUẤT BẢN ....
		CTTK	NGUYỄN THỊ THÚY KIỀU			NĂM XUẤT BẢN 2026
		KCS	ĐOÀN KIM TRỌNG HẢI		ĐOÀN KIM TRỌNG HẢI	

CÔNG TY CP TƯ VẤN XÂY DỰNG HÒA THUẬN - THÀNH PHỐ ĐÀ NẴNG

CẮT DỌC CỐNG D150 TL 1:50

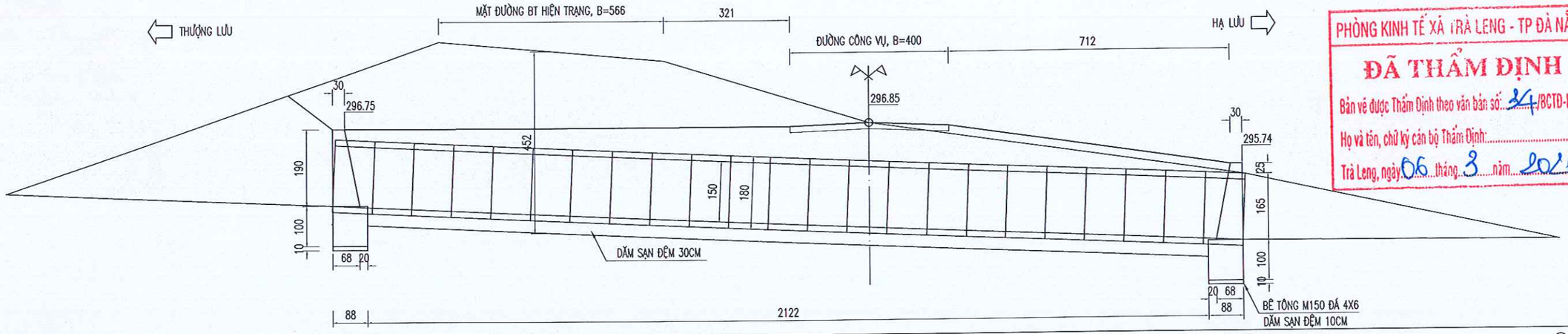

Cao độ tự nhiên	296.61		297.99	298.92	298.65	298.42	296.85		295.48	293.80
Khoảng cách lẻ		4.07	2.64	3.05	2.61	5.21		9.49	7.93	
Khoảng cách cộng dồn	0.00		4.07	6.71	9.76	12.37	17.58		27.07	35.00
Tên cọc	C1		C2	C3	C4	C5	C6		C7	C8

PHÒNG KINH TẾ XÃ TRÀ LENG - TP ĐÀ NẴNG
ĐÃ THẨM ĐỊNH
Bản vẽ được Thẩm Định theo văn bản số: 34/BCTD-KTKT
Họ và tên, chữ ký cán bộ Thẩm Định:.....
Trà Leng, ngày 06 tháng 3 năm 2026

MẶT BẰNG CỐNG D150 TỈ LỆ 1:50

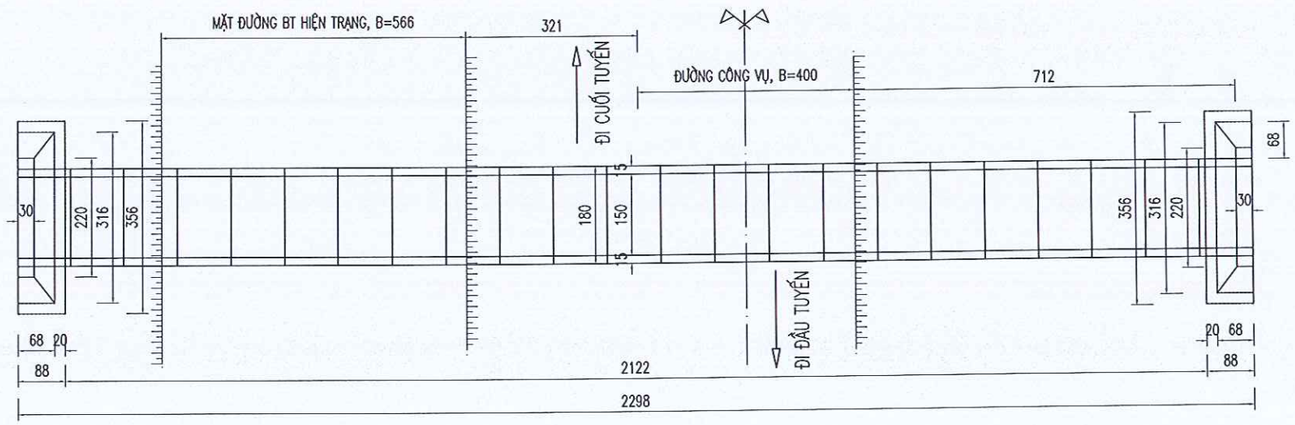

CÔNG TY TNHH TVXD & TM TRUNG KIÊN
THẨM TRA
Theo văn bản số: 09/KQTTr - TK
Ngày 12 tháng 02 năm 2026
Chủ trì bộ môn ký tên

ỦY BAN NHÂN DÂN XÃ TRÀ LENG TRUNG TÂM CUNG ỨNG DỊCH VỤ SỰ NGHIỆP CÔNG	CÔNG TRÌNH: KHẮC PHỤC SỰ CỐ ĐỨT ĐƯỜNG TUYẾN GIAO THÔNG ĐH2 ĐỊA ĐIỂM: THÔN 1, XÃ TRÀ LENG, THÀNH PHỐ ĐÀ NẴNG	CHỨC DANH	HỌ VÀ TÊN	CHỮ KÝ	CÔNG TY CỔ PHẦN TƯ VẤN XÂY DỰNG HÒA THUẬN GIÁM ĐỐC	CỐNG TRÒN D150 ĐƯỜNG CÔNG VỤ	BẢN VẼ SỐ
CÔNG TY CỔ PHẦN TƯ VẤN XÂY DỰNG HÒA THUẬN		THIẾT KẾ	NGUYỄN NGỌC TÀI				KÝ HIỆU
			MAI VĂN TẤN				TỶ LỆ
		VẼ	PHAN NGỌC TÌNH				LẦN XUẤT BẢN .....
		CNTK	NGUYỄN BÁ DỰ				NĂM XUẤT BẢN 2026
		CTTK	NGUYỄN THỊ THÚY KIỀU				
		KCS	ĐOÀN KIM TRỌNG HẢI		ĐOÀN KIM TRỌNG HẢI		

CÔNG TY CP TƯ VẤN XÂY DỰNG HÒA THUẬN - C.T.C.P - MÃ SỐ DN: 4000828058 - THÀNH PHỐ ĐÀ NẴNG

CHÍNH DIỆN THƯỢNG, HẠ LƯU TL 1:50

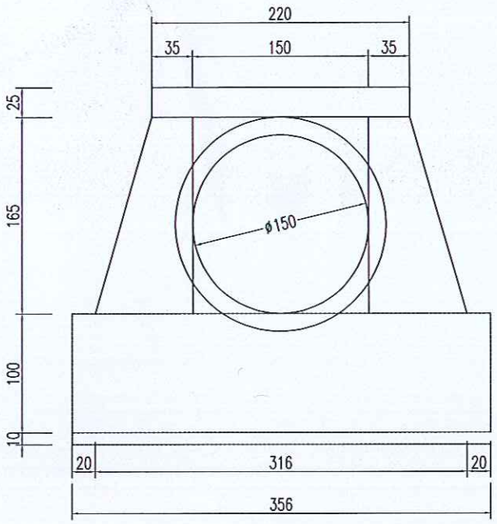

MẶT CẮT TƯỜNG ĐẦU THƯỢNG, HẠ LƯU TL 1:50

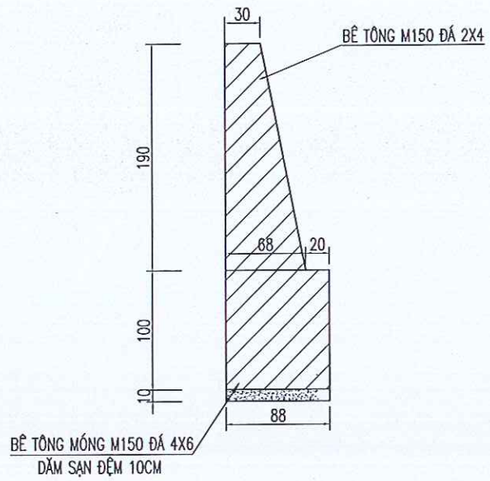

CẮT NGANG THÂN CỐNG TL 1:50

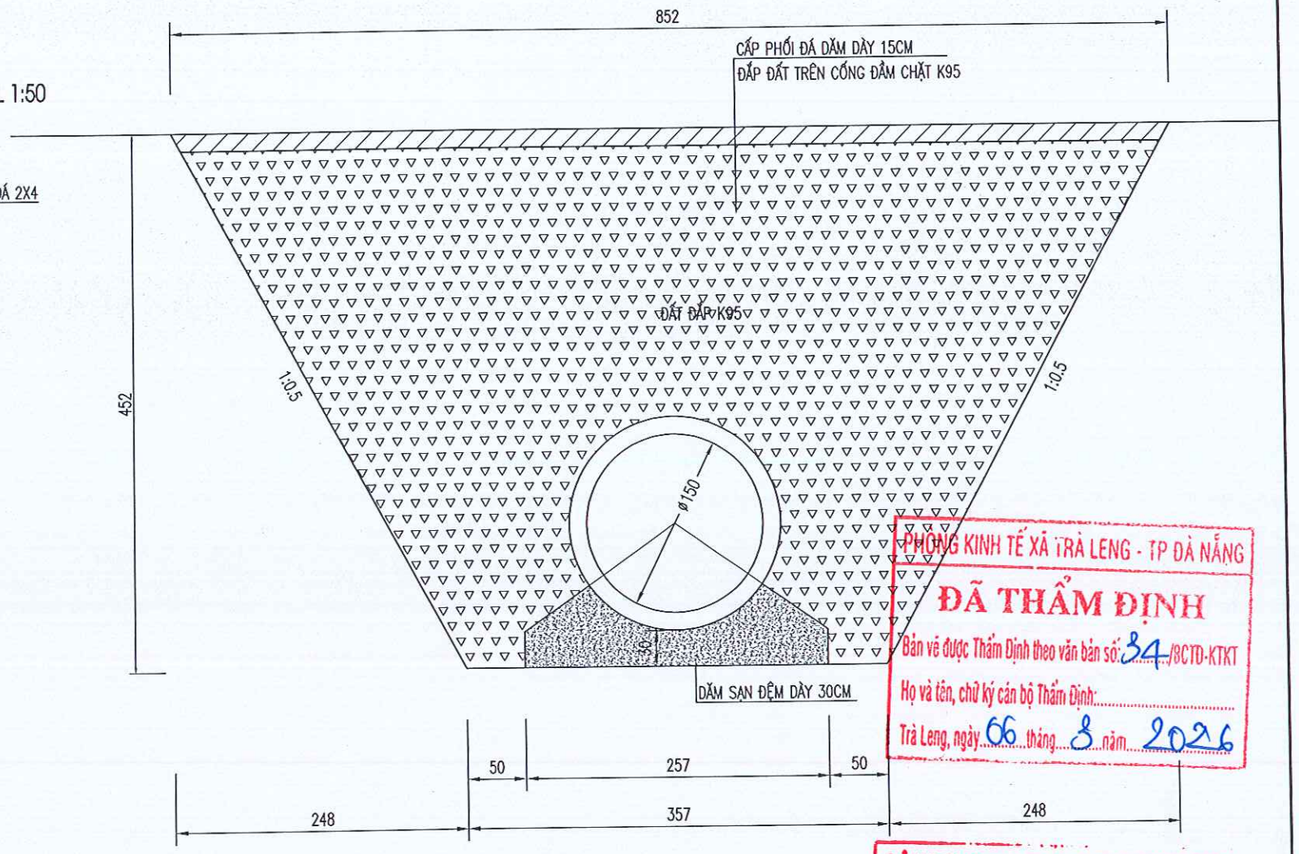

CẮT NGANG ĐẠI DIỆN ĐƯỜNG CÔNG VỤ TL 1:100

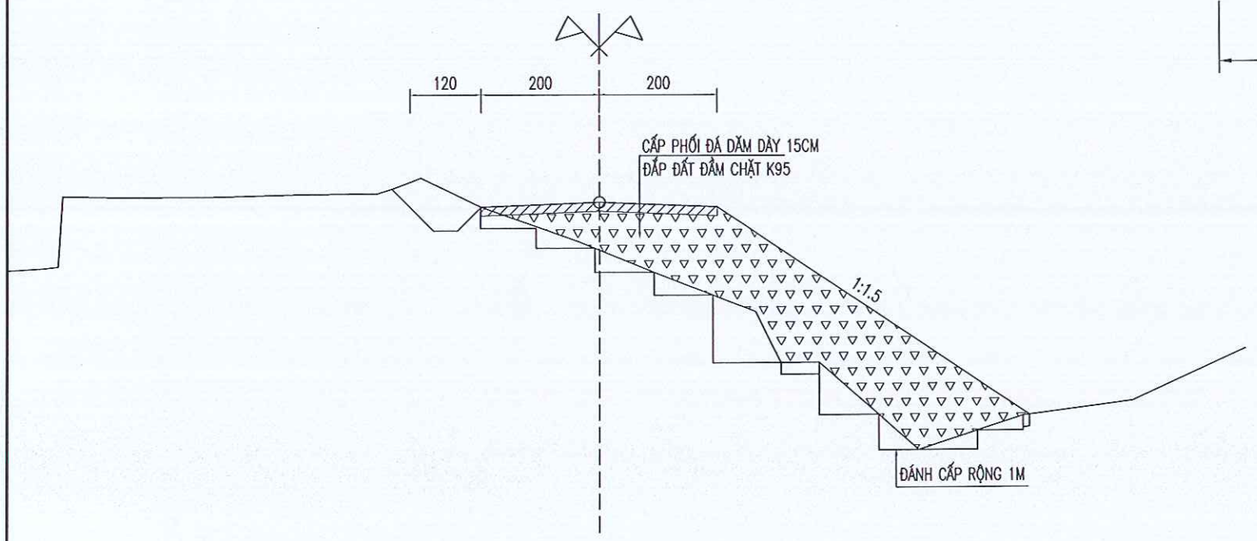

PHÒNG KINH TẾ XÃ TRÀ LENG - TP ĐÀ NẴNG
ĐÃ THẨM ĐỊNH
Bản vẽ được Thẩm Định theo văn bản số: 34 /BCTD-KTKT
Họ và tên, chữ ký cán bộ Thẩm Định:.....
Trà Leng, ngày 06 tháng 3 năm 2026

CÔNG TY TNHH TVXD & TM TRUNG KIÊN
THẨM TRA
Theo văn bản số: 09 /KQTTr - TK
Ngày 12 tháng 02 năm 2026
Chủ trì bộ môn ký tên

THUYẾT MINH :

CỐNG KM0+12.06 ĐƯỢC THIẾT KẾ VỚI NHỮNG NỘI DUNG SAU :

I.TIÊU CHUẨN KỸ THUẬT :
- QUY MÔ: VĨNH CỬU.
- TẢI TRỌNG THIẾT KẾ: H30–XB80.
- KHẨU DIỆN: CỐNG TRÒN D1.5M.

II.GIẢI PHÁP THIẾT KẾ :
- CỐNG ĐƯỢC THIẾT KẾ NỐI CỐNG VỚI ĐỘ DỐC THÂN CỐNG 0%, 25 ĐỐT CỐNG TRÒN LẮP GHÉP. KHẨU DIỆN D1.5M, DÀY15CM, DÀI 1M.
- THÂN CỐNG ĐẶT TRÊN LỚP DĂM SẠN ĐỆM DÀY 30CM.
- THƯỢNG, HẠ LƯU : TƯỜNG ĐẦU BẰNG BÊ TÔNG M150 ĐÁ 2X4, MÓNG TƯỜNG ĐẦU BẰNG BÊ TÔNG M150 ĐÁ 4X6, ĐẶT TRÊN LỚP DĂM SẠN ĐỆM DÀY 10 CM.

III.GHI CHÚ :
- KÍCH THƯỚC BẢN VẼ GHI CM, CAO ĐỘ GHI M.
- TRONG QUÁ TRÌNH THI CÔNG NẾU CÓ SAI KHÁC VỚI BẢN VẼ THIẾT KẾ THÌ PHẢI BÁO NGAY CHO CHỦ ĐẦU TƯ HOẶC TƯ VẤN THIẾT KẾ ĐỂ PHỐI HỢP CÙNG NHAU GIẢI QUYẾT.

ỦY BAN NHÂN DÂN XÃ TRÀ LENG TRUNG TÂM CUNG ỨNG DỊCH VỤ SỰ NGHIỆP CÔNG	CÔNG TRÌNH: KHẮC PHỤC SỰ CỐ ĐỨT ĐƯỜNG TUYẾN GIAO THÔNG ĐH2 ĐỊA ĐIỂM: THÔN 1, XÃ TRÀ LENG, THÀNH PHỐ ĐÀ NẴNG	CHỨC DANH	HỌ VÀ TÊN	CHỮ KÝ	CÔNG TY CỔ PHẦN TƯ VẤN XÂY DỰNG HÒA THUẬN GIÁM ĐỐC	CỐNG TRÒN D150 ĐƯỜNG CÔNG VỤ	BẢN VẼ SỐ	
CÔNG TY CỔ PHẦN TƯ VẤN XÂY DỰNG HÒA THUẬN		THIẾT KẾ	NGUYỄN NGỌC TÀI				KÝ HIỆU	
			MAI VĂN TẤN				TỶ LỆ	
		VẼ	PHAN NGỌC TỊNH				LẦN XUẤT BẢN	.....
		CNTK	NGUYỄN BÁ DỰ				NĂM XUẤT BẢN	2026
		CTTK	NGUYỄN THỊ THÚY KIỀU					
		KCS	ĐOÀN KIM TRỌNG HẢI		ĐOÀN KIM TRỌNG HẢI			

CÔNG TY CỔ PHẦN TƯ VẤN XÂY DỰNG HÒA THUẬN - THÀNH PHỐ ĐÀ NẴNG

40

MẶT CẮT DỌC CỐNG D100 TL 1:100

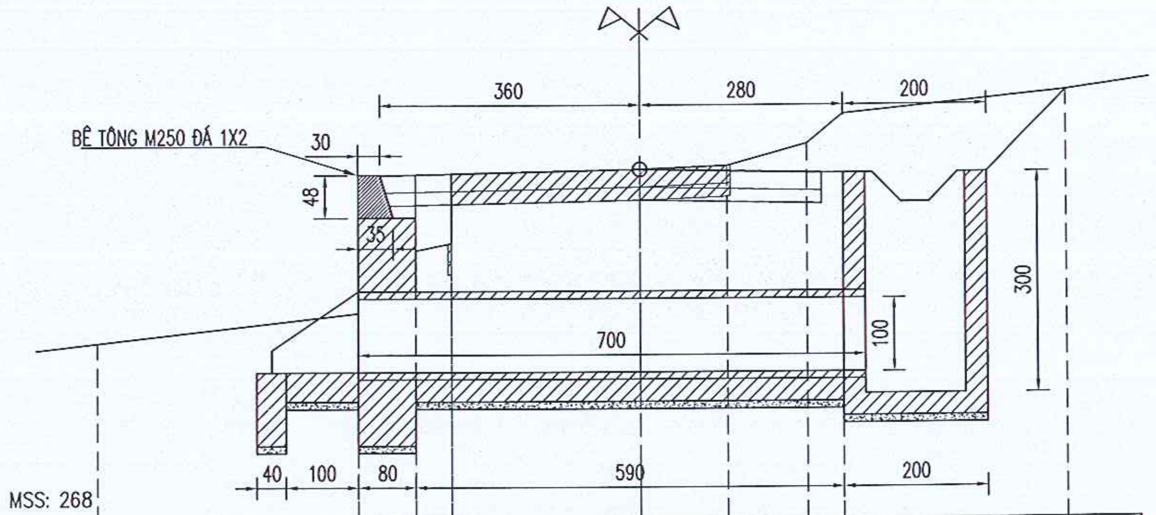

Cao độ thiết kế												
Khoảng cách lẻ thiết kế												
Cao độ tự nhiên	271.09		272.89		272.89	273.39		273.44	273.49	273.79	274.19	274.49
Khoảng cách mia		3.60	0.00	0.80	0.00 0.50	0.00	2.60	1.20	1.10	0.50	3.10	

PHÒNG KINH TẾ XÃ TRÀ LENG - TP ĐÀ NẴNG
ĐÃ THẨM ĐỊNH
Bản vẽ được Thẩm Định theo văn bản số: 34 /BCTĐ-KTKT
Họ và tên, chữ ký cán bộ Thẩm Định:
Trà Leng, ngày 06 tháng 3 năm 2026

MẶT BẰNG CỐNG D100 TL 1:100

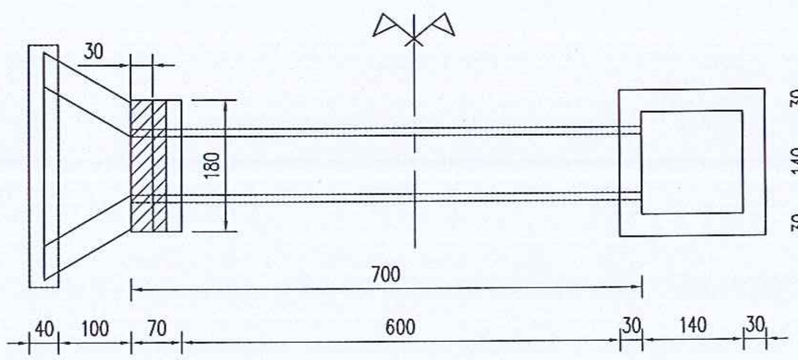

CÔNG TY TNHH TVXD & TM TRUNG KIÊN
THẨM TRA
Theo văn bản số: 09 /KQTTr - TK
Ngày 12 tháng 02 năm 2026
Chủ trì bộ môn ký tên

GHI CHÚ: NẠO VÉT ỐNG CỐNG, HỐ THU THƯỢNG LƯU, SÂN HẠ LƯU

ỦY BAN NHÂN DÂN XÃ TRÀ LENG TRUNG TÂM CUNG ỨNG DỊCH VỤ SỰ NGHIỆP CÔNG	CÔNG TRÌNH: KHẮC PHỤC SỰ CỐ ĐỨT ĐƯỜNG TUYẾN GIAO THÔNG ĐH2 ĐỊA ĐIỂM: THÔN 1, XÃ TRÀ LENG, THÀNH PHỐ ĐÀ NẴNG		
CÔNG TY CỔ PHẦN TƯ VẤN XÂY DỰNG HÒA THUẬN			

CHỨC DANH	HỌ VÀ TÊN	CHỮ KÝ
THIẾT KẾ	NGUYỄN NGỌC TÀI	
	MAI VĂN TẤN	
VẼ	PHAN NGỌC TỈNH	
CNTK	NGUYỄN BÁ DỰ	
CTTK	NGUYỄN THỊ THÚY KIỀU	
KCS	ĐOÀN KIM TRỌNG HẢI	

CÔNG TY CỔ PHẦN TƯ VẤN XÂY DỰNG HÒA THUẬN
GIÁM ĐỐC
CÔNG TY CP TƯ VẤN XÂY DỰNG HÒA THUẬN - THÀNH PHỐ ĐÀ NẴNG
ĐOÀN KIM TRỌNG HẢI

CỐNG TRÒN D100

BẢN VẼ SỐ	
KÝ HIỆU	
TỶ LỆ	
LẦN XUẤT BẢN	....
NĂM XUẤT BẢN	2026

MẶT CẮT NGANG CỐNG TL 1:100

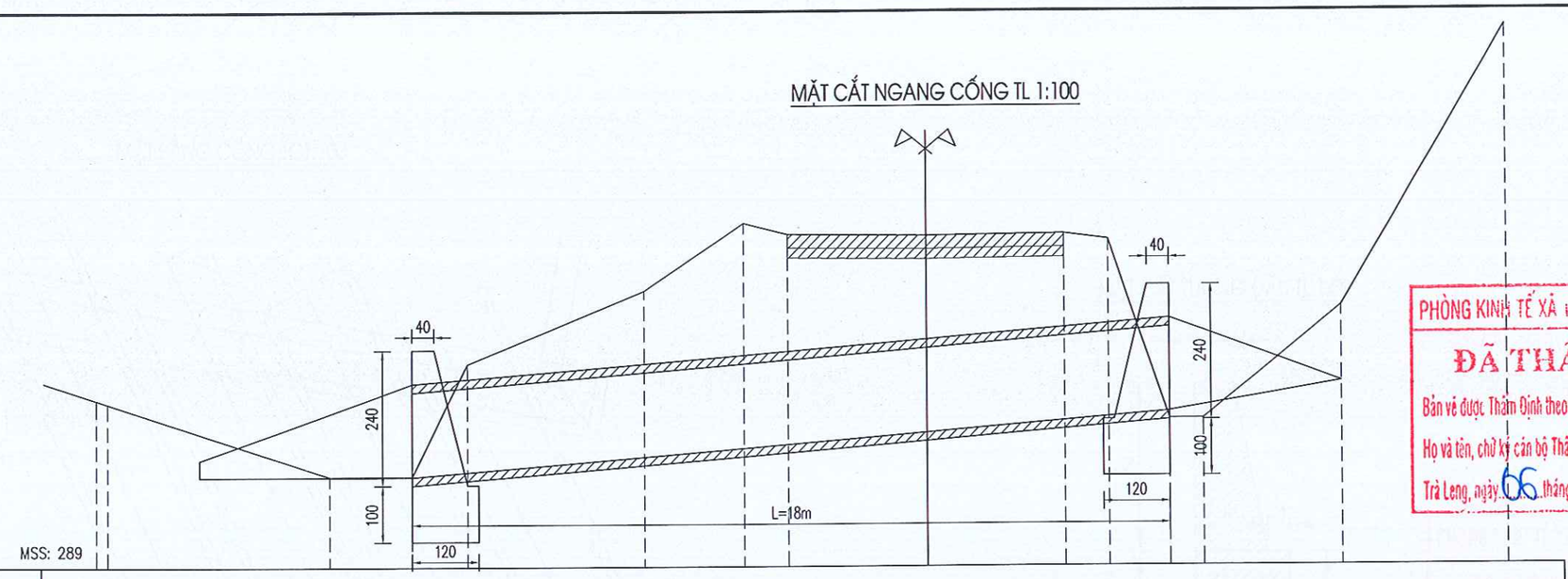

Cao độ thiết kế																	
Khoảng cách lẻ thiết kế																	
Cao độ tự nhiên	293.80 293.74		292.44	292.44	294.44	295.74	296.94	296.74	296.71	296.74	296.64	293.44	293.44	295.44		300.44	
Khoảng cách mia	0.20	4.00	1.50	1.00	3.20	1.80	0.80	2.50	2.50	0.80	1.10	0.60	2.50	3.00			

PHÒNG KINH TẾ XÃ TRÀ LENG - TP ĐÀ NẴNG
ĐÃ THẨM ĐỊNH
Bản vẽ được Thẩm Định theo văn bản số: 31 /BCTD-KTKT
Họ và tên, chữ ký cán bộ Thẩm Định:.....
Trà Leng, ngày 06 tháng 3 năm 2026

CHÍNH DIỆN THƯỢNG LƯU TL 1:50

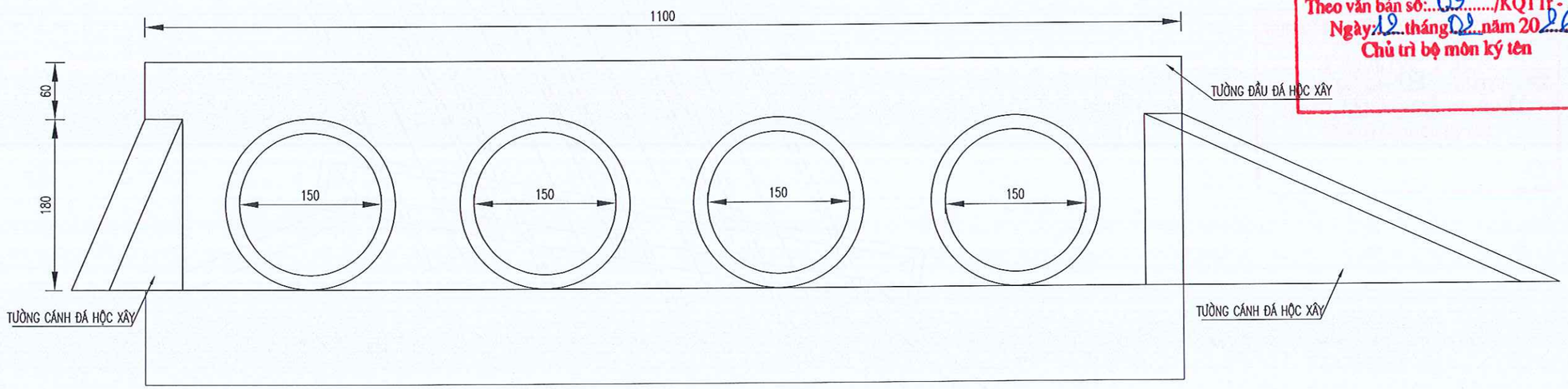

CÔNG TY TNHH TVXD & TM TRUNG KIÊN
THẨM TRA
Theo văn bản số: 09 /KQTTr - TK
Ngày: 12 tháng 02 năm 2026
Chủ trì bộ môn ký tên

GHI CHÚ: THÁO DỠ ỐNG CỐNG BTLT D150, THÁO DỠ TƯỜNG ĐẦU TƯỜNG CÁNH PHÍA THƯỢNG, HẠ LƯU

ỦY BAN NHÂN DÂN XÃ TRÀ LENG TRUNG TÂM CUNG ỨNG DỊCH VỤ SỰ NGHIỆP CÔNG	CÔNG TRÌNH: KHẮC PHỤC SỰ CỐ ĐỨT ĐƯỜNG TUYẾN GIAO THÔNG ĐH2 ĐỊA ĐIỂM: THÔN 1, XÃ TRÀ LENG, THÀNH PHỐ ĐÀ NẴNG	CHỨC DANH	HỌ VÀ TÊN	CHỮ KÝ	CÔNG TY CỔ PHẦN TƯ VẤN XÂY DỰNG HÒA THUẬN GIÁM ĐỐC	CỐNG TRÒN 4D150	BẢN VẼ SỐ
		THIẾT KẾ	NGUYỄN NGỌC TÀI				KÝ HIỆU
			MAI VĂN TẤN				
CÔNG TY CỔ PHẦN TƯ VẤN XÂY DỰNG HÒA THUẬN		VẼ	PHAN NGỌC TỈNH				TỶ LỆ
		CNTK	NGUYỄN BÁ DỰ				LẦN XUẤT BẢN .....
		CTTK	NGUYỄN THỊ THÚY KIỀU				NĂM XUẤT BẢN 2026
		KCS	ĐOÀN KIM TRỌNG HẢI		ĐOÀN KIM TRỌNG HẢI		

CÔNG TY CP TƯ VẤN XÂY DỰNG HÒA THUẬN - M.S.D.N: 4000826058 - C.T.C.P - THÀNH PHỐ ĐÀ NẴNG

MẶT BẰNG TỔ CHỨC GIAO THÔNG CHO MỘT ĐOẠN THI CÔNG

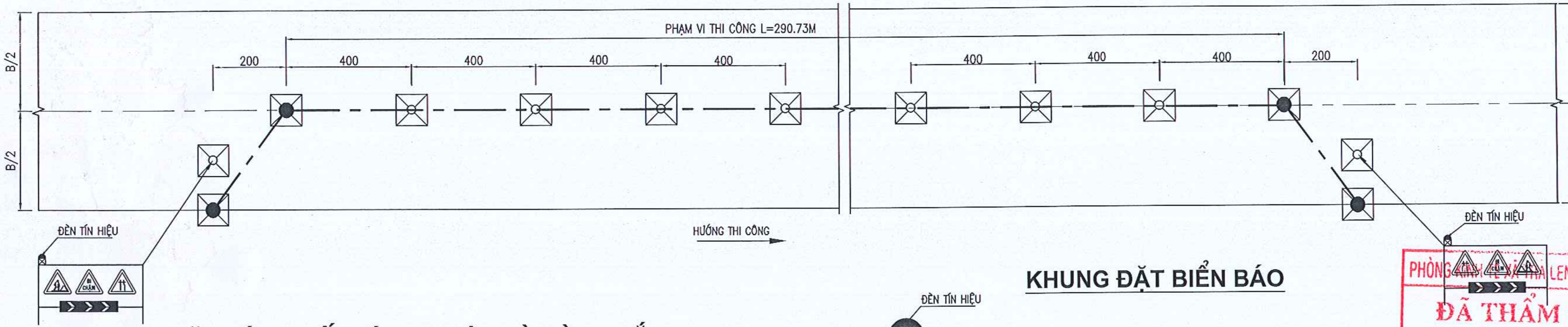

MẶT ĐỨNG BỐ TRÍ CỌC TIÊU VÀ RÀO CHẮN

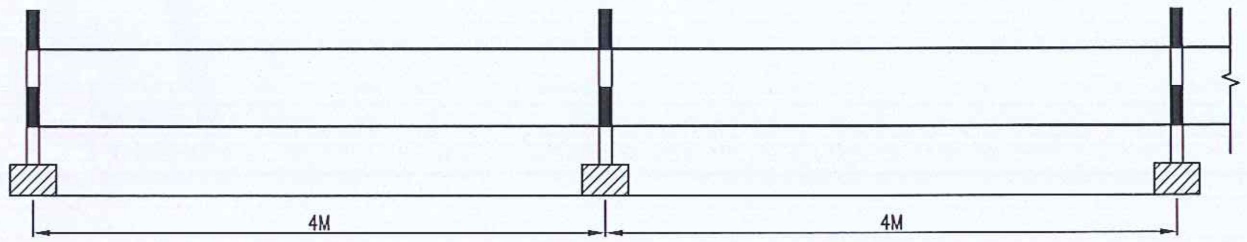

MẶT BẰNG BỐ TRÍ CỌC TIÊU VÀ RÀO CHẮN

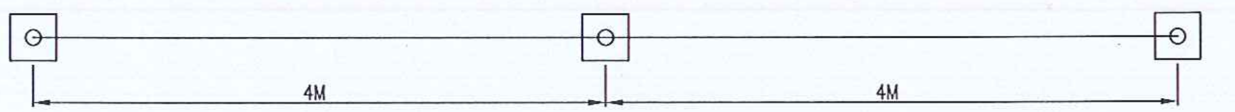

CHI TIẾT CỌC TIÊU

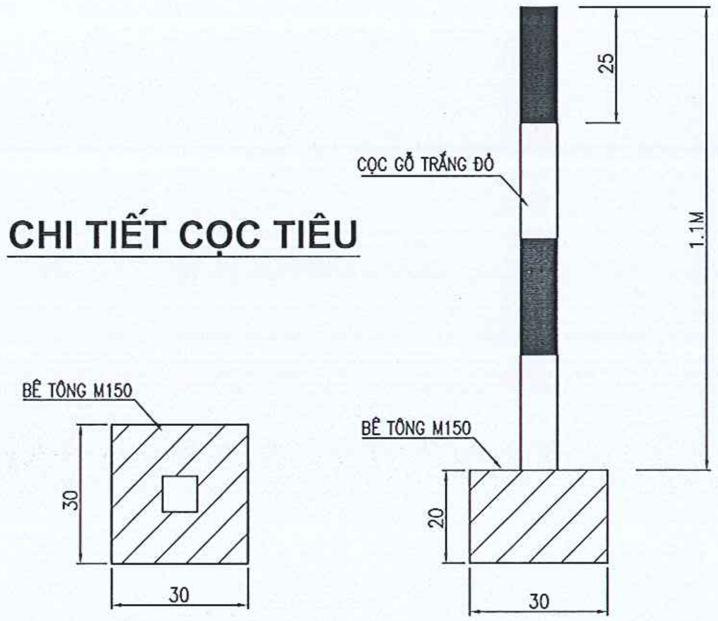

KHUNG ĐẶT BIỂN BÁO

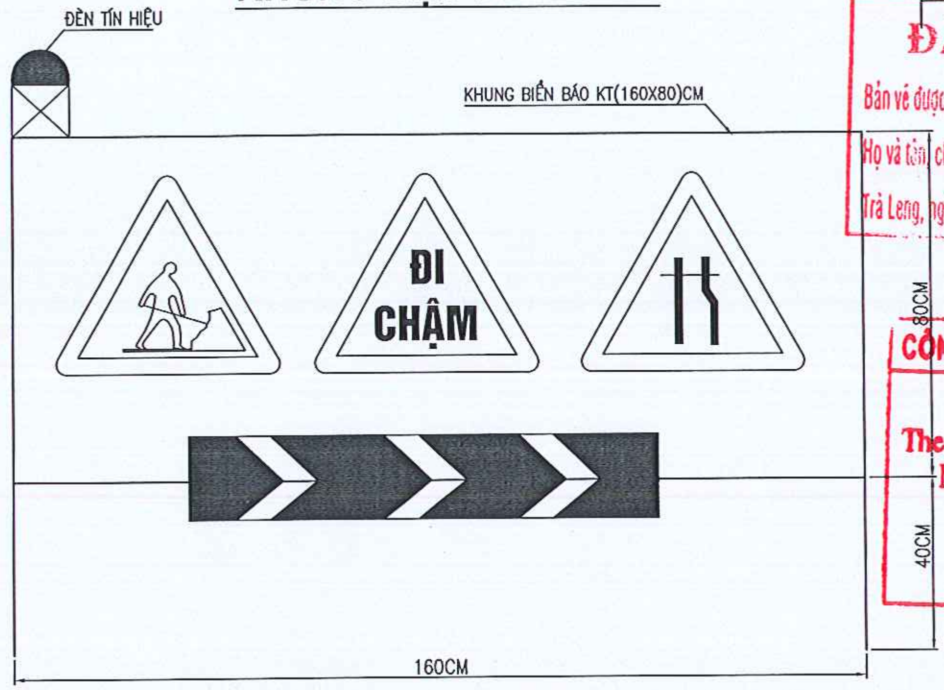

BIỂN BÁO SỐ 1

BIỂN BÁO SỐ 2

BIỂN BÁO SỐ 3

BIỂN BÁO SỐ 4

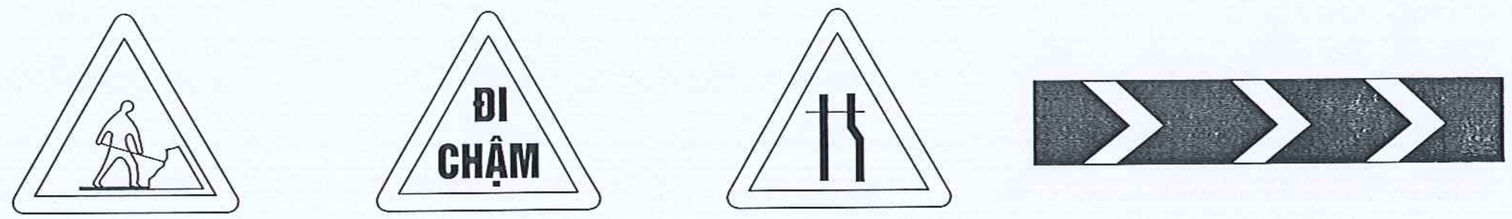

W.227
CÔNG TRƯỜNG

W.245
ĐI CHẬM

W.203
ĐƯỜNG HẸP

S. 507
HƯỚNG RẼ

THUYẾT MINH

- TỔ CHỨC THI CÔNG 1 NỬA MẶT ĐƯỜNG
- BỐ TRÍ RÀO CHẮN DỌC TIM ĐƯỜNG
- BỐ TRÍ ĐÈN CẢNH BÁO KHOẢNG 2 ĐẦU ĐOẠN THI CÔNG
- KÍCH THƯỚC BẢN VẼ BẰNG CM

PHÒNG ... TRÀ LENG - TP ĐÀ NẴNG
ĐÃ THẨM ĐỊNH
Bản vẽ được Thẩm Định theo văn bản số: 34 /BCTĐ-KTKT
Họ và tên, chữ ký cán bộ Thẩm Định: ......
Trà Leng, ngày 06 tháng 3 năm 2026

CÔNG TY TNHH TVXD & TM TRUNG KIÊN
THẨM TRA
Theo văn bản số: 09 /KQTTr - TK
Ngày 12 tháng 02 năm 2026
Chủ trì bộ môn ký tên

ỦY BAN NHÂN DÂN XÃ TRÀ LENG TRUNG TÂM CUNG ỨNG DỊCH VỤ SỰ NGHIỆP CÔNG CÔNG TY CỔ PHẦN TƯ VẤN XÂY DỰNG HÒA THUẬN	CÔNG TRÌNH: KHẮC PHỤC SỰ CỐ ĐỨT ĐƯỜNG TUYẾN GIAO THÔNG ĐH2 ĐỊA ĐIỂM: THÔN 1, XÃ TRÀ LENG, THÀNH PHỐ ĐÀ NẴNG	CHỨC DANH	HỌ VÀ TÊN	CHỮ KÝ	CÔNG TY CỔ PHẦN TƯ VẤN XÂY DỰNG HÒA THUẬN	MẶT BẰNG TỔ CHỨC GIAO THÔNG	BẢN VẼ SỐ	
		THIẾT KẾ	NGUYỄN NGỌC TÀI		GIÁM ĐỐC		KÝ HIỆU	01
		VẼ	MAI VĂN TẤN				TỶ LỆ	
		CNTK	PHAN NGỌC TỈNH				LẦN XUẤT BẢN	....
		CTTK	NGUYỄN BÁ DỰ				NĂM XUẤT BẢN	2026
		KCS	NGUYỄN THỊ THÚY KIỀU					
			ĐOÀN KIM TRỌNG HẢI		ĐOÀN KIM TRỌNG HẢI			

M.S.D.N: 4000822605 C.T.C.P CÔNG TY CP TƯ VẤN XÂY DỰNG HÒA THUẬN THÀNH PHỐ ĐÀ NẴNG