CÔNG TY CỔ PHẦN THỦY ĐIỆN THÁC MƠ
------o0o------

TẬP BẢN VẼ THIẾT KẾ

CÔNG TRÌNH: KHAI THÔNG DÒNG CHẢY KÊNH DẪN HẠ LƯU NHÀ MÁY THỦY ĐIỆN THÁC MƠ

ĐỊA ĐIỂM: PHƯỜNG PHƯỚC LONG, TỈNH ĐỒNG NAI

GIAI ĐOẠN: THIẾT KẾ BẢN VẼ THI CÔNG

CÔNG TY CỔ PHẦN ĐẦU TƯ XÂY DỰNG NN&PTNT HƯNG THỊNH
ĐC: 40/24 Nguyễn Giản Thanh, phường Hòa Hưng, TP. HCM
Email: Hungthinhdeco@gmail.com

ỦY BAN NHÂN DÂN PHƯỜNG THUẬN AN
------o0o------

TẬP BẢN VẼ THIẾT KẾ

CÔNG TRÌNH: KHAI THÔNG DÒNG CHẢY KÊNH DẪN HẠ LƯU NHÀ MÁY THỦY ĐIỆN THÁC MƠ

ĐỊA ĐIỂM: PHƯỜNG PHƯỚC LONG, TỈNH ĐỒNG NAI

ĐƠN VỊ TƯ VẤN
CÔNG TY CỔ PHẦN ĐTXD NN&PTNT HƯNG THỊNH

M.S.D.N: 0313198534 - C.T.C.P
CÔNG TY CỔ PHẦN ĐẦU TƯ XÂY DỰNG NÔNG NGHIỆP VÀ PHÁT TRIỂN NÔNG THÔN HƯNG THỊNH
THÀNH PHỐ HỒ CHÍ MINH

Trần Văn Diệp

ỦY BAN NHÂN DÂN PHƯỜNG THUẬN AN
------o0o------

TẬP BẢN VẼ THIẾT KẾ

CÔNG TRÌNH: KHAI THÔNG DÒNG CHẢY KÊNH DẪN HẠ LƯU NHÀ MÁY THỦY ĐIỆN THÁC MƠ

ĐỊA ĐIỂM: PHƯỜNG PHƯỚC LONG, TỈNH ĐỒNG NAI

MẶT CẮT NGANG ĐẠI DIỆN

GIAI ĐOẠN: THIẾT KẾ BẢN VẼ THI CÔNG

MẶT CẮT ĐIỂN HÌNH ÁP DỤNG CHO ĐOẠN

TỪ Km0+000 - Km0+740

Phát quang hai bên bờ, không nạo vét

BIỆN PHÁP THI CÔNG:

- Phát quang bằng thủ công

GHI CHÚ:

- Đơn vị bản vẽ ghi bằng: cm

C.TY CP ĐT XÂY DỰNG NN&PTNT HƯNG THỊNH	CÔNG TY CỔ PHẦN THỦY ĐIỆN THÁC MƠ	C.TY CP ĐẦU TƯ XÂY DỰNG NN&PTNT HƯNG THỊNH GIÁM ĐỐC TRẦN VĂN ĐIỆP	CHỦ NHIỆM		HOÀNG ĐẠI TOÀN	BẢN VẼ THIẾT KẾ		
	CÔNG TRÌNH: KHAI THÔNG DÒNG CHẢY KÊNH DẪN HẠ LƯU NHÀ MÁY THỦY ĐIỆN THÁC MƠ		THIẾT KẾ / VẼ		TRẦN KIÊN	MẶT CẮT ĐIỂN HÌNH		
			KIỂM TRA		HOÀNG ĐẠI TOÀN	Ngày ký: ...../...../2026	Tỷ lệ: 1/1000	Bản vẽ số: 01/04

MẶT CẮT ĐIỂN HÌNH ÁP DỤNG CHO ĐOẠN
TỪ Km0+740 - Km1+140

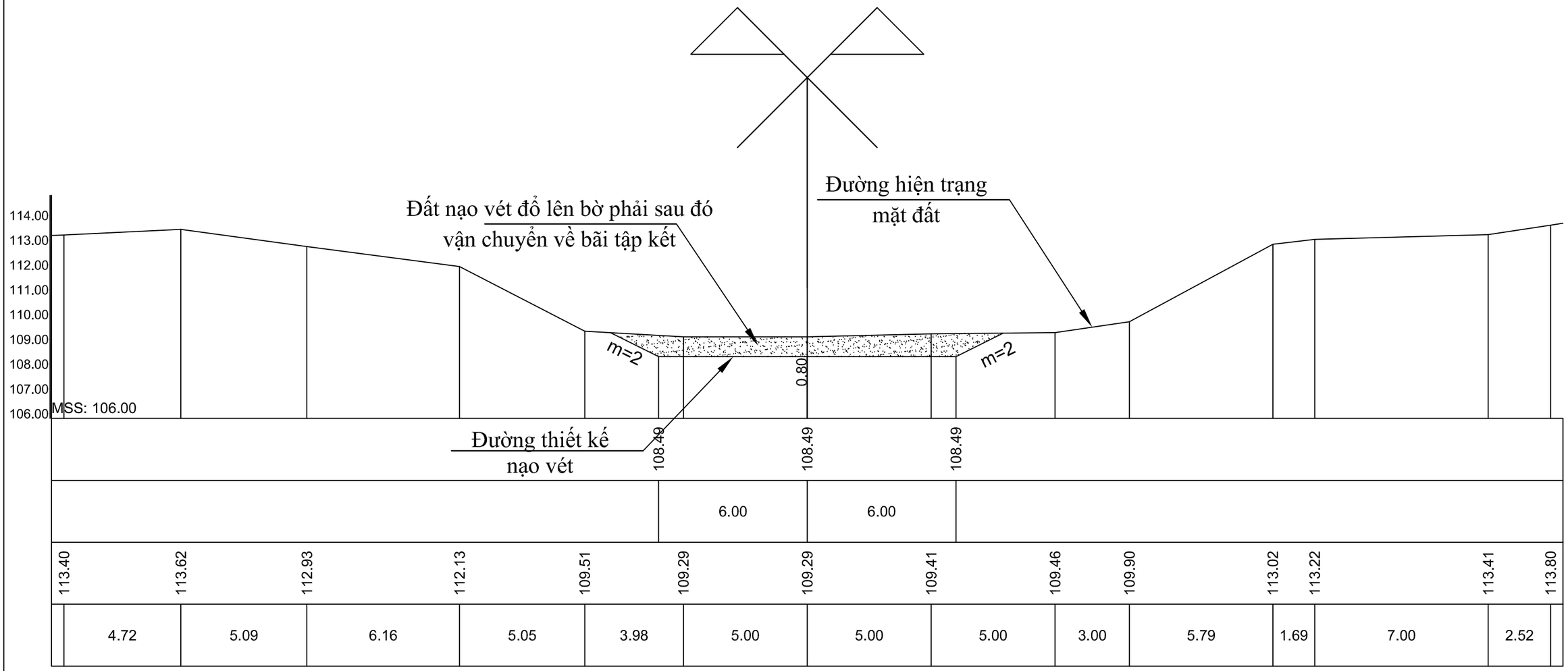

BIỆN PHÁP THI CÔNG:

- Phát quang bằng thủ công
- Nạo vét lòng rạch bằng cơ giới
- Trong quá trình thi công phải giữ nguyên hiện trạng thoát nước hai bên bờ

GHI CHÚ:

Type text here

- Đơn vị bản vẽ ghi bằng: cm
- Đắp bờ: Đào đất theo phương pháp đào chuyển bằng máy xáng cạp 1.25 kết hợp máy đào 0.8m3
- Đất nạo vét được đổ về phía bờ phải sau đó vận chuyển về bãi tập kết

Phần đất nạo vét

C.TY CP ĐT XÂY DỰNG NN&PTNT HƯNG THỊNH	CÔNG TY CỔ PHẦN THỦY ĐIỆN THÁC MƠ	C.TY CP ĐẦU TƯ XÂY DỰNG NN&PTNT HƯNG THỊNH GIÁM ĐỐC TRẦN VĂN ĐIỆP	CHỦ NHIỆM		HOÀNG ĐẠI TOÀN	BẢN VẼ THIẾT KẾ	
	CÔNG TRÌNH: KHAI THÔNG DÒNG CHẢY KÊNH DẪN HẠ LƯU NHÀ MÁY THỦY ĐIỆN THÁC MƠ		THIẾT KẾ VẼ		TRẦN KIÊN	MẶT CẮT ĐIỂN HÌNH	
			KIỂM TRA		HOÀNG ĐẠI TOÀN	Ngày ký: ...../...../2026	Tỷ lệ: 1/1000	Bản vẽ số: 02/04

MẶT CẮT ĐIỂN HÌNH ÁP DỤNG CHO ĐOẠN
TỪ Km1+140 - Km1+160.8

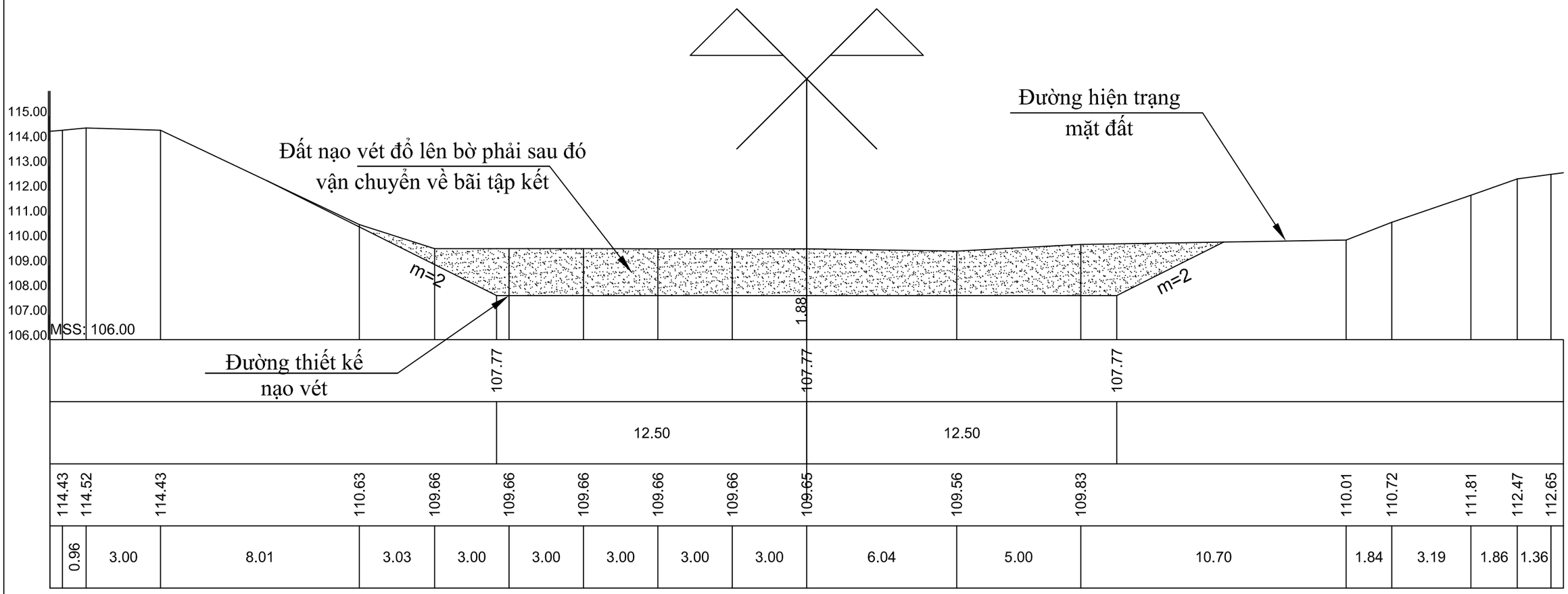

BIỆN PHÁP THI CÔNG:

- Phát quang bằng thủ công
- Nạo vét lòng rạch bằng cơ giới
- Trong quá trình thi công phải giữ nguyên hiện trạng thoát nước hai bên bờ

GHI CHÚ:

- Đơn vị bản vẽ ghi bằng: cm
- Đắp bờ: Đào đất theo phương pháp đào chuyển bằng máy xáng cạp 1.25 kết hợp máy đào 0.8m3
- Đất nạo vét được đổ về phía bờ phải sau đó vận chuyển về bãi tập kết

Phần đất nạo vét

C.TY CP ĐT XÂY DỰNG NN&PTNT HƯNG THỊNH	CÔNG TY CỔ PHẦN THỦY ĐIỆN THÁC MƠ	C.TY CP ĐẦU TƯ XÂY DỰNG NN&PTNT HƯNG THỊNH GIÁM ĐỐC TRẦN VĂN ĐIỆP	CHỦ NHIỆM		HOÀNG ĐẠI TOÀN	BẢN VẼ THIẾT KẾ		
	CÔNG TRÌNH: KHAI THÔNG DÒNG CHẢY KÊNH DẪN HẠ LƯU NHÀ MÁY THỦY ĐIỆN THÁC MƠ		THIẾT KẾ		TRẦN KIÊN	MẶT CẮT ĐIỂN HÌNH		
			VẼ					
			KIỂM TRA		HOÀNG ĐẠI TOÀN	Ngày ký: ...../...../2026	Tỷ lệ: 1/1000	Bản vẽ số: 03/04

MẶT CẮT ĐIỂN HÌNH ÁP DỤNG CHO ĐOẠN
TỪ Km1+160.8 - Km2 + 031.5 (KF)

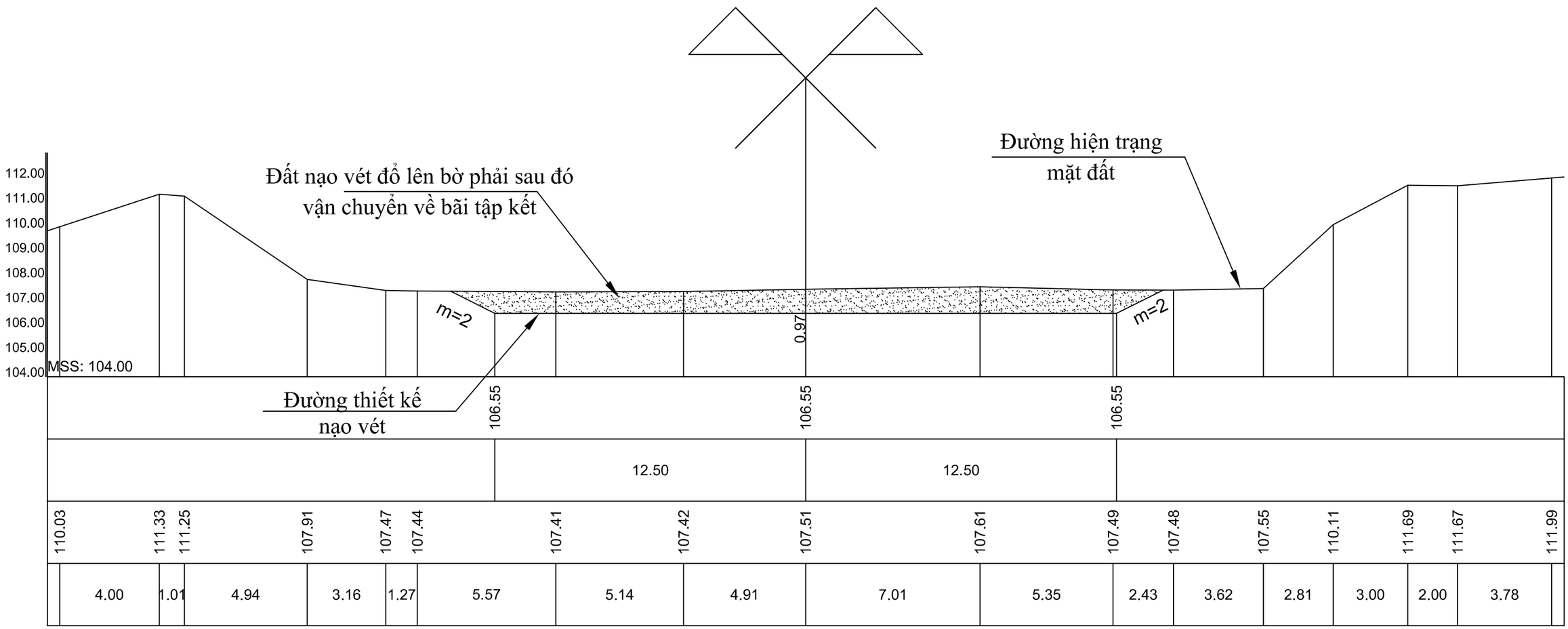

BIỆN PHÁP THI CÔNG:

- Phát quang bằng thủ công
- Nạo vét lòng rạch bằng cơ giới
- Trong quá trình thi công phải giữ nguyên hiện trạng thoát nước hai bên bờ

GHI CHÚ:

- Đơn vị bản vẽ ghi bằng: cm
- Đắp bờ: Đào đất theo phương pháp đào chuyển bằng máy xáng cạp 1.25 kết hợp máy đào 0.8m3
- Đất nạo vét được đổ về phía bờ phải sau đó vận chuyển về bãi tập kết

Phần đất nạo vét

C.TY CP ĐT XÂY DỰNG NN&PTNT HƯNG THỊNH	CÔNG TY CỔ PHẦN THỦY ĐIỆN THÁC MƠ	C.TY CP ĐẦU TƯ XÂY DỰNG NN&PTNT HƯNG THỊNH GIÁM ĐỐC TRẦN VĂN ĐIỆP	CHỦ NHIỆM		HOÀNG ĐẠI TOÀN	BẢN VẼ THIẾT KẾ		
	CÔNG TRÌNH: KHAI THÔNG DÒNG CHẢY KÊNH DẪN HẠ LƯU NHÀ MÁY THỦY ĐIỆN THÁC MƠ		THIẾT KẾ VẼ		TRẦN KIÊN	MẶT CẮT ĐIỂN HÌNH		
			KIỂM TRA		HOÀNG ĐẠI TOÀN	Ngày ký: ...../...../2026	Tỷ lệ: 1/1000	Bản vẽ số: 04/04

ỦY BAN NHÂN DÂN PHƯỜNG THUẬN AN
------o0o------

TẬP BẢN VẼ THIẾT KẾ

CÔNG TRÌNH: KHAI THÔNG DÒNG CHẢY KÊNH DẪN HẠ LƯU NHÀ MÁY THỦY ĐIỆN THÁC MƠ

ĐỊA ĐIỂM: PHƯỜNG PHƯỚC LONG, TỈNH ĐỒNG NAI

MẶT BẰNG TỔNG THỂ

GIAI ĐOẠN: THIẾT KẾ BẢN VẼ THI CÔNG

HUNGTHINH DECO JSC	C.TY CP ĐT XÂY DỰNG NN&PTNT HƯNG THỊNH	CÔNG TY CỔ PHẦN THỦY ĐIỆN THÁC MƠ	C.TY CP ĐẦU TƯ XÂY DỰNG NN&PTNT HƯNG THỊNH GIÁM ĐỐC TRẦN VĂN ĐIỆP	CHỦ NHIỆM		HOÀNG ĐẠI TOÀN	BẢN VẼ THIẾT KẾ	
		CÔNG TRÌNH: KHAI THÔNG DÒNG CHẢY KÊNH DẪN HẠ LƯU NHÀ MÁY THỦY ĐIỆN THÁC MƠ		THIẾT KẾ VẼ		TRẦN KIÊN	BÌNH ĐỒ THIẾT KẾ	
				KIỂM TRA		HOÀNG ĐẠI TOÀN	Ngày ký: ...../...../2026	Tỷ lệ: 1/1000	Bản vẽ số: 01/12

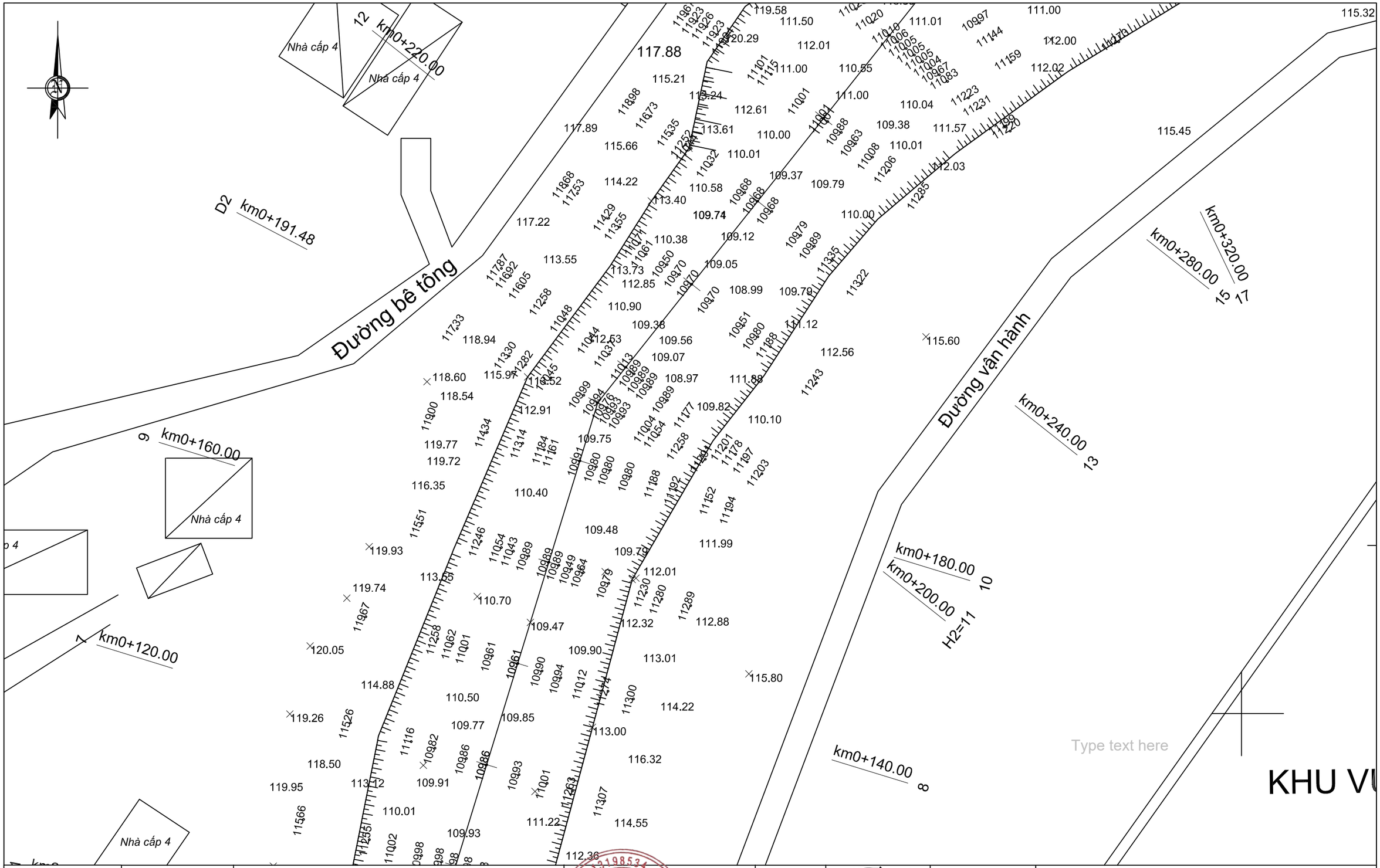

HUNGTHINH DECO JSC	C.TY CP ĐT XÂY DỰNG NN&PTNT HƯNG THỊNH	CÔNG TY CỔ PHẦN THỦY ĐIỆN THÁC MƠ	C.TY CP ĐẦU TƯ XÂY DỰNG NN&PTNT HƯNG THỊNH GIÁM ĐỐC TRẦN VĂN ĐIỆP	CHỦ NHIỆM		HOÀNG ĐẠI TOÀN	BẢN VẼ THIẾT KẾ	
		CÔNG TRÌNH: KHAI THÔNG DÒNG CHẢY KÊNH DẪN HẠ LƯU NHÀ MÁY THỦY ĐIỆN THÁC MƠ		THIẾT KẾ		TRẦN KIÊN	BÌNH ĐỒ THIẾT KẾ	
				VẼ				
				KIỂM TRA		HOÀNG ĐẠI TOÀN	Ngày ký: ...../...../2026	Tỷ lệ: 1/1000	Bản vẽ số: 02/12

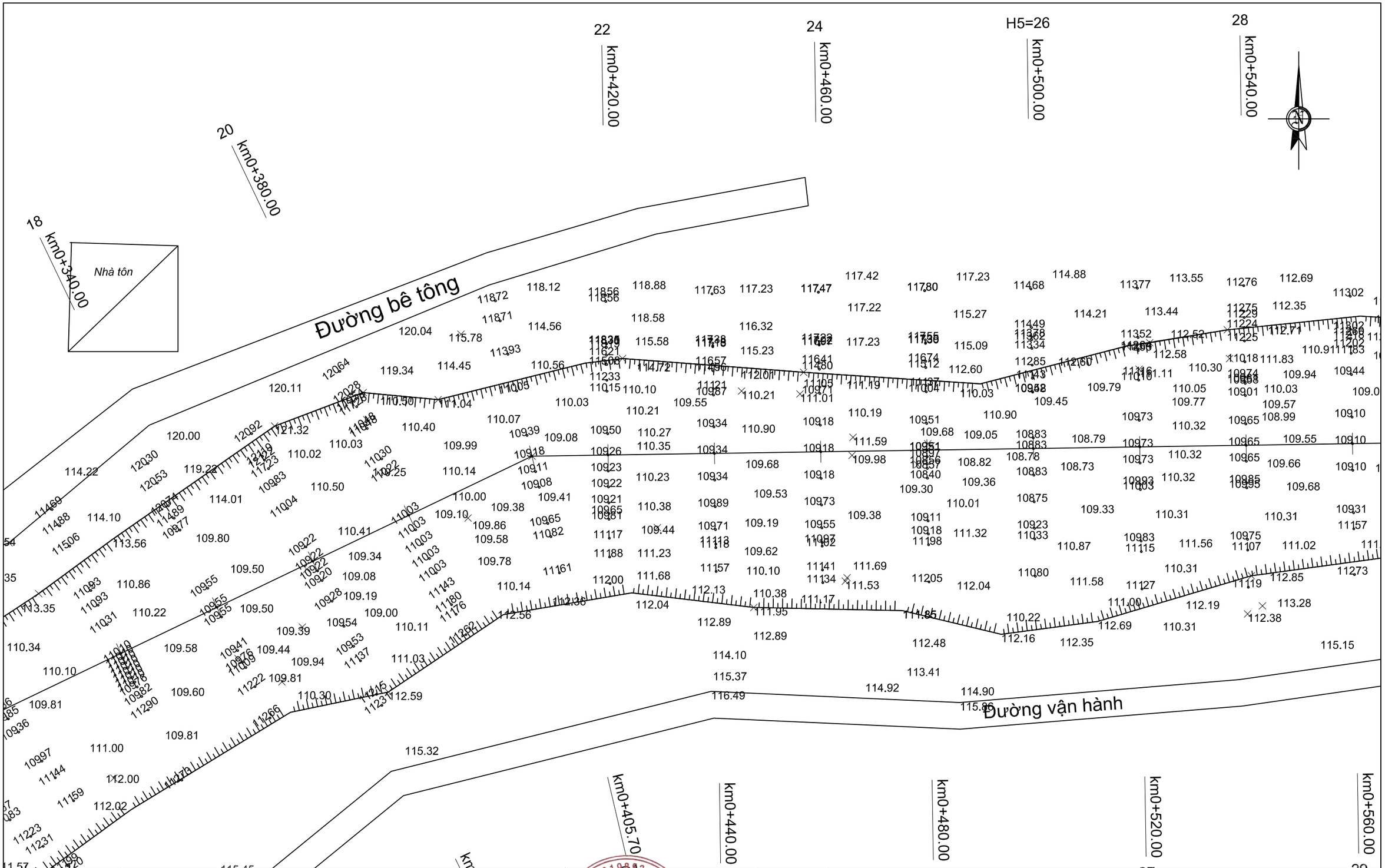

HUNGTHINH DECO JSC	C.TY CP ĐT XÂY DỰNG NN&PTNT HƯNG THỊNH	CÔNG TY CỔ PHẦN THỦY ĐIỆN THÁC MƠ	C.TY CP ĐẦU TƯ XÂY DỰNG NN&PTNT HƯNG THỊNH GIÁM ĐỐC TRẦN VĂN ĐIỆP	CHỦ NHIỆM		HOÀNG ĐẠI TOÀN	BẢN VẼ THIẾT KẾ
		CÔNG TRÌNH: KHAI THÔNG DÒNG CHẢY KÊNH DẪN HẠ LƯU NHÀ MÁY THỦY ĐIỆN THÁC MƠ		THIẾT KẾ VẼ		TRẦN KIÊN	BÌNH ĐỒ THIẾT KẾ
				KIỂM TRA		HOÀNG ĐẠI TOÀN	Ngày ký: ...../...../2026 · Tỷ lệ: 1/1000 · Bản vẽ số: 03/12

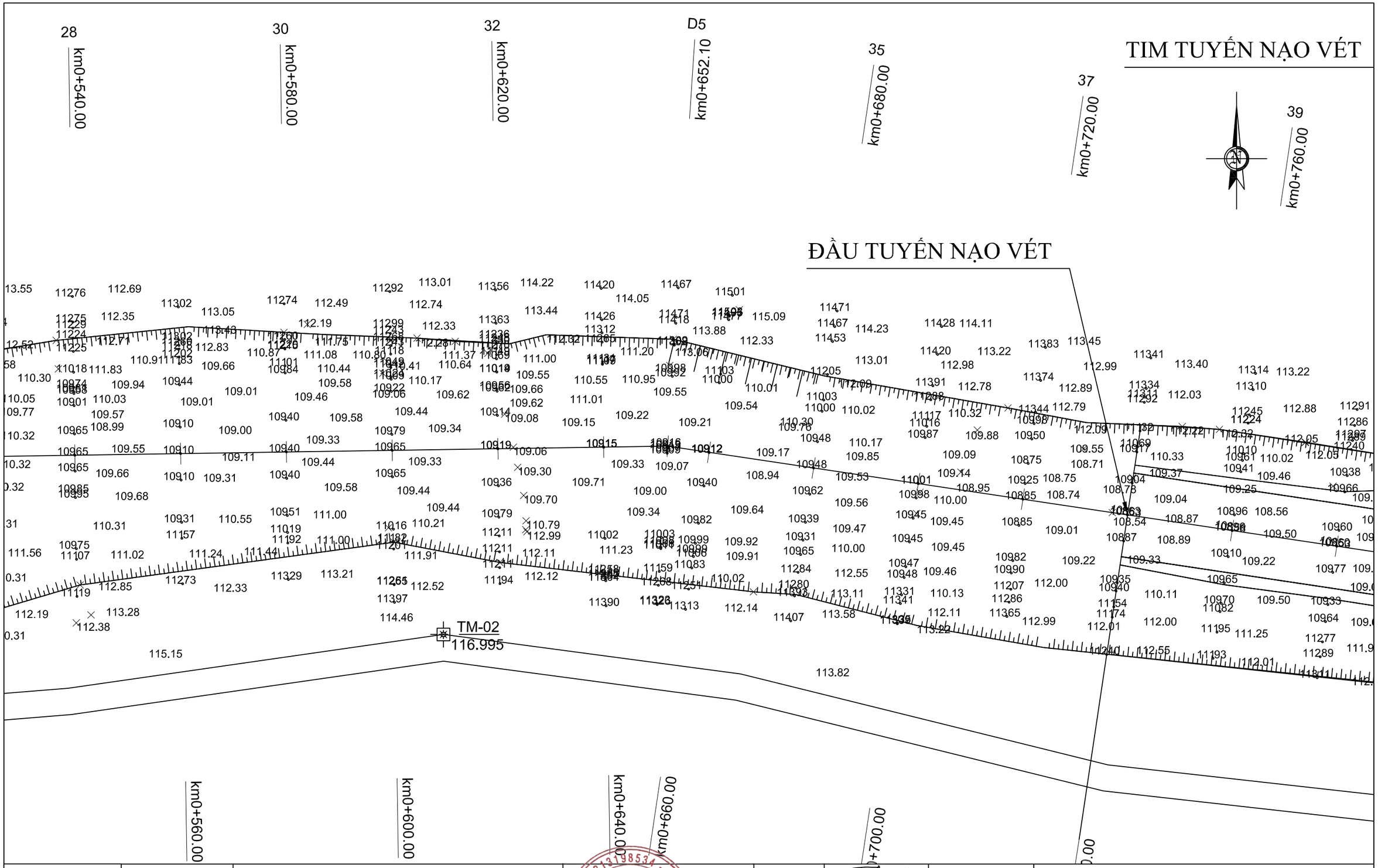

C.TY CP ĐT XÂY DỰNG NN&PTNT HƯNG THỊNH	CÔNG TY CỔ PHẦN THỦY ĐIỆN THÁC MƠ	C.TY CP ĐẦU TƯ XÂY DỰNG NN&PTNT HƯNG THỊNH GIÁM ĐỐC TRẦN VĂN ĐIỆP	CHỦ NHIỆM		HOÀNG ĐẠI TOÀN	BẢN VẼ THIẾT KẾ	
	CÔNG TRÌNH: KHAI THÔNG DÒNG CHẢY KÊNH DẪN HẠ LƯU NHÀ MÁY THỦY ĐIỆN THÁC MƠ		THIẾT KẾ VẼ		TRẦN KIÊN	BÌNH ĐỒ THIẾT KẾ	
			KIỂM TRA		HOÀNG ĐẠI TOÀN	Ngày ký: ...../...../2026	Tỷ lệ: 1/1000	Bản vẽ số: 04/12

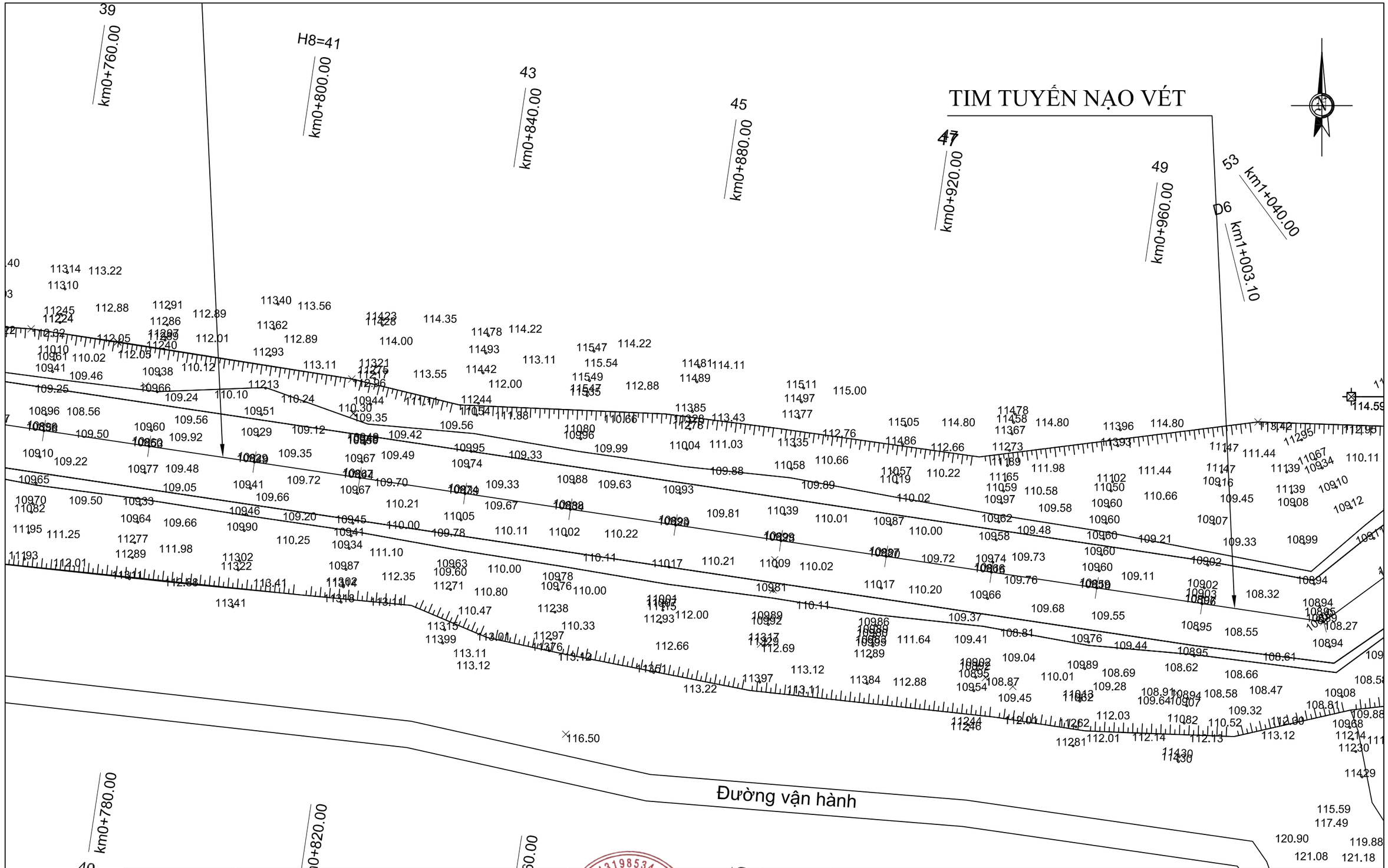

HUNGTHINH DECO JSC	C.TY CP ĐT XÂY DỰNG NN&PTNT HƯNG THỊNH	CÔNG TY CỔ PHẦN THỦY ĐIỆN THÁC MƠ	C.TY CP ĐẦU TƯ XÂY DỰNG NN&PTNT HƯNG THỊNH GIÁM ĐỐC TRẦN VĂN ĐIỆP	CHỦ NHIỆM		HOÀNG ĐẠI TOÀN	BẢN VẼ THIẾT KẾ
		CÔNG TRÌNH: KHAI THÔNG DÒNG CHẢY KÊNH DẪN HẠ LƯU NHÀ MÁY THỦY ĐIỆN THÁC MƠ		THIẾT KẾ		TRẦN KIÊN	BÌNH ĐỒ THIẾT KẾ
				VẼ			
				KIỂM TRA		HOÀNG ĐẠI TOÀN	Ngày ký: ...../...../2026 · Tỷ lệ: 1/1000 · Bản vẽ số: 05/12

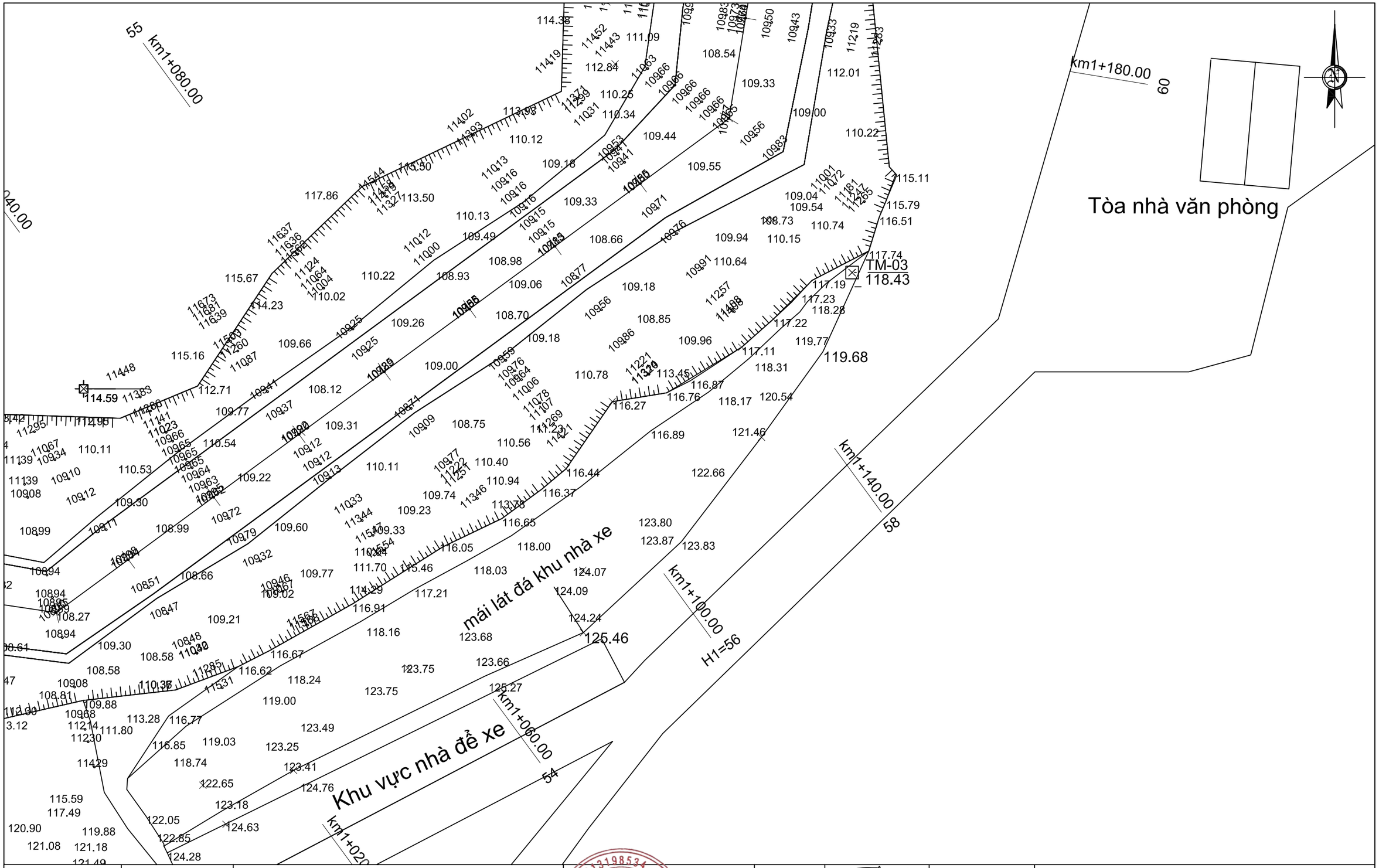

HUNGTHINH DECO JSC	C.TY CP ĐT XÂY DỰNG NN&PTNT HƯNG THỊNH	CÔNG TY CỔ PHẦN THỦY ĐIỆN THÁC MƠ	C.TY CP ĐẦU TƯ XÂY DỰNG NN&PTNT HƯNG THỊNH GIÁM ĐỐC TRẦN VĂN ĐIỆP	CHỦ NHIỆM		HOÀNG ĐẠI TOÀN	BẢN VẼ THIẾT KẾ	
		CÔNG TRÌNH: KHAI THÔNG DÒNG CHẢY KÊNH DẪN HẠ LƯU NHÀ MÁY THỦY ĐIỆN THÁC MƠ		THIẾT KẾ		TRẦN KIÊN	BÌNH ĐỒ THIẾT KẾ	
				VẼ				
				KIỂM TRA		HOÀNG ĐẠI TOÀN	Ngày ký: ...../...../2026	Tỷ lệ: 1/1000	Bản vẽ số: 06/12

C.TY CP ĐT XÂY DỰNG NN&PTNT HƯNG THỊNH	CÔNG TY CỔ PHẦN THỦY ĐIỆN THÁC MƠ	C.TY CP ĐẦU TƯ XÂY DỰNG NN&PTNT HƯNG THỊNH GIÁM ĐỐC	CHỦ NHIỆM		HOÀNG ĐẠI TOÀN	BẢN VẼ THIẾT KẾ		
	CÔNG TRÌNH: KHAI THÔNG DÒNG CHẢY KÊNH DẪN HẠ LƯU NHÀ MÁY THỦY ĐIỆN THÁC MƠ		THIẾT KẾ		TRẦN KIÊN	BÌNH ĐỒ THIẾT KẾ		
			VẼ					
		TRẦN VĂN ĐIỆP	KIỂM TRA		HOÀNG ĐẠI TOÀN	Ngày ký: ...../...../2026	Tỷ lệ: 1/1000	Bản vẽ số: 07/12

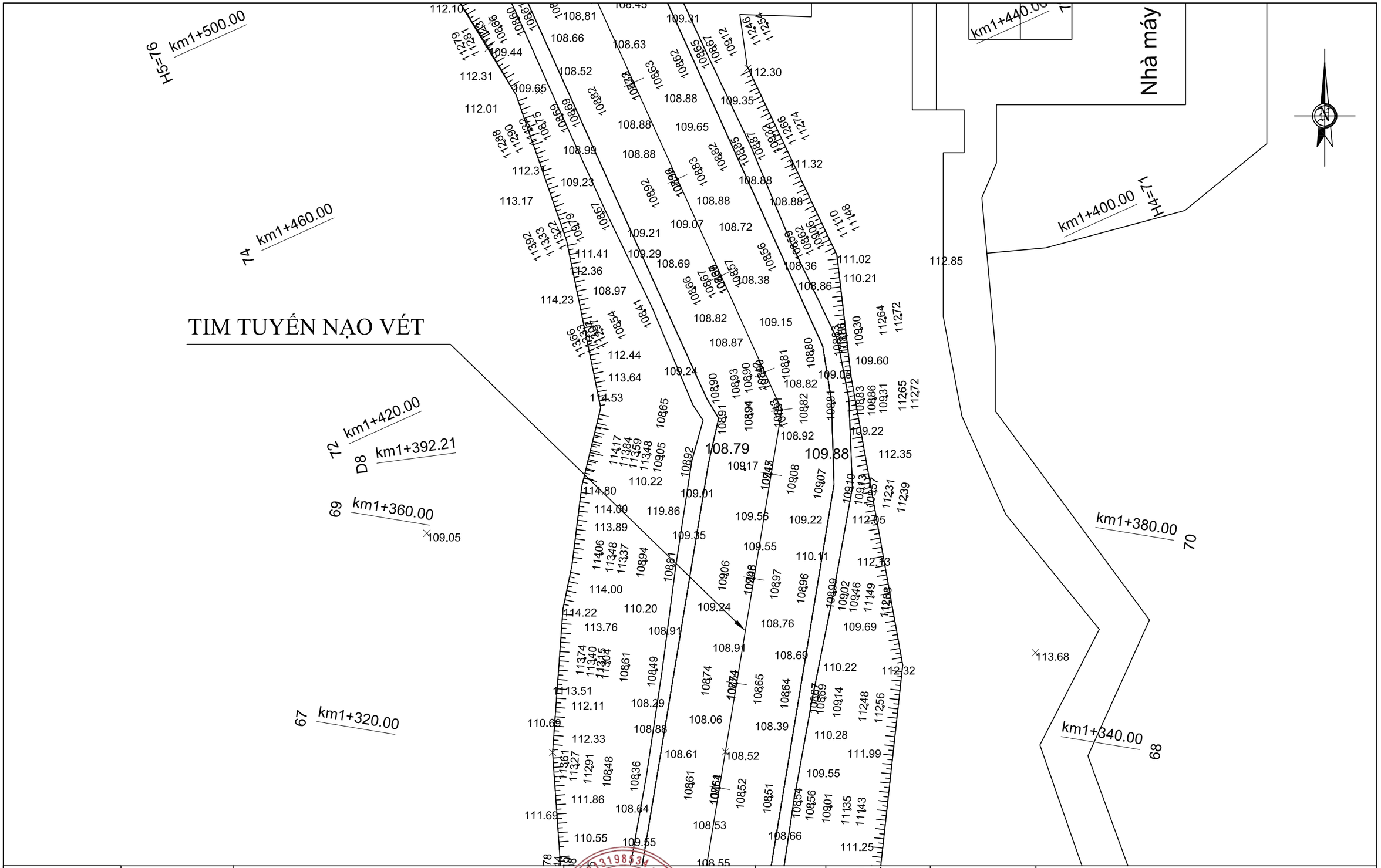

HUNGTHINH DECO JSC	C.TY CP ĐT XÂY DỰNG NN&PTNT HƯNG THỊNH	CÔNG TY CỔ PHẦN THỦY ĐIỆN THÁC MƠ	C.TY CP ĐẦU TƯ XÂY DỰNG NN&PTNT HƯNG THỊNH GIÁM ĐỐC TRẦN VĂN ĐIỆP	CHỦ NHIỆM		HOÀNG ĐẠI TOÀN	BẢN VẼ THIẾT KẾ	
		CÔNG TRÌNH: KHAI THÔNG DÒNG CHẢY KÊNH DẪN HẠ LƯU NHÀ MÁY THỦY ĐIỆN THÁC MƠ		THIẾT KẾ		TRẦN KIÊN	BÌNH ĐỒ THIẾT KẾ	
				VẼ				
				KIỂM TRA		HOÀNG ĐẠI TOÀN	Ngày ký: ...../...../2026	Tỷ lệ: 1/1000	Bản vẽ số: 08/12

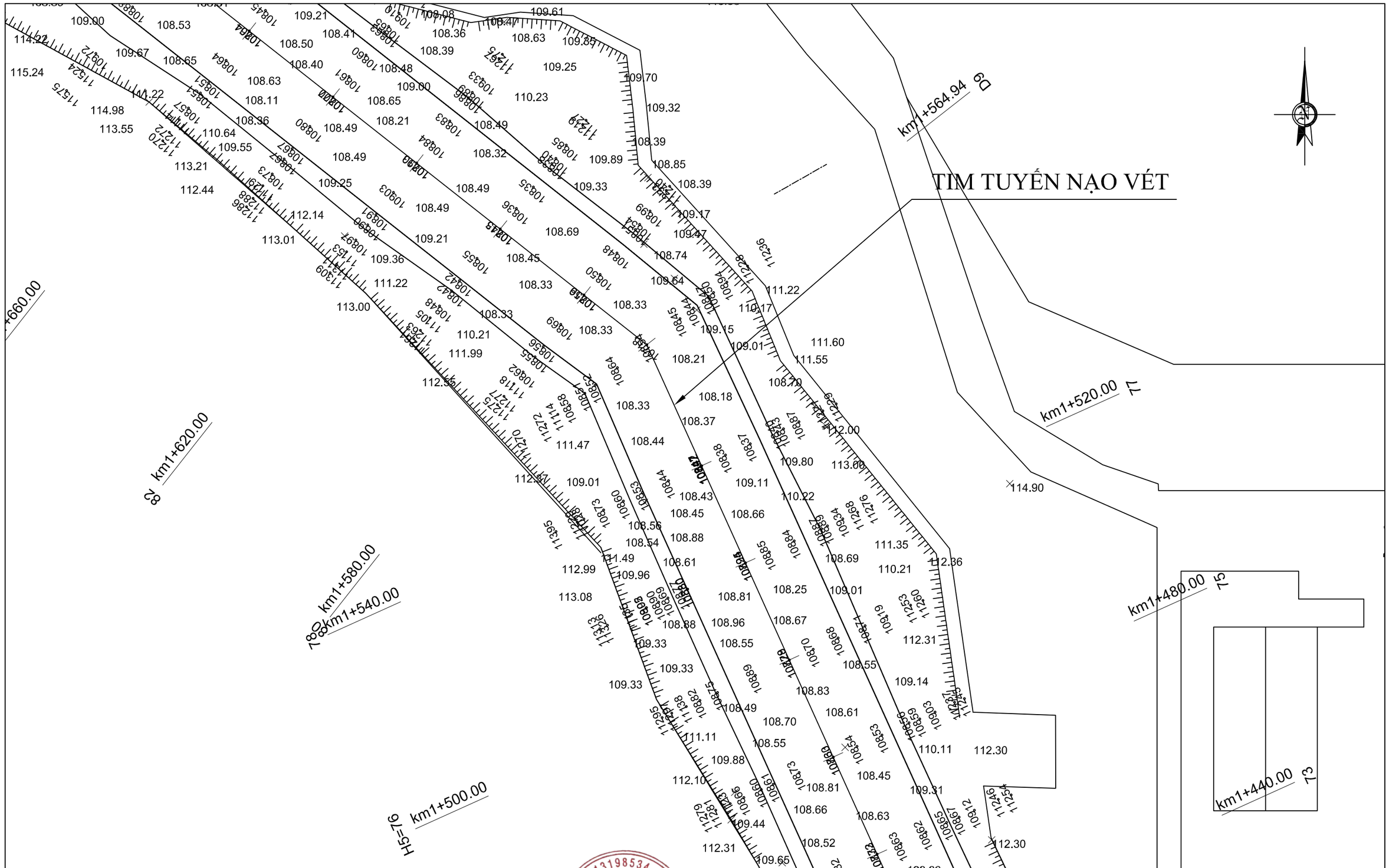

C.TY CP ĐT XÂY DỰNG NN&PTNT HƯNG THỊNH	CÔNG TY CỔ PHẦN THỦY ĐIỆN THÁC MƠ	C.TY CP ĐẦU TƯ XÂY DỰNG NN&PTNT HƯNG THỊNH GIÁM ĐỐC TRẦN VĂN ĐIỆP	CHỦ NHIỆM		HOÀNG ĐẠI TOÀN	BẢN VẼ THIẾT KẾ		
	CÔNG TRÌNH: KHAI THÔNG DÒNG CHẢY KÊNH DẪN HẠ LƯU NHÀ MÁY THỦY ĐIỆN THÁC MƠ		THIẾT KẾ		TRẦN KIÊN	BÌNH ĐỒ THIẾT KẾ		
			VẼ					
			KIỂM TRA		HOÀNG ĐẠI TOÀN	Ngày ký: ...../...../2026	Tỷ lệ: 1/1000	Bản vẽ số: 09/12

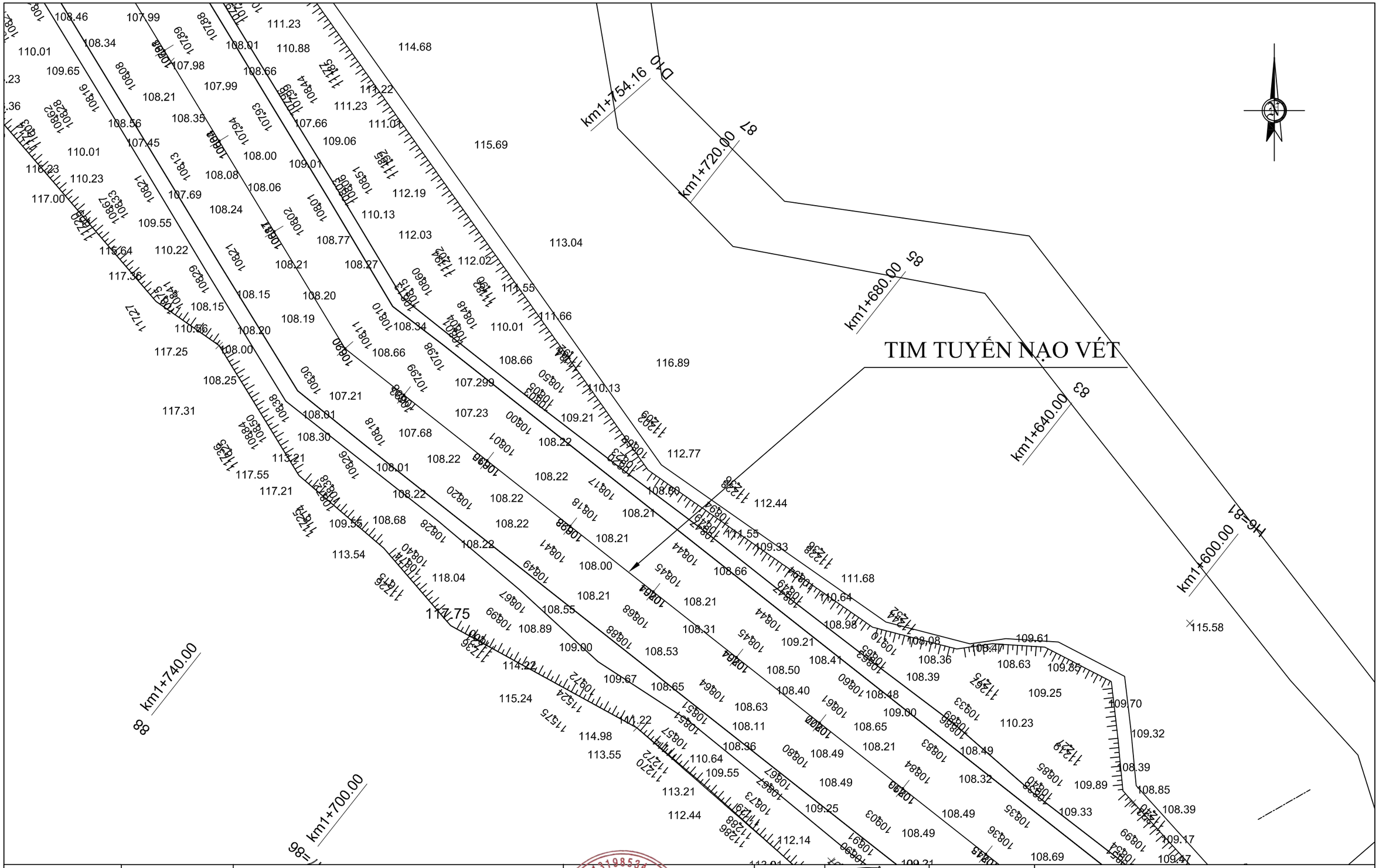

C.TY CP ĐT XÂY DỰNG NN&PTNT HƯNG THỊNH	CÔNG TY CỔ PHẦN THỦY ĐIỆN THÁC MƠ	C.TY CP ĐẦU TƯ XÂY DỰNG NN&PTNT HƯNG THỊNH GIÁM ĐỐC TRẦN VĂN ĐIỆP	CHỦ NHIỆM		HOÀNG ĐẠI TOÀN	BẢN VẼ THIẾT KẾ		
	CÔNG TRÌNH: KHAI THÔNG DÒNG CHẢY KÊNH DẪN HẠ LƯU NHÀ MÁY THỦY ĐIỆN THÁC MƠ		THIẾT KẾ		TRẦN KIÊN	BÌNH ĐỒ THIẾT KẾ		
			VẼ					
			KIỂM TRA		HOÀNG ĐẠI TOÀN	Ngày ký: ...../...../2026	Tỷ lệ: 1/1000	Bản vẽ số: 10/12

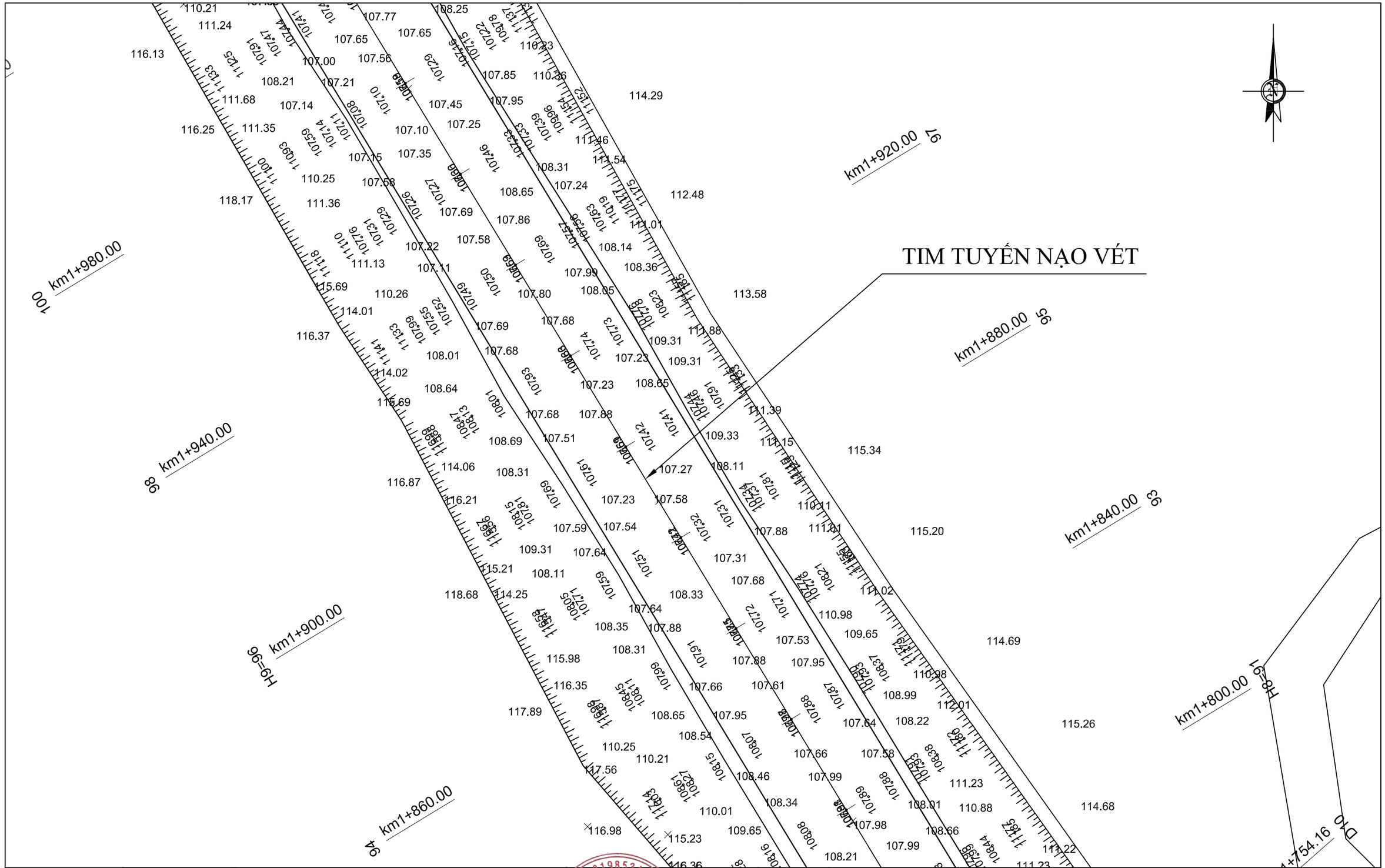

C.TY CP ĐT XÂY DỰNG NN&PTNT HƯNG THỊNH	CÔNG TY CỔ PHẦN THỦY ĐIỆN THÁC MƠ	C.TY CP ĐẦU TƯ XÂY DỰNG NN&PTNT HƯNG THỊNH GIÁM ĐỐC TRẦN VĂN ĐIỆP	CHỦ NHIỆM		HOÀNG ĐẠI TOÀN	BẢN VẼ THIẾT KẾ		
	CÔNG TRÌNH: KHAI THÔNG DÒNG CHẢY KÊNH DẪN HẠ LƯU NHÀ MÁY THỦY ĐIỆN THÁC MƠ		THIẾT KẾ VẼ		TRẦN KIÊN	BÌNH ĐỒ THIẾT KẾ		
			KIỂM TRA		HOÀNG ĐẠI TOÀN	Ngày ký: ...../...../2026	Tỷ lệ: 1/1000	Bản vẽ số: 11/12

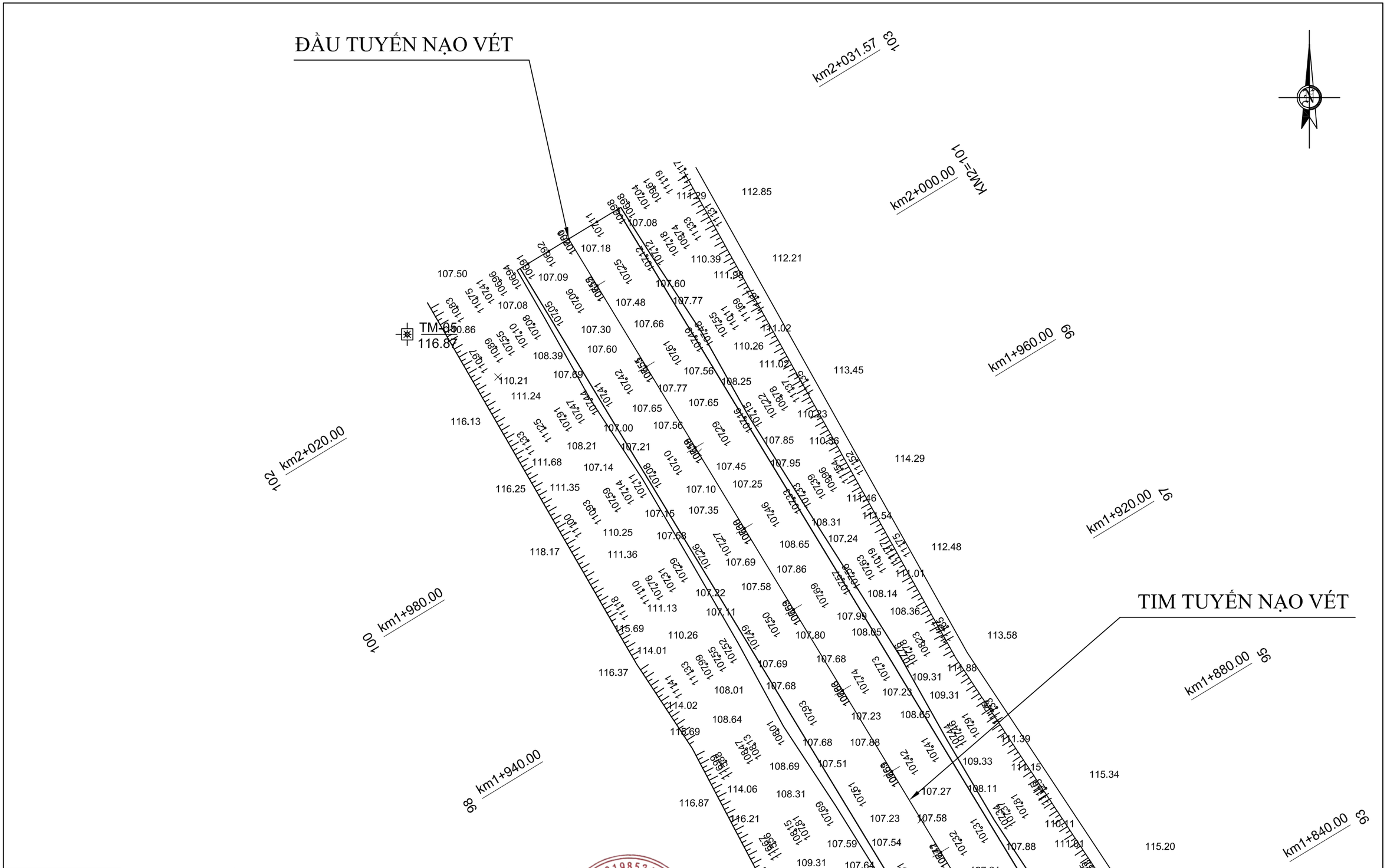

C.TY CP ĐT XÂY DỰNG NN&PTNT HƯNG THỊNH	CÔNG TY CỔ PHẦN THỦY ĐIỆN THÁC MƠ	C.TY CP ĐẦU TƯ XÂY DỰNG NN&PTNT HƯNG THỊNH GIÁM ĐỐC TRẦN VĂN ĐIỆP	CHỦ NHIỆM		HOÀNG ĐẠI TOÀN	BẢN VẼ THIẾT KẾ		
	CÔNG TRÌNH: KHAI THÔNG DÒNG CHẢY KÊNH DẪN HẠ LƯU NHÀ MÁY THỦY ĐIỆN THÁC MƠ		THIẾT KẾ VẼ		TRẦN KIÊN	BÌNH ĐỒ THIẾT KẾ		
			KIỂM TRA		HOÀNG ĐẠI TOÀN	Ngày ký: ...../...../2026	Tỷ lệ: 1/1000	Bản vẽ số: 12/12

ỦY BAN NHÂN DÂN PHƯỜNG THUẬN AN
------o0o------

TẬP BẢN VẼ THIẾT KẾ

CÔNG TRÌNH: KHAI THÔNG DÒNG CHẢY KÊNH DẪN HẠ LƯU NHÀ MÁY THỦY ĐIỆN THÁC MƠ

ĐỊA ĐIỂM: PHƯỜNG PHƯỚC LONG, TỈNH ĐỒNG NAI

MẶT CẮT DỌC THIẾT KẾ

GIAI ĐOẠN: THIẾT KẾ BẢN VẼ THI CÔNG

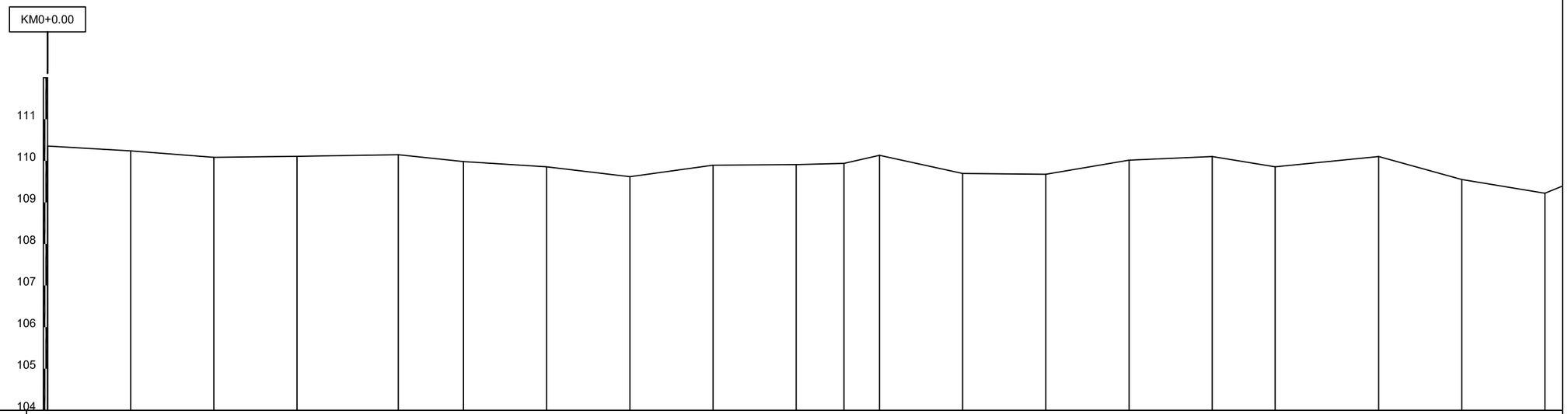

ĐỘ DỐC (%) KHOẢNG CÁCH (m)																					
CAO ĐỘ THIẾT KẾ																					
CAO ĐỘ TỰ NHIÊN	110.35	110.24	110.08	110.11	110.15	109.98	109.86	109.61	109.89	109.91	109.94	110.13	109.70	109.68	110.01	110.10	109.86	110.10	109.55	109.22	
KHOẢNG CÁCH LẺ		20.00	20.00	20.00	24.31	15.69	20.00	20.00	20.00	20.00	11.48	8.52	20.00	20.00	20.00	20.00	15.11	24.89	20.00	20.00	
KHOẢNG CÁCH CỘNG DỒN (m)	0.00	20.00	40.00	60.00	84.31	100.00	120.00	140.00	160.00	180.00	191.48	200.00	220.00	240.00	260.00	280.00	295.11	320.00	340.00	360.00	
TÊN CỌC	KM0=1	2	3	4	D1	H1=6	7	8	9	10	D2	H2=11	12	13	14	15	D3	17	18	19	
LÝ TRÌNH	KM0					H1						H2					H3				
ĐOẠN THẲNG, ĐOẠN CONG						A=166d0'56.9"						A=158d37'9.7"					A=154d4'5.1"				

C.TY CP ĐẦU TƯ XÂY DỰNG NN&PTNT HƯNG THỊNH	CÔNG TY CỔ PHẦN THỦY ĐIỆN THÁC MƠ	GIÁM ĐỐC	CHỦ NHIỆM		HOÀNG ĐẠI TOÀN	BẢN VẼ THIẾT KẾ	
	CÔNG TRÌNH: KHAI THÔNG DÒNG CHẢY KÊNH DẪN HẠ LƯU THỦY ĐIỆN THÁC MƠ		ĐO		TRẦN KIÊN	TRẮC DỌC THIẾT KẾ	
			VẼ				
		TRẦN VĂN ĐIỆP	KIỂM TRA		HOÀNG ĐẠI TOÀN	Ngày ký: ...../...../2026	Tỷ lệ: 1/1000	Bản vẽ số: 01/06

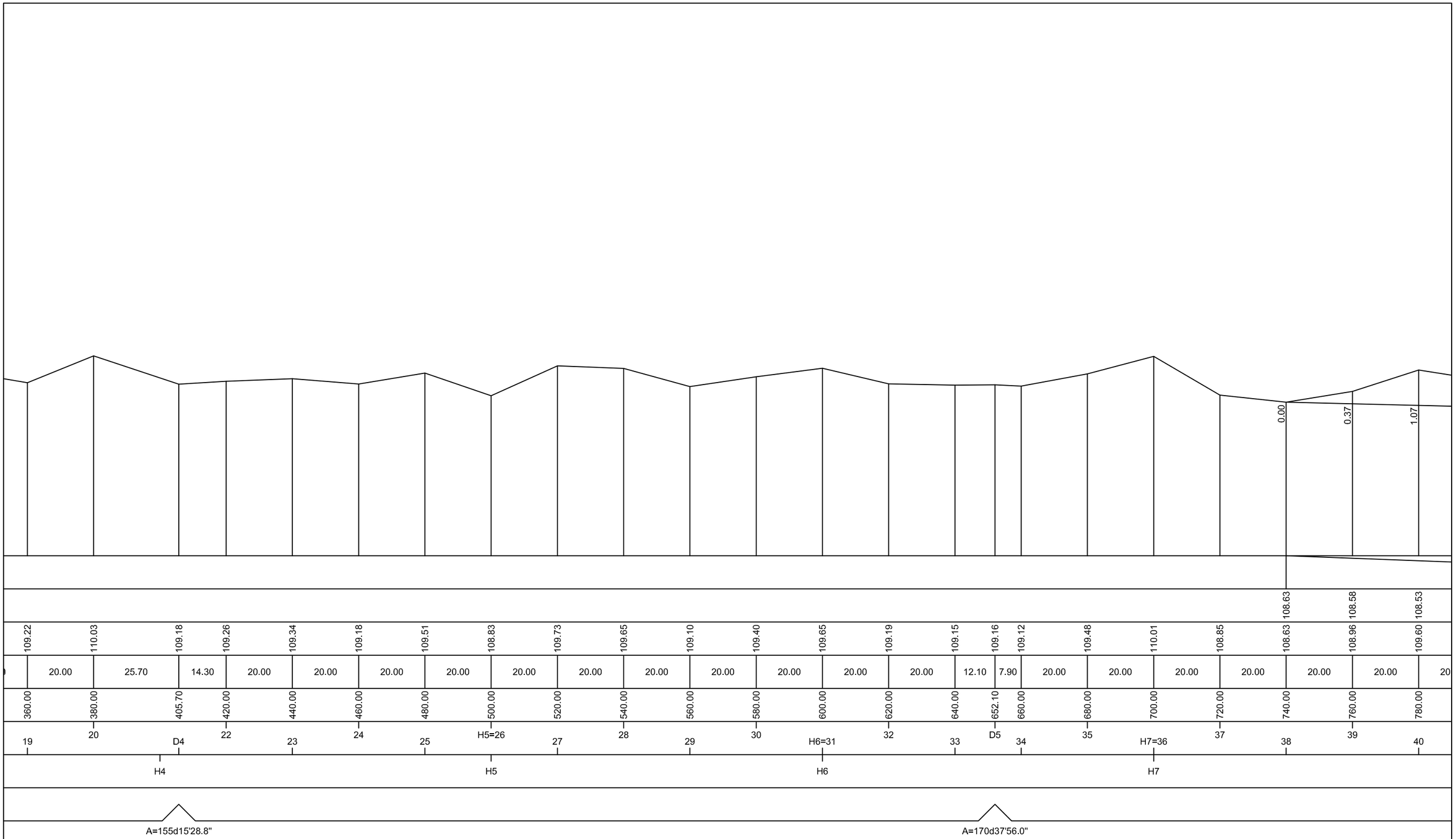

C.TY CP ĐẦU TƯ XÂY DỰNG NN&PTNT HƯNG THỊNH	CÔNG TY CỔ PHẦN THỦY ĐIỆN THÁC MƠ	GIÁM ĐỐC	CHỦ NHIỆM		HOÀNG ĐẠI TOÀN	BẢN VẼ THIẾT KẾ	
	CÔNG TRÌNH: KHAI THÔNG DÒNG CHẢY KÊNH DẪN HẠ LƯU THỦY ĐIỆN THÁC MƠ		ĐO		TRẦN KIỀN	TRẮC DỌC THIẾT KẾ	
			VẼ				
		TRẦN VĂN ĐIỆP	KIỂM TRA		HOÀNG ĐẠI TOÀN	Ngày ký: ...../...../2026	Tỷ lệ: 1/1000	Bản vẽ số: 02/06

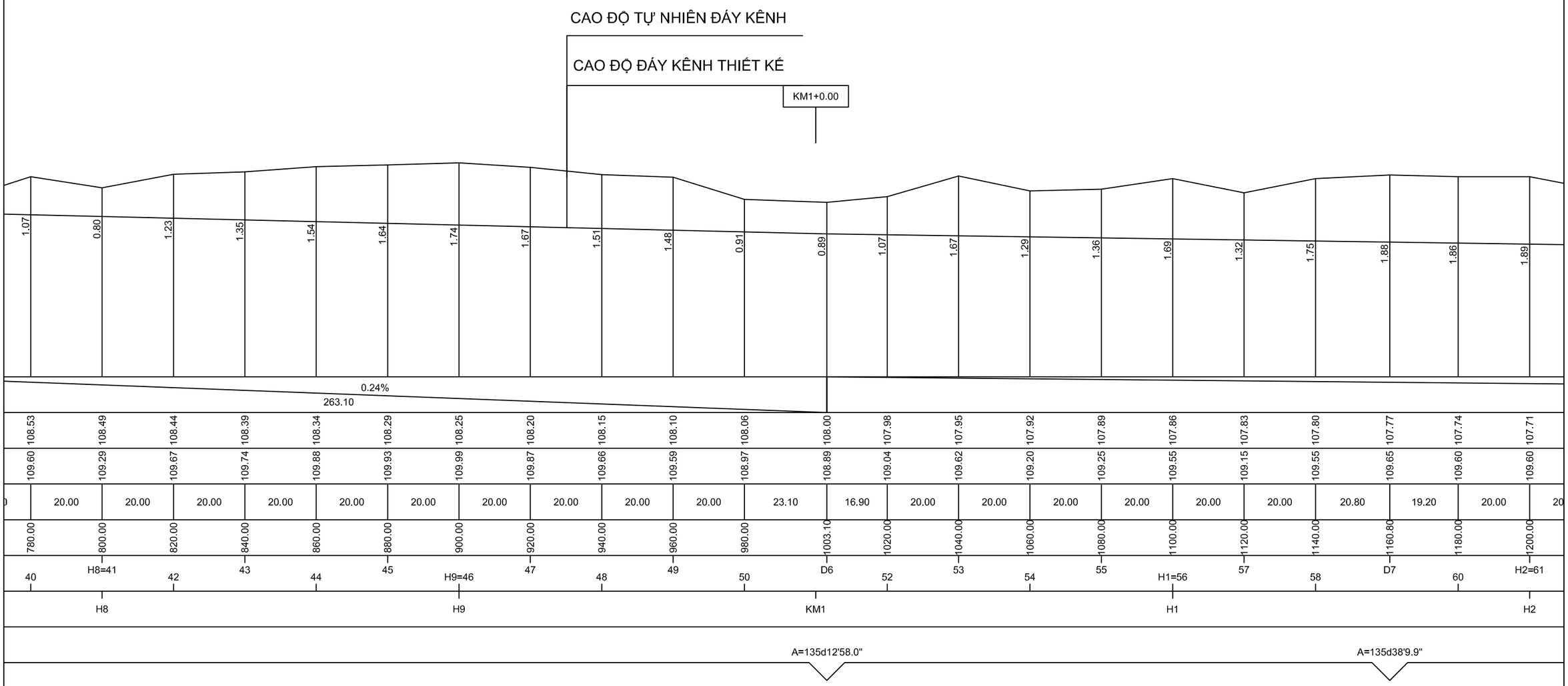

Type text here

C.TY CP ĐẦU TƯ XÂY DỰNG NN&PTNT HƯNG THỊNH	CÔNG TY CỔ PHẦN THỦY ĐIỆN THÁC MƠ	GIÁM ĐỐC	CHỦ NHIỆM		HOÀNG ĐẠI TOÀN	BẢN VẼ THIẾT KẾ	
	CÔNG TRÌNH: KHAI THÔNG DÒNG CHẢY KÊNH DẪN HẠ LƯU THỦY ĐIỆN THÁC MƠ		ĐO		TRẦN KIÊN	TRẮC DỌC THIẾT KẾ	
			VẼ				
		TRẦN VĂN ĐIỆP	KIỂM TRA		HOÀNG ĐẠI TOÀN	Ngày ký: ...../...../2026	Tỷ lệ: 1/1000	03/06Bản vẽ số: 02/06

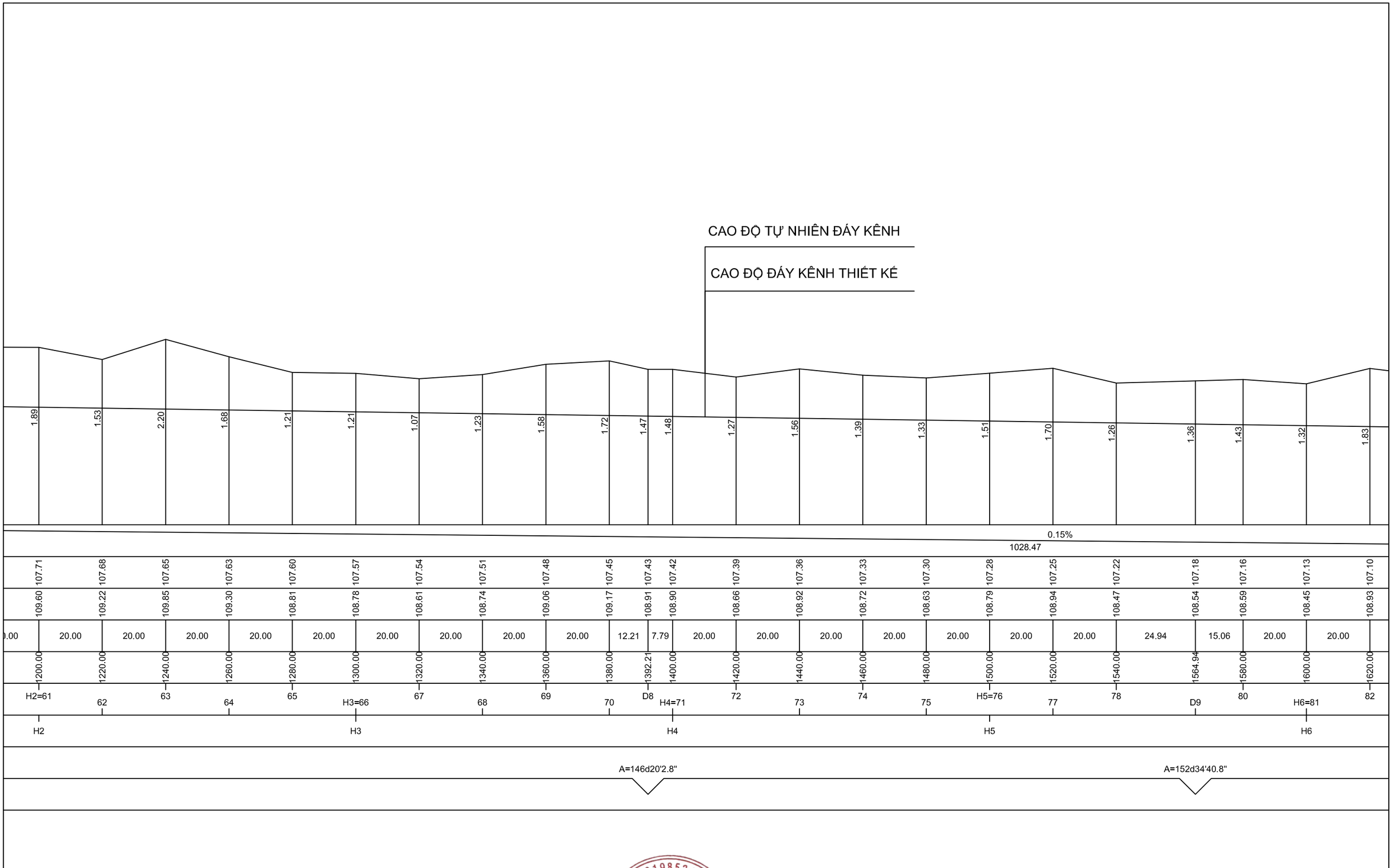

C.TY CP ĐẦU TƯ XÂY DỰNG NN&PTNT HƯNG THỊNH	CÔNG TY CỔ PHẦN THỦY ĐIỆN THÁC MƠ	GIÁM ĐỐC	CHỦ NHIỆM		HOÀNG ĐẠI TOÀN	BẢN VẼ THIẾT KẾ	
	CÔNG TRÌNH: KHAI THÔNG DÒNG CHẢY KÊNH DẪN HẠ LƯU THỦY ĐIỆN THÁC MƠ		ĐO		TRẦN KIÊN	TRẮC DỌC THIẾT KẾ	
		TRẦN VĂN ĐIỆP	VẼ				
			KIỂM TRA		HOÀNG ĐẠI TOÀN	Ngày ký: ...../...../2026	Tỷ lệ: 1/1000	Bản vẽ số: 04/06

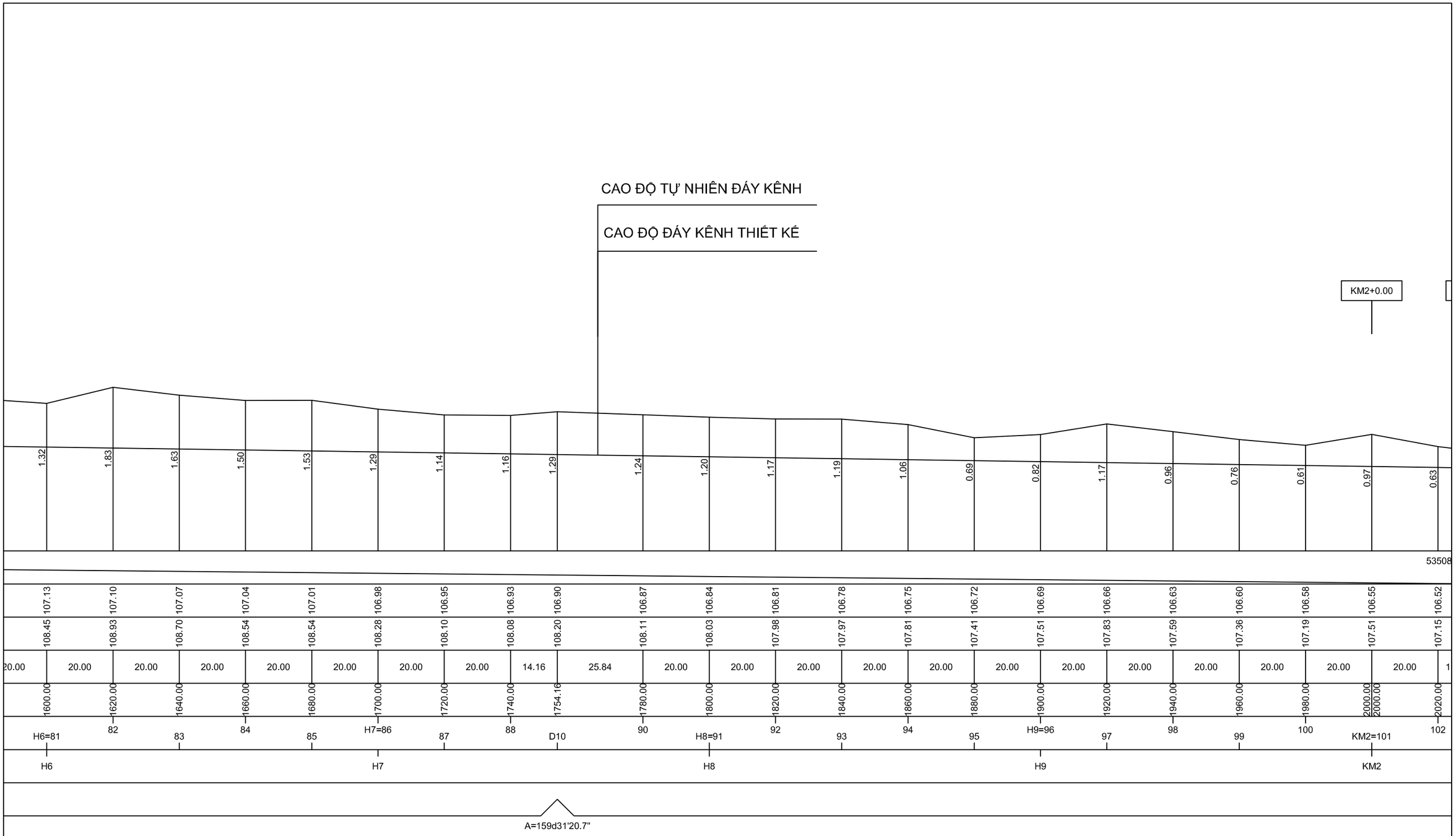

C.TY CP ĐẦU TƯ XÂY DỰNG NN&PTNT HƯNG THỊNH	CÔNG TY CỔ PHẦN THỦY ĐIỆN THÁC MƠ	GIÁM ĐỐC	CHỦ NHIỆM		HOÀNG ĐẠI TOÀN	BẢN VẼ THIẾT KẾ	
	CÔNG TRÌNH: KHAI THÔNG DÒNG CHẢY KÊNH DẪN HẠ LƯU THỦY ĐIỆN THÁC MƠ		ĐO		TRẦN KIÊN	TRẮC DỌC THIẾT KẾ	
			VẼ				
		TRẦN VĂN ĐIỆP	KIỂM TRA		HOÀNG ĐẠI TOÀN	Ngày ký: ...../...../2026	Tỷ lệ: 1/1000	Bản vẽ số: 05/06

CÔNG TY CỔ PHẦN ĐẦU TƯ XÂY DỰNG NÔNG NGHIỆP VÀ PHÁT TRIỂN NÔNG THÔN HƯNG THỊNH
M.S.D.N: 0313198534 C.T.C.P
THÀNH PHỐ HỒ CHÍ MINH

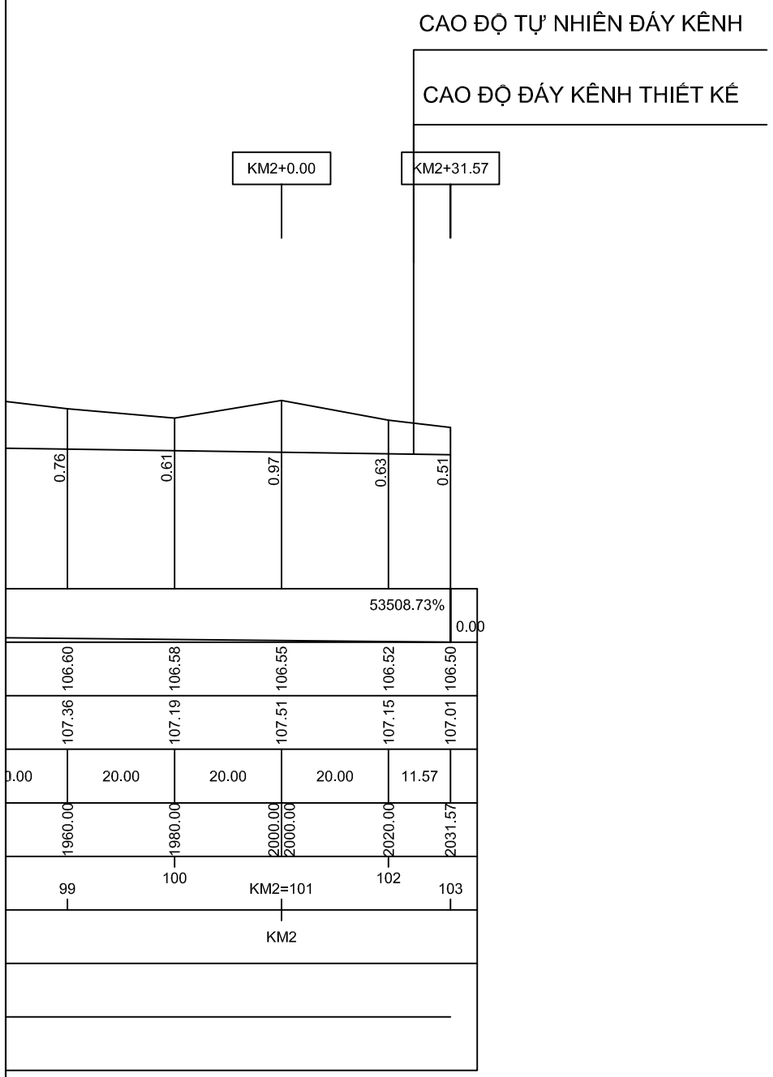

C.TY CP ĐẦU TƯ XÂY DỰNG NN&PTNT HƯNG THỊNH	CÔNG TY CỔ PHẦN THỦY ĐIỆN THÁC MƠ	GIÁM ĐỐC	CHỦ NHIỆM		HOÀNG ĐẠI TOÀN	BẢN VẼ THIẾT KẾ	
	CÔNG TRÌNH: KHAI THÔNG DÒNG CHẢY KÊNH DẪN HẠ LƯU THỦY ĐIỆN THÁC MƠ		ĐO		TRẦN KIÊN	TRẮC DỌC THIẾT KẾ	
		TRẦN VĂN DIỆP	VẼ / KIỂM TRA		HOÀNG ĐẠI TOÀN	Ngày ký: ...../...../2026	Tỷ lệ: 1/1000 / Bản vẽ số: 06/06

ỦY BAN NHÂN DÂN PHƯỜNG THUẬN AN
------o0o------

TẬP BẢN VẼ THIẾT KẾ

CÔNG TRÌNH: KHAI THÔNG DÒNG CHẢY KÊNH DẪN HẠ LƯU NHÀ MÁY THỦY ĐIỆN THÁC MƠ

ĐỊA ĐIỂM: PHƯỜNG PHƯỚC LONG, TỈNH ĐỒNG NAI

MẶT CẮT NGANG THIẾT KẾ

GIAI ĐOẠN: THIẾT KẾ BẢN VẼ THI CÔNG

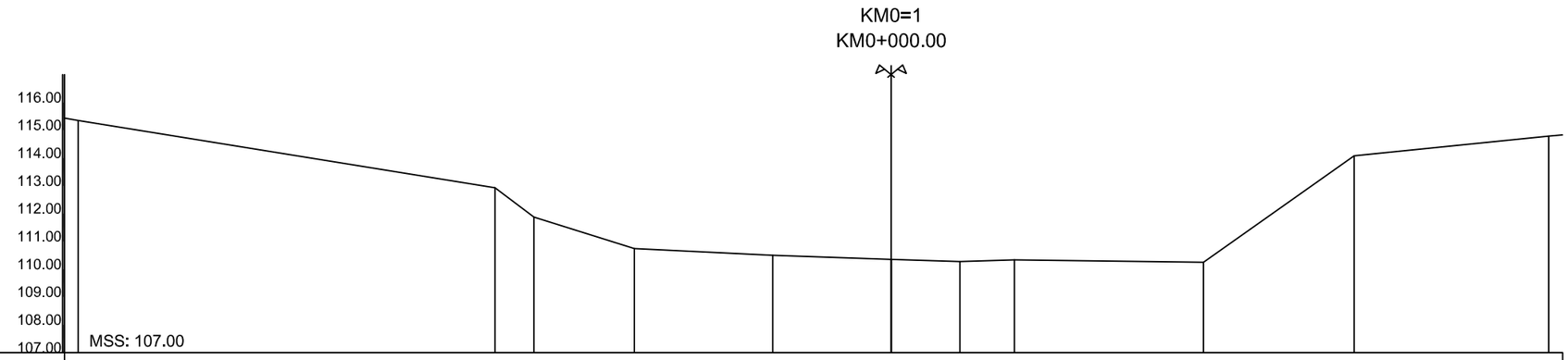

Cao độ thiết kế															
Khoảng cách thiết kế															
Cao độ tự nhiên	115.35		112.93	111.87	110.74	110.49	110.35	110.35	110.35	110.27	110.33	110.25	114.08		114.78
Khoảng cách tự nhiên		15.00	1.40	3.61	4.98	4.25	0.01	2.47	1.96	6.80		5.42	7.00		

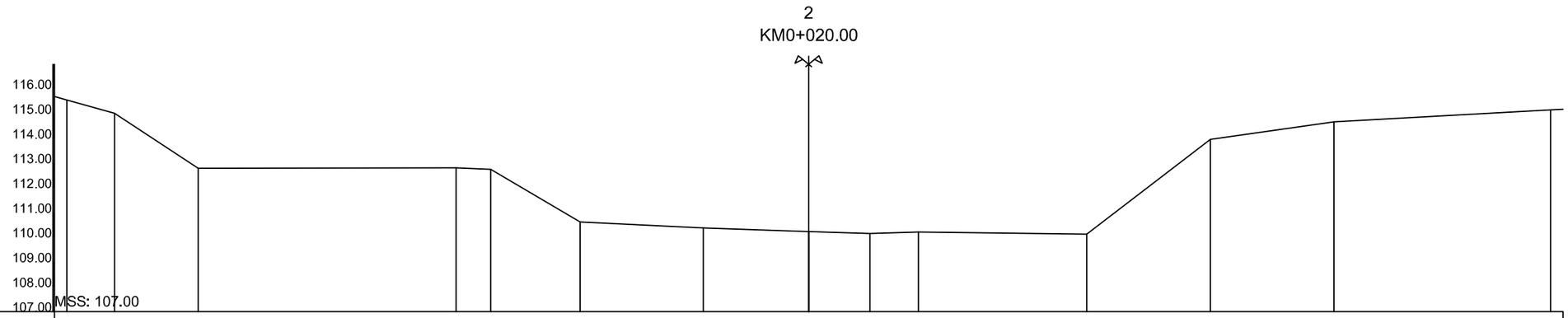

Cao độ thiết kế																
Khoảng cách thiết kế																
Cao độ tự nhiên	115.55	115.02	112.80	112.82	112.76	110.62	110.38	110.24	110.24	110.24	110.16	110.22	110.13	113.96	114.67	115.15
Khoảng cách tự nhiên		1.93	3.37	10.43	1.40	3.61	4.98	4.25	0.01	2.47	1.96	6.80	5.00	5.00	8.76	

C.TY CP ĐT XÂY DỰNG NN&PTNT HƯNG THỊNH	CÔNG TY CỔ PHẦN THỦY ĐIỆN THÁC MƠ	C.TY CP ĐẦU TƯ XÂY DỰNG NN&PTNT HƯNG THỊNH GIÁM ĐỐC TRẦN VĂN ĐIỆP	CHỦ NHIỆM		HOÀNG ĐẠI TOÀN	BẢN VẼ THIẾT KẾ		
	CÔNG TRÌNH: KHAI THÔNG DÒNG CHẢY KÊNH DẪN HẠ LƯU NHÀ MÁY THỦY ĐIỆN THÁC MƠ		THIẾT KẾ VẼ		TRẦN KIÊN	MẶT CẮT NGANG THIẾT KẾ		
			KIỂM TRA		HOÀNG ĐẠI TOÀN	Ngày ký: ...../...../2026	Tỷ lệ: 1/250	Bản vẽ số: 1/53

3
KM0+040.00

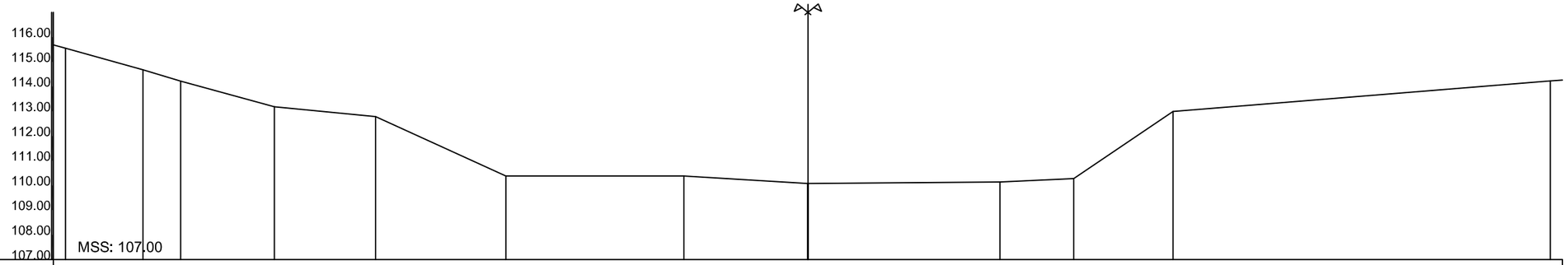

Cao độ thiết kế												
Khoảng cách thiết kế												
Cao độ tự nhiên	115.55	114.68	114.22	113.18	112.79	110.38	110.38	110.08 110.08 110.08	110.13	110.28	112.99	114.22
Khoảng cách tự nhiên	3.13	1.53	3.78	4.09	5.27	7.20	5.00	0.01	7.75	2.99	4.01	15.24

4
KM0+060.00

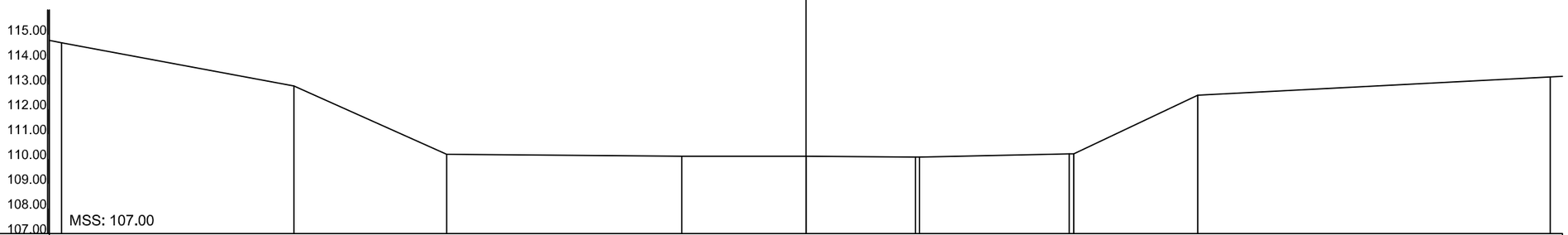

Cao độ thiết kế												
Khoảng cách thiết kế												
Cao độ tự nhiên	114.68	112.94	110.19	110.11	110.11 110.11	110.07 110.08	110.21 110.21	112.57	113.30			
Khoảng cách tự nhiên	9.36	6.16	9.48	5.00	0.01	4.41	0.18	6.04	0.18	5.00	14.20	

C.TY CP ĐT XÂY DỰNG NN&PTNT HƯNG THỊNH	CÔNG TY CỔ PHẦN THỦY ĐIỆN THÁC MƠ	C.TY CP ĐẦU TƯ XÂY DỰNG NN&PTNT HƯNG THỊNH GIÁM ĐỐC TRẦN VĂN DIỆP	CHỦ NHIỆM		HOÀNG ĐẠI TOÀN	BẢN VẼ THIẾT KẾ	
	CÔNG TRÌNH: KHAI THÔNG DÒNG CHẢY KÊNH DẪN HẠ LƯU NHÀ MÁY THỦY ĐIỆN THÁC MƠ		THIẾT KẾ VẼ		TRẦN KIỀN	MẶT CẮT NGANG THIẾT KẾ	
			KIỂM TRA		HOÀNG ĐẠI TOÀN	Ngày ký: ...../...../2026	Tỷ lệ: 1/250	Bản vẽ số: 2/53

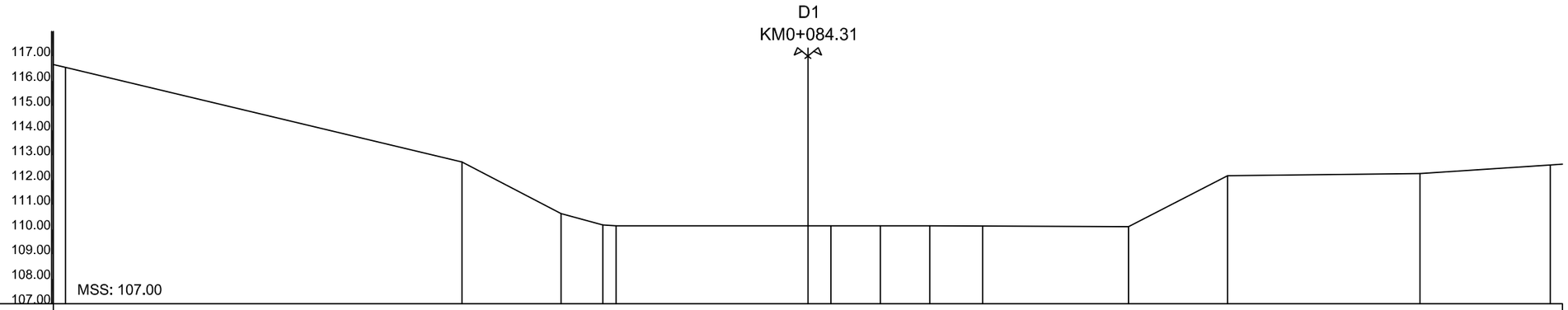

Cao độ thiết kế															
Khoảng cách thiết kế															
Cao độ tự nhiên	116.54	112.73	110.63	110.18 110.14	110.15	110.15	110.15	110.15	110.14	110.11	112.17	112.25	112.61		
Khoảng cách tự nhiên	16.02	4.00	1.69	0.54	7.75	0.93	2.00	2.00	2.13	5.90	4.00	7.77	5.27		

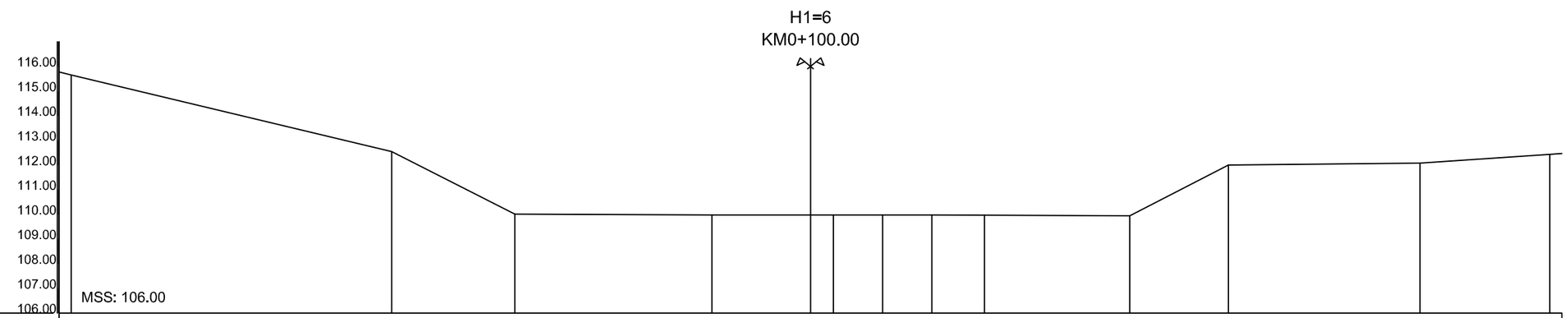

Cao độ thiết kế															
Khoảng cách thiết kế															
Cao độ tự nhiên	115.66	112.55	110.02	109.98	109.98	109.98	109.98	109.98	109.97	109.95	112.00	112.08	112.44		
Khoảng cách tự nhiên	13.00	5.00	8.00	4.00	0.93	2.00	2.00	2.13	5.90	4.00	7.77	5.27			

C.TY CP ĐT XÂY DỰNG NN&PTNT HƯNG THỊNH	CÔNG TY CỔ PHẦN THỦY ĐIỆN THÁC MƠ	C.TY CP ĐẦU TƯ XÂY DỰNG NN&PTNT HƯNG THỊNH GIÁM ĐỐC TRẦN VĂN ĐIỆP	CHỦ NHIỆM		HOÀNG ĐẠI TOÀN	BẢN VẼ THIẾT KẾ		
	CÔNG TRÌNH: KHAI THÔNG DÒNG CHẢY KÊNH DẪN HẠ LƯU NHÀ MÁY THỦY ĐIỆN THÁC MƠ		THIẾT KẾ VẼ		TRẦN KIỀN	MẶT CẮT NGANG THIẾT KẾ		
			KIỂM TRA		HOÀNG ĐẠI TOÀN	Ngày ký: ...../...../2026	Tỷ lệ: 1/250	Bản vẽ số: 3/53

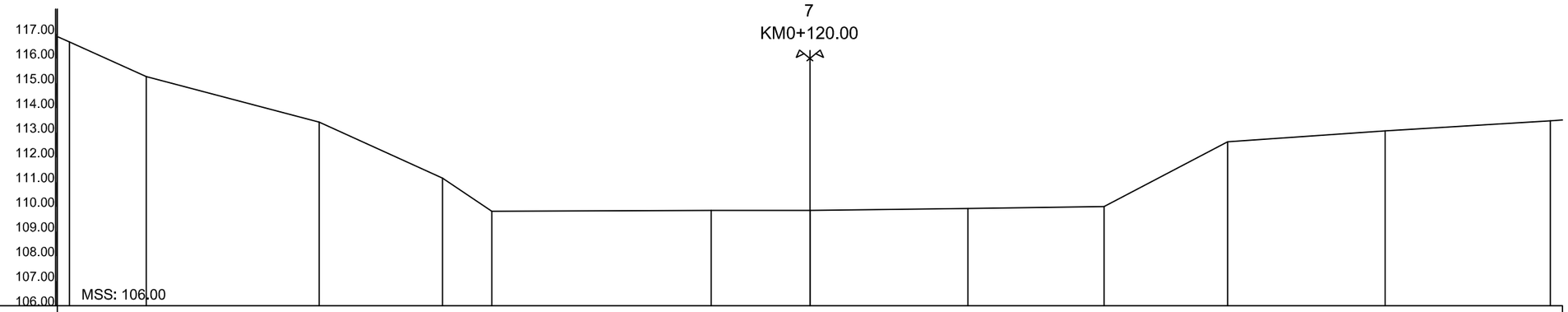

Cao độ thiết kế													
Khoảng cách thiết kế													
Cao độ tự nhiên	116.67	115.26	113.43	111.16	109.82	109.86	109.86 109.86	109.93	110.01	112.63	113.07	113.48	
Khoảng cách tự nhiên	3.11	7.00	5.00	2.00	8.89	4.00	0.01	6.39	5.52	5.00	6.38	6.69	

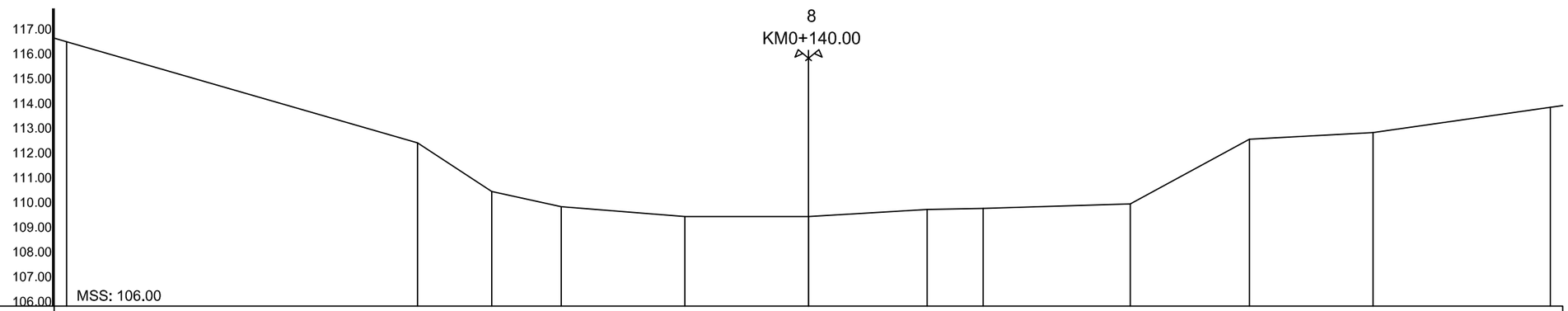

Cao độ thiết kế													
Khoảng cách thiết kế													
Cao độ tự nhiên	116.67	112.58	110.62	110.01	109.61	109.61 109.61	109.90	109.94	110.12	112.74	113.00	114.02	
Khoảng cách tự nhiên	14.19	3.00	2.81	5.00	5.00	0.01	4.78	2.27	5.95	4.82	5.00	7.17	

C.TY CP ĐT XÂY DỰNG NN&PTNT HƯNG THỊNH	CÔNG TY CỔ PHẦN THỦY ĐIỆN THÁC MƠ	C.TY CP ĐẦU TƯ XÂY DỰNG NN&PTNT HƯNG THỊNH GIÁM ĐỐC TRẦN VĂN ĐIỆP	CHỦ NHIỆM		HOÀNG ĐẠI TOÀN	BẢN VẼ THIẾT KẾ		
	CÔNG TRÌNH: KHAI THÔNG DÒNG CHẢY KÊNH DẪN HẠ LƯU NHÀ MÁY THỦY ĐIỆN THÁC MƠ		THIẾT KẾ VẼ		TRẦN KIÊN	MẶT CẮT NGANG THIẾT KẾ		
			KIỂM TRA		HOÀNG ĐẠI TOÀN	Ngày ký: ...../...../2026	Tỷ lệ: 1/250	Bản vẽ số: 4/53

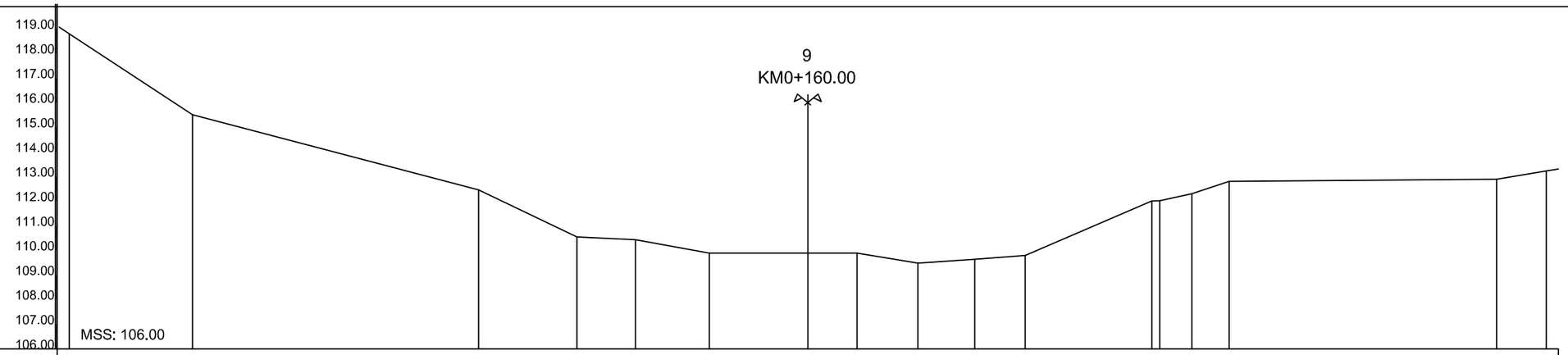

Cao độ thiết kế																	
Khoảng cách thiết kế																	
Cao độ tự nhiên	118.80	115.51	112.46	110.54	110.43	109.89	109.89	109.89	109.49	109.64	109.79	112.01	112.01	112.30	112.80	112.89	113.22
Khoảng cách tự nhiên	5.00	11.62	4.00	2.38	3.00	4.00	2.00	2.48	2.30	2.05	5.15	0.32	1.31	1.52	10.87	2.01	

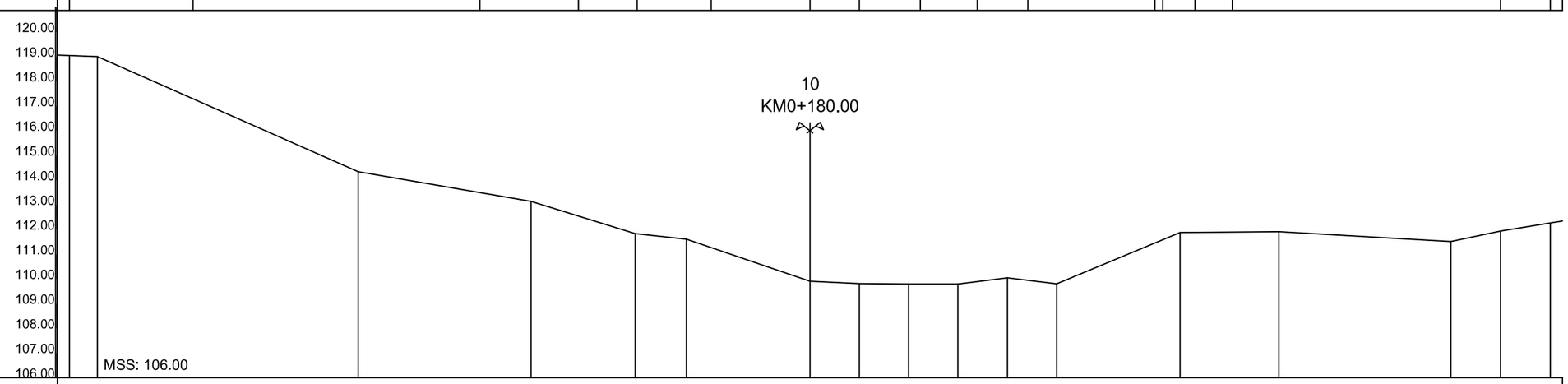

Cao độ thiết kế																	
Khoảng cách thiết kế																	
Cao độ tự nhiên	119.05	119.00	114.34	113.14	111.84	111.61	109.91	109.81	109.80	109.80	110.05	109.80	111.88	111.92	111.52	111.94	112.27
Khoảng cách tự nhiên	1.13	10.57	7.00	4.22	2.08	5.00	2.00	2.00	2.00	2.00	2.00	5.00	4.00	6.97	2.02	2.01	

C.TY CP ĐT XÂY DỰNG NN&PTNT HƯNG THỊNH	CÔNG TY CỔ PHẦN THỦY ĐIỆN THÁC MƠ	C.TY CP ĐẦU TƯ XÂY DỰNG NN&PTNT HƯNG THỊNH GIÁM ĐỐC TRẦN VĂN ĐIỆP	CHỦ NHIỆM		HOÀNG ĐẠI TOÀN	BẢN VẼ THIẾT KẾ		
	CÔNG TRÌNH: KHAI THÔNG DÒNG CHẢY KÊNH DẪN HẠ LƯU NHÀ MÁY THỦY ĐIỆN THÁC MƠ		THIẾT KẾ		TRẦN KIÊN	MẶT CẮT NGANG THIẾT KẾ		
			VẼ					
			KIỂM TRA		HOÀNG ĐẠI TOÀN	Ngày ký: ...../...../2026	Tỷ lệ: 1/250	Bản vẽ số: 5/53

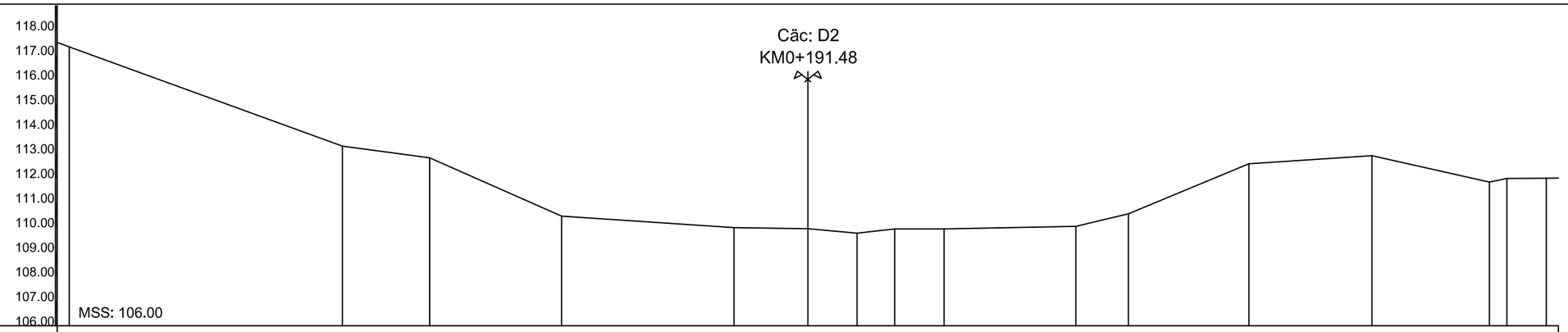

Cao độ thiết kế																	
Khoảng cách thiết kế																	
Cao độ tự nhiên	117.33	113.30	112.82	110.45	109.99	109.94	109.76	109.93	109.93	110.04	110.54	112.58	112.91	111.84	111.98	111.99	
Khoảng cách tự nhiên	11.09	3.55	5.36	7.00	3.00	2.00	1.54	2.00	5.36	2.14	4.89	5.00	4.77	0.72	1.59		

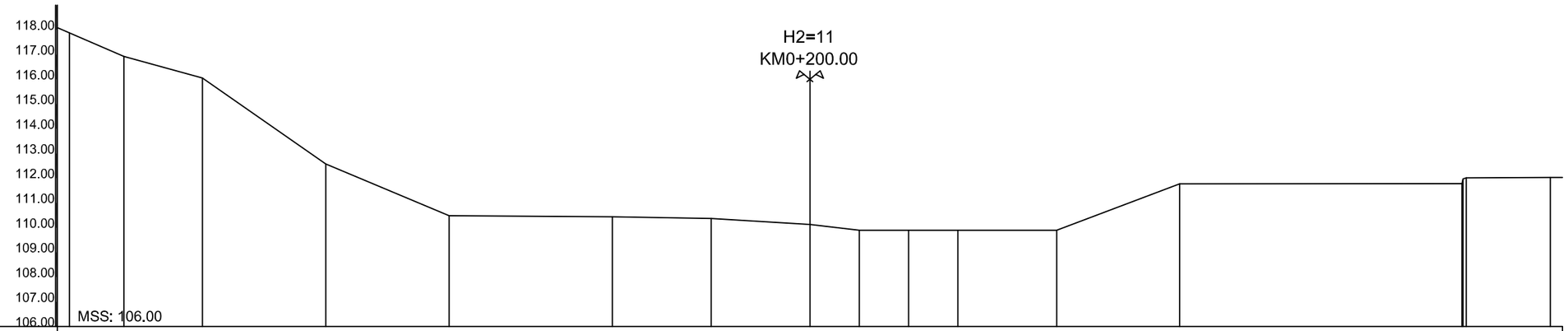

Cao độ thiết kế																	
Khoảng cách thiết kế																	
Cao độ tự nhiên	117.87	116.92	116.05	112.58	110.48	110.44	110.37	110.13	109.89	109.89	109.89	109.89	111.77	111.78	111.97	112.01	112.03
Khoảng cách tự nhiên	2.20	3.18	5.00	5.00	6.62	4.00	4.00	2.00	2.00	2.00	4.00	4.98	11.44	0.19	0.04	3.41	

C.TY CP ĐT XÂY DỰNG NN&PTNT HƯNG THỊNH	CÔNG TY CỔ PHẦN THỦY ĐIỆN THÁC MƠ	C.TY CP ĐẦU TƯ XÂY DỰNG NN&PTNT HƯNG THỊNH GIÁM ĐỐC TRẦN VĂN DIỆP	CHỦ NHIỆM		HOÀNG ĐẠI TOÀN	BẢN VẼ THIẾT KẾ		
	CÔNG TRÌNH: KHAI THÔNG DÒNG CHẢY KÊNH DẪN HẠ LƯU NHÀ MÁY THỦY ĐIỆN THÁC MƠ		THIẾT KẾ VẼ		TRẦN KIÊN	MẶT CẮT NGANG THIẾT KẾ		
			KIỂM TRA		HOÀNG ĐẠI TOÀN	Ngày ký: ...../...../2026	Tỷ lệ: 1/250	Bản vẽ số: 6/53

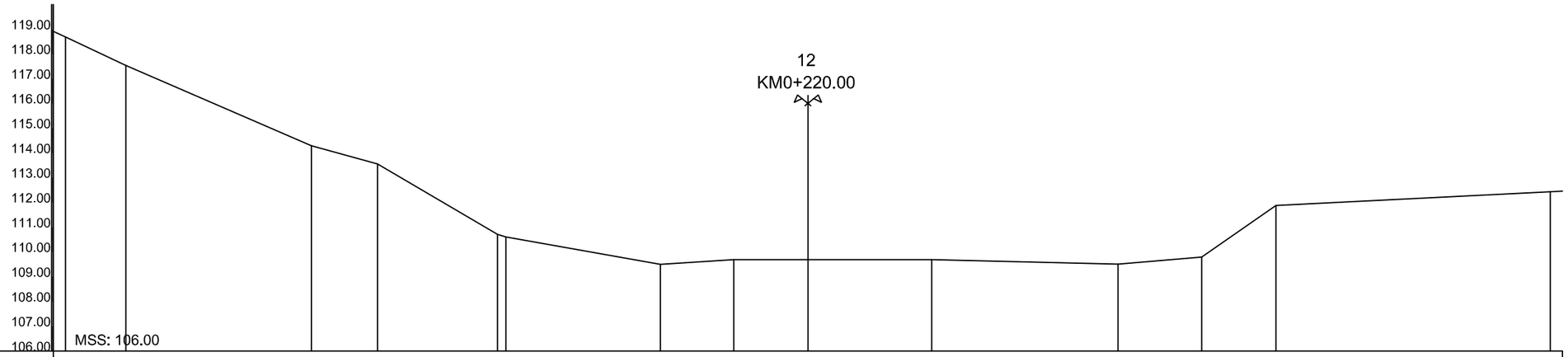

Cao độ thiết kế														
Khoảng cách thiết kế														
Cao độ tự nhiên	118.68	117.53	114.29	113.55	110.71	110.61	109.50	109.70	109.70	109.70	109.51	109.80	111.88	112.43
Khoảng cách tự nhiên	2.43	7.50	2.68	4.85	0.33	6.25	2.96	3.00	5.00	7.54	3.38	3.00	11.08	

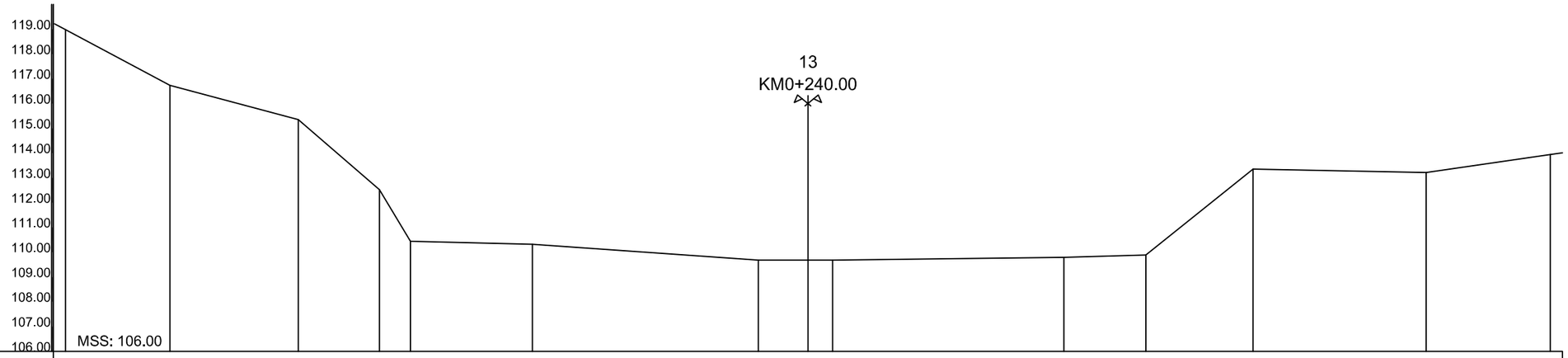

Cao độ thiết kế														
Khoảng cách thiết kế														
Cao độ tự nhiên	118.98	116.73	115.35	112.52	110.44	110.32	109.68	109.68	109.68	109.79	109.89	113.35	113.22	113.94
Khoảng cách tự nhiên	4.22	5.19	3.27	1.26	4.93	9.13	2.00	1.00	9.35	3.31	4.33	7.00	5.01	

C.TY CP ĐT XÂY DỰNG NN&PTNT HƯNG THỊNH	CÔNG TY CỔ PHẦN THỦY ĐIỆN THÁC MƠ	C.TY CP ĐẦU TƯ XÂY DỰNG NN&PTNT HƯNG THỊNH GIÁM ĐỐC TRẦN VĂN ĐIỆP	CHỦ NHIỆM		HOÀNG ĐẠI TOÀN	BẢN VẼ THIẾT KẾ		
	CÔNG TRÌNH: KHAI THÔNG DÒNG CHẢY KÊNH DẪN HẠ LƯU NHÀ MÁY THỦY ĐIỆN THÁC MƠ		THIẾT KẾ		TRẦN KIÊN	MẶT CẮT NGANG THIẾT KẾ		
			VẼ					
			KIỂM TRA		HOÀNG ĐẠI TOÀN	Ngày ký: ...../...../2026	Tỷ lệ: 1/250	Bản vẽ số: 7/53

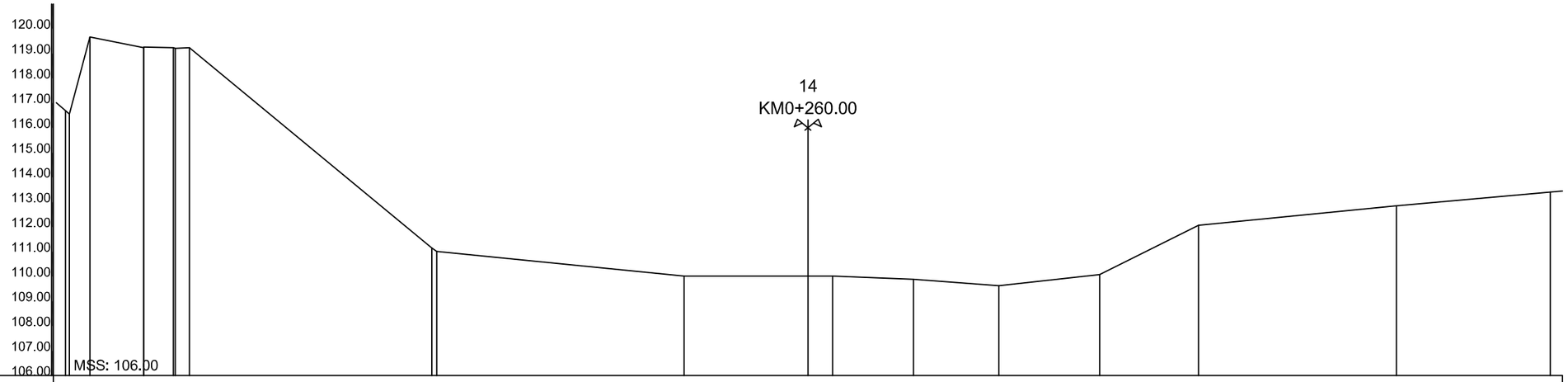

Cao độ thiết kế																								
Khoảng cách thiết kế																								
Cao độ tự nhiên	116.69	116.55	119.67	119.23	119.26	119.24	119.20	119.23	111.15	111.01	110.01	110.01	110.01	109.88	109.63	110.08	112.06	112.85	113.40					
Khoảng cách tự nhiên	0.18	0.83	2.17	0.01	1.20	0.07	0.37	9.80	0.20	10.00	5.00	1.00	3.27	3.45	4.07	4.00	8.00	6.21						

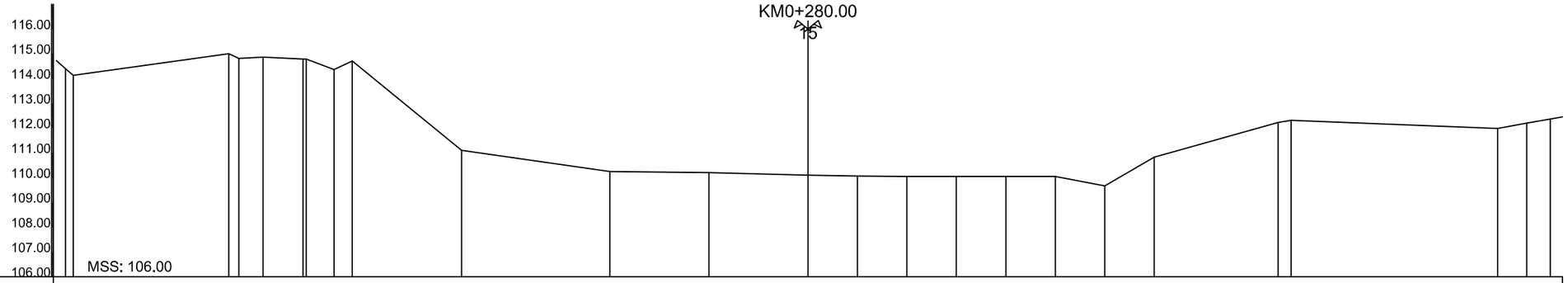

Cao độ thiết kế																								
Khoảng cách thiết kế																								
Cao độ tự nhiên	114.40	114.13	115.00	114.82	114.87	114.79	114.79	114.37	114.71	111.11	110.25	110.20	110.10	110.06	110.05	110.05	110.05	110.04	109.67	110.83	112.23	112.31	111.99	112.20	112.36
Khoảng cách tự nhiên	0.31	6.28	0.41	0.98	1.61	0.13	1.13	0.73	4.42	6.00	4.00	4.00	2.00	2.00	2.00	2.00	2.00	2.00	2.00	5.00	0.53	8.34	1.18	0.94	

C.TY CP ĐT XÂY DỰNG NN&PTNT HƯNG THỊNH	CÔNG TY CỔ PHẦN THỦY ĐIỆN THÁC MƠ	C.TY CP ĐẦU TƯ XÂY DỰNG NN&PTNT HƯNG THỊNH GIÁM ĐỐC TRẦN VĂN ĐIỆP	CHỦ NHIỆM		HOÀNG ĐẠI TOÀN	BẢN VẼ THIẾT KẾ		
	CÔNG TRÌNH: KHAI THÔNG DÒNG CHẢY KÊNH DẪN HẠ LƯU NHÀ MÁY THỦY ĐIỆN THÁC MƠ		THIẾT KẾ		TRẦN KIỀN	MẶT CẮT NGANG THIẾT KẾ		
			VẼ					
			KIỂM TRA		HOÀNG ĐẠI TOÀN	Ngày ký: ...../...../2026	Tỷ lệ: 1/250	Bản vẽ số: 8/53

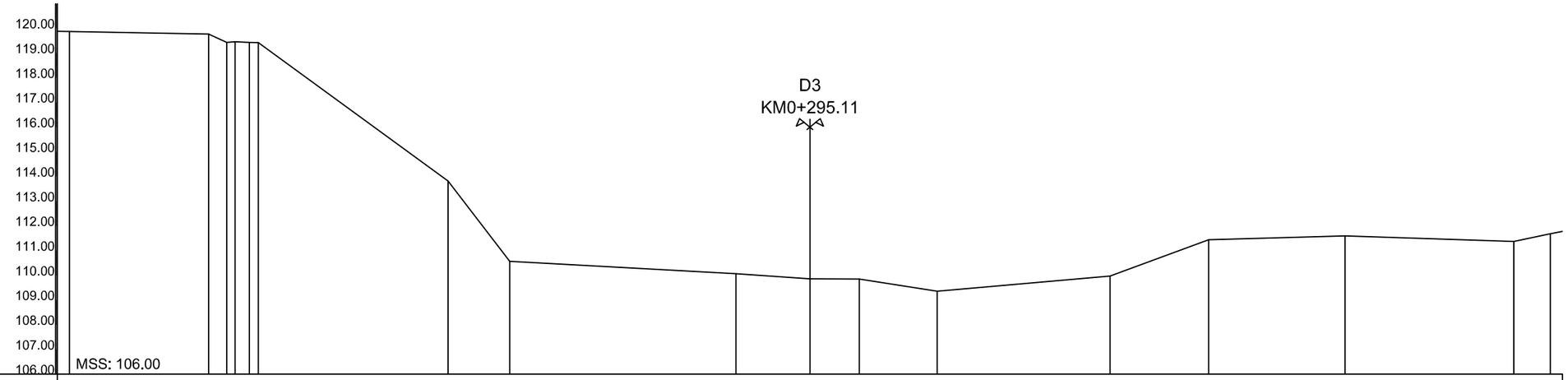

Cao độ thiết kế																						
Khoảng cách thiết kế																						
Cao độ tự nhiên	119.87	119.77	119.44	119.45	119.43	119.42	113.82	110.57	110.07	109.86	109.85	109.36	109.97	111.44	111.59	111.37	111.68					
Khoảng cách tự nhiên		5.64	0.73	0.14	0.57	0.36	7.69	2.49	9.17	3.00	2.00	3.16	7.00	4.00	5.52	6.85	1.47					

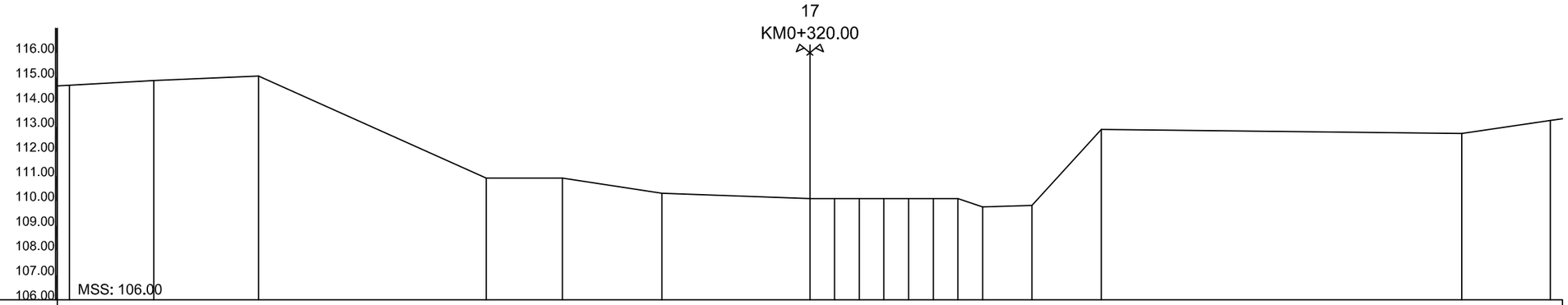

Cao độ thiết kế																						
Khoảng cách thiết kế																						
Cao độ tự nhiên	114.69	114.88	115.06	110.93	110.93	110.31	110.10	110.10	110.10	110.10	110.10	110.10	110.10	109.76	109.82	112.90	112.73	113.26				
Khoảng cách tự nhiên		3.41	4.25	9.23	3.08	4.03	6.00	1.00	1.00	1.00	1.00	1.00	1.00	1.00	2.00	2.80	14.61	3.59				

C.TY CP ĐT XÂY DỰNG NN&PTNT HƯNG THỊNH	CÔNG TY CỔ PHẦN THỦY ĐIỆN THÁC MƠ	C.TY CP ĐẦU TƯ XÂY DỰNG NN&PTNT HƯNG THỊNH GIÁM ĐỐC TRẦN VĂN ĐIỆP	CHỦ NHIỆM		HOÀNG ĐẠI TOÀN	BẢN VẼ THIẾT KẾ		
	CÔNG TRÌNH: KHAI THÔNG DÒNG CHẢY KÊNH DẪN HẠ LƯU NHÀ MÁY THỦY ĐIỆN THÁC MƠ		THIẾT KẾ		TRẦN KIÊN	MẶT CẮT NGANG THIẾT KẾ		
			VẼ					
			KIỂM TRA		HOÀNG ĐẠI TOÀN	Ngày ký: ...../...../2026	Tỷ lệ: 1/250	Bản vẽ số: 9/53

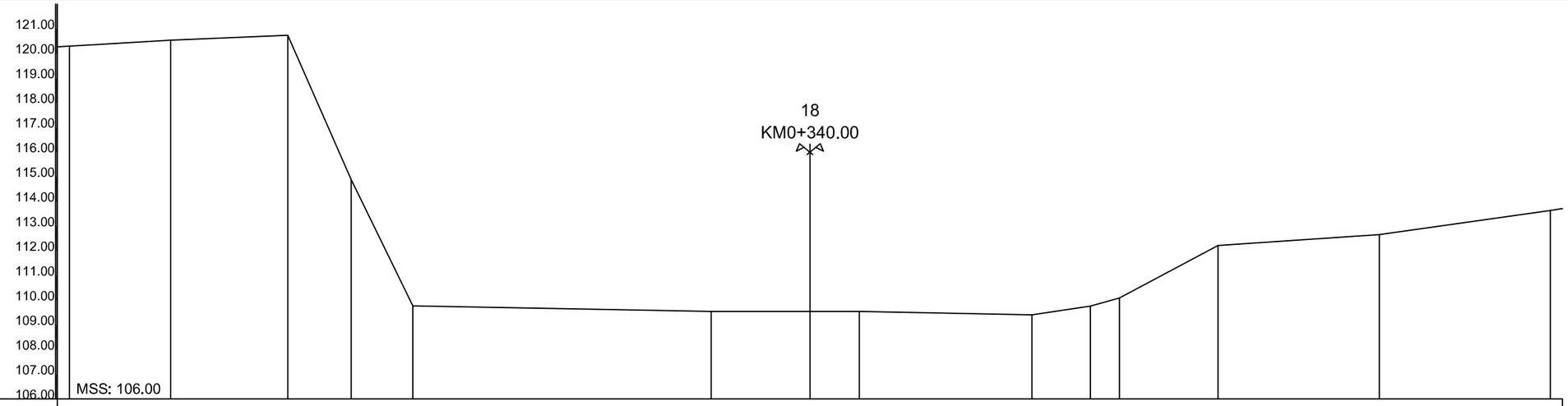

Cao độ thiết kế														
Khoảng cách thiết kế														
Cao độ tự nhiên	120.30	120.53	120.74	114.89	109.77	109.55	109.55	109.55	109.41	109.76	110.09	112.22	112.66	113.64
Khoảng cách tự nhiên	4.09	4.75	2.57	2.50	12.09	4.00	2.00	7.00	2.37	1.17	4.00	6.54	6.92	

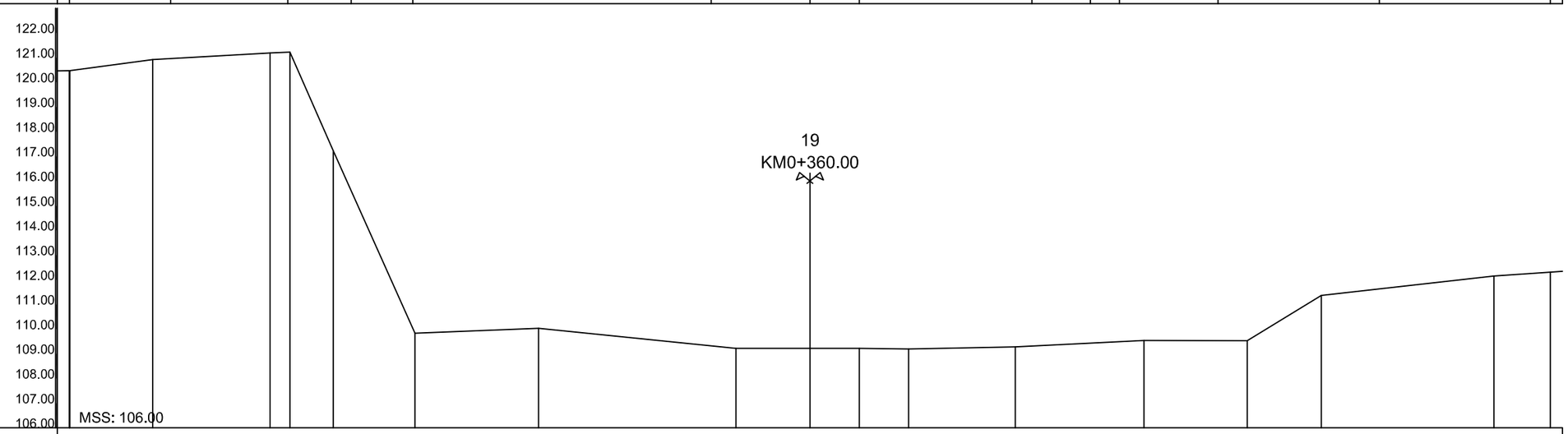

Cao độ thiết kế																		
Khoảng cách thiết kế																		
Cao độ tự nhiên	120.47	120.47	120.92	121.19	121.22	117.23	109.83	110.04	109.22	109.22	109.22	109.20	109.28	109.54	109.53	111.37	112.15	112.31
Khoảng cách tự nhiên	0.01	3.37	4.75	0.80	1.75	3.31	5.00	8.00	3.00	2.00	2.00	4.32	5.22	4.19	3.00	7.00	2.28	

C.TY CP ĐT XÂY DỰNG NN&PTNT HƯNG THỊNH	CÔNG TY CỔ PHẦN THỦY ĐIỆN THÁC MƠ	C.TY CP ĐẦU TƯ XÂY DỰNG NN&PTNT HƯNG THỊNH GIÁM ĐỐC TRẦN VĂN ĐIỆP	CHỦ NHIỆM		HOÀNG ĐẠI TOÀN	BẢN VẼ THIẾT KẾ		
	CÔNG TRÌNH: KHAI THÔNG DÒNG CHẢY KÊNH DẪN HẠ LƯU NHÀ MÁY THỦY ĐIỆN THÁC MƠ		THIẾT KẾ VẼ		TRẦN KIÊN	MẶT CẮT NGANG THIẾT KẾ		
			KIỂM TRA		HOÀNG ĐẠI TOÀN	Ngày ký: ...../...../2026	Tỷ lệ: 1/250	Bản vẽ số: 10/53

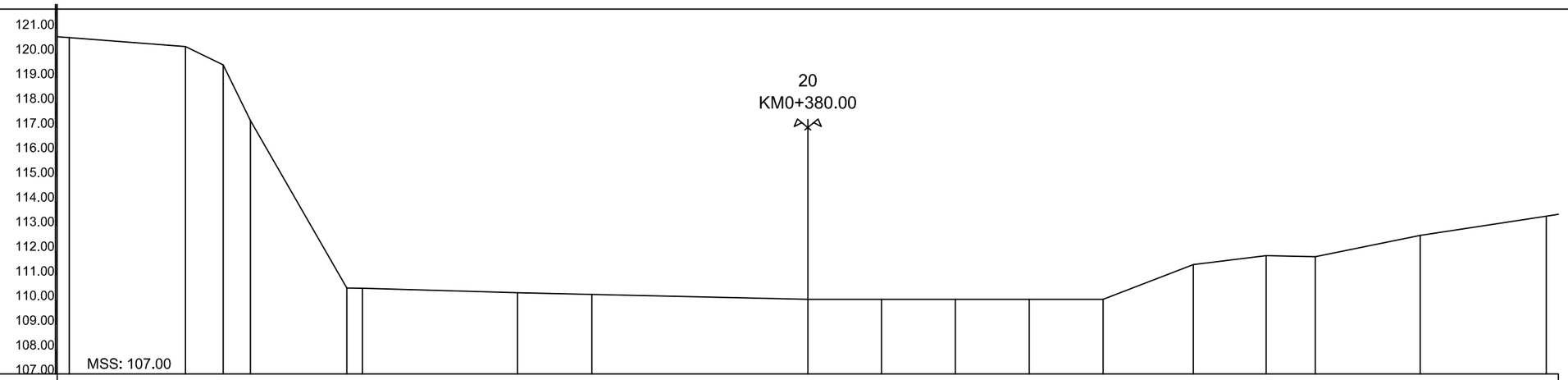

Cao độ thiết kế																		
Khoảng cách thiết kế																		
Cao độ tự nhiên	120.64	120.28	119.54	117.28	110.48	110.48	110.30	110.22	110.03	110.03	110.03	110.03	110.03	111.43	111.80	111.76	112.62	113.40
Khoảng cách tự nhiên	4.72	1.53	1.11	3.91	0.63	6.31	3.01	8.78	3.00	3.00	3.00	3.00	3.67	2.96	2.00	4.26	5.12	

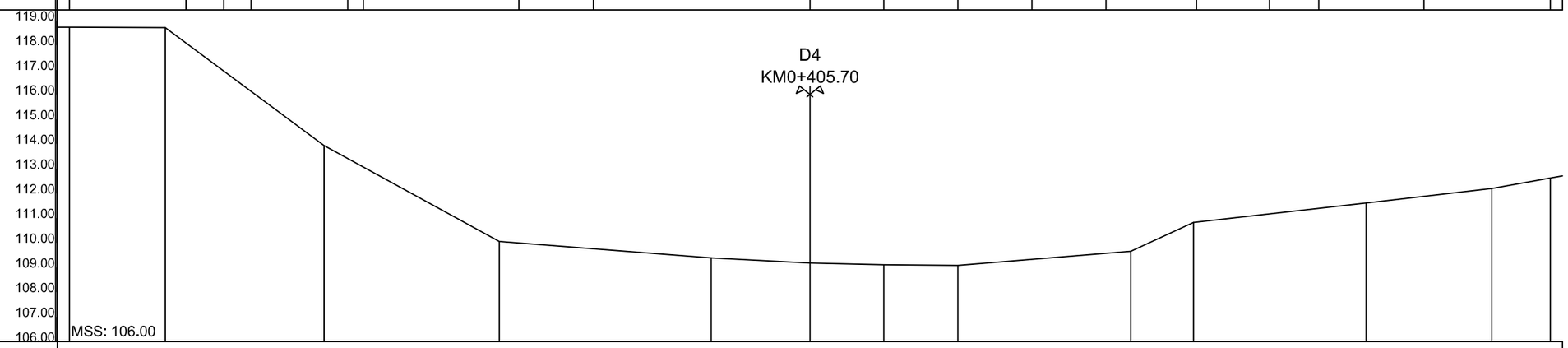

Cao độ thiết kế												
Khoảng cách thiết kế												
Cao độ tự nhiên	118.72	118.71	113.93	110.05	109.39	109.18	109.11	109.08	109.65	110.82	111.61	112.19	112.62
Khoảng cách tự nhiên	3.88	6.44	7.10	8.59	4.00	3.00	3.00	7.00	2.54	7.00	5.09	2.36	

C.TY CP ĐT XÂY DỰNG NN&PTNT HƯNG THỊNH	CÔNG TY CỔ PHẦN THỦY ĐIỆN THÁC MƠ	C.TY CP ĐẦU TƯ XÂY DỰNG NN&PTNT HƯNG THỊNH GIÁM ĐỐC TRẦN VĂN ĐIỆP	CHỦ NHIỆM		HOÀNG ĐẠI TOÀN	BẢN VẼ THIẾT KẾ	
	CÔNG TRÌNH: KHAI THÔNG DÒNG CHẢY KÊNH DẪN HẠ LƯU NHÀ MÁY THỦY ĐIỆN THÁC MƠ		THIẾT KẾ VẼ		TRẦN KIÊN	MẶT CẮT NGANG THIẾT KẾ	
			KIỂM TRA		HOÀNG ĐẠI TOÀN	Ngày ký: ...../...../2026	Tỷ lệ: 1/250	Bản vẽ số: 11/53

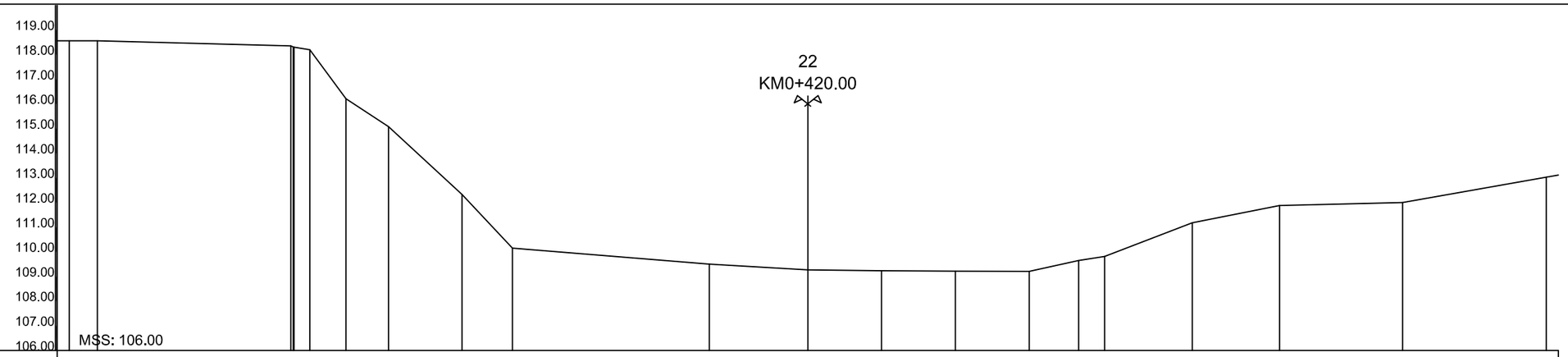

Cao độ thiết kế																				
Khoảng cách thiết kế																				
Cao độ tự nhiên	118.56	118.56	118.35	118.31	118.20	116.21	115.08	112.33	110.15	109.50	109.26	109.23	109.22	109.21	109.65	109.81	111.17	111.88	112.00	113.03
Khoảng cách tự nhiên	1.13	7.87	0.09	0.04	1.47	1.73	2.98	2.05	8.00	4.00	3.00	3.00	3.00	2.00	1.06	3.56	3.55	5.00	5.83	

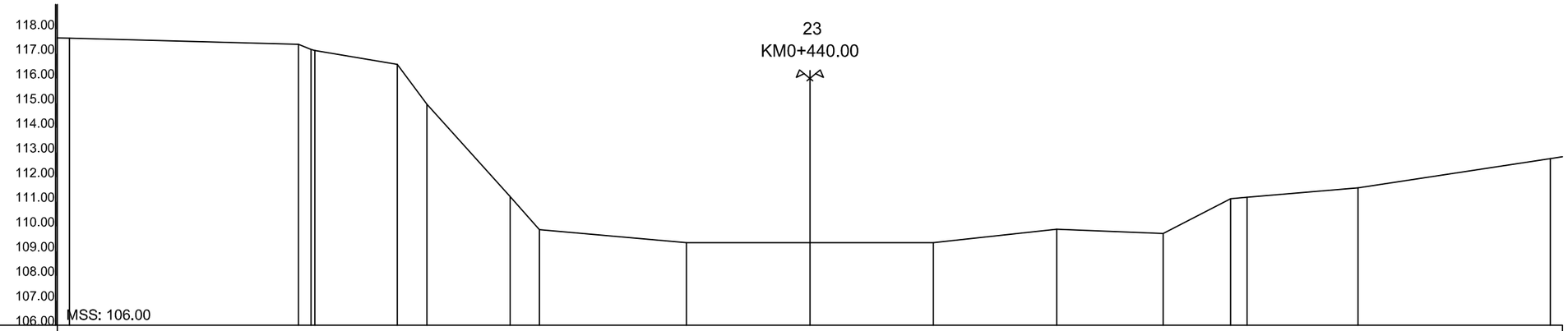

Cao độ thiết kế																
Khoảng cách thiết kế																
Cao độ tự nhiên	117.63	117.38	117.18	117.13	116.57	114.96	111.21	109.87	109.34	109.34	109.34	109.89	109.71	111.13	111.18	111.57	112.75
Khoảng cách tự nhiên	9.28	0.51	0.18	3.34	1.20	3.38	1.19	5.96	5.00	5.00	5.00	4.32	2.73	0.67	4.49	7.79	

C.TY CP ĐT XÂY DỰNG NN&PTNT HƯNG THỊNH	CÔNG TY CỔ PHẦN THỦY ĐIỆN THÁC MƠ	C.TY CP ĐẦU TƯ XÂY DỰNG NN&PTNT HƯNG THỊNH GIÁM ĐỐC TRẦN VĂN ĐIỆP	CHỦ NHIỆM		HOÀNG ĐẠI TOÀN	BẢN VẼ THIẾT KẾ		
	CÔNG TRÌNH: KHAI THÔNG DÒNG CHẢY KÊNH DẪN HẠ LƯU NHÀ MÁY THỦY ĐIỆN THÁC MƠ		THIẾT KẾ		TRẦN KIÊN	MẶT CẮT NGANG THIẾT KẾ		
			VẼ					
			KIỂM TRA		HOÀNG ĐẠI TOÀN	Ngày ký: ...../...../2026	Tỷ lệ: 1/250	Bản vẽ số: 12/53

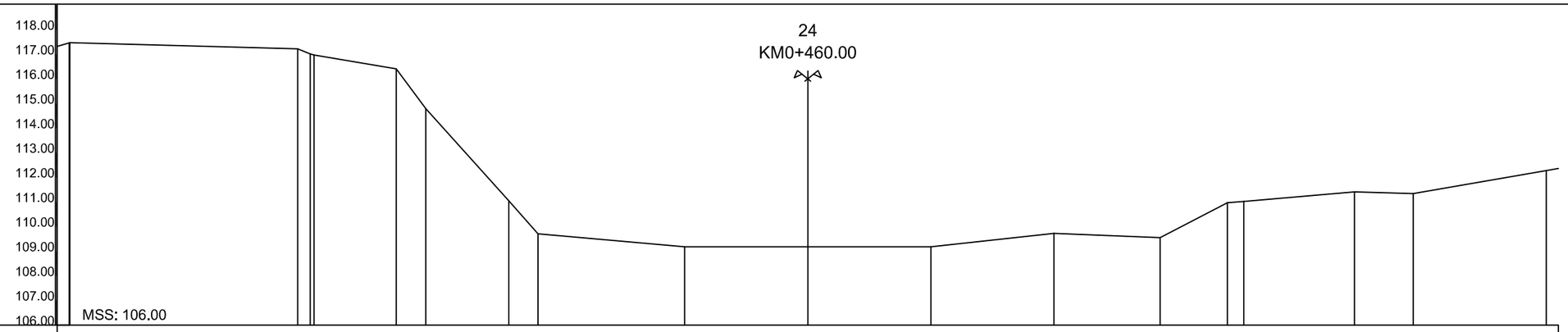

Cao độ thiết kế																				
Khoảng cách thiết kế																				
Cao độ tự nhiên	117.47		117.22	116.97	116.41	114.80	111.05	109.71	109.18	109.18	109.18	109.73	109.55	110.97	111.41	111.34	112.27			
Khoảng cách tự nhiên	0.01	9.27	0.51	3.34	1.20	3.38	1.19	5.96	5.00	5.00	5.00	4.32	2.73	0.67	4.49	2.38	5.41			

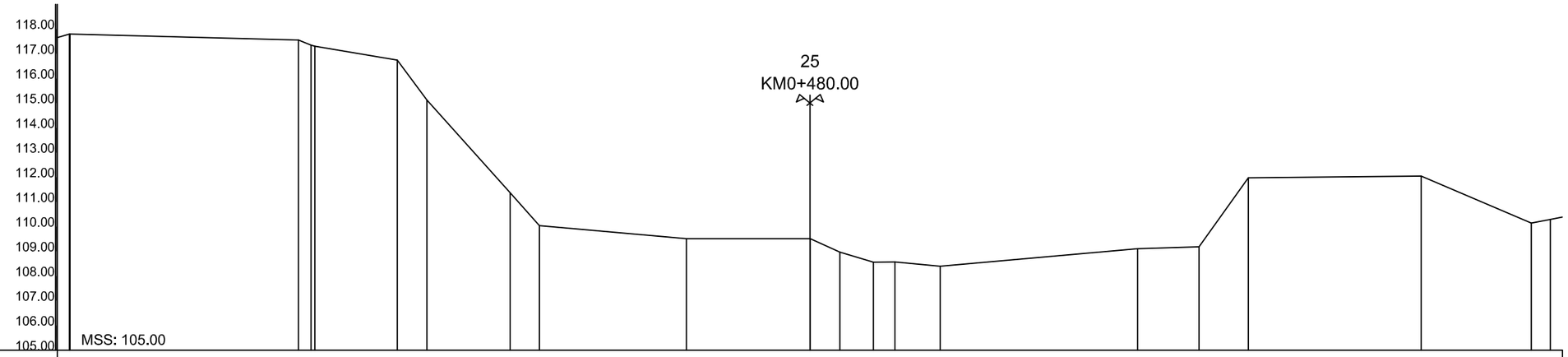

Cao độ thiết kế																				
Khoảng cách thiết kế																				
Cao độ tự nhiên	117.80		117.55	117.30	116.74	115.12	111.37	110.04	109.51	109.51	109.51	108.97	108.56	108.57	108.40	109.11	109.18	111.98	112.05	110.14	110.29
Khoảng cách tự nhiên	0.01	9.27	0.51	3.34	1.20	3.38	1.19	5.96	5.00	0.01	1.20	1.36	0.87	1.84	8.00	2.49	2.00	7.00	4.47	0.76

C.TY CP ĐT XÂY DỰNG NN&PTNT HƯNG THỊNH	CÔNG TY CỔ PHẦN THỦY ĐIỆN THÁC MƠ	C.TY CP ĐẦU TƯ XÂY DỰNG NN&PTNT HƯNG THỊNH GIÁM ĐỐC TRẦN VĂN ĐIỆP	CHỦ NHIỆM		HOÀNG ĐẠI TOÀN	BẢN VẼ THIẾT KẾ		
	CÔNG TRÌNH: KHAI THÔNG DÒNG CHẢY KÊNH DẪN HẠ LƯU NHÀ MÁY THỦY ĐIỆN THÁC MƠ		THIẾT KẾ VẼ		TRẦN KIÊN	MẶT CẮT NGANG THIẾT KẾ		
			KIỂM TRA		HOÀNG ĐẠI TOÀN	Ngày ký: ...../...../2026	Tỷ lệ: 1/250	Bản vẽ số: 13/53

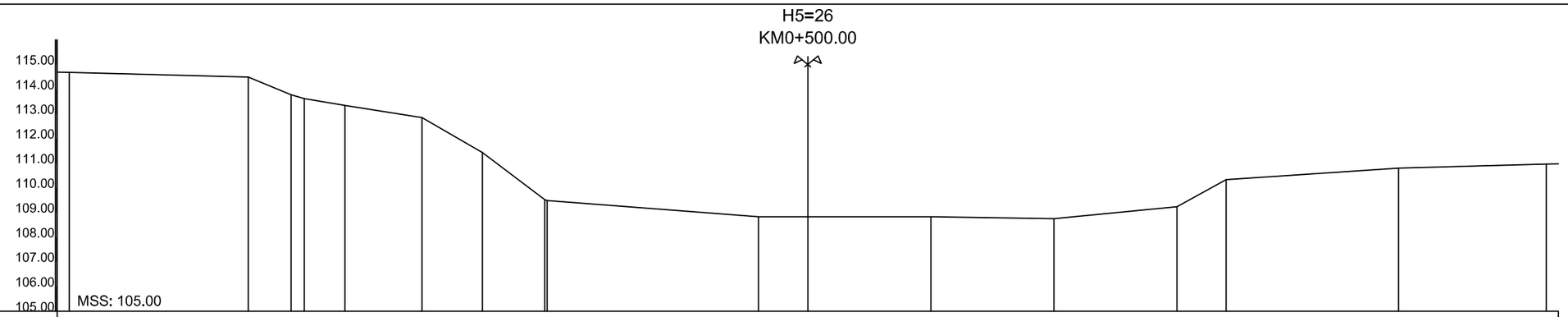

Cao độ thiết kế																	
Khoảng cách thiết kế																	
Cao độ tự nhiên	114.68	114.49	113.78 113.62	113.34	112.85	111.43	109.52 109.48	108.83	108.83	108.83	108.75	109.23	110.33	110.80	110.96		
Khoảng cách tự nhiên	7.27	1.74	0.54	1.65	3.13	2.46	2.53	0.10	8.59	2.00	5.00	5.00	5.00	2.00	7.00	6.00	

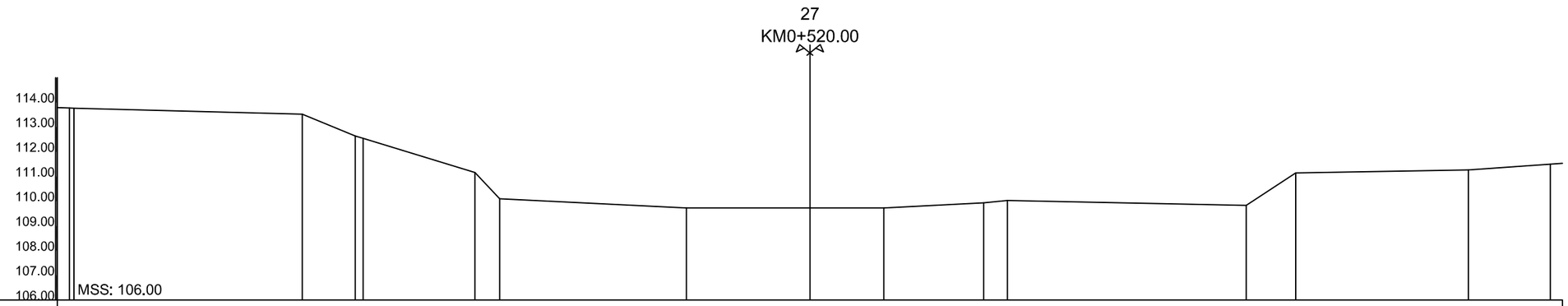

Cao độ thiết kế																	
Khoảng cách thiết kế																	
Cao độ tự nhiên	113.77 113.77	113.52	112.64 112.55	111.16 110.10	109.73	109.73	109.73	109.93 110.03	109.83	111.15	111.27	111.50					
Khoảng cách tự nhiên	0.17	9.26	2.15	0.32	4.53	1.00	7.57	5.00	3.00	4.04	0.96	9.68	2.00	7.00	3.32		

C.TY CP ĐT XÂY DỰNG NN&PTNT HƯNG THỊNH	CÔNG TY CỔ PHẦN THỦY ĐIỆN THÁC MƠ	C.TY CP ĐẦU TƯ XÂY DỰNG NN&PTNT HƯNG THỊNH GIÁM ĐỐC TRẦN VĂN ĐIỆP	CHỦ NHIỆM		HOÀNG ĐẠI TOÀN	BẢN VẼ THIẾT KẾ		
	CÔNG TRÌNH: KHAI THÔNG DÒNG CHẢY KÊNH DẪN HẠ LƯU NHÀ MÁY THỦY ĐIỆN THÁC MƠ		THIẾT KẾ		TRẦN KIÊN	MẶT CẮT NGANG THIẾT KẾ		
			VẼ					
			KIỂM TRA		HOÀNG ĐẠI TOÀN	Ngày ký: ...../...../2026	Tỷ lệ: 1/250	Bản vẽ số: 14/53

28
KM0+540.00

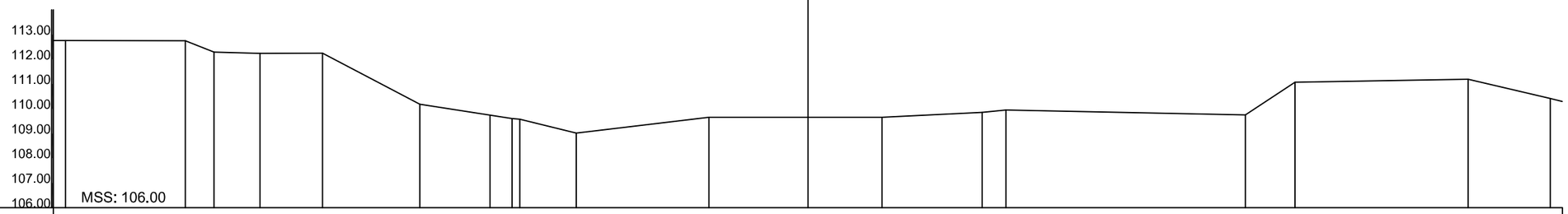

Cao độ thiết kế																					
Khoảng cách thiết kế																					
Cao độ tự nhiên	112.76	112.75	112.29	112.24	112.25	110.18	109.74	109.61	109.58	109.01	109.65	109.65	109.65	109.85	109.95	109.75	111.07	111.19	110.41		
Khoảng cách tự nhiên		4.84	1.15	1.87	2.52	3.94	2.84	0.89	0.32	2.28	5.36	4.00	3.00	4.04	0.96	9.68	2.00	7.00	3.32		

29
KM0+560.00

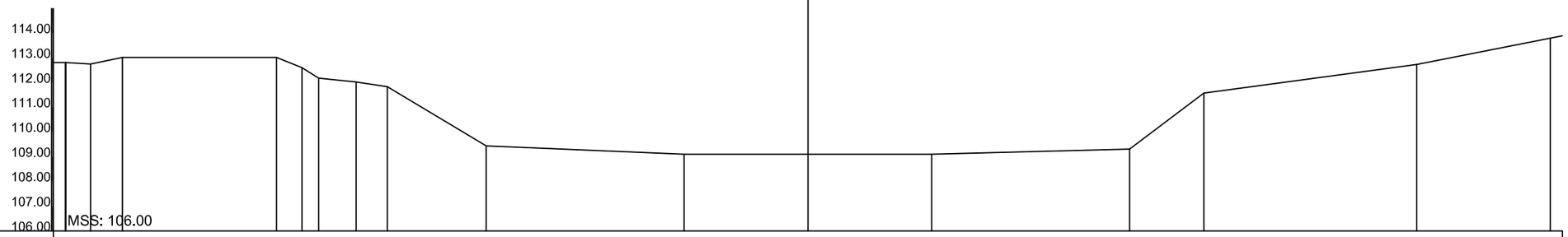

Cao độ thiết kế																					
Khoảng cách thiết kế																					
Cao độ tự nhiên	112.81	112.81	112.75	113.02	113.02	112.60	112.18	112.02	111.83	109.44	109.10	109.10	109.10	109.31	111.57	112.73	113.79				
Khoảng cách tự nhiên		0.00	1.00	1.29	6.22	1.03	0.67	1.52	1.26	4.00	8.00	5.00	5.00	8.00	3.00	8.61	5.39				

	C.TY CP ĐT XÂY DỰNG NN&PTNT HƯNG THỊNH	CÔNG TY CỔ PHẦN THỦY ĐIỆN THÁC MƠ	C.TY CP ĐẦU TƯ XÂY DỰNG NN&PTNT HƯNG THỊNH GIÁM ĐỐC TRẦN VĂN ĐIỆP	CHỦ NHIỆM		HOÀNG ĐẠI TOÀN	BẢN VẼ THIẾT KẾ	
		CÔNG TRÌNH: KHAI THÔNG DÒNG CHẢY KÊNH DẪN HẠ LƯU NHÀ MÁY THỦY ĐIỆN THÁC MƠ		THIẾT KẾ VẼ		TRẦN KIÊN	MẶT CẮT NGANG THIẾT KẾ	
				KIỂM TRA		HOÀNG ĐẠI TOÀN	Ngày ký: ...../...../2026	Tỷ lệ: 1/250	Bản vẽ số:15/53

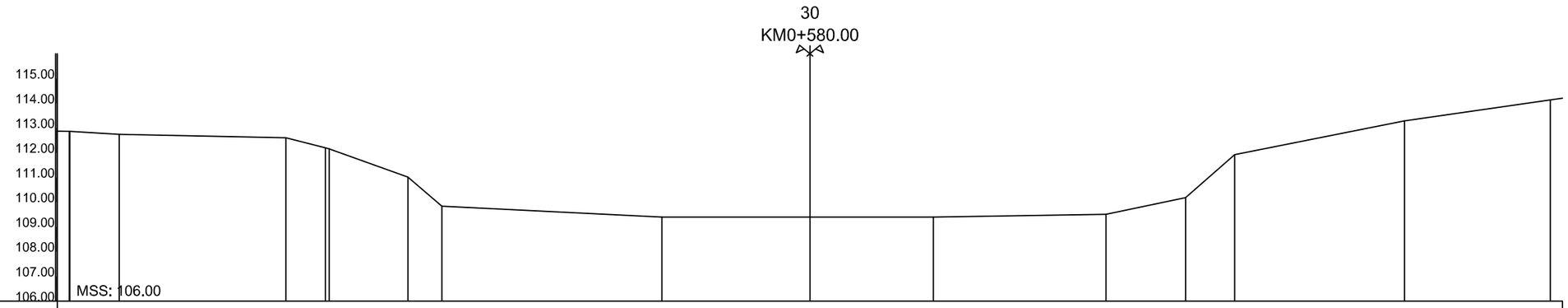

Cao độ thiết kế																							
Khoảng cách thiết kế																							
Cao độ tự nhiên	112.87	112.87	112.74	112.60	112.20	112.15	111.01	109.84	109.40	109.40	109.40	109.51	110.19	111.92	113.29	114.13							
Khoảng cách tự nhiên	0.01	2.00	6.75	1.60	0.18	3.19	1.37	8.91	6.00	5.00	7.00	3.22	2.00	6.88	5.90								

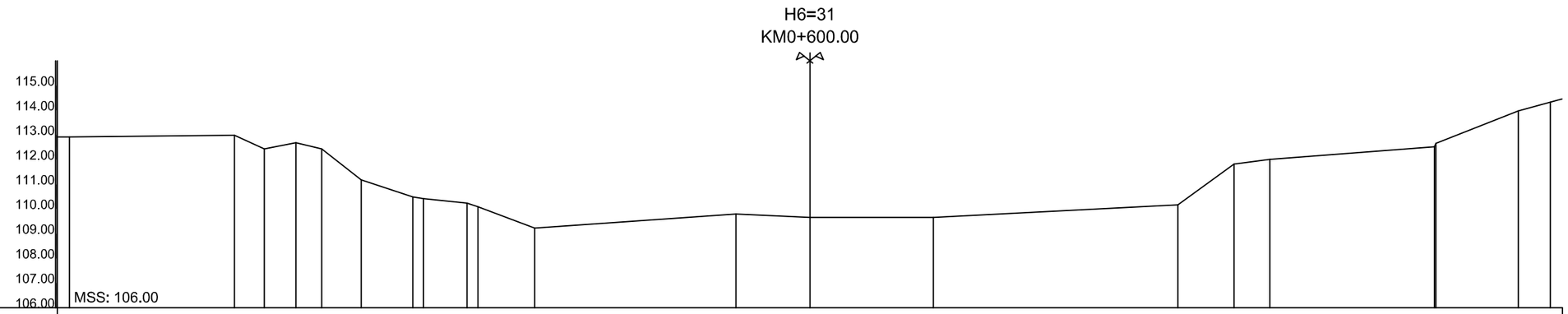

Cao độ thiết kế																							
Khoảng cách thiết kế																							
Cao độ tự nhiên	112.92		112.99	112.43	112.68	112.43	111.18	110.49	110.42	110.24	110.09	109.22	109.79	109.65	109.65	110.16	111.82	112.01	112.51	112.65	113.97	114.32	
Khoảng cách tự nhiên		6.68	1.22	1.28	1.05	1.60	2.09	0.43	1.77	0.44	2.30	8.15	3.00	5.00	9.91	2.28	1.45	6.67	0.07	3.33	1.29		

C.TY CP ĐT XÂY DỰNG NN&PTNT HƯNG THỊNH	CÔNG TY CỔ PHẦN THỦY ĐIỆN THÁC MƠ	C.TY CP ĐẦU TƯ XÂY DỰNG NN&PTNT HƯNG THỊNH GIÁM ĐỐC	CHỦ NHIỆM		HOÀNG ĐẠI TOÀN	BẢN VẼ THIẾT KẾ		
	CÔNG TRÌNH: KHAI THÔNG DÒNG CHẢY KÊNH DẪN HẠ LƯU NHÀ MÁY THỦY ĐIỆN THÁC MƠ	TRẦN VĂN ĐIỆP	THIẾT KẾ VẼ		TRẦN KIỀN	MẶT CẮT NGANG THIẾT KẾ		
			KIỂM TRA		HOÀNG ĐẠI TOÀN	Ngày ký: ...../...../2026	Tỷ lệ: 1/250	Bản vẽ số: 16/53

32
KM0+620.00

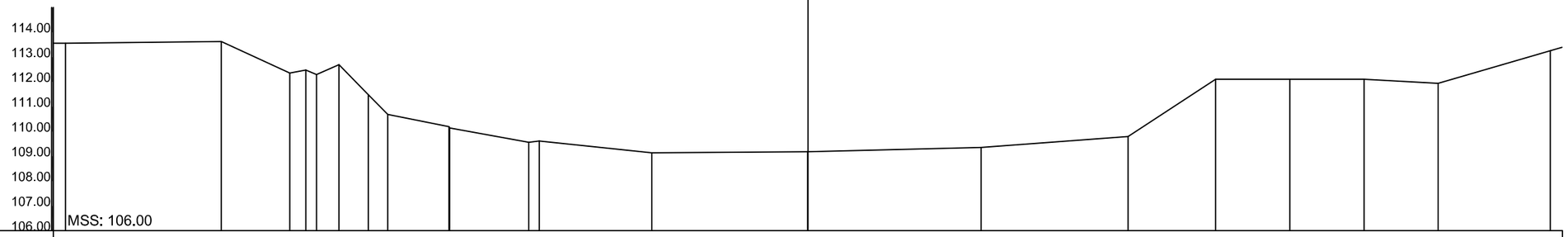

Cao độ thiết kế																				
Khoảng cách thiết kế																				
Cao độ tự nhiên	113.56	113.63	112.36	112.48	112.30	112.70	111.49	110.69	110.19	110.14	109.56	109.62	109.14	109.19	109.19	109.36	109.79	112.11	112.11	112.11	111.94	113.25
Khoảng cách tự nhiên	6.29	2.76	0.65	0.43	0.90	1.19	0.79	2.47	0.09	3.20	0.43	4.55	6.30	0.01	7.00	5.94	3.53	3.00	3.00	3.00	4.52	

33
KM0+640.00

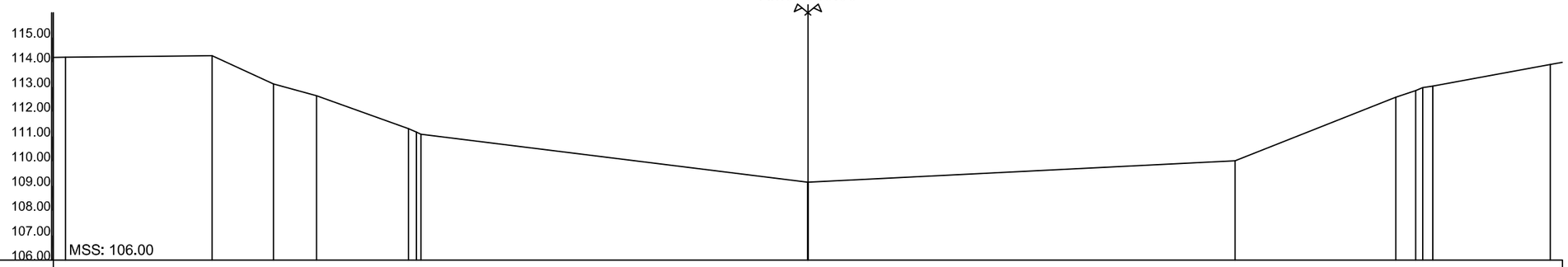

Cao độ thiết kế																				
Khoảng cách thiết kế																				
Cao độ tự nhiên	114.20	114.26	113.12	112.65	111.31	111.17	111.09	109.15	109.15	109.15	110.02	112.58	112.85	112.97	113.04	113.90				
Khoảng cách tự nhiên	5.92	2.49	1.74	3.72	0.32	0.18	15.63	0.01	17.26	6.49	0.80	0.29	0.41	4.74						

C.TY CP ĐT XÂY DỰNG NN&PTNT HƯNG THỊNH	CÔNG TY CỔ PHẦN THỦY ĐIỆN THÁC MƠ	C.TY CP ĐẦU TƯ XÂY DỰNG NN&PTNT HƯNG THỊNH GIÁM ĐỐC TRẦN VĂN ĐIỆP	CHỦ NHIỆM		HOÀNG ĐẠI TOÀN	BẢN VẼ THIẾT KẾ		
	CÔNG TRÌNH: KHAI THÔNG DÒNG CHẢY KÊNH DẪN HẠ LƯU NHÀ MÁY THỦY ĐIỆN THÁC MƠ		THIẾT KẾ VẼ		TRẦN KIỀN	MẶT CẮT NGANG THIẾT KẾ		
			KIỂM TRA		HOÀNG ĐẠI TOÀN	Ngày ký: ...../...../2026	Tỷ lệ: 1/250	Bản vẽ số: 17/53

D5
KM0+652.10

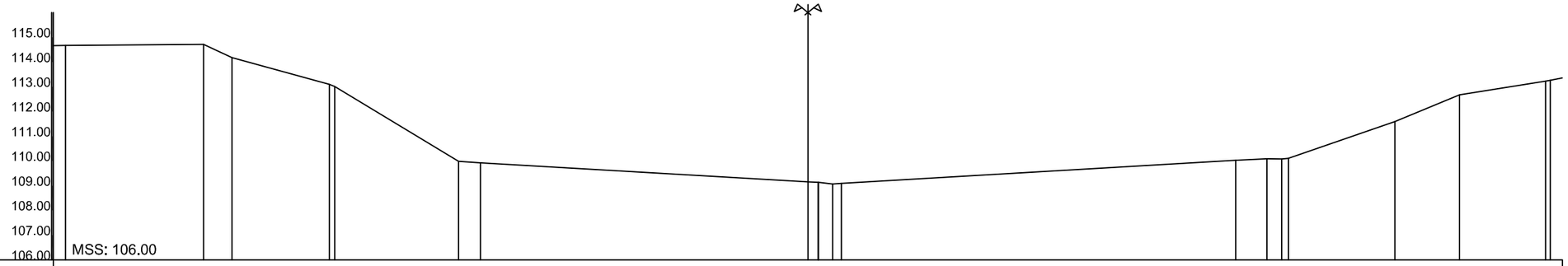

Cao độ thiết kế																				
Khoảng cách thiết kế																				
Cao độ tự nhiên	114.67	114.71	114.18	113.09 113.02	109.98	109.92	109.13 109.13 109.13 109.07 109.09	110.03	110.08 110.08 110.11	111.59	112.68	113.23 113.26								
Khoảng cách tự nhiên		5.57	1.15	3.93	0.22	5.00	0.88	13.24	0.41 0.47 0.35	15.94	1.26	0.60 0.27	4.30	2.62	3.47	0.19				

34
KM0+660.00

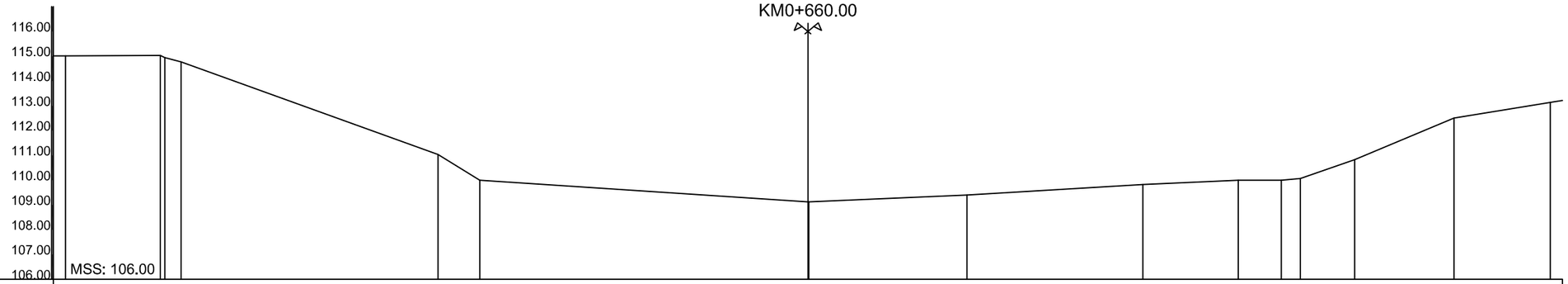

Cao độ thiết kế																				
Khoảng cách thiết kế																				
Cao độ tự nhiên	115.01	115.03 114.95 114.77	111.03	110.00	109.12 109.12 109.12 109.12	109.40	109.82	109.99	109.99 110.06	110.83	112.51	113.13								
Khoảng cách tự nhiên		3.83	0.18 0.65	10.39	1.69	13.26	0.01	6.40	7.11	3.85	1.74	0.77	2.19	4.02	3.89					

C.TY CP ĐT XÂY DỰNG NN&PTNT HƯNG THỊNH	CÔNG TY CỔ PHẦN THỦY ĐIỆN THÁC MƠ	C.TY CP ĐẦU TƯ XÂY DỰNG NN&PTNT HƯNG THỊNH GIÁM ĐỐC TRẦN VĂN ĐIỆP	CHỦ NHIỆM		HOÀNG ĐẠI TOÀN	BẢN VẼ THIẾT KẾ		
	CÔNG TRÌNH: KHAI THÔNG DÒNG CHẢY KÊNH DẪN HẠ LƯU NHÀ MÁY THỦY ĐIỆN THÁC MƠ		THIẾT KẾ VẼ		TRẦN KIÊN	MẶT CẮT NGANG THIẾT KẾ		
			KIỂM TRA		HOÀNG ĐẠI TOÀN	Ngày ký: ...../...../2026	Tỷ lệ: 1/250	Bản vẽ số: 18/53

35
KM0+680.00

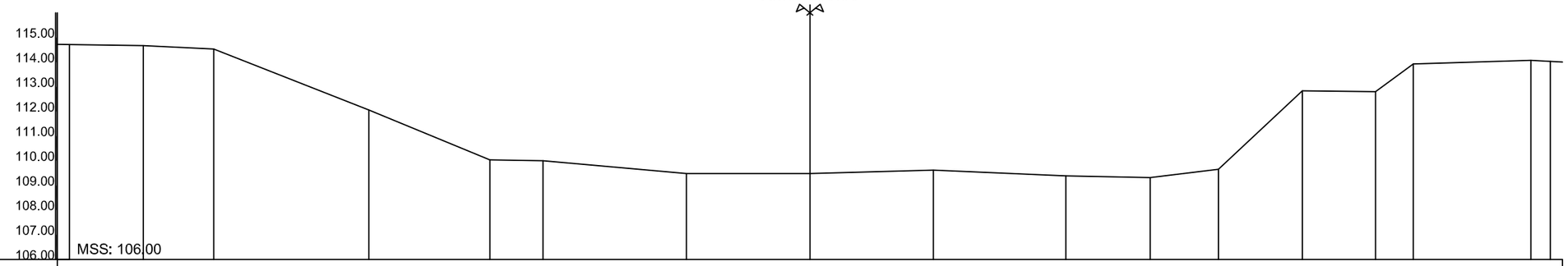

Cao độ thiết kế																	
Khoảng cách thiết kế																	
Cao độ tự nhiên	114.71	114.67	114.53	112.05	110.03	110.00	109.48	109.48	109.62	109.39	109.31	109.65	112.84	112.80	113.93	114.07	114.03
Khoảng cách tự nhiên		2.99	2.85	6.28	4.91	2.15	5.82	5.00	5.00	5.38	3.42	2.76	3.40	2.96	1.53	4.76	0.79

H7=36
KM0+700.00

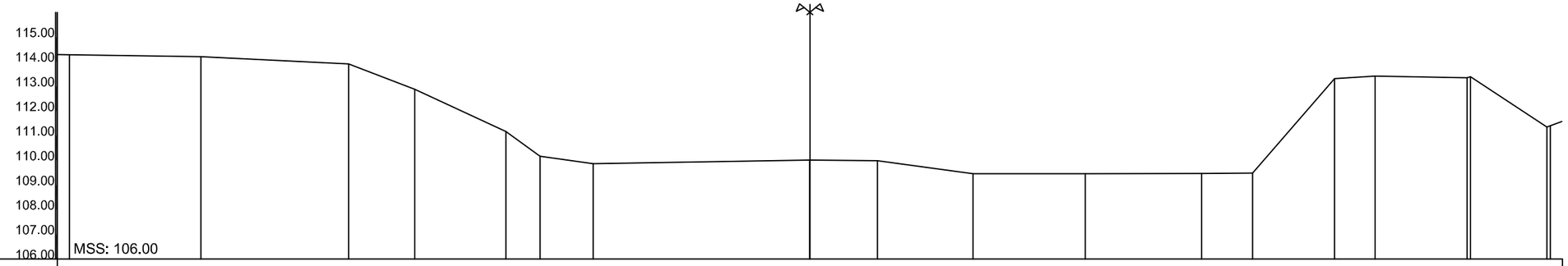

Cao độ thiết kế																		
Khoảng cách thiết kế																		
Cao độ tự nhiên	114.28	114.20	113.91	112.88	111.17	110.16	109.87	110.01	110.01	109.98	109.45	109.45	109.47	109.48	113.31	113.41	113.35	113.39	111.35	111.40
Khoảng cách tự nhiên		5.32	5.99	2.67	3.69	1.39	2.16	8.77	0.01	2.74	3.87	4.54	4.71	2.07	3.32	1.65	3.73	0.13	3.10	0.13

C.TY CP ĐT XÂY DỰNG NN&PTNT HƯNG THỊNH	CÔNG TY CỔ PHẦN THỦY ĐIỆN THÁC MƠ	C.TY CP ĐẦU TƯ XÂY DỰNG NN&PTNT HƯNG THỊNH GIÁM ĐỐC TRẦN VĂN ĐIỆP	CHỦ NHIỆM		HOÀNG ĐẠI TOÀN	BẢN VẼ THIẾT KẾ		
	CÔNG TRÌNH: KHAI THÔNG DÒNG CHẢY KÊNH DẪN HẠ LƯU NHÀ MÁY THỦY ĐIỆN THÁC MƠ		THIẾT KẾ VẼ		TRẦN KIÊN	MẶT CẮT NGANG THIẾT KẾ		
			KIỂM TRA		HOÀNG ĐẠI TOÀN	Ngày ký: ...../...../2026	Tỷ lệ: 1/250	Bản vẽ số: 19/53

37
KM0+720.00

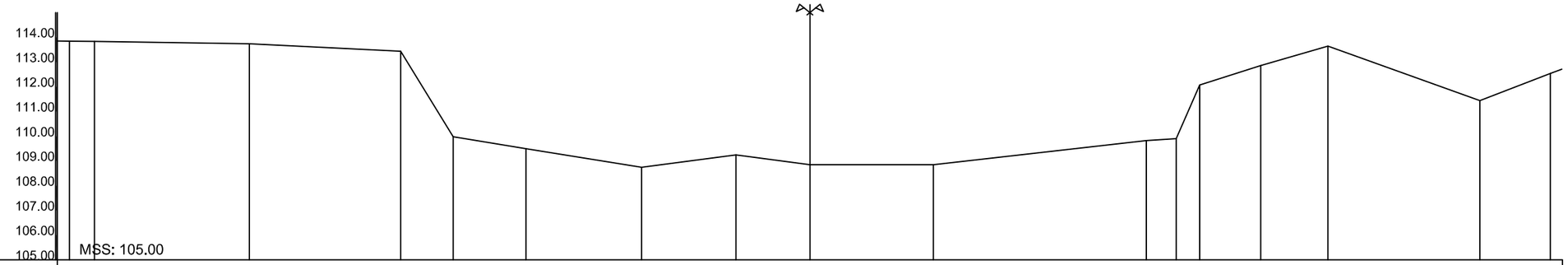

Cao độ thiết kế																	
Khoảng cách thiết kế																	
Cao độ tự nhiên	113.85	113.83	113.74	113.44	109.98	109.50	108.75	109.25	108.85	108.85	109.82	109.90	112.07	112.86	113.65	111.44	112.54
Khoảng cách tự nhiên	1.01	6.28	6.13	2.13	2.95	4.68	3.82	3.00	5.00	8.63	1.22	0.95	2.48	2.72	6.16	2.85	

38
KM0+740.00

KL DAO:2.35m2

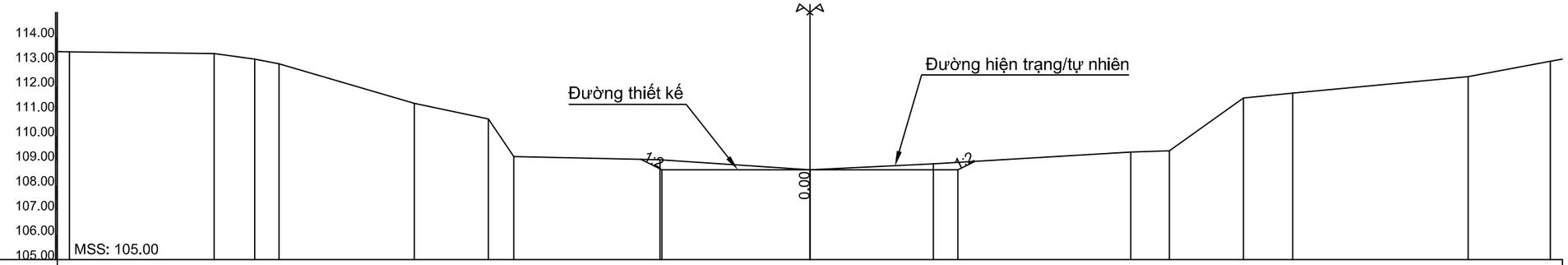

Cao độ thiết kế								108.63	108.63	108.63							
Khoảng cách thiết kế								6.00	6.00								
Cao độ tự nhiên	113.41	113.34	113.11	112.92	111.32	110.69	109.17	109.04	108.63	108.87	109.35	109.40	111.54	111.74	112.40	113.02	
Khoảng cách tự nhiên	5.86	1.65	0.98	5.48	3.00	1.03	5.93	6.08	5.00	8.00	1.57	3.00	2.00	7.11	3.32		

C.TY CP ĐT XÂY DỰNG NN&PTNT HƯNG THỊNH	CÔNG TY CỔ PHẦN THỦY ĐIỆN THÁC MƠ	C.TY CP ĐẦU TƯ XÂY DỰNG NN&PTNT HƯNG THỊNH	CHỦ NHIỆM		HOÀNG ĐẠI TOÀN	BẢN VẼ THIẾT KẾ		
	CÔNG TRÌNH: KHAI THÔNG DÒNG CHẢY KÊNH DẪN HẠ LƯU NHÀ MÁY THỦY ĐIỆN THÁC MƠ	GIÁM ĐỐC TRẦN VĂN ĐIỆP	THIẾT KẾ VẼ		TRẦN KIÊN	MẶT CẮT NGANG THIẾT KẾ		
			KIỂM TRA		HOÀNG ĐẠI TOÀN	Ngày ký: ...../...../2026	Tỷ lệ: 1/250	Bản vẽ số: 20/53

39
KM0+760.00

DT ĐÀO:6.12m2

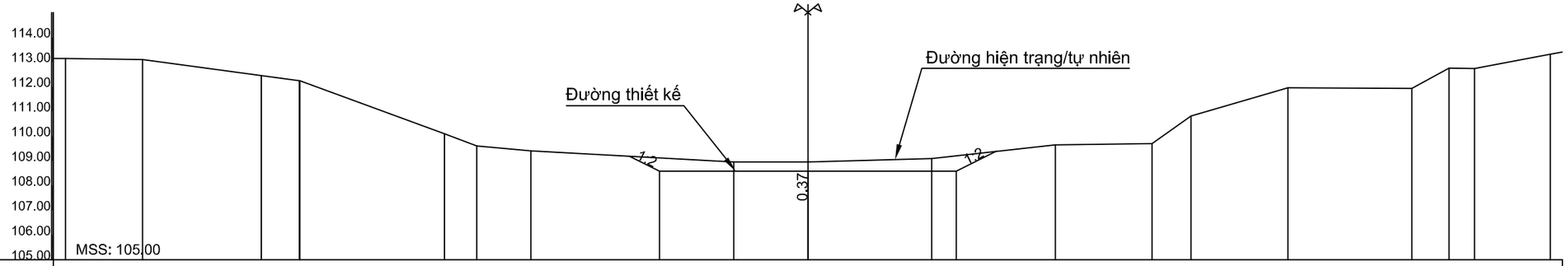

Cao độ thiết kế										108.58	108.58	108.58										
Khoảng cách thiết kế										6.00	6.00											
Cao độ tự nhiên	113.14	113.10	112.45	112.24 112.24	110.10	109.61	109.41	108.96	108.96	109.10	109.65	109.70	110.82	111.95	111.93	112.75	112.74	113.31				
Khoảng cách tự nhiên		3.11	4.80	1.54 0.02	5.84	1.31	2.18	8.20	3.00	5.00	5.00	3.91	1.57	3.92	5.00	1.51	1.03	3.06				

40
KM0+780.00

DT ĐÀO:15.81m2

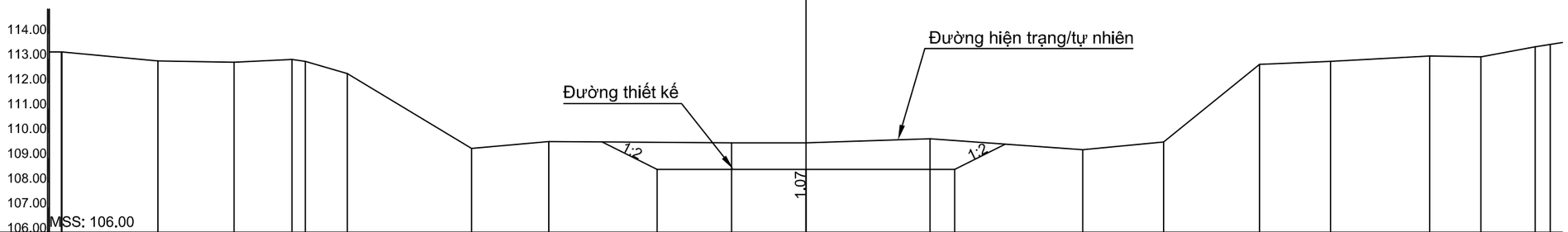

Cao độ thiết kế										108.53	108.53	108.53										
Khoảng cách thiết kế										6.00	6.00											
Cao độ tự nhiên	113.27 113.27	112.91	112.86	112.97 112.89	112.40	109.38	109.66	109.60	109.60	109.77	109.33	109.64	112.77	112.89	113.11	113.07	113.48 113.57					
Khoảng cách tự nhiên	0.00	3.87	3.07	2.34	0.54	1.70	5.00	3.12	7.36	3.00	5.00	6.16	3.26	3.87	2.86	4.00	2.06	2.18	0.61			

C.TY CP ĐT XÂY DỰNG NN&PTNT HƯNG THỊNH	CÔNG TY CỔ PHẦN THỦY ĐIỆN THÁC MƠ	C.TY CP ĐẦU TƯ XÂY DỰNG NN&PTNT HƯNG THỊNH GIÁM ĐỐC TRẦN VĂN ĐIỆP	CHỦ NHIỆM		HOÀNG ĐẠI TOÀN	BẢN VẼ THIẾT KẾ	
	CÔNG TRÌNH: KHAI THÔNG DÒNG CHẢY KÊNH DẪN HẠ LƯU NHÀ MÁY THỦY ĐIỆN THÁC MƠ		THIẾT KẾ VẼ		TRẦN KIÊN	MẶT CẮT NGANG THIẾT KẾ	
			KIỂM TRA		HOÀNG ĐẠI TOÀN	Ngày ký: ...../...../2026	Tỷ lệ: 1/250	Bản vẽ số: 21/53

H8=41
KM0+800.00

DT ĐÀO:11.82m2

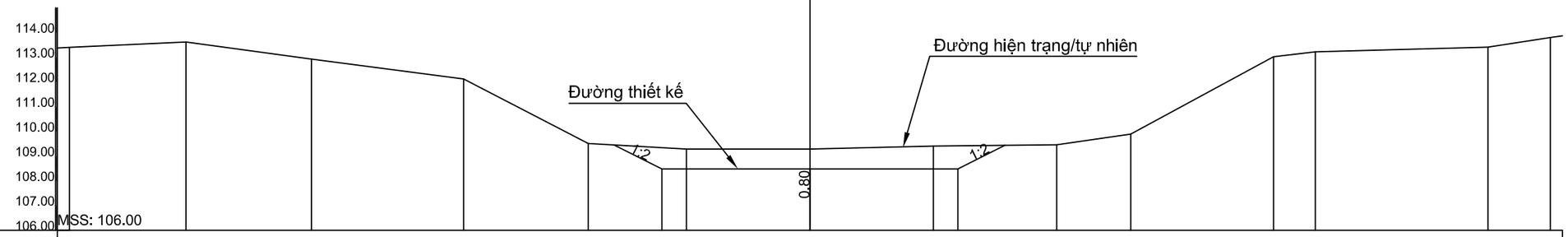

Cao độ thiết kế						108.49	108.49	108.49					
Khoảng cách thiết kế							6.00	6.00					
Cao độ tự nhiên	113.40	113.62	112.93	112.13	109.51	109.29	109.29	109.41	109.46	109.90	113.02	113.22	113.41	113.80
Khoảng cách tự nhiên	4.72	5.09	6.16	5.05	3.98	5.00	5.00	5.00	3.00	5.79	1.69	7.00	2.52	

42
KM0+820.00

DT ĐÀO:16.65m2

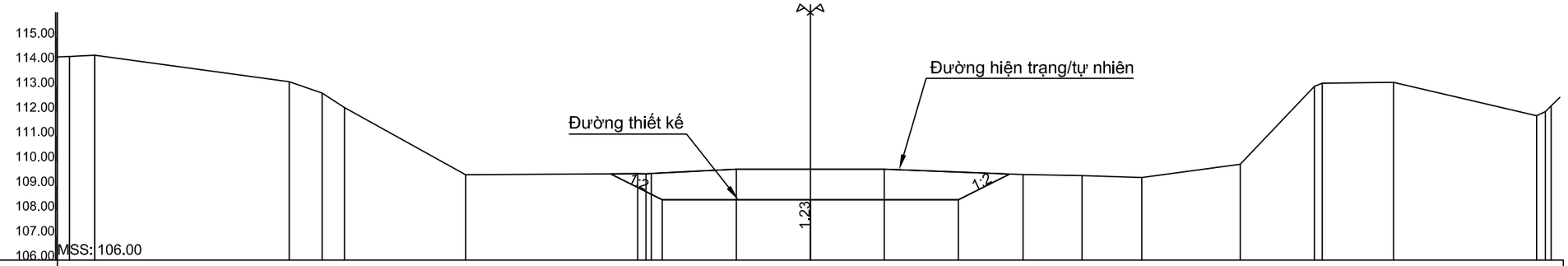

Cao độ thiết kế								108.44	108.44	108.44											
Khoảng cách thiết kế									6.00	6.00											
Cao độ tự nhiên	114.23	114.28		113.21	112.75	112.16	109.44	109.49	109.48	109.50	109.67	109.67	109.67	109.45	109.41	109.34	109.87	113.02	113.14	113.18	111.83	112.90	112.23
Khoảng cách tự nhiên	1.02	7.88		1.34	0.90	4.91	6.97	0.34	0.22	3.44	3.00	3.00	5.62	2.39	2.42	3.98	3.00	0.32	2.89	5.79	0.35	0.23	

C.TY CP ĐT XÂY DỰNG NN&PTNT HƯNG THỊNH	CÔNG TY CỔ PHẦN THỦY ĐIỆN THÁC MƠ	C.TY CP ĐẦU TƯ XÂY DỰNG NN&PTNT HƯNG THỊNH GIÁM ĐỐC TRẦN VĂN ĐIỆP	CHỦ NHIỆM		HOÀNG ĐẠI TOÀN	BẢN VẼ THIẾT KẾ		
	CÔNG TRÌNH: KHAI THÔNG DÒNG CHẢY KÊNH DẪN HẠ LƯU NHÀ MÁY THỦY ĐIỆN THÁC MƠ		THIẾT KẾ VẼ		TRẦN KIỀN	MẶT CẮT NGANG THIẾT KẾ		
			KIỂM TRA		HOÀNG ĐẠI TOÀN	Ngày ký: ...../...../2026	Tỷ lệ: 1/250	Bản vẽ số: 22/53

43
KM0+840.00

DT ĐÀO:22.01m2

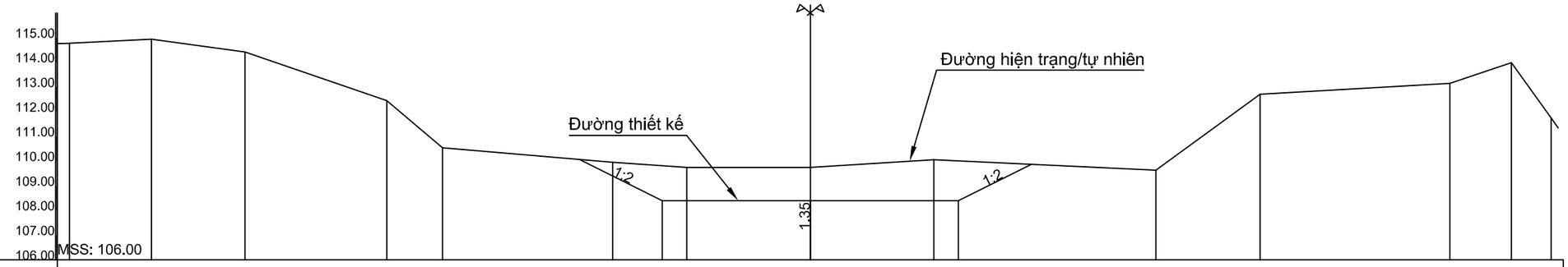

Cao độ thiết kế							108.39	108.39	108.39					
Khoảng cách thiết kế							6.00	6.00						
Cao độ tự nhiên	114.78	114.93	114.42	112.44	110.54	109.95	109.74	109.74	110.05	109.63	112.71	113.15	113.99	111.74
Khoảng cách tự nhiên	3.32	3.79	5.75	2.25	6.90	3.00	5.00	5.00	9.00	4.21	7.69	2.49	1.60	

44
KM0+860.00

DT ĐÀO:24.00m2

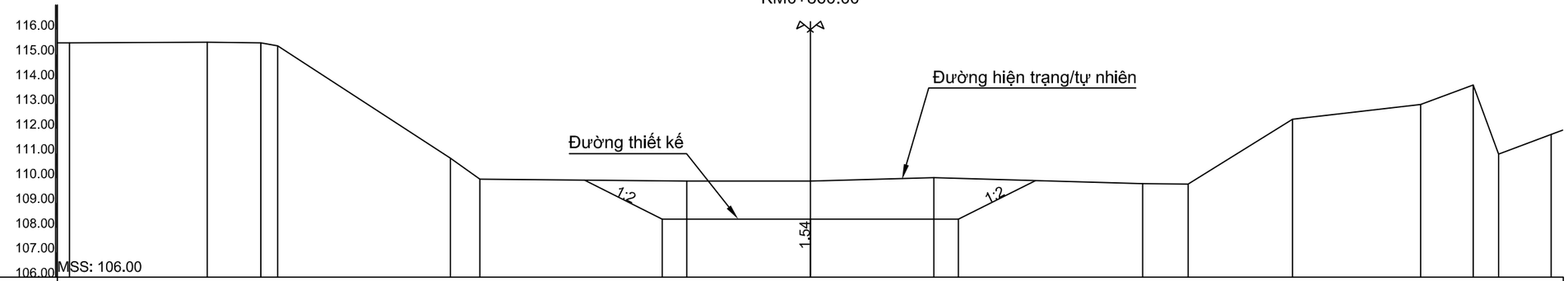

Cao độ thiết kế							108.34	108.34	108.34							
Khoảng cách thiết kế							6.00	6.00								
Cao độ tự nhiên	115.47	115.49	115.47	115.35	110.80	109.96	109.88	109.88	110.02	109.78	109.76	112.38	112.97	113.76	110.97	111.76
Khoảng cách tự nhiên	5.58	2.17	0.68	7.00	1.19	8.39	5.00	5.00	8.46	1.84	4.23	5.18	2.13	1.03	2.13	

C.TY CP ĐT XÂY DỰNG NN&PTNT HƯNG THỊNH	CÔNG TY CỔ PHẦN THỦY ĐIỆN THÁC MƠ	C.TY CP ĐẦU TƯ XÂY DỰNG NN&PTNT HƯNG THỊNH GIÁM ĐỐC TRẦN VĂN ĐIỆP	CHỦ NHIỆM		HOÀNG ĐẠI TOÀN	BẢN VẼ THIẾT KẾ		
	CÔNG TRÌNH: KHAI THÔNG DÒNG CHẢY KÊNH DẪN HẠ LƯU NHÀ MÁY THỦY ĐIỆN THÁC MƠ		THIẾT KẾ VẼ		TRẦN KIÊN	MẶT CẮT NGANG THIẾT KẾ		
			KIỂM TRA		HOÀNG ĐẠI TOÀN	Ngày ký: ...../...../2026	Tỷ lệ: 1/250	Bản vẽ số: 23/53

45
KM0+880.00

DT ĐÀO:26.36m2

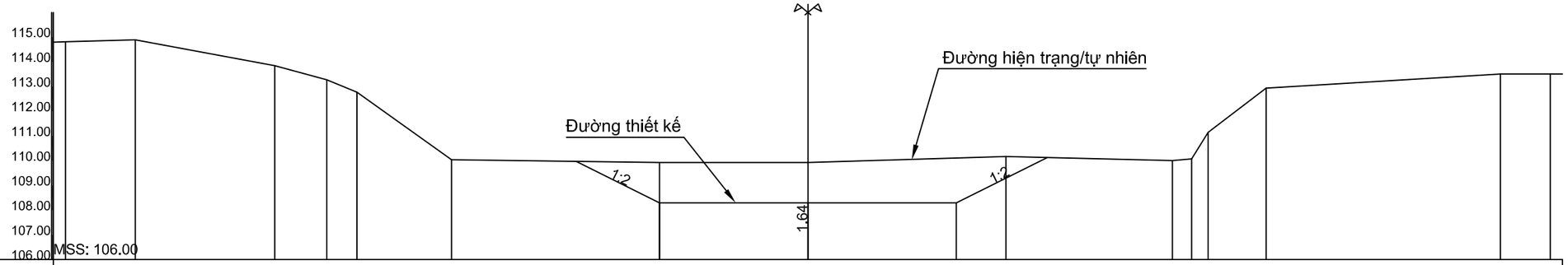

Cao độ thiết kế								108.29	108.29	108.29								
Khoảng cách thiết kế								6.00	6.00									
Cao độ tự nhiên	114.81	114.89		113.85	113.28	112.78	110.04	109.93	109.93	110.17	110.01	110.07	111.15	112.93		113.51	113.51	
Khoảng cách tự nhiên		2.81	5.64	2.10	1.22	3.82	8.40	6.00	8.00	6.73	0.78	0.67	2.35	9.47		2.01		

H9=46
KM0+900.00

DT ĐÀO:30.39m2

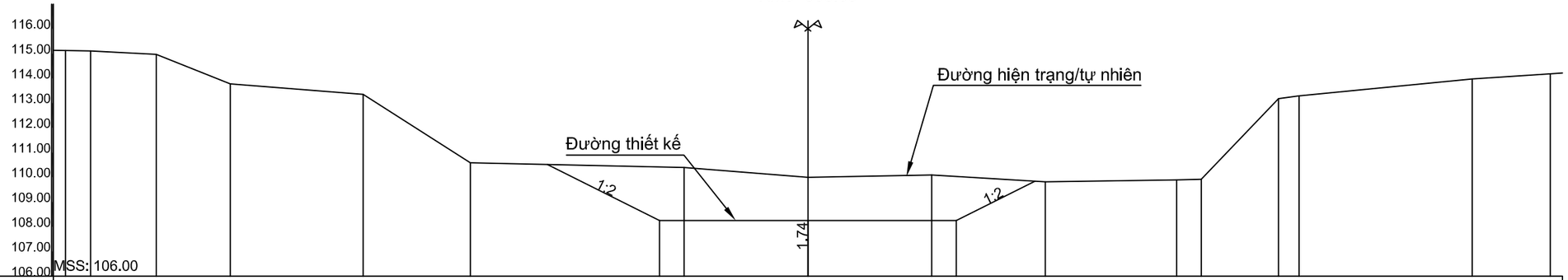

Cao độ thiết kế								108.25	108.25	108.25								
Khoảng cách thiết kế								6.00	6.00									
Cao độ tự nhiên	115.12	115.11	114.97	113.77	113.35	110.58	110.39	109.99	110.09	109.81	109.89	109.92	113.17	113.29	113.97		114.18	
Khoảng cách tự nhiên		1.01	2.65	2.99	5.37	4.34	8.64	5.00	5.00	4.59	5.31	1.00	3.12	0.83	7.00	3.15		

C.TY CP ĐT XÂY DỰNG NN&PTNT HƯNG THỊNH	CÔNG TY CỔ PHẦN THỦY ĐIỆN THÁC MƠ	C.TY CP ĐẦU TƯ XÂY DỰNG NN&PTNT HƯNG THỊNH GIÁM ĐỐC TRẦN VĂN ĐIỆP	CHỦ NHIỆM		HOÀNG ĐẠI TOÀN	BẢN VẼ THIẾT KẾ		
	CÔNG TRÌNH: KHAI THÔNG DÒNG CHẢY KÊNH DẪN HẠ LƯU NHÀ MÁY THỦY ĐIỆN THÁC MƠ		THIẾT KẾ VẼ		TRẦN KIỀN	MẶT CẮT NGANG THIẾT KẾ		
			KIỂM TRA		HOÀNG ĐẠI TOÀN	Ngày ký: ...../...../2026	Tỷ lệ: 1/250	Bản vẽ số: 24/53

47
KM0+920.00

DT ĐÀO:27.48m2

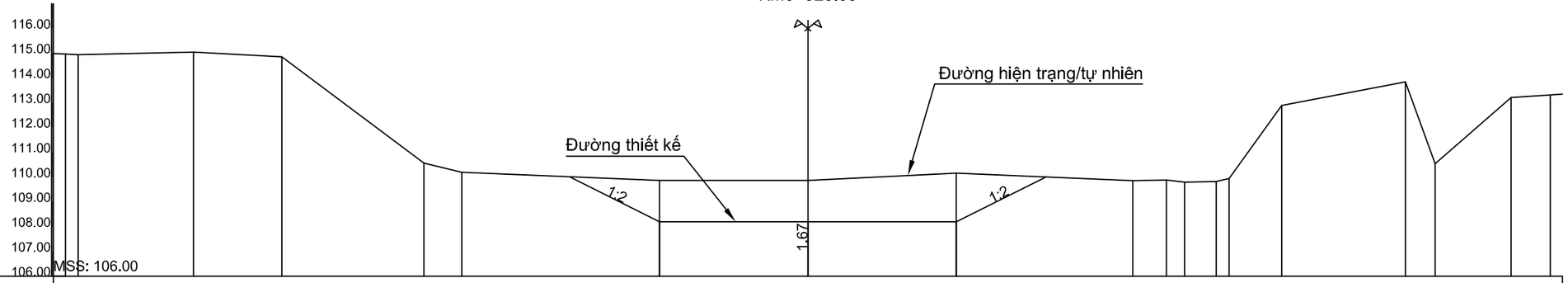

Cao độ thiết kế									108.20	108.20	108.20										
Khoảng cách thiết kế										6.00	6.00										
Cao độ tự nhiên	114.97 114.94		115.05	114.86		110.57	110.19		109.87	109.87	110.17		109.86	109.89 109.80	109.83 109.95	112.89		113.84	110.54	113.22	113.32
Khoảng cách tự nhiên	0.51	4.66	3.57	5.74	1.53	7.99			6.00	6.00		7.13	1.35	0.73	1.28	0.52	2.12	5.00	1.21	3.07	1.58

48
KM0+940.00

DT ĐÀO:22.19m2

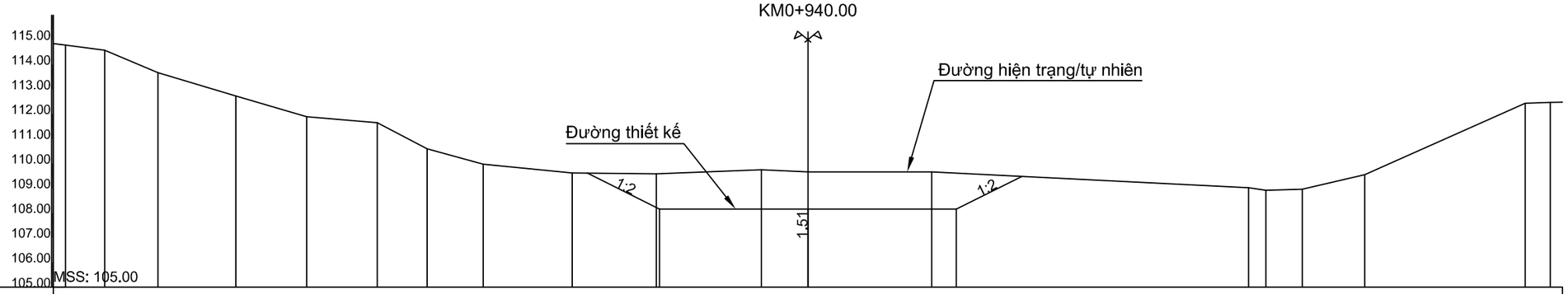

Cao độ thiết kế										108.15	108.15	108.15								
Khoảng cách thiết kế										6.00	6.00									
Cao độ tự nhiên	114.78	114.58	113.67	112.73	111.89	111.65	110.59	109.97	109.62	109.58	109.74	109.66	109.66	109.02 108.92	108.95	109.54	112.44	112.46		
Khoảng cách tự nhiên	1.58	2.15	3.14	2.87	2.85	2.02	2.27	3.60	3.39	4.25	1.88	5.00	12.81	0.70	1.46	2.53	6.48	1.01		

C.TY CP ĐT XÂY DỰNG NN&PTNT HƯNG THỊNH	CÔNG TY CỔ PHẦN THỦY ĐIỆN THÁC MƠ	C.TY CP ĐẦU TƯ XÂY DỰNG NN&PTNT HƯNG THỊNH GIÁM ĐỐC TRẦN VĂN ĐIỆP	CHỦ NHIỆM		HOÀNG ĐẠI TOÀN	BẢN VẼ THIẾT KẾ		
	CÔNG TRÌNH: KHAI THÔNG DÒNG CHẢY KÊNH DẪN HẠ LƯU NHÀ MÁY THỦY ĐIỆN THÁC MƠ		THIẾT KẾ VẼ		TRẦN KIÊN	MẶT CẮT NGANG THIẾT KẾ		
			KIỂM TRA		HOÀNG ĐẠI TOÀN	Ngày ký: ...../...../2026	Tỷ lệ: 1/250	Bản vẽ số: 25/53

49
KM0+960.00

DT ĐÀO:22.98m2

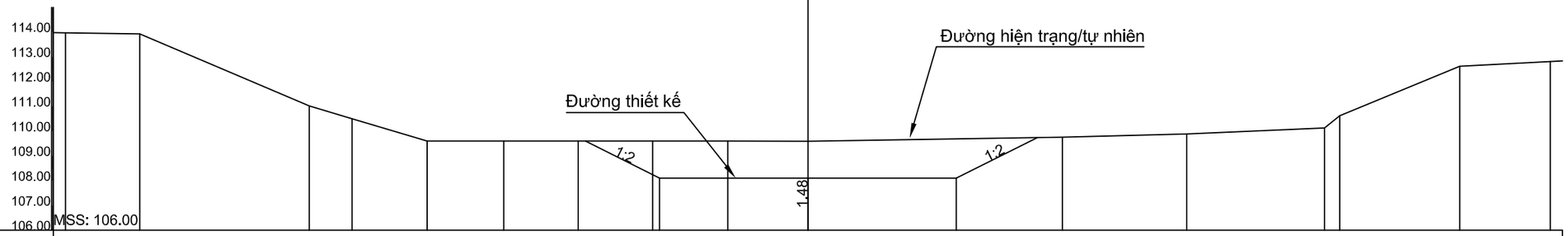

Cao độ thiết kế								108.10	108.10	108.10						
Khoảng cách thiết kế								6.00	6.00							
Cao độ tự nhiên	113.96	113.93	111.02	110.50	109.60	109.60	109.60	109.60	109.60	109.59	109.76	109.89	110.13 110.62	112.62	112.81	
Khoảng cách tự nhiên	3.00	6.85	1.73	3.03	3.09	3.01	3.01	3.03	3.24	10.29	5.02	5.57	0.61	4.85	3.65	

50
KM0+980.00

DT ĐÀO:12.91m2

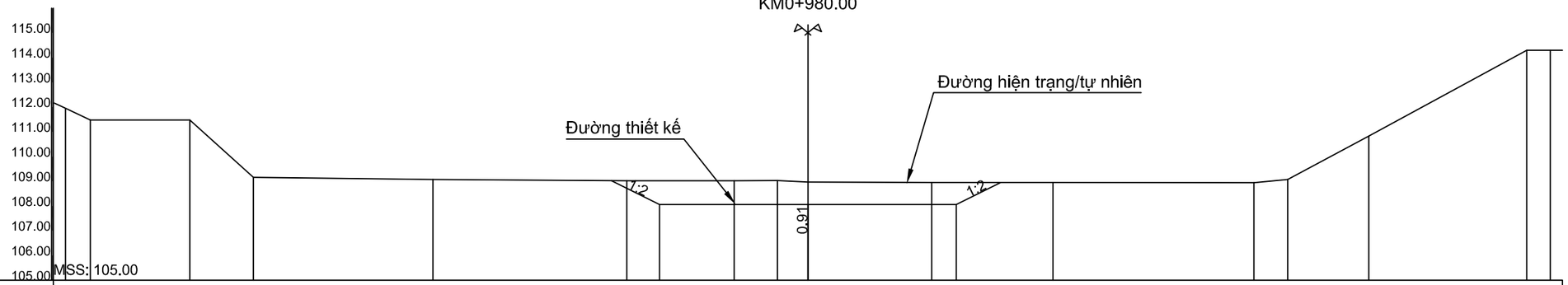

Cao độ thiết kế							108.06	108.06	108.06							
Khoảng cách thiết kế							6.00		6.00							
Cao độ tự nhiên	111.95	111.47	111.47	109.16	109.07	109.02	109.02	109.03	108.97	108.95	108.95	108.94	109.07	110.82	114.30	114.30
Khoảng cách tự nhiên	1.00	4.02	2.57	7.26	7.83	4.34	1.74	1.23	5.00	4.91	8.12	1.36	3.28	6.38	0.95	

C.TY CP ĐT XÂY DỰNG NN&PTNT HƯNG THỊNH	CÔNG TY CỔ PHẦN THỦY ĐIỆN THÁC MƠ	C.TY CP ĐẦU TƯ XÂY DỰNG NN&PTNT HƯNG THỊNH GIÁM ĐỐC TRẦN VĂN ĐIỆP	CHỦ NHIỆM		HOÀNG ĐẠI TOÀN	BẢN VẼ THIẾT KẾ	
	CÔNG TRÌNH: KHAI THÔNG DÒNG CHẢY KÊNH DẪN HẠ LƯU NHÀ MÁY THỦY ĐIỆN THÁC MƠ		THIẾT KẾ VẼ		TRẦN KIÊN	MẶT CẮT NGANG THIẾT KẾ	
			KIỂM TRA		HOÀNG ĐẠI TOÀN	Ngày ký: ...../...../2026	Tỷ lệ: 1/250	Bản vẽ số: 26/53

D6
KM1+003.10

DT ĐÀO:12.96m2

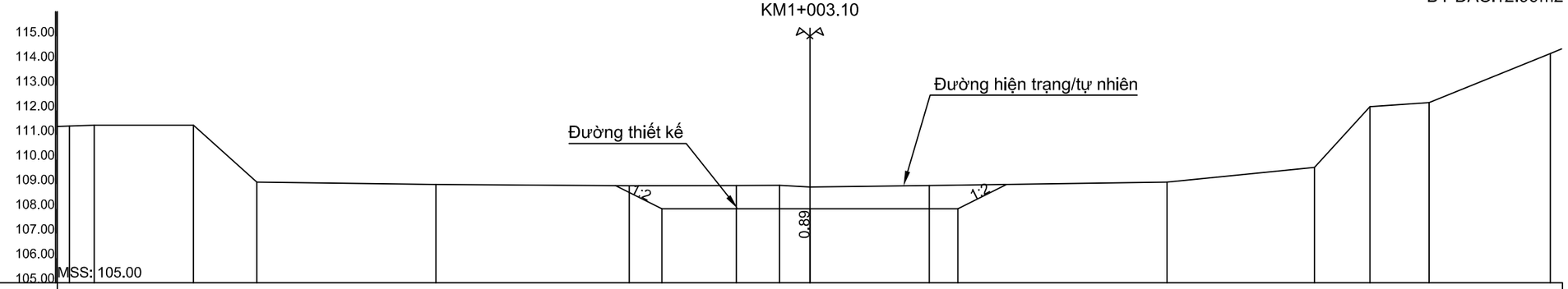

Cao độ thiết kế						108.00		108.00		108.00					
Khoảng cách thiết kế							6.00		6.00						
Cao độ tự nhiên	111.35	111.39	111.39	109.08	108.99	108.94	108.94	108.95	108.89	108.94	109.08	109.68	112.14	112.30	114.29
Khoảng cách tự nhiên		1.00	4.02	2.57	7.26	7.83	4.34	1.74	1.23	4.83	9.64	5.98	2.25	2.40	4.91

52
KM1+020.00

DT ĐÀO:13.07m2

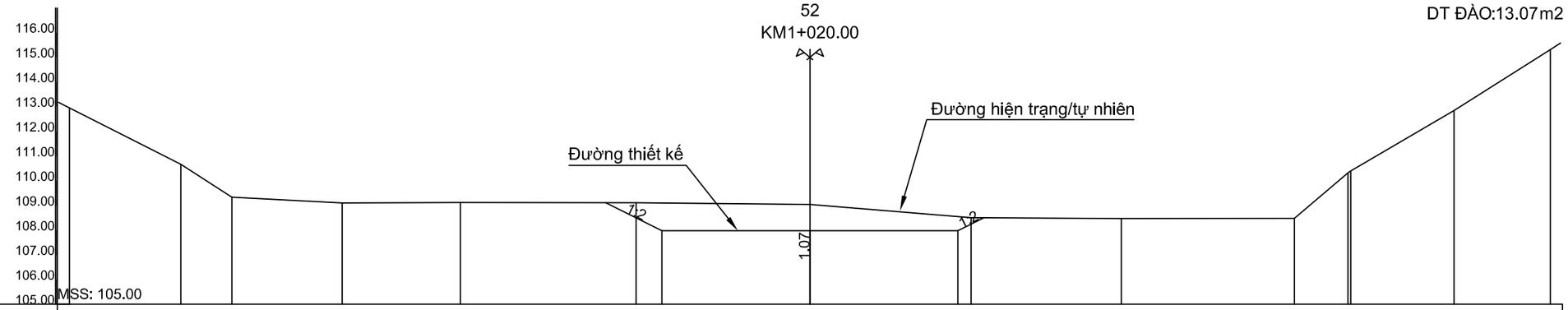

Cao độ thiết kế						107.98		107.98		107.98				
Khoảng cách thiết kế							6.00		6.00					
Cao độ tự nhiên	112.95	110.67	109.34	109.10	109.12	109.11	109.04	108.51	108.47	108.48	110.32 110.40	112.85	115.31	
Khoảng cách tự nhiên		4.51	2.06	4.47	4.79	7.12	7.04	6.53	6.09	7.01	2.17	0.11	4.18	3.90

C.TY CP ĐT XÂY DỰNG NN&PTNT HƯNG THỊNH	CÔNG TY CỔ PHẦN THỦY ĐIỆN THÁC MƠ	C.TY CP ĐẦU TƯ XÂY DỰNG NN&PTNT HƯNG THỊNH GIÁM ĐỐC TRẦN VĂN ĐIỆP	CHỦ NHIỆM		HOÀNG ĐẠI TOÀN	BẢN VẼ THIẾT KẾ		
	CÔNG TRÌNH: KHAI THÔNG DÒNG CHẢY KÊNH DẪN HẠ LƯU NHÀ MÁY THỦY ĐIỆN THÁC MƠ		THIẾT KẾ VẼ		TRẦN KIÊN	MẶT CẮT NGANG THIẾT KẾ		
			KIỂM TRA		HOÀNG ĐẠI TOÀN	Ngày ký: ...../...../2026	Tỷ lệ: 1/250	Bản vẽ số: 27/53

53
KM1+040.00

DT ĐÀO:26.72m2

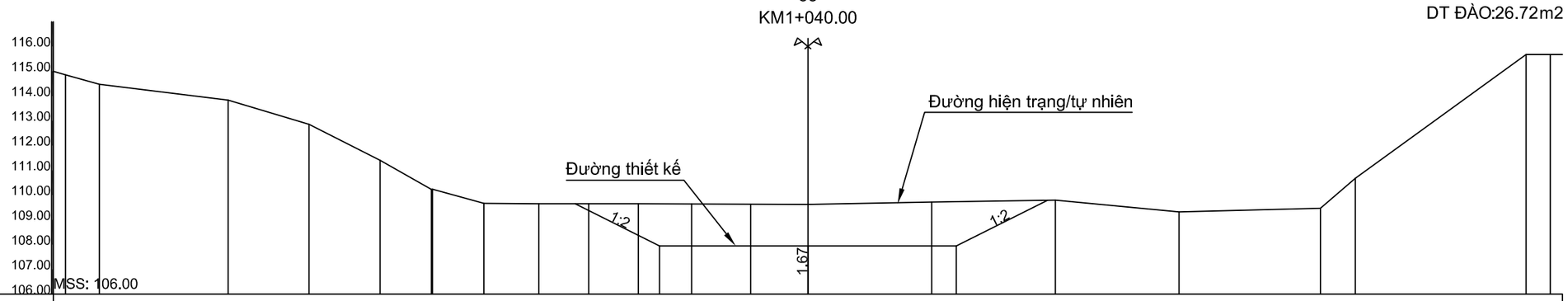

Cao độ thiết kế										107.95		107.95		107.95								
Khoảng cách thiết kế											6.00		6.00									
Cao độ tự nhiên	114.86	114.48	113.83	112.86	111.41	110.23	110.23	109.66	109.65	109.65	109.65	109.64	109.63	109.62	109.72	109.79	109.32	109.46	110.67	115.67	115.68	
Khoảng cách tự nhiên	1.36	5.21	3.26	2.88	2.07	0.05	2.07	2.22	2.01	2.01	2.15	2.39	2.31	5.00	5.00	5.00	5.72	1.41	6.91	0.97		

54
KM1+060.00

DT ĐÀO:19.35m2

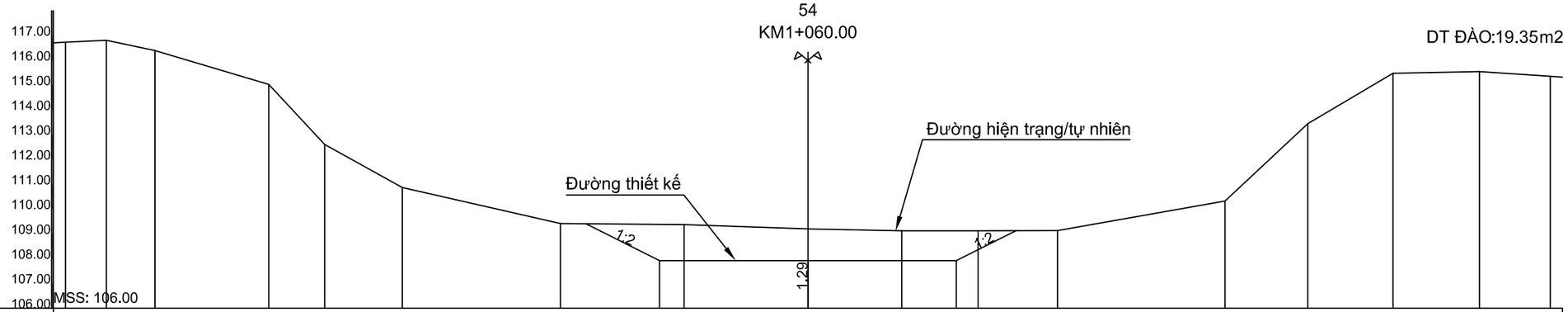

Cao độ thiết kế								107.92		107.92		107.92					
Khoảng cách thiết kế									6.00		6.00						
Cao độ tự nhiên	116.73	116.81	116.39	115.03	112.60	110.87	109.41	109.37	109.20	109.12	109.12	109.13	110.33	113.44	115.47	115.54	115.36
Khoảng cách tự nhiên	1.64	1.97	4.59	2.26	3.14	6.39	5.00	5.00	3.79	3.09	3.21	6.77	3.35	3.44	3.50	2.86	

C.TY CP ĐT XÂY DỰNG NN&PTNT HƯNG THỊNH	CÔNG TY CỔ PHẦN THỦY ĐIỆN THÁC MƠ	C.TY CP ĐẦU TƯ XÂY DỰNG NN&PTNT HƯNG THỊNH GIÁM ĐỐC TRẦN VĂN ĐIỆP	CHỦ NHIỆM		HOÀNG ĐẠI TOÀN	BẢN VẼ THIẾT KẾ	
	CÔNG TRÌNH: KHAI THÔNG DÒNG CHẢY KÊNH DẪN HẠ LƯU NHÀ MÁY THỦY ĐIỆN THÁC MƠ		THIẾT KẾ VẼ		TRẦN KIỀN	MẶT CẮT NGANG THIẾT KẾ	
			KIỂM TRA		HOÀNG ĐẠI TOÀN	Ngày ký: ...../...../2026	Tỷ lệ: 1/250	Bản vẽ số: 28/53

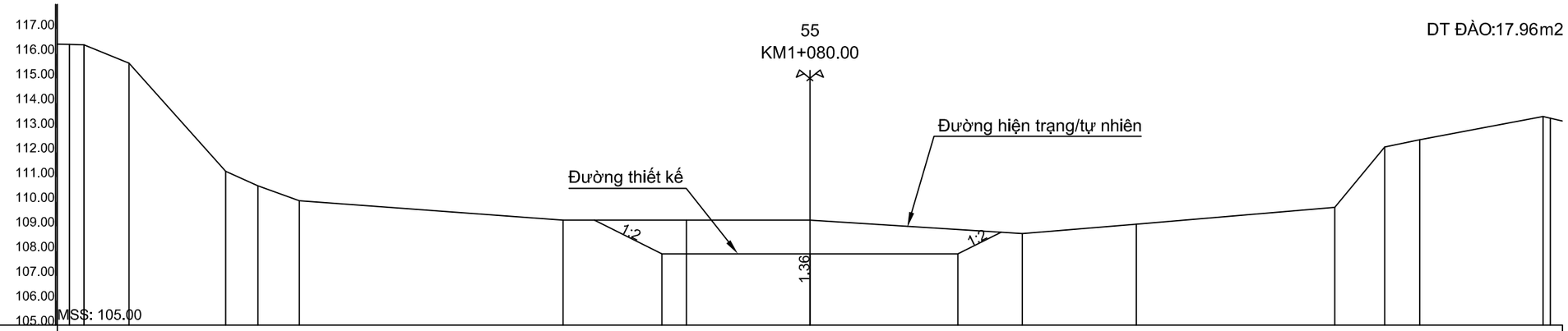

Cao độ thiết kế										107.89		107.89		107.89									
Khoảng cách thiết kế											6.00		6.00										
Cao độ tự nhiên	116.38	116.36	115.62	111.24	110.64	110.04	109.25	109.25	109.25	108.71	109.09	109.77	112.22	112.51	113.46	113.39							
Khoảng cách tự nhiên	0.58	1.83	3.92	1.31	1.68	10.69	5.00	5.00	8.61	4.62	8.04	2.02	1.41	5.00	0.29								

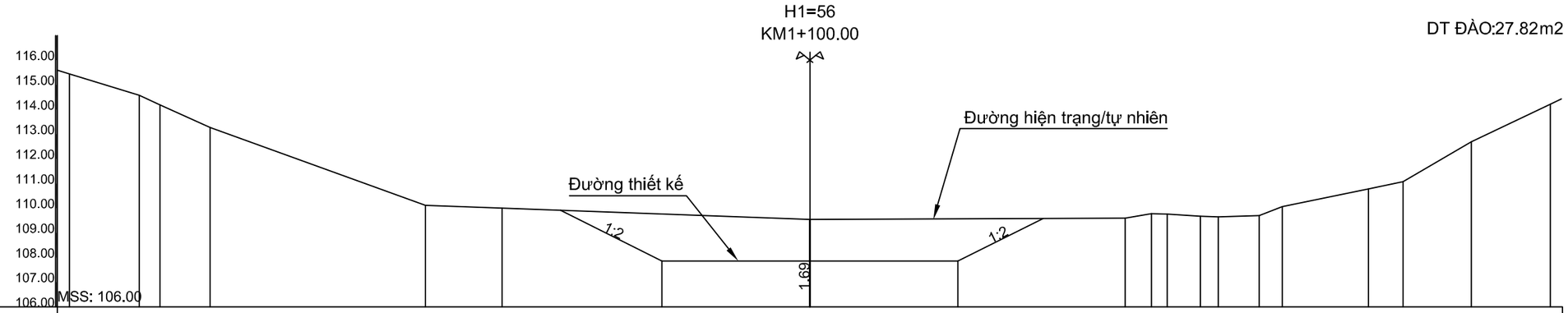

Cao độ thiết kế										107.86		107.86		107.86									
Khoảng cách thiết kế											6.00		6.00										
Cao độ tự nhiên	115.44	114.58	114.19	113.27	110.12	110.00	109.55	109.55	109.55	109.59	109.78	109.76	109.68	109.64	109.70	110.06	110.78	111.07	112.69	114.21			
Khoảng cách tự nhiên	2.82	0.84	2.03	8.72	3.11	12.47	0.01	12.77	1.06	0.64	1.34	0.73	1.66	0.94	3.49	1.40	2.77	3.20					

C.TY CP ĐT XÂY DỰNG NN&PTNT HƯNG THỊNH	CÔNG TY CỔ PHẦN THỦY ĐIỆN THÁC MƠ	C.TY CP ĐẦU TƯ XÂY DỰNG NN&PTNT HƯNG THỊNH GIÁM ĐỐC TRẦN VĂN DIỆP	CHỦ NHIỆM		HOÀNG ĐẠI TOÀN	BẢN VẼ THIẾT KẾ		
	CÔNG TRÌNH: KHAI THÔNG DÒNG CHẢY KÊNH DẪN HẠ LƯU NHÀ MÁY THỦY ĐIỆN THÁC MƠ		THIẾT KẾ		TRẦN KIÊN	MẶT CẮT NGANG THIẾT KẾ		
			VẼ					
			KIỂM TRA		HOÀNG ĐẠI TOÀN	Ngày ký: ...../...../2026	Tỷ lệ: 1/250	Bản vẽ số: 29/53

57
KM1+120.00

DT ĐÀO:17.62m2

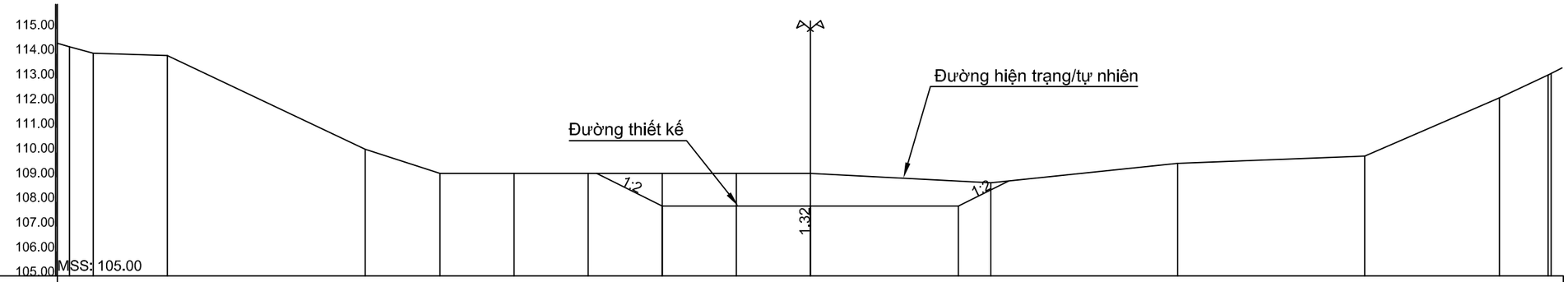

Cao độ thiết kế								107.83	107.83	107.83						
Khoảng cách thiết kế								6.00	6.00							
Cao độ tự nhiên	114.28	114.02	113.93	110.13	109.16	109.16	109.16	109.15	109.15	109.15	108.77	109.56	109.86	112.21	113.14	113.20
Khoảng cách tự nhiên	0.96	3.00	8.01	3.03	3.00	3.00	3.00	3.00	3.00	7.31	7.57	7.57	5.45	1.97	0.12	

58
KM1+140.00

DT ĐÀO:27.62m2

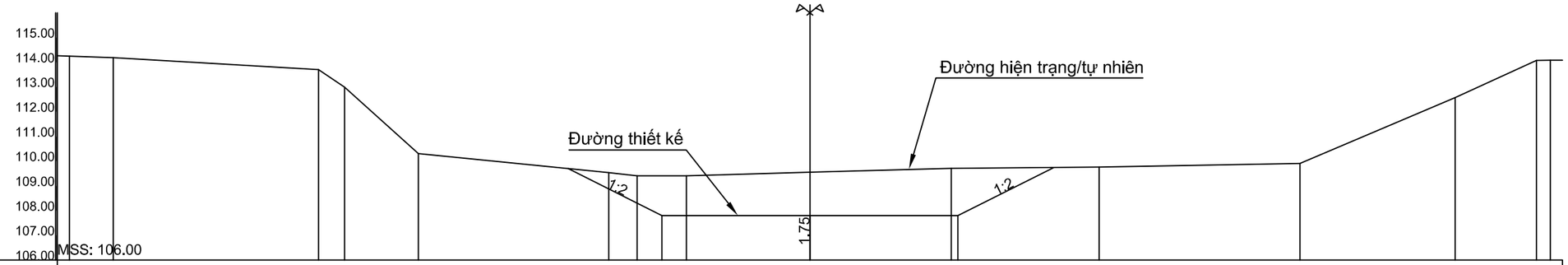

Cao độ thiết kế								107.80	107.80	107.80						
Khoảng cách thiết kế								6.00	6.00							
Cao độ tự nhiên	114.25	114.19	113.71	112.99	110.31	109.53	109.41	109.41	109.55	109.71	109.76	109.91	112.57	114.08	114.08	
Khoảng cách tự nhiên	1.77	8.31	1.06	2.99	7.72	1.15	2.00	5.00	5.73	6.00	8.13	6.29	3.29	0.56		

C.TY CP ĐT XÂY DỰNG NN&PTNT HƯNG THỊNH	CÔNG TY CỔ PHẦN THỦY ĐIỆN THÁC MƠ	C.TY CP ĐẦU TƯ XÂY DỰNG NN&PTNT HƯNG THỊNH GIÁM ĐỐC TRẦN VĂN ĐIỆP	CHỦ NHIỆM		HOÀNG ĐẠI TOÀN	BẢN VẼ THIẾT KẾ		
	CÔNG TRÌNH: KHAI THÔNG DÒNG CHẢY KÊNH DẪN HẠ LƯU NHÀ MÁY THỦY ĐIỆN THÁC MƠ		THIẾT KẾ		TRẦN KIÊN	MẶT CẮT NGANG THIẾT KẾ		
			VẼ					
			KIỂM TRA		HOÀNG ĐẠI TOÀN	Ngày ký: ...../...../2026	Tỷ lệ: 1/250	Bản vẽ số: 30/53

D7
KM1+160.80

DT ĐÀO:56.28m2

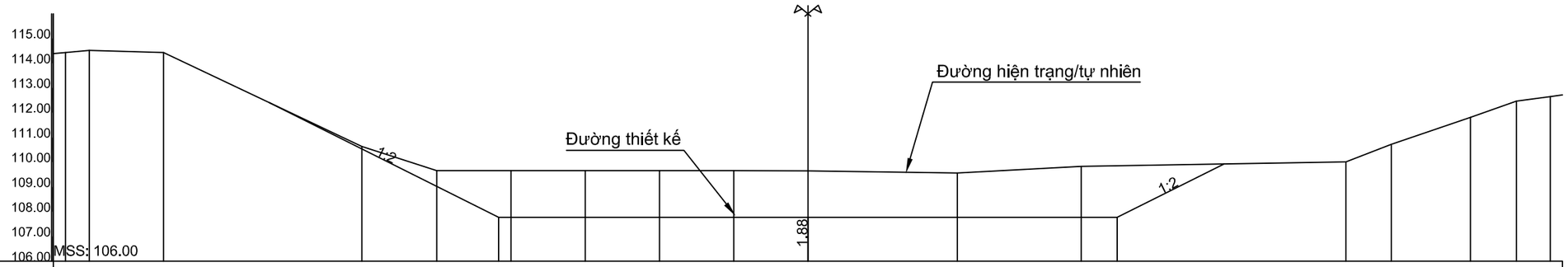

Cao độ thiết kế						107.77				107.77			107.77					
Khoảng cách thiết kế							12.50				12.50							
Cao độ tự nhiên	114.43	114.52	114.43	110.63	109.66	109.66	109.66	109.66	109.66	109.65	109.56	109.83	110.01	110.72	111.81	112.47	112.65	
Khoảng cách tự nhiên	0.96	3.00	8.01	3.03	3.00	3.00	3.00	3.00	3.00	6.04	5.00	10.70	1.84	3.19	1.86	1.36		

60
KM1+180.00

DT ĐÀO:57.43m2

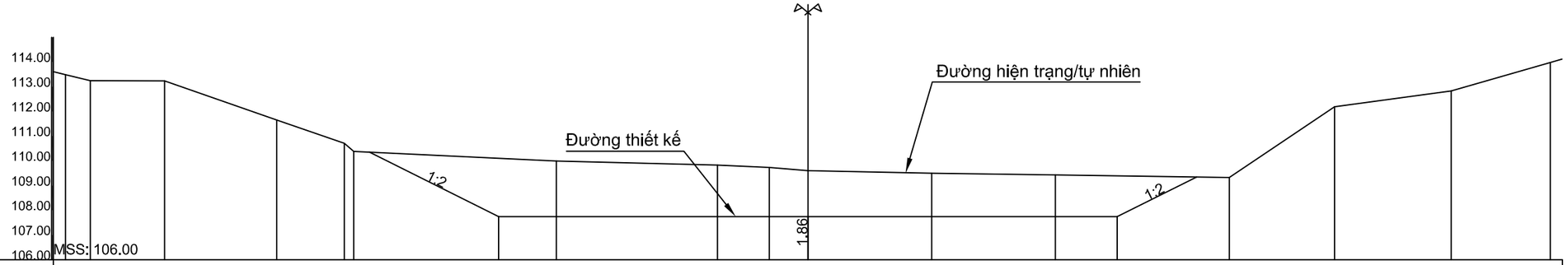

Cao độ thiết kế						107.74				107.74			107.74				
Khoảng cách thiết kế							12.50				12.50						
Cao độ tự nhiên	113.49	113.24	113.24	111.65	110.71	110.38	109.99	109.83	109.73	109.60	109.50	109.43	109.33	112.19	112.83	113.98	
Khoảng cách tự nhiên	1.00	3.00	4.53	2.73	0.38	8.19	6.51	2.09	1.56	5.00	5.00	7.03	4.26	4.71	4.00		

C.TY CP ĐT XÂY DỰNG NN&PTNT HƯNG THỊNH	CÔNG TY CỔ PHẦN THỦY ĐIỆN THÁC MƠ	C.TY CP ĐẦU TƯ XÂY DỰNG NN&PTNT HƯNG THỊNH GIÁM ĐỐC TRẦN VĂN ĐIỆP	CHỦ NHIỆM		HOÀNG ĐẠI TOÀN	BẢN VẼ THIẾT KẾ		
	CÔNG TRÌNH: KHAI THÔNG DÒNG CHẢY KÊNH DẪN HẠ LƯU NHÀ MÁY THỦY ĐIỆN THÁC MƠ		THIẾT KẾ VẼ		TRẦN KIỀN	MẶT CẮT NGANG THIẾT KẾ		
			KIỂM TRA		HOÀNG ĐẠI TOÀN	Ngày ký: ...../...../2026	Tỷ lệ: 1/250	Bản vẽ số: 31/53

H2=61
KM1+200.00

DT ĐÀO:57.32m2

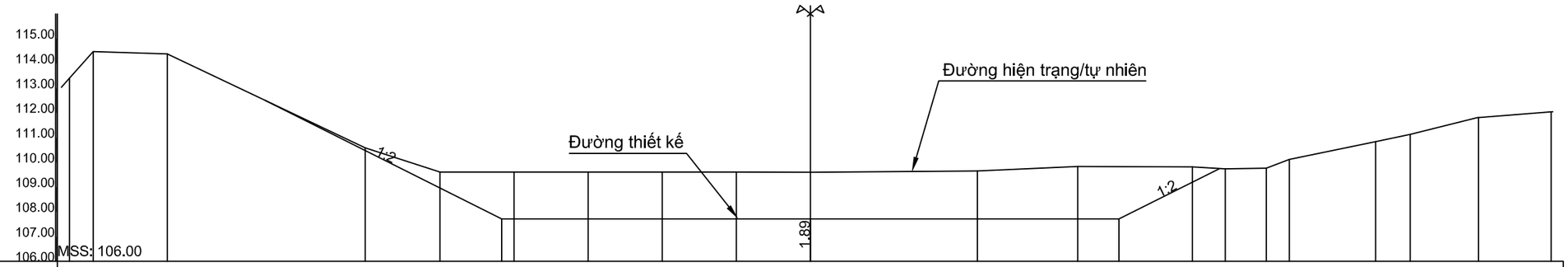

Cao độ thiết kế						107.71					107.71				107.71							
Khoảng cách thiết kế							12.50					12.50										
Cao độ tự nhiên	113.41	114.47	114.38	110.58	109.61	109.61	109.61	109.61	109.61	109.60	109.65	109.83	109.81	109.73	109.76	110.12	110.84	111.13	112.55	112.65		
Khoảng cách tự nhiên	0.96	3.00	8.01	3.03	3.00	3.00	3.00	3.00	3.00	6.77	4.06	4.64	1.34	1.66	0.94	3.49	1.40	2.77	2.94			

62
KM1+220.00

DT ĐÀO:45.31m2

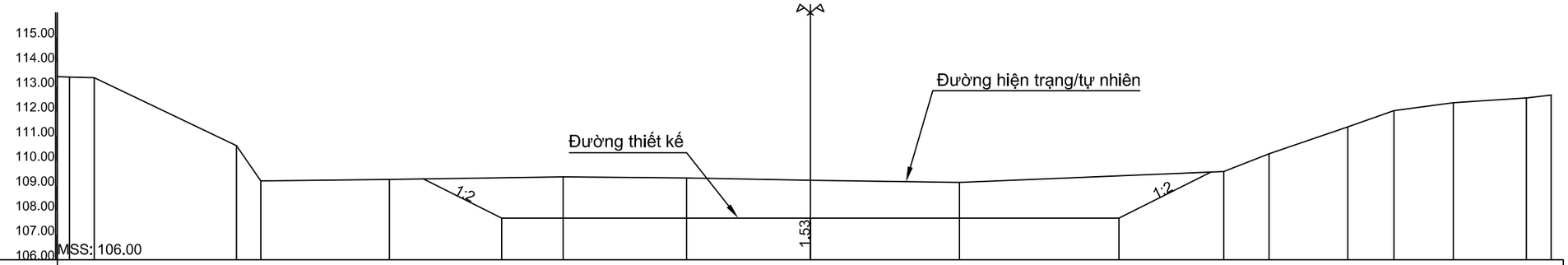

Cao độ thiết kế					107.68				107.68				107.68							
Khoảng cách thiết kế						12.50				12.50										
Cao độ tự nhiên	113.39	113.36	110.62	109.19	109.25	109.36	109.32	109.22	109.13	109.57	110.29	111.38	112.04	112.36	112.51	112.55				
Khoảng cách tự nhiên	1.00	5.76	0.98	5.21	7.04	5.00	5.01	6.04	10.70	1.84	3.19	1.86	2.40	2.96	1.00					

C.TY CP ĐT XÂY DỰNG NN&PTNT HƯNG THỊNH	CÔNG TY CỔ PHẦN THỦY ĐIỆN THÁC MƠ	C.TY CP ĐẦU TƯ XÂY DỰNG NN&PTNT HƯNG THỊNH GIÁM ĐỐC TRẦN VĂN ĐIỆP	CHỦ NHIỆM		HOÀNG ĐẠI TOÀN	BẢN VẼ THIẾT KẾ		
	CÔNG TRÌNH: KHAI THÔNG DÒNG CHẢY KÊNH DẪN HẠ LƯU NHÀ MÁY THỦY ĐIỆN THÁC MƠ		THIẾT KẾ VẼ		TRẦN KIÊN	MẶT CẮT NGANG THIẾT KẾ		
			KIỂM TRA		HOÀNG ĐẠI TOÀN	Ngày ký: ...../...../2026	Tỷ lệ: 1/250	Bản vẽ số: 32/53

63
KM1+240.00

DT ĐÀO:63.71m2

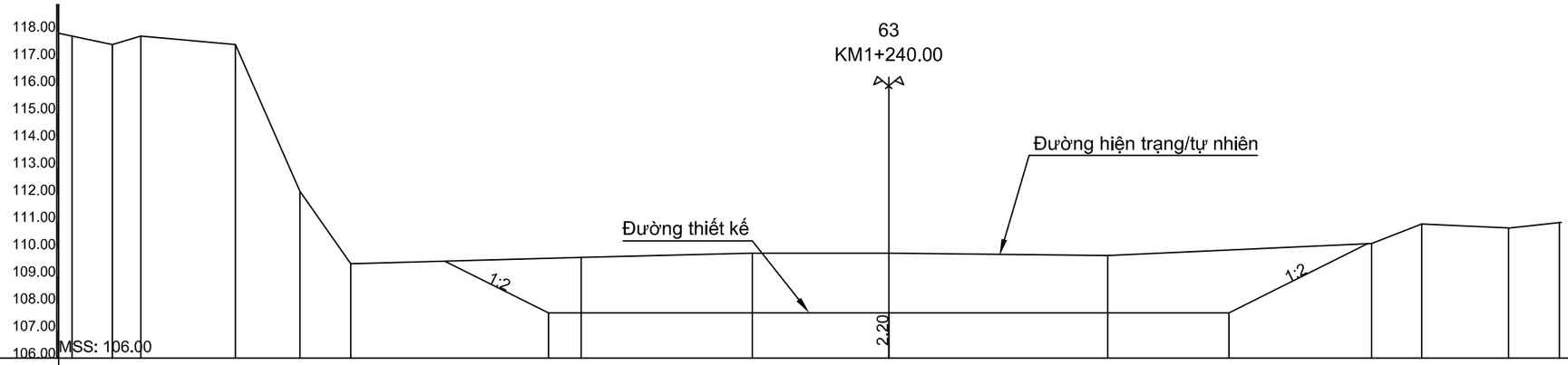

Cao độ thiết kế									107.65			107.65				107.65						
Khoảng cách thiết kế										12.50			12.50									
Cao độ tự nhiên	117.83	117.53	117.83		117.53	112.13	109.46		109.70		109.85		109.85		109.76		109.21	109.27		109.20	109.23	
Khoảng cách tự nhiên		1.47	1.04	3.47	2.38	1.86	8.47		6.29		5.01		8.04		9.70		1.84	3.19		1.86		

64
KM1+260.00

DT ĐÀO:46.01m2

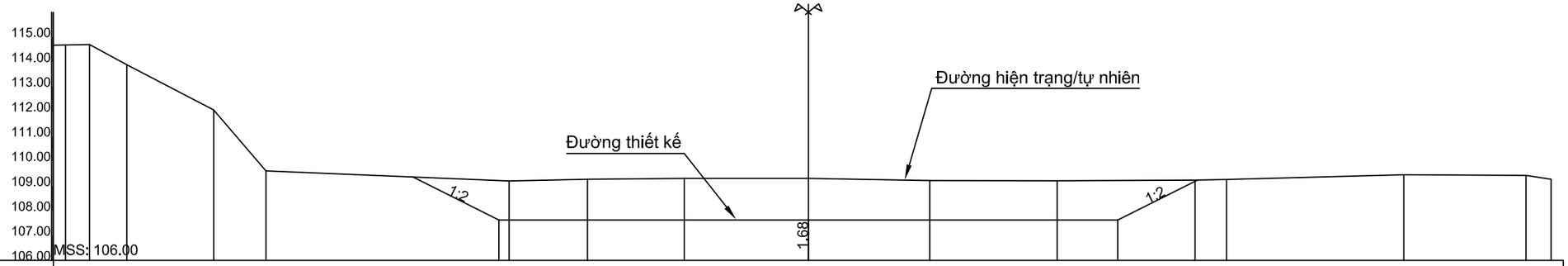

Cao độ thiết kế									107.63			107.63				107.63						
Khoảng cách thiết kế										12.50			12.50									
Cao độ tự nhiên	114.68	114.70	113.89		112.06	109.61			109.20		109.26		109.30		109.30		109.21	109.20		109.23	109.26	
Khoảng cách tự nhiên		0.96	1.51	3.50	2.11		9.83			3.16		3.91		5.01		4.91		5.14	5.57			1.27

C.TY CP ĐT XÂY DỰNG NN&PTNT HƯNG THỊNH	CÔNG TY CỔ PHẦN THỦY ĐIỆN THÁC MƠ	C.TY CP ĐẦU TƯ XÂY DỰNG NN&PTNT HƯNG THỊNH GIÁM ĐỐC TRẦN VĂN ĐIỆP	CHỦ NHIỆM		HOÀNG ĐẠI TOÀN	BẢN VẼ THIẾT KẾ		
	CÔNG TRÌNH: KHAI THÔNG DÒNG CHẢY KÊNH DẪN HẠ LƯU NHÀ MÁY THỦY ĐIỆN THÁC MƠ		THIẾT KẾ VẼ		TRẦN KIÊN	MẶT CẮT NGANG THIẾT KẾ		
			KIỂM TRA		HOÀNG ĐẠI TOÀN	Ngày ký: ...../...../2026	Tỷ lệ: 1/250	Bản vẽ số: 33/53

DT ĐÀO:34.29m2

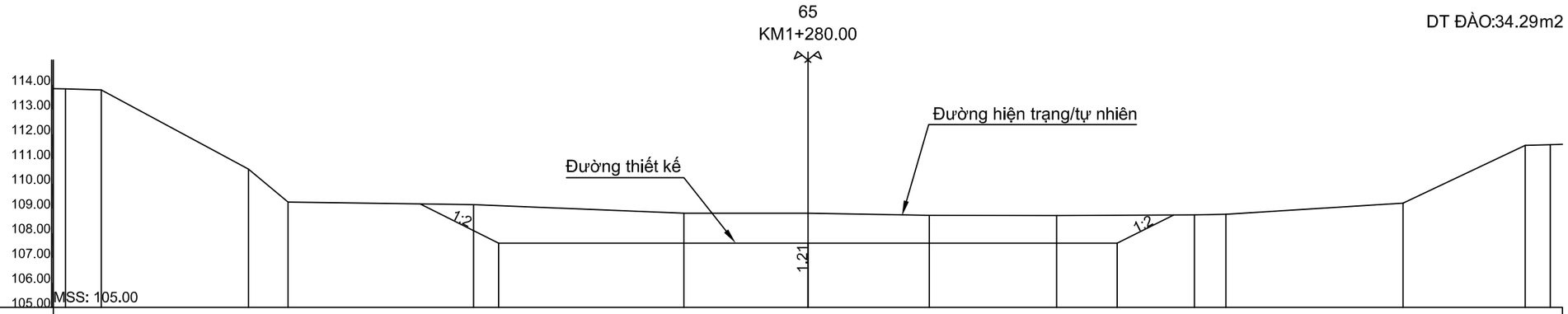

Cao độ thiết kế					107.60			107.60			107.60				
Khoảng cách thiết kế						12.50			12.50						
Cao độ tự nhiên	113.83	113.79	110.59	109.26	109.16	108.81	108.81	108.72	108.71	108.74	108.76	109.21	110.55	110.58	
Khoảng cách tự nhiên	1.44	5.95	1.60	7.50	8.50	5.01	4.91	5.14	5.57	1.27	7.16	4.94	1.01		

DT ĐÀO:30.93m2

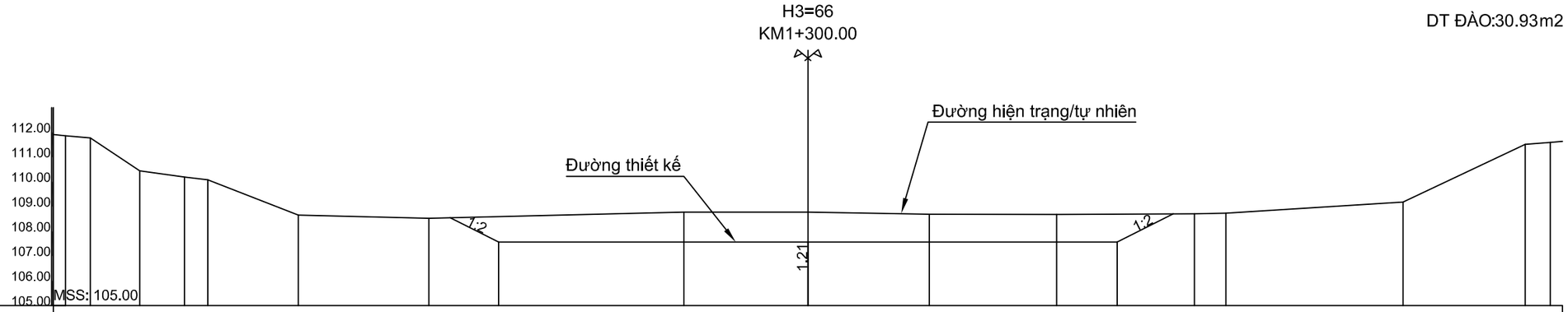

Cao độ thiết kế					107.57			107.57			107.57				
Khoảng cách thiết kế						12.50			12.50						
Cao độ tự nhiên	111.87	111.78	110.44	110.19	110.08	108.65	108.53	108.78	108.78	108.69	108.68	108.71	108.73	109.18	111.52	111.60
Khoảng cách tự nhiên	1.00	2.00	1.80	0.94	3.66	5.28	10.31	5.01	4.91	5.14	5.57	1.27	7.16	4.94	1.01	

C.TY CP ĐT XÂY DỰNG NN&PTNT HƯNG THỊNH	CÔNG TY CỔ PHẦN THỦY ĐIỆN THÁC MƠ	C.TY CP ĐẦU TƯ XÂY DỰNG NN&PTNT HƯNG THỊNH GIÁM ĐỐC TRẦN VĂN ĐIỆP	CHỦ NHIỆM		HOÀNG ĐẠI TOÀN	BẢN VẼ THIẾT KẾ		
	CÔNG TRÌNH: KHAI THÔNG DÒNG CHẢY KÊNH DẪN HẠ LƯU NHÀ MÁY THỦY ĐIỆN THÁC MƠ		THIẾT KẾ VẼ		TRẦN KIỀN	MẶT CẮT NGANG THIẾT KẾ		
			KIỂM TRA		HOÀNG ĐẠI TOÀN	Ngày ký: ...../...../2026	Tỷ lệ: 1/250	Bản vẽ số: 34/53

DT ĐÀO:26.86m2

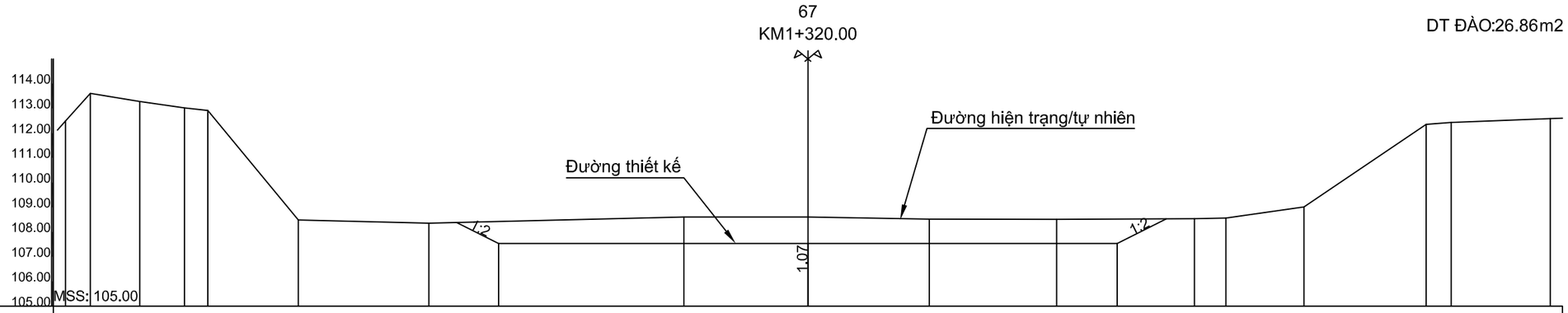

Cao độ thiết kế										107.54			107.54				107.54							
Khoảng cách thiết kế											12.50			12.50										
Cao độ tự nhiên	112.49	113.61	113.27	113.02	112.91	108.48	108.36					108.61	108.61	108.52	108.51		108.54	108.56	109.01		112.35	112.43	112.58	
Khoảng cách tự nhiên		1.00	2.00	1.80	0.94	3.66	5.28	10.31				5.01	4.91	5.14	5.57		1.27	3.16	4.94		1.01	4.00		

DT ĐÀO:31.48m2

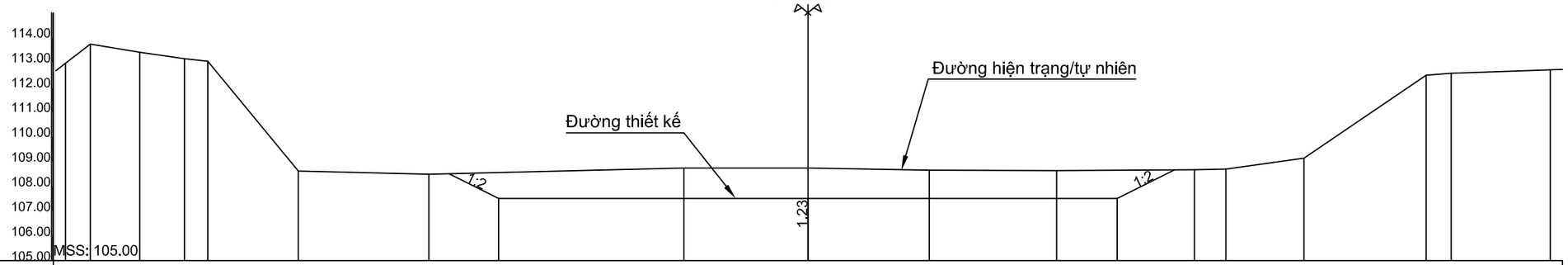

Cao độ thiết kế										107.51			107.51				107.51							
Khoảng cách thiết kế											12.50			12.50										
Cao độ tự nhiên	112.97	113.74	113.40	113.15	113.04	108.61	108.49					108.74	108.74	108.65	108.64		108.67	108.69	109.14		112.48	112.56	112.70	
Khoảng cách tự nhiên		1.00	2.00	1.80	0.94	3.66	5.28	10.31				5.01	4.91	5.14	5.57		1.27	3.16	4.94		1.01	4.00		

C.TY CP ĐT XÂY DỰNG NN&PTNT HƯNG THỊNH	CÔNG TY CỔ PHẦN THỦY ĐIỆN THÁC MƠ	C.TY CP ĐẦU TƯ XÂY DỰNG NN&PTNT HƯNG THỊNH GIÁM ĐỐC TRẦN VĂN ĐIỆP	CHỦ NHIỆM		HOÀNG ĐẠI TOÀN	BẢN VẼ THIẾT KẾ		
	CÔNG TRÌNH: KHAI THÔNG DÒNG CHẢY KÊNH DẪN HẠ LƯU NHÀ MÁY THỦY ĐIỆN THÁC MƠ		THIẾT KẾ VẼ		TRẦN KIÊN	MẶT CẮT NGANG THIẾT KẾ		
			KIỂM TRA		HOÀNG ĐẠI TOÀN	Ngày ký: ...../...../2026	Tỷ lệ: 1/250	Bản vẽ số: 35/53

69
KM1+360.00

DT ĐÀO:42.12m2

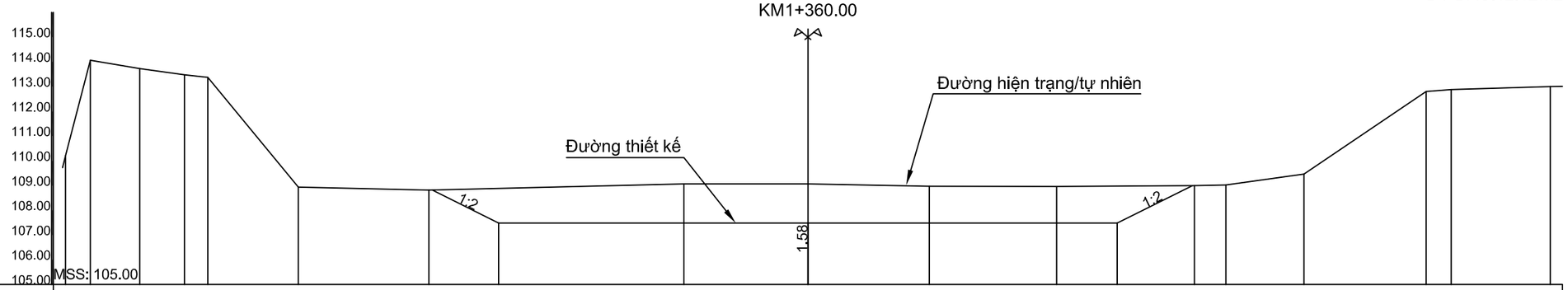

Cao độ thiết kế	107.48	107.48	107.48														
Khoảng cách thiết kế	12.50	12.50															
Cao độ tự nhiên	110.20	114.06	113.73	113.48	113.37	108.94	108.81	109.06	109.06	108.97	108.96	108.99	109.02	109.46	112.80	112.88	113.00
Khoảng cách tự nhiên	1.00	2.00	1.80	0.94	3.66	5.28	10.31	5.01	4.91	5.14	5.57	1.27	3.16	4.94	1.01	4.00	

70
KM1+380.00

DT ĐÀO:46.43m2

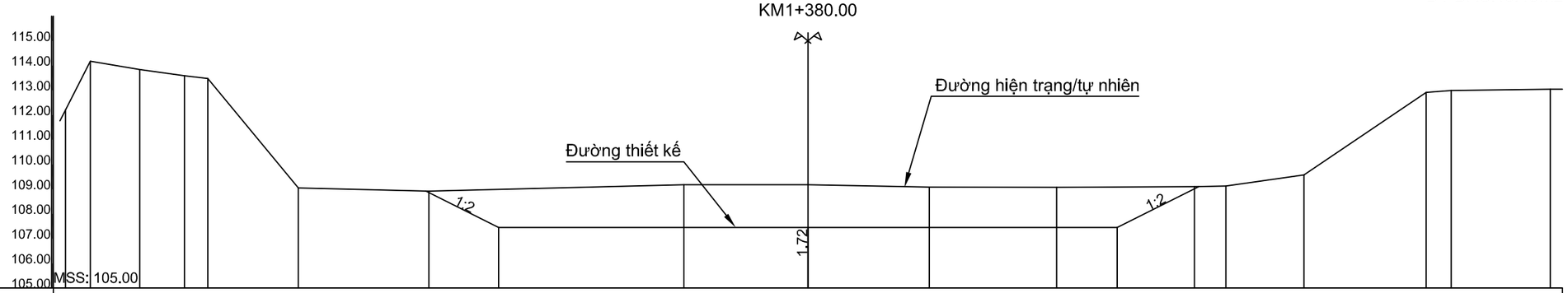

Cao độ thiết kế	107.45	107.45	107.45														
Khoảng cách thiết kế	12.50	12.50															
Cao độ tự nhiên	112.21	114.17	113.84	113.59	113.48	109.05	108.92	109.17	109.17	109.08	109.07	109.10	109.13	109.57	112.91	112.99	113.04
Khoảng cách tự nhiên	1.00	2.00	1.80	0.94	3.66	5.28	10.31	5.01	4.91	5.14	5.57	1.27	3.16	4.94	1.01	4.00	

C.TY CP ĐT XÂY DỰNG NN&PTNT HƯNG THỊNH	CÔNG TY CỔ PHẦN THỦY ĐIỆN THÁC MƠ	C.TY CP ĐẦU TƯ XÂY DỰNG NN&PTNT HƯNG THỊNH GIÁM ĐỐC TRẦN VĂN ĐIỆP	CHỦ NHIỆM		HOÀNG ĐẠI TOÀN	BẢN VẼ THIẾT KẾ		
	CÔNG TRÌNH: KHAI THÔNG DÒNG CHẢY KÊNH DẪN HẠ LƯU NHÀ MÁY THỦY ĐIỆN THÁC MƠ		THIẾT KẾ VẼ		TRẦN KIỀN	MẶT CẮT NGANG THIẾT KẾ		
			KIỂM TRA		HOÀNG ĐẠI TOÀN	Ngày ký: ...../...../2026	Tỷ lệ: 1/250	Bản vẽ số: 36/53

D8
KM1+392.21

DT ĐÀO:40.35m2

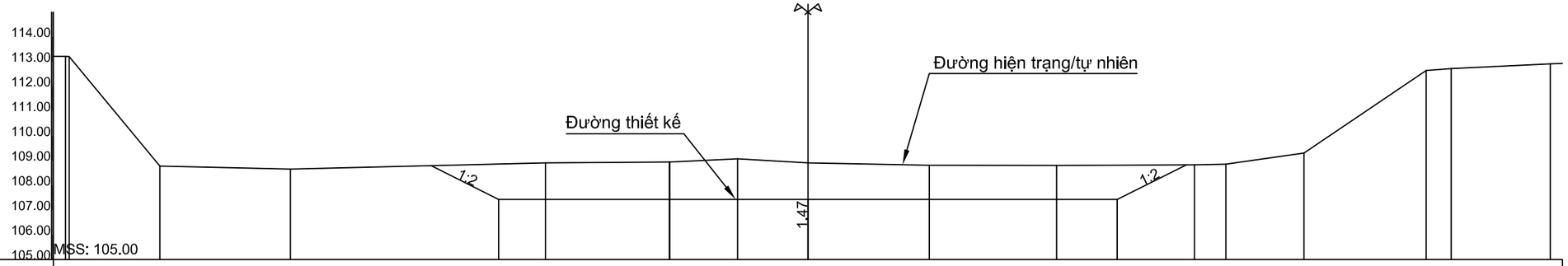

Cao độ thiết kế								107.43				107.43				107.43						
Khoảng cách thiết kế									12.50				12.50									
Cao độ tự nhiên	113.21	113.21	108.78	108.65				108.91		108.94	108.94	109.07	108.91	108.82		108.81	108.83	108.86	109.31		112.65	112.72	112.91
Khoảng cách tự nhiên	0.15	3.66	5.28	10.31				5.01		0.01	2.75	2.84	4.91	5.14		5.57	1.27	3.16	4.94		1.01	4.00	

H4=71
KM1+400.00

DT ĐÀO:39.78m2

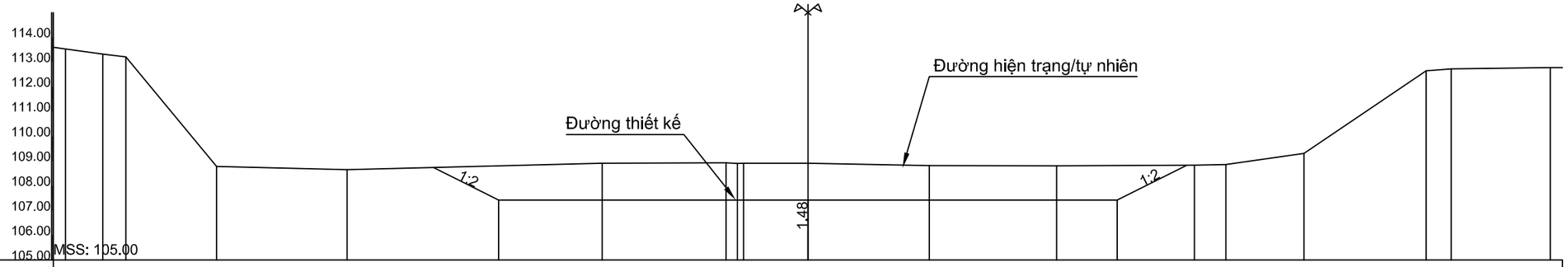

Cao độ thiết kế								107.42				107.42				107.42						
Khoảng cách thiết kế									12.50				12.50									
Cao độ tự nhiên	113.53	113.32	113.21	108.78	108.65			108.90		108.93	108.90	108.91	108.90	108.81		108.80	108.83	108.86	109.30		112.64	112.72	112.77
Khoảng cách tự nhiên	1.50	0.94	3.66	5.28	10.31			5.01		0.46	0.25	2.60	4.91	5.14		5.57	1.27	3.16	4.94		1.01	4.00	

C.TY CP ĐT XÂY DỰNG NN&PTNT HƯNG THỊNH	CÔNG TY CỔ PHẦN THỦY ĐIỆN THÁC MƠ	C.TY CP ĐẦU TƯ XÂY DỰNG NN&PTNT HƯNG THỊNH GIÁM ĐỐC TRẦN VĂN ĐIỆP	CHỦ NHIỆM		HOÀNG ĐẠI TOÀN	BẢN VẼ THIẾT KẾ		
	CÔNG TRÌNH: KHAI THÔNG DÒNG CHẢY KÊNH DẪN HẠ LƯU NHÀ MÁY THỦY ĐIỆN THÁC MƠ		THIẾT KẾ VẼ		TRẦN KIÊN	MẶT CẮT NGANG THIẾT KẾ		
			KIỂM TRA		HOÀNG ĐẠI TOÀN	Ngày ký: ...../...../2026	Tỷ lệ: 1/250	Bản vẽ số: 37/53

72
KM1+420.00

DT ĐÀO:32.80m2

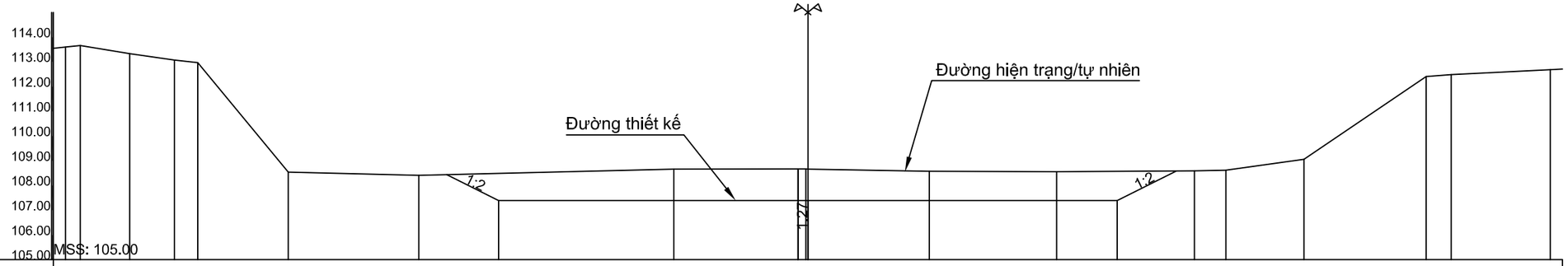

Cao độ thiết kế									107.39			107.39			107.39							
Khoảng cách thiết kế										12.50			12.50									
Cao độ tự nhiên	113.60	113.66	113.33	113.07	112.97	108.54	108.41		108.66		108.67	108.67	108.57	108.56		108.59	108.62	109.06		112.40	112.48	112.68
Khoảng cách tự nhiên	0.59	2.00	1.80	0.94	3.66	5.28	10.31		5.01		0.01	0.00	4.91	5.14	5.57	1.27	3.16	4.94		1.01	4.00	

73
KM1+440.00

DT ĐÀO:41.23m2

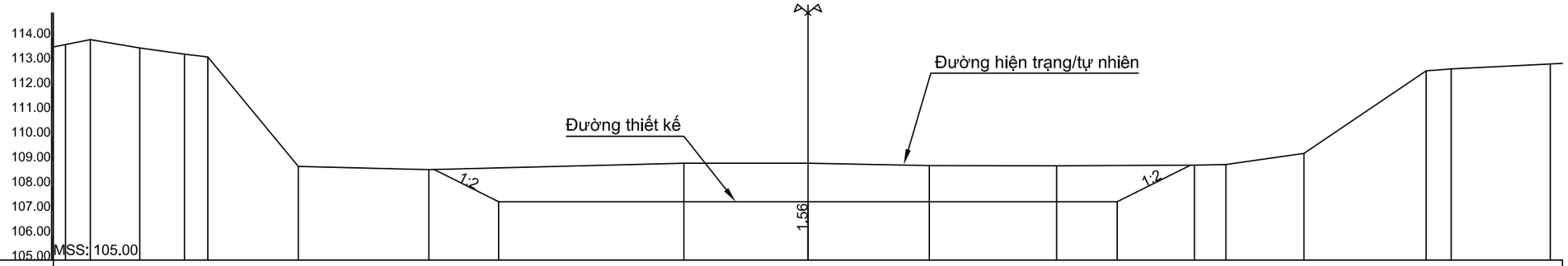

Cao độ thiết kế									107.36			107.36			107.36							
Khoảng cách thiết kế										12.50			12.50									
Cao độ tự nhiên	113.72	113.92	113.58	113.33	113.22	108.79	108.67		108.92		108.92	108.83	108.82			108.85	108.87	109.32		112.66	112.74	112.94
Khoảng cách tự nhiên	1.00	2.00	1.80	0.94	3.66	5.28	10.31		5.01		4.91	5.14	5.57			1.27	3.16	4.94		1.01	4.00	

C.TY CP ĐT XÂY DỰNG NN&PTNT HƯNG THỊNH	CÔNG TY CỔ PHẦN THỦY ĐIỆN THÁC MƠ	C.TY CP ĐẦU TƯ XÂY DỰNG NN&PTNT HƯNG THỊNH GIÁM ĐỐC	CHỦ NHIỆM		HOÀNG ĐẠI TOÀN	BẢN VẼ THIẾT KẾ		
	CÔNG TRÌNH: KHAI THÔNG DÒNG CHẢY KÊNH DẪN HẠ LƯU NHÀ MÁY THỦY ĐIỆN THÁC MƠ	TRẦN VĂN ĐIỆP	THIẾT KẾ / VẼ		TRẦN KIÊN	MẶT CẮT NGANG THIẾT KẾ		
			KIỂM TRA		HOÀNG ĐẠI TOÀN	Ngày ký: ...../...../2026	Tỷ lệ: 1/250	Bản vẽ số: 38/53

74
KM1+460.00

DT ĐÀO:37.80m2

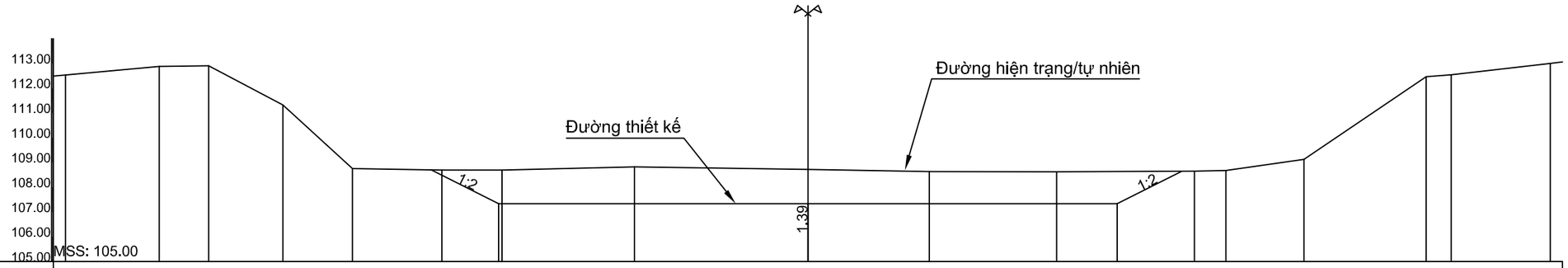

Cao độ thiết kế							107.33		107.33		107.33						
Khoảng cách thiết kế								12.50		12.50							
Cao độ tự nhiên	112.53	112.88	112.90	111.32	108.75	108.69	108.69	108.82	108.72	108.63	108.62	108.65	108.67	109.12	112.46	112.54	113.00
Khoảng cách tự nhiên		3.78	2.00	3.00	2.81	3.62	2.43	5.35	7.01	4.91	5.14	5.57	1.27	3.16	4.94	1.01	4.00

75
KM1+480.00

DT ĐÀO:36.06m2

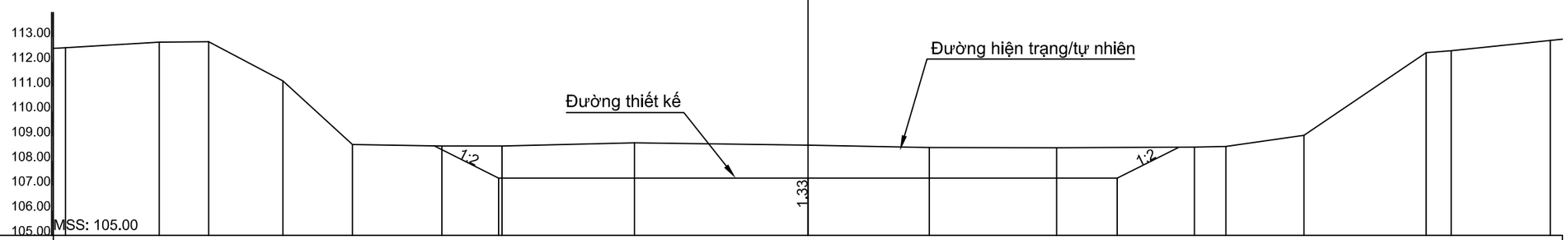

Cao độ thiết kế							107.30		107.30		107.30						
Khoảng cách thiết kế								12.50		12.50							
Cao độ tự nhiên	112.57	112.79	112.81	111.23	108.66	108.60	108.61	108.73	108.63	108.54	108.53	108.56	108.59	109.03	112.37	112.45	112.87
Khoảng cách tự nhiên		3.78	2.00	3.00	2.81	3.62	2.43	5.35	7.01	4.91	5.14	5.57	1.27	3.16	4.94	1.01	4.00

C.TY CP ĐT XÂY DỰNG NN&PTNT HƯNG THỊNH	CÔNG TY CỔ PHẦN THỦY ĐIỆN THÁC MƠ	C.TY CP ĐẦU TƯ XÂY DỰNG NN&PTNT HƯNG THỊNH GIÁM ĐỐC TRẦN VĂN ĐIỆP	CHỦ NHIỆM		HOÀNG ĐẠI TOÀN	BẢN VẼ THIẾT KẾ	
	CÔNG TRÌNH: KHAI THÔNG DÒNG CHẢY KÊNH DẪN HẠ LƯU NHÀ MÁY THỦY ĐIỆN THÁC MƠ		THIẾT KẾ VẼ		TRẦN KIÊN	MẶT CẮT NGANG THIẾT KẾ	
			KIỂM TRA		HOÀNG ĐẠI TOÀN	Ngày ký: ...../...../2026	Bản vẽ số: 39/53

Tỷ lệ: 1/250

H5=76
KM1+500.00

DT ĐÀO:41.60m2

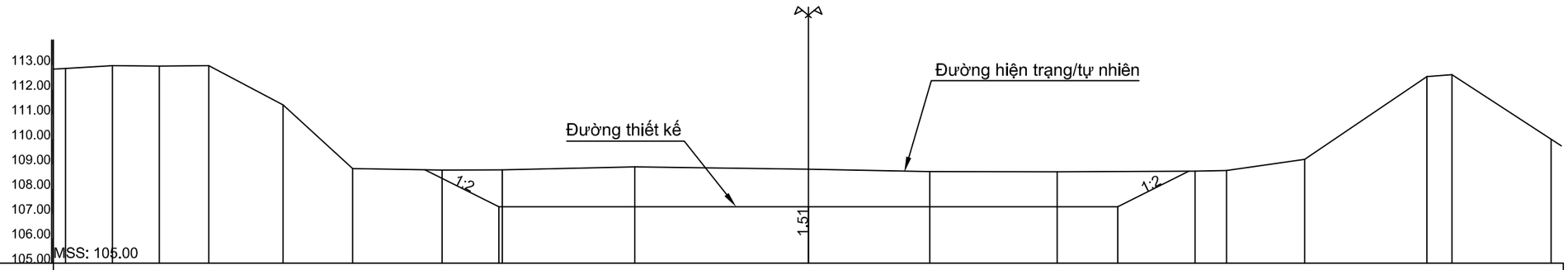

Cao độ thiết kế								107.28		107.28			107.28					
Khoảng cách thiết kế									12.50		12.50							
Cao độ tự nhiên	112.85	112.96	112.95	112.97	111.38	108.82	108.75	108.76	108.89	108.79	108.70	108.68	108.71	108.74	109.19	112.53	112.60	110.00
Khoảng cách tự nhiên		1.89	1.89	2.00	3.00	2.81	3.62	2.43	5.35	7.01	4.91	5.14	5.57	1.27	3.16	4.94	1.01	4.00

77
KM1+520.00

DT ĐÀO:45.35m2

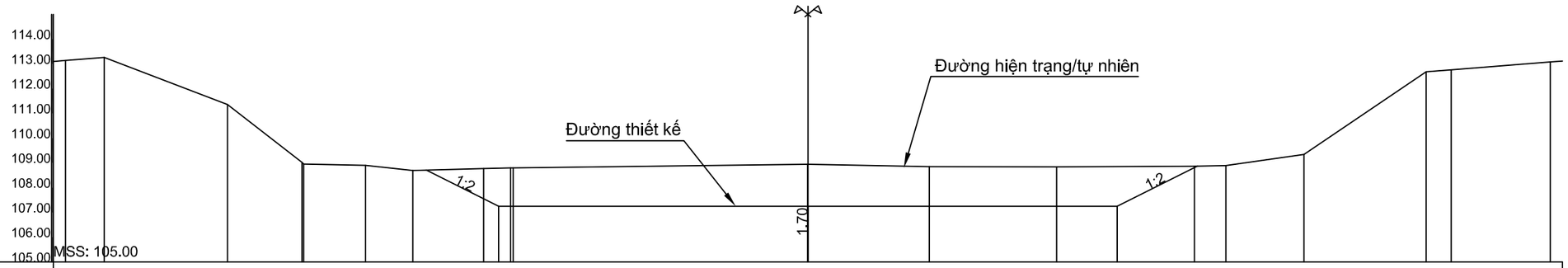

Cao độ thiết kế								107.25		107.25			107.25					
Khoảng cách thiết kế									12.50		12.50							
Cao độ tự nhiên	113.13	113.26	111.35	109.02	108.95	108.90	108.69	108.77	108.80	108.80	108.94	108.94	108.85	108.84	108.87	108.89	109.34	112.68	112.76	113.07
Khoảng cách tự nhiên		1.56	4.98	3.01	0.07	2.49	1.91	2.87	1.09	0.10	11.91	0.01	4.91	5.14	5.57	1.27	3.16	4.94	1.01	4.00

C.TY CP ĐT XÂY DỰNG NN&PTNT HƯNG THỊNH	CÔNG TY CỔ PHẦN THỦY ĐIỆN THÁC MƠ	C.TY CP ĐẦU TƯ XÂY DỰNG NN&PTNT HƯNG THỊNH GIÁM ĐỐC TRẦN VĂN ĐIỆP	CHỦ NHIỆM		HOÀNG ĐẠI TOÀN	BẢN VẼ THIẾT KẾ		
	CÔNG TRÌNH: KHAI THÔNG DÒNG CHẢY KÊNH DẪN HẠ LƯU NHÀ MÁY THỦY ĐIỆN THÁC MƠ		THIẾT KẾ VẼ		TRẦN KIÊN	MẶT CẮT NGANG THIẾT KẾ		
			KIỂM TRA		HOÀNG ĐẠI TOÀN	Ngày ký: ...../...../2026	Tỷ lệ: 1/250	Bản vẽ số: 40/53

78
KM1+540.00

DT ĐÀO:33.57m2

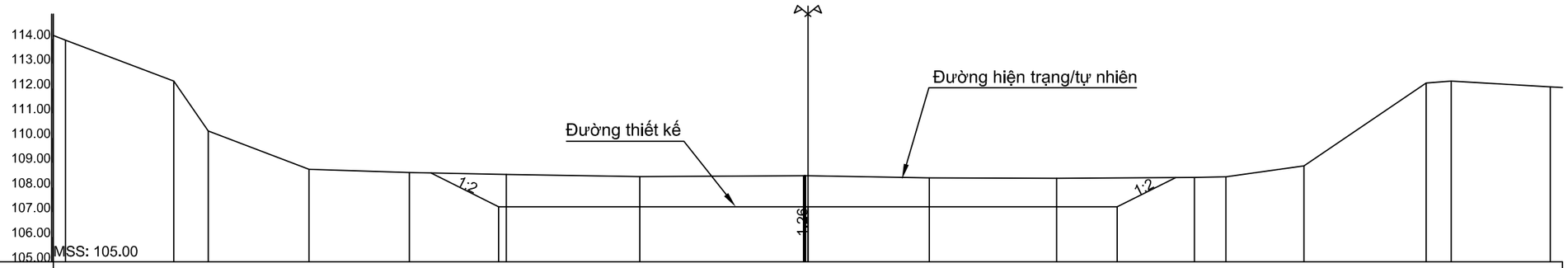

Cao độ thiết kế								107.22			107.22					107.22								
Khoảng cách thiết kế									12.50			12.50												
Cao độ tự nhiên	113.95		112.29	110.28		108.73		108.60		108.53		108.44		108.47	108.47	108.47	108.47	108.47	108.38		108.37		108.40	108.43	108.87		112.21	112.29		112.06
Khoảng cách tự nhiên		4.37	1.39	4.08	4.06	3.92	5.39		6.62			4.91	5.14			5.57		1.27	3.16	4.94		1.01	4.00	

D9
KM1+564.94

DT ĐÀO:37.26m2

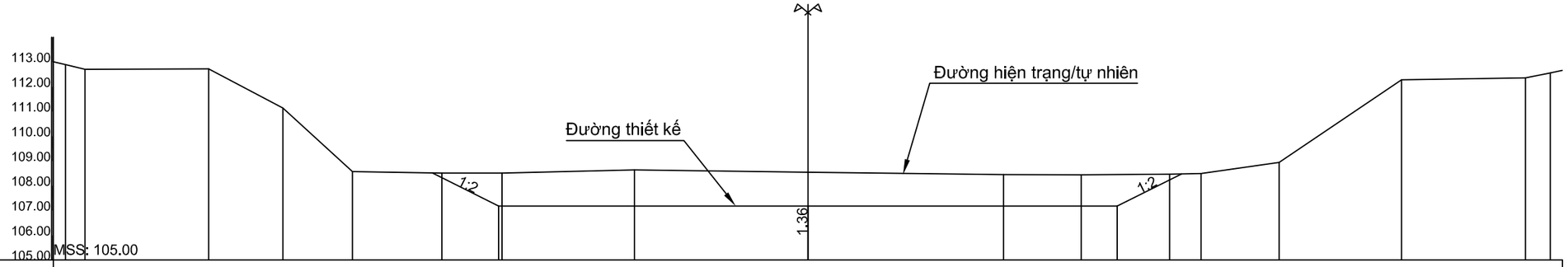

Cao độ thiết kế							107.18		107.18			107.18					
Khoảng cách thiết kế								12.50		12.50							
Cao độ tự nhiên	112.89	112.70	112.72	111.14	108.58	108.51	108.52	108.64	108.54	108.45	108.44	108.47	108.50	108.94	112.28	112.36	112.56
Khoảng cách tự nhiên	0.78	5.00	3.00	2.81	3.62	2.43	5.35	7.01	7.91	3.14	3.57	1.27	3.16	4.94	5.01	1.00	

C.TY CP ĐT XÂY DỰNG NN&PTNT HƯNG THỊNH	CÔNG TY CỔ PHẦN THỦY ĐIỆN THÁC MƠ	C.TY CP ĐẦU TƯ XÂY DỰNG NN&PTNT HƯNG THỊNH GIÁM ĐỐC TRẦN VĂN ĐIỆP	CHỦ NHIỆM		HOÀNG ĐẠI TOÀN	BẢN VẼ THIẾT KẾ	
	CÔNG TRÌNH: KHAI THÔNG DÒNG CHẢY KÊNH DẪN HẠ LƯU NHÀ MÁY THỦY ĐIỆN THÁC MƠ		THIẾT KẾ		TRẦN KIÊN	MẶT CẮT NGANG THIẾT KẾ	
			VẼ				
			KIỂM TRA		HOÀNG ĐẠI TOÀN	Ngày ký: ...../...../2026	Tỷ lệ: 1/250	Bản vẽ số: 41/53

80
KM1+580.00

DT ĐÀO:39.03m2

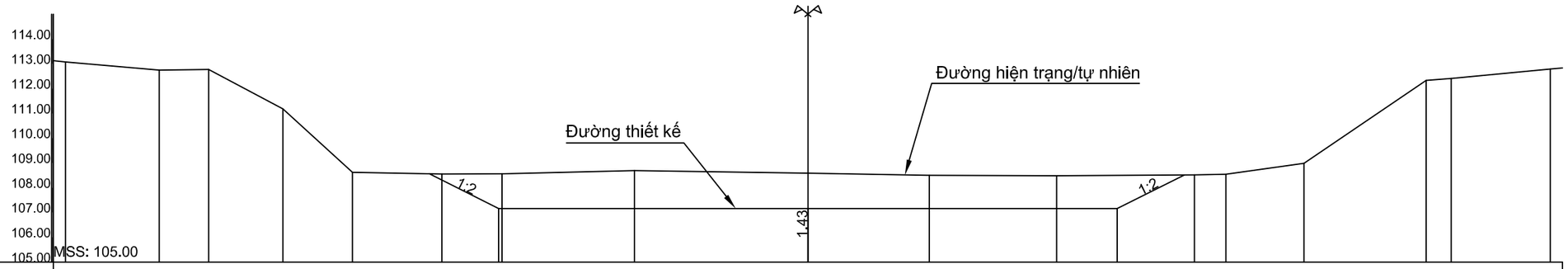

Cao độ thiết kế							107.16		107.16			107.16					
Khoảng cách thiết kế								12.50		12.50							
Cao độ tự nhiên	113.08	112.75	112.77	111.18	108.62	108.55	108.56	108.69	108.59	108.50	108.48	108.51	108.54	108.99	112.33	112.40	112.79
Khoảng cách tự nhiên		3.78	2.00	3.00	2.81	3.62	2.43	5.35	7.01	4.91	5.14	5.57	1.27	3.16	4.94	1.01	4.00

H6=81
KM1+600.00

DT ĐÀO:35.78m2

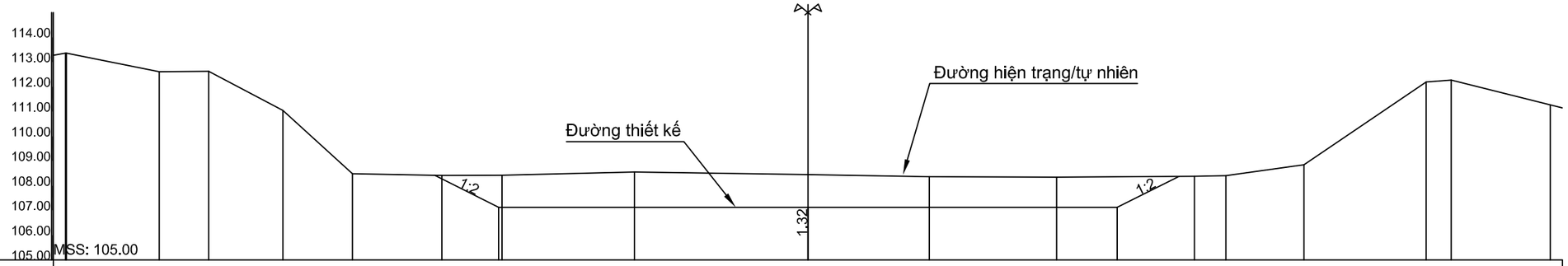

Cao độ thiết kế							107.13		107.13			107.13					
Khoảng cách thiết kế								12.50		12.50							
Cao độ tự nhiên	113.36 113.36	112.61	112.63	111.05	108.48	108.42	108.42	108.55	108.45	108.36	108.35	108.38	108.40	108.85	112.19	112.27	111.27
Khoảng cách tự nhiên	0.00	3.75	2.00	3.00	2.81	3.62	2.43	5.35	7.01	4.91	5.14	5.57	1.27	3.16	4.94	1.01	4.00

C.TY CP ĐT XÂY DỰNG NN&PTNT HƯNG THỊNH	CÔNG TY CỔ PHẦN THỦY ĐIỆN THÁC MƠ	C.TY CP ĐẦU TƯ XÂY DỰNG NN&PTNT HƯNG THỊNH GIÁM ĐỐC TRẦN VĂN ĐIỆP	CHỦ NHIỆM		HOÀNG ĐẠI TOÀN	BẢN VẼ THIẾT KẾ		
	CÔNG TRÌNH: KHAI THÔNG DÒNG CHẢY KÊNH DẪN HẠ LƯU NHÀ MÁY THỦY ĐIỆN THÁC MƠ		THIẾT KẾ VẼ		TRẦN KIÊN	MẶT CẮT NGANG THIẾT KẾ		
			KIỂM TRA		HOÀNG ĐẠI TOÀN	Ngày ký: ...../...../2026	Tỷ lệ: 1/250	Bản vẽ số: 42/53

82
KM1+620.00

DT ĐÀO:51.79m2

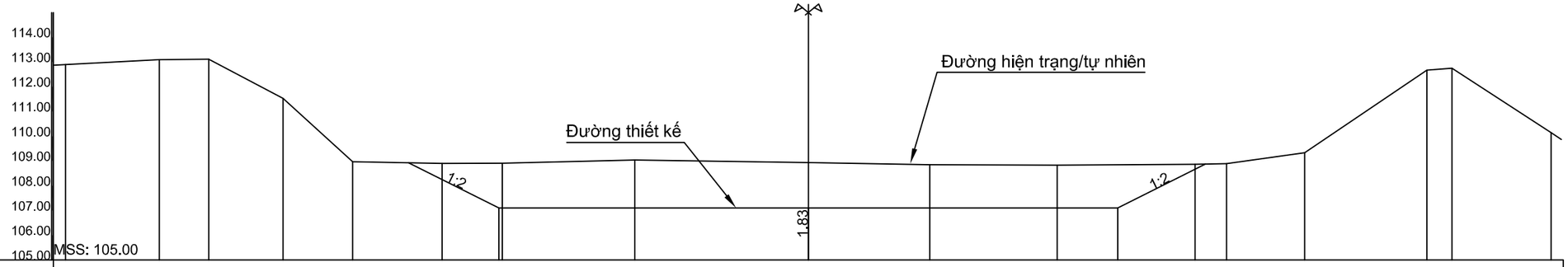

Cao độ thiết kế							107.10		107.10			107.10					
Khoảng cách thiết kế								12.50		12.50							
Cao độ tự nhiên	112.89	113.09	113.11	111.53	108.97	108.90	108.91	109.03	108.93	108.84	108.83	108.86	108.89	109.33	112.67	112.75	110.14
Khoảng cách tự nhiên		3.78	2.00	3.00	2.81	3.62	2.43	5.35	7.01	4.91	5.14	5.57	1.27	3.16	4.94	1.01	4.00

83
KM1+640.00

DT ĐÀO:45.21m2

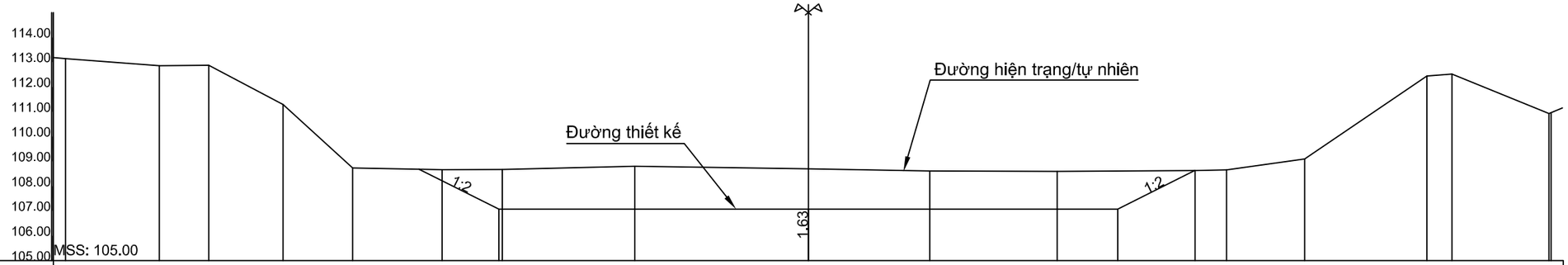

Cao độ thiết kế							107.07		107.07			107.07					
Khoảng cách thiết kế								12.50		12.50							
Cao độ tự nhiên	113.14	112.86	112.88	111.29	108.73	108.67	108.67	108.80	108.70	108.61	108.60	108.63	108.65	109.10	112.44	112.52	110.93 110.96
Khoảng cách tự nhiên		3.78	2.00	3.00	2.81	3.62	2.43	5.35	7.01	4.91	5.14	5.57	1.27	3.16	4.94	1.01	3.91	0.09

C.TY CP ĐT XÂY DỰNG NN&PTNT HƯNG THỊNH	CÔNG TY CỔ PHẦN THỦY ĐIỆN THÁC MƠ	C.TY CP ĐẦU TƯ XÂY DỰNG NN&PTNT HƯNG THỊNH GIÁM ĐỐC TRẦN VĂN ĐIỆP	CHỦ NHIỆM		HOÀNG ĐẠI TOÀN	BẢN VẼ THIẾT KẾ	
	CÔNG TRÌNH: KHAI THÔNG DÒNG CHẢY KÊNH DẪN HẠ LƯU NHÀ MÁY THỦY ĐIỆN THÁC MƠ		THIẾT KẾ VẼ		TRẦN KIÊN	MẶT CẮT NGANG THIẾT KẾ	
			KIỂM TRA		HOÀNG ĐẠI TOÀN	Ngày ký: ...../...../2026	Tỷ lệ: 1/250	Bản vẽ số: 43/53

84
KM1+660.00

DT ĐÀO:41.21m2

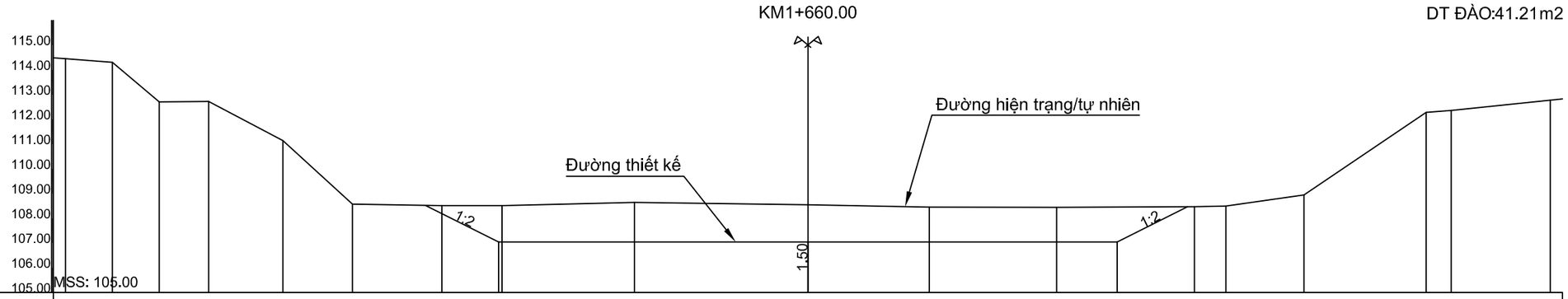

Cao độ thiết kế								107.04		107.04			107.04					
Khoảng cách thiết kế									12.50		12.50							
Cao độ tự nhiên	114.45	114.30	112.70	112.72	111.14	108.57	108.51	108.51	108.64	108.54	108.45	108.44	108.47	108.49	108.94	112.28	112.36	112.77
Khoảng cách tự nhiên	1.89	1.89	2.00	3.00	2.81	3.62	2.43	5.35	7.01	4.91	5.14	5.57	1.27	3.16	4.94	1.01	4.00	

85
KM1+680.00

DT ĐÀO:46.95m2

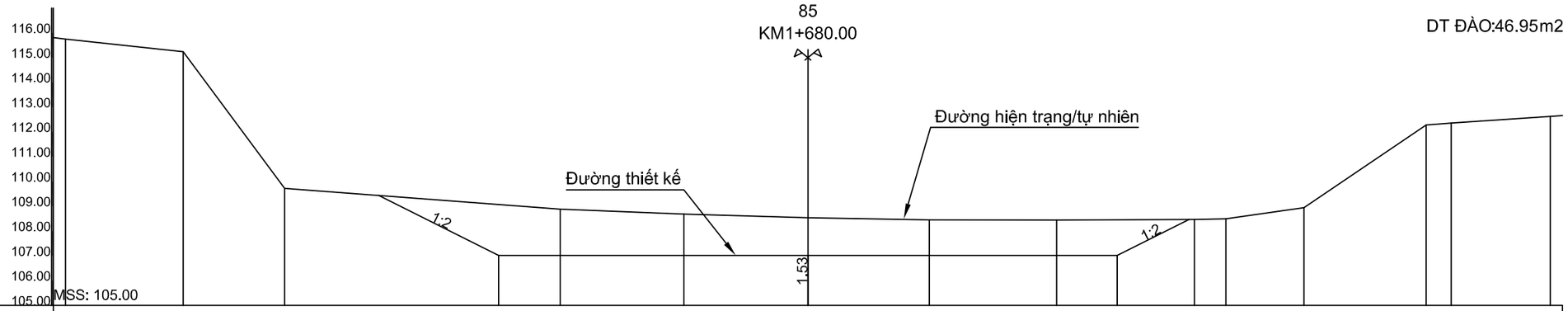

Cao độ thiết kế								107.01		107.01			107.01					
Khoảng cách thiết kế									12.50		12.50							
Cao độ tự nhiên	115.75	115.24	109.72	108.88	108.68	108.54	108.45	108.44	108.47	108.49	108.94	112.28	112.36	112.63				
Khoảng cách tự nhiên	4.75	4.10	11.14	5.00	5.01	4.91	5.14	5.57	1.27	3.16	4.94	1.01	4.00					

C.TY CP ĐT XÂY DỰNG NN&PTNT HƯNG THỊNH	CÔNG TY CỔ PHẦN THỦY ĐIỆN THÁC MƠ	C.TY CP ĐẦU TƯ XÂY DỰNG NN&PTNT HƯNG THỊNH GIÁM ĐỐC TRẦN VĂN ĐIỆP	CHỦ NHIỆM		HOÀNG ĐẠI TOÀN	BẢN VẼ THIẾT KẾ		
	CÔNG TRÌNH: KHAI THÔNG DÒNG CHẢY KÊNH DẪN HẠ LƯU NHÀ MÁY THỦY ĐIỆN THÁC MƠ		THIẾT KẾ		TRẦN KIÊN	MẶT CẮT NGANG THIẾT KẾ		
			VẼ					
			KIỂM TRA		HOÀNG ĐẠI TOÀN	Ngày ký: ...../...../2026	Tỷ lệ: 1/250	Bản vẽ số: 44/53

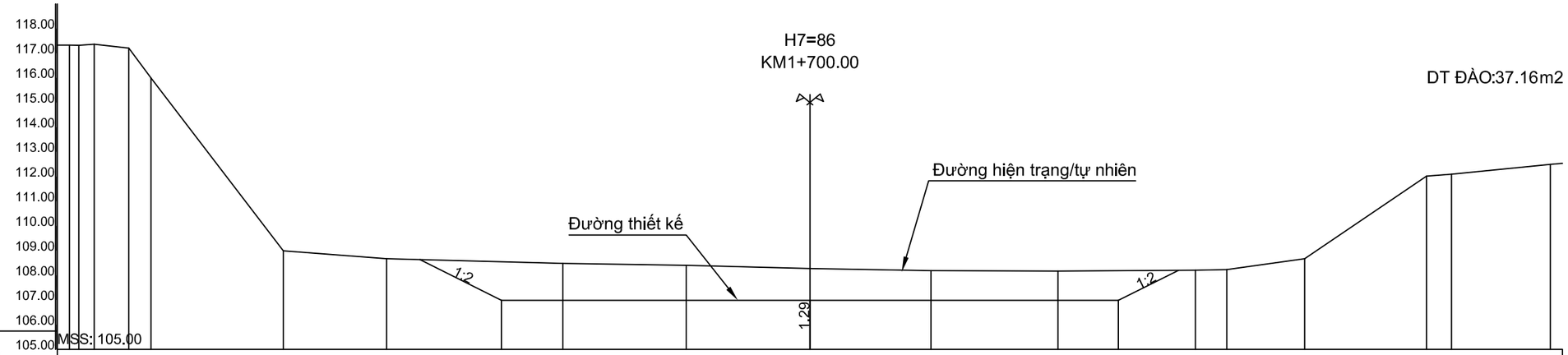

Cao độ thiết kế								106.98			106.98			106.98								
Khoảng cách thiết kế									12.50			12.50										
Cao độ tự nhiên	117.32	117.32	117.36	117.21	116.00	108.99	108.67	108.49	108.41	108.28	108.18	108.17	108.20	108.23	108.68	112.02	112.09	112.49				
Khoảng cách tự nhiên	0.37	0.63	1.40	0.90	5.36	4.19	7.14	5.00	5.01	4.91	5.14	5.57	1.27	3.16	4.94	1.01	4.00					

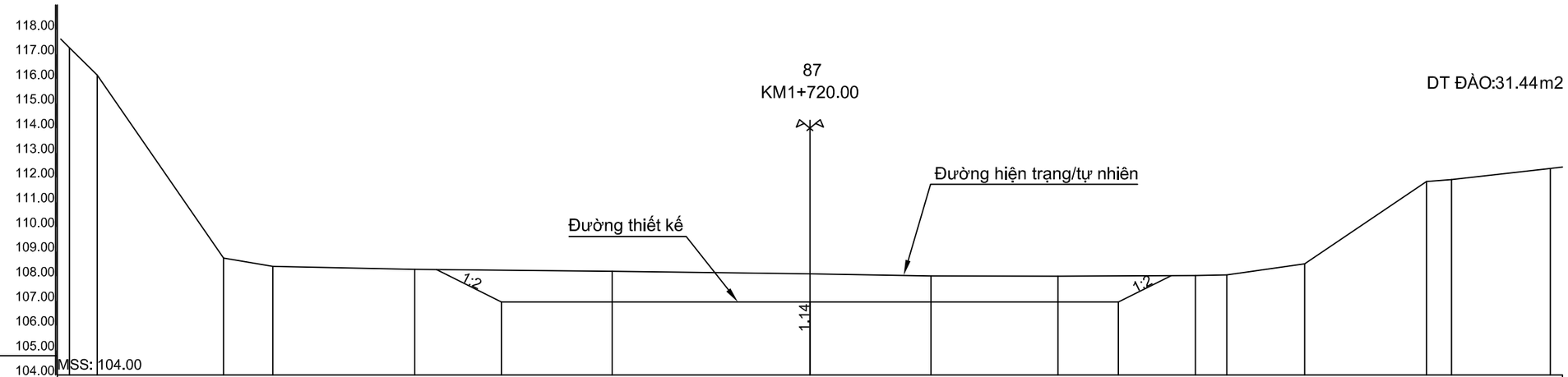

Cao độ thiết kế								106.95			106.95			106.95								
Khoảng cách thiết kế									12.50			12.50										
Cao độ tự nhiên	117.26	116.15	108.74	108.40	108.28	108.20	108.10	108.01	108.00	108.03	108.05	108.50	111.84	111.92	112.37							
Khoảng cách tự nhiên	1.12	5.12	2.00	5.75	8.00	8.01	4.91	5.14	5.57	1.27	3.16	4.94	1.01	4.00								

C.TY CP ĐT XÂY DỰNG NN&PTNT HƯNG THỊNH	CÔNG TY CỔ PHẦN THỦY ĐIỆN THÁC MƠ	C.TY CP ĐẦU TƯ XÂY DỰNG NN&PTNT HƯNG THỊNH GIÁM ĐỐC TRẦN VĂN ĐIỆP	CHỦ NHIỆM		HOÀNG ĐẠI TOÀN	BẢN VẼ THIẾT KẾ		
	CÔNG TRÌNH: KHAI THÔNG DÒNG CHẢY KÊNH DẪN HẠ LƯU NHÀ MÁY THỦY ĐIỆN THÁC MƠ		THIẾT KẾ VẼ		TRẦN KIÊN	MẶT CẮT NGANG THIẾT KẾ		
			KIỂM TRA		HOÀNG ĐẠI TOÀN	Ngày ký: ...../...../2026	Tỷ lệ: 1/250	Bản vẽ số: 45/53

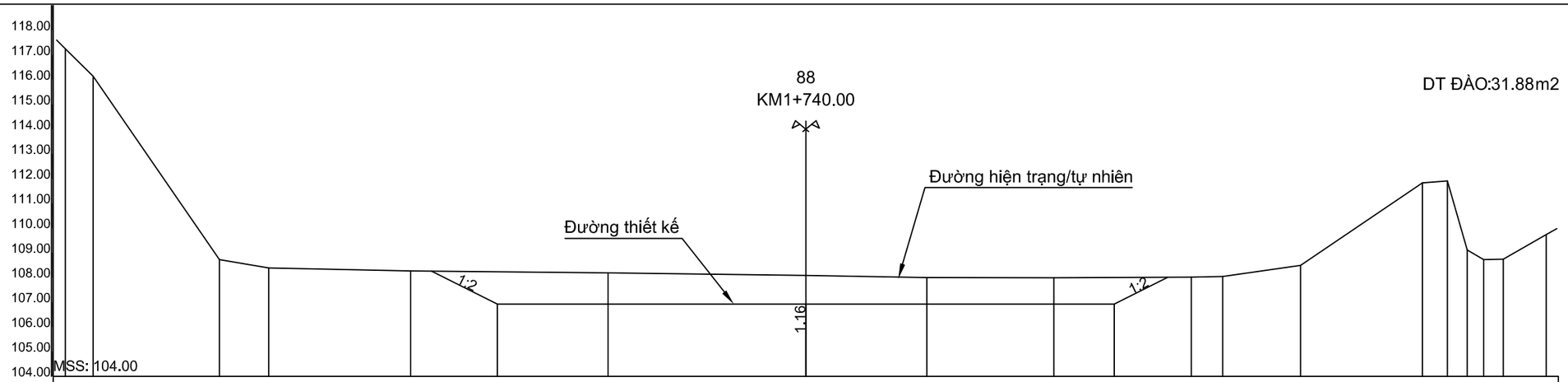

			106.93			106.93			106.93													
				12.50			12.50															
117.25	116.14	108.72	108.38	108.26	108.18	108.08	107.99	107.98	108.01	108.04	108.48	111.82	111.90	109.11	108.72	108.74	109.73					
1.12	5.12	2.00	5.75	8.00	8.01	4.91	5.14	5.57	1.27	3.16	4.94	1.01	0.81	0.66	0.80	1.73						

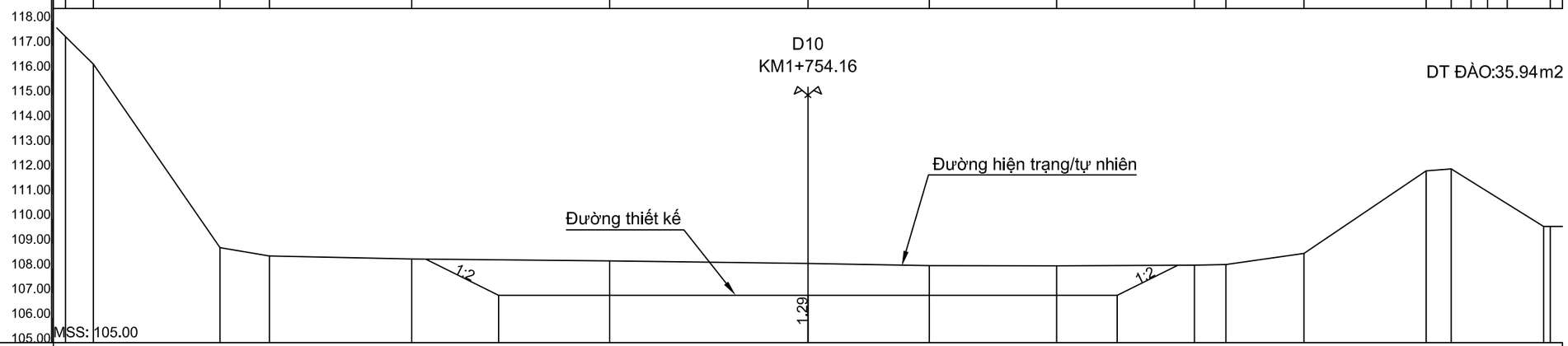

Cao độ thiết kế			106.90			106.90			106.90													
Khoảng cách thiết kế				12.50			12.50															
Cao độ tự nhiên	117.36	116.25	108.84	108.50	108.38	108.30	108.20	108.11	108.10	108.13	108.15	108.60	111.94	112.02	109.69	109.69						
Khoảng cách tự nhiên	1.12	5.12	2.00	5.75	8.00	8.01	4.91	5.14	5.57	1.27	3.16	4.94	1.01	3.74	0.26							

C.TY CP ĐT XÂY DỰNG NN&PTNT HƯNG THỊNH	CÔNG TY CỔ PHẦN THỦY ĐIỆN THÁC MƠ	C.TY CP ĐẦU TƯ XÂY DỰNG NN&PTNT HƯNG THỊNH GIÁM ĐỐC TRẦN VĂN ĐIỆP	CHỦ NHIỆM		HOÀNG ĐẠI TOÀN	BẢN VẼ THIẾT KẾ	
	CÔNG TRÌNH: KHAI THÔNG DÒNG CHẢY KÊNH DẪN HẠ LƯU NHÀ MÁY THỦY ĐIỆN THÁC MƠ		THIẾT KẾ VẼ		TRẦN KIỀN	MẶT CẮT NGANG THIẾT KẾ	
			KIỂM TRA		HOÀNG ĐẠI TOÀN	Ngày ký: ...../...../2026	Tỷ lệ: 1/250	Bản vẽ số: 46/53

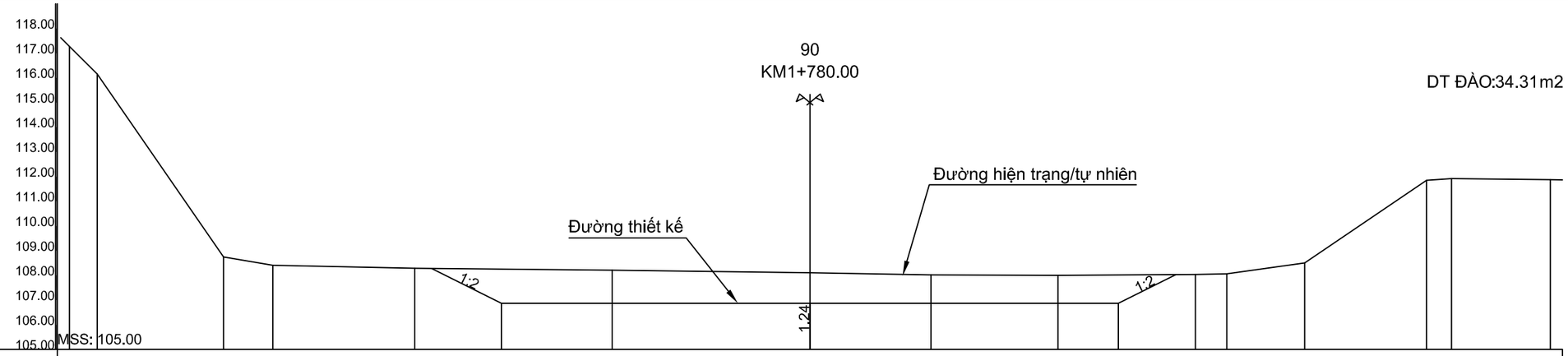

Cao độ thiết kế						106.87		106.87			106.87				
Khoảng cách thiết kế							12.50		12.50						
Cao độ tự nhiên	117.27	116.16	108.75	108.41	108.29	108.21	108.11	108.02	108.01	108.03	108.06	108.51	111.85	111.92	111.87
Khoảng cách tự nhiên	1.12	5.12	2.00	5.75	8.00	8.01	4.91	5.14	5.57	1.27	3.16	4.94	1.01	4.00	

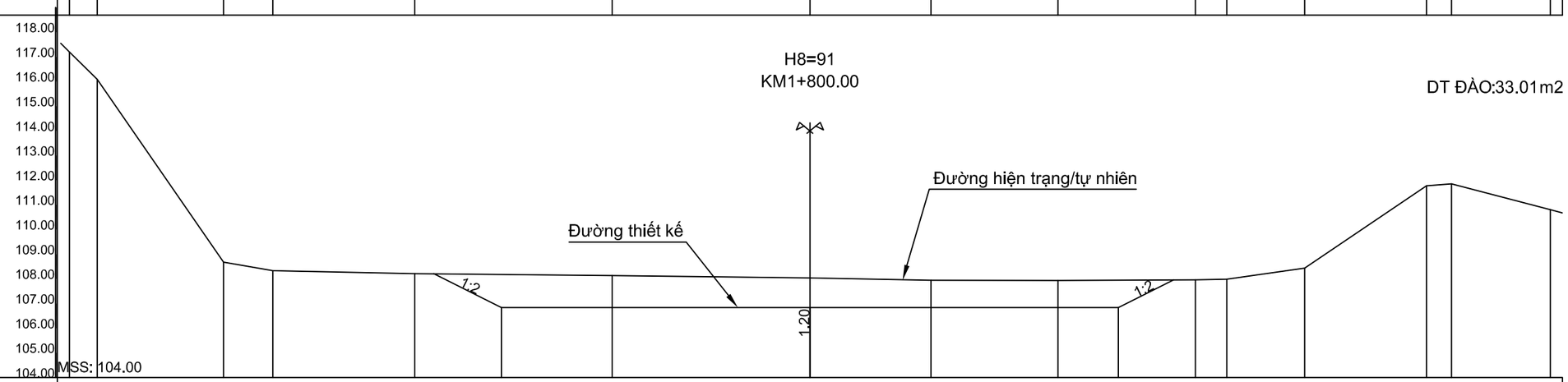

Cao độ thiết kế						106.84		106.84			106.84				
Khoảng cách thiết kế							12.50		12.50						
Cao độ tự nhiên	117.20	116.09	108.67	108.33	108.21	108.13	108.03	107.94	107.93	107.96	107.99	108.44	111.77	111.85	110.80
Khoảng cách tự nhiên	1.12	5.12	2.00	5.75	8.00	8.01	4.91	5.14	5.57	1.27	3.16	4.94	1.01	4.00	

C.TY CP ĐT XÂY DỰNG NN&PTNT HƯNG THỊNH	CÔNG TY CỔ PHẦN THỦY ĐIỆN THÁC MƠ	C.TY CP ĐẦU TƯ XÂY DỰNG NN&PTNT HƯNG THỊNH GIÁM ĐỐC TRẦN VĂN ĐIỆP	CHỦ NHIỆM	HOÀNG ĐẠI TOÀN	BẢN VẼ THIẾT KẾ	
	CÔNG TRÌNH: KHAI THÔNG DÒNG CHẢY KÊNH DẪN HẠ LƯU NHÀ MÁY THỦY ĐIỆN THÁC MƠ		THIẾT KẾ VẼ	TRẦN KIÊN	MẶT CẮT NGANG THIẾT KẾ	
			KIỂM TRA	HOÀNG ĐẠI TOÀN	Ngày ký: ...../...../2026	Tỷ lệ: 1/250	Bản vẽ số: 47/53

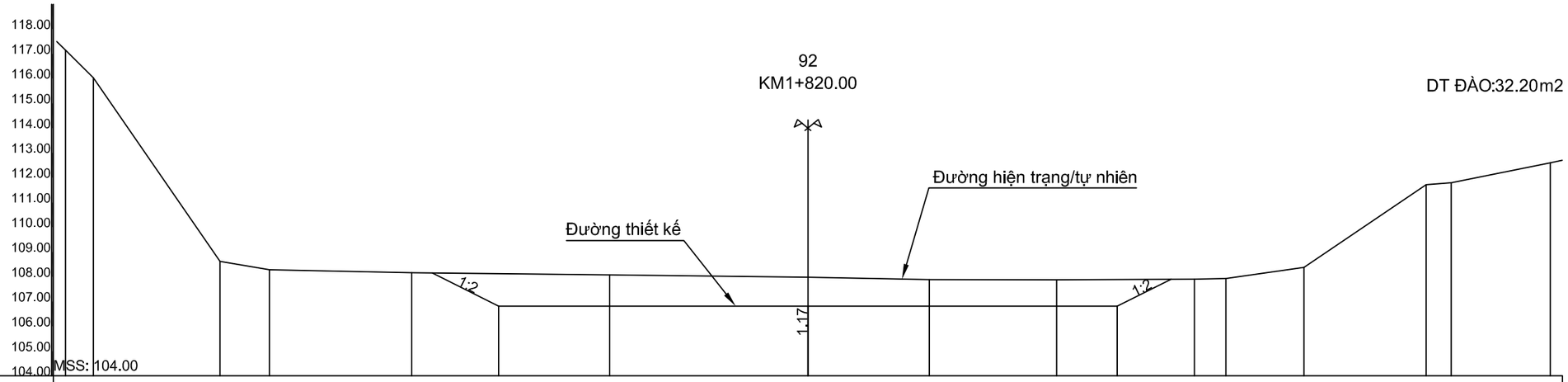

Cao độ thiết kế						106.81		106.81		106.81					
Khoảng cách thiết kế						12.50		12.50							
Cao độ tự nhiên	117.14	116.03	108.62	108.28	108.16	108.08	107.98	107.89	107.88	107.91	107.93	108.38	111.72	111.80	112.60
Khoảng cách tự nhiên	1.12	5.12	2.00	5.75	8.00	8.01	4.91	5.14	5.57	1.27	3.16	4.94	1.01	4.00	

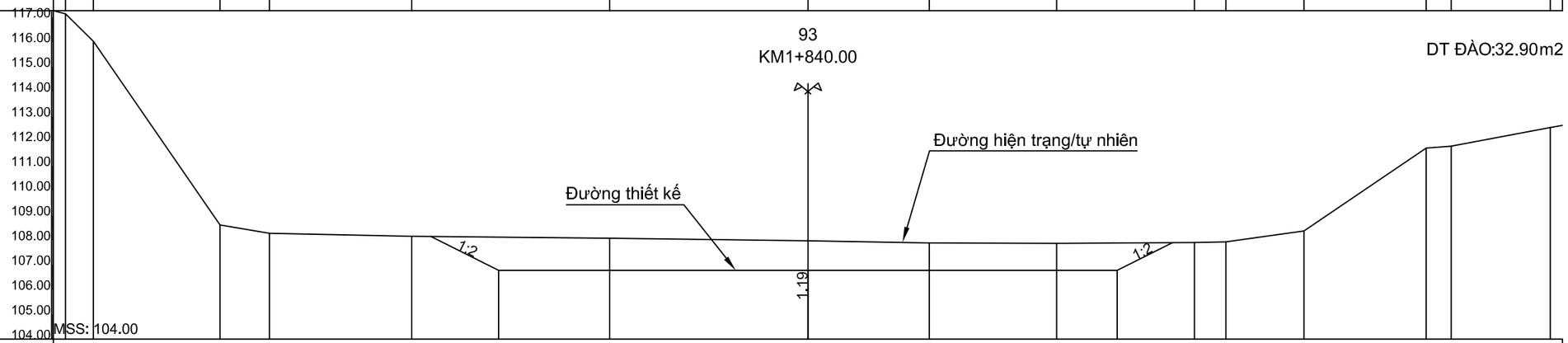

Cao độ thiết kế						106.78		106.78		106.78					
Khoảng cách thiết kế						12.50		12.50							
Cao độ tự nhiên	117.14	116.03	108.61	108.27	108.15	108.07	107.97	107.88	107.87	107.90	107.93	108.37	111.71	111.79	112.54
Khoảng cách tự nhiên	1.12	5.12	2.00	5.75	8.00	8.01	4.91	5.14	5.57	1.27	3.16	4.94	1.01	4.00	

C.TY CP ĐT XÂY DỰNG NN&PTNT HƯNG THỊNH	CÔNG TY CỔ PHẦN THỦY ĐIỆN THÁC MƠ	C.TY CP ĐẦU TƯ XÂY DỰNG NN&PTNT HƯNG THỊNH GIÁM ĐỐC TRẦN VĂN ĐIỆP	CHỦ NHIỆM		HOÀNG ĐẠI TOÀN	BẢN VẼ THIẾT KẾ		
	CÔNG TRÌNH: KHAI THÔNG DÒNG CHẢY KÊNH DẪN HẠ LƯU NHÀ MÁY THỦY ĐIỆN THÁC MƠ		THIẾT KẾ		TRẦN KIÊN	MẶT CẮT NGANG THIẾT KẾ		
			VẼ					
			KIỂM TRA		HOÀNG ĐẠI TOÀN	Ngày ký: ...../...../2026	Tỷ lệ: 1/250	Bản vẽ số: 48/53

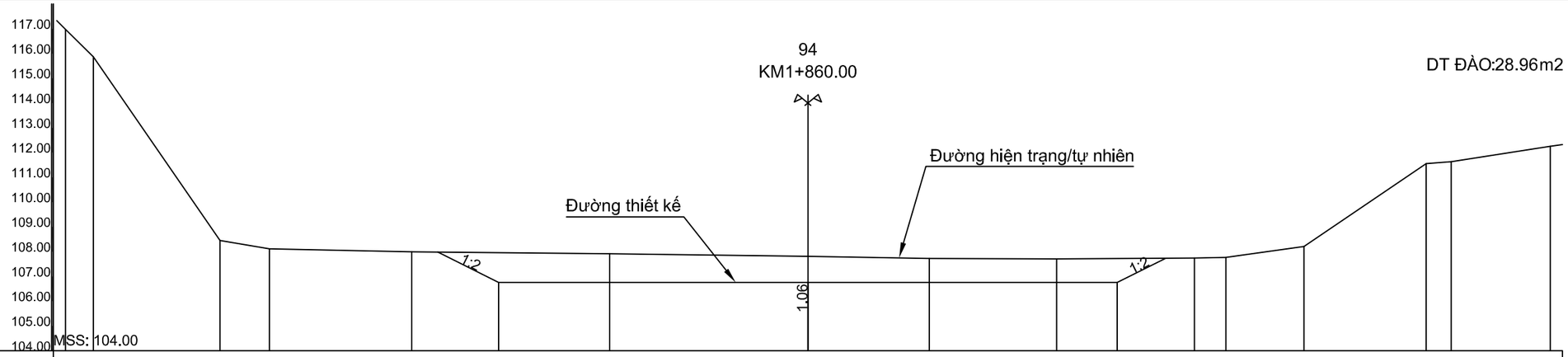

Cao độ thiết kế						106.75		106.75			106.75				
Khoảng cách thiết kế							12.50		12.50						
Cao độ tự nhiên	116.98	115.87	108.45	108.11	107.99		107.91	107.81	107.72	107.71		107.74	107.76	108.21	111.55	111.63	112.25
Khoảng cách tự nhiên	1.12	5.12	2.00	5.75	8.00		8.01	4.91	5.14	5.57		1.27	3.16	4.94	1.01	4.00	

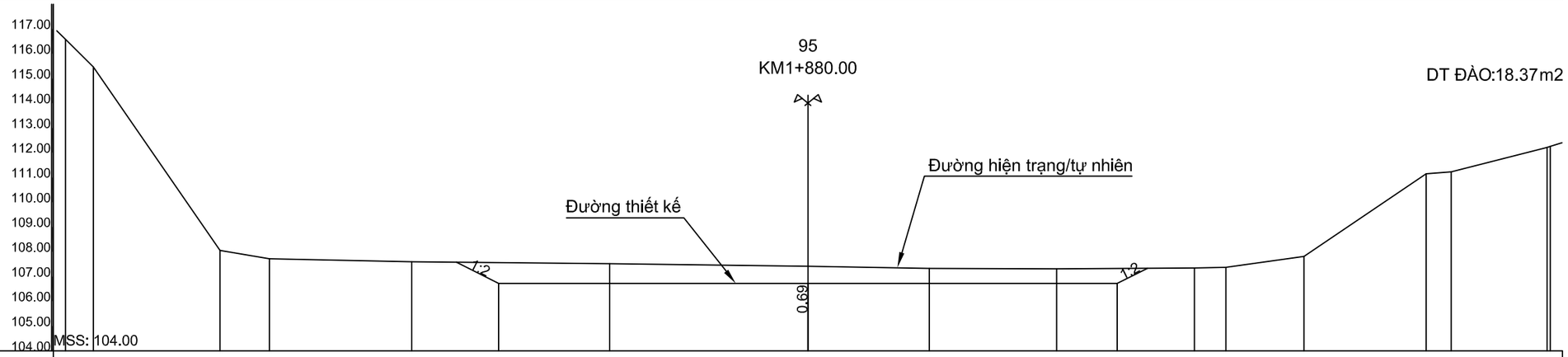

Cao độ thiết kế						106.72		106.72			106.72					
Khoảng cách thiết kế							12.50		12.50							
Cao độ tự nhiên	116.58	115.47	108.05	107.71	107.59		107.51	107.41	107.32	107.31		107.34	107.37	107.81	111.15	111.23	112.21 112.25
Khoảng cách tự nhiên	1.12	5.12	2.00	5.75	8.00		8.01	4.91	5.14	5.57		1.27	3.16	4.94	1.01	3.87	0.13

C.TY CP ĐT XÂY DỰNG NN&PTNT HƯNG THỊNH	CÔNG TY CỔ PHẦN THỦY ĐIỆN THÁC MƠ	C.TY CP ĐẦU TƯ XÂY DỰNG NN&PTNT HƯNG THỊNH GIÁM ĐỐC TRẦN VĂN ĐIỆP	CHỦ NHIỆM		HOÀNG ĐẠI TOÀN	BẢN VẼ THIẾT KẾ	
	CÔNG TRÌNH: KHAI THÔNG DÒNG CHẢY KÊNH DẪN HẠ LƯU NHÀ MÁY THỦY ĐIỆN THÁC MƠ		THIẾT KẾ VẼ		TRẦN KIÊN	MẶT CẮT NGANG THIẾT KẾ	
			KIỂM TRA		HOÀNG ĐẠI TOÀN	Ngày ký: ...../...../2026	Tỷ lệ: 1/250	Bản vẽ số: 49/53

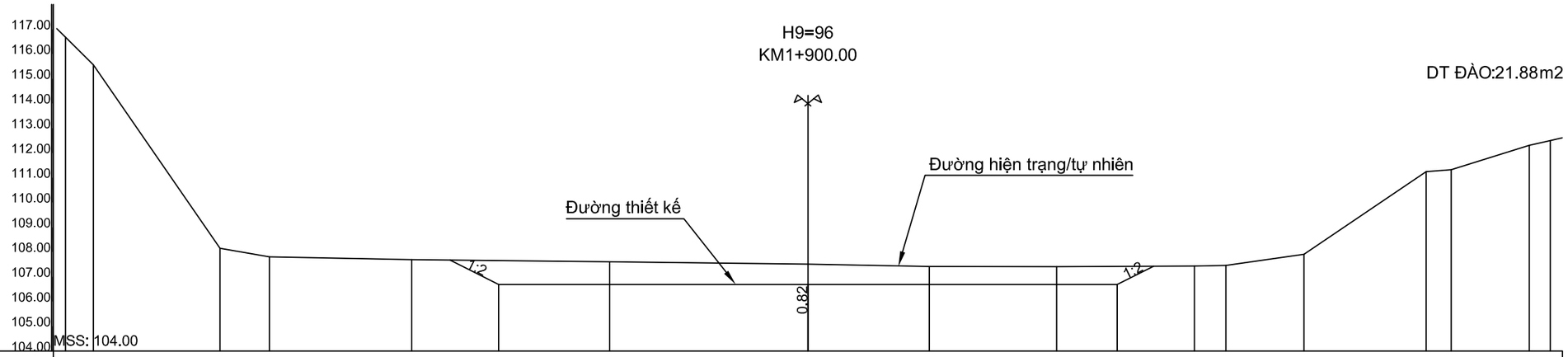

Cao độ thiết kế						106.69		106.69		106.69						
Khoảng cách thiết kế							12.50		12.50							
Cao độ tự nhiên	116.67	115.56	108.15	107.81	107.69	107.61	107.51	107.42	107.41	107.44	107.46	107.91	111.25	111.33	112.31	112.50
Khoảng cách tự nhiên	1.12	5.12	2.00	5.75	8.00	8.01	4.91	5.14	5.57	1.27	3.16	4.94	1.01	3.15	0.85	

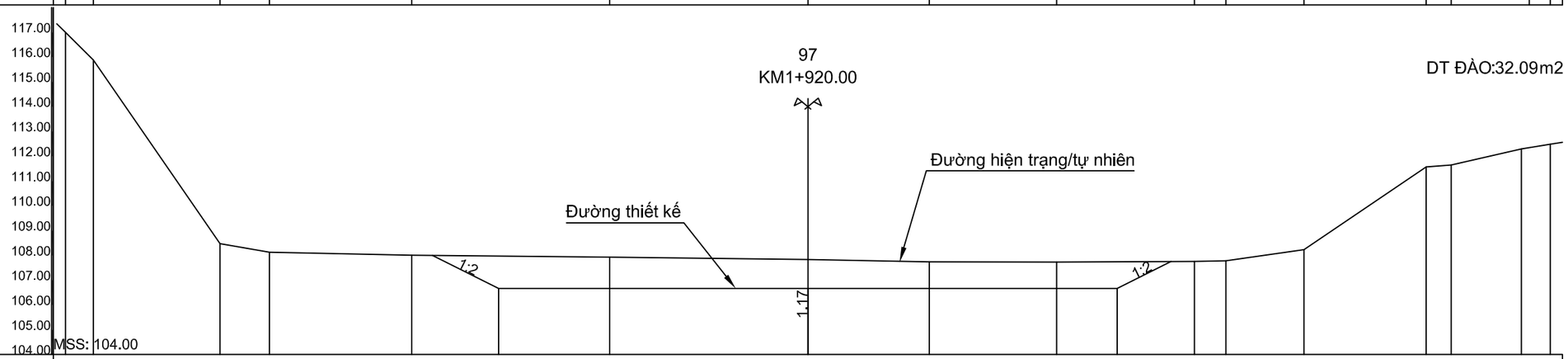

Cao độ thiết kế						106.66		106.66		106.66						
Khoảng cách thiết kế							12.50		12.50							
Cao độ tự nhiên	116.99	115.88	108.47	108.13	108.01	107.93	107.83	107.74	107.73	107.76	107.78	108.23	111.57	111.65	112.30	112.48
Khoảng cách tự nhiên	1.12	5.12	2.00	5.75	8.00	8.01	4.91	5.14	5.57	1.27	3.16	4.94	1.01	2.84	1.16	

C.TY CP ĐT XÂY DỰNG NN&PTNT HƯNG THỊNH	CÔNG TY CỔ PHẦN THỦY ĐIỆN THÁC MƠ	C.TY CP ĐẦU TƯ XÂY DỰNG NN&PTNT HƯNG THỊNH GIÁM ĐỐC TRẦN VĂN ĐIỆP	CHỦ NHIỆM		HOÀNG ĐẠI TOÀN	BẢN VẼ THIẾT KẾ		
	CÔNG TRÌNH: KHAI THÔNG DÒNG CHẢY KÊNH DẪN HẠ LƯU NHÀ MÁY THỦY ĐIỆN THÁC MƠ		THIẾT KẾ VẼ		TRẦN KIÊN	MẶT CẮT NGANG THIẾT KẾ		
			KIỂM TRA		HOÀNG ĐẠI TOÀN	Ngày ký: ...../...../2026	Tỷ lệ: 1/250	Bản vẽ số: 50/53

98
KM1+940.00

DT ĐÀO:25.26m2

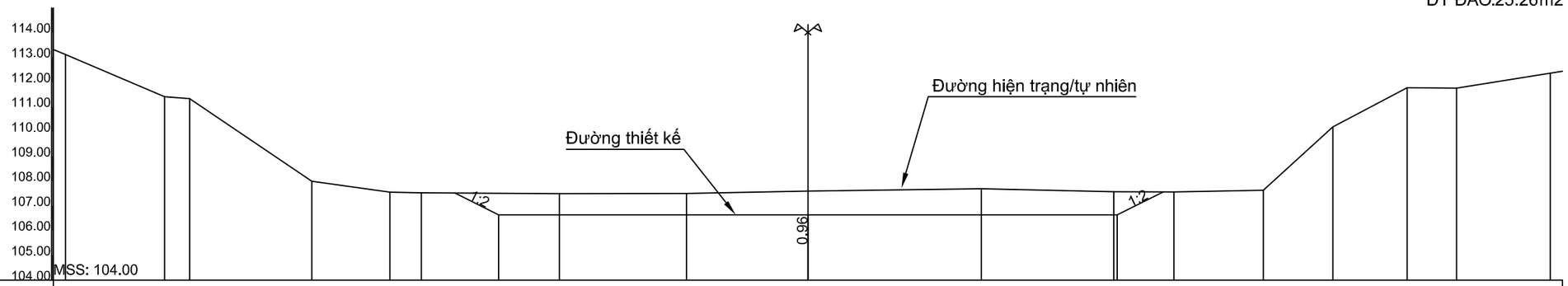

Cao độ thiết kế							106.63		106.63		106.63						
Khoảng cách thiết kế								12.50		12.50							
Cao độ tự nhiên	113.11	111.41	111.33	107.99	107.55	107.52	107.49	107.50	107.59	107.69	107.57	107.56	107.63	110.19	111.77	111.75	112.36
Khoảng cách tự nhiên	4.00	1.01	4.94	3.16	1.27	5.57	5.14	4.91	7.01	5.35	2.43	3.62	2.81	3.00	2.00	3.78	

99
KM1+960.00

DT ĐÀO:19.47m2

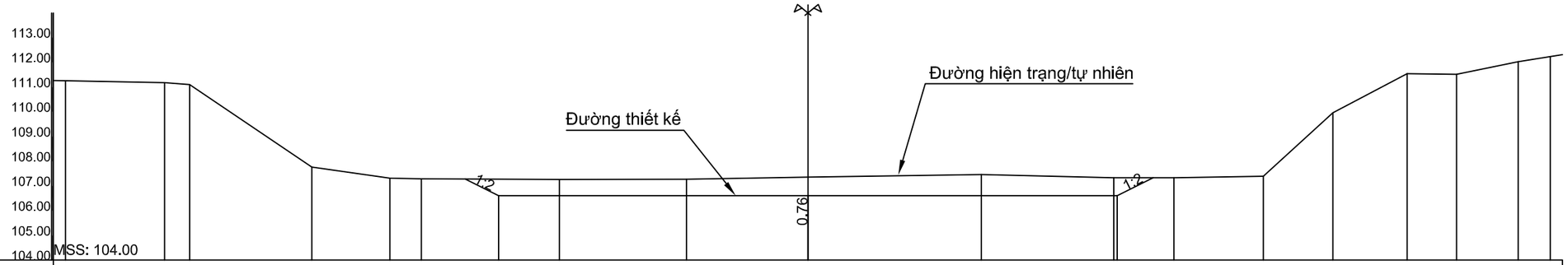

Cao độ thiết kế							106.60		106.60		106.60							
Khoảng cách thiết kế								12.50		12.50								
Cao độ tự nhiên	111.25	111.18	111.10	107.76	107.31	107.29	107.26	107.27	107.36	107.46	107.33	107.33	107.39	109.96	111.54	111.52	112.03	112.23
Khoảng cách tự nhiên	4.00	1.01	4.94	3.16	1.27	5.57	5.14	4.91	7.01	5.35	2.43	3.62	2.81	3.00	2.00	2.49	1.30	

C.TY CP ĐT XÂY DỰNG NN&PTNT HƯNG THỊNH	CÔNG TY CỔ PHẦN THỦY ĐIỆN THÁC MƠ	C.TY CP ĐẦU TƯ XÂY DỰNG NN&PTNT HƯNG THỊNH GIÁM ĐỐC TRẦN VĂN ĐIỆP	CHỦ NHIỆM		HOÀNG ĐẠI TOÀN	BẢN VẼ THIẾT KẾ		
	CÔNG TRÌNH: KHAI THÔNG DÒNG CHẢY KÊNH DẪN HẠ LƯU NHÀ MÁY THỦY ĐIỆN THÁC MƠ		THIẾT KẾ VẼ		TRẦN KIÊN	MẶT CẮT NGANG THIẾT KẾ		
			KIỂM TRA		HOÀNG ĐẠI TOÀN	Ngày ký: ...../...../2026	Tỷ lệ: 1/250	Bản vẽ số: 51/53

100
KM1+980.00

DT ĐÀO:15.46m2

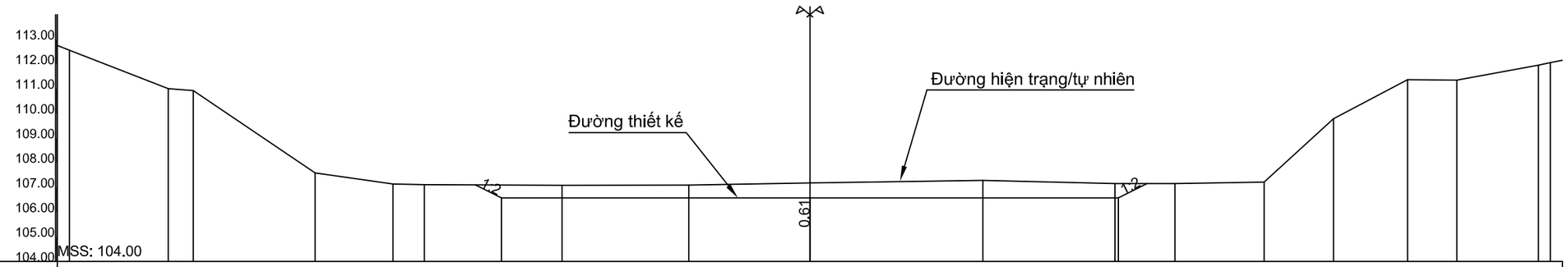

Cao độ thiết kế									106.58			106.58			106.58							
Khoảng cách thiết kế										12.50			12.50									
Cao độ tự nhiên	112.56		111.00	110.93		107.59	107.14	107.11		107.08		107.10	107.19		107.29	107.16	107.15	107.22	109.78	111.37	111.35	111.96 112.05
Khoảng cách tự nhiên		4.00	1.01	4.94	3.16	1.27	5.57		5.14		4.91		7.01	5.35		2.43	3.62	2.81	3.00	2.00	3.30	0.48

KM2=101
KM1+1000.00 - KM2+000.00

DT ĐÀO:25.47m2

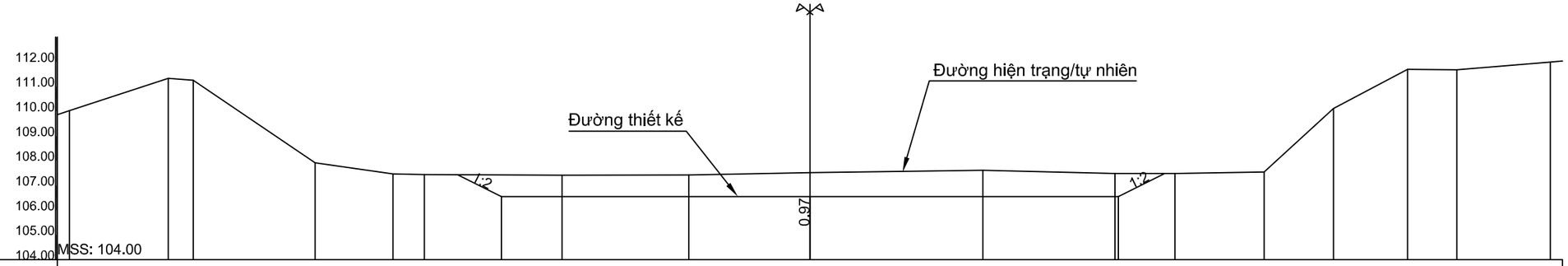

Cao độ thiết kế									106.55			106.55			106.55							
Khoảng cách thiết kế										12.50			12.50									
Cao độ tự nhiên	110.03		111.33	111.25		107.91	107.47	107.44		107.41		107.42	107.51		107.61	107.49	107.48	107.55	110.11	111.69	111.67	111.99
Khoảng cách tự nhiên		4.00	1.01	4.94	3.16	1.27	5.57		5.14		4.91		7.01	5.35		2.43	3.62	2.81	3.00	2.00	3.78	

C.TY CP ĐT XÂY DỰNG NN&PTNT HƯNG THỊNH	CÔNG TY CỔ PHẦN THỦY ĐIỆN THÁC MƠ	C.TY CP ĐẦU TƯ XÂY DỰNG NN&PTNT HƯNG THỊNH GIÁM ĐỐC TRẦN VĂN ĐIỆP	CHỦ NHIỆM		HOÀNG ĐẠI TOÀN	BẢN VẼ THIẾT KẾ	
	CÔNG TRÌNH: KHAI THÔNG DÒNG CHẢY KÊNH DẪN HẠ LƯU NHÀ MÁY THỦY ĐIỆN THÁC MƠ		THIẾT KẾ VẼ		TRẦN KIÊN	MẶT CẮT NGANG THIẾT KẾ	
			KIỂM TRA		HOÀNG ĐẠI TOÀN	Ngày ký: ...../...../2026	Tỷ lệ: 1/250	Bản vẽ số: 52/53

102
KM2+020.00

DT ĐÀO:16.03m2

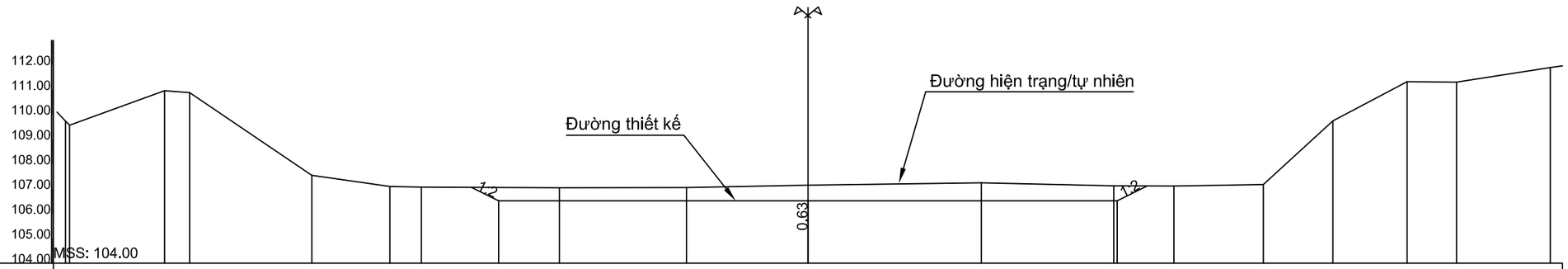

Cao độ thiết kế							106.52		106.52		106.52						
Khoảng cách thiết kế								12.50		12.50							
Cao độ tự nhiên	109.74 109.57	110.97	110.89	107.55	107.10	107.08	107.05	107.06	107.15	107.25	107.12	107.12	107.18	109.74	111.33	111.31	111.89
Khoảng cách tự nhiên	0.18	3.84	1.01	4.94	3.16	1.27	5.57	5.14	4.91	7.01	5.35	2.43	3.62	2.81	3.00	2.00	3.78

103
KM2+031.57

DT ĐÀO:12.76m2

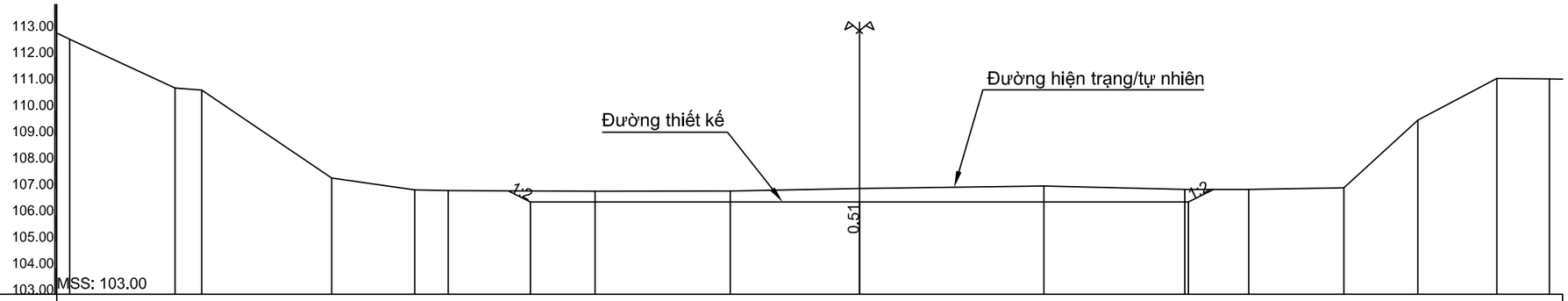

Cao độ thiết kế							106.50		106.50		106.50					
Khoảng cách thiết kế								12.50		12.50						
Cao độ tự nhiên	112.68	110.83	110.75	107.41	106.96	106.94	106.91	106.92	107.01	107.11	106.98	106.98	107.04	109.61	111.19	111.17
Khoảng cách tự nhiên	4.00	1.01	4.94	3.16	1.27	5.57	5.14	4.91	7.01	5.35	2.43	3.62	2.81	3.00	2.00	

C.TY CP ĐT XÂY DỰNG NN&PTNT HƯNG THỊNH	CÔNG TY CỔ PHẦN THỦY ĐIỆN THÁC MƠ	C.TY CP ĐẦU TƯ XÂY DỰNG NN&PTNT HƯNG THỊNH GIÁM ĐỐC TRẦN VĂN ĐIỆP	CHỦ NHIỆM	HOÀNG ĐẠI TOÀN	BẢN VẼ THIẾT KẾ	
	CÔNG TRÌNH: KHAI THÔNG DÒNG CHẢY KÊNH DẪN HẠ LƯU NHÀ MÁY THỦY ĐIỆN THÁC MƠ		THIẾT KẾ VẼ	TRẦN KIÊN	MẶT CẮT NGANG THIẾT KẾ	
			KIỂM TRA	HOÀNG ĐẠI TOÀN	Ngày ký: ...../...../2026	Tỷ lệ: 1/250	Bản vẽ số: 53/53

ỦY BAN NHÂN DÂN PHƯỜNG THUẬN AN
------o0o------

TẬP BẢN VẼ THIẾT KẾ

CÔNG TRÌNH: KHAI THÔNG DÒNG CHẢY KÊNH DẪN HẠ LƯU NHÀ MÁY THỦY ĐIỆN THÁC MƠ

ĐỊA ĐIỂM: PHƯỜNG PHƯỚC LONG, TỈNH ĐỒNG NAI

MẶT BẰNG BỐ TRÍ BÃI THẢI

GIAI ĐOẠN: THIẾT KẾ BẢN VẼ THI CÔNG

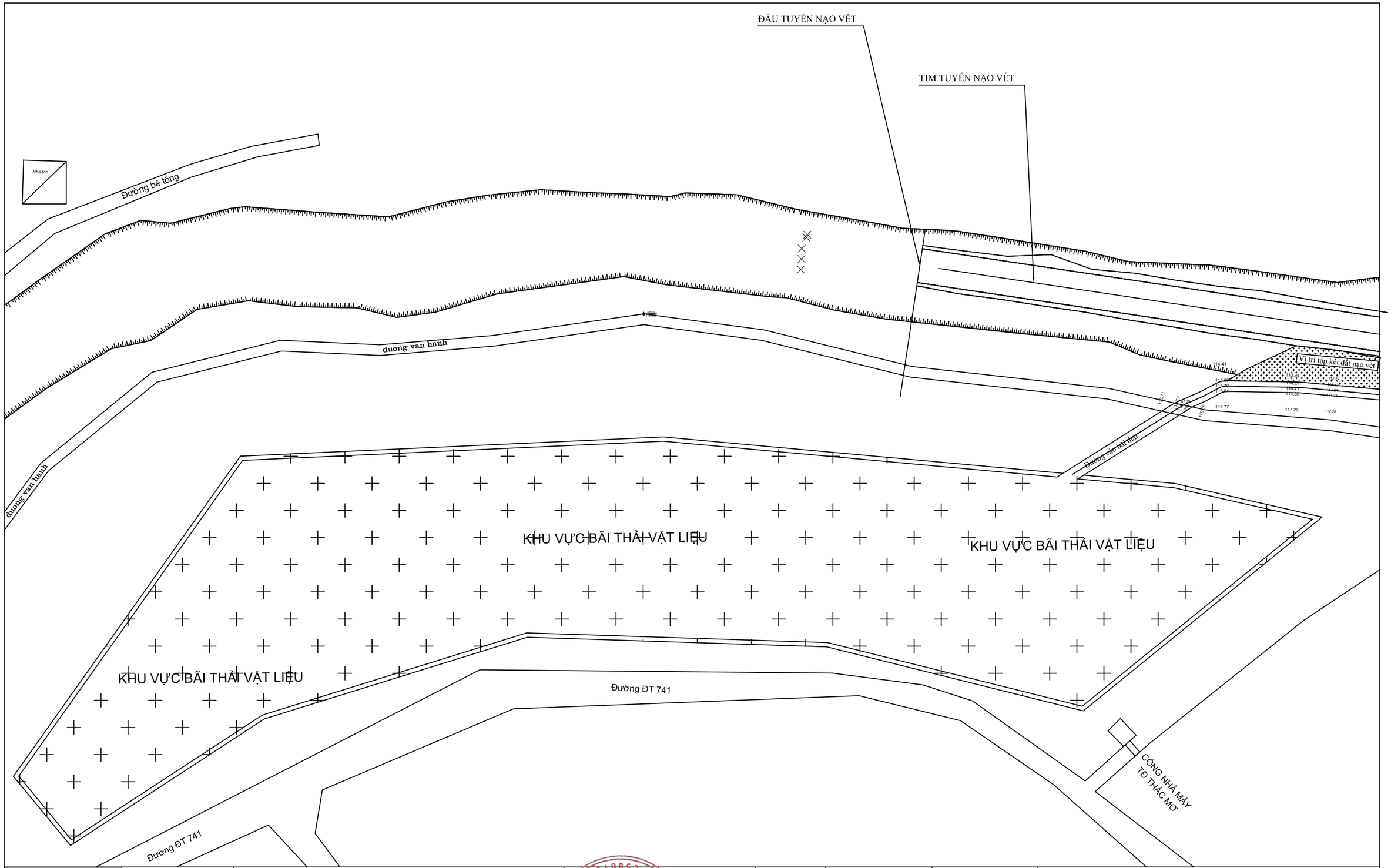

HUNG THINH DECO JSC	C.TY CP ĐT XÂY DỰNG NN&PTNT HƯNG THỊNH	CÔNG TY CỔ PHẦN THỦY ĐIỆN THÁC MƠ	C.TY CP ĐẦU TƯ XÂY DỰNG NN&PTNT HƯNG THỊNH GIÁM ĐỐC TRẦN VĂN ĐIỆP	CHỦ NHIỆM		HOÀNG ĐẠI TOÀN	BẢN VẼ THIẾT KẾ		
		CÔNG TRÌNH: KHAI THÔNG DÒNG CHẢY KÊNH DẪN HẠ LƯU NHÀ MÁY THỦY ĐIỆN THÁC MƠ		THIẾT KẾ VẼ		TRẦN KIÊN	KHU VỰC BÃI THẢI VẬT LIỆU		
				KIỂM TRA		HOÀNG ĐẠI TOÀN	Ngày ký: ...../...../2026	Tỷ lệ:	Bản vẽ số: 01/01

ỦY BAN NHÂN DÂN PHƯỜNG THUẬN AN
------o0o------

TẬP BẢN VẼ THIẾT KẾ

CÔNG TRÌNH: KHAI THÔNG DÒNG CHẢY KÊNH DẪN HẠ LƯU NHÀ MÁY THỦY ĐIỆN THÁC MƠ

ĐỊA ĐIỂM: PHƯỜNG PHƯỚC LONG, TỈNH ĐỒNG NAI

MẶT BẰNG BỐ TRÍ ĐƯỜNG THI CÔNG

GIAI ĐOẠN: THIẾT KẾ BẢN VẼ THI CÔNG

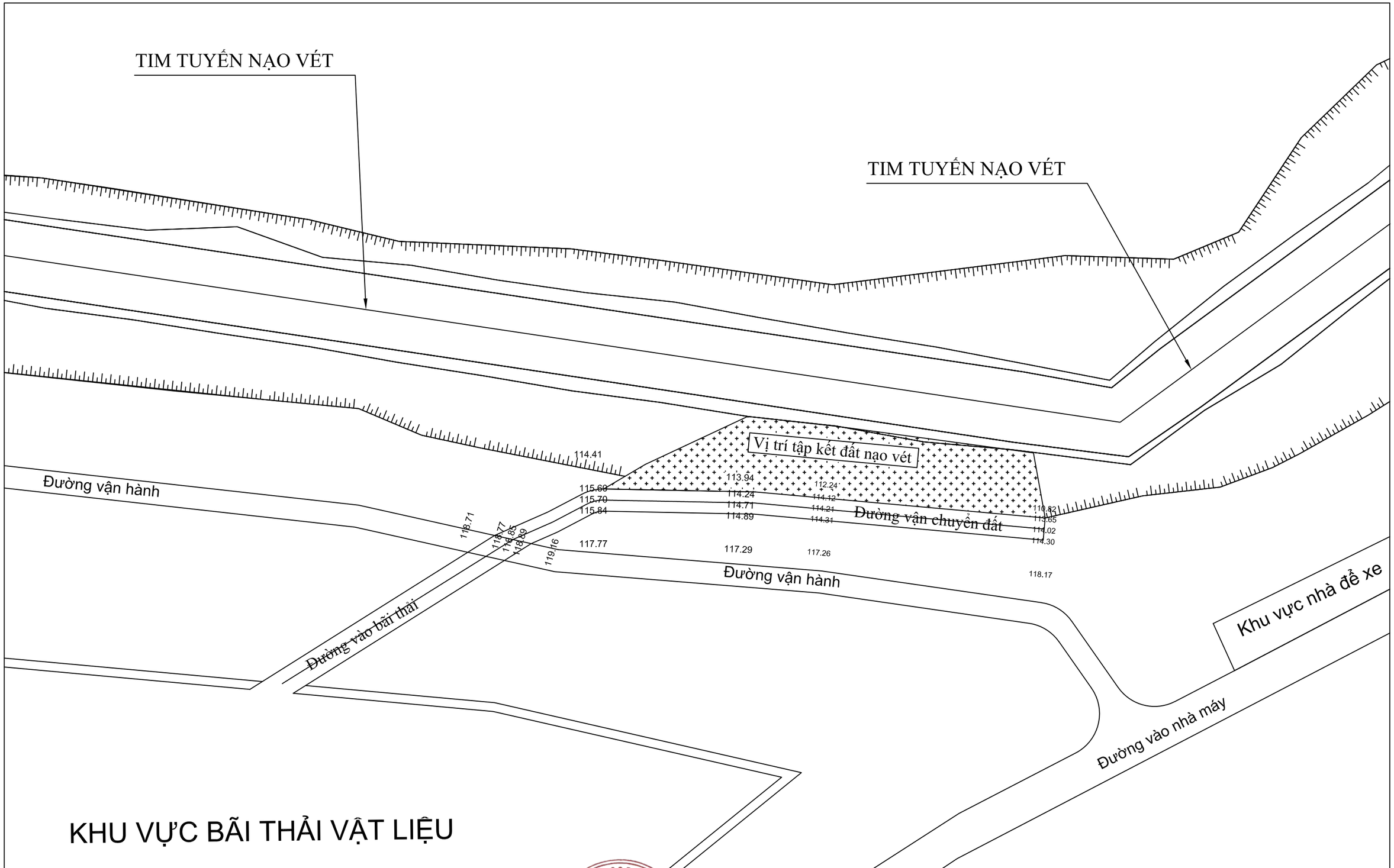

HUNGTHINH DECO JSC	C.TY CP ĐT XÂY DỰNG NN&PTNT HƯNG THỊNH	CÔNG TY CỔ PHẦN THỦY ĐIỆN THÁC MƠ	C.TY CP ĐẦU TƯ XÂY DỰNG NN&PTNT HƯNG THỊNH GIÁM ĐỐC TRẦN VĂN ĐIỆP	CHỦ NHIỆM		HOÀNG ĐẠI TOÀN	BẢN VẼ THIẾT KẾ		
		CÔNG TRÌNH: KHAI THÔNG DÒNG CHẢY KÊNH DẪN HẠ LƯU NHÀ MÁY THỦY ĐIỆN THÁC MƠ		THIẾT KẾ VẼ		TRẦN KIÊN	BÌNH ĐỒ ĐƯỜNG VẬN CHUYỂN ĐẤT		
				KIỂM TRA		HOÀNG ĐẠI TOÀN	Ngày ký: ...../...../2026	Tỷ lệ: 1/200	Bản vẽ số: 1/1

PN (Đào/Đắp) 0.22-0.00 (m²)

Đường Tự Nhiên
Đường Thiết Kế
Tỷ Lệ (X,Y) 1/100 1/100
Vét H=0.2 At=0.2, Ap=0.2
S tổng đào 0.22 (m²)
S tổng đắp 0.00 (m²)

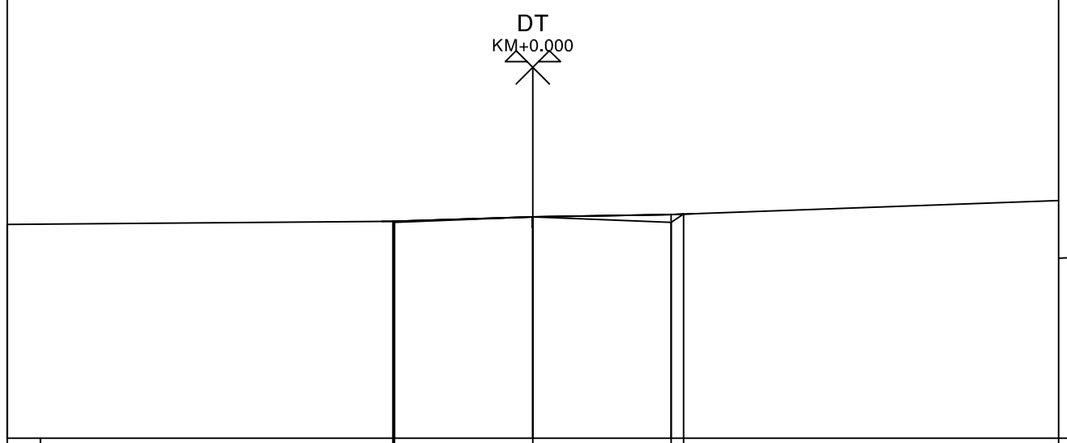

1			2.5		2.5		0.22		
2		118.77	118.75	4%	118.85	4%	118.75	118.90	
3		118.77			118.85		118.89		
4	7		2.5		2.5				7

PN (Đào/Đắp) 0.00-11.88 (m²)

Đường Tự Nhiên
Đường Thiết Kế
Tỷ Lệ (X,Y) 1/100 1/100
Vét H=0 At=0, Ap=0
S tổng đào 0.00 (m²)
S tổng đắp 11.88 (m²)

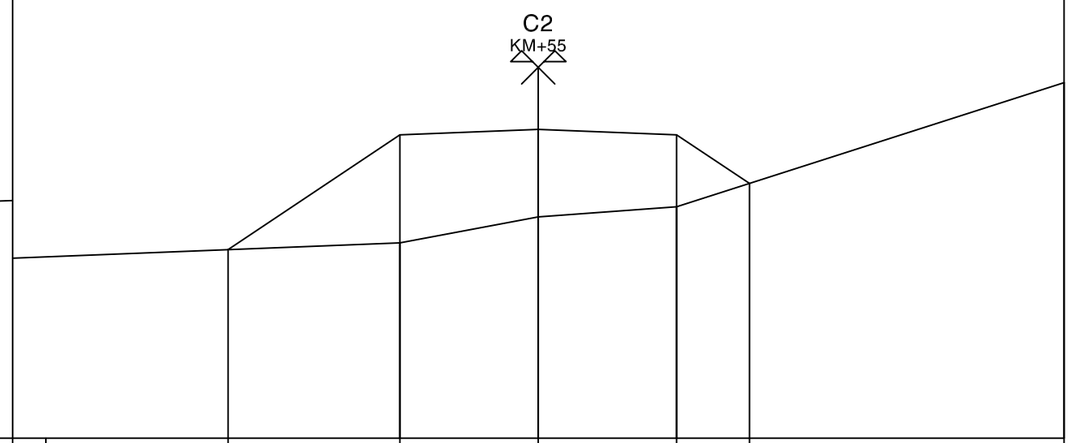

1			3.11		2.5		2.5		1.32
2		114.12		1.5	116.19	4%	116.29	4%	116.19	1.5	115.31
3					114.24		114.71		114.89		
4	7				2.5		2.5				7

PN (Đào/Đắp) 0.00-17.21 (m²)

Đường Tự Nhiên
Đường Thiết Kế
Tỷ Lệ (X,Y) 1/100 1/100
Vét H=0 At=0, Ap=0
S tổng đào 0.00 (m²)
S tổng đắp 17.21 (m²)

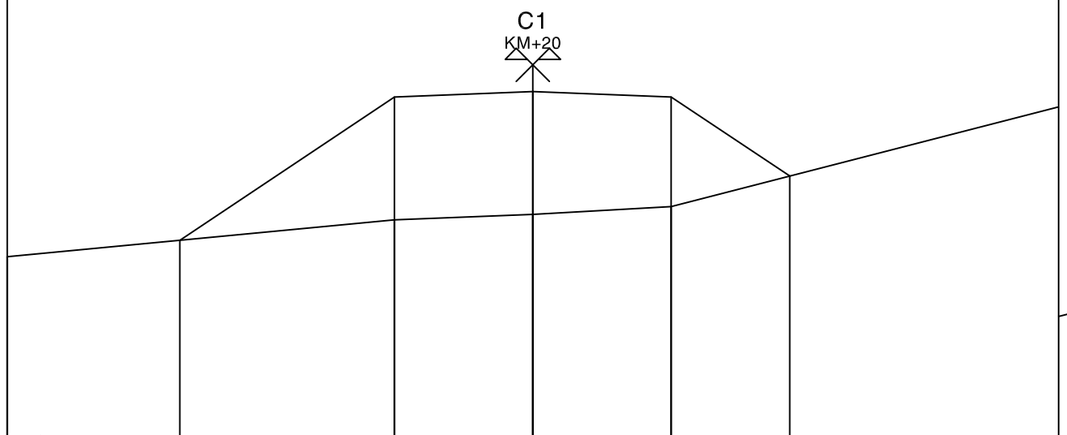

1		3.88		2.5		2.5		2.14	
2	115.23		1.5	117.82	4%	117.92	4%	117.82	1.5	116.39
3				115.60		115.70		115.84		
4	7			2.5		2.5			7

PN (Đào/Đắp) 0.00-8.45 (m²)

Đường Tự Nhiên
Đường Thiết Kế
Tỷ Lệ (X,Y) 1/100 1/100
Vét H= At=, Ap=
S tổng đào 0.00 (m²)
S tổng đắp 8.45 (m²)

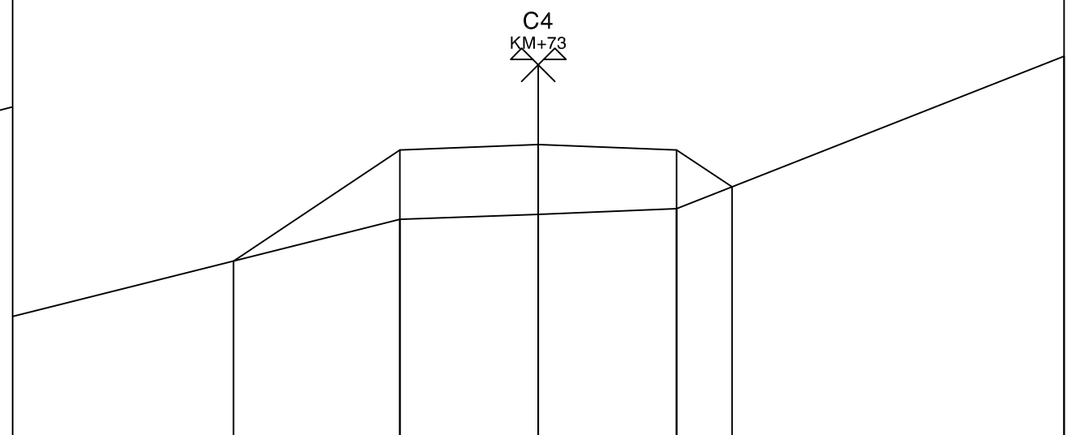

1		3.01		2.5		2.5		1	
2	113.37		1.5	115.37	4%	115.47	4%	115.37	1.5	114.70
3				114.12		114.21		114.31		
4	7			2.5		2.5			7

C.TY CP ĐT XÂY DỰNG NN&PTNT HƯNG THỊNH	CÔNG TY CỔ PHẦN THỦY ĐIỆN THÁC MƠ	C.TY CP ĐẦU TƯ XÂY DỰNG NN&PTNT HƯNG THỊNH GIÁM ĐỐC TRẦN VĂN ĐIỆP	CHỦ NHIỆM		HOÀNG ĐẠI TOÀN	BẢN VẼ THIẾT KẾ		
	CÔNG TRÌNH: KHAI THÔNG DÒNG CHẢY KÊNH DẪN HẠ LƯU NHÀ MÁY THỦY ĐIỆN THÁC MƠ		THIẾT KẾ VẼ		TRẦN KIÊN	MẶT CẮT NGANG THIẾT KẾ - ĐƯỜNG VẬN CHUYỂN		
			KIỂM TRA		HOÀNG ĐẠI TOÀN	Ngày ký: ...../...../2026	Tỷ lệ: 1/1000	Bản vẽ số: 01/02

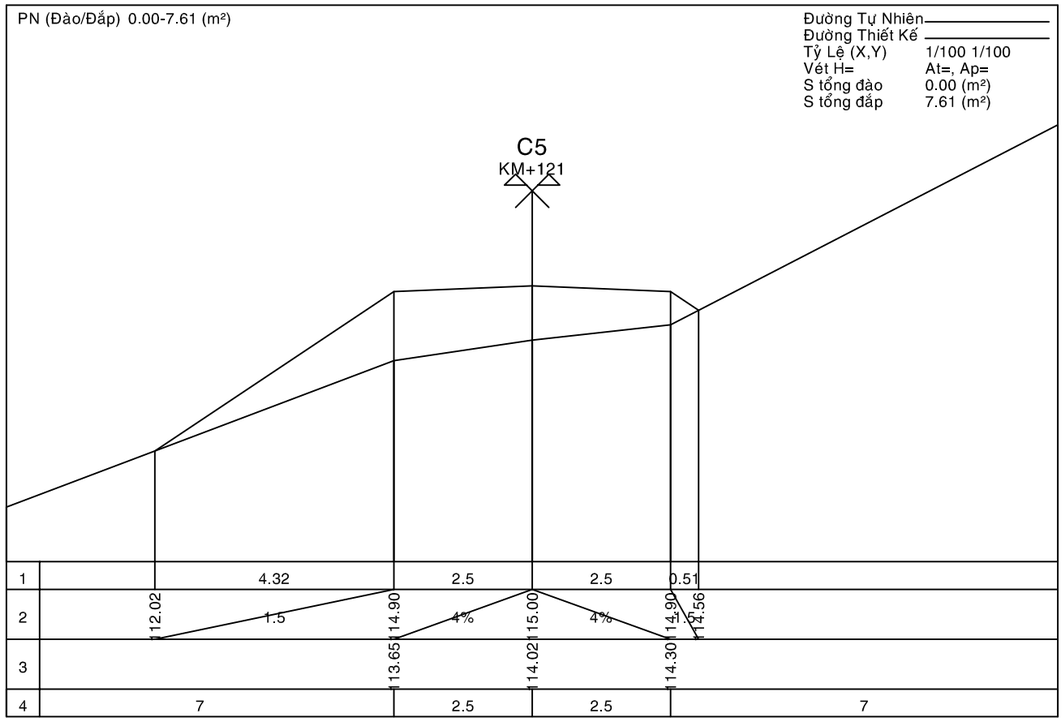

	C.TY CP ĐT XÂY DỰNG NN&PTNT HƯNG THỊNH	CÔNG TY CỔ PHẦN THỦY ĐIỆN THÁC MƠ	C.TY CP ĐẦU TƯ XÂY DỰNG NN&PTNT HƯNG THỊNH	CHỦ NHIỆM		HOÀNG ĐẠI TOÀN	BẢN VẼ THIẾT KẾ	
		CÔNG TRÌNH: KHAI THÔNG DÒNG CHẢY KÊNH DẪN HẠ LƯU NHÀ MÁY THỦY ĐIỆN THÁC MƠ	GIÁM ĐỐC	THIẾT KẾ		TRẦN KIÊN	MẶT CẮT NGANG THIẾT KẾ - ĐƯỜNG VẬN CHUYỂN	
			TRẦN VĂN DIỆP	VẼ				
				KIỂM TRA		HOÀNG ĐẠI TOÀN	Ngày ký: ...../...../2026	Tỷ lệ: 1/1000	Bản vẽ số: 02/02

ỦY BAN NHÂN DÂN PHƯỜNG THUẬN AN
------o0o------

TẬP BẢN VẼ THIẾT KẾ

CÔNG TRÌNH: KHAI THÔNG DÒNG CHẢY KÊNH DẪN HẠ LƯU NHÀ MÁY THỦY ĐIỆN THÁC MƠ

ĐỊA ĐIỂM: PHƯỜNG PHƯỚC LONG, TỈNH ĐỒNG NAI

BIỆN PHÁP THI CÔNG

GIAI ĐOẠN: THIẾT KẾ BẢN VẼ THI CÔNG

TRÌNH TỰ THI CÔNG NẠO VÉT, KHAI THÔNG KÊNH

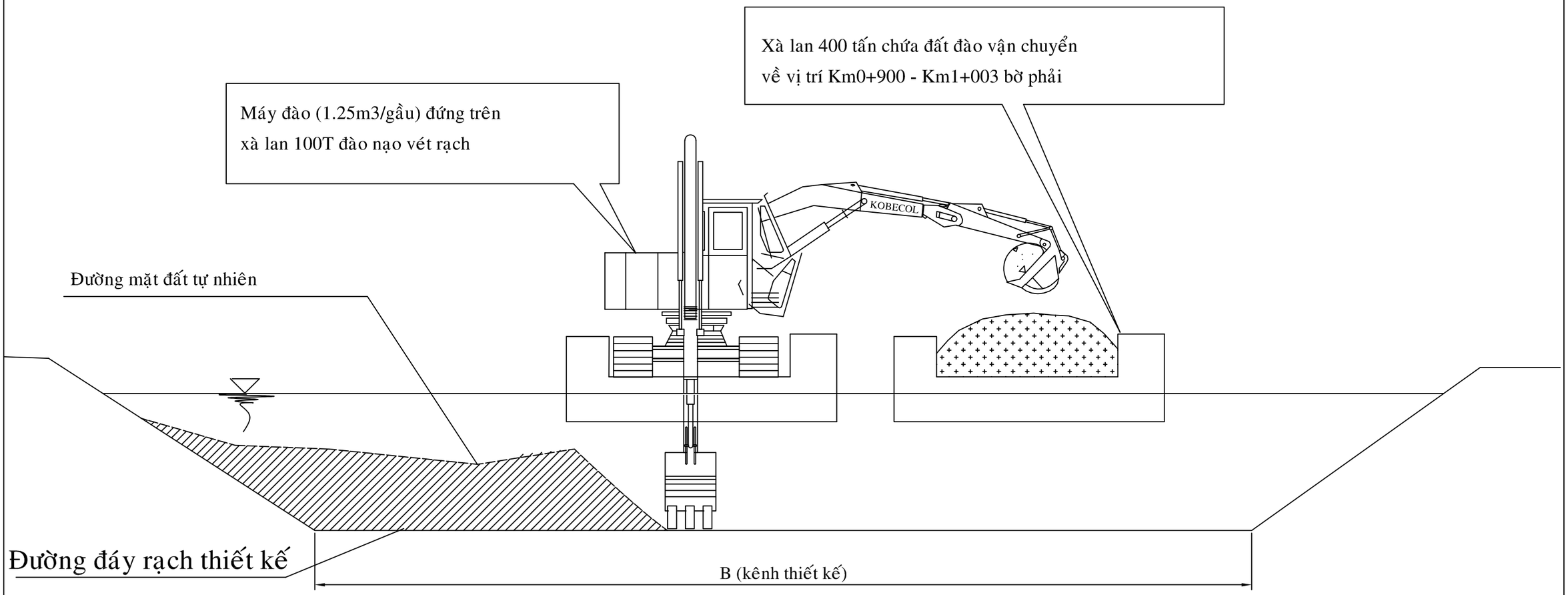

1- Phát quang mặt bằng thi công
2- Cắm tuyến công trình theo thiết kế.
3- Sử dụng máy đào 1.25 m3 đứng trên xà lan nạo vét kênh
4- Sử dụng xà lan 400 tấn vận chuyển về vị trí Km0+900 - Km1+003 bờ phải
5- Dùng máy đào 0.8 m3 xúc đất lên ô tô vận chuyển về vị trí bãi tập kết

	C.TY CP ĐT XÂY DỰNG NN&PTNT HƯNG THỊNH	CÔNG TY CỔ PHẦN THỦY ĐIỆN THÁC MƠ	C.TY CP ĐẦU TƯ XÂY DỰNG NN&PTNT HƯNG THỊNH GIÁM ĐỐC TRẦN VĂN ĐIỆP	CHỦ NHIỆM		HOÀNG ĐẠI TOÀN	BẢN VẼ THIẾT KẾ		
		CÔNG TRÌNH: KHAI THÔNG DÒNG CHẢY KÊNH DẪN HẠ LƯU NHÀ MÁY THỦY ĐIỆN THÁC MƠ		THIẾT KẾ VẼ		TRẦN KIÊN	BIỆN PHÁP THI CÔNG		
				KIỂM TRA		HOÀNG ĐẠI TOÀN	Ngày ký: ...../...../2026	Tỷ lệ: 1/1000	Bản vẽ số: 2/4

CẮT DỌC MỘT ĐOẠN SAN ĐẮP ĐƯỜNG VẬN CHUYỂN ĐẤT

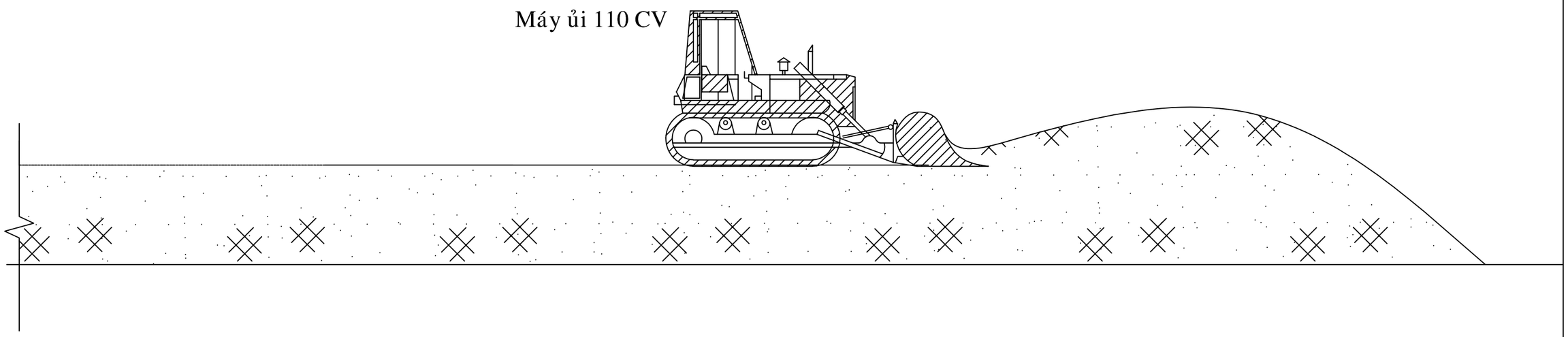

CẮT NGANG MỘT ĐOẠN THI CÔNG ĐƯỜNG VẬN CHUYỂN ĐẤT

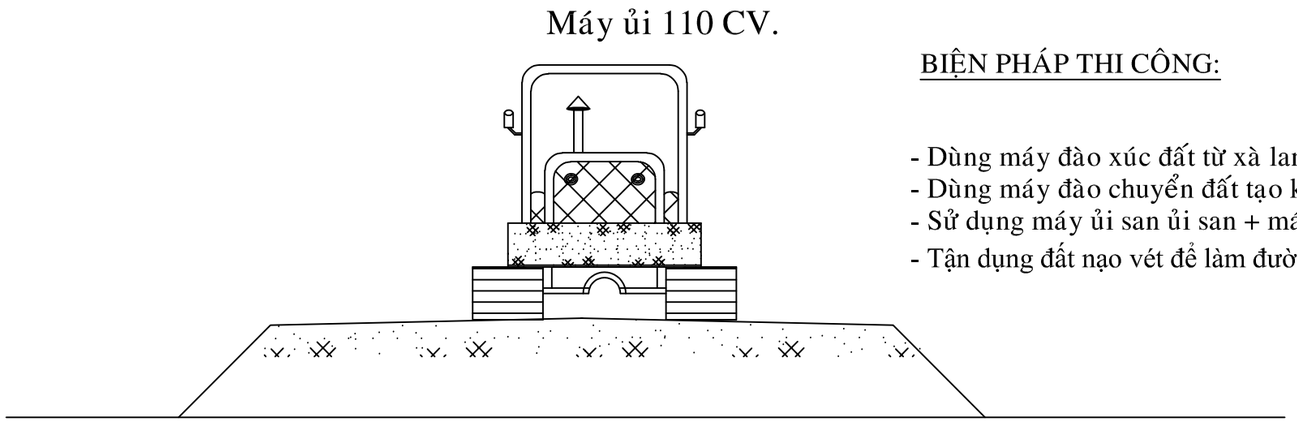

BIỆN PHÁP THI CÔNG:

- Dùng máy đào xúc đất từ xà lan lên bãi tập kết
- Dùng máy đào chuyển đất tạo khuôn đường
- Sử dụng máy ủi san ủi san + máy đầm tạo đường
- Tận dụng đất nạo vét để làm đường thi công

C.TY CP ĐT XÂY DỰNG NN&PTNT HƯNG THỊNH	CÔNG TY CỔ PHẦN THỦY ĐIỆN THÁC MƠ	C.TY CP ĐẦU TƯ XÂY DỰNG NN&PTNT HƯNG THỊNH GIÁM ĐỐC TRẦN VĂN ĐIỆP	CHỦ NHIỆM		HOÀNG ĐẠI TOÀN	BẢN VẼ THIẾT KẾ		
	CÔNG TRÌNH: KHAI THÔNG DÒNG CHẢY KÊNH DẪN HẠ LƯU NHÀ MÁY THỦY ĐIỆN THÁC MƠ		THIẾT KẾ VẼ		TRẦN KIÊN	BIỆN PHÁP THI CÔNG		
			KIỂM TRA		HOÀNG ĐẠI TOÀN	Ngày ký: ...../...../2026	Tỷ lệ: 1/1000	Bản vẽ số: 3/4

TRÌNH TỰ THI CÔNG VẬN CHUYỂN ĐẤT VỀ BÃI THẢI

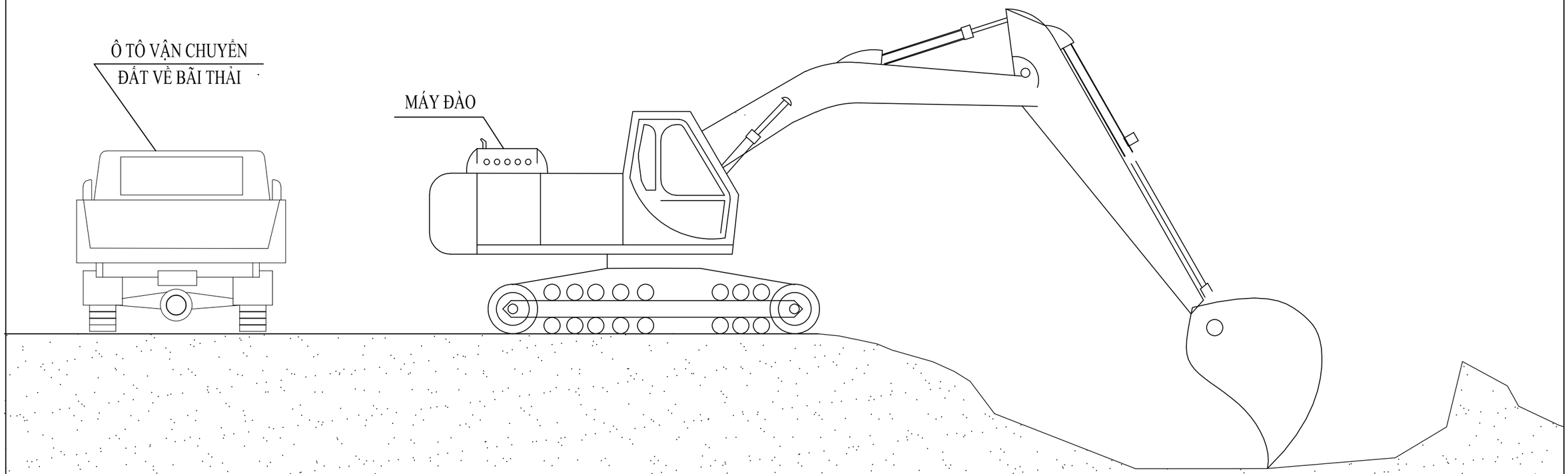

ĐẤT NẠO VÉT
TẬP KẾT VỀ TẠI Km0+900 - Km1+003
(BỜ PHẢI)

1- Phát quang mặt bằng thi công
2- Cắm tuyến công trình theo thiết kế.
3- Sử dụng máy đào 1.25 m3 đứng trên xà lan nạo vét kênh
4- Sử dụng xà lan 400 tấn vận chuyển về vị trí Km0+900 - Km1+003 bờ phải
5- Dùng máy đào 0.8 m3 xúc đất lên ô tô vận chuyển về vị trí bãi tập kết

	C.TY CP ĐT XÂY DỰNG NN&PTNT HƯNG THỊNH	CÔNG TY CỔ PHẦN THỦY ĐIỆN THÁC MƠ	C.TY CP ĐẦU TƯ XÂY DỰNG NN&PTNT HƯNG THỊNH GIÁM ĐỐC TRẦN VĂN ĐIỆP	CHỦ NHIỆM		HOÀNG ĐẠI TOÀN	BẢN VẼ THIẾT KẾ	
		CÔNG TRÌNH: KHAI THÔNG DÒNG CHẢY KÊNH DẪN HẠ LƯU NHÀ MÁY THỦY ĐIỆN THÁC MƠ		THIẾT KẾ VẼ		TRẦN KIÊN	BIỆN PHÁP THI CÔNG	
				KIỂM TRA		HOÀNG ĐẠI TOÀN	Ngày ký: ...../...../2026	Tỷ lệ: 1/1000	Bản vẽ số: 4/4