CÔNG TY TNHH TƯ VẤN THIẾT KẾ XÂY DỰNG CƯỜNG THỊNH L.A

HỒ SƠ
BẢN VẼ THI CÔNG

CÔNG TRÌNH:

ĐƯỜNG LIÊN ẤP 1A, 1B

ĐỊA ĐIỂM XÂY DỰNG:

XÃ ĐỨC HÒA, TỈNH TÂY NINH

PHÒNG KINH TẾ XÃ ĐỨC HÒA
THẨM ĐỊNH
Thẩm định theo văn bản số 902/TBTĐ-PKT
ngày 16 tháng 3 năm 2026
Người thẩm định ký tên:

Mai Thành Lộc

Năm 2026

ĐC: Số 530 Quốc lộ 62, Phường Long An, Tỉnh Tây Ninh
Điện thoại: 0942.411.038

SƠ HỌA VỊ TRÍ TUYẾN

CÔNG TRÌNH: ĐƯỜNG LIÊN ẤP 1A, 1B

ĐỊA ĐIỂM XD: XÃ ĐỨC HÒA, TỈNH TÂY NINH

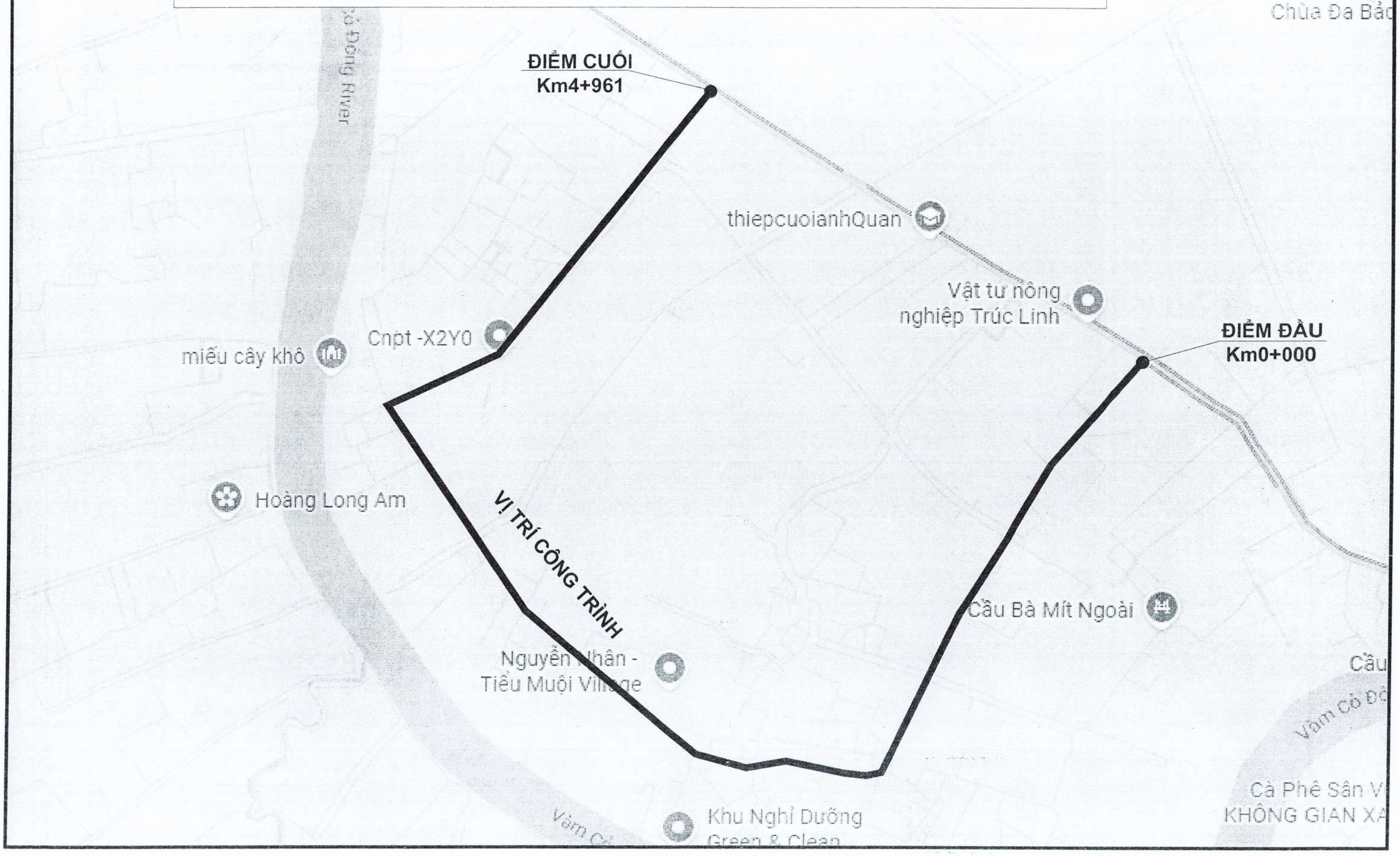

UBND XÃ ĐỨC HÒA
BAN QUẢN LÝ DỰ ÁN

THIẾT KẾ BẢN VẼ THI CÔNG ĐÃ PHÊ DUYỆT

Theo QĐ số: 2500/QĐ-UBND, ngày 18 tháng 3 năm 2026

BAN QUẢN LÝ DỰ ÁN

Nguyễn Minh Phát

CHỈ TIÊU THIẾT KẾ:

- Chiều dài tuyến:	L = 4961 m
- Chiều rộng nền đường:	B = 5.00 m
- Chiều rộng mặt đường:	$B_{mặt}$ = 4.00 m
- Chiều rộng lề đường:	$B_{lề}$ = 0.50 m x 2 bên
- Dốc ngang mặt đường:	$i_{mặt}$ = 2%
- Dốc ngang lề đường:	$i_{lề}$ = 4%
- Cao trình tim đường:	Z $\geq$ +1.60 m
- Mái taluy:	m = 1.00
- Tải trọng trục thiết kế:	P = 2.5 tấn
- Tốc độ thiết kế	V = 20 Km/h

- Kết cấu mặt đường:
  + Bê tông M.250 đá 1*2 dày D= 18cm
  + Tấm nilon chống thấm
  + Lớp cấp phối đá dăm loại 1 dày 15cm, đầm chặt K≥0.98
  + Đào hạ nền đường hiện hữu đến cao độ thiết kế, lu lèn 30cm trên cùng đạt K≥0.98
- Kết cấu lề đường:
  + Đắp lề đường tận dụng đất đào nền đường, đầm chặt K≥0.90

PHÒNG KINH TẾ XÃ ĐỨC HÒA
THẨM ĐỊNH
Thẩm định theo văn bản số 902/TBTĐ-KT
ngày 16 tháng 3 năm 2026
Người thẩm định ký tên:
Mai Thành Lộc

CÔNG TY TNHH THƯƠNG MẠI DỊCH VỤ PHÚC AN THỊNH SG
THẨM TRA
Theo văn bản số: 82/TTr-PATSG
Ngày 13 tháng 3 năm 2026
Chủ trì bộ môn ký tên

Chủ đầu tư	Giám đốc	Kiểm tra	Chủ nhiệm TK	Chủ trì	Thiết kế	Công trình	CHỈ TIÊU THIẾT KẾ	
	Cổ Thanh Phước	Cổ Thanh Phước	Hồ Văn Thành	Hồ Văn Thành	Huỳnh Minh Tâm	Đường liên ấp 1A,1B Địa điểm Xã Đức Hòa, tỉnh Tây Ninh	Hoàn Thành: 14/3/2026	Bản vẽ số: CTTK - 1/1
							Tỷ lệ: 1/200	Ký hiệu bản vẽ:

Công ty TNHH Tư vấn Thiết kế Xây dựng Cường Thịnh L.A

Đường Tự Nhiên — — —
Đường Thiết Kế ————

MẶT CẮT NGANG ĐẠI DIỆN

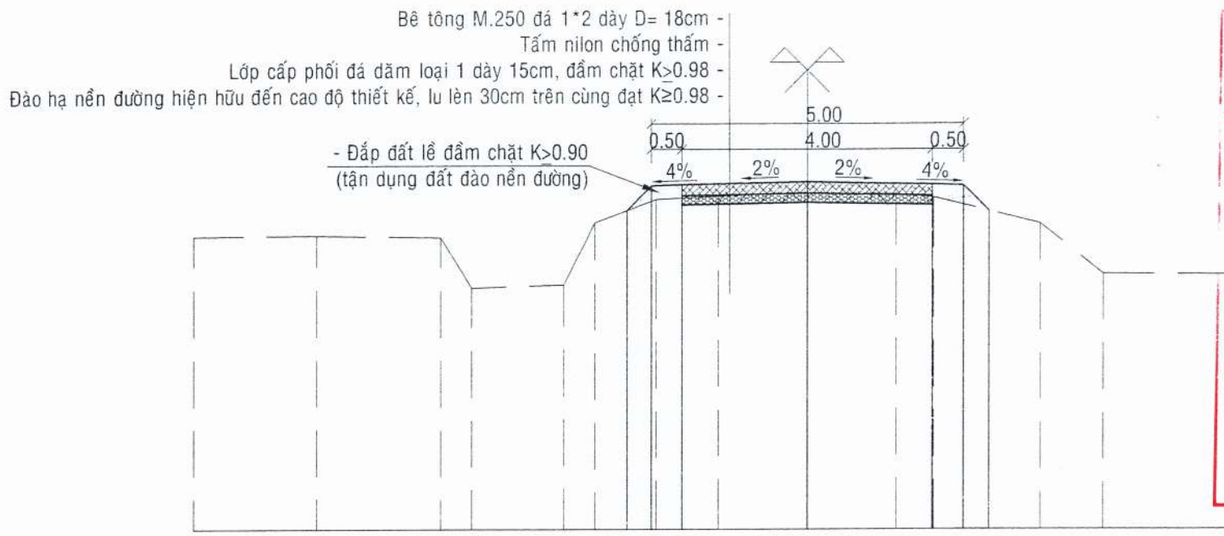

UBND XÃ ĐỨC HÒA
BAN QUẢN LÝ DỰ ÁN
THIẾT KẾ BẢN VẼ THI CÔNG
ĐÃ PHÊ DUYỆT
Theo QĐ số: 200/QĐ-UBND, ngày 18 tháng 3 năm 2026.
BAN QUẢN LÝ DỰ ÁN
Nguyễn Minh Phát

TRÌNH TỰ THI CÔNG :

- Những vị trí cao độ hiện trạng cao hơn cao độ thiết kế: đào ban gạt nền đường đến cao độ thiết kế, đầm chặt K≥0.98
- Những vị trí cao độ hiện trạng thấp hơn cao độ thiết kế: bù phụ nền đường bằng đất đến cao độ thiết kế, đầm chặt K≥0.98.
- Đắp lề bằng đất đào nền đường, đầm chặt K≥0.90
- Lớp cấp phối đá dăm loại 1 dày 15cm, đầm chặt K≥0.98
- Trải tấm nilon chống thấm trước khi đổ bê tông
- Lắp đặt ván khuôn.
- Thi công đổ bê tông mặt đường đá 1x2 M.250 dày 18cm, rộng B = 4,00m, độ sụt 6 -:- 8cm
- Thi công xoa mặt bê tông, lăn rulo tạo nhám
- Tháo dỡ ván khuôn, đắp hoàn thiện lề đường, đầm chặt K≥0.90
- Cắt khe co, khe dãn.
- Hoàn thiện công trình.

** Ghi chú:*

- Tại các mương ngang chủ đầu tư kết hợp cùng chính quyền địa phương vận động nhân dân đặt cống hoặc nối dài các cống.

PHÒNG KINH TẾ XÃ ĐỨC HÒA
THẨM ĐỊNH
Thẩm định theo văn bản số 902/TTTD-PKT
ngày 16 tháng 3 năm 2026
Người thẩm định ký tên:
Mai Thành Lộc

CÔNG TY TNHH THƯƠNG MẠI DỊCH VỤ PHÚC AN THỊNH SG
THẨM TRA
Theo văn bản số: 82/TTr-PATSG
Ngày 15 tháng 3 năm 2026
Chủ trì bộ môn ký tên

Chủ đầu tư	Giám đốc	Kiểm tra	Chủ nhiệm TK	Chủ trì	Thiết kế	Công trình	MẶT CẮT NGANG ĐẠI DIỆN	
Công ty TNHH Tư vấn Thiết kế Xây dựng Cường Thịnh L.A	Cổ Thanh Phước	Cổ Thanh Phước	Hồ Văn Thành	Hồ Văn Thành	Huỳnh Minh Tâm	Đường liên ấp 1A,1B Địa điểm Xã Đức Hòa, tỉnh Tây Ninh	Hoàn Thành: 14/3/2026	Bản vẽ số: MCNDD - 01/02
							Tỷ lệ: 1/200	Ký hiệu bản vẽ:

CÔNG TY TNHH TƯ VẤN THIẾT KẾ XÂY DỰNG CƯỜNG THỊNH L.A
M.S.D.N: 1101858975 - C.T.T.N.H.H - T. LONG AN - T. TÂN AN

Đường Tự Nhiên — — —
Đường Thiết Kế ————

MẶT CẮT ĐẠI DIỆN ĐẮP AO, MƯƠNG

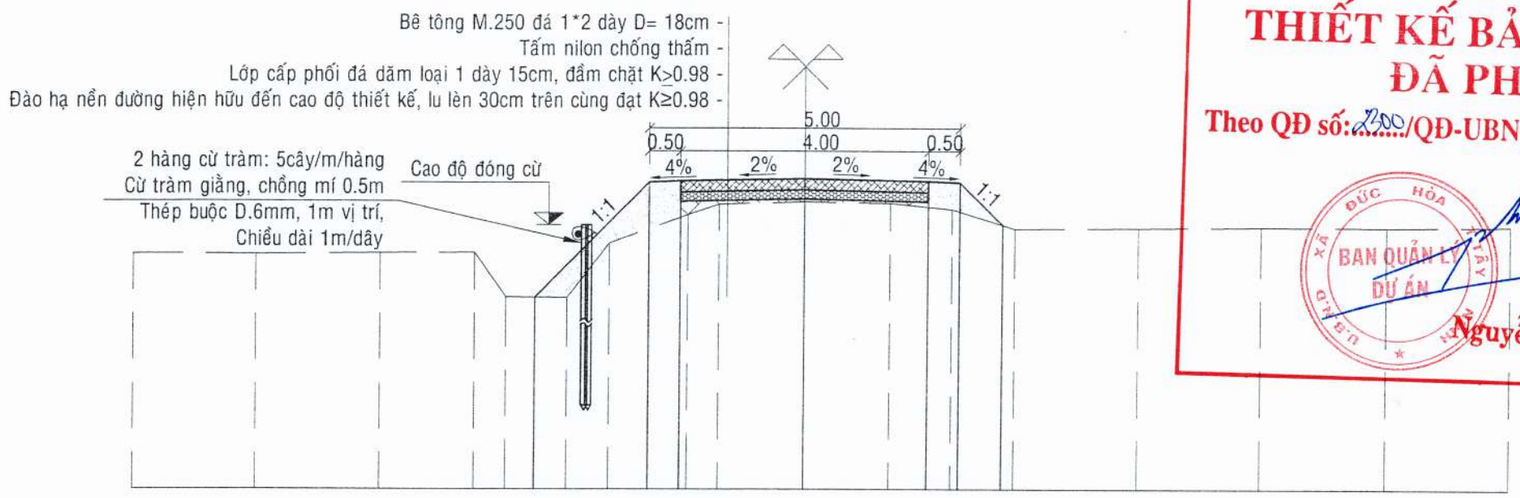

UBND XÃ ĐỨC HÒA
BAN QUẢN LÝ DỰ ÁN
THIẾT KẾ BẢN VẼ THI CÔNG
ĐÃ PHÊ DUYỆT
Theo QĐ số: 2300/QĐ-UBND, ngày 18 tháng 3 năm 2026
BAN QUẢN LÝ DỰ ÁN
Nguyễn Minh Phát

PHÒNG KINH TẾ XÃ ĐỨC HÒA
THẨM ĐỊNH
Thẩm định theo văn bản số 902/TBTĐ-PKT
ngày 16 tháng 3 năm 2026
Người thẩm định ký tên:
Mai Thành Lộc

CÔNG TY TNHH THƯƠNG MẠI DỊCH VỤ PHÚC AN THỊNH SG
THẨM TRA
Theo văn bản số: 02/TTr-PATSG
Ngày 15 tháng 3 năm 2026
Chủ trì bộ môn ký tên

* Vị trí qua ao, mương:
- Đóng cừ tràm gia cố các vị trí ao, mương
  (L=4.50m, D/ngọn = 4-:-5cm,D/gốc = 8-:-10cm; đóng 5cây/m/hàng * 2 hàng)
- Buộc cừ giằng với cừ đứng bằng thép D6, Phạm vi thép buộc 1m/vị trí
- Đắp ao theo chỉ tiêu thiết kế
- Vị trí cống ngang đường vận động người dân tự lắp lại
- Có bảng thống kê vị trí đóng cừ kèm theo
- Vị trí đóng cừ có thể thay đổi cho phù hợp với thực tế thi công

GHI CHÚ:
- Kích thước trên bản vẽ đơn vị meters (m)

Chủ đầu tư	Giám đốc	Kiểm tra	Chủ nhiệm TK	Chủ trì	Thiết kế		
	Công ty TNHH Tư vấn Thiết kế Xây dựng Cường Thịnh L.A Cổ Thanh Phước	Cổ Thanh Phước	Hồ Văn Thành	Hồ Văn Thành	Huỳnh Minh Tâm	Công trình **Đường liên ấp 1A,1B** Địa điểm **Xã Đức Hòa, tỉnh Tây Ninh**	**MẶT CẮT NGANG ĐẠI DIỆN QUA AO, MƯƠNG** Hoàn Thành: 14/3/2026 — Bản vẽ số: MCNDD - 02/02 Tỷ lệ: 1/200 — Ký hiệu bản vẽ:

UBND XÃ ĐỨC HÒA
BAN QUẢN LÝ DỰ ÁN

THIẾT KẾ BẢN VẼ THI CÔNG
ĐÃ PHÊ DUYỆT

Theo QĐ số: 2300/QĐ-UBND, ngày 18 tháng 3 năm 2026

BAN QUẢN LÝ DỰ ÁN

Nguyễn Minh Phát

MẶT BẰNG CHI TIẾT

Tỷ Lệ : 1/100

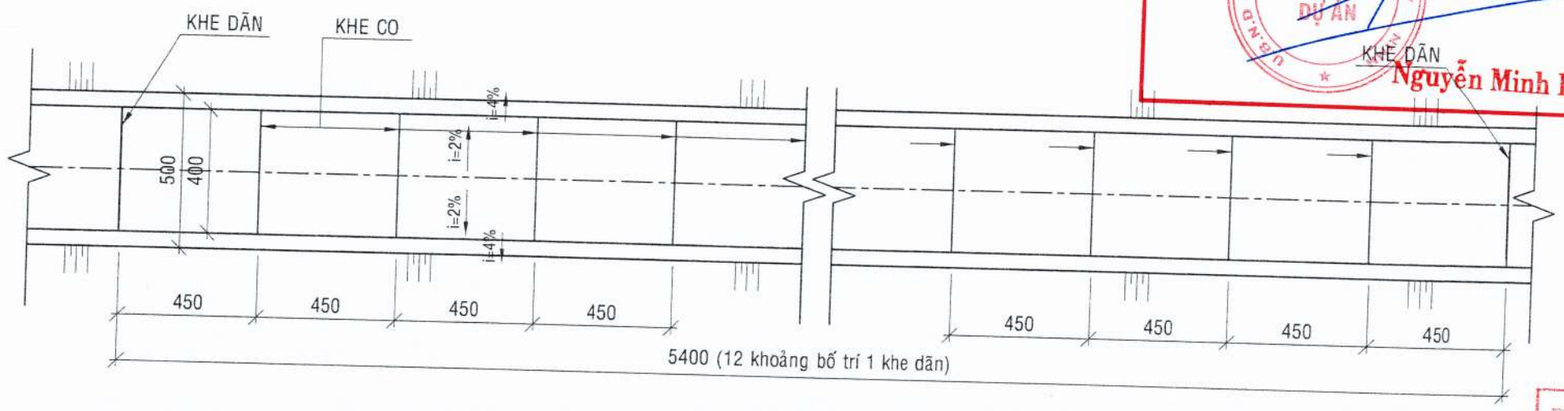

PHÒNG KINH TẾ XÃ ĐỨC HÒA
THẨM ĐỊNH
Thẩm định theo văn bản số 902/TBTĐ-KT
ngày 16 tháng 3 năm 2026
Người thẩm định ký tên:
Mai Thành Lộc

CHI TIẾT KHE CO

TỶ LỆ 1/10

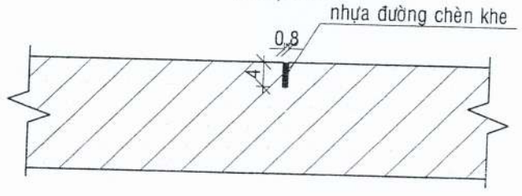

CHI TIẾT KHE DÃN

TỶ LỆ 1/10

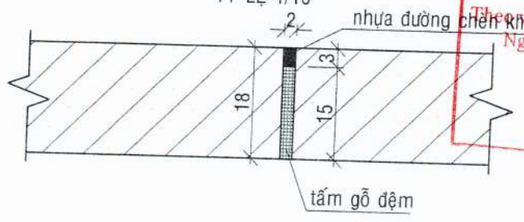

CÔNG TY TNHH THƯƠNG MẠI VÀ DỊCH VỤ PHÚC AN THỊNH SG
THẨM TRA
Theo văn bản số: 82/TTr-PATSG
Ngày 15 tháng 3 năm 2026
Chủ trì bộ môn ký tên

GHI CHÚ:
- Cao độ ghi bằng m
- Khoảng cách đo bằng cm
- Khe ngang bố trí khe co và khe dãn

GHI CHÚ:
- Kích thước trên bản vẽ đơn vị meters (m)

Chủ đầu tư	Tư vấn	Giám đốc	Kiểm tra	Chủ nhiệm TK	Chủ trì	Thiết kế	Công trình	CHI TIẾT KHE CO DÃN	
	Công ty TNHH Tư vấn Thiết kế Xây dựng Cường Thịnh L.A	Cổ Thanh Phước	Cổ Thanh Phước	Hồ Văn Thành	Hồ Văn Thành	Huỳnh Minh Tâm	Đường liên ấp 1A,1B Địa điểm Xã Đức Hòa, tỉnh Tây Ninh	Hoàn Thành: 14/3/2026	Bản vẽ số: BVCT - 01/01
								Tỷ lệ: 1/100	Ký hiệu bản vẽ:

CÔNG TY TNHH TƯ VẤN THIẾT KẾ XÂY DỰNG CƯỜNG THỊNH L.A

ĐOẠN TRÁNH XE 1

Lý trình: K0+525 -:- K0+545

VỊ TRÍ TRÁNH XE

TỶ LỆ: 1/100

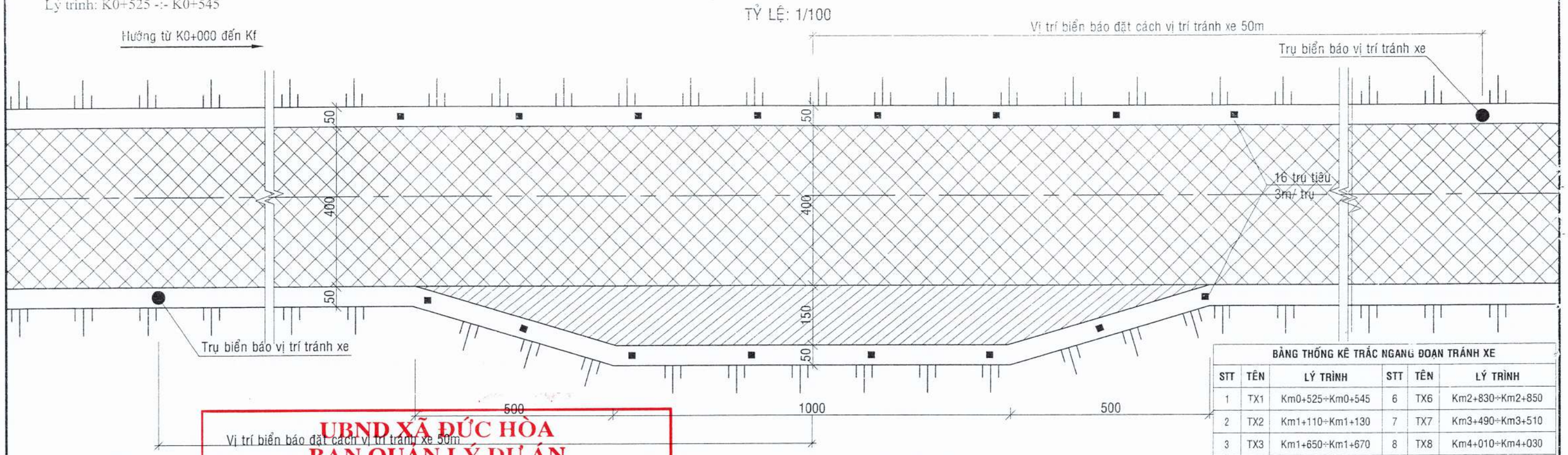

BẢNG THỐNG KÊ TRẮC NGANG ĐOẠN TRÁNH XE					
STT	TÊN	LÝ TRÌNH	STT	TÊN	LÝ TRÌNH
1	TX1	Km0+525÷Km0+545	6	TX6	Km2+830÷Km2+850
2	TX2	Km1+110÷Km1+130	7	TX7	Km3+490÷Km3+510
3	TX3	Km1+650÷Km1+670	8	TX8	Km4+010÷Km4+030
4	TX4	Km2+010÷Km2+030	9	TX9	Km4+350÷Km4+370
5	TX5	Km2+530÷Km2+550			

GHI CHÚ:
- Kích thước ghi bằng cm
- Cao độ ghi bằng m
- Vị trí đoạn tránh xe có thể dời đến vị trí lân cận tuỳ theo điều kiện giải phóng mặt bằng

- Bê tông M.250 đá 1*2 dày D= 18cm
- Tấm nilon chống thấm
- Lớp cấp phối đá dăm loại 1 dày 15cm, đầm chặt K>0.98

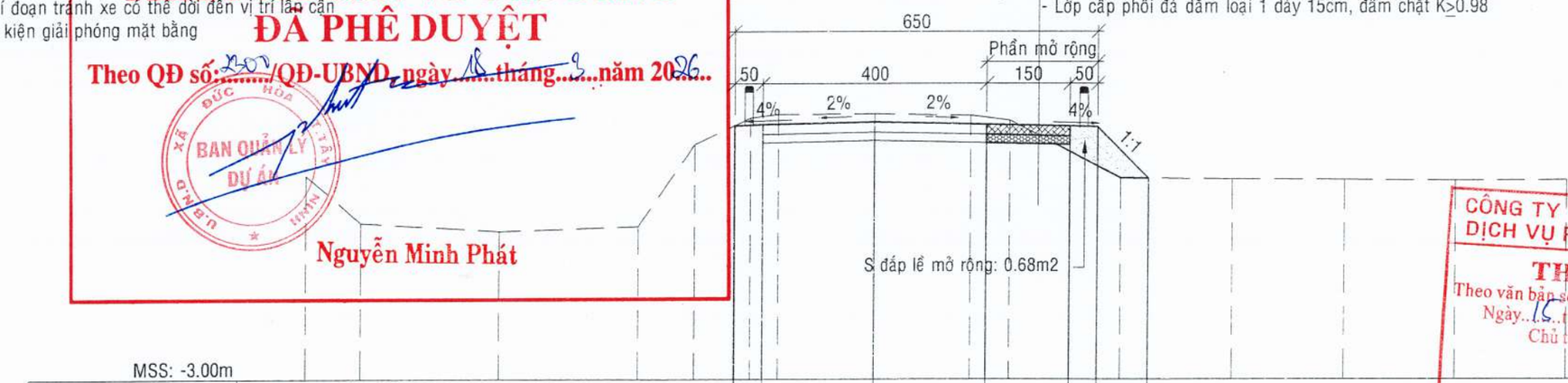

Khoảng Cách TK (m)							0.5	2	2	1.5	0.5	0.92						
Cao Độ Thiết Kế (m)							1.54	1.56	1.60	1.56	1.53	1.51	0.59					
Cao Độ Tự Nhiên (m)	0.65	-0.20	-0.35	-0.26	1.21	1.68	1.74	1.75	1.72	1.63	0.60	0.58	0.57	0.55	0.56			
Khoảng Cách TN (m)	1	2.5	2.5	1	1	0.5	1.72	1.72	0.7	2	2	2	2	2				

UBND XÃ ĐỨC HÒA
BAN QUẢN LÝ DỰ ÁN
THIẾT KẾ BẢN VẼ THI CÔNG
ĐÃ PHÊ DUYỆT
Theo QĐ số: 200/QĐ-UBND ngày 18 tháng 3 năm 2026
Nguyễn Minh Phát

PHÒNG KINH TẾ XÃ ĐỨC HÒA
THẨM ĐỊNH
Thẩm định theo văn bản số 902/TBTĐ-PKT
ngày 16 tháng 3 năm 2026
Người thẩm định ký tên:
Mai Thành Lộc

CÔNG TY TNHH THƯƠNG MẠI VÀ DỊCH VỤ PHÚC AN THỊNH SG
THẨM TRA
Theo văn bản số: 82/TTr-PATSG
Ngày 16 tháng 3 năm 2026
Chủ trì bộ môn ký tên

Chủ đầu tư	Giám đốc	Kiểm tra	Chủ nhiệm TK	Chủ trì	Thiết kế	Công trình	VỊ TRÍ TRÁNH XE SỐ 1	
	Công ty TNHH Tư vấn Thiết kế Xây dựng Cường Thịnh L.A					Đường liên ấp 1A,1B Địa điểm Xã Đức Hòa, tỉnh Tây Ninh	Hoàn Thành: 14/3/2026	Bản vẽ số: VTTX - 01/09
	Cổ Thanh Phước	Cổ Thanh Phước	Hồ Văn Thành	Hồ Văn Thành	Huỳnh Minh Tâm		Tỷ lệ:	Ký hiệu bản vẽ:

ĐOẠN TRÁNH XE 2

Lý trình: K1+110 -:- K1+130

VỊ TRÍ TRÁNH XE

TỶ LỆ: 1/100

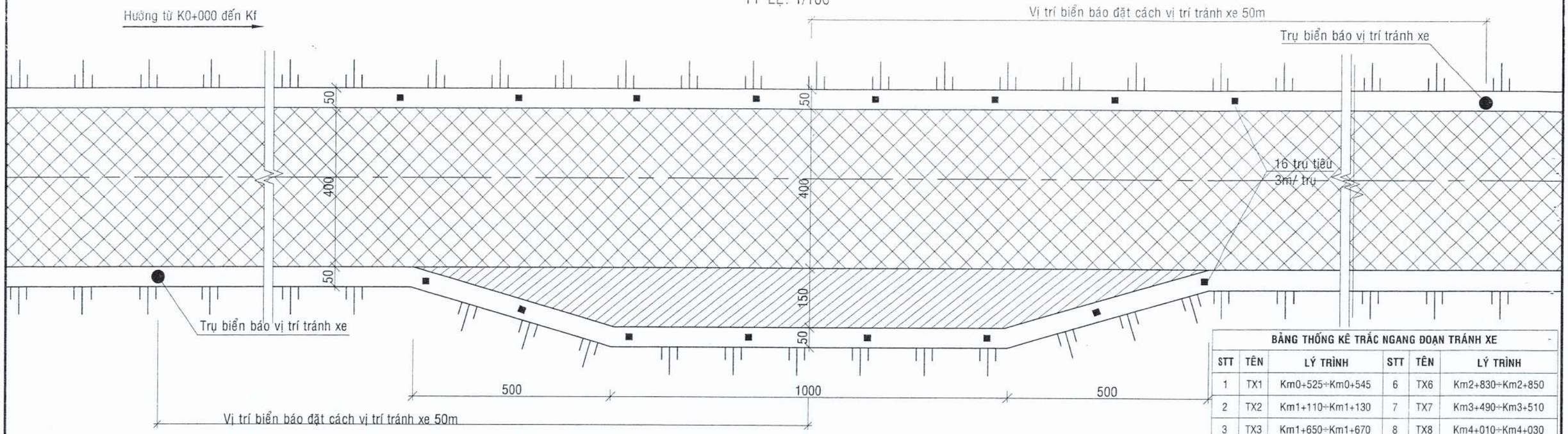

BẢNG THỐNG KÊ TRẮC NGANG ĐOẠN TRÁNH XE					
STT	TÊN	LÝ TRÌNH	STT	TÊN	LÝ TRÌNH
1	TX1	Km0+525÷Km0+545	6	TX6	Km2+830÷Km2+850
2	TX2	Km1+110÷Km1+130	7	TX7	Km3+490÷Km3+510
3	TX3	Km1+650÷Km1+670	8	TX8	Km4+010÷Km4+030
4	TX4	Km2+010÷Km2+030	9	TX9	Km4+350÷Km4+370
5	TX5	Km2+530÷Km2+550			

GHI CHÚ:

- Kích thước ghi bằng cm
- Cao độ ghi bằng m
- Vị trí đoạn tránh xe có thể dời đến vị trí lân cận tuỳ theo điều kiện giải phóng mặt bằng

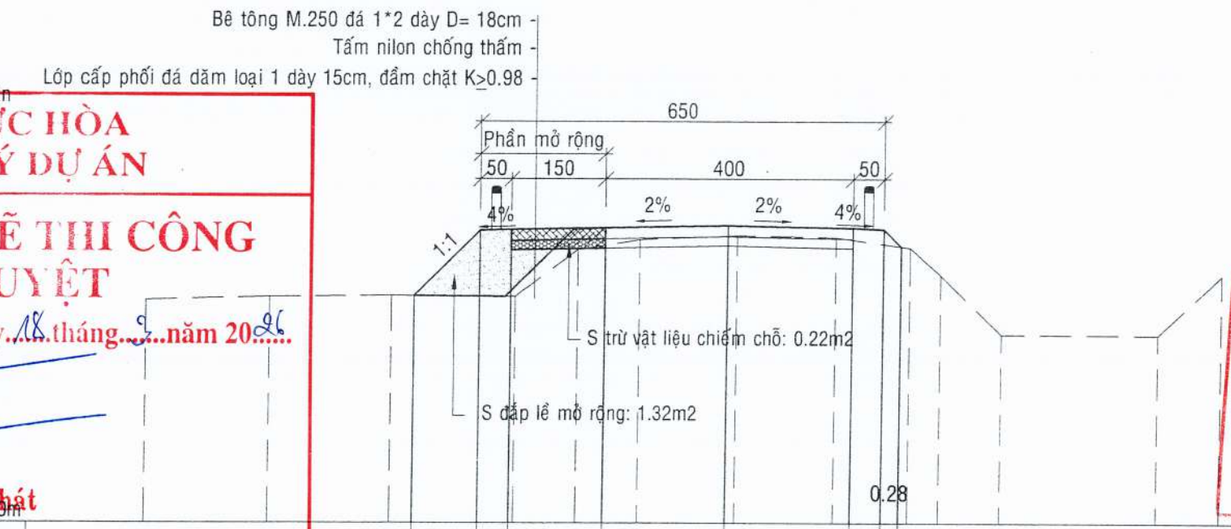

Khoảng Cách TK (m)					1.06	0.5	1.5		2		2	0.5				
Cao Độ Thiết Kế (m)				0.66	1.72	1.74		1.77		1.81		1.75	1.47			
Cao Độ Tự Nhiên (m)	0.60		0.65		0.67		0.66	1.42	1.58		1.65		1.62	1.45	1.01	0.05		0.04	1.00
Khoảng Cách TN (m)		2		2		2	1	1		1.58		1.58	1.2	0.5	1		2.5	1	

UBND XÃ ĐỨC HÒA
BAN QUẢN LÝ DỰ ÁN

THIẾT KẾ BẢN VẼ THI CÔNG
ĐÃ PHÊ DUYỆT

Theo QĐ số: 2300/QĐ-UBND, ngày 18 tháng 3 năm 2026

Nguyễn Minh Phát

PHÒNG KINH TẾ XÃ ĐỨC HÒA
THẨM ĐỊNH
Thẩm định theo văn bản số 902/TBTĐ-PKT
ngày 16 tháng 3 năm 2026
Người thẩm định ký tên:

CÔNG TY TNHH THƯƠNG MẠI DỊCH VỤ PHÚC AN THỊNH SG
THẨM TRA
Theo văn bản số: 02/TTr-PATSG
Ngày 16 tháng 3 năm 2026
Chủ trì bộ môn ký tên

Mai Thành Lộc

Chủ đầu tư	Công ty TNHH Tư vấn Thiết kế Xây dựng Cường Thịnh LA	Giám đốc	Kiểm tra	Chủ nhiệm TK	Chủ trì	Thiết kế	Công trình: Đường liên ấp 1A,1B. Địa điểm: Xã Đức Hòa, tỉnh Tây Ninh	VỊ TRÍ TRÁNH XE SỐ 2	
		Cổ Thanh Phước	Cổ Thanh Phước	Hồ Văn Thành	Hồ Văn Thành	Huỳnh Minh Tâm		Hoàn Thành: 14/3/2026	Bản vẽ số: VTTX - 02/09
								Tỷ lệ:	Ký hiệu bản vẽ:

ĐOẠN TRÁNH XE 3

Lý trình: K1+650 -:- K1+670

VỊ TRÍ TRÁNH XE

TỶ LỆ: 1/100

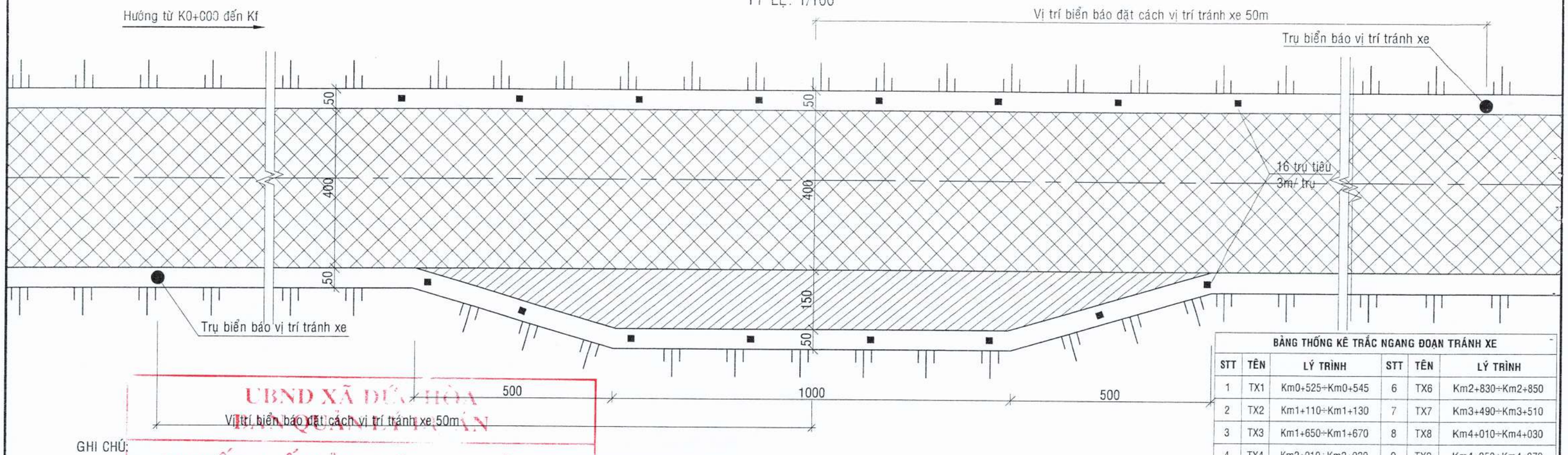

BẢNG THỐNG KÊ TRẮC NGANG ĐOẠN TRÁNH XE					
STT	TÊN	LÝ TRÌNH	STT	TÊN	LÝ TRÌNH
1	TX1	Km0+525÷Km0+545	6	TX6	Km2+830÷Km2+850
2	TX2	Km1+110÷Km1+130	7	TX7	Km3+490÷Km3+510
3	TX3	Km1+650÷Km1+670	8	TX8	Km4+010÷Km4+030
4	TX4	Km2+010÷Km2+030	9	TX9	Km4+350÷Km4+370
5	TX5	Km2+530÷Km2+550			

GHI CHÚ:

- Kích thước ghi bằng cm
- Cao độ ghi bằng m
- Vị trí đoạn tránh xe có thể dời đến vị trí lân cận tuỳ theo điều kiện giải phóng mặt bằng

Bê tông M.250 đá 1*2 dày D= 18cm
Tấm nilon chống thấm
Lớp cấp phối đá dăm loại 1 dày 15cm, đầm chặt K>0.98

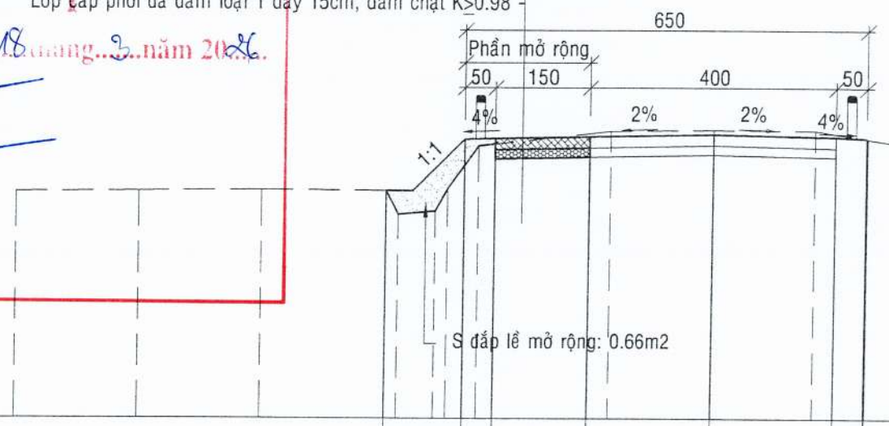

MSS: -3.00m

Khoảng Cách TK (m)									1.27	0.5	1.5		2		2		0.5					
Cao Độ Thiết Kế (m)								0.68	1.51	1.53		1.56		1.60		1.56	1.54 1.53					
Cao Độ Tự Nhiên (m)		0.66		0.67		0.69		0.68 0.66	0.35 0.71	1.41		1.65		1.67		1.66		1.44	0.74	-0.32	-0.35	0.68	0.67	0.69
Khoảng Cách TN (m)		2		2		2		0.2	0.6 0.2	0.5	2.1		1.67		1.67		1.4	0.5	1	2	1	2	2	

UBND XÃ ĐỨC HÒA
BAN QUẢN LÝ DỰ ÁN
THẨM TRA THIẾT KẾ BẢN VẼ THI CÔNG
Theo QĐ số: 2300/QĐ-UBND, ngày 18 tháng 3 năm 2026.
Nguyễn Minh Phát

PHÒNG KINH TẾ XÃ ĐỨC HÒA
THẨM ĐỊNH
Thẩm định theo văn bản số 92/TTD-PKT
ngày 16 tháng 3 năm 2026
Người thẩm định ký tên:
Mai Thành Lộc

CÔNG TY TNHH THƯƠNG MẠI DỊCH VỤ PHÚC AN THỊNH SG
THẨM TRA
Theo văn bản số: 82/TTr-PATSG
Ngày 15 tháng 3 năm 2026
Chủ trì bộ môn ký tên

Chủ đầu tư	Giám đốc	Kiểm tra	Chủ nhiệm TK	Chủ trì	Thiết kế	Công trình	VỊ TRÍ TRÁNH XE SỐ 3	
Công ty TNHH Tư vấn Thiết kế Xây dựng Cường Thịnh L.A	Cổ Thanh Phước	Cổ Thanh Phước	Hồ Văn Thành	Hồ Văn Thành	Huỳnh Minh Tâm	Đường liên ấp 1A,1B Địa điểm Xã Đức Hòa, tỉnh Tây Ninh	Hoàn Thành: 14/3/2026	Bản vẽ số: VTTX - 03/09
							Tỷ lệ:	Ký hiệu bản vẽ:

ĐOẠN TRÁNH XE 4

Lý trình: K2+010 -:- K2+030

VỊ TRÍ TRÁNH XE

TỶ LỆ: 1/100

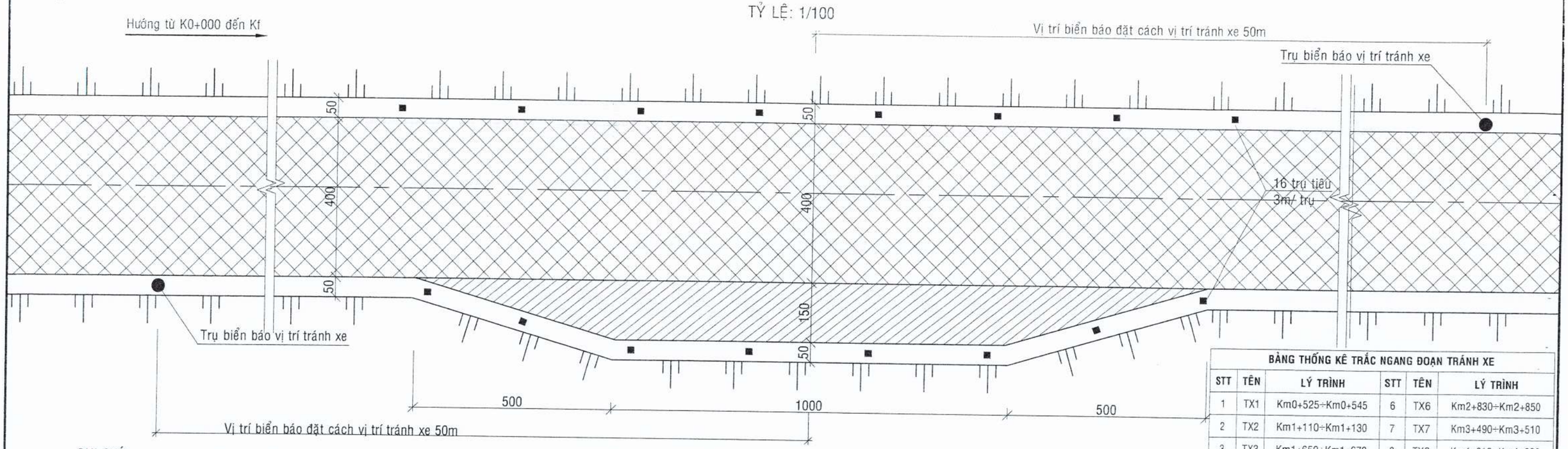

BẢNG THỐNG KÊ TRẮC NGANG ĐOẠN TRÁNH XE

STT	TÊN	LÝ TRÌNH	STT	TÊN	LÝ TRÌNH
1	TX1	Km0+525÷Km0+545	6	TX6	Km2+830÷Km2+850
2	TX2	Km1+110÷Km1+130	7	TX7	Km3+490÷Km3+510
3	TX3	Km1+650÷Km1+670	8	TX8	Km4+010÷Km4+030
4	TX4	Km2+010÷Km2+030	9	TX9	Km4+350÷Km4+370
5	TX5	Km2+530÷Km2+550			

GHI CHÚ:

- Kích thước ghi bằng cm
- Cao độ ghi bằng m
- Vị trí đoạn tránh xe có thể dời tiến vị trí lân cận tuỳ theo điều kiện giải phóng mặt bằng

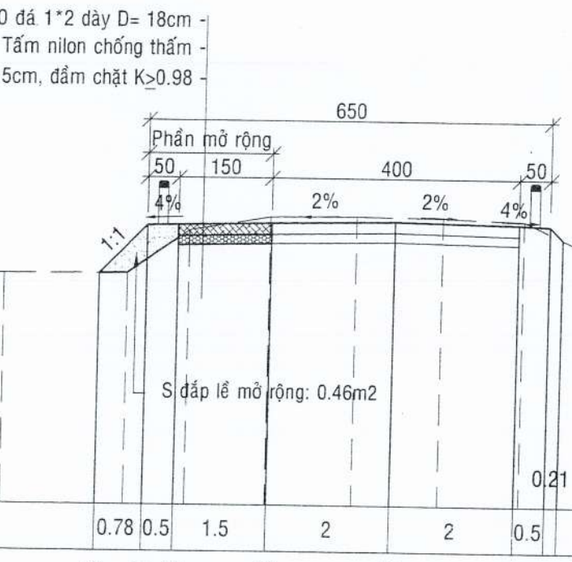

MSS: -3.00m

Khoảng Cách TK (m)						0.78	0.5	1.5	2	2	0.5							
Cao Độ Thiết Kế (m)						0.72	1.51	1.53	1.56	1.60	1.56	1.54	1.33					
Cao Độ Tự Nhiên (m)	0.70	0.73	0.72	0.74	1.44	1.66	1.68	1.66	1.62	1.16	-0.14	-0.12	1.21	1.24	1.26			
Khoảng Cách TN (m)	2	2	2	1	1.3	1.4	1.4	1.3	1	0.5	2	0.5	2	2				

UBND XÃ ĐỨC HÒA
BAN QUẢN LÝ DỰ ÁN
THIẾT KẾ BẢN VẼ THI CÔNG
ĐÃ PHÊ DUYỆT
Theo QĐ số: 230/QĐ-UBND, ngày 18 tháng 3 năm 2026
BAN QUẢN LÝ DỰ ÁN
Nguyễn Minh Phát

PHÒNG KINH TẾ XÃ ĐỨC HÒA
THẨM ĐỊNH
Thẩm định theo văn bản số 92/TBTĐ-PKT
ngày 16 tháng 3 năm 2026
Người thẩm định ký tên:
Mai Thành Lộc

CÔNG TY TNHH THƯƠNG MẠI DỊCH VỤ PHÚC AN THỊNH SG
THẨM TRA
Theo văn bản số: 82/TTr-PATSG
Ngày 15 tháng 3 năm 2026
Chủ trì bộ môn ký tên

Chủ đầu tư	Giám đốc	Kiểm tra	Chủ nhiệm TK	Chủ trì	Thiết kế	Công trình	VỊ TRÍ TRÁNH XE SỐ 4	
	Công ty TNHH Tư Vấn Thiết kế Xây dựng Cường Thịnh L.A					Đường liên ấp 1A,1B	Hoàn Thành: 14/3/2026	Bản vẽ số: VTTX - 04/09
	Cổ Thanh Phước	Cổ Thanh Phước	Hồ Văn Thành	Hồ Văn Thành	Huỳnh Minh Tâm	Địa điểm: Xã Đức Hòa, tỉnh Tây Ninh	Tỷ lệ:	Ký hiệu bản vẽ:

CÔNG TY TNHH TƯ VẤN THIẾT KẾ XÂY DỰNG CƯỜNG THỊNH L.A

ĐOẠN TRÁNH XE 5

Lý trình: K2+530 -:- K2+550

VỊ TRÍ TRÁNH XE

TỶ LỆ: 1/100

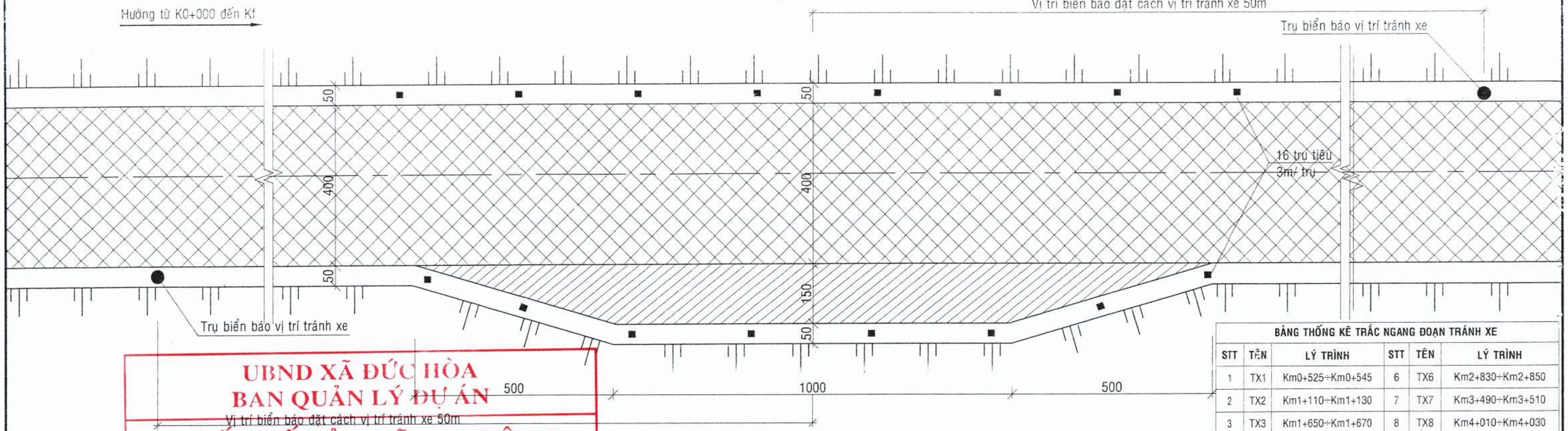

BẢNG THỐNG KÊ TRẮC NGANG ĐOẠN TRÁNH XE

STT	TÊN	LÝ TRÌNH	STT	TÊN	LÝ TRÌNH
1	TX1	Km0+525÷Km0+545	6	TX6	Km2+830÷Km2+850
2	TX2	Km1+110÷Km1+130	7	TX7	Km3+490÷Km3+510
3	TX3	Km1+650÷Km1+670	8	TX8	Km4+010÷Km4+030
4	TX4	Km2+010÷Km2+030	9	TX9	Km4+350÷Km4+370
5	TX5	Km2+530÷Km2+550			

GHI CHÚ:
- Kích thước ghi bằng cm
- Cao độ ghi bằng m
- Vị trí đoạn tránh xe có thể dời đến vị trí lân cận tuỳ theo điều kiện giải phóng mặt bằng

UBND XÃ ĐỨC HÒA
BAN QUẢN LÝ DỰ ÁN
THIẾT KẾ BẢN VẼ THI CÔNG
ĐÃ PHÊ DUYỆT
Theo QĐ số: 2359/QĐ-UBND, ngày 18 tháng 3 năm 2026
BAN QUẢN LÝ DỰ ÁN – XÃ ĐỨC HÒA – U.B.N.D – T.TÂY NINH
Nguyễn Minh Phát

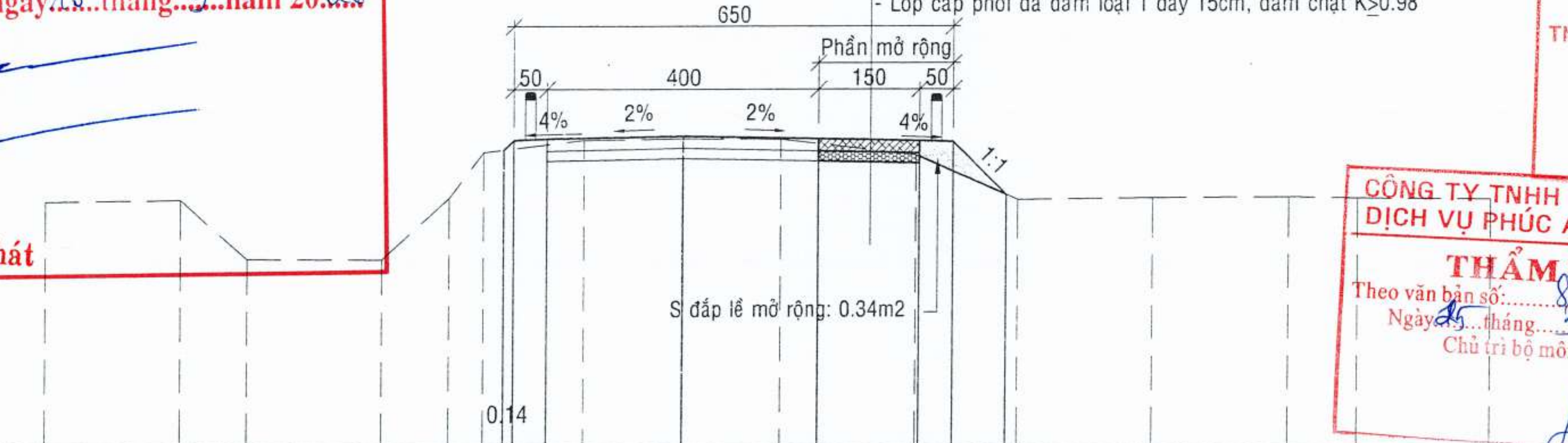

Khoảng Cách TK (m)	0.5 | 2 | 2 | 1.5 | 0.5 | 0.78
Cao Độ Thiết Kế (m)	1.40 | 1.54 | 1.58 | 1.60 | 1.56 | 1.53 | 1.51 | 1.41
Cao Độ Tự Nhiên (m)	0.65 | 0.67 | -0.21 | -0.22 | 0.69 | 1.36 | 1.54 | 1.56 | 1.55 | 1.32 | 0.66 | 0.68 | 0.69 | 0.67 | 0.65
Khoảng Cách TN (m)	2 | 1 | 2 | 1 | 0.5 | 1.5 | 1.45 | 1.45 | 2 | 1.5 | 2 | 2 | 1 | 2

PHÒNG KINH TẾ XÃ ĐỨC HÒA
THẨM ĐỊNH
Thẩm định theo văn bản số 902/TBTĐ-PKT ngày 16 tháng 3 năm 2026
Người thẩm định ký tên:
Mai Thành Lộc

CÔNG TY TNHH THƯƠNG MẠI DỊCH VỤ PHÚC AN THỊNH SG
THẨM TRA
Theo văn bản số: 82/TTr-PATSG
Ngày 25 tháng 3 năm 2026
Chủ trì bộ môn ký tên

Chủ đầu tư		Giám đốc	Kiểm tra	Chủ nhiệm TK	Chủ trì	Thiết kế	Công trình	VỊ TRÍ TRÁNH XE SỐ 5	
	Công ty TNHH Tư vấn Thiết kế Xây dựng Cường Thịnh L.A	Cổ Thanh Phước	Cổ Thanh Phước	Hồ Văn Thành	Hồ Văn Thành	Huỳnh Minh Tâm	**Đường liên ấp 1A,1B**	Hoàn Thành: 14.13./2026	Bản vẽ số: VTTX - 05/09
							Địa điểm: **Xã Đức Hòa, tỉnh Tây Ninh**	Tỷ lệ:	Ký hiệu bản vẽ:

CÔNG TY TNHH TƯ VẤN THIẾT KẾ XÂY DỰNG CƯỜNG THỊNH L.A – 1101858075 – C.T.T.N.H.H – S.D.N – T.P. TÂN AN – T. LONG AN

ĐOẠN TRÁNH XE 6

Lý trình: K2+830 -:- K2+850

VỊ TRÍ TRÁNH XE

TỶ LỆ: 1/100

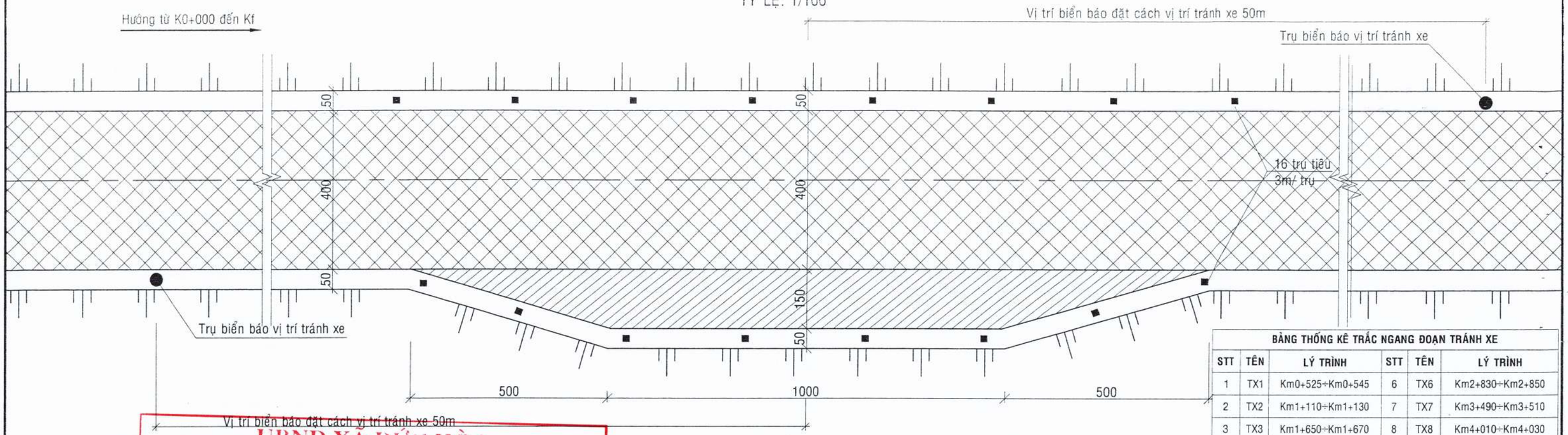

BẢNG THỐNG KÊ TRẮC NGANG ĐOẠN TRÁNH XE					
STT	TÊN	LÝ TRÌNH	STT	TÊN	LÝ TRÌNH
1	TX1	Km0+525÷Km0+545	6	TX6	Km2+830÷Km2+850
2	TX2	Km1+110÷Km1+130	7	TX7	Km3+490÷Km3+510
3	TX3	Km1+650÷Km1+670	8	TX8	Km4+010÷Km4+030
4	TX4	Km2+010÷Km2+030	9	TX9	Km4+350÷Km4+370
5	TX5	Km2+530÷Km2+550			

GHI CHÚ:
- Kích thước ghi bằng cm
- Cao độ ghi bằng m
- Vị trí đoạn tránh xe có thể dời đến vị trí lân cận tuỳ theo điều kiện giải phóng mặt bằng

UBND XÃ ĐỨC HÒA
BAN QUẢN LÝ DỰ ÁN
HỒ SƠ THIẾT KẾ BẢN VẼ THI CÔNG
ĐÃ PHÊ DUYỆT
Theo QĐ số: 200/QĐ-UBND, ngày 18 tháng 3 năm 2026
BAN QUẢN LÝ DỰ ÁN
Nguyễn Minh Phát

- Bê tông M.250 đá 1*2 dày D= 18cm
- Tấm nilon chống thấm
- Lớp cấp phối đá dăm loại 1 dày 15cm, đầm chặt K≥0.98

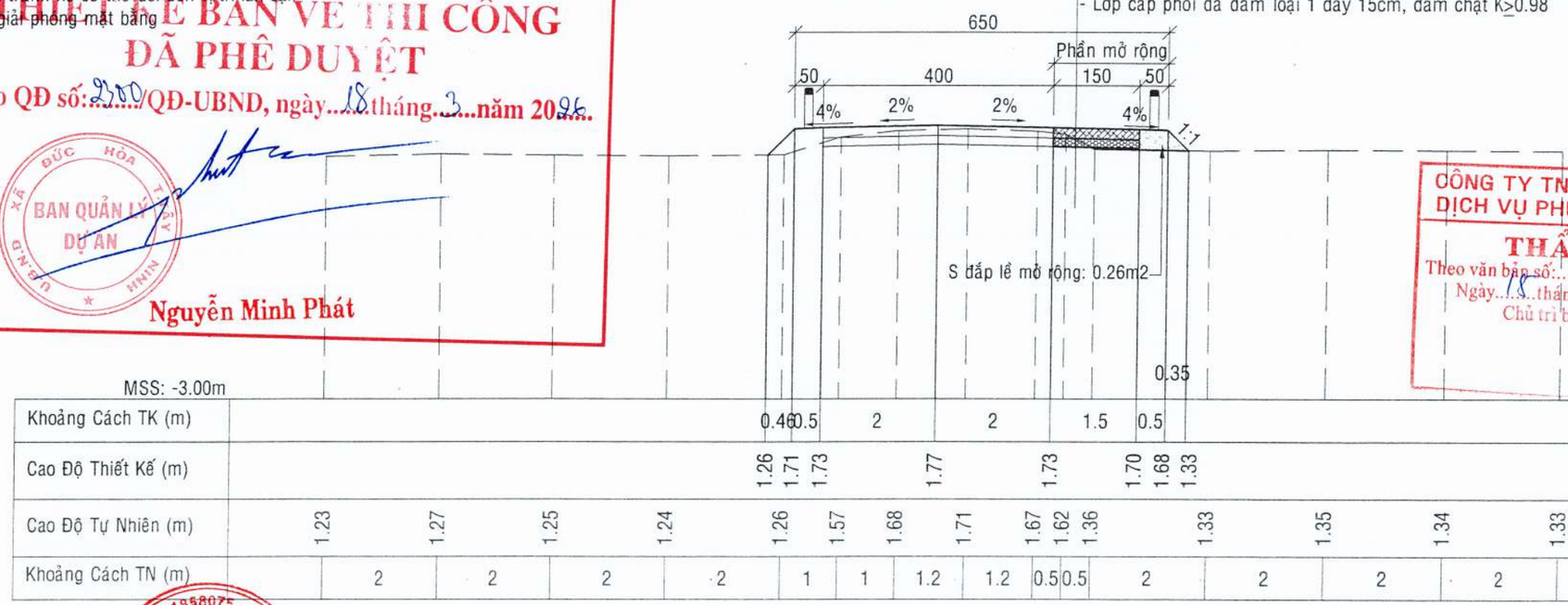

CÔNG TY TNHH THƯƠNG MẠI DỊCH VỤ PHÚC AN THỊNH SG
THẨM TRA
Theo văn bản số: 82/TTr-PATSG
Ngày 18 tháng 3 năm 2026
Chủ trì bộ môn ký tên

PHÒNG KINH TẾ XÃ ĐỨC HÒA
THẨM ĐỊNH
Thẩm định theo văn bản số 902/TBTP-KT
ngày 16 tháng 3 năm 2026
Người thẩm định ký tên:
Mai Thành Lộc

Chủ đầu tư	Giám đốc	Kiểm tra	Chủ nhiệm TK	Chủ trì	Thiết kế	Công trình	VỊ TRÍ TRÁNH XE SỐ 6	
Công ty TNHH Tư vấn Thiết kế Xây dựng Cường Thịnh L.A	Cổ Thanh Phước	Cổ Thanh Phước	Hồ Văn Thành	Hồ Văn Thành	Huỳnh Minh Tâm	Đường liên ấp 1A,1B Địa điểm Xã Đức Hòa, tỉnh Tây Ninh	Hoàn Thành: 14/3/2026	Bản vẽ số: VTTX - 06/09
							Tỷ lệ:	Ký hiệu bản vẽ:

CÔNG TY TNHH TƯ VẤN THIẾT KẾ XÂY DỰNG CƯỜNG THỊNH L.A
M.S.D.N: 1101858075 - C.T.T.N.H.H - T. TÂN AN - T. LONG AN

ĐOẠN TRÁNH XE 7

Lý trình: K3+490 -:- K3+510

VỊ TRÍ TRÁNH XE

TỶ LỆ: 1/100

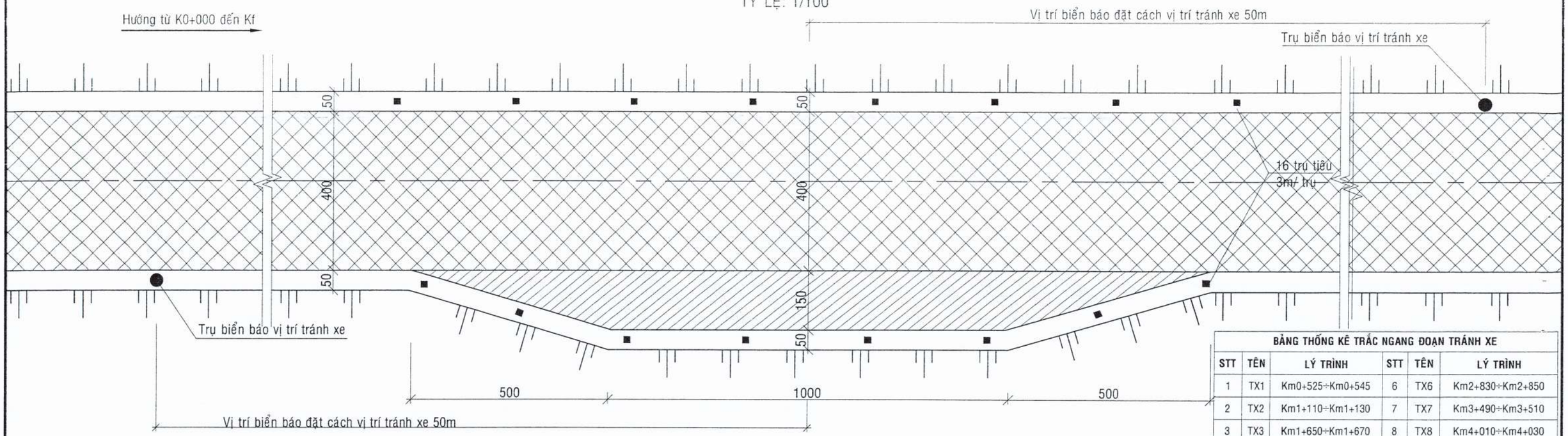

BẢNG THỐNG KÊ TRẮC NGANG ĐOẠN TRÁNH XE					
STT	TÊN	LÝ TRÌNH	STT	TÊN	LÝ TRÌNH
1	TX1	Km0+525÷Km0+545	6	TX6	Km2+830÷Km2+850
2	TX2	Km1+110÷Km1+130	7	TX7	Km3+490÷Km3+510
3	TX3	Km1+650÷Km1+670	8	TX8	Km4+010÷Km4+030
4	TX4	Km2+010÷Km2+030	9	TX9	Km4+350÷Km4+370
5	TX5	Km2+530÷Km2+550			

GHI CHÚ:

- Kích thước ghi bằng cm
- Cao độ ghi bằng m
- Vị trí đoạn tránh xe có thể dời đến vị trí lân cận tuỳ theo điều kiện giải phóng mặt bằng

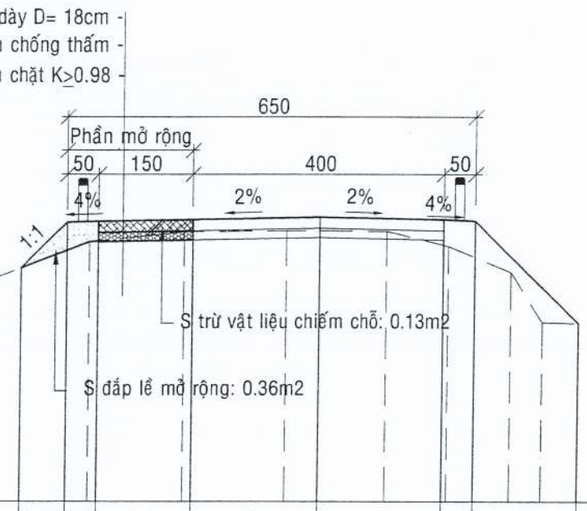

Khoảng Cách TK (m)									0.74	0.5	1.5		2		2		0.5	1.65						
Cao Độ Thiết Kế (m)									0.77	1.51	1.53	1.56		1.60		1.56	1.54		-0.11					
Cao Độ Tự Nhiên (m)	0.62		0.63		0.64		0.62		1.20		1.36		1.38		1.37	1.13	0.71	-0.10		-0.14	0.65		0.63	0.64
Khoảng Cách TN (m)		2		2		2		1.5		1.5		1.61		1.61	1	1	0.5		2	0.5		2	2	

UBND XÃ ĐỨC HÒA
BAN QUẢN LÝ DỰ ÁN
THIẾT KẾ BẢN VẼ THI CÔNG
ĐÃ PHÊ DUYỆT
Theo QĐ số: 290/QĐ-UBND, ngày 18 tháng 3 năm 2026
Nguyễn Minh Phát

CÔNG TY TNHH THƯƠNG MẠI DỊCH VỤ PHÚC AN THỊNH SG
THẨM TRA
Theo văn bản số: 82/TTr-PATSG
Ngày 15 tháng 3 năm 2026
Chủ trì bộ môn ký tên

PHÒNG KINH TẾ XÃ ĐỨC HÒA
THẨM ĐỊNH
Thẩm định theo văn bản số 902/TBTH-PCT
ngày 16 tháng 3 năm 2026
Người thẩm định ký tên:
Mai Thanh Lộc

Chủ đầu tư	Giám đốc	Kiểm tra	Chủ nhiệm TK	Chủ trì	Thiết kế	Công trình	VỊ TRÍ TRÁNH XE SỐ 7	
Công ty TNHH Tư vấn Thiết kế Xây dựng Cường Thịnh L.A	Cổ Thanh Phước	Cổ Thanh Phước	Hồ Văn Thành	Hồ Văn Thành	Huỳnh Minh Tâm	Đường liên ấp 1A,1B Địa điểm Xã Đức Hòa, tỉnh Tây Ninh	Hoàn Thành: 14/3/2026	Bản vẽ số: VTTX - 07/09
							Tỷ lệ:	Ký hiệu bản vẽ:

ĐOẠN TRÁNH XE 8

Lý trình: K4+010 -:- K4+030

VỊ TRÍ TRÁNH XE

TỶ LỆ: 1/100

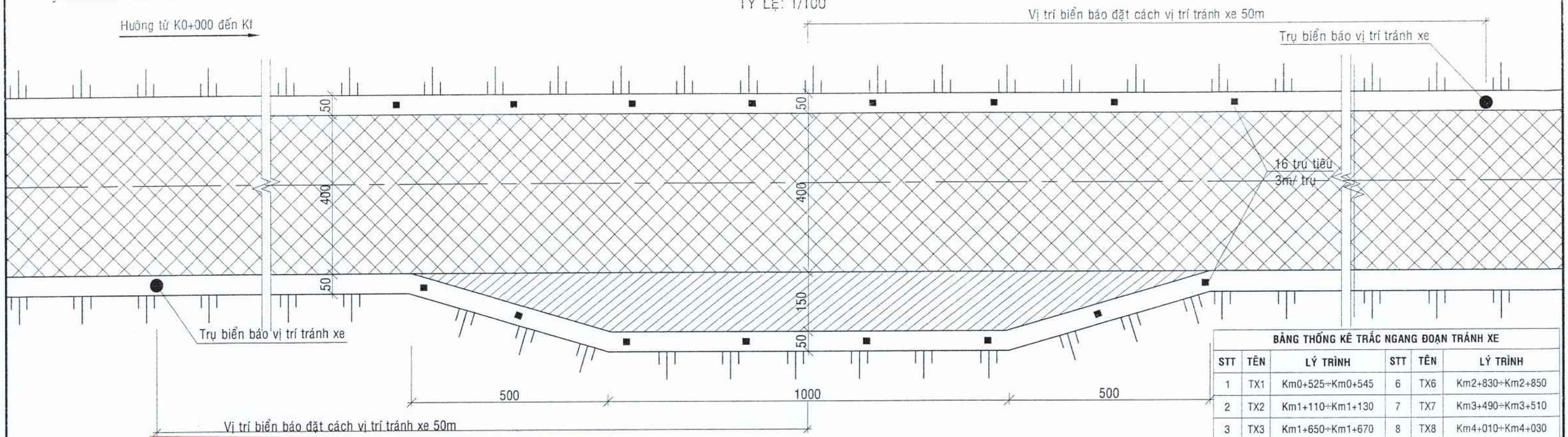

BẢNG THỐNG KÊ TRẮC NGANG ĐOẠN TRÁNH XE					
STT	TÊN	LÝ TRÌNH	STT	TÊN	LÝ TRÌNH
1	TX1	Km0+525÷Km0+545	6	TX6	Km2+830÷Km2+850
2	TX2	Km1+110÷Km1+130	7	TX7	Km3+490÷Km3+510
3	TX3	Km1+650÷Km1+670	8	TX8	Km4+010÷Km4+030
4	TX4	Km2+010÷Km2+030	9	TX9	Km4+350÷Km4+370
5	TX5	Km2+530÷Km2+550			

GHI CHÚ:
- Kích thước ghi bằng cm
- Cao độ ghi bằng m
- Vị trí đoạn tránh xe có thể dời đến vị trí lân cận tuỳ theo điều kiện giải phóng mặt bằng

UBND XÃ ĐỨC HÒA
BAN QUẢN LÝ DỰ ÁN
THIẾT KẾ BẢN VẼ THI CÔNG
ĐÃ PHÊ DUYỆT
Theo QĐ số: 200/QĐ-UBND, ngày 18 tháng 3 năm 2026
BAN QUẢN LÝ DỰ ÁN
Nguyễn Minh Phát

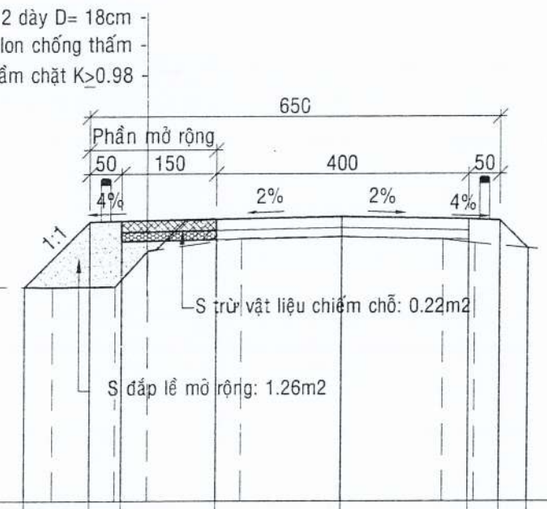

MSS: -3.00m

Khoảng Cách TK (m)	1.05	0.5	1.5	2	2	0.5	0.45																
Cao Độ Thiết Kế (m)	0.46	1.51	1.53	1.56	1.60	1.56	1.54	1.09															
Cao Độ Tự Nhiên (m)	0.49	0.45	0.48	0.46	0.47	1.05	1.25	1.28	1.23	1.17	1.03	0.02	0.01	0.48	0.46	0.47							
Khoảng Cách TN (m)	2	2	2	1	0.5	1.5	1.6	1.6	0.5	1.5	0.5	0.5	0.5	2	2								

CÔNG TY TNHH THƯƠNG MẠI DỊCH VỤ PHÚC AN THỊNH SG
THẨM TRA
Theo văn bản số: 82/TTr-PATSG
Ngày 15 tháng 3 năm 2026
Chủ trì bộ môn ký tên

PHÒNG KINH TẾ XÃ ĐỨC HÒA
THẨM ĐỊNH
Thẩm định theo văn bản số 90.21.TBTD-PKT
ngày 16 tháng 3 năm 2026
Người thẩm định ký tên:
Mai Thành Lộc

Chủ đầu tư	Giám đốc	Kiểm tra	Chủ nhiệm TK	Chủ trì	Thiết kế	Công trình	VỊ TRÍ TRÁNH XE SỐ 8	
Công ty TNHH Tư vấn Thiết kế Xây dựng Cường Thịnh LONG AN	Cổ Thanh Phước	Cổ Thanh Phước	Hồ Văn Thành	Hồ Văn Thành	Huỳnh Minh Tâm	Đường liên ấp 1A,1B Địa điểm Xã Đức Hòa, tỉnh Tây Ninh	Hoàn Thành: 14/3/2026	Bản vẽ số: VTTX - 08/09
							Tỷ lệ:	Ký hiệu bản vẽ:

ĐOẠN TRÁNH XE 9

Lý trình: K4+350 -:- K4+370

VỊ TRÍ TRÁNH XE

TỶ LỆ: 1/100

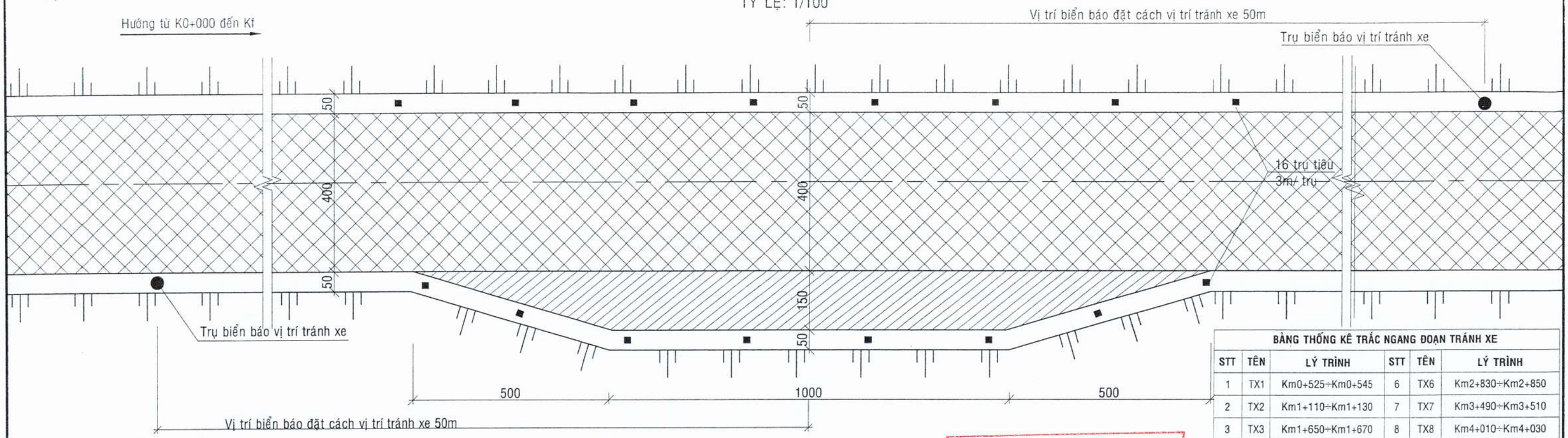

BẢNG THỐNG KÊ TRẮC NGANG ĐOẠN TRÁNH XE					
STT	TÊN	LÝ TRÌNH	STT	TÊN	LÝ TRÌNH
1	TX1	Km0+525÷Km0+545	6	TX6	Km2+830÷Km2+850
2	TX2	Km1+110÷Km1+130	7	TX7	Km3+490÷Km3+510
3	TX3	Km1+650÷Km1+670	8	TX8	Km4+010÷Km4+030
4	TX4	Km2+010÷Km2+030	9	TX9	Km4+350÷Km4+370
5	TX5	Km2+530÷Km2+550			

GHI CHÚ:

- Kích thước ghi bằng cm
- Cao độ ghi bằng m
- Vị trí đoạn tránh xe có thể dời đến vị trí lân cận tuỳ theo điều kiện giải phóng mặt bằng

Bê tông M.250 đá 1*2 dày D= 18cm -
Tấm nilon chống thấm -
Lớp cấp phối đá dăm loại 1 dày 15cm, đầm chặt K>0.98 -

UBND XÃ ĐỨC HÒA
BAN QUẢN LÝ DỰ ÁN

THIẾT KẾ BẢN VẼ THI CÔNG
ĐÃ PHÊ DUYỆT
Theo QĐ số:...2300.../QĐ-UBND, ngày...18...tháng...3...năm 2026...

BAN QUẢN LÝ DỰ ÁN XÂY DỰNG HUYỆN ĐỨC HÒA

Nguyễn Minh Phát

PHÒNG KINH TẾ XÃ ĐỨC HÒA
THẨM ĐỊNH
Thẩm định theo văn bản số 902/TTH-PKT
ngày 16 tháng 3 năm 2026
Người thẩm định ký tên:

Mai Thành Lộc

CÔNG TY TNHH THƯƠNG MẠI DỊCH VỤ PHÚC AN THỊNH SG
THẨM TRA
Theo văn bản số:.....02...../TTr-PATSG
Ngày...15...tháng...3...năm...2026
Chủ trì bộ môn ký tên

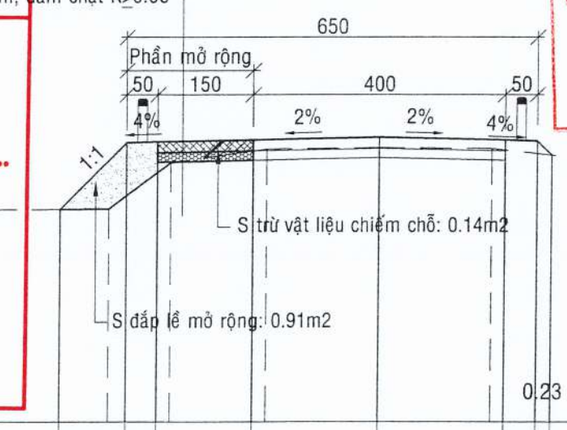

Khoảng Cách TK (m)						1.08	0.5	1.5		2		2	0.5								
Cao Độ Thiết Kế (m)						0.44	1.51	1.53		1.56		1.60	1.56	1.54	1.31						
Cao Độ Tự Nhiên (m)	0.44	0.45	0.42	0.43	0.44	1.19	1.41	1.43	1.42	1.25	0.63	-0.03	-0.02	0.47	0.48	0.46	0.45				
Khoảng Cách TN (m)	2	2	2	2	1	1.5	1.79	1.79	1.5	1	0.5	0.5	0.5	2	2	2					

Chủ đầu tư	Công ty TNHH Tư vấn Thiết kế Xây dựng Cường Thịnh L.A	Giám đốc	Kiểm tra	Chủ nhiệm TK	Chủ trì	Thiết kế	Công trình: Đường liên ấp 1A,1B. Địa điểm: Xã Đức Hòa, tỉnh Tây Ninh	VỊ TRÍ TRÁNH XE SỐ 9	
		Cổ Thanh Phước	Cổ Thanh Phước	Hồ Văn Thành	Hồ Văn Thành	Huỳnh Minh Tâm		Hoàn Thành: 14/3/2026	Bản vẽ số: VTTX - 09/09
								Tỷ lệ:	Ký hiệu bản vẽ:

UBND XÃ ĐỨC HÒA
BAN QUẢN LÝ DỰ ÁN

THIẾT KẾ BẢN VẼ THI CÔNG ĐÃ PHÊ DUYỆT

Theo QĐ số: 2200/QĐ-UBND, ngày 18 tháng 3 năm 2026

BAN QUẢN LÝ DỰ ÁN

Nguyễn Minh Phát

KÝ HIỆU

Mốc thủy chuẩn kỹ thuật trên vật kiến trúc	Cầu sắt
Mốc đường chuyền	Cổng ấp Văn Hoá
Nhà tường mái ngói	Biển báo trên đường
Nhà tường mái tol	Điểm độ cao chi tiết .2,15
Nhà tạm mái lá *la*	Cọc cắt ngang trên bình đồ K1+100
Nhà tạm mái tol *tol*	Mái taluy có gia cố
Nhà vệ sinh *vs*	Đường, đê, bờ kênh đắp đất
Chuồng *c*	Ao *ao*
Sân xi măng *Sxm*	Kênh, mương, rạch
Khu mả	Mái taluy đất, mái tự nhiên
Nhà mồ	Dừa
Mả xây chữ nhật	Lá dừa nước
Miểu	Chanh, Ổi, Xoài
Cột điện cao thế	Bạch đàn
Cột điện trung thế	Cây tạp
Cột điện hạ thế	Chuối
Cột điện hạ thế nông thôn	Lúa
Dây điện cao thế	Cỏ
Cột đèn thắp sáng	Mai
Cột anten	Mía
Trụ neo cột anten	Ruộng màu
Đường lát nhựa, bê tông	Tường xây gạch
Cống dưới đường, đê	Hàng rào song sắt - lưới kẽm, bê tông
Cầu bê tông	Hàng rào thép gai, lưới kẽm

CÔNG TY TNHH THƯƠNG MẠI DỊCH VỤ PHÚC AN THỊNH SG
THẨM TRA
Theo văn bản số: 82/TTr-PATSG
Ngày 15 tháng 3 năm 2026
Chủ trì bộ môn ký tên

PHÒNG KINH TẾ XÃ ĐỨC HÒA
THẨM ĐỊNH
Thẩm định theo văn bản số 902/TBTĐ-PKT
ngày 16 tháng 3 năm 2026
Người thẩm định ký tên:
Mai Thành Lộc

Chủ đầu tư		Giám đốc	Kiểm tra	Chủ nhiệm TK	Chủ trì	Thiết kế		
	Công ty TNHH Thiết kế xây dựng Cường Thịnh LTA	Cổ Thanh Phước	Cổ Thanh Phước	Hồ Văn Thành	Hồ Văn Thành	Huỳnh Minh Tâm	Công trình **Đường liên xóm ấp 1A, 1B** Địa điểm **Xã Đức Hòa, tỉnh Tây Ninh**	**BẢNG KÝ HIỆU**
							Hoàn Thành 14/3/2026	Bản vẽ số: BKH - 01/01
							Tỷ lệ: đã ghi	Ký hiệu bản vẽ:

CÔNG TY TNHH TƯ VẤN THIẾT KẾ XÂY DỰNG CƯỜNG THỊNH LTA
M.S.D.N: 1101858075 - C.T.T.N.H.H - T. LONG AN

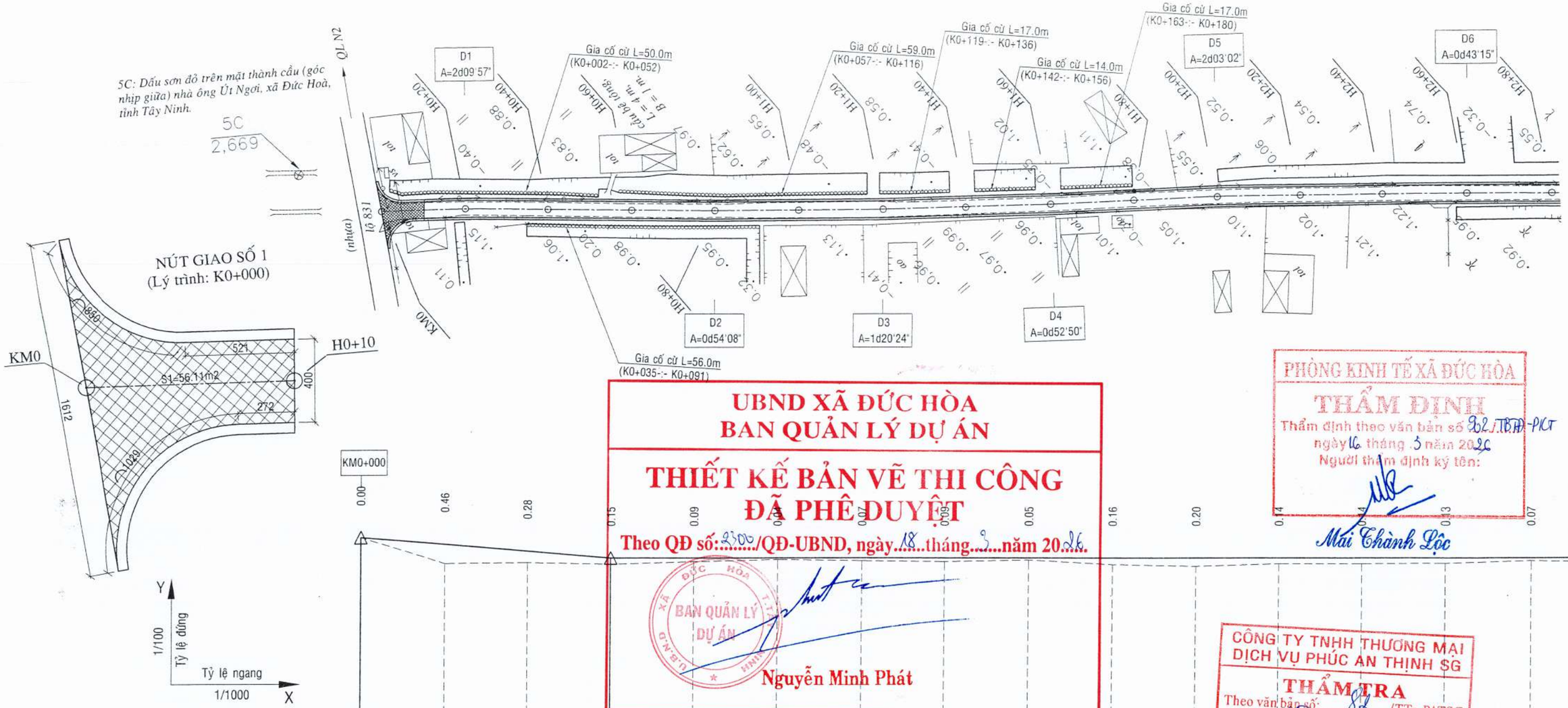

MSS: 0.00

Độ dốc (%) / KCách (m)	60.00	0.83													
Cao độ thiết kế	2.10	1.93	1.77	1.60	1.60	1.60	1.60	1.60	1.60	1.60	1.60	1.60	1.60	1.60	1.60
Cao độ tự nhiên	2.10	1.47	1.49	1.45	1.51	1.56	1.53	1.51	1.55	1.44	1.40	1.46	1.46	1.47	1.53
Khoảng cách lẻ	20	20	20	20	20	20	20	20	20	20	20	20	20	20	20
KCách cộng dồn (m)	0.00	20.00	40.00	60.00	80.00	100.00	120.00	140.00	160.00	180.00	200.00	220.00	240.00	260.00	280.00
Tên cọc	KM0	H0+20	H0+40	H0+60	H0+80	H1+00	H1+20	H1+40	H1+60	H1+80	H2+00	H2+20	H2+40	H2+60	H2+80

Đoạn thẳng đoạn cong: L=20.00 | I=2d09'57" | L=60.00 | I=0d54'08" | L=40.00 | I=1d20'24" | L=40.00 | I=0d52'50" | L=40.00 | I=2d03'02" | L=60.00 | I=0d43'15" | L=61.37

UBND XÃ ĐỨC HÒA
BAN QUẢN LÝ DỰ ÁN

THIẾT KẾ BẢN VẼ THI CÔNG
ĐÃ PHÊ DUYỆT

Theo QĐ số: 2300/QĐ-UBND, ngày 18 tháng 3 năm 2026

BAN QUẢN LÝ DỰ ÁN

Nguyễn Minh Phát

PHÒNG KINH TẾ XÃ ĐỨC HÒA
THẨM ĐỊNH
Thẩm định theo văn bản số 962/TBTH-PKT
ngày 16 tháng 3 năm 2026
Người thẩm định ký tên:
Mai Thành Lộc

CÔNG TY TNHH THƯƠNG MẠI DỊCH VỤ PHÚC AN THỊNH SG
THẨM TRA
Theo văn bản số: 82/TTr-PATSG
Ngày 15 tháng 3 năm 2026
Chủ trì bộ môn ký tên

Chủ đầu tư	Giám đốc	Kiểm tra	Chủ nhiệm TK	Chủ trì	Thiết kế	Công trình	BÌNH ĐỒ - TRẮC DỌC	
Công ty TNHH Tư vấn Thiết kế Xây dựng Cường Thịnh L.A	Cổ Thanh Phước	Cổ Thanh Phước	Hồ Văn Thành	Hồ Văn Thành	Huỳnh Minh Tâm	Đường liên ấp 1A, 1B Địa điểm Xã Đức Hòa, tỉnh Tây Ninh	Hoàn Thành: 14/3/2026	Bản vẽ số: BDTD - 01/19
							Tỷ lệ: 1/1000	Ký hiệu bản vẽ:

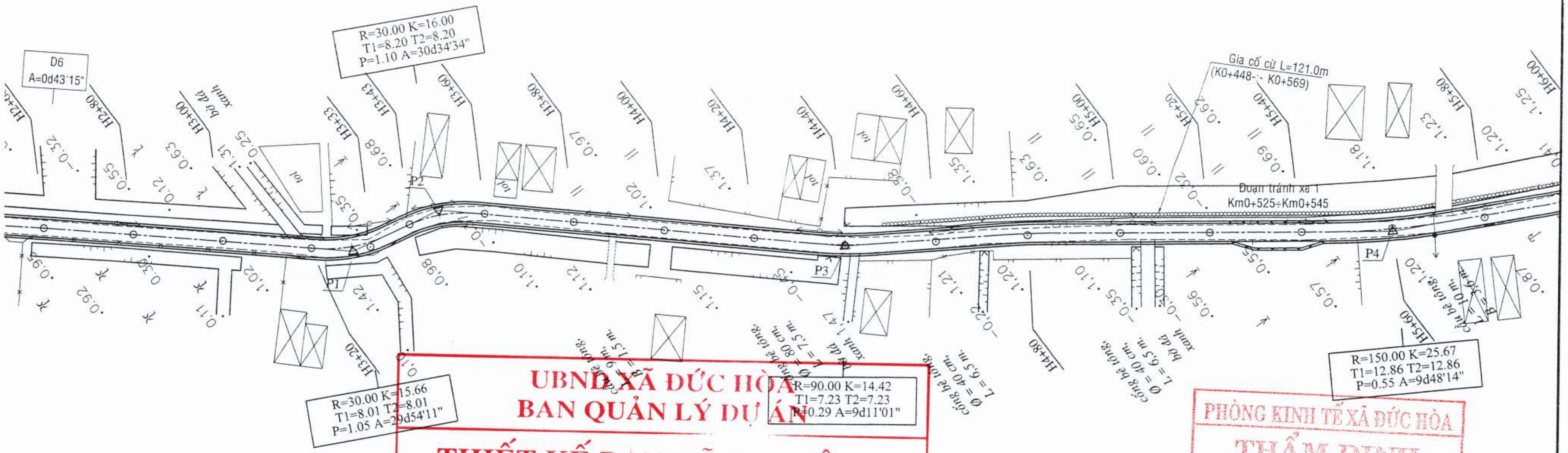

UBND XÃ ĐỨC HÒA
BAN QUẢN LÝ DỰ ÁN

THIẾT KẾ BẢN VẼ THI CÔNG
ĐÃ PHÊ DUYỆT

Theo QĐ số: 2300/QĐ-UBND, ngày 18 tháng 3 năm 2026

BAN QUẢN LÝ DỰ ÁN – U.B.N.D XÃ ĐỨC HÒA – T.TÂY NINH

Nguyễn Minh Phát

PHÒNG KINH TẾ XÃ ĐỨC HÒA
THẨM ĐỊNH
Thẩm định theo văn bản số 902/TBTĐ-PKT
ngày 16 tháng 3 năm 2026
Người thẩm định ký tên:

Mai Chánh Lộc

CÔNG TY TNHH THƯƠNG MẠI DỊCH VỤ PHÚC AN THỊNH SG
THẨM TRA
Theo văn bản số: 82/TTr-PATSG
Ngày 15 tháng 3 năm 2026
Chủ trì bộ môn ký tên

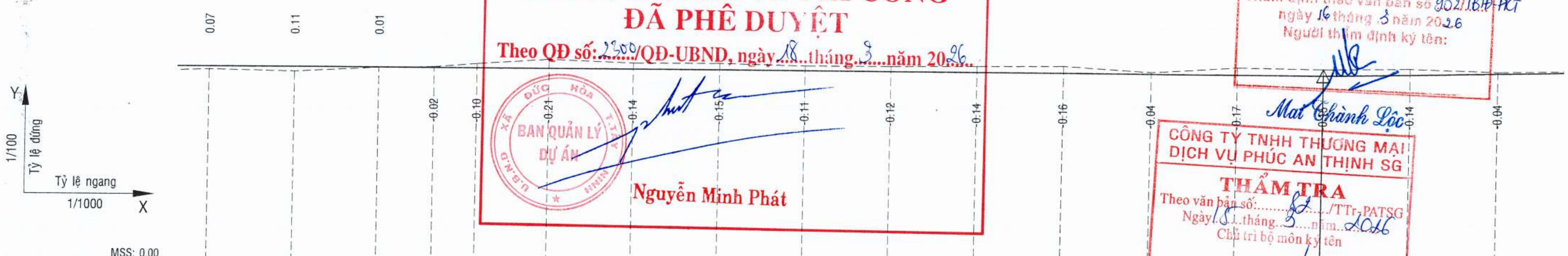

MSS: 0.00

Độ dốc (%) / KCách (m): 0.00 / 480.00; 0.20

Tên cọc	KCách cộng dồn (m)	Khoảng cách lẻ	Cao độ thiết kế	Cao độ tự nhiên
H2+80	280.00	20	1.60	1.53
H3+00	300.00	20	1.60	1.49
H3+20	320.00	13	1.60	1.59
H3+33	333.00	10	1.60	1.62
H3+43	343.00	17	1.60	1.70
H3+60	360.00	20	1.60	1.81
H3+80	380.00	20	1.60	1.74
H4+00	400.00	20	1.60	1.75
H4+20	420.00	20	1.60	1.71
H4+40	440.00	20	1.60	1.72
H4+60	460.00	20	1.60	1.74
H4+80	480.00	20	1.60	1.76
H5+00	500.00	20	1.60	1.64
H5+20	520.00	20	1.60	1.77
H5+40	540.00	20	1.60	1.75
H5+60	560.00	20	1.64	1.78
H5+80	580.00	20	1.68	1.72

Đoạn thẳng đoạn cong:
- L=61.37
- I=29d54'11" R=30, Wmr=0.00 KT/2=7.98, P=1.05 T=8.01
- L=4.93
- I=30d34'34" R=30, Wmr=0.00 KT/2=8.00, P=1.10 T=8.20
- L=74.78
- I=9d11'01" R=90, Wmr=0.00 KT/2=7.21, P=0.29 T=7.23
- L=99.95
- I=9d48'14" R=150, Wmr=0.00 KT/2=12.83, P=0.55 T=12.86
- L=

Chủ đầu tư		Giám đốc	Kiểm tra	Chủ nhiệm TK	Chủ trì	Thiết kế	Công trình	BÌNH ĐỒ - TRẮC DỌC
	Công ty TNHH Tư vấn Thiết kế Xây dựng Cường Thịnh L.A	Cổ Thanh Phước	Cổ Thanh Phước	Hồ Văn Thành	Hồ Văn Thành	Huỳnh Minh Tâm	Đường liên ấp 1A, 1B Địa điểm Xã Đức Hòa, tỉnh Tây Ninh	Hoàn Thành: 14/3/2026 — Bản vẽ số: BDTD - 02/19 Tỷ lệ: 1/1000 — Ký hiệu bản vẽ:

CÔNG TY TNHH TƯ VẤN THIẾT KẾ XÂY DỰNG CƯỜNG THỊNH L.A – M.S.D.N: 1101858075 – C.T.T.N.H.H – T.TÂN AN – T.LONG AN

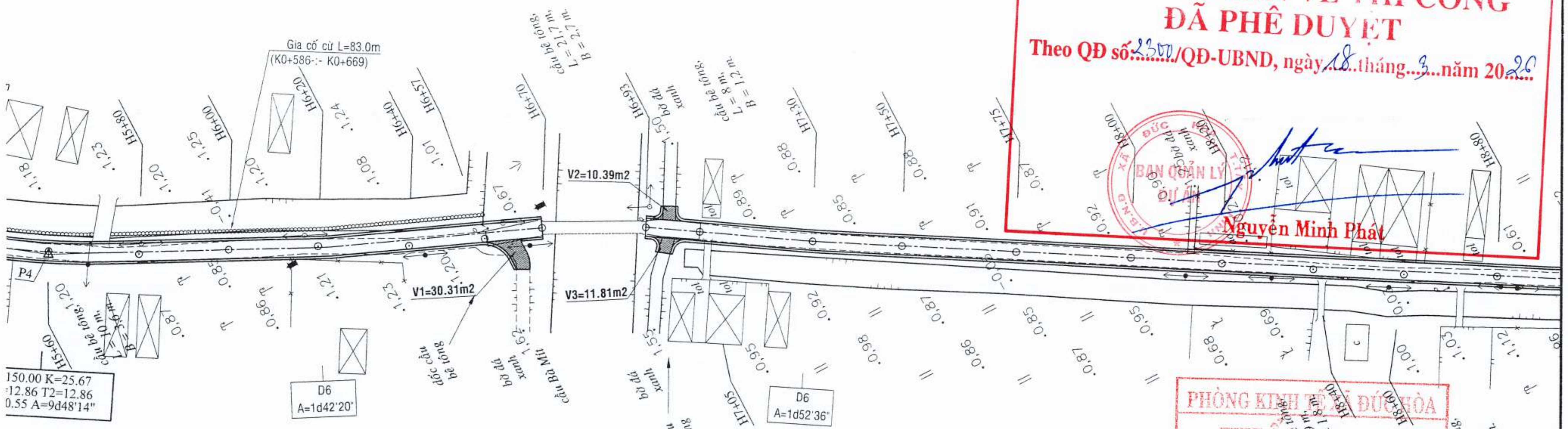

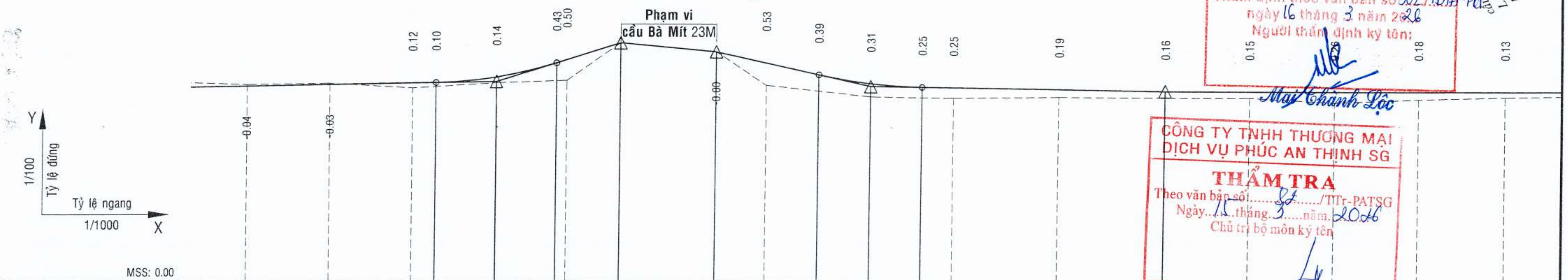

Độ dốc (%) / KCách (m): 0.20 / 85.50; R=1000.00, T=14.50; 3.10 / 15.50; 0.00 / 23.00; 2.22 / 24.56; R=1200.00, T=12.44; 57.56; 0.14

Tên cọc	H5+80	H6+00	H6+20		H6+40		H6+57	H6+70	H6+93	H7+05		H7+30		H7+50	H7+75	H8+00	H8+20	H8+40	H8+60	H8+80
Cao độ thiết kế	1.68	1.72	1.76	1.77	1.91	2.25	2.33	2.73	2.52	2.25	1.98	1.76	1.68	1.67	1.64	1.60	1.60	1.60	1.60	1.60
Cao độ tự nhiên	1.72	1.75	1.64	1.68	1.77	1.82	1.83	2.73	2.52	1.72	1.58	1.45	1.43	1.42	1.45	1.44	1.45	1.34	1.42	1.47
KCách cộng dồn (m)	580.00	600.00	620.00	625.50	640.00	654.50	657.00	670.00	693.00	705.00	717.56	730.00	742.44	750.00	775.00	800.00	820.00	840.00	860.00	880.00

Khoảng cách lẻ: 20 | 20 | 20 | 5.5 | 14.5 | 14.5 | 2.5 | 13 | 23 | 12 | 12.56 | 12.44 | 12.44 | 7.56 | 25 | 25 | 20 | 20 | 20 | 20 | 20

Đoạn thẳng đoạn cong: 50 / 12.83 / 36; L=47.17; I=1d42'20"; L=110.00; I=1d52'36"; L=190.00

UBND XÃ ĐỨC HÒA
BAN QUẢN LÝ DỰ ÁN
THIẾT KẾ BẢN VẼ THI CÔNG ĐÃ PHÊ DUYỆT
Theo QĐ số: 2300/QĐ-UBND, ngày 18 tháng 3 năm 2026
Nguyễn Minh Phát

PHÒNG KINH TẾ XÃ ĐỨC HÒA
THẨM ĐỊNH
Thẩm định theo văn bản số 902/TBTĐ-PKT
ngày 16 tháng 3 năm 2026
Người thẩm định ký tên:
Mai Chánh Lộc

CÔNG TY TNHH THƯƠNG MẠI DỊCH VỤ PHÚC AN THỊNH SG
THẨM TRA
Theo văn bản số 84/TTr-PATSG
Ngày 15 tháng 3 năm 2026
Chủ trì bộ môn ký tên

Chủ đầu tư		Giám đốc	Kiểm tra	Chủ nhiệm TK	Chủ trì	Thiết kế	Công trình	BÌNH ĐỒ - TRẮC DỌC	
	Công ty TNHH Tư vấn Thiết kế Xây dựng Cường Thịnh L.A	Cổ Thanh Phước	Cổ Thanh Phước	Hồ Văn Thành	Hồ Văn Thành	Huỳnh Minh Tâm	**Đường liên ấp 1A, 1B** Địa điểm **Xã Đức Hòa, tỉnh Tây Ninh**	Hoàn Thành: 14/3/2026 Tỷ lệ: 1/1000	Bản vẽ số: BDTD - 03/19 Ký hiệu bản vẽ:

CÔNG TY TNHH TƯ VẤN THIẾT KẾ XÂY DỰNG CƯỜNG THỊNH L.A — M.S.D.N: 1101858075 — TP. TÂN AN - T. LONG AN

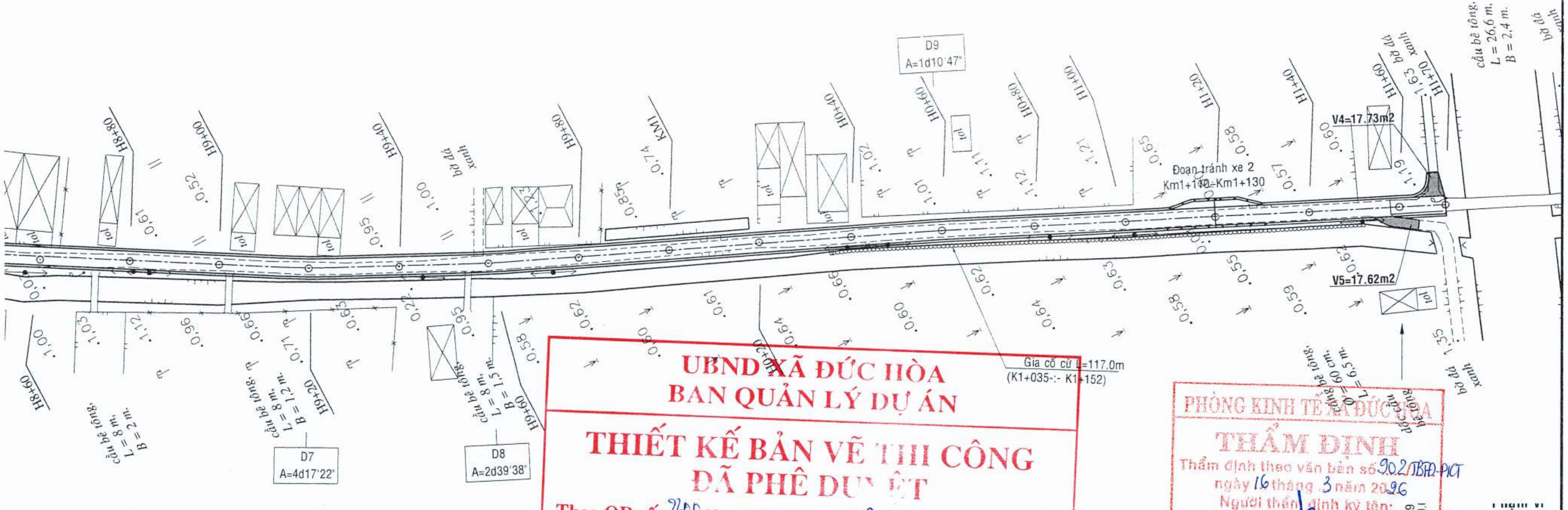

UBND XÃ ĐỨC HÒA
BAN QUẢN LÝ DỰ ÁN
THIẾT KẾ BẢN VẼ THI CÔNG
ĐÃ PHÊ DUYỆT
Theo QĐ số: 2300/QĐ-UBND, ngày 18 tháng 3 năm 2026
Nguyễn Minh Phát

PHÒNG KINH TẾ XÃ ĐỨC HÒA
THẨM ĐỊNH
Thẩm định theo văn bản số 902/TBTĐ-PKT
ngày 16 tháng 3 năm 2026
Người thẩm định ký tên:
Mai Thành Lộc

CÔNG TY TNHH THƯƠNG MẠI DỊCH VỤ PHÚC AN THỊNH SG
THẨM TRA
Theo văn bản số: 82/TTr-PATSG
Ngày 15 tháng 3 năm 2026
Chủ trì bộ môn ký tên

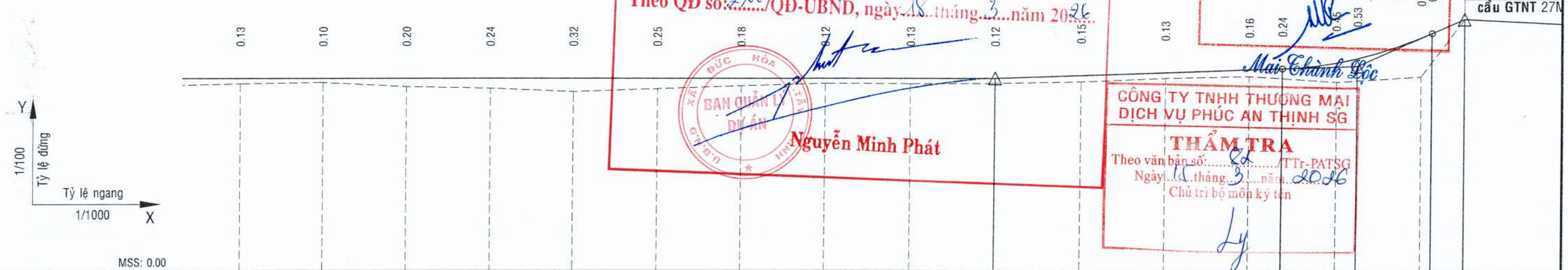

Độ dốc (%) / KCách (m): 0.00 / 260.00; 0.35 / 67.46; R=850.00, T=17.54; 4.48 / 7.46; 0.00 / 27.00

Cao độ thiết kế	1.60	1.60	1.60	1.60	1.60	1.60	1.60	1.60	1.60	1.60	1.67	1.74	1.81	1.84	1.97	2.08	2.58	2.69	3.02	
Cao độ tự nhiên	1.47	1.50	1.40	1.36	1.28	1.35	1.42	1.48	1.47	1.48	1.52	1.61	1.65	1.60	1.52	1.55	1.65	2.00	3.02	
Khoảng cách lẻ	20	20	20	20	20	20	20	20	20	20	20	20	20	7.46	12.54	5	15	2.54	7.46	27
KCách cộng dồn (m)	880.00	900.00	920.00	940.00	960.00	980.00	1000.00	1020.00	1040.00	1060.00	1080.00	1100.00	1120.00	1127.46	1140.00	1145.00	1160.00	1162.54	1170.00	
Tên cọc	H8+80	H9+00	H9+20	H9+40	H9+60	H9+80	KM1	H0+20	H0+40	H0+60	H0+80	H1+00	H1+20		H1+40		H1+60		H1+70	H

Đoạn thẳng đoạn cong: I=4d17'22"; L=40.00; I=2d39'38"; L=100.00; I=1d10'47"; L=190.00

Chủ đầu tư		Giám đốc	Kiểm tra	Chủ nhiệm TK	Chủ trì	Thiết kế
	Công ty TNHH Tư vấn Thiết kế Xây dựng Cường Thịnh L.A	Cổ Thanh Phước	Cổ Thanh Phước	Hồ Văn Thành	Hồ Văn Thành	Huỳnh Minh Tâm

CÔNG TY TNHH TƯ VẤN THIẾT KẾ XÂY DỰNG CƯỜNG THỊNH L.A – M.S.D.N: 1101858075 – TP. TÂN AN

Công trình
Đường liên ấp 1A, 1B
Địa điểm
Xã Đức Hòa, tỉnh Tây Ninh

BÌNH ĐỒ - TRẮC DỌC

Hoàn Thành: 14/3/2026	Bản vẽ số: BDTD - 04/19
Tỷ lệ: 1/1000	Ký hiệu bản vẽ:

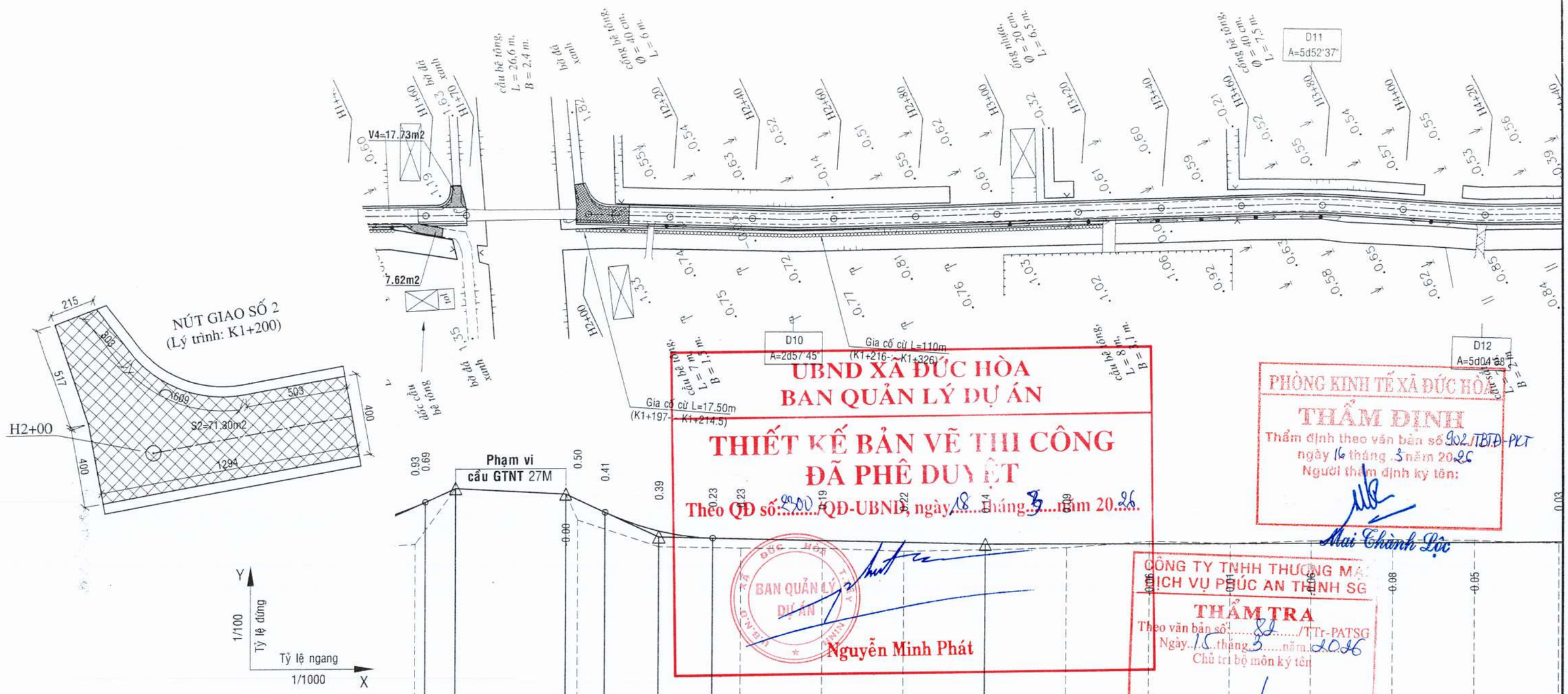

UBND XÃ ĐỨC HÒA
BAN QUẢN LÝ DỰ ÁN

THIẾT KẾ BẢN VẼ THI CÔNG
ĐÃ PHÊ DUYỆT
Theo QĐ số: 2200/QĐ-UBND, ngày 18 tháng 9 năm 2026

BAN QUẢN LÝ DỰ ÁN
Nguyễn Minh Phát

PHÒNG KINH TẾ XÃ ĐỨC HÒA
THẨM ĐỊNH
Thẩm định theo văn bản số 902/TBTD-PKT
ngày 16 tháng 3 năm 2026
Người thẩm định ký tên:
Mai Thành Lộc

CÔNG TY TNHH THƯƠNG MẠI DỊCH VỤ PHÚC AN THỊNH SG
THẨM TRA
Theo văn bản số: 88/TTr-PATSG
Ngày 15 tháng 3 năm 2026
Chủ trì bộ môn ký tên

MSS: 0.00

Độ dốc (%) / KCách (m)	4.48	0.00	4.65	R=600.00	0.25																					
	7.46	27.00	9.79	T=13.21	66.79																					
Cao độ thiết kế	2.58 2.69	3.02	2.87 2.73	2.41	1.95	1.77	1.75	1.70	1.65	1.60	1.60	1.60	1.60	1.60	1.60	1.60	1.60	1.60	1.60	1.60	1.60	1.60	1.60	1.60	1.60	1.60
Cao độ tự nhiên	1.65 2.00	3.02	2.87 2.23	2.00	1.56	1.53	1.52	1.51	1.43	1.46	1.51	1.66	1.61	1.66	1.68	1.65	1.57									
Khoảng cách lẻ	2.54	7.46	27	3	6.79	13.21	13.21	6.79	20	20	20	20	20	20	20	20	20									
KCách cộng dồn (m)	1160.00 1162.54	1170.00	1197.00 1200.00	1206.79	1220.00	1233.21	1240.00	1260.00	1280.00	1300.00	1320.00	1340.00	1360.00	1380.00	1400.00	1420.00	1440.00									
Tên cọc	H1+60	H1+70	H1+97	H2+00	H2+20	H2+40	H2+60	H2+80	H3+00	H3+20	H3+40	H3+60	H3+80	H4+00	H4+20	H4+										
Đoạn thẳng đoạn cong	0.00	I=2d57'45"	L=127.00	I=5d52'37"	L=43.00	I=5d04'38"																				

Chủ đầu tư	Giám đốc	Kiểm tra	Chủ nhiệm TK	Chủ trì	Thiết kế	Công trình	BÌNH ĐỒ - TRẮC DỌC
Công ty TNHH Tư vấn Thiết kế Xây dựng Cường Thịnh Lộc	Cổ Thanh Phước	Cổ Thanh Phước	Hồ Văn Thành	Hồ Văn Thành	Huỳnh Minh Tâm	Đường liên ấp 1A, 1B Địa điểm Xã Đức Hòa, tỉnh Tây Ninh	Hoàn Thành: 14/3/2026 — Bản vẽ số: BDTD - 05/19 Tỷ lệ: 1/1000 — Ký hiệu bản vẽ:

UBND XÃ ĐỨC HÒA
BAN QUẢN LÝ DỰ ÁN

THIẾT KẾ BẢN VẼ THI CÔNG
ĐÃ PHÊ DUYỆT

Theo QĐ số: 2300./QĐ-UBND, ngày 18 tháng 3 năm 2026

BAN QUẢN LÝ DỰ ÁN

Nguyễn Minh Phát

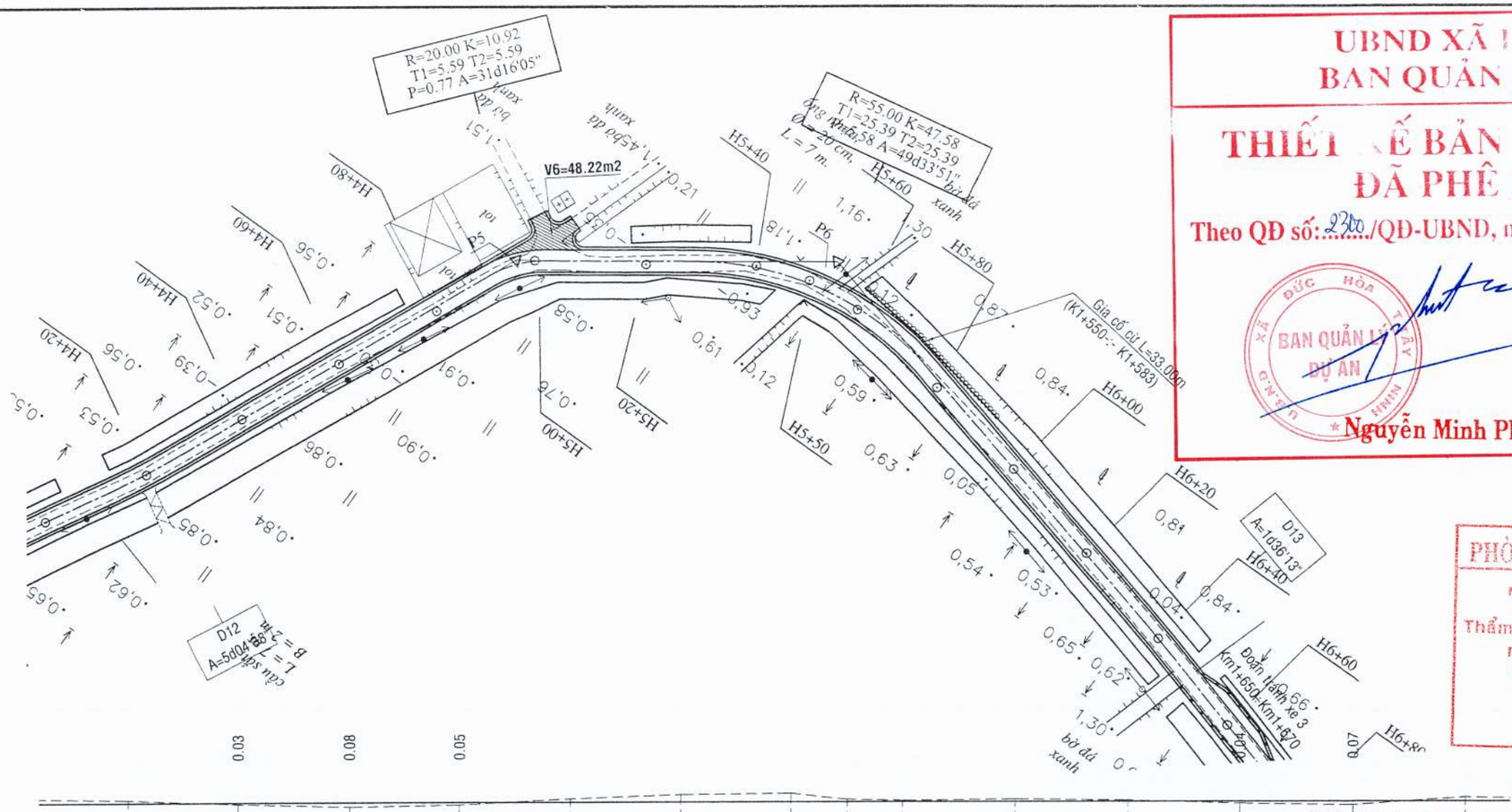

PHÒNG KINH TẾ XÃ ĐỨC HÒA
THẨM ĐỊNH
Thẩm định theo văn bản số 902/TBTĐ-KT
ngày 16 tháng 3 năm 2026
Người thẩm định ký tên:

Mai Thành Lộc

CÔNG TY TNHH THƯƠNG MẠI DỊCH VỤ PHÚC AN THỊNH SG
THẨM TRA
Theo văn bản số: 22/TTr-PATSG
Ngày 15 tháng 3 năm 2026
Chủ trì bộ môn ký tên

Y
1/100 Tỷ lệ đứng
Tỷ lệ ngang 1/1000 X

MSS: 0.00

Độ dốc (%) / KCách (m)	-0.05						-0.06			-0.13		-0.15	-0.04	-0.02		-0.04		-0.02								0.00
																										540.00
Cao độ thiết kế	1.60		1.60		1.60		1.60		1.60		1.60		1.60	1.60		1.60		1.60		1.60		1.60		1.60		1.60
Cao độ tự nhiên	1.65		1.57		1.52		1.55		1.66		1.73		1.75	1.64	1.62	1.64		1.62		1.56		1.53		1.67		
Khoảng cách lẻ	20	20		20		20		20		20		20		10	10		20		20		20		20		20	
KCách cộng dồn (m)	1420.00		1440.00		1460.00		1480.00		1500.00		1520.00		1540.00	1550.00	1560.00	1580.00		1600.00		1620.00		1640.00		1660.00		
Tên cọc	H4+20		H4+40		H4+60		H4+80		H5+00		H5+20		H5+40	H5+50	H5+60	H5+80		H6+00		H6+20		H6+40		H6+60		
Đoạn thẳng đoạn cong	I=5d04'38"		L=71.54						I=31d16'05" R=20 Wmr=0.00 KT/2=5.46 P=0.77 T=5.60		L=26.75		I=49d33'51" R=55 Wmr=0.00 KT/2=23.79 P=5.58 T=25.39					L=62.88				I=1d36'13"					

Chủ đầu tư	Giám đốc	Kiểm tra	Chủ nhiệm TK	Chủ trì	Thiết kế	Công trình	BÌNH ĐỒ - TRẮC DỌC	
Công ty TNHH Tư vấn Thiết kế Xây dựng Cường Thịnh L.A	Cổ Thanh Phước	Cổ Thanh Phước	Hồ Văn Thành	Hồ Văn Thành	Huỳnh Minh Tâm	Đường liên ấp 1A, 1B Địa điểm Xã Đức Hòa, tỉnh Tây Ninh	Hoàn Thành: 14/3/2026	Bản vẽ số: BDTD - 06/19
							Tỷ lệ: 1/1000	Ký hiệu bản vẽ:

CÔNG TY TNHH TƯ VẤN THIẾT KẾ XÂY DỰNG CƯỜNG THỊNH L.A

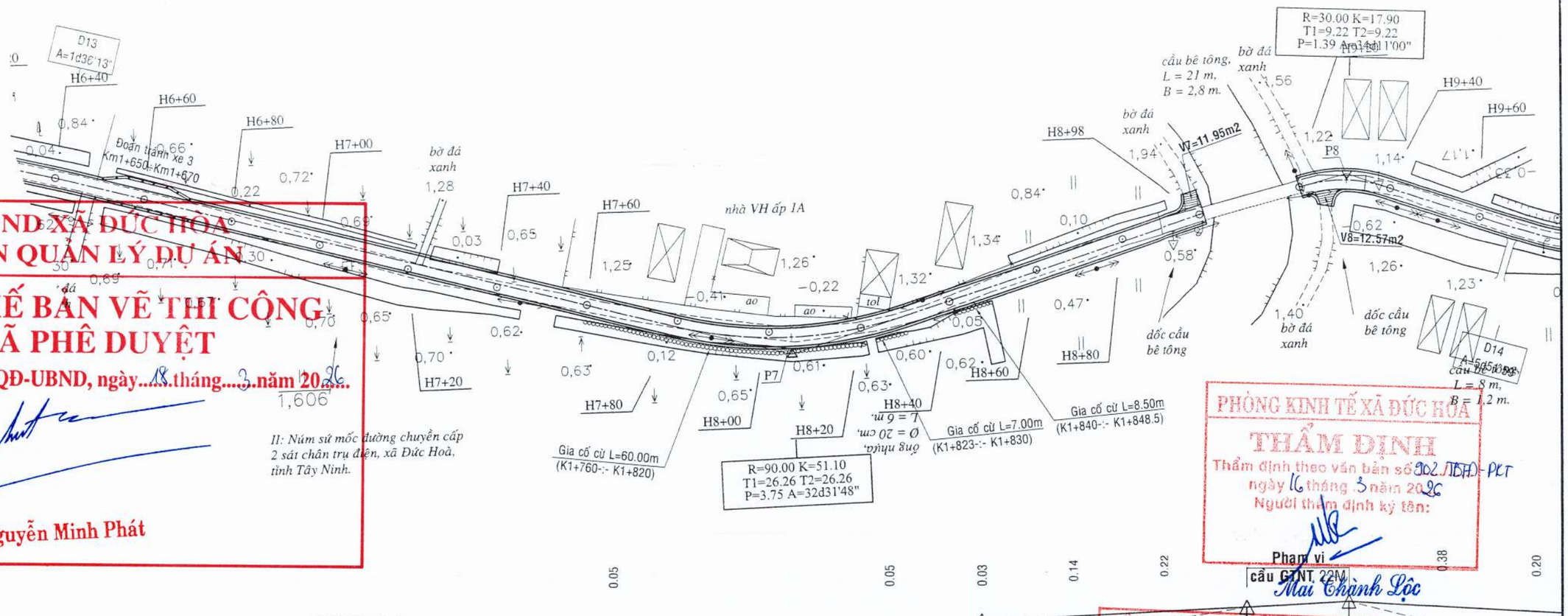

UBND XÃ ĐỨC HÒA
BAN QUẢN LÝ DỰ ÁN

THIẾT KẾ BẢN VẼ THI CÔNG ĐÃ PHÊ DUYỆT

Theo QĐ số: 2400/QĐ-UBND, ngày 18 tháng 3 năm 2026

BAN QUẢN LÝ DỰ ÁN

Nguyễn Minh Phát

PHÒNG KINH TẾ XÃ ĐỨC HÒA
THẨM ĐỊNH
Thẩm định theo văn bản số 902/TDTH-PKT
ngày 16 tháng 3 năm 2026
Người thẩm định ký tên:
Mai Thành Lộc

CÔNG TY TNHH THƯƠNG MẠI DỊCH VỤ PHÚC AN THỊNH SG
THẨM TRA
Theo văn bản số: 82/TTr-PATSG
Ngày 15 tháng 3 năm 2026
Chủ trì bộ môn ký tên

MSS: 0.00

Độ dốc (%) / KCách (m)	-0.07	-0.03	-0.15	-0.08	-0.04	-0.04	-0.01	0.47 / 58.00	0.00 / 22.00	0.65 / 60.00
Cao độ thiết kế	1.60	1.60	1.60	1.60	1.60	1.60	1.60	1.60	1.69	1.79	1.87	1.99	1.86	1.73
Cao độ tự nhiên	1.67	1.63	1.75	1.68	1.64	1.55	1.64	1.61	1.55	1.57	1.57	1.87	1.99	1.48	1.53
Khoảng cách lẻ	20	20	20	20	20	20	20	20	20	20	20	18	22	20	20
KCách cộng dồn (m)	1660.00	1680.00	1700.00	1720.00	1740.00	1760.00	1780.00	1800.00	1820.00	1840.00	1860.00	1880.00	1898.00	1920.00	1940.00	1960.00
Tên cọc	H6+60	H6+80	H7+00	H7+20	H7+40	H7+60	H7+80	H8+00	H8+20	H8+40	H8+60	H8+80	H8+98	H9+20	H9+40	H9+60
Đoạn thẳng đoạn cong	L=139.78							I=32d31'48" R=90 Wmr=0.00 KT/2=25.55 P=3.75 T=26.26		L=90.50				I=34d11'00" R=30 Wmr=0.00 KT/2=8.95 P=1.39 T=9.22		

Chủ đầu tư	Giám đốc	Kiểm tra	Chủ nhiệm TK	Chủ trì	Thiết kế	Công trình	BÌNH ĐỒ - TRẮC DỌC
Công ty TNHH Tư vấn Thiết kế Xây dựng Cường Thịnh LA	Cổ Thanh Phước	Cổ Thanh Phước	Hồ Văn Thành	Hồ Văn Thành	Huỳnh Minh Tâm	Đường liên ấp 1A, 1B Địa điểm Xã Đức Hòa, tỉnh Tây Ninh	Hoàn Thành: 14/3/2026 — Bản vẽ số: BDTD - 07/19 Tỷ lệ: 1/1000 — Ký hiệu bản vẽ:

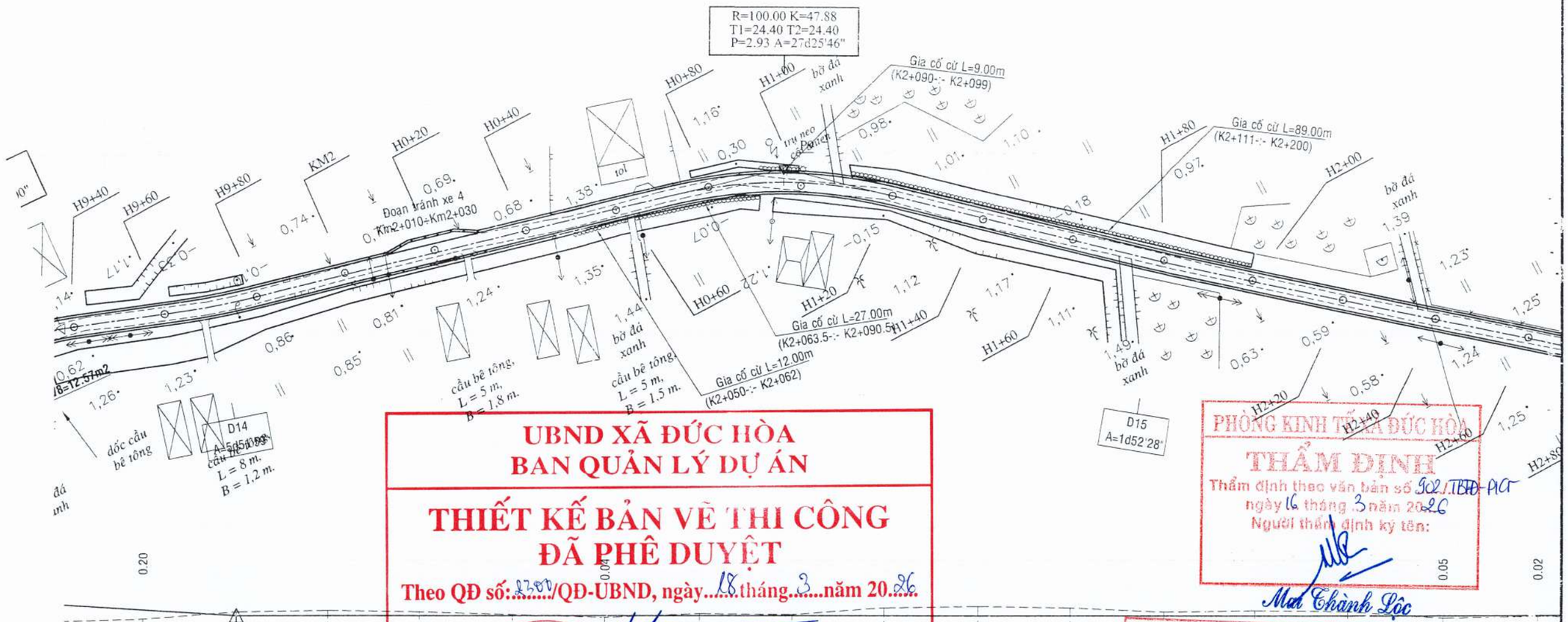

UBND XÃ ĐỨC HÒA
BAN QUẢN LÝ DỰ ÁN

THIẾT KẾ BẢN VẼ THI CÔNG
ĐÃ PHÊ DUYỆT

Theo QĐ số: 2300/QĐ-UBND, ngày 18 tháng 3 năm 2026

Nguyễn Minh Phát

PHÒNG KINH TẾ XÃ ĐỨC HÒA
THẨM ĐỊNH
Thẩm định theo văn bản số 902/TBTD-PKT
ngày 16 tháng 3 năm 2026
Người thẩm định ký tên:
Mai Thành Lộc

CÔNG TY TNHH THƯƠNG MẠI DỊCH VỤ PHÚC AN THỊNH SG
THẨM TRA
Theo văn bản số: 18/TTr-PATSG
Ngày 15 tháng 3 năm 2026
Chủ trì bộ môn ký tên

Y — Tỷ lệ đứng 1/100
X — Tỷ lệ ngang 1/1000

MSS: 0.00

Độ dốc (%) / KCách (m)	0.65																						
Cao độ thiết kế		1.73	1.60	1.60	1.60	1.60	1.60	1.60	1.60	1.60	1.60	1.60	1.60	1.60	1.60	1.60	1.60	1.60	1.60	1.60	1.60	1.60	1.60
Cao độ tự nhiên		1.53	1.68	1.71	1.68	1.62	1.56	1.64	1.62	1.77	1.80	1.77	1.68	1.71	1.69	1.55	1.58						
Khoảng cách lẻ		20	20	20	20	20	20	20	20	20	20	20	20	20	20	20	20						
KCách cộng dồn (m)		1960.00	1980.00	2000.00	2020.00	2040.00	2060.00	2080.00	2100.00	2120.00	2140.00	2160.00	2180.00	2200.00	2220.00	2240.00	2260.00						
Tên cọc		H9+60	H9+80	KM2	H0+20	H0+40	H0+60	H0+80	H1+00	H1+20	H1+40	H1+60	H1+80	H2+00	H2+20	H2+40	H2+60						
Đoạn thẳng đoạn cong				L=133.31				I=27d25'46' R=100 Wmr=0.00 KT/2=23.94 P=2.93 T=24.40				L=59.86	I=1d52'28"										

Chủ đầu tư	Giám đốc	Kiểm tra	Chủ nhiệm TK	Chủ trì	Thiết kế	Công trình	BÌNH ĐỒ - TRẮC DỌC
Công ty TNHH Tư vấn Thiết kế Xây dựng Cường Thịnh L.A	Cổ Thanh Phước	Cổ Thanh Phước	Hồ Văn Thành	Hồ Văn Thành	Huỳnh Minh Tâm	Đường liên ấp 1A, 1B Địa điểm Xã Đức Hòa, tỉnh Tây Ninh	Hoàn Thành: 14/3/2026 — Bản vẽ số: BDTD - 08/19 Tỷ lệ: 1/1000 — Ký hiệu bản vẽ:

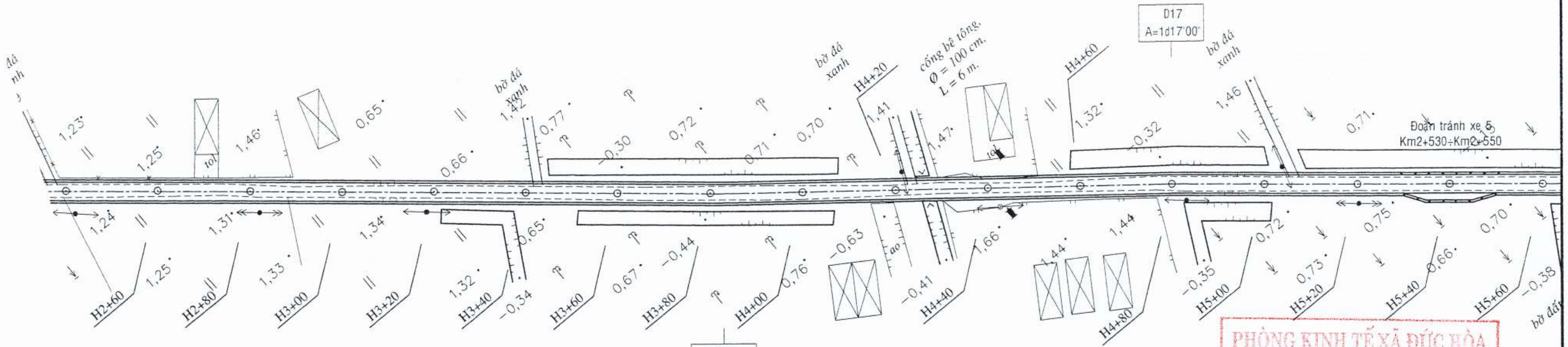

UBND XÃ ĐỨC HÒA
BAN QUẢN LÝ DỰ ÁN

THIẾT KẾ BẢN VẼ THI CÔNG
ĐÃ PHÊ DUYỆT

Theo QĐ số: 2300/QĐ-UBND, ngày 18 tháng 3 năm 2026

Nguyễn Minh Phát

PHÒNG KINH TẾ XÃ ĐỨC HÒA
THẨM ĐỊNH
Thẩm định theo văn bản số 902/TBTĐ-PKT
ngày 16 tháng 3 năm 2026
Người thẩm định ký tên:
Mai Thành Lộc

CÔNG TY TNHH THƯƠNG MẠI DỊCH VỤ PHÚC AN THỊNH SG
THẨM TRA
Theo văn bản số: 82/TTr-PATSG
Ngày 15 tháng 3 năm 2016
Chủ trì bộ môn ký tên

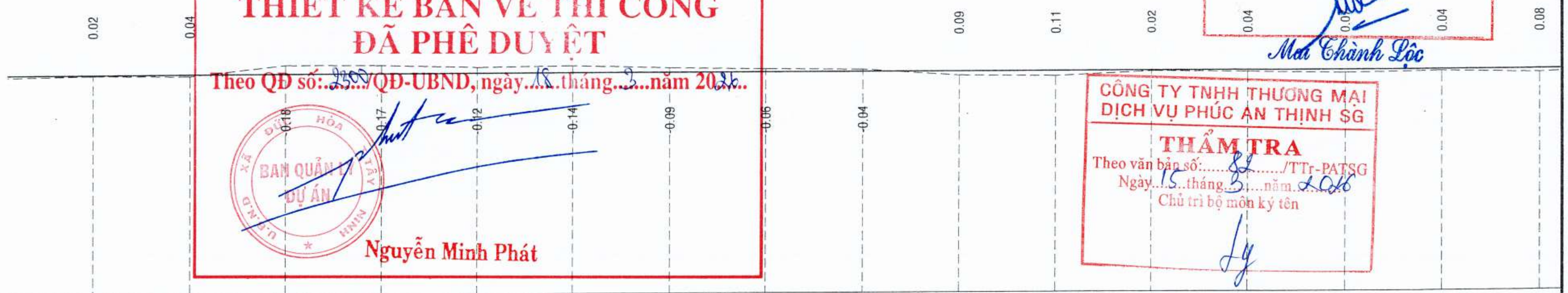

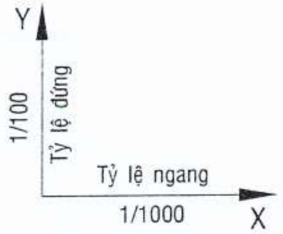

MSS: 0.00

Độ dốc (%) / KCách (m)	0.00 / 820.00																
Cao độ thiết kế		1.60	1.60	1.60	1.60	1.60	1.60	1.60	1.60	1.60	1.60	1.60	1.60	1.60	1.60	1.60	1.60
Cao độ tự nhiên		1.58	1.56	1.78	1.77	1.72	1.74	1.69	1.66	1.64	1.51	1.49	1.58	1.56	1.53	1.56	1.52
Khoảng cách lẻ	20	20	20	20	20	20	20	20	20	20	20	20	20	20	20	20	
KCách cộng dồn (m)		2260.00	2280.00	2300.00	2320.00	2340.00	2360.00	2380.00	2400.00	2420.00	2440.00	2460.00	2480.00	2500.00	2520.00	2540.00	2560.00
Tên cọc	0	H2+60	H2+80	H3+00	H3+20	H3+40	H3+60	H3+80	H4+00	H4+20	H4+40	H4+60	H4+80	H5+00	H5+20	H5+40	H5+60
Đoạn thẳng đoạn cong	L=203.00						I=1d36'38'		L=97.00			I=1d17'00'			L=120.00		

Chủ đầu tư		Giám đốc	Kiểm tra	Chủ nhiệm TK	Chủ trì	Thiết kế		
	Công ty TNHH Tư vấn Thiết kế Xây dựng Cường Thịnh L.A	Cổ Thanh Phước	Cổ Thanh Phước	Hồ Văn Thành	Hồ Văn Thành	Huỳnh Minh Tâm	Công trình: **Đường liên ấp 1A, 1B**; Địa điểm: **Xã Đức Hòa, tỉnh Tây Ninh**	**BÌNH ĐỒ - TRẮC DỌC**; Hoàn Thành: 14/3/2026; Bản vẽ số: BDTD - 09/19; Tỷ lệ: 1/1000; Ký hiệu bản vẽ:

M.S.D.N: 1101858075 - C.T.T.N.H.H ★ CÔNG TY TNHH TƯ VẤN THIẾT KẾ XÂY DỰNG CƯỜNG THỊNH L.A ★ TP TÂN AN - T. LONG AN

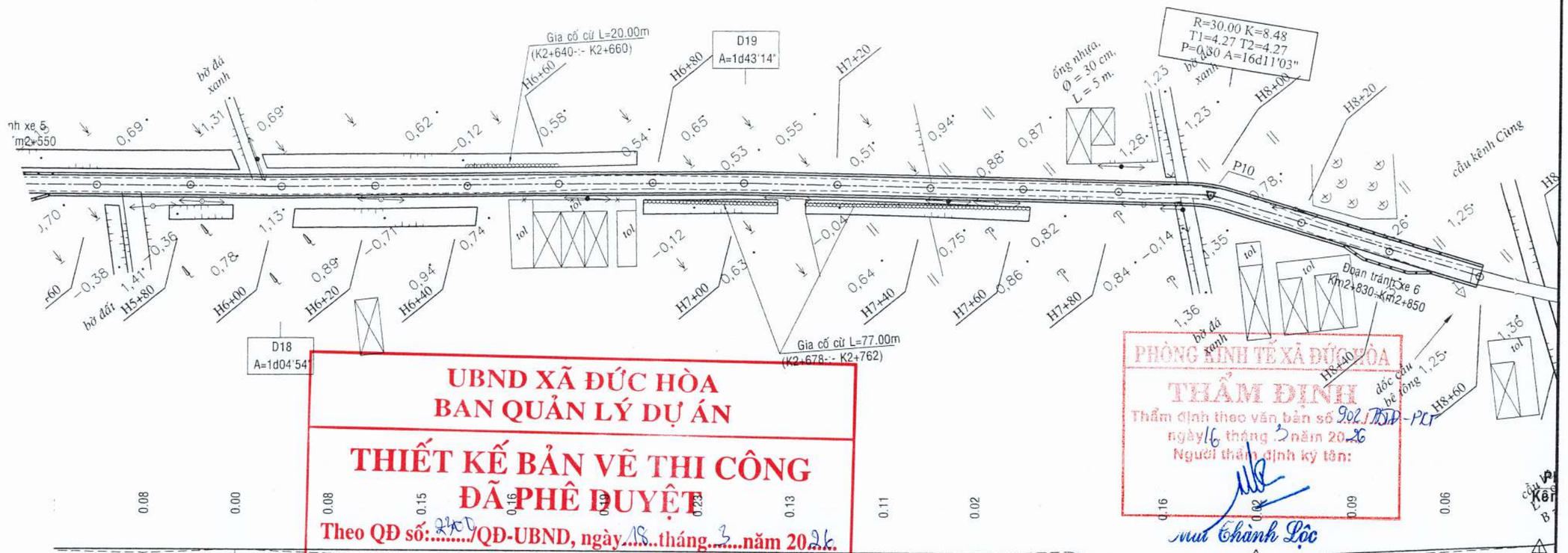

UBND XÃ ĐỨC HÒA
BAN QUẢN LÝ DỰ ÁN

THIẾT KẾ BẢN VẼ THI CÔNG
ĐÃ PHÊ DUYỆT

Theo QĐ số: 240/QĐ-UBND, ngày 18 tháng 3 năm 2026

BAN QUẢN LÝ DỰ ÁN

Nguyễn Minh Phát

PHÒNG KINH TẾ XÃ ĐỨC HÒA
THẨM ĐỊNH
Thẩm định theo văn bản số 902/TTr-PCT
ngày 16 tháng 3 năm 2026
Người thẩm định ký tên:

Mai Thành Lộc

CÔNG TY TNHH THƯƠNG MẠI DỊCH VỤ PHÚC AN THỊNH SG
THẨM TRA
Theo văn bản số: 82/TTr-PATSG
Ngày 15 tháng 3 năm 2026
Chủ trì bộ môn ký tên

Y
1/100 Tỷ lệ đứng
Tỷ lệ ngang 1/1000 X

MSS: 0.00

Độ dốc (%) / KCách (m)																								
Cao độ thiết kế		1.60	1.60	1.60	1.60	1.60	1.60	1.60	1.60	1.60	1.60	1.60	1.60	1.60	1.69	1.77	1.86							
Cao độ tự nhiên		1.52	1.60	1.52	1.45	1.44	1.41	1.37	1.47	1.49	1.58	1.66	1.44	1.58	1.60	1.71	1.86							
Khoảng cách lẻ		20	20	20	20	20	20	20	20	20	20	20	20	20	20	20	20							
KCách cộng dồn (m)		2560.00	2580.00	2600.00	2620.00	2640.00	2660.00	2680.00	2700.00	2720.00	2740.00	2760.00	2780.00	2800.00	2820.00	2840.00	2860.00							
Tên cọc	40	H5+60	H5+80	H6+00	H6+20	H6+40	H6+60	H6+80	H7+00	H7+20	H7+40	H7+60	H7+80	H8+00	H8+20	H8+40	H8+60							
Đoạn thẳng đoạn cong	0.00			I=1d04'54"			L=100.00			I=1d43'14"			L=95.76		I=16d11'03" R=30 Wmr=0.00 KT/2=4.24 P=0.30 T=4.27			L=115						

0.43
60.00

Chủ đầu tư	Giám đốc	Kiểm tra	Chủ nhiệm TK	Chủ trì	Thiết kế	Công trình	BÌNH ĐỒ - TRẮC DỌC
Công ty TNHH Tư vấn Thiết kế Xây dựng Cường Thịnh L.A	Cổ Thanh Phước	Cổ Thanh Phước	Hồ Văn Thành	Hồ Văn Thành	Huỳnh Minh Tâm	Đường liên ấp 1A, 1B Địa điểm Xã Đức Hòa, tỉnh Tây Ninh	Hoàn Thành: 14/3/2026 — Bản vẽ số: BDTD - 10/19 Tỷ lệ: 1/1000 — Ký hiệu bản vẽ:

CÔNG TY TNHH TƯ VẤN THIẾT KẾ XÂY DỰNG CƯỜNG THỊNH L.A
M.S.D.N: 1101858075 - C.T.T.N.H.H - TÂN AN - T. LONG AN

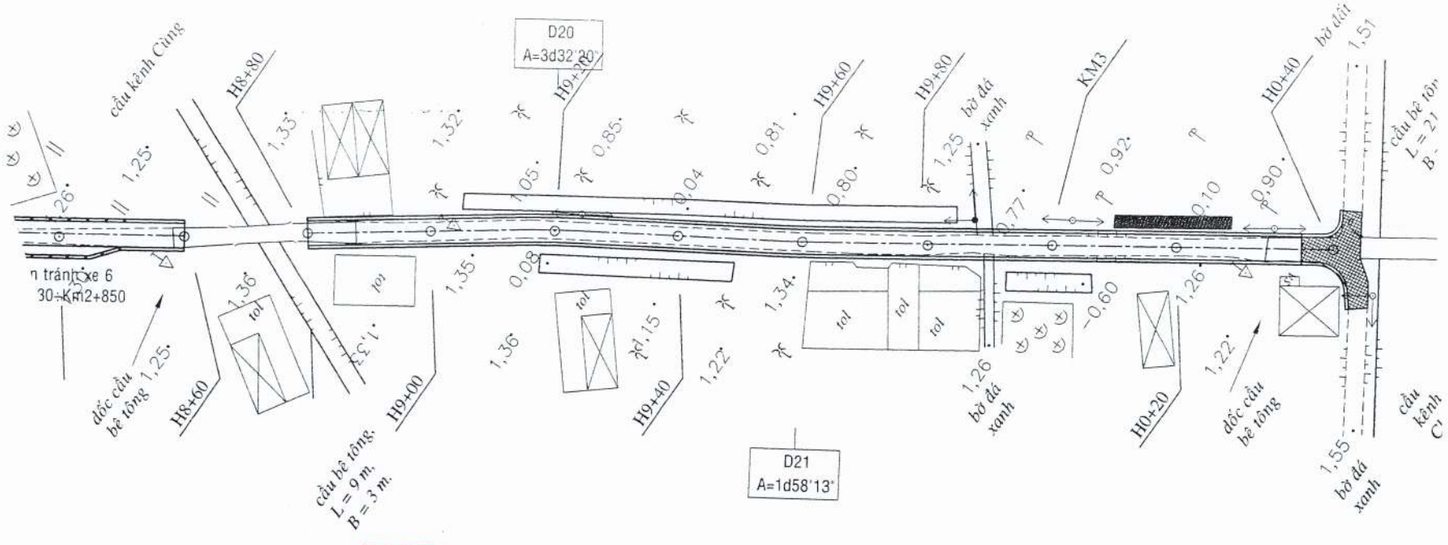

NÚT GIAO SỐ 3
(Lý trình: K3+040)

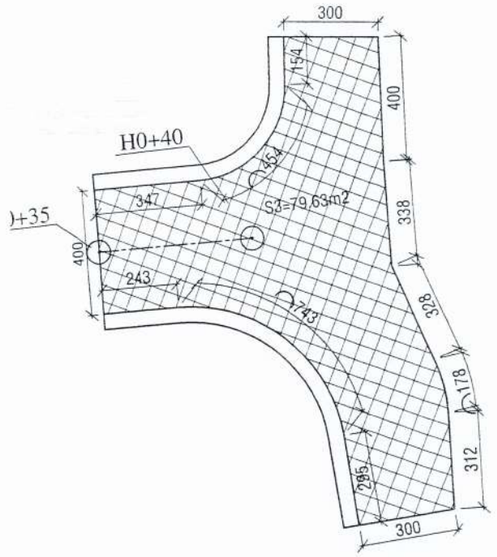

UBND XÃ ĐỨC HÒA
BAN QUẢN LÝ DỰ ÁN

THIẾT KẾ BẢN VẼ THI CÔNG
ĐÃ PHÊ DUYỆT

Theo QĐ số: 87.00/QĐ-UBND, ngày 18 tháng 3 năm 2026

Nguyễn Minh Phát

CÔNG TY TNHH THƯƠNG MẠI DỊCH VỤ PHÚC AN THỊNH SG
THẨM TRA
Theo văn bản số: 84/TTr-PATSG
Ngày 15 tháng 3 năm 2026
Chủ trì bộ môn ký tên

MSS: 0.00

Độ dốc (%) / KCách (m)	0.00		1.33				0.00								2.13				0.00					
	20.00		40.00				80.00								40.00				20.00				14.93	
Cao độ thiết kế	1.86		2.13		1.87		1.60		1.60		1.60		1.60		1.60		2.03		2.34	2.45			2.79	
Cao độ tự nhiên	1.86		2.13		1.39		1.52		1.52		1.71		1.63		1.54		1.65		2.25	2.45			2.79	
Khoảng cách lẻ	20	20		20		20		20		20		20		20		20		15	5		20			14.
KCách cộng dồn (m)	2860.00		2880.00		2900.00		2920.00		2940.00		2960.00		2980.00		3000.00		3020.00		3035.00	3040.00			3060.00	
Tên cọc	H8+60		H8+80		H9+00		H9+20		H9+40		H9+60		H9+80		KM3		H0+20		H0+35	H0+40			H0+60	
Đoạn thẳng đoạn cong	L=115.76						I=3d32'20"		L=40.00		I=1d58'13"						L=140.00							

PHÒNG KINH TẾ XÃ ĐỨC HÒA
THẨM ĐỊNH
Thẩm định theo văn bản số 902/TBTĐ-PKT
ngày 16 tháng 3 năm 2026
Người thẩm định ký tên:

Mai Thành Lộc

Chủ đầu tư	Giám đốc	Kiểm tra	Chủ nhiệm TK	Chủ trì	Thiết kế	Công trình	BÌNH ĐỒ - TRẮC DỌC	
Công ty TNHH Tư vấn Thiết kế Xây dựng Cường Thịnh L.A	Cổ Thanh Phước	Cổ Thanh Phước	Hồ Văn Thành	Hồ Văn Thành	Huỳnh Minh Tâm	Đường liên ấp 1A, 1B Địa điểm Xã Đức Hòa, tỉnh Tây Ninh	Hoàn Thành: 14/3/2026	Bản vẽ số: BDTD - 11/19
							Tỷ lệ: 1/1000	Ký hiệu bản vẽ:

CÔNG TY TNHH TƯ VẤN THIẾT KẾ XÂY DỰNG CƯỜNG THỊNH L.A

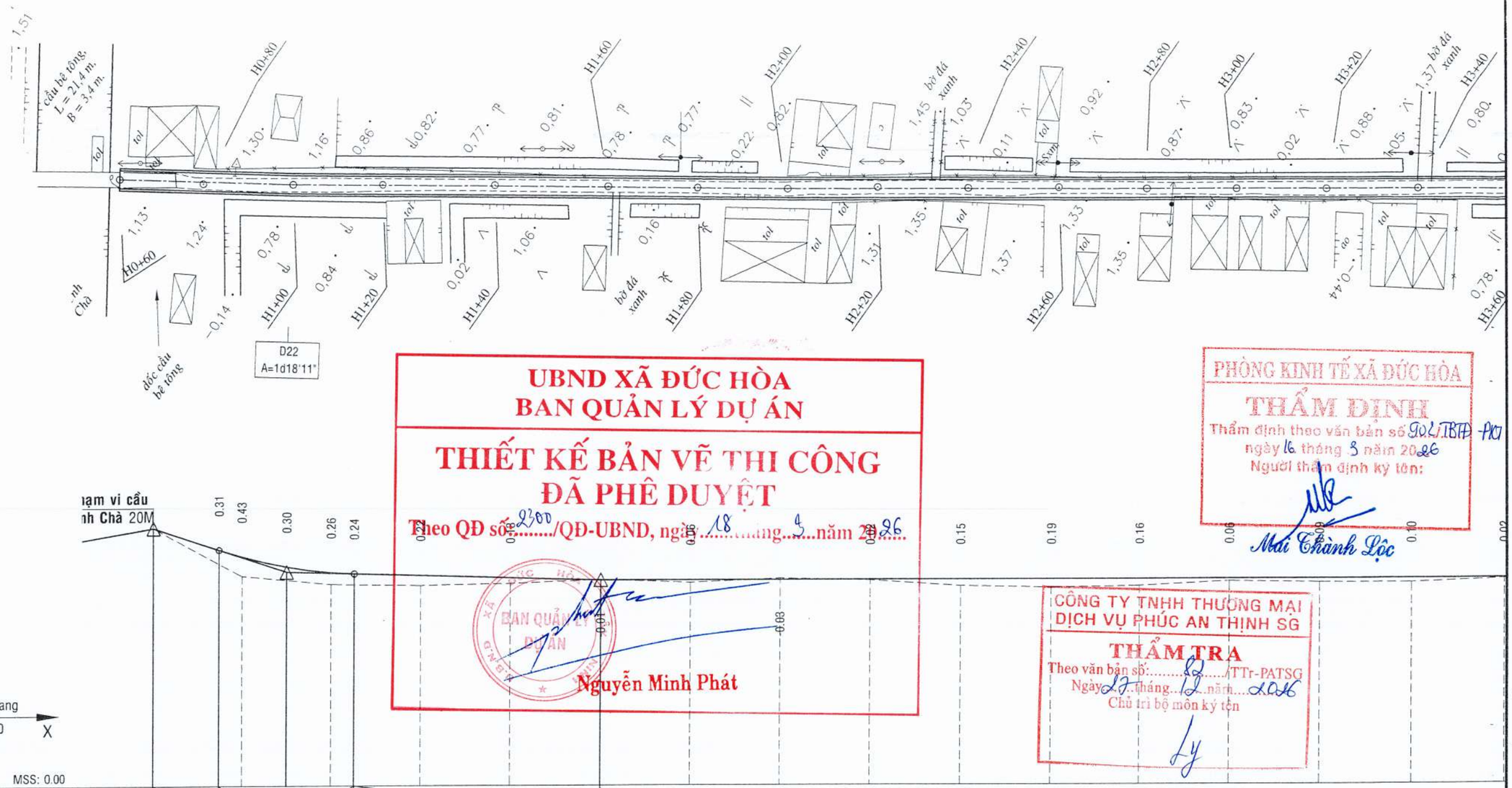

UBND XÃ ĐỨC HÒA
BAN QUẢN LÝ DỰ ÁN

THIẾT KẾ BẢN VẼ THI CÔNG
ĐÃ PHÊ DUYỆT

Theo QĐ số: 2300/QĐ-UBND, ngày 18 tháng 3 năm 2026

BAN QUẢN LÝ DỰ ÁN

Nguyễn Minh Phát

PHÒNG KINH TẾ XÃ ĐỨC HÒA
THẨM ĐỊNH
Thẩm định theo văn bản số 902/TBTĐ-PKT
ngày 16 tháng 3 năm 2026
Người thẩm định ký tên:

Mai Thành Lộc

CÔNG TY TNHH THƯƠNG MẠI DỊCH VỤ PHÚC AN THỊNH SG
THẨM TRA
Theo văn bản số: 82/TTr-PATSG
Ngày 27 tháng 12 năm 2026
Chủ trì bộ môn ký tên

Độ dốc (%) / KCách (m)	0.00 / 20.00	3.30 / 14.93	R=1000.00 T=15.07	0.29 / 54.93																					
Cao độ thiết kế		2.79	2.30	2.14	1.91	1.78	1.76	1.71	1.66	1.60	1.60	1.60	1.60	1.60	1.60	1.60	1.60	1.60	1.60	1.60	1.60	1.60	1.60	1.60	
Cao độ tự nhiên		2.79	1.98	1.71	1.61	1.52	1.51	1.49	1.53	1.61	1.54	1.63	1.58	1.45	1.41	1.44	1.54	1.51	1.50	1.58					
Khoảng cách lẻ	20	14.93	5.07	10	10	5.07	14.93	20	20	20	20	20	20	20	20	20	20	20	20	20					
KCách cộng dồn (m)		3060.00	3074.93	3080.00	3090.00	3100.00	3105.07	3120.00	3140.00	3160.00	3180.00	3200.00	3220.00	3240.00	3260.00	3280.00	3300.00	3320.00	3340.00	3360.00					
Tên cọc	)	H0+60	H0+80		H1+00			H1+20	H1+40	H1+60	H1+80	H2+00	H2+20	H2+40	H2+60	H2+80	H3+00	H3+20	H3+40	H3+					
Đoạn thẳng đoạn cong					I=1d18'11"															L=439.82					

Chủ đầu tư	Giám đốc	Kiểm tra	Chủ nhiệm TK	Chủ trì	Thiết kế	Công trình	BÌNH ĐỒ - TRẮC DỌC	
Công ty TNHH Tư vấn Thiết kế Xây dựng Cường Thịnh LA	Cổ Thanh Phước	Cổ Thanh Phước	Hồ Văn Thành	Hồ Văn Thành	Huỳnh Minh Tâm	Đường liên ấp 1A, 1B Địa điểm Xã Đức Hòa, tỉnh Tây Ninh	Hoàn Thành: 14/3/2026	Bản vẽ số: BDTD - 12/19
							Tỷ lệ: 1/1000	Ký hiệu bản vẽ:

CÔNG TY TNHH TƯ VẤN THIẾT KẾ XÂY DỰNG CƯỜNG THỊNH LA

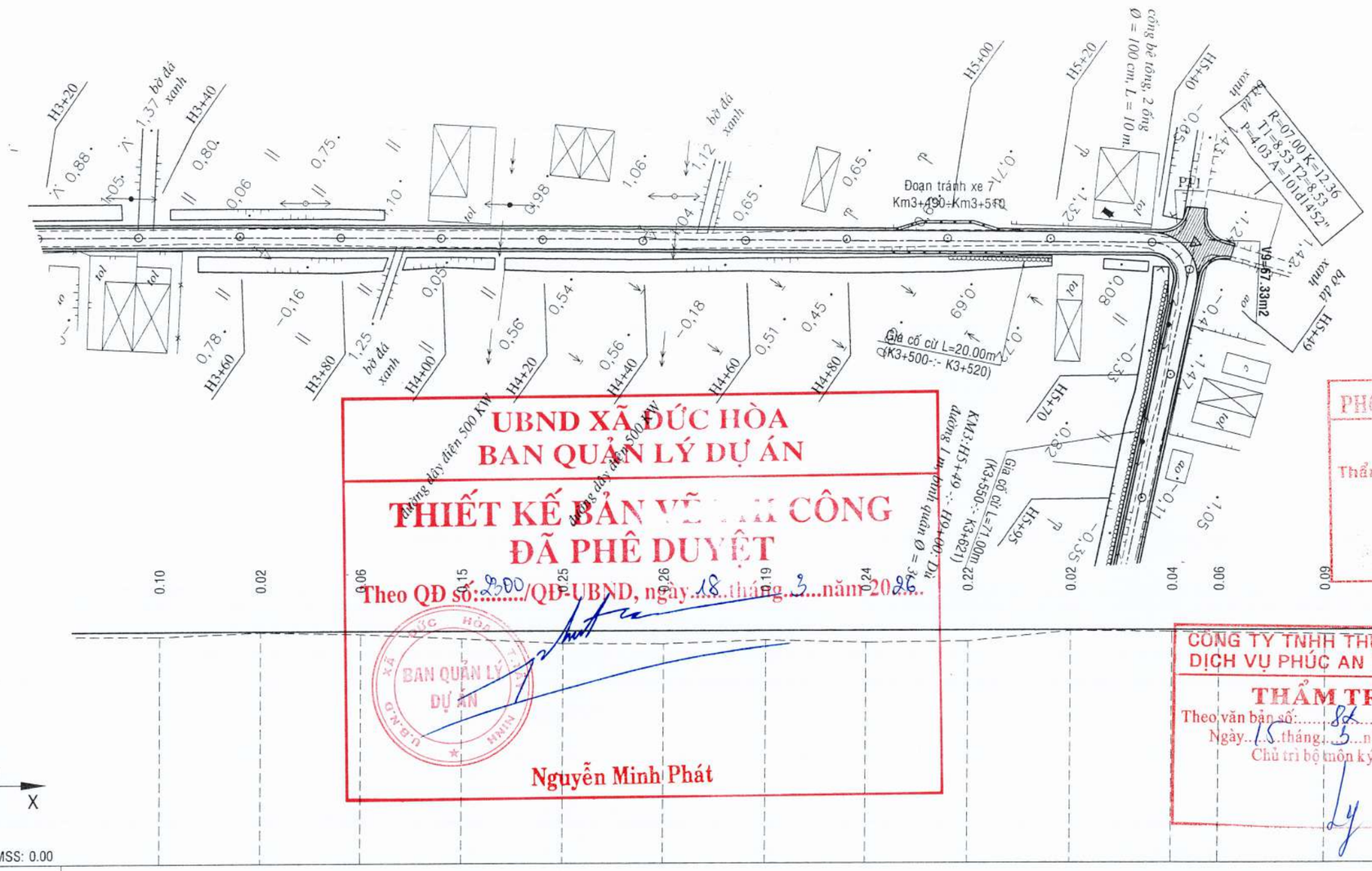

UBND XÃ ĐỨC HÒA
BAN QUẢN LÝ DỰ ÁN

THIẾT KẾ BẢN VẼ THI CÔNG
ĐÃ PHÊ DUYỆT

Theo QĐ số: 2300/QĐ-UBND, ngày 18 tháng 3 năm 2026

BAN QUẢN LÝ DỰ ÁN

Nguyễn Minh Phát

PHÒNG KINH TẾ XÃ ĐỨC HÒA
THẨM ĐỊNH
Thẩm định theo văn bản số 902/TBĐ-PKT
ngày 16 tháng 3 năm 2026
Người thẩm định ký tên:

Mai Thành Lộc

CÔNG TY TNHH THƯƠNG MẠI DỊCH VỤ PHÚC AN THỊNH SG
THẨM TRA
Theo văn bản số: 86/TTr-PATSG
Ngày 15 tháng 3 năm 2026
Chủ trì bộ môn ký tên

Y
1/100 Tỷ lệ đứng
Tỷ lệ ngang 1/1000 X

MSS: 0.00

Độ dốc (%) / KCách (m)																								
Cao độ thiết kế		1.60		1.60		1.60		1.60		1.60		1.60		1.60		1.60		1.60		1.60		1.60		1.60
Cao độ tự nhiên		1.50		1.58		1.54		1.45		1.35		1.34		1.41		1.36		1.38		1.58		1.56		1.54		1.51		1.44
Khoảng cách lẻ	20		20		20		20		20		20		20		20		20		20		20		9		21		25	
KCách cộng dồn (m)		3340.00		3360.00		3380.00		3400.00		3420.00		3440.00		3460.00		3480.00		3500.00		3520.00		3540.00	3549.00		3570.00		3595.00
Tên cọc	0	H3+40		H3+60		H3+80		H4+00		H4+20		H4+40		H4+60		H4+80		H5+00		H5+20		H5+40	H5+49		H5+70		H5+95
Đoạn thẳng đoạn cong	82																					I=101d14'52" R=7 Wmr=0.00 KT/2=6.18 P=4.03 T=8.53						

Chủ đầu tư		Giám đốc	Kiểm tra	Chủ nhiệm TK	Chủ trì	Thiết kế		BÌNH ĐỒ - TRẮC DỌC	
	Công ty TNHH Tư vấn Thiết kế Xây dựng Cường Thịnh L.A	Cổ Thanh Phước	Cổ Thanh Phước	Hồ Văn Thành	Hồ Văn Thành	Huỳnh Minh Tâm	Công trình: Đường liên ấp 1A, 1B; Địa điểm: Xã Đức Hòa, tỉnh Tây Ninh	Hoàn Thành: 14/3/2026	Bản vẽ số: BDTD - 13/19
								Tỷ lệ: 1/1000	Ký hiệu bản vẽ:

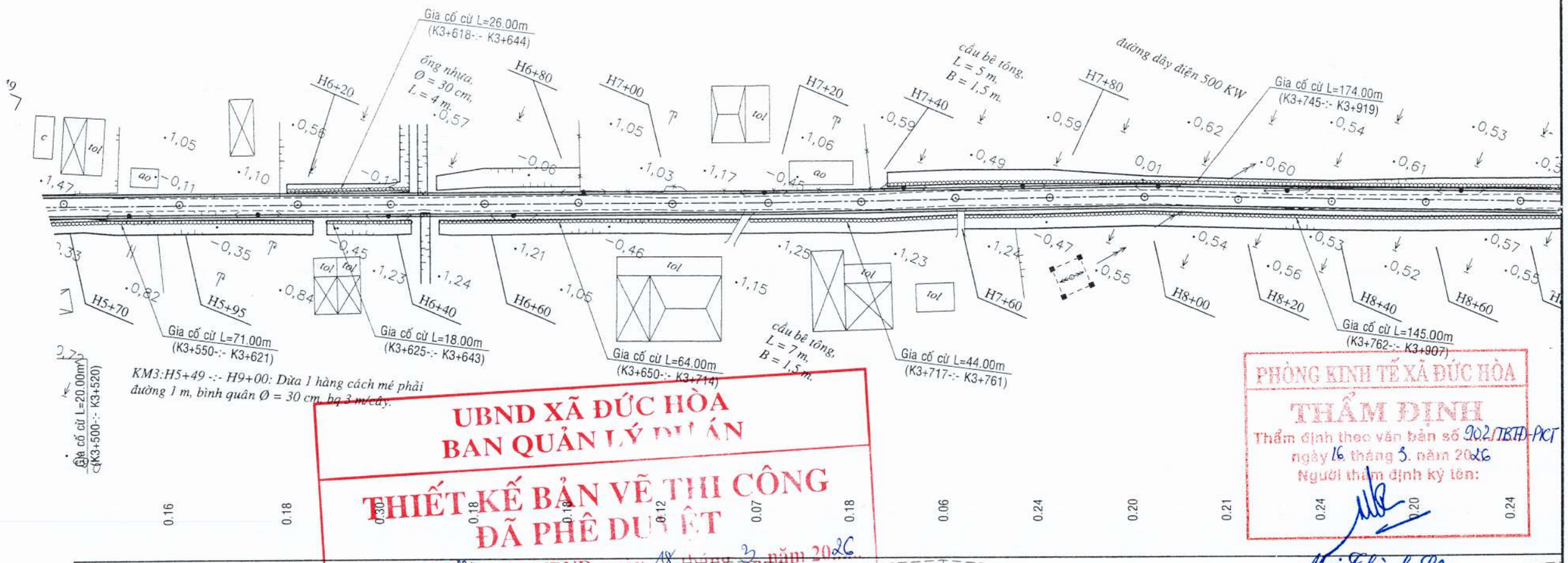

UBND XÃ ĐỨC HÒA
BAN QUẢN LÝ DỰ ÁN
THIẾT KẾ BẢN VẼ THI CÔNG
ĐÃ PHÊ DUYỆT
Theo QĐ số: 290/QĐ-UBND, ngày 18 tháng 3 năm 2026
Nguyễn Minh Phát

PHÒNG KINH TẾ XÃ ĐỨC HÒA
THẨM ĐỊNH
Thẩm định theo văn bản số 902/TBTĐ-PKT
ngày 16 tháng 3 năm 2026
Người thẩm định ký tên:
Mai Thành Lộc

CÔNG TY TNHH THƯƠNG MẠI DỊCH VỤ PHÚC AN THỊNH SG
THẨM TRA
Theo văn bản số: 22/TTr-PATSG
Ngày 15 tháng 3 năm 2026
Chủ trì bộ môn ký tên

Y
1/100 Tỷ lệ đứng
Tỷ lệ ngang 1/1000 X

MSS: 0.00

Độ dốc (%) / KCách (m)																
Cao độ thiết kế	1.60	1.60	1.60	1.60	1.60	1.60	1.60	1.60	1.60	1.60	1.60	1.60	1.60	1.60	1.60	1.60
Cao độ tự nhiên	1.44	1.42	1.30	1.42	1.42	1.48	1.53	1.42	1.54	1.36	1.40	1.39	1.36	1.40	1.36	
Khoảng cách lẻ	25	25	20	20	20	20	20	20	20	20	20	20	20	20	20	20
KCách cộng dồn (m)	3595.00	3620.00	3640.00	3660.00	3680.00	3700.00	3720.00	3740.00	3760.00	3780.00	3800.00	3820.00	3840.00	3860.00	3880.00	
Tên cọc	H5+95	H6+20	H6+40	H6+60	H6+80	H7+00	H7+20	H7+40	H7+60	H7+80	H8+00	H8+20	H8+40	H8+60	H8+80	
Đoạn thẳng đoạn cong	L=347.82															

Chủ đầu tư	Giám đốc	Kiểm tra	Chủ nhiệm TK	Chủ trì	Thiết kế	Công trình	BÌNH ĐỒ - TRẮC DỌC
Công ty TNHH Tư vấn Thiết kế Xây dựng Cường Thịnh	Cổ Thanh Phước	Cổ Thanh Phước	Hồ Văn Thành	Hồ Văn Thành	Huỳnh Minh Tâm	Đường liên ấp 1A, 1B Địa điểm Xã Đức Hòa, tỉnh Tây Ninh	Hoàn Thành: 14/3/2026 — Bản vẽ số: BDTD - 14/19 Tỷ lệ: 1/1000 — Ký hiệu bản vẽ:

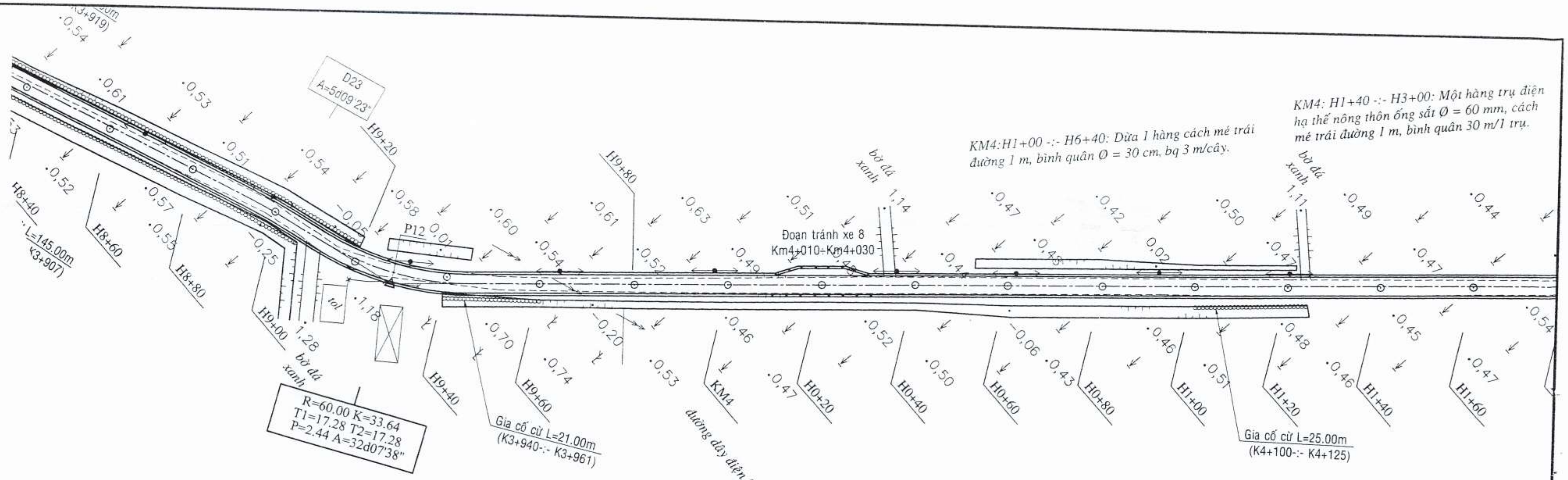

UBND XÃ ĐỨC HÒA
BAN QUẢN LÝ DỰ ÁN

THIẾT KẾ BẢN VẼ THI CÔNG
ĐÃ PHÊ DUYỆT

Theo QĐ số: 9350/QĐ-UBND, ngày 18 tháng 3 năm 2026.

BAN QUẢN LÝ DỰ ÁN

Nguyễn Minh Phát

PHÒNG KINH TẾ XÃ ĐỨC HÒA
THẨM ĐỊNH
Thẩm định theo văn bản số 902/TBTĐ-PKT
ngày 16 tháng 3 năm 2026
Người thẩm định ký tên:

Mai Thành Lộc

CÔNG TY TNHH THƯƠNG MẠI DỊCH VỤ PHÚC AN THỊNH SG
THẨM TRA
Theo văn bản số: 82/TTr-PATSG
Ngày 15 tháng 3 năm 2026
Chủ trì bộ môn ký tên

Ly

Độ dốc (%) / KCách (m)	0.00 / 1480.00															
Cao độ thiết kế	1.60	1.60	1.60	1.60	1.60	1.60	1.60	1.60	1.60	1.60	1.60	1.60	1.60	1.60	1.60	1.60
Cao độ tự nhiên	1.40	1.36	1.48	1.42	1.39	1.36	1.29	1.24	1.28	1.32	1.26	1.25	1.21	1.24	1.18	1.21
Khoảng cách lẻ	20	20	20	20	20	20	20	20	20	20	20	20	20	20	20	20
KCách cộng dồn (m)	3860.00	3880.00	3900.00	3920.00	3940.00	3960.00	3980.00	4000.00	4020.00	4040.00	4060.00	4080.00	4100.00	4120.00	4140.00	4160.00
Tên cọc	H8+60	H8+80	H9+00	H9+20	H9+40	H9+60	H9+80	KM4	H0+20	H0+40	H0+60	H0+80	H1+00	H1+20	H1+40	H1+60
Đoạn thẳng đoạn cong	L=11.68; I=5d09'23"			I=32d07'38" R=60 Wmr=0.00 KT/2=16.82 P=2.44 T=17.28									L=354.68			

Chủ đầu tư	Công ty TNHH Tư vấn Thiết kế Xây dựng Cường Thịnh L.A	Giám đốc	Kiểm tra	Chủ nhiệm TK	Chủ trì	Thiết kế	Công trình	BÌNH ĐỒ - TRẮC DỌC
		Cổ Thanh Phước	Cổ Thanh Phước	Hồ Văn Thành	Hồ Văn Thành	Huỳnh Minh Tâm	Đường liên ấp 1A, 1B; Địa điểm: Xã Đức Hòa, tỉnh Tây Ninh	Hoàn Thành: 14/3/2026; Bản vẽ số: BDTD - 15/19; Tỷ lệ: 1/1000; Ký hiệu bản vẽ:

CÔNG TY TNHH TƯ VẤN THIẾT KẾ XÂY DỰNG CƯỜNG THỊNH L.A
M.S.D.N: 1101858075 - C.T.T.N.H.H - P. TÂN AN - T. LONG AN

4: H1+40 -:- H3+00: Một hàng trụ điện
hế nông thôn ống sắt Ø = 60 mm, cách
rải đường 1 m, bình quân 30 m/1 trụ.

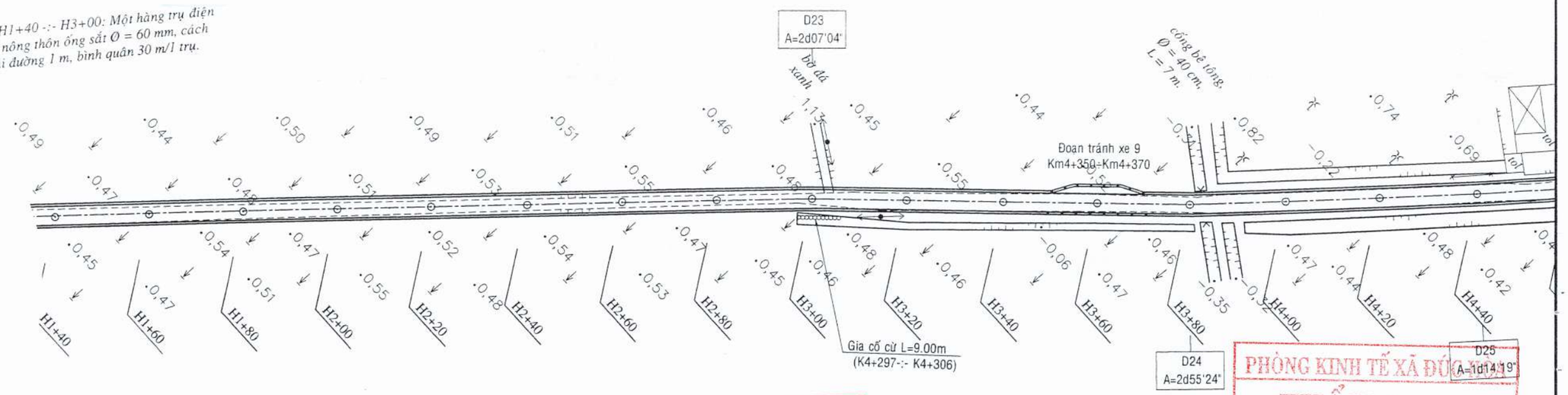

ách mé phải
m/cây.

KM4: H3+20 -:- H4+80: Một hàng trụ điện
hạ thế nông thôn ống sắt Ø = 60 mm, cách
mé phải đường 1 m, bình quân 30 m/1 trụ.

UBND XÃ ĐỨC HÒA
BAN QUẢN LÝ DỰ ÁN

THIẾT KẾ BẢN VẼ THI CÔNG
ĐÃ PHÊ DUYỆT

Theo QĐ số: 250 /QĐ-UBND, ngày 18 tháng 3 năm 2026.

Nguyễn Minh Phát

PHÒNG KINH TẾ XÃ ĐỨC HÒA
THẨM ĐỊNH
Thẩm định theo văn bản số 902/TBTĐ-HC
ngày 16 tháng 3 năm 2026
Người thẩm định ký tên:

Mai Thành Lộc

CÔNG TY TNHH THƯƠNG MẠI
DỊCH VỤ PHÚC AN THỊNH SG
THẨM TRA
Theo văn bản số 82 /TTr-PATSG
Ngày 15 tháng 3 năm 2026
Chủ trì bộ môn ký tên

Y
1/100
Tỷ lệ đứng
Tỷ lệ ngang
1/1000
X

MSS: 0.00

Độ dốc (%) / KCách (m)																
Cao độ thiết kế	1.60	1.60	1.60	1.60	1.60	1.60	1.60	1.60	1.60	1.60	1.60	1.60	1.60	1.60	1.60	1.60
Cao độ tự nhiên	1.18	1.21	1.24	1.19	1.23	1.19	1.23	1.25	1.16	1.27	1.22	1.43	1.36	1.32	1.28	1.25
Khoảng cách lẻ	20	20	20	20	20	20	20	20	20	20	20	20	20	20	20	20
KCách cộng dồn (m)	4140.00	4160.00	4180.00	4200.00	4220.00	4240.00	4260.00	4280.00	4300.00	4320.00	4340.00	4360.00	4380.00	4400.00	4420.00	4440.00
Tên cọc	H1+40	H1+60	H1+80	H2+00	H2+20	H2+40	H2+60	H2+80	H3+00	H3+20	H3+40	H3+60	H3+80	H4+00	H4+20	H4+40
Đoạn thẳng đoạn cong									I=2d07'04"		L=80.00		I=2d55'24"	L=60.00		I=1d14'19"

Chủ đầu tư	Giám đốc	Kiểm tra	Chủ nhiệm TK	Chủ trì	Thiết kế	Công trình	BÌNH ĐỒ - TRẮC DỌC	
	Công ty TNHH Tư vấn Thiết kế Xây dựng Cường Thịnh LA Cổ Thanh Phước	Cổ Thanh Phước	Hồ Văn Thành	Hồ Văn Thành	Huỳnh Minh Tâm	Đường liên ấp 1A, 1B Địa điểm Xã Đức Hòa, tỉnh Tây Ninh	Hoàn Thành: 14/3/2026	Bản vẽ số: BDTD - 16/19
							Tỷ lệ: 1/1000	Ký hiệu bản vẽ:

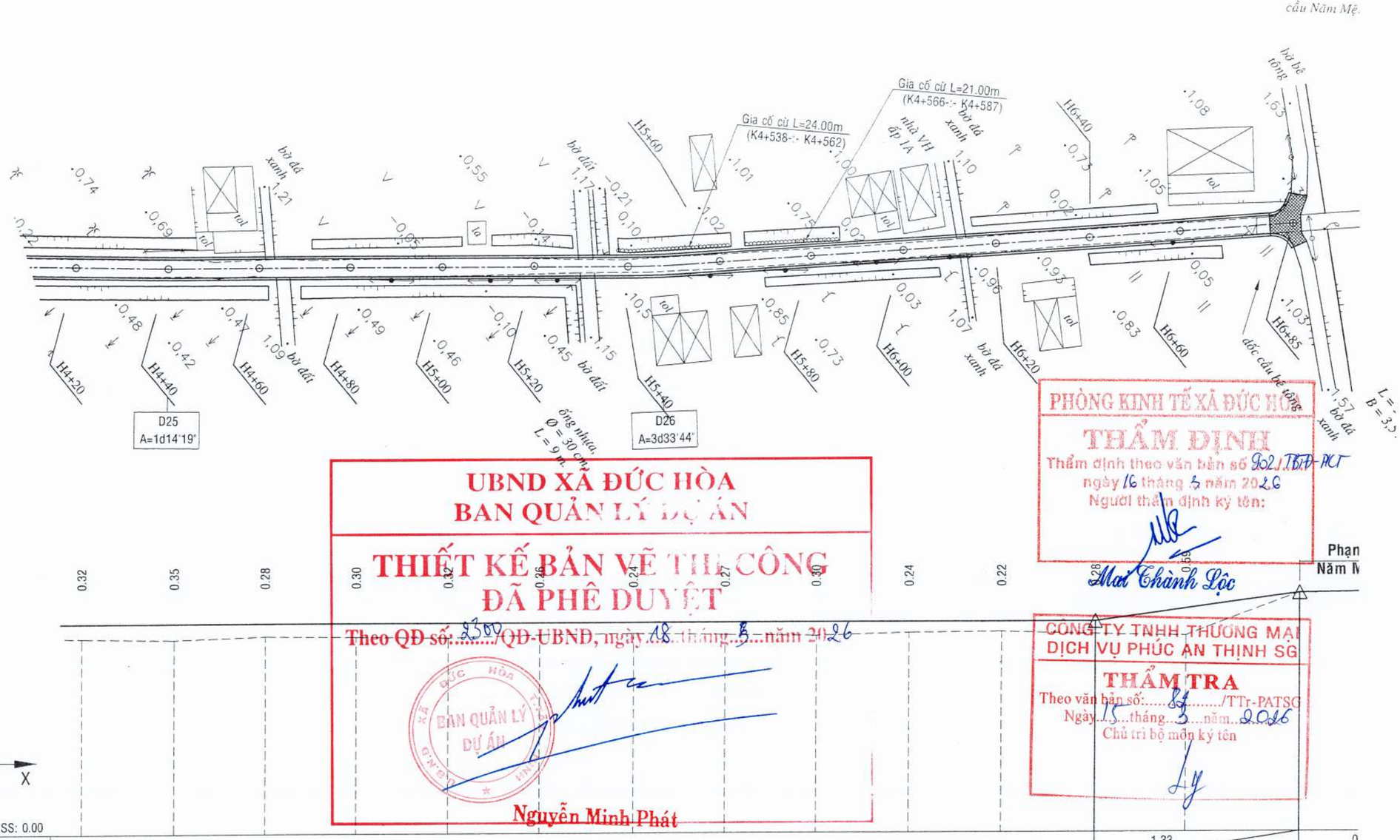

PHÒNG KINH TẾ XÃ ĐỨC HÒA
THẨM ĐỊNH
Thẩm định theo văn bản số 902 /TTH-HCT
ngày 16 tháng 3 năm 2026
Người thẩm định ký tên:
Mai Thành Lộc

UBND XÃ ĐỨC HÒA
BAN QUẢN LÝ DỰ ÁN
THIẾT KẾ BẢN VẼ THI CÔNG
ĐÃ PHÊ DUYỆT
Theo QĐ số: 2300/QĐ-UBND, ngày 18 tháng 3 năm 2026
BAN QUẢN LÝ DỰ ÁN
Nguyễn Minh Phát

CÔNG TY TNHH THƯƠNG MẠI DỊCH VỤ PHÚC AN THỊNH SG
THẨM TRA
Theo văn bản số: 84/TTr-PATSG
Ngày 15 tháng 3 năm 2026
Chủ trì bộ môn ký tên

Y
1/100
Tỷ lệ đứng
Tỷ lệ ngang
1/1000
X

MSS: 0.00

Độ dốc (%) / KCách (m)												1.33 / 45.00		0 / 30
Cao độ thiết kế	1.60	1.60	1.60	1.60	1.60	1.60	1.60	1.60	1.60	1.60	1.60	1.60	1.87	2.20
Cao độ tự nhiên	1.28	1.25	1.32	1.30	1.28	1.34	1.36	1.33	1.30	1.36	1.38	1.32	1.28	2.20
Khoảng cách lẻ	20	20	20	20	20	20	20	20	20	20	20	20	25	
KCách cộng dồn (m)	4420.00	4440.00	4460.00	4480.00	4500.00	4520.00	4540.00	4560.00	4580.00	4600.00	4620.00	4640.00	4660.00	4685.00
Tên cọc	H4+20	H4+40	H4+60	H4+80	H5+00	H5+20	H5+40	H5+60	H5+80	H6+00	H6+20	H6+40	H6+60	H6+85
Đoạn thẳng đoạn cong		I=1d14'19"			L=107.00			I=3d33'44"						

Chủ đầu tư	Giám đốc	Kiểm tra	Chủ nhiệm TK	Chủ trì	Thiết kế	Công trình	BÌNH ĐỒ - TRẮC DỌC
Công ty TNHH Tư vấn Thiết kế Xây dựng Cường Thịnh L.A	Cổ Thanh Phước	Cổ Thanh Phước	Hồ Văn Thành	Hồ Văn Thành	Huỳnh Minh Tâm	Đường liên ấp 1A, 1B Địa điểm Xã Đức Hòa, tỉnh Tây Ninh	Hoàn Thành: 14/3/2026 — Bản vẽ số: BDTD - 17/19 Tỷ lệ: 1/1000 — Ký hiệu bản vẽ:

CÔNG TY TNHH TƯ VẤN THIẾT KẾ XÂY DỰNG CƯỜNG THỊNH L.A

NÚT GIAO SỐ 4
(Lý trình: 4+685)

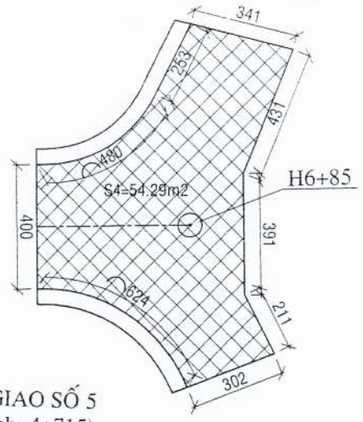

NÚT GIAO SỐ 5
(Lý trình: 4+715)

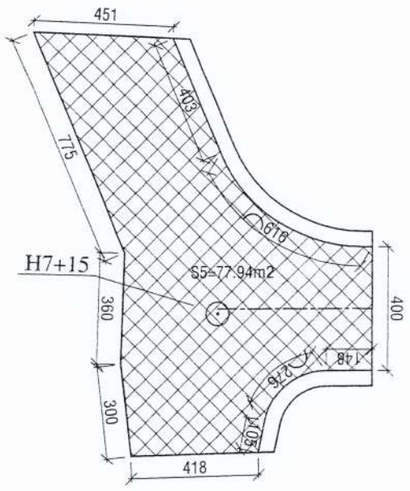

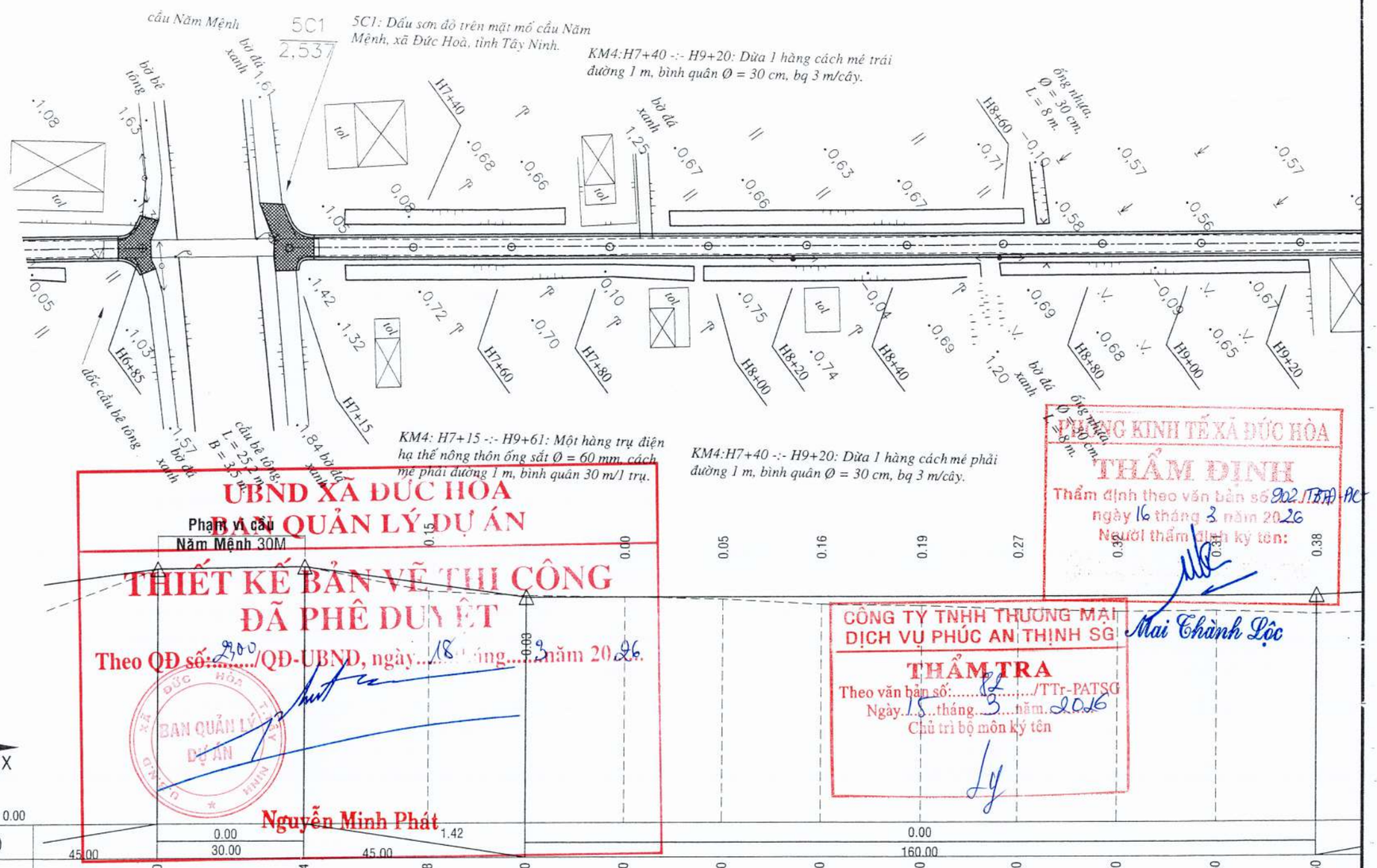

Y
1/100 Tỷ lệ đứng
Tỷ lệ ngang 1/1000
X

MSS: 0.00

Độ dốc (%) / KCách (m)	45.00	0.00 / 30.00		1.42 / 45.00					0.00 / 160.00				
Cao độ thiết kế		2.20	2.24	1.88	1.60	1.60	1.60	1.60	1.60	1.60	1.60	1.60	1.60
Cao độ tự nhiên		2.20	2.24	1.73	1.63	1.60	1.55	1.44	1.41	1.33	1.28	1.29	1.22
Khoảng cách lẻ	25	30	25	20	20	20	20	20	20	20	20	20	20
KCách cộng dồn (m)		4685.00	4715.00	4740.00	4760.00	4780.00	4800.00	4820.00	4840.00	4860.00	4880.00	4900.00	4920.00
Tên cọc	50	H6+85	H7+15	H7+40	H7+60	H7+80	H8+00	H8+20	H8+40	H8+60	H8+80	H9+00	H9+20
Đoạn thẳng đoạn cong	L=393.00												

UBND XÃ ĐỨC HÒA
BAN QUẢN LÝ DỰ ÁN
THIẾT KẾ BẢN VẼ THI CÔNG
ĐÃ PHÊ DUYỆT
Theo QĐ số: 200/QĐ-UBND, ngày 18 tháng 3 năm 2026.
Nguyễn Minh Phát

PHÒNG KINH TẾ XÃ ĐỨC HÒA
THẨM ĐỊNH
Thẩm định theo văn bản số 902/TBA-PC
ngày 16 tháng 3 năm 2026
Người thẩm định ký tên:
Mai Thành Lộc

CÔNG TY TNHH THƯƠNG MẠI DỊCH VỤ PHÚC AN THỊNH SG
THẨM TRA
Theo văn bản số: 12/TTr-PATSG
Ngày 15 tháng 3 năm 2026
Chủ trì bộ môn ký tên

Chủ đầu tư	Giám đốc	Kiểm tra	Chủ nhiệm TK	Chủ trì	Thiết kế	Công trình	BÌNH ĐỒ - TRẮC DỌC	
Công ty TNHH Tư vấn Thiết kế Xây dựng Cường Thịnh L.A	Cô Thanh Phước	Cô Thanh Phước	Hồ Văn Thành	Hồ Văn Thành	Huỳnh Minh Tâm	Đường liên ấp 1A, 1B Địa điểm Xã Đức Hòa, tỉnh Tây Ninh	Hoàn Thành: 14/3/2026	Bản vẽ số: BDTD - 18/19
							Tỷ lệ: 1/1000	Ký hiệu bản vẽ:

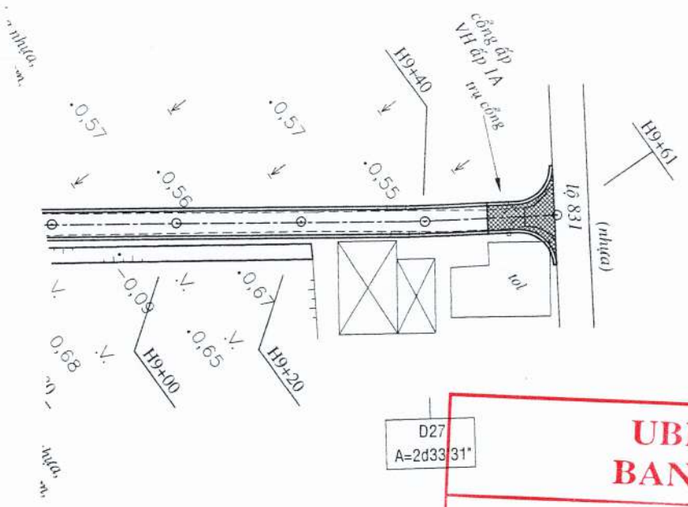

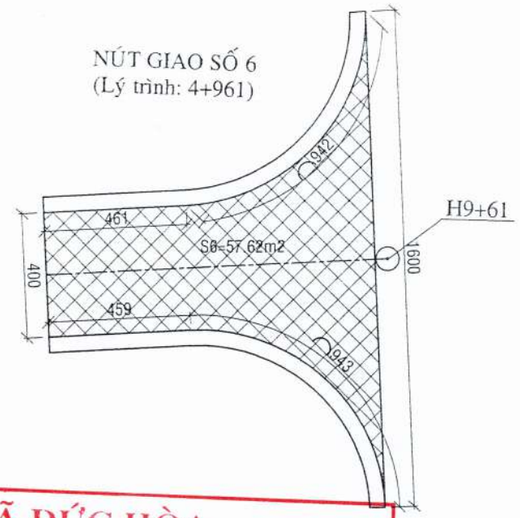

UBND XÃ ĐỨC HÒA
BAN QUẢN LÝ DỰ ÁN

THIẾT KẾ BẢN VẼ THI CÔNG
ĐÃ PHÊ DUYỆT

Theo QĐ số: 2700/QĐ-UBND, ngày 18 tháng 3 năm 2026.

BAN QUẢN LÝ DỰ ÁN

Nguyễn Minh Phát

CÔNG TY TNHH THƯƠNG MẠI DỊCH VỤ PHÚC AN THỊNH SG

THẨM TRA

Theo văn bản số: 82/TTr-PATSG
Ngày 15 tháng 3 năm 2026
Chủ trì bộ môn ký tên

PHÒNG KINH TẾ XÃ ĐỨC HÒA

THẨM ĐỊNH

Thẩm định theo văn bản số 902/TBTĐ-PKT
ngày 16 tháng 3 năm 2026
Người thẩm định ký tên:

Mai Thành Lộc

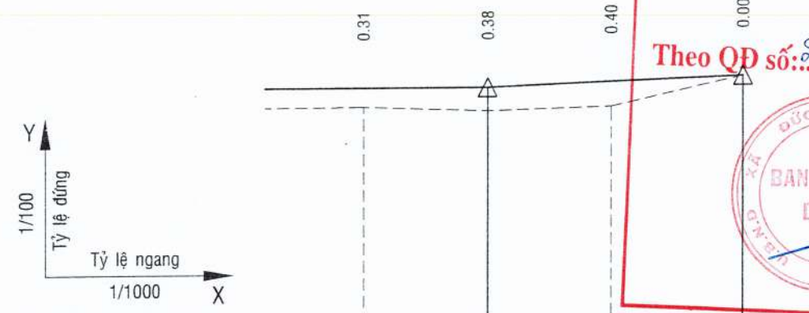

MSS: 0.00

Độ dốc (%) / KCách (m)	0.41 / 41.00			
Cao độ thiết kế	1.60	1.60	1.68	1.77
Cao độ tự nhiên	1.29	1.22	1.28	1.77
Khoảng cách lẻ	20	20	20	21
KCách cộng dồn (m)	4900.00	4920.00	4940.00	4961.00
Tên cọc	H9+00	H9+20	H9+40	H9+61
Đoạn thẳng đoạn cong	I=2d33'31" L=21.00			

Chủ đầu tư	Giám đốc	Kiểm tra	Chủ nhiệm TK	Chủ trì	Thiết kế	Công trình	BÌNH ĐỒ - TRẮC DỌC	
Công ty TNHH Tư vấn Thiết kế Xây dựng Cường Thịnh L.A	Cổ Thanh Phước	Cổ Thanh Phước	Hồ Văn Thành	Hồ Văn Thành	Huỳnh Minh Tâm	Đường liên ấp 1A, 1B Địa điểm Xã Đức Hòa, tỉnh Tây Ninh	Hoàn Thành 14/3/2026	Bản vẽ số: BDTD - 19/19
							Tỷ lệ: 1/1000	Ký hiệu bản vẽ:

MĐ (Đào/Đắp) 0.00-0.00 (m²)
MR (Đào/Đắp) 0.00-0.00 (m²)
PN (Đào/Đắp) -0.00-0.00 (m²)

Đường Tự Nhiên
Đường Thiết Kế
Tỷ Lệ (X,Y) 1/200 1/200

KM0
KM0+0.000

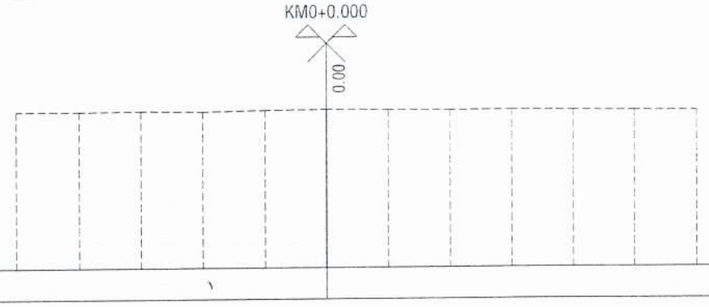

MSS: -2.00m

Khoảng Cách TK (m)												
Cao Độ Thiết Kế (m)												
Cao Độ Tự Nhiên (m)	2.06	2.05	2.07	2.04	2.08	2.10	2.08	2.06	2.07	2.05	2.04	2.03
Khoảng Cách TN (m)	2	2	2	2	2	2	2	2	2	2	2	

MĐ (Đào/Đắp) 0.75-0.00 (m²)
MR (Đào/Đắp) 0.00-0.00 (m²)
PN (Đào/Đắp) 0.00-0.29 (m²)
W vlmd 0.72-0.60 (m²)

Đường Tự Nhiên
Đường Thiết Kế
Tỷ Lệ (X,Y) 1/200 1/200

H0+60
KM0+60

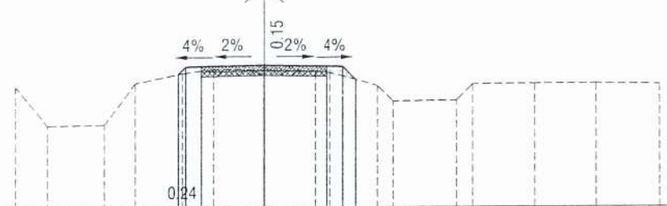

MSS: -2.00m

Khoảng Cách TK (m)	0.24	0.5	2	2	0.5	0.42																				
Cao Độ Thiết Kế (m)	1.30	1.56	1.60	1.56	1.54	1.12																				
Cao Độ Tự Nhiên (m)	0.89	-0.36	-0.32	1.01	1.33	1.46	1.45	1.41	1.35	0.92	0.41	0.44	0.96	0.97	0.98	0.95										
Khoảng Cách TN (m)	1	1.8	1	1.5	1	1.61	1.61	0.5	1.5	0.5	2	0.5	2	2	2											

MĐ (Đào/Đắp) 0.00-0.57 (m²)
MR (Đào/Đắp) 0.00-0.00 (m²)
PN (Đào/Đắp) 0.00-0.87 (m²)
W vlmd 0.72-0.60 (m²)

Đường Tự Nhiên
Đường Thiết Kế
Tỷ Lệ (X,Y) 1/200 1/200

H0+20
KM0+20

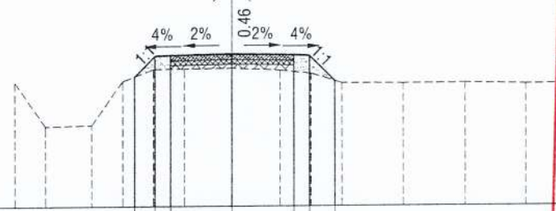

MSS: -2.00m

Khoảng Cách TK (m)	0.6	0.5	2	2	0.5	0.82																				
Cao Độ Thiết Kế (m)	1.21	1.87	1.89	1.93	1.89	1.87	1.05																			
Cao Độ Tự Nhiên (m)	1.03	-0.40	-0.36	1.06	1.44	1.45	1.47	1.40	1.29	0.98	0.96	0.97	0.94	0.95	0.96											
Khoảng Cách TN (m)	1	1.5	1	1	1	1.55	1.55	1	1	2	2	2	2	2												

MĐ (Đào/Đắp) 1.06-0.00 (m²)
MR (Đào/Đắp) 0.00-0.00 (m²)
PN (Đào/Đắp) 0.00-0.23 (m²)
W vlmd 0.72-0.60 (m²)

Đường Tự Nhiên
Đường Thiết Kế
Tỷ Lệ (X,Y) 1/200 1/200

H0+80
KM0+80

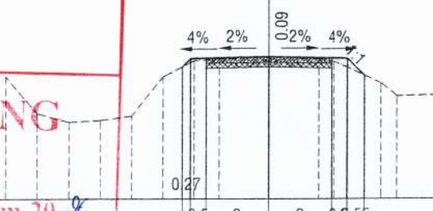

MSS: -2.00m

Khoảng Cách TK (m)	0.27	0.5	2	2	0.5	0.55																				
Cao Độ Thiết Kế (m)	1.27	1.56	1.60	1.56	1.54	0.99																				
Cao Độ Tự Nhiên (m)	0.97	-0.23	-0.51	-0.45	-0.31	0.96	1.47	1.53	1.51	1.52	1.45	0.74	0.32	0.37	0.75	0.89	0.95	0.93								
Khoảng Cách TN (m)	1	1	1	1	1	1	0.8	1.58	1.58	0.5	1.5	0.5	2	0.5	2	2	2									

MĐ (Đào/Đắp) 0.18-0.00 (m²)
MR (Đào/Đắp) 0.00-0.00 (m²)
PN (Đào/Đắp) 0.00-1.04 (m²)
W vlmd 0.72-0.60 (m²)

Đường Tự Nhiên
Đường Thiết Kế
Tỷ Lệ (X,Y) 1/200 1/200

H0+40
KM0+40

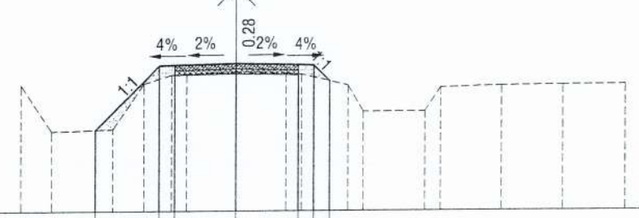

MSS: -2.00m

Khoảng Cách TK (m)	2.07	0.5	2	2	0.5	0.51																				
Cao Độ Thiết Kế (m)	-0.37	1.71	1.73	1.77	1.73	1.71	1.20																			
Cao Độ Tự Nhiên (m)	1.10	-0.41	-0.35	1.12	1.40	1.44	1.49	1.46	1.42	1.05	0.20	0.21	0.97	1.03	1.05	1.06										
Khoảng Cách TN (m)	1	2	1	0.9	0.5	1.61	1.61	0.5	1.5	0.5	2	0.5	2	2	2											

MĐ (Đào/Đắp) 1.16-0.00 (m²)
MR (Đào/Đắp) 0.00-0.00 (m²)
PN (Đào/Đắp) 0.00-0.08 (m²)
W vlmd 0.72-0.60 (m²)

Đường Tự Nhiên
Đường Thiết Kế
Tỷ Lệ (X,Y) 1/200 1/200

H1+00
KM0+100

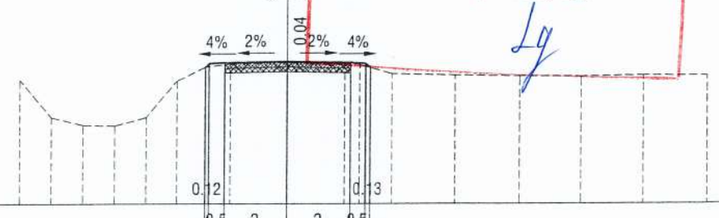

MSS: -2.00m

Khoảng Cách TK (m)	0.12	0.5	2	2	0.5	0.13																				
Cao Độ Thiết Kế (m)	1.42	1.56	1.60	1.56	1.41																					
Cao Độ Tự Nhiên (m)	1.01	-0.20	-0.45	-0.48	-0.21	0.97	1.42	1.52	1.56	1.53	1.50	1.20	1.15	1.12	1.11	1.14	1.13									
Khoảng Cách TN (m)	1	1	1	1	1	0.9	0.8	1.82	1.82	0.5	1	2	2	2	2	2										

UBND XÃ ĐỨC HÒA
BAN QUẢN LÝ DỰ ÁN
THIẾT KẾ BẢN VẼ THI CÔNG
ĐÃ PHÊ DUYỆT
Theo QĐ số: 200 /QĐ-UBND, ngày 18 tháng 3 năm 2026
BAN QUẢN LÝ DỰ ÁN
Nguyễn Minh Phát

PHÒNG KINH TẾ XÃ ĐỨC HÒA
THẨM ĐỊNH
Thẩm định theo văn bản số 902/TBTĐ-PCT
ngày 16 tháng 3 năm 2026
Người thẩm định ký tên:
Mai Thành Lộc

CÔNG TY TNHH THƯƠNG MẠI DỊCH VỤ PHÚC AN THỊNH SG
THẨM TRA
Theo văn bản số: 84 /TTr-PATSG
Ngày 15 tháng 3 năm 2026
Chủ trì bộ môn ký tên

Chủ đầu tư	Giám đốc	Kiểm tra	Chủ nhiệm TK	Chủ trì	Thiết kế
	Công ty TNHH Tư vấn Thiết kế Xây dựng Cường Thịnh LA	Cổ Thanh Phước	Cổ Thanh Phước	Hồ Văn Thành	Hồ Văn Thành	Huỳnh Minh Tâm

Công trình
Đường liên ấp 1A,1B
Địa điểm
Xã Đức Hòa, tỉnh Tây Ninh

TRẮC NGANG CHI TIẾT

Hoàn Thành: 14/3/2026	Bản vẽ số: MCNCT - 01/42
Tỷ lệ: 1/200	Ký hiệu bản vẽ:

TRẮC NGANG CHI TIẾT

H1+20 — KM0+120

MĐ (Đào/Đắp)	1.04-0.00 (m²)
MR (Đào/Đắp)	0.00-0.00 (m²)
PN (Đào/Đắp)	0.00-0.09 (m²)
W vlmd	0.72-0.60 (m²)

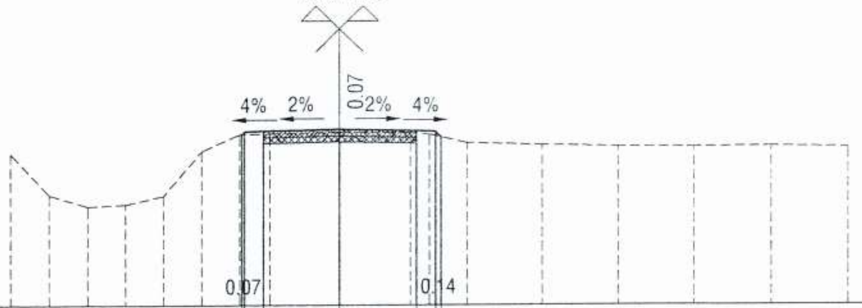

Khoảng Cách TK (m)	0.5, 2, 2, 0.5
Cao Độ Thiết Kế (m)	1.47, 1.54, 1.56, 1.60, 1.56, 1.54, 1.40
Cao Độ Tự Nhiên (m)	0.97, -0.11, -0.41, -0.36, -0.14, 1.03, 1.47, 1.48, 1.53, 1.51, 1.47, 1.24, 1.18, 1.14, 1.13, 1.15, 1.12
Khoảng Cách TN (m)	1, 1, 1, 1, 1, 1, 0.8, 1.83, 1.83, 0.5, 1, 2, 2, 2, 2, 2

Đường Tự Nhiên - - - - - -
Đường Thiết Kế ______
Tỷ Lệ (X,Y) 1/200 1/200

H1+80 — KM0+180

MĐ (Đào/Đắp)	0.63-0.01 (m²)
MR (Đào/Đắp)	0.00-0.00 (m²)
PN (Đào/Đắp)	0.00-0.53 (m²)
W vlmd	0.72-0.60 (m²)

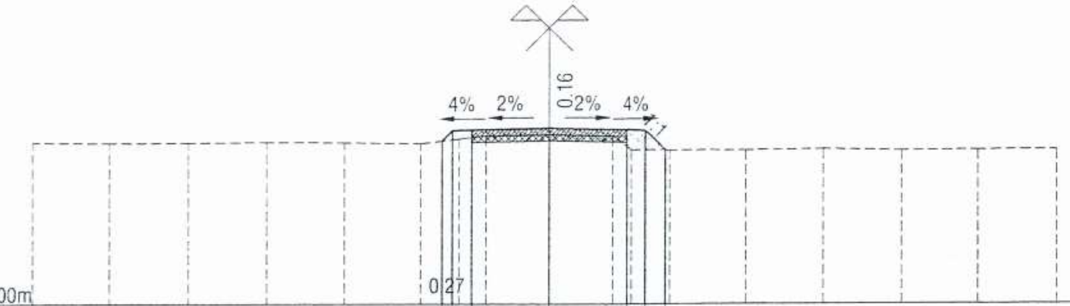

Khoảng Cách TK (m)	0.5, 2, 2, 0.5, 0.52
Cao Độ Thiết Kế (m)	1.27, 1.54, 1.56, 1.60, 1.56, 1.54, 1.02
Cao Độ Tự Nhiên (m)	1.23, 1.21, 1.22, 1.24, 1.23, 1.20, 1.32, 1.41, 1.44, 1.40, 1.03, 1.02, 1.01, 1.04, 1.00, 1.02, 1.03
Khoảng Cách TN (m)	2, 2, 2, 2, 2, 1, 0.7, 1.63, 1.63, 0.5, 1, 2, 2, 2, 2, 2

Đường Tự Nhiên - - - - - -
Đường Thiết Kế ______
Tỷ Lệ (X,Y) 1/200 1/200

H1+40 — KM0+140

MĐ (Đào/Đắp)	1.03-0.00 (m²)
MR (Đào/Đắp)	0.00-0.00 (m²)
PN (Đào/Đắp)	0.00-0.18 (m²)
W vlmd	0.72-0.60 (m²)

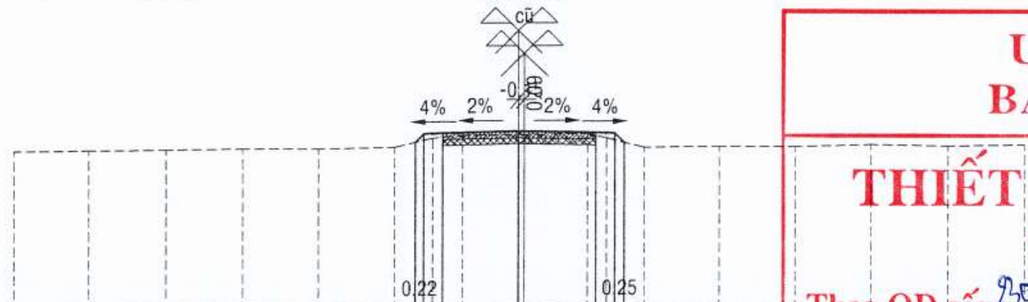

Khoảng Cách TK (m)	0.5, 2, 2, 0.5
Cao Độ Thiết Kế (m)	1.32, 1.54, 1.56, 1.60, 1.56, 1.54, 1.29
Cao Độ Tự Nhiên (m)	1.13, 1.14, 1.15, 1.17, 1.16, 1.19, 1.42, 1.50, 1.51, 1.53, 1.41, 1.16, 1.17, 1.15, 1.19, 1.14, 1.16
Khoảng Cách TN (m)	2, 2, 2, 2, 2, 1, 0.8, 1.62, 1.62, 0.5, 1, 2, 2, 2, 2, 2

Đường Tự Nhiên - - - - - -
Đường Thiết Kế ______
Tỷ Lệ (X,Y) 1/200 1/200

H2+00 — KM0+200

MĐ (Đào/Đắp)	0.53-0.00 (m²)
MR (Đào/Đắp)	0.00-0.00 (m²)
PN (Đào/Đắp)	0.00-0.27 (m²)
W vlmd	0.72-0.60 (m²)

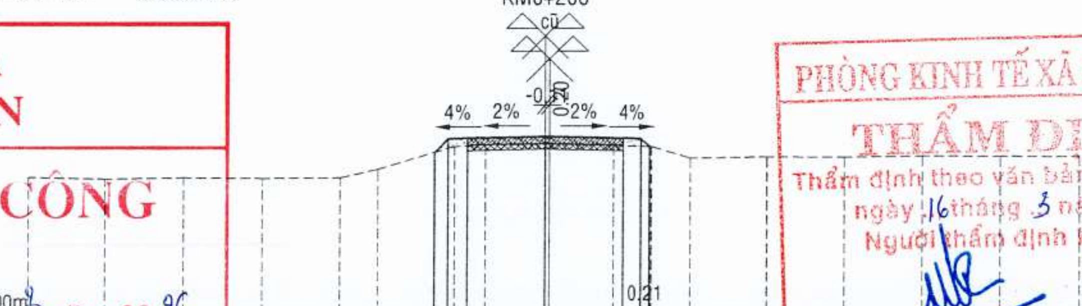

Khoảng Cách TK (m)	0.35, 0.5, 2, 2, 0.5
Cao Độ Thiết Kế (m)	1.19, 1.54, 1.56, 1.60, 1.56, 1.54, 1.33
Cao Độ Tự Nhiên (m)	0.55, 0.50, 0.53, 0.51, 0.52, 0.74, 1.34, 1.38, 1.40, 1.36, 1.33, 1.02, 1.04, 1.03, 1.05, 1.04, 1.02
Khoảng Cách TN (m)	2, 2, 2, 2, 1, 2, 0.8, 1.65, 1.65, 1, 1, 2, 2, 2, 2, 2

Đường Tự Nhiên - - - - - -
Đường Thiết Kế ______
Tỷ Lệ (X,Y) 1/200 1/200

H1+60 — KM0+160

MĐ (Đào/Đắp)	1.12-0.00 (m²)
MR (Đào/Đắp)	0.00-0.00 (m²)
PN (Đào/Đắp)	0.00-0.11 (m²)
W vlmd	0.72-0.60 (m²)

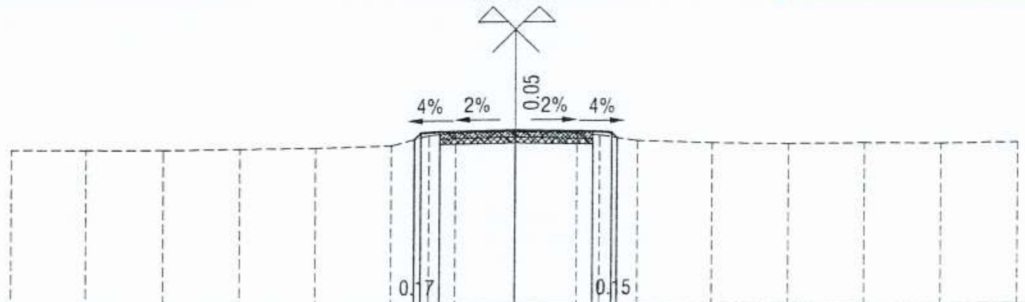

Khoảng Cách TK (m)	0.5, 2, 2, 0.5
Cao Độ Thiết Kế (m)	1.37, 1.54, 1.56, 1.60, 1.56, 1.54, 1.39
Cao Độ Tự Nhiên (m)	1.15, 1.13, 1.12, 1.14, 1.16, 1.21, 1.47, 1.53, 1.55, 1.52, 1.46, 1.32, 1.25, 1.22, 1.23, 1.21, 1.24
Khoảng Cách TN (m)	2, 2, 2, 2, 2, 1, 0.7, 1.58, 1.58, 0.6, 1, 2, 2, 2, 2, 2

H2+20 — KM0+220

MĐ (Đào/Đắp)	0.82-0.00 (m²)
MR (Đào/Đắp)	0.00-0.00 (m²)
PN (Đào/Đắp)	0.00-0.13 (m²)
W vlmd	0.72-0.60 (m²)

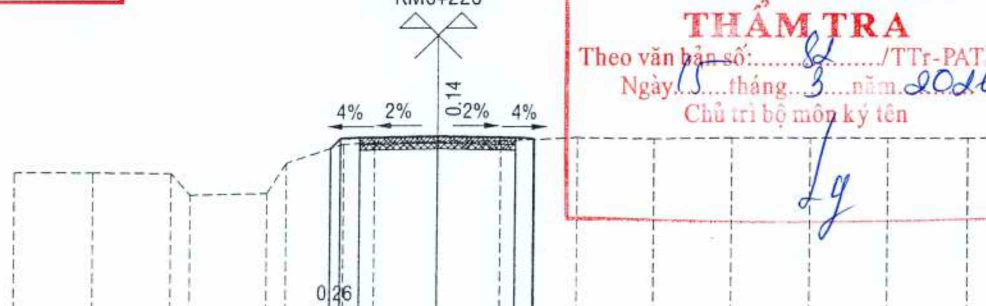

Khoảng Cách TK (m)	0.5, 2, 2, 0.5
Cao Độ Thiết Kế (m)	1.28, 1.54, 1.56, 1.60, 1.56, 1.54, 1.51
Cao Độ Tự Nhiên (m)	0.66, 0.65, 0.63, 0.06, 0.10, 0.89, 1.39, 1.43, 1.46, 1.47, 1.56, 1.52, 1.55, 1.54, 1.53, 1.51, 1.52
Khoảng Cách TN (m)	2, 2, 0.5, 2, 0.5, 1.5, 0.8, 1.62, 1.62, 2, 2, 2, 2, 2, 2, 2

Đường Tự Nhiên - - - - - -
Đường Thiết Kế ______
Tỷ Lệ (X,Y) 1/200 1/200

UBND XÃ ĐỨC HÒA
BAN QUẢN LÝ DỰ ÁN
THIẾT KẾ BẢN VẼ THI CÔNG
ĐÃ PHÊ DUYỆT
Theo QĐ số: 9300/QĐ-UBND, ngày 18 tháng 3 năm 2026
BAN QUẢN LÝ DỰ ÁN
Nguyễn Minh Phát

PHÒNG KINH TẾ XÃ ĐỨC HÒA
THẨM ĐỊNH
Thẩm định theo văn bản số 902/TBTĐ-PKT
ngày 16 tháng 3 năm 2026
Người thẩm định ký tên:
Mai Thành Lộc

CÔNG TY TNHH THƯƠNG MẠI DỊCH VỤ PHÚC AN THỊNH SG
THẨM TRA
Theo văn bản số: 82/TTr-PATSG
Ngày 15 tháng 3 năm 2026
Chủ trì bộ môn ký tên

Chủ đầu tư		Giám đốc	Kiểm tra	Chủ nhiệm TK	Chủ trì	Thiết kế	Công trình	TRẮC NGANG CHI TIẾT
	Công ty TNHH Tư vấn Thiết kế Xây dựng Cường Thịnh L.A	Cổ Thanh Phước	Cổ Thanh Phước	Hồ Văn Thành	Hồ Văn Thành	Huỳnh Minh Tâm	Đường liên ấp 1A,1B Địa điểm Xã Đức Hòa, tỉnh Tây Ninh	Hoàn Thành: 14/3/2026 — Bản vẽ số: MCNCT - 02/42 Tỷ lệ: 1/200 — Ký hiệu bản vẽ:

1101858075 - C.T.T.N.H.H
CÔNG TY TNHH TƯ VẤN THIẾT KẾ XÂY DỰNG CƯỜNG THỊNH L.A
TP. TÂN AN - T. LONG AN

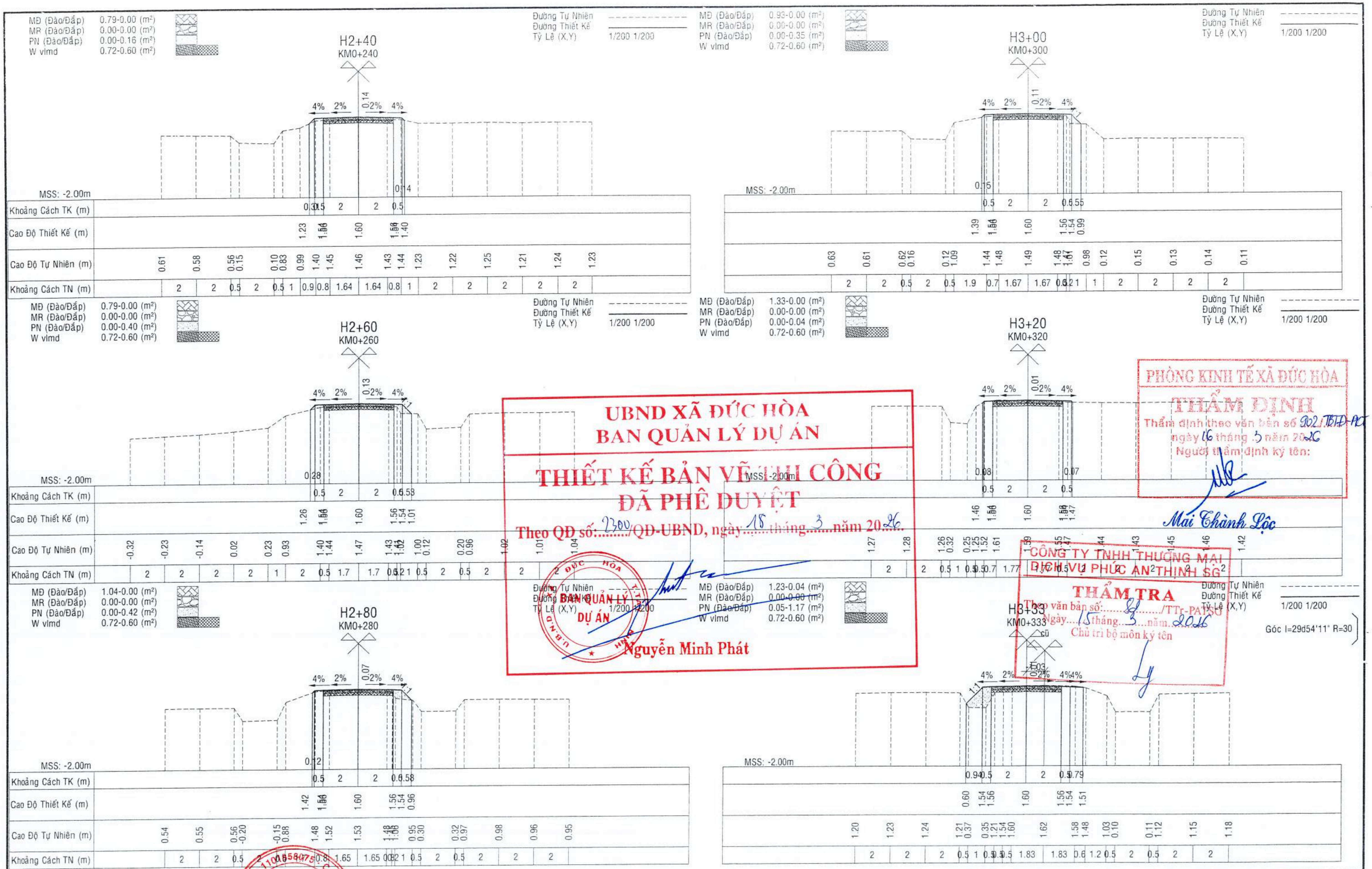

UBND XÃ ĐỨC HÒA
BAN QUẢN LÝ DỰ ÁN

THIẾT KẾ BẢN VẼ THI CÔNG
ĐÃ PHÊ DUYỆT

Theo QĐ số: 2300/QĐ-UBND, ngày 18 tháng 3 năm 2026

BAN QUẢN LÝ DỰ ÁN

Nguyễn Minh Phát

PHÒNG KINH TẾ XÃ ĐỨC HÒA
THẨM ĐỊNH
Thẩm định theo văn bản số 902/TBTĐ-PKT
ngày 16 tháng 3 năm 2026
Người thẩm định ký tên:

Mai Thành Lộc

CÔNG TY TNHH THƯƠNG MẠI DỊCH VỤ PHÚC AN THỊNH SG
THẨM TRA
Theo văn bản số: 81/TTr-PATSG
Ngày 15 tháng 3 năm 2026
Chủ trì bộ môn ký tên

Chủ đầu tư	Giám đốc	Kiểm tra	Chủ nhiệm TK	Chủ trì	Thiết kế		TRẮC NGANG CHI TIẾT	
	Công ty TNHH Tư vấn Thiết kế Xây dựng Cường Thịnh L.A — Cố Thanh Phước	Cố Thanh Phước	Hồ Văn Thành	Hồ Văn Thành	Huỳnh Minh Tâm	Công trình **Đường liên ấp 1A,1B** Địa điểm **Xã Đức Hòa, tỉnh Tây Ninh**	Hoàn Thành: 14/3/2026	Bản vẽ số: MCNCT - 03/42
							Tỷ lệ: 1/200	Ký hiệu bản vẽ:

MĐ (Đào/Đắp) 1.69-0.00 (m²)
MR (Đào/Đắp) 0.00-0.00 (m²)
PN (Đào/Đắp) 0.09-0.00 (m²)
W vlmd 0.72-0.60 (m²)

Góc I=30d34'34" R=30

Đường Tự Nhiên
Đường Thiết Kế
Tỷ Lệ (X,Y) 1/200 1/200

H3+43
KM0+343

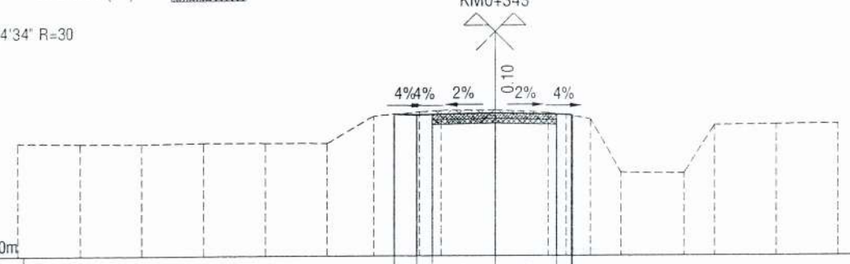

MSS: -2.00m

Khoảng Cách TK (m)	0.7	0.5	2	2	0.5												
Cao Độ Thiết Kế (m)	1.57	1.54	1.56	1.60	1.56	1.51											
Cao Độ Tự Nhiên (m)	0.66	0.63	0.62	0.65	0.64	0.63	1.51	1.64	1.69	1.70	1.62	1.55	1.41	-0.32	-0.35	1.21	1.23	1.25
Khoảng Cách TN (m)	2	2	2	2	2	1.5	1.5	0.7	1.72	1.72	0.6	0.8	1	2	1	2	2	

MĐ (Đào/Đắp) 1.94-0.00 (m²)
MR (Đào/Đắp) 0.00-0.00 (m²)
PN (Đào/Đắp) 0.18-0.00 (m²)
W vlmd 0.72-0.60 (m²)

Đường Tự Nhiên
Đường Thiết Kế
Tỷ Lệ (X,Y) 1/200 1/200

H4+00
KM0+400

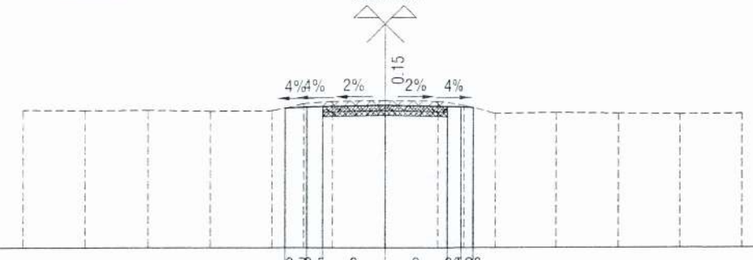

MSS: -2.00m

Khoảng Cách TK (m)	0.7	0.5	2	2	0.5	1.38																	
Cao Độ Thiết Kế (m)	1.51	1.54	1.56	1.60	1.56	1.52																	
Cao Độ Tự Nhiên (m)	1.45	1.43	1.44	1.41	1.42	1.65	1.73	1.75	1.73	1.60	1.33	1.35	1.32	1.30	1.31								
Khoảng Cách TN (m)	2	2	2	2	1	0.9	1.7	1.7	0.9	1	2	2	2	2									

MĐ (Đào/Đắp) 2.17-0.00 (m²)
MR (Đào/Đắp) 0.00-0.00 (m²)
PN (Đào/Đắp) 0.20-0.00 (m²)
W vlmd 0.72-0.60 (m²)

Đường Tự Nhiên
Đường Thiết Kế
Tỷ Lệ (X,Y) 1/200 1/200

H3+60
KM0+360

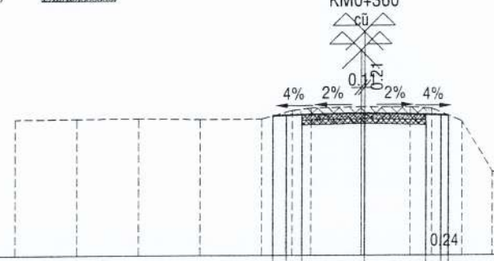

MSS: -2.00m

Khoảng Cách TK (m)	0.4	0.5	2	2	0.5																		
Cao Độ Thiết Kế (m)	1.52	1.54	1.56	1.60	1.56	1.53																	
Cao Độ Tự Nhiên (m)	1.42	1.43	1.44	1.41	1.42	1.70	1.77	1.81	1.80	1.76	1.34	-0.30	-0.37	-0.38	1.15	1.16	1.17						
Khoảng Cách TN (m)	2	2	2	2	1	0.6	1.6	1.6	0.7	1	1	1.5	1.5	1	2								

MĐ (Đào/Đắp) 1.79-0.00 (m²)
MR (Đào/Đắp) 0.00-0.00 (m²)
PN (Đào/Đắp) 0.08-0.00 (m²)
W vlmd 0.72-0.60 (m²)

Đường Tự Nhiên
Đường Thiết Kế
Tỷ Lệ (X,Y) 1/200 1/200

H4+20
KM0+420

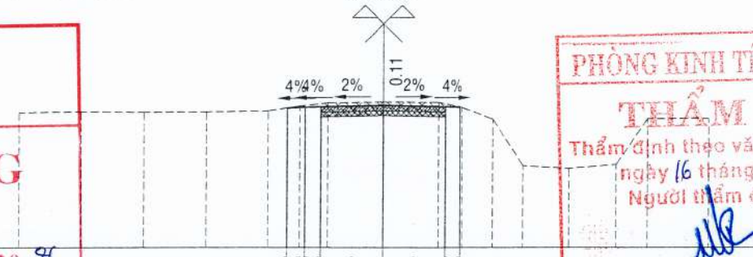

MSS: -2.00m

Khoảng Cách TK (m)	0.5	0.5	2	2	0.5																		
Cao Độ Thiết Kế (m)	1.52	1.54	1.56	1.60	1.56	1.55																	
Cao Độ Tự Nhiên (m)	1.37	1.40	1.38	1.39	1.42	1.58	1.68	1.71	1.70	1.53	1.15	-0.36	-0.45	-0.32	1.16	1.17							
Khoảng Cách TN (m)	2	2	2	2	1	0.9	1.78	1.78	0.8	1	1	1.5	1.5	1	2								

MĐ (Đào/Đắp) 1.89-0.00 (m²)
MR (Đào/Đắp) 0.00-0.00 (m²)
PN (Đào/Đắp) 0.06-0.10 (m²)
W vlmd 0.72-0.60 (m²)

Đường Tự Nhiên
Đường Thiết Kế
Tỷ Lệ (X,Y) 1/200 1/200

H3+80
KM0+380

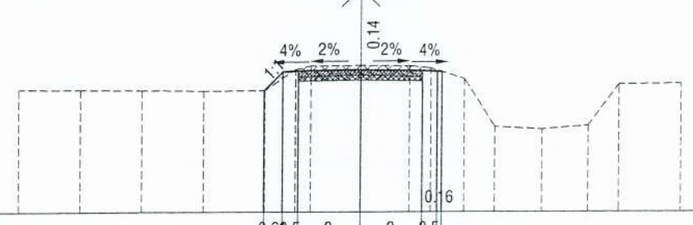

MSS: -2.00m

Khoảng Cách TK (m)	0.6	0.5	2	2	0.5																		
Cao Độ Thiết Kế (m)	0.93	1.54	1.56	1.60	1.56	1.53																	
Cao Độ Tự Nhiên (m)	0.97	0.96	0.94	0.92	0.93	1.61	1.72	1.74	1.72	1.65	1.30	-0.25	-0.33	-0.21	1.12	1.14							
Khoảng Cách TN (m)	2	2	2	2	1	0.5	1.59	1.59	0.7	1.1	1	1.5	1.5	1	2								

MĐ (Đào/Đắp) 1.81-0.00 (m²)
MR (Đào/Đắp) 0.00-0.00 (m²)
PN (Đào/Đắp) 0.13-0.00 (m²)
W vlmd 0.72-0.60 (m²)

Đường Tự Nhiên
Đường Thiết Kế
Tỷ Lệ (X,Y) 1/200 1/200

Góc I=9d11'01" R=90

H4+40
KM0+440

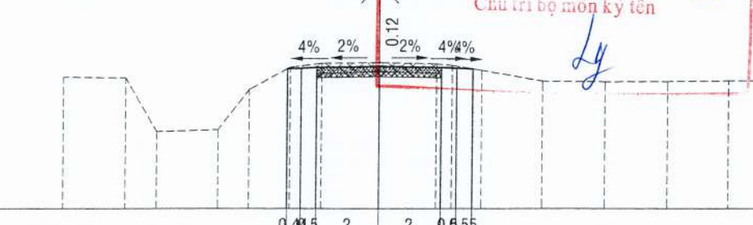

MSS: -2.00m

Khoảng Cách TK (m)	0.4	0.5	2	2	0.6	0.55																	
Cao Độ Thiết Kế (m)	1.52	1.54	1.56	1.60	1.56	1.54	1.52																
Cao Độ Tự Nhiên (m)	1.25	1.23	-0.51	-0.45	0.85	1.57	1.70	1.72	1.68	1.63	1.47	1.12	1.10	1.11	1.13	1.14							
Khoảng Cách TN (m)	2	1	2	1	1.3	1	1.85	1.85	0.5	1	2	2	2	2	2								

UBND XÃ ĐỨC HÒA
BAN QUẢN LÝ DỰ ÁN
THIẾT KẾ BẢN VẼ THI CÔNG
ĐÃ PHÊ DUYỆT
Theo QĐ số: 200/QĐ-UBND, ngày 18 tháng 3 năm 2026
BAN QUẢN LÝ DỰ ÁN
Nguyễn Minh Phát

PHÒNG KINH TẾ XÃ ĐỨC HÒA
THẨM ĐỊNH
Thẩm định theo văn bản số 962/TBTĐ-PKT
ngày 16 tháng 3 năm 2026
Người thẩm định ký tên:
Mai Thành Lộc

CÔNG TY TNHH THƯƠNG MẠI DỊCH VỤ PHÚC AN THỊNH
THẨM TRA
Theo văn bản số: 82/TTr-PATSG
Ngày 15 tháng 3 năm 2026
Chủ trì bộ môn ký tên

Chủ đầu tư	Giám đốc	Kiểm tra	Chủ nhiệm TK	Chủ trì	Thiết kế	Công trình	TRẮC NGANG CHI TIẾT	
	Công ty TNHH Tư vấn Thiết kế Xây dựng Cường Thịnh L.A Cổ Thanh Phước	Cổ Thanh Phước	Hồ Văn Thành	Hồ Văn Thành	Huỳnh Minh Tâm	Đường liên ấp 1A,1B Địa điểm Xã Đức Hòa, tỉnh Tây Ninh	Hoàn Thành: 14/3/2026	Bản vẽ số: MCNCT - 04/42
							Tỷ lệ: 1/200	Ký hiệu bản vẽ:

Đường Tự Nhiên - - - - - -
Đường Thiết Kế ———
Tỷ Lệ (X,Y) 1/200 1/200

MĐ (Đào/Đắp)	1.86-0.00 (m²)
MR (Đào/Đắp)	0.00-0.00 (m²)
PN (Đào/Đắp)	0.20-0.61 (m²)
W vlmd	0.72-0.60 (m²)

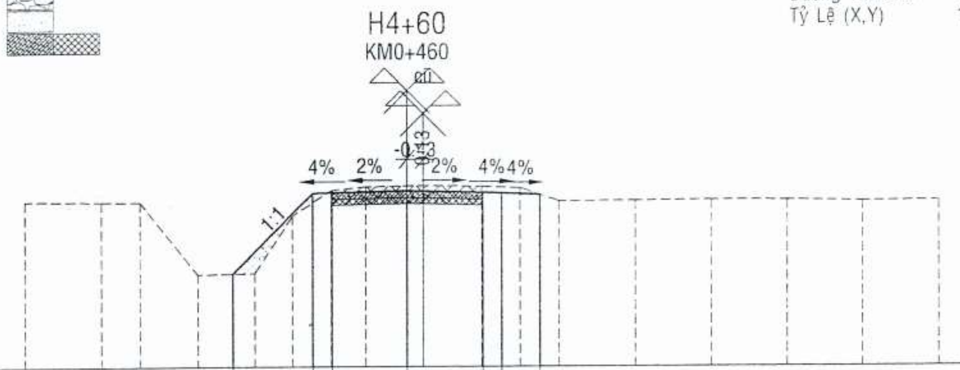

MSS: -2.00m

Khoảng Cách TK (m)	2.1, 0.5, 2, 2, 0.5, 0.99
Cao Độ Thiết Kế (m)	-0.56, 1.54, 1.56, 1.60, 1.56, 1.54, 1.50
Cao Độ Tự Nhiên (m)	1.35, 1.33, 1.32, -0.58, -0.55, 0.95, 1.62, 1.71, 1.74, 1.72, 1.68, 1.33, 1.34, 1.36, 1.35, 1.32, 1.33
Khoảng Cách TN (m)	2, 1, 1.5, 1.5, 1, 1, 0.9, 1.55, 1.55, 1, 1, 2, 2, 2, 2, 2

Đường Tự Nhiên - - - - - -
Đường Thiết Kế ———
Tỷ Lệ (X,Y) 1/200 1/200

MĐ (Đào/Đắp)	2.04-0.00 (m²)
MR (Đào/Đắp)	0.00-0.00 (m²)
PN (Đào/Đắp)	0.11-0.00 (m²)
W vlmd	0.72-0.60 (m²)

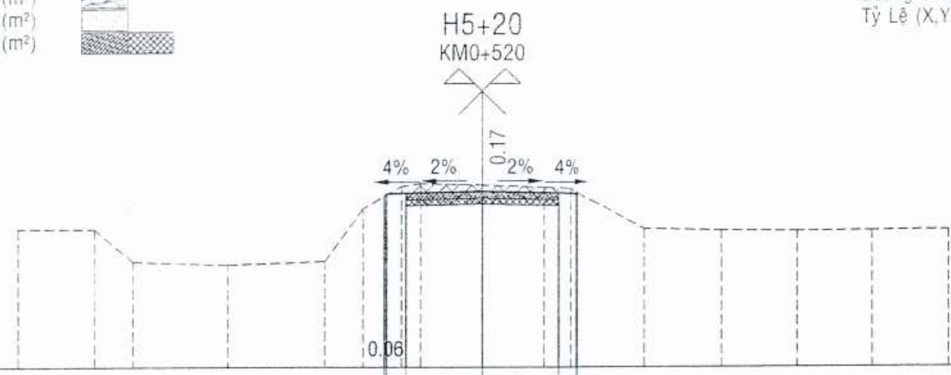

MSS: -2.00m

Khoảng Cách TK (m)	0.5, 2, 2, 0.5
Cao Độ Thiết Kế (m)	1.48, 1.54, 1.56, 1.60, 1.58, 1.56, 1.57
Cao Độ Tự Nhiên (m)	0.63, 0.62, -0.24, -0.32, -0.23, 1.15, 1.74, 1.81, 1.77, 1.71, 1.68, 0.62, 0.57, 0.55, 0.56, 0.58
Khoảng Cách TN (m)	2, 1, 2.5, 2.5, 1, 1, 0.5, 1.62, 1.62, 0.7, 2, 2, 2, 2, 2

Đường Tự Nhiên - - - - - -
Đường Thiết Kế ———
Tỷ Lệ (X,Y) 1/200 1/200

MĐ (Đào/Đắp)	1.97-0.00 (m²)
MR (Đào/Đắp)	0.00-0.00 (m²)
PN (Đào/Đắp)	0.14-1.12 (m²)
W vlmd	0.72-0.60 (m²)

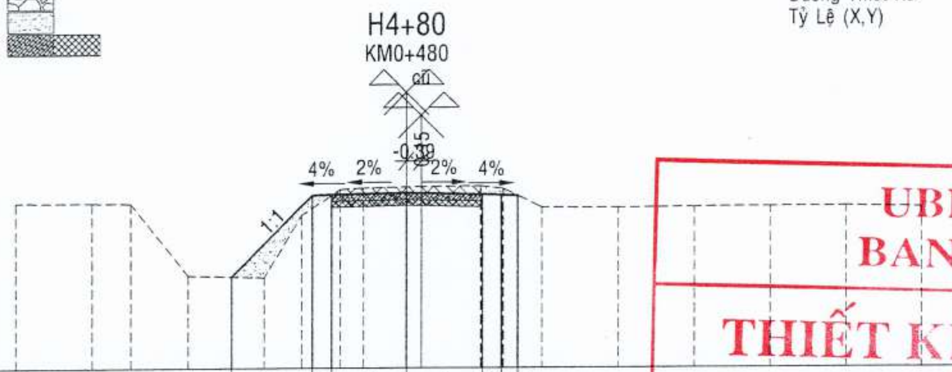

MSS: -2.00m

Khoảng Cách TK (m)	2.13, 0.5, 2, 2, 0.5, 0.42
Cao Độ Thiết Kế (m)	-0.59, 1.54, 1.56, 1.60, 1.56, 1.54, 1.52
Cao Độ Tự Nhiên (m)	1.36, 1.35, 1.34, -0.56, -0.62, 1.02, 1.69, 1.73, 1.76, 1.78, 1.71, 1.21, 1.20, 1.22, 1.23, 1.24, 1.20
Khoảng Cách TN (m)	2, 1, 1.5, 2, 1, 1, 0.6, 1.56, 1.56, 0.6, 1, 2, 2, 2, 2, 2

Đường Tự Nhiên - - - - - -
Đường Thiết Kế ———
Tỷ Lệ (X,Y) 1/200 1/200

MĐ (Đào/Đắp)	1.94-0.00 (m²)
MR (Đào/Đắp)	0.00-0.00 (m²)
PN (Đào/Đắp)	0.10-0.00 (m²)
W vlmd	0.72-0.60 (m²)

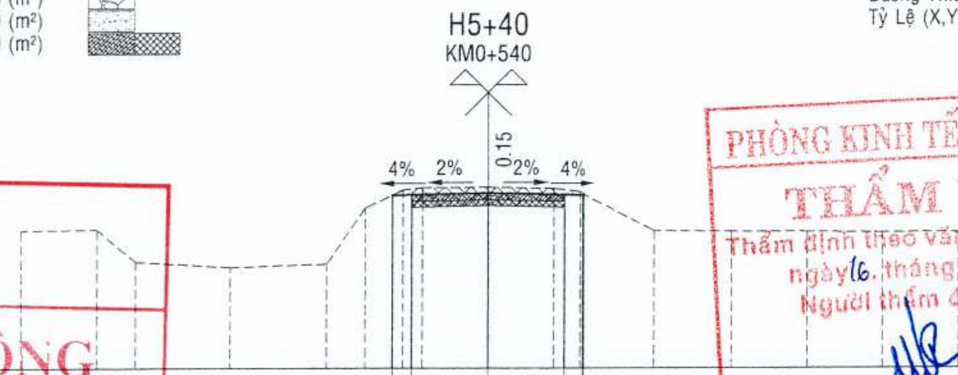

MSS: -2.00m

Khoảng Cách TK (m)	0.5, 2, 2, 0.5
Cao Độ Thiết Kế (m)	1.55, 1.54, 1.56, 1.60, 1.58, 1.56, 1.57
Cao Độ Tự Nhiên (m)	0.62, 0.65, -0.20, -0.35, -0.26, 1.21, 1.68, 1.74, 1.75, 1.72, 1.63, 0.60, 0.58, 0.57, 0.55, 0.56
Khoảng Cách TN (m)	2, 1, 2.5, 2.5, 1, 1, 0.5, 1.72, 1.72, 0.7, 2, 2, 2, 2, 2

UBND XÃ ĐỨC HÒA
BAN QUẢN LÝ DỰ ÁN
THIẾT KẾ BẢN VẼ THI CÔNG
ĐÃ PHÊ DUYỆT
Theo QĐ số: 2300/QĐ-UBND, ngày 18 tháng 3 năm 2026
BAN QUẢN LÝ DỰ ÁN
Nguyễn Minh Phát

PHÒNG KINH TẾ XÃ ĐỨC HÒA
THẨM ĐỊNH
Thẩm định theo văn bản số 902/TBTĐ-PKT
ngày 16 tháng 3 năm 2026
Người thẩm định ký tên:
Mai Thành Lộc

Đường Tự Nhiên - - - - - -
Đường Thiết Kế ———
Tỷ Lệ (X,Y) 1/200 1/200

MĐ (Đào/Đắp)	1.50-0.00 (m²)
MR (Đào/Đắp)	0.00-0.00 (m²)
PN (Đào/Đắp)	0.02-0.07 (m²)
W vlmd	0.72-0.60 (m²)

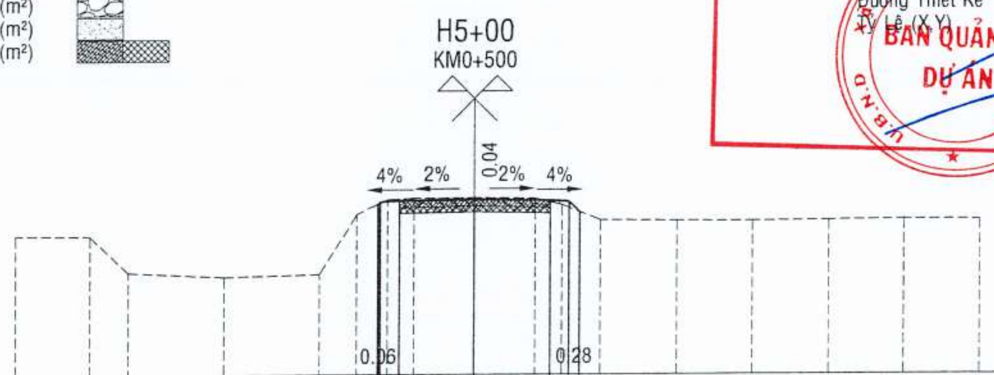

MSS: -2.00m

Khoảng Cách TK (m)	0.5, 2, 2, 0.5
Cao Độ Thiết Kế (m)	1.48, 1.54, 1.56, 1.60, 1.56, 1.58, 1.26
Cao Độ Tự Nhiên (m)	0.68, 0.66, -0.30, -0.42, -0.36, 1.21, 1.60, 1.63, 1.64, 1.62, 1.45, 1.05, 1.03, 1.02, 1.04, 1.06, 1.05
Khoảng Cách TN (m)	2, 1, 2.5, 2.5, 1, 0.8, 0.7, 1.61, 1.61, 0.7, 1, 2, 2, 2, 2, 2

CÔNG TY TNHH THƯƠNG MẠI DỊCH VỤ PHÚC AN THỊNH SG
THẨM TRA
Theo văn bản số: 82/TTr-PATSG
Ngày 15 tháng 3 năm 2026
Chủ trì bộ môn ký tên

Đường Tự Nhiên - - - - - -
Đường Thiết Kế ———
Tỷ Lệ (X,Y) 1/200 1/200

Góc I=9d48'14" R=150

MĐ (Đào/Đắp)	1.87-0.00 (m²)
MR (Đào/Đắp)	0.00-0.00 (m²)
PN (Đào/Đắp)	0.14-0.00 (m²)
W vlmd	0.72-0.60 (m²)

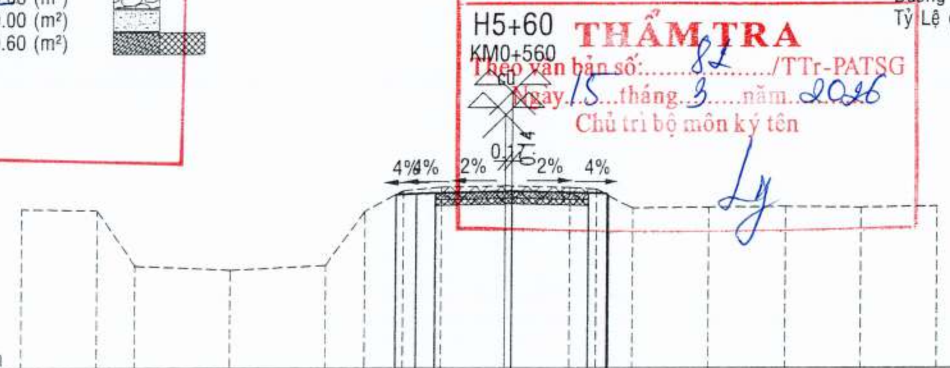

MSS: -2.00m

Khoảng Cách TK (m)	0.5, 0.5, 2, 2, 0.5
Cao Độ Thiết Kế (m)	1.56, 1.58, 1.60, 1.64, 1.60, 1.58, 1.53
Cao Độ Tự Nhiên (m)	1.18, 1.15, -0.31, -0.42, -0.30, 1.12, 1.66, 1.75, 1.78, 1.74, 1.70, 1.20, 1.22, 1.23, 1.21, 1.24
Khoảng Cách TN (m)	2, 1, 2.5, 2.5, 1, 1, 1, 1.68, 1.68, 0.7, 1, 2, 2, 2, 2

Chủ đầu tư	Công ty TNHH Tư vấn Thiết kế Xây dựng Cường Thịnh L.A	Giám đốc	Kiểm tra	Chủ nhiệm TK	Chủ trì	Thiết kế	Công trình: Đường liên ấp 1A,1B; Địa điểm: Xã Đức Hòa, tỉnh Tây Ninh	TRẮC NGANG CHI TIẾT
		Cổ Thanh Phước	Cổ Thanh Phước	Hồ Văn Thành	Hồ Văn Thành	Huỳnh Minh Tâm		Hoàn Thành: 14/3/2026; Bản vẽ số: MCNCT - 05/42; Tỷ lệ: 1/200; Ký hiệu bản vẽ:

CÔNG TY TNHH TƯ VẤN THIẾT KẾ XÂY DỰNG CƯỜNG THỊNH L.A

MĐ (Đào/Đắp) 1.49-0.00 (m²)
MR (Đào/Đắp) 0.00-0.00 (m²)
PN (Đào/Đắp) 0.01-0.07 (m²)
W vlmd 0.72-0.60 (m²)

Đường Tự Nhiên
Đường Thiết Kế
Tỷ Lệ (X,Y) 1/200 1/200

H5+80
KM0+580

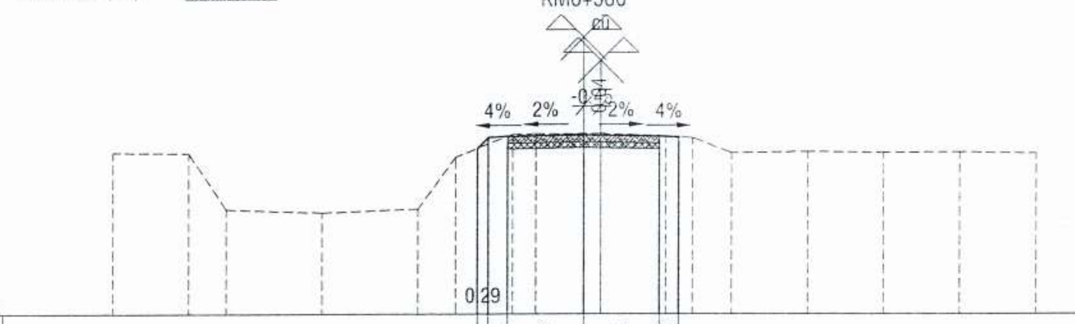

Khoảng Cách TK (m)	0.5 2 2 0.5
Cao Độ Thiết Kế (m)	1.33 1.62 1.64 1.68 1.64 1.63
Cao Độ Tự Nhiên (m)	1.23 1.21 -0.26 -0.35 -0.25 1.10 1.70 1.71 1.72 1.66 1.60 1.21 1.24 1.22 1.23 1.20
Khoảng Cách TN (m)	2 1 2.5 2.5 1 1.5 0.6 1.72 1.72 0.7 1 2 2 2 2

MĐ (Đào/Đắp) 0.54-0.21 (m²)
MR (Đào/Đắp) 0.00-0.00 (m²)
PN (Đào/Đắp) 0.00-2.76 (m²)
W vlmd 0.72-0.60 (m²)

Đường Tự Nhiên
Đường Thiết Kế
Tỷ Lệ (X,Y) 1/200 1/200

H6+40
KM0+640

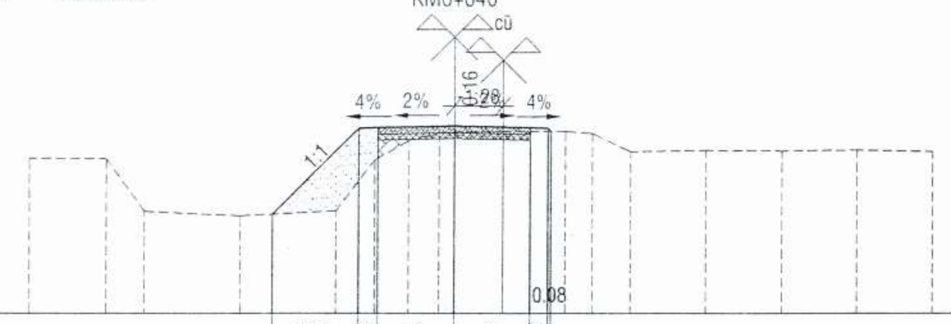

Khoảng Cách TK (m)	2.25 0.5 2 2 0.5
Cao Độ Thiết Kế (m)	-0.41 1.85 1.87 1.91 1.87 1.85 1.76
Cao Độ Tự Nhiên (m)	1.06 1.05 -0.33 -0.45 -0.32 1.01 1.52 1.74 1.77 1.76 1.71 1.23 1.26 1.25 1.27 1.23
Khoảng Cách TN (m)	2 1 2.5 2.5 1 0.9 0.8 1.67 1.67 0.7 1 2 2 2 2

MĐ (Đào/Đắp) 1.49-0.00 (m²)
MR (Đào/Đắp) 0.00-0.00 (m²)
PN (Đào/Đắp) 0.02-0.01 (m²)
W vlmd 0.72-0.60 (m²)

Đường Tự Nhiên
Đường Thiết Kế
Tỷ Lệ (X,Y) 1/200 1/200

H6+00
KM0+600

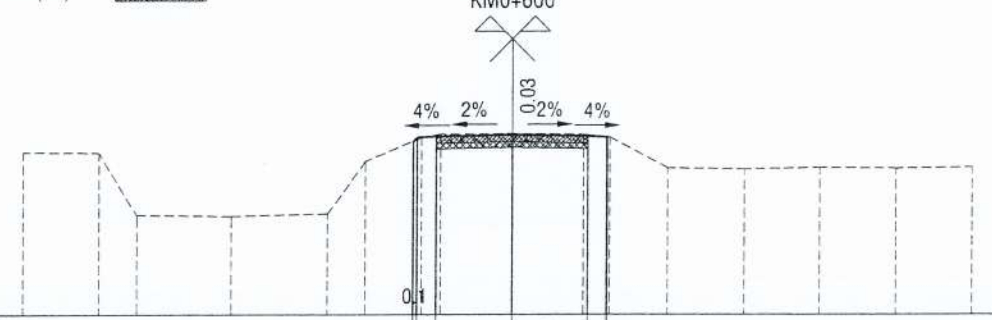

Khoảng Cách TK (m)	0.5 2 2 0.5
Cao Độ Thiết Kế (m)	1.56 1.66 1.72 1.68 1.67
Cao Độ Tự Nhiên (m)	1.28 1.26 -0.38 -0.41 -0.35 1.03 1.65 1.74 1.75 1.73 1.66 0.85 0.82 0.86 0.84 0.87
Khoảng Cách TN (m)	2 1 2.5 2.5 1 1.5 0.5 1.88 1.88 0.7 1.5 2 2 2 2

MĐ (Đào/Đắp) 0.00-0.99 (m²)
MR (Đào/Đắp) 0.00-0.00 (m²)
PN (Đào/Đắp) 0.00-3.92 (m²)
W vlmd 0.72-0.60 (m²)

Đường Tự Nhiên
Đường Thiết Kế
Tỷ Lệ (X,Y) 1/200 1/200

H6+57
KM0+657

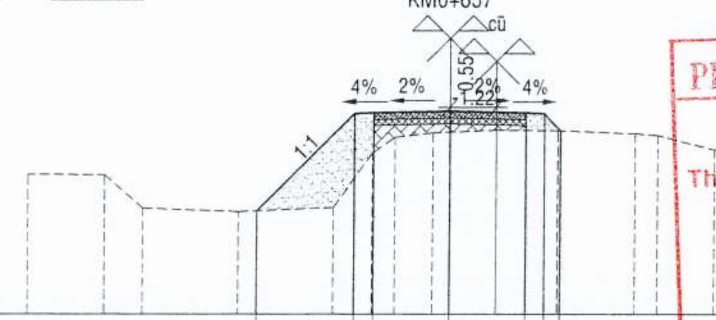

Khoảng Cách TK (m)	2.56 0.5 2 2 0.5 0.45
Cao Độ Thiết Kế (m)	-0.29 2.27 2.29 2.33 2.29 2.27 1.82
Cao Độ Tự Nhiên (m)	0.67 0.66 -0.22 -0.31 -0.20 1.23 1.64 1.76 1.83 1.82 1.74 1.69 1.32 1.30 1.31 1.28
Khoảng Cách TN (m)	2 1 2.5 2.5 1 0.6 1 1.66 1.66 2 0.6 1.5 2 2 2

PHÒNG KINH TẾ XÃ ĐỨC HÒA
THẨM ĐỊNH
Thẩm định theo văn bản số 92/TBTĐ-KT
ngày 16 tháng 3 năm 2026
Người thẩm định ký tên:
Mai Thành Lộc

UBND XÃ ĐỨC HÒA
BAN QUẢN LÝ DỰ ÁN
THIẾT KẾ BẢN VẼ THI CÔNG
ĐÃ PHÊ DUYỆT
Theo QĐ số: 2300/QĐ-UBND, ngày 18 tháng 3 năm 2026.
BAN QUẢN LÝ DỰ ÁN - U.B.N.D XÃ ĐỨC HÒA - T. TÂY NINH
Nguyễn Minh Phát

MĐ (Đào/Đắp) 1.08-0.00 (m²)
MR (Đào/Đắp) 0.00-0.00 (m²)
PN (Đào/Đắp) 0.00-0.21 (m²)
W vlmd 0.72-0.60 (m²)

H6+20
KM0+620

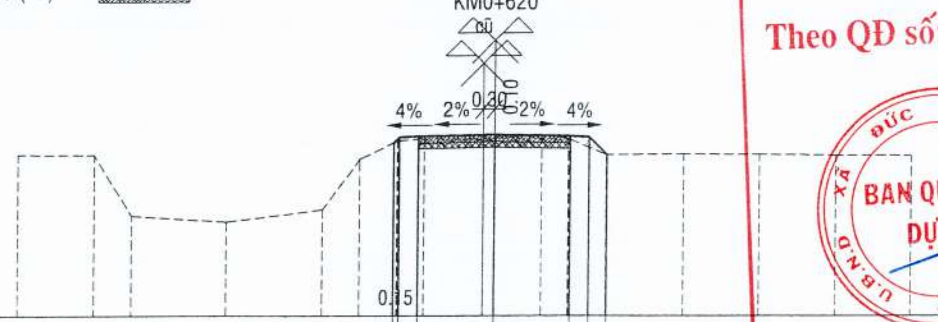

Khoảng Cách TK (m)	0.5 2 2 0.5 0.47
Cao Độ Thiết Kế (m)	1.55 1.70 1.72 1.76 1.72 1.70 1.23
Cao Độ Tự Nhiên (m)	1.24 1.23 -0.37 -0.53 -0.21 1.12 1.60 1.66 1.64 1.76 1.65 1.23 1.25 1.24 1.22 1.21
Khoảng Cách TN (m)	2 1 2.5 2.5 1 1 0.7 1.55 1.55 0.7 1 2 2 2 2

Đường Tự Nhiên
Đường Thiết Kế
Tỷ Lệ (X,Y) 1/200 1/200

MĐ (Đào/Đắp) 1.29-0.00 (m²)
MR (Đào/Đắp) 0.00-0.00 (m²)
PN (Đào/Đắp) 0.00-1.26 (m²)
W vlmd 0.72-0.60 (m²)

Đường Tự Nhiên
Đường Thiết Kế
Tỷ Lệ (X,Y) 1/200 1/200

H6+70
KM0+670

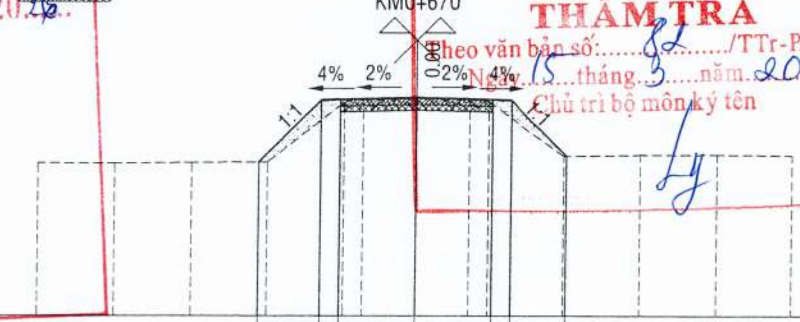

Khoảng Cách TK (m)	1.63 0.5 2 2 0.5 1.47
Cao Độ Thiết Kế (m)	1.04 2.67 2.69 2.73 2.69 2.67 1.20
Cao Độ Tự Nhiên (m)	1.02 1.01 1.03 1.04 2.61 2.72 2.73 2.71 2.63 1.20 1.23 1.24 1.22
Khoảng Cách TN (m)	2 2 2 2 0.5 1.4 1.4 0.5 2 2 2 2

CÔNG TY TNHH THƯƠNG MẠI DỊCH VỤ PHÚC AN THỊNH SG
THẨM TRA
Theo văn bản số: 82/TTr-PATSG
Ngày 15 tháng 3 năm 2026
Chủ trì bộ môn ký tên

Chủ đầu tư	Giám đốc	Kiểm tra	Chủ nhiệm TK	Chủ trì	Thiết kế
	Công ty TNHH Tư vấn Thiết kế Xây dựng Cường Thịnh L.A — Cổ Thanh Phước	Cổ Thanh Phước	Hồ Văn Thành	Hồ Văn Thành	Huỳnh Minh Tâm

CÔNG TY TNHH TƯ VẤN THIẾT KẾ XÂY DỰNG CƯỜNG THỊNH L.A — M.S.D.N: 1101858075 — TP. TÂN AN - T. LONG AN

Công trình
Đường liên ấp 1A,1B
Địa điểm
Xã Đức Hòa, tỉnh Tây Ninh

TRẮC NGANG CHI TIẾT

Hoàn Thành: 14/3/2026	Bản vẽ số: MCNCT - 06/42
Tỷ lệ: 1/200	Ký hiệu bản vẽ:

H6+93
KM0+693

MĐ (Đào/Đắp) 1.20-0.00 (m²)
MR (Đào/Đắp) 0.00-0.00 (m²)
PN (Đào/Đắp) 0.00-1.39 (m²)
W vlmd 0.72-0.60 (m²)

Đường Tự Nhiên - - - - -
Đường Thiết Kế ———
Tỷ Lệ (X,Y) 1/200 1/200

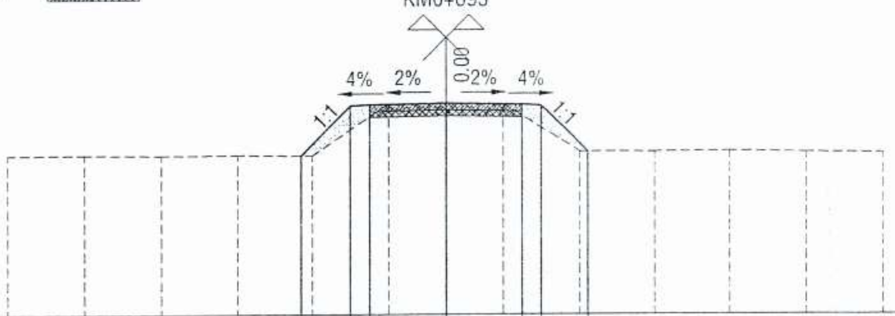

Khoảng Cách TK (m)	1.31 0.5 2 2 0.5 1.21
Cao Độ Thiết Kế (m)	1.15 2.46 2.48 2.52 2.48 2.46 1.25
Cao Độ Tự Nhiên (m)	1.17 1.18 1.16 1.17 1.15 2.51 2.52 2.50 1.25 1.24 1.26 1.23 1.21
Khoảng Cách TN (m)	2 2 2 2 2 1.5 1.5 2 2 2 2 2

H7+50
KM0+750

MĐ (Đào/Đắp) 0.35-0.00 (m²)
MR (Đào/Đắp) 0.00-0.00 (m²)
PN (Đào/Đắp) 0.00-0.42 (m²)
W vlmd 0.72-0.60 (m²)

Đường Tự Nhiên - - - - -
Đường Thiết Kế ———
Tỷ Lệ (X,Y) 1/200 1/200

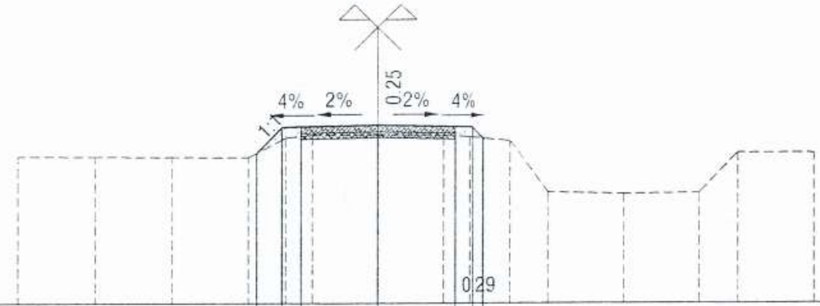

Khoảng Cách TK (m)	0.68 0.5 2 2 0.5
Cao Độ Thiết Kế (m)	0.93 1.61 1.63 1.67 1.63 1.61 1.32
Cao Độ Tự Nhiên (m)	0.85 0.84 0.83 0.82 1.33 1.41 1.42 1.40 1.36 1.25 -0.10 -0.15 -0.12 0.93 0.92
Khoảng Cách TN (m)	2 2 2 1 0.7 1.7 1.7 0.7 1.1 1 2 2 1 2

H7+05
KM0+705

MĐ (Đào/Đắp) 0.00-0.83 (m²)
MR (Đào/Đắp) 0.00-0.00 (m²)
PN (Đào/Đắp) 0.00-1.03 (m²)
W vlmd 0.72-0.60 (m²)

Đường Tự Nhiên - - - - -
Đường Thiết Kế ———
Tỷ Lệ (X,Y) 1/200 1/200

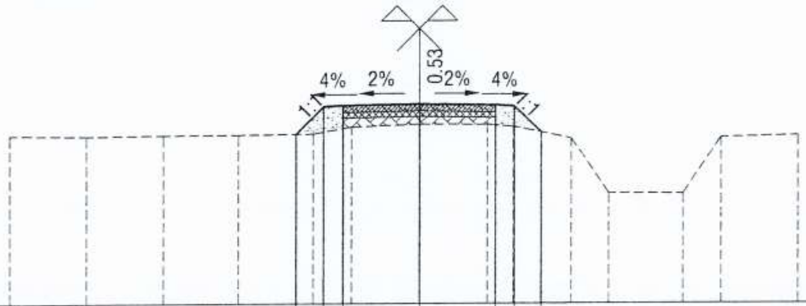

Khoảng Cách TK (m)	0.73 0.5 2 2 0.5 0.69
Cao Độ Thiết Kế (m)	1.47 2.19 2.21 2.25 2.21 2.19 1.50
Cao Độ Tự Nhiên (m)	1.44 1.42 1.44 1.45 1.47 1.65 1.72 1.71 1.65 1.34 -0.10 -0.12 1.36 1.41
Khoảng Cách TN (m)	2 2 2 2 1 1.78 1.78 0.7 1.5 1 2 1 2

H7+75
KM0+775

MĐ (Đào/Đắp) 0.60-0.00 (m²)
MR (Đào/Đắp) 0.00-0.00 (m²)
PN (Đào/Đắp) 0.00-0.30 (m²)
W vlmd 0.72-0.60 (m²)

Đường Tự Nhiên - - - - -
Đường Thiết Kế ———
Tỷ Lệ (X,Y) 1/200 1/200

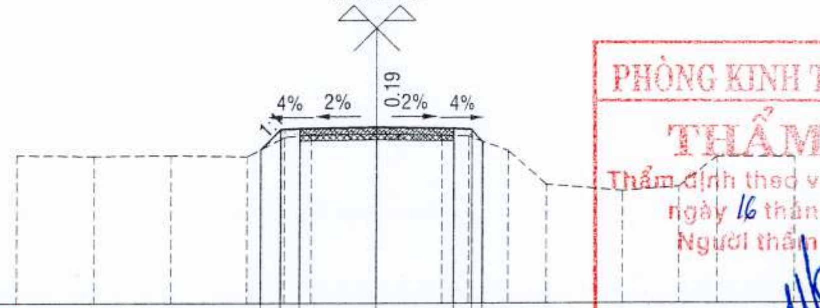

Khoảng Cách TK (m)	0.56 0.5 2 2 0.5 0.33
Cao Độ Thiết Kế (m)	1.04 1.58 1.60 1.64 1.60 1.58 1.25
Cao Độ Tự Nhiên (m)	0.90 0.87 0.89 0.86 1.36 1.44 1.45 1.42 1.40 1.01 0.12 -0.05 0.06 0.85 0.84
Khoảng Cách TN (m)	2 2 2 1 0.7 1.7 1.7 0.7 1.1 1 2 1.5 1 2

PHÒNG KINH TẾ XÃ ĐỨC HÒA
THẨM ĐỊNH
Thẩm định theo văn bản số 902/TBTĐ-HC
ngày 16 tháng 3 năm 2026
Người thẩm định ký tên:
Mai Thành Lộc

H7+30
KM0+730

MĐ (Đào/Đắp) 0.10-0.00 (m²)
MR (Đào/Đắp) 0.00-0.00 (m²)
PN (Đào/Đắp) 0.00-0.51 (m²)
W vlmd 0.72-0.60 (m²)

Đường Tự Nhiên - - - - -
Đường Thiết Kế ———
Tỷ Lệ (X,Y) 1/200 1/200

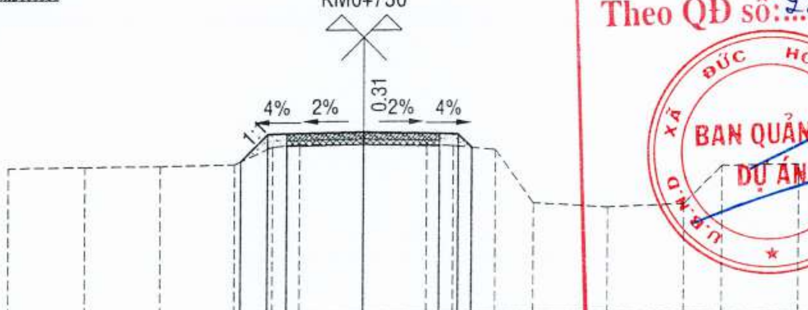

Khoảng Cách TK (m)	0.70 0.5 2 2 0.5 0.35
Cao Độ Thiết Kế (m)	0.99 1.70 1.72 1.76 1.72 1.70 1.35
Cao Độ Tự Nhiên (m)	0.86 0.88 0.89 0.92 1.38 1.44 1.45 1.43 1.40 1.29 -0.11 -0.23 -0.15 0.85 0.88
Khoảng Cách TN (m)	2 2 2 1 0.7 1.67 1.67 0.7 1.1 1 2 2 1 2

UBND XÃ ĐỨC HÒA
BAN QUẢN LÝ DỰ ÁN
THIẾT KẾ BẢN VẼ THI CÔNG
ĐÃ PHÊ DUYỆT
Theo QĐ số: 2300/QĐ-UBND, ngày 18 tháng 3 năm 2026
Nguyễn Minh Phát

H8+00
KM0+800

MĐ (Đào/Đắp) 0.73-0.00 (m²)
MR (Đào/Đắp) 0.00-0.00 (m²)
PN (Đào/Đắp) 0.00-0.23 (m²)
W vlmd 0.72-0.60 (m²)

Đường Tự Nhiên - - - - -
Đường Thiết Kế ———
Tỷ Lệ (X,Y) 1/200 1/200

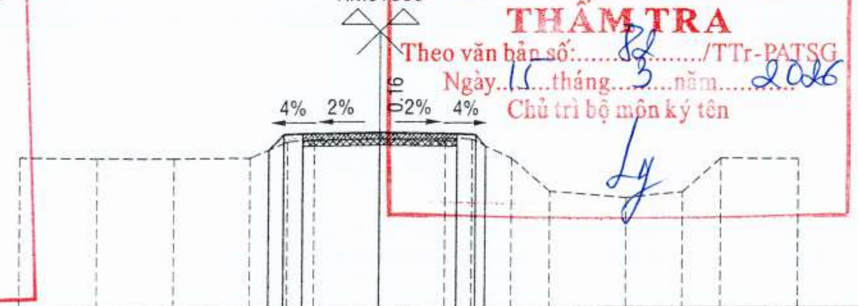

Khoảng Cách TK (m)	0.4 0.5 2 2 0.6 0.3
Cao Độ Thiết Kế (m)	1.14 1.54 1.56 1.60 1.56 1.54 1.24
Cao Độ Tự Nhiên (m)	0.95 0.92 0.91 0.93 1.35 1.41 1.44 1.45 1.42 0.92 0.05 -0.12 0.03 0.91 0.90
Khoảng Cách TN (m)	2 2 2 1 0.7 1.7 1.7 0.7 1.1 1 2 1.5 1 2

CÔNG TY TNHH THƯƠNG MẠI DỊCH VỤ PHÚC AN THỊNH SG
THẨM TRA
Theo văn bản số: 82/TTr-PATSG
Ngày 15 tháng 3 năm 2026
Chủ trì bộ môn ký tên

Chủ đầu tư		Giám đốc	Kiểm tra	Chủ nhiệm TK	Chủ trì	Thiết kế
	Công ty TNHH Tư vấn Thiết kế Xây dựng Cường Thịnh L.A	Cổ Thanh Phước	Cổ Thanh Phước	Hồ Văn Thành	Hồ Văn Thành	Huỳnh Minh Tâm

Công trình
Đường liên ấp 1A,1B
Địa điểm
Xã Đức Hòa, tỉnh Tây Ninh

TRẮC NGANG CHI TIẾT

Hoàn Thành: 14/3/2026	Bản vẽ số: MCNCT - 07/42
Tỷ lệ: 1/200	Ký hiệu bản vẽ:

H8+20 — KM0+820

MĐ (Đào/Đắp) 0.66-0.00 (m²)
MR (Đào/Đắp) 0.00-0.00 (m²)
PN (Đào/Đắp) 0.00-0.21 (m²)
W vlmd 0.72-0.60 (m²)

Đường Tự Nhiên - - - - - -
Đường Thiết Kế ————
Tỷ Lệ (X,Y) 1/200 1/200

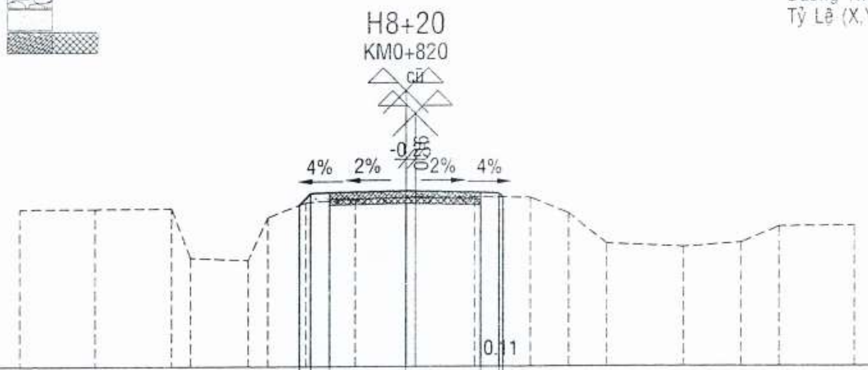

Khoảng Cách TK (m)	0.3 · 0.5 · 2 · 2 · 0.5
Cao Độ Thiết Kế (m)	1.23 · 1.54/1.56 · 1.60 · 1.56/1.54 · 1.43
Cao Độ Tự Nhiên (m)	1.13 · 1.14 · 1.15 · -0.15 · -0.21 · 0.91 · 1.30 · 1.37 · 1.45 · 1.44 · 1.42 · 1.01 · 0.21 · 0.12 · 0.23 · 0.65 · 0.68
Khoảng Cách TN (m)	2 · 2 · 0.5 · 1.5 · 0.5 · 1 · 1.3 · 1.58 · 1.58 · 1.5 · 1 · 1 · 2 · 1.5 · 1 · 2

H8+40 — KM0+840

MĐ (Đào/Đắp) 0.22-0.02 (m²)
MR (Đào/Đắp) 0.00-0.00 (m²)
PN (Đào/Đắp) 0.00-0.53 (m²)
W vlmd 0.72-0.60 (m²)

Đường Tự Nhiên - - - - - -
Đường Thiết Kế ————
Tỷ Lệ (X,Y) 1/200 1/200

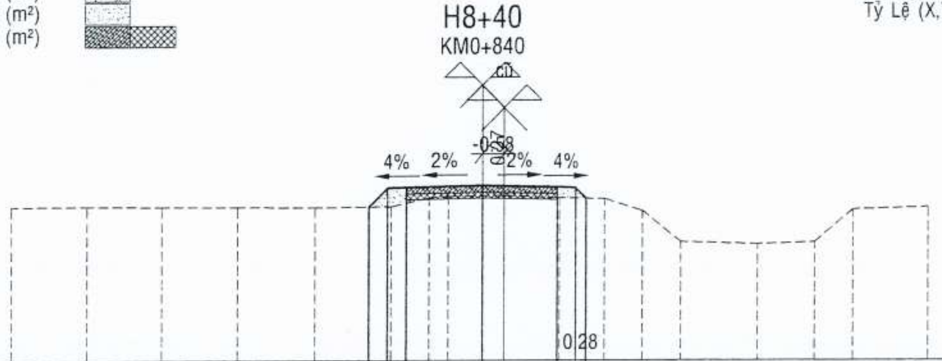

Khoảng Cách TK (m)	0.5 · 0.5 · 2 · 2 · 0.5
Cao Độ Thiết Kế (m)	1.04 · 1.54 · 1.56 · 1.60 · 1.56/1.54 · 1.26
Cao Độ Tự Nhiên (m)	1.05 · 1.06 · 1.05 · 1.04 · 1.03 · 1.05 · 1.28 · 1.32 · 1.34 · 1.27 · 1.25 · 0.93 · 0.11 · 0.05 · 0.10 · 0.96 · 1.02
Khoảng Cách TN (m)	2 · 2 · 2 · 2 · 2 · 1 · 0.5 · 1.48 · 1.48 · 1.2 · 1 · 1 · 2 · 1.5 · 1 · 2

H8+60 — KM0+860

MĐ (Đào/Đắp) 0.51-0.02 (m²)
MR (Đào/Đắp) 0.00-0.00 (m²)
PN (Đào/Đắp) 0.00-0.46 (m²)
W vlmd 0.72-0.60 (m²)

Đường Tự Nhiên - - - - - -
Đường Thiết Kế ————
Tỷ Lệ (X,Y) 1/200 1/200

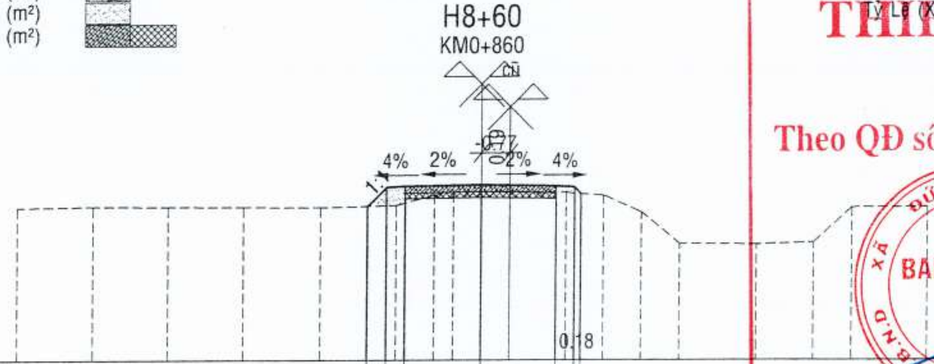

Khoảng Cách TK (m)	0.5 · 0.5 · 2 · 2 · 0.5
Cao Độ Thiết Kế (m)	1.04 · 1.54 · 1.56 · 1.60 · 1.56/1.54 · 1.36
Cao Độ Tự Nhiên (m)	1.01 · 1.04 · 1.03 · 1.02 · 1.01 · 1.06 · 1.33 · 1.41 · 1.42 · 1.39 · 1.32 · 0.88 · 0.05 · 0.03 · 0.08 · 1.00 · 1.01
Khoảng Cách TN (m)	2 · 2 · 2 · 2 · 2 · 1 · 0.5 · 1.5 · 1.5 · 1 · 1 · 1 · 2 · 1.5 · 1 · 2

H8+80 — KM0+880

MĐ (Đào/Đắp) 0.76-0.00 (m²)
MR (Đào/Đắp) 0.00-0.00 (m²)
PN (Đào/Đắp) 0.00-0.56 (m²)
W vlmd 0.72-0.60 (m²)

Đường Tự Nhiên - - - - - -
Đường Thiết Kế ————
Tỷ Lệ (X,Y) 1/200 1/200

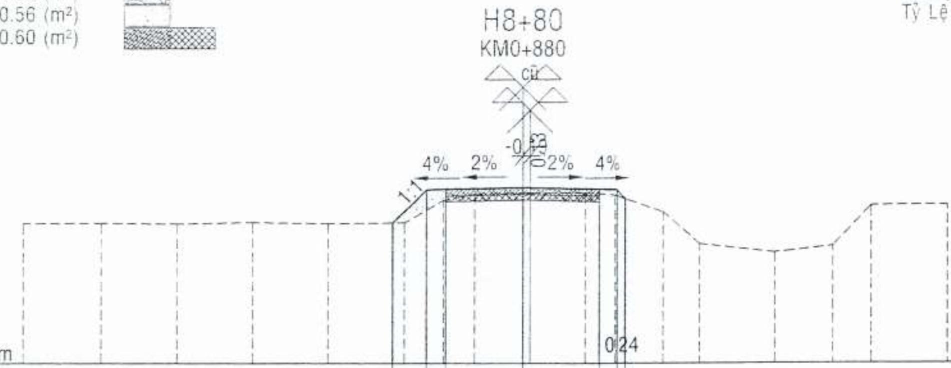

Khoảng Cách TK (m)	0.86 · 0.5 · 2 · 2 · 0.5
Cao Độ Thiết Kế (m)	0.68 · 1.54 · 1.56 · 1.60 · 1.56/1.54 · 1.30
Cao Độ Tự Nhiên (m)	0.66 · 0.67 · 0.65 · 0.69 · 0.66 · 0.68 · 1.27 · 1.44 · 1.47 · 1.46 · 1.40 · 0.96 · 0.12 · -0.11 · 0.06 · 1.12 · 1.14
Khoảng Cách TN (m)	2 · 2 · 2 · 2 · 2 · 1 · 0.8 · 1.45 · 1.45 · 0.8 · 1.3 · 1 · 2 · 1.5 · 1 · 2

H9+00 — KM0+900

MĐ (Đào/Đắp) 0.82-0.00 (m²)
MR (Đào/Đắp) 0.00-0.00 (m²)
PN (Đào/Đắp) 0.00-0.35 (m²)
W vlmd 0.72-0.60 (m²)

Đường Tự Nhiên - - - - - -
Đường Thiết Kế ————
Tỷ Lệ (X,Y) 1/200 1/200

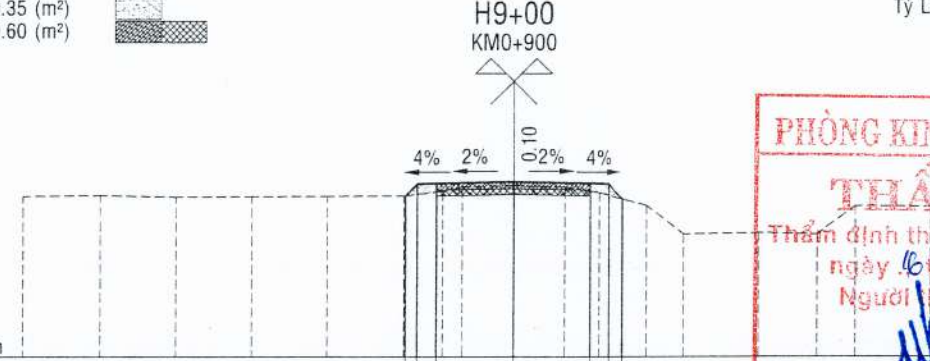

Khoảng Cách TK (m)	0.3 · 0.5 · 2 · 2 · 0.5 · 0.4
Cao Độ Thiết Kế (m)	1.23 · 1.54/1.56 · 1.60 · 1.56 · 1.54 · 1.14
Cao Độ Tự Nhiên (m)	1.22 · 1.24 · 1.20 · 1.21 · 1.22 · 1.23 · 1.35 · 1.47 · 1.50 · 1.46 · 1.31 · 0.97 · 0.22 · 0.25 · 0.21 · 0.95 · 0.93
Khoảng Cách TN (m)	2 · 2 · 2 · 2 · 2 · 1 · 0.5 · 1.34 · 1.34 · 0.9 · 1.3 · 1 · 2 · 1.5 · 1 · 2

H9+20 — KM0+920

MĐ (Đào/Đắp) 0.40-0.00 (m²)
MR (Đào/Đắp) 0.00-0.00 (m²)
PN (Đào/Đắp) 0.00-0.54 (m²)
W vlmd 0.72-0.60 (m²)

Đường Tự Nhiên - - - - - -
Đường Thiết Kế ————
Tỷ Lệ (X,Y) 1/200 1/200

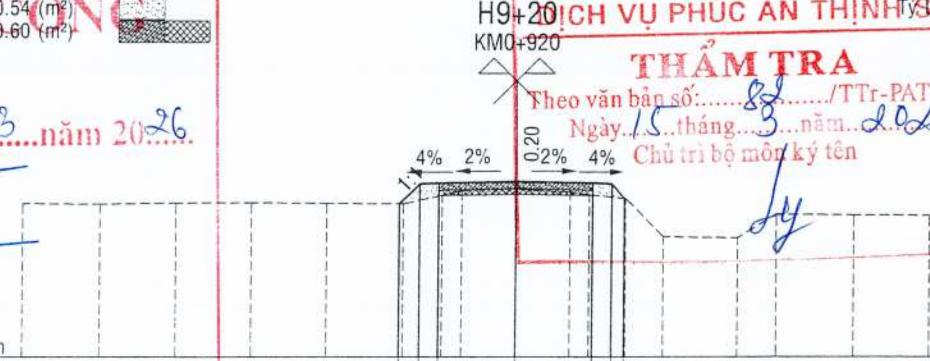

Khoảng Cách TK (m)	0.52 · 0.5 · 2 · 2 · 0.05 · 0.39
Cao Độ Thiết Kế (m)	1.02 · 1.54 · 1.56 · 1.60 · 1.56/1.54 · 1.15
Cao Độ Tự Nhiên (m)	1.03 · 1.01 · 1.04 · 1.05 · 1.03 · 1.02 · 1.24 · 1.37 · 1.40 · 1.33 · 1.25 · 1.15 · 0.15 · 0.12 · 0.74 · 0.72 · 0.71
Khoảng Cách TN (m)	2 · 2 · 2 · 2 · 2 · 1 · 0.5 · 1.42 · 1.42 · 0.5 · 1 · 1 · 2 · 1 · 2 · 2

PHÒNG KINH TẾ XÃ ĐỨC HÒA
THẨM ĐỊNH
Thẩm định theo văn bản số 902/TBTĐ-KT
ngày 16 tháng 3 năm 2026
Người thẩm định ký tên:
Mai Thành Lộc

UBND XÃ ĐỨC HÒA
BAN QUẢN LÝ DỰ ÁN
THIẾT KẾ BẢN VẼ THI CÔNG
ĐÃ PHÊ DUYỆT
Theo QĐ số: 2400/QĐ-UBND, ngày 18 tháng 3 năm 2026
(Dấu: U.B.N.D XÃ ĐỨC HÒA T.TÂY NINH – BAN QUẢN LÝ DỰ ÁN)
Nguyễn Minh Phát

CÔNG TY TNHH THƯƠNG MẠI DỊCH VỤ PHÚC AN THỊNH SG
THẨM TRA
Theo văn bản số: 82/TTr-PATSG
Ngày 15 tháng 3 năm 2026
Chủ trì bộ môn ký tên

Chủ đầu tư		Giám đốc	Kiểm tra	Chủ nhiệm TK	Chủ trì	Thiết kế	Công trình	TRẮC NGANG CHI TIẾT	
	Công ty TNHH Tư vấn Thiết kế Xây dựng Cường Thịnh L.A	Cổ Thanh Phước	Cổ Thanh Phước	Hồ Văn Thành	Hồ Văn Thành	Huỳnh Minh Tâm	**Đường liên ấp 1A,1B**	Hoàn Thành: 14/3/2026	Bản vẽ số: MCNCT - 08/42
							Địa điểm: **Xã Đức Hòa, tỉnh Tây Ninh**	Tỷ lệ: 1/200	Ký hiệu bản vẽ:

(Dấu: M.S.D.N: 1101858075 - C.T.T.N.H.H – CÔNG TY TNHH TƯ VẤN THIẾT KẾ XÂY DỰNG CƯỜNG THỊNH L.A – TÂN AN - T. LONG AN)

Đường Tự Nhiên	- - - - - -
Đường Thiết Kế	———————
Tỷ Lệ (X,Y)	1/200 1/200

H9+40
KM0+940

MĐ (Đào/Đắp)	0.31-0.03 (m²)
MR (Đào/Đắp)	0.00-0.00 (m²)
PN (Đào/Đắp)	0.00-0.90 (m²)
W vlmd	0.72-0.60 (m²)

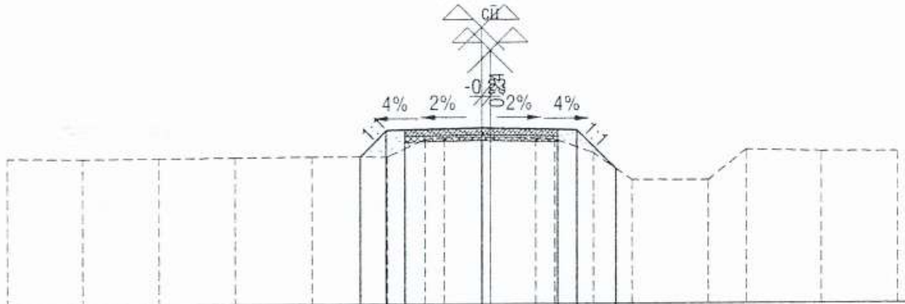

Khoảng Cách TK (m)	0.69 0.5 2 2 0.5 1.02
Cao Độ Thiết Kế (m)	0.85 1.54 1.56 1.60 1.56 1.54 0.52
Cao Độ Tự Nhiên (m)	0.85 0.82 0.83 0.84 0.86 0.85 1.30 1.35 1.36 1.33 1.30 0.94 0.23 0.22 1.01 0.96 0.95
Khoảng Cách TN (m)	2 2 2 2 2 1 0.5 1.2 1.2 0.5 1 1 2 1 2 2

KM1
KM1+0.000

MĐ (Đào/Đắp)	0.58-0.00 (m²)
MR (Đào/Đắp)	0.00-0.00 (m²)
PN (Đào/Đắp)	0.00-0.35 (m²)
W vlmd	0.72-0.60 (m²)

Đường Tự Nhiên	- - - - - -
Đường Thiết Kế	———————
Tỷ Lệ (X,Y)	1/200 1/200

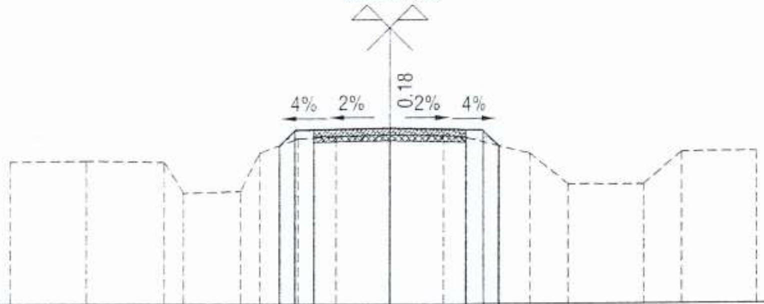

Khoảng Cách TK (m)	0.4 0.5 2 2 0.5 0.41
Cao Độ Thiết Kế (m)	1.14 1.54 1.56 1.60 1.56 1.54 1.13
Cao Độ Tự Nhiên (m)	0.73 0.74 0.71 -0.10 -0.05 0.95 1.32 1.37 1.42 1.41 1.35 0.93 0.12 0.11 0.96 0.97
Khoảng Cách TN (m)	2 2 0.5 1.5 0.5 1 1 1.42 1.42 0.6 1.7 1 2 1 2

H9+60
KM0+960

MĐ (Đào/Đắp)	0.06-0.01 (m²)
MR (Đào/Đắp)	0.00-0.00 (m²)
PN (Đào/Đắp)	0.00-0.58 (m²)
W vlmd	0.72-0.60 (m²)

Đường Tự Nhiên	- - - - - -
Đường Thiết Kế	———————
Tỷ Lệ (X,Y)	1/200 1/200

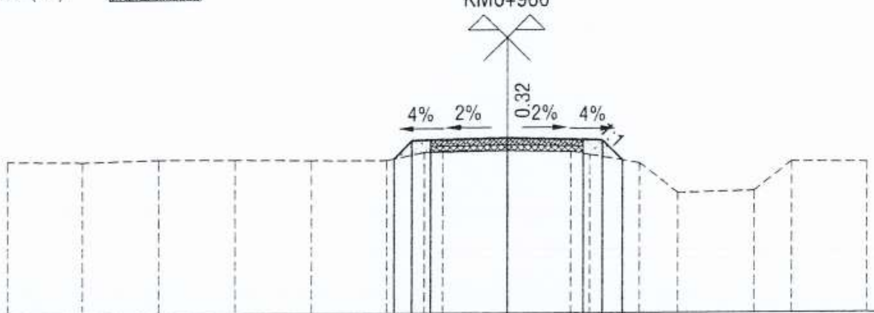

Khoảng Cách TK (m)	0.48 0.5 2 2 0.5 0.52
Cao Độ Thiết Kế (m)	1.06 1.54 1.56 1.60 1.56 1.54 1.02
Cao Độ Tự Nhiên (m)	1.04 1.01 1.06 1.05 1.03 1.02 1.23 1.27 1.28 1.25 1.16 0.94 0.15 0.20 0.97 0.95
Khoảng Cách TN (m)	2 2 2 2 2 1 0.5 1.67 1.67 0.5 1.3 1 2 1 2

H0+20
KM1+20

MĐ (Đào/Đắp)	0.70-0.00 (m²)
MR (Đào/Đắp)	0.00-0.00 (m²)
PN (Đào/Đắp)	0.00-0.43 (m²)
W vlmd	0.72-0.60 (m²)

Đường Tự Nhiên	- - - - - -
Đường Thiết Kế	———————
Tỷ Lệ (X,Y)	1/200 1/200

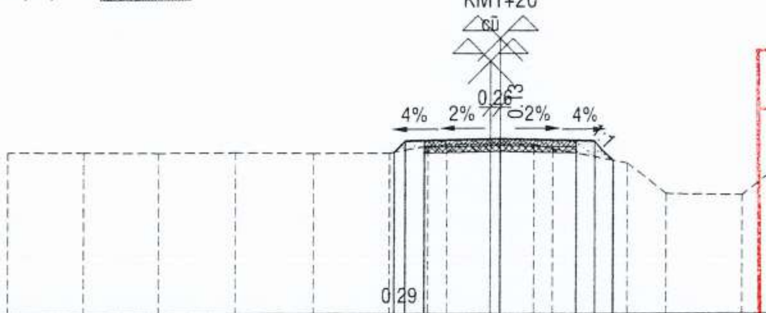

Khoảng Cách TK (m)	0.5 2 2 0.6 0.51
Cao Độ Thiết Kế (m)	1.25 1.54 1.56 1.60 1.56 1.54 1.03
Cao Độ Tự Nhiên (m)	1.26 1.25 1.23 1.24 1.22 1.23 1.41 1.45 1.48 1.46 1.34 0.96 0.15 0.11 0.88 0.89
Khoảng Cách TN (m)	2 2 2 2 2 1 0.5 1.15 1.15 0.5 2 1 2 1 2

PHÒNG KINH TẾ XÃ ĐỨC HÒA
THẨM ĐỊNH
Thẩm định theo văn bản số 902/TB-PKT
ngày 16 tháng 3 năm 2026
Người thẩm định ký tên:
Mai Thành Lộc

UBND XÃ ĐỨC HÒA
BAN QUẢN LÝ DỰ ÁN
THIẾT KẾ BẢN VẼ THI CÔNG
ĐÃ PHÊ DUYỆT
Theo QĐ số: 2300/QĐ-UBND, ngày 18 tháng 3 năm 2026
BAN QUẢN LÝ DỰ ÁN – U.B.N.D XÃ ĐỨC HÒA – TÂY NINH
Nguyễn Minh Phát

H9+80
KM0+980

MĐ (Đào/Đắp)	0.31-0.00 (m²)
MR (Đào/Đắp)	0.00-0.00 (m²)
PN (Đào/Đắp)	0.00-0.45 (m²)
W vlmd	0.72-0.60 (m²)

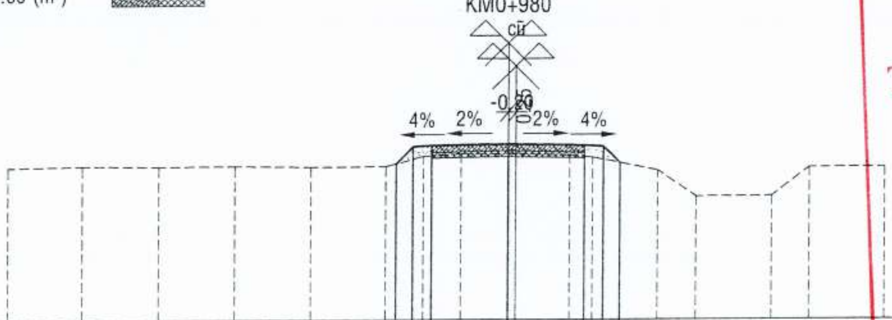

Khoảng Cách TK (m)	0.46 0.5 2 2 0.5 0.43
Cao Độ Thiết Kế (m)	1.09 1.54 1.56 1.60 1.56 1.54 1.11
Cao Độ Tự Nhiên (m)	1.02 1.05 1.03 1.04 1.01 1.02 1.28 1.34 1.35 1.30 1.25 0.91 0.22 0.23 0.98 0.99
Khoảng Cách TN (m)	2 2 2 2 2 1 1 1.42 1.42 0.6 1.7 1 2 1 2

H0+40
KM1+40

MĐ (Đào/Đắp)	0.71-0.00 (m²)
MR (Đào/Đắp)	0.00-0.00 (m²)
PN (Đào/Đắp)	0.00-0.65 (m²)
W vlmd	0.72-0.60 (m²)

Đường Tự Nhiên	- - - - - -
Đường Thiết Kế	———————
Tỷ Lệ (X,Y)	1/200 1/200

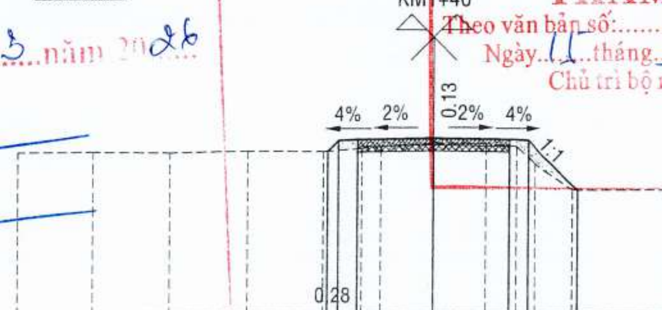

Khoảng Cách TK (m)	0.5 2 2 0.5 1.31
Cao Độ Thiết Kế (m)	1.26 1.54 1.56 1.60 1.56 1.54 0.23
Cao Độ Tự Nhiên (m)	1.23 1.24 1.22 1.26 1.25 1.33 1.39 1.47 1.45 1.38 0.92 0.23 0.22 0.96 0.93
Khoảng Cách TN (m)	2 2 2 2 1 0.5 1.39 1.39 0.8 0.5 1 2.5 1 2

CÔNG TY TNHH THƯƠNG MẠI DỊCH VỤ PHÚC AN THỊNH SG
THẨM TRA
Theo văn bản số: 82/TTr-PATSG
Ngày 11 tháng 3 năm 2026
Chủ trì bộ môn ký tên

Chủ đầu tư		Giám đốc	Kiểm tra	Chủ nhiệm TK	Chủ trì	Thiết kế		TRẮC NGANG CHI TIẾT	
	Công ty TNHH Tư vấn Thiết kế Xây dựng Cường Thịnh L.A	Cổ Thanh Phước	Cổ Thanh Phước	Hồ Văn Thành	Hồ Văn Thành	Huỳnh Minh Tâm	Công trình **Đường liên ấp 1A,1B** Địa điểm **Xã Đức Hòa, tỉnh Tây Ninh**	Hoàn Thành: 14/3/2026	Bản vẽ số: MCNCT - 09/42
								Tỷ lệ: 1/200	Ký hiệu bản vẽ:

CÔNG TY TNHH TƯ VẤN THIẾT KẾ XÂY DỰNG CƯỜNG THỊNH L.A – M.S.D.N: 1101858075 – TP. TÂN AN – T. LONG AN

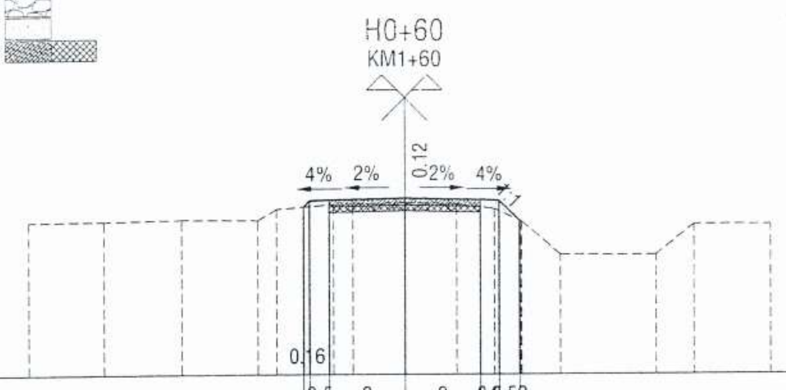

H0+60 — KM1+60

MĐ (Đào/Đắp)	0.81-0.00 (m²)
MR (Đào/Đắp)	0.00-0.00 (m²)
PN (Đào/Đắp)	0.00-0.26 (m²)
W vlmd	0.72-0.60 (m²)

Đường Tự Nhiên ------------
Đường Thiết Kế ————
Tỷ Lệ (X,Y) 1/200 1/200

MSS: -2.00m

Khoảng Cách TK (m)	0.5 2 2 0.6.52
Cao Độ Thiết Kế (m)	1.38 1.54 1.56 1.60 1.56 1.54 1.02
Cao Độ Tự Nhiên (m)	1.00 1.01 1.05 1.03 1.32 1.44 1.45 1.48 1.45 1.32 0.99 0.12 0.11 0.91 0.90
Khoảng Cách TN (m)	2 2 2 0.5 1.5 0.5 1.38 1.38 1 0.7 1 2.5 1 2

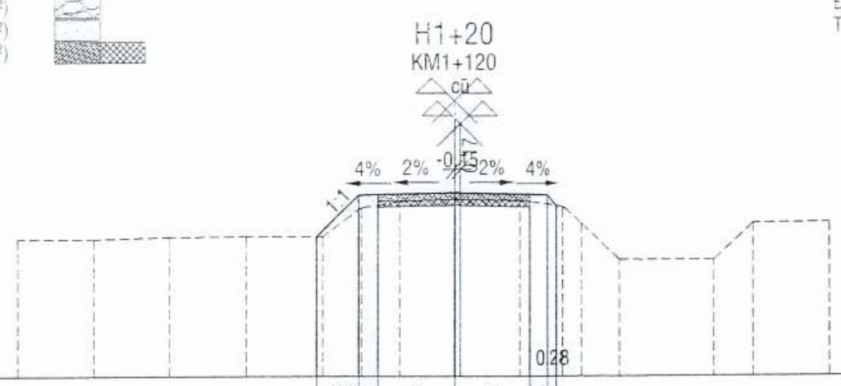

H1+20 — KM1+120

MĐ (Đào/Đắp)	0.59-0.00 (m²)
MR (Đào/Đắp)	0.00-0.00 (m²)
PN (Đào/Đắp)	0.00-0.57 (m²)
W vlmd	0.72-0.60 (m²)

Đường Tự Nhiên ------------
Đường Thiết Kế ————
Tỷ Lệ (X,Y) 1/200 1/200

MSS: -2.00m

Khoảng Cách TK (m)	1.090.5 2 2 0.5
Cao Độ Thiết Kế (m)	0.66 1.75 1.77 1.81 1.77 1.75 1.47
Cao Độ Tự Nhiên (m)	0.61 0.60 0.65 0.67 0.66 1.42 1.58 1.65 1.62 1.45 1.01 0.05 0.04 1.00 1.02
Khoảng Cách TN (m)	2 2 2 2 1 1 1.58 1.58 1.2 0.5 1 2.5 1 2

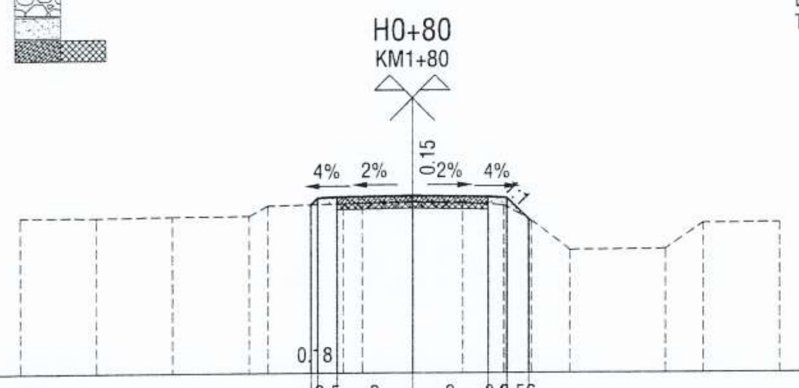

H0+80 — KM1+80

MĐ (Đào/Đắp)	0.68-0.00 (m²)
MR (Đào/Đắp)	0.00-0.00 (m²)
PN (Đào/Đắp)	0.00-0.27 (m²)
W vlmd	0.72-0.60 (m²)

Đường Tự Nhiên ------------
Đường Thiết Kế ————
Tỷ Lệ (X,Y) 1/200 1/200

MSS: -2.00m

Khoảng Cách TK (m)	0.5 2 2 0.6.56
Cao Độ Thiết Kế (m)	1.43 1.61 1.63 1.67 1.63 1.61 1.05
Cao Độ Tự Nhiên (m)	1.12 1.11 1.13 1.14 1.41 1.45 1.48 1.52 1.50 1.41 1.01 0.23 0.25 0.93 0.94
Khoảng Cách TN (m)	2 2 2 0.5 2 0.5 1.33 1.33 1.1 0.7 1 2.5 1 2

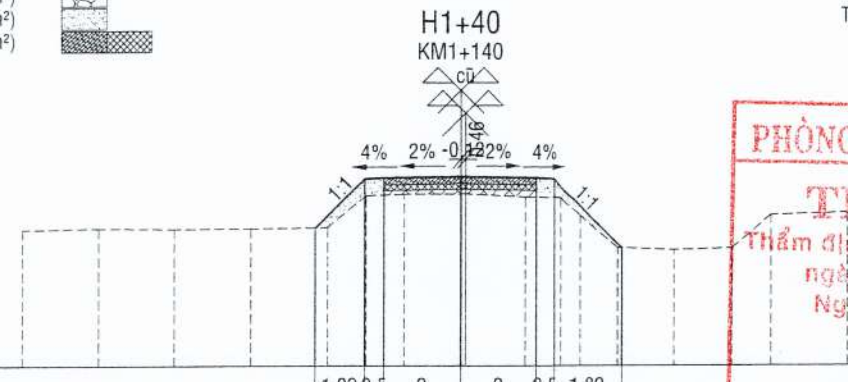

H1+40 — KM1+140

MĐ (Đào/Đắp)	0.00-0.53 (m²)
MR (Đào/Đắp)	0.00-0.00 (m²)
PN (Đào/Đắp)	0.00-1.31 (m²)
W vlmd	0.72-0.60 (m²)

Đường Tự Nhiên ------------
Đường Thiết Kế ————
Tỷ Lệ (X,Y) 1/200 1/200

MSS: -2.00m

Khoảng Cách TK (m)	1.290.5 2 2 0.5 1.82
Cao Độ Thiết Kế (m)	0.63 1.92 1.94 1.98 1.94 1.92 0.10
Cao Độ Tự Nhiên (m)	0.58 0.62 0.60 0.61 0.63 1.47 1.51 1.52 1.44 1.41 0.95 0.10 0.04 0.08 0.95 1.01
Khoảng Cách TN (m)	2 2 2 2 1 1 1.59 1.59 1 0.5 1 1.5 1.5 1 2

PHÒNG KINH TẾ XÃ ĐỨC HÒA
THẨM ĐỊNH
Thẩm định theo văn bản số 902/TBTĐ-KT
ngày 16 tháng 3 năm 2026
Người thẩm định ký tên:
Mai Thành Lộc

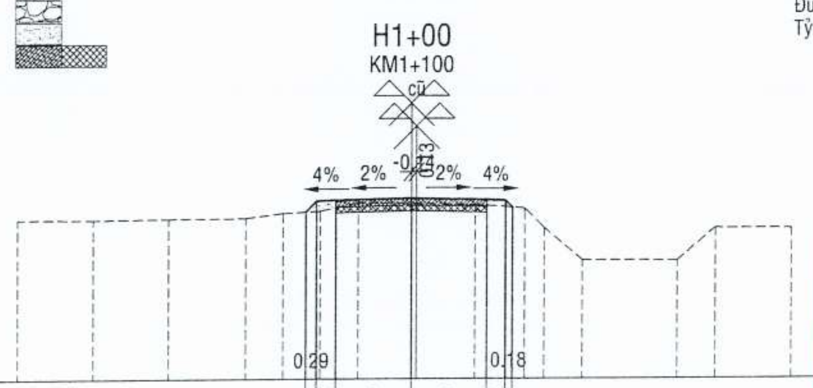

H1+00 — KM1+100

MĐ (Đào/Đắp)	0.82-0.00 (m²)
MR (Đào/Đắp)	0.00-0.00 (m²)
PN (Đào/Đắp)	0.00-0.26 (m²)
W vlmd	0.72-0.60 (m²)

Đường Tự Nhiên ------------
Đường Thiết Kế ————
Tỷ Lệ (X,Y) 1/200 1/200

MSS: -2.00m

Khoảng Cách TK (m)	0.5 2 2 0.5
Cao Độ Thiết Kế (m)	1.39 1.68 1.70 1.74 1.70 1.68 1.50
Cao Độ Tự Nhiên (m)	1.21 1.20 1.22 1.23 1.36 1.41 1.63 1.61 1.57 1.48 0.96 0.11 0.10 0.95 0.94
Khoảng Cách TN (m)	2 2 2 1 1 1 1.55 1.55 1.3 0.5 1 2.5 1 2

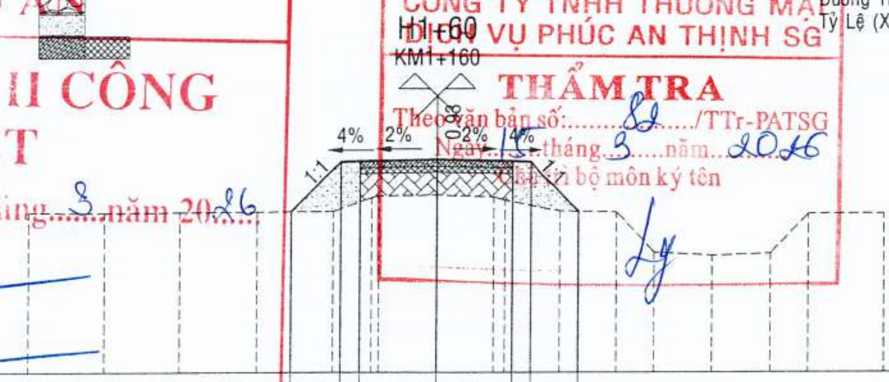

H1+60 — KM1+160

MĐ (Đào/Đắp)	0.00-2.46 (m²)
MR (Đào/Đắp)	0.00-0.00 (m²)
PN (Đào/Đắp)	0.00-2.73 (m²)
W vlmd	0.72-0.60 (m²)

Đường Tự Nhiên ------------
Đường Thiết Kế ————
Tỷ Lệ (X,Y) 1/200 1/200

MSS: -2.00m

Khoảng Cách TK (m)	1.3 0.5 2 2 0.5 1.3
Cao Độ Thiết Kế (m)	1.21 2.52 2.54 2.58 2.54 2.52 1.22
Cao Độ Tự Nhiên (m)	1.19 1.18 1.20 1.21 1.22 1.58 1.63 1.65 1.60 1.51 1.23 1.20 0.14 0.06 0.11 1.15 1.16
Khoảng Cách TN (m)	2 2 2 2 1 0.2 1.5 1.5 0.8 1.5 1.5 1 1.5 1.5 1 2

UBND XÃ ĐỨC HÒA
BAN QUẢN LÝ DỰ ÁN
THIẾT KẾ BẢN VẼ THI CÔNG
ĐÃ PHÊ DUYỆT
Theo QĐ số: 2300/QĐ-UBND, ngày 18 tháng 3 năm 2026
BAN QUẢN LÝ DỰ ÁN
Nguyễn Minh Phát

CÔNG TY TNHH THƯƠNG MẠI DỊCH VỤ PHÚC AN THỊNH SG
THẨM TRA
Theo văn bản số: 82/TTr-PATSG
Ngày 15 tháng 3 năm 2026
Chủ trì bộ môn ký tên

Chủ đầu tư		Giám đốc	Kiểm tra	Chủ nhiệm TK	Chủ trì	Thiết kế		TRẮC NGANG CHI TIẾT	
	Công ty TNHH Tư vấn Thiết kế Xây dựng Cường Thịnh L.A	Cổ Thanh Phước	Cổ Thanh Phước	Hồ Văn Thành	Hồ Văn Thành	Huỳnh Minh Tâm	Công trình **Đường liên ấp 1A,1B** Địa điểm **Xã Đức Hòa, tỉnh Tây Ninh**	Hoàn Thành: 14/3/2026 Tỷ lệ: 1/200	Bản vẽ số: MCNCT - 10/42 Ký hiệu bản vẽ:

H1+70 – KM1+170

MĐ (Đào/Đắp) 1.14-0.00 (m²)
MR (Đào/Đắp) 0.00-0.00 (m²)
PN (Đào/Đắp) 0.00-1.91 (m²)
W vlmd 0.72-0.60 (m²)

Đường Tự Nhiên
Đường Thiết Kế
Tỷ Lệ (X,Y) 1/200 1/200

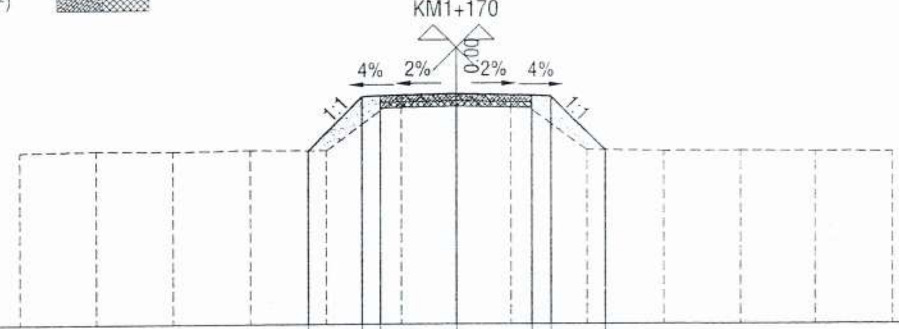

Khoảng Cách TK (m)	1.42 0.5 2 2 0.5 1.42
Cao Độ Thiết Kế (m)	1.54 2.96 2.98 3.02 2.98 2.96 1.54
Cao Độ Tự Nhiên (m)	1.52 1.55 1.53 1.56 1.54 3.00 3.02 3.01 1.55 1.52 1.53 1.51 1.50
Khoảng Cách TN (m)	2 2 2 2 2 1.44 1.44 2 2 2 2 2

H2+20 – KM1+220

MĐ (Đào/Đắp) 0.00-0.40 (m²)
MR (Đào/Đắp) 0.00-0.00 (m²)
PN (Đào/Đắp) 0.00-2.53 (m²)
W vlmd 0.72-0.60 (m²)

Đường Tự Nhiên
Đường Thiết Kế
Tỷ Lệ (X,Y) 1/200 1/200

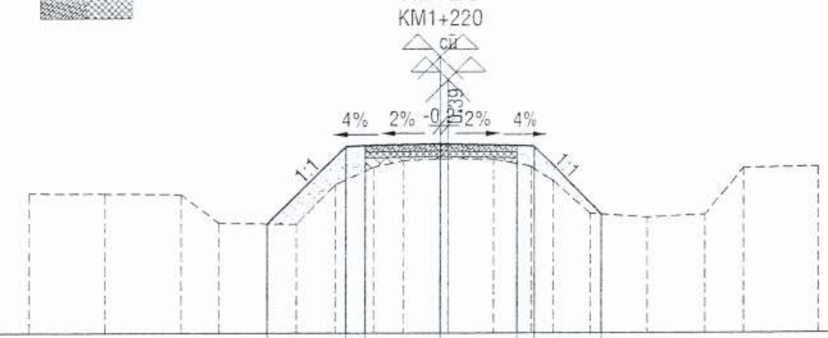

Khoảng Cách TK (m)	2.02 0.5 2 2 0.5 1.78
Cao Độ Thiết Kế (m)	-0.14 1.89 1.91 1.95 1.91 1.89 0.10
Cao Độ Tự Nhiên (m)	0.66 0.65 0.63 -0.12 -0.15 0.88 1.34 1.51 1.56 1.54 1.36 0.98 0.12 0.02 0.09 1.31 1.33
Khoảng Cách TN (m)	2 2 1 2 1 1 0.8 1.18 1.18 1 0.6 1 1.5 1.5 1 2

H1+97 – KM1+197

MĐ (Đào/Đắp) 0.00-0.00 (m²)
MR (Đào/Đắp) 0.00-0.00 (m²)
PN (Đào/Đắp) 0.00-0.00 (m²)

Đường Tự Nhiên
Đường Thiết Kế
Tỷ Lệ (X,Y) 1/200 1/200

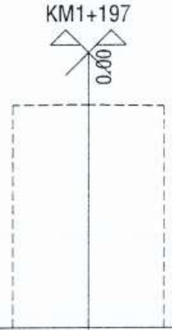

Khoảng Cách TK (m)	
Cao Độ Thiết Kế (m)	
Cao Độ Tự Nhiên (m)	2.86 2.87 2.84
Khoảng Cách TN (m)	2 2

H2+40 – KM1+240

MĐ (Đào/Đắp) 0.30-0.00 (m²)
MR (Đào/Đắp) 0.00-0.00 (m²)
PN (Đào/Đắp) 0.00-1.61 (m²)
W vlmd 0.72-0.60 (m²)

Đường Tự Nhiên
Đường Thiết Kế
Tỷ Lệ (X,Y) 1/200 1/200

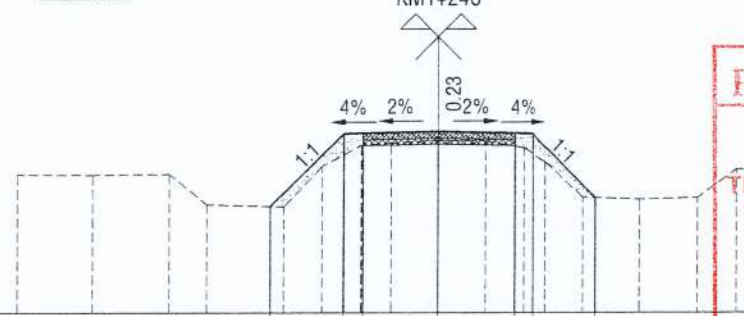

Khoảng Cách TK (m)	1.9 0.5 2 2 0.5 1.68
Cao Độ Thiết Kế (m)	-0.21 1.69 1.71 1.75 1.71 1.69 0.01
Cao Độ Tự Nhiên (m)	0.63 0.62 0.64 -0.16 -0.22 0.84 1.39 1.45 1.52 1.51 1.32 0.95 0.02 -0.03 0.01 0.75 0.74
Khoảng Cách TN (m)	2 2 1 2 1 1 0.8 1.25 1.25 1 0.6 1 1.5 1.5 1 2

PHÒNG KINH TẾ XÃ ĐỨC HÒA
THẨM ĐỊNH
Thẩm định theo văn bản số 902/TBTĐ-PKT ngày 16 tháng 3 năm 2026
Người thẩm định ký tên:
Mai Thành Lộc

H2+00 – KM1+200

MĐ (Đào/Đắp) 0.00-0.00 (m²)
MR (Đào/Đắp) 0.00-0.00 (m²)
PN (Đào/Đắp) 0.00-0.00 (m²)

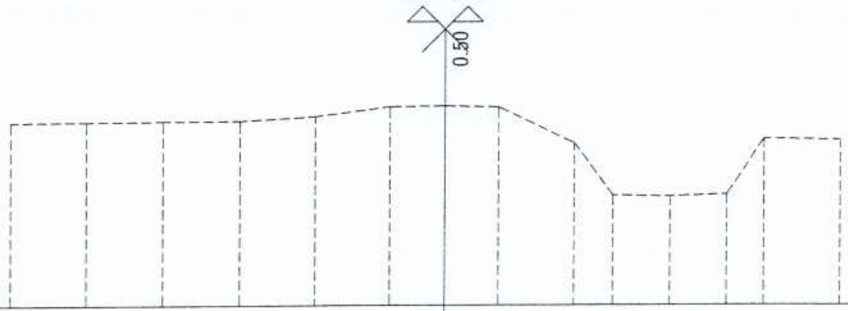

Khoảng Cách TK (m)	
Cao Độ Thiết Kế (m)	
Cao Độ Tự Nhiên (m)	1.82 1.83 1.84 1.85 1.96 2.21 2.23 2.20 1.25 -0.12 -0.15 -0.10 1.36 1.33
Khoảng Cách TN (m)	2 2 2 2 2 1.44 1.42 2 1 1.5 1.5 1 2

UBND XÃ ĐỨC HÒA
BAN QUẢN LÝ DỰ ÁN
THIẾT KẾ BẢN VẼ THI CÔNG ĐÃ PHÊ DUYỆT
Theo QĐ số: 2300/QĐ-UBND, ngày 18 tháng 3 năm 2026
Nguyễn Minh Phát

H2+60 – KM1+260

MĐ (Đào/Đắp) 0.51-0.00 (m²)
MR (Đào/Đắp) 0.00-0.00 (m²)
PN (Đào/Đắp) 0.00-1.28 (m²)
W vlmd 0.72-0.60 (m²)

Đường Tự Nhiên
Đường Thiết Kế
Tỷ Lệ (X,Y) 1/200 1/200

Đường Tự Nhiên
Đường Thiết Kế
Tỷ Lệ (X,Y) 1/200 1/200

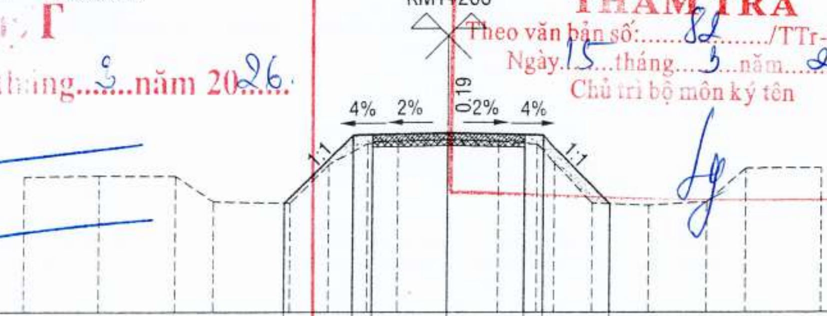

Khoảng Cách TK (m)	1.78 0.5 2 2 0.5 1.8
Cao Độ Thiết Kế (m)	-0.14 1.64 1.66 1.70 1.66 1.64 -0.16
Cao Độ Tự Nhiên (m)	0.55 0.58 0.57 -0.10 -0.14 0.87 1.42 1.48 1.51 1.47 1.40 0.91 -0.14 -0.20 -0.11 0.77 0.78
Khoảng Cách TN (m)	2 2 1 2 1 1 0.8 1.33 1.33 1 0.5 1 1.5 1.5 1 2

CÔNG TY TNHH THƯƠNG MẠI DỊCH VỤ PHÚC AN THỊNH SG
THẨM TRA
Theo văn bản số: 82/TTr-PATSG
Ngày 15 tháng 3 năm 2026
Chủ trì bộ môn ký tên

Chủ đầu tư		Giám đốc	Kiểm tra	Chủ nhiệm TK	Chủ trì	Thiết kế		
	Công ty TNHH Tư vấn Thiết kế Xây dựng Cường Thịnh L.A	Cổ Thanh Phước	Cổ Thanh Phước	Hồ Văn Thành	Hồ Văn Thành	Huỳnh Minh Tâm	Công trình **Đường liên ấp 1A,1B** Địa điểm **Xã Đức Hòa, tỉnh Tây Ninh**	**TRẮC NGANG CHI TIẾT** Hoàn Thành: 14/3/2026 — Bản vẽ số: MCNCT - 11/42 Tỷ lệ: 1/200 — Ký hiệu bản vẽ:

CÔNG TY TNHH TƯ VẤN THIẾT KẾ XÂY DỰNG CƯỜNG THỊNH L.A – M.S.D.N: 1101858075 – TP. TÂN AN - T. LONG AN

MĐ (Đào/Đắp) 0.42-0.00 (m²)
MR (Đào/Đắp) 0.00-0.00 (m²)
PN (Đào/Đắp) 0.00-1.24 (m²)
W vlmd 0.72-0.60 (m²)

H2+80
KM1+280

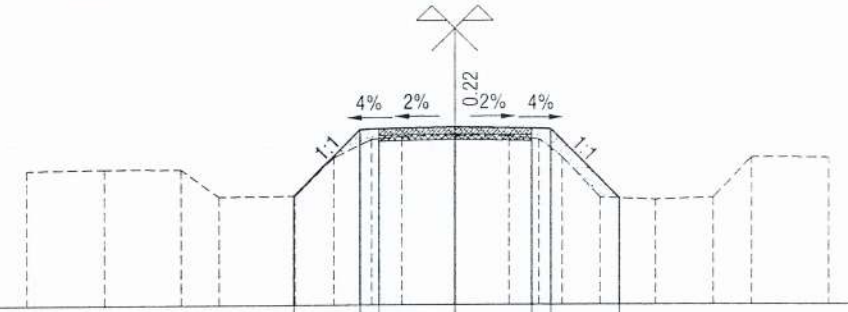

Khoảng Cách TK (m)	1.73 0.5 2 2 0.5 1.81
Cao Độ Thiết Kế (m)	-0.14 1.59 1.61 1.65 1.61 1.59 -0.22
Cao Độ Tự Nhiên (m)	0.54 0.57 0.56 -0.16 -0.14 0.85 1.33 1.40 1.43 1.41 1.32 0.86 -0.20 -0.26 -0.21 0.85 0.84
Khoảng Cách TN (m)	2 2 1 2 1 1 0.8 1.4 1.4 0.8 0.6 1 1.5 1.5 1 2

Đường Tự Nhiên - - - - - -
Đường Thiết Kế ———
Tỷ Lệ (X,Y) 1/200 1/200

MĐ (Đào/Đắp) 1.46-0.00 (m²)
MR (Đào/Đắp) 0.00-0.00 (m²)
PN (Đào/Đắp) 0.00-0.04 (m²)
W vlmd 0.72-0.60 (m²)

H3+40
KM1+340

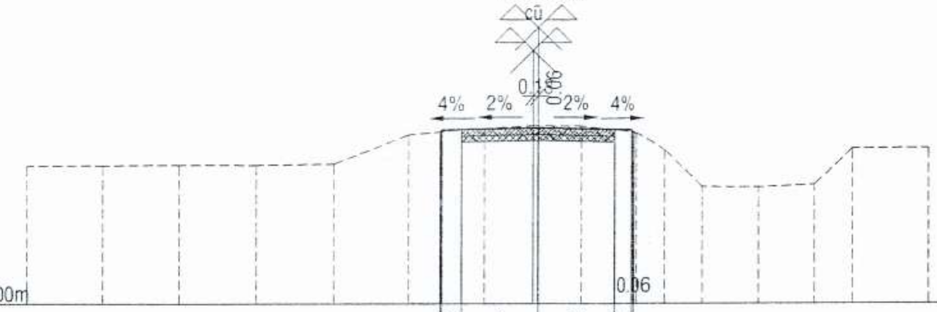

Khoảng Cách TK (m)	0.5 2 2 0.5
Cao Độ Thiết Kế (m)	1.49 1.54 1.56 1.60 1.56 1.58 1.48
Cao Độ Tự Nhiên (m)	0.61 0.62 0.64 0.63 0.66 1.42 1.59 1.66 1.65 1.47 1.02 0.05 0.04 0.11 1.05 1.06
Khoảng Cách TN (m)	2 2 2 2 2 2 1.27 1.27 1.5 0.7 1 1.5 1.5 1 2

Đường Tự Nhiên - - - - - -
Đường Thiết Kế ———
Tỷ Lệ (X,Y) 1/200 1/200

MĐ (Đào/Đắp) 0.73-0.00 (m²)
MR (Đào/Đắp) 0.00-0.00 (m²)
PN (Đào/Đắp) 0.00-0.82 (m²)
W vlmd 0.72-0.60 (m²)

H3+00
KM1+300

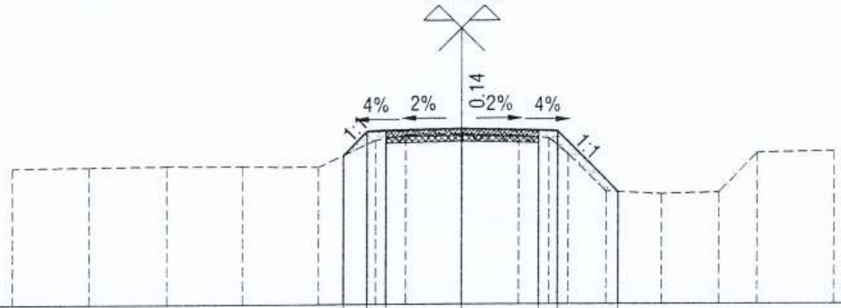

Khoảng Cách TK (m)	0.68 0.5 2 2 0.5 1.61
Cao Độ Thiết Kế (m)	0.91 1.54 1.56 1.60 1.56 1.54 -0.07
Cao Độ Tự Nhiên (m)	0.60 0.62 0.64 0.63 0.61 1.30 1.44 1.46 1.42 1.35 0.93 -0.05 -0.12 -0.08 0.96 1.01
Khoảng Cách TN (m)	2 2 2 2 1.5 0.8 1.48 1.48 0.8 0.5 1 1.5 1.5 1 2

Đường Tự Nhiên - - - - - -
Đường Thiết Kế ———
Tỷ Lệ (X,Y) 1/200 1/200

MĐ (Đào/Đắp) 1.29-0.00 (m²)
MR (Đào/Đắp) 0.00-0.00 (m²)
PN (Đào/Đắp) 0.00-0.13 (m²)
W vlmd 0.72-0.60 (m²)

H3+60
KM1+360

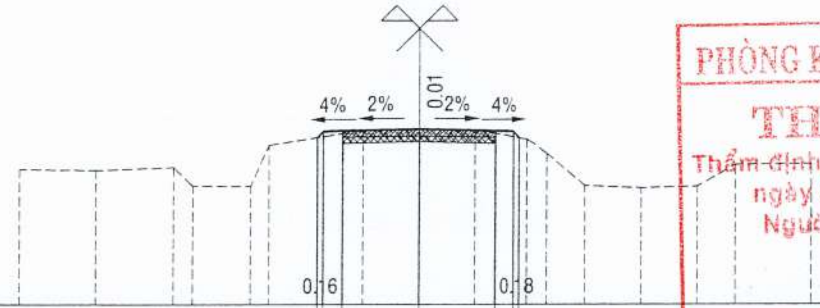

Khoảng Cách TK (m)	0.5 2 2 0.5
Cao Độ Thiết Kế (m)	1.38 1.54 1.56 1.60 1.56 1.58 1.36
Cao Độ Tự Nhiên (m)	0.55 0.52 0.60 0.11 0.10 1.18 1.56 1.61 1.58 1.33 0.96 0.11 0.05 0.09 0.66 0.68
Khoảng Cách TN (m)	2 2 0.5 1.5 0.5 2.5 1.47 1.47 1.4 0.5 1 1.5 1.5 1 2

Đường Tự Nhiên - - - - - -
Đường Thiết Kế ———
Tỷ Lệ (X,Y) 1/200 1/200

PHÒNG KINH TẾ XÃ ĐỨC HÒA
THẨM ĐỊNH
Thẩm định theo văn bản số 902/TBTĐ-PKT
ngày 16 tháng 3 năm 2026
Người thẩm định ký tên:
Mai Thành Lộc

MĐ (Đào/Đắp) 0.92-0.00 (m²)
MR (Đào/Đắp) 0.00-0.00 (m²)
PN (Đào/Đắp) 0.00-0.16 (m²)
W vlmd 0.72-0.60 (m²)

H3+20
KM1+320

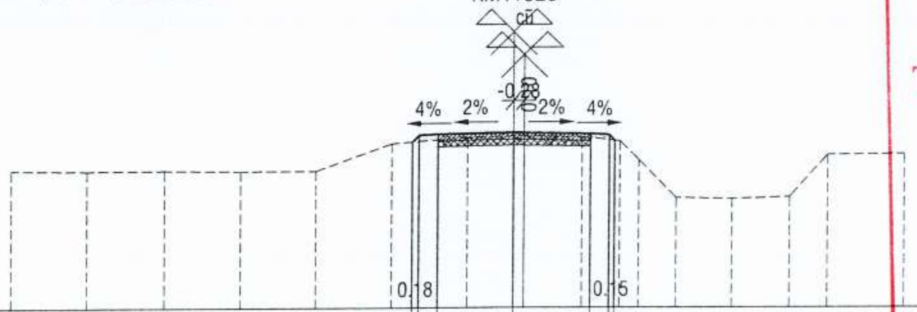

Khoảng Cách TK (m)	0.5 2 2 0.5
Cao Độ Thiết Kế (m)	1.36 1.54 1.56 1.60 1.56 1.58 1.39
Cao Độ Tự Nhiên (m)	0.63 0.61 0.62 0.60 0.61 1.32 1.47 1.51 1.48 1.38 0.88 -0.12 -0.15 -0.10 1.01 1.03
Khoảng Cách TN (m)	2 2 2 2 2 2 1.5 1.5 1 0.5 1 1.5 1.5 1 2

UBND XÃ ĐỨC HÒA
BAN QUẢN LÝ DỰ ÁN
THIẾT KẾ BẢN VẼ THI CÔNG
ĐÃ PHÊ DUYỆT
Theo QĐ số 2300/QĐ-UBND, ngày 18 tháng 3 năm 2026.
BAN QUẢN LÝ DỰ ÁN
Nguyễn Minh Phát

Đường Tự Nhiên - - - - - -
Đường Thiết Kế ———
Tỷ Lệ (X,Y) 1/200 1/200

MĐ (Đào/Đắp) 1.52-0.00 (m²)
MR (Đào/Đắp) 0.00-0.00 (m²)
PN (Đào/Đắp) 0.09-0.09 (m²)
W vlmd 0.72-0.60 (m²)

H3+80
KM1+380

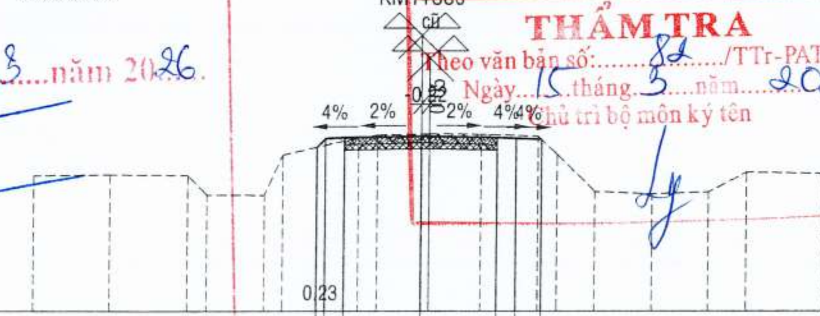

Khoảng Cách TK (m)	0.5 2 2 0.5 0.67
Cao Độ Thiết Kế (m)	1.31 1.54 1.56 1.60 1.56 1.54 1.51
Cao Độ Tự Nhiên (m)	0.56 0.59 0.57 0.06 0.05 1.11 1.55 1.63 1.66 1.65 1.60 1.12 0.14 0.08 0.13 0.65 0.61
Khoảng Cách TN (m)	2 2 0.5 1.5 0.5 2 0.5 1.36 1.36 1.5 0.5 1 1.5 1.5 1 2

Đường Tự Nhiên - - - - - -
Đường Thiết Kế ———
Tỷ Lệ (X,Y) 1/200 1/200

CÔNG TY TNHH THƯƠNG MẠI DỊCH VỤ PHÚC AN THỊNH SG
THẨM TRA
Theo văn bản số: 82 /TTr-PATSG
Ngày 15 tháng 3 năm 2026
Chủ trì bộ môn ký tên

Chủ đầu tư		Giám đốc	Kiểm tra	Chủ nhiệm TK	Chủ trì	Thiết kế		
	Công ty TNHH Tư vấn Thiết kế Xây dựng Cường Thịnh L.A	Cổ Thanh Phước	Cổ Thanh Phước	Hồ Văn Thành	Hồ Văn Thành	Huỳnh Minh Tâm	Công trình Đường liên ấp 1A,1B Địa điểm Xã Đức Hòa, tỉnh Tây Ninh	TRẮC NGANG CHI TIẾT Hoàn Thành: 14/3/2026 — Bản vẽ số: MCNCT - 12/42 Tỷ lệ: 1/200 — Ký hiệu bản vẽ:

CÔNG TY TNHH TƯ VẤN THIẾT KẾ XÂY DỰNG CƯỜNG THỊNH L.A — M.S.D.N: 1101858075 — C.T.T.N.H.H — TÂN AN - T. LONG AN

MĐ (Đào/Đắp) 1.55-0.00 (m²)
MR (Đào/Đắp) 0.00-0.00 (m²)
PN (Đào/Đắp) 0.04-0.07 (m²)
W vlmd 0.72-0.60 (m²)

Đường Tự Nhiên
Đường Thiết Kế
Tỷ Lệ (X,Y) 1/200 1/200

H4+00
KM1+400

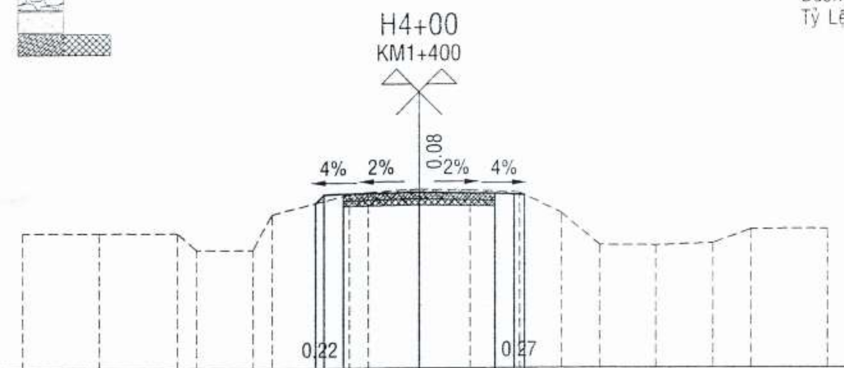

Khoảng Cách TK (m)	0.5	2	2	0.5													
Cao Độ Thiết Kế (m)	1.32	1.54	1.56	1.60	1.56	1.54	1.53										
Cao Độ Tự Nhiên (m)	0.57	0.56	0.55	0.11	0.10	1.03	1.54	1.61	1.68	1.65	1.59	1.05	0.21	0.20	0.25	0.62	0.63
Khoảng Cách TN (m)	2	2	0.5	1.5	0.5	2	0.5	1.35	1.35	1.3	1.1	1	1.5	1.5	1	2	

MĐ (Đào/Đắp) 0.94-0.00 (m²)
MR (Đào/Đắp) 0.00-0.00 (m²)
PN (Đào/Đắp) 0.00-0.11 (m²)
W vlmd 0.72-0.60 (m²)

Đường Tự Nhiên
Đường Thiết Kế
Tỷ Lệ (X,Y) 1/200 1/200

H4+60
KM1+460

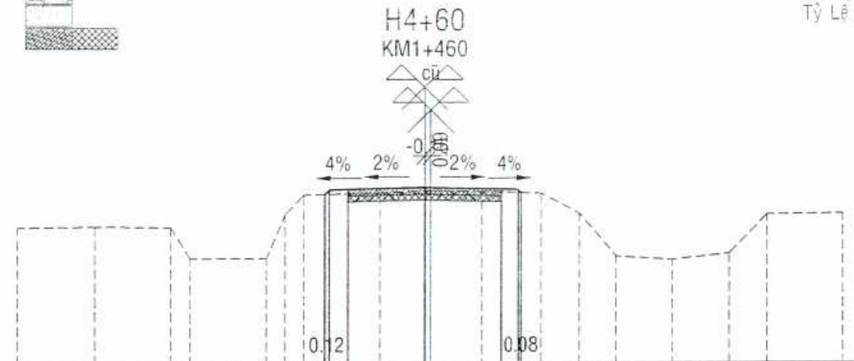

Khoảng Cách TK (m)	0.5	2	2	0.5													
Cao Độ Thiết Kế (m)	1.42	1.54	1.56	1.60	1.56	1.54	1.46										
Cao Độ Tự Nhiên (m)	0.55	0.58	0.56	-0.26	-0.25	0.89	1.41	1.45	1.52	1.50	1.44	0.92	-0.21	-0.30	-0.14	0.88	0.90
Khoảng Cách TN (m)	2	2	0.5	2	0.5	0.5	2	1.33	1.33	1.6	1	1	1.5	1.5	1	2	

MĐ (Đào/Đắp) 1.45-0.00 (m²)
MR (Đào/Đắp) 0.00-0.00 (m²)
PN (Đào/Đắp) 0.00-0.03 (m²)
W vlmd 0.72-0.60 (m²)

Đường Tự Nhiên
Đường Thiết Kế
Tỷ Lệ (X,Y) 1/200 1/200

H4+20
KM1+420

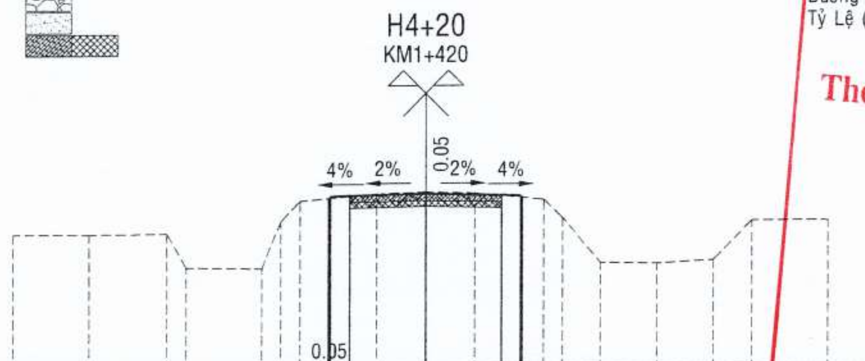

Khoảng Cách TK (m)	0.5	2	2	0.5													
Cao Độ Thiết Kế (m)	1.49	1.54	1.56	1.60	1.56	1.54	1.50										
Cao Độ Tự Nhiên (m)	0.57	0.56	0.58	-0.32	-0.35	0.88	1.42	1.60	1.65	1.62	1.44	0.96	-0.23	-0.25	-0.16	0.88	0.89
Khoảng Cách TN (m)	2	2	0.5	2	0.5	0.5	2	1.3	1.3	1.8	0.5	1	1.5	1.5	1	2	

MĐ (Đào/Đắp) 1.11-0.00 (m²)
MR (Đào/Đắp) 0.00-0.00 (m²)
PN (Đào/Đắp) 0.00-0.08 (m²)
W vlmd 0.72-0.60 (m²)

Đường Tự Nhiên
Đường Thiết Kế
Tỷ Lệ (X,Y) 1/200 1/200

H4+80
KM1+480

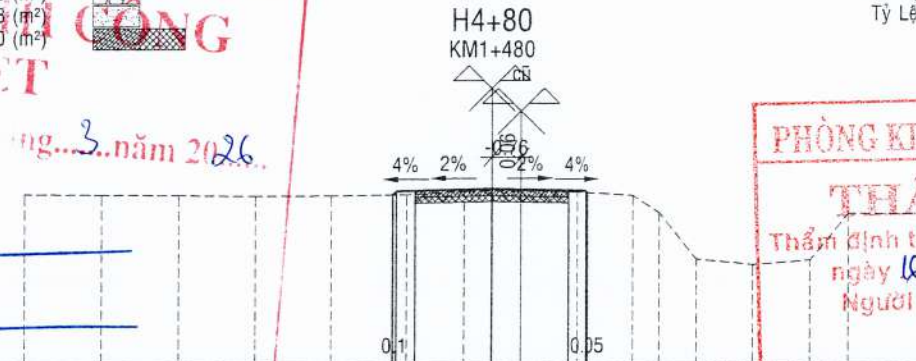

Khoảng Cách TK (m)	0.5	2	2	0.5												
Cao Độ Thiết Kế (m)	1.44	1.54	1.56	1.60	1.56	1.54	1.49									
Cao Độ Tự Nhiên (m)	1.46	1.44	1.43	1.41	1.42	1.45	1.54	1.55	1.51	1.41	0.96	-0.26	-0.41	-0.30	0.92	0.91
Khoảng Cách TN (m)	2	2	2	2	2	1.5	1.48	1.48	1.5	0.7	1	1.5	1.5	1	2	

MĐ (Đào/Đắp) 1.23-0.00 (m²)
MR (Đào/Đắp) 0.00-0.00 (m²)
PN (Đào/Đắp) 0.00-0.06 (m²)
W vlmd 0.72-0.60 (m²)

Đường Tự Nhiên
Đường Thiết Kế
Tỷ Lệ (X,Y) 1/200 1/200

H4+40
KM1+440

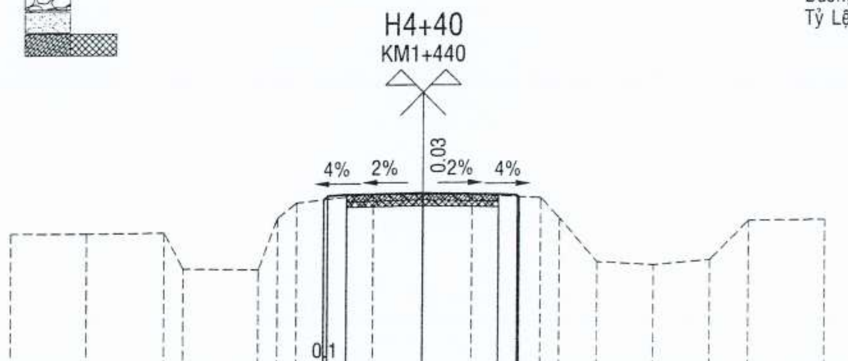

Khoảng Cách TK (m)	0.5	2	2	0.5													
Cao Độ Thiết Kế (m)	1.44	1.54	1.56	1.60	1.56	1.54	1.50										
Cao Độ Tự Nhiên (m)	0.58	0.57	0.59	-0.36	-0.39	0.95	1.36	1.58	1.57	1.55	1.47	0.93	-0.22	-0.31	-0.18	0.85	0.87
Khoảng Cách TN (m)	2	2	0.5	2	0.5	0.5	2	1.31	1.31	1.8	0.5	1	1.5	1.5	1	2	

MĐ (Đào/Đắp) 1.55-0.00 (m²)
MR (Đào/Đắp) 0.00-0.00 (m²)
PN (Đào/Đắp) 0.11-0.00 (m²)
W vlmd 0.72-0.60 (m²)

Góc I=31d16'05" R=20

Đường Tự Nhiên
Đường Thiết Kế
Tỷ Lệ (X,Y) 1/200 1/200

H5+00
KM1+500

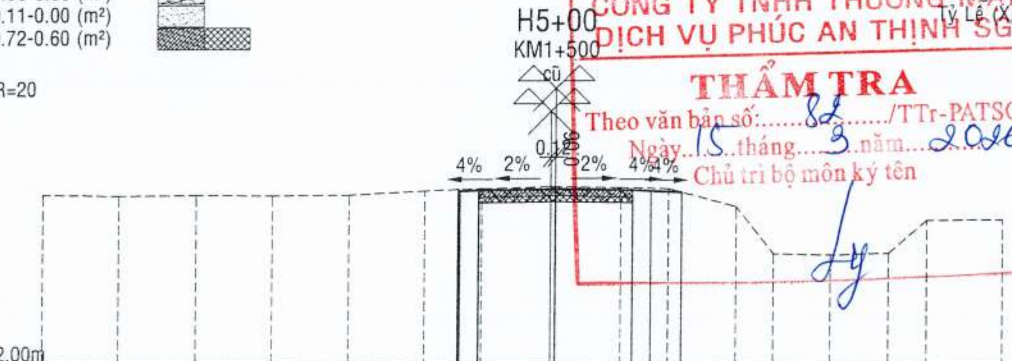

Khoảng Cách TK (m)	0.5	2	2	0.5	0.84											
Cao Độ Thiết Kế (m)	1.59	1.54	1.56	1.60	1.56	1.54	1.51									
Cao Độ Tự Nhiên (m)	1.44	1.41	1.43	1.42	1.44	1.55	1.61	1.66	1.63	1.60	1.12	-0.12	-0.15	-0.11	0.75	0.76
Khoảng Cách TN (m)	2	2	2	2	2	1.5	1.81	1.81	1.3	1.8	1	1.5	1.5	1	2	

UBND XÃ ĐỨC HÒA
BAN QUẢN LÝ DỰ ÁN
THIẾT KẾ BẢN VẼ THI CÔNG
ĐÃ PHÊ DUYỆT
Theo QĐ số: 2300/QĐ-UBND, ngày 18 tháng 3 năm 2026
BAN QUẢN LÝ DỰ ÁN
Nguyễn Minh Phát

PHÒNG KINH TẾ XÃ ĐỨC HÒA
THẨM ĐỊNH
Thẩm định theo văn bản số 902/TBTĐ-PKT
ngày 16 tháng 3 năm 2026
Người thẩm định ký tên:
Mai Thành Lộc

CÔNG TY TNHH THƯƠNG MẠI DỊCH VỤ PHÚC AN THỊNH SG
THẨM TRA
Theo văn bản số: 82/TTr-PATSG
Ngày 15 tháng 3 năm 2026
Chủ trì bộ môn ký tên

Chủ đầu tư		Giám đốc	Kiểm tra	Chủ nhiệm TK	Chủ trì	Thiết kế		TRẮC NGANG CHI TIẾT	
	Công ty TNHH Tư vấn Thiết kế Xây dựng Cường Thịnh L.A	Cổ Thanh Phước	Cổ Thanh Phước	Hồ Văn Thành	Hồ Văn Thành	Huỳnh Minh Tâm	Công trình Đường liên ấp 1A,1B Địa điểm Xã Đức Hòa, tỉnh Tây Ninh	Hoàn Thành: 14/3/2026	Bản vẽ số: MCNCT - 13/42
								Tỷ lệ: 1/200	Ký hiệu bản vẽ:

CÔNG TY TNHH TƯ VẤN THIẾT KẾ XÂY DỰNG CƯỜNG THỊNH L.A

H5+20
KM1+520

MĐ (Đào/Đắp) 1.80-0.00 (m²)
MR (Đào/Đắp) 0.00-0.00 (m²)
PN (Đào/Đắp) 0.12-0.00 (m²)
W vlmd 0.72-0.60 (m²)

Đường Tự Nhiên - - - - - -
Đường Thiết Kế ———
Tỷ Lệ (X,Y) 1/200 1/200

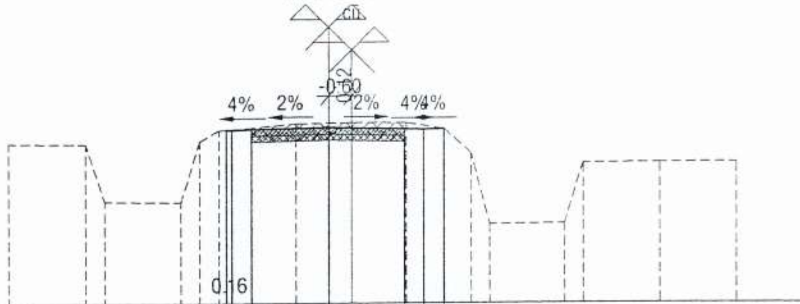

MSS: -2.00m

Khoảng Cách TK (m)	0.5 2 2 0.6 0.54
Cao Độ Thiết Kế (m)	1.55 1.56 1.58 1.60 1.56 1.54 1.56
Cao Độ Tự Nhiên (m)	1.20 1.18 -0.32 -0.35 1.25 1.53 1.70 1.73 1.72 1.56 0.92 -0.94 -0.92 0.66 0.67 0.68
Khoảng Cách TN (m)	2 0.5 2 0.5 0.5 2 1.45 1.45 1 0.7 0.5 2 0.5 2 2

H5+60
KM1+560

MĐ (Đào/Đắp) 1.29-0.00 (m²)
MR (Đào/Đắp) 0.00-0.00 (m²)
PN (Đào/Đắp) 0.00-0.23 (m²)
W vlmd 0.72-0.60 (m²)

Góc I=49d33'51" R=55

Đường Tự Nhiên - - - - - -
Đường Thiết Kế ———
Tỷ Lệ (X,Y) 1/200 1/200

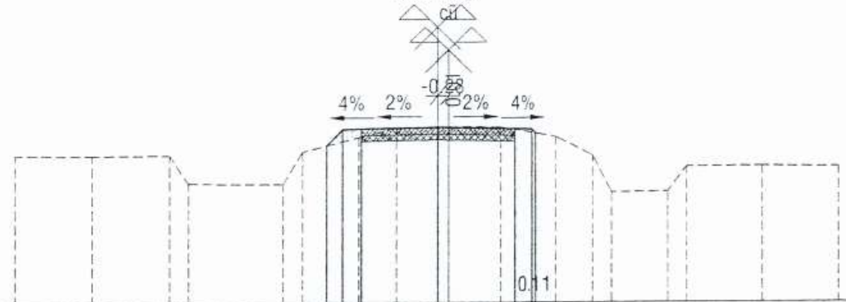

MSS: -2.00m

Khoảng Cách TK (m)	0.43 0.5 2 2 0.5
Cao Độ Thiết Kế (m)	1.11 1.54 1.56 1.60 1.56 1.58 1.43
Cao Độ Tự Nhiên (m)	0.84 0.83 0.85 0.11 0.10 0.95 1.33 1.58 1.62 1.61 1.34 0.85 -0.12 -0.10 0.55 0.56 0.54
Khoảng Cách TN (m)	2 2 0.5 2.5 0.5 1.5 1 1.35 1.35 1.5 1 0.5 1.5 0.5 2 2

H5+40
KM1+540

MĐ (Đào/Đắp) 1.84-0.00 (m²)
MR (Đào/Đắp) 0.00-0.00 (m²)
PN (Đào/Đắp) 0.07-0.03 (m²)
W vlmd 0.72-0.60 (m²)

Góc I=49d33'51" R=55

Đường Tự Nhiên - - - - - -
Đường Thiết Kế ———
Tỷ Lệ (X,Y) 1/200 1/200

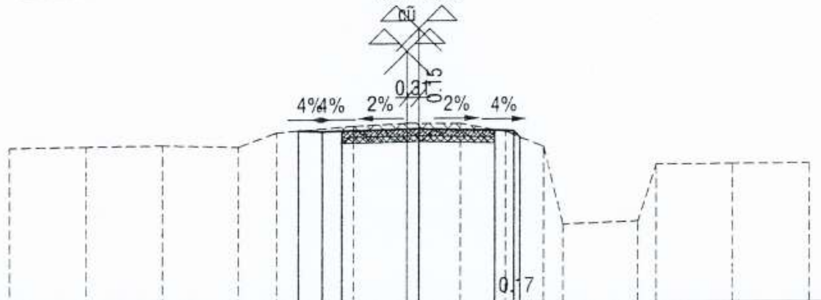

MSS: -2.00m

Khoảng Cách TK (m)	0.64 0.5 2 2 0.5
Cao Độ Thiết Kế (m)	1.57 1.54 1.56 1.60 1.56 1.58 1.37
Cao Độ Tự Nhiên (m)	1.16 1.18 1.20 1.15 1.52 1.68 1.75 1.74 1.52 1.12 -0.93 -0.86 0.63 0.64 0.65
Khoảng Cách TN (m)	2 2 2 1 2 1.4 1.4 1.2 1 0.5 2 0.5 2 2

H5+80
KM1+580

MĐ (Đào/Đắp) 1.48-0.00 (m²)
MR (Đào/Đắp) 0.00-0.00 (m²)
PN (Đào/Đắp) 0.03-0.24 (m²)
W vlmd 0.72-0.60 (m²)

Đường Tự Nhiên - - - - - -
Đường Thiết Kế ———
Tỷ Lệ (X,Y) 1/200 1/200

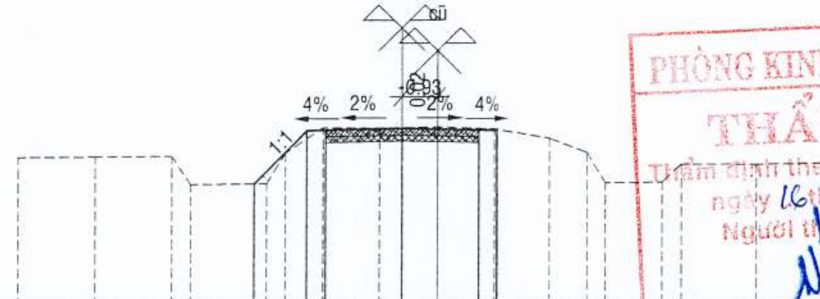

MSS: -2.00m

Khoảng Cách TK (m)	1.39 0.5 2 2 0.5
Cao Độ Thiết Kế (m)	0.15 1.54 1.56 1.60 1.56 1.58 1.56
Cao Độ Tự Nhiên (m)	0.85 0.86 0.87 0.13 0.15 0.95 1.62 1.61 1.64 1.58 1.32 0.94 0.14 0.15 0.62 0.61 0.63
Khoảng Cách TN (m)	2 2 0.5 2 0.5 1 1.5 1.5 1.5 1.5 1 0.5 1.5 0.5 2 2

PHÒNG KINH TẾ XÃ ĐỨC HÒA
THẨM ĐỊNH
Thẩm định theo văn bản số 902/TBTĐ-HCT
ngày 16 tháng 3 năm 2026
Người thẩm định ký tên:
Mai Thành Lộc

UBND XÃ ĐỨC HÒA
BAN QUẢN LÝ DỰ ÁN
THIẾT KẾ BẢN VẼ THI CÔNG
ĐÃ PHÊ DUYỆT
Theo QĐ số: 2300/QĐ-UBND, ngày 18 tháng 3 năm 2026
(Dấu: U.B.N.D XÃ ĐỨC HÒA T.TÂY NINH – BAN QUẢN LÝ DỰ ÁN)
Nguyễn Minh Phát

H5+50
KM1+550

MĐ (Đào/Đắp) 1.32-0.00 (m²)
MR (Đào/Đắp) 0.00-0.00 (m²)
PN (Đào/Đắp) 0.00-0.11 (m²)
W vlmd 0.72-0.60 (m²)

Góc I=49d33'51" R=55

Đường Tự Nhiên - - - - - -
Đường Thiết Kế ———
Tỷ Lệ (X,Y) 1/200 1/200

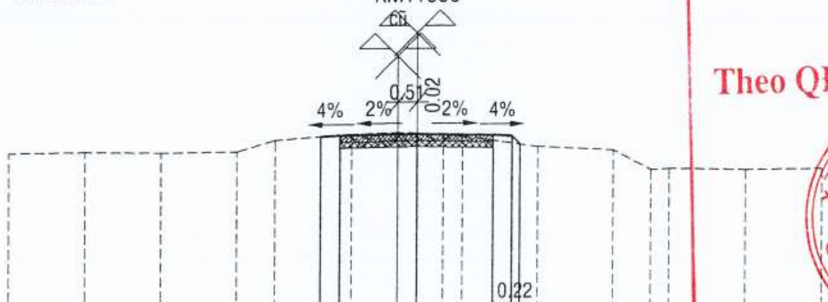

MSS: -2.00m

Khoảng Cách TK (m)	0.5 2 2 0.5
Cao Độ Thiết Kế (m)	1.54 1.56 1.58 1.60 1.56 1.58 1.32
Cao Độ Tự Nhiên (m)	1.15 1.17 1.14 1.16 1.45 1.60 1.64 1.60 1.53 1.25 1.15 0.62 0.65 0.61 0.63
Khoảng Cách TN (m)	2 2 2 1 2 1.2 1.2 0.5 2 2 1 0.5 2 2

H6+00
KM1+600

MĐ (Đào/Đắp) 1.36-0.00 (m²)
MR (Đào/Đắp) 0.00-0.00 (m²)
PN (Đào/Đắp) 0.00-0.08 (m²)
W vlmd 0.72-0.60 (m²)

Đường Tự Nhiên - - - - - -
Đường Thiết Kế ———
Tỷ Lệ (X,Y) 1/200 1/200

CÔNG TY TNHH THƯƠNG MẠI DỊCH VỤ PHÚC AN THỊNH SG
THẨM TRA
Theo văn bản số: 81/TTr-PATSG
Ngày 15 tháng 3 năm 2026
Chủ trì bộ môn ký tên

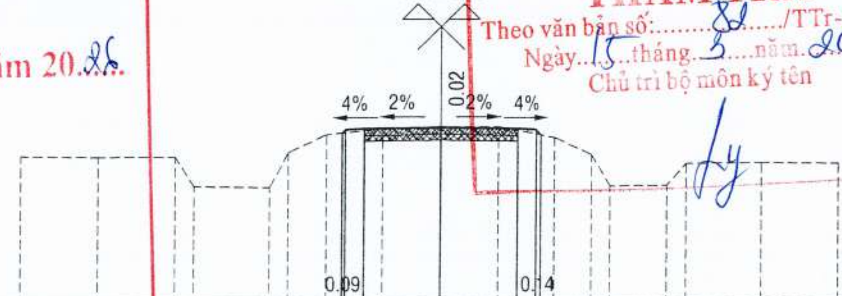

MSS: -2.00m

Khoảng Cách TK (m)	0.5 2 2 0.5
Cao Độ Thiết Kế (m)	1.45 1.54 1.56 1.60 1.56 1.54 1.40
Cao Độ Tự Nhiên (m)	0.84 0.82 0.83 0.05 0.02 0.94 1.41 1.56 1.62 1.61 1.33 0.87 0.05 0.06 0.63 0.65 0.62
Khoảng Cách TN (m)	2 2 0.5 2 0.5 1 1.5 1.5 1.5 1.5 1 0.5 1.5 0.5 2 2

Chủ đầu tư		Giám đốc	Kiểm tra	Chủ nhiệm TK	Chủ trì	Thiết kế	Công trình	TRẮC NGANG CHI TIẾT	
	Công ty TNHH Tư vấn Thiết kế Xây dựng Cường Thịnh L.A (Dấu: CÔNG TY TNHH TƯ VẤN THIẾT KẾ XÂY DỰNG CƯỜNG THỊNH L.A – M.S.D.N: 1101858075 – TP. TÂN AN - T. LONG AN)	Cổ Thanh Phước	Cổ Thanh Phước	Hồ Văn Thành	Hồ Văn Thành	Huỳnh Minh Tâm	Đường liên ấp 1A,1B Địa điểm Xã Đức Hòa, tỉnh Tây Ninh	Hoàn Thành: 14/3/2026 Tỷ lệ: 1/200	Bản vẽ số: MCNCT - 14/42 Ký hiệu bản vẽ:

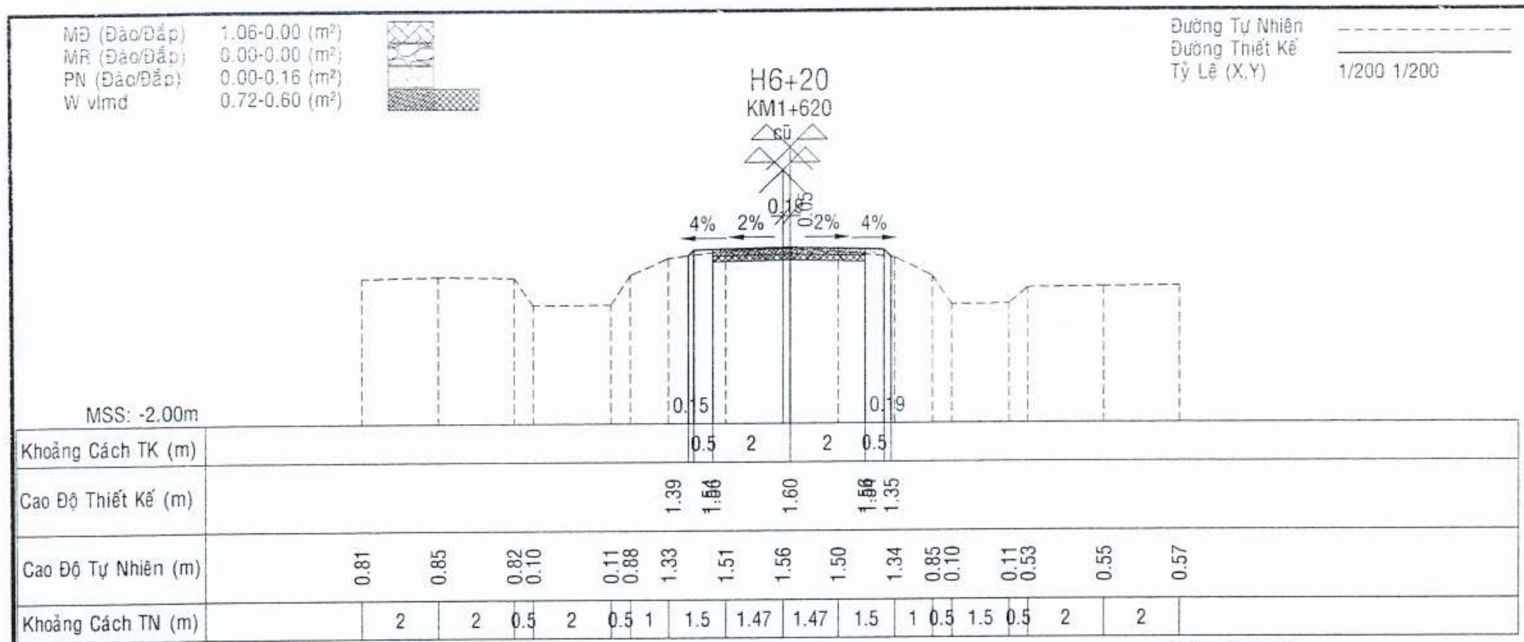

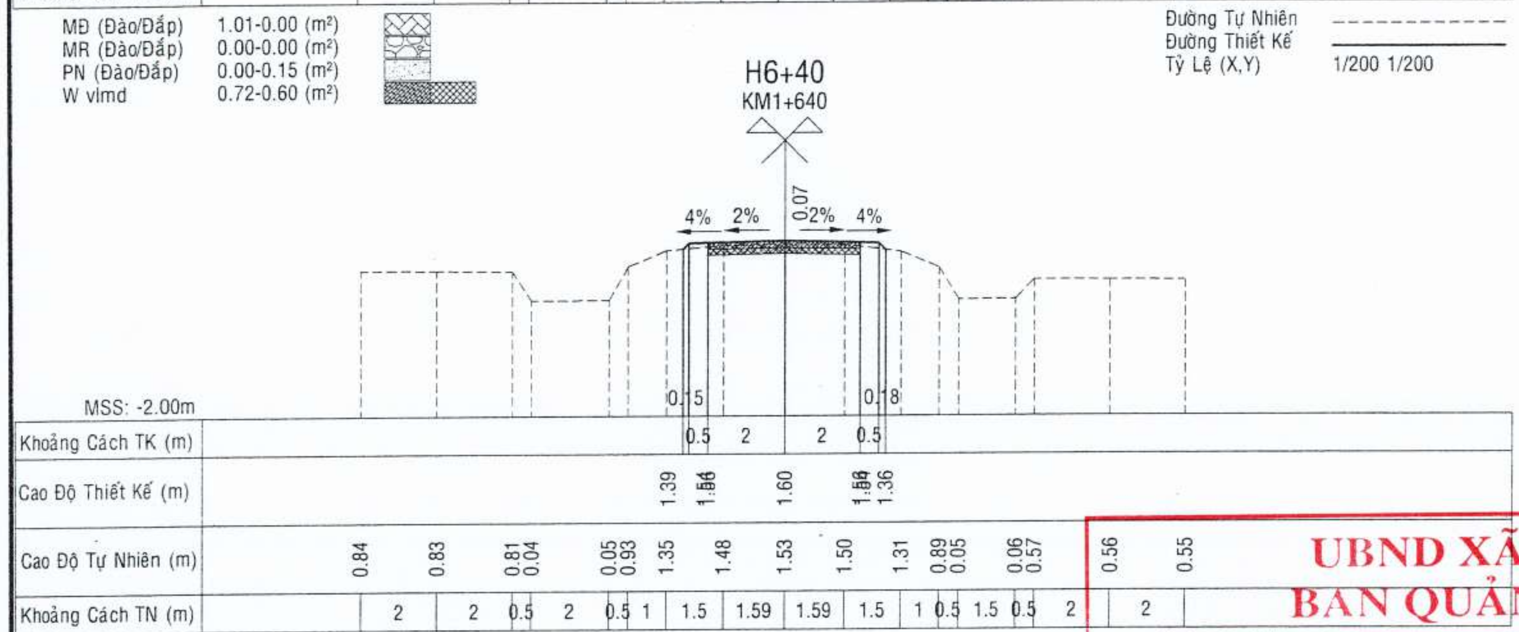

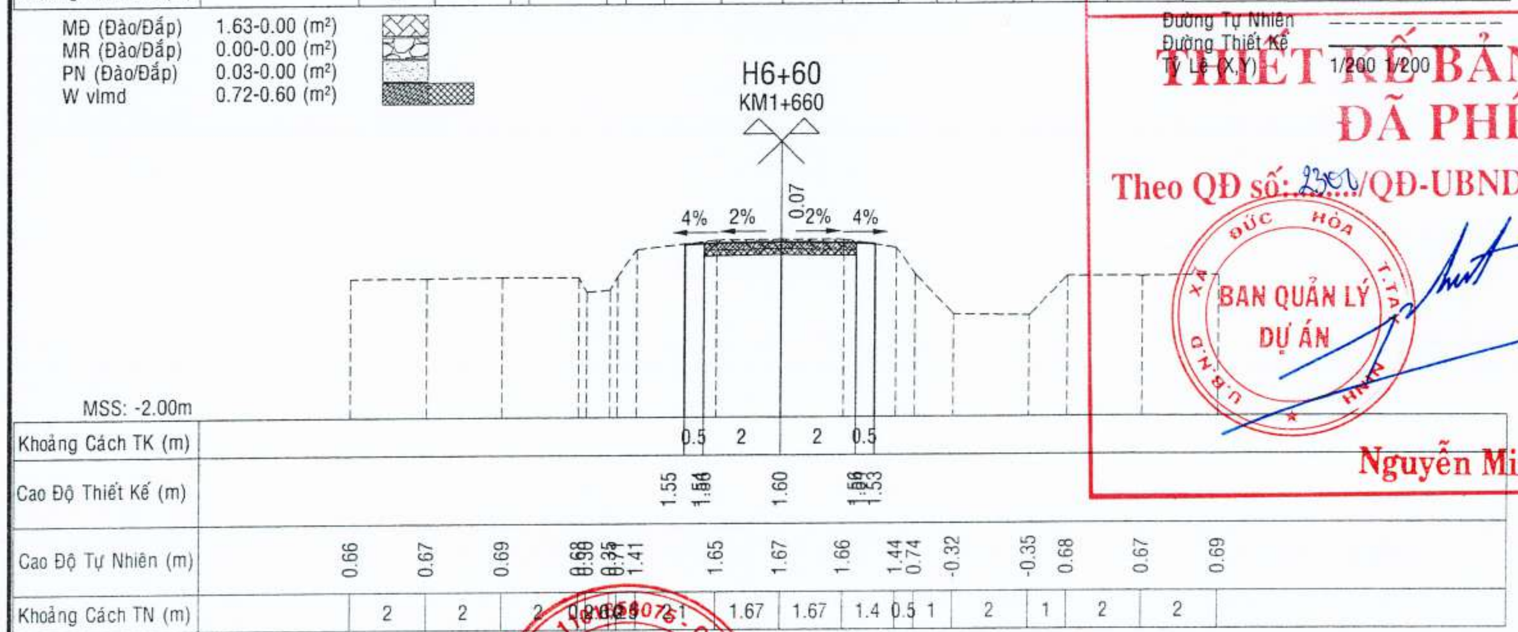

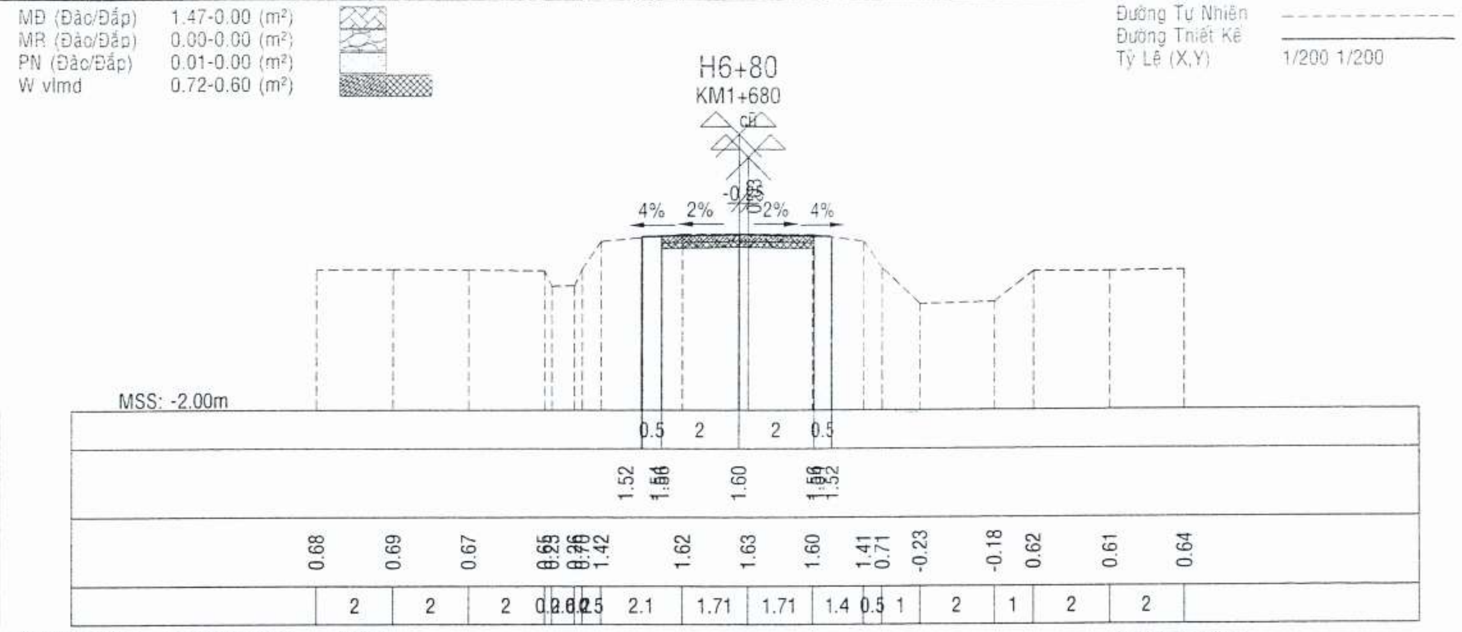

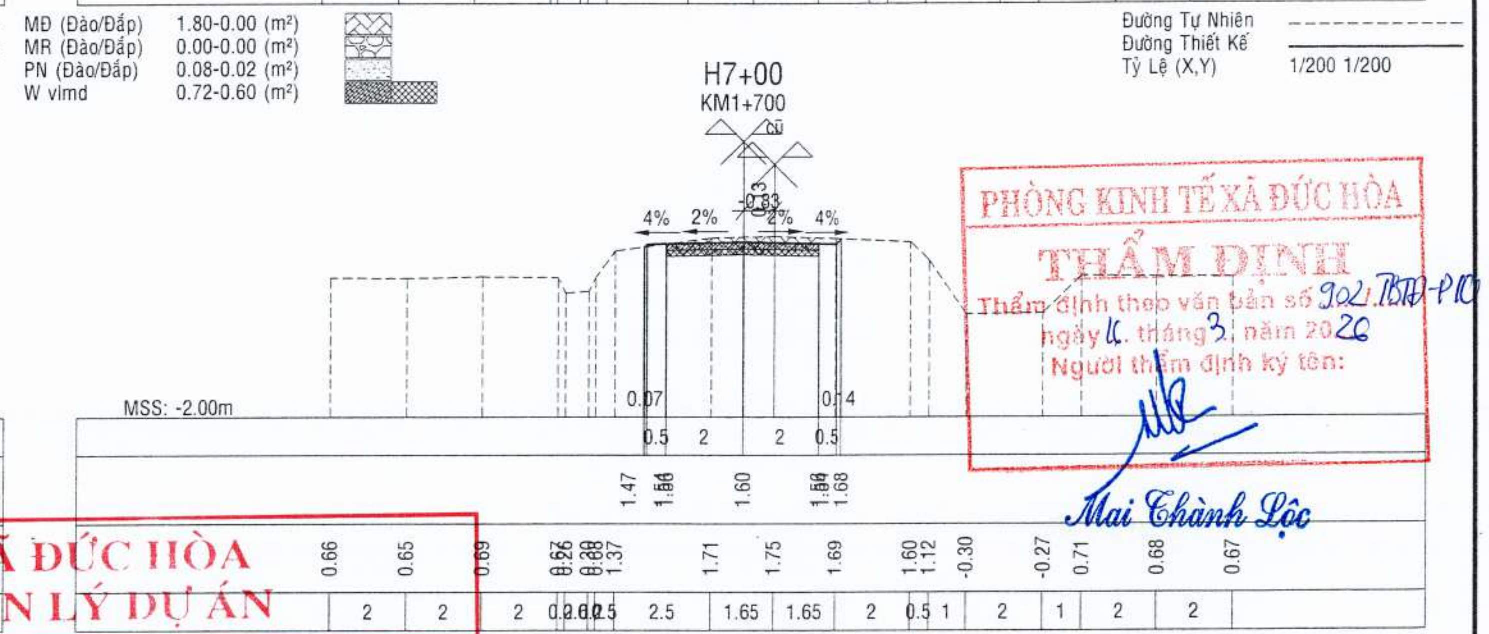

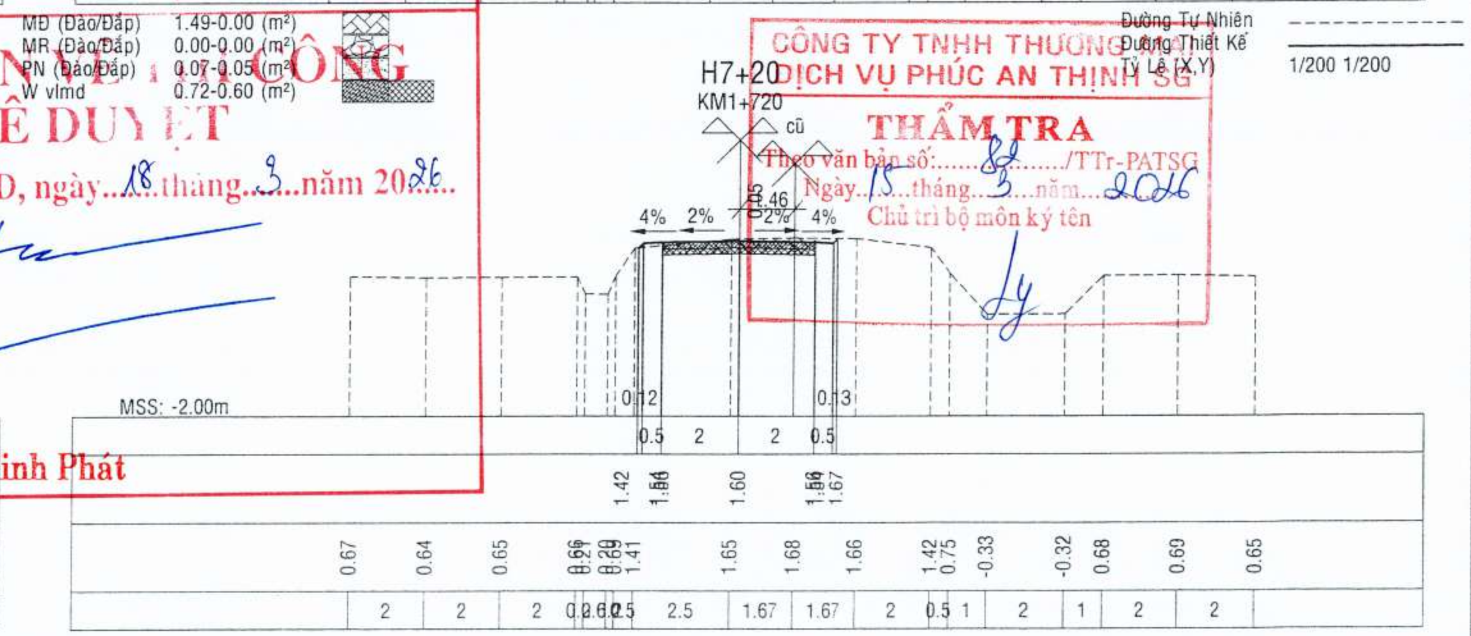

PHÒNG KINH TẾ XÃ ĐỨC HÒA
THẨM ĐỊNH
Thẩm định theo văn bản số 902/TBTĐ-PKT
ngày 16 tháng 3 năm 2026
Người thẩm định ký tên:
Mai Thành Lộc

UBND XÃ ĐỨC HÒA
BAN QUẢN LÝ DỰ ÁN
THIẾT KẾ BẢN VẼ THI CÔNG
ĐÃ PHÊ DUYỆT
Theo QĐ số: 2301/QĐ-UBND, ngày 18 tháng 3 năm 2026
BAN QUẢN LÝ DỰ ÁN
Nguyễn Minh Phát

CÔNG TY TNHH THƯƠNG MẠI DỊCH VỤ PHÚC AN THỊNH SG
THẨM TRA
Theo văn bản số: 88 /TTr-PATSG
Ngày 15 tháng 3 năm 2026
Chủ trì bộ môn ký tên

Chủ đầu tư	Công ty TNHH Tư vấn Thiết kế Xây dựng Cường Thịnh L.A	Giám đốc	Kiểm tra	Chủ nhiệm TK	Chủ trì	Thiết kế	Công trình: Đường liên ấp 1A,1B Địa điểm: Xã Đức Hòa, tỉnh Tây Ninh	TRẮC NGANG CHI TIẾT
		Cổ Thanh Phước	Cổ Thanh Phước	Hồ Văn Thành	Hồ Văn Thành	Huỳnh Minh Tâm		Hoàn Thành: 14/3/2026 Bản vẽ số: MCNCT - 15/42 Tỷ lệ: 1/200 Ký hiệu bản vẽ:

Đường Tự Nhiên - - - - - - - -
Đường Thiết Kế ————————
Tỷ Lệ (X,Y) 1/200 1/200

H7+40
KM1+740

MĐ (Đào/Đắp) 1.45-0.00 (m²)
MR (Đào/Đắp) 0.00-0.00 (m²)
PN (Đào/Đắp) 0.02-0.02 (m²)
W vlmd 0.72-0.60 (m²)

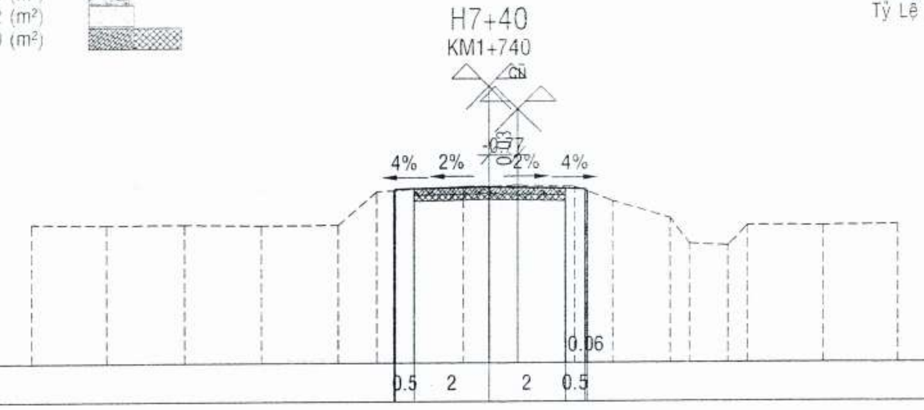

Khoảng Cách TK (m)	0.5 2 2 0.5
Cao Độ Thiết Kế (m)	1.51 1.56 1.60 1.56 1.48
Cao Độ Tự Nhiên (m)	0.65 0.62 0.63 0.60 0.61 1.48 1.62 1.64 1.61 1.22 0.77 0.10 0.05 0.58 0.57 0.59
Khoảng Cách TN (m)	2 2 2 2 1 2.3 1.46 1.46 1 1.5 0.5 1 0.5 2 2

H8+00
KM1+800

MĐ (Đào/Đắp) 0.97-0.11 (m²)
MR (Đào/Đắp) 0.00-0.00 (m²)
PN (Đào/Đắp) 0.01-1.85 (m²)
W vlmd 0.72-0.60 (m²)

Góc I=32d31'48" R=90

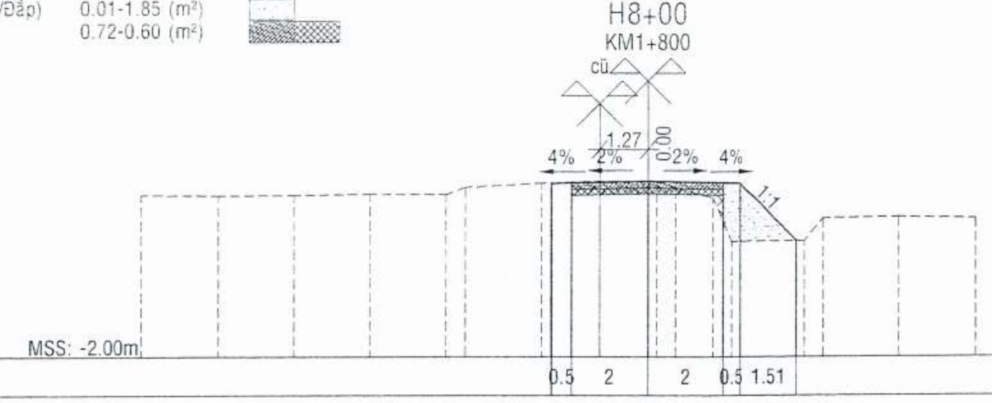

Khoảng Cách TK (m)	0.5 2 2 0.5 1.51
Cao Độ Thiết Kế (m)	1.56 1.56 1.60 1.56 1.54 0.03
Cao Độ Tự Nhiên (m)	1.24 1.22 1.23 1.26 1.25 1.44 1.55 1.61 1.60 1.43 1.16 0.02 0.03 0.62 0.65 0.61
Khoảng Cách TN (m)	2 2 2 2 0.5 2 1.5 1.5 0.5 1 0.5 2 0.5 2 2

H7+60
KM1+760

MĐ (Đào/Đắp) 1.11-0.00 (m²)
MR (Đào/Đắp) 0.00-0.00 (m²)
PN (Đào/Đắp) 0.00-0.11 (m²)
W vlmd 0.72-0.60 (m²)

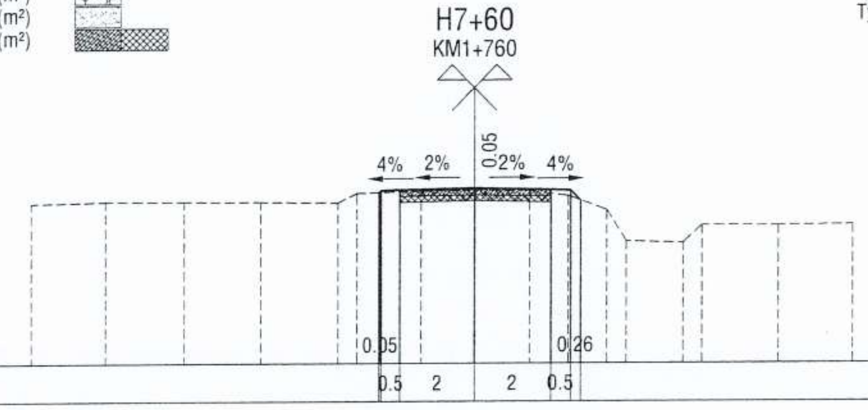

Khoảng Cách TK (m)	0.5 2 2 0.5
Cao Độ Thiết Kế (m)	1.49 1.56 1.60 1.56 1.28
Cao Độ Tự Nhiên (m)	1.21 1.26 1.25 1.24 1.22 1.47 1.52 1.55 1.53 1.40 1.02 0.20 0.15 0.62 0.61 0.63
Khoảng Cách TN (m)	2 2 2 2 0.5 1.7 1.44 1.44 1 1 0.5 1.5 0.5 2 2

H8+20
KM1+820

MĐ (Đào/Đắp) 1.09-0.00 (m²)
MR (Đào/Đắp) 0.00-0.00 (m²)
PN (Đào/Đắp) 0.00-0.33 (m²)
W vlmd 0.72-0.60 (m²)

Góc I=32d31'48" R=90

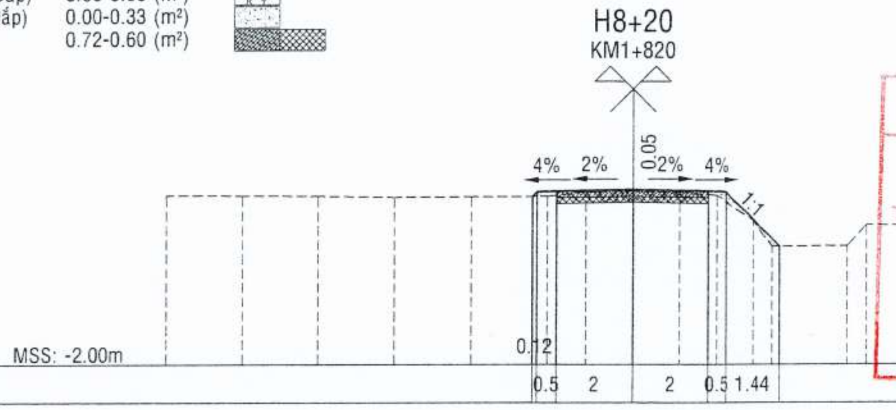

Khoảng Cách TK (m)	0.5 2 2 0.5 1.44
Cao Độ Thiết Kế (m)	1.42 1.56 1.60 1.56 1.54 0.10
Cao Độ Tự Nhiên (m)	1.45 1.44 1.43 1.40 1.41 1.42 1.54 1.55 1.52 1.45 0.78 0.10 0.11 0.66 0.64 0.65
Khoảng Cách TN (m)	2 2 2 2 2 1 1.23 1.23 1 1 0.5 2 0.5 2 2

PHÒNG KINH TẾ XÃ ĐỨC HÒA
THẨM ĐỊNH
Thẩm định theo văn bản số 902/TBTĐ-PKT
ngày 16 tháng 3 năm 2026
Người thẩm định ký tên:
Mai Thành Lộc

H7+80
KM1+780

MĐ (Đào/Đắp) 1.23-0.00 (m²)
MR (Đào/Đắp) 0.00-0.00 (m²)
PN (Đào/Đắp) 0.03-1.24 (m²)
W vlmd 0.72-0.60 (m²)

Góc I=32d31'48" R=90

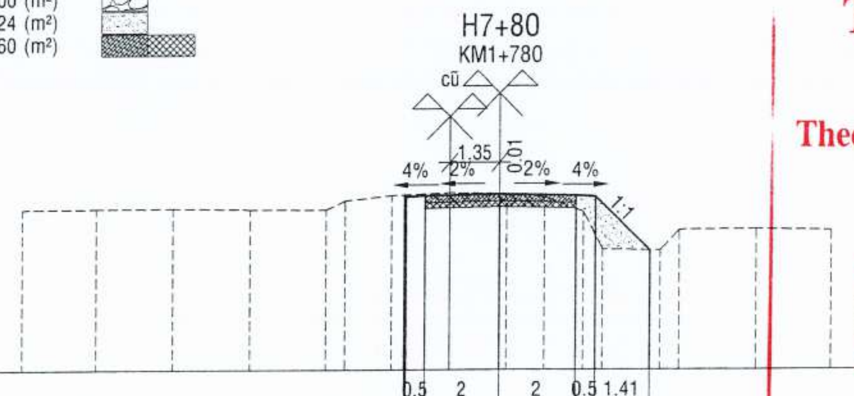

Khoảng Cách TK (m)	0.5 2 2 0.5 1.41
Cao Độ Thiết Kế (m)	1.59 1.56 1.60 1.56 1.54 0.13
Cao Độ Tự Nhiên (m)	1.22 1.23 1.24 1.21 1.20 1.44 1.57 1.64 1.61 1.52 1.14 0.15 0.12 0.66 0.68 0.64
Khoảng Cách TN (m)	2 2 2 2 0.5 1.2 1.54 1.54 1 1 0.5 1.5 0.5 2 2

UBND XÃ ĐỨC HÒA
BAN QUẢN LÝ DỰ ÁN
THIẾT KẾ BẢN VẼ THI CÔNG
ĐÃ PHÊ DUYỆT
Theo QĐ số: 2300/QĐ-UBND, ngày 18 tháng 3 năm 2026.
BAN QUẢN LÝ DỰ ÁN – UBND XÃ ĐỨC HÒA
Nguyễn Minh Phát

H8+40
KM1+840

MĐ (Đào/Đắp) 1.12-0.00 (m²)
MR (Đào/Đắp) 0.00-0.00 (m²)
PN (Đào/Đắp) 0.00-0.48 (m²)
W vlmd 0.72-0.60 (m²)

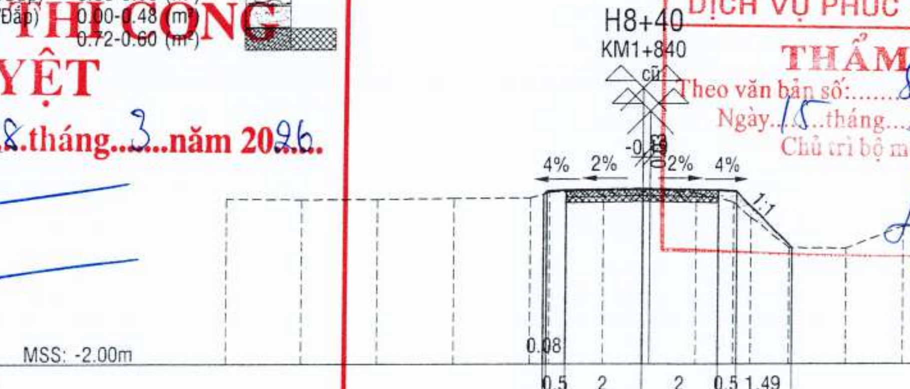

Khoảng Cách TK (m)	0.5 2 2 0.5 1.49
Cao Độ Thiết Kế (m)	1.46 1.56 1.60 1.56 1.54 0.05
Cao Độ Tự Nhiên (m)	1.34 1.32 1.33 1.35 1.36 1.50 1.56 1.57 1.50 1.25 0.84 0.05 0.03 0.61 0.62 0.60
Khoảng Cách TN (m)	2 2 2 2 0.5 1.4 1.22 1.22 1 0.5 1 1.5 1.5 1 2

CÔNG TY TNHH THƯƠNG MẠI DỊCH VỤ PHÚC AN THỊNH SG
THẨM TRA
Theo văn bản số: 81/TTr-PATSG
Ngày 15 tháng 3 năm 2026
Chủ trì bộ môn ký tên
Ly

Chủ đầu tư		Giám đốc	Kiểm tra	Chủ nhiệm TK	Chủ trì	Thiết kế		TRẮC NGANG CHI TIẾT	
	Công ty TNHH Tư vấn Thiết kế Xây dựng Cường Thịnh L.A	Cổ Thanh Phước	Cổ Thanh Phước	Hồ Văn Thành	Hồ Văn Thành	Huỳnh Minh Tâm	Công trình **Đường liên ấp 1A,1B** Địa điểm **Xã Đức Hòa, tỉnh Tây Ninh**	Hoàn Thành: 14/3/2026	Bản vẽ số: MCNCT - 16/42
								Tỷ lệ: 1/200	Ký hiệu bản vẽ:

CÔNG TY TNHH TƯ VẤN THIẾT KẾ XÂY DỰNG CƯỜNG THỊNH L.A – M.S.D.N: 1101858075 – T.P. TÂN AN - T. LONG AN

H8+60
KM1+860

MĐ (Đào/Đắp) 0.69-0.00 (m²)
MR (Đào/Đắp) 0.00-0.00 (m²)
PN (Đào/Đắp) 0.00-0.25 (m²)
W vlmd 0.72-0.60 (m²)

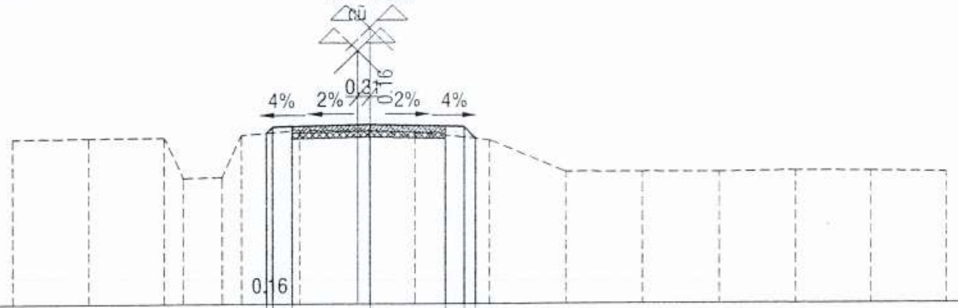

Khoảng Cách TK (m)	0.5 2 2 0.6.3
Cao Độ Thiết Kế (m)	1.47 1.68 1.69 1.65 1.33
Cao Độ Tự Nhiên (m)	1.33 1.35 1.36 0.30 0.32 1.42 1.54 1.55 1.49 1.29 0.45 0.44 0.43 0.46 0.45 0.42
Khoảng Cách TN (m)	2 2 0.5 1 0.5 1.5 1.5 1.5 2 2 2 2 2 2 2

Đường Tự Nhiên - - - - -
Đường Thiết Kế ———
Tỷ Lệ (X,Y) 1/200 1/200

H9+20
KM1+920

MĐ (Đào/Đắp) 1.33-0.00 (m²)
MR (Đào/Đắp) 0.00-0.00 (m²)
PN (Đào/Đắp) 0.00-0.36 (m²)
W vlmd 0.72-0.60 (m²)

Đường Tự Nhiên - - - - -
Đường Thiết Kế ———
Tỷ Lệ (X,Y) 1/200 1/200

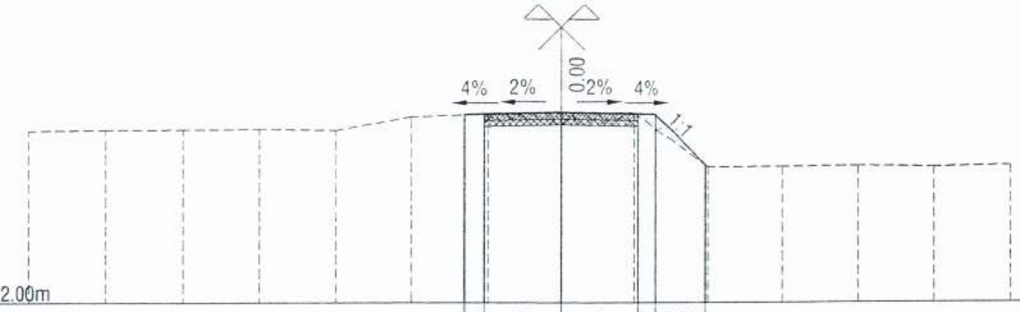

Khoảng Cách TK (m)	0.5 2 2 0.5 1.33
Cao Độ Thiết Kế (m)	1.92 1.98 1.99 1.95 1.93 0.60
Cao Độ Tự Nhiên (m)	1.51 1.53 1.54 1.55 1.52 1.87 1.94 1.99 1.98 0.55 0.56 0.57 0.54 0.58
Khoảng Cách TN (m)	2 2 2 2 2 2 1.9 1.9 2 2 2 2 2

H8+80
KM1+880

MĐ (Đào/Đắp) 0.36-0.00 (m²)
MR (Đào/Đắp) 0.00-0.00 (m²)
PN (Đào/Đắp) 0.00-0.49 (m²)
W vlmd 0.72-0.60 (m²)

Đường Tự Nhiên - - - - -
Đường Thiết Kế ———
Tỷ Lệ (X,Y) 1/200 1/200

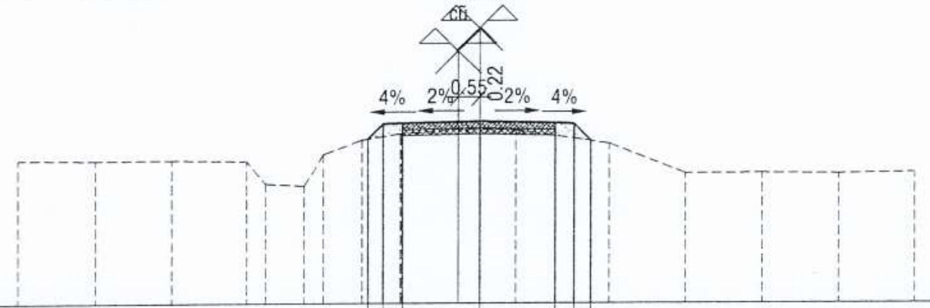

Khoảng Cách TK (m)	0.40.5 2 2 0.6.45
Cao Độ Thiết Kế (m)	1.32 1.73 1.75 1.79 1.75 1.73 1.27
Cao Độ Tự Nhiên (m)	0.79 0.77 0.78 0.75 0.15 0.10 0.92 1.30 1.46 1.57 1.56 1.20 0.41 0.42 0.40 0.43
Khoảng Cách TN (m)	2 2 2 0.5 1 0.5 1 1 1.5 1.5 2.5 2 2 2 2

H9+40
KM1+940

MĐ (Đào/Đắp) 0.00-0.28 (m²)
MR (Đào/Đắp) 0.00-0.00 (m²)
PN (Đào/Đắp) 0.00-0.75 (m²)
W vlmd 0.72-0.60 (m²)

Đường Tự Nhiên - - - - -
Đường Thiết Kế ———
Tỷ Lệ (X,Y) 1/200 1/200

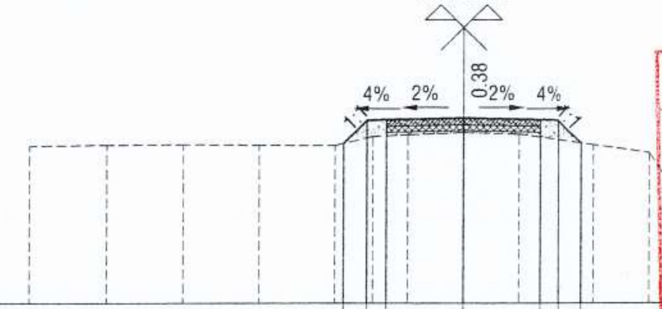

Khoảng Cách TK (m)	0.60.5 2 2 0.6.59
Cao Độ Thiết Kế (m)	1.20 1.80 1.82 1.86 1.82 1.80 1.21
Cao Độ Tự Nhiên (m)	1.13 1.16 1.17 1.15 1.14 1.38 1.42 1.48 1.44 1.16 0.95 -0.50 -0.62 -0.51 1.06 1.21
Khoảng Cách TN (m)	2 2 2 2 1 0.9 1.44 1.44 2 1.5 1 2 2 1 2

PHÒNG KINH TẾ XÃ ĐỨC HÒA
THẨM ĐỊNH
Thẩm định theo văn bản số 902/TĐ-PKT
ngày 16 tháng 3 năm 2026
Người thẩm định ký tên:
Mai Thành Lộc

H8+98
KM1+898

MĐ (Đào/Đắp) 1.29-0.00 (m²)
MR (Đào/Đắp) 0.00-0.00 (m²)
PN (Đào/Đắp) 0.03-0.82 (m²)
W vlmd 0.72-0.60 (m²)

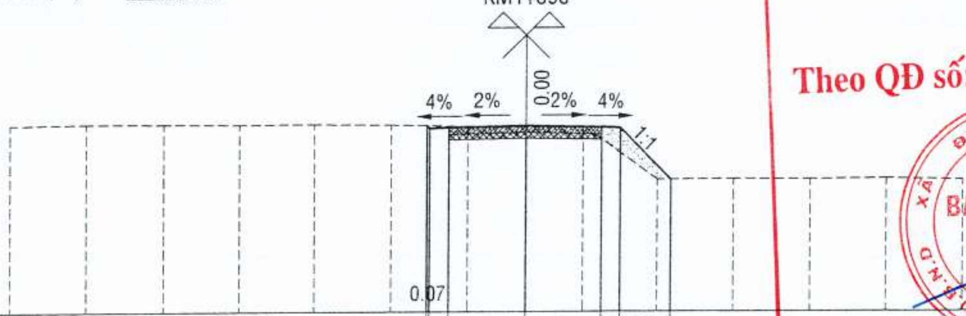

Khoảng Cách TK (m)	0.5 2 2 0.5 1.36
Cao Độ Thiết Kế (m)	1.88 1.81 1.83 1.87 1.83 1.81 0.45
Cao Độ Tự Nhiên (m)	1.91 1.94 1.93 1.91 1.92 1.90 1.86 1.87 1.86 0.45 0.47 0.46 0.48 0.44
Khoảng Cách TN (m)	2 2 2 2 2 2 1.5 1.5 2 2 2 2 2

UBND XÃ ĐỨC HÒA
BAN QUẢN LÝ DỰ ÁN
THIẾT KẾ BẢN VẼ THI CÔNG
ĐÃ PHÊ DUYỆT
Theo QĐ số: 2300/QĐ-UBND, ngày 18 tháng 3 năm 2026
BAN QUẢN LÝ DỰ ÁN
Nguyễn Minh Phát

H9+60
KM1+960

Đường Tự Nhiên - - - - -
Đường Thiết Kế ———
Tỷ Lệ (X,Y) 1/200 1/200

MĐ (Đào/Đắp) 0.55-0.00 (m²)
MR (Đào/Đắp) 0.00-0.00 (m²)
PN (Đào/Đắp) 0.00-0.40 (m²)
W vlmd 0.72-0.60 (m²)

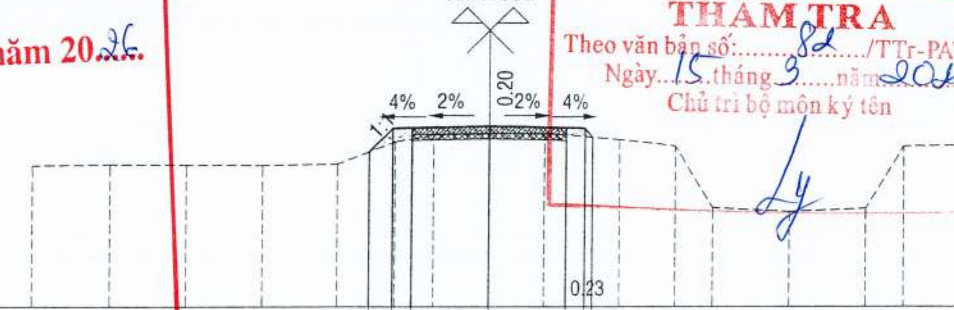

Khoảng Cách TK (m)	0.60.5 2 2 0.5
Cao Độ Thiết Kế (m)	1.06 1.67 1.69 1.73 1.69 1.67 1.44
Cao Độ Tự Nhiên (m)	0.70 0.73 0.72 0.71 0.74 1.32 1.50 1.53 1.55 1.38 1.21 -0.41 -0.51 -0.43 1.20 1.23
Khoảng Cách TN (m)	2 2 2 2 1.5 1 1.44 1.44 2 1.5 1 2 2 1 2

CÔNG TY TNHH THƯƠNG MẠI DỊCH VỤ PHÚC AN THỊNH SG
THẨM TRA
Theo văn bản số: 82/TTr-PATSG
Ngày 15 tháng 3 năm 2026
Chủ trì bộ môn ký tên
Ly

Chủ đầu tư		Giám đốc	Kiểm tra	Chủ nhiệm TK	Chủ trì	Thiết kế		
	Công ty TNHH Tư vấn Thiết kế Xây dựng Cường Thịnh L.A	Cổ Thanh Phước	Cổ Thanh Phước	Hồ Văn Thành	Hồ Văn Thành	Huỳnh Minh Tâm	Công trình **Đường liên ấp 1A,1B** Địa điểm **Xã Đức Hòa, tỉnh Tây Ninh**	**TRẮC NGANG CHI TIẾT** Hoàn Thành: 14/3/2026 — Bản vẽ số: MCNCT - 17/42 Tỷ lệ: 1/200 — Ký hiệu bản vẽ:

CÔNG TY TNHH TƯ VẤN THIẾT KẾ XÂY DỰNG CƯỜNG THỊNH L.A — M.S.D.N: 1101858075 — TP. TÂN AN - T. LONG AN

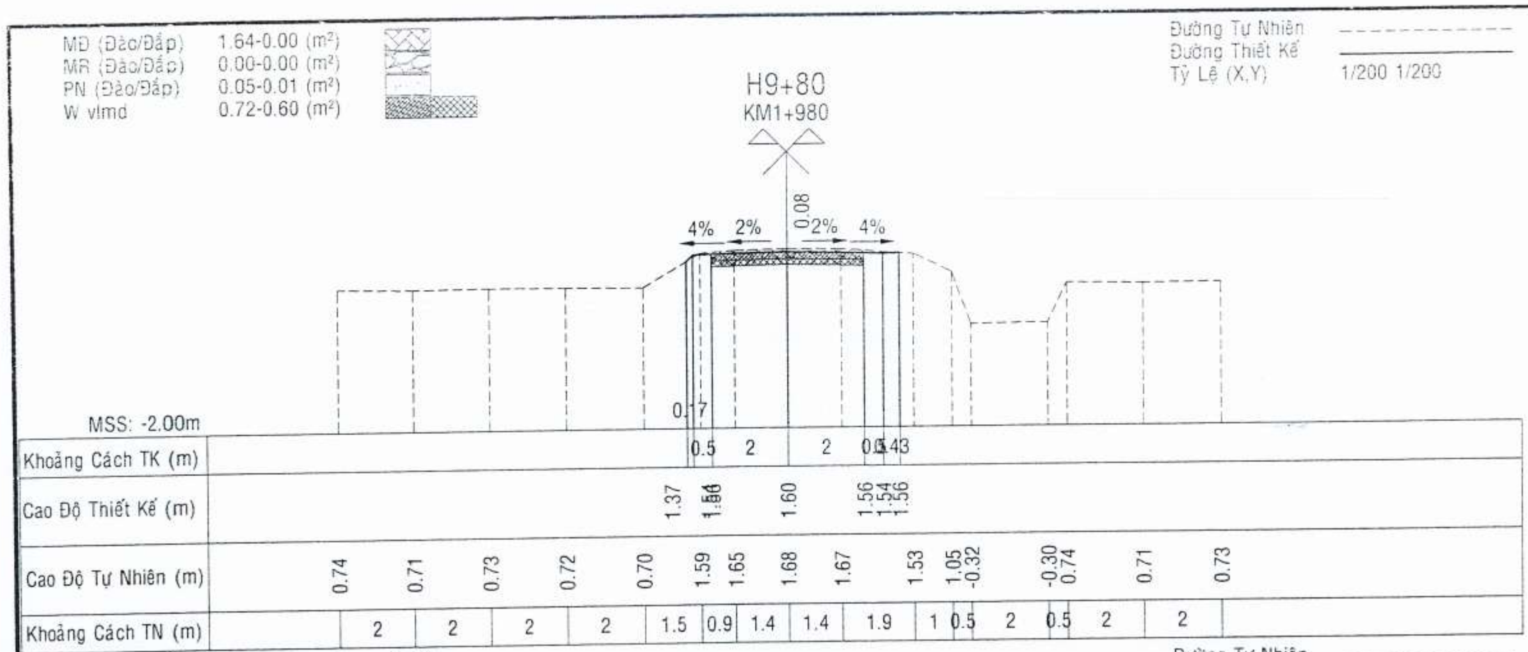

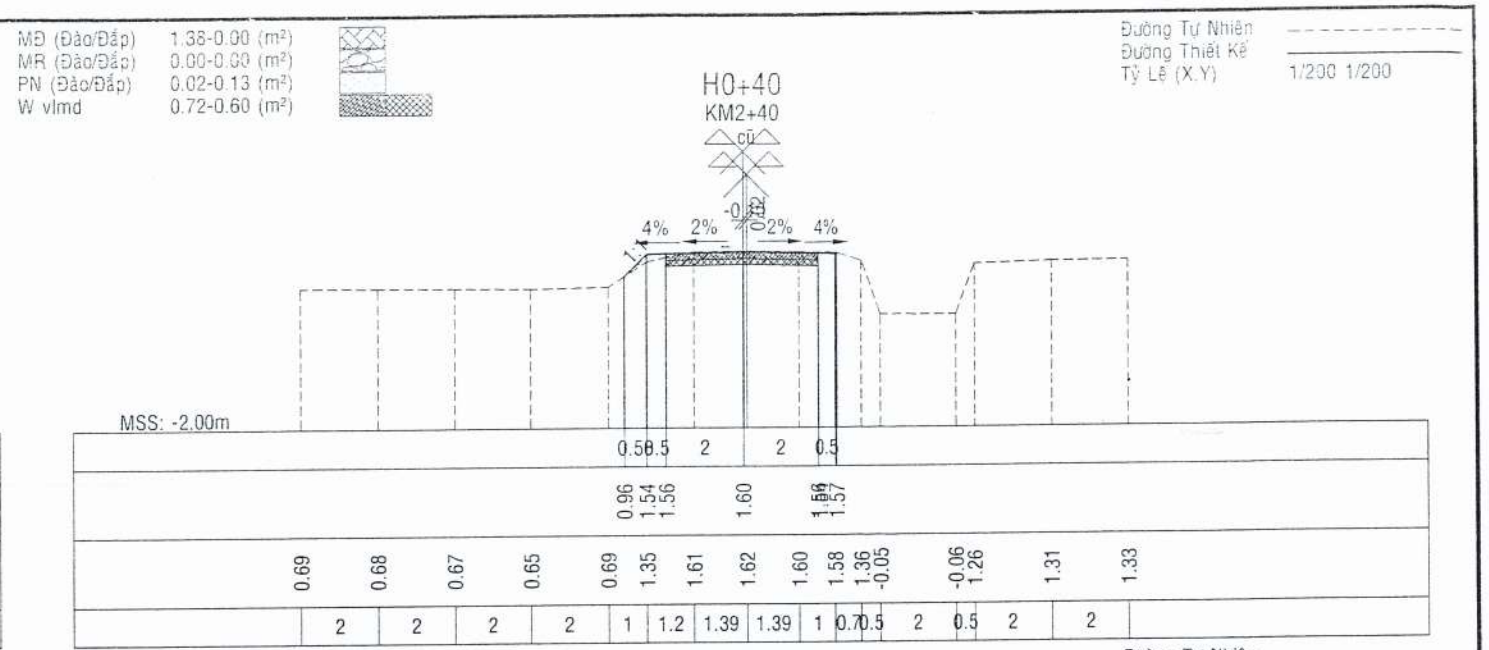

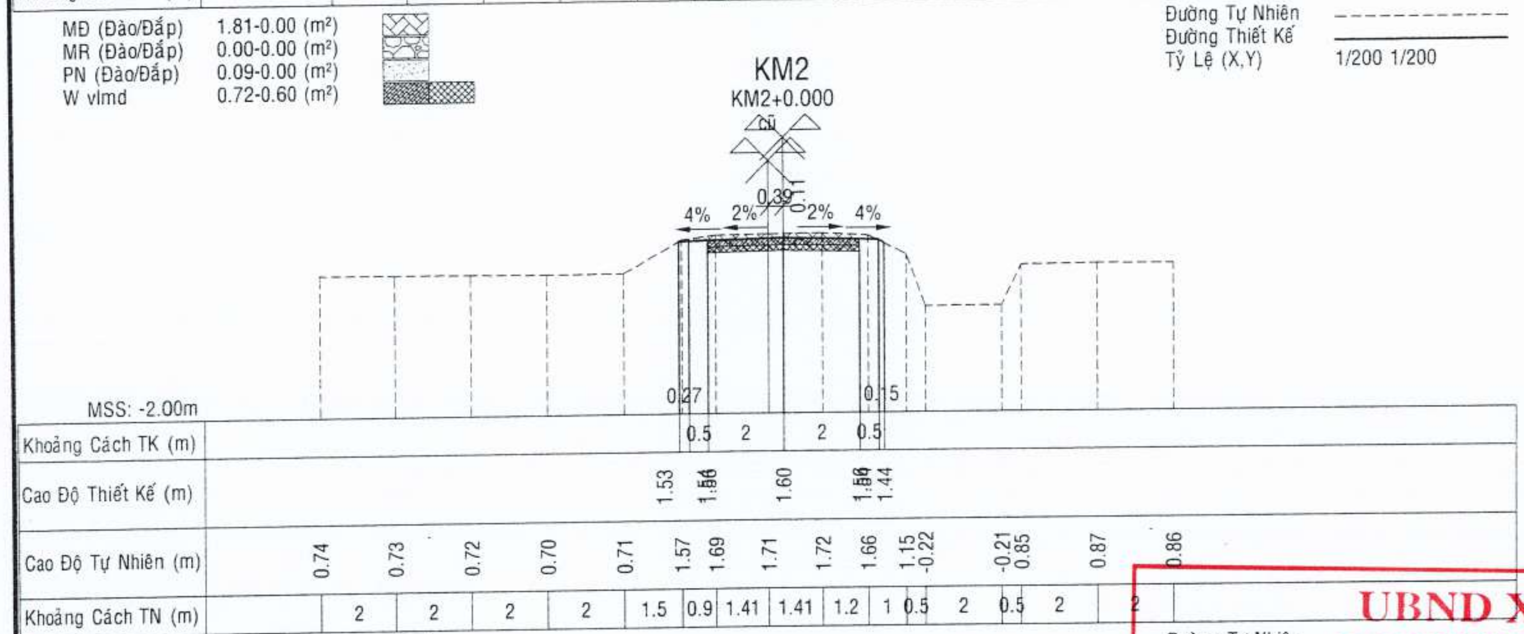

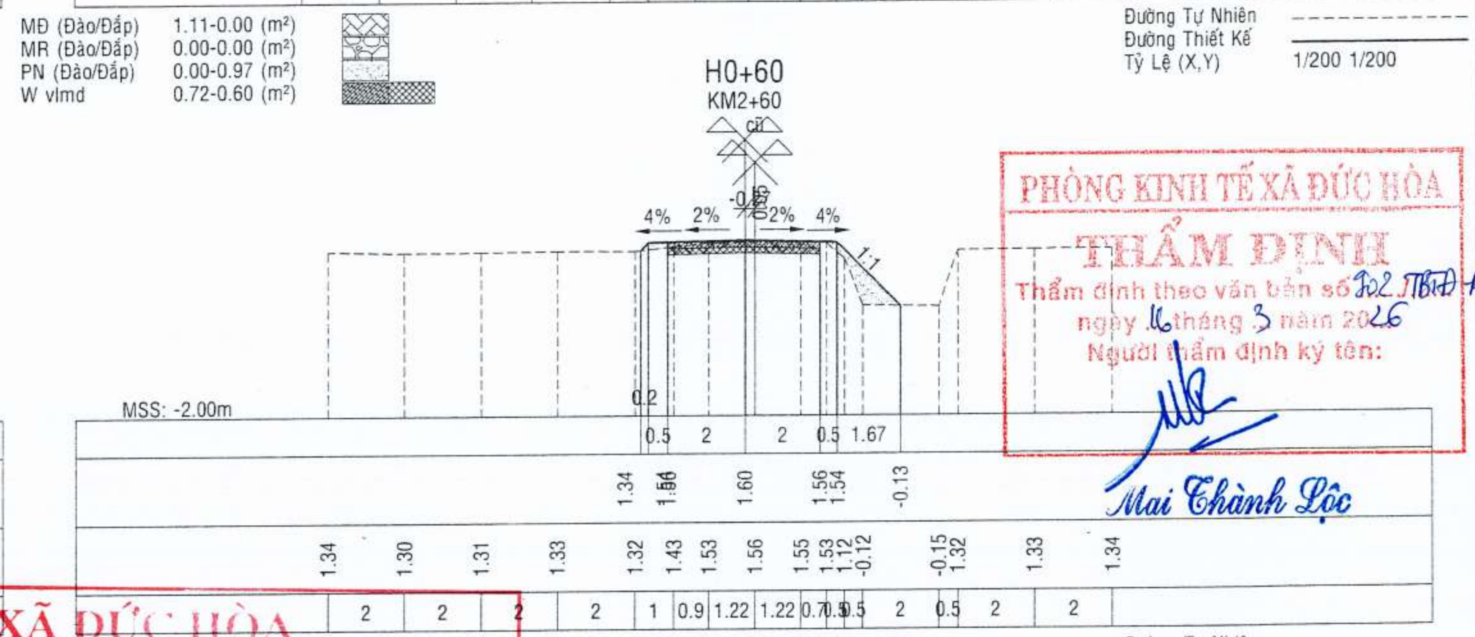

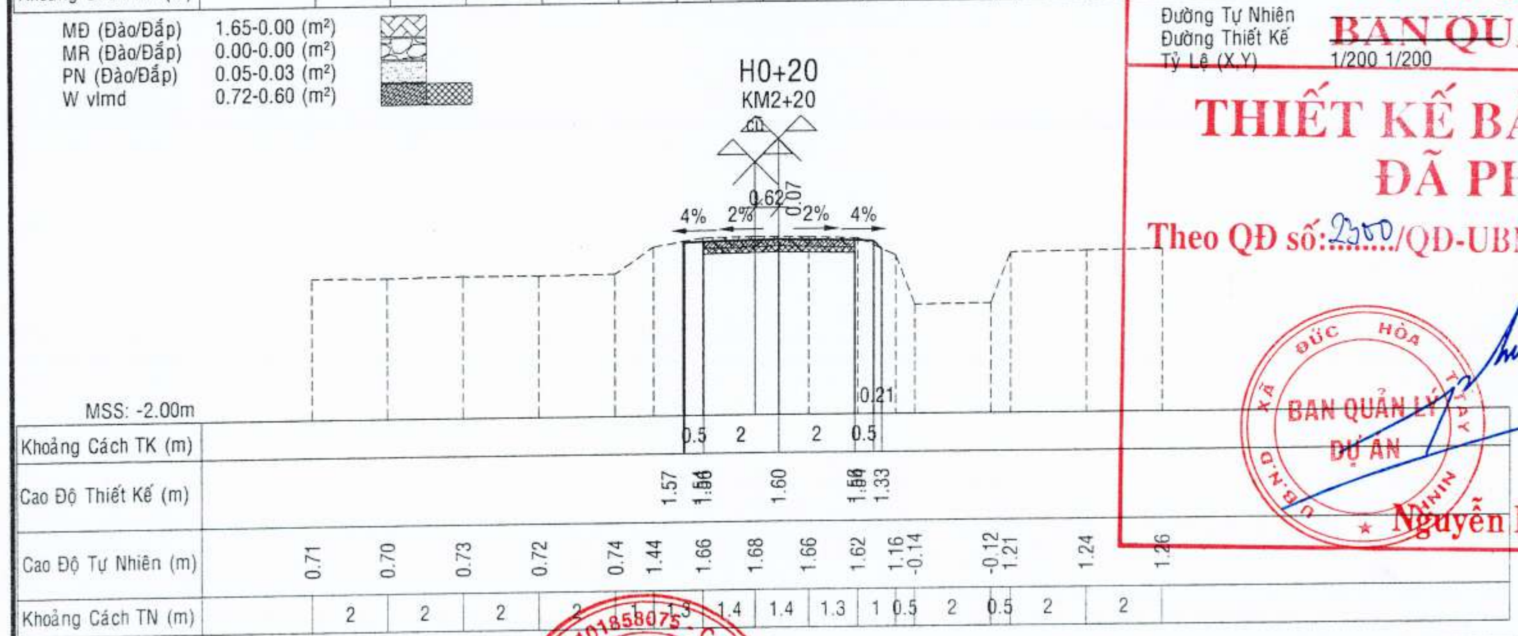

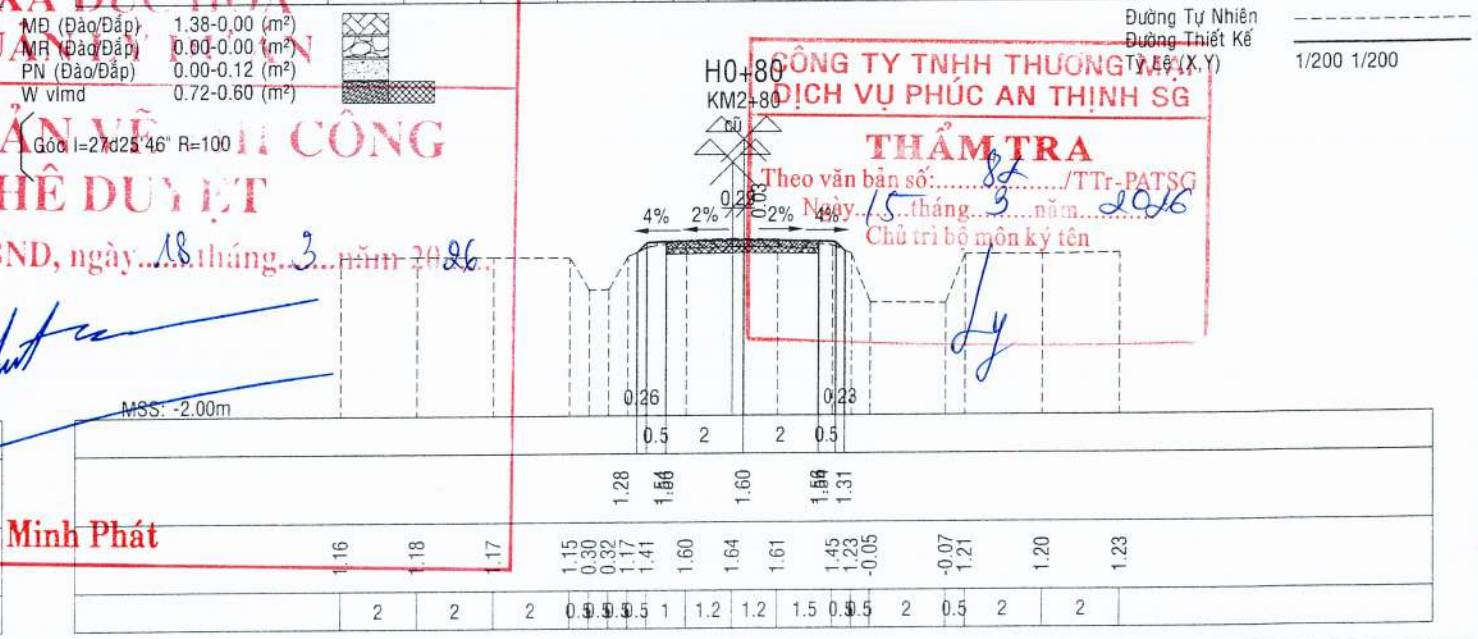

PHÒNG KINH TẾ XÃ ĐỨC HÒA
THẨM ĐỊNH
Thẩm định theo văn bản số 302 /TBTĐ-KT
ngày 16 tháng 3 năm 2026
Người thẩm định ký tên:
Mai Thành Lộc

UBND XÃ ĐỨC HÒA
BAN QUẢN LÝ DỰ ÁN
THIẾT KẾ BẢN VẼ THI CÔNG
ĐÃ PHÊ DUYỆT
Theo QĐ số: 2300/QĐ-UBND, ngày 18 tháng 3 năm 2026
BAN QUẢN LÝ DỰ ÁN
Nguyễn Minh Phát

CÔNG TY TNHH THƯƠNG MẠI DỊCH VỤ PHÚC AN THỊNH SG
THẨM TRA
Theo văn bản số: 82 /TTr-PATSG
Ngày 15 tháng 3 năm 2026
Chủ trì bộ môn ký tên

Chủ đầu tư		Giám đốc	Kiểm tra	Chủ nhiệm TK	Chủ trì	Thiết kế		TRẮC NGANG CHI TIẾT	
	Công ty TNHH Tư vấn Thiết kế Xây dựng Cường Thịnh L.A	Cổ Thanh Phước	Cổ Thanh Phước	Hồ Văn Thành	Hồ Văn Thành	Huỳnh Minh Tâm	Công trình **Đường liên ấp 1A,1B** Địa điểm **Xã Đức Hòa, tỉnh Tây Ninh**	Hoàn Thành: 14/3/2026	Bản vẽ số: MCNCT - 18/42
								Tỷ lệ: 1/200	Ký hiệu bản vẽ:

CÔNG TY TNHH TƯ VẤN THIẾT KẾ XÂY DỰNG CƯỜNG THỊNH L.A - M.S.D.N: 1101858075 - T.P. TÂN AN - T. LONG AN

MĐ (Đào/Đắp) 1.20-0.00 (m²)
MR (Đào/Đắp) 0.00-0.00 (m²)
PN (Đào/Đắp) 0.01-0.13 (m²)
W vlmd 0.72-0.60 (m²)

Góc I=27d25'46" R=100

Đường Tự Nhiên - - - - - -
Đường Thiết Kế ———
Tỷ Lệ (X,Y) 1/200 1/200

H1+00
KM2+100

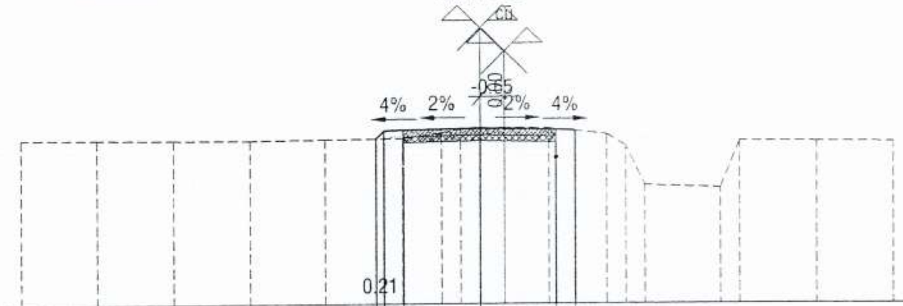

Khoảng Cách TK (m)	0.5	2	2	0.5														
Cao Độ Thiết Kế (m)	1.33	1.54	1.56	1.60	1.56	1.54	1.53											
Cao Độ Tự Nhiên (m)	1.34	1.33	1.31	1.30	1.32	1.34	1.48	1.58	1.62	1.61	1.44	1.14	0.10	0.03	1.26	1.25	1.24	
Khoảng Cách TN (m)	2	2	2	2	2	1	0.5	1.17	1.17	1.5	0.5	0.5	2	0.5	2	2		

MĐ (Đào/Đắp) 1.97-0.00 (m²)
MR (Đào/Đắp) 0.00-0.00 (m²)
PN (Đào/Đắp) 0.12--0.00 (m²)
W vlmd 0.72-0.60 (m²)

Đường Tự Nhiên - - - - - -
Đường Thiết Kế ———
Tỷ Lệ (X,Y) 1/200 1/200

H1+60
KM2+160

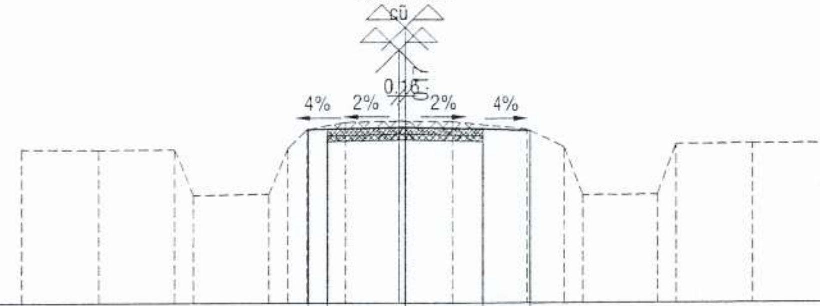

Khoảng Cách TK (m)	0.5	2	2	1.31																	
Cao Độ Thiết Kế (m)	1.55	1.54	1.56	1.60	1.56	1.51	1.51														
Cao Độ Tự Nhiên (m)	1.04	1.02	1.03	-0.18	-0.14	1.05	1.55	1.74	1.77	1.75	1.55	1.08	-0.18	-0.17	1.15	1.16	1.17				
Khoảng Cách TN (m)	2	2	0.5	2	0.5	0.5	1	1.38	1.38	2	1	0.5	2	0.5	2	2					

MĐ (Đào/Đắp) 1.91-0.00 (m²)
MR (Đào/Đắp) 0.00-0.00 (m²)
PN (Đào/Đắp) 0.07-0.99 (m²)
W vlmd 0.72-0.60 (m²)

Góc I=27d25'46" R=100

Đường Tự Nhiên - - - - - -
Đường Thiết Kế ———
Tỷ Lệ (X,Y) 1/200 1/200

H1+20
KM2+120

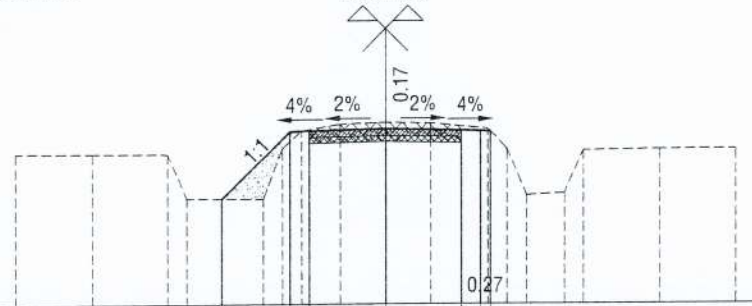

Khoảng Cách TK (m)	1.76	0.5	2	2	0.5															
Cao Độ Thiết Kế (m)	-0.22	1.54	1.56	1.60	1.56	1.54	1.53													
Cao Độ Tự Nhiên (m)	0.98	0.97	0.96	-0.21	-0.23	1.09	1.56	1.73	1.77	1.75	1.60	1.06	-0.15	-0.10	1.02	1.05	1.06			
Khoảng Cách TN (m)	2	2	0.5	2	0.5	0.5	1	1.2	1.2	1.5	0.5	0.5	1	0.5	2	2				

MĐ (Đào/Đắp) 1.46-0.00 (m²)
MR (Đào/Đắp) 0.00-0.00 (m²)
PN (Đào/Đắp) 0.01-0.28 (m²)
W vlmd 0.72-0.60 (m²)

Đường Tự Nhiên - - - - - -
Đường Thiết Kế ———
Tỷ Lệ (X,Y) 1/200 1/200

H1+80
KM2+180

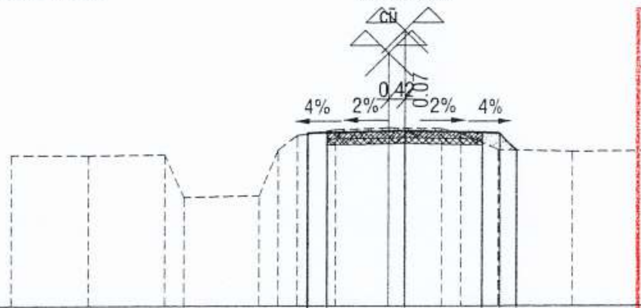

Khoảng Cách TK (m)	0.5	2	2	0.6	0.45																
Cao Độ Thiết Kế (m)	1.52	1.54	1.56	1.60	1.56	1.54	1.09														
Cao Độ Tự Nhiên (m)	0.97	0.96	0.98	-0.14	-0.10	1.10	1.48	1.63	1.68	1.66	1.52	1.10	1.05	1.06	1.04	1.07	1.04				
Khoảng Cách TN (m)	2	2	0.5	2	0.5	0.5	1	1.37	1.37	0.5	1	2	2	2	2	2					

PHÒNG KINH TẾ XÃ ĐỨC HÒA
THẨM ĐỊNH
Thẩm định theo văn bản số 902/TBH-PKT
ngày 16 tháng 3 năm 2026
Người thẩm định ký tên:
Mai Thành Lộc

MĐ (Đào/Đắp) 2.08-0.00 (m²)
MR (Đào/Đắp) 0.00-0.00 (m²)
PN (Đào/Đắp) 0.27-1.05 (m²)
W vlmd 0.72-0.60 (m²)

Đường Tự Nhiên - - - - - -
Đường Thiết Kế ———
Tỷ Lệ (X,Y) 1/200 1/200

H1+40
KM2+140

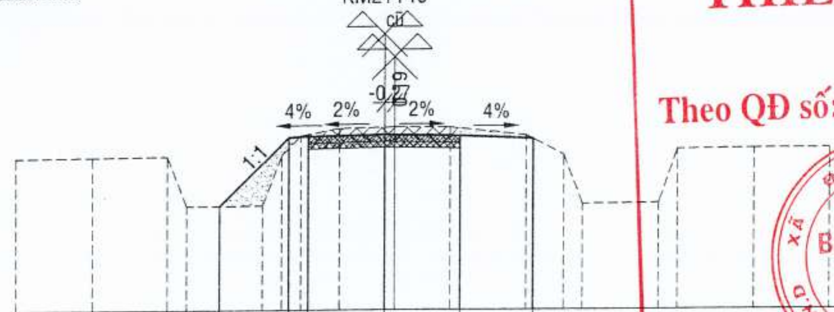

Khoảng Cách TK (m)	1.8	0.5	2	2	1.92															
Cao Độ Thiết Kế (m)	-0.26	1.54	1.56	1.60	1.56	1.48	1.48													
Cao Độ Tự Nhiên (m)	1.01	1.03	1.05	-0.26	-0.25	1.06	1.58	1.77	1.80	1.79	1.58	1.06	-0.23	-0.21	1.20	1.22	1.23			
Khoảng Cách TN (m)	2	2	0.5	2	0.5	0.5	1	1.46	1.46	2	1	0.5	2	0.5	2	2				

UBND XÃ ĐỨC HÒA
BAN QUẢN LÝ DỰ ÁN
THIẾT KẾ BẢN VẼ THI CÔNG
ĐÃ PHÊ DUYỆT
Theo QĐ số: 2200/QĐ-UBND, ngày 18 tháng 3 năm 2026
BAN QUẢN LÝ DỰ ÁN - U.B.N.D XÃ ĐỨC HÒA TÂY NINH
Nguyễn Minh Phát

MĐ (Đào/Đắp) 1.61-0.00 (m²)
MR (Đào/Đắp) 0.00-0.00 (m²)
PN (Đào/Đắp) 0.01-0.22 (m²)
W vlmd 0.72-0.60 (m²)

Đường Tự Nhiên - - - - - -
Đường Thiết Kế ———
Tỷ Lệ (X,Y) 1/200 1/200

H2+00
KM2+200

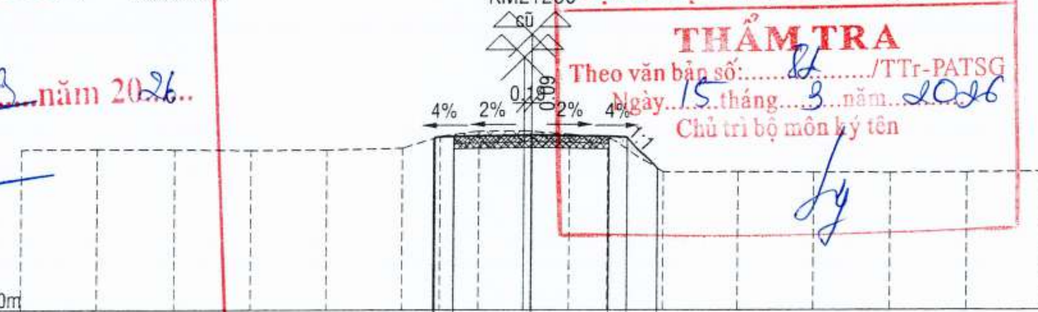

Khoảng Cách TK (m)	0.5	2	2	0.5	0.82																
Cao Độ Thiết Kế (m)	1.51	1.54	1.56	1.60	1.56	1.54	0.72														
Cao Độ Tự Nhiên (m)	1.22	1.23	1.22	1.20	1.21	1.25	1.56	1.70	1.71	1.62	1.54	0.62	0.63	0.61	0.60	0.61	0.63				
Khoảng Cách TN (m)	2	2	2	2	2	1	1	1.17	1.17	1	1.5	2	2	2	2	2					

CÔNG TY TNHH THƯƠNG MẠI DỊCH VỤ PHÚC AN THỊNH SG
THẨM TRA
Theo văn bản số: 82/TTr-PATSG
Ngày 15 tháng 3 năm 2026
Chủ trì bộ môn ký tên

Chủ đầu tư		Giám đốc	Kiểm tra	Chủ nhiệm TK	Chủ trì	Thiết kế		
	Công ty TNHH Tư vấn Thiết kế Xây dựng Cường Thịnh L.A	Cổ Thanh Phước	Cổ Thanh Phước	Hồ Văn Thành	Hồ Văn Thành	Huỳnh Minh Tâm	Công trình **Đường liên ấp 1A,1B** Địa điểm **Xã Đức Hòa, tỉnh Tây Ninh**	**TRẮC NGANG CHI TIẾT** Hoàn Thành: 14/3/2026 — Bản vẽ số: MCNCT - 19/42 Tỷ lệ: 1/200 — Ký hiệu bản vẽ:

M.S.D.N: 1101858075 - C.T.N.H.H CÔNG TY TNHH TƯ VẤN THIẾT KẾ XÂY DỰNG CƯỜNG THỊNH L.A - TÂN AN - T. LONG AN

MĐ (Đào/Đắp) 1.59-0.00 (m²)
MR (Đào/Đắp) 0.00-0.00 (m²)
PN (Đào/Đắp) 0.00-0.19 (m²)
W vlmd 0.72-0.60 (m²)

Đường Tự Nhiên
Đường Thiết Kế
Tỷ Lệ (X,Y) 1/200 1/200

H2+20
KM2+220

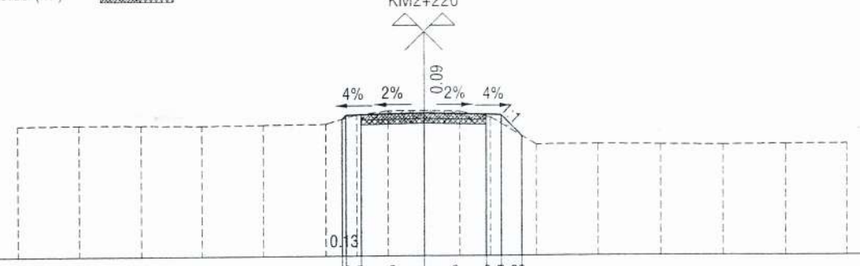

MSS: -2.00m

Khoảng Cách TK (m)	0.5	2	2	0.5	0.68												
Cao Độ Thiết Kế (m)	1.41	1.56	1.60	1.56	1.54	0.86											
Cao Độ Tự Nhiên (m)	1.23	1.25	1.24	1.22	1.24	1.26	1.55	1.68	1.69	1.66	1.47	0.58	0.59	0.57	0.56	0.58	0.59
Khoảng Cách TN (m)	2	2	2	2	2	1	1	1.15	1.15	1	1.5	2	2	2	2	2	

MĐ (Đào/Đắp) 1.09-0.00 (m²)
MR (Đào/Đắp) 0.00-0.00 (m²)
PN (Đào/Đắp) 0.00-0.15 (m²)
W vlmd 0.72-0.60 (m²)

Đường Tự Nhiên
Đường Thiết Kế
Tỷ Lệ (X,Y) 1/200 1/200

H2+80
KM2+280

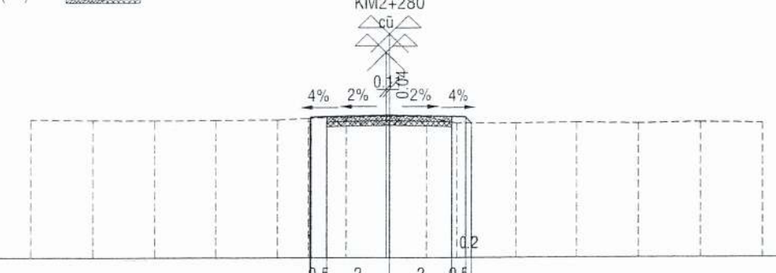

MSS: -2.00m

Khoảng Cách TK (m)	0.5	2	2	0.5													
Cao Độ Thiết Kế (m)	1.50	1.56	1.60	1.56	1.54	1.34											
Cao Độ Tự Nhiên (m)	1.46	1.44	1.43	1.44	1.45	1.50	1.52	1.56	1.54	1.34	1.33	1.35	1.32	1.36	1.33		
Khoảng Cách TN (m)	2	2	2	2	1	1.2	1.28	1.28	1	2	2	2	2	2			

MĐ (Đào/Đắp) 1.10-0.00 (m²)
MR (Đào/Đắp) 0.00-0.00 (m²)
PN (Đào/Đắp) 0.00-0.06 (m²)
W vlmd 0.72-0.60 (m²)

Đường Tự Nhiên
Đường Thiết Kế
Tỷ Lệ (X,Y) 1/200 1/200

H2+40
KM2+240

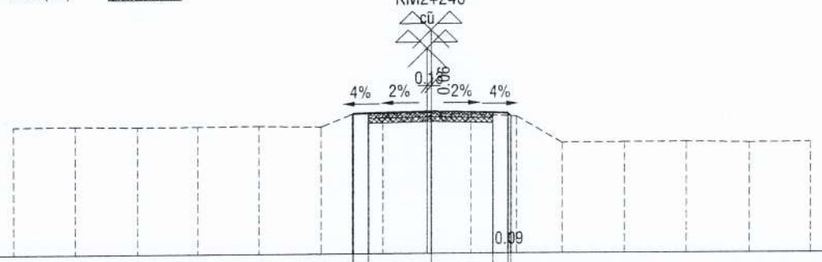

MSS: -2.00m

Khoảng Cách TK (m)	0.5	2	2	0.5													
Cao Độ Thiết Kế (m)	1.52	1.56	1.60	1.56	1.45												
Cao Độ Tự Nhiên (m)	1.15	1.16	1.13	1.14	1.15	1.12	1.52	1.54	1.55	1.50	1.44	0.57	0.58	0.59	0.56	0.58	
Khoảng Cách TN (m)	2	2	2	2	2	1	1	1.41	1.41	1.5	1.5	2	2	2	2		

MĐ (Đào/Đắp) 1.99-0.00 (m²)
MR (Đào/Đắp) 0.00-0.00 (m²)
PN (Đào/Đắp) 0.14-0.00 (m²)
W vlmd 0.72-0.60 (m²)

Đường Tự Nhiên
Đường Thiết Kế
Tỷ Lệ (X,Y) 1/200 1/200

H3+00
KM2+300

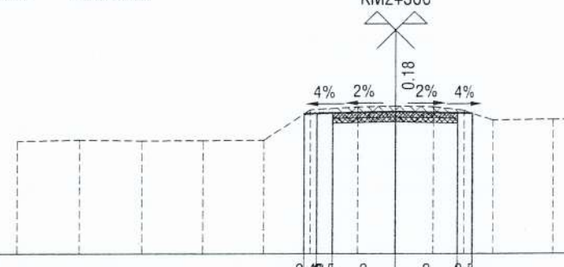

MSS: -2.00m

Khoảng Cách TK (m)	0.42	0.5	2	2	0.5												
Cao Độ Thiết Kế (m)	1.52	1.54	1.56	1.60	1.56	1.54											
Cao Độ Tự Nhiên (m)	0.65	0.69	0.66	0.67	0.68	1.66	1.75	1.78	1.76	1.64	1.32	1.34	1.33	1.35	1.32		
Khoảng Cách TN (m)	2	2	2	2	1.5	1.5	1.21	1.21	1	1	2	2	2	2			

MĐ (Đào/Đắp) 1.25-0.00 (m²)
MR (Đào/Đắp) 0.00-0.00 (m²)
PN (Đào/Đắp) 0.00-0.08 (m²)
W vlmd 0.72-0.60 (m²)

Đường Tự Nhiên
Đường Thiết Kế
Tỷ Lệ (X,Y) 1/200 1/200

H2+60
KM2+260

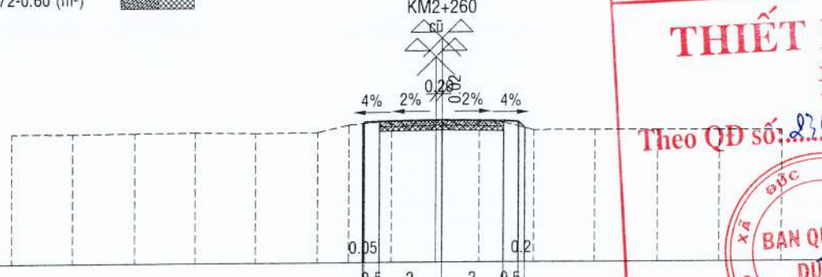

MSS: -2.00m

Khoảng Cách TK (m)	0.5	2	2	0.5													
Cao Độ Thiết Kế (m)	1.49	1.56	1.60	1.56	1.34												
Cao Độ Tự Nhiên (m)	1.21	1.20	1.22	1.23	1.20	1.22	1.45	1.57	1.58	1.56	1.51	1.26	1.27	1.26	1.25	1.24	
Khoảng Cách TN (m)	2	2	2	2	2	1	1.4	1.41	1.41	0.8	1	2	2	2	2		

MĐ (Đào/Đắp) 1.97-0.00 (m²)
MR (Đào/Đắp) 0.00-0.00 (m²)
PN (Đào/Đắp) 0.09-0.00 (m²)
W vlmd 0.72-0.60 (m²)

Đường Tự Nhiên
Đường Thiết Kế
Tỷ Lệ (X,Y) 1/200 1/200

H3+20
KM2+320

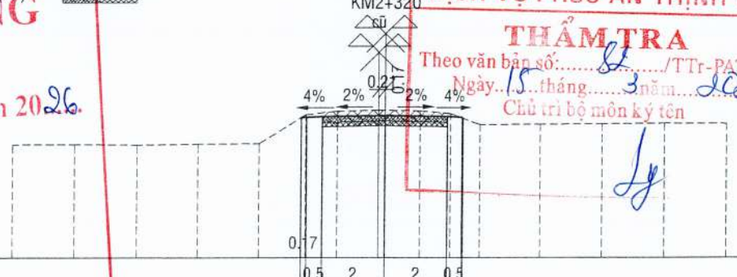

MSS: -2.00m

Khoảng Cách TK (m)	0.5	2	2	0.5													
Cao Độ Thiết Kế (m)	1.53	1.56	1.60	1.56	1.51												
Cao Độ Tự Nhiên (m)	0.66	0.67	0.65	0.68	0.69	1.62	1.74	1.77	1.75	1.66	1.30	1.31	1.32	1.34	1.33		
Khoảng Cách TN (m)	2	2	2	2	1.5	1	1.32	1.32	1	1	2	2	2	2			

PHÒNG KINH TẾ XÃ ĐỨC HÒA
THẨM ĐỊNH
Thẩm định theo văn bản số 902 / TBĐ-PKT
ngày 16 tháng 3 năm 2026
Người thẩm định ký tên:
Mai Thành Lộc

UBND XÃ ĐỨC HÒA
BAN QUẢN LÝ DỰ ÁN
THIẾT KẾ BẢN VẼ THI CÔNG
ĐÃ PHÊ DUYỆT
Theo QĐ số: 2300/QĐ-UBND, ngày 18 tháng 3 năm 2026
BAN QUẢN LÝ DỰ ÁN
Nguyễn Minh Phát

CÔNG TY TNHH THƯƠNG MẠI DỊCH VỤ PHÚC AN THỊNH SG
THẨM TRA
Theo văn bản số: 02 /TTr-PATSG
Ngày 15 tháng 3 năm 2026
Chủ trì bộ môn ký tên

Chủ đầu tư	Giám đốc	Kiểm tra	Chủ nhiệm TK	Chủ trì	Thiết kế	Công trình	TRẮC NGANG CHI TIẾT
	Công ty TNHH Tư vấn Thiết kế Xây dựng Cường Thịnh LA	Cổ Thanh Phước	Hồ Văn Thành	Hồ Văn Thành	Huỳnh Minh Tâm	Đường liên ấp 1A,1B Địa điểm Xã Đức Hòa, tỉnh Tây Ninh	Hoàn Thành: 14/3/2026 — Bản vẽ số: MCNCT - 20/42 Tỷ lệ: 1/200 — Ký hiệu bản vẽ:

H3+40 — KM2+340

MĐ (Đào/Đắp) 1.57-0.00 (m²)
MR (Đào/Đắp) 0.00-0.00 (m²)
PN (Đào/Đắp) 0.00-0.66 (m²)
W vlmd 0.72-0.60 (m²)

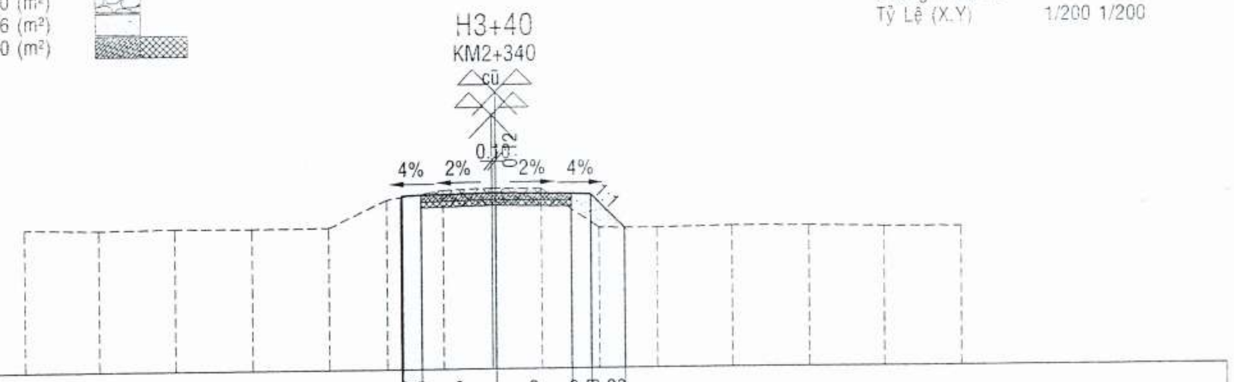

Khoảng Cách TK (m)	0.5 · 2 · 2 · 0.5 · 0.88
Cao Độ Thiết Kế (m)	1.50 · 1.56 · 1.60 · 1.56 · 1.54 · 0.66
Cao Độ Tự Nhiên (m)	0.74 · 0.70 · 0.73 · 0.71 · 0.72 · 1.44 · 1.68 · 1.72 · 1.70 · 0.66 · 0.65 · 0.68 · 0.67 · 0.64 · 0.63
Khoảng Cách TN (m)	2 · 2 · 2 · 2 · 1.5 · 1.5 · 1.32 · 1.32 · 1.5 · 1.5 · 2 · 2 · 2 · 2

Đường Tự Nhiên - - - - -
Đường Thiết Kế ———
Tỷ Lệ (X,Y) 1/200 1/200

H4+00 — KM2+400

MĐ (Đào/Đắp) 1.62-0.00 (m²)
MR (Đào/Đắp) 0.00-0.00 (m²)
PN (Đào/Đắp) 0.08-0.00 (m²)
W vlmd 0.72-0.60 (m²)

Đường Tự Nhiên - - - - -
Đường Thiết Kế ———
Tỷ Lệ (X,Y) 1/200 1/200

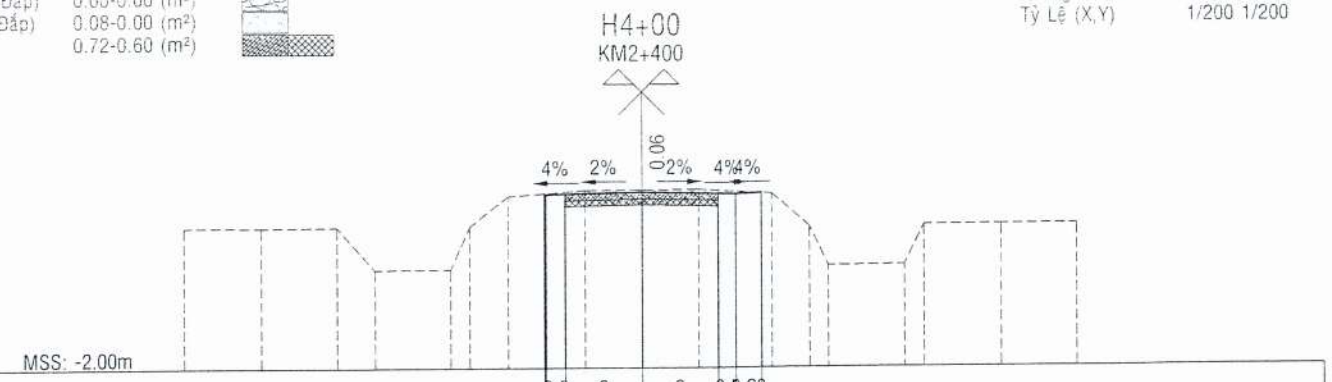

Khoảng Cách TK (m)	0.5 · 2 · 2 · 0.5 · 0.69
Cao Độ Thiết Kế (m)	1.57 · 1.56 · 1.60 · 1.56 · 1.54 · 1.57
Cao Độ Tự Nhiên (m)	0.69 · 0.68 · 0.70 · -0.42 · -0.41 · 0.71 · 1.50 · 1.65 · 1.66 · 1.67 · 1.55 · 0.68 · -0.35 · -0.33 · 0.71 · 0.72 · 0.73
Khoảng Cách TN (m)	2 · 2 · 1 · 2 · 0.5 · 1 · 2 · 1.49 · 1.49 · 2 · 1 · 0.5 · 2 · 0.5 · 2 · 2

H3+60 — KM2+360

MĐ (Đào/Đắp) 1.82-0.00 (m²)
MR (Đào/Đắp) 0.00-0.00 (m²)
PN (Đào/Đắp) 0.05-0.00 (m²)
W vlmd 0.72-0.60 (m²)

Đường Tự Nhiên - - - - -
Đường Thiết Kế ———
Tỷ Lệ (X,Y) 1/200 1/200

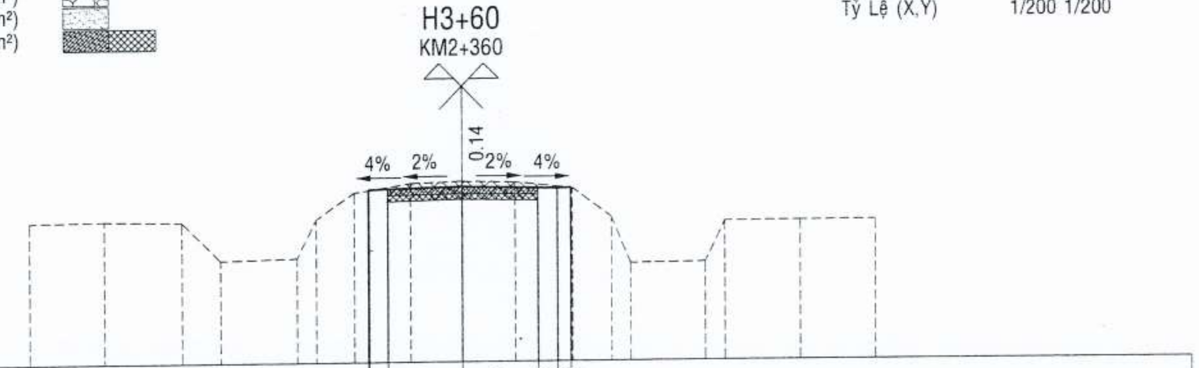

Khoảng Cách TK (m)	0.5 · 2 · 2 · 0.5 · 0.36
Cao Độ Thiết Kế (m)	1.52 · 1.56 · 1.60 · 1.56 · 1.55
Cao Độ Tự Nhiên (m)	0.73 · 0.75 · 0.72 · -0.30 · -0.25 · 0.77 · 1.46 · 1.70 · 1.74 · 1.71 · 1.55 · 0.78 · -0.44 · 0.42 · 0.65 · 0.66 · 0.67
Khoảng Cách TN (m)	2 · 2 · 1 · 2 · 0.5 · 1 · 1.5 · 1.4 · 1.4 · 1.5 · 1 · 0.5 · 2 · 0.5 · 2 · 2

H4+20 — KM2+420

MĐ (Đào/Đắp) 1.35-0.00 (m²)
MR (Đào/Đắp) 0.00-0.00 (m²)
PN (Đào/Đắp) 0.01-0.08 (m²)
W vlmd 0.72-0.60 (m²)

Đường Tự Nhiên - - - - -
Đường Thiết Kế ———
Tỷ Lệ (X,Y) 1/200 1/200

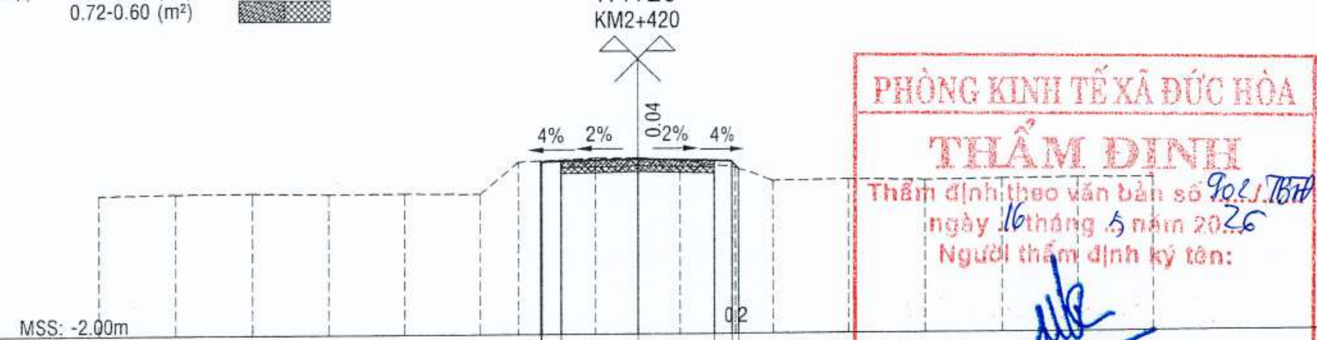

PHÒNG KINH TẾ XÃ ĐỨC HÒA
THẨM ĐỊNH
Thẩm định theo văn bản số 902/TBTĐ-KCT
ngày 16 tháng 5 năm 2026
Người thẩm định ký tên:
Mai Thành Lộc

Khoảng Cách TK (m)	0.5 · 2 · 2 · 0.5
Cao Độ Thiết Kế (m)	1.57 · 1.56 · 1.60 · 1.56 · 1.34
Cao Độ Tự Nhiên (m)	0.70 · 0.73 · 0.74 · 0.71 · 0.72 · 0.70 · 1.54 · 1.63 · 1.64 · 1.55 · 1.37 · 1.01 · 1.03 · 1.00 · 1.02 · 1.04 · 1.03
Khoảng Cách TN (m)	2 · 2 · 2 · 2 · 2 · 1 · 2 · 1.11 · 1.11 · 1.5 · 1 · 2 · 2 · 2 · 2 · 2

H3+80 — KM2+380

MĐ (Đào/Đắp) 1.67-0.00 (m²)
MR (Đào/Đắp) 0.00-0.00 (m²)
PN (Đào/Đắp) 0.02-0.01 (m²)
W vlmd 0.72-0.60 (m²)

Đường Tự Nhiên - - - - -
Đường Thiết Kế ———
Tỷ Lệ (X,Y) 1/200 1/200

UBND XÃ ĐỨC HÒA
BAN QUẢN LÝ DỰ ÁN
THIẾT KẾ BẢN VẼ THI CÔNG
ĐÃ PHÊ DUYỆT
Theo QĐ số: 2300/QĐ-UBND, ngày 18 tháng 3 năm 2026.
Nguyễn Minh Phát

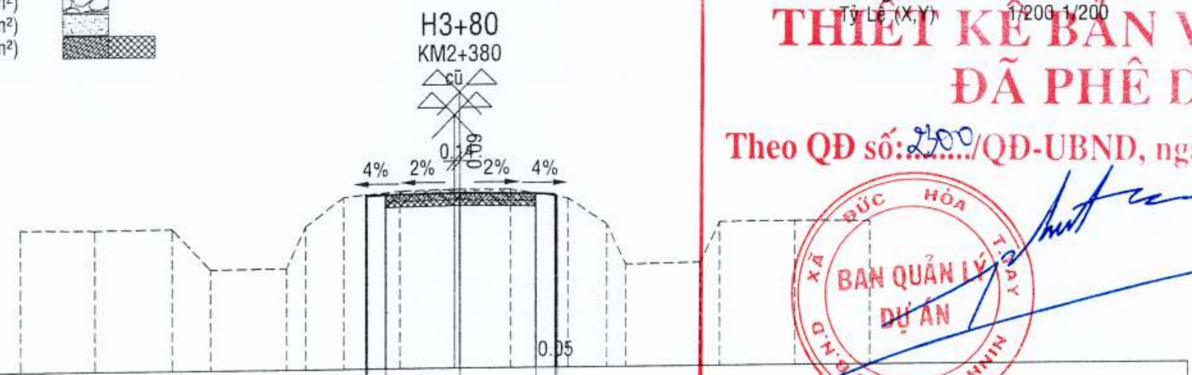

Khoảng Cách TK (m)	0.5 · 2 · 2 · 0.5
Cao Độ Thiết Kế (m)	1.57 · 1.56 · 1.60 · 1.56 · 1.49
Cao Độ Tự Nhiên (m)	0.74 · 0.71 · 0.73 · -0.35 · -0.33 · 0.76 · 1.51 · 1.66 · 1.69 · 1.68 · 1.44 · 0.75 · -0.32 · -0.29 · 0.77 · 0.78 · 0.76
Khoảng Cách TN (m)	2 · 2 · 1 · 2 · 0.5 · 1 · 1.5 · 1.48 · 1.48 · 1.5 · 1 · 0.5 · 2 · 0.5 · 2 · 2

H4+40 — KM2+440

MĐ (Đào/Đắp) 0.96-0.00 (m²)
MR (Đào/Đắp) 0.00-0.00 (m²)
PN (Đào/Đắp) 0.00-0.11 (m²)
W vlmd 0.72-0.60 (m²)

Đường Tự Nhiên - - - - -
Đường Thiết Kế ———
Tỷ Lệ (X,Y) 1/200 1/200

CÔNG TY TNHH THƯƠNG MẠI DỊCH VỤ PHÚC AN THỊNH SG
THẨM TRA
Theo văn bản số: 82/TTr-PATSG
Ngày 15 tháng 3 năm 2026
Chủ trì bộ môn ký tên

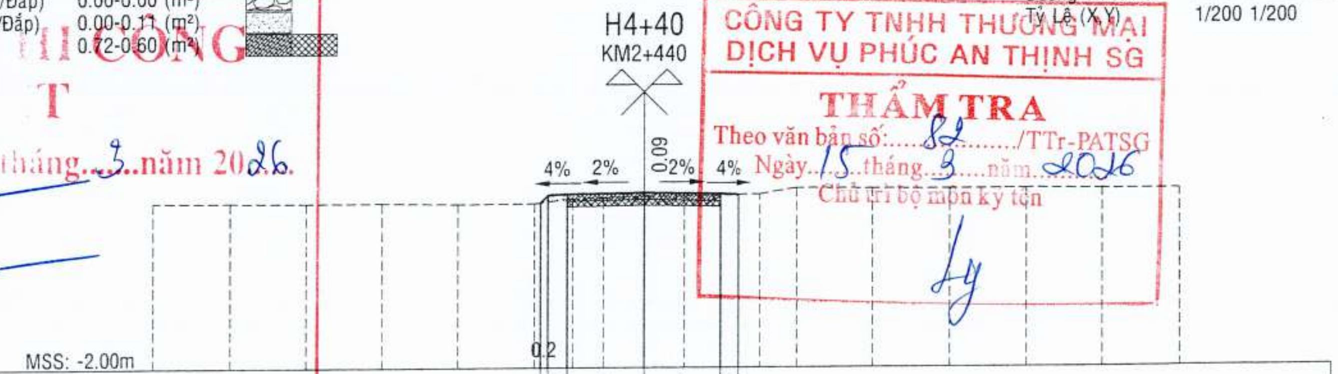

Khoảng Cách TK (m)	0.5 · 2 · 2 · 0.5
Cao Độ Thiết Kế (m)	1.34 · 1.56 · 1.60 · 1.56 · 1.54
Cao Độ Tự Nhiên (m)	1.35 · 1.34 · 1.33 · 1.34 · 1.31 · 1.32 · 1.44 · 1.47 · 1.51 · 1.50 · 1.55 · 1.71 · 1.69 · 1.68 · 1.69 · 1.67 · 1.66
Khoảng Cách TN (m)	2 · 2 · 2 · 2 · 2 · 1 · 0.8 · 1.06 · 1.06 · 2 · 1 · 2 · 2 · 2 · 2 · 2

Chủ đầu tư		Giám đốc	Kiểm tra	Chủ nhiệm TK	Chủ trì	Thiết kế		TRẮC NGANG CHI TIẾT	
	Công ty TNHH Tư vấn Thiết kế Xây dựng Cường Thịnh L.A	Cổ Thanh Phước	Cổ Thanh Phước	Hồ Văn Thành	Hồ Văn Thành	Huỳnh Minh Tâm	Công trình **Đường liên ấp 1A,1B** Địa điểm **Xã Đức Hòa, tỉnh Tây Ninh**	Hoàn Thành: 14/3/2026	Bản vẽ số: MCNCT - 21/42
								Tỷ lệ: 1/200	Ký hiệu bản vẽ:

CÔNG TY TNHH TƯ VẤN THIẾT KẾ XÂY DỰNG CƯỜNG THỊNH L.A — M.S.D.N: 1101858075 — TP. TÂN AN - T. LONG AN

H4+60
KM2+460

MĐ (Đào/Đắp) 0.95-0.00 (m²)
MR (Đào/Đắp) 0.00-0.00 (m²)
PN (Đào/Đắp) 0.00-0.11 (m²)
W vlmd 0.72-0.60 (m²)

Đường Tự Nhiên
Đường Thiết Kế
Tỷ Lệ (X,Y) 1/200 1/200

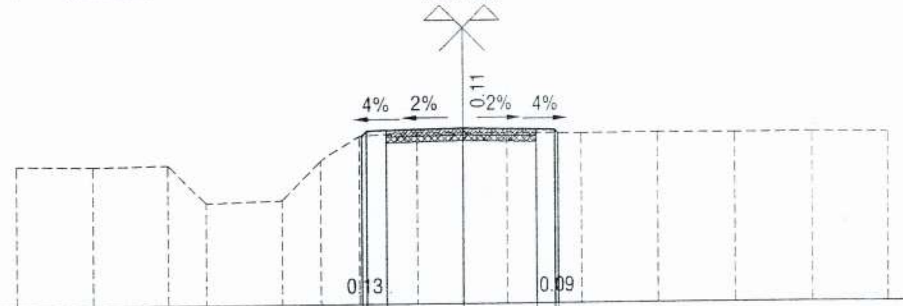

MSS: -2.00m

Khoảng Cách TK (m)	0.5 2 2 0.5
Cao Độ Thiết Kế (m)	1.41 1.54 1.56 1.60 1.56 1.58 1.45
Cao Độ Tự Nhiên (m)	0.69 0.65 0.68 -0.32 -0.26 0.77 1.41 1.51 1.49 1.48 1.44 1.45 1.43 1.44 1.42
Khoảng Cách TN (m)	2 2 1 2 1 1 1.5 1.2 1.2 2 2 2 2 2

H5+20
KM2+520

MĐ (Đào/Đắp) 1.01-0.00 (m²)
MR (Đào/Đắp) 0.00-0.00 (m²)
PN (Đào/Đắp) 0.00-0.19 (m²)
W vlmd 0.72-0.60 (m²)

Đường Tự Nhiên
Đường Thiết Kế
Tỷ Lệ (X,Y) 1/200 1/200

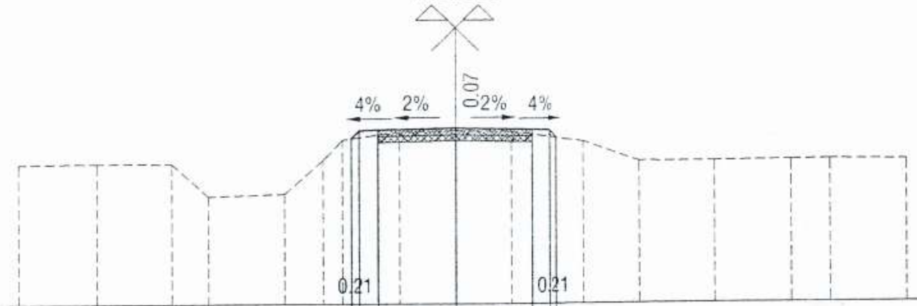

MSS: -2.00m

Khoảng Cách TK (m)	0.5 2 2 0.5
Cao Độ Thiết Kế (m)	1.33 1.54 1.56 1.60 1.56 1.58 1.33
Cao Độ Tự Nhiên (m)	0.67 0.69 0.68 -0.18 -0.12 0.76 1.30 1.50 1.53 1.51 1.23 0.71 0.70 0.72 0.73 0.71
Khoảng Cách TN (m)	2 2 1 2 1 0.5 1.5 1.44 1.44 2 1.5 2 2 1 2

H4+80
KM2+480

MĐ (Đào/Đắp) 1.23-0.00 (m²)
MR (Đào/Đắp) 0.00-0.00 (m²)
PN (Đào/Đắp) 0.00-0.09 (m²)
W vlmd 0.72-0.60 (m²)

Đường Tự Nhiên
Đường Thiết Kế
Tỷ Lệ (X,Y) 1/200 1/200

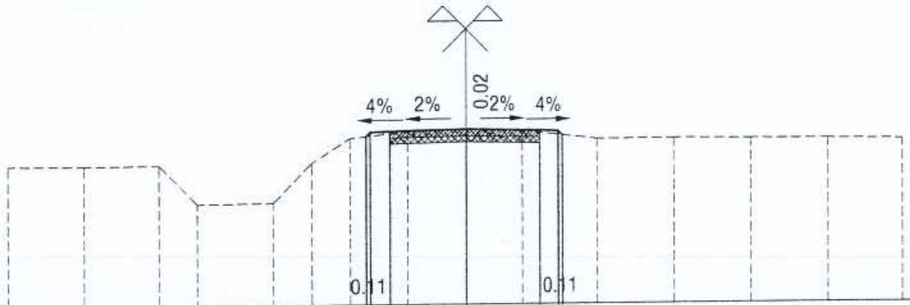

MSS: -2.00m

Khoảng Cách TK (m)	0.5 2 2 0.5
Cao Độ Thiết Kế (m)	1.43 1.54 1.56 1.60 1.56 1.54 1.43
Cao Độ Tự Nhiên (m)	0.72 0.70 0.71 -0.32 -0.30 0.74 1.38 1.55 1.58 1.56 1.32 1.33 1.31 1.30 1.28
Khoảng Cách TN (m)	2 2 1 2 1 1 1.5 1.53 1.53 2 2 2 2 2

H5+40
KM2+540

MĐ (Đào/Đắp) 1.17-0.00 (m²)
MR (Đào/Đắp) 0.00-0.00 (m²)
PN (Đào/Đắp) 0.00-0.11 (m²)
W vlmd 0.72-0.60 (m²)

Đường Tự Nhiên
Đường Thiết Kế
Tỷ Lệ (X,Y) 1/200 1/200

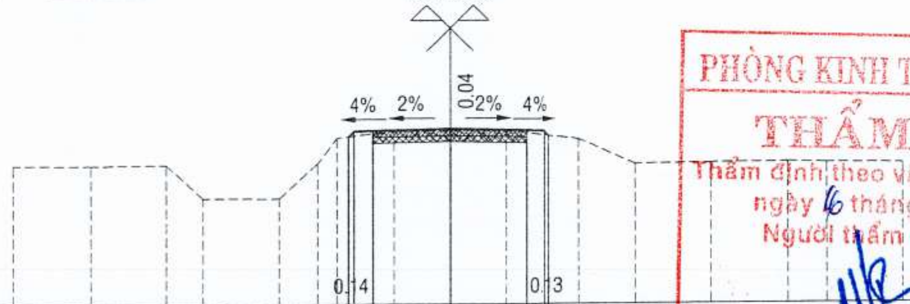

MSS: -2.00m

Khoảng Cách TK (m)	0.5 2 2 0.5
Cao Độ Thiết Kế (m)	1.40 1.54 1.56 1.60 1.56 1.58 1.41
Cao Độ Tự Nhiên (m)	0.66 0.65 0.67 -0.21 -0.22 0.69 1.36 1.54 1.56 1.55 1.32 0.66 0.68 0.69 0.67 0.65
Khoảng Cách TN (m)	2 2 1 2 1 0.5 1.5 1.45 1.45 2 1.5 2 2 1 2

PHÒNG KINH TẾ XÃ ĐỨC HÒA
THẨM ĐỊNH
Thẩm định theo văn bản số 902/TBTĐ-KT
ngày 6 tháng 3 năm 2026
Người thẩm định ký tên:
Mai Thành Lộc

H5+00
KM2+500

MĐ (Đào/Đắp) 1.13-0.00 (m²)
MR (Đào/Đắp) 0.00-0.00 (m²)
PN (Đào/Đắp) 0.00-0.10 (m²)
W vlmd 0.72-0.60 (m²)

Đường Tự Nhiên
Đường Thiết Kế
Tỷ Lệ (X,Y) 1/200 1/200

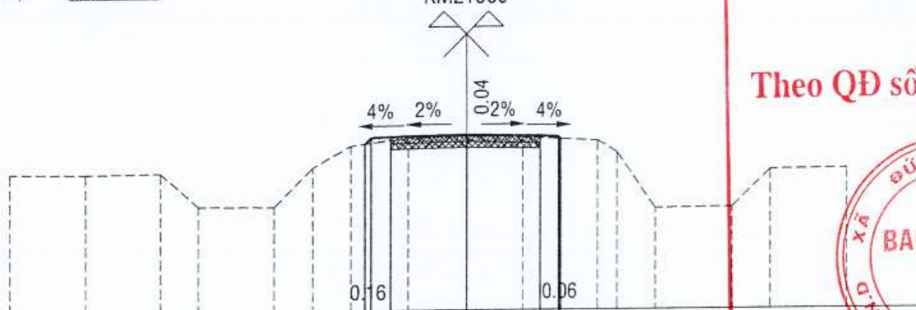

MSS: -2.00m

Khoảng Cách TK (m)	0.5 2 2 0.5
Cao Độ Thiết Kế (m)	1.38 1.54 1.56 1.60 1.56 1.58 1.48
Cao Độ Tự Nhiên (m)	0.66 0.63 0.65 -0.23 -0.25 0.77 1.33 1.52 1.56 1.53 1.44 1.12 -0.35 -0.33 0.65 0.67
Khoảng Cách TN (m)	2 2 1 2 1 1 1.5 1.53 1.53 2 0.5 1 2 1 2

UBND XÃ ĐỨC HÒA
BAN QUẢN LÝ DỰ ÁN
THIẾT KẾ BẢN VẼ THI CÔNG
ĐÃ PHÊ DUYỆT
Theo QĐ số: 2700/QĐ-UBND, ngày 18 tháng 3 năm 2026
Nguyễn Minh Phát

H5+60
KM2+560

MĐ (Đào/Đắp) 0.99-0.00 (m²)
MR (Đào/Đắp) 0.00-0.00 (m²)
PN (Đào/Đắp) 0.00-0.15 (m²)
W vlmd 0.72-0.60 (m²)

Đường Tự Nhiên
Đường Thiết Kế
Tỷ Lệ (X,Y) 1/200 1/200

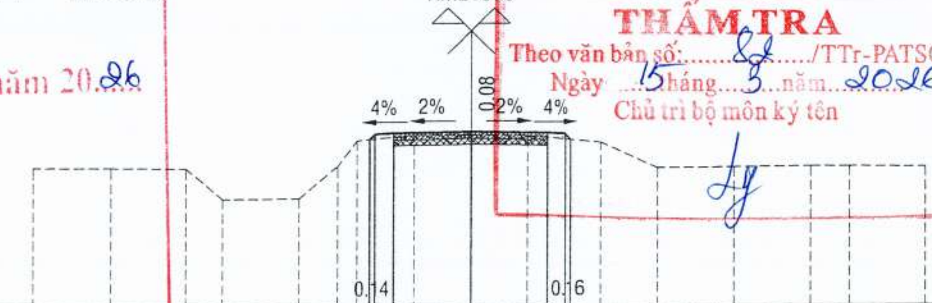

MSS: -2.00m

Khoảng Cách TK (m)	0.5 2 2 0.5
Cao Độ Thiết Kế (m)	1.40 1.54 1.56 1.60 1.56 1.58 1.38
Cao Độ Tự Nhiên (m)	0.69 0.68 0.66 -0.15 -0.14 0.70 1.37 1.50 1.52 1.49 1.30 0.62 0.63 0.65 0.64 0.62
Khoảng Cách TN (m)	2 2 1 2 1 0.5 1.5 1.47 1.47 2 1.5 2 2 1 2

CÔNG TY TNHH THƯƠNG MẠI DỊCH VỤ PHÚC AN THỊNH SG
THẨM TRA
Theo văn bản số: 82/TTr-PATSG
Ngày 15 tháng 3 năm 2026
Chủ trì bộ môn ký tên

Chủ đầu tư	Công ty TNHH Tư vấn Thiết kế Xây dựng Cường Thịnh L.A	Giám đốc	Kiểm tra	Chủ nhiệm TK	Chủ trì	Thiết kế	Công trình	TRẮC NGANG CHI TIẾT	
		Cổ Thanh Phước	Cổ Thanh Phước	Hồ Văn Thành	Hồ Văn Thành	Huỳnh Minh Tâm	Đường liên ấp 1A,1B Địa điểm Xã Đức Hòa, tỉnh Tây Ninh	Hoàn Thành: 14/3/2026	Bản vẽ số: MCNCT - 22/42
								Tỷ lệ: 1/200	Ký hiệu bản vẽ:

CÔNG TY TNHH TƯ VẤN THIẾT KẾ XÂY DỰNG CƯỜNG THỊNH L.A - M.S.D.N: 1101858075 - TÂN AN - T. LONG AN

BAN QUẢN LÝ DỰ ÁN - U.B.N.D XÃ ĐỨC HÒA - TÂY NINH

H5+80
KM2+580

MĐ (Đào/Đắp)	1.27-0.00 (m²)
MR (Đào/Đắp)	0.00-0.00 (m²)
PN (Đào/Đắp)	0.00-0.13 (m²)
W vlmd	0.72-0.60 (m²)

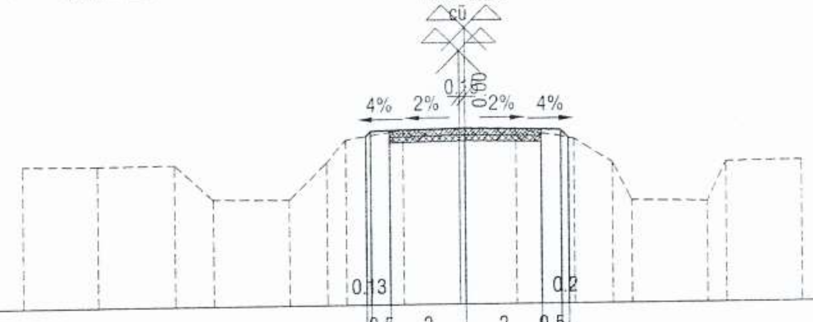

MSS: -2.00m

Khoảng Cách TK (m)	0.5 2 2 0.5
Cao Độ Thiết Kế (m)	1.41 1.54 1.56 1.60 1.56 1.54 1.34
Cao Độ Tự Nhiên (m)	0.72 0.70 0.71 -0.20 -0.23 0.74 1.33 1.56 1.60 1.57 1.31 0.68 -0.32 -0.36 0.67 0.69
Khoảng Cách TN (m)	2 2 1 2 1 0.5 1.5 1.5 1.5 1.5 1 0.5 2 0.5 2

Đường Tự Nhiên - - - - - -
Đường Thiết Kế ———
Tỷ Lệ (X,Y) 1/200 1/200

H6+40
KM2+640

MĐ (Đào/Đắp)	0.62-0.00 (m²)
MR (Đào/Đắp)	0.00-0.00 (m²)
PN (Đào/Đắp)	0.00-0.52 (m²)
W vlmd	0.72-0.60 (m²)

Đường Tự Nhiên - - - - - -
Đường Thiết Kế ———
Tỷ Lệ (X,Y) 1/200 1/200

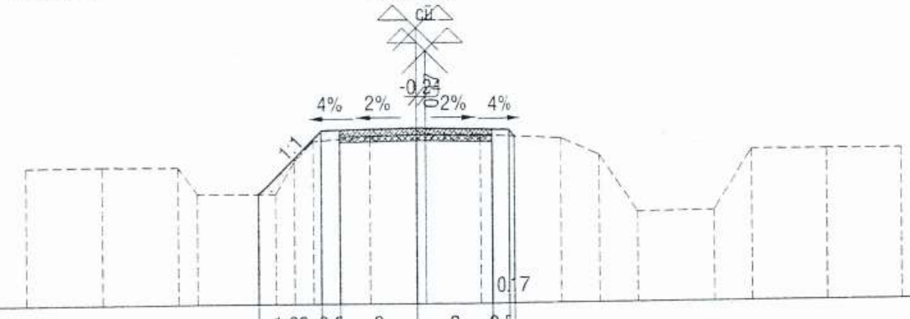

MSS: -2.00m

Khoảng Cách TK (m)	1.66 0.5 2 2 0.5
Cao Độ Thiết Kế (m)	-0.12 1.54 1.56 1.60 1.56 1.54 1.37
Cao Độ Tự Nhiên (m)	0.61 0.62 0.60 -0.10 -0.12 0.74 1.26 1.38 1.44 1.42 1.30 0.85 -0.65 -0.63 0.95 0.94 0.93
Khoảng Cách TN (m)	2 2 0.5 2 0.5 0.5 1.5 1.46 1.46 2.2 1 1 2 1 2 2

H6+00
KM2+600

MĐ (Đào/Đắp)	0.91-0.00 (m²)
MR (Đào/Đắp)	0.00-0.00 (m²)
PN (Đào/Đắp)	0.00-0.20 (m²)
W vlmd	0.72-0.60 (m²)

Đường Tự Nhiên - - - - - -
Đường Thiết Kế ———
Tỷ Lệ (X,Y) 1/200 1/200

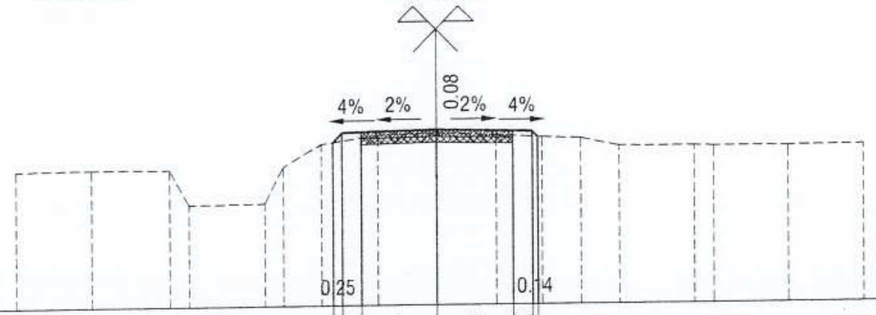

MSS: -2.00m

Khoảng Cách TK (m)	0.5 2 2 0.5
Cao Độ Thiết Kế (m)	1.29 1.54 1.56 1.60 1.56 1.54 1.40
Cao Độ Tự Nhiên (m)	0.60 0.62 0.61 -0.32 -0.30 0.66 1.24 1.47 1.52 1.45 1.39 1.35 1.14 1.13 1.12 1.11 1.13
Khoảng Cách TN (m)	2 2 0.5 2 0.5 1 1.5 1.56 1.56 1.2 1 1 2 0.5 2 2

H6+60
KM2+660

MĐ (Đào/Đắp)	0.45-0.00 (m²)
MR (Đào/Đắp)	0.00-0.00 (m²)
PN (Đào/Đắp)	0.00-0.41 (m²)
W vlmd	0.72-0.60 (m²)

Đường Tự Nhiên - - - - - -
Đường Thiết Kế ———
Tỷ Lệ (X,Y) 1/200 1/200

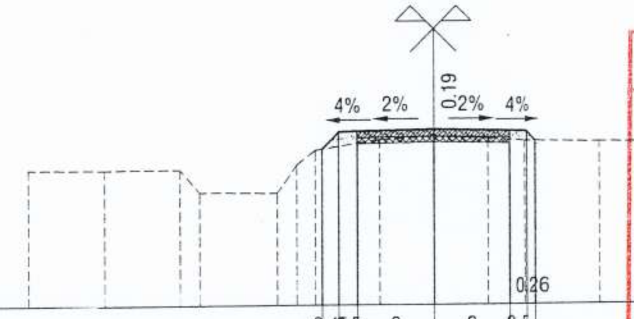

MSS: -2.00m

Khoảng Cách TK (m)	0.46 0.5 2 2 0.5
Cao Độ Thiết Kế (m)	1.09 1.54 1.56 1.60 1.56 1.54 1.28
Cao Độ Tự Nhiên (m)	0.58 0.56 0.57 -0.04 -0.06 0.68 1.06 1.34 1.41 1.36 1.29 1.25 1.24 1.23 1.22 1.25
Khoảng Cách TN (m)	2 2 0.5 2 0.5 0.5 1.7 1.43 1.43 1 2 2 2 2 2

PHÒNG KINH TẾ XÃ ĐỨC HÒA
THẨM ĐỊNH
Thẩm định theo văn bản số 921/TĐ-PKT
ngày 16 tháng 3 năm 2026
Người thẩm định ký tên:
Mai Thành Lộc

H6+20
KM2+620

MĐ (Đào/Đắp)	0.69-0.00 (m²)
MR (Đào/Đắp)	0.00-0.00 (m²)
PN (Đào/Đắp)	0.00-0.24 (m²)
W vlmd	0.72-0.60 (m²)

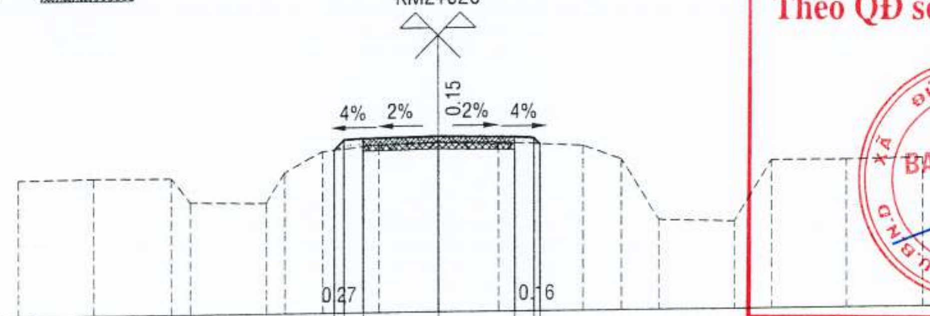

MSS: -2.00m

Khoảng Cách TK (m)	0.5 2 2 0.5
Cao Độ Thiết Kế (m)	1.27 1.54 1.56 1.60 1.56 1.54 1.38
Cao Độ Tự Nhiên (m)	0.57 0.59 0.58 -0.06 -0.10 0.70 1.24 1.39 1.45 1.43 1.32 0.95 -0.65 -0.71 0.88 0.87 0.89
Khoảng Cách TN (m)	2 2 0.5 2 0.5 1 1.5 1.58 1.58 2.2 1 1 2 1 2 2

Đường Tự Nhiên - - - - - -
Đường Thiết Kế ———
Tỷ Lệ (X,Y) 1/200 1/200

UBND XÃ ĐỨC HÒA
BAN QUẢN LÝ DỰ ÁN
THIẾT KẾ BẢN VẼ THI CÔNG
ĐÃ PHÊ DUYỆT
Theo QĐ số: 2300/QĐ-UBND, ngày 18 tháng 3 năm 2026
BAN QUẢN LÝ DỰ ÁN
Nguyễn Minh Phát

H6+80
KM2+680

MĐ (Đào/Đắp)	0.35-0.00 (m²)
MR (Đào/Đắp)	0.00-0.00 (m²)
PN (Đào/Đắp)	0.00-0.56 (m²)
W vlmd	0.72-0.60 (m²)

Đường Tự Nhiên - - - - - -
Đường Thiết Kế ———
Tỷ Lệ (X,Y) 1/200 1/200

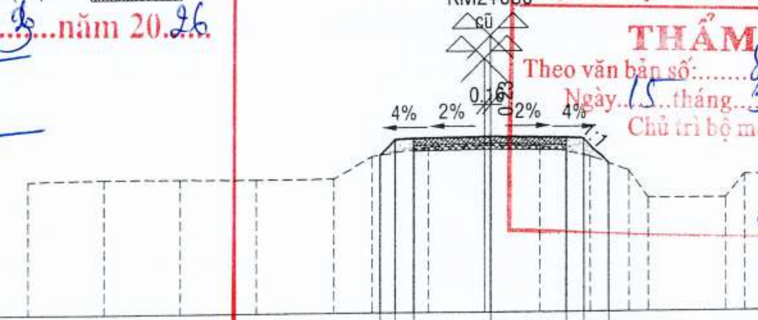

CÔNG TY TNHH THƯƠNG MẠI DỊCH VỤ PHÚC AN THỊNH SG
THẨM TRA
Theo văn bản số: 84/TTr-PATSG
Ngày 15 tháng 3 năm 2026
Chủ trì bộ môn ký tên
Ly

MSS: -2.00m

Khoảng Cách TK (m)	0.4 0.5 2 2 0.5 0.65
Cao Độ Thiết Kế (m)	1.13 1.54 1.56 1.60 1.56 1.54 0.89
Cao Độ Tự Nhiên (m)	0.50 0.54 0.53 0.51 0.52 1.10 1.33 1.37 1.35 1.06 0.68 -0.03 -0.04 0.57 0.55 0.56
Khoảng Cách TN (m)	2 2 2 2 1 1.5 1.46 1.46 1.4 1 0.5 2 0.5 2 2

Chủ đầu tư	Giám đốc	Kiểm tra	Chủ nhiệm TK	Chủ trì	Thiết kế
	Công ty TNHH Tư Vấn Thiết kế Xây dựng Cường Thịnh L.A — Cổ Thanh Phước	Cổ Thanh Phước	Hồ Văn Thành	Hồ Văn Thành	Huỳnh Minh Tâm

CÔNG TY TNHH TƯ VẤN THIẾT KẾ XÂY DỰNG CƯỜNG THỊNH L.A — M.S.D.N: 1101858075 — TP. TÂN AN - T. LONG AN

Công trình
Đường liên ấp 1A,1B
Địa điểm
Xã Đức Hòa, tỉnh Tây Ninh

TRẮC NGANG CHI TIẾT	
Hoàn Thành: 14/3/2026	Bản vẽ số: MCNCT - 23/42
Tỷ lệ: 1/200	Ký hiệu bản vẽ:

MĐ (Đào/Đắp) 0.73-0.00 (m²)
MR (Đào/Đắp) 0.00-0.00 (m²)
PN (Đào/Đắp) 0.00-0.48 (m²)
W vlmd 0.72-0.60 (m²)

Đường Tự Nhiên
Đường Thiết Kế
Tỷ Lệ (X,Y) 1/200 1/200

H7+00
KM2+700

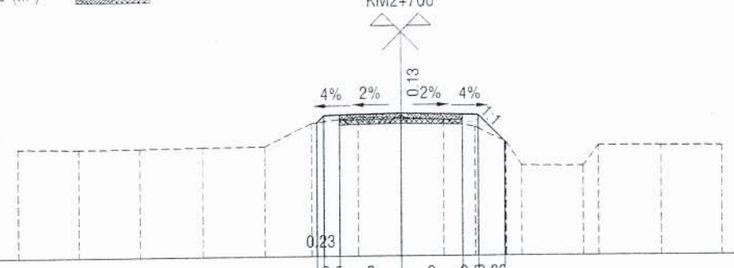

MSS: -2.00m

Khoảng Cách TK (m)	0.5	2	2	0.5	0.86												
Cao Độ Thiết Kế (m)	1.31	1.54 1.54	1.60	1.56 1.54	0.68												
Cao Độ Tự Nhiên (m)	0.53	0.50	0.51	0.54	0.55	1.29	1.48	1.47	1.40	1.15	0.66 -0.10	-0.12 0.54	0.53	0.52			
Khoảng Cách TN (m)	2	2	2	2	1.5	1.5	1.4	1.4	1	1	0.5 2	0.5	2	2			

MĐ (Đào/Đắp) 1.49-0.00 (m²)
MR (Đào/Đắp) 0.00-0.00 (m²)
PN (Đào/Đắp) 0.00-0.05 (m²)
W vlmd 0.72-0.60 (m²)

Đường Tự Nhiên
Đường Thiết Kế
Tỷ Lệ (X,Y) 1/200 1/200

H7+60
KM2+760

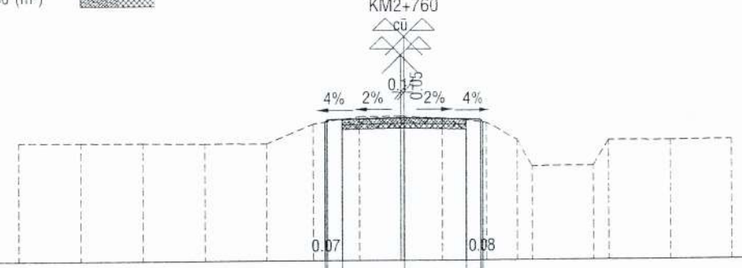

MSS: -2.00m

Khoảng Cách TK (m)	0.07	0.5	2	2	0.5	0.08											
Cao Độ Thiết Kế (m)	1.47	1.54 1.54	1.60	1.56 1.54	1.46												
Cao Độ Tự Nhiên (m)	0.83	0.82	0.81	0.79	0.78	1.41	1.65	1.66	1.60	1.44	0.87 0.02	0.03 0.85	0.84	0.86			
Khoảng Cách TN (m)	2	2	2	2	1.5	1.5	1.34	1.34	1.5	1	0.5 2	0.5	2	2			

MĐ (Đào/Đắp) 0.74-0.00 (m²)
MR (Đào/Đắp) 0.00-0.00 (m²)
PN (Đào/Đắp) 0.00-0.80 (m²)
W vlmd 0.72-0.60 (m²)

Đường Tự Nhiên
Đường Thiết Kế
Tỷ Lệ (X,Y) 1/200 1/200

H7+20
KM2+720

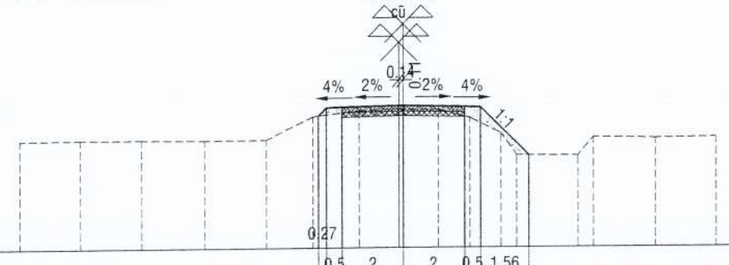

MSS: -2.00m

Khoảng Cách TK (m)	0.5	2	2	0.5	1.56												
Cao Độ Thiết Kế (m)	1.27	1.54 1.54	1.60	1.56 1.54	-0.02												
Cao Độ Tự Nhiên (m)	0.51	0.53	0.52	0.50	0.51	1.25	1.44	1.49	1.46	1.20	0.69 -0.02	-0.04 0.55	0.51	0.54			
Khoảng Cách TN (m)	2	2	2	2	1.5	1.5	1.3	1.3	1	1	0.5 2	0.5	2	2			

MĐ (Đào/Đắp) 0.68-0.00 (m²)
MR (Đào/Đắp) 0.00-0.00 (m²)
PN (Đào/Đắp) 0.00-0.27 (m²)
W vlmd 0.72-0.60 (m²)

Đường Tự Nhiên
Đường Thiết Kế
Tỷ Lệ (X,Y) 1/200 1/200

H7+80
KM2+780

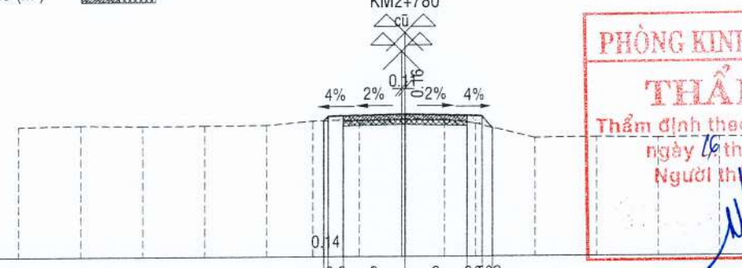

MSS: -2.00m

Khoảng Cách TK (m)	0.14	0.5	2	2	0.5	0.39											
Cao Độ Thiết Kế (m)	1.40	1.54 1.54	1.60	1.56 1.54	1.15												
Cao Độ Tự Nhiên (m)	1.23	1.27	1.24	1.25	1.26	1.39	1.42	1.44	1.43	1.30	0.82	0.84	0.81	0.83	0.80	0.82	
Khoảng Cách TN (m)	2	2	2	2	1.5	1.5	1.38	1.38	1	2	2	2	2	2	2		

MĐ (Đào/Đắp) 1.13-0.00 (m²)
MR (Đào/Đắp) 0.00-0.00 (m²)
PN (Đào/Đắp) 0.00-0.34 (m²)
W vlmd 0.72-0.60 (m²)

Đường Tự Nhiên
Đường Thiết Kế
Tỷ Lệ (X,Y) 1/200 1/200

H7+40
KM2+740

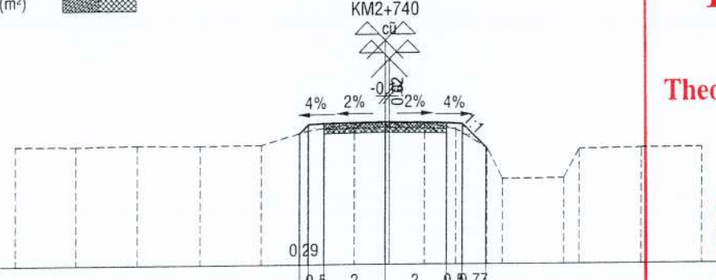

MSS: -2.00m

Khoảng Cách TK (m)	0.5	2	2	0.5	0.77												
Cao Độ Thiết Kế (m)	1.25	1.54 1.54	1.60	1.56 1.54	0.77												
Cao Độ Tự Nhiên (m)	0.88	0.86	0.89	0.87	0.88	1.33	1.55	1.58	1.56	1.36	0.75 -0.25	-0.23 0.71	0.74	0.75			
Khoảng Cách TN (m)	2	2	2	2	1.5	1.5	1.16	1.16	1	1	0.5 2	0.5	2	2			

MĐ (Đào/Đắp) 1.18-0.00 (m²)
MR (Đào/Đắp) 0.00-0.00 (m²)
PN (Đào/Đắp) 0.00-0.17 (m²)
W vlmd 0.72-0.60 (m²)

Góc I=16d11'03" R=30

Đường Tự Nhiên
Đường Thiết Kế
Tỷ Lệ (X,Y) 1/200 1/200

H8+00
KM2+800

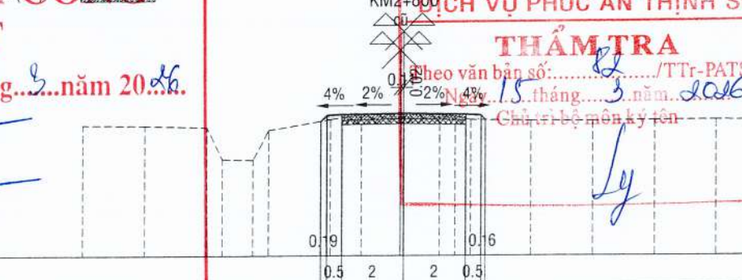

MSS: -2.00m

Khoảng Cách TK (m)	0.19	0.5	2	2	0.5	0.16											
Cao Độ Thiết Kế (m)	1.35	1.54 1.54	1.60	1.56 1.54	1.38												
Cao Độ Tự Nhiên (m)	1.23	1.21	1.16 0.12	0.10 1.06	1.40	1.56	1.58	1.55 1.50 1.39	1.36	1.35	1.37	1.38	1.35				
Khoảng Cách TN (m)	2	2	0.5 1	0.5	2	1	1.27	1.27	0.5	0.5	2	2	2	2	2		

PHÒNG KINH TẾ XÃ ĐỨC HÒA
THẨM ĐỊNH
Thẩm định theo văn bản số 90/...TTr-PKT
ngày 16 tháng 3 năm 2026
Người thẩm định ký tên:
Mai Thành Lộc

UBND XÃ ĐỨC HÒA
BAN QUẢN LÝ DỰ ÁN
THIẾT KẾ BẢN VẼ THI CÔNG
ĐÃ PHÊ DUYỆT
Theo QĐ số: 2300/QĐ-UBND, ngày 18 tháng 3 năm 2026.
BAN QUẢN LÝ DỰ ÁN
Nguyễn Minh Phát

CÔNG TY TNHH THƯƠNG MẠI DỊCH VỤ PHÚC AN THỊNH SG
THẨM TRA
Theo văn bản số: 82/TTr-PATSG
Ngày 15 tháng 3 năm 2026
Chủ trì bộ môn ký tên

Chủ đầu tư	Giám đốc	Kiểm tra	Chủ nhiệm TK	Chủ trì	Thiết kế	Công trình	TRẮC NGANG CHI TIẾT
	Công ty TNHH Tư vấn Thiết kế Xây dựng Cường Thịnh L.A Cổ Thanh Phước	Cổ Thanh Phước	Hồ Văn Thành	Hồ Văn Thành	Huỳnh Minh Tâm	Đường liên ấp 1A,1B Địa điểm Xã Đức Hòa, tỉnh Tây Ninh	Hoàn Thành: 14/3/2026 — Bản vẽ số: MCNCT - 24/42 Tỷ lệ: 1/200 — Ký hiệu bản vẽ:

CÔNG TY TNHH TƯ VẤN THIẾT KẾ XÂY DỰNG CƯỜNG THỊNH L.A

MĐ (Đào/Đắp) 0.93-0.00 (m²)
MR (Đào/Đắp) 0.00-0.00 (m²)
PN (Đào/Đắp) 0.00-0.28 (m²)
W vlmd 0.72-0.60 (m²)

Đường Tự Nhiên
Đường Thiết Kế
Tỷ Lệ (X,Y) 1/200 1/200

H8+20
KM2+820

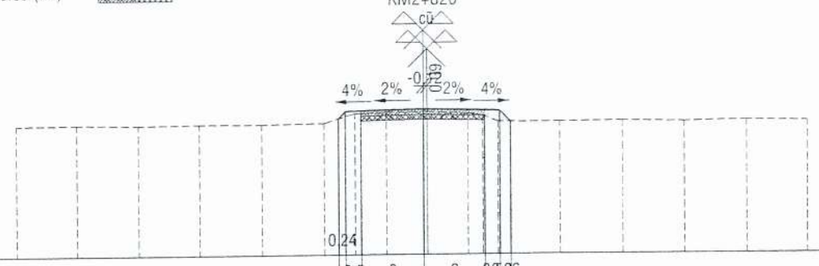

MSS: -2.00m

Khoảng Cách TK (m)	0.5	2	2	0.5	0.36											
Cao Độ Thiết Kế (m)	1.39	1.68	1.69	1.65	1.27											
Cao Độ Tự Nhiên (m)	1.22	1.24	1.21	1.23	1.22	1.25	1.55	1.59	1.60	1.54	1.49	1.27	1.26	1.28	1.25	1.29	1.26
Khoảng Cách TN (m)	2	2	2	2	2	1	1	1.32	1.32	0.5	0.5	2	2	2	2	2

MĐ (Đào/Đắp) 1.29-0.00 (m²)
MR (Đào/Đắp) 0.00-0.00 (m²)
PN (Đào/Đắp) 0.00-0.26 (m²)
W vlmd 0.72-0.60 (m²)

Đường Tự Nhiên
Đường Thiết Kế
Tỷ Lệ (X,Y) 1/200 1/200

H8+80
KM2+880

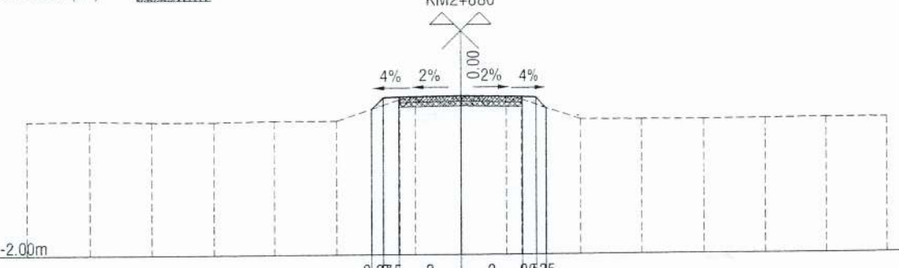

MSS: -2.00m

Khoảng Cách TK (m)	0.37	0.5	2	2	0.5	0.35										
Cao Độ Thiết Kế (m)	1.70	2.07	2.13	2.09	1.72											
Cao Độ Tự Nhiên (m)	1.32	1.34	1.31	1.30	1.33	1.32	2.00	2.12	2.13	2.10	2.00	1.35	1.33	1.32	1.34	1.36	1.35
Khoảng Cách TN (m)	2	2	2	2	2	2	0.5	1.48	1.48	0.5	2	2	2	2	2	2

MĐ (Đào/Đắp) 0.95-0.00 (m²)
MR (Đào/Đắp) 0.00-0.00 (m²)
PN (Đào/Đắp) 0.00-0.38 (m²)
W vlmd 0.72-0.60 (m²)

Đường Tự Nhiên
Đường Thiết Kế
Tỷ Lệ (X,Y) 1/200 1/200

H8+40
KM2+840

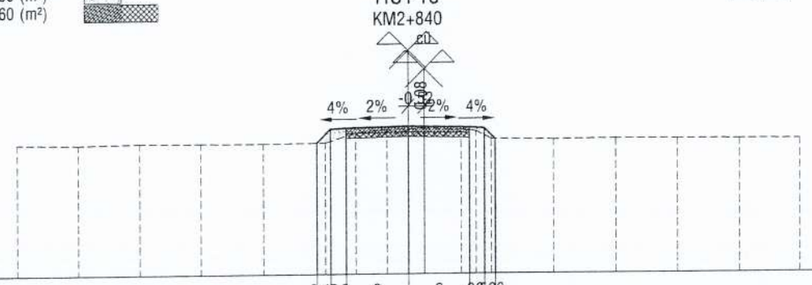

MSS: -2.00m

Khoảng Cách TK (m)	0.46	0.5	2	2	0.5	0.36										
Cao Độ Thiết Kế (m)	1.26	1.71	1.73	1.77	1.73	1.36										
Cao Độ Tự Nhiên (m)	1.26	1.23	1.27	1.25	1.24	1.26	1.57	1.68	1.71	1.67	1.62	1.36	1.33	1.35	1.34	1.33	1.32
Khoảng Cách TN (m)	2	2	2	2	2	1	1	1.2	1.2	0.5	0.5	2	2	2	2	2

MĐ (Đào/Đắp) 0.00-0.55 (m²)
MR (Đào/Đắp) 0.00-0.00 (m²)
PN (Đào/Đắp) 0.00-0.66 (m²)
W vlmd 0.72-0.60 (m²)

Đường Tự Nhiên
Đường Thiết Kế
Tỷ Lệ (X,Y) 1/200 1/200

H9+00
KM2+900

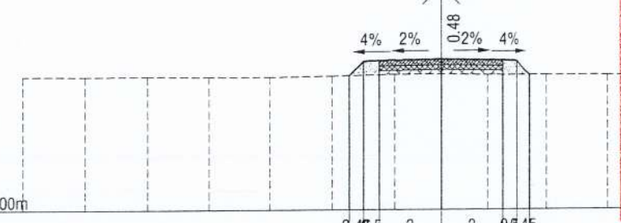

MSS: -2.00m

Khoảng Cách TK (m)	0.46	0.5	2	2	0.5	0.45										
Cao Độ Thiết Kế (m)	1.34	1.80	1.83	1.87	1.83	1.80	1.35									
Cao Độ Tự Nhiên (m)	1.35	1.34	1.33	1.31	1.30	1.33	1.38	1.39	1.36	1.35	1.34	1.33	1.36	1.32		
Khoảng Cách TN (m)	2	2	2	2	2	2	2	1.5	1.5	2	2	2	2	2		

MĐ (Đào/Đắp) 1.31-0.00 (m²)
MR (Đào/Đắp) 0.00-0.00 (m²)
PN (Đào/Đắp) 0.00-0.27 (m²)
W vlmd 0.72-0.60 (m²)

Đường Tự Nhiên
Đường Thiết Kế
Tỷ Lệ (X,Y) 1/200 1/200

H8+60
KM2+860

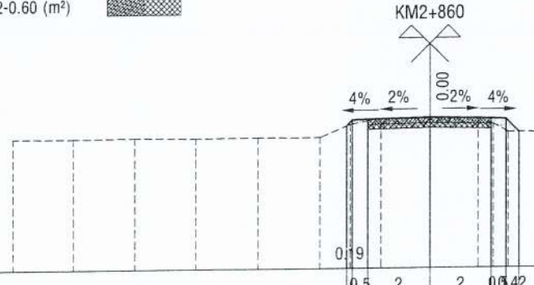

MSS: -2.00m

Khoảng Cách TK (m)	0.19	0.5	2	2	0.5	0.42										
Cao Độ Thiết Kế (m)	1.61	1.80	1.86	1.82	1.80	1.38										
Cao Độ Tự Nhiên (m)	1.25	1.24	1.26	1.23	1.25	1.24	1.66	1.84	1.86	1.85	1.65	1.38	1.36	1.37	1.35	1.36	1.38
Khoảng Cách TN (m)	2	2	2	2	2	1	1	1.57	1.57	0.5	0.5	2	2	2	2	2

MĐ (Đào/Đắp) 0.95-0.00 (m²)
MR (Đào/Đắp) 0.00-0.00 (m²)
PN (Đào/Đắp) 0.00-0.33 (m²)
W vlmd 0.72-0.60 (m²)

Đường Tự Nhiên
Đường Thiết Kế
Tỷ Lệ (X,Y) 1/200 1/200

H9+20
KM2+920

MSS: -2.00m

Khoảng Cách TK (m)	0.52	0.5	2	2	0.5																							
Cao Độ Thiết Kế (m)	1.02	1.54	1.56	1.60	1.56	1.34																						
Cao Độ Tự Nhiên (m)	0.84	0.86	0.87	0.89	0.23	0.25	0.95	1.25	1.49	1.52	1.51	1.28	1.05	0.08	0.09	1.11	1.13	1.14										
Khoảng Cách TN (m)	2	2	2	0.5	1.5	0.5	1	1	1.43	1.43	1.5	1	0.5	2	0.5	2	2											

PHÒNG KINH TẾ XÃ ĐỨC HÒA
THẨM ĐỊNH
Thẩm định theo văn bản số 20.1.TTr-PKT
ngày 1 tháng 3 năm 2026
Người thẩm định ký tên:
Mai Thành Lộc

UBND XÃ ĐỨC HÒA
BAN QUẢN LÝ DỰ ÁN
THIẾT KẾ BẢN VẼ THI CÔNG
ĐÃ PHÊ DUYỆT
Theo QĐ số: 230/QĐ-UBND, ngày 18 tháng 3 năm 2026.
Nguyễn Minh Phát

CÔNG TY TNHH THƯƠNG MẠI DỊCH VỤ PHÚC AN THỊNH SG
THẨM TRA
Theo văn bản số: 82/TTr-PATSG
ngày 3 tháng 3 năm 2026
Chủ trì bộ môn ký tên

Chủ đầu tư	Giám đốc	Kiểm tra	Chủ nhiệm TK	Chủ trì	Thiết kế	Công trình: Đường liên ấp 1A,1B Địa điểm: Xã Đức Hòa, tỉnh Tây Ninh	TRẮC NGANG CHI TIẾT	
	Công ty TNHH tư vấn Thiết kế Xây dựng Cường Thịnh L.A Cổ Thanh Phước	Cổ Thanh Phước	Hồ Văn Thành	Hồ Văn Thành	Huỳnh Minh Tâm		Hoàn Thành: 14.3./2026 Tỷ lệ: 1/200	Bản vẽ số: MCNCT - 25/42 Ký hiệu bản vẽ:

MĐ (Đào/Đắp)	0.96-0.00 (m²)
MR (Đào/Đắp)	0.00-0.00 (m²)
PN (Đào/Đắp)	0.00-0.30 (m²)
W vlmd	0.72-0.60 (m²)

Đường Tự Nhiên - - - - - -
Đường Thiết Kế ———
Tỷ Lệ (X,Y) 1/200 1/200

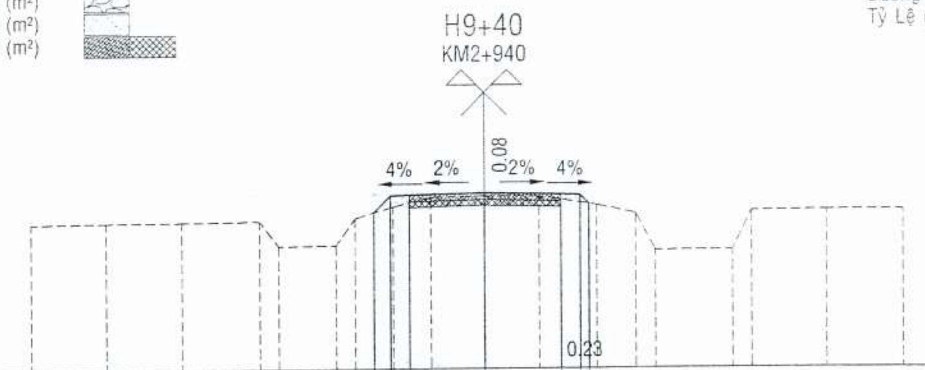

Khoảng Cách TK (m)	0.48 0.5 2 2 0.5
Cao Độ Thiết Kế (m)	1.10 1.54 1.56 1.60 1.56 1.31
Cao Độ Tự Nhiên (m)	0.84 0.86 0.87 0.89 0.23 0.25 0.95 1.25 1.49 1.52 1.51 1.28 1.05 0.08 0.09 1.11 1.13 1.14
Khoảng Cách TN (m)	2 2 2 0.5 1.5 0.5 1 1 1.43 1.43 1.5 1 0.5 2 0.5 2 2

MĐ (Đào/Đắp)	1.05-0.00 (m²)
MR (Đào/Đắp)	0.00-0.00 (m²)
PN (Đào/Đắp)	0.00-0.22 (m²)
W vlmd	0.72-0.60 (m²)

Đường Tự Nhiên - - - - - -
Đường Thiết Kế ———
Tỷ Lệ (X,Y) 1/200 1/200

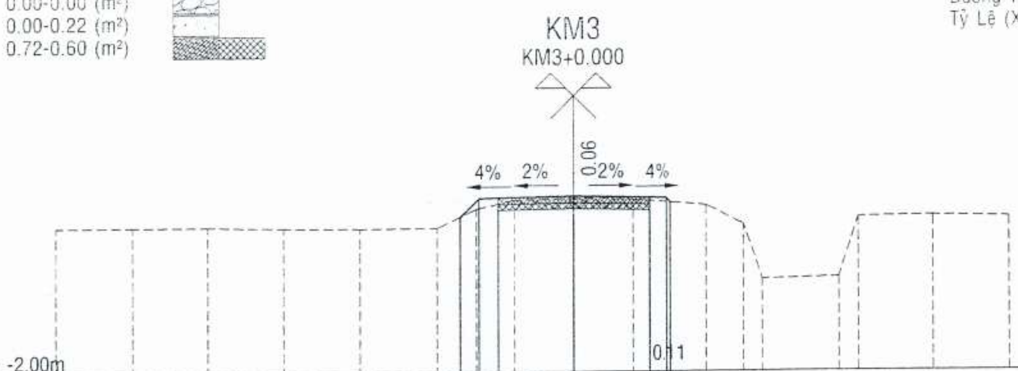

Khoảng Cách TK (m)	0.48 0.5 2 2 0.5
Cao Độ Thiết Kế (m)	1.06 1.54 1.56 1.60 1.56/1.54 1.43
Cao Độ Tự Nhiên (m)	0.77 0.78 0.79 0.76 0.75 0.77 1.26 1.50 1.54 1.51 1.35 0.84 -0.60 -0.55 1.02 1.05 1.01
Khoảng Cách TN (m)	2 2 2 2 2 1 1 1.57 1.57 2 1 0.5 2 0.5 2 2

MĐ (Đào/Đắp)	1.71-0.00 (m²)
MR (Đào/Đắp)	0.00-0.00 (m²)
PN (Đào/Đắp)	0.01-0.03 (m²)
W vlmd	0.72-0.60 (m²)

Đường Tự Nhiên - - - - - -
Đường Thiết Kế ———
Tỷ Lệ (X,Y) 1/200 1/200

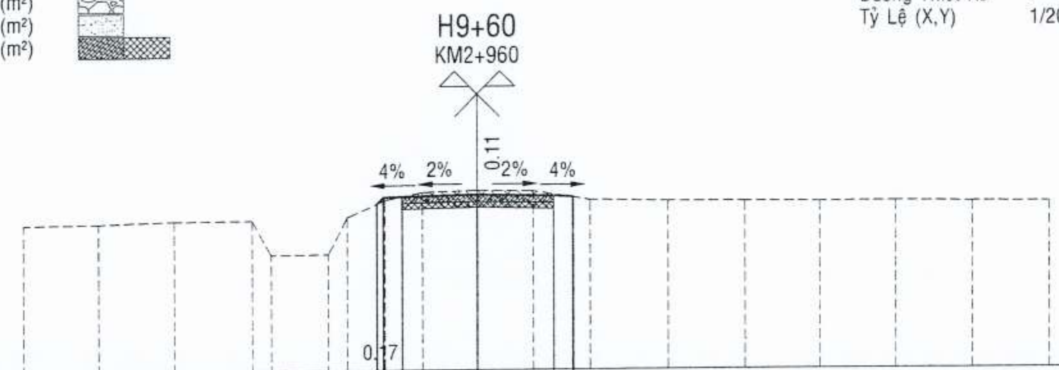

Khoảng Cách TK (m)	0.5 2 2 0.5
Cao Độ Thiết Kế (m)	1.37 1.54/1.56 1.60 1.56/1.54 1.52
Cao Độ Tự Nhiên (m)	0.87 0.89 0.95 0.96 0.05 0.06 1.02 1.46 1.67 1.71 1.69 1.45 1.41 1.40 1.38 1.39 1.37 1.36
Khoảng Cách TN (m)	2 2 2 0.5 1.5 0.5 1 1 1.46 1.46 1.5 2 2 2 2 2 2

MĐ (Đào/Đắp)	0.00-0.26 (m²)
MR (Đào/Đắp)	0.00-0.00 (m²)
PN (Đào/Đắp)	0.00-1.88 (m²)
W vlmd	0.72-0.60 (m²)

Đường Tự Nhiên - - - - - -
Đường Thiết Kế ———
Tỷ Lệ (X,Y) 1/200 1/200

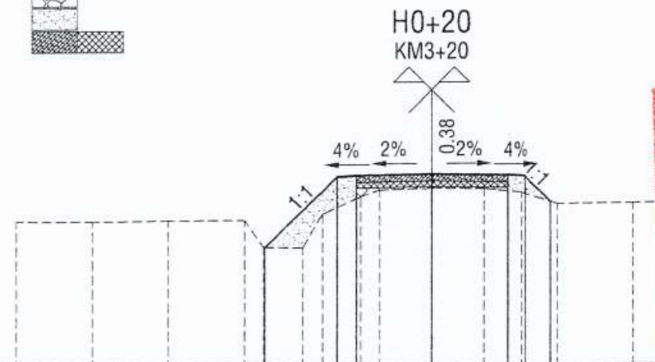

PHÒNG KINH TẾ XÃ ĐỨC HÒA
THẨM ĐỊNH
Thẩm định theo văn bản số 902/TBTĐ-KT
ngày 16 tháng 3 năm 2026
Người thẩm định ký tên:
Mai Thành Lộc

Khoảng Cách TK (m)	1.86 0.5 2 2 0.5 0.68
Cao Độ Thiết Kế (m)	0.11 1.96 1.98 2.02 1.98 1.96 1.28
Cao Độ Tự Nhiên (m)	0.81 0.80 0.82 0.83 0.11 0.10 0.98 1.44 1.61 1.65 1.63 1.53 1.22 1.23 1.25 1.24 1.26 1.22
Khoảng Cách TN (m)	2 2 2 0.5 1 0.5 1 0.5 1.38 1.38 1 1 2 2 2 2 2

MĐ (Đào/Đắp)	1.29-0.00 (m²)
MR (Đào/Đắp)	0.00-0.00 (m²)
PN (Đào/Đắp)	0.02-0.14 (m²)
W vlmd	0.72-0.60 (m²)

Đường Tự Nhiên - - - - - -
Đường Thiết Kế ———
Tỷ Lệ (X,Y) 1/200 1/200

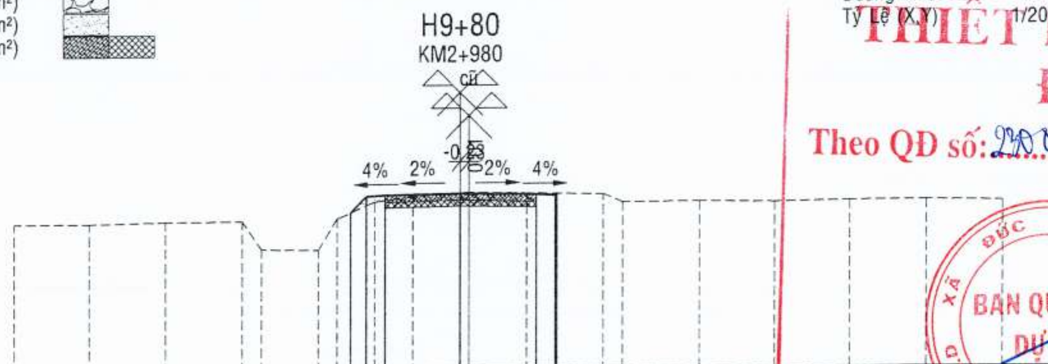

UBND XÃ ĐỨC HÒA
BAN QUẢN LÝ DỰ ÁN
THIẾT KẾ BẢN VẼ THI CÔNG
ĐÃ PHÊ DUYỆT
Theo QĐ số: 2303/QĐ-UBND, ngày 18 tháng 3 năm 2026.
BAN QUẢN LÝ DỰ ÁN - XÃ ĐỨC HÒA - T. TÂY NINH - U.B.N.D
Nguyễn Minh Phát

Khoảng Cách TK (m)	0.40 0.5 2 2 0.5
Cao Độ Thiết Kế (m)	1.11 1.54 1.56 1.60 1.56/1.54 1.58
Cao Độ Tự Nhiên (m)	0.88 0.87 0.91 0.92 0.18 0.15 0.96 1.39 1.52 1.63 1.60 1.56 1.35 1.36 1.33 1.37 1.38 1.35
Khoảng Cách TN (m)	2 2 2 0.5 1.5 0.5 1 1 1.51 1.51 2 0.5 2 2 2 2 2

MĐ (Đào/Đắp)	0.98-0.00 (m²)
MR (Đào/Đắp)	0.00-0.00 (m²)
PN (Đào/Đắp)	0.00-0.37 (m²)
W vlmd	0.72-0.60 (m²)

Đường Tự Nhiên - - - - - -
Đường Thiết Kế ———
Tỷ Lệ (X,Y) 1/200 1/200

CÔNG TY TNHH THƯƠNG MẠI DỊCH VỤ PHÚC AN THỊNH SG
THẨM TRA
Theo văn bản số: 82/TTr-PATSG
Ngày 17 tháng 3 năm 2026
Chủ trì bộ môn ký tên
Ly

Khoảng Cách TK (m)	1.51 0.5 2 2 0.5
Cao Độ Thiết Kế (m)	0.77 2.28 2.30 2.34 2.30 2.28
Cao Độ Tự Nhiên (m)	0.76 0.75 0.79 0.78 0.76 0.77 2.00 2.24 2.25 2.20 1.52 1.54 1.45 1.44 1.46 1.43 1.42
Khoảng Cách TN (m)	2 2 2 2 2 1.5 0.5 1.99 3.08 1 1 2 2 2 2 2

Chủ đầu tư		Giám đốc	Kiểm tra	Chủ nhiệm TK	Chủ trì	Thiết kế
	Công ty TNHH Tư vấn Thiết kế Xây dựng Cường Thịnh L.A	Cổ Thanh Phước	Cổ Thanh Phước	Hồ Văn Thành	Hồ Văn Thành	Huỳnh Minh Tâm

M.S.D.N: 1101858075 - C.T.T.N.H.H - CÔNG TY TNHH TƯ VẤN THIẾT KẾ XÂY DỰNG CƯỜNG THỊNH L.A - TP. TÂN AN - T. LONG AN

Công trình
Đường liên ấp 1A,1B
Địa điểm
Xã Đức Hòa, tỉnh Tây Ninh

TRẮC NGANG CHI TIẾT

Hoàn Thành: 14/3/2026	Bản vẽ số: MCNCT - 26/42
Tỷ lệ: 1/200	Ký hiệu bản vẽ:

MĐ (Đào/Đắp) 0.00-0.00 (m²)
MR (Đào/Đắp) 0.00-0.00 (m²)
PN (Đào/Đắp) 0.00-0.00 (m²)

Đường Tự Nhiên
Đường Thiết Kế
Tỷ Lệ (X,Y) 1/200 1/200

H0+40
KM3+40

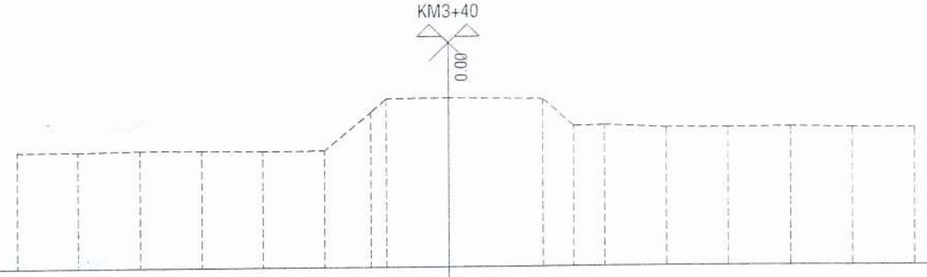

MSS: -2.00m

Khoảng Cách TK (m)																	
Cao Độ Thiết Kế (m)																	
Cao Độ Tự Nhiên (m)	0.76	0.75	0.79	0.78	0.76	0.77	2.00 2.44	2.45	2.40	1.52	1.54	1.45	1.44	1.46	1.43	1.42	
Khoảng Cách TN (m)	2	2	2	2	2	1.5	0.5 1.99	3.08	1	1	2	2	2	2	2		

MĐ (Đào/Đắp) 0.24-0.00 (m²)
MR (Đào/Đắp) 0.00-0.00 (m²)
PN (Đào/Đắp) 0.00-0.61 (m²)
W vlmd 0.72-0.60 (m²)

Đường Tự Nhiên
Đường Thiết Kế
Tỷ Lệ (X,Y) 1/200 1/200

H1+00
KM3+100

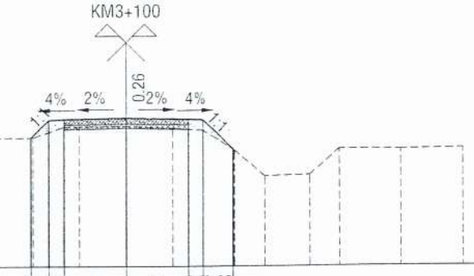

MSS: -2.00m

Khoảng Cách TK (m)	0.5	0.5	2	2	0.5	0.96											
Cao Độ Thiết Kế (m)	1.15 1.72 1.74	1.78	1.74 1.72	0.77													
Cao Độ Tự Nhiên (m)	1.16	1.14	1.15	1.17	1.16	1.15	1.50 1.51	1.52	1.46	1.38	0.74	-0.10	-0.06	0.77	0.75	0.78	
Khoảng Cách TN (m)	2	2	2	2	2	1	0.5 1.5	1.5	1	1	1	1.5	1	2	2		

MĐ (Đào/Đắp) 1.32-0.00 (m²)
MR (Đào/Đắp) 0.00-0.00 (m²)
PN (Đào/Đắp) 0.00-0.84 (m²)
W vlmd 0.72-0.60 (m²)

Đường Tự Nhiên
Đường Thiết Kế
Tỷ Lệ (X,Y) 1/200 1/200

H0+60
KM3+60

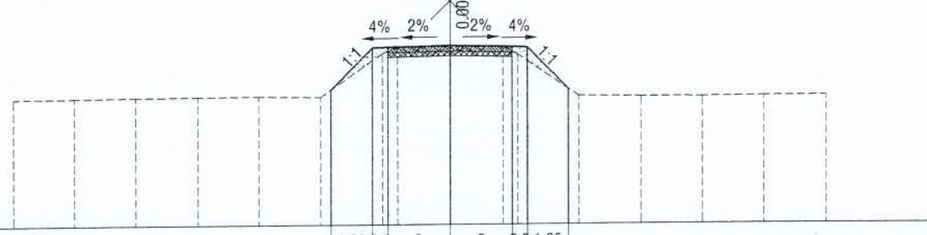

MSS: -2.00m

Khoảng Cách TK (m)	1.36	0.5	2	2	0.5	1.35											
Cao Độ Thiết Kế (m)	1.37	2.73 2.75	2.79	2.75 2.73	1.38												
Cao Độ Tự Nhiên (m)	1.12	1.13	1.15	1.16	1.17	1.14	2.54 2.77	2.79	2.78 2.50	1.15	1.12	1.11	1.13	1.14			
Khoảng Cách TN (m)	2	2	2	2	2	2	0.5 1.69	1.69	0.5	2	2	2	2	2			

MĐ (Đào/Đắp) 0.38-0.00 (m²)
MR (Đào/Đắp) 0.00-0.00 (m²)
PN (Đào/Đắp) 0.00-0.47 (m²)
W vlmd 0.72-0.60 (m²)

Đường Tự Nhiên
Đường Thiết Kế
Tỷ Lệ (X,Y) 1/200 1/200

H1+20
KM3+120

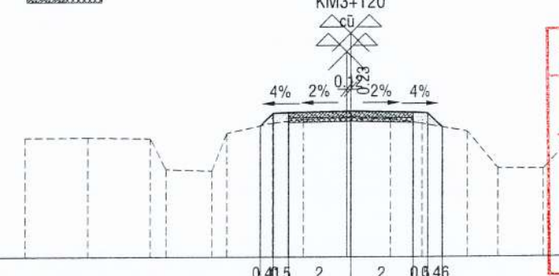

MSS: -2.00m

Khoảng Cách TK (m)	0.4	0.5	2	2	0.5	0.46											
Cao Độ Thiết Kế (m)	1.25 1.65 1.67	1.71	1.67 1.65 1.20														
Cao Độ Tự Nhiên (m)	0.86	0.87	0.84 -0.16	-0.21 1.01	1.33	1.45	1.49	1.47	1.32	1.05	-0.14	-0.16	0.85	0.84	0.83		
Khoảng Cách TN (m)	2	2	0.5 1.5	0.5 1.5	1	1.4	1.4	1	1.5	1	1.5	1	2	2			

MĐ (Đào/Đắp) 0.00-0.54 (m²)
MR (Đào/Đắp) 0.00-0.00 (m²)
PN (Đào/Đắp) 0.00-1.22 (m²)
W vlmd 0.72-0.60 (m²)

Đường Tự Nhiên
Đường Thiết Kế
Tỷ Lệ (X,Y) 1/200 1/200

H0+80
KM3+80

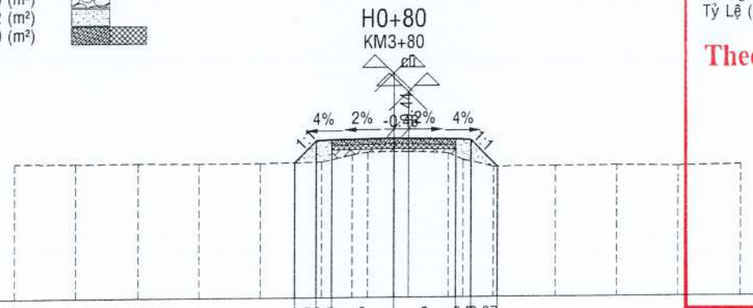

MSS: -2.00m

Khoảng Cách TK (m)	0.7	0.5	2	2	0.5	0.87											
Cao Độ Thiết Kế (m)	1.38 2.08 2.10	2.14	2.10 2.08	1.21													
Cao Độ Tự Nhiên (m)	1.38	1.36	1.37	1.35	1.36	1.39	1.61 1.70	1.71	1.66 1.44	1.21	1.22	1.23	1.20	1.24			
Khoảng Cách TN (m)	2	2	2		1	0.5 1.29	1.29	0.5	1	2	2	2	2				

MĐ (Đào/Đắp) 0.71-0.00 (m²)
MR (Đào/Đắp) 0.00-0.00 (m²)
PN (Đào/Đắp) 0.00-0.45 (m²)
W vlmd 0.72-0.60 (m²)

Đường Tự Nhiên
Đường Thiết Kế
Tỷ Lệ (X,Y) 1/200 1/200

H1+40
KM3+140

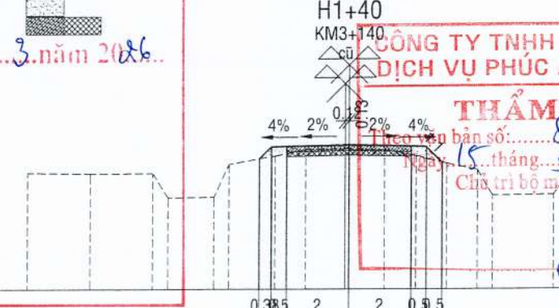

MSS: -2.00m

Khoảng Cách TK (m)	0.3	0.5	2	2	0.5	0.5											
Cao Độ Thiết Kế (m)	1.21	1.60	1.66	1.62 1.60 1.10													
Cao Độ Tự Nhiên (m)	0.77	0.74	0.75 -0.04	-0.02 1.04	1.30	1.51	1.53	1.50	1.31	1.06	0.85 0.02	0.04 0.68	0.65	0.63			
Khoảng Cách TN (m)	2	2	0.5 1.5	0.5 1.5	1	1.27	1.27	1	1	1	0.5	2	0.5	2	2		

PHÒNG KINH TẾ XÃ ĐỨC HÒA
THẨM ĐỊNH
Thẩm định theo văn bản số 102/TTD-KCT
ngày 16 tháng 3 năm 2026
Người thẩm định ký tên:
Mai Thành Lộc

UBND XÃ ĐỨC HÒA
BAN QUẢN LÝ DỰ ÁN
THIẾT KẾ BẢN VẼ THI CÔNG
ĐÃ PHÊ DUYỆT
Theo QĐ số: 2000/QĐ-UBND, ngày 18 tháng 3 năm 2026
BAN QUẢN LÝ DỰ ÁN
Nguyễn Minh Phát

CÔNG TY TNHH THƯƠNG MẠI DỊCH VỤ PHÚC AN THỊNH SG
THẨM TRA
Theo văn bản số: 82/TTr-PATSG
Ngày 15 tháng 3 năm 2026
Chủ trì bộ môn ký tên

Chủ đầu tư	Giám đốc	Kiểm tra	Chủ nhiệm TK	Chủ trì	Thiết kế	Công trình	TRẮC NGANG CHI TIẾT	
	Công ty TNHH Tư vấn Thiết kế Xây dựng Cường Thịnh L.A Cô Thanh Phước	Cô Thanh Phước	Hồ Văn Thành	Hồ Văn Thành	Huỳnh Minh Tâm	Đường liên ấp 1A,1B Địa điểm Xã Đức Hòa, tỉnh Tây Ninh	Hoàn Thành: 14/3/2026	Bản vẽ số: MCNCT - 27/42
							Tỷ lệ: 1/200	Ký hiệu bản vẽ:

TRẮC NGANG CHI TIẾT

H1+60 — KM3+160

MĐ (Đào/Đắp) 1.28-0.00 (m²)
MR (Đào/Đắp) 0.00-0.00 (m²)
PN (Đào/Đắp) 0.00-0.31 (m²)
W vlmd 0.72-0.60 (m²)

Đường Tự Nhiên - - - - -
Đường Thiết Kế ———
Tỷ Lệ (X,Y) 1/200 1/200

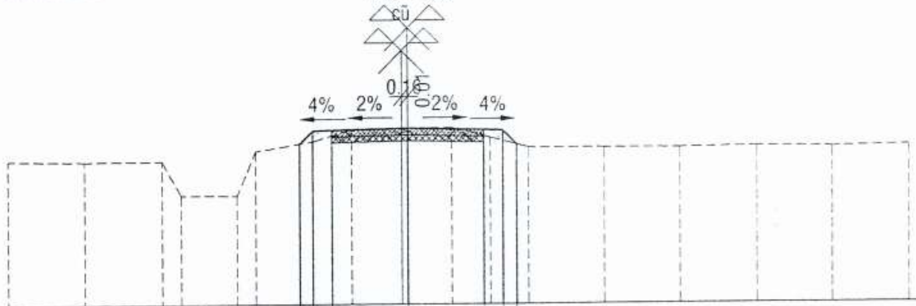

Khoảng Cách TK (m)	0.34 0.5 2 2 0.5 0.37
Cao Độ Thiết Kế (m)	1.20 1.54 1.56 1.60 1.56 1.54 1.17
Cao Độ Tự Nhiên (m)	0.78 0.75 0.76 -0.14 -0.15 1.01 1.26 1.57 1.61 1.62 1.36 1.09 1.08 1.07 1.10 1.08 1.11
Khoảng Cách TN (m)	2 2 0.5 1.5 0.5 1.5 1 1.33 1.33 1 1 2 2 2 2 2

H1+80 — KM3+180

MĐ (Đào/Đắp) 1.03-0.00 (m²)
MR (Đào/Đắp) 0.00-0.00 (m²)
PN (Đào/Đắp) 0.00-0.31 (m²)
W vlmd 0.72-0.60 (m²)

Đường Tự Nhiên - - - - -
Đường Thiết Kế ———
Tỷ Lệ (X,Y) 1/200 1/200

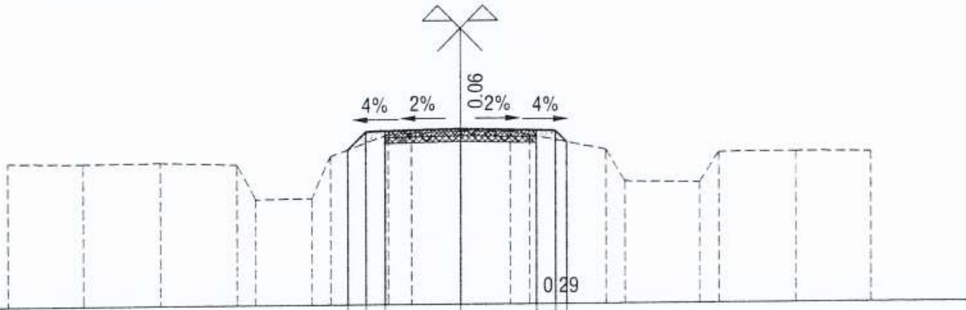

Khoảng Cách TK (m)	0.47 0.5 2 2 0.5
Cao Độ Thiết Kế (m)	1.07 1.54 1.56 1.60 1.56 1.54 1.25
Cao Độ Tự Nhiên (m)	0.77 0.74 0.76 0.70 -0.22 -0.20 0.90 1.46 1.50 1.54 1.52 1.44 1.04 0.20 0.16 0.95 0.96 0.94
Khoảng Cách TN (m)	2 2 2 0.5 1.5 0.5 1.5 0.6 1.32 1.32 0.5 2 0.5 2 0.5 2 2

H2+00 — KM3+200

MĐ (Đào/Đắp) 1.48-0.00 (m²)
MR (Đào/Đắp) 0.00-0.00 (m²)
PN (Đào/Đắp) 0.09-0.00 (m²)
W vlmd 0.72-0.60 (m²)

Đường Tự Nhiên - - - - -
Đường Thiết Kế ———
Tỷ Lệ (X,Y) 1/200 1/200

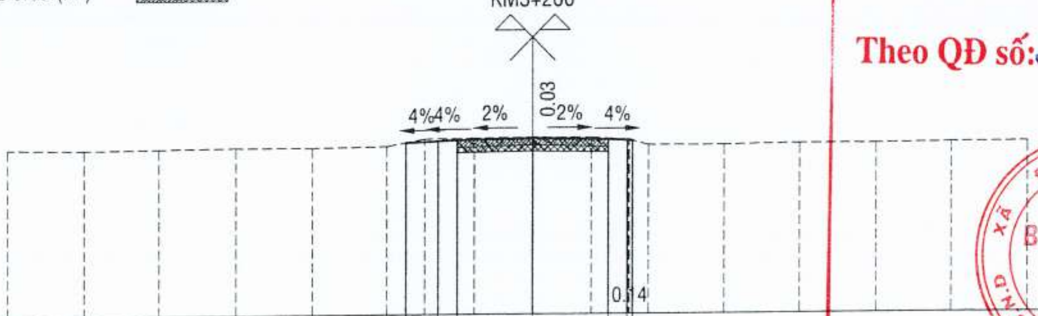

Khoảng Cách TK (m)	0.84 0.5 2 2 0.5
Cao Độ Thiết Kế (m)	1.51 1.54 1.56 1.60 1.56 1.54 1.53
Cao Độ Tự Nhiên (m)	1.38 1.35 1.37 1.39 1.38 1.41 1.60 1.61 1.63 1.62 1.56 1.42 1.41 1.44 1.43 1.45 1.46
Khoảng Cách TN (m)	2 2 2 2 2 1 1.3 1.55 1.55 1 0.5 2 2 2 2 2

H2+20 — KM3+220

MĐ (Đào/Đắp) 1.21-0.00 (m²)
MR (Đào/Đắp) 0.00-0.00 (m²)
PN (Đào/Đắp) 0.00-0.10 (m²)
W vlmd 0.72-0.60 (m²)

Đường Tự Nhiên - - - - -
Đường Thiết Kế ———
Tỷ Lệ (X,Y) 1/200 1/200

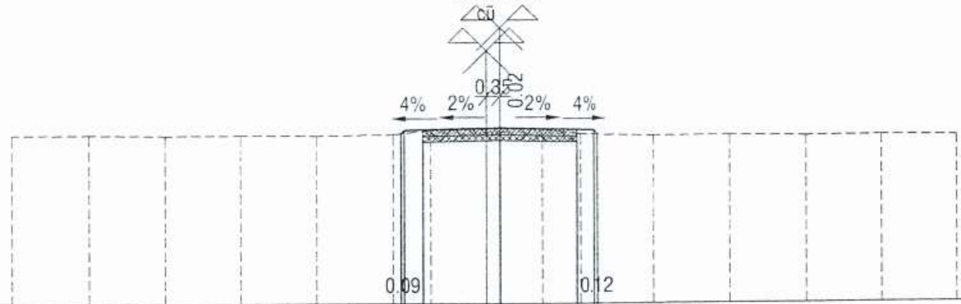

Khoảng Cách TK (m)	0.5 2 2 0.5
Cao Độ Thiết Kế (m)	1.45 1.54 1.56 1.60 1.56 1.54 1.42
Cao Độ Tự Nhiên (m)	1.45 1.44 1.41 1.42 1.40 1.43 1.54 1.58 1.57 1.44 1.38 1.39 1.36 1.37 1.35
Khoảng Cách TN (m)	2 2 2 2 2 1 1.45 1.45 1 2 2 2 2 2

H2+40 — KM3+240

MĐ (Đào/Đắp) 0.77-0.00 (m²)
MR (Đào/Đắp) 0.00-0.00 (m²)
PN (Đào/Đắp) 0.00-0.16 (m²)
W vlmd 0.72-0.60 (m²)

Đường Tự Nhiên - - - - -
Đường Thiết Kế ———
Tỷ Lệ (X,Y) 1/200 1/200

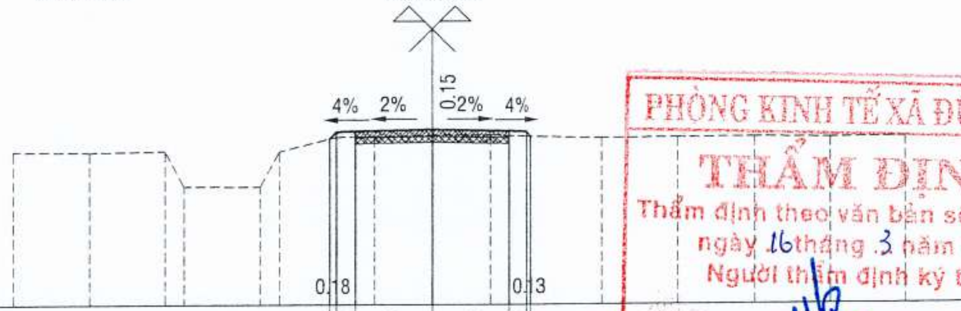

Khoảng Cách TK (m)	0.5 2 2 0.5
Cao Độ Thiết Kế (m)	1.36 1.54 1.56 1.60 1.56 1.54 1.41
Cao Độ Tự Nhiên (m)	1.03 1.01 1.04 0.11 0.10 1.02 1.40 1.42 1.45 1.46 1.41 1.36 1.37 1.38 1.35 1.3[illegible]
Khoảng Cách TN (m)	2 2 0.5 2 0.5 1.5 1 1.51 1.51 1 2 2 2 2 2

H2+60 — KM3+260

MĐ (Đào/Đắp) 0.56-0.00 (m²)
MR (Đào/Đắp) 0.00-0.00 (m²)
PN (Đào/Đắp) 0.00-0.23 (m²)
W vlmd 0.72-0.60 (m²)

Đường Tự Nhiên - - - - -
Đường Thiết Kế ———
Tỷ Lệ (X,Y) 1/200 1/200

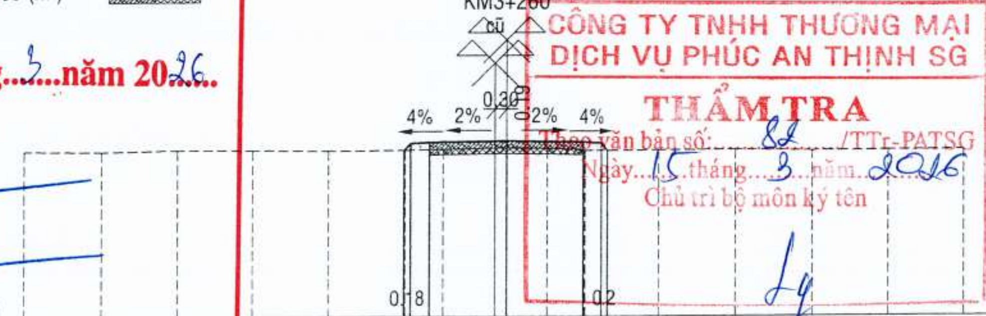

Khoảng Cách TK (m)	0.5 2 2 0.5
Cao Độ Thiết Kế (m)	1.36 1.54 1.56 1.60 1.56 1.54 1.34
Cao Độ Tự Nhiên (m)	1.36 1.34 1.38 1.37 1.35 1.36 1.38 1.41 1.40 1.34 1.35 1.36 1.33 1.34 1.35
Khoảng Cách TN (m)	2 2 2 2 2 1 1.35 1.35 1 2 2 2 2 2

PHÒNG KINH TẾ XÃ ĐỨC HÒA
THẨM ĐỊNH
Thẩm định theo văn bản số 902/TBTĐ-PKT
ngày 16 tháng 3 năm 2026
Người thẩm định ký tên:
Mai Thành Lộc

UBND XÃ ĐỨC HÒA
BAN QUẢN LÝ DỰ ÁN
THIẾT KẾ BẢN VẼ THI CÔNG
ĐÃ PHÊ DUYỆT
Theo QĐ số: 2200/QĐ-UBND, ngày 18 tháng 3 năm 2026
(Con dấu: U.B.N.D XÃ ĐỨC HÒA – BAN QUẢN LÝ DỰ ÁN)
Nguyễn Minh Phát

CÔNG TY TNHH THƯƠNG MẠI DỊCH VỤ PHÚC AN THỊNH SG
THẨM TRA
Theo văn bản số: 82/TTr-PATSG
Ngày 15 tháng 3 năm 2026
Chủ trì bộ môn ký tên

Chủ đầu tư		Giám đốc	Kiểm tra	Chủ nhiệm TK	Chủ trì	Thiết kế		
	Công ty TNHH Tư vấn Thiết kế Xây dựng Cường Thịnh L.A	Cố Thanh Phước	Cố Thanh Phước	Hồ Văn Thành	Hồ Văn Thành	Huỳnh Minh Tâm	Công trình: **Đường liên ấp 1A,1B** Địa điểm: **Xã Đức Hòa, tỉnh Tây Ninh**	**TRẮC NGANG CHI TIẾT** Hoàn Thành: 14/3/2026 — Bản vẽ số: MCNCT - 28/42 Tỷ lệ: 1/200 — Ký hiệu bản vẽ:

(Con dấu: CÔNG TY TNHH TƯ VẤN THIẾT KẾ XÂY DỰNG CƯỜNG THỊNH L.A – M.S.D.N: 1101858075 – TP. TÂN AN – T. LONG AN)

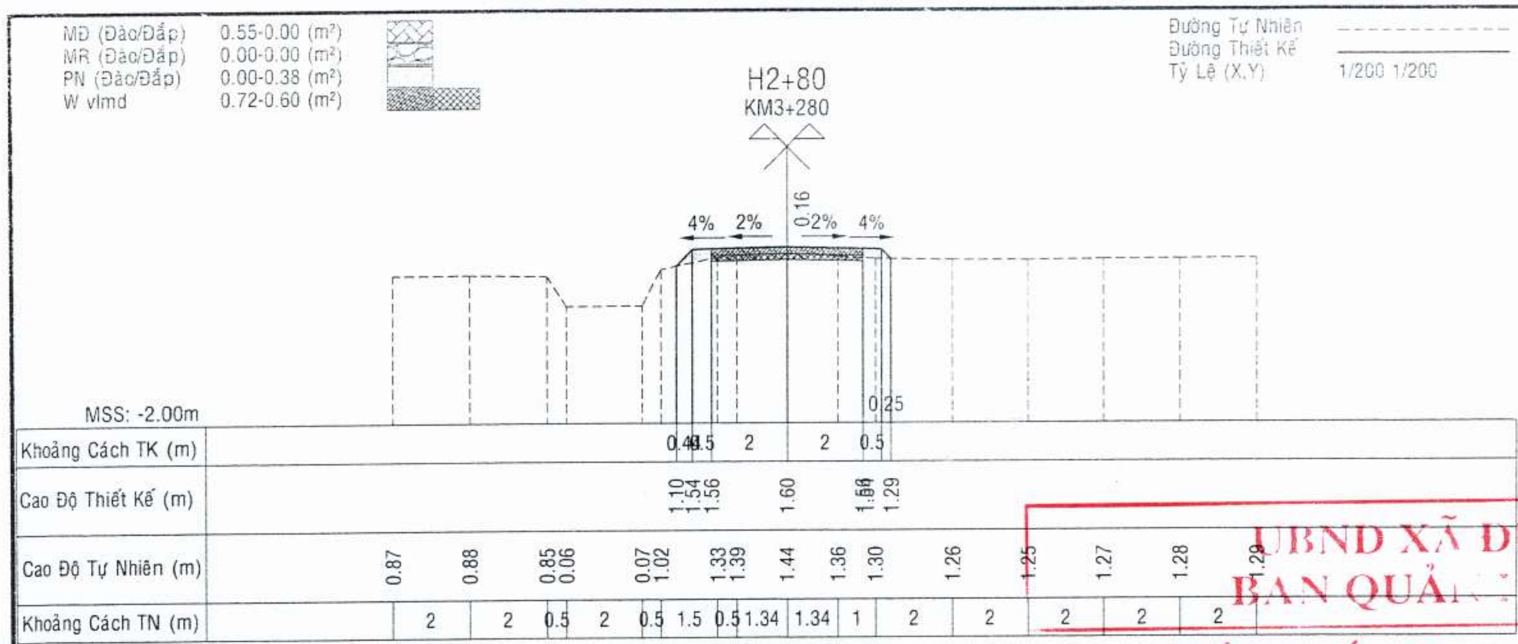

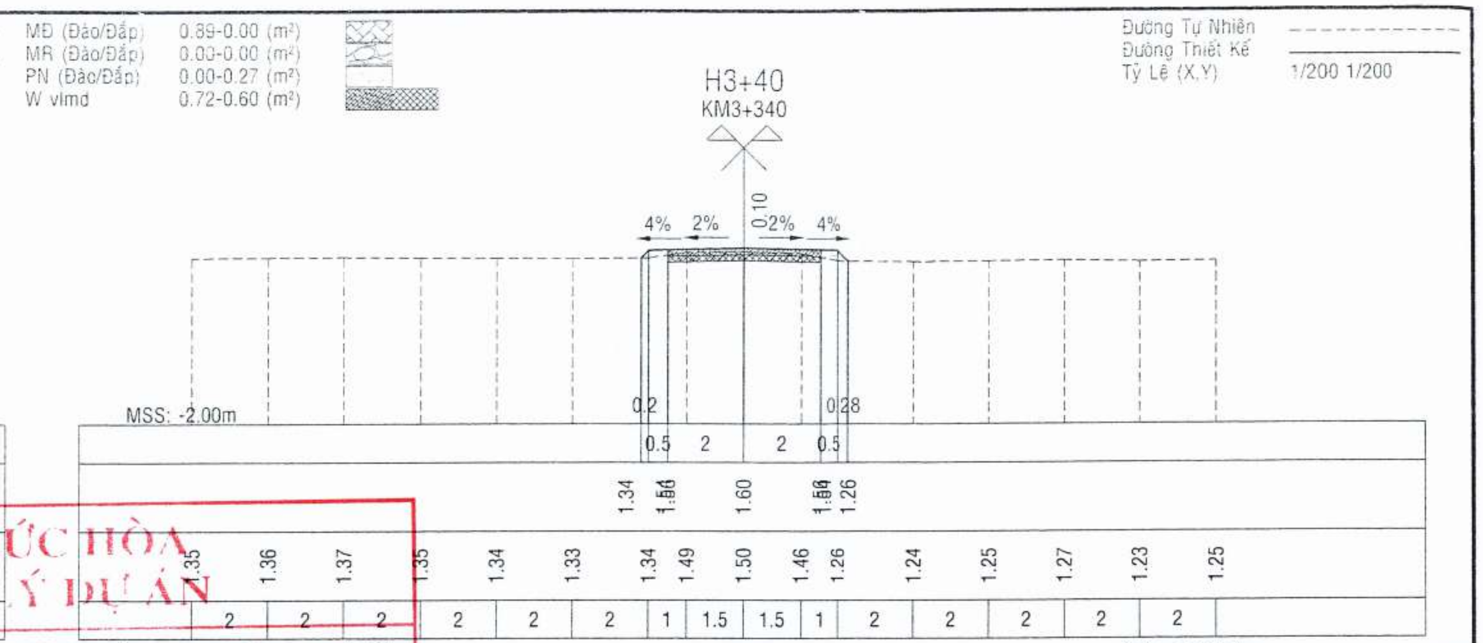

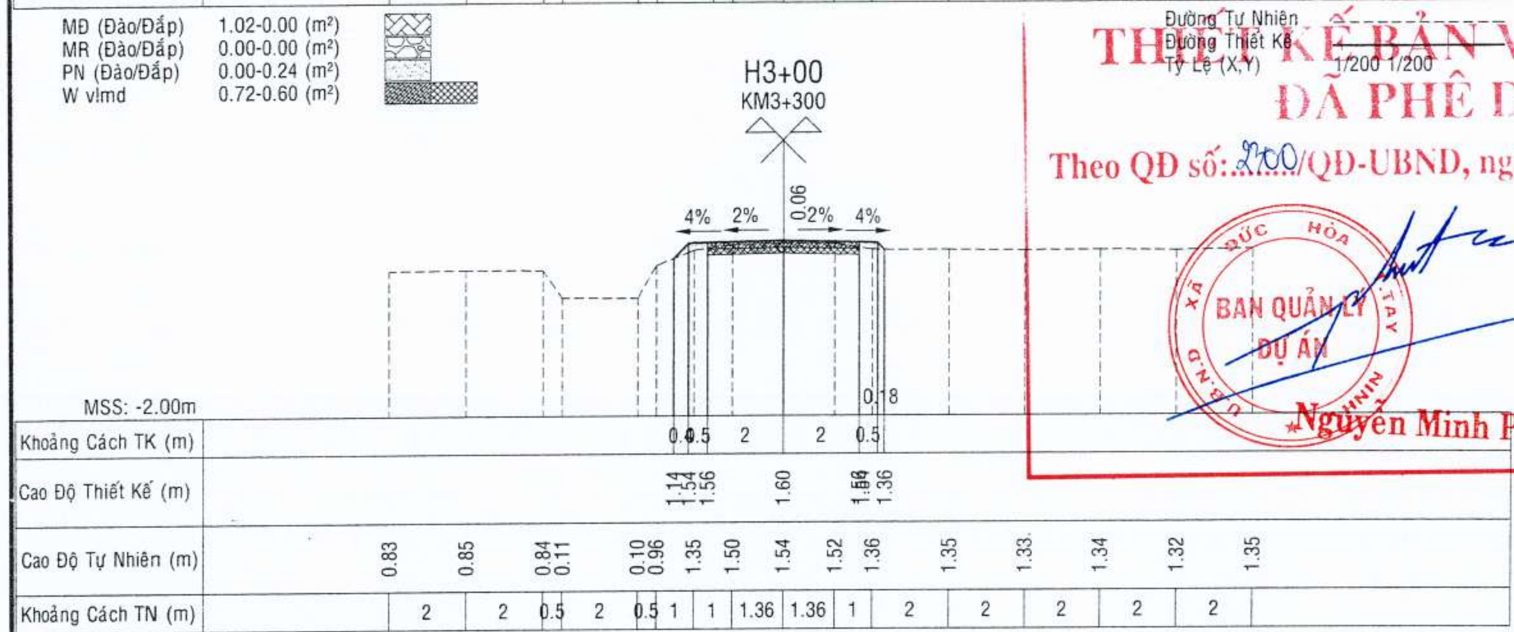

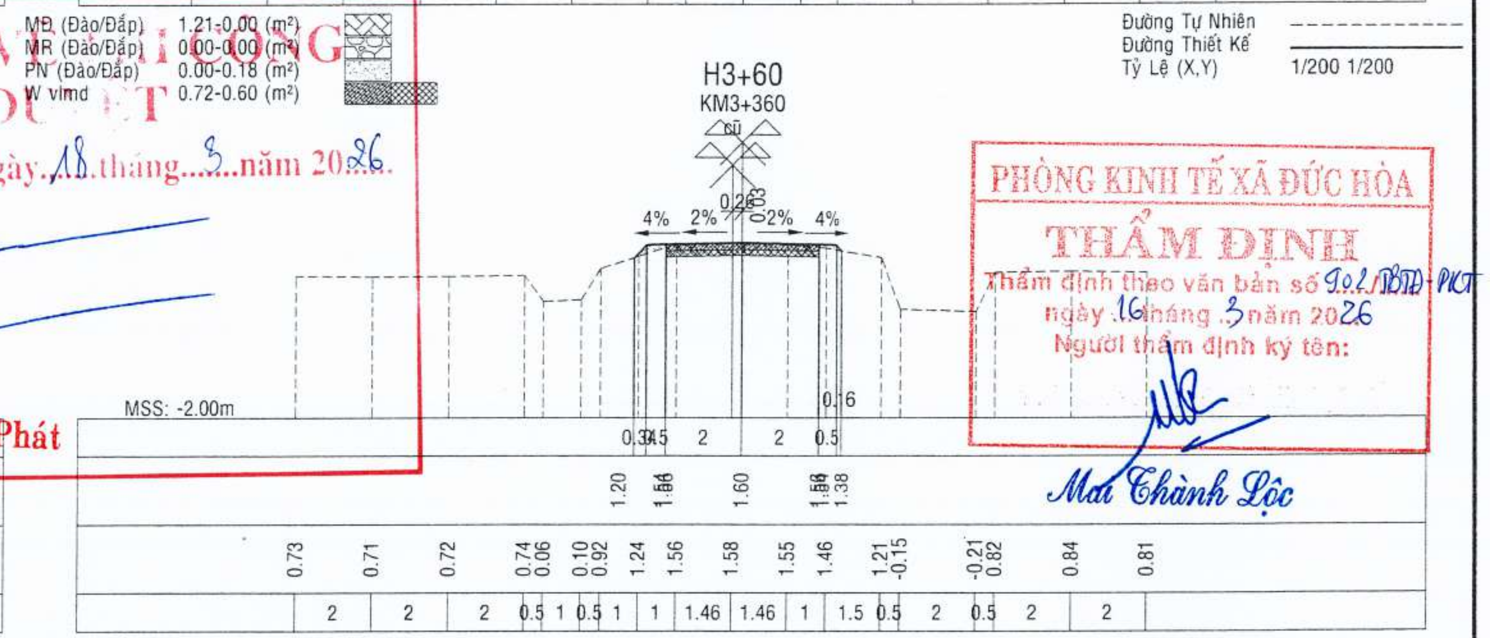

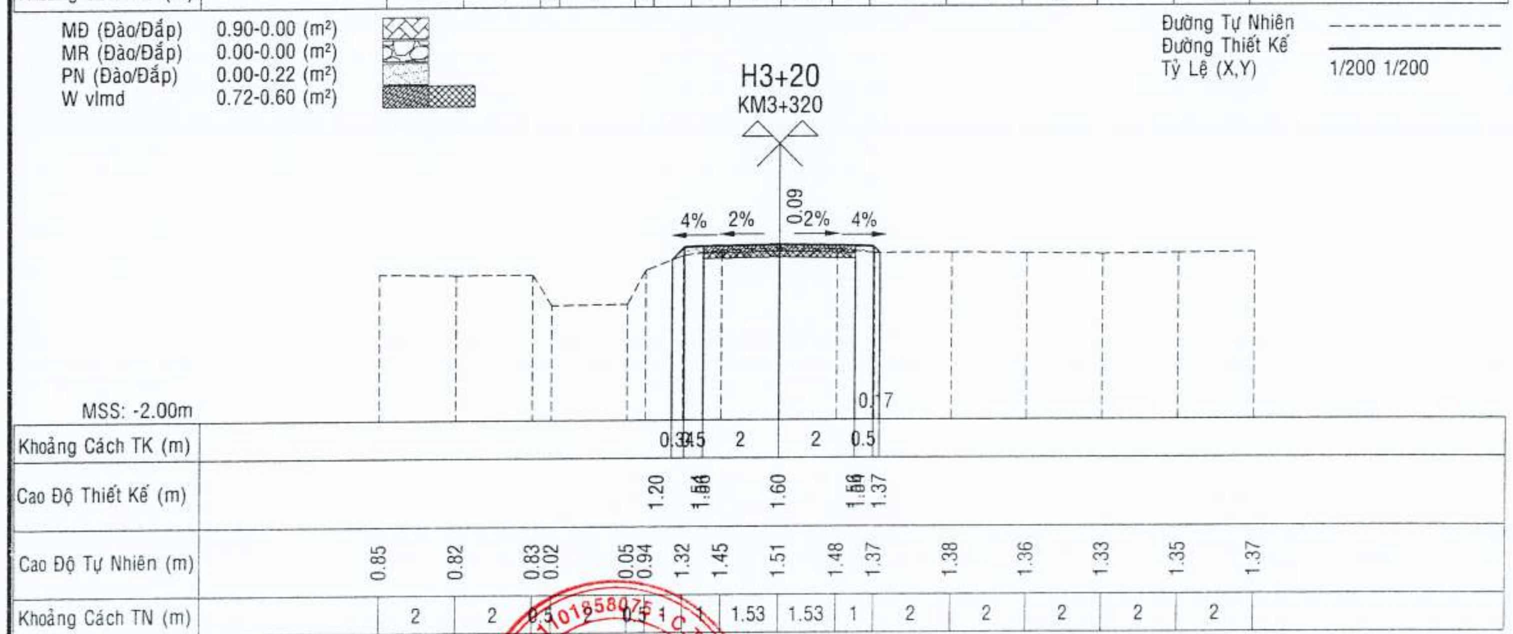

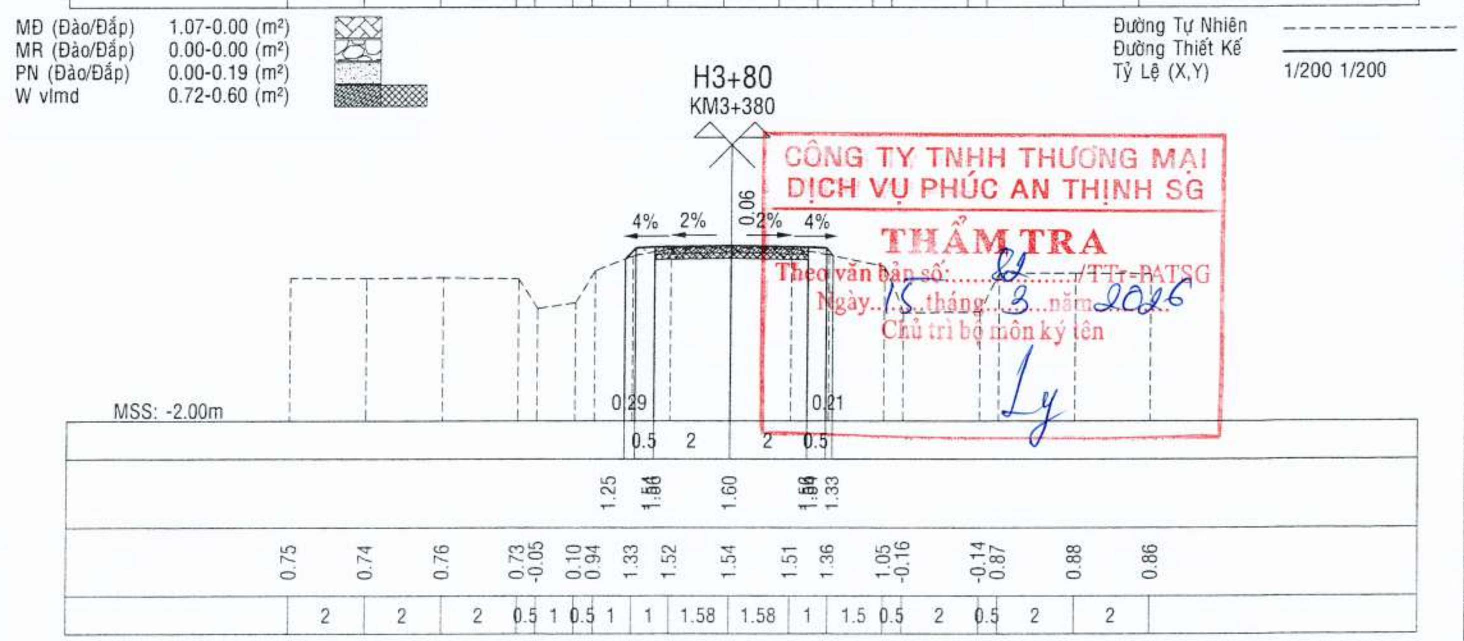

UBND XÃ ĐỨC HÒA
BAN QUẢN LÝ DỰ ÁN
THIẾT KẾ BẢN VẼ THI CÔNG
ĐÃ PHÊ DUYỆT
Theo QĐ số: 2700/QĐ-UBND, ngày 18 tháng 3 năm 2026.
Nguyễn Minh Phát

PHÒNG KINH TẾ XÃ ĐỨC HÒA
THẨM ĐỊNH
Thẩm định theo văn bản số 902/BBTĐ-PKT
ngày 16 tháng 3 năm 2026
Người thẩm định ký tên:
Mai Thành Lộc

CÔNG TY TNHH THƯƠNG MẠI DỊCH VỤ PHÚC AN THỊNH SG
THẨM TRA
Theo văn bản số: 82/TTr-PATSG
Ngày 15 tháng 3 năm 2026
Chủ trì bộ môn ký tên
Ly

Chủ đầu tư		Giám đốc	Kiểm tra	Chủ nhiệm TK	Chủ trì	Thiết kế		
	Công ty TNHH Tư vấn Thiết kế Xây dựng Cường Thịnh LA	Cổ Thanh Phước	Cổ Thanh Phước	Hồ Văn Thành	Hồ Văn Thành	Huỳnh Minh Tâm	Công trình **Đường liên ấp 1A,1B** Địa điểm **Xã Đức Hòa, tỉnh Tây Ninh**	**TRẮC NGANG CHI TIẾT** Hoàn Thành: 14/3/2026 — Bản vẽ số: MCNCT - 29/42 Tỷ lệ: 1/200 — Ký hiệu bản vẽ:

CÔNG TY TNHH TƯ VẤN THIẾT KẾ XÂY DỰNG CƯỜNG THỊNH LA — M.S.D.N: 1101858075 — TP. TÂN AN - T. LONG AN

MĐ (Đào/Đắp)	0.72-0.00 (m²)
MR (Đào/Đắp)	0.00-0.00 (m²)
PN (Đào/Đắp)	0.00-0.17 (m²)
W vlmd	0.72-0.60 (m²)

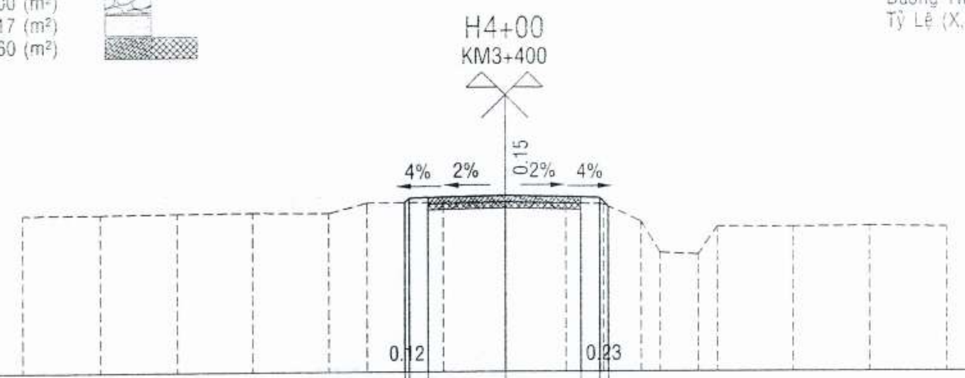

Khoảng Cách TK (m)	0.5 2 2 0.5
Cao Độ Thiết Kế (m)	1.42 1.54/1.56 1.60 1.56/1.54 1.31
Cao Độ Tự Nhiên (m)	1.13 1.14 1.16 1.17 1.15 1.42 1.43 1.45 1.41 1.37 0.92 0.10 0.05 0.78 0.77 0.79 0.76
Khoảng Cách TN (m)	2 2 2 2 1 2 1.6 1.6 1 1 0.5 1 0.5 2 2 2

Đường Tự Nhiên - - - - - -
Đường Thiết Kế ______
Tỷ Lệ (X,Y) 1/200 1/200

MĐ (Đào/Đắp)	0.47-0.00 (m²)
MR (Đào/Đắp)	0.00-0.00 (m²)
PN (Đào/Đắp)	0.00-0.34 (m²)
W vlmd	0.72-0.60 (m²)

Đường Tự Nhiên - - - - - -
Đường Thiết Kế ______
Tỷ Lệ (X,Y) 1/200 1/200

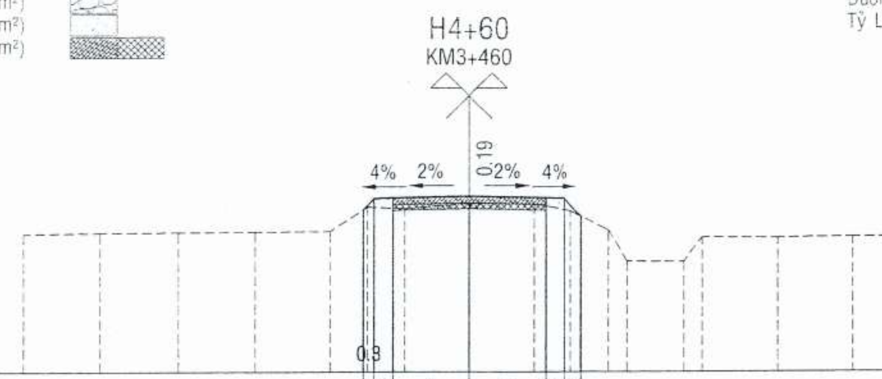

Khoảng Cách TK (m)	0.5 2 2 0.5 0.47
Cao Độ Thiết Kế (m)	1.24 1.54/1.56 1.60 1.56 1.54 1.07
Cao Độ Tự Nhiên (m)	0.62 0.65 0.66 0.67 0.68 1.31 1.28 1.41 1.40 1.21 0.71 -0.11 -0.12 0.52 0.50 0.53 0.51
Khoảng Cách TN (m)	2 2 2 1 1 1.69 1.69 1 1 0.5 1.5 0.5 2 2 2

MĐ (Đào/Đắp)	0.36-0.00 (m²)
MR (Đào/Đắp)	0.00-0.00 (m²)
PN (Đào/Đắp)	0.00-0.45 (m²)
W vlmd	0.72-0.60 (m²)

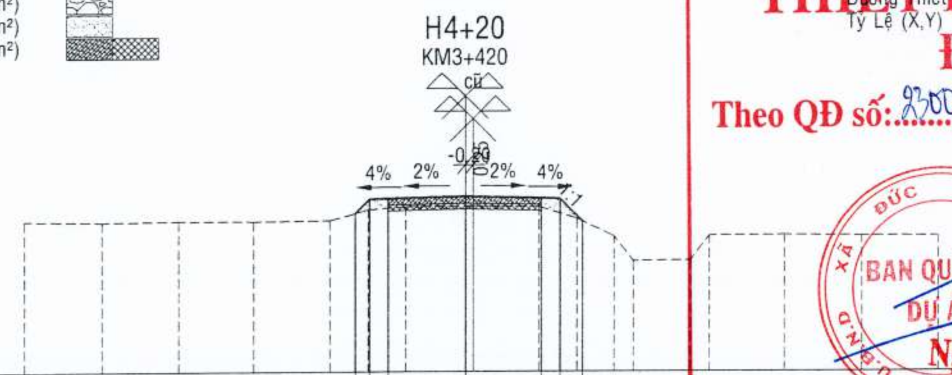

Khoảng Cách TK (m)	0.37 0.5 2 2 0.5 0.59
Cao Độ Thiết Kế (m)	1.17 1.54/1.56 1.60 1.56 1.54 0.95
Cao Độ Tự Nhiên (m)	0.98 0.95. 0.97 0.96 0.98 1.26 1.34 1.35 1.33 1.02 0.55 -0.10 -0.08 0.57 0.58 0.56 0.55
Khoảng Cách TN (m)	2 2 2 2 1 1 1.74 1.74 1 1 0.5 1.5 0.5 2 2 2

Đường Tự Nhiên - - - - - -
Đường Thiết Kế ______
Tỷ Lệ (X,Y) 1/200 1/200

MĐ (Đào/Đắp)	0.23-0.05 (m²)
MR (Đào/Đắp)	0.00-0.00 (m²)
PN (Đào/Đắp)	0.00-0.55 (m²)
W vlmd	0.72-0.60 (m²)

Đường Tự Nhiên - - - - - -
Đường Thiết Kế ______
Tỷ Lệ (X,Y) 1/200 1/200

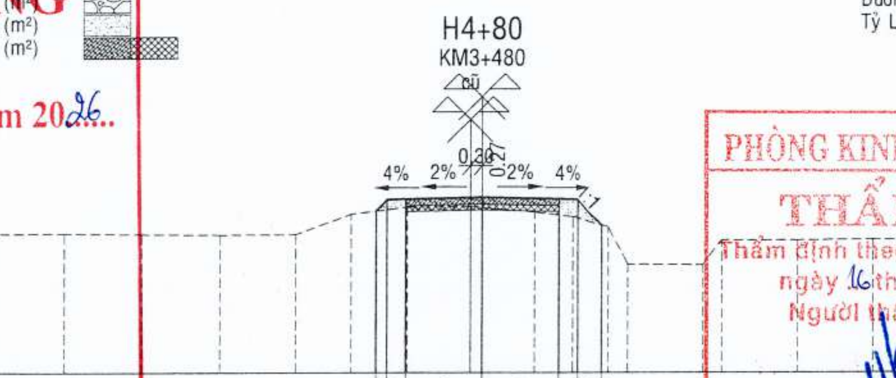

Khoảng Cách TK (m)	0.8 0.5 2 2 0.5 0.67
Cao Độ Thiết Kế (m)	1.24 1.54/1.56 1.60 1.56 1.54 0.87
Cao Độ Tự Nhiên (m)	0.65 0.66 0.64 0.62 0.63 1.16 1.34 1.36 1.21 1.09 0.82 -0.16 -0.18 0.47 0.46 0.48 0.45
Khoảng Cách TN (m)	2 2 2 2 1.5 1.5 1.66 1.66 1 1 0.5 2 0.5 2 2 2

UBND XÃ ĐỨC HÒA
BAN QUẢN LÝ DỰ ÁN
THIẾT KẾ BẢN VẼ THI CÔNG
ĐÃ PHÊ DUYỆT
Theo QĐ số: 2300/QĐ-UBND, ngày 18 tháng 2? năm 2026
U.B.N.D XÃ ĐỨC HÒA T. TÂY NINH BAN QUẢN LÝ DỰ ÁN
Nguyễn Minh Phát

PHÒNG KINH TẾ XÃ ĐỨC HÒA
THẨM ĐỊNH
Thẩm định theo văn bản số 92/TBTĐ-KT
ngày 16 tháng 3 năm 20.26
Người thẩm định ký tên:
Mai Thành Lộc

MĐ (Đào/Đắp)	0.29-0.00 (m²)
MR (Đào/Đắp)	0.00-0.00 (m²)
PN (Đào/Đắp)	0.00-0.42 (m²)
W vlmd	0.72-0.60 (m²)

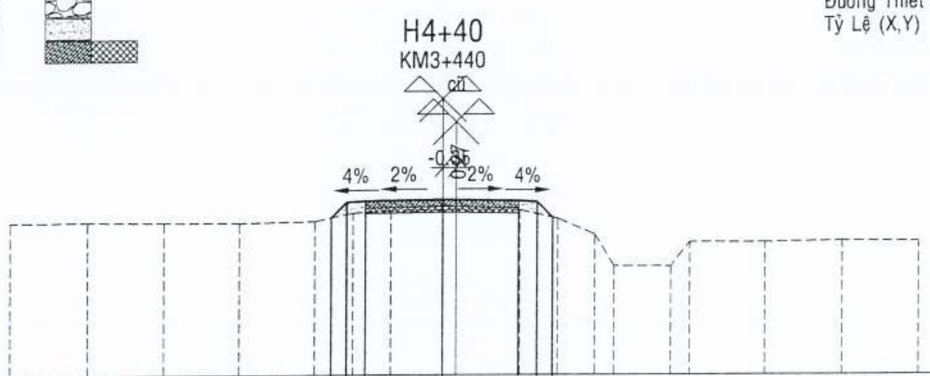

Khoảng Cách TK (m)	0.41 0.5 2 2 0.5 0.41
Cao Độ Thiết Kế (m)	1.13 1.54 1.56 1.60 1.56 1.54 1.13
Cao Độ Tự Nhiên (m)	1.02 1.03 1.01 1.00 1.04 1.25 1.31 1.34 1.32 1.10 0.68 -0.15 -0.16 0.48 0.47 0.51 0.49
Khoảng Cách TN (m)	2 2 2 2 1 1 1.69 1.69 1 1 0.5 1.5 0.5 2 2 2

Đường Tự Nhiên - - - - - -
Đường Thiết Kế ______
Tỷ Lệ (X,Y) 1/200 1/200

MĐ (Đào/Đắp)	0.40-0.01 (m²)
MR (Đào/Đắp)	0.00-0.00 (m²)
PN (Đào/Đắp)	0.00-0.98 (m²)
W vlmd	0.72-0.60 (m²)

Đường Tự Nhiên - - - - - -
Đường Thiết Kế ______
Tỷ Lệ (X,Y) 1/200 1/200

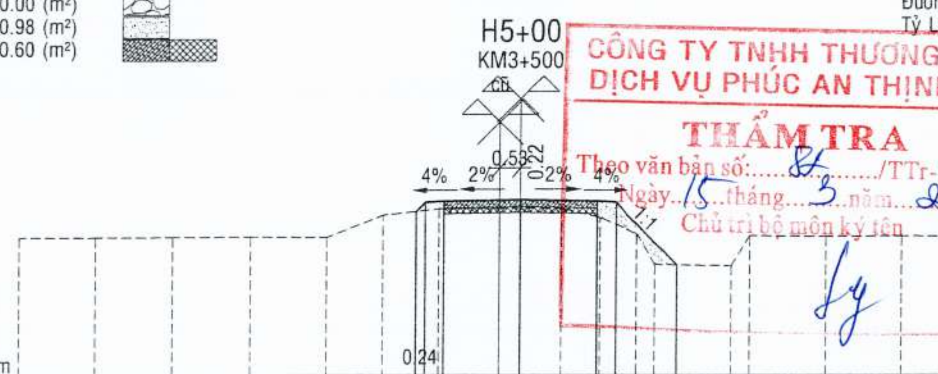

CÔNG TY TNHH THƯƠNG MẠI DỊCH VỤ PHÚC AN THỊNH SG
THẨM TRA
Theo văn bản số: 84/TTr-PATSG
Ngày 15 tháng 3 năm 2026
Chủ trì bộ môn ký tên

Khoảng Cách TK (m)	0.5 2 2 0.5 1.65
Cao Độ Thiết Kế (m)	1.30 1.54/1.56 1.60 1.56 1.54 -0.11
Cao Độ Tự Nhiên (m)	0.61 0.62 0.63 0.64 0.62 1.20 1.36 1.38 1.37 1.13 0.71 -0.10 -0.14 0.65 0.63 0.64 0.62
Khoảng Cách TN (m)	2 2 2 2 1.5 1.5 1.61 1.61 1 1 0.5 2 0.5 2 2 2

Chủ đầu tư		Giám đốc	Kiểm tra	Chủ nhiệm TK	Chủ trì	Thiết kế		TRẮC NGANG CHI TIẾT	
	Công ty TNHH Tư vấn Thiết kế Xây dựng Cường Thịnh L.A	Cổ Thanh Phước	Cổ Thanh Phước	Hồ Văn Thành	Hồ Văn Thành	Huỳnh Minh Tâm	Công trình Đường liên ấp 1A,1B Địa điểm Xã Đức Hòa, tỉnh Tây Ninh	Hoàn Thành: 14/3/2026 Tỷ lệ: 1/200	Bản vẽ số: MCNCT - 30/42 Ký hiệu bản vẽ:

MSDN: 1101858075 - C.T.T.N.H.H CÔNG TY TNHH TƯ VẤN THIẾT KẾ XÂY DỰNG CƯỜNG THỊNH L.A TP. TÂN AN - T. LONG AN

MĐ (Đào/Đắp) 1.18-0.00 (m²)
MR (Đào/Đắp) 0.00-0.00 (m²)
PN (Đào/Đắp) 0.00-0.83 (m²)
W vlmd 0.72-0.60 (m²)

Đường Tự Nhiên
Đường Thiết Kế
Tỷ Lệ (X,Y) 1/200 1/200

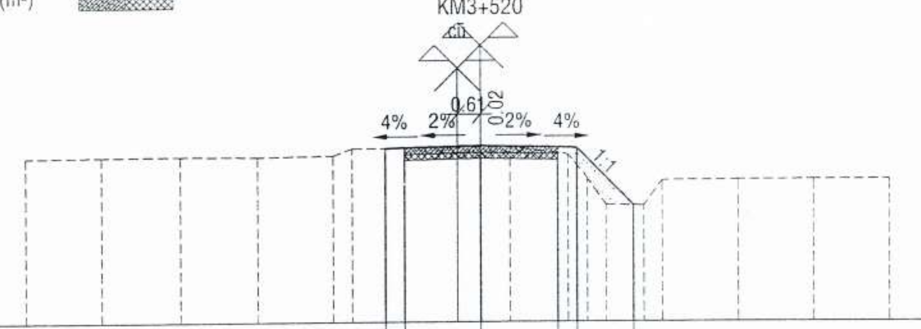

Khoảng Cách TK (m)	0.5 2 2 0.5 1.5
Cao Độ Thiết Kế (m)	1.55 1.54 1.56 1.60 1.56 1.54 0.04
Cao Độ Tự Nhiên (m)	1.32 1.34 1.35 1.33 1.36 1.54 1.55 1.58 1.57 1.37 0.75 0.05 0.03 0.69 0.70 0.71 0.72
Khoảng Cách TN (m)	2 2 2 2 0.5 1.4 1.38 1.38 1.5 0.5 0.5 1 0.5 2 2 2

MĐ (Đào/Đắp) 0.76-0.01 (m²)
MR (Đào/Đắp) 0.00-0.00 (m²)
PN (Đào/Đắp) 0.00-1.74 (m²)
W vlmd 0.72-0.60 (m²)

Đường Tự Nhiên
Đường Thiết Kế
Tỷ Lệ (X,Y) 1/200 1/200

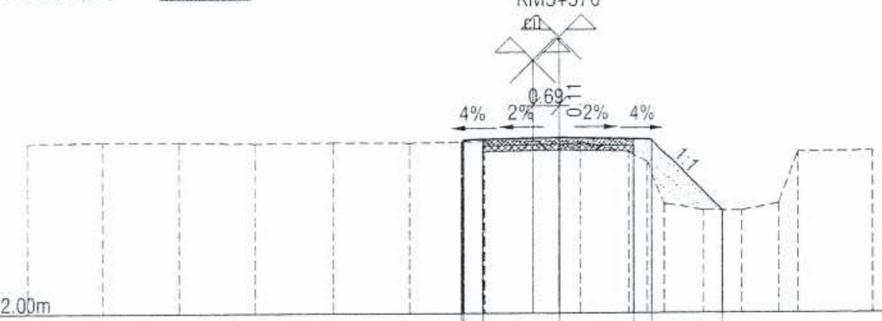

Khoảng Cách TK (m)	0.5 2 2 0.5 1.86
Cao Độ Thiết Kế (m)	1.49 1.54 1.56 1.60 1.56 1.54 -0.32
Cao Độ Tự Nhiên (m)	1.47 1.50 1.49 1.46 1.48 1.47 1.50 1.51 1.48 1.21 0.96 -0.15 -0.32 -0.33 -0.14 1.21 1.23
Khoảng Cách TN (m)	2 2 2 2 2 2 1.26 1.26 1.3 0.5 0.5 1 1 1 0.5 2

MĐ (Đào/Đắp) 1.16-0.00 (m²)
MR (Đào/Đắp) 0.00-0.00 (m²)
PN (Đào/Đắp) 0.00-0.08 (m²)
W vlmd 0.72-0.60 (m²)

Góc I=101d14'52" R=7

Đường Tự Nhiên
Đường Thiết Kế
Tỷ Lệ (X,Y) 1/200 1/200

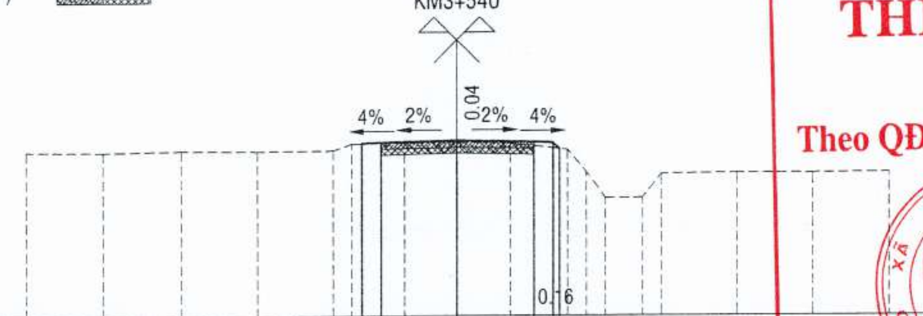

Khoảng Cách TK (m)	0.5 2 2 0.5
Cao Độ Thiết Kế (m)	1.53 1.54 1.56 1.60 1.56 1.54 1.38
Cao Độ Tự Nhiên (m)	1.35 1.33 1.36 1.34 1.35 1.52 1.55 1.56 1.53 1.35 0.77 0.08 0.09 0.71 0.74 0.73 0.75
Khoảng Cách TN (m)	2 2 2 2 0.5 1.4 1.38 1.38 1.5 0.5 0.5 1 0.5 2 2 2

MĐ (Đào/Đắp) 0.62-0.00 (m²)
MR (Đào/Đắp) 0.00-0.00 (m²)
PN (Đào/Đắp) 0.00-1.10 (m²)
W vlmd 0.72-0.60 (m²)

Đường Tự Nhiên
Đường Thiết Kế
Tỷ Lệ (X,Y) 1/200 1/200

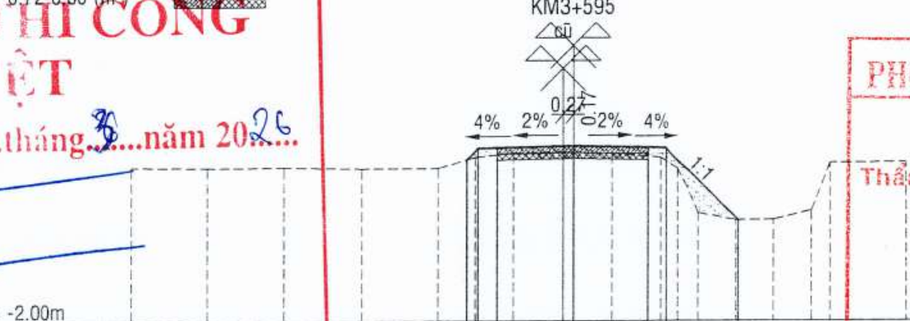

Khoảng Cách TK (m)	0.0 0.5 2 2 0.5 1.9
Cao Độ Thiết Kế (m)	1.24 1.54 1.56 1.60 1.56 1.54 -0.36
Cao Độ Tự Nhiên (m)	1.05 1.03 1.04 1.01 1.02 1.30 1.42 1.44 1.40 1.29 1.00 -0.17 -0.36 -0.35 -0.11 1.14 1.15
Khoảng Cách TN (m)	2 2 2 2 1 1 1.31 1.31 1.3 0.5 0.5 1 1 1 0.5 2

MĐ (Đào/Đắp) 1.05-0.00 (m²)
MR (Đào/Đắp) 0.00-0.00 (m²)
PN (Đào/Đắp) 0.00-0.20 (m²)
W vlmd 0.72-0.60 (m²)

Góc I=101d14'52" R=7

Đường Tự Nhiên
Đường Thiết Kế
Tỷ Lệ (X,Y) 1/200 1/200

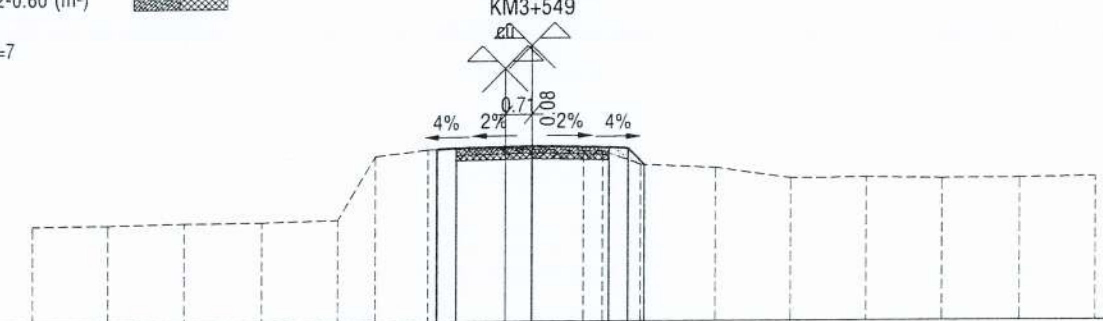

Khoảng Cách TK (m)	0.5 2 2 0.5 0.43
Cao Độ Thiết Kế (m)	1.53 1.54 1.56 1.60 1.56 1.54 1.11
Cao Độ Tự Nhiên (m)	-0.41 -0.40 -0.36 -0.35 -0.30 1.36 1.53 1.54 1.48 1.47 1.11 1.02 0.74 0.75 0.72 0.73 0.76
Khoảng Cách TN (m)	2 2 2 2 1 1.4 2.04 2.04 0.5 1 2 2 2 2 2 2

MĐ (Đào/Đắp) 0.60-0.00 (m²)
MR (Đào/Đắp) 0.00-0.00 (m²)
PN (Đào/Đắp) 0.00-2.46 (m²)
W vlmd 0.72-0.60 (m²)

Đường Tự Nhiên
Đường Thiết Kế
Tỷ Lệ (X,Y) 1/200 1/200

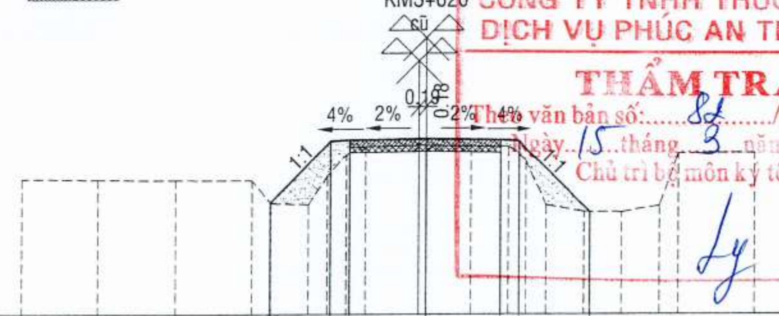

Khoảng Cách TK (m)	1.61 0.5 2 2 0.5 1.86
Cao Độ Thiết Kế (m)	-0.07 1.54 1.56 1.60 1.56 1.54 -0.32
Cao Độ Tự Nhiên (m)	0.55 0.53 0.52 0.51 -0.10 -0.12 0.62 1.18 1.40 1.42 1.41 1.39 1.03 -0.14 -0.32 -0.33 -0.16 1.21 1.22
Khoảng Cách TN (m)	2 2 2 0.5 1 0.5 0.5 0.5 1.4 1.4 1 0.5 0.5 1 1 1 0.5 2

UBND XÃ ĐỨC HÒA
BAN QUẢN LÝ DỰ ÁN
THIẾT KẾ BẢN VẼ THI CÔNG
ĐÃ PHÊ DUYỆT
Theo QĐ số: 2300/QĐ-UBND, ngày 18 tháng 3 năm 2026
(Con dấu: UBND XÃ ĐỨC HÒA T.TÂY NINH – BAN QUẢN LÝ DỰ ÁN)
Nguyễn Minh Phát

PHÒNG KINH TẾ XÃ ĐỨC HÒA
THẨM ĐỊNH
Thẩm định theo văn bản số 902/TBTĐ
ngày 16 tháng 3 năm 2026
Người thẩm định ký tên:
Mai Thành Lộc

CÔNG TY TNHH THƯƠNG MẠI DỊCH VỤ PHÚC AN THỊNH SG
THẨM TRA
Theo văn bản số: 82/TTr-PATSG
Ngày 15 tháng 3 năm 2026
Chủ trì bộ môn ký tên
Ly

Chủ đầu tư		Giám đốc	Kiểm tra	Chủ nhiệm TK	Chủ trì	Thiết kế		TRẮC NGANG CHI TIẾT	
	Công ty TNHH Tư vấn Thiết kế Xây dựng Cường Thịnh LA	Cổ Thanh Phước	Cổ Thanh Phước	Hồ Văn Thành	Hồ Văn Thành	Huỳnh Minh Tâm	Công trình: **Đường liên ấp 1A,1B** — Địa điểm: **Xã Đức Hòa, tỉnh Tây Ninh**	Hoàn Thành: 14/3/2026	Bản vẽ số: MCNCT - 31/42
								Tỷ lệ: 1/200	Ký hiệu bản vẽ:

(Con dấu: CÔNG TY TNHH TƯ VẤN THIẾT KẾ XÂY DỰNG CƯỜNG THỊNH L.A – MST/Đ.N: 1101858075 – TP. TÂN AN - T. LONG AN)

MĐ (Đào/Đắp) 0.05-0.02 (m²)
MR (Đào/Đắp) 0.00-0.00 (m²)
PN (Đào/Đắp) 0.00-2.70 (m²)
W vlmd 0.72-0.60 (m²)

Đường Tự Nhiên - - - - - -
Đường Thiết Kế ———
Tỷ Lệ (X,Y) 1/200 1/200

H6+40
KM3+640

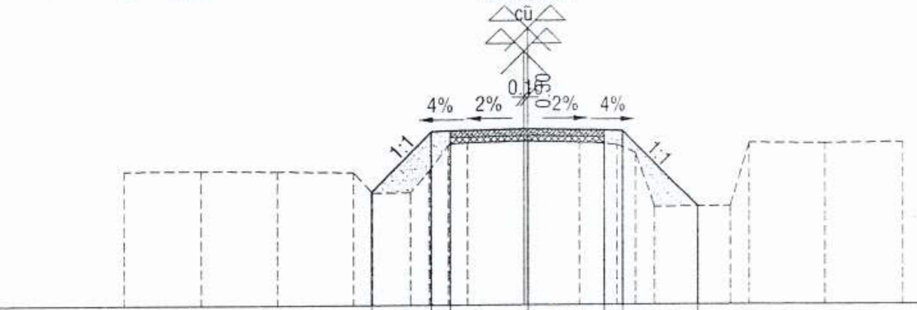

MSS: -2.00m

Khoảng Cách TK (m)	1.57 0.5 2 2 0.5 1.98
Cao Độ Thiết Kế (m)	-0.03 1.54 1.56 1.60 1.56 1.54 -0.44
Cao Độ Tự Nhiên (m)	0.52 0.53 0.51 0.48 -0.06 -0.05 0.52 1.19 1.25 1.30 1.24 1.18 0.96 -0.45 -0.43 1.22 1.20 1.23
Khoảng Cách TN (m)	2 2 2 0.5 1 0.5 0.5 0.5 1.45 1.45 1 0.5 0.5 2 0.5 2 2

MĐ (Đào/Đắp) 0.95-0.00 (m²)
MR (Đào/Đắp) 0.00-0.00 (m²)
PN (Đào/Đắp) 0.00-2.02 (m²)
W vlmd 0.72-0.60 (m²)

Đường Tự Nhiên - - - - - -
Đường Thiết Kế ———
Tỷ Lệ (X,Y) 1/200 1/200

H7+00
KM3+700

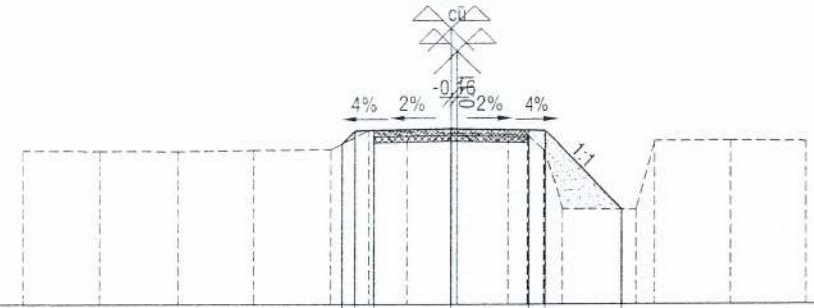

MSS: -2.00m

Khoảng Cách TK (m)	0.34 0.5 2 2 0.5 2.07
Cao Độ Thiết Kế (m)	1.20 1.54 1.56 1.60 1.56 1.54 -0.53
Cao Độ Tự Nhiên (m)	1.03 1.02 1.01 1.04 1.05 1.55 1.52 1.48 1.45 1.42 1.05 -0.51 -0.53 1.26 1.27 1.25
Khoảng Cách TN (m)	2 2 2 2 1 1 1.3 1.3 0.5 0.5 0.5 2 0.5 2 2

MĐ (Đào/Đắp) 0.46-0.00 (m²)
MR (Đào/Đắp) 0.00-0.00 (m²)
PN (Đào/Đắp) 0.00-1.28 (m²)
W vlmd 0.72-0.60 (m²)

Đường Tự Nhiên - - - - - -
Đường Thiết Kế ———
Tỷ Lệ (X,Y) 1/200 1/200

H6+60
KM3+660

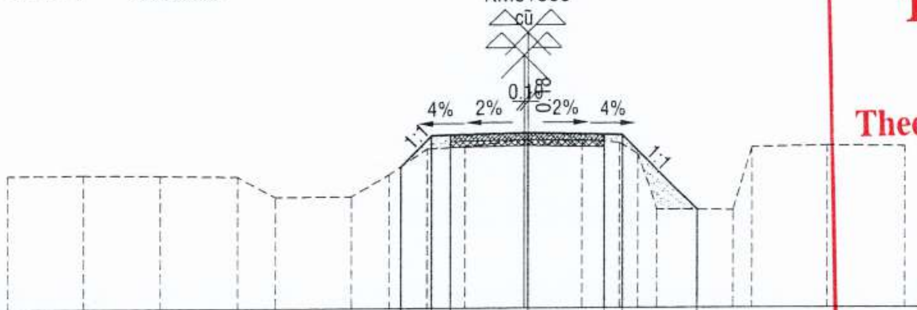

MSS: -2.00m

Khoảng Cách TK (m)	0.82 0.5 2 2 0.5 1.97
Cao Độ Thiết Kế (m)	0.72 1.54 1.56 1.60 1.56 1.54 -0.43
Cao Độ Tự Nhiên (m)	0.52 0.53 0.51 0.48 -0.06 -0.05 0.52 1.19 1.25 1.42 1.41 1.34 1.03 -0.42 -0.44 1.21 1.25 1.23
Khoảng Cách TN (m)	2 2 2 1 2 1 1 1 1.52 1.52 1 0.5 0.5 2 0.5 2 2

MĐ (Đào/Đắp) 0.95-0.00 (m²)
MR (Đào/Đắp) 0.00-0.00 (m²)
PN (Đào/Đắp) 0.00-2.01 (m²)
W vlmd 0.72-0.60 (m²)

UBND XÃ ĐỨC HÒA
BAN QUẢN LÝ DỰ ÁN
THIẾT KẾ BẢN VẼ THI CÔNG
ĐÃ PHÊ DUYỆT
Theo QĐ số: 2300/QĐ-UBND, ngày 18 tháng 3 năm 2026
(Con dấu: U.B.N.D XÃ ĐỨC HÒA T. TÂY NINH – BAN QUẢN LÝ DỰ ÁN)
Nguyễn Minh Phát

Đường Tự Nhiên - - - - - -
Đường Thiết Kế ———
Tỷ Lệ (X,Y) 1/200 1/200

H7+20
KM3+720

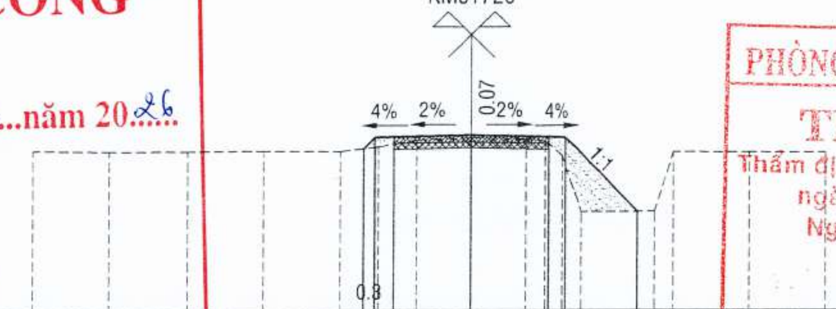

PHÒNG KINH TẾ XÃ ĐỨC HÒA
THẨM ĐỊNH
Thẩm định theo văn bản số 502/TBTĐ-PKT
ngày 16 tháng 3 năm 2026
Người thẩm định ký tên:
Mai Thành Lộc

MSS: -2.00m

Khoảng Cách TK (m)	0.5 2 2 0.5 1.95
Cao Độ Thiết Kế (m)	1.24 1.54 1.56 1.60 1.56 1.54 -0.41
Cao Độ Tự Nhiên (m)	1.17 1.15 1.16 1.18 1.17 1.29 1.47 1.53 1.50 1.44 1.06 -0.42 -0.41 1.15 1.14 1.13
Khoảng Cách TN (m)	2 2 2 2 1 1 1.41 1.41 0.5 0.5 0.5 2 0.5 2 2

MĐ (Đào/Đắp) 0.58-0.00 (m²)
MR (Đào/Đắp) 0.00-0.00 (m²)
PN (Đào/Đắp) 0.00-1.45 (m²)
W vlmd 0.72-0.60 (m²)

Đường Tự Nhiên - - - - - -
Đường Thiết Kế ———
Tỷ Lệ (X,Y) 1/200 1/200

H6+80
KM3+680

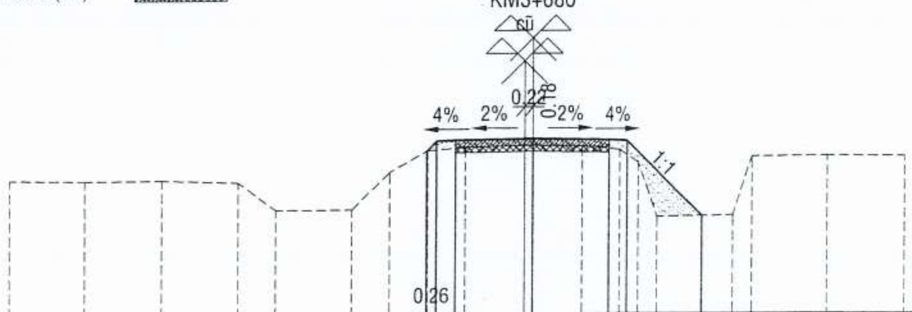

MSS: -2.00m

Khoảng Cách TK (m)	0.5 2 2 0.5 1.98
Cao Độ Thiết Kế (m)	1.28 1.54 1.56 1.60 1.56 1.54 -0.44
Cao Độ Tự Nhiên (m)	0.54 0.51 0.53 0.47 -0.26 -0.25 0.73 1.29 1.37 1.42 1.41 1.30 0.96 -0.46 -0.42 1.12 1.14 1.13
Khoảng Cách TN (m)	2 2 2 1 2 1 1 1 1.52 1.52 1 0.5 0.5 2 0.5 2 2

MĐ (Đào/Đắp) 0.62-0.00 (m²)
MR (Đào/Đắp) 0.00-0.00 (m²)
PN (Đào/Đắp) 0.00-1.66 (m²)
W vlmd 0.72-0.60 (m²)

Đường Tự Nhiên - - - - - -
Đường Thiết Kế ———
Tỷ Lệ (X,Y) 1/200 1/200

H7+40
KM3+740

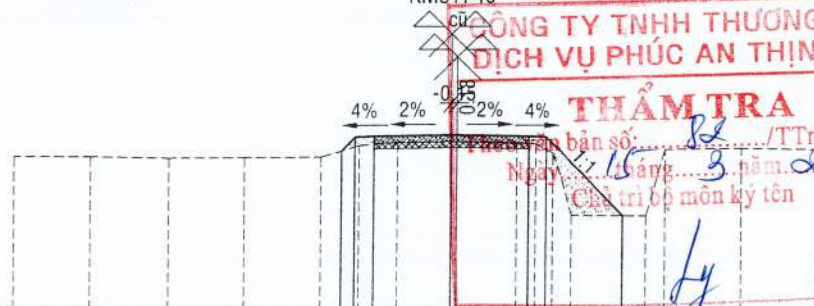

CÔNG TY TNHH THƯƠNG MẠI DỊCH VỤ PHÚC AN THỊNH SG
THẨM TRA
Theo văn bản số: 82/TTr-PATSG
Ngày 15 tháng 3 năm 2026
Chủ trì bộ môn ký tên

MSS: -2.00m

Khoảng Cách TK (m)	0.36 0.5 2 2 0.5 2.06
Cao Độ Thiết Kế (m)	1.18 1.54 1.56 1.60 1.56 1.54 -0.52
Cao Độ Tự Nhiên (m)	1.04 1.03 1.00 1.01 1.02 1.32 1.41 1.42 1.40 1.36 1.12 -0.51 -0.53 1.21 1.23 1.20
Khoảng Cách TN (m)	2 2 2 2 1 1 1.54 1.54 0.5 0.5 0.5 2 0.5 2 2

Chủ đầu tư		Giám đốc	Kiểm tra	Chủ nhiệm TK	Chủ trì	Thiết kế		
	Công ty TNHH Tư vấn Thiết kế Xây dựng Cường Thịnh L.A	Cổ Thanh Phước	Cổ Thanh Phước	Hồ Văn Thành	Hồ Văn Thành	Huỳnh Minh Tâm	Công trình: **Đường liên ấp 1A,1B** Địa điểm: **Xã Đức Hòa, tỉnh Tây Ninh**	**TRẮC NGANG CHI TIẾT** Hoàn Thành: 14/3/2026 — Bản vẽ số: MCNCT - 32/42 Tỷ lệ: 1/200 — Ký hiệu bản vẽ:

(Con dấu: CÔNG TY TNHH TƯ VẤN THIẾT KẾ XÂY DỰNG CƯỜNG THỊNH L.A – M.S.D.N: 1101858075 – T. TÂN AN - T. LONG AN)

MĐ (Đào/Đắp) 0.94-0.00 (m²)
MR (Đào/Đắp) 0.00-0.00 (m²)
PN (Đào/Đắp) 0.00-1.61 (m²)
W vlmd 0.72-0.60 (m²)

Đường Tự Nhiên
Đường Thiết Kế
Tỷ Lệ (X,Y) 1/200 1/200

H7+60
KM3+760

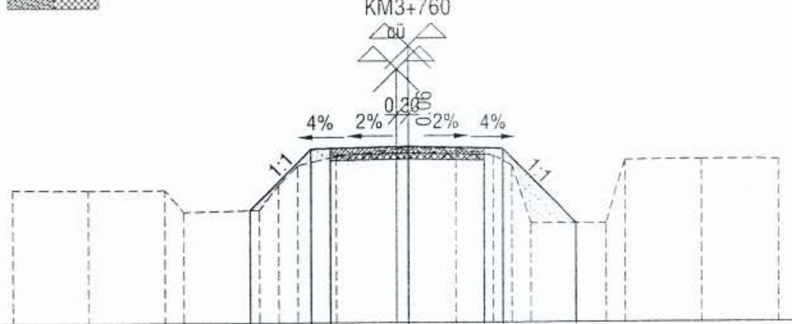

Khoảng Cách TK (m)	1.6 0.5 2 2 0.5 1.96
Cao Độ Thiết Kế (m)	-0.06 1.54 1.56 1.60 1.56 1.54 -0.42
Cao Độ Tự Nhiên (m)	0.49 0.47 0.48 -0.10 -0.05 0.61 1.11 1.35 1.54 1.55 1.36 1.10 -0.41 -0.42 1.23 1.25 1.24
Khoảng Cách TN (m)	2 2 0.5 2 0.5 0.5 1 1.55 1.55 1 0.5 0.5 2 0.5 2 2

MĐ (Đào/Đắp) 0.36-0.00 (m²)
MR (Đào/Đắp) 0.00-0.00 (m²)
PN (Đào/Đắp) 0.00-1.53 (m²)
W vlmd 0.72-0.60 (m²)

Đường Tự Nhiên
Đường Thiết Kế
Tỷ Lệ (X,Y) 1/200 1/200

H8+20
KM3+820

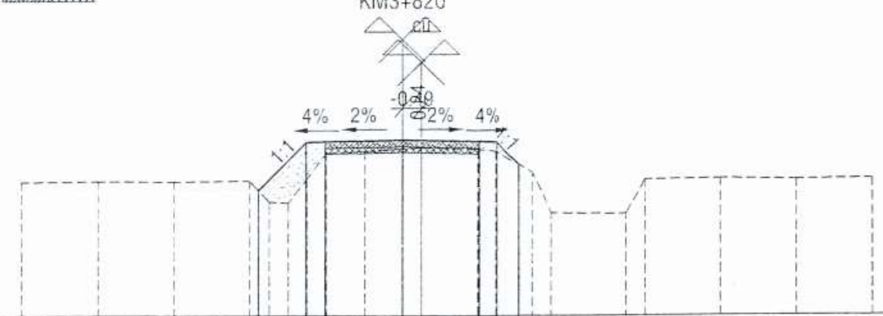

Khoảng Cách TK (m)	1.26 0.5 2 2 0.6 0.58
Cao Độ Thiết Kế (m)	0.28 1.54 1.56 1.60 1.56 1.54 0.96
Cao Độ Tự Nhiên (m)	0.50 0.52 0.51 0.53 -0.02 -0.05 0.58 1.25 1.31 1.39 1.35 1.30 0.75 -0.32 -0.34 0.55 0.57 0.54 0.56
Khoảng Cách TN (m)	2 2 2 0.5 0.5 0.5 0.5 1 1.47 1.47 0.5 1 0.5 2 0.5 2 2 2

MĐ (Đào/Đắp) 0.36-0.00 (m²)
MR (Đào/Đắp) 0.00-0.00 (m²)
PN (Đào/Đắp) 0.00-1.82 (m²)
W vlmd 0.72-0.60 (m²)

Đường Tự Nhiên
Đường Thiết Kế
Tỷ Lệ (X,Y) 1/200 1/200

H7+80
KM3+780

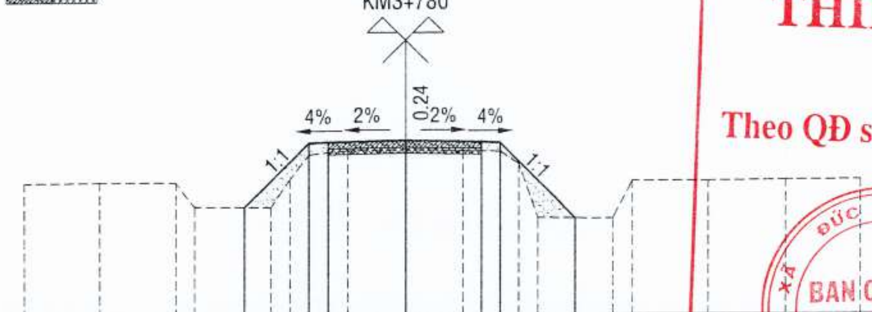

Khoảng Cách TK (m)	1.68 0.5 2 2 0.5 2
Cao Độ Thiết Kế (m)	-0.14 1.54 1.56 1.60 1.56 1.54 -0.46
Cao Độ Tự Nhiên (m)	0.50 0.52 0.51 -0.13 -0.15 0.58 1.23 1.34 1.36 1.33 1.30 0.98 -0.45 -0.47 0.52 0.51 0.53 0.54
Khoảng Cách TN (m)	2 2 0.5 2 0.5 0.5 1 1.5 1.5 1 0.5 0.5 2 0.5 2 2 2

MĐ (Đào/Đắp) 0.31-0.01 (m²)
MR (Đào/Đắp) 0.00-0.00 (m²)
PN (Đào/Đắp) 0.00-1.64 (m²)
W vlmd 0.72-0.60 (m²)

Đường Tự Nhiên
Đường Thiết Kế
Tỷ Lệ (X,Y) 1/200 1/200

H8+40
KM3+840

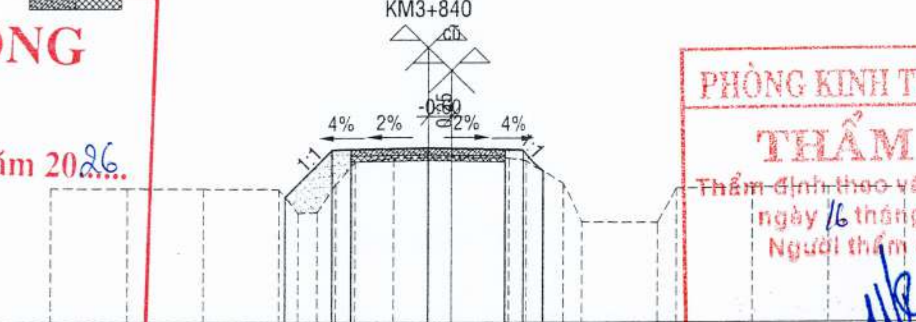

Khoảng Cách TK (m)	1.24 0.5 2 2 0.6 0.55
Cao Độ Thiết Kế (m)	0.30 1.54 1.56 1.60 1.56 1.54 0.99
Cao Độ Tự Nhiên (m)	0.54 0.53 0.52 0.51 -0.12 -0.10 0.63 1.22 1.34 1.36 1.33 1.26 0.66 -0.36 -0.38 0.52 0.54 0.55 0.53
Khoảng Cách TN (m)	2 2 2 0.5 0.5 0.5 0.5 1 1.5 1.5 0.5 1 0.5 2 0.5 2 2 2

MĐ (Đào/Đắp) 0.49-0.00 (m²)
MR (Đào/Đắp) 0.00-0.00 (m²)
PN (Đào/Đắp) 0.00-1.20 (m²)
W vlmd 0.72-0.60 (m²)

Đường Tự Nhiên
Đường Thiết Kế
Tỷ Lệ (X,Y) 1/200 1/200

H8+00
KM3+800

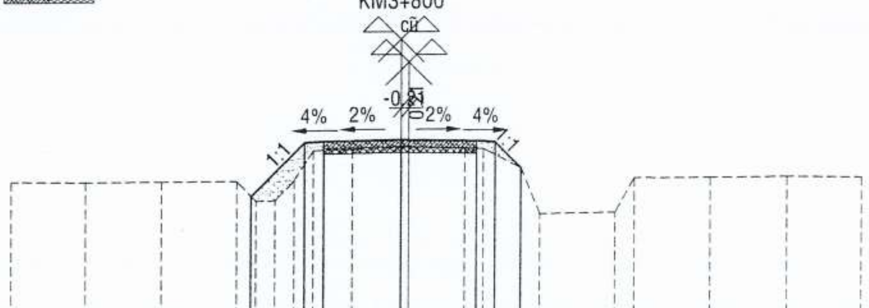

Khoảng Cách TK (m)	1.4 0.5 2 2 0.5 0.69
Cao Độ Thiết Kế (m)	0.14 1.54 1.56 1.60 1.56 1.54 0.85
Cao Độ Tự Nhiên (m)	0.55 0.52 0.53 0.54 0.01 0.02 0.55 1.33 1.35 1.40 1.37 1.36 0.85 -0.36 -0.33 0.57 0.56 0.58 0.55
Khoảng Cách TN (m)	2 2 2 0.5 0.5 0.5 0.5 1 1.48 1.48 0.5 1 0.5 2 0.5 2 2 2

MĐ (Đào/Đắp) 0.36-0.01 (m²)
MR (Đào/Đắp) 0.00-0.00 (m²)
PN (Đào/Đắp) 0.00-1.32 (m²)
W vlmd 0.72-0.60 (m²)

Đường Tự Nhiên
Đường Thiết Kế
Tỷ Lệ (X,Y) 1/200 1/200

H8+60
KM3+860

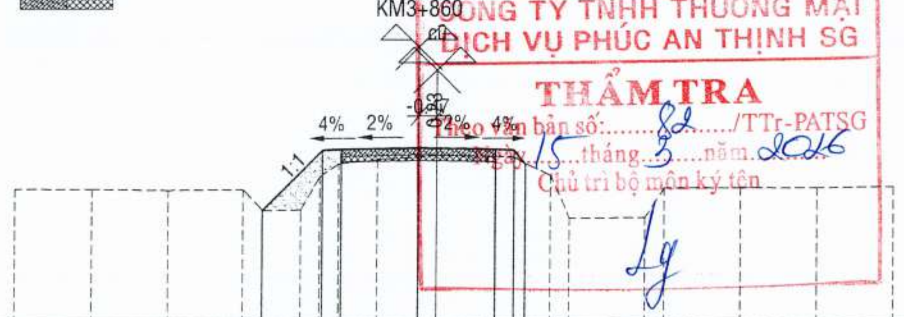

Khoảng Cách TK (m)	1.57 0.5 2 2 0.5 0.36
Cao Độ Thiết Kế (m)	-0.03 1.54 1.56 1.60 1.56 1.54 1.18
Cao Độ Tự Nhiên (m)	0.53 0.52 0.50 0.51 -0.04 -0.02 0.84 1.18 1.29 1.40 1.38 1.35 0.87 -0.25 -0.24 0.54 0.53 0.52 0.55
Khoảng Cách TN (m)	2 2 2 0.5 1 0.5 0.5 1 1.54 1.54 0.5 1 0.5 2 0.5 2 2 2

UBND XÃ ĐỨC HÒA
BAN QUẢN LÝ DỰ ÁN
THIẾT KẾ BẢN VẼ THI CÔNG
ĐÃ PHÊ DUYỆT
Theo QĐ số: 2300/QĐ-UBND, ngày 18 tháng 3 năm 2026.
(Stamp: BAN QUẢN LÝ DỰ ÁN – XÃ ĐỨC HÒA – T. TÂY NINH – U.B.N.D)
Nguyễn Minh Phát

PHÒNG KINH TẾ XÃ ĐỨC HÒA
THẨM ĐỊNH
Thẩm định theo văn bản số 902/TBTĐ-PKT
ngày 16 tháng 3 năm 2026
Người thẩm định ký tên:
Mai Thành Lộc

CÔNG TY TNHH THƯƠNG MẠI DỊCH VỤ PHÚC AN THỊNH SG
THẨM TRA
Theo văn bản số: 82 /TTr-PATSG
Ngày 15 tháng 3 năm 2026
Chủ trì bộ môn ký tên

Chủ đầu tư		Giám đốc	Kiểm tra	Chủ nhiệm TK	Chủ trì	Thiết kế		TRẮC NGANG CHI TIẾT	
	Công ty TNHH Tư vấn Thiết kế Xây dựng Cường Thịnh L.A (Stamp: M.S.D.N: 1101858075 – C.T.T.N.H.H – CÔNG TY TNHH TƯ VẤN THIẾT KẾ XÂY DỰNG CƯỜNG THỊNH L.A – TP. TÂN AN – T. LONG AN)	Cổ Thanh Phước	Cổ Thanh Phước	Hồ Văn Thành	Hồ Văn Thành	Huỳnh Minh Tâm	Công trình Đường liên ấp 1A,1B Địa điểm Xã Đức Hòa, tỉnh Tây Ninh	Hoàn Thành: 14/3/2026	Bản vẽ số: MCNCT - 33/42
								Tỷ lệ: 1/200	Ký hiệu bản vẽ:

MĐ (Đào/Đắp) 0.35-0.00 (m²)
MR (Đào/Đắp) 0.00-0.00 (m²)
PN (Đào/Đắp) 0.00-1.42 (m²)
W vlmd 0.72-0.60 (m²)

Đường Tự Nhiên
Đường Thiết Kế
Tỷ Lệ (X,Y) 1/200 1/200

H8+80
KM3+880

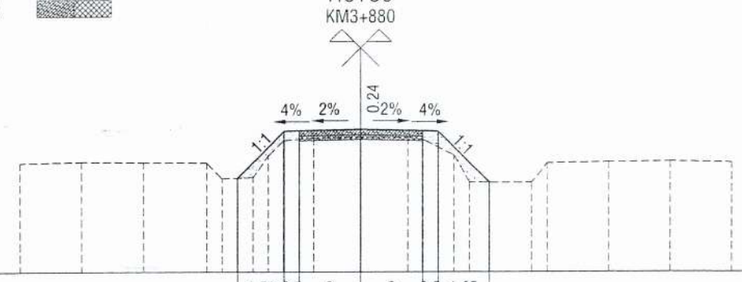

MSS: -2.00m

Khoảng Cách TK (m)	1.51 0.5 2 2 0.5 1.65
Cao Độ Thiết Kế (m)	0.03 1.54 1.56 1.60 1.56 1.54 -0.11
Cao Độ Tự Nhiên (m)	0.51 0.55 0.53 0.52 0.01 0.04 0.75 1.23 1.32 1.36 1.35 1.27 0.76 -0.11 -0.12 0.51 0.64 0.56 0.53
Khoảng Cách TN (m)	2 2 2 0.5 1 0.5 0.5 1 1.52 1.52 0.5 1 0.5 2 0.5 2 2 2

MĐ (Đào/Đắp) 0.30-0.22 (m²)
MR (Đào/Đắp) 0.00-0.00 (m²)
PN (Đào/Đắp) 0.00-1.91 (m²)
W vlmd 0.72-0.60 (m²)

Đường Tự Nhiên
Đường Thiết Kế
Tỷ Lệ (X,Y) 1/200 1/200

Góc I=32đ07'38" R=60

H9+40
KM3+940

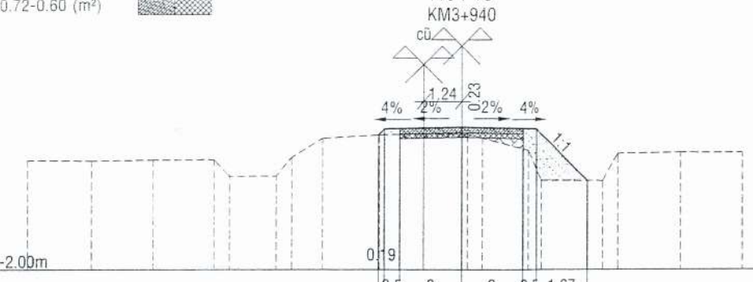

MSS: -2.00m

Khoảng Cách TK (m)	0.19 0.5 2 2 0.5 1.67
Cao Độ Thiết Kế (m)	1.35 1.60 1.56 1.54 -0.13
Cao Độ Tự Nhiên (m)	0.53 0.51 0.54 0.55 0.01 0.02 0.63 1.24 1.35 1.39 1.37 1.25 0.85 -0.12 -0.14 0.74 0.77 0.76
Khoảng Cách TN (m)	2 2 2 0.5 1.5 0.5 1 1.8 1.42 1.42 0.5 1.5 0.5 2 0.5 2 2

MĐ (Đào/Đắp) 0.77-0.00 (m²)
MR (Đào/Đắp) 0.00-0.00 (m²)
PN (Đào/Đắp) 0.00-1.79 (m²)
W vlmd 0.72-0.60 (m²)

Đường Tự Nhiên
Đường Thiết Kế
Tỷ Lệ (X,Y) 1/200 1/200

H9+00
KM3+900

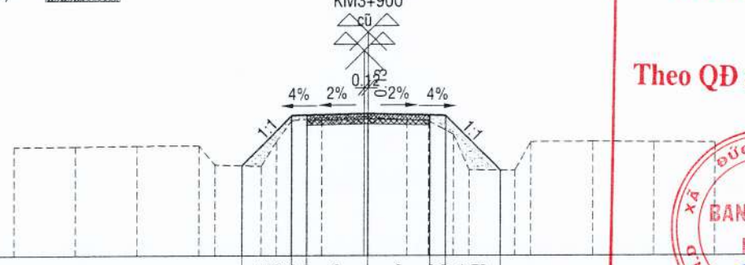

MSS: -2.00m

Khoảng Cách TK (m)	1.62 0.5 2 2 0.5 1.78
Cao Độ Thiết Kế (m)	-0.08 1.54 1.56 1.60 1.56 1.54 -0.24
Cao Độ Tự Nhiên (m)	0.53 0.54 0.56 0.57 -0.06 -0.10 0.70 1.37 1.47 1.48 1.40 1.36 0.92 -0.23 -0.25 0.68 0.69 0.67 0.66
Khoảng Cách TN (m)	2 2 2 0.5 1.5 0.5 0.5 1 1.38 1.38 0.7 0.8 0.5 1.5 0.5 2 2 2

MĐ (Đào/Đắp) 0.29-0.00 (m²)
MR (Đào/Đắp) 0.00-0.00 (m²)
PN (Đào/Đắp) 0.00-0.63 (m²)
W vlmd 0.72-0.60 (m²)

Đường Tự Nhiên
Đường Thiết Kế
Tỷ Lệ (X,Y) 1/200 1/200

H9+60
KM3+960

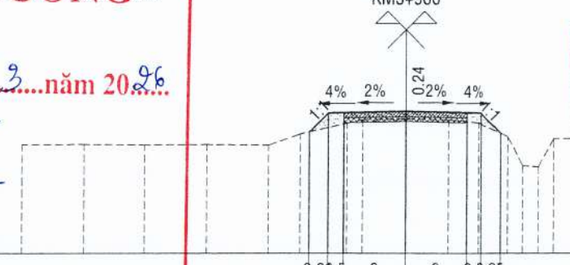

MSS: -2.00m

Khoảng Cách TK (m)	0.60 0.5 2 2 0.5 1.65
Cao Độ Thiết Kế (m)	0.93 1.54 1.56 1.60 1.56 1.54 0.89
Cao Độ Tự Nhiên (m)	0.52 0.53 0.51 0.52 0.50 0.86 1.21 1.33 1.36 1.32 1.22 0.78 -0.17 -0.20 0.71 0.72 0.70
Khoảng Cách TN (m)	2 2 2 2 1 1.5 0.5 1.4 1.4 1 1 0.5 0.5 2 2

MĐ (Đào/Đắp) 0.42-0.00 (m²)
MR (Đào/Đắp) 0.00-0.00 (m²)
PN (Đào/Đắp) 0.00-1.39 (m²)
W vlmd 0.72-0.60 (m²)

Đường Tự Nhiên
Đường Thiết Kế
Tỷ Lệ (X,Y) 1/200 1/200

Góc I=32đ07'38" R=60

H9+20
KM3+920

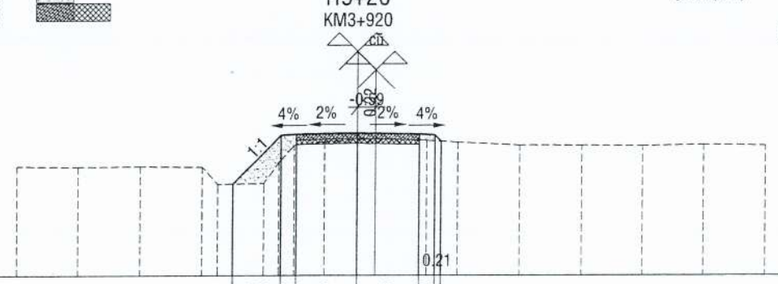

MSS: -2.00m

Khoảng Cách TK (m)	1.58 0.5 2 2 0.5
Cao Độ Thiết Kế (m)	-0.04 1.54 1.56 1.60 1.58 1.33
Cao Độ Tự Nhiên (m)	0.54 0.52 0.53 0.51 -0.05 -0.02 0.66 1.21 1.32 1.42 1.36 1.30 1.21 1.20 1.18 1.22 1.19
Khoảng Cách TN (m)	2 2 2 0.5 1.5 0.5 0.5 1 1.66 1.66 1 2 2 2 2 2

MĐ (Đào/Đắp) 0.15-0.00 (m²)
MR (Đào/Đắp) 0.00-0.00 (m²)
PN (Đào/Đắp) 0.00-0.54 (m²)
W vlmd 0.72-0.60 (m²)

Đường Tự Nhiên
Đường Thiết Kế
Tỷ Lệ (X,Y) 1/200 1/200

H9+80
KM3+980

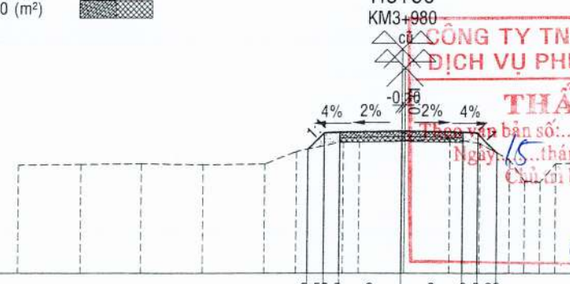

MSS: -2.00m

Khoảng Cách TK (m)	0.59 0.5 2 2 0.5 1.65
Cao Độ Thiết Kế (m)	1.02 1.54 1.56 1.60 1.56 1.54 0.89
Cao Độ Tự Nhiên (m)	0.50 0.52 0.54 0.51 0.53 0.94 1.26 1.25 1.29 1.34 1.20 0.66 -0.02 -0.05 0.55 0.56 0.54
Khoảng Cách TN (m)	2 2 2 2 1 1.5 0.5 1.48 1.48 1 1 0.5 0.5 2 2

UBND XÃ ĐỨC HÒA
BAN QUẢN LÝ DỰ ÁN
THIẾT KẾ BẢN VẼ THI CÔNG
ĐÃ PHÊ DUYỆT
Theo QĐ số: 2300/QĐ-UBND, ngày 18 tháng 3 năm 2026
BAN QUẢN LÝ DỰ ÁN
Nguyễn Minh Phát

PHÒNG KINH TẾ XÃ ĐỨC HÒA
THẨM ĐỊNH
Thẩm định theo văn bản số 922/TBTĐ-KT
ngày 16 tháng 3 năm 2026
Người thẩm định ký tên:
Mai Thành Lộc

CÔNG TY TNHH THƯƠNG MẠI DỊCH VỤ PHÚC AN THỊNH SG
THẨM TRA
Theo văn bản số: 82/TTr-PATSG
Ngày 15 tháng 3 năm 2026
Chủ trì bộ môn kỹ thuật

Chủ đầu tư	Công ty TNHH Tư vấn Thiết kế Xây dựng Cường Thịnh	Giám đốc	Kiểm tra	Chủ nhiệm TK	Chủ trì	Thiết kế	Công trình: Đường liên ấp 1A,1B Địa điểm: Xã Đức Hòa, tỉnh Tây Ninh	TRẮC NGANG CHI TIẾT	
		Cổ Thanh Phước	Cổ Thanh Phước	Hồ Văn Thành	Hồ Văn Thành	Huỳnh Minh Tâm		Hoàn Thành: 14/3/2026	Bản vẽ số: MCNCT - 34/42
								Tỷ lệ: 1/200	Ký hiệu bản vẽ:

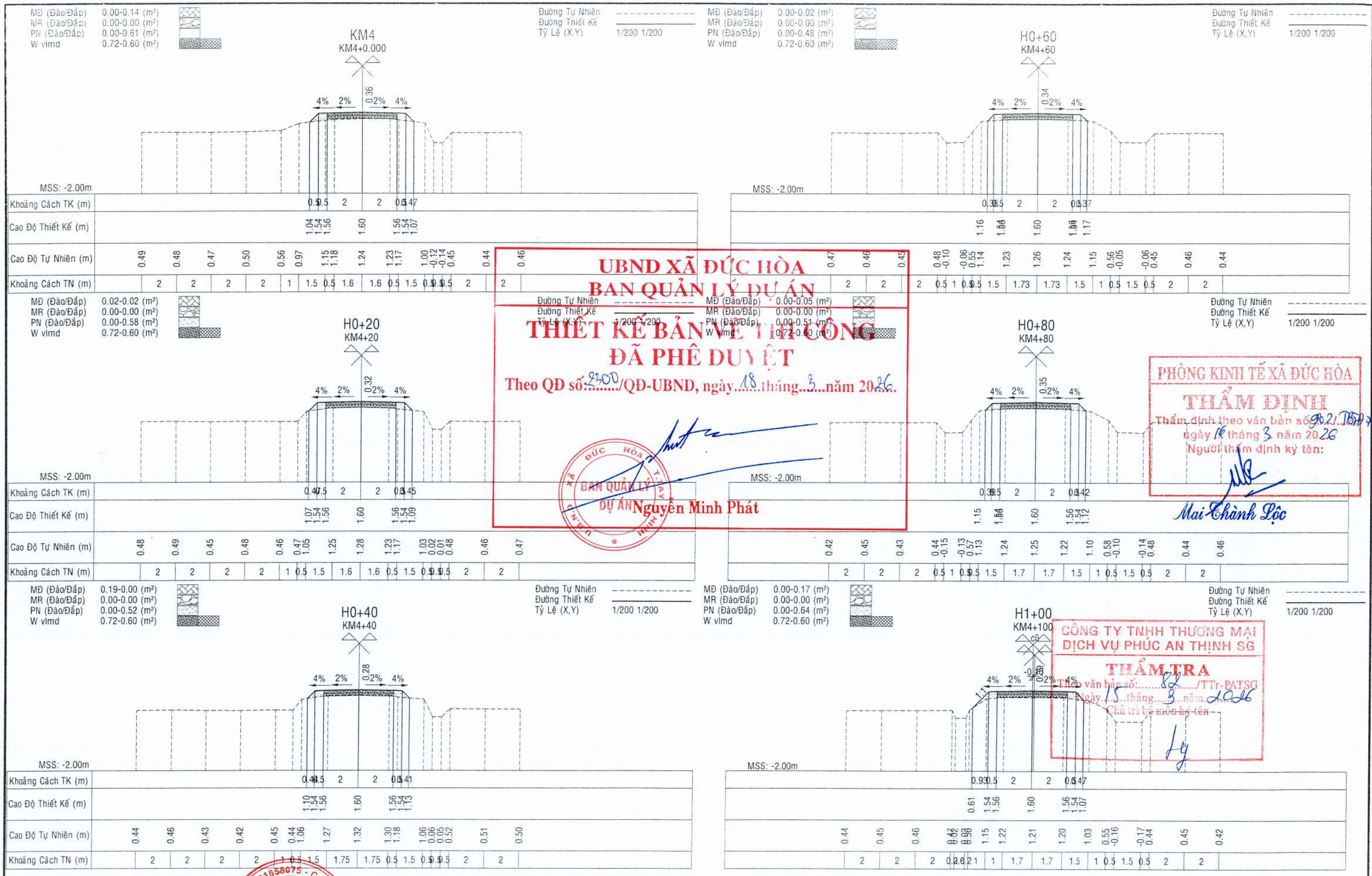

UBND XÃ ĐỨC HÒA
BAN QUẢN LÝ DỰ ÁN
THIẾT KẾ BẢN VẼ THI CÔNG
ĐÃ PHÊ DUYỆT
Theo QĐ số: 2300/QĐ-UBND, ngày 18 tháng 3 năm 2026.
BAN QUẢN LÝ DỰ ÁN
Nguyễn Minh Phát

PHÒNG KINH TẾ XÃ ĐỨC HÒA
THẨM ĐỊNH
Thẩm định theo văn bản số 90.2/TB-PKT
ngày 16 tháng 3 năm 2026
Người thẩm định ký tên:
Mai Thành Lộc

CÔNG TY TNHH THƯƠNG MẠI DỊCH VỤ PHÚC AN THỊNH SG
THẨM TRA
Theo văn bản số: 82/TTr-PATSG
Ngày 15 tháng 3 năm 2026
Chủ trì bộ môn ký tên

Chủ đầu tư		Giám đốc	Kiểm tra	Chủ nhiệm TK	Chủ trì	Thiết kế	Công trình	TRẮC NGANG CHI TIẾT	
	Công ty TNHH Tư vấn Thiết kế Xây dựng Cường Thịnh LA	Cổ Thanh Phước	Cổ Thanh Phước	Hồ Văn Thành	Hồ Văn Thành	Huỳnh Minh Tâm	**Đường liên ấp 1A,1B** Địa điểm **Xã Đức Hòa, tỉnh Tây Ninh**	Hoàn Thành: 14/3/2026	Bản vẽ số: MCNCT - 35/42
								Tỷ lệ: 1/200	Ký hiệu bản vẽ:

H1+20 — KM4+120

MĐ (Đào/Đắp) 0.00-0.13 (m²)
MR (Đào/Đắp) 0.00-0.00 (m²)
PN (Đào/Đắp) 0.00-0.87 (m²)
W vlmd 0.72-0.60 (m²)

Đường Tự Nhiên - - - - - -
Đường Thiết Kế ————
Tỷ Lệ (X,Y) 1/200 1/200

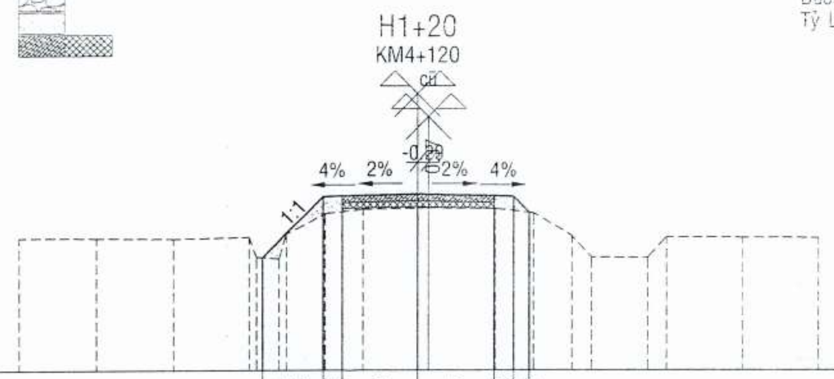

Khoảng Cách TK (m)	1.59 0.5 2 2 0.5 0.42
Cao Độ Thiết Kế (m)	-0.05 1.54 1.56 1.60 1.56 1.54 1.12
Cao Độ Tự Nhiên (m)	0.47 0.46 0.44 0.48 -0.04 -0.08 0.56 1.09 1.20 1.24 1.22 1.11 0.51 -0.05 -0.06 0.48 0.47 0.46
Khoảng Cách TN (m)	2 2 2 0.2 0.6 0.2 1 1 1.74 1.74 1 1 0.5 1.5 0.5 2 2

H1+80 — KM4+180

MĐ (Đào/Đắp) 0.00-0.17 (m²)
MR (Đào/Đắp) 0.00-0.00 (m²)
PN (Đào/Đắp) 0.00-0.63 (m²)
W vlmd 0.72-0.60 (m²)

Đường Tự Nhiên - - - - - -
Đường Thiết Kế ————
Tỷ Lệ (X,Y) 1/200 1/200

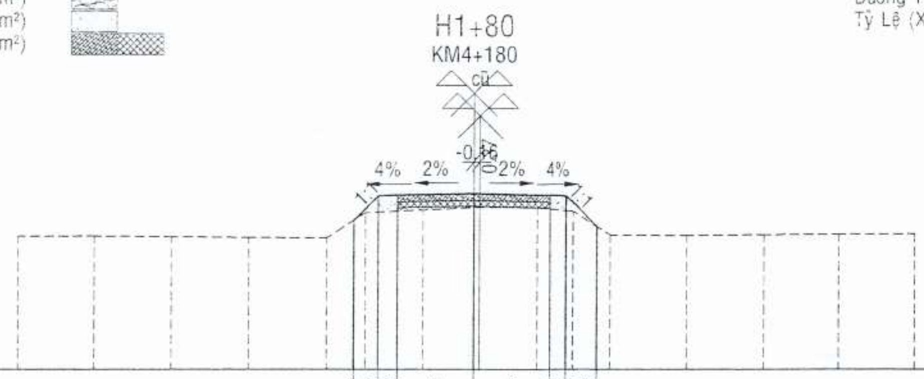

Khoảng Cách TK (m)	0.68 0.5 2 2 0.5 0.81
Cao Độ Thiết Kế (m)	0.91 1.54 1.56 1.60 1.56 1.54 0.73
Cao Độ Tự Nhiên (m)	0.48 0.49 0.47 0.45 0.44 1.10 1.17 1.24 1.23 1.14 0.51 0.50 0.52 0.53 0.54
Khoảng Cách TN (m)	2 2 2 2 1 1.5 1.5 1.5 1 1 2 2 2 2

UBND XÃ ĐỨC HÒA
BAN QUẢN LÝ DỰ ÁN
THIẾT KẾ BẢN VẼ THI CÔNG
ĐÃ PHÊ DUYỆT
Theo QĐ số: 2300/QĐ-UBND, ngày 18 tháng 3 năm 2026.
BAN QUẢN LÝ DỰ ÁN
Nguyễn Minh Phát

H1+40 — KM4+140

MĐ (Đào/Đắp) 0.00-0.34 (m²)
MR (Đào/Đắp) 0.00-0.00 (m²)
PN (Đào/Đắp) 0.00-0.60 (m²)
W vlmd 0.72-0.60 (m²)

Đường Tự Nhiên - - - - - -
Đường Thiết Kế ————
Tỷ Lệ (X,Y) 1/200 1/200

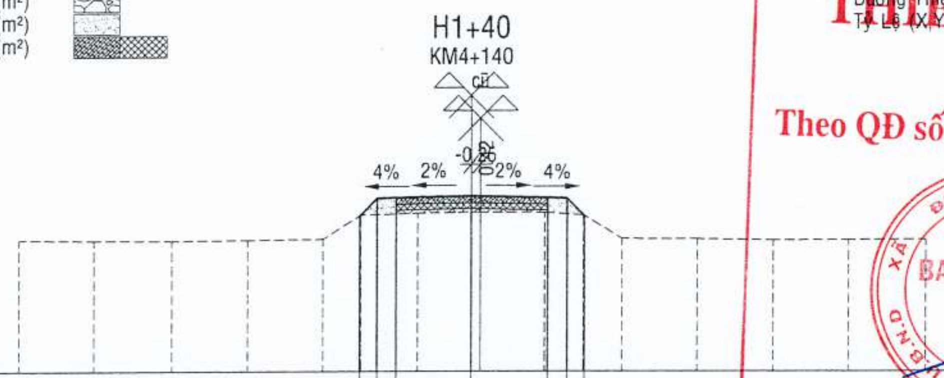

Khoảng Cách TK (m)	0.46 0.5 2 2 0.5 0.46
Cao Độ Thiết Kế (m)	1.08 1.54 1.56 1.60 1.56 1.54 1.08
Cao Độ Tự Nhiên (m)	0.46 0.44 0.43 0.45 0.47 1.10 1.15 1.18 1.17 1.10 0.48 0.47 0.44 0.45 0.46
Khoảng Cách TN (m)	2 2 2 2 1 1.5 1.68 1.68 1 1 2 2 2 2

H2+00 — KM4+200

MĐ (Đào/Đắp) 0.00-0.37 (m²)
MR (Đào/Đắp) 0.00-0.00 (m²)
PN (Đào/Đắp) 0.00-0.82 (m²)
W vlmd 0.72-0.60 (m²)

Đường Tự Nhiên - - - - - -
Đường Thiết Kế ————
Tỷ Lệ (X,Y) 1/200 1/200

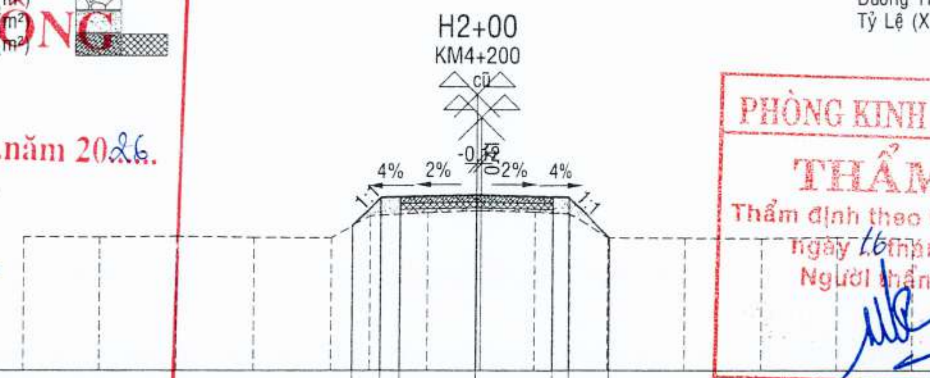

Khoảng Cách TK (m)	0.74 0.5 2 2 0.5 1.06
Cao Độ Thiết Kế (m)	0.80 1.54 1.56 1.60 1.56 1.54 0.48
Cao Độ Tự Nhiên (m)	0.51 0.50 0.52 0.49 0.48 1.06 1.14 1.19 1.16 1.10 0.48 0.47 0.46 0.49 0.45
Khoảng Cách TN (m)	2 2 2 2 1 1.5 1.41 1.41 1 1 2 2 2 2

PHÒNG KINH TẾ XÃ ĐỨC HÒA
THẨM ĐỊNH
Thẩm định theo văn bản số 902/TĐ-ACT
ngày 16 tháng 3 năm 2026
Người thẩm định ký tên:
Mai Thành Lộc

H1+60 — KM4+160

MĐ (Đào/Đắp) 0.00-0.25 (m²)
MR (Đào/Đắp) 0.00-0.00 (m²)
PN (Đào/Đắp) 0.00-0.69 (m²)
W vlmd 0.72-0.60 (m²)

Đường Tự Nhiên - - - - - -
Đường Thiết Kế ————
Tỷ Lệ (X,Y) 1/200 1/200

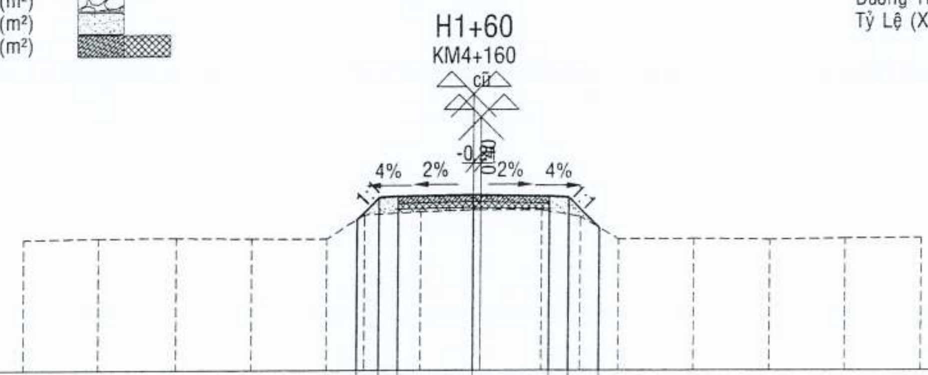

Khoảng Cách TK (m)	0.58 0.5 2 2 0.5 0.8
Cao Độ Thiết Kế (m)	0.96 1.54 1.56 1.60 1.56 1.54 0.74
Cao Độ Tự Nhiên (m)	0.44 0.47 0.48 0.46 0.45 1.08 1.16 1.21 1.20 1.03 0.44 0.45 0.43 0.46 0.47
Khoảng Cách TN (m)	2 2 2 2 1 1.5 1.6 1.6 1 1 2 2 2 2

H2+20 — KM4+220

MĐ (Đào/Đắp) 0.00-0.18 (m²)
MR (Đào/Đắp) 0.00-0.00 (m²)
PN (Đào/Đắp) 0.00-0.83 (m²)
W vlmd 0.72-0.60 (m²)

Đường Tự Nhiên - - - - - -
Đường Thiết Kế ————
Tỷ Lệ (X,Y) 1/200 1/200

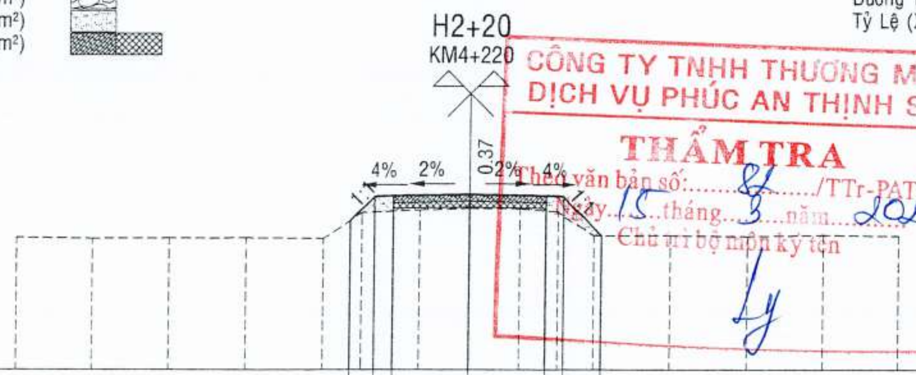

Khoảng Cách TK (m)	0.68 0.5 2 2 0.5 1.03
Cao Độ Thiết Kế (m)	0.91 1.54 1.56 1.60 1.56 1.54 0.51
Cao Độ Tự Nhiên (m)	0.47 0.44 0.45 0.46 0.44 1.12 1.19 1.23 1.22 1.14 0.51 0.52 0.50 0.53 0.51
Khoảng Cách TN (m)	2 2 2 2 1 1.5 1.32 1.32 1 1 2 2 2 2

CÔNG TY TNHH THƯƠNG MẠI DỊCH VỤ PHÚC AN THỊNH SG
THẨM TRA
Theo văn bản số: 84/TTr-PATSG
Ngày 15 tháng 3 năm 2026
Chủ trì bộ môn ký tên

Chủ đầu tư	Công ty TNHH Tư vấn Thiết kế Xây dựng Cường Thịnh L.A	Giám đốc	Kiểm tra	Chủ nhiệm TK	Chủ trì	Thiết kế	Công trình: Đường liên ấp 1A,1B — Địa điểm: Xã Đức Hòa, tỉnh Tây Ninh	TRẮC NGANG CHI TIẾT
		Cổ Thanh Phước	Cổ Thanh Phước	Hồ Văn Thành	Hồ Văn Thành	Huỳnh Minh Tâm		Hoàn Thành: 14/3/2026; Bản vẽ số: MCNCT - 36/42; Tỷ lệ: 1/200; Ký hiệu bản vẽ:

CÔNG TY TNHH TƯ VẤN THIẾT KẾ XÂY DỰNG CƯỜNG THỊNH L.A — M.S.D.N: 1101858075 — P. TÂN AN - T. LONG AN

MĐ (Đào/Đắp) 0.00-0.36 (m²)
MR (Đào/Đắp) 0.00-0.00 (m²)
PN (Đào/Đắp) 0.00-1.03 (m²)
W vlmd 0.72-0.60 (m²)

H2+40
KM4+240

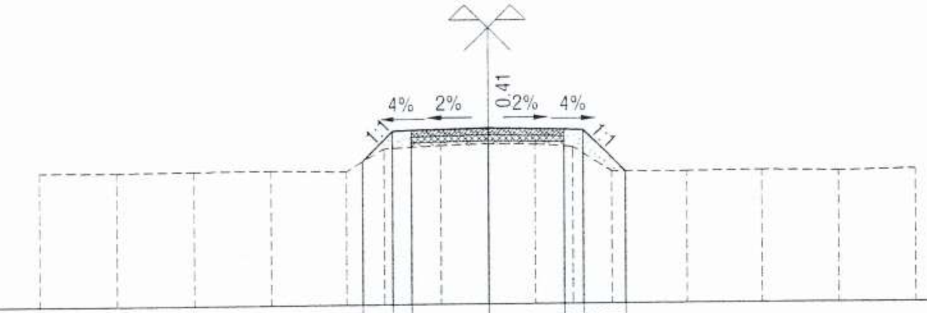

MSS: -2.00m

Khoảng Cách TK (m)	0.79 0.5 2 2 0.5 1.09
Cao Độ Thiết Kế (m)	0.75 1.54 1.56 1.60 1.56 1.54 0.45
Cao Độ Tự Nhiên (m)	0.51 0.50 0.52 0.53 0.49 1.08 1.15 1.19 1.17 1.10 0.45 0.44 0.46 0.43 0.47
Khoảng Cách TN (m)	2 2 2 2 1 1.5 1.23 1.23 1 1 2 2 2 2

Đường Tự Nhiên
Đường Thiết Kế
Tỷ Lệ (X,Y) 1/200 1/200

MĐ (Đào/Đắp) 0.00-0.42 (m²)
MR (Đào/Đắp) 0.00-0.00 (m²)
PN (Đào/Đắp) 0.00-1.06 (m²)
W vlmd 0.72-0.60 (m²)

H3+00
KM4+300

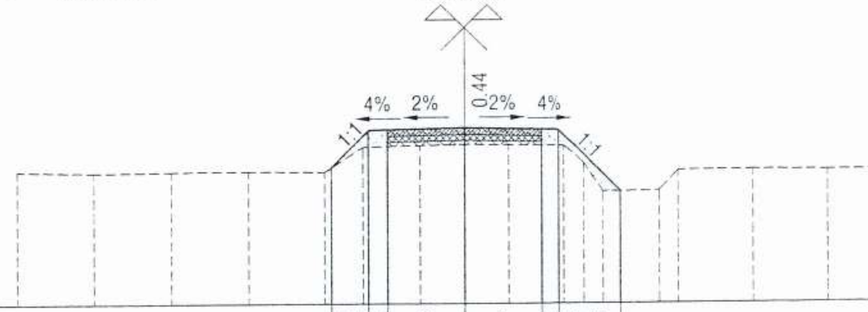

MSS: -2.00m

Khoảng Cách TK (m)	0.98 0.5 2 2 0.5 1.61
Cao Độ Thiết Kế (m)	0.56 1.54 1.56 1.60 1.56 1.54 -0.07
Cao Độ Tự Nhiên (m)	0.48 0.44 0.46 0.47 0.45 1.10 1.14 1.16 1.15 1.13 0.66 -0.08 -0.06 0.47 0.48 0.46 0.45
Khoảng Cách TN (m)	2 2 2 2 1 1.5 1.15 1.15 1.5 0.5 0.5 1.5 0.5 2 2 2

Đường Tự Nhiên
Đường Thiết Kế
Tỷ Lệ (X,Y) 1/200 1/200

UBND XÃ ĐỨC HÒA
BAN QUẢN LÝ DỰ ÁN
THIẾT KẾ BẢN VẼ THI CÔNG
ĐÃ PHÊ DUYỆT
Theo QĐ số: 2300/QĐ-UBND, ngày 18 tháng 3 năm 2026.
U.B.N.D XÃ ĐỨC HÒA TÂY NINH BAN QUẢN LÝ DỰ ÁN
Nguyễn Minh Phát

MĐ (Đào/Đắp) 0.00-0.18 (m²)
MR (Đào/Đắp) 0.00-0.00 (m²)
PN (Đào/Đắp) 0.00-0.99 (m²)
W vlmd 0.72-0.60 (m²)

H2+60
KM4+260

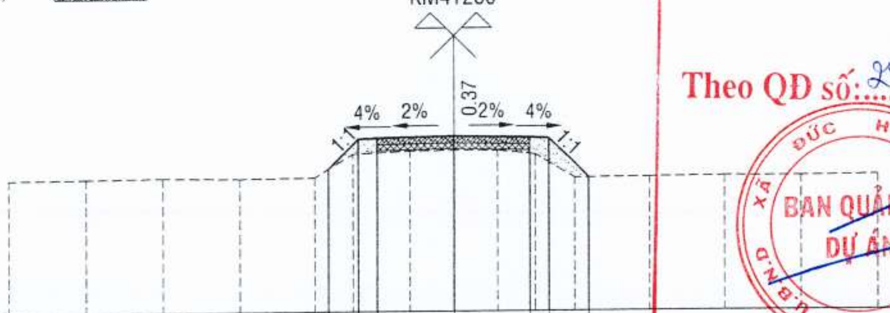

MSS: -2.00m

Khoảng Cách TK (m)	0.79 0.5 2 2 0.5 1.04
Cao Độ Thiết Kế (m)	0.75 1.54 1.56 1.60 1.56 1.54 0.50
Cao Độ Tự Nhiên (m)	0.50 0.52 0.54 0.51 0.53 1.14 1.21 1.23 1.22 1.12 0.50 0.51 0.53 0.52 0.54
Khoảng Cách TN (m)	2 2 2 2 1 1.5 1.15 1.15 1 1 2 2 2 2

Đường Tự Nhiên
Đường Thiết Kế
Tỷ Lệ (X,Y) 1/200 1/200

MĐ (Đào/Đắp) 0.00-0.03 (m²)
MR (Đào/Đắp) 0.00-0.00 (m²)
PN (Đào/Đắp) 0.00-0.53 (m²)
W vlmd 0.72-0.60 (m²)

H3+20
KM4+320

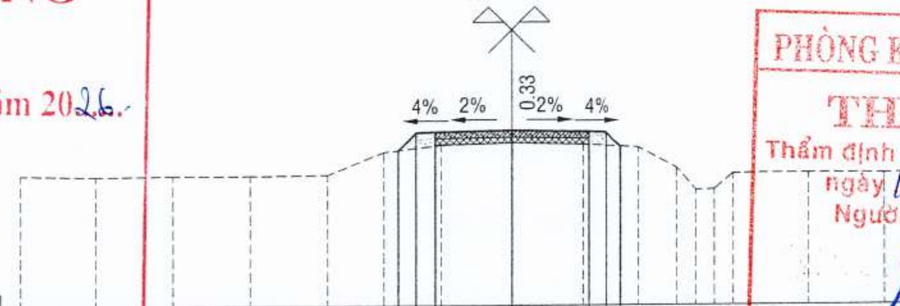

MSS: -2.00m

Khoảng Cách TK (m)	0.46 0.5 2 2 0.5 0.37
Cao Độ Thiết Kế (m)	1.08 1.54 1.56 1.60 1.56 1.54 1.17
Cao Độ Tự Nhiên (m)	0.45 0.41 0.43 0.42 0.44 1.03 1.21 1.27 1.23 1.14 0.60 0.02 0.03 0.45 0.46 0.44 0.47
Khoảng Cách TN (m)	2 2 2 2 1.5 1.5 1.85 1.85 1.5 1 0.5 0.5 0.5 2 2 2

Đường Tự Nhiên
Đường Thiết Kế
Tỷ Lệ (X,Y) 1/200 1/200

PHÒNG KINH TẾ XÃ ĐỨC HÒA
THẨM ĐỊNH
Thẩm định theo văn bản số 902/TBTĐ-KT
ngày 16 tháng 3 năm 2026
Người thẩm định ký tên:
Mai Thành Lộc

MĐ (Đào/Đắp) 0.00-0.17 (m²)
MR (Đào/Đắp) 0.00-0.00 (m²)
PN (Đào/Đắp) 0.00-1.11 (m²)
W vlmd 0.72-0.60 (m²)

H2+80
KM4+280

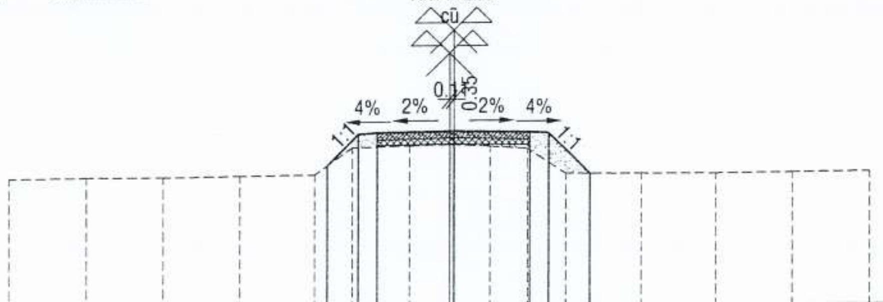

MSS: -2.00m

Khoảng Cách TK (m)	0.83 0.5 2 2 0.5 1.08
Cao Độ Thiết Kế (m)	0.71 1.54 1.56 1.60 1.56 1.54 0.46
Cao Độ Tự Nhiên (m)	0.44 0.46 0.45 0.47 0.48 1.18 1.22 1.25 1.20 1.13 0.47 0.45 0.44 0.46 0.48
Khoảng Cách TN (m)	2 2 2 [illegible] 1 1.5 1.05 1.05 1 1 2 2 2 2

Đường Tự Nhiên
Đường Thiết Kế
Tỷ Lệ (X,Y) 1/200 1/200

MĐ (Đào/Đắp) 0.00-0.22 (m²)
MR (Đào/Đắp) 0.00-0.00 (m²)
PN (Đào/Đắp) 0.00-0.62 (m²)
W vlmd 0.72-0.60 (m²)

H3+40
KM4+340

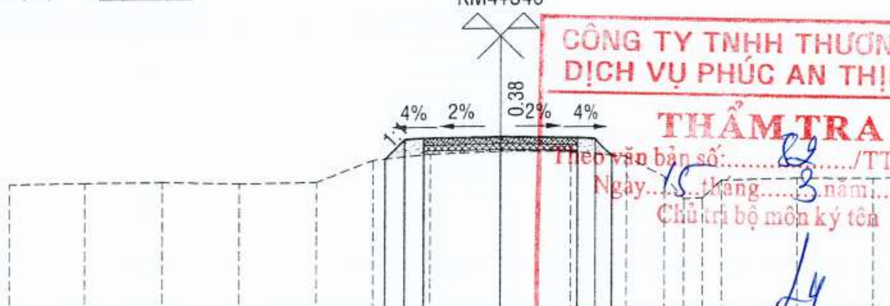

MSS: -2.00m

Khoảng Cách TK (m)	0.5 0.5 2 2 0.5 0.44
Cao Độ Thiết Kế (m)	1.03 1.54 1.56 1.60 1.56 1.54 1.10
Cao Độ Tự Nhiên (m)	0.42 0.44 0.45 0.41 0.43 1.00 1.15 1.22 1.20 1.06 0.52 -0.06 -0.04 0.42 0.45 0.43 0.46
Khoảng Cách TN (m)	2 2 2 2 1.5 1.5 1.83 1.83 1.5 1 0.5 0.5 0.5 2 2 2

Đường Tự Nhiên
Đường Thiết Kế
Tỷ Lệ (X,Y) 1/200 1/200

CÔNG TY TNHH THƯƠNG MẠI DỊCH VỤ PHÚC AN THỊNH SG
THẨM TRA
Theo văn bản số: 82/TTr-PATSG
Ngày 15 tháng 3 năm 2026
Chủ trì bộ môn ký tên
Ly

Chủ đầu tư		Giám đốc	Kiểm tra	Chủ nhiệm TK	Chủ trì	Thiết kế		
	Công ty TNHH Tư vấn Thiết kế Xây dựng Cường Thịnh L.A	Cổ Thanh Phước	Cổ Thanh Phước	Hồ Văn Thành	Hồ Văn Thành	Huỳnh Minh Tâm	Công trình Đường liên ấp 1A,1B Địa điểm Xã Đức Hòa, tỉnh Tây Ninh	TRẮC NGANG CHI TIẾT Hoàn Thành: 14/3/2026 — Bản vẽ số: MCNCT - 37/42 Tỷ lệ: 1/200 — Ký hiệu bản vẽ:

M.S.D.N: 1101858875 - C.T.T.N.H.H ★ CÔNG TY TNHH TƯ VẤN THIẾT KẾ XÂY DỰNG CƯỜNG THỊNH L.A ★ TP TÂN AN - T. LONG AN

MĐ (Đào/Đắp) 0.68-0.00 (m²)
MR (Đào/Đắp) 0.00-0.00 (m²)
PN (Đào/Đắp) 0.00-0.25 (m²)
W vlmd 0.72-0.60 (m²)

H3+60
KM4+360

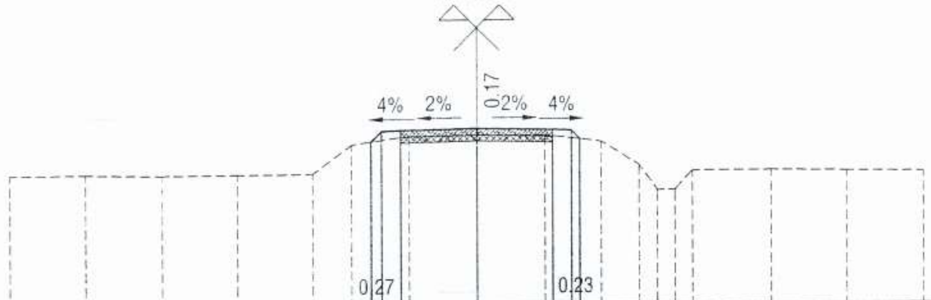

Khoảng Cách TK (m)	0.5 2 2 0.5
Cao Độ Thiết Kế (m)	1.27 1.54 1.56 1.60 1.56 1.54 1.31
Cao Độ Tự Nhiên (m)	0.44 0.45 0.42 0.43 0.44 1.19 1.41 1.43 1.42 1.25 0.63 -0.03 -0.02 0.47 0.48 0.46 0.45
Khoảng Cách TN (m)	2 2 2 2 1 1.5 1.79 1.79 1.5 1 0.5 0.5 0.5 2 2 2

Đường Tự Nhiên - - - - - - -
Đường Thiết Kế ———
Tỷ Lệ (X,Y) 1/200 1/200

MĐ (Đào/Đắp) 0.06-0.00 (m²)
MR (Đào/Đắp) 0.00-0.00 (m²)
PN (Đào/Đắp) 0.00-0.41 (m²)
W vlmd 0.72-0.60 (m²)

Đường Tự Nhiên - - - - - - -
Đường Thiết Kế ———
Tỷ Lệ (X,Y) 1/200 1/200

H4+20
KM4+420

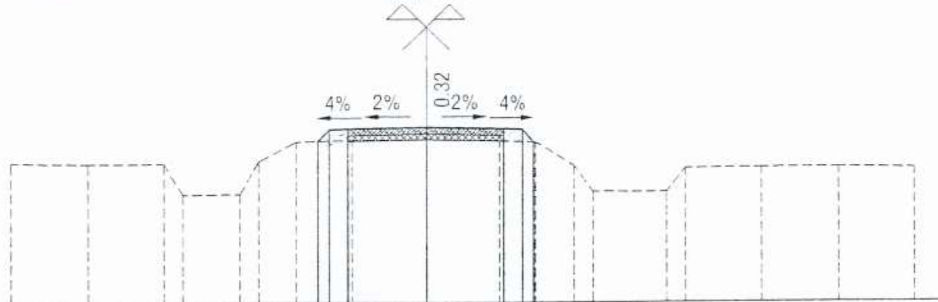

Khoảng Cách TK (m)	0.6.5 2 2 0.0534
Cao Độ Thiết Kế (m)	1.24 1.54 1.56 1.60 1.56 1.54 1.20
Cao Độ Tự Nhiên (m)	0.68 0.65 0.66 -0.16 -0.14 0.71 1.22 1.26 1.28 1.24 1.20 0.58 -0.10 -0.11 0.51 0.52 0.53 0.50
Khoảng Cách TN (m)	2 2 0.5 1.5 0.5 1 1.5 1.89 1.89 1 1 0.5 2 0.5 2 2 2

UBND XÃ ĐỨC HÒA
BAN QUẢN LÝ DỰ ÁN
THIẾT KẾ BẢN VẼ THI CÔNG
ĐÃ PHÊ DUYỆT
Theo QĐ số: 2300/QĐ-UBND, ngày 18 tháng 3 năm 2026.
BAN QUẢN LÝ DỰ ÁN – U.B.N.D XÃ ĐỨC HÒA
Nguyễn Minh Phát

MĐ (Đào/Đắp) 0.38-0.00 (m²)
MR (Đào/Đắp) 0.00-0.00 (m²)
PN (Đào/Đắp) 0.00-0.32 (m²)
W vlmd 0.72-0.60 (m²)

H3+80
KM4+380

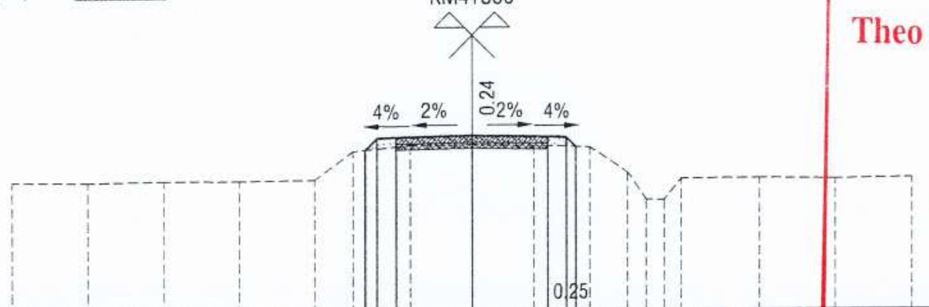

Khoảng Cách TK (m)	0.30.5 2 2 0.5
Cao Độ Thiết Kế (m)	1.23 1.54 1.56 1.60 1.56 1.54 1.29
Cao Độ Tự Nhiên (m)	0.44 0.42 0.45 0.44 0.46 1.20 1.35 1.36 1.33 1.28 0.61 -0.11 -0.12 0.44 0.45 0.43 0.46
Khoảng Cách TN (m)	2 2 2 2 1 1.5 1.63 1.63 1.5 1 0.5 0.5 0.5 2 2 2

Đường Tự Nhiên - - - - - - -
Đường Thiết Kế ———
Tỷ Lệ (X,Y) 1/200 1/200

MĐ (Đào/Đắp) 0.00-0.04 (m²)
MR (Đào/Đắp) 0.00-0.00 (m²)
PN (Đào/Đắp) 0.00-0.48 (m²)
W vlmd 0.72-0.60 (m²)

Đường Tự Nhiên - - - - - - -
Đường Thiết Kế ———
Tỷ Lệ (X,Y) 1/200 1/200

H4+40
KM4+440

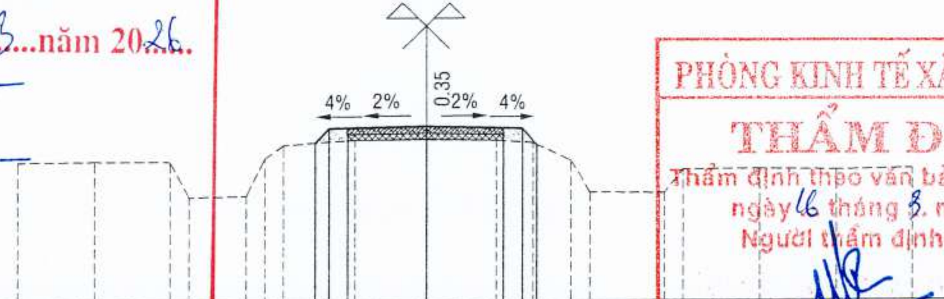

Khoảng Cách TK (m)	0.38.5 2 2 0.0543
Cao Độ Thiết Kế (m)	1.16 1.54 1.56 1.60 1.56 1.54 1.11
Cao Độ Tự Nhiên (m)	0.67 0.69 0.68 -0.26 -0.23 0.75 1.10 1.24 1.25 1.23 1.16 0.69 -0.15 -0.17 0.44 0.45 0.42 0.46
Khoảng Cách TN (m)	2 2 0.5 1.5 0.5 0.5 1.9 1.82 1.82 1 1 0.5 2 0.5 2 2 2

PHÒNG KINH TẾ XÃ ĐỨC HÒA
THẨM ĐỊNH
Thẩm định theo văn bản số 902/TBTĐ-PKT
ngày 16 tháng 3 năm 2026
Người thẩm định ký tên:
Mai Thành Lộc

MĐ (Đào/Đắp) 0.25-0.00 (m²)
MR (Đào/Đắp) 0.00-0.00 (m²)
PN (Đào/Đắp) 0.00-0.34 (m²)
W vlmd 0.72-0.60 (m²)

H4+00
KM4+400

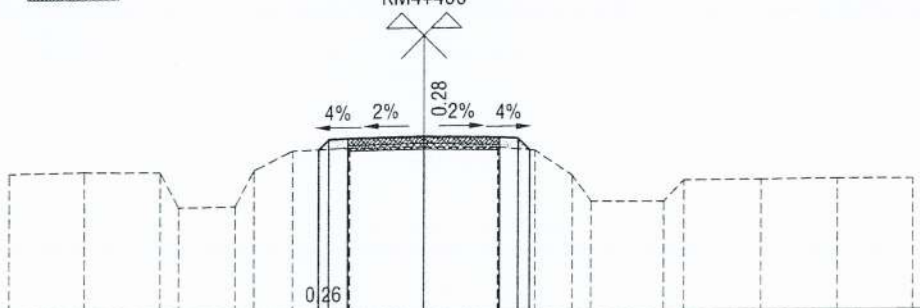

Khoảng Cách TK (m)	0.5 2 2 0.0531
Cao Độ Thiết Kế (m)	1.28 1.54 1.56 1.60 1.56 1.54 1.23
Cao Độ Tự Nhiên (m)	0.70 0.73 0.71 -0.22 -0.20 0.74 1.25 1.31 1.32 1.30 1.22 0.55 -0.14 -0.15 0.41 0.42 0.44 0.43
Khoảng Cách TN (m)	2 2 0.5 1.5 0.5 1 1.5 1.95 1.95 1 1 0.5 2 0.5 2 2 2

Đường Tự Nhiên - - - - - - -
Đường Thiết Kế ———
Tỷ Lệ (X,Y) 1/200 1/200

MĐ (Đào/Đắp) 0.20-0.00 (m²)
MR (Đào/Đắp) 0.00-0.00 (m²)
PN (Đào/Đắp) 0.00-0.39 (m²)
W vlmd 0.72-0.60 (m²)

Đường Tự Nhiên - - - - - - -
Đường Thiết Kế ———
Tỷ Lệ (X,Y) 1/200 1/200

H4+60
KM4+460

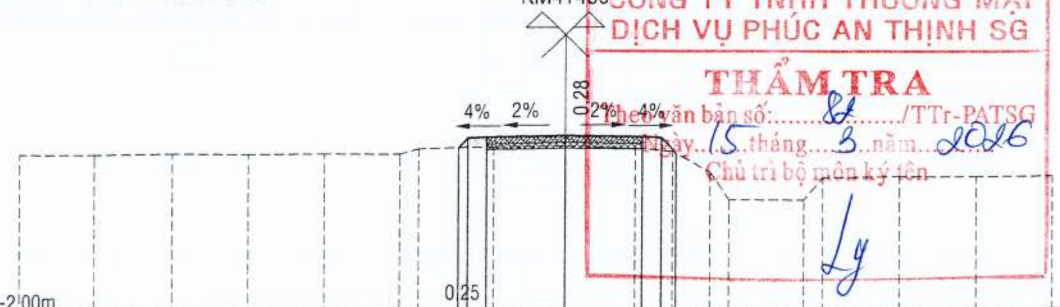

CÔNG TY TNHH THƯƠNG MẠI DỊCH VỤ PHÚC AN THỊNH SG
THẨM TRA
Theo văn bản số: 84/TTr-PATSG
Ngày 15 tháng 3 năm 2026
Chủ trì bộ môn ký tên
Ly

Khoảng Cách TK (m)	0.5 2 2 0.0543
Cao Độ Thiết Kế (m)	1.29 1.54 1.56 1.60 1.56 1.54 1.11
Cao Độ Tự Nhiên (m)	1.13 1.12 1.15 1.13 1.14 1.12 1.26 1.31 1.32 1.26 1.17 0.62 -0.11 -0.13 0.45 0.47 0.46 0.48
Khoảng Cách TN (m)	2 2 2 2 2 0.5 2 1.82 1.82 1 1 0.5 2 0.5 2 2 2

Chủ đầu tư		Giám đốc	Kiểm tra	Chủ nhiệm TK	Chủ trì	Thiết kế	Công trình: Đường liên ấp 1A,1B – Địa điểm: Xã Đức Hòa, tỉnh Tây Ninh	TRẮC NGANG CHI TIẾT
	Công ty TNHH Tư vấn Thiết kế Xây dựng Cường Thịnh L.A	Cổ Thanh Phước	Cổ Thanh Phước	Hồ Văn Thành	Hồ Văn Thành	Huỳnh Minh Tâm		Hoàn Thành: 14/3/2026 – Bản vẽ số: MCNCT - 38/42 – Tỷ lệ: 1/200 – Ký hiệu bản vẽ:

CÔNG TY TNHH TƯ VẤN THIẾT KẾ XÂY DỰNG CƯỜNG THỊNH L.A – M.S.D.N: 1101858075 – C.T.T.N.H.H – LONG AN – T. LONG AN

MĐ (Đào/Đắp) 0.17-0.00 (m²)
MR (Đào/Đắp) 0.00-0.00 (m²)
PN (Đào/Đắp) 0.00-0.40 (m²)
W vlmd 0.72-0.60 (m²)

Đường Tự Nhiên
Đường Thiết Kế
Tỷ Lệ (X,Y) 1/200 1/200

H4+80
KM4+480

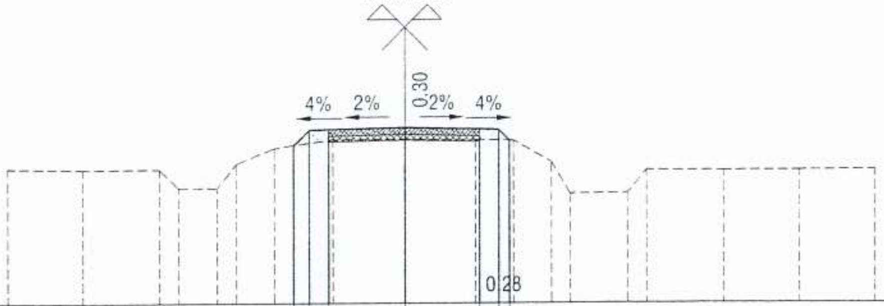

MSS: -2.00m

Khoảng Cách TK (m)	0.4 0.5 2 2 0.5
Cao Độ Thiết Kế (m)	1.14 1.54 1.56 1.60 1.56 1.54 1.26
Cao Độ Tự Nhiên (m)	0.54 0.51 0.52 0.03 0.02 0.66 1.07 1.29 1.30 1.28 1.26 0.69 -0.14 -0.12 0.48 0.46 0.47 0.49
Khoảng Cách TN (m)	2 2 0.5 1 0.5 1 1.5 1.89 1.89 1 1 0.5 1.5 0.5 2 2 2

MĐ (Đào/Đắp) 0.34-0.01 (m²)
MR (Đào/Đắp) 0.00-0.00 (m²)
PN (Đào/Đắp) 0.00-1.04 (m²)
W vlmd 0.72-0.60 (m²)

Đường Tự Nhiên
Đường Thiết Kế
Tỷ Lệ (X,Y) 1/200 1/200

H5+40
KM4+540

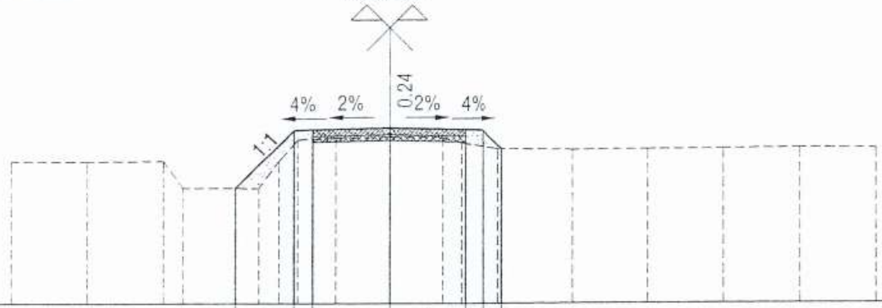

MSS: -2.00m

Khoảng Cách TK (m)	1.52 0.5 2 2 0.5 0.49
Cao Độ Thiết Kế (m)	0.02 1.54 1.56 1.60 1.56 1.54 1.05
Cao Độ Tự Nhiên (m)	0.73 0.72 0.74 0.03 0.02 0.74 1.29 1.34 1.36 1.35 1.20 1.05 1.02 1.03 1.04 1.06 1.05
Khoảng Cách TN (m)	2 2 0.5 2 0.5 0.5 1 1.4 1.4 0.5 1 2 2 2 2 2

MĐ (Đào/Đắp) 0.07-0.00 (m²)
MR (Đào/Đắp) 0.00-0.00 (m²)
PN (Đào/Đắp) 0.00-0.45 (m²)
W vlmd 0.72-0.60 (m²)

Đường Tự Nhiên
Đường Thiết Kế
Tỷ Lệ (X,Y) 1/200 1/200

H5+00
KM4+500

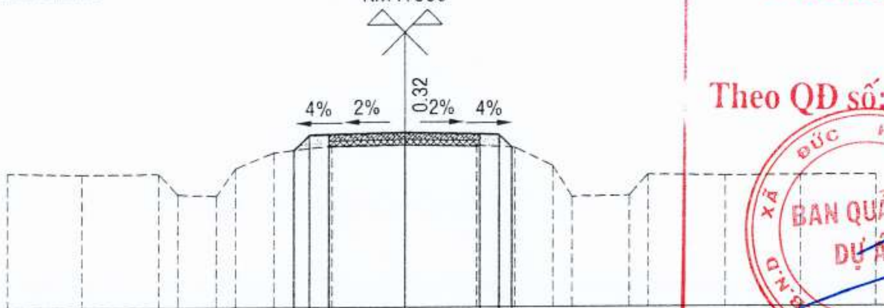

MSS: -2.00m

Khoảng Cách TK (m)	0.4 0.5 2 2 0.5 0.34
Cao Độ Thiết Kế (m)	1.14 1.54 1.56 1.60 1.56 1.54 1.20
Cao Độ Tự Nhiên (m)	0.56 0.52 0.53 -0.02 -0.05 0.67 1.08 1.26 1.28 1.25 1.20 0.71 -0.10 -0.08 0.47 0.44 0.45 0.46
Khoảng Cách TN (m)	2 2 0.5 1 0.5 1 1.5 1.92 1.92 1 1 0.5 1.5 0.5 2 2 2

MĐ (Đào/Đắp) 0.26-0.00 (m²)
MR (Đào/Đắp) 0.00-0.00 (m²)
PN (Đào/Đắp) 0.00-0.74 (m²)
W vlmd 0.72-0.60 (m²)

Đường Tự Nhiên
Đường Thiết Kế
Tỷ Lệ (X,Y) 1/200 1/200

H5+60
KM4+560

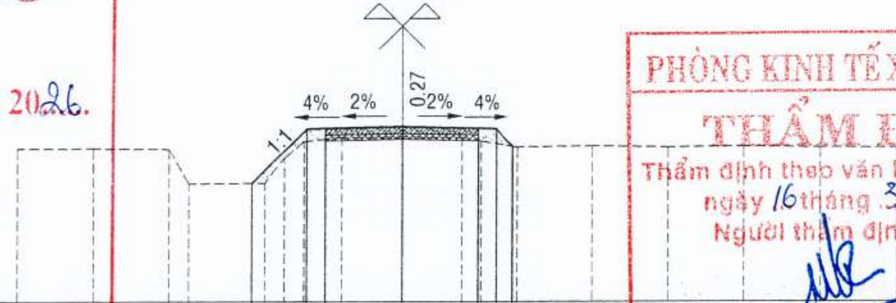

MSS: -2.00m

Khoảng Cách TK (m)	1.42 0.5 2 2 0.5 0.46
Cao Độ Thiết Kế (m)	0.12 1.54 1.56 1.60 1.56 1.54 1.08
Cao Độ Tự Nhiên (m)	1.02 1.03 1.01 0.10 0.12 0.78 1.21 1.32 1.33 1.31 1.22 1.06 1.08 1.05 1.07 1.04 1.03
Khoảng Cách TN (m)	2 2 0.5 2 0.5 0.5 1 1.58 1.58 0.5 1 2 2 2 2 2

UBND XÃ ĐỨC HÒA
BAN QUẢN LÝ DỰ ÁN
THIẾT KẾ BẢN VẼ THI CÔNG
ĐÃ PHÊ DUYỆT
Theo QĐ số: 2300/QĐ-UBND, ngày 18 tháng 3 năm 2026.
U.B.N.D XÃ ĐỨC HÒA T.TÂY NINH — BAN QUẢN LÝ DỰ ÁN
Nguyễn Minh Phát

PHÒNG KINH TẾ XÃ ĐỨC HÒA
THẨM ĐỊNH
Thẩm định theo văn bản số 902/TBTĐ-PKT
ngày 16 tháng 3 năm 2026
Người thẩm định ký tên:
Mai Thành Lộc

MĐ (Đào/Đắp) 0.31-0.00 (m²)
MR (Đào/Đắp) 0.00-0.00 (m²)
PN (Đào/Đắp) 0.00-0.43 (m²)
W vlmd 0.72-0.60 (m²)

Đường Tự Nhiên
Đường Thiết Kế
Tỷ Lệ (X,Y) 1/200 1/200

H5+20
KM4+520

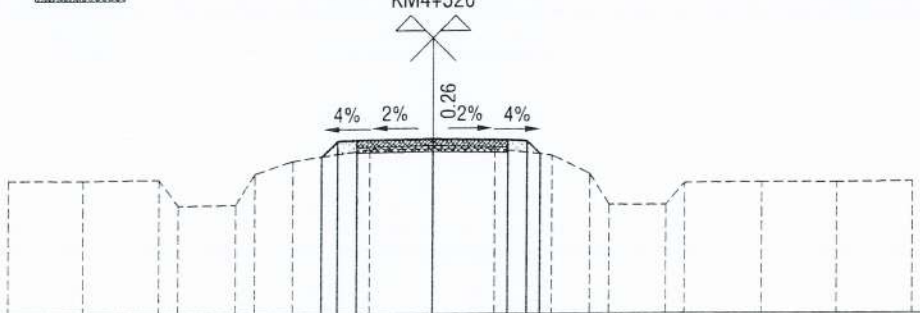

MSS: -2.00m

Khoảng Cách TK (m)	0.40 0.5 2 2 0.5 0.34
Cao Độ Thiết Kế (m)	1.13 1.54 1.56 1.60 1.56 1.54 1.20
Cao Độ Tự Nhiên (m)	0.54 0.53 0.55 -0.14 -0.12 0.69 1.02 1.32 1.34 1.33 1.16 0.67 -0.14 -0.15 0.42 0.44 0.43 0.45
Khoảng Cách TN (m)	2 2 0.5 [illegible] 2 1.66 1.66 1.5 1 0.5 1.5 0.5 2 2 2

MĐ (Đào/Đắp) 0.11-0.00 (m²)
MR (Đào/Đắp) 0.00-0.00 (m²)
PN (Đào/Đắp) 0.00-0.82 (m²)
W vlmd 0.72-0.60 (m²)

Đường Tự Nhiên
Đường Thiết Kế
Tỷ Lệ (X,Y) 1/200 1/200

H5+80
KM4+580

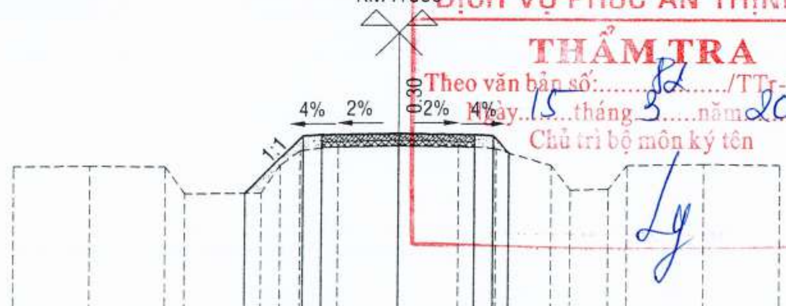

CÔNG TY TNHH THƯƠNG MẠI DỊCH VỤ PHÚC AN THỊNH SG
THẨM TRA
Theo văn bản số: 82/TTr-PATSG
Ngày 15 tháng 3 năm 2026
Chủ trì bộ môn ký tên

MSS: -2.00m

Khoảng Cách TK (m)	1.5 0.5 2 2 0.5 0.46
Cao Độ Thiết Kế (m)	0.04 1.54 1.56 1.60 1.56 1.54 1.08
Cao Độ Tự Nhiên (m)	0.74 0.75 0.73 0.02 0.04 0.77 1.15 1.26 1.30 1.28 1.19 0.75 0.10 0.12 0.74 0.76 0.73
Khoảng Cách TN (m)	2 2 0.5 2 0.5 0.5 1 1.58 1.58 1 1.5 0.5 1 0.5 2 2

Chủ đầu tư		Giám đốc	Kiểm tra	Chủ nhiệm TK	Chủ trì	Thiết kế		TRẮC NGANG CHI TIẾT	
	Công ty TNHH Tư vấn Thiết kế Xây dựng Cường Thịnh L.A	Cổ Thanh Phước	Cổ Thanh Phước	Hồ Văn Thành	Hồ Văn Thành	Huỳnh Minh Tâm	Công trình Đường liên ấp 1A,1B Địa điểm Xã Đức Hòa, tỉnh Tây Ninh	Hoàn Thành: 14/3/2026	Bản vẽ số: MCNCT - 39/42
								Tỷ lệ: 1/200	Ký hiệu bản vẽ:

CÔNG TY TNHH TƯ VẤN THIẾT KẾ XÂY DỰNG CƯỜNG THỊNH L.A — M.S.D.N: 1101868075 — TP TÂN AN - T. LONG AN

MĐ (Đào/Đắp)	0.38-0.00 (m^2)
MR (Đào/Đắp)	0.00-0.00 (m^2)
PN (Đào/Đắp)	0.00-0.42 (m^2)
W vlmd	0.72-0.60 (m^2)

Đường Tự Nhiên
Đường Thiết Kế
Tỷ Lệ (X,Y) 1/200 1/200

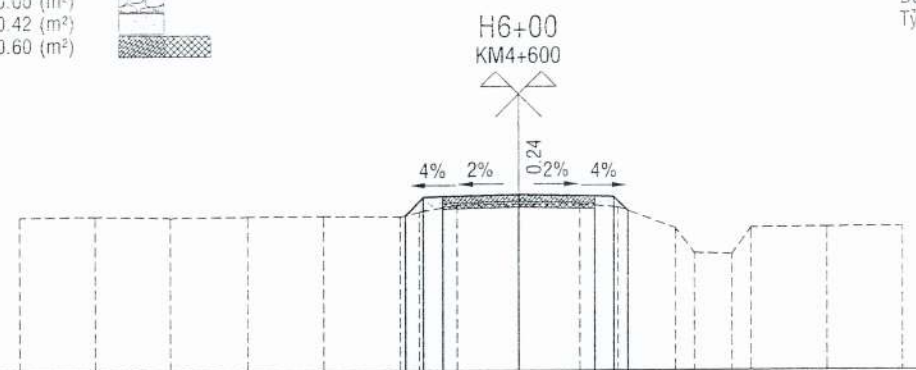

Khoảng Cách TK (m)	0.48 0.5 2 2 0.5 0.37
Cao Độ Thiết Kế (m)	1.06 1.54 1.56 1.60 1.56 1.54 1.17
Cao Độ Tự Nhiên (m)	1.05 1.06 1.02 1.04 1.05 1.03 1.15 1.34 1.36 1.35 1.27 0.71 0.06 0.03 0.72 0.74 0.75
Khoảng Cách TN (m)	2 2 2 2 2 0.5 1 1.61 1.61 1 1.5 0.5 1 0.5 2 2

MĐ (Đào/Đắp)	0.00-0.98 (m^2)
MR (Đào/Đắp)	0.00-0.00 (m^2)
PN (Đào/Đắp)	0.00-0.92 (m^2)
W vlmd	0.72-0.60 (m^2)

Đường Tự Nhiên
Đường Thiết Kế
Tỷ Lệ (X,Y) 1/200 1/200

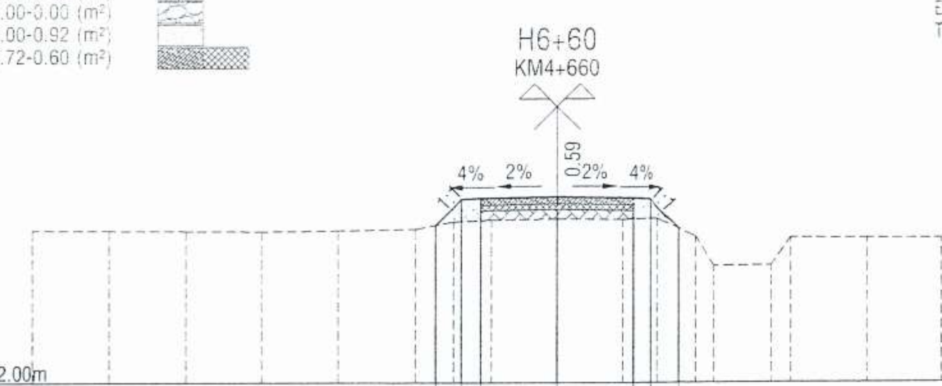

Khoảng Cách TK (m)	0.69 0.5 2 2 0.5 0.77
Cao Độ Thiết Kế (m)	1.12 1.81 1.83 1.87 1.83 1.81 1.04
Cao Độ Tự Nhiên (m)	0.99 0.98 0.97 0.96 0.98 1.02 1.21 1.26 1.28 1.27 1.30 0.82 0.05 0.06 0.78 0.77 0.76
Khoảng Cách TN (m)	2 2 2 2 2 1 1 1.72 1.72 1 1 0.5 1.5 0.5 2 2

MĐ (Đào/Đắp)	0.42-0.00 (m^2)
MR (Đào/Đắp)	0.00-0.00 (m^2)
PN (Đào/Đắp)	0.00-0.37 (m^2)
W vlmd	0.72-0.60 (m^2)

Đường Tự Nhiên
Đường Thiết Kế
Tỷ Lệ (X,Y) 1/200 1/200

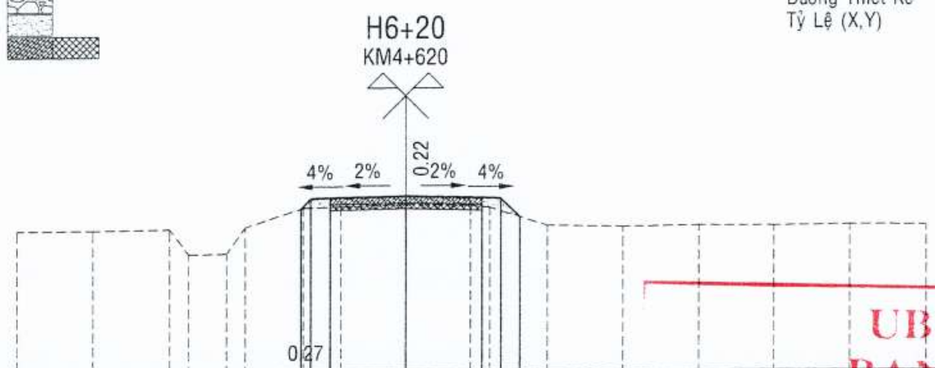

Khoảng Cách TK (m)	0.5 2 2 0.5 0.49
Cao Độ Thiết Kế (m)	1.27 1.54 1.56 1.60 1.56 1.54 1.05
Cao Độ Tự Nhiên (m)	0.70 0.71 0.74 0.08 0.10 0.79 1.29 1.33 1.38 1.35 1.30 0.82 0.78 0.81 0.80 0.83 0.82
Khoảng Cách TN (m)	2 2 0.5 1 0.5 1.5 1 1.71 1.71 0.5 1.5 2 2 2 2 2

MĐ (Đào/Đắp)	0.00-0.00 (m^2)
MR (Đào/Đắp)	0.00-0.00 (m^2)
PN (Đào/Đắp)	0.00-0.00 (m^2)

Đường Tự Nhiên
Đường Thiết Kế
Tỷ Lệ (X,Y) 1/200 1/200

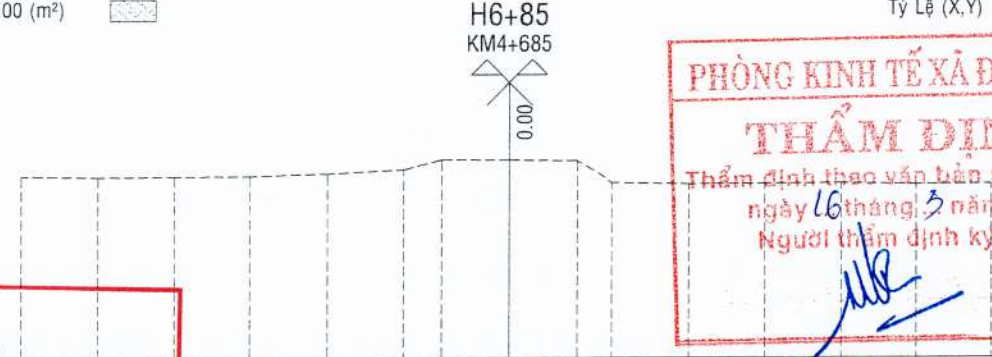

Khoảng Cách TK (m)	
Cao Độ Thiết Kế (m)	
Cao Độ Tự Nhiên (m)	1.78 1.75 1.76 1.77 1.84 1.95 2.21 2.20 2.18 1.60 1.56 1.57 1.58 1.55 1.56
Khoảng Cách TN (m)	2 2 2 2 2 1 1.78 1.78 1 2 2 2 2 2

PHÒNG KINH TẾ XÃ ĐỨC HÒA
THẨM ĐỊNH
Thẩm định theo văn bản số 902/BTĐ-PCT
ngày 16 tháng 3 năm 2026
Người thẩm định ký tên:
Mai Thành Lộc

UBND XÃ ĐỨC HÒA
BAN QUẢN LÝ DỰ ÁN
THIẾT KẾ BẢN VẼ THI CÔNG
ĐÃ PHÊ DUYỆT
Theo QĐ số: 2250/QĐ-UBND, ngày 18 tháng 3 năm 2026
UBND XÃ ĐỨC HÒA T.TÂY NINH - BAN QUẢN LÝ DỰ ÁN
Nguyễn Minh Phát

MĐ (Đào/Đắp)	0.21-0.00 (m^2)
MR (Đào/Đắp)	0.00-0.00 (m^2)
PN (Đào/Đắp)	0.00-0.42 (m^2)
W vlmd	0.72-0.60 (m^2)

Đường Tự Nhiên
Đường Thiết Kế
Tỷ Lệ (X,Y) 1/200 1/200

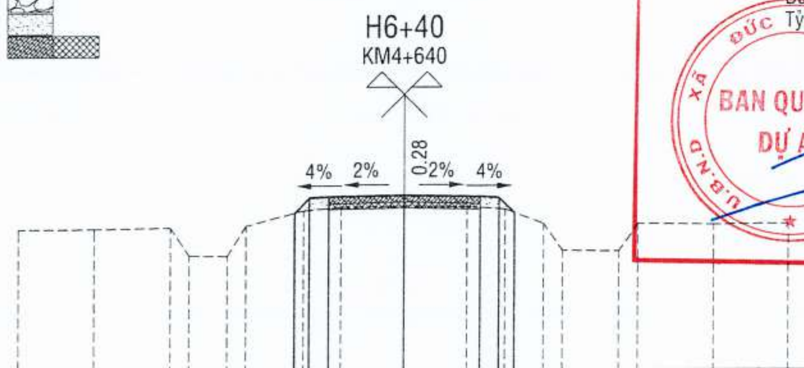

Khoảng Cách TK (m)	0.4 0.5 2 2 0.5 0.4
Cao Độ Thiết Kế (m)	1.14 1.54 1.56 1.60 1.56 1.54 1.14
Cao Độ Tự Nhiên (m)	0.73 0.74 0.77 0.03 0.02 0.81 1.20 1.29 1.32 1.30 1.23 0.85 0.14 0.12 0.84 0.81 0.83
Khoảng Cách TN (m)	2 2 0.5 1 0.5 1.5 1 1.66 1.66 1 1 0.5 1.5 0.5 2 2

MĐ (Đào/Đắp)	0.00-0.00 (m^2)
MR (Đào/Đắp)	0.00-0.00 (m^2)
PN (Đào/Đắp)	0.00-0.00 (m^2)

Đường Tự Nhiên
Đường Thiết Kế
Tỷ Lệ (X,Y) 1/200 1/200

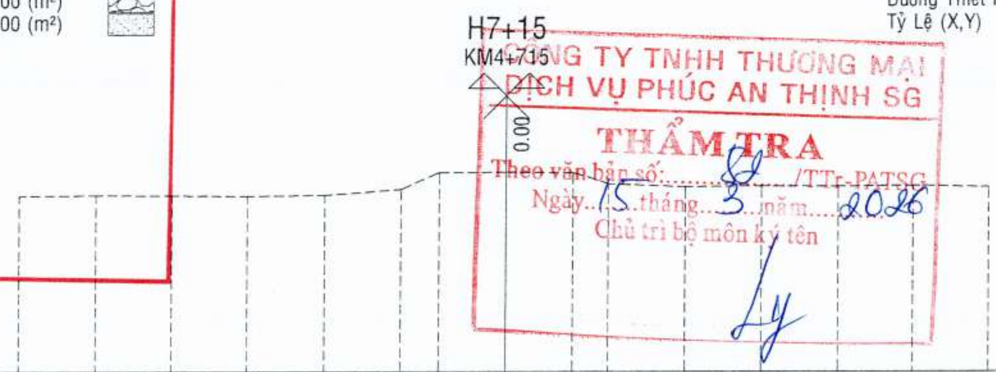

Khoảng Cách TK (m)	
Cao Độ Thiết Kế (m)	
Cao Độ Tự Nhiên (m)	1.62 1.64 1.63 1.61 1.64 1.79 2.23 2.24 2.22 1.93 1.85 1.87 1.86 1.88 1.84
Khoảng Cách TN (m)	2 2 2 2 2 1 1.76 1.76 1 2 2 2 2 2

CÔNG TY TNHH THƯƠNG MẠI DỊCH VỤ PHÚC AN THỊNH SG
THẨM TRA
Theo văn bản số: 81/TTr-PATSG
Ngày 15 tháng 3 năm 2026
Chủ trì bộ môn ký tên

Chủ đầu tư		Giám đốc	Kiểm tra	Chủ nhiệm TK	Chủ trì	Thiết kế	Công trình	TRẮC NGANG CHI TIẾT	
	Công ty TNHH Tư vấn Thiết kế Xây dựng Cường Thịnh L.A	Cổ Thanh Phước	Cổ Thanh Phước	Hồ Văn Thành	Hồ Văn Thành	Huỳnh Minh Tâm	Đường liên ấp 1A,1B	Hoàn Thành: 14/3/2026	Bản vẽ số: MCNCT - 40/42
							Địa điểm: Xã Đức Hòa, tỉnh Tây Ninh	Tỷ lệ: 1/200	Ký hiệu bản vẽ:

M.S.D.N: 1101858075 - C.T.T.N.H.H - CÔNG TY TNHH TƯ VẤN THIẾT KẾ XÂY DỰNG CƯỜNG THỊNH L.A - TÂN AN - T. LONG AN

Đường Tự Nhiên - - - - - - -
Đường Thiết Kế ———
Tỷ Lệ (X,Y) 1/200 1/200

H7+40
KM4+740

MĐ (Đào/Đắp) 0.73-0.00 (m²)
MR (Đào/Đắp) 0.00-0.00 (m²)
PN (Đào/Đắp) 0.00-0.32 (m²)
W vlmd 0.72-0.60 (m²)

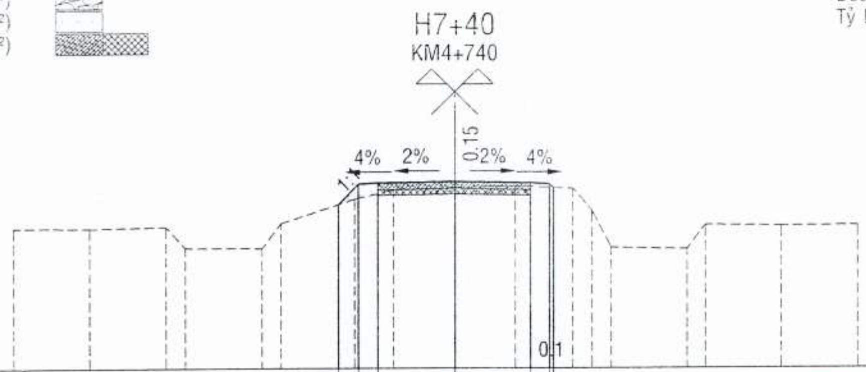

Khoảng Cách TK (m)	0.50.5 2 2 0.5
Cao Độ Thiết Kế (m)	1.28 1.82 1.84 1.88 1.84 1.82 1.72
Cao Độ Tự Nhiên (m)	0.68 0.67 0.71 0.15 0.14 0.79 1.42 1.66 1.73 1.77 1.70 1.12 0.15 0.11 0.74 0.71 0.72
Khoảng Cách TN (m)	2 2 0.5 2 0.5 2 1 1.6 1.6 1.5 0.5 0.5 2 0.5 2 2

H8+00
KM4+800

MĐ (Đào/Đắp) 1.14-0.00 (m²)
MR (Đào/Đắp) 0.00-0.00 (m²)
PN (Đào/Đắp) 0.00-0.09 (m²)
W vlmd 0.72-0.60 (m²)

Đường Tự Nhiên - - - - - - -
Đường Thiết Kế ———
Tỷ Lệ (X,Y) 1/200 1/200

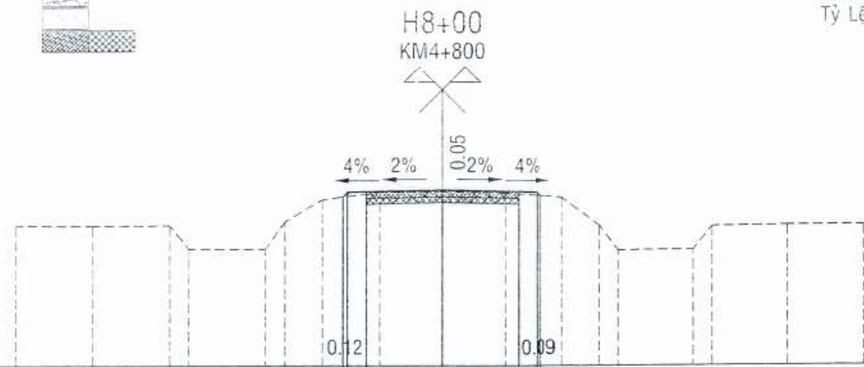

Khoảng Cách TK (m)	0.5 2 2 0.5
Cao Độ Thiết Kế (m)	1.42 1.54 1.56 1.60 1.56 1.58 1.45
Cao Độ Tự Nhiên (m)	0.67 0.66 0.68 0.06 0.05 0.77 1.35 1.54 1.55 1.52 1.41 0.67 0.02 0.03 0.64 0.66 0.67
Khoảng Cách TN (m)	2 2 0.5 2 0.5 1 1.5 1.65 1.65 1.5 1 0.5 2 0.5 2 2

H7+60
KM4+760

MĐ (Đào/Đắp) 1.36-0.00 (m²)
MR (Đào/Đắp) 0.00-0.00 (m²)
PN (Đào/Đắp) 0.01-0.06 (m²)
W vlmd 0.72-0.60 (m²)

Đường Tự Nhiên - - - - - - -
Đường Thiết Kế ———
Tỷ Lệ (X,Y) 1/200 1/200

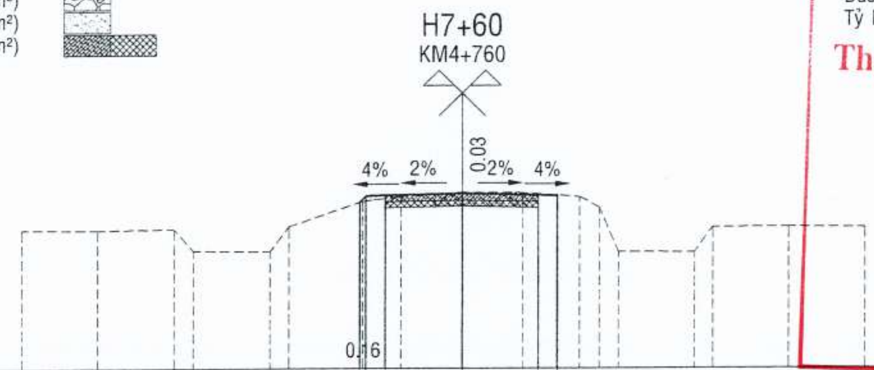

Khoảng Cách TK (m)	0.5 2 2 0.5
Cao Độ Thiết Kế (m)	1.38 1.54 1.56 1.60 1.56 1.58 1.55
Cao Độ Tự Nhiên (m)	0.66 0.65 0.68 0.10 0.08 0.74 1.40 1.52 1.63 1.62 1.51 1.23 0.06 0.05 0.71 0.72 0.70
Khoảng Cách TN (m)	2 2 0.5 2 0.5 2 1 1.59 1.59 1.5 0.5 0.5 2 0.5 2 2

UBND XÃ ĐỨC HÒA
BAN QUẢN LÝ DỰ ÁN
THIẾT KẾ BẢN VẼ THI CÔNG
ĐÃ PHÊ DUYỆT
Theo QĐ số: 2300/QĐ-UBND, ngày 18 tháng 3 năm 2026.
BAN QUẢN LÝ DỰ ÁN – U.B.N.D XÃ ĐỨC HÒA T. TÂY NINH
Nguyễn Minh Phát

H8+20
KM4+820

MĐ (Đào/Đắp) 0.69-0.00 (m²)
MR (Đào/Đắp) 0.00-0.00 (m²)
PN (Đào/Đắp) 0.00-0.22 (m²)
W vlmd 0.72-0.60 (m²)

Đường Tự Nhiên - - - - - - -
Đường Thiết Kế ———
Tỷ Lệ (X,Y) 1/200 1/200

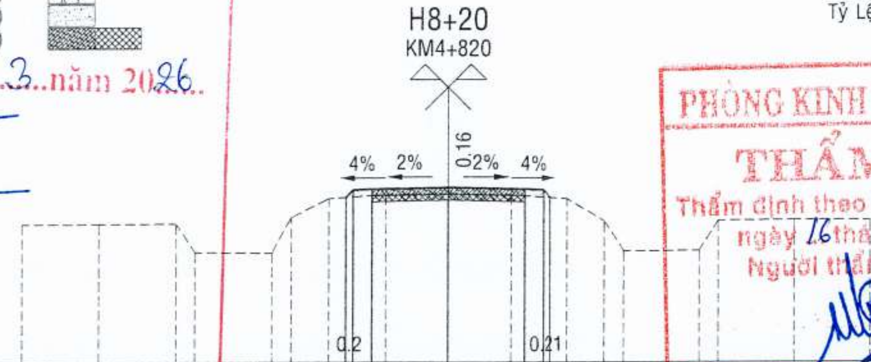

Khoảng Cách TK (m)	0.5 2 2 0.5
Cao Độ Thiết Kế (m)	1.34 1.54 1.56 1.60 1.56 1.58 1.33
Cao Độ Tự Nhiên (m)	0.63 0.64 0.65 -0.10 -0.12 0.81 1.31 1.42 1.44 1.41 1.30 0.71 -0.08 -0.07 0.72 0.74 0.73
Khoảng Cách TN (m)	2 2 0.5 2 0.5 1 1.5 1.64 1.64 1.5 1 0.5 2 0.5 2 2

PHÒNG KINH TẾ XÃ ĐỨC HÒA
THẨM ĐỊNH
Thẩm định theo văn bản số 9021/TB-PKT
ngày 16 tháng 3. năm 2026
Người thẩm định ký tên:
Mai Thành Lộc

H7+80
KM4+780

MĐ (Đào/Đắp) 1.42-0.00 (m²)
MR (Đào/Đắp) 0.00-0.00 (m²)
PN (Đào/Đắp) 0.03-0.04 (m²)
W vlmd 0.72-0.60 (m²)

Đường Tự Nhiên - - - - - - -
Đường Thiết Kế ———
Tỷ Lệ (X,Y) 1/200 1/200

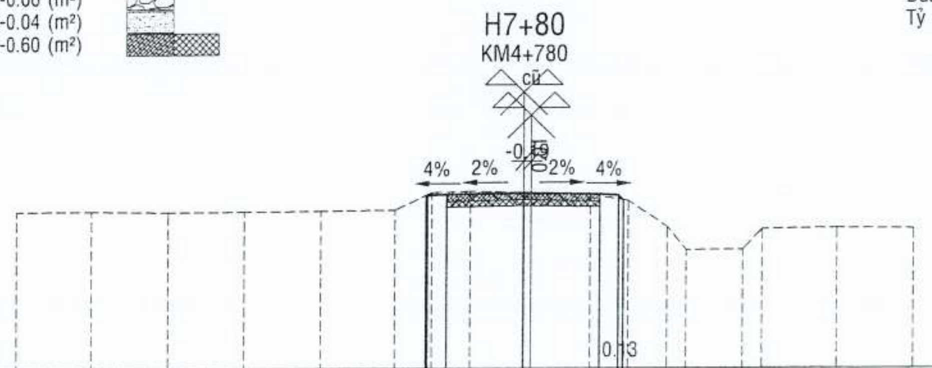

Khoảng Cách TK (m)	0.5 2 2 0.5
Cao Độ Thiết Kế (m)	1.54 1.54 1.56 1.60 1.56 1.58 1.41
Cao Độ Tự Nhiên (m)	1.14 1.15 1.12 1.13 1.14 1.16 1.61 1.65 1.60 1.56 1.39 0.71 0.10 0.11 0.65 0.68 0.66
Khoảng Cách TN (m)	2 2 2 2 1 1 1.57 1.57 1 1 0.5 1.5 0.5 2 2

H8+40
KM4+840

MĐ (Đào/Đắp) 0.55-0.00 (m²)
MR (Đào/Đắp) 0.00-0.00 (m²)
PN (Đào/Đắp) 0.00-0.26 (m²)
W vlmd 0.72-0.60 (m²)

Khoảng Cách TK (m)	0.5 2 2 0.5
Cao Độ Thiết Kế (m)	1.33 1.54 1.56 1.60 1.56 1.58 1.30
Cao Độ Tự Nhiên (m)	0.66 0.65 0.67 -0.03 -0.05 0.78 1.30 1.40 1.41 1.35 1.28 0.78 -0.04 -0.03 0.68 0.69 0.67
Khoảng Cách TN (m)	2 2 0.5 2 0.5 1 1.5 1.63 1.63 1.5 1 0.5 2 0.5 2 2

CÔNG TY TNHH THƯƠNG MẠI DỊCH VỤ PHÚC AN THỊNH SG
THẨM TRA
Theo văn bản số: 82/TTr-PATSG
Ngày 15 tháng 3 năm 2026
Chủ trì bộ môn ký tên
Ly

Chủ đầu tư		Giám đốc	Kiểm tra	Chủ nhiệm TK	Chủ trì	Thiết kế	Công trình	TRẮC NGANG CHI TIẾT	
	Công ty TNHH Tư vấn Thiết kế Xây dựng Cường Thịnh LA	Cổ Thanh Phước	Cổ Thanh Phước	Hồ Văn Thành	Hồ Văn Thành	Huỳnh Minh Tâm	**Đường liên ấp 1A,1B** Địa điểm **Xã Đức Hòa, tỉnh Tây Ninh**	Hoàn Thành: 14/3/2026	Bản vẽ số: MCNCT - 41/42
								Tỷ lệ: 1/200	Ký hiệu bản vẽ:

CÔNG TY TNHH TƯ VẤN THIẾT KẾ XÂY DỰNG CƯỜNG THỊNH L.A – M.S.D.N: 1101858075 – C.T.T.N.H.H – TÂN AN - T. LONG AN

MĐ (Đào/Đắp) 0.24-0.00 (m²)
MR (Đào/Đắp) 0.00-0.00 (m²)
PN (Đào/Đắp) 0.00-0.35 (m²)
W vlmd 0.72-0.60 (m²)

Đường Tự Nhiên
Đường Thiết Kế
Tỷ Lệ (X,Y) 1/200 1/200

H8+60
KM4+860

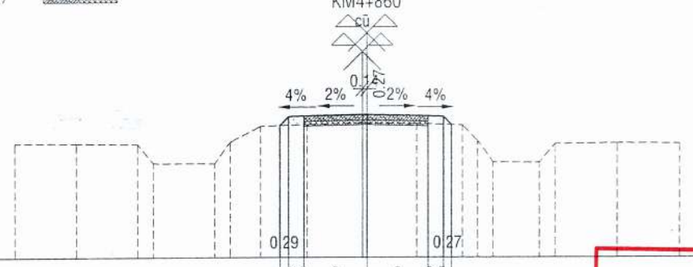

MSS: -2.00m

| | | |

AN TOÀN GIAO THÔNG

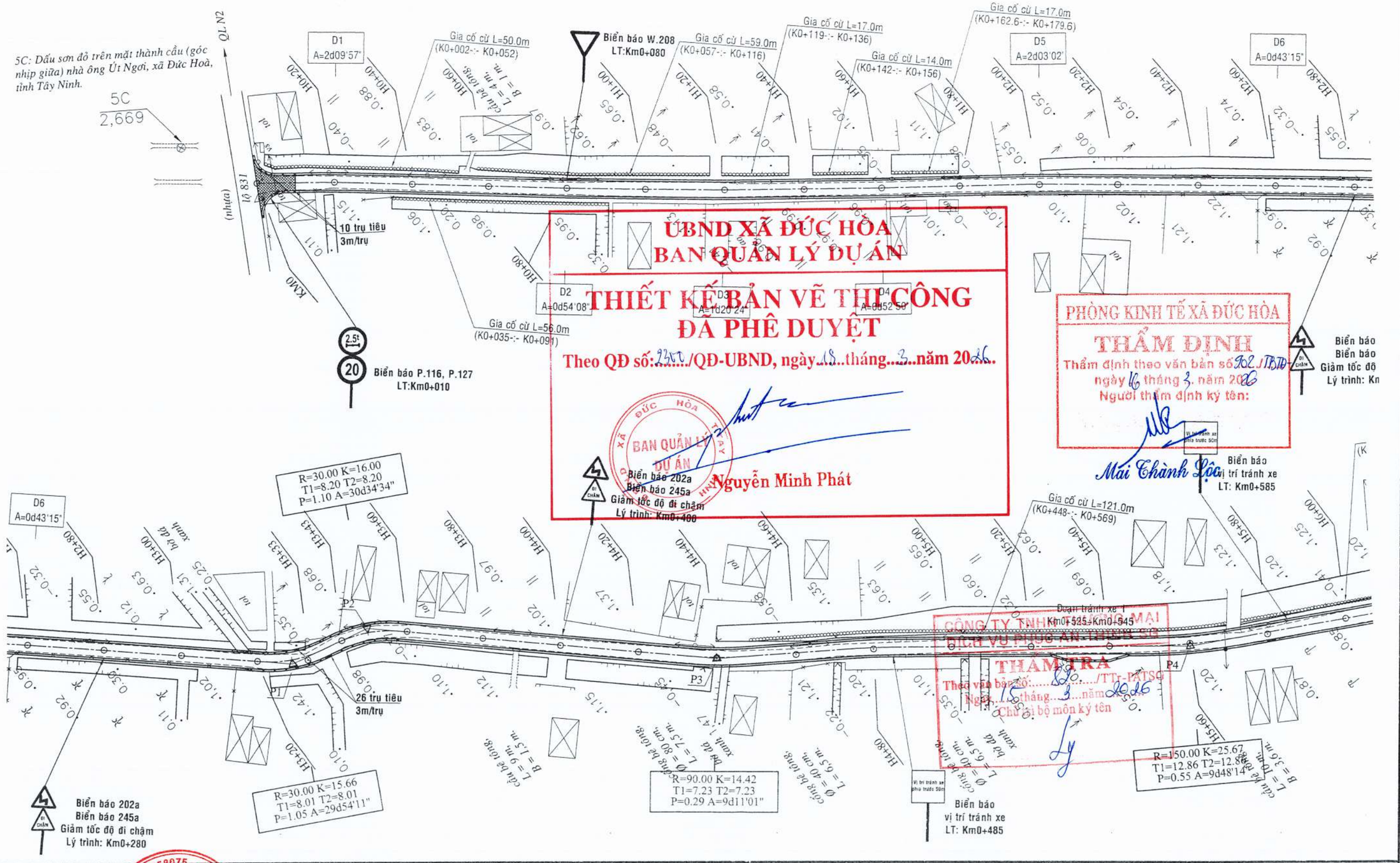

Chủ đầu tư	Giám đốc	Kiểm tra	Chủ nhiệm TK	Chủ trì	Thiết kế	Công trình	BÌNH ĐỒ AN TOÀN GIAO THÔNG
Công ty TNHH Tư vấn Thiết kế Xây dựng Cường Thịnh L.A	Cổ Thanh Phước	Cổ Thanh Phước	Hồ Văn Thành	Hồ Văn Thành	Huỳnh Minh Tâm	Đường liên xóm ấp 1A, 1B Địa điểm Xã Đức Hòa, tỉnh Tây Ninh	Hoàn Thành: 14/3/2026 — Bản vẽ số: BĐATGT - 01/09 Tỷ lệ: đã ghi — Ký hiệu bản vẽ: BVĐLA

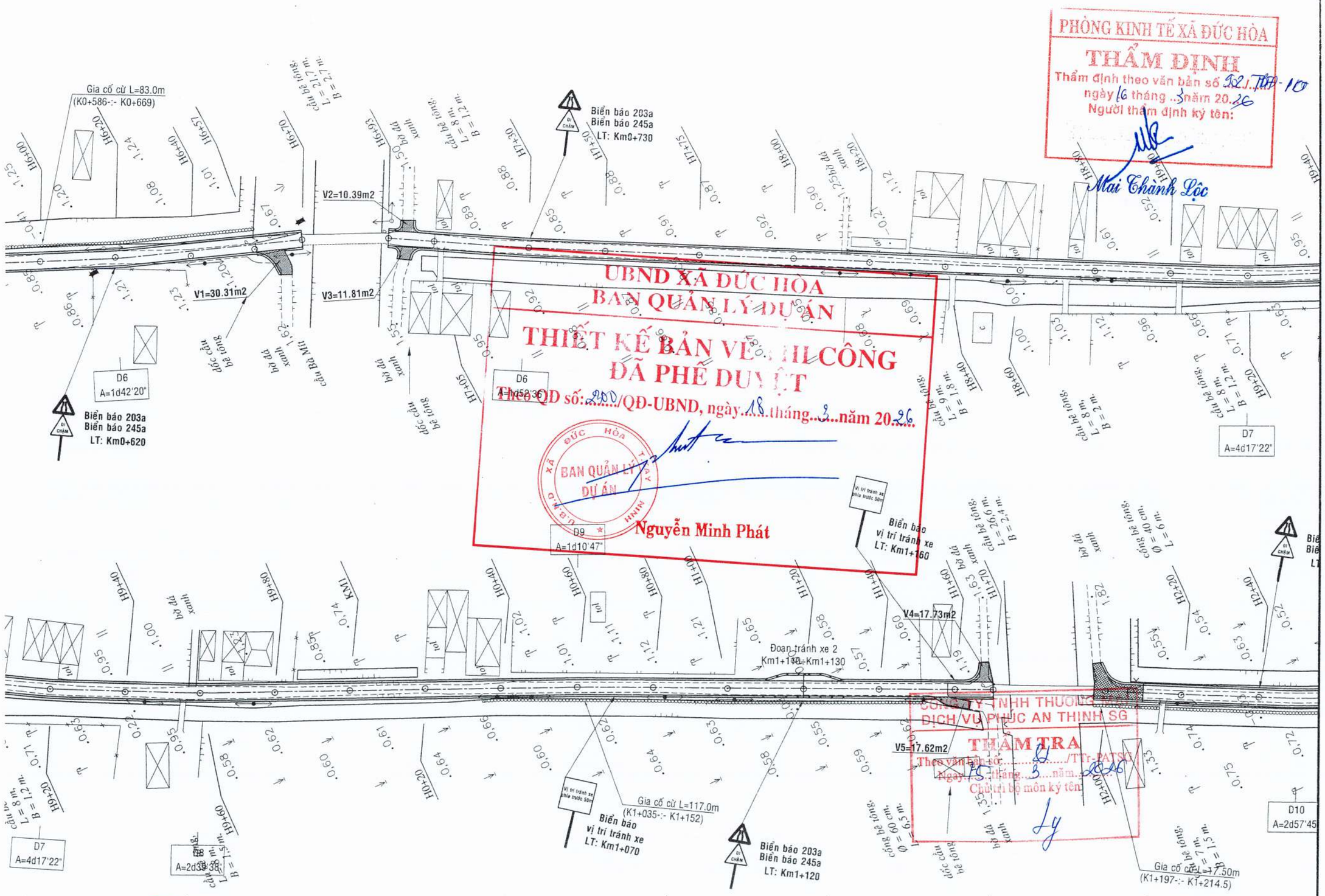

PHÒNG KINH TẾ XÃ ĐỨC HÒA
THẨM ĐỊNH
Thẩm định theo văn bản số 521/TTr-10
ngày 16 tháng 3 năm 2026
Người thẩm định ký tên:
Mai Thành Lộc

UBND XÃ ĐỨC HÒA
BAN QUẢN LÝ DỰ ÁN
THIẾT KẾ BẢN VẼ THI CÔNG
ĐÃ PHÊ DUYỆT
Theo QĐ số: 200/QĐ-UBND, ngày 18 tháng 3 năm 2026
BAN QUẢN LÝ DỰ ÁN
Nguyễn Minh Phát

CÔNG TY TNHH THƯƠNG MẠI DỊCH VỤ PHÚC AN THỊNH SG
THẨM TRA
Theo văn bản số: ...../TTr-PATSG
Ngày 15 tháng 3 năm 2026
Chủ trì bộ môn ký tên:

Chủ đầu tư		Giám đốc	Kiểm tra	Chủ nhiệm TK	Chủ trì	Thiết kế		
	Công ty TNHH Tư vấn Thiết kế Xây dựng Cường Thịnh L.A	Cổ Thanh Phước	Cổ Thanh Phước	Hồ Văn Thành	Hồ Văn Thành	Huỳnh Minh Tâm	Công trình **Đường liên xóm ấp 1A, 1B** **Địa điểm** **Xã Đức Hòa, tỉnh Tây Ninh**	**BÌNH ĐỒ AN TOÀN GIAO THÔNG** Hoàn Thành: 14/3/2026 — Bản vẽ số: BDATGT - 02/09 Tỷ lệ: đã ghi — Ký hiệu bản vẽ: BVĐLA

CÔNG TY TNHH TƯ VẤN THIẾT KẾ XÂY DỰNG CƯỜNG THỊNH L.A
M.S.D.N: 1101858075 - C.T.T.N.H.H
TỈNH TÂY NINH

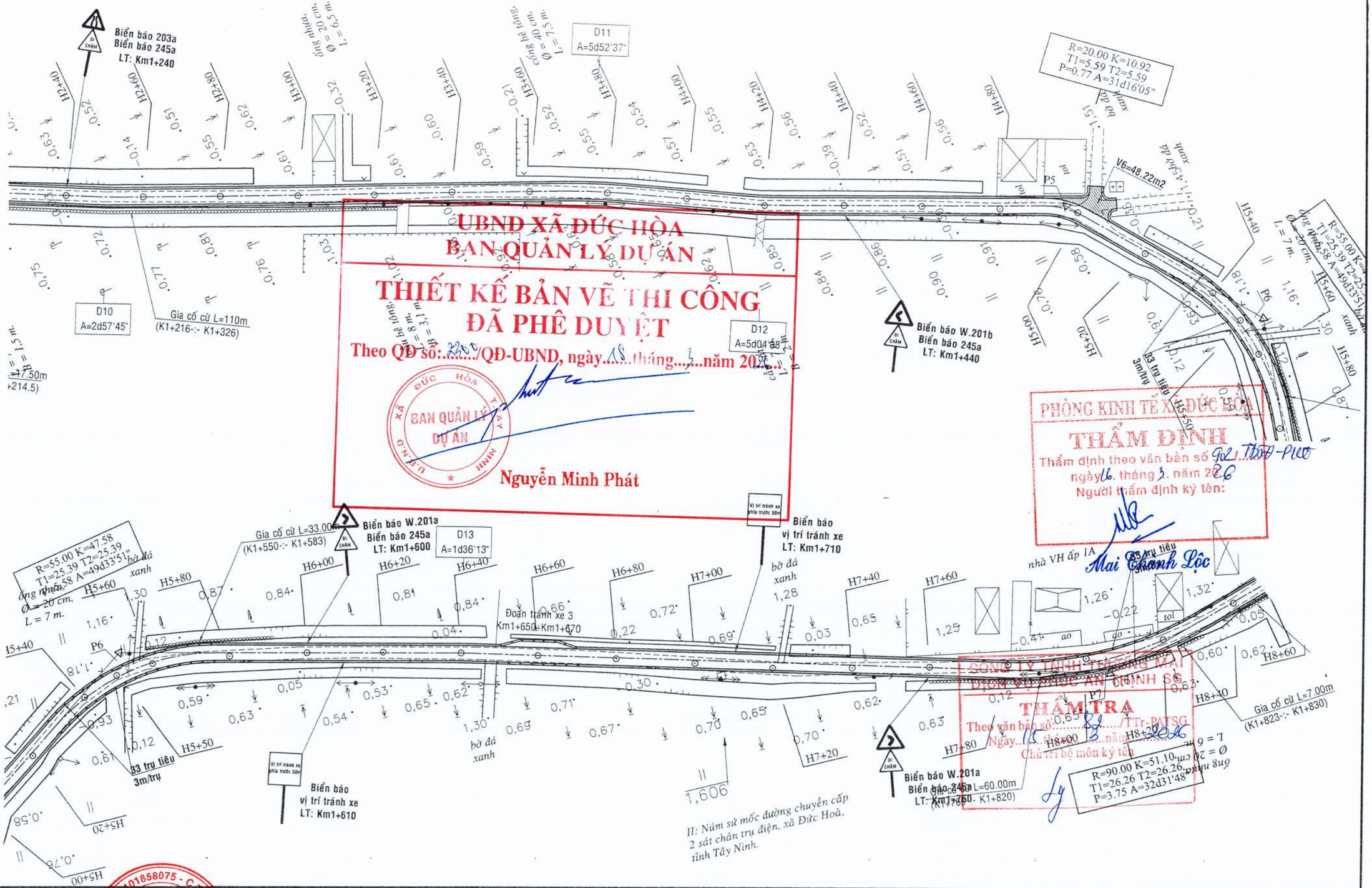

UBND XÃ ĐỨC HÒA
BAN QUẢN LÝ DỰ ÁN

THIẾT KẾ BẢN VẼ THI CÔNG
ĐÃ PHÊ DUYỆT

Theo QĐ số: 220/QĐ-UBND, ngày 18 tháng 3 năm 2026

BAN QUẢN LÝ DỰ ÁN

Nguyễn Minh Phát

PHÒNG KINH TẾ XÃ ĐỨC HÒA
THẨM ĐỊNH
Thẩm định theo văn bản số 92/TTr-PKT
ngày 16 tháng 3 năm 2026
Người thẩm định ký tên:
Mai Thanh Lộc

CÔNG TY TNHH THƯƠNG MẠI DỊCH VỤ PHÚC AN ĐỊNH SƠN
THẨM TRA
Theo văn bản số: 84/TTr-PATSG
Ngày 15 tháng 3 năm 2026
Chủ trì bộ môn ký tên

Chủ đầu tư	Giám đốc	Kiểm tra	Chủ nhiệm TK	Chủ trì	Thiết kế	Công trình	BÌNH ĐỒ AN TOÀN GIAO THÔNG	
Công ty TNHH Tư vấn Thiết kế Xây dựng Cường Thịnh L.A	Cổ Thanh Phước	Cổ Thanh Phước	Hồ Văn Thành	Hồ Văn Thành	Huỳnh Minh Tâm	Đường liên xóm ấp 1A, 1B Địa điểm Xã Đức Hòa, tỉnh Tây Ninh	Hoàn Thành: 14/3/2026	Bản vẽ số: BDATGT - 03/09
							Tỷ lệ: đã ghi	Ký hiệu bản vẽ: BVĐLA

PHÒNG KINH TẾ XÃ ĐỨC HÒA
THẨM ĐỊNH
Thẩm định theo văn bản số TX.TBTP-PCT
ngày 16 tháng 3 năm 2026
Người thẩm định ký tên:
Mai Thành Lộc

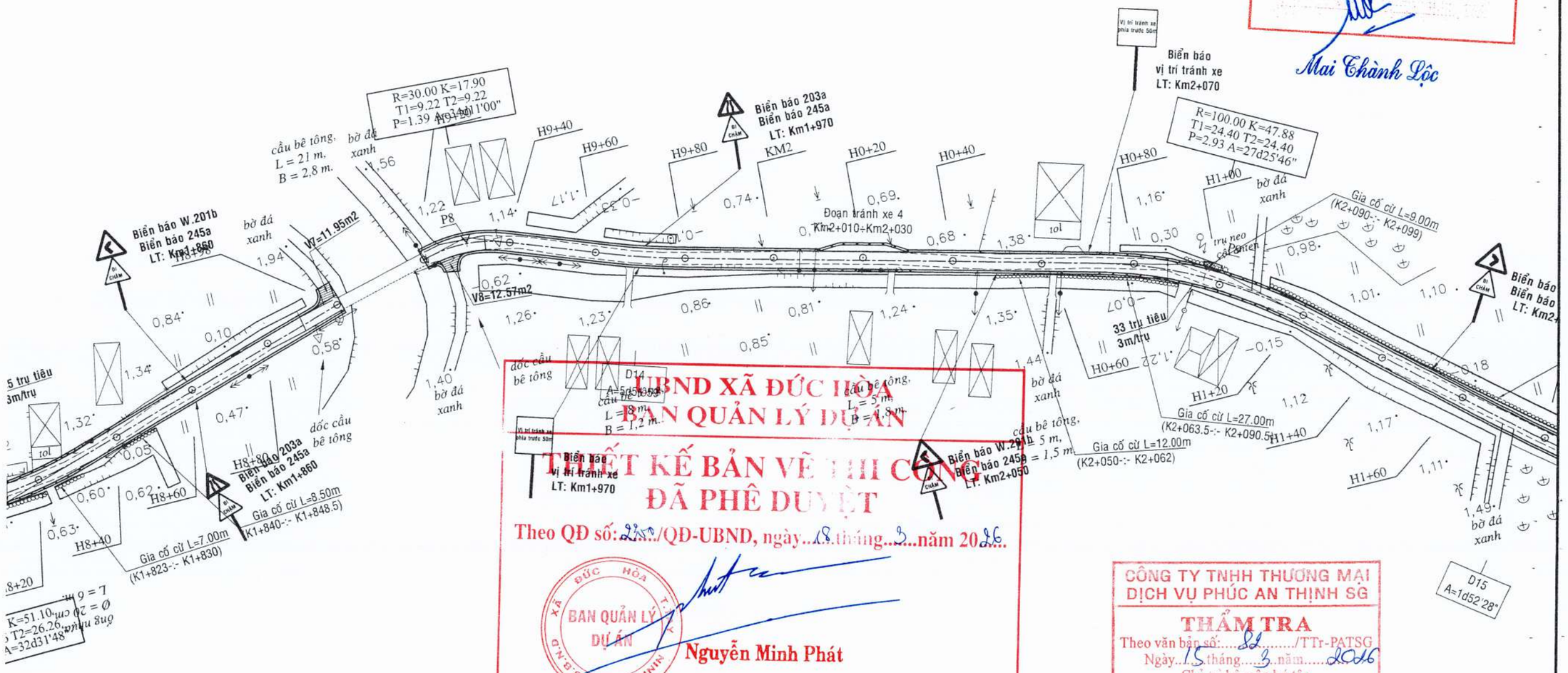

UBND XÃ ĐỨC HÒA
BAN QUẢN LÝ DỰ ÁN
THIẾT KẾ BẢN VẼ THI CÔNG
ĐÃ PHÊ DUYỆT
Theo QĐ số: 220/QĐ-UBND, ngày 18 tháng 3 năm 2026
BAN QUẢN LÝ DỰ ÁN
Nguyễn Minh Phát

CÔNG TY TNHH THƯƠNG MẠI DỊCH VỤ PHÚC AN THỊNH SG
THẨM TRA
Theo văn bản số: 82/TTr-PATSG
Ngày 15 tháng 3 năm 2026
Chủ trì bộ môn ký tên

Chủ đầu tư		Giám đốc	Kiểm tra	Chủ nhiệm TK	Chủ trì	Thiết kế	Công trình	BÌNH ĐỒ AN TOÀN GIAO THÔNG	
	Công ty TNHH Tư vấn Thiết kế Xây dựng Cường Thịnh LA	Cổ Thanh Phước	Cổ Thanh Phước	Hồ Văn Thành	Hồ Văn Thành	Huỳnh Minh Tâm	Đường liên xóm ấp 1A, 1B Địa điểm Xã Đức Hòa, tỉnh Tây Ninh	Hoàn Thành: 14/3/2026	Bản vẽ số: BDATGT - 04/09
								Tỷ lệ: đã ghi	Ký hiệu bản vẽ: BVĐLA

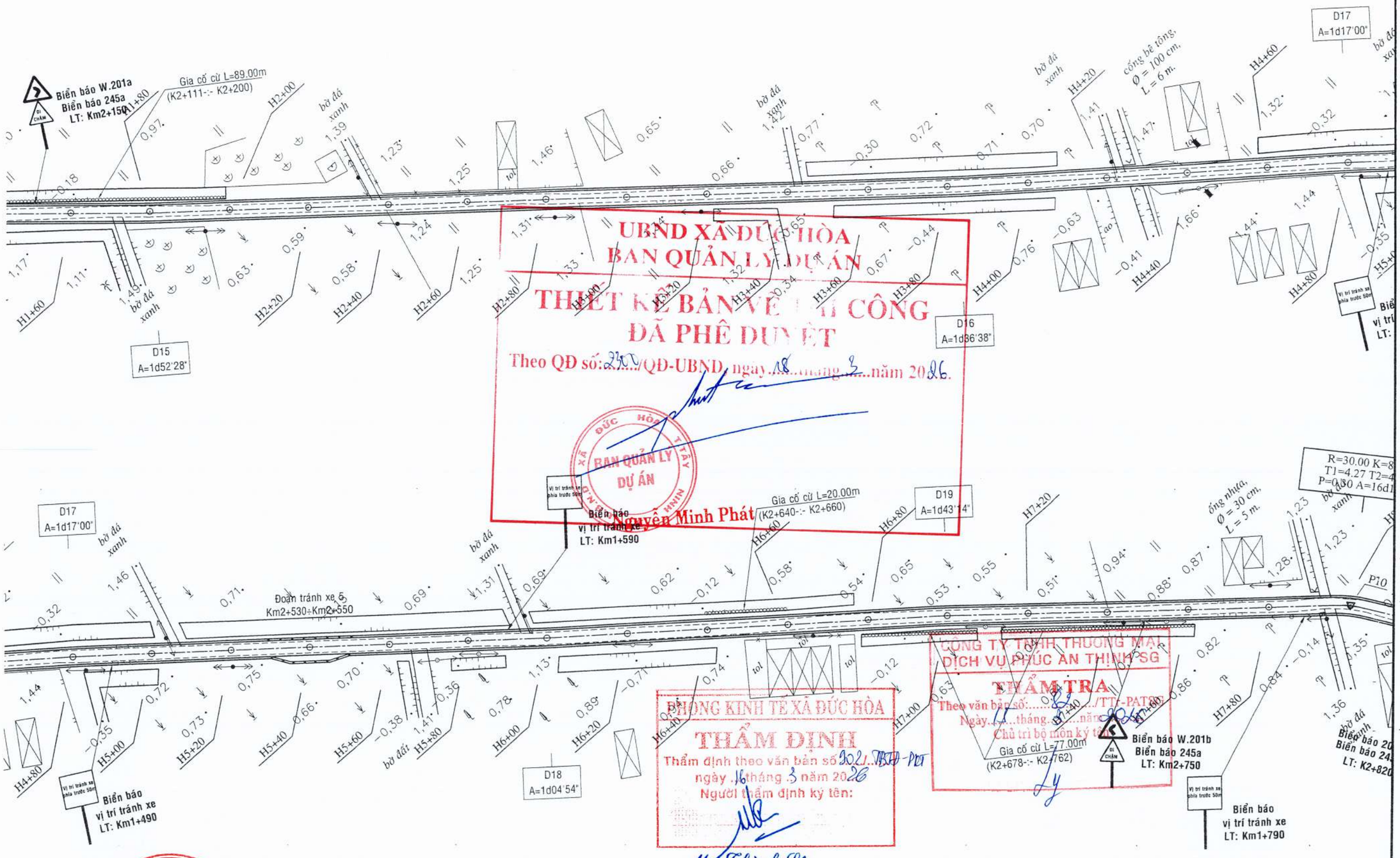

UBND XÃ ĐỨC HÒA
BAN QUẢN LÝ DỰ ÁN
THIẾT KẾ BẢN VẼ THI CÔNG
ĐÁ PHÊ DUYỆT
Theo QĐ số: 220/QĐ-UBND, ngày 18 tháng 3 năm 2026.
BAN QUẢN LÝ DỰ ÁN
Nguyễn Minh Phát

PHÒNG KINH TẾ XÃ ĐỨC HÒA
THẨM ĐỊNH
Thẩm định theo văn bản số 302/TTD-PKT
ngày 16 tháng 3 năm 2026
Người thẩm định ký tên:
Mai Thành Lộc

CÔNG TY TNHH THƯƠNG MẠI DỊCH VỤ PHÚC AN THỊNH SG
THẨM TRA
Theo văn bản số: 02/TTT-PATSG
Ngày 14 tháng 3 năm 2026
Chủ trì bộ môn ký tên:

Chủ đầu tư	Giám đốc	Kiểm tra	Chủ nhiệm TK	Chủ trì	Thiết kế	Công trình	BÌNH ĐỒ AN TOÀN GIAO THÔNG	
Công ty TNHH Tư vấn Thiết kế Xây dựng Cường Thịnh	Cổ Thanh Phước	Cổ Thanh Phước	Hồ Văn Thành	Hồ Văn Thành	Huỳnh Minh Tâm	Đường liên xóm ấp 1A, 1B Địa điểm Xã Đức Hòa, tỉnh Tây Ninh	Hoàn Thành: 14/3/2026	Bản vẽ số: BDATGT - 05/09
							Tỷ lệ: đã ghi	Ký hiệu bản vẽ: BVĐLA

CÔNG TY TNHH TƯ VẤN THIẾT KẾ XÂY DỰNG CƯỜNG THỊNH L.A

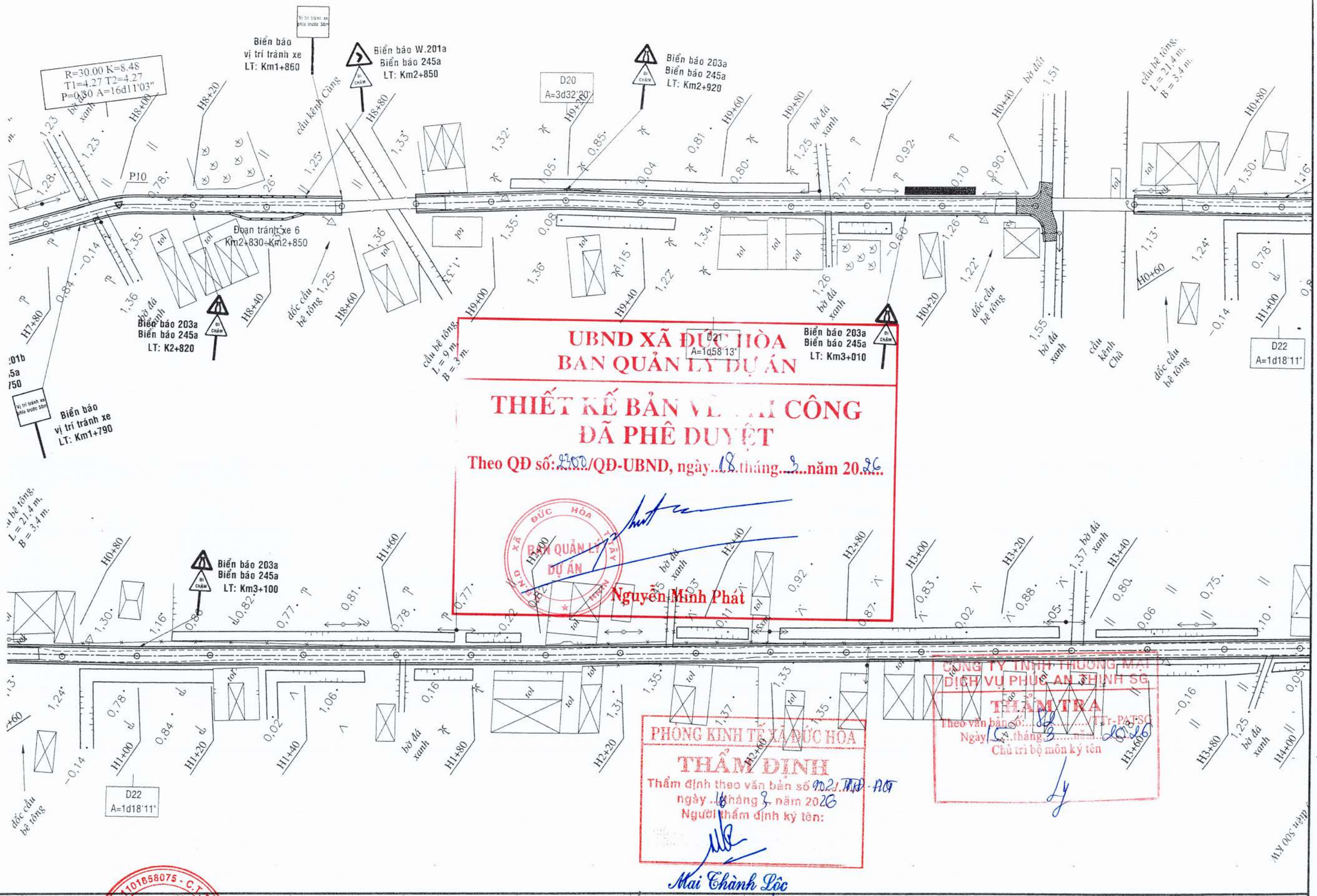

UBND XÃ ĐỨC HÒA
BAN QUẢN LÝ DỰ ÁN

THIẾT KẾ BẢN VẼ THI CÔNG
ĐÃ PHÊ DUYỆT

Theo QĐ số: 2200/QĐ-UBND, ngày 18 tháng 3 năm 2026

Nguyễn Minh Phát

PHÒNG KINH TẾ XÃ ĐỨC HÒA
THẨM ĐỊNH
Thẩm định theo văn bản số 902/TTr-PCT
ngày 18 tháng 3 năm 2026
Người thẩm định ký tên:

Mai Thành Lộc

CÔNG TY TNHH THƯƠNG MẠI DỊCH VỤ PHÚC AN THỊNH SG
THẨM TRA
Theo văn bản số: 88/TTr-PATSG
Ngày 15 tháng 3 năm 2026
Chủ trì bộ môn ký tên

Chủ đầu tư	Giám đốc	Kiểm tra	Chủ nhiệm TK	Chủ trì	Thiết kế	Công trình	BÌNH ĐỒ AN TOÀN GIAO THÔNG	
Công ty TNHH Tư vấn Thiết kế Xây dựng Cường Thịnh L.A	Cô Thanh Phước	Cô Thanh Phước	Hồ Văn Thành	Hồ Văn Thành	Huỳnh Minh Tâm	Đường liên xóm ấp 1A, 1B Địa điểm Xã Đức Hòa, tỉnh Tây Ninh	Hoàn Thành: 14/3/2026	Bản vẽ số: BDATGT - 06/09
							Tỷ lệ: đã ghi	Ký hiệu bản vẽ: BVĐLA

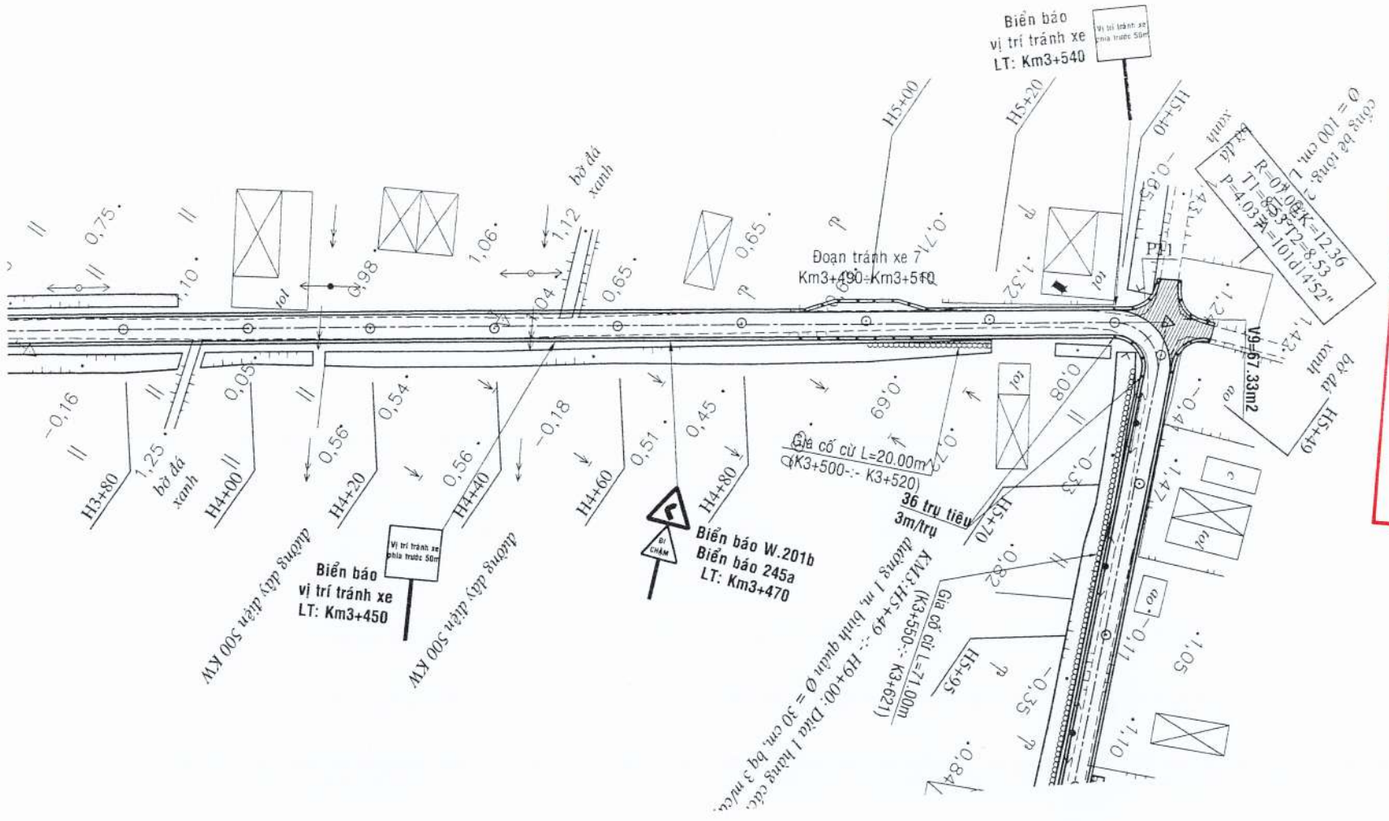

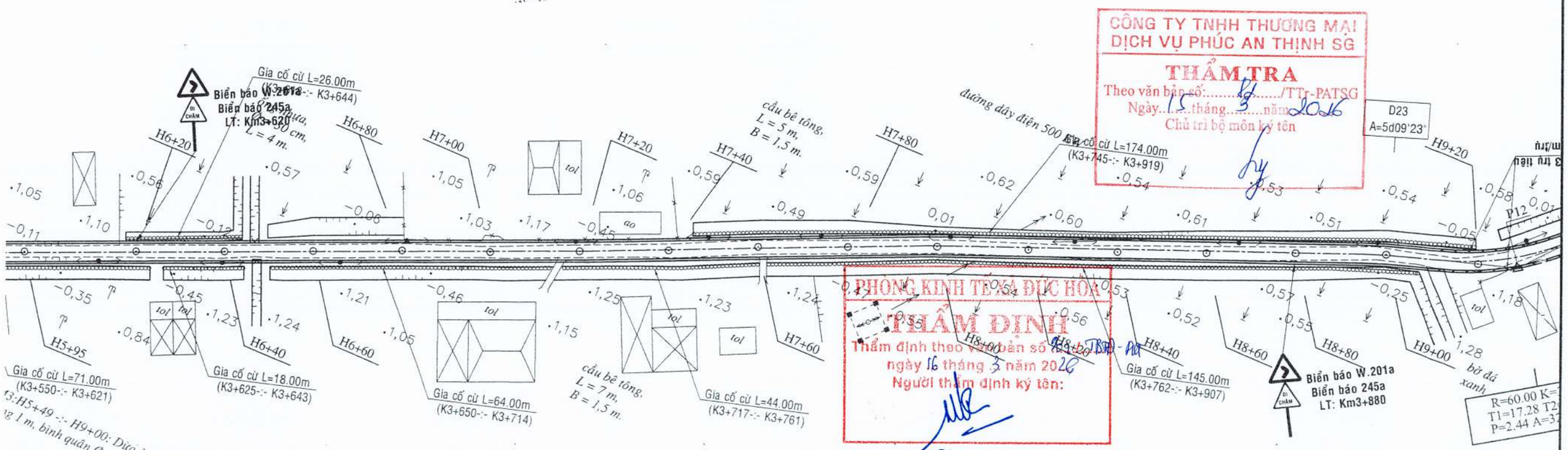

UBND XÃ ĐỨC HÒA
BAN QUẢN LÝ DỰ ÁN

THIẾT KẾ BẢN VẼ THI CÔNG
ĐÃ PHÊ DUYỆT

Theo QĐ số: 2300/QĐ-UBND, ngày 18 tháng 3 năm 2026

BAN QUẢN LÝ DỰ ÁN

Nguyễn Minh Phát

CÔNG TY TNHH THƯƠNG MẠI
DỊCH VỤ PHÚC AN THỊNH SG

THẨM TRA

Theo văn bản số: 14/TTr-PATSG
Ngày 15 tháng 3 năm 2026
Chủ trì bộ môn ký tên

PHÒNG KINH TẾ XÃ ĐỨC HÒA

THẨM ĐỊNH

Thẩm định theo văn bản số 83+26/TTr-PKT
ngày 16 tháng 3 năm 2026
Người thẩm định ký tên:

Mai Thành Lộc

Chủ đầu tư	Giám đốc	Kiểm tra	Chủ nhiệm TK	Chủ trì	Thiết kế		BÌNH ĐỒ AN TOÀN GIAO THÔNG	
Công ty TNHH Tư vấn Thiết kế Xây dựng Cường Thịnh L.A	Cổ Thanh Phước	Cổ Thanh Phước	Hồ Văn Thành	Hồ Văn Thành	Huỳnh Minh Tâm	Công trình: Đường liên xóm ấp 1A, 1B; Địa điểm: Xã Đức Hòa, tỉnh Tây Ninh	Hoàn Thành: 14/3/2026	Bản vẽ số: BDATGT - 07/09
							Tỷ lệ: đã ghi	Ký hiệu bản vẽ: BVĐLA

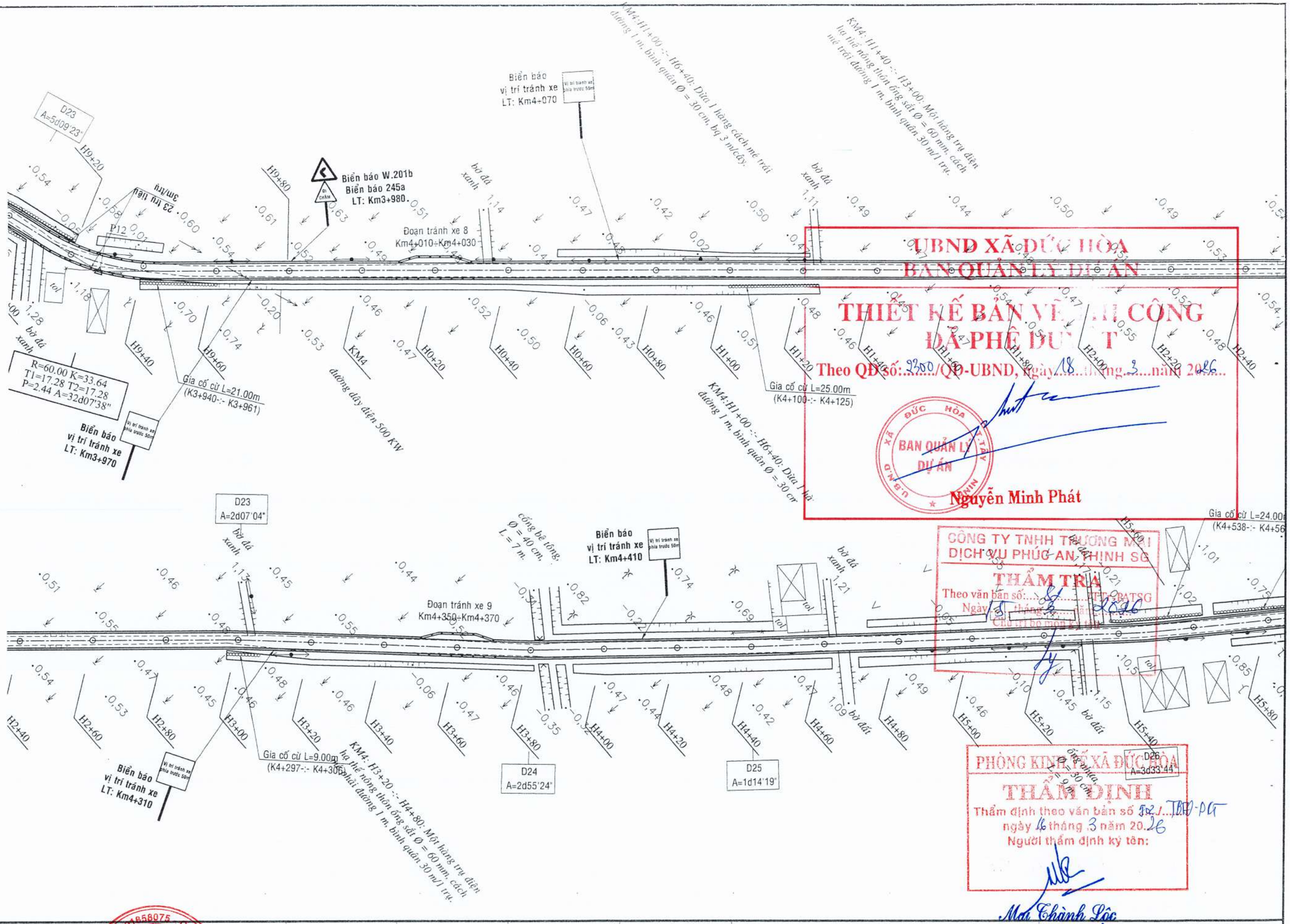

UBND XÃ ĐỨC HÒA
BAN QUẢN LÝ DỰ ÁN

THIẾT KẾ BẢN VẼ THI CÔNG
ĐÃ PHÊ DUYỆT

Theo QĐ số: 2300/QĐ-UBND, ngày 18 tháng 3 năm 2026

BAN QUẢN LÝ DỰ ÁN

Nguyễn Minh Phát

CÔNG TY TNHH THƯƠNG MẠI DỊCH VỤ PHÚC AN THỊNH SG

THẨM TRA

Theo văn bản số: 56/CTTT-PATSG
Ngày 15 tháng 3 năm 2026
Chủ trì bộ môn ký tên:

PHÒNG KINH TẾ XÃ ĐỨC HÒA

THẨM ĐỊNH

Thẩm định theo văn bản số 521/TBTĐ-PCT
ngày 16 tháng 3 năm 2026
Người thẩm định ký tên:

Mai Thành Lộc

Chủ đầu tư	Giám đốc	Kiểm tra	Chủ nhiệm TK	Chủ trì	Thiết kế	Công trình	BÌNH ĐỒ AN TOÀN GIAO THÔNG	
Công ty TNHH Tư vấn Thiết kế xây dựng Cường Thịnh LA	Cồ Thanh Phước	Cồ Thanh Phước	Hồ Văn Thành	Hồ Văn Thành	Huỳnh Minh Tâm	Đường liên xóm ấp 1A, 1B Địa điểm Xã Đức Hòa, tỉnh Tây Ninh	Hoàn Thành: 4/3/2026	Bản vẽ số: BDATGT - 08/09
							Tỷ lệ: đã ghi	Ký hiệu bản vẽ: BVĐLA

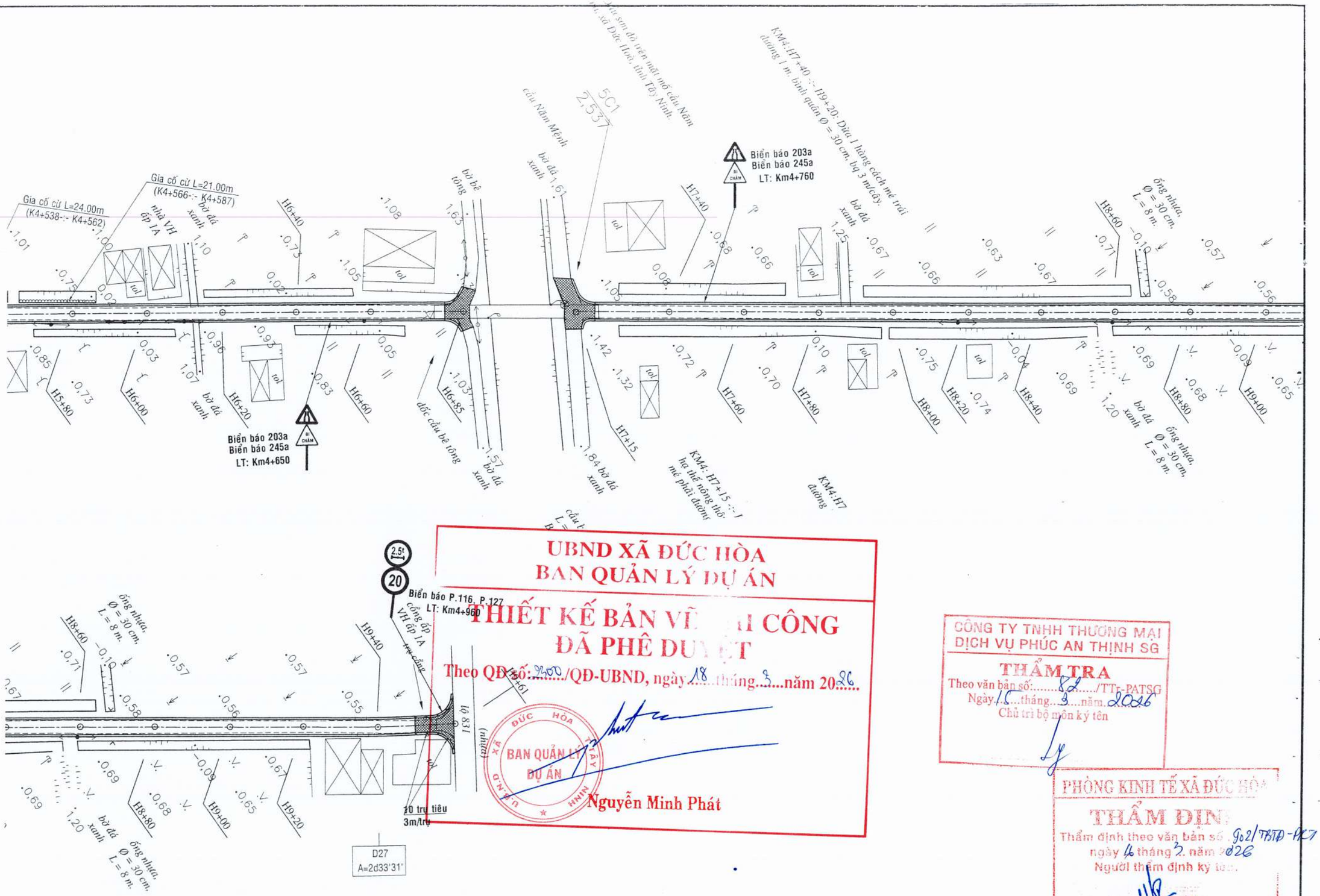

UBND XÃ ĐỨC HÒA
BAN QUẢN LÝ DỰ ÁN

THIẾT KẾ BẢN VẼ THI CÔNG
ĐÃ PHÊ DUYỆT

Theo QĐ số: 2600/QĐ-UBND, ngày 18 tháng 3 năm 2026

Nguyễn Minh Phát

CÔNG TY TNHH THƯƠNG MẠI DỊCH VỤ PHÚC AN THỊNH SG
THẨM TRA
Theo văn bản số: 82/TTr-PATSG
Ngày 15 tháng 3 năm 2026
Chủ trì bộ môn ký tên

PHÒNG KINH TẾ XÃ ĐỨC HÒA
THẨM ĐỊNH
Thẩm định theo văn bản số 902/TBTĐ-KT
ngày 16 tháng 3 năm 2026
Người thẩm định ký tên

Mai Thành Lộc

Chủ đầu tư		Giám đốc	Kiểm tra	Chủ nhiệm TK	Chủ trì	Thiết kế		
	Công ty TNHH Tư vấn Thiết kế Xây dựng Cường Thịnh L.A	Cổ Thanh Phước	Cổ Thanh Phước	Hồ Văn Thành	Hồ Văn Thành	Huỳnh Minh Tâm	Công trình Đường liên xóm ấp 1A, 1B Địa điểm Xã Đức Hòa, tỉnh Tây Ninh	BÌNH ĐỒ AN TOÀN GIAO THÔNG Hoàn Thành: 14/3/2026 — Bản vẽ số: BDATGT - 09/09 Tỷ lệ: đã ghi — Ký hiệu bản vẽ: BVĐLA

CÔNG TY TNHH TƯ VẤN THIẾT KẾ XÂY DỰNG CƯỜNG THỊNH L.A
M.S.D.N: 1101858075 - C.T.T.N.H.H
ấp 1, Tân An - T. Long An

QUY CÁCH BIỂN BÁO LOẠI 1

TL: 1/20

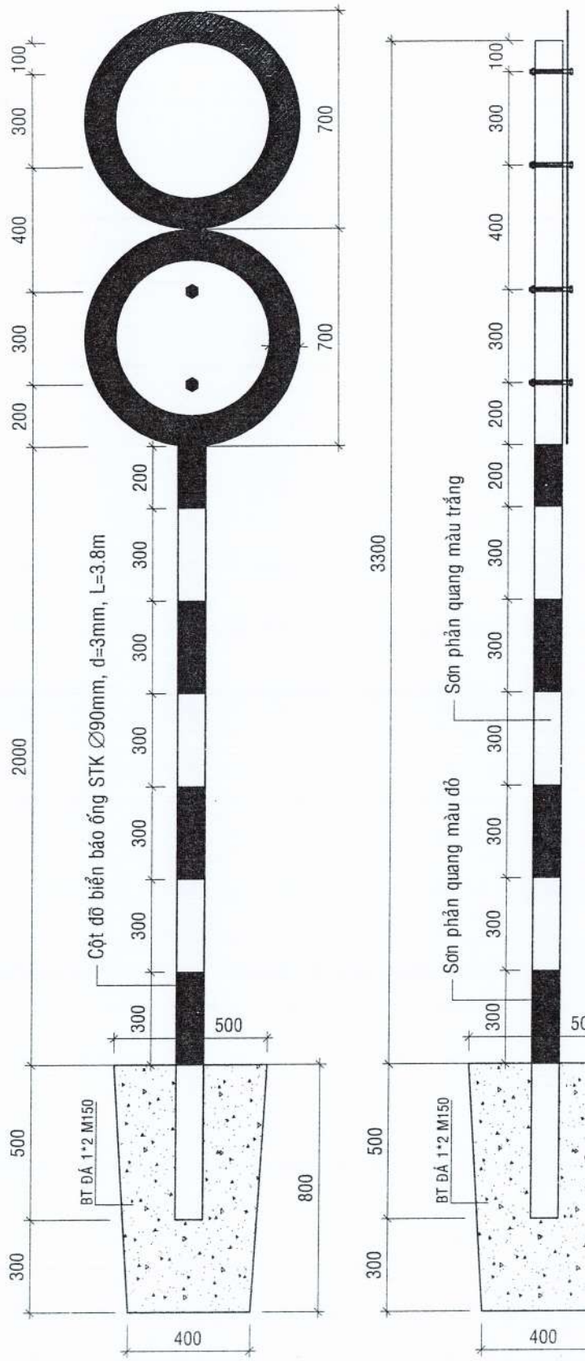

QUY CÁCH BIỂN BÁO LOẠI 2

TL: 1/20

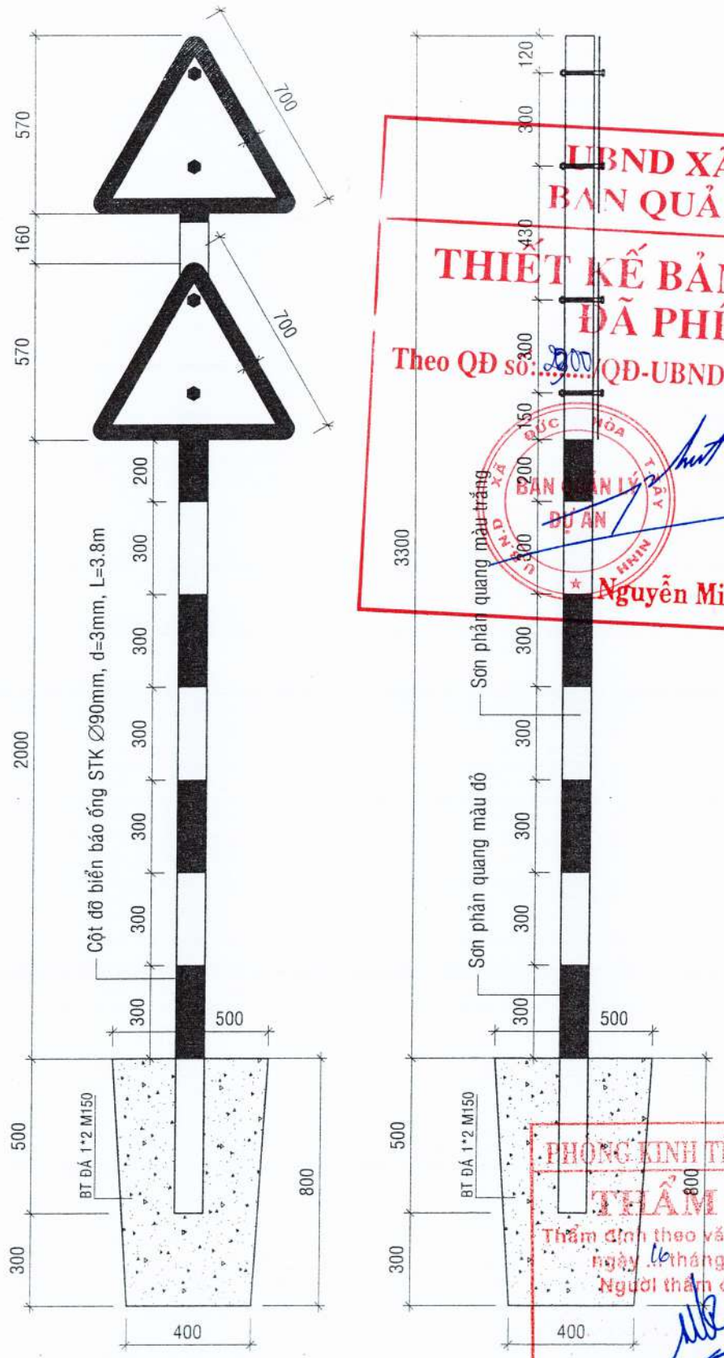

QUY CÁCH BIỂN BÁO LOẠI 3

TL: 1/20

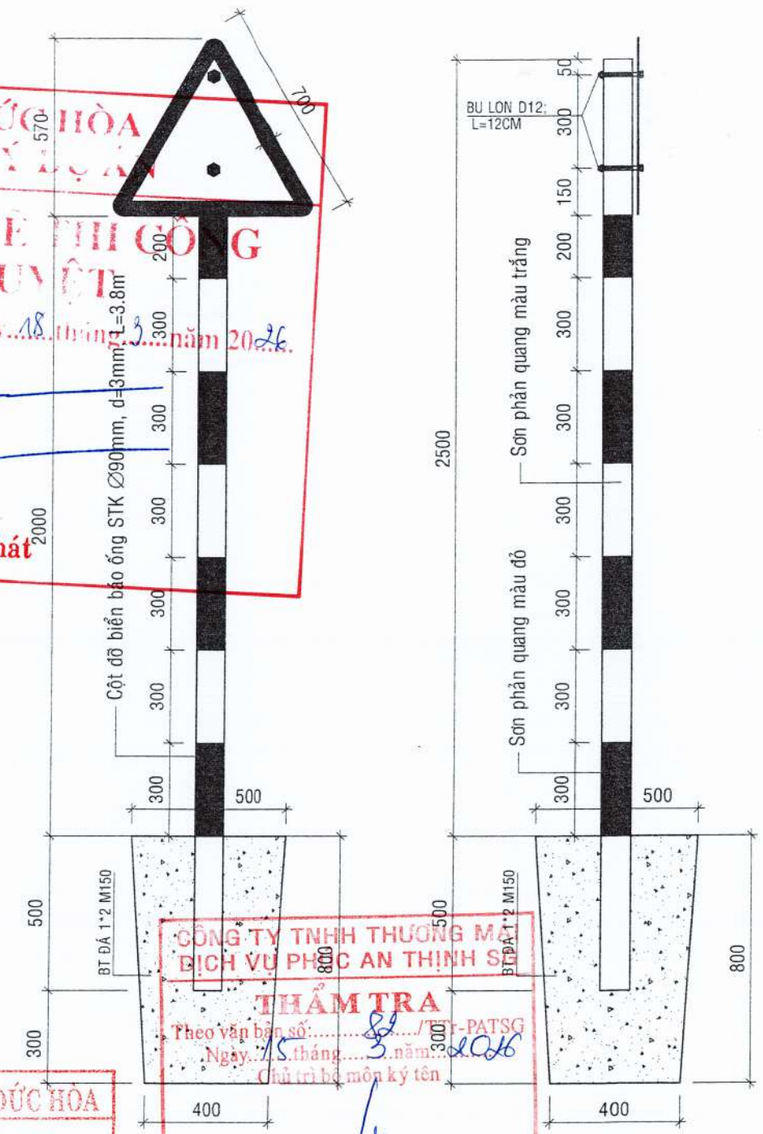

UBND XÃ ĐỨC HÒA
BAN QUẢN LÝ DỰ ÁN
THIẾT KẾ BẢN VẼ THI CÔNG
ĐÃ PHÊ DUYỆT
Theo QĐ số: 300/QĐ-UBND, ngày 18 tháng 3 năm 2026.
BAN QUẢN LÝ DỰ ÁN
Nguyễn Minh Phát

CÔNG TY TNHH THƯƠNG MẠI DỊCH VỤ PHÚC AN THỊNH S
THẨM TRA
Theo văn bản số: 82/BTr-PATSG
Ngày 15 tháng 3 năm 2026
Chủ trì bộ môn ký tên

PHÒNG KINH TẾ XÃ ĐỨC HÒA
THẨM ĐỊNH
Thẩm định theo văn bản số 902
ngày 16 tháng 3 năm 2026
Người thẩm định ký tên:
Mai Thành Lộc

Ghi chú:
- Đơn vị bản vẽ dùng mm

Chủ đầu tư		Giám đốc	Kiểm tra	Chủ nhiệm TK	Chủ trì	Thiết kế		
	Công ty TNHH Tư vấn Thiết kế Xây dựng Cường Thịnh L.A	Cồ Thanh Phước	Cồ Thanh Phước	Hồ Văn Thành	Hồ Văn Thành	Huỳnh Minh Tâm	Công trình **Đường liên ấp 1A, 1B** Địa điểm **Xã Đức Hòa, tỉnh Tây Ninh**	**TRỤ ĐỠ BIỂN BÁO** Hoàn Thành: 14/3/2026 — Bản vẽ số: ATGT - 1/3 Tỷ lệ: đã ghi — Ký hiệu bản vẽ: BVĐLA

QUY CÁCH BIỂN BÁO LOẠI 4

TL: 1/20

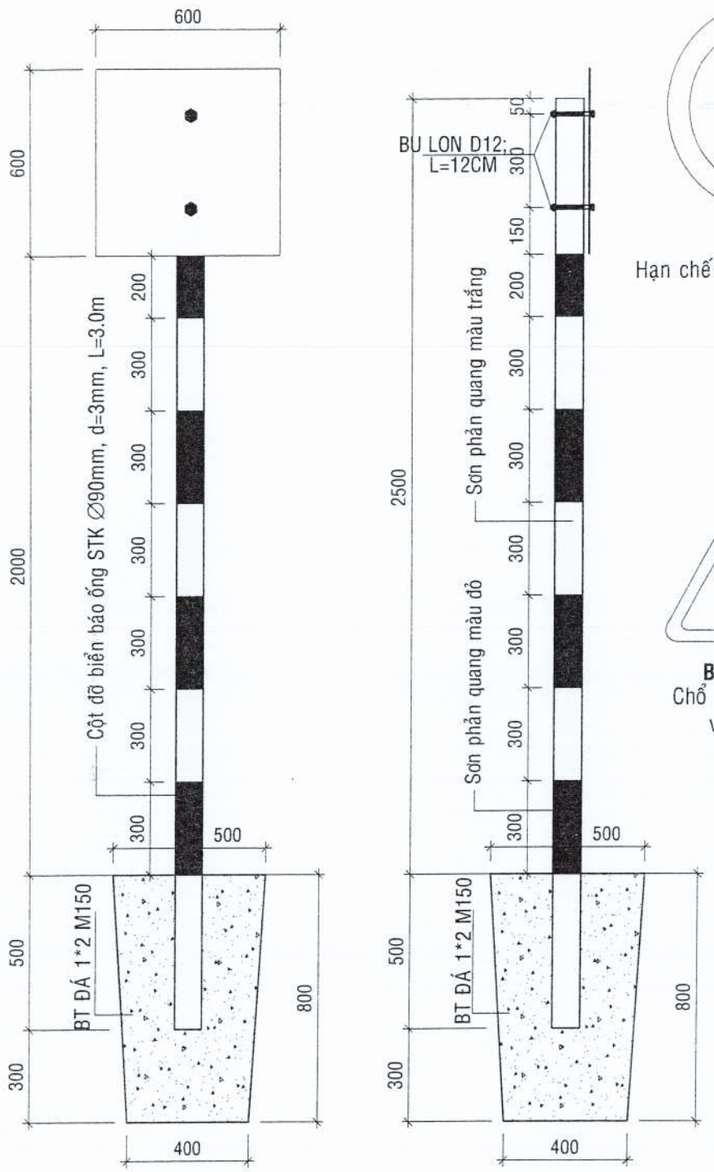

Biển báo 116
Hạn chế tải trọng trên trục xe

Biển báo 127
Tốc độ tối đa cho phép

Biển báo W.203a
Đường bị hẹp cả hai bên

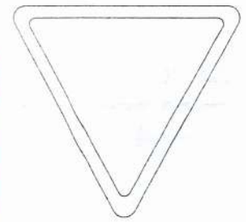

Biển báo 208
Giao nhau với đường ưu tiên

Biển báo W.245a
Đi chậm

Biển báo 201a
Chổ ngoặt nguy hiểm
vòng bên trái

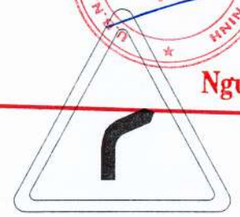

Biển báo 201b
Chổ ngoặt nguy hiểm
vòng bên phải

Biển báo W.202a
Nhiều chổ ngoặt nguy hiểm
vòng bên trái

Biển báo W.202b
Nhiều chổ ngoặt nguy hiểm
vòng bên phải

Biển báo vị trí tránh xe

UBND XÃ ĐỨC HÒA
BAN QUẢN LÝ DỰ ÁN
THIẾT KẾ BẢN VẼ THI CÔNG
ĐÃ PHÊ DUYỆT
Theo QĐ số: 2502/QĐ-UBND, ngày 18 tháng 3 năm 2026
Nguyễn Minh Phát

PHÒNG KINH TẾ XÃ ĐỨC HÒA
THẨM ĐỊNH
Thẩm định theo văn bản số 902 ngày 16 tháng 3 năm 2026
Người thẩm định ký tên:
Mai Thành Lộc

BẢNG TỔNG HỢP KHỐI LƯỢNG BIỂN BÁO

	Thành phần	DV	Khối lượng	CHIỀU DÀI CỘT BIỂN BÁO (m)	KHỐI LƯỢNG (kg)	GHI CHÚ
1	Biển báo tam giác (201a) (cột biển báo loại 2)	cái	6	22.80	146.60	6.43kg/m
2	Biển báo tam giác (201b) (cột biển báo loại 2)	cái	6	22.80	146.60	6.43kg/m
3	Biển báo tam giác (202a) (cột biển báo loại 2)	cái	2	7.60	48.87	6.43kg/m
4	Biển báo tam giác (203a) (cột biển báo loại 2)	cái	12	45.60	293.21	6.43kg/m
5	Biển báo tam giác (245a) (cột biển báo loại 2)	cái	26			
6	Biển báo tam giác (208) (cột biển báo loại 3)	cái	1	3.00	19.29	6.43kg/m
7	Biển báo vuông vị trí tránh xe (cột biển báo loại 4)	cái	16	48.00	308.64	6.43kg/m
8	Biển báo tròn (116) (cột biển báo loại 1)	cái	2	7.60	48.87	6.43kg/m
9	Biển báo tròn (127) (cột biển báo loại 1)	cái	2			
	TỔNG		73	157.40	1012.08	

CÔNG TY TNHH THẨM ĐỊNH DỊCH VỤ PHÚC AN THỊNH SG
THẨM TRA
Theo văn bản số: 03/PA-TTSG
Ngày 15 tháng 3 năm 2026
Chủ trì bộ môn ký tên

Chủ đầu tư	Giám đốc	Kiểm tra	Chủ nhiệm TK	Chủ trì	Thiết kế	Công trình	BIỂN BÁO	
Công ty TNHH Tư vấn Thiết kế Xây dựng Cường Thịnh LA	Cổ Thanh Phước	Cổ Thanh Phước	Hồ Văn Thành	Hồ Văn Thành	Huỳnh Minh Tâm	Đường liên ấp 1A, 1B Địa điểm Xã Đức Hòa, tỉnh Tây Ninh	Hoàn Thành: 4/3/2026	Bản vẽ số: ATGT - 2/3
							Tỷ lệ: đã ghi	Ký hiệu bản vẽ: BVĐLA

CÔNG TY TNHH TƯ VẤN THIẾT KẾ XÂY DỰNG CƯỜNG THỊNH LA
M.S.D.N: 1101858075 - C.T.T.N.H.H
TP. TÂN AN - T. LONG AN

CỌC TIÊU

TL 1/10

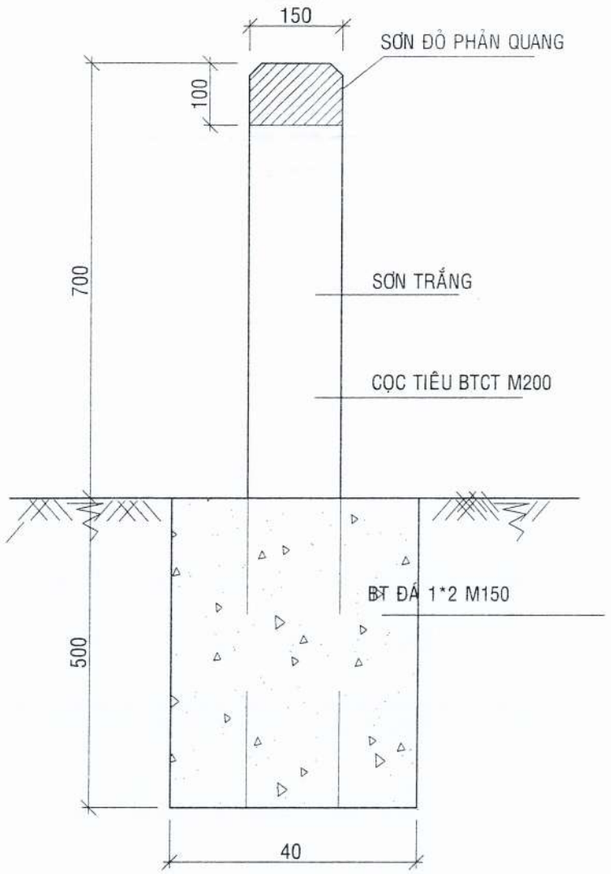

THÉP CỌC TIÊU

TL 1/10

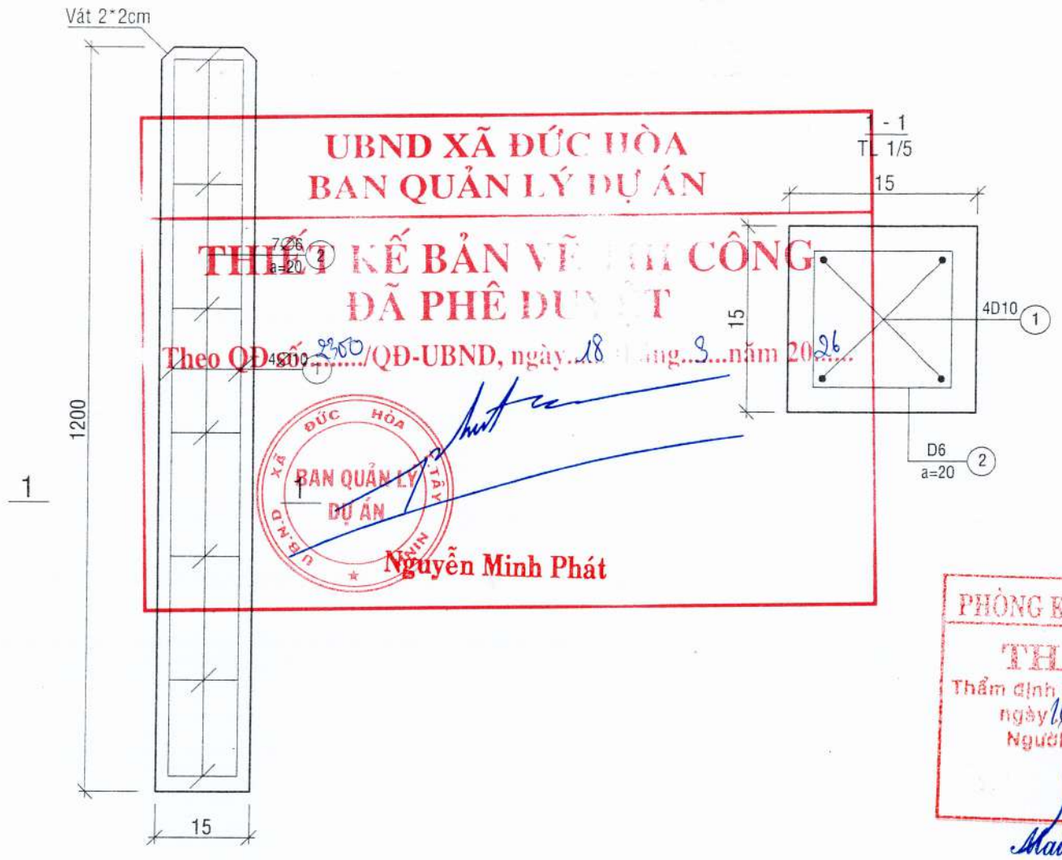

UBND XÃ ĐỨC HÒA
BAN QUẢN LÝ DỰ ÁN
THIẾT KẾ BẢN VẼ THI CÔNG
ĐÃ PHÊ DUYỆT
Theo QĐ số 2800/QĐ-UBND, ngày 18 tháng 3 năm 2026
BAN QUẢN LÝ DỰ ÁN
Nguyễn Minh Phát

PHÒNG KINH TẾ XÃ ĐỨC HÒA
THẨM ĐỊNH
Thẩm định theo văn bản số 902/TBTĐ-PKT
ngày 16 tháng 3 năm 2026
Người thẩm định ký tên:
Mai Thành Lộc

CÔNG TY TNHH THƯƠNG MẠI DỊCH VỤ PHÚC AN THỊNH SG
THẨM TRA
Theo văn bản số: 22/TTr-PATSG
Ngày 15 tháng 3 năm 2026
Chủ trì bộ môn ký tên

THỐNG KÊ THÉP CỌC TIÊU (TÍNH CHO 1 CỌC)

STT	HÌNH DẠNG THÉP	D (mm)	n số thanh	L thanh (cm)	ΣL (m)	KHỐI LƯỢNG (kg)
1	114	10	4	114	4.56	2.81
2	9 6	6	7	48	3.36	0.75

GHI CHÚ:
- Cao độ ghi bằng m; khoảng cách đo bằng cm
- Cọc tiêu đặt ở vai đường, khoảng cách giữa 2 cọc tiêu L=3.00m
- Sử dụng thép có cường độ (TCVN 1651-1 : 2018; TCVN 1651-2 : 2018): ∅ ≤10mm: CB240-T
- Đào móng cọc tiêu bằng thể tích BT móng đá 1*2 M.150, không sử dụng cốt pha

Chủ đầu tư	Giám đốc	Kiểm tra	Chủ nhiệm TK	Chủ trì	Thiết kế	Công trình	CỌC TIÊU	
	Công ty TNHH Tư vấn Thiết kế Xây dựng Cường Thịnh L.A Cổ Thanh Phước	Cổ Thanh Phước	Hồ Văn Thành	Hồ Văn Thành	Huỳnh Minh Tâm	**Đường liên ấp 1A, 1B** Địa điểm **Xã Đức Hòa, tỉnh Tây Ninh**	Hoàn Thành: 14/3/2026	Bản vẽ số: ATGT - 3/3
							Tỷ lệ: đã ghi	Ký hiệu bản vẽ: BVĐLA

DI DỜI ĐIỆN

UBND XÃ ĐỨC HÒA
BAN QUẢN LÝ DỰ ÁN

THIẾT KẾ BẢN VẼ THI CÔNG
ĐÃ PHÊ DUYỆT

Theo QĐ số: 2309/QĐ-UBND, ngày 18 tháng 3 năm 2026

BAN QUẢN LÝ DỰ ÁN

Nguyễn Minh Phát

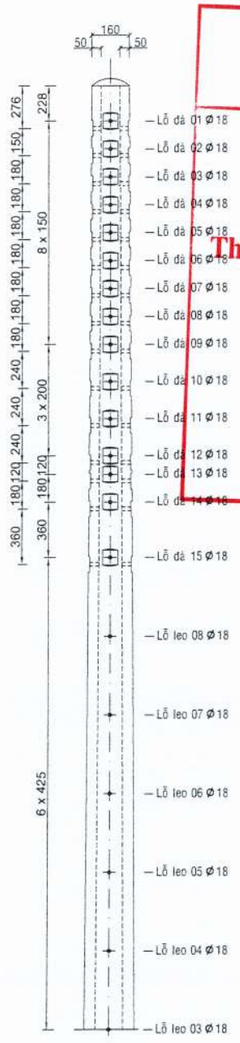

TRỤ ĐIỆN BÊ TÔNG LY TÂM
DÀI 8,5 MÉT

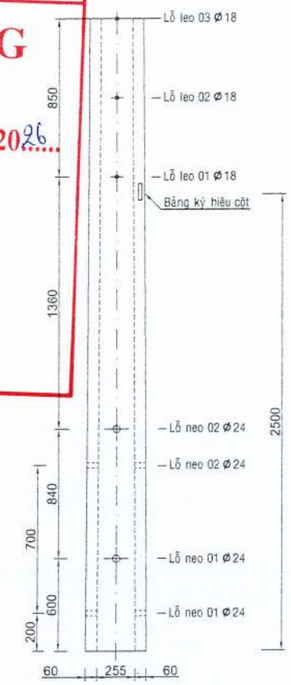

PHÒNG KINH TẾ XÃ ĐỨC HÒA
THẨM ĐỊNH
Thẩm định theo văn bản số 902/TBTD - PKT
ngày 16 tháng 3 năm 2026
Người thẩm định ký tên:

Mai Thành Lộc

GHI CHÚ:

1- Trụ bê tông ly tâm có 2 loại bê tông dự ứng lực hoặc không dự ứng lực :
- Trụ loại 8,5-A lực chịu đầu cột 200 Kgf.
- Trụ loại 8,5-B lực chịu đầu cột 300 kgf.
2. Bảng ký hiệu cột ghi rõ :
- Đơn vị sản xuất
- Loại trụ
- Lực chịu đầu trụ
- Năm sản xuất

CÔNG TY TNHH THƯƠNG MẠI DỊCH VỤ PHÚC AN THỊNH SG
THẨM TRA
Theo văn bản số: 82/TTr-PATSG
Ngày 15 tháng 3 năm 2026
Chủ trì bộ môn ký tên

Thuyết minh:
- Di dời trụ đèn chiếu sáng: tận dụng lại trụ đèn, cần đèn chiếu sáng. Đào móng đổ bê tông móng trụ đèn M200
- Di dời trụ điện hạ thế: tận dụng lại phụ kiện thiết bị trên trụ điện, lắp đặt trụ điện hạ thế mới, di dời các phụ kiện thiết bị trên trụ điện từ trụ hiện hữu sang trụ mới

Chủ đầu tư	Giám đốc	Kiểm tra	Chủ nhiệm TK	Chủ trì	Thiết kế	Công trình	CHI TIẾT TRỤ ĐIỆN HẠ THẾ	
	Công ty TNHH Tư vấn Thiết kế Xây dựng Cường Thịnh L.A Cổ Thanh Phước	Trần Văn Phường	Hồ Văn Thành	Trương Chí Nhân	Trương Chí Nhân	Đường liên ấp 1A,1B Địa điểm Xã Đức Hòa, tỉnh Tây Ninh	Hoàn Thành: 14/3/2026	Bản vẽ số: CTTĐTĐ - 1/2
							Tỷ lệ: 1/100	Ký hiệu bản vẽ:

BẢN VẼ CHI TIẾT ĐÀ CẢN 1,2M

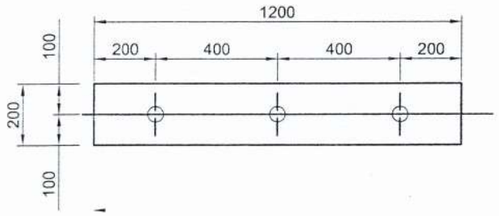

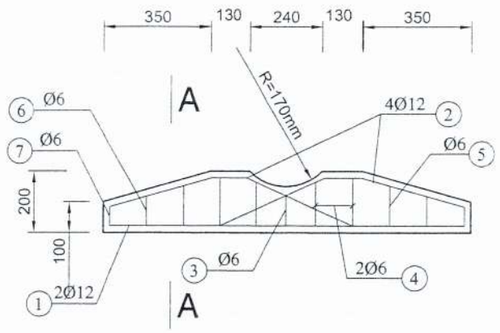

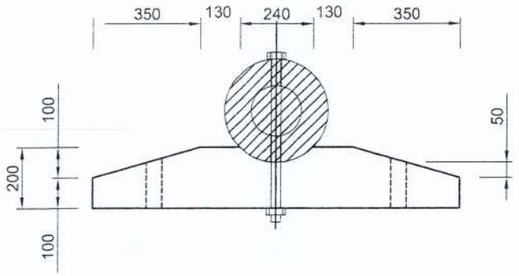

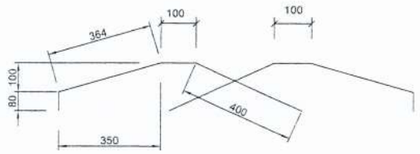

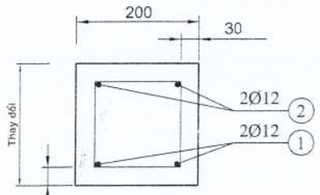

A - A

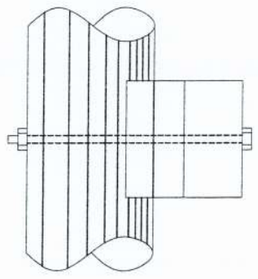

GHI CHÚ :

- Bê tông đúc đà cản đá 1x2 cấp độ bền B15 thể tích V = 0,04 m3. Trọng lượng đà cản: 100 kg.
- Lỗ bắt đà cản ø25.
- Cốt thép ø<10 loại AI, ø>=10 loại AII.

BẢNG THỐNG KÊ THÉP

SỐ HIỆU	HÌNH DẠNG	ø (mm)	SỐ LƯỢNG	CHIỀU DÀI 1 THANH (mm)	TỔNG CHIỀU DÀI (m)	TỔNG TRỌNG LƯỢNG (Kg)
1	70 1160 70	12	2	1300	2,60	2,31
2	xem khai triển	12	4	944	3,78	3,35
3	50 100 150	6	1	600	0,60	0,13
4	50 150 150	6	4	700	2,80	0,62
5	50 120 150	6	2	640	1,28	0,28
6	50 85 150	6	2	570	1,14	0,25
7	50 50 150	6	2	500	1,00	0,22
					T.cộng	7,17

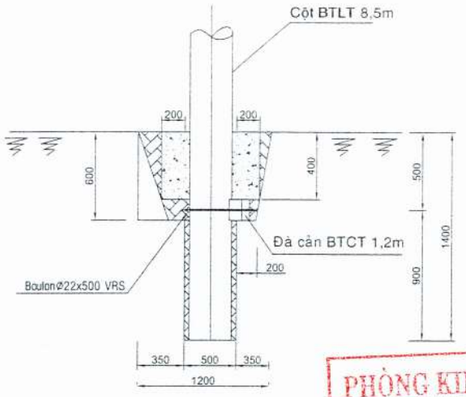

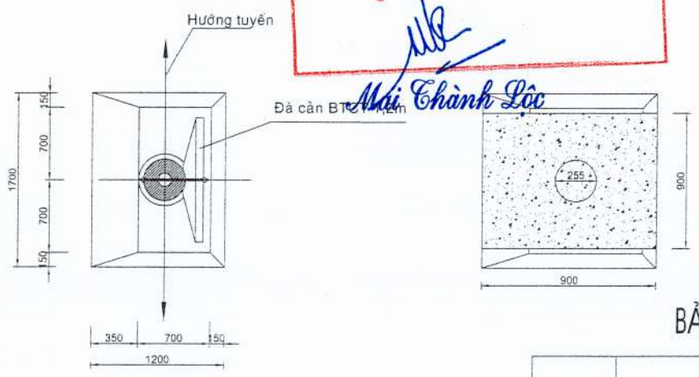

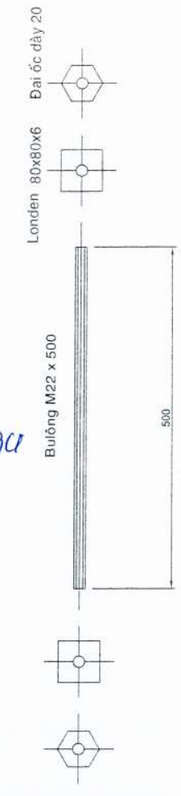

BẢNG KÊ KHỐI LƯỢNG

MỤC	NỘI DUNG	ĐƠN VỊ	SỐ LƯỢNG
1	Đà cản BTCT 1,2m	cái	1
2	Bulon VRS Φ22x500	bộ	1
3	Londen 80x80 dày 6mm Φ24	cái	2
4	Đào đất	m^3	0,65
5	Đắp đất	m^3	0,3

KHỐI BÊ TÔNG

SỐ TT	HẠNG MỤC	ĐƠN VỊ	KHỐI LƯỢNG
1	Bê tông mác 200	m^3	0,25
	Cát vàng	*m^3*	*0,14*
	Đá 1x2	*m^3*	*0,22*
	Xi măng PCB.40	*Kg*	*67*

GHI CHÚ

- Đắp đất từng lớp dày 20cm đầm kỹ.
- Trong quá trình đắp đất không để hố móng ngập nước.
- Bulông Thép CT3 mạ kẽm dày 80 micromet.

PHÒNG KINH TẾ XÃ ĐỨC HÒA
THẨM ĐỊNH
Thẩm định theo văn bản số 902/TBTH-PKT
ngày 16 tháng 3 năm 2026
Người thẩm định ký tên:
Mai Thành Lộc

UBND XÃ ĐỨC HÒA
BAN QUẢN LÝ DỰ ÁN
THIẾT KẾ BẢN VẼ THI CÔNG
ĐÃ PHÊ DUYỆT
Theo QĐ số: 2350/QĐ-UBND, ngày 18 tháng 3 năm 2026
BAN QUẢN LÝ DỰ ÁN
Nguyễn Minh Phát

CÔNG TY TNHH THƯƠNG MẠI DỊCH VỤ PHÚC AN THỊNH SG
Theo văn bản số: 88/TTr-PATSG
Ngày 15 tháng 3 năm 2026
Chủ trì bộ môn ký tên

Chủ đầu tư	Công ty TNHH Tư vấn Thiết kế Xây dựng Cường Thịnh LA	Giám đốc	Kiểm tra	Chủ nhiệm TK	Chủ trì	Thiết kế	Công trình: Đường liên ấp 1A,1B. Địa điểm: Xã Đức Hòa, tỉnh Tây Ninh	CHI TIẾT DI DỜI ĐIỆN	
		Võ Thanh Phước	Trần Văn Phường	Hồ Văn Thành	Trương Chí Nhân	Trương Chí Nhân		Hoàn Thành: 14/3/2026	Bản vẽ số: CTTĐTĐ - 2/2
								Tỷ lệ: 1/100	Ký hiệu bản vẽ: