CÔNG TY CỔ PHẦN TƯ VẤN VÀ XÂY DỰNG TRƯỜNG GIANG

TGC.JSC

PHÒNG KINH TẾ XÃ HẢI THỊNH
THẨM ĐỊNH
Theo văn bản số 01/KT-KQTĐ
Ngày 31 tháng 12 năm 2025
Ký tên
Vũ.V.Đại

CÔNG TY TNHH TƯ VẤN THIẾT KẾ VÀ XÂY DỰNG TÂN THỜI ĐẠI
HỒ SƠ ĐÃ THẨM TRA
Số thẩm tra: 01/BC-KQTT
Người thẩm tra (ký)
Nguyễn Đức Đồng
Ngày 29 tháng 12 năm 2025

HỒ SƠ BÁO CÁO KINH TẾ KỸ THUẬT

(In theo Báo cáo thẩm định số 01/KT-KQTĐ ngày 31/12/2025 của Phòng Kinh tế xã Hải Thịnh)

CÔNG TRÌNH: CẢI TẠO, NÂNG CẤP HỆ THỐNG ĐÀI TRUYỀN THANH XÃ HẢI THỊNH

TẬP 2: THIẾT KẾ BẢN VẼ THI CÔNG

Hải Thịnh - 2025

CÔNG TY CỔ PHẦN TƯ VẤN VÀ XÂY DỰNG TRƯỜNG GIANG
TGC.JSC

PHÒNG KINH TẾ XÃ HẢI THỊNH
THẨM ĐỊNH
Theo văn bản số 01 /KT-KQTĐ
Ngày 31 tháng 12 năm 2025
Ký tên

HỒ SƠ BÁO CÁO KINH TẾ KỸ THUẬT

CÔNG TRÌNH: CẢI TẠO, NÂNG CẤP HỆ THỐNG ĐÀI TRUYỀN THANH XÃ HẢI THỊNH

(In theo Báo cáo thẩm định số 01/KT-KQTĐ ngày 31/12/2025 của Phòng Kinh tế xã Hải Thịnh)

TẬP 2: THIẾT KẾ BẢN VẼ THI CÔNG

Chủ đầu tư: ủy ban nhân dân xã Hải Thịnh
Địa chỉ: xã Hải Thịnh, tỉnh Ninh Bình

Đơn vị tư vấn: Công ty cổ phần tư vấn và xây dựng Trường Giang
Địa chỉ : Tầng 19 Tòa nhà đa năng 169 Nguyễn Ngọc Vũ - Yên Hòa - Hà Nội
Tel : 024.37846066 Fax: 024. 37831442
Chủ nhiệm đồ án : Phạm Quốc Dương

Hải Thịnh, ngày 31 tháng 12 năm 2025

ĐẠI DIỆN CHỦ ĐẦU TƯ

KT. CHỦ TỊCH
PHÓ CHỦ TỊCH
Vũ Trung Thành

CÔNG TY TNHH TƯ VẤN THIẾT KẾ VÀ XÂY DỰNG TÂN THỜI ĐẠI
HỒ SƠ ĐÃ THẨM TRA
Số thẩm tra: 01/BC - KQTTr
Người thẩm tra (ký) Nguyễn Đức Đông
Ngày 29 tháng 12 năm 2025

ĐẠI DIỆN ĐƠN VỊ TƯ VẤN

GIÁM ĐỐC
Vũ Trung Nguyên

SƠ ĐỒ BỐ TRÍ CỤM LOA HIỆN TRẠNG KHU VỰC XÃ THỊNH LONG CŨ

TỔNG SỐ LOA CŨ: 74 LOA

PHÒNG KINH TẾ XÃ HẢI THỊNH
THẨM ĐỊNH
Theo văn bản số 01/TT-KTĐT
Ngày 24 tháng 12 năm 2025
Ký tên

CÔNG TY TNHH TƯ VẤN THIẾT KẾ VÀ XÂY DỰNG TÂN THỜI ĐẠI
HỒ SƠ ĐÃ THẨM TRA
Số thẩm tra: 01/BC - KQTT
Người thẩm tra (ký)
Nguyễn Đức Động
Ngày 29 tháng 12 năm 2025

HIỆU CHỈNH		
LẦN	NGÀY	NỘI DUNG
1		
2		
3		

CHỦ ĐẦU TƯ
ỦY BAN NHÂN DÂN
XÃ HẢI THỊNH
TỈNH NINH BÌNH

CÔNG TRÌNH:
CẢI TẠO, NÂNG CẤP HỆ THỐNG ĐÀI TRUYỀN THANH XÃ HẢI THỊNH

ĐỊA ĐIỂM:
ĐỊA BÀN XÃ HẢI THỊNH, TỈNH NINH BÌNH

ĐƠN VỊ THIẾT KẾ
CÔNG TY CỔ PHẦN TƯ VẤN VÀ XÂY DỰNG THƯỜNG GIANG

GIÁM ĐỐC	NGUYỄN VĂN HIỆN	
KT. TRƯỞNG PHÒNG	NGUYỄN VĂN TRƯỜNG	
CHỦ TRÌ	NGUYỄN VĂN TRƯỜNG	
KIỂM	VŨ TRUNG NGHĨA	
GIÁM ĐỐC KỸ THUẬT THI CÔNG	VŨ TRUNG NGHĨA	

TÊN BẢN VẼ
BẢNG THỐNG KÊ LẮP ĐẶT HIỆN TRẠNG TẠI XÃ THỊNH LONG CŨ

TỶ LỆ		MÃ SỐ HỢP ĐỒNG	
NGÀY	/.../2025	KÝ HIỆU BẢN VẼ	MB-01

PHÒNG KINH TẾ XÃ HẢI THỊNH
THẨM ĐỊNH
Theo văn bản số ...01.../TT-KQTH
Ngày ...31...tháng ...12...năm 2023...
Ký tên

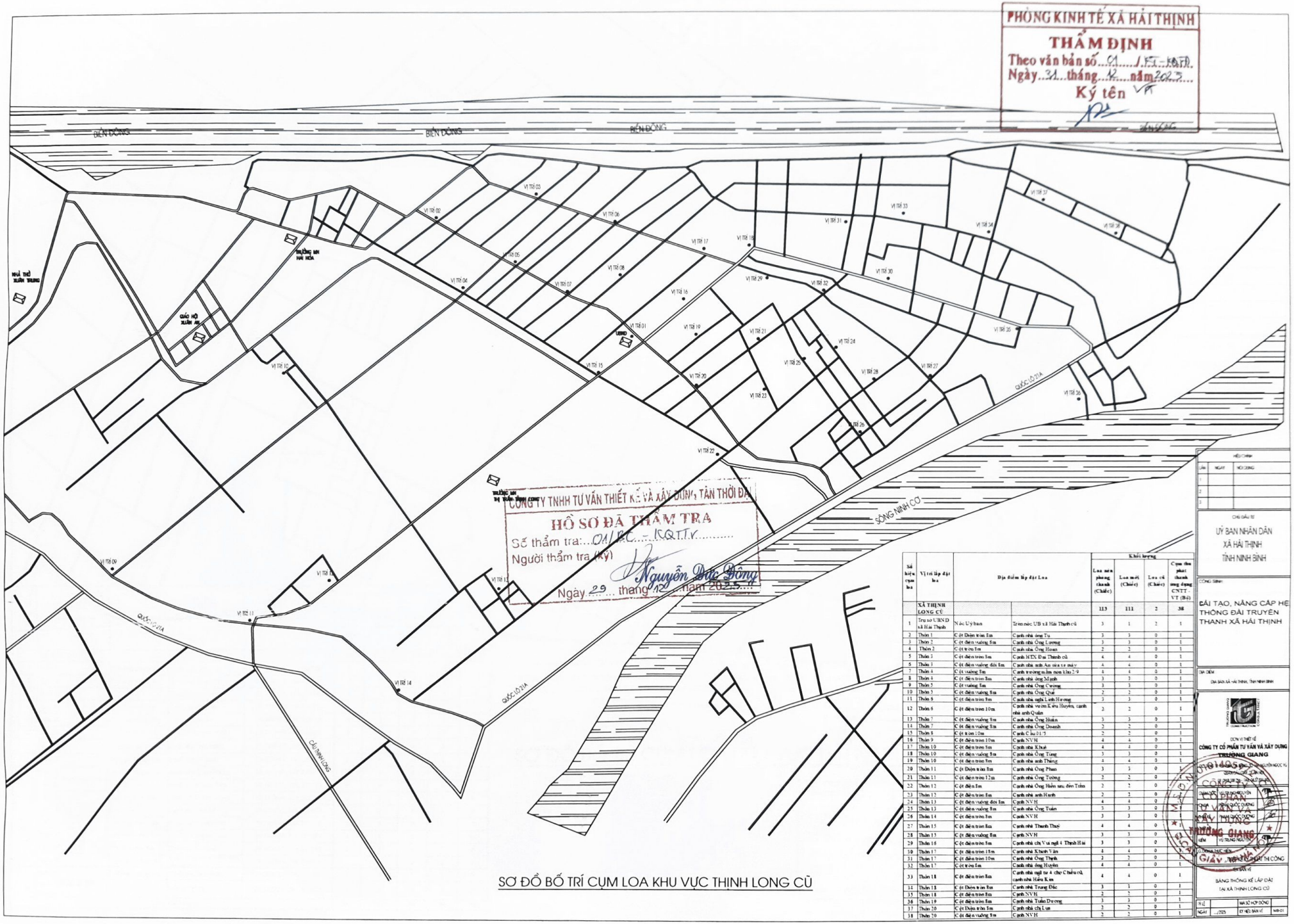

CÔNG TY TNHH TƯ VẤN THIẾT KẾ VÀ XÂY DỰNG TÂN THỜI ĐẠI
HỒ SƠ ĐÃ THẨM TRA
Số thẩm tra: 01/BC-KQTTV
Người thẩm tra (Ký)
Nguyễn Đức Đông
Ngày 29 tháng 12 năm 2023

SƠ ĐỒ BỐ TRÍ CỤM LOA KHU VỰC THỊNH LONG CŨ

Số hiệu cụm loa	Vị trí lắp đặt loa	Địa điểm lắp đặt Loa		Khối lượng			
				Loa nén phòng thanh (Chiếc)	Loa mới (Chiếc)	Loa cũ (Chiếc)	Cụm thu phát thanh ứng dụng CNTT-VT (Bộ)
	XÃ THỊNH LONG CŨ			113	111	2	38
1	Trụ sở UBND xã Hải Thịnh	Nhà Uỷ ban	Trên nóc UB xã Hải Thịnh cũ	3	1	2	1
2	Thôn 1	Cột Điện tròn 8m	Cạnh nhà ông Tu	3	3	0	1
3	Thôn 2	Cột điện vuông 8m	Cạnh nhà Ông Lượng	3	3	0	1
4	Thôn 2	Cột tròn 8m	Cạnh nhà Ông Hoan	2	2	0	1
5	Thôn 3	Cột điện tròn 8m	Cạnh HTX Đại Thanh cũ	4	4	0	1
6	Thôn 3	Cột điện vuông đôi 8m	Cạnh nhà anh An của xe máy	4	4	0	1
7	Thôn 4	Cột vuông 8m	Cạnh trường mầm non khu 2/9	1	1	0	1
8	Thôn 4	Cột điện tròn 8m	Cạnh nhà ông Mạnh	3	3	0	1
9	Thôn 5	Cột vuông 8m	Cạnh nhà Ông Cương	3	3	0	1
10	Thôn 5	Cột điện vuông 8m	Cạnh nhà Ông Quế	2	2	0	1
11	Thôn 6	Cột điện tròn 8m	Cạnh nhà ngõ Linh Hương	3	3	0	1
12	Thôn 6	Cột điện tròn 10m	Cạnh nhà vườn Liễu Huyền, cạnh nhà anh Quân	2	2	0	1
13	Thôn 7	Cột điện vuông 8m	Cạnh nhà Ông Huân	3	3	0	1
14	Thôn 7	Cột điện vuông 8m	Cạnh nhà Ông Doanh	2	2	0	1
15	Thôn 8	Cột tròn 10m	Cạnh C ha 01/5	2	2	0	1
16	Thôn 9	Cột điện tròn 10m	Cạnh NVH	4	4	0	1
17	Thôn 10	Cột điện tròn 8m	Cạnh nhà Khuê	4	4	0	1
18	Thôn 10	Cột điện vuông 8m	Cạnh nhà Ông Tùng	3	3	0	1
19	Thôn 10	Cột điện tròn 8m	Cạnh nhà anh Thắng	4	4	0	1
20	Thôn 11	Cột Điện tròn 8m	Cạnh nhà Ông Phan	3	3	0	1
21	Thôn 11	Cột điện tròn 12m	Cạnh nhà Ông Tường	2	2	0	1
22	Thôn 12	Cột điện 8m	Cạnh nhà Ông Hiền sau đền Trần	2	2	0	1
23	Thôn 12	Cột điện tròn 8m	Cạnh nhà anh Hanh	2	2	0	1
24	Thôn 13	Cột điện vuông đôi 8m	Cạnh NVH	4	4	0	1
25	Thôn 13	Cột điện vuông 8m	Cạnh nhà Ông Tuấn	3	3	0	1
26	Thôn 14	Cột điện tròn 8m	Cạnh NVH	3	3	0	1
27	Thôn 15	Cột điện tròn 8m	Cạnh nhà Thanh Thuỷ	4	4	0	1
28	Thôn 15	Cột điện vuông 8m	Cạnh NVH	3	3	0	1
29	Thôn 16	Cột điện tròn 8m	Cạnh nhà ch Vu ngõ 4 Thịnh Hải	3	3	0	1
30	Thôn 17	Cột điện tròn 18m	Cạnh nhà Khánh Vân	4	4	0	1
31	Thôn 17	Cột điện tròn 10m	Cạnh nhà Ông Thịnh	2	2	0	1
32	Thôn 17	Cột tròn 8m	Cạnh nhà ông Huyên	4	4	0	1
33	Thôn 18	Cột điện tròn 8m	Cạnh nhà ngõ tư 4 chợ Chiều cũ, cạnh nhà Hiếu Kim	4	4	0	1
34	Thôn 18	Cột Điện tròn 8m	Cạnh nhà Trung Đức	3	3	0	1
35	Thôn 18	Cột điện tròn 8m	Cạnh NVH	2	2	0	1
36	Thôn 19	Cột điện tròn 8m	Cạnh nhà Tuấn Dương	3	3	0	1
37	Thôn 20	Cột Điện tròn 8m	Cạnh nhà chị Lan	2	2	0	1
38	Thôn 20	Cột điện vuông 8m	Cạnh NVH	2	2	0	1

HIỆU CHỈNH		
LẦN	NGÀY	NỘI DUNG
1		
2		
3		

CHỦ ĐẦU TƯ
ỦY BAN NHÂN DÂN
XÃ HẢI THỊNH
TỈNH NINH BÌNH

CÔNG TRÌNH:
CẢI TẠO, NÂNG CẤP HỆ THỐNG ĐÀI TRUYỀN THANH XÃ HẢI THỊNH

ĐỊA ĐIỂM
ĐỊA BÀN XÃ HẢI THỊNH, TỈNH NINH BÌNH

ĐƠN VỊ THIẾT KẾ
CÔNG TY CỔ PHẦN TƯ VẤN VÀ XÂY DỰNG THƯỜNG GIANG
CHỦ TRÌ THIẾT KẾ: VŨ TRUNG NGHĨA
CHỦ NHIỆM THIẾT KẾ: NGUYỄN QUỐC DƯƠNG
CHỦ TRÌ KẾT CẤU: NGUYỄN ĐẠI THÀNH
CHỦ TRÌ ĐIỆN: VŨ TRUNG NGHĨA
KIỂM TRA CHẤT LƯỢNG: NGUYỄN ĐẠI THÀNH
CHỦ TRÌ THI CÔNG: NGUYỄN ĐẠI THÀNH

BẢNG THỐNG KÊ LẮP ĐẶT TẠI XÃ THỊNH LONG CŨ

TỶ LỆ	MÃ SỐ HỢP ĐỒNG	
NGÀY ../2023	KÝ HIỆU BẢN VẼ	MH-01

Số hiệu cụm loa	Vị trí lắp đặt loa	Địa điểm lắp đặt Loa		Tọa độ lắp đặt Loa	Khối lượng				
					Loa nén phòng thanh (Chiếc)	Loa mới (Chiếc)	Loa cũ (Chiếc)	Cụm thu phát thanh ứng dụng CNTT - VT (Bộ)	Cột treo loa (Cái)
	XÃ HẢI NINH CŨ				**49**	**22**	**27**	**18**	**7**
1	Thôn 31	Cột điện vuông 8m	Cạnh chùa Hải Vân Tự	20.119520, 106.224280	3	0	3	1	0
2	Thôn 31	Cột điện vuông 8m	Cạnh nhà Ông Thậng	20.116176, 106.223925	2	2	0	1	1
3	Thôn 32		Nóc nhà Bác Trúc	20.111831, 106.223155	3	1	2	1	0
4	Thôn 33	Cột điện tròn 8m	Cạnh nhà Bà Hiền	20.110717, 106.226026	3	3	0	1	1
5	Thôn 33	Cột điện vuông 8m	Cạnh nhà bà Sen	20.100779, 106.224706	3	1	2	1	0
6	Thôn 34	Cột điện tròn12m	Cạnh NVH xóm 4 cũ	20.111944, 106.220363	3	1	2	1	1
7	Thôn 34	Cột điện vuông 8m	Cạnh nhà Ông Hùng	20.106585, 106.228299	2	0	2	1	1
8	Thôn 35	Cột điện vuông 8m	Cạnh nhà bà Thực	20.097281, 106.220335	2	0	2	1	0
9	Thôn 35	Cột điện vuông 8m	Cạnh nhà Ông Thường	20.101289, 106.220961	3	3	0	1	1
10	Thôn 35	Cột điện vuông 8m	Cạnh NVH xóm 5 cũ	20.107475, 106.222224	3	0	3	1	0
11	Thôn 36	Cột điện tròn 10m	Cạnh NVH xóm 11 cũ	20.111804, 106.212152	2	1	1	1	0
12	Thôn 36	Cột anten	Cạnh nhà bà Tiến	20.110297, 106.205057	3	1	2	1	0
13	Thôn 36	Cột điện vuông 8m	Cạnh NVH xóm 6 cũ	20.111347, 106.207711	2	2	0	1	1
14	Thôn 37	Cột điện vuông 8m	Cạnh nhà Tuyến Thoà	20.102436, 106.215299	3	1	2	1	0
15	Thôn 37	Cột điện tròn 8m	Cạnh nhà bà Thái	20.102482, 106.211335	2	2	0	1	1
16	Thôn 38	Cột điện vuông 8m	Cạnh nhà Ông Chương trên đầu bà Đà	20.102394, 106.208376	2	0	2	1	0
17	Thôn 39	Cột điện vuông 8m	Cạnh nhà Bà Huynh	20.090422, 106.213165	4	2	2	1	0
18	Trụ sở UBND xã Hải Ninh cũ		Nóc NVH xã	20.112823, 106.217407	4	2	2	1	0
	Tổng khối lượng				**206**	**156**	**48**	**70**	**52**

SƠ ĐỒ BỐ TRÍ CỤM LOA KHU VỰC HẢI NINH CŨ

PHÒNG KINH TẾ XÃ HẢI THỊNH
THẨM ĐỊNH
Theo văn bản số 01 / KT-KHĐT
Ngày 31 tháng 12 năm 2025
Ký tên

CÔNG TY TNHH TƯ VẤN THIẾT KẾ VÀ XÂY DỰNG TÂN THỜI ĐẠI
HỒ SƠ ĐÃ THẨM TRA
Số thẩm tra: 01/BC - KQTT
Người thẩm tra (ký)
Nguyễn Đức Đông
Ngày 29 tháng 12 năm 2025

HIỆU CHỈNH		
LẦN	NGÀY	NỘI DUNG
1		
2		
3		

CHỦ ĐẦU TƯ
UỶ BAN NHÂN DÂN
XÃ HẢI THỊNH
TỈNH NINH BÌNH

CÔNG TRÌNH:
CẢI TẠO, NÂNG CẤP HỆ THỐNG ĐÀI TRUYỀN THANH XÃ HẢI THỊNH

ĐỊA ĐIỂM:
ĐỊA BÀN XÃ HẢI THỊNH, TỈNH NINH BÌNH

ĐƠN VỊ THIẾT KẾ
CÔNG TY CỔ PHẦN TƯ VẤN VÀ XÂY DỰNG TRƯỜNG GIANG
ĐC: TẦNG 19, TÒA NHÀ DA NÀNG, SỐ 169, NGUYỄN NGỌC VŨ, QUẬN CẦU GIẤY, TP. HÀ NỘI
ĐT: 0246 288 256 / 024 32 121 442

GIÁM ĐỐC	TRẦN TRUNG NGUYÊN
CHỦ TRÌ	PHẠM CHIẾN THẮNG
THIẾT KẾ	PHẠM CHIẾN THẮNG
KIỂM TRA	TRẦN TRUNG NGUYÊN
G.ĐOÀN TƯ VẤN	THIẾT KẾ KỸ THUẬT THI CÔNG

TÊN BẢN VẼ
BẢNG THỐNG KÊ LẮP ĐẶT TẠI XÃ HẢI NINH CŨ

TỶ LỆ		MÃ SỐ HỢP ĐỒNG	
NGÀY	.../2025	KÝ HIỆU BẢN VẼ	MB-01

PHÒNG KINH TẾ XÃ HẢI THỊNH
THẨM ĐỊNH
Theo văn bản số...01.../XT-KTĐ
Ngày..21...tháng..12...năm 2025...
Ký tên

Số hiệu cụm loa	Vị trí lắp đặt loa	Địa điểm lắp đặt Loa		Tọa độ lắp đặt Loa	Khối lượng				Cột treo loa (Cái)
					Loa nén phóng thanh (Chiếc)	Loa mới (Chiếc)	Loa cũ (Chiếc)	Cụm thu phát thanh ứng dụng CNTT - VT (Bộ)	
	XÃ HẢI CHÂU CŨ				**44**	**23**	**21**	**14**	**9**
1	Thôn 21	Cột điện tròn 8m	Cạnh nhà Ông Huyền	20.081985, 106.218408	3	1	2	1	0
2	Thôn 22	Cột điện vuông 8m	Cạnh nhà Hiền Là	20.080674, 106.214497	2	0	2	1	1
3	Thôn 23	Cột anten	NVH	20.075743, 106.218591	4	1	3	1	0
4	Thôn 24	Cột tròn 8m	Cạnh nhà ông Ba	20.075899, 106.215315	3	3		1	1
5	Thôn 25	Cột điện vuông 8m	Cạnh NVH	20.063419, 106.212499	3	3		1	1
6	Thôn 25	Cột điện vuông 8m	Cạnh nhà Ông Toán	20.065648, 106.217244	4	1	3	1	0
7	Thôn 26	Cột điện vuông 8m	Cạnh nhà Ông Điểm	20.087267, 106.235958	2	2	0	1	1
8	Thôn 26	Cột anten	Trong NVH xóm 2 cũ	20.093119, 106.233443	4	1	3	1	0
9	Thôn 26	Cột điện vuông cao 8m	Cạnh nhà Ông Trung	20.091852, 106.225383	3	3	0	1	1
10	Thôn 28	Cột an ten	Cạnh trạm điện	20.084399, 106.229620	4	1	3	1	0
11	Thôn 29	Cột điện vuông 8m	Cạnh nhà Ông Tân	20.079540, 106.229136	3	3	0	1	1
12	Thôn 30	Cột điện tròn 8m	Cạnh nhà Quốc Toán	20.067596, 106.224660	3	1	2	1	1
13	Thôn 30 xóm 10	Cột điện vuông 8m	Cạnh nhà ông Hà	20.071155, 106.231589	2	0	2	1	1
14	UBND xã Hải Châu cũ		Nóc nhà Đảng ủy xã Hải Châu cũ	20.085029, 106.224407	4	3	1	1	1

SƠ ĐỒ BỐ TRÍ CỤM LOA KHU VỰC HẢI CHÂU CŨ

CÔNG TY TNHH TƯ VẤN THIẾT KẾ VÀ XÂY DỰNG TÂN THỜI ĐẠI
HỒ SƠ ĐÃ THẨM TRA
Số thẩm tra: 01/BC - KQ.TTr
Người thẩm tra (ký)
Nguyễn Đức Đông
Ngày 29 tháng 12 năm 2025

HIỆU CHỈNH		
LẦN	NGÀY	NỘI DUNG
1		
2		
3		

CHỦ ĐẦU TƯ
UỶ BAN NHÂN DÂN
XÃ HẢI THỊNH
TỈNH NINH BÌNH

CÔNG TRÌNH:
CẢI TẠO, NÂNG CẤP HỆ THỐNG ĐÀI TRUYỀN THANH XÃ HẢI THỊNH

ĐỊA ĐIỂM:
ĐỊA BÀN XÃ HẢI THỊNH, TỈNH NINH BÌNH

ĐƠN VỊ THIẾT KẾ
CÔNG TY CỔ PHẦN TƯ VẤN VÀ XÂY DỰNG TRƯỜNG GIANG
ĐC: TẦNG IV, TÒA NHÀ ĐA NĂNG, SỐ 19P, NGUYỄN NGỌC VŨ, QUẬN TRUNG HÒA, HÀ NỘI

GIÁM ĐỐC	VŨ THÙNG NGUYÊN	
KT TRƯỞNG PHÒNG	PHẠM QUỐC DƯƠNG	
CHỦ TRÌ THIẾT KẾ	PHẠM QUỐC DƯƠNG	
THIẾT KẾ	PHẠM QUỐC DƯƠNG	
KIỂM TRA	PHẠM THÙNG NGUYÊN	

G.ĐOẠN THỰC HIỆN: THIẾT KẾ KỸ THUẬT THI CÔNG

TÊN BẢN VẼ
BẢNG THỐNG KÊ LẮP ĐẶT TẠI XÃ HẢI CHÂU CŨ

TỶ LỆ		MÃ SỐ HỢP ĐỒNG	
NGÀY	.../2025	KÝ HIỆU BẢN VẼ	MB-02

CHI TIẾT NỐI CỘT ĐIỆN

CHI TIẾT TIẾP ĐỊA

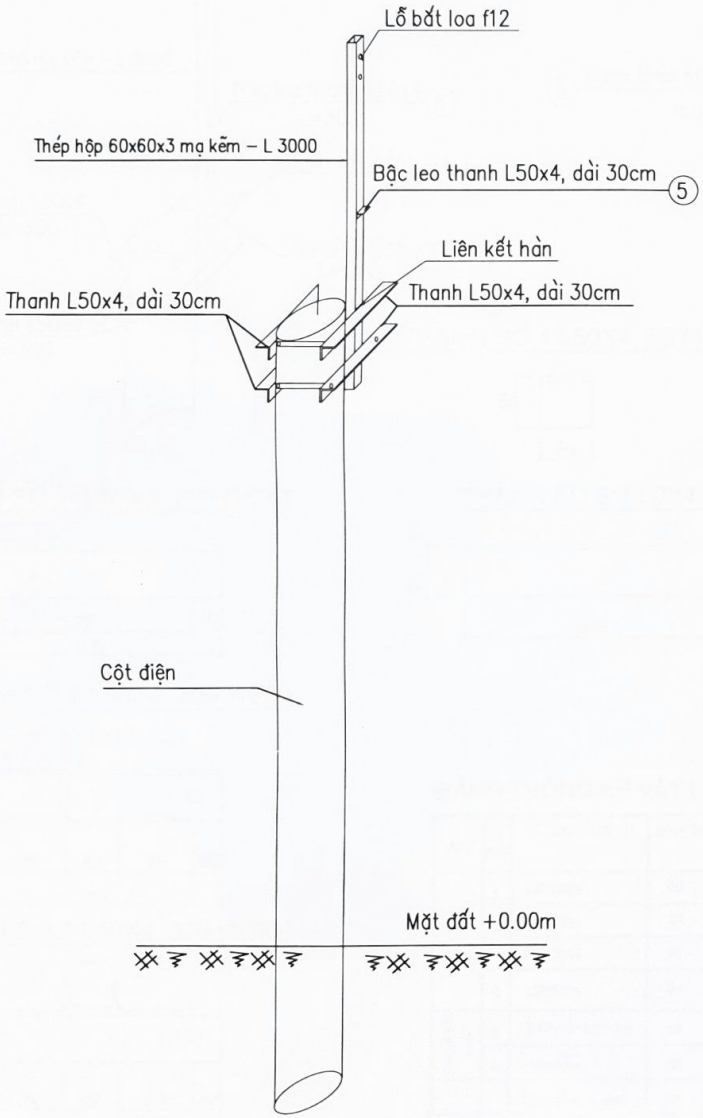

CHI TIẾT THANH NỐI THÉP HỘP 60X60X4 (L=3M)

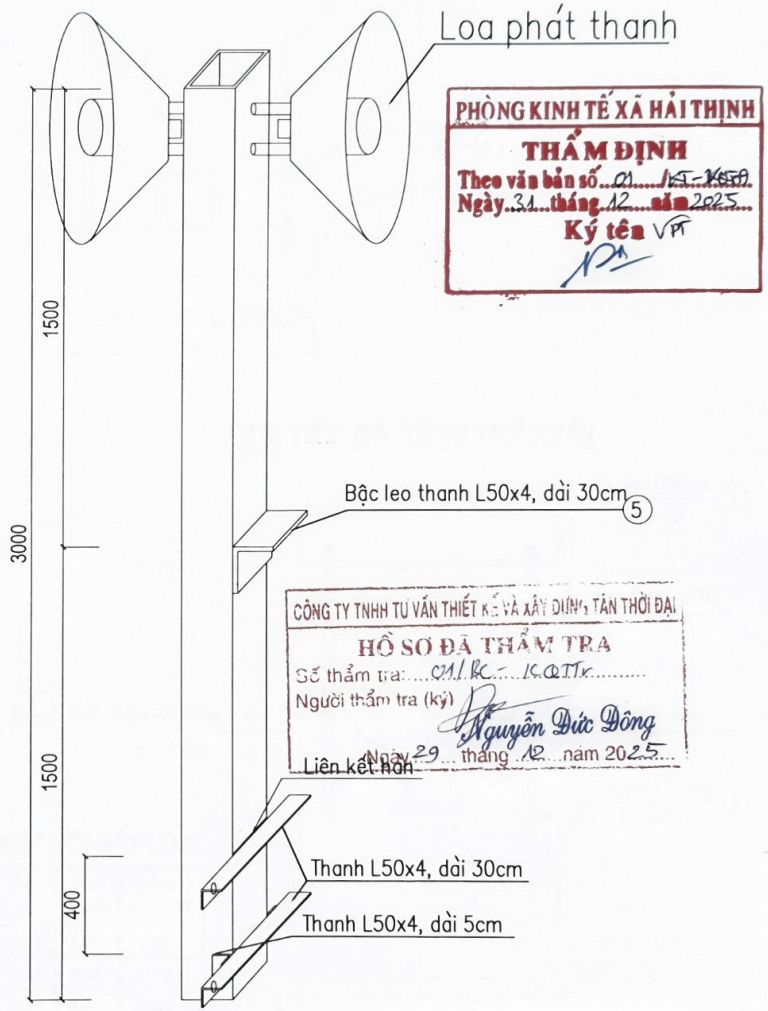

PHÒNG KINH TẾ XÃ HẢI THỊNH
THẨM ĐỊNH
Theo văn bản số 01 /KT-KSTD
Ngày 31 tháng 12 năm 2025
Ký tên VPT

CÔNG TY TNHH TƯ VẤN THIẾT KẾ VÀ XÂY DỰNG TÂN THỜI ĐẠI
HỒ SƠ ĐÃ THẨM TRA
Số thẩm tra: 01/BC-TCQTTK
Người thẩm tra (ký)
Nguyễn Đức Đông
Ngày 29 tháng 12 năm 2025

gHI CHÚ :

1. TOÀN BỘ THANH NỐI ĐƯỢC MẠ KẼM (KỂ CẢ BULÔNG, ĐAI ỐC, VÒNG ĐỆM) DÙNG QUE HÀN E42 HOẶC LOẠI CÓ TÍNH NĂNG KỸ THUẬT TƯƠNG ĐƯƠNG. BULONG ĐAI ỐC CHẾ TẠO THEO TCVN 72 – 63 VÀ TCVN 102–63. DÙNG THÉP CT3 CƯỜNG ĐỘ RA=2100KG/CM2

HIỆU CHỈNH		
LẦN	NGÀY	NỘI DUNG
1		
2		
3		

CHỦ ĐẦU TƯ

UỶ BAN NHÂN DÂN
XÃ HẢI THỊNH
TỈNH NINH BÌNH

CÔNG TRÌNH:

CẢI TẠO, NÂNG CẤP HỆ THỐNG ĐÀI TRUYỀN THANH XÃ HẢI THỊNH

ĐỊA ĐIỂM :

ĐỊA BÀN XÃ HẢI THỊNH, TỈNH NINH BÌNH

TRUONG GIANG CONSTRUCTION CONSULTANCY

ĐƠN VỊ THIẾT KẾ

CÔNG TY CỔ PHẦN TƯ VẤN VÀ XÂY DỰNG TRƯỜNG GIANG

ĐC: TẦNG 19, TÒA NHÀ ĐA NĂNG, SỐ 169, NGUYỄN NGỌC VŨ QUẬN CẦU GIẤY, TP. HÀ NỘI

ĐT: 0948 388 256 - FAX: 04.37.831.442

GIÁM ĐỐC	VŨ TRUNG NGUYÊN	
CNĐA	PHẠM QUỐC DƯƠNG	
THIẾT KẾ	PHẠM QUỐC DƯƠNG	
THIẾT KẾ		
KIỂM	VŨ TRUNG NGUYÊN	

G.ĐOẠN THỰC HIỆN: THIẾT KẾ KỸ THUẬT THI CÔNG

TÊN BẢN VẼ

CHI TIẾT CỘT TREO LOA (1)

TỶ LỆ		MÃ SỐ HỢP ĐỒNG	
NGÀY	.../2025	KÝ HIỆU BẢN VẼ	KC-10

CHI TIẾT GÁ BẮT LOA

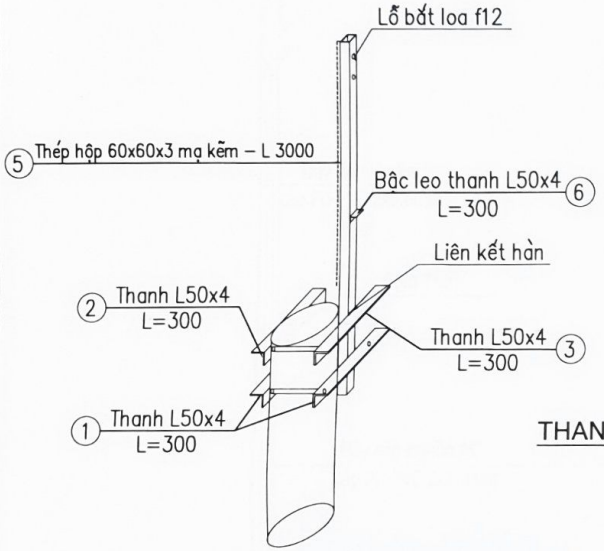

CHI TIẾT GÁ TẦNG THỨ HAI

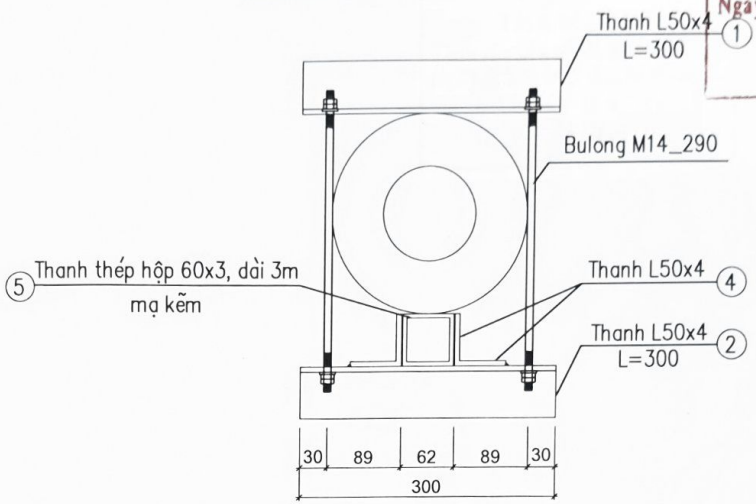

PHÒNG KINH TẾ XÃ HẢI THỊNH
THẨM ĐỊNH
Theo văn bản số 01 / KT-KHĐ
Ngày 31 tháng 12 năm 2025
Ký tên

THANH SỐ 4 L50X4_50 (4CK)

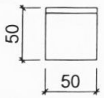

CHI TIẾT GÁ TẦNG THỨ NHẤT

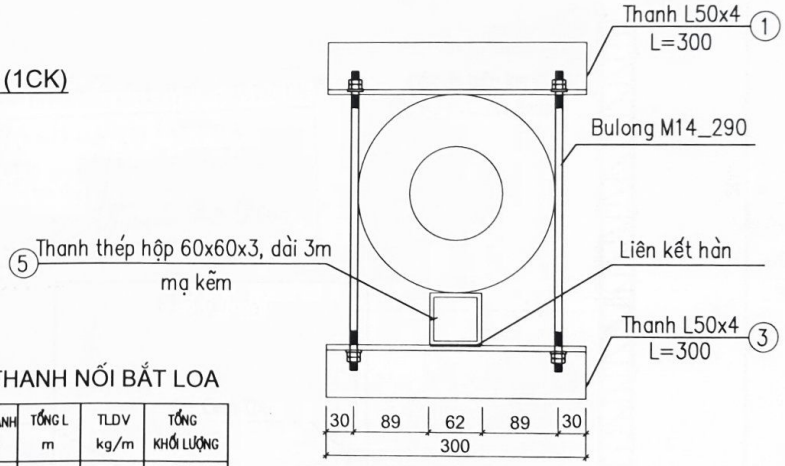

THANH SỐ 1: L50X4_300 (2CK)

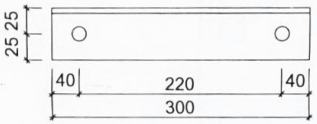

THANH SỐ 6: L50X4_300 (1CK)

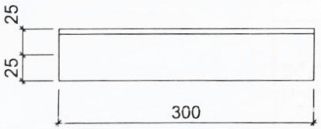

THANH SỐ 2 L50X4_300 (1CK)

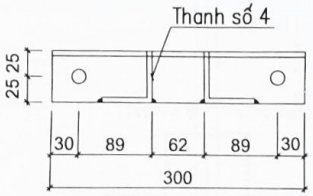

THANH SỐ 3 L50X4_300 (1CK)

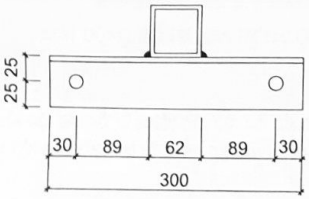

BẢNG THỐNG KÊ VẬT LIỆU THANH NỐI BẮT LOA

C.K	SH THÉP	QUY CÁCH	SỐ LƯỢNG	L THANH m	TỔNG L m	TLDV kg/m	TỔNG KHỐI LƯỢNG
BỘ GÔNG	1	L50X50X4	02	0.30	0.60	3.06	1.84
	2	L50X50X4	01	0.30	0.30	3.06	0.92
	3	L50X50X4	01	0.30	0.30	3.06	0.92
	4	L50X50X4	04	0.05	0.2	3.06	0.612
THANH BẮT LOA	5	THÉP HỘP 60X60X3	01	03	03	5.313	15.945
	6	L50X50X4	01	0.3	0.3	3.06	0.918
		BULONG M14_290	04				
TỔNG TRỌNG LƯỢNG (KG)							21.155

CÔNG TY TNHH TƯ VẤN THIẾT KẾ VÀ XÂY DỰNG TÂN THỜI ĐẠI
HỒ SƠ ĐÃ THẨM TRA
Số thẩm tra: 01/BC-KCTTC
Người thẩm tra (ký)
Nguyễn Đức Đông
Ngày 29 tháng 12 năm 2025

HIỆU CHỈNH		
LẦN	NGÀY	NỘI DUNG
1		
2		
3		

CHỦ ĐẦU TƯ
UỶ BAN NHÂN DÂN
XÃ HẢI THỊNH
TỈNH NINH BÌNH

CÔNG TRÌNH:
CẢI TẠO, NÂNG CẤP HỆ THỐNG ĐÀI TRUYỀN THANH XÃ HẢI THỊNH

ĐỊA ĐIỂM:
ĐỊA BÀN XÃ HẢI THỊNH, TỈNH NINH BÌNH

TRUONG GIANG CONSULTANCY CONSTRUCTION

ĐƠN VỊ THIẾT KẾ
CÔNG TY CỔ PHẦN TƯ VẤN VÀ XÂY DỰNG TRƯỜNG GIANG
ĐC: TẦNG 19, TÒA NHÀ ĐA NĂNG, SỐ 169, NGUYỄN NGỌC VŨ QUẬN CẦU GIẤY, TP. HÀ NỘI
ĐT: 0948 388 256 - FAX: 04.37.831.442

GIÁM ĐỐC	VŨ TRUNG NGUYÊN	
CNĐA	PHẠM QUỐC DƯƠNG	
THIẾT KẾ	PHẠM QUỐC DƯƠNG	
THIẾT KẾ		
KIỂM	VŨ TRUNG NGUYÊN	

CÔNG TY CỔ PHẦN TƯ VẤN VÀ XÂY DỰNG TRƯỜNG GIANG

G.ĐOẠN THỰC HIỆN: THIẾT KẾ KỸ THUẬT THI CÔNG

TÊN BẢN VẼ
CHI TIẾT CỘT TREO LOA (2)

TỶ LỆ		MÃ SỐ HỢP ĐỒNG	
NGÀY	..../2025	KÝ HIỆU BẢN VẼ	KC-11

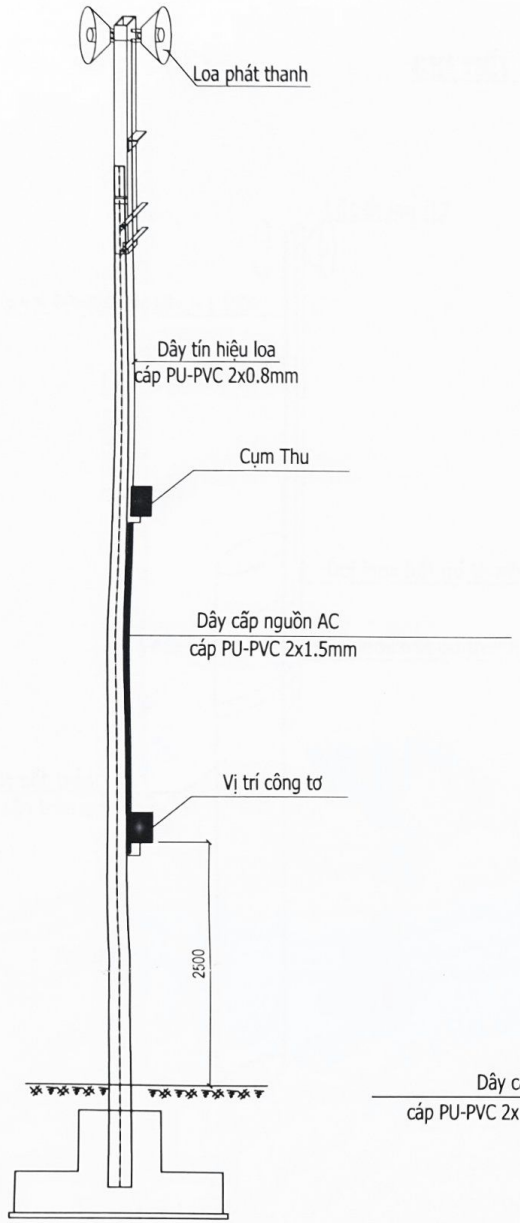

MẶT ĐỨNG BỐ TRÍ LOA TRÊN CỘT ĐIỆN

PHÒNG KINH TẾ XÃ HẢI THỊNH
THẨM ĐỊNH
Theo văn bản số 01 /KT-KHTH
Ngày 31 tháng 12 năm 2023
Ký tên VPT

CÔNG TY TNHH TƯ VẤN THIẾT KẾ VÀ XÂY DỰNG TÂN THỜI ĐẠI
HỒ SƠ ĐÃ THẨM TRA
Số thẩm tra: 01/KC - KQTTr
Người thẩm tra (ký)
Nguyễn Đức Đông
Ngày 29 tháng 12 năm 2023

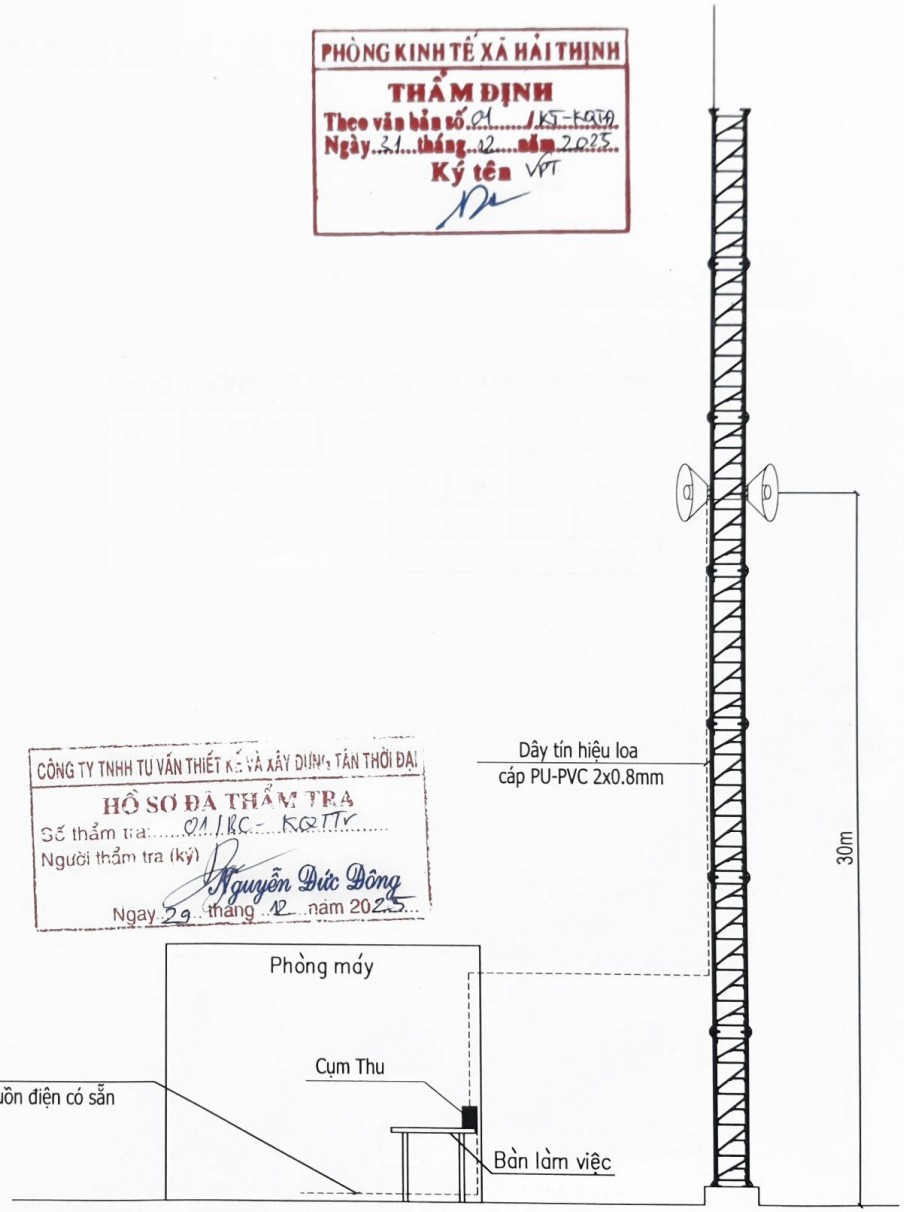

MẶT ĐỨNG BỐ TRÍ LOA TRÊN CỘT BTS

GHI CHÚ :

1. NGUỒN ĐIỆN ĐẤU NỐI TỪ NGUỒN ĐIỆN CẤP MỚI CỦA ĐIỆN LỰC
2. DÂY CẤP NGUỒN AC CHO HỆ THỐNG CỤM LOA LÀ DO ĐƠN VỊ THI CÔNG LẮP ĐẶT.

HIỆU CHỈNH		
LẦN	NGÀY	NỘI DUNG
1		
2		
3		

CHỦ ĐẦU TƯ

UỶ BAN NHÂN DÂN
XÃ HẢI THỊNH
TỈNH NINH BÌNH

CÔNG TRÌNH:

CẢI TẠO, NÂNG CẤP HỆ THỐNG ĐÀI TRUYỀN THANH XÃ HẢI THỊNH

ĐỊA ĐIỂM :

ĐỊA BÀN XÃ HẢI THỊNH, TỈNH NINH BÌNH

TRUONG GIANG CONSTRUCTION CONSULTANCY

ĐƠN VỊ THIẾT KẾ

CÔNG TY CỔ PHẦN TƯ VẤN VÀ XÂY DỰNG TRƯỜNG GIANG

ĐC: TẦNG 19, TÒA NHÀ ĐA NĂNG, SỐ 169, NGUYỄN NGỌC VŨ QUẬN CẦU GIẤY, TP. HÀ NỘI

ĐT: 0948 388 256 - FAX: 04.37.831.442

GIÁM ĐỐC	VŨ TRUNG NGUYÊN
CNĐA	PHẠM QUỐC DƯƠNG
THIẾT KẾ	PHẠM QUỐC DƯƠNG
THIẾT KẾ	
KIỂM	VŨ TRUNG NGUYÊN

G.ĐOẠN THỰC HIỆN:

THIẾT KẾ KỸ THUẬT THI CÔNG

TÊN BẢN VẼ

CHI TIẾT BỐ TRÍ LOA

TỶ LỆ		MÃ SỐ HỢP ĐỒNG	
NGÀY	..../2025	KÝ HIỆU BẢN VẼ	KC-12

CHI TIẾT LẮP ĐẶT LOA TRÊN CỘT THÉP CÓ SẴN TRÊN NÓC NHÀ

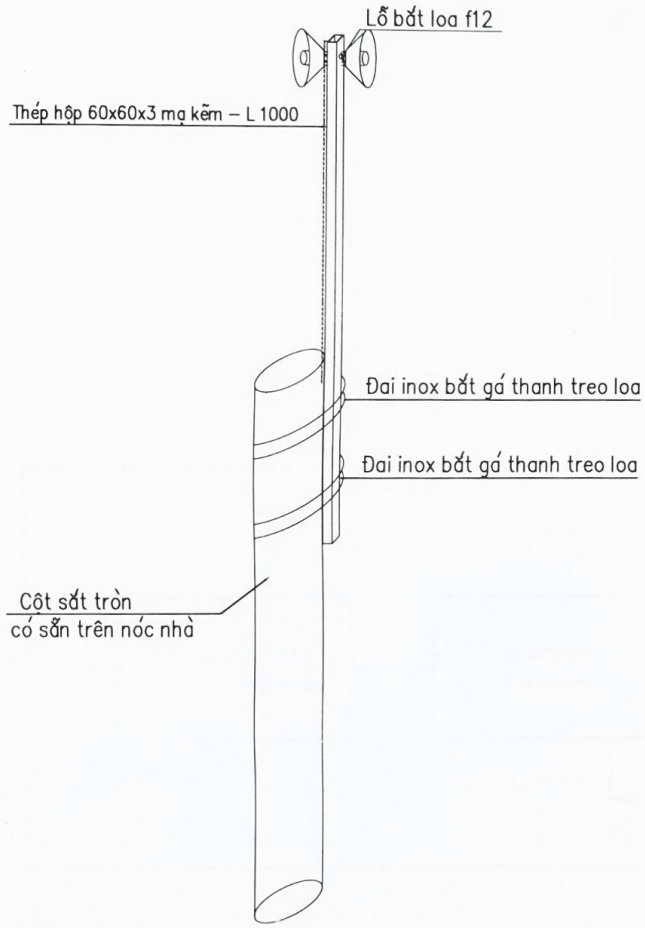

PHÒNG KINH TẾ XÃ HẢI THỊNH
THẨM ĐỊNH
Theo văn bản số...01...../KT-KCHT.
Ngày..31..tháng...12...năm 2025...
Ký tên

BẢNG THỐNG KÊ VẬT LIỆU THANH NỐI BẮT LOA

C.K	SH THÉP	QUY CÁCH	SỐ LƯỢNG	L THANH m	TỔNG L m	TLDV kg/m	TỔNG KHỐI LƯỢNG
THANH BẮT LOA	1	THÉP HỘP 60X60X3	01	01	01	5.313	5.313
	2	ĐAI INOX	02				
TỔNG TRỌNG LƯỢNG (KG)							5.313

GHI CHÚ :

1. TOÀN BỘ THANH NỐI ĐƯỢC MẠ KẼM (KỂ CẢ BULÔNG, ĐAI ỐC, VÒNG ĐỆM) DÙNG QUE HÀN E42 HOẶC LOẠI CÓ TÍNH NĂNG KỸ THUẬT TƯƠNG ĐƯƠNG. BULONG ĐAI ỐC CHẾ TẠO THEO TCVN 72 – 63 VÀ TCVN 102-63. DÙNG THÉP CT3 CƯỜNG ĐỘ RA=2100KG/CM2

CÔNG TY TNHH TƯ VẤN THIẾT KẾ VÀ XÂY DỰNG TÂN THỜI ĐẠI
HỒ SƠ ĐÃ THẨM TRA
Số thẩm tra:....01/BC-ICQ.TTK.....
Người thẩm tra (ký)
Nguyễn Đức Đông
Ngày..29... tháng ...12...năm 2025....

HIỆU CHỈNH		
LẦN	NGÀY	NỘI DUNG
1		
2		
3		

CHỦ ĐẦU TƯ
UỶ BAN NHÂN DÂN
XÃ HẢI THỊNH
TỈNH NINH BÌNH

CÔNG TRÌNH:
CẢI TẠO, NÂNG CẤP HỆ THỐNG ĐÀI TRUYỀN THANH XÃ HẢI THỊNH

ĐỊA ĐIỂM :
ĐỊA BÀN XÃ HẢI THỊNH, TỈNH NINH BÌNH

TRƯỜNG GIANG CONSTRUCTION CONSULTANCY
ĐƠN VỊ THIẾT KẾ
CÔNG TY CỔ PHẦN TƯ VẤN VÀ XÂY DỰNG
TRƯỜNG GIANG
ĐC: TẦNG 19, TÒA NHÀ ĐA NĂNG, SỐ 169, NGUYỄN NGỌC VŨ QUẬN CẦU GIẤY, TP. HÀ NỘI
ĐT: 0948 388 256 - FAX: 04.37.831.442

GIÁM ĐỐC	VŨ TRUNG NGUYÊN	
CNĐA	PHẠM QUỐC DƯƠNG	
THIẾT KẾ	PHẠM QUỐC DƯƠNG	
THIẾT KẾ		
KIỂM	VŨ TRUNG NGUYÊN	

G.ĐOẠN THỰC HIỆN:
THIẾT KẾ KỸ THUẬT THI CÔNG

TÊN BẢN VẼ
CHI TIẾT TREO LOA
TRÊN NÓC NHÀ

TỶ LỆ		MÃ SỐ HỢP ĐỒNG	
NGÀY	.../2025	KÝ HIỆU BẢN VẼ	KC-13

SƠ ĐỒ NGUYÊN LÝ HỆ THỐNG ĐÀI TRUYỀN THANH ỨNG DỤNG CNTT- VIỄN THÔNG

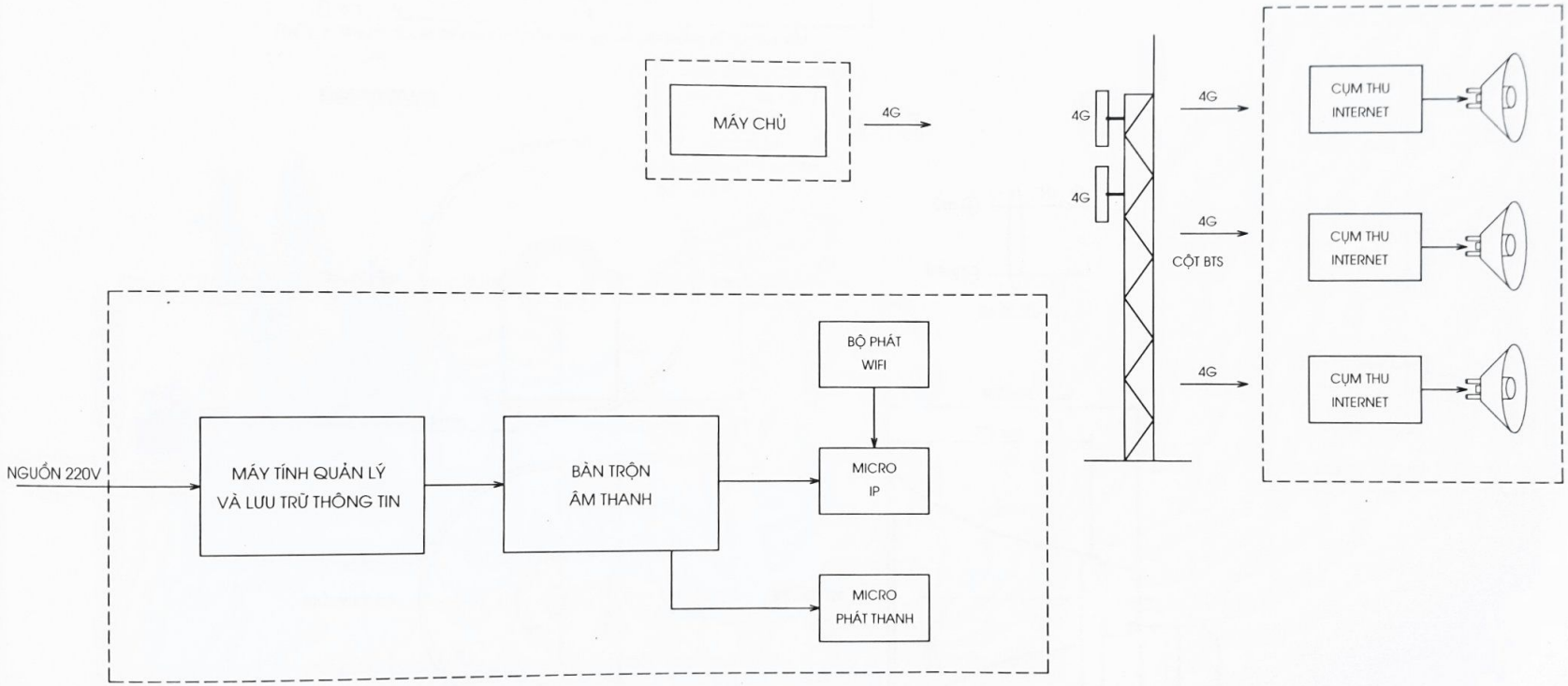

PHÒNG KINH TẾ XÃ HẢI THỊNH
THẨM ĐỊNH
Theo văn bản số 01 /KT-KTA
Ngày 31 tháng 12 năm 2025
Ký tên

CÔNG TY TNHH TƯ VẤN THIẾT KẾ VÀ XÂY DỰNG TÂN THỜI ĐẠI
HỒ SƠ ĐÃ THẨM TRA
Số thẩm tra: 01/BC - ICOTTr
Người thẩm tra (ký)
Nguyễn Đức Đông
Ngày 29 tháng 12 năm 2025

HIỆU CHỈNH		
LẦN	NGÀY	NỘI DUNG
1		
2		
3		

CHỦ ĐẦU TƯ
UỶ BAN NHÂN DÂN
XÃ HẢI THỊNH
TỈNH NINH BÌNH

CÔNG TRÌNH:
CẢI TẠO, NÂNG CẤP HỆ THỐNG ĐÀI TRUYỀN THANH XÃ HẢI THỊNH

ĐỊA ĐIỂM :
ĐỊA BÀN XÃ HẢI THỊNH, TỈNH NINH BÌNH

TRƯỜNG GIANG CONSULTANCY CONSTRUCTION

ĐƠN VỊ THIẾT KẾ
CÔNG TY CỔ PHẦN TƯ VẤN VÀ XÂY DỰNG TRƯỜNG GIANG
ĐC: TẦNG 19, TÒA NHÀ ĐA NĂNG, SỐ 169, NGUYỄN NGỌC VŨ QUẬN CẦU GIẤY, TP. HÀ NỘI
ĐT: 0948 388 256 - FAX: 04.37.831.442

GIÁM ĐỐC	VŨ TRUNG NGUYÊN	
CNĐA	PHẠM QUỐC ĐƯỜNG	
THIẾT KẾ	PHẠM QUỐC ĐƯỜNG	
THIẾT KẾ		
KIỂM	VŨ TRUNG NGUYÊN	

G.ĐOẠN THỰC HIỆN:
THIẾT KẾ KỸ THUẬT THI CÔNG

TÊN BẢN VẼ
SƠ ĐỒ TÍCH HỢP
THIẾT BỊ PHÒNG MÁY

TỶ LỆ		MÃ SỐ HỢP ĐỒNG	
NGÀY	..../2025	KÝ HIỆU BẢN VẼ	KC-14

THÔNG SỐ KỸ THUẬT

Công suất đầu vào	30 W
Điện trở kháng định mức	16 Ω
Độ nhạy	110 dB (1 W, 1 m)
Tần số hoạt động	200 Hz – 6 kHz
Tiêu chuẩn chống nước	IP65
Màu sắc	Đen, trắng
Nhiệt độ hoạt động	−20 °C to +60 °C (−4 °F to 140 °F)
Kích thước	ø500 X 463 (D) mm
Trọng lượng	4.1 kg

Chú ý: Không lắp đặt oa tại các vị trí rung lắc mạnh và môi trường dễ bị nhiễm dầu

KÍCH THƯỚC LOA

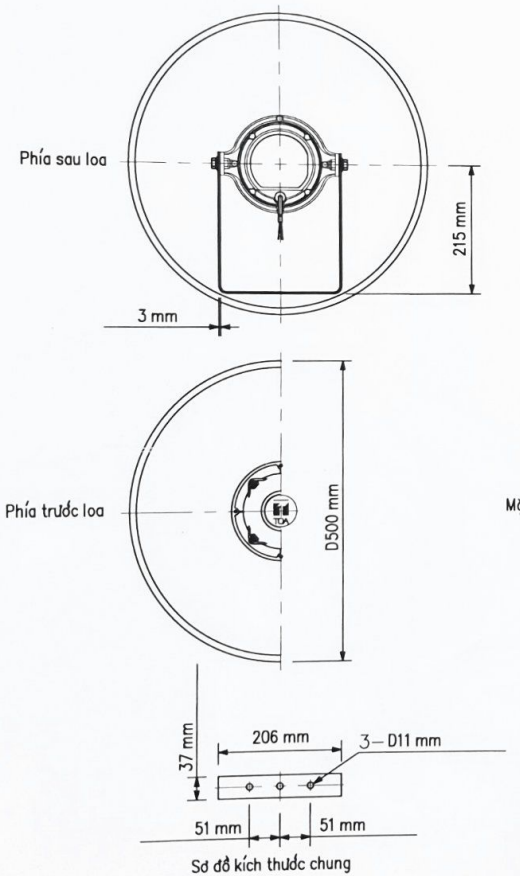

Sơ đồ kích thước chung

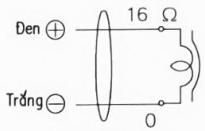

Sơ đồ đấu dây

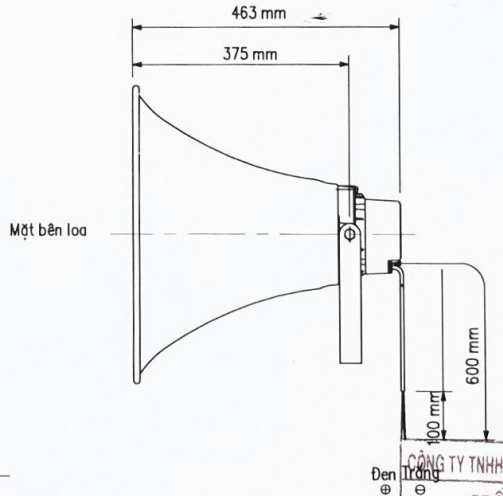

PHÒNG KINH TẾ XÃ HẢI THỊNH
THẨM ĐỊNH
Theo văn bản số 01/KT-KCTĐ
Ngày 21 tháng 12 năm 2025
Ký tên

CÔNG TY TNHH TƯ VẤN THIẾT KẾ VÀ XÂY DỰNG TÂN THỜI ĐẠI
HỒ SƠ ĐÃ THẨM TRA
Số thẩm tra: 01/BC – ICQ TTK
Người thẩm tra (ký)
Nguyễn Đức Đông
Ngày 29 tháng 12 năm 2025

HIỆU CHỈNH		
LẦN	NGÀY	NỘI DUNG
1		
2		
3		

CHỦ ĐẦU TƯ
UỶ BAN NHÂN DÂN
XÃ HẢI THỊNH
TỈNH NINH BÌNH

CÔNG TRÌNH:
CẢI TẠO, NÂNG CẤP HỆ THỐNG ĐÀI TRUYỀN THANH XÃ HẢI THỊNH

ĐỊA ĐIỂM:
ĐỊA BÀN XÃ HẢI THỊNH, TỈNH NINH BÌNH

ĐƠN VỊ THIẾT KẾ
CÔNG TY CỔ PHẦN TƯ VẤN VÀ XÂY DỰNG TRƯỜNG GIANG
ĐC: TẦNG 19, TÒA NHÀ ĐA NĂNG, SỐ 169, NGUYỄN NGỌC VŨ QUẬN CẦU GIẤY, TP. HÀ NỘI
ĐT: 0948 388 256 - FAX: 04.37.831.442

GIÁM ĐỐC	VŨ TRUNG NGUYÊN
CNĐA	PHẠM QUỐC DƯƠNG
THIẾT KẾ	PHẠM QUỐC DƯƠNG
THIẾT KẾ	
KIỂM	VŨ TRUNG NGUYÊN

G.ĐOẠN THỰC HIỆN:
THIẾT KẾ KỸ THUẬT THI CÔNG

TÊN BẢN VẼ
CHI TIẾT LOA 30W

TỶ LỆ		MÃ SỐ HỢP ĐỒNG	
NGÀY	.../2025	KÝ HIỆU BẢN VẼ	KC-15