CÔNG TY TNHH TƯ VẤN XÂY DỰNG 78

ISO 9001:2015
Số 9199293400674-QMS

Trụ sở chính: KDC Nguyễn Huy Tưởng 2, Phường An Khê - Thành Phố Đà Nẵng
VPGD: Số 24 đường Bế Văn Đàn, Phường Thanh Khê, Thành Phố Đà Nẵng.
Điện thoại : 0236.3811708 - 0236.3659737 ; Fax: 0.236.3649 831; Emai: tv78co@gmail.com

----------o0o----------

SỐ: /TV78

DỰ ÁN: LẮP ĐẶT THIẾT BỊ ĐÓNG CẮT CÁC PHÁT TUYẾN 22KV THUỘC CÁC TRẠM BIẾN ÁP 110KV VĨNH HIỆP – KHÁNH BÌNH

BÁO CÁO KINH TẾ KỸ THUẬT

TẬP II: BẢN VẼ

Đà Nẵng, tháng năm 2026

CÔNG TY TNHH TƯ VẤN XÂY DỰNG 78

ISO 9001:2015
Số 9199293400674-QMS

Trụ sở chính: KDC Nguyễn Huy Tưởng 2, Phường An Khê - Thành Phố Đà Nẵng
VPGD: Số 24 đường Bế Văn Đàn, Phường Thanh Khê, Thành Phố Đà Nẵng.
Điện thoại : 0236.3811708 - 0236.3659737 ; Fax: 0.236.3649 831; Emai: tv78co@gmail.com

----------o0o----------

SỐ: /TV78

DỰ ÁN: LẮP ĐẶT THIẾT BỊ ĐÓNG CẮT CÁC PHÁT TUYẾN 22KV THUỘC CÁC TRẠM BIẾN ÁP 110KV VĨNH HIỆP – KHÁNH BÌNH

BÁO CÁO KINH TẾ KỸ THUẬT

TẬP 2: BẢN VẼ

Chủ nhiệm TK : Lê Anh Tâm

Chủ trì TK : Bùi Kông Luân

Thiết kế : Phùng Văn Đại

Đà Nẵng, Ngày tháng năm 2026

CHỦ ĐẦU TƯ
CÔNG TY ĐIỆN LỰC BÌNH DƯƠNG

CÔNG TY TNHH
TƯ VẤN XÂY DỰNG 78
PHÓ GIÁM ĐỐC

ĐỖ HỮU ÁNH

CÔNG TY TNHH TƯ VẤN XÂY DỰNG 78

ISO 9001:2015
Số 9199293400674-QMS

Trụ sở chính: KDC Nguyễn Huy Tưởng 2, Phường An Khê - Thành Phố Đà Nẵng
VPGD: Số 24 đường Bế Văn Đàn, Phường Thanh Khê, Thành Phố Đà Nẵng.
Điện thoại : 0236.3811708 - 0236.3659737 ; Fax: 0.236.3649 831; Emai: tv78co@gmail.com

----------o0o----------

SỐ: /TV78

CÔNG TRÌNH: LẮP ĐẶT THIẾT BỊ ĐÓNG CẮT CÁC PHÁT TUYẾN 22KV THUỘC CÁC TRẠM BIẾN ÁP 110KV VĨNH HIỆP – KHÁNH BÌNH

BÁO CÁO KINH TẾ KỸ THUẬT

TẬP II: BẢN VẼ

(Hiệu chỉnh theo thông báo cuộc họp số 336/TB-PCBD ngày 18/3/2026)

Đà Nẵng, tháng năm 2026

CÔNG TY TNHH TƯ VẤN XÂY DỰNG 78

ISO 9001:2015
Số 9199293400674-QMS

Trụ sở chính: KDC Nguyễn Huy Tưởng 2, Phường An Khê - Thành Phố Đà Nẵng
VPGD: Số 24 đường Bế Văn Đàn, Phường Thanh Khê, Thành Phố Đà Nẵng.
Điện thoại : 0236.3811708 - 0236.3659737 ; Fax: 0.236.3649 831; Emai: tv78co@gmail.com

----------o0o----------

SỐ: /TV78

CÔNG TRÌNH: LẮP ĐẶT THIẾT BỊ ĐÓNG CẮT CÁC PHÁT TUYẾN 22KV THUỘC CÁC TRẠM BIẾN ÁP 110KV VĨNH HIỆP – HÒA BÌNH

BÁO CÁO KINH TẾ KỸ THUẬT

TẬP 2: BẢN VẼ

(Hiệu chỉnh theo thông báo cuộc họp số 336/TB-PCBD ngày 18/3/2026)

Chủ nhiệm TK : Lê Anh Tâm

Chủ trì TK : Bùi Kông Luân

Thiết kế : Phùng Văn Đại

Đà Nẵng, Ngày tháng năm 2026

CHỦ ĐẦU TƯ
CÔNG TY ĐIỆN LỰC BÌNH DƯƠNG

CÔNG TY TNHH
TƯ VẤN XÂY DỰNG 78
PHÓ GIÁM ĐỐC

ĐỖ HỮU ÁNH

LIỆT KÊ BẢN VẼ

TT	TÊN BẢN VẼ	KÝ HIỆU
I	**SƠ ĐỒ NGUYÊN LÝ**	
1	SƠ ĐỒ LƯỚI ĐIỆN THIẾT BỊ ĐÓNG CẮT KHU VỰC DỰ ÁN HIỆN TRẠNG	BẢN VẼ SỐ-01
1	SƠ ĐỒ LƯỚI ĐIỆN THIẾT BỊ ĐÓNG CẮT KHU VỰC DỰ ÁN SAU CẢI TẠO	BẢN VẼ SỐ-02
II	**MẶT BẰNG VỊ TRÍ LẮP ĐẶT THIẾT BỊ ĐÓNG CẮT**	
II.1	**TRẠM BIẾN ÁP VĨNH HIỆP**	
1	TRỤ 26 NR PHỒN VINH-TUYẾN DÂY 475 HOA NÉT (SCT)	BẢN VẼ SỐ-03
2	TRỤ 14 VÀ 14B NR PHỒN VINH-TUYẾN DÂY 475 HOA NÉT (SCT)	BẢN VẼ SỐ-04
3	TRỤ 01 VÀ 02 NR HƯNG HOÀNG -TUYẾN DÂY 475 HOA NÉT (SCT)	BẢN VẼ SỐ-05
4	TRỤ 04 VÀ 05- TUYẾN DÂY 477 BẾN SẮN (SCT)	BẢN VẼ SỐ-06
5	TRỤ 42 - TUYẾN DÂY 477 BẾN SẮN (SCT)	BẢN VẼ SỐ-07
6	TRỤ 101 TUYẾN DÂY 477 BẾN SẮN (SCT)	BẢN VẼ SỐ-08
7	TRỤ 31B XÂY DỰNG MỚI NR VẠN PHONG-TUYẾN DÂY 477 BẾN SẮN (SCT)	BẢN VẼ SỐ-09
8	TRỤ 52 VÀ 53 NR SỞ BÁT GIẬT 2-TUYẾN DÂY 477 BẾN SẮN (SCT)	BẢN VẼ SỐ-10
9	TRỤ 08 VÀ 09 TUYẾN DÂY 479 ĐA THÀNH (SCT)	BẢN VẼ SỐ-11
10	TRỤ 32 NR SỞ BÁT GIẬT 1-TUYẾN DÂY 479 ĐA THÀNH (SCT)	BẢN VẼ SỐ-12
11	TRỤ 51 NR TÂN BÌNH 2-TUYẾN DÂY 479 ĐA THÀNH (SCT)	BẢN VẼ SỐ-13
12	TRỤ 68 NR TÂN BÌNH 2-TUYẾN DÂY 479 ĐA THÀNH (SCT)	BẢN VẼ SỐ-14
13	TRỤ 43 NR SỞ BÁT GIẬT 1-TUYẾN DÂY 479 ĐA THÀNH (SCT)	BẢN VẼ SỐ-15
14	TRỤ 83 VÀ 84 (TUYẾN 478 NHÀ THỜ)-TUYẾN DÂY 479 ĐA THÀNH (SCT)	BẢN VẼ SỐ-16
II.2	**TRẠM BIẾN ÁP KHÁNH BÌNH**	
15	TRỤ 72 VÀ 73 TUYẾN DÂY 471 CÂY QUÉO (SCT)	BẢN VẼ SỐ-17
16	TRỤ 90A VÀ 91 (TUYẾN 479 THẠCH PHƯỚC)-TUYẾN DÂY 471 CÂY QUÉO (SCT)	BẢN VẼ SỐ-18
17	TRỤ 118B VÀ 119 TUYẾN DÂY 471 CÂY QUÉO (SCT)	BẢN VẼ SỐ-19
18	TRỤ 136 TUYẾN DÂY 471 CÂY QUÉO (SCT)	BẢN VẼ SỐ-20
19	TRỤ 32 VÀ 33 TUYẾN DÂY 471 CÂY QUÉO (SCT)	BẢN VẼ SỐ-21
20	TRỤ 48B VÀ 49 NR UB BẠCH ĐẰNG-TUYẾN DÂY 471 CÂY QUÉO (SCT)	BẢN VẼ SỐ-22
21	TRỤ 114 VÀ 116 TUYẾN DÂY 473 BÌNH KHÁNH (SCT)	BẢN VẼ SỐ-23
22	TRỤ 11B VÀ 12 TUYẾN DÂY 473 BÌNH KHÁNH-NR ÔNG ĐÔNG (SCT)	BẢN VẼ SỐ-24
23	TRỤ 68 VÀ 69 (TUYẾN DÂY 473 SONG LONG)-TUYẾN DÂY 473 BÌNH KHÁNH (SCT	BẢN VẼ SỐ-25
24	TRỤ 4 TUYẾN DÂY 473 BÌNH KHÁNH-NR THÁNH PHỐ ĐẸP (SCT)	BẢN VẼ SỐ-26
25	TRỤ 30 VÀ 31 TUYẾN DÂY 475 AN LỘC (SCT)	BẢN VẼ SỐ-27
26	TRỤ 67,68 VÀ 69 TUYẾN DÂY 475 AN LỘC (SCT)	BẢN VẼ SỐ-28-1 BẢN VẼ SỐ-28-2
27	TRỤ 01 VÀ 02 TUYẾN DÂY 475 AN LỘC (SCT)	BẢN VẼ SỐ-29
28	TRỤ 108 TUYẾN DÂY 475 AN LỘC (SCT)	BẢN VẼ SỐ-30
29	TRỤ 22 VÀ 23 TUYẾN DÂY 477 LONG BÌNH	BẢN VẼ SỐ-31
30	TRỤ 29 TUYẾN DÂY 477 LONG BÌNH-NR NAM PHƯƠNG (SCT)	BẢN VẼ SỐ-32
31	TRỤ 37 TUYẾN DÂY 477 LONG BÌNH-NR NAM PHƯƠNG (SCT)	BẢN VẼ SỐ-33
32	TRỤ 30 VÀ 30B -TUYẾN DÂY 477 LONG BÌNH (SCT)	BẢN VẼ SỐ-34
33	TRỤ 12 VÀ 13 -TUYẾN DÂY 472 HƯNG LỢI (SCT)	BẢN VẼ SỐ-35
34	TRỤ 31 VÀ 32 -TUYẾN DÂY 472 HƯNG LỢI (SCT)	BẢN VẼ SỐ-36

TT	TÊN BẢN VẼ	KÝ HIỆU
35	TRỤ 38 VÀ 40 TUYẾN DÂY 472 HƯNG LỢI (SCT)	BẢN VẼ SỐ-37
36	TRỤ 47 VÀ 48 TUYẾN DÂY 472 HƯNG LỢI (SCT)	BẢN VẼ SỐ-38
37	TRỤ 47 TUYẾN DÂY 474 CƯỜNG THỊNH (SCT)	BẢN VẼ SỐ-39
38	TRỤ 60B VÀ 61 TUYẾN DÂY 474 CƯỜNG THỊNH (SCT)	BẢN VẼ SỐ-40
39	TRỤ 72B XDM TUYẾN DÂY 474 CƯỜNG THỊNH (SCT)	BẢN VẼ SỐ-41
40	TRỤ 79 VÀ 80 TUYẾN DÂY 474 CƯỜNG THỊNH (SCT)	BẢN VẼ SỐ-42
41	TRỤ 27 VÀ 27B TUYẾN DÂY 478 NHÀ THỜ (SCT)	BẢN VẼ SỐ-43
42	TRỤ 33 TUYẾN DÂY 480 TÂN LỘC-RECLOSER VẠN THÔNG(SCT)	BẢN VẼ SỐ-44
43	TRỤ 104 VÀ 105 (TUYẾN 476 TIẾN TRIỂN) TUYẾN DÂY 480 TÂN LỘC (SCT)	BẢN VẼ SỐ-45
44	TRỤ 93 (TUYẾN 476 TIẾN TRIỂN) TUYẾN DÂY 480 TÂN LỘC (SCT)	BẢN VẼ SỐ-46
45	TRỤ 71 VÀ 72 (TUYẾN 476 TIẾN TRIỂN) TUYẾN DÂY 480 TÂN LỘC (SCT)	BẢN VẼ SỐ-47
46	TRỤ 53 VÀ 54 (TUYẾN 476 TIẾN TRIỂN) TUYẾN DÂY 480 TÂN LỘC (SCT)	BẢN VẼ SỐ-48
47	TRỤ 53 VÀ 54 TUYẾN DÂY 463 QUANG PHÚC (SCT)	BẢN VẼ SỐ-49
48	TRỤ 97 VÀ 98 (TUYẾN 478 NAM TÂN UYÊN) TUYẾN DÂY 463 QUANG PHÚC (SCT)	BẢN VẼ SỐ-50
49	TRỤ 64 (TUYẾN 478 NAM TÂN UYÊN) TUYẾN DÂY 463 QUANG PHÚC (SCT)	BẢN VẼ SỐ-51
50	TRỤ 02 TUYẾN DÂY 463 QUANG PHÚC-NR INTERWOOD (SCT)	BẢN VẼ SỐ-52
51	TRỤ 21 TUYẾN DÂY 465 CĂN VIỄN-NR ĐƯỜNG N4 (SCT)	BẢN VẼ SỐ-53
52	TRỤ 01 VÀ 01B TUYẾN DÂY 465 CĂN VIỄN-NR ĐƯỜNG N4 (SCT)	BẢN VẼ SỐ-54
53	TRỤ 01 TUYẾN DÂY 467 THẠCH BÀN-NR ĐƯỜNG N1 (SCT)	BẢN VẼ SỐ-55
54	TRỤ 61 TUYẾN DÂY 467 THẠCH BÀN (SCT)	BẢN VẼ SỐ-56
55	TRỤ 51 VÀ 52 TUYẾN DÂY 467 THẠCH BÀN-NR SỞ BÁT GIẬT 1 (SCT)	BẢN VẼ SỐ-57
56	TRỤ 101 TUYẾN DÂY 467 THẠCH BÀN-NR SỞ BÁT GIẬT 1 (SCT)	BẢN VẼ SỐ-58
57	TRỤ 02 VÀ 03 TUYẾN DÂY 467 THẠCH BÀN-LBS ĐÔNG TÂY (SCT)	BẢN VẼ SỐ-59
58	TRỤ 01B VÀ 02 TUYẾN DÂY 469 ĐÔNG HƯNG-NR ĐƯỜNG N6 (SCT)	BẢN VẼ SỐ-60
59	TRỤ 01 VÀ 02 TUYẾN DÂY 469 ĐÔNG HƯNG-NR ĐƯỜNG N5 (SCT)	BẢN VẼ SỐ-61
60	TRỤ 10 TUYẾN DÂY 469 ĐÔNG HƯNG-NR ĐƯỜNG N5 (SCT)	BẢN VẼ SỐ-62
61	TRỤ 02,03 VÀ 04 TUYẾN DÂY 469 ĐÔNG HƯNG (SCT)	BẢN VẼ SỐ-63-1 BẢN VẼ SỐ-63-2
62	TRỤ 09 VÀ 10 TUYẾN DÂY 469 ĐÔNG HƯNG-NR ĐƯỜNG N6 (SCT)	BẢN VẼ SỐ-64
III	**BẢN VẼ CHI TIẾT**	
1	SƠ ĐỒ LẮP THIẾT BỊ LBS ĐIỂN HÌNH	BẢN VẼ SỐ-65
2	SƠ ĐỒ LẮP THIẾT BỊ RECLOSER ĐIỂN HÌNH	BẢN VẼ SỐ-66
3	CHI TIẾT TIẾP ĐỊA TRỤ LẮP THIẾT BỊ (LBS-RECLOSER)	BẢN VẼ SỐ-67
4	CHI TIẾT ĐÀ 0,8M; 2,4M	BẢN VẼ SỐ-68
5	CHI TIẾT ĐÀ 2,0M	BẢN VẼ SỐ-69
6	CHI TIẾT ĐÀ 2,8M	BẢN VẼ SỐ-70
7	CHI TIẾT TRỤ BTLT 14M 2 ĐOẠN	BẢN VẼ SỐ-71
8	CHI TIẾT MÓNG TRỤ 14M ĐƠN TRỒNG MỚI	BẢN VẼ SỐ-72
9	CÁC CHI TIẾT KHÁC	BẢN VẼ SỐ-73
10	PHỤ KIỆN	BẢN VẼ SỐ-74

PHẦN I: SƠ ĐỒ NGUYÊN LÝ

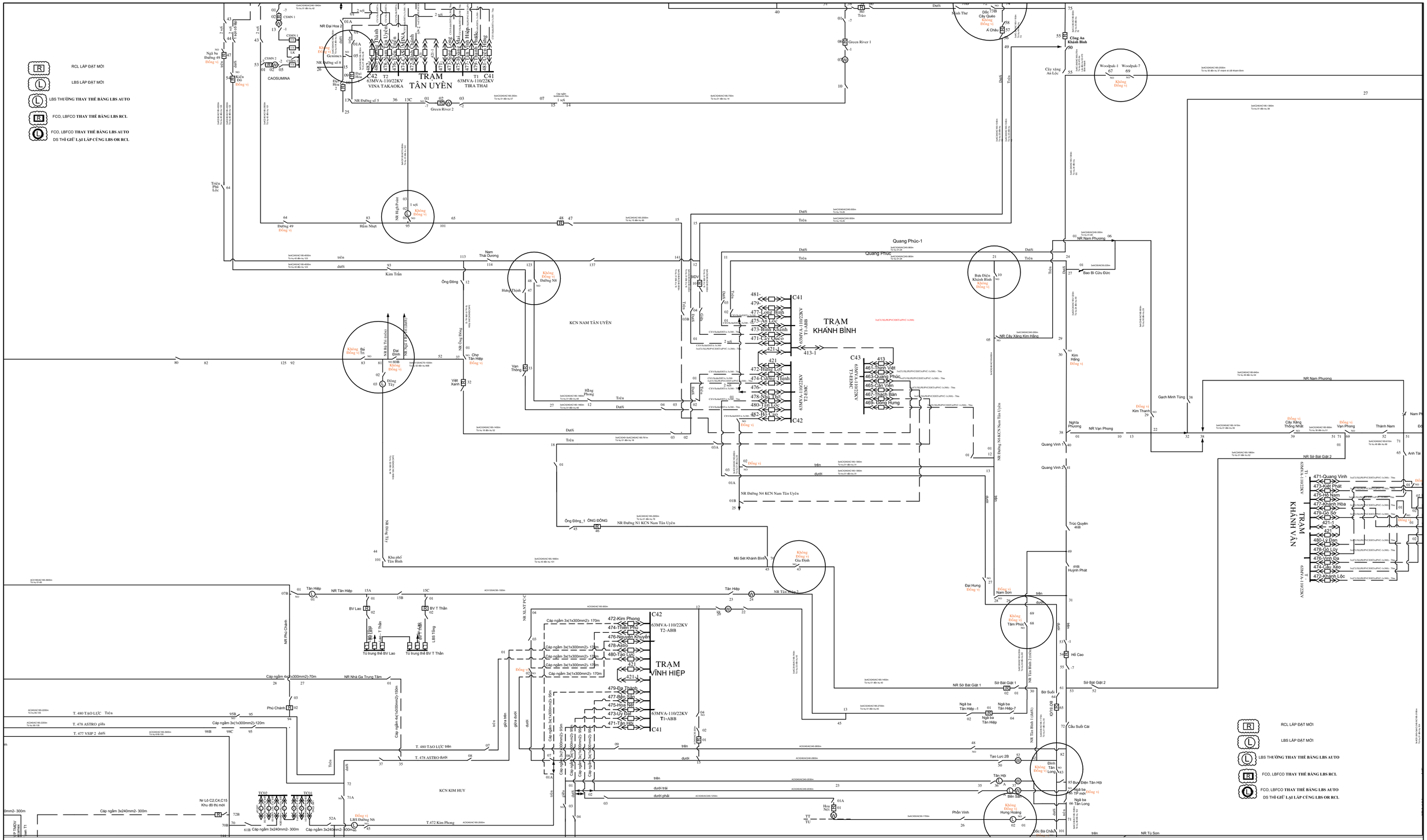
RCL LẮP ĐẶT MỚI
LBS LẮP ĐẶT MỚI
LBS THƯỜNG THAY THẾ BẰNG LBS AUTO
FCO, LBFCO THAY THẾ BẰNG LBS RCL
FCO, LBFCO THAY THẾ BẰNG LBS AUTO
DS THÌ GIỮ LẠI LẮP CÙNG LBS OR RCL
TRẠM TÂN UYÊN
C42 T2 63MVA-110/22KV VINA TAKAOKA
C41 T1 63MVA-110/22KV TIRA THAI
TRẠM KHÁNH BÌNH
C42 63MVA-110/22KV T2-ABB
C41 63MVA-110/22KV T1-ABB
C43 63MVA-110/22KV T2-EMC
TRẠM VĨNH HIỆP
C42 63MVA-110/22KV T2-ABB
C41 63MVA-110/22KV T1-ABB
TRẠM KHÁNH VĨNH
63MVA-110/22KV T1
63MVA-110/22KV T2
KCN NAM TÂN UYÊN
KCN KIM HUY
CAOSUMINA
Cổng An Khánh Bình
NR Nam Phương
NR Sở Bật Giật 2
NR Tân Hiệp
NR Tân Hiệp-2
NR Tân Bình 1 (ABB)
NR Tân Bình 2 (VIOS)
NR Tú Sơn
NR Đường N4 KCN Nam Tân Uyên
NR Đường N1 KCN Nam Tân Uyên
NR Phú Chánh
NR Nhà Ga Trung Tâm
T. 480 TẠO LỰC Trên
T. 478 ASTRO dưới
T. 472 Kim Phong
T. 477 VSIP 2 dưới
T. 478 ASTRO giữa
T. 480 TẠO LỰC Trên
Cáp ngầm 3x(1x300mm2)-170m
Cáp ngầm 3x(1x300mm2)-120m
Cáp ngầm 4x(1x300mm2)-150m
Cáp ngầm 3x240mm2- 300m
Cáp ngầm 3x240mm2- 400m
Cáp ngầm 6x(1x300mm2)-70m
Cáp ngầm 3x(1x300mm2)-95m
Cáp ngầm 3x(1x300mm2)-95m
Cáp ngầm 3x(1x300mm2)-95

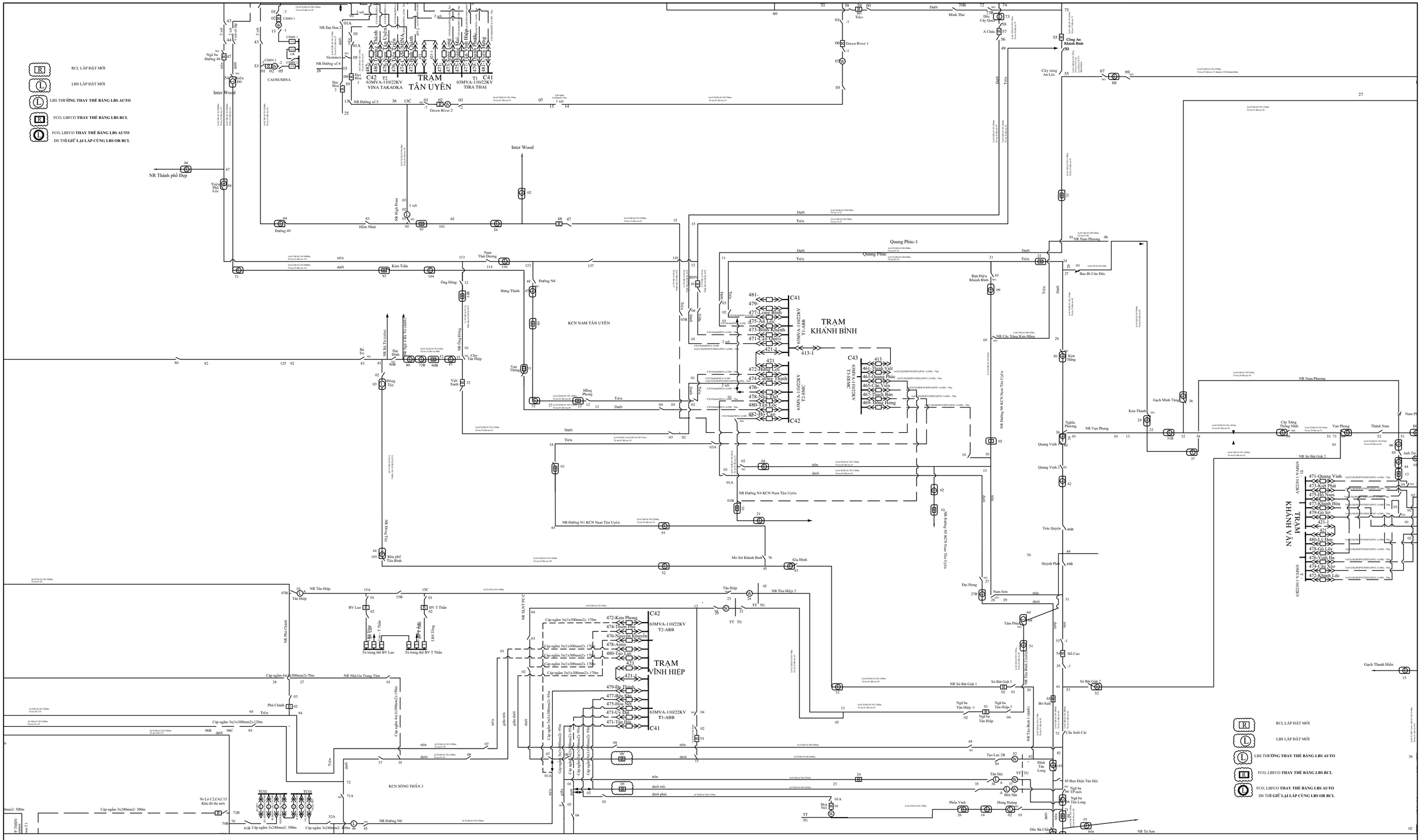
RCL LẮP ĐẶT MỚI
LBS LẮP ĐẶT MỚI
LBS THƯỜNG THAY THẾ BẰNG LBS AUTO
FCO, LBFCO THAY THẾ BẰNG LBS RCL
FCO, LBFCO THAY THẾ BẰNG LBS AUTO
DS THÌ GIỮ LẠI LẮP CÙNG LBS OR RCL
TRẠM TÂN UYÊN
C42 T2 63MVA-110/22KV VINA TAKAOKA
T1 C41 63MVA-110/22KV TIRA THAI
TRẠM KHÁNH BÌNH
C41 63MVA-110/22KV T1-ABB
C42 63MVA-110/22KV T2-EMC
TRẠM VĨNH HIỆP
C42 63MVA-110/22KV T2-ABB
C41 63MVA-110/22KV T1-ABB
TRẠM KHÁNH VĂN
T1 63MVA-110/22KV
T2 63MVA-110/22KV
KCN NAM TÂN UYÊN
KCN SÓNG THẦN 3
NR Thành phố Đẹp
NR Đường N1 KCN Nam Tân Uyên
NR Đường N4 KCN Nam Tân Uyên
NR Đường N6
NR Tân Hiệp
NR Nam Phương
NR Sò Bát Giật 2
NR Tô Sơn
Cổng An Khánh Bình
Cây xăng An Lộc
Cây Xăng Thống Nhất
Cây Xăng Kim Hằng
Inter Wood
Green River 1
Green River 2
Quang Phúc-1
Quang Phúc
Dưới
Trên
Cấp ngầm 3x(1x300mm2)-170m
Cấp ngầm 3x(1x300mm2)-120m
Cấp ngầm 4x(1x300mm2)-70m
Cấp ngầm 3x240mm2- 300m
Cấp ngầm 3x240mm2- 400m
Nr Lô C2,C4,C15 Khu đô thị mới
TC02
TC01
Tủ trung thế BV Lao
Tủ trung thế BV T Thần
BV Lao
BV T Thần
LBS Tổng
Phó Chánh
Tân Hiệp
Tân Phú
Hồ Cao
Sò Bát Giật 1
Sò Bát Giật 2
Bò Sưa
Đỉnh Tân Long
Tạo Lực 2B
Tân Hội
Bến Sắn
Hưng Hoàng
Phước Vinh
Ngã ba 66 TP mới
Ngã ba 66 Tân Long
Đốc Bà Chiêu
Cầu Suối Cái
Gạch Thanh Hiền
Gạch Minh Tùng
Kim Thanh
Kim Hằng
Nghĩa Phương
Quang Vinh
Quang Vinh-2
Trúc Quyên
Huỳnh Phú
Nam Sơn
Đại Hùng
Bưu Điện Khánh Bình
Bao Bì Cửu Dức
Nam Thái Dương
Kim Trần
Ông Đông
Hưng Thịnh
Đường N8
Hồng Phong
Vạn Thông
Vật Xanh
Chợ Tân Hiệp
Đông Tây
Khu phố Tân Bình
Mỏ Sét Khánh Bình
Gia Định
Hồng Lạc
Hồng Lạc 2
Hồng Lạc 3
Hồng Lạc 4
Hồng Lạc 5
Hồng Lạc 6
Hồng Lạc 7
Hồng Lạc 8
Hồng Lạc 9
Hồng Lạc 10
Hồng Lạc 11
Hồng Lạc 12
Hồng Lạc 13
Hồng Lạc 14
Hồng Lạc

PHẦN II: MẶT BẰNG VỊ TRÍ LẮP ĐẶT THIẾT BỊ ĐÓNG CẮT

PHẦN II.1: TRẠM BIẾN ÁP VĨNH HIỆP

TRỤ 26 TUYẾN 475 HOA NÉT (Hiện hữu)

BẢNG GHI CHÚ VẬT TƯ THIẾT BỊ CHÍNH LẮP MỚI TRỤ T26			
STT	TÊN VẬT TƯ THIẾT BỊ	ĐƠN VỊ	GHI CHÚ
01	LBS 3 PHA 630A - 24KV ĐK SCADA + PHỤ KIỆN	BỘ	LẮP MỚI
02	MÁY BIẾN ÁP NGUỒN 1 PHA-12,7KV	BỘ	LẮP MỚI
03	CẦU CHÌ TỰ RƠI 24KV	BỘ	LẮP MỚI
04	DS 3 PHA 630A - 24KV + PHỤ KIỆN	BỘ	HIỆN HỮU
05	CHỐNG SÉT VAN LA 18KV - 10KA + NẮP CHỤP	BỘ	LẮP MỚI
06	SỨ TREO ĐÔI 24KV POLYMER+ PHỤ KIỆN	BỘ	LẮP MỚI

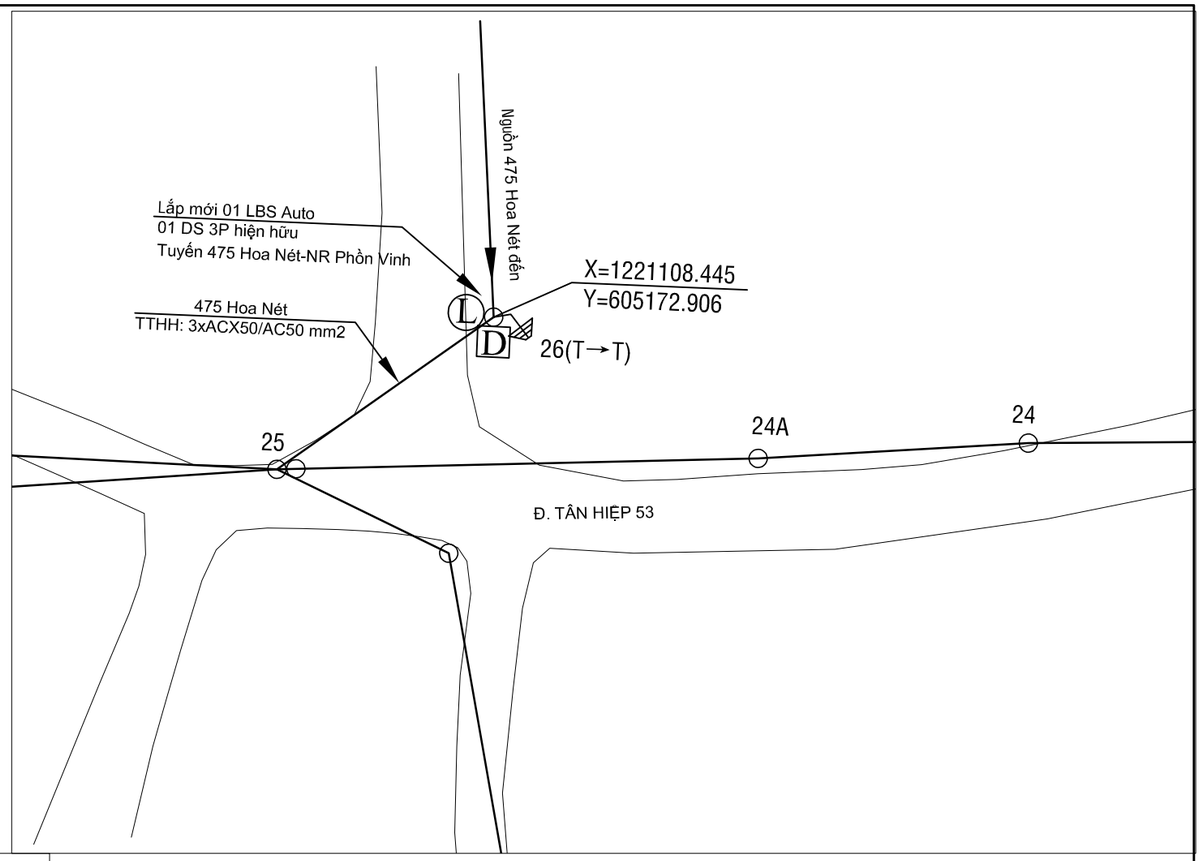

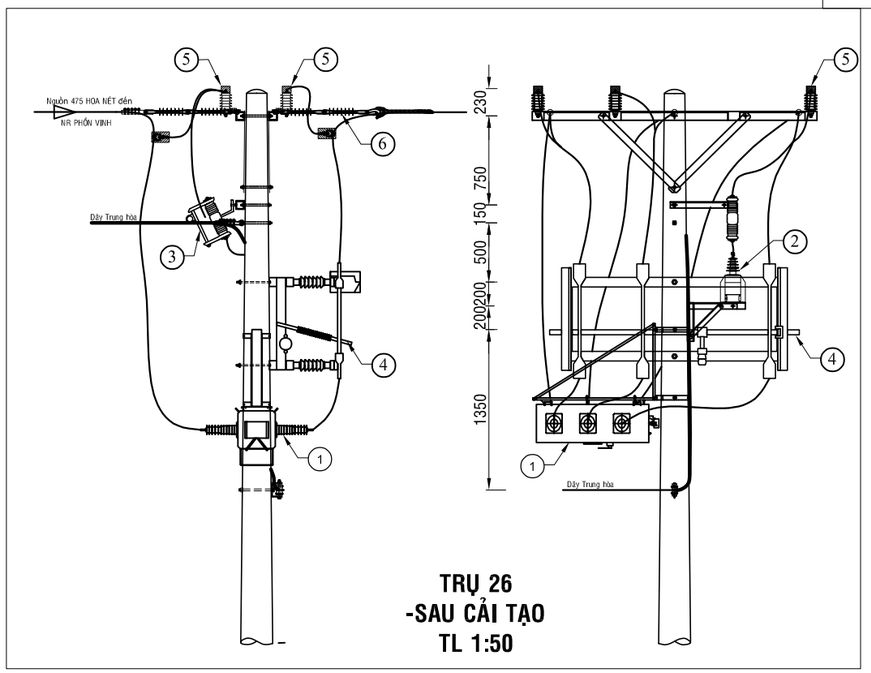

Ghi chú:

- TRUNG THẾ NỔI HIỆN HỮU
- TRUNG THẾ NGẦM HH
- HẠ THẾ NỔI HIỆN HỮU
- TRỤ TT HIỆN HỮU
- TRỤ HT HIỆN HỮU
- TRỤ TT TRỒNG MỚI 14m - 2 ĐOẠN
- TRỤ TT TRỒNG MỚI 16m 2 ĐOẠN
- TIẾP ĐỊA LẮP MỚI
- TRẠM TREO 1 MÁY VÀ 3 MÁY 1 PHA HIỆN HỮU
- TRẠM TRỤ GHÉP 1 MÁY 3 PHA HIỆN HỮU
- TRẠM GIÀN 1 MÁY 3 PHA HIỆN HỮU
- DS LẮP MỚI, HIỆN HỮU
- FCO LẮP MỚI, HIỆN HỮU
- LBS LẮP MỚI, HIỆN HỮU
- LBS LẮP MỚI, HIỆN HỮU
- TỤ BÙ HIỆN HỮU

CÔNG TY ĐIỆN LỰC BÌNH DƯƠNG
Thủ Dầu Một, ngày....tháng....năm 2026
KT. GIÁM ĐỐC
PHÓ GIÁM ĐỐC

CÔNG TY TNHH
TƯ VẤN XÂY DỰNG 78

ISOCERT ISO 9001:2015

CÔNG TRÌNH: LẮP ĐẶT THIẾT BỊ ĐÓNG CẮT CÁC PHÁT TUYẾN 22KV THUỘC CÁC TRẠM 110KV VĨNH HIỆP - KHÁNH BÌNH

Phó Giám đốc	Đỗ Hữu Ánh	
Chủ nhiệm TK	Lê Anh Tâm	
Chủ trì TK	Bùi Kông Luân	
Kiểm tra	Bùi Kông Luân	
Thiết kế	Phùng Văn Đại	

TRỤ 26 NR PHỒN VINH - TUYẾN DÂY 475 HOA NÉT (SCT)

TỈ LỆ: 1/#	B.C.K.T.K.T	BẢN VẼ SỐ: 03
2026		MB-VH-475-01

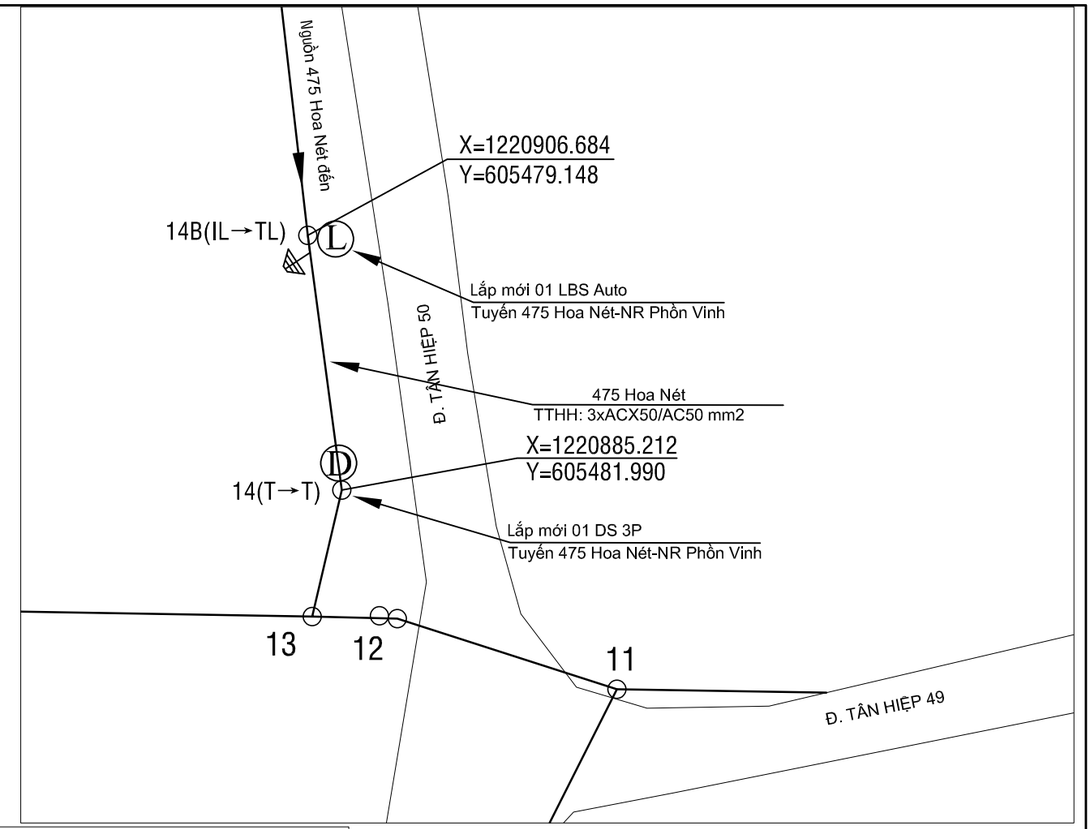

TRỤ 14 TUYẾN 475 HOA NÉT (Hiện hữu)

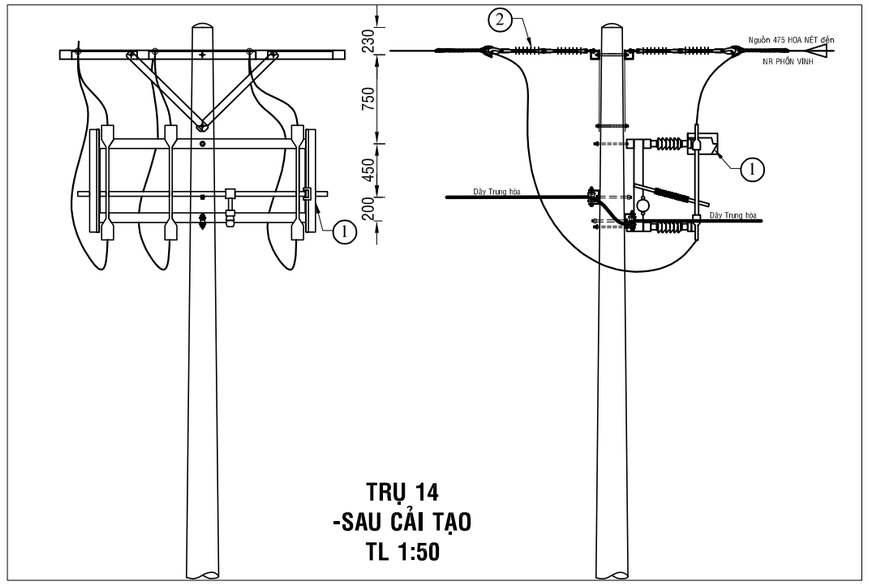

TRỤ 14
-SAU CẢI TẠO
TL 1:50

TRỤ 14B TUYẾN 475 HOA NÉT (Hiện hữu)

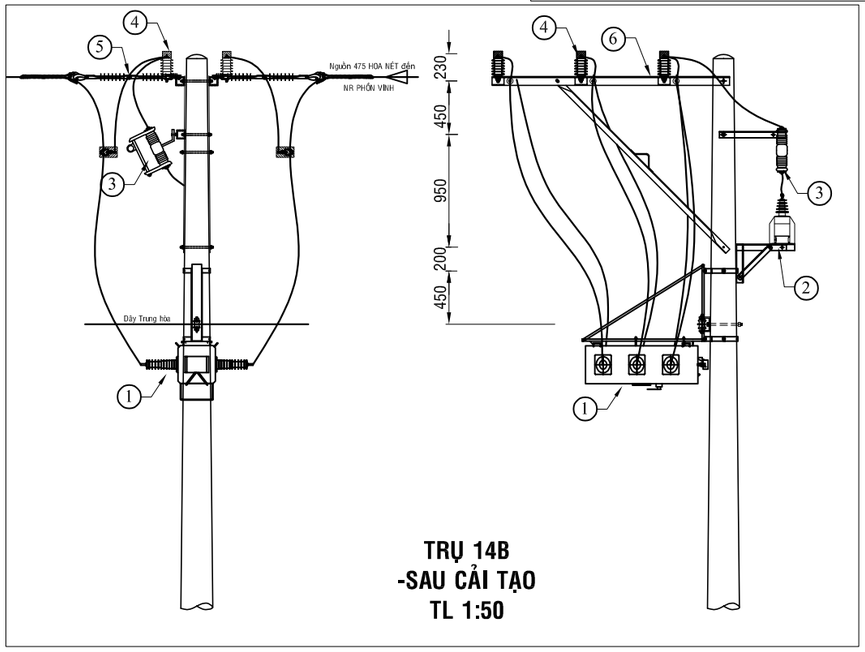

TRỤ 14B
-SAU CẢI TẠO
TL 1:50

BẢNG GHI CHÚ VẬT TƯ THIẾT BỊ CHÍNH LẮP MỚI TRỤ 14B

STT	TÊN VẬT TƯ THIẾT BỊ	ĐƠN VỊ	GHI CHÚ
01	LBS 3 PHA 630A - 24KV ĐK SCADA + PHỤ KIỆN	BỘ	LẮP MỚI
02	MÁY BIẾN ÁP NGUỒN 1 PHA-12,7KV	BỘ	LẮP MỚI
03	CẦU CHÌ TỰ RƠI 24KV	BỘ	LẮP MỚI
04	CHỐNG SÉT VAN LA 18KV - 10KA + NẮP CHỤP	BỘ	LẮP MỚI
05	SỨ TREO ĐÔI 24KV POLYMER+ PHỤ KIỆN	BỘ	LẮP MỚI
06	BỘ ĐÀ LỆCH ĐÔI 2,0M TRỤ ĐƠN	BỘ	LẮP MỚI

CÔNG TY ĐIỆN LỰC BÌNH DƯƠNG
Thủ Dầu Một, ngày....tháng....năm 2026
KT. GIÁM ĐỐC
PHÓ GIÁM ĐỐC

BẢNG GHI CHÚ VẬT TƯ THIẾT BỊ CHÍNH LẮP MỚI TRỤ T14

STT	TÊN VẬT TƯ THIẾT BỊ	ĐƠN VỊ	GHI CHÚ
01	DS 3 PHA 630A - 24KV + PHỤ KIỆN	BỘ	LẮP MỚI
02	SỨ TREO ĐÔI 24KV POLYMER+ PHỤ KIỆN	BỘ	LẮP MỚI

Ghi chú:

- TRUNG THẾ NỔI HIỆN HỮU
- TRUNG THẾ NGẦM HH
- HẠ THẾ NỔI HIỆN HỮU
- TRỤ TT HIỆN HỮU
- TRỤ HT HIỆN HỮU
- TRỤ TT TRỒNG MỚI 14m - 2 ĐOẠN
- TRỤ TT TRỒNG MỚI 18m 2 ĐOẠN
- TIẾP ĐỊA LẮP MỚI
- TRẠM TREO 1 MÁY VÀ 3 MÁY 1 PHA HIỆN HỮU
- TRẠM TRỤ GHÉP 1 MÁY 3 PHA HIỆN HỮU
- TRẠM GIÀN 1 MÁY 3 PHA HIỆN HỮU
- DD DS LẮP MỚI, HIỆN HỮU
- FF FCO LẮP MỚI, HIỆN HỮU
- LL LBS LẮP MỚI, HIỆN HỮU
- RR LBS LẮP MỚI, HIỆN HỮU
- TỤ BÙ HIỆN HỮU

CÔNG TY TNHH
TƯ VẤN XÂY DỰNG 78

ISOCERT ISO 9001:2015

CÔNG TRÌNH: LẮP ĐẶT THIẾT BỊ ĐÓNG CẮT CÁC PHÁT TUYẾN 22KV THUỘC CÁC TRẠM 110KV VĨNH HIỆP - KHÁNH BÌNH

Phó Giám đốc	Đỗ Hữu Ánh	
Chủ nhiệm TK	Lê Anh Tâm	
Chủ trì TK	Bùi Kông Luân	
Kiểm tra	Bùi Kông Luân	
Thiết kế	Phùng Văn Đại	

TRỤ 14 VÀ 14B NR PHỒN VINH - TUYẾN DÂY 475 HOA NÉT (SCT)

TỈ LỆ: 1/#	B.C.K.T.K.T	BẢN VẼ SỐ: 04
2026		MB-VH-475-02

TRỤ 02 TUYẾN 475 HOA NÉT (Hiện hữu)

TRỤ 01 TUYẾN 475 HOA NÉT (Hiện hữu)

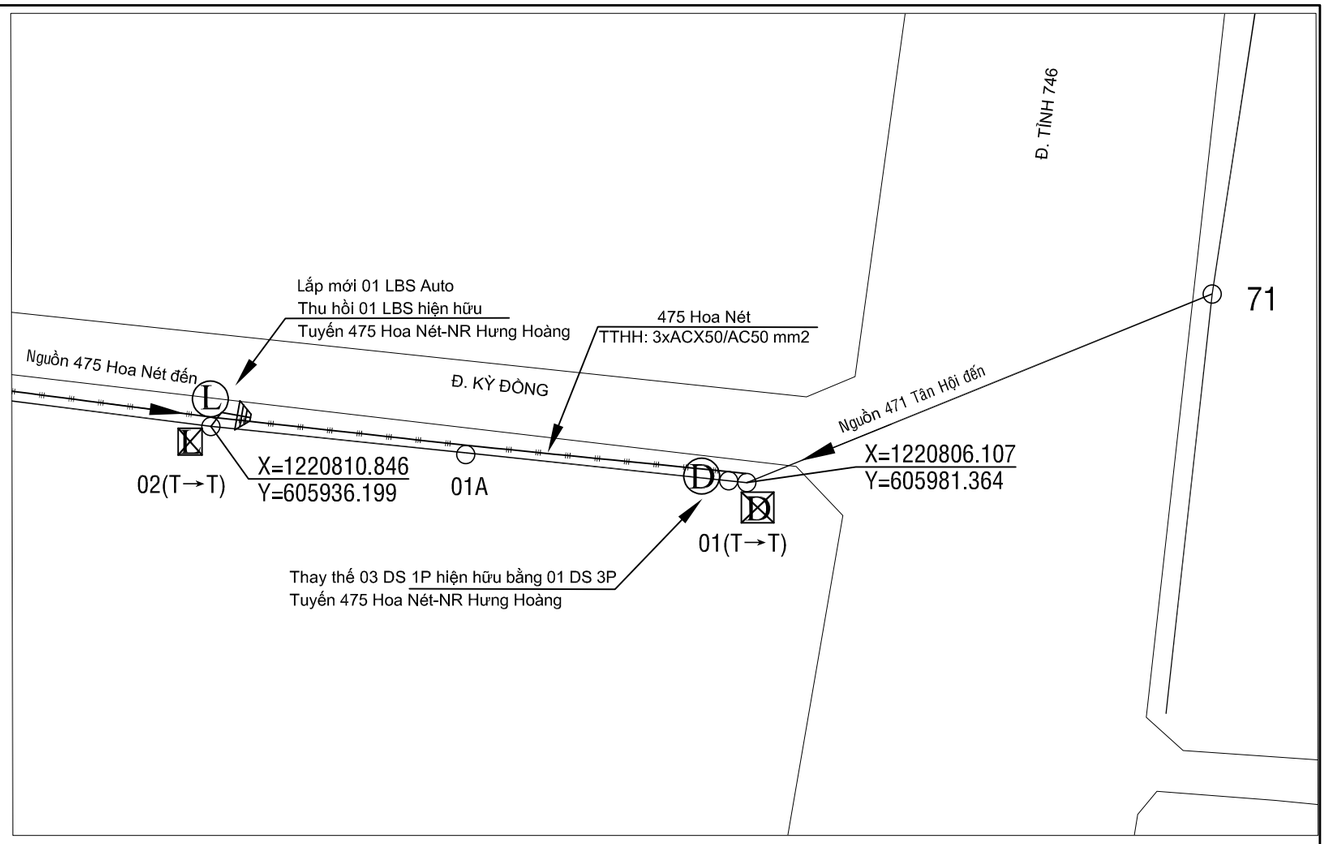

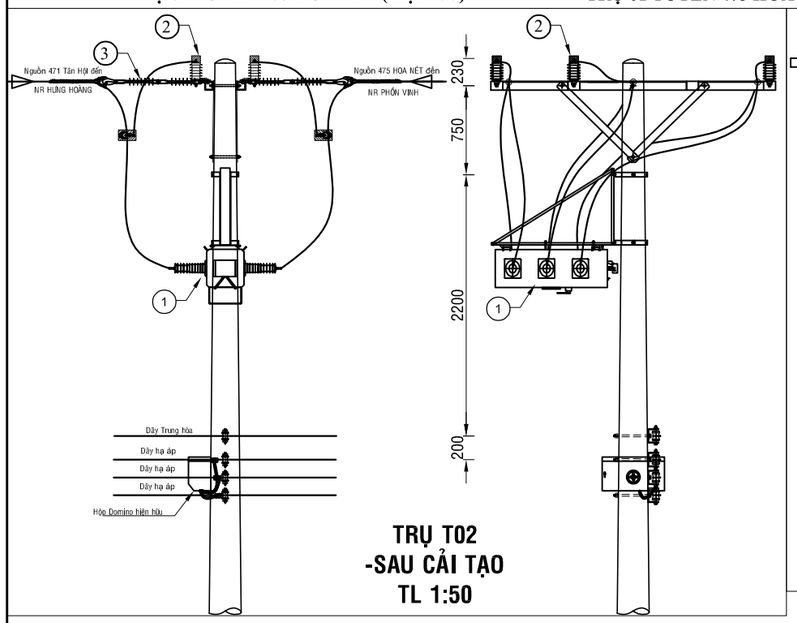

TRỤ T02
-SAU CẢI TẠO
TL 1:50

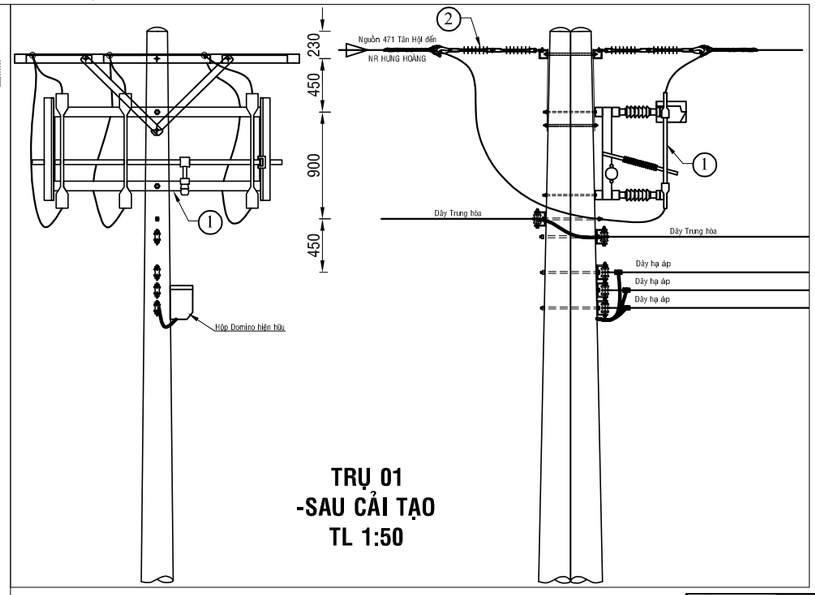

TRỤ 01
-SAU CẢI TẠO
TL 1:50

BẢNG GHI CHÚ VẬT TƯ THIẾT BỊ CHÍNH LẮP MỚI TRỤ T01

STT	TÊN VẬT TƯ THIẾT BỊ	ĐƠN VỊ	GHI CHÚ
01	DS 3 PHA 630A - 24KV + PHỤ KIỆN	BỘ	LẮP MỚI
02	SỨ TREO ĐÔI 24KV POLYMER+ PHỤ KIỆN	BỘ	LẮP MỚI

BẢNG GHI CHÚ VẬT TƯ THIẾT BỊ CHÍNH LẮP MỚI TRỤ T02

STT	TÊN VẬT TƯ THIẾT BỊ	ĐƠN VỊ	GHI CHÚ
01	LBS 3 PHA 630A - 24KV ĐK SCADA + PHỤ KIỆN	BỘ	LẮP MỚI
02	CHỐNG SÉT VAN LA 18KV - 10KA + NẮP CHỤP	BỘ	LẮP MỚI
03	SỨ TREO ĐÔI 24KV POLYMER+ PHỤ KIỆN	BỘ	LẮP MỚI

Ghi chú:

- TRUNG THẾ NỔI HIỆN HỮU
- TRUNG THẾ NGẦM HH
- HẠ THẾ NỔI HIỆN HỮU
- TRỤ TT HIỆN HỮU
- TRỤ HT HIỆN HỮU
- TRỤ TT TRỒNG MỚI 14m - 2 ĐOẠN
- TRỤ TT TRỒNG MỚI 16m 2 ĐOẠN
- TIẾP ĐỊA LẮP MỚI
- TRẠM TREO 1 MÁY VÀ 3 MÁY 1 PHA HIỆN HỮU
- TRẠM TRỤ GHÉP 1 MÁY 3 PHA HIỆN HỮU
- TRẠM GIÀN 1 MÁY 3 PHA HIỆN HỮU
- DD DS LẮP MỚI, HIỆN HỮU
- FF FCO LẮP MỚI, HIỆN HỮU
- LL LBS LẮP MỚI, HIỆN HỮU
- RR LBS LẮP MỚI, HIỆN HỮU
- TỤ BÙ HIỆN HỮU

CÔNG TY ĐIỆN LỰC BÌNH DƯƠNG
Thủ Dầu Một, ngày....tháng....năm 2026
KT. GIÁM ĐỐC
PHÓ GIÁM ĐỐC

CÔNG TY TNHH
TƯ VẤN XÂY DỰNG 78

ISOCERT ISO 9001:2015

CÔNG TRÌNH: LẮP ĐẶT THIẾT BỊ ĐÓNG CẮT CÁC PHÁT TUYẾN 22KV THUỘC CÁC TRẠM 110KV VĨNH HIỆP - KHÁNH BÌNH

Phó Giám đốc	Đỗ Hữu Ánh	
Chủ nhiệm TK	Lê Anh Tâm	
Chủ trì TK	Bùi Kông Luân	
Kiểm tra	Bùi Kông Luân	
Thiết kế	Phùng Văn Đại	

TRỤ 01 VÀ 02 NR HƯNG HOÀNG - TUYẾN DÂY 475 HOA NÉT (SCT)

TỈ LỆ: 1/#	B.C.K.T.K.T	BẢN VẼ SỐ: 05
2026		MB-VH-475-03

TRỤ 05 TUYẾN 477 BẾN SẮN (Hiện hữu)

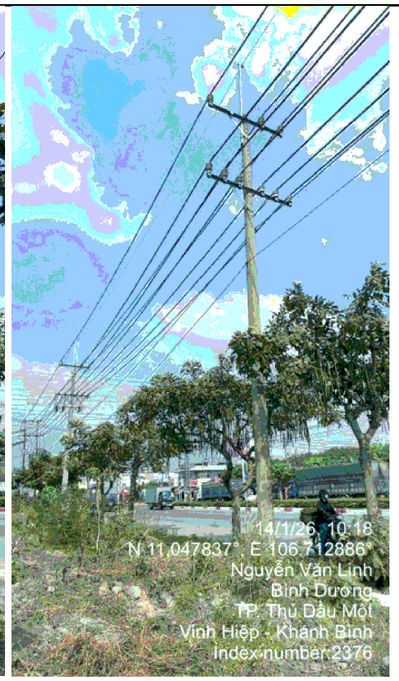

TRỤ 04 TUYẾN 477 BẾN SẮN (Hiện hữu)

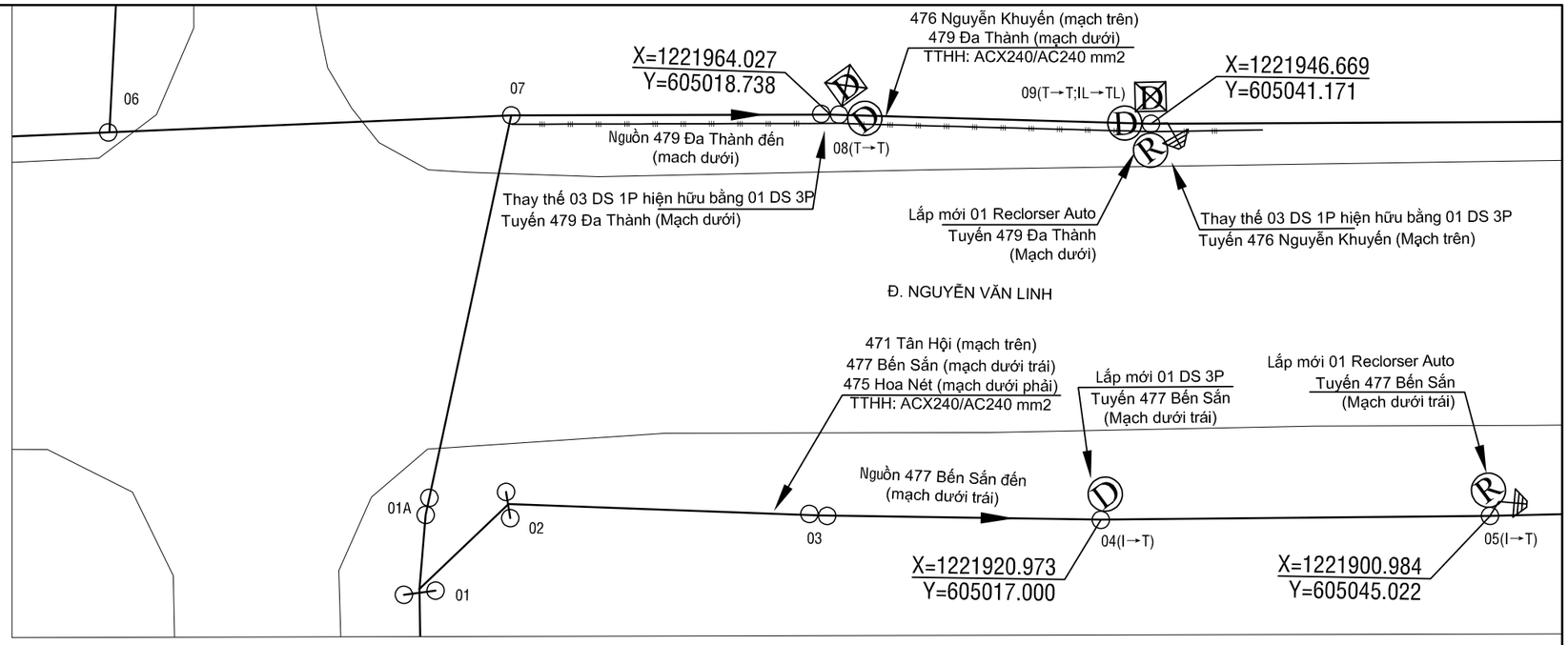

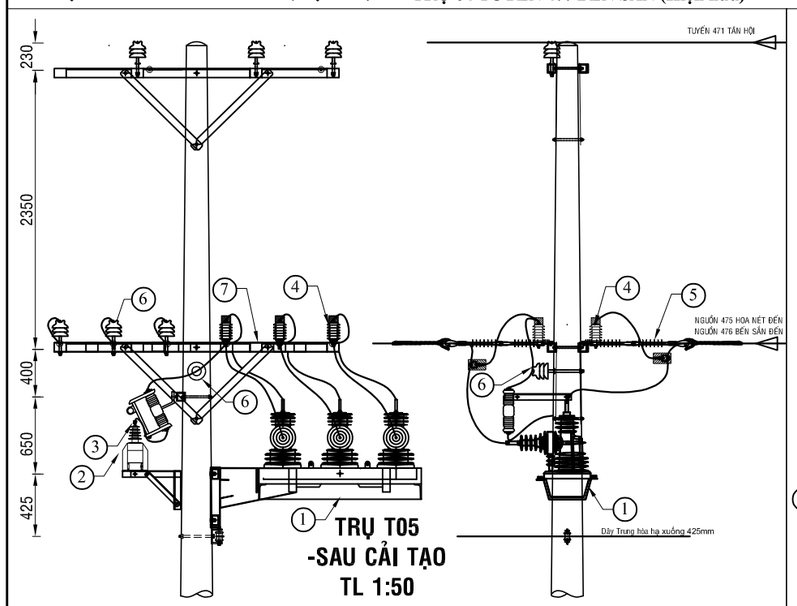

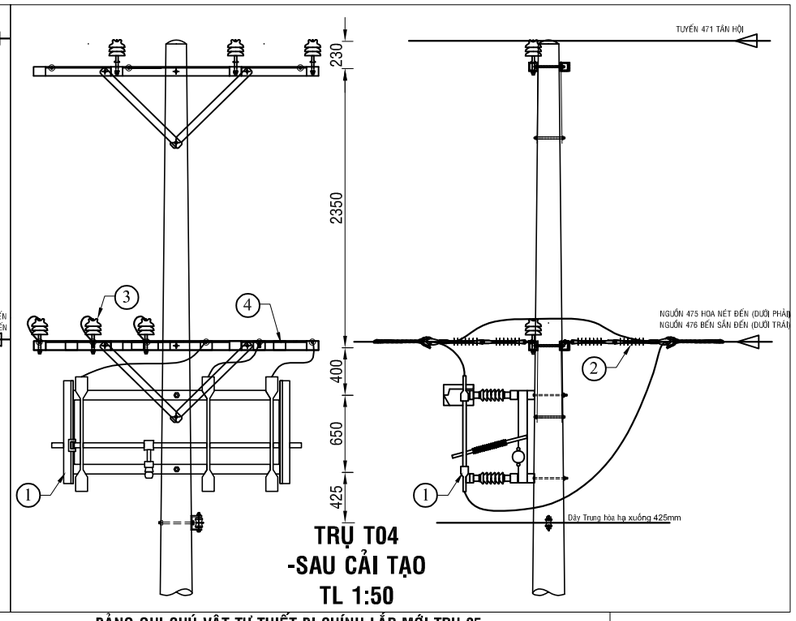

Ghi chú:

- TRUNG THẾ NỔI HIỆN HỮU
- TRUNG THẾ NGẦM HH
- HẠ THẾ NỔI HIỆN HỮU
- TRỤ TT HIỆN HỮU
- TRỤ HT HIỆN HỮU
- TRỤ TT TRỒNG MỚI 14m - 2 ĐOẠN
- TRỤ TT TRỒNG MỚI 16m 2 ĐOẠN
- TIẾP ĐỊA LẮP MỚI
- TRẠM TREO 1 MÁY VÀ 3 MÁY 1 PHA HIỆN HỮU
- TRẠM TRỤ GHÉP 1 MÁY 3 PHA HIỆN HỮU
- TRẠM GIÀN 1 MÁY 3 PHA HIỆN HỮU
- DS LẮP MỚI, HIỆN HỮU
- FCO LẮP MỚI, HIỆN HỮU
- LBS LẮP MỚI, HIỆN HỮU
- LBS LẮP MỚI, HIỆN HỮU
- TỤ BÙ HIỆN HỮU

BẢNG GHI CHÚ VẬT TƯ THIẾT BỊ CHÍNH LẮP MỚI TRỤ 04

STT	TÊN VẬT TƯ THIẾT BỊ	ĐƠN VỊ	GHI CHÚ
01	DS 3 PHA 630A - 24KV + PHỤ KIỆN	BỘ	LẮP MỚI
02	SỨ TREO ĐÔI 24KV POLYMER+ PHỤ KIỆN	BỘ	LẮP MỚI
03	SỨ ĐỨNG 24KV	BỘ	LẮP MỚI
04	BỘ ĐÀ CÂN ĐÔI 2,8M TRỤ ĐƠN	BỘ	LẮP MỚI

BẢNG GHI CHÚ VẬT TƯ THIẾT BỊ CHÍNH LẮP MỚI TRỤ 05

STT	TÊN VẬT TƯ THIẾT BỊ	ĐƠN VỊ	GHI CHÚ
01	RECLOSER 3 PHA 630A - 24KV ĐK SCADA + PHỤ KIỆN	BỘ	LẮP MỚI
02	MÁY BIẾN ÁP NGUỒN 1 PHA-12,7KV	BỘ	LẮP MỚI
03	CẦU CHÌ TỰ RƠI 24KV	BỘ	LẮP MỚI
04	CHỐNG SÉT VAN LA 18KV - 10KA + NẮP CHỤP	BỘ	LẮP MỚI
05	SỨ TREO ĐÔI 24KV POLYMER+ PHỤ KIỆN	BỘ	LẮP MỚI
06	SỨ ĐỨNG 24KV	BỘ	LẮP MỚI
07	BỘ ĐÀ CÂN ĐÔI 2,8M TRỤ ĐƠN	BỘ	LẮP MỚI

CÔNG TY ĐIỆN LỰC BÌNH DƯƠNG
Thủ Dầu Một, ngày....tháng....năm 2026
KT. GIÁM ĐỐC
PHÓ GIÁM ĐỐC

CÔNG TY TNHH
TƯ VẤN XÂY DỰNG 78

ISOCERT ISO 9001:2015

CÔNG TRÌNH: LẮP ĐẶT THIẾT BỊ ĐÓNG CẮT CÁC PHÁT TUYẾN 22KV THUỘC CÁC TRẠM 110KV VĨNH HIỆP - KHÁNH BÌNH

Phó Giám đốc	Đỗ Hữu Ánh	
Chủ nhiệm TK	Lê Anh Tâm	
Chủ trì TK	Bùi Kông Luân	
Kiểm tra	Bùi Kông Luân	
Thiết kế	Phùng Văn Đại	

TRỤ 04 VÀ 05 TUYẾN DÂY 477 BẾN SẮN(SCT)

TỈ LỆ: 1/#	B.C.K.T.K.T	BẢN VẼ SỐ: 06
2026		MB-VH-477-04

TRỤ 42 TUYẾN 477 BẾN SẮN (Hiện hữu)

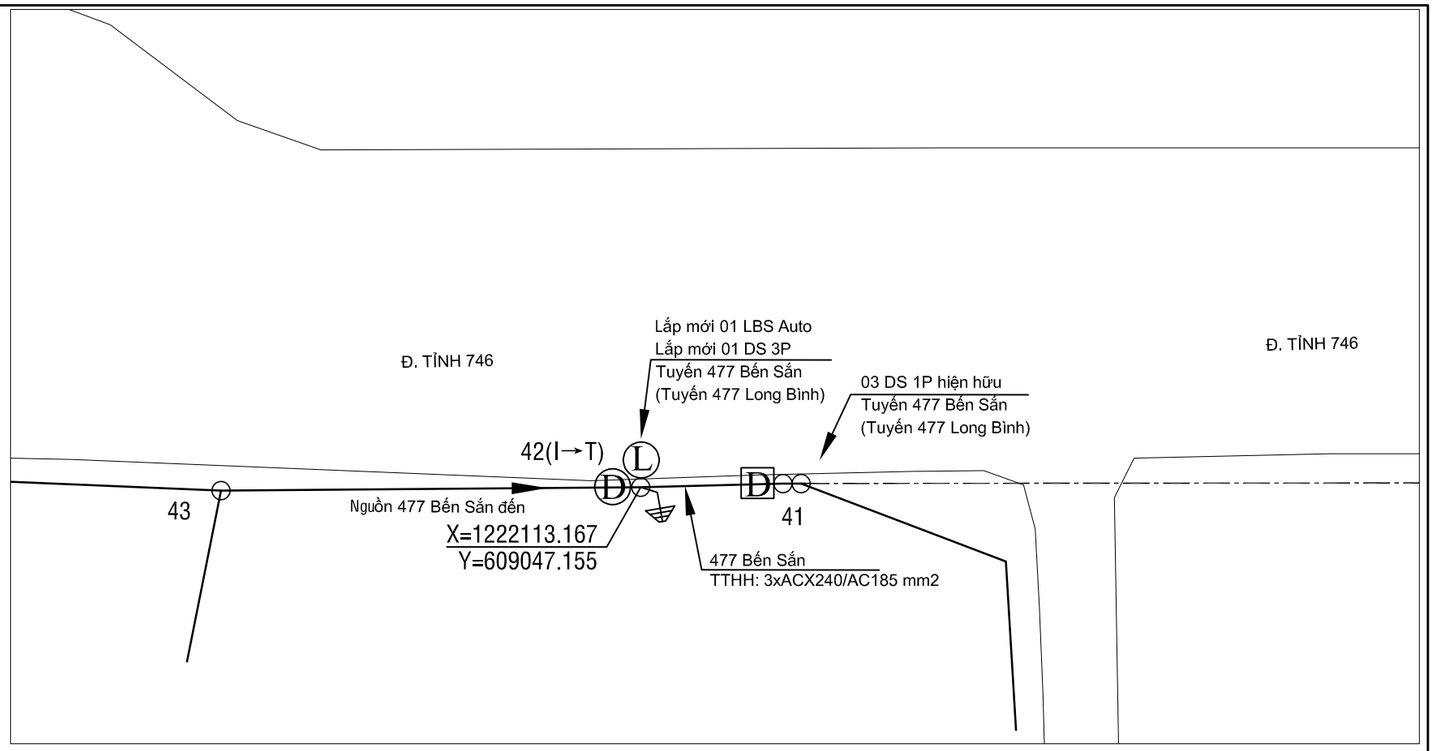

BẢNG GHI CHÚ VẬT TƯ THIẾT BỊ CHÍNH LẮP MỚI TRỤ T42			
STT	TÊN VẬT TƯ THIẾT BỊ	ĐƠN VỊ	GHI CHÚ
01	LBS 3 PHA 630A - 24KV ĐK SCADA + PHỤ KIỆN	BỘ	LẮP MỚI
02	MÁY BIẾN ÁP NGUỒN 1 PHA-12,7KV	BỘ	LẮP MỚI
03	CẦU CHÌ TỰ RƠI 24KV	BỘ	LẮP MỚI
04	DS 3 PHA 630A - 24KV + PHỤ KIỆN	BỘ	LẮP MỚI
05	CHỐNG SÉT VAN LA 18KV - 10KA + NẮP CHỤP	BỘ	LẮP MỚI
06	SỨ TREO ĐÔI 24KV POLYMER+ PHỤ KIỆN	BỘ	LẮP MỚI
07	BỘ ĐÀ CÂN ĐÔI 2,4M TRỤ ĐƠN	BỘ	LẮP MỚI

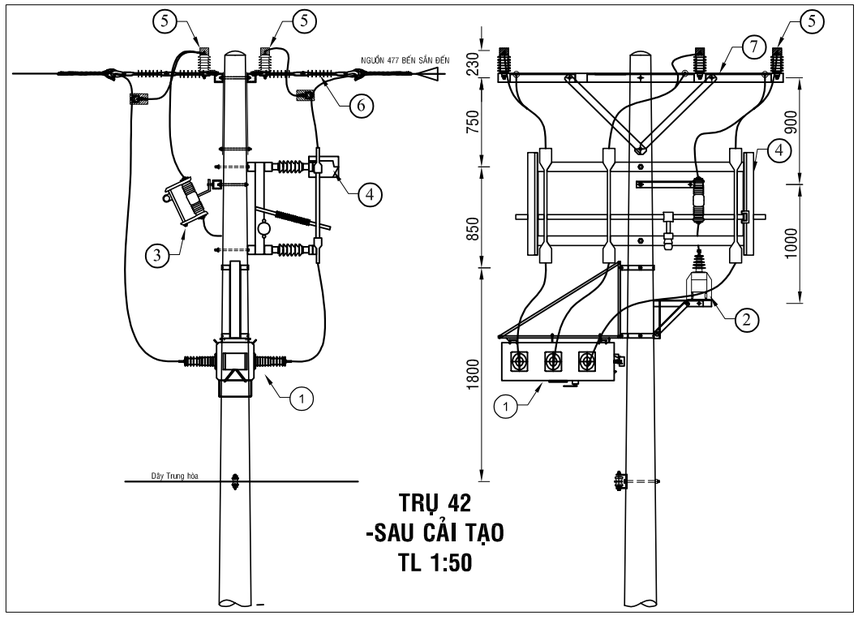

TRỤ 42
-SAU CẢI TẠO
TL 1:50

Ghi chú:

- TRUNG THẾ NỔI HIỆN HỮU
- TRUNG THẾ NGẦM HH
- HẠ THẾ NỔI HIỆN HỮU
- TRỤ TT HIỆN HỮU
- TRỤ HT HIỆN HỮU
- TRỤ TT TRỒNG MỚI 14m - 2 ĐOẠN
- TRỤ TT TRỒNG MỚI 16m 2 ĐOẠN
- TIẾP ĐỊA LẮP MỚI
- TRẠM TREO 1 MÁY VÀ 3 MÁY 1 PHA HIỆN HỮU
- TRẠM TRỤ GHÉP 1 MÁY 3 PHA HIỆN HỮU
- TRẠM GIÀN 1 MÁY 3 PHA HIỆN HỮU
- DS LẮP MỚI, HIỆN HỮU
- FCO LẮP MỚI, HIỆN HỮU
- LBS LẮP MỚI, HIỆN HỮU
- LBS LẮP MỚI, HIỆN HỮU
- TỤ BÙ HIỆN HỮU

CÔNG TY ĐIỆN LỰC BÌNH DƯƠNG
Thủ Dầu Một, ngày....tháng....năm 2026
KT. GIÁM ĐỐC
PHÓ GIÁM ĐỐC

CÔNG TY TNHH TƯ VẤN XÂY DỰNG 78			CÔNG TRÌNH: LẮP ĐẶT THIẾT BỊ ĐÓNG CẮT CÁC PHÁT TUYẾN 22KV THUỘC CÁC TRẠM 110KV VĨNH HIỆP - KHÁNH BÌNH		
Phó Giám đốc	Đỗ Hữu Ánh		TRỤ 42 TUYẾN DÂY 477 BẾN SẮN (SCT)		
Chủ nhiệm TK	Lê Anh Tâm				
Chủ trì TK	Bùi Kông Luân				
Kiểm tra	Bùi Kông Luân		TỈ LỆ: 1/#	B.C.K.T.K.T	BẢN VẼ SỐ: 07
Thiết kế	Phùng Văn Đại		2026		MB-VH-477-05

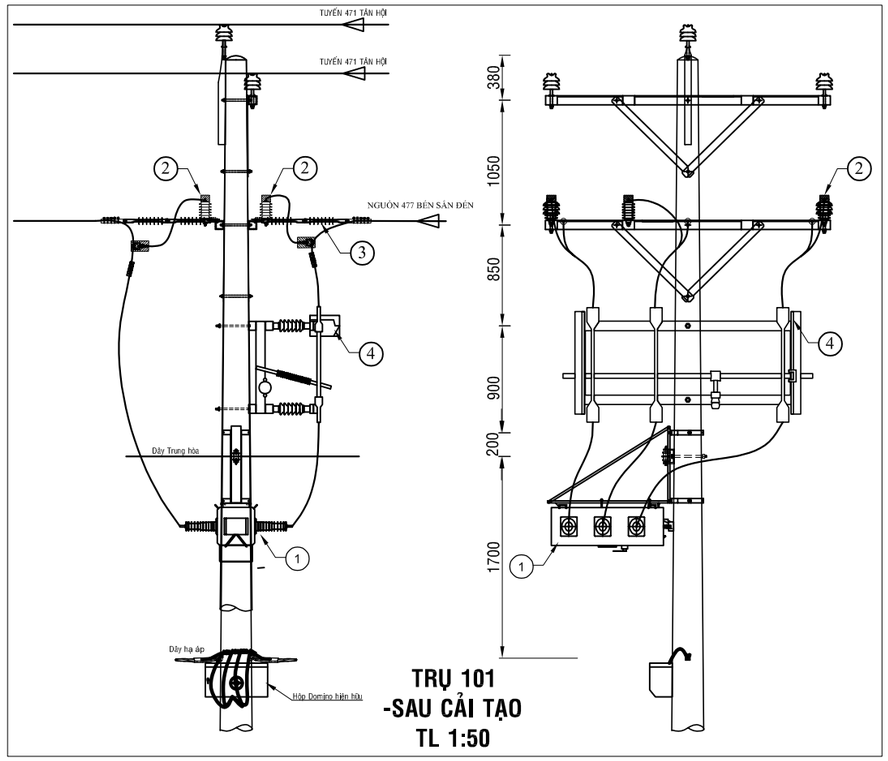

TRỤ 101
-SAU CẢI TẠO
TL 1:50

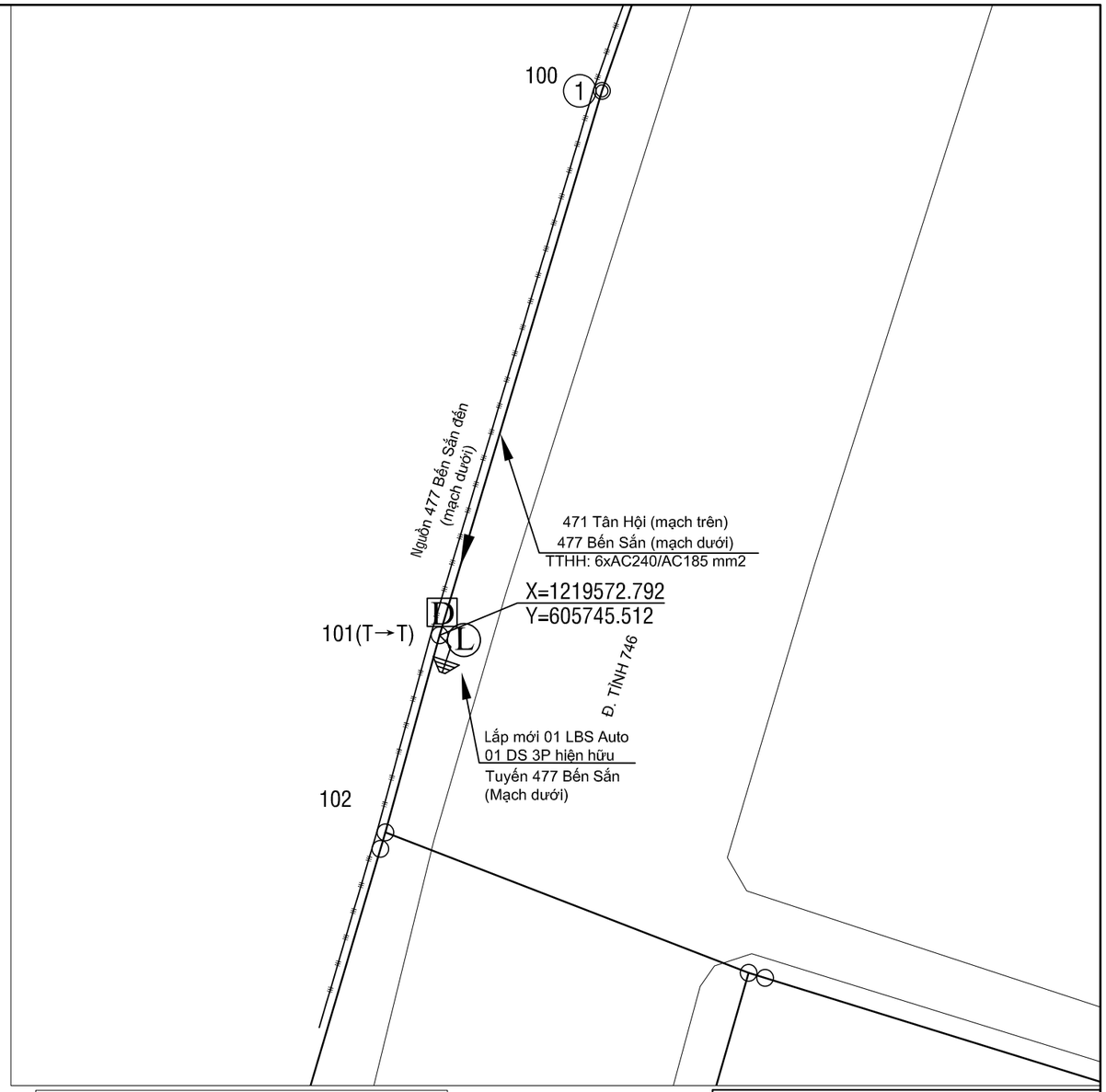

BẢNG GHI CHÚ VẬT TƯ THIẾT BỊ CHÍNH LẮP MỚI TRỤ T101			
STT	TÊN VẬT TƯ THIẾT BỊ	ĐƠN VỊ	GHI CHÚ
01	LBS 3 PHA 630A - 24KV ĐK SCADA + PHỤ KIỆN	BỘ	LẮP MỚI
02	CHỐNG SÉT VAN LA 18KV - 10KA + NẮP CHỤP	BỘ	LẮP MỚI
03	SỨ TREO 24KV POLYMER	BỘ	LẮP MỚI
04	DS 3 PHA 630A - 24KV + PHỤ KIỆN	BỘ	HIỆN HỮU

TRỤ 101 TUYẾN 477 BẾN SẮN (Hiện hữu)

Ghi chú:

- TRUNG THẾ NỔI HIỆN HỮU
- TRUNG THẾ NGẦM HH
- HẠ THẾ NỔI HIỆN HỮU
- TRỤ TT HIỆN HỮU
- TRỤ HT HIỆN HỮU
- TRỤ TT TRỒNG MỚI 14m - 2 ĐOẠN
- TRỤ TT TRỒNG MỚI 16m 2 ĐOẠN
- TIẾP ĐỊA LẮP MỚI
- TRẠM TREO 1 MÁY VÀ 3 MÁY 1 PHA HIỆN HỮU
- TRẠM TRỤ GHÉP 1 MÁY 3 PHA HIỆN HỮU
- TRẠM GIÀN 1 MÁY 3 PHA HIỆN HỮU
- DS LẮP MỚI, HIỆN HỮU
- FCO LẮP MỚI, HIỆN HỮU
- LBS LẮP MỚI, HIỆN HỮU
- LBS LẮP MỚI, HIỆN HỮU
- TỤ BÙ HIỆN HỮU

CÔNG TY ĐIỆN LỰC BÌNH DƯƠNG
Thủ Dầu Một, ngày....tháng....năm 2026
KT. GIÁM ĐỐC
PHÓ GIÁM ĐỐC

CÔNG TY TNHH
TƯ VẤN XÂY DỰNG 78

ISOCERT ISO 9001:2015

CÔNG TRÌNH: LẮP ĐẶT THIẾT BỊ ĐÓNG CẮT CÁC PHÁT TUYẾN 22KV THUỘC CÁC TRẠM 110KV VĨNH HIỆP - KHÁNH BÌNH

Phó Giám đốc	Đỗ Hữu Ánh	
Chủ nhiệm TK	Lê Anh Tâm	
Chủ trì TK	Bùi Kông Luân	
Kiểm tra	Bùi Kông Luân	
Thiết kế	Phùng Văn Đại	

TRỤ 101 TUYẾN DÂY 477 BẾN SẮN (SCT)

TỈ LỆ: 1/#	B.C.K.T.K.T	BẢN VẼ SỐ: 08
2026		MB-VH-477-06

TRỤ 32 TUYẾN 477 BẾN SẮN (Hiện hữu)

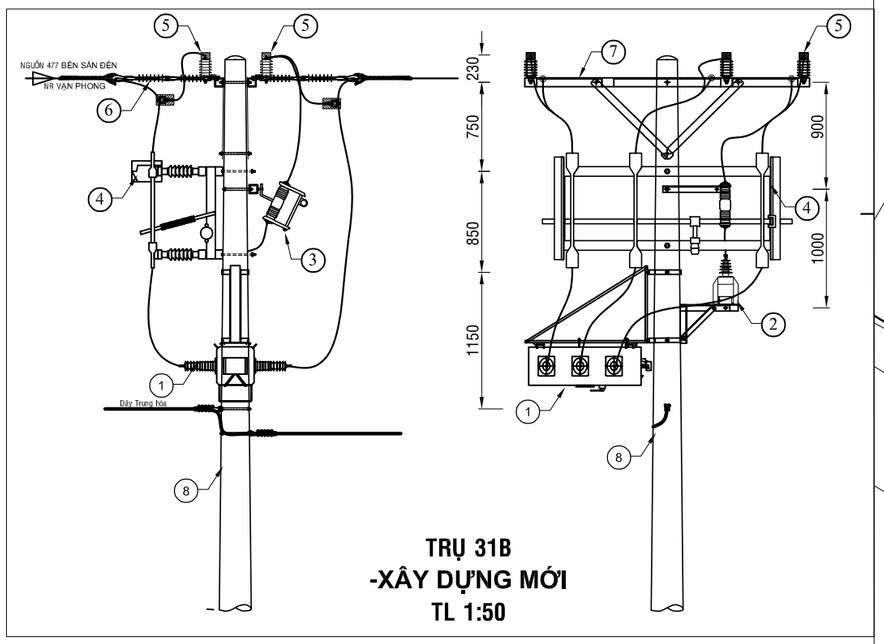

TRỤ 31B
-XÂY DỰNG MỚI
TL 1:50

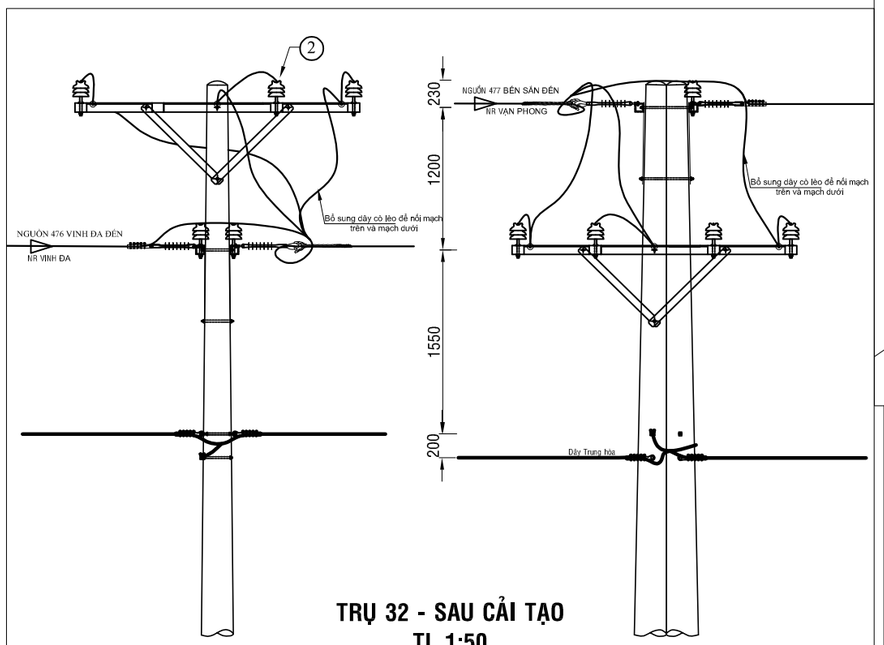

TRỤ 32 - SAU CẢI TẠO
TL 1:50

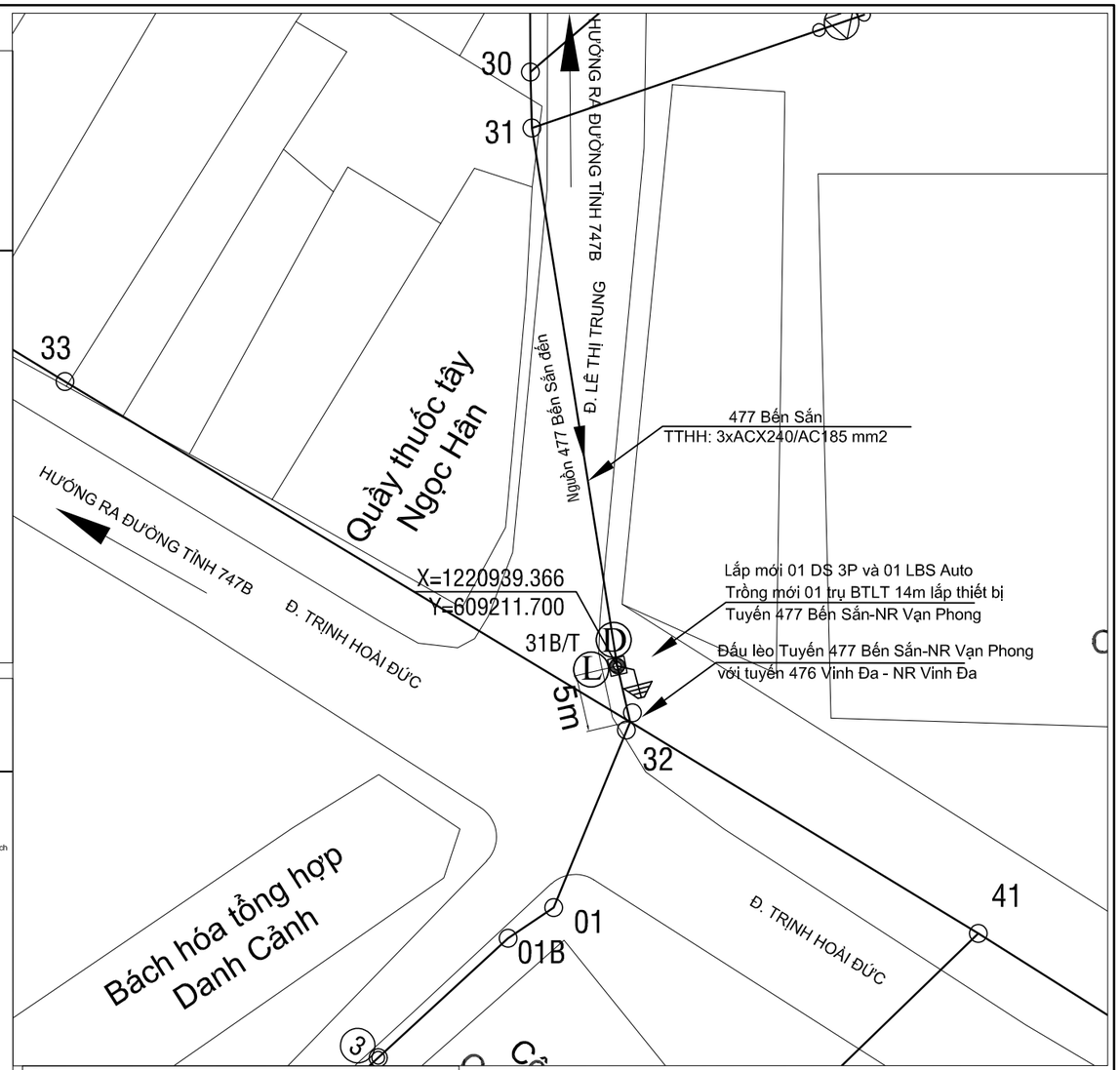

Ghi chú:

- TRUNG THẾ NỔI HIỆN HỮU
- TRUNG THẾ NGẦM HH
- HẠ THẾ NỔI HIỆN HỮU
- TRỤ TT HIỆN HỮU
- TRỤ HT HIỆN HỮU
- TRỤ TT TRỒNG MỚI 14m - 2 ĐOẠN
- TRỤ TT TRỒNG MỚI 16m 2 ĐOẠN
- TIẾP ĐỊA LẮP MỚI
- TRẠM TREO 1 MÁY VÀ 3 MÁY 1 PHA HIỆN HỮU
- TRẠM TRỤ GHÉP 1 MÁY 3 PHA HIỆN HỮU
- TRẠM GIÀN 1 MÁY 3 PHA HIỆN HỮU
- DS LẮP MỚI, HIỆN HỮU
- FCO LẮP MỚI, HIỆN HỮU
- LBS LẮP MỚI, HIỆN HỮU
- LBS LẮP MỚI, HIỆN HỮU
- TỤ BÙ HIỆN HỮU

BẢNG GHI CHÚ VẬT TƯ THIẾT BỊ CHÍNH LẮP MỚI TRỤ T31B

STT	TÊN VẬT TƯ THIẾT BỊ	ĐƠN VỊ	GHI CHÚ
01	LBS 3 PHA 630A - 24KV ĐK SCADA + PHỤ KIỆN	BỘ	LẮP MỚI
02	MÁY BIẾN ÁP NGUỒN 1 PHA-12,7KV	BỘ	LẮP MỚI
03	CẦU CHÌ TỰ RƠI 24KV	BỘ	LẮP MỚI
04	DS 3 PHA 630A - 24KV + PHỤ KIỆN	BỘ	HIỆN HỮU
05	CHỐNG SÉT VAN LA 18KV - 10KA + NẮP CHỤP	BỘ	LẮP MỚI
06	SỨ TREO ĐÔI 24KV POLYMER+ PHỤ KIỆN	BỘ	LẮP MỚI
07	BỘ ĐÀ CÂN ĐỐI 2,4M TRỤ ĐƠN	BỘ	LẮP MỚI
08	TRỤ BTLT 14M 2 ĐOẠN	TRỤ	LẮP MỚI

CÔNG TY ĐIỆN LỰC BÌNH DƯƠNG
Thủ Dầu Một, ngày....tháng....năm 2026
KT. GIÁM ĐỐC
PHÓ GIÁM ĐỐC

CÔNG TY TNHH
TƯ VẤN XÂY DỰNG 78

ISOCERT ISO 9001:2015

CÔNG TRÌNH: LẮP ĐẶT THIẾT BỊ ĐÓNG CẮT CÁC PHÁT TUYẾN 22KV THUỘC CÁC TRẠM 110KV VĨNH HIỆP - KHÁNH BÌNH

Phó Giám đốc	Đỗ Hữu Ánh	
Chủ nhiệm TK	Lê Anh Tâm	
Chủ trì TK	Bùi Kông Luân	
Kiểm tra	Bùi Kông Luân	
Thiết kế	Phùng Văn Đại	

TRỤ 31B XÂY DỰNG MỚI NR VẠN PHONG - TUYẾN DÂY 477 BẾN SẮN (SCT)

TỈ LỆ: 1/#	B.C.K.T.K.T	BẢN VẼ SỐ: 09
2026		MB-VH-477-07

TRỤ 52 TUYẾN 477 BẾN SẮN (Hiện hữu)

TRỤ 53 TUYẾN 477 BẾN SẮN (Hiện hữu)

Ghi chú:

- TRUNG THẾ NỔI HIỆN HỮU
- TRUNG THẾ NGẦM HH
- HẠ THẾ NỔI HIỆN HỮU
- TRỤ TT HIỆN HỮU
- TRỤ HT HIỆN HỮU
- TRỤ TT TRỒNG MỚI 14m - 2 ĐOẠN
- TRỤ TT TRỒNG MỚI 16m 2 ĐOẠN
- TIẾP ĐỊA LẮP MỚI
- TRẠM TREO 1 MÁY VÀ 3 MÁY 1 PHA HIỆN HỮU
- TRẠM TRỤ GHÉP 1 MÁY 3 PHA HIỆN HỮU
- TRẠM GIÀN 1 MÁY 3 PHA HIỆN HỮU
- DS LẮP MỚI, HIỆN HỮU
- FCO LẮP MỚI, HIỆN HỮU
- LBS LẮP MỚI, HIỆN HỮU
- LBS LẮP MỚI, HIỆN HỮU
- TỤ BÙ HIỆN HỮU

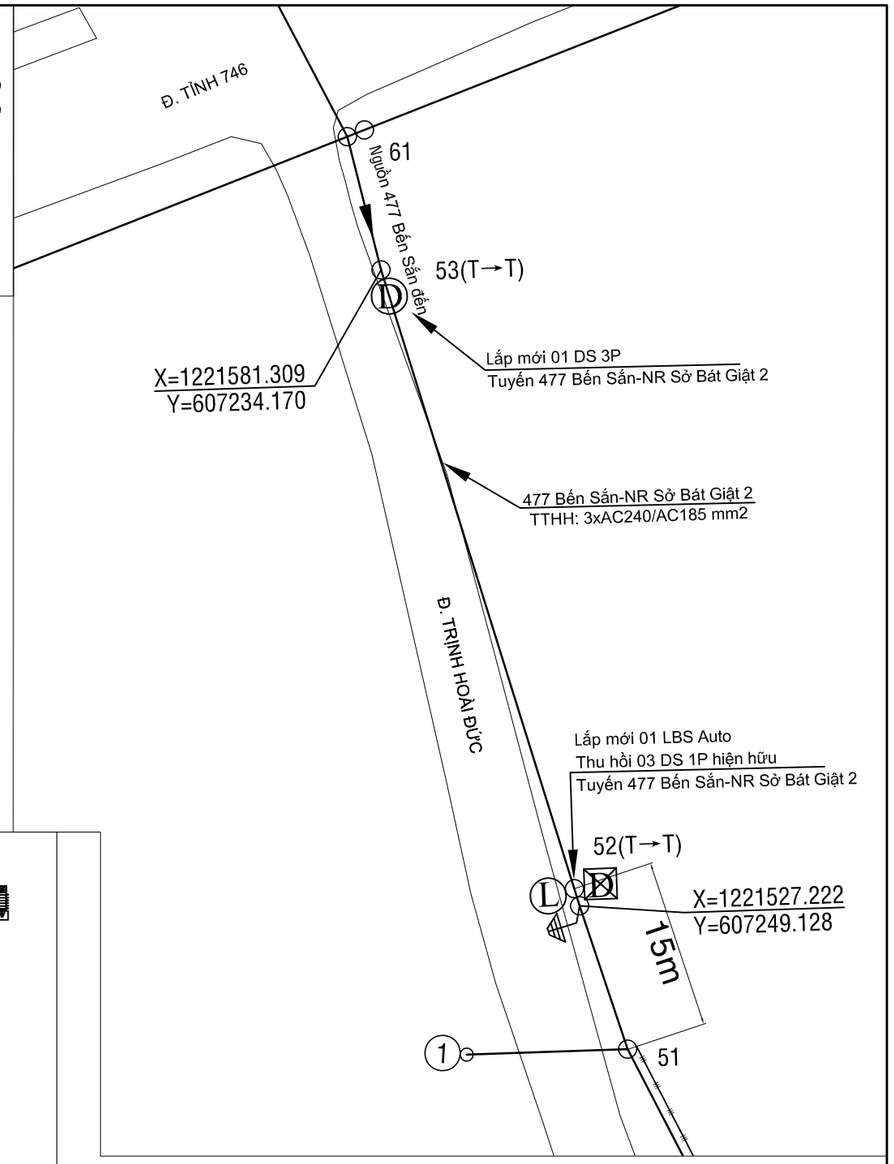

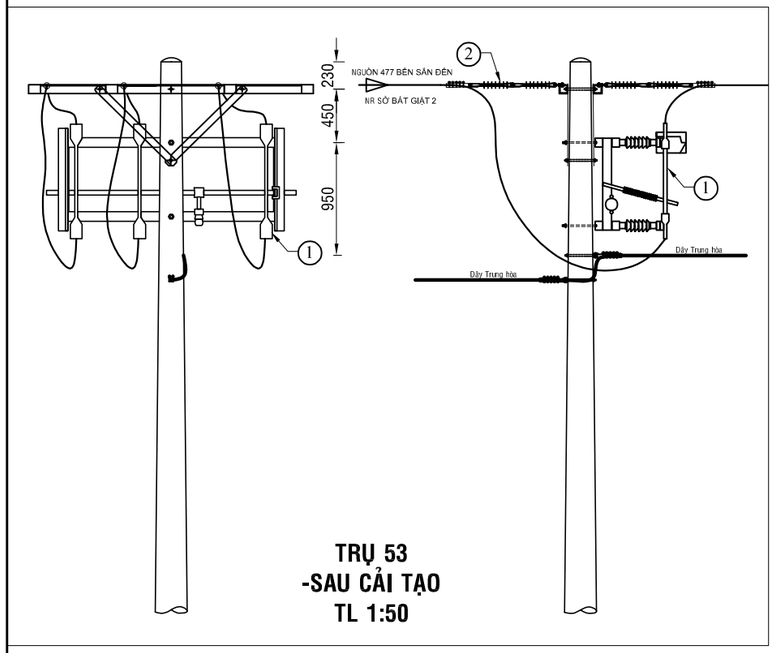

TRỤ 53
-SAU CẢI TẠO
TL 1:50

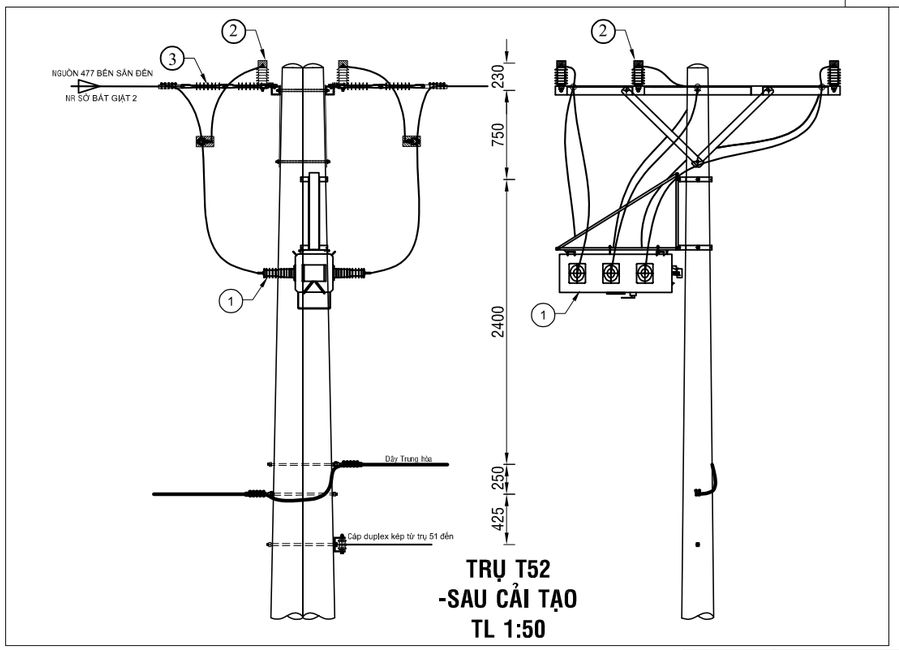

TRỤ T52
-SAU CẢI TẠO
TL 1:50

CÔNG TY ĐIỆN LỰC BÌNH DƯƠNG
Thủ Dầu Một, ngày....tháng....năm 2026
KT. GIÁM ĐỐC
PHÓ GIÁM ĐỐC

BẢNG GHI CHÚ VẬT TƯ THIẾT BỊ CHÍNH LẮP MỚI TRỤ T52

STT	TÊN VẬT TƯ THIẾT BỊ	ĐƠN VỊ	GHI CHÚ
01	LBS 3 PHA 630A - 24KV ĐK SCADA + PHỤ KIỆN	BỘ	LẮP MỚI
02	CHỐNG SÉT VAN LA 18KV - 10KA + NẮP CHỤP	BỘ	LẮP MỚI
03	SỨ TREO ĐÔI 24KV POLYMER+ PHỤ KIỆN	BỘ	LẮP MỚI

BẢNG GHI CHÚ VẬT TƯ THIẾT BỊ CHÍNH LẮP MỚI TRỤ T53

STT	TÊN VẬT TƯ THIẾT BỊ	ĐƠN VỊ	GHI CHÚ
01	DS 3 PHA 630A - 24KV + PHỤ KIỆN	BỘ	LẮP MỚI
02	SỨ TREO ĐÔI 24KV POLYMER+ PHỤ KIỆN	BỘ	LẮP MỚI

CÔNG TY TNHH
TƯ VẤN XÂY DỰNG 78

ISOCERT ISO 9001:2015

CÔNG TRÌNH: LẮP ĐẶT THIẾT BỊ ĐÓNG CẮT CÁC PHÁT TUYẾN 22KV THUỘC CÁC TRẠM 110KV VĨNH HIỆP - KHÁNH BÌNH

Phó Giám đốc	Đỗ Hữu Ánh	
Chủ nhiệm TK	Lê Anh Tâm	
Chủ trì TK	Bùi Kông Luân	
Kiểm tra	Bùi Kông Luân	
Thiết kế	Phùng Văn Đại	

TRỤ 52 VÀ 53 NR SỞ BÁT GIẬT 2 - TUYẾN DÂY 477 BẾN SẮN (SCT)

TỈ LỆ: 1/#	B.C.K.T.K.T	BẢN VẼ SỐ: 10
2026		MB-VH-477-08

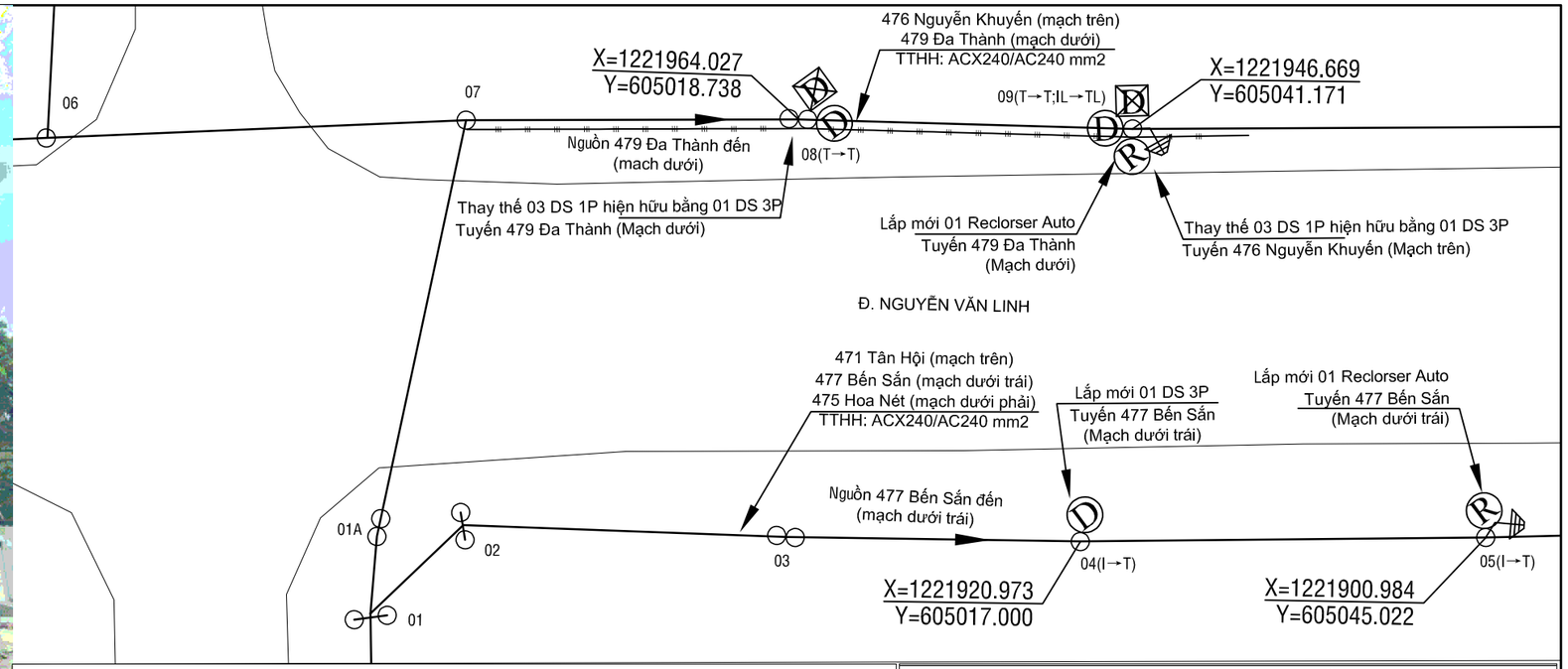

TRỤ 08 TUYẾN 479 ĐA THÀNH (Hiện hữu)

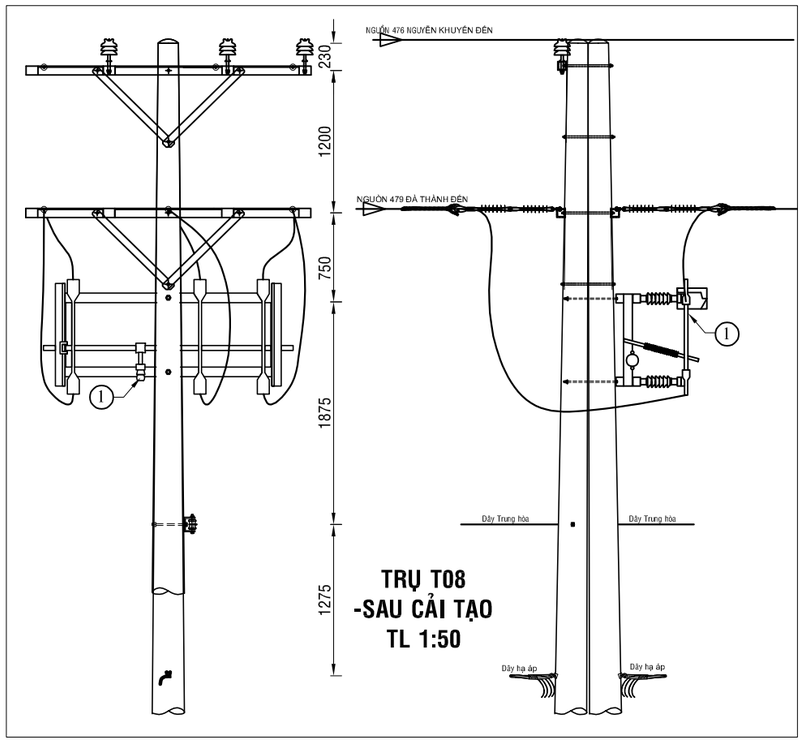

TRỤ 09 TUYẾN 479 ĐA THÀNH (Hiện hữu)

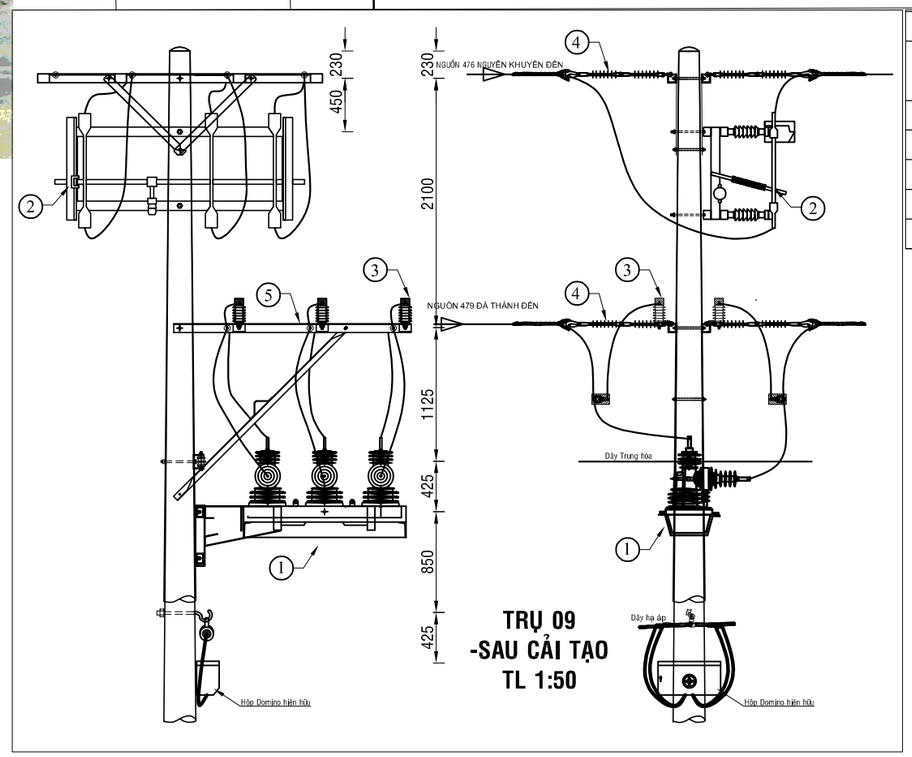

BẢNG GHI CHÚ VẬT TƯ THIẾT BỊ CHÍNH LẮP MỚI TRỤ T09

STT	TÊN VẬT TƯ THIẾT BỊ	ĐƠN VỊ	GHI CHÚ
01	RECLOSER 3 PHA 630A - 24KV ĐK SCADA + PHỤ KIỆN	BỘ	LẮP MỚI
02	DS 3 PHA 630A - 24KV + PHỤ KIỆN	BỘ	LẮP MỚI
03	CHỐNG SÉT VAN LA 18KV - 10KA + NẮP CHỤP	BỘ	LẮP MỚI
04	SỨ TREO ĐÔI 24KV POLYMER+ PHỤ KIỆN	BỘ	LẮP MỚI
05	BỘ ĐÀ LỆCH ĐÔI 2,0M TRỤ ĐƠN	BỘ	LẮP MỚI

CÔNG TY ĐIỆN LỰC BÌNH DƯƠNG
Thủ Dầu Một, ngày....tháng....năm 2026
KT. GIÁM ĐỐC
PHÓ GIÁM ĐỐC

BẢNG GHI CHÚ VẬT TƯ THIẾT BỊ CHÍNH LẮP MỚI TRỤ T08

STT	TÊN VẬT TƯ THIẾT BỊ	ĐƠN VỊ	GHI CHÚ
01	DS 3 PHA 630A - 24KV + PHỤ KIỆN	BỘ	LẮP MỚI
02	SỨ TREO ĐÔI 24KV POLYMER+ PHỤ KIỆN	BỘ	LẮP MỚI

Ghi chú:

- TRUNG THẾ NỔI HIỆN HỮU
- TRUNG THẾ NGẦM HH
- HẠ THẾ NỔI HIỆN HỮU
- TRỤ TT HIỆN HỮU
- TRỤ HT HIỆN HỮU
- TRỤ TT TRỒNG MỚI 14m - 2 ĐOẠN
- TRỤ TT TRỒNG MỚI 16m 2 ĐOẠN
- TIẾP ĐỊA LẮP MỚI
- TRẠM TREO 1 MÁY VÀ 3 MÁY 1 PHA HIỆN HỮU
- TRẠM TRỤ GHÉP 1 MÁY 3 PHA HIỆN HỮU
- TRẠM GIÀN 1 MÁY 3 PHA HIỆN HỮU
- DS LẮP MỚI, HIỆN HỮU
- FCO LẮP MỚI, HIỆN HỮU
- LBS LẮP MỚI, HIỆN HỮU
- LBS LẮP MỚI, HIỆN HỮU
- TỤ BÙ HIỆN HỮU

CÔNG TY TNHH
TƯ VẤN XÂY DỰNG 78

ISOCERT ISO 9001:2015

CÔNG TRÌNH: LẮP ĐẶT THIẾT BỊ ĐÓNG CẮT CÁC PHÁT TUYẾN 22KV THUỘC CÁC TRẠM 110KV VĨNH HIỆP - KHÁNH BÌNH

Phó Giám đốc	Đỗ Hữu Ánh	
Chủ nhiệm TK	Lê Anh Tâm	
Chủ trì TK	Bùi Kông Luân	
Kiểm tra	Bùi Kông Luân	
Thiết kế	Phùng Văn Đại	

TRỤ 08 VÀ 09 TUYẾN DÂY 479 ĐA THÀNH(SCT)

TỈ LỆ: 1/#

2026

B.C.K.T.K.T

BẢN VẼ SỐ: 11

MB-VH-479-09

TRỤ 32 TUYẾN 479 ĐA THÀNH (Hiện hữu)

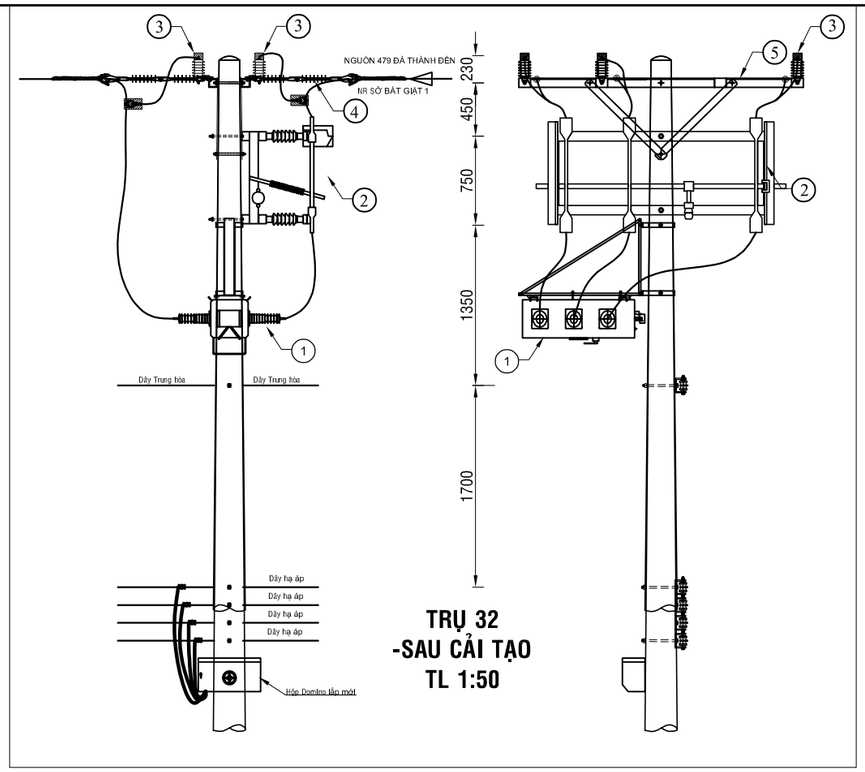

BẢNG GHI CHÚ VẬT TƯ THIẾT BỊ CHÍNH LẮP MỚI TRỤ T32			
STT	TÊN VẬT TƯ THIẾT BỊ	ĐƠN VỊ	GHI CHÚ
01	LBS 3 PHA 630A - 24KV ĐK SCADA + PHỤ KIỆN	BỘ	LẮP MỚI
02	DS 3 PHA 630A - 24KV + PHỤ KIỆN	BỘ	LẮP MỚI
03	CHỐNG SÉT VAN LA 18KV - 10KA + NẮP CHỤP	BỘ	LẮP MỚI
04	SỨ TREO ĐÔI 24KV POLYMER+ PHỤ KIỆN	BỘ	LẮP MỚI
05	BỘ ĐÀ CÂN ĐÔI 2,4M TRỤ ĐƠN	BỘ	LẮP MỚI

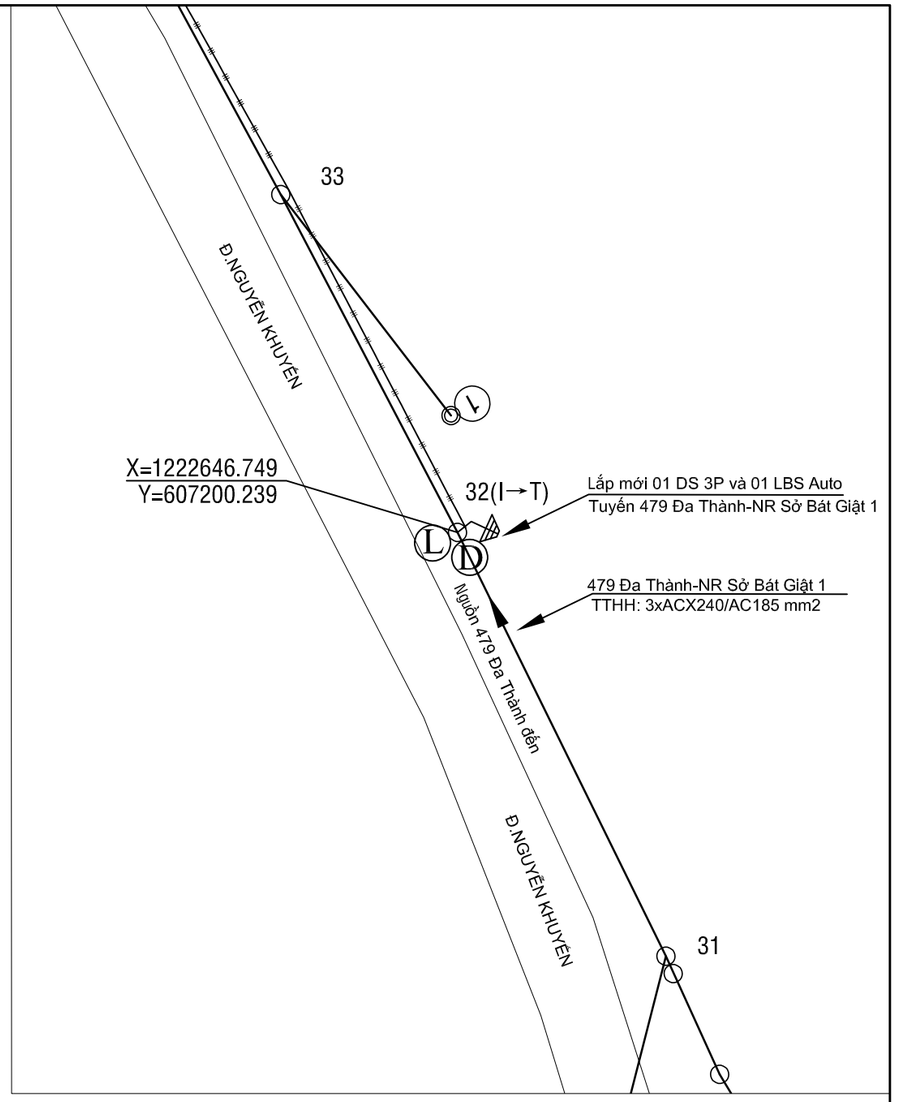

CÔNG TY ĐIỆN LỰC BÌNH DƯƠNG
Thủ Dầu Một, ngày....tháng....năm 2026
KT. GIÁM ĐỐC
PHÓ GIÁM ĐỐC

Ghi chú:

- TRUNG THẾ NỔI HIỆN HỮU
- TRUNG THẾ NGẦM HH
- HẠ THẾ NỔI HIỆN HỮU
- TRỤ TT HIỆN HỮU
- TRỤ HT HIỆN HỮU
- TRỤ TT TRỒNG MỚI 14m - 2 ĐOẠN
- TRỤ TT TRỒNG MỚI 16m 2 ĐOẠN
- TIẾP ĐỊA LẮP MỚI
- TRẠM TREO 1 MÁY VÀ 3 MÁY 1 PHA HIỆN HỮU
- TRẠM TRỤ GHÉP 1 MÁY 3 PHA HIỆN HỮU
- TRẠM GIÀN 1 MÁY 3 PHA HIỆN HỮU
- DS LẮP MỚI, HIỆN HỮU
- FCO LẮP MỚI, HIỆN HỮU
- LBS LẮP MỚI, HIỆN HỮU
- LBS LẮP MỚI, HIỆN HỮU
- TỤ BÙ HIỆN HỮU

CÔNG TY TNHH TƯ VẤN XÂY DỰNG 78			CÔNG TRÌNH: LẮP ĐẶT THIẾT BỊ ĐÓNG CẮT CÁC PHÁT TUYẾN 22KV THUỘC CÁC TRẠM 110KV VĨNH HIỆP - KHÁNH BÌNH
Phó Giám đốc	Đỗ Hữu Ánh		TRỤ 32 NR SỞ BÁT GIẬT 1 - TUYẾN DÂY 479 ĐA THÀNH (SCT)
Chủ nhiệm TK	Lê Anh Tâm		
Chủ trì TK	Bùi Kông Luân		
Kiểm tra	Bùi Kông Luân		TỈ LỆ: 1/# — B.C.K.T.K.T — BẢN VẼ SỐ: 12
Thiết kế	Phùng Văn Đại		2026 — MB-VH-479-10

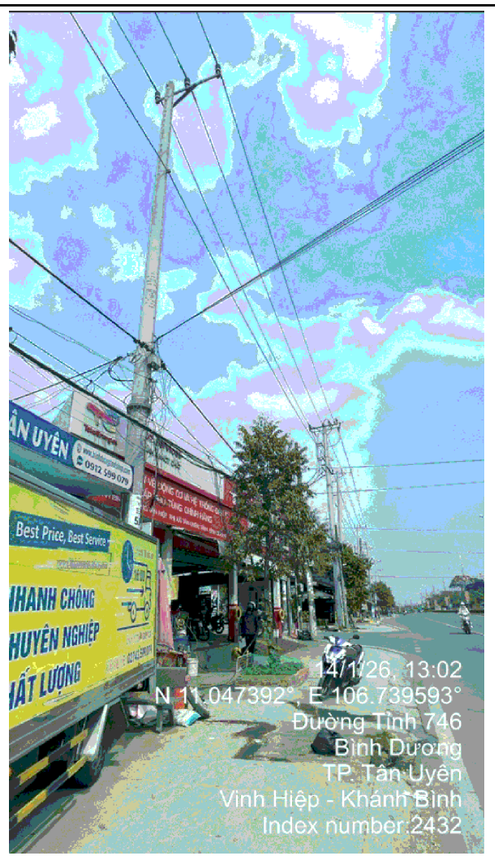

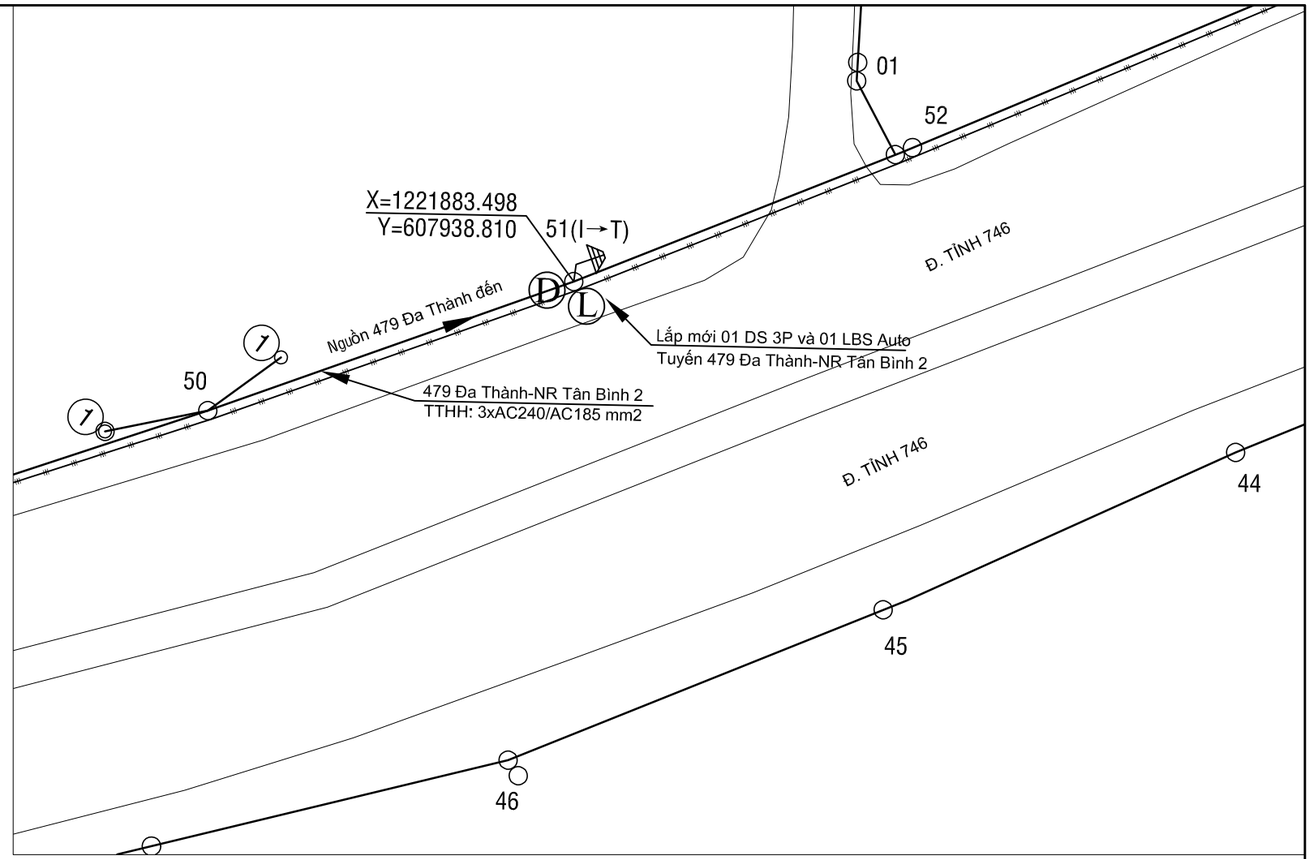

TRỤ 51 TUYẾN 479 ĐA THÀNH (Hiện hữu)

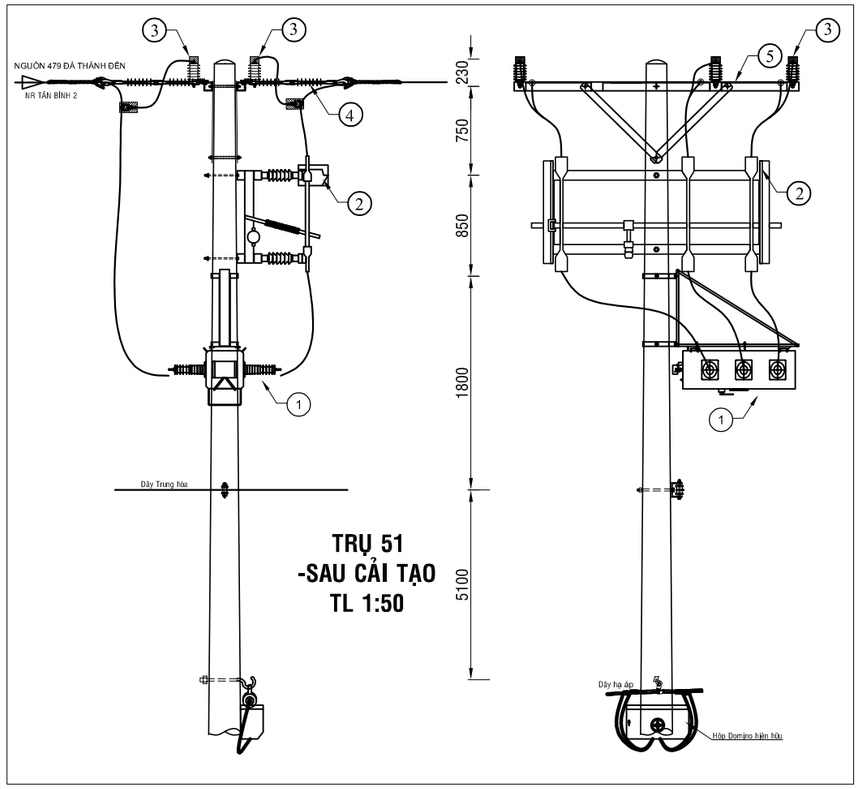

BẢNG GHI CHÚ VẬT TƯ THIẾT BỊ CHÍNH LẮP MỚI TRỤ T51			
STT	TÊN VẬT TƯ THIẾT BỊ	ĐƠN VỊ	GHI CHÚ
01	LBS 3 PHA 630A - 24KV ĐK SCADA + PHỤ KIỆN	BỘ	LẮP MỚI
02	DS 3 PHA 630A - 24KV + PHỤ KIỆN	BỘ	LẮP MỚI
03	CHỐNG SÉT VAN LA 18KV - 10KA + NẮP CHỤP	BỘ	LẮP MỚI
04	SỨ TREO ĐÔI 24KV POLYMER+ PHỤ KIỆN	BỘ	LẮP MỚI
05	BỘ ĐÀ CÂN ĐÔI 2,4M TRỤ ĐƠN	BỘ	LẮP MỚI

CÔNG TY ĐIỆN LỰC BÌNH DƯƠNG
Thủ Dầu Một, ngày....tháng....năm 2026
KT. GIÁM ĐỐC
PHÓ GIÁM ĐỐC

Ghi chú:

- TRUNG THẾ NỔI HIỆN HỮU
- TRUNG THẾ NGẦM HH
- HẠ THẾ NỔI HIỆN HỮU
- TRỤ TT HIỆN HỮU
- TRỤ HT HIỆN HỮU
- TRỤ TT TRỒNG MỚI 14m - 2 ĐOẠN
- TRỤ TT TRỒNG MỚI 16m 2 ĐOẠN
- TIẾP ĐỊA LẮP MỚI
- TRẠM TREO 1 MÁY VÀ 3 MÁY 1 PHA HIỆN HỮU
- TRẠM TRỤ GHÉP 1 MÁY 3 PHA HIỆN HỮU
- TRẠM GIÀN 1 MÁY 3 PHA HIỆN HỮU
- DS LẮP MỚI, HIỆN HỮU
- FCO LẮP MỚI, HIỆN HỮU
- LBS LẮP MỚI, HIỆN HỮU
- LBS LẮP MỚI, HIỆN HỮU
- TỤ BÙ HIỆN HỮU

CÔNG TY TNHH
TƯ VẤN XÂY DỰNG 78

ISO9001:2015

CÔNG TRÌNH: LẮP ĐẶT THIẾT BỊ ĐÓNG CẮT CÁC PHÁT TUYẾN 22KV THUỘC CÁC TRẠM 110KV VĨNH HIỆP - KHÁNH BÌNH

Phó Giám đốc	Đỗ Hữu Ánh	
Chủ nhiệm TK	Lê Anh Tâm	
Chủ trì TK	Bùi Kông Luân	
Kiểm tra	Bùi Kông Luân	
Thiết kế	Phùng Văn Đại	

TRỤ 51 NR TÂN BÌNH 2 - TUYẾN DÂY 479 ĐA THÀNH (SCT)

TỈ LỆ: 1/#	B.C.K.T.K.T	BẢN VẼ SỐ: 13
2026		MB-VH-479-11

TRỤ 68 TUYẾN 479 ĐA THÀNH (Hiện hữu)

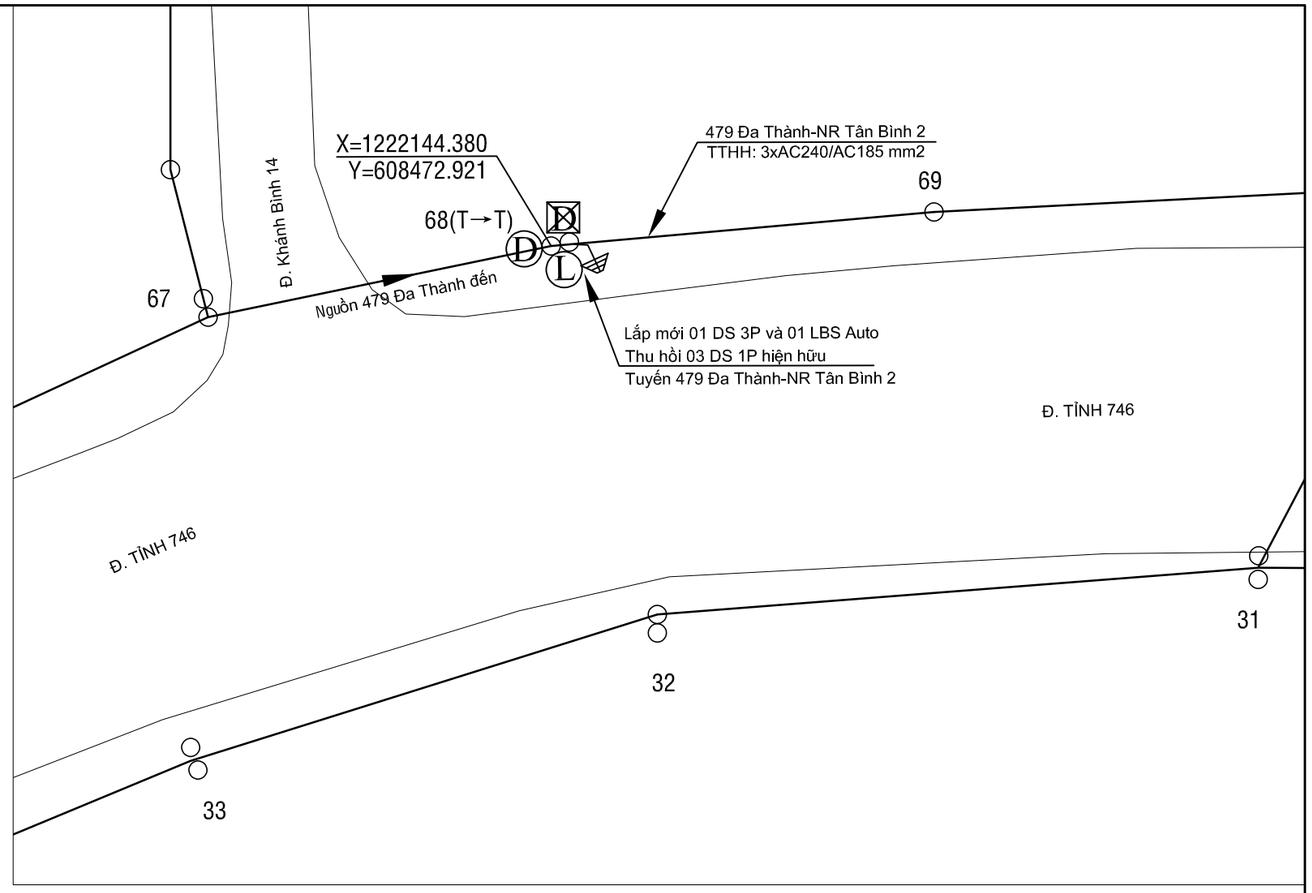

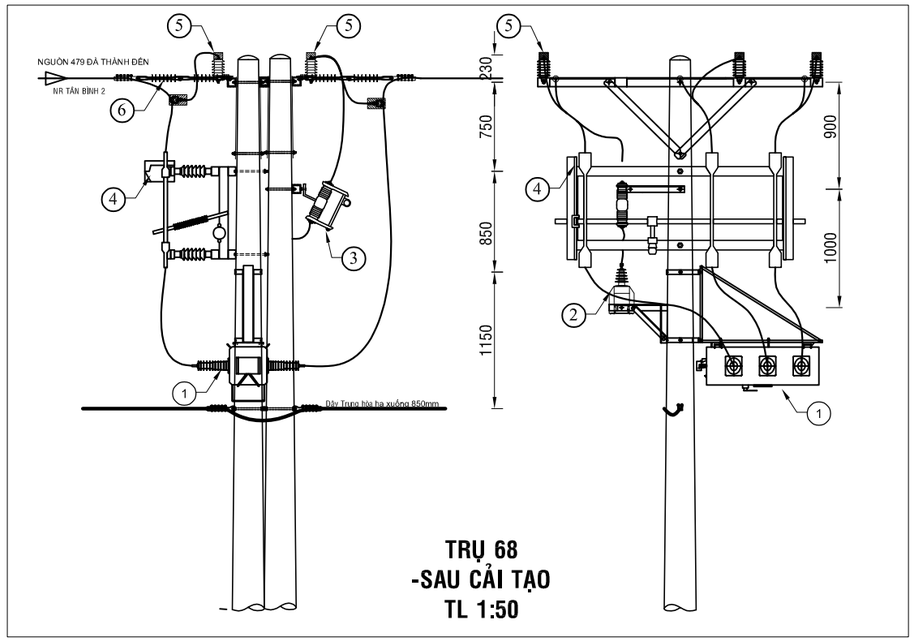

BẢNG GHI CHÚ VẬT TƯ THIẾT BỊ CHÍNH LẮP MỚI TRỤ T68			
STT	TÊN VẬT TƯ THIẾT BỊ	ĐƠN VỊ	GHI CHÚ
01	LBS 3 PHA 630A - 24KV ĐK SCADA + PHỤ KIỆN	BỘ	LẮP MỚI
02	MÁY BIẾN ÁP NGUỒN 1 PHA-12,7KV	BỘ	LẮP MỚI
03	CẦU CHÌ TỰ RƠI 24KV	BỘ	LẮP MỚI
04	DS 3 PHA 630A - 24KV + PHỤ KIỆN	BỘ	LẮP MỚI
05	CHỐNG SÉT VAN LA 18KV - 10KA + NẮP CHỤP	BỘ	LẮP MỚI
06	SỨ TREO ĐÔI 24KV POLYMER+ PHỤ KIỆN	BỘ	LẮP MỚI

CÔNG TY ĐIỆN LỰC BÌNH DƯƠNG
Thủ Dầu Một, ngày....tháng....năm 2026
KT. GIÁM ĐỐC
PHÓ GIÁM ĐỐC

Ghi chú:

- TRUNG THẾ NỔI HIỆN HỮU
- TRUNG THẾ NGẦM HH
- HẠ THẾ NỔI HIỆN HỮU
- TRỤ TT HIỆN HỮU
- TRỤ HT HIỆN HỮU
- TRỤ TT TRỒNG MỚI 14m - 2 ĐOẠN
- TRỤ TT TRỒNG MỚI 16m 2 ĐOẠN
- TIẾP ĐỊA LẮP MỚI
- TRẠM TREO 1 MÁY VÀ 3 MÁY 1 PHA HIỆN HỮU
- TRẠM TRỤ GHÉP 1 MÁY 3 PHA HIỆN HỮU
- TRẠM GIÀN 1 MÁY 3 PHA HIỆN HỮU
- DS LẮP MỚI, HIỆN HỮU
- FCO LẮP MỚI, HIỆN HỮU
- LBS LẮP MỚI, HIỆN HỮU
- LBS LẮP MỚI, HIỆN HỮU
- TỤ BÙ HIỆN HỮU

CÔNG TY TNHH
TƯ VẤN XÂY DỰNG 78

ISOCERT
ISO 9001:2015

CÔNG TRÌNH: LẮP ĐẶT THIẾT BỊ ĐÓNG CẮT CÁC PHÁT TUYẾN 22KV THUỘC CÁC TRẠM 110KV VĨNH HIỆP - KHÁNH BÌNH

Phó Giám đốc	Đỗ Hữu Ánh	
Chủ nhiệm TK	Lê Anh Tâm	
Chủ trì TK	Bùi Kông Luân	
Kiểm tra	Bùi Kông Luân	
Thiết kế	Phùng Văn Đại	

TRỤ 68 NR TÂN BÌNH 2 - TUYẾN DÂY 479 ĐA THÀNH (SCT)

TỈ LỆ: 1/#	B.C.K.T.K.T	BẢN VẼ SỐ: 14
2026		MB-VH-479-12

TRỤ 43 TUYẾN 479 ĐA THÀNH (Hiện hữu)

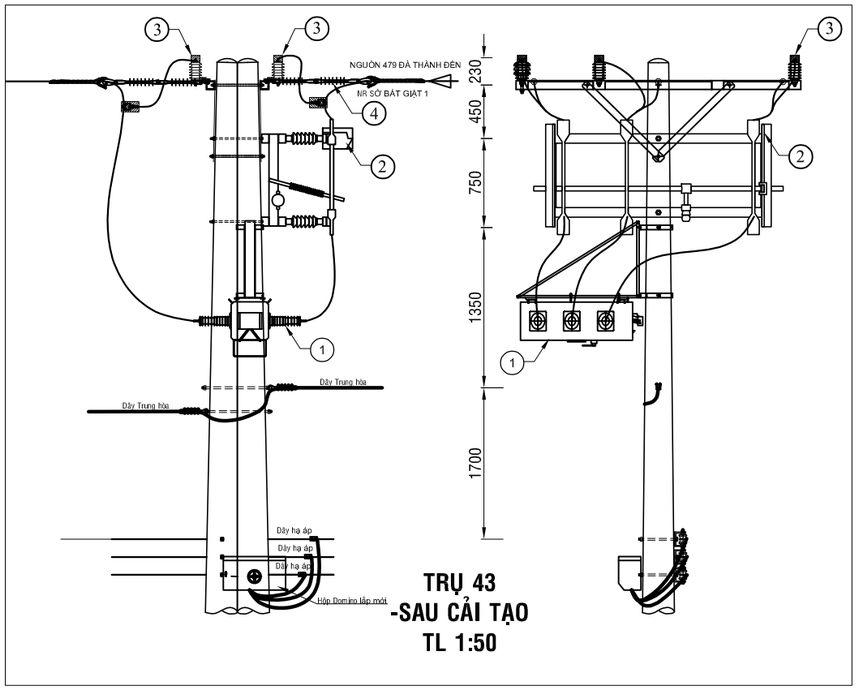

BẢNG GHI CHÚ VẬT TƯ THIẾT BỊ CHÍNH LẮP MỚI TRỤ T43			
STT	TÊN VẬT TƯ THIẾT BỊ	ĐƠN VỊ	GHI CHÚ
01	LBS 3 PHA 630A - 24KV ĐK SCADA + PHỤ KIỆN	BỘ	LẮP MỚI
02	DS 3 PHA 630A - 24KV + PHỤ KIỆN	BỘ	LẮP MỚI
03	CHỐNG SÉT VAN LA 18KV - 10KA + NẮP CHỤP	BỘ	LẮP MỚI
04	SỨ TREO ĐÔI 24KV POLYMER+ PHỤ KIỆN	BỘ	LẮP MỚI

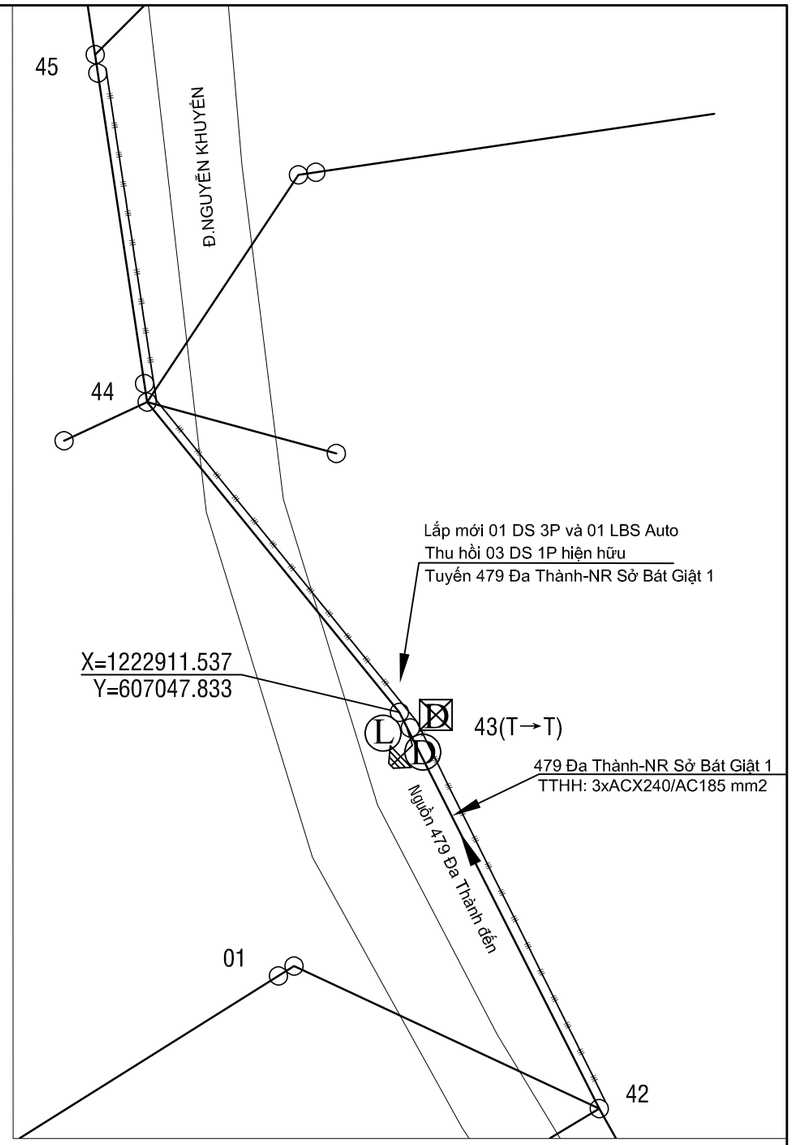

CÔNG TY ĐIỆN LỰC BÌNH DƯƠNG
Thủ Dầu Một, ngày....tháng....năm 2026
KT. GIÁM ĐỐC
PHÓ GIÁM ĐỐC

Ghi chú:

- TRUNG THẾ NỐI HIỆN HỮU
- TRUNG THẾ NGẦM HH
- HẠ THẾ NỐI HIỆN HỮU
- TRỤ TT HIỆN HỮU
- TRỤ HT HIỆN HỮU
- TRỤ TT TRỒNG MỚI 14m - 2 ĐOẠN
- TRỤ TT TRỒNG MỚI 16m 2 ĐOẠN
- TIẾP ĐỊA LẮP MỚI
- TRẠM TREO 1 MÁY VÀ 3 MÁY 1 PHA HIỆN HỮU
- TRẠM TRỤ GHÉP 1 MÁY 3 PHA HIỆN HỮU
- TRẠM GIÀN 1 MÁY 3 PHA HIỆN HỮU
- DS LẮP MỚI, HIỆN HỮU
- FCO LẮP MỚI, HIỆN HỮU
- LBS LẮP MỚI, HIỆN HỮU
- LBS LẮP MỚI, HIỆN HỮU
- TỤ BÙ HIỆN HỮU

CÔNG TY TNHH TƯ VẤN XÂY DỰNG 78			CÔNG TRÌNH: LẮP ĐẶT THIẾT BỊ ĐÓNG CẮT CÁC PHÁT TUYẾN 22KV THUỘC CÁC TRẠM 110KV VĨNH HIỆP - KHÁNH BÌNH
Phó Giám đốc	Đỗ Hữu Ánh		TRỤ 43 NR SỞ BÁT GIẬT 1 - TUYẾN DÂY 479 ĐA THÀNH (SCT)
Chủ nhiệm TK	Lê Anh Tâm		
Chủ trì TK	Bùi Kông Luân		
Kiểm tra	Bùi Kông Luân		TỈ LỆ: 1/# — B.C.K.T.K.T — BẢN VẼ SỐ: 15
Thiết kế	Phùng Văn Đại		2026 — MB-VH-479-13

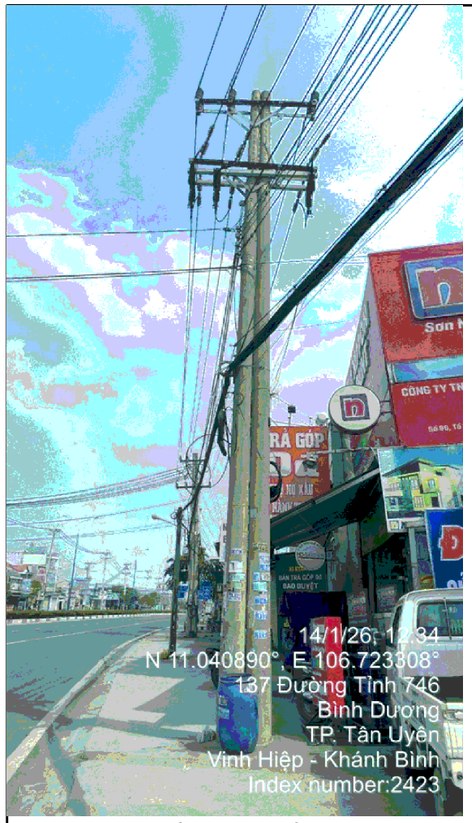

TRỤ 83 TUYẾN 479 ĐA THÀNH (Hiện hữu)

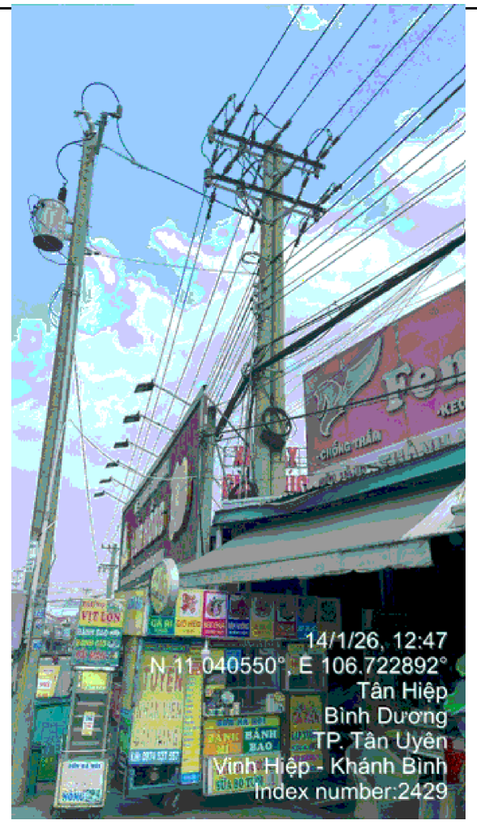

TRỤ 84 TUYẾN 479 ĐA THÀNH (Hiện hữu)

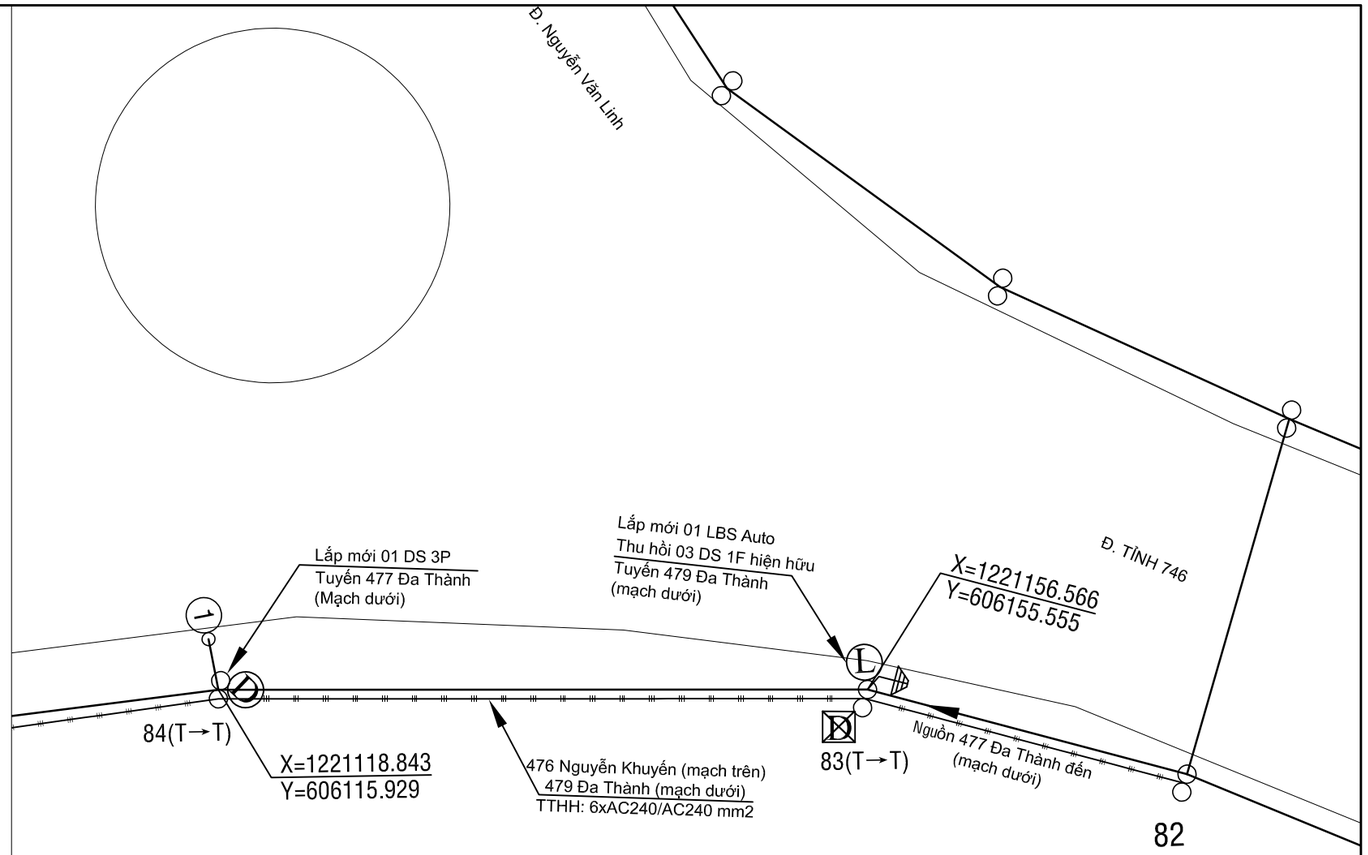

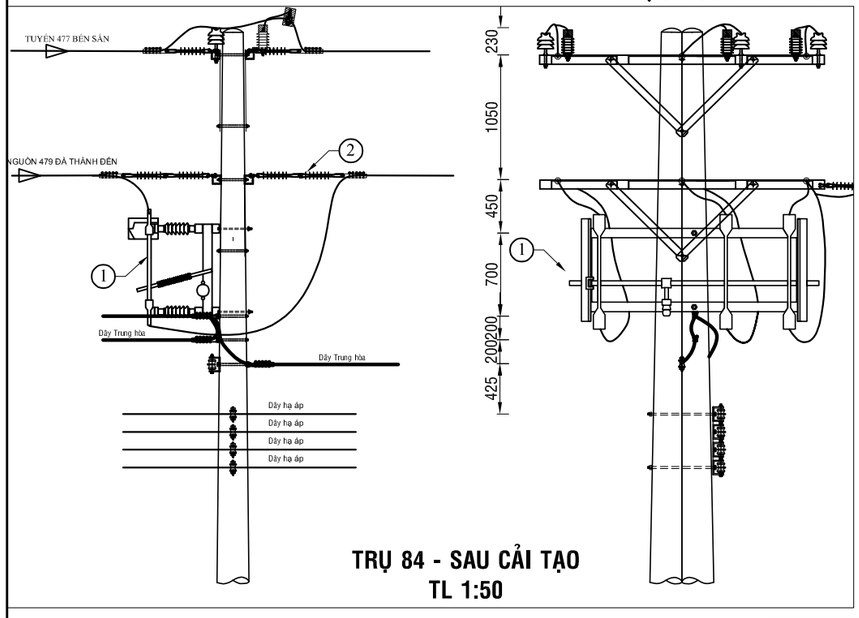

TRỤ 84 - SAU CẢI TẠO
TL 1:50

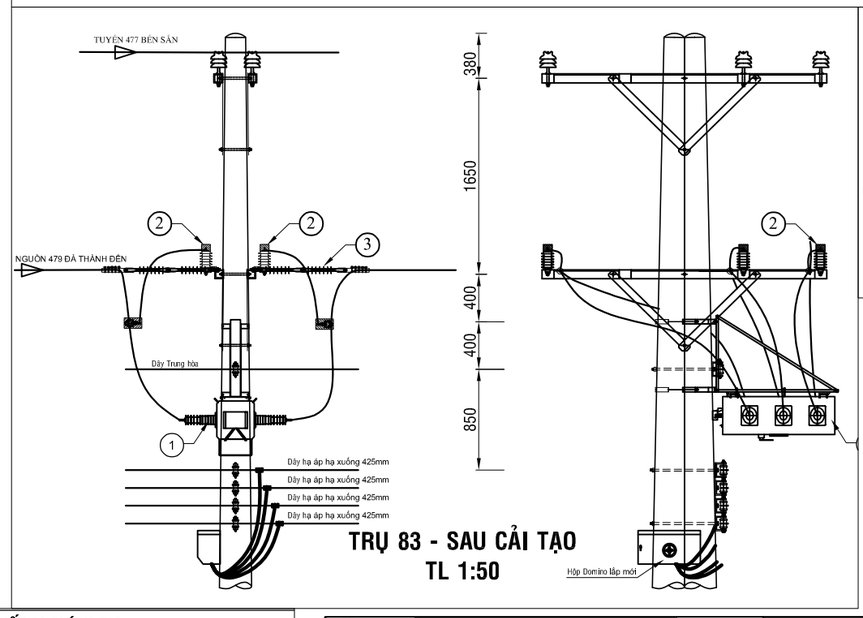

TRỤ 83 - SAU CẢI TẠO
TL 1:50

Ghi chú:

- TRUNG THẾ NỔI HIỆN HỮU
- TRUNG THẾ NGẦM HH
- HẠ THẾ NỔI HIỆN HỮU
- TRỤ TT HIỆN HỮU
- TRỤ HT HIỆN HỮU
- TRỤ TT TRỒNG MỚI 14m - 2 ĐOẠN
- TRỤ TT TRỒNG MỚI 16m 2 ĐOẠN
- TIẾP ĐỊA LẮP MỚI
- TRẠM TREO 1 MÁY VÀ 3 MÁY 1 PHA HIỆN HỮU
- TRẠM TRỤ GHẾP 1 MÁY 3 PHA HIỆN HỮU
- TRẠM GIÀN 1 MÁY 3 PHA HIỆN HỮU
- DS LẮP MỚI, HIỆN HỮU
- FCO LẮP MỚI, HIỆN HỮU
- LBS LẮP MỚI, HIỆN HỮU
- LBS LẮP MỚI, HIỆN HỮU
- TỤ BÙ HIỆN HỮU

CÔNG TY ĐIỆN LỰC BÌNH DƯƠNG
Thủ Dầu Một, ngày....tháng....năm 2026
KT. GIÁM ĐỐC
PHÓ GIÁM ĐỐC

BẢNG GHI CHÚ VẬT TƯ THIẾT BỊ CHÍNH T84

STT	TÊN VẬT TƯ THIẾT BỊ	ĐƠN VỊ	GHI CHÚ
01	DS 3 PHA 630A - 24KV + PHỤ KIỆN	BỘ	LẮP MỚI
02	SỨ TREO ĐÔI 24KV POLYMER + PHỤ KIỆN	BỘ	LẮP MỚI

BẢNG GHI CHÚ VẬT TƯ THIẾT BỊ CHÍNH T83

STT	TÊN VẬT TƯ THIẾT BỊ	ĐƠN VỊ	GHI CHÚ
01	LBS 3 PHA 630A - 24KV ĐK SCADA + PHỤ KIỆN	BỘ	LẮP MỚI
02	CHỐNG SÉT VAN LA 18KV - 10KA + NẮP CHỤP	BỘ	LẮP MỚI
03	SỨ TREO ĐÔI 24KV POLYMER+ PHỤ KIỆN	BỘ	LẮP MỚI

CÔNG TY TNHH
TƯ VẤN XÂY DỰNG 78

ISOCERT ISO 9001:2015

CÔNG TRÌNH: LẮP ĐẶT THIẾT BỊ ĐÓNG CẮT CÁC PHÁT TUYẾN 22KV THUỘC CÁC TRẠM 110KV VĨNH HIỆP - KHÁNH BÌNH

Phó Giám đốc	Đỗ Hữu Ánh	
Chủ nhiệm TK	Lê Anh Tâm	
Chủ trì TK	Bùi Kông Luân	
Kiểm tra	Bùi Kông Luân	
Thiết kế	Phùng Văn Đại	

TRỤ 83 VÀ 84 (TUYẾN 478 NHÀ THỜ) TUYẾN DÂY 479 ĐA THÀNH (SCT)

TỈ LỆ: 1/#	B.C.K.T.K.T	BẢN VẼ SỐ: 16
2026		MB-VH-479-14

PHẦN II.2: TRẠM BIẾN ÁP KHÁNH BÌNH

TRỤ 73 TUYẾN 471 CÂY QUÉO (Hiện hữu)

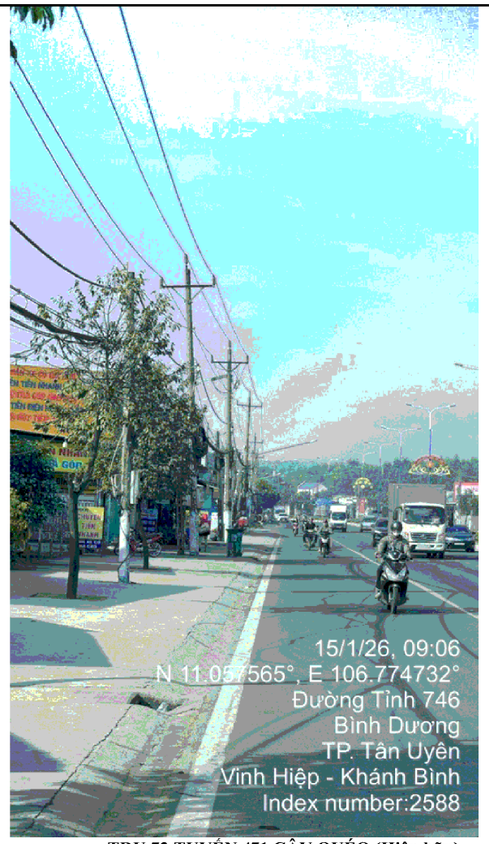

TRỤ 72 TUYẾN 471 CÂY QUÉO (Hiện hữu)

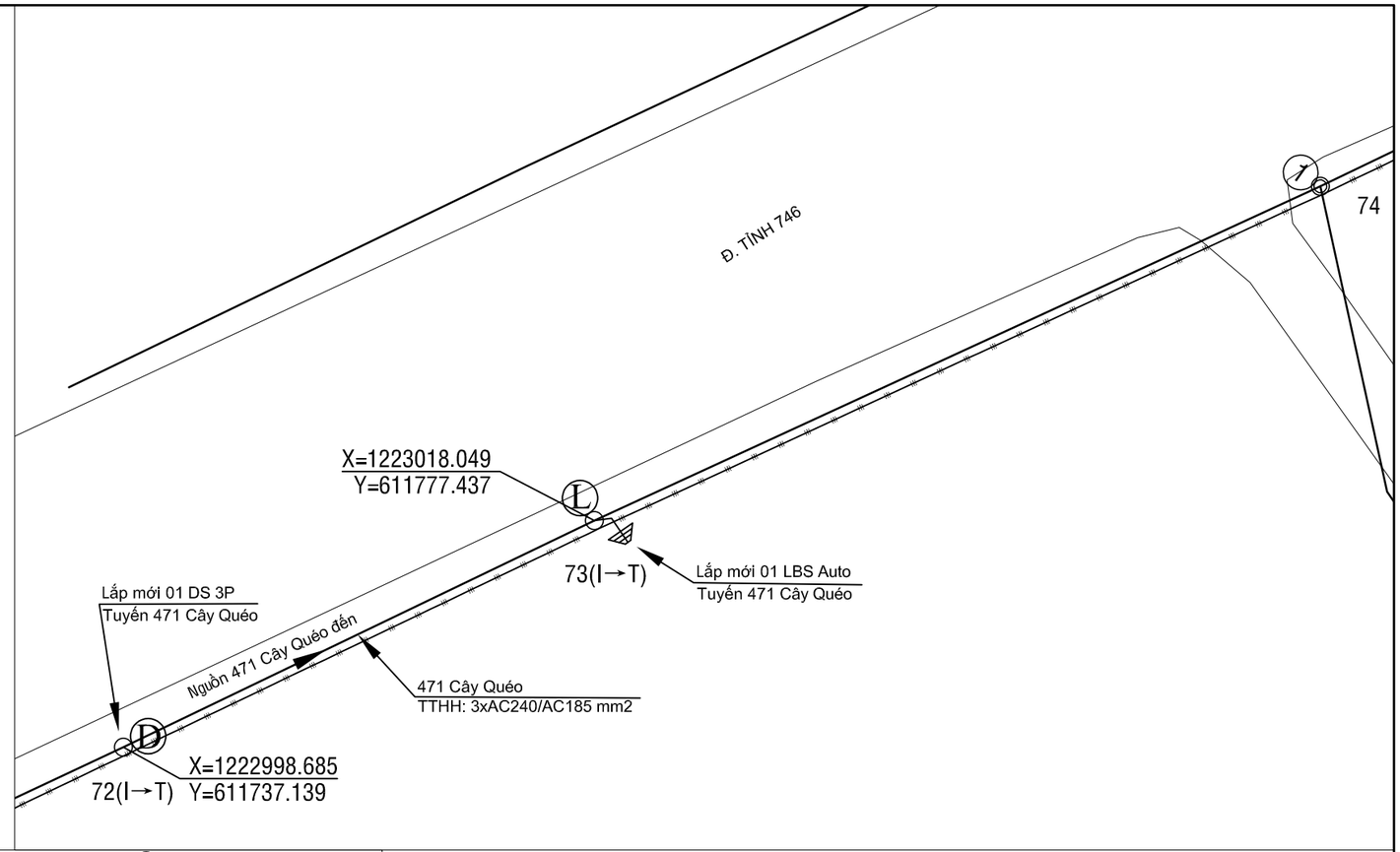

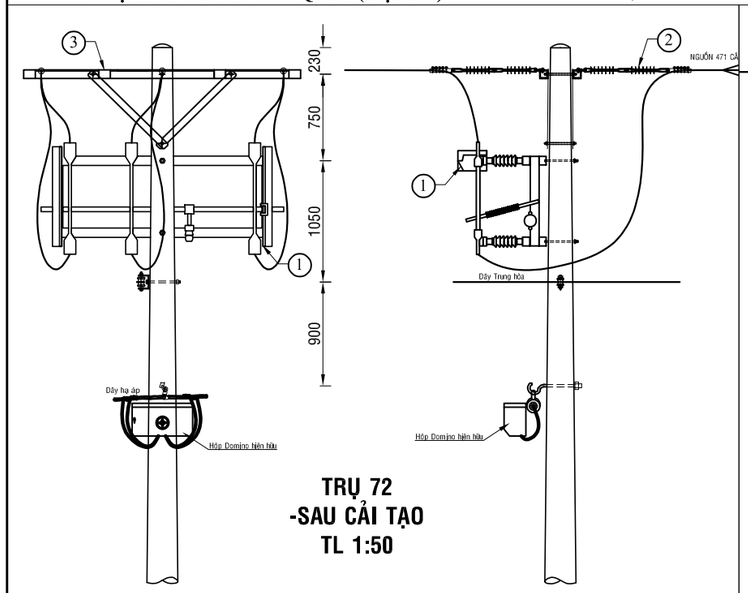

TRỤ 72
-SAU CẢI TẠO
TL 1:50

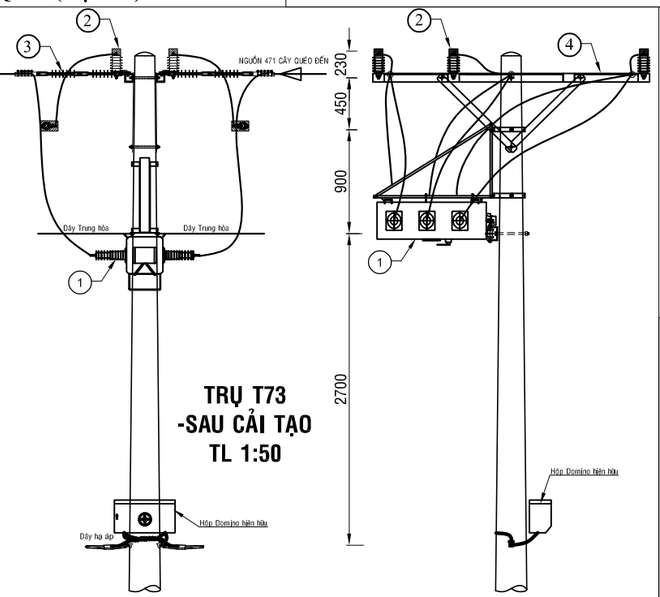

TRỤ T73
-SAU CẢI TẠO
TL 1:50

Ghi chú:

- TRUNG THẾ NỔI HIỆN HỮU
- TRUNG THẾ NGẦM HH
- HẠ THẾ NỔI HIỆN HỮU
- TRỤ TT HIỆN HỮU
- TRỤ HT HIỆN HỮU
- TRỤ TT TRỒNG MỚI 14m - 2 ĐOẠN
- TRỤ TT TRỒNG MỚI 16m 2 ĐOẠN
- TIẾP ĐỊA LẮP MỚI
- TRẠM TREO 1 MÁY VÀ 3 MÁY 1 PHA HIỆN HỮU
- TRẠM TRỤ GHÉP 1 MÁY 3 PHA HIỆN HỮU
- TRẠM GIÀN 1 MÁY 3 PHA HIỆN HỮU
- DS LẮP MỚI, HIỆN HỮU
- FCO LẮP MỚI, HIỆN HỮU
- LBS LẮP MỚI, HIỆN HỮU
- LBS LẮP MỚI, HIỆN HỮU
- TỤ BÙ HIỆN HỮU

CÔNG TY ĐIỆN LỰC BÌNH DƯƠNG
Thủ Dầu Một, ngày....tháng....năm 2026
KT. GIÁM ĐỐC
PHÓ GIÁM ĐỐC

BẢNG GHI CHÚ VẬT TƯ THIẾT BỊ CHÍNH LẮP MỚI TRỤ T72

STT	TÊN VẬT TƯ THIẾT BỊ	ĐƠN VỊ	GHI CHÚ
01	DS 3 PHA 630A - 24KV + PHỤ KIỆN	BỘ	LẮP MỚI
02	SỨ TREO ĐÔI 24KV POLYMER+ PHỤ KIỆN	BỘ	LẮP MỚI
03	BỘ ĐÀ CÂN ĐỐI 2,4M TRỤ ĐƠN	BỘ	LẮP MỚI

BẢNG GHI CHÚ VẬT TƯ THIẾT BỊ CHÍNH LẮP MỚI TRỤ T73

STT	TÊN VẬT TƯ THIẾT BỊ	ĐƠN VỊ	GHI CHÚ
01	LBS 3 PHA 630A - 24KV ĐK SCADA + PHỤ KIỆN	BỘ	LẮP MỚI
02	CHỐNG SÉT VAN LA 18KV - 10KA + NẮP CHỤP	BỘ	LẮP MỚI
03	SỨ TREO ĐÔI 24KV POLYMER+ PHỤ KIỆN	BỘ	LẮP MỚI
04	BỘ ĐÀ CÂN ĐỐI 2,4M TRỤ ĐƠN	BỘ	LẮP MỚI

CÔNG TY TNHH
TƯ VẤN XÂY DỰNG 78

ISOCERT ISO 9001:2015

CÔNG TRÌNH: LẮP ĐẶT THIẾT BỊ ĐÓNG CẮT CÁC PHÁT TUYẾN 22KV THUỘC CÁC TRẠM 110KV VĨNH HIỆP - KHÁNH BÌNH

Phó Giám đốc	Đỗ Hữu Ánh	
Chủ nhiệm TK	Lê Anh Tâm	
Chủ trì TK	Bùi Kông Luân	
Kiểm tra	Bùi Kông Luân	
Thiết kế	Phùng Văn Đại	

TRỤ 72 VÀ 73 TUYẾN DÂY 471 CÂY QUÉO (SCT)

TỈ LỆ: 1/#	B.C.K.T.K.T	BẢN VẼ SỐ: 17
2026		MB-KB-471-15

BẢNG GHI CHÚ VẬT TƯ THIẾT BỊ CHÍNH LẮP MỚI TRỤ T90A			
STT	TÊN VẬT TƯ THIẾT BỊ	ĐƠN VỊ	GHI CHÚ
01	DS 3 PHA 630A - 24KV + PHỤ KIỆN	BỘ	LẮP MỚI
02	SỨ TREO ĐÔI 24KV POLYMER+ PHỤ KIỆN	BỘ	LẮP MỚI
03	BỘ ĐÀ CÂN ĐÔI 2,4M TRỤ ĐƠN	BỘ	LẮP MỚI

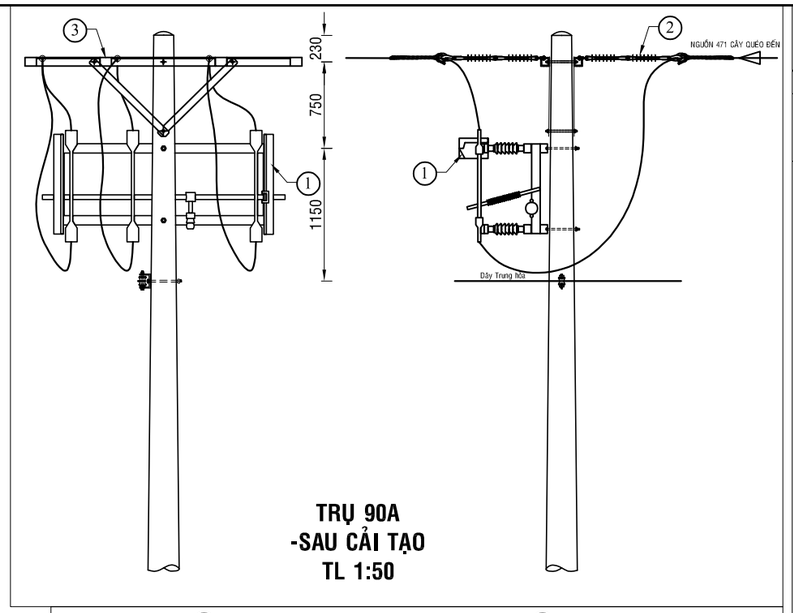

TRỤ 90A
-SAU CẢI TẠO
TL 1:50

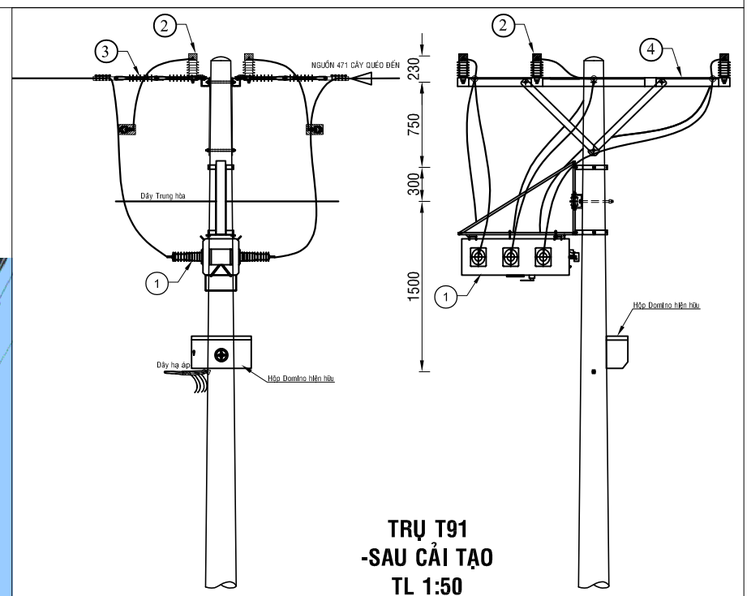

TRỤ T91
-SAU CẢI TẠO
TL 1:50

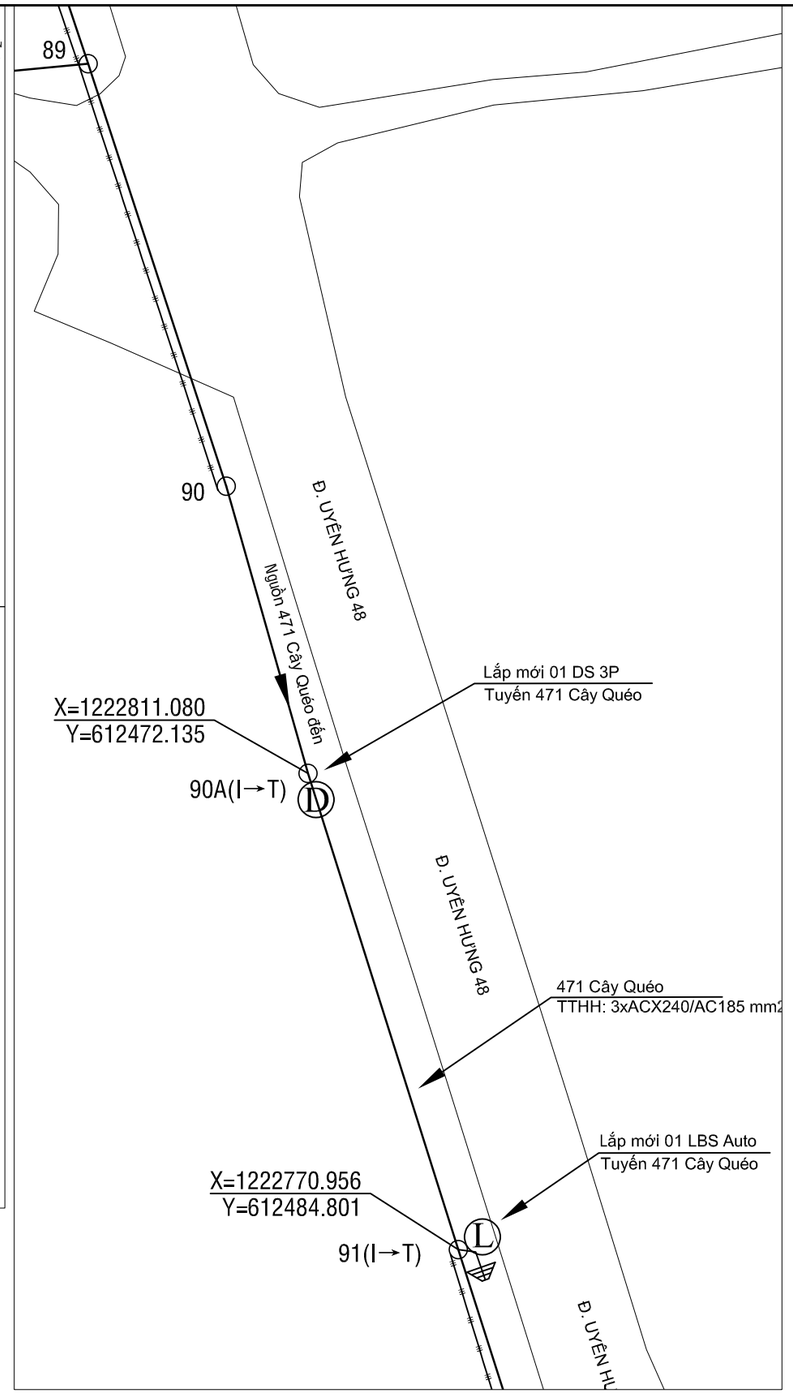

Ghi chú:

- TRUNG THẾ NỔI HIỆN HỮU
- TRUNG THẾ NGẦM HH
- HẠ THẾ NỔI HIỆN HỮU
- TRỤ TT HIỆN HỮU
- TRỤ HT HIỆN HỮU
- TRỤ TT TRỒNG MỚI 14m - 2 ĐOẠN
- TRỤ TT TRỒNG MỚI 16m 2 ĐOẠN
- TIẾP ĐỊA LẮP MỚI
- TRẠM TREO 1 MÁY VÀ 3 MÁY 1 PHA HIỆN HỮU
- TRẠM TRỤ GHÉP 1 MÁY 3 PHA HIỆN HỮU
- TRẠM GIÀN 1 MÁY 3 PHA HIỆN HỮU
- DS LẮP MỚI, HIỆN HỮU
- FCO LẮP MỚI, HIỆN HỮU
- LBS LẮP MỚI, HIỆN HỮU
- LBS LẮP MỚI, HIỆN HỮU
- TỤ BÙ HIỆN HỮU

TRỤ 91 TUYẾN 471 CÂY QUÉO (Hiện hữu)

TRỤ 90A TUYẾN 471 CÂY QUÉO (Hiện hữu)

BẢNG GHI CHÚ VẬT TƯ THIẾT BỊ CHÍNH LẮP MỚI TRỤ T91			
STT	TÊN VẬT TƯ THIẾT BỊ	ĐƠN VỊ	GHI CHÚ
01	LBS 3 PHA 630A - 24KV ĐK SCADA + PHỤ KIỆN	BỘ	LẮP MỚI
02	CHỐNG SÉT VAN LA 18KV - 10KA + NẮP CHỤP	BỘ	LẮP MỚI
03	SỨ TREO ĐÔI 24KV POLYMER+ PHỤ KIỆN	BỘ	LẮP MỚI
04	BỘ ĐÀ CÂN ĐÔI 2,4M TRỤ ĐƠN	BỘ	LẮP MỚI

CÔNG TY ĐIỆN LỰC BÌNH DƯƠNG
Thủ Dầu Một, ngày....tháng....năm 2026
KT. GIÁM ĐỐC
PHÓ GIÁM ĐỐC

CÔNG TY TNHH
TƯ VẤN XÂY DỰNG 78

ISO 9001:2015

Phó Giám đốc	Đỗ Hữu Ánh	
Chủ nhiệm TK	Lê Anh Tâm	
Chủ trì TK	Bùi Kông Luân	
Kiểm tra	Bùi Kông Luân	
Thiết kế	Phùng Văn Đại	

CÔNG TRÌNH: LẮP ĐẶT THIẾT BỊ ĐÓNG CẮT CÁC PHÁT TUYẾN 22KV THUỘC CÁC TRẠM 110KV VĨNH HIỆP - KHÁNH BÌNH

TRỤ 90A VÀ 91 (TUYẾN 479 THẠNH PHƯỚC)
TUYẾN DÂY 471 CÂY QUÉO (SCT)

TỈ LỆ: 1/#	B.C.K.T.K.T	BẢN VẼ SỐ: 18
2026		MB-KB-471-16

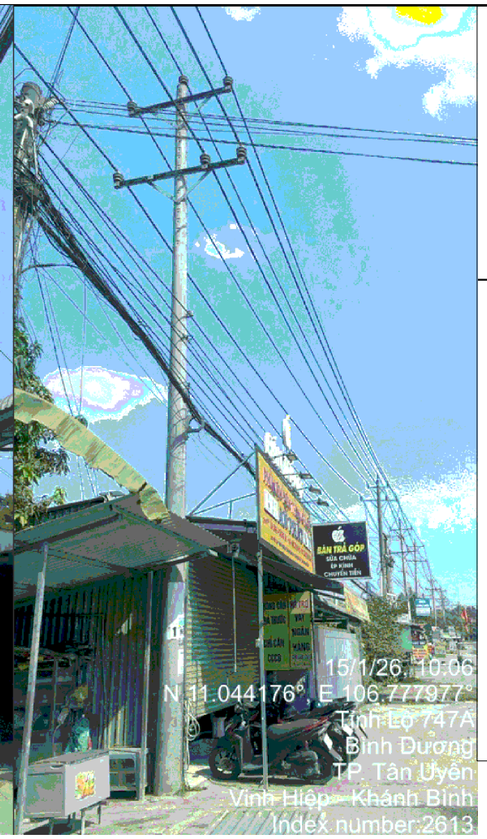

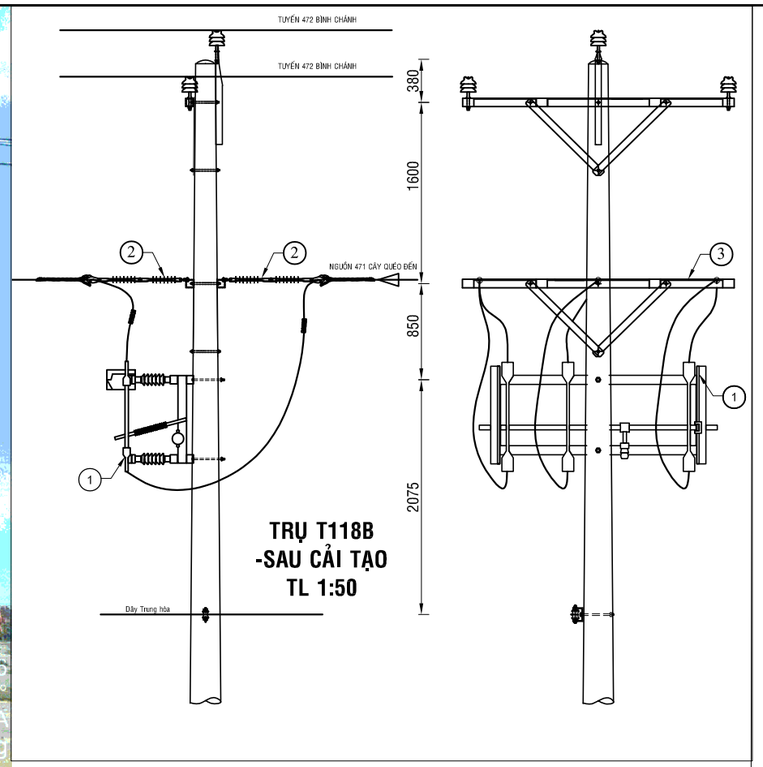

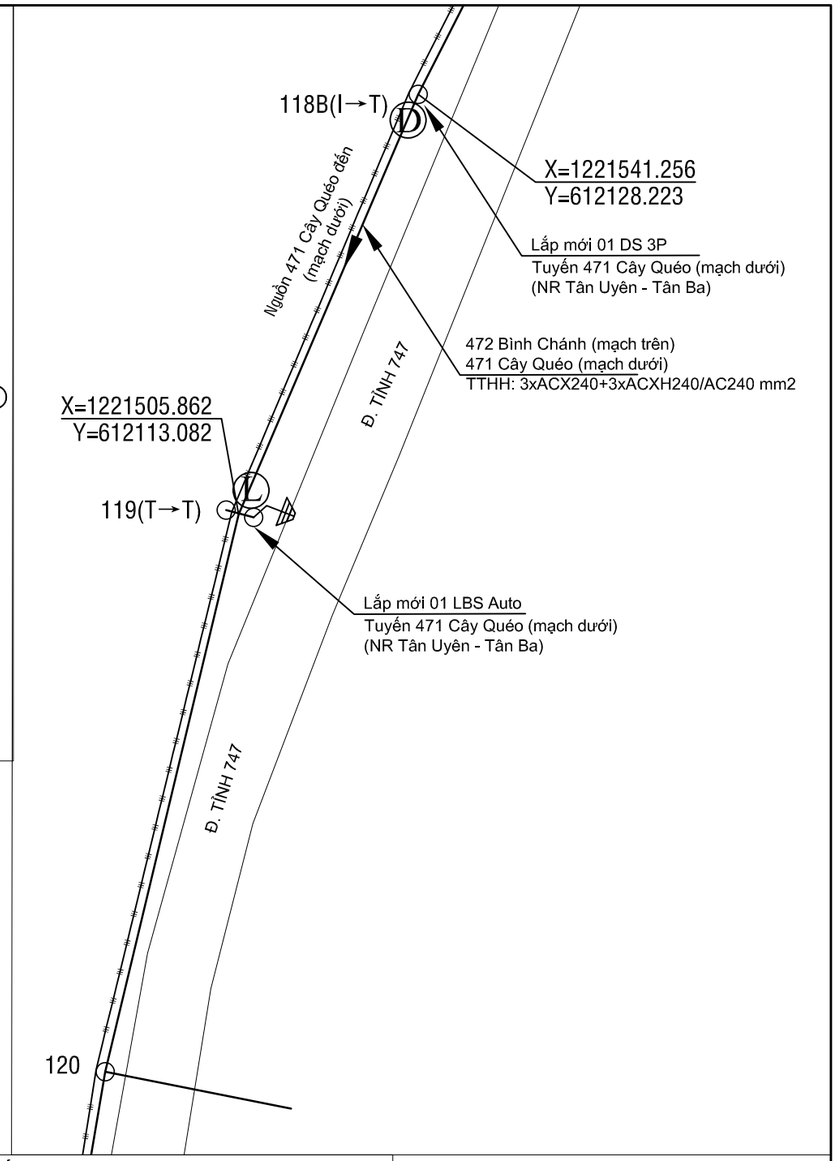

TRỤ 119 TUYẾN 471 CÂY QUÉO (Hiện hữu) **TRỤ 118B TUYẾN 471 CÂY QUÉO (Hiện hữu)**

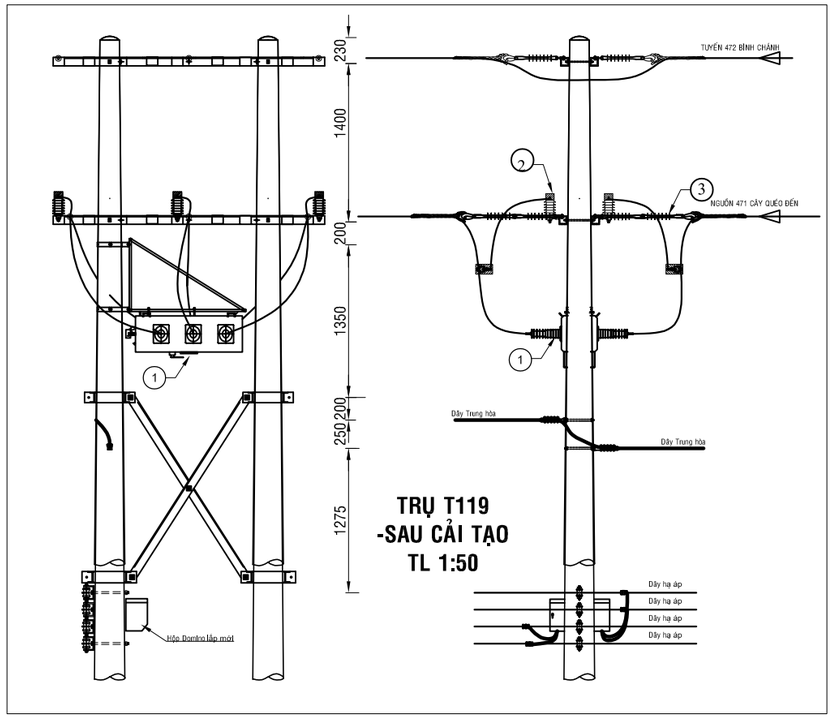

BẢNG GHI CHÚ VẬT TƯ THIẾT BỊ CHÍNH LẮP MỚI TRỤ T118B

STT	TÊN VẬT TƯ THIẾT BỊ	ĐƠN VỊ	GHI CHÚ
01	DS 3 PHA 630A - 24KV + PHỤ KIỆN	BỘ	LẮP MỚI
02	SỨ TREO 24KV POLYMER	BỘ	LẮP MỚI
03	BỘ ĐÀ CÂN ĐÔI 2,4M TRỤ ĐƠN	BỘ	LẮP MỚI

BẢNG GHI CHÚ VẬT TƯ THIẾT BỊ CHÍNH LẮP MỚI TRỤ T119

STT	TÊN VẬT TƯ THIẾT BỊ	ĐƠN VỊ	GHI CHÚ
01	LBS 3 PHA 630A - 24KV ĐK SCADA + PHỤ KIỆN	BỘ	LẮP MỚI
02	CHỐNG SÉT VAN LA 18KV - 10KA + NẮP CHỤP	BỘ	LẮP MỚI
03	SỨ TREO ĐÔI 24KV POLYMER+ PHỤ KIỆN	BỘ	LẮP MỚI

Ghi chú:

- TRUNG THẾ NỔI HIỆN HỮU
- TRUNG THẾ NGẦM HH
- HẠ THẾ NỔI HIỆN HỮU
- TRỤ TT HIỆN HỮU
- TRỤ HT HIỆN HỮU
- TRỤ TT TRỒNG MỚI 14m - 2 ĐOẠN
- TRỤ TT TRỒNG MỚI 16m 2 ĐOẠN
- TIẾP ĐỊA LẮP MỚI
- TRẠM TREO 1 MÁY VÀ 3 MÁY 1 PHA HIỆN HỮU
- TRẠM TRỤ GHÉP 1 MÁY 3 PHA HIỆN HỮU
- TRẠM GIÀN 1 MÁY 3 PHA HIỆN HỮU
- DS LẮP MỚI, HIỆN HỮU
- FCO LẮP MỚI, HIỆN HỮU
- LBS LẮP MỚI, HIỆN HỮU
- LBS LẮP MỚI, HIỆN HỮU
- TỤ BÙ HIỆN HỮU

CÔNG TY ĐIỆN LỰC BÌNH DƯƠNG
Thủ Dầu Một, ngày....tháng....năm 2026
KT. GIÁM ĐỐC
PHÓ GIÁM ĐỐC

CÔNG TY TNHH
TƯ VẤN XÂY DỰNG 78

ISOCERT ISO 9001:2015

CÔNG TRÌNH: LẮP ĐẶT THIẾT BỊ ĐÓNG CẮT CÁC PHÁT TUYẾN 22KV THUỘC CÁC TRẠM 110KV VĨNH HIỆP - KHÁNH BÌNH

Phó Giám đốc	Đỗ Hữu Ánh	
Chủ nhiệm TK	Lê Anh Tâm	
Chủ trì TK	Bùi Kông Luân	
Kiểm tra	Bùi Kông Luân	
Thiết kế	Phùng Văn Đại	

TRỤ 118B VÀ 119 TUYẾN DÂY 471 CÂY QUÉO (SCT)

TỈ LỆ: 1/#	B.C.K.T.K.T	BẢN VẼ SỐ: 19
2026		MB-KB-471-17

TRỤ 136 TUYẾN 471 CÂY QUÉO (Hiện hữu)

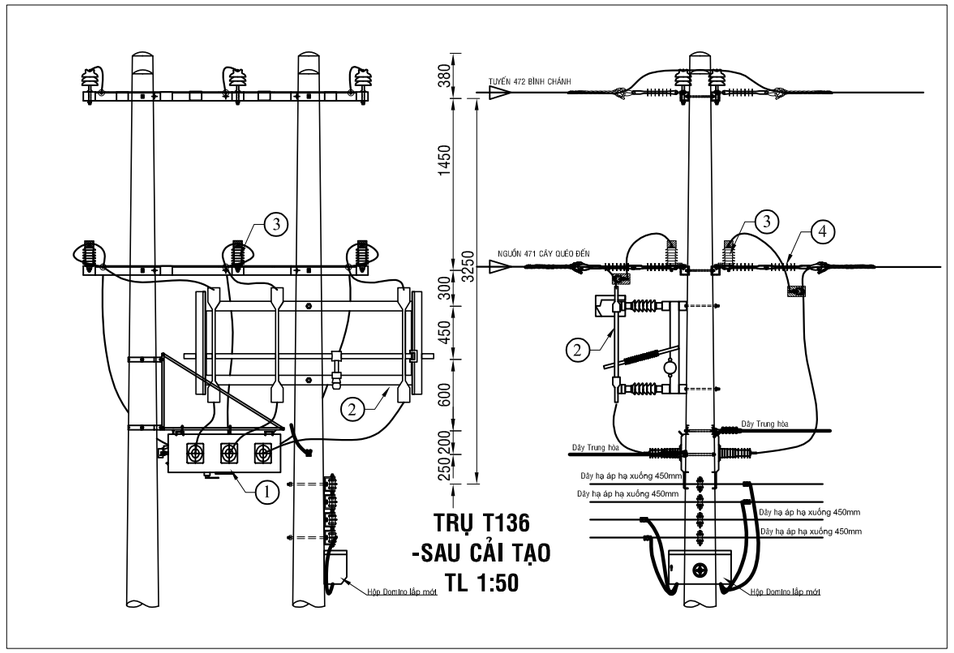

BẢNG GHI CHÚ VẬT TƯ THIẾT BỊ CHÍNH T136			
STT	TÊN VẬT TƯ THIẾT BỊ	ĐƠN VỊ	GHI CHÚ
01	LBS 3 PHA 630A - 24KV ĐK SCADA + PHỤ KIỆN	BỘ	LẮP MỚI
02	DS 3 PHA 630A - 24KV + PHỤ KIỆN	BỘ	LẮP MỚI
03	CHỐNG SÉT VAN LA 18KV - 10KA + NẮP CHỤP	BỘ	LẮP MỚI
04	SỨ TREO ĐÔI 24KV POLYMER + PHỤ KIỆN	BỘ	LẮP MỚI

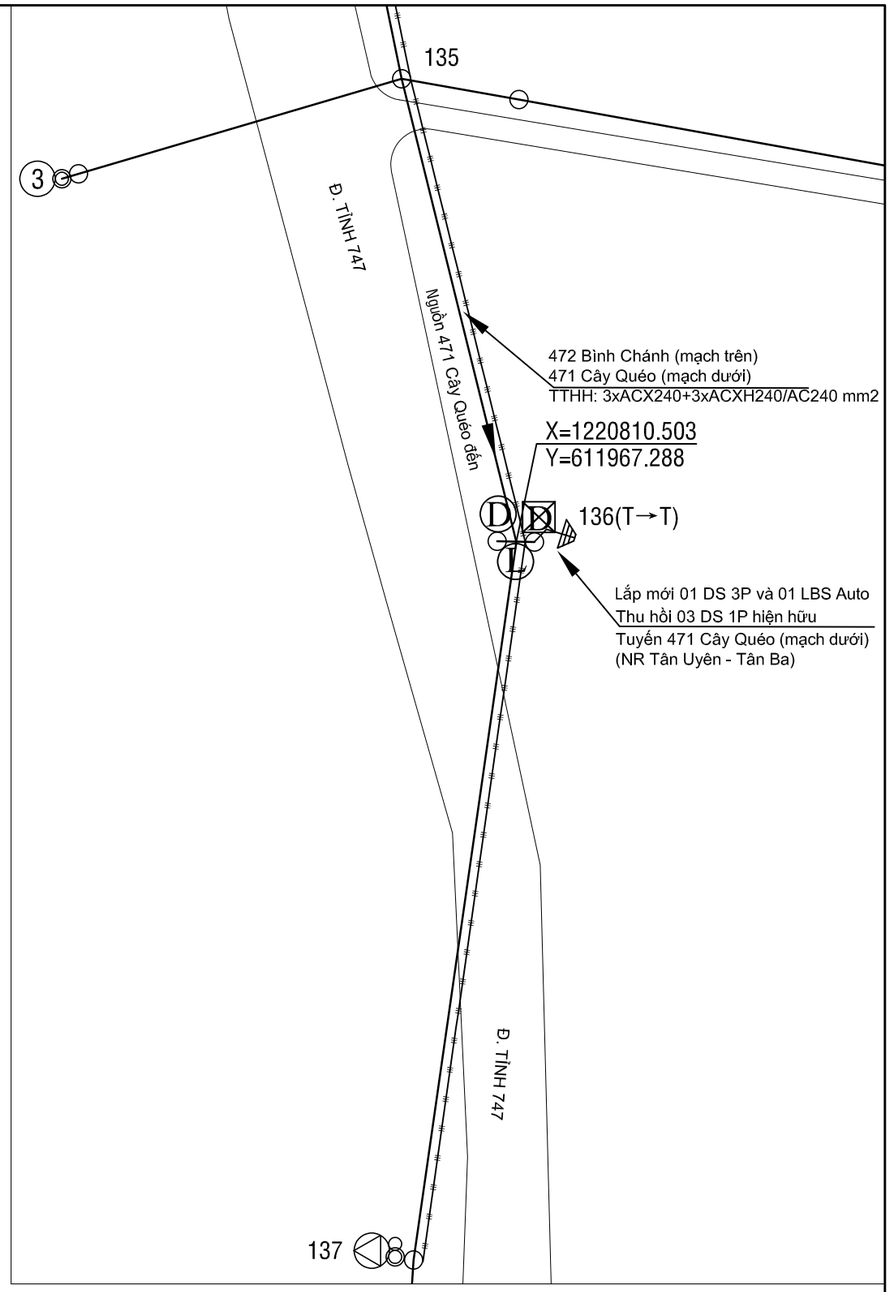

Ghi chú:

- TRUNG THẾ NỔI HIỆN HỮU
- TRUNG THẾ NGẦM HH
- HẠ THẾ NỔI HIỆN HỮU
- TRỤ TT HIỆN HỮU
- TRỤ HT HIỆN HỮU
- TRỤ TT TRỒNG MỚI 14m - 2 ĐOẠN
- TRỤ TT TRỒNG MỚI 16m 2 ĐOẠN
- TIẾP ĐỊA LẮP MỚI
- TRẠM TREO 1 MÁY VÀ 3 MÁY 1 PHA HIỆN HỮU
- TRẠM TRỤ GHÉP 1 MÁY 3 PHA HIỆN HỮU
- TRẠM GIÀN 1 MÁY 3 PHA HIỆN HỮU
- DS LẮP MỚI, HIỆN HỮU
- FCO LẮP MỚI, HIỆN HỮU
- LBS LẮP MỚI, HIỆN HỮU
- LBS LẮP MỚI, HIỆN HỮU
- TỤ BÙ HIỆN HỮU

CÔNG TY ĐIỆN LỰC BÌNH DƯƠNG
Thủ Dầu Một, ngày....tháng....năm 2026
KT. GIÁM ĐỐC
PHÓ GIÁM ĐỐC

CÔNG TY TNHH
TƯ VẤN XÂY DỰNG 78

ISOCERT ISO 9001:2015

Phó Giám đốc	Đỗ Hữu Ánh	
Chủ nhiệm TK	Lê Anh Tâm	
Chủ trì TK	Bùi Kông Luân	
Kiểm tra	Bùi Kông Luân	
Thiết kế	Phùng Văn Đại	

CÔNG TRÌNH: LẮP ĐẶT THIẾT BỊ ĐÓNG CẮT CÁC PHÁT TUYẾN 22KV THUỘC CÁC TRẠM 110KV VĨNH HIỆP - KHÁNH BÌNH

TRỤ 136 TUYẾN DÂY 471 CÂY QUÉO (SCT)

TỈ LỆ: 1/#	B.C.K.T.K.T	BẢN VẼ SỐ: 20
2026		MB-KB-471-18

TRỤ 33 TUYẾN 471 CÂY QUÉO (Hiện hữu)

TRỤ 32 TUYẾN 471 CÂY QUÉO (Hiện hữu)

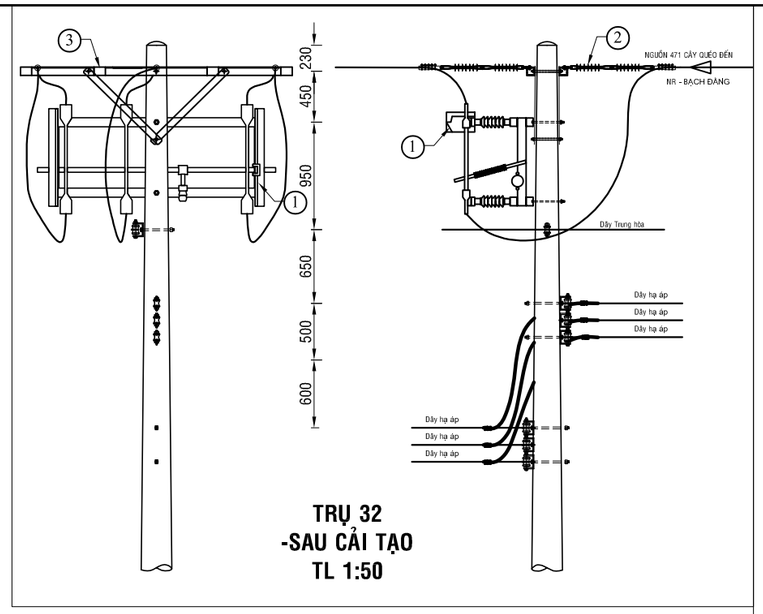

TRỤ 32
-SAU CẢI TẠO
TL 1:50

BẢNG GHI CHÚ VẬT TƯ THIẾT BỊ CHÍNH LẮP MỚI TRỤ T32			
STT	TÊN VẬT TƯ THIẾT BỊ	ĐƠN VỊ	GHI CHÚ
01	DS 3 PHA 630A - 24KV + PHỤ KIỆN	BỘ	LẮP MỚI
02	SỨ TREO ĐÔI 24KV POLYMER+ PHỤ KIỆN	BỘ	LẮP MỚI
03	BỘ ĐÀ CÂN ĐÔI 2,4M TRỤ ĐƠN	BỘ	LẮP MỚI

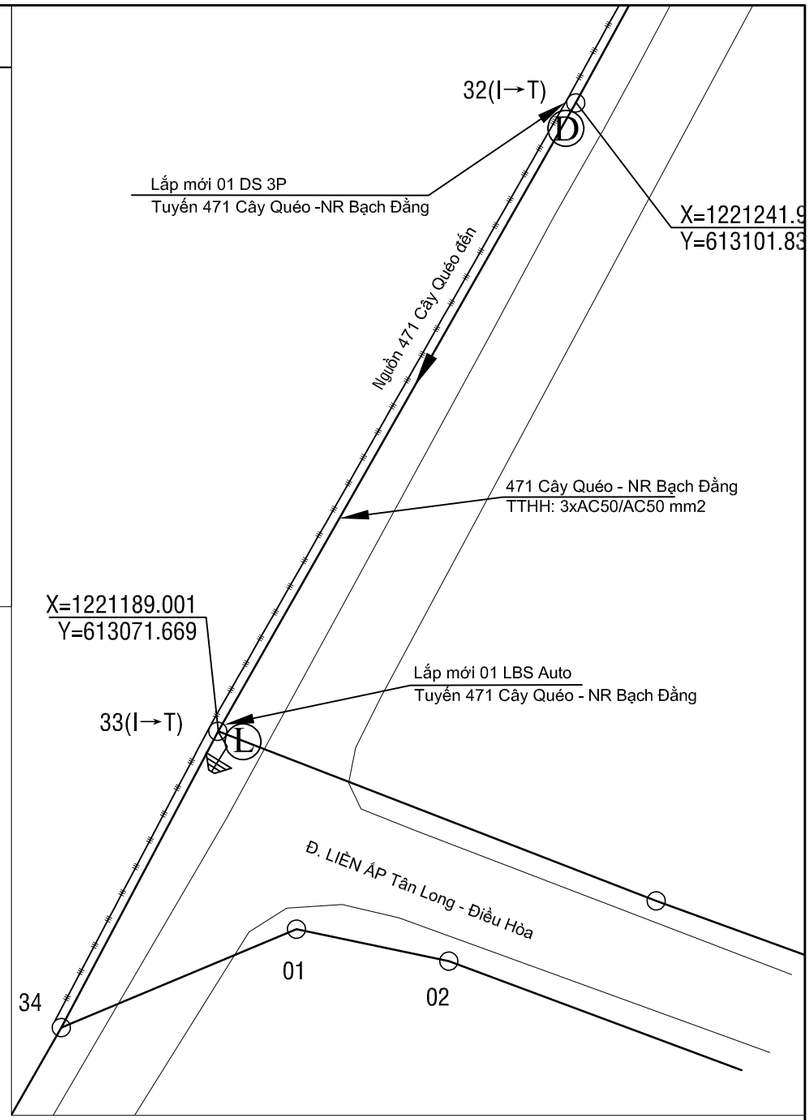

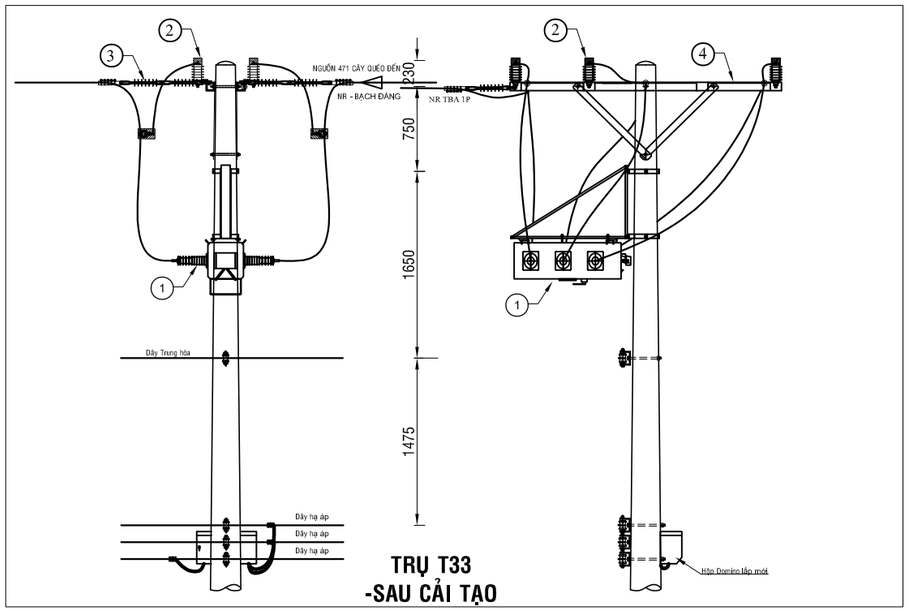

TRỤ T33
-SAU CẢI TẠO

BẢNG GHI CHÚ VẬT TƯ THIẾT BỊ CHÍNH LẮP MỚI TRỤ T33			
STT	TÊN VẬT TƯ THIẾT BỊ	ĐƠN VỊ	GHI CHÚ
01	LBS 3 PHA 630A - 24KV ĐK SCADA + PHỤ KIỆN	BỘ	LẮP MỚI
02	CHỐNG SÉT VAN LA 18KV - 10KA + NẮP CHỤP	BỘ	LẮP MỚI
03	SỨ TREO ĐÔI 24KV POLYMER+ PHỤ KIỆN	BỘ	LẮP MỚI
04	BỘ ĐÀ CÂN ĐÔI 2,4M TRỤ ĐƠN	BỘ	LẮP MỚI

Ghi chú:

- TRUNG THẾ NỔI HIỆN HỮU
- TRUNG THẾ NGẦM HH
- HẠ THẾ NỔI HIỆN HỮU
- TRỤ TT HIỆN HỮU
- TRỤ HT HIỆN HỮU
- TRỤ TT TRỒNG MỚI 14m - 2 ĐOẠN
- TRỤ TT TRỒNG MỚI 16m 2 ĐOẠN
- TIẾP ĐỊA LẮP MỚI
- TRẠM TREO 1 MÁY VÀ 3 MÁY 1 PHA HIỆN HỮU
- TRẠM TRỤ GHÉP 1 MÁY 3 PHA HIỆN HỮU
- TRẠM GIÀN 1 MÁY 3 PHA HIỆN HỮU
- DD DS LẮP MỚI, HIỆN HỮU
- FF FCO LẮP MỚI, HIỆN HỮU
- LL LBS LẮP MỚI, HIỆN HỮU
- RR LBS LẮP MỚI, HIỆN HỮU
- TỤ BÙ HIỆN HỮU

CÔNG TY ĐIỆN LỰC BÌNH DƯƠNG
Thủ Dầu Một, ngày....tháng....năm 2026
KT. GIÁM ĐỐC
PHÓ GIÁM ĐỐC

CÔNG TY TNHH
TƯ VẤN XÂY DỰNG 78

ISOCERT
ISO 9001:2015

CÔNG TRÌNH: LẮP ĐẶT THIẾT BỊ ĐÓNG CẮT CÁC PHÁT TUYẾN 22KV THUỘC CÁC TRẠM 110KV VĨNH HIỆP - KHÁNH BÌNH

Phó Giám đốc	Đỗ Hữu Ánh	
Chủ nhiệm TK	Lê Anh Tâm	
Chủ trì TK	Bùi Kông Luân	
Kiểm tra	Bùi Kông Luân	
Thiết kế	Phùng Văn Đại	

TRỤ 32 VÀ 33 TUYẾN DÂY 471 CÂY QUÉO (SCT)

TỈ LỆ: 1/#	B.C.K.T.K.T	BẢN VẼ SỐ: 21
2026		MB-KB-471-19

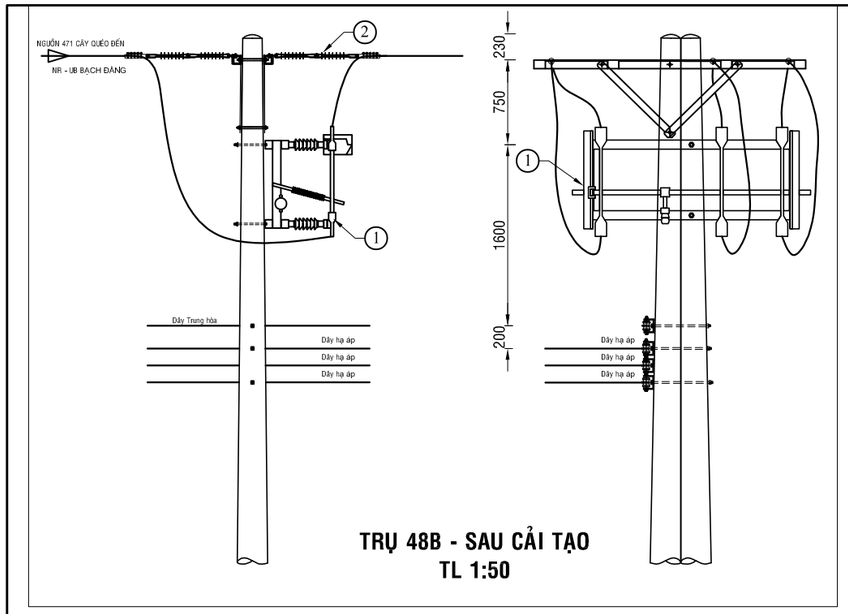

TRỤ 48B - SAU CẢI TẠO
TL 1:50

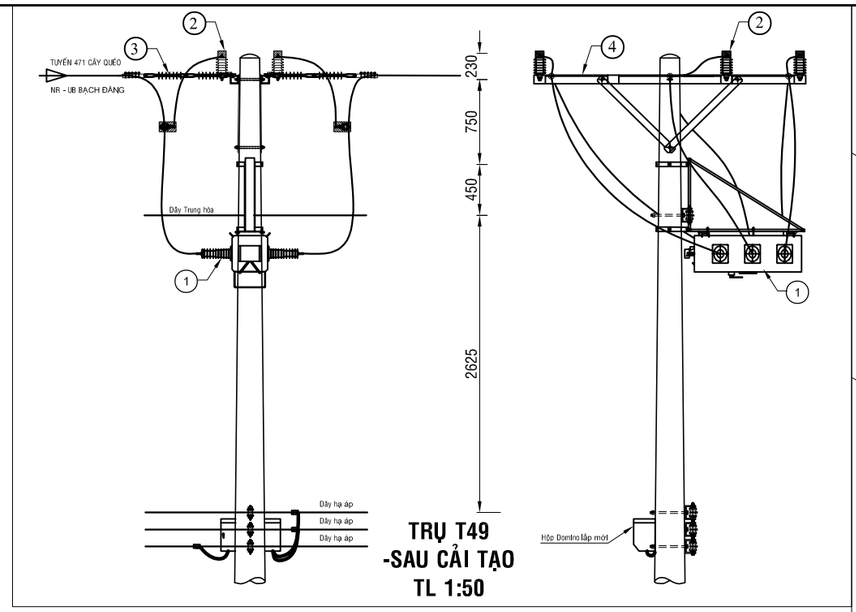

TRỤ T49
-SAU CẢI TẠO
TL 1:50

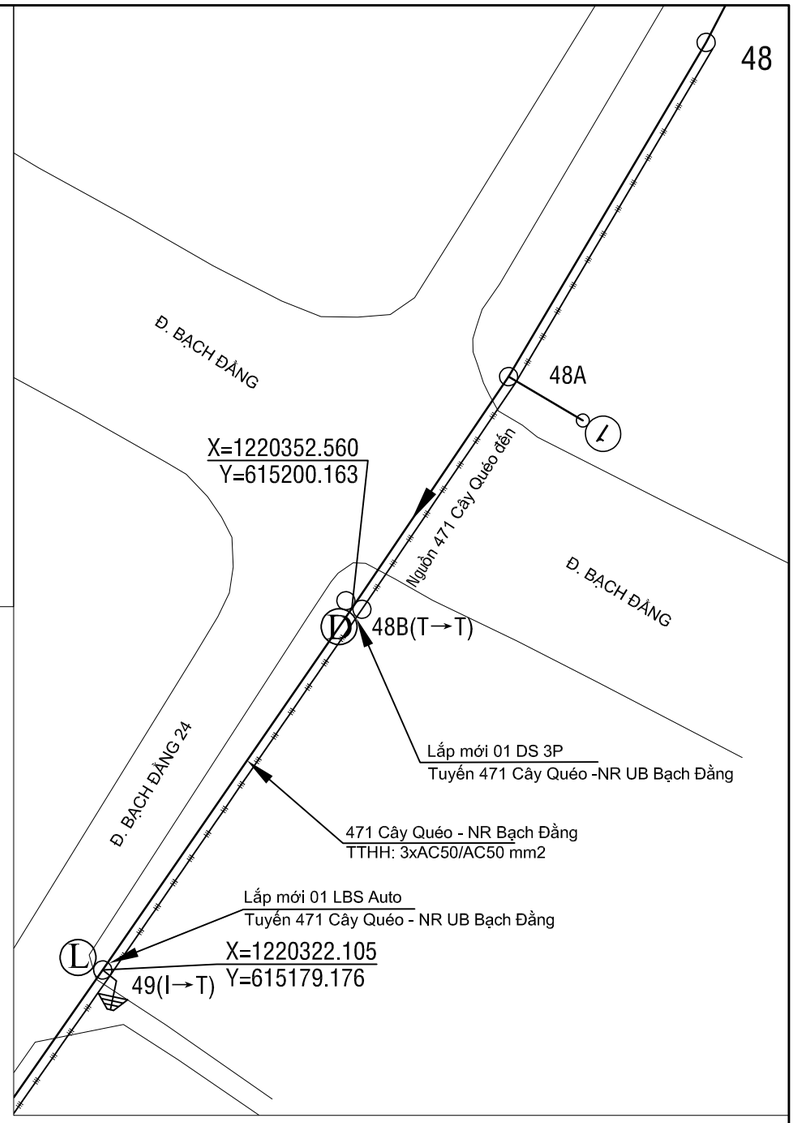

BẢNG GHI CHÚ VẬT TƯ THIẾT BỊ CHÍNH T48B			
STT	TÊN VẬT TƯ THIẾT BỊ	ĐƠN VỊ	GHI CHÚ
01	DS 3 PHA 630A - 24KV + PHỤ KIỆN	BỘ	LẮP MỚI
02	SỨ TREO ĐÔI 24KV POLYMER + PHỤ KIỆN	BỘ	LẮP MỚI

BẢNG GHI CHÚ VẬT TƯ THIẾT BỊ CHÍNH LẮP MỚI TRỤ T49			
STT	TÊN VẬT TƯ THIẾT BỊ	ĐƠN VỊ	GHI CHÚ
01	LBS 3 PHA 630A - 24KV ĐK SCADA + PHỤ KIỆN	BỘ	LẮP MỚI
02	CHỐNG SÉT VAN LA 18KV - 10KA + NẮP CHỤP	BỘ	LẮP MỚI
03	SỨ TREO ĐÔI 24KV POLYMER+ PHỤ KIỆN	BỘ	LẮP MỚI
04	BỘ ĐÀ CÂN ĐÔI 2,4M TRỤ ĐƠN	BỘ	LẮP MỚI

TRỤ 49 TUYẾN 471 CÂY QUÉO (Hiện hữu)

TRỤ 48B TUYẾN 471 CÂY QUÉO (Hiện hữu)

Ghi chú:

- TRUNG THẾ NỔI HIỆN HỮU
- TRUNG THẾ NGẦM HH
- HẠ THẾ NỔI HIỆN HỮU
- TRỤ TT HIỆN HỮU
- TRỤ HT HIỆN HỮU
- TRỤ TT TRỒNG MỚI 14m - 2 ĐOẠN
- TRỤ TT TRỒNG MỚI 16m 2 ĐOẠN
- TIẾP ĐỊA LẮP MỚI
- TRẠM TREO 1 MÁY VÀ 3 MÁY 1 PHA HIỆN HỮU
- TRẠM TRỤ GHÉP 1 MÁY 3 PHA HIỆN HỮU
- TRẠM GIÀN 1 MÁY 3 PHA HIỆN HỮU
- DD DS LẮP MỚI, HIỆN HỮU
- FE FCO LẮP MỚI, HIỆN HỮU
- LL LBS LẮP MỚI, HIỆN HỮU
- RR LBS LẮP MỚI, HIỆN HỮU
- TỤ BÙ HIỆN HỮU

CÔNG TY ĐIỆN LỰC BÌNH DƯƠNG
Thủ Dầu Một, ngày....tháng....năm 2026
KT. GIÁM ĐỐC
PHÓ GIÁM ĐỐC

CÔNG TY TNHH
TƯ VẤN XÂY DỰNG 78

ISOCERT ISO 9001:2015

CÔNG TRÌNH: LẮP ĐẶT THIẾT BỊ ĐÓNG CẮT CÁC PHÁT TUYẾN 22KV THUỘC CÁC TRẠM 110KV VĨNH HIỆP - KHÁNH BÌNH

Phó Giám đốc	Đỗ Hữu Ánh	
Chủ nhiệm TK	Lê Anh Tâm	
Chủ trì TK	Bùi Kông Luân	
Kiểm tra	Bùi Kông Luân	
Thiết kế	Phùng Văn Đại	

TRỤ 48B VÀ 49 NR UB BẠCH ĐẰNG - TUYẾN DÂY 471 CÂY QUÉO (SCT)

TỈ LỆ: 1/#	B.C.K.T.K.T	BẢN VẼ SỐ: 22
2026		MB-KB-471-20

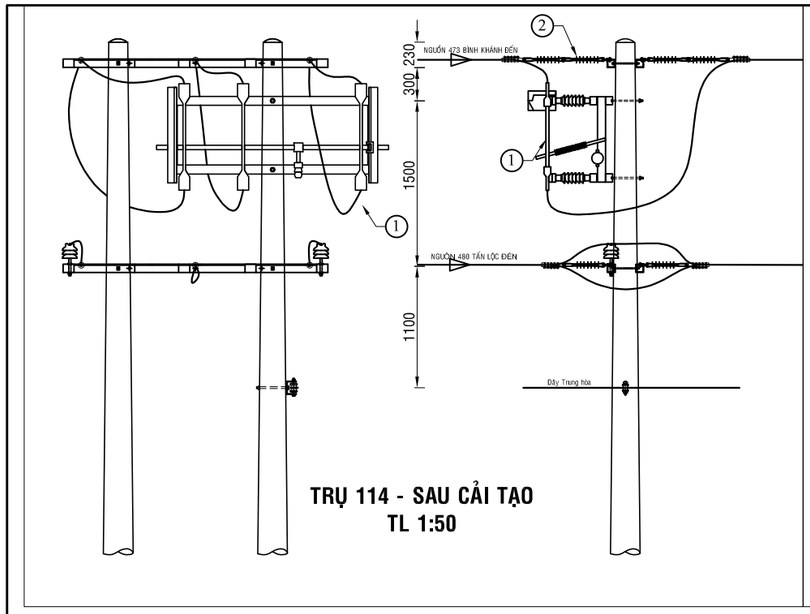

TRỤ 114 - SAU CẢI TẠO
TL 1:50

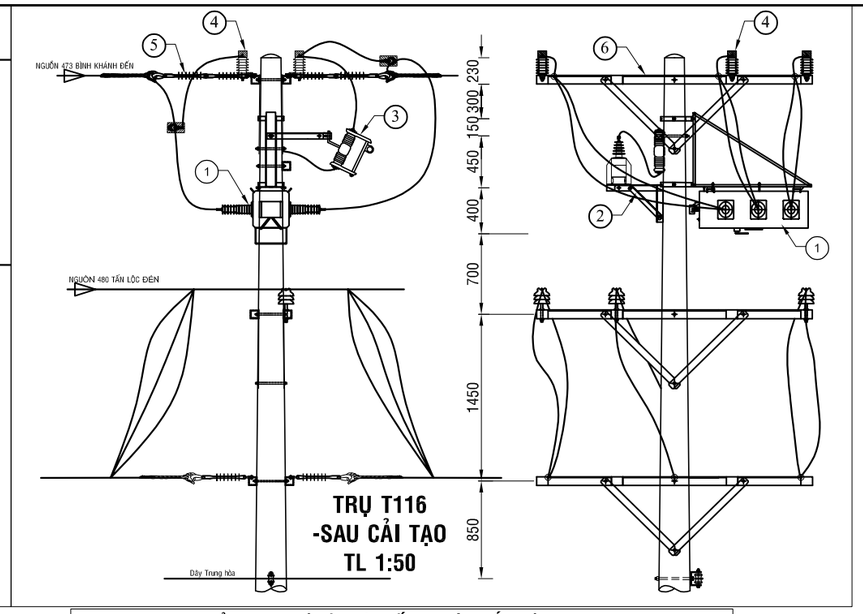

TRỤ T116
-SAU CẢI TẠO
TL 1:50

BẢNG GHI CHÚ VẬT TƯ THIẾT BỊ CHÍNH T114			
STT	TÊN VẬT TƯ THIẾT BỊ	ĐƠN VỊ	GHI CHÚ
01	DS 3 PHA 630A - 24KV + PHỤ KIỆN	BỘ	LẮP MỚI
02	SỨ TREO ĐÔI 24KV POLYMER+ PHỤ KIỆN	BỘ	LẮP MỚI

BẢNG GHI CHÚ VẬT TƯ THIẾT BỊ CHÍNH LẮP MỚI TRỤ T116			
STT	TÊN VẬT TƯ THIẾT BỊ	ĐƠN VỊ	GHI CHÚ
01	LBS 3 PHA 630A - 24KV ĐK SCADA + PHỤ KIỆN	BỘ	LẮP MỚI
02	MÁY BIẾN ÁP NGUỒN 1 PHA-12,7KV	BỘ	LẮP MỚI
03	CẦU CHÌ TỰ RƠI 24KV	BỘ	LẮP MỚI
04	CHỐNG SÉT VAN LA 18KV - 10KA + NẮP CHỤP	BỘ	LẮP MỚI
05	SỨ TREO ĐÔI 24KV POLYMER+ PHỤ KIỆN	BỘ	LẮP MỚI
06	BỘ ĐÀ CÂN ĐÔI 2,4M TRỤ ĐƠN	BỘ	LẮP MỚI

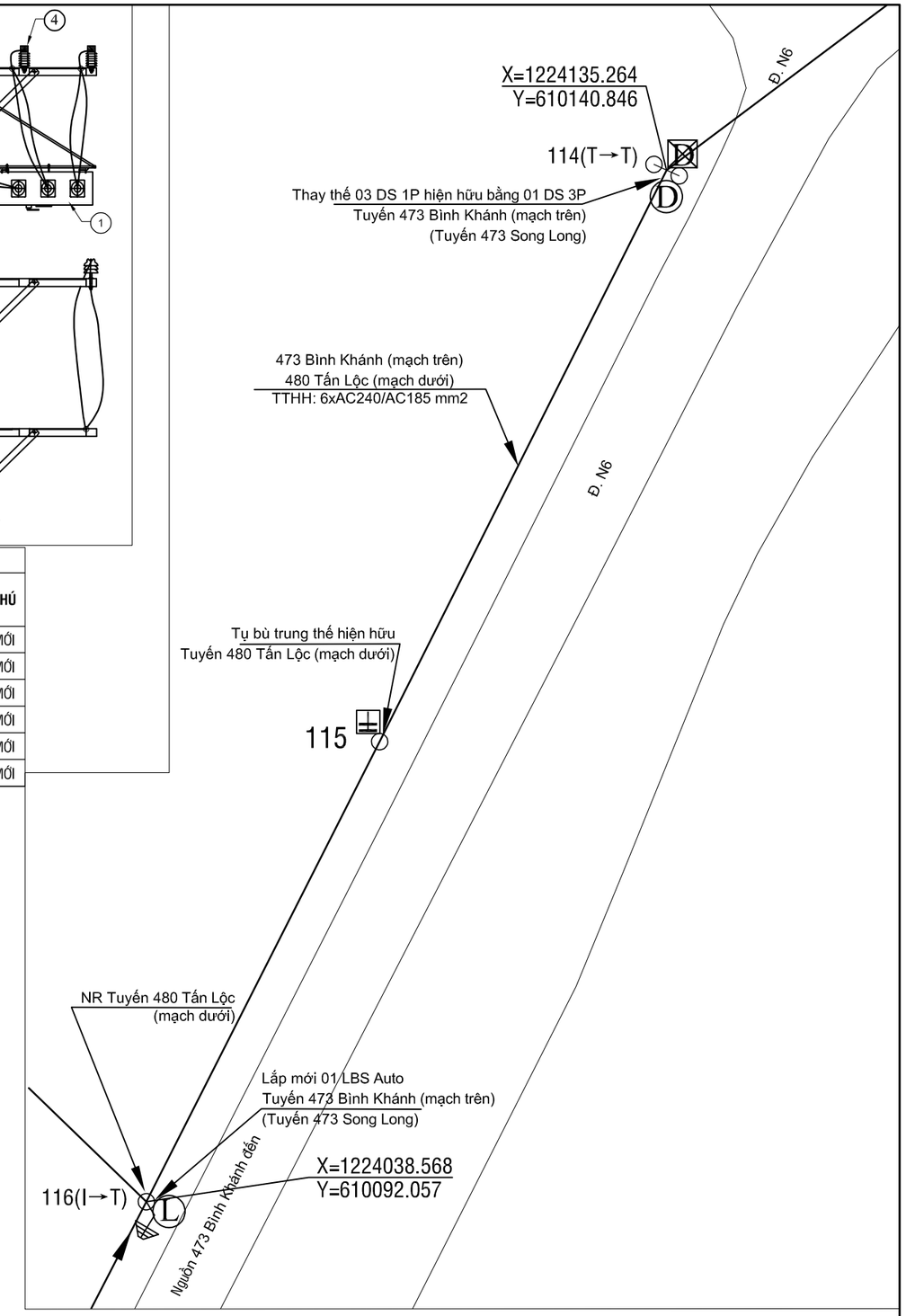

TRỤ 114 TUYẾN 473 BÌNH KHÁNH (Hiện hữu)

TRỤ 116 TUYẾN 473 BÌNH KHÁNH (Hiện hữu)

Ghi chú:

- TRUNG THẾ NỔI HIỆN HỮU
- TRUNG THẾ NGẦM HH
- HẠ THẾ NỔI HIỆN HỮU
- TRỤ TT HIỆN HỮU
- TRỤ HT HIỆN HỮU
- TRỤ TT TRỒNG MỚI 14m - 2 ĐOẠN
- TRỤ TT TRỒNG MỚI 16m 2 ĐOẠN
- TIẾP ĐỊA LẮP MỚI
- TRẠM TREO 1 MÁY VÀ 3 MÁY 1 PHA HIỆN HỮU
- TRẠM TRỤ GHÉP 1 MÁY 3 PHA HIỆN HỮU
- TRẠM GIÀN 1 MÁY 3 PHA HIỆN HỮU
- DS LẮP MỚI, HIỆN HỮU
- FCO LẮP MỚI, HIỆN HỮU
- LBS LẮP MỚI, HIỆN HỮU
- LBS LẮP MỚI, HIỆN HỮU
- TỤ BÙ HIỆN HỮU

CÔNG TY ĐIỆN LỰC BÌNH DƯƠNG
Thủ Dầu Một, ngày....tháng....năm 2026
KT. GIÁM ĐỐC
PHÓ GIÁM ĐỐC

CÔNG TY TNHH
TƯ VẤN XÂY DỰNG 78

ISOCERT ISO 9001:2015

CÔNG TRÌNH: LẮP ĐẶT THIẾT BỊ ĐÓNG CẮT CÁC PHÁT TUYẾN 22KV THUỘC CÁC TRẠM 110KV VĨNH HIỆP - KHÁNH BÌNH

Phó Giám đốc	Đỗ Hữu Ánh	
Chủ nhiệm TK	Lê Anh Tâm	
Chủ trì TK	Bùi Kông Luân	
Kiểm tra	Bùi Kông Luân	
Thiết kế	Phùng Văn Đại	

TRỤ 114 VÀ 116 TUYẾN DÂY 473 BÌNH KHÁNH (SCT)

TỈ LỆ: 1/#	B.C.K.T.K.T	BẢN VẼ SỐ: 23
2026		MB-KB-473-21

TRỤ 11B TUYẾN 473 BÌNH KHÁNH (Hiện hữu)

TRỤ 12 TUYẾN 473 BÌNH KHÁNH (Hiện hữu)

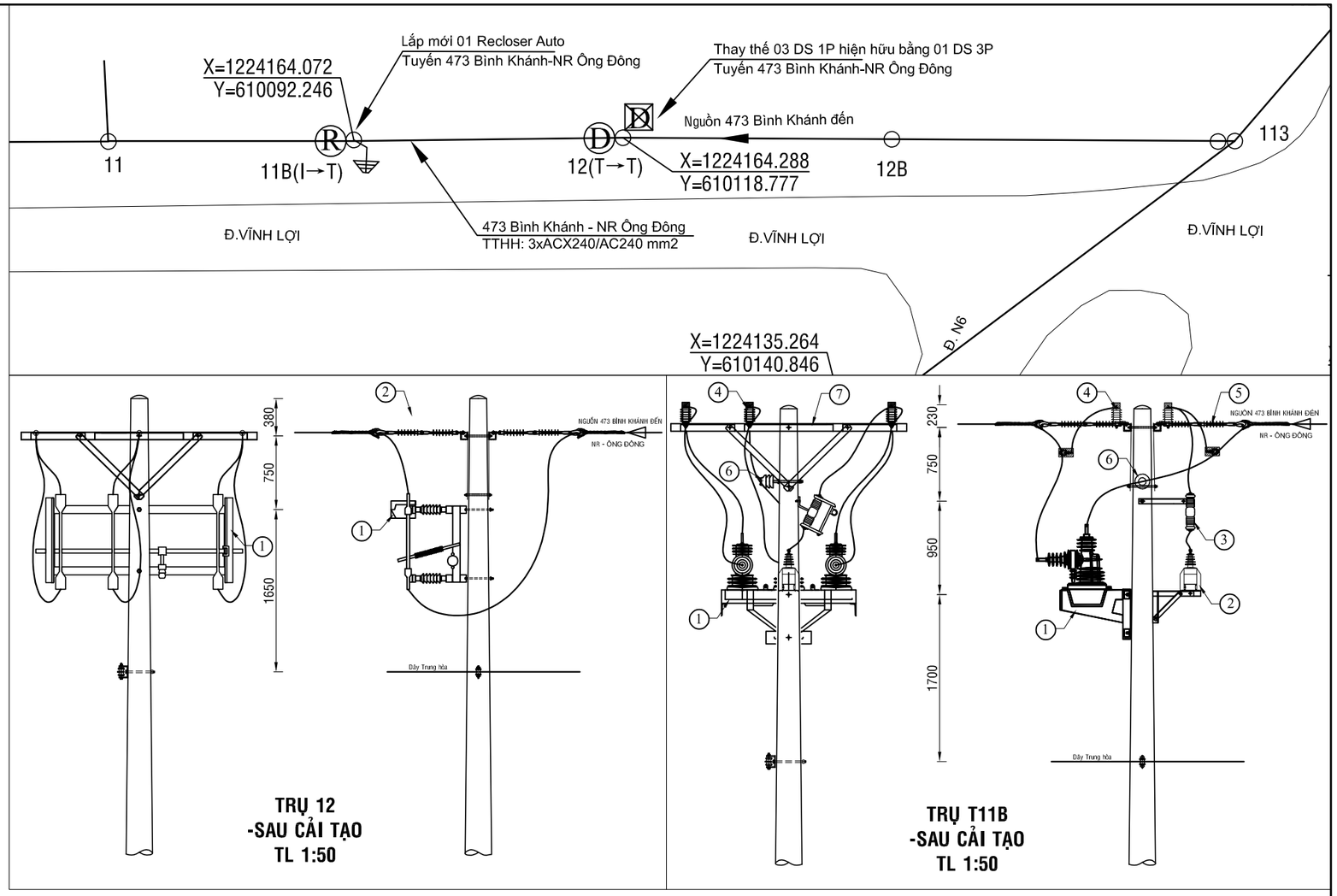

BẢNG GHI CHÚ VẬT TƯ THIẾT BỊ CHÍNH LẮP MỚI TRỤ T12

STT	TÊN VẬT TƯ THIẾT BỊ	ĐƠN VỊ	GHI CHÚ
01	DS 3 PHA 630A - 24KV + PHỤ KIỆN	BỘ	LẮP MỚI
02	SỨ TREO ĐÔI 24KV POLYMER+ PHỤ KIỆN	BỘ	LẮP MỚI

BẢNG GHI CHÚ VẬT TƯ THIẾT BỊ CHÍNH LẮP MỚI TRỤ 11B

STT	TÊN VẬT TƯ THIẾT BỊ	ĐƠN VỊ	GHI CHÚ
01	RECLOSER 3 PHA 630A - 24KV ĐK SCADA + PHỤ KIỆN	BỘ	LẮP MỚI
02	MÁY BIẾN ÁP NGUỒN 1 PHA-12,7KV	BỘ	LẮP MỚI
03	CẦU CHÌ TỰ RƠI 24KV	BỘ	LẮP MỚI
04	CHỐNG SÉT VAN LA 18KV - 10KA + NẮP CHỤP	BỘ	LẮP MỚI
05	SỨ TREO ĐÔI 24KV POLYMER+ PHỤ KIỆN	BỘ	LẮP MỚI
06	SỨ ĐỨNG 24KV	BỘ	LẮP MỚI
07	BỘ ĐÀ CÂN ĐÔI 2,4M TRỤ ĐƠN	BỘ	LẮP MỚI

Ghi chú:

- TRUNG THẾ NỔI HIỆN HỮU
- TRUNG THẾ NGẦM HH
- HẠ THẾ NỔI HIỆN HỮU
- TRỤ TT HIỆN HỮU
- TRỤ HT HIỆN HỮU
- TRỤ TT TRỒNG MỚI 14m - 2 ĐOẠN
- TRỤ TT TRỒNG MỚI 16m 2 ĐOẠN
- TIẾP ĐỊA LẮP MỚI
- TRẠM TREO 1 MÁY VÀ 3 MÁY 1 PHA HIỆN HỮU
- TRẠM TRỤ GHÉP 1 MÁY 3 PHA HIỆN HỮU
- TRẠM GIÀN 1 MÁY 3 PHA HIỆN HỮU
- DD DS LẮP MỚI, HIỆN HỮU
- FF FCO LẮP MỚI, HIỆN HỮU
- LL LBS LẮP MỚI, HIỆN HỮU
- RR LBS LẮP MỚI, HIỆN HỮU
- TỤ BÙ HIỆN HỮU

CÔNG TY ĐIỆN LỰC BÌNH DƯƠNG
Thủ Dầu Một, ngày....tháng....năm 2026
KT. GIÁM ĐỐC
PHÓ GIÁM ĐỐC

CÔNG TY TNHH
TƯ VẤN XÂY DỰNG 78

ISOCERT ISO 9001:2015

CÔNG TRÌNH: LẮP ĐẶT THIẾT BỊ ĐÓNG CẮT CÁC PHÁT TUYẾN 22KV THUỘC CÁC TRẠM 110KV VĨNH HIỆP - KHÁNH BÌNH

Phó Giám đốc	Đỗ Hữu Ánh	
Chủ nhiệm TK	Lê Anh Tâm	
Chủ trì TK	Bùi Kông Luân	
Kiểm tra	Bùi Kông Luân	
Thiết kế	Phùng Văn Đại	

TRỤ 11B VÀ 12 TUYẾN DÂY 473 BÌNH KHÁNH-NR ÔNG ĐÔNG(SCT)

TỈ LỆ: 1/#	B.C.K.T.K.T	BẢN VẼ SỐ: 24
2026		MB-KB-473-22

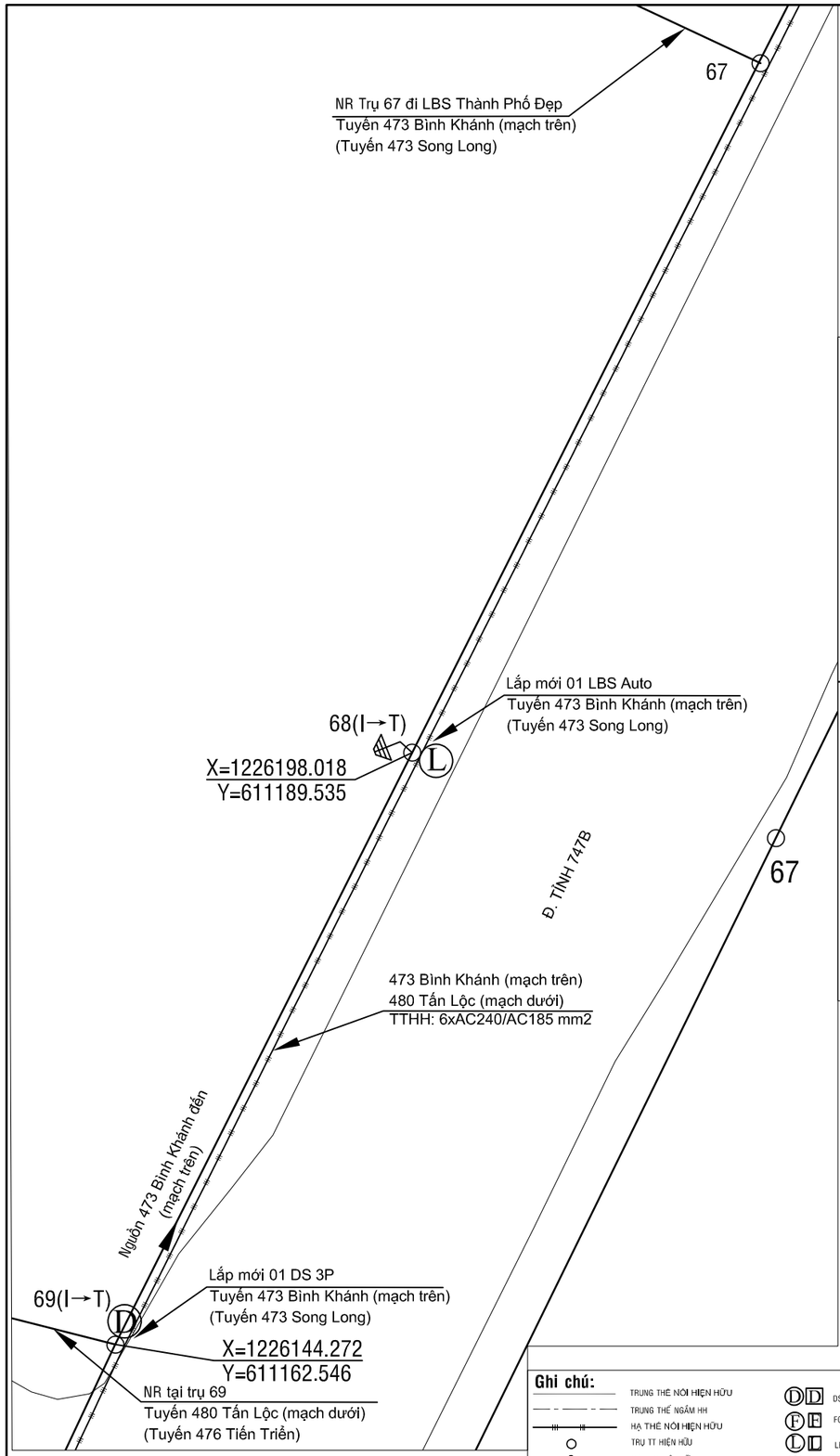

BẢNG GHI CHÚ VẬT TƯ THIẾT BỊ CHÍNH LẮP MỚI TRỤ 68			
STT	TÊN VẬT TƯ THIẾT BỊ	ĐƠN VỊ	GHI CHÚ
01	LBS 3 PHA 630A - 24KV ĐK SCADA + PHỤ KIỆN	BỘ	LẮP MỚI
02	CHỐNG SÉT VAN LA 18KV - 10KA + NẮP CHỤP	BỘ	LẮP MỚI
03	SỨ TREO 24KV POLYMER	BỘ	LẮP MỚI
04	BỘ ĐÀ CÂN ĐÔI 2,4M TRỤ ĐƠN	BỘ	LẮP MỚI

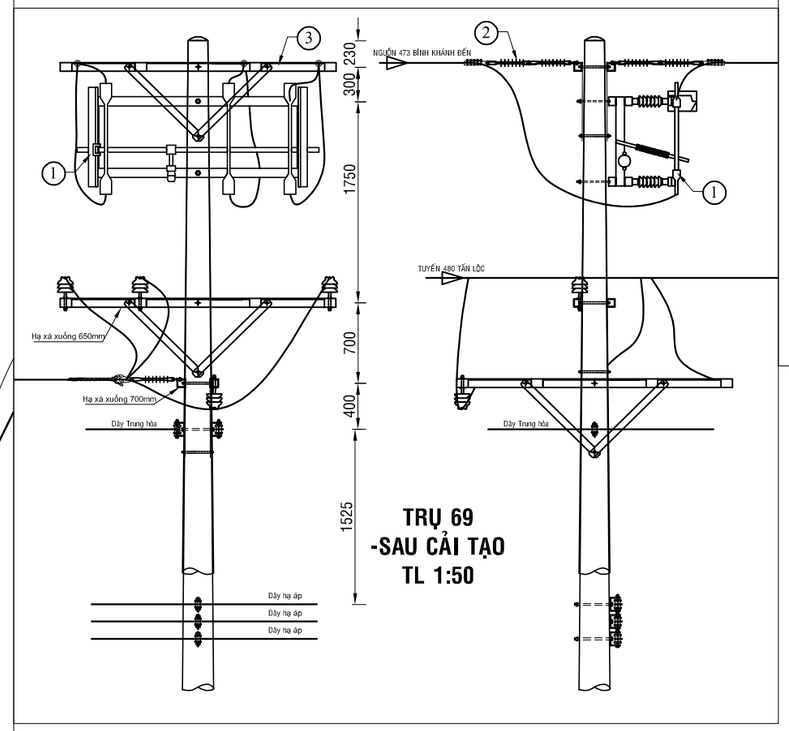

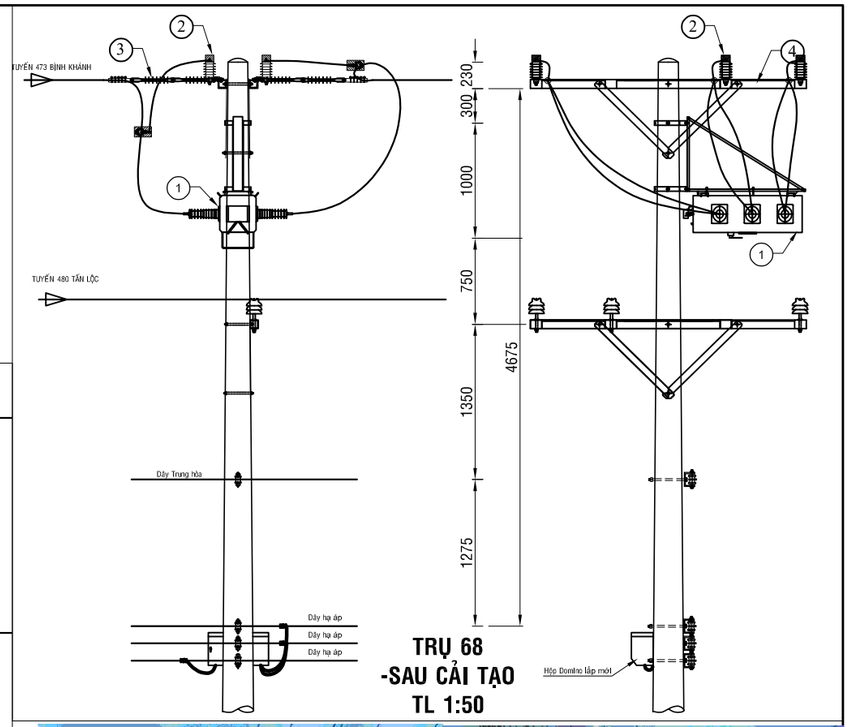

BẢNG GHI CHÚ VẬT TƯ THIẾT BỊ CHÍNH LẮP MỚI TRỤ T69			
STT	TÊN VẬT TƯ THIẾT BỊ	ĐƠN VỊ	GHI CHÚ
01	DS 3 PHA 630A - 24KV + PHỤ KIỆN	BỘ	LẮP MỚI
02	SỨ TREO ĐÔI 24KV POLYMER+ PHỤ KIỆN	BỘ	LẮP MỚI
03	BỘ ĐÀ CÂN ĐÔI 2,4M TRỤ ĐƠN	BỘ	LẮP MỚI

TRỤ 68 TUYẾN 473 BÌNH KHÁNH (Hiện hữu)

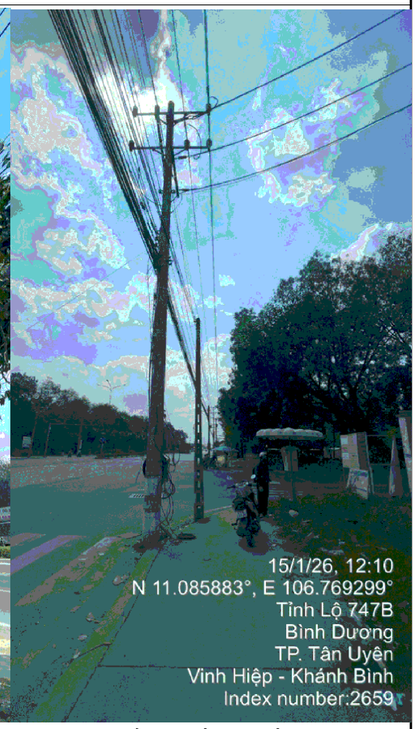

TRỤ 69 TUYẾN 473 BÌNH KHÁNH (Hiện hữu)

Ghi chú:

- TRUNG THẾ NỔI HIỆN HỮU
- TRUNG THẾ NGẦM HH
- HẠ THẾ NỔI HIỆN HỮU
- TRỤ TT HIỆN HỮU
- TRỤ HT HIỆN HỮU
- TRỤ TT TRỒNG MỚI 14m - 2 ĐOẠN
- TRỤ TT TRỒNG MỚI 16m 2 ĐOẠN
- TIẾP ĐỊA LẮP MỚI
- TRẠM TREO 1 MÁY VÀ 3 MÁY 1 PHA HIỆN HỮU
- TRẠM TRỤ GHÉP 1 MÁY 3 PHA HIỆN HỮU
- TRẠM GIÀN 1 MÁY 3 PHA HIỆN HỮU
- DD DS LẮP MỚI, HIỆN HỮU
- FF FCO LẮP MỚI, HIỆN HỮU
- LL LBS LẮP MỚI, HIỆN HỮU
- RR LBS LẮP MỚI, HIỆN HỮU
- TỤ BÙ HIỆN HỮU

CÔNG TY ĐIỆN LỰC BÌNH DƯƠNG
Thủ Dầu Một, ngày....tháng....năm 2026
KT. GIÁM ĐỐC
PHÓ GIÁM ĐỐC

CÔNG TY TNHH
TƯ VẤN XÂY DỰNG 78

ISO/CEBT ISO 9001:2015

CÔNG TRÌNH: LẮP ĐẶT THIẾT BỊ ĐÓNG CẮT CÁC PHÁT TUYẾN 22KV THUỘC CÁC TRẠM 110KV VĨNH HIỆP - KHÁNH BÌNH

Phó Giám đốc	Đỗ Hữu Ánh	
Chủ nhiệm TK	Lê Anh Tâm	
Chủ trì TK	Bùi Kông Luân	
Kiểm tra	Bùi Kông Luân	
Thiết kế	Phùng Văn Đại	

TRỤ 68 VÀ 69 (TUYẾN DÂY 473 SONG LONG)
TUYẾN DÂY 473 BÌNH KHÁNH (SCT)

TỈ LỆ: 1/#	B.C.K.T.K.T	BẢN VẼ SỐ: 25
2026		MB-KB-473-23

TRỤ 4 TUYẾN 473 BÌNH KHÁNH (Hiện hữu)

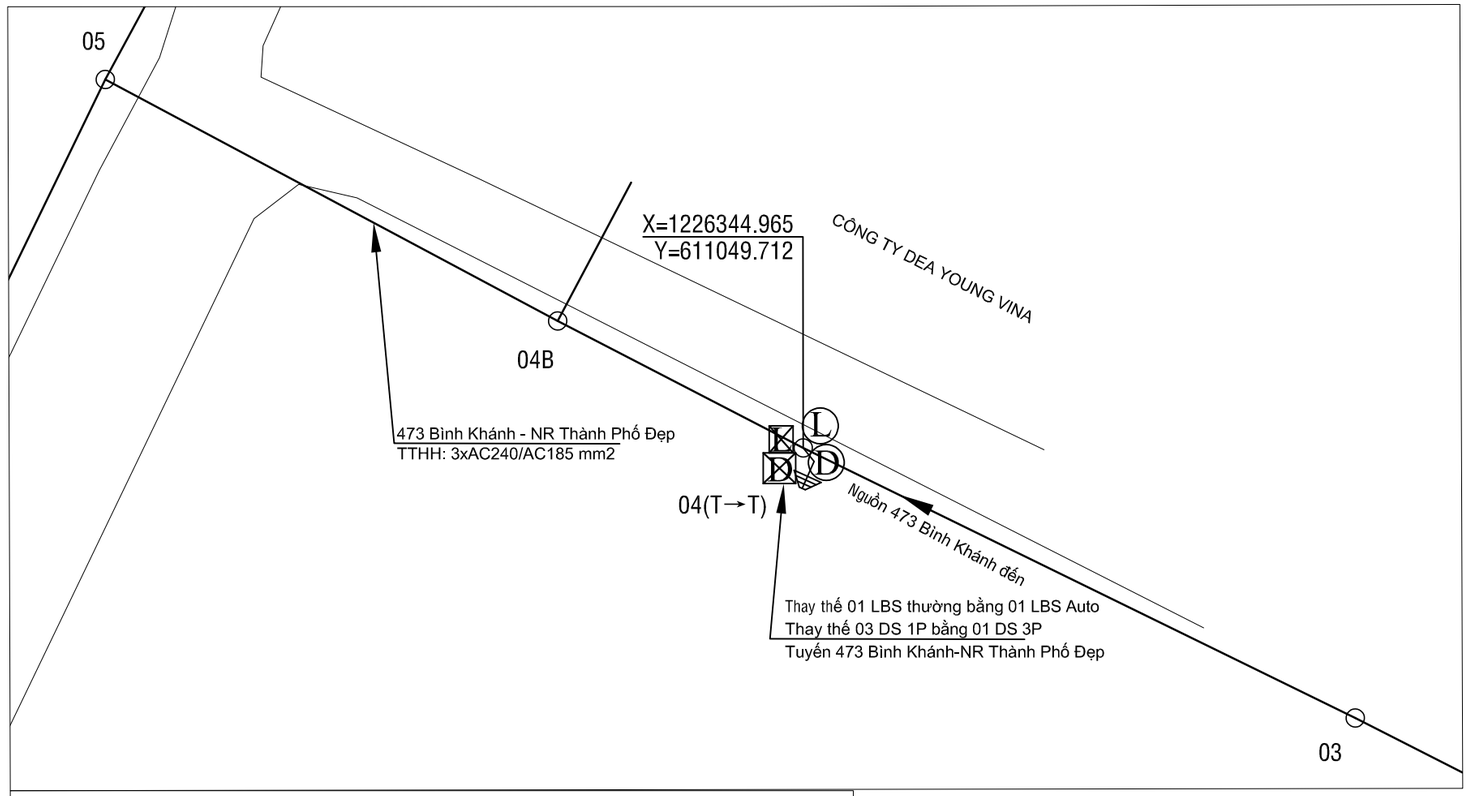

BẢNG GHI CHÚ VẬT TƯ THIẾT BỊ CHÍNH LẮP MỚI TRỤ T04			
STT	TÊN VẬT TƯ THIẾT BỊ	ĐƠN VỊ	GHI CHÚ
01	LBS 3 PHA 630A - 24KV ĐK SCADA + PHỤ KIỆN	BỘ	LẮP MỚI
02	MÁY BIẾN ÁP NGUỒN 1 PHA-12,7KV	BỘ	LẮP MỚI
03	CẦU CHÌ TỰ RƠI 24KV	BỘ	LẮP MỚI
04	DS 3 PHA 630A - 24KV + PHỤ KIỆN	BỘ	LẮP MỚI
05	CHỐNG SÉT VAN LA 18KV - 10KA + NẮP CHỤP	BỘ	LẮP MỚI
06	SỨ TREO ĐÔI 24KV POLYMER+ PHỤ KIỆN	BỘ	LẮP MỚI

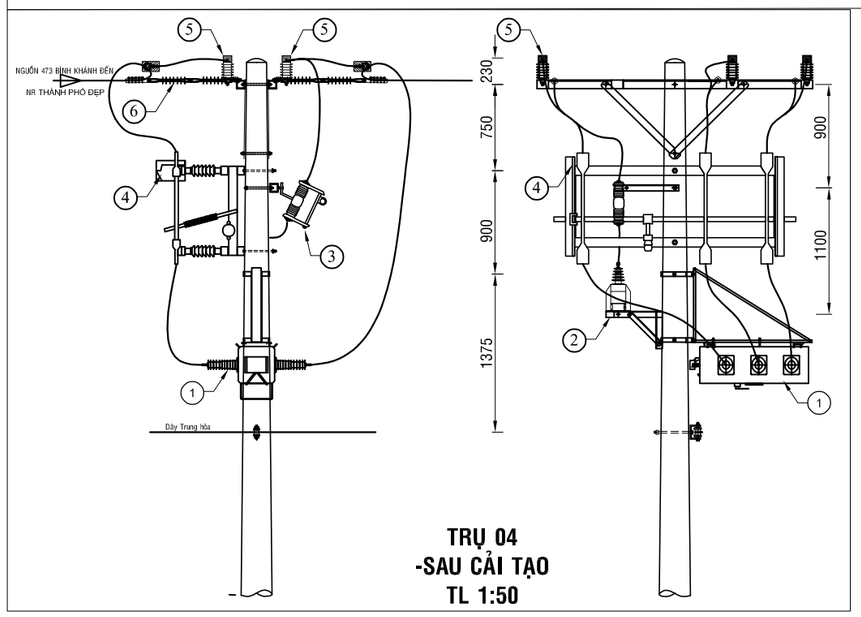

TRỤ 04
-SAU CẢI TẠO
TL 1:50

CÔNG TY ĐIỆN LỰC BÌNH DƯƠNG
Thủ Dầu Một, ngày....tháng....năm 2026
KT. GIÁM ĐỐC
PHÓ GIÁM ĐỐC

Ghi chú:

- TRUNG THẾ NỔI HIỆN HỮU
- TRUNG THẾ NGẦM HH
- HẠ THẾ NỔI HIỆN HỮU
- TRỤ TT HIỆN HỮU
- TRỤ HT HIỆN HỮU
- TRỤ TT TRỒNG MỚI 14m - 2 ĐOẠN
- TRỤ TT TRỒNG MỚI 16m 2 ĐOẠN
- TIẾP ĐỊA LẮP MỚI
- TRẠM TREO 1 MÁY VÀ 3 MÁY 1 PHA HIỆN HỮU
- TRẠM TRỤ GHÉP 1 MÁY 3 PHA HIỆN HỮU
- TRẠM GIÀN 1 MÁY 3 PHA HIỆN HỮU
- DD DS LẮP MỚI, HIỆN HỮU
- FH FCO LẮP MỚI, HIỆN HỮU
- LL LBS LẮP MỚI, HIỆN HỮU
- RR LBS LẮP MỚI, HIỆN HỮU
- TỤ BÙ HIỆN HỮU

CÔNG TY TNHH TƯ VẤN XÂY DỰNG 78			CÔNG TRÌNH: LẮP ĐẶT THIẾT BỊ ĐÓNG CẮT CÁC PHÁT TUYẾN 22KV THUỘC CÁC TRẠM 110KV VĨNH HIỆP - KHÁNH BÌNH
Phó Giám đốc	Đỗ Hữu Ánh		TRỤ 4 TUYẾN DÂY 473 BÌNH KHÁNH - NR THÀNH PHỐ ĐẸP (SCT)
Chủ nhiệm TK	Lê Anh Tâm		
Chủ trì TK	Bùi Kông Luân		
Kiểm tra	Bùi Kông Luân		TỈ LỆ: 1/# — B.C.K.T.K.T — BẢN VẼ SỐ: 26
Thiết kế	Phùng Văn Đại		2026 — MB-KB-473-23B

TRỤ 31 TUYẾN 475 AN LỘC (Hiện hữu)

TRỤ 30 TUYẾN 475 AN LỘC (Hiện hữu)

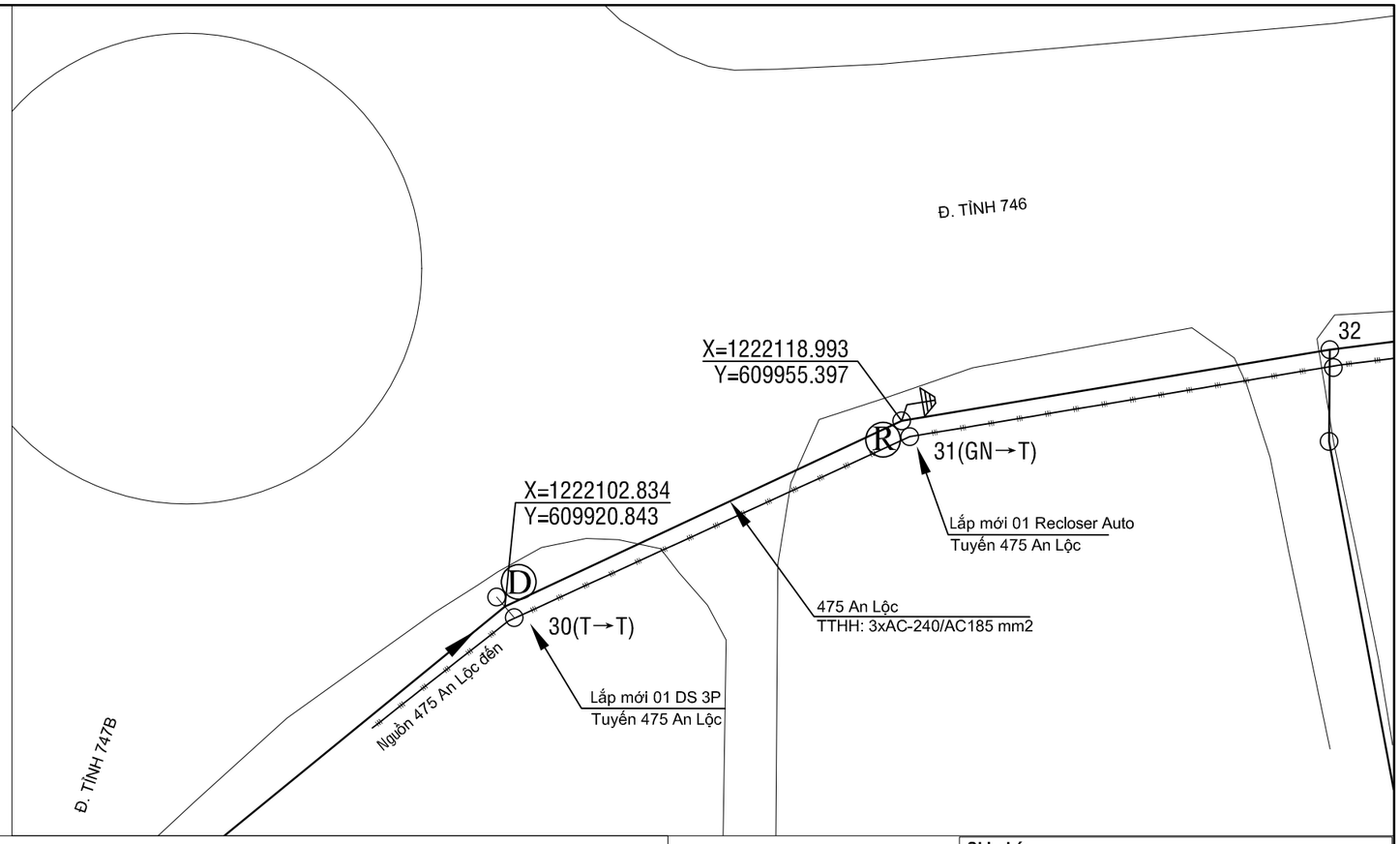

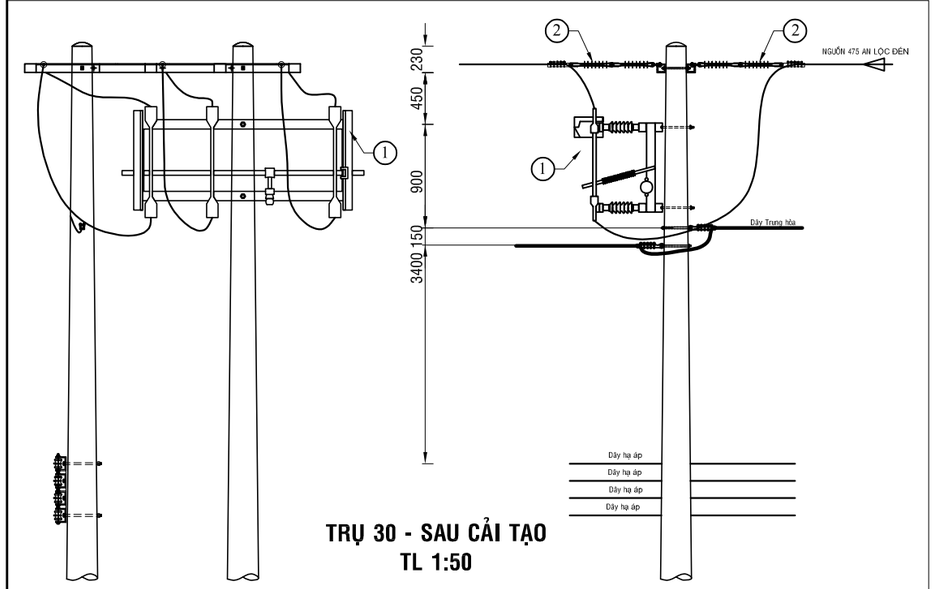

TRỤ 30 - SAU CẢI TẠO
TL 1:50

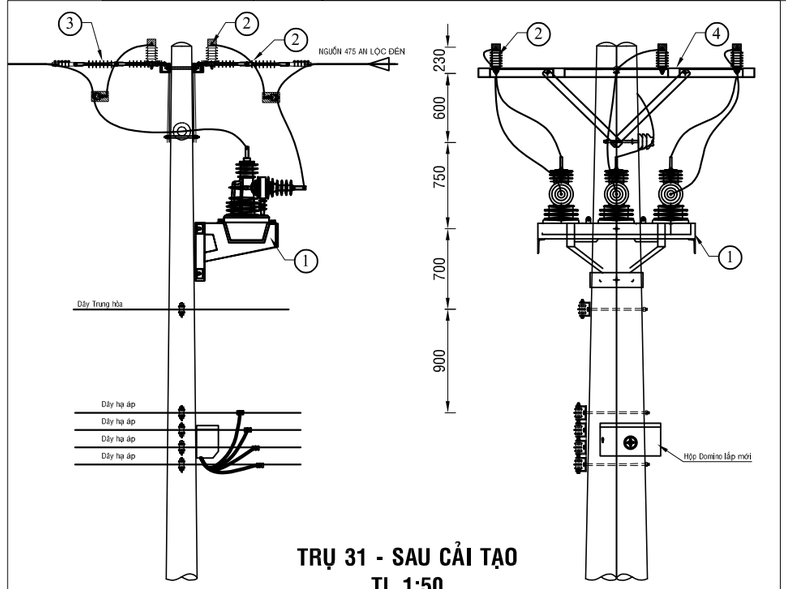

TRỤ 31 - SAU CẢI TẠO
TL 1:50

Ghi chú:

- TRUNG THẾ NỔI HIỆN HỮU
- TRUNG THẾ NGẦM HH
- HẠ THẾ NỔI HIỆN HỮU
- TRỤ TT HIỆN HỮU
- TRỤ HT HIỆN HỮU
- TRỤ TT TRỒNG MỚI 14m - 2 ĐOẠN
- TRỤ TT TRỒNG MỚI 16m 2 ĐOẠN
- TIẾP ĐỊA LẮP MỚI
- TRẠM TREO 1 MÁY VÀ 3 MÁY 1 PHA HIỆN HỮU
- TRẠM TRỤ GHÉP 1 MÁY 3 PHA HIỆN HỮU
- TRẠM GIÀN 1 MÁY 3 PHA HIỆN HỮU
- DD DS LẮP MỚI, HIỆN HỮU
- FF FCO LẮP MỚI, HIỆN HỮU
- LL LBS LẮP MỚI, HIỆN HỮU
- RR LBS LẮP MỚI, HIỆN HỮU
- TỤ BÙ HIỆN HỮU

CÔNG TY ĐIỆN LỰC BÌNH DƯƠNG
Thủ Dầu Một, ngày....tháng....năm 2026
KT. GIÁM ĐỐC
PHÓ GIÁM ĐỐC

BẢNG GHI CHÚ VẬT TƯ THIẾT BỊ CHÍNH T30

STT	TÊN VẬT TƯ THIẾT BỊ	ĐƠN VỊ	GHI CHÚ
01	DS 3 PHA 630A - 24KV + PHỤ KIỆN	BỘ	LẮP MỚI
02	SỨ TREO ĐÔI 24KV POLYMER+ PHỤ KIỆN	BỘ	LẮP MỚI

BẢNG GHI CHÚ VẬT TƯ THIẾT BỊ CHÍNH T31

STT	TÊN VẬT TƯ THIẾT BỊ	ĐƠN VỊ	GHI CHÚ
01	RECLOSER 3 PHA 630A - 24KV ĐK SCADA + PHỤ KIỆN	BỘ	LẮP MỚI
02	CHỐNG SÉT VAN LA 18KV - 10KA + NẮP CHỤP	BỘ	LẮP MỚI
03	SỨ TREO ĐÔI 24KV POLYMER+ PHỤ KIỆN	BỘ	LẮP MỚI
04	SỨ ĐỨNG 24KV	BỘ	LẮP MỚI
05	BỘ ĐÀ CÂN ĐỐI 2,4M TRỤ ĐƠN	BỘ	LẮP MỚI

CÔNG TY TNHH
TƯ VẤN XÂY DỰNG 78

ISOCERT ISO 9001:2015

CÔNG TRÌNH: LẮP ĐẶT THIẾT BỊ ĐÓNG CẮT CÁC PHÁT TUYẾN 22KV THUỘC CÁC TRẠM 110KV VĨNH HIỆP - KHÁNH BÌNH

Phó Giám đốc	Đỗ Hữu Ánh	
Chủ nhiệm TK	Lê Anh Tâm	
Chủ trì TK	Bùi Kông Luân	
Kiểm tra	Bùi Kông Luân	
Thiết kế	Phùng Văn Đại	

TRỤ 30 VÀ 31 TUYẾN DÂY 475 AN LỘC (SCT)

TỈ LỆ: 1/#	B.C.K.T.K.T	BẢN VẼ SỐ: 27
2026		MB-KB-473-24

TRỤ 67 TUYẾN 475 AN LỘC (Hiện hữu)

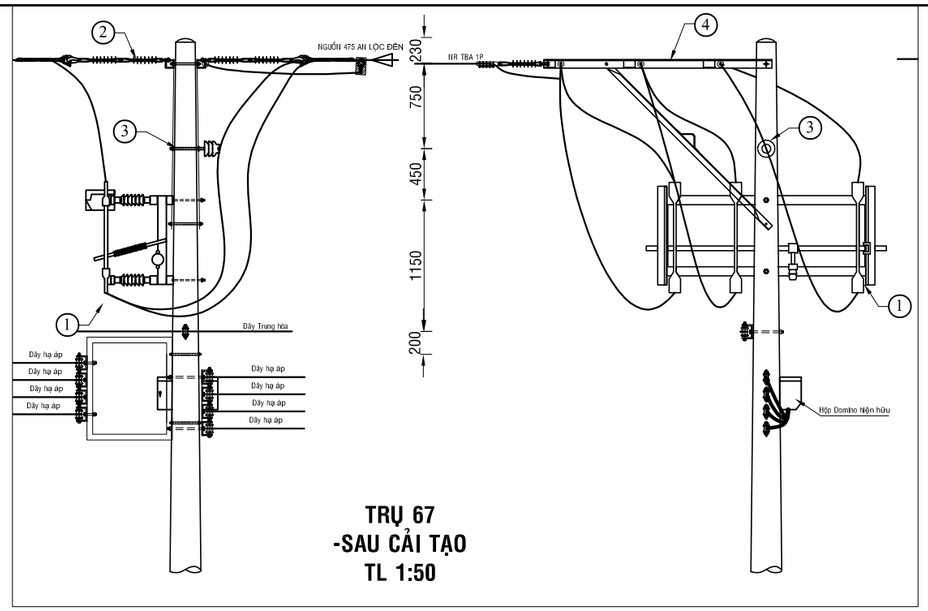

BẢNG GHI CHÚ VẬT TƯ THIẾT BỊ CHÍNH LẮP MỚI TRỤ T67			
STT	TÊN VẬT TƯ THIẾT BỊ	ĐƠN VỊ	GHI CHÚ
01	DS 3 PHA 630A - 24KV + PHỤ KIỆN	BỘ	LẮP MỚI
02	SỨ TREO ĐÔI 24KV POLYMER+ PHỤ KIỆN	BỘ	LẮP MỚI
03	SỨ ĐỨNG 24KV	BỘ	LẮP MỚI
04	BỘ ĐÀ LỆCH ĐÔI 2,0M TRỤ ĐƠN	BỘ	LẮP MỚI

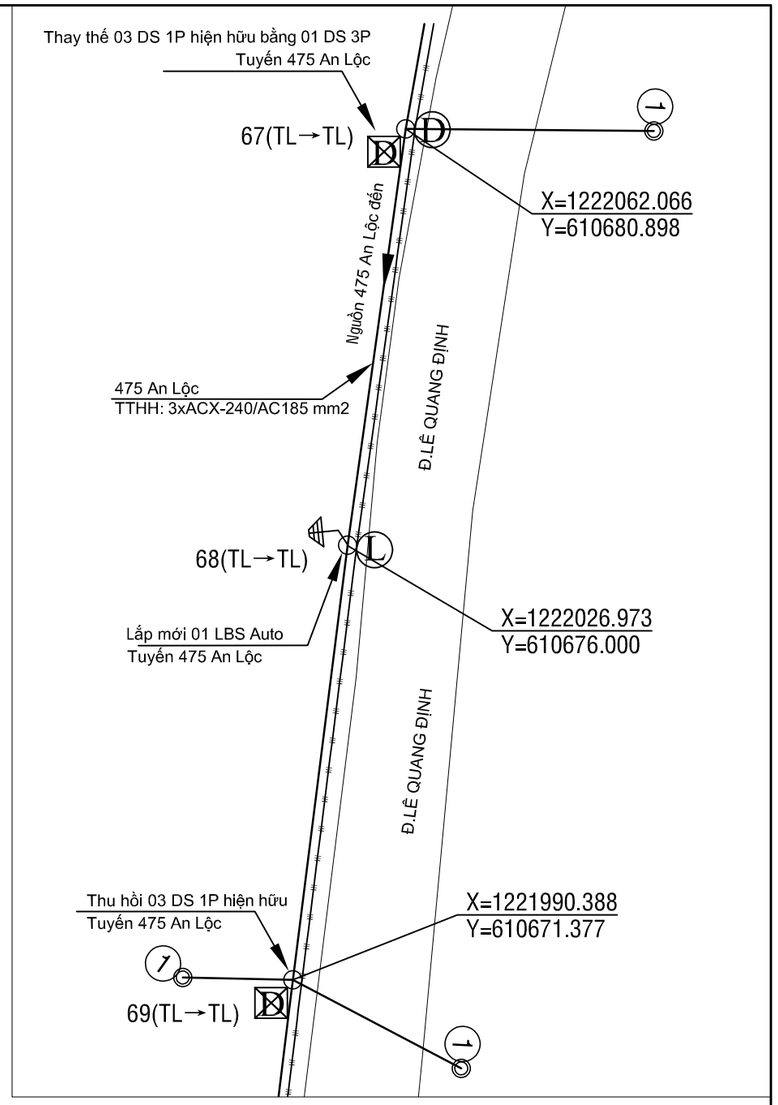

TRỤ 69 TUYẾN 475 AN LỘC (Hiện hữu)

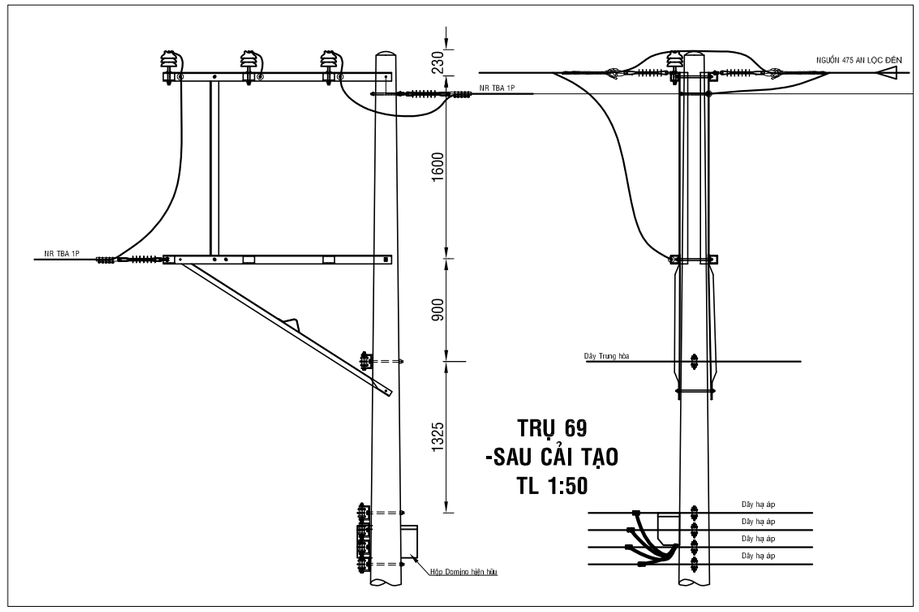

BẢNG GHI CHÚ VẬT TƯ THIẾT BỊ CHÍNH LẮP MỚI TRỤ T69			
STT	TÊN VẬT TƯ THIẾT BỊ	ĐƠN VỊ	GHI CHÚ
01	SỨ ĐỨNG 24KV	BỘ	LẮP MỚI

Ghi chú:

- TRUNG THẾ NỔI HIỆN HỮU
- TRUNG THẾ NGẦM HH
- HẠ THẾ NỔI HIỆN HỮU
- TRỤ TT HIỆN HỮU
- TRỤ HT HIỆN HỮU
- TRỤ TT TRỒNG MỚI 14m - 2 ĐOẠN
- TRỤ TT TRỒNG MỚI 16m 2 ĐOẠN
- TIẾP ĐỊA LẮP MỚI
- TRẠM TREO 1 MÁY VÀ 3 MÁY 1 PHA HIỆN HỮU
- TRẠM TRỤ GHÉP 1 MÁY 3 PHA HIỆN HỮU
- TRẠM GIÀN 1 MÁY 3 PHA HIỆN HỮU
- DS LẮP MỚI, HIỆN HỮU
- FCO LẮP MỚI, HIỆN HỮU
- LBS LẮP MỚI, HIỆN HỮU
- LBS LẮP MỚI, HIỆN HỮU
- TỤ BÙ HIỆN HỮU

CÔNG TY ĐIỆN LỰC BÌNH DƯƠNG
Thủ Dầu Một, ngày....tháng....năm 2026
KT. GIÁM ĐỐC
PHÓ GIÁM ĐỐC

CÔNG TY TNHH TƯ VẤN XÂY DỰNG 78			CÔNG TRÌNH: LẮP ĐẶT THIẾT BỊ ĐÓNG CẮT CÁC PHÁT TUYẾN 22KV THUỘC CÁC TRẠM 110KV VĨNH HIỆP - KHÁNH BÌNH
Phó Giám đốc	Đỗ Hữu Ánh		TRỤ 67, 68 VÀ 69 TUYẾN DÂY 475 AN LỘC (SCT)
Chủ nhiệm TK	Lê Anh Tâm		
Chủ trì TK	Bùi Kông Luân		
Kiểm tra	Bùi Kông Luân		TỈ LỆ: 1/# — B.C.K.T.K.T — BẢN VẼ SỐ: 28-1
Thiết kế	Phùng Văn Đại		2026 — MB-KB-475-26

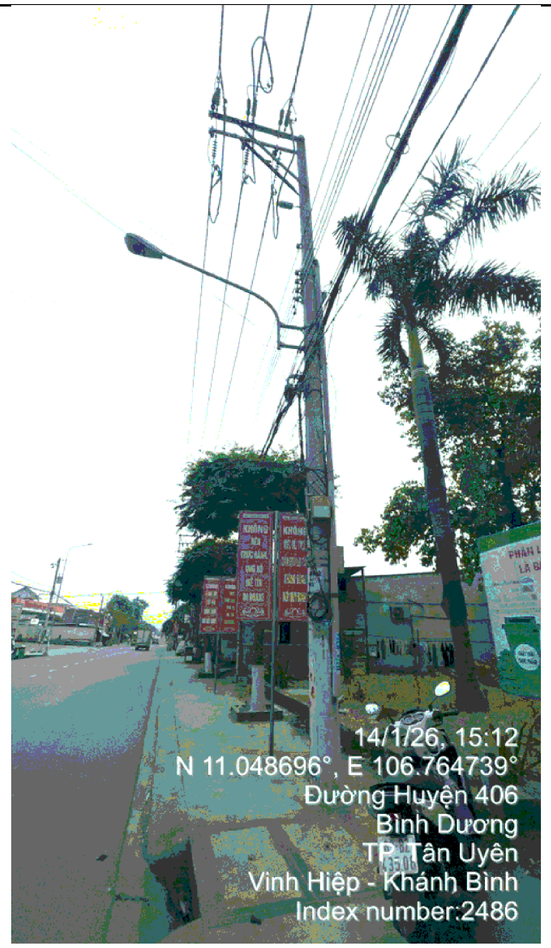

TRỤ 68 TUYẾN 475 AN LỘC (Hiện hữu)

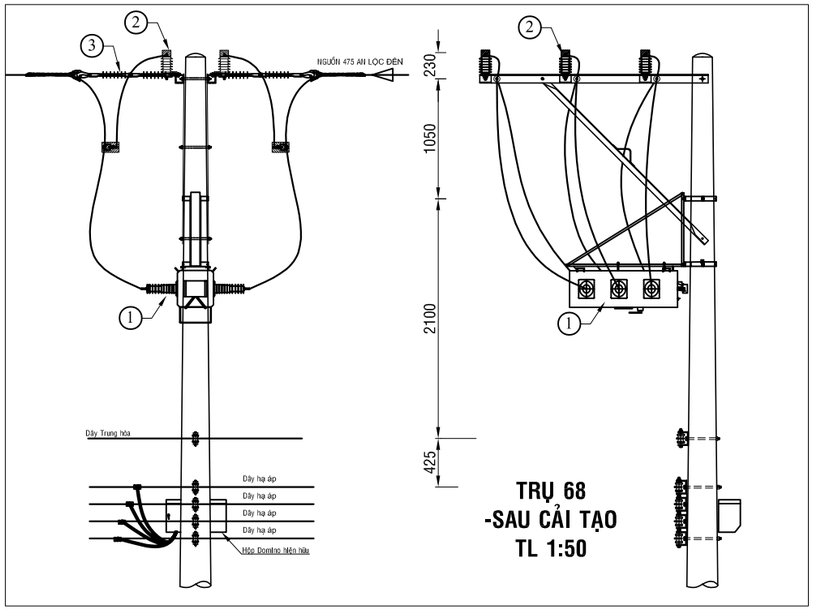

BẢNG GHI CHÚ VẬT TƯ THIẾT BỊ CHÍNH LẮP MỚI TRỤ 68			
STT	TÊN VẬT TƯ THIẾT BỊ	ĐƠN VỊ	GHI CHÚ
01	LBS 3 PHA 630A - 24KV ĐK SCADA + PHỤ KIỆN	BỘ	LẮP MỚI
02	CHỐNG SÉT VAN LA 18KV - 10KA + NẮP CHỤP	BỘ	LẮP MỚI
03	SỨ TREO ĐÔI 24KV POLYMER+ PHỤ KIỆN	BỘ	LẮP MỚI

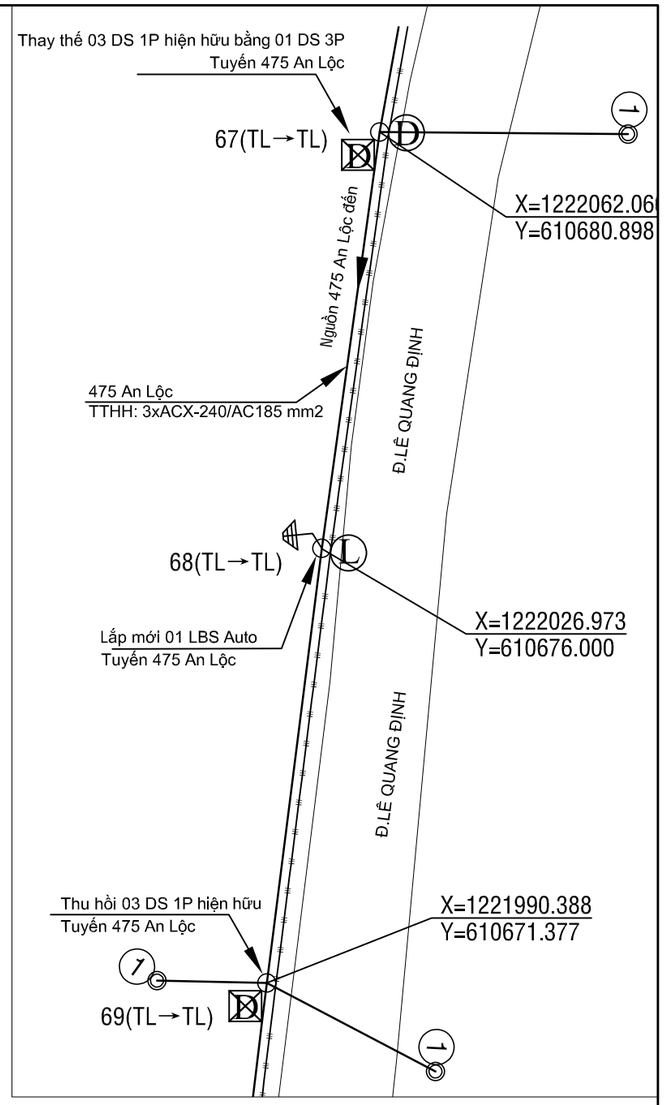

CÔNG TY ĐIỆN LỰC BÌNH DƯƠNG
Thủ Dầu Một, ngày....tháng....năm 2026
KT. GIÁM ĐỐC
PHÓ GIÁM ĐỐC

Ghi chú:

- TRUNG THẾ NỔI HIỆN HỮU
- TRUNG THẾ NGẦM HH
- HẠ THẾ NỔI HIỆN HỮU
- TRỤ TT HIỆN HỮU
- TRỤ HT HIỆN HỮU
- TRỤ TT TRỒNG MỚI 14m - 2 ĐOẠN
- TRỤ TT TRỒNG MỚI 16m 2 ĐOẠN
- TIẾP ĐỊA LẮP MỚI
- TRẠM TREO 1 MÁY VÀ 3 MÁY 1 PHA HIỆN HỮU
- TRẠM TRỤ GHÉP 1 MÁY 3 PHA HIỆN HỮU
- TRẠM GIÀN 1 MÁY 3 PHA HIỆN HỮU
- DS LẮP MỚI, HIỆN HỮU
- FCO LẮP MỚI, HIỆN HỮU
- LBS LẮP MỚI, HIỆN HỮU
- LBS LẮP MỚI, HIỆN HỮU
- TỤ BÙ HIỆN HỮU

CÔNG TY TNHH
TƯ VẤN XÂY DỰNG 78

ISOCERT ISO 9001:2015

CÔNG TRÌNH: LẮP ĐẶT THIẾT BỊ ĐÓNG CẮT CÁC PHÁT TUYẾN 22KV THUỘC CÁC TRẠM 110KV VĨNH HIỆP - KHÁNH BÌNH

Phó Giám đốc	Đỗ Hữu Ánh	
Chủ nhiệm TK	Lê Anh Tâm	
Chủ trì TK	Bùi Kông Luân	
Kiểm tra	Bùi Kông Luân	
Thiết kế	Phùng Văn Đại	

TRỤ 67, 68 VÀ 69 TUYẾN DÂY 475 AN LỘC (SCT)

TỈ LỆ: 1/#	B.C.K.T.K.T	BẢN VẼ SỐ: 28-2
2026		MB-KB-475-26

TRỤ 01 TUYẾN 475 AN LỘC (Hiện hữu)

TRỤ 02 TUYẾN 475 AN LỘC (Hiện hữu)

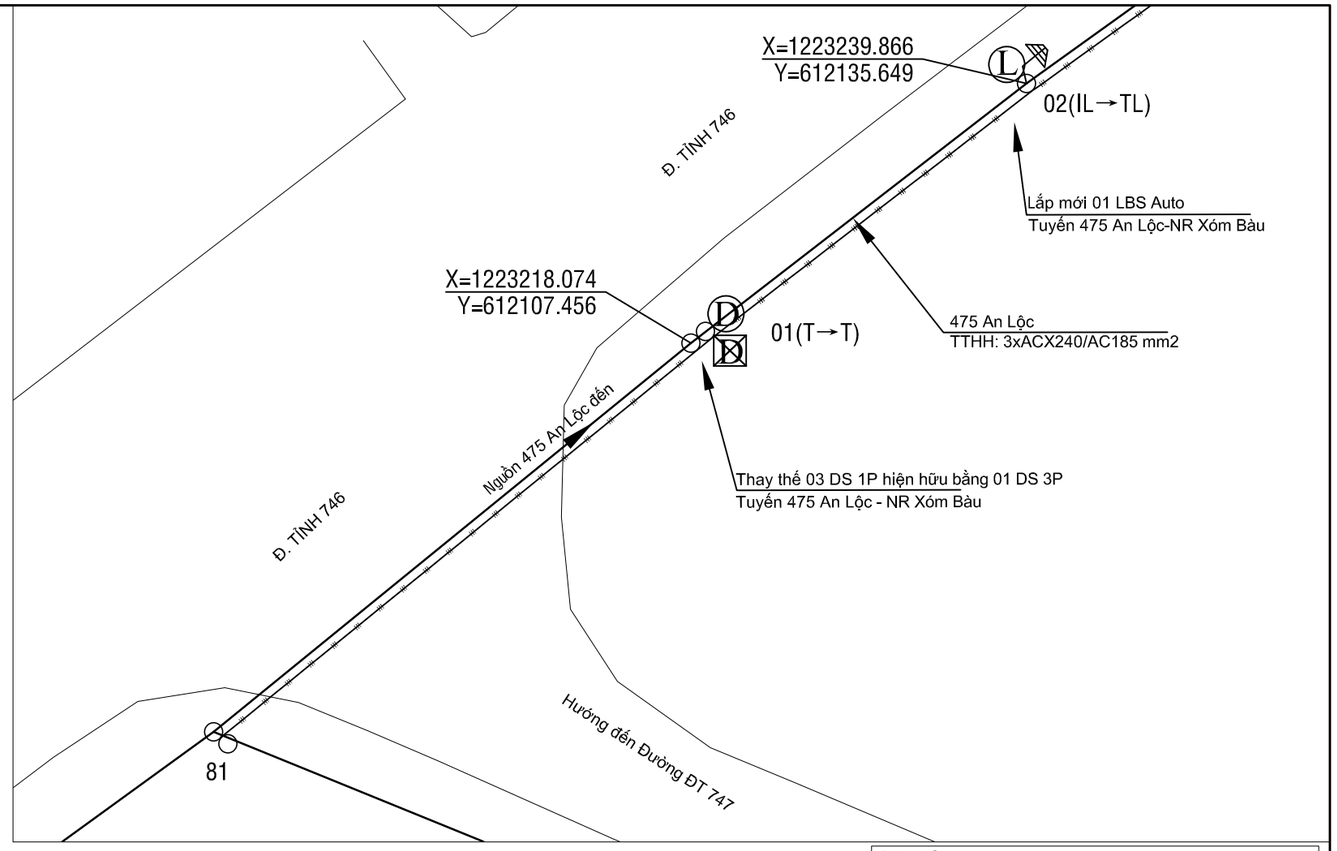

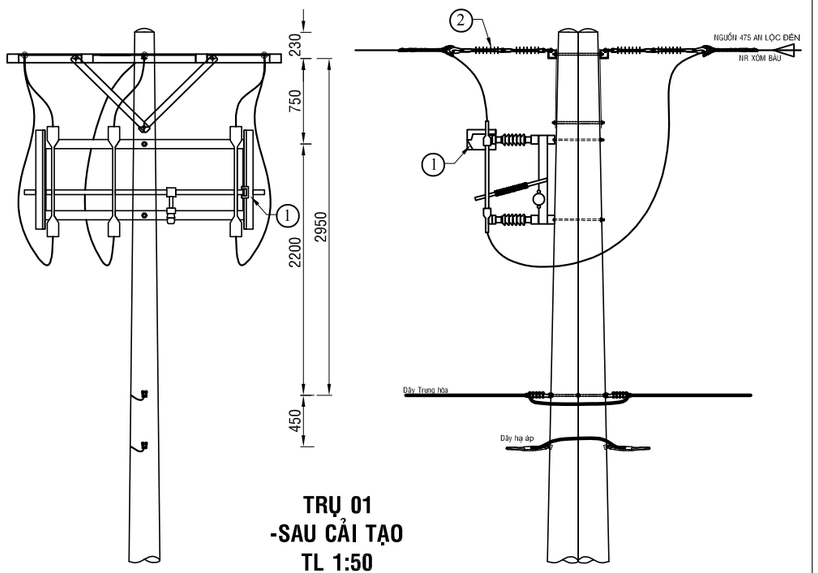

TRỤ 01
-SAU CẢI TẠO
TL 1:50

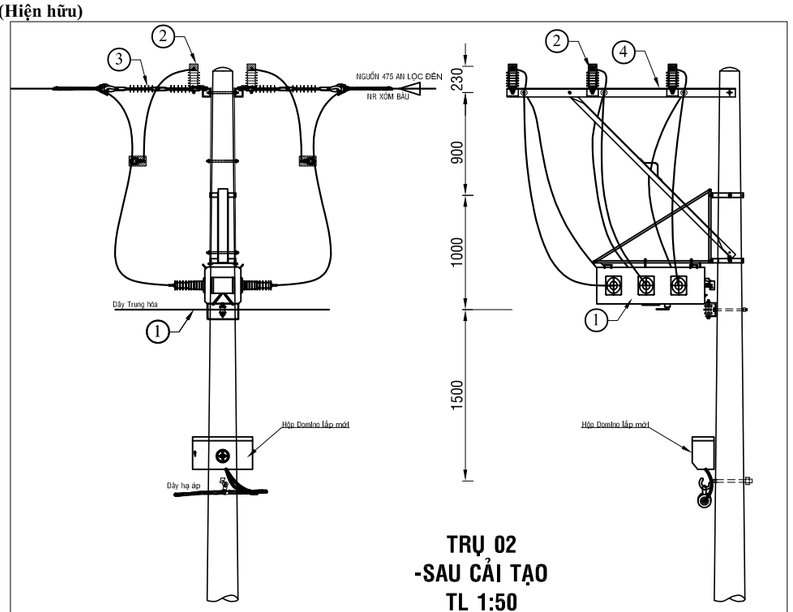

TRỤ 02
-SAU CẢI TẠO
TL 1:50

Ghi chú:

- TRUNG THẾ NỔI HIỆN HỮU
- TRUNG THẾ NGẦM HH
- HẠ THẾ NỔI HIỆN HỮU
- TRỤ TT HIỆN HỮU
- TRỤ HT HIỆN HỮU
- TRỤ TT TRỒNG MỚI 14m - 2 ĐOẠN
- TRỤ TT TRỒNG MỚI 16m 2 ĐOẠN
- TIẾP ĐỊA LẮP MỚI
- TRẠM TREO 1 MÁY VÀ 3 MÁY 1 PHA HIỆN HỮU
- TRẠM TRỤ GHÉP 1 MÁY 3 PHA HIỆN HỮU
- TRẠM GIÀN 1 MÁY 3 PHA HIỆN HỮU
- DD DS LẮP MỚI, HIỆN HỮU
- FE FCO LẮP MỚI, HIỆN HỮU
- LL LBS LẮP MỚI, HIỆN HỮU
- RR LBS LẮP MỚI, HIỆN HỮU
- TỤ BÙ HIỆN HỮU

CÔNG TY ĐIỆN LỰC BÌNH DƯƠNG
Thủ Dầu Một, ngày....tháng....năm 2026
KT. GIÁM ĐỐC
PHÓ GIÁM ĐỐC

BẢNG GHI CHÚ VẬT TƯ THIẾT BỊ CHÍNH LẮP MỚI TRỤ T01

STT	TÊN VẬT TƯ THIẾT BỊ	ĐƠN VỊ	GHI CHÚ
01	DS 3 PHA 630A - 24KV + PHỤ KIỆN	BỘ	LẮP MỚI
02	SỨ TREO ĐÔI 24KV POLYMER+ PHỤ KIỆN	BỘ	LẮP MỚI

BẢNG GHI CHÚ VẬT TƯ THIẾT BỊ CHÍNH LẮP MỚI TRỤ 02

STT	TÊN VẬT TƯ THIẾT BỊ	ĐƠN VỊ	GHI CHÚ
01	LBS 3 PHA 630A - 24KV ĐK SCADA + PHỤ KIỆN	BỘ	LẮP MỚI
02	CHỐNG SÉT VAN LA 18KV - 10KA + NẮP CHỤP	BỘ	LẮP MỚI
03	SỨ TREO 24KV POLYMER	BỘ	LẮP MỚI
04	BỘ ĐÀ LỆCH ĐÔI 2,0M TRỤ ĐƠN	BỘ	LẮP MỚI

CÔNG TY TNHH
TƯ VẤN XÂY DỰNG 78

ISOCERT ISO 9001:2015

CÔNG TRÌNH: LẮP ĐẶT THIẾT BỊ ĐÓNG CẮT CÁC PHÁT TUYẾN 22KV THUỘC CÁC TRẠM 110KV VĨNH HIỆP - KHÁNH BÌNH

Phó Giám đốc	Đỗ Hữu Ánh	
Chủ nhiệm TK	Lê Anh Tâm	
Chủ trì TK	Bùi Kông Luân	
Kiểm tra	Bùi Kông Luân	
Thiết kế	Phùng Văn Đại	

TRỤ 01 VÀ 02 TUYẾN DÂY 475 AN LỘC - NR XÓM BÀU (SCT)

TỈ LỆ: 1/#	B.C.K.T.K.T	BẢN VẼ SỐ: 29
2026		MB-KB-475-27

TRỤ 108 TUYẾN 475 AN LỘC (Hiện hữu)

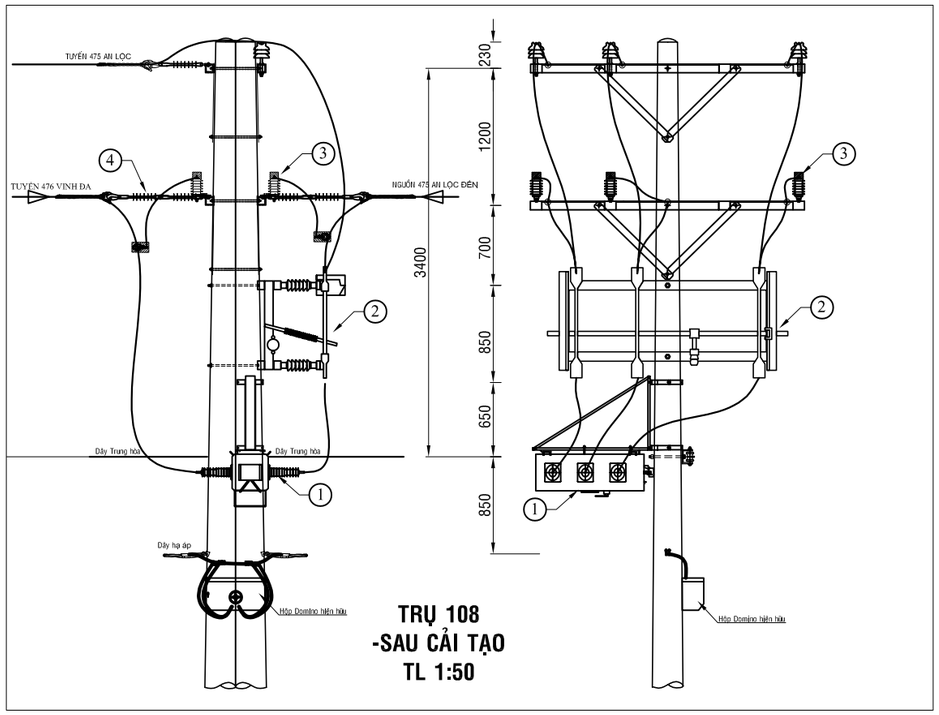

TRỤ 108
-SAU CẢI TẠO
TL 1:50

BẢNG GHI CHÚ VẬT TƯ THIẾT BỊ CHÍNH T108			
STT	TÊN VẬT TƯ THIẾT BỊ	ĐƠN VỊ	GHI CHÚ
01	LBS 3 PHA 630A - 24KV ĐK SCADA + PHỤ KIỆN	BỘ	LẮP MỚI
02	DS 3 PHA 630A - 24KV + PHỤ KIỆN	BỘ	LẮP MỚI
03	CHỐNG SÉT VAN LA 18KV - 10KA + NẮP CHỤP	BỘ	LẮP MỚI
04	SỨ TREO ĐÔI 24KV POLYMER + PHỤ KIỆN	BỘ	LẮP MỚI

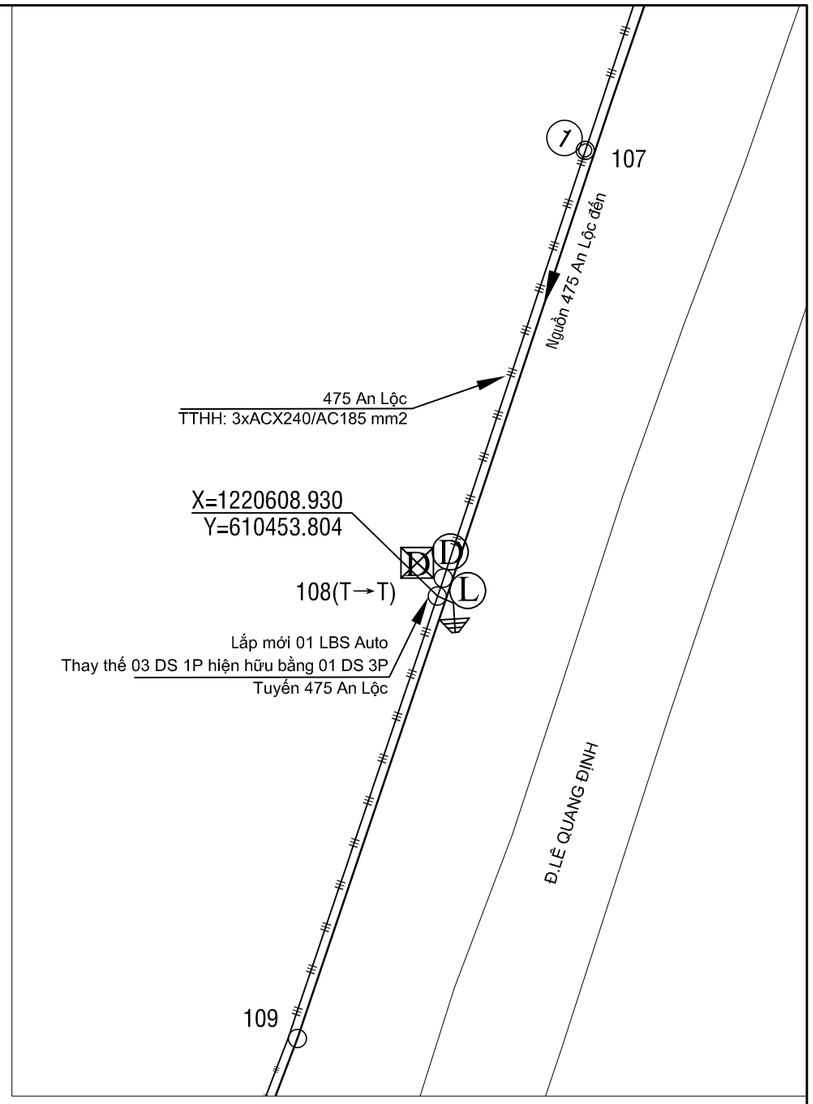

CÔNG TY ĐIỆN LỰC BÌNH DƯƠNG
Thủ Dầu Một, ngày....tháng....năm 2026
KT. GIÁM ĐỐC
PHÓ GIÁM ĐỐC

Ghi chú:

- TRUNG THẾ NỔI HIỆN HỮU
- TRUNG THẾ NGẦM HH
- HẠ THẾ NỔI HIỆN HỮU
- TRỤ TT HIỆN HỮU
- TRỤ HT HIỆN HỮU
- TRỤ TT TRỒNG MỚI 14m - 2 ĐOẠN
- TRỤ TT TRỒNG MỚI 16m 2 ĐOẠN
- TIẾP ĐỊA LẮP MỚI
- TRẠM TREO 1 MÁY VÀ 3 MÁY 1 PHA HIỆN HỮU
- TRẠM TRỤ GHÉP 1 MÁY 3 PHA HIỆN HỮU
- TRẠM GIÀN 1 MÁY 3 PHA HIỆN HỮU
- DS LẮP MỚI, HIỆN HỮU
- FCO LẮP MỚI, HIỆN HỮU
- LBS LẮP MỚI, HIỆN HỮU
- LBS LẮP MỚI, HIỆN HỮU
- TỤ BÙ HIỆN HỮU

CÔNG TY TNHH
TƯ VẤN XÂY DỰNG 78

ISOCERT ISO 9001:2015

CÔNG TRÌNH: LẮP ĐẶT THIẾT BỊ ĐÓNG CẮT CÁC PHÁT TUYẾN 22KV THUỘC CÁC TRẠM 110KV VĨNH HIỆP - KHÁNH BÌNH

Phó Giám đốc	Đỗ Hữu Ánh	
Chủ nhiệm TK	Lê Anh Tâm	
Chủ trì TK	Bùi Kông Luân	
Kiểm tra	Bùi Kông Luân	
Thiết kế	Phùng Văn Đại	

TRỤ 108 TUYẾN DÂY 475 AN LỘC (SCT)

TỈ LỆ: 1/#	B.C.K.T.K.T	BẢN VẼ SỐ: 30
2026		MB-KB-475-28

TRỤ 22 TUYẾN 477 LONG BÌNH (Hiện hữu)

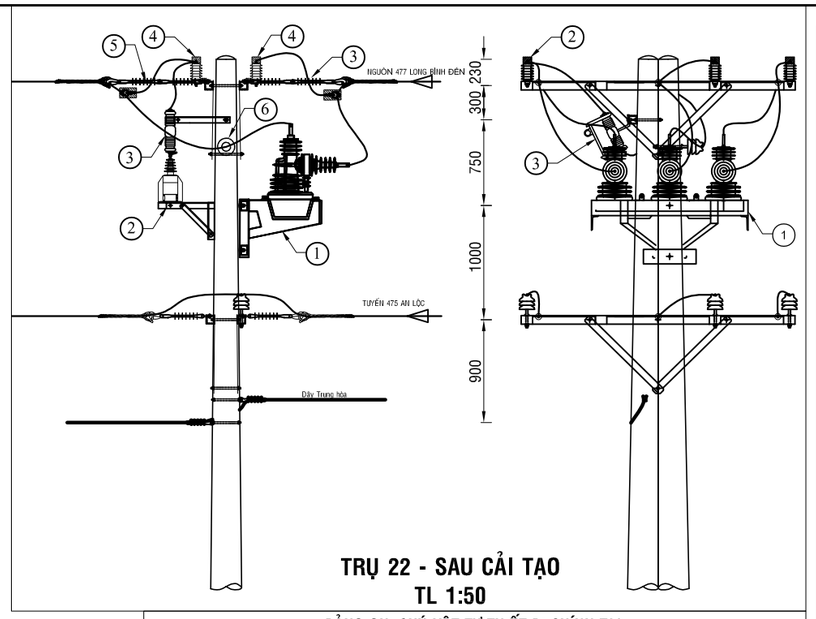

TRỤ 22 - SAU CẢI TẠO
TL 1:50

BẢNG GHI CHÚ VẬT TƯ THIẾT BỊ CHÍNH T22			
STT	TÊN VẬT TƯ THIẾT BỊ	ĐƠN VỊ	GHI CHÚ
01	RECLOSER 3 PHA 630A - 24KV ĐK SCADA + PHỤ KIỆN	BỘ	LẮP MỚI
02	MÁY BIẾN ÁP NGUỒN 1 PHA-12,7KV	BỘ	LẮP MỚI
03	CẦU CHÌ TỰ RƠI 24KV	BỘ	LẮP MỚI
04	CHỐNG SÉT VAN LA 18KV - 10KA + NẮP CHỤP	BỘ	LẮP MỚI
05	SỨ TREO ĐÔI 24KV POLYMER+ PHỤ KIỆN	BỘ	LẮP MỚI
06	SỨ ĐỨNG 24KV	BỘ	LẮP MỚI

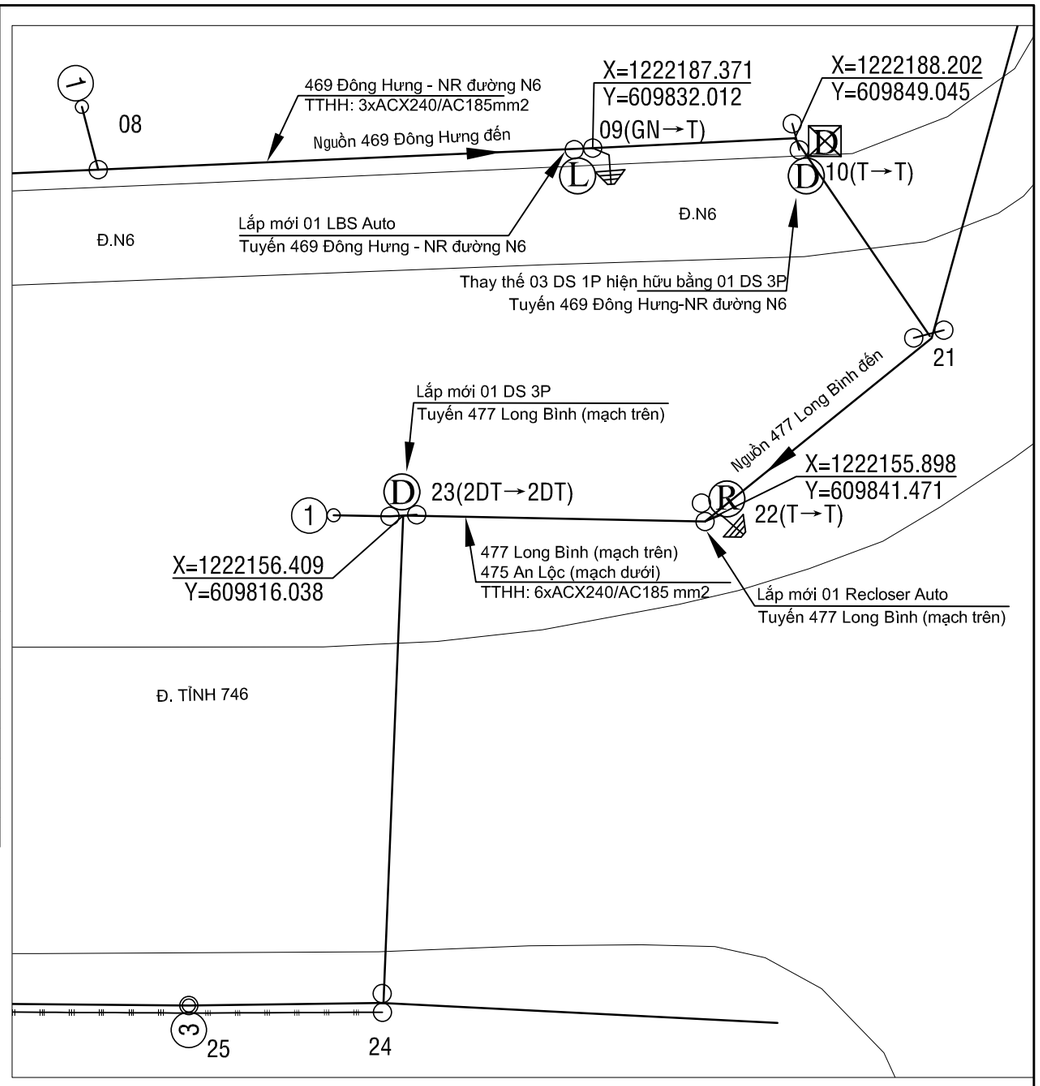

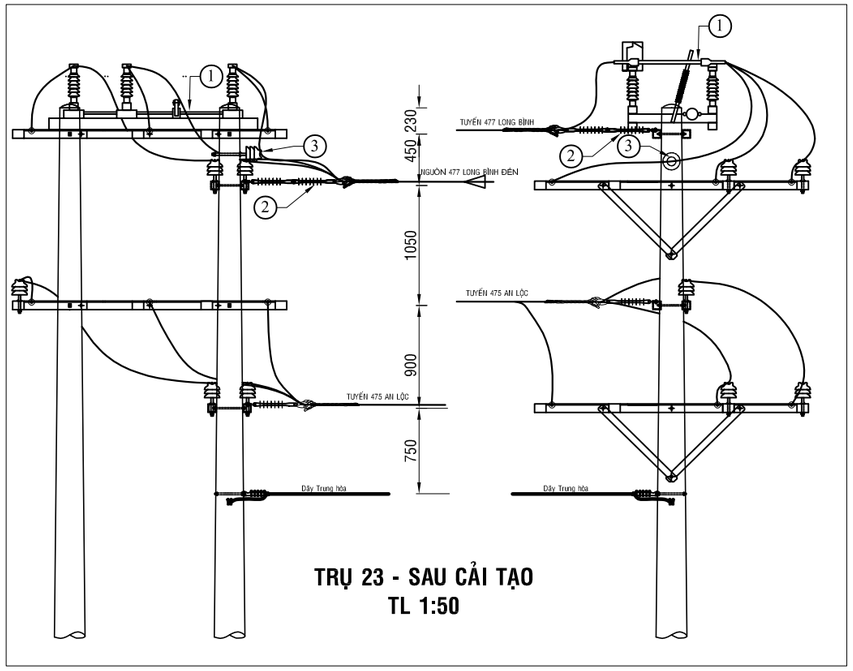

TRỤ 23 - SAU CẢI TẠO
TL 1:50

BẢNG GHI CHÚ VẬT TƯ THIẾT BỊ CHÍNH T23			
STT	TÊN VẬT TƯ THIẾT BỊ	ĐƠN VỊ	GHI CHÚ
01	DS 3 PHA 630A - 24KV + PHỤ KIỆN	BỘ	LẮP MỚI
02	SỨ TREO ĐÔI 24KV POLYMER+ PHỤ KIỆN	BỘ	LẮP MỚI
03	SỨ ĐỨNG 24KV	BỘ	LẮP MỚI

TRỤ 23 TUYẾN 477 LONG BÌNH (Hiện hữu)

Ghi chú:

- TRUNG THẾ NỔI HIỆN HỮU
- TRUNG THẾ NGẦM HH
- HẠ THẾ NỔI HIỆN HỮU
- TRỤ TT HIỆN HỮU
- TRỤ HT HIỆN HỮU
- TRỤ TT TRỒNG MỚI 14m - 2 ĐOẠN
- TRỤ TT TRỒNG MỚI 16m 2 ĐOẠN
- TIẾP ĐỊA LẮP MỚI
- TRẠM TREO 1 MÁY VÀ 3 MÁY 1 PHA HIỆN HỮU
- TRẠM TRỤ GHÉP 1 MÁY 3 PHA HIỆN HỮU
- TRẠM GIÀN 1 MÁY 3 PHA HIỆN HỮU
- DS LẮP MỚI, HIỆN HỮU
- FCO LẮP MỚI, HIỆN HỮU
- LBS LẮP MỚI, HIỆN HỮU
- LBS LẮP MỚI, HIỆN HỮU
- TỤ BÙ HIỆN HỮU

CÔNG TY ĐIỆN LỰC BÌNH DƯƠNG
Thủ Dầu Một, ngày....tháng....năm 2026
KT. GIÁM ĐỐC
PHÓ GIÁM ĐỐC

CÔNG TY TNHH
TƯ VẤN XÂY DỰNG 78

ISO 9001:2015

CÔNG TRÌNH: LẮP ĐẶT THIẾT BỊ ĐÓNG CẮT CÁC PHÁT TUYẾN 22KV THUỘC CÁC TRẠM 110KV VĨNH HIỆP - KHÁNH BÌNH

Phó Giám đốc	Đỗ Hữu Ánh	
Chủ nhiệm TK	Lê Anh Tâm	
Chủ trì TK	Bùi Kông Luân	
Kiểm tra	Bùi Kông Luân	
Thiết kế	Phùng Văn Đại	

TRỤ 22 VÀ 23 TUYẾN DÂY 477 LONG BÌNH (SCT)

TỈ LỆ: 1/#	B.C.K.T.K.T	BẢN VẼ SỐ: 31
2026		MB-KB-477-29

TRỤ 29 TUYẾN 477 LONG BÌNH (Hiện hữu)

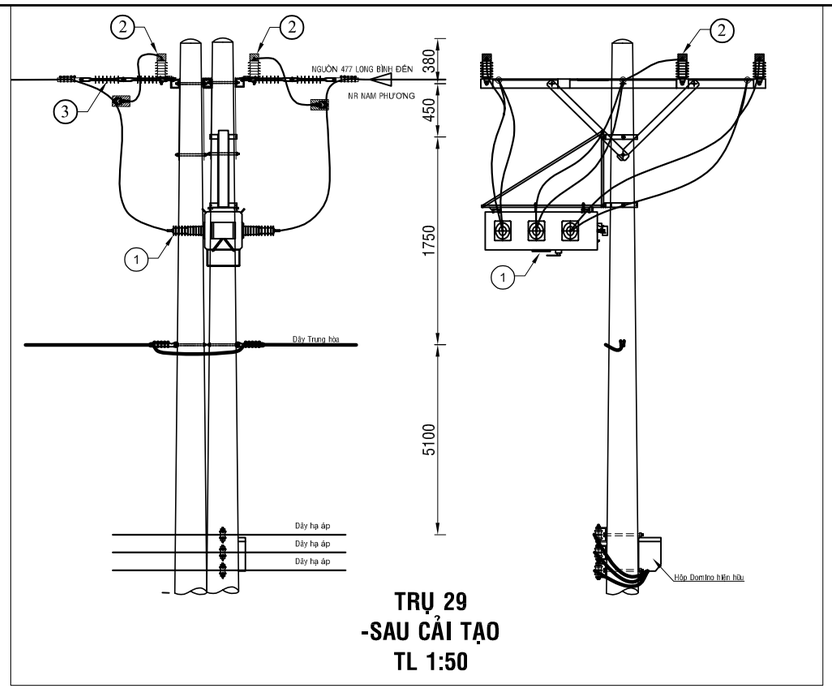

TRỤ 29
-SAU CẢI TẠO
TL 1:50

BẢNG GHI CHÚ VẬT TƯ THIẾT BỊ CHÍNH LẮP MỚI TRỤ T29			
STT	TÊN VẬT TƯ THIẾT BỊ	ĐƠN VỊ	GHI CHÚ
01	LBS 3 PHA 630A - 24KV ĐK SCADA + PHỤ KIỆN	BỘ	LẮP MỚI
02	CHỐNG SÉT VAN LA 18KV - 10KA + NẮP CHỤP	BỘ	LẮP MỚI
03	SỨ TREO ĐÔI 24KV POLYMER+ PHỤ KIỆN	BỘ	LẮP MỚI

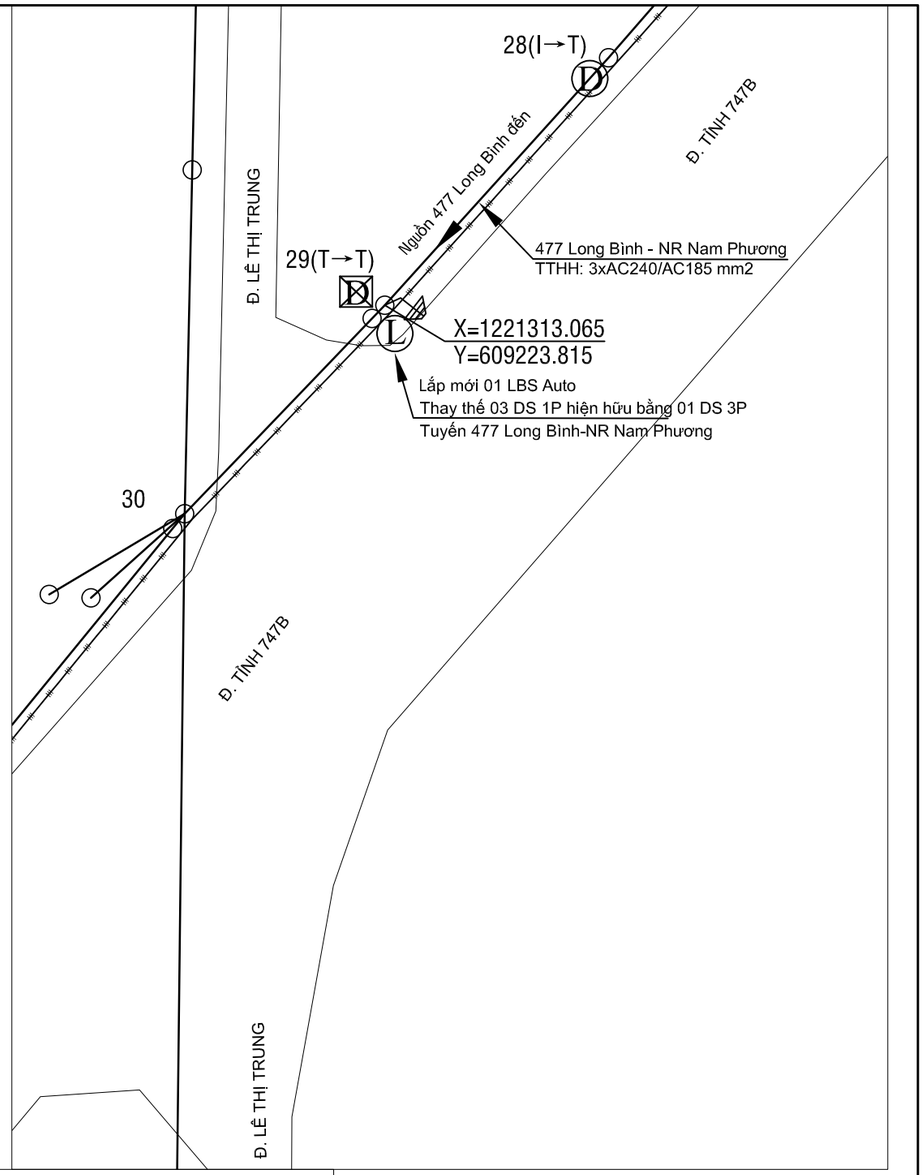

TRỤ 28 TUYẾN 477 LONG BÌNH (Hiện hữu)

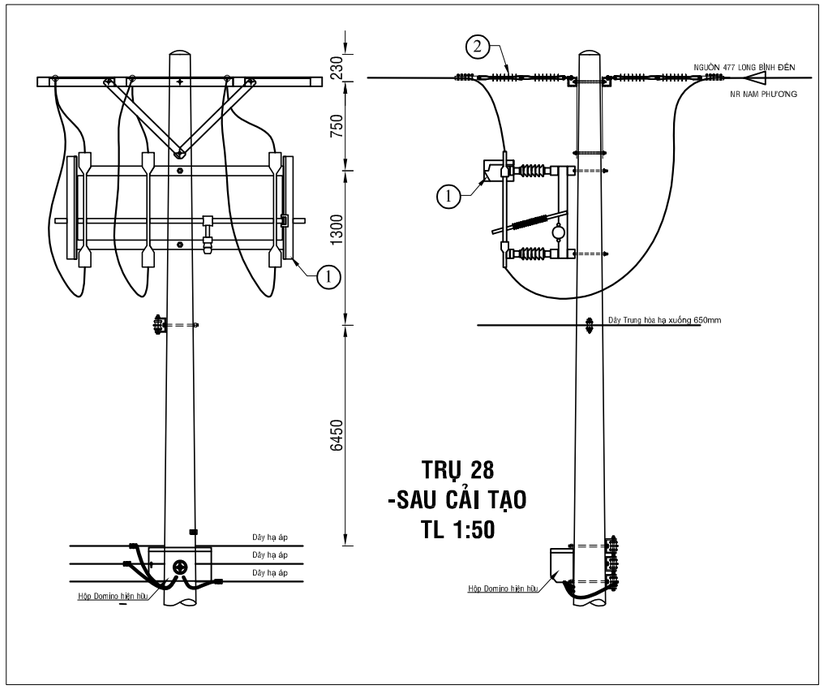

TRỤ 28
-SAU CẢI TẠO
TL 1:50

BẢNG GHI CHÚ VẬT TƯ THIẾT BỊ CHÍNH LẮP MỚI TRỤ T28			
STT	TÊN VẬT TƯ THIẾT BỊ	ĐƠN VỊ	GHI CHÚ
01	DS 3 PHA 630A - 24KV + PHỤ KIỆN	BỘ	LẮP MỚI
02	SỨ TREO ĐÔI 24KV POLYMER+ PHỤ KIỆN	BỘ	LẮP MỚI

Ghi chú:

- TRUNG THẾ NỔI HIỆN HỮU
- TRUNG THẾ NGẦM HH
- HẠ THẾ NỔI HIỆN HỮU
- TRỤ TT HIỆN HỮU
- TRỤ HT HIỆN HỮU
- TRỤ TT TRỒNG MỚI 14m - 2 ĐOẠN
- TRỤ TT TRỒNG MỚI 16m 2 ĐOẠN
- TIẾP ĐỊA LẮP MỚI
- TRẠM TREO 1 MÁY VÀ 3 MÁY 1 PHA HIỆN HỮU
- TRẠM TRỤ GHÉP 1 MÁY 3 PHA HIỆN HỮU
- TRẠM GIÀN 1 MÁY 3 PHA HIỆN HỮU
- DS LẮP MỚI, HIỆN HỮU
- FCO LẮP MỚI, HIỆN HỮU
- LBS LẮP MỚI, HIỆN HỮU
- LBS LẮP MỚI, HIỆN HỮU
- TỤ BÙ HIỆN HỮU

CÔNG TY ĐIỆN LỰC BÌNH DƯƠNG
Thủ Dầu Một, ngày....tháng....năm 2026
KT. GIÁM ĐỐC
PHÓ GIÁM ĐỐC

CÔNG TY TNHH
TƯ VẤN XÂY DỰNG 78

ISOCERT ISO 9001:2015

CÔNG TRÌNH: LẮP ĐẶT THIẾT BỊ ĐÓNG CẮT CÁC PHÁT TUYẾN 22KV THUỘC CÁC TRẠM 110KV VĨNH HIỆP - KHÁNH BÌNH

Phó Giám đốc	Đỗ Hữu Ánh	
Chủ nhiệm TK	Lê Anh Tâm	
Chủ trì TK	Bùi Kông Luân	
Kiểm tra	Bùi Kông Luân	
Thiết kế	Phùng Văn Đại	

TRỤ 28 VÀ 29 TUYẾN DÂY 477 LONG BÌNH - NR NAM PHƯƠNG (SCT)

TỈ LỆ: 1/#	B.C.K.T.K.T	BẢN VẼ SỐ: 32
2026		MB-KB-477-30

TRỤ 37 TUYẾN 477 LONG BÌNH (Hiện hữu)

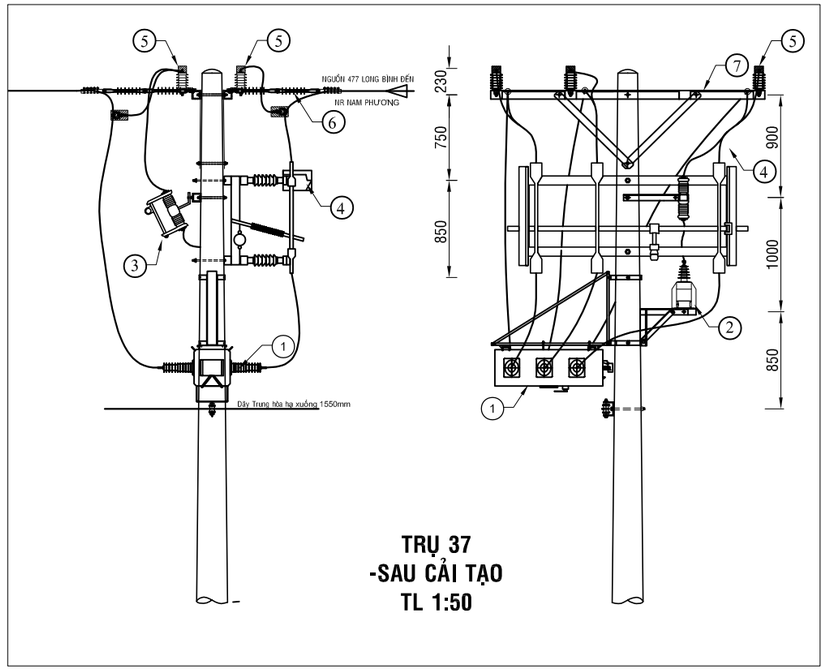

TRỤ 37
-SAU CẢI TẠO
TL 1:50

BẢNG GHI CHÚ VẬT TƯ THIẾT BỊ CHÍNH LẮP MỚI TRỤ T37			
STT	TÊN VẬT TƯ THIẾT BỊ	ĐƠN VỊ	GHI CHÚ
01	LBS 3 PHA 630A - 24KV ĐK SCADA + PHỤ KIỆN	BỘ	LẮP MỚI
02	MÁY BIẾN ÁP NGUỒN 1 PHA-12,7KV	BỘ	LẮP MỚI
03	CẦU CHÌ TỰ RƠI 24KV	BỘ	LẮP MỚI
04	DS 3 PHA 630A - 24KV + PHỤ KIỆN	BỘ	LẮP MỚI
05	CHỐNG SÉT VAN LA 18KV - 10KA + NẮP CHỤP	BỘ	LẮP MỚI
06	SỨ TREO ĐÔI 24KV POLYMER+ PHỤ KIỆN	BỘ	LẮP MỚI
07	BỘ ĐÀ CÂN ĐỐI 2,4M TRỤ ĐƠN	BỘ	LẮP MỚI

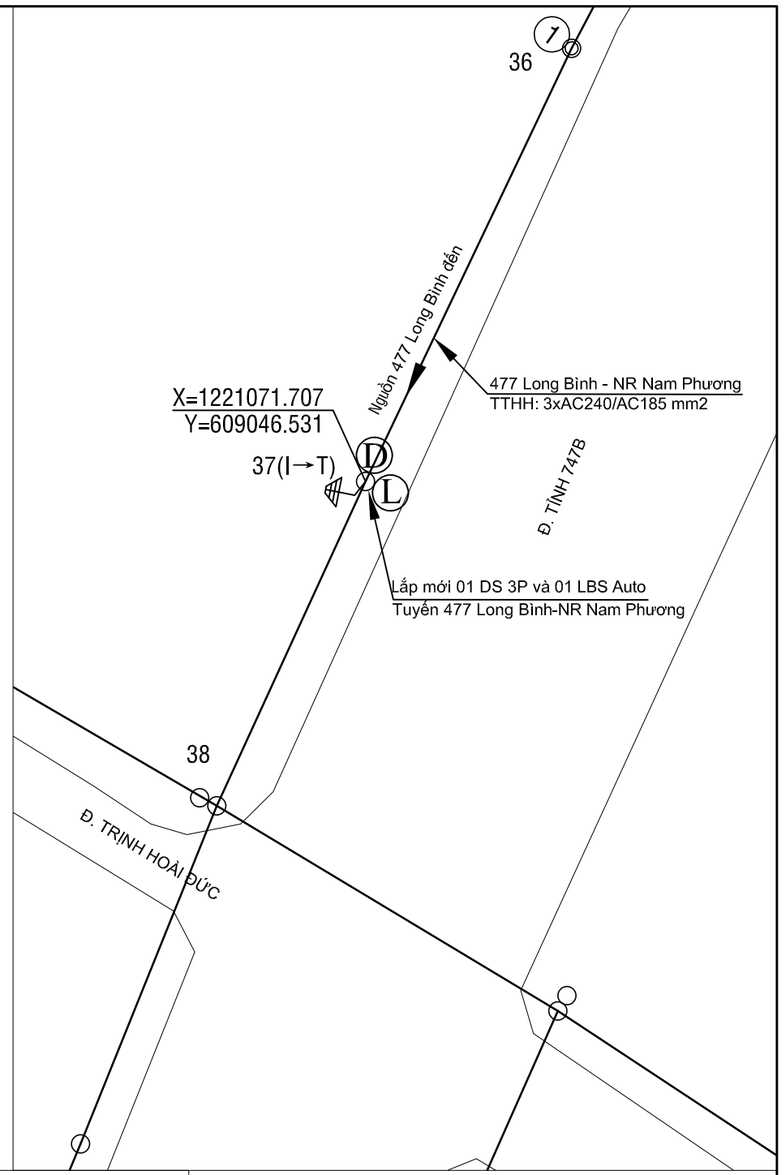

Ghi chú:

- TRUNG THẾ NỔI HIỆN HỮU
- TRUNG THẾ NGẦM HH
- HẠ THẾ NỔI HIỆN HỮU
- TRỤ TT HIỆN HỮU
- TRỤ HT HIỆN HỮU
- TRỤ TT TRỒNG MỚI 14m - 2 ĐOẠN
- TRỤ TT TRỒNG MỚI 16m 2 ĐOẠN
- TIẾP ĐỊA LẮP MỚI
- TRẠM TREO 1 MÁY VÀ 3 MÁY 1 PHA HIỆN HỮU
- TRẠM TRỤ GHÉP 1 MÁY 3 PHA HIỆN HỮU
- TRẠM GIÁN 1 MÁY 3 PHA HIỆN HỮU
- DD DS LẮP MỚI, HIỆN HỮU
- FF FCO LẮP MỚI, HIỆN HỮU
- LL LBS LẮP MỚI, HIỆN HỮU
- RR LBS LẮP MỚI, HIỆN HỮU
- TỤ BÙ HIỆN HỮU

CÔNG TY ĐIỆN LỰC BÌNH DƯƠNG
Thủ Dầu Một, ngày....tháng....năm 2026
KT. GIÁM ĐỐC
PHÓ GIÁM ĐỐC

CÔNG TY TNHH
TƯ VẤN XÂY DỰNG 78

ISO 9001:2015

CÔNG TRÌNH: LẮP ĐẶT THIẾT BỊ ĐÓNG CẮT CÁC PHÁT TUYẾN 22KV THUỘC CÁC TRẠM 110KV VĨNH HIỆP - KHÁNH BÌNH

Phó Giám đốc	Đỗ Hữu Ánh	
Chủ nhiệm TK	Lê Anh Tâm	
Chủ trì TK	Bùi Kông Luân	
Kiểm tra	Bùi Kông Luân	
Thiết kế	Phùng Văn Đại	

TRỤ 37 TUYẾN DÂY 477 LONG BÌNH - NR NAM PHƯƠNG (SCT)

TỈ LỆ: 1/#	B.C.K.T.K.T	BẢN VẼ SỐ: 33
2026		MB-KB-477-31

TRỤ 30 TUYẾN 477 LONG BÌNH (Hiện hữu)

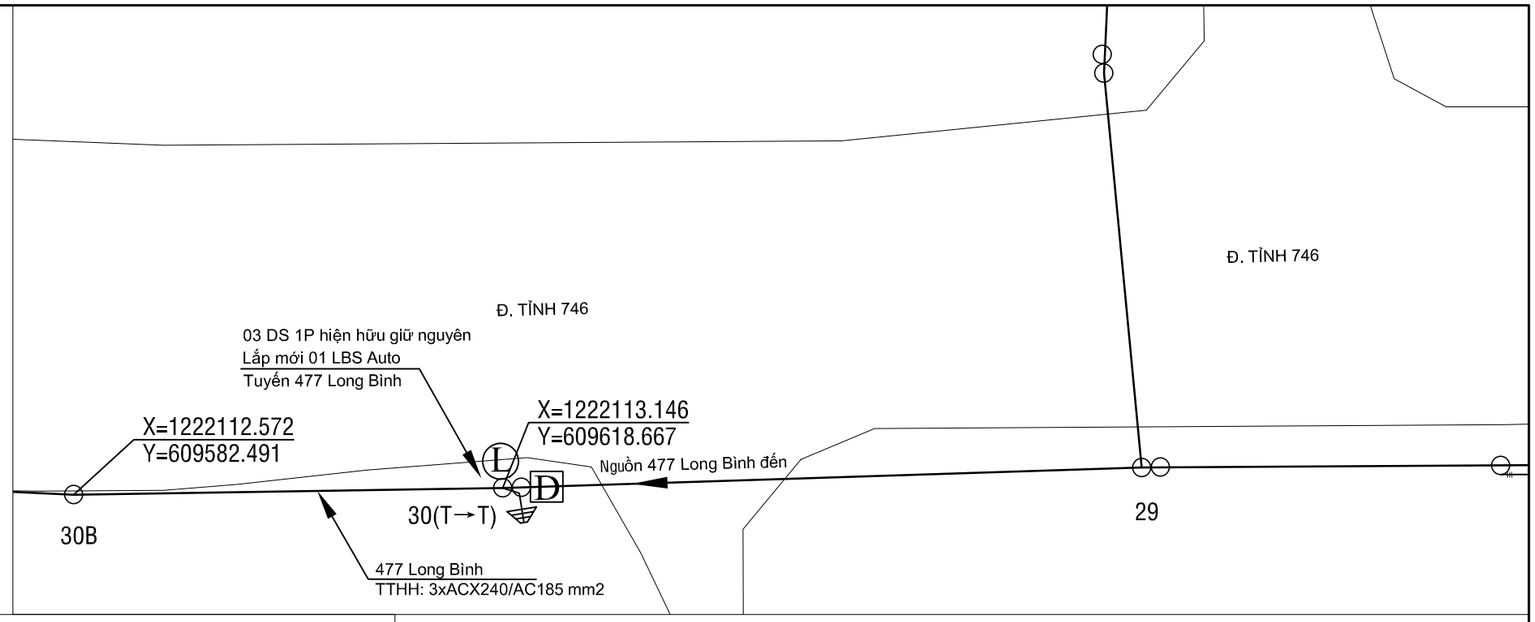

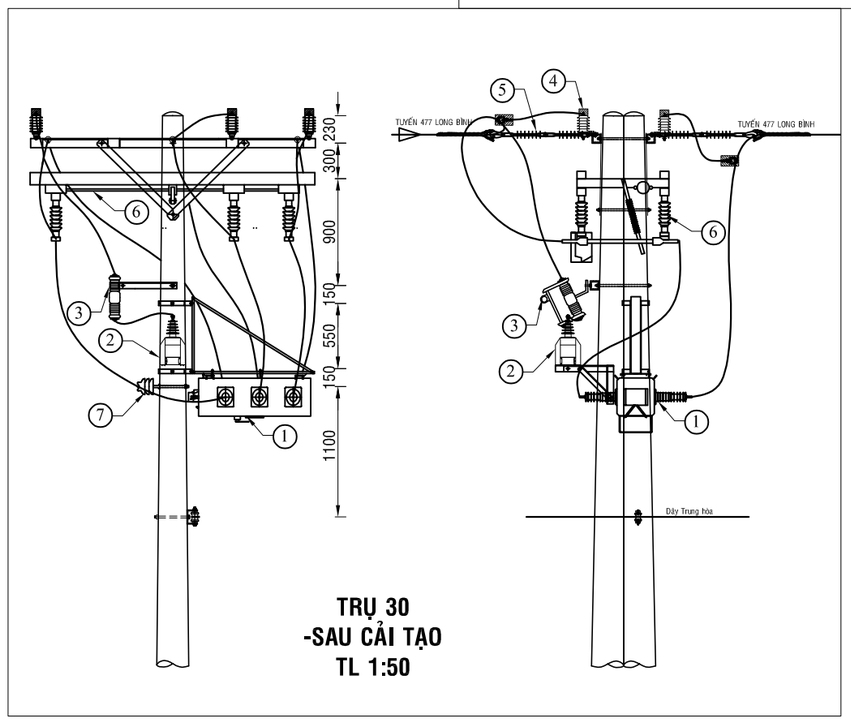

TRỤ 30
-SAU CẢI TẠO
TL 1:50

BẢNG GHI CHÚ VẬT TƯ THIẾT BỊ CHÍNH LẮP MỚI TRỤ T30			
STT	TÊN VẬT TƯ THIẾT BỊ	ĐƠN VỊ	GHI CHÚ
01	LBS 3 PHA 630A - 24KV ĐK SCADA + PHỤ KIỆN	BỘ	LẮP MỚI
02	MÁY BIẾN ÁP NGUỒN 1 PHA-12,7KV	BỘ	LẮP MỚI
03	CẦU CHÌ TỰ RƠI 24KV	BỘ	LẮP MỚI
04	CHỐNG SÉT VAN LA 18KV - 10KA + NẮP CHỤP	BỘ	LẮP MỚI
05	SỨ TREO ĐÔI 24KV POLYMER+ PHỤ KIỆN	BỘ	LẮP MỚI
06	DS 1 PHA 630A - 24KV + PHỤ KIỆN	BỘ	HIỆN HỮU
07	SỨ ĐỨNG 24KV	BỘ	LẮP MỚI

Ghi chú:

- TRUNG THẾ NỔI HIỆN HỮU
- TRUNG THẾ NGẦM HH
- HẠ THẾ NỔI HIỆN HỮU
- TRỤ TT HIỆN HỮU
- TRỤ HT HIỆN HỮU
- TRỤ TT TRỒNG MỚI 14m - 2 ĐOẠN
- TRỤ TT TRỒNG MỚI 16m 2 ĐOẠN
- TIẾP ĐỊA LẮP MỚI
- TRẠM TREO 1 MÁY VÀ 3 MÁY 1 PHA HIỆN HỮU
- TRẠM TRỤ GHÉP 1 MÁY 3 PHA HIỆN HỮU
- TRẠM GIÀN 1 MÁY 3 PHA HIỆN HỮU
- DS LẮP MỚI, HIỆN HỮU
- FCO LẮP MỚI, HIỆN HỮU
- LBS LẮP MỚI, HIỆN HỮU
- LBS LẮP MỚI, HIỆN HỮU
- TỤ BÙ HIỆN HỮU

CÔNG TY ĐIỆN LỰC BÌNH DƯƠNG
Thủ Dầu Một, ngày....tháng....năm 2026
KT. GIÁM ĐỐC
PHÓ GIÁM ĐỐC

CÔNG TY TNHH
TƯ VẤN XÂY DỰNG 78

ISOCERT
ISO 9001:2015

CÔNG TRÌNH: LẮP ĐẶT THIẾT BỊ ĐÓNG CẮT CÁC PHÁT TUYẾN 22KV THUỘC CÁC TRẠM 110KV VĨNH HIỆP - KHÁNH BÌNH

Phó Giám đốc	Đỗ Hữu Ánh	
Chủ nhiệm TK	Lê Anh Tâm	
Chủ trì TK	Bùi Kông Luân	
Kiểm tra	Bùi Kông Luân	
Thiết kế	Phùng Văn Đại	

TRỤ 30 TUYẾN DÂY 477 LONG BÌNH (SCT)

TỈ LỆ: 1/#	B.C.K.T.K.T	BẢN VẼ SỐ: 34
2026		MB-KB-477-32

TRỤ 13 TUYẾN 472 HƯNG LỢI (Hiện hữu)

TRỤ 12 TUYẾN 472 HƯNG LỢI (Hiện hữu)

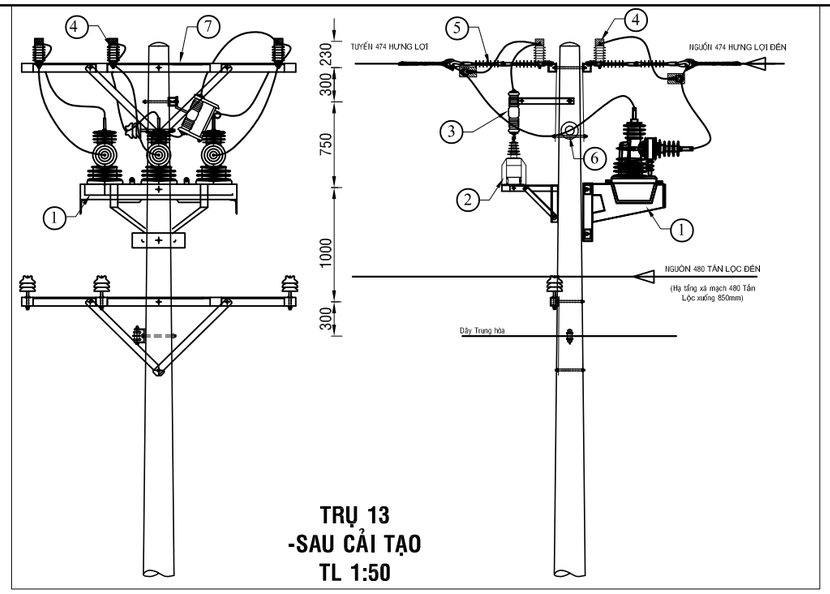

TRỤ 13
-SAU CẢI TẠO
TL 1:50

BẢNG GHI CHÚ VẬT TƯ THIẾT BỊ CHÍNH LẮP MỚI TRỤ 13			
STT	TÊN VẬT TƯ THIẾT BỊ	ĐƠN VỊ	GHI CHÚ
01	RECLOSER 3 PHA 630A - 24KV ĐK SCADA + PHỤ KIỆN	BỘ	LẮP MỚI
02	MÁY BIẾN ÁP NGUỒN 1 PHA-12,7KV	BỘ	LẮP MỚI
03	CẦU CHÌ TỰ RƠI 24KV	BỘ	LẮP MỚI
04	CHỐNG SÉT VAN LA 18KV - 10KA + NẮP CHỤP	BỘ	LẮP MỚI
05	SỨ TREO ĐÔI 24KV POLYMER+ PHỤ KIỆN	BỘ	LẮP MỚI
06	SỨ ĐỨNG 24KV	BỘ	LẮP MỚI
07	BỘ ĐÀ CÂN ĐÔI 2,4M TRỤ ĐƠN	BỘ	LẮP MỚI

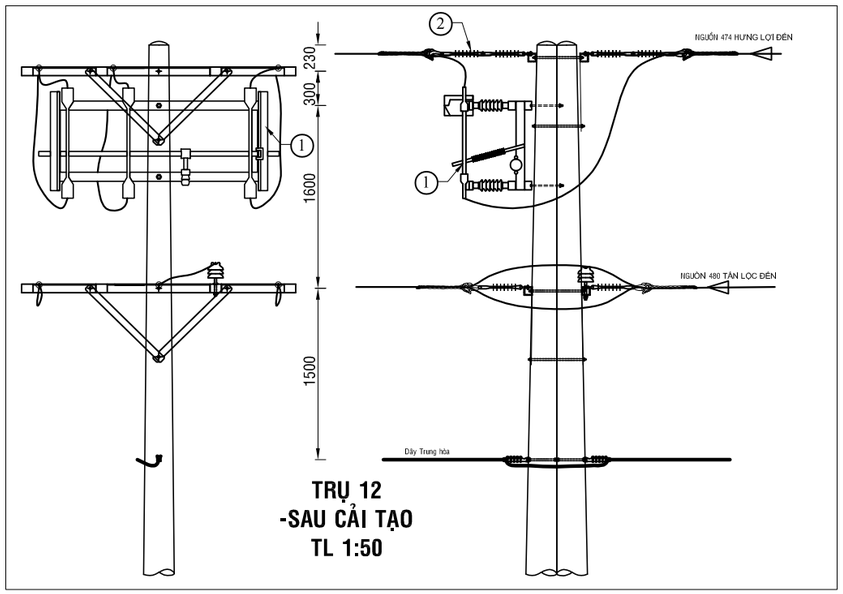

TRỤ 12
-SAU CẢI TẠO
TL 1:50

BẢNG GHI CHÚ VẬT TƯ THIẾT BỊ CHÍNH LẮP MỚI TRỤ T12			
STT	TÊN VẬT TƯ THIẾT BỊ	ĐƠN VỊ	GHI CHÚ
01	DS 3 PHA 630A - 24KV + PHỤ KIỆN	BỘ	LẮP MỚI
02	SỨ TREO ĐÔI 24KV POLYMER+ PHỤ KIỆN	BỘ	LẮP MỚI

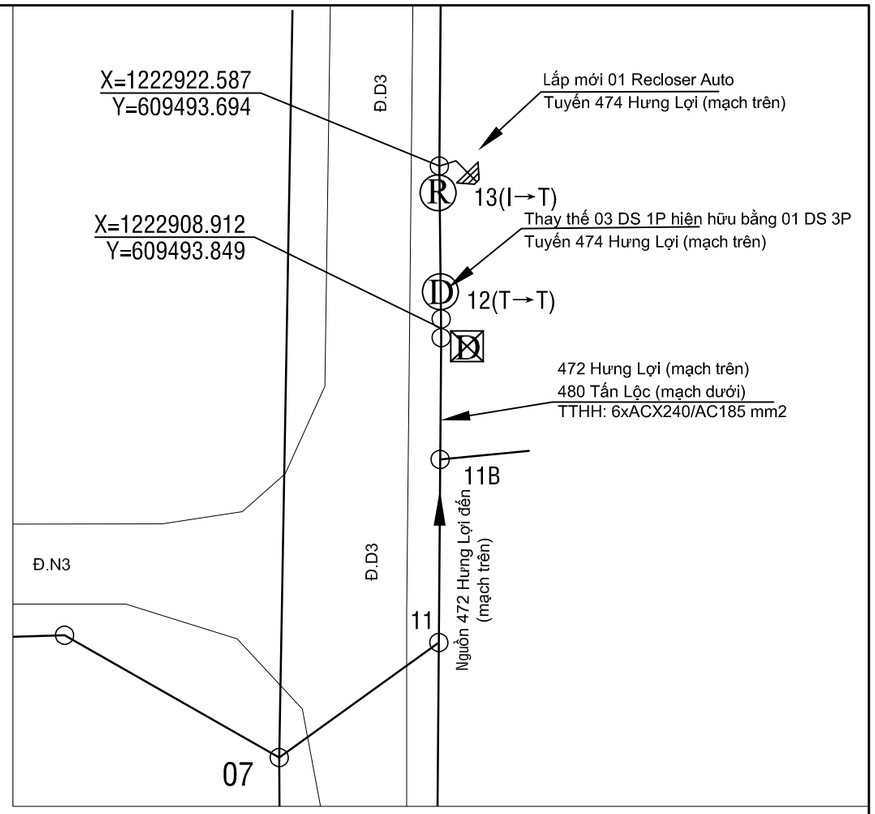

Ghi chú:

- TRUNG THẾ NỔI HIỆN HỮU
- TRUNG THẾ NGẦM HH
- HẠ THẾ NỔI HIỆN HỮU
- TRỤ TT HIỆN HỮU
- TRỤ HT HIỆN HỮU
- TRỤ TT TRỒNG MỚI 14m - 2 ĐOẠN
- TRỤ TT TRỒNG MỚI 16m 2 ĐOẠN
- TIẾP ĐỊA LẮP MỚI
- TRẠM TREO 1 MÁY VÀ 3 MÁY 1 PHA HIỆN HỮU
- TRẠM TRỤ GHÉP 1 MÁY 3 PHA HIỆN HỮU
- TRẠM GIÀN 1 MÁY 3 PHA HIỆN HỮU
- DS LẮP MỚI, HIỆN HỮU
- FCO LẮP MỚI, HIỆN HỮU
- LBS LẮP MỚI, HIỆN HỮU
- LBS LẮP MỚI, HIỆN HỮU
- TỤ BÙ HIỆN HỮU

CÔNG TY ĐIỆN LỰC BÌNH DƯƠNG
Thủ Dầu Một, ngày....tháng....năm 2026
KT. GIÁM ĐỐC
PHÓ GIÁM ĐỐC

CÔNG TY TNHH
TƯ VẤN XÂY DỰNG 78

ISOCERT ISO 9001:2015

CÔNG TRÌNH: LẮP ĐẶT THIẾT BỊ ĐÓNG CẮT CÁC PHÁT TUYẾN 22KV THUỘC CÁC TRẠM 110KV VĨNH HIỆP - KHÁNH BÌNH

Phó Giám đốc	Đỗ Hữu Ánh	
Chủ nhiệm TK	Lê Anh Tâm	
Chủ trì TK	Bùi Kông Luân	
Kiểm tra	Bùi Kông Luân	
Thiết kế	Phùng Văn Đại	

TRỤ 12 VÀ 13 TUYẾN DÂY 472 HƯNG LỢI (SCT)

TỈ LỆ: 1/#	B.C.K.T.K.T	BẢN VẼ SỐ: 35
2026		MB-KB-472-33

TRỤ 32 TUYẾN 472 HƯNG LỢI (Hiện hữu)

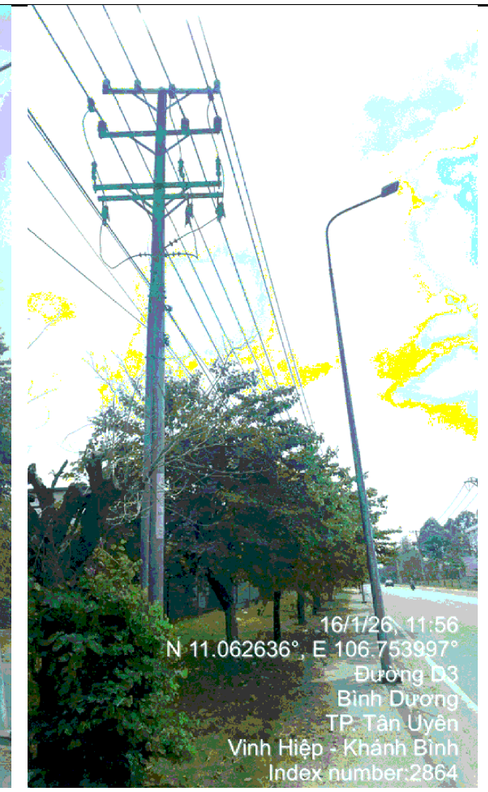

TRỤ 31 TUYẾN 472 HƯNG LỢI (Hiện hữu)

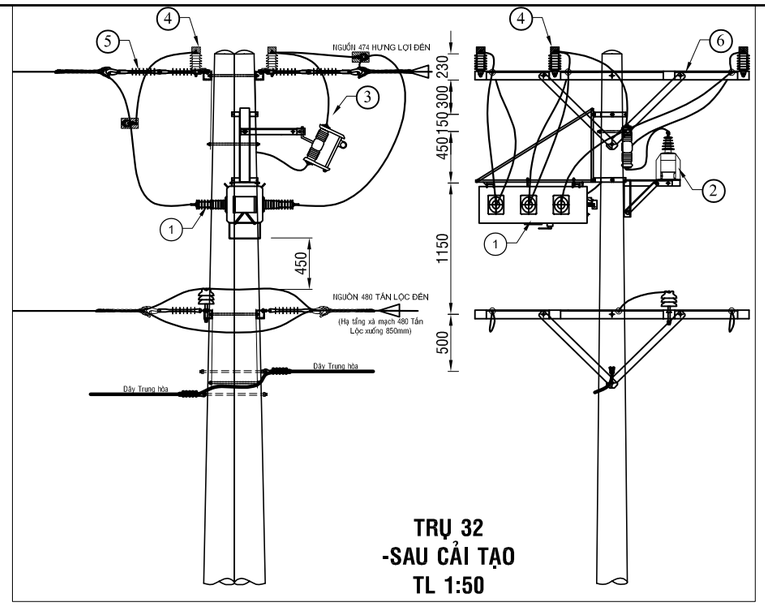

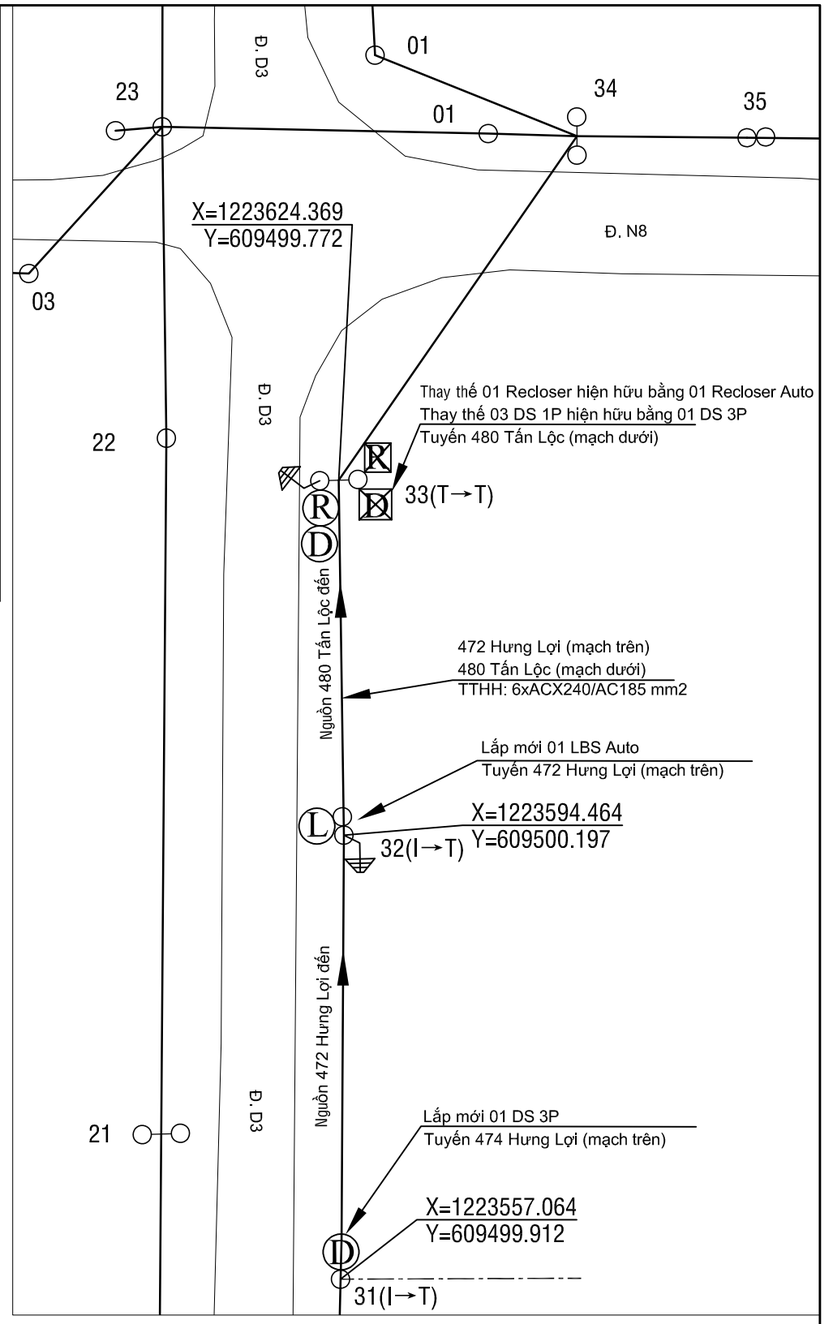

BẢNG GHI CHÚ VẬT TƯ THIẾT BỊ CHÍNH LẮP MỚI TRỤ 32

STT	TÊN VẬT TƯ THIẾT BỊ	ĐƠN VỊ	GHI CHÚ
01	LBS 3 PHA 630A - 24KV ĐK SCADA + PHỤ KIỆN	BỘ	LẮP MỚI
02	MÁY BIẾN ÁP NGUỒN 1 PHA-12,7KV	BỘ	LẮP MỚI
03	CẦU CHÌ TỰ RƠI 24KV	BỘ	LẮP MỚI
04	CHỐNG SÉT VAN LA 18KV - 10KA + NẮP CHỤP	BỘ	LẮP MỚI
05	SỨ TREO ĐÔI 24KV POLYMER+ PHỤ KIỆN	BỘ	LẮP MỚI
06	BỘ ĐÀ CÂN ĐÔI 2,4M TRỤ ĐÔI	BỘ	LẮP MỚI

BẢNG GHI CHÚ VẬT TƯ THIẾT BỊ CHÍNH LẮP MỚI TRỤ T31

STT	TÊN VẬT TƯ THIẾT BỊ	ĐƠN VỊ	GHI CHÚ
01	DS 3 PHA 630A - 24KV + PHỤ KIỆN	BỘ	LẮP MỚI
02	SỨ TREO ĐÔI 24KV POLYMER+ PHỤ KIỆN	BỘ	LẮP MỚI
03	BỘ ĐÀ CÂN ĐÔI 2,4M TRỤ ĐƠN	BỘ	LẮP MỚI

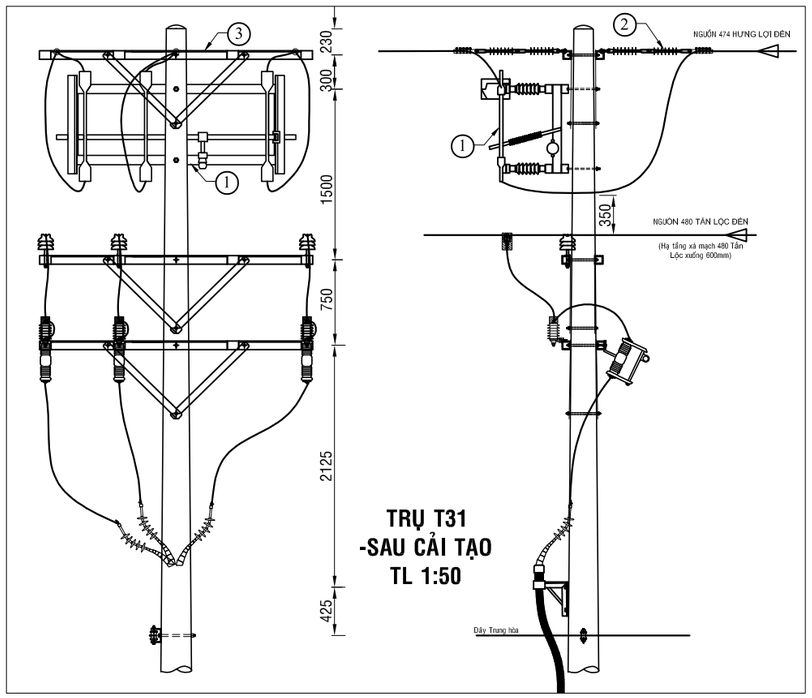

Ghi chú:

- TRUNG THẾ NỔI HIỆN HỮU
- TRUNG THẾ NGẦM HH
- HẠ THẾ NỔI HIỆN HỮU
- TRỤ TT HIỆN HỮU
- TRỤ HT HIỆN HỮU
- TRỤ TT TRỒNG MỚI 14m - 2 ĐOẠN
- TRỤ TT TRỒNG MỚI 16m 2 ĐOẠN
- TIẾP ĐỊA LẮP MỚI
- TRẠM TREO 1 MÁY VÀ 3 MÁY 1 PHA HIỆN HỮU
- TRẠM TRỤ GHÉP 1 MÁY 3 PHA HIỆN HỮU
- TRẠM GIÀN 1 MÁY 3 PHA HIỆN HỮU
- DS LẮP MỚI, HIỆN HỮU
- FCO LẮP MỚI, HIỆN HỮU
- LBS LẮP MỚI, HIỆN HỮU
- LBS LẮP MỚI, HIỆN HỮU
- TỤ BÙ HIỆN HỮU

CÔNG TY ĐIỆN LỰC BÌNH DƯƠNG
Thủ Dầu Một, ngày....tháng....năm 2026
KT. GIÁM ĐỐC
PHÓ GIÁM ĐỐC

CÔNG TY TNHH
TƯ VẤN XÂY DỰNG 78

ISO 9001:2015

Phó Giám đốc	Đỗ Hữu Ánh	
Chủ nhiệm TK	Lê Anh Tâm	
Chủ trì TK	Bùi Kông Luân	
Kiểm tra	Bùi Kông Luân	
Thiết kế	Phùng Văn Đại	

CÔNG TRÌNH: LẮP ĐẶT THIẾT BỊ ĐÓNG CẮT CÁC PHÁT TUYẾN 22KV THUỘC CÁC TRẠM 110KV VĨNH HIỆP - KHÁNH BÌNH

TRỤ 31 VÀ 32 TUYẾN DÂY 472 HƯNG LỢI (SCT)

TỈ LỆ: 1/#	B.C.K.T.K.T	BẢN VẼ SỐ: 36
2026		MB-KB-472-34

TRỤ 40 TUYẾN 472 HƯNG LỢI (Hiện hữu)

TRỤ 38 TUYẾN 472 HƯNG LỢI (Hiện hữu)

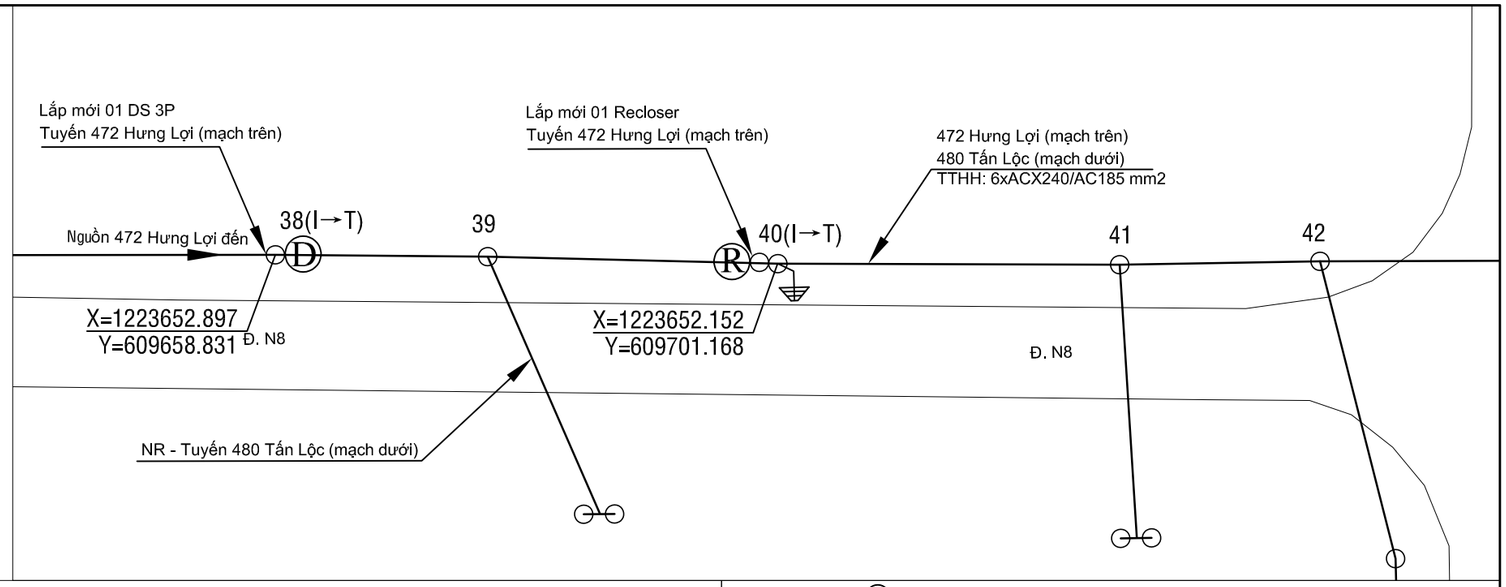

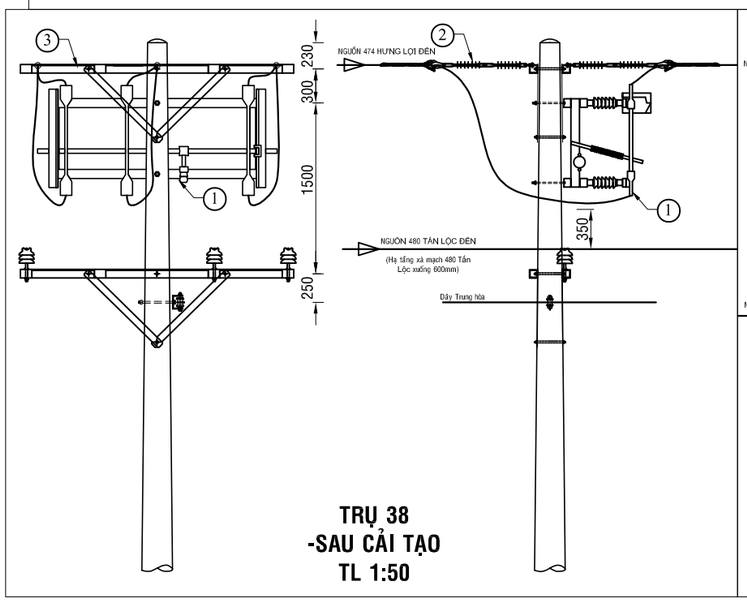

TRỤ 38
-SAU CẢI TẠO
TL 1:50

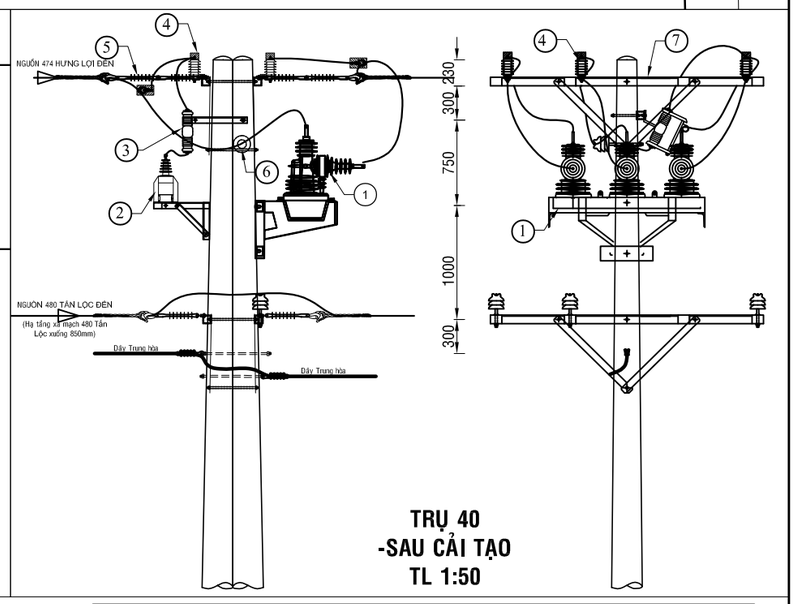

TRỤ 40
-SAU CẢI TẠO
TL 1:50

BẢNG GHI CHÚ VẬT TƯ THIẾT BỊ CHÍNH LẮP MỚI TRỤ T38

STT	TÊN VẬT TƯ THIẾT BỊ	ĐƠN VỊ	GHI CHÚ
01	DS 3 PHA 630A - 24KV + PHỤ KIỆN	BỘ	LẮP MỚI
02	SỨ TREO ĐÔI 24KV POLYMER+ PHỤ KIỆN	BỘ	LẮP MỚI
03	BỘ ĐÀ CÂN ĐÔI 2,4M TRỤ ĐƠN	BỘ	LẮP MỚI

BẢNG GHI CHÚ VẬT TƯ THIẾT BỊ CHÍNH LẮP MỚI TRỤ 40

STT	TÊN VẬT TƯ THIẾT BỊ	ĐƠN VỊ	GHI CHÚ
01	RECLOSER 3 PHA 630A - 24KV ĐK SCADA + PHỤ KIỆN	BỘ	LẮP MỚI
02	MÁY BIẾN ÁP NGUỒN 1 PHA-12,7KV	BỘ	LẮP MỚI
03	CẦU CHÌ TỰ RƠI 24KV	BỘ	LẮP MỚI
04	CHỐNG SÉT VAN LA 18KV - 10KA + NẮP CHỤP	BỘ	LẮP MỚI
05	SỨ TREO ĐÔI 24KV POLYMER+ PHỤ KIỆN	BỘ	LẮP MỚI
06	SỨ ĐỨNG 24KV	BỘ	LẮP MỚI
07	BỘ ĐÀ CÂN ĐÔI 2,4M TRỤ ĐÔI	BỘ	LẮP MỚI

Ghi chú:

- TRUNG THẾ NỐI HIỆN HỮU
- TRUNG THẾ NGẦM HH
- HẠ THẾ NỐI HIỆN HỮU
- TRỤ TT HIỆN HỮU
- TRỤ HT HIỆN HỮU
- TRỤ TT TRỒNG MỚI 14m - 2 ĐOẠN
- TRỤ TT TRỒNG MỚI 16m 2 ĐOẠN
- TIẾP ĐỊA LẮP MỚI
- TRẠM TREO 1 MÁY VÀ 3 MÁY 1 PHA HIỆN HỮU
- TRẠM TRỤ GHÉP 1 MÁY 3 PHA HIỆN HỮU
- TRẠM GIÀN 1 MÁY 3 PHA HIỆN HỮU
- DS LẮP MỚI, HIỆN HỮU
- FCO LẮP MỚI, HIỆN HỮU
- LBS LẮP MỚI, HIỆN HỮU
- LBS LẮP MỚI, HIỆN HỮU
- TỤ BÙ HIỆN HỮU

CÔNG TY ĐIỆN LỰC BÌNH DƯƠNG
Thủ Dầu Một, ngày....tháng....năm 2026
KT. GIÁM ĐỐC
PHÓ GIÁM ĐỐC

CÔNG TY TNHH
TƯ VẤN XÂY DỰNG 78

ISOCERT
ISO 9001:2015

CÔNG TRÌNH: LẮP ĐẶT THIẾT BỊ ĐÓNG CẮT CÁC PHÁT TUYẾN 22KV THUỘC CÁC TRẠM 110KV VĨNH HIỆP - KHÁNH BÌNH

Phó Giám đốc	Đỗ Hữu Ánh	
Chủ nhiệm TK	Lê Anh Tâm	
Chủ trì TK	Bùi Kông Luân	
Kiểm tra	Bùi Kông Luân	
Thiết kế	Phùng Văn Đại	

TRỤ 38 VÀ 40 TUYẾN DÂY 472 HƯNG LỢI (SCT)

TỈ LỆ: 1/#	B.C.K.T.K.T	BẢN VẼ SỐ: 37
2026		MB-KB-472-35

TRỤ 47 TUYẾN 472 HƯNG LỢI (Hiện hữu)

TRỤ 48 TUYẾN 472 HƯNG LỢI (Hiện hữu)

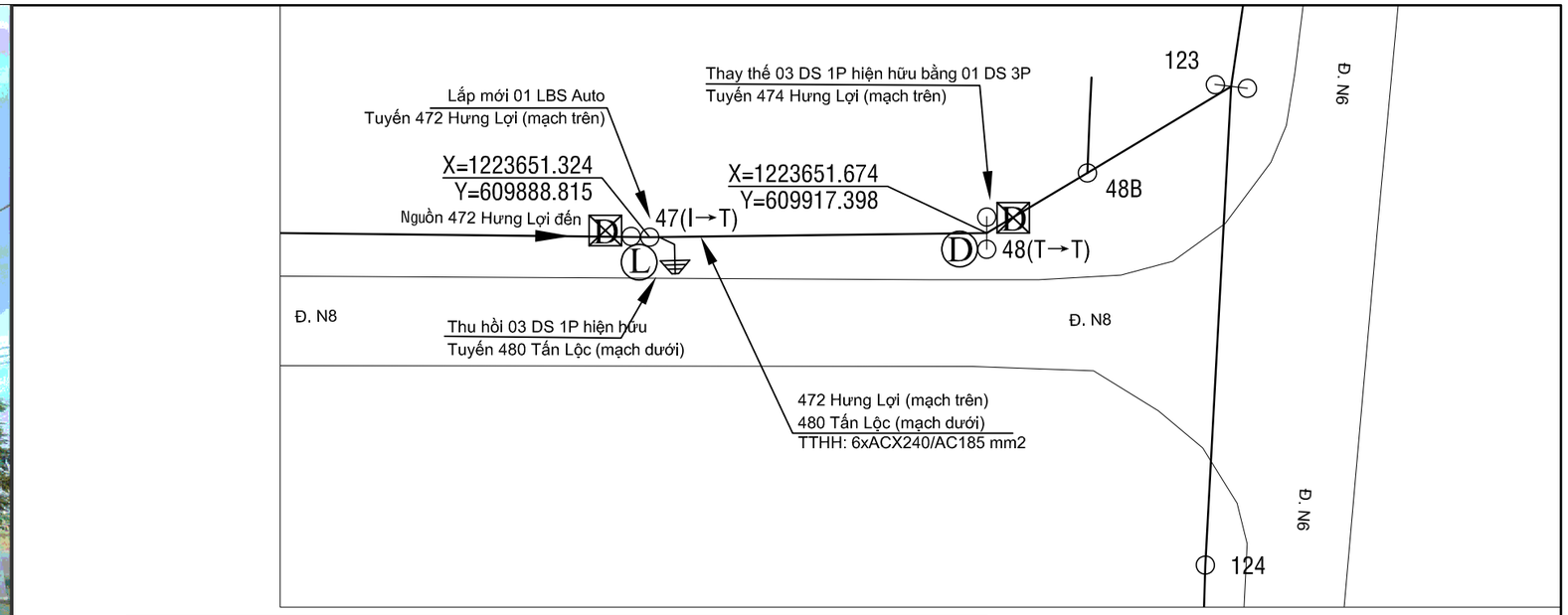

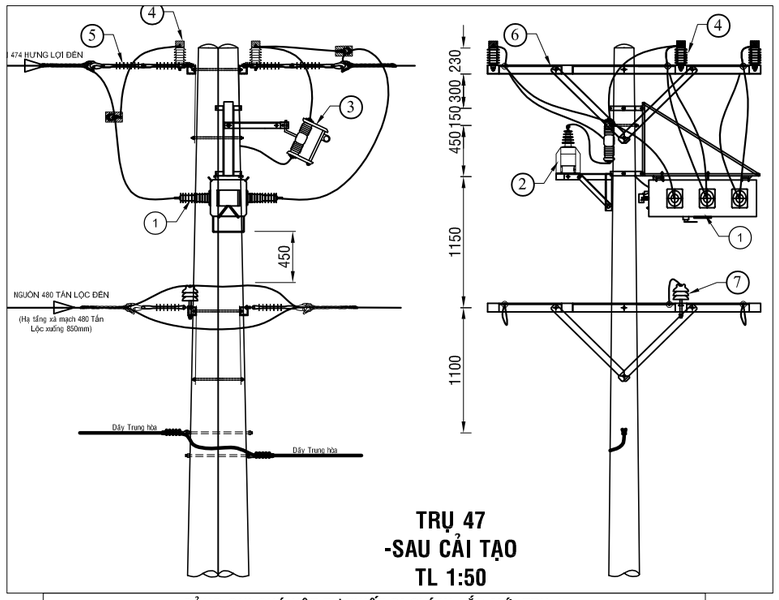

TRỤ 47
-SAU CẢI TẠO
TL 1:50

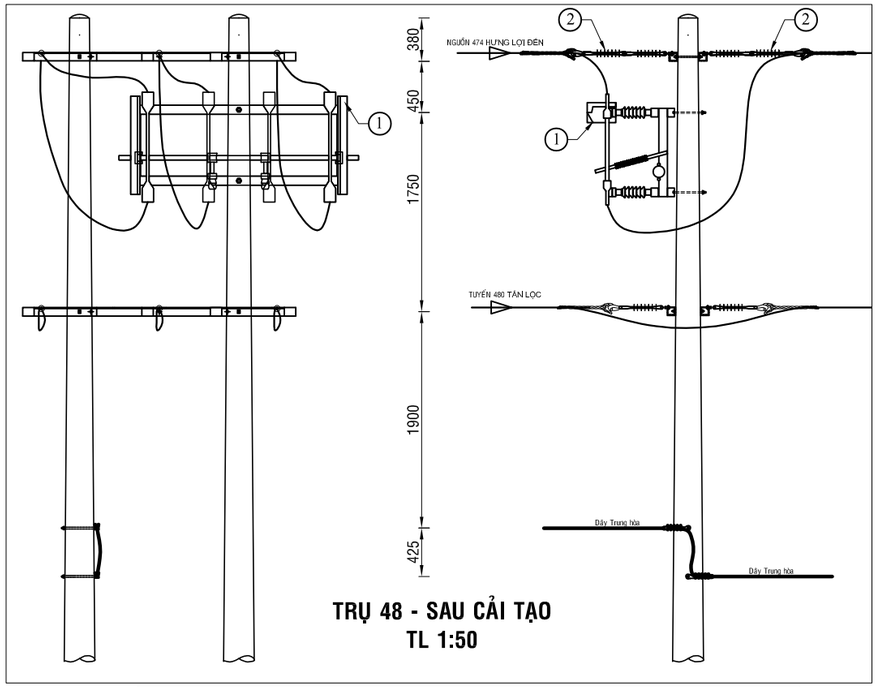

TRỤ 48 - SAU CẢI TẠO
TL 1:50

Ghi chú:

- TRUNG THẾ NỔI HIỆN HỮU
- TRUNG THẾ NGẦM HH
- HẠ THẾ NỔI HIỆN HỮU
- TRỤ TT HIỆN HỮU
- TRỤ HT HIỆN HỮU
- TRỤ TT TRỒNG MỚI 14m - 2 ĐOẠN
- TRỤ TT TRỒNG MỚI 16m 2 ĐOẠN
- TIẾP ĐỊA LẮP MỚI
- TRẠM TREO 1 MÁY VÀ 3 MÁY 1 PHA HIỆN HỮU
- TRẠM TRỤ GHÉP 1 MÁY 3 PHA HIỆN HỮU
- TRẠM GIÀN 1 MÁY 3 PHA HIỆN HỮU
- DS LẮP MỚI, HIỆN HỮU
- FCO LẮP MỚI, HIỆN HỮU
- LBS LẮP MỚI, HIỆN HỮU
- LBS LẮP MỚI, HIỆN HỮU
- TỤ BÙ HIỆN HỮU

BẢNG GHI CHÚ VẬT TƯ THIẾT BỊ CHÍNH LẮP MỚI TRỤ 47

STT	TÊN VẬT TƯ THIẾT BỊ	ĐƠN VỊ	GHI CHÚ
01	LBS 3 PHA 630A - 24KV ĐK SCADA + PHỤ KIỆN	BỘ	LẮP MỚI
02	MÁY BIẾN ÁP NGUỒN 1 PHA-12,7KV	BỘ	LẮP MỚI
03	CẦU CHÌ TỰ RƠI 24KV	BỘ	LẮP MỚI
04	CHỐNG SÉT VAN LA 18KV - 10KA + NẮP CHỤP	BỘ	LẮP MỚI
05	SỨ TREO ĐÔI 24KV POLYMER+ PHỤ KIỆN	BỘ	LẮP MỚI
06	BỘ ĐÀ CÂN ĐÔI 2,4M TRỤ ĐÔI	BỘ	LẮP MỚI
07	SỨ ĐỨNG 24KV	BỘ	LẮP MỚI

BẢNG GHI CHÚ VẬT TƯ THIẾT BỊ CHÍNH T48

STT	TÊN VẬT TƯ THIẾT BỊ	ĐƠN VỊ	GHI CHÚ
01	DS 3 PHA 630A - 24KV + PHỤ KIỆN	BỘ	LẮP MỚI
02	SỨ TREO ĐÔI 24KV POLYMER+ PHỤ KIỆN	BỘ	LẮP MỚI

CÔNG TY ĐIỆN LỰC BÌNH DƯƠNG
Thủ Dầu Một, ngày....tháng....năm 2026
KT. GIÁM ĐỐC
PHÓ GIÁM ĐỐC

CÔNG TY TNHH
TƯ VẤN XÂY DỰNG 78

ISO 9001:2015

Phó Giám đốc	Đỗ Hữu Ánh	
Chủ nhiệm TK	Lê Anh Tâm	
Chủ trì TK	Bùi Kông Luân	
Kiểm tra	Bùi Kông Luân	
Thiết kế	Phùng Văn Đại	

CÔNG TRÌNH: LẮP ĐẶT THIẾT BỊ ĐÓNG CẮT CÁC PHÁT TUYẾN 22KV THUỘC CÁC TRẠM 110KV VĨNH HIỆP - KHÁNH BÌNH

TRỤ 47 VÀ 48 TUYẾN DÂY 472 HƯNG LỢI (SCT)

TỈ LỆ: 1/#	B.C.K.T.K.T	BẢN VẼ SỐ: 38
2026		MB-KB-472-36

TRỤ 47 TUYẾN 474 CƯỜNG THỊNH (Hiện hữu)

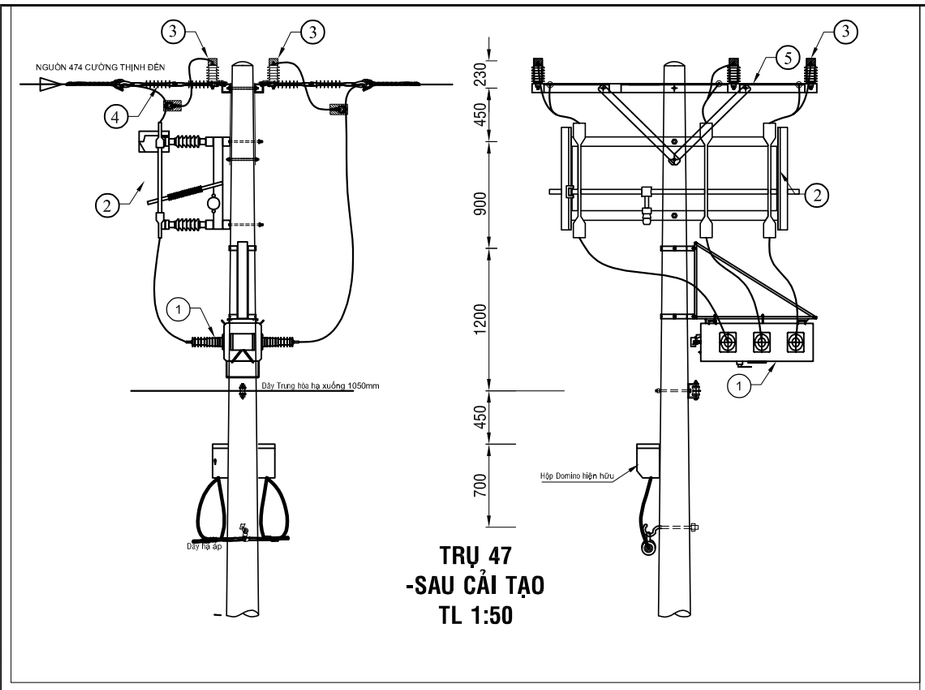

TRỤ 47
-SAU CẢI TẠO
TL 1:50

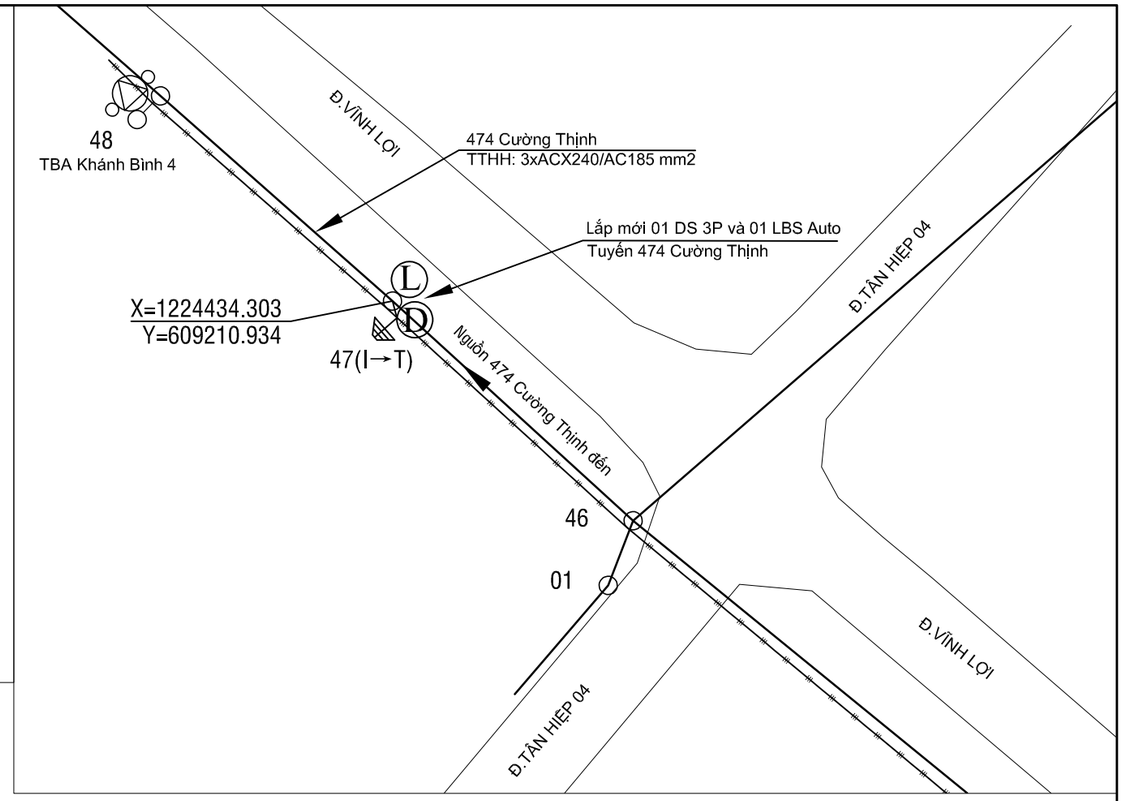

BẢNG GHI CHÚ VẬT TƯ THIẾT BỊ CHÍNH LẮP MỚI TRỤ T47			
STT	TÊN VẬT TƯ THIẾT BỊ	ĐƠN VỊ	GHI CHÚ
01	LBS 3 PHA 630A - 24KV ĐK SCADA + PHỤ KIỆN	BỘ	LẮP MỚI
02	DS 3 PHA 630A - 24KV + PHỤ KIỆN	BỘ	LẮP MỚI
03	CHỐNG SÉT VAN LA 18KV - 10KA + NẮP CHỤP	BỘ	LẮP MỚI
04	SỨ TREO ĐÔI 24KV POLYMER+ PHỤ KIỆN	BỘ	LẮP MỚI
05	BỘ ĐÀ CÂN ĐỐI 2,4M TRỤ ĐƠN	BỘ	LẮP MỚI

CÔNG TY ĐIỆN LỰC BÌNH DƯƠNG
Thủ Dầu Một, ngày....tháng....năm 2026
KT. GIÁM ĐỐC
PHÓ GIÁM ĐỐC

Ghi chú:

- TRUNG THẾ NỔI HIỆN HỮU
- TRUNG THẾ NGẦM HH
- HẠ THẾ NỔI HIỆN HỮU
- TRỤ TT HIỆN HỮU
- TRỤ HT HIỆN HỮU
- TRỤ TT TRỒNG MỚI 14m - 2 ĐOẠN
- TRỤ TT TRỒNG MỚI 16m 2 ĐOẠN
- TIẾP ĐỊA LẮP MỚI
- TRẠM TREO 1 MÁY VÀ 3 MÁY 1 PHA HIỆN HỮU
- TRẠM TRỤ GHÉP 1 MÁY 3 PHA HIỆN HỮU
- TRẠM GIÀN 1 MÁY 3 PHA HIỆN HỮU
- DS LẮP MỚI, HIỆN HỮU
- FCO LẮP MỚI, HIỆN HỮU
- LBS LẮP MỚI, HIỆN HỮU
- LBS LẮP MỚI, HIỆN HỮU
- TỤ BÙ HIỆN HỮU

CÔNG TY TNHH TƯ VẤN XÂY DỰNG 78			CÔNG TRÌNH: LẮP ĐẶT THIẾT BỊ ĐÓNG CẮT CÁC PHÁT TUYẾN 22KV THUỘC CÁC TRẠM 110KV VĨNH HIỆP - KHÁNH BÌNH		
Phó Giám đốc	Đỗ Hữu Ánh		TRỤ 47 TUYẾN DÂY 474 CƯỜNG THỊNH (SCT)		
Chủ nhiệm TK	Lê Anh Tâm				
Chủ trì TK	Bùi Kông Luân				
Kiểm tra	Bùi Kông Luân		TỈ LỆ: 1/#	B.C.K.T.K.T	BẢN VẼ SỐ: 39
Thiết kế	Phùng Văn Đại		2026		MB-KB-474-37

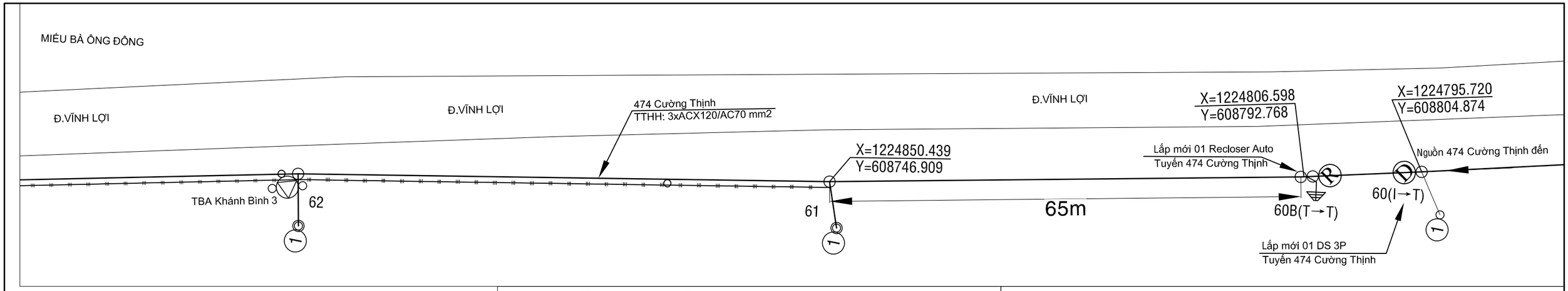

Ghi chú:

- TRUNG THẾ NỔI HIỆN HỮU
- TRUNG THẾ NGẦM HH
- HẠ THẾ NỔI HIỆN HỮU
- TRỤ TT HIỆN HỮU
- TRỤ HT HIỆN HỮU
- TRỤ TT TRỒNG MỚI 14m - 2 ĐOẠN
- TRỤ TT TRỒNG MỚI 16m 2 ĐOẠN
- TIẾP ĐỊA LẮP MỚI
- TRẠM TREO 1 MÁY VÀ 3 MÁY 1 PHA HIỆN HỮU
- TRẠM TRỤ GHÉP 1 MÁY 3 PHA HIỆN HỮU
- TRẠM GIÀN 1 MÁY 3 PHA HIỆN HỮU
- DS LẮP MỚI, HIỆN HỮU
- FCO LẮP MỚI, HIỆN HỮU
- LBS LẮP MỚI, HIỆN HỮU
- LBS LẮP MỚI, HIỆN HỮU
- TỤ BÙ HIỆN HỮU

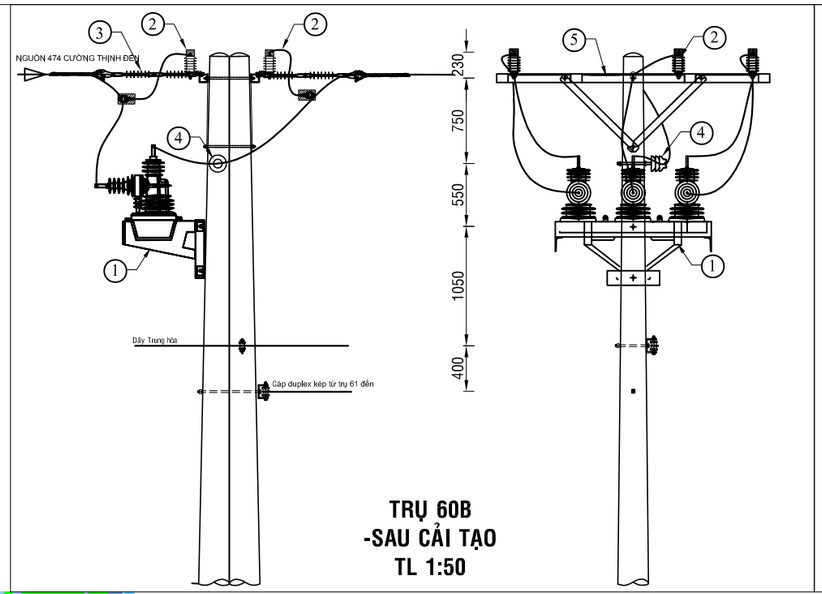

TRỤ 60B
-SAU CẢI TẠO
TL 1:50

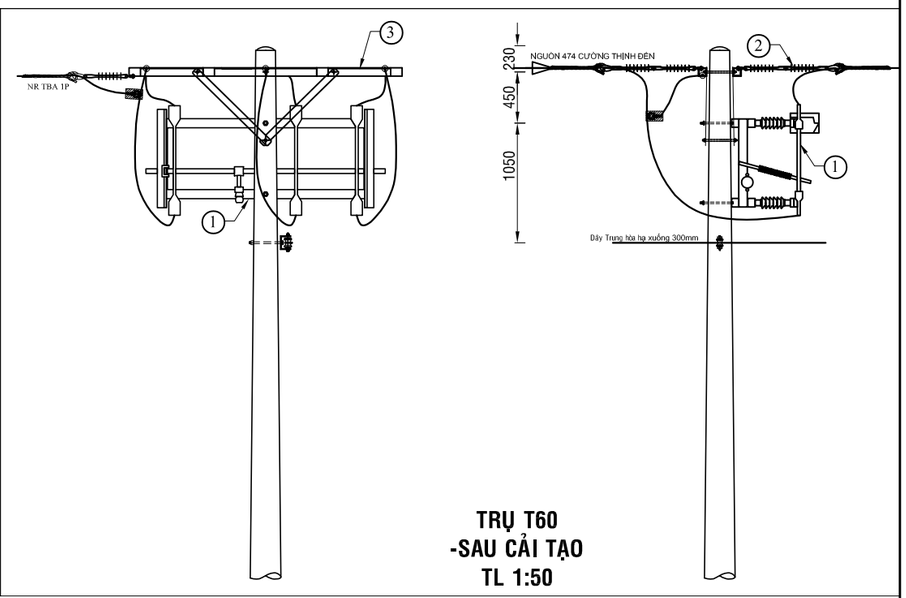

TRỤ T60
-SAU CẢI TẠO
TL 1:50

TRỤ 60 TUYẾN 474 CƯỜNG THỊNH (Hiện hữu)

TRỤ 60B TUYẾN 474 CƯỜNG THỊNH (Hiện hữu)

BẢNG GHI CHÚ VẬT TƯ THIẾT BỊ CHÍNH LẮP MỚI TRỤ T60B

STT	TÊN VẬT TƯ THIẾT BỊ	ĐƠN VỊ	GHI CHÚ
01	RECLOSER 3 PHA 630A - 24KV ĐK SCADA + PHỤ KIỆN	BỘ	LẮP MỚI
02	CHỐNG SÉT VAN LA 18KV - 10KA + NẮP CHỤP	BỘ	LẮP MỚI
03	SỨ TREO ĐÔI 24KV POLYMER+ PHỤ KIỆN	BỘ	LẮP MỚI
04	SỨ ĐỨNG 24KV	BỘ	LẮP MỚI

BẢNG GHI CHÚ VẬT TƯ THIẾT BỊ CHÍNH LẮP MỚI TRỤ 60

STT	TÊN VẬT TƯ THIẾT BỊ	ĐƠN VỊ	GHI CHÚ
01	DS 3 PHA 630A - 24KV + PHỤ KIỆN	BỘ	LẮP MỚI
02	SỨ TREO ĐÔI 24KV POLYMER+ PHỤ KIỆN	BỘ	LẮP MỚI
03	BỘ ĐÀ CÂN ĐÔI 2,4M TRỤ ĐƠN	BỘ	LẮP MỚI

CÔNG TY ĐIỆN LỰC BÌNH DƯƠNG
Thủ Dầu Một, ngày....tháng....năm 2026
KT. GIÁM ĐỐC
PHÓ GIÁM ĐỐC

CÔNG TY TNHH
TƯ VẤN XÂY DỰNG 78

Phó Giám đốc	Đỗ Hữu Ánh	
Chủ nhiệm TK	Lê Anh Tâm	
Chủ trì TK	Bùi Kông Luân	
Kiểm tra	Bùi Kông Luân	
Thiết kế	Phùng Văn Đại	

CÔNG TRÌNH: LẮP ĐẶT THIẾT BỊ ĐÓNG CẮT CÁC PHÁT TUYẾN 22KV THUỘC CÁC TRẠM 110KV VĨNH HIỆP - KHÁNH BÌNH

TRỤ 60B VÀ 61 TUYẾN DÂY 474 CƯỜNG THỊNH (SCT)

TỈ LỆ: 1/#	B.C.K.T.K.T	BẢN VẼ SỐ: 40
2026		MB-KB-474-38

TRỤ 72B TUYẾN 474 CƯỜNG THỊNH
(xây dựng mới tại vị trí cột hiện có của dân)

TRỤ 72 TUYẾN 474 CƯỜNG THỊNH (Hiện hữu)

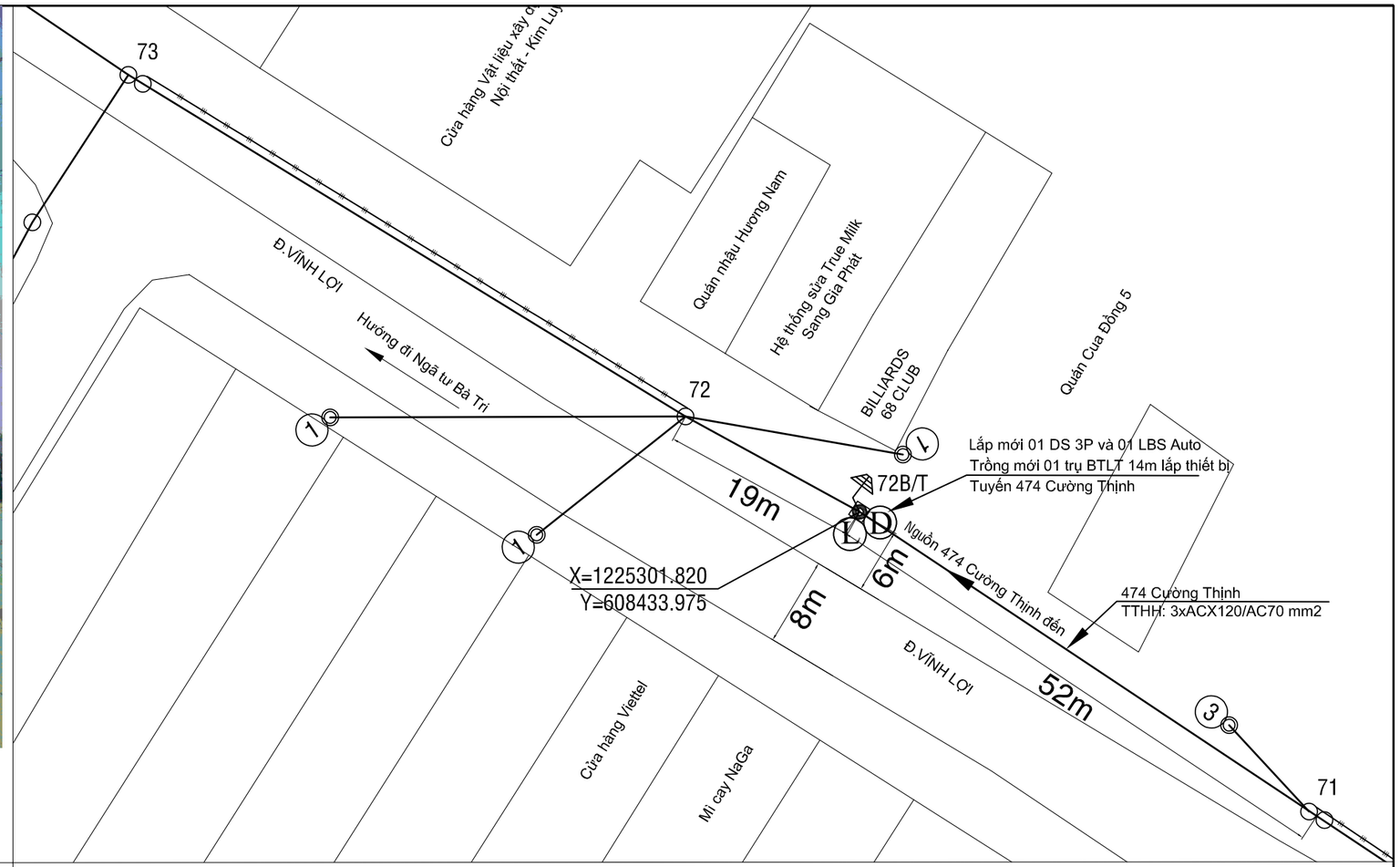

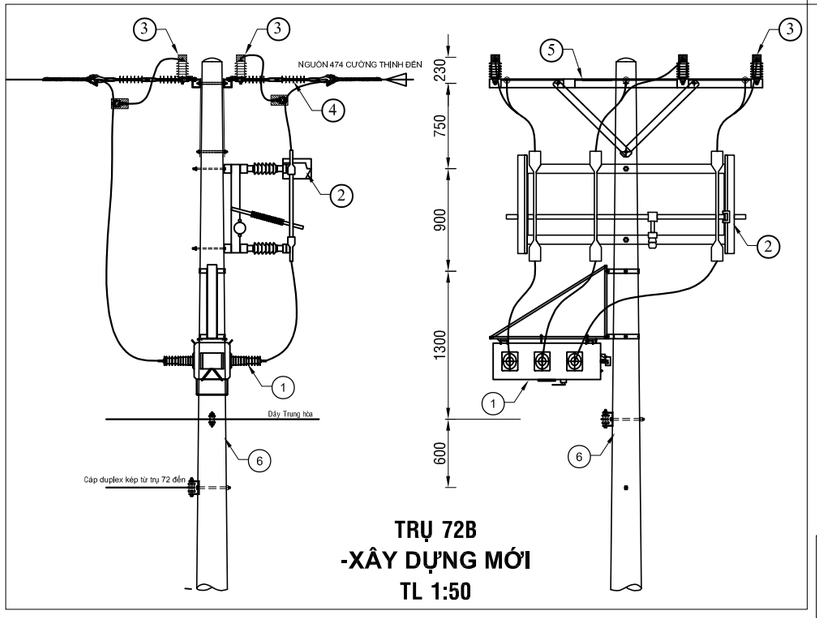

TRỤ 72B
-XÂY DỰNG MỚI
TL 1:50

BẢNG GHI CHÚ VẬT TƯ THIẾT BỊ CHÍNH LẮP MỚI TRỤ T72B

STT	TÊN VẬT TƯ THIẾT BỊ	ĐƠN VỊ	GHI CHÚ
01	LBS 3 PHA 630A - 24KV ĐK SCADA + PHỤ KIỆN	BỘ	LẮP MỚI
02	DS 3 PHA 630A - 24KV + PHỤ KIỆN	BỘ	LẮP MỚI
03	CHỐNG SÉT VAN LA 18KV - 10KA + NẮP CHỤP	BỘ	LẮP MỚI
04	SỨ TREO ĐÔI 24KV POLYMER+ PHỤ KIỆN	BỘ	LẮP MỚI
05	BỘ ĐÀ CÂN ĐÔI 2,4M TRỤ ĐƠN	BỘ	LẮP MỚI
06	TRỤ BTLT 14M 2 ĐOẠN	TRỤ	LẮP MỚI

CÔNG TY ĐIỆN LỰC BÌNH DƯƠNG
Thủ Dầu Một, ngày....tháng....năm 2026
KT. GIÁM ĐỐC
PHÓ GIÁM ĐỐC

Ghi chú:

- TRUNG THẾ NỔI HIỆN HỮU
- TRUNG THẾ NGẦM HH
- HẠ THẾ NỔI HIỆN HỮU
- TRỤ TT HIỆN HỮU
- TRỤ HT HIỆN HỮU
- TRỤ TT TRỒNG MỚI 14m - 2 ĐOẠN
- TRỤ TT TRỒNG MỚI 16m 2 ĐOẠN
- TIẾP ĐỊA LẮP MỚI
- TRẠM TREO 1 MÁY VÀ 3 MÁY 1 PHA HIỆN HỮU
- TRẠM TRỤ GHÉP 1 MÁY 3 PHA HIỆN HỮU
- TRẠM GIÀN 1 MÁY 3 PHA HIỆN HỮU
- DS LẮP MỚI, HIỆN HỮU
- FCO LẮP MỚI, HIỆN HỮU
- LBS LẮP MỚI, HIỆN HỮU
- LBS LẮP MỚI, HIỆN HỮU
- TỤ BÙ HIỆN HỮU

CÔNG TY TNHH TƯ VẤN XÂY DỰNG 78		CÔNG TRÌNH: LẮP ĐẶT THIẾT BỊ ĐÓNG CẮT CÁC PHÁT TUYẾN 22KV THUỘC CÁC TRẠM 110KV VĨNH HIỆP - KHÁNH BÌNH
Phó Giám đốc	Đỗ Hữu Ánh	
Chủ nhiệm TK	Lê Anh Tâm	TRỤ 72B XDM TUYẾN DÂY 474 CƯỜNG THỊNH (SCT)
Chủ trì TK	Bùi Kông Luân	
Kiểm tra	Bùi Kông Luân	TỈ LỆ: 1/# — B.C.K.T.K.T — BẢN VẼ SỐ: 41
Thiết kế	Phùng Văn Đại	2026 — MB-KB-474-39

TRỤ 79 TUYẾN 474 CƯỜNG THỊNH (Hiện hữu)

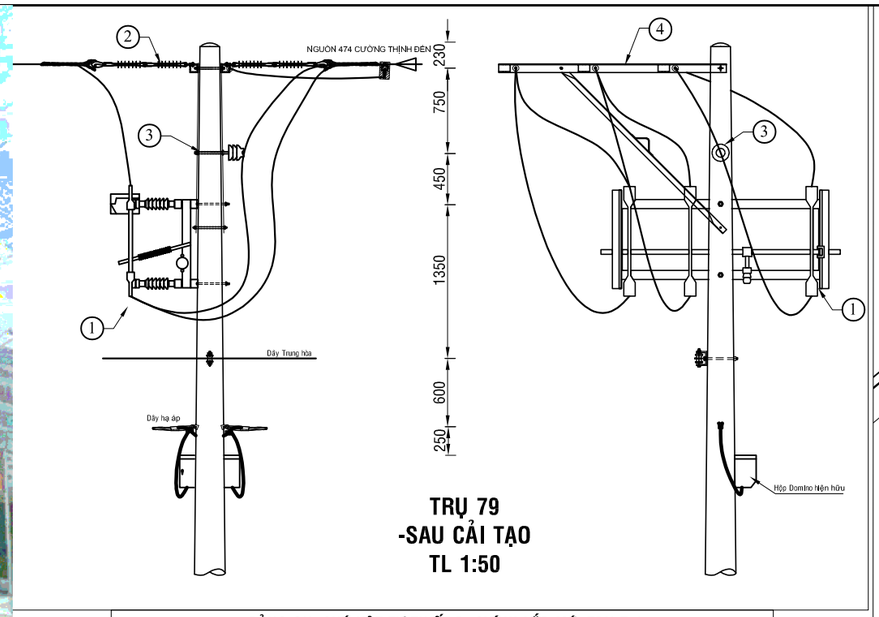

TRỤ 79
-SAU CẢI TẠO
TL 1:50

BẢNG GHI CHÚ VẬT TƯ THIẾT BỊ CHÍNH LẮP MỚI TRỤ T79			
STT	TÊN VẬT TƯ THIẾT BỊ	ĐƠN VỊ	GHI CHÚ
01	DS 3 PHA 630A - 24KV + PHỤ KIỆN	BỘ	LẮP MỚI
02	SỨ TREO ĐÔI 24KV POLYMER+ PHỤ KIỆN	BỘ	LẮP MỚI
03	SỨ ĐỨNG 24KV	BỘ	LẮP MỚI
04	BỘ ĐÀ LỆCH ĐÔI 2,0M TRỤ ĐƠN	BỘ	LẮP MỚI

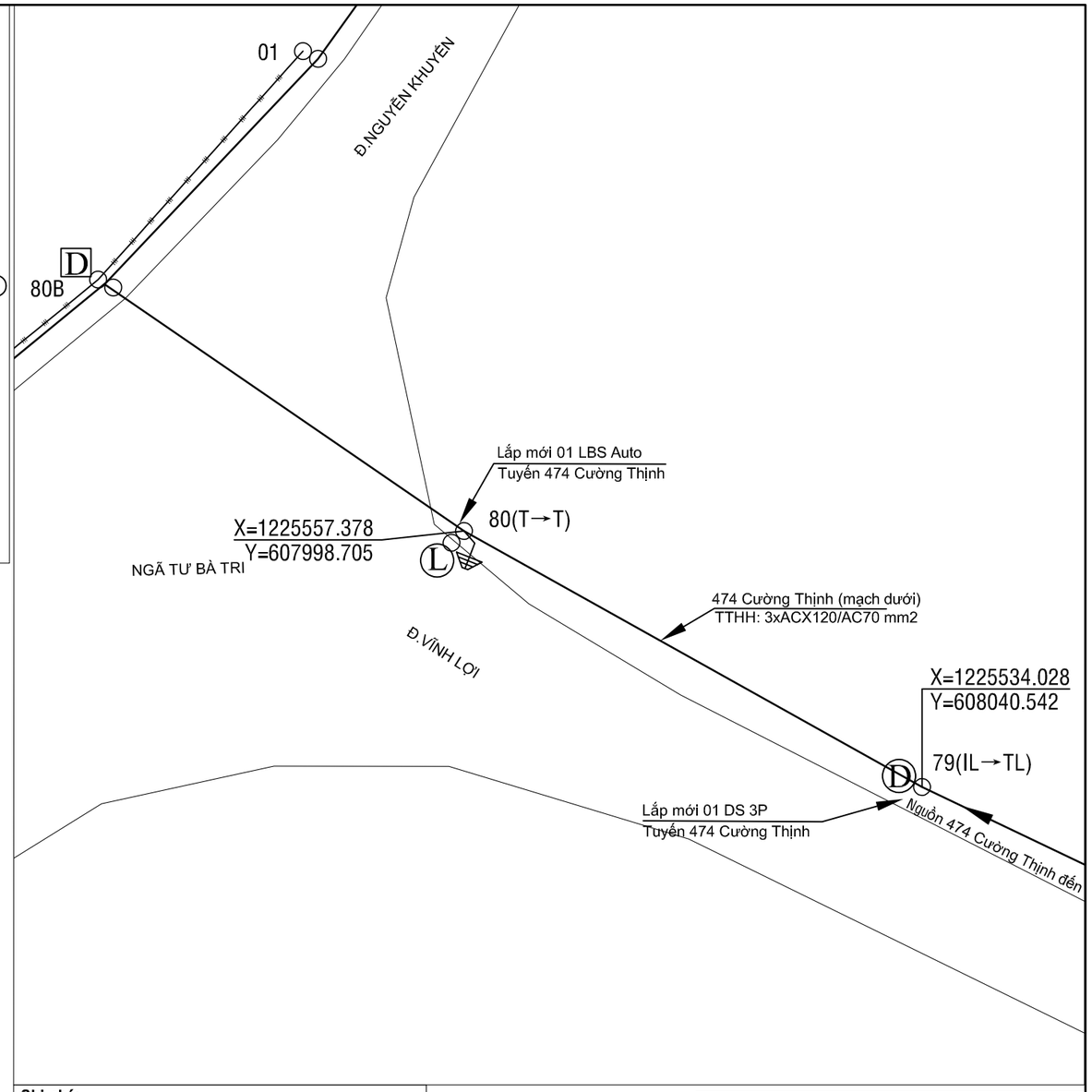

TRỤ 80 TUYẾN 474 CƯỜNG THỊNH (Hiện hữu)

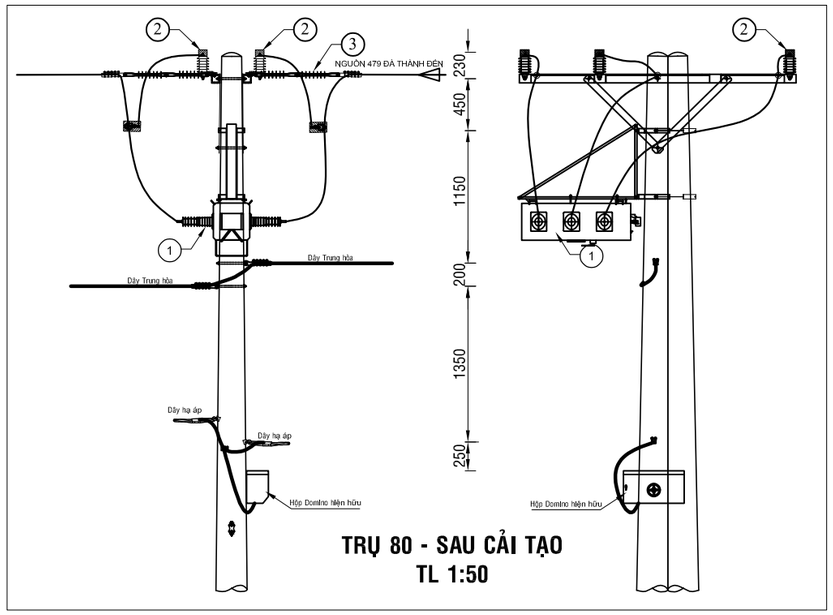

TRỤ 80 - SAU CẢI TẠO
TL 1:50

BẢNG GHI CHÚ VẬT TƯ THIẾT BỊ CHÍNH T80			
STT	TÊN VẬT TƯ THIẾT BỊ	ĐƠN VỊ	GHI CHÚ
01	LBS 3 PHA 630A - 24KV ĐK SCADA + PHỤ KIỆN	BỘ	LẮP MỚI
02	CHỐNG SÉT VAN LA 18KV - 10KA + NẮP CHỤP	BỘ	LẮP MỚI
03	SỨ TREO ĐÔI 24KV POLYMER+ PHỤ KIỆN	BỘ	LẮP MỚI

Ghi chú:

- TRUNG THẾ NỔI HIỆN HỮU
- TRUNG THẾ NGẦM HH
- HẠ THẾ NỔI HIỆN HỮU
- TRỤ TT HIỆN HỮU
- TRỤ HT HIỆN HỮU
- TRỤ TT TRỒNG MỚI 14m - 2 ĐOẠN
- TRỤ TT TRỒNG MỚI 16m 2 ĐOẠN
- TIẾP ĐỊA LẮP MỚI
- TRẠM TREO 1 MÁY VÀ 3 MÁY 1 PHA HIỆN HỮU
- TRẠM TRỤ GHÉP 1 MÁY 3 PHA HIỆN HỮU
- TRẠM GIÀN 1 MÁY 3 PHA HIỆN HỮU
- DD DS LẮP MỚI, HIỆN HỮU
- FH FCO LẮP MỚI, HIỆN HỮU
- LD LBS LẮP MỚI, HIỆN HỮU
- RR LBS LẮP MỚI, HIỆN HỮU
- TỤ BÙ HIỆN HỮU

CÔNG TY ĐIỆN LỰC BÌNH DƯƠNG
Thủ Dầu Một, ngày....tháng....năm 2026
KT. GIÁM ĐỐC
PHÓ GIÁM ĐỐC

CÔNG TY TNHH
TƯ VẤN XÂY DỰNG 78

ISO 9001:2015

CÔNG TRÌNH: LẮP ĐẶT THIẾT BỊ ĐÓNG CẮT CÁC PHÁT TUYẾN 22KV THUỘC CÁC TRẠM 110KV VĨNH HIỆP - KHÁNH BÌNH

Phó Giám đốc	Đỗ Hữu Ánh	
Chủ nhiệm TK	Lê Anh Tâm	
Chủ trì TK	Bùi Kông Luân	
Kiểm tra	Bùi Kông Luân	
Thiết kế	Phùng Văn Đại	

TRỤ 79 VÀ 80 TUYẾN DÂY 474 CƯỜNG THỊNH (SCT)

TỈ LỆ: 1/#	B.C.K.T.K.T	BẢN VẼ SỐ: 42
2026		MB-KB-474-40

TRỤ 27 TUYẾN 478 NHÀ THỜ (Hiện hữu)

TRỤ 27B TUYẾN 478 NHÀ THỜ (Hiện hữu)

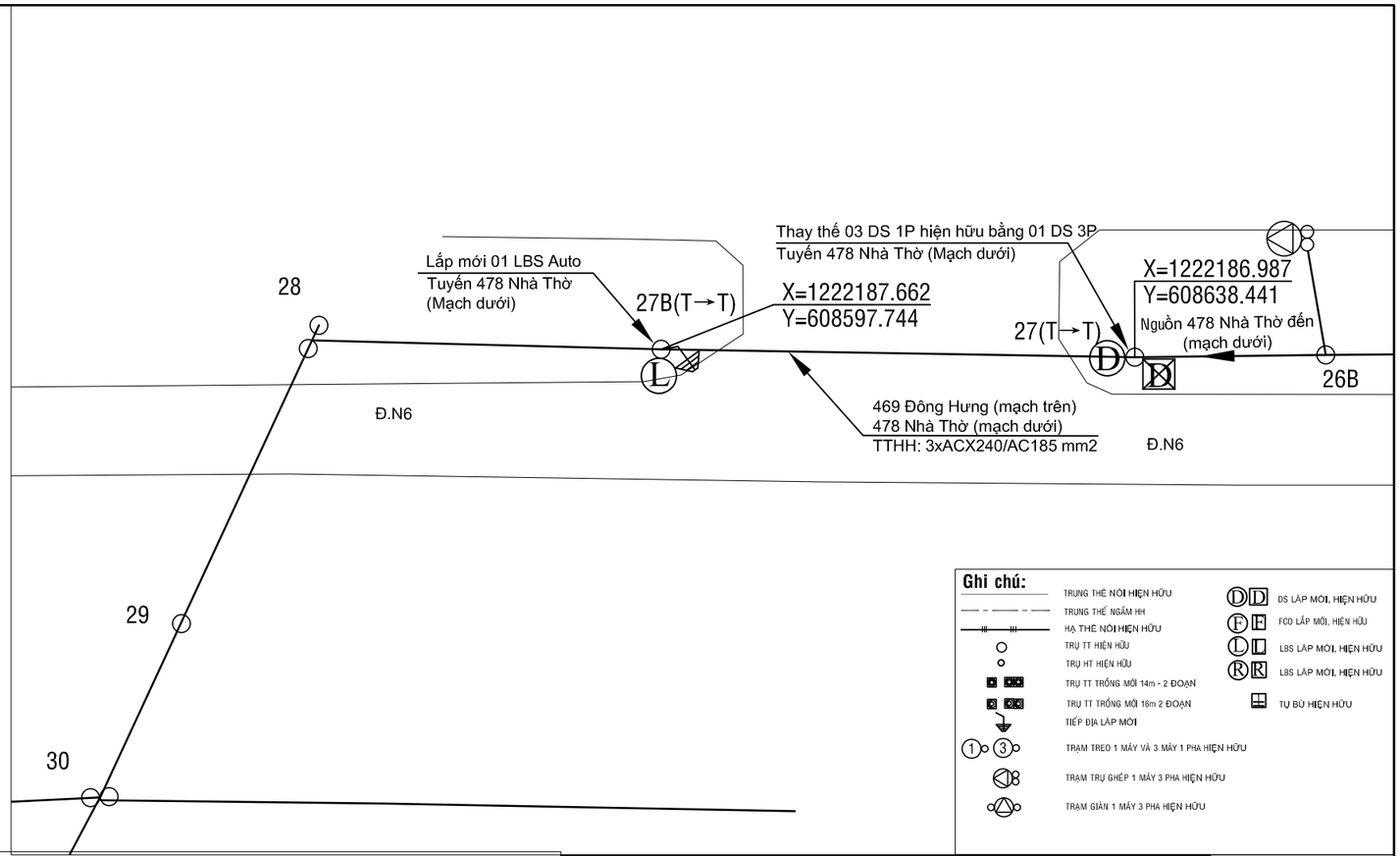

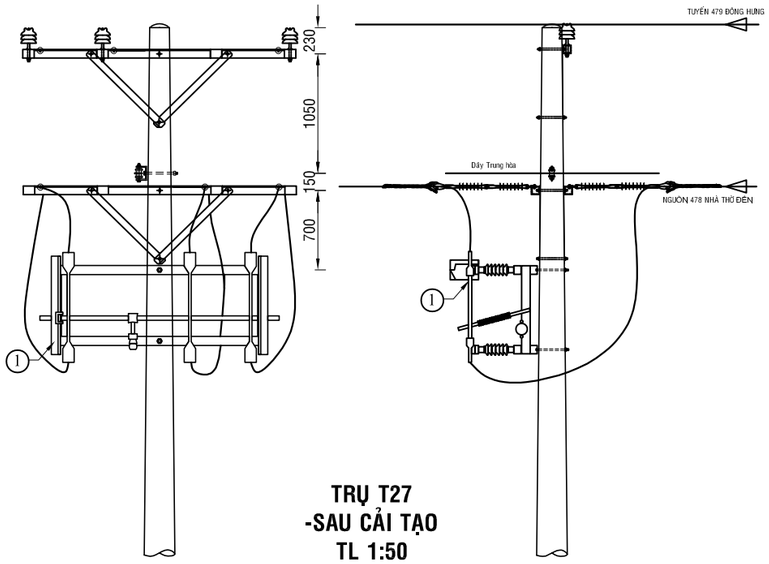

TRỤ T27
-SAU CẢI TẠO
TL 1:50

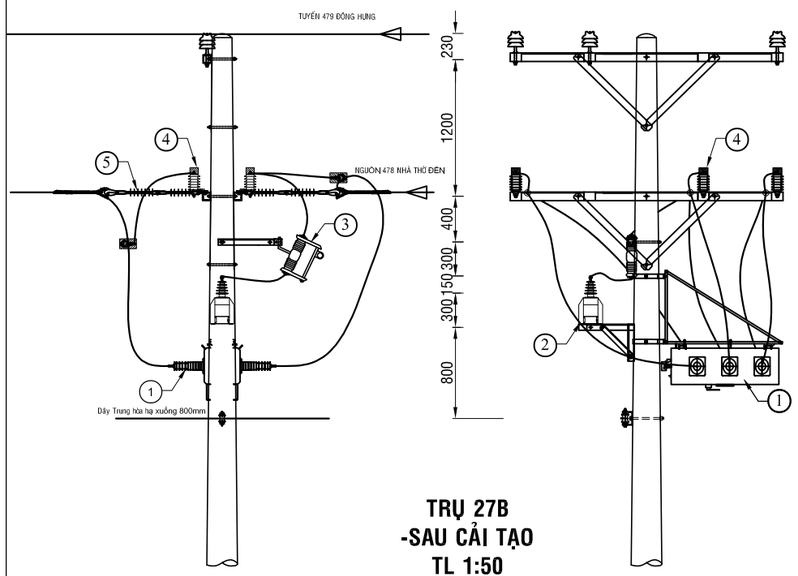

TRỤ 27B
-SAU CẢI TẠO
TL 1:50

BẢNG GHI CHÚ VẬT TƯ THIẾT BỊ CHÍNH LẮP MỚI TRỤ T27B

STT	TÊN VẬT TƯ THIẾT BỊ	ĐƠN VỊ	GHI CHÚ
01	LBS 3 PHA 630A - 24KV ĐK SCADA + PHỤ KIỆN	BỘ	LẮP MỚI
02	MÁY BIẾN ÁP NGUỒN 1 PHA-12,7KV	BỘ	LẮP MỚI
03	CẦU CHÌ TỰ RƠI 24KV	BỘ	LẮP MỚI
04	CHỐNG SÉT VAN LA 18KV - 10KA + NẮP CHỤP	BỘ	LẮP MỚI
05	SỨ TREO ĐÔI 24KV POLYMER+ PHỤ KIỆN	BỘ	LẮP MỚI

BẢNG GHI CHÚ VẬT TƯ THIẾT BỊ CHÍNH LẮP MỚI TRỤ T27

STT	TÊN VẬT TƯ THIẾT BỊ	ĐƠN VỊ	GHI CHÚ
01	DS 3 PHA 630A - 24KV + PHỤ KIỆN	BỘ	LẮP MỚI
02	SỨ TREO ĐÔI 24KV POLYMER+ PHỤ KIỆN	BỘ	LẮP MỚI

CÔNG TY ĐIỆN LỰC BÌNH DƯƠNG
Thủ Dầu Một, ngày....tháng....năm 2026
KT. GIÁM ĐỐC
PHÓ GIÁM ĐỐC

CÔNG TY TNHH
TƯ VẤN XÂY DỰNG 78

ISOCERT
ISO 9001:2015

Phó Giám đốc	Đỗ Hữu Ánh	
Chủ nhiệm TK	Lê Anh Tâm	
Chủ trì TK	Bùi Kông Luân	
Kiểm tra	Bùi Kông Luân	
Thiết kế	Phùng Văn Đại	

CÔNG TRÌNH: LẮP ĐẶT THIẾT BỊ ĐÓNG CẮT CÁC PHÁT TUYẾN 22KV THUỘC CÁC TRẠM 110KV VĨNH HIỆP - KHÁNH BÌNH

TRỤ 27 VÀ 27B TUYẾN DÂY 478 NHÀ THỜ (SCT)

TỈ LỆ: 1/#	B.C.K.T.K.T	BẢN VẼ SỐ: 43
2026		MB-KB-478-41

TRỤ 33 TUYẾN 480 TẤN LỘC (Hiện hữu)

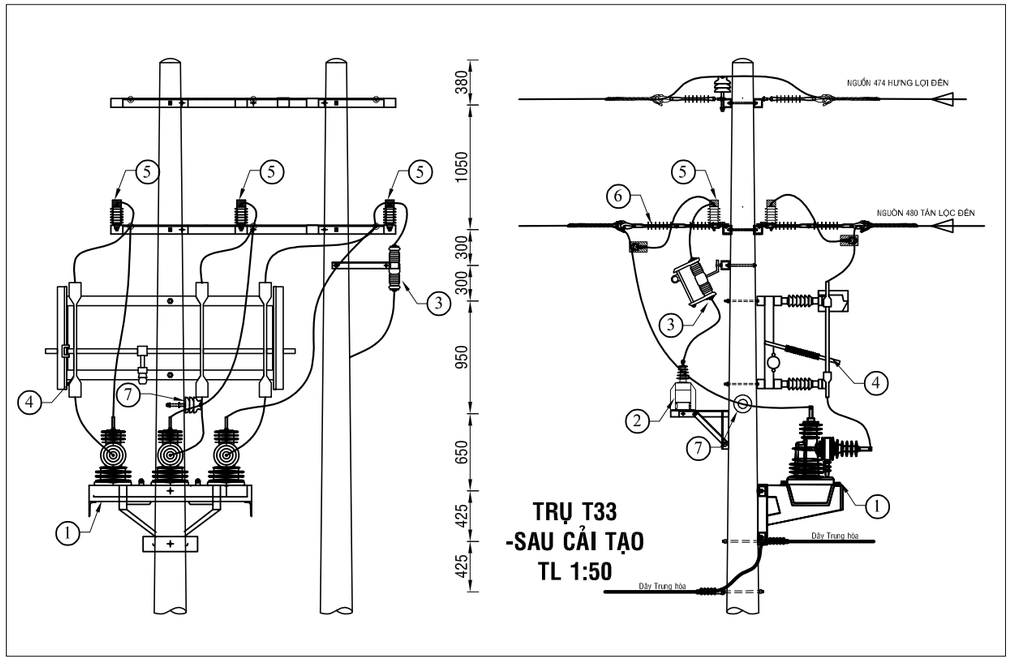

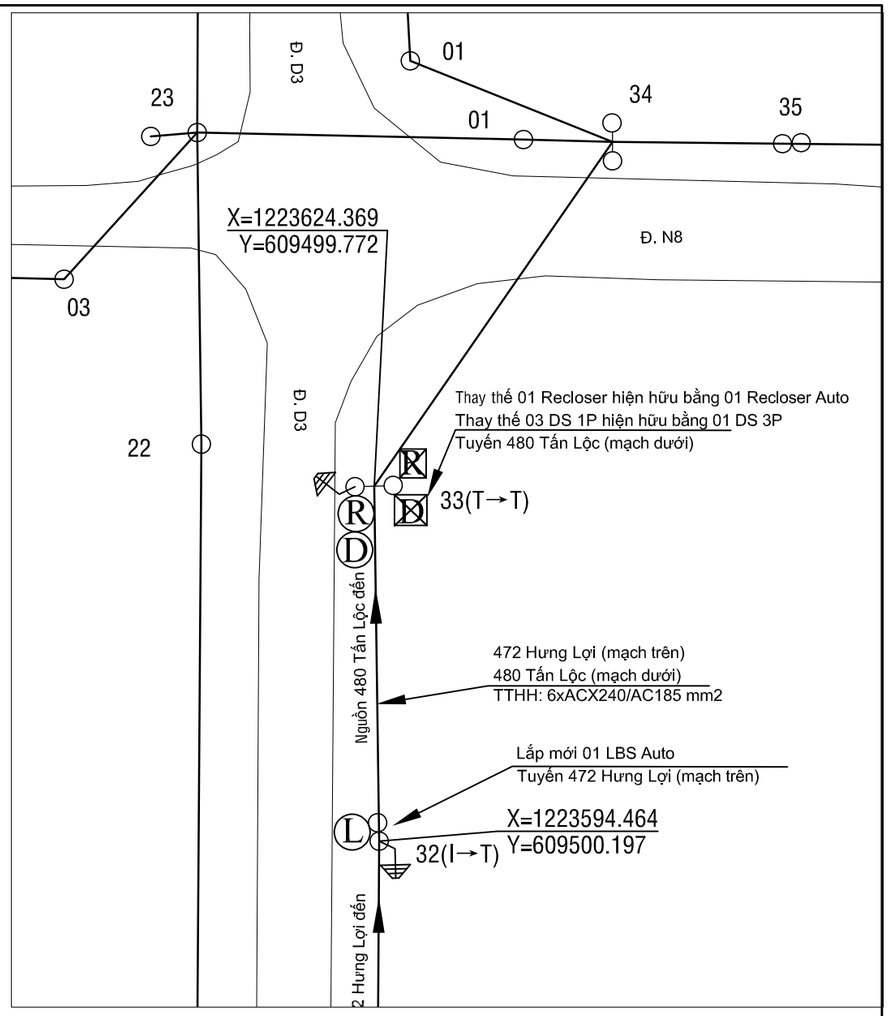

BẢNG GHI CHÚ VẬT TƯ THIẾT BỊ CHÍNH LẮP MỚI TRỤ T33			
STT	TÊN VẬT TƯ THIẾT BỊ	ĐƠN VỊ	GHI CHÚ
01	RECLOSER 3 PHA 630A - 24KV ĐK SCADA + PHỤ KIỆN	BỘ	LẮP MỚI
02	MÁY BIẾN ÁP NGUỒN 1 PHA-12,7KV	BỘ	LẮP MỚI
03	CẦU CHÌ TỰ RƠI 24KV	BỘ	LẮP MỚI
04	DS 3 PHA 630A - 24KV + PHỤ KIỆN	BỘ	LẮP MỚI
05	CHỐNG SÉT VAN LA 18KV - 10KA + NẮP CHỤP	BỘ	LẮP MỚI
06	SỨ TREO ĐÔI 24KV POLYMER+ PHỤ KIỆN	BỘ	LẮP MỚI
07	SỨ ĐỨNG 24KV	BỘ	LẮP MỚI

CÔNG TY ĐIỆN LỰC BÌNH DƯƠNG
Thủ Dầu Một, ngày....tháng....năm 2026
KT. GIÁM ĐỐC
PHÓ GIÁM ĐỐC

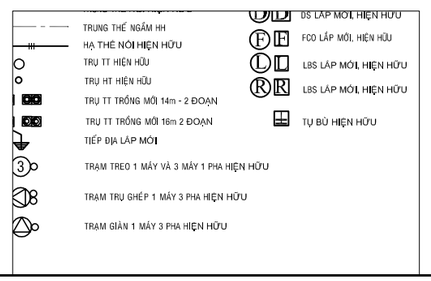

CÔNG TY TNHH TƯ VẤN XÂY DỰNG 78			**CÔNG TRÌNH: LẮP ĐẶT THIẾT BỊ ĐÓNG CẮT CÁC PHÁT TUYẾN 22KV THUỘC CÁC TRẠM 110KV VĨNH HIỆP - KHÁNH BÌNH**
Phó Giám đốc	Đỗ Hữu Ánh		
Chủ nhiệm TK	Lê Anh Tâm		**TRỤ 33 TUYẾN DÂY 480 TẤN LỘC - RECLOSER VẠN THÔNG(SCT)**
Chủ trì TK	Bùi Kông Luân		
Kiểm tra	Bùi Kông Luân		TỈ LỆ: 1/# — B.C.K.T.K.T — BẢN VẼ SỐ: 44
Thiết kế	Phùng Văn Đại		2026 — MB-KB-480-42

TRỤ 104 TUYẾN 480 TÂN LỘC (Hiện hữu)

TRỤ 105 TUYẾN 480 TÂN LỘC (Hiện hữu)

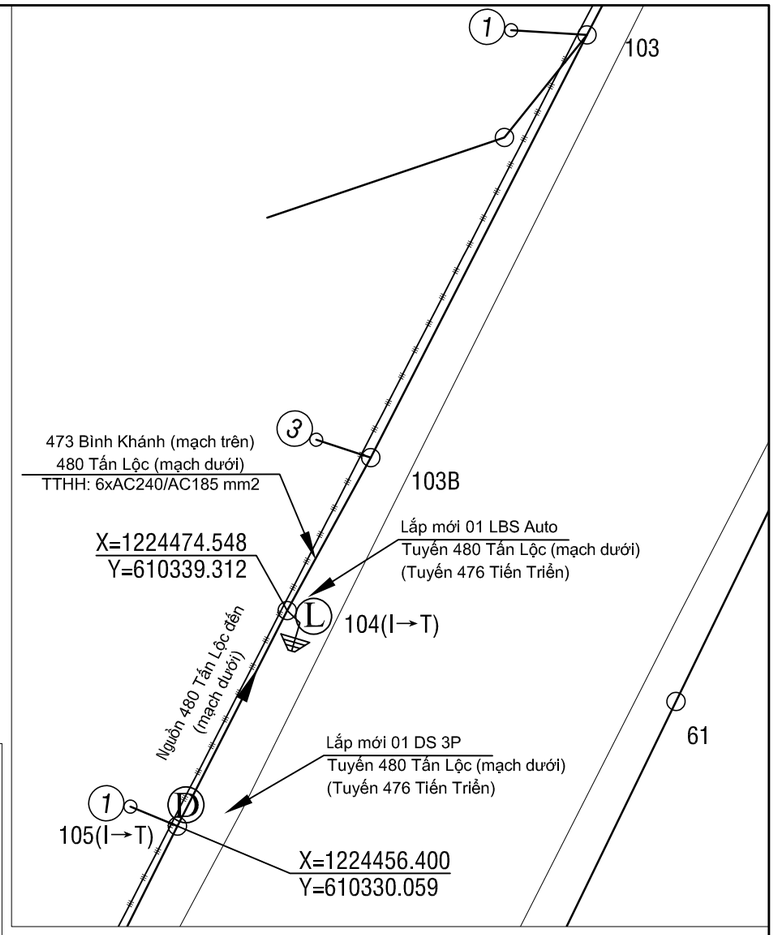

BẢNG GHI CHÚ VẬT TƯ THIẾT BỊ CHÍNH LẮP MỚI TRỤ T104			
STT	TÊN VẬT TƯ THIẾT BỊ	ĐƠN VỊ	GHI CHÚ
01	LBS 3 PHA 630A - 24KV ĐK SCADA + PHỤ KIỆN	BỘ	LẮP MỚI
02	CHỐNG SÉT VAN LA 18KV - 10KA + NẮP CHỤP	BỘ	LẮP MỚI
03	SỨ TREO ĐÔI 24KV POLYMER+ PHỤ KIỆN	BỘ	LẮP MỚI
04	BỘ ĐÀ CÂN ĐÔI 2,4M TRỤ ĐƠN	BỘ	LẮP MỚI

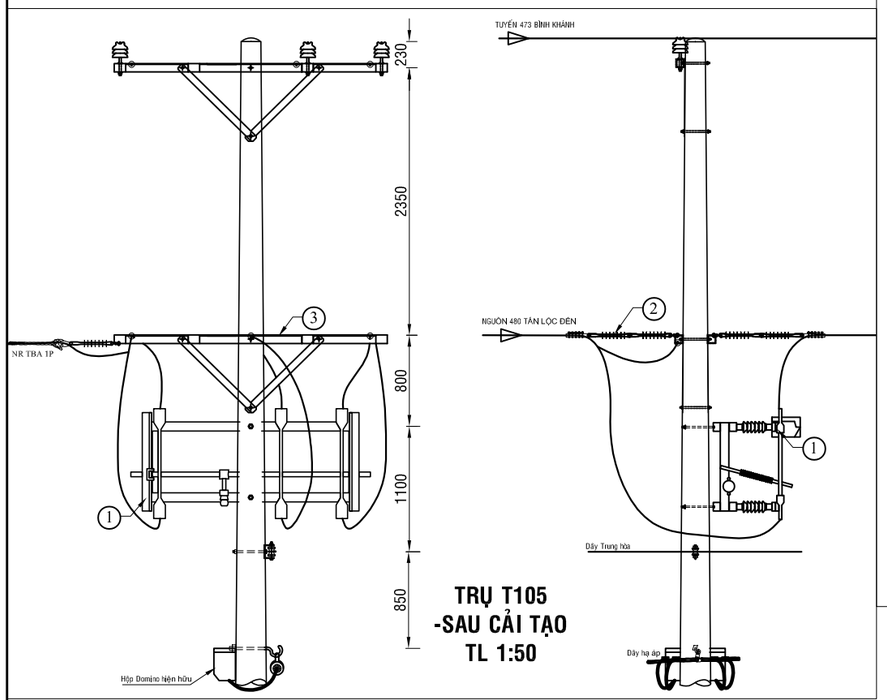

TRỤ T105
-SAU CẢI TẠO
TL 1:50

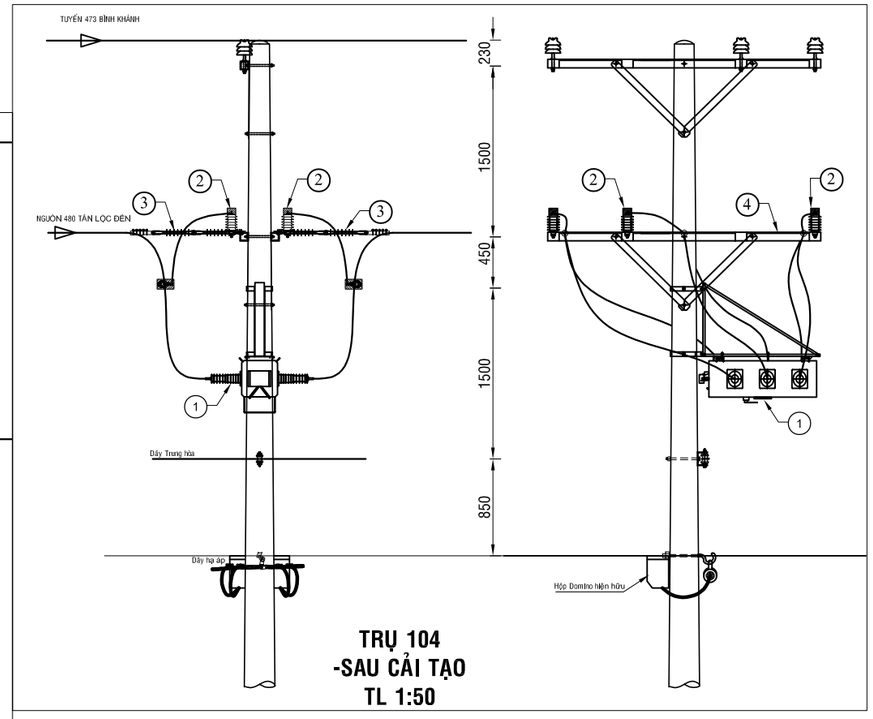

TRỤ 104
-SAU CẢI TẠO
TL 1:50

BẢNG GHI CHÚ VẬT TƯ THIẾT BỊ CHÍNH LẮP MỚI TRỤ T105			
STT	TÊN VẬT TƯ THIẾT BỊ	ĐƠN VỊ	GHI CHÚ
01	DS 3 PHA 630A - 24KV + PHỤ KIỆN	BỘ	LẮP MỚI
02	SỨ TREO ĐÔI 24KV POLYMER+ PHỤ KIỆN	BỘ	LẮP MỚI
03	BỘ ĐÀ CÂN ĐÔI 2,4M TRỤ ĐƠN	BỘ	LẮP MỚI

Ghi chú:

- TRUNG THẾ NỔI HIỆN HỮU
- TRUNG THẾ NGẦM HH
- HẠ THẾ NỔI HIỆN HỮU
- TRỤ TT HIỆN HỮU
- TRỤ HT HIỆN HỮU
- TRỤ TT TRỒNG MỚI 14m - 2 ĐOẠN
- TRỤ TT TRỒNG MỚI 16m 2 ĐOẠN
- TIẾP ĐỊA LẮP MỚI
- TRẠM TREO 1 MÁY VÀ 3 MÁY 1 PHA HIỆN HỮU
- TRẠM TRỤ GHÉP 1 MÁY 3 PHA HIỆN HỮU
- TRẠM GIÀN 1 MÁY 3 PHA HIỆN HỮU
- DS LẮP MỚI, HIỆN HỮU
- FCO LẮP MỚI, HIỆN HỮU
- LBS LẮP MỚI, HIỆN HỮU
- LBS LẮP MỚI, HIỆN HỮU
- TỤ BÙ HIỆN HỮU

CÔNG TY ĐIỆN LỰC BÌNH DƯƠNG
Thủ Dầu Một, ngày....tháng....năm 2026
KT. GIÁM ĐỐC
PHÓ GIÁM ĐỐC

CÔNG TY TNHH
TƯ VẤN XÂY DỰNG 78

ISOCERT ISO 9001:2015

CÔNG TRÌNH: LẮP ĐẶT THIẾT BỊ ĐÓNG CẮT CÁC PHÁT TUYẾN 22KV THUỘC CÁC TRẠM 110KV VĨNH HIỆP - KHÁNH BÌNH

Phó Giám đốc	Đỗ Hữu Ánh	
Chủ nhiệm TK	Lê Anh Tâm	
Chủ trì TK	Bùi Kông Luân	
Kiểm tra	Bùi Kông Luân	
Thiết kế	Phùng Văn Đại	

TRỤ 104 VÀ 105 (TUYẾN 476 TIỀN TRIỂN)
TUYẾN DÂY 480 TÂN LỘC (SCT)

TỈ LỆ: 1/#	B.C.K.T.K.T	BẢN VẼ SỐ: 45
2026		MB-KB-480-43

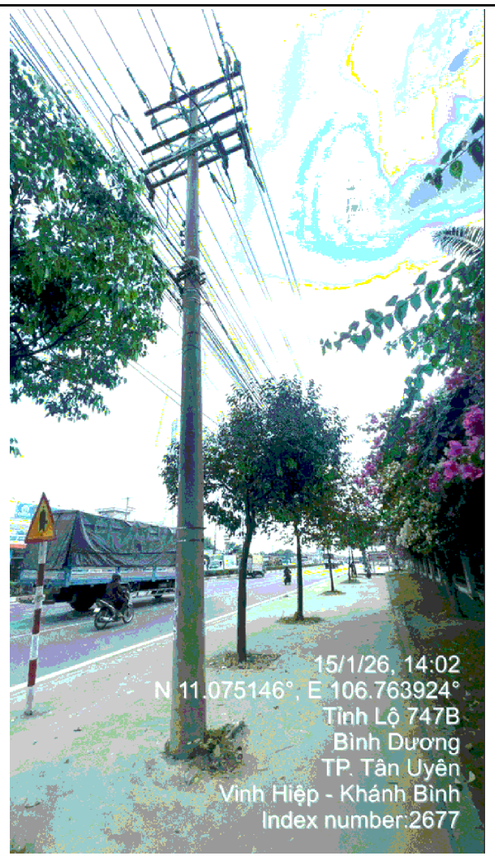

TRỤ 93 TUYẾN 480 TẤN LỘC (Hiện hữu)

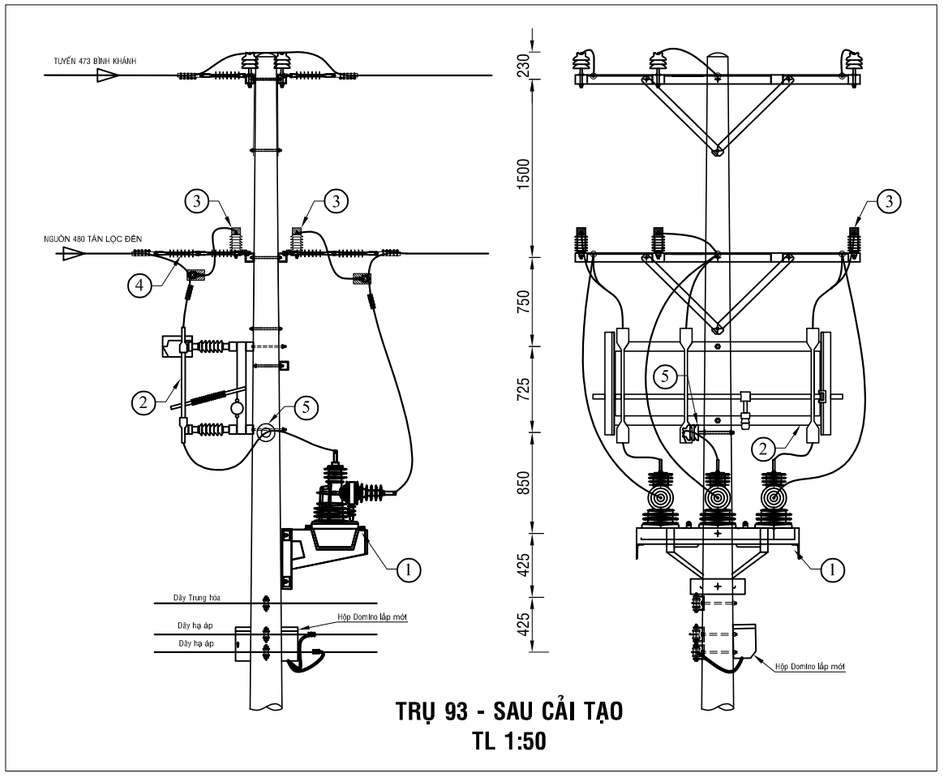

TRỤ 93 - SAU CẢI TẠO
TL 1:50

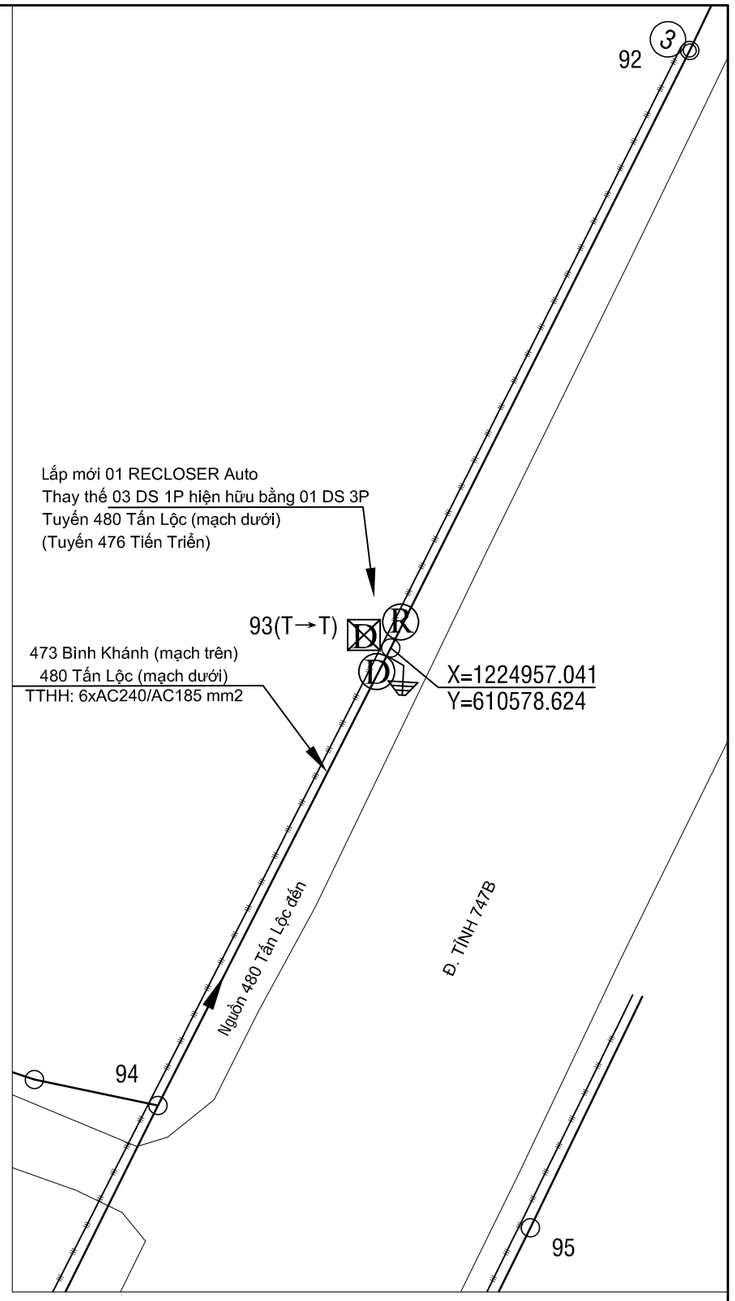

BẢNG GHI CHÚ VẬT TƯ THIẾT BỊ CHÍNH T93			
STT	TÊN VẬT TƯ THIẾT BỊ	ĐƠN VỊ	GHI CHÚ
01	RECLOSER 3 PHA 630A - 24KV ĐK SCADA + PHỤ KIỆN	BỘ	LẮP MỚI
02	CHỐNG SÉT VAN LA 18KV - 10KA + NẮP CHỤP	BỘ	LẮP MỚI
03	SỨ TREO ĐÔI 24KV POLYMER + PHỤ KIỆN	BỘ	LẮP MỚI
04	DS 3 PHA 630A - 24KV + PHỤ KIỆN	BỘ	LẮP MỚI
05	SỨ ĐỨNG 24KV	BỘ	LẮP MỚI

Ghi chú:

- TRUNG THẾ NỔI HIỆN HỮU
- TRUNG THẾ NGẦM HH
- HẠ THẾ NỔI HIỆN HỮU
- TRỤ TT HIỆN HỮU
- TRỤ HT HIỆN HỮU
- TRỤ TT TRỒNG MỚI 14m - 2 ĐOẠN
- TRỤ TT TRỒNG MỚI 16m 2 ĐOẠN
- TIẾP ĐỊA LẮP MỚI
- TRẠM TREO 1 MÁY VÀ 3 MÁY 1 PHA HIỆN HỮU
- TRẠM TRỤ GHÉP 1 MÁY 3 PHA HIỆN HỮU
- TRẠM GIÀN 1 MÁY 3 PHA HIỆN HỮU
- DS LẮP MỚI, HIỆN HỮU
- FCO LẮP MỚI, HIỆN HỮU
- LBS LẮP MỚI, HIỆN HỮU
- LBS LẮP MỚI, HIỆN HỮU
- TỤ BÙ HIỆN HỮU

CÔNG TY ĐIỆN LỰC BÌNH DƯƠNG
Thủ Dầu Một, ngày....tháng....năm 2026
KT. GIÁM ĐỐC
PHÓ GIÁM ĐỐC

CÔNG TY TNHH
TƯ VẤN XÂY DỰNG 78

ISOCERT ISO 9001:2015

CÔNG TRÌNH: LẮP ĐẶT THIẾT BỊ ĐÓNG CẮT CÁC PHÁT TUYẾN 22KV THUỘC CÁC TRẠM 110KV VĨNH HIỆP - KHÁNH BÌNH

Phó Giám đốc	Đỗ Hữu Ánh	
Chủ nhiệm TK	Lê Anh Tâm	
Chủ trì TK	Bùi Kông Luân	
Kiểm tra	Bùi Kông Luân	
Thiết kế	Phùng Văn Đại	

TRỤ 93 (TUYẾN 476 TIỀN TRIỂN)
TUYẾN DÂY 480 TẤN LỘC (SCT)

TỈ LỆ: 1/#	B.C.K.T.K.T	BẢN VẼ SỐ: 46
2026		MB-KB-480-44

TRỤ 71 TUYẾN 480 TÂN LỘC (Hiện hữu)

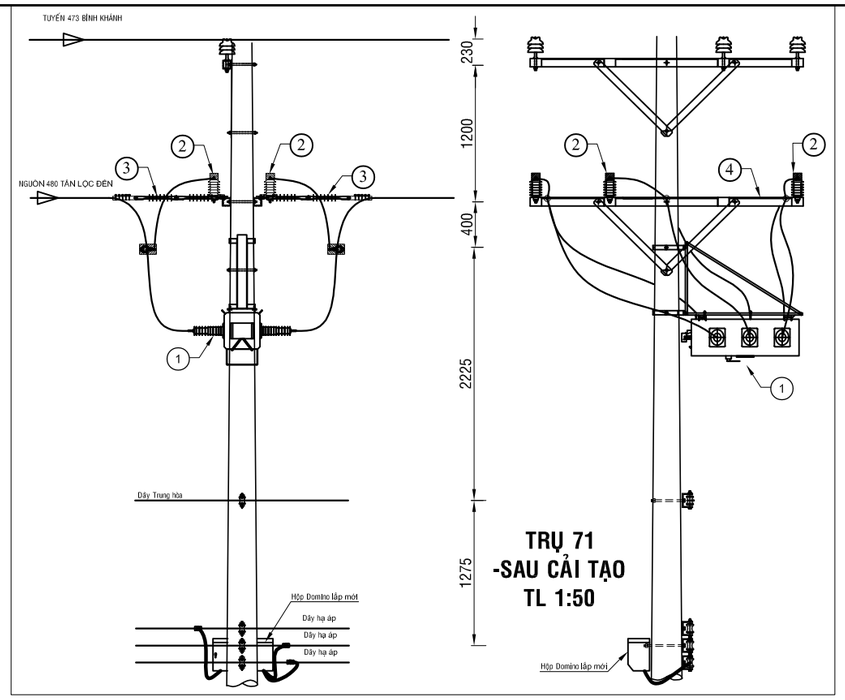

BẢNG GHI CHÚ VẬT TƯ THIẾT BỊ CHÍNH T72			
STT	TÊN VẬT TƯ THIẾT BỊ	ĐƠN VỊ	GHI CHÚ
01	DS 3 PHA 630A - 24KV + PHỤ KIỆN	BỘ	LẮP MỚI
02	SỨ TREO ĐÔI 24KV POLYMER+ PHỤ KIỆN	BỘ	LẮP MỚI

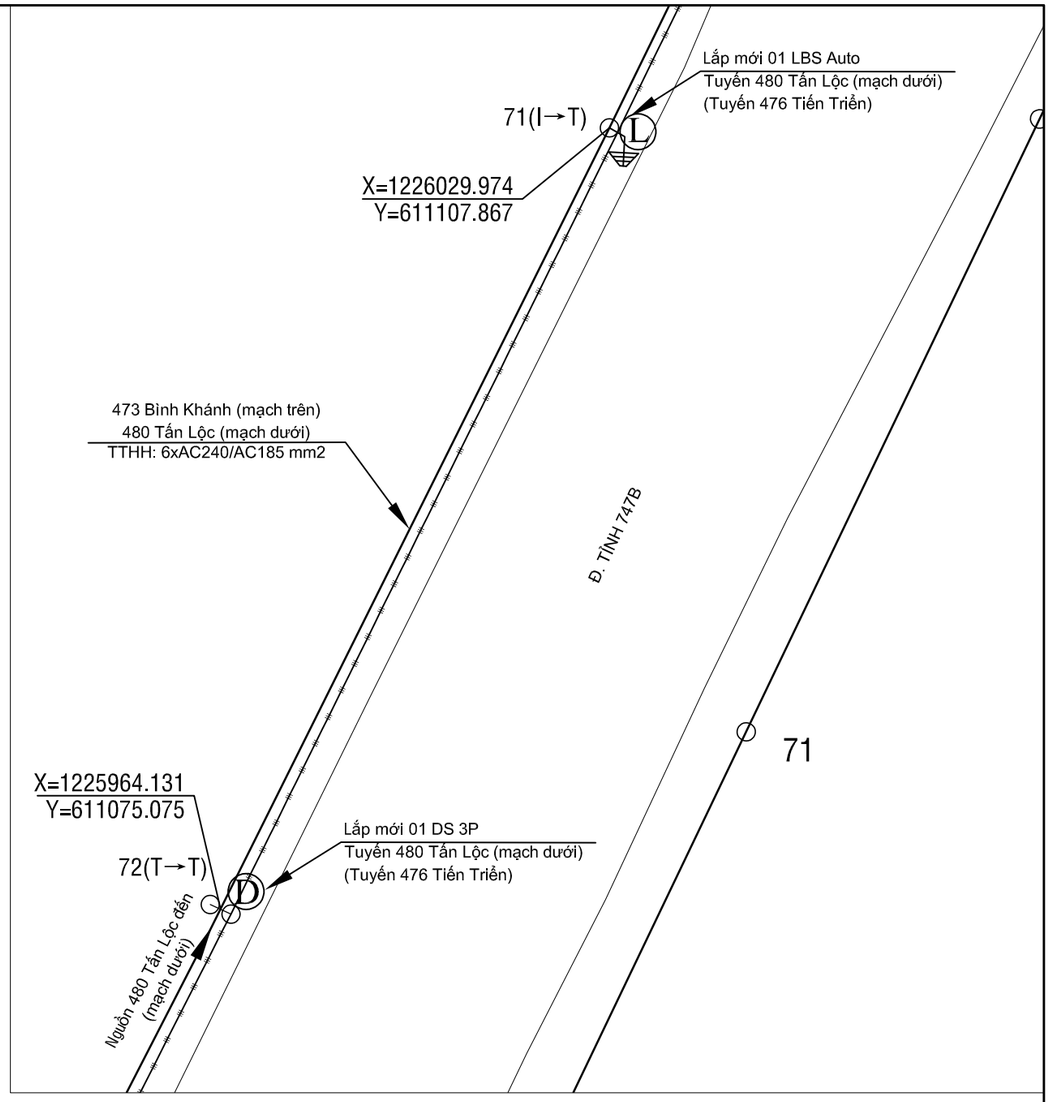

TRỤ 72 TUYẾN 480 TÂN LỘC (Hiện hữu)

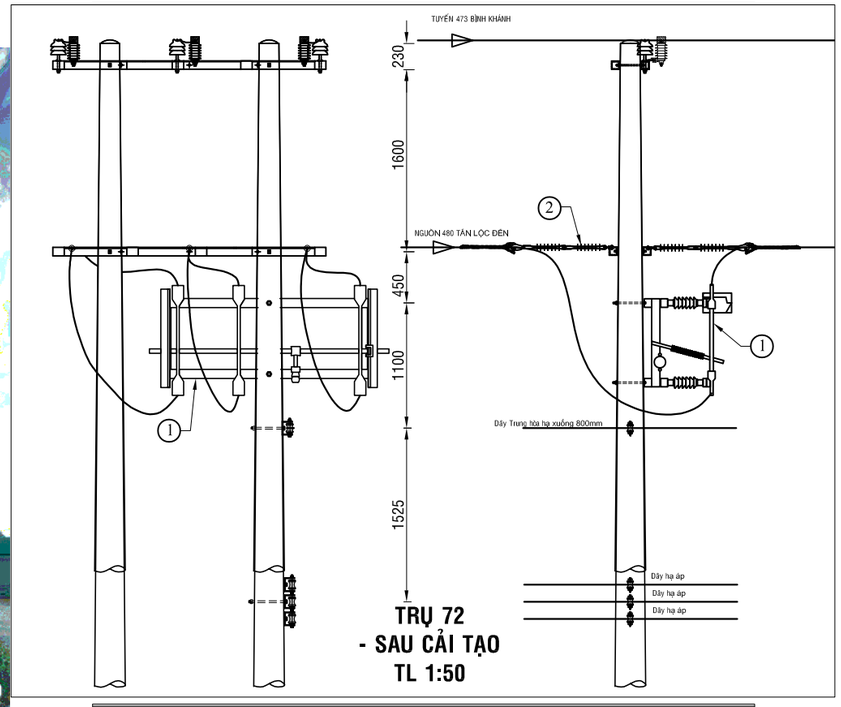

BẢNG GHI CHÚ VẬT TƯ THIẾT BỊ CHÍNH LẮP MỚI TRỤ T71			
STT	TÊN VẬT TƯ THIẾT BỊ	ĐƠN VỊ	GHI CHÚ
01	LBS 3 PHA 630A - 24KV ĐK SCADA + PHỤ KIỆN	BỘ	LẮP MỚI
02	CHỐNG SÉT VAN LA 18KV - 10KA + NẮP CHỤP	BỘ	LẮP MỚI
03	SỨ TREO ĐÔI 24KV POLYMER+ PHỤ KIỆN	BỘ	LẮP MỚI
04	BỘ ĐÀ CÂN ĐÔI 2,4M TRỤ ĐƠN	BỘ	LẮP MỚI

Ghi chú:

- TRUNG THẾ NỔI HIỆN HỮU
- TRUNG THẾ NGẦM HH
- HẠ THẾ NỔI HIỆN HỮU
- TRỤ TT HIỆN HỮU
- TRỤ HT HIỆN HỮU
- TRỤ TT TRỒNG MỚI 14m - 2 ĐOẠN
- TRỤ TT TRỒNG MỚI 16m 2 ĐOẠN
- TIẾP ĐỊA LẮP MỚI
- TRẠM TREO 1 MÁY VÀ 3 MÁY 1 PHA HIỆN HỮU
- TRẠM TRỤ GHÉP 1 MÁY 3 PHA HIỆN HỮU
- TRẠM GIÁN 1 MÁY 3 PHA HIỆN HỮU
- DS LẮP MỚI, HIỆN HỮU
- FCO LẮP MỚI, HIỆN HỮU
- LBS LẮP MỚI, HIỆN HỮU
- LBS LẮP MỚI, HIỆN HỮU
- TỤ BÙ HIỆN HỮU

CÔNG TY ĐIỆN LỰC BÌNH DƯƠNG
Thủ Dầu Một, ngày....tháng....năm 2026
KT. GIÁM ĐỐC
PHÓ GIÁM ĐỐC

CÔNG TY TNHH
TƯ VẤN XÂY DỰNG 78

ISOCERT ISO 9001:2015

CÔNG TRÌNH: LẮP ĐẶT THIẾT BỊ ĐÓNG CẮT CÁC PHÁT TUYẾN 22KV THUỘC CÁC TRẠM 110KV VĨNH HIỆP - KHÁNH BÌNH

Phó Giám đốc	Đỗ Hữu Ánh	
Chủ nhiệm TK	Lê Anh Tâm	
Chủ trì TK	Bùi Kông Luân	
Kiểm tra	Bùi Kông Luân	
Thiết kế	Phùng Văn Đại	

TRỤ 71 VÀ 72 (TUYẾN 476 TIẾN TRIỂN)
TUYẾN DÂY 480 TÂN LỘC (SCT)

TỈ LỆ: 1/#	B.C.K.T.K.T	BẢN VẼ SỐ: 47
2026		MB-KB-480-45

TRỤ 53 TUYẾN 480 TẤN LỘC (Hiện hữu)

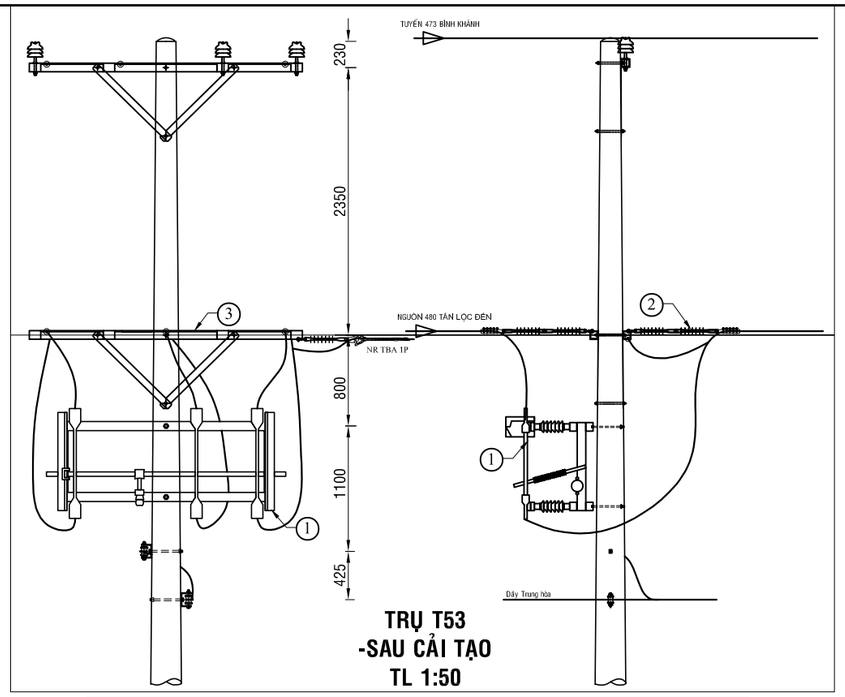

BẢNG GHI CHÚ VẬT TƯ THIẾT BỊ CHÍNH LẮP MỚI TRỤ T53			
STT	TÊN VẬT TƯ THIẾT BỊ	ĐƠN VỊ	GHI CHÚ
01	DS 3 PHA 630A - 24KV + PHỤ KIỆN	BỘ	LẮP MỚI
02	SỨ TREO ĐÔI 24KV POLYMER+ PHỤ KIỆN	BỘ	LẮP MỚI
03	BỘ ĐÀ CÂN ĐÔI 2,4M TRỤ ĐƠN	BỘ	LẮP MỚI

TRỤ 54 TUYẾN 480 TẤN LỘC (Hiện hữu)

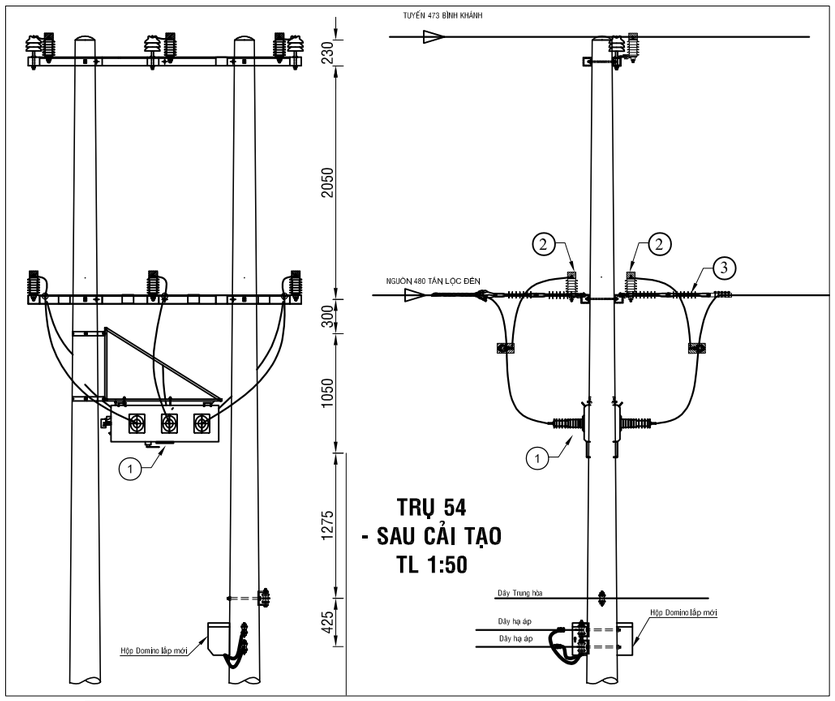

BẢNG GHI CHÚ VẬT TƯ THIẾT BỊ CHÍNH LẮP MỚI TRỤ T54			
STT	TÊN VẬT TƯ THIẾT BỊ	ĐƠN VỊ	GHI CHÚ
01	LBS 3 PHA 630A - 24KV ĐK SCADA + PHỤ KIỆN	BỘ	LẮP MỚI
02	CHỐNG SÉT VAN LA 18KV - 10KA + NẮP CHỤP	BỘ	LẮP MỚI
03	SỨ TREO ĐÔI 24KV POLYMER+ PHỤ KIỆN	BỘ	LẮP MỚI

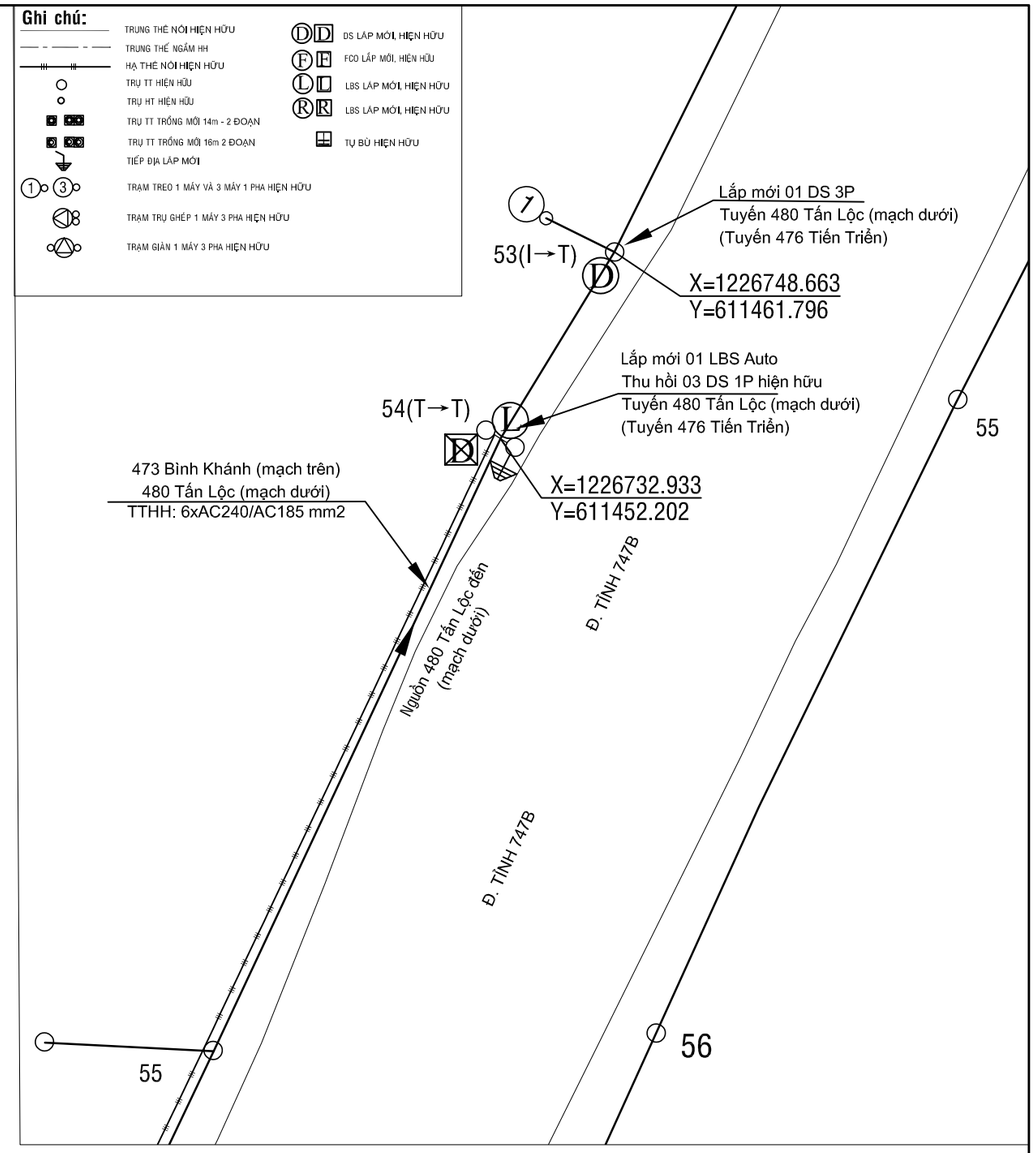

CÔNG TY ĐIỆN LỰC BÌNH DƯƠNG
Thủ Dầu Một, ngày....tháng....năm 2026
KT. GIÁM ĐỐC
PHÓ GIÁM ĐỐC

CÔNG TY TNHH TƯ VẤN XÂY DỰNG 78			CÔNG TRÌNH: LẮP ĐẶT THIẾT BỊ ĐÓNG CẮT CÁC PHÁT TUYẾN 22KV THUỘC CÁC TRẠM 110KV VĨNH HIỆP - KHÁNH BÌNH
Phó Giám đốc	Đỗ Hữu Ánh		TRỤ 53 VÀ 54 (TUYẾN 476 TIỀN TRIỂN) TUYẾN DÂY 480 TẤN LỘC (SCT)
Chủ nhiệm TK	Lê Anh Tâm		
Chủ trì TK	Bùi Kông Luân		
Kiểm tra	Bùi Kông Luân		TỈ LỆ: 1/# — B.C.K.T.K.T — BẢN VẼ SỐ: 48
Thiết kế	Phùng Văn Đại		2026 — MB-KB-480-46

TRỤ 53 TUYẾN 463 QUANG PHÚC (Hiện hữu)

TRỤ 54 TUYẾN 463 QUANG PHÚC (Hiện hữu)

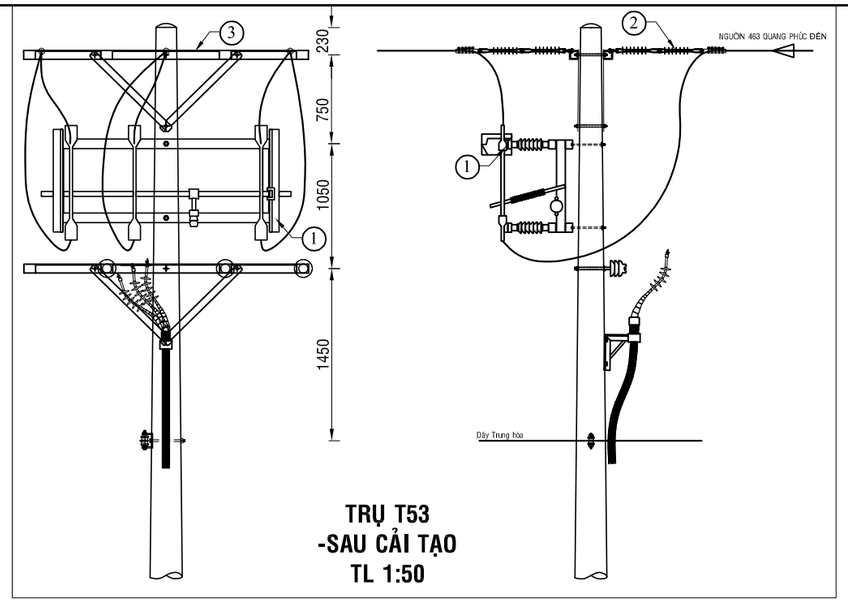

TRỤ T53
-SAU CẢI TẠO
TL 1:50

BẢNG GHI CHÚ VẬT TƯ THIẾT BỊ CHÍNH LẮP MỚI TRỤ T53			
STT	TÊN VẬT TƯ THIẾT BỊ	ĐƠN VỊ	GHI CHÚ
01	DS 3 PHA 630A - 24KV + PHỤ KIỆN	BỘ	LẮP MỚI
02	SỨ TREO ĐÔI 24KV POLYMER+ PHỤ KIỆN	BỘ	LẮP MỚI
03	BỘ ĐÀ CÂN ĐỐI 2,4M TRỤ ĐƠN	BỘ	LẮP MỚI

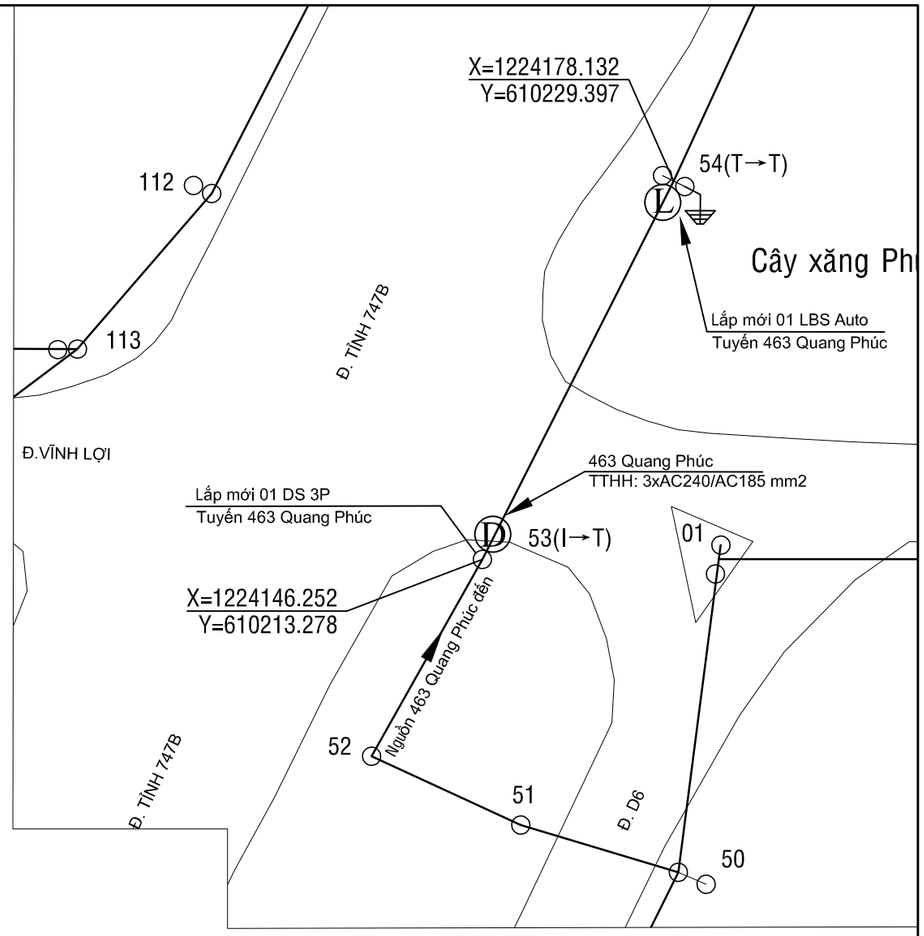

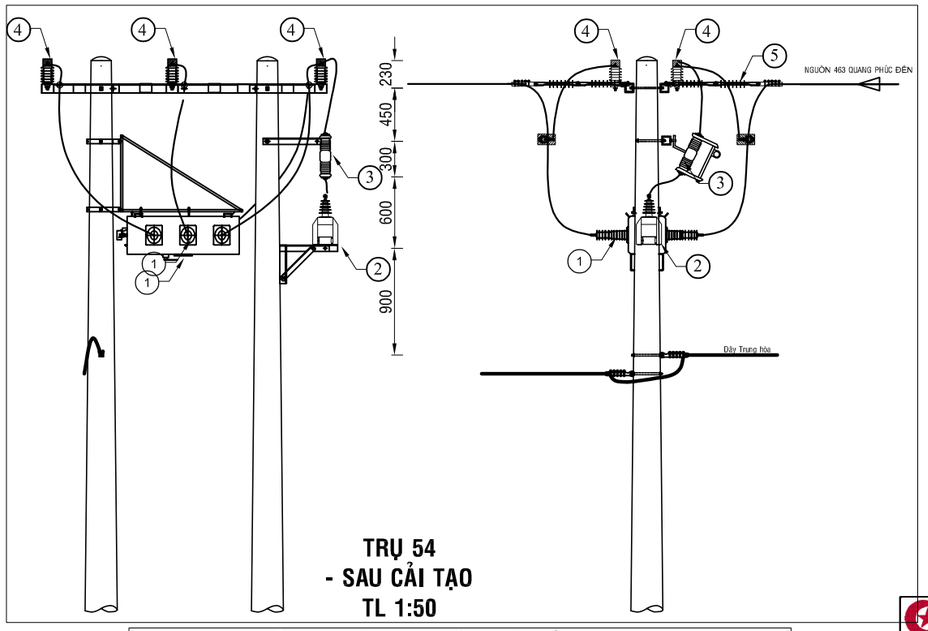

TRỤ 54
- SAU CẢI TẠO
TL 1:50

BẢNG GHI CHÚ VẬT TƯ THIẾT BỊ CHÍNH LẮP MỚI TRỤ T54			
STT	TÊN VẬT TƯ THIẾT BỊ	ĐƠN VỊ	GHI CHÚ
01	LBS 3 PHA 630A - 24KV ĐK SCADA + PHỤ KIỆN	BỘ	LẮP MỚI
02	MÁY BIẾN ÁP NGUỒN 1 PHA-12,7KV	BỘ	LẮP MỚI
03	CẦU CHÌ TỰ RƠI 24KV	BỘ	LẮP MỚI
04	CHỐNG SÉT VAN LA 18KV - 10KA + NẮP CHỤP	BỘ	LẮP MỚI
05	SỨ TREO ĐÔI 24KV POLYMER+ PHỤ KIỆN	BỘ	LẮP MỚI

Ghi chú:

- TRUNG THẾ NỔI HIỆN HỮU
- TRUNG THẾ NGẦM HH
- HẠ THẾ NỔI HIỆN HỮU
- TRỤ TT HIỆN HỮU
- TRỤ HT HIỆN HỮU
- TRỤ TT TRỒNG MỚI 14m - 2 ĐOẠN
- TRỤ TT TRỒNG MỚI 16m 2 ĐOẠN
- TIẾP ĐỊA LẮP MỚI
- TRẠM TREO 1 MÁY VÀ 3 MÁY 1 PHA HIỆN HỮU
- TRẠM TRỤ GHÉP 1 MÁY 3 PHA HIỆN HỮU
- TRẠM GIÀN 1 MÁY 3 PHA HIỆN HỮU
- DS LẮP MỚI, HIỆN HỮU
- FCO LẮP MỚI, HIỆN HỮU
- LBS LẮP MỚI, HIỆN HỮU
- LBS LẮP MỚI, HIỆN HỮU
- TỤ BÙ HIỆN HỮU

CÔNG TY ĐIỆN LỰC BÌNH DƯƠNG
Thủ Dầu Một, ngày....tháng....năm 2026
KT. GIÁM ĐỐC
PHÓ GIÁM ĐỐC

CÔNG TY TNHH
TƯ VẤN XÂY DỰNG 78

ISOCERT
ISO 9001:2015

CÔNG TRÌNH: LẮP ĐẶT THIẾT BỊ ĐÓNG CẮT CÁC PHÁT TUYẾN 22KV THUỘC CÁC TRẠM 110KV VĨNH HIỆP - KHÁNH BÌNH

Phó Giám đốc	Đỗ Hữu Ánh	
Chủ nhiệm TK	Lê Anh Tâm	
Chủ trì TK	Bùi Kông Luân	
Kiểm tra	Bùi Kông Luân	
Thiết kế	Phùng Văn Đại	

TRỤ 53 VÀ 54 TUYẾN DÂY 463 QUANG PHÚC (SCT)

TỈ LỆ: 1/#	B.C.K.T.K.T	BẢN VẼ SỐ: 49
2026		MB-KB-463-47

TRỤ 97 TUYẾN 463 QUANG PHÚC (Hiện hữu)

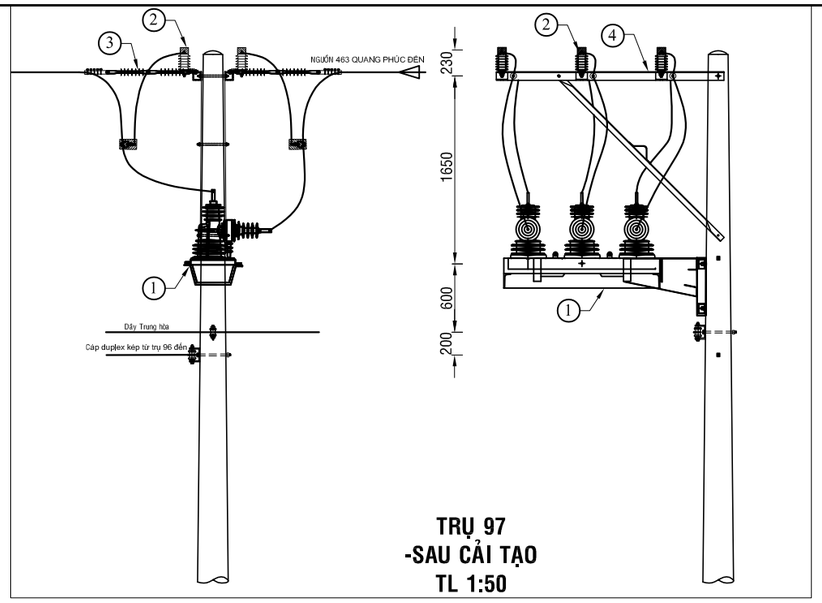

TRỤ 97
-SAU CẢI TẠO
TL 1:50

BẢNG GHI CHÚ VẬT TƯ THIẾT BỊ CHÍNH LẮP MỚI TRỤ 97			
STT	TÊN VẬT TƯ THIẾT BỊ	ĐƠN VỊ	GHI CHÚ
01	RECLOSER 3 PHA 630A - 24KV ĐK SCADA + PHỤ KIỆN	BỘ	LẮP MỚI
02	CHỐNG SÉT VAN LA 18KV - 10KA + NẮP CHỤP	BỘ	LẮP MỚI
03	SỨ TREO ĐÔI 24KV POLYMER+ PHỤ KIỆN	BỘ	LẮP MỚI
04	BỘ ĐÀ LỆCH ĐÔI 2,0M TRỤ ĐƠN	BỘ	LẮP MỚI

TRỤ 98 TUYẾN 463 QUANG PHÚC (Hiện hữu)

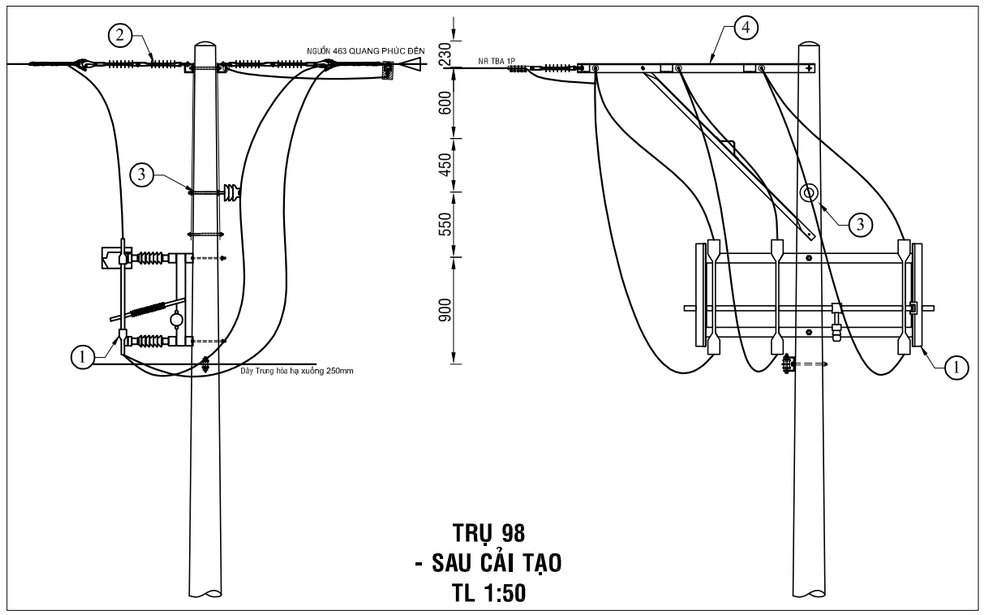

TRỤ 98
- SAU CẢI TẠO
TL 1:50

BẢNG GHI CHÚ VẬT TƯ THIẾT BỊ CHÍNH LẮP MỚI TRỤ T98			
STT	TÊN VẬT TƯ THIẾT BỊ	ĐƠN VỊ	GHI CHÚ
01	DS 3 PHA 630A - 24KV + PHỤ KIỆN	BỘ	LẮP MỚI
02	SỨ TREO ĐÔI 24KV POLYMER+ PHỤ KIỆN	BỘ	LẮP MỚI
03	SỨ ĐỨNG 24KV	BỘ	LẮP MỚI
04	BỘ ĐÀ LỆCH ĐÔI 2,0M TRỤ ĐƠN	BỘ	LẮP MỚI

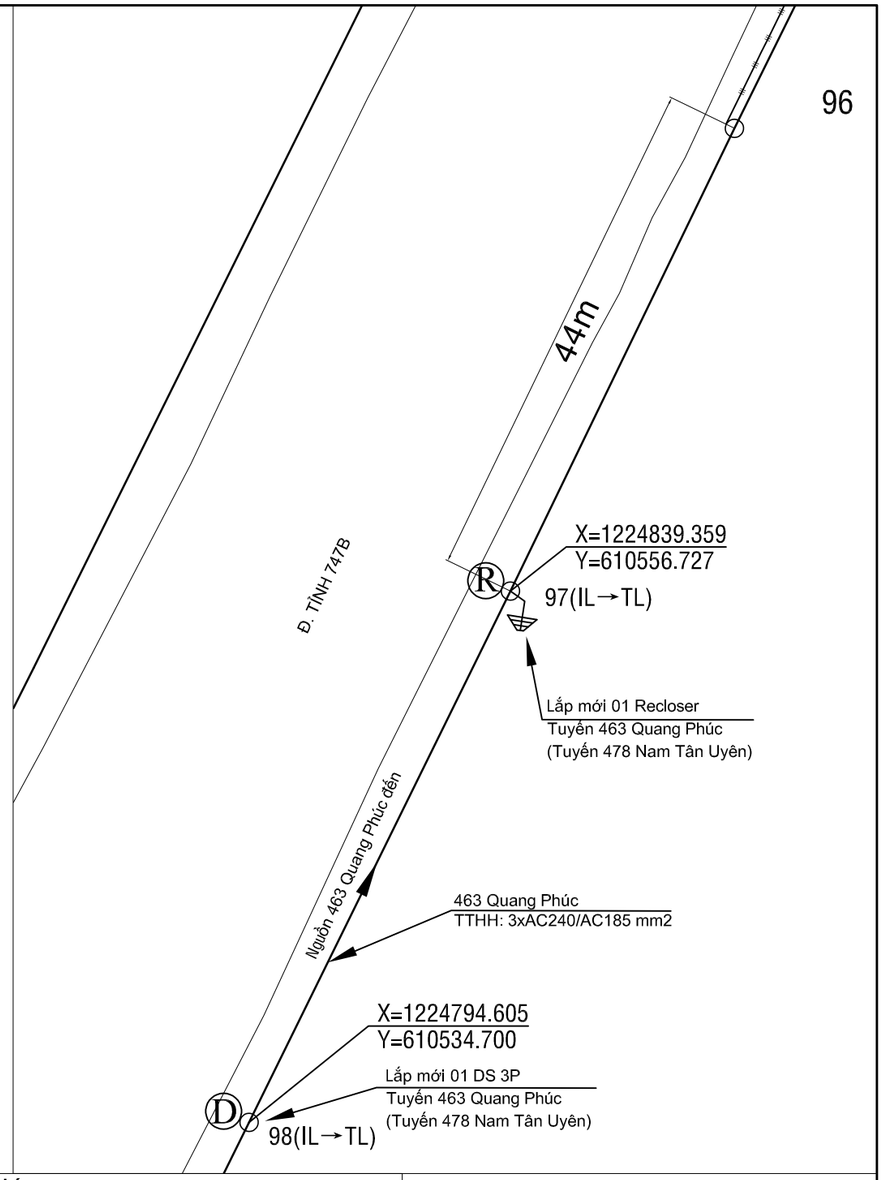

Ghi chú:

- TRUNG THẾ NỔI HIỆN HỮU
- TRUNG THẾ NGẦM HH
- HẠ THẾ NỔI HIỆN HỮU
- TRỤ TT HIỆN HỮU
- TRỤ HT HIỆN HỮU
- TRỤ TT TRỒNG MỚI 14m - 2 ĐOẠN
- TRỤ TT TRỒNG MỚI 16m 2 ĐOẠN
- TIẾP ĐỊA LẮP MỚI
- TRẠM TREO 1 MÁY VÀ 3 MÁY 1 PHA HIỆN HỮU
- TRẠM TRỤ GHÉP 1 MÁY 3 PHA HIỆN HỮU
- TRẠM GIÀN 1 MÁY 3 PHA HIỆN HỮU
- DD DS LẮP MỚI, HIỆN HỮU
- FF FCO LẮP MỚI, HIỆN HỮU
- LL LBS LẮP MỚI, HIỆN HỮU
- RR LBS LẮP MỚI, HIỆN HỮU
- TỤ BÙ HIỆN HỮU

CÔNG TY ĐIỆN LỰC BÌNH DƯƠNG
Thủ Dầu Một, ngày....tháng....năm 2026
KT. GIÁM ĐỐC
PHÓ GIÁM ĐỐC

CÔNG TY TNHH
TƯ VẤN XÂY DỰNG 78

ISOCERT ISO 9001:2015

CÔNG TRÌNH: LẮP ĐẶT THIẾT BỊ ĐÓNG CẮT CÁC PHÁT TUYẾN 22KV THUỘC CÁC TRẠM 110KV VĨNH HIỆP - KHÁNH BÌNH

Phó Giám đốc	Đỗ Hữu Ánh	
Chủ nhiệm TK	Lê Anh Tâm	
Chủ trì TK	Bùi Kông Luân	
Kiểm tra	Bùi Kông Luân	
Thiết kế	Phùng Văn Đại	

TRỤ 97 VÀ 98 (TUYẾN 478 NAM TÂN UYÊN)
TUYẾN DÂY 463 QUANG PHÚC (SCT)

TỈ LỆ: 1/#	B.C.K.T.K.T	BẢN VẼ SỐ: 50
2026		MB-KB-463-48

TRỤ 64 TUYẾN 463 QUANG PHÚC (Hiện hữu)

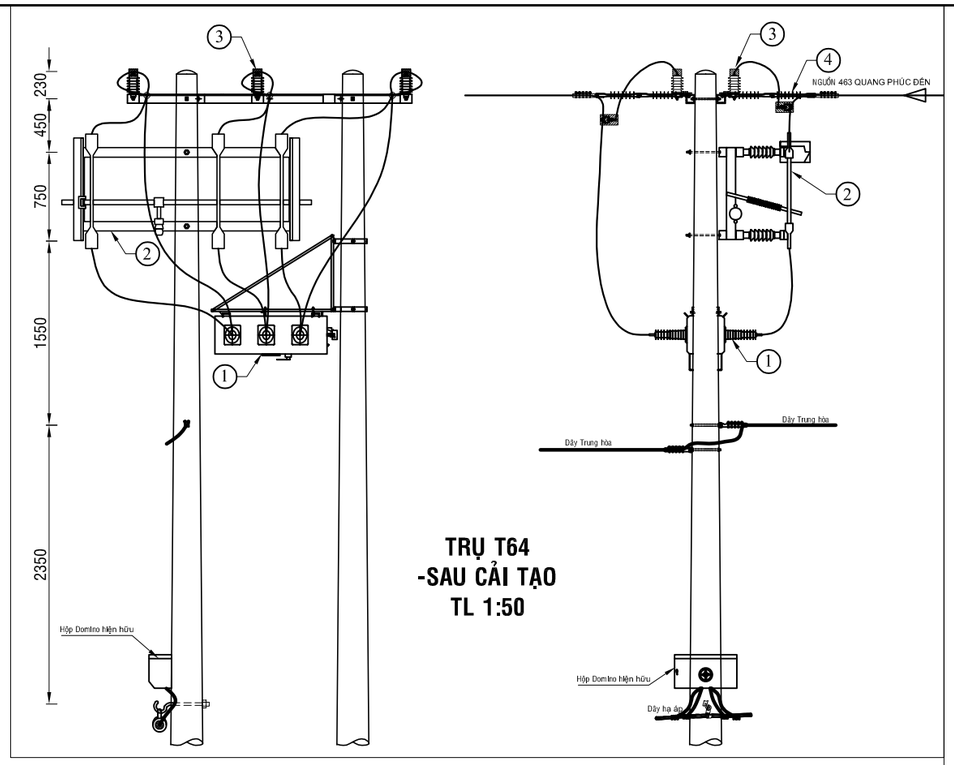

TRỤ T64
-SAU CẢI TẠO
TL 1:50

BẢNG GHI CHÚ VẬT TƯ THIẾT BỊ CHÍNH T64			
STT	TÊN VẬT TƯ THIẾT BỊ	ĐƠN VỊ	GHI CHÚ
01	LBS 3 PHA 630A - 24KV ĐK SCADA + PHỤ KIỆN	BỘ	LẮP MỚI
02	DS 3 PHA 630A - 24KV + PHỤ KIỆN	BỘ	LẮP MỚI
03	CHỐNG SÉT VAN LA 18KV - 10KA + NẮP CHỤP	BỘ	LẮP MỚI
04	SỨ TREO ĐÔI 24KV POLYMER + PHỤ KIỆN	BỘ	LẮP MỚI

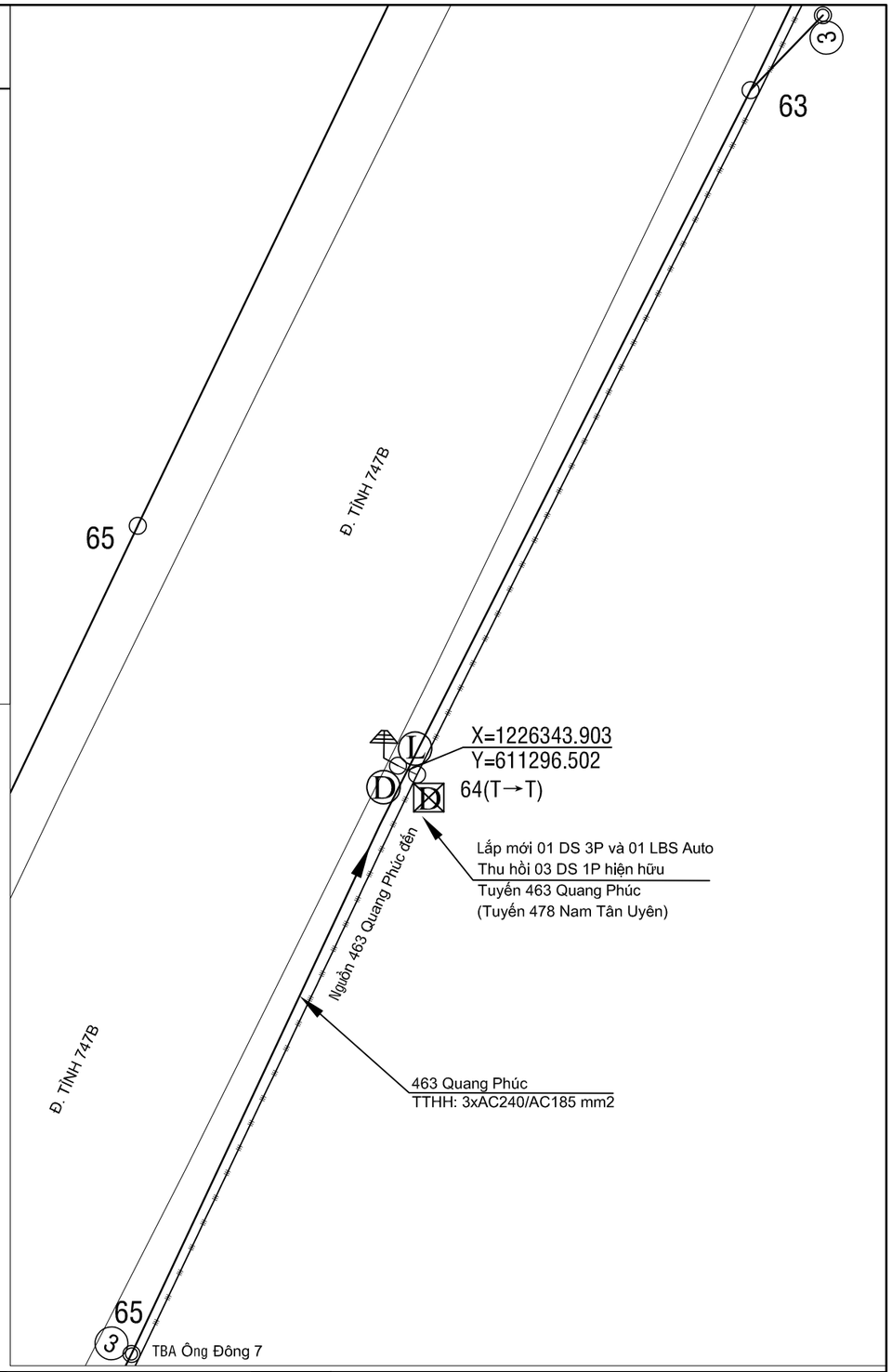

Ghi chú:

- TRUNG THẾ NỔI HIỆN HỮU
- TRUNG THẾ NGẦM HH
- HẠ THẾ NỔI HIỆN HỮU
- TRỤ TT HIỆN HỮU
- TRỤ HT HIỆN HỮU
- TRỤ TT TRỒNG MỚI 14m - 2 ĐOẠN
- TRỤ TT TRỒNG MỚI 16m 2 ĐOẠN
- TIẾP ĐỊA LẮP MỚI
- TRẠM TREO 1 MÁY VÀ 3 MÁY 1 PHA HIỆN HỮU
- TRẠM TRỤ GHÉP 1 MÁY 3 PHA HIỆN HỮU
- TRẠM GIÀN 1 MÁY 3 PHA HIỆN HỮU
- DS LẮP MỚI, HIỆN HỮU
- FCO LẮP MỚI, HIỆN HỮU
- LBS LẮP MỚI, HIỆN HỮU
- LBS LẮP MỚI, HIỆN HỮU
- TỤ BÙ HIỆN HỮU

CÔNG TY ĐIỆN LỰC BÌNH DƯƠNG
Thủ Dầu Một, ngày....tháng....năm 2026
KT. GIÁM ĐỐC
PHÓ GIÁM ĐỐC

CÔNG TY TNHH
TƯ VẤN XÂY DỰNG 78

ISOCERT ISO 9001:2015

CÔNG TRÌNH: LẮP ĐẶT THIẾT BỊ ĐÓNG CẮT CÁC PHÁT TUYẾN 22KV THUỘC CÁC TRẠM 110KV VĨNH HIỆP - KHÁNH BÌNH

Phó Giám đốc	Đỗ Hữu Ánh	
Chủ nhiệm TK	Lê Anh Tâm	
Chủ trì TK	Bùi Kông Luân	
Kiểm tra	Bùi Kông Luân	
Thiết kế	Phùng Văn Đại	

TRỤ 64 (TUYẾN 478 NAM TÂN UYÊN)
TUYẾN DÂY 463 QUANG PHÚC (SCT)

TỈ LỆ: 1/#	B.C.K.T.K.T	BẢN VẼ SỐ: 51
2026		MB-KB-463-49

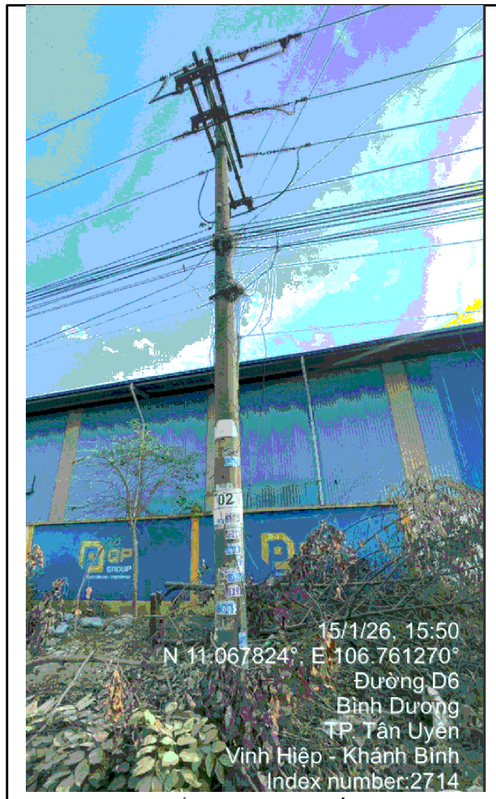

TRỤ 02 TUYẾN 463 QUANG PHÚC (Hiện hữu)

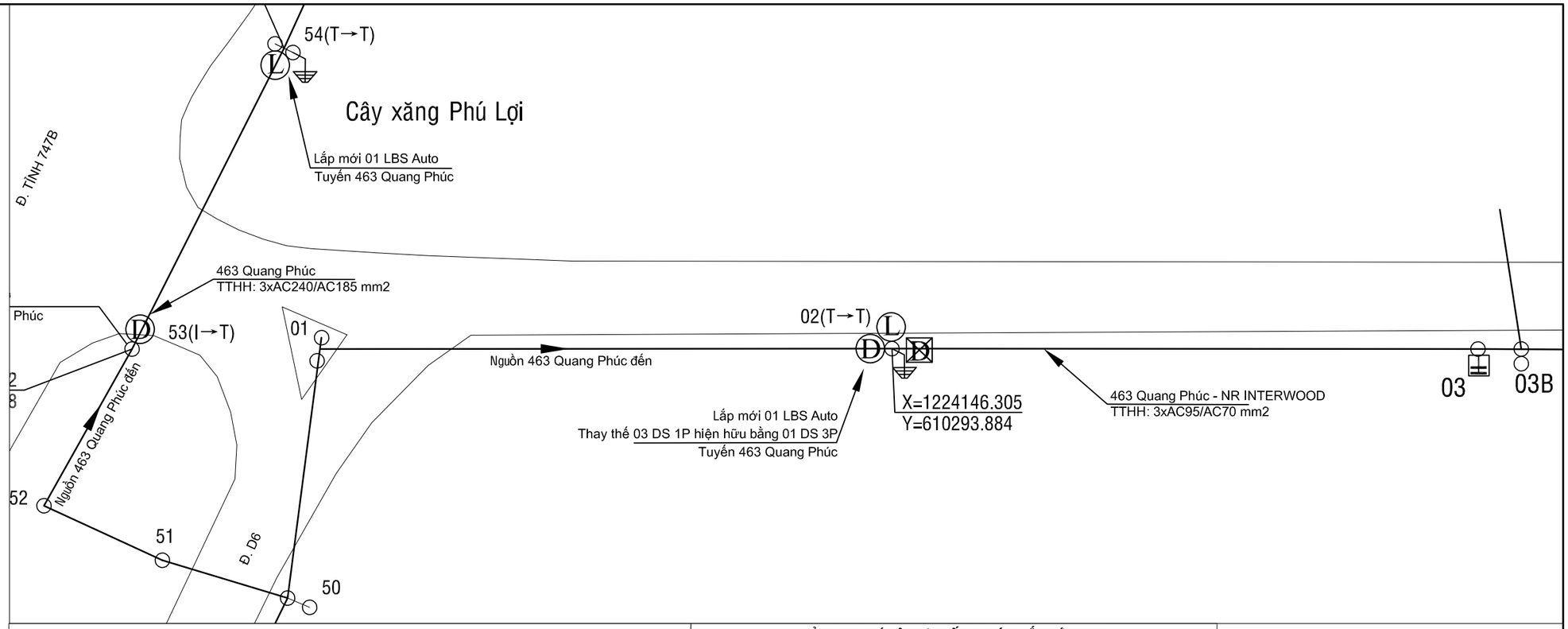

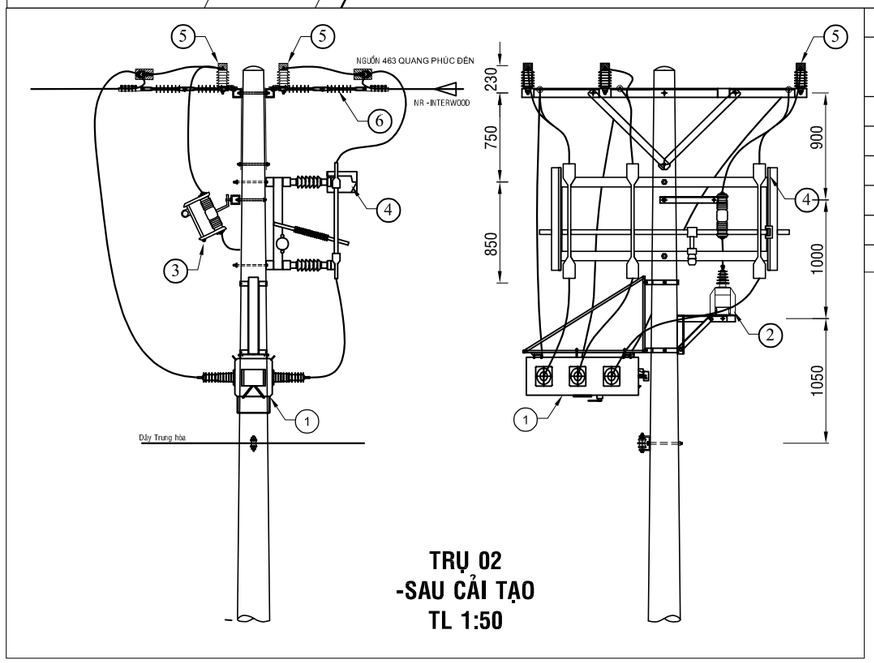

BẢNG GHI CHÚ VẬT TƯ THIẾT BỊ CHÍNH LẮP MỚI TRỤ T02

STT	TÊN VẬT TƯ THIẾT BỊ	ĐƠN VỊ	GHI CHÚ
01	LBS 3 PHA 630A - 24KV ĐK SCADA + PHỤ KIỆN	BỘ	LẮP MỚI
02	MÁY BIẾN ÁP NGUỒN 1 PHA-12,7KV	BỘ	LẮP MỚI
03	CẦU CHÌ TỰ RƠI 24KV	BỘ	LẮP MỚI
04	DS 3 PHA 630A - 24KV + PHỤ KIỆN	BỘ	LẮP MỚI
05	CHỐNG SÉT VAN LA 18KV - 10KA + NẮP CHỤP	BỘ	LẮP MỚI
06	SỨ TREO ĐÔI 24KV POLYMER+ PHỤ KIỆN	BỘ	LẮP MỚI

CÔNG TY ĐIỆN LỰC BÌNH DƯƠNG
Thủ Dầu Một, ngày....tháng....năm 2026
KT. GIÁM ĐỐC
PHÓ GIÁM ĐỐC

Ghi chú:

- TRUNG THẾ NỔI HIỆN HỮU
- TRUNG THẾ NGẦM HH
- HẠ THẾ NỔI HIỆN HỮU
- TRỤ TT HIỆN HỮU
- TRỤ HT HIỆN HỮU
- TRỤ TT TRỒNG MỚI 14m - 2 ĐOẠN
- TRỤ TT TRỒNG MỚI 18m 2 ĐOẠN
- TIẾP ĐỊA LẮP MỚI
- TRẠM TREO 1 MÁY VÀ 3 MÁY 1 PHA HIỆN HỮU
- TRẠM TRỤ GHÉP 1 MÁY 3 PHA HIỆN HỮU
- TRẠM GIÀN 1 MÁY 3 PHA HIỆN HỮU
- DS LẮP MỚI, HIỆN HỮU
- FCO LẮP MỚI, HIỆN HỮU
- LBS LẮP MỚI, HIỆN HỮU
- LBS LẮP MỚI, HIỆN HỮU
- TỤ BÙ HIỆN HỮU

CÔNG TY TNHH
TƯ VẤN XÂY DỰNG 78

ISOCERT
ISO 9001:2015

CÔNG TRÌNH: LẮP ĐẶT THIẾT BỊ ĐÓNG CẮT CÁC PHÁT TUYẾN 22KV THUỘC CÁC TRẠM 110KV VĨNH HIỆP - KHÁNH BÌNH

Phó Giám đốc	Đỗ Hữu Ánh	
Chủ nhiệm TK	Lê Anh Tâm	
Chủ trì TK	Bùi Kông Luân	
Kiểm tra	Bùi Kông Luân	
Thiết kế	Phùng Văn Đại	

TRỤ 02 TUYẾN DÂY 463 QUANG PHÚC - NR INTERWOOD (SCT)

TỈ LỆ: 1/#	B.C.K.T.K.T	BẢN VẼ SỐ: 52
2026		MB-KB-463-50

TRỤ 21 TUYẾN 465 CĂN VIỄN (Hiện hữu)

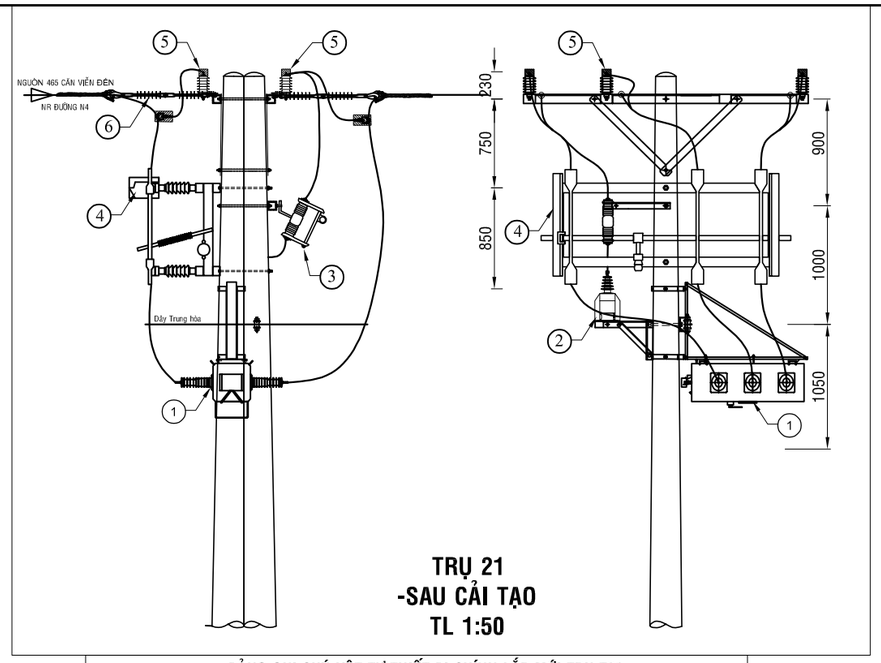

TRỤ 21
-SAU CẢI TẠO
TL 1:50

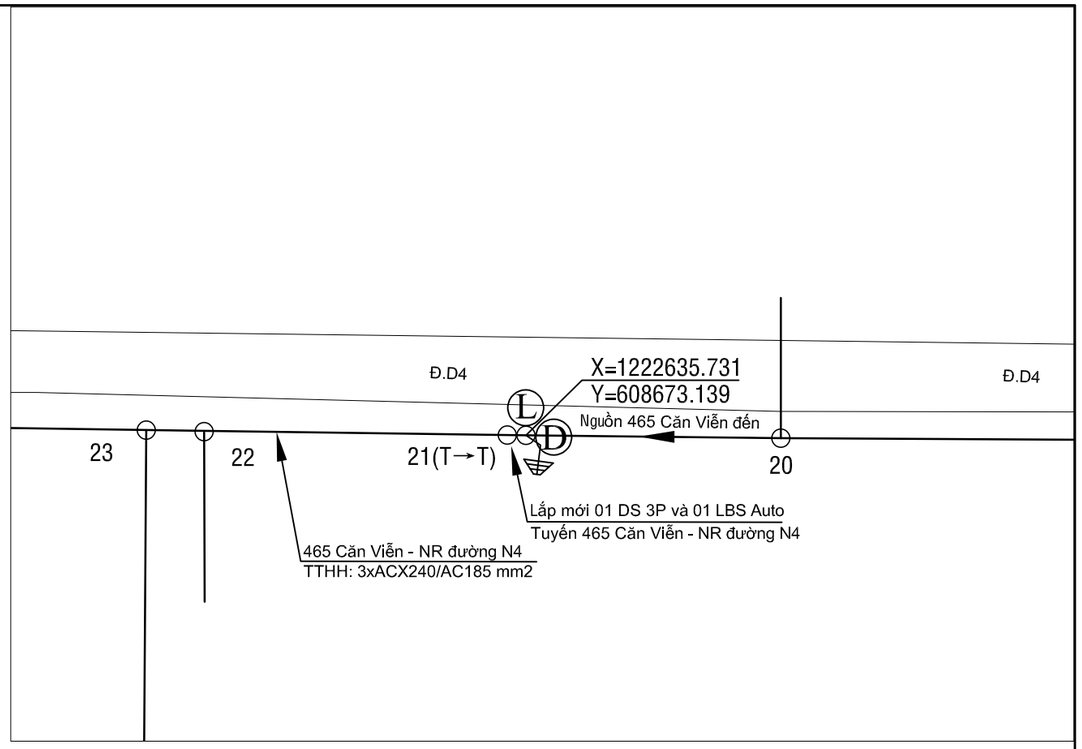

BẢNG GHI CHÚ VẬT TƯ THIẾT BỊ CHÍNH LẮP MỚI TRỤ T21

STT	TÊN VẬT TƯ THIẾT BỊ	ĐƠN VỊ	GHI CHÚ
01	LBS 3 PHA 630A - 24KV ĐK SCADA + PHỤ KIỆN	BỘ	LẮP MỚI
02	MÁY BIẾN ÁP NGUỒN 1 PHA-12,7KV	BỘ	LẮP MỚI
03	CẦU CHÌ TỰ RƠI 24KV	BỘ	LẮP MỚI
04	DS 3 PHA 630A - 24KV + PHỤ KIỆN	BỘ	LẮP MỚI
05	CHỐNG SÉT VAN LA 18KV - 10KA + NẮP CHỤP	BỘ	LẮP MỚI
06	SỨ TREO ĐÔI 24KV POLYMER+ PHỤ KIỆN	BỘ	LẮP MỚI

CÔNG TY ĐIỆN LỰC BÌNH DƯƠNG
Thủ Dầu Một, ngày....tháng....năm 2026
KT. GIÁM ĐỐC
PHÓ GIÁM ĐỐC

Ghi chú:

- TRUNG THẾ NỔI HIỆN HỮU
- TRUNG THẾ NGẦM HH
- HẠ THẾ NỔI HIỆN HỮU
- TRỤ TT HIỆN HỮU
- TRỤ HT HIỆN HỮU
- TRỤ TT TRỒNG MỚI 14m - 2 ĐOẠN
- TRỤ TT TRỒNG MỚI 16m 2 ĐOẠN
- TIẾP ĐỊA LẮP MỚI
- TRẠM TREO 1 MÁY VÀ 3 MÁY 1 PHA HIỆN HỮU
- TRẠM TRỤ GHÉP 1 MÁY 3 PHA HIỆN HỮU
- TRẠM GIÀN 1 MÁY 3 PHA HIỆN HỮU
- DS LẮP MỚI, HIỆN HỮU
- FCO LẮP MỚI, HIỆN HỮU
- LBS LẮP MỚI, HIỆN HỮU
- LBS LẮP MỚI, HIỆN HỮU
- TỤ BÙ HIỆN HỮU

CÔNG TY TNHH TƯ VẤN XÂY DỰNG 78			CÔNG TRÌNH: LẮP ĐẶT THIẾT BỊ ĐÓNG CẮT CÁC PHÁT TUYẾN 22KV THUỘC CÁC TRẠM 110KV VĨNH HIỆP - KHÁNH BÌNH
Phó Giám đốc	Đỗ Hữu Ánh		TRỤ 21 TUYẾN DÂY 465 CĂN VIỄN - NR ĐƯỜNG N4 (SCT)
Chủ nhiệm TK	Lê Anh Tâm		
Chủ trì TK	Bùi Kông Luân		
Kiểm tra	Bùi Kông Luân		TỈ LỆ: 1/# — B.C.K.T.K.T — BẢN VẼ SỐ: 53
Thiết kế	Phùng Văn Đại		2026 — MB-KB-465-51

TRỤ 01B TUYẾN 465 CĂN VIỄN (Hiện hữu)

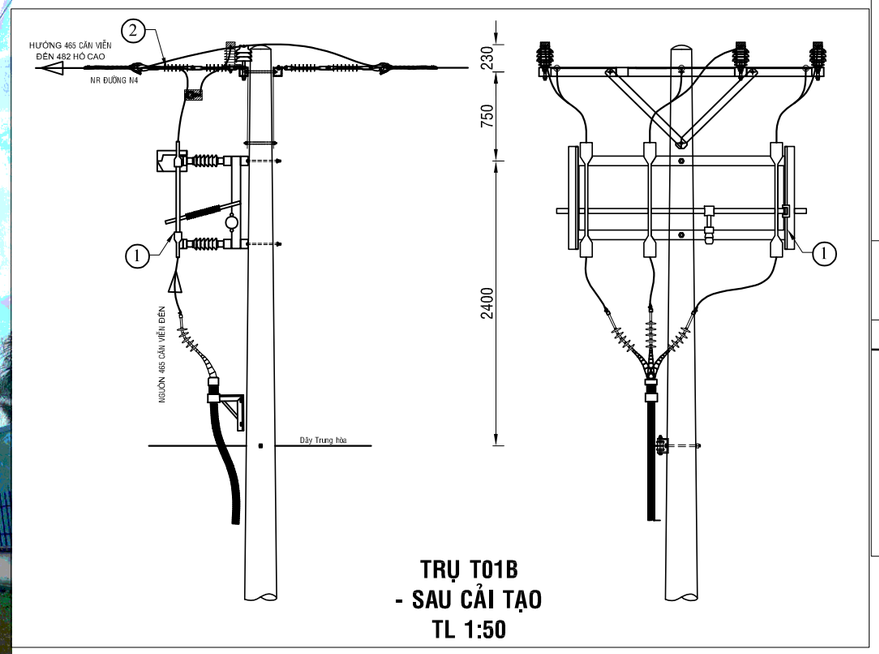

TRỤ T01B
- SAU CẢI TẠO
TL 1:50

BẢNG GHI CHÚ VẬT TƯ THIẾT BỊ CHÍNH LẮP MỚI TRỤ T01B			
STT	TÊN VẬT TƯ THIẾT BỊ	ĐƠN VỊ	GHI CHÚ
01	DS 3 PHA 630A - 24KV + PHỤ KIỆN	BỘ	LẮP MỚI
02	SỨ TREO ĐÔI 24KV POLYMER+ PHỤ KIỆN	BỘ	LẮP MỚI

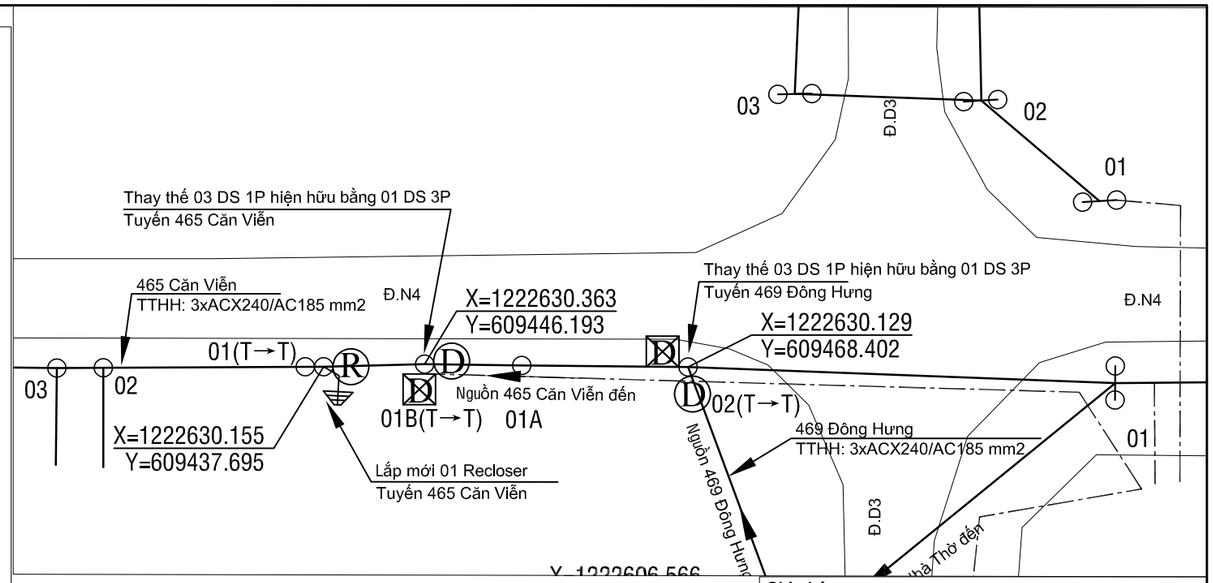

Ghi chú:

- TRUNG THẾ NỔI HIỆN HỮU
- TRUNG THẾ NGẦM HH
- HẠ THẾ NỔI HIỆN HỮU
- TRỤ TT HIỆN HỮU
- TRỤ HT HIỆN HỮU
- TRỤ TT TRỒNG MỚI 14m - 2 ĐOẠN
- TRỤ TT TRỒNG MỚI 16m 2 ĐOẠN
- TIẾP ĐỊA LẮP MỚI
- TRẠM TREO 1 MÁY VÀ 3 MÁY 1 PHA HIỆN HỮU
- TRẠM TRỤ GHÉP 1 MÁY 3 PHA HIỆN HỮU
- TRẠM GIÀN 1 MÁY 3 PHA HIỆN HỮU
- DS LẮP MỚI, HIỆN HỮU
- FCO LẮP MỚI, HIỆN HỮU
- LBS LẮP MỚI, HIỆN HỮU
- LBS LẮP MỚI, HIỆN HỮU
- TỤ BÙ HIỆN HỮU

TRỤ 01 TUYẾN 465 CĂN VIỄN (Hiện hữu)

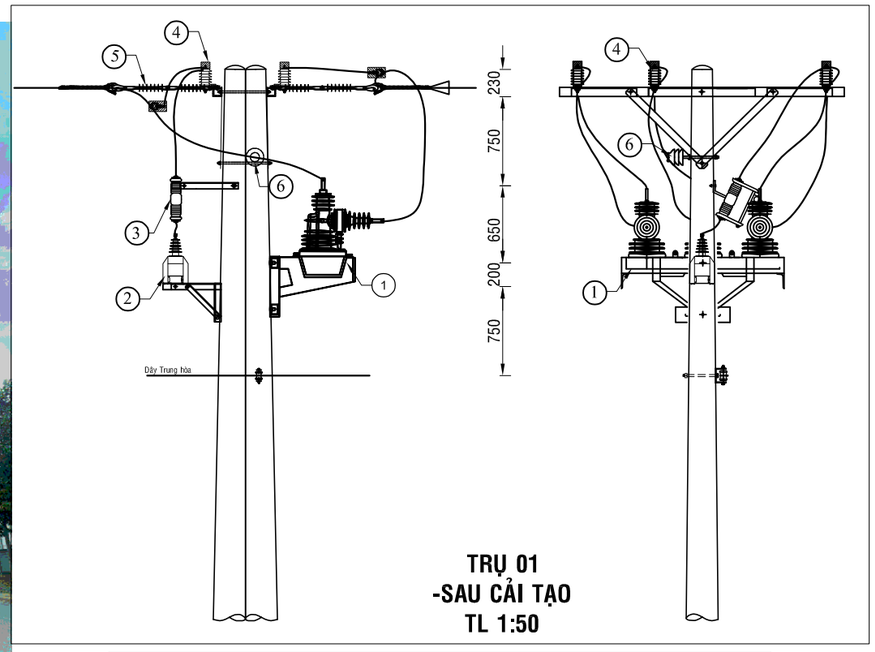

TRỤ 01
-SAU CẢI TẠO
TL 1:50

BẢNG GHI CHÚ VẬT TƯ THIẾT BỊ CHÍNH LẮP MỚI TRỤ 01			
STT	TÊN VẬT TƯ THIẾT BỊ	ĐƠN VỊ	GHI CHÚ
01	RECLOSER 3 PHA 630A - 24KV ĐK SCADA + PHỤ KIỆN	BỘ	LẮP MỚI
02	MÁY BIẾN ÁP NGUỒN 1 PHA-12,7KV	BỘ	LẮP MỚI
03	CẦU CHÌ TỰ RƠI 24KV	BỘ	LẮP MỚI
04	CHỐNG SÉT VAN LA 18KV - 10KA + NẮP CHỤP	BỘ	LẮP MỚI
05	SỨ TREO ĐÔI 24KV POLYMER+ PHỤ KIỆN	BỘ	LẮP MỚI
06	SỨ ĐỨNG 24KV	BỘ	LẮP MỚI

CÔNG TY ĐIỆN LỰC BÌNH DƯƠNG
Thủ Dầu Một, ngày....tháng....năm 2026
KT. GIÁM ĐỐC
PHÓ GIÁM ĐỐC

CÔNG TY TNHH TƯ VẤN XÂY DỰNG 78			**CÔNG TRÌNH: LẮP ĐẶT THIẾT BỊ ĐÓNG CẮT CÁC PHÁT TUYẾN 22KV THUỘC CÁC TRẠM 110KV VĨNH HIỆP - KHÁNH BÌNH**
Phó Giám đốc	Đỗ Hữu Ánh		**TRỤ 01 VÀ 01B TUYẾN DÂY 465 CĂN VIỄN - NR ĐƯỜNG N4 (SCT)**
Chủ nhiệm TK	Lê Anh Tâm		
Chủ trì TK	Bùi Kông Luân		
Kiểm tra	Bùi Kông Luân		TỈ LỆ: 1/# — B.C.K.T.K.T — BẢN VẼ SỐ: 54
Thiết kế	Phùng Văn Đại		2026 — MB-KB-465-52

TRỤ 01 TUYẾN 467 THẠCH BÀN (Hiện hữu)

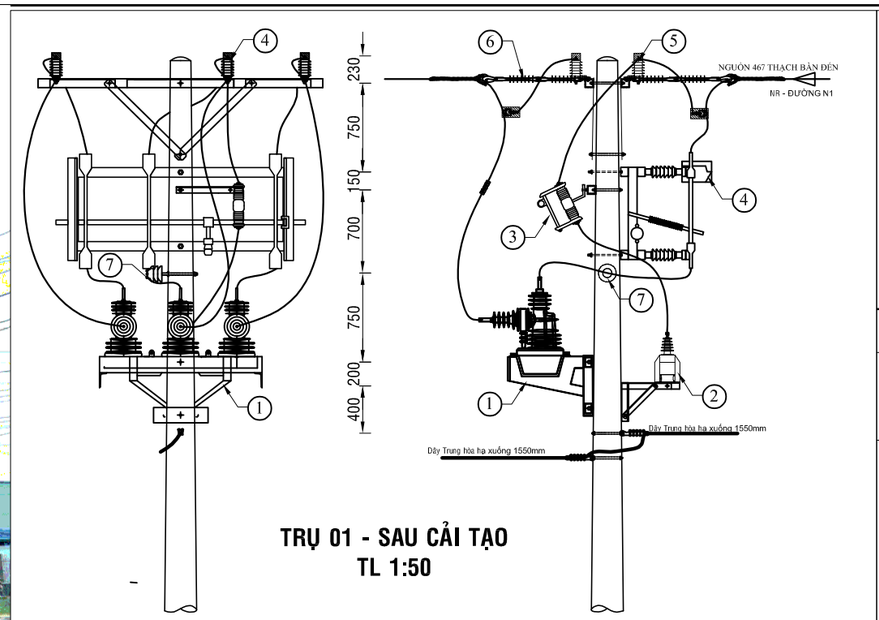

TRỤ 01 - SAU CẢI TẠO
TL 1:50

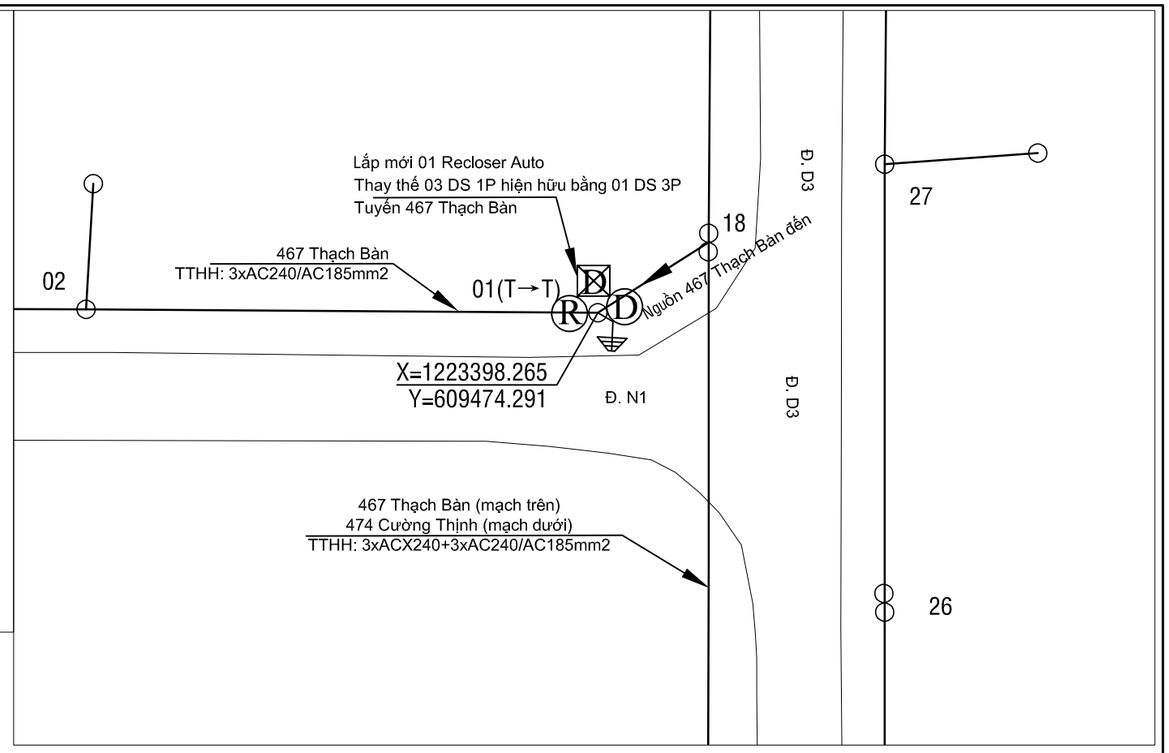

BẢNG GHI CHÚ VẬT TƯ THIẾT BỊ CHÍNH LẮP MỚI TRỤ T01

STT	TÊN VẬT TƯ THIẾT BỊ	ĐƠN VỊ	GHI CHÚ
01	RECLOSER 3 PHA 630A - 24KV ĐK SCADA + PHỤ KIỆN	BỘ	LẮP MỚI
02	MÁY BIẾN ÁP NGUỒN 1 PHA-12,7KV	BỘ	LẮP MỚI
03	CẦU CHÌ TỰ RƠI 24KV	BỘ	LẮP MỚI
04	DS 3 PHA 630A - 24KV + PHỤ KIỆN	BỘ	LẮP MỚI
05	CHỐNG SÉT VAN LA 18KV - 10KA + NẮP CHỤP	BỘ	LẮP MỚI
06	SỨ TREO ĐÔI 24KV POLYMER+ PHỤ KIỆN	BỘ	LẮP MỚI
07	SỨ ĐỨNG 24KV	BỘ	LẮP MỚI

CÔNG TY ĐIỆN LỰC BÌNH DƯƠNG
Thủ Dầu Một, ngày....tháng....năm 2026
KT. GIÁM ĐỐC
PHÓ GIÁM ĐỐC

Ghi chú:

- TRUNG THẾ NỔI HIỆN HỮU
- TRUNG THẾ NGẦM HH
- HẠ THẾ NỔI HIỆN HỮU
- TRỤ TT HIỆN HỮU
- TRỤ HT HIỆN HỮU
- TRỤ TT TRỒNG MỚI 14m - 2 ĐOẠN
- TRỤ TT TRỒNG MỚI 16m 2 ĐOẠN
- TIẾP ĐỊA LẮP MỚI
- TRẠM TREO 1 MÁY VÀ 3 MÁY 1 PHA HIỆN HỮU
- TRẠM TRỤ GHÉP 1 MÁY 3 PHA HIỆN HỮU
- TRẠM GIÀN 1 MÁY 3 PHA HIỆN HỮU
- DS LẮP MỚI, HIỆN HỮU
- FCO LẮP MỚI, HIỆN HỮU
- LBS LẮP MỚI, HIỆN HỮU
- LBS LẮP MỚI, HIỆN HỮU
- TỤ BÙ HIỆN HỮU

CÔNG TY TNHH TƯ VẤN XÂY DỰNG 78			CÔNG TRÌNH: LẮP ĐẶT THIẾT BỊ ĐÓNG CẮT CÁC PHÁT TUYẾN 22KV THUỘC CÁC TRẠM 110KV VĨNH HIỆP - KHÁNH BÌNH
Phó Giám đốc	Đỗ Hữu Ánh		TRỤ 01 TUYẾN DÂY 467 THẠCH BÀN - NR ĐƯỜNG N1 (SCT)
Chủ nhiệm TK	Lê Anh Tâm		
Chủ trì TK	Bùi Kông Luân		
Kiểm tra	Bùi Kông Luân		TỈ LỆ: 1/# — B.C.K.T.K.T — BẢN VẼ SỐ: 55
Thiết kế	Phùng Văn Đại		2026 — MB-KB-467-53

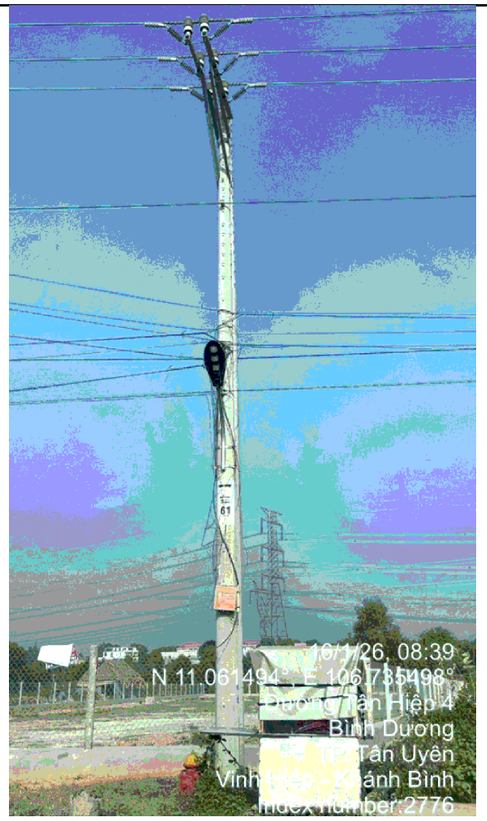

TRỤ 61 TUYẾN 467 THẠCH BÀN (Hiện hữu)

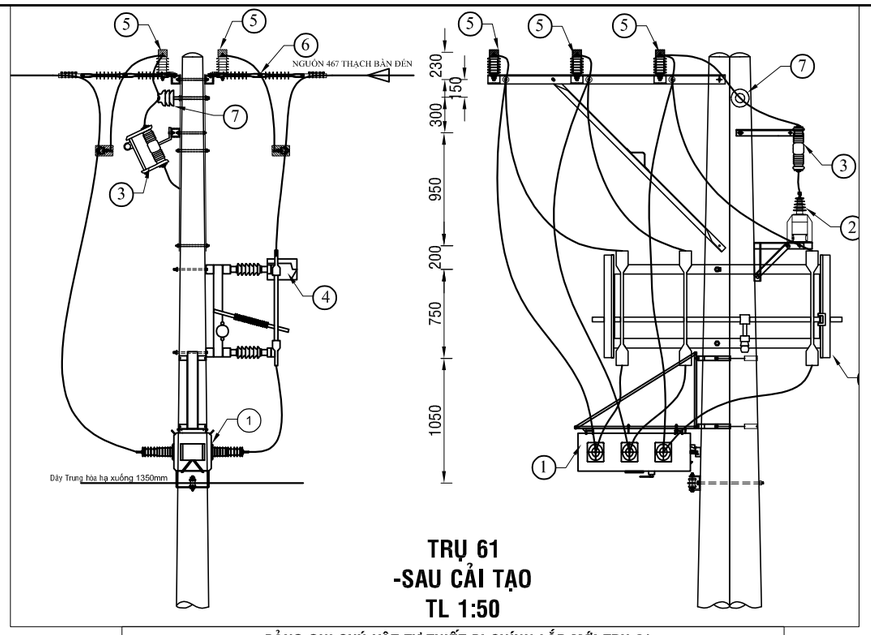

TRỤ 61
-SAU CẢI TẠO
TL 1:50

BẢNG GHI CHÚ VẬT TƯ THIẾT BỊ CHÍNH LẮP MỚI TRỤ 61

STT	TÊN VẬT TƯ THIẾT BỊ	ĐƠN VỊ	GHI CHÚ
01	LBS 3 PHA 630A - 24KV ĐK SCADA + PHỤ KIỆN	BỘ	LẮP MỚI
02	MÁY BIẾN ÁP NGUỒN 1 PHA-12,7KV	BỘ	LẮP MỚI
03	CẦU CHÌ TỰ RƠI 24KV	BỘ	LẮP MỚI
04	CHỐNG SÉT VAN LA 18KV - 10KA + NẮP CHỤP	BỘ	LẮP MỚI
05	SỨ TREO ĐÔI 24KV POLYMER+ PHỤ KIỆN	BỘ	LẮP MỚI

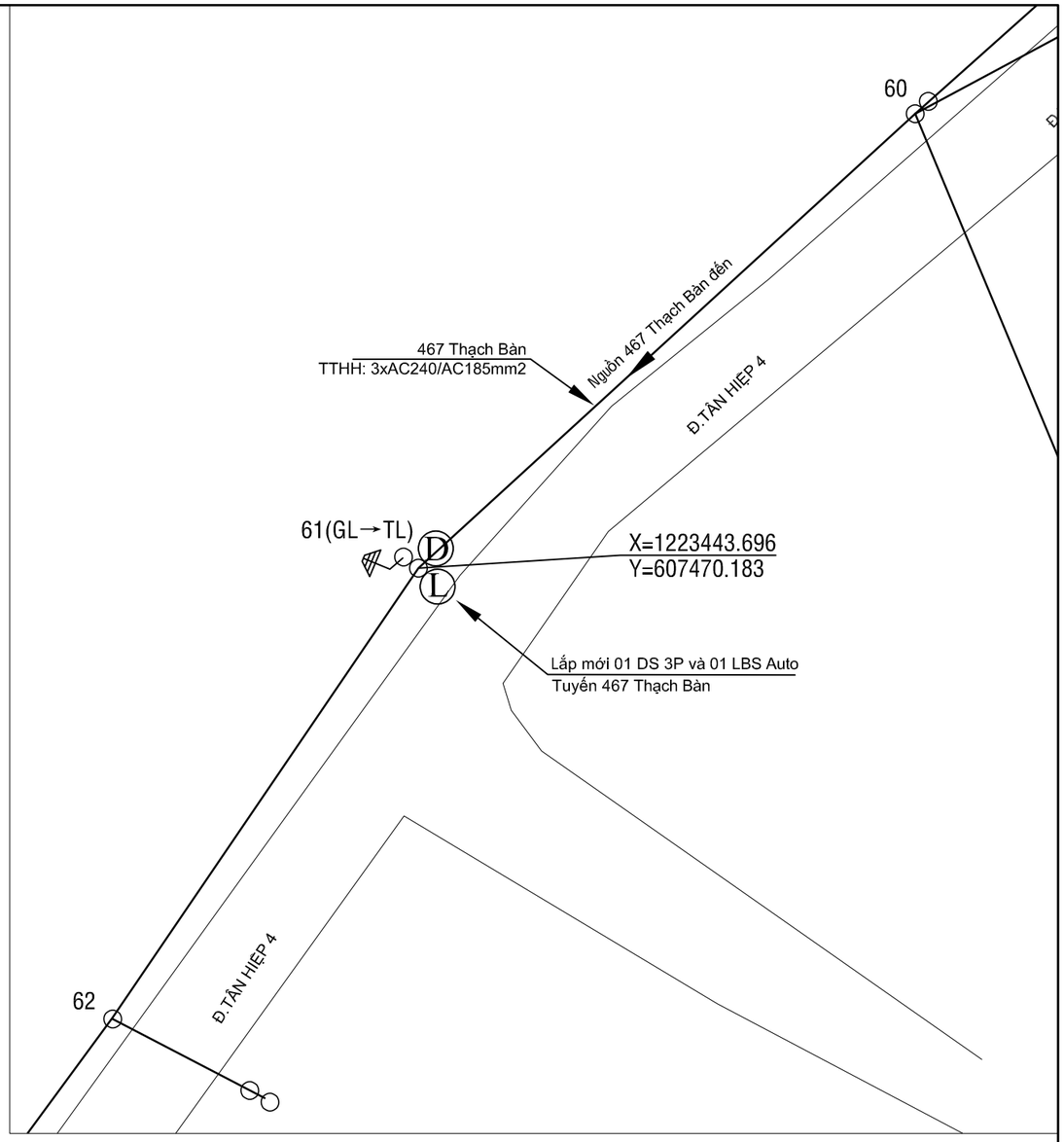

CÔNG TY ĐIỆN LỰC BÌNH DƯƠNG
Thủ Dầu Một, ngày....tháng....năm 2026
KT. GIÁM ĐỐC
PHÓ GIÁM ĐỐC

Ghi chú:

- TRUNG THẾ NỔI HIỆN HỮU
- TRUNG THẾ NGẦM HH
- HẠ THẾ NỔI HIỆN HỮU
- TRỤ TT HIỆN HỮU
- TRỤ HT HIỆN HỮU
- TRỤ TT TRỒNG MỚI 14m - 2 ĐOẠN
- TRỤ TT TRỒNG MỚI 16m 2 ĐOẠN
- TIẾP ĐỊA LẮP MỚI
- TRẠM TREO 1 MÁY VÀ 3 MÁY 1 PHA HIỆN HỮU
- TRẠM TRỤ GHÉP 1 MÁY 3 PHA HIỆN HỮU
- TRẠM GIÀN 1 MÁY 3 PHA HIỆN HỮU
- DS LẮP MỚI, HIỆN HỮU
- FCO LẮP MỚI, HIỆN HỮU
- LBS LẮP MỚI, HIỆN HỮU
- LBS LẮP MỚI, HIỆN HỮU
- TỤ BÙ HIỆN HỮU

CÔNG TY TNHH TƯ VẤN XÂY DỰNG 78			**CÔNG TRÌNH: LẮP ĐẶT THIẾT BỊ ĐÓNG CẮT CÁC PHÁT TUYẾN 22KV THUỘC CÁC TRẠM 110KV VĨNH HIỆP - KHÁNH BÌNH**
Phó Giám đốc	Đỗ Hữu Ánh		**TRỤ 61 TUYẾN DÂY 467 THẠCH BÀN (SCT)**
Chủ nhiệm TK	Lê Anh Tâm		
Chủ trì TK	Bùi Kông Luân		
Kiểm tra	Bùi Kông Luân		TỈ LỆ: 1/# — B.C.K.T.K.T — BẢN VẼ SỐ: 56
Thiết kế	Phùng Văn Đại		2026 — MB-KB-467-54

TRỤ 52 TUYẾN 467 THẠCH BÀN (Hiện hữu)

TRỤ 51 TUYẾN 467 THẠCH BÀN (Hiện hữu)

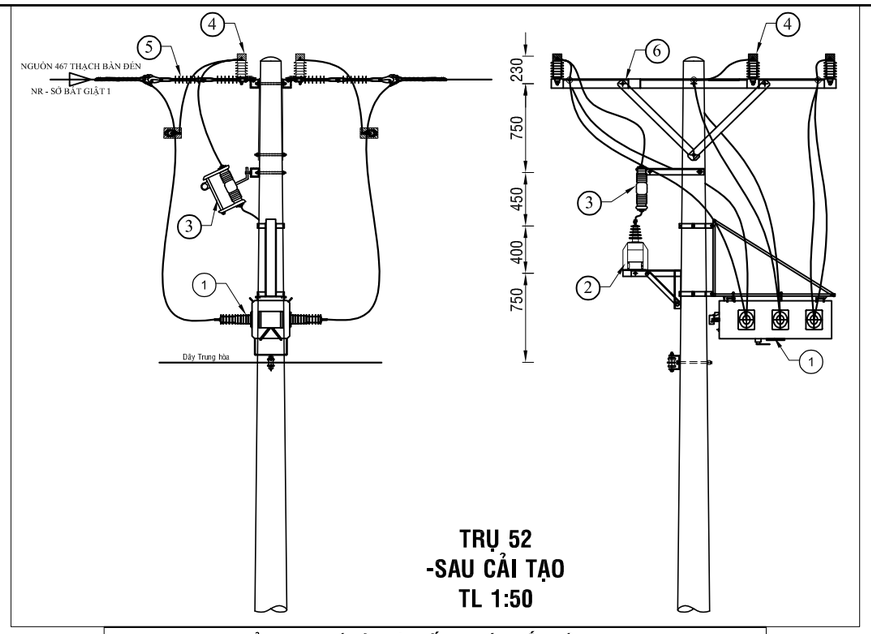

TRỤ 52
-SAU CẢI TẠO
TL 1:50

BẢNG GHI CHÚ VẬT TƯ THIẾT BỊ CHÍNH LẮP MỚI TRỤ T52			
STT	TÊN VẬT TƯ THIẾT BỊ	ĐƠN VỊ	GHI CHÚ
01	LBS 3 PHA 630A - 24KV ĐK SCADA + PHỤ KIỆN	BỘ	LẮP MỚI
02	MÁY BIẾN ÁP NGUỒN 1 PHA-12,7KV	BỘ	LẮP MỚI
03	CẦU CHÌ TỰ RƠI 24KV	BỘ	LẮP MỚI
04	CHỐNG SÉT VAN LA 18KV - 10KA + NẮP CHỤP	BỘ	LẮP MỚI
05	SỨ TREO ĐÔI 24KV POLYMER+ PHỤ KIỆN	BỘ	LẮP MỚI
06	BỘ ĐÀ CÂN ĐÔI 2,4M TRỤ ĐƠN	BỘ	LẮP MỚI

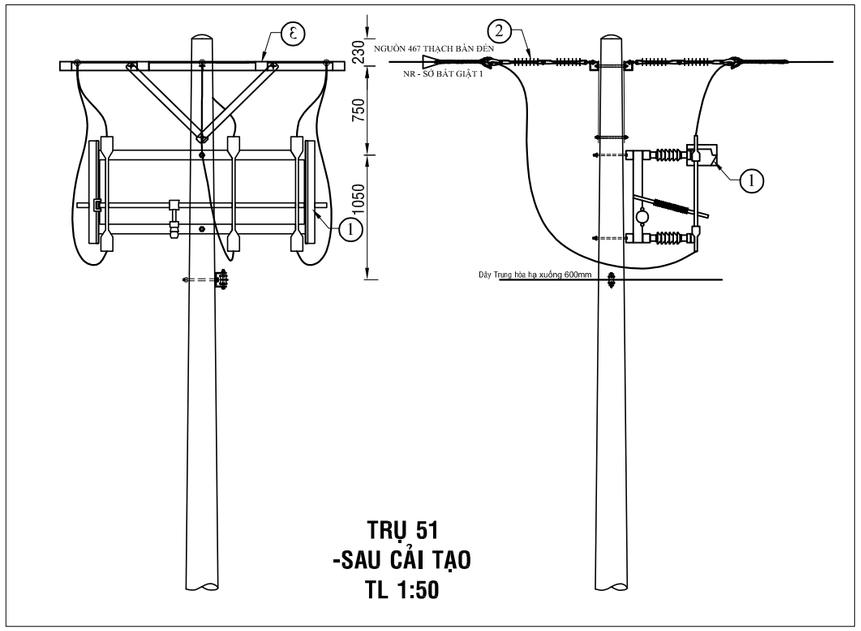

TRỤ 51
-SAU CẢI TẠO
TL 1:50

BẢNG GHI CHÚ VẬT TƯ THIẾT BỊ CHÍNH LẮP MỚI TRỤ T51			
STT	TÊN VẬT TƯ THIẾT BỊ	ĐƠN VỊ	GHI CHÚ
01	DS 3 PHA 630A - 24KV + PHỤ KIỆN	BỘ	LẮP MỚI
02	SỨ TREO ĐÔI 24KV POLYMER+ PHỤ KIỆN	BỘ	LẮP MỚI
03	BỘ ĐÀ CÂN ĐÔI 2,4M TRỤ ĐƠN	BỘ	LẮP MỚI

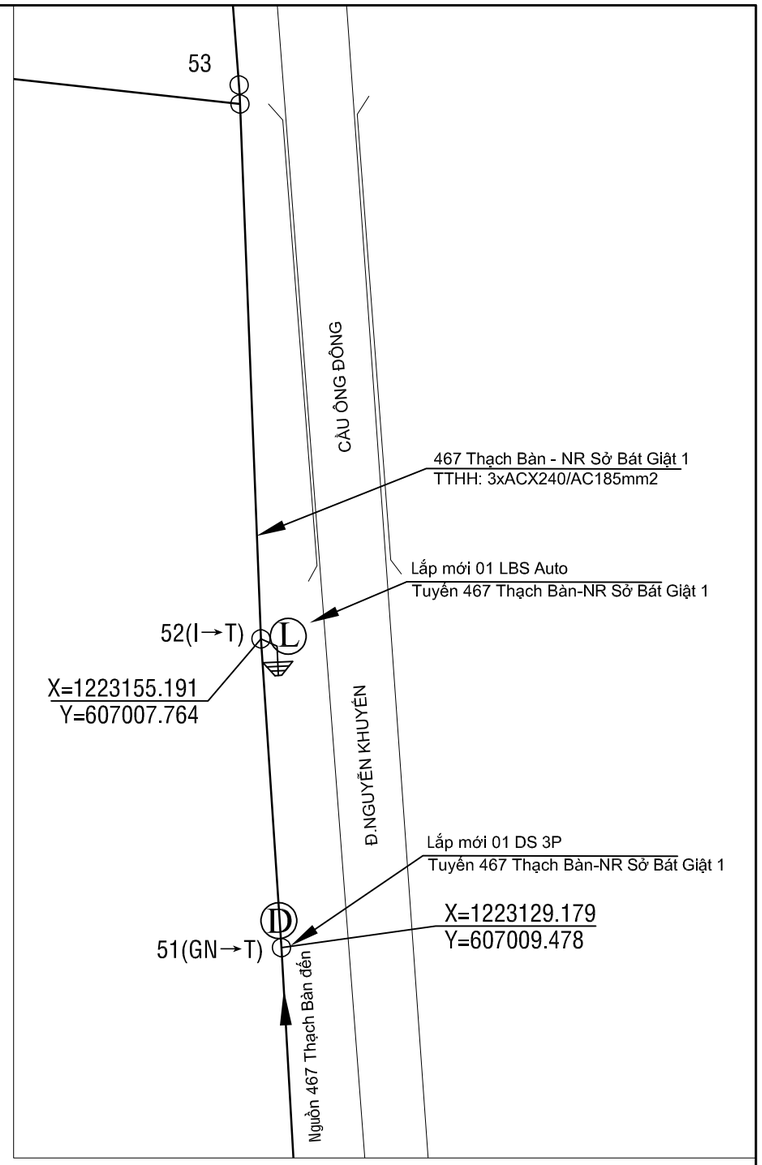

Ghi chú:

- TRUNG THẾ NỔI HIỆN HỮU
- TRUNG THẾ NGẦM HH
- HẠ THẾ NỔI HIỆN HỮU
- TRỤ TT HIỆN HỮU
- TRỤ HT HIỆN HỮU
- TRỤ TT TRỒNG MỚI 14m - 2 ĐOẠN
- TRỤ TT TRỒNG MỚI 16m 2 ĐOẠN
- TIẾP ĐỊA LẮP MỚI
- TRẠM TREO 1 MÁY VÀ 3 MÁY 1 PHA HIỆN HỮU
- TRẠM TRỤ GHÉP 1 MÁY 3 PHA HIỆN HỮU
- TRẠM GIÀN 1 MÁY 3 PHA HIỆN HỮU
- DS LẮP MỚI, HIỆN HỮU
- FCO LẮP MỚI, HIỆN HỮU
- LBS LẮP MỚI, HIỆN HỮU
- LBS LẮP MỚI, HIỆN HỮU
- TỤ BÙ HIỆN HỮU

CÔNG TY ĐIỆN LỰC BÌNH DƯƠNG
Thủ Dầu Một, ngày....tháng....năm 2026
KT. GIÁM ĐỐC
PHÓ GIÁM ĐỐC

CÔNG TY TNHH
TƯ VẤN XÂY DỰNG 78

ISOCERT ISO 9001:2015

CÔNG TRÌNH: LẮP ĐẶT THIẾT BỊ ĐÓNG CẮT CÁC PHÁT TUYẾN 22KV THUỘC CÁC TRẠM 110KV VĨNH HIỆP - KHÁNH BÌNH

Phó Giám đốc	Đỗ Hữu Ánh	
Chủ nhiệm TK	Lê Anh Tâm	
Chủ trì TK	Bùi Kông Luân	
Kiểm tra	Bùi Kông Luân	
Thiết kế	Phùng Văn Đại	

TRỤ 51 VÀ 52 TUYẾN DÂY 467 THẠCH BÀN - NR SỞ BÁT GIẬT 1 (SCT)

TỈ LỆ: 1/#	B.C.K.T.K.T	BẢN VẼ SỐ: 57
2026		MB-KB-467-55

TRỤ 101 TUYẾN 467 THẠCH BÀN (Hiện hữu)

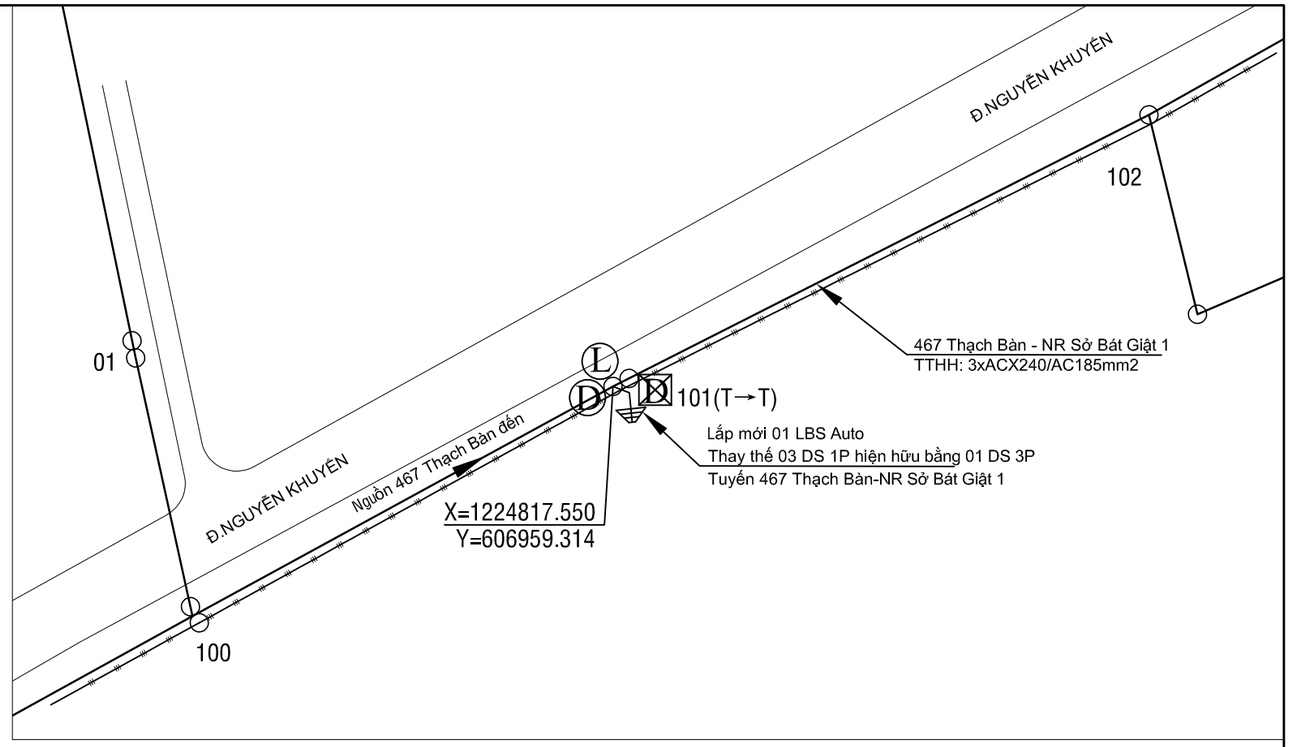

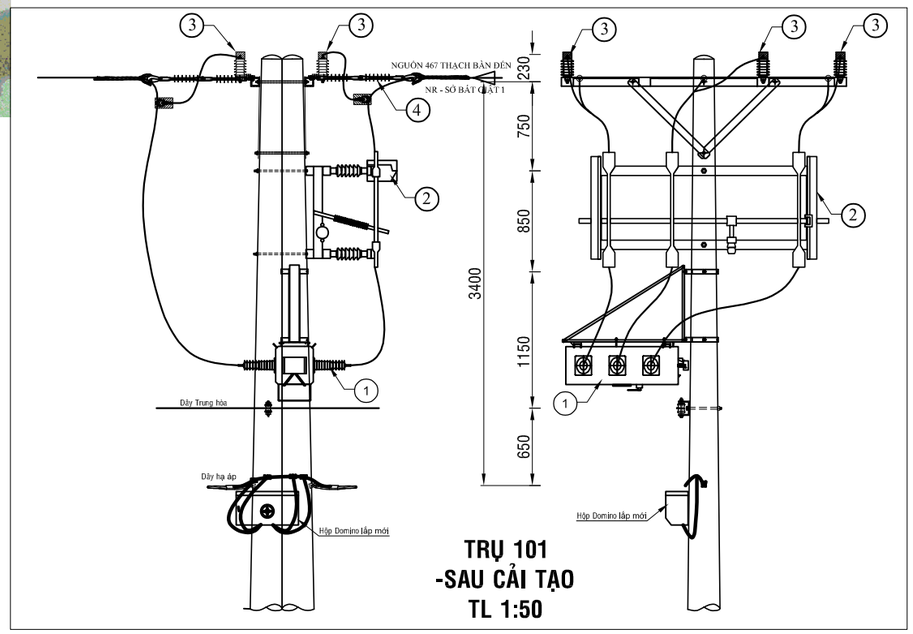

TRỤ 101
-SAU CẢI TẠO
TL 1:50

Ghi chú:

- TRUNG THẾ NỔI HIỆN HỮU
- TRUNG THẾ NGẦM HH
- HẠ THẾ NỔI HIỆN HỮU
- TRỤ TT HIỆN HỮU
- TRỤ HT HIỆN HỮU
- TRỤ TT TRỒNG MỚI 14m - 2 ĐOẠN
- TRỤ TT TRỒNG MỚI 16m 2 ĐOẠN
- TIẾP ĐỊA LẮP MỚI
- TRẠM TREO 1 MÁY VÀ 3 MÁY 1 PHA HIỆN HỮU
- TRẠM TRỤ GHÉP 1 MÁY 3 PHA HIỆN HỮU
- TRẠM GIÀN 1 MÁY 3 PHA HIỆN HỮU
- DS LẮP MỚI, HIỆN HỮU
- FCO LẮP MỚI, HIỆN HỮU
- LBS LẮP MỚI, HIỆN HỮU
- LBS LẮP MỚI, HIỆN HỮU
- TỤ BÙ HIỆN HỮU

BẢNG GHI CHÚ VẬT TƯ THIẾT BỊ CHÍNH LẮP MỚI TRỤ T101

STT	TÊN VẬT TƯ THIẾT BỊ	ĐƠN VỊ	GHI CHÚ
01	LBS 3 PHA 630A - 24KV ĐK SCADA + PHỤ KIỆN	BỘ	LẮP MỚI
02	DS 3 PHA 630A - 24KV + PHỤ KIỆN	BỘ	LẮP MỚI
03	CHỐNG SÉT VAN LA 18KV - 10KA + NẮP CHỤP	BỘ	LẮP MỚI
04	SỨ TREO ĐÔI 24KV POLYMER+ PHỤ KIỆN	BỘ	LẮP MỚI

CÔNG TY ĐIỆN LỰC BÌNH DƯƠNG
Thủ Dầu Một, ngày....tháng....năm 2026
KT. GIÁM ĐỐC
PHÓ GIÁM ĐỐC

CÔNG TY TNHH
TƯ VẤN XÂY DỰNG 78

ISOCERT ISO 9001:2015

CÔNG TRÌNH: LẮP ĐẶT THIẾT BỊ ĐÓNG CẮT CÁC PHÁT TUYẾN 22KV THUỘC CÁC TRẠM 110KV VĨNH HIỆP - KHÁNH BÌNH

Phó Giám đốc	Đỗ Hữu Ánh	
Chủ nhiệm TK	Lê Anh Tâm	
Chủ trì TK	Bùi Kông Luân	
Kiểm tra	Bùi Kông Luân	
Thiết kế	Phùng Văn Đại	

TRỤ 101 TUYẾN DÂY 467 THẠCH BÀN - NR SỞ BÁT GIẬT 1 (SCT)

TỈ LỆ: 1/#	B.C.K.T.K.T	BẢN VẼ SỐ: 58
2026		MB-KB-467-56

TRỤ 03 TUYẾN 467 THẠCH BÀN (Hiện hữu)

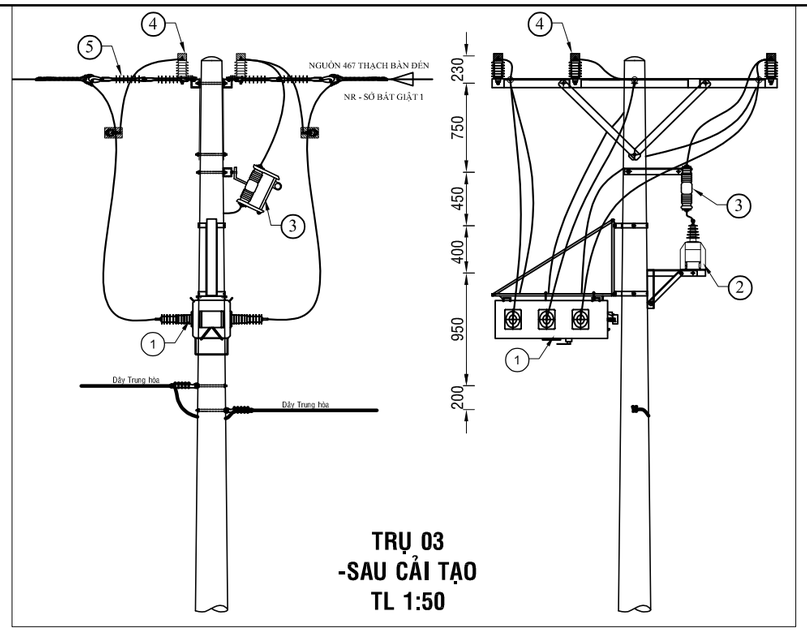

BẢNG GHI CHÚ VẬT TƯ THIẾT BỊ CHÍNH LẮP MỚI TRỤ T03			
STT	TÊN VẬT TƯ THIẾT BỊ	ĐƠN VỊ	GHI CHÚ
01	LBS 3 PHA 630A - 24KV ĐK SCADA + PHỤ KIỆN	BỘ	LẮP MỚI
02	MÁY BIẾN ÁP NGUỒN 1 PHA-12,7KV	BỘ	LẮP MỚI
03	CẦU CHÌ TỰ RƠI 24KV	BỘ	LẮP MỚI
04	CHỐNG SÉT VAN LA 18KV - 10KA + NẮP CHỤP	BỘ	LẮP MỚI
05	SỨ TREO ĐÔI 24KV POLYMER+ PHỤ KIỆN	BỘ	LẮP MỚI

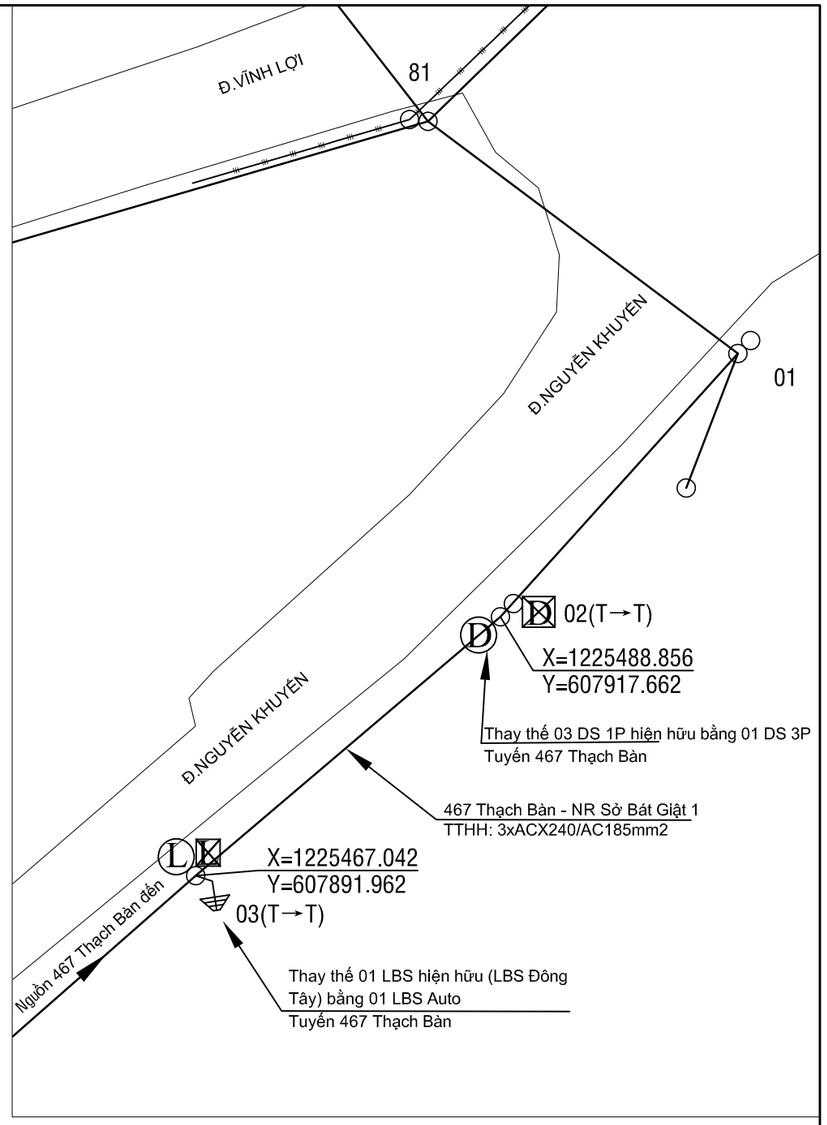

TRỤ 02 TUYẾN 467 THẠCH BÀN (Hiện hữu)

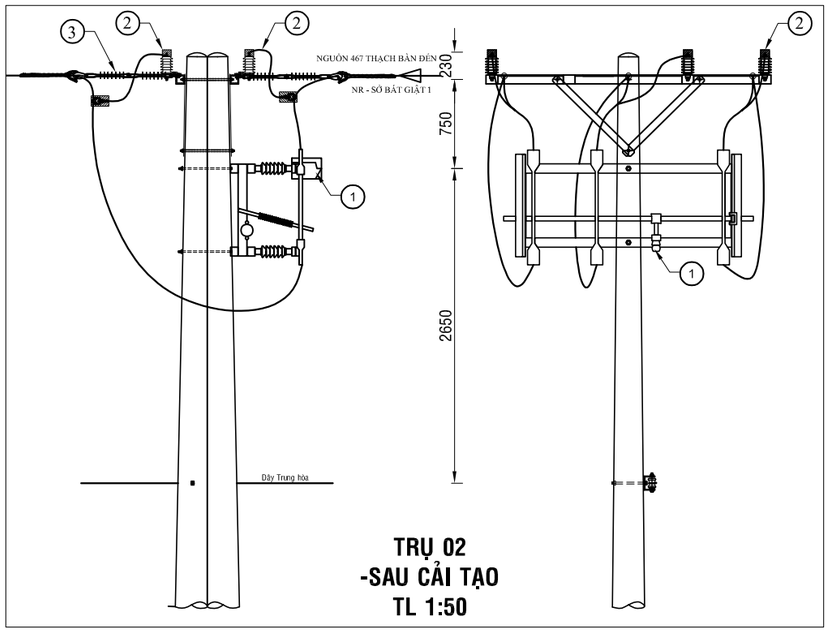

BẢNG GHI CHÚ VẬT TƯ THIẾT BỊ CHÍNH LẮP MỚI TRỤ T02			
STT	TÊN VẬT TƯ THIẾT BỊ	ĐƠN VỊ	GHI CHÚ
01	LBS 3 PHA 630A - 24KV ĐK SCADA + PHỤ KIỆN	BỘ	LẮP MỚI
02	DS 3 PHA 630A - 24KV + PHỤ KIỆN	BỘ	LẮP MỚI
03	CHỐNG SÉT VAN LA 18KV - 10KA + NẮP CHỤP	BỘ	LẮP MỚI
04	SỨ TREO ĐÔI 24KV POLYMER+ PHỤ KIỆN	BỘ	LẮP MỚI

Ghi chú:

- TRUNG THẾ NỔI HIỆN HỮU
- TRUNG THẾ NGẦM HH
- HẠ THẾ NỔI HIỆN HỮU
- TRỤ TT HIỆN HỮU
- TRỤ HT HIỆN HỮU
- TRỤ TT TRỒNG MỚI 14m - 2 ĐOẠN
- TRỤ TT TRỒNG MỚI 16m 2 ĐOẠN
- TIẾP ĐỊA LẮP MỚI
- TRẠM TREO 1 MÁY VÀ 3 MÁY 1 PHA HIỆN HỮU
- TRẠM TRỤ GHÉP 1 MÁY 3 PHA HIỆN HỮU
- TRẠM GIÀN 1 MÁY 3 PHA HIỆN HỮU
- DS LẮP MỚI, HIỆN HỮU
- FCO LẮP MỚI, HIỆN HỮU
- LBS LẮP MỚI, HIỆN HỮU
- LBS LẮP MỚI, HIỆN HỮU
- TỤ BÙ HIỆN HỮU

CÔNG TY ĐIỆN LỰC BÌNH DƯƠNG
Thủ Dầu Một, ngày....tháng....năm 2026
KT. GIÁM ĐỐC
PHÓ GIÁM ĐỐC

CÔNG TY TNHH TƯ VẤN XÂY DỰNG 78			CÔNG TRÌNH: LẮP ĐẶT THIẾT BỊ ĐÓNG CẮT CÁC PHÁT TUYẾN 22KV THUỘC CÁC TRẠM 110KV VĨNH HIỆP - KHÁNH BÌNH		
Phó Giám đốc	Đỗ Hữu Ánh		TRỤ 02 VÀ 03 TUYẾN DÂY 467 THẠCH BÀN - LBS ĐÔNG TÂY (SCT)		
Chủ nhiệm TK	Lê Anh Tâm				
Chủ trì TK	Bùi Kông Luân				
Kiểm tra	Bùi Kông Luân		TỈ LỆ: 1/#	B.C.K.T.K.T	BẢN VẼ SỐ: 59
Thiết kế	Phùng Văn Đại		2026		MB-KB-467-57

TRỤ 01B TUYẾN 469 ĐÔNG HƯNG (Hiện hữu)

TRỤ 02 TUYẾN 469 ĐÔNG HƯNG (Hiện hữu)

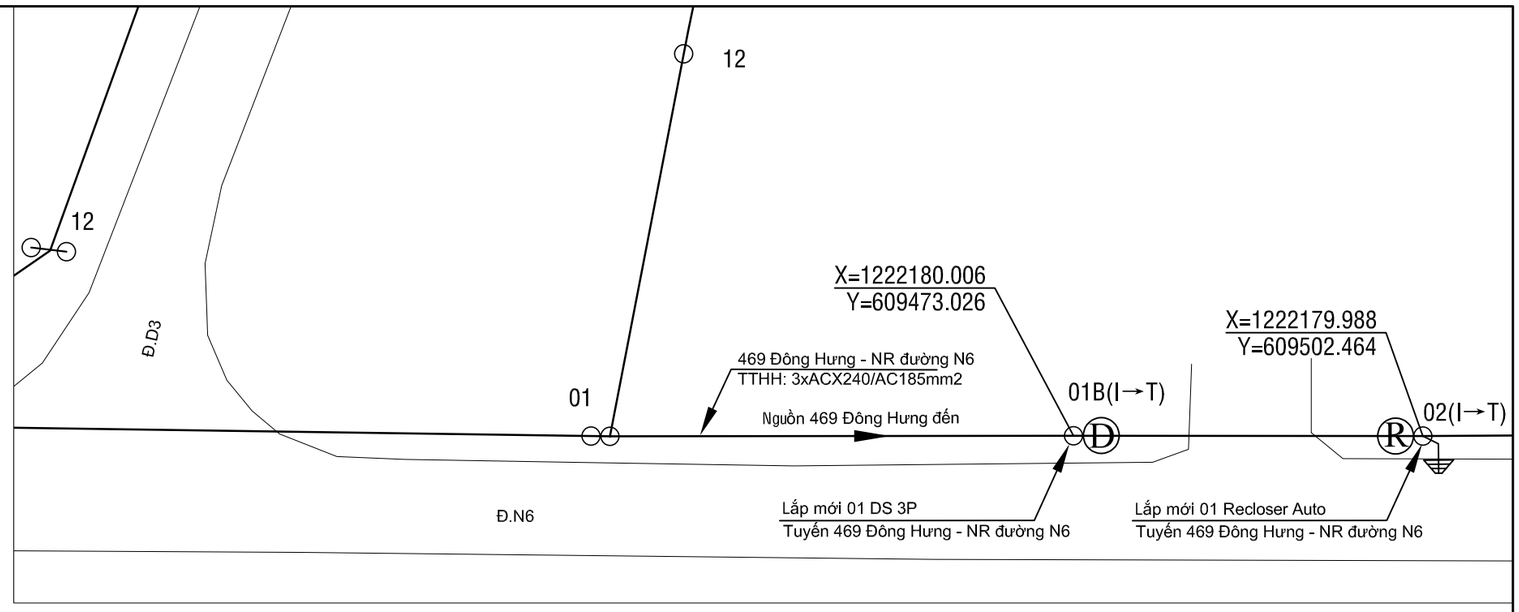

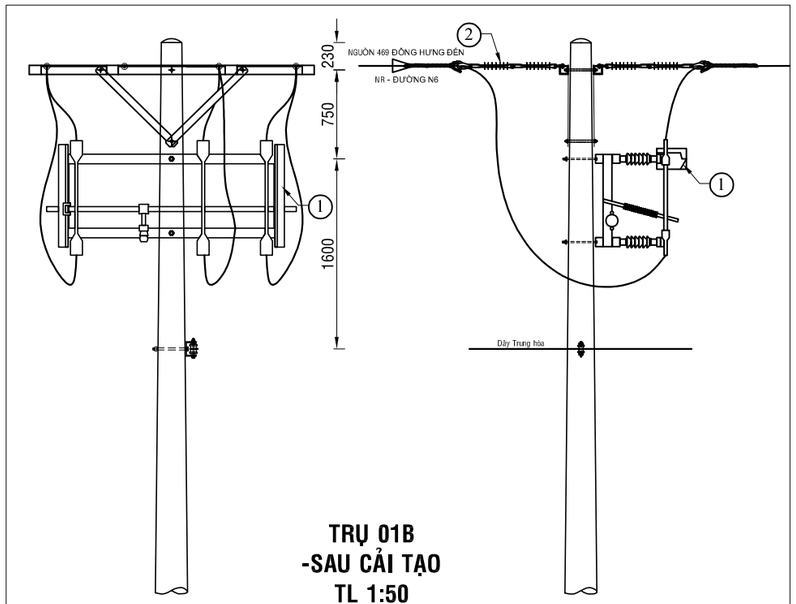

TRỤ 01B
-SAU CẢI TẠO
TL 1:50

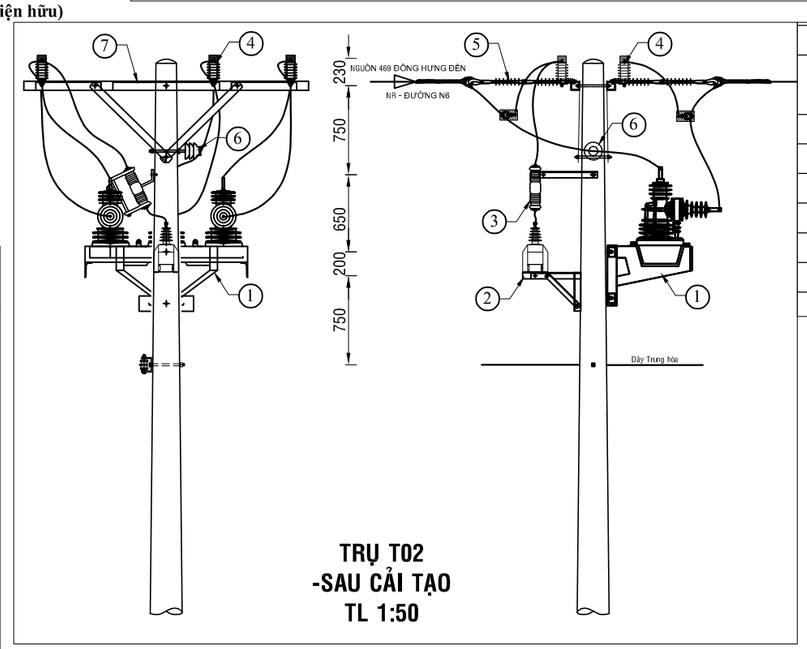

TRỤ T02
-SAU CẢI TẠO
TL 1:50

BẢNG GHI CHÚ VẬT TƯ THIẾT BỊ CHÍNH LẮP MỚI TRỤ 02

STT	TÊN VẬT TƯ THIẾT BỊ	ĐƠN VỊ	GHI CHÚ
01	RECLOSER 3 PHA 630A - 24KV ĐK SCADA + PHỤ KIỆN	BỘ	LẮP MỚI
02	MÁY BIẾN ÁP NGUỒN 1 PHA-12,7KV	BỘ	LẮP MỚI
03	CẦU CHÌ TỰ RƠI 24KV	BỘ	LẮP MỚI
04	CHỐNG SÉT VAN LA 18KV - 10KA + NẮP CHỤP	BỘ	LẮP MỚI
05	SỨ TREO ĐÔI 24KV POLYMER+ PHỤ KIỆN	BỘ	LẮP MỚI
06	SỨ ĐỨNG 24KV	BỘ	LẮP MỚI
07	BỘ ĐÀ CÂN ĐỐI 2,4M TRỤ ĐƠN	BỘ	LẮP MỚI

BẢNG GHI CHÚ VẬT TƯ THIẾT BỊ CHÍNH LẮP MỚI TRỤ T1B

STT	TÊN VẬT TƯ THIẾT BỊ	ĐƠN VỊ	GHI CHÚ
01	DS 3 PHA 630A - 24KV + PHỤ KIỆN	BỘ	LẮP MỚI
02	SỨ TREO ĐÔI 24KV POLYMER+ PHỤ KIỆN	BỘ	LẮP MỚI
03	BỘ ĐÀ CÂN ĐỐI 2,4M TRỤ ĐƠN	BỘ	LẮP MỚI

Ghi chú:

- TRUNG THẾ NỔI HIỆN HỮU
- TRUNG THẾ NGẦM HH
- HẠ THẾ NỔI HIỆN HỮU
- TRỤ TT HIỆN HỮU
- TRỤ HT HIỆN HỮU
- TRỤ TT TRỒNG MỚI 14m - 2 ĐOẠN
- TRỤ TT TRỒNG MỚI 16m 2 ĐOẠN
- TIẾP ĐỊA LẮP MỚI
- TRẠM TREO 1 MÁY VÀ 3 MÁY 1 PHA HIỆN HỮU
- TRẠM TRỤ GHÉP 1 MÁY 3 PHA HIỆN HỮU
- TRẠM GIÀN 1 MÁY 3 PHA HIỆN HỮU
- DS LẮP MỚI, HIỆN HỮU
- FCO LẮP MỚI, HIỆN HỮU
- LBS LẮP MỚI, HIỆN HỮU
- LBS LẮP MỚI, HIỆN HỮU
- TỤ BÙ HIỆN HỮU

CÔNG TY ĐIỆN LỰC BÌNH DƯƠNG
Thủ Dầu Một, ngày....tháng....năm 2026
KT. GIÁM ĐỐC
PHÓ GIÁM ĐỐC

CÔNG TY TNHH
TƯ VẤN XÂY DỰNG 78

ISOCERT ISO 9001:2015

CÔNG TRÌNH: LẮP ĐẶT THIẾT BỊ ĐÓNG CẮT CÁC PHÁT TUYẾN 22KV THUỘC CÁC TRẠM 110KV VĨNH HIỆP - KHÁNH BÌNH

Phó Giám đốc	Đỗ Hữu Ánh	
Chủ nhiệm TK	Lê Anh Tâm	
Chủ trì TK	Bùi Kông Luân	
Kiểm tra	Bùi Kông Luân	
Thiết kế	Phùng Văn Đại	

TRỤ 01B VÀ 02 TUYẾN DÂY 469 ĐÔNG HƯNG - NR ĐƯỜNG N6 (SCT)

TỈ LỆ: 1/#	B.C.K.T.K.T	BẢN VẼ SỐ: 60
2026		MB-KB-469-58

TRỤ 01 TUYẾN 469 ĐỒNG HƯNG (Hiện hữu)

TRỤ 02 TUYẾN 469 ĐỒNG HƯNG (Hiện hữu)

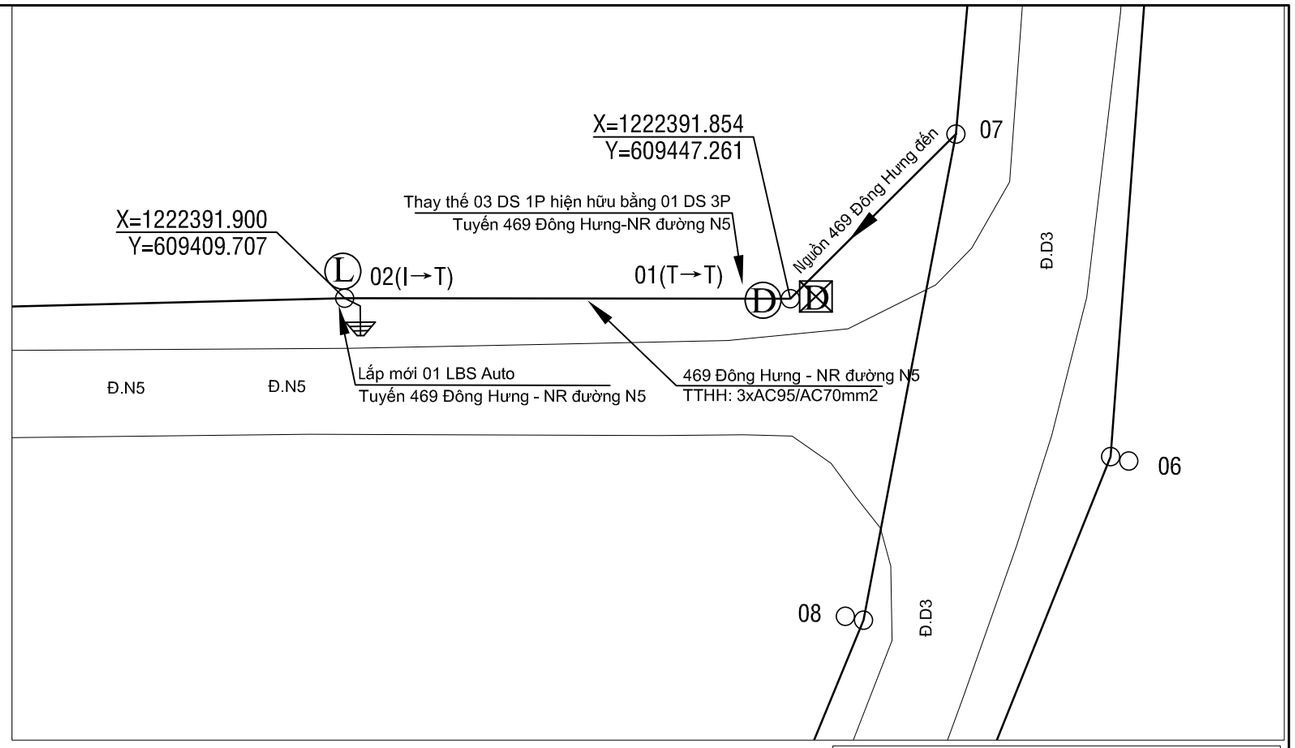

Ghi chú:

- TRUNG THẾ NỔI HIỆN HỮU
- TRUNG THẾ NGẦM HH
- HẠ THẾ NỔI HIỆN HỮU
- TRỤ TT HIỆN HỮU
- TRỤ HT HIỆN HỮU
- TRỤ TT TRỒNG MỚI 14m - 2 ĐOẠN
- TRỤ TT TRỒNG MỚI 16m 2 ĐOẠN
- TIẾP ĐỊA LẮP MỚI
- TRẠM TREO 1 MÁY VÀ 3 MÁY 1 PHA HIỆN HỮU
- TRẠM TRỤ GHÉP 1 MÁY 3 PHA HIỆN HỮU
- TRẠM GIÀN 1 MÁY 3 PHA HIỆN HỮU
- DS LẮP MỚI, HIỆN HỮU
- FCO LẮP MỚI, HIỆN HỮU
- LBS LẮP MỚI, HIỆN HỮU
- LBS LẮP MỚI, HIỆN HỮU
- TỤ BÙ HIỆN HỮU

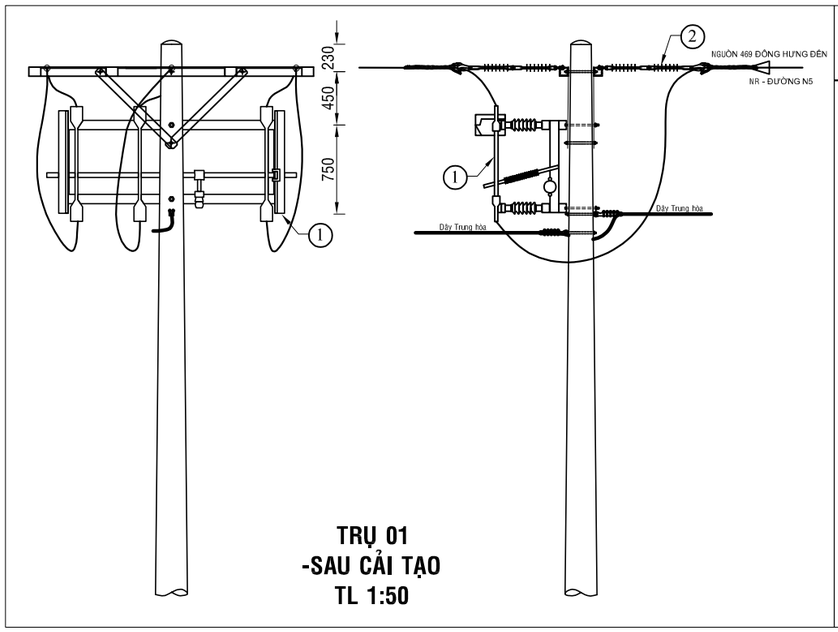

TRỤ 01
-SAU CẢI TẠO
TL 1:50

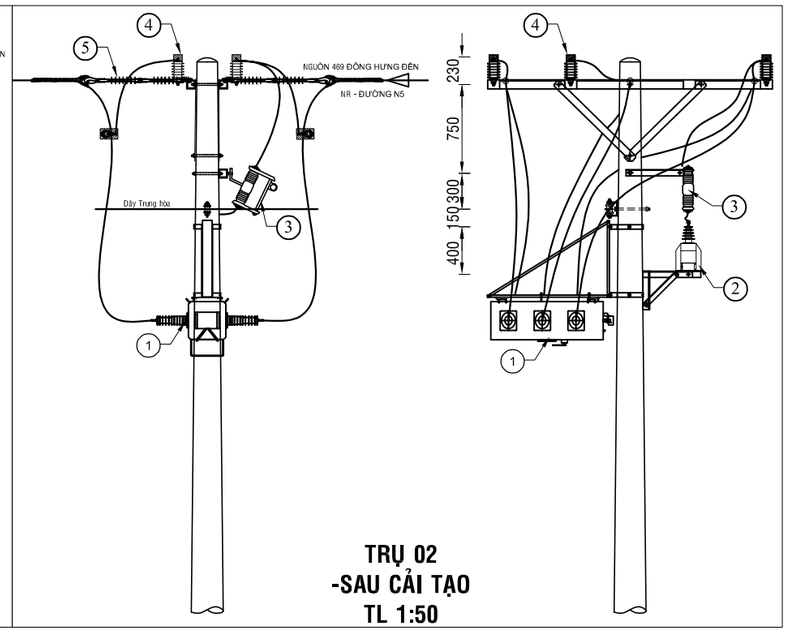

TRỤ 02
-SAU CẢI TẠO
TL 1:50

CÔNG TY ĐIỆN LỰC BÌNH DƯƠNG
Thủ Dầu Một, ngày....tháng....năm 2026
KT. GIÁM ĐỐC
PHÓ GIÁM ĐỐC

BẢNG GHI CHÚ VẬT TƯ THIẾT BỊ CHÍNH LẮP MỚI TRỤ T01

STT	TÊN VẬT TƯ THIẾT BỊ	ĐƠN VỊ	GHI CHÚ
01	DS 3 PHA 630A - 24KV + PHỤ KIỆN	BỘ	LẮP MỚI
02	SỨ TREO ĐÔI 24KV POLYMER+ PHỤ KIỆN	BỘ	LẮP MỚI

BẢNG GHI CHÚ VẬT TƯ THIẾT BỊ CHÍNH LẮP MỚI TRỤ T02

STT	TÊN VẬT TƯ THIẾT BỊ	ĐƠN VỊ	GHI CHÚ
01	LBS 3 PHA 630A - 24KV ĐK SCADA + PHỤ KIỆN	BỘ	LẮP MỚI
02	MÁY BIẾN ÁP NGUỒN 1 PHA-12,7KV	BỘ	LẮP MỚI
03	CẦU CHÌ TỰ RƠI 24KV	BỘ	LẮP MỚI
04	CHỐNG SÉT VAN LA 18KV - 10KA + NẮP CHỤP	BỘ	LẮP MỚI
05	SỨ TREO ĐÔI 24KV POLYMER+ PHỤ KIỆN	BỘ	LẮP MỚI
06	BỘ ĐÀ CÂN ĐÔI 2,4M TRỤ ĐƠN	BỘ	LẮP MỚI

CÔNG TY TNHH
TƯ VẤN XÂY DỰNG 78

ISOCERT ISO 9001:2015

Phó Giám đốc	Đỗ Hữu Ánh	
Chủ nhiệm TK	Lê Anh Tâm	
Chủ trì TK	Bùi Kông Luân	
Kiểm tra	Bùi Kông Luân	
Thiết kế	Phùng Văn Đại	

CÔNG TRÌNH: LẮP ĐẶT THIẾT BỊ ĐÓNG CẮT CÁC PHÁT TUYẾN 22KV THUỘC CÁC TRẠM 110KV VĨNH HIỆP - KHÁNH BÌNH

TRỤ 01 VÀ 02 TUYẾN DÂY 469 ĐỒNG HƯNG - NR ĐƯỜNG N5 (SCT)

TỈ LỆ: 1/#	B.C.K.T.K.T	BẢN VẼ SỐ: 61
2026		MB-KB-469-59

TRỤ 10 TUYẾN 469 ĐÔNG HƯNG (Hiện hữu)

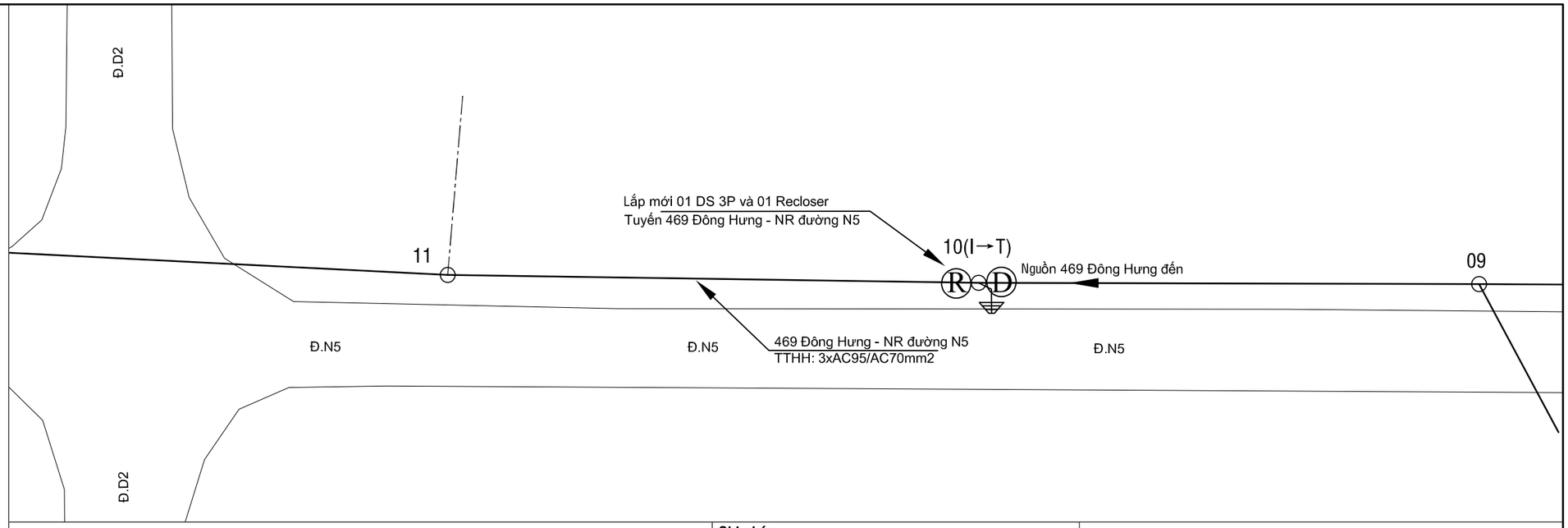

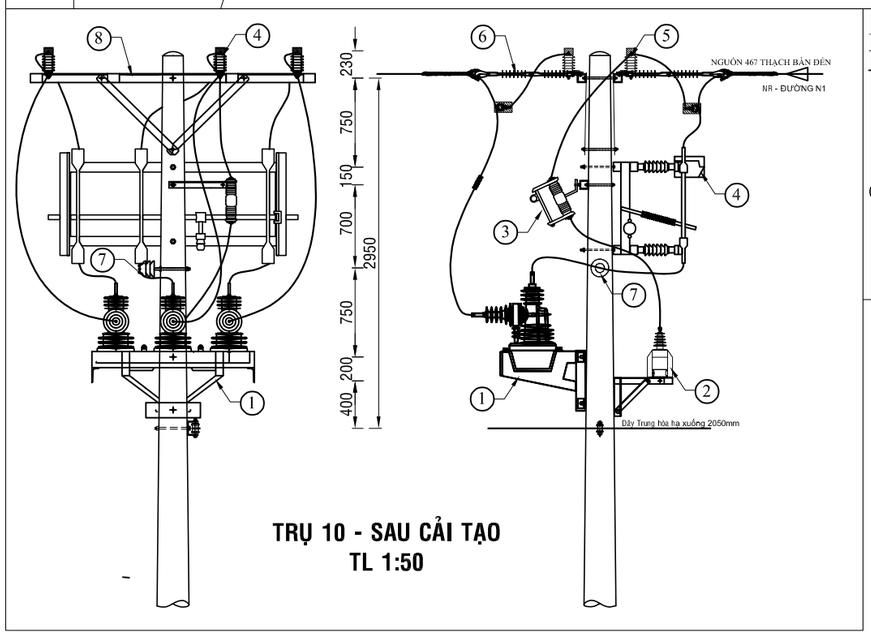

Ghi chú:

- TRUNG THẾ NỔI HIỆN HỮU
- TRUNG THẾ NGẦM HH
- HẠ THẾ NỔI HIỆN HỮU
- TRỤ TT HIỆN HỮU
- TRỤ HT HIỆN HỮU
- TRỤ TT TRỒNG MỚI 14m - 2 ĐOẠN
- TRỤ TT TRỒNG MỚI 16m 2 ĐOẠN
- TIẾP ĐỊA LẮP MỚI
- TRẠM TREO 1 MÁY VÀ 3 MÁY 1 PHA HIỆN HỮU
- TRẠM TRỤ GHÉP 1 MÁY 3 PHA HIỆN HỮU
- TRẠM GIÀN 1 MÁY 3 PHA HIỆN HỮU
- DS LẮP MỚI, HIỆN HỮU
- FCO LẮP MỚI, HIỆN HỮU
- LBS LẮP MỚI, HIỆN HỮU
- LBS LẮP MỚI, HIỆN HỮU
- TỤ BÙ HIỆN HỮU

BẢNG GHI CHÚ VẬT TƯ THIẾT BỊ CHÍNH LẮP MỚI TRỤ T10

STT	TÊN VẬT TƯ THIẾT BỊ	ĐƠN VỊ	GHI CHÚ
01	RECLOSER 3 PHA 630A - 24KV ĐK SCADA + PHỤ KIỆN	BỘ	LẮP MỚI
02	MÁY BIẾN ÁP NGUỒN 1 PHA-12,7KV	BỘ	LẮP MỚI
03	CẦU CHÌ TỰ RƠI 24KV	BỘ	LẮP MỚI
04	DS 3 PHA 630A - 24KV + PHỤ KIỆN	BỘ	LẮP MỚI
05	CHỐNG SÉT VAN LA 18KV - 10KA + NẮP CHỤP	BỘ	LẮP MỚI
06	SỨ TREO ĐÔI 24KV POLYMER+ PHỤ KIỆN	BỘ	LẮP MỚI
07	SỨ ĐỨNG 24KV	BỘ	LẮP MỚI
08	BỘ ĐÀ CÂN ĐÔI 2,4M TRỤ ĐƠN	BỘ	LẮP MỚI

CÔNG TY ĐIỆN LỰC BÌNH DƯƠNG
Thủ Dầu Một, ngày....tháng....năm 2026
KT. GIÁM ĐỐC
PHÓ GIÁM ĐỐC

CÔNG TY TNHH
TƯ VẤN XÂY DỰNG 78

ISOCERT ISO 9001:2015

CÔNG TRÌNH: LẮP ĐẶT THIẾT BỊ ĐÓNG CẮT CÁC PHÁT TUYẾN 22KV THUỘC CÁC TRẠM 110KV VĨNH HIỆP - KHÁNH BÌNH

Phó Giám đốc	Đỗ Hữu Ánh	
Chủ nhiệm TK	Lê Anh Tâm	
Chủ trì TK	Bùi Kông Luân	
Kiểm tra	Bùi Kông Luân	
Thiết kế	Phùng Văn Đại	

TRỤ 10 TUYẾN DÂY 469 ĐÔNG HƯNG - NR ĐƯỜNG N5 (SCT)

TỈ LỆ: 1/#	B.C.K.T.K.T	BẢN VẼ SỐ: 62
2026		MB-KB-469-60

TRỤ 04 TUYẾN 469 ĐÔNG HƯNG (Hiện hữu)

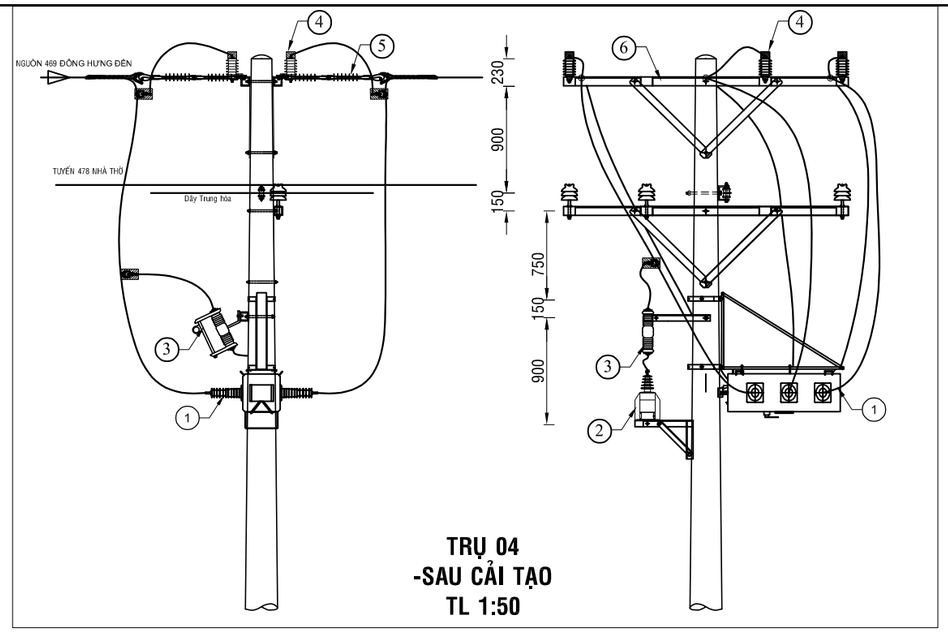

TRỤ 04
-SAU CẢI TẠO
TL 1:50

BẢNG GHI CHÚ VẬT TƯ THIẾT BỊ CHÍNH LẮP MỚI TRỤ 04			
STT	TÊN VẬT TƯ THIẾT BỊ	ĐƠN VỊ	GHI CHÚ
01	LBS 3 PHA 630A - 24KV ĐK SCADA + PHỤ KIỆN	BỘ	LẮP MỚI
02	MÁY BIẾN ÁP NGUỒN 1 PHA-12,7KV	BỘ	LẮP MỚI
03	CẦU CHÌ TỰ RƠI 24KV	BỘ	LẮP MỚI
04	CHỐNG SÉT VAN LA 18KV - 10KA + NẮP CHỤP	BỘ	LẮP MỚI
05	SỨ TREO 24KV POLYMER	BỘ	LẮP MỚI
06	BỘ ĐÀ CÂN ĐÔI 2,4M TRỤ ĐƠN	BỘ	LẮP MỚI

TRỤ 02 TUYẾN 465 CĂN VIỄN (Hiện hữu)

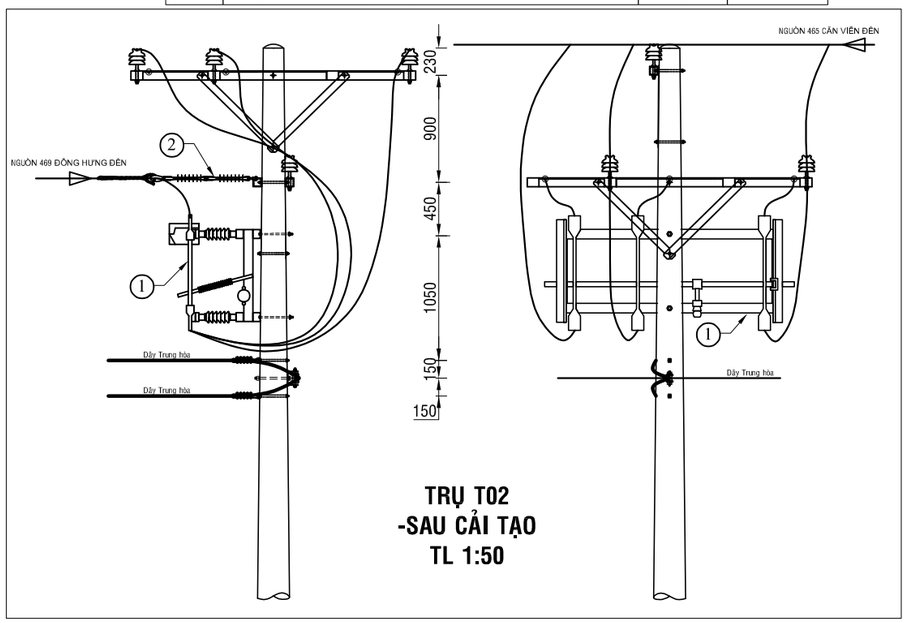

TRỤ T02
-SAU CẢI TẠO
TL 1:50

BẢNG GHI CHÚ VẬT TƯ THIẾT BỊ CHÍNH LẮP MỚI TRỤ T02			
STT	TÊN VẬT TƯ THIẾT BỊ	ĐƠN VỊ	GHI CHÚ
01	DS 3 PHA 630A - 24KV + PHỤ KIỆN	BỘ	LẮP MỚI
02	SỨ TREO ĐÔI 24KV POLYMER+ PHỤ KIỆN	BỘ	LẮP MỚI

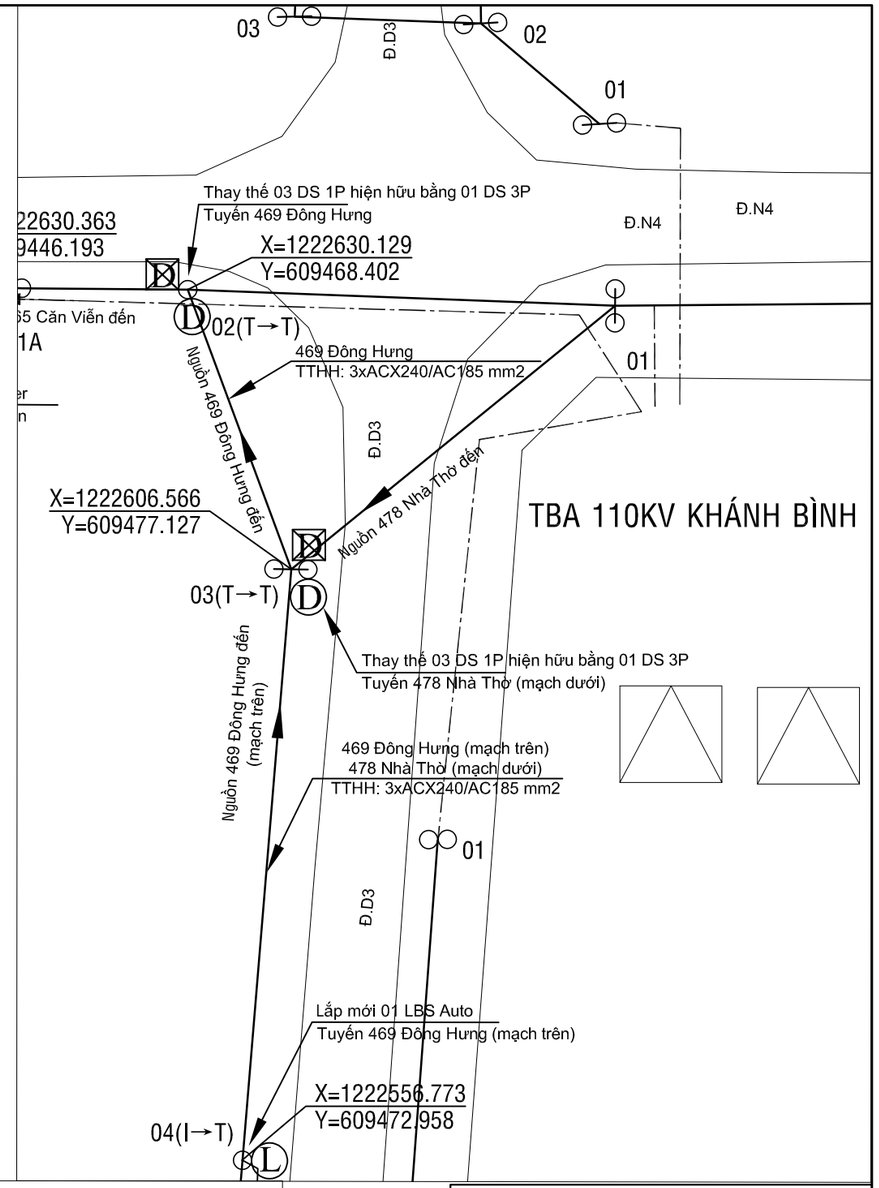

Ghi chú:

- TRUNG THẾ NỔI HIỆN HỮU
- TRUNG THẾ NGẦM HH
- HẠ THẾ NỔI HIỆN HỮU
- TRỤ TT HIỆN HỮU
- TRỤ HT HIỆN HỮU
- TRỤ TT TRỒNG MỚI 14m - 2 ĐOẠN
- TRỤ TT TRỒNG MỚI 16m 2 ĐOẠN
- TIẾP ĐỊA LẮP MỚI
- TRẠM TREO 1 MÁY VÀ 3 MÁY 1 PHA HIỆN HỮU
- TRẠM TRỤ GHÉP 1 MÁY 3 PHA HIỆN HỮU
- TRẠM GIÀN 1 MÁY 3 PHA HIỆN HỮU
- DS LẮP MỚI, HIỆN HỮU
- FCO LẮP MỚI, HIỆN HỮU
- LBS LẮP MỚI, HIỆN HỮU
- LBS LẮP MỚI, HIỆN HỮU
- TỤ BÙ HIỆN HỮU

CÔNG TY ĐIỆN LỰC BÌNH DƯƠNG
Thủ Dầu Một, ngày....tháng....năm 2026
KT. GIÁM ĐỐC
PHÓ GIÁM ĐỐC

CÔNG TY TNHH
TƯ VẤN XÂY DỰNG 78

ISOCERT ISO 9001:2015

CÔNG TRÌNH: LẮP ĐẶT THIẾT BỊ ĐÓNG CẮT CÁC PHÁT TUYẾN 22KV THUỘC CÁC TRẠM 110KV VĨNH HIỆP - KHÁNH BÌNH

Phó Giám đốc	Đỗ Hữu Ánh	
Chủ nhiệm TK	Lê Anh Tâm	
Chủ trì TK	Bùi Kông Luân	
Kiểm tra	Bùi Kông Luân	
Thiết kế	Phùng Văn Đại	

TRỤ 02, 03 VÀ 04 TUYẾN DÂY 469 ĐÔNG HƯNG (SCT)

TỈ LỆ: 1/#	B.C.K.T.K.T	BẢN VẼ SỐ: 63-1
2026		MB-KB-469-61

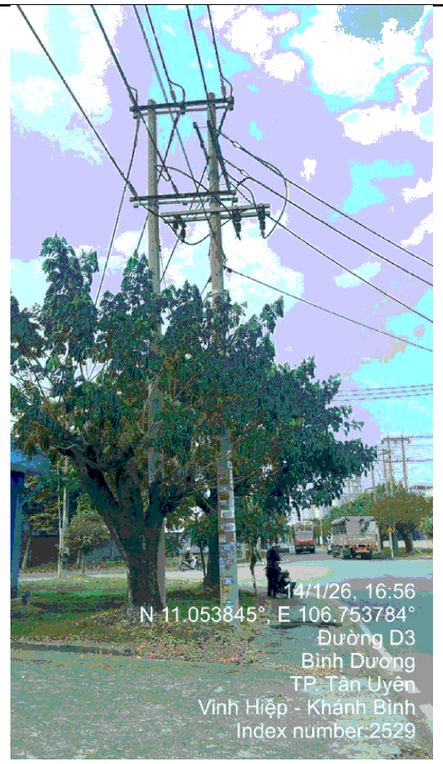

TRỤ 03 TUYẾN 478 NHÀ THỜ (Hiện hữu)

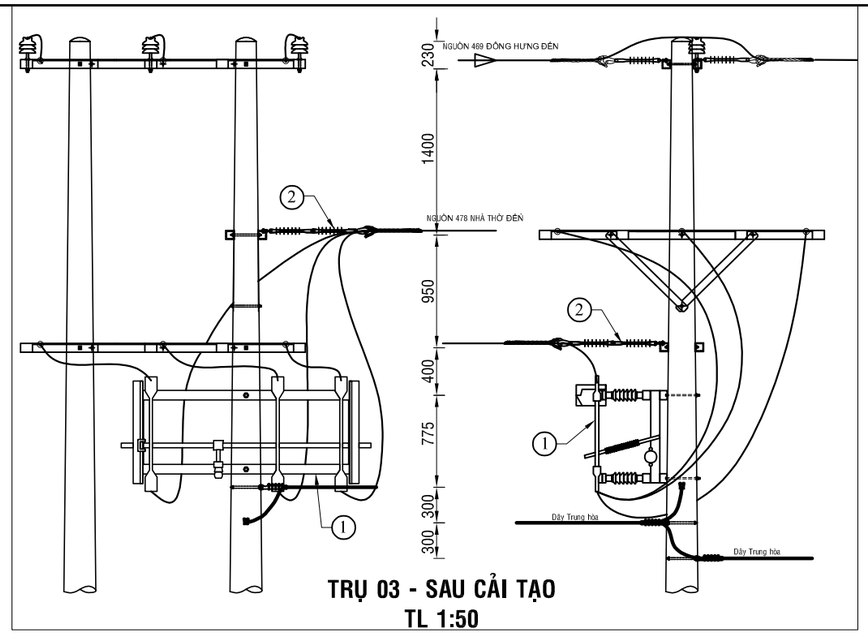

TRỤ 03 - SAU CẢI TẠO
TL 1:50

BẢNG GHI CHÚ VẬT TƯ THIẾT BỊ CHÍNH T03			
STT	TÊN VẬT TƯ THIẾT BỊ	ĐƠN VỊ	GHI CHÚ
01	DS 3 PHA 630A - 24KV + PHỤ KIỆN	BỘ	LẮP MỚI
02	SỨ TREO ĐÔI 24KV POLYMER+ PHỤ KIỆN	BỘ	LẮP MỚI

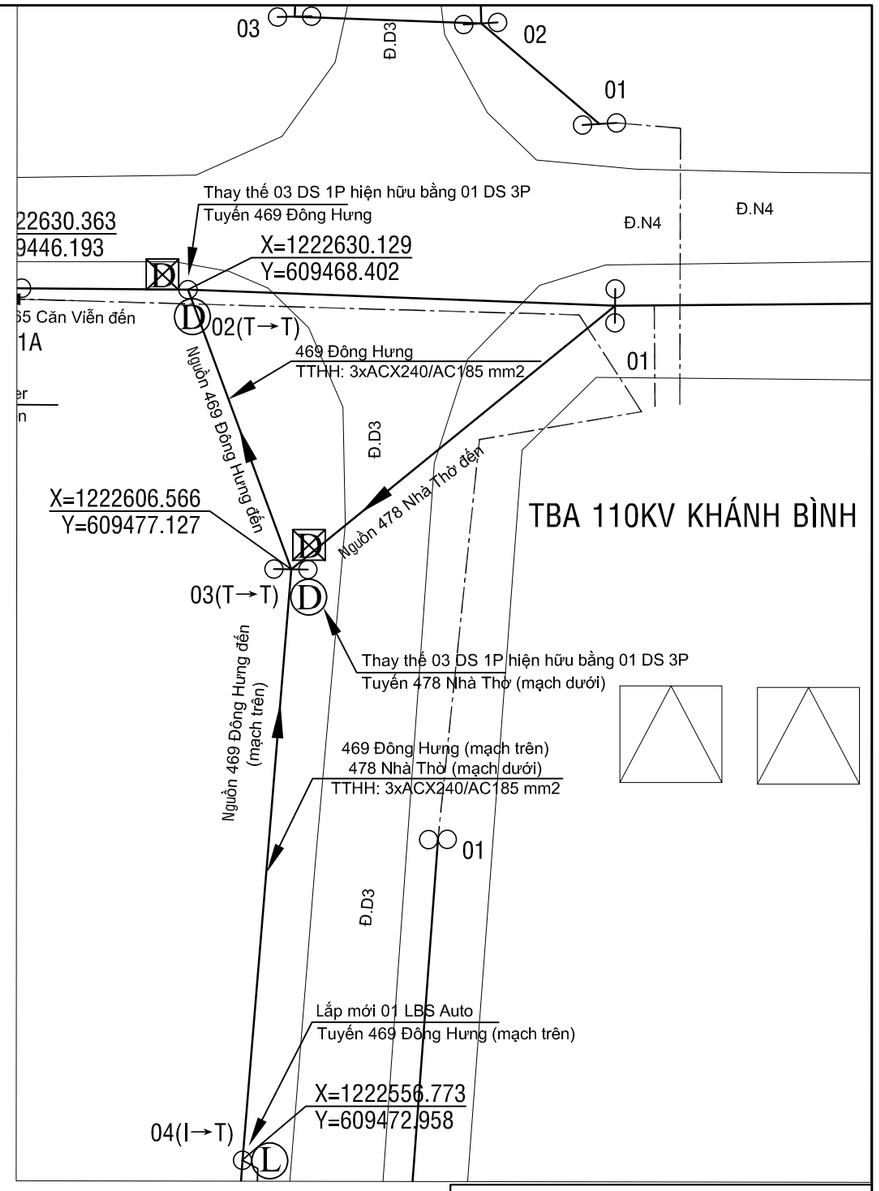

CÔNG TY ĐIỆN LỰC BÌNH DƯƠNG
Thủ Dầu Một, ngày....tháng....năm 2026
KT. GIÁM ĐỐC
PHÓ GIÁM ĐỐC

Ghi chú:

- TRUNG THẾ NỔI HIỆN HỮU
- TRUNG THẾ NGẦM HH
- HẠ THẾ NỔI HIỆN HỮU
- TRỤ TT HIỆN HỮU
- TRỤ HT HIỆN HỮU
- TRỤ TT TRỒNG MỚI 14m - 2 ĐOẠN
- TRỤ TT TRỒNG MỚI 16m 2 ĐOẠN
- TIẾP ĐỊA LẮP MỚI
- TRẠM TREO 1 MÁY VÀ 3 MÁY 1 PHA HIỆN HỮU
- TRẠM TRỤ GHÉP 1 MÁY 3 PHA HIỆN HỮU
- TRẠM GIÀN 1 MÁY 3 PHA HIỆN HỮU
- DS LẮP MỚI, HIỆN HỮU
- FCO LẮP MỚI, HIỆN HỮU
- LBS LẮP MỚI, HIỆN HỮU
- LBS LẮP MỚI, HIỆN HỮU
- TỤ BÙ HIỆN HỮU

CÔNG TY TNHH TƯ VẤN XÂY DỰNG 78			CÔNG TRÌNH: LẮP ĐẶT THIẾT BỊ ĐÓNG CẮT CÁC PHÁT TUYẾN 22KV THUỘC CÁC TRẠM 110KV VĨNH HIỆP - KHÁNH BÌNH		
Phó Giám đốc	Đỗ Hữu Ánh		TRỤ 02, 03 VÀ 04 TUYẾN DÂY 469 ĐỒNG HƯNG (SCT)		
Chủ nhiệm TK	Lê Anh Tâm				
Chủ trì TK	Bùi Kông Luân				
Kiểm tra	Bùi Kông Luân		TỈ LỆ: 1/#	B.C.K.T.K.T	BẢN VẼ SỐ: 63-2
Thiết kế	Phùng Văn Đại		2026		MB-KB-469-61

TRỤ 09 TUYẾN 469 ĐỒNG HƯNG (Hiện hữu)

TRỤ 10 TUYẾN 469 ĐỒNG HƯNG (Hiện hữu)

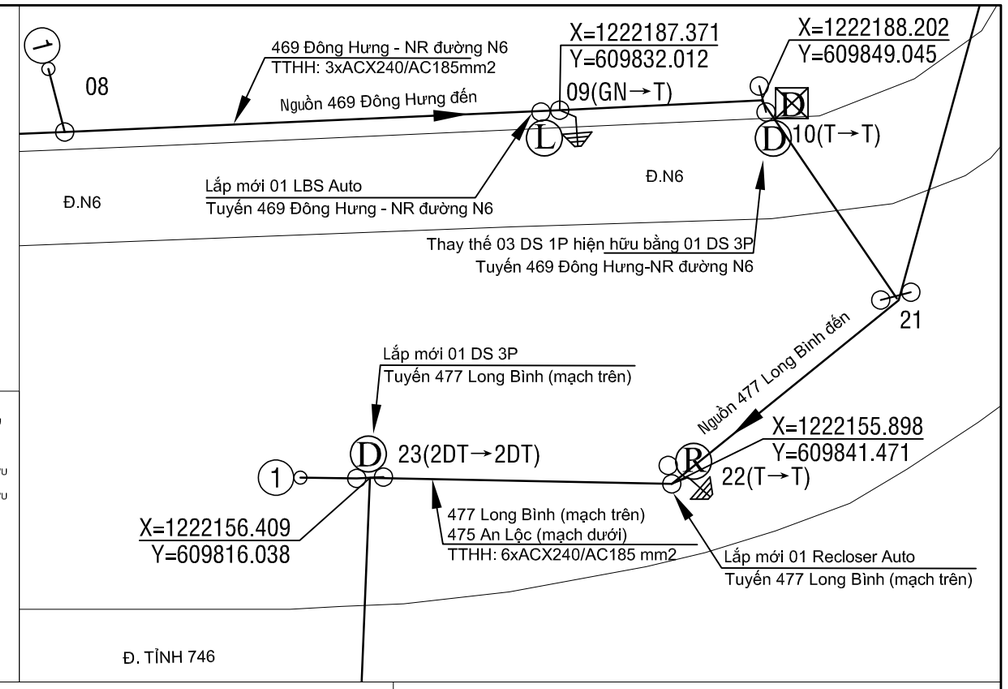

Ghi chú:

- TRUNG THẾ NỔI HIỆN HỮU
- TRUNG THẾ NGẦM HH
- HẠ THẾ NỔI HIỆN HỮU
- TRỤ TT HIỆN HỮU
- TRỤ HT HIỆN HỮU
- TRỤ TT TRỒNG MỚI 14m - 2 ĐOẠN
- TRỤ TT TRỒNG MỚI 16m 2 ĐOẠN
- TIẾP ĐỊA LẮP MỚI
- TRẠM TREO 1 MÁY VÀ 3 MÁY 1 PHA HIỆN HỮU
- TRẠM TRỤ GHÉP 1 MÁY 3 PHA HIỆN HỮU
- TRẠM GIÀN 1 MÁY 3 PHA HIỆN HỮU
- DS LẮP MỚI, HIỆN HỮU
- FCO LẮP MỚI, HIỆN HỮU
- LBS LẮP MỚI, HIỆN HỮU
- LBS LẮP MỚI, HIỆN HỮU
- TỤ BÙ HIỆN HỮU

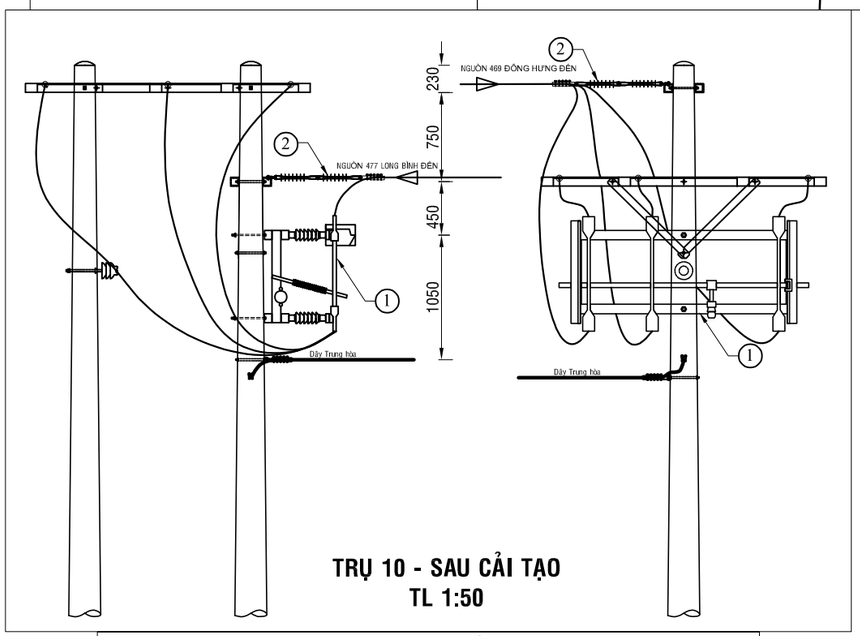

TRỤ 10 - SAU CẢI TẠO
TL 1:50

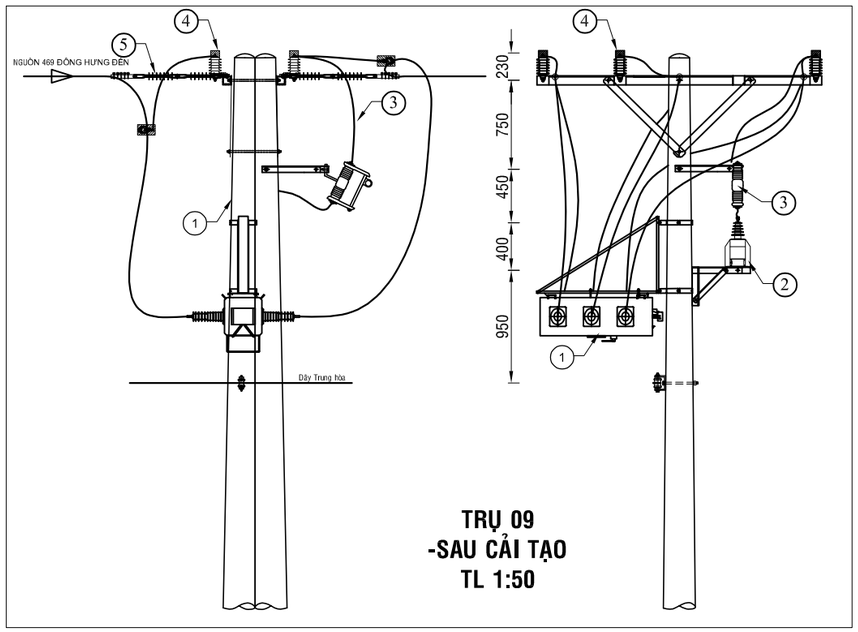

TRỤ 09
-SAU CẢI TẠO
TL 1:50

BẢNG GHI CHÚ VẬT TƯ THIẾT BỊ CHÍNH T10

STT	TÊN VẬT TƯ THIẾT BỊ	ĐƠN VỊ	GHI CHÚ
01	DS 3 PHA 630A - 24KV + PHỤ KIỆN	BỘ	LẮP MỚI
02	SỨ TREO ĐÔI 24KV POLYMER+ PHỤ KIỆN	BỘ	LẮP MỚI

BẢNG GHI CHÚ VẬT TƯ THIẾT BỊ CHÍNH LẮP MỚI TRỤ T09

STT	TÊN VẬT TƯ THIẾT BỊ	ĐƠN VỊ	GHI CHÚ
01	LBS 3 PHA 630A - 24KV ĐK SCADA + PHỤ KIỆN	BỘ	LẮP MỚI
02	MÁY BIẾN ÁP NGUỒN 1 PHA-12,7KV	BỘ	LẮP MỚI
03	CẦU CHÌ TỰ RƠI 24KV	BỘ	LẮP MỚI
04	CHỐNG SÉT VAN LA 18KV - 10KA + NẮP CHỤP	BỘ	LẮP MỚI
05	SỨ TREO ĐÔI 24KV POLYMER+ PHỤ KIỆN	BỘ	LẮP MỚI

CÔNG TY ĐIỆN LỰC BÌNH DƯƠNG
Thủ Dầu Một, ngày....tháng....năm 2026
KT. GIÁM ĐỐC
PHÓ GIÁM ĐỐC

CÔNG TY TNHH
TƯ VẤN XÂY DỰNG 78

ISOCERT ISO 9001:2015

CÔNG TRÌNH: LẮP ĐẶT THIẾT BỊ ĐÓNG CẮT CÁC PHÁT TUYẾN 22KV THUỘC CÁC TRẠM 110KV VĨNH HIỆP - KHÁNH BÌNH

Phó Giám đốc	Đỗ Hữu Ánh	
Chủ nhiệm TK	Lê Anh Tâm	
Chủ trì TK	Bùi Kông Luân	
Kiểm tra	Bùi Kông Luân	
Thiết kế	Phùng Văn Đại	

TRỤ 09 VÀ 10 TUYẾN DÂY 469 ĐỒNG HƯNG - NR ĐƯỜNG N6 (SCT)

TỈ LỆ: 1/#	B.C.K.T.K.T	BẢN VẼ SỐ: 64
2026		MB-KB-469-62

PHẦN III: BẢN VẼ CHI TIẾT

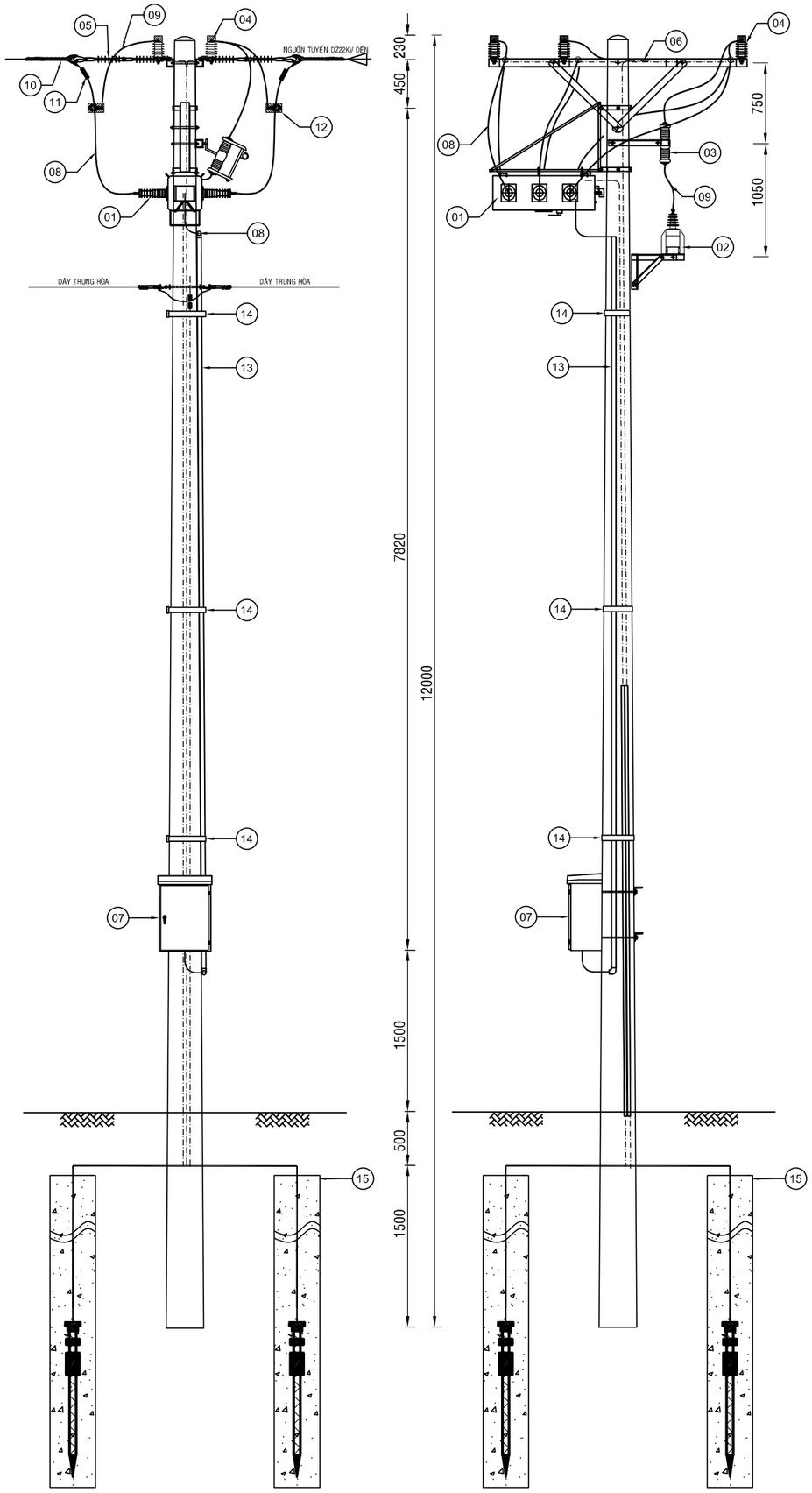

BẢNG GHI CHÚ VẬT TƯ THIẾT BỊ CHÍNH				
STT	TÊN VẬT TƯ THIẾT BỊ	ĐƠN VỊ	SỐ LƯỢNG	GHI CHÚ
01	LBS 3 PHA 630A - 24KV ĐK SCADA + PHỤ KIỆN	BỘ	01	
02	MÁY BIẾN ÁP NGUỒN 1 PHA-12,7KV	BỘ	01	
03	CẦU CHÌ TỰ RƠI 24KV	BỘ	01	
04	CHỐNG SÉT VAN LA 18KV - 10KA + NẮP CHỤP	BỘ	06	
05	SỨ TREO 24KV POLYMER+ PHỤ KIỆN	BỘ	12	
06	BỘ ĐÀ CÂN ĐÔI 2,4M TRỤ ĐƠN	BỘ	01	
07	TỦ ĐIỀU KHIỂN	TỦ	01	
08	DÂY NHÔM BỌC 24KV ACXH 240MM2	M	...	
09	DÂY ĐỒNG BỌC 24KV 25MM2	M	...	
10	GIÁP NÍU DÂY NHÔM BỌC 22KV 240/32MM2	CÁI	06	
11	KẸP NỐI ÉP RẼ DẠNG H (150-240/150-240)	CÁI	12	
12	KẸP QUAI CU-AL 150-240MM2	CÁI	06	
13	ỐNG NHỰA PVC D34	MÉT	07	
14	ĐAI THÉP KHÔNG GỈ	CÁI	03	
15	HỆ THỐNG NỐI ĐẤT THIẾT BỊ LBS	BỘ	01	

CÔNG TY TNHH TƯ VẤN XÂY DỰNG 78			CÔNG TRÌNH: LẮP ĐẶT THIẾT BỊ ĐÓNG CẮT CÁC PHÁT TUYẾN 22KV THUỘC CÁC TRẠM 110KV VĨNH HIỆP - KHÁNH BÌNH
Phó Giám đốc	Đỗ Hữu Ánh		SƠ ĐỒ LẮP THIẾT BỊ LBS ĐIỂN HÌNH
Chủ nhiệm TK	Lê Anh Tâm		
Chủ trì TK	Bùi Kông Luân		
Kiểm tra	Bùi Kông Luân		TỈ LỆ: 1/# — B.C.K.T.K.T — BẢN VẼ SỐ: 65
Thiết kế	Phùng Văn Đại		2026 — CT-SĐLTB-01

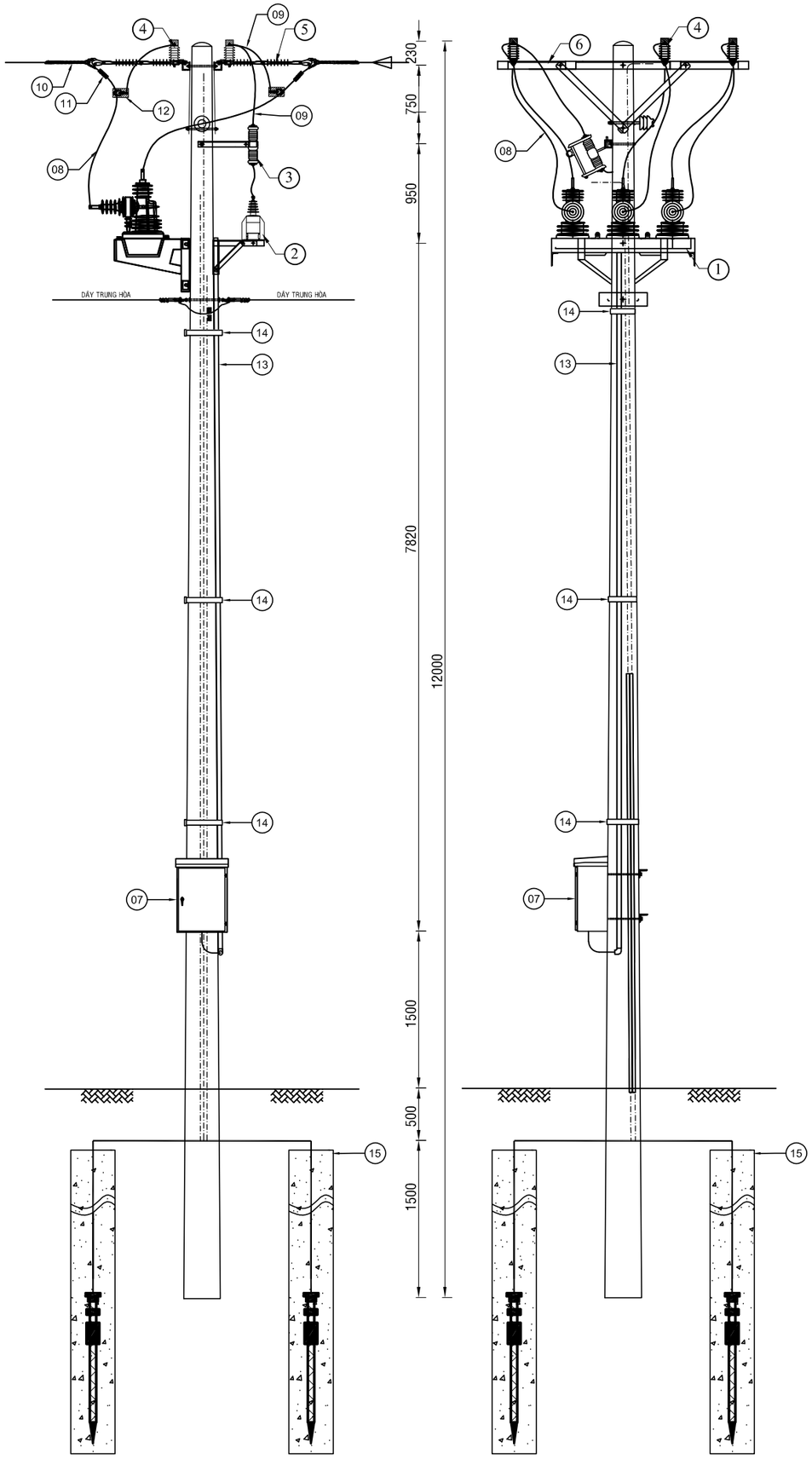

BẢNG GHI CHÚ VẬT TƯ THIẾT BỊ CHÍNH				
STT	TÊN VẬT TƯ THIẾT BỊ	ĐƠN VỊ	SỐ LƯỢNG	GHI CHÚ
01	RECLOSER 3 PHA 630A - 24KV ĐK SCADA + PHỤ KIỆN	BỘ	01	
02	MÁY BIẾN ÁP NGUỒN 1 PHA-12,7KV	BỘ	01	
03	CẦU CHÌ TỰ RƠI 24KV	BỘ	01	
04	CHỐNG SÉT VAN LA 18KV - 10KA + NẮP CHỤP	BỘ	06	
05	SỨ TREO 24KV POLYMER+ PHỤ KIỆN	BỘ	12	
06	BỘ ĐÀ CÂN ĐÔI 2,4M TRỤ ĐƠN	BỘ	01	
07	TỦ ĐIỀU KHIỂN	TỦ	01	
08	DÂY NHÔM BỌC 24KV ACXH 240MM2	M	...	
09	DÂY ĐỒNG BỌC 24KV 25MM2	M	...	
10	GIÁP NÍU DÂY NHÔM BỌC 22KV 240/32MM2	CÁI	06	
11	KẸP NỐI ÉP RẼ DẠNG H (150-240/150-240)	CÁI	12	
12	KẸP QUAI CU-AL 150-240MM2	CÁI	06	
13	ỐNG NHỰA PVC D40	MÉT	07	
14	ĐAI THÉP KHÔNG GỈ	CÁI	03	
15	HỆ THỐNG NỐI ĐẤT THIẾT BỊ LBS	BỘ	01	

CÔNG TY TNHH TƯ VẤN XÂY DỰNG 78			CÔNG TRÌNH: LẮP ĐẶT THIẾT BỊ ĐÓNG CẮT CÁC PHÁT TUYẾN 22KV THUỘC CÁC TRẠM 110KV VĨNH HIỆP - KHÁNH BÌNH
Phó Giám đốc	Đỗ Hữu Ánh		SƠ ĐỒ LẮP THIẾT BỊ RECLOSER ĐIỂN HÌNH
Chủ nhiệm TK	Lê Anh Tâm		
Chủ trì TK	Bùi Kông Luân		
Kiểm tra	Bùi Kông Luân		TỈ LỆ: 1/# — B.C.K.T.K.T — BẢN VẼ SỐ: 66
Thiết kế	Phùng Văn Đại		2026 — CT-SĐLTB-02

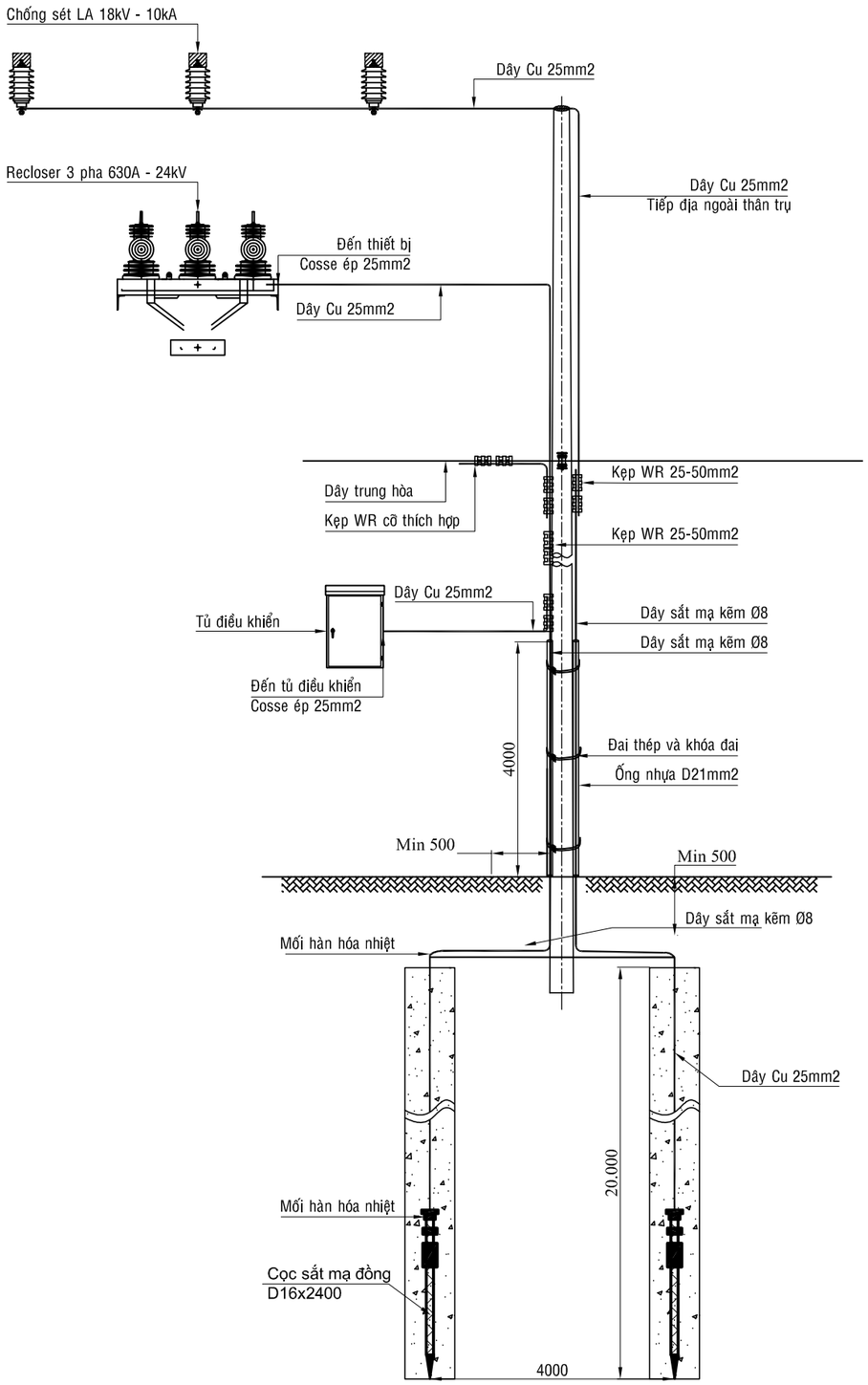

LẮP ĐẶT TIẾP ĐỊA TRỤ GẮN THIẾT BỊ

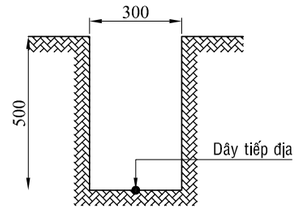

RÃNH TIẾP ĐỊA (TL 1:20)

GHI CHÚ:
- CỌC TIẾP ĐỊA DÙNG 2 CỌC 2.4M
- ĐIỆN TRỞ NỐI ĐẤT NHỎ HƠN 10 OHM
- NẾU KHÔNG ĐẠT PHẢI ĐÓNG THÊM CỌC HOẶC DÙNG HÓA CHẤT XỬ LY
- GIẾNG TIẾP ĐỊA ĐƯỢC KHOAN DỌC THEO HÀNH LANG TUYẾN HIỆN HỮU

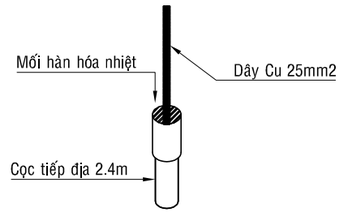

BẢNG GHI CHÚ VẬT TƯ THIẾT BỊ CHÍNH

STT	TÊN VẬT TƯ THIẾT BỊ	QUY CÁCH	ĐƠN VỊ	SỐ LƯỢNG
01	CỌC TIẾP ĐỊA	DÀI 2.4 MÉT VEN RĂNG 2 ĐẦU	CỌC	02
02	MỐI HÀN CAPWELL		MỐI	04
03	DÂY ĐỒNG TRẦN 25MM2	CU 25MM2 (KLR 0,23KG/M)	KG	9.2
04	DÂY ĐỒNG BỌC 25MM2	CU 25MM2-0,6kV	M	10.0
05	DÂY SẮT MẠ KẼM Ø8	FE Ø8 (KLR 0.395KG/M)	KG	11.5
06	ỐNG NHỰA HDPE D21MM2	ĐƯỜNG KÍNH 21MM2	MÉT	08
07	KẸP WR 25-50MM2		CÁI	12
08	ĐAI THÉP INNOX 20*0.7MM		CÁI	06
09	KHÓA ĐAI		CÁI	03
10	COSSE ÉP CU 25MM2		CÁI	02
11	MƯƠNG RÃNH TIẾP ĐỊA		MÉT	04

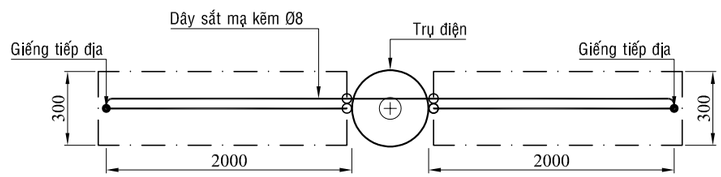

MẶT BẰNG BỐ TRÍ TIẾP ĐỊA (TL 1:50)

CÔNG TY TNHH TƯ VẤN XÂY DỰNG 78			CÔNG TRÌNH: LẮP ĐẶT THIẾT BỊ ĐÓNG CẮT CÁC PHÁT TUYẾN 22KV THUỘC CÁC TRẠM 110KV VĨNH HIỆP - KHÁNH BÌNH
Phó Giám đốc	Đỗ Hữu Ánh		CHI TIẾT TIẾP ĐỊA TRỤ LẮP THIẾT BỊ (LBS - RECLOSER)
Chủ nhiệm TK	Lê Anh Tâm		
Chủ trì TK	Bùi Kông Luân		
Kiểm tra	Bùi Kông Luân		TỈ LỆ: 1/# — B.C.K.T.K.T — BẢN VẼ SỐ: 67
Thiết kế	Phùng Văn Đại		2026 — CT-TĐTB-01

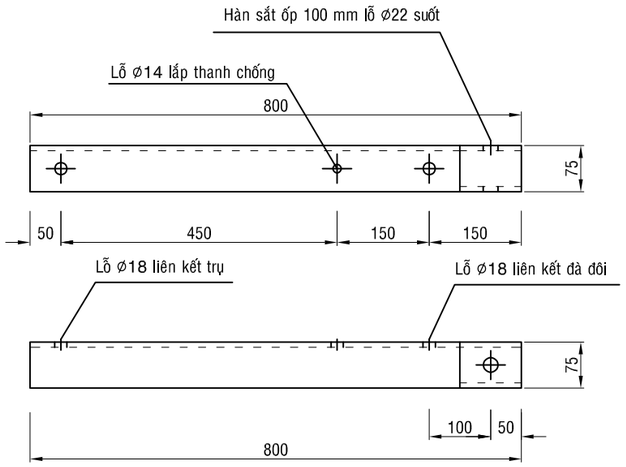

ĐÀ LOẠI A

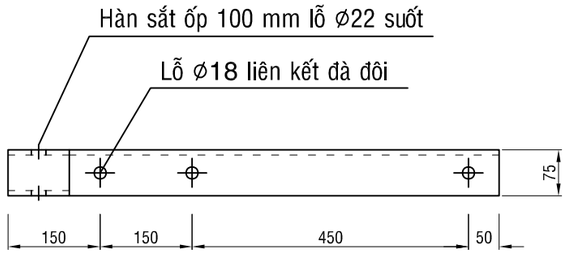

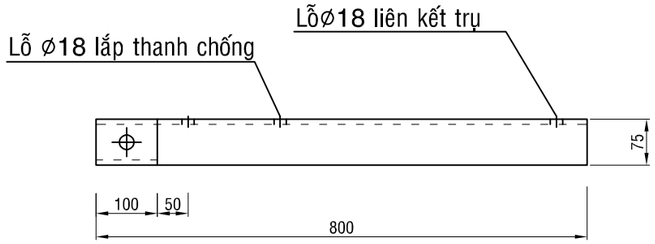

ĐÀ LOẠI B

ĐÀ SẮT L75x75x8 DÀI 0,80 MÉT

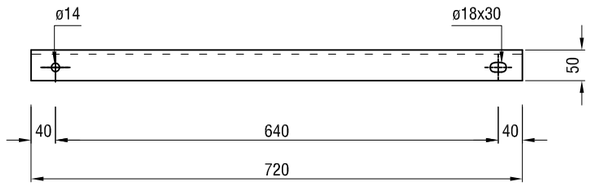

THANH CHỐNG SẮT L50x50x5 DÀI 720MM

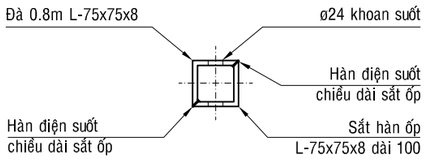

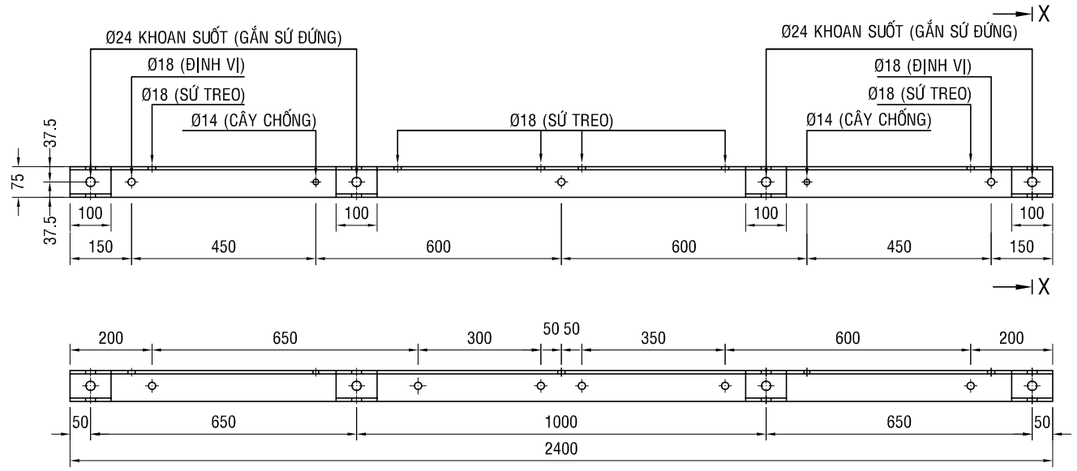

ĐÀ 2,4m - SẮT L-75x75x8

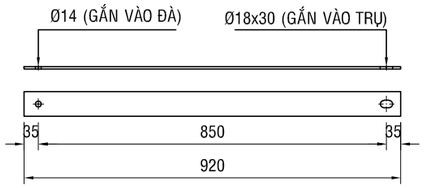

THANH CHỐNG-SẮT DẸP 60x6

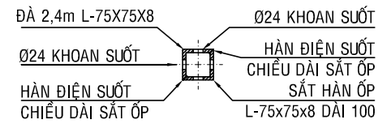

MẶT CẮT X-X

CÔNG TY TNHH TƯ VẤN XÂY DỰNG 78			CÔNG TRÌNH: LẮP ĐẶT THIẾT BỊ ĐÓNG CẮT CÁC PHÁT TUYẾN 22KV THUỘC CÁC TRẠM 110KV VĨNH HIỆP - KHÁNH BÌNH		
Phó Giám đốc	Đỗ Hữu Ánh		CHI TIẾT ĐÀ 2.4M, 0.8M		
Chủ nhiệm TK	Lê Anh Tâm				
Chủ trì TK	Bùi Kông Luân				
Kiểm tra	Bùi Kông Luân		TỈ LỆ: 1/#	B.C.K.T.K.T	BẢN VẼ SỐ: 68
Thiết kế	Phùng Văn Đại		2026		CT-Đ-01

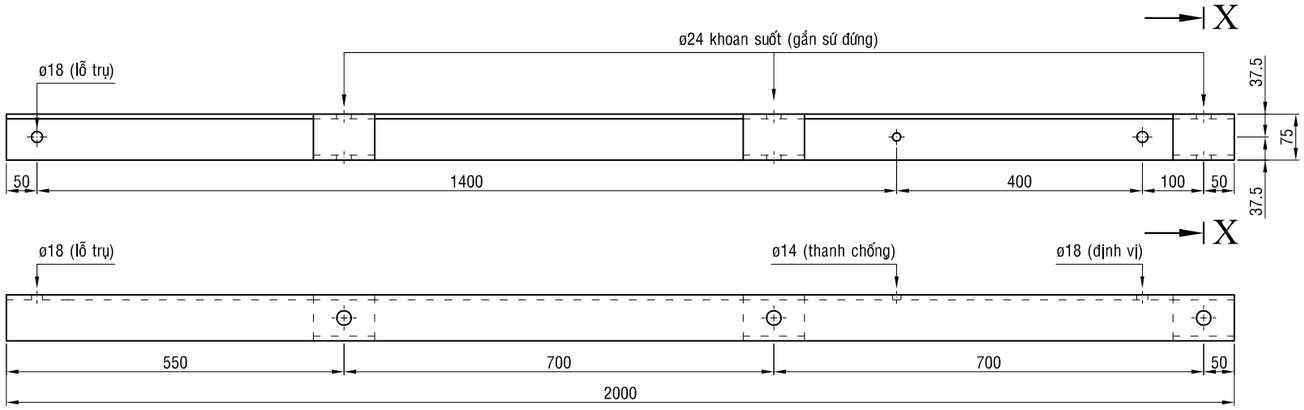

ĐÀ A - SẮT L-75x75x8 DÀI 2m (Tỉ lệ 1:10)

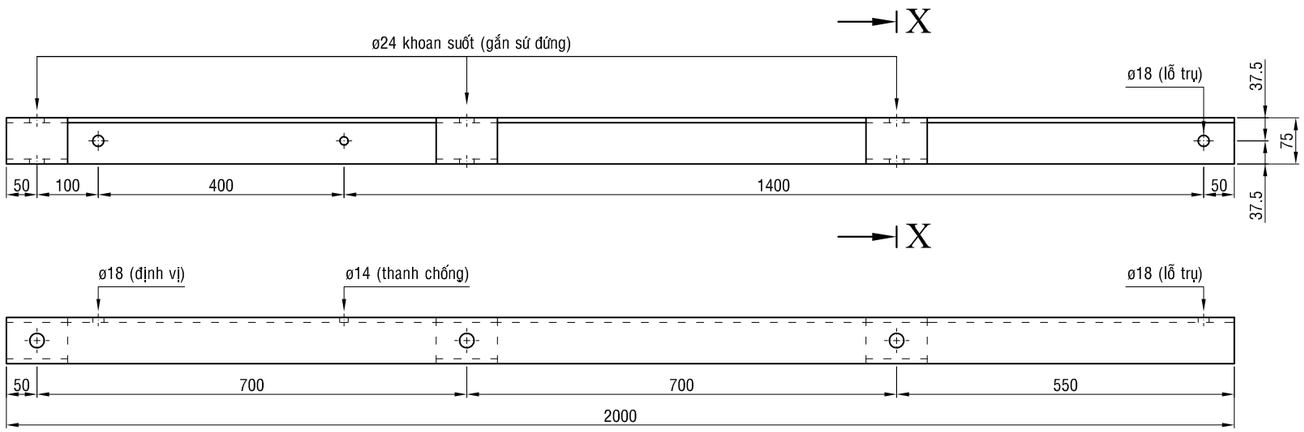

ĐÀ B - SẮT L-75x75x8 DÀI 2m (Tỉ lệ 1:10)

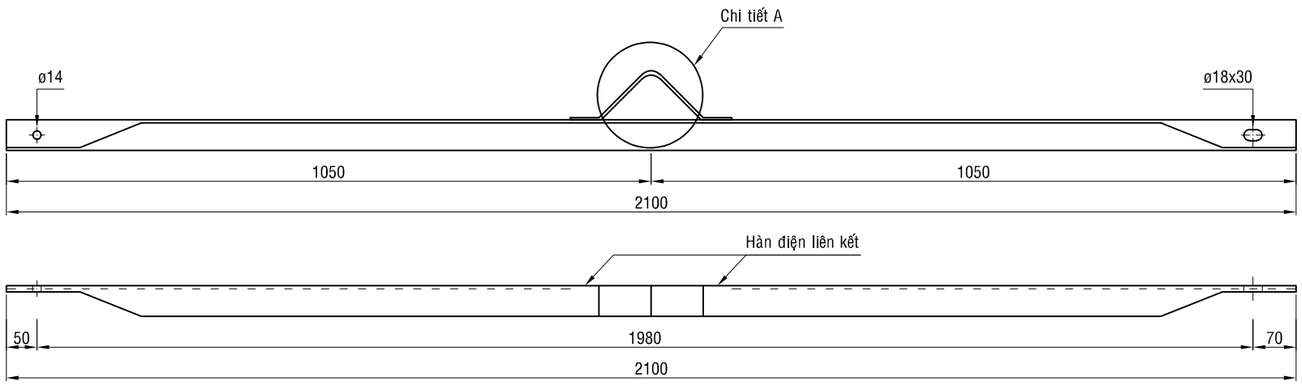

THANH CHỐNG - SẮT L-50x50x5 DÀI 2,1m (Tỉ lệ 1:10)

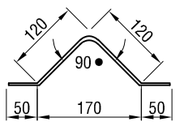

CHI TIẾT A - SẮT DẸP 50x5 (TỈ LỆ 1:10)

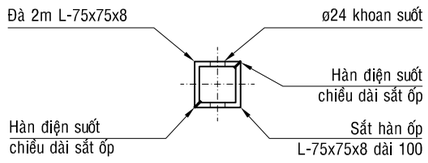

MẶT CẮT X-X

CÔNG TY TNHH TƯ VẤN XÂY DỰNG 78			CÔNG TRÌNH: LẮP ĐẶT THIẾT BỊ ĐÓNG CẮT CÁC PHÁT TUYẾN 22KV THUỘC CÁC TRẠM 110KV VĨNH HIỆP - KHÁNH BÌNH		
Phó Giám đốc	Đỗ Hữu Ánh		CHI TIẾT ĐÀ 2.0M		
Chủ nhiệm TK	Lê Anh Tâm				
Chủ trì TK	Bùi Kông Luân				
Kiểm tra	Bùi Kông Luân		TỈ LỆ: 1/#	B.C.K.T.K.T	BẢN VẼ SỐ: 69
Thiết kế	Phùng Văn Đại		2026		CT-Đ-02

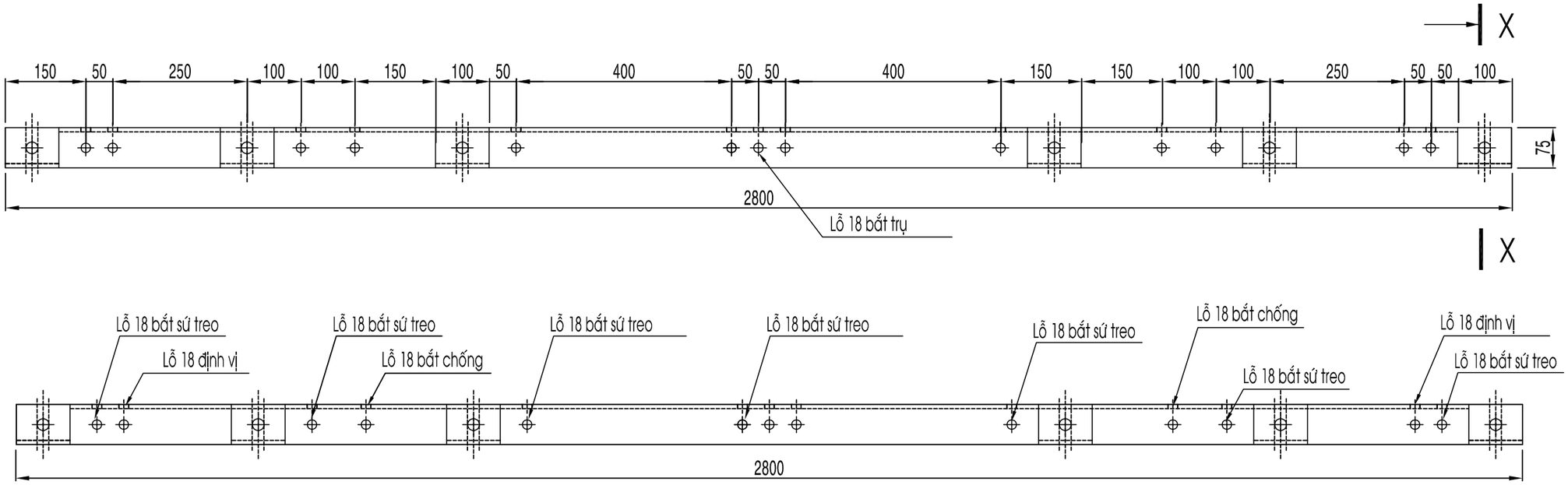

ĐÀ SẮT L8-75x75 DÀI 2800

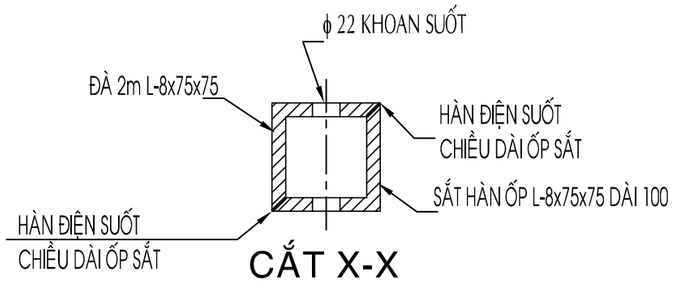

CẮT X-X

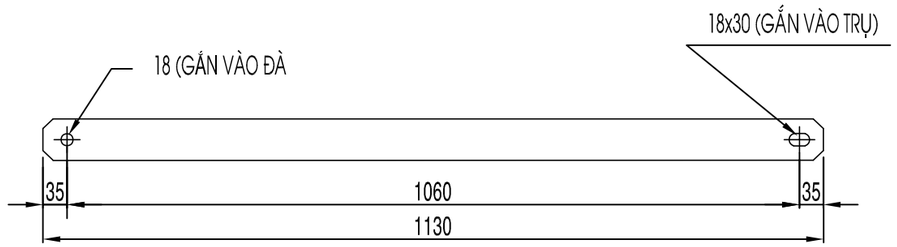

THANH CHỐNG 60x6 - 1130

CÔNG TY TNHH TƯ VẤN XÂY DỰNG 78			CÔNG TRÌNH: LẮP ĐẶT THIẾT BỊ ĐÓNG CẮT CÁC PHÁT TUYẾN 22KV THUỘC CÁC TRẠM 110KV VĨNH HIỆP - KHÁNH BÌNH
Phó Giám đốc	Đỗ Hữu Ánh		CHI TIẾT ĐÀ 2.0M
Chủ nhiệm TK	Lê Anh Tâm		
Chủ trì TK	Bùi Kông Luân		
Kiểm tra	Bùi Kông Luân		TỈ LỆ: 1/# — B.C.K.T.K.T — BẢN VẼ SỐ: 70
Thiết kế	Phùng Văn Đại		2026 — CT-Đ-03

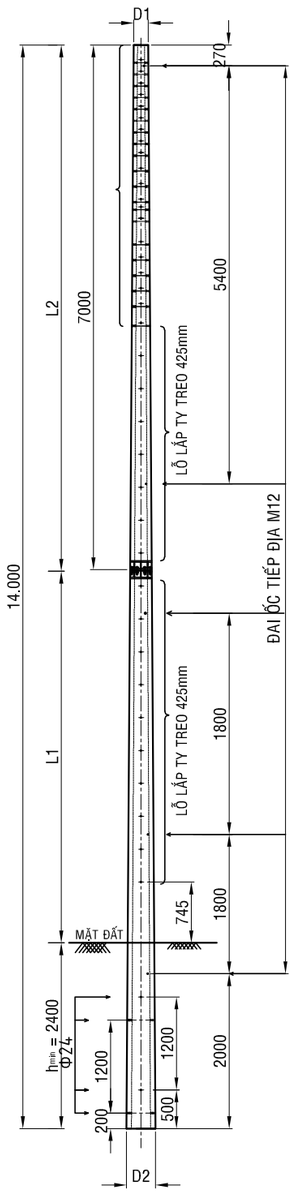

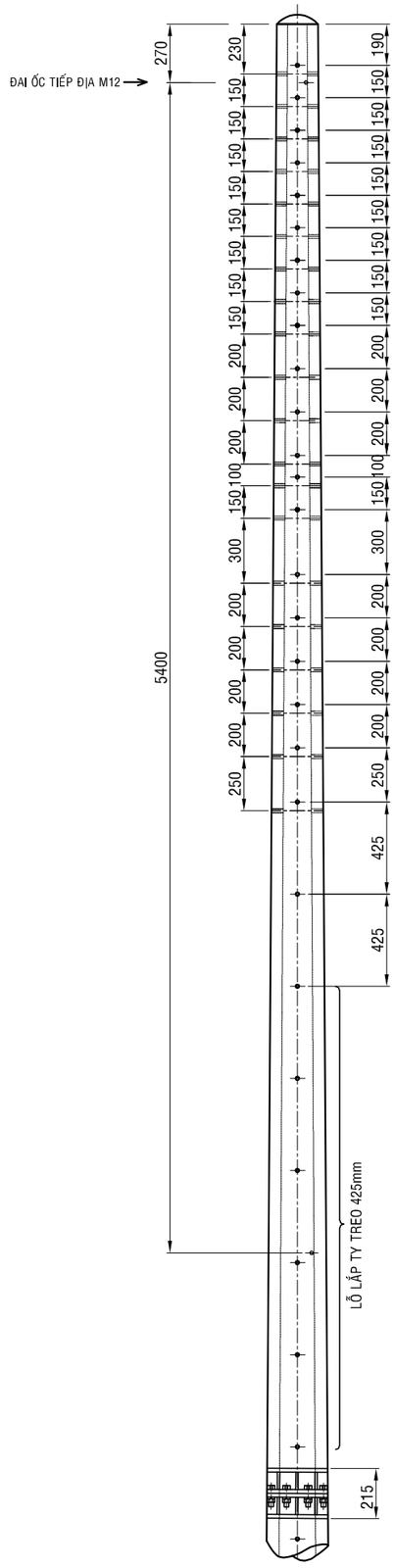

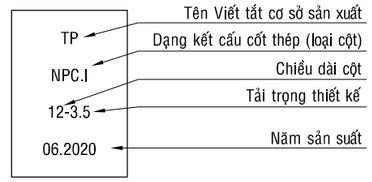

BẢNG TÊN CỘT

Chỉ Tiêu	Kích thước (mm)
Chiều cao chữ và số	50
Chiều rộng chữ	20
Chiều rộng nét chữ	6
Chiều sâu in chìm	3
Khoảng cách giữa 2 chữ in	10
Khoảng cách từ hàng chữ đến đáy cột	3000

Ghi chú:
1. Ký hiệu in chìm trên thân cột: sơn màu đen đậm, không tan trong nước.
2. Dạng kết cấu cột thép:
+ NPC.I: cột BLTL không ứng lực trước.
+ PC.I: cột BLTL ứng lực trước.

GHI CHÚ:
- LỖ BẮT XÀ LÀ ø18mm, LỖ ĐỂ LẮP TY LEO CỘT LÀ ø18mm÷ø20mm, LỖ BẮT TIẾP ĐỊA LÀ ø12mm, NGOẠI TRỪ TRƯỜNG HỢP ĐẶC BIỆT ĐƯỢC GHI CỤ THỂ.
- TÙY THUỘC ĐỊA CHẤT VÀ KẾT CẤU MÓNG, ĐƠN VỊ THIẾT KẾ PHẢI XÁC ĐỊNH RÕ ĐỘ SÂU CHÔN CỘT TỪ 10-20% CHIỀU CAO CỘT THEO QUY ĐỊNH TCVN 5847-2016 VÀ XEM XÉT VẬN DỤNG QĐKT-ĐNT-2006.
- L1: CHIỀU DÀI ĐOẠN GỐC L1 (6-10m)
- L2: CHIỀU DÀI ĐOẠN NGỌN, L2 (6-12m)
- CÁC KÍCH THƯỚC VÀ TẢI TRỌNG THIẾT KẾ KHÁC SẼ THEO YÊU CẦU CỦA THIẾT KẾ.

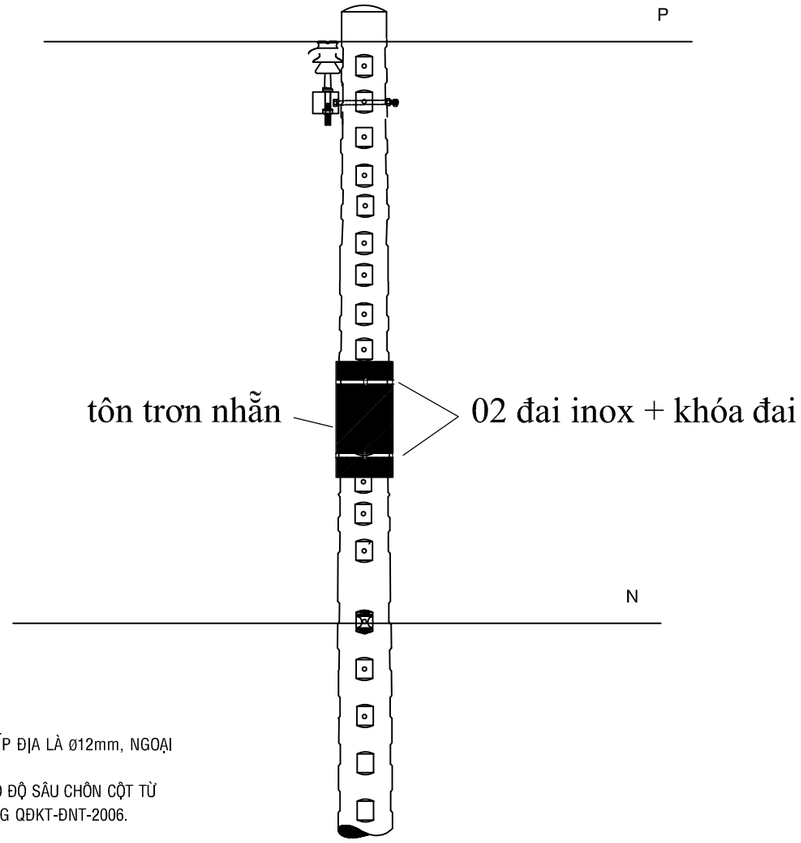

CHIỀU DÀI	ĐỘ CÔN	ĐK NGOÀI ĐẦU CỘT	TẢI TRỌNG THIẾT KẾ KHÔNG NHỎ HƠN (kN)
14m	1.11% hoặc 1.33%	D1=190mm	6.5, 8.5, 9.2, 11.0, 13.0
		D1=230mm	7.2, 9.2, 11.0, 13.0

CÔNG TY TNHH TƯ VẤN XÂY DỰNG 78			CÔNG TRÌNH: LẮP ĐẶT THIẾT BỊ ĐÓNG CẮT CÁC PHÁT TUYẾN 22KV THUỘC CÁC TRẠM 110KV VĨNH HIỆP - KHÁNH BÌNH
Phó Giám đốc	Đỗ Hữu Ánh		CHI TIẾT TRỤ BTLT 14M HAI ĐOẠN
Chủ nhiệm TK	Lê Anh Tâm		
Chủ trì TK	Bùi Kông Luân		
Kiểm tra	Bùi Kông Luân		TỈ LỆ: 1/# — B.C.K.T.K.T — BẢN VẼ SỐ: 71
Thiết kế	Phùng Văn Đại		2026 — CT-BTLT14-01

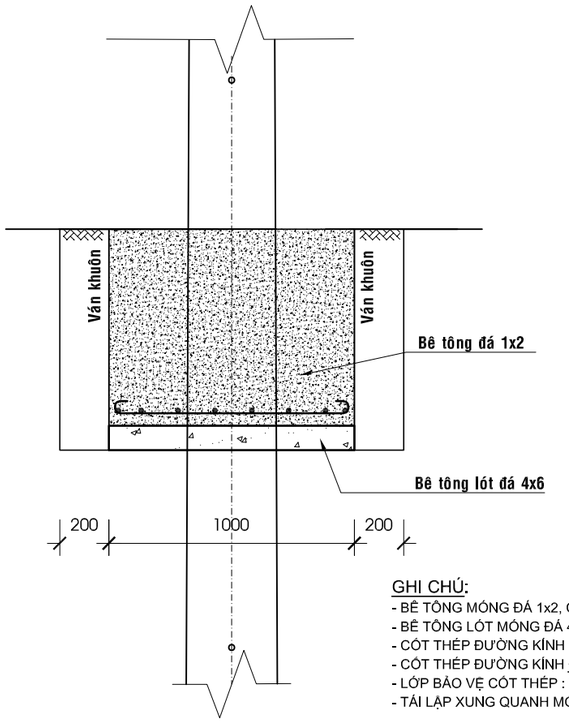

GHI CHÚ:
- BÊ TÔNG MÓNG ĐÁ 1x2, CẤP BỀN B15 (M200)
- BÊ TÔNG LÓT MÓNG ĐÁ 4x6, CẤP BỀN B12.5 (M150)
- CỐT THÉP ĐƯỜNG KÍNH > 10 DÙNG LOẠI CB300-V
- CỐT THÉP ĐƯỜNG KÍNH ≤ 10 DÙNG LOẠI CB240-T
- LỚP BẢO VỆ CỐT THÉP : 50mm
- TÁI LẬP XUNG QUANH MÓNG THEO KẾT CẤU HIỆN HỮU

MẶT CẮT 1-1

TỶ LỆ: 1/20

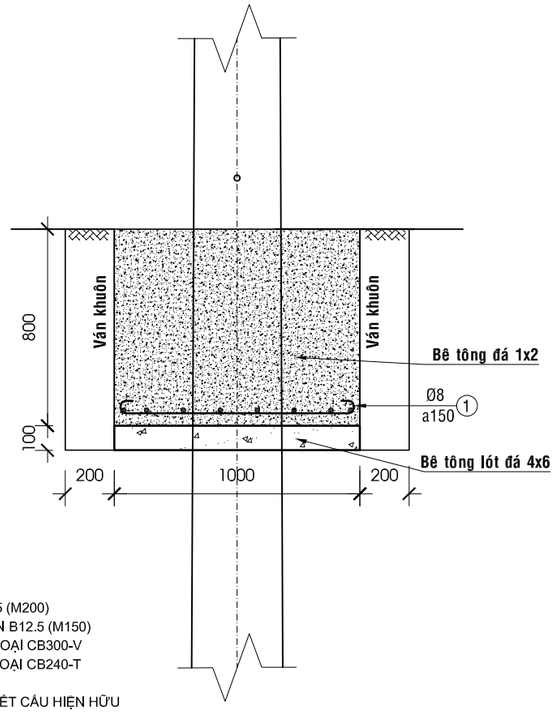

MẶT CẮT 2-2

TỶ LỆ: 1/20

Bê tông đá 1x2 M200 (m3)	Bê tông lót (m3)	Ván khuôn (m2)	Thép (kg)
0.8	0.1	3.2	6.31

SỐ HIỆU	HÌNH DẠNG	LOẠI THÉP	Ø (mm)	CHIỀU DÀI (mm)	S.LƯỢNG	KHỐI LƯỢNG (KG)	
						ĐƠN VỊ	TOÀN BỘ
1	50 900 50	CB240-T	8	1000	16	0.39	6.31
						TỔNG	6.31

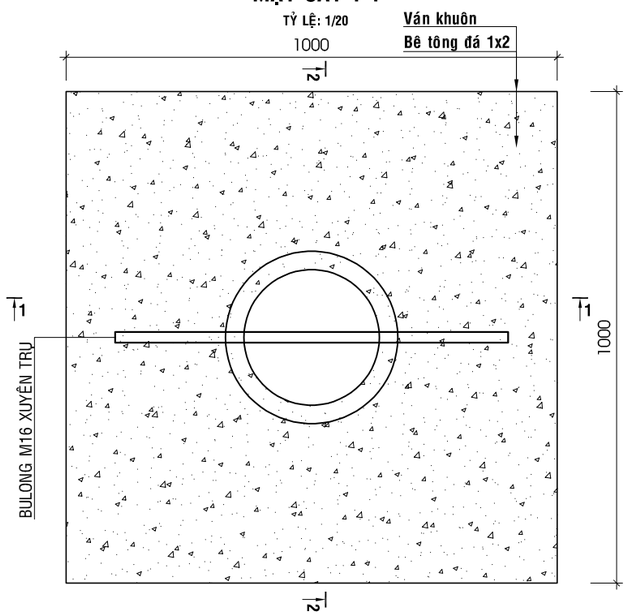

MẶT BẰNG MÓNG

TỶ LỆ: 1/10

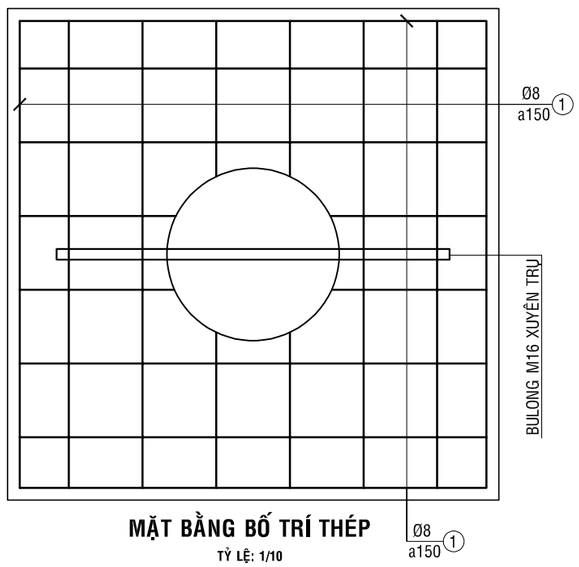

MẶT BẰNG BỐ TRÍ THÉP

TỶ LỆ: 1/10

CÔNG TY TNHH TƯ VẤN XÂY DỰNG 78			CÔNG TRÌNH: LẮP ĐẶT THIẾT BỊ ĐÓNG CẮT CÁC PHÁT TUYẾN 22KV THUỘC CÁC TRẠM 110KV VĨNH HIỆP - KHÁNH BÌNH
Phó Giám đốc	Đỗ Hữu Ánh		CHI TIẾT MÓNG TRỤ 14M ĐƠN TRỒNG MỚI
Chủ nhiệm TK	Lê Anh Tâm		
Chủ trì TK	Bùi Kông Luân		
Kiểm tra	Bùi Kông Luân		TỈ LỆ: 1/# — B.C.K.T.K.T — BẢN VẼ SỐ: 72
Thiết kế	Phùng Văn Đại		2026 — CT-M14-01

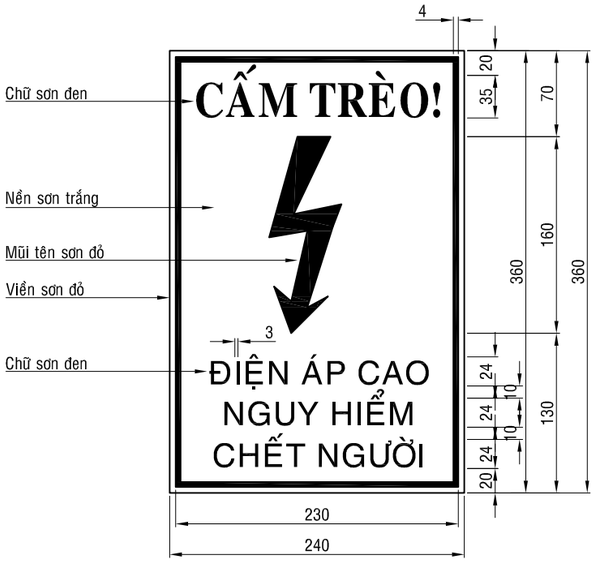

BIỂN BÁO AN TOÀN TRỤ TRUNG THẾ

(Tỉ Lệ 1:5)

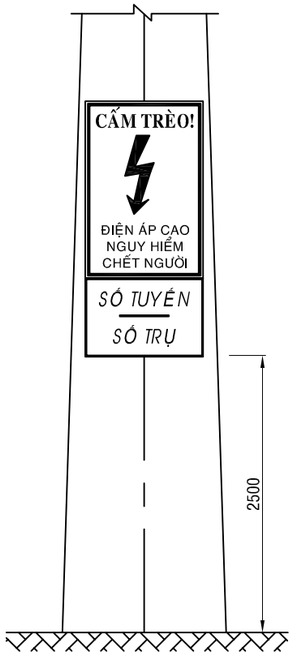

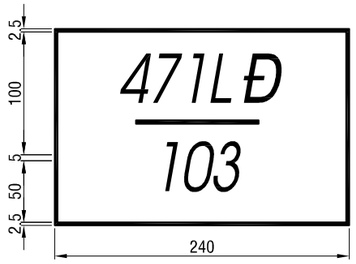

BIỂN BÁO SỐ TRỤ TRUNG THẾ

(Tỉ Lệ 1:5)

GHI CHÚ:

1. MÀU NỀN TRẮNG, CHỮ ĐEN, TIA SÉT VÀ KHUNG VIỀN MÀU ĐỎ
2. BỐ TRÍ TRÊN CỘT CÁCH MẶT ĐẤT 2,0M ĐẾN 2,5M ĐẶT CHỖ DỄ NHÌN
3. KÍCH THƯỚC ĐÃ GHI

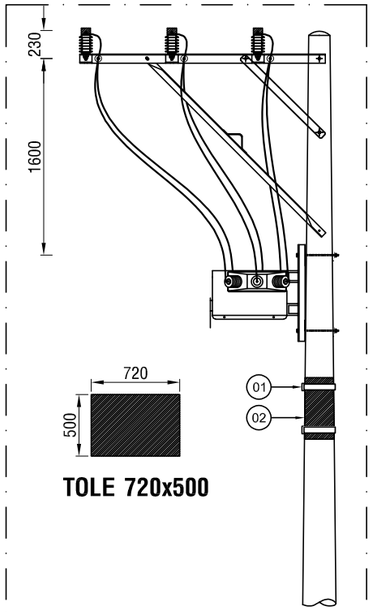

TOLE 720x500

CHI TIẾT TẤM CHỐNG ĐỘNG VẬT XÂM NHẬP

BẢNG GHI CHÚ VẬT TƯ THIẾT BỊ CHÍNH			
STT	TÊN VẬT TƯ THIẾT BỊ	ĐƠN VỊ	GHI CHÚ
01	ĐAI INOX 1,2M + 02 KHÓA ĐAI	BỘ	LẮP MỚI
02	TÔN MẠ KẼM 500x720mm	CÁI	LẮP MỚI

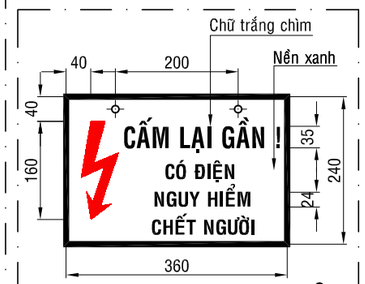

BẢNG BÁO NGUY HIỂM

(Tỉ Lệ 1:10)

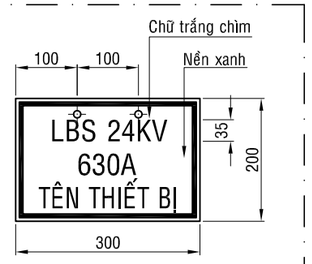

BẢNG THIẾT BỊ

(Tỉ Lệ 1:10)

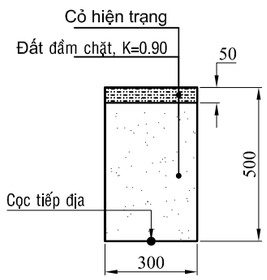

MẶT CẮT: CO01

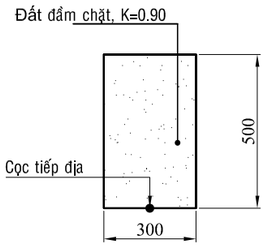

MẶT CẮT: DA01

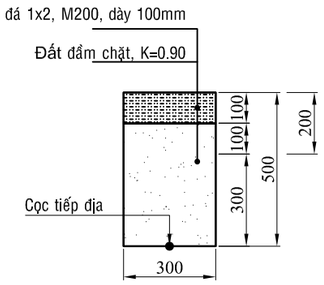

MẶT CẮT: BV01

CÔNG TY TNHH TƯ VẤN XÂY DỰNG 78			CÔNG TRÌNH: LẮP ĐẶT THIẾT BỊ ĐÓNG CẮT CÁC PHÁT TUYẾN 22KV THUỘC CÁC TRẠM 110KV VĨNH HIỆP - KHÁNH BÌNH
Phó Giám đốc	Đỗ Hữu Ánh		CÁC CHI TIẾT KHÁC
Chủ nhiệm TK	Lê Anh Tâm		
Chủ trì TK	Bùi Kông Luân		
Kiểm tra	Bùi Kông Luân		TỈ LỆ: 1/# — B.C.K.T.K.T — BẢN VẼ SỐ: 73
Thiết kế	Phùng Văn Đại		2026 — CT-HH-01

KHÓA NÉO CHO DÂY DẪN

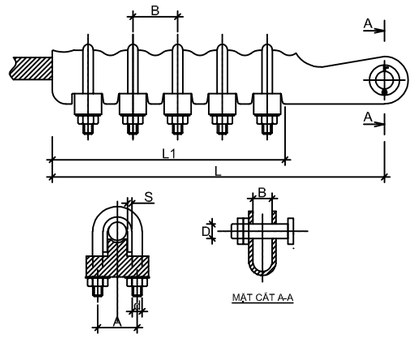

	LOẠI	CÁP (mm²)	KÍCH THƯỚC (mm)							TẢI TRỌNG PHÁ HỦY (kN)
			A	B	D	d	L	S	n*	
☐	N-357	AC-50 đến AC-70	44	20	20	M12	250	4	3	20
☐	N-912	AC-95 đến AC-120	44	20	20	M12	326	4	5	34
☐	N-158	AC-150 đến AC-185	54	24	24	M14	375	6	5	48

Ghi chú: **n* Số bulông U.**

GIÁP NÍU CHO DÂY DẪN

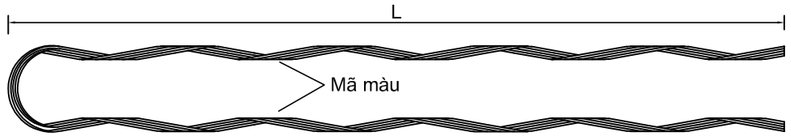

	☐	☐	☐	☐	☐	☐
KÍCH THƯỚC DÂY DẪN (mm2)	240/32	185/24	150/19	95/16	70/11	50/8
ĐƯỜNG KÍNH NGOÀI DÂY DẪN (mm)	21,5-22,1	18,6-19,3	16,5-17,2	14,8-15,3	11,2-11,7	9,5-10
KÍCH THƯỚC L (cm)						
TRỌNG LƯỢNG (gr)						
MÃ MÀU						

ỐNG NỐI DÂY

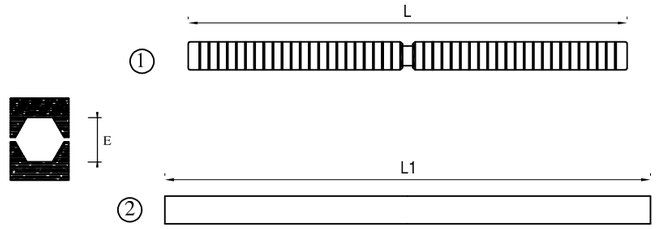

+ Chủng loại ống nối dây bọc được sử dụng nhu sau :

Mã hiệu	Tiết diện dây dẫn (mm^2)	L (mm)	L1 (mm)	Φ max dây dẫn (mm)	E (1/10mm)
J 34 G/GFRM	35	144	250	16,3	120
J 54 G/GFRM	50	144	250	17,8	140
J 75 G/GFRM	70	224	350	16,3	173
J 93 G/GFRM	95	237	400	21,3	173
J 117 G/GFRM	120	276	400	22,8	210
J 148 G/GFRM	150	342	500	24,5	230
J 182 G/GFRM	185	500	700	26,3	250
J 228 G/GFRM	240	550	700	29	280

KẸP QUAI ĐỒNG NHÔM 2/0 (35-70mm2)
(LOẠI ĐẤU NGUỘI)

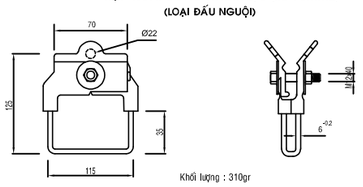

Khối lượng : 310gr

KẸP QUAI ĐỒNG NHÔM 4/0 (70-120mm2)
(LOẠI ĐẤU NGUỘI)

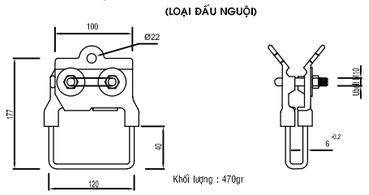

Khối lượng : 470gr

KẸP QUAI ĐỒNG NHÔM 477 (150-240mm2)
(LOẠI ĐẤU NGUỘI)

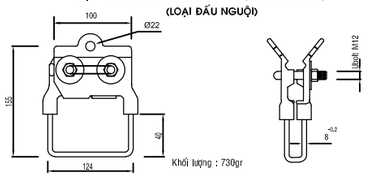

Khối lượng : 730gr

* Ghi chú:
- Vật liệu chế tạo thân kẹp bằng hợp kim nhôm, vật liệu chế tạo quai kẹp làm bằng hợp kim đồng
- Vật liệu chế tạo bulon, ronden được làm từ sắt CT3 mạ kẽm nhúng nóng ≥ 55μm.

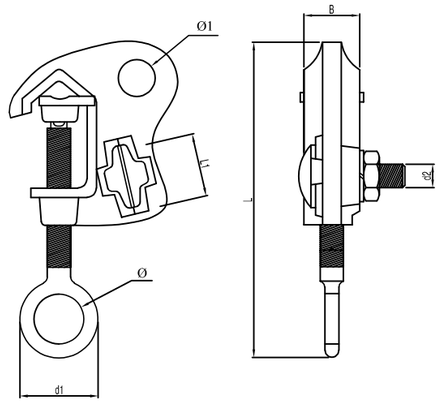

Loại	Phạm vi SD	Kích thước								Khối lượng (g)
	Cu (mm2)	Φ	Φ1	d1	d2	L	L1	M	B	
HL 2/0	22-70	19	15	28	M10	120	22	12	18	220
HL 4/0	70-120	19	16	30	M10	140	32	12	24	360
HL 477MCM	120-240	19	17	33	M10	160	36	12	28	500

* Ghi chú:
- Vật liệu chế tạo kẹp bằng hợp kim đồng
- Vật liệu chế tạo bulon, ronden được làm từ sắt CT3 mạ kẽm nhúng nóng ≥ 55μm.

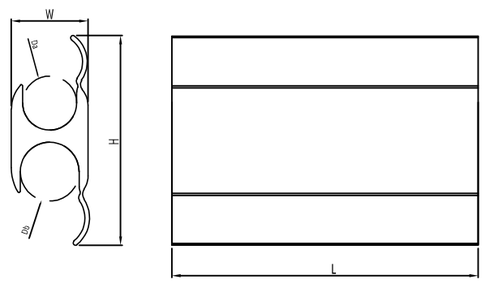

* Ghi chú
- Vật liệu chế tạo bằng hợp kim nhôm.

Loại	Tiết diện dây - mm2		Kích thước (mm)				
	Rãnh A	Rãnh B	W	Da	Db	H	L
WR-159	27	27	17.5	8.8	8.8	42	45
WR-189	27 - 53	27 - 53	19.7	10.2	10.2	42	45
WR-279	53 - 75	53 - 75	22.5	11.7	11.7	54	55
WR-289	53 - 75	27 - 53	22.5	11.7	10.2	48	55
WR-379	75 - 107	27 - 53	22.5	14.3	10.2	58	55
WR-399	75 - 107	53 - 75	22.5	14.3	11.7	60	64
WR-419	75 - 126	75 - 126	22.5	16.3	16.3	65	64
WR-815	126 - 253	27 - 53	32	21.5	10.2	71	64
WR-835	126 - 253	75 - 107	32	21.5	14.3	73	70
WR-875	126 - 253	107 - 253	32	21.5	21.5	77	90
WR-929	170 - 253	170 - 253	33	21.5	21.5	90	115

CÔNG TY TNHH TƯ VẤN XÂY DỰNG 78			CÔNG TRÌNH: LẮP ĐẶT THIẾT BỊ ĐÓNG CẮT CÁC PHÁT TUYẾN 22KV THUỘC CÁC TRẠM 110KV VĨNH HIỆP - KHÁNH BÌNH
Phó Giám đốc	Đỗ Hữu Ánh		**PHỤ KIỆN**
Chủ nhiệm TK	Lê Anh Tâm		
Chủ trì TK	Bùi Kông Luân		
Kiểm tra	Bùi Kông Luân	TỈ LỆ: 1/#	B.C.K.T.K.T / BẢN VẼ SỐ: 74
Thiết kế	Phùng Văn Đại	2026	CT-PK-01