CÔNG TY TNHH TƯ VẤN XÂY DỰNG 78

ISO 9001:2015
Số 9199293400674-QMS

Trụ sở chính: KDC Nguyễn Huy Tưởng 2, Phường An Khê - Thành Phố Đà Nẵng
VPGD: Số 24 đường Bế Văn Đàn, Phường Thanh Khê, Thành Phố Đà Nẵng.
Điện thoại : 0236.3811708 - 0236.3659737 ; Fax: 0.236.3649 831; Emai: tv78co@gmail.com

----------o0o----------

SỐ: /TV78

DỰ ÁN: LẮP ĐẶT THIẾT BỊ ĐÓNG CẮT CÁC PHÁT TUYẾN 22KV THUỘC CÁC TRẠM 110KV VĨNH LỢI – HÒA BÌNH

BÁO CÁO KINH TẾ KỸ THUẬT

TẬP II: BẢN VẼ

Đà Nẵng, tháng năm 2026

CÔNG TY TNHH TƯ VẤN XÂY DỰNG 78

ISO 9001:2015
Số 9199293400674-QMS

Trụ sở chính: KDC Nguyễn Huy Tưởng 2, Phường An Khê - Thành Phố Đà Nẵng
VPGD: Số 24 đường Bế Văn Đàn, Phường Thanh Khê, Thành Phố Đà Nẵng.
Điện thoại : 0236.3811708 - 0236.3659737 ; Fax: 0.236.3649 831; Emai: tv78co@gmail.com

----------o0o----------

SỐ: /TV78

DỰ ÁN: LẮP ĐẶT THIẾT BỊ ĐÓNG CẮT CÁC PHÁT TUYẾN 22KV THUỘC CÁC TRẠM 110KV VĨNH LỢI – HÒA BÌNH

BÁO CÁO KINH TẾ KỸ THUẬT

TẬP II: BẢN VẼ

Chủ nhiệm TK : Lê Anh Tâm

Chủ trì TK : Bùi Kông Luân

Thiết kế : Lê Tấn Khánh

Đà Nẵng, Ngày tháng năm 2026

CHỦ ĐẦU TƯ
CÔNG TY ĐIỆN LỰC BÌNH DƯƠNG

CÔNG TY TNHH
TƯ VẤN XÂY DỰNG 78
PHÓ GIÁM ĐỐC

ĐỖ HỮU ÁNH

LIỆT KÊ BẢN VẼ

TT	TÊN BẢN VẼ	KÝ HIỆU
I	**SƠ ĐỒ NGUYÊN LÝ**	
1	SƠ ĐỒ LƯỚI ĐIỆN THIẾT BỊ ĐÓNG CẮT TRƯỚC DỰ ÁN	BẢN VẼ SỐ-01
2	SƠ ĐỒ LƯỚI ĐIỆN THIẾT BỊ ĐÓNG CẮT SAU DỰ ÁN	BẢN VẼ SỐ-02
II	**MẶT BẰNG VỊ TRÍ LẮP ĐẶT THIẾT BỊ ĐÓNG CẮT**	
II.1	**TRẠM BIẾN ÁP VĨNH LỢI**	
1	TRỤ 09; 10 - TUYẾN 471 HOÀNG GIA PHÁT (SCT)	BẢN VẼ SỐ-03
2	TRỤ 124; 125 - NR PHÚ CHÁNH -TUYẾN 471 HOÀNG GIA PHÁT (SCT)	BẢN VẼ SỐ-04
3	TRỤ 13; 14- TUYẾN 475 QUÂN CHÍ (SCT)	BẢN VẼ SỐ-05
4	TRỤ 01; 02 - NR ĐƯỜNG SỐ 31 NỐI DÀI-TUYẾN 477 VĨNH PHÚ (SCT)	BẢN VẼ SỐ-06
5	TRỤ 19 NR ĐƯỜNG SỐ 31 NỐI DÀI-TUYẾN 477 VĨNH PHÚ (SCT)	BẢN VẼ SỐ-07
6	TRỤ 87- TUYẾN 477 VĨNH PHÚ (SCT)	BẢN VẼ SỐ-08
7	TRỤ 18; 19A NR ĐƯỜNG 32 NỐI DÀI-TUYẾN 474 ĐẠI NGHĨA (SCT)	BẢN VẼ SỐ-09
8	TRỤ 02 NR ĐƯỜNG 32 NỐI DÀI-TUYẾN 474 ĐẠI NGHĨA (SCT)	BẢN VẼ SỐ-10
9	TRỤ 01; 01B NR ĐƯỜNG SỐ 29 NỐI DÀI-TUYẾN 476 NHÀ XƯỞNG (SCT)	BẢN VẼ SỐ-11
10	TRỤ 01;02- NR ĐƯỜNG SỐ 28-TUYẾN 476 NHÀ XƯỞNG (SCT)	BẢN VẼ SỐ-12
11	TRỤ 19 NR ĐƯỜNG 30 NỐI DÀI - TUYẾN 471 HOÀNG GIA PHÁT (SCT)	BẢN VẼ SỐ-13
12	TRỤ 04 NR ĐƯỜNG SỐ 30 NỐI DÀI-TUYẾN 478 LIÊN HƯNG (SCT)	BẢN VẼ SỐ-14
13	TRỤ 20; 21- TUYẾN 480 VĨNH LỢI (SCT)	BẢN VẼ SỐ-15
14	TRỤ 27;28 - NR ẤP 4-5 VĨNH TÂN-TUYẾN 480 VĨNH LỢI (SCT)	BẢN VẼ SỐ-16
15	TRỤ 80; 81- NR KHÁNH BÌNH-TUYẾN 480 VĨNH LỢI (SCT)	BẢN VẼ SỐ-17
II.2	**TRẠM BIẾN ÁP HÒA BÌNH**	
16	TRỤ 21; 22- TUYẾN 471 VĨNH TÂN (SCT)	BẢN VẼ SỐ-18
17	TRỤ 48; 49- TUYẾN 471 VĨNH TÂN (SCT)	BẢN VẼ SỐ-19
18	TRỤ 22; 23- NR ĐƯỜNG 26-TUYẾN 471 VĨNH TÂN (SCT)	BẢN VẼ SỐ-20
19	TRỤ 23 NR ĐƯỜNG 27-TUYẾN 471 VĨNH TÂN (SCT)	BẢN VẼ SỐ-21
20	TRỤ 22, 23 NR ĐƯỜNG 28-TUYẾN 471 VĨNH TÂN (SCT)	BẢN VẼ SỐ-22
21	TRỤ 23 NR ĐƯỜNG 29-TUYẾN 471 VĨNH TÂN (SCT)	BẢN VẼ SỐ-23
22	TRỤ 22; 23 NR ĐƯỜNG 30-TUYẾN 471 VĨNH TÂN (SCT)	BẢN VẼ SỐ-24
23	TRỤ 23 NR ĐƯỜNG 31-TUYẾN 471 VĨNH TÂN (SCT)	BẢN VẼ SỐ-25
24	TRỤ 22 NR ĐƯỜNG 32-TUYẾN 471 VĨNH TÂN (SCT)	BẢN VẼ SỐ-26
25	TRỤ 28; 30 -TUYẾN 473 NISSIN (SCT)	BẢN VẼ SỐ-27
26	TRỤ 02 -NR ĐƯỜNG SỐ 25-TUYẾN 473 NISSIN (SCT)	BẢN VẼ SỐ-28
27	TRỤ 50; 51- TUYẾN 473 NISSIN (SCT)	BẢN VẼ SỐ-29
28	TRỤ 22; 23 - TUYẾN 475 THANH HOA (SCT)	BẢN VẼ SỐ-30
29	TRỤ 01; 02 - NR ĐƯỜNG SỐ 18-TUYẾN 475 THANH HOA (SCT)	BẢN VẼ SỐ-31
30	TRỤ 26;28 - TUYẾN 477 PHƯƠNG VY (SCT)	BẢN VẼ SỐ-32
31	TRỤ 57; 57B - TUYẾN 477 PHƯƠNG VY (SCT)	BẢN VẼ SỐ-33
32	TRỤ 75; 76 - TUYẾN 477 PHƯƠNG VY (SCT)	BẢN VẼ SỐ-34

TT	TÊN BẢN VẼ	KÝ HIỆU
33	TRỤ 12B NR ĐƯỜNG SỐ 18 -TUYẾN 477 PHƯƠNG VY (SCT)	BẢN VẼ SỐ-35
34	TRỤ 12 NR ĐƯỜNG SỐ 15-TUYẾN 477 PHƯƠNG VY (SCT)	BẢN VẼ SỐ-36
35	TRỤ 12 NR ĐƯỜNG SỐ 12-TUYẾN 477 PHƯƠNG VY (SCT)	BẢN VẼ SỐ-37
36	TRỤ 13 NR ĐƯỜNG SỐ 14-TUYẾN 477 PHƯƠNG VY (SCT)	BẢN VẼ SỐ-38
37	TRỤ 01 NR ĐƯỜNG SỐ 10-TUYẾN 477 PHƯƠNG VY (SCT)	BẢN VẼ SỐ-39
38	TRỤ 05- TUYẾN 474 MAI THƯ (SCT)	BẢN VẼ SỐ-40
39	TRỤ 49 -TUYẾN 474 MAI THƯ (SCT)	BẢN VẼ SỐ-41
40	TRỤ 75B; 76 - TUYẾN 474 MAI THƯ (SCT)	BẢN VẼ SỐ-42
41	TRỤ 64; 65 - NR BẾN ĐÒN- TUYẾN 474 MAI THƯ (SCT)	BẢN VẼ SỐ-43
42	TRỤ 11; 12 - NR ĐƯỜNG SỐ 17_D3- TUYẾN 474 MAI THƯ (SCT)	BẢN VẼ SỐ-44
43	TRỤ 11; 12 - NR ĐƯỜNG SỐ 16- TUYẾN 474 MAI THƯ (SCT)	BẢN VẼ SỐ-45
44	TRỤ 32B; 33 - TUYẾN 476 NAM SUNG (SCT)	BẢN VẼ SỐ-46
45	TRỤ 77 - TUYẾN 476 NAM SUNG (SCT)	BẢN VẼ SỐ-47
46	TRỤ 25; 26 - NR CẤP TẠM ĐƯỜNG D3- TUYẾN 476 NAM SUNG (SCT)	BẢN VẼ SỐ-48
47	TRỤ 01; 02 NR ĐƯỜNG 29 NỐI DÀI- TUYẾN 476 NAM SUNG (SCT)	BẢN VẼ SỐ-49
48	TRỤ 01; 02- NR ĐƯỜNG SỐ 30 NỐI DÀI-TUYẾN 476 NAM SUNG (SCT)	BẢN VẼ SỐ-50
49	TRỤ 51; 52- TUYẾN 478 DÂN CHỦ (SCT)	BẢN VẼ SỐ-51
50	TRỤ 94; 95 - TUYẾN 478 DÂN CHỦ (SCT)	BẢN VẼ SỐ-52
51	TRỤ 01; 02 - NR ĐƯỜNG SỐ 19- TUYẾN 478 DÂN CHỦ (SCT)	BẢN VẼ SỐ-53
52	TRỤ 01;02 - NR ĐƯỜNG SỐ 17 HÒA BÌNH- TUYẾN 478 DÂN CHỦ (SCT)	BẢN VẼ SỐ-54
53	TRỤ 01; 02- NR ĐƯỜNG SỐ 17 D3-TUYẾN 478 DÂN CHỦ (SCT)	BẢN VẼ SỐ-55
54	TRỤ 01; 02 - NR ĐƯỜNG SỐ 16-TUYẾN 478 DÂN CHỦ (SCT)	BẢN VẼ SỐ-56
55	TRỤ 01; 02 - NR ĐƯỜNG SỐ 15-TUYẾN 478 DÂN CHỦ (SCT)	BẢN VẼ SỐ-57
56	TRỤ 01; 02 - NR ĐƯỜNG SỐ 14-TUYẾN 478 DÂN CHỦ (SCT)	BẢN VẼ SỐ-58
57	TRỤ 01; 02 - NR ĐƯỜNG SỐ 12-TUYẾN 478 DÂN CHỦ (SCT)	BẢN VẼ SỐ-59
58	TRỤ 01; 03 - TUYẾN 480 GIAI MỸ (SCT)	BẢN VẼ SỐ-60
59	TRỤ 01; 02 - NR ĐƯỜNG SỐ 23- TUYẾN 480 GIAI MỸ (SCT)	BẢN VẼ SỐ-61
60	TRỤ 23 NR ĐƯỜNG SỐ 25- TUYẾN 480 GIAI MỸ (SCT)	BẢN VẼ SỐ-62
III	**BẢN VẼ CHI TIẾT**	
1	SƠ ĐỒ LẮP THIẾT BỊ LBS ĐIỂN HÌNH	BẢN VẼ SỐ-63
1	SƠ ĐỒ LẮP THIẾT BỊ RECLOSER ĐIỂN HÌNH	BẢN VẼ SỐ-64
1	CHI TIẾT TIẾP ĐỊA TRỤ LẮP THIẾT BỊ (LBS-RECLOSER)	BẢN VẼ SỐ-65
2	CHI TIẾT ĐÀ 0,8M; 2,4M	BẢN VẼ SỐ-66
3	CHI TIẾT TRỤ BTLT 14M 2 ĐOẠN	BẢN VẼ SỐ-67
4	CHI TIẾT MÓNG TRỤ 14M ĐƠN TRỒNG MỚI	BẢN VẼ SỐ-68
5	CÁC CHI TIẾT KHÁC	BẢN VẼ SỐ-69
6	PHỤ KIỆN	BẢN VẼ SỐ-70

PHẦN I: SƠ ĐỒ NGUYÊN LÝ

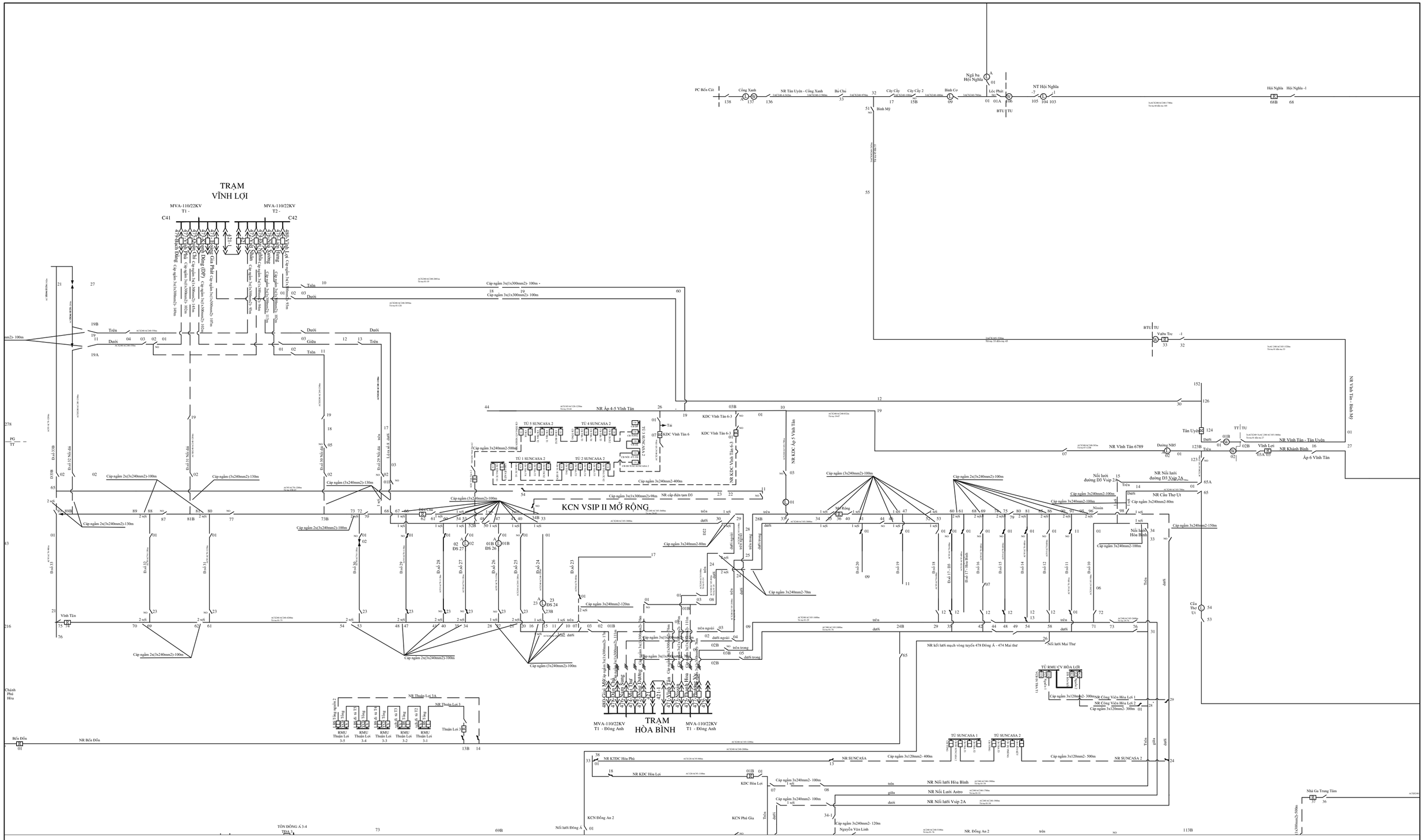

CÔNG TY TNHH TƯ VẤN XÂY DỰNG 78			CÔNG TRÌNH: LẮP ĐẶT THIẾT BỊ ĐÓNG CẮT CÁC PHÁT TUYẾN 22KV THUỘC CÁC TRẠM 110KV VĨNH LỢI - HÒA BÌNH
Phó Giám đốc	Đỗ Hữu Ánh		SƠ ĐỒ LƯỚI ĐIỆN THIẾT BỊ ĐÓNG CẮT TRƯỚC DỰ ÁN
Chủ nhiệm TK	Lê Anh Tâm		
Chủ trì TK	Bùi Công Luân		
Kiểm tra	Bùi Công Luân	TỈ LỆ: 1/#	B.C.K.T.K.T — BẢN VẼ SỐ: 01
Thiết kế	Lê Tấn Khánh	2026	

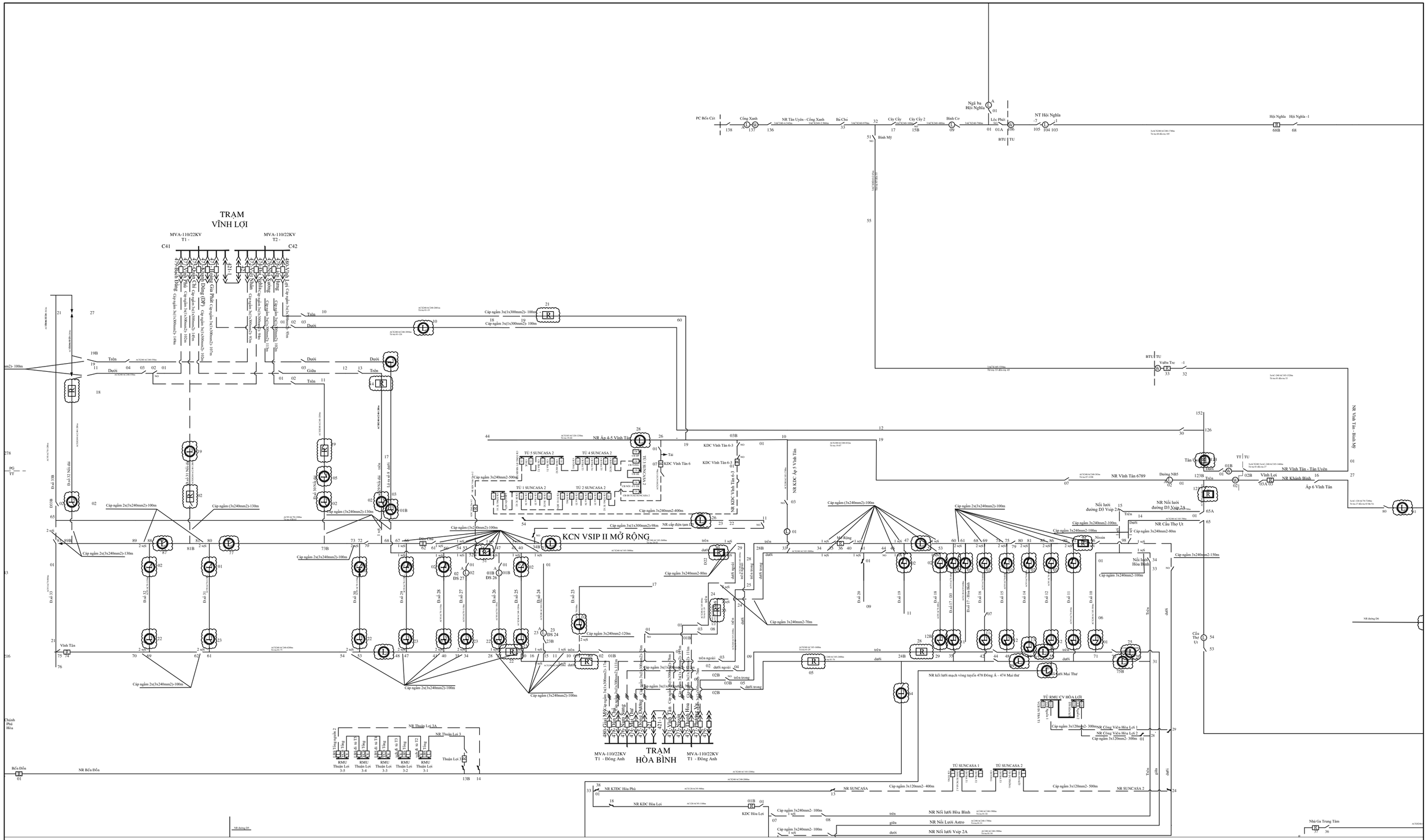

CÔNG TY TNHH TƯ VẤN XÂY DỰNG 78			CÔNG TRÌNH: LẮP ĐẶT THIẾT BỊ ĐÓNG CẮT CÁC PHÁT TUYẾN 22KV THUỘC CÁC TRẠM 110KV VĨNH LỢI - HÒA BÌNH
Phó Giám đốc	Đỗ Hữu Ánh		SƠ ĐỒ LƯỚI ĐIỆN THIẾT BỊ ĐÓNG CẮT SAU DỰ ÁN
Chủ nhiệm TK	Lê Anh Tâm		
Chủ trì TK	Bùi Kông Luận		
Kiểm tra	Bùi Kông Luận		TỈ LỆ: 1/# — B.C.K.T.K.T — BẢN VẼ SỐ: 02
Thiết kế	Lê Tấn Khánh		2026

PHẦN II: MẶT BẰNG VỊ TRÍ LẮP ĐẶT THIẾT BỊ ĐÓNG CẮT

PHẦN II.1: TRẠM BIẾN ÁP VĨNH LỢI

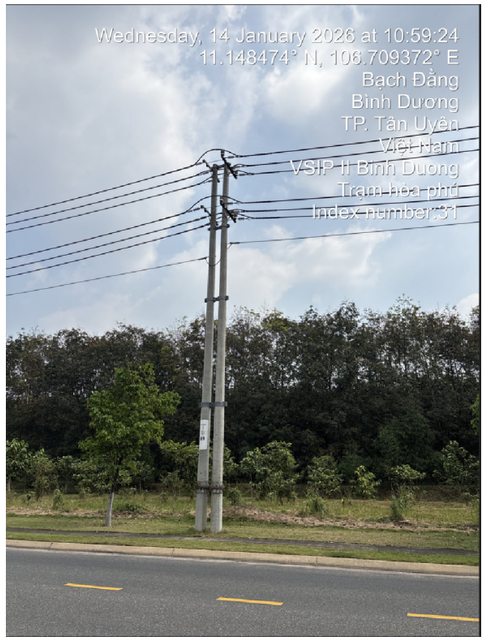

TRỤ 09 TUYẾN 471 HOÀNG GIA PHÁT (Hiện hữu)

TRỤ 10 TUYẾN 471 HOÀNG GIA PHÁT (Hiện hữu)

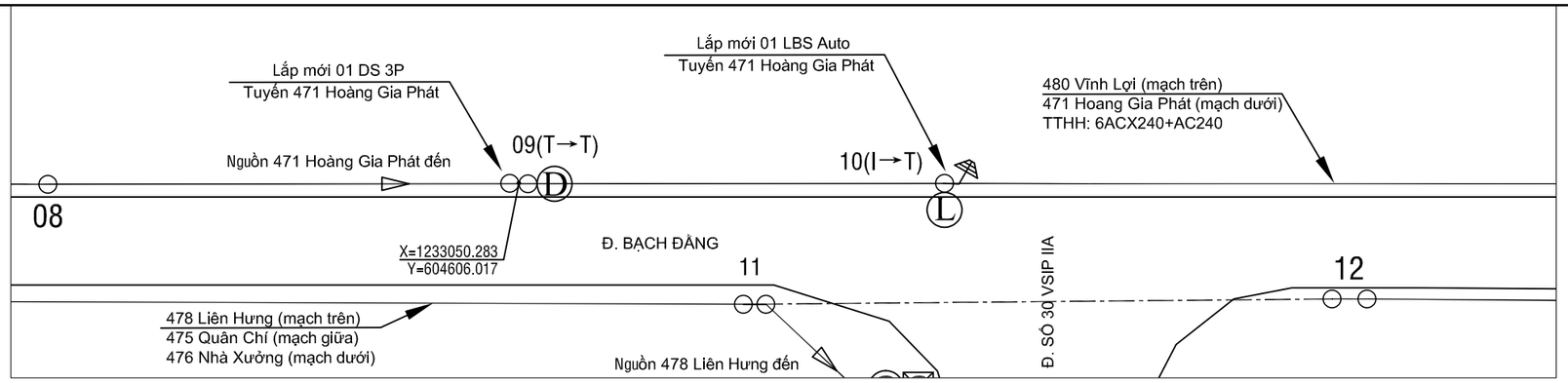

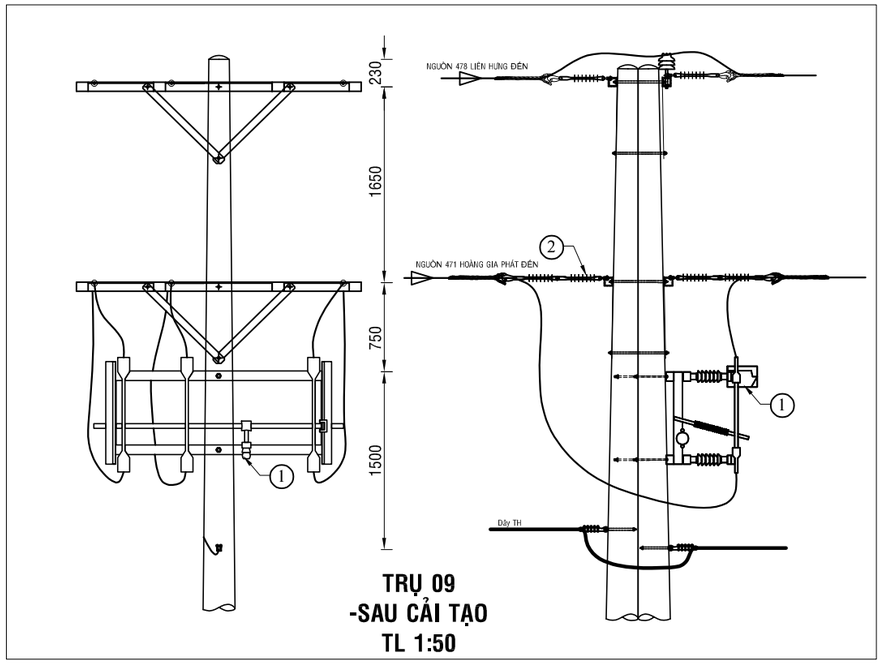

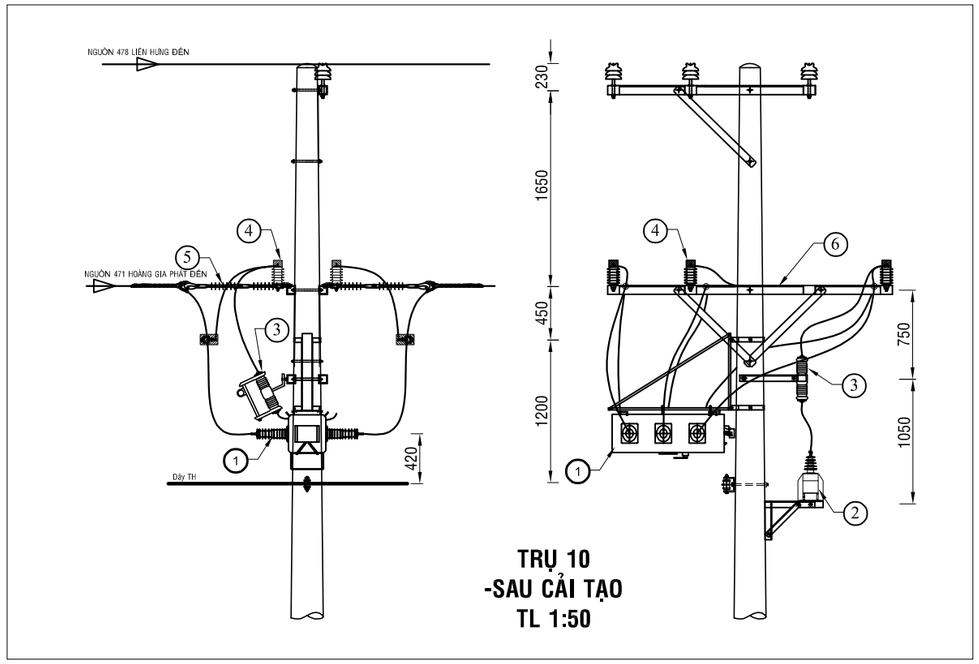

BẢNG GHI CHÚ VẬT TƯ THIẾT BỊ CHÍNH LẮP MỚI TRỤ T09			
STT	TÊN VẬT TƯ THIẾT BỊ	ĐƠN VỊ	GHI CHÚ
01	DS 3 PHA 630A - 24KV + PHỤ KIỆN	BỘ	LẮP MỚI
02	SỨ TREO ĐÔI 24KV POLYMER + PHỤ KIỆN	BỘ	LẮP MỚI

BẢNG GHI CHÚ VẬT TƯ THIẾT BỊ CHÍNH LẮP MỚI TRỤ T10			
STT	TÊN VẬT TƯ THIẾT BỊ	ĐƠN VỊ	GHI CHÚ
01	LBS 3 PHA 630A - 24KV ĐK SCADA + PHỤ KIỆN	BỘ	LẮP MỚI
02	MÁY BIẾN ÁP NGUỒN 1 PHA-12,7KV	BỘ	LẮP MỚI
03	CẦU CHÌ TỰ RƠI 24KV	BỘ	LẮP MỚI
04	CHỐNG SÉT VAN LA 18KV - 10KA + NẮP CHỤP	BỘ	LẮP MỚI
05	SỨ TREO ĐÔI 24KV POLYMER+ PHỤ KIỆN	BỘ	LẮP MỚI
06	BỘ ĐÀ CÂN ĐÔI 2,4M TRỤ ĐƠN	BỘ	LẮP MỚI

Ghi chú:

- TRUNG THẾ NỔI HIỆN HỮU
- TRUNG THẾ NGẦM HH
- HẠ THẾ NỔI HIỆN HỮU
- TRỤ TT HIỆN HỮU
- TRỤ HT HIỆN HỮU
- TRỤ TT TRỒNG MỚI 14m - 2 ĐOẠN
- TRỤ TT TRỒNG MỚI 16m 2 ĐOẠN
- TIẾP ĐỊA LẮP MỚI
- TRẠM TREO 3 MÁY 1 PHA HIỆN HỮU
- TRẠM TRỤ GHÉP 1 MÁY 3 PHA HIỆN HỮU
- TRẠM GIÀN 1 MÁY 3 PHA HIỆN HỮU
- DS LẮP MỚI, HIỆN HỮU
- FCO LẮP MỚI, HIỆN HỮU
- LBS LẮP MỚI, HIỆN HỮU
- RECLOSER LẮP MỚI, HIỆN HỮU
- TỤ BÙ HIỆN HỮU

CÔNG TY ĐIỆN LỰC BÌNH DƯƠNG
Thủ Dầu Một, ngày....tháng....năm 2026
KT. GIÁM ĐỐC
PHÓ GIÁM ĐỐC

CÔNG TY TNHH
TƯ VẤN XÂY DỰNG 78

ISOCERT ISO 9001:2015

Phó Giám đốc	Đỗ Hữu Ánh	
Chủ nhiệm TK	Lê Anh Tâm	
Chủ trì TK	Bùi Kông Luân	
Kiểm tra	Bùi Kông Luân	
Thiết kế	Lê Tấn Khánh	

CÔNG TRÌNH: LẮP ĐẶT THIẾT BỊ ĐÓNG CẮT CÁC PHÁT TUYẾN 22KV THUỘC CÁC TRẠM 110KV VĨNH LỢI - HÒA BÌNH

TRỤ 09; 10 - TUYẾN 471 HOÀNG GIA PHÁT (SCT)

TỈ LỆ: 1/#	B.C.K.T.K.T	BẢN VẼ SỐ: 03
2026		MB-VL-471-01

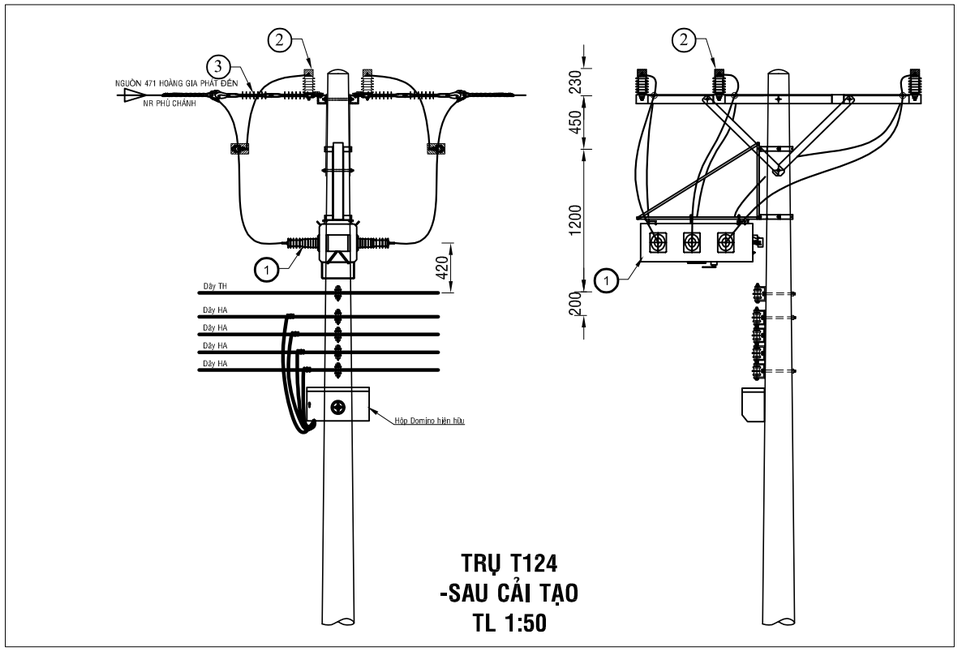

BẢNG GHI CHÚ VẬT TƯ THIẾT BỊ CHÍNH LẮP MỚI TRỤ T124			
STT	TÊN VẬT TƯ THIẾT BỊ	ĐƠN VỊ	GHI CHÚ
01	LBS 3 PHA 630A - 24KV ĐK SCADA + PHỤ KIỆN	BỘ	LẮP MỚI
02	CHỐNG SÉT VAN LA 18KV - 10KA + NẮP CHỤP	BỘ	LẮP MỚI
03	SỨ TREO ĐÔI 24KV POLYMER+ PHỤ KIỆN	BỘ	LẮP MỚI

TRỤ 124 NR PHÚ CHÁNH
TUYẾN 471 HOÀNG GIA PHÁT (Hiện hữu)

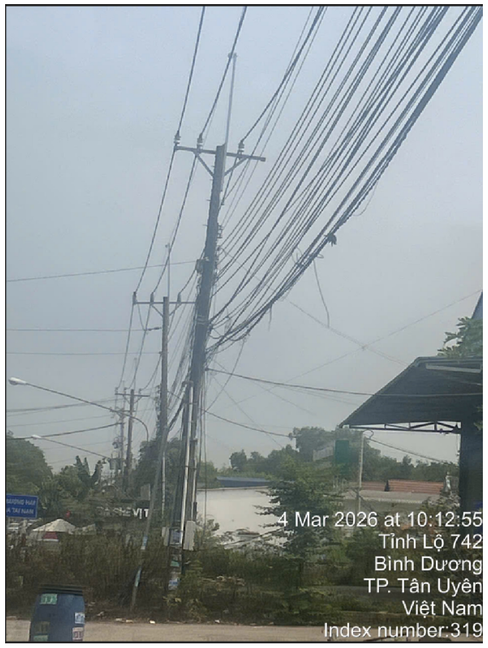

TRỤ 125 NR PHÚ CHÁNH
TUYẾN 471 HOÀNG GIA PHÁT (Hiện hữu)

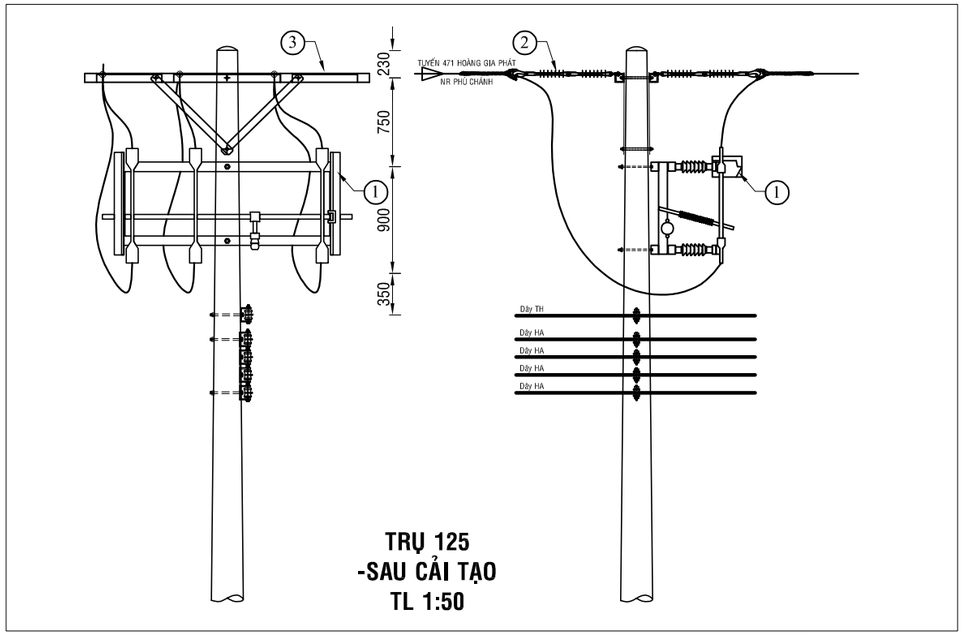

BẢNG GHI CHÚ VẬT TƯ THIẾT BỊ CHÍNH LẮP MỚI TRỤ T125			
STT	TÊN VẬT TƯ THIẾT BỊ	ĐƠN VỊ	GHI CHÚ
01	DS 3 PHA 630A - 24KV + PHỤ KIỆN	BỘ	LẮP MỚI
02	SỨ TREO ĐÔI 24KV POLYMER+ PHỤ KIỆN	BỘ	LẮP MỚI

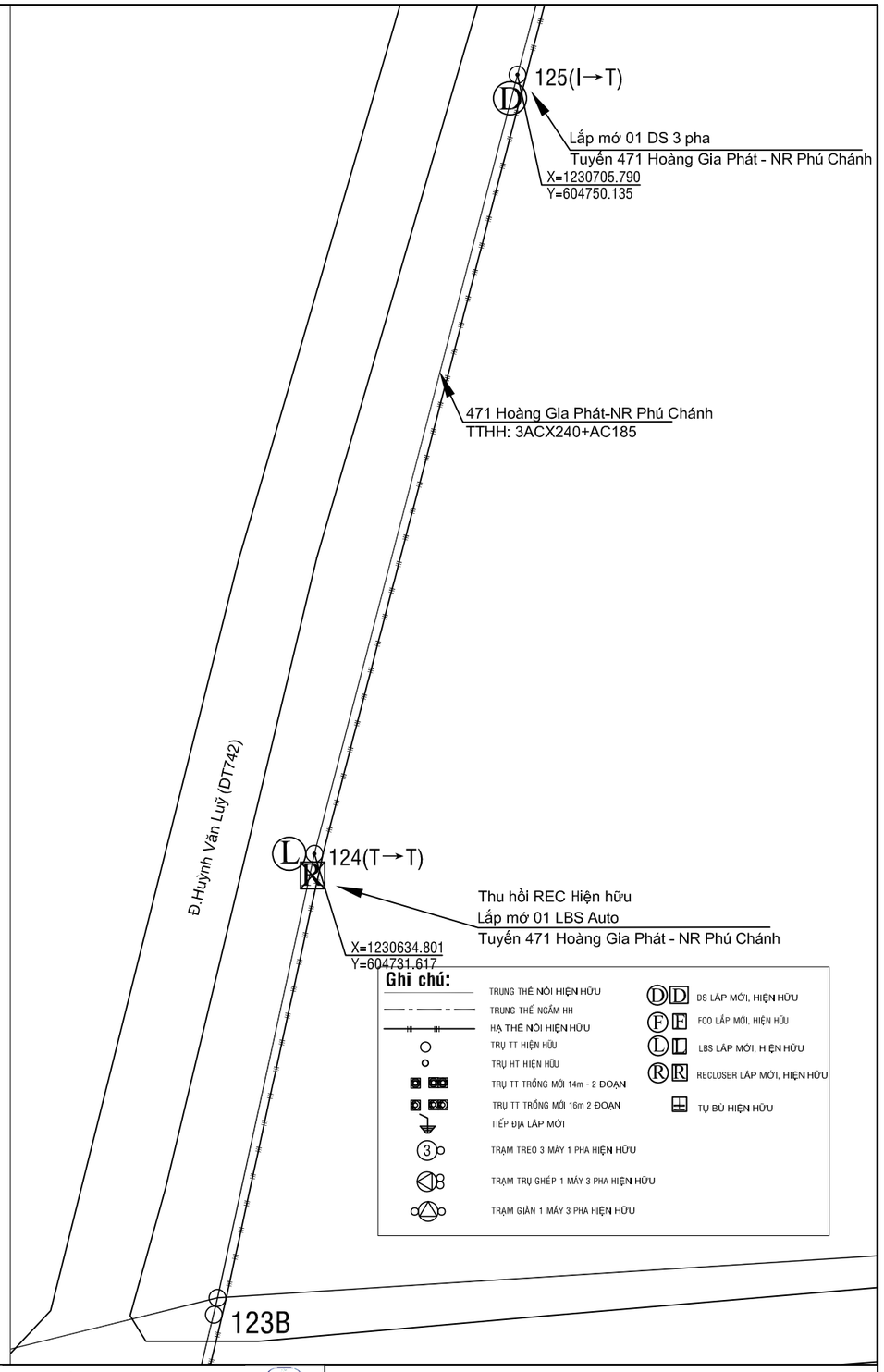

CÔNG TY ĐIỆN LỰC BÌNH DƯƠNG
Thủ Dầu Một, ngày....tháng....năm 2026
KT. GIÁM ĐỐC
PHÓ GIÁM ĐỐC

CÔNG TY TNHH
TƯ VẤN XÂY DỰNG 78

ISO 9001:2015

Phó Giám đốc	Đỗ Hữu Ánh	
Chủ nhiệm TK	Lê Anh Tâm	
Chủ trì TK	Bùi Kông Luân	
Kiểm tra	Bùi Kông Luân	
Thiết kế	Lê Tấn Khánh	

CÔNG TRÌNH: LẮP ĐẶT THIẾT BỊ ĐÓNG CẮT CÁC PHÁT TUYẾN 22KV THUỘC CÁC TRẠM 110KV VĨNH LỢI - HÒA BÌNH

TRỤ 124; 125 NR PHÚ CHÁNH
- TUYẾN 471 HOÀNG GIA PHÁT (SCT)

TỈ LỆ: 1/#	B.C.K.T.K.T	BẢN VẼ SỐ: 04
2026		MB-VL-471-02

TRỤ 13 TUYẾN 475 QUÂN CHÍ (Hiện hữu)

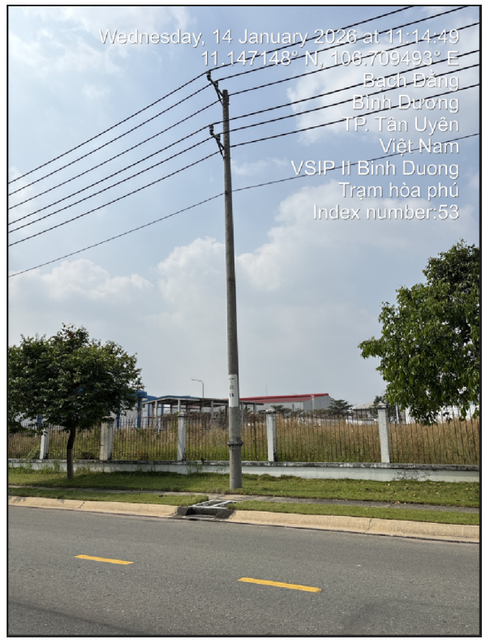

TRỤ 14 TUYẾN 475 QUÂN CHÍ (Hiện hữu)

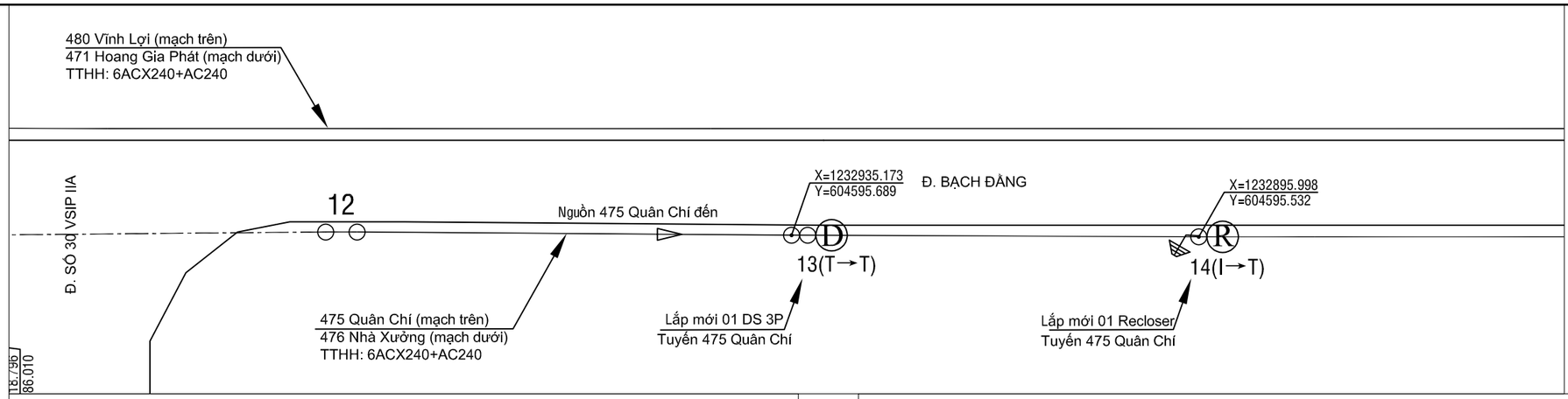

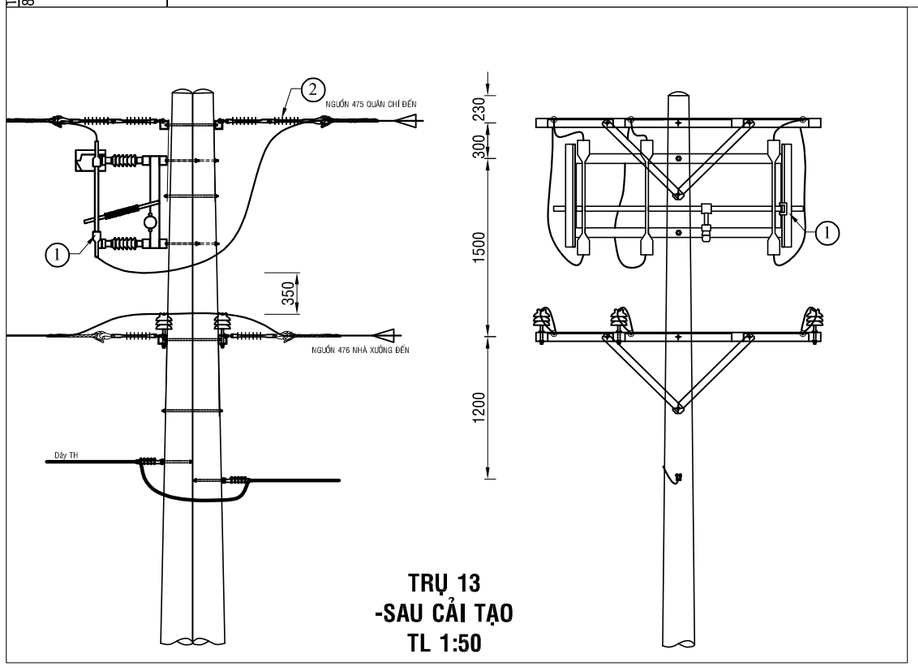

TRỤ 13
-SAU CẢI TẠO
TL 1:50

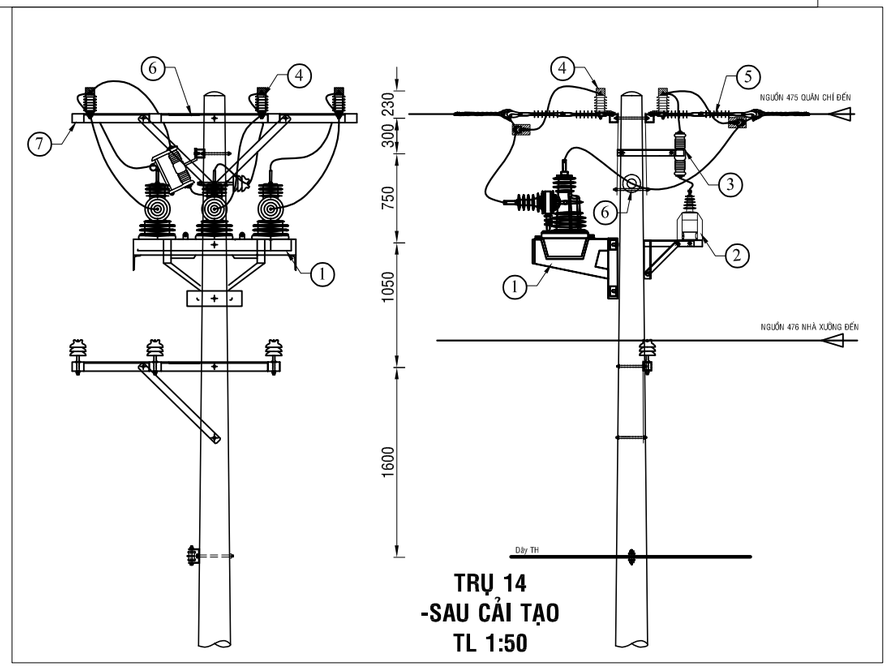

TRỤ 14
-SAU CẢI TẠO
TL 1:50

BẢNG GHI CHÚ VẬT TƯ THIẾT BỊ CHÍNH LẮP MỚI TRỤ T13			
STT	TÊN VẬT TƯ THIẾT BỊ	ĐƠN VỊ	GHI CHÚ
01	DS 3 PHA 630A - 24KV + PHỤ KIỆN	BỘ	LẮP MỚI
02	SỨ TREO ĐÔI 24KV POLYMER+ PHỤ KIỆN	BỘ	LẮP MỚI

BẢNG GHI CHÚ VẬT TƯ THIẾT BỊ CHÍNH LẮP MỚI TRỤ 14			
STT	TÊN VẬT TƯ THIẾT BỊ	ĐƠN VỊ	GHI CHÚ
01	RECLOSER 3 PHA 630A - 24KV ĐK SCADA + PHỤ KIỆN	BỘ	LẮP MỚI
02	MÁY BIẾN ÁP NGUỒN 1 PHA-12,7KV	BỘ	LẮP MỚI
03	CẦU CHÌ TỰ RƠI 24KV	BỘ	LẮP MỚI
04	CHỐNG SÉT VAN LA 18KV - 10KA + NẮP CHỤP	BỘ	LẮP MỚI
05	SỨ TREO ĐÔI 24KV POLYMER+ PHỤ KIỆN	BỘ	LẮP MỚI
06	SỨ ĐỨNG 24KV	BỘ	LẮP MỚI
07	BỘ ĐÀ CÂN ĐỐI 2,4M TRỤ ĐƠN	BỘ	LẮP MỚI

Ghi chú:

- TRUNG THẾ NỔI HIỆN HỮU
- TRUNG THẾ NGẦM HH
- HẠ THẾ NỔI HIỆN HỮU
- TRỤ TT HIỆN HỮU
- TRỤ HT HIỆN HỮU
- TRỤ TT TRỒNG MỚI 14m - 2 ĐOẠN
- TRỤ TT TRỒNG MỚI 16m 2 ĐOẠN
- TIẾP ĐỊA LẮP MỚI
- TRẠM TREO 3 MÁY 1 PHA HIỆN HỮU
- TRẠM TRỤ GHÉP 1 MÁY 3 PHA HIỆN HỮU
- TRẠM GIÀN 1 MÁY 3 PHA HIỆN HỮU
- DD DS LẮP MỚI, HIỆN HỮU
- FF FCO LẮP MỚI, HIỆN HỮU
- LL LBS LẮP MỚI, HIỆN HỮU
- RR RECLOSER LẮP MỚI, HIỆN HỮU
- TỤ BÙ HIỆN HỮU

CÔNG TY ĐIỆN LỰC BÌNH DƯƠNG
Thủ Dầu Một, ngày....tháng....năm 2026
KT. GIÁM ĐỐC
PHÓ GIÁM ĐỐC

CÔNG TY TNHH
TƯ VẤN XÂY DỰNG 78

ISOCERT ISO 9001:2015

CÔNG TRÌNH: LẮP ĐẶT THIẾT BỊ ĐÓNG CẮT CÁC PHÁT TUYẾN 22KV THUỘC CÁC TRẠM 110KV VĨNH LỢI - HÒA BÌNH

Phó Giám đốc	Đỗ Hữu Ánh	
Chủ nhiệm TK	Lê Anh Tâm	
Chủ trì TK	Bùi Kông Luân	
Kiểm tra	Bùi Kông Luân	
Thiết kế	Lê Tấn Khánh	

TRỤ 13; 14- TUYẾN 475 QUÂN CHÍ (SCT)

TỈ LỆ: 1/#	B.C.K.T.K.T	BẢN VẼ SỐ: 05
2026		MB-VL-475-01

TRỤ 01 NR ĐƯỜNG SỐ 31 NỐI DÀI
-TUYẾN 477 VĨNH PHÚ (Hiện hữu)

TRỤ 02 NR ĐƯỜNG SỐ 31 NỐI DÀI
-TUYẾN 477 VĨNH PHÚ (Hiện hữu)

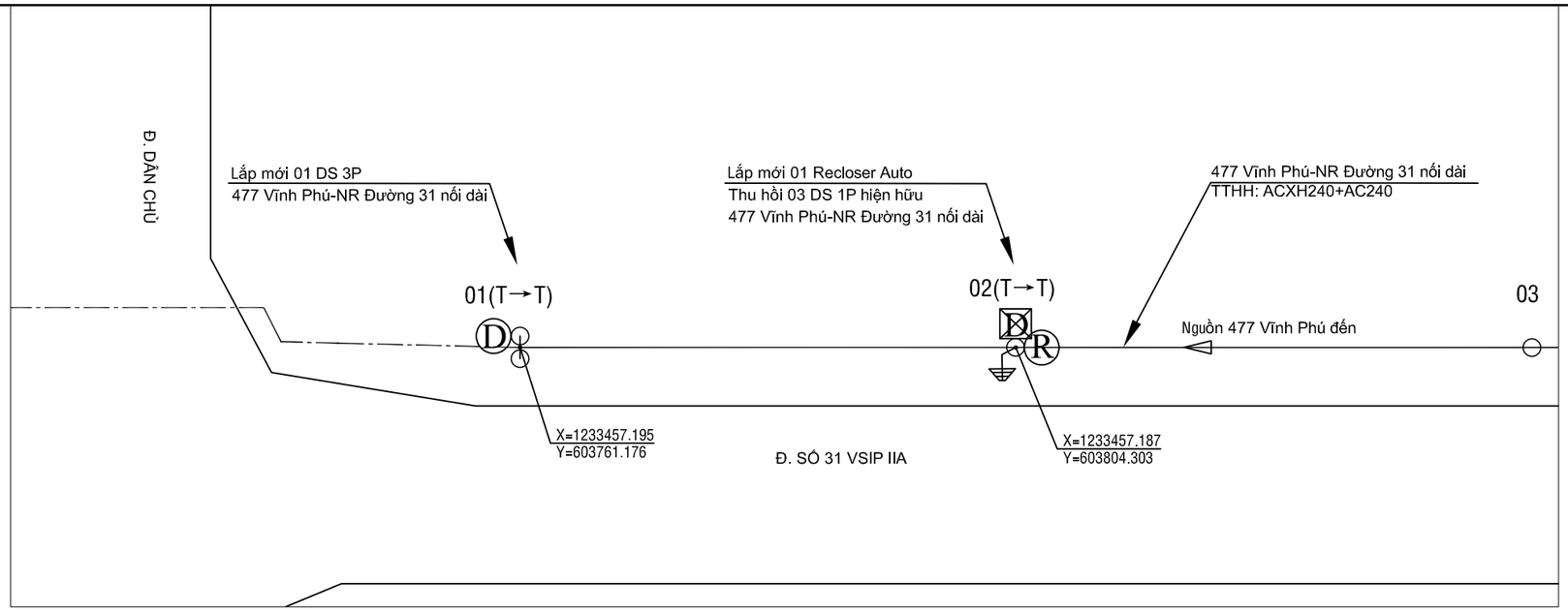

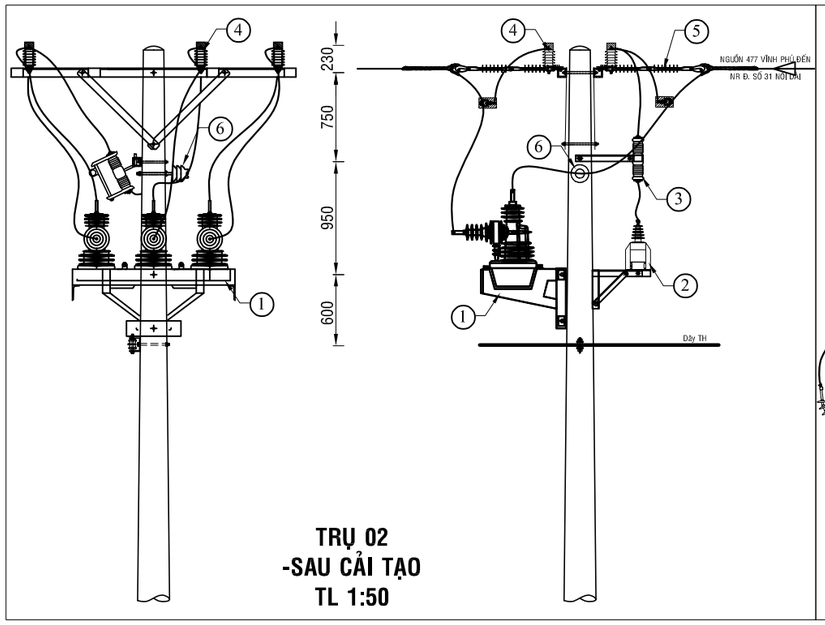

TRỤ 02
-SAU CẢI TẠO
TL 1:50

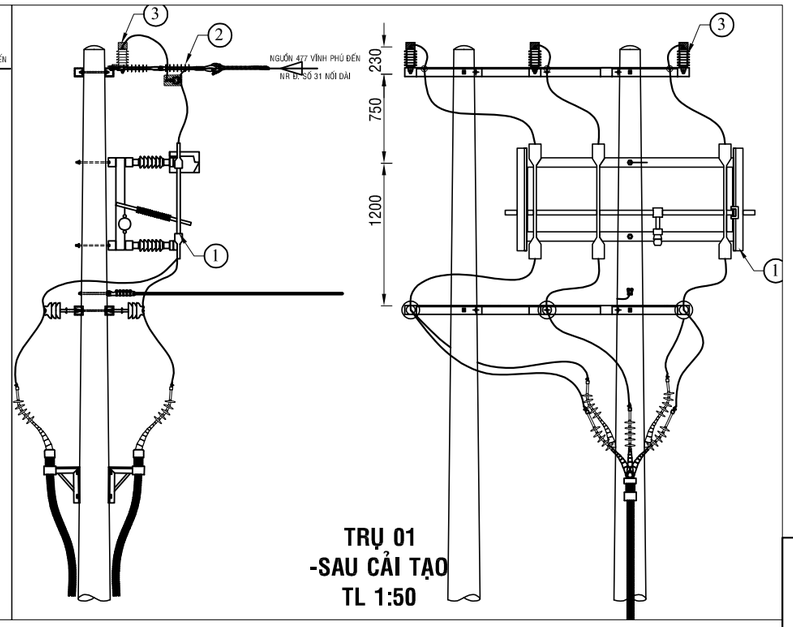

TRỤ 01
-SAU CẢI TẠO
TL 1:50

CÔNG TY ĐIỆN LỰC BÌNH DƯƠNG
Thủ Dầu Một, ngày....tháng....năm 2026
KT. GIÁM ĐỐC
PHÓ GIÁM ĐỐC

BẢNG GHI CHÚ VẬT TƯ THIẾT BỊ CHÍNH LẮP MỚI TRỤ 02

STT	TÊN VẬT TƯ THIẾT BỊ	ĐƠN VỊ	GHI CHÚ
01	RECLOSER 3 PHA 630A - 24KV ĐK SCADA + PHỤ KIỆN	BỘ	LẮP MỚI
02	MÁY BIẾN ÁP NGUỒN 1 PHA-12,7KV	BỘ	LẮP MỚI
03	CẦU CHÌ TỰ RƠI 24KV	BỘ	LẮP MỚI
04	CHỐNG SÉT VAN LA 18KV - 10KA + NẮP CHỤP	BỘ	LẮP MỚI
05	SỨ TREO ĐÔI 24KV POLYMER+ PHỤ KIỆN	BỘ	LẮP MỚI
06	SỨ ĐỨNG 24KV	BỘ	LẮP MỚI

BẢNG GHI CHÚ VẬT TƯ THIẾT BỊ CHÍNH LẮP MỚI TRỤ T01

STT	TÊN VẬT TƯ THIẾT BỊ	ĐƠN VỊ	GHI CHÚ
01	DS 3 PHA 630A - 24KV + PHỤ KIỆN	BỘ	LẮP MỚI
02	SỨ TREO ĐÔI 24KV POLYMER+ PHỤ KIỆN	BỘ	LẮP MỚI

Ghi chú:

- TRUNG THẾ NỔI HIỆN HỮU
- TRUNG THẾ NGẦM HH
- HẠ THẾ NỔI HIỆN HỮU
- TRỤ TT HIỆN HỮU
- TRỤ HT HIỆN HỮU
- TRỤ TT TRỒNG MỚI 14m - 2 ĐOẠN
- TRỤ TT TRỒNG MỚI 16m 2 ĐOẠN
- TIẾP ĐỊA LẮP MỚI
- TRẠM TREO 3 MÁY 1 PHA HIỆN HỮU
- TRẠM TRỤ GHÉP 1 MÁY 3 PHA HIỆN HỮU
- TRẠM GIÀN 1 MÁY 3 PHA HIỆN HỮU
- DD DS LẮP MỚI, HIỆN HỮU
- FF FCO LẮP MỚI, HIỆN HỮU
- LL LBS LẮP MỚI, HIỆN HỮU
- RR RECLOSER LẮP MỚI, HIỆN HỮU
- TỤ BÙ HIỆN HỮU

CÔNG TY TNHH
TƯ VẤN XÂY DỰNG 78

ISOCERT ISO 9001:2015

CÔNG TRÌNH: LẮP ĐẶT THIẾT BỊ ĐÓNG CẮT CÁC PHÁT TUYẾN 22KV THUỘC CÁC TRẠM 110KV VĨNH LỢI - HÒA BÌNH

Phó Giám đốc	Đỗ Hữu Ánh	
Chủ nhiệm TK	Lê Anh Tâm	
Chủ trì TK	Bùi Kông Luân	
Kiểm tra	Bùi Kông Luân	
Thiết kế	Lê Tấn Khánh	

TRỤ 01; 02 - NR ĐƯỜNG SỐ 31 NỐI DÀI
-TUYẾN 477 VĨNH PHÚ (SCT)

TỈ LỆ: 1/#	B.C.K.T.K.T	BẢN VẼ SỐ: 06
2026		MB-VL-477-01

TRỤ 19 NR ĐƯỜNG SỐ 31 NỐI DÀI
-TUYẾN 477 VĨNH PHÚ (Hiện hữu)

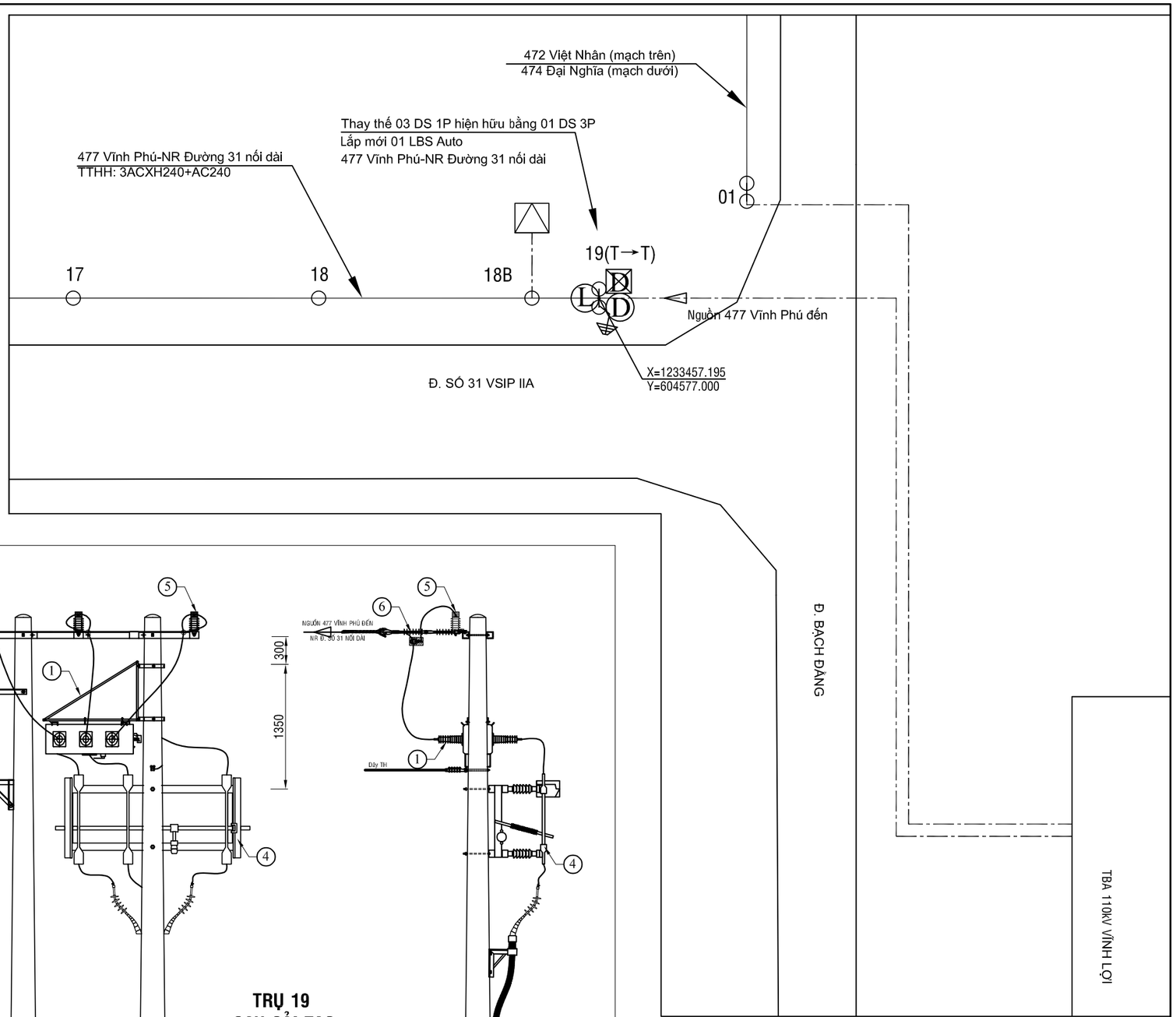

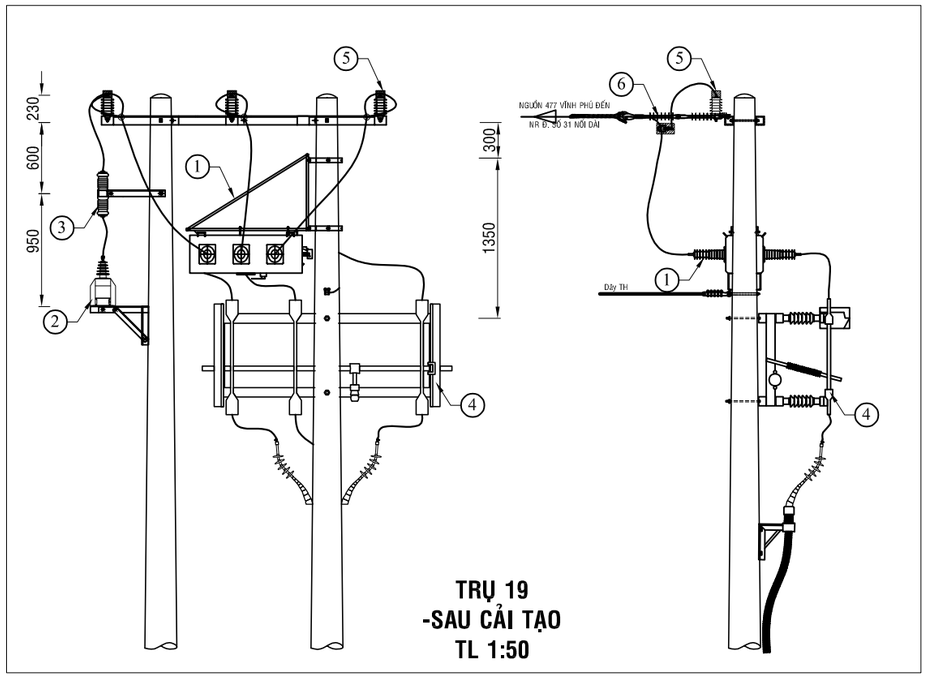

TRỤ 19
-SAU CẢI TẠO
TL 1:50

BẢNG GHI CHÚ VẬT TƯ THIẾT BỊ CHÍNH LẮP MỚI TRỤ 19			
STT	TÊN VẬT TƯ THIẾT BỊ	ĐƠN VỊ	GHI CHÚ
01	LBS 3 PHA 630A - 24KV ĐK SCADA + PHỤ KIỆN	BỘ	LẮP MỚI
02	MÁY BIẾN ÁP NGUỒN 1 PHA-12,7KV	BỘ	LẮP MỚI
03	CẦU CHÌ TỰ RƠI 24KV	BỘ	LẮP MỚI
04	DS 3 PHA 630A - 24KV + PHỤ KIỆN	BỘ	LẮP MỚI
05	SỨ TREO ĐÔI 24KV POLYMER+ PHỤ KIỆN	BỘ	LẮP MỚI

Ghi chú:

- TRUNG THẾ NỔI HIỆN HỮU
- TRUNG THẾ NGẦM HH
- HẠ THẾ NỔI HIỆN HỮU
- TRỤ TT HIỆN HỮU
- TRỤ HT HIỆN HỮU
- TRỤ TT TRỒNG MỚI 14m - 2 ĐOẠN
- TRỤ TT TRỒNG MỚI 16m 2 ĐOẠN
- TIẾP ĐỊA LẮP MỚI
- TRẠM TREO 3 MÁY 1 PHA HIỆN HỮU
- TRẠM TRỤ GHÉP 1 MÁY 3 PHA HIỆN HỮU
- TRẠM GIÀN 1 MÁY 3 PHA HIỆN HỮU
- DD DS LẮP MỚI, HIỆN HỮU
- FF FCO LẮP MỚI, HIỆN HỮU
- LL LBS LẮP MỚI, HIỆN HỮU
- RR RECLOSER LẮP MỚI, HIỆN HỮU
- TỤ BÙ HIỆN HỮU

CÔNG TY ĐIỆN LỰC BÌNH DƯƠNG
Thủ Dầu Một, ngày....tháng....năm 2026
KT. GIÁM ĐỐC
PHÓ GIÁM ĐỐC

CÔNG TY TNHH
TƯ VẤN XÂY DỰNG 78

ISOCERT ISO 9001:2015

Phó Giám đốc	Đỗ Hữu Ánh	
Chủ nhiệm TK	Lê Anh Tâm	
Chủ trì TK	Bùi Kông Luân	
Kiểm tra	Bùi Kông Luân	
Thiết kế	Lê Tấn Khánh	

CÔNG TRÌNH: LẮP ĐẶT THIẾT BỊ ĐÓNG CẮT CÁC PHÁT TUYẾN 22KV THUỘC CÁC TRẠM 110KV VĨNH LỢI - HÒA BÌNH

TRỤ 19 NR ĐƯỜNG SỐ 31 NỐI DÀI-TUYẾN 477 VĨNH PHÚ (SCT)

TỈ LỆ: 1/#	B.C.K.T.K.T	BẢN VẼ SỐ: 07
2026		MB-VL-477-02

TRỤ 87 TUYẾN 477 VĨNH PHÚ (SCT)

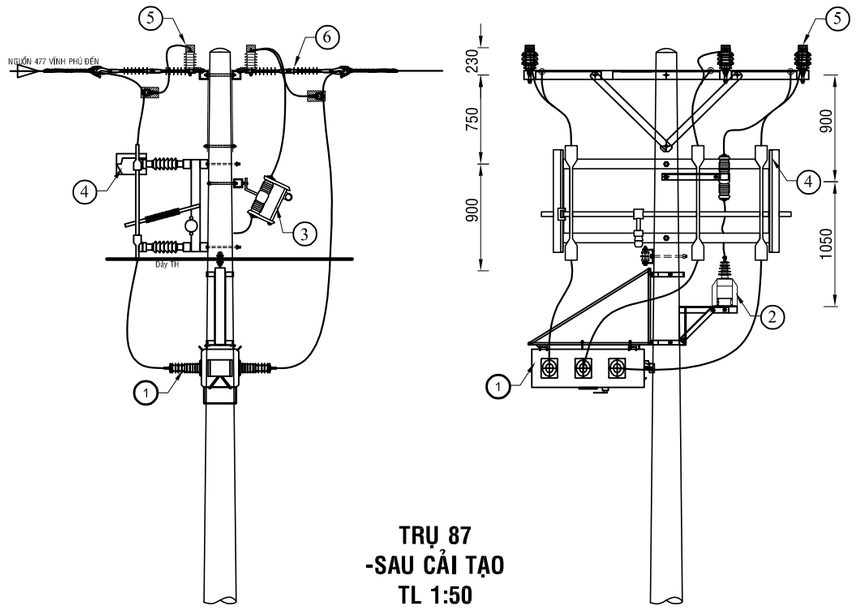

TRỤ 87
-SAU CẢI TẠO
TL 1:50

BẢNG GHI CHÚ VẬT TƯ THIẾT BỊ CHÍNH LẮP MỚI TRỤ T87			
STT	TÊN VẬT TƯ THIẾT BỊ	ĐƠN VỊ	GHI CHÚ
01	LBS 3 PHA 630A - 24KV ĐK SCADA + PHỤ KIỆN	BỘ	LẮP MỚI
02	MÁY BIẾN ÁP NGUỒN 1 PHA-12,7KV	BỘ	LẮP MỚI
03	CẦU CHÌ TỰ RƠI 24KV	BỘ	LẮP MỚI
04	DS 3 PHA 630A - 24KV + PHỤ KIỆN	BỘ	LẮP MỚI
05	CHỐNG SÉT VAN LA 18KV - 10KA + NẮP CHỤP	BỘ	LẮP MỚI
06	SỨ TREO ĐÔI 24KV POLYMER+ PHỤ KIỆN	BỘ	LẮP MỚI

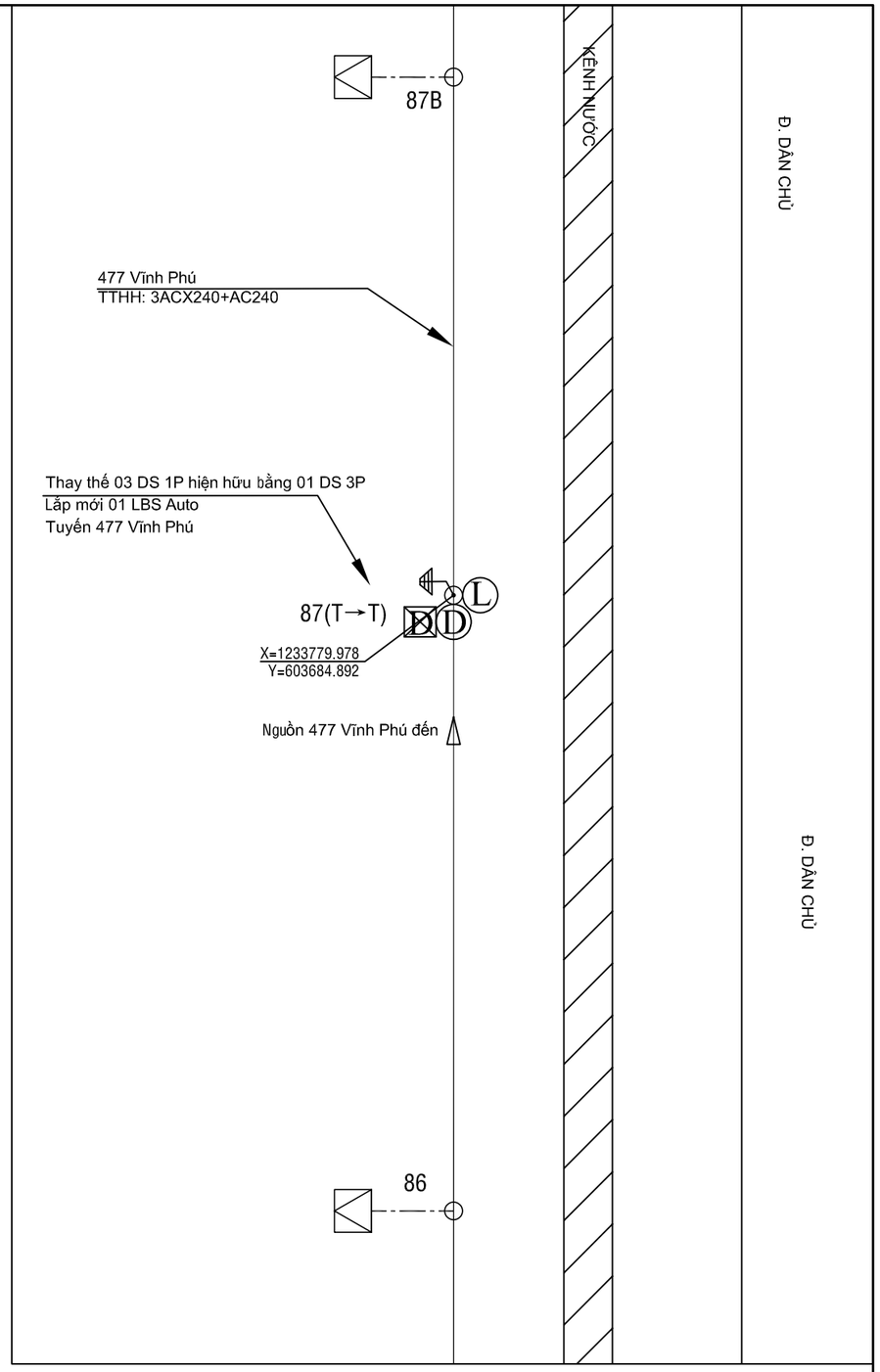

Ghi chú:

- TRUNG THẾ NỔI HIỆN HỮU
- TRUNG THẾ NGẦM HH
- HẠ THẾ NỔI HIỆN HỮU
- TRỤ TT HIỆN HỮU
- TRỤ HT HIỆN HỮU
- TRỤ TT TRỒNG MỚI 14m - 2 ĐOẠN
- TRỤ TT TRỒNG MỚI 16m 2 ĐOẠN
- TIẾP ĐỊA LẮP MỚI
- TRẠM TREO 3 MÁY 1 PHA HIỆN HỮU
- TRẠM TRỤ GHÉP 1 MÁY 3 PHA HIỆN HỮU
- TRẠM GIÁN 1 MÁY 3 PHA HIỆN HỮU
- DD DS LẮP MỚI, HIỆN HỮU
- FF FCO LẮP MỚI, HIỆN HỮU
- LL LBS LẮP MỚI, HIỆN HỮU
- RR RECLOSER LẮP MỚI, HIỆN HỮU
- TỤ BÙ HIỆN HỮU

CÔNG TY ĐIỆN LỰC BÌNH DƯƠNG
Thủ Dầu Một, ngày....tháng....năm 2026
KT. GIÁM ĐỐC
PHÓ GIÁM ĐỐC

CÔNG TY TNHH
TƯ VẤN XÂY DỰNG 78

ISOCERT ISO 9001:2015

Phó Giám đốc	Đỗ Hữu Ánh	
Chủ nhiệm TK	Lê Anh Tâm	
Chủ trì TK	Bùi Kông Luân	
Kiểm tra	Bùi Kông Luân	
Thiết kế	Lê Tấn Khánh	

CÔNG TRÌNH: LẮP ĐẶT THIẾT BỊ ĐÓNG CẮT CÁC PHÁT TUYẾN 22KV THUỘC CÁC TRẠM 110KV VĨNH LỢI - HÒA BÌNH

TRỤ 87- TUYẾN 477 VĨNH PHÚ (SCT)

TỈ LỆ: 1/#	B.C.K.T.K.T	BẢN VẼ SỐ: 08
2026		MB-VL-477-03

TRỤ 18 NR ĐƯỜNG 32 NỐI DÀI
-TUYẾN 474 ĐẠI NGHĨA (Hiện hữu)

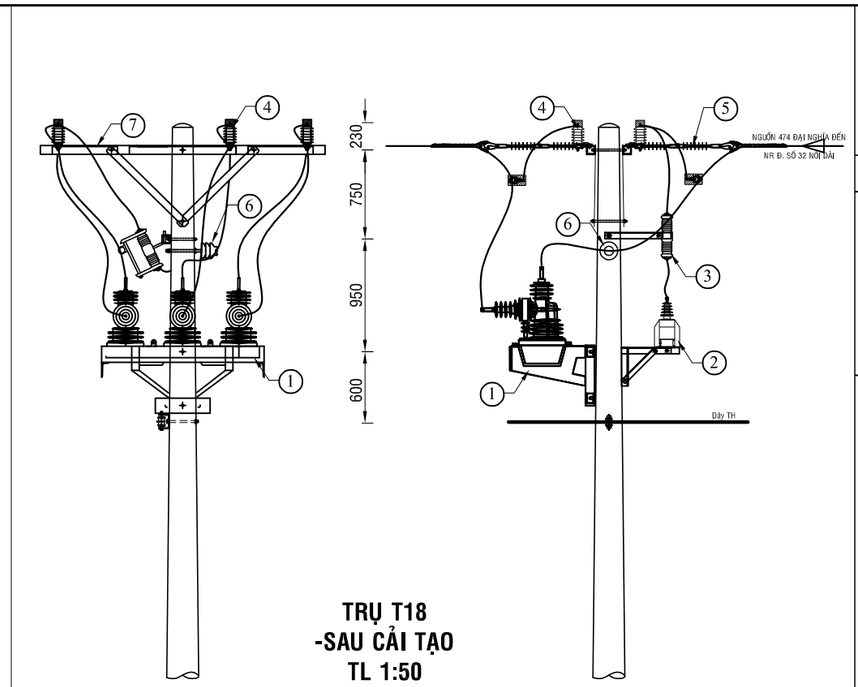

TRỤ T18
-SAU CẢI TẠO
TL 1:50

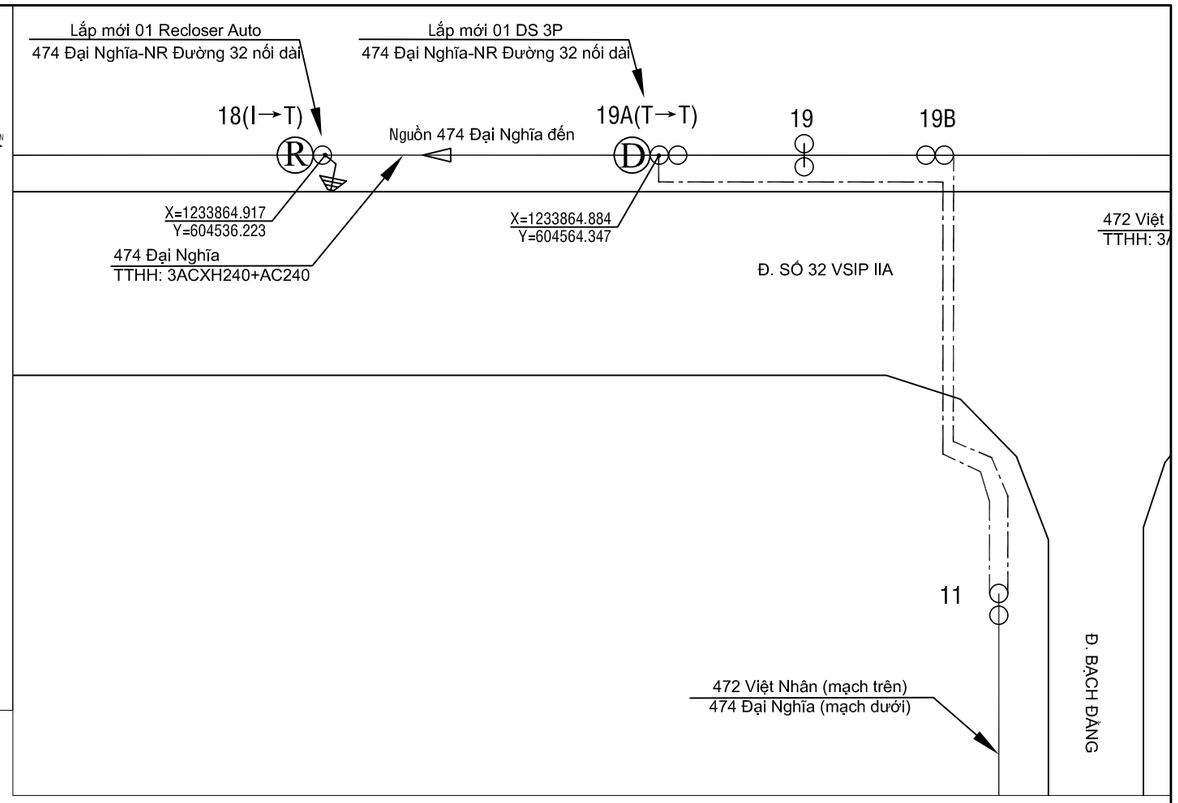

TRỤ 19A NR ĐƯỜNG 32 NỐI DÀI
-TUYẾN 474 ĐẠI NGHĨA (Hiện hữu)

BẢNG GHI CHÚ VẬT TƯ THIẾT BỊ CHÍNH LẮP MỚI TRỤ 18

STT	TÊN VẬT TƯ THIẾT BỊ	ĐƠN VỊ	GHI CHÚ
01	RECLOSER 3 PHA 630A - 24KV ĐK SCADA + PHỤ KIỆN	BỘ	LẮP MỚI
02	MÁY BIẾN ÁP NGUỒN 1 PHA-12,7KV	BỘ	LẮP MỚI
03	CẦU CHÌ TỰ RƠI 24KV	BỘ	LẮP MỚI
04	CHỐNG SÉT VAN LA 18KV - 10KA + NẮP CHỤP	BỘ	LẮP MỚI
05	SỨ TREO ĐÔI 24KV POLYMER+ PHỤ KIỆN	BỘ	LẮP MỚI
06	SỨ ĐỨNG 24KV	BỘ	LẮP MỚI
07	BỘ ĐÀ CÂN ĐỐI 2,4M TRỤ ĐƠN	BỘ	LẮP MỚI

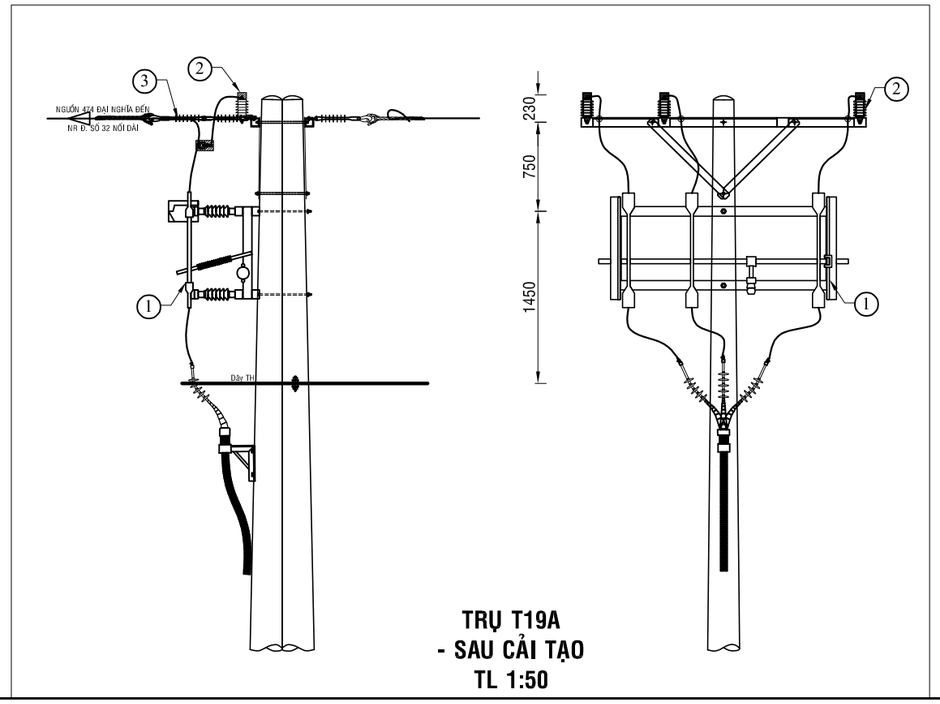

TRỤ T19A
- SAU CẢI TẠO
TL 1:50

BẢNG GHI CHÚ VẬT TƯ THIẾT BỊ CHÍNH LẮP MỚI TRỤ T19A

STT	TÊN VẬT TƯ THIẾT BỊ	ĐƠN VỊ	GHI CHÚ
01	DS 3 PHA 630A - 24KV + PHỤ KIỆN	BỘ	LẮP MỚI
02	SỨ TREO ĐÔI 24KV POLYMER+ PHỤ KIỆN	BỘ	LẮP MỚI

Ghi chú:

- TRUNG THẾ NỔI HIỆN HỮU
- TRUNG THẾ NGẦM HH
- HẠ THẾ NỔI HIỆN HỮU
- TRỤ TT HIỆN HỮU
- TRỤ HT HIỆN HỮU
- TRỤ TT TRỒNG MỚI 14m - 2 ĐOẠN
- TRỤ TT TRỒNG MỚI 16m 2 ĐOẠN
- TIẾP ĐỊA LẮP MỚI
- TRẠM TREO 3 MÁY 1 PHA HIỆN HỮU
- TRẠM TRỤ GHÉP 1 MÁY 3 PHA HIỆN HỮU
- TRẠM GIÀN 1 MÁY 3 PHA HIỆN HỮU
- DS LẮP MỚI, HIỆN HỮU
- FCO LẮP MỚI, HIỆN HỮU
- LBS LẮP MỚI, HIỆN HỮU
- RECLOSER LẮP MỚI, HIỆN HỮU
- TỤ BÙ HIỆN HỮU

CÔNG TY ĐIỆN LỰC BÌNH DƯƠNG
Thủ Dầu Một, ngày....tháng....năm 2026
KT. GIÁM ĐỐC
PHÓ GIÁM ĐỐC

CÔNG TY TNHH
TƯ VẤN XÂY DỰNG 78

ISOCERT ISO 9001:2015

CÔNG TRÌNH: LẮP ĐẶT THIẾT BỊ ĐÓNG CẮT CÁC PHÁT TUYẾN 22KV THUỘC CÁC TRẠM 110KV VĨNH LỢI - HÒA BÌNH

Phó Giám đốc	Đỗ Hữu Ánh	
Chủ nhiệm TK	Lê Anh Tâm	
Chủ trì TK	Bùi Kông Luân	
Kiểm tra	Bùi Kông Luân	
Thiết kế	Lê Tấn Khánh	

TRỤ 18; 19A NR ĐƯỜNG 32 NỐI DÀI
-TUYẾN 474 ĐẠI NGHĨA (SCT)

TỈ LỆ: 1/#	B.C.K.T.K.T	BẢN VẼ SỐ: 09
2026		MB-VL-474-01

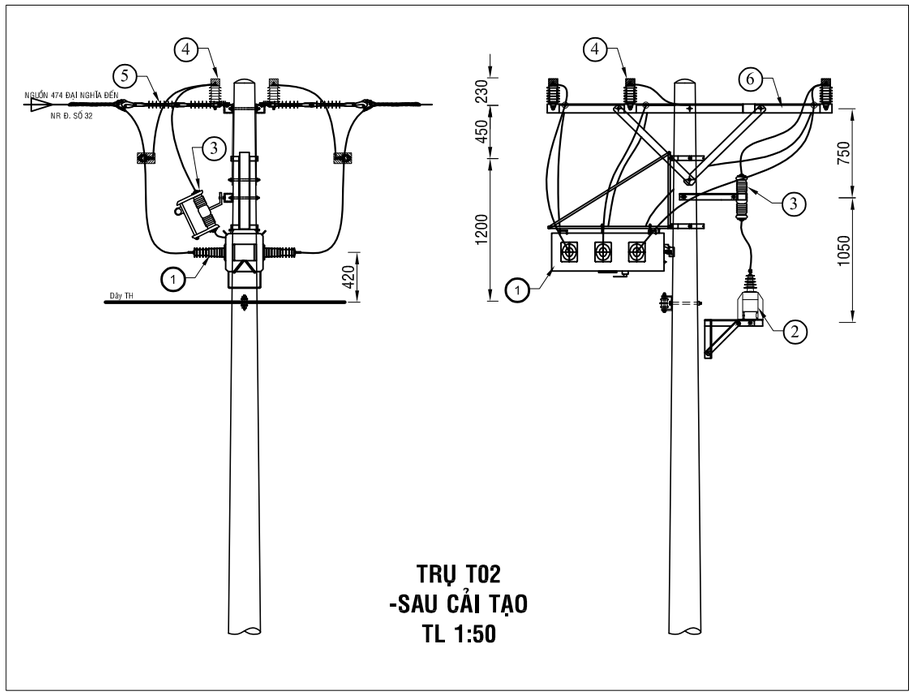

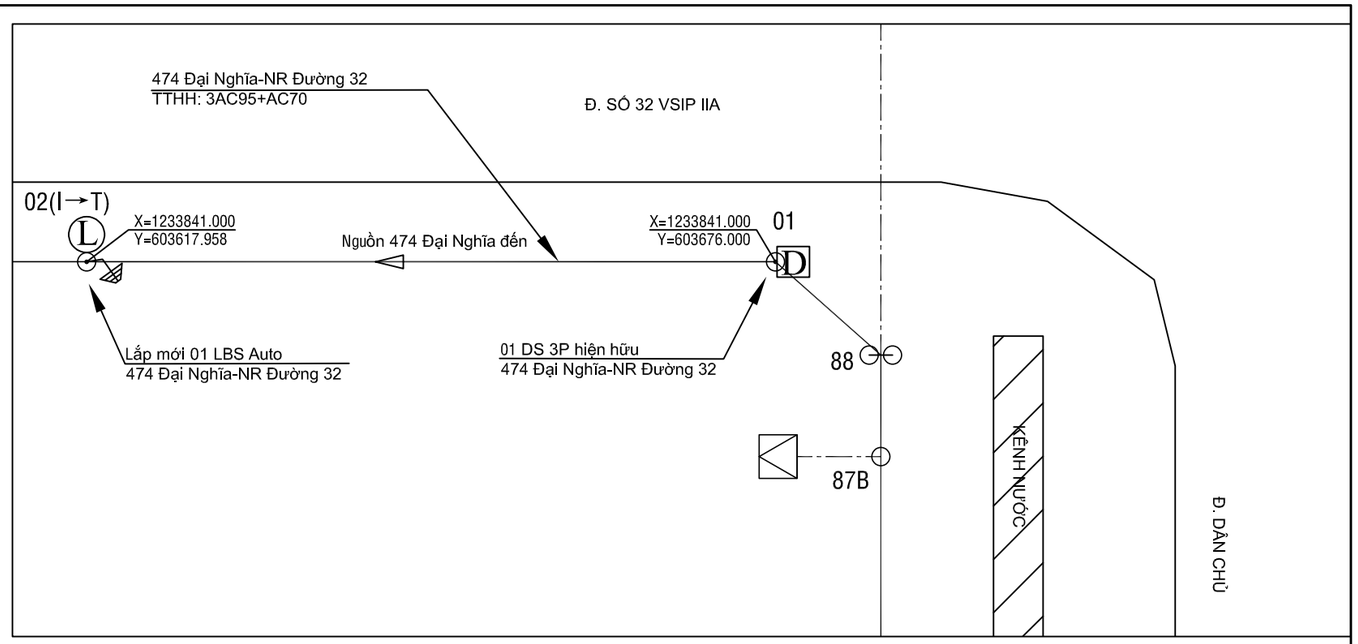

BẢNG GHI CHÚ VẬT TƯ THIẾT BỊ CHÍNH LẮP MỚI TRỤ T02			
STT	TÊN VẬT TƯ THIẾT BỊ	ĐƠN VỊ	GHI CHÚ
01	LBS 3 PHA 630A - 24KV ĐK SCADA + PHỤ KIỆN	BỘ	LẮP MỚI
02	MÁY BIẾN ÁP NGUỒN 1 PHA-12,7KV	BỘ	LẮP MỚI
03	CẦU CHÌ TỰ RƠI 24KV	BỘ	LẮP MỚI
04	CHỐNG SÉT VAN LA 18KV - 10KA + NẮP CHỤP	BỘ	LẮP MỚI
05	SỨ TREO ĐÔI 24KV POLYMER+ PHỤ KIỆN	BỘ	LẮP MỚI
06	BỘ ĐÀ CÂN ĐÔI 2,4M TRỤ ĐƠN	BỘ	LẮP MỚI

TRỤ 02 NR ĐƯỜNG 32 NỐI DÀI
-TUYẾN 474 ĐẠI NGHĨA (SCT)

Ghi chú:

- TRUNG THẾ NỔI HIỆN HỮU
- TRUNG THẾ NGẦM HH
- HẠ THẾ NỔI HIỆN HỮU
- TRỤ TT HIỆN HỮU
- TRỤ HT HIỆN HỮU
- TRỤ TT TRỒNG MỚI 14m - 2 ĐOẠN
- TRỤ TT TRỒNG MỚI 16m 2 ĐOẠN
- TIẾP ĐỊA LẮP MỚI
- TRẠM TREO 3 MÁY 1 PHA HIỆN HỮU
- TRẠM TRỤ GHÉP 1 MÁY 3 PHA HIỆN HỮU
- TRẠM GIÁN 1 MÁY 3 PHA HIỆN HỮU
- DS LẮP MỚI, HIỆN HỮU
- FCO LẮP MỚI, HIỆN HỮU
- LBS LẮP MỚI, HIỆN HỮU
- RECLOSER LẮP MỚI, HIỆN HỮU
- TỤ BÙ HIỆN HỮU

CÔNG TY ĐIỆN LỰC BÌNH DƯƠNG
Thủ Dầu Một, ngày....tháng....năm 2026
KT. GIÁM ĐỐC
PHÓ GIÁM ĐỐC

CÔNG TY TNHH
TƯ VẤN XÂY DỰNG 78

ISOCERT ISO 9001:2015

Phó Giám đốc	Đỗ Hữu Ánh	
Chủ nhiệm TK	Lê Anh Tâm	
Chủ trì TK	Bùi Kông Luân	
Kiểm tra	Bùi Kông Luân	
Thiết kế	Lê Tấn Khánh	

CÔNG TRÌNH: LẮP ĐẶT THIẾT BỊ ĐÓNG CẮT CÁC PHÁT TUYẾN 22KV THUỘC CÁC TRẠM 110KV VĨNH LỢI - HÒA BÌNH

TRỤ 02 NR ĐƯỜNG 32 NỐI DÀI
-TUYẾN 474 ĐẠI NGHĨA (SCT)

TỈ LỆ: 1/#	B.C.K.T.K.T	BẢN VẼ SỐ: 10
2026		MB-VL-474-02

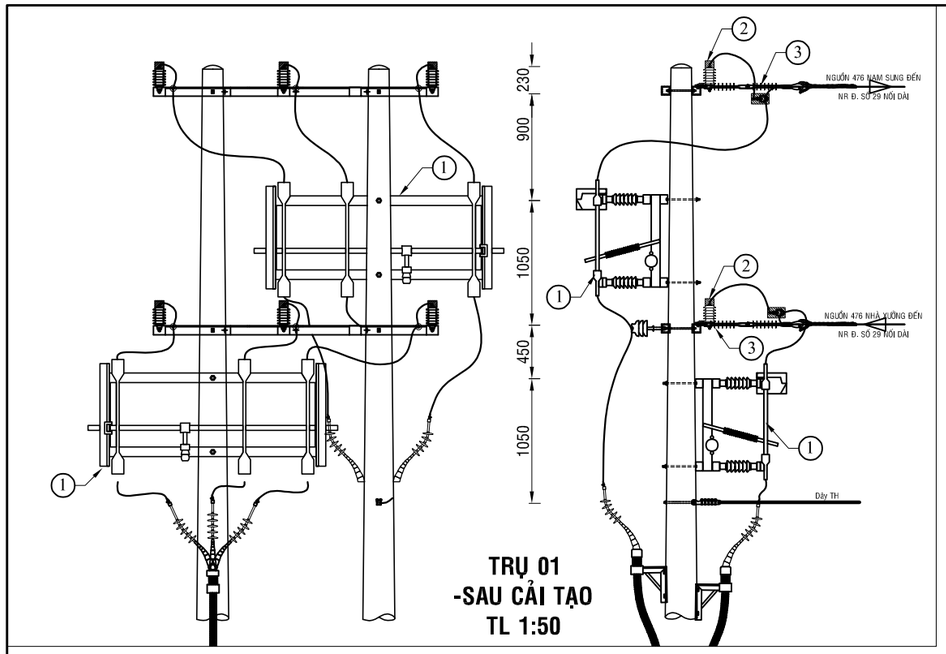

TRỤ 01
-SAU CẢI TẠO
TL 1:50

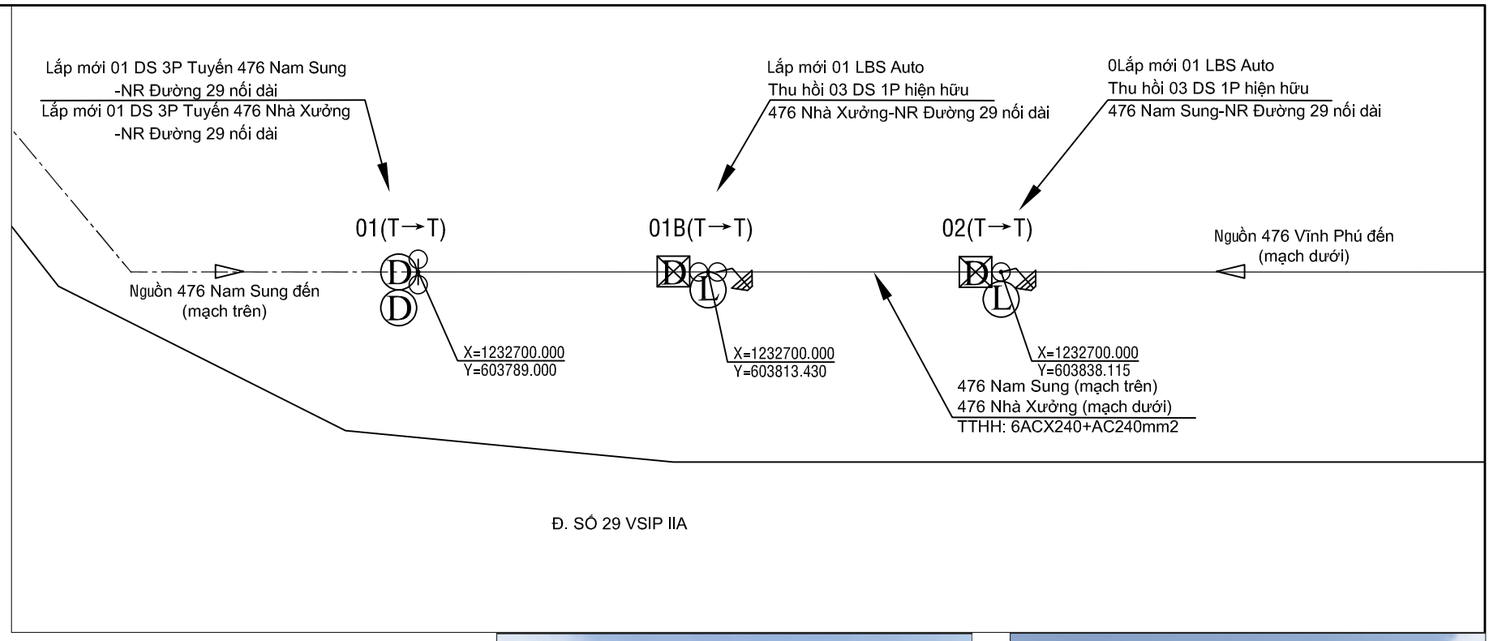

BẢNG GHI CHÚ VẬT TƯ THIẾT BỊ CHÍNH LẮP MỚI TRỤ T01			
STT	TÊN VẬT TƯ THIẾT BỊ	ĐƠN VỊ	GHI CHÚ
01	DS 3 PHA 630A - 24KV + PHỤ KIỆN	BỘ	LẮP MỚI
02	SỨ TREO ĐÔI 24KV POLYMER+ PHỤ KIỆN	BỘ	LẮP MỚI

Ghi chú:

- TRUNG THẾ NỔI HIỆN HỮU
- TRUNG THẾ NGẦM HH
- HẠ THẾ NỔI HIỆN HỮU
- TRỤ TT HIỆN HỮU
- TRỤ HT HIỆN HỮU
- TRỤ TT TRỒNG MỚI 14m - 2 ĐOẠN
- TRỤ TT TRỒNG MỚI 16m 2 ĐOẠN
- TIẾP ĐỊA LẮP MỚI
- TRẠM TREO 3 MÁY 1 PHA HIỆN HỮU
- TRẠM TRỤ GHÉP 1 MÁY 3 PHA HIỆN HỮU
- TRẠM GIÀN 1 MÁY 3 PHA HIỆN HỮU
- DS LẮP MỚI, HIỆN HỮU
- FCO LẮP MỚI, HIỆN HỮU
- LBS LẮP MỚI, HIỆN HỮU
- RECLOSER LẮP MỚI, HIỆN HỮU
- TỤ BÙ HIỆN HỮU

TRỤ 01B NR ĐƯỜNG SỐ 29 NỐI DÀI
-TUYẾN 476 NHÀ XƯỞNG (Hiện hữu)

TRỤ 01 NR ĐƯỜNG SỐ 29 NỐI DÀI
-TUYẾN 476 NHÀ XƯỞNG (Hiện hữu)

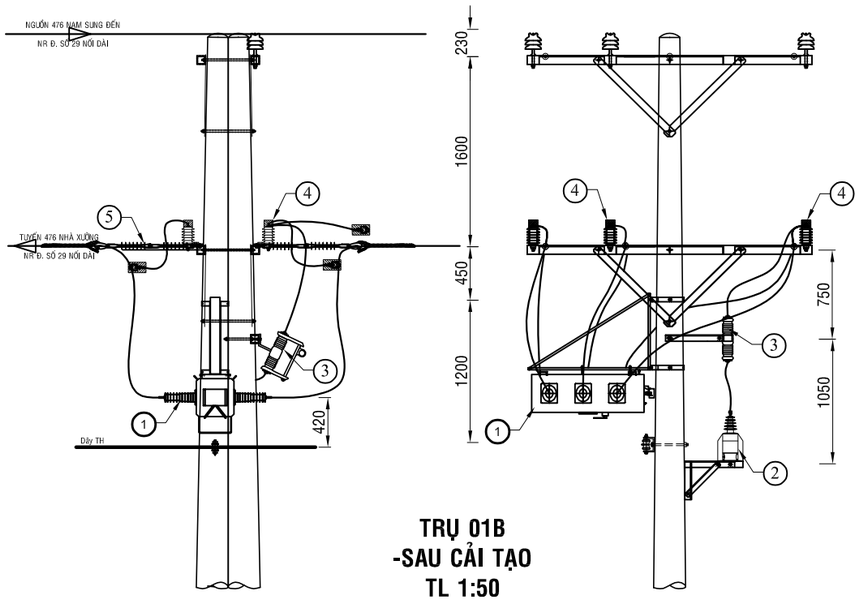

TRỤ 01B
-SAU CẢI TẠO
TL 1:50

BẢNG GHI CHÚ VẬT TƯ THIẾT BỊ CHÍNH LẮP MỚI TRỤ T01B			
STT	TÊN VẬT TƯ THIẾT BỊ	ĐƠN VỊ	GHI CHÚ
01	LBS 3 PHA 630A - 24KV ĐK SCADA + PHỤ KIỆN	BỘ	LẮP MỚI
02	MÁY BIẾN ÁP NGUỒN 1 PHA-12,7KV	BỘ	LẮP MỚI
03	CẦU CHÌ TỰ RƠI 24KV	BỘ	LẮP MỚI
04	CHỐNG SÉT VAN LA 18KV - 10KA + NẮP CHỤP	BỘ	LẮP MỚI
05	SỨ TREO ĐÔI 24KV POLYMER+ PHỤ KIỆN	BỘ	LẮP MỚI

CÔNG TY ĐIỆN LỰC BÌNH DƯƠNG
Thủ Dầu Một, ngày....tháng....năm 2026
KT. GIÁM ĐỐC
PHÓ GIÁM ĐỐC

CÔNG TY TNHH
TƯ VẤN XÂY DỰNG 78

ISO/CEIT
ISO 9001:2015

CÔNG TRÌNH: LẮP ĐẶT THIẾT BỊ ĐÓNG CẮT CÁC PHÁT TUYẾN 22KV THUỘC CÁC TRẠM 110KV VĨNH LỢI - HÒA BÌNH

Phó Giám đốc	Đỗ Hữu Ánh	
Chủ nhiệm TK	Lê Anh Tâm	
Chủ trì TK	Bùi Kông Luân	
Kiểm tra	Bùi Kông Luân	
Thiết kế	Lê Tấn Khánh	

TRỤ 01; 01B NR ĐƯỜNG SỐ 29 NỐI DÀI
-TUYẾN 476 NHÀ XƯỞNG (SCT)

TỈ LỆ: 1/#	B.C.K.T.K.T	BẢN VẼ SỐ: 11
2026		MB-VL-476-01

TRỤ 01 NR ĐƯỜNG SỐ 28
-TUYẾN 476 NHÀ XƯỞNG (Hiện hữu)

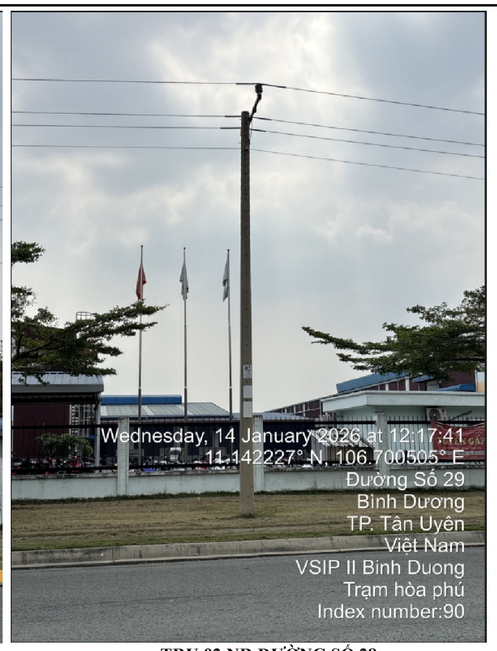

TRỤ 02 NR ĐƯỜNG SỐ 28
-TUYẾN 476 NHÀ XƯỞNG (Hiện hữu)

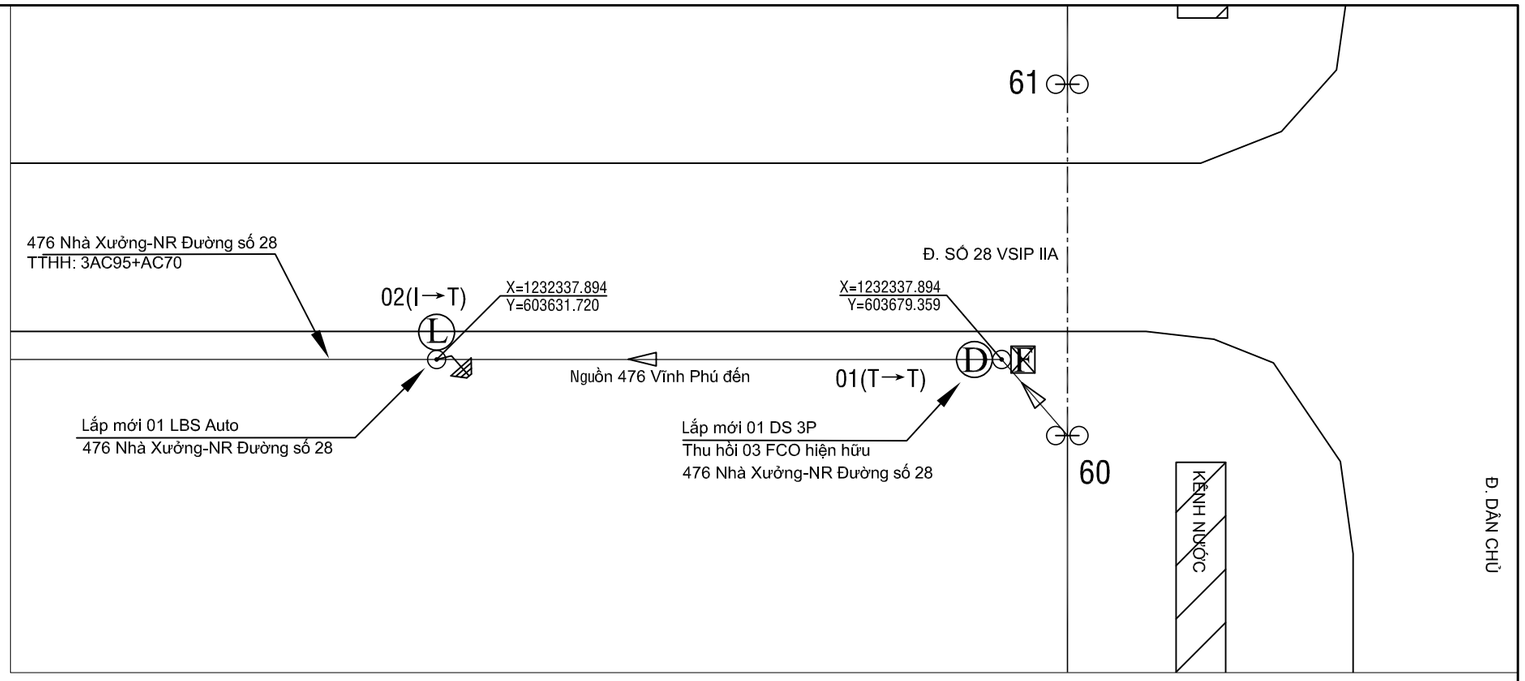

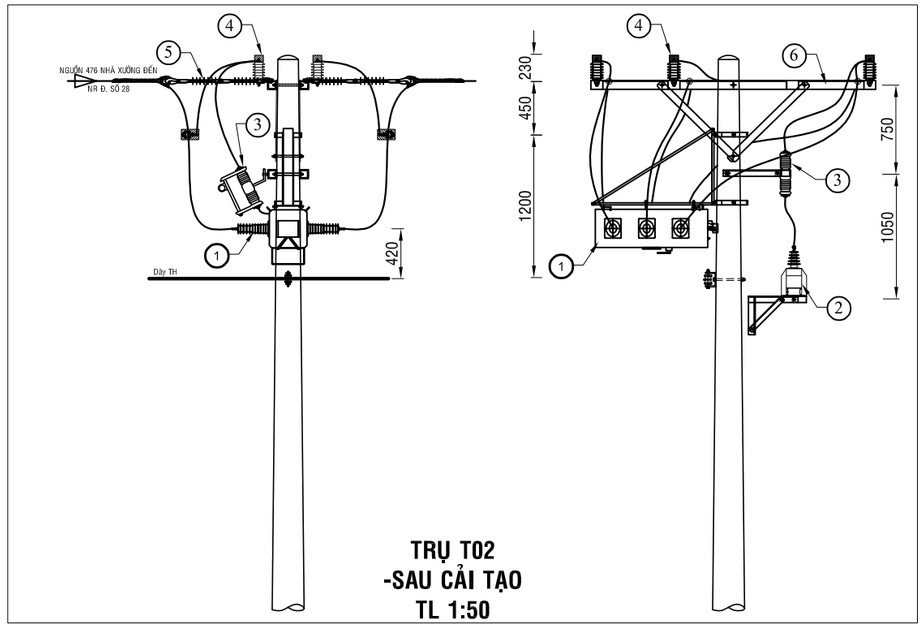

TRỤ T02
-SAU CẢI TẠO
TL 1:50

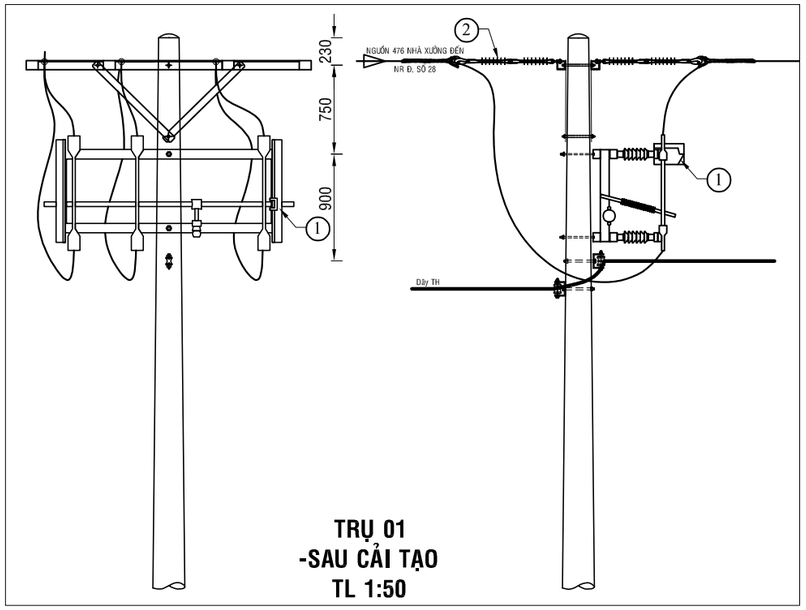

TRỤ 01
-SAU CẢI TẠO
TL 1:50

Ghi chú:

- TRUNG THẾ NỔI HIỆN HỮU
- TRUNG THẾ NGẦM HH
- HẠ THẾ NỔI HIỆN HỮU
- TRỤ TT HIỆN HỮU
- TRỤ HT HIỆN HỮU
- TRỤ TT TRỒNG MỚI 14m - 2 ĐOẠN
- TRỤ TT TRỒNG MỚI 16m 2 ĐOẠN
- TIẾP ĐỊA LẮP MỚI
- TRẠM TREO 3 MÁY 1 PHA HIỆN HỮU
- TRẠM TRỤ GHÉP 1 MÁY 3 PHA HIỆN HỮU
- TRẠM GIÀN 1 MÁY 3 PHA HIỆN HỮU
- DS LẮP MỚI, HIỆN HỮU
- FCO LẮP MỚI, HIỆN HỮU
- LBS LẮP MỚI, HIỆN HỮU
- RECLOSER LẮP MỚI, HIỆN HỮU
- TỤ BÙ HIỆN HỮU

BẢNG GHI CHÚ VẬT TƯ THIẾT BỊ CHÍNH LẮP MỚI TRỤ T02

STT	TÊN VẬT TƯ THIẾT BỊ	ĐƠN VỊ	GHI CHÚ
01	LBS 3 PHA 630A - 24KV ĐK SCADA + PHỤ KIỆN	BỘ	LẮP MỚI
02	MÁY BIẾN ÁP NGUỒN 1 PHA-12,7KV	BỘ	LẮP MỚI
03	CẦU CHÌ TỰ RƠI 24KV	BỘ	LẮP MỚI
04	CHỐNG SÉT VAN LA 18KV - 10KA + NẮP CHỤP	BỘ	LẮP MỚI
05	SỨ TREO ĐÔI 24KV POLYMER+ PHỤ KIỆN	BỘ	LẮP MỚI
06	BỘ ĐÀ CÂN ĐÔI 2,4M TRỤ ĐƠN	BỘ	LẮP MỚI

BẢNG GHI CHÚ VẬT TƯ THIẾT BỊ CHÍNH LẮP MỚI TRỤ T01

STT	TÊN VẬT TƯ THIẾT BỊ	ĐƠN VỊ	GHI CHÚ
01	DS 3 PHA 630A - 24KV + PHỤ KIỆN	BỘ	LẮP MỚI
02	SỨ TREO ĐÔI 24KV POLYMER+ PHỤ KIỆN	BỘ	LẮP MỚI

CÔNG TY ĐIỆN LỰC BÌNH DƯƠNG
Thủ Dầu Một, ngày....tháng....năm 2026
KT. GIÁM ĐỐC
PHÓ GIÁM ĐỐC

CÔNG TY TNHH
TƯ VẤN XÂY DỰNG 78

ISO 9001:2015

Phó Giám đốc	Đỗ Hữu Ánh	
Chủ nhiệm TK	Lê Anh Tâm	
Chủ trì TK	Bùi Kông Luân	
Kiểm tra	Bùi Kông Luân	
Thiết kế	Lê Tấn Khánh	

CÔNG TRÌNH: LẮP ĐẶT THIẾT BỊ ĐÓNG CẮT CÁC PHÁT TUYẾN 22KV THUỘC CÁC TRẠM 110KV VĨNH LỢI - HÒA BÌNH

TRỤ 01;02- NR ĐƯỜNG SỐ 28
-TUYẾN 476 NHÀ XƯỞNG (SCT)

TỈ LỆ: 1/#	B.C.K.T.K.T	BẢN VẼ SỐ: 12
2026		MB-VL-476-02

TRỤ 19 NR ĐƯỜNG 30 NỐI DÀI
TUYẾN 478 LIÊN HƯNG (hiện hữu)

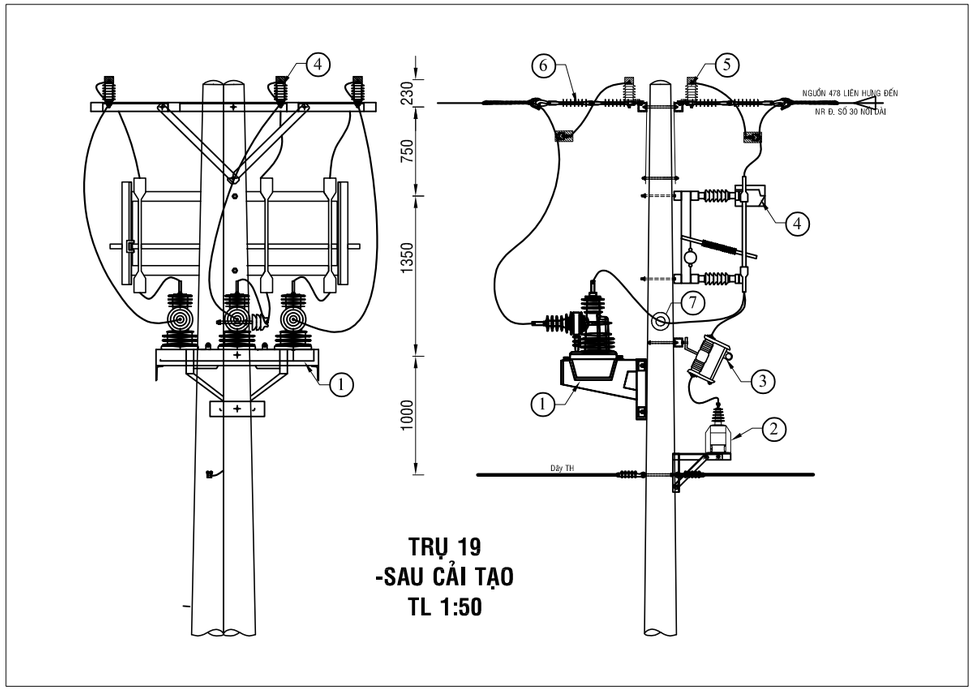

TRỤ 19
-SAU CẢI TẠO
TL 1:50

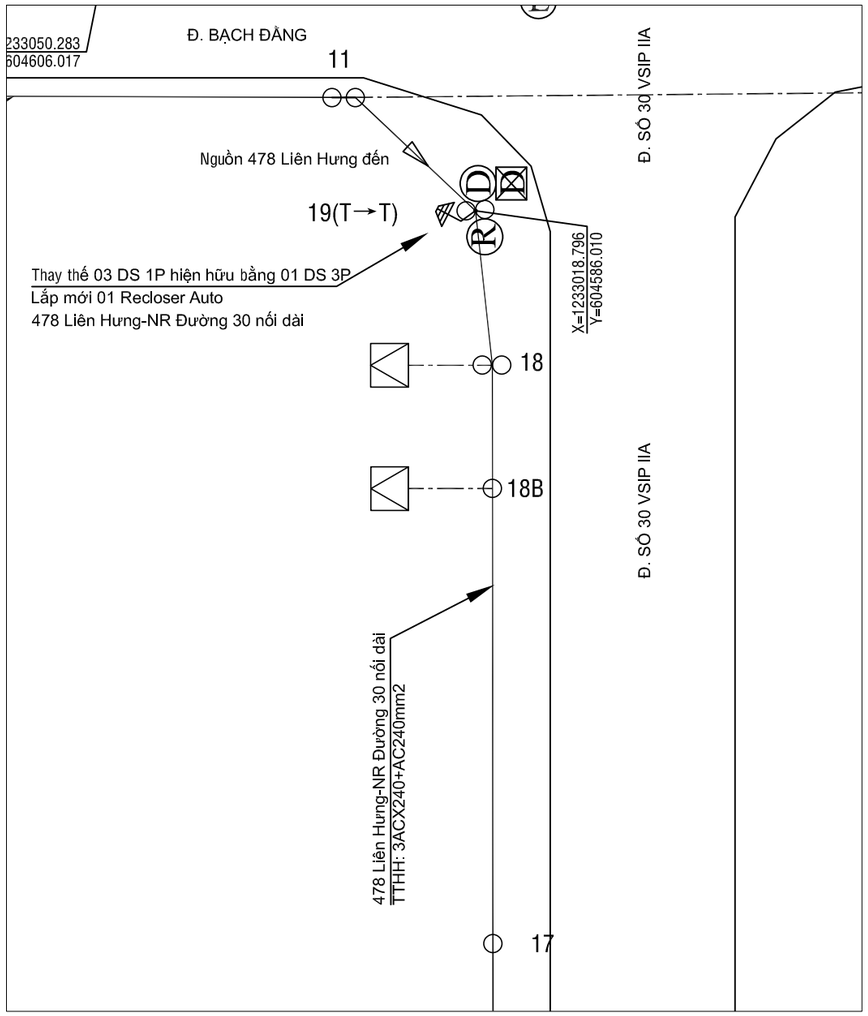

BẢNG GHI CHÚ VẬT TƯ THIẾT BỊ CHÍNH LẮP MỚI TRỤ T19

STT	TÊN VẬT TƯ THIẾT BỊ	ĐƠN VỊ	GHI CHÚ
01	RECLOSER 3 PHA 630A - 24KV ĐK SCADA + PHỤ KIỆN	BỘ	LẮP MỚI
02	MÁY BIẾN ÁP NGUỒN 1 PHA-12,7KV	BỘ	LẮP MỚI
03	CẦU CHÌ TỰ RƠI 24KV	BỘ	LẮP MỚI
04	DS 3 PHA 630A - 24KV + PHỤ KIỆN	BỘ	LẮP MỚI
05	CHỐNG SÉT VAN LA 18KV - 10KA + NẮP CHỤP	BỘ	LẮP MỚI
06	SỨ TREO ĐÔI 24KV POLYMER+ PHỤ KIỆN	BỘ	LẮP MỚI
07	SỨ ĐỨNG 24KV	BỘ	LẮP MỚI

Ghi chú:

- TRUNG THẾ NỔI HIỆN HỮU
- TRUNG THẾ NGẦM HH
- HẠ THẾ NỔI HIỆN HỮU
- TRỤ TT HIỆN HỮU
- TRỤ HT HIỆN HỮU
- TRỤ TT TRỒNG MỚI 14m - 2 ĐOẠN
- TRỤ TT TRỒNG MỚI 16m 2 ĐOẠN
- TIẾP ĐỊA LẮP MỚI
- TRẠM TREO 3 MÁY 1 PHA HIỆN HỮU
- TRẠM TRỤ GHÉP 1 MÁY 3 PHA HIỆN HỮU
- TRẠM GIÀN 1 MÁY 3 PHA HIỆN HỮU
- DS LẮP MỚI, HIỆN HỮU
- FCO LẮP MỚI, HIỆN HỮU
- LBS LẮP MỚI, HIỆN HỮU
- RECLOSER LẮP MỚI, HIỆN HỮU
- TỤ BÙ HIỆN HỮU

CÔNG TY ĐIỆN LỰC BÌNH DƯƠNG
Thủ Dầu Một, ngày....tháng....năm 2026
KT. GIÁM ĐỐC
PHÓ GIÁM ĐỐC

CÔNG TY TNHH
TƯ VẤN XÂY DỰNG 78

Phó Giám đốc	Đỗ Hữu Ánh	
Chủ nhiệm TK	Lê Anh Tâm	
Chủ trì TK	Bùi Kông Luân	
Kiểm tra	Bùi Kông Luân	
Thiết kế	Lê Tấn Khánh	

CÔNG TRÌNH: LẮP ĐẶT THIẾT BỊ ĐÓNG CẮT CÁC PHÁT TUYẾN 22KV THUỘC CÁC TRẠM 110KV VĨNH LỢI - HÒA BÌNH

TRỤ 19 NR ĐƯỜNG 30 NỐI DÀI
- TUYẾN 478 LIÊN HƯNG (SCT)

TỈ LỆ: 1/#	B.C.K.T.K.T	BẢN VẼ SỐ: 13
2026		MB-VL-478-01

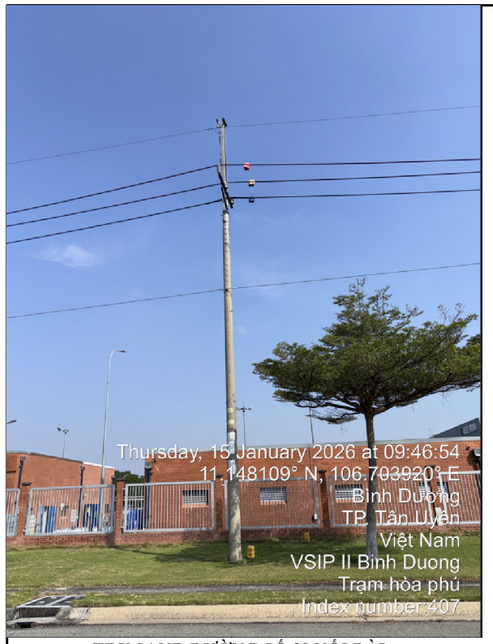

TRỤ 04 NR ĐƯỜNG SỐ 30 NỐI DÀI
-TUYẾN 478 LIÊN HƯNG (Hiện hữu)

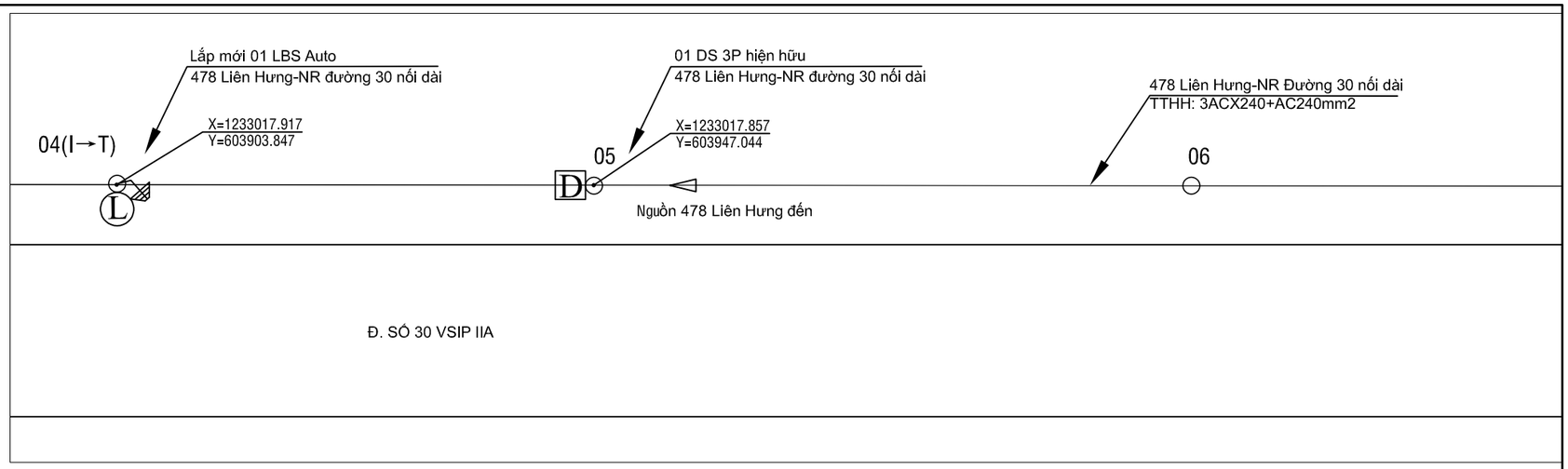

Ghi chú:

- TRUNG THẾ NỔI HIỆN HỮU
- TRUNG THẾ NGẦM HH
- HẠ THẾ NỔI HIỆN HỮU
- TRỤ TT HIỆN HỮU
- TRỤ HT HIỆN HỮU
- TRỤ TT TRỒNG MỚI 14m - 2 ĐOẠN
- TRỤ TT TRỒNG MỚI 16m 2 ĐOẠN
- TIẾP ĐỊA LẮP MỚI
- TRẠM TREO 3 MÁY 1 PHA HIỆN HỮU
- TRẠM TRỤ GHÉP 1 MÁY 3 PHA HIỆN HỮU
- TRẠM GIÀN 1 MÁY 3 PHA HIỆN HỮU
- DS LẮP MỚI, HIỆN HỮU
- FCO LẮP MỚI, HIỆN HỮU
- LBS LẮP MỚI, HIỆN HỮU
- RECLOSER LẮP MỚI, HIỆN HỮU
- TỤ BÙ HIỆN HỮU

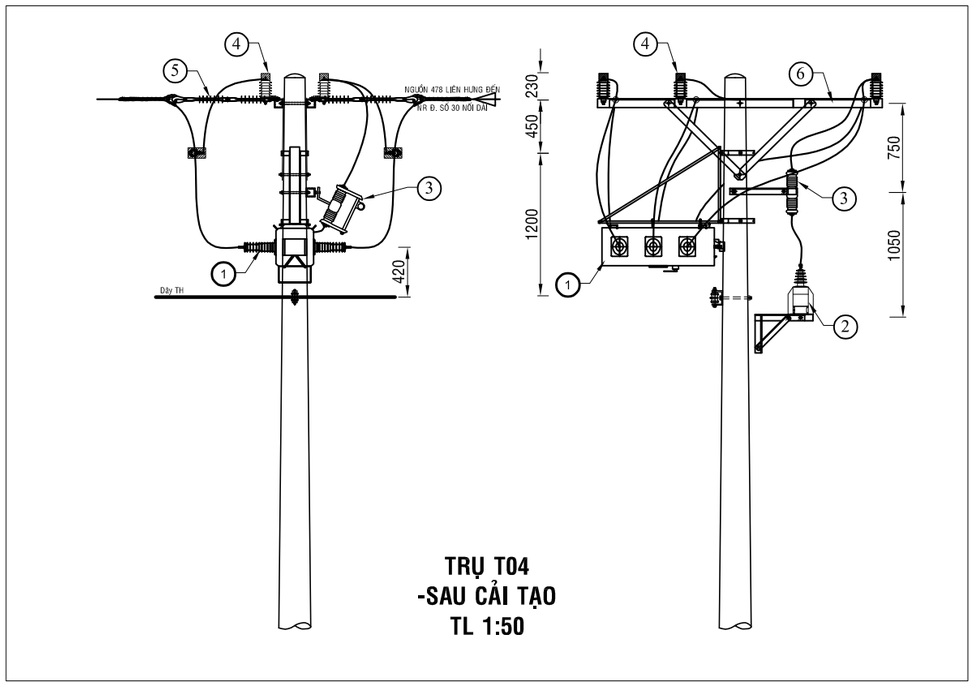

BẢNG GHI CHÚ VẬT TƯ THIẾT BỊ CHÍNH LẮP MỚI TRỤ T04			
STT	TÊN VẬT TƯ THIẾT BỊ	ĐƠN VỊ	GHI CHÚ
01	LBS 3 PHA 630A - 24KV ĐK SCADA + PHỤ KIỆN	BỘ	LẮP MỚI
02	MÁY BIẾN ÁP NGUỒN 1 PHA-12,7KV	BỘ	LẮP MỚI
03	CẦU CHÌ TỰ RƠI 24KV	BỘ	LẮP MỚI
04	CHỐNG SÉT VAN LA 18KV - 10KA + NẮP CHỤP	BỘ	LẮP MỚI
05	SỨ TREO ĐÔI 24KV POLYMER+ PHỤ KIỆN	BỘ	LẮP MỚI
06	BỘ ĐÀ CÂN ĐÔI 2,4M TRỤ ĐƠN	BỘ	LẮP MỚI

CÔNG TY ĐIỆN LỰC BÌNH DƯƠNG
Thủ Dầu Một, ngày....tháng....năm 2026
KT. GIÁM ĐỐC
PHÓ GIÁM ĐỐC

CÔNG TY TNHH
TƯ VẤN XÂY DỰNG 78

ISOCERT ISO 9001:2015

CÔNG TRÌNH: LẮP ĐẶT THIẾT BỊ ĐÓNG CẮT CÁC PHÁT TUYẾN 22KV THUỘC CÁC TRẠM 110KV VĨNH LỢI - HÒA BÌNH

Phó Giám đốc	Đỗ Hữu Ánh	
Chủ nhiệm TK	Lê Anh Tâm	
Chủ trì TK	Bùi Kông Luân	
Kiểm tra	Bùi Kông Luân	
Thiết kế	Lê Tấn Khánh	

TRỤ 04 NR ĐƯỜNG SỐ 30 NỐI DÀI
-TUYẾN 478 LIÊN HƯNG (SCT)

TỈ LỆ: 1/#	B.C.K.T.K.T	BẢN VẼ SỐ: 14
2026		MB-VL-478-02

TRỤ 20 TUYẾN 480 VĨNH LỢI (hiện hữu)

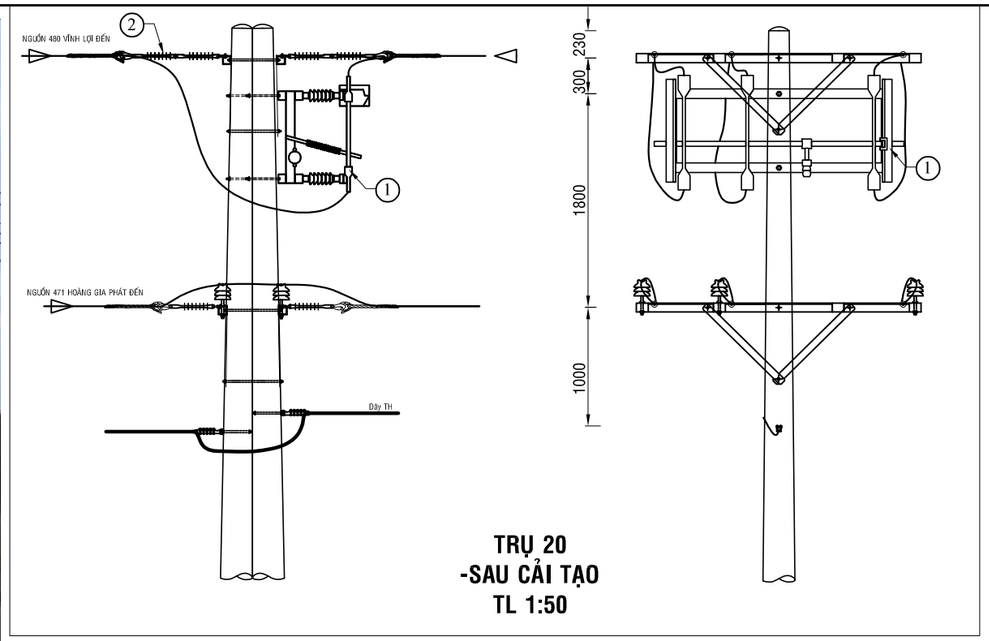

BẢNG GHI CHÚ VẬT TƯ THIẾT BỊ CHÍNH LẮP MỚI TRỤ T20			
STT	TÊN VẬT TƯ THIẾT BỊ	ĐƠN VỊ	GHI CHÚ
01	DS 3 PHA 630A - 24KV + PHỤ KIỆN	BỘ	LẮP MỚI
02	SỨ TREO ĐÔI 24KV POLYMER+ PHỤ KIỆN	BỘ	LẮP MỚI

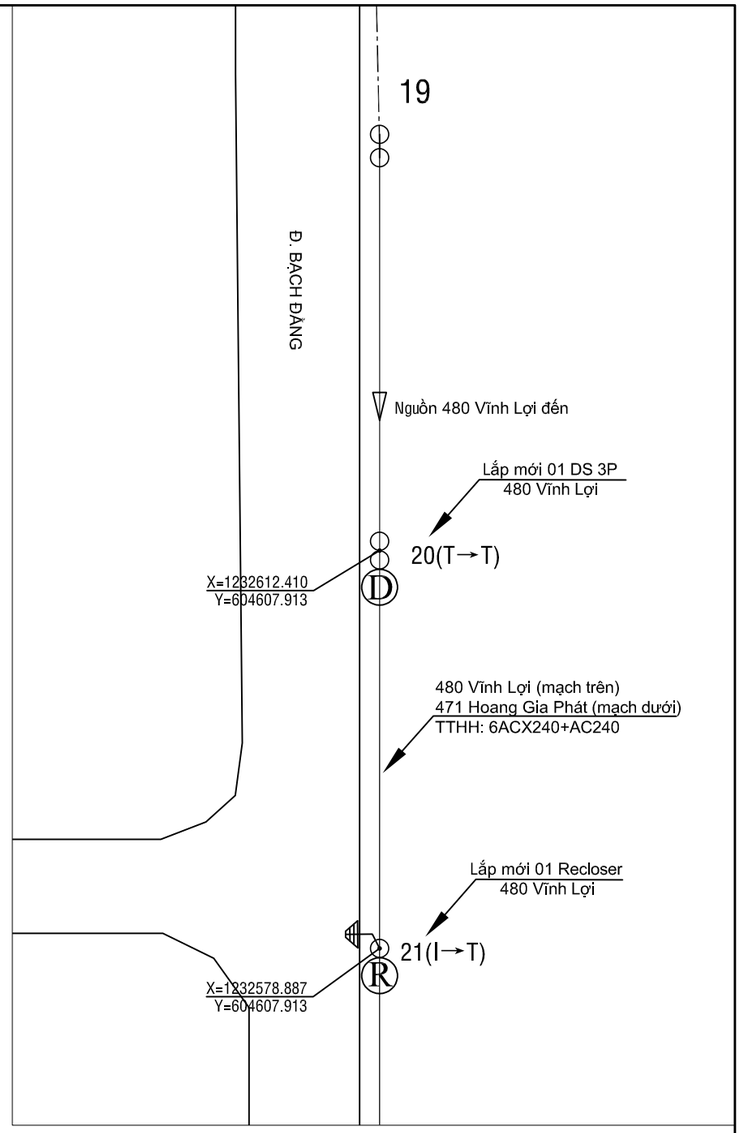

TRỤ 21 TUYẾN 480 VĨNH LỢI (hiện hữu)

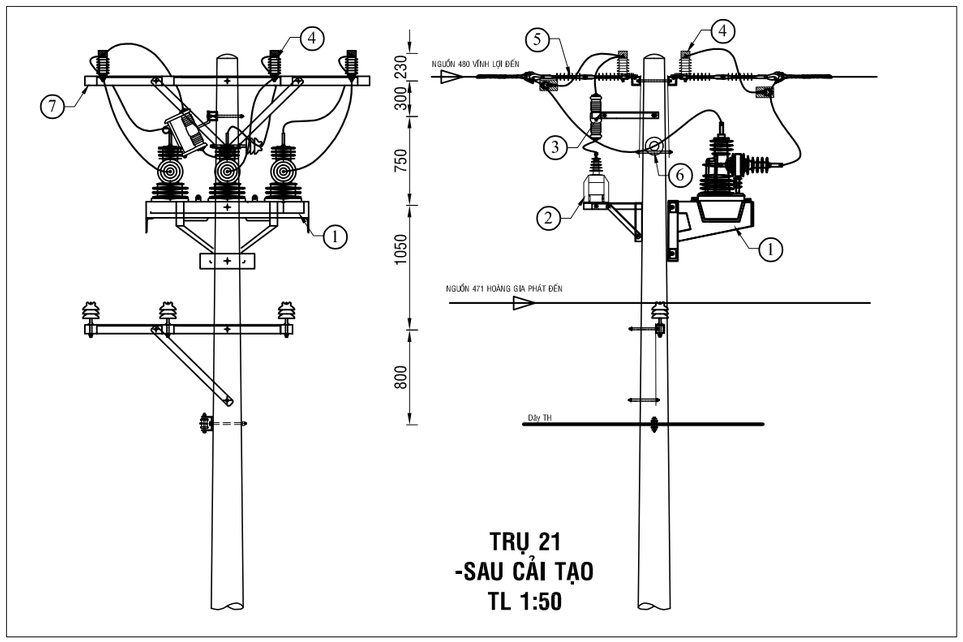

BẢNG GHI CHÚ VẬT TƯ THIẾT BỊ CHÍNH LẮP MỚI TRỤ 21			
STT	TÊN VẬT TƯ THIẾT BỊ	ĐƠN VỊ	GHI CHÚ
01	RECLOSER 3 PHA 630A - 24KV ĐK SCADA + PHỤ KIỆN	BỘ	LẮP MỚI
02	MÁY BIẾN ÁP NGUỒN 1 PHA-12,7KV	BỘ	LẮP MỚI
03	CẦU CHÌ TỰ RƠI 24KV	BỘ	LẮP MỚI
04	CHỐNG SÉT VAN LA 18KV - 10KA + NẮP CHỤP	BỘ	LẮP MỚI
05	SỨ TREO ĐÔI 24KV POLYMER+ PHỤ KIỆN	BỘ	LẮP MỚI
06	SỨ ĐỨNG 24KV	BỘ	LẮP MỚI
07	BỘ ĐÀ CÂN ĐÔI 2,4M TRỤ ĐƠN	BỘ	LẮP MỚI

Ghi chú:

- TRUNG THẾ NỔI HIỆN HỮU
- TRUNG THẾ NGẦM HH
- HẠ THẾ NỔI HIỆN HỮU
- TRỤ TT HIỆN HỮU
- TRỤ HT HIỆN HỮU
- TRỤ TT TRỒNG MỚI 14m - 2 ĐOẠN
- TRỤ TT TRỒNG MỚI 16m 2 ĐOẠN
- TIẾP ĐỊA LẮP MỚI
- TRẠM TREO 3 MÁY 1 PHA HIỆN HỮU
- TRẠM TRỤ GHÉP 1 MÁY 3 PHA HIỆN HỮU
- TRẠM GIÀN 1 MÁY 3 PHA HIỆN HỮU
- DS LẮP MỚI, HIỆN HỮU
- FCO LẮP MỚI, HIỆN HỮU
- LBS LẮP MỚI, HIỆN HỮU
- RECLOSER LẮP MỚI, HIỆN HỮU
- TỤ BÙ HIỆN HỮU

CÔNG TY ĐIỆN LỰC BÌNH DƯƠNG
Thủ Dầu Một, ngày....tháng....năm 2026
KT. GIÁM ĐỐC
PHÓ GIÁM ĐỐC

CÔNG TY TNHH
TƯ VẤN XÂY DỰNG 78

ISOCERT ISO 9001:2015

CÔNG TRÌNH: LẮP ĐẶT THIẾT BỊ ĐÓNG CẮT CÁC PHÁT TUYẾN 22KV THUỘC CÁC TRẠM 110KV VĨNH LỢI - HÒA BÌNH

Phó Giám đốc	Đỗ Hữu Ánh	
Chủ nhiệm TK	Lê Anh Tâm	
Chủ trì TK	Bùi Kông Luân	
Kiểm tra	Bùi Kông Luân	
Thiết kế	Lê Tấn Khánh	

TRỤ 20; 21- TUYẾN 480 VĨNH LỢI (SCT)

TỈ LỆ: 1/#	B.C.K.T.K.T	BẢN VẼ SỐ: 15
2026		MB-VL-480-01

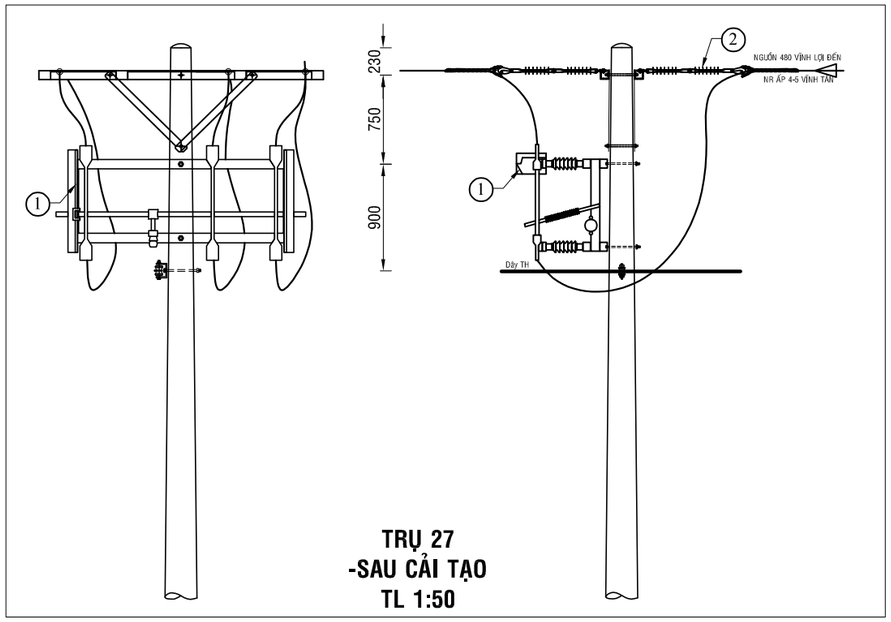

TRỤ 27
-SAU CẢI TẠO
TL 1:50

BẢNG GHI CHÚ VẬT TƯ THIẾT BỊ CHÍNH LẮP MỚI TRỤ T27			
STT	TÊN VẬT TƯ THIẾT BỊ	ĐƠN VỊ	GHI CHÚ
01	DS 3 PHA 630A - 24KV + PHỤ KIỆN	BỘ	LẮP MỚI
02	SỨ TREO ĐÔI 24KV POLYMER+ PHỤ KIỆN	BỘ	LẮP MỚI
03	BỘ ĐÀ CÂN ĐÔI 2,4M TRỤ ĐƠN	BỘ	LẮP MỚI

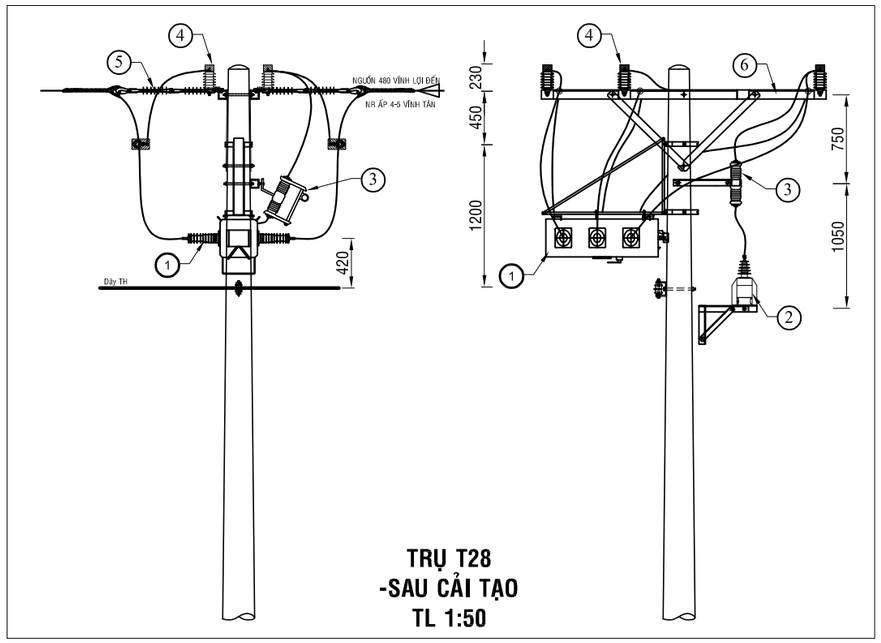

TRỤ T28
-SAU CẢI TẠO
TL 1:50

BẢNG GHI CHÚ VẬT TƯ THIẾT BỊ CHÍNH LẮP MỚI TRỤ T28			
STT	TÊN VẬT TƯ THIẾT BỊ	ĐƠN VỊ	GHI CHÚ
01	LBS 3 PHA 630A - 24KV ĐK SCADA + PHỤ KIỆN	BỘ	LẮP MỚI
02	MÁY BIẾN ÁP NGUỒN 1 PHA-12,7KV	BỘ	LẮP MỚI
03	CẦU CHÌ TỰ RƠI 24KV	BỘ	LẮP MỚI
04	CHỐNG SÉT VAN LA 18KV - 10KA + NẮP CHỤP	BỘ	LẮP MỚI
05	SỨ TREO ĐÔI 24KV POLYMER+ PHỤ KIỆN	BỘ	LẮP MỚI
06	BỘ ĐÀ CÂN ĐÔI 2,4M TRỤ ĐƠN	BỘ	LẮP MỚI

TRỤ 27 NR ẤP 4-5 VĨNH TÂN
-TUYẾN 480 VĨNH LỢI (hiện hữu)

TRỤ 28 NR ẤP 4-5 VĨNH TÂN
-TUYẾN 480 VĨNH LỢI (hiện hữu)

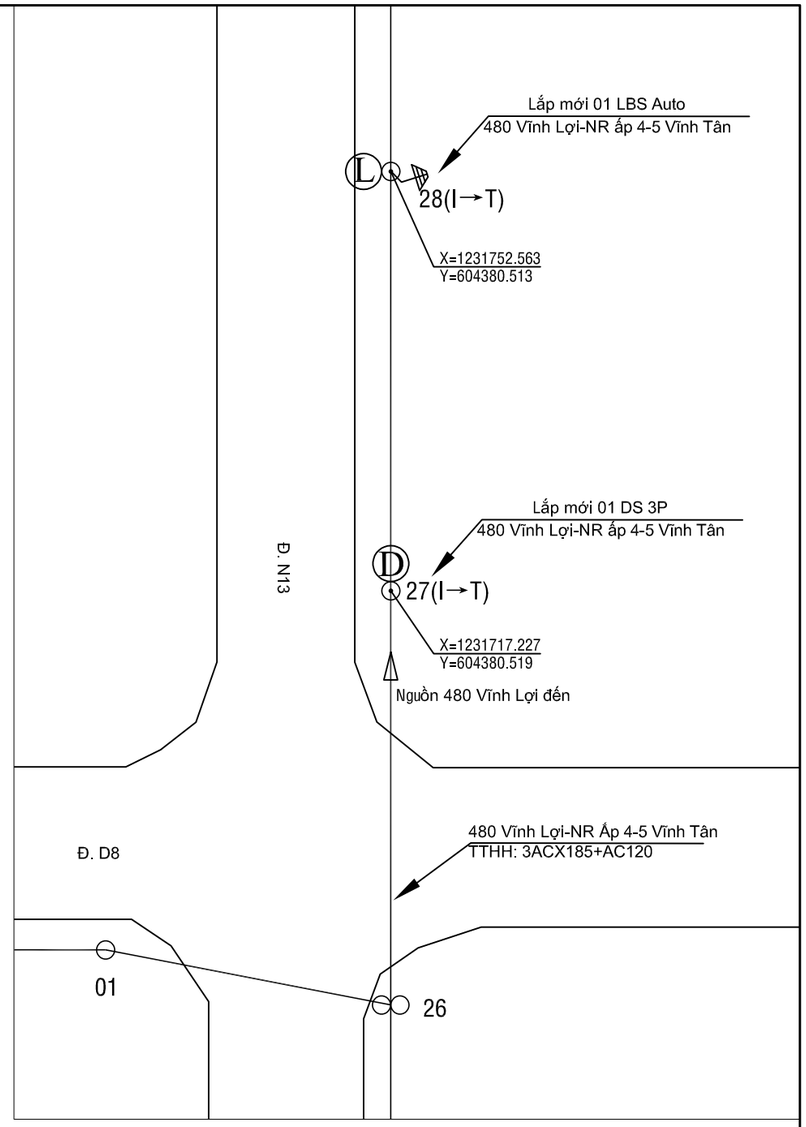

Ghi chú:

- TRUNG THẾ NỔI HIỆN HỮU
- TRUNG THẾ NGẦM HH
- HẠ THẾ NỔI HIỆN HỮU
- TRỤ TT HIỆN HỮU
- TRỤ HT HIỆN HỮU
- TRỤ TT TRỒNG MỚI 14m - 2 ĐOẠN
- TRỤ TT TRỒNG MỚI 16m 2 ĐOẠN
- TIẾP ĐỊA LẮP MỚI
- TRẠM TREO 3 MÁY 1 PHA HIỆN HỮU
- TRẠM TRỤ GHÉP 1 MÁY 3 PHA HIỆN HỮU
- TRẠM GIÀN 1 MÁY 3 PHA HIỆN HỮU
- DD DS LẮP MỚI, HIỆN HỮU
- FF FCO LẮP MỚI, HIỆN HỮU
- LL LBS LẮP MỚI, HIỆN HỮU
- RR RECLOSER LẮP MỚI, HIỆN HỮU
- TỤ BÙ HIỆN HỮU

CÔNG TY ĐIỆN LỰC BÌNH DƯƠNG
Thủ Dầu Một, ngày....tháng....năm 2026
KT. GIÁM ĐỐC
PHÓ GIÁM ĐỐC

CÔNG TY TNHH
TƯ VẤN XÂY DỰNG 78

ISOCERT
ISO 9001:2015

CÔNG TRÌNH: LẮP ĐẶT THIẾT BỊ ĐÓNG CẮT CÁC PHÁT TUYẾN 22KV THUỘC CÁC TRẠM 110KV VĨNH LỢI - HÒA BÌNH

Phó Giám đốc	Đỗ Hữu Ánh	
Chủ nhiệm TK	Lê Anh Tâm	
Chủ trì TK	Bùi Kông Luân	
Kiểm tra	Bùi Kông Luân	
Thiết kế	Lê Tấn Khánh	

TRỤ 27;28 - NR ẤP 4-5 VĨNH TÂN
-TUYẾN 480 VĨNH LỢI (SCT)

TỈ LỆ: 1/#	B.C.K.T.K.T	BẢN VẼ SỐ: 16
2026		MB-VL-480-02

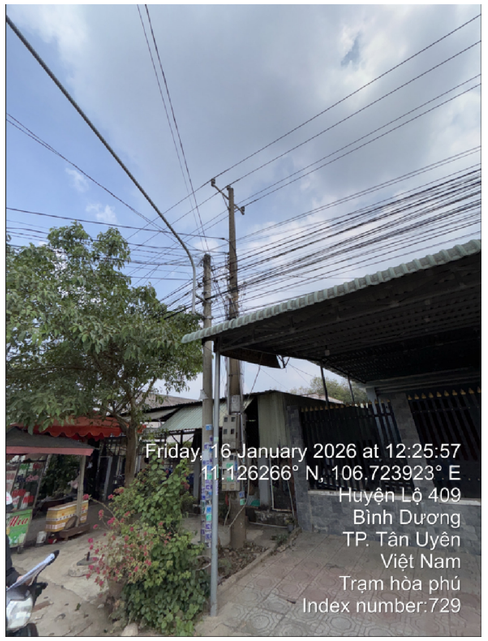

TRỤ 80 NR KHÁNH BÌNH-TUYẾN 480 VĨNH LỢI (SCT)

TRỤ 81 NR KHÁNH BÌNH-TUYẾN 480 VĨNH LỢI (SCT)

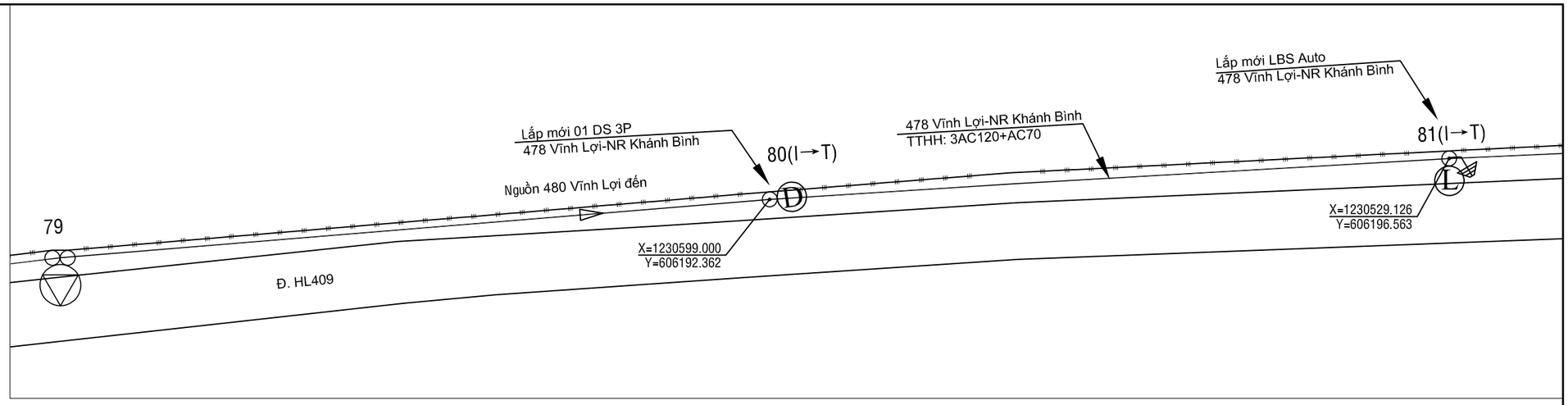

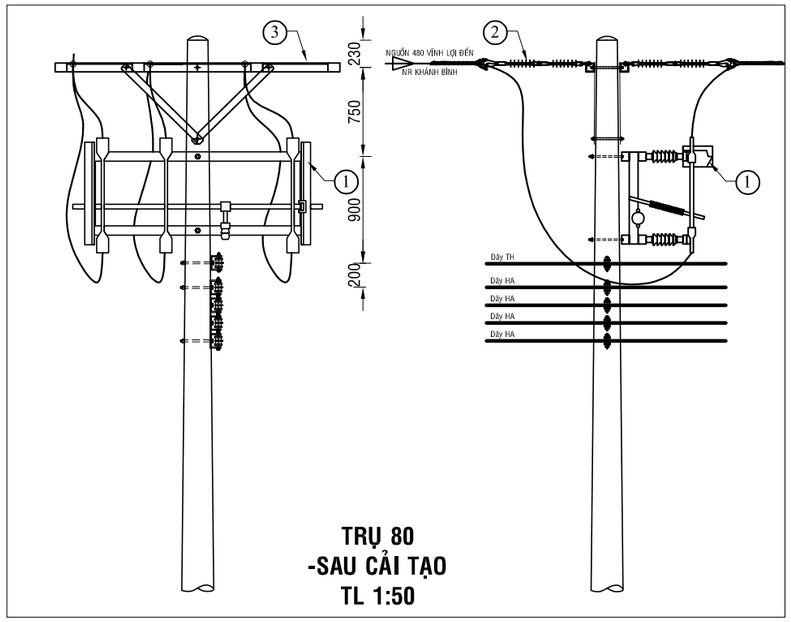

TRỤ 80
-SAU CẢI TẠO
TL 1:50

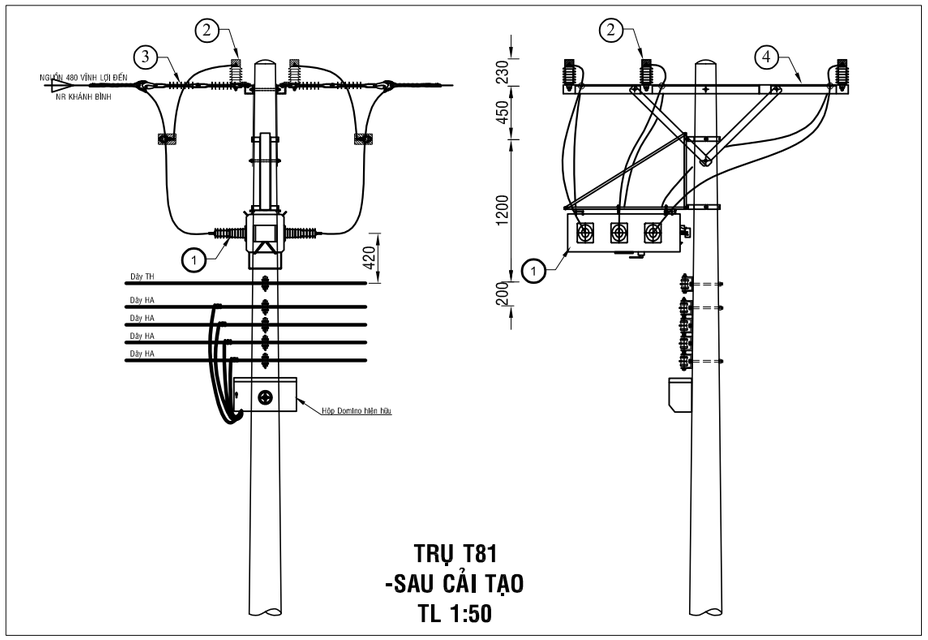

TRỤ T81
-SAU CẢI TẠO
TL 1:50

BẢNG GHI CHÚ VẬT TƯ THIẾT BỊ CHÍNH LẮP MỚI TRỤ T80			
STT	TÊN VẬT TƯ THIẾT BỊ	ĐƠN VỊ	GHI CHÚ
01	DS 3 PHA 630A - 24KV + PHỤ KIỆN	BỘ	LẮP MỚI
02	SỨ TREO ĐÔI 24KV POLYMER+ PHỤ KIỆN	BỘ	LẮP MỚI
03	BỘ ĐÀ CÂN ĐÔI 2,4M TRỤ ĐƠN	BỘ	LẮP MỚI

BẢNG GHI CHÚ VẬT TƯ THIẾT BỊ CHÍNH LẮP MỚI TRỤ T81			
STT	TÊN VẬT TƯ THIẾT BỊ	ĐƠN VỊ	GHI CHÚ
01	LBS 3 PHA 630A - 24KV ĐK SCADA + PHỤ KIỆN	BỘ	LẮP MỚI
02	CHỐNG SÉT VAN LA 18KV - 10KA + NẮP CHỤP	BỘ	LẮP MỚI
03	SỨ TREO ĐÔI 24KV POLYMER+ PHỤ KIỆN	BỘ	LẮP MỚI

Ghi chú:

- TRUNG THẾ NỔI HIỆN HỮU
- TRUNG THẾ NGẦM HH
- HẠ THẾ NỔI HIỆN HỮU
- TRỤ TT HIỆN HỮU
- TRỤ HT HIỆN HỮU
- TRỤ TT TRỒNG MỚI 14m - 2 ĐOẠN
- TRỤ TT TRỒNG MỚI 16m 2 ĐOẠN
- TIẾP ĐỊA LẮP MỚI
- TRẠM TREO 3 MÁY 1 PHA HIỆN HỮU
- TRẠM TRỤ GHÉP 1 MÁY 3 PHA HIỆN HỮU
- TRẠM GIÀN 1 MÁY 3 PHA HIỆN HỮU
- DS LẮP MỚI, HIỆN HỮU
- FCO LẮP MỚI, HIỆN HỮU
- LBS LẮP MỚI, HIỆN HỮU
- RECLOSER LẮP MỚI, HIỆN HỮU
- TỤ BÙ HIỆN HỮU

CÔNG TY ĐIỆN LỰC BÌNH DƯƠNG
Thủ Dầu Một, ngày....tháng....năm 2026
KT. GIÁM ĐỐC
PHÓ GIÁM ĐỐC

CÔNG TY TNHH
TƯ VẤN XÂY DỰNG 78

ISOCERT ISO 9001:2015

CÔNG TRÌNH: LẮP ĐẶT THIẾT BỊ ĐÓNG CẮT CÁC PHÁT TUYẾN 22KV THUỘC CÁC TRẠM 110KV VĨNH LỢI - HÒA BÌNH

Phó Giám đốc	Đỗ Hữu Ánh	
Chủ nhiệm TK	Lê Anh Tâm	
Chủ trì TK	Bùi Kông Luân	
Kiểm tra	Bùi Kông Luân	
Thiết kế	Lê Tấn Khánh	

TRỤ 80; 81- NR KHÁNH BÌNH
-TUYẾN 480 VĨNH LỢI (SCT)

TỈ LỆ: 1/#	B.C.K.T.K.T	BẢN VẼ SỐ: 17
2026		MB-VL-480-04

PHẦN II.2: TRẠM BIẾN ÁP HÒA BÌNH

TRỤ 21 TUYẾN 471 VĨNH TÂN (hiện hữu)

TRỤ 22 TUYẾN 471 VĨNH TÂN (hiện hữu)

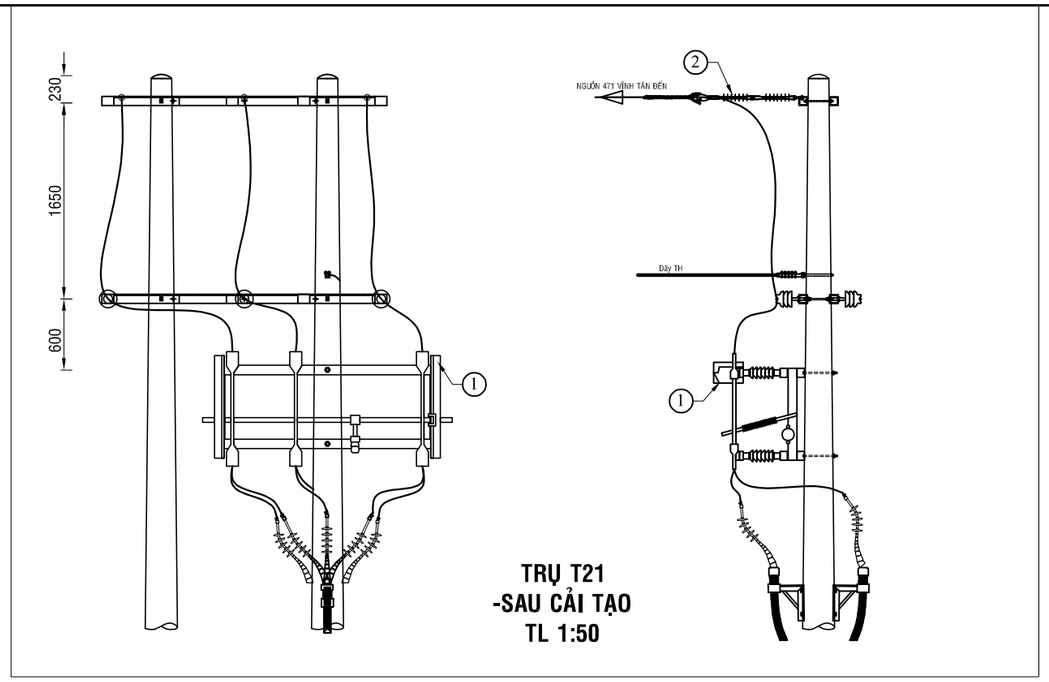

TRỤ T21
-SAU CẢI TẠO
TL 1:50

BẢNG GHI CHÚ VẬT TƯ THIẾT BỊ CHÍNH LẮP MỚI TRỤ T21			
STT	TÊN VẬT TƯ THIẾT BỊ	ĐƠN VỊ	GHI CHÚ
01	DS 3 PHA 630A - 24KV + PHỤ KIỆN	BỘ	LẮP MỚI
02	SỨ TREO ĐÔI 24KV POLYMER+ PHỤ KIỆN	BỘ	LẮP MỚI

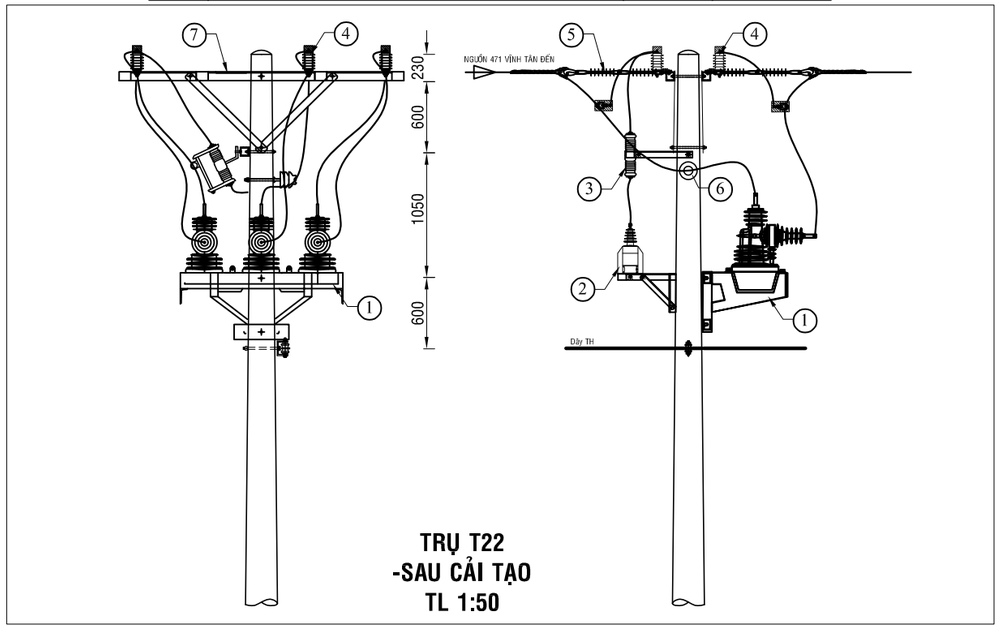

TRỤ T22
-SAU CẢI TẠO
TL 1:50

BẢNG GHI CHÚ VẬT TƯ THIẾT BỊ CHÍNH LẮP MỚI TRỤ 22			
STT	TÊN VẬT TƯ THIẾT BỊ	ĐƠN VỊ	GHI CHÚ
01	RECLOSER 3 PHA 630A - 24KV ĐK SCADA + PHỤ KIỆN	BỘ	LẮP MỚI
02	MÁY BIẾN ÁP NGUỒN 1 PHA-12,7KV	BỘ	LẮP MỚI
03	CẦU CHÌ TỰ RƠI 24KV	BỘ	LẮP MỚI
04	CHỐNG SÉT VAN LA 18KV - 10KA + NẮP CHỤP	BỘ	LẮP MỚI
05	SỨ TREO ĐÔI 24KV POLYMER+ PHỤ KIỆN	BỘ	LẮP MỚI
06	SỨ ĐỨNG 24KV	BỘ	LẮP MỚI
07	BỘ ĐÀ CÂN ĐÔI 2,4M TRỤ ĐƠN	BỘ	LẮP MỚI

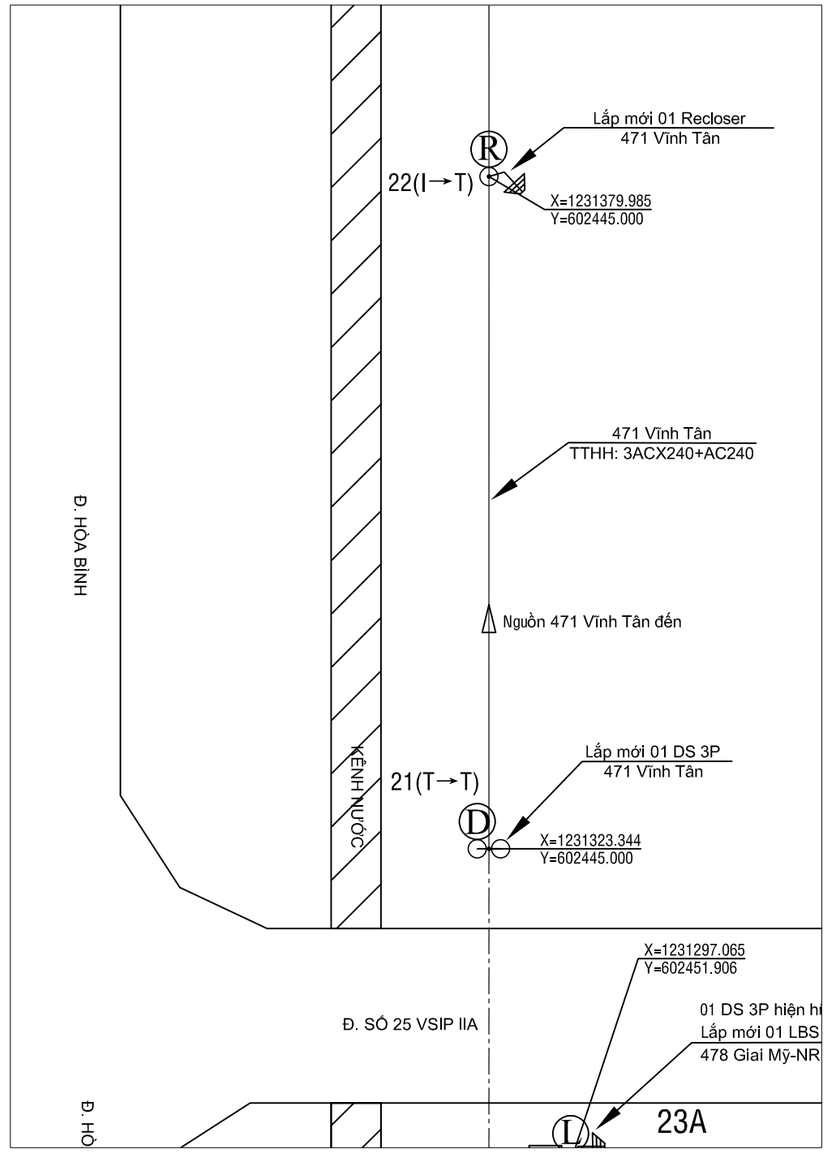

Ghi chú:

- TRUNG THẾ NỔI HIỆN HỮU
- TRUNG THẾ NGẦM HH
- HẠ THẾ NỔI HIỆN HỮU
- TRỤ TT HIỆN HỮU
- TRỤ HT HIỆN HỮU
- TRỤ TT TRỒNG MỚI 14m - 2 ĐOẠN
- TRỤ TT TRỒNG MỚI 16m 2 ĐOẠN
- TIẾP ĐỊA LẮP MỚI
- TRẠM TREO 3 MÁY 1 PHA HIỆN HỮU
- TRẠM TRỤ GHÉP 1 MÁY 3 PHA HIỆN HỮU
- TRẠM GIÀN 1 MÁY 3 PHA HIỆN HỮU
- DS LẮP MỚI, HIỆN HỮU
- FCO LẮP MỚI, HIỆN HỮU
- LBS LẮP MỚI, HIỆN HỮU
- RECLOSER LẮP MỚI, HIỆN HỮU
- TỤ BÙ HIỆN HỮU

CÔNG TY ĐIỆN LỰC BÌNH DƯƠNG
Thủ Dầu Một, ngày....tháng....năm 2026
KT. GIÁM ĐỐC
PHÓ GIÁM ĐỐC

CÔNG TY TNHH
TƯ VẤN XÂY DỰNG 78

ISOCERT ISO 9001:2015

CÔNG TRÌNH: LẮP ĐẶT THIẾT BỊ ĐÓNG CẮT CÁC PHÁT TUYẾN 22KV THUỘC CÁC TRẠM 110KV VĨNH LỢI - HÒA BÌNH

Phó Giám đốc	Đỗ Hữu Ánh	
Chủ nhiệm TK	Lê Anh Tâm	
Chủ trì TK	Bùi Kông Luân	
Kiểm tra	Bùi Kông Luân	
Thiết kế	Lê Tấn Khánh	

TRỤ 21; 22- TUYẾN 471 VĨNH TÂN (SCT)

TỈ LỆ: 1/#	B.C.K.T.K.T	BẢN VẼ SỐ: 18
2026		MB-HB-471-01

TRỤ 48 TUYẾN 471 VĨNH TÂN (HIỆN HỮU)

TRỤ 49 TUYẾN 471 VĨNH TÂN (HIỆN HỮU)

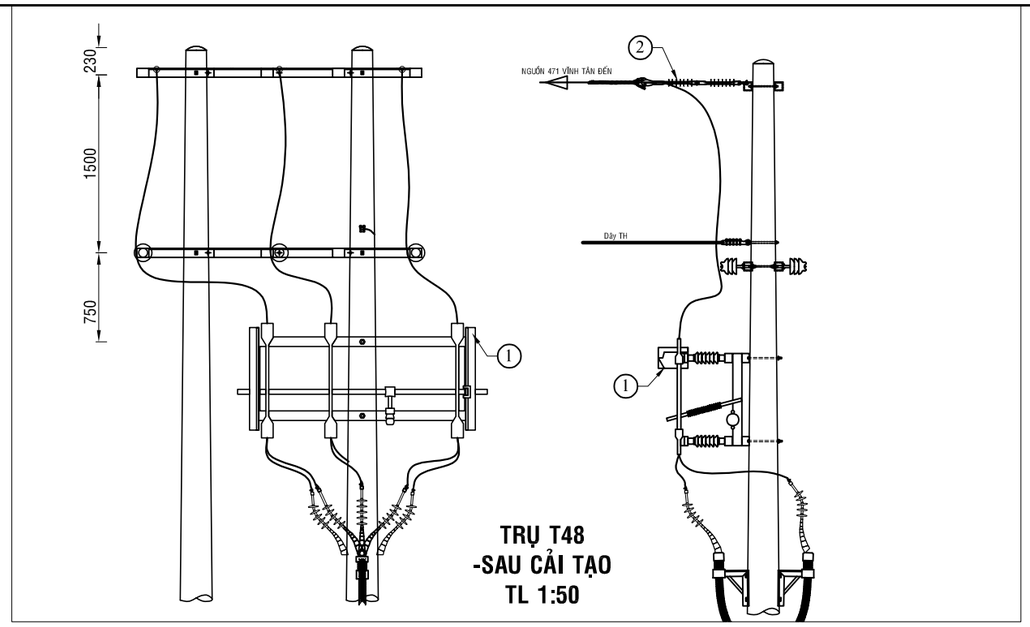

BẢNG GHI CHÚ VẬT TƯ THIẾT BỊ CHÍNH LẮP MỚI TRỤ T48			
STT	TÊN VẬT TƯ THIẾT BỊ	ĐƠN VỊ	GHI CHÚ
01	DS 3 PHA 630A - 24KV + PHỤ KIỆN	BỘ	LẮP MỚI
02	SỨ TREO ĐÔI 24KV POLYMER+ PHỤ KIỆN	BỘ	LẮP MỚI

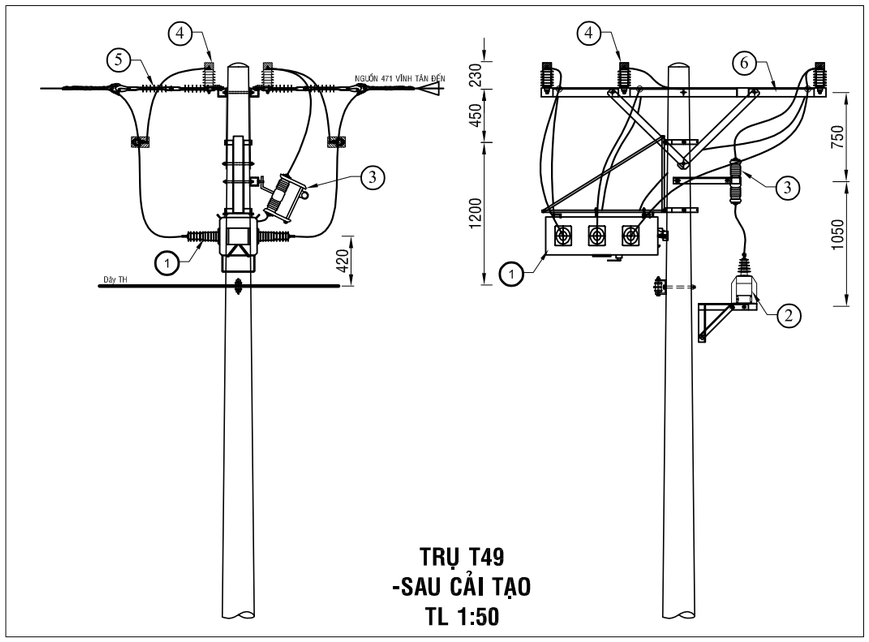

BẢNG GHI CHÚ VẬT TƯ THIẾT BỊ CHÍNH LẮP MỚI TRỤ T49			
STT	TÊN VẬT TƯ THIẾT BỊ	ĐƠN VỊ	GHI CHÚ
01	LBS 3 PHA 630A - 24KV ĐK SCADA + PHỤ KIỆN	BỘ	LẮP MỚI
02	MÁY BIẾN ÁP NGUỒN 1 PHA-12,7KV	BỘ	LẮP MỚI
03	CẦU CHÌ TỰ RƠI 24KV	BỘ	LẮP MỚI
04	CHỐNG SÉT VAN LA 18KV - 10KA + NẮP CHỤP	BỘ	LẮP MỚI
05	SỨ TREO ĐÔI 24KV POLYMER+ PHỤ KIỆN	BỘ	LẮP MỚI
06	BỘ ĐÀ CÂN ĐỐI 2,4M TRỤ ĐƠN	BỘ	LẮP MỚI

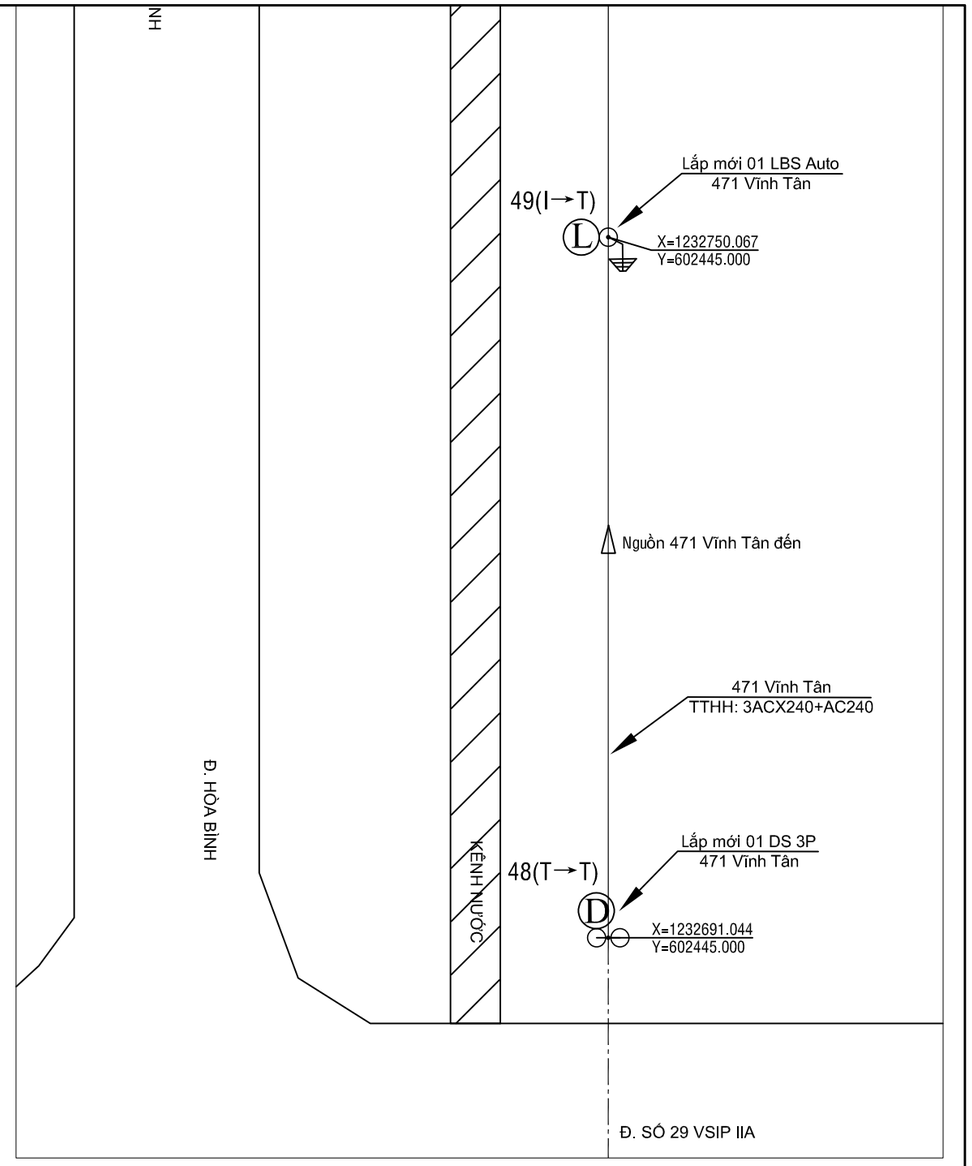

Ghi chú:

- TRUNG THẾ NỔI HIỆN HỮU
- TRUNG THẾ NGẦM HH
- HẠ THẾ NỔI HIỆN HỮU
- TRỤ TT HIỆN HỮU
- TRỤ HT HIỆN HỮU
- TRỤ TT TRỒNG MỚI 14m - 2 ĐOẠN
- TRỤ TT TRỒNG MỚI 16m 2 ĐOẠN
- TIẾP ĐỊA LẮP MỚI
- TRẠM TREO 3 MÁY 1 PHA HIỆN HỮU
- TRẠM TRỤ GHÉP 1 MÁY 3 PHA HIỆN HỮU
- TRẠM GIÀN 1 MÁY 3 PHA HIỆN HỮU
- DD DS LẮP MỚI, HIỆN HỮU
- FF FCO LẮP MỚI, HIỆN HỮU
- LL LBS LẮP MỚI, HIỆN HỮU
- RR RECLOSER LẮP MỚI, HIỆN HỮU
- TỤ BÙ HIỆN HỮU

CÔNG TY ĐIỆN LỰC BÌNH DƯƠNG
Thủ Dầu Một, ngày....tháng....năm 2026
KT. GIÁM ĐỐC
PHÓ GIÁM ĐỐC

CÔNG TY TNHH
TƯ VẤN XÂY DỰNG 78

ISO 9001:2015

CÔNG TRÌNH: LẮP ĐẶT THIẾT BỊ ĐÓNG CẮT CÁC PHÁT TUYẾN 22KV THUỘC CÁC TRẠM 110KV VĨNH LỢI - HÒA BÌNH

Phó Giám đốc	Đỗ Hữu Ánh	
Chủ nhiệm TK	Lê Anh Tâm	
Chủ trì TK	Bùi Kông Luân	
Kiểm tra	Bùi Kông Luân	
Thiết kế	Lê Tấn Khánh	

TRỤ 48; 49- TUYẾN 471 VĨNH TÂN (SCT)

TỈ LỆ: 1/#	B.C.K.T.K.T	BẢN VẼ SỐ: 19
2026		MB-HB-471-02

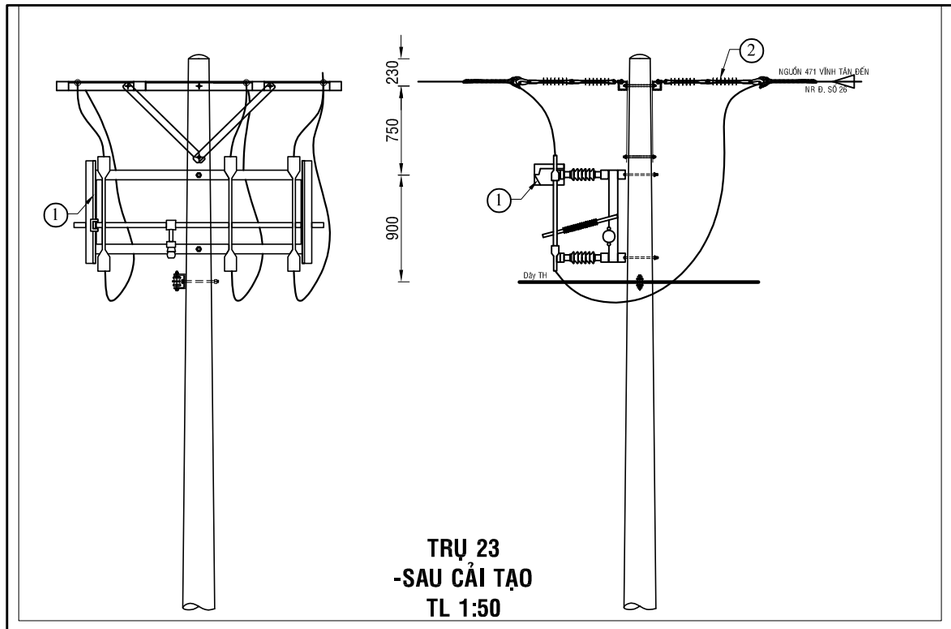

TRỤ 23
-SAU CẢI TẠO
TL 1:50

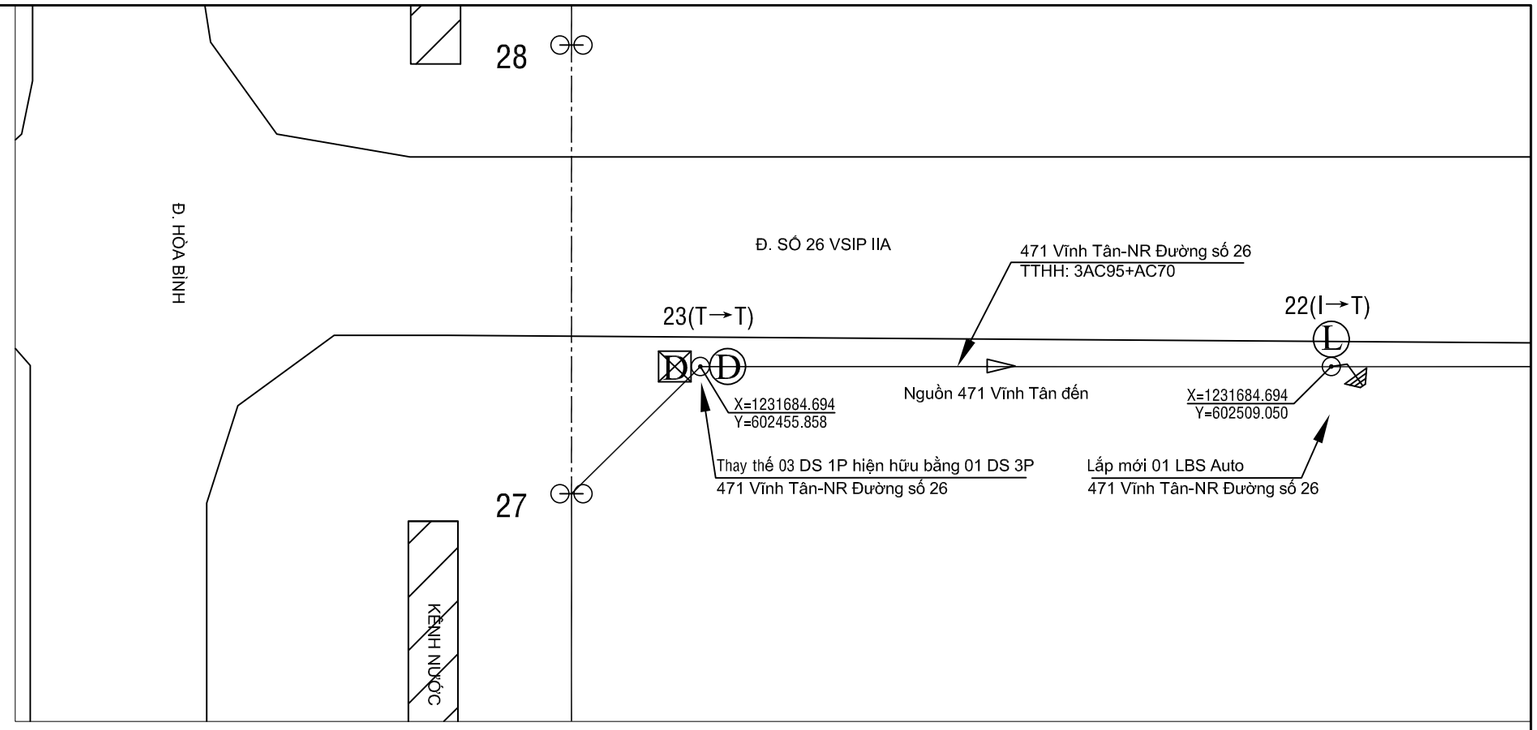

BẢNG GHI CHÚ VẬT TƯ THIẾT BỊ CHÍNH LẮP MỚI TRỤ T23			
STT	TÊN VẬT TƯ THIẾT BỊ	ĐƠN VỊ	GHI CHÚ
01	DS 3 PHA 630A - 24KV + PHỤ KIỆN	BỘ	LẮP MỚI
02	SỨ TREO ĐÔI 24KV POLYMER+ PHỤ KIỆN	BỘ	LẮP MỚI

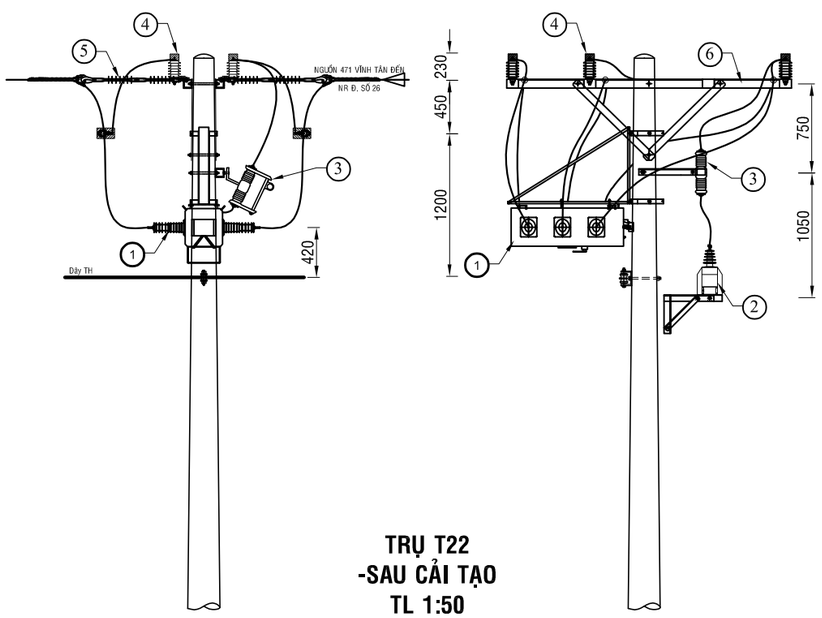

TRỤ T22
-SAU CẢI TẠO
TL 1:50

Ghi chú:

- TRUNG THẾ NỔI HIỆN HỮU
- TRUNG THẾ NGẦM HH
- HẠ THẾ NỔI HIỆN HỮU
- TRỤ TT HIỆN HỮU
- TRỤ HT HIỆN HỮU
- TRỤ TT TRỒNG MỚI 14m - 2 ĐOẠN
- TRỤ TT TRỒNG MỚI 16m 2 ĐOẠN
- TIẾP ĐỊA LẮP MỚI
- TRẠM TREO 3 MÁY 1 PHA HIỆN HỮU
- TRẠM TRỤ GHÉP 1 MÁY 3 PHA HIỆN HỮU
- TRẠM GIÀN 1 MÁY 3 PHA HIỆN HỮU
- DS LẮP MỚI, HIỆN HỮU
- FCO LẮP MỚI, HIỆN HỮU
- LBS LẮP MỚI, HIỆN HỮU
- RECLOSER LẮP MỚI, HIỆN HỮU
- TỤ BÙ HIỆN HỮU

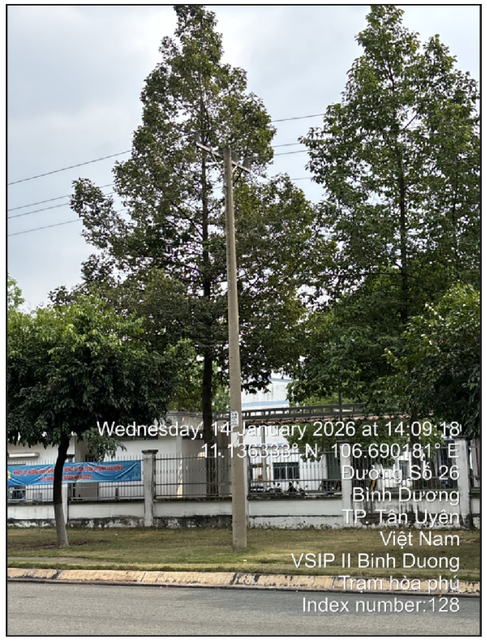

TRỤ 22 NR ĐƯỜNG 26-TUYẾN 471 VĨNH TÂN (hiện hữu)

TRỤ 22 NR ĐƯỜNG 26-TUYẾN 471 VĨNH TÂN (hiện hữu)

BẢNG GHI CHÚ VẬT TƯ THIẾT BỊ CHÍNH LẮP MỚI TRỤ T22			
STT	TÊN VẬT TƯ THIẾT BỊ	ĐƠN VỊ	GHI CHÚ
01	LBS 3 PHA 630A - 24KV ĐK SCADA + PHỤ KIỆN	BỘ	LẮP MỚI
02	MÁY BIẾN ÁP NGUỒN 1 PHA-12,7KV	BỘ	LẮP MỚI
03	CẦU CHÌ TỰ RƠI 24KV	BỘ	LẮP MỚI
04	CHỐNG SÉT VAN LA 18KV - 10KA + NẮP CHỤP	BỘ	LẮP MỚI
05	SỨ TREO ĐÔI 24KV POLYMER+ PHỤ KIỆN	BỘ	LẮP MỚI
06	BỘ ĐÀ CÂN ĐÔI 2,4M TRỤ ĐƠN	BỘ	LẮP MỚI

CÔNG TY ĐIỆN LỰC BÌNH DƯƠNG
Thủ Dầu Một, ngày....tháng....năm 2026
KT. GIÁM ĐỐC
PHÓ GIÁM ĐỐC

CÔNG TY TNHH
TƯ VẤN XÂY DỰNG 78

ISO/CEIT
ISO 9001:2015

Phó Giám đốc	Đỗ Hữu Ánh	
Chủ nhiệm TK	Lê Anh Tâm	
Chủ trì TK	Bùi Kông Luân	
Kiểm tra	Bùi Kông Luân	
Thiết kế	Lê Tấn Khánh	

CÔNG TRÌNH: LẮP ĐẶT THIẾT BỊ ĐÓNG CẮT CÁC PHÁT TUYẾN 22KV THUỘC CÁC TRẠM 110KV VĨNH LỢI - HÒA BÌNH

TRỤ 22; 23- NR ĐƯỜNG 26
-TUYẾN 471 VĨNH TÂN (SCT)

TỈ LỆ: 1/#	B.C.K.T.K.T	BẢN VẼ SỐ: 20
2026		MB-HB-471-03

TRỤ 23 NR ĐƯỜNG 27-TUYẾN 471 VĨNH TÂN (hiện hữu)

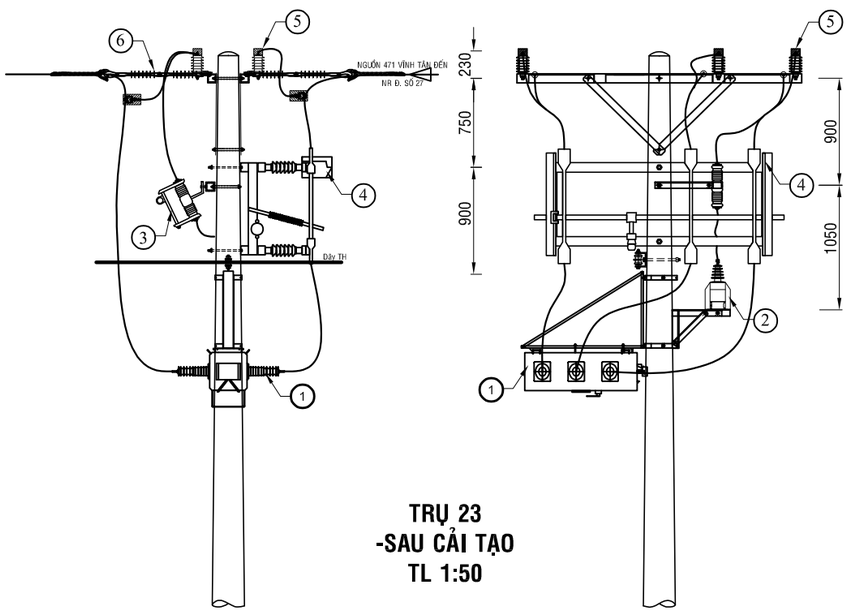

TRỤ 23
-SAU CẢI TẠO
TL 1:50

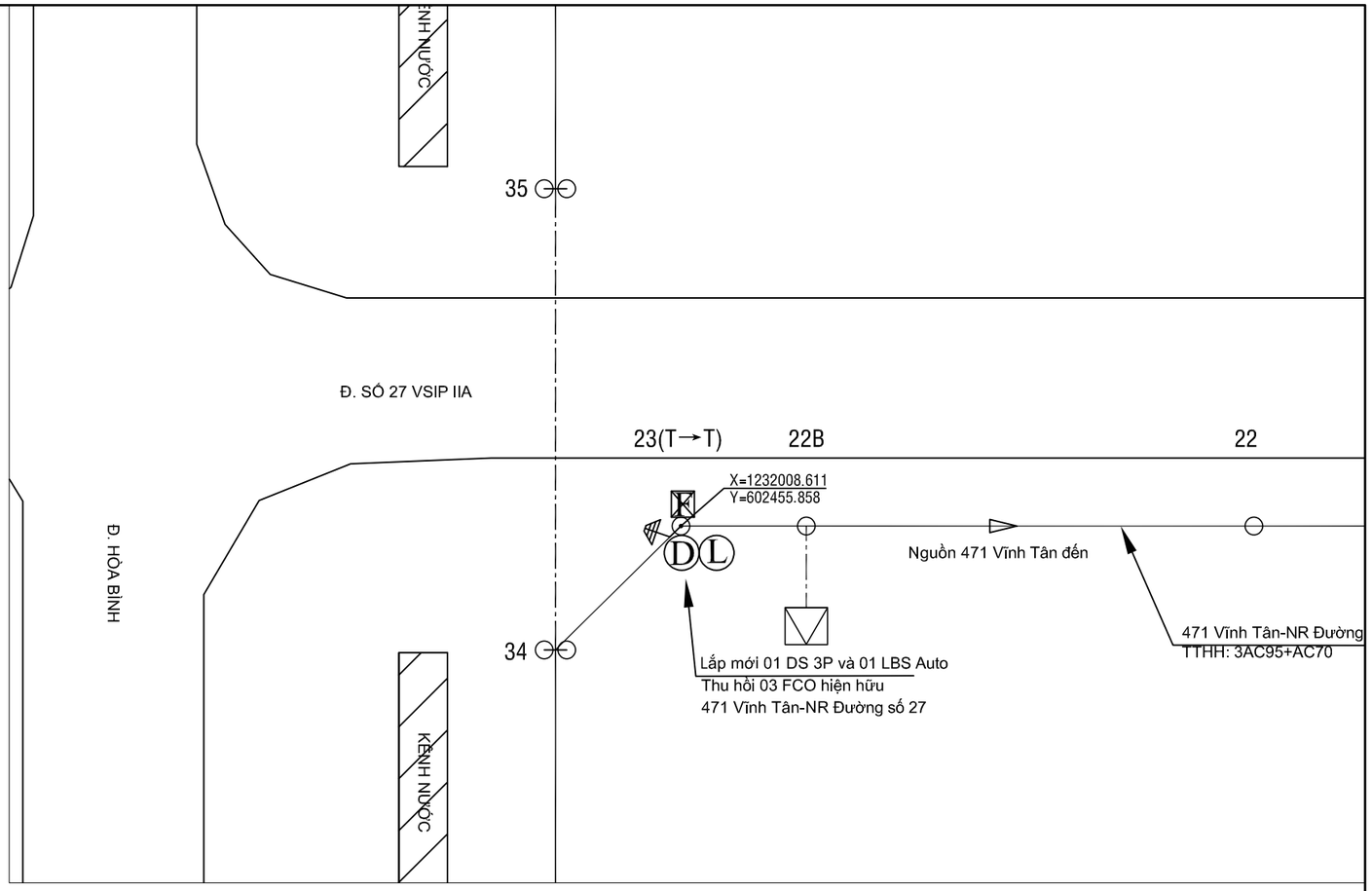

BẢNG GHI CHÚ VẬT TƯ THIẾT BỊ CHÍNH LẮP MỚI TRỤ T23			
STT	TÊN VẬT TƯ THIẾT BỊ	ĐƠN VỊ	GHI CHÚ
01	LBS 3 PHA 630A - 24KV ĐK SCADA + PHỤ KIỆN	BỘ	LẮP MỚI
02	MÁY BIẾN ÁP NGUỒN 1 PHA-12,7KV	BỘ	LẮP MỚI
03	CẦU CHÌ TỰ RƠI 24KV	BỘ	LẮP MỚI
04	DS 3 PHA 630A - 24KV + PHỤ KIỆN	BỘ	LẮP MỚI
05	CHỐNG SÉT VAN LA 18KV - 10KA + NẮP CHỤP	BỘ	LẮP MỚI
06	SỨ TREO ĐÔI 24KV POLYMER+ PHỤ KIỆN	BỘ	LẮP MỚI

Ghi chú:

- TRUNG THẾ NỔI HIỆN HỮU
- TRUNG THẾ NGẦM HH
- HẠ THẾ NỔI HIỆN HỮU
- TRỤ TT HIỆN HỮU
- TRỤ HT HIỆN HỮU
- TRỤ TT TRỒNG MỚI 14m - 2 ĐOẠN
- TRỤ TT TRỒNG MỚI 16m 2 ĐOẠN
- TIẾP ĐỊA LẮP MỚI
- TRẠM TREO 3 MÁY 1 PHA HIỆN HỮU
- TRẠM TRỤ GHÉP 1 MÁY 3 PHA HIỆN HỮU
- TRẠM GIÀN 1 MÁY 3 PHA HIỆN HỮU
- DS LẮP MỚI, HIỆN HỮU
- FCO LẮP MỚI, HIỆN HỮU
- LBS LẮP MỚI, HIỆN HỮU
- RECLOSER LẮP MỚI, HIỆN HỮU
- TỤ BÙ HIỆN HỮU

CÔNG TY ĐIỆN LỰC BÌNH DƯƠNG
Thủ Dầu Một, ngày....tháng....năm 2026
KT. GIÁM ĐỐC
PHÓ GIÁM ĐỐC

CÔNG TY TNHH
TƯ VẤN XÂY DỰNG 78

ISOCERT ISO 9001:2015

CÔNG TRÌNH: LẮP ĐẶT THIẾT BỊ ĐÓNG CẮT CÁC PHÁT TUYẾN 22KV THUỘC CÁC TRẠM 110KV VĨNH LỢI - HÒA BÌNH

Phó Giám đốc	Đỗ Hữu Ánh		**TRỤ 23 NR ĐƯỜNG 27-TUYẾN 471 VĨNH TÂN (SCT)**
Chủ nhiệm TK	Lê Anh Tâm		
Chủ trì TK	Bùi Kông Luân		
Kiểm tra	Bùi Kông Luân		TỈ LỆ: 1/# — B.C.K.T.K.T — BẢN VẼ SỐ: 21
Thiết kế	Lê Tấn Khánh		2026 — MB-HB-471-04

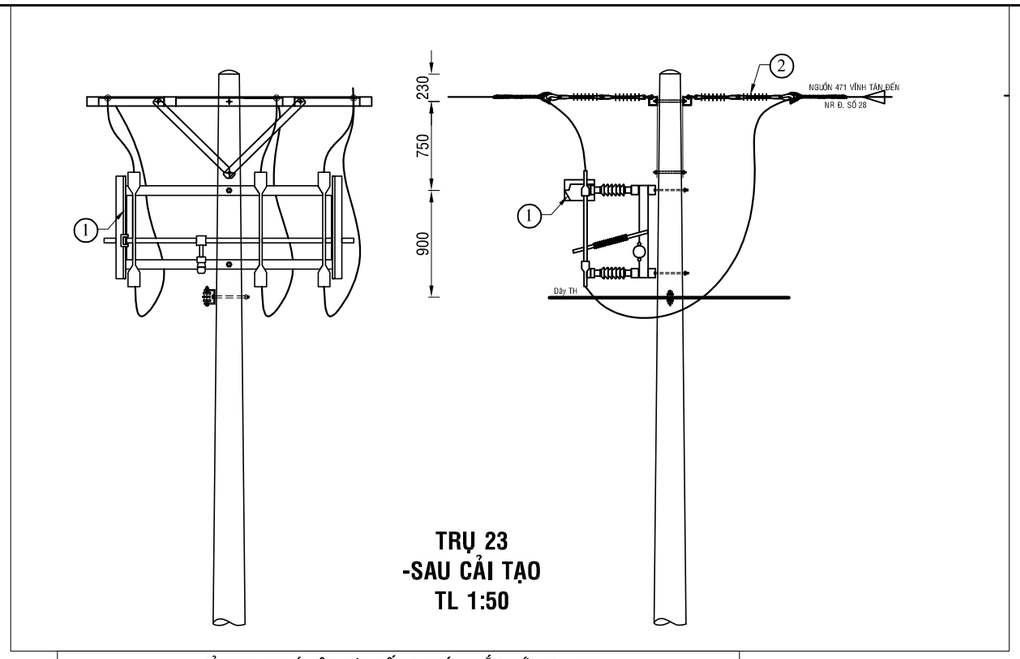

TRỤ 23
-SAU CẢI TẠO
TL 1:50

BẢNG GHI CHÚ VẬT TƯ THIẾT BỊ CHÍNH LẮP MỚI TRỤ T23			
STT	TÊN VẬT TƯ THIẾT BỊ	ĐƠN VỊ	GHI CHÚ
01	DS 3 PHA 630A - 24KV + PHỤ KIỆN	BỘ	LẮP MỚI
02	SỨ TREO ĐÔI 24KV POLYMER+ PHỤ KIỆN	BỘ	LẮP MỚI

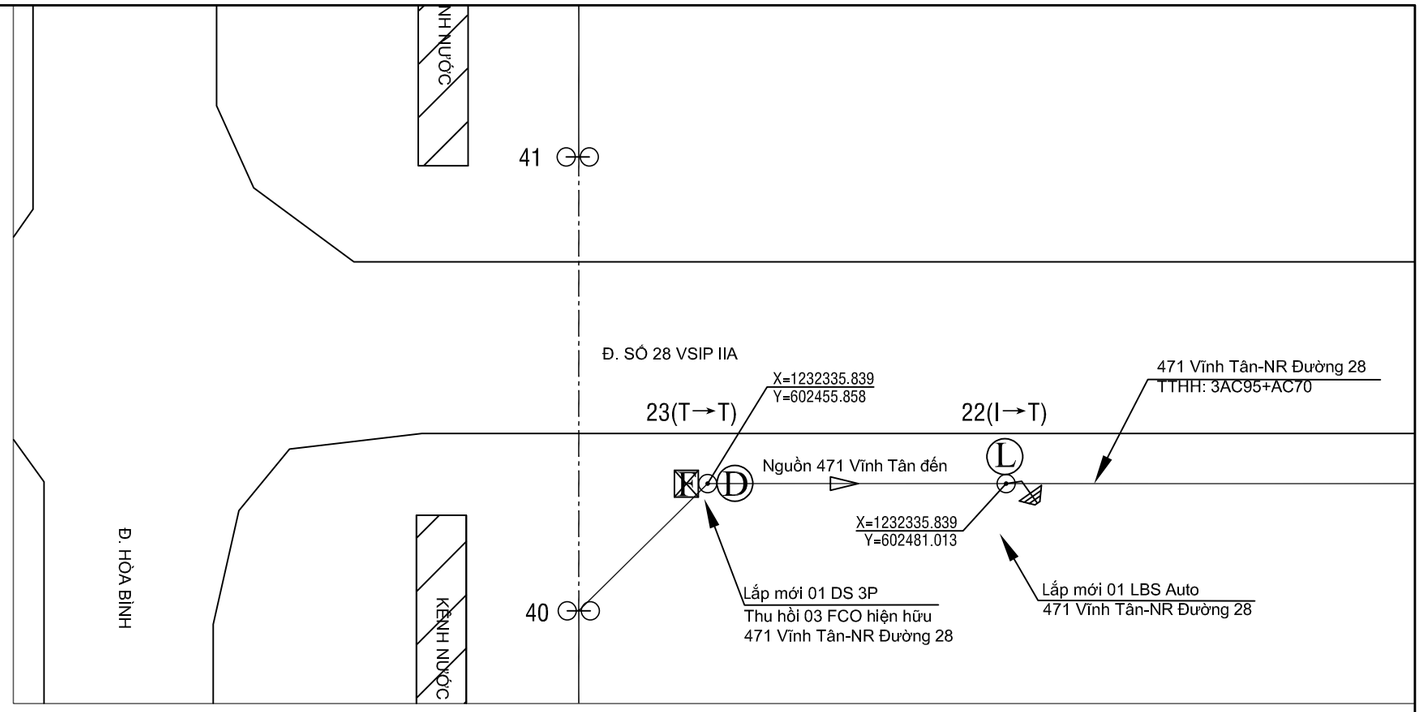

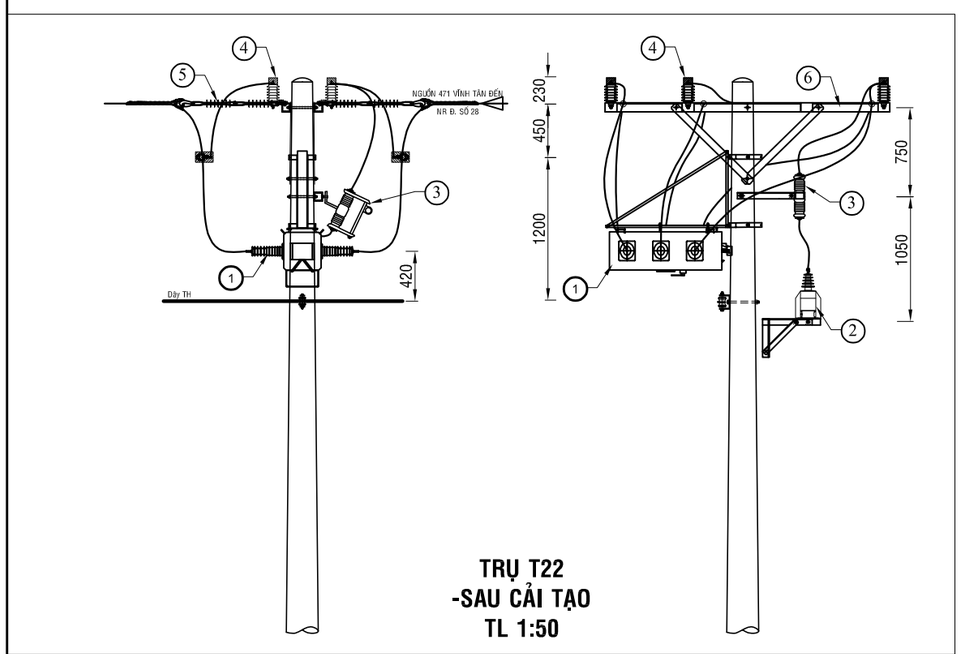

TRỤ T22
-SAU CẢI TẠO
TL 1:50

BẢNG GHI CHÚ VẬT TƯ THIẾT BỊ CHÍNH LẮP MỚI TRỤ T22			
STT	TÊN VẬT TƯ THIẾT BỊ	ĐƠN VỊ	GHI CHÚ
01	LBS 3 PHA 630A - 24KV ĐK SCADA + PHỤ KIỆN	BỘ	LẮP MỚI
02	MÁY BIẾN ÁP NGUỒN 1 PHA-12,7KV	BỘ	LẮP MỚI
03	CẦU CHÌ TỰ RƠI 24KV	BỘ	LẮP MỚI
04	CHỐNG SÉT VAN LA 18KV - 10KA + NẮP CHỤP	BỘ	LẮP MỚI
05	SỨ TREO ĐÔI 24KV POLYMER+ PHỤ KIỆN	BỘ	LẮP MỚI
06	BỘ ĐÀ CÂN ĐÔI 2,4M TRỤ ĐƠN	BỘ	LẮP MỚI

Ghi chú:

- TRUNG THẾ NỔI HIỆN HỮU
- TRUNG THẾ NGẦM HH
- HẠ THẾ NỔI HIỆN HỮU
- TRỤ TT HIỆN HỮU
- TRỤ HT HIỆN HỮU
- TRỤ TT TRỒNG MỚI 14m - 2 ĐOẠN
- TRỤ TT TRỒNG MỚI 16m 2 ĐOẠN
- TIẾP ĐỊA LẮP MỚI
- TRẠM TREO 3 MÁY 1 PHA HIỆN HỮU
- TRẠM TRỤ GHÉP 1 MÁY 3 PHA HIỆN HỮU
- TRẠM GIÀN 1 MÁY 3 PHA HIỆN HỮU
- DD DS LẮP MỚI, HIỆN HỮU
- FF FCO LẮP MỚI, HIỆN HỮU
- LL LBS LẮP MỚI, HIỆN HỮU
- RR RECLOSER LẮP MỚI, HIỆN HỮU
- TỤ BÙ HIỆN HỮU

TRỤ 22 NR ĐƯỜNG 28-TUYẾN 471 VĨNH TÂN (hiện hữu)

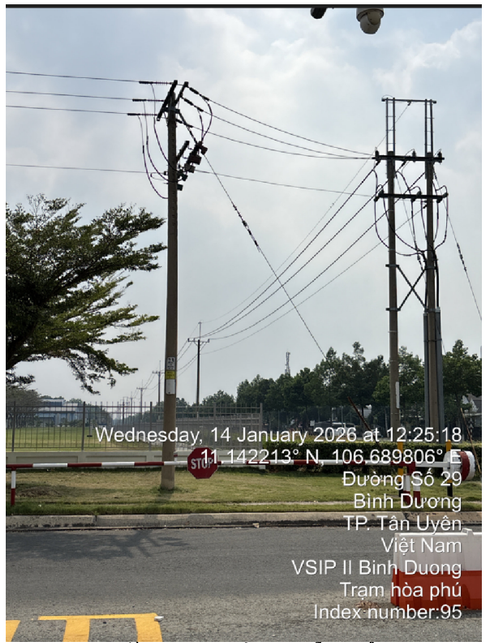

TRỤ 23 NR ĐƯỜNG 28-TUYẾN 471 VĨNH TÂN (hiện hữu)

CÔNG TY ĐIỆN LỰC BÌNH DƯƠNG
Thủ Dầu Một, ngày....tháng....năm 2026
KT. GIÁM ĐỐC
PHÓ GIÁM ĐỐC

CÔNG TY TNHH
TƯ VẤN XÂY DỰNG 78

ISOCERT ISO 9001:2015

Phó Giám đốc	Đỗ Hữu Ánh	
Chủ nhiệm TK	Lê Anh Tâm	
Chủ trì TK	Bùi Kông Luân	
Kiểm tra	Bùi Kông Luân	
Thiết kế	Lê Tấn Khánh	

CÔNG TRÌNH: LẮP ĐẶT THIẾT BỊ ĐÓNG CẮT CÁC PHÁT TUYẾN 22KV THUỘC CÁC TRẠM 110KV VĨNH LỢI - HÒA BÌNH

TRỤ 22, 23 NR ĐƯỜNG 28-TUYẾN 471 VĨNH TÂN (SCT)

TỈ LỆ: 1/#	B.C.K.T.K.T	BẢN VẼ SỐ: 22
2026		MB-HB-471-05

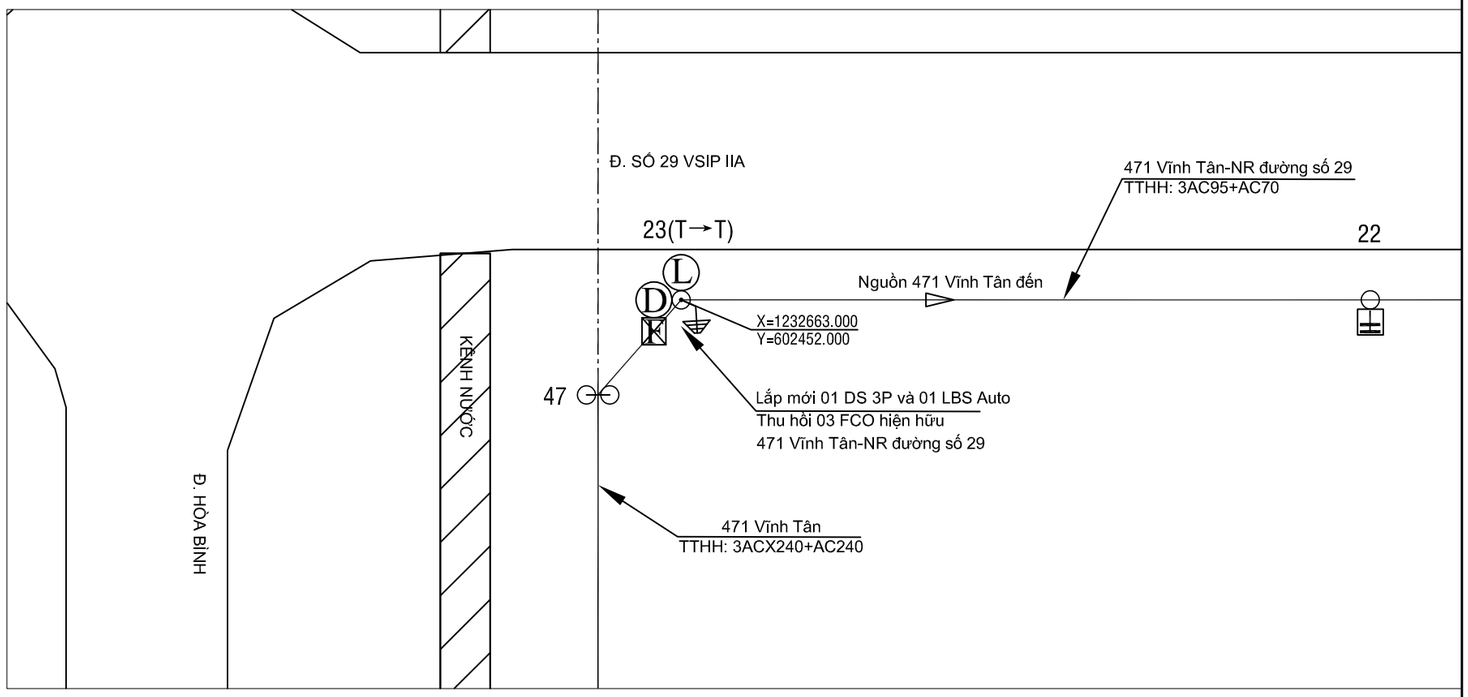

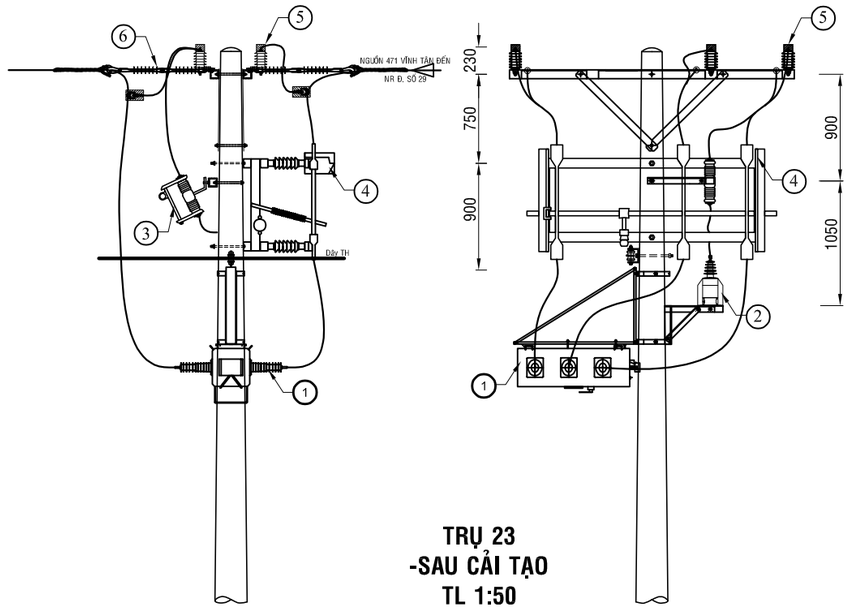

TRỤ 23
-SAU CẢI TẠO
TL 1:50

BẢNG GHI CHÚ VẬT TƯ THIẾT BỊ CHÍNH LẮP MỚI TRỤ T23

STT	TÊN VẬT TƯ THIẾT BỊ	ĐƠN VỊ	GHI CHÚ
01	LBS 3 PHA 630A - 24KV ĐK SCADA + PHỤ KIỆN	BỘ	LẮP MỚI
02	MÁY BIẾN ÁP NGUỒN 1 PHA-12,7KV	BỘ	LẮP MỚI
03	CẦU CHÌ TỰ RƠI 24KV	BỘ	LẮP MỚI
04	DS 3 PHA 630A - 24KV + PHỤ KIỆN	BỘ	LẮP MỚI
05	CHỐNG SÉT VAN LA 18KV - 10KA + NẮP CHỤP	BỘ	LẮP MỚI
06	SỨ TREO ĐÔI 24KV POLYMER+ PHỤ KIỆN	BỘ	LẮP MỚI

Ghi chú:

- TRUNG THẾ NỔI HIỆN HỮU
- TRUNG THẾ NGẦM HH
- HẠ THẾ NỔI HIỆN HỮU
- TRỤ TT HIỆN HỮU
- TRỤ HT HIỆN HỮU
- TRỤ TT TRỒNG MỚI 14m - 2 ĐOẠN
- TRỤ TT TRỒNG MỚI 16m 2 ĐOẠN
- TIẾP ĐỊA LẮP MỚI
- TRẠM TREO 3 MÁY 1 PHA HIỆN HỮU
- TRẠM TRỤ GHÉP 1 MÁY 3 PHA HIỆN HỮU
- TRẠM GIÀN 1 MÁY 3 PHA HIỆN HỮU
- DS LẮP MỚI, HIỆN HỮU
- FCO LẮP MỚI, HIỆN HỮU
- LBS LẮP MỚI, HIỆN HỮU
- RECLOSER LẮP MỚI, HIỆN HỮU
- TỤ BÙ HIỆN HỮU

CÔNG TY ĐIỆN LỰC BÌNH DƯƠNG
Thủ Dầu Một, ngày....tháng....năm 2026
KT. GIÁM ĐỐC
PHÓ GIÁM ĐỐC

CÔNG TY TNHH
TƯ VẤN XÂY DỰNG 78

ISOCERT
ISO 9001:2015

CÔNG TRÌNH: LẮP ĐẶT THIẾT BỊ ĐÓNG CẮT CÁC PHÁT TUYẾN 22KV THUỘC CÁC TRẠM 110KV VĨNH LỢI - HÒA BÌNH

Phó Giám đốc	Đỗ Hữu Ánh	
Chủ nhiệm TK	Lê Anh Tâm	
Chủ trì TK	Bùi Kông Luân	
Kiểm tra	Bùi Kông Luân	
Thiết kế	Lê Tấn Khánh	

TRỤ 23 NR ĐƯỜNG 29-TUYẾN 471 VĨNH TÂN (SCT)

TỈ LỆ: 1/#	B.C.K.T.K.T	BẢN VẼ SỐ: 23
2026		MB-HB-471-06

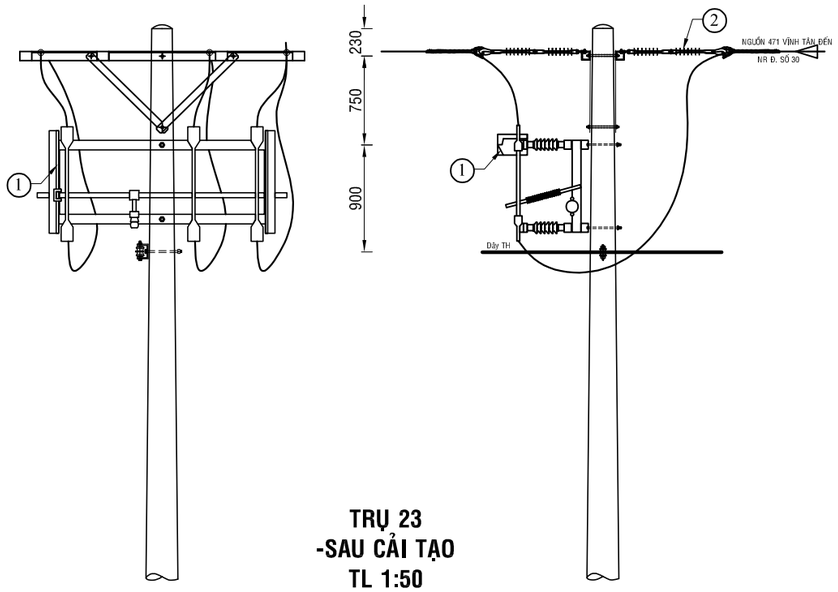

TRỤ 23
-SAU CẢI TẠO
TL 1:50

BẢNG GHI CHÚ VẬT TƯ THIẾT BỊ CHÍNH LẮP MỚI TRỤ T23			
STT	TÊN VẬT TƯ THIẾT BỊ	ĐƠN VỊ	GHI CHÚ
01	DS 3 PHA 630A - 24KV + PHỤ KIỆN	BỘ	LẮP MỚI
02	SỨ TREO ĐÔI 24KV POLYMER+ PHỤ KIỆN	BỘ	LẮP MỚI

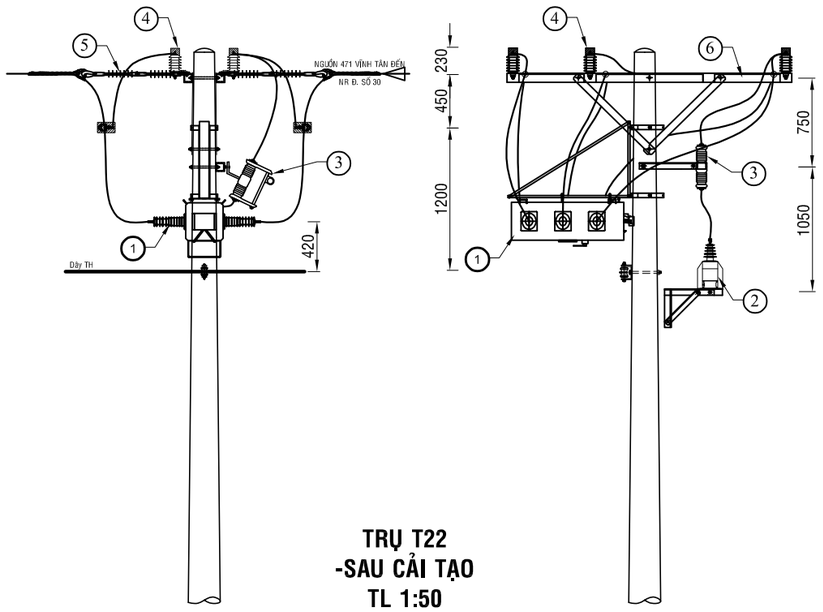

TRỤ T22
-SAU CẢI TẠO
TL 1:50

BẢNG GHI CHÚ VẬT TƯ THIẾT BỊ CHÍNH LẮP MỚI TRỤ T22			
STT	TÊN VẬT TƯ THIẾT BỊ	ĐƠN VỊ	GHI CHÚ
01	LBS 3 PHA 630A - 24KV ĐK SCADA + PHỤ KIỆN	BỘ	LẮP MỚI
02	MÁY BIẾN ÁP NGUỒN 1 PHA-12,7KV	BỘ	LẮP MỚI
03	CẦU CHÌ TỰ RƠI 24KV	BỘ	LẮP MỚI
04	CHỐNG SÉT VAN LA 18KV - 10KA + NẮP CHỤP	BỘ	LẮP MỚI
05	SỨ TREO ĐÔI 24KV POLYMER+ PHỤ KIỆN	BỘ	LẮP MỚI
06	BỘ ĐÀ CÂN ĐÔI 2,4M TRỤ ĐƠN	BỘ	LẮP MỚI

Ghi chú:

- TRUNG THẾ NỔI HIỆN HỮU
- TRUNG THẾ NGẦM HH
- HẠ THẾ NỔI HIỆN HỮU
- TRỤ TT HIỆN HỮU
- TRỤ HT HIỆN HỮU
- TRỤ TT TRỒNG MỚI 14m - 2 ĐOẠN
- TRỤ TT TRỒNG MỚI 16m 2 ĐOẠN
- TIẾP ĐỊA LẮP MỚI
- TRẠM TREO 3 MÁY 1 PHA HIỆN HỮU
- TRẠM TRỤ GHÉP 1 MÁY 3 PHA HIỆN HỮU
- TRẠM GIÀN 1 MÁY 3 PHA HIỆN HỮU
- DS LẮP MỚI, HIỆN HỮU
- FCO LẮP MỚI, HIỆN HỮU
- LBS LẮP MỚI, HIỆN HỮU
- RECLOSER LẮP MỚI, HIỆN HỮU
- TỤ BÙ HIỆN HỮU

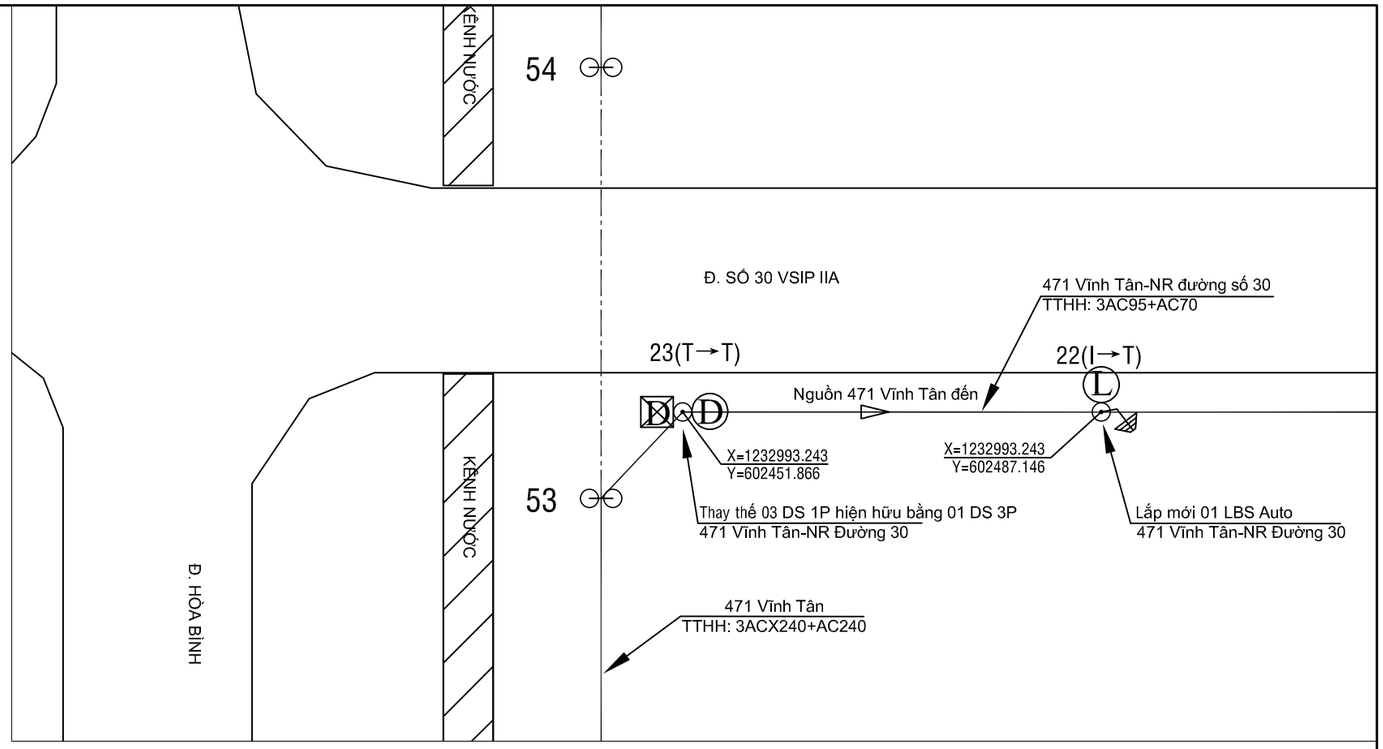

TRỤ 23 NR ĐƯỜNG 30-TUYẾN 471 VĨNH TÂN (hiện hữu)

TRỤ 22 NR ĐƯỜNG 30-TUYẾN 471 VĨNH TÂN (hiện hữu)

CÔNG TY ĐIỆN LỰC BÌNH DƯƠNG
Thủ Dầu Một, ngày....tháng....năm 2026
KT. GIÁM ĐỐC
PHÓ GIÁM ĐỐC

CÔNG TY TNHH
TƯ VẤN XÂY DỰNG 78

Phó Giám đốc	Đỗ Hữu Ánh	
Chủ nhiệm TK	Lê Anh Tâm	
Chủ trì TK	Bùi Kông Luân	
Kiểm tra	Bùi Kông Luân	
Thiết kế	Lê Tấn Khánh	

CÔNG TRÌNH: LẮP ĐẶT THIẾT BỊ ĐÓNG CẮT CÁC PHÁT TUYẾN 22KV THUỘC CÁC TRẠM 110KV VĨNH LỢI - HÒA BÌNH

TRỤ 22; 23 NR ĐƯỜNG 30
-TUYẾN 471 VĨNH TÂN (SCT)

TỈ LỆ: 1/#	B.C.K.T.K.T	BẢN VẼ SỐ: 24
2026		MB-HB-471-07

TRỤ 23 NR ĐƯỜNG 31-TUYẾN 471 VĨNH TÂN (hiện hữu)

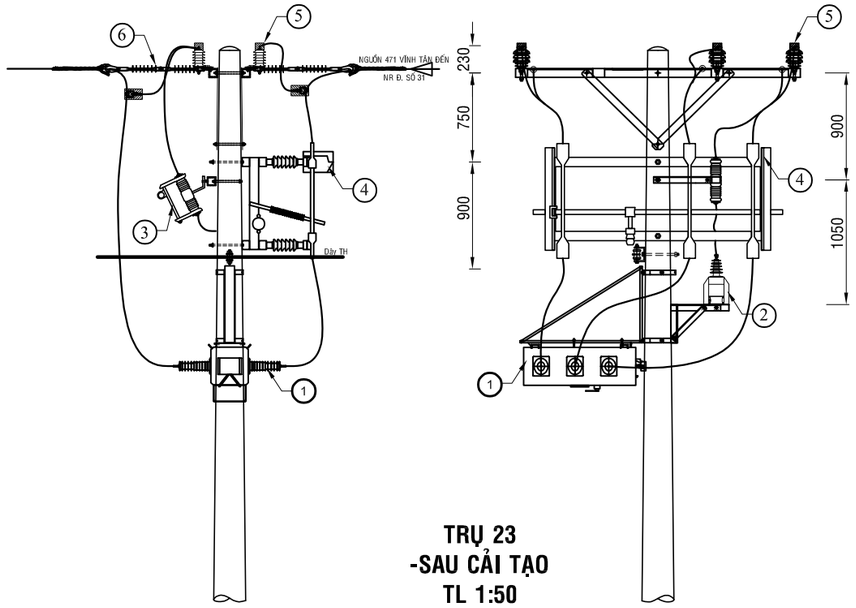

TRỤ 23
-SAU CẢI TẠO
TL 1:50

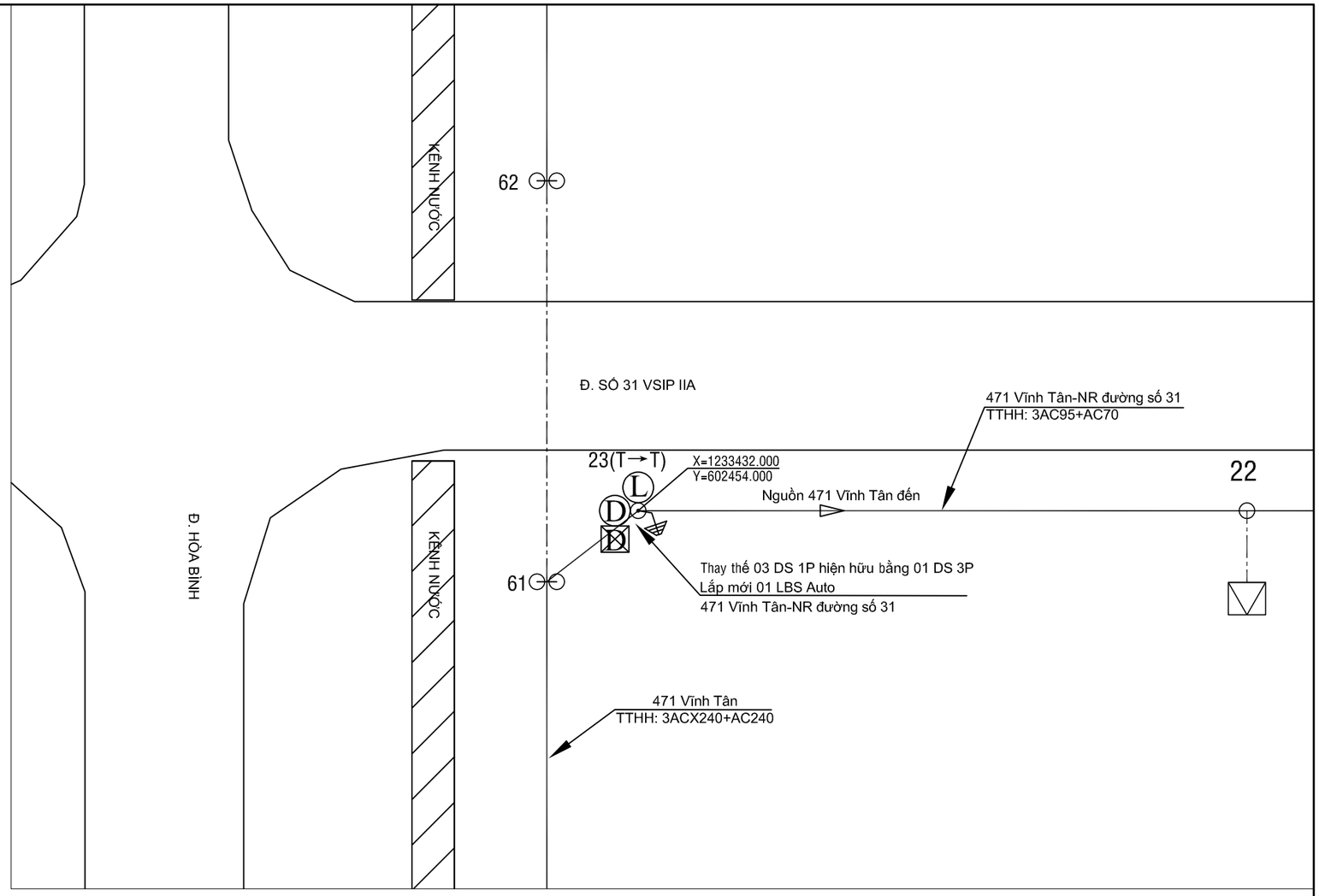

BẢNG GHI CHÚ VẬT TƯ THIẾT BỊ CHÍNH LẮP MỚI TRỤ T23

STT	TÊN VẬT TƯ THIẾT BỊ	ĐƠN VỊ	GHI CHÚ
01	LBS 3 PHA 630A - 24KV ĐK SCADA + PHỤ KIỆN	BỘ	LẮP MỚI
02	MÁY BIẾN ÁP NGUỒN 1 PHA-12,7KV	BỘ	LẮP MỚI
03	CẦU CHÌ TỰ RƠI 24KV	BỘ	LẮP MỚI
04	DS 3 PHA 630A - 24KV + PHỤ KIỆN	BỘ	LẮP MỚI
05	CHỐNG SÉT VAN LA 18KV - 10KA + NẮP CHỤP	BỘ	LẮP MỚI
06	SỨ TREO ĐÔI 24KV POLYMER+ PHỤ KIỆN	BỘ	LẮP MỚI

Ghi chú:

- TRUNG THẾ NỔI HIỆN HỮU
- TRUNG THẾ NGẦM HH
- HẠ THẾ NỔI HIỆN HỮU
- TRỤ TT HIỆN HỮU
- TRỤ HT HIỆN HỮU
- TRỤ TT TRỒNG MỚI 14m - 2 ĐOẠN
- TRỤ TT TRỒNG MỚI 16m 2 ĐOẠN
- TIẾP ĐỊA LẮP MỚI
- TRẠM TREO 3 MÁY 1 PHA HIỆN HỮU
- TRẠM TRỤ GHÉP 1 MÁY 3 PHA HIỆN HỮU
- TRẠM GIÁN 1 MÁY 3 PHA HIỆN HỮU
- DS LẮP MỚI, HIỆN HỮU
- FCO LẮP MỚI, HIỆN HỮU
- LBS LẮP MỚI, HIỆN HỮU
- RECLOSER LẮP MỚI, HIỆN HỮU
- TỤ BÙ HIỆN HỮU

CÔNG TY ĐIỆN LỰC BÌNH DƯƠNG
Thủ Dầu Một, ngày....tháng....năm 2026
KT. GIÁM ĐỐC
PHÓ GIÁM ĐỐC

CÔNG TY TNHH
TƯ VẤN XÂY DỰNG 78

ISOCERT ISO 9001:2015

CÔNG TRÌNH: LẮP ĐẶT THIẾT BỊ ĐÓNG CẮT CÁC PHÁT TUYẾN 22KV THUỘC CÁC TRẠM 110KV VĨNH LỢI - HÒA BÌNH

Phó Giám đốc	Đỗ Hữu Ánh	
Chủ nhiệm TK	Lê Anh Tâm	
Chủ trì TK	Bùi Kông Luân	
Kiểm tra	Bùi Kông Luân	
Thiết kế	Lê Tấn Khánh	

TRỤ 23 NR ĐƯỜNG 31-TUYẾN 471 VĨNH TÂN (SCT)

TỈ LỆ: 1/#	B.C.K.T.K.T	BẢN VẼ SỐ: 25
2026		MB-HB-471-08

TRỤ 22 NR ĐƯỜNG 32-TUYẾN 471 VĨNH TÂN (hiện hữu)

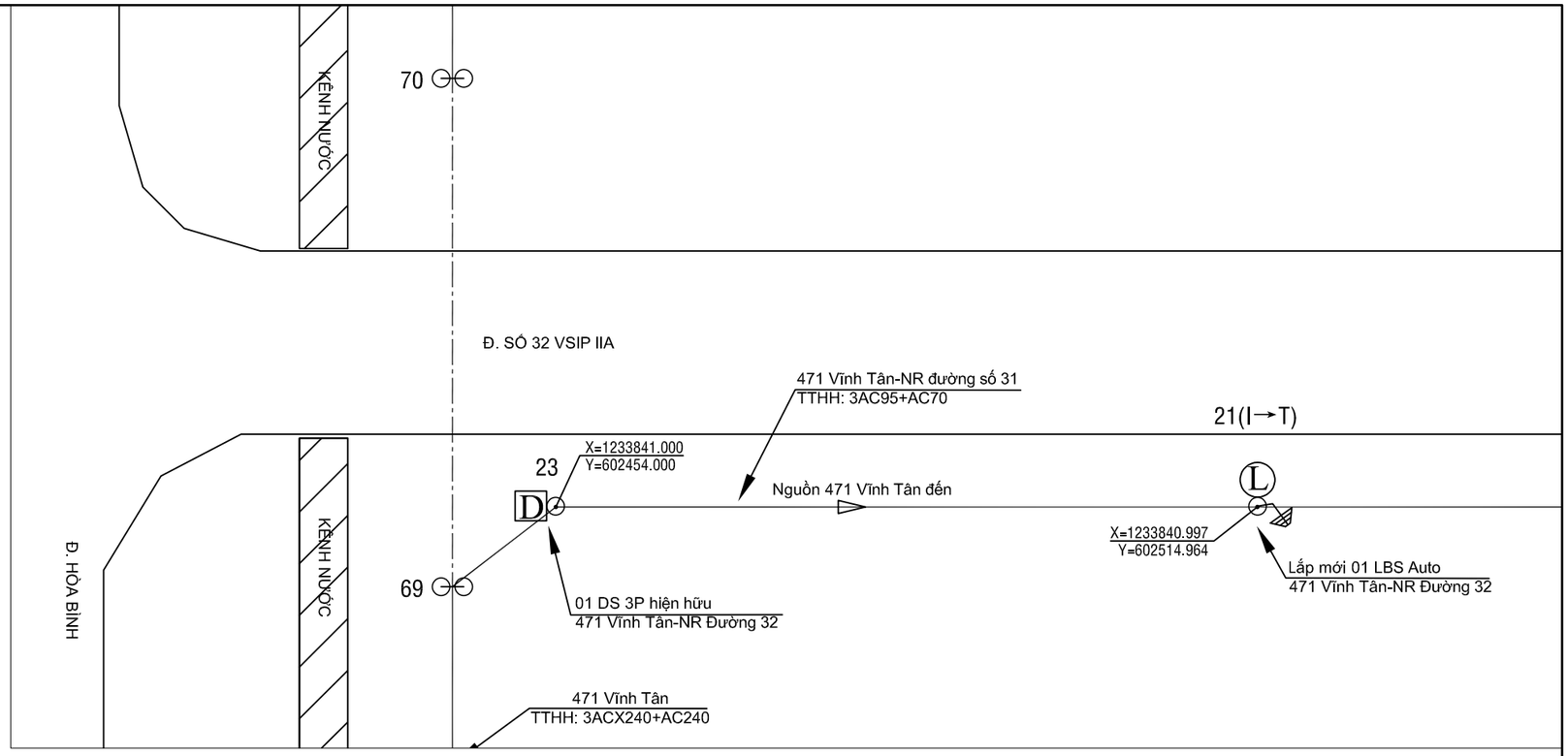

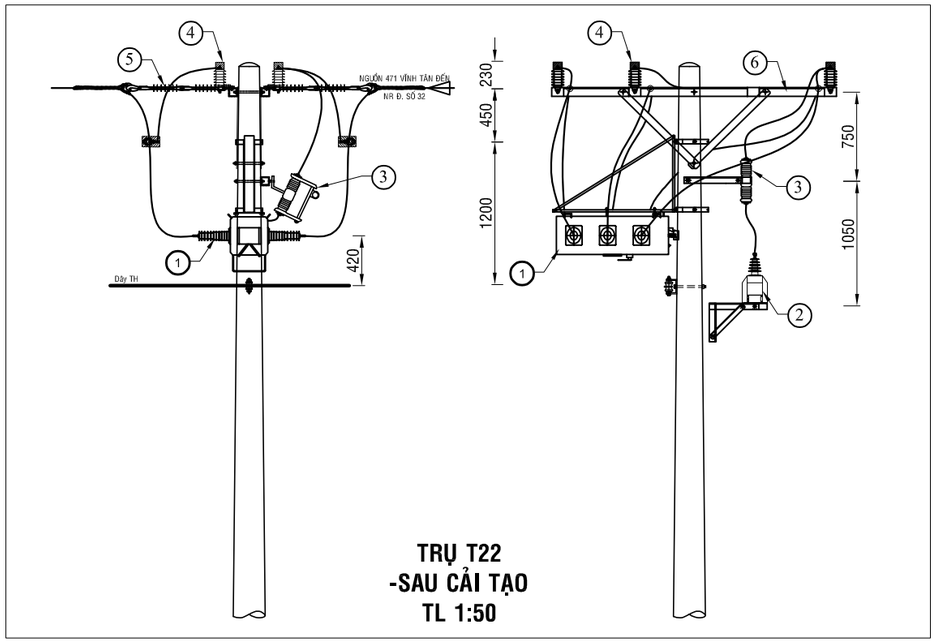

TRỤ T22
-SAU CẢI TẠO
TL 1:50

BẢNG GHI CHÚ VẬT TƯ THIẾT BỊ CHÍNH LẮP MỚI TRỤ T22			
STT	TÊN VẬT TƯ THIẾT BỊ	ĐƠN VỊ	GHI CHÚ
01	LBS 3 PHA 630A - 24KV ĐK SCADA + PHỤ KIỆN	BỘ	LẮP MỚI
02	MÁY BIẾN ÁP NGUỒN 1 PHA-12,7KV	BỘ	LẮP MỚI
03	CẦU CHÌ TỰ RƠI 24KV	BỘ	LẮP MỚI
04	CHỐNG SÉT VAN LA 18KV - 10KA + NẮP CHỤP	BỘ	LẮP MỚI
05	SỨ TREO ĐÔI 24KV POLYMER+ PHỤ KIỆN	BỘ	LẮP MỚI
06	BỘ ĐÀ CÂN ĐÔI 2,4M TRỤ ĐƠN	BỘ	LẮP MỚI

Ghi chú:

- TRUNG THẾ NỔI HIỆN HỮU
- TRUNG THẾ NGẦM HH
- HẠ THẾ NỔI HIỆN HỮU
- TRỤ TT HIỆN HỮU
- TRỤ HT HIỆN HỮU
- TRỤ TT TRỒNG MỚI 14m - 2 ĐOẠN
- TRỤ TT TRỒNG MỚI 16m 2 ĐOẠN
- TIẾP ĐỊA LẮP MỚI
- TRẠM TREO 3 MÁY 1 PHA HIỆN HỮU
- TRẠM TRỤ GHÉP 1 MÁY 3 PHA HIỆN HỮU
- TRẠM GIÀN 1 MÁY 3 PHA HIỆN HỮU
- DS LẮP MỚI, HIỆN HỮU
- FCO LẮP MỚI, HIỆN HỮU
- LBS LẮP MỚI, HIỆN HỮU
- RECLOSER LẮP MỚI, HIỆN HỮU
- TỤ BÙ HIỆN HỮU

CÔNG TY ĐIỆN LỰC BÌNH DƯƠNG
Thủ Dầu Một, ngày....tháng....năm 2026
KT. GIÁM ĐỐC
PHÓ GIÁM ĐỐC

CÔNG TY TNHH
TƯ VẤN XÂY DỰNG 78

ISOCERT ISO 9001:2015

CÔNG TRÌNH: LẮP ĐẶT THIẾT BỊ ĐÓNG CẮT CÁC PHÁT TUYẾN 22KV THUỘC CÁC TRẠM 110KV VĨNH LỢI - HÒA BÌNH

Phó Giám đốc	Đỗ Hữu Ánh	
Chủ nhiệm TK	Lê Anh Tâm	
Chủ trì TK	Bùi Kông Luân	
Kiểm tra	Bùi Kông Luân	
Thiết kế	Lê Tấn Khánh	

TRỤ 22 NR ĐƯỜNG 32-TUYẾN 471 VĨNH TÂN (SCT)

TỈ LỆ: 1/#	B.C.K.T.K.T	BẢN VẼ SỐ: 26
2026		MB-HB-471-09

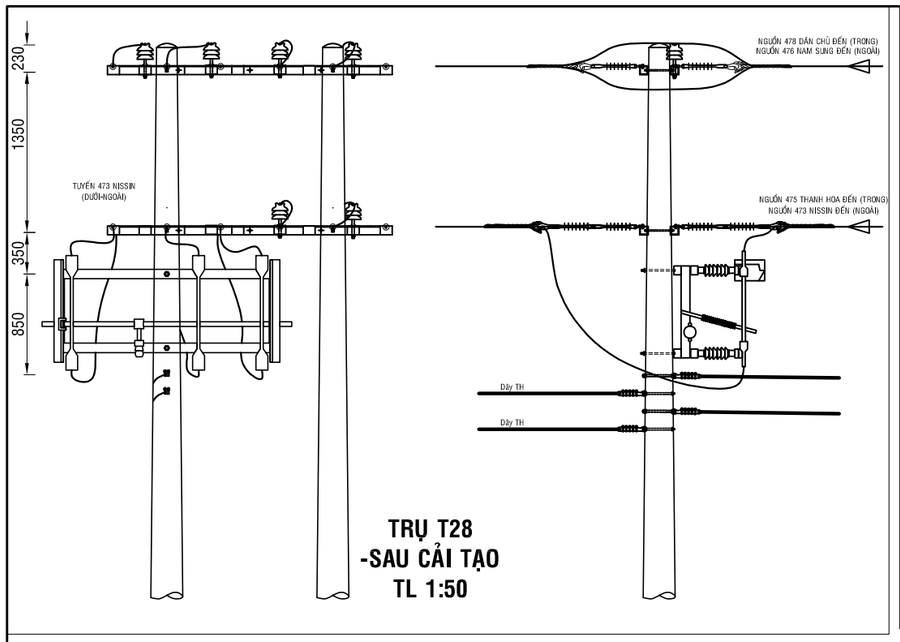

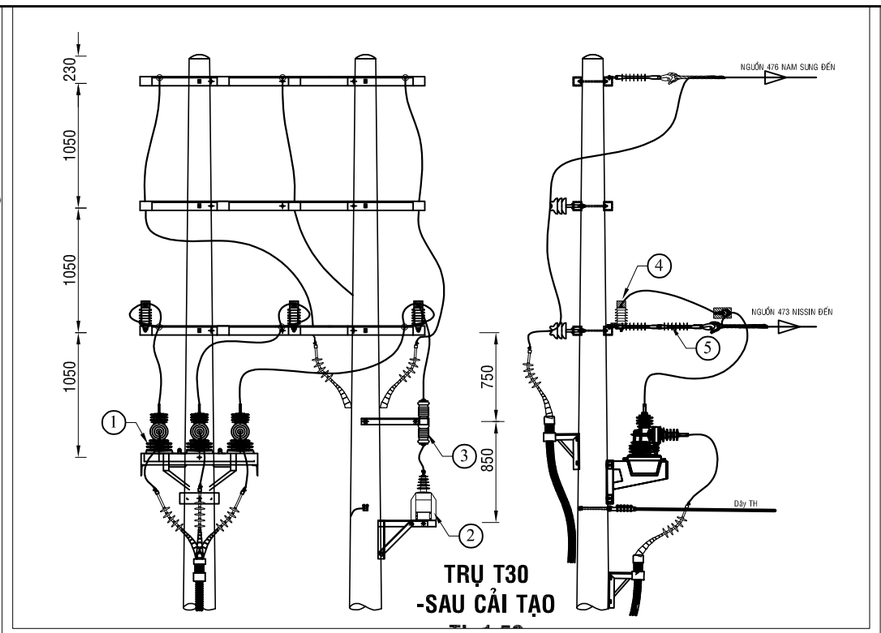

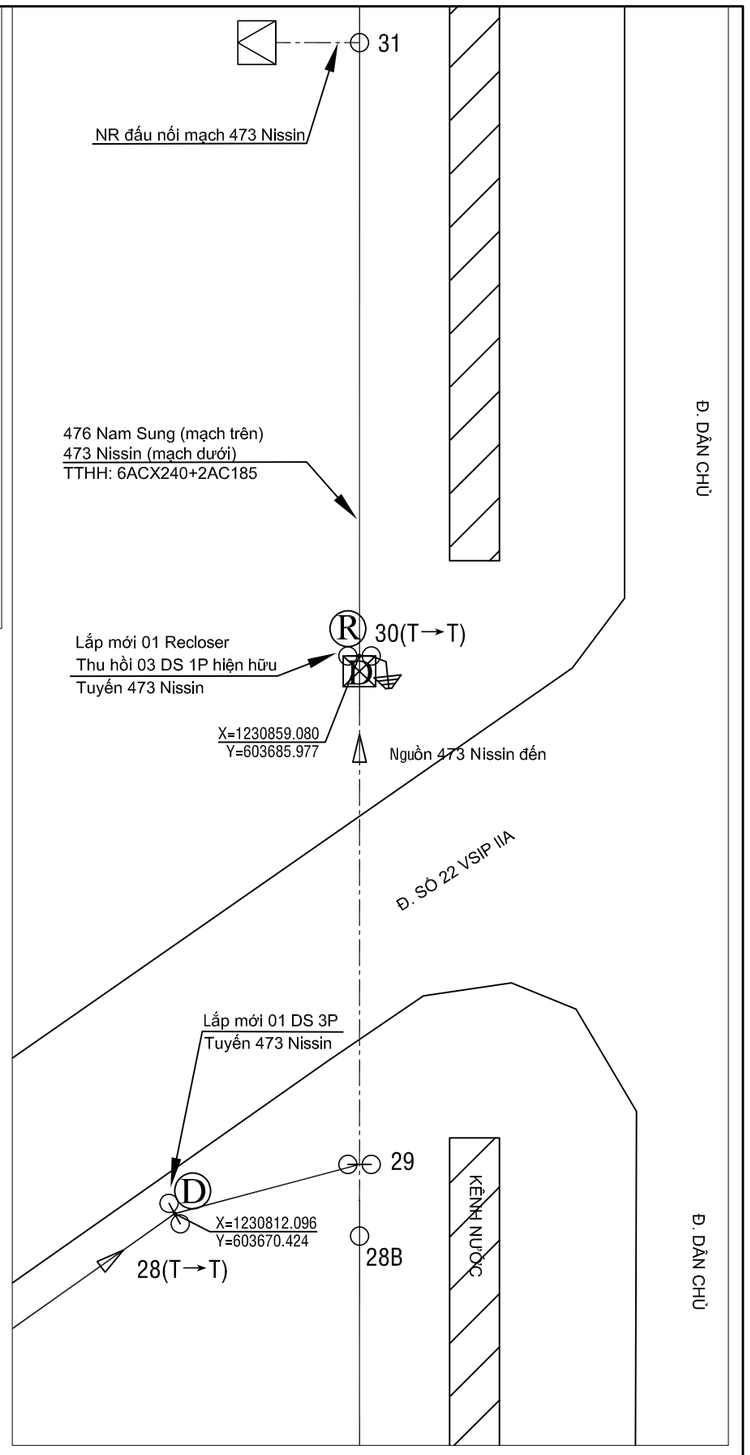

BẢNG GHI CHÚ VẬT TƯ THIẾT BỊ CHÍNH LẮP MỚI TRỤ 28

STT	TÊN VẬT TƯ THIẾT BỊ	ĐƠN VỊ	GHI CHÚ
01	DS 3 PHA 630A - 24KV + PHỤ KIỆN	BỘ	LẮP MỚI
02	SỨ TREO ĐÔI 24KV POLYMER+ PHỤ KIỆN	BỘ	LẮP MỚI

BẢNG GHI CHÚ VẬT TƯ THIẾT BỊ CHÍNH LẮP MỚI TRỤ 30

STT	TÊN VẬT TƯ THIẾT BỊ	ĐƠN VỊ	GHI CHÚ
01	RECLOSER 3 PHA 630A - 24KV ĐK SCADA + PHỤ KIỆN	BỘ	LẮP MỚI
02	MÁY BIẾN ÁP NGUỒN 1 PHA-12,7KV	BỘ	LẮP MỚI
03	CẦU CHÌ TỰ RƠI 24KV	BỘ	LẮP MỚI
04	CHỐNG SÉT VAN LA 18KV - 10KA + NẮP CHỤP	BỘ	LẮP MỚI
05	SỨ TREO 24KV POLYMER	BỘ	LẮP MỚI

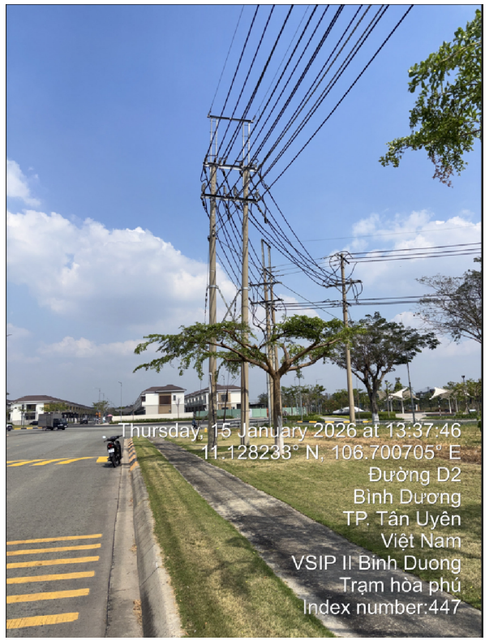

TRỤ 28 TUYẾN 473 NISSIN (hiện hữu)

TRỤ 30 TUYẾN 473 NISSIN (hiện hữu)

Ghi chú:

- TRUNG THẾ NỔI HIỆN HỮU
- TRUNG THẾ NGẦM HH
- HẠ THẾ NỔI HIỆN HỮU
- TRỤ TT HIỆN HỮU
- TRỤ HT HIỆN HỮU
- TRỤ TT TRỒNG MỚI 14m - 2 ĐOẠN
- TRỤ TT TRỒNG MỚI 16m 2 ĐOẠN
- TIẾP ĐỊA LẮP MỚI
- TRẠM TREO 3 MÁY 1 PHA HIỆN HỮU
- TRẠM TRỤ GHÉP 1 MÁY 3 PHA HIỆN HỮU
- TRẠM GIÀN 1 MÁY 3 PHA HIỆN HỮU
- DD DS LẮP MỚI, HIỆN HỮU
- FF FCO LẮP MỚI, HIỆN HỮU
- LL LBS LẮP MỚI, HIỆN HỮU
- RR RECLOSER LẮP MỚI, HIỆN HỮU
- TỤ BÙ HIỆN HỮU

CÔNG TY ĐIỆN LỰC BÌNH DƯƠNG
Thủ Dầu Một, ngày....tháng....năm 2026
KT. GIÁM ĐỐC
PHÓ GIÁM ĐỐC

CÔNG TY TNHH
TƯ VẤN XÂY DỰNG 78

ISOCERT ISO 9001:2015

CÔNG TRÌNH: LẮP ĐẶT THIẾT BỊ ĐÓNG CẮT CÁC PHÁT TUYẾN 22KV THUỘC CÁC TRẠM 110KV VĨNH LỢI - HÒA BÌNH

Phó Giám đốc	Đỗ Hữu Ánh	
Chủ nhiệm TK	Lê Anh Tâm	
Chủ trì TK	Bùi Kông Luân	
Kiểm tra	Bùi Kông Luân	
Thiết kế	Lê Tấn Khánh	

TRỤ 28; 30 -TUYẾN 473 NISSIN (SCT)

TỈ LỆ: 1/#	B.C.K.T.K.T	BẢN VẼ SỐ: 27
2026		MB-HB-473-01

TRỤ 02 NR ĐƯỜNG SỐ 25-TUYẾN 473 NISSIN (hiện hữu)

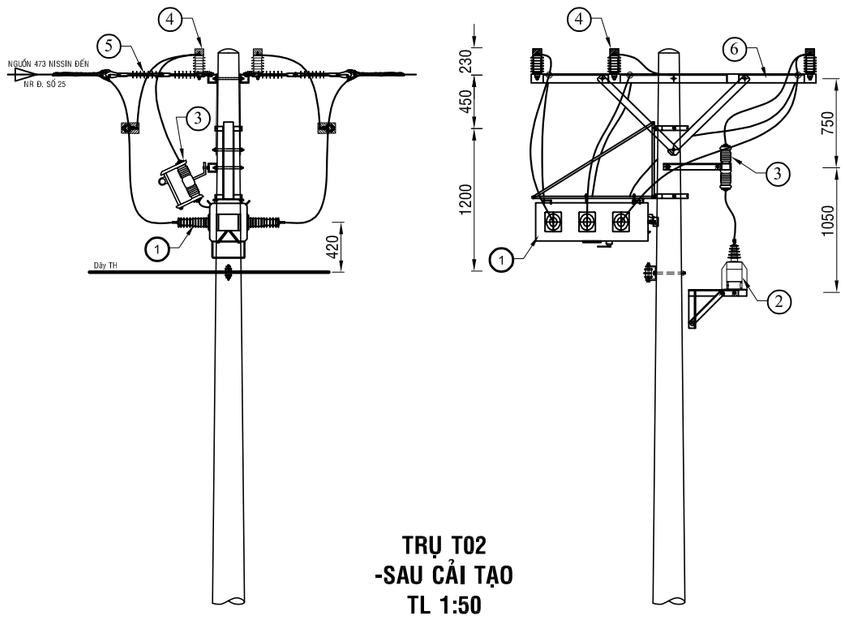

TRỤ T02
-SAU CẢI TẠO
TL 1:50

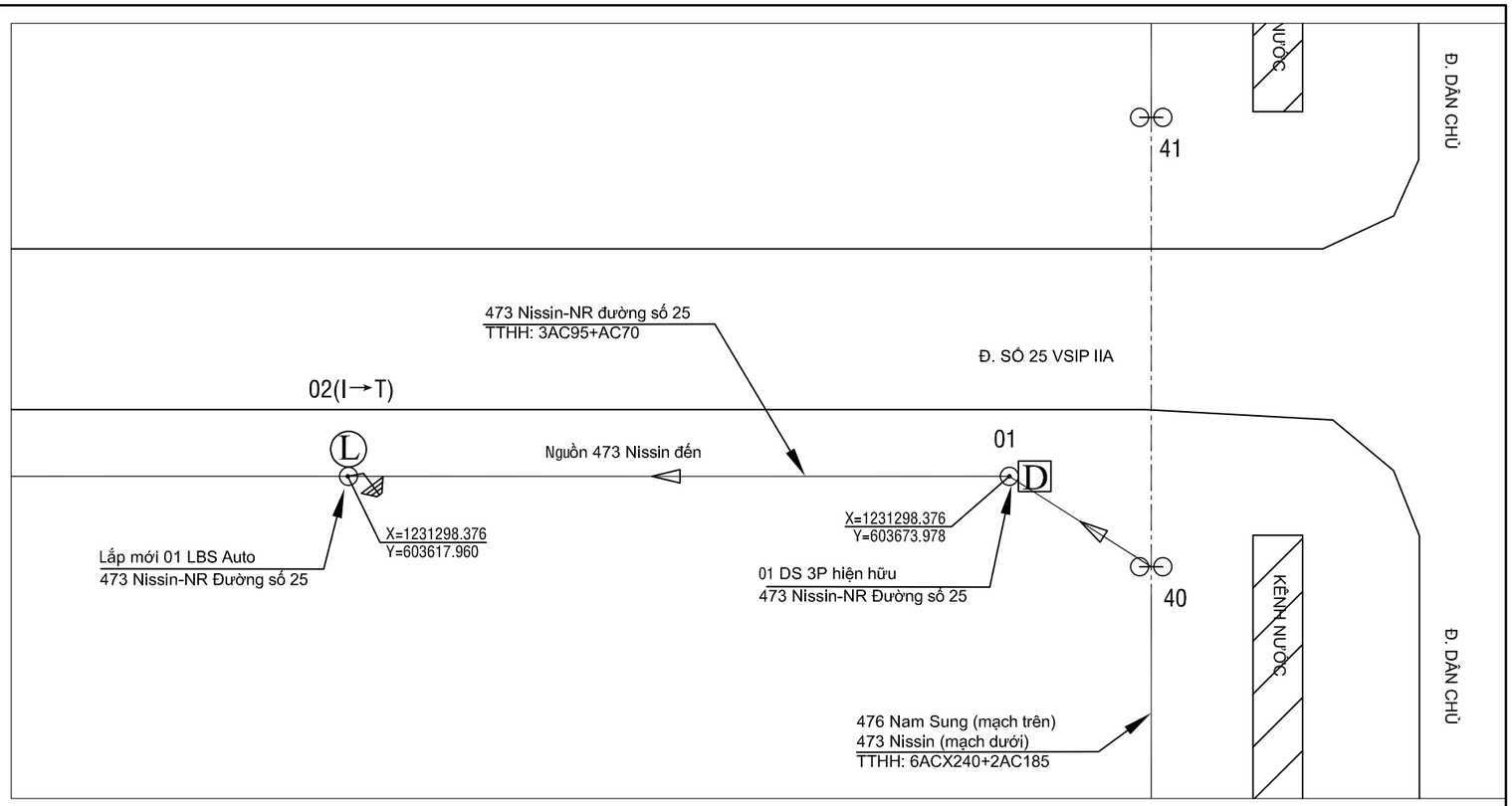

BẢNG GHI CHÚ VẬT TƯ THIẾT BỊ CHÍNH LẮP MỚI TRỤ T02

STT	TÊN VẬT TƯ THIẾT BỊ	ĐƠN VỊ	GHI CHÚ
01	LBS 3 PHA 630A - 24KV ĐK SCADA + PHỤ KIỆN	BỘ	LẮP MỚI
02	MÁY BIẾN ÁP NGUỒN 1 PHA-12,7KV	BỘ	LẮP MỚI
03	CẦU CHÌ TỰ RƠI 24KV	BỘ	LẮP MỚI
04	CHỐNG SÉT VAN LA 18KV - 10KA + NẮP CHỤP	BỘ	LẮP MỚI
05	SỨ TREO ĐÔI 24KV POLYMER+ PHỤ KIỆN	BỘ	LẮP MỚI
06	BỘ ĐÀ CÂN ĐÔI 2,4M TRỤ ĐƠN	BỘ	LẮP MỚI

Ghi chú:

- TRUNG THẾ NỔI HIỆN HỮU
- TRUNG THẾ NGẦM HH
- HẠ THẾ NỔI HIỆN HỮU
- TRỤ TT HIỆN HỮU
- TRỤ HT HIỆN HỮU
- TRỤ TT TRỒNG MỚI 14m - 2 ĐOẠN
- TRỤ TT TRỒNG MỚI 16m 2 ĐOẠN
- TIẾP ĐỊA LẮP MỚI
- TRẠM TREO 3 MÁY 1 PHA HIỆN HỮU
- TRẠM TRỤ GHÉP 1 MÁY 3 PHA HIỆN HỮU
- TRẠM GIÀN 1 MÁY 3 PHA HIỆN HỮU
- DS LẮP MỚI, HIỆN HỮU
- FCO LẮP MỚI, HIỆN HỮU
- LBS LẮP MỚI, HIỆN HỮU
- RECLOSER LẮP MỚI, HIỆN HỮU
- TỤ BÙ HIỆN HỮU

CÔNG TY ĐIỆN LỰC BÌNH DƯƠNG
Thủ Dầu Một, ngày....tháng....năm 2026
KT. GIÁM ĐỐC
PHÓ GIÁM ĐỐC

CÔNG TY TNHH
TƯ VẤN XÂY DỰNG 78

ISO 9001:2015

CÔNG TRÌNH: LẮP ĐẶT THIẾT BỊ ĐÓNG CẮT CÁC PHÁT TUYẾN 22KV THUỘC CÁC TRẠM 110KV VĨNH LỢI - HÒA BÌNH

Phó Giám đốc	Đỗ Hữu Ánh	
Chủ nhiệm TK	Lê Anh Tâm	
Chủ trì TK	Bùi Kông Luân	
Kiểm tra	Bùi Kông Luân	
Thiết kế	Lê Tấn Khánh	

TRỤ 02 -NR ĐƯỜNG SỐ 25-TUYẾN 473 NISSIN (SCT)

TỈ LỆ: 1/#	B.C.K.T.K.T	BẢN VẼ SỐ: 28
2026		MB-HB-473-02

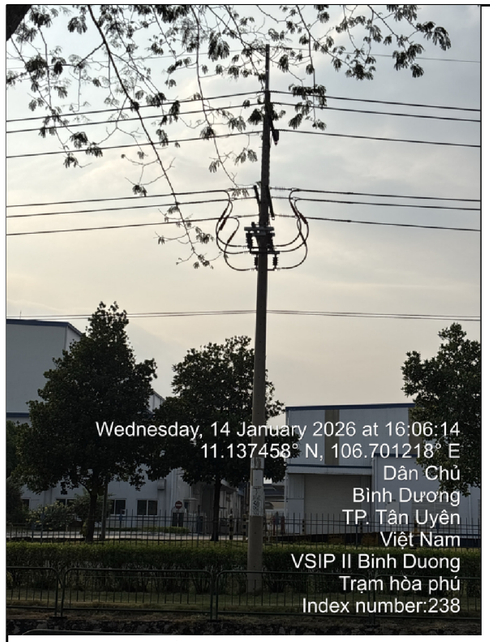

TRỤ 50 TUYẾN 473 NISSIN (hiện hữu)

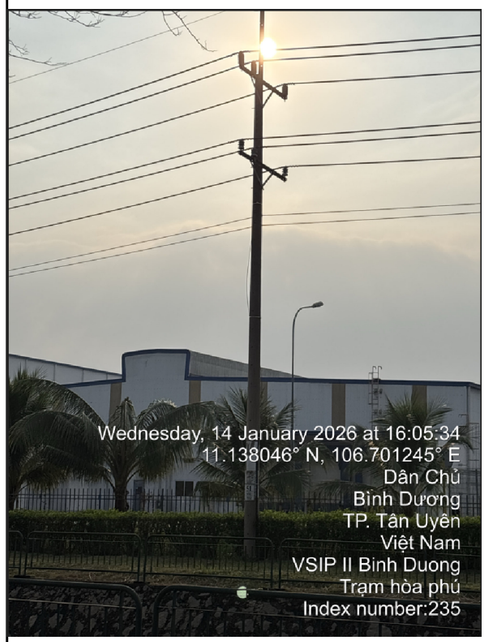

TRỤ 50 TUYẾN 473 NISSIN (hiện hữu)

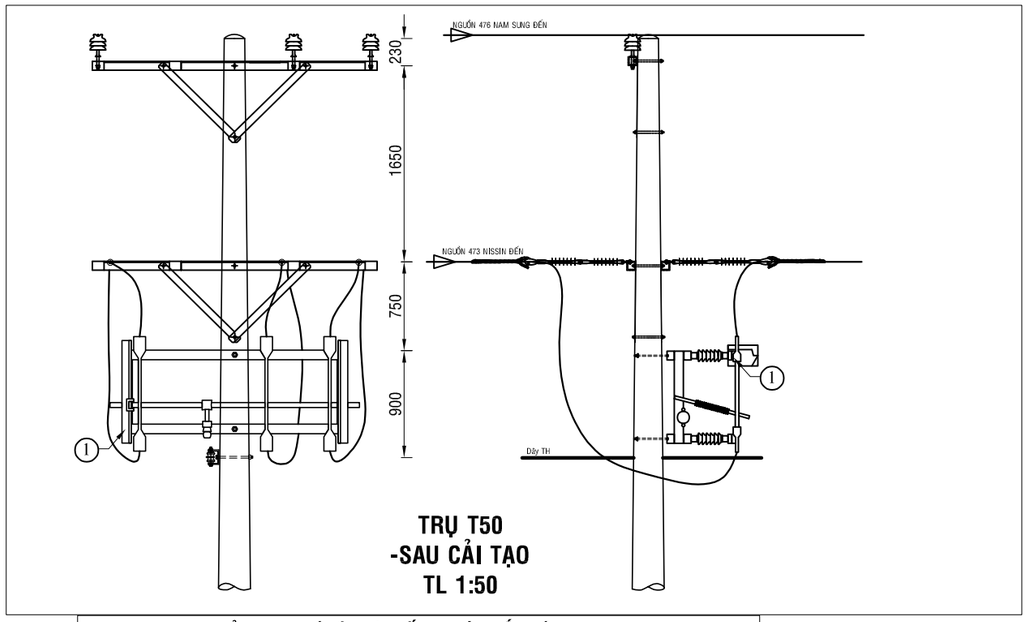

TRỤ T50
-SAU CẢI TẠO
TL 1:50

BẢNG GHI CHÚ VẬT TƯ THIẾT BỊ CHÍNH LẮP MỚI TRỤ T50			
STT	TÊN VẬT TƯ THIẾT BỊ	ĐƠN VỊ	GHI CHÚ
01	DS 3 PHA 630A - 24KV + PHỤ KIỆN	BỘ	LẮP MỚI
02	SỨ TREO ĐÔI 24KV POLYMER+ PHỤ KIỆN	BỘ	LẮP MỚI

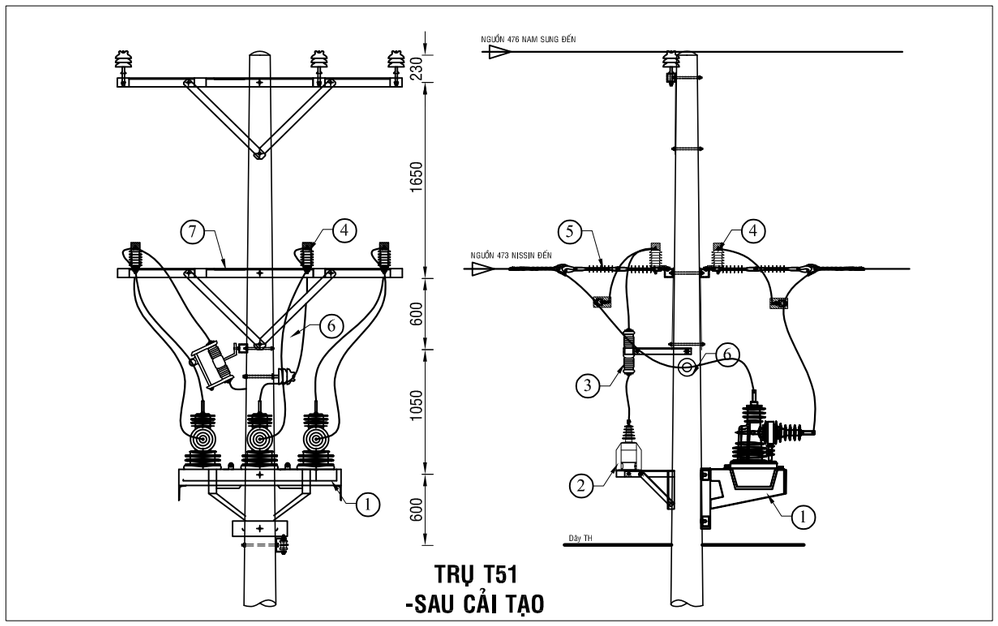

TRỤ T51
-SAU CẢI TẠO

BẢNG GHI CHÚ VẬT TƯ THIẾT BỊ CHÍNH LẮP MỚI TRỤ 51			
STT	TÊN VẬT TƯ THIẾT BỊ	ĐƠN VỊ	GHI CHÚ
01	RECLOSER 3 PHA 630A - 24KV ĐK SCADA + PHỤ KIỆN	BỘ	LẮP MỚI
02	MÁY BIẾN ÁP NGUỒN 1 PHA-12,7KV	BỘ	LẮP MỚI
03	CẦU CHÌ TỰ RƠI 24KV	BỘ	LẮP MỚI
04	CHỐNG SÉT VAN LA 18KV - 10KA + NẮP CHỤP	BỘ	LẮP MỚI
05	SỨ TREO ĐÔI 24KV POLYMER+ PHỤ KIỆN	BỘ	LẮP MỚI
06	SỨ ĐỨNG 24KV	BỘ	LẮP MỚI
07	BỘ ĐÀ CÂN ĐỐI 2,4M TRỤ ĐƠN	BỘ	LẮP MỚI

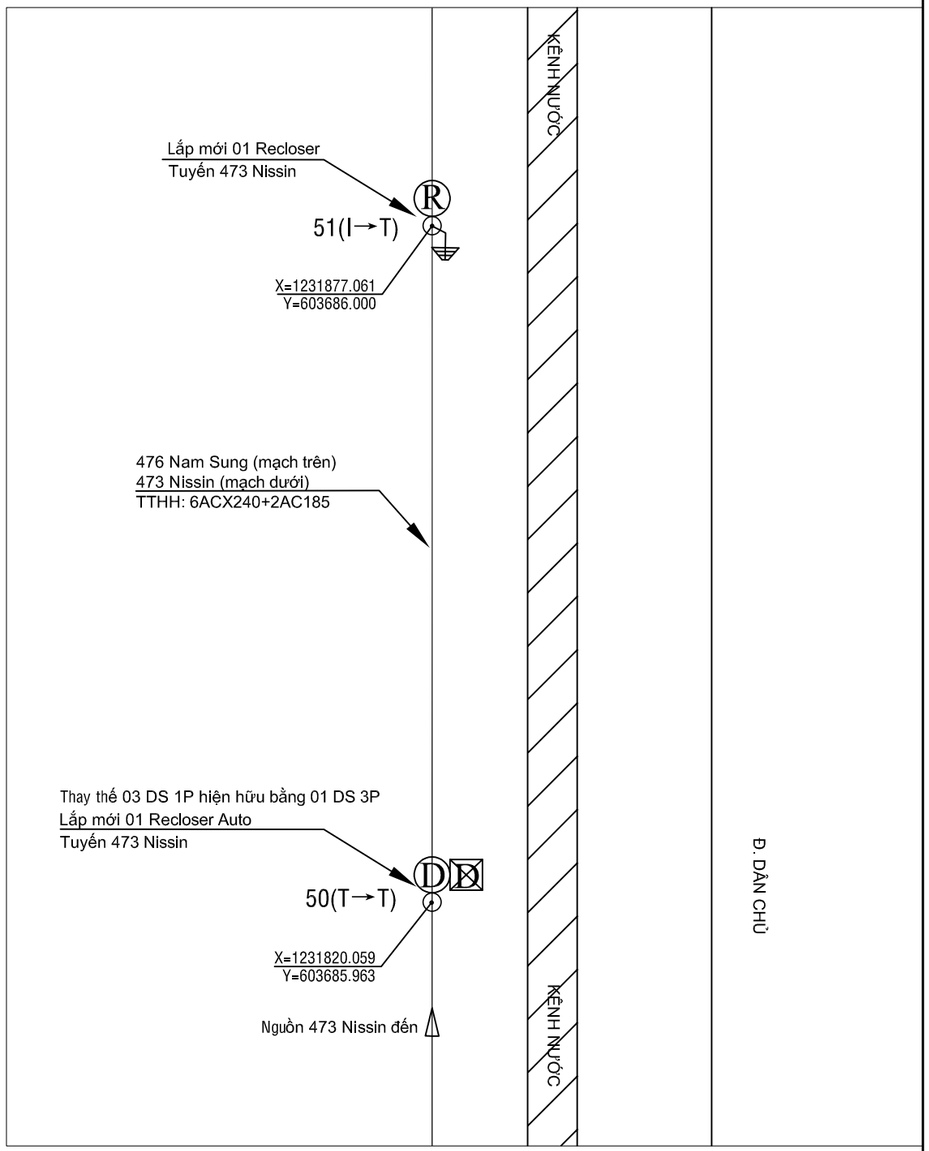

Ghi chú:

- TRUNG THẾ NỔI HIỆN HỮU
- TRUNG THẾ NGẦM HH
- HẠ THẾ NỔI HIỆN HỮU
- TRỤ TT HIỆN HỮU
- TRỤ HT HIỆN HỮU
- TRỤ TT TRỒNG MỚI 14m - 2 ĐOẠN
- TRỤ TT TRỒNG MỚI 16m 2 ĐOẠN
- TIẾP ĐỊA LẮP MỚI
- TRẠM TREO 3 MÁY 1 PHA HIỆN HỮU
- TRẠM TRỤ GHÉP 1 MÁY 3 PHA HIỆN HỮU
- TRẠM GIÀN 1 MÁY 3 PHA HIỆN HỮU
- DS LẮP MỚI, HIỆN HỮU
- FCO LẮP MỚI, HIỆN HỮU
- LBS LẮP MỚI, HIỆN HỮU
- RECLOSER LẮP MỚI, HIỆN HỮU
- TỤ BÙ HIỆN HỮU

CÔNG TY ĐIỆN LỰC BÌNH DƯƠNG
Thủ Dầu Một, ngày....tháng....năm 2026
KT. GIÁM ĐỐC
PHÓ GIÁM ĐỐC

CÔNG TY TNHH
TƯ VẤN XÂY DỰNG 78

ISOCERT ISO 9001:2015

CÔNG TRÌNH: LẮP ĐẶT THIẾT BỊ ĐÓNG CẮT CÁC PHÁT TUYẾN 22KV THUỘC CÁC TRẠM 110KV VĨNH LỢI - HÒA BÌNH

Phó Giám đốc	Đỗ Hữu Ánh	
Chủ nhiệm TK	Lê Anh Tâm	
Chủ trì TK	Bùi Kông Luân	
Kiểm tra	Bùi Kông Luân	
Thiết kế	Lê Tấn Khánh	

TRỤ 50; 51- TUYẾN 473 NISSIN (SCT)

TỈ LỆ: 1/#	B.C.K.T.K.T	BẢN VẼ SỐ: 29
2026		MB-HB-473-03

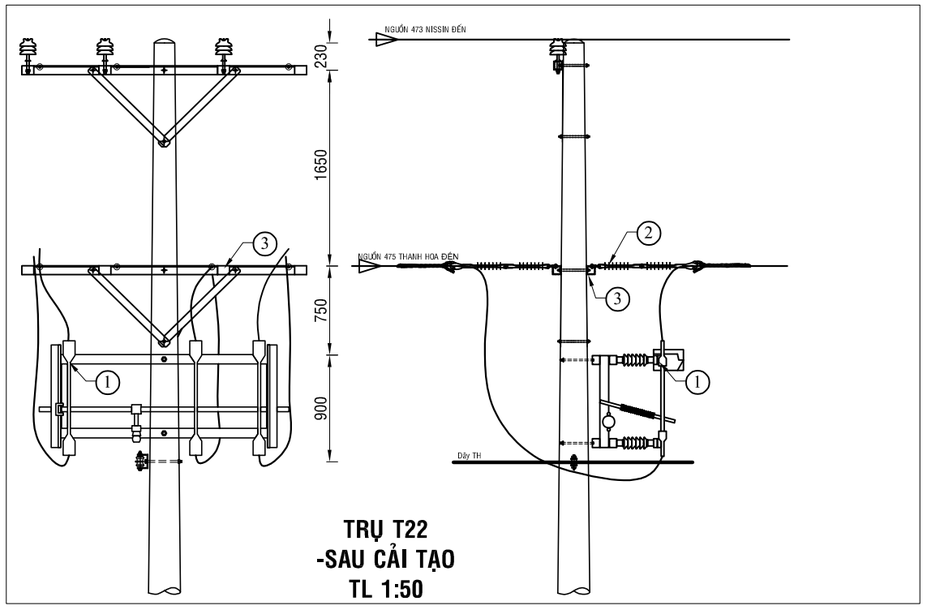

TRỤ T22
-SAU CẢI TẠO
TL 1:50

BẢNG GHI CHÚ VẬT TƯ THIẾT BỊ CHÍNH LẮP MỚI TRỤ T22

STT	TÊN VẬT TƯ THIẾT BỊ	ĐƠN VỊ	GHI CHÚ
01	DS 3 PHA 630A - 24KV + PHỤ KIỆN	BỘ	LẮP MỚI
02	SỨ TREO ĐÔI 24KV POLYMER+ PHỤ KIỆN	BỘ	LẮP MỚI
03	BỘ ĐÀ CÂN ĐÔI 2,4M TRỤ ĐƠN	BỘ	LẮP MỚI

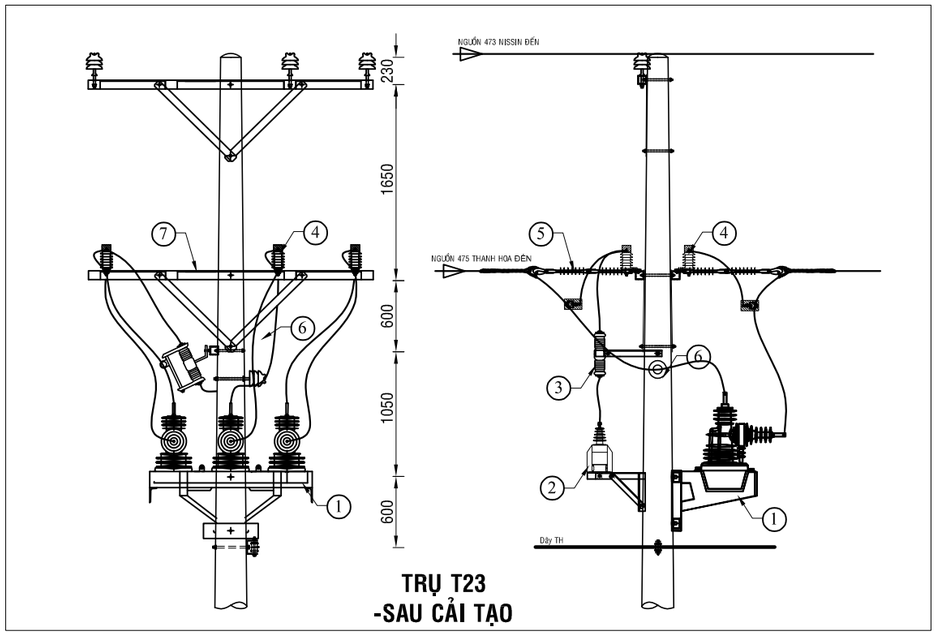

TRỤ T23
-SAU CẢI TẠO

BẢNG GHI CHÚ VẬT TƯ THIẾT BỊ CHÍNH LẮP MỚI TRỤ 23

STT	TÊN VẬT TƯ THIẾT BỊ	ĐƠN VỊ	GHI CHÚ
01	RECLOSER 3 PHA 630A - 24KV ĐK SCADA + PHỤ KIỆN	BỘ	LẮP MỚI
02	MÁY BIẾN ÁP NGUỒN 1 PHA-12,7KV	BỘ	LẮP MỚI
03	CẦU CHÌ TỰ RƠI 24KV	BỘ	LẮP MỚI
04	CHỐNG SÉT VAN LA 18KV - 10KA + NẮP CHỤP	BỘ	LẮP MỚI
05	SỨ TREO ĐÔI 24KV POLYMER+ PHỤ KIỆN	BỘ	LẮP MỚI
06	SỨ ĐỨNG 24KV	BỘ	LẮP MỚI
07	BỘ ĐÀ CÂN ĐÔI 2,4M TRỤ ĐƠN	BỘ	LẮP MỚI

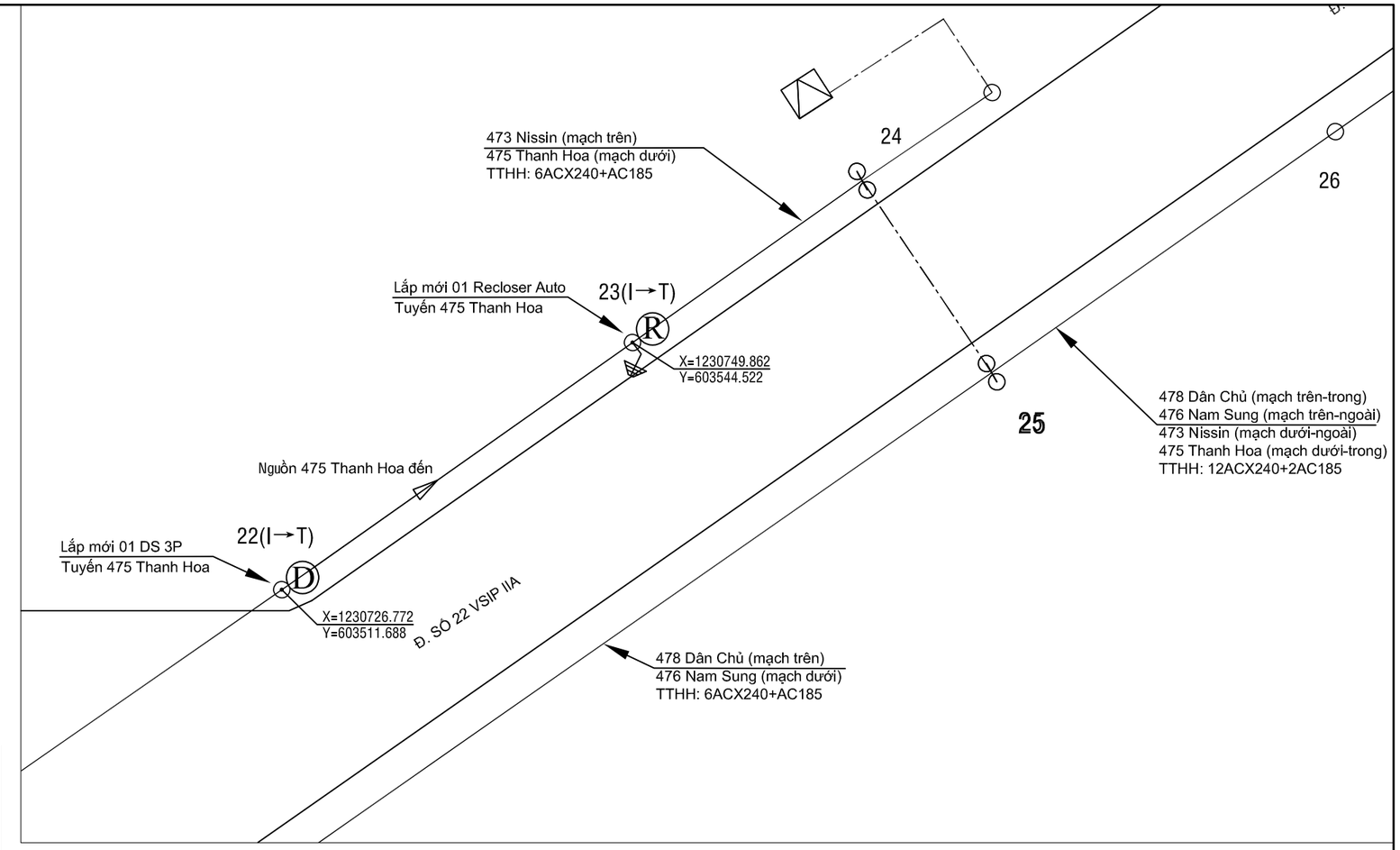

TRỤ 22, 23 TUYẾN 475 THANH HOA (hiện hữu)

Ghi chú:

- TRUNG THẾ NỔI HIỆN HỮU
- TRUNG THẾ NGẦM HH
- HẠ THẾ NỔI HIỆN HỮU
- TRỤ TT HIỆN HỮU
- TRỤ HT HIỆN HỮU
- TRỤ TT TRỒNG MỚI 14m - 2 ĐOẠN
- TRỤ TT TRỒNG MỚI 16m 2 ĐOẠN
- TIẾP ĐỊA LẮP MỚI
- TRẠM TREO 3 MÁY 1 PHA HIỆN HỮU
- TRẠM TRỤ GHÉP 1 MÁY 3 PHA HIỆN HỮU
- TRẠM GIÀN 1 MÁY 3 PHA HIỆN HỮU
- DS LẮP MỚI, HIỆN HỮU
- FCO LẮP MỚI, HIỆN HỮU
- LBS LẮP MỚI, HIỆN HỮU
- RECLOSER LẮP MỚI, HIỆN HỮU
- TỤ BÙ HIỆN HỮU

CÔNG TY ĐIỆN LỰC BÌNH DƯƠNG
Thủ Dầu Một, ngày....tháng....năm 2026
KT. GIÁM ĐỐC
PHÓ GIÁM ĐỐC

CÔNG TY TNHH
TƯ VẤN XÂY DỰNG 78

ISOCERT ISO 9001:2015

CÔNG TRÌNH: LẮP ĐẶT THIẾT BỊ ĐÓNG CẮT CÁC PHÁT TUYẾN 22KV THUỘC CÁC TRẠM 110KV VĨNH LỢI - HÒA BÌNH

Phó Giám đốc	Đỗ Hữu Ánh	
Chủ nhiệm TK	Lê Anh Tâm	
Chủ trì TK	Bùi Kông Luân	
Kiểm tra	Bùi Kông Luân	
Thiết kế	Lê Tấn Khánh	

TRỤ 22; 23 - TUYẾN 475 THANH HOA (SCT)

TỈ LỆ: 1/#	B.C.K.T.K.T	BẢN VẼ SỐ: 30
2026		MB-HB-475-01

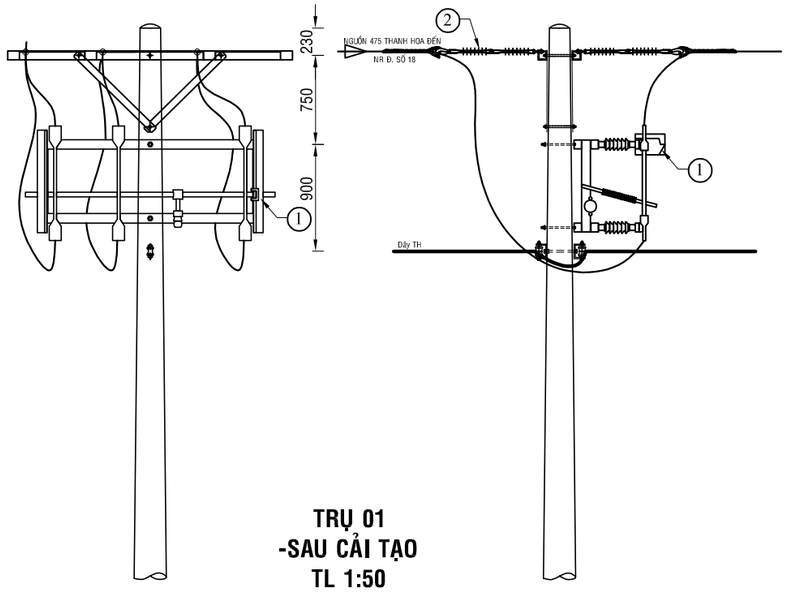

TRỤ 01
-SAU CẢI TẠO
TL 1:50

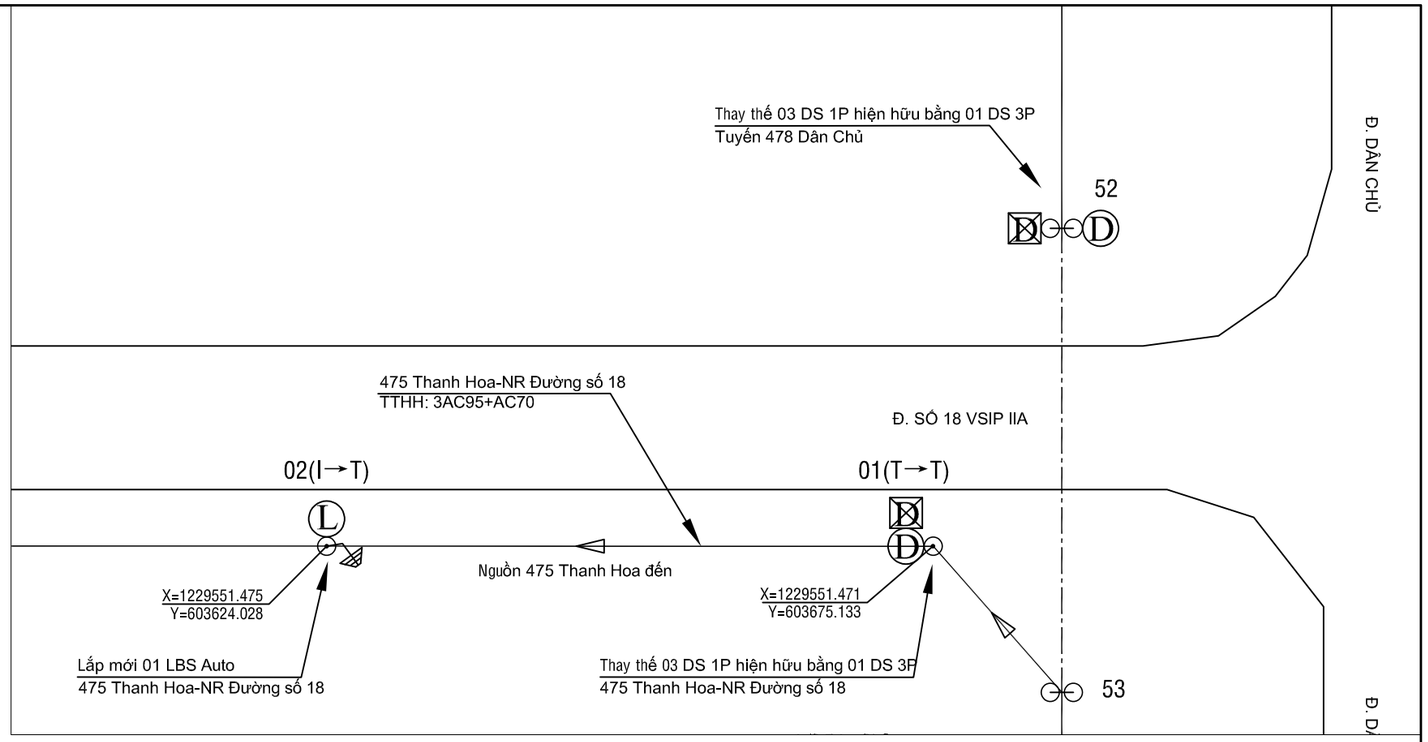

BẢNG GHI CHÚ VẬT TƯ THIẾT BỊ CHÍNH LẮP MỚI TRỤ T01			
STT	TÊN VẬT TƯ THIẾT BỊ	ĐƠN VỊ	GHI CHÚ
01	DS 3 PHA 630A - 24KV + PHỤ KIỆN	BỘ	LẮP MỚI
02	SỨ TREO ĐÔI 24KV POLYMER+ PHỤ KIỆN	BỘ	LẮP MỚI

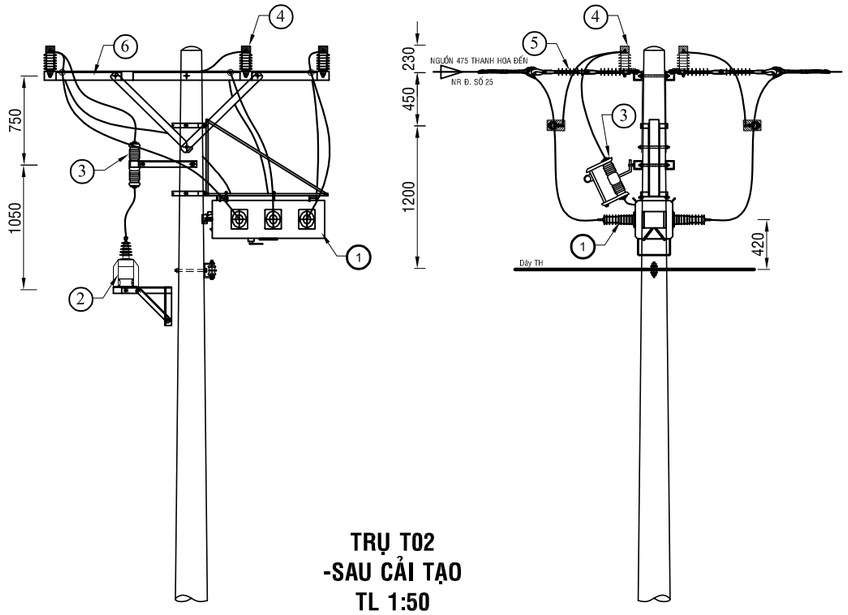

TRỤ T02
-SAU CẢI TẠO
TL 1:50

Ghi chú:

- TRUNG THẾ NỔI HIỆN HỮU
- TRUNG THẾ NGẦM HH
- HẠ THẾ NỔI HIỆN HỮU
- TRỤ TT HIỆN HỮU
- TRỤ HT HIỆN HỮU
- TRỤ TT TRỒNG MỚI 14m - 2 ĐOẠN
- TRỤ TT TRỒNG MỚI 16m 2 ĐOẠN
- TIẾP ĐỊA LẮP MỚI
- TRẠM TREO 3 MÁY 1 PHA HIỆN HỮU
- TRẠM TRỤ GHÉP 1 MÁY 3 PHA HIỆN HỮU
- TRẠM GIÁN 1 MÁY 3 PHA HIỆN HỮU
- DD DS LẮP MỚI, HIỆN HỮU
- FF FCO LẮP MỚI, HIỆN HỮU
- LL LBS LẮP MỚI, HIỆN HỮU
- RR RECLOSER LẮP MỚI, HIỆN HỮU
- TỤ BÙ HIỆN HỮU

TRỤ 01 NR ĐƯỜNG SỐ 18
-TUYẾN 475 THANH HOA (Hiện hữu)

TRỤ 02 NR ĐƯỜNG SỐ 18
-TUYẾN 475 THANH HOA (Hiện hữu)

BẢNG GHI CHÚ VẬT TƯ THIẾT BỊ CHÍNH LẮP MỚI TRỤ T02			
STT	TÊN VẬT TƯ THIẾT BỊ	ĐƠN VỊ	GHI CHÚ
01	LBS 3 PHA 630A - 24KV ĐK SCADA + PHỤ KIỆN	BỘ	LẮP MỚI
02	MÁY BIẾN ÁP NGUỒN 1 PHA-12,7KV	BỘ	LẮP MỚI
03	CẦU CHÌ TỰ RƠI 24KV	BỘ	LẮP MỚI
04	CHỐNG SÉT VAN LA 18KV - 10KA + NẮP CHỤP	BỘ	LẮP MỚI
05	SỨ TREO ĐÔI 24KV POLYMER+ PHỤ KIỆN	BỘ	LẮP MỚI
06	BỘ ĐÀ CÂN ĐÔI 2,4M TRỤ ĐƠN	BỘ	LẮP MỚI

CÔNG TY ĐIỆN LỰC BÌNH DƯƠNG
Thủ Dầu Một, ngày....tháng....năm 2026
KT. GIÁM ĐỐC
PHÓ GIÁM ĐỐC

CÔNG TY TNHH
TƯ VẤN XÂY DỰNG 78

ISOCERT ISO 9001:2015

CÔNG TRÌNH: LẮP ĐẶT THIẾT BỊ ĐÓNG CẮT CÁC PHÁT TUYẾN 22KV THUỘC CÁC TRẠM 110KV VĨNH LỢI - HÒA BÌNH

Phó Giám đốc	Đỗ Hữu Ánh	
Chủ nhiệm TK	Lê Anh Tâm	
Chủ trì TK	Bùi Kông Luân	
Kiểm tra	Bùi Kông Luân	
Thiết kế	Lê Tấn Khánh	

TRỤ 01; 02 - NR ĐƯỜNG SỐ 18
-TUYẾN 475 THANH HOA (SCT)

TỈ LỆ: 1/#	B.C.K.T.K.T	BẢN VẼ SỐ: 31
2026		MB-HB-475-02

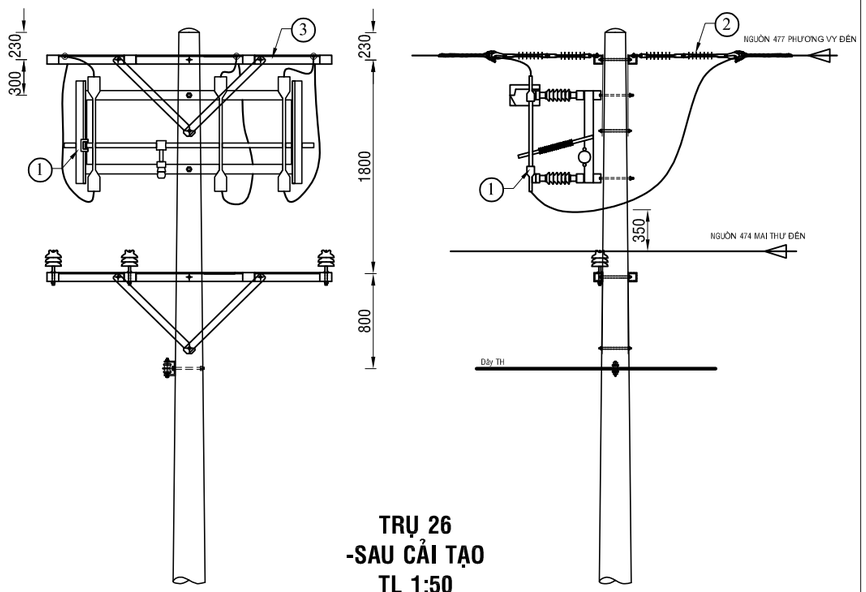

TRỤ 26
-SAU CẢI TẠO
TL 1:50

BẢNG GHI CHÚ VẬT TƯ THIẾT BỊ CHÍNH LẮP MỚI TRỤ T26			
STT	TÊN VẬT TƯ THIẾT BỊ	ĐƠN VỊ	GHI CHÚ
01	DS 3 PHA 630A - 24KV + PHỤ KIỆN	BỘ	LẮP MỚI
02	SỨ TREO ĐÔI 24KV POLYMER+ PHỤ KIỆN	BỘ	LẮP MỚI
03	BỘ ĐÀ CÂN ĐÔI 2,4M TRỤ ĐƠN	BỘ	LẮP MỚI

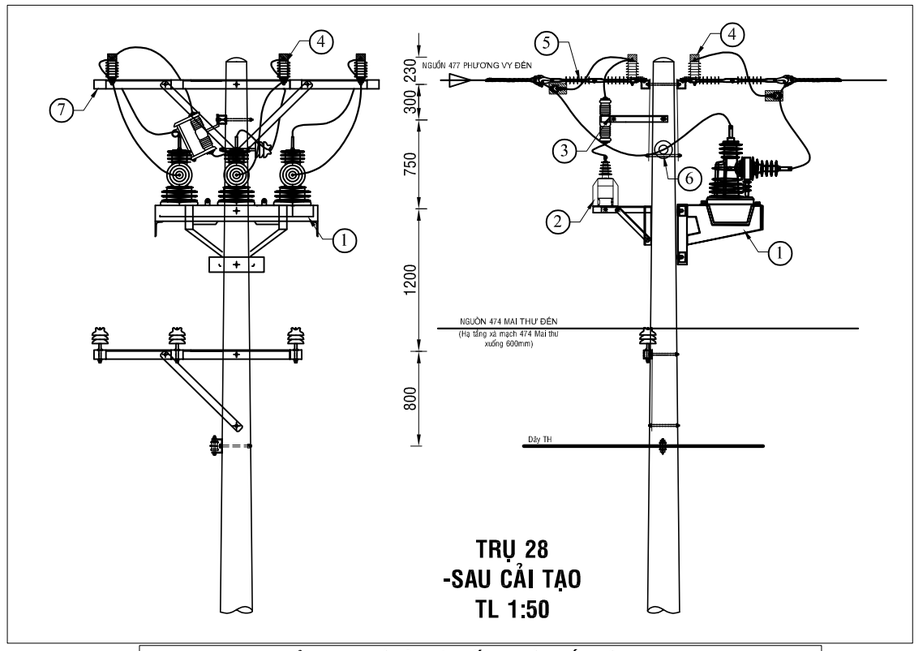

TRỤ 28
-SAU CẢI TẠO
TL 1:50

BẢNG GHI CHÚ VẬT TƯ THIẾT BỊ CHÍNH LẮP MỚI TRỤ 28			
STT	TÊN VẬT TƯ THIẾT BỊ	ĐƠN VỊ	GHI CHÚ
01	RECLOSER 3 PHA 630A - 24KV ĐK SCADA + PHỤ KIỆN	BỘ	LẮP MỚI
02	MÁY BIẾN ÁP NGUỒN 1 PHA-12,7KV	BỘ	LẮP MỚI
03	CẦU CHÌ TỰ RƠI 24KV	BỘ	LẮP MỚI
04	CHỐNG SÉT VAN LA 18KV - 10KA + NẮP CHỤP	BỘ	LẮP MỚI
05	SỨ TREO ĐÔI 24KV POLYMER+ PHỤ KIỆN	BỘ	LẮP MỚI
06	SỨ ĐỨNG 24KV	BỘ	LẮP MỚI
07	BỘ ĐÀ CÂN ĐÔI 2,4M TRỤ ĐƠN	BỘ	LẮP MỚI

TRỤ 28 TUYẾN 477 PHƯƠNG VY (hiện hữu)

TRỤ 26 TUYẾN 477 PHƯƠNG VY (hiện hữu)

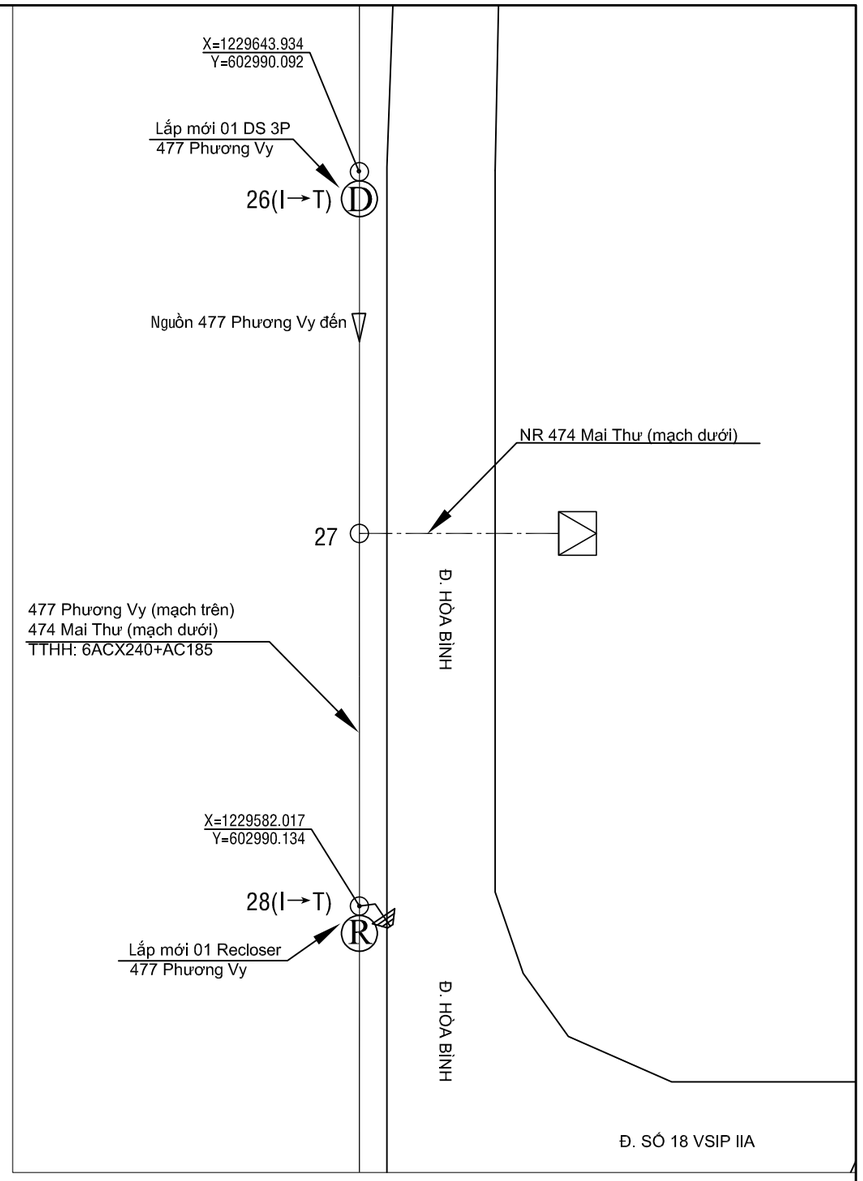

Ghi chú:

- TRUNG THẾ NỔI HIỆN HỮU
- TRUNG THẾ NGẦM HH
- HẠ THẾ NỔI HIỆN HỮU
- TRỤ TT HIỆN HỮU
- TRỤ HT HIỆN HỮU
- TRỤ TT TRỒNG MỚI 14m - 2 ĐOẠN
- TRỤ TT TRỒNG MỚI 16m 2 ĐOẠN
- TIẾP ĐỊA LẮP MỚI
- TRẠM TREO 3 MÁY 1 PHA HIỆN HỮU
- TRẠM TRỤ GHÉP 1 MÁY 3 PHA HIỆN HỮU
- TRẠM GIÀN 1 MÁY 3 PHA HIỆN HỮU
- DS LẮP MỚI, HIỆN HỮU
- FCO LẮP MỚI, HIỆN HỮU
- LBS LẮP MỚI, HIỆN HỮU
- RECLOSER LẮP MỚI, HIỆN HỮU
- TỤ BÙ HIỆN HỮU

CÔNG TY ĐIỆN LỰC BÌNH DƯƠNG
Thủ Dầu Một, ngày....tháng....năm 2026
KT. GIÁM ĐỐC
PHÓ GIÁM ĐỐC

CÔNG TY TNHH
TƯ VẤN XÂY DỰNG 78

ISOCERT ISO 9001:2015

CÔNG TRÌNH: LẮP ĐẶT THIẾT BỊ ĐÓNG CẮT CÁC PHÁT TUYẾN 22KV THUỘC CÁC TRẠM 110KV VĨNH LỢI - HÒA BÌNH

Phó Giám đốc	Đỗ Hữu Ánh	
Chủ nhiệm TK	Lê Anh Tâm	
Chủ trì TK	Bùi Kông Luân	
Kiểm tra	Bùi Kông Luân	
Thiết kế	Lê Tấn Khánh	

TRỤ 26;28 - TUYẾN 477 PHƯƠNG VY (SCT)

TỈ LỆ: 1/#	B.C.K.T.K.T	BẢN VẼ SỐ: 32
2026		MB-HB-477-01

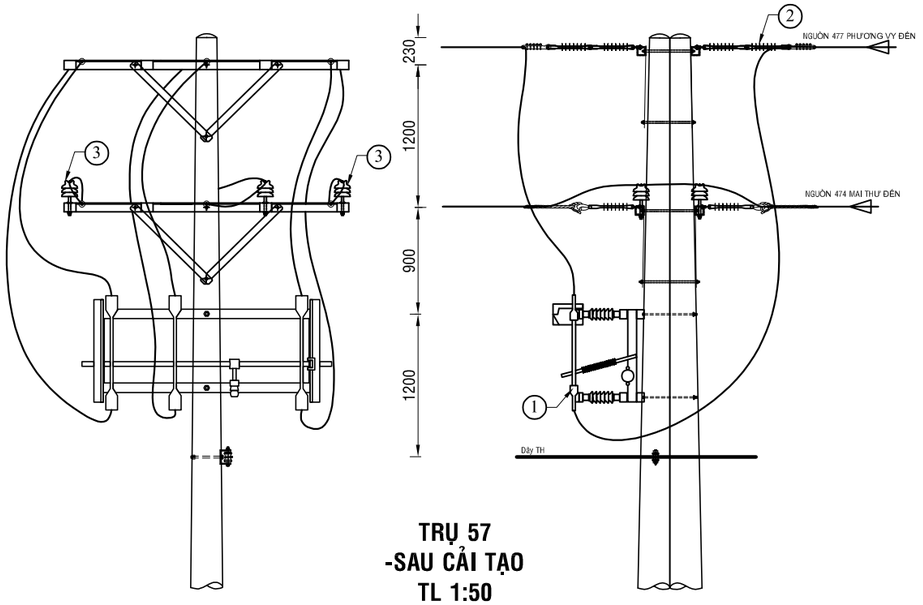

TRỤ 57
-SAU CẢI TẠO
TL 1:50

BẢNG GHI CHÚ VẬT TƯ THIẾT BỊ CHÍNH LẮP MỚI TRỤ T57			
STT	TÊN VẬT TƯ THIẾT BỊ	ĐƠN VỊ	GHI CHÚ
01	DS 3 PHA 630A - 24KV + PHỤ KIỆN	BỘ	LẮP MỚI
02	SỨ TREO ĐÔI 24KV POLYMER+ PHỤ KIỆN	BỘ	LẮP MỚI
03	SỨ ĐỨNG 24KV	BỘ	LẮP MỚI

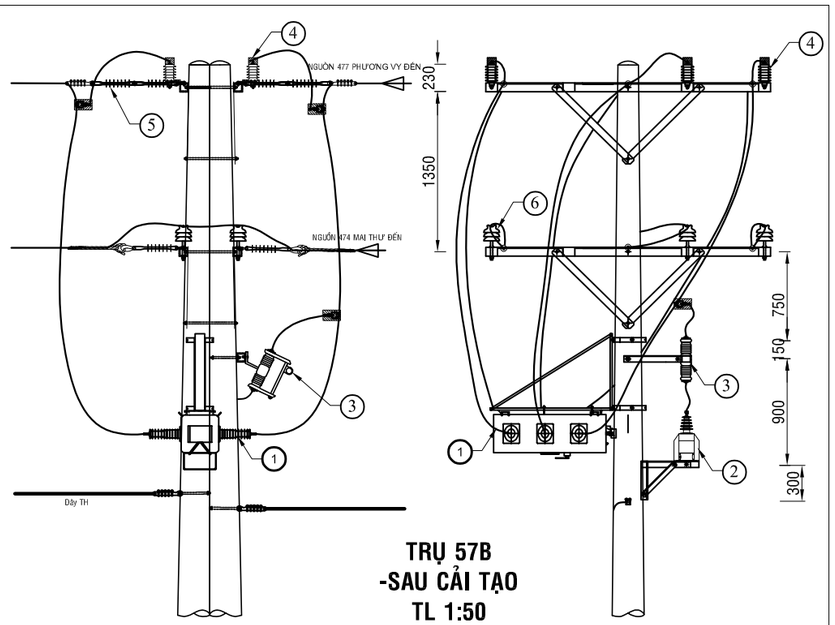

TRỤ 57B
-SAU CẢI TẠO
TL 1:50

BẢNG GHI CHÚ VẬT TƯ THIẾT BỊ CHÍNH LẮP MỚI TRỤ 57B			
STT	TÊN VẬT TƯ THIẾT BỊ	ĐƠN VỊ	GHI CHÚ
01	LBS 3 PHA 630A - 24KV ĐK SCADA + PHỤ KIỆN	BỘ	LẮP MỚI
02	MÁY BIẾN ÁP NGUỒN 1 PHA-12,7KV	BỘ	LẮP MỚI
03	CẦU CHÌ TỰ RƠI 24KV	BỘ	LẮP MỚI
04	CHỐNG SÉT VAN LA 18KV - 10KA + NẮP CHỤP	BỘ	LẮP MỚI
05	SỨ TREO 24KV POLYMER	BỘ	LẮP MỚI
06	SỨ ĐỨNG 24KV	BỘ	LẮP MỚI

TRỤ 57B TUYẾN 477 PHƯƠNG VY (hiện hữu)

TRỤ 57 TUYẾN 477 PHƯƠNG VY (hiện hữu)

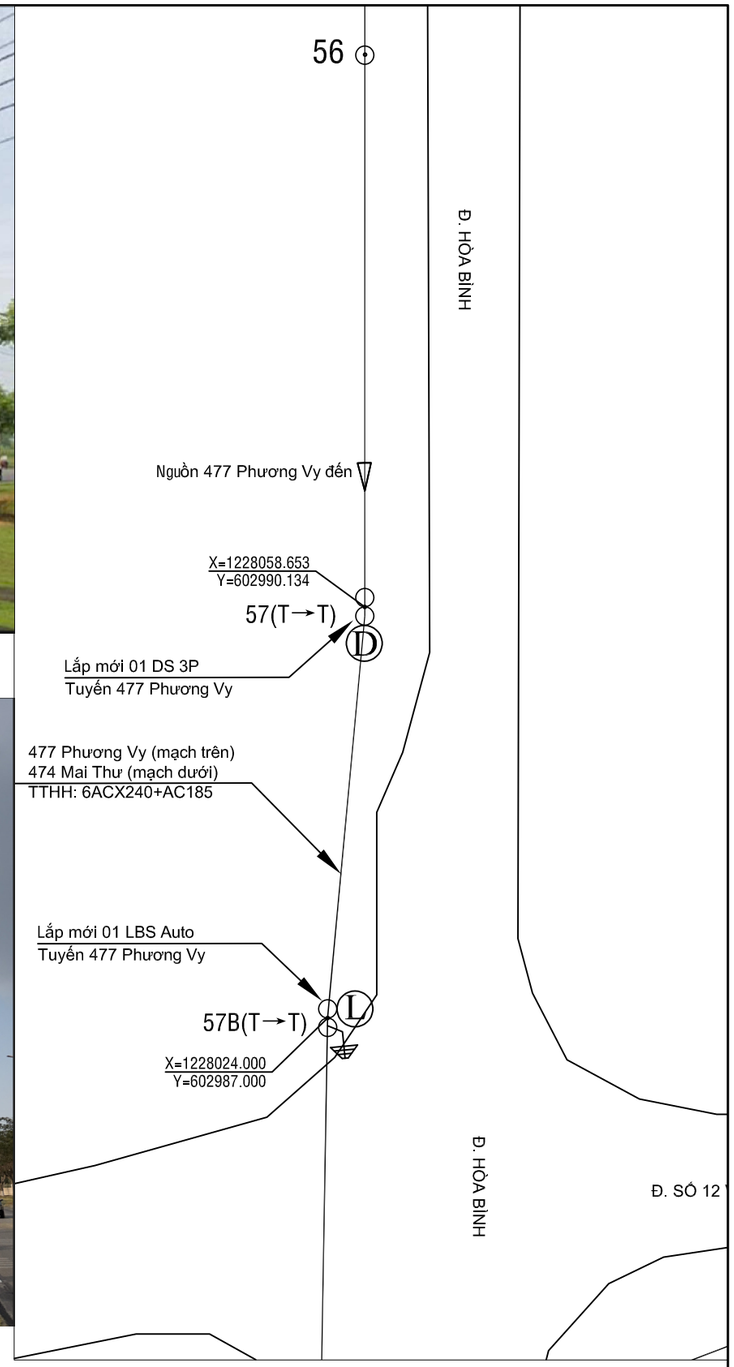

CÔNG TY ĐIỆN LỰC BÌNH DƯƠNG
Thủ Dầu Một, ngày....tháng....năm 2026
KT. GIÁM ĐỐC
PHÓ GIÁM ĐỐC

Ghi chú:

- TRUNG THẾ NỔI HIỆN HỮU
- TRUNG THẾ NGẦM HH
- HẠ THẾ NỔI HIỆN HỮU
- TRỤ TT HIỆN HỮU
- TRỤ HT HIỆN HỮU
- TRỤ TT TRỒNG MỚI 14m - 2 ĐOẠN
- TRỤ TT TRỒNG MỚI 16m 2 ĐOẠN
- TIẾP ĐỊA LẮP MỚI
- TRẠM TREO 3 MÁY 1 PHA HIỆN HỮU
- TRẠM TRỤ GHÉP 1 MÁY 3 PHA HIỆN HỮU
- TRẠM GIÀN 1 MÁY 3 PHA HIỆN HỮU
- DS LẮP MỚI, HIỆN HỮU
- FCO LẮP MỚI, HIỆN HỮU
- LBS LẮP MỚI, HIỆN HỮU
- RECLOSER LẮP MỚI, HIỆN HỮU
- TỤ BÙ HIỆN HỮU

CÔNG TY TNHH TƯ VẤN XÂY DỰNG 78			CÔNG TRÌNH: LẮP ĐẶT THIẾT BỊ ĐÓNG CẮT CÁC PHÁT TUYẾN 22KV THUỘC CÁC TRẠM 110KV VĨNH LỢI - HÒA BÌNH		
Phó Giám đốc	Đỗ Hữu Ánh		TRỤ 57; 57B - TUYẾN 477 PHƯƠNG VY (SCT)		
Chủ nhiệm TK	Lê Anh Tâm				
Chủ trì TK	Bùi Kông Luân				
Kiểm tra	Bùi Kông Luân		TỈ LỆ: 1/#	B.C.K.T.K.T	BẢN VẼ SỐ: 33
Thiết kế	Lê Tấn Khánh		2026		MB-HB-477-02

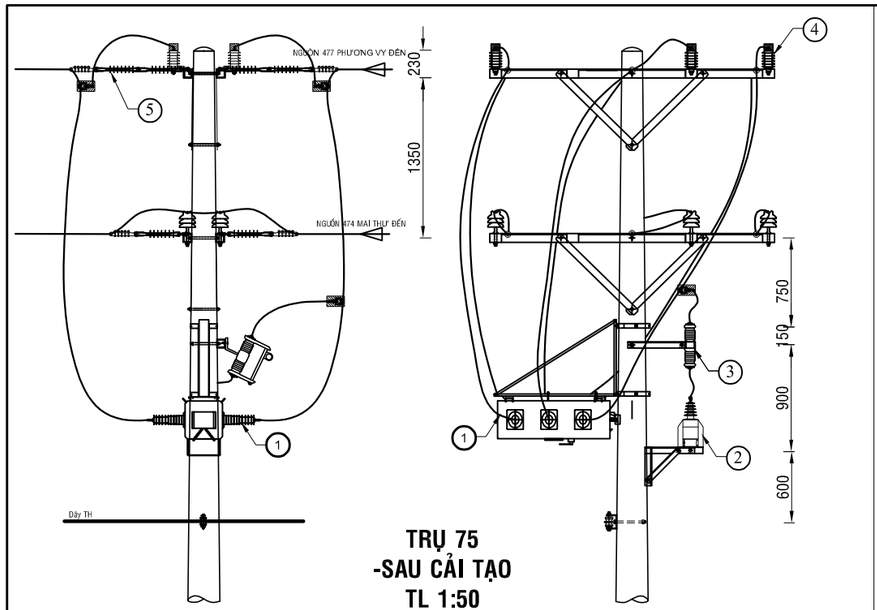

TRỤ 75
-SAU CẢI TẠO
TL 1:50

BẢNG GHI CHÚ VẬT TƯ THIẾT BỊ CHÍNH LẮP MỚI TRỤ T75			
STT	TÊN VẬT TƯ THIẾT BỊ	ĐƠN VỊ	GHI CHÚ
01	LBS 3 PHA 630A - 24KV ĐK SCADA + PHỤ KIỆN	BỘ	LẮP MỚI
02	MÁY BIẾN ÁP NGUỒN 1 PHA-12,7KV	BỘ	LẮP MỚI
03	CẦU CHÌ TỰ RƠI 24KV	BỘ	LẮP MỚI
04	CHỐNG SÉT VAN LA 18KV - 10KA + NẮP CHỤP	BỘ	LẮP MỚI
05	SỨ TREO ĐÔI 24KV POLYMER+ PHỤ KIỆN	BỘ	LẮP MỚI

Ghi chú:

- TRUNG THẾ NỔI HIỆN HỮU
- TRUNG THẾ NGẦM HH
- HẠ THẾ NỔI HIỆN HỮU
- TRỤ TT HIỆN HỮU
- TRỤ HT HIỆN HỮU
- TRỤ TT TRỒNG MỚI 14m - 2 ĐOẠN
- TRỤ TT TRỒNG MỚI 16m 2 ĐOẠN
- TIẾP ĐỊA LẮP MỚI
- TRẠM TREO 3 MÁY 1 PHA HIỆN HỮU
- TRẠM TRỤ GHÉP 1 MÁY 3 PHA HIỆN HỮU
- TRẠM GIÀN 1 MÁY 3 PHA HIỆN HỮU
- DS LẮP MỚI, HIỆN HỮU
- FCO LẮP MỚI, HIỆN HỮU
- LBS LẮP MỚI, HIỆN HỮU
- RECLOSER LẮP MỚI, HIỆN HỮU
- TỤ BÙ HIỆN HỮU

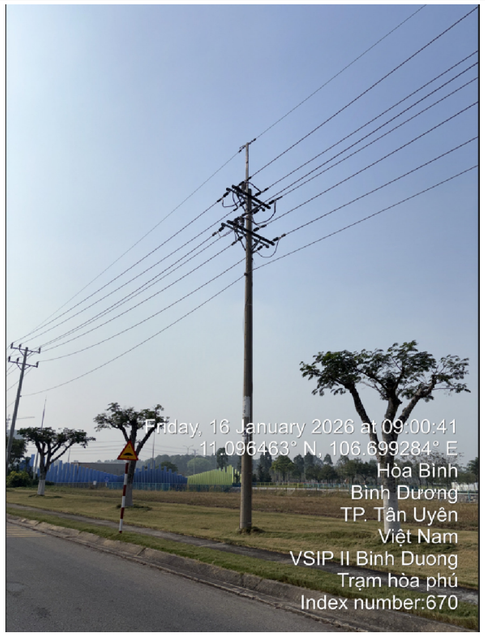

TRỤ 75B TUYẾN 477 PHƯƠNG VY (hiện hữu)

TRỤ 76 TUYẾN 477 PHƯƠNG VY (hiện hữu)

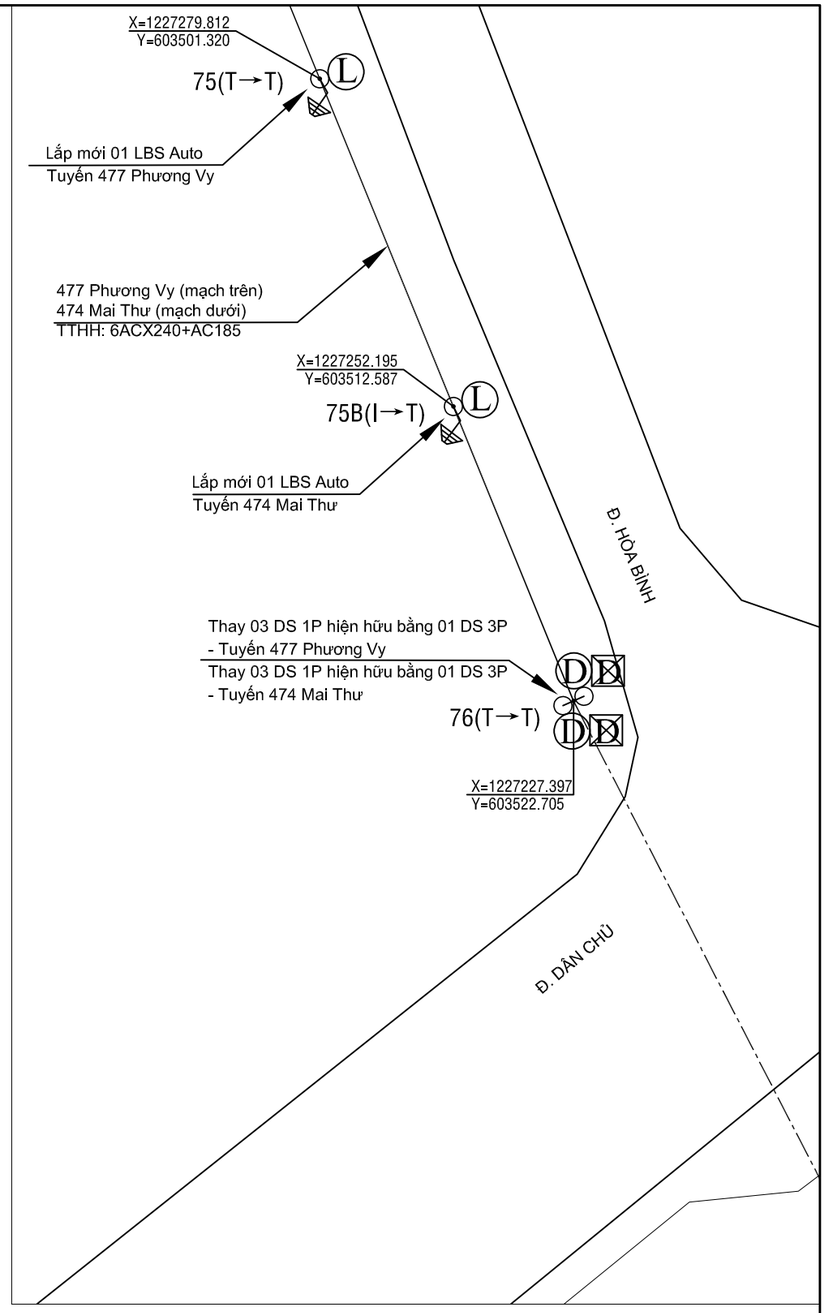

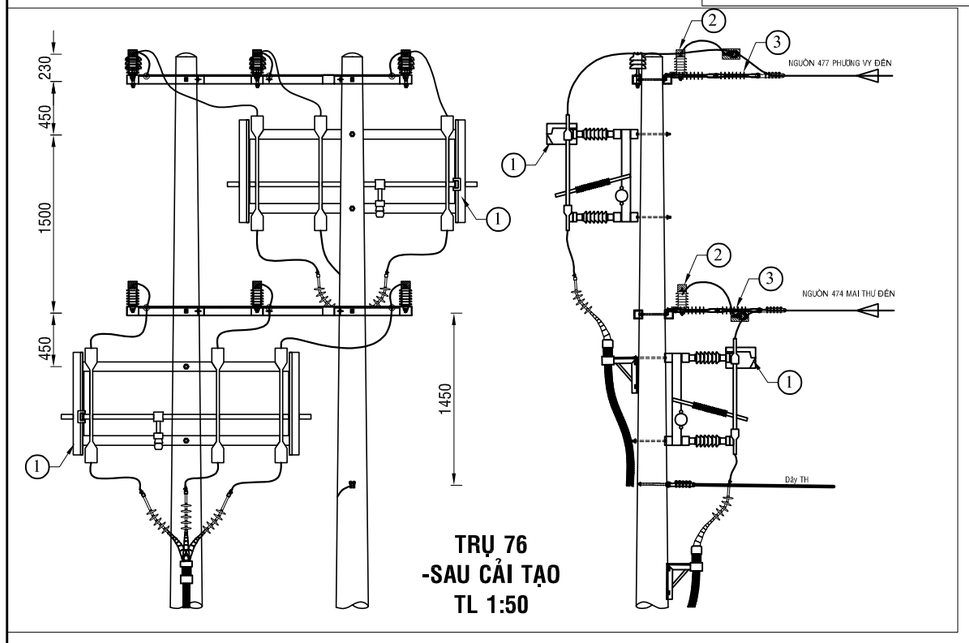

TRỤ 76
-SAU CẢI TẠO
TL 1:50

STT	BẢNG GHI CHÚ VẬT TƯ THIẾT BỊ CHÍNH LẮP MỚI TRỤ T76		
	TÊN VẬT TƯ THIẾT BỊ	ĐƠN VỊ	GHI CHÚ
01	DS 3 PHA 630A - 24KV + PHỤ KIỆN	BỘ	LẮP MỚI
02	CHỐNG SÉT VAN LA 18KV - 10KA + NẮP CHỤP	BỘ	LẮP MỚI
03	SỨ TREO ĐÔI 24KV POLYMER+ PHỤ KIỆN	BỘ	LẮP MỚI

CÔNG TY ĐIỆN LỰC BÌNH DƯƠNG
Thủ Dầu Một, ngày....tháng....năm 2026
KT. GIÁM ĐỐC
PHÓ GIÁM ĐỐC

CÔNG TY TNHH
TƯ VẤN XÂY DỰNG 78

Phó Giám đốc	Đỗ Hữu Ánh	
Chủ nhiệm TK	Lê Anh Tâm	
Chủ trì TK	Bùi Kông Luân	
Kiểm tra	Bùi Kông Luân	
Thiết kế	Lê Tấn Khánh	

CÔNG TRÌNH: LẮP ĐẶT THIẾT BỊ ĐÓNG CẮT CÁC PHÁT TUYẾN 22KV THUỘC CÁC TRẠM 110KV VĨNH LỢI - HÒA BÌNH

TRỤ 75; 76 - TUYẾN 477 PHƯƠNG VY (SCT)

TỈ LỆ: 1/#	B.C.K.T.K.T	BẢN VẼ SỐ: 34
2026		MB-HB-477-03

TRỤ 12 NR ĐƯỜNG SỐ 18
-TUYẾN 477 PHƯƠNG VY (hiện hữu)

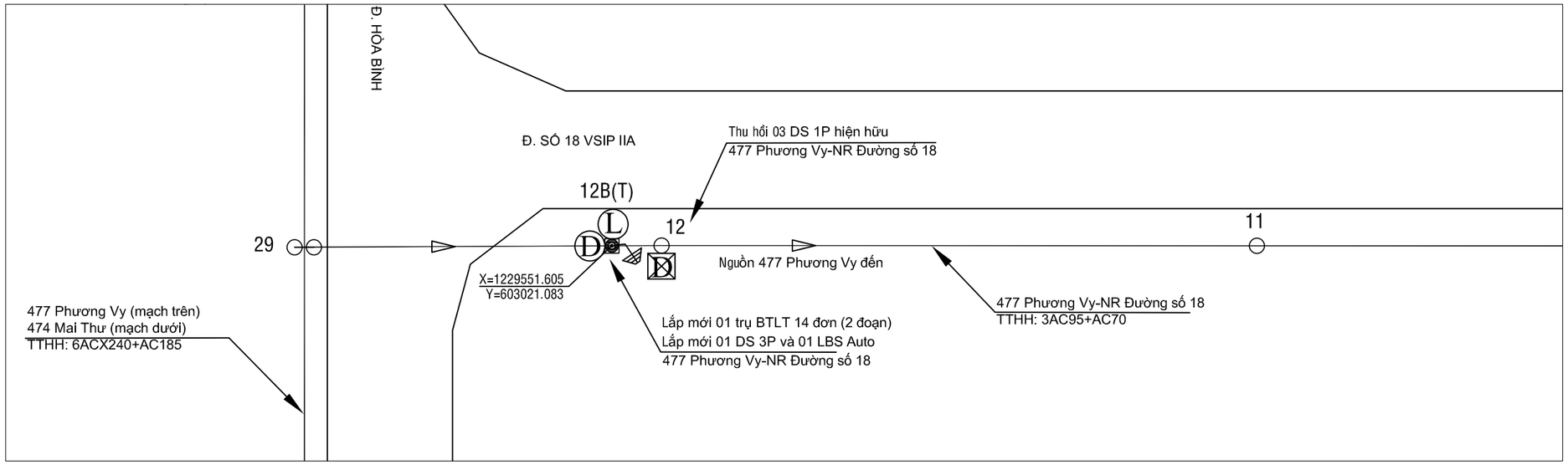

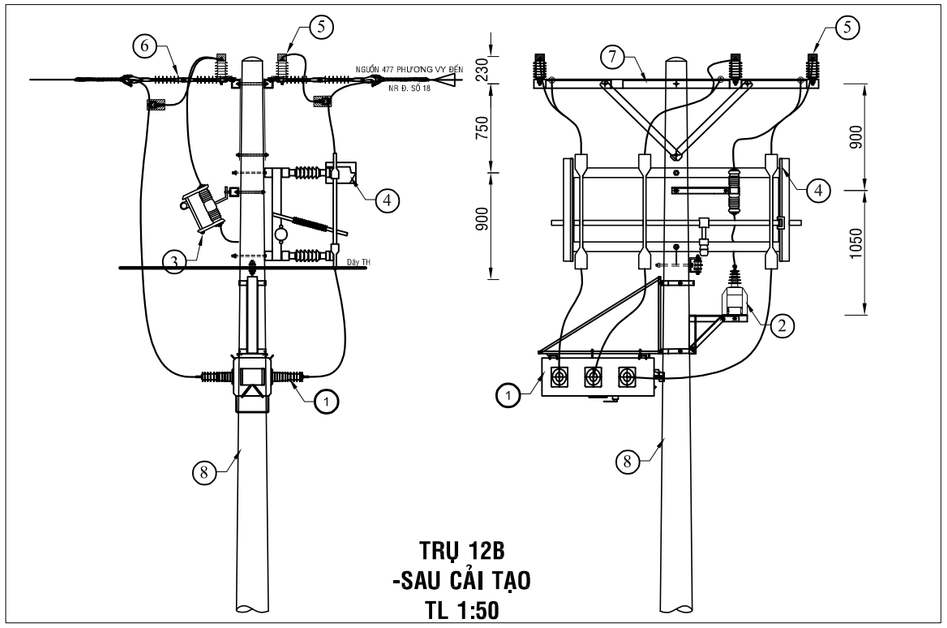

TRỤ 12B
-SAU CẢI TẠO
TL 1:50

BẢNG GHI CHÚ VẬT TƯ THIẾT BỊ CHÍNH LẮP MỚI TRỤ T12B

STT	TÊN VẬT TƯ THIẾT BỊ	ĐƠN VỊ	GHI CHÚ
01	LBS 3 PHA 630A - 24KV ĐK SCADA + PHỤ KIỆN	BỘ	LẮP MỚI
02	MÁY BIẾN ÁP NGUỒN 1 PHA-12,7KV	BỘ	LẮP MỚI
03	CẦU CHÌ TỰ RƠI 24KV	BỘ	LẮP MỚI
04	DS 3 PHA 630A - 24KV + PHỤ KIỆN	BỘ	LẮP MỚI
05	CHỐNG SÉT VAN LA 18KV - 10KA + NẮP CHỤP	BỘ	LẮP MỚI
06	SỨ TREO ĐÔI 24KV POLYMER+ PHỤ KIỆN	BỘ	LẮP MỚI
07	BỘ ĐÀ CÂN ĐÔI 2,4M TRỤ ĐƠN	BỘ	LẮP MỚI
08	TRỤ BÊ TÔNG LY TÂM 14M 2 ĐOẠN	CỘT	LẮP MỚI

Ghi chú:

- TRUNG THẾ NỔI HIỆN HỮU
- TRUNG THẾ NGẦM HH
- HẠ THẾ NỔI HIỆN HỮU
- TRỤ TT HIỆN HỮU
- TRỤ HT HIỆN HỮU
- TRỤ TT TRỒNG MỚI 14m - 2 ĐOẠN
- TRỤ TT TRỒNG MỚI 16m 2 ĐOẠN
- TIẾP ĐỊA LẮP MỚI
- TRẠM TREO 3 MÁY 1 PHA HIỆN HỮU
- TRẠM TRỤ GHÉP 1 MÁY 3 PHA HIỆN HỮU
- TRẠM GIÀN 1 MÁY 3 PHA HIỆN HỮU
- DS LẮP MỚI, HIỆN HỮU
- FCO LẮP MỚI, HIỆN HỮU
- LBS LẮP MỚI, HIỆN HỮU
- RECLOSER LẮP MỚI, HIỆN HỮU
- TỤ BÙ HIỆN HỮU

CÔNG TY ĐIỆN LỰC BÌNH DƯƠNG
Thủ Dầu Một, ngày....tháng....năm 2026
KT. GIÁM ĐỐC
PHÓ GIÁM ĐỐC

CÔNG TY TNHH
TƯ VẤN XÂY DỰNG 78

ISOCERT
ISO 9001:2015

CÔNG TRÌNH: LẮP ĐẶT THIẾT BỊ ĐÓNG CẮT CÁC PHÁT TUYẾN 22KV THUỘC CÁC TRẠM 110KV VĨNH LỢI - HÒA BÌNH

Phó Giám đốc	Đỗ Hữu Ánh	
Chủ nhiệm TK	Lê Anh Tâm	
Chủ trì TK	Bùi Kông Luân	
Kiểm tra	Bùi Kông Luân	
Thiết kế	Lê Tấn Khánh	

TRỤ 12B NR ĐƯỜNG SỐ 18
-TUYẾN 477 PHƯƠNG VY (SCT)

TỈ LỆ: 1/#	B.C.K.T.K.T	BẢN VẼ SỐ: 35
2026		MB-HB-477-04

TRỤ 12 NR ĐƯỜNG SỐ 15
-TUYẾN 477 PHƯƠNG VY (hiện hữu)

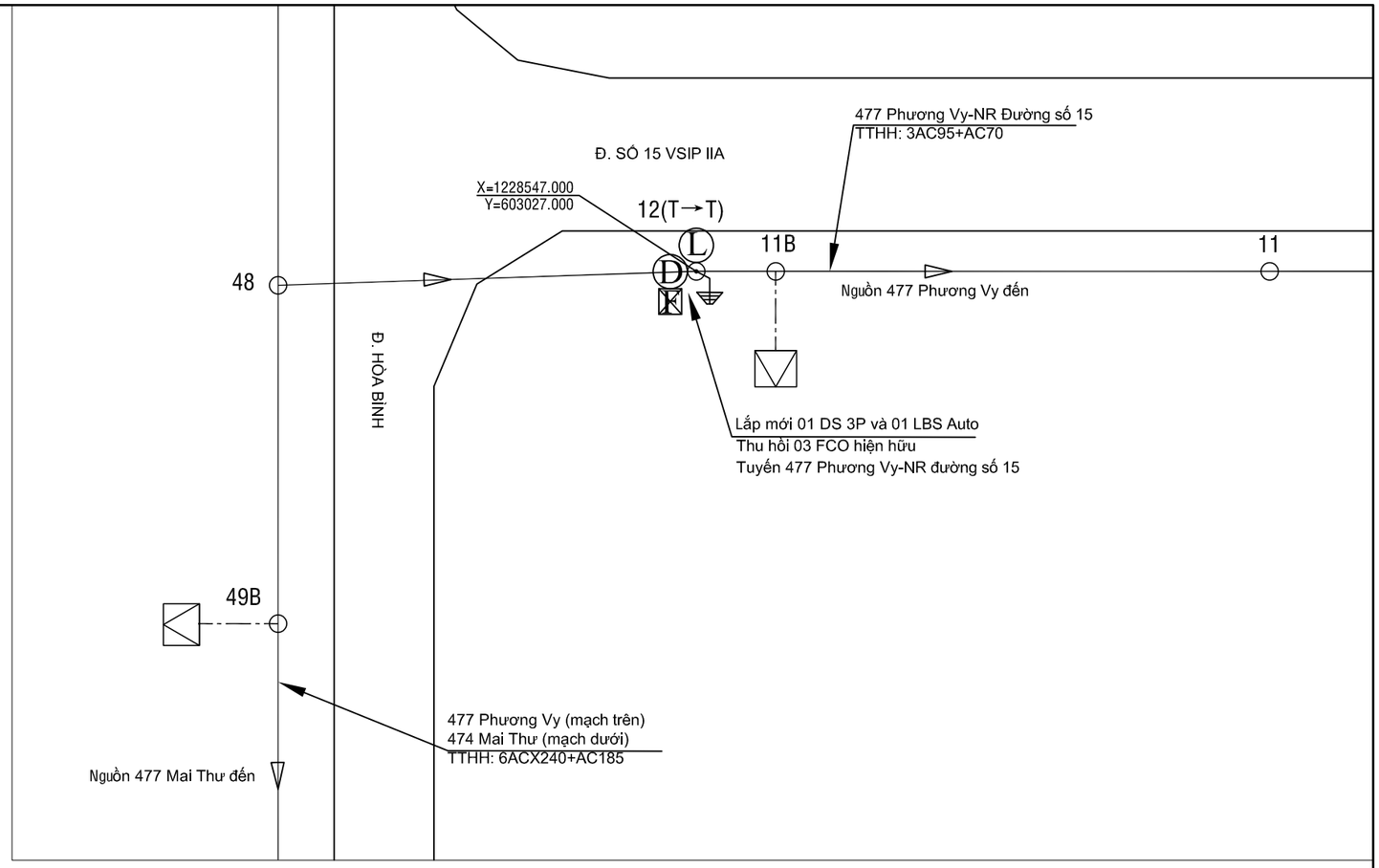

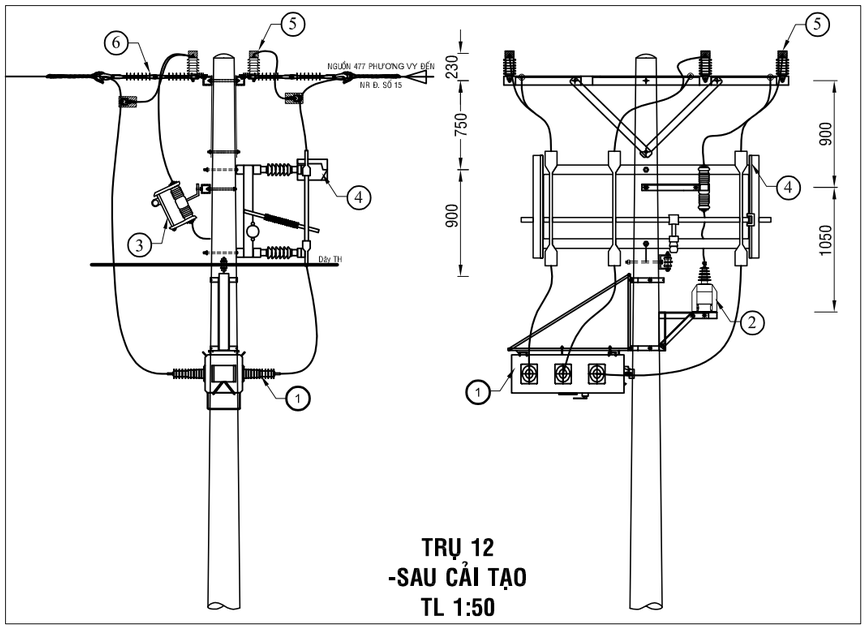

TRỤ 12
-SAU CẢI TẠO
TL 1:50

BẢNG GHI CHÚ VẬT TƯ THIẾT BỊ CHÍNH LẮP MỚI TRỤ T12			
STT	TÊN VẬT TƯ THIẾT BỊ	ĐƠN VỊ	GHI CHÚ
01	LBS 3 PHA 630A - 24KV ĐK SCADA + PHỤ KIỆN	BỘ	LẮP MỚI
02	MÁY BIẾN ÁP NGUỒN 1 PHA-12,7KV	BỘ	LẮP MỚI
03	CẦU CHÌ TỰ RƠI 24KV	BỘ	LẮP MỚI
04	DS 3 PHA 630A - 24KV + PHỤ KIỆN	BỘ	LẮP MỚI
05	CHỐNG SÉT VAN LA 18KV - 10KA + NẮP CHỤP	BỘ	LẮP MỚI
06	SỨ TREO ĐÔI 24KV POLYMER+ PHỤ KIỆN	BỘ	LẮP MỚI

Ghi chú:

- TRUNG THẾ NỔI HIỆN HỮU
- TRUNG THẾ NGẦM HH
- HẠ THẾ NỔI HIỆN HỮU
- TRỤ TT HIỆN HỮU
- TRỤ HT HIỆN HỮU
- TRỤ TT TRỒNG MỚI 14m - 2 ĐOẠN
- TRỤ TT TRỒNG MỚI 16m 2 ĐOẠN
- TIẾP ĐỊA LẮP MỚI
- TRẠM TREO 3 MÁY 1 PHA HIỆN HỮU
- TRẠM TRỤ GHÉP 1 MÁY 3 PHA HIỆN HỮU
- TRẠM GIÀN 1 MÁY 3 PHA HIỆN HỮU
- DS LẮP MỚI, HIỆN HỮU
- FCO LẮP MỚI, HIỆN HỮU
- LBS LẮP MỚI, HIỆN HỮU
- RECLOSER LẮP MỚI, HIỆN HỮU
- TỤ BÙ HIỆN HỮU

CÔNG TY ĐIỆN LỰC BÌNH DƯƠNG
Thủ Dầu Một, ngày....tháng....năm 2026
KT. GIÁM ĐỐC
PHÓ GIÁM ĐỐC

CÔNG TY TNHH
TƯ VẤN XÂY DỰNG 78

ISOCERT ISO 9001:2015

CÔNG TRÌNH: LẮP ĐẶT THIẾT BỊ ĐÓNG CẮT CÁC PHÁT TUYẾN 22KV THUỘC CÁC TRẠM 110KV VĨNH LỢI - HÒA BÌNH

Phó Giám đốc	Đỗ Hữu Ánh	
Chủ nhiệm TK	Lê Anh Tâm	
Chủ trì TK	Bùi Kông Luân	
Kiểm tra	Bùi Kông Luân	
Thiết kế	Lê Tấn Khánh	

TRỤ 12 NR ĐƯỜNG SỐ 15
-TUYẾN 477 PHƯƠNG VY (SCT)

TỈ LỆ: 1/#	B.C.K.T.K.T	BẢN VẼ SỐ: 36
2026		MB-HB-477-05

TRỤ 12 NR ĐƯỜNG SỐ 12
-TUYẾN 477 PHƯƠNG VY (hiện hữu)

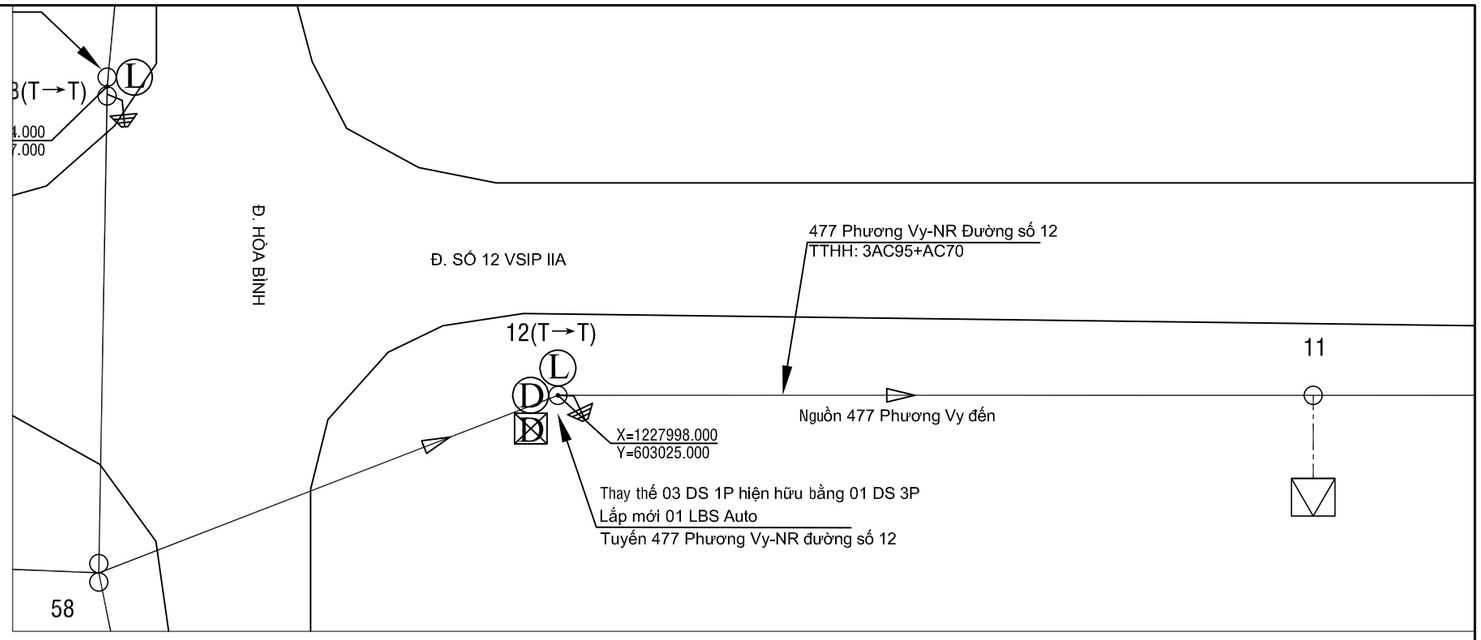

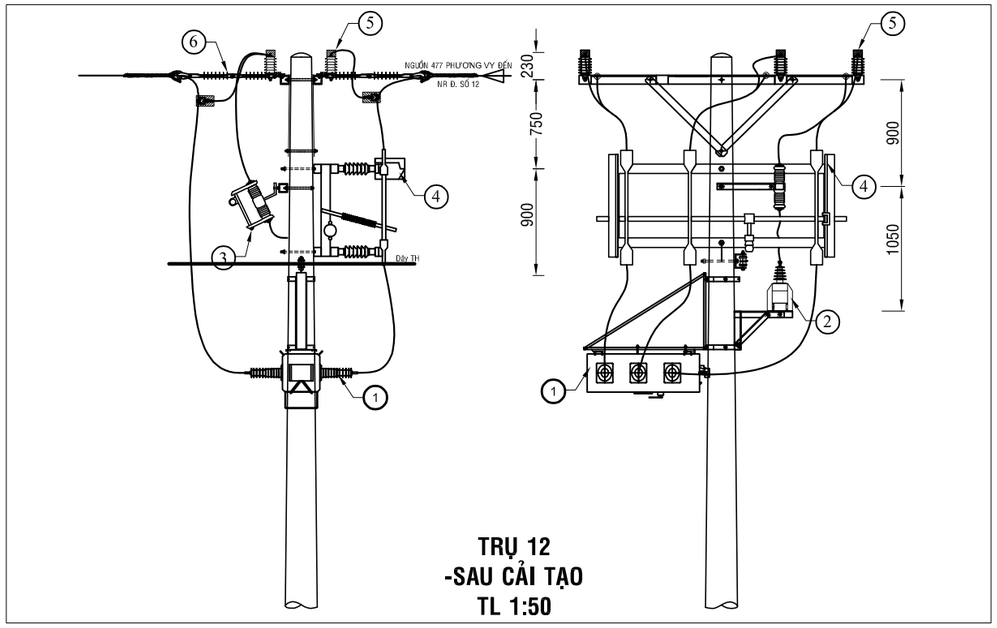

TRỤ 12
-SAU CẢI TẠO
TL 1:50

BẢNG GHI CHÚ VẬT TƯ THIẾT BỊ CHÍNH LẮP MỚI TRỤ T12			
STT	TÊN VẬT TƯ THIẾT BỊ	ĐƠN VỊ	GHI CHÚ
01	LBS 3 PHA 630A - 24KV ĐK SCADA + PHỤ KIỆN	BỘ	LẮP MỚI
02	MÁY BIẾN ÁP NGUỒN 1 PHA-12,7KV	BỘ	LẮP MỚI
03	CẦU CHÌ TỰ RƠI 24KV	BỘ	LẮP MỚI
04	DS 3 PHA 630A - 24KV + PHỤ KIỆN	BỘ	LẮP MỚI
05	CHỐNG SÉT VAN LA 18KV - 10KA + NẮP CHỤP	BỘ	LẮP MỚI
06	SỨ TREO ĐÔI 24KV POLYMER+ PHỤ KIỆN	BỘ	LẮP MỚI

Ghi chú:

- TRUNG THẾ NỔI HIỆN HỮU
- TRUNG THẾ NGẦM HH
- HẠ THẾ NỔI HIỆN HỮU
- TRỤ TT HIỆN HỮU
- TRỤ HT HIỆN HỮU
- TRỤ TT TRỒNG MỚI 14m - 2 ĐOẠN
- TRỤ TT TRỒNG MỚI 16m 2 ĐOẠN
- TIẾP ĐỊA LẮP MỚI
- TRẠM TREO 3 MÁY 1 PHA HIỆN HỮU
- TRẠM TRỤ GHÉP 1 MÁY 3 PHA HIỆN HỮU
- TRẠM GIÀN 1 MÁY 3 PHA HIỆN HỮU
- DS LẮP MỚI, HIỆN HỮU
- FCO LẮP MỚI, HIỆN HỮU
- LBS LẮP MỚI, HIỆN HỮU
- RECLOSER LẮP MỚI, HIỆN HỮU
- TỤ BÙ HIỆN HỮU

CÔNG TY ĐIỆN LỰC BÌNH DƯƠNG
Thủ Dầu Một, ngày....tháng....năm 2026
KT. GIÁM ĐỐC
PHÓ GIÁM ĐỐC

CÔNG TY TNHH
TƯ VẤN XÂY DỰNG 78

ISO CERT
ISO 9001:2015

CÔNG TRÌNH: LẮP ĐẶT THIẾT BỊ ĐÓNG CẮT CÁC PHÁT TUYẾN 22KV THUỘC CÁC TRẠM 110KV VĨNH LỢI - HÒA BÌNH

Phó Giám đốc	Đỗ Hữu Ánh	
Chủ nhiệm TK	Lê Anh Tâm	
Chủ trì TK	Bùi Kông Luân	
Kiểm tra	Bùi Kông Luân	
Thiết kế	Lê Tấn Khánh	

TRỤ 12 NR ĐƯỜNG SỐ 12-TUYẾN 477 PHƯƠNG VY (SCT)

TỈ LỆ: 1/#	B.C.K.T.K.T	BẢN VẼ SỐ: 37
2026		MB-HB-477-06

TRỤ 13 NR ĐƯỜNG SỐ 14
-TUYẾN 477 PHƯƠNG VY (hiện hữu)

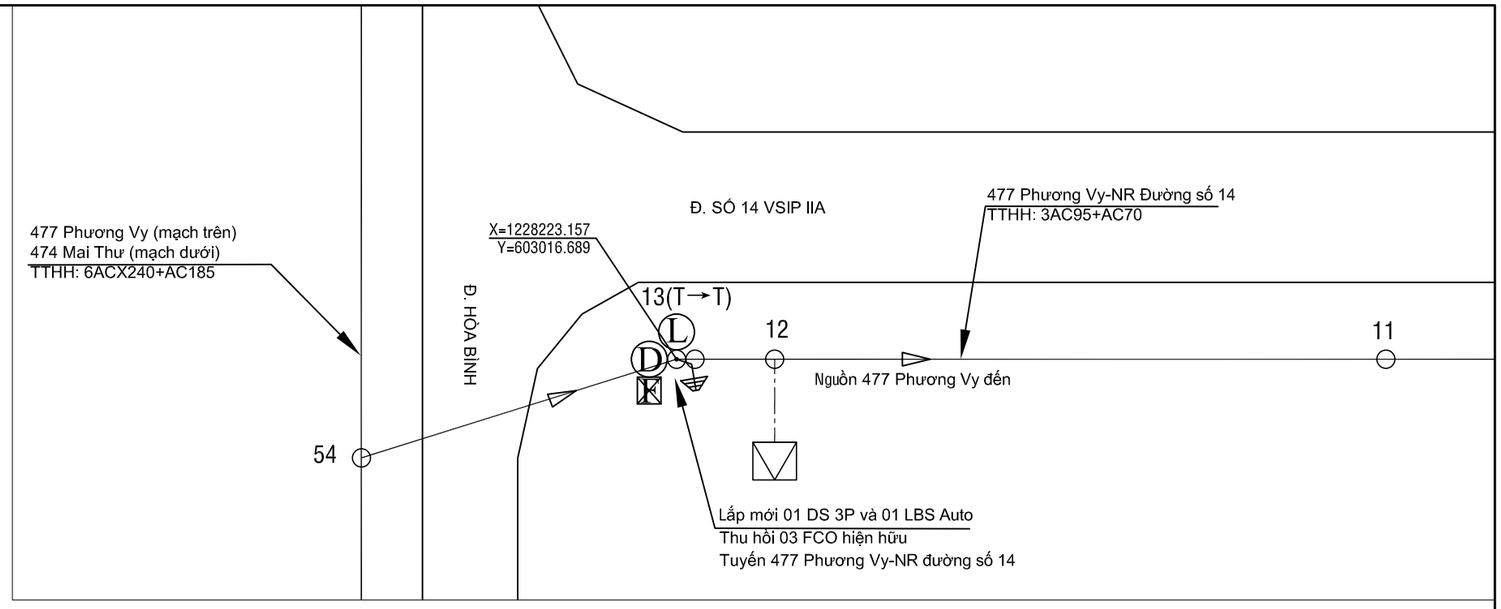

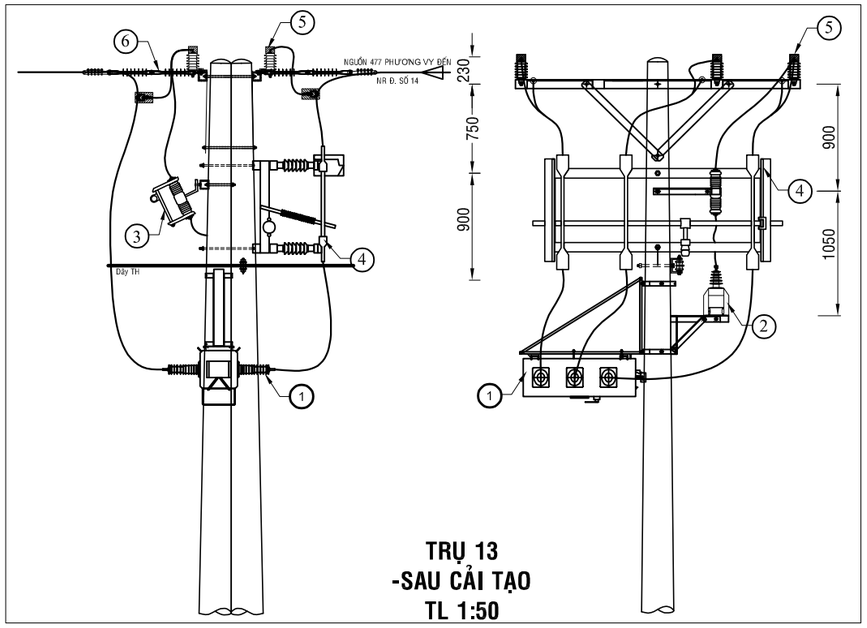

TRỤ 13
-SAU CẢI TẠO
TL 1:50

BẢNG GHI CHÚ VẬT TƯ THIẾT BỊ CHÍNH LẮP MỚI TRỤ T13			
STT	TÊN VẬT TƯ THIẾT BỊ	ĐƠN VỊ	GHI CHÚ
01	LBS 3 PHA 630A - 24KV ĐK SCADA + PHỤ KIỆN	BỘ	LẮP MỚI
02	MÁY BIẾN ÁP NGUỒN 1 PHA-12,7KV	BỘ	LẮP MỚI
03	CẦU CHÌ TỰ RƠI 24KV	BỘ	LẮP MỚI
04	DS 3 PHA 630A - 24KV + PHỤ KIỆN	BỘ	LẮP MỚI
05	CHỐNG SÉT VAN LA 18KV - 10KA + NẮP CHỤP	BỘ	LẮP MỚI
06	SỨ TREO ĐÔI 24KV POLYMER+ PHỤ KIỆN	BỘ	LẮP MỚI

Ghi chú:

- TRUNG THẾ NỔI HIỆN HỮU
- TRUNG THẾ NGẦM HH
- HẠ THẾ NỔI HIỆN HỮU
- TRỤ TT HIỆN HỮU
- TRỤ HT HIỆN HỮU
- TRỤ TT TRỒNG MỚI 14m - 2 ĐOẠN
- TRỤ TT TRỒNG MỚI 16m 2 ĐOẠN
- TIẾP ĐỊA LẮP MỚI
- TRẠM TREO 3 MÁY 1 PHA HIỆN HỮU
- TRẠM TRỤ GHÉP 1 MÁY 3 PHA HIỆN HỮU
- TRẠM GIÀN 1 MÁY 3 PHA HIỆN HỮU
- DS LẮP MỚI, HIỆN HỮU
- FCO LẮP MỚI, HIỆN HỮU
- LBS LẮP MỚI, HIỆN HỮU
- RECLOSER LẮP MỚI, HIỆN HỮU
- TỤ BÙ HIỆN HỮU

CÔNG TY ĐIỆN LỰC BÌNH DƯƠNG
Thủ Dầu Một, ngày....tháng....năm 2026
KT. GIÁM ĐỐC
PHÓ GIÁM ĐỐC

CÔNG TY TNHH
TƯ VẤN XÂY DỰNG 78

ISO 9001:2015

CÔNG TRÌNH: LẮP ĐẶT THIẾT BỊ ĐÓNG CẮT CÁC PHÁT TUYẾN 22KV THUỘC CÁC TRẠM 110KV VĨNH LỢI - HÒA BÌNH

Phó Giám đốc	Đỗ Hữu Ánh	
Chủ nhiệm TK	Lê Anh Tâm	
Chủ trì TK	Bùi Kông Luân	
Kiểm tra	Bùi Kông Luân	
Thiết kế	Lê Tấn Khánh	

TRỤ 13 NR ĐƯỜNG SỐ 14-TUYẾN 477 PHƯƠNG VY (SCT)

TỈ LỆ: 1/#	B.C.K.T.K.T	BẢN VẼ SỐ: 38
2026		MB-HB-477-07

TRỤ 01 NR ĐƯỜNG SỐ 10
-TUYẾN 477 PHƯƠNG VY (hiện hữu)

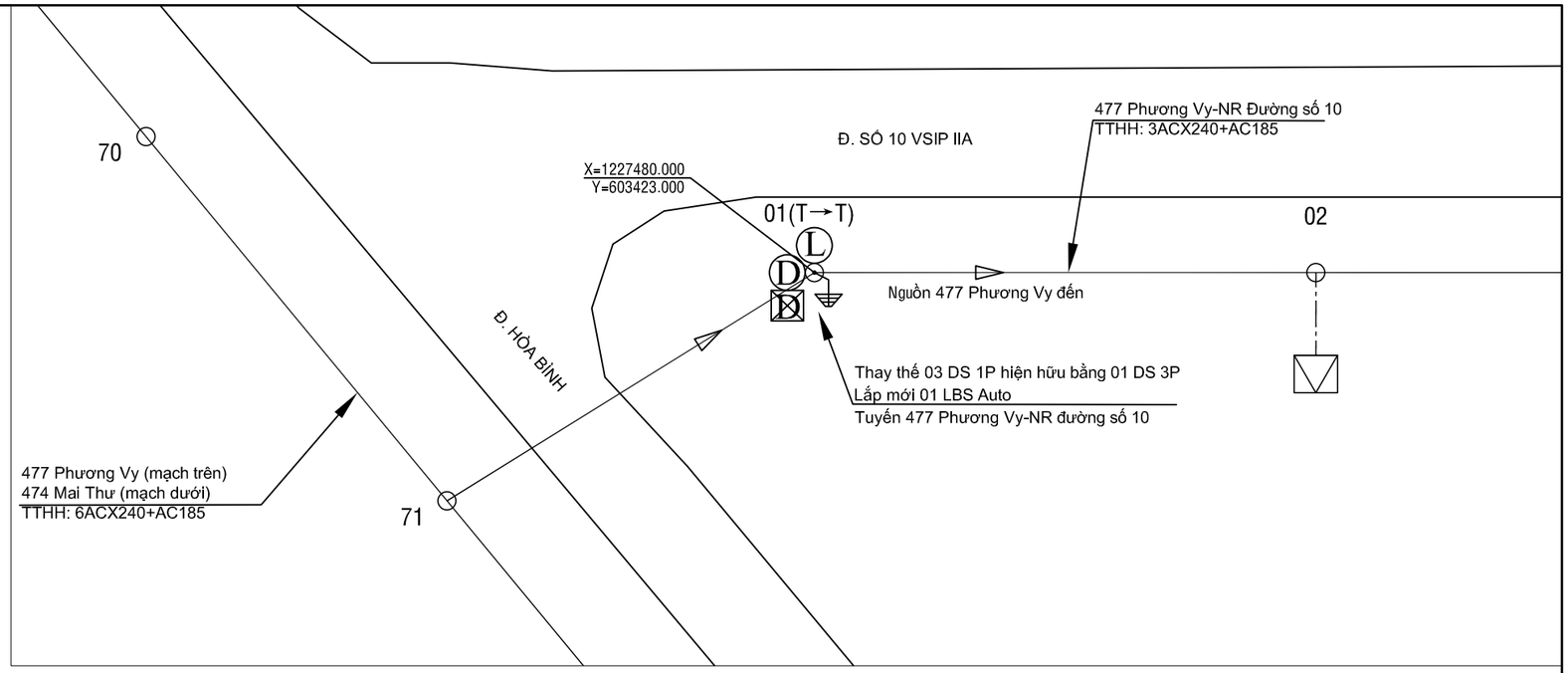

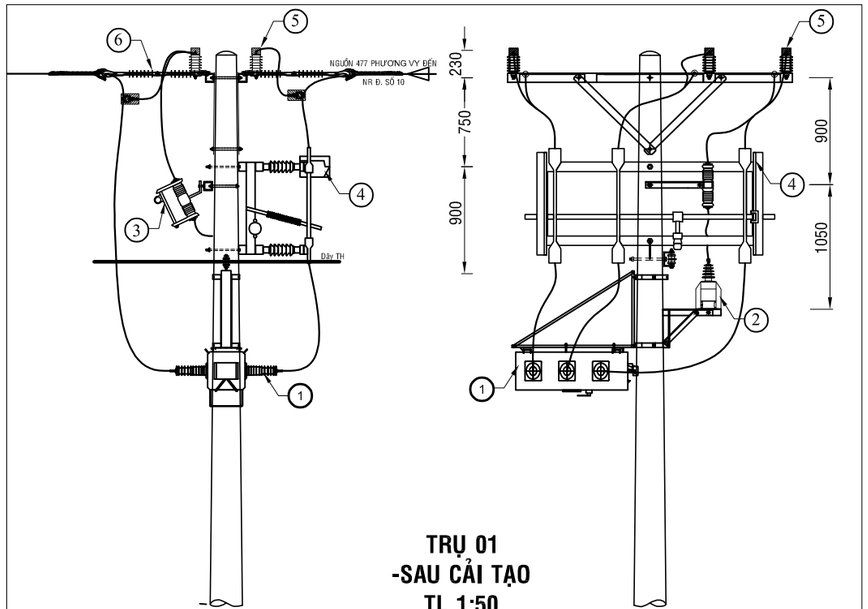

TRỤ 01
-SAU CẢI TẠO
TL 1:50

BẢNG GHI CHÚ VẬT TƯ THIẾT BỊ CHÍNH LẮP MỚI TRỤ T01

STT	TÊN VẬT TƯ THIẾT BỊ	ĐƠN VỊ	GHI CHÚ
01	LBS 3 PHA 630A - 24KV ĐK SCADA + PHỤ KIỆN	BỘ	LẮP MỚI
02	MÁY BIẾN ÁP NGUỒN 1 PHA-12,7KV	BỘ	LẮP MỚI
03	CẦU CHÌ TỰ RƠI 24KV	BỘ	LẮP MỚI
04	DS 3 PHA 630A - 24KV + PHỤ KIỆN	BỘ	LẮP MỚI
05	CHỐNG SÉT VAN LA 18KV - 10KA + NẮP CHỤP	BỘ	LẮP MỚI
06	SỨ TREO ĐÔI 24KV POLYMER+ PHỤ KIỆN	BỘ	LẮP MỚI

Ghi chú:

- TRUNG THẾ NỔI HIỆN HỮU
- TRUNG THẾ NGẦM HH
- HẠ THẾ NỔI HIỆN HỮU
- TRỤ TT HIỆN HỮU
- TRỤ HT HIỆN HỮU
- TRỤ TT TRỒNG MỚI 14m - 2 ĐOẠN
- TRỤ TT TRỒNG MỚI 16m 2 ĐOẠN
- TIẾP ĐỊA LẮP MỚI
- TRẠM TREO 3 MÁY 1 PHA HIỆN HỮU
- TRẠM TRỤ GHÉP 1 MÁY 3 PHA HIỆN HỮU
- TRẠM GIÀN 1 MÁY 3 PHA HIỆN HỮU
- DS LẮP MỚI, HIỆN HỮU
- FCO LẮP MỚI, HIỆN HỮU
- LBS LẮP MỚI, HIỆN HỮU
- RECLOSER LẮP MỚI, HIỆN HỮU
- TỤ BÙ HIỆN HỮU

CÔNG TY ĐIỆN LỰC BÌNH DƯƠNG
Thủ Dầu Một, ngày....tháng....năm 2026
KT. GIÁM ĐỐC
PHÓ GIÁM ĐỐC

CÔNG TY TNHH
TƯ VẤN XÂY DỰNG 78

ISOCERT ISO 9001:2015

CÔNG TRÌNH: LẮP ĐẶT THIẾT BỊ ĐÓNG CẮT CÁC PHÁT TUYẾN 22KV THUỘC CÁC TRẠM 110KV VĨNH LỢI - HÒA BÌNH

Phó Giám đốc	Đỗ Hữu Ánh	
Chủ nhiệm TK	Lê Anh Tâm	
Chủ trì TK	Bùi Kông Luân	
Kiểm tra	Bùi Kông Luân	
Thiết kế	Lê Tấn Khánh	

TRỤ 01 NR ĐƯỜNG SỐ 10-TUYẾN 477 PHƯƠNG VY (SCT)

TỈ LỆ: 1/#	B.C.K.T.K.T	BẢN VẼ SỐ: 39
2026		MB-HB-477-08

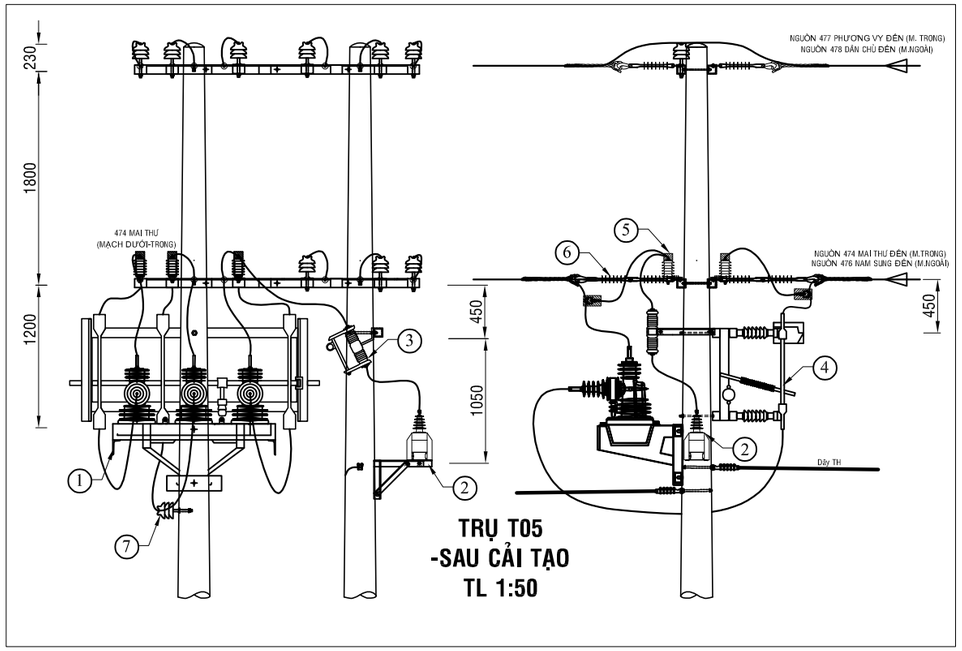

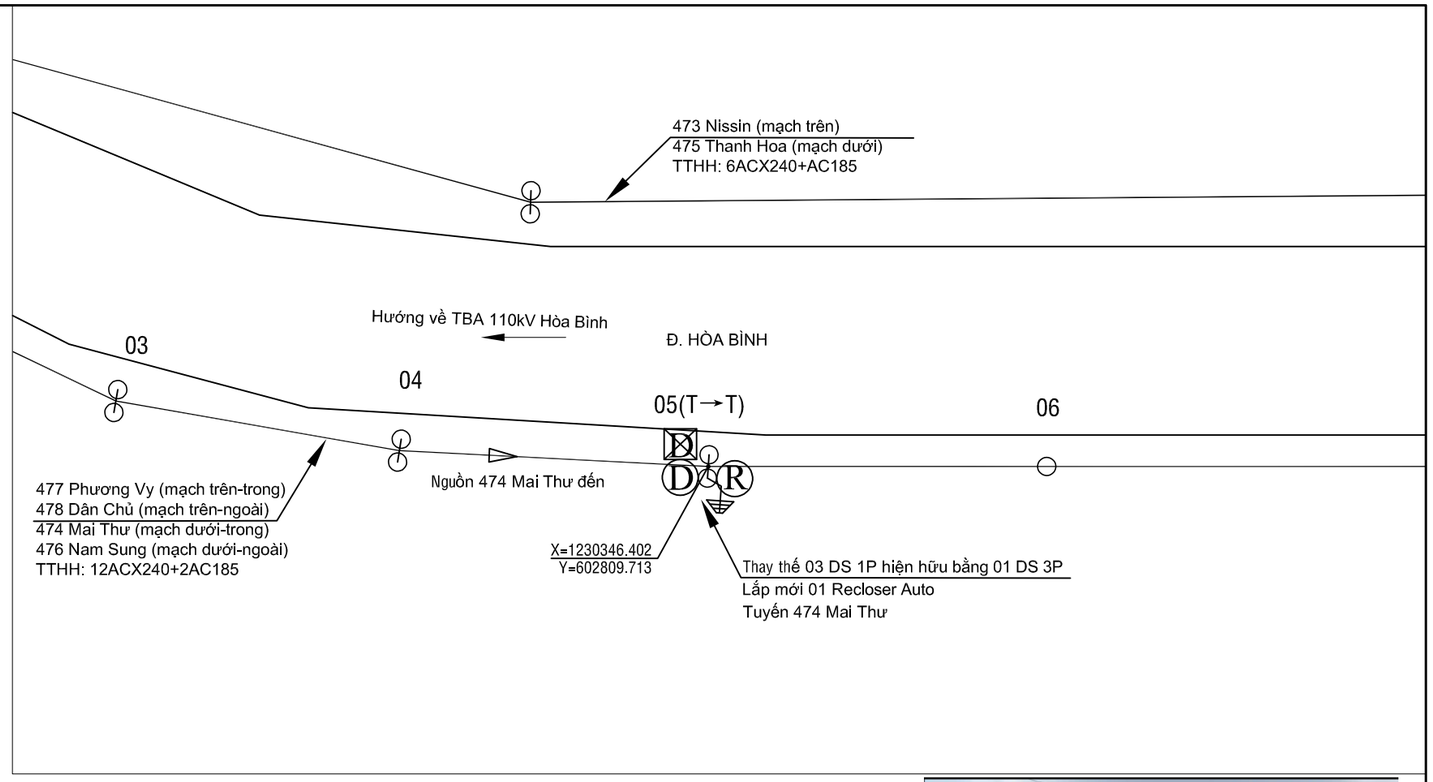

BẢNG GHI CHÚ VẬT TƯ THIẾT BỊ CHÍNH LẮP MỚI TRỤ 05

STT	TÊN VẬT TƯ THIẾT BỊ	ĐƠN VỊ	GHI CHÚ
01	RECLOSER 3 PHA 630A - 24KV ĐK SCADA + PHỤ KIỆN	BỘ	LẮP MỚI
02	MÁY BIẾN ÁP NGUỒN 1 PHA-12,7KV	BỘ	LẮP MỚI
03	CẦU CHÌ TỰ RƠI 24KV	BỘ	LẮP MỚI
04	DS 3 PHA 630A - 24KV + PHỤ KIỆN	BỘ	LẮP MỚI
05	CHỐNG SÉT VAN LA 18KV - 10KA + NẮP CHỤP	BỘ	LẮP MỚI
06	SỨ TREO ĐÔI 24KV POLYMER+ PHỤ KIỆN	BỘ	LẮP MỚI

TRỤ 05 TUYẾN 474 MAI THƯ (Hiện hữu)

Ghi chú:

- TRUNG THẾ NỔI HIỆN HỮU
- TRUNG THẾ NGẦM HH
- HẠ THẾ NỔI HIỆN HỮU
- TRỤ TT HIỆN HỮU
- TRỤ HT HIỆN HỮU
- TRỤ TT TRỒNG MỚI 14m - 2 ĐOẠN
- TRỤ TT TRỒNG MỚI 16m 2 ĐOẠN
- TIẾP ĐỊA LẮP MỚI
- TRẠM TREO 3 MÁY 1 PHA HIỆN HỮU
- TRẠM TRỤ GHÉP 1 MÁY 3 PHA HIỆN HỮU
- TRẠM GIÀN 1 MÁY 3 PHA HIỆN HỮU
- DS LẮP MỚI, HIỆN HỮU
- FCO LẮP MỚI, HIỆN HỮU
- LBS LẮP MỚI, HIỆN HỮU
- RECLOSER LẮP MỚI, HIỆN HỮU
- TỤ BÙ HIỆN HỮU

CÔNG TY ĐIỆN LỰC BÌNH DƯƠNG
Thủ Dầu Một, ngày....tháng....năm 2026
KT. GIÁM ĐỐC
PHÓ GIÁM ĐỐC

CÔNG TY TNHH
TƯ VẤN XÂY DỰNG 78

ISO 9001:2015

Phó Giám đốc	Đỗ Hữu Ánh	
Chủ nhiệm TK	Lê Anh Tâm	
Chủ trì TK	Bùi Kông Luân	
Kiểm tra	Bùi Kông Luân	
Thiết kế	Lê Tấn Khánh	

CÔNG TRÌNH: LẮP ĐẶT THIẾT BỊ ĐÓNG CẮT CÁC PHÁT TUYẾN 22KV THUỘC CÁC TRẠM 110KV VĨNH LỢI - HÒA BÌNH

TRỤ 05- TUYẾN 474 MAI THƯ (SCT)

TỈ LỆ: 1/#	B.C.K.T.K.T	BẢN VẼ SỐ: 40
2026		MB-HB-474-01

TRỤ 49 -TUYẾN 474 MAI THƯ (hiện hữu)

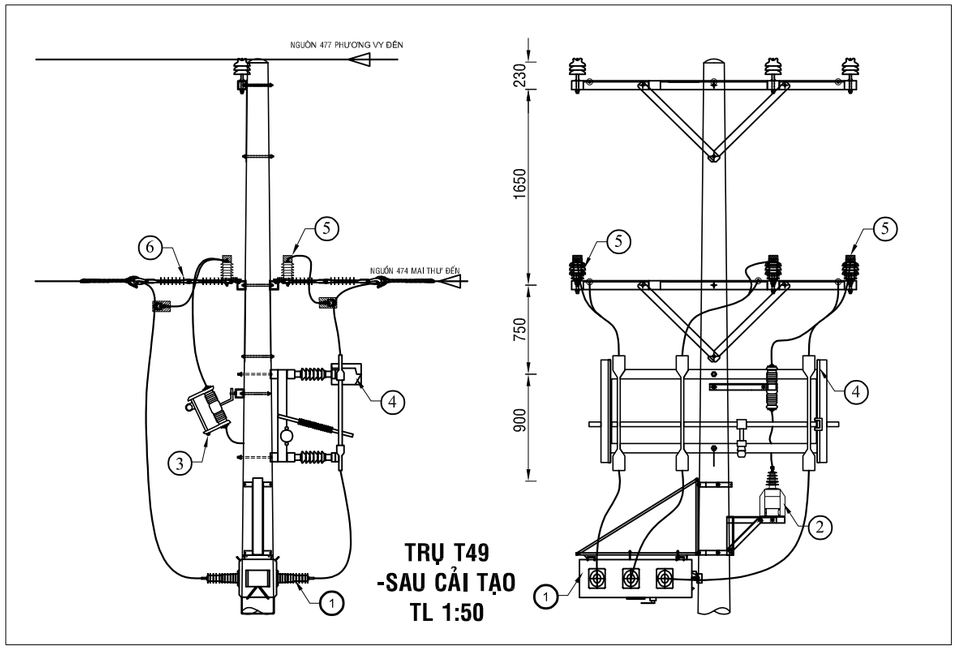

BẢNG GHI CHÚ VẬT TƯ THIẾT BỊ CHÍNH LẮP MỚI TRỤ 49			
STT	TÊN VẬT TƯ THIẾT BỊ	ĐƠN VỊ	GHI CHÚ
01	LBS 3 PHA 630A - 24KV ĐK SCADA + PHỤ KIỆN	BỘ	LẮP MỚI
02	MÁY BIẾN ÁP NGUỒN 1 PHA-12,7KV	BỘ	LẮP MỚI
03	CẦU CHÌ TỰ RƠI 24KV	BỘ	LẮP MỚI
04	DS 3 PHA 630A - 24KV + PHỤ KIỆN	BỘ	LẮP MỚI
05	CHỐNG SÉT VAN LA 18KV - 10KA + NẮP CHỤP	BỘ	LẮP MỚI
06	SỨ TREO 24KV POLYMER	BỘ	LẮP MỚI
07	SỨ ĐỨNG 24KV	BỘ	LẮP MỚI

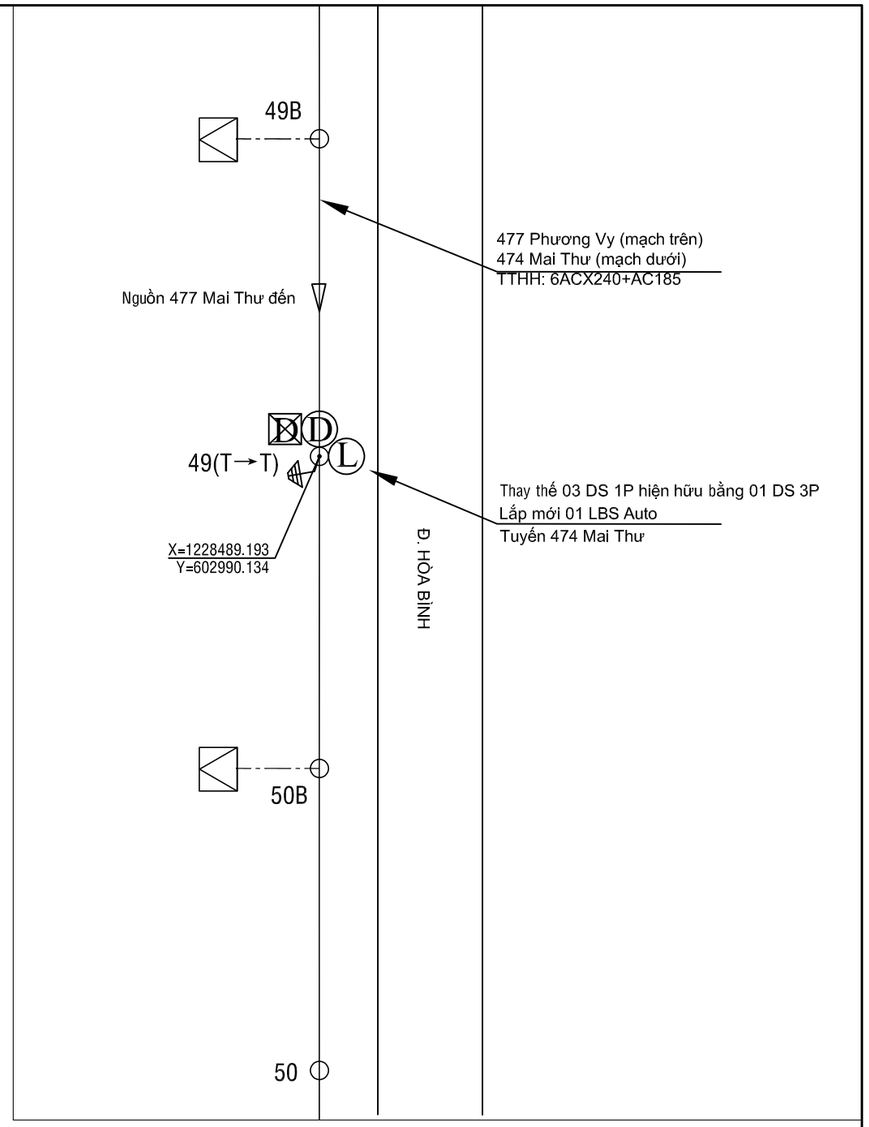

Ghi chú:

- TRUNG THẾ NỔI HIỆN HỮU
- TRUNG THẾ NGẦM HH
- HẠ THẾ NỔI HIỆN HỮU
- TRỤ TT HIỆN HỮU
- TRỤ HT HIỆN HỮU
- TRỤ TT TRỒNG MỚI 14m - 2 ĐOẠN
- TRỤ TT TRỒNG MỚI 16m 2 ĐOẠN
- TIẾP ĐỊA LẮP MỚI
- TRẠM TREO 3 MÁY 1 PHA HIỆN HỮU
- TRẠM TRỤ GHÉP 1 MÁY 3 PHA HIỆN HỮU
- TRẠM GIÀN 1 MÁY 3 PHA HIỆN HỮU
- DS LẮP MỚI, HIỆN HỮU
- FCO LẮP MỚI, HIỆN HỮU
- LBS LẮP MỚI, HIỆN HỮU
- RECLOSER LẮP MỚI, HIỆN HỮU
- TỤ BÙ HIỆN HỮU

CÔNG TY ĐIỆN LỰC BÌNH DƯƠNG
Thủ Dầu Một, ngày....tháng....năm 2026
KT. GIÁM ĐỐC
PHÓ GIÁM ĐỐC

CÔNG TY TNHH
TƯ VẤN XÂY DỰNG 78

ISOCERT ISO 9001:2015

CÔNG TRÌNH: LẮP ĐẶT THIẾT BỊ ĐÓNG CẮT CÁC PHÁT TUYẾN 22KV THUỘC CÁC TRẠM 110KV VĨNH LỢI - HÒA BÌNH

Phó Giám đốc	Đỗ Hữu Ánh	
Chủ nhiệm TK	Lê Anh Tâm	
Chủ trì TK	Bùi Kông Luân	
Kiểm tra	Bùi Kông Luân	
Thiết kế	Lê Tấn Khánh	

TRỤ 49 -TUYẾN 474 MAI THƯ (SCT)

TỈ LỆ: 1/#	B.C.K.T.K.T	BẢN VẼ SỐ: 41
2026		MB-HB-474-02

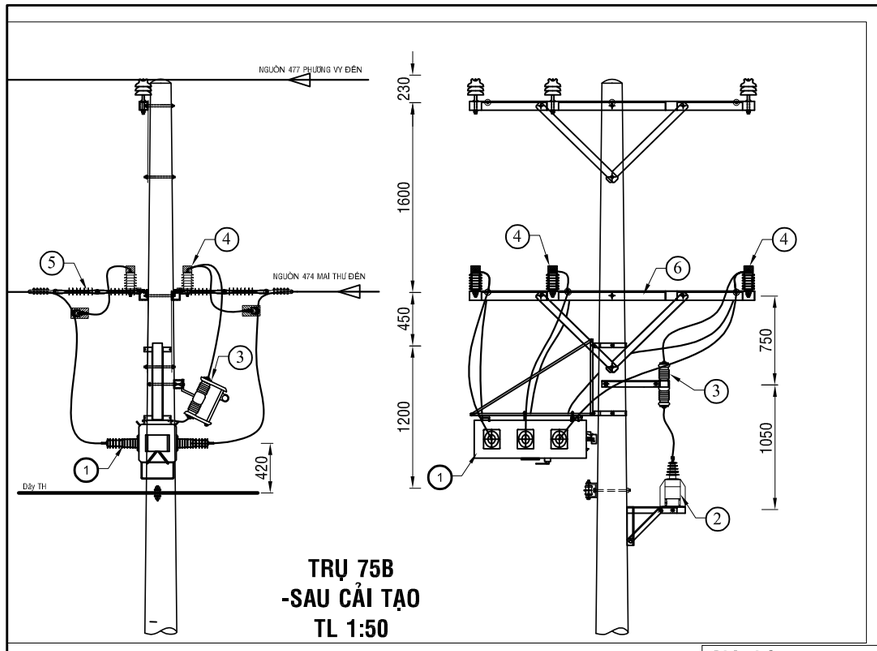

TRỤ 75B
-SAU CẢI TẠO
TL 1:50

BẢNG GHI CHÚ VẬT TƯ THIẾT BỊ CHÍNH LẮP MỚI TRỤ 75B

STT	TÊN VẬT TƯ THIẾT BỊ	ĐƠN VỊ	GHI CHÚ
01	LBS 3 PHA 630A - 24KV ĐK SCADA + PHỤ KIỆN	BỘ	LẮP MỚI
02	MÁY BIẾN ÁP NGUỒN 1 PHA-12,7KV	BỘ	LẮP MỚI
03	CẦU CHÌ TỰ RƠI 24KV	BỘ	LẮP MỚI
04	CHỐNG SÉT VAN LA 18KV - 10KA + NẮP CHỤP	BỘ	LẮP MỚI
05	SỨ TREO 24KV POLYMER	BỘ	LẮP MỚI
06	BỘ ĐÀ CÂN ĐỐI 2,4M TRỤ ĐƠN	BỘ	LẮP MỚI

Ghi chú:

- TRUNG THẾ NỔI HIỆN HỮU
- TRUNG THẾ NGẦM HH
- HẠ THẾ NỔI HIỆN HỮU
- TRỤ TT HIỆN HỮU
- TRỤ HT HIỆN HỮU
- TRỤ TT TRỒNG MỚI 14m - 2 ĐOẠN
- TRỤ TT TRỒNG MỚI 16m 2 ĐOẠN
- TIẾP ĐỊA LẮP MỚI
- TRẠM TREO 3 MÁY 1 PHA HIỆN HỮU
- TRẠM TRỤ GHÉP 1 MÁY 3 PHA HIỆN HỮU
- TRẠM GIÀN 1 MÁY 3 PHA HIỆN HỮU
- DS LẮP MỚI, HIỆN HỮU
- FCO LẮP MỚI, HIỆN HỮU
- LBS LẮP MỚI, HIỆN HỮU
- RECLOSER LẮP MỚI, HIỆN HỮU
- TỤ BÙ HIỆN HỮU

TRỤ 75B TUYẾN 477 PHƯƠNG VY (hiện hữu)

TRỤ 76 TUYẾN 477 PHƯƠNG VY (hiện hữu)

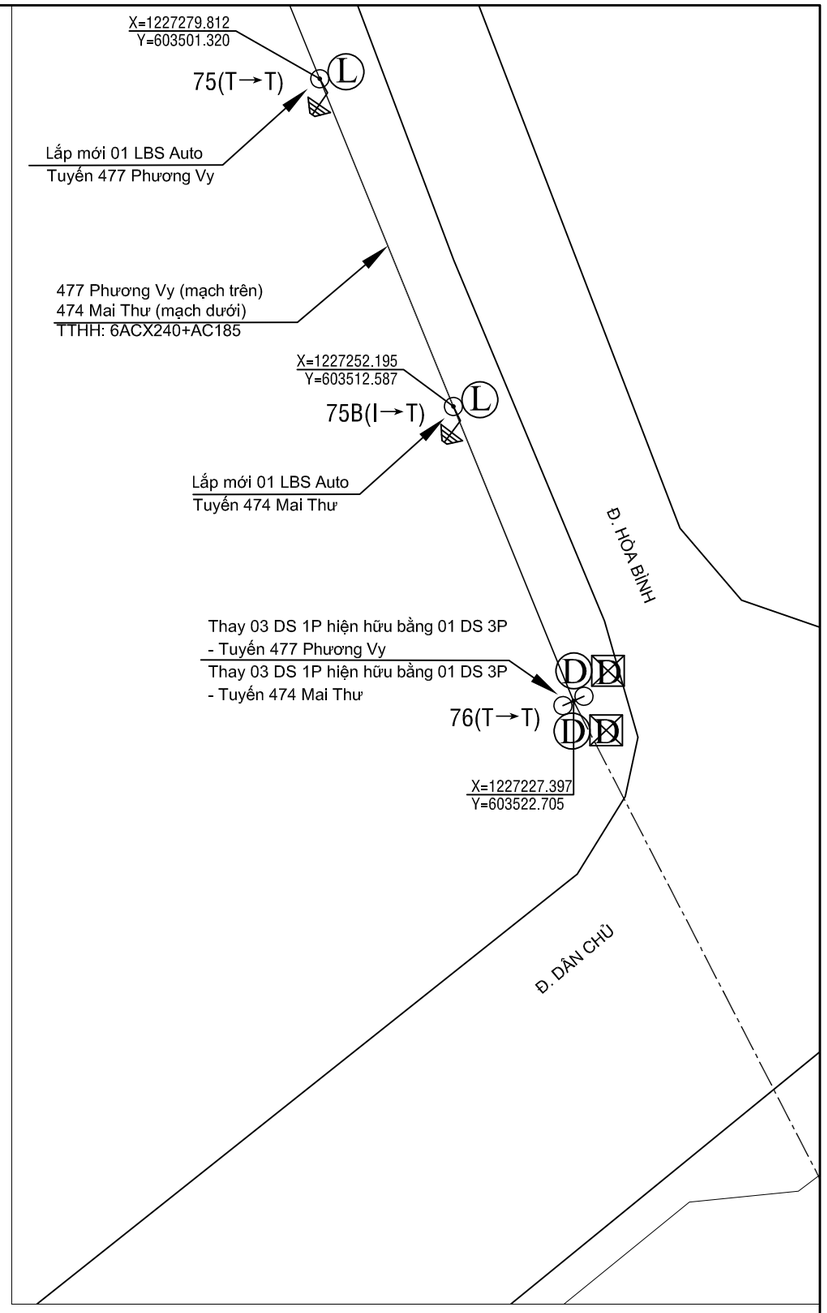

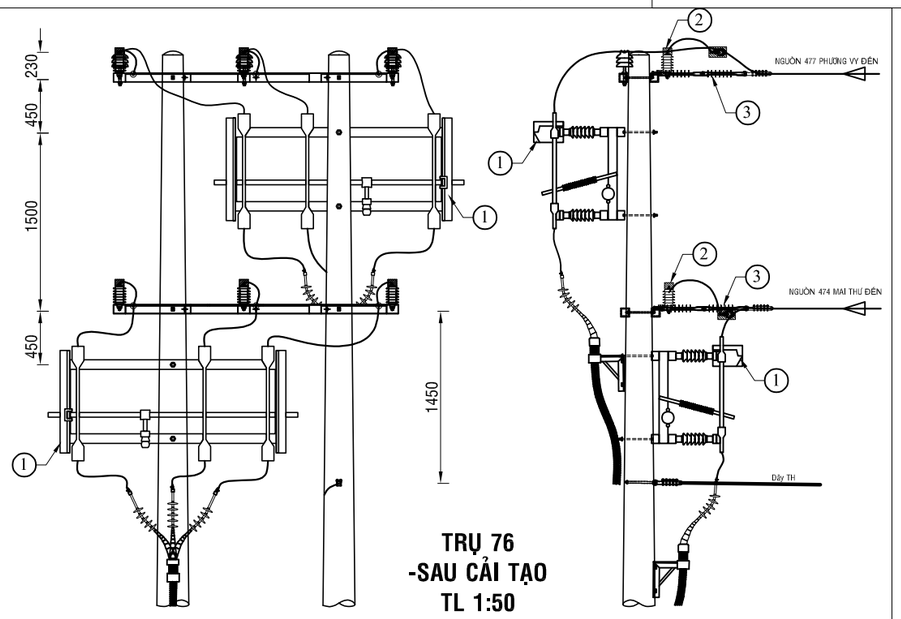

TRỤ 76
-SAU CẢI TẠO
TL 1:50

STT	BẢNG GHI CHÚ VẬT TƯ THIẾT BỊ CHÍNH LẮP MỚI TRỤ T76		
	TÊN VẬT TƯ THIẾT BỊ	ĐƠN VỊ	GHI CHÚ
01	DS 3 PHA 630A - 24KV + PHỤ KIỆN	BỘ	LẮP MỚI
02	CHỐNG SÉT VAN LA 18KV - 10KA + NẮP CHỤP	BỘ	LẮP MỚI
03	SỨ TREO ĐÔI 24KV POLYMER+ PHỤ KIỆN	BỘ	LẮP MỚI

CÔNG TY ĐIỆN LỰC BÌNH DƯƠNG
Thủ Dầu Một, ngày....tháng....năm 2026
KT. GIÁM ĐỐC
PHÓ GIÁM ĐỐC

CÔNG TY TNHH
TƯ VẤN XÂY DỰNG 78

ISOCERT ISO 9001:2015

CÔNG TRÌNH: LẮP ĐẶT THIẾT BỊ ĐÓNG CẮT CÁC PHÁT TUYẾN 22KV THUỘC CÁC TRẠM 110KV VĨNH LỢI - HÒA BÌNH

Phó Giám đốc	Đỗ Hữu Ánh	
Chủ nhiệm TK	Lê Anh Tâm	
Chủ trì TK	Bùi Kông Luân	
Kiểm tra	Bùi Kông Luân	
Thiết kế	Lê Tấn Khánh	

TRỤ 75; 76 - TUYẾN 474 MAI THƯ (SCT)

TỈ LỆ: 1/#	B.C.K.T.K.T	BẢN VẼ SỐ: 42
2026		MB-HB-474-03

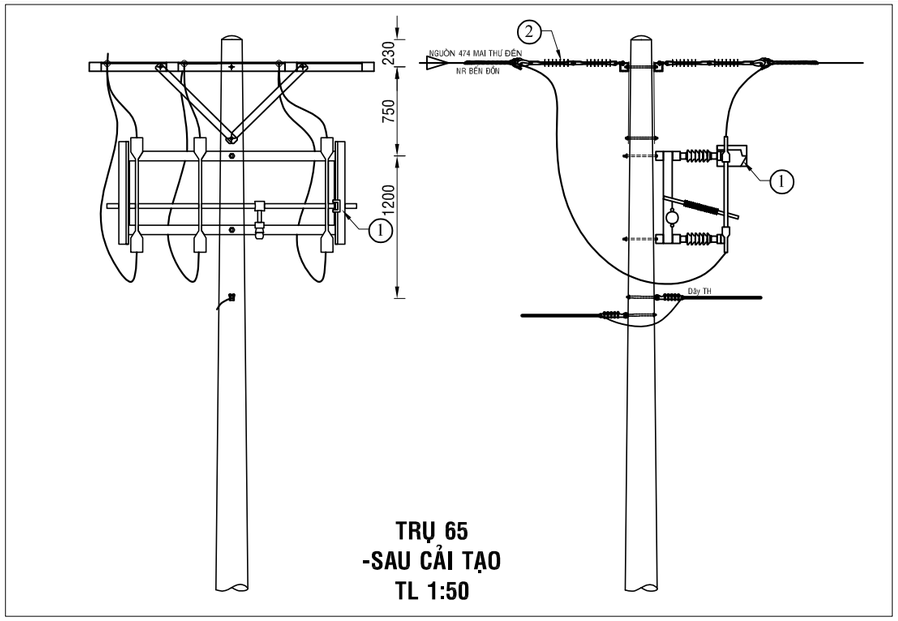

TRỤ 65
-SAU CẢI TẠO
TL 1:50

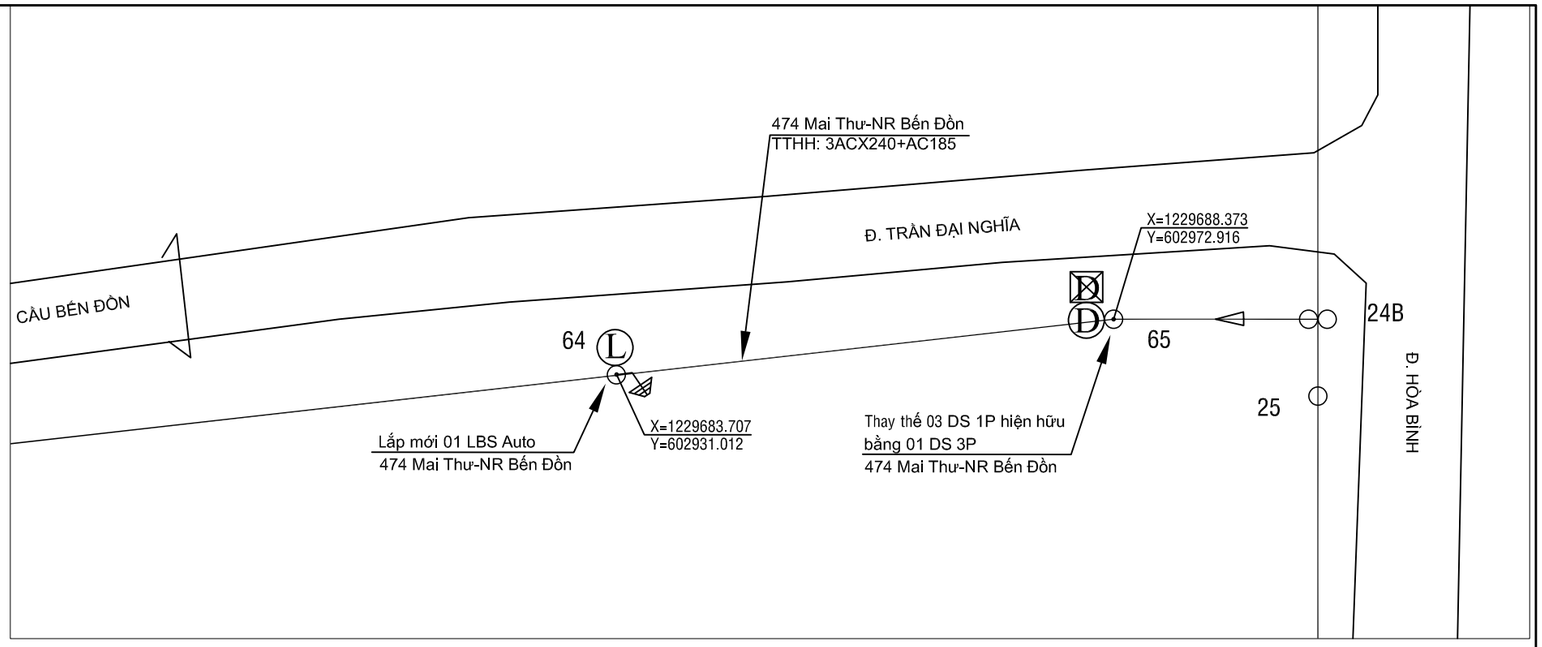

BẢNG GHI CHÚ VẬT TƯ THIẾT BỊ CHÍNH LẮP MỚI TRỤ T65			
STT	TÊN VẬT TƯ THIẾT BỊ	ĐƠN VỊ	GHI CHÚ
01	DS 3 PHA 630A - 24KV + PHỤ KIỆN	BỘ	LẮP MỚI
02	SỨ TREO ĐÔI 24KV POLYMER+ PHỤ KIỆN	BỘ	LẮP MỚI

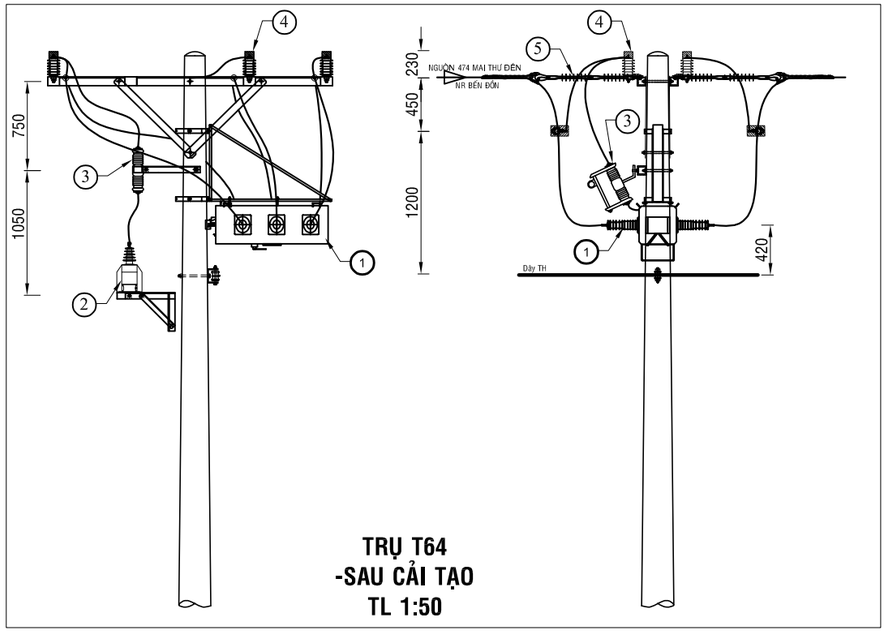

TRỤ T64
-SAU CẢI TẠO
TL 1:50

Ghi chú:

- TRUNG THẾ NỔI HIỆN HỮU
- TRUNG THẾ NGẦM HH
- HẠ THẾ NỔI HIỆN HỮU
- TRỤ TT HIỆN HỮU
- TRỤ HT HIỆN HỮU
- TRỤ TT TRỒNG MỚI 14m - 2 ĐOẠN
- TRỤ TT TRỒNG MỚI 16m 2 ĐOẠN
- TIẾP ĐỊA LẮP MỚI
- TRẠM TREO 3 MÁY 1 PHA HIỆN HỮU
- TRẠM TRỤ GHÉP 1 MÁY 3 PHA HIỆN HỮU
- TRẠM GIÁN 1 MÁY 3 PHA HIỆN HỮU
- DS LẮP MỚI, HIỆN HỮU
- FCO LẮP MỚI, HIỆN HỮU
- LBS LẮP MỚI, HIỆN HỮU
- RECLOSER LẮP MỚI, HIỆN HỮU
- TỤ BÙ HIỆN HỮU

TRỤ 66 NR BẾN ĐỒN
- TUYẾN 474 MAI THƯ (hiện hữu)

TRỤ 65 NR BẾN ĐỒN
- TUYẾN 474 MAI THƯ (hiện hữu)

BẢNG GHI CHÚ VẬT TƯ THIẾT BỊ CHÍNH LẮP MỚI TRỤ T64			
STT	TÊN VẬT TƯ THIẾT BỊ	ĐƠN VỊ	GHI CHÚ
01	LBS 3 PHA 630A - 24KV ĐK SCADA + PHỤ KIỆN	BỘ	LẮP MỚI
02	MÁY BIẾN ÁP NGUỒN 1 PHA-12,7KV	BỘ	LẮP MỚI
03	CẦU CHÌ TỰ RƠI 24KV	BỘ	LẮP MỚI
04	CHỐNG SÉT VAN LA 18KV - 10KA + NẮP CHỤP	BỘ	LẮP MỚI
05	SỨ TREO ĐÔI 24KV POLYMER+ PHỤ KIỆN	BỘ	LẮP MỚI

CÔNG TY ĐIỆN LỰC BÌNH DƯƠNG
Thủ Dầu Một, ngày....tháng....năm 2026
KT. GIÁM ĐỐC
PHÓ GIÁM ĐỐC

CÔNG TY TNHH
TƯ VẤN XÂY DỰNG 78

ISO9001 ISO 9001:2015

Phó Giám đốc	Đỗ Hữu Ánh	
Chủ nhiệm TK	Lê Anh Tâm	
Chủ trì TK	Bùi Kông Luân	
Kiểm tra	Bùi Kông Luân	
Thiết kế	Lê Tấn Khánh	

CÔNG TRÌNH: LẮP ĐẶT THIẾT BỊ ĐÓNG CẮT CÁC PHÁT TUYẾN 22KV THUỘC CÁC TRẠM 110KV VĨNH LỢI - HÒA BÌNH

TRỤ 65; 66 - NR BẾN ĐỒN- TUYẾN 474 MAI THƯ (SCT)

TỈ LỆ: 1/#	B.C.K.T.K.T	BẢN VẼ SỐ: 43
2026		MB-HB-474-04

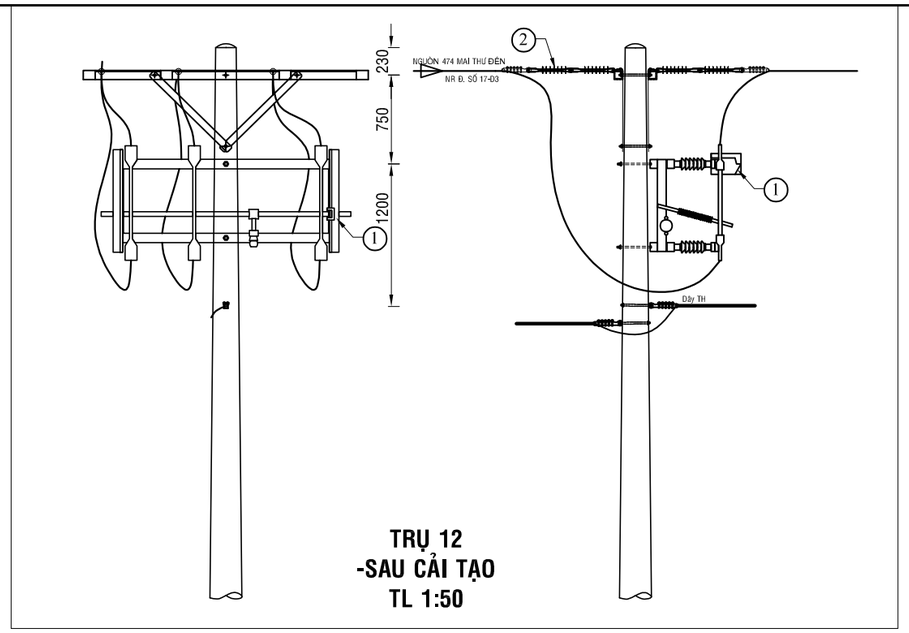

BẢNG GHI CHÚ VẬT TƯ THIẾT BỊ CHÍNH LẮP MỚI TRỤ T12			
STT	TÊN VẬT TƯ THIẾT BỊ	ĐƠN VỊ	GHI CHÚ
01	DS 3 PHA 630A - 24KV + PHỤ KIỆN	BỘ	LẮP MỚI
02	SỨ TREO ĐÔI 24KV POLYMER+ PHỤ KIỆN	BỘ	LẮP MỚI

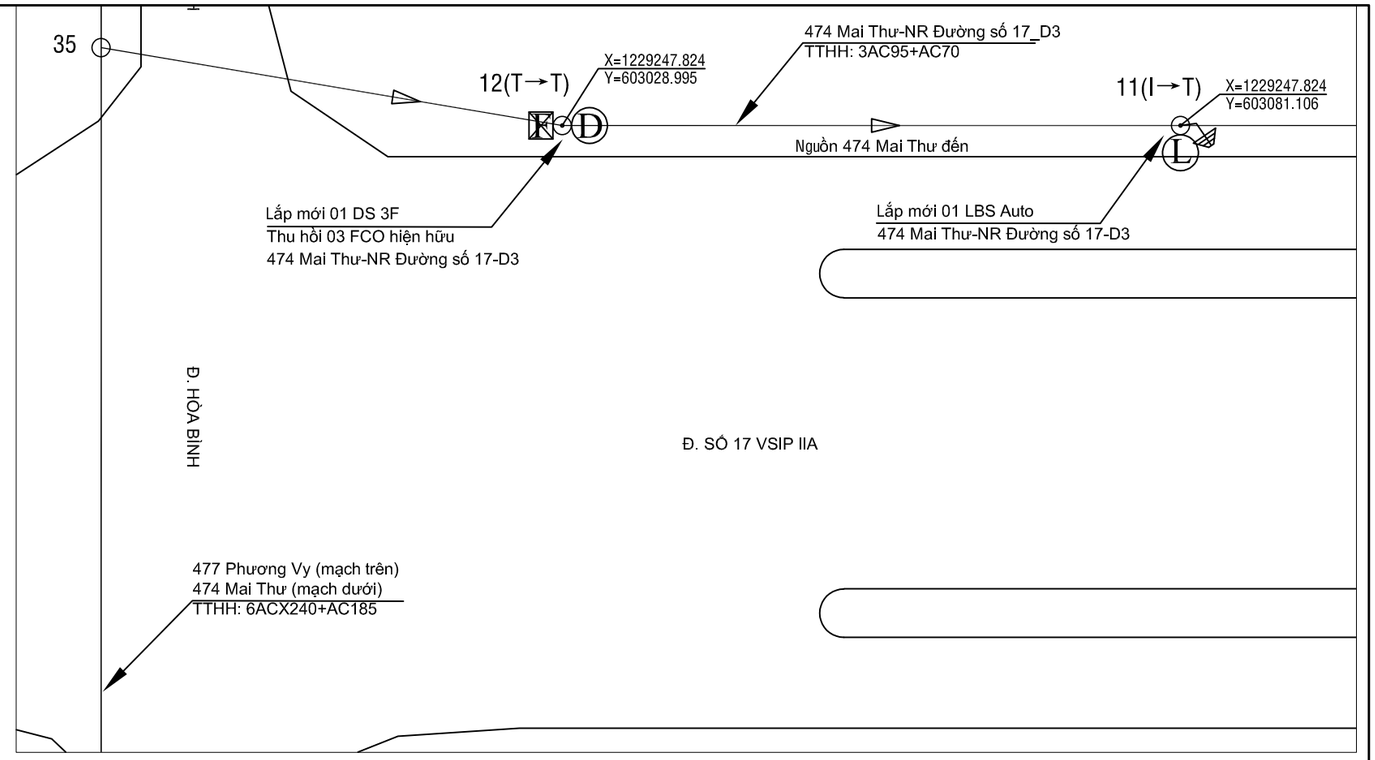

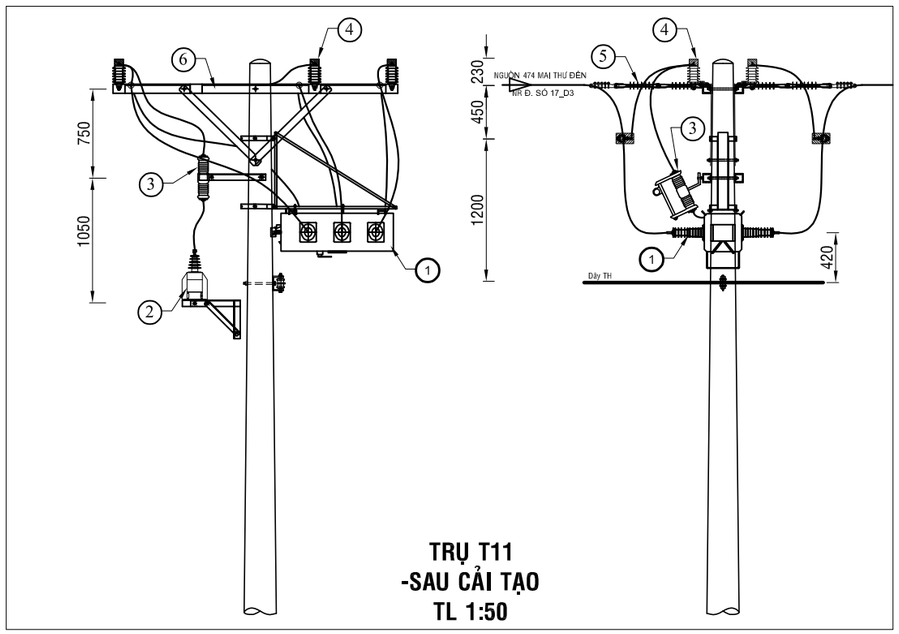

BẢNG GHI CHÚ VẬT TƯ THIẾT BỊ CHÍNH LẮP MỚI TRỤ T11			
STT	TÊN VẬT TƯ THIẾT BỊ	ĐƠN VỊ	GHI CHÚ
01	LBS 3 PHA 630A - 24KV ĐK SCADA + PHỤ KIỆN	BỘ	LẮP MỚI
02	MÁY BIẾN ÁP NGUỒN 1 PHA-12,7KV	BỘ	LẮP MỚI
03	CẦU CHÌ TỰ RƠI 24KV	BỘ	LẮP MỚI
04	CHỐNG SÉT VAN LA 18KV - 10KA + NẮP CHỤP	BỘ	LẮP MỚI
05	SỨ TREO ĐÔI 24KV POLYMER+ PHỤ KIỆN	BỘ	LẮP MỚI
06	BỘ ĐÀ CÂN ĐÔI 2,4M TRỤ ĐƠN	BỘ	LẮP MỚI

Ghi chú:

- TRUNG THẾ NỔI HIỆN HỮU
- TRUNG THẾ NGẦM HH
- HẠ THẾ NỔI HIỆN HỮU
- TRỤ TT HIỆN HỮU
- TRỤ HT HIỆN HỮU
- TRỤ TT TRỒNG MỚI 14m - 2 ĐOẠN
- TRỤ TT TRỒNG MỚI 16m 2 ĐOẠN
- TIẾP ĐỊA LẮP MỚI
- TRẠM TREO 3 MÁY 1 PHA HIỆN HỮU
- TRẠM TRỤ GHÉP 1 MÁY 3 PHA HIỆN HỮU
- TRẠM GIÁN 1 MÁY 3 PHA HIỆN HỮU
- DS LẮP MỚI, HIỆN HỮU
- FCO LẮP MỚI, HIỆN HỮU
- LBS LẮP MỚI, HIỆN HỮU
- RECLOSER LẮP MỚI, HIỆN HỮU
- TỤ BÙ HIỆN HỮU

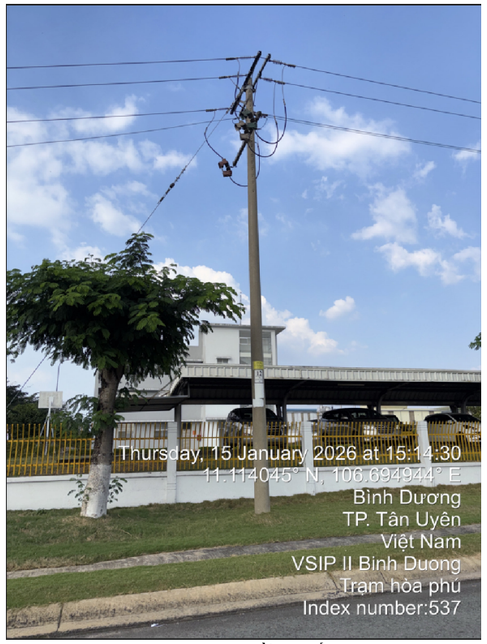

TRỤ 12 NR ĐƯỜNG SỐ 17_D3
- TUYẾN 474 MAI THƯ (hiện hữu)

TRỤ 11 NR ĐƯỜNG SỐ 17_D3
- TUYẾN 474 MAI THƯ (hiện hữu)

CÔNG TY ĐIỆN LỰC BÌNH DƯƠNG
Thủ Dầu Một, ngày....tháng....năm 2026
KT. GIÁM ĐỐC
PHÓ GIÁM ĐỐC

CÔNG TY TNHH
TƯ VẤN XÂY DỰNG 78

ISOCERT ISO 9001:2015

CÔNG TRÌNH: LẮP ĐẶT THIẾT BỊ ĐÓNG CẮT CÁC PHÁT TUYẾN 22KV THUỘC CÁC TRẠM 110KV VĨNH LỢI - HÒA BÌNH

Phó Giám đốc	Đỗ Hữu Ánh	
Chủ nhiệm TK	Lê Anh Tâm	
Chủ trì TK	Bùi Kông Luân	
Kiểm tra	Bùi Kông Luân	
Thiết kế	Lê Tấn Khánh	

TRỤ 11; 12 - NR ĐƯỜNG SỐ 17_D3
- TUYẾN 474 MAI THƯ (SCT)

TỈ LỆ: 1/#	B.C.K.T.K.T	BẢN VẼ SỐ: 44
2026		MB-HB-474-05

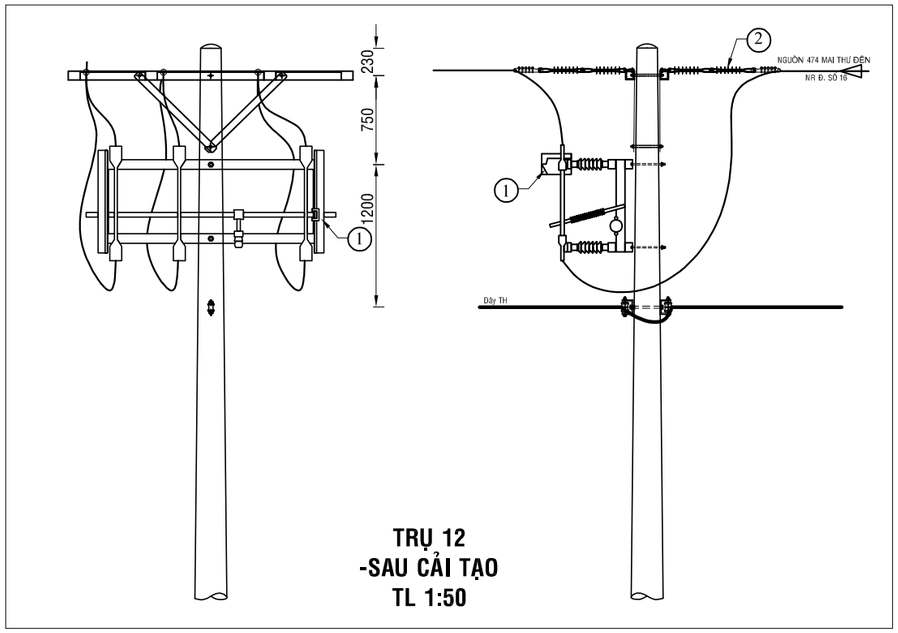

BẢNG GHI CHÚ VẬT TƯ THIẾT BỊ CHÍNH LẮP MỚI TRỤ T12			
STT	TÊN VẬT TƯ THIẾT BỊ	ĐƠN VỊ	GHI CHÚ
01	DS 3 PHA 630A - 24KV + PHỤ KIỆN	BỘ	LẮP MỚI
02	SỨ TREO ĐÔI 24KV POLYMER+ PHỤ KIỆN	BỘ	LẮP MỚI

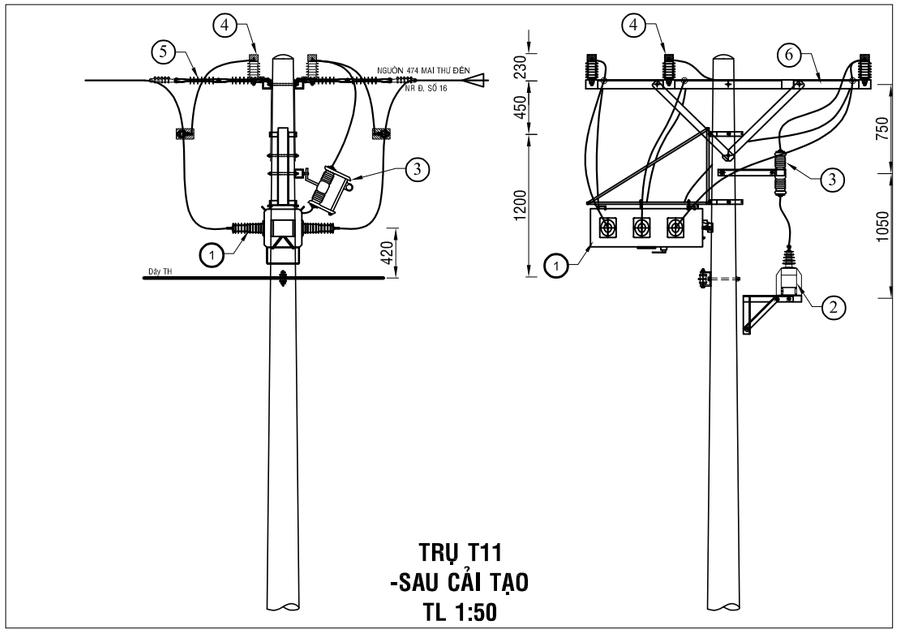

BẢNG GHI CHÚ VẬT TƯ THIẾT BỊ CHÍNH LẮP MỚI TRỤ T11			
STT	TÊN VẬT TƯ THIẾT BỊ	ĐƠN VỊ	GHI CHÚ
01	LBS 3 PHA 630A - 24KV ĐK SCADA + PHỤ KIỆN	BỘ	LẮP MỚI
02	MÁY BIẾN ÁP NGUỒN 1 PHA-12,7KV	BỘ	LẮP MỚI
03	CẦU CHÌ TỰ RƠI 24KV	BỘ	LẮP MỚI
04	CHỐNG SÉT VAN LA 18KV - 10KA + NẮP CHỤP	BỘ	LẮP MỚI
05	SỨ TREO ĐÔI 24KV POLYMER+ PHỤ KIỆN	BỘ	LẮP MỚI
06	BỘ ĐÀ CÂN ĐÔI 2,4M TRỤ ĐƠN	BỘ	LẮP MỚI

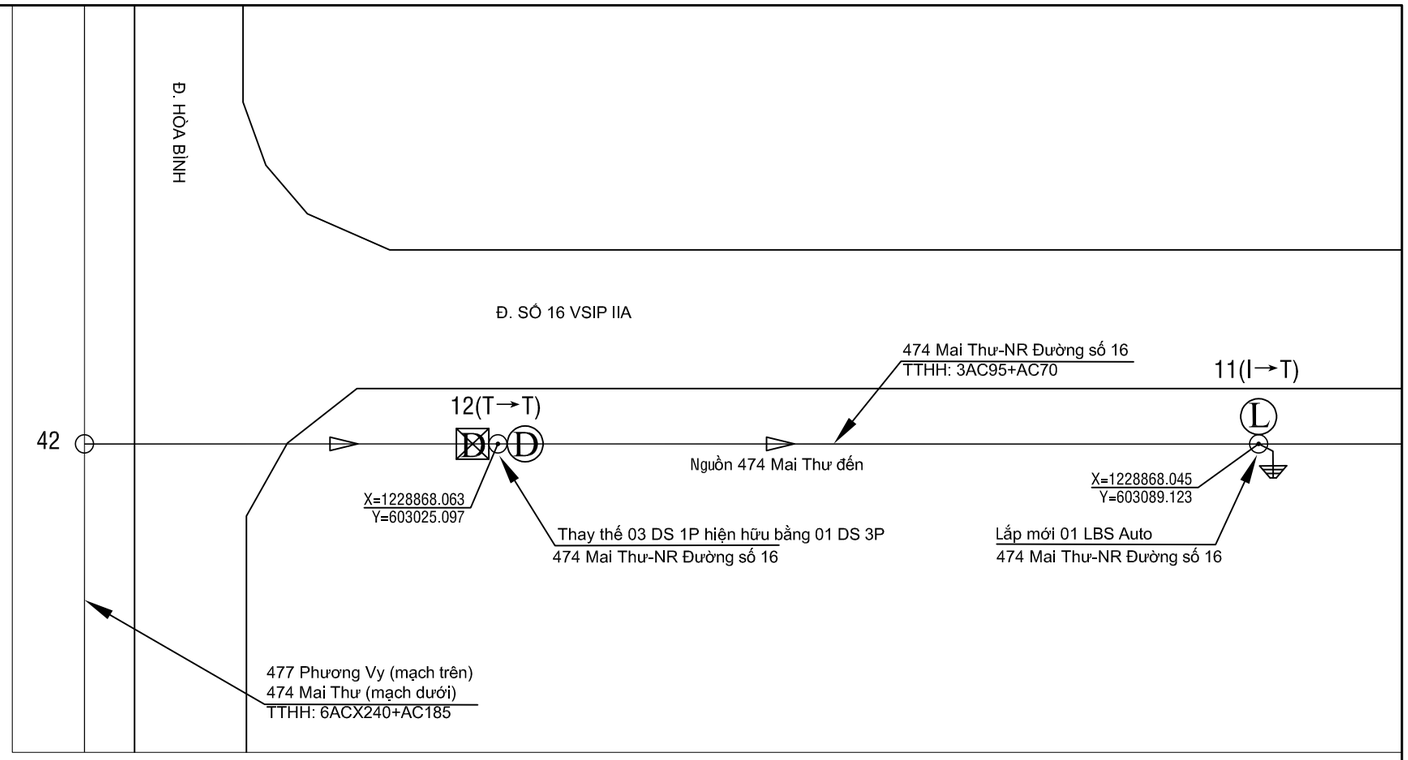

Ghi chú:

- TRUNG THẾ NỔI HIỆN HỮU
- TRUNG THẾ NGẦM HH
- HẠ THẾ NỔI HIỆN HỮU
- TRỤ TT HIỆN HỮU
- TRỤ HT HIỆN HỮU
- TRỤ TT TRỒNG MỚI 14m - 2 ĐOẠN
- TRỤ TT TRỒNG MỚI 16m 2 ĐOẠN
- TIẾP ĐỊA LẮP MỚI
- TRẠM TREO 3 MÁY 1 PHA HIỆN HỮU
- TRẠM TRỤ GHÉP 1 MÁY 3 PHA HIỆN HỮU
- TRẠM GIÀN 1 MÁY 3 PHA HIỆN HỮU
- DS LẮP MỚI, HIỆN HỮU
- FCO LẮP MỚI, HIỆN HỮU
- LBS LẮP MỚI, HIỆN HỮU
- RECLOSER LẮP MỚI, HIỆN HỮU
- TỤ BÙ HIỆN HỮU

TRỤ 11 NR ĐƯỜNG SỐ 16
- TUYẾN 474 MAI THƯ (hiện hữu)

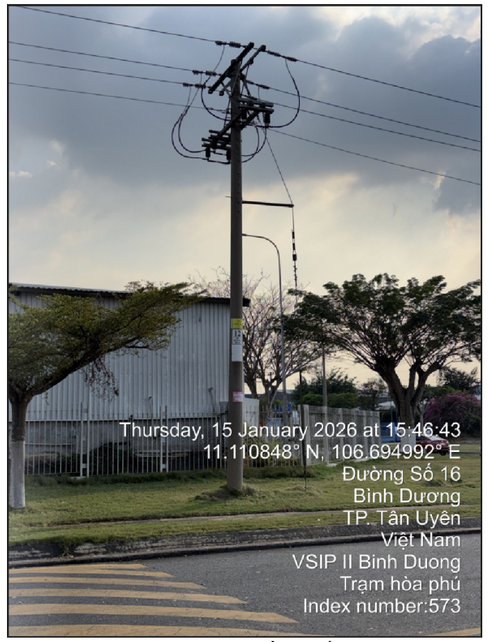

TRỤ 12 NR ĐƯỜNG SỐ 16
- TUYẾN 474 MAI THƯ (hiện hữu)

CÔNG TY ĐIỆN LỰC BÌNH DƯƠNG
Thủ Dầu Một, ngày....tháng....năm 2026
KT. GIÁM ĐỐC
PHÓ GIÁM ĐỐC

CÔNG TY TNHH
TƯ VẤN XÂY DỰNG 78

ISOCERT ISO 9001:2015

CÔNG TRÌNH: LẮP ĐẶT THIẾT BỊ ĐÓNG CẮT CÁC PHÁT TUYẾN 22KV THUỘC CÁC TRẠM 110KV VĨNH LỢI - HÒA BÌNH

Phó Giám đốc	Đỗ Hữu Ánh	
Chủ nhiệm TK	Lê Anh Tâm	
Chủ trì TK	Bùi Kông Luân	
Kiểm tra	Bùi Kông Luân	
Thiết kế	Lê Tấn Khánh	

TRỤ 11; 12 - NR ĐƯỜNG SỐ 16
- TUYẾN 474 MAI THƯ (SCT)

TỈ LỆ: 1/#	B.C.K.T.K.T	BẢN VẼ SỐ: 45
2026		MB-HB-474-06

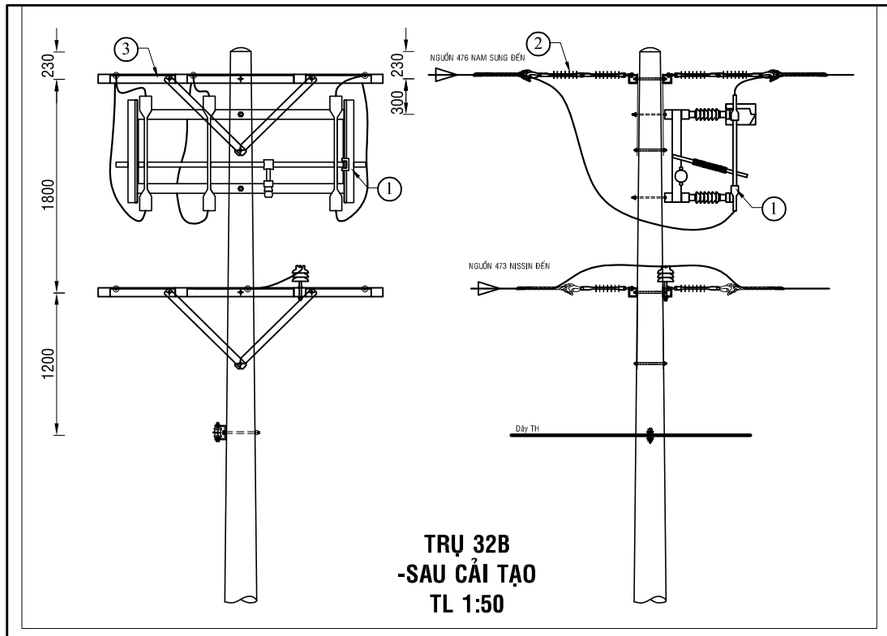

BẢNG GHI CHÚ VẬT TƯ THIẾT BỊ CHÍNH LẮP MỚI TRỤ T32B			
STT	TÊN VẬT TƯ THIẾT BỊ	ĐƠN VỊ	GHI CHÚ
01	DS 3 PHA 630A - 24KV + PHỤ KIỆN	BỘ	LẮP MỚI
02	SỨ TREO ĐÔI 24KV POLYMER+ PHỤ KIỆN	BỘ	LẮP MỚI

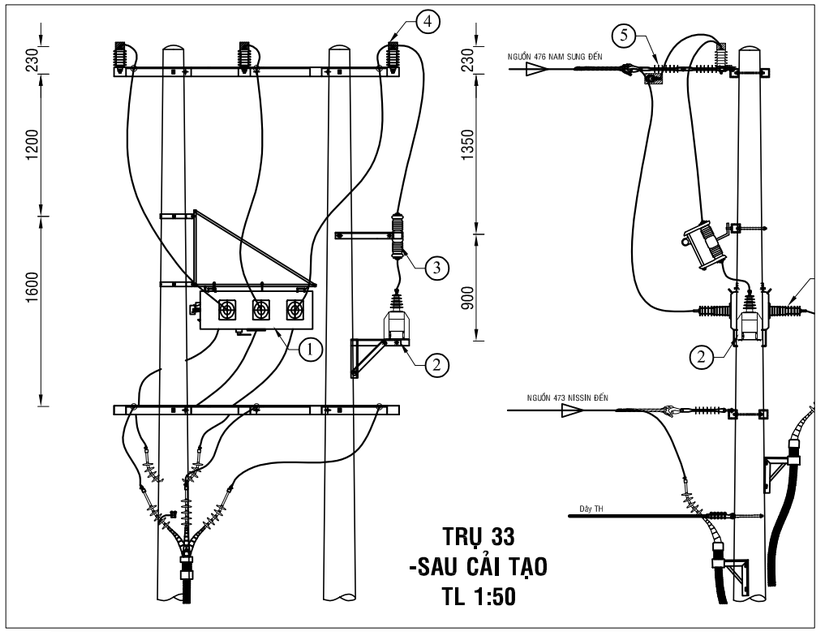

STT	BẢNG GHI CHÚ VẬT TƯ THIẾT BỊ CHÍNH LẮP MỚI TRỤ T33		
	TÊN VẬT TƯ THIẾT BỊ	ĐƠN VỊ	GHI CHÚ
01	LBS 3 PHA 630A - 24KV ĐK SCADA + PHỤ KIỆN	BỘ	LẮP MỚI
02	MÁY BIẾN ÁP NGUỒN 1 PHA-12,7KV	BỘ	LẮP MỚI
03	CẦU CHÌ TỰ RƠI 24KV	BỘ	LẮP MỚI
04	CHỐNG SÉT VAN LA 18KV - 10KA + NẮP CHỤP	BỘ	LẮP MỚI
05	SỨ TREO ĐÔI 24KV POLYMER+ PHỤ KIỆN	BỘ	LẮP MỚI

TRỤ 32B; 33 TUYẾN 476 NAM SUNG (hiện hữu)

Ghi chú:

- TRUNG THẾ NỔI HIỆN HỮU
- TRUNG THẾ NGẦM HH
- HẠ THẾ NỔI HIỆN HỮU
- TRỤ TT HIỆN HỮU
- TRỤ HT HIỆN HỮU
- TRỤ TT TRỒNG MỚI 14m - 2 ĐOẠN
- TRỤ TT TRỒNG MỚI 16m 2 ĐOẠN
- TIẾP ĐỊA LẮP MỚI
- TRẠM TREO 3 MÁY 1 PHA HIỆN HỮU
- TRẠM TRỤ GHÉP 1 MÁY 3 PHA HIỆN HỮU
- TRẠM GIÁN 1 MÁY 3 PHA HIỆN HỮU
- DD DS LẮP MỚI, HIỆN HỮU
- FF FCO LẮP MỚI, HIỆN HỮU
- LL LBS LẮP MỚI, HIỆN HỮU
- RR RECLOSER LẮP MỚI, HIỆN HỮU
- TỤ BÙ HIỆN HỮU

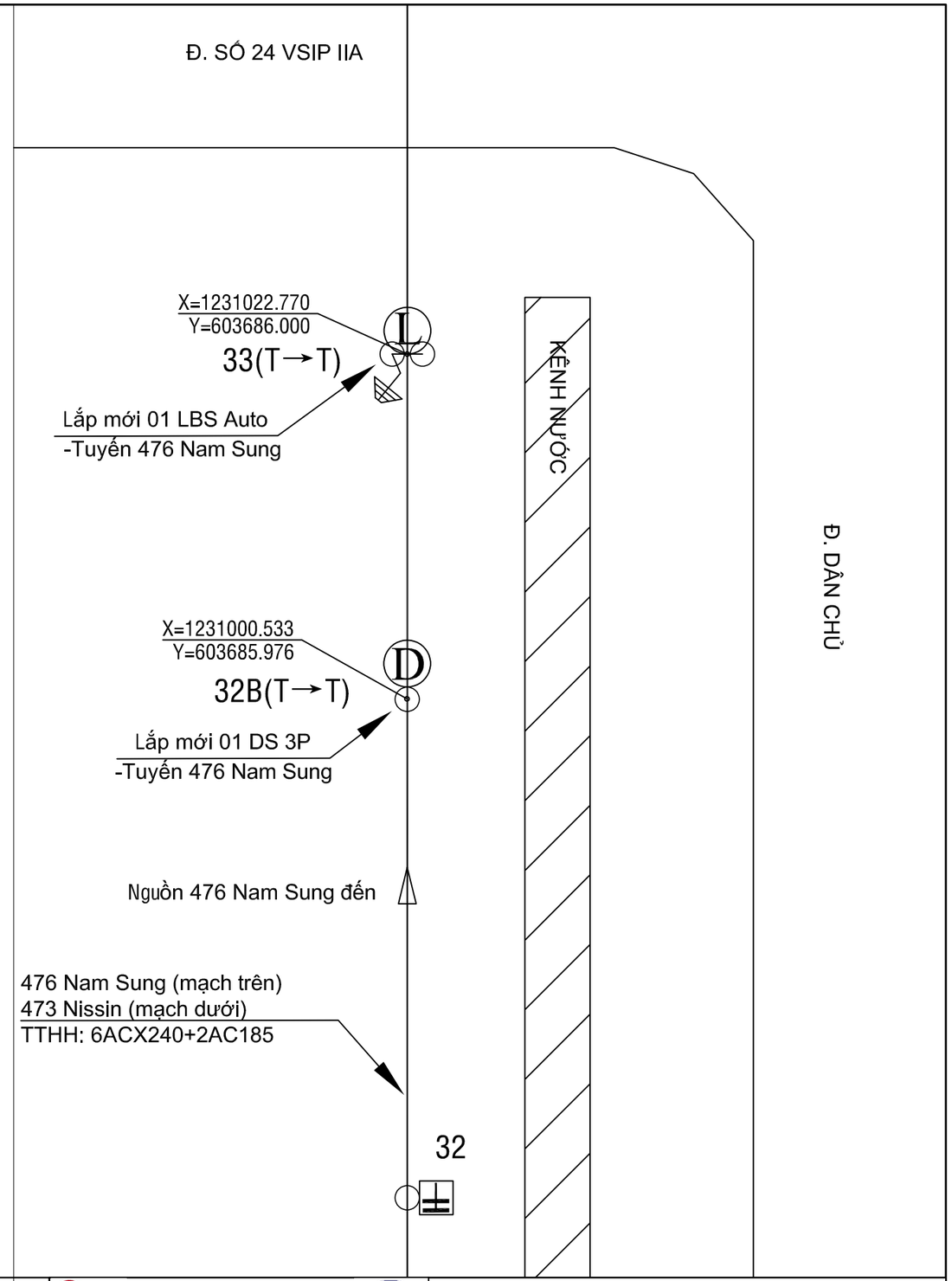

CÔNG TY ĐIỆN LỰC BÌNH DƯƠNG
Thủ Dầu Một, ngày....tháng....năm 2026
KT. GIÁM ĐỐC
PHÓ GIÁM ĐỐC

CÔNG TY TNHH
TƯ VẤN XÂY DỰNG 78

ISOCERT ISO 9001:2015

Phó Giám đốc	Đỗ Hữu Ánh	
Chủ nhiệm TK	Lê Anh Tâm	
Chủ trì TK	Bùi Kông Luân	
Kiểm tra	Bùi Kông Luân	
Thiết kế	Lê Tấn Khánh	

CÔNG TRÌNH: LẮP ĐẶT THIẾT BỊ ĐÓNG CẮT CÁC PHÁT TUYẾN 22KV THUỘC CÁC TRẠM 110KV VĨNH LỢI - HÒA BÌNH

TRỤ 32B; 33 - TUYẾN 476 NAM SUNG (SCT)

TỈ LỆ: 1/#	B.C.K.T.K.T	BẢN VẼ SỐ: 46
2026		MB-HB-476-01

TRỤ 77 TUYẾN 476 NAM SUNG (hiện hữu)

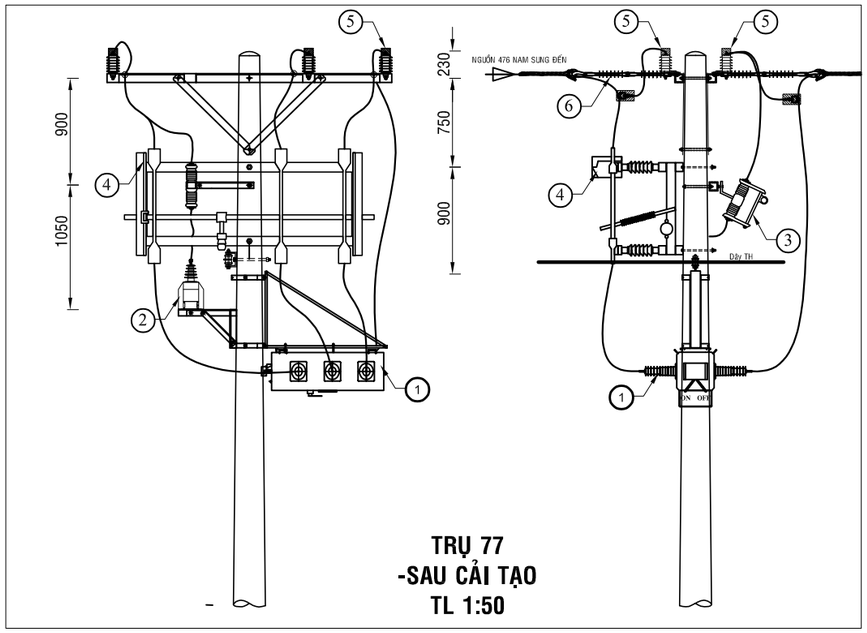

TRỤ 77
-SAU CẢI TẠO
TL 1:50

BẢNG GHI CHÚ VẬT TƯ THIẾT BỊ CHÍNH LẮP MỚI TRỤ T77			
STT	TÊN VẬT TƯ THIẾT BỊ	ĐƠN VỊ	GHI CHÚ
01	LBS 3 PHA 630A - 24KV ĐK SCADA + PHỤ KIỆN	BỘ	LẮP MỚI
02	MÁY BIẾN ÁP NGUỒN 1 PHA-12,7KV	BỘ	LẮP MỚI
03	CẦU CHÌ TỰ RƠI 24KV	BỘ	LẮP MỚI
04	DS 3 PHA 630A - 24KV + PHỤ KIỆN	BỘ	LẮP MỚI
05	CHỐNG SÉT VAN LA 18KV - 10KA + NẮP CHỤP	BỘ	LẮP MỚI
06	SỨ TREO ĐÔI 24KV POLYMER+ PHỤ KIỆN	BỘ	LẮP MỚI

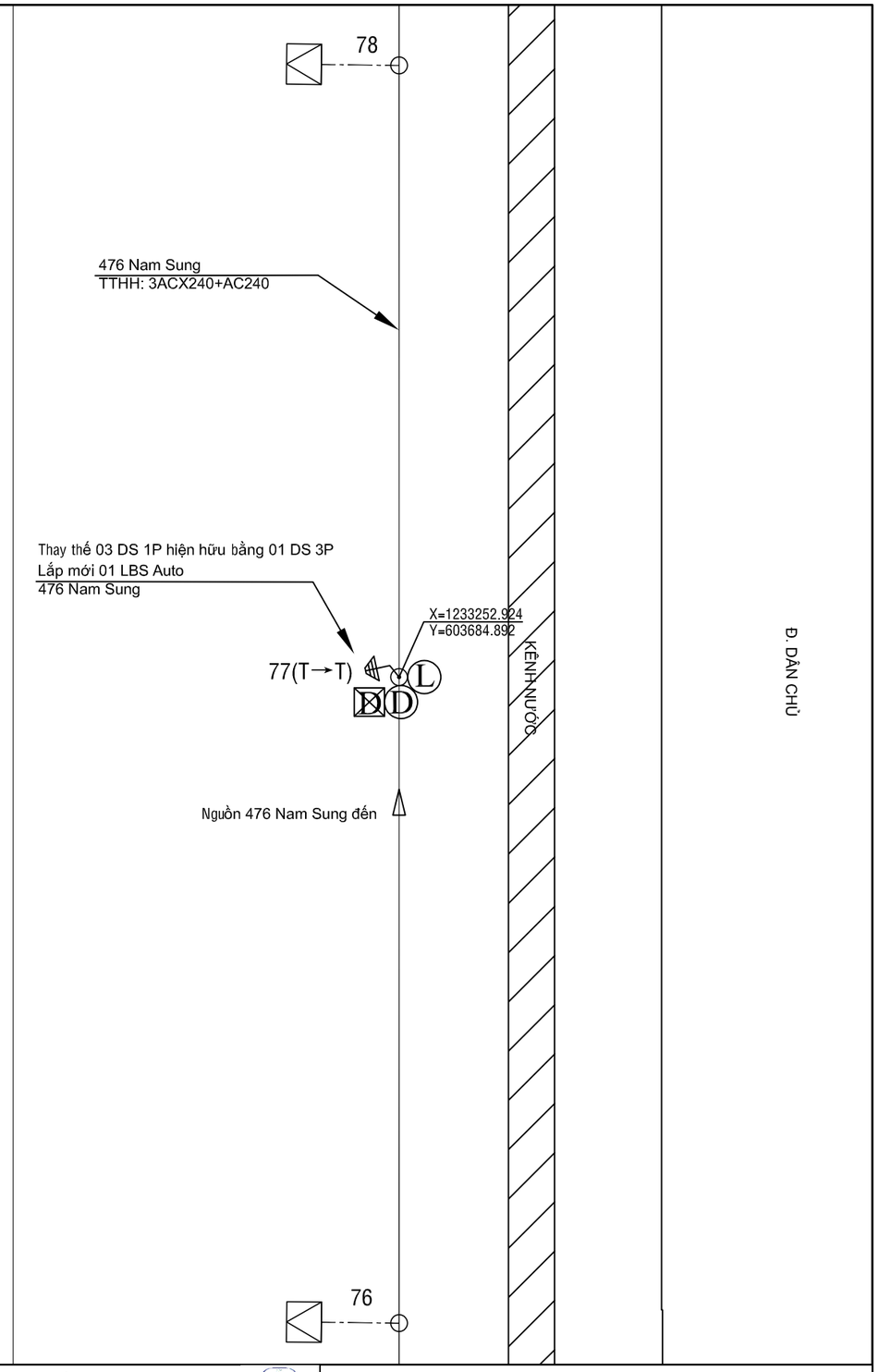

Ghi chú:

- TRUNG THẾ NỔI HIỆN HỮU
- TRUNG THẾ NGẦM HH
- HẠ THẾ NỔI HIỆN HỮU
- TRỤ TT HIỆN HỮU
- TRỤ HT HIỆN HỮU
- TRỤ TT TRỒNG MỚI 14m - 2 ĐOẠN
- TRỤ TT TRỒNG MỚI 16m 2 ĐOẠN
- TIẾP ĐỊA LẮP MỚI
- TRẠM TREO 3 MÁY 1 PHA HIỆN HỮU
- TRẠM TRỤ GHÉP 1 MÁY 3 PHA HIỆN HỮU
- TRẠM GIÁN 1 MÁY 3 PHA HIỆN HỮU
- DD DS LẮP MỚI, HIỆN HỮU
- FF FCO LẮP MỚI, HIỆN HỮU
- LL LBS LẮP MỚI, HIỆN HỮU
- RR RECLOSER LẮP MỚI, HIỆN HỮU
- TỤ BÙ HIỆN HỮU

CÔNG TY ĐIỆN LỰC BÌNH DƯƠNG
Thủ Dầu Một, ngày....tháng....năm 2026
KT. GIÁM ĐỐC
PHÓ GIÁM ĐỐC

CÔNG TY TNHH
TƯ VẤN XÂY DỰNG 78

ISO 9001:2015

Phó Giám đốc	Đỗ Hữu Ánh	
Chủ nhiệm TK	Lê Anh Tâm	
Chủ trì TK	Bùi Kông Luân	
Kiểm tra	Bùi Kông Luân	
Thiết kế	Lê Tấn Khánh	

CÔNG TRÌNH: LẮP ĐẶT THIẾT BỊ ĐÓNG CẮT CÁC PHÁT TUYẾN 22KV THUỘC CÁC TRẠM 110KV VĨNH LỢI - HÒA BÌNH

TRỤ 77 - TUYẾN 476 NAM SUNG (SCT)

TỈ LỆ: 1/#	B.C.K.T.K.T	BẢN VẼ SỐ: 47
2026		MB-HB-476-02

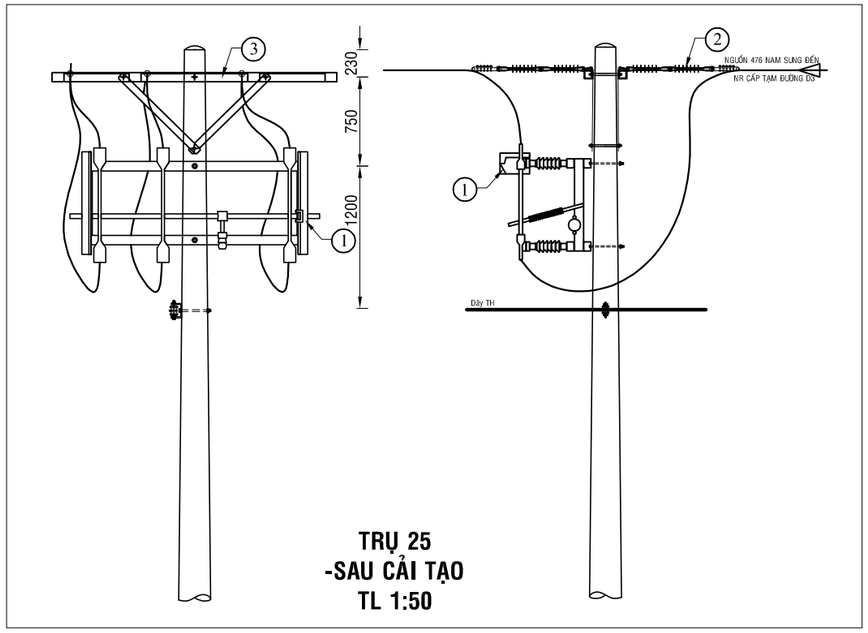

BẢNG GHI CHÚ VẬT TƯ THIẾT BỊ CHÍNH LẮP MỚI TRỤ T25			
STT	TÊN VẬT TƯ THIẾT BỊ	ĐƠN VỊ	GHI CHÚ
01	DS 3 PHA 630A - 24KV + PHỤ KIỆN	BỘ	LẮP MỚI
02	SỨ TREO ĐÔI 24KV POLYMER+ PHỤ KIỆN	BỘ	LẮP MỚI
03	BỘ ĐÀ CÂN ĐÔI 2,4M TRỤ ĐƠN	BỘ	LẮP MỚI

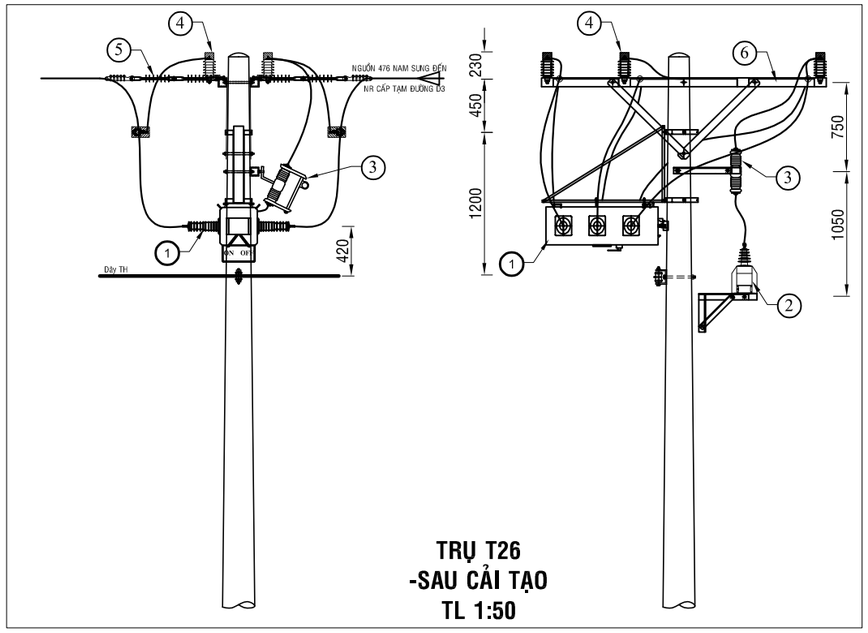

BẢNG GHI CHÚ VẬT TƯ THIẾT BỊ CHÍNH LẮP MỚI TRỤ T26			
STT	TÊN VẬT TƯ THIẾT BỊ	ĐƠN VỊ	GHI CHÚ
01	LBS 3 PHA 630A - 24KV ĐK SCADA + PHỤ KIỆN	BỘ	LẮP MỚI
02	MÁY BIẾN ÁP NGUỒN 1 PHA-12,7KV	BỘ	LẮP MỚI
03	CẦU CHÌ TỰ RƠI 24KV	BỘ	LẮP MỚI
04	CHỐNG SÉT VAN LA 18KV - 10KA + NẮP CHỤP	BỘ	LẮP MỚI
05	SỨ TREO ĐÔI 24KV POLYMER+ PHỤ KIỆN	BỘ	LẮP MỚI
06	BỘ ĐÀ CÂN ĐÔI 2,4M TRỤ ĐƠN	BỘ	LẮP MỚI

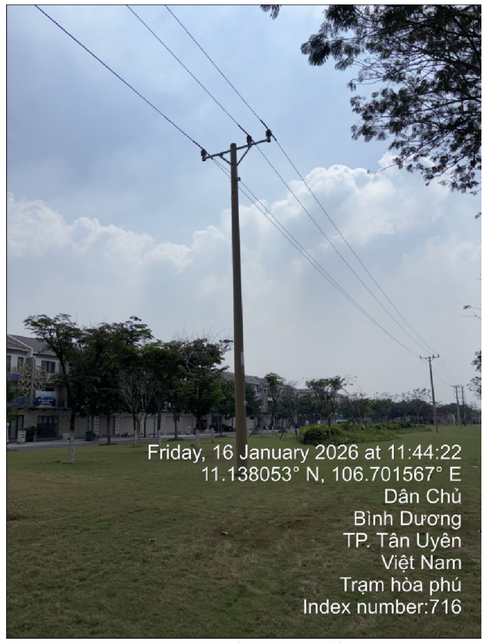

TRỤ 26 NR CẤP TẠM ĐƯỜNG D3
- TUYẾN 476 NAM SUNG (Hiện hữu)

TRỤ 26 NR CẤP TẠM ĐƯỜNG D3
- TUYẾN 476 NAM SUNG (Hiện hữu)

Đ. DÂN CHỦ

26(I→T)

X=1231942.784
Y=603748.000

Lắp mới 01 LBS Auto
476 Nam Sung-NR cấp tạm đường D3

476 Nam Sung-NR cấp tạm đường D3
TTHH: 3AC95+AC70

25(I→T)

X=1231886.049
Y=603747.990

Lắp mới 01 DS 3P
476 Nam Sung-NR cấp tạm đường D3

Ghi chú:

- TRUNG THẾ NỔI HIỆN HỮU
- TRUNG THẾ NGẦM HH
- HẠ THẾ NỔI HIỆN HỮU
- TRỤ TT HIỆN HỮU
- TRỤ HT HIỆN HỮU
- TRỤ TT TRỒNG MỚI 14m - 2 ĐOẠN
- TRỤ TT TRỒNG MỚI 16m 2 ĐOẠN
- TIẾP ĐỊA LẮP MỚI
- TRẠM TREO 3 MÁY 1 PHA HIỆN HỮU
- TRẠM TRỤ GHÉP 1 MÁY 3 PHA HIỆN HỮU
- TRẠM GIÀN 1 MÁY 3 PHA HIỆN HỮU
- DS LẮP MỚI, HIỆN HỮU
- FCO LẮP MỚI, HIỆN HỮU
- LBS LẮP MỚI, HIỆN HỮU
- RECLOSER LẮP MỚI, HIỆN HỮU
- TỤ BÙ HIỆN HỮU

CÔNG TY ĐIỆN LỰC BÌNH DƯƠNG
Thủ Dầu Một, ngày....tháng....năm 2026
KT. GIÁM ĐỐC
PHÓ GIÁM ĐỐC

CÔNG TY TNHH
TƯ VẤN XÂY DỰNG 78

ISOCERT ISO 9001:2015

CÔNG TRÌNH: LẮP ĐẶT THIẾT BỊ ĐÓNG CẮT CÁC PHÁT TUYẾN 22KV THUỘC CÁC TRẠM 110KV VĨNH LỢI - HÒA BÌNH

Phó Giám đốc	Đỗ Hữu Ánh	
Chủ nhiệm TK	Lê Anh Tâm	
Chủ trì TK	Bùi Kông Luân	
Kiểm tra	Bùi Kông Luân	
Thiết kế	Lê Tấn Khánh	

TRỤ 25; 26 - NR CẤP TẠM ĐƯỜNG D3
- TUYẾN 476 NAM SUNG (SCT)

TỈ LỆ: 1/#	B.C.K.T.K.T	BẢN VẼ SỐ: 48
2026		MB-HB-476-03

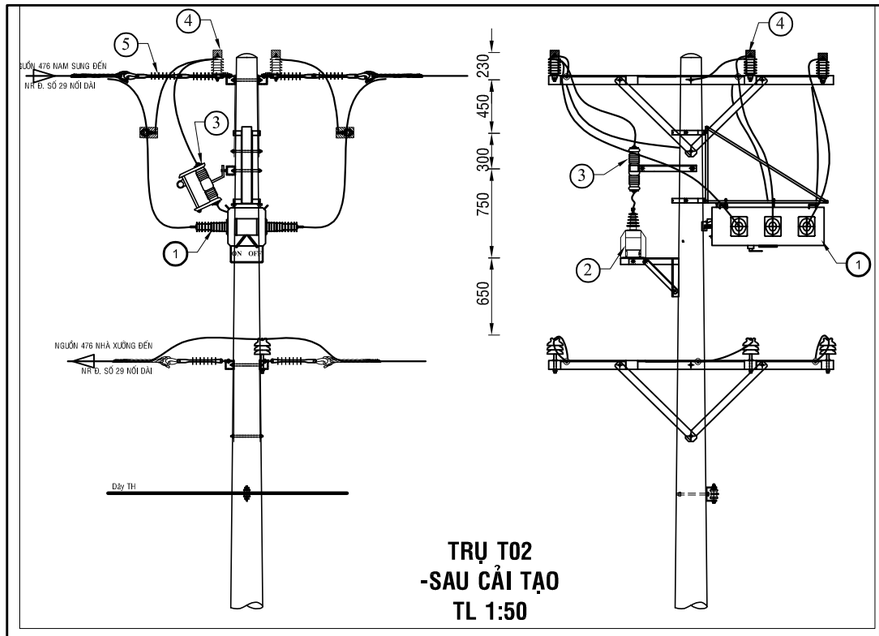

TRỤ T02
-SAU CẢI TẠO
TL 1:50

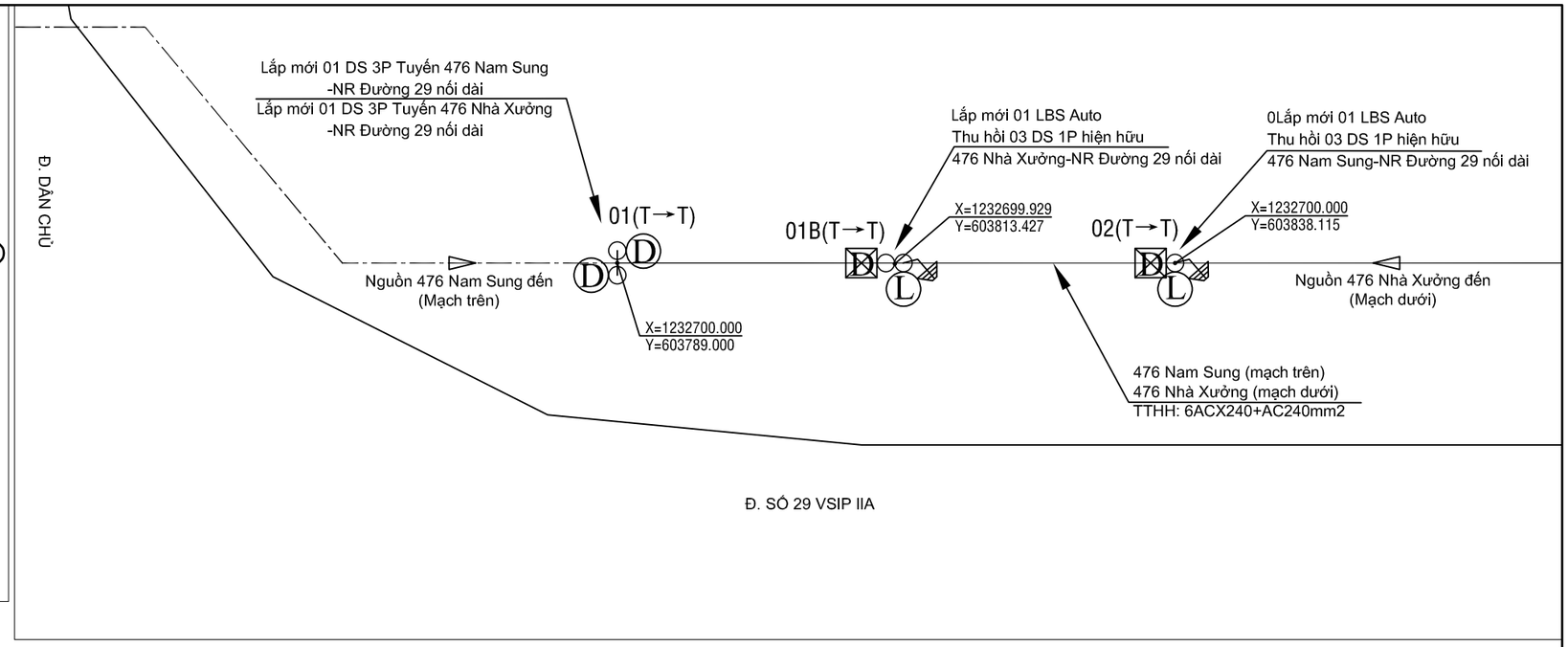

BẢNG GHI CHÚ VẬT TƯ THIẾT BỊ CHÍNH LẮP MỚI TRỤ T02			
STT	TÊN VẬT TƯ THIẾT BỊ	ĐƠN VỊ	GHI CHÚ
01	LBS 3 PHA 630A - 24KV ĐK SCADA + PHỤ KIỆN	BỘ	LẮP MỚI
02	MÁY BIẾN ÁP NGUỒN 1 PHA-12,7KV	BỘ	LẮP MỚI
03	CẦU CHÌ TỰ RƠI 24KV	BỘ	LẮP MỚI
04	CHỐNG SÉT VAN LA 18KV - 10KA + NẮP CHỤP	BỘ	LẮP MỚI
05	SỨ TREO ĐÔI 24KV POLYMER+ PHỤ KIỆN	BỘ	LẮP MỚI

TRỤ 02 NR ĐƯỜNG 29 NỐI DÀI
- TUYẾN 476 NAM SUNG (SCT)

TRỤ 01 NR ĐƯỜNG 29 NỐI DÀI
- TUYẾN 476 NAM SUNG (SCT)

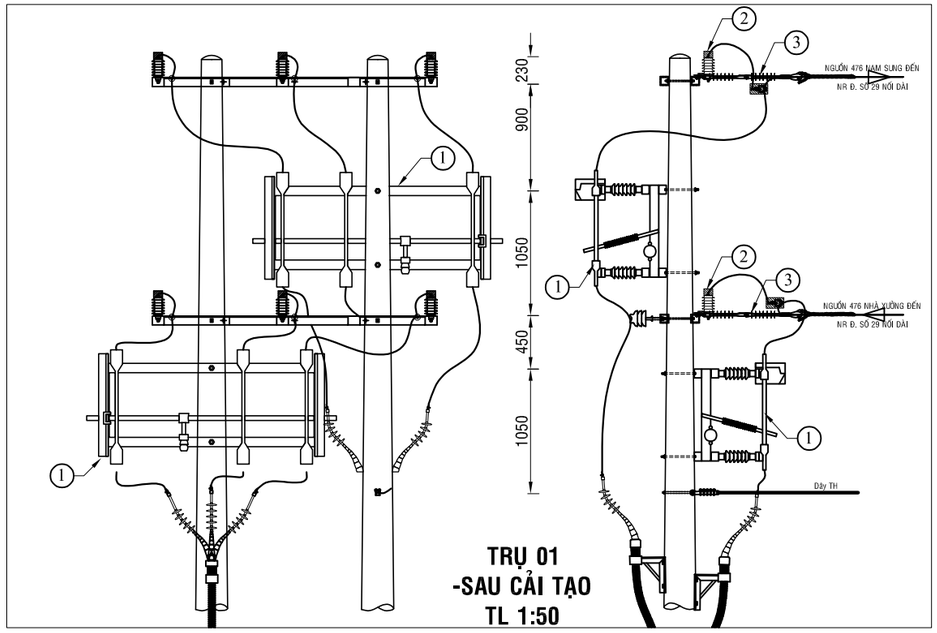

TRỤ 01
-SAU CẢI TẠO
TL 1:50

Ghi chú:

- TRUNG THẾ NỐI HIỆN HỮU
- TRUNG THẾ NGẦM HH
- HẠ THẾ NỐI HIỆN HỮU
- TRỤ TT HIỆN HỮU
- TRỤ HT HIỆN HỮU
- TRỤ TT TRỒNG MỚI 14m - 2 ĐOẠN
- TRỤ TT TRỒNG MỚI 16m 2 ĐOẠN
- TIẾP ĐỊA LẮP MỚI
- TRẠM TREO 3 MÁY 1 PHA HIỆN HỮU
- TRẠM TRỤ GHÉP 1 MÁY 3 PHA HIỆN HỮU
- TRẠM GIÀN 1 MÁY 3 PHA HIỆN HỮU
- DS LẮP MỚI, HIỆN HỮU
- FCO LẮP MỚI, HIỆN HỮU
- LBS LẮP MỚI, HIỆN HỮU
- RECLOSER LẮP MỚI, HIỆN HỮU
- TỤ BÙ HIỆN HỮU

BẢNG GHI CHÚ VẬT TƯ THIẾT BỊ CHÍNH LẮP MỚI TRỤ T01			
STT	TÊN VẬT TƯ THIẾT BỊ	ĐƠN VỊ	GHI CHÚ
01	DS 3 PHA 630A - 24KV + PHỤ KIỆN	BỘ	LẮP MỚI
02	CHỐNG SÉT VAN LA 18KV - 10KA + NẮP CHỤP	BỘ	LẮP MỚI
03	SỨ TREO ĐÔI 24KV POLYMER+ PHỤ KIỆN	BỘ	LẮP MỚI

CÔNG TY ĐIỆN LỰC BÌNH DƯƠNG
Thủ Dầu Một, ngày....tháng....năm 2026
KT. GIÁM ĐỐC
PHÓ GIÁM ĐỐC

CÔNG TY TNHH
TƯ VẤN XÂY DỰNG 78

ISOCERT ISO 9001:2015

CÔNG TRÌNH: LẮP ĐẶT THIẾT BỊ ĐÓNG CẮT CÁC PHÁT TUYẾN 22KV THUỘC CÁC TRẠM 110KV VĨNH LỢI - HÒA BÌNH

Phó Giám đốc	Đỗ Hữu Ánh	
Chủ nhiệm TK	Lê Anh Tâm	
Chủ trì TK	Bùi Kông Luân	
Kiểm tra	Bùi Kông Luân	
Thiết kế	Lê Tấn Khánh	

TRỤ 01; 02 NR ĐƯỜNG 29 NỐI DÀI
- TUYẾN 476 NAM SUNG (SCT)

TỈ LỆ: 1/#	B.C.K.T.K.T	BẢN VẼ SỐ: 49
2026		MB-HB-476-04

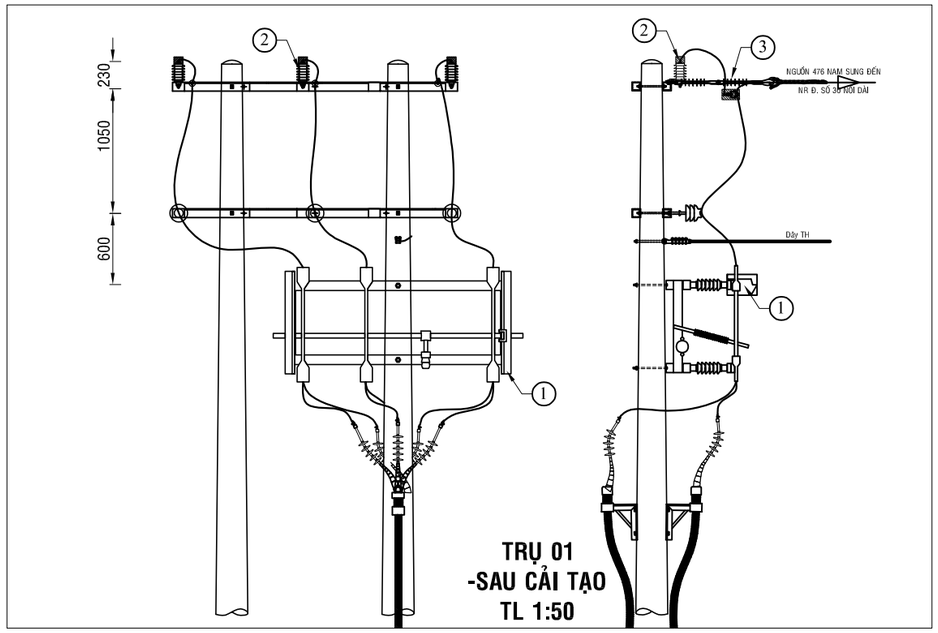

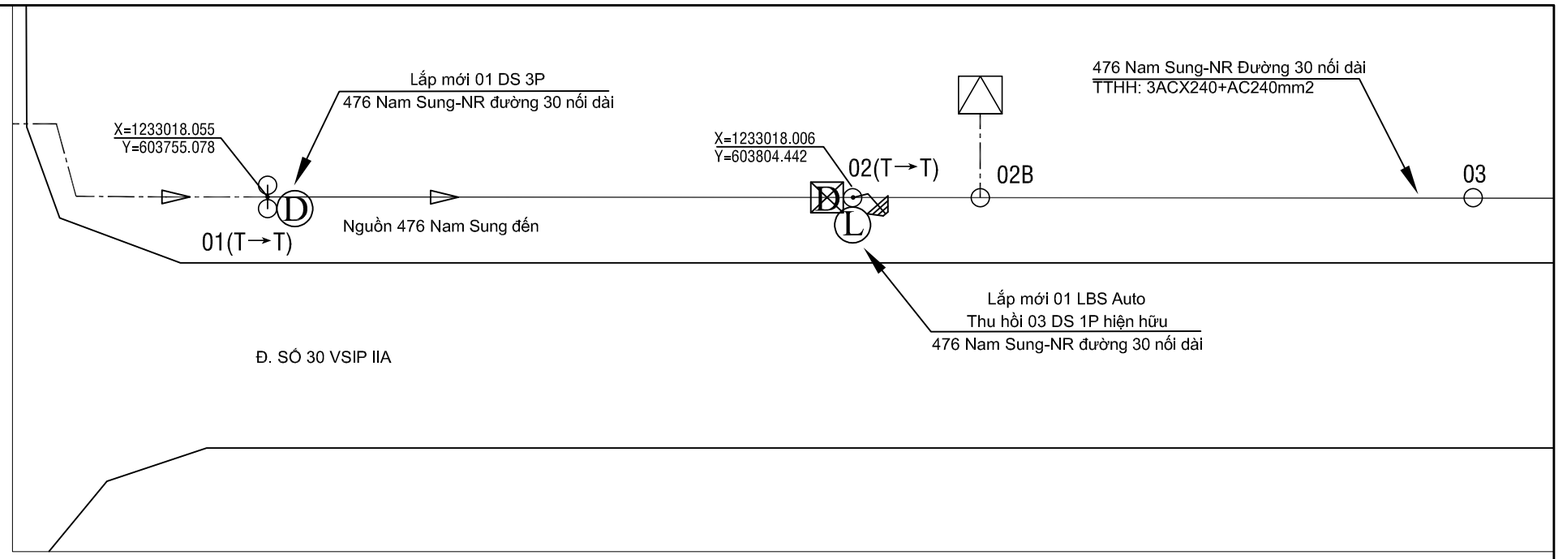

BẢNG GHI CHÚ VẬT TƯ THIẾT BỊ CHÍNH LẮP MỚI TRỤ T01			
STT	TÊN VẬT TƯ THIẾT BỊ	ĐƠN VỊ	GHI CHÚ
01	DS 3 PHA 630A - 24KV + PHỤ KIỆN	BỘ	LẮP MỚI
02	CHỐNG SÉT VAN LA 18KV - 10KA + NẮP CHỤP	BỘ	LẮP MỚI
03	SỨ TREO ĐÔI 24KV POLYMER+ PHỤ KIỆN	BỘ	LẮP MỚI

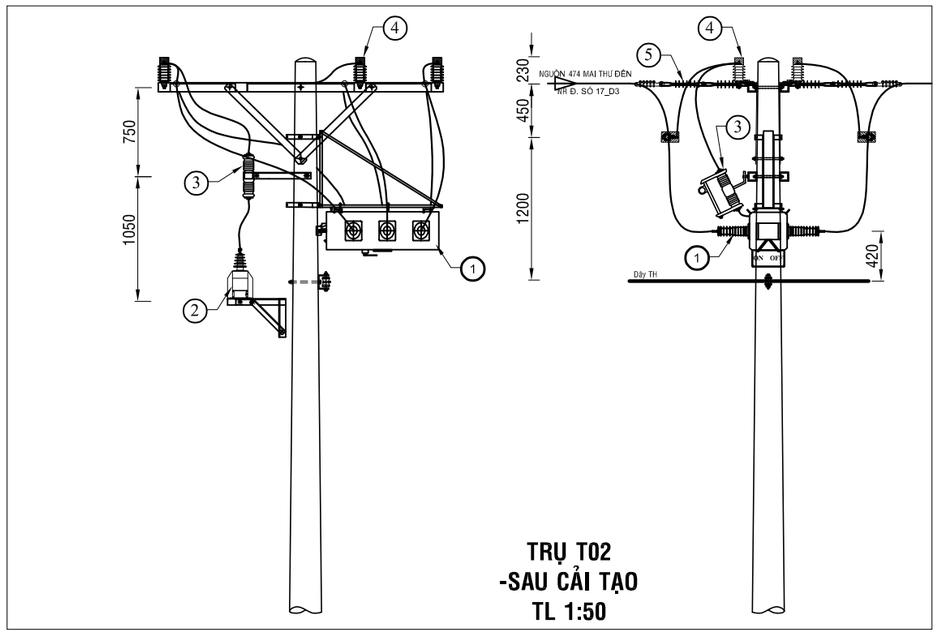

Ghi chú:

- TRUNG THẾ NỔI HIỆN HỮU
- TRUNG THẾ NGẦM HH
- HẠ THẾ NỔI HIỆN HỮU
- TRỤ TT HIỆN HỮU
- TRỤ HT HIỆN HỮU
- TRỤ TT TRỒNG MỚI 14m - 2 ĐOẠN
- TRỤ TT TRỒNG MỚI 16m 2 ĐOẠN
- TIẾP ĐỊA LẮP MỚI
- TRẠM TREO 3 MÁY 1 PHA HIỆN HỮU
- TRẠM TRỤ GHÉP 1 MÁY 3 PHA HIỆN HỮU
- TRẠM GIÀN 1 MÁY 3 PHA HIỆN HỮU
- DS LẮP MỚI, HIỆN HỮU
- FCO LẮP MỚI, HIỆN HỮU
- LBS LẮP MỚI, HIỆN HỮU
- RECLOSER LẮP MỚI, HIỆN HỮU
- TỤ BÙ HIỆN HỮU

TRỤ 02 NR ĐƯỜNG SỐ 30 NỐI DÀI
-TUYẾN 476 NAM SUNG (Hiện hữu)

TRỤ 01 NR ĐƯỜNG SỐ 30 NỐI DÀI
-TUYẾN 476 NAM SUNG (Hiện hữu)

BẢNG GHI CHÚ VẬT TƯ THIẾT BỊ CHÍNH LẮP MỚI TRỤ T02			
STT	TÊN VẬT TƯ THIẾT BỊ	ĐƠN VỊ	GHI CHÚ
01	LBS 3 PHA 630A - 24KV ĐK SCADA + PHỤ KIỆN	BỘ	LẮP MỚI
02	MÁY BIẾN ÁP NGUỒN 1 PHA-12,7KV	BỘ	LẮP MỚI
03	CẦU CHÌ TỰ RƠI 24KV	BỘ	LẮP MỚI
04	CHỐNG SÉT VAN LA 18KV - 10KA + NẮP CHỤP	BỘ	LẮP MỚI
05	SỨ TREO ĐÔI 24KV POLYMER+ PHỤ KIỆN	BỘ	LẮP MỚI

CÔNG TY ĐIỆN LỰC BÌNH DƯƠNG
Thủ Dầu Một, ngày....tháng....năm 2026
KT. GIÁM ĐỐC
PHÓ GIÁM ĐỐC

CÔNG TY TNHH
TƯ VẤN XÂY DỰNG 78

ISOCERT ISO 9001:2015

Phó Giám đốc	Đỗ Hữu Ánh	
Chủ nhiệm TK	Lê Anh Tâm	
Chủ trì TK	Bùi Kông Luân	
Kiểm tra	Bùi Kông Luân	
Thiết kế	Lê Tấn Khánh	

CÔNG TRÌNH: LẮP ĐẶT THIẾT BỊ ĐÓNG CẮT CÁC PHÁT TUYẾN 22KV THUỘC CÁC TRẠM 110KV VĨNH LỢI - HÒA BÌNH

TRỤ 01; 02- NR ĐƯỜNG SỐ 30 NỐI DÀI
-TUYẾN 476 NAM SUNG (SCT)

TỈ LỆ: 1/#	B.C.K.T.K.T	BẢN VẼ SỐ: 50
2026		MB-HB-476-05

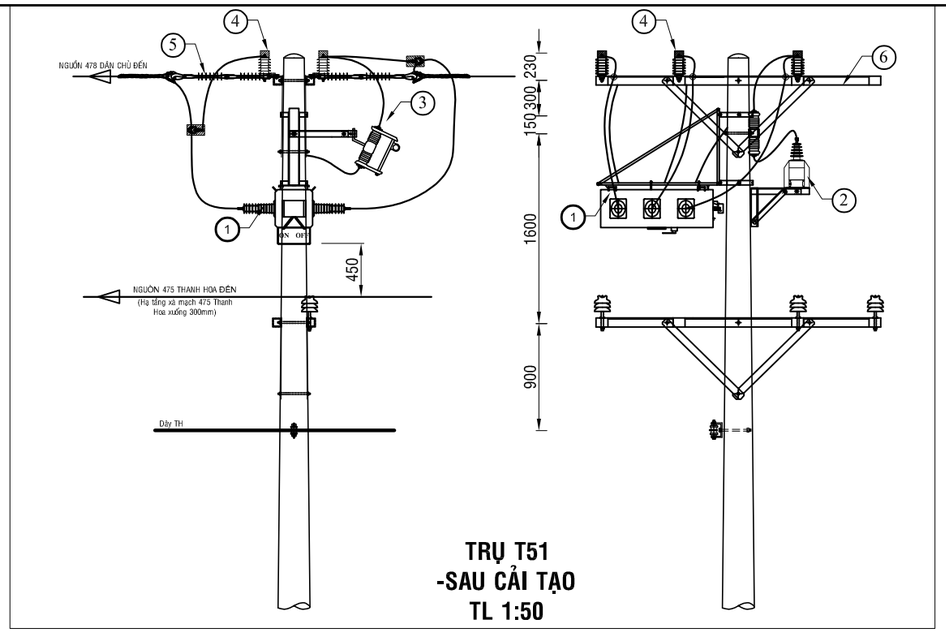

BẢNG GHI CHÚ VẬT TƯ THIẾT BỊ CHÍNH LẮP MỚI TRỤ T51			
STT	TÊN VẬT TƯ THIẾT BỊ	ĐƠN VỊ	GHI CHÚ
01	LBS 3 PHA 630A - 24KV ĐK SCADA + PHỤ KIỆN	BỘ	LẮP MỚI
02	MÁY BIẾN ÁP NGUỒN 1 PHA-12,7KV	BỘ	LẮP MỚI
03	CẦU CHÌ TỰ RƠI 24KV	BỘ	LẮP MỚI
04	CHỐNG SÉT VAN LA 18KV - 10KA + NẮP CHỤP	BỘ	LẮP MỚI
05	SỨ TREO ĐÔI 24KV POLYMER+ PHỤ KIỆN	BỘ	LẮP MỚI
06	BỘ ĐÀ CÂN ĐÔI 2,4M TRỤ ĐƠN	BỘ	LẮP MỚI

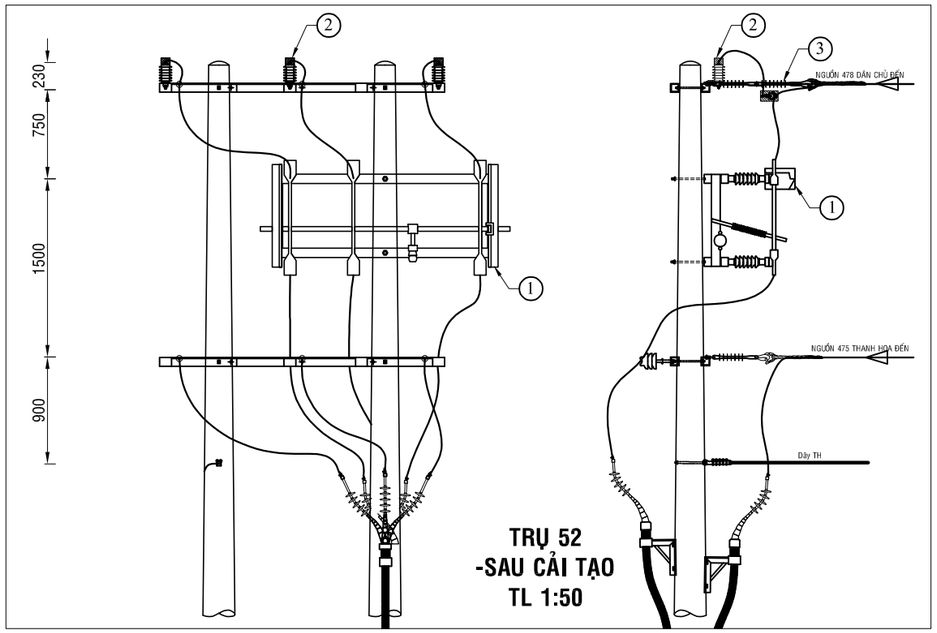

BẢNG GHI CHÚ VẬT TƯ THIẾT BỊ CHÍNH LẮP MỚI TRỤ T52			
STT	TÊN VẬT TƯ THIẾT BỊ	ĐƠN VỊ	GHI CHÚ
01	DS 3 PHA 630A - 24KV + PHỤ KIỆN	BỘ	LẮP MỚI
02	CHỐNG SÉT VAN LA 18KV - 10KA + NẮP CHỤP	BỘ	LẮP MỚI
03	SỨ TREO ĐÔI 24KV POLYMER+ PHỤ KIỆN	BỘ	LẮP MỚI

TRỤ 51; 52 TUYẾN 478 DÂN CHỦ (hiện hữu)

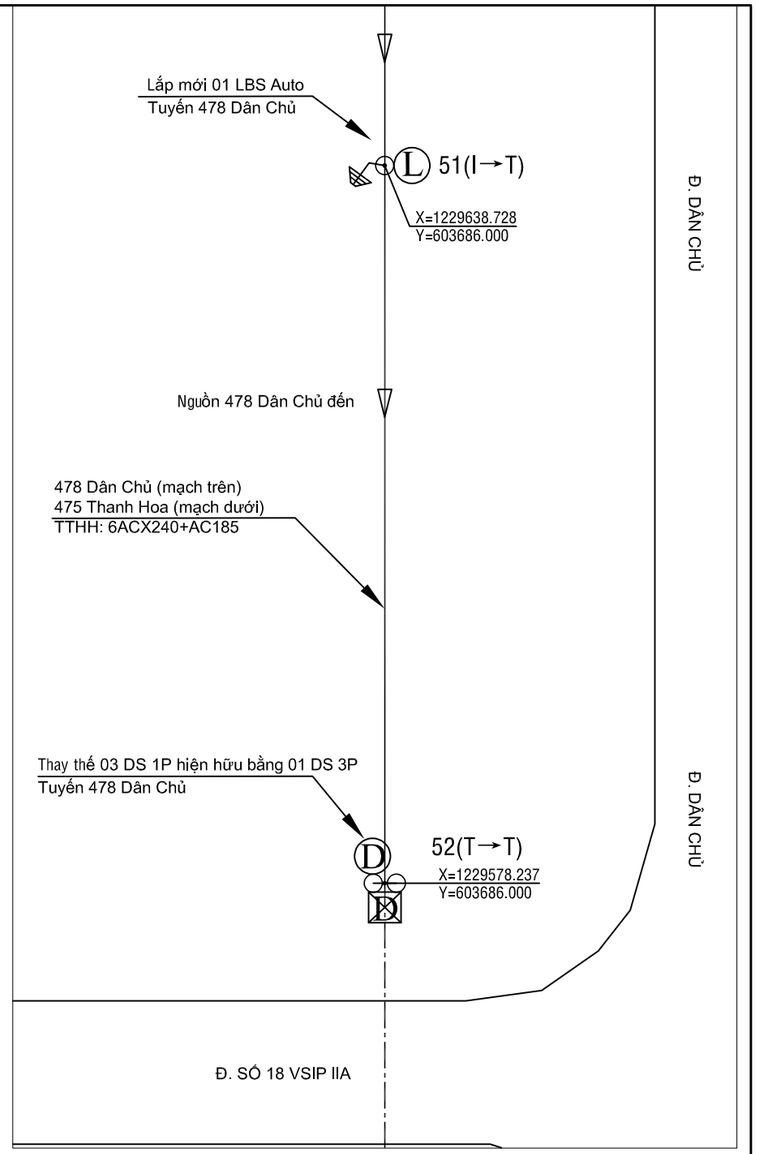

Ghi chú:

- TRUNG THẾ NỔI HIỆN HỮU
- TRUNG THẾ NGẦM HH
- HẠ THẾ NỔI HIỆN HỮU
- TRỤ TT HIỆN HỮU
- TRỤ HT HIỆN HỮU
- TRỤ TT TRỒNG MỚI 14m - 2 ĐOẠN
- TRỤ TT TRỒNG MỚI 16m 2 ĐOẠN
- TIẾP ĐỊA LẮP MỚI
- TRẠM TREO 3 MÁY 1 PHA HIỆN HỮU
- TRẠM TRỤ GHÉP 1 MÁY 3 PHA HIỆN HỮU
- TRẠM GIÀN 1 MÁY 3 PHA HIỆN HỮU
- DD DS LẮP MỚI, HIỆN HỮU
- FF FCO LẮP MỚI, HIỆN HỮU
- LL LBS LẮP MỚI, HIỆN HỮU
- RR RECLOSER LẮP MỚI, HIỆN HỮU
- TỤ BÙ HIỆN HỮU

CÔNG TY ĐIỆN LỰC BÌNH DƯƠNG
Thủ Dầu Một, ngày....tháng....năm 2026
KT. GIÁM ĐỐC
PHÓ GIÁM ĐỐC

CÔNG TY TNHH
TƯ VẤN XÂY DỰNG 78

ISOCERT ISO 9001:2015

CÔNG TRÌNH: LẮP ĐẶT THIẾT BỊ ĐÓNG CẮT CÁC PHÁT TUYẾN 22KV THUỘC CÁC TRẠM 110KV VĨNH LỢI - HÒA BÌNH

Phó Giám đốc	Đỗ Hữu Ánh	
Chủ nhiệm TK	Lê Anh Tâm	
Chủ trì TK	Bùi Kông Luân	
Kiểm tra	Bùi Kông Luân	
Thiết kế	Lê Tấn Khánh	

TRỤ 51; 52- TUYẾN 478 DÂN CHỦ (SCT)

TỈ LỆ: 1/#	B.C.K.T.K.T	BẢN VẼ SỐ: 51
2026		MB-HB-478-01

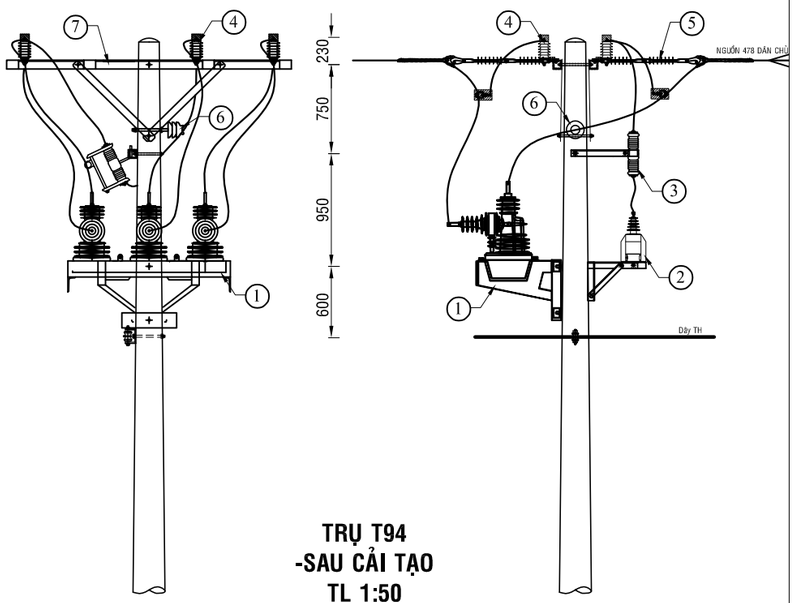

TRỤ T94
-SAU CẢI TẠO
TL 1:50

BẢNG GHI CHÚ VẬT TƯ THIẾT BỊ CHÍNH LẮP MỚI TRỤ 94			
STT	TÊN VẬT TƯ THIẾT BỊ	ĐƠN VỊ	GHI CHÚ
01	RECLOSER 3 PHA 630A - 24KV ĐK SCADA + PHỤ KIỆN	BỘ	LẮP MỚI
02	MÁY BIẾN ÁP NGUỒN 1 PHA-12,7KV	BỘ	LẮP MỚI
03	CẦU CHÌ TỰ RƠI 24KV	BỘ	LẮP MỚI
04	CHỐNG SÉT VAN LA 18KV - 10KA + NẮP CHỤP	BỘ	LẮP MỚI
05	SỨ TREO ĐÔI 24KV POLYMER+ PHỤ KIỆN	BỘ	LẮP MỚI
06	SỨ ĐỨNG 24KV	BỘ	LẮP MỚI
07	BỘ ĐÀ CÂN ĐỐI 2,4M TRỤ ĐƠN	BỘ	LẮP MỚI

Ghi chú:

- TRUNG THẾ NỔI HIỆN HỮU
- TRUNG THẾ NGẦM HH
- HẠ THẾ NỔI HIỆN HỮU
- TRỤ TT HIỆN HỮU
- TRỤ HT HIỆN HỮU
- TRỤ TT TRỒNG MỚI 14m - 2 ĐOẠN
- TRỤ TT TRỒNG MỚI 16m 2 ĐOẠN
- TIẾP ĐỊA LẮP MỚI
- TRẠM TREO 3 MÁY 1 PHA HIỆN HỮU
- TRẠM TRỤ GHÉP 1 MÁY 3 PHA HIỆN HỮU
- TRẠM GIÀN 1 MÁY 3 PHA HIỆN HỮU
- DS LẮP MỚI, HIỆN HỮU
- FCO LẮP MỚI, HIỆN HỮU
- LBS LẮP MỚI, HIỆN HỮU
- RECLOSER LẮP MỚI, HIỆN HỮU
- TỤ BÙ HIỆN HỮU

TRỤ 94 TUYẾN 478 DÂN CHỦ (hiện hữu)

TRỤ 95 TUYẾN 478 DÂN CHỦ (hiện hữu)

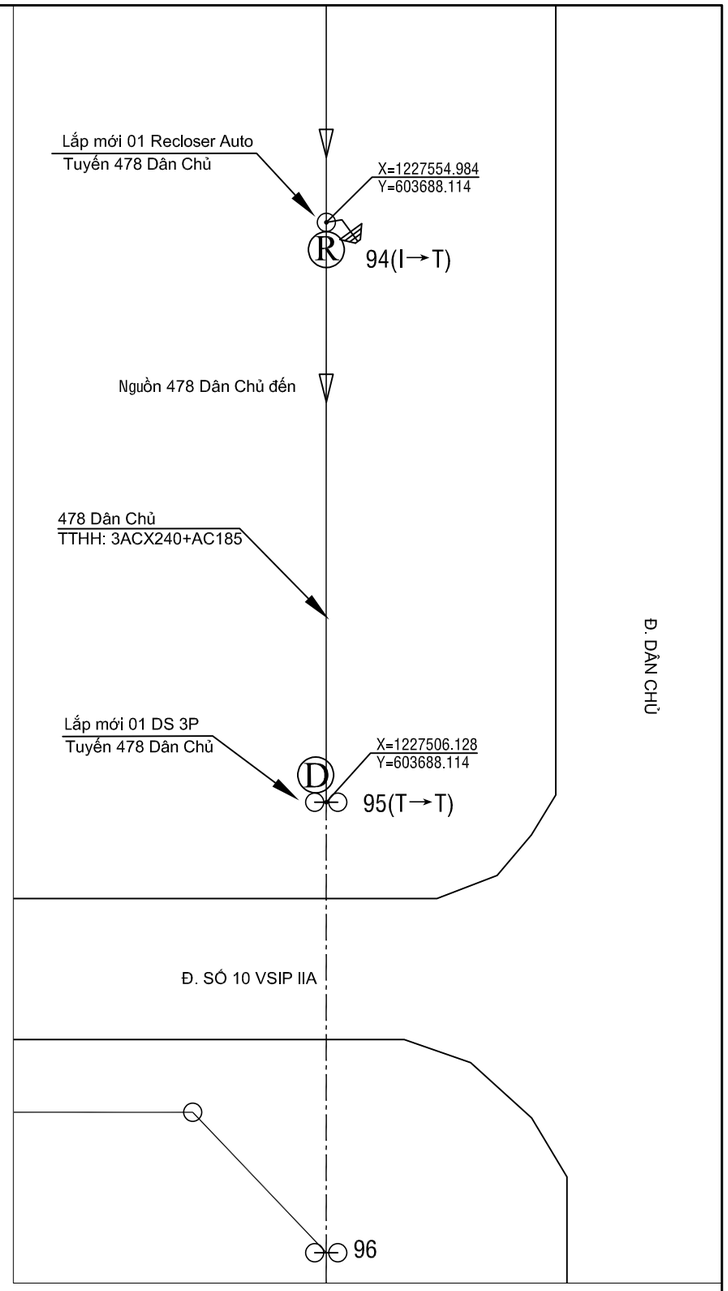

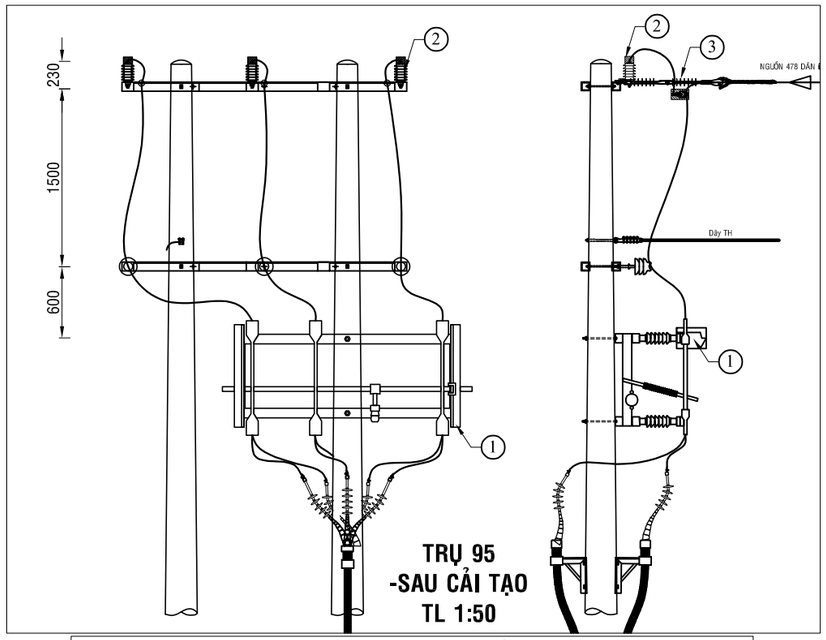

TRỤ 95
-SAU CẢI TẠO
TL 1:50

BẢNG GHI CHÚ VẬT TƯ THIẾT BỊ CHÍNH LẮP MỚI TRỤ T95			
STT	TÊN VẬT TƯ THIẾT BỊ	ĐƠN VỊ	GHI CHÚ
01	DS 3 PHA 630A - 24KV + PHỤ KIỆN	BỘ	LẮP MỚI
02	CHỐNG SÉT VAN LA 18KV - 10KA + NẮP CHỤP	BỘ	LẮP MỚI
03	SỨ TREO ĐÔI 24KV POLYMER+ PHỤ KIỆN	BỘ	LẮP MỚI

CÔNG TY ĐIỆN LỰC BÌNH DƯƠNG
Thủ Dầu Một, ngày....tháng....năm 2026
KT. GIÁM ĐỐC
PHÓ GIÁM ĐỐC

CÔNG TY TNHH
TƯ VẤN XÂY DỰNG 78

ISOCERT ISO 9001:2015

CÔNG TRÌNH: LẮP ĐẶT THIẾT BỊ ĐÓNG CẮT CÁC PHÁT TUYẾN 22KV THUỘC CÁC TRẠM 110KV VĨNH LỢI - HÒA BÌNH

Phó Giám đốc	Đỗ Hữu Ánh	
Chủ nhiệm TK	Lê Anh Tâm	
Chủ trì TK	Bùi Kông Luân	
Kiểm tra	Bùi Kông Luân	
Thiết kế	Lê Tấn Khánh	

TRỤ 94; 95 - TUYẾN 478 DÂN CHỦ (SCT)

TỈ LỆ: 1/#	B.C.K.T.K.T	BẢN VẼ SỐ: 52
2026		MB-HB-478-02

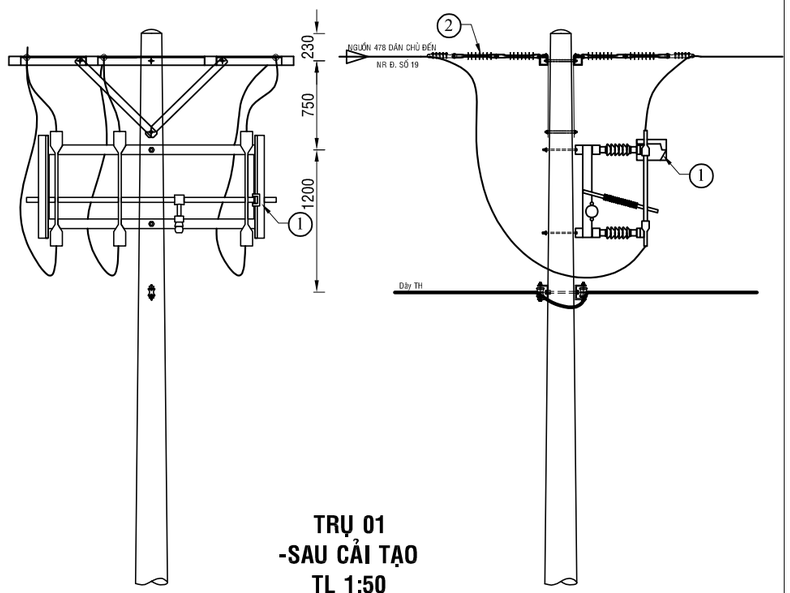

TRỤ 01
-SAU CẢI TẠO
TL 1:50

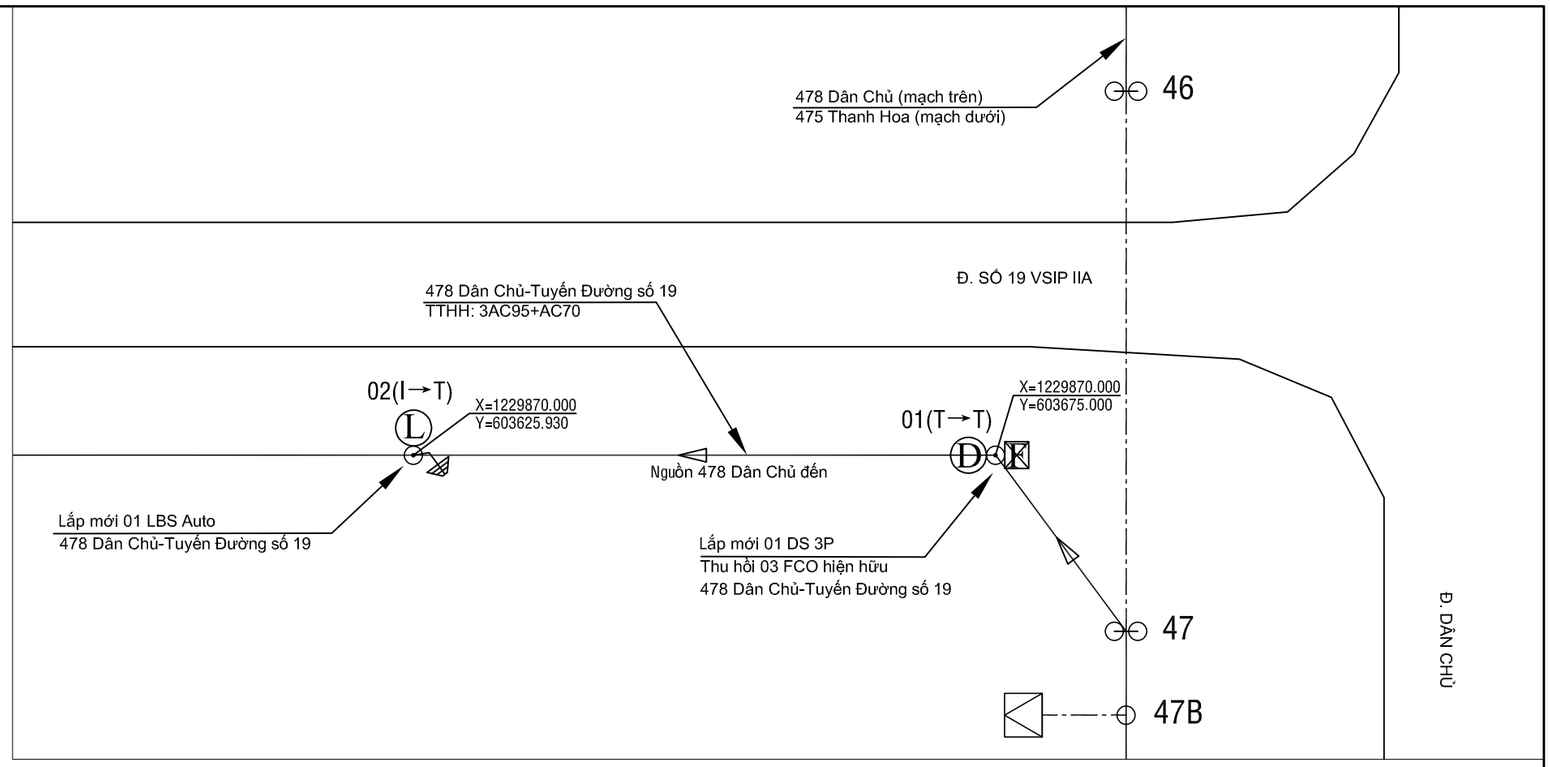

BẢNG GHI CHÚ VẬT TƯ THIẾT BỊ CHÍNH LẮP MỚI TRỤ T01			
STT	TÊN VẬT TƯ THIẾT BỊ	ĐƠN VỊ	GHI CHÚ
01	DS 3 PHA 630A - 24KV + PHỤ KIỆN	BỘ	LẮP MỚI
02	SỨ TREO ĐÔI 24KV POLYMER+ PHỤ KIỆN	BỘ	LẮP MỚI

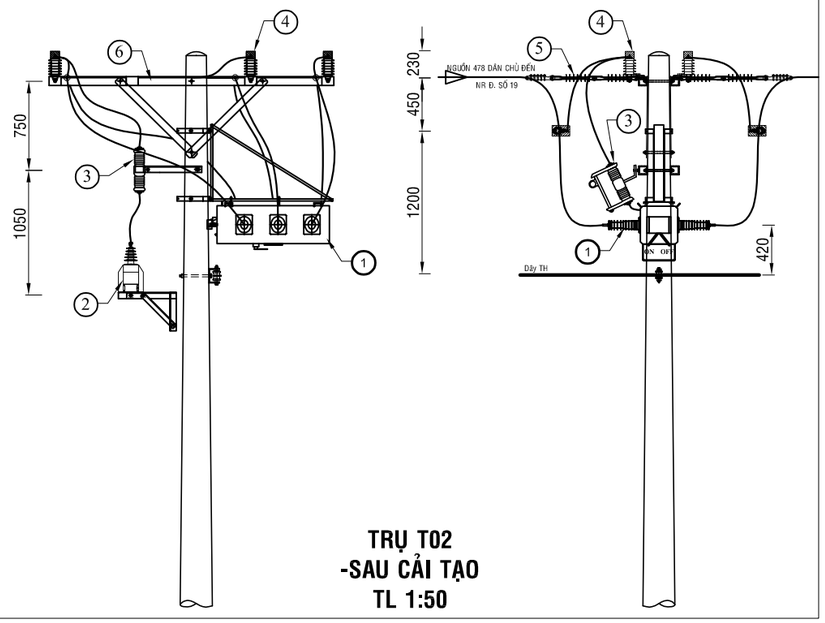

TRỤ T02
-SAU CẢI TẠO
TL 1:50

Ghi chú:

- TRUNG THẾ NỔI HIỆN HỮU
- TRUNG THẾ NGẦM HH
- HẠ THẾ NỔI HIỆN HỮU
- TRỤ TT HIỆN HỮU
- TRỤ HT HIỆN HỮU
- TRỤ TT TRỒNG MỚI 14m - 2 ĐOẠN
- TRỤ TT TRỒNG MỚI 16m 2 ĐOẠN
- TIẾP ĐỊA LẮP MỚI
- TRẠM TREO 3 MÁY 1 PHA HIỆN HỮU
- TRẠM TRỤ GHÉP 1 MÁY 3 PHA HIỆN HỮU
- TRẠM GIÀN 1 MÁY 3 PHA HIỆN HỮU
- DS LẮP MỚI, HIỆN HỮU
- FCO LẮP MỚI, HIỆN HỮU
- LBS LẮP MỚI, HIỆN HỮU
- RECLOSER LẮP MỚI, HIỆN HỮU
- TỤ BÙ HIỆN HỮU

TRỤ 01 NR ĐƯỜNG SỐ 19
- TUYẾN 478 DÂN CHỦ (hiện hữu)

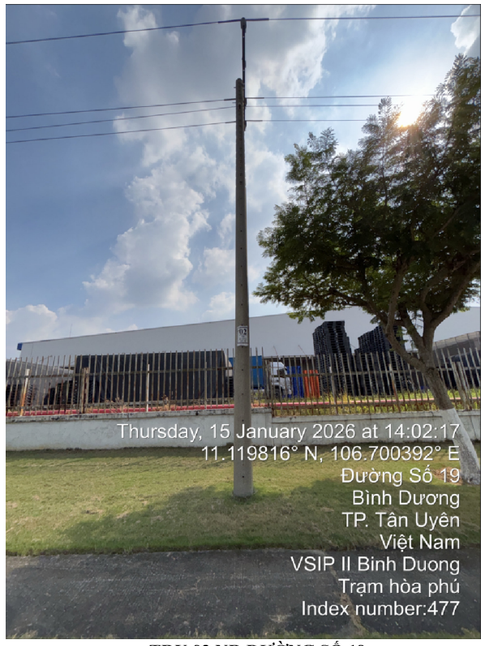

TRỤ 02 NR ĐƯỜNG SỐ 19
- TUYẾN 478 DÂN CHỦ (hiện hữu)

BẢNG GHI CHÚ VẬT TƯ THIẾT BỊ CHÍNH LẮP MỚI TRỤ T02			
STT	TÊN VẬT TƯ THIẾT BỊ	ĐƠN VỊ	GHI CHÚ
01	LBS 3 PHA 630A - 24KV ĐK SCADA + PHỤ KIỆN	BỘ	LẮP MỚI
02	MÁY BIẾN ÁP NGUỒN 1 PHA-12,7KV	BỘ	LẮP MỚI
03	CẦU CHÌ TỰ RƠI 24KV	BỘ	LẮP MỚI
04	CHỐNG SÉT VAN LA 18KV - 10KA + NẮP CHỤP	BỘ	LẮP MỚI
05	SỨ TREO ĐÔI 24KV POLYMER+ PHỤ KIỆN	BỘ	LẮP MỚI
06	BỘ ĐÀ CÂN ĐÔI 2,4M TRỤ ĐƠN	BỘ	LẮP MỚI

CÔNG TY ĐIỆN LỰC BÌNH DƯƠNG
Thủ Dầu Một, ngày....tháng....năm 2026
KT. GIÁM ĐỐC
PHÓ GIÁM ĐỐC

CÔNG TY TNHH
TƯ VẤN XÂY DỰNG 78
ISOCERT ISO 9001:2015

CÔNG TRÌNH: LẮP ĐẶT THIẾT BỊ ĐÓNG CẮT CÁC PHÁT TUYẾN 22KV THUỘC CÁC TRẠM 110KV VĨNH LỢI - HÒA BÌNH

Phó Giám đốc	Đỗ Hữu Ánh	
Chủ nhiệm TK	Lê Anh Tâm	
Chủ trì TK	Bùi Kông Luân	
Kiểm tra	Bùi Kông Luân	
Thiết kế	Lê Tấn Khánh	

TRỤ 01; 02 - NR ĐƯỜNG SỐ 19
- TUYẾN 478 DÂN CHỦ (SCT)

TỈ LỆ: 1/#	B.C.K.T.K.T	BẢN VẼ SỐ: 53
2026		MB-HB-478-03

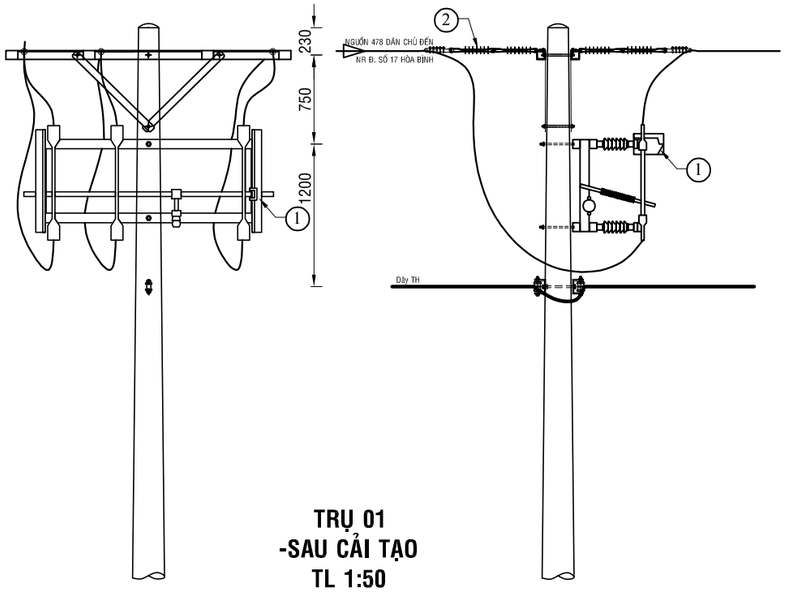

TRỤ 01
-SAU CẢI TẠO
TL 1:50

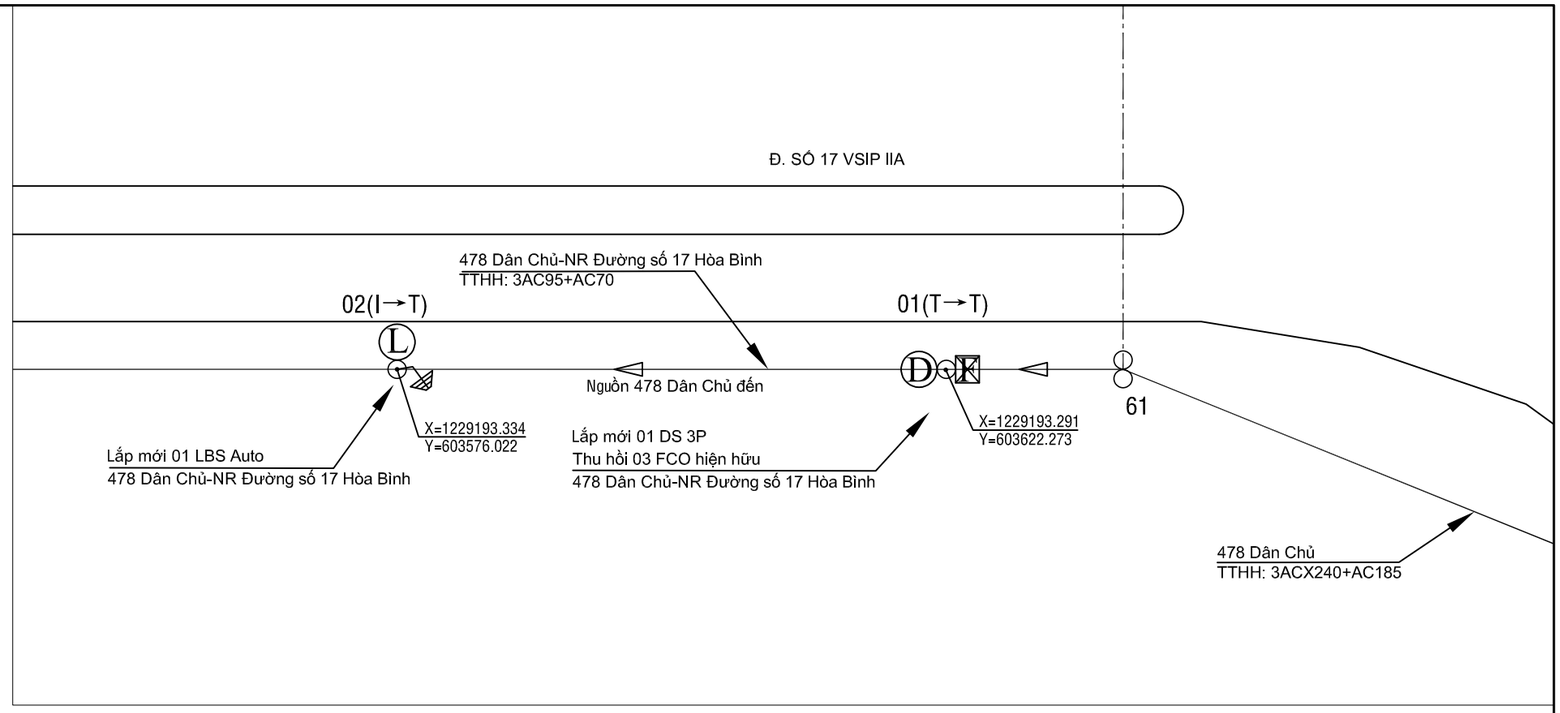

BẢNG GHI CHÚ VẬT TƯ THIẾT BỊ CHÍNH LẮP MỚI TRỤ T01			
STT	TÊN VẬT TƯ THIẾT BỊ	ĐƠN VỊ	GHI CHÚ
01	DS 3 PHA 630A - 24KV + PHỤ KIỆN	BỘ	LẮP MỚI
02	SỨ TREO ĐÔI 24KV POLYMER+ PHỤ KIỆN	BỘ	LẮP MỚI

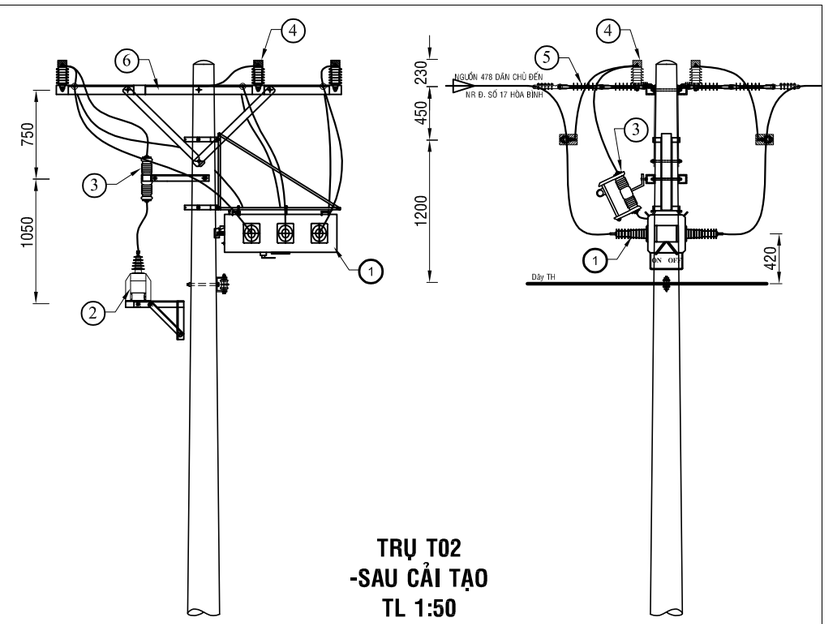

TRỤ T02
-SAU CẢI TẠO
TL 1:50

Ghi chú:

- TRUNG THẾ NỔI HIỆN HỮU
- TRUNG THẾ NGẦM HH
- HẠ THẾ NỔI HIỆN HỮU
- TRỤ TT HIỆN HỮU
- TRỤ HT HIỆN HỮU
- TRỤ TT TRỒNG MỚI 14m - 2 ĐOẠN
- TRỤ TT TRỒNG MỚI 16m 2 ĐOẠN
- TIẾP ĐỊA LẮP MỚI
- TRẠM TREO 3 MÁY 1 PHA HIỆN HỮU
- TRẠM TRỤ GHÉP 1 MÁY 3 PHA HIỆN HỮU
- TRẠM GIÀN 1 MÁY 3 PHA HIỆN HỮU
- DD DS LẮP MỚI, HIỆN HỮU
- FF FCO LẮP MỚI, HIỆN HỮU
- LL LBS LẮP MỚI, HIỆN HỮU
- RR RECLOSER LẮP MỚI, HIỆN HỮU
- TỤ BÙ HIỆN HỮU

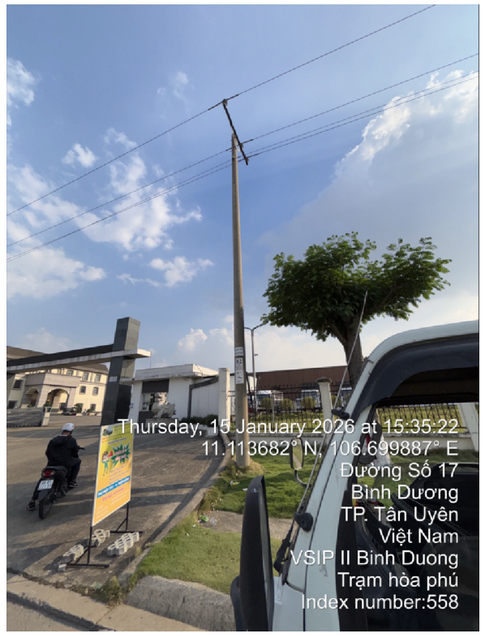

TRỤ 02 NR ĐƯỜNG SỐ 17 HÒA BÌNH
-TUYẾN 478 DÂN CHỦ (hiện hữu)

TRỤ 01 NR ĐƯỜNG SỐ 17 HÒA BÌNH
-TUYẾN 478 DÂN CHỦ (hiện hữu)

BẢNG GHI CHÚ VẬT TƯ THIẾT BỊ CHÍNH LẮP MỚI TRỤ T02			
STT	TÊN VẬT TƯ THIẾT BỊ	ĐƠN VỊ	GHI CHÚ
01	LBS 3 PHA 630A - 24KV ĐK SCADA + PHỤ KIỆN	BỘ	LẮP MỚI
02	MÁY BIẾN ÁP NGUỒN 1 PHA-12,7KV	BỘ	LẮP MỚI
03	CẦU CHÌ TỰ RƠI 24KV	BỘ	LẮP MỚI
04	CHỐNG SÉT VAN LA 18KV - 10KA + NẮP CHỤP	BỘ	LẮP MỚI
05	SỨ TREO ĐÔI 24KV POLYMER+ PHỤ KIỆN	BỘ	LẮP MỚI
06	BỘ ĐÀ CÂN ĐÔI 2,4M TRỤ ĐƠN	BỘ	LẮP MỚI

CÔNG TY ĐIỆN LỰC BÌNH DƯƠNG
Thủ Dầu Một, ngày....tháng....năm 2026
KT. GIÁM ĐỐC
PHÓ GIÁM ĐỐC

CÔNG TY TNHH
TƯ VẤN XÂY DỰNG 78

ISOCERT ISO 9001:2015

CÔNG TRÌNH: LẮP ĐẶT THIẾT BỊ ĐÓNG CẮT CÁC PHÁT TUYẾN 22KV THUỘC CÁC TRẠM 110KV VĨNH LỢI - HÒA BÌNH

Phó Giám đốc	Đỗ Hữu Ánh	
Chủ nhiệm TK	Lê Anh Tâm	
Chủ trì TK	Bùi Kông Luân	
Kiểm tra	Bùi Kông Luân	
Thiết kế	Lê Tấn Khánh	

TRỤ 01;02 - NR ĐƯỜNG SỐ 17 HÒA BÌNH
- TUYẾN 478 DÂN CHỦ (SCT)

TỈ LỆ: 1/#	B.C.K.T.K.T	BẢN VẼ SỐ: 54
2026		MB-HB-478-04

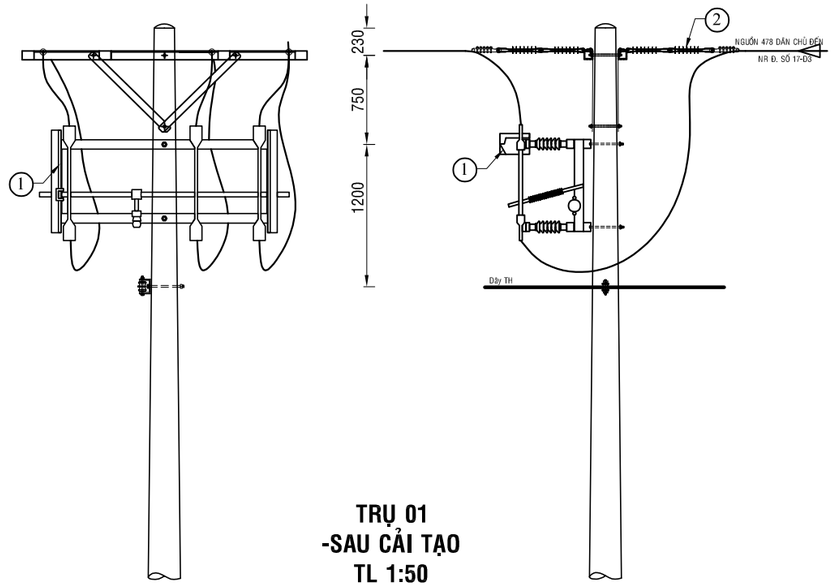

TRỤ 01
-SAU CẢI TẠO
TL 1:50

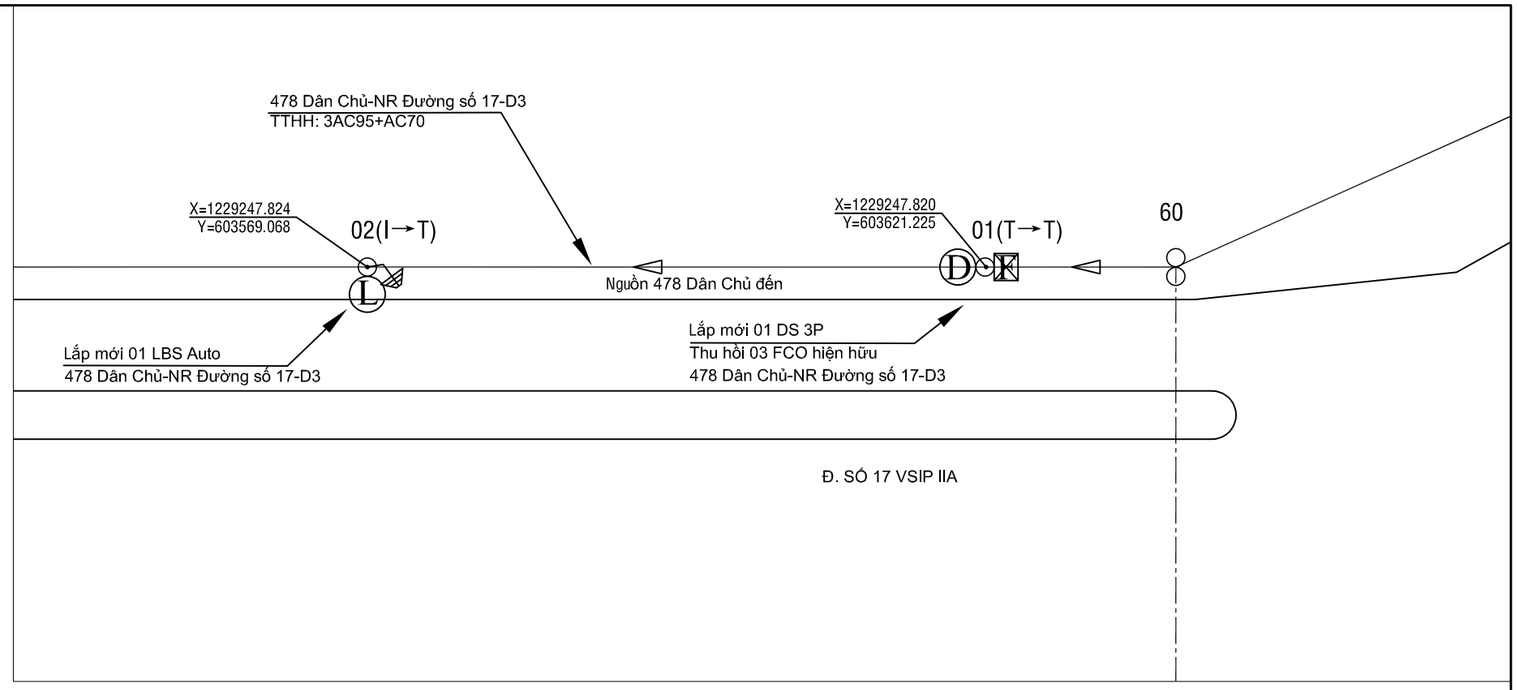

BẢNG GHI CHÚ VẬT TƯ THIẾT BỊ CHÍNH LẮP MỚI TRỤ T01			
STT	TÊN VẬT TƯ THIẾT BỊ	ĐƠN VỊ	GHI CHÚ
01	DS 3 PHA 630A - 24KV + PHỤ KIỆN	BỘ	LẮP MỚI
02	SỨ TREO ĐÔI 24KV POLYMER+ PHỤ KIỆN	BỘ	LẮP MỚI

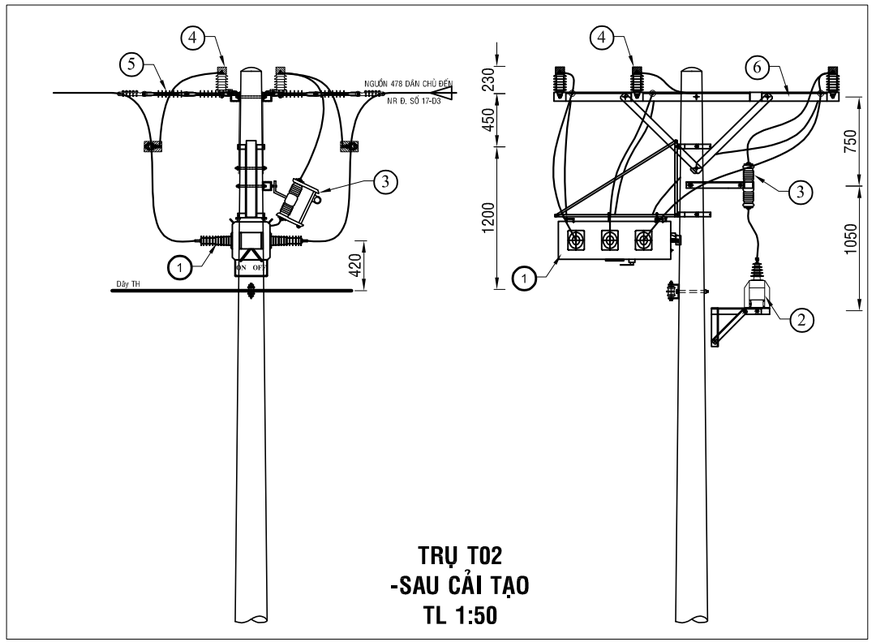

TRỤ T02
-SAU CẢI TẠO
TL 1:50

Ghi chú:

- TRUNG THẾ NỔI HIỆN HỮU
- TRUNG THẾ NGẦM HH
- HẠ THẾ NỔI HIỆN HỮU
- TRỤ TT HIỆN HỮU
- TRỤ HT HIỆN HỮU
- TRỤ TT TRỒNG MỚI 14m - 2 ĐOẠN
- TRỤ TT TRỒNG MỚI 16m 2 ĐOẠN
- TIẾP ĐỊA LẮP MỚI
- TRẠM TREO 3 MÁY 1 PHA HIỆN HỮU
- TRẠM TRỤ GHÉP 1 MÁY 3 PHA HIỆN HỮU
- TRẠM GIÀN 1 MÁY 3 PHA HIỆN HỮU
- DS LẮP MỚI, HIỆN HỮU
- FCO LẮP MỚI, HIỆN HỮU
- LBS LẮP MỚI, HIỆN HỮU
- RECLOSER LẮP MỚI, HIỆN HỮU
- TỤ BÙ HIỆN HỮU

TRỤ 02 NR ĐƯỜNG SỐ 17 D3
-TUYẾN 478 DÂN CHỦ (hiện hữu)

TRỤ 01 NR ĐƯỜNG SỐ 17 D3
-TUYẾN 478 DÂN CHỦ (hiện hữu)

BẢNG GHI CHÚ VẬT TƯ THIẾT BỊ CHÍNH LẮP MỚI TRỤ T02			
STT	TÊN VẬT TƯ THIẾT BỊ	ĐƠN VỊ	GHI CHÚ
01	LBS 3 PHA 630A - 24KV ĐK SCADA + PHỤ KIỆN	BỘ	LẮP MỚI
02	MÁY BIẾN ÁP NGUỒN 1 PHA-12,7KV	BỘ	LẮP MỚI
03	CẦU CHÌ TỰ RƠI 24KV	BỘ	LẮP MỚI
04	CHỐNG SÉT VAN LA 18KV - 10KA + NẮP CHỤP	BỘ	LẮP MỚI
05	SỨ TREO ĐÔI 24KV POLYMER+ PHỤ KIỆN	BỘ	LẮP MỚI
06	BỘ ĐÀ CÂN ĐÔI 2,4M TRỤ ĐƠN	BỘ	LẮP MỚI

CÔNG TY ĐIỆN LỰC BÌNH DƯƠNG
Thủ Dầu Một, ngày....tháng....năm 2026
KT. GIÁM ĐỐC
PHÓ GIÁM ĐỐC

CÔNG TY TNHH
TƯ VẤN XÂY DỰNG 78

ISO 9001:2015

Phó Giám đốc	Đỗ Hữu Ánh	
Chủ nhiệm TK	Lê Anh Tâm	
Chủ trì TK	Bùi Kông Luân	
Kiểm tra	Bùi Kông Luân	
Thiết kế	Lê Tấn Khánh	

CÔNG TRÌNH: LẮP ĐẶT THIẾT BỊ ĐÓNG CẮT CÁC PHÁT TUYẾN 22KV THUỘC CÁC TRẠM 110KV VĨNH LỢI - HÒA BÌNH

TRỤ 01; 02- NR ĐƯỜNG SỐ 17 D3
-TUYẾN 478 DÂN CHỦ (SCT)

TỈ LỆ: 1/#	B.C.K.T.K.T	BẢN VẼ SỐ: 55
2026		MB-HB-478-05

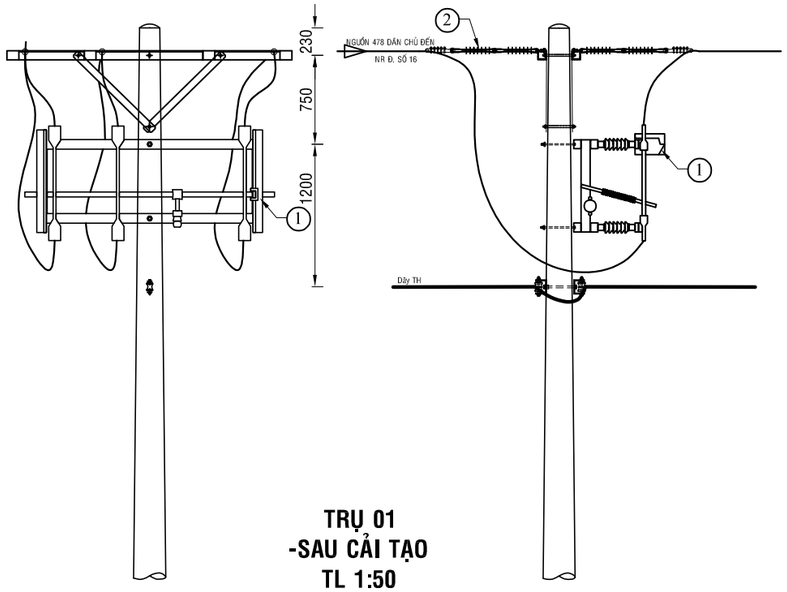

TRỤ 01
-SAU CẢI TẠO
TL 1:50

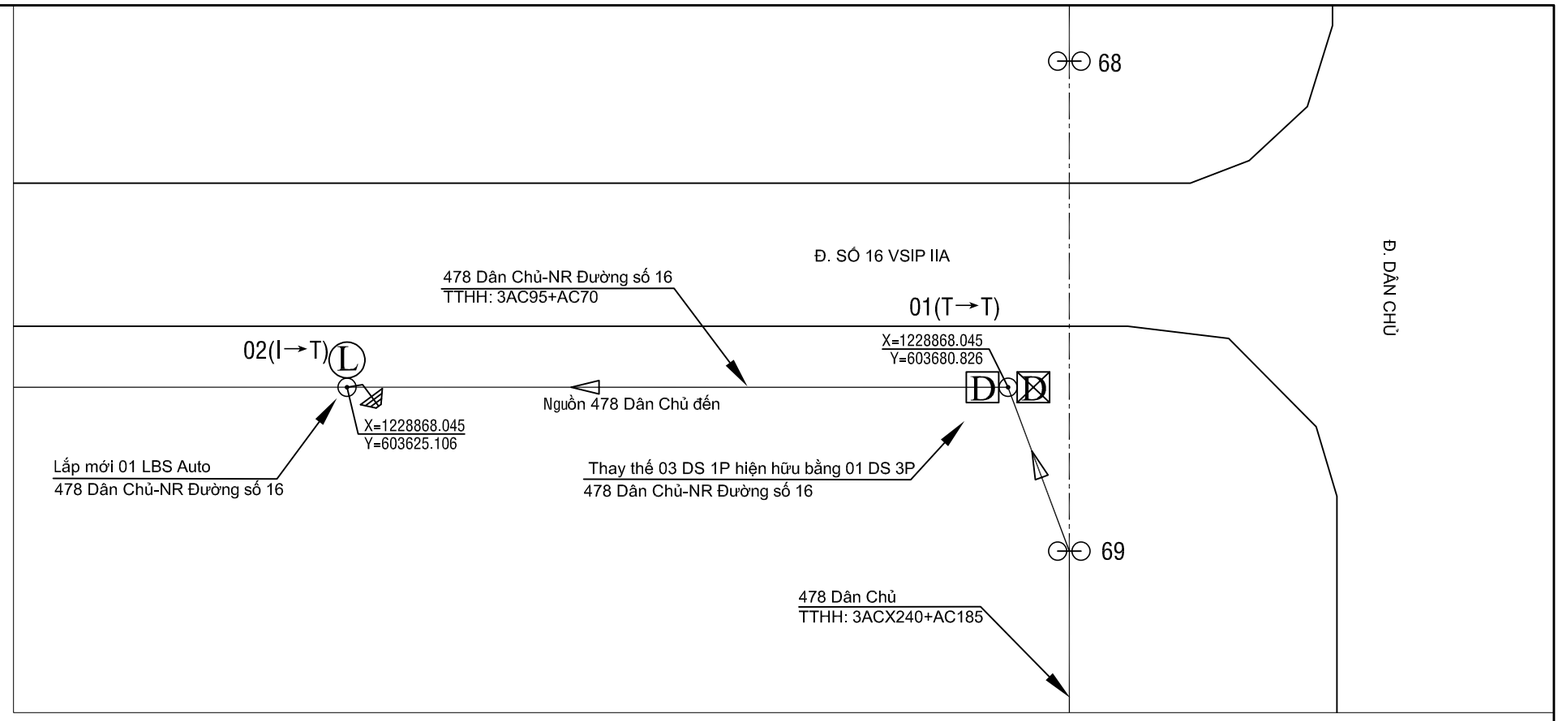

BẢNG GHI CHÚ VẬT TƯ THIẾT BỊ CHÍNH LẮP MỚI TRỤ T01			
STT	TÊN VẬT TƯ THIẾT BỊ	ĐƠN VỊ	GHI CHÚ
01	DS 3 PHA 630A - 24KV + PHỤ KIỆN	BỘ	LẮP MỚI
02	SỨ TREO ĐÔI 24KV POLYMER+ PHỤ KIỆN	BỘ	LẮP MỚI

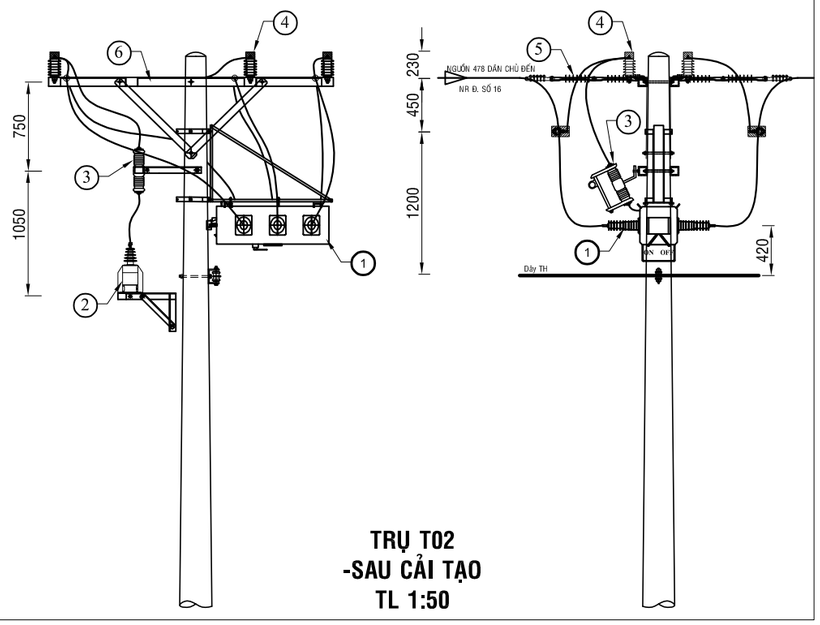

TRỤ T02
-SAU CẢI TẠO
TL 1:50

Ghi chú:

- TRUNG THẾ NỔI HIỆN HỮU
- TRUNG THẾ NGẦM HH
- HẠ THẾ NỔI HIỆN HỮU
- TRỤ TT HIỆN HỮU
- TRỤ HT HIỆN HỮU
- TRỤ TT TRỒNG MỚI 14m - 2 ĐOẠN
- TRỤ TT TRỒNG MỚI 16m 2 ĐOẠN
- TIẾP ĐỊA LẮP MỚI
- TRẠM TREO 3 MÁY 1 PHA HIỆN HỮU
- TRẠM TRỤ GHÉP 1 MÁY 3 PHA HIỆN HỮU
- TRẠM GIÀN 1 MÁY 3 PHA HIỆN HỮU
- DS LẮP MỚI, HIỆN HỮU
- FCO LẮP MỚI, HIỆN HỮU
- LBS LẮP MỚI, HIỆN HỮU
- RECLOSER LẮP MỚI, HIỆN HỮU
- TỤ BÙ HIỆN HỮU

TRỤ 02 NR ĐƯỜNG SỐ 16
-TUYẾN 478 DÂN CHỦ (hiện hữu)

TRỤ 01 NR ĐƯỜNG SỐ 16
-TUYẾN 478 DÂN CHỦ (hiện hữu)

BẢNG GHI CHÚ VẬT TƯ THIẾT BỊ CHÍNH LẮP MỚI TRỤ T02			
STT	TÊN VẬT TƯ THIẾT BỊ	ĐƠN VỊ	GHI CHÚ
01	LBS 3 PHA 630A - 24KV ĐK SCADA + PHỤ KIỆN	BỘ	LẮP MỚI
02	MÁY BIẾN ÁP NGUỒN 1 PHA-12,7KV	BỘ	LẮP MỚI
03	CẦU CHÌ TỰ RƠI 24KV	BỘ	LẮP MỚI
04	CHỐNG SÉT VAN LA 18KV - 10KA + NẮP CHỤP	BỘ	LẮP MỚI
05	SỨ TREO ĐÔI 24KV POLYMER+ PHỤ KIỆN	BỘ	LẮP MỚI
06	BỘ ĐÀ CÂN ĐÔI 2,4M TRỤ ĐƠN	BỘ	LẮP MỚI

CÔNG TY ĐIỆN LỰC BÌNH DƯƠNG
Thủ Dầu Một, ngày....tháng....năm 2026
KT. GIÁM ĐỐC
PHÓ GIÁM ĐỐC

CÔNG TY TNHH
TƯ VẤN XÂY DỰNG 78

ISOCERT ISO 9001:2015

CÔNG TRÌNH: LẮP ĐẶT THIẾT BỊ ĐÓNG CẮT CÁC PHÁT TUYẾN 22KV THUỘC CÁC TRẠM 110KV VĨNH LỢI - HÒA BÌNH

Phó Giám đốc	Đỗ Hữu Ánh	
Chủ nhiệm TK	Lê Anh Tâm	
Chủ trì TK	Bùi Kông Luân	
Kiểm tra	Bùi Kông Luân	
Thiết kế	Lê Tấn Khánh	

TRỤ 01; 02 - NR ĐƯỜNG SỐ 16
-TUYẾN 478 DÂN CHỦ (SCT)

TỈ LỆ: 1/#	B.C.K.T.K.T	BẢN VẼ SỐ: 56
2026		MB-HB-478-06

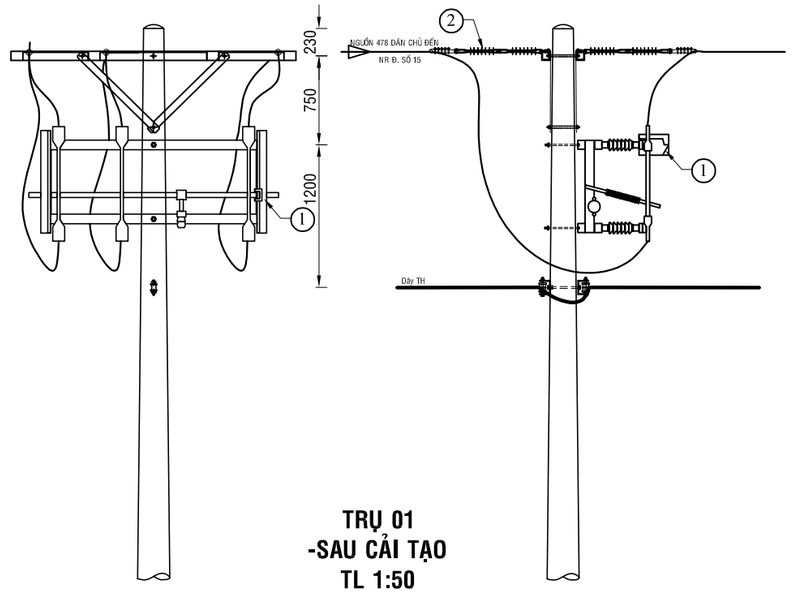

TRỤ 01
-SAU CẢI TẠO
TL 1:50

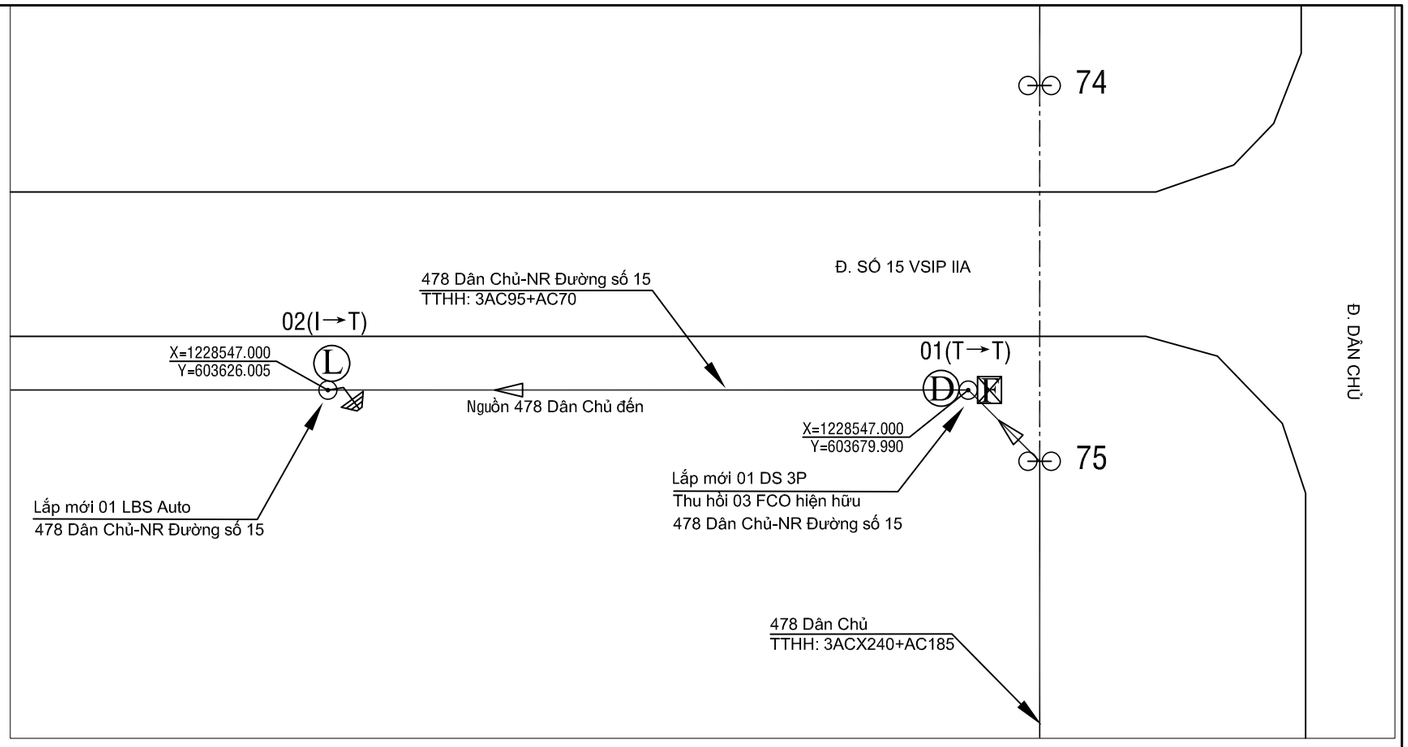

BẢNG GHI CHÚ VẬT TƯ THIẾT BỊ CHÍNH LẮP MỚI TRỤ T01			
STT	TÊN VẬT TƯ THIẾT BỊ	ĐƠN VỊ	GHI CHÚ
01	DS 3 PHA 630A - 24KV + PHỤ KIỆN	BỘ	LẮP MỚI
02	SỨ TREO ĐÔI 24KV POLYMER+ PHỤ KIỆN	BỘ	LẮP MỚI

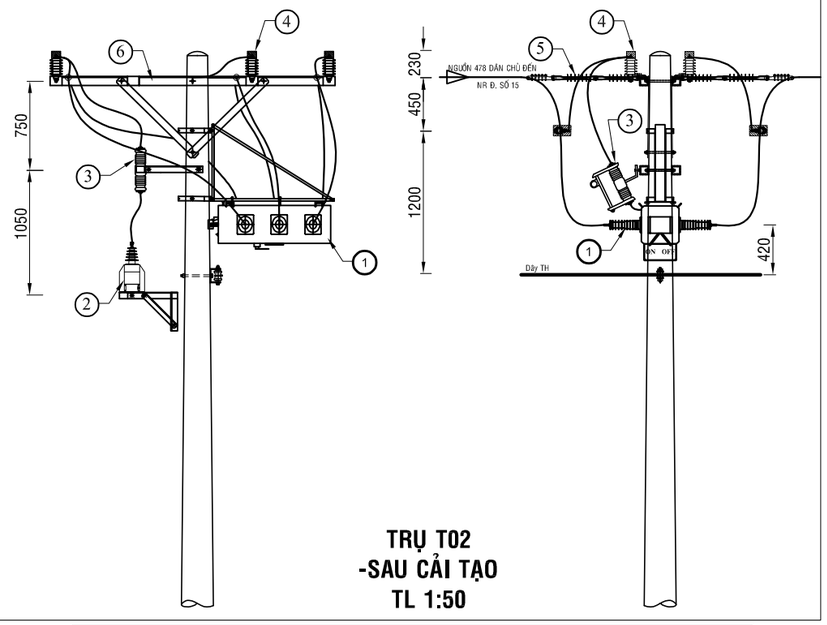

TRỤ T02
-SAU CẢI TẠO
TL 1:50

Ghi chú:

- TRUNG THẾ NỔI HIỆN HỮU
- TRUNG THẾ NGẦM HH
- HẠ THẾ NỔI HIỆN HỮU
- TRỤ TT HIỆN HỮU
- TRỤ HT HIỆN HỮU
- TRỤ TT TRỒNG MỚI 14m - 2 ĐOẠN
- TRỤ TT TRỒNG MỚI 16m 2 ĐOẠN
- TIẾP ĐỊA LẮP MỚI
- TRẠM TREO 3 MÁY 1 PHA HIỆN HỮU
- TRẠM TRỤ GHÉP 1 MÁY 3 PHA HIỆN HỮU
- TRẠM GIÁN 1 MÁY 3 PHA HIỆN HỮU
- DS LẮP MỚI, HIỆN HỮU
- FCO LẮP MỚI, HIỆN HỮU
- LBS LẮP MỚI, HIỆN HỮU
- RECLOSER LẮP MỚI, HIỆN HỮU
- TỤ BÙ HIỆN HỮU

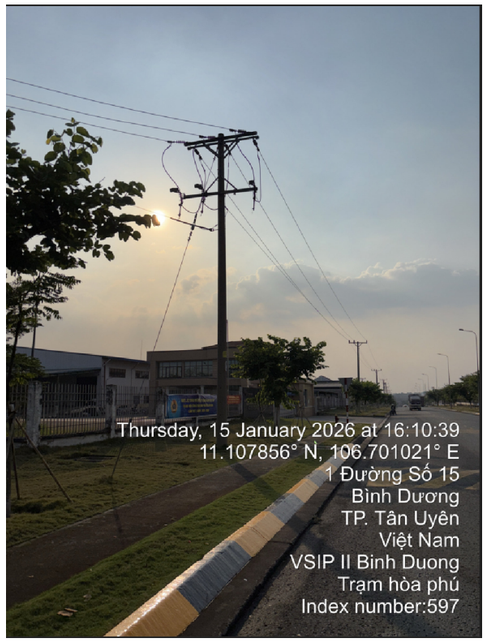

TRỤ 01 NR ĐƯỜNG SỐ 15
-TUYẾN 478 DÂN CHỦ (hiện hữu)

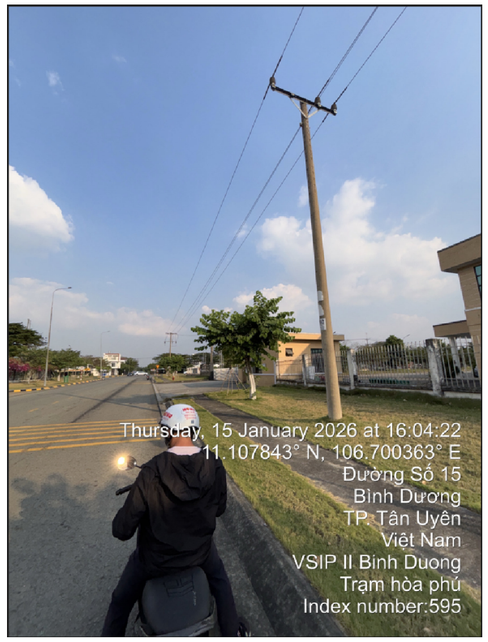

TRỤ 02 NR ĐƯỜNG SỐ 15
-TUYẾN 478 DÂN CHỦ (hiện hữu)

BẢNG GHI CHÚ VẬT TƯ THIẾT BỊ CHÍNH LẮP MỚI TRỤ T02			
STT	TÊN VẬT TƯ THIẾT BỊ	ĐƠN VỊ	GHI CHÚ
01	LBS 3 PHA 630A - 24KV ĐK SCADA + PHỤ KIỆN	BỘ	LẮP MỚI
02	MÁY BIẾN ÁP NGUỒN 1 PHA-12,7KV	BỘ	LẮP MỚI
03	CẦU CHÌ TỰ RƠI 24KV	BỘ	LẮP MỚI
04	CHỐNG SÉT VAN LA 18KV - 10KA + NẮP CHỤP	BỘ	LẮP MỚI
05	SỨ TREO ĐÔI 24KV POLYMER+ PHỤ KIỆN	BỘ	LẮP MỚI
06	BỘ ĐÀ CÂN ĐÔI 2,4M TRỤ ĐƠN	BỘ	LẮP MỚI

CÔNG TY ĐIỆN LỰC BÌNH DƯƠNG
Thủ Dầu Một, ngày....tháng....năm 2026
KT. GIÁM ĐỐC
PHÓ GIÁM ĐỐC

CÔNG TY TNHH
TƯ VẤN XÂY DỰNG 78

ISOCERT ISO 9001:2015

CÔNG TRÌNH: LẮP ĐẶT THIẾT BỊ ĐÓNG CẮT CÁC PHÁT TUYẾN 22KV THUỘC CÁC TRẠM 110KV VĨNH LỢI - HÒA BÌNH

Phó Giám đốc	Đỗ Hữu Ánh	
Chủ nhiệm TK	Lê Anh Tâm	
Chủ trì TK	Bùi Kông Luân	
Kiểm tra	Bùi Kông Luân	
Thiết kế	Lê Tấn Khánh	

TRỤ 01; 02 - NR ĐƯỜNG SỐ 15
-TUYẾN 478 DÂN CHỦ (SCT)

TỈ LỆ: 1/#	B.C.K.T.K.T	BẢN VẼ SỐ: 57
2026		MB-HB-478-07

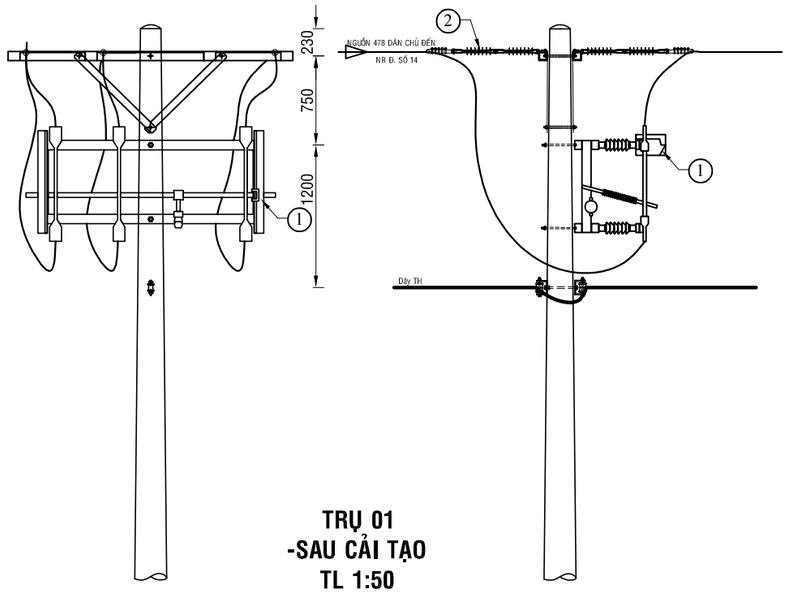

TRỤ 01
-SAU CẢI TẠO
TL 1:50

BẢNG GHI CHÚ VẬT TƯ THIẾT BỊ CHÍNH LẮP MỚI TRỤ T01			
STT	TÊN VẬT TƯ THIẾT BỊ	ĐƠN VỊ	GHI CHÚ
01	DS 3 PHA 630A - 24KV + PHỤ KIỆN	BỘ	LẮP MỚI
02	SỨ TREO ĐÔI 24KV POLYMER+ PHỤ KIỆN	BỘ	LẮP MỚI

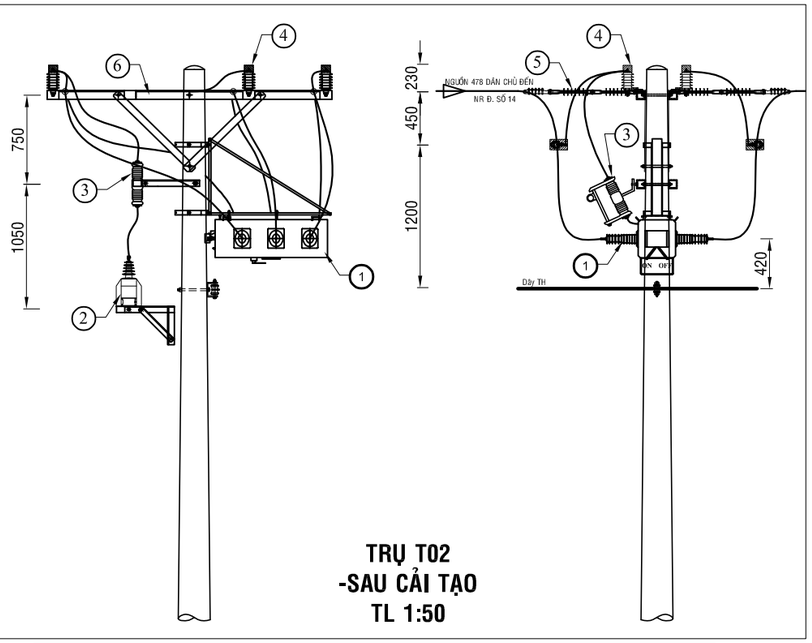

TRỤ T02
-SAU CẢI TẠO
TL 1:50

BẢNG GHI CHÚ VẬT TƯ THIẾT BỊ CHÍNH LẮP MỚI TRỤ T02			
STT	TÊN VẬT TƯ THIẾT BỊ	ĐƠN VỊ	GHI CHÚ
01	LBS 3 PHA 630A - 24KV ĐK SCADA + PHỤ KIỆN	BỘ	LẮP MỚI
02	MÁY BIẾN ÁP NGUỒN 1 PHA-12,7KV	BỘ	LẮP MỚI
03	CẦU CHÌ TỰ RƠI 24KV	BỘ	LẮP MỚI
04	CHỐNG SÉT VAN LA 18KV - 10KA + NẮP CHỤP	BỘ	LẮP MỚI
05	SỨ TREO ĐÔI 24KV POLYMER+ PHỤ KIỆN	BỘ	LẮP MỚI
06	BỘ ĐÀ CÂN ĐỐI 2,4M TRỤ ĐƠN	BỘ	LẮP MỚI

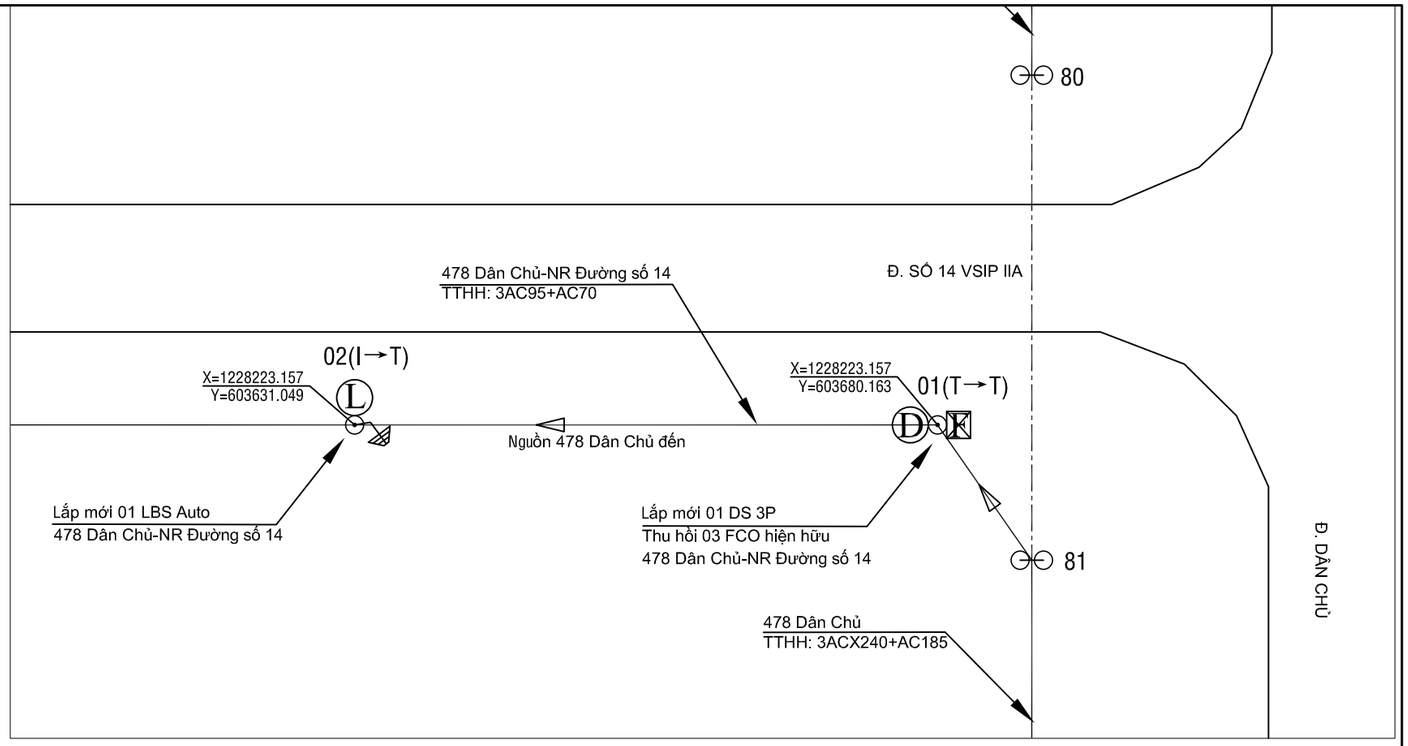

Ghi chú:

- TRUNG THẾ NỔI HIỆN HỮU
- TRUNG THẾ NGẦM HH
- HẠ THẾ NỔI HIỆN HỮU
- TRỤ TT HIỆN HỮU
- TRỤ HT HIỆN HỮU
- TRỤ TT TRỒNG MỚI 14m - 2 ĐOẠN
- TRỤ TT TRỒNG MỚI 16m 2 ĐOẠN
- TIẾP ĐỊA LẮP MỚI
- TRẠM TREO 3 MÁY 1 PHA HIỆN HỮU
- TRẠM TRỤ GHÉP 1 MÁY 3 PHA HIỆN HỮU
- TRẠM GIÀN 1 MÁY 3 PHA HIỆN HỮU
- DS LẮP MỚI, HIỆN HỮU
- FCO LẮP MỚI, HIỆN HỮU
- LBS LẮP MỚI, HIỆN HỮU
- RECLOSER LẮP MỚI, HIỆN HỮU
- TỤ BÙ HIỆN HỮU

TRỤ 01 NR ĐƯỜNG SỐ 14
-TUYẾN 478 DÂN CHỦ (hiện hữu)

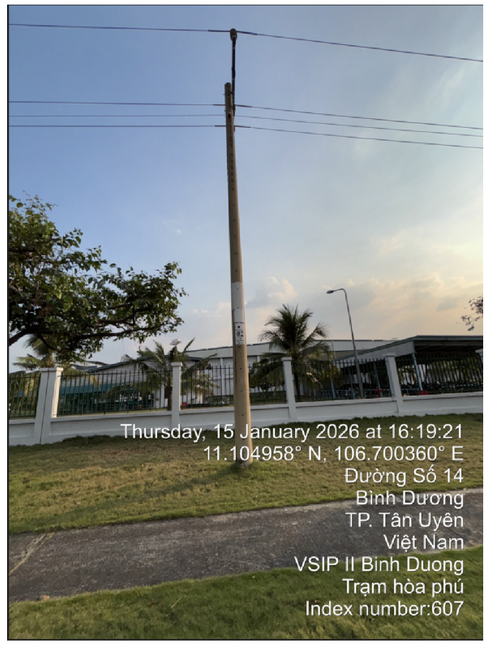

TRỤ 02 NR ĐƯỜNG SỐ 14
-TUYẾN 478 DÂN CHỦ (hiện hữu)

CÔNG TY ĐIỆN LỰC BÌNH DƯƠNG
Thủ Dầu Một, ngày....tháng....năm 2026
KT. GIÁM ĐỐC
PHÓ GIÁM ĐỐC

CÔNG TY TNHH
TƯ VẤN XÂY DỰNG 78

ISOCERT ISO 9001:2015

CÔNG TRÌNH: LẮP ĐẶT THIẾT BỊ ĐÓNG CẮT CÁC PHÁT TUYẾN 22KV THUỘC CÁC TRẠM 110KV VĨNH LỢI - HÒA BÌNH

Phó Giám đốc	Đỗ Hữu Ánh	
Chủ nhiệm TK	Lê Anh Tâm	
Chủ trì TK	Bùi Kông Luân	
Kiểm tra	Bùi Kông Luân	
Thiết kế	Lê Tấn Khánh	

TRỤ 01; 02 - NR ĐƯỜNG SỐ 14
-TUYẾN 478 DÂN CHỦ (SCT)

TỈ LỆ: 1/#	B.C.K.T.K.T	BẢN VẼ SỐ: 58
2026		MB-HB-478-08

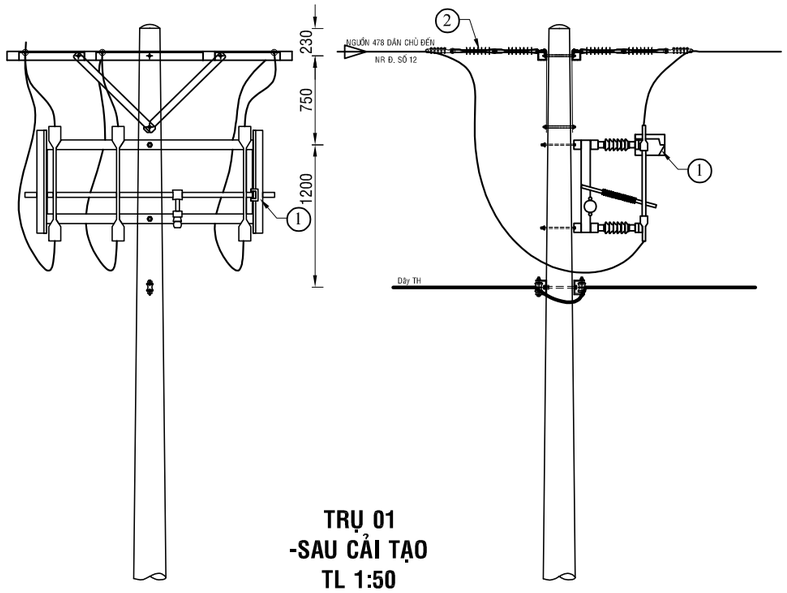

TRỤ 01
-SAU CẢI TẠO
TL 1:50

BẢNG GHI CHÚ VẬT TƯ THIẾT BỊ CHÍNH LẮP MỚI TRỤ T01			
STT	TÊN VẬT TƯ THIẾT BỊ	ĐƠN VỊ	GHI CHÚ
01	DS 3 PHA 630A - 24KV + PHỤ KIỆN	BỘ	LẮP MỚI
02	SỨ TREO ĐÔI 24KV POLYMER+ PHỤ KIỆN	BỘ	LẮP MỚI

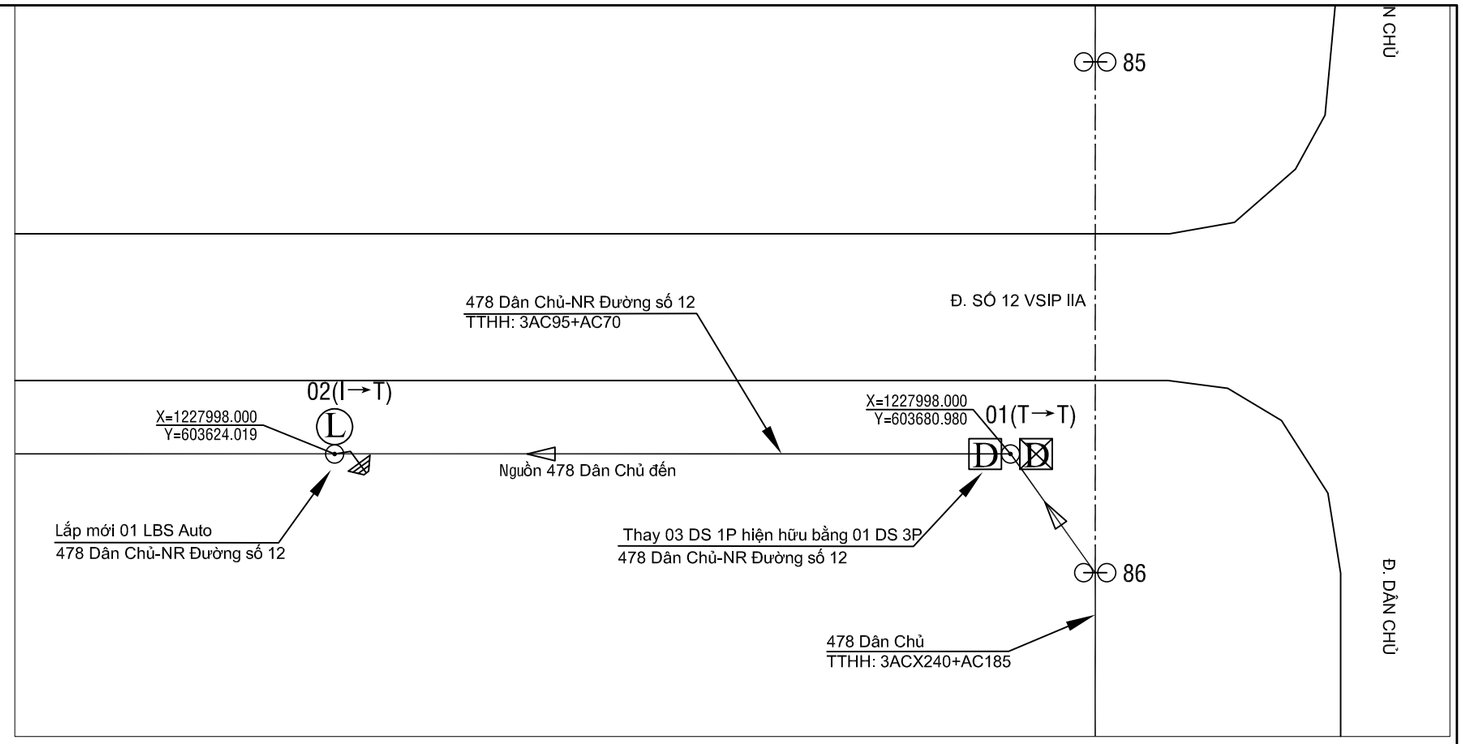

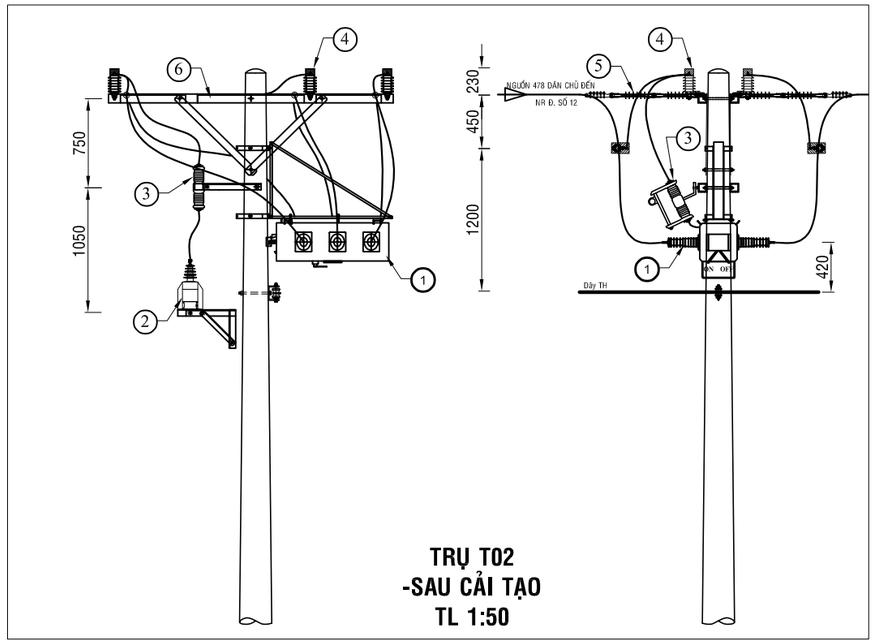

TRỤ T02
-SAU CẢI TẠO
TL 1:50

BẢNG GHI CHÚ VẬT TƯ THIẾT BỊ CHÍNH LẮP MỚI TRỤ T02			
STT	TÊN VẬT TƯ THIẾT BỊ	ĐƠN VỊ	GHI CHÚ
01	LBS 3 PHA 630A - 24KV ĐK SCADA + PHỤ KIỆN	BỘ	LẮP MỚI
02	MÁY BIẾN ÁP NGUỒN 1 PHA-12,7KV	BỘ	LẮP MỚI
03	CẦU CHÌ TỰ RƠI 24KV	BỘ	LẮP MỚI
04	CHỐNG SÉT VAN LA 18KV - 10KA + NẮP CHỤP	BỘ	LẮP MỚI
05	SỨ TREO ĐÔI 24KV POLYMER+ PHỤ KIỆN	BỘ	LẮP MỚI
06	BỘ ĐÀ CÂN ĐÔI 2,4M TRỤ ĐƠN	BỘ	LẮP MỚI

Ghi chú:

- TRUNG THẾ NỔI HIỆN HỮU
- TRUNG THẾ NGẦM HH
- HẠ THẾ NỔI HIỆN HỮU
- TRỤ TT HIỆN HỮU
- TRỤ HT HIỆN HỮU
- TRỤ TT TRỒNG MỚI 14m - 2 ĐOẠN
- TRỤ TT TRỒNG MỚI 16m 2 ĐOẠN
- TIẾP ĐỊA LẮP MỚI
- TRẠM TREO 3 MÁY 1 PHA HIỆN HỮU
- TRẠM TRỤ GHÉP 1 MÁY 3 PHA HIỆN HỮU
- TRẠM GIÀN 1 MÁY 3 PHA HIỆN HỮU
- DS LẮP MỚI, HIỆN HỮU
- FCO LẮP MỚI, HIỆN HỮU
- LBS LẮP MỚI, HIỆN HỮU
- RECLOSER LẮP MỚI, HIỆN HỮU
- TỤ BÙ HIỆN HỮU

TRỤ 02 NR ĐƯỜNG SỐ 12
-TUYẾN 478 DÂN CHỦ (hiện hữu)

TRỤ 01 NR ĐƯỜNG SỐ 12
-TUYẾN 478 DÂN CHỦ (hiện hữu)

CÔNG TY ĐIỆN LỰC BÌNH DƯƠNG
Thủ Dầu Một, ngày....tháng....năm 2026
KT. GIÁM ĐỐC
PHÓ GIÁM ĐỐC

CÔNG TY TNHH
TƯ VẤN XÂY DỰNG 78

ISO 9001:2015

Phó Giám đốc	Đỗ Hữu Ánh	
Chủ nhiệm TK	Lê Anh Tâm	
Chủ trì TK	Bùi Kông Luân	
Kiểm tra	Bùi Kông Luân	
Thiết kế	Lê Tấn Khánh	

CÔNG TRÌNH: LẮP ĐẶT THIẾT BỊ ĐÓNG CẮT CÁC PHÁT TUYẾN 22KV THUỘC CÁC TRẠM 110KV VĨNH LỢI - HÒA BÌNH

TRỤ 01; 02 - NR ĐƯỜNG SỐ 12
-TUYẾN 478 DÂN CHỦ (SCT)

TỈ LỆ: 1/#	B.C.K.T.K.T	BẢN VẼ SỐ: 59
2026		MB-HB-478-09

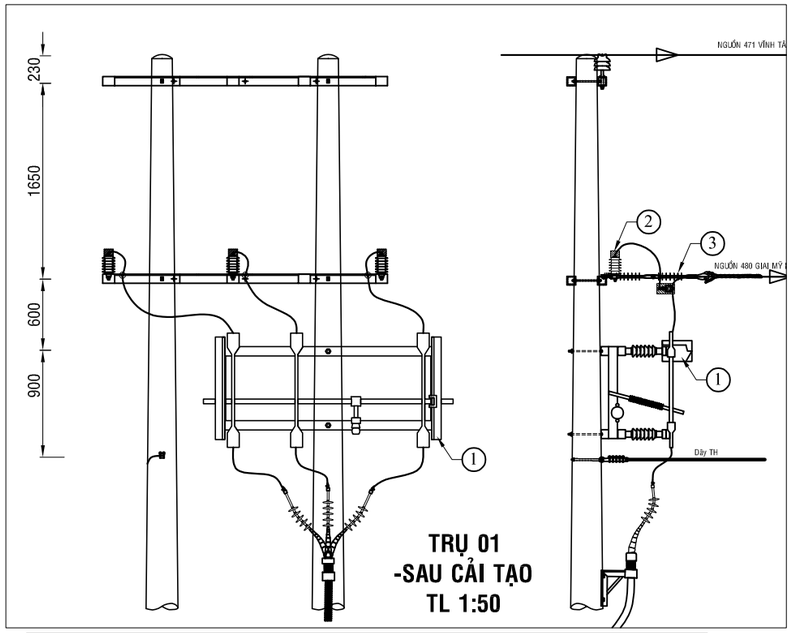

BẢNG GHI CHÚ VẬT TƯ THIẾT BỊ CHÍNH LẮP MỚI TRỤ T01			
STT	TÊN VẬT TƯ THIẾT BỊ	ĐƠN VỊ	GHI CHÚ
01	DS 3 PHA 630A - 24KV + PHỤ KIỆN	BỘ	LẮP MỚI
02	CHỐNG SÉT VAN LA 18KV - 10KA + NẮP CHỤP	BỘ	LẮP MỚI
03	SỨ TREO ĐÔI 24KV POLYMER+ PHỤ KIỆN	BỘ	LẮP MỚI

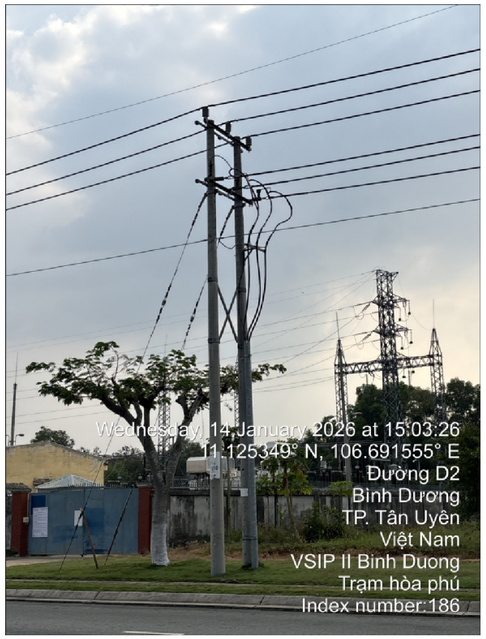

TRỤ 01 TUYẾN 480 GIAI MỸ (hiện hữu)

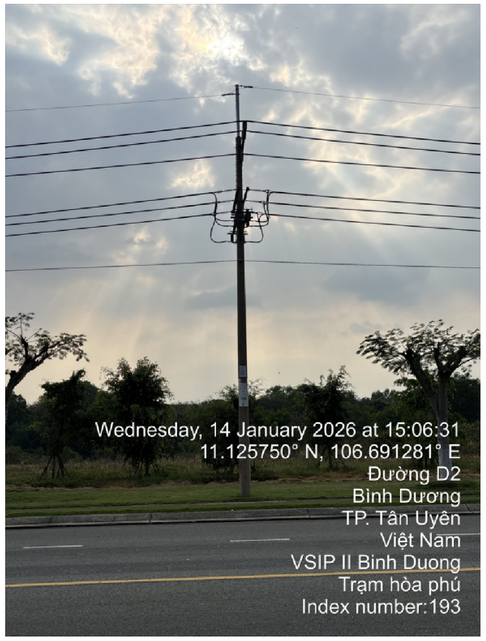

TRỤ 03 TUYẾN 480 GIAI MỸ (hiện hữu)

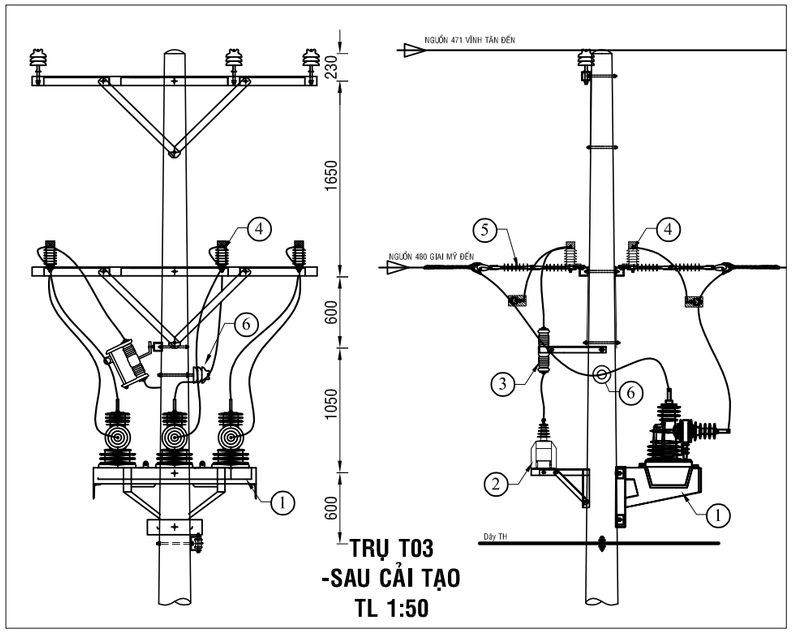

BẢNG GHI CHÚ VẬT TƯ THIẾT BỊ CHÍNH LẮP MỚI TRỤ 03			
STT	TÊN VẬT TƯ THIẾT BỊ	ĐƠN VỊ	GHI CHÚ
01	RECLOSER 3 PHA 630A - 24KV ĐK SCADA + PHỤ KIỆN	BỘ	LẮP MỚI
02	MÁY BIẾN ÁP NGUỒN 1 PHA-12,7KV	BỘ	LẮP MỚI
03	CẦU CHÌ TỰ RƠI 24KV	BỘ	LẮP MỚI
04	CHỐNG SÉT VAN LA 18KV - 10KA + NẮP CHỤP	BỘ	LẮP MỚI
05	SỨ TREO ĐÔI 24KV POLYMER+ PHỤ KIỆN	BỘ	LẮP MỚI
06	SỨ ĐỨNG 24KV	BỘ	LẮP MỚI

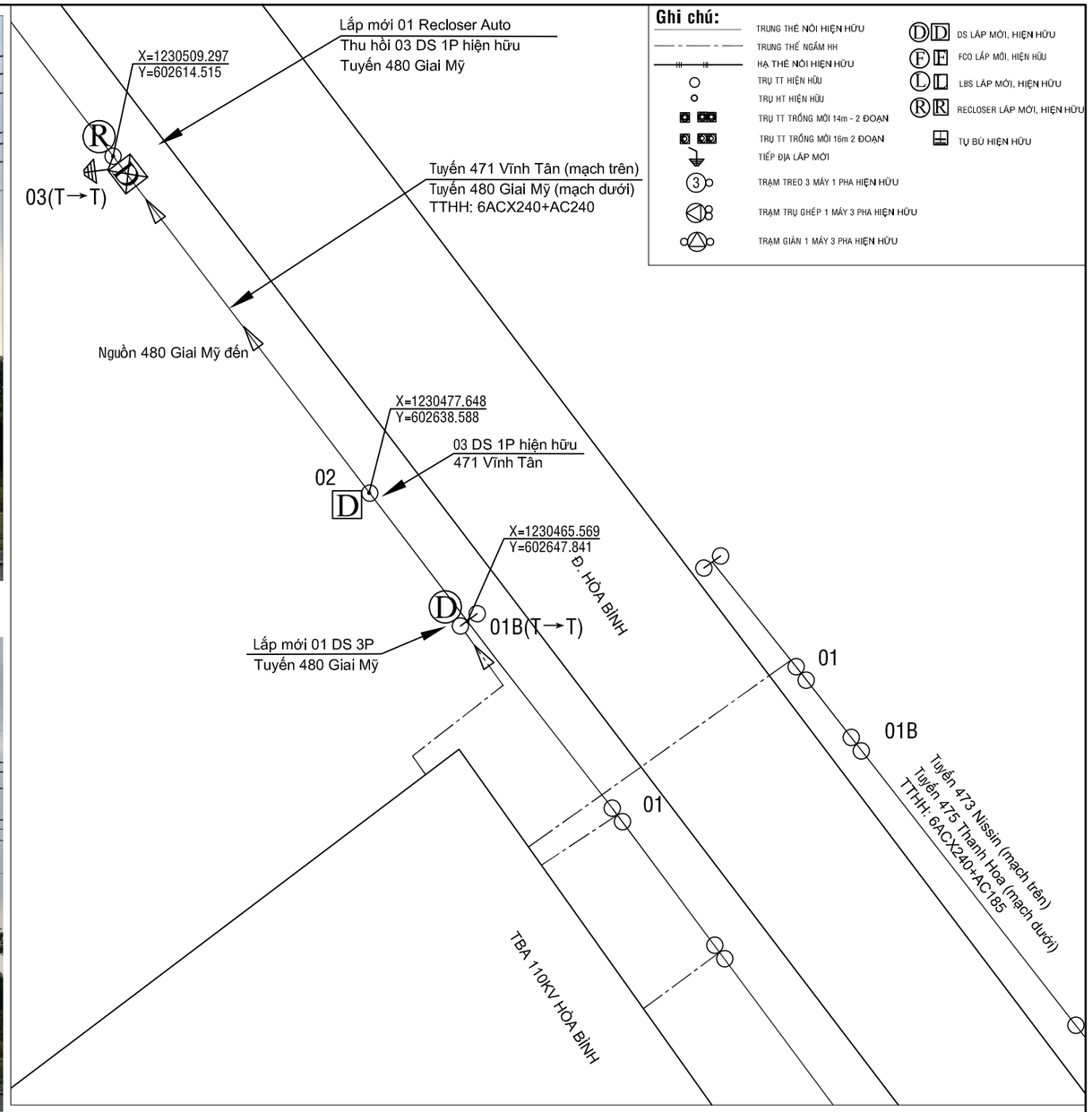

CÔNG TY ĐIỆN LỰC BÌNH DƯƠNG
Thủ Dầu Một, ngày....tháng....năm 2026
KT. GIÁM ĐỐC
PHÓ GIÁM ĐỐC

CÔNG TY TNHH
TƯ VẤN XÂY DỰNG 78

ISOCERT ISO 9001:2015

Phó Giám đốc	Đỗ Hữu Ánh	
Chủ nhiệm TK	Lê Anh Tâm	
Chủ trì TK	Bùi Kông Luân	
Kiểm tra	Bùi Kông Luân	
Thiết kế	Lê Tấn Khánh	

CÔNG TRÌNH: LẮP ĐẶT THIẾT BỊ ĐÓNG CẮT CÁC PHÁT TUYẾN 22KV THUỘC CÁC TRẠM 110KV VĨNH LỢI - HÒA BÌNH

TRỤ 01; 03 - TUYẾN 480 GIAI MỸ (SCT)

TỈ LỆ: 1/#	B.C.K.T.K.T	BẢN VẼ SỐ: 60
2026		MB-HB-480-01

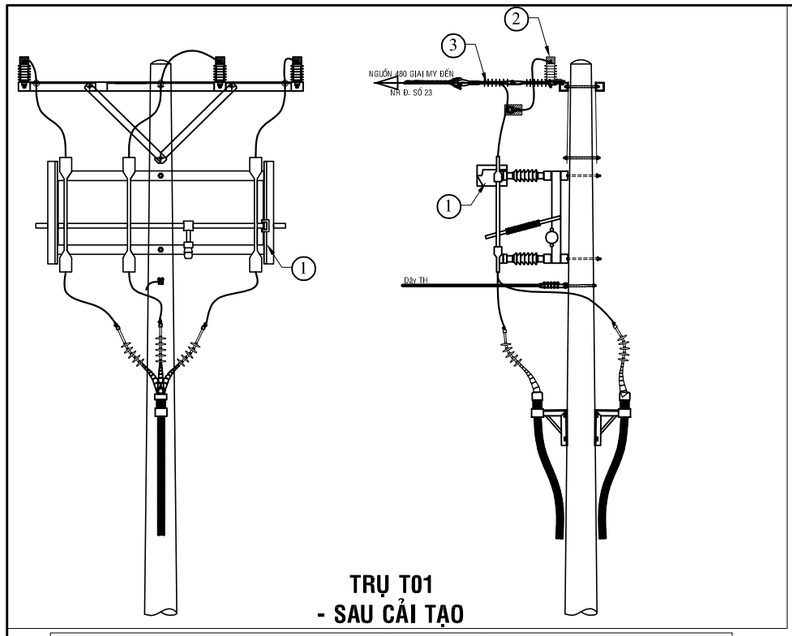

TRỤ T01
- SAU CẢI TẠO

BẢNG GHI CHÚ VẬT TƯ THIẾT BỊ CHÍNH LẮP MỚI TRỤ T01			
STT	TÊN VẬT TƯ THIẾT BỊ	ĐƠN VỊ	GHI CHÚ
01	DS 3 PHA 630A - 24KV + PHỤ KIỆN	BỘ	LẮP MỚI
02	CHỐNG SÉT VAN LA 18KV - 10KA + NẮP CHỤP	BỘ	LẮP MỚI
03	SỨ TREO ĐÔI 24KV POLYMER+ PHỤ KIỆN	BỘ	LẮP MỚI

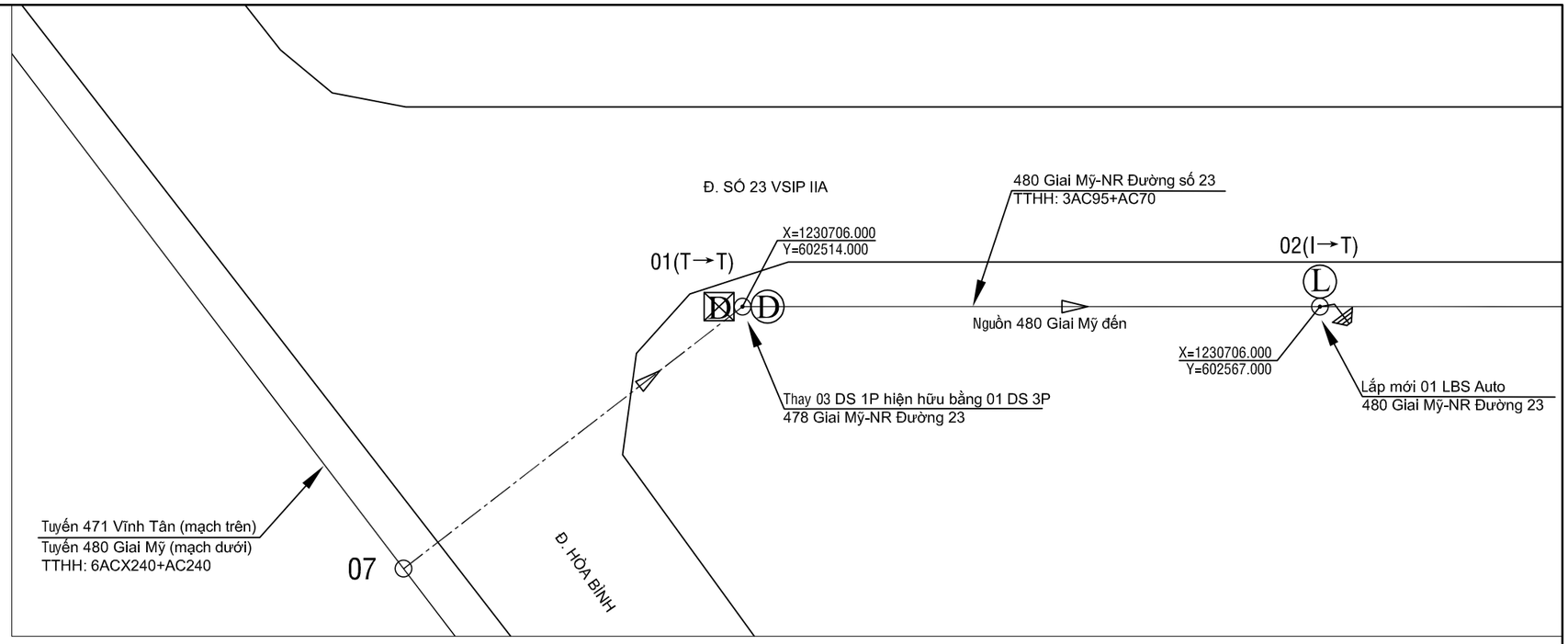

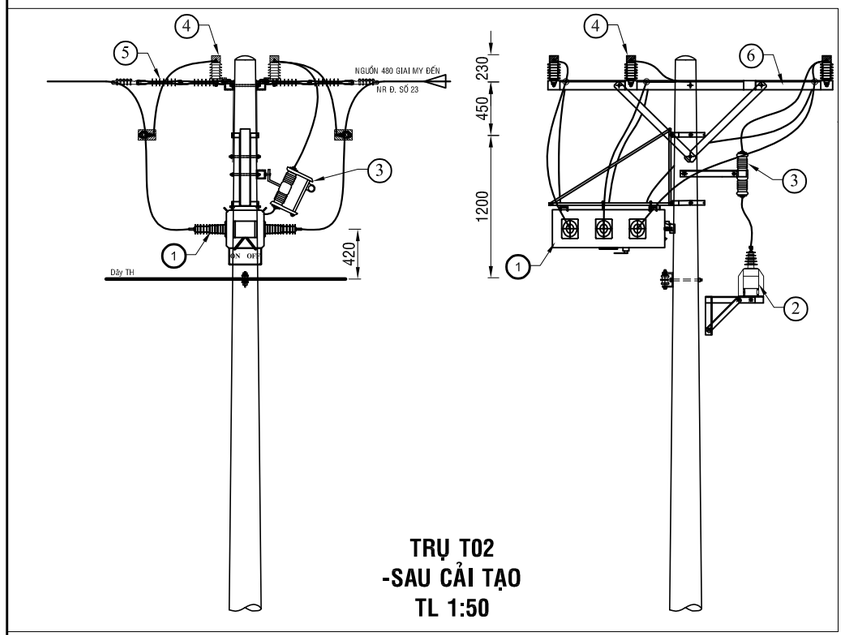

TRỤ T02
-SAU CẢI TẠO
TL 1:50

BẢNG GHI CHÚ VẬT TƯ THIẾT BỊ CHÍNH LẮP MỚI TRỤ T02			
STT	TÊN VẬT TƯ THIẾT BỊ	ĐƠN VỊ	GHI CHÚ
01	LBS 3 PHA 630A - 24KV ĐK SCADA + PHỤ KIỆN	BỘ	LẮP MỚI
02	MÁY BIẾN ÁP NGUỒN 1 PHA-12,7KV	BỘ	LẮP MỚI
03	CẦU CHÌ TỰ RƠI 24KV	BỘ	LẮP MỚI
04	CHỐNG SÉT VAN LA 18KV - 10KA + NẮP CHỤP	BỘ	LẮP MỚI
05	SỨ TREO ĐÔI 24KV POLYMER+ PHỤ KIỆN	BỘ	LẮP MỚI
06	BỘ ĐÀ CÂN ĐÔI 2,4M TRỤ ĐƠN	BỘ	LẮP MỚI

Ghi chú:

- TRUNG THẾ NỔI HIỆN HỮU
- TRUNG THẾ NGẦM HH
- HẠ THẾ NỔI HIỆN HỮU
- TRỤ TT HIỆN HỮU
- TRỤ HT HIỆN HỮU
- TRỤ TT TRỒNG MỚI 14m - 2 ĐOẠN
- TRỤ TT TRỒNG MỚI 16m 2 ĐOẠN
- TIẾP ĐỊA LẮP MỚI
- TRẠM TREO 3 MÁY 1 PHA HIỆN HỮU
- TRẠM TRỤ GHÉP 1 MÁY 3 PHA HIỆN HỮU
- TRẠM GIÀN 1 MÁY 3 PHA HIỆN HỮU
- DS LẮP MỚI, HIỆN HỮU
- FCO LẮP MỚI, HIỆN HỮU
- LBS LẮP MỚI, HIỆN HỮU
- RECLOSER LẮP MỚI, HIỆN HỮU
- TỤ BÙ HIỆN HỮU

TRỤ 02 NR ĐƯỜNG SỐ 23
- TUYẾN 480 GIAI MỸ (hiện hữu)

TRỤ 01 NR ĐƯỜNG SỐ 23
- TUYẾN 480 GIAI MỸ (hiện hữu)

CÔNG TY ĐIỆN LỰC BÌNH DƯƠNG
Thủ Dầu Một, ngày....tháng....năm 2026
KT. GIÁM ĐỐC
PHÓ GIÁM ĐỐC

CÔNG TY TNHH
TƯ VẤN XÂY DỰNG 78

ISOCERT ISO 9001:2015

Phó Giám đốc	Đỗ Hữu Ánh	
Chủ nhiệm TK	Lê Anh Tâm	
Chủ trì TK	Bùi Kông Luân	
Kiểm tra	Bùi Kông Luân	
Thiết kế	Lê Tấn Khánh	

CÔNG TRÌNH: LẮP ĐẶT THIẾT BỊ ĐÓNG CẮT CÁC PHÁT TUYẾN 22KV THUỘC CÁC TRẠM 110KV VĨNH LỢI - HÒA BÌNH

TRỤ 01; 02 - NR ĐƯỜNG SỐ 23
- TUYẾN 480 GIAI MỸ (SCT)

TỈ LỆ: 1/#	B.C.K.T.K.T	BẢN VẼ SỐ: 61
2026		MB-HB-480-02

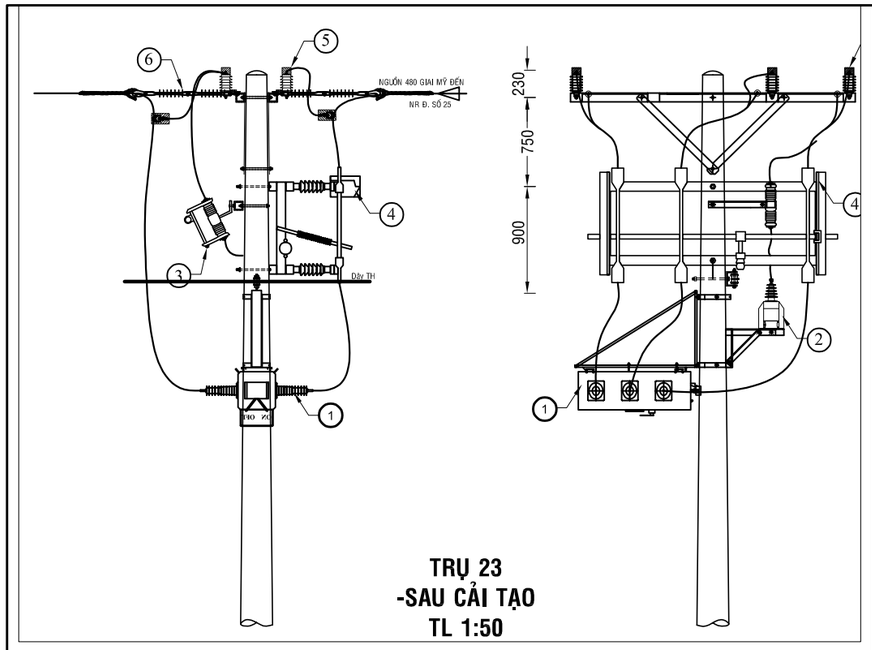

TRỤ 23
-SAU CẢI TẠO
TL 1:50

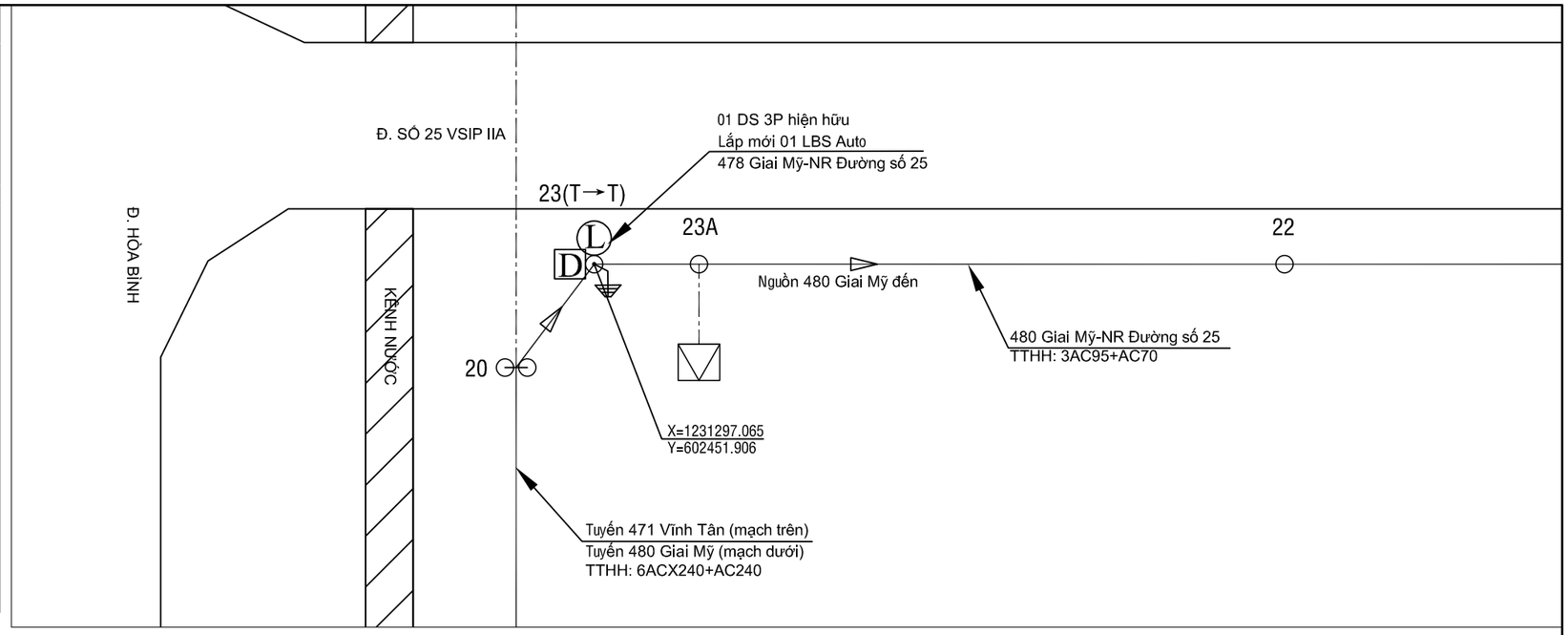

BẢNG GHI CHÚ VẬT TƯ THIẾT BỊ CHÍNH LẮP MỚI TRỤ T23

STT	TÊN VẬT TƯ THIẾT BỊ	ĐƠN VỊ	GHI CHÚ
01	LBS 3 PHA 630A - 24KV ĐK SCADA + PHỤ KIỆN	BỘ	LẮP MỚI
02	MÁY BIẾN ÁP NGUỒN 1 PHA-12,7KV	BỘ	LẮP MỚI
03	CẦU CHÌ TỰ RƠI 24KV	BỘ	LẮP MỚI
04	DS 3 PHA 630A - 24KV + PHỤ KIỆN	BỘ	HIỆN HỮU
05	CHỐNG SÉT VAN LA 18KV - 10KA + NẮP CHỤP	BỘ	LẮP MỚI
06	SỨ TREO ĐÔI 24KV POLYMER+ PHỤ KIỆN	BỘ	LẮP MỚI

TRỤ 23 NR ĐƯỜNG SỐ 25
- TUYẾN 480 GIAI MỸ (hiện hữu)

Ghi chú:

- TRUNG THẾ NỔI HIỆN HỮU
- TRUNG THẾ NGẦM HH
- HẠ THẾ NỔI HIỆN HỮU
- TRỤ TT HIỆN HỮU
- TRỤ HT HIỆN HỮU
- TRỤ TT TRỒNG MỚI 14m - 2 ĐOẠN
- TRỤ TT TRỒNG MỚI 16m 2 ĐOẠN
- TIẾP ĐỊA LẮP MỚI
- TRẠM TREO 3 MÁY 1 PHA HIỆN HỮU
- TRẠM TRỤ GHÉP 1 MÁY 3 PHA HIỆN HỮU
- TRẠM GIÀN 1 MÁY 3 PHA HIỆN HỮU
- DS LẮP MỚI, HIỆN HỮU
- FCO LẮP MỚI, HIỆN HỮU
- LBS LẮP MỚI, HIỆN HỮU
- RECLOSER LẮP MỚI, HIỆN HỮU
- TỤ BÙ HIỆN HỮU

CÔNG TY ĐIỆN LỰC BÌNH DƯƠNG
Thủ Dầu Một, ngày....tháng....năm 2026
KT. GIÁM ĐỐC
PHÓ GIÁM ĐỐC

CÔNG TY TNHH
TƯ VẤN XÂY DỰNG 78

ISOCERT ISO 9001:2015

Phó Giám đốc	Đỗ Hữu Ánh	
Chủ nhiệm TK	Lê Anh Tâm	
Chủ trì TK	Bùi Kông Luân	
Kiểm tra	Bùi Kông Luân	
Thiết kế	Lê Tấn Khánh	

CÔNG TRÌNH: LẮP ĐẶT THIẾT BỊ ĐÓNG CẮT CÁC PHÁT TUYẾN 22KV THUỘC CÁC TRẠM 110KV VĨNH LỢI - HÒA BÌNH

TRỤ 23 NR ĐƯỜNG SỐ 25- TUYẾN 480 GIAI MỸ (SCT)

TỈ LỆ: 1/#	B.C.K.T.K.T	BẢN VẼ SỐ: 62
2026		MB-HB-480-03

PHẦN III: BẢN VẼ CHI TIẾT

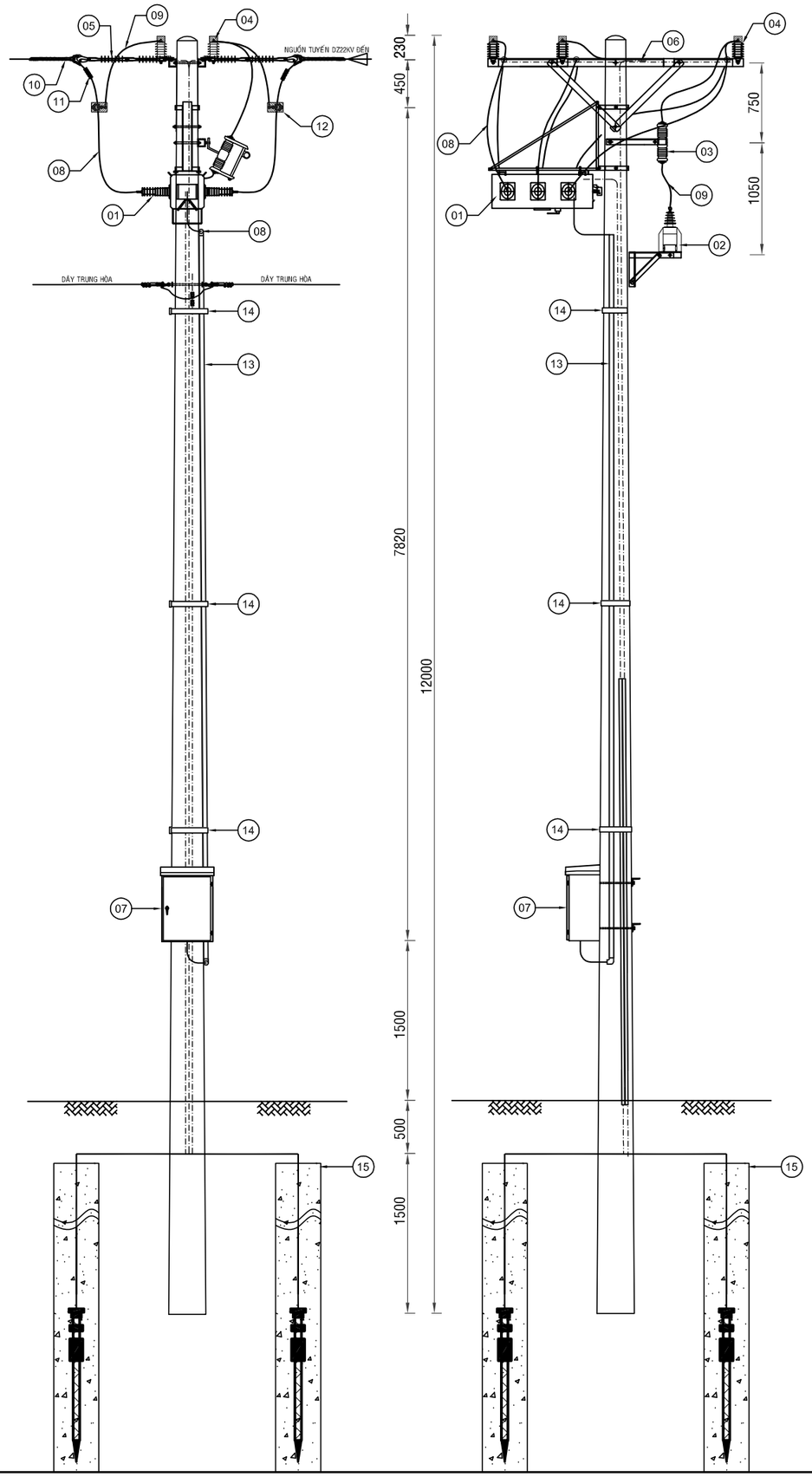

BẢNG GHI CHÚ VẬT TƯ THIẾT BỊ CHÍNH				
STT	TÊN VẬT TƯ THIẾT BỊ	ĐƠN VỊ	SỐ LƯỢNG	GHI CHÚ
01	LBS 3 PHA 630A - 24KV ĐK SCADA + PHỤ KIỆN	BỘ	01	
02	MÁY BIẾN ÁP NGUỒN 1 PHA-12,7KV	BỘ	01	
03	CẦU CHÌ TỰ RƠI 24KV	BỘ	01	
04	CHỐNG SÉT VAN LA 18KV - 10KA + NẮP CHỤP	BỘ	06	
05	SỨ TREO 24KV POLYMER+ PHỤ KIỆN	BỘ	12	
06	BỘ ĐÀ CÂN ĐÔI 2,4M TRỤ ĐƠN	BỘ	01	
07	TỦ ĐIỀU KHIỂN	TỦ	01	
08	DÂY NHÔM BỌC 24KV ACXH 240MM2	M	...	
09	DÂY ĐỒNG BỌC 24KV 25MM2	M	...	
10	GIÁP NÍU DÂY NHÔM BỌC 22KV 240/32MM2	CÁI	06	
11	KẸP NỐI ÉP RẼ DẠNG H (150-240/150-240)	CÁI	12	
12	KẸP QUAI CU-AL 150-240MM2	CÁI	06	
13	ỐNG NHỰA PVC D34	MÉT	07	
14	ĐAI THÉP KHÔNG GỈ	CÁI	03	
15	HỆ THỐNG NỐI ĐẤT THIẾT BỊ LBS	BỘ	01	

CÔNG TY TNHH
TƯ VẤN XÂY DỰNG 78

ISO 9001:2015

CÔNG TRÌNH: LẮP ĐẶT THIẾT BỊ ĐÓNG CẮT CÁC PHÁT TUYẾN 22KV THUỘC CÁC TRẠM 110KV VĨNH LỢI - HÒA BÌNH

Phó Giám đốc	Đỗ Hữu Ánh	
Chủ nhiệm TK	Lê Anh Tâm	
Chủ trì TK	Bùi Kông Luân	
Kiểm tra	Bùi Kông Luân	
Thiết kế	Lê Tấn Khánh	

SƠ ĐỒ LẮP THIẾT BỊ LBS ĐIỂN HÌNH

TỈ LỆ: 1/#

2026

B.C.K.T.K.T

BẢN VẼ SỐ: 63

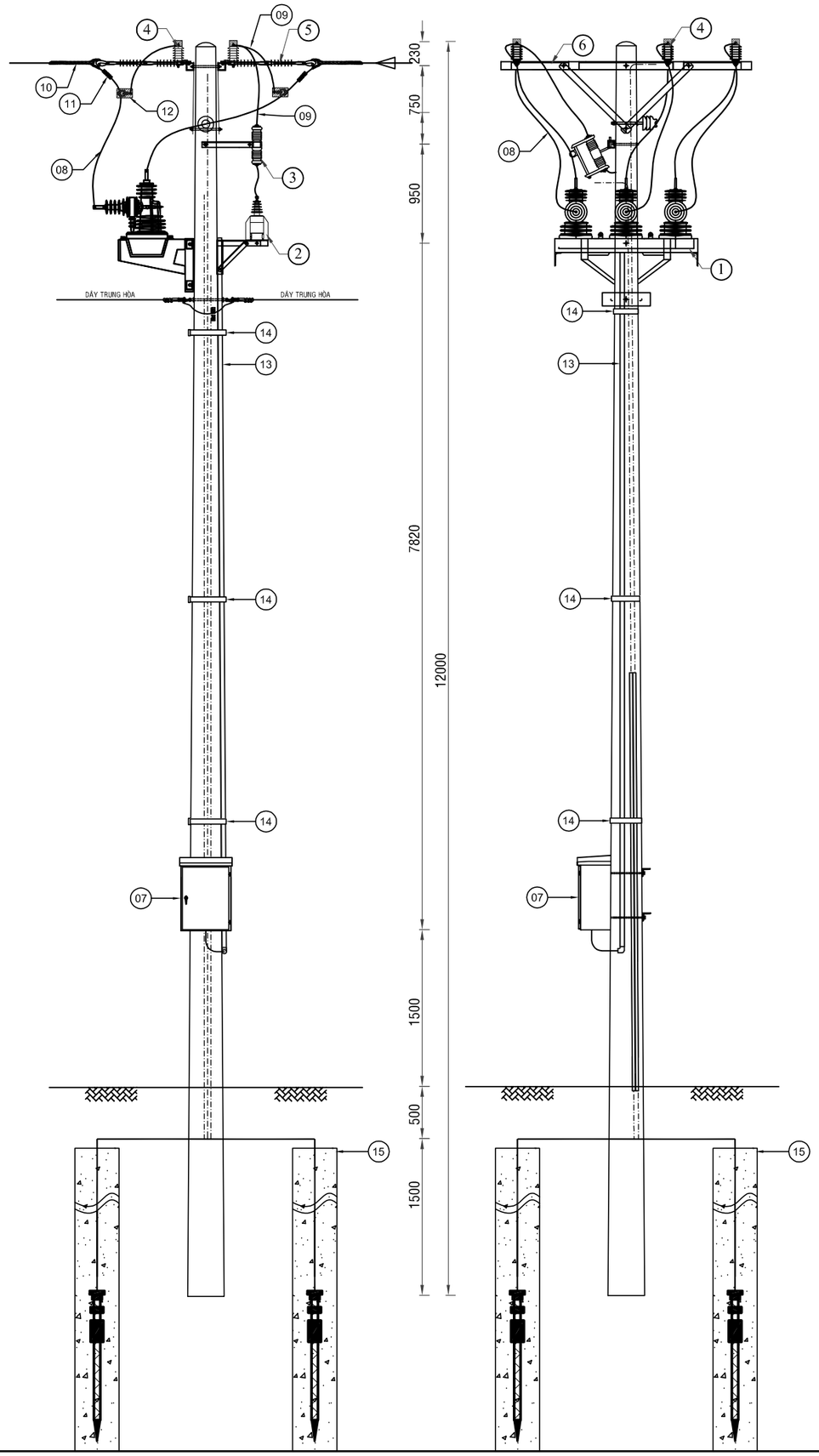

BẢNG GHI CHÚ VẬT TƯ THIẾT BỊ CHÍNH				
STT	TÊN VẬT TƯ THIẾT BỊ	ĐƠN VỊ	SỐ LƯỢNG	GHI CHÚ
01	RECLOSER 3 PHA 630A - 24KV ĐK SCADA + PHỤ KIỆN	BỘ	01	
02	MÁY BIẾN ÁP NGUỒN 1 PHA-12,7KV	BỘ	01	
03	CẦU CHÌ TỰ RƠI 24KV	BỘ	01	
04	CHỐNG SÉT VAN LA 18KV - 10KA + NẮP CHỤP	BỘ	06	
05	SỨ TREO 24KV POLYMER+ PHỤ KIỆN	BỘ	12	
06	BỘ ĐÀ CÂN ĐÔI 2,4M TRỤ ĐƠN	BỘ	01	
07	TỦ ĐIỀU KHIỂN	TỦ	01	
08	DÂY NHÔM BỌC 24KV ACXH 240MM2	M	...	
09	DÂY ĐỒNG BỌC 24KV 25MM2	M	...	
10	GIÁP NÍU DÂY NHÔM BỌC 22KV 240/32MM2	CÁI	06	
11	KẸP NỐI ÉP RẼ DẠNG H (150-240/150-240)	CÁI	12	
12	KẸP QUAI CU-AL 150-240MM2	CÁI	06	
13	ỐNG NHỰA PVC D40	MÉT	07	
14	ĐAI THÉP KHÔNG GỈ	CÁI	03	
15	HỆ THỐNG NỐI ĐẤT THIẾT BỊ LBS	BỘ	01	

CÔNG TY TNHH
TƯ VẤN XÂY DỰNG 78

ISO 9001:2015

CÔNG TRÌNH: LẮP ĐẶT THIẾT BỊ ĐÓNG CẮT CÁC PHÁT TUYẾN 22KV THUỘC CÁC TRẠM 110KV VĨNH LỢI - HÒA BÌNH

Phó Giám đốc	Đỗ Hữu Ánh	
Chủ nhiệm TK	Lê Anh Tâm	
Chủ trì TK	Bùi Kông Luân	
Kiểm tra	Bùi Kông Luân	
Thiết kế	Lê Tấn Khánh	

SƠ ĐỒ LẮP THIẾT BỊ RECLOSER ĐIỂN HÌNH

TỈ LỆ: 1/#	B.C.K.T.K.T	BẢN VẼ SỐ: 64
2026		

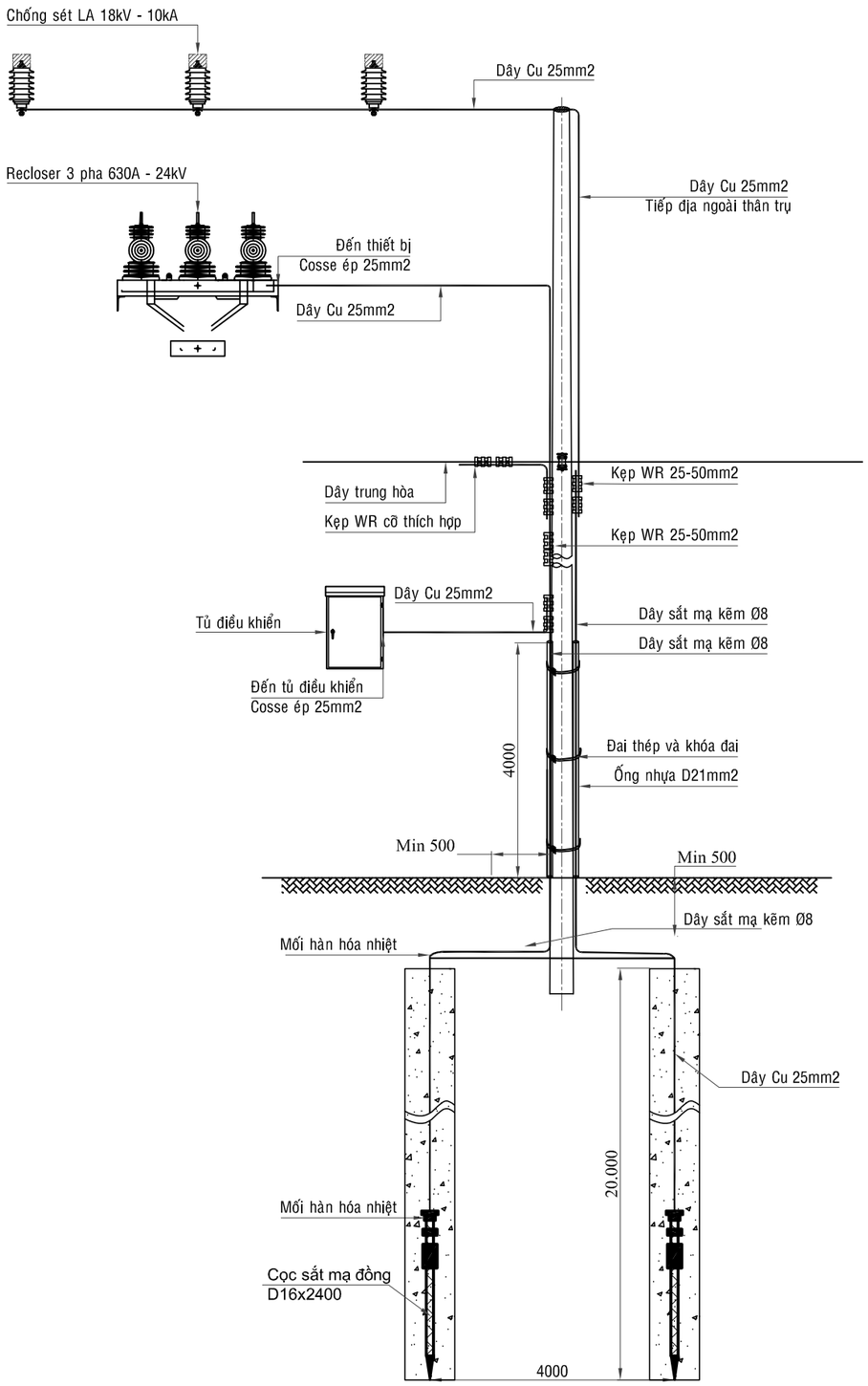

LẮP ĐẶT TIẾP ĐỊA TRỤ GẮN THIẾT BỊ

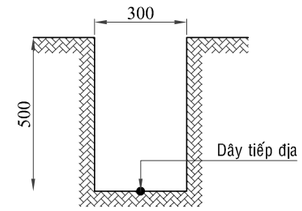

RÃNH TIẾP ĐỊA (TL 1:20)

GHI CHÚ:
- CỌC TIẾP ĐỊA DÙNG 2 CỌC 2.4M
- ĐIỆN TRỞ NỐI ĐẤT NHỎ HƠN 10 OHM
- NẾU KHÔNG ĐẠT PHẢI ĐÓNG THÊM CỌC HOẶC DÙNG HÓA CHẤT XỬ LY
- GIẾNG TIẾP ĐỊA ĐƯỢC KHOAN DỌC THEO HÀNH LANG TUYẾN HIỆN HỮU

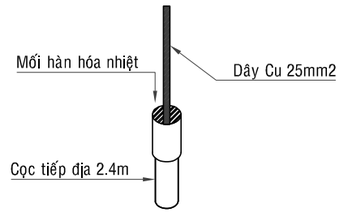

BẢNG GHI CHÚ VẬT TƯ THIẾT BỊ CHÍNH

STT	TÊN VẬT TƯ THIẾT BỊ	QUY CÁCH	ĐƠN VỊ	SỐ LƯỢNG
01	CỌC TIẾP ĐỊA	DÀI 2.4 MÉT VEN RĂNG 2 ĐẦU	CỌC	02
02	MỐI HÀN CAPWELL		MỐI	04
03	DÂY ĐỒNG TRẦN 25MM2	CU 25MM2 (KLR 0,23KG/M)	KG	9.2
04	DÂY ĐỒNG BỌC 25MM2	CU 25MM2-0,6kV	M	10.0
05	DÂY SẮT MẠ KẼM Ø8	FE Ø8 (KLR 0.395KG/M)	KG	11.5
06	ỐNG NHỰA HDPE D21MM2	ĐƯỜNG KÍNH 21MM2	MÉT	08
07	KẸP WR 25-50MM2		CÁI	12
08	ĐAI THÉP INNOX 20*0.7MM		CÁI	06
09	KHÓA ĐAI		CÁI	03
10	COSSE ÉP CU 25MM2		CÁI	02
11	MƯƠNG RÃNH TIẾP ĐỊA		MÉT	04

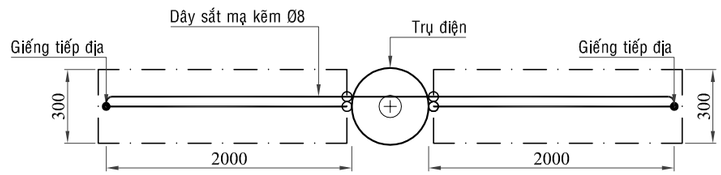

MẶT BẰNG BỐ TRÍ TIẾP ĐỊA (TL 1:50)

CÔNG TY TNHH TƯ VẤN XÂY DỰNG 78			CÔNG TRÌNH: LẮP ĐẶT THIẾT BỊ ĐÓNG CẮT CÁC PHÁT TUYẾN 22KV THUỘC CÁC TRẠM 110KV VĨNH LỢI - HÒA BÌNH
Phó Giám đốc	Đỗ Hữu Ánh		CHI TIẾT TIẾP ĐỊA TRỤ LẮP THIẾT BỊ (LBS - RECLOSER)
Chủ nhiệm TK	Lê Anh Tâm		
Chủ trì TK	Bùi Kông Luân		
Kiểm tra	Bùi Kông Luân		TỈ LỆ: 1/# — B.C.K.T.K.T — BẢN VẼ SỐ: 65
Thiết kế	Lê Tấn Khánh		2026

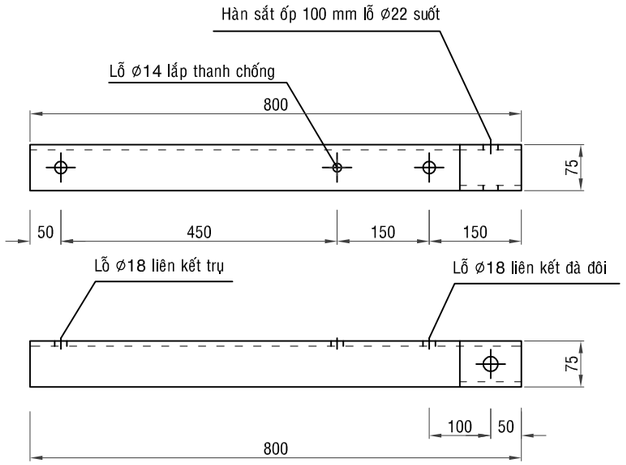

ĐÀ LOẠI A

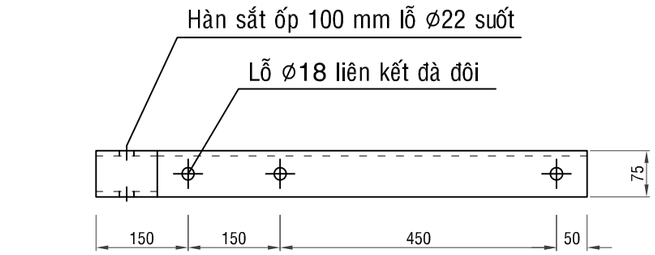

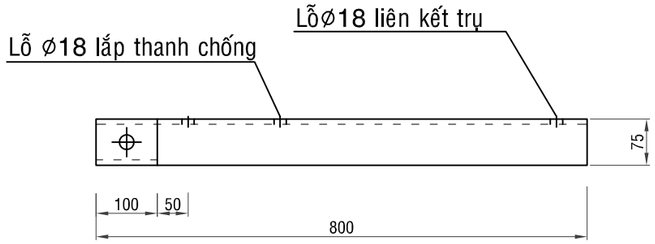

ĐÀ LOẠI B

ĐÀ SẮT L75x75x8 DÀI 0,80 MÉT

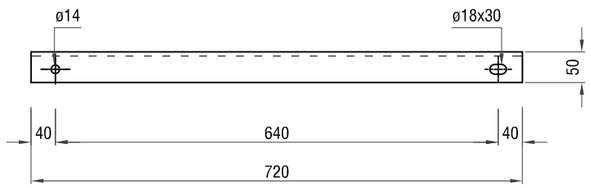

THANH CHỐNG SẮT L50x50x5 DÀI 720MM

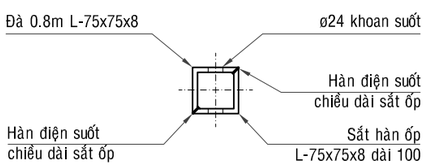

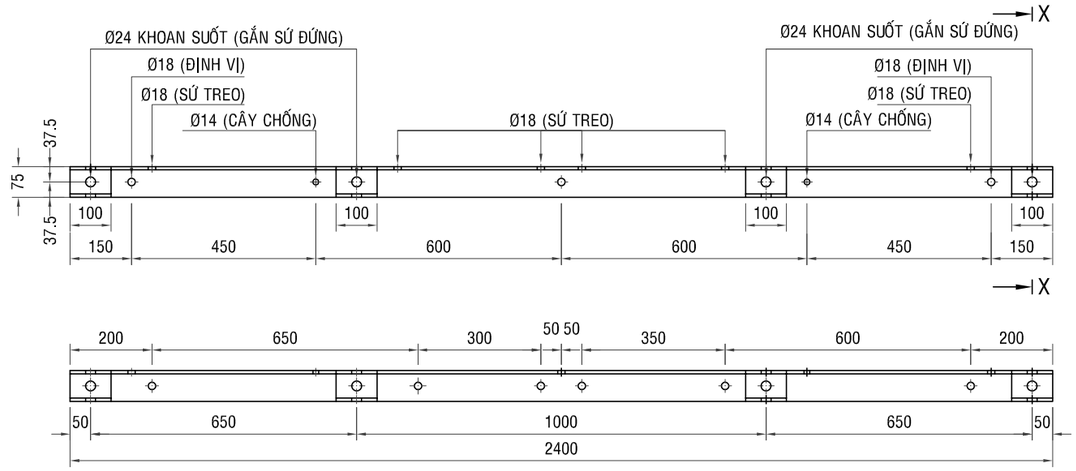

ĐÀ 2,4m - SẮT L-75x75x8

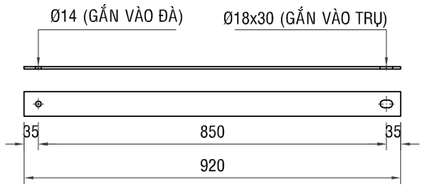

THANH CHỐNG-SẮT DẸP 60x6

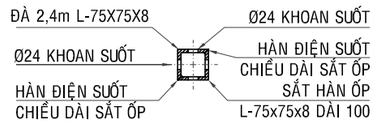

MẶT CẮT X-X

CÔNG TY TNHH TƯ VẤN XÂY DỰNG 78			CÔNG TRÌNH: LẮP ĐẶT THIẾT BỊ ĐÓNG CẮT CÁC PHÁT TUYẾN 22KV THUỘC CÁC TRẠM 110KV VĨNH LỢI - HÒA BÌNH		
Phó Giám đốc	Đỗ Hữu Ánh		CHI TIẾT ĐÀ 2.4M, 0.8M		
Chủ nhiệm TK	Lê Anh Tâm				
Chủ trì TK	Bùi Kông Luân				
Kiểm tra	Bùi Kông Luân		TỈ LỆ: 1/#	B.C.K.T.K.T	BẢN VẼ SỐ: 66
Thiết kế	Lê Tấn Khánh		2026		

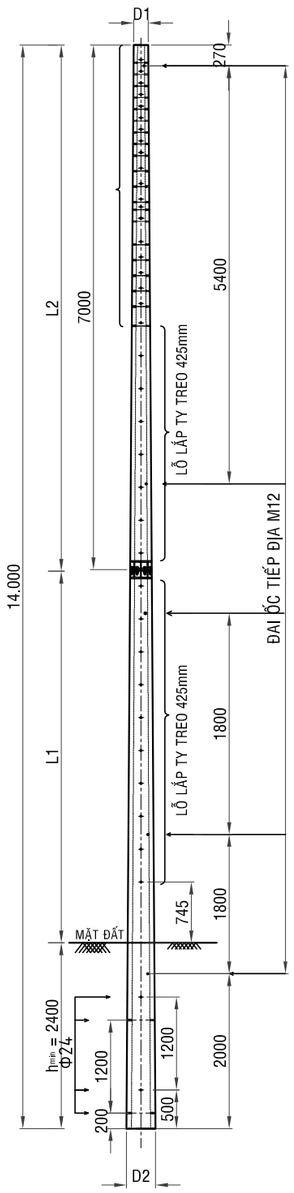

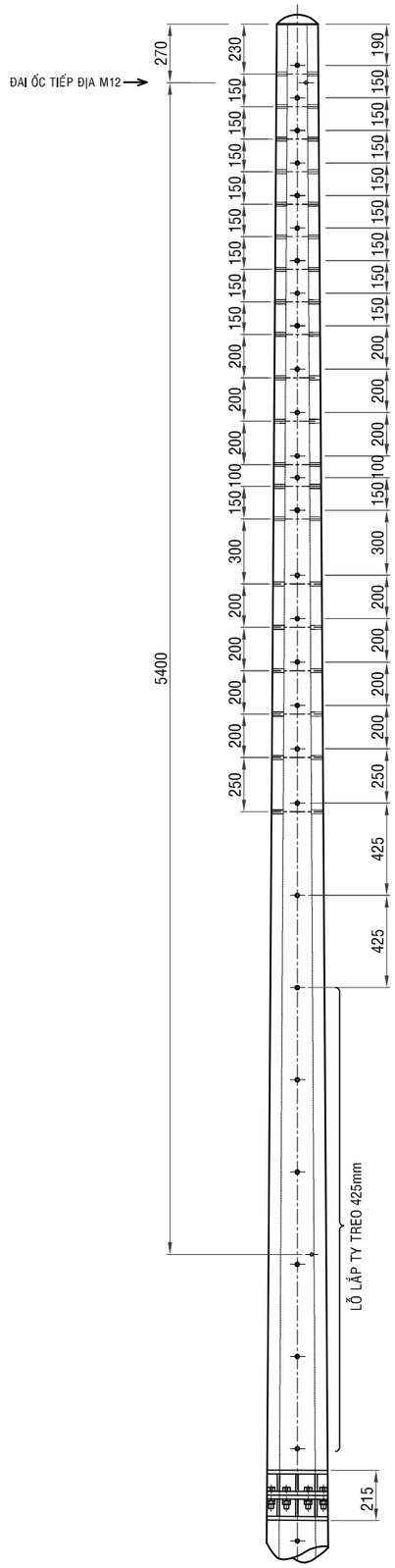

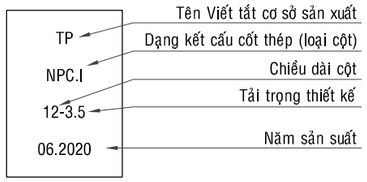

BẢNG TÊN CỘT

Chỉ Tiêu	Kích thước (mm)
Chiều cao chữ và số	50
Chiều rộng chữ	20
Chiều rộng nét chữ	6
Chiều sâu in chìm	3
Khoảng cách giữa 2 chữ in	10
Khoảng cách từ hàng chữ đến đáy cột	3000

Ghi chú:
1. Ký hiệu in chìm trên thân cột: sơn màu đen đậm, không tan trong nước.
2. Dạng kết cấu cột thép:
+ NPC.I: cột BLTL không ứng lực trước.
+ PC.I: cột BLTL ứng lực trước.

GHI CHÚ:
- LỖ BẮT XÀ LÀ ø18mm, LỖ ĐỂ LẮP TY LEO CỘT LÀ ø18mm÷ø20mm, LỖ BẮT TIẾP ĐỊA LÀ ø12mm, NGOẠI TRỪ TRƯỜNG HỢP ĐẶC BIỆT ĐƯỢC GHI CỤ THỂ.
- TÙY THUỘC ĐỊA CHẤT VÀ KẾT CẤU MÓNG, ĐƠN VỊ THIẾT KẾ PHẢI XÁC ĐỊNH RÕ ĐỘ SÂU CHÔN CỘT TỪ 10-20% CHIỀU CAO CỘT THEO QUY ĐỊNH TCVN 5847-2016 VÀ XEM XÉT VẬN DỤNG QĐKT-ĐNT-2006.
- L1: CHIỀU DÀI ĐOẠN GỐC L1 (6-10m)
- L2: CHIỀU DÀI ĐOẠN NGỌN, L2 (6-12m)
- CÁC KÍCH THƯỚC VÀ TẢI TRỌNG THIẾT KẾ KHÁC SẼ THEO YÊU CẦU CỦA THIẾT KẾ.

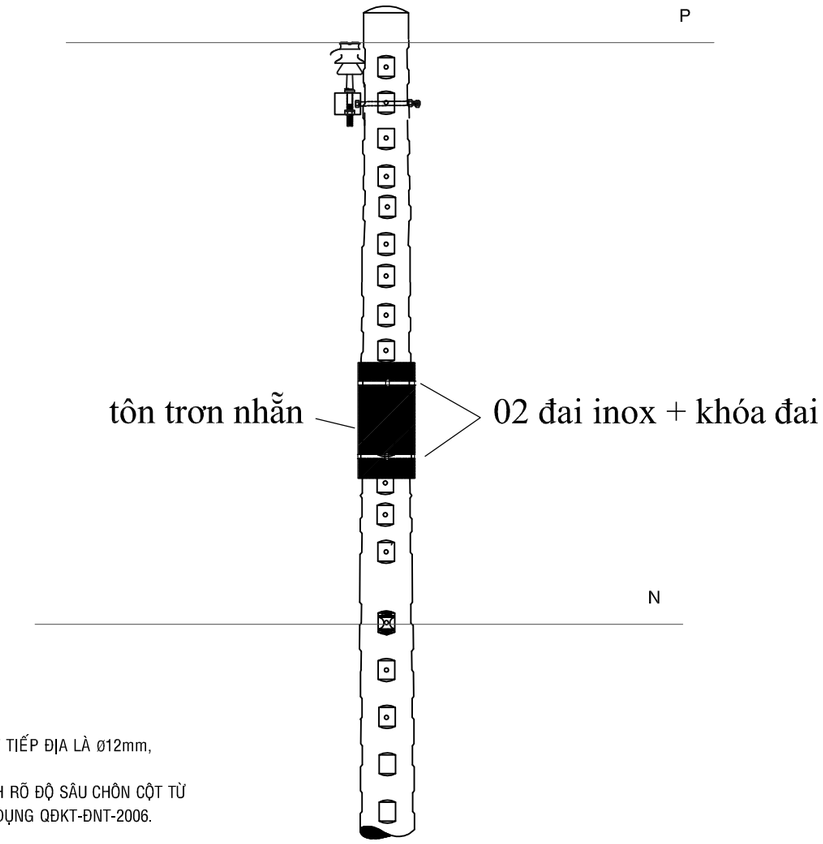

CHIỀU DÀI	ĐỘ CÔN	ĐK NGOÀI ĐẦU CỘT	TẢI TRỌNG THIẾT KẾ KHÔNG NHỎ HƠN (kN)
14m	1.11% hoặc 1.33%	D1=190mm	6.5, 8.5, 9.2, 11.0, 13.0
		D1=230mm	7.2, 9.2, 11.0, 13.0

CÔNG TY TNHH TƯ VẤN XÂY DỰNG 78			CÔNG TRÌNH: LẮP ĐẶT THIẾT BỊ ĐÓNG CẮT CÁC PHÁT TUYẾN 22KV THUỘC CÁC TRẠM 110KV VĨNH LỢI - HÒA BÌNH
Phó Giám đốc	Đỗ Hữu Ánh		CHI TIẾT TRỤ BTLT 14M HAI ĐOẠN
Chủ nhiệm TK	Lê Anh Tâm		
Chủ trì TK	Bùi Kông Luân		
Kiểm tra	Bùi Kông Luân		TỈ LỆ: 1/# — B.C.K.T.K.T — BẢN VẼ SỐ: 67
Thiết kế	Lê Tấn Khánh		2026

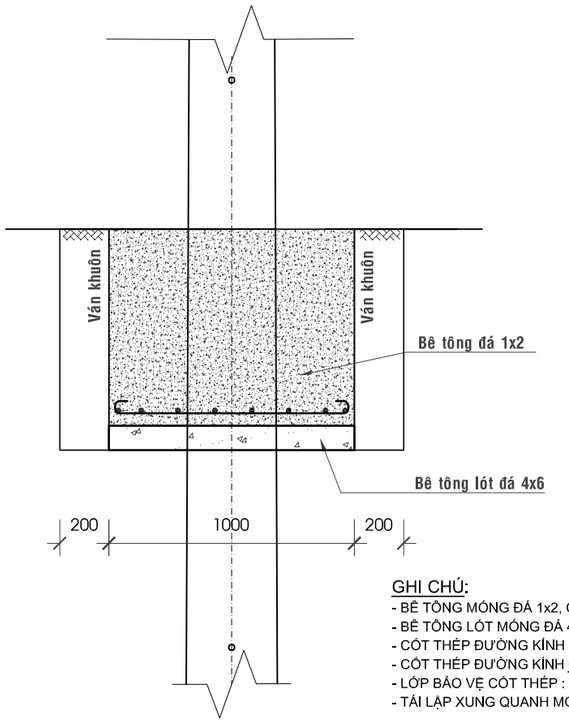

GHI CHÚ:
- BÊ TÔNG MÓNG ĐÁ 1x2, CẤP BỀN B15 (M200)
- BÊ TÔNG LÓT MÓNG ĐÁ 4x6, CẤP BỀN B12.5 (M150)
- CỐT THÉP ĐƯỜNG KÍNH > 10 DÙNG LOẠI CB300-V
- CỐT THÉP ĐƯỜNG KÍNH ≤ 10 DÙNG LOẠI CB240-T
- LỚP BẢO VỆ CỐT THÉP : 50mm
- TÁI LẬP XUNG QUANH MÓNG THEO KẾT CẤU HIỆN HỮU

MẶT CẮT 1-1

TỶ LỆ: 1/20

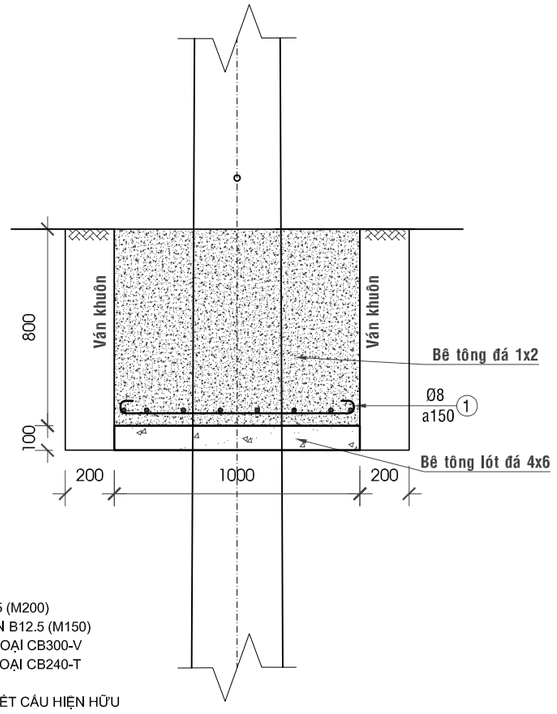

MẶT CẮT 2-2

TỶ LỆ: 1/20

Bê tông đá 1x2 M200 (m3)	Bê tông lót (m3)	Ván khuôn (m2)	Thép (kg)
0.8	0.1	3.2	6.31

SỐ HIỆU	HÌNH DẠNG	LOẠI THÉP	Ø (mm)	CHIỀU DÀI (mm)	S.LƯỢNG	KHỐI LƯỢNG (KG)	
						ĐƠN VỊ	TOÀN BỘ
1	50 900 50	CB240-T	8	1000	16	0.39	6.31
						TỔNG	6.31

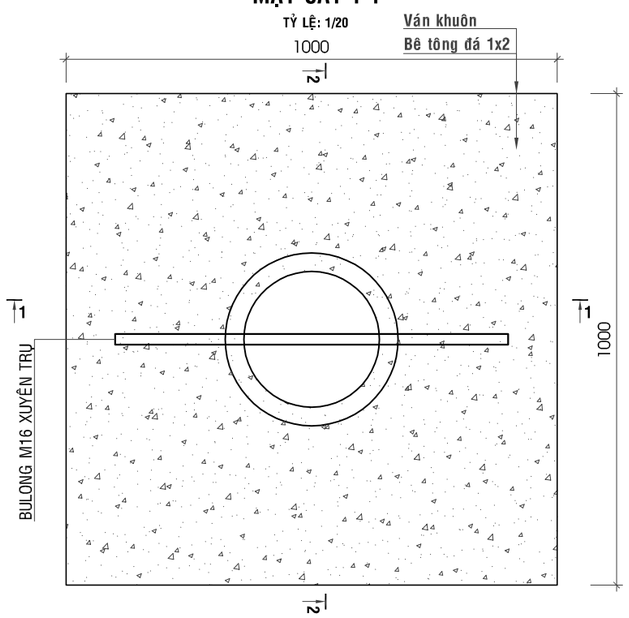

MẶT BẰNG MÓNG

TỶ LỆ: 1/10

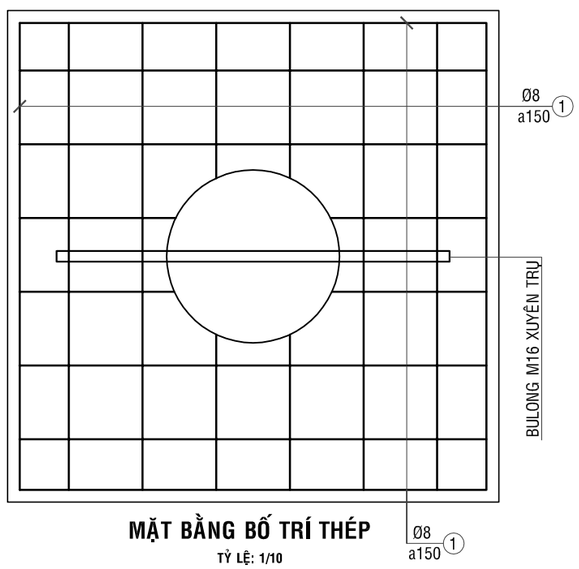

MẶT BẰNG BỐ TRÍ THÉP

TỶ LỆ: 1/10

CÔNG TY TNHH TƯ VẤN XÂY DỰNG 78			CÔNG TRÌNH: LẮP ĐẶT THIẾT BỊ ĐÓNG CẮT CÁC PHÁT TUYẾN 22KV THUỘC CÁC TRẠM 110KV VĨNH LỢI - HÒA BÌNH
Phó Giám đốc	Đỗ Hữu Ánh		CHI TIẾT MÓNG TRỤ 14M ĐƠN TRỒNG MỚI
Chủ nhiệm TK	Lê Anh Tâm		
Chủ trì TK	Bùi Kông Luân		
Kiểm tra	Bùi Kông Luân		TỈ LỆ: 1/# — B.C.K.T.K.T — BẢN VẼ SỐ: 68
Thiết kế	Lê Tấn Khánh		2026

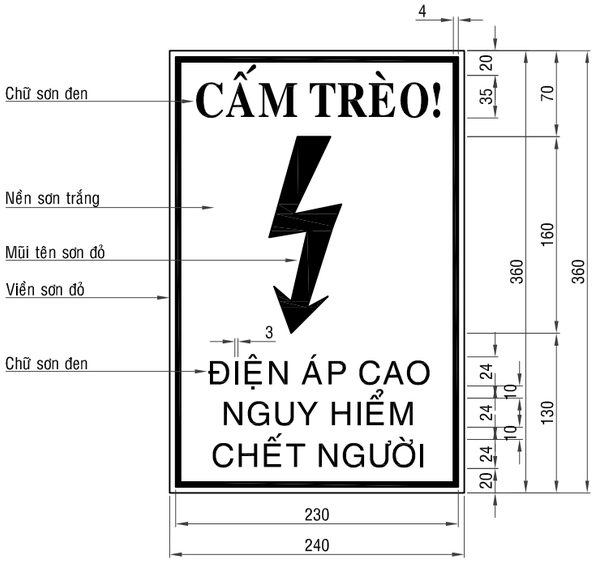

BIỂN BÁO AN TOÀN TRỤ TRUNG THẾ

(Tỉ Lệ 1:5)

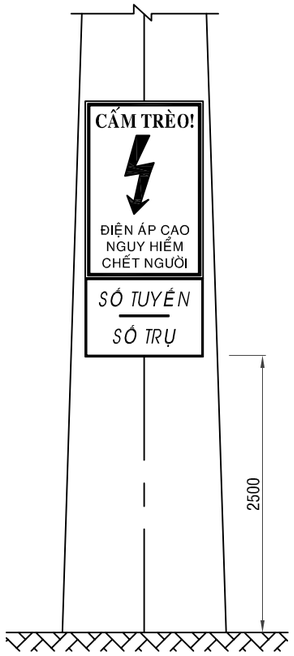

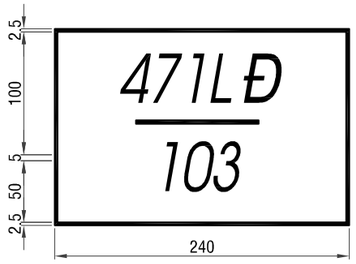

BIỂN BÁO SỐ TRỤ TRUNG THẾ

(Tỉ Lệ 1:5)

GHI CHÚ:

1. MÀU NỀN TRẮNG, CHỮ ĐEN, TIA SÉT VÀ KHUNG VIỀN MÀU ĐỎ
2. BỐ TRÍ TRÊN CỘT CÁCH MẶT ĐẤT 2,0M ĐẾN 2,5M ĐẶT CHỖ DỄ NHÌN
3. KÍCH THƯỚC ĐÃ GHI

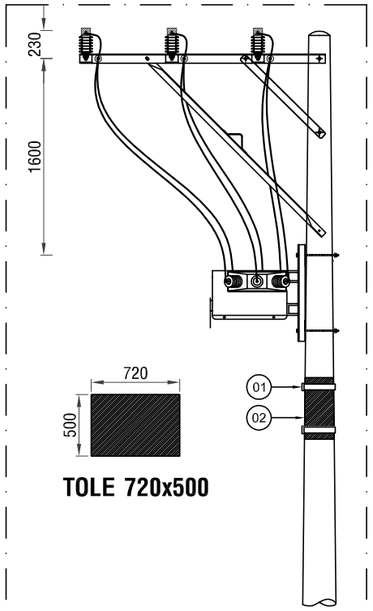

TOLE 720x500

CHI TIẾT TẤM CHỐNG ĐỘNG VẬT XÂM NHẬP

BẢNG GHI CHÚ VẬT TƯ THIẾT BỊ CHÍNH			
STT	TÊN VẬT TƯ THIẾT BỊ	ĐƠN VỊ	GHI CHÚ
01	ĐAI INOX 1,2M + 02 KHÓA ĐAI	BỘ	LẮP MỚI
02	TÔN MẠ KẼM 500x720mm	CÁI	LẮP MỚI

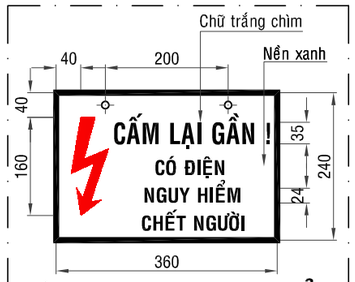

BẢNG BÁO NGUY HIỂM

(Tỉ Lệ 1:10)

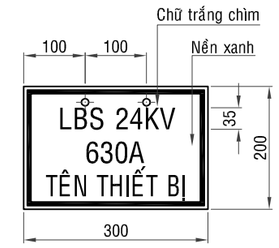

BẢNG THIẾT BỊ

(Tỉ Lệ 1:10)

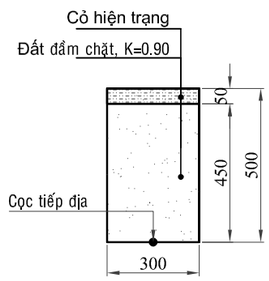

MẶT CẮT: CO01

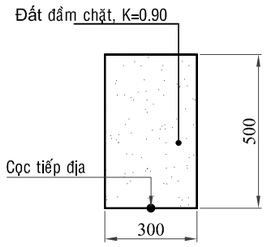

MẶT CẮT: DA01

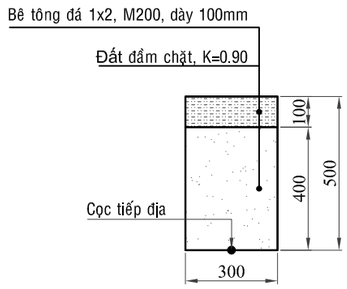

MẶT CẮT: BV01

CÔNG TY TNHH TƯ VẤN XÂY DỰNG 78			CÔNG TRÌNH: LẮP ĐẶT THIẾT BỊ ĐÓNG CẮT CÁC PHÁT TUYẾN 22KV THUỘC CÁC TRẠM 110KV VĨNH LỢI - HÒA BÌNH
Phó Giám đốc	Đỗ Hữu Ánh		CÁC CHI TIẾT KHÁC
Chủ nhiệm TK	Lê Anh Tâm		
Chủ trì TK	Bùi Kông Luân		
Kiểm tra	Bùi Kông Luân		TỈ LỆ: 1/# — B.C.K.T.K.T — BẢN VẼ SỐ: 69
Thiết kế	Lê Tấn Khánh		2026

KHÓA NÉO CHO DÂY DẪN

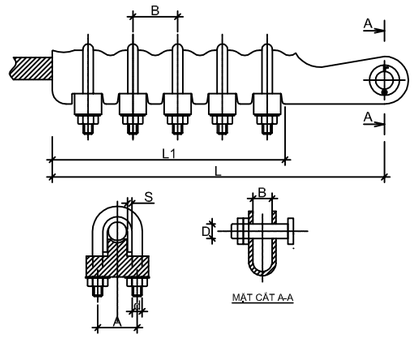

	LOẠI	CÁP (mm²)	KÍCH THƯỚC (mm)							TẢI TRỌNG PHÁ HỦY (kN)
			A	B	D	d	L	S	n*	
☐	N-357	AC-50 đến AC-70	44	20	20	M12	250	4	3	20
☐	N-912	AC-95 đến AC-120	44	20	20	M12	326	4	5	34
☐	N-158	AC-150 đến AC-185	54	24	24	M14	375	6	5	48

Ghi chú: **n* Số bulông U.**

GIÁP NÍU CHO DÂY DẪN

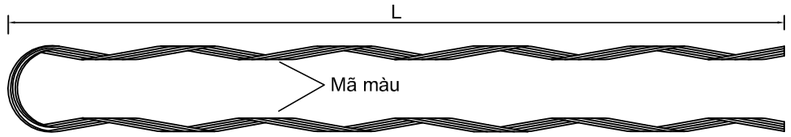

	☐	☐	☐	☐	☐	☐
KÍCH THƯỚC DÂY DẪN (mm2)	240/32	185/24	150/19	95/16	70/11	50/8
ĐƯỜNG KÍNH NGOÀI DÂY DẪN (mm)	21,5-22,1	18,6-19,3	16,5-17,2	14,8-15,3	11,2-11,7	9,5-10
KÍCH THƯỚC L (cm)						
TRỌNG LƯỢNG (gr)						
MÃ MÀU						

ỐNG NỐI DÂY

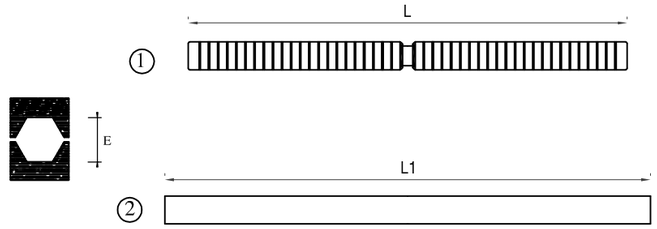

+ Chủng loại ống nối dây bọc được sử dụng nhu sau :

Mã hiệu	Tiết diện dây dẫn (mm^2)	L (mm)	L1 (mm)	Φ max dây dẫn (mm)	E (1/10mm)
J 34 G/GFRM	35	144	250	16,3	120
J 54 G/GFRM	50	144	250	17,8	140
J 75 G/GFRM	70	224	350	16,3	173
J 93 G/GFRM	95	237	400	21,3	173
J 117 G/GFRM	120	276	400	22,8	210
J 148 G/GFRM	150	342	500	24,5	230
J 182 G/GFRM	185	500	700	26,3	250
J 228 G/GFRM	240	550	700	29	280

KẸP QUAI ĐỒNG NHÔM 2/0 (35-70mm2)
(LOẠI ĐẤU NGUỘI)

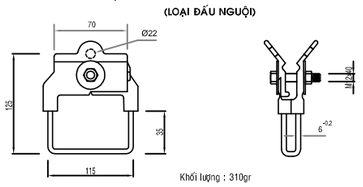

Khối lượng : 310gr

KẸP QUAI ĐỒNG NHÔM 4/0 (70-120mm2)
(LOẠI ĐẤU NGUỘI)

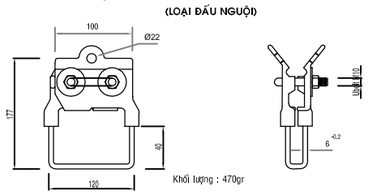

Khối lượng : 470gr

KẸP QUAI ĐỒNG NHÔM 477 (150-240mm2)
(LOẠI ĐẤU NGUỘI)

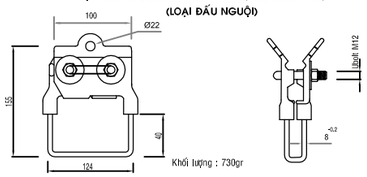

Khối lượng : 730gr

* Ghi chú:
- Vật liệu chế tạo thân kẹp bằng hợp kim nhôm; vật liệu chế tạo quai kẹp làm bằng hợp kim đồng
- Vật liệu chế tạo bulon, ronden được làm từ sắt CT3 mạ kẽm nhúng nóng ≥ 55µm.

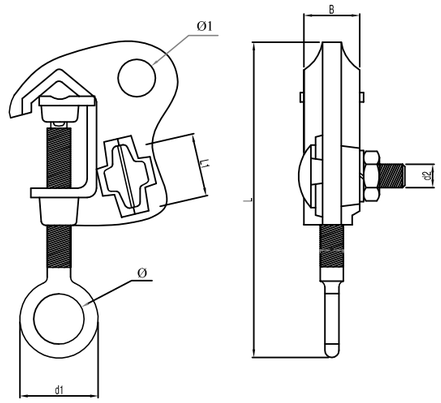

Loại	Phạm vi SD	Kích thước								Khối lượng (g)
	Cu (mm2)	Φ	Φ1	d1	d2	L	L1	M	B	
HL 2/0	22-70	19	15	28	M10	120	22	12	18	220
HL 4/0	70-120	19	16	30	M10	140	32	12	24	360
HL 477MCM	120-240	19	17	33	M10	160	36	12	28	500

* Ghi chú:
- Vật liệu chế tạo kẹp bằng hợp kim đồng
- Vật liệu chế tạo bulon, ronden được làm từ sắt CT3 mạ kẽm nhúng nóng ≥ 55µm.

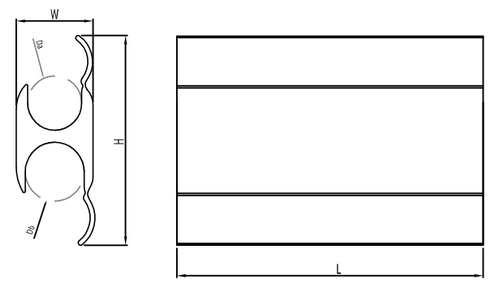

* Ghi chú:
- Vật liệu chế tạo bằng hợp kim nhôm.

Loại	Tiết diện dây - mm2		Kích thước (mm)				
	Rãnh A	Rãnh B	W	Da	Db	H	L
WR-159	27	27	17.5	8.8	8.8	42	45
WR-189	27 - 53	27 - 53	19.7	10.2	10.2	42	45
WR-279	53 - 75	53 - 75	22.5	11.7	11.7	54	55
WR-289	53 - 75	27 - 53	22.5	11.7	10.2	48	55
WR-379	75 - 107	27 - 53	22.5	14.3	10.2	58	55
WR-399	75 - 107	53 - 75	22.5	14.3	11.7	60	64
WR-419	75 - 126	75 - 126	22.5	16.3	16.3	65	64
WR-815	126 - 253	27 - 53	32	21.5	10.2	71	64
WR-835	126 - 253	75 - 107	32	21.5	14.3	73	70
WR-875	126 - 253	107 - 253	32	21.5	21.5	77	90
WR-929	170 - 253	170 - 253	33	21.5	21.5	90	115

CÔNG TY TNHH TƯ VẤN XÂY DỰNG 78			**CÔNG TRÌNH: LẮP ĐẶT THIẾT BỊ ĐÓNG CẮT CÁC PHÁT TUYẾN 22KV THUỘC CÁC TRẠM 110KV VĨNH LỢI - HÒA BÌNH**
Phó Giám đốc	Đỗ Hữu Ánh		**PHỤ KIỆN**
Chủ nhiệm TK	Lê Anh Tâm		
Chủ trì TK	Bùi Kông Luân		
Kiểm tra	Bùi Kông Luân	TỈ LỆ: 1/#	B.C.K.T.K.T / BẢN VẼ SỐ: 70
Thiết kế	Lê Tấn Khánh	2026	