CÔNG TY CỔ PHẦN TƯ VẤN XÂY DỰNG GIAO THÔNG THÀNH PHÁT

THANH PHAT .,JSC

HỒ SƠ BÁO CÁO KINH TẾ KỸ THUẬT

DỰ ÁN: CẢI TẠO, CHỈNH TRANG CÔNG VIÊN, VƯỜN HOA, CÂY XANH, THỂ DỤC THỂ THAO VÀ VỈA HÈ XUNG QUANH CÁC Ô X3, X4, X5, X11, X12 PHƯỜNG PHÚ LA, QUẬN HÀ ĐÔNG (NAY LÀ PHƯỜNG KIẾN HƯNG, THÀNH PHỐ HÀ NỘI)

ĐỊA ĐIỂM: PHƯỜNG KIẾN HƯNG – THÀNH PHỐ HÀ NỘI

TẬP II: BẢN VẼ THIẾT KẾ THI CÔNG

(Hoàn thiện theo thông báo thẩm định số 17/BCTĐ-KTHT&ĐT ngày 03 tháng 3 năm 2026 của Phòng Kinh tế, hạ tầng và đô thị)

ĐẠI DIỆN CHỦ ĐẦU TƯ	C. TY CỔ PHẦN TƯ VẤN XDGT THÀNH PHÁT
U.B.N.D PHƯỜNG KIẾN HƯNG TP HÀ NỘI – BAN QUẢN LÝ DỰ ÁN ĐẦU TƯ - HẠ TẦNG	CÔNG TY CỔ PHẦN TƯ VẤN XÂY DỰNG GIAO THÔNG THÀNH PHÁT – M.S.D.N 0565904 – C.T.C.P – HÀ ĐÔNG – TP HÀ NỘI
PHÓ GIÁM ĐỐC	GIÁM ĐỐC
Trần Bá Cường	Nguyễn Huy Hoàng

HÀ NỘI, NĂM 2026

CÔNG TY CỔ PHẦN TƯ VẤN XÂY DỰNG GIAO THÔNG THÀNH PHÁT

PHÒNG KINH TẾ, HẠ TẦNG VÀ ĐÔ THỊ PHƯỜNG KIẾN HƯNG
THẨM ĐỊNH
Theo Văn bản số: 17 / BCTĐ-KTHT&ĐT
Ngày 03 tháng 3 năm 2026
Người thẩm định ký tên:
Nguyễn Huy Kiện

BAN QLDA ĐẦU TƯ - HẠ TẦNG PHƯỜNG KIẾN HƯNG
PHÊ DUYỆT
Theo Quyết định số: 257/QĐ-UBND
Ngày 06 tháng 3 năm 2026
Ký tên
PHÓ GIÁM ĐỐC
Trần Bá Cường

SỬA CHỮA CÁC Ô X3, X4, X11, X12

HÀ NỘI, NĂM 2026

ĐÁNH GIÁ HIỆN TRẠNG X3:

1. BÓ VỈA ĐÁ BỒN CÂY BỊ BONG BẬT, 1 SỐ BỊ VỠ HỎNG: 10 VỊ TRÍ.
2. VỊ TRÍ PHẾ THẢI BTXM PHỦ LÊN BỀ MẶT ĐẤT Ô CÂY XANH: 1 VỊ TRÍ.
3. BÓ VỈA ĐƯỜNG DẠO BỊ HƯ HỎNG: 2 VỊ TRÍ.
4. CHƯA CÓ THIẾT BỊ THỂ DỤC NGOÀI TRỜI.

ĐÁNH GIÁ HIỆN TRẠNG X4:

1. 1 SỐ ĐIỂM CÒN TỒN ĐỌNG RÁC VÀ CÀNH CÂY KHÔ: 10 VỊ TRÍ.
2. ĐÁ VỈA HÈ MỘT SỐ ĐOẠN BỊ BONG BẬT, NỨT VỠ: 47 VỊ TRÍ.
3. ĐÁ GRANITE ỐP TƯỜNG XUẤT HIỆN TÌNH TRẠNG BONG, VỠ: 64 VỊ TRÍ ĐÁ XÁM + 3 VỊ TRÍ ĐÁ TRẮNG.
4. HÈ ĐƯỜNG GẠCH TEZZARRO BỊ CHỒI LÚN, NỨT VỠ CỤC BỘ: 13 VỊ TRÍ.
5. GẠCH THẺ ỐP KHU VỰC TƯỜNG CHÒI BỊ VỠ: 1 VỊ TRÍ.
6. ĐÁ GRANITE RỐI ĐƯỜNG DẠO BỊ BONG, THIẾU: 4 VỊ TRÍ.
7. TƯỜNG, KÍNH CHÒI BỊ BÁM BẨN SƠN: 1 VỊ TRÍ CHÒI.
8. LAN CAN HỒ CÓ DẤU HIỆU BỊ HOEN RỈ: 2 VỊ TRÍ.
9. BÓ VỈA ĐÁ BỒN CÂY BỊ BONG BẬT, 1 SỐ BỊ VỠ HỎNG: 17 VỊ TRÍ+ 3 VỊ TRÍ THAY BÓ VỈA DẢI BỒN CÂY.
10. CÂY BÓNG MÁT BỊ CHẾT, KHÔ: 29 CÂY.
11. BÓ VỈA HÈ BỊ HƯ HỎNG: 7 VỊ TRÍ.
12. BÓ VỈA ĐƯỜNG DẠO BỊ HƯ HỎNG: 1 VỊ TRÍ.
13. DẢI BỒN CÂY BỊ LÚN, NGHIÊNG, VÀ NỨT VỠ: 12 VỊ TRÍ.
14. CÂY BỤI CHUỖI NGỌC BỊ CHẾT: 4VỊ TRÍ.
15. BẬC TAM CẤP LỐI ĐI LẠI BỊ SỤT LÚN: 4 VỊ TRÍ.
16. THIẾT BỊ THỂ DỤC NGOÀI TRỜI: CÓ 9 MÁY: LƯNG EO, TẬP CHÂN, ĐI BỘ TRÊN KHÔNG, ĐẠP XE, XOAY EO...., HIỆN VẪN TẠM THỜI SỬ DỤNG ĐƯỢC, TUY NHIÊN ĐÃ CÓ DẤU HIỆU XUỐNG CẤP VÀ CẦN BẢO DƯỠNG, TRONG ĐÓ CÓ 3 MÁY TẬP HƯ HỎNG HOÀN TOÀN.
17. THIẾT BỊ VUI CHƠI TRẺ EM: 13 THIẾT BỊ BAO GỒM: XÍCH ĐU NGOÀI TRỜI, BẬP BÊNH LÒ XO 4 CHỖ, THÚ NHÚN LÒ XO, ĐU QUAY, QUA KIỂM TRA CHO THẤY MỘT SỐ THIẾT BỊ ĐÃ BỊ MẤT HOẶC HƯ HỎNG, HIỆN KHÔNG ĐẢM BẢO ĐIỀU KIỆN SỬ DỤNG.

ĐÁNH GIÁ HIỆN TRẠNG X11:

1. BÓ VỈA ĐÁ BỒN CÂY BỊ BONG BẬT, 1 SỐ BỊ VỠ HỎNG: 9 VỊ TRÍ.
2. CÂY BÓNG MÁT BỊ CHẾT, KHÔ: 2 CÂY.
3. HÈ ĐƯỜNG GẠCH TEZZARRO BỊ CHỒI LÚN, NỨT VỠ CỤC BỘ: 5 VỊ TRÍ.
4. BÓ VỈA ĐƯỜNG DẠO BỊ HƯ HỎNG: 3 VỊ TRÍ.
5. BÓ VỈA HÈ BỊ HƯ HỎNG: 1 VỊ TRÍ
6. THIẾT BỊ THỂ DỤC NGOÀI TRỜI: CÓ 4 MÁY: LƯNG BỤNG, TẬP CHÂN, ĐI BỘ TRÊN KHÔNG, LƯNG EO, HIỆN VẪN TẠM THỜI SỬ DỤNG ĐƯỢC, TUY NHIÊN ĐÃ CÓ DẤU HIỆU XUỐNG CẤP VÀ CẦN BẢO DƯỠNG.

ĐÁNH GIÁ HIỆN TRẠNG X12:

1. 1 SỐ ĐIỂM CÒN TỒN ĐỌNG RÁC VÀ CÀNH CÂY KHÔ: 1 VỊ TRÍ.
2. BÓ VỈA ĐÁ BỒN CÂY BỊ BONG BẬT, 1 SỐ BỊ VỠ HỎNG: 8 VỊ TRÍ.
3. CÂY BÓNG MÁT BỊ CHẾT, KHÔ: 6 CÂY.
4. HÈ ĐƯỜNG GẠCH TEZZARRO BỊ CHỒI LÚN, NỨT VỠ CỤC BỘ: 5 VỊ TRÍ.
5. BÓ VỈA ĐƯỜNG DẠO BỊ HƯ HỎNG: 1 VỊ TRÍ.
6. BÓ VỈA HÈ BỊ HƯ HỎNG: 1 VỊ TRÍ
7. THIẾT BỊ THỂ DỤC NGOÀI TRỜI: CÓ 4 MÁY: LƯNG EO, TẬP CHÂN, ĐI BỘ TRÊN KHÔNG, TUY NHIÊN ĐÃ CÓ DẤU HIỆU XUỐNG CẤP VÀ CẦN BẢO DƯỠNG.

PHƯƠNG ÁN CẢO TẠI:

1. RÁC VÀ CÀNH CÂY KHÔ:
TIẾN HÀNH THU GOM, DỌN DẸP TOÀN BỘ RÁC THẢI VÀ CÀNH CÂY KHÔ TẠI CÁC VỊ TRÍ TỒN ĐỌNG; ĐỒNG THỜI TĂNG CƯỜNG CÔNG TÁC VỆ SINH ĐỊNH KỲ NHẰM ĐẢM BẢO CẢNH QUAN SẠCH SẼ, GỌN GÀNG.
2. ĐÁ VỈA HÈ BỊ BONG BẬT, NỨT VỠ:
THÁO DỠ CÁC VIÊN ĐÁ BỊ HƯ HỎNG, VỆ SINH LỚP NỀN VÀ TIẾN HÀNH LÁT LẠI BẰNG ĐÁ ĐỒNG CHỦNG LOẠI, ĐẢM BẢO ĐỘ PHẲNG, ĐỘ BÁM DÍNH VÀ MỸ QUAN TỔNG THỂ.
3. ĐÁ GRANITE ỐP TƯỜNG BỊ VỠ:
THAY THẾ CÁC TẤM ĐÁ GRANITE BỊ NỨT, VỠ BẰNG VẬT LIỆU CÙNG LOẠI, CÙNG MÀU SẮC (ĐÁ XÁM VÀ ĐÁ TRẮNG), ĐẢM BẢO TÍNH THỐNG NHẤT VÀ BỀN VỮNG CỦA KIẾN TRÚC.
4. HÈ ĐƯỜNG LÁT GẠCH TERRAZZO BỊ CHỒI LÚN, VỠ:
BÓC DỠ LỚP GẠCH HƯ HỎNG, XỬ LÝ LẠI NỀN HẠ, SAU ĐÓ LÁT LẠI BẰNG GẠCH TERRAZZO MỚI, ĐẢM BẢO CAO ĐỘ VÀ ĐỘ ỔN ĐỊNH LÂU DÀI.
5. GẠCH THẺ ỐP TƯỜNG CHÒI BỊ VỠ, MẤT:
BỔ SUNG, ỐP LẠI GẠCH THẺ TẠI VỊ TRÍ BỊ HƯ HỎNG, LÀM SẠCH BỀ MẶT VÀ XỬ LÝ MẠCH VỮA ĐẢM BẢO ĐỘ BÁM DÍNH VÀ THẨM MỸ.
6. ĐÁ GRANITE RỐI ĐƯỜNG DẠO BONG, MẤT:
BỔ SUNG VÀ LÁT LẠI CÁC VIÊN ĐÁ BỊ BONG, MẤT; GIA CỐ NỀN ĐỂ HẠN CHẾ TÌNH TRẠNG TÁI BONG TRÓC TRONG QUÁ TRÌNH SỬ DỤNG.
7. TƯỜNG, CỘT TRỤ NGOÀI TRỜI BỊ BẨN SƠN:
VỆ SINH BỀ MẶT, BÓC TÁCH LỚP SƠN BẨN, XỬ LÝ BỀ MẶT VÀ SƠN LẠI HOÀN THIỆN BẰNG SƠN NGOÀI TRỜI PHÙ HỢP.
8. LAN CAN HỒ BỊ HOEN RỈ:
LÀM SẠCH RỈ SÉT, XỬ LÝ CHỐNG ĂN MÒN VÀ SƠN LẠI BẰNG SƠN CHỐNG GỈ, NÂNG CAO TUỔI THỌ VÀ ĐẢM BẢO AN TOÀN SỬ DỤNG.
9. BÓ VỈA ĐÁ BỒN CÂY BỊ BONG BẬT, HƯ HỎNG:
ĐÀO PHÁ BÓ BỒN CÂY CŨ VÀ XÂY/LẮP LẠI BÓ VỈA ĐÁ TẠI CÁC VỊ TRÍ HƯ HỎNG (TẬN DỤNG 50% BÓ VỈA ĐÁ CŨ); ĐỐI VỚI 03 VỊ TRÍ DẢI BỒN CÂY, TIẾN HÀNH THAY MỚI ĐỒNG BỘ THEO THIẾT KẾ.
10. CÂY BÓNG MÁT BỊ CHẾT:
THỰC HIỆN CHẶT BỎ CÂY CHẾT, XỬ LÝ GỐC VÀ TRỒNG THAY THẾ BẰNG CÂY CÙNG CHỦNG LOẠI HOẶC CHỦNG LOẠI PHÙ HỢP VỚI QUY HOẠCH CẢNH QUAN HIỆN CÓ.
11. BÓ VỈA HÈ BỊ HỎNG:
TIẾN HÀNH SỬA CHỮA, THAY THẾ CÁC ĐOẠN BÓ VỈA BỊ HƯ HỎNG, ĐẢM BẢO ĐÚNG CAO ĐỘ VÀ ĐỒNG BỘ VỚI CÁC ĐOẠN CÒN LẠI.
12. BÓ VỈA ĐƯỜNG DẠO BỊ HỎNG:
THÁO DỠ VÀ XÂY/LẮP LẠI ĐOẠN BÓ VỈA HƯ HỎNG, ĐẢM BẢO RANH GIỚI RÕ RÀNG VÀ AN TOÀN CHO LỐI ĐI.
13. DẢI BỒN CÂY BỊ LÚN, NGHIÊNG, NỨT VỠ:
KHẮC PHỤC NỀN BỊ SỤT LÚN, ĐIỀU CHỈNH LẠI KẾT CẤU DẢI BỒN CÂY, XÂY TRÁT VÀ HOÀN THIỆN LẠI PHẦN TƯỜNG BỒN ĐẢM BẢO ỔN ĐỊNH VÀ MỸ QUAN.
14. CÂY BỤI CHUỖI NGỌC BỊ CHẾT:
NHỔ BỎ CÂY CHẾT, BỔ SUNG TRỒNG MỚI, KẾT HỢP CẢI TẠO ĐẤT VÀ CHĂM SÓC ĐẢM BẢO KHẢ NĂNG SINH TRƯỞNG LÂU DÀI.
15. BẬC TAM CẤP BỊ SỤT LÚN:
PHÁ DỠ BẬC CŨ, GIA CỐ NỀN MÓNG VÀ THI CÔNG LẠI BẬC TAM CẤP ĐẢM BẢO CAO ĐỘ, ĐỘ DỐC VÀ AN TOÀN KHI ĐI LẠI.
16. VỊ TRÍ PHẾ THẢI BTXM PHỦ LÊN BỀ MẶT ĐẤT Ô CÂY XANH:
ĐÀO PHÁ LỚP BTXM , HOÀN TRẢ LẠI NỀN ĐẤT TRỒNG CÂY.
17. THIẾT BỊ THỂ DỤC NGOÀI TRỜI:
TỔ CHỨC BẢO DƯỠNG, KIỂM TRA TỔNG THỂ CÁC THIẾT BỊ CÒN SỬ DỤNG ĐƯỢC; THAY THẾ THIẾT BỊ HƯ HỎNG HOÀN TOÀN NHẰM ĐẢM BẢO AN TOÀN VÀ HIỆU QUẢ SỬ DỤNG VÀ LẮP ĐẶT MỚI CÁC THIẾT BỊ TẠI CÁC VỊ TRÍ CHƯA CÓ THIẾT BỊ THỂ DỤC NGOÀI TRỜI.
18. THIẾT BỊ VUI CHƠI TRẺ EM:
THAY MỚI NHỮNG THIẾT BỊ HƯ HỎNG NẶNG NHẰM ĐẢM BẢO AN TOÀN CHO TRẺ EM.

PHÒNG KINH TẾ, HẠ TẦNG VÀ ĐÔ THỊ PHƯỜNG KIẾN HƯNG
THẨM ĐỊNH
Theo Văn bản số: 17 / BCTĐ-KTHT&ĐT
Ngày 03 tháng 3 năm 2026
Người thẩm định ký tên: Nguyễn Huy Khôi

BAN QLDA ĐẦU TƯ - HẠ TẦNG PHƯỜNG KIẾN HƯNG
PHÊ DUYỆT
Theo Quyết định số: 257/QĐ-UBND
Ngày 06 tháng 3 năm 2026
Ký tên
PHÓ GIÁM ĐỐC
Trần Bá Cường

ĐẠI DIỆN CHỦ ĐẦU TƯ: BAN QLDA ĐẦU TƯ - HẠ TẦNG PHƯỜNG KIẾN HƯNG	HỒ SƠ THIẾT KẾ BẢN VẼ THI CÔNG DỰ ÁN: CẢI TẠO, CHỈNH TRANG CÔNG VIÊN, VƯỜN HOA, CÂY XANH, THỂ DỤC THỂ THAO VÀ VỈA HÈ XUNG QUANH CÁC Ô X3, X4, X5, X11, X12 PHƯỜNG PHÚ LA, QUẬN HÀ ĐÔNG (NAY LÀ PHƯỜNG KIẾN HƯNG, THÀNH PHỐ HÀ NỘI) ĐỊA ĐIỂM: PHƯỜNG KIẾN HƯNG, THÀNH PHỐ HÀ NỘI	CHỦ NHIỆM THIẾT KẾ	HOÀNG VĂN VŨ		CÔNG TY CỔ PHẦN TƯ VẤN XDGT THÀNH PHÁT	TỶ LỆ :
		CHỦ TRÌ THIẾT KẾ	HOÀNG VĂN VŨ			HOÀN THÀNH: 2026
CÔNG TY CỔ PHẦN TƯ VẤN XDGT THÀNH PHÁT THANH PHAT ,,JSC	THUYẾT MINH ĐÁNH GIÁ HIỆN TRẠNG VÀ PHƯƠNG ÁN CẢI TẠO	THIẾT KẾ	NGUYỄN HOÀNG LINH			KÝ HIỆU :
		KIỂM TRA	ĐẶNG TRẦN QUÂN		GIÁM ĐỐC NGUYỄN HUY HOÀNG	BẢN VẼ SỐ :

ẢNH HIỆN TRẠNG Ô CÂY XANH X3

PHÒNG KINH TẾ, HẠ TẦNG VÀ ĐÔ THỊ PHƯỜNG KIẾN HƯNG
THẨM ĐỊNH
Theo Văn bản số: 17 / BCTĐ - KTHT&ĐT
Ngày 03 tháng 3 năm 2026
Người thẩm định ký tên:
Nguyễn Huy Kiên

VỊ TRÍ SỐ 7

VỊ TRÍ SỐ 8

VỊ TRÍ SỐ 9

BAN QLDA ĐẦU TƯ - HẠ TẦNG PHƯỜNG KIẾN HƯNG
PHÊ DUYỆT
Theo Quyết định số: 257/QĐ-UBND
Ngày 06 tháng 3 năm 2026
Ký tên
PHÓ GIÁM ĐỐC
Trần Bá Hồng

VỊ TRÍ SỐ 10

VỊ TRÍ SỐ 11

VỊ TRÍ HƯ HỎNG ĐƯỜNG DẠO

ĐẠI DIỆN CHỦ ĐẦU TƯ: BAN QLDA ĐẦU TƯ - HẠ TẦNG PHƯỜNG KIẾN HƯNG	HỒ SƠ THIẾT KẾ BẢN VẼ THI CÔNG DỰ ÁN: CẢI TẠO, CHỈNH TRANG CÔNG VIÊN, VƯỜN HOA, CÂY XANH, THỂ DỤC THỂ THAO VÀ VỈA HÈ XUNG QUANH CÁC Ô X3, X4, X5, X11, X12 PHƯỜNG PHÚ LA, QUẬN HÀ ĐÔNG (NAY LÀ PHƯỜNG KIẾN HƯNG, THÀNH PHỐ HÀ NỘI) ĐỊA ĐIỂM: PHƯỜNG KIẾN HƯNG, THÀNH PHỐ HÀ NỘI	CHỦ NHIỆM THIẾT KẾ	HOÀNG VĂN VŨ		CÔNG TY CỔ PHẦN TƯ VẤN XDGT THÀNH PHÁT	TỶ LỆ :
		CHỦ TRÌ THIẾT KẾ	HOÀNG VĂN VŨ			HOÀN THÀNH: 2026
CÔNG TY CỔ PHẦN TƯ VẤN XDGT THÀNH PHÁT THANH PHAT .,JSC	ẢNH HIỆN TRẠNG Ô CÂY XANH X3	THIẾT KẾ	NGUYỄN HOÀNG LINH			KÝ HIỆU :
		KIỂM TRA	ĐẶNG TRẦN QUÂN		GIÁM ĐỐC NGUYỄN HUY HOÀNG	BẢN VẼ SỐ :

CÔNG TY CỔ PHẦN TƯ VẤN XÂY DỰNG GIAO THÔNG THÀNH PHÁT
M.S.D.N: 0105659047 - C.T.C.P - Q. HÀ ĐÔNG - TP. HÀ NỘI

ẢNH HIỆN TRẠNG Ô CÂY XANH X11

PHÒNG KINH TẾ, HẠ TẦNG VÀ ĐÔ THỊ PHƯỜNG KIẾN HƯNG
THẨM ĐỊNH
Theo Văn bản số: 17 / BCTĐ - KTHT & ĐT
Ngày 03 tháng 3 năm 2026
Người thẩm định ký tên: Nguyễn Huy Kiên

VỊ TRÍ SỐ 1

VỊ TRÍ HƯ HỎNG GẠCH TERRAZO

VỊ TRÍ SỐ 3

BAN QLDA ĐẦU TƯ - HẠ TẦNG PHƯỜNG KIẾN HƯNG
PHÊ DUYỆT
Theo Quyết định số: 257/QĐ-UBND
Ngày 06 tháng 3 năm 2026
Ký tên
PHÓ GIÁM ĐỐC
Trần Bá Cường

VỊ TRÍ SỐ 4

VỊ TRÍ SỐ 5

VỊ TRÍ HƯ HỎNG GẠCH TERRAZO

ĐẠI DIỆN CHỦ ĐẦU TƯ: BAN QLDA ĐẦU TƯ - HẠ TẦNG PHƯỜNG KIẾN HƯNG	HỒ SƠ THIẾT KẾ BẢN VẼ THI CÔNG DỰ ÁN: CẢI TẠO, CHỈNH TRANG CÔNG VIÊN, VƯỜN HOA, CÂY XANH, THỂ DỤC THỂ THAO VÀ VỈA HÈ XUNG QUANH CÁC Ô X3, X4, X5, X11, X12 PHƯỜNG PHÚ LA, QUẬN HÀ ĐÔNG (NAY LÀ PHƯỜNG KIẾN HƯNG, THÀNH PHỐ HÀ NỘI) ĐỊA ĐIỂM: PHƯỜNG KIẾN HƯNG, THÀNH PHỐ HÀ NỘI	CHỦ NHIỆM THIẾT KẾ	HOÀNG VĂN VŨ		CÔNG TY CỔ PHẦN TƯ VẤN XDGT THÀNH PHÁT	TỶ LỆ :
		CHỦ TRÌ THIẾT KẾ	HOÀNG VĂN VŨ			HOÀN THÀNH: 2026
CÔNG TY CỔ PHẦN TƯ VẤN XDGT THÀNH PHÁT THANH PHAT ,,JSC	ẢNH HIỆN TRẠNG Ô CÂY XANH X11	THIẾT KẾ	NGUYỄN HOÀNG LINH			KÝ HIỆU :
		KIỂM TRA	ĐẶNG TRẦN QUÂN		GIÁM ĐỐC NGUYỄN HUY HOÀNG	BẢN VẼ SỐ :

ẢNH HIỆN TRẠNG Ô CÂY XANH X12

PHÒNG KINH TẾ, HẠ TẦNG VÀ ĐÔ THỊ PHƯỜNG KIẾN HƯNG
THẨM ĐỊNH
Theo Văn bản số: 17 / BCTĐ-KTHT&ĐT
Ngày 03 tháng 3 năm 2026
Người thẩm định ký tên:
Nguyễn Huy Kiên

VỊ TRÍ SỐ 1

VỊ TRÍ SỐ 2

VỊ TRÍ HƯ HỎNG GẠCH TERRAZO

BAN QLDA ĐẦU TƯ - HẠ TẦNG PHƯỜNG KIẾN HƯNG
PHÊ DUYỆT
Theo Quyết định số: 257/QĐ-UBND
Ngày 06 tháng 3 năm 2026
Ký tên
PHÓ GIÁM ĐỐC
Trần Bá Cường

VỊ TRÍ SỐ 4

VỊ TRÍ HƯ HỎNG BÓ VỈA 18X22CM

VỊ TRÍ HƯ HỎNG GẠCH TERRAZO VÀ BỒN CÂY

ĐẠI DIỆN CHỦ ĐẦU TƯ: BAN QLDA ĐẦU TƯ - HẠ TẦNG PHƯỜNG KIẾN HƯNG	HỒ SƠ THIẾT KẾ BẢN VẼ THI CÔNG DỰ ÁN: CẢI TẠO, CHỈNH TRANG CÔNG VIÊN, VƯỜN HOA, CÂY XANH, THỂ DỤC THỂ THAO VÀ VỈA HÈ XUNG QUANH CÁC Ô X3, X4, X5, X11, X12 PHƯỜNG PHÚ LA, QUẬN HÀ ĐÔNG (NAY LÀ PHƯỜNG KIẾN HƯNG, THÀNH PHỐ HÀ NỘI) ĐỊA ĐIỂM: PHƯỜNG KIẾN HƯNG, THÀNH PHỐ HÀ NỘI	CHỦ NHIỆM THIẾT KẾ	HOÀNG VĂN VŨ		CÔNG TY CỔ PHẦN TƯ VẤN XDGT THÀNH PHÁT	TỶ LỆ :
		CHỦ TRÌ THIẾT KẾ	HOÀNG VĂN VŨ			HOÀN THÀNH: 2026
CÔNG TY CỔ PHẦN TƯ VẤN XDGT THÀNH PHÁT THANH PHAT ,,JSC	ẢNH HIỆN TRẠNG Ô CÂY XANH X12	THIẾT KẾ	NGUYỄN HOÀNG LINH			KÝ HIỆU :
		KIỂM TRA	ĐẶNG TRẦN QUÂN		GIÁM ĐỐC NGUYỄN HUY HOÀNG	BẢN VẼ SỐ :

CÔNG TY CỔ PHẦN TƯ VẤN XÂY DỰNG GIAO THÔNG THÀNH PHÁT
M.S.D.N: 0105659047 - C.T.C.P - Q. HÀ ĐÔNG - TP. HÀ NỘI

BAN QLDA ĐẦU TƯ - HẠ TẦNG PHƯỜNG KIẾN HƯNG
PHÊ DUYỆT
Theo Quyết định số: 251/QĐ-UBND
Ngày 06 tháng 3 năm 2026
Ký tên
PHÓ GIÁM ĐỐC
Trần Bá Cường

PHÒNG KINH TẾ, HẠ TẦNG VÀ ĐÔ THỊ PHƯỜNG KIẾN HƯNG
THẨM ĐỊNH
Theo Văn bản số: 17 / BCTĐ-KTHT&ĐT
Ngày 03 tháng 3 năm 2026
Người thẩm định ký tên:

ẢNH HIỆN TRẠNG Ô CÂY XANH X4

VỊ TRÍ HƯ HỎNG ĐÁ 0.3X0.3M

VỊ TRÍ HƯ HỎNG ĐÁ GRANITE TRÊN ĐƯỜNG DẠO

VỊ TRÍ SỐ 9

VỊ TRÍ SỐ 10

VỊ TRÍ SỐ 11

ĐẠI DIỆN CHỦ ĐẦU TƯ: BAN QLDA ĐẦU TƯ - HẠ TẦNG PHƯỜNG KIẾN HƯNG	HỒ SƠ THIẾT KẾ BẢN VẼ THI CÔNG DỰ ÁN: CẢI TẠO, CHỈNH TRANG CÔNG VIÊN, VƯỜN HOA, CÂY XANH, THỂ DỤC THỂ THAO VÀ VỈA HÈ XUNG QUANH CÁC Ô X3, X4, X5, X11, X12 PHƯỜNG PHÚ LA, QUẬN HÀ ĐÔNG (NAY LÀ PHƯỜNG KIẾN HƯNG, THÀNH PHỐ HÀ NỘI) ĐỊA ĐIỂM: PHƯỜNG KIẾN HƯNG, THÀNH PHỐ HÀ NỘI	CHỦ NHIỆM THIẾT KẾ	HOÀNG VĂN VŨ		CÔNG TY CỔ PHẦN TƯ VẤN XDGT THÀNH PHÁT	TỶ LỆ :
		CHỦ TRÌ THIẾT KẾ	HOÀNG VĂN VŨ			HOÀN THÀNH: 2026
CÔNG TY CỔ PHẦN TƯ VẤN XDGT THÀNH PHÁT THANH PHAT .,JSC	ẢNH HIỆN TRẠNG Ô CÂY XANH X4	THIẾT KẾ	NGUYỄN HOÀNG LINH		GIÁM ĐỐC NGUYỄN HUY HOÀNG	KÝ HIỆU :
		KIỂM TRA	ĐẶNG TRẦN QUÂN			BẢN VẼ SỐ :

CÔNG TY CỔ PHẦN TƯ VẤN XÂY DỰNG GIAO THÔNG THÀNH PHÁT

PHÒNG KINH TẾ, HẠ TẦNG VÀ ĐÔ THỊ PHƯỜNG KIẾN HƯNG
THẨM ĐỊNH
Theo Văn bản số: 17 / BCTĐ - KTHT & ĐT
Ngày 03 tháng 3 năm 2026
Người thẩm định ký tên:

BAN QLDA ĐẦU TƯ - HẠ TẦNG PHƯỜNG KIẾN HƯNG
PHÊ DUYỆT
Theo Quyết định số: 257/QĐ-UBND
Ngày 06 tháng 3 năm 2026
Ký tên
Trần Bá Cường

ẢNH HIỆN TRẠNG Ô CÂY XANH X4

VỊ TRÍ SỐ 17

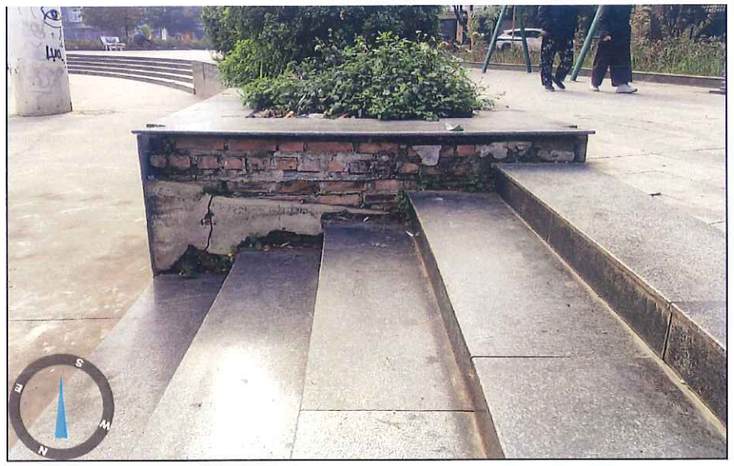

VỊ TRÍ SỐ 17

VỊ TRÍ SỐ 18

VỊ TRÍ HƯ HỎNG ĐÁ GRANITE

VỊ TRÍ CÂY BỤI CHẾT

ĐẠI DIỆN CHỦ ĐẦU TƯ: BAN QLDA ĐẦU TƯ - HẠ TẦNG PHƯỜNG KIẾN HƯNG	HỒ SƠ THIẾT KẾ BẢN VẼ THI CÔNG DỰ ÁN: CẢI TẠO, CHỈNH TRANG CÔNG VIÊN, VƯỜN HOA, CÂY XANH, THỂ DỤC THỂ THAO VÀ VỈA HÈ XUNG QUANH CÁC Ô X3, X4, X5, X11, X12 PHƯỜNG PHÚ LA, QUẬN HÀ ĐÔNG (NAY LÀ PHƯỜNG KIẾN HƯNG, THÀNH PHỐ HÀ NỘI) ĐỊA ĐIỂM: PHƯỜNG KIẾN HƯNG, THÀNH PHỐ HÀ NỘI	CHỦ NHIỆM THIẾT KẾ	HOÀNG VĂN VŨ		CÔNG TY CỔ PHẦN TƯ VẤN XDGT THÀNH PHÁT	TỶ LỆ :
		CHỦ TRÌ THIẾT KẾ	HOÀNG VĂN VŨ			HOÀN THÀNH: 2026
THANH PHAT .,JSC CÔNG TY CỔ PHẦN TƯ VẤN XDGT THÀNH PHÁT	ẢNH HIỆN TRẠNG Ô CÂY XANH X4	THIẾT KẾ	NGUYỄN HOÀNG LINH			KÝ HIỆU :
		KIỂM TRA	ĐẶNG TRẦN QUÂN		GIÁM ĐỐC NGUYỄN HUY HOÀNG	BẢN VẼ SỐ :

ẢNH HIỆN TRẠNG Ô CÂY XANH X4

VỊ TRÍ CÂY BỤI CHẾT

VỊ TRÍ HƯ HỎNG ĐÁ 0.3X0.3M VÀ BỒN CÂY

PHÒNG KINH TẾ, HẠ TẦNG VÀ ĐÔ THỊ PHƯỜNG KIẾN HƯNG
THẨM ĐỊNH
Theo Văn bản số: 17 / BCĐ-KTHT & ĐT
Ngày 03 tháng 3 năm 2026
Người thẩm định ký tên:
Nguyễn Huy Kiện

BAN QLDA ĐẦU TƯ - HẠ TẦNG PHƯỜNG KIẾN HƯNG
PHÊ DUYỆT
Theo Quyết định số: 257/QĐ-UBND
Ngày 06 tháng 3 năm 2026
Ký tên
PHÓ GIÁM ĐỐC
Trần Hữu Cường

VỊ TRÍ BỤI CÂY CHẾT

VỊ TRÍ HƯ HỎNG ĐÁ 0.3X0.3M

VỊ TRÍ HƯ HỎNG BẬC LÊN XUỐNG, ĐÁ GRANITE VÀ ĐÁ 0.3X0.3M

ĐẠI DIỆN CHỦ ĐẦU TƯ: BAN QLDA ĐẦU TƯ - HẠ TẦNG PHƯỜNG KIẾN HƯNG	HỒ SƠ THIẾT KẾ BẢN VẼ THI CÔNG DỰ ÁN: CẢI TẠO, CHỈNH TRANG CÔNG VIÊN, VƯỜN HOA, CÂY XANH, THỂ DỤC THỂ THAO VÀ VỈA HÈ XUNG QUANH CÁC Ô X3, X4, X5, X11, X12 PHƯỜNG PHÚ LA, QUẬN HÀ ĐÔNG (NAY LÀ PHƯỜNG KIẾN HƯNG, THÀNH PHỐ HÀ NỘI) ĐỊA ĐIỂM: PHƯỜNG KIẾN HƯNG, THÀNH PHỐ HÀ NỘI	CHỦ NHIỆM THIẾT KẾ	HOÀNG VĂN VŨ		CÔNG TY CỔ PHẦN TƯ VẤN XDGT THÀNH PHÁT	TỶ LỆ :
		CHỦ TRÌ THIẾT KẾ	HOÀNG VĂN VŨ			HOÀN THÀNH: 2026
CÔNG TY CỔ PHẦN TƯ VẤN XDGT THÀNH PHÁT THANH PHAT .,JSC	ẢNH HIỆN TRẠNG Ô CÂY XANH X4	THIẾT KẾ	NGUYỄN HOÀNG LINH			KÝ HIỆU :
		KIỂM TRA	ĐẶNG TRẦN QUÂN		GIÁM ĐỐC NGUYỄN HUY HOÀNG	BẢN VẼ SỐ :

BAN QLDA ĐẦU TƯ - HẠ TẦNG PHƯỜNG KIẾN HƯNG
PHÊ DUYỆT
Theo Quyết định số: 257/QĐ-UBND
Ngày 06 tháng 3 năm 2026
Ký tên

ẢNH HIỆN TRẠNG Ô CÂY XANH X4

PHÒNG KINH TẾ, HẠ TẦNG VÀ ĐÔ THỊ PHƯỜNG KIẾN HƯNG
THẨM ĐỊNH
Theo Văn bản số: 17 / BCTĐ - KTHT & ĐT
Ngày 03 tháng 3 năm 2026
Người thẩm định ký tên:

PHÓ GIÁM ĐỐC

VỊ TRÍ SỐ 22

VỊ TRÍ HƯ HỎNG ĐÁ 0.3X0.3M

VỊ TRÍ HƯ HỎNG ĐÁ GRANITE

VỊ TRÍ HƯ HỎNG MÁY TẬP

ĐẠI DIỆN CHỦ ĐẦU TƯ: BAN QLDA ĐẦU TƯ - HẠ TẦNG PHƯỜNG KIẾN HƯNG	HỒ SƠ THIẾT KẾ BẢN VẼ THI CÔNG DỰ ÁN: CẢI TẠO, CHỈNH TRANG CÔNG VIÊN, VƯỜN HOA, CÂY XANH, THỂ DỤC THỂ THAO VÀ VỈA HÈ XUNG QUANH CÁC Ô X3, X4, X5, X11, X12 PHƯỜNG PHÚ LA, QUẬN HÀ ĐÔNG (NAY LÀ PHƯỜNG KIẾN HƯNG, THÀNH PHỐ HÀ NỘI) ĐỊA ĐIỂM: PHƯỜNG KIẾN HƯNG, THÀNH PHỐ HÀ NỘI	CHỦ NHIỆM THIẾT KẾ	HOÀNG VĂN VŨ		CÔNG TY CỔ PHẦN TƯ VẤN XDGT THÀNH PHÁT	TỶ LỆ :
		CHỦ TRÌ THIẾT KẾ	HOÀNG VĂN VŨ			HOÀN THÀNH: 2026
CÔNG TY CỔ PHẦN TƯ VẤN XDGT THÀNH PHÁT THANH PHAT .,JSC	ẢNH HIỆN TRẠNG Ô CÂY XANH X4	THIẾT KẾ	NGUYỄN HOÀNG LINH		GIÁM ĐỐC NGUYỄN HUY HOÀNG	KÝ HIỆU :
		KIỂM TRA	ĐẶNG TRẦN QUÂN			BẢN VẼ SỐ :

BAN QLDA ĐẦU TƯ - HẠ TẦNG PHƯỜNG KIẾN HƯNG

PHÊ DUYỆT

Theo Quyết định số: 257/QĐ-UBND

Ngày 06 tháng 3 năm 2026

Ký tên

PHÒNG KINH TẾ, HẠ TẦNG VÀ ĐÔ THỊ PHƯỜNG KIẾN HƯNG

THẨM ĐỊNH

Theo Văn bản số: 17 / BCTĐ - KTHT&ĐT

Ngày 03 tháng 3 năm 2026

Người thẩm định ký tên: Nguyễn Huy Biên

ẢNH HIỆN TRẠNG Ô CÂY XANH X4

VỊ TRÍ HƯ HỎNG ĐÁ GRANITE VÀ GẠCH TERAZZO

PHÓ GIÁM ĐỐC

VỊ TRÍ HƯ HỎNG ĐÁ GRANITE VÀ GẠCH TERAZZO

ĐẠI DIỆN CHỦ ĐẦU TƯ: BAN QLDA ĐẦU TƯ - HẠ TẦNG PHƯỜNG KIẾN HƯNG	HỒ SƠ THIẾT KẾ BẢN VẼ THI CÔNG DỰ ÁN: CẢI TẠO, CHỈNH TRANG CÔNG VIÊN, VƯỜN HOA, CÂY XANH, THỂ DỤC THỂ THAO VÀ VỈA HÈ XUNG QUANH CÁC Ô X3, X4, X5, X11, X12 PHƯỜNG PHÚ LA, QUẬN HÀ ĐÔNG (NAY LÀ PHƯỜNG KIẾN HƯNG, THÀNH PHỐ HÀ NỘI) ĐỊA ĐIỂM: PHƯỜNG KIẾN HƯNG, THÀNH PHỐ HÀ NỘI	CHỦ NHIỆM THIẾT KẾ	HOÀNG VĂN VŨ		CÔNG TY CỔ PHẦN TƯ VẤN XDGT THÀNH PHÁT	TỶ LỆ :
		CHỦ TRÌ THIẾT KẾ	HOÀNG VĂN VŨ			HOÀN THÀNH: 2026
CÔNG TY CỔ PHẦN TƯ VẤN XDGT THÀNH PHÁT THANH PHAT .,JSC	ẢNH HIỆN TRẠNG Ô CÂY XANH X4	THIẾT KẾ	NGUYỄN HOÀNG LINH		GIÁM ĐỐC NGUYỄN HUY HOÀNG	KÝ HIỆU :
		KIỂM TRA	ĐẶNG TRẦN QUÂN			BẢN VẼ SỐ :

BAN QLDA ĐẦU TƯ - HẠ TẦNG PHƯỜNG KIẾN HƯNG
PHÊ DUYỆT
Theo Quyết định số: 257/QĐ-UBND
Ngày 06 tháng 3 năm 2026
Ký tên

PHÒNG KINH TẾ, HẠ TẦNG VÀ ĐÔ THỊ PHƯỜNG KIẾN HƯNG
THẨM ĐỊNH
Theo Văn bản số: 17 / BCTĐ-KTHT&ĐT
Ngày 03 tháng 3 năm 20
Người thẩm định ký tên:

PHÓ GIÁM ĐỐC

ẢNH HIỆN TRẠNG Ô CÂY XANH X4

VỊ TRÍ HƯ HỎNG BÓ VỈA 18X22CM

VỊ TRÍ LAN CAN RỈ SÉT

VỊ TRÍ HƯ HỎNG ĐÁ 0.3X0.3M

PHỦ BẠT

VỊ TRÍ HƯ HỎNG ĐÁ 0.3X0.3M

VỊ TRÍ HƯ HỎNG BỒN CÂY VÀ CÂY CHẾT

ĐẠI DIỆN CHỦ ĐẦU TƯ: BAN QLDA ĐẦU TƯ - HẠ TẦNG PHƯỜNG KIẾN HƯNG	HỒ SƠ THIẾT KẾ BẢN VẼ THI CÔNG DỰ ÁN: CẢI TẠO, CHỈNH TRANG CÔNG VIÊN, VƯỜN HOA, CÂY XANH, THỂ DỤC THỂ THAO VÀ VỈA HÈ XUNG QUANH CÁC Ô X3, X4, X5, X11, X12 PHƯỜNG PHÚ LA, QUẬN HÀ ĐÔNG (NAY LÀ PHƯỜNG KIẾN HƯNG, THÀNH PHỐ HÀ NỘI) ĐỊA ĐIỂM: PHƯỜNG KIẾN HƯNG, THÀNH PHỐ HÀ NỘI	CHỦ NHIỆM THIẾT KẾ	HOÀNG VĂN VŨ		CÔNG TY CỔ PHẦN TƯ VẤN XDGT THÀNH PHÁT	TỶ LỆ :
		CHỦ TRÌ THIẾT KẾ	HOÀNG VĂN VŨ			HOÀN THÀNH: 2026
CÔNG TY CỔ PHẦN TƯ VẤN XDGT THÀNH PHÁT THANH PHAT .,JSC	ẢNH HIỆN TRẠNG Ô CÂY XANH X4	THIẾT KẾ	NGUYỄN HOÀNG LINH		GIÁM ĐỐC NGUYỄN HUY HOÀNG	KÝ HIỆU :
		KIỂM TRA	ĐẶNG TRẦN QUÂN			BẢN VẼ SỐ :

BAN QLDA ĐẦU TƯ - HẠ TẦNG PHƯỜNG KIẾN HƯNG
PHÊ DUYỆT
Theo Quyết định số: 257/QĐ-UBND
Ngày 06 tháng 3 năm 2026
Ký tên

PHÒNG KINH TẾ HẠ TẦNG VÀ ĐÔ THỊ PHƯỜNG KIẾN HƯNG
THẨM ĐỊNH
Theo Văn bản số: 17 / BCTĐ - KTHT & ĐT
Ngày 03 tháng 3 năm 2026
Người thẩm định ký tên: Nguyễn Huy Kiên

PHÓ GIÁM ĐỐC
Trần Bá Q

ẢNH HIỆN TRẠNG Ô CÂY XANH X4

VỊ TRÍ SỐ 52 CÂY CHẾT

VỊ TRÍ SỐ 37 CÂY CHẾT

VỊ TRÍ SỐ 30 CÂY CHẾT

VỊ TRÍ SỐ 25 CÂY CHẾT

VỊ TRÍ SỐ 26 CÂY CHẾT

VỊ TRÍ HƯ HỎNG ĐÁ GRANITE

ĐẠI DIỆN CHỦ ĐẦU TƯ: BAN QLDA ĐẦU TƯ - HẠ TẦNG PHƯỜNG KIẾN HƯNG	HỒ SƠ THIẾT KẾ BẢN VẼ THI CÔNG DỰ ÁN: CẢI TẠO, CHỈNH TRANG CÔNG VIÊN, VƯỜN HOA, CÂY XANH, THỂ DỤC THỂ THAO VÀ VỈA HÈ XUNG QUANH CÁC Ô X3, X4, X5, X11, X12 PHƯỜNG PHÚ LA, QUẬN HÀ ĐÔNG (NAY LÀ PHƯỜNG KIẾN HƯNG, THÀNH PHỐ HÀ NỘI) ĐỊA ĐIỂM: PHƯỜNG KIẾN HƯNG, THÀNH PHỐ HÀ NỘI	CHỦ NHIỆM THIẾT KẾ	HOÀNG VĂN VŨ		CÔNG TY CỔ PHẦN TƯ VẤN XDGT THÀNH PHÁT	TỶ LỆ :
		CHỦ TRÌ THIẾT KẾ	HOÀNG VĂN VŨ			HOÀN THÀNH: 2026
THANH PHAT .,JSC CÔNG TY CỔ PHẦN TƯ VẤN XDGT THÀNH PHÁT	ẢNH HIỆN TRẠNG Ô CÂY XANH X4	THIẾT KẾ	NGUYỄN HOÀNG LINH			KÝ HIỆU :
		KIỂM TRA	ĐẶNG TRẦN QUÂN		GIÁM ĐỐC NGUYỄN HUY HOÀNG	BẢN VẼ SỐ :

ẢNH HIỆN TRẠNG Ô CÂY XANH X4

PHÒNG KINH TẾ, HẠ TẦNG VÀ ĐÔ THỊ PHƯỜNG KIẾN HƯNG
THẨM ĐỊNH
Theo Văn bản số: 17 / BQTD-KT-HT&ĐT
Ngày 03 tháng 3 năm 2026
Người thẩm định ký tên:
Nguyễn Huy Kiện

BAN QLDA ĐẦU TƯ - HẠ TẦNG PHƯỜNG KIẾN HƯNG
PHÊ DUYỆT
Theo Quyết định số: 257/QĐ-UBND
Ngày 06 tháng 3 năm 2026
Ký tên

PHÓ GIÁM ĐỐC
Trần Bá Cường

ĐẠI DIỆN CHỦ ĐẦU TƯ: BAN QLDA ĐẦU TƯ - HẠ TẦNG PHƯỜNG KIẾN HƯNG	HỒ SƠ THIẾT KẾ BẢN VẼ THI CÔNG DỰ ÁN: CẢI TẠO, CHỈNH TRANG CÔNG VIÊN, VƯỜN HOA, CÂY XANH, THỂ DỤC THỂ THAO VÀ VỈA HÈ XUNG QUANH CÁC Ô X3, X4, X5, X11, X12 PHƯỜNG PHÚ LA, QUẬN HÀ ĐÔNG (NAY LÀ PHƯỜNG KIẾN HƯNG, THÀNH PHỐ HÀ NỘI) ĐỊA ĐIỂM: PHƯỜNG KIẾN HƯNG, THÀNH PHỐ HÀ NỘI	CHỦ NHIỆM THIẾT KẾ	HOÀNG VĂN VŨ		CÔNG TY CỔ PHẦN TƯ VẤN XDGT THÀNH PHÁT	TỶ LỆ :
		CHỦ TRÌ THIẾT KẾ	HOÀNG VĂN VŨ			HOÀN THÀNH: 2026
CÔNG TY CỔ PHẦN TƯ VẤN XDGT THÀNH PHÁT THANH PHAT .,JSC	ẢNH HIỆN TRẠNG Ô CÂY XANH X4	THIẾT KẾ	NGUYỄN HOÀNG LINH		GIÁM ĐỐC NGUYỄN HUY HOÀNG	KÝ HIỆU :
		KIỂM TRA	ĐẶNG TRẦN QUÂN			BẢN VẼ SỐ :

ẢNH HIỆN TRẠNG Ô CÂY XANH X5

PHÒNG KINH TẾ, HẠ TẦNG VÀ ĐÔ THỊ PHƯỜNG KIẾN HƯNG
THẨM ĐỊNH
Theo Văn bản số: 17 / BCTD-KTHT&ĐT
Ngày 03 tháng 3 năm 2026
Người thẩm định ký tên:
Nguyễn Huy Kiên

BAN QLDA ĐẦU TƯ - HẠ TẦNG PHƯỜNG KIẾN HƯNG
PHÊ DUYỆT
Theo Quyết định số: 257/QĐ-UBND
Ngày 06 tháng 3 năm 2026
Ký tên

PHÓ GIÁM ĐỐC
Trần Bá Cường

ĐẠI DIỆN CHỦ ĐẦU TƯ: BAN QLDA ĐẦU TƯ - HẠ TẦNG PHƯỜNG KIẾN HƯNG	HỒ SƠ THIẾT KẾ BẢN VẼ THI CÔNG DỰ ÁN: CẢI TẠO, CHỈNH TRANG CÔNG VIÊN, VƯỜN HOA, CÂY XANH, THỂ DỤC THỂ THAO VÀ VỈA HÈ XUNG QUANH CÁC Ô X3, X4, X5, X11, X12 PHƯỜNG PHÚ LA, QUẬN HÀ ĐÔNG (NAY LÀ PHƯỜNG KIẾN HƯNG, THÀNH PHỐ HÀ NỘI) ĐỊA ĐIỂM: PHƯỜNG KIẾN HƯNG, THÀNH PHỐ HÀ NỘI	CHỦ NHIỆM THIẾT KẾ	HOÀNG VĂN VŨ		CÔNG TY CỔ PHẦN TƯ VẤN XDGT THÀNH PHÁT	TỶ LỆ :
		CHỦ TRÌ THIẾT KẾ	HOÀNG VĂN VŨ			HOÀN THÀNH: 2026
CÔNG TY CỔ PHẦN TƯ VẤN XDGT THÀNH PHÁT THANH PHAT .,JSC	ẢNH HIỆN TRẠNG Ô CÂY XANH X5	THIẾT KẾ	NGUYỄN HOÀNG LINH		GIÁM ĐỐC NGUYỄN HUY HOÀNG	KÝ HIỆU :
		KIỂM TRA	ĐẶNG TRẦN QUÂN			BẢN VẼ SỐ :

ẢNH HIỆN TRẠNG Ô CÂY XANH X5

PHÒNG KINH TẾ, HẠ TẦNG VÀ ĐÔ THỊ PHƯỜNG KIẾN HƯNG
THẨM ĐỊNH
Theo Văn bản số: 17 / BCTĐ - KTHT&ĐT
Ngày 03 tháng 3 năm 2026
Người thẩm định ký tên:
Nguyễn Huy Kiên

BAN QLDA ĐẦU TƯ - HẠ TẦNG PHƯỜNG KIẾN HƯNG
PHÊ DUYỆT
Theo Quyết định số: 257/QĐ-UBND
Ngày 06 tháng 3 năm 2026
Ký tên

PHÓ GIÁM ĐỐC
Trần Bá Cường

ĐẠI DIỆN CHỦ ĐẦU TƯ: BAN QLDA ĐẦU TƯ - HẠ TẦNG PHƯỜNG KIẾN HƯNG	HỒ SƠ THIẾT KẾ BẢN VẼ THI CÔNG DỰ ÁN: CẢI TẠO, CHỈNH TRANG CÔNG VIÊN, VƯỜN HOA, CÂY XANH, THỂ DỤC THỂ THAO VÀ VỈA HÈ XUNG QUANH CÁC Ô X3, X4, X5, X11, X12 PHƯỜNG PHÚ LA, QUẬN HÀ ĐÔNG (NAY LÀ PHƯỜNG KIẾN HƯNG, THÀNH PHỐ HÀ NỘI) ĐỊA ĐIỂM: PHƯỜNG KIẾN HƯNG, THÀNH PHỐ HÀ NỘI	CHỦ NHIỆM THIẾT KẾ	HOÀNG VĂN VŨ		CÔNG TY CỔ PHẦN TƯ VẤN XDGT THÀNH PHÁT	TỶ LỆ :
		CHỦ TRÌ THIẾT KẾ	HOÀNG VĂN VŨ			HOÀN THÀNH: 2026
CÔNG TY CỔ PHẦN TƯ VẤN XDGT THÀNH PHÁT THANH PHAT .,JSC	ẢNH HIỆN TRẠNG Ô CÂY XANH X5	THIẾT KẾ	NGUYỄN HOÀNG LINH		GIÁM ĐỐC NGUYỄN HUY HOÀNG	KÝ HIỆU :
		KIỂM TRA	ĐẶNG TRẦN QUÂN			BẢN VẼ SỐ :

ẢNH HIỆN TRẠNG Ô CÂY XANH X11

PHÒNG KINH TẾ, HẠ TẦNG VÀ ĐÔ THỊ PHƯỜNG KIẾN HƯNG
THẨM ĐỊNH
Theo Văn bản số: 17 / BCTD - KTHT & ĐT
Ngày 03 tháng 3 năm 2026
Người thẩm định ký tên:
Nguyễn Huy Kiên

BAN QLDA ĐẦU TƯ - HẠ TẦNG PHƯỜNG KIẾN HƯNG
PHÊ DUYỆT
Theo Quyết định số: 257/QĐ-UBND
Ngày 06 tháng 3 năm 2026
Ký tên

PHÓ GIÁM ĐỐC
Trần Bá Cường

ĐẠI DIỆN CHỦ ĐẦU TƯ: BAN QLDA ĐẦU TƯ - HẠ TẦNG PHƯỜNG KIẾN HƯNG	HỒ SƠ THIẾT KẾ BẢN VẼ THI CÔNG DỰ ÁN: CẢI TẠO, CHỈNH TRANG CÔNG VIÊN, VƯỜN HOA, CÂY XANH, THỂ DỤC THỂ THAO VÀ VỈA HÈ XUNG QUANH CÁC Ô X3, X4, X5, X11, X12 PHƯỜNG PHÚ LA, QUẬN HÀ ĐÔNG (NAY LÀ PHƯỜNG KIẾN HƯNG, THÀNH PHỐ HÀ NỘI) ĐỊA ĐIỂM: PHƯỜNG KIẾN HƯNG, THÀNH PHỐ HÀ NỘI	CHỦ NHIỆM THIẾT KẾ	HOÀNG VĂN VŨ		CÔNG TY CỔ PHẦN TƯ VẤN XDGT THÀNH PHÁT	TỶ LỆ :
		CHỦ TRÌ THIẾT KẾ	HOÀNG VĂN VŨ			HOÀN THÀNH: 2026
CÔNG TY CỔ PHẦN TƯ VẤN XDGT THÀNH PHÁT THANH PHAT ..JSC	ẢNH HIỆN TRẠNG Ô CÂY XANH X11	THIẾT KẾ	NGUYỄN HOÀNG LINH		GIÁM ĐỐC NGUYỄN HUY HOÀNG	KÝ HIỆU :
		KIỂM TRA	ĐẶNG TRẦN QUÂN			BẢN VẼ SỐ :

ẢNH HIỆN TRẠNG Ô CÂY XANH X12

PHÒNG KINH TẾ, HẠ TẦNG VÀ ĐÔ THỊ PHƯỜNG KIẾN HƯNG
THẨM ĐỊNH
Theo Văn bản số: 17 / BCTD - KTHT&ĐT
Ngày 03 tháng 3 năm 2026
Người thẩm định ký tên:
Nguyễn Huy Kiên

BAN QLDA ĐẦU TƯ - HẠ TẦNG PHƯỜNG KIẾN HƯNG
PHÊ DUYỆT
Theo Quyết định số: 257/QĐ-UBND
Ngày 06 tháng 3 năm 2026
Ký tên

PHÓ GIÁM ĐỐC
Trần Hồ Giang

ĐẠI DIỆN CHỦ ĐẦU TƯ: BAN QLDA ĐẦU TƯ - HẠ TẦNG PHƯỜNG KIẾN HƯNG	HỒ SƠ THIẾT KẾ BẢN VẼ THI CÔNG DỰ ÁN: CẢI TẠO, CHỈNH TRANG CÔNG VIÊN, VƯỜN HOA, CÂY XANH, THỂ DỤC THỂ THAO VÀ VỈA HÈ XUNG QUANH CÁC Ô X3, X4, X5, X11, X12 PHƯỜNG PHÚ LA, QUẬN HÀ ĐÔNG (NAY LÀ PHƯỜNG KIẾN HƯNG, THÀNH PHỐ HÀ NỘI) ĐỊA ĐIỂM: PHƯỜNG KIẾN HƯNG, THÀNH PHỐ HÀ NỘI	CHỦ NHIỆM THIẾT KẾ	HOÀNG VĂN VŨ		CÔNG TY CỔ PHẦN TƯ VẤN XDGT THÀNH PHÁT	TỶ LỆ :
		CHỦ TRÌ THIẾT KẾ	HOÀNG VĂN VŨ			HOÀN THÀNH: 2026
CÔNG TY CỔ PHẦN TƯ VẤN XDGT THÀNH PHÁT THANH PHAT .,JSC	ẢNH HIỆN TRẠNG Ô CÂY XANH X12	THIẾT KẾ	NGUYỄN HOÀNG LINH			KÝ HIỆU :
		KIỂM TRA	ĐẶNG TRẦN QUÂN		GIÁM ĐỐC NGUYỄN HUY HOÀNG	BẢN VẼ SỐ :

CÔNG TY CỔ PHẦN TƯ VẤN XÂY DỰNG GIAO THÔNG THÀNH PHÁT

PHÒNG KINH TẾ, HẠ TẦNG VÀ ĐÔ THỊ PHƯỜNG KIẾN HƯNG
THẨM ĐỊNH
Theo Văn bản số: 17 / BCTD - KTHT & ĐT
Ngày 03 tháng 3 năm 2026
Người thẩm định ký tên:
Nguyễn Huy Kiên.

BAN QLDA ĐẦU TƯ - HẠ TẦNG PHƯỜNG KIẾN HƯNG
PHÊ DUYỆT
Theo Quyết định số: 257/QĐ-UBND
Ngày 06 tháng 3 năm 2026
Ký tên

PHÓ GIÁM ĐỐC
Trần Bá Cường

Ô X3

HÀ NỘI, NĂM 2026

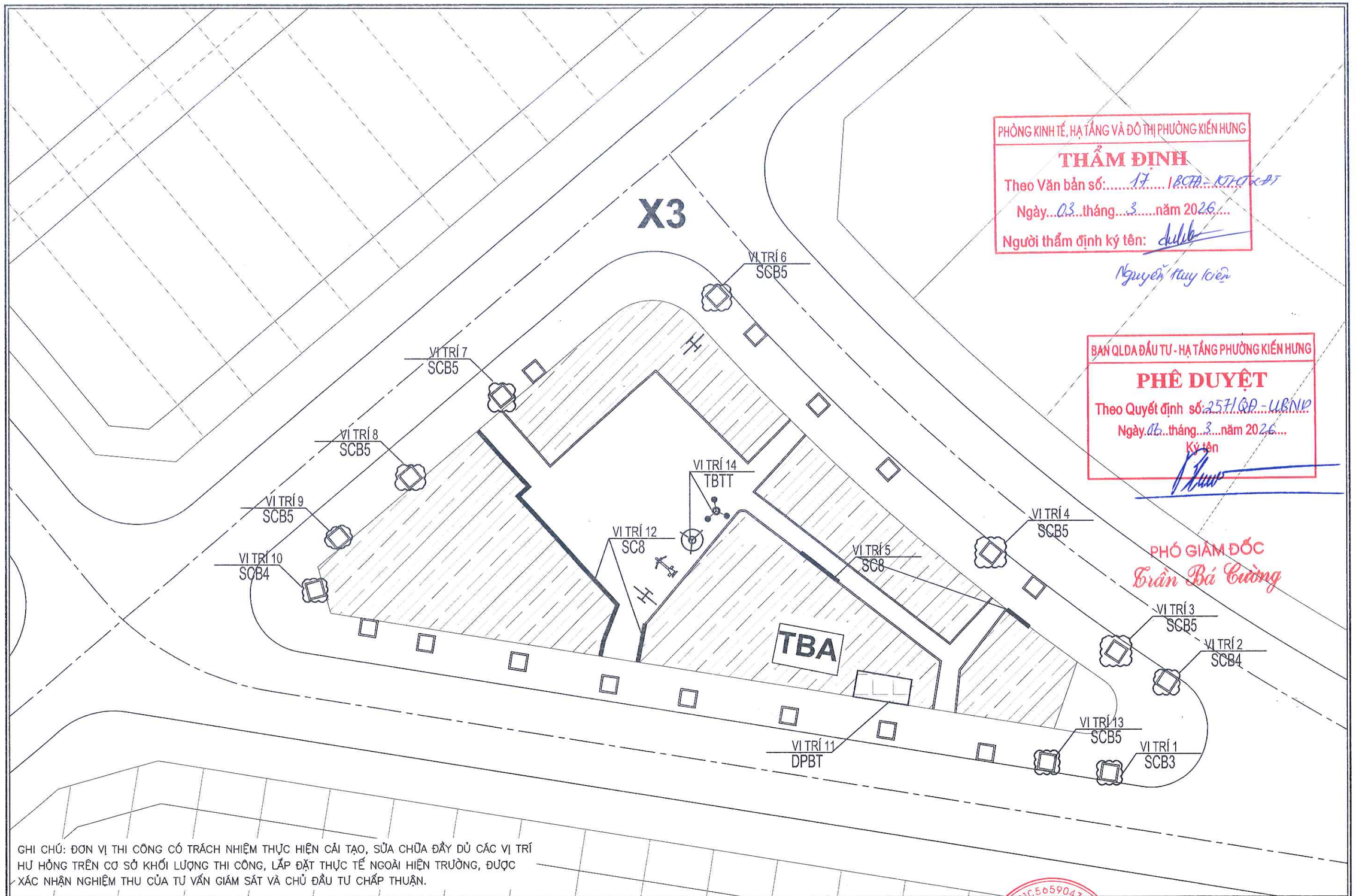

PHÒNG KINH TẾ, HẠ TẦNG VÀ ĐÔ THỊ PHƯỜNG KIẾN HƯNG
THẨM ĐỊNH
Theo Văn bản số: 17 / BCTĐ - KT-HT&ĐT
Ngày 03 tháng 3 năm 2026
Người thẩm định ký tên:
Nguyễn Huy Kiên

BAN QLDA ĐẦU TƯ - HẠ TẦNG PHƯỜNG KIẾN HƯNG
PHÊ DUYỆT
Theo Quyết định số: 257/QĐ - UBND
Ngày 06 tháng 3 năm 2026
Ký tên

PHÓ GIÁM ĐỐC
Trần Bá Cường

GHI CHÚ: ĐƠN VỊ THI CÔNG CÓ TRÁCH NHIỆM THỰC HIỆN CẢI TẠO, SỬA CHỮA ĐẦY DỦ CÁC VỊ TRÍ HƯ HỎNG TRÊN CƠ SỞ KHỐI LƯỢNG THI CÔNG, LẮP ĐẶT THỰC TẾ NGOÀI HIỆN TRƯỜNG, ĐƯỢC XÁC NHẬN NGHIỆM THU CỦA TƯ VẤN GIÁM SÁT VÀ CHỦ ĐẦU TƯ CHẤP THUẬN.

ĐẠI DIỆN CHỦ ĐẦU TƯ: BAN QLDA ĐẦU TƯ - HẠ TẦNG PHƯỜNG KIẾN HƯNG	HỒ SƠ THIẾT KẾ BẢN VẼ THI CÔNG DỰ ÁN: CẢI TẠO, CHỈNH TRANG CÔNG VIÊN, VƯỜN HOA, CÂY XANH, THỂ DỤC THỂ THAO VÀ VỈA HÈ XUNG QUANH CÁC Ô X3, X4, X5, X11, X12 PHƯỜNG PHÚ LA, QUẬN HÀ ĐÔNG (NAY LÀ PHƯỜNG KIẾN HƯNG, THÀNH PHỐ HÀ NỘI) ĐỊA ĐIỂM: PHƯỜNG KIẾN HƯNG, THÀNH PHỐ HÀ NỘI	CHỦ NHIỆM THIẾT KẾ	HOÀNG VĂN VŨ		CÔNG TY CỔ PHẦN TƯ VẤN XDGT THÀNH PHÁT	TỶ LỆ :
		CHỦ TRÌ THIẾT KẾ	HOÀNG VĂN VŨ			HOÀN THÀNH: 2026
CÔNG TY CỔ PHẦN TƯ VẤN XDGT THÀNH PHÁT THANH PHAT ..JSC	BÌNH ĐỒ CẢI TẠO Ô CÂY XANH X3	THIẾT KẾ	NGUYỄN HOÀNG LINH		GIÁM ĐỐC NGUYỄN HUY HOÀNG	KÝ HIỆU :
		KIỂM TRA	ĐẶNG TRẦN QUÂN			BẢN VẼ SỐ :

CẮT NGANG HIỆN TRẠNG HỐ TRỒNG CÂY LOẠI 3

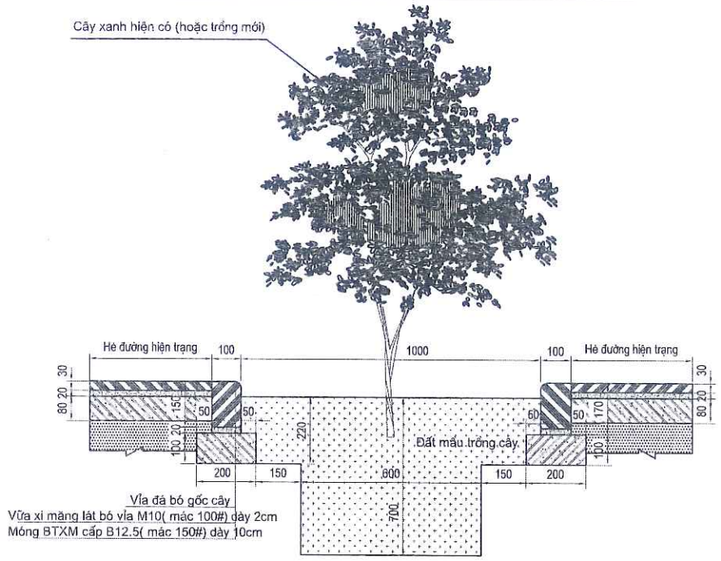

CẮT NGANG CẢI TẠO HỐ TRỒNG CÂY LOẠI 3

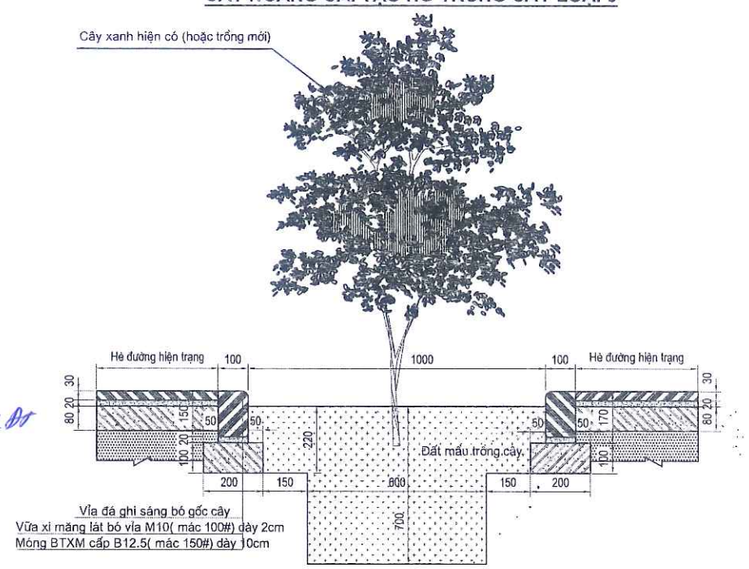

PHÒNG KINH TẾ, HẠ TẦNG VÀ ĐÔ THỊ PHƯỜNG KIẾN HƯNG
THẨM ĐỊNH
Theo Văn bản số: 17 / BCĐ - KTHT&ĐT
Ngày 03 tháng 3 năm 2026
Người thẩm định ký tên:
Nguyễn Huy Kiên

MẶT BẰNG HIỆN TRẠNG HỐ TRỒNG CÂY LOẠI 3

(TỶ LỆ 1/15)

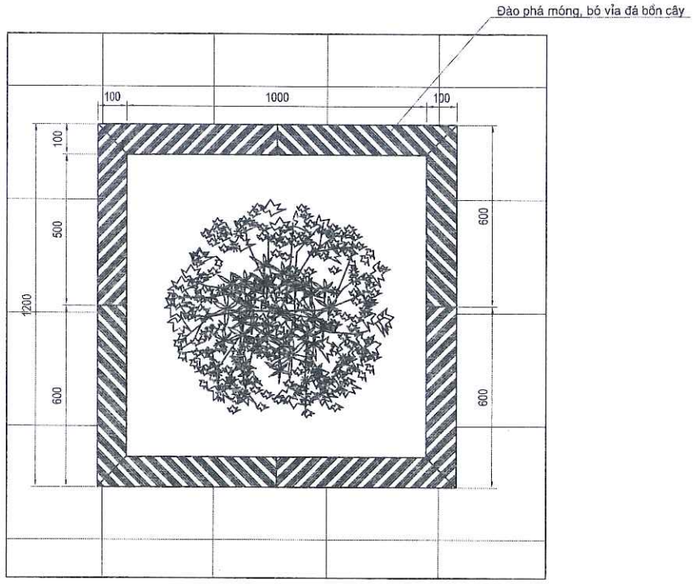

MẶT BẰNG CẢI TẠO HỐ TRỒNG CÂY LOẠI 3

(TỶ LỆ 1/15)

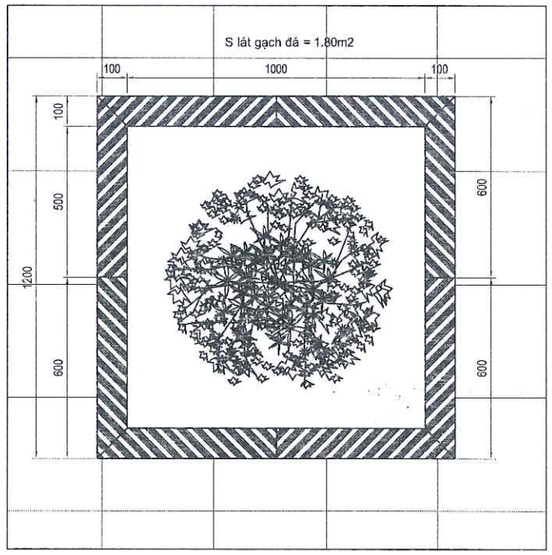

Vị trí	Số lượng	Chi tiết sửa chữa
1	1	SCB3

BAN QLDA ĐẦU TƯ - HẠ TẦNG PHƯỜNG KIẾN HƯNG
PHÊ DUYỆT
Theo Quyết định số: 257/QĐ-UBND
Ngày 06 tháng 3 năm 2026
Ký tên
PHÓ GIÁM ĐỐC
Trần Bá Cường

CHI TIẾT SỬA CHỮA SCB3

ĐẠI DIỆN CHỦ ĐẦU TƯ: BAN QLDA ĐẦU TƯ - HẠ TẦNG PHƯỜNG KIẾN HƯNG	HỒ SƠ THIẾT KẾ BẢN VẼ THI CÔNG DỰ ÁN: CẢI TẠO, CHỈNH TRANG CÔNG VIÊN, VƯỜN HOA, CÂY XANH, THỂ DỤC THỂ THAO VÀ VỈA HÈ XUNG QUANH CÁC Ô X3, X4, X5, X11, X12 PHƯỜNG PHÚ LA, QUẬN HÀ ĐÔNG (NAY LÀ PHƯỜNG KIẾN HƯNG, THÀNH PHỐ HÀ NỘI) ĐỊA ĐIỂM: PHƯỜNG KIẾN HƯNG, THÀNH PHỐ HÀ NỘI	CHỦ NHIỆM THIẾT KẾ	HOÀNG VĂN VŨ		CÔNG TY CỔ PHẦN TƯ VẤN XDGT THÀNH PHÁT	TỶ LỆ :
		CHỦ TRÌ THIẾT KẾ	HOÀNG VĂN VŨ			HOÀN THÀNH: 2026
CÔNG TY CỔ PHẦN TƯ VẤN XDGT THÀNH PHÁT THANH PHAT ,,JSC	CHI TIẾT SỬA CHỮA SCB3	THIẾT KẾ	NGUYỄN HOÀNG LINH		GIÁM ĐỐC NGUYỄN HUY HOÀNG	KÝ HIỆU :
		KIỂM TRA	ĐẶNG TRẦN QUÂN			BẢN VẼ SỐ :

CẮT NGANG HIỆN TRẠNG HỐ TRỒNG CÂY LOẠI 4

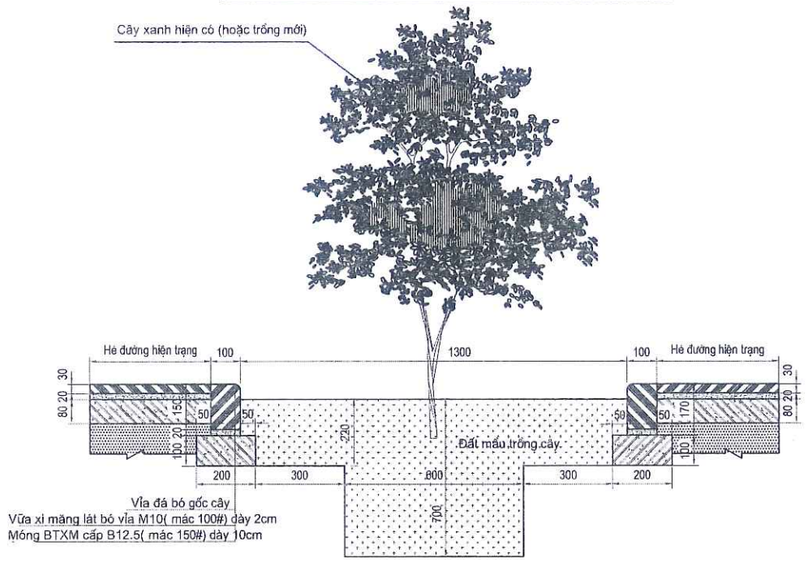

CẮT NGANG CẢI TẠO HỐ TRỒNG CÂY LOẠI 4

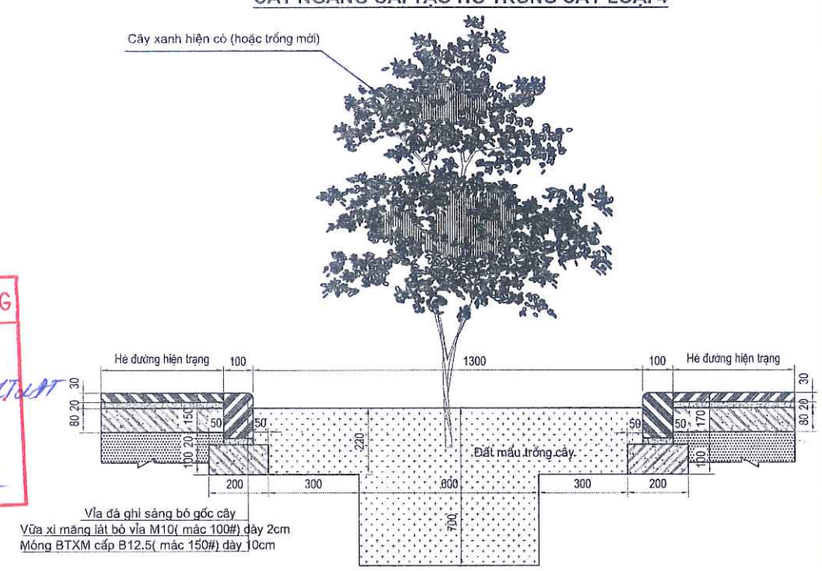

PHÒNG KINH TẾ, HẠ TẦNG VÀ ĐÔ THỊ PHƯỜNG KIẾN HƯNG
THẨM ĐỊNH
Theo Văn bản số: 17 /BCTĐ-KTHT&MT
Ngày 03 tháng 3 năm 2026
Người thẩm định ký tên:
Nguyễn Huy Hiệu

MẶT BẰNG HIỆN TRẠNG HỐ TRỒNG CÂY LOẠI 4

(TỶ LỆ 1/15)

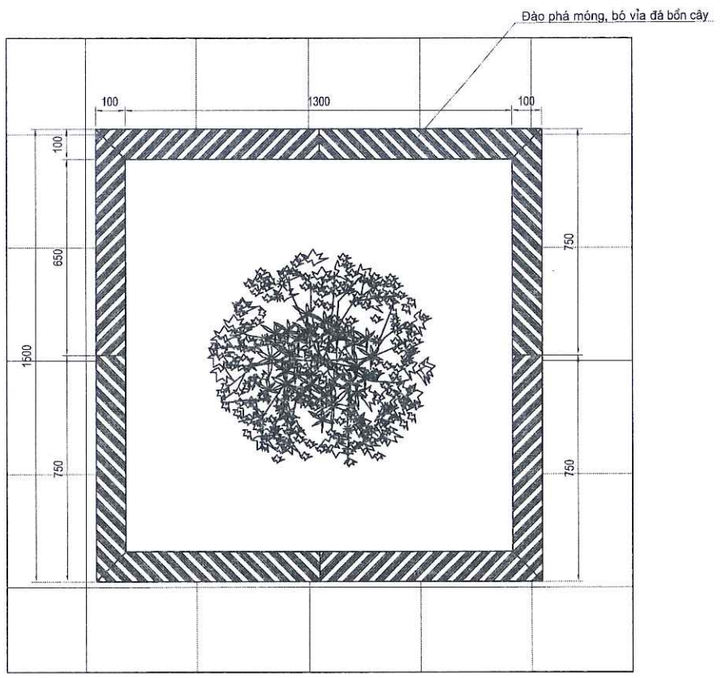

MẶT BẰNG CẢI TẠO HỐ TRỒNG CÂY LOẠI 4

(TỶ LỆ 1/15)

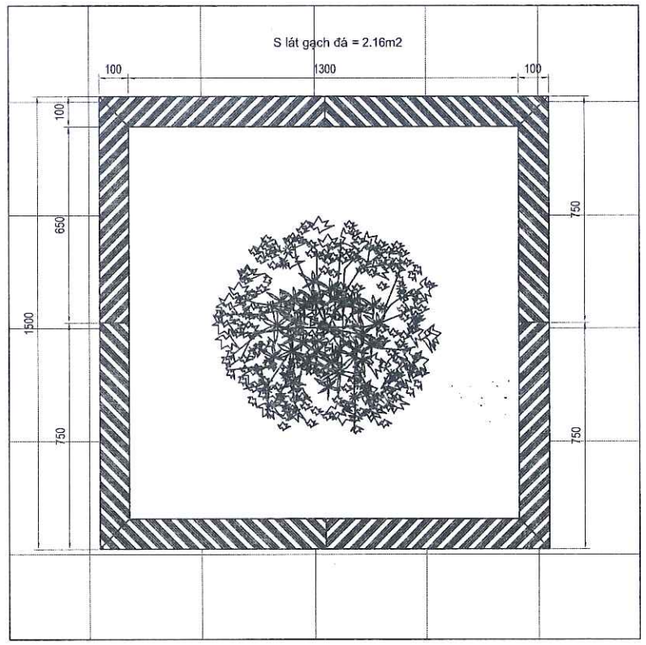

Vị trí	Số lượng	Chi tiết sửa chữa
2	1	SCB4
10	1	SCB4

BAN QLDA ĐẦU TƯ - HẠ TẦNG PHƯỜNG KIẾN HƯNG
PHÊ DUYỆT
Theo Quyết định số: 257/QĐ-UBND
Ngày 06 tháng 3 năm 2026
Ký tên
PHÓ GIÁM ĐỐC
Trần Bá Cường

CHI TIẾT SỬA CHỮA SCB4

ĐẠI DIỆN CHỦ ĐẦU TƯ: BAN QLDA ĐẦU TƯ - HẠ TẦNG PHƯỜNG KIẾN HƯNG	HỒ SƠ THIẾT KẾ BẢN VẼ THI CÔNG DỰ ÁN: CẢI TẠO, CHỈNH TRANG CÔNG VIÊN, VƯỜN HOA, CÂY XANH, THỂ DỤC THỂ THAO VÀ VỈA HÈ XUNG QUANH CÁC Ô X3, X4, X5, X11, X12 PHƯỜNG PHÚ LA, QUẬN HÀ ĐÔNG (NAY LÀ PHƯỜNG KIẾN HƯNG, THÀNH PHỐ HÀ NỘI) ĐỊA ĐIỂM: PHƯỜNG KIẾN HƯNG, THÀNH PHỐ HÀ NỘI	CHỦ NHIỆM THIẾT KẾ	HOÀNG VĂN VŨ		CÔNG TY CỔ PHẦN TƯ VẤN XDGT THÀNH PHÁT	TỶ LỆ :
		CHỦ TRÌ THIẾT KẾ	HOÀNG VĂN VŨ			HOÀN THÀNH: 2026
THANH PHAT ..JSC CÔNG TY CỔ PHẦN TƯ VẤN XDGT THÀNH PHÁT	CHI TIẾT SỬA CHỮA SCB4	THIẾT KẾ	NGUYỄN HOÀNG LINH		GIÁM ĐỐC NGUYỄN HUY HOÀNG	KÝ HIỆU :
		KIỂM TRA	ĐẶNG TRẦN QUÂN			BẢN VẼ SỐ :

CẮT NGANG HIỆN TRẠNG HỐ TRỒNG CÂY LOẠI 5

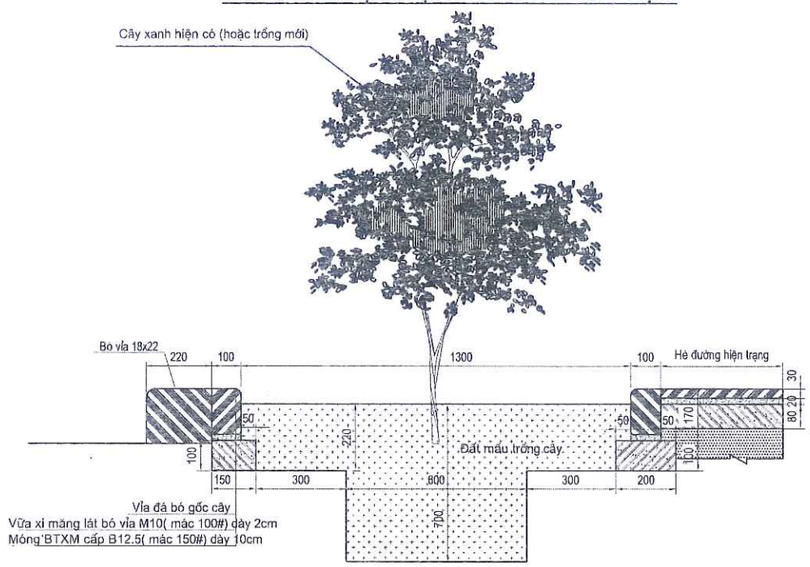

CẮT NGANG CẢI TẠO HỐ TRỒNG CÂY LOẠI 5

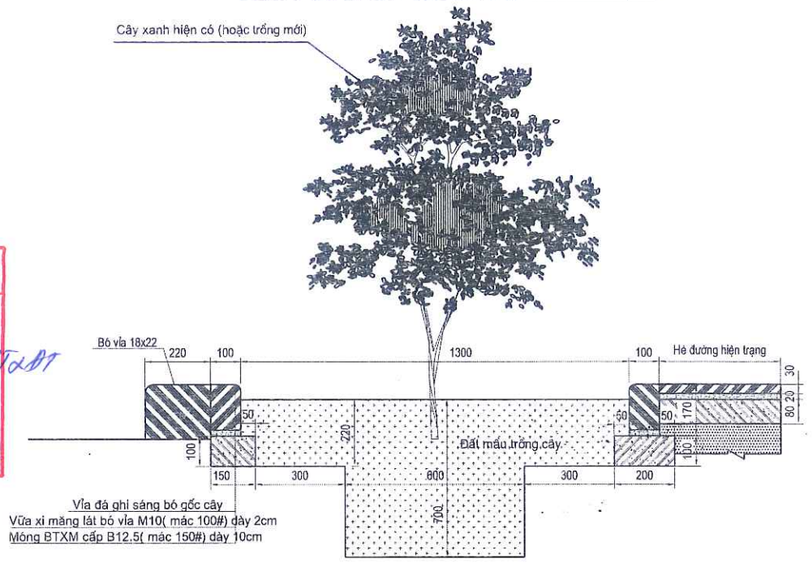

PHÒNG KINH TẾ, HẠ TẦNG VÀ ĐÔ THỊ PHƯỜNG KIẾN HƯNG
THẨM ĐỊNH
Theo Văn bản số: 17 / BCTD - KTHTĐT
Ngày 03 tháng 3 năm 2026
Người thẩm định ký tên:
Nguyễn Huy Triều

MẶT BẰNG HIỆN TRẠNG HỐ TRỒNG CÂY LOẠI 5

(TỶ LỆ 1/15)

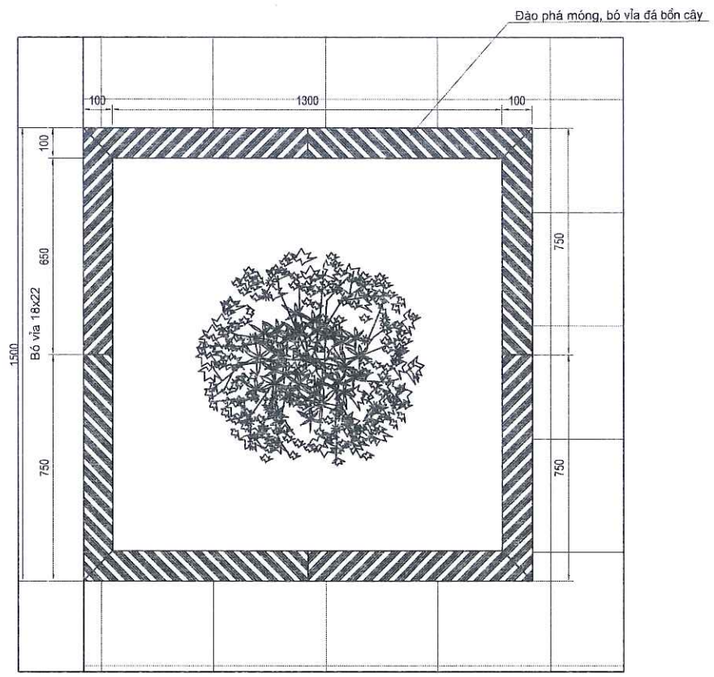

MẶT BẰNG CẢI TẠO HỐ TRỒNG CÂY LOẠI 5

(TỶ LỆ 1/15)

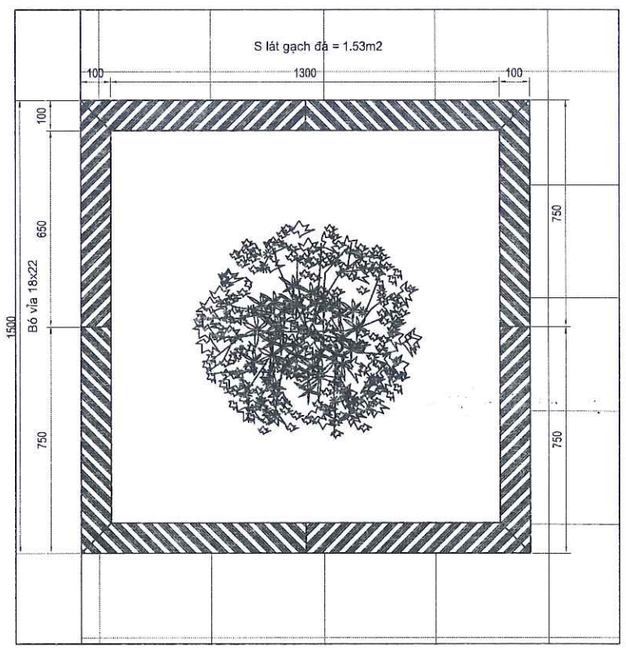

Vị trí	Số lượng	Chi tiết sửa chữa
3	1	SCB5
4	1	SCB5
6	1	SCB5
7	1	SCB5
8	1	SCB5
9	1	SCB5
13	1	SCB5

BAN QLDA ĐẦU TƯ - HẠ TẦNG PHƯỜNG KIẾN HƯNG
PHÊ DUYỆT
Theo Quyết định số: 257/QĐ-UBND
Ngày 06 tháng 3 năm 2026
Ký tên:
PHÓ GIÁM ĐỐC
Trần Bá Cường

CHI TIẾT SỬA CHỮA SCB5

ĐẠI DIỆN CHỦ ĐẦU TƯ: BAN QLDA ĐẦU TƯ - HẠ TẦNG PHƯỜNG KIẾN HƯNG	HỒ SƠ THIẾT KẾ BẢN VẼ THI CÔNG DỰ ÁN: CẢI TẠO, CHỈNH TRANG CÔNG VIÊN, VƯỜN HOA, CÂY XANH, THỂ DỤC THỂ THAO VÀ VỈA HÈ XUNG QUANH CÁC Ô X3, X4, X5, X11, X12 PHƯỜNG PHÚ LA, QUẬN HÀ ĐÔNG (NAY LÀ PHƯỜNG KIẾN HƯNG, THÀNH PHỐ HÀ NỘI) ĐỊA ĐIỂM: PHƯỜNG KIẾN HƯNG, THÀNH PHỐ HÀ NỘI	CHỦ NHIỆM THIẾT KẾ	HOÀNG VĂN VŨ		CÔNG TY CỔ PHẦN TƯ VẤN XDGT THÀNH PHÁT	TỶ LỆ :
		CHỦ TRÌ THIẾT KẾ	HOÀNG VĂN VŨ			HOÀN THÀNH: 2026
CÔNG TY CỔ PHẦN TƯ VẤN XDGT THÀNH PHÁT THANH PHAT ,JSC	CHI TIẾT SỬA CHỮA SCB5	THIẾT KẾ	NGUYỄN HOÀNG LINH		GIÁM ĐỐC NGUYỄN HUY HOÀNG	KÝ HIỆU :
		KIỂM TRA	ĐẶNG TRẦN QUÂN			BẢN VẼ SỐ :

CÔNG TY CỔ PHẦN TƯ VẤN XÂY DỰNG GIAO THÔNG THÀNH PHÁT
0105659047
HÀ ĐÔNG - TP. HÀ NỘI

VỈA ĐÁ ĐƯỜNG DẠO LOẠI B1 KÍCH THƯỚC 10X10X50CM

(TỶ LỆ 1/15)

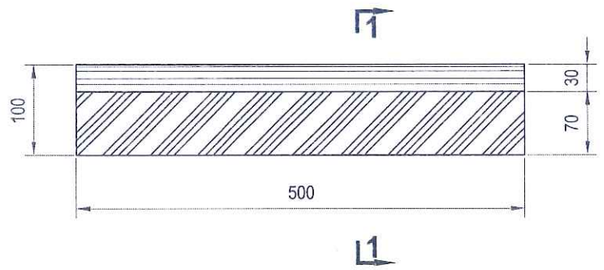

MẶT CẮT 1-1

(TỶ LỆ 1/15)

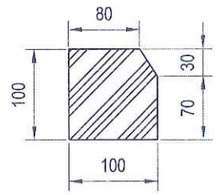

PHÒNG KINH TẾ, HẠ TẦNG VÀ ĐÔ THỊ PHƯỜNG KIẾN HƯNG

THẨM ĐỊNH

Theo Văn bản số: 17 / BCTD - KTHT&DT

Ngày 03 tháng 3 năm 2026

Người thẩm định ký tên:

VỈA ĐÁ TẠI VÍ TRÍ ĐƯỜNG DẠO HIỆN TRẠNG SC8

(TỶ LỆ 1/15)

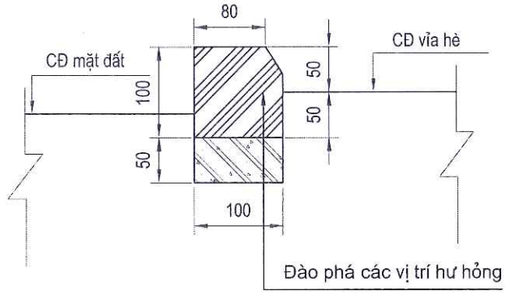

VỈA ĐÁ TẠI VÍ TRÍ ĐƯỜNG DẠO SỬA CHỮA SC8

(TỶ LỆ 1/15)

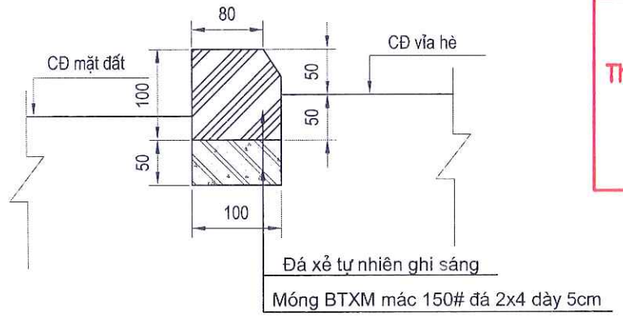

BAN QLDA ĐẦU TƯ - HẠ TẦNG PHƯỜNG KIẾN HƯNG

PHÊ DUYỆT

Theo Quyết định số: 257 / QĐ - UBND

Ngày 06 tháng 3 năm 2026

Ký tên

PHÓ GIÁM ĐỐC

Trần Bá Cường

Vị trí	Chiều dài (m)	Chiều rộng (m)	Diện tích (m2)	Chi tiết sửa chữa
5	10			SC8
12	35			SC8

ĐẠI DIỆN CHỦ ĐẦU TƯ: BAN QLDA ĐẦU TƯ - HẠ TẦNG PHƯỜNG KIẾN HƯNG	HỒ SƠ THIẾT KẾ BẢN VẼ THI CÔNG DỰ ÁN: CẢI TẠO, CHỈNH TRANG CÔNG VIÊN, VƯỜN HOA, CÂY XANH, THỂ DỤC THỂ THAO VÀ VỈA HÈ XUNG QUANH CÁC Ô X3, X4, X5, X11, X12 PHƯỜNG PHÚ LA, QUẬN HÀ ĐÔNG (NAY LÀ PHƯỜNG KIẾN HƯNG, THÀNH PHỐ HÀ NỘI) ĐỊA ĐIỂM: PHƯỜNG KIẾN HƯNG, THÀNH PHỐ HÀ NỘI	CHỦ NHIỆM THIẾT KẾ	HOÀNG VĂN VŨ		CÔNG TY CỔ PHẦN TƯ VẤN XDGT THÀNH PHÁT	TỶ LỆ :
		CHỦ TRÌ THIẾT KẾ	HOÀNG VĂN VŨ			HOÀN THÀNH: 2026
CÔNG TY CỔ PHẦN TƯ VẤN XDGT THÀNH PHÁT THANH PHAT ,JSC	CHI TIẾT SỬA CHỮA SC8 (ÁP DỤNG VỊ TRÍ SỬA CHỮA BÓ ĐƯỜNG DẠO 10X10)	THIẾT KẾ	NGUYỄN HOÀNG LINH		GIÁM ĐỐC NGUYỄN HUY HOÀNG	KÝ HIỆU :
		KIỂM TRA	ĐẶNG TRẦN QUÂN			BẢN VẼ SỐ :

BẢNG THỐNG KÊ KHỐI LƯỢNG SỬA CHỮA Ô X3

Vị trí	Chiều dài (m)	Chiều rộng (m)	Số lượng	Diện tích (m2)	Chủng loại	Chi tiết sửa chữa
1			1		Sửa chữa hố trồng cây	SCB3
2			1		Sửa chữa hố trồng cây	SCB4
3			1		Sửa chữa hố trồng cây	SCB5
4			1		Sửa chữa hố trồng cây	SCB5
5	10				Bó đường dạo 10x10	SC8
6			1		Sửa chữa hố trồng cây	SCB5
7			1		Sửa chữa hố trồng cây	SCB5
8			1		Sửa chữa hố trồng cây	SCB5
9			1		Sửa chữa hố trồng cây	SCB5
10			1		Sửa chữa hố trồng cây	SCB4
11	4.2	1.8		7.56	Đào phá bê tông	
12	35				Bó đường dạo 10x10	SC8
13			1		Sửa chữa hố trồng cây	SCB5
14			4		Máy tập thể dục	TBTT
Tổng hợp						
Dọn cỏ, rác					m2	
Đá 0.3*0.3					m2	
Đá granite màu xám					m2	
Đá granite màu trắng					m2	
Terazo					m2	
Gạch thẻ					m2	
Xây tường 1x1					m2	
Đá đường dạo					m2	
Sơn lan can					m2	
Sơn trụ trời					m2	
Thay thế cột đèn					cái	
Bảo dưỡng máy tập					cái	
Sửa chữa hố trồng cây				10.00	hố	
Cây trồng mới					cây	
Chặt bỏ cây chết					cây	
Thay bó vỉa đá 18x22					m	
Đá bồn cây					m	
Thay bó vỉa đá 26x23					m	
Thiết bị vui chơi trẻ em					cái	
Máy tập thể dục				4.00	cái (xoay eo, đi bộ trên không, xe đạp, toàn thân)	
Đào phá bê tông				1.51	m3 (=7.56*0.2=1.51)	
Bó đường dạo 10x10				45.00	m2	

PHÒNG KINH TẾ, HẠ TẦNG VÀ ĐÔ THỊ PHƯỜNG KIẾN HƯNG
THẨM ĐỊNH
Theo Văn bản số: 14 / KCĐT - HTĐT
Ngày 03 tháng 3 năm 2026
Người thẩm định ký tên: Nguyễn Huy Triều

BAN QLDA ĐẦU TƯ - HẠ TẦNG PHƯỜNG KIẾN HƯNG
PHÊ DUYỆT
Theo Quyết định số: 257/QĐ-UBND
Ngày 06 tháng 3 năm 2026
Ký tên

PHÓ GIÁM ĐỐC
Trần Bá Cường

CÔNG TY CỔ PHẦN TƯ VẤN XÂY DỰNG GIAO THÔNG THÀNH PHÁT

PHÒNG KINH TẾ, HẠ TẦNG VÀ ĐÔ THỊ PHƯỜNG KIẾN HƯNG
THẨM ĐỊNH
Theo Văn bản số: 17 / BCTĐ - KTHT&ĐT
Ngày 03 tháng 3 năm 2026
Người thẩm định ký tên:
Nguyễn Huy Kiên

BAN QLDA ĐẦU TƯ - HẠ TẦNG PHƯỜNG KIẾN HƯNG
PHÊ DUYỆT
Theo Quyết định số: 2571/QĐ-UBND
Ngày 06 tháng 3 năm 2026
Ký tên

PHÓ GIÁM ĐỐC
Trần Bá Cường

Ô X4

HÀ NỘI, NĂM 2026

BAN QLDA ĐẦU TƯ - HẠ TẦNG PHƯỜNG KIẾN HƯNG

PHÊ DUYỆT

Theo Quyết định số: 257/QĐ-UBND

Ngày 06 tháng 3 năm 2026

Ký tên

PHÓ GIÁM ĐỐC

Trần Bá Cường

PHÒNG KINH TẾ, HẠ TẦNG VÀ ĐÔ THỊ PHƯỜNG KIẾN HƯNG

THẨM ĐỊNH

Theo Văn bản số: 17 / BCTĐ - KTHT&ĐT

Ngày 03 tháng 3 năm 2026

Người thẩm định ký tên:

Nguyễn Huy Hiền

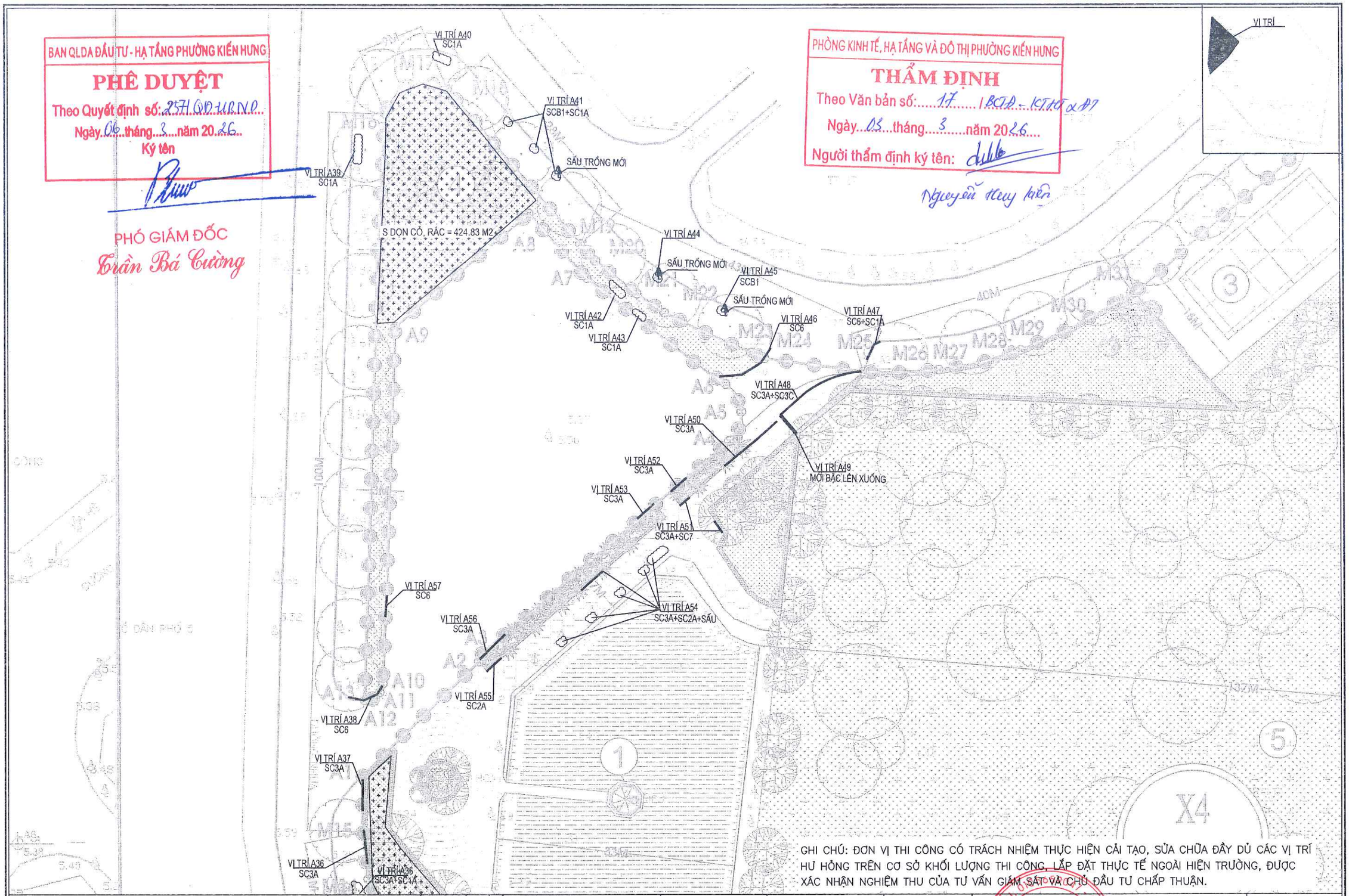

GHI CHÚ: ĐƠN VỊ THI CÔNG CÓ TRÁCH NHIỆM THỰC HIỆN CẢI TẠO, SỬA CHỮA ĐẦY DỦ CÁC VỊ TRÍ HƯ HỎNG TRÊN CƠ SỞ KHỐI LƯỢNG THI CÔNG, LẮP ĐẶT THỰC TẾ NGOÀI HIỆN TRƯỜNG, ĐƯỢC XÁC NHẬN NGHIỆM THU CỦA TƯ VẤN GIÁM SÁT VÀ CHỦ ĐẦU TƯ CHẤP THUẬN.

ĐẠI DIỆN CHỦ ĐẦU TƯ: BAN QLDA ĐẦU TƯ - HẠ TẦNG PHƯỜNG KIẾN HƯNG	HỒ SƠ THIẾT KẾ BẢN VẼ THI CÔNG DỰ ÁN: CẢI TẠO, CHỈNH TRANG CÔNG VIÊN, VƯỜN HOA, CÂY XANH, THỂ DỤC THỂ THAO VÀ VỈA HÈ XUNG QUANH CÁC Ô X3, X4, X5, X11, X12 PHƯỜNG PHÚ LA, QUẬN HÀ ĐÔNG (NAY LÀ PHƯỜNG KIẾN HƯNG, THÀNH PHỐ HÀ NỘI) ĐỊA ĐIỂM: PHƯỜNG KIẾN HƯNG, THÀNH PHỐ HÀ NỘI	CHỦ NHIỆM THIẾT KẾ	HOÀNG VĂN VŨ		CÔNG TY CỔ PHẦN TƯ VẤN XDGT THÀNH PHÁT	TỶ LỆ :
		CHỦ TRÌ THIẾT KẾ	HOÀNG VĂN VŨ			HOÀN THÀNH: 2026
CÔNG TY CỔ PHẦN TƯ VẤN XDGT THÀNH PHÁT THANH PHAT ..JSC	BÌNH ĐỒ CẢI TẠO Ô CÂY XANH X4	THIẾT KẾ	NGUYỄN HOÀNG LINH		GIÁM ĐỐC NGUYỄN HUY HOÀNG	KÝ HIỆU :
		KIỂM TRA	ĐẶNG TRẦN QUÂN			BẢN VẼ SỐ :

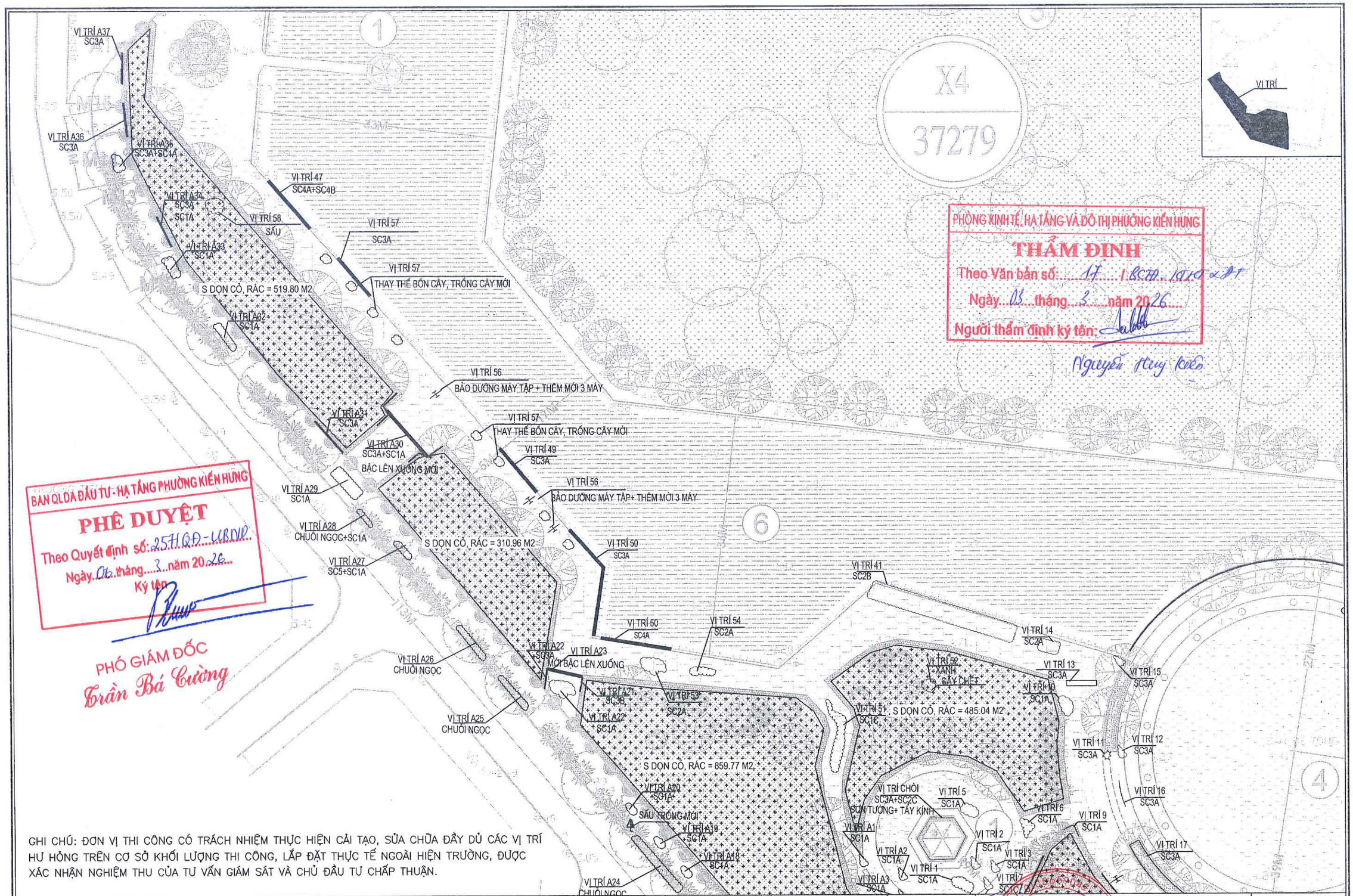

PHÒNG KINH TẾ, HẠ TẦNG VÀ ĐÔ THỊ PHƯỜNG KIẾN HƯNG
THẨM ĐỊNH
Theo Văn bản số: 17 / BCTĐ-KTHT
Ngày 03 tháng 3 năm 2026
Người thẩm định ký tên: Nguyễn Huy Kiên

BAN QLDA ĐẦU TƯ - HẠ TẦNG PHƯỜNG KIẾN HƯNG
PHÊ DUYỆT
Theo Quyết định số: 251/QĐ-UBND
Ngày 06 tháng 3 năm 2026
Ký tên:
PHÓ GIÁM ĐỐC
Trần Bá Cường

GHI CHÚ: ĐƠN VỊ THI CÔNG CÓ TRÁCH NHIỆM THỰC HIỆN CẢI TẠO, SỬA CHỮA ĐẦY DỦ CÁC VỊ TRÍ HƯ HỎNG TRÊN CƠ SỞ KHỐI LƯỢNG THI CÔNG, LẮP ĐẶT THỰC TẾ NGOÀI HIỆN TRƯỜNG, ĐƯỢC XÁC NHẬN NGHIỆM THU CỦA TƯ VẤN GIÁM SÁT VÀ CHỦ ĐẦU TƯ CHẤP THUẬN.

ĐẠI DIỆN CHỦ ĐẦU TƯ: BAN QLDA ĐẦU TƯ - HẠ TẦNG PHƯỜNG KIẾN HƯNG	HỒ SƠ THIẾT KẾ BẢN VẼ THI CÔNG DỰ ÁN: CẢI TẠO, CHỈNH TRANG CÔNG VIÊN, VƯỜN HOA, CÂY XANH, THỂ DỤC THỂ THAO VÀ VỈA HÈ XUNG QUANH CÁC Ô X3, X4, X5, X11, X12 PHƯỜNG PHÚ LA, QUẬN HÀ ĐÔNG (NAY LÀ PHƯỜNG KIẾN HƯNG, THÀNH PHỐ HÀ NỘI) ĐỊA ĐIỂM: PHƯỜNG KIẾN HƯNG, THÀNH PHỐ HÀ NỘI	CHỦ NHIỆM THIẾT KẾ	HOÀNG VĂN VŨ		CÔNG TY CỔ PHẦN TƯ VẤN XDGT THÀNH PHÁT	TỶ LỆ :
		CHỦ TRÌ THIẾT KẾ	HOÀNG VĂN VŨ			HOÀN THÀNH: 2026
CÔNG TY CỔ PHẦN TƯ VẤN XDGT THÀNH PHÁT THANH PHAT ,,JSC	BÌNH ĐỒ CẢI TẠO Ô CÂY XANH X4	THIẾT KẾ	NGUYỄN HOÀNG LINH		GIÁM ĐỐC NGUYỄN HUY HOÀNG	KÝ HIỆU :
		KIỂM TRA	ĐẶNG TRẦN QUÂN			BẢN VẼ SỐ :

PHÒNG KINH TẾ, HẠ TẦNG VÀ ĐÔ THỊ PHƯỜNG KIẾN HƯNG
THẨM ĐỊNH
Theo Văn bản số: 17 / QĐ-KTHT
Ngày 03 tháng 3 năm 2026
Người thẩm định ký tên:

BAN QLDA ĐẦU TƯ - HẠ TẦNG PHƯỜNG KIẾN HƯNG
PHÊ DUYỆT
Theo Quyết định số: 257/QĐ-UBND
Ngày 06 tháng 3 năm 2026
Ký tên
PHÓ GIÁM ĐỐC
Trần Bá Cường

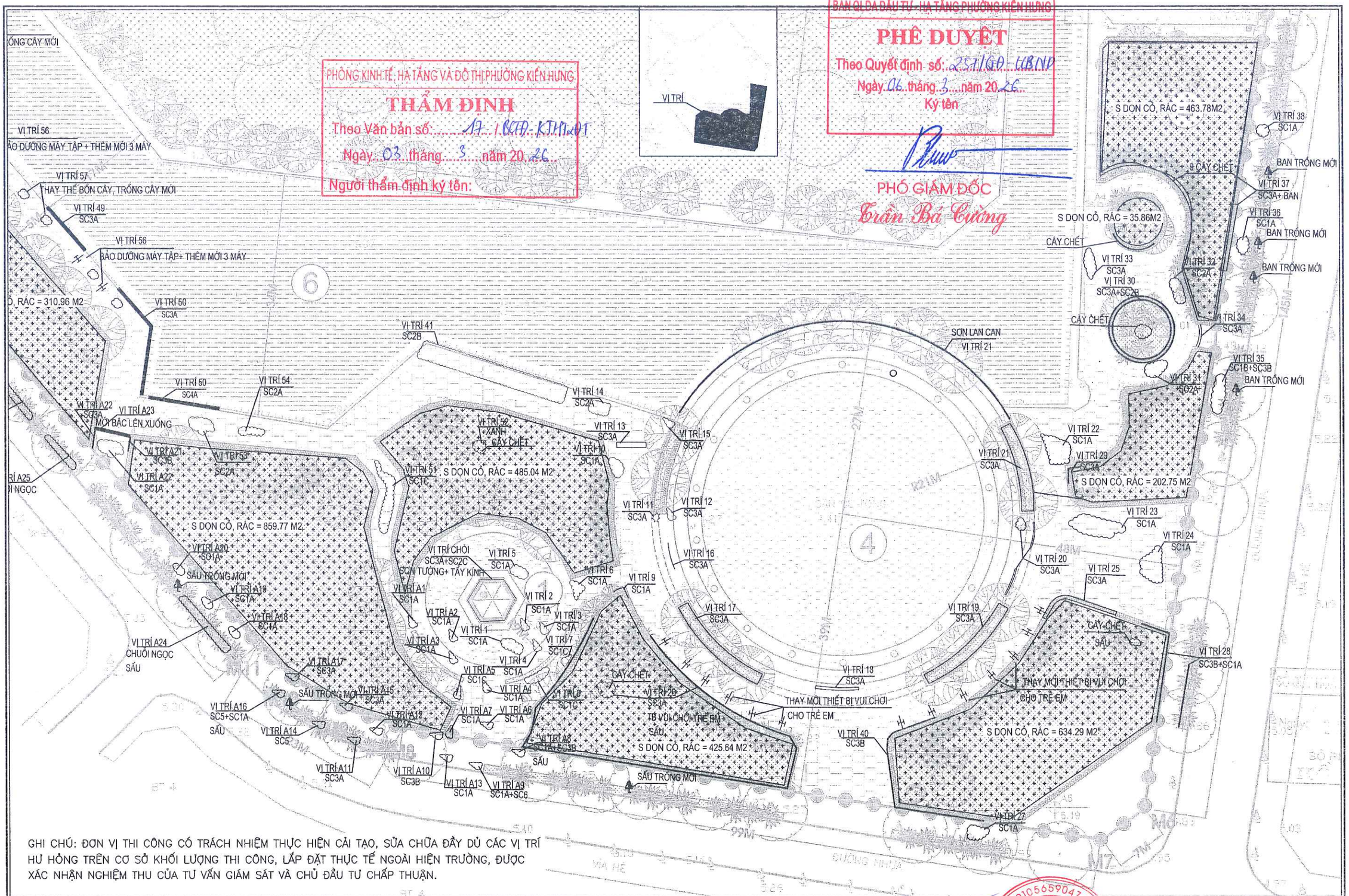

GHI CHÚ: ĐƠN VỊ THI CÔNG CÓ TRÁCH NHIỆM THỰC HIỆN CẢI TẠO, SỬA CHỮA ĐẦY DỦ CÁC VỊ TRÍ HƯ HỎNG TRÊN CƠ SỞ KHỐI LƯỢNG THI CÔNG, LẮP ĐẶT THỰC TẾ NGOÀI HIỆN TRƯỜNG, ĐƯỢC XÁC NHẬN NGHIỆM THU CỦA TƯ VẤN GIÁM SÁT VÀ CHỦ ĐẦU TƯ CHẤP THUẬN.

ĐẠI DIỆN CHỦ ĐẦU TƯ: BAN QLDA ĐẦU TƯ - HẠ TẦNG PHƯỜNG KIẾN HƯNG	HỒ SƠ THIẾT KẾ BẢN VẼ THI CÔNG DỰ ÁN: CẢI TẠO, CHỈNH TRANG CÔNG VIÊN, VƯỜN HOA, CÂY XANH, THỂ DỤC THỂ THAO VÀ VỈA HÈ XUNG QUANH CÁC Ô X3, X4, X5, X11, X12 PHƯỜNG PHÚ LA, QUẬN HÀ ĐÔNG (NAY LÀ PHƯỜNG KIẾN HƯNG, THÀNH PHỐ HÀ NỘI) ĐỊA ĐIỂM: PHƯỜNG KIẾN HƯNG, THÀNH PHỐ HÀ NỘI	CHỦ NHIỆM THIẾT KẾ	HOÀNG VĂN VŨ		CÔNG TY CỔ PHẦN TƯ VẤN XDGT THÀNH PHÁT	TỶ LỆ :
		CHỦ TRÌ THIẾT KẾ	HOÀNG VĂN VŨ			HOÀN THÀNH: 2026
CÔNG TY CỔ PHẦN TƯ VẤN XDGT THÀNH PHÁT THANH PHAT ,JSC	BÌNH ĐỒ CẢI TẠO Ô CÂY XANH X4	THIẾT KẾ	NGUYỄN HOÀNG LINH		GIÁM ĐỐC NGUYỄN HUY HOÀNG	KÝ HIỆU :
		KIỂM TRA	ĐẶNG TRẦN QUÂN			BẢN VẼ SỐ :

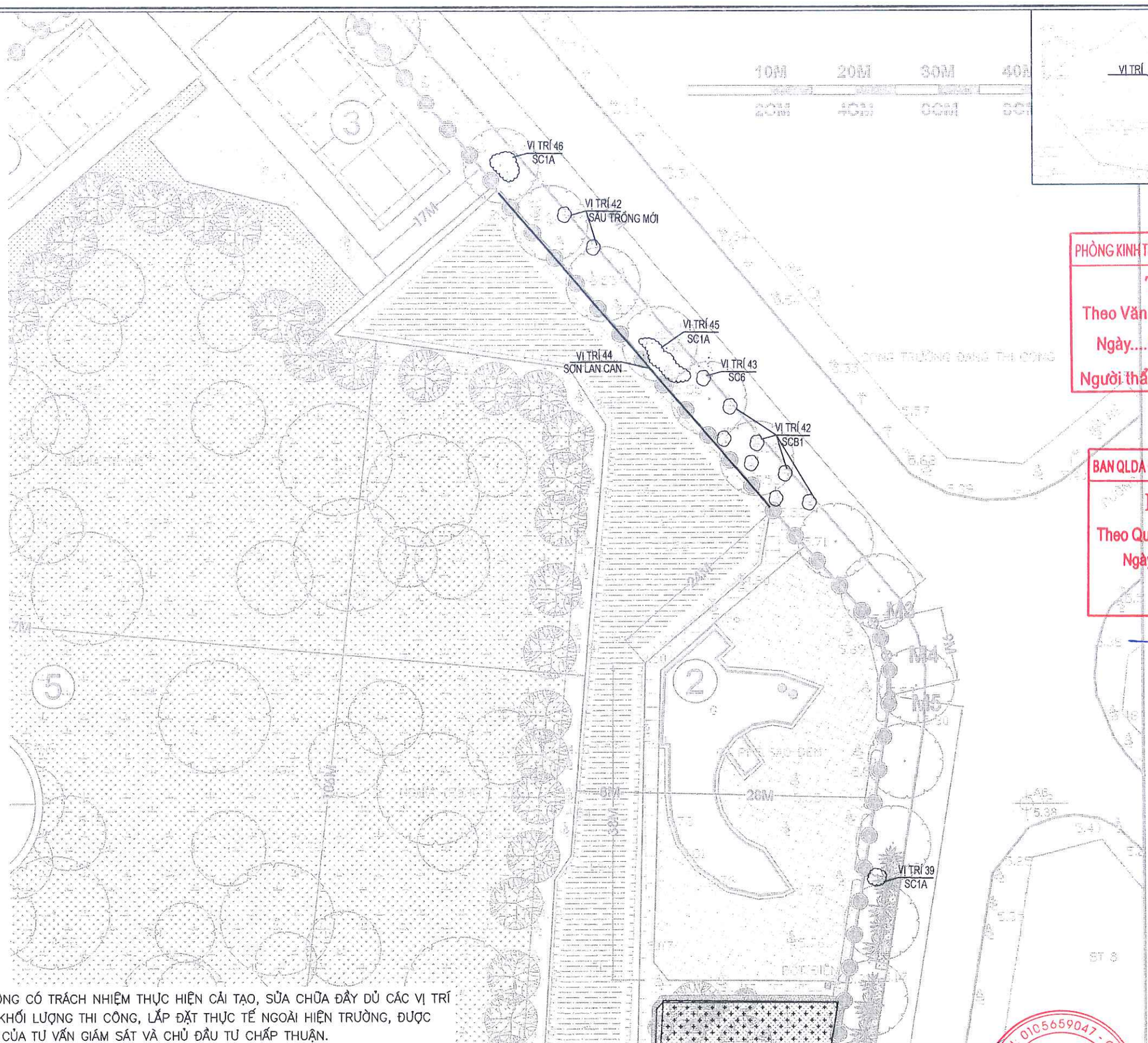

PHÒNG KINH TẾ, HẠ TẦNG VÀ ĐÔ THỊ PHƯỜNG KIẾN HƯNG

THẨM ĐỊNH

Theo Văn bản số: 17 / BCTD-KTHT&ĐT

Ngày 03 tháng 3 năm 2026

Người thẩm định ký tên: Nguyễn Huy Kiên

BAN QLDA ĐẦU TƯ - HẠ TẦNG PHƯỜNG KIẾN HƯNG

PHÊ DUYỆT

Theo Quyết định số: 257/QĐ-UBND

Ngày 06 tháng 3 năm 2026

Ký tên

PHÓ GIÁM ĐỐC

Trần Bá Cường

GHI CHÚ: ĐƠN VỊ THI CÔNG CÓ TRÁCH NHIỆM THỰC HIỆN CẢI TẠO, SỬA CHỮA ĐẦY DỦ CÁC VỊ TRÍ HƯ HỎNG TRÊN CƠ SỞ KHỐI LƯỢNG THI CÔNG, LẮP ĐẶT THỰC TẾ NGOÀI HIỆN TRƯỜNG, ĐƯỢC XÁC NHẬN NGHIỆM THU CỦA TƯ VẤN GIÁM SÁT VÀ CHỦ ĐẦU TƯ CHẤP THUẬN.

ĐẠI DIỆN CHỦ ĐẦU TƯ: BAN QLDA ĐẦU TƯ - HẠ TẦNG PHƯỜNG KIẾN HƯNG	HỒ SƠ THIẾT KẾ BẢN VẼ THI CÔNG DỰ ÁN: CẢI TẠO, CHỈNH TRANG CÔNG VIÊN, VƯỜN HOA, CÂY XANH, THỂ DỤC THỂ THAO VÀ VỈA HÈ XUNG QUANH CÁC Ô X3, X4, X5, X11, X12 PHƯỜNG PHÚ LA, QUẬN HÀ ĐÔNG (NAY LÀ PHƯỜNG KIẾN HƯNG, THÀNH PHỐ HÀ NỘI) ĐỊA ĐIỂM: PHƯỜNG KIẾN HƯNG, THÀNH PHỐ HÀ NỘI	CHỦ NHIỆM THIẾT KẾ	HOÀNG VĂN VŨ		CÔNG TY CỔ PHẦN TƯ VẤN XDGT THÀNH PHÁT	TỶ LỆ :
		CHỦ TRÌ THIẾT KẾ	HOÀNG VĂN VŨ			HOÀN THÀNH: 2026
CÔNG TY CỔ PHẦN TƯ VẤN XDGT THÀNH PHÁT THANH PHAT ,JSC	BÌNH ĐỒ CẢI TẠO Ô CÂY XANH X4	THIẾT KẾ	NGUYỄN HOÀNG LINH		GIÁM ĐỐC NGUYỄN HUY HOÀNG	KÝ HIỆU :
		KIỂM TRA	ĐẶNG TRẦN QUÂN			BẢN VẼ SỐ :

ĐÁ BĂM CHỐNG TRƠN GHI SÁNG 300X300

(TỶ LỆ 1/10)

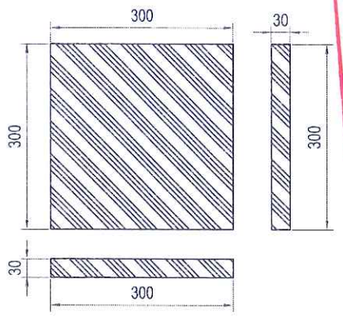

BAN QUẢN LÝ ĐẦU TƯ - HẠ TẦNG PHƯỜNG KIẾN HƯNG
PHÊ DUYỆT
Theo Quyết định số: 257/QĐ-UBND
Ngày 06 tháng 3 năm 2026
Ký tên

PHÓ GIÁM ĐỐC
Trần Bá Cường

KẾT CẤU VỈA HÈ ĐÁ HIỆN TRẠNG

TỶ LỆ 1/10

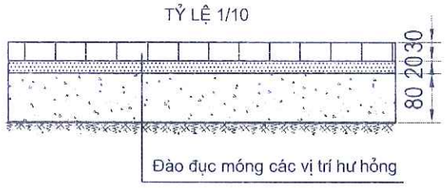

KẾT CẤU VỈA HÈ LÁT ĐÁ (SC1A)

TỶ LỆ 1/10

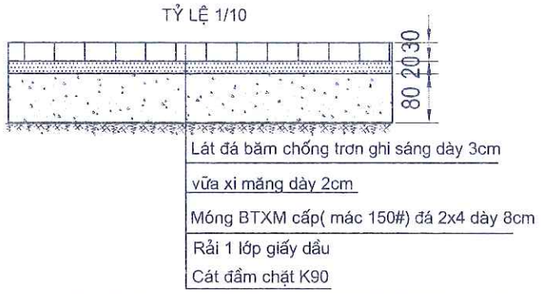

MẶT BẰNG LÁT ĐÁ BĂM CHỐNG TRƠN GHI SÁNG 300X300

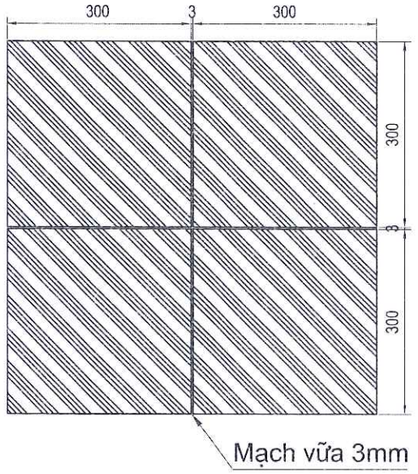

PHÒNG KINH TẾ, HẠ TẦNG VÀ ĐÔ THỊ PHƯỜNG KIẾN HƯNG
THẨM ĐỊNH
Theo Văn bản số: 17 / BCTĐ-KTHT&ĐT
Ngày 03 tháng 3 năm 2026
Người thẩm định ký tên:

KẾT CẤU VỈA HÈ LÁT ĐÁ (SC1B) (ÁP DỤNG CÁC VỊ TRÍ BỊ LÚN)

TỶ LỆ 1/10

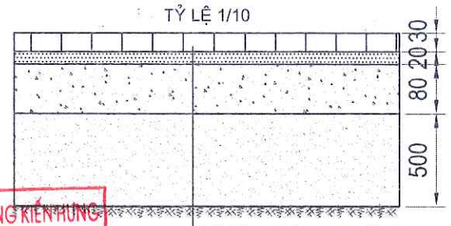

Vị trí	Chiều dài (m)	Chiều rộng (m	Số lượng	Diện tích (m2)	Chi tiết sửa chữa
35	5.7	2.7		15.39	SC1B

KẾT CẤU ĐƯỜNG DẠO LÁT ĐÁ GRANITE RỐI (SC1C)

TỶ LỆ 1/10

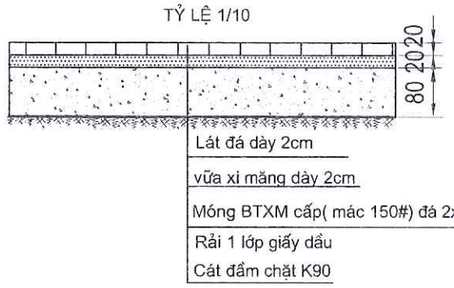

Vị trí	Chiều dài (m)	Chiều rộng (m	Số lượng	Diện tích (m2)	Chi tiết sửa chữa
7	0.8	0.3		0.24	SC1C
8	2.4	0.3		0.72	SC1C
51	6	1.5		9.00	SC1C
A5	5.1	1.8		9.18	SC1C

Vị trí	Chiều dài (m)	Chiều rộng (m	Số lượng	Diện tích (m2)	Chi tiết sửa chữa
1	2.7	0.6		1.62	SC1A
2	1.5	0.9		1.35	SC1A
3	0.9	0.6		0.54	SC1A
4	2.7	0.9		2.43	SC1A
5	2.5	0.6		1.50	SC1A
6	1.5	0.6		0.90	SC1A
9	1.5	0.9		1.35	SC1A
10	1.8	0.9		1.62	SC1A
22	4.8	3		14.40	SC1A
23	3	2.1		6.30	SC1A
24	2.1	2.1		4.41	SC1A
27	4.2	3		12.60	SC1A
28	4.5	2.4		10.80	SC1A
36	3.9	2.4		9.36	SC1A
38	4.2	2.4		10.08	SC1A
39	0.3	0.3	20	1.80	SC1A
45	2.1	2.7		5.67	SC1A
46	2.1	2.7		5.67	SC1A
A1	3.6	2.7		9.72	SC1A
A2	2.1	2.7		5.67	SC1A
A3	2.1	1.8		3.78	SC1A
A4	2.7	1.8		4.86	SC1A
A6	2.4	2.7		6.48	SC1A
A7	3	1.5		4.50	SC1A
A8	4.2	2.4		10.08	SC1A
A9	2.7	2.1		5.67	SC1A
A12	4.2	1.5		6.30	SC1A
A13	5.1	2.4		12.24	SC1A
A16	6	1.8		10.80	SC1A
A18	5.4	1.8		9.72	SC1A
A19	1.5	1.8		2.70	SC1A
A20	1.8	1.8		3.24	SC1A
A22	6	2.4		14.40	SC1A
A27	3.6	1.8		6.48	SC1A
A28	2.7	1.8		4.86	SC1A
A29	3.6	1.8		6.48	SC1A
A30	3.6	2.1		7.56	SC1A
A32	4.2	2.1		8.82	SC1A
A33	6.9	3.6		24.84	SC1A
A34	9.6	3		28.80	SC1A
A35	3	2.7		8.10	SC1A
A39	1.5	2.1		3.15	SC1A
A40	6	2.1		12.60	SC1A
A41	6	0.3	18	32.40	SC1A
A42	6.3	3		18.90	SC1A
A43	5.4	2.1		11.34	SC1A
A47	3.6	2.1		7.56	SC1A

ĐẠI DIỆN CHỦ ĐẦU TƯ: BAN QLDA ĐẦU TƯ - HẠ TẦNG PHƯỜNG KIẾN HƯNG	HỒ SƠ THIẾT KẾ BẢN VẼ THI CÔNG DỰ ÁN: CẢI TẠO, CHỈNH TRANG CÔNG VIÊN, VƯỜN HOA, CÂY XANH, THỂ DỤC THỂ THAO VÀ VỈA HÈ XUNG QUANH CÁC Ô X3, X4, X5, X11, X12 PHƯỜNG PHÚ LA, QUẬN HÀ ĐÔNG (NAY LÀ PHƯỜNG KIẾN HƯNG, THÀNH PHỐ HÀ NỘI) ĐỊA ĐIỂM: PHƯỜNG KIẾN HƯNG, THÀNH PHỐ HÀ NỘI	CHỦ NHIỆM THIẾT KẾ	HOÀNG VĂN VŨ		CÔNG TY CỔ PHẦN TƯ VẤN XDGT THÀNH PHÁT	TỶ LỆ :
		CHỦ TRÌ THIẾT KẾ	HOÀNG VĂN VŨ			HOÀN THÀNH: 2026
CÔNG TY CỔ PHẦN TƯ VẤN XDGT THÀNH PHÁT THANH PHAT ,JSC	CHI TIẾT SỬA CHỮA SC1 (ÁP DỤNG VỊ TRÍ SỬA CHỮA LÁT ĐÁ 300X300)	THIẾT KẾ	NGUYỄN HOÀNG LỊNH		GIÁM ĐỐC NGUYỄN HUY HOÀNG	KÝ HIỆU :
		KIỂM TRA	ĐẶNG TRẦN QUÂN			BẢN VẼ SỐ :

GẠCH TERRAZZO - 124 300X300

(TỶ LỆ 1/10)

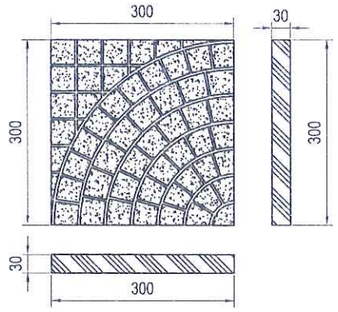

MẶT BẰNG LÁT HÈ

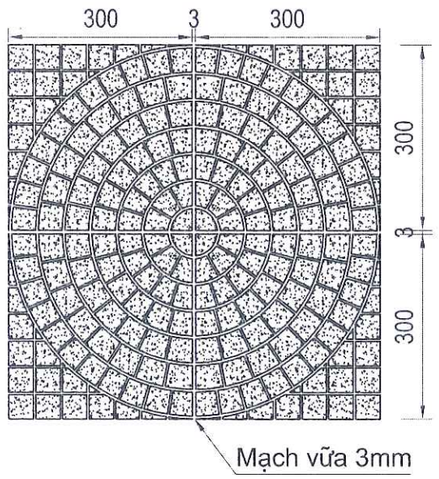

KẾT CẤU VỈA HÈ LÁT GẠCH TEZZARO HIỆN TRẠNG

TỶ LỆ 1/10

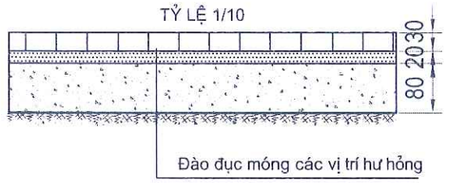

SỬA CHỮA SC2A (ÁP DỤNG CÁC VỊ TRÍ GẠCH VỠ)
KẾT CẤU VỈA HÈ LÁT GẠCH TEZZARO

TỶ LỆ 1/10

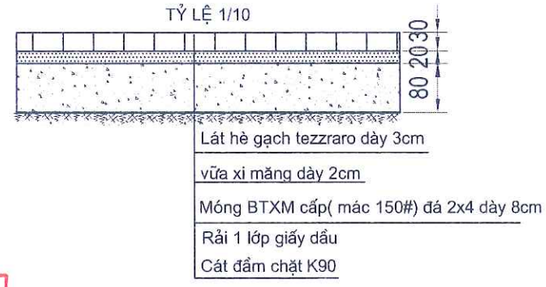

SỬA CHỮA GẠCH THẺ (SC2C)

GẠCH THẺ ĐỎ

(TỶ LỆ 1/10)

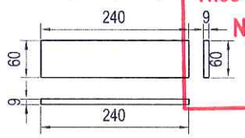

BAN QLDA ĐẦU TƯ - HẠ TẦNG PHƯỜNG KIẾN HƯNG
PHÊ DUYỆT
Theo Quyết định số: 257/QĐ-UBND
Ngày 06 tháng 3 năm 2026
Ký tên
PHÓ GIÁM ĐỐC
Trần Bá Cường

SỬA CHỮA SC2B (ÁP DỤNG CÁC VỊ TRÍ BỊ LÚN)
KẾT CẤU VỈA HÈ LÁT GẠCH TEZZARO

TỶ LỆ 1/10

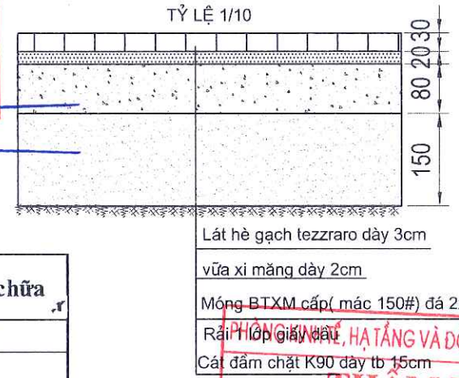

PHÒNG KINH TẾ, HẠ TẦNG VÀ ĐÔ THỊ PHƯỜNG KIẾN HƯNG
THẨM ĐỊNH
Theo Văn bản số: 17 / BCTD-KTHT
Ngày 03 tháng 3 năm 2026
Người thẩm định ký tên:

Vị trí	Chiều dài (m)	Chiều rộng (m	Số lượng	Diện tích (m2)	Chi tiết sửa chữa
14	3.6	1.8		6.48	SC2A
	0.3	0.3	15	1.35	SC2A
31	6.3	3		18.90	SC2A
32	4.8	1.5		7.20	SC2A
53	5.1	3		15.30	SC2A
	0.3	0.3	13	1.17	SC2A
54	0.3	0.3	17	1.53	SC2A
	0.3	0.3	18	1.62	SC2A
A54	4.8	2.1		10.08	SC2A
	7.2	4.2		30.24	SC2A
A55	5.1	1.5		7.65	SC2A

Vị trí	Chiều dài (m)	Chiều rộng (m	Số lượng	Diện tích (m2)	Chi tiết sửa chữa
30	8.1	2.4		19.44	SC2B
41	30	4.2		126.00	SC2B

Vị trí	Chiều dài (m)	Chiều rộng (m	Số lượng	Diện tích (m2)	Chi tiết sửa chữa
Chòi	0.24	0.06	40	0.58	SC2C

ĐẠI DIỆN CHỦ ĐẦU TƯ: BAN QLDA ĐẦU TƯ - HẠ TẦNG PHƯỜNG KIẾN HƯNG	HỒ SƠ THIẾT KẾ BẢN VẼ THI CÔNG DỰ ÁN: CẢI TẠO, CHỈNH TRANG CÔNG VIÊN, VƯỜN HOA, CÂY XANH, THỂ DỤC THỂ THAO VÀ VỈA HÈ XUNG QUANH CÁC Ô X3, X4, X5, X11, X12 PHƯỜNG PHÚ LA, QUẬN HÀ ĐÔNG (NAY LÀ PHƯỜNG KIẾN HƯNG, THÀNH PHỐ HÀ NỘI) ĐỊA ĐIỂM: PHƯỜNG KIẾN HƯNG, THÀNH PHỐ HÀ NỘI	CHỦ NHIỆM THIẾT KẾ	HOÀNG VĂN VŨ		CÔNG TY CỔ PHẦN TƯ VẤN XDGT THÀNH PHÁT	TỶ LỆ :
		CHỦ TRÌ THIẾT KẾ	HOÀNG VĂN VŨ			HOÀN THÀNH: 2026
CÔNG TY CỔ PHẦN TƯ VẤN XDGT THÀNH PHÁT THANH PHAT .,JSC	CHI TIẾT SỬA CHỮA SC2 (ÁP DỤNG VỊ TRÍ SỬA CHỮA LÁT TERRAZZO 300X300)	THIẾT KẾ	NGUYỄN HOÀNG LINH		GIÁM ĐỐC NGUYỄN HUY HOÀNG	KÝ HIỆU :
		KIỂM TRA	ĐẶNG TRẦN QUÂN			BẢN VẼ SỐ :

ĐÁ GRANITE XÁM

(TỶ LỆ 1/10)

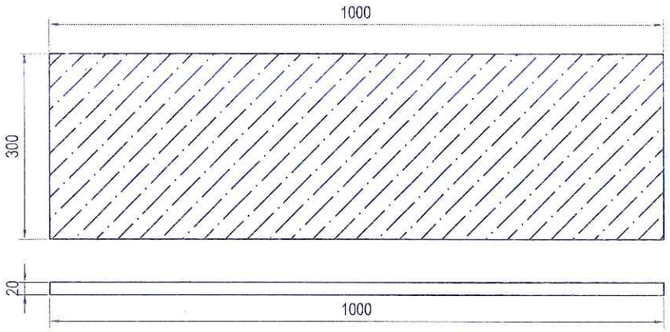

ĐÁ GRANITE XÁM + TRẮNG

(TỶ LỆ 1/10)

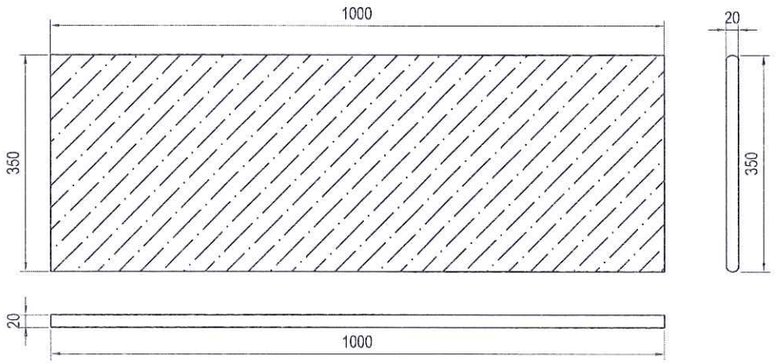

ĐÁ GRANITE XÁM

(TỶ LỆ 1/10)

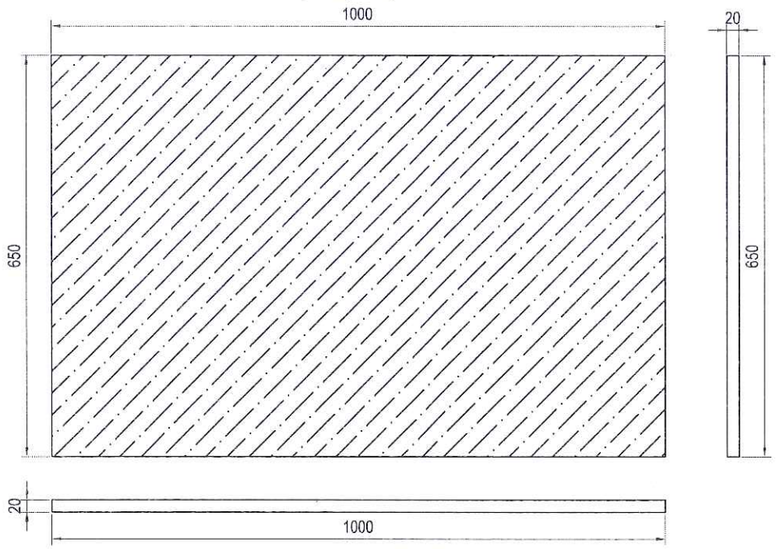

SỬA CHỮA SC3A

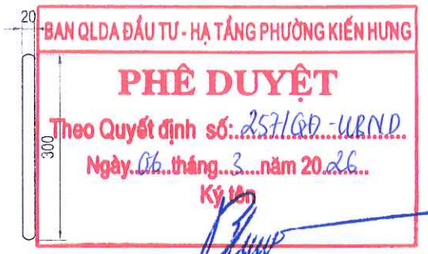

BAN QLDA ĐẦU TƯ - HẠ TẦNG PHƯỜNG KIẾN HƯNG

PHÊ DUYỆT

Theo Quyết định số: 257/QĐ-UBND

Ngày 06 tháng 3 năm 2026

Ký tên

PHÓ GIÁM ĐỐC

Trần Bá Cường

ĐÁ GRANITE XÁM+ TRẮNG

(TỶ LỆ 1/10)

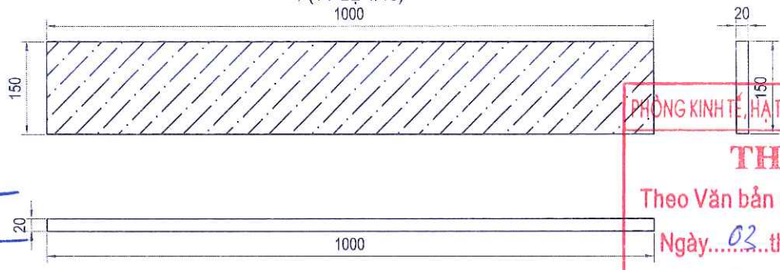

PHÒNG KINH TẾ, HẠ TẦNG VÀ ĐÔ THỊ PHƯỜNG KIẾN HƯNG

THẨM ĐỊNH

Theo Văn bản số: 17 /BCTĐ-KTHT&ĐT

Ngày 03 tháng 3 năm 2026

Người thẩm định ký tên:

Vị trí	Chiều dài (m)	Chiều rộng (m	Số lượng	Diện tích (m2)	Chi tiết sửa chữa
Chòi	2.1	0.6	22	27.72	SC3A
	1.8	0.3	22	11.88	SC3A
11	0.5	0.15		0.08	SC3A
12	0.8	0.8		0.64	SC3A
	0.8	0.8		0.64	SC3A
13	2	0.3	12	7.38	SC3A
15	0.8	0.5		0.40	SC3A
16	1.2	0.5	14	8.40	SC3A
17	3	0.7		2.10	SC3A
	1.2	0.45	11	5.94	SC3A
	1	0.2		0.20	SC3A
18	1.2	0.45	21	11.34	SC3A
	1.2	0.15	15	2.70	SC3A
19	1.5	0.45	10	6.75	SC3A
20	1.2	0.45	12	6.48	SC3A
	1.2	0.15	7	1.26	SC3A
21	1	0.6		0.60	SC3A
	0.8	0.6		0.48	SC3A
25	1.4	0.3	13	5.46	SC3A
	1.8	0.3	7	3.78	SC3A
	1.4	0.15	20	4.20	SC3A
26	1.4	0.3	3	1.26	SC3A
	2.8	0.3	12	10.08	SC3A
	2.8	0.15	12	5.04	SC3A
29	1.8	0.3	11	5.94	SC3A
	1.7	0.3	6	3.06	SC3A
	1.8	0.15	13	3.51	SC3A
30	0.6	0.35	10	2.10	SC3A
	0.45	0.25	9	1.01	SC3A
33	1.3	0.15	13	2.54	SC3A
34	2.8	0.4	8	8.96	SC3A
	2.8	0.15	8	3.36	SC3A
37	1.8	0.3	15	8.10	SC3A
	1.8	0.15	11	2.97	SC3A
49	1	0.35	7	2.45	SC3A
50	1	0.15	15	2.25	SC3A
57	15	0.15		2.25	SC3A

Vị trí	Chiều dài (m)	Chiều rộng (m	Số lượng	Diện tích (m2)	Chi tiết sửa chữa
A11	5.4	0.3		1.62	SC3A
A15	3	0.3		0.90	SC3A
A17	3	0.3		0.90	SC3A
A22	5	0.15		0.75	SC3A
A30	4	0.3		1.20	SC3A
	4	0.15		0.60	SC3A
A31	4	0.3		1.20	SC3A
A34	4	0.3		1.20	SC3A
	4	0.15		0.60	SC3A
A35	4	0.3		1.20	SC3A
A36	5	0.3		1.50	SC3A
	5	0.15		0.75	SC3A
A37	6	0.3		1.80	SC3A
	6	0.15		0.90	SC3A
A48	14	0.35		4.90	SC3A
	14	0.65		9.10	SC3A
A50	15	0.6		9.00	SC3A
	15	0.25		3.75	SC3A
	15	0.65		9.75	SC3A
A51	14	0.6		8.40	SC3A
	14	0.65		9.10	SC3A
A52	6	0.6		3.60	SC3A
	6	0.4		2.40	SC3A
A53	6	0.6		3.60	SC3A
	6	0.4		2.40	SC3A
A54	5	0.15		0.75	SC3A
	5	0.15		0.75	SC3A
	8	0.55	4	4.40	SC3A
A56	5	0.16	2	1.60	SC3A

ĐẠI DIỆN CHỦ ĐẦU TƯ: BAN QLDA ĐẦU TƯ - HẠ TẦNG PHƯỜNG KIẾN HƯNG	HỒ SƠ THIẾT KẾ BẢN VẼ THI CÔNG DỰ ÁN: CẢI TẠO, CHỈNH TRANG CÔNG VIÊN, VƯỜN HOA, CÂY XANH, THỂ DỤC THỂ THAO VÀ VỈA HÈ XUNG QUANH CÁC Ô X3, X4, X5, X11, X12 PHƯỜNG PHÚ LA, QUẬN HÀ ĐÔNG (NAY LÀ PHƯỜNG KIẾN HƯNG, THÀNH PHỐ HÀ NỘI) ĐỊA ĐIỂM: PHƯỜNG KIẾN HƯNG, THÀNH PHỐ HÀ NỘI	CHỦ NHIỆM THIẾT KẾ	HOÀNG VĂN VŨ		CÔNG TY CỔ PHẦN TƯ VẤN XDGT THÀNH PHÁT	TỶ LỆ :
		CHỦ TRÌ THIẾT KẾ	HOÀNG VĂN VŨ			HOÀN THÀNH: 2026
CÔNG TY CỔ PHẦN TƯ VẤN XDGT THÀNH PHÁT THANH PHAT ..JSC	CHI TIẾT SỬA CHỮA SC3A (ÁP DỤNG VỊ TRÍ SỬA CHỮA ĐÁ GRANITE XÁM)	THIẾT KẾ	NGUYỄN HOÀNG LINH			KÝ HIỆU :
		KIỂM TRA	ĐẶNG TRẦN QUÂN		GIÁM ĐỐC NGUYỄN HUY HOÀNG	BẢN VẼ SỐ :

ĐÁ GRANITE XÁM

(TỶ LỆ 1/10)

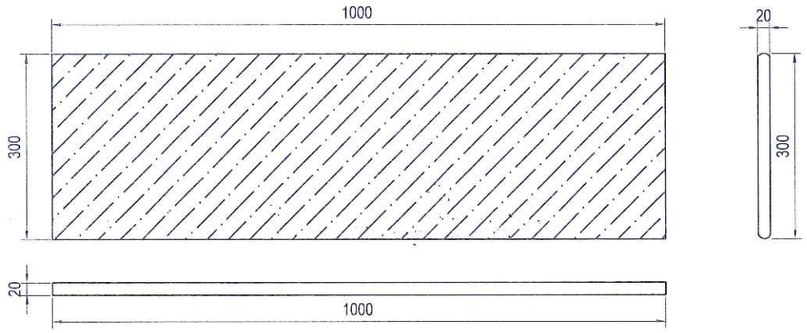

ĐÁ GRANITE XÁM

(TỶ LỆ 1/10)

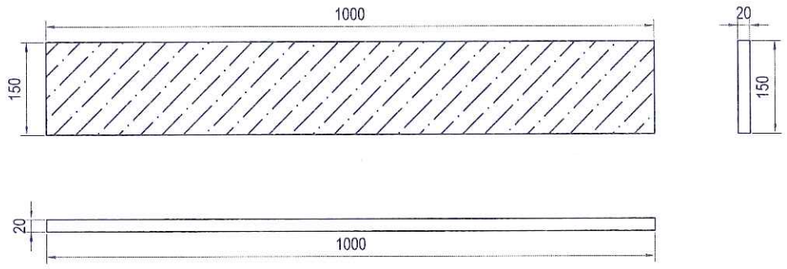

PHÒNG KINH TẾ, HẠ TẦNG VÀ ĐÔ THỊ PHƯỜNG KIẾN HƯNG

THẨM ĐỊNH

Theo Văn bản số: 17 / BCTĐ-KTHT&ĐT

Ngày 03 tháng 3 năm 2026

Người thẩm định ký tên: Nguyễn Huy Hoàng

MẶT CẮT HIỆN TRẠNG SC3B

(TỶ LỆ 1/10)

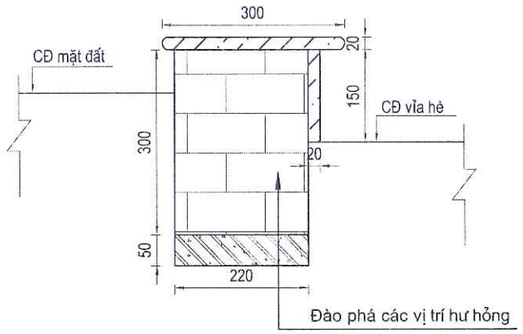

MẶT CẮT SỬA CHỮA SC3B

(TỶ LỆ 1/10)

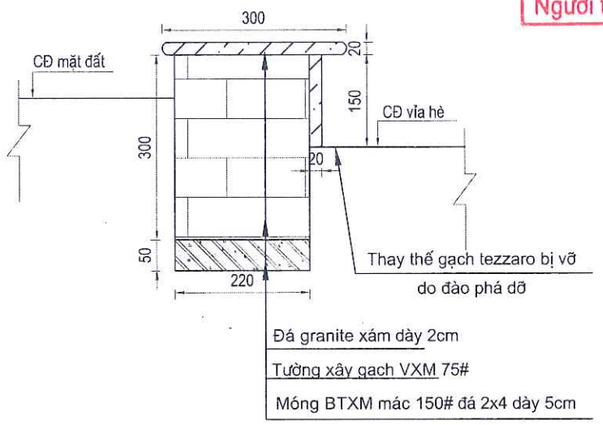

Vị trí	Chiều dài (m)	Chi tiết sửa chữa
28	25	SC3B
35	10	SC3B
40	50	SC3B
A8	3.6	SC3B
A10	3	SC3B
A21	5	SC3B

BAN QLDA ĐẦU TƯ - HẠ TẦNG PHƯỜNG KIẾN HƯNG

PHÊ DUYỆT

Theo Quyết định số: 2571/QĐ-UBND

Ngày 06 tháng 3 năm 2026

Ký tên:

PHÓ GIÁM ĐỐC

Trần Bá Cường

ĐẠI DIỆN CHỦ ĐẦU TƯ: BAN QLDA ĐẦU TƯ - HẠ TẦNG PHƯỜNG KIẾN HƯNG	HỒ SƠ THIẾT KẾ BẢN VẼ THI CÔNG DỰ ÁN: CẢI TẠO, CHỈNH TRANG CÔNG VIÊN, VƯỜN HOA, CÂY XANH, THỂ DỤC THỂ THAO VÀ VỈA HÈ XUNG QUANH CÁC Ô X3, X4, X5, X11, X12 PHƯỜNG PHÚ LA, QUẬN HÀ ĐÔNG (NAY LÀ PHƯỜNG KIẾN HƯNG, THÀNH PHỐ HÀ NỘI) ĐỊA ĐIỂM: PHƯỜNG KIẾN HƯNG, THÀNH PHỐ HÀ NỘI	CHỦ NHIỆM THIẾT KẾ	HOÀNG VĂN VŨ		CÔNG TY CỔ PHẦN TƯ VẤN XDGT THÀNH PHÁT	TỶ LỆ :
		CHỦ TRÌ THIẾT KẾ	HOÀNG VĂN VŨ			HOÀN THÀNH: 2026
CÔNG TY CỔ PHẦN TƯ VẤN XDGT THÀNH PHÁT THANH PHAT ..JSC	CHI TIẾT SỬA CHỮA SC3B (ÁP DỤNG VỊ TRÍ SỬA CHỮA BỒ ĐƯỜNG DẠO LÁT ĐÁ GRANITE XÁM)	THIẾT KẾ	NGUYỄN HOÀNG LINH		GIÁM ĐỐC NGUYỄN HUY HOÀNG	KÝ HIỆU :
		KIỂM TRA	ĐẶNG TRẦN QUÂN			BẢN VẼ SỐ :

ĐÁ GRANITE XÁM

(TỶ LỆ 1/10)

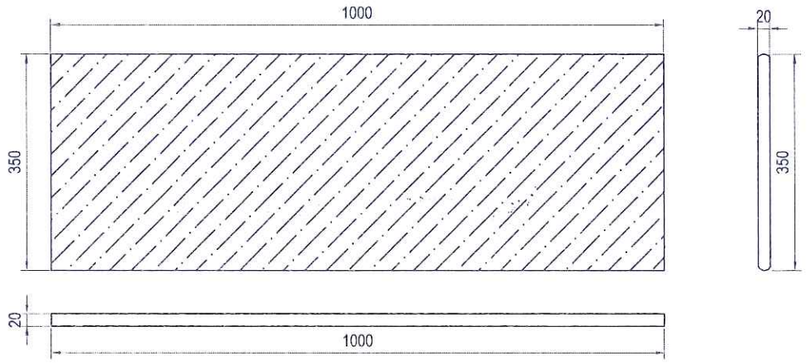

ĐÁ GRANITE XÁM

(TỶ LỆ 1/10)

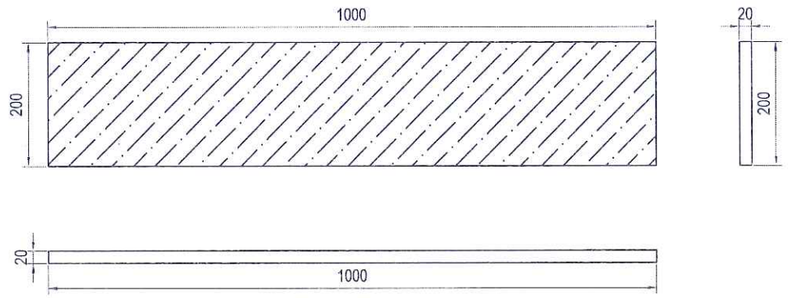

MẶT CẮT

(TỶ LỆ 1/10)

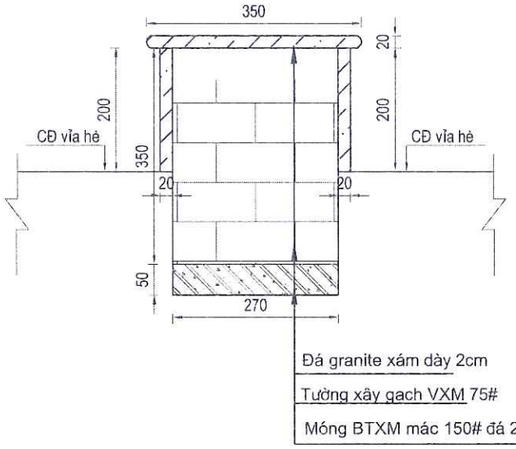

Vị trí	Chiều dài (m)	Chi tiết sửa chữa
A48	15	SC3C

PHÒNG KINH TẾ, HẠ TẦNG VÀ ĐÔ THỊ PHƯỜNG KIẾN HƯNG

THẨM ĐỊNH

Theo Văn bản số: 17 / BCTĐ - KTHT&ĐT

Ngày 03 tháng 3 năm 2026

Người thẩm định ký tên:

BAN QLDA ĐẦU TƯ - HẠ TẦNG PHƯỜNG KIẾN HƯNG

PHÊ DUYỆT

Theo Quyết định số: 257/QĐ-UBND

Ngày 06 tháng 3 năm 2026

Ký tên

PHÓ GIÁM ĐỐC

Trần Bá Cường

ĐẠI DIỆN CHỦ ĐẦU TƯ: BAN QLDA ĐẦU TƯ - HẠ TẦNG PHƯỜNG KIẾN HƯNG	HỒ SƠ THIẾT KẾ BẢN VẼ THI CÔNG DỰ ÁN: CẢI TẠO, CHỈNH TRANG CÔNG VIÊN, VƯỜN HOA, CÂY XANH, THỂ DỤC THỂ THAO VÀ VỈA HÈ XUNG QUANH CÁC Ô X3, X4, X5, X11, X12 PHƯỜNG PHÚ LA, QUẬN HÀ ĐÔNG (NAY LÀ PHƯỜNG KIẾN HƯNG, THÀNH PHỐ HÀ NỘI) ĐỊA ĐIỂM: PHƯỜNG KIẾN HƯNG, THÀNH PHỐ HÀ NỘI	CHỦ NHIỆM THIẾT KẾ	HOÀNG VĂN VŨ		CÔNG TY CỔ PHẦN TƯ VẤN XDGT THÀNH PHÁT	TỶ LỆ :
		CHỦ TRÌ THIẾT KẾ	HOÀNG VĂN VŨ			HOÀN THÀNH: 2026
CÔNG TY CỔ PHẦN TƯ VẤN XDGT THÀNH PHÁT THANH PHAT ,JSC	CHI TIẾT SỬA CHỮA SC3C (ÁP DỤNG VỊ TRÍ SỬA CHỮA BÓ ĐƯỜNG DẠO LÁT ĐÁ GRANITE XÁM)	THIẾT KẾ	NGUYỄN HOÀNG LINH		GIÁM ĐỐC NGUYỄN HUY HOÀNG	KÝ HIỆU :
		KIỂM TRA	ĐẶNG TRẦN QUÂN			BẢN VẼ SỐ :

ĐÁ GRANITE TRẮNG

(TỶ LỆ 1/10)

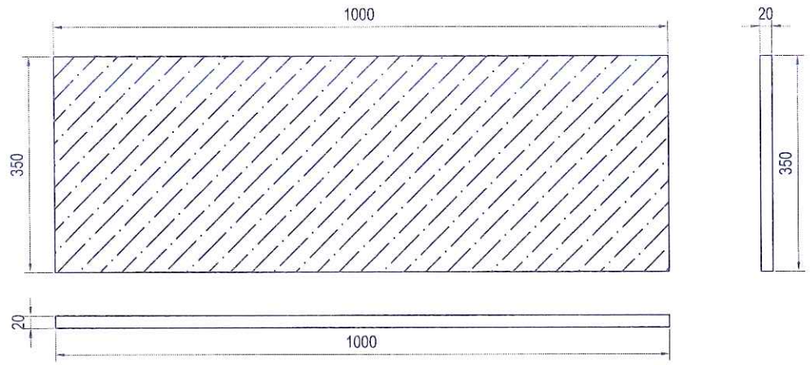

ĐÁ GRANITE TRẮNG

(TỶ LỆ 1/10)

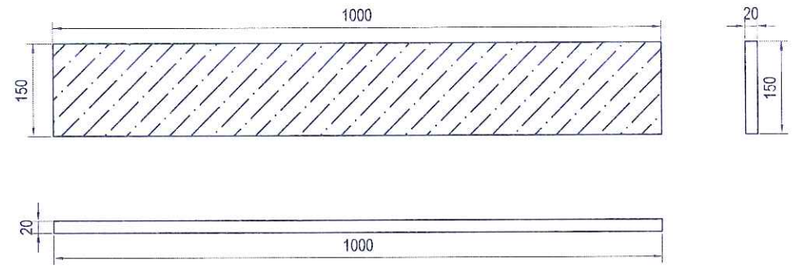

MẶT CẮT HIỆN TRẠNG SC4A

(TỶ LỆ 1/10)

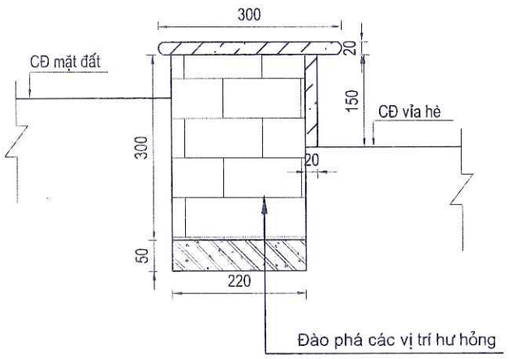

MẶT CẮT SỬA CHỮA SC4A

(TỶ LỆ 1/10)

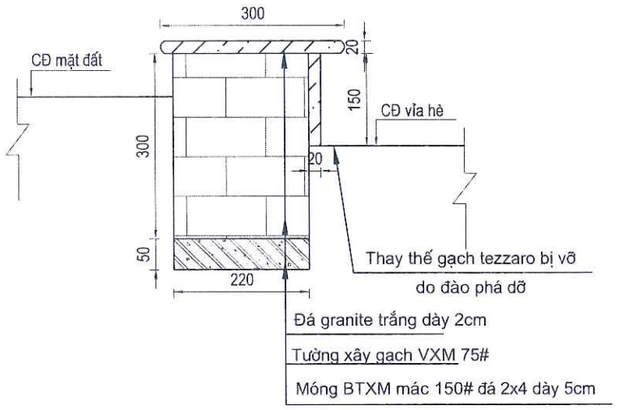

MẶT CẮT HIỆN TRẠNG SC4B

(TỶ LỆ 1/10)

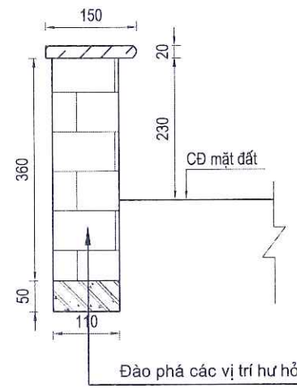

MẶT CẮT SỬA CHỮA SC4B

(TỶ LỆ 1/10)

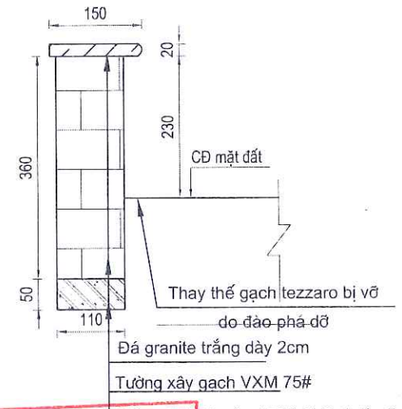

Vị trí	Chiều dài (m)	Chi tiết sửa chữa
47	10	SC4A
50	12	SC4A

Vị trí	Chiều dài (m)	Chi tiết sửa chữa
47	10	SC4B

PHÒNG KINH TẾ, HẠ TẦNG VÀ ĐÔ THỊ PHƯỜNG KIẾN HƯNG

THẨM ĐỊNH

Theo Văn bản số: 17 /BCTĐ- KTHT&ĐT

Ngày 03 tháng 3 năm 2026

Người thẩm định ký tên

BAN QLDA ĐẦU TƯ - HẠ TẦNG PHƯỜNG KIẾN HƯNG

PHÊ DUYỆT

Theo Quyết định số: 257/QĐ-UBND

Ngày 06 tháng 3 năm 2026

Ký tên

PHÓ GIÁM ĐỐC

Trần Bá Cường

ĐẠI DIỆN CHỦ ĐẦU TƯ: BAN QLDA ĐẦU TƯ - HẠ TẦNG PHƯỜNG KIẾN HƯNG	HỒ SƠ THIẾT KẾ BẢN VẼ THI CÔNG DỰ ÁN: CẢI TẠO, CHỈNH TRANG CÔNG VIÊN, VƯỜN HOA, CÂY XANH, THỂ DỤC THỂ THAO VÀ VỈA HÈ XUNG QUANH CÁC Ô X3, X4, X5, X11, X12 PHƯỜNG PHÚ LA, QUẬN HÀ ĐÔNG (NAY LÀ PHƯỜNG KIẾN HƯNG, THÀNH PHỐ HÀ NỘI) ĐỊA ĐIỂM: PHƯỜNG KIẾN HƯNG, THÀNH PHỐ HÀ NỘI	CHỦ NHIỆM THIẾT KẾ	HOÀNG VĂN VŨ		CÔNG TY CỔ PHẦN TƯ VẤN XDGT THÀNH PHÁT	TỶ LỆ :
		CHỦ TRÌ THIẾT KẾ	HOÀNG VĂN VŨ			HOÀN THÀNH: 2026
CÔNG TY CỔ PHẦN TƯ VẤN XDGT THÀNH PHÁT THANH PHAT ,JSC	CHI TIẾT SỬA CHỮA SC4 (ÁP DỤNG VỊ TRÍ SỬA CHỮA BÓ ĐƯỜNG DẠO LÁT ĐÁ GRANITE TRẮNG)	THIẾT KẾ	NGUYỄN HOÀNG LINH		GIÁM ĐỐC NGUYỄN HUY HOÀNG	KÝ HIỆU :
		KIỂM TRA	ĐẶNG TRẦN QUÂN			BẢN VẼ SỐ :

VỈA ĐÁ DẢI BỒN CÂY LOẠI A1 KÍCH THƯỚC 10X35X50CM
(TỶ LỆ 1/10)

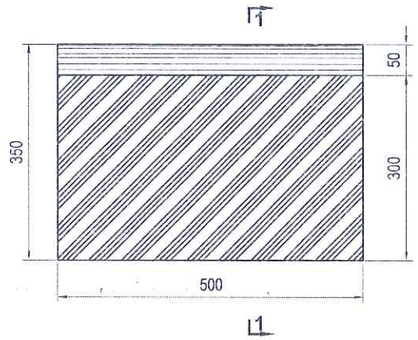

MẶT CẮT 1-1
(TỶ LỆ 1/10)

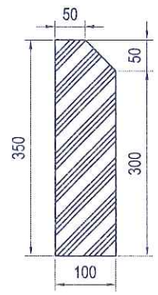

Vị trí	Chiều dài (m)	Chi tiết sửa chữa
A14	8	SC5
A16	20	SC5
A27	20	SC5

PHÒNG KINH TẾ, HẠ TẦNG VÀ ĐÔ THỊ PHƯỜNG KIẾN HƯNG
THẨM ĐỊNH
Theo Văn bản số: 17 / BCTD-KTHT ngày
Ngày 03 tháng 3 năm 2026
Người thẩm định ký tên:
Nguyễn Huy Kiên

VỈA ĐÁ TẠI VÍ TRÍ DẢI BỒN CÂY HIỆN TRẠNG
(TỶ LỆ 1/10)

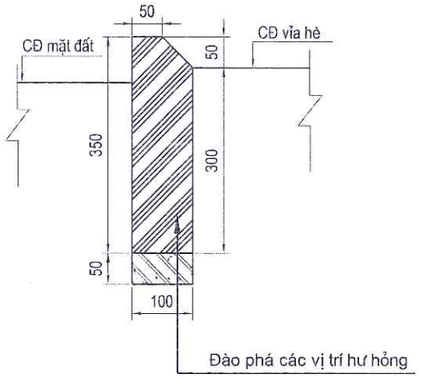

VỈA ĐÁ TẠI VÍ TRÍ DẢI BỒN CÂY SỬA CHỮA SC5
(TỶ LỆ 1/10)

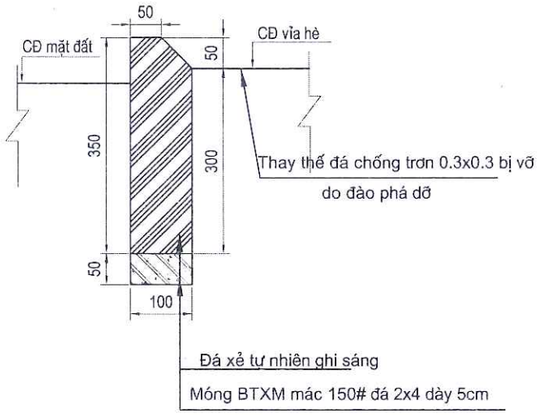

BAN QLDA ĐẦU TƯ - HẠ TẦNG PHƯỜNG KIẾN HƯNG
PHÊ DUYỆT
Theo Quyết định số: 257/QĐ-UBND
Ngày 06 tháng 3 năm 2026
Ký tên

PHÓ GIÁM ĐỐC
Trần Bá Cường

ĐẠI DIỆN CHỦ ĐẦU TƯ: BAN QLDA ĐẦU TƯ - HẠ TẦNG PHƯỜNG KIẾN HƯNG	HỒ SƠ THIẾT KẾ BẢN VẼ THI CÔNG DỰ ÁN: CẢI TẠO, CHỈNH TRANG CÔNG VIÊN, VƯỜN HOA, CÂY XANH, THỂ DỤC THỂ THAO VÀ VỈA HÈ XUNG QUANH CÁC Ô X3, X4, X5, X11, X12 PHƯỜNG PHÚ LA, QUẬN HÀ ĐÔNG (NAY LÀ PHƯỜNG KIẾN HƯNG, THÀNH PHỐ HÀ NỘI) ĐỊA ĐIỂM: PHƯỜNG KIẾN HƯNG, THÀNH PHỐ HÀ NỘI	CHỦ NHIỆM THIẾT KẾ	HOÀNG VĂN VŨ		CÔNG TY CỔ PHẦN TƯ VẤN XDGT THÀNH PHÁT	TỶ LỆ :
		CHỦ TRÌ THIẾT KẾ	HOÀNG VĂN VŨ			HOÀN THÀNH: 2026
CÔNG TY CỔ PHẦN TƯ VẤN XDGT THÀNH PHÁT THANH PHAT ,JSC	CHI TIẾT SỬA CHỮA SC5 (ÁP DỤNG VỊ TRÍ SỬA CHỮA BÓ BỒN CÂY)	THIẾT KẾ	NGUYỄN HOÀNG LINH		GIÁM ĐỐC NGUYỄN HUY HOÀNG	KÝ HIỆU :
		KIỂM TRA	ĐẶNG TRẦN QUÂN			BẢN VẼ SỐ :

VỈA ĐÁ LOẠI A1 KÍCH THƯỚC 18X22X50CM
(TỶ LỆ 1/10)

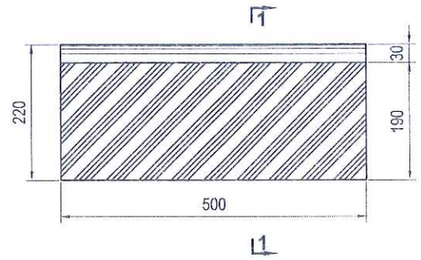

VỈA ĐÁ LOẠI A2 KÍCH THƯỚC 18X22X25CM
(TỶ LỆ 1/10)

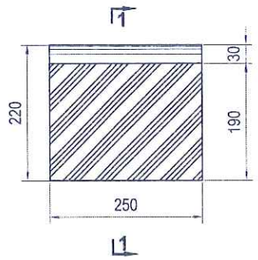

MẶT CẮT 1-1
(TỶ LỆ 1/10)

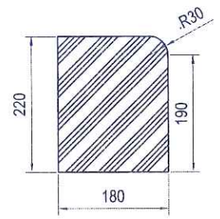

PHÒNG KINH TẾ, HẠ TẦNG VÀ ĐÔ THỊ PHƯỜNG KIẾN HƯNG
THẨM ĐỊNH
Theo Văn bản số: 17 / BC-CTĐ-KTHT ngày
Ngày 03 tháng 3 năm 2026
Người thẩm định ký tên:

CHI TIẾT VỈA ĐÁ HIỆN TRẠNG SC6
(TỶ LỆ 1/10)

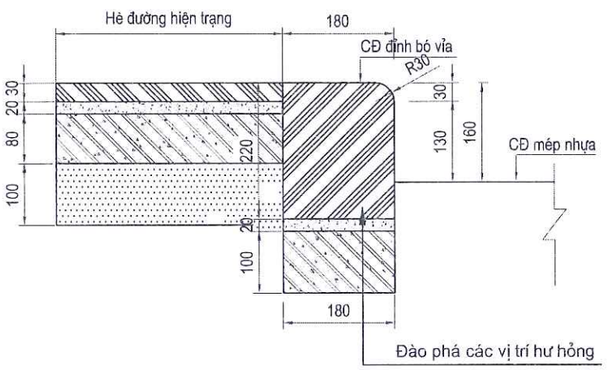

CHI TIẾT VỈA ĐÁ SỬA CHỮA SC6
(TỶ LỆ 1/10)

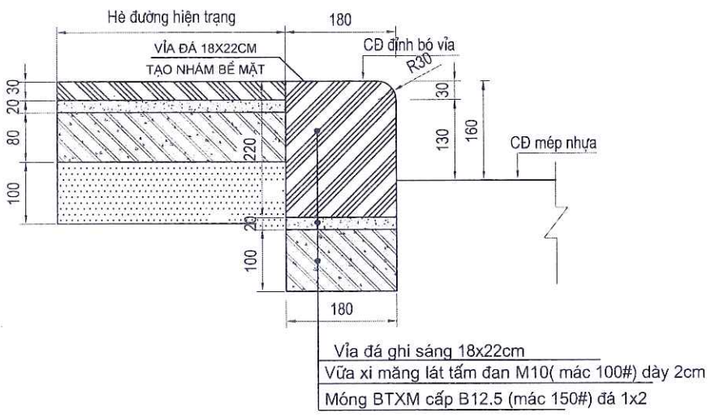

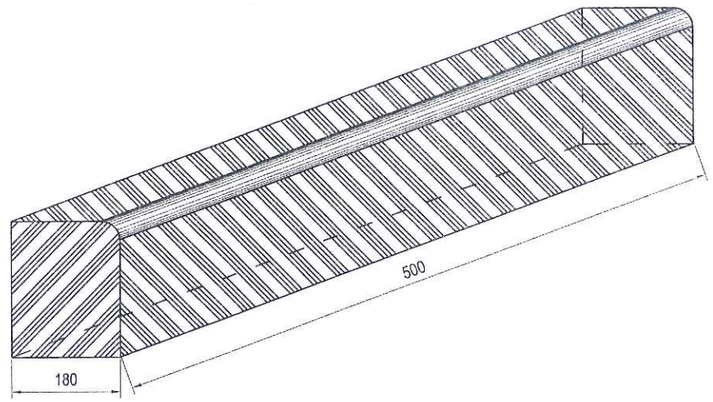

Vị trí	Chiều dài (m)	Chi tiết sửa chữa
43	12	SC6
A9	15	SC6
A38	10	SC6
A46	18	SC6
A47	8	SC6
A57	5	SC6

BAN QLDA ĐẦU TƯ - HẠ TẦNG PHƯỜNG KIẾN HƯNG
PHÊ DUYỆT
Theo Quyết định số: 257/QĐ-UBND
Ngày 06 tháng 3 năm 2026
Ký tên

PHÓ GIÁM ĐỐC
Trần Bá Cường

ĐẠI DIỆN CHỦ ĐẦU TƯ: BAN QLDA ĐẦU TƯ - HẠ TẦNG PHƯỜNG KIẾN HƯNG	HỒ SƠ THIẾT KẾ BẢN VẼ THI CÔNG DỰ ÁN: CẢI TẠO, CHỈNH TRANG CÔNG VIÊN, VƯỜN HOA, CÂY XANH, THỂ DỤC THỂ THAO VÀ VỈA HÈ XUNG QUANH CÁC Ô X3, X4, X5, X11, X12 PHƯỜNG PHÚ LA, QUẬN HÀ ĐÔNG (NAY LÀ PHƯỜNG KIẾN HƯNG, THÀNH PHỐ HÀ NỘI) ĐỊA ĐIỂM: PHƯỜNG KIẾN HƯNG, THÀNH PHỐ HÀ NỘI	CHỦ NHIỆM THIẾT KẾ	HOÀNG VĂN VŨ		CÔNG TY CỔ PHẦN TƯ VẤN XDGT THÀNH PHÁT	TỶ LỆ :
		CHỦ TRÌ THIẾT KẾ	HOÀNG VĂN VŨ			HOÀN THÀNH: 2026
CÔNG TY CỔ PHẦN TƯ VẤN XDGT THÀNH PHÁT THANH PHAT ,.JSC	CHI TIẾT SỬA CHỮA SC6 (ÁP DỤNG VỊ TRÍ SỬA CHỮA BÓ VỈA ĐÁ 18X22)	THIẾT KẾ	NGUYỄN HOÀNG LINH		GIÁM ĐỐC NGUYỄN HUY HOÀNG	KÝ HIỆU :
		KIỂM TRA	ĐẶNG TRẦN QUÂN			BẢN VẼ SỐ :

26X23CM LOẠI B1
(TỶ LỆ 1/10)

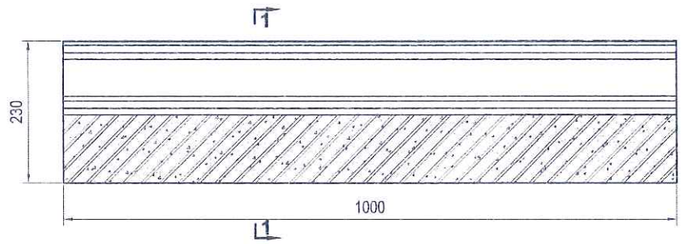

26X23CM LOẠI B2
(TỶ LỆ 1/10)

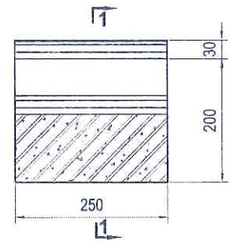

MẶT CẮT 1-1
(TỶ LỆ 1/10)

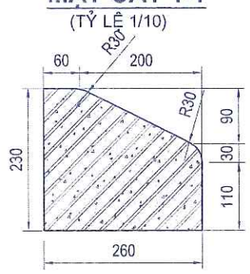

PHÒNG KINH TẾ, HẠ TẦNG VÀ ĐÔ THỊ PHƯỜNG KIẾN HƯNG
THẨM ĐỊNH
Theo Văn bản số: 11 / BCTĐ - KT HT & ĐT
Ngày 03 tháng 3 năm 2026
Người thẩm định ký tên:

CHI TIẾT VỈA ĐÁ HIỆN TRẠNG SC7
(TỶ LỆ 1/10)

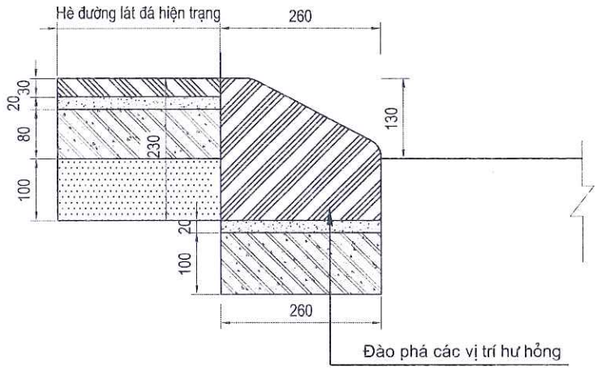

CHI TIẾT VỈA ĐÁ SỬA CHỮA SC7
(TỶ LỆ 1/10)

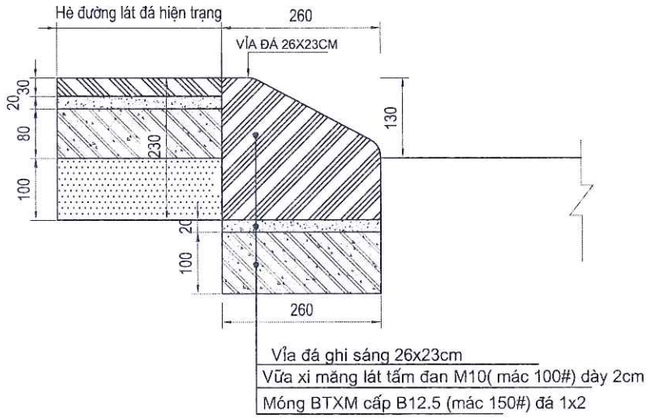

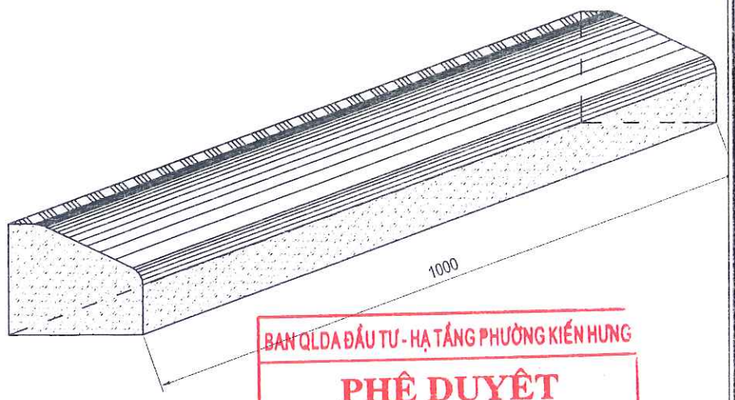

BAN QLDA ĐẦU TƯ - HẠ TẦNG PHƯỜNG KIẾN HƯNG
PHÊ DUYỆT
Theo Quyết định số: 257/QĐ-UBND
Ngày 06 tháng 3 năm 2026
Ký tên

PHÓ GIÁM ĐỐC
Trần Bá Cường

Vị trí	Chiều dài (m)	Chi tiết sửa chữa
A51	15	SC7

ĐẠI DIỆN CHỦ ĐẦU TƯ: BAN QLDA ĐẦU TƯ - HẠ TẦNG PHƯỜNG KIẾN HƯNG	HỒ SƠ THIẾT KẾ BẢN VẼ THI CÔNG DỰ ÁN: CẢI TẠO, CHỈNH TRANG CÔNG VIÊN, VƯỜN HOA, CÂY XANH, THỂ DỤC THỂ THAO VÀ VỈA HÈ XUNG QUANH CÁC Ô X3, X4, X5, X11, X12 PHƯỜNG PHÚ LA, QUẬN HÀ ĐÔNG (NAY LÀ PHƯỜNG KIẾN HƯNG, THÀNH PHỐ HÀ NỘI) ĐỊA ĐIỂM: PHƯỜNG KIẾN HƯNG, THÀNH PHỐ HÀ NỘI	CHỦ NHIỆM THIẾT KẾ	HOÀNG VĂN VŨ		CÔNG TY CỔ PHẦN TƯ VẤN XDGT THÀNH PHÁT	TỶ LỆ :
		CHỦ TRÌ THIẾT KẾ	HOÀNG VĂN VŨ			HOÀN THÀNH: 2026
CÔNG TY CỔ PHẦN TƯ VẤN XDGT THÀNH PHÁT THANH PHAT ,,JSC	CHI TIẾT SỬA CHỮA SC7 (ÁP DỤNG VỊ TRÍ SỬA CHỮA BÓ VỈA ĐÁ 26X23)	THIẾT KẾ	NGUYỄN HOÀNG LINH		GIÁM ĐỐC NGUYỄN HUY HOÀNG	KÝ HIỆU :
		KIỂM TRA	ĐẶNG TRẦN QUÂN			BẢN VẼ SỐ :

CẮT NGANG HIỆN TRẠNG HỐ TRỒNG CÂY LOẠI 1

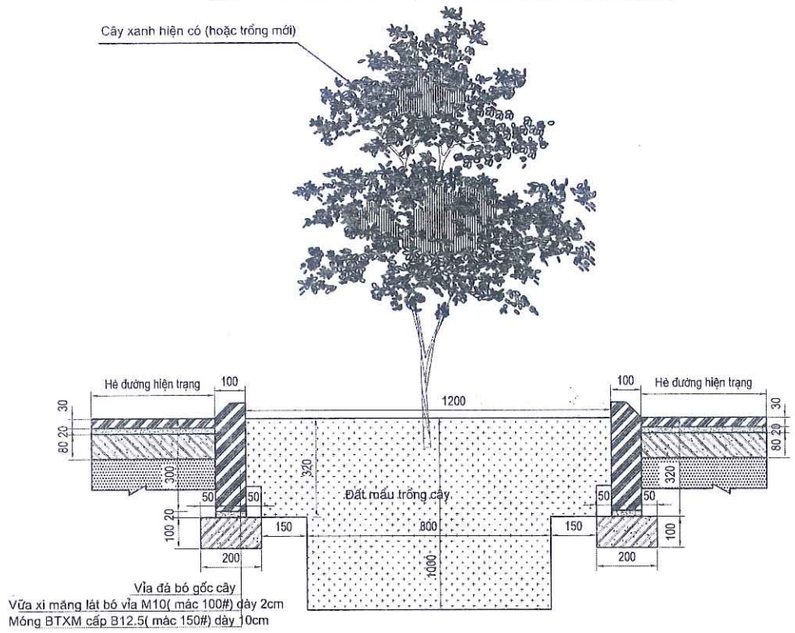

CẮT NGANG CẢI TẠO HỐ TRỒNG CÂY LOẠI 1

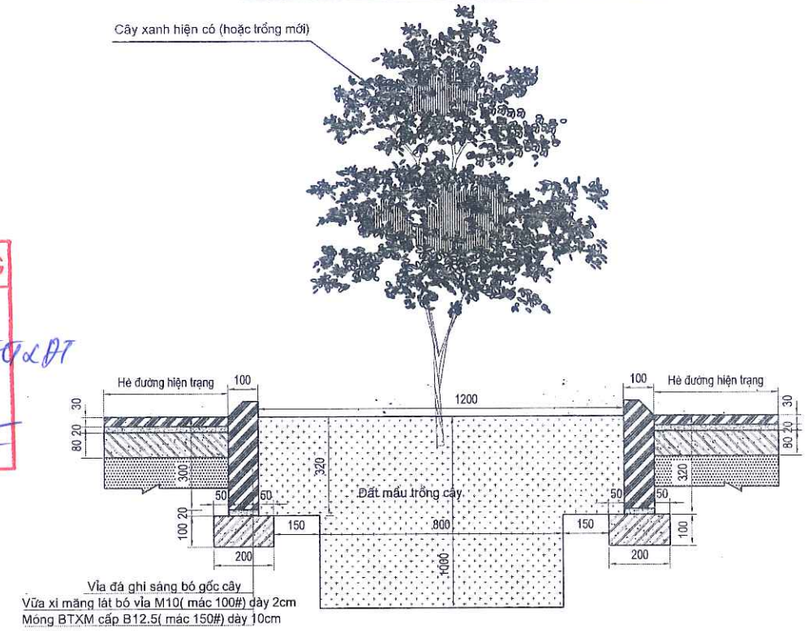

PHÒNG KINH TẾ, HẠ TẦNG VÀ ĐÔ THỊ PHƯỜNG KIẾN HƯNG
THẨM ĐỊNH
Theo Văn bản số: 17 / BCTD - KTHT&ĐT
Ngày 03 tháng 3 năm 2026
Người thẩm định ký tên:

MẶT BẰNG HIỆN TRẠNG HỐ TRỒNG CÂY LOẠI 1

(TỶ LỆ 1/15)

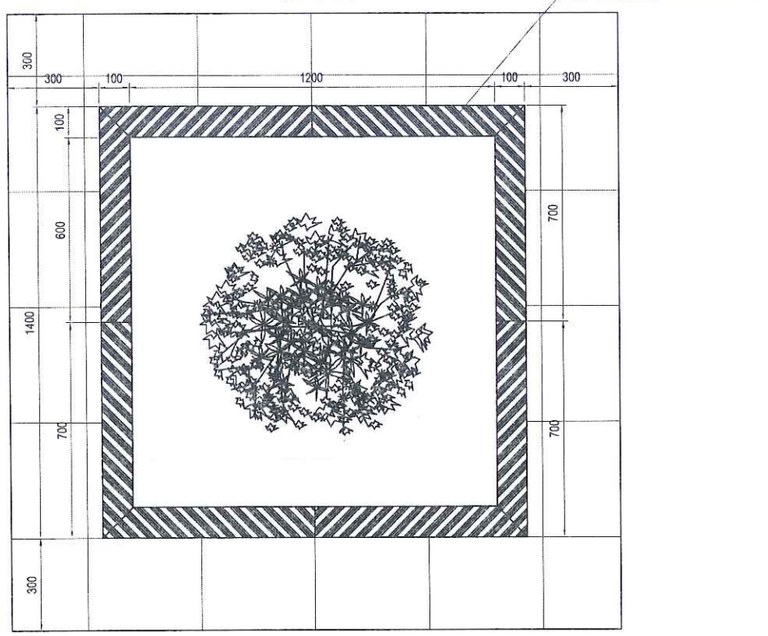

MẶT BẰNG CẢI TẠO HỐ TRỒNG CÂY LOẠI 1

(TỶ LỆ 1/15)

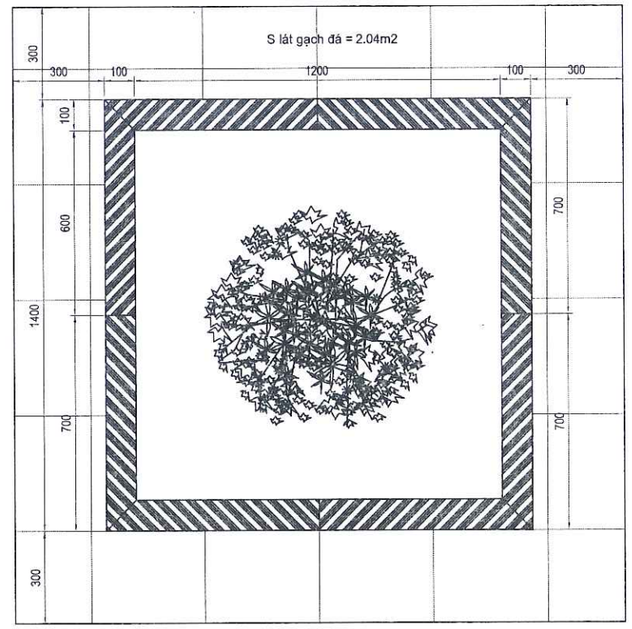

Vị trí	Số lượng	Chi tiết sửa chữa
57	6	SCB2

BAN QLDA ĐẦU TƯ - HẠ TẦNG PHƯỜNG KIẾN HƯNG
PHÊ DUYỆT
Theo Quyết định số: 257/QĐ-UBND
Ngày 06 tháng 3 năm 2026
Ký tên
PHÓ GIÁM ĐỐC
Trần Bá Cường

CHI TIẾT SỬA CHỮA SCB1

ĐẠI DIỆN CHỦ ĐẦU TƯ: BAN QLDA ĐẦU TƯ - HẠ TẦNG PHƯỜNG KIẾN HƯNG	HỒ SƠ THIẾT KẾ BẢN VẼ THI CÔNG DỰ ÁN: CẢI TẠO, CHỈNH TRANG CÔNG VIÊN, VƯỜN HOA, CÂY XANH, THỂ DỤC THỂ THAO VÀ VỈA HÈ XUNG QUANH CÁC Ô X3, X4, X5, X11, X12 PHƯỜNG PHÚ LA, QUẬN HÀ ĐÔNG (NAY LÀ PHƯỜNG KIẾN HƯNG, THÀNH PHỐ HÀ NỘI) ĐỊA ĐIỂM: PHƯỜNG KIẾN HƯNG, THÀNH PHỐ HÀ NỘI	CHỦ NHIỆM THIẾT KẾ	HOÀNG VĂN VŨ		CÔNG TY CỔ PHẦN TƯ VẤN XDGT THÀNH PHÁT	TỶ LỆ :
		CHỦ TRÌ THIẾT KẾ	HOÀNG VĂN VŨ			HOÀN THÀNH: 2026
CÔNG TY CỔ PHẦN TƯ VẤN XDGT THÀNH PHÁT THANH PHAT ..JSC	CHI TIẾT SỬA CHỮA SCB1	THIẾT KẾ	NGUYỄN HOÀNG LINH			KÝ HIỆU :
		KIỂM TRA	ĐẶNG TRẦN QUÂN		GIÁM ĐỐC NGUYỄN HUY HOÀNG	BẢN VẼ SỐ :

CẮT NGANG HIỆN TRẠNG HỐ TRỒNG CÂY LOẠI 2

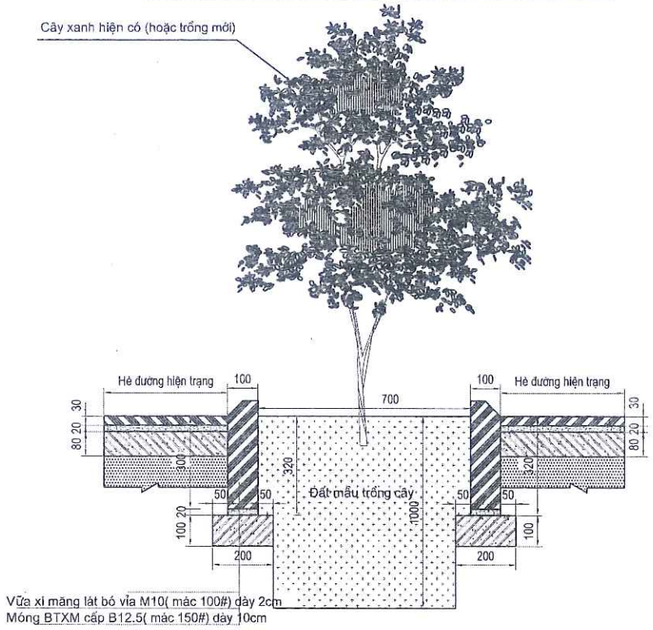

MẶT BẰNG HIỆN TRẠNG HỐ TRỒNG CÂY LOẠI 2

(TỶ LỆ 1/15)

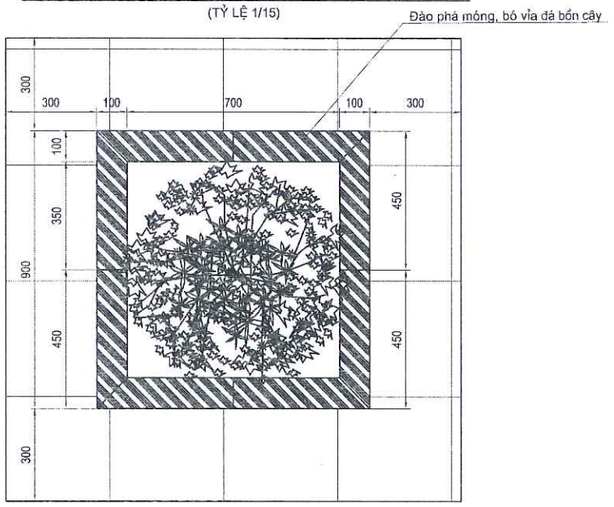

CẮT NGANG CẢI TẠO HỐ TRỒNG CÂY LOẠI 2

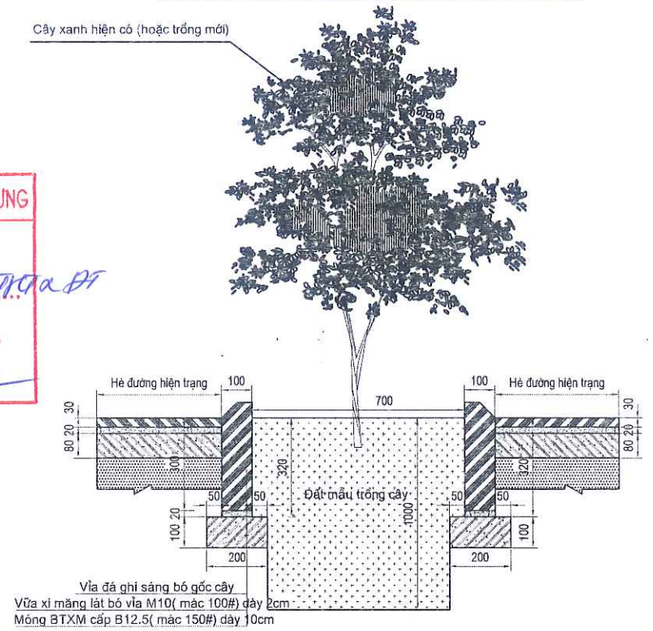

MẶT BẰNG CẢI TẠO HỐ TRỒNG CÂY LOẠI 2

(TỶ LỆ 1/15)

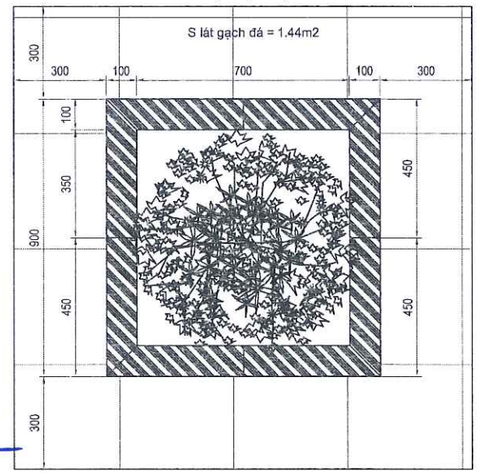

CHI TIẾT SỬA CHỮA SCB2

Vị trí	Số lượng	Chi tiết sửa chữa
42	7	SCB1
A41	3	SCB1
A45	1	SCB1

PHÒNG KINH TẾ, HẠ TẦNG VÀ ĐÔ THỊ PHƯỜNG KIẾN HƯNG
THẨM ĐỊNH
Theo Văn bản số: 17 / BCTD-KTHTĐT
Ngày 03 tháng 3 năm 2026
Người thẩm định ký tên:

BAN QLDA ĐẦU TƯ - HẠ TẦNG PHƯỜNG KIẾN HƯNG
PHÊ DUYỆT
Theo Quyết định số: 257/QĐ-UBND
Ngày 06 tháng 3 năm 2026
Ký tên
PHÓ GIÁM ĐỐC
Trần Bá Cường

ĐẠI DIỆN CHỦ ĐẦU TƯ: BAN QLDA ĐẦU TƯ - HẠ TẦNG PHƯỜNG KIẾN HƯNG	HỒ SƠ THIẾT KẾ BẢN VẼ THI CÔNG DỰ ÁN: CẢI TẠO, CHỈNH TRANG CÔNG VIÊN, VƯỜN HOA, CÂY XANH, THỂ DỤC THỂ THAO VÀ VỈA HÈ XUNG QUANH CÁC Ô X3, X4, X5, X11, X12 PHƯỜNG PHÚ LA, QUẬN HÀ ĐÔNG (NAY LÀ PHƯỜNG KIẾN HƯNG, THÀNH PHỐ HÀ NỘI) ĐỊA ĐIỂM: PHƯỜNG KIẾN HƯNG, THÀNH PHỐ HÀ NỘI	CHỦ NHIỆM THIẾT KẾ	HOÀNG VĂN VŨ		CÔNG TY CỔ PHẦN TƯ VẤN XDGT THÀNH PHÁT	TỶ LỆ :
		CHỦ TRÌ THIẾT KẾ	HOÀNG VĂN VŨ			HOÀN THÀNH: 2026
CÔNG TY CỔ PHẦN TƯ VẤN XDGT THÀNH PHÁT THANH PHAT ..JSC	CHI TIẾT SỬA CHỮA SCB2	THIẾT KẾ	NGUYỄN HOÀNG LINH		GIÁM ĐỐC NGUYỄN HUY HOÀNG	KÝ HIỆU :
		KIỂM TRA	ĐẶNG TRẦN QUÂN			BẢN VẼ SỐ :

BAN QLDA ĐẦU TƯ - HẠ TẦNG PHƯỜNG KIẾN HƯNG
PHÊ DUYỆT
Theo Quyết định số: 2571/QĐ-UBND
Ngày 06 tháng 3 năm 2026
Ký tên
PHÓ GIÁM ĐỐC
Trần Bá Cường

MẶT ĐỨNG LAN CAN THÉP HIỆN TRẠNG

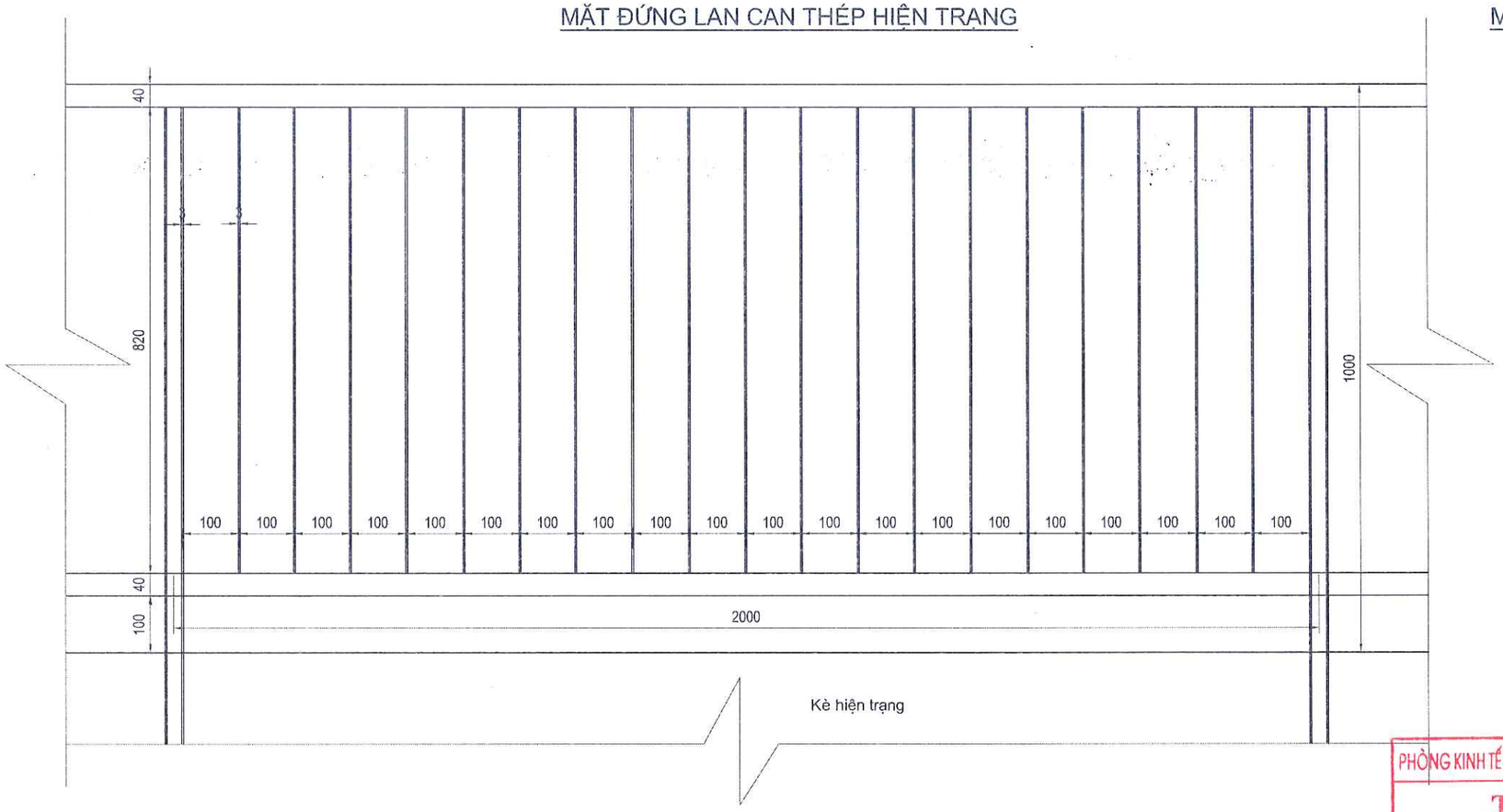

MẶT CẮT LAN CAN THÉP

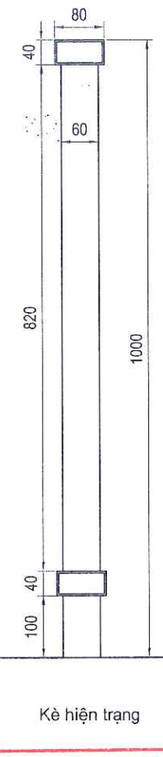

PHÒNG KINH TẾ, HẠ TẦNG VÀ ĐÔ THỊ PHƯỜNG KIẾN HƯNG
THẨM ĐỊNH
Theo Văn bản số: 17 / TB-KTHT&ĐT
Ngày 05 tháng 3 năm 2026
Người thẩm định ký tên:

Diện tích sơn cho 1 khoang lan can dài 2m: 4*(2*0.96*0.06+2*0.96*0.003)+19*(2*0.82*0.06+2*0.82*0.003)+2*(2*2*0.08+2*2*0.04)= 3.41 m2

Vị trí	Chiều dài (m)	Chủng loại	Chi tiết sửa chữa
21	80	Sơn lan can	
44	60	Sơn lan can	

ĐẠI DIỆN CHỦ ĐẦU TƯ: BAN QLDA ĐẦU TƯ - HẠ TẦNG PHƯỜNG KIẾN HƯNG	HỒ SƠ THIẾT KẾ BẢN VẼ THI CÔNG DỰ ÁN: CẢI TẠO, CHỈNH TRANG CÔNG VIÊN, VƯỜN HOA, CÂY XANH, THỂ DỤC THỂ THAO VÀ VỈA HÈ XUNG QUANH CÁC Ô X3, X4, X5, X11, X12 PHƯỜNG PHÚ LA, QUẬN HÀ ĐÔNG (NAY LÀ PHƯỜNG KIẾN HƯNG, THÀNH PHỐ HÀ NỘI) ĐỊA ĐIỂM: PHƯỜNG KIẾN HƯNG, THÀNH PHỐ HÀ NỘI	CHỦ NHIỆM THIẾT KẾ	HOÀNG VĂN VŨ		CÔNG TY CỔ PHẦN TƯ VẤN XDGT THÀNH PHÁT	TỶ LỆ :
		CHỦ TRÌ THIẾT KẾ	HOÀNG VĂN VŨ			HOÀN THÀNH: 2026
CÔNG TY CỔ PHẦN TƯ VẤN XDGT THÀNH PHÁT THANH PHAT ,,ISC	CHI TIẾT SƠN LAN CAN THÉP	THIẾT KẾ	NGUYỄN HOÀNG LINH		GIÁM ĐỐC NGUYỄN HUY HOÀNG	KÝ HIỆU :
		KIỂM TRA	ĐẶNG TRẦN QUÂN			BẢN VẼ SỐ :

MẶT BẰNG BẬC LÊN XUỐNG VỊ TRÍ A49

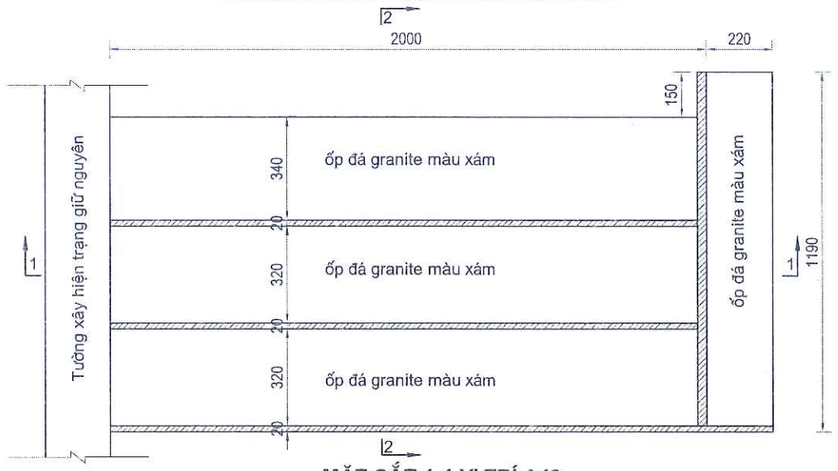

MẶT CẮT 1-1 VỊ TRÍ A49

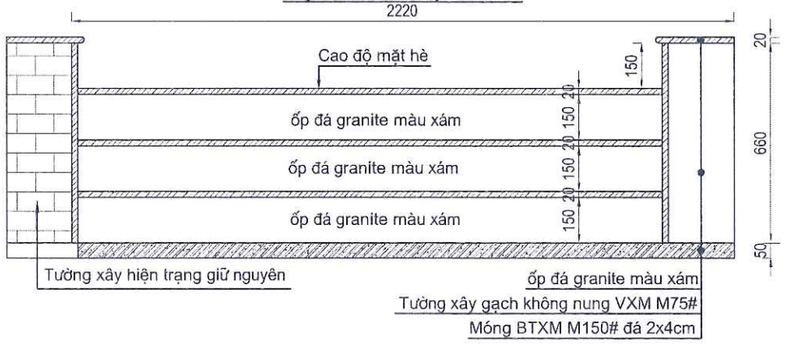

MẶT CẮT 2-2 VỊ TRÍ A49

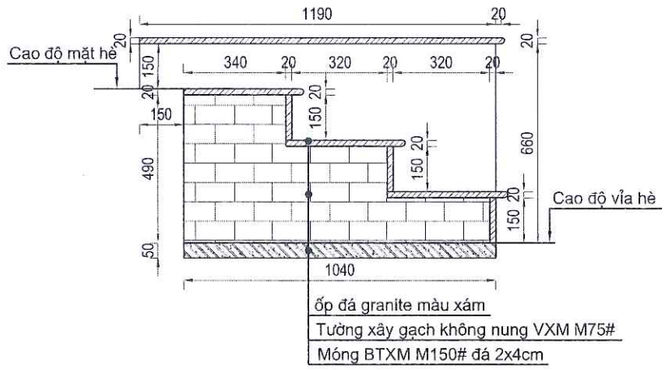

BẢNG THỐNG KÊ CÔNG TÁC SỬA CHỮA BẬC TAM CẤP VỊ TRÍ A49

STT	CÔNG TÁC	DIỄN GIẢI	ĐƠN VỊ	KHỐI LƯỢNG
1	Đào phá bậc tam cấp	=0.41*2+0.78*0.22	m3	0.99
2	Móng BTXM M150 đá 2x4	=2.22*1.04*0.05	m3	0.12
3	Tường xây gạch không nung VXM M75	=0.33*2+0.71*0.22	m3	0.82
4	Đá granite màu xám	=(0.4+0.15)*2*3+0.4+0.6 6*0.22+0.22*1.19	m2	4.11

BAN QLDA ĐẦU TƯ - HẠ TẦNG PHƯỜNG KIẾN HƯNG
PHÊ DUYỆT
Theo Quyết định số: 257/QĐ-UBND
Ngày 06 tháng 3 năm 2026
Ký tên
PHÓ GIÁM ĐỐC
Trần Bá Cường

PHÒNG KINH TẾ, HẠ TẦNG VÀ ĐÔ THỊ PHƯỜNG KIẾN HƯNG
THẨM ĐỊNH
Theo Văn bản số: 17 /BCTĐ - KTHT ngày
Ngày 05 tháng 3 năm 2026
Người thẩm định ký tên:
Nguyễn Huy Hiệp

Kích thước trong bản vẽ là mm

ĐẠI DIỆN CHỦ ĐẦU TƯ: BAN QLDA ĐẦU TƯ - HẠ TẦNG PHƯỜNG KIẾN HƯNG	HỒ SƠ THIẾT KẾ BẢN VẼ THI CÔNG DỰ ÁN: CẢI TẠO, CHỈNH TRANG CÔNG VIÊN, VƯỜN HOA, CÂY XANH, THỂ DỤC THỂ THAO VÀ VỈA HÈ XUNG QUANH CÁC Ô X3, X4, X5, X11, X12 PHƯỜNG PHÚ LA, QUẬN HÀ ĐÔNG (NAY LÀ PHƯỜNG KIẾN HƯNG, THÀNH PHỐ HÀ NỘI) ĐỊA ĐIỂM: PHƯỜNG KIẾN HƯNG, THÀNH PHỐ HÀ NỘI	CHỦ NHIỆM THIẾT KẾ	HOÀNG VĂN VŨ		CÔNG TY CỔ PHẦN TƯ VẤN XDGT THÀNH PHÁT	TỶ LỆ :
		CHỦ TRÌ THIẾT KẾ	HOÀNG VĂN VŨ			HOÀN THÀNH: 2026
CÔNG TY CỔ PHẦN TƯ VẤN XDGT THÀNH PHÁT THANH PHAT ,JSC	CHI TIẾT BẬC LÊN XUỐNG VỊ TRÍ A49	THIẾT KẾ	NGUYỄN HOÀNG LINH		GIÁM ĐỐC NGUYỄN HUY HOÀNG	KÝ HIỆU :
		KIỂM TRA	ĐẶNG TRẦN QUÂN			BẢN VẼ SỐ :

MẶT BẰNG BẬC LÊN XUỐNG VỊ TRÍ A30

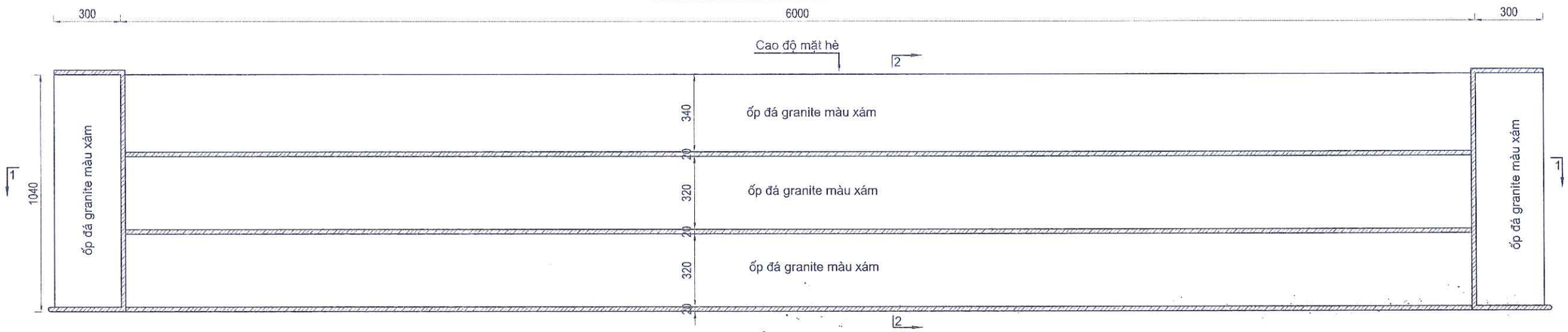

MẶT CẮT 1-1 VỊ TRÍ A30

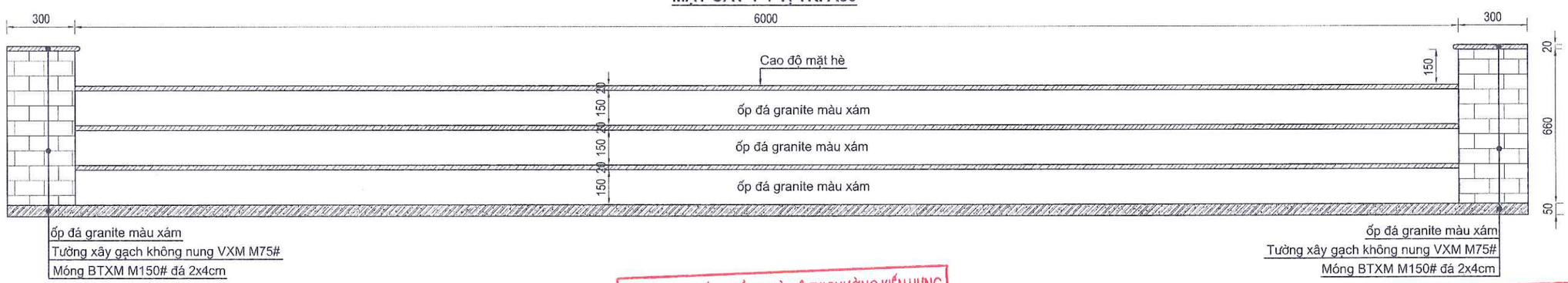

PHÒNG KINH TẾ, HẠ TẦNG VÀ ĐÔ THỊ PHƯỜNG KIẾN HƯNG
THẨM ĐỊNH
Theo Văn bản số: 17 / BCTĐ-KTHT&ĐT
Ngày 03 tháng 3 năm 2026
Người thẩm định ký tên:

BAN QLDA ĐẦU TƯ - HẠ TẦNG PHƯỜNG KIẾN HƯNG
PHÊ DUYỆT
Theo Quyết định số: 257/QĐ-UBND
Ngày 06 tháng 3 năm 2026
Ký tên
PHÓ GIÁM ĐỐC
Trần Bá Cường

MẶT CẮT 2-2 VỊ TRÍ A30

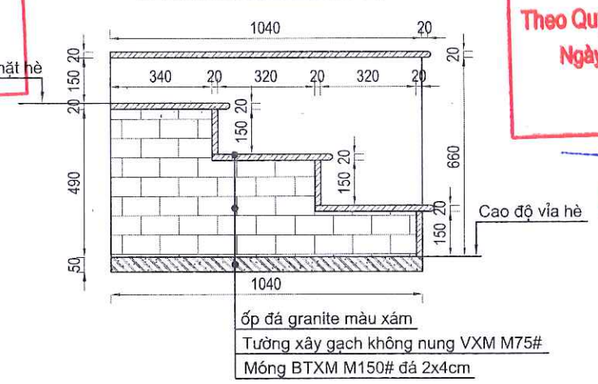

BẢNG THỐNG KÊ CÔNG TÁC SỬA CHỮA BẬC TAM CẤP VỊ TRÍ A30

STT	CÔNG TÁC	DIỄN GIẢI	ĐƠN VỊ	KHỐI LƯỢNG
1	Đào phá bậc tam cấp	=0.41*6+0.76*0.3*2	m3	2.92
2	Móng BTXM M150 đá 2x4	=6.6*1.04*0.05	m3	0.34
3	Tường xây gạch không nung VXM M75	=0.33*6+2*0.3*1.04*0.66	m3	2.39
4	Đá granite màu xám	=(0.4+0.15)*6*3+2*0.33+2*0.66*0.3+2*0.35*1.04	m2	11.68

Kích thước trong bản vẽ là mm

ĐẠI DIỆN CHỦ ĐẦU TƯ: BAN QLDA ĐẦU TƯ - HẠ TẦNG PHƯỜNG KIẾN HƯNG	HỒ SƠ THIẾT KẾ BẢN VẼ THI CÔNG DỰ ÁN: CẢI TẠO, CHỈNH TRANG CÔNG VIÊN, VƯỜN HOA, CÂY XANH, THỂ DỤC THỂ THAO VÀ VỈA HÈ XUNG QUANH CÁC Ô X3, X4, X5, X11, X12 PHƯỜNG PHÚ LA, QUẬN HÀ ĐÔNG (NAY LÀ PHƯỜNG KIẾN HƯNG, THÀNH PHỐ HÀ NỘI) ĐỊA ĐIỂM: PHƯỜNG KIẾN HƯNG, THÀNH PHỐ HÀ NỘI	CHỦ NHIỆM THIẾT KẾ	HOÀNG VĂN VŨ		CÔNG TY CỔ PHẦN TƯ VẤN XDGT THÀNH PHÁT	TỶ LỆ :
		CHỦ TRÌ THIẾT KẾ	HOÀNG VĂN VŨ			HOÀN THÀNH: 2026
THANH PHAT ,,JSC CÔNG TY CỔ PHẦN TƯ VẤN XDGT THÀNH PHÁT	CHI TIẾT BẬC LÊN XUỐNG VỊ TRÍ 30	THIẾT KẾ	NGUYỄN HOÀNG LINH			KÝ HIỆU :
		KIỂM TRA	ĐẶNG TRẦN QUÂN		GIÁM ĐỐC NGUYỄN HUY HOÀNG	BẢN VẼ SỐ :

MẶT BẰNG BẬC LÊN XUỐNG VỊ TRÍ A23

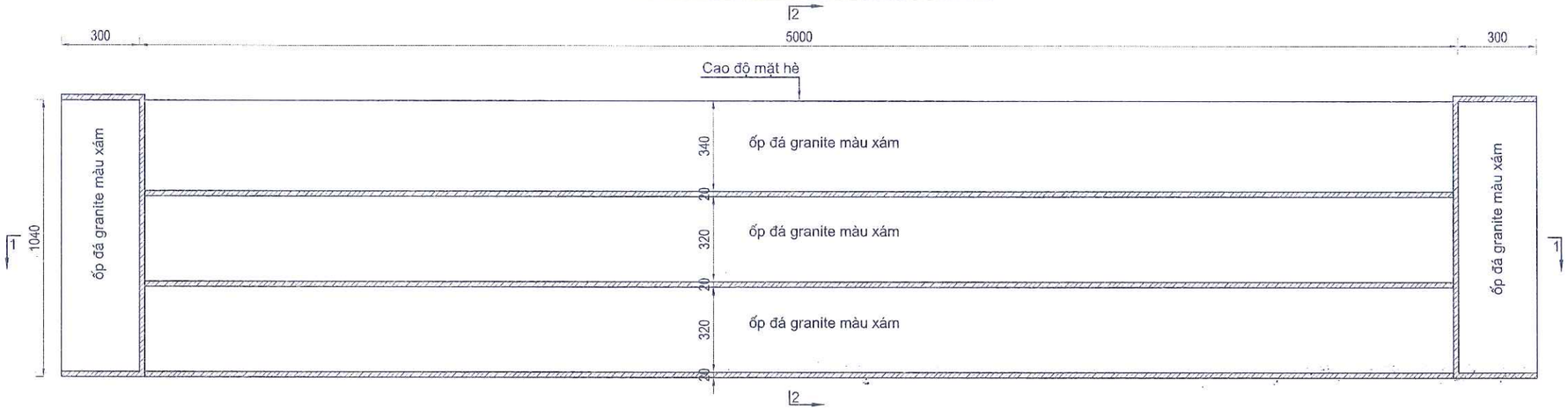

MẶT CẮT 1-1 VỊ TRÍ A23

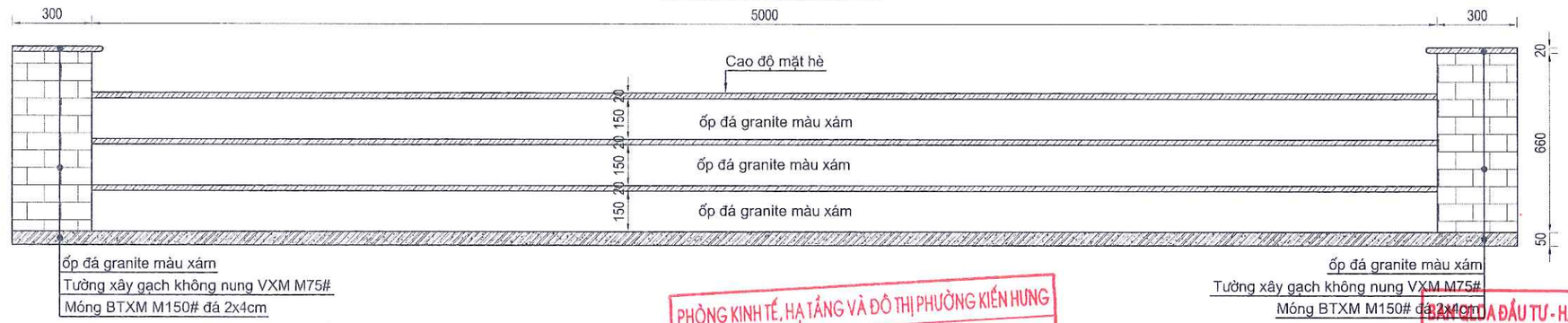

PHÒNG KINH TẾ, HẠ TẦNG VÀ ĐÔ THỊ PHƯỜNG KIẾN HƯNG
THẨM ĐỊNH
Theo Văn bản số: 17 / BCTĐ - KTHT 2026
Ngày 03 tháng 3 năm 2026
Người thẩm định ký tên:

BAN QLDA ĐẦU TƯ - HẠ TẦNG PHƯỜNG KIẾN HƯNG
PHÊ DUYỆT
Theo Quyết định số: 257/QĐ-UBND
Ngày 06 tháng 3 năm 2026
Ký tên
PHÓ GIÁM ĐỐC
Trần Bá Cường

MẶT CẮT 2-2 VỊ TRÍ A23

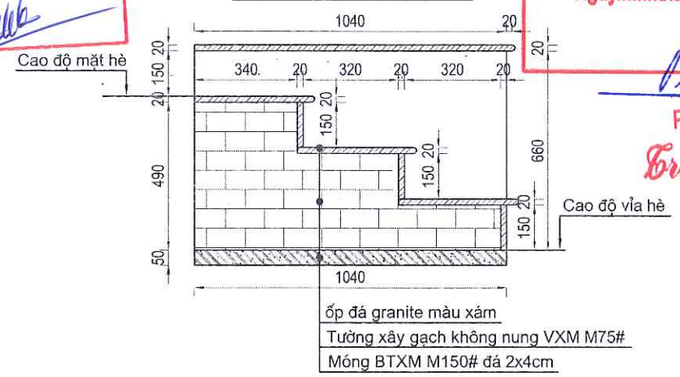

BẢNG THỐNG KÊ CÔNG TÁC SỬA CHỮA BẬC TAM CẤP VỊ TRÍ A23

STT	CÔNG TÁC	DIỄN GIẢI	ĐƠN VỊ	KHỐI LƯỢNG
1	Đào phá bậc tam cấp	=0.41*5+0.76*0.3*2	m3	2.51
2	Móng BTXM M150 đá 2x4	=5.6*1.04*0.05	m3	0.29
3	Tường xây gạch không nung VXM M75	=0.33*5+2*0.3*1.04*0.66	m3	2.06
4	Đá granite màu xám	=(0.4+0.15)*5*3+2*0.33+2*0.66*0.3+2*0.35*1.04	m2	10.03

Kích thước trong bản vẽ là mm

ĐẠI DIỆN CHỦ ĐẦU TƯ: BAN QLDA ĐẦU TƯ - HẠ TẦNG PHƯỜNG KIẾN HƯNG	HỒ SƠ THIẾT KẾ BẢN VẼ THI CÔNG DỰ ÁN: CẢI TẠO, CHỈNH TRANG CÔNG VIÊN, VƯỜN HOA, CÂY XANH, THỂ DỤC THỂ THAO VÀ VỈA HÈ XUNG QUANH CÁC Ô X3, X4, X5, X11, X12 PHƯỜNG PHÚ LA, QUẬN HÀ ĐÔNG (NAY LÀ PHƯỜNG KIẾN HƯNG, THÀNH PHỐ HÀ NỘI) ĐỊA ĐIỂM: PHƯỜNG KIẾN HƯNG, THÀNH PHỐ HÀ NỘI	CHỦ NHIỆM THIẾT KẾ	HOÀNG VĂN VŨ		CÔNG TY CỔ PHẦN TƯ VẤN XDGT THÀNH PHÁT	TỶ LỆ :
		CHỦ TRÌ THIẾT KẾ	HOÀNG VĂN VŨ			HOÀN THÀNH: 2026
CÔNG TY CỔ PHẦN TƯ VẤN XDGT THÀNH PHÁT THANH PHAT ,JSC	CHI TIẾT BẬC LÊN XUỐNG VỊ TRÍ 23	THIẾT KẾ	NGUYỄN HOÀNG LINH		GIÁM ĐỐC NGUYỄN HUY HOÀNG	KÝ HIỆU :
		KIỂM TRA	ĐẶNG TRẦN QUÂN			BẢN VẼ SỐ :

MẶT BẰNG BẬC LÊN XUỐNG VỊ TRÍ 34

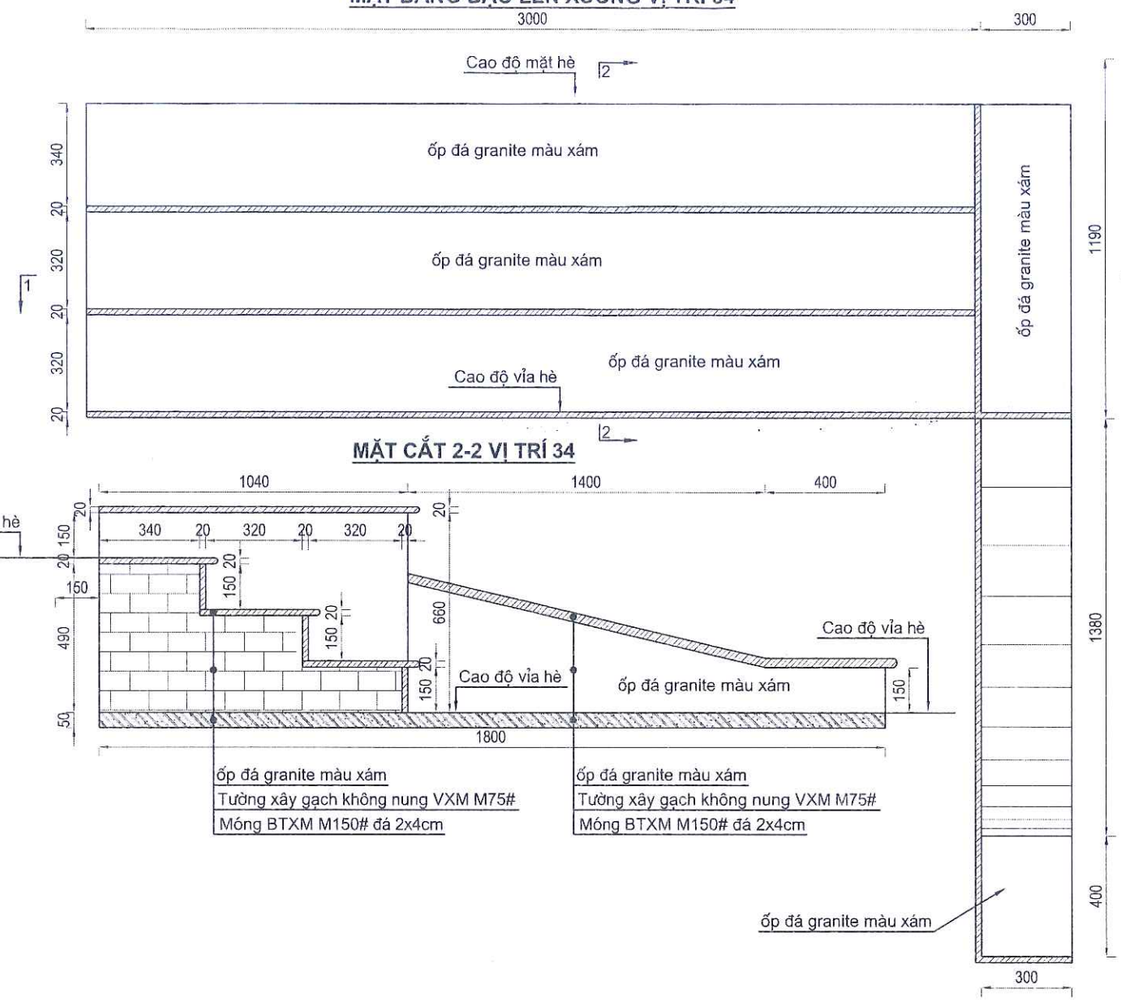

MẶT CẮT 2-2 VỊ TRÍ 34

MẶT CẮT 1-1 VỊ TRÍ A34

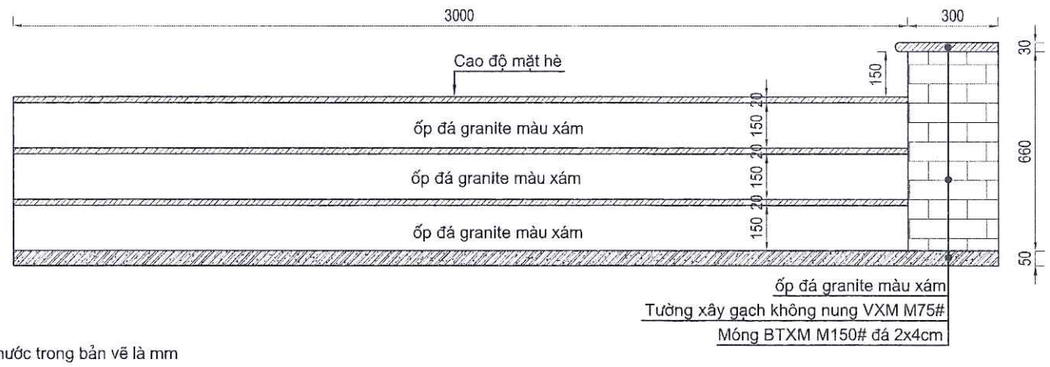

Kích thước trong bản vẽ là mm

PHÒNG KINH TẾ, HẠ TẦNG VÀ ĐÔ THỊ PHƯỜNG KIẾN HƯNG
THẨM ĐỊNH
Theo Văn bản số: 17 / BCTD - KTHT & ĐT
Ngày 03 tháng 3 năm 2026
Người thẩm định ký tên:
Nguyễn Huy Kháo

BẢNG THỐNG KÊ CÔNG TÁC SỬA CHỮA BẬC TÂM CẤP VỊ TRÍ 34

STT	CÔNG TÁC	DIỄN GIẢI	ĐƠN VỊ	KHỐI LƯỢNG
1	Đào phá bậc tam cấp	=0.41*3+0.76*0.3+0.53*0.3	m3	1.62
2	Móng BTXM M150 đá 2x4	=3.3*1.04*0.05+1.8*0.3*0.05	m3	0.20
3	Tường xây gạch không nung VXM M75	33*5+0.3*1.04*0.66+0.41*	m3	1.98
4	Đá granite màu xám	=(0.4+0.15)*3*3+(1.04+1.5+0.4)*0.35+(0.15+0.2)*0.35+0.33+0.41	m2	6.84

BAN QLDA ĐẦU TƯ - HẠ TẦNG PHƯỜNG KIẾN HƯNG
PHÊ DUYỆT
Theo Quyết định số: 257/QĐ-UBND
Ngày 06 tháng 3 năm 2026
Ký tên
PHÓ GIÁM ĐỐC
Trần Bá Cường

ĐẠI DIỆN CHỦ ĐẦU TƯ: BAN QLDA ĐẦU TƯ - HẠ TẦNG PHƯỜNG KIẾN HƯNG	HỒ SƠ THIẾT KẾ BẢN VẼ THI CÔNG DỰ ÁN: CẢI TẠO, CHỈNH TRANG CÔNG VIÊN, VƯỜN HOA, CÂY XANH, THỂ DỤC THỂ THAO VÀ VỈA HÈ XUNG QUANH CÁC Ô X3, X4, X5, X11, X12 PHƯỜNG PHÚ LA, QUẬN HÀ ĐÔNG (NAY LÀ PHƯỜNG KIẾN HƯNG, THÀNH PHỐ HÀ NỘI) ĐỊA ĐIỂM: PHƯỜNG KIẾN HƯNG, THÀNH PHỐ HÀ NỘI	CHỦ NHIỆM THIẾT KẾ	HOÀNG VĂN VŨ		CÔNG TY CỔ PHẦN TƯ VẤN XDGT THÀNH PHÁT	TỶ LỆ :
		CHỦ TRÌ THIẾT KẾ	HOÀNG VĂN VŨ			HOÀN THÀNH: 2026
CÔNG TY CỔ PHẦN TƯ VẤN XDGT THÀNH PHÁT THANH PHAT ,JSC	CHI TIẾT BẬC LÊN XUỐNG VỊ TRÍ 34	THIẾT KẾ	NGUYỄN HOÀNG LINH			KÝ HIỆU :
		KIỂM TRA	ĐẶNG TRẦN QUÂN		GIÁM ĐỐC NGUYỄN HUY HOÀNG	BẢN VẼ SỐ :

BAN QLDA ĐẦU TƯ - HẠ TẦNG PHƯỜNG KIẾN HƯNG
PHÊ DUYỆT
Theo Quyết định số: 257/QĐ-UBND
Ngày 06 tháng 3 năm 2026
Ký tên
PHÓ GIÁM ĐỐC
Trần Bá Cường

PHÒNG KINH TẾ, HẠ TẦNG VÀ ĐÔ THỊ PHƯỜNG KIẾN HƯNG
THẨM ĐỊNH
Theo Văn bản số: 17 / BCTĐ-KTHT&ĐT
Ngày 03 tháng 3 năm 2026
Người thẩm định ký tên:
Nguyễn Huy Kiệp

CHI TIẾT SỬA CHỮA, CẢI TẠO CHÒI

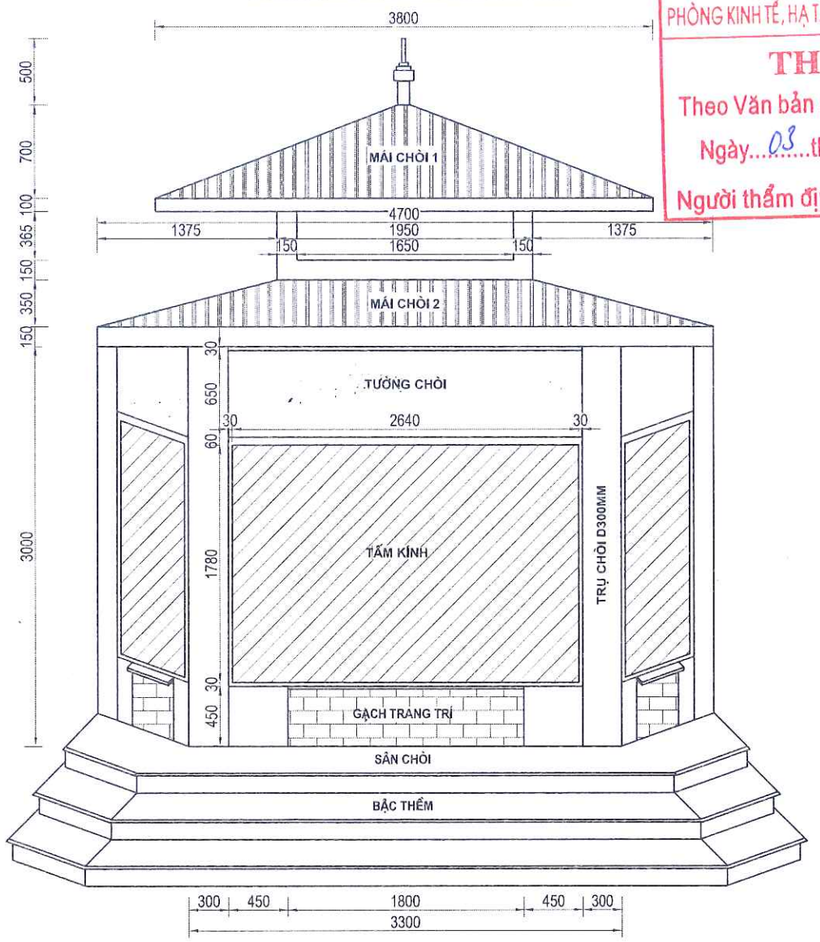

MẶT BẰNG CHÒI

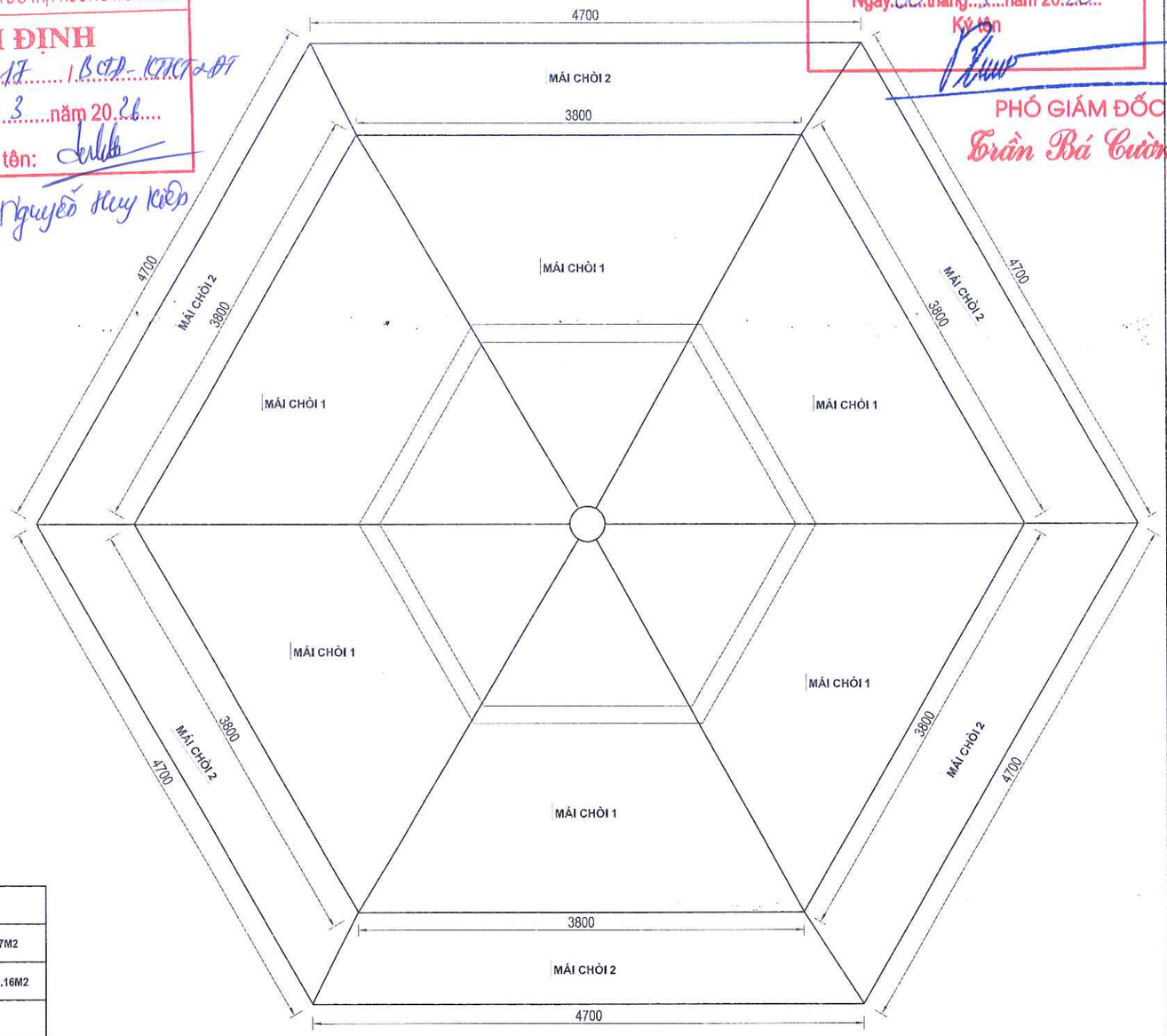

BẢNG THỐNG KÊ KHỐI LƯỢNG CẢI TẠO, SỬA CHỮA CHÒI

STT	DANH MỤC SỬA CHỮA, CẢI TẠO	ĐƠN VỊ	CÔNG THỨC TÍNH	KHỐI LƯỢNG	GHI CHÚ
1	TẨY KÍNH	M2	6*4.70	28.20	DIỆN TÍCH 1 MẶT KÍNH S=4.7M2
2	SƠN TƯỜNG	M2	6*2.16	12.96	DIỆN TÍCH 1 TƯỜNG CHÒI S=2.16M2
3	SƠN CỘT TRỤ CHÒI	M2	6*(3*3.14*0.15*0.15/4)	0.32	
4	SƠN MÁI HIÊN	M2	6*(0.15*4.7+0.1*3.8)	6.51	
5	LÁT LẠI NGÓI MÁI CHÒI 1	M2	6*1.36*0.2	1.63	DIỆN TÍCH 1 MÁI CHÒI 1 S=1.36M2
6	LÁT LẠI NGÓI MÁI CHÒI 2	M2	6*1.12*0.2	1.34	DIỆN TÍCH 1 MÁI CHÒI 2 S=1.36M2

ĐẠI DIỆN CHỦ ĐẦU TƯ: BAN QLDA ĐẦU TƯ - HẠ TẦNG PHƯỜNG KIẾN HƯNG	HỒ SƠ THIẾT KẾ BẢN VẼ THI CÔNG DỰ ÁN: CẢI TẠO, CHỈNH TRANG CÔNG VIÊN, VƯỜN HOA, CÂY XANH, THỂ DỤC THỂ THAO VÀ VỈA HÈ XUNG QUANH CÁC Ô X3, X4, X5, X11, X12 PHƯỜNG PHÚ LA, QUẬN HÀ ĐÔNG (NAY LÀ PHƯỜNG KIẾN HƯNG, THÀNH PHỐ HÀ NỘI) ĐỊA ĐIỂM: PHƯỜNG KIẾN HƯNG, THÀNH PHỐ HÀ NỘI	CHỦ NHIỆM THIẾT KẾ	HOÀNG VĂN VŨ		CÔNG TY CỔ PHẦN TƯ VẤN XDGT THÀNH PHÁT	TỶ LỆ :
		CHỦ TRÌ THIẾT KẾ	HOÀNG VĂN VŨ			HOÀN THÀNH: 2026
THANH PHAT ,JSC CÔNG TY CỔ PHẦN TƯ VẤN XDGT THÀNH PHÁT	CHI TIẾT CẢI TẠO, SỬA CHỮA CHÒI	THIẾT KẾ	NGUYỄN HOÀNG LINH			KÝ HIỆU :
		KIỂM TRA	ĐẶNG TRẦN QUÂN		GIÁM ĐỐC NGUYỄN HUY HOÀNG	BẢN VẼ SỐ :

CÔNG TY CỔ PHẦN TƯ VẤN XÂY DỰNG GIAO THÔNG THÀNH PHÁT

BẢNG THỐNG KÊ KHỐI LƯỢNG SỬA CHỮA Ô X4

Vị trí	Chiều dài (m)	Chiều rộng (m)	Số lượng	Diện tích (m2)	Chủng loại	Chi tiết sửa chữa
Chòi	2.1	0.6	22	27.72	Đá granite màu xám	SC3A
	1.8	0.3	22	11.88	Đá granite màu xám	SC3A
	0.24	0.06	40	0.58	Gạch thẻ	SC2C
				19.79	Sơn tường chòi	
				28.20	Tẩy kính chòi	
				2.97	Lợp mái ngói chòi	
1	2.7	0.6		1.62	Đá 0.3*0.3	SC1A
2	1.5	0.9		1.35	Đá 0.3*0.3	SC1A
3	0.9	0.6		0.54	Đá 0.3*0.3	SC1A
4	2.7	0.9		2.43	Đá 0.3*0.3	SC1A
5	2.5	0.6		1.50	Đá 0.3*0.3	SC1A
6	1.5	0.6		0.90	Đá 0.3*0.3	SC1A
7	0.8	0.3		0.24	Đá granite rối đường dạo	SC1C
8	2.4	0.3		0.72	Đá granite rối đường dạo	SC1C
9	1.5	0.9		1.35	Đá 0.3*0.3	SC1A
10	1.8	0.9		1.62	Đá 0.3*0.3	SC1A
11	0.5	0.15		0.08	Đá granite màu xám	SC3A
12	0.8	0.8		0.64	Đá granite màu xám	SC3A
	0.8	0.8		0.64	Đá granite màu xám	SC3A
13	2	0.3	12	7.38	Đá granite màu xám	SC3A
14	3.6	1.8		6.48	Terazo	SC2A
	0.3	0.3	15	1.35	Terazo	SC2A
15	0.8	0.5		0.40	Đá granite màu xám	SC3A
16	1.2	0.5	14	8.40	Đá granite màu xám	SC3A
17	3	0.7		2.10	Đá granite màu xám	SC3A
	1.2	0.45	11	5.94	Đá granite màu xám	SC3A
	1	0.2		0.20	Đá granite màu xám	SC3A
18	1.2	0.45	21	11.34	Đá granite màu xám	SC3A
	1.2	0.15	15	2.70	Đá granite màu xám	SC3A
19	1.5	0.45	10	6.75	Đá granite màu xám	SC3A
	Cây xanh		1		Chặt bỏ cây chết	
20	1.2	0.45	12	6.48	Đá granite màu xám	SC3A
	1.2	0.15	7	1.26	Đá granite màu xám	SC3A
21	1	0.6		0.60	Đá granite màu xám	SC3A
	0.8	0.6		0.48	Đá granite màu xám	SC3A
	80				Sơn lan can	
22	4.8	3		14.40	Đá 0.3*0.3	SC1A
23	3	2.1		6.30	Đá 0.3*0.3	SC1A
24	2.1	2.1		4.41	Đá 0.3*0.3	SC1A
25	1.4	0.3	13	5.46	Đá granite màu xám	SC3A
	1.8	0.3	7	3.78	Đá granite màu xám	SC3A
			6		Thiết bị vui chơi trẻ em	
	1.4	0.15	20	4.20	Đá granite màu xám	SC3A
			1		Cây trồng mới	
26	1.4	0.3	3	1.26	Đá granite màu xám	SC3A
	2.8	0.3	12	10.08	Đá granite màu xám	SC3A
	2.8	0.15	12	5.04	Đá granite màu xám	SC3A
			7		Thiết bị vui chơi trẻ em	
			1		Cây trồng mới	
27	4.2	3		12.60	Đá 0.3*0.3	SC1A
28	25				Sửa chữa móng dải trồng cây	SC3B
	4.5	2.4		10.80	Đá 0.3*0.3	SC1A
29	1.8	0.3	11	5.94	Đá granite màu xám	SC3A
	1.7	0.3	6	3.06	Đá granite màu xám	SC3A
	1.8	0.15	13	3.51	Đá granite màu xám	SC3A
30	0.6	0.35	10	2.10	Đá granite màu xám	SC3A
	0.45	0.25	9	1.01	Đá granite màu xám	SC3A
	8.1	2.4		19.44	Terazo	SC2B
			1		Chặt bỏ cây chết	
31	6.3	3		18.90	Terazo	SC2A
32	4.8	1.5		7.20	Terazo	SC2A
33	1.3	0.15	13	2.54	Đá granite màu xám	SC3A
34	2.8	0.4	8	8.96	Đá granite màu xám	SC3A
	2.8	0.15	8	3.36	Đá granite màu xám	SC3A
35	5.7	2.7		15.39	Đá 0.3*0.3	SC1B
	10				Sửa chữa móng dải trồng cây	SC3B
36	3.9	2.4		9.36	Đá 0.3*0.3	SC1A
37	1.8	0.3	15	8.10	Đá granite màu xám	SC3A
	1.8	0.15	11	2.97	Đá granite màu xám	SC3A
	Cây bàn		9		Cây trồng mới	
38	4.2	2.4		10.08	Đá 0.3*0.3	SC1A
39	0.3	0.3	20	1.80	Đá 0.3*0.3	SC1A
40	50				Sửa chữa móng dải trồng cây	SC3B
41						

BAN QLDA ĐẦU TƯ-HẠ TẦNG PHƯỜNG KIẾN HƯNG
PHÊ DUYỆT
Theo Quyết định số: 231/QĐ-UBND
Ngày 06 tháng 3 năm 2026
Ký tên
PHÓ GIÁM ĐỐC
Trần Bá Cường

PHÒNG KINH TẾ-HẠ TẦNG VÀ ĐÔ THỊ PHƯỜNG KIẾN HƯNG
THẨM ĐỊNH
Theo Văn bản số: 117/BCTD-LTHTĐT
Ngày 03 tháng 3 năm 2026
Người thẩm định ký tên:

BẢNG THỐNG KÊ KHỐI LƯỢNG SỬA CHỮA Ô X4

Vị trí	Chiều dài (m)	Chiều rộng (m)	Số lượng	Diện tích (m2)	Chủng loại	Chi tiết sửa chữa
41	30	4.2		126.00	Terazo	SC2B
42			7		Sửa chữa hố trồng cây	SCB1
43	12				Thay bó vỉa đá 18x22	SC6
44	60				Sơn lan can	
45	2.1	2.7		5.67	Đá 0.3*0.3	SC1A
46	2.1	2.7		5.67	Đá 0.3*0.3	SC1A
47	Cây xanh		1		Chặt bỏ cây chết	
	10				Bó đá dải bồn cây	SC4A
	10				Bó đá dải bồn cây	SC4B
49	1	0.35	7	2.45	Đá granite màu trắng	SC3A
50	1	0.15	15	2.25	Đá granite màu trắng	SC3A
	12				Bó đá dải bồn cây	SC4A
51	6	1.5		9.00	Đá granite rối đường dạo	SC1C
52	Cây xanh		2		Cây trồng mới	
53	5.1	3		15.30	Terazo	SC2A
	0.3	0.3	13	1.17	Terazo	SC2A
54	0.3	0.3	17	1.53	Terazo	SC2A
56			3		Máy tập thể dục	
			9		Bảo dưỡng máy tập	
	0.3	0.3	18	1.62	Terazo	SC2A
57	15	0.15		2.25	Đá granite màu trắng	SC3A
			6		Sửa chữa hố trồng cây	SCB2
58			2		Cây trồng mới	
A1	3.6	2.7		9.72	Đá 0.3*0.3	SC1A
A2	2.1	2.7		5.67	Đá 0.3*0.3	SC1A
A3	2.1	1.8		3.78	Đá 0.3*0.3	SC1A
A4	2.7	1.8		4.86	Đá 0.3*0.3	SC1A
A5	5.1	1.8		9.18	Đá granite rối đường dạo	SC1C
A6	2.4	2.7		6.48	Đá 0.3*0.3	SC1A
A7	3	1.5		4.50	Đá 0.3*0.3	SC1A
A8	4.2	2.4		10.08	Đá 0.3*0.3	SC1A
	3.6				Sửa chữa móng dải trồng cây	SC3B
	Cây sấu		1		Cây trồng mới	
A9	2.7	2.1		5.67	Đá 0.3*0.3	SC1A
	15				Thay bó vỉa đá 18x22	SC6
A10	3				Sửa chữa móng dải trồng cây	SC3B
A11	5.4	0.3		1.62	Đá granite màu xám	SC3A
A12	4.2	1.5		6.30	Đá 0.3*0.3	SC1A
A13	5.1	2.4		12.24	Đá 0.3*0.3	SC1A
A14	8				Đá bồn cây	SC5
A15	3	0.3		0.90	Đá granite màu xám	SC3A
A16	20				Đá bồn cây	SC5
	6	1.8		10.80	Đá 0.3*0.3	SC1A
	Cây sấu		1		Cây trồng mới	
A17	3	0.3		0.90	Đá granite màu xám	SC3A
A18	5.4	1.8		9.72	Đá 0.3*0.3	SC1A
A19	1.5	1.8		2.70	Đá 0.3*0.3	SC1A
A20	1.8	1.8		3.24	Đá 0.3*0.3	SC1A
A21	5				Sửa chữa móng dải trồng cây	SC3B
A22	5	0.15		0.75	Đá granite màu xám	SC3A
	6	2.4		14.40	Đá 0.3*0.3	SC1A
A23		5		5.00	Làm mới bậc lên xuống	
A24	15	1		15.00	Chuỗi ngọc	
	Cây sấu		1		Cây trồng mới	
A25	15	1		15.00	Chuỗi ngọc	
A26	10	1		10.00	Chuỗi ngọc	
A27	20				Đá bồn cây	SC5
	3.6	1.8		6.48	Đá 0.3*0.3	SC1A
A28	8	1		8.00	Chuỗi ngọc	
	2.7	1.8		4.86	Đá 0.3*0.3	SC1A
A29	3.6	1.8		6.48	Đá 0.3*0.3	SC1A
A30	4	0.3		1.20	Đá granite màu xám	SC3A
	4	0.15		0.60	Đá granite màu xám	SC3A
	3.6	2.1		7.56	Đá 0.3*0.3	SC1A
		6	0.5		Làm mới bậc lên xuống	
A31	4	0.3		1.20	Đá granite màu xám	SC3A
A32	4.2	2.1		8.82	Đá 0.3*0.3	SC1A
A33	6.9	3.6		24.84	Đá 0.3*0.3	SC1A
A34	4	0.3		1.20	Đá granite màu xám	SC3A
	4	0.15		0.60	Đá granite màu xám	SC3A
	9.6	3		28.80	Đá 0.3*0.3	SC1A
A35	4	0.3		1.20	Đá granite màu xám	SC3A
	3	2.7		8.10	Đá 0.3*0.3	SC1A
A36	5	0.3		1.50	Đá granite màu xám	SC3A

BAN QLDA ĐẦU TƯ - HẠ TẦNG PHƯỜNG KIẾN HƯNG
PHÊ DUYỆT
Theo Quyết định số: 237/QĐ-UBND
Ngày 06 tháng 3 năm 2026
Ký tên
PHÓ GIÁM ĐỐC
Trần Bá Cường

PHÒNG KINH TẾ HẠ TẦNG VÀ ĐÔ THỊ PHƯỜNG KIẾN HƯNG
THẨM ĐỊNH
Theo Văn bản số: 11 / KCTT-KTHT
Ngày 12 tháng 3 năm 2026
Người thẩm định ký tên:
Nguyễn Huy Kiệt

BẢNG THỐNG KÊ KHỐI LƯỢNG SỬA CHỮA Ô X4

Vị trí	Chiều dài (m)	Chiều rộng (m)	Số lượng	Diện tích (m2)	Chủng loại	Chi tiết sửa chữa
A36	5	0.15		0.75	Đá granite màu xám	SC3A
A37	6	0.3		1.80	Đá granite màu xám	SC3A
	6	0.15		0.90	Đá granite màu xám	SC3A
A38	10				Thay bó vỉa đá 18x22	SC6
A39	1.5	2.1		3.15	Đá 0.3*0.3	SC1A
A40	6	2.1		12.60	Đá 0.3*0.3	SC1A
A41			3		Sửa chữa hố trồng cây	SCB1
	Cây sấu		1		Cây trồng mới	
	6	0.3	18	32.40	Đá 0.3*0.3	SC1A
A42	6.3	3		18.90	Đá 0.3*0.3	SC1A
A43	5.4	2.1		11.34	Đá 0.3*0.3	SC1A
A44	Cây sấu		1		Cây trồng mới	
A45	Cây sấu		1		Cây trồng mới	
			1		Sửa chữa hố trồng cây	SCB1
A46	18				Thay bó vỉa đá 18x22	SC6
A47	8				Thay bó vỉa đá 18x22	SC6
	3.6	2.1		7.56	Đá 0.3*0.3	SC1A
A48	14	0.35		4.90	Đá granite màu xám	SC3A
	14	0.65		9.10	Đá granite màu xám	SC3A
	15				Sửa chữa móng dải trồng cây	SC3C
A49		2		2.00	Làm mới bậc lên xuống	
A50	15	0.6		9.00	Đá granite màu xám	SC3A
	15	0.25		3.75	Đá granite màu xám	SC3A
	15	0.65		9.75	Đá granite màu xám	SC3A
A51	14	0.6		8.40	Đá granite màu xám	SC3A
	14	0.65		9.10	Đá granite màu xám	SC3A
	15				Thay bó vỉa đá 26x23	SC7
A52	6	0.6		3.60	Đá granite màu xám	SC3A
	6	0.4		2.40	Đá granite màu xám	SC3A
A53	6	0.6		3.60	Đá granite màu xám	SC3A
	6	0.4		2.40	Đá granite màu xám	SC3A
A54	5	0.15		0.75	Đá granite màu xám	SC3A
	5	0.15		0.75	Đá granite màu xám	SC3A
	4.8	2.1		10.08	Terazo	SC2A
	7.2	4.2		30.24	Terazo	SC2A
	8	0.55	4	4.40	Đá granite màu xám	SC3A
			5		Cây trồng mới	
A55	5.1	1.5		7.65	Terazo	SC2A
A56	5	0.16	2	1.60	Đá granite màu xám	SC3A
A57	5				Thay bó vỉa đá 18x22	SC6

Tổng hợp

Dọn cỏ, rác	4362.72	m2
Đá 0.3*0.3	399.84	m2
Đá granite màu xám	254.97	m2
Đá granite màu trắng	6.95	m2
Terazo	246.96	m2
Gạch thẻ	0.58	m2
Bó đá dải bồn cây	32.00	m
Đá granite rối đường dạo	19.14	m2
Sơn lan can	140.00	m
Sơn trụ trời		m2
Thay thế cột đèn		cái
Bảo dưỡng máy tập	9.00	cái
Sửa chữa hố trồng cây	17.00	hố
Cây trồng mới	26.00	cây
Cây chết		cây
Chặt bỏ cây chết	3.00	cây
Thay bó vỉa đá 18x22	68.00	m
Đá bồn cây	48.00	m
Thay bó vỉa đá 26x23	15.00	m
Thiết bị vui chơi trẻ em	13.00	cái
Máy tập thể dục	3.00	cái (xoay eo, xe đạp, toàn thân)
Sửa chữa móng dải trồng cây	111.60	m
Chuỗi ngọc	48.00	m2

BAN QLDA ĐẦU TƯ - HẠ TẦNG PHƯỜNG KIẾN HƯNG
PHÊ DUYỆT
Theo Quyết định số: 2571/QĐ-UBND
Ngày 06 tháng 3 năm 2026
Ký tên
PHÓ GIÁM ĐỐC
Trần Bá Cường

PHÒNG KINH TẾ HẠ TẦNG VÀ ĐÔ THỊ PHƯỜNG KIẾN HƯNG
THẨM ĐỊNH
Theo Văn bản số: 17/BCTD-KTHĐ-PT
Ngày 03 tháng 3 năm 2026
Người thẩm định ký tên:

CÔNG TY CỔ PHẦN TƯ VẤN XÂY DỰNG GIAO THÔNG THÀNH PHÁT

PHÒNG KINH TẾ, HẠ TẦNG VÀ ĐÔ THỊ PHƯỜNG KIẾN HƯNG
THẨM ĐỊNH
Theo Văn bản số: 17 / BCTĐ-KTHTĐT
Ngày 03 tháng 3 năm 2026
Người thẩm định ký tên:
Nguyễn Huy Kiên

Ô X11

BAN QLDA ĐẦU TƯ - HẠ TẦNG PHƯỜNG KIẾN HƯNG
PHÊ DUYỆT
Theo Quyết định số: 257/QĐ-UBND
Ngày 06 tháng 3 năm 2026
Ký tên

PHÓ GIÁM ĐỐC
Trần Bá Cường

HÀ NỘI, NĂM 2026

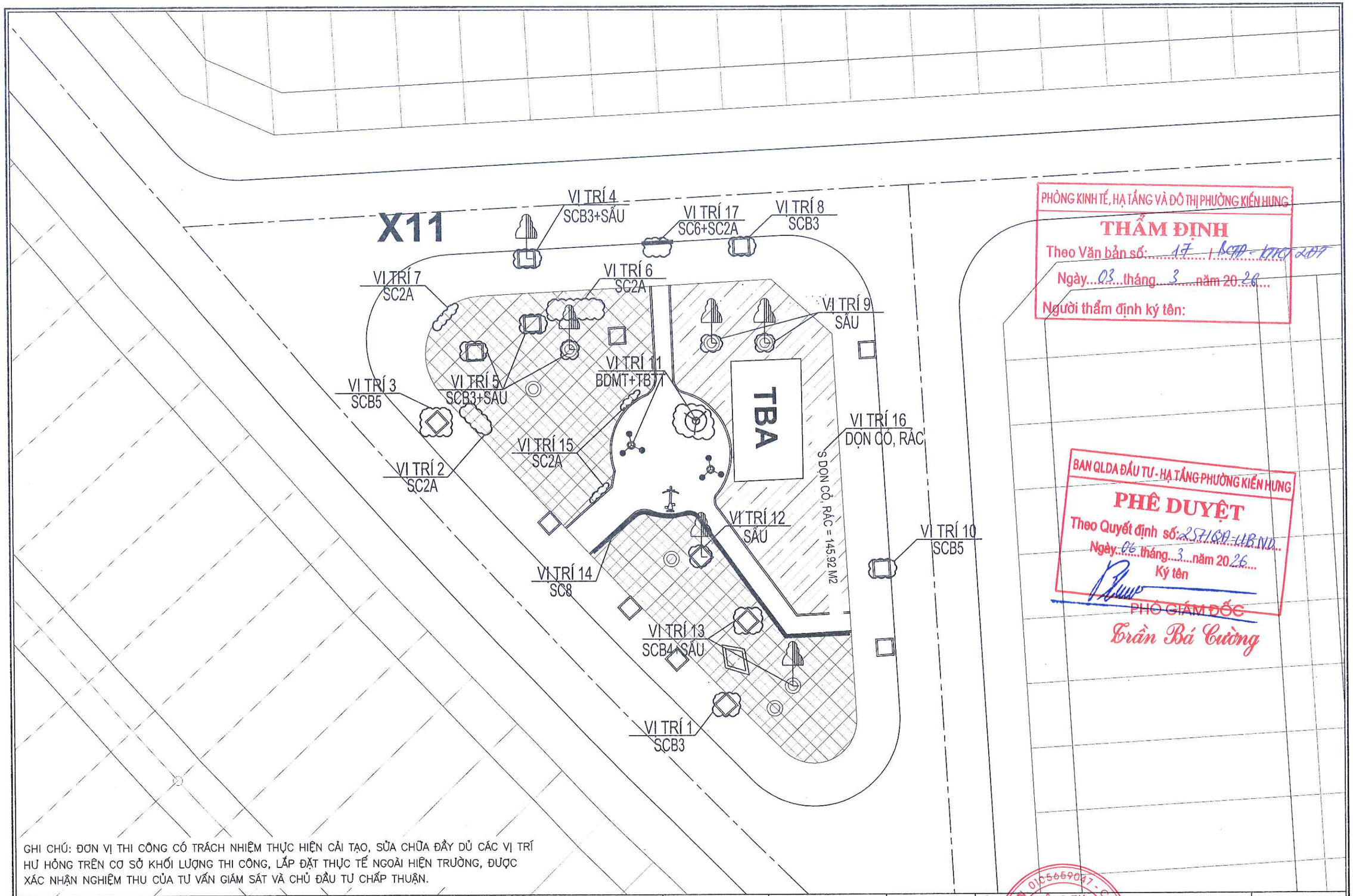

PHÒNG KINH TẾ, HẠ TẦNG VÀ ĐÔ THỊ PHƯỜNG KIẾN HƯNG
THẨM ĐỊNH
Theo Văn bản số: 17 / BCTD-KTHT
Ngày 03 tháng 3 năm 2026
Người thẩm định ký tên:

BAN QLDA ĐẦU TƯ - HẠ TẦNG PHƯỜNG KIẾN HƯNG
PHÊ DUYỆT
Theo Quyết định số: 257/QĐ-UBND
Ngày 06 tháng 3 năm 2026
Ký tên
PHÓ GIÁM ĐỐC
Trần Bá Cường

GHI CHÚ: ĐƠN VỊ THI CÔNG CÓ TRÁCH NHIỆM THỰC HIỆN CẢI TẠO, SỬA CHỮA ĐẦY DỦ CÁC VỊ TRÍ HƯ HỎNG TRÊN CƠ SỞ KHỐI LƯỢNG THI CÔNG, LẮP ĐẶT THỰC TẾ NGOÀI HIỆN TRƯỜNG, ĐƯỢC XÁC NHẬN NGHIỆM THU CỦA TƯ VẤN GIÁM SÁT VÀ CHỦ ĐẦU TƯ CHẤP THUẬN.

ĐẠI DIỆN CHỦ ĐẦU TƯ: BAN QLDA ĐẦU TƯ - HẠ TẦNG PHƯỜNG KIẾN HƯNG	HỒ SƠ THIẾT KẾ BẢN VẼ THI CÔNG DỰ ÁN: CẢI TẠO, CHỈNH TRANG CÔNG VIÊN, VƯỜN HOA, CÂY XANH, THỂ DỤC THỂ THAO VÀ VỈA HÈ XUNG QUANH CÁC Ô X3, X4, X5, X11, X12 PHƯỜNG PHÚ LA, QUẬN HÀ ĐÔNG (NAY LÀ PHƯỜNG KIẾN HƯNG, THÀNH PHỐ HÀ NỘI) ĐỊA ĐIỂM: PHƯỜNG KIẾN HƯNG, THÀNH PHỐ HÀ NỘI	CHỦ NHIỆM THIẾT KẾ	HOÀNG VĂN VŨ		CÔNG TY CỔ PHẦN TƯ VẤN XDGT THÀNH PHÁT	TỶ LỆ :
		CHỦ TRÌ THIẾT KẾ	HOÀNG VĂN VŨ			HOÀN THÀNH: 2026
CÔNG TY CỔ PHẦN TƯ VẤN XDGT THÀNH PHÁT THANH PHAT ..JSC	BÌNH ĐỒ CẢI TẠO Ô CÂY XANH X11	THIẾT KẾ	NGUYỄN HOÀNG LINH		GIÁM ĐỐC NGUYỄN HUY HOÀNG	KÝ HIỆU :
		KIỂM TRA	ĐẶNG TRẦN QUÂN			BẢN VẼ SỐ :

GẠCH TERRAZZO - 134 300X300

(TỶ LỆ 1/10)

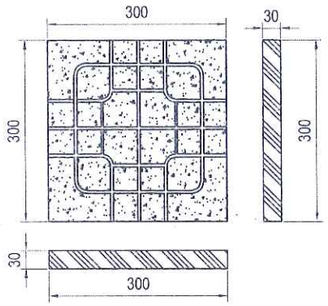

MẶT BẰNG LÁT HÈ

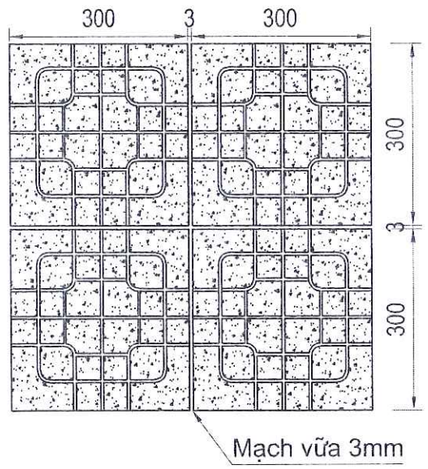

KẾT CẤU VỈA HÈ ĐÁ HIỆN TRẠNG

TỶ LỆ 1/10

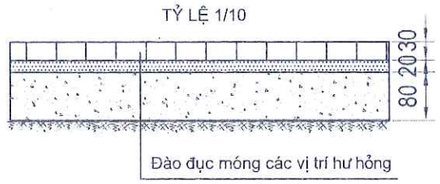

SỬA CHỮA SC2A (ÁP DỤNG CÁC VỊ TRÍ GẠCH VỠ)
KẾT CẤU VỈA HÈ LÁT GẠCH TEZZARO

TỶ LỆ 1/10

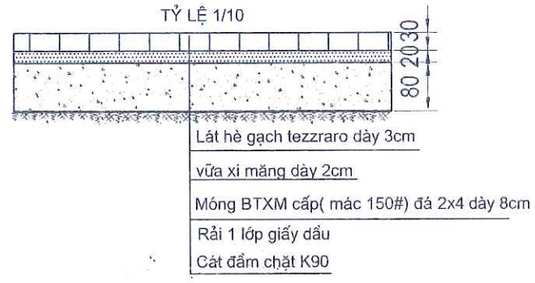

PHÒNG KINH TẾ, HẠ TẦNG VÀ ĐÔ THỊ PHƯỜNG KIẾN HƯNG
THẨM ĐỊNH
Theo Văn bản số: 17 / BSTD - KTHTĐT
Ngày 03 tháng 3 năm 2026
Người thẩm định ký tên:
Nguyễn Huy Kiệu

Vị trí	Chiều dài (m)	Chiều rộng (m)	Diện tích (m2)	Chi tiết sửa chữa
2	4.2	3	12.60	SC2A
6	4.5	3	13.50	SC2A
7	3	2.7	8.10	SC2A
15	2.1	2.1	4.41	SC2A
17	4.2	4.2	17.64	SC2A

BAN QLDA ĐẦU TƯ - HẠ TẦNG PHƯỜNG KIẾN HƯNG
PHÊ DUYỆT
Theo Quyết định số: 257/QĐ-UBND
Ngày 06 tháng 3 năm 2026
Ký tên

PHÓ GIÁM ĐỐC
Trần Bá Cường

ĐẠI DIỆN CHỦ ĐẦU TƯ: BAN QLDA ĐẦU TƯ - HẠ TẦNG PHƯỜNG KIẾN HƯNG	HỒ SƠ THIẾT KẾ BẢN VẼ THI CÔNG DỰ ÁN: CẢI TẠO, CHỈNH TRANG CÔNG VIÊN, VƯỜN HOA, CÂY XANH, THỂ DỤC THỂ THAO VÀ VỈA HÈ XUNG QUANH CÁC Ô X3, X4, X5, X11, X12 PHƯỜNG PHÚ LA, QUẬN HÀ ĐÔNG (NAY LÀ PHƯỜNG KIẾN HƯNG, THÀNH PHỐ HÀ NỘI) ĐỊA ĐIỂM: PHƯỜNG KIẾN HƯNG, THÀNH PHỐ HÀ NỘI	CHỦ NHIỆM THIẾT KẾ	HOÀNG VĂN VŨ		CÔNG TY CỔ PHẦN TƯ VẤN XDGT THÀNH PHÁT	TỶ LỆ :
		CHỦ TRÌ THIẾT KẾ	HOÀNG VĂN VŨ			HOÀN THÀNH: 2026
CÔNG TY CỔ PHẦN TƯ VẤN XDGT THÀNH PHÁT THANH PHAT .,JSC	CHI TIẾT SỬA CHỮA SC2A (ÁP DỤNG VỊ TRÍ SỬA CHỮA LÁT TERRAZZO 300X300)	THIẾT KẾ	NGUYỄN HOÀNG LINH		GIÁM ĐỐC NGUYỄN HUY HOÀNG	KÝ HIỆU :
		KIỂM TRA	ĐẶNG TRẦN QUÂN			BẢN VẼ SỐ :

VỈA ĐÁ LOẠI A1 KÍCH THƯỚC 18X22X50CM
(TỶ LỆ 1/10)

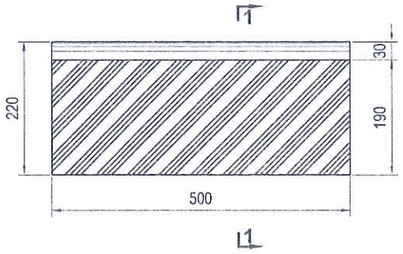

VỈA ĐÁ LOẠI A2 KÍCH THƯỚC 18X22X25CM
(TỶ LỆ 1/10)

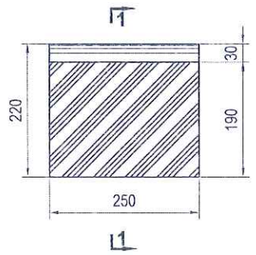

MẶT CẮT 1-1
(TỶ LỆ 1/10)

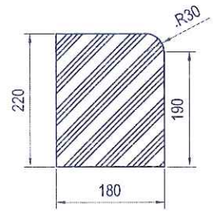

PHÒNG KINH TẾ, HẠ TẦNG VÀ ĐÔ THỊ PHƯỜNG KIẾN HƯNG
THẨM ĐỊNH
Theo Văn bản số: 17 / BCTD - KHCN & ĐT
Ngày 03 tháng 3 năm 2026
Người thẩm định ký tên:

CHI TIẾT VỈA ĐÁ HIỆN TRẠNG SC6
(TỶ LỆ 1/10)

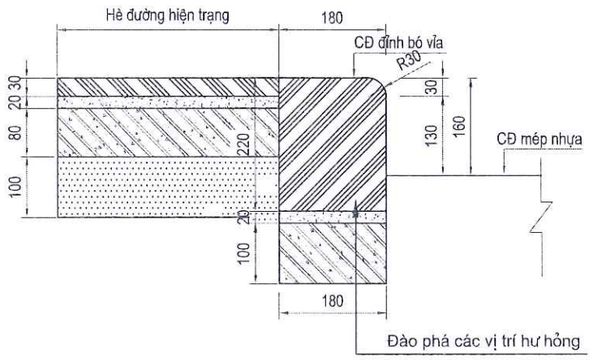

CHI TIẾT VỈA ĐÁ SỬA CHỮA SC6
(TỶ LỆ 1/10)

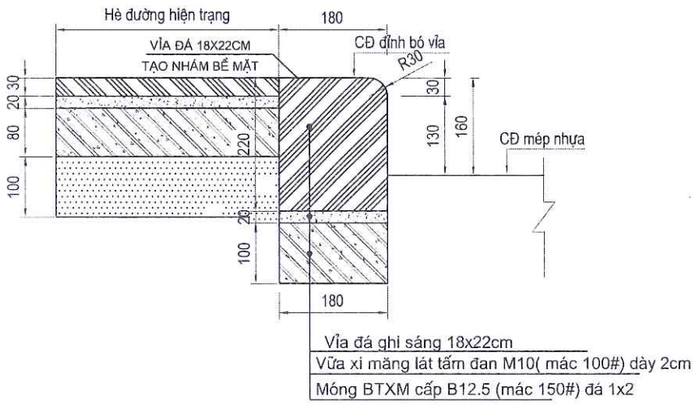

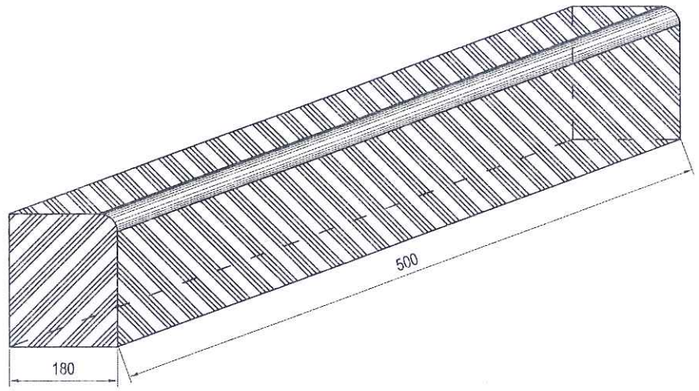

Vị trí	Chiều dài (m)	Chi tiết sửa chữa
17	3	SC6

BAN QLDA ĐẦU TƯ - HẠ TẦNG PHƯỜNG KIẾN HƯNG
PHÊ DUYỆT
Theo Quyết định số: 257/QĐ-UBND
Ngày 06 tháng 3 năm 2026
Ký tên
PHÓ GIÁM ĐỐC
Trần Bá Cường

ĐẠI DIỆN CHỦ ĐẦU TƯ: BAN QLDA ĐẦU TƯ - HẠ TẦNG PHƯỜNG KIẾN HƯNG	HỒ SƠ THIẾT KẾ BẢN VẼ THI CÔNG DỰ ÁN: CẢI TẠO, CHỈNH TRANG CÔNG VIÊN, VƯỜN HOA, CÂY XANH, THỂ DỤC THỂ THAO VÀ VỈA HÈ XUNG QUANH CÁC Ô X3, X4, X5, X11, X12 PHƯỜNG PHÚ LA, QUẬN HÀ ĐÔNG (NAY LÀ PHƯỜNG KIẾN HƯNG, THÀNH PHỐ HÀ NỘI) ĐỊA ĐIỂM: PHƯỜNG KIẾN HƯNG, THÀNH PHỐ HÀ NỘI	CHỦ NHIỆM THIẾT KẾ	HOÀNG VĂN VŨ		CÔNG TY CỔ PHẦN TƯ VẤN XDGT THÀNH PHÁT	TỶ LỆ :
		CHỦ TRÌ THIẾT KẾ	HOÀNG VĂN VŨ			HOÀN THÀNH: 2026
CÔNG TY CỔ PHẦN TƯ VẤN XDGT THÀNH PHÁT THANH PHAT ,JSC	CHI TIẾT SỬA CHỮA SC6 (ÁP DỤNG VỊ TRÍ SỬA CHỮA BÓ VỈA ĐÁ 18X22)	THIẾT KẾ	NGUYỄN HOÀNG LINH			KÝ HIỆU :
		KIỂM TRA	ĐẶNG TRẦN QUÂN		GIÁM ĐỐC NGUYỄN HUY HOÀNG	BẢN VẼ SỐ :

VỈA ĐÁ ĐƯỜNG DẠO LOẠI B1 KÍCH THƯỚC 10X10X50CM

(TỶ LỆ 1/15)

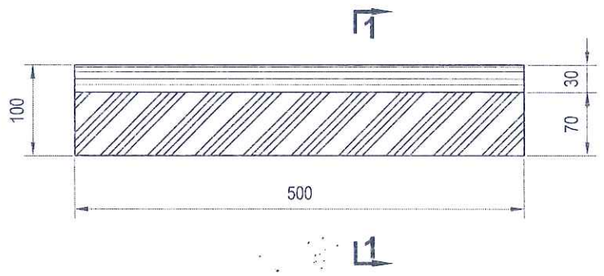

MẶT CẮT 1-1

(TỶ LỆ 1/15)

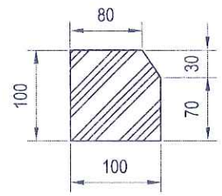

PHÒNG KINH TẾ, HẠ TẦNG VÀ ĐÔ THỊ PHƯỜNG KIẾN HƯNG

THẨM ĐỊNH

Theo Văn bản số: 17 / BCTD-KTHT&ĐT

Ngày 03 tháng 3 năm 2026

Người thẩm định ký tên:

VỈA ĐÁ TẠI VÍ TRÍ ĐƯỜNG DẠO HIỆN TRẠNG SC8

(TỶ LỆ 1/15)

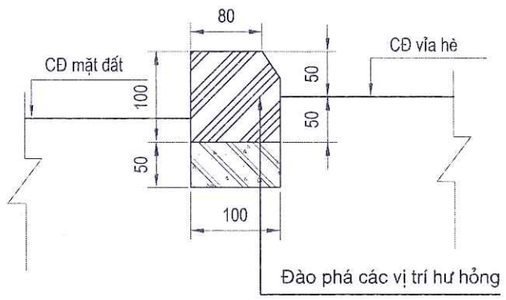

VỈA ĐÁ TẠI VÍ TRÍ ĐƯỜNG DẠO SỬA CHỮA SC8

(TỶ LỆ 1/15)

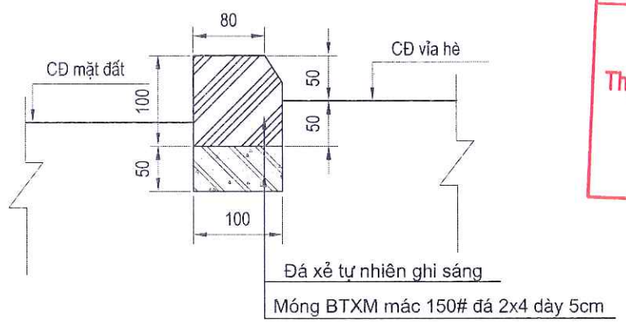

BAN QLDA ĐẦU TƯ - HẠ TẦNG PHƯỜNG KIẾN HƯNG

PHÊ DUYỆT

Theo Quyết định số: 257/QĐ-UBND

Ngày 06 tháng 3 năm 2026

Ký tên

PHÓ GIÁM ĐỐC

Trần Bá Cường

Vị trí	Chiều dài (m)	Chi tiết sửa chữa
14	30	SC8

ĐẠI DIỆN CHỦ ĐẦU TƯ: BAN QLDA ĐẦU TƯ - HẠ TẦNG PHƯỜNG KIẾN HƯNG	HỒ SƠ THIẾT KẾ BẢN VẼ THI CÔNG DỰ ÁN: CẢI TẠO, CHỈNH TRANG CÔNG VIÊN, VƯỜN HOA, CÂY XANH, THỂ DỤC THỂ THAO VÀ VỈA HÈ XUNG QUANH CÁC Ô X3, X4, X5, X11, X12 PHƯỜNG PHÚ LA, QUẬN HÀ ĐÔNG (NAY LÀ PHƯỜNG KIẾN HƯNG, THÀNH PHỐ HÀ NỘI) ĐỊA ĐIỂM: PHƯỜNG KIẾN HƯNG, THÀNH PHỐ HÀ NỘI	CHỦ NHIỆM THIẾT KẾ	HOÀNG VĂN VŨ		CÔNG TY CỔ PHẦN TƯ VẤN XDGT THÀNH PHÁT	TỶ LỆ :
		CHỦ TRÌ THIẾT KẾ	HOÀNG VĂN VŨ			HOÀN THÀNH: 2026
CÔNG TY CỔ PHẦN TƯ VẤN XDGT THÀNH PHÁT THANH PHAT ,JSC	CHI TIẾT SỬA CHỮA SC8 (ÁP DỤNG VỊ TRÍ SỬA CHỮA BÓ ĐƯỜNG DẠO 10X10)	THIẾT KẾ	NGUYỄN HOÀNG LINH		GIÁM ĐỐC NGUYỄN HUY HOÀNG	KÝ HIỆU :
		KIỂM TRA	ĐẶNG TRẦN QUÂN			BẢN VẼ SỐ :

CẮT NGANG HIỆN TRẠNG HỐ TRỒNG CÂY LOẠI 3

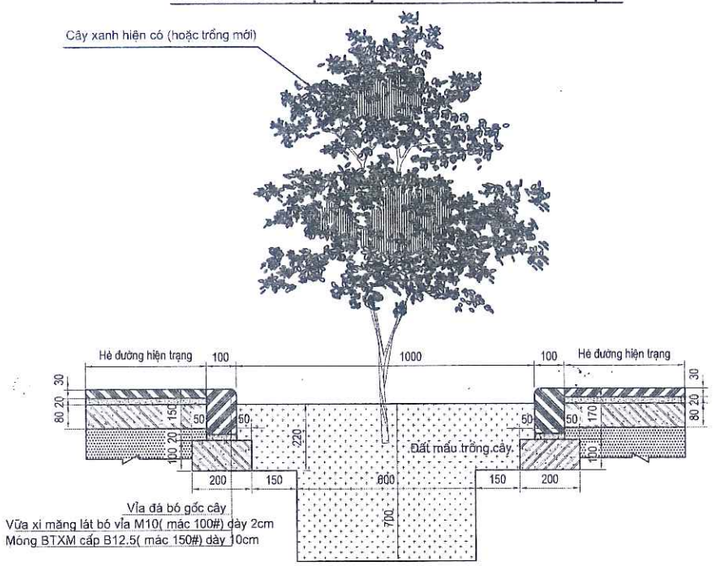

CẮT NGANG CẢI TẠO HỐ TRỒNG CÂY LOẠI 3

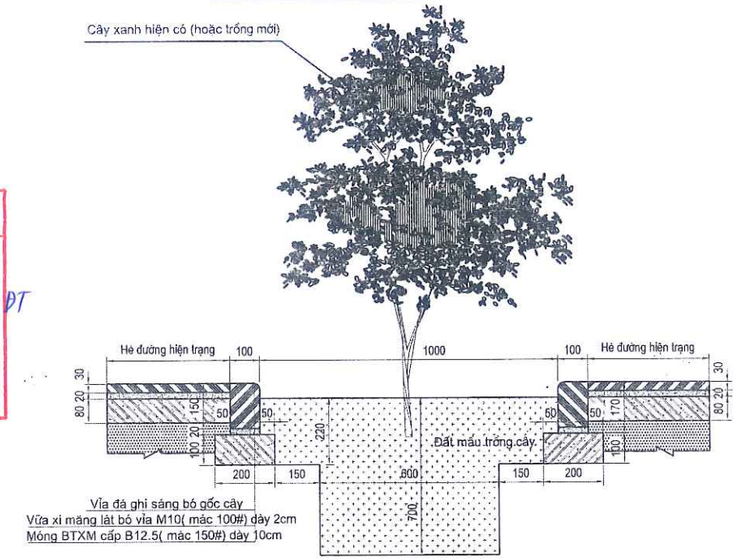

PHÒNG KINH TẾ, HẠ TẦNG VÀ ĐÔ THỊ PHƯỜNG KIẾN HƯNG
THẨM ĐỊNH
Theo Văn bản số: 17 / BCTĐ-KTHT & ĐT
Ngày 03 tháng 3 năm 2026
Người thẩm định ký tên:

MẶT BẰNG HIỆN TRẠNG HỐ TRỒNG CÂY LOẠI 3

(TỶ LỆ 1/15)

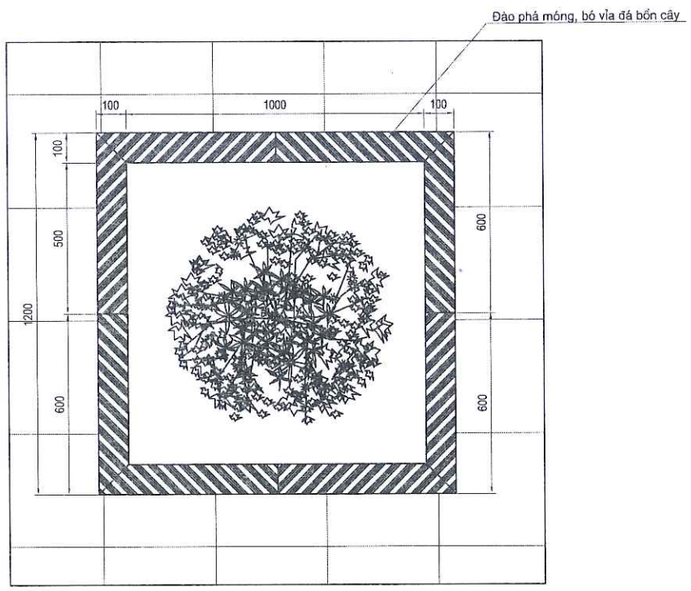

MẶT BẰNG CẢI TẠO HỐ TRỒNG CÂY LOẠI 3

(TỶ LỆ 1/15)

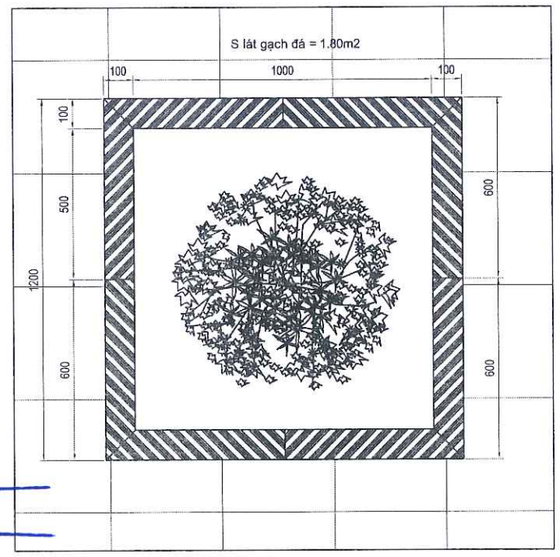

Vị trí	Số lượng	Chi tiết sửa chữa
1	1	SCB3
4	1	SCB3
5	2	SCB3
8	1	SCB3

BAN QLDA ĐẦU TƯ - HẠ TẦNG PHƯỜNG KIẾN HƯNG
PHÊ DUYỆT
Theo Quyết định số: 257/QĐ-UBND
Ngày 06 tháng 3 năm 2026
Ký tên:

PHÓ GIÁM ĐỐC
Trần Bá Cường

CHI TIẾT SỬA CHỮA SCB3

ĐẠI DIỆN CHỦ ĐẦU TƯ: BAN QLDA ĐẦU TƯ - HẠ TẦNG PHƯỜNG KIẾN HƯNG	HỒ SƠ THIẾT KẾ BẢN VẼ THI CÔNG DỰ ÁN: CẢI TẠO, CHỈNH TRANG CÔNG VIÊN, VƯỜN HOA, CÂY XANH, THỂ DỤC THỂ THAO VÀ VỈA HÈ XUNG QUANH CÁC Ô X3, X4, X5, X11, X12 PHƯỜNG PHÚ LA, QUẬN HÀ ĐÔNG (NAY LÀ PHƯỜNG KIẾN HƯNG, THÀNH PHỐ HÀ NỘI) ĐỊA ĐIỂM: PHƯỜNG KIẾN HƯNG, THÀNH PHỐ HÀ NỘI	CHỦ NHIỆM THIẾT KẾ	HOÀNG VĂN VŨ		CÔNG TY CỔ PHẦN TƯ VẤN XDGT THÀNH PHÁT	TỶ LỆ :
		CHỦ TRÌ THIẾT KẾ	HOÀNG VĂN VŨ			HOÀN THÀNH: 2026
THANH PHAT ,JSC CÔNG TY CỔ PHẦN TƯ VẤN XDGT THÀNH PHÁT	CHI TIẾT SỬA CHỮA SCB3	THIẾT KẾ	NGUYỄN HOÀNG LINH			KÝ HIỆU :
		KIỂM TRA	ĐẶNG TRẦN QUÂN		GIÁM ĐỐC NGUYỄN HUY HOÀNG	BẢN VẼ SỐ :

CẮT NGANG HIỆN TRẠNG HỐ TRỒNG CÂY LOẠI 4

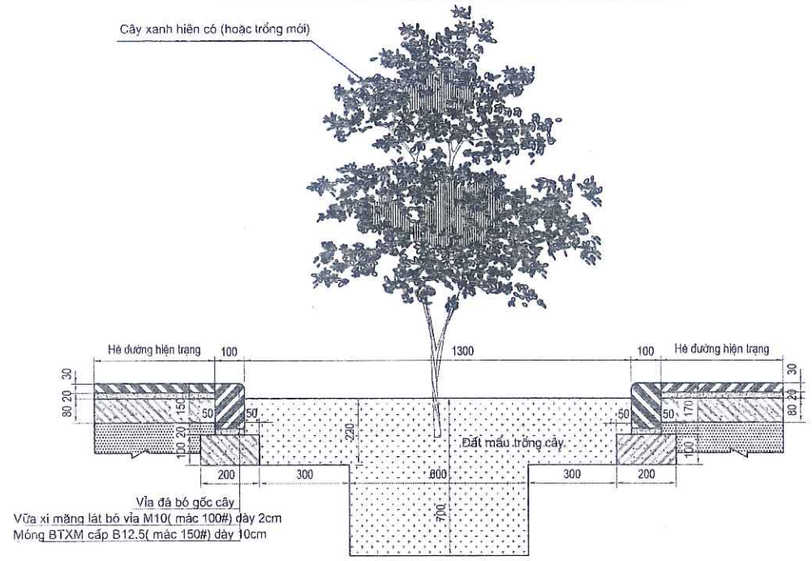

CẮT NGANG CẢI TẠO HỐ TRỒNG CÂY LOẠI 4

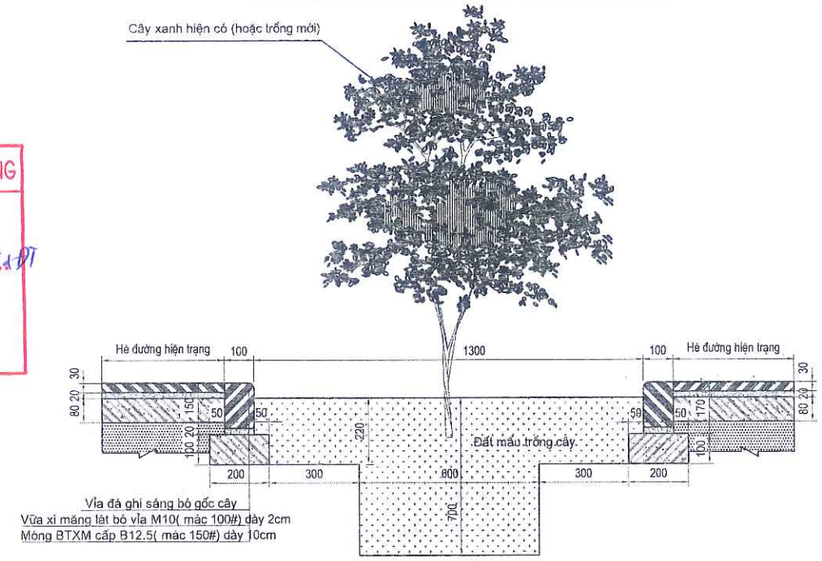

PHÒNG KINH TẾ, HẠ TẦNG VÀ ĐÔ THỊ PHƯỜNG KIẾN HƯNG
THẨM ĐỊNH
Theo Văn bản số: 17 / BCTP-KTHT
Ngày 03 tháng 3 năm 2026
Người thẩm định ký tên:

MẶT BẰNG HIỆN TRẠNG HỐ TRỒNG CÂY LOẠI 4

(TỶ LỆ 1/15)

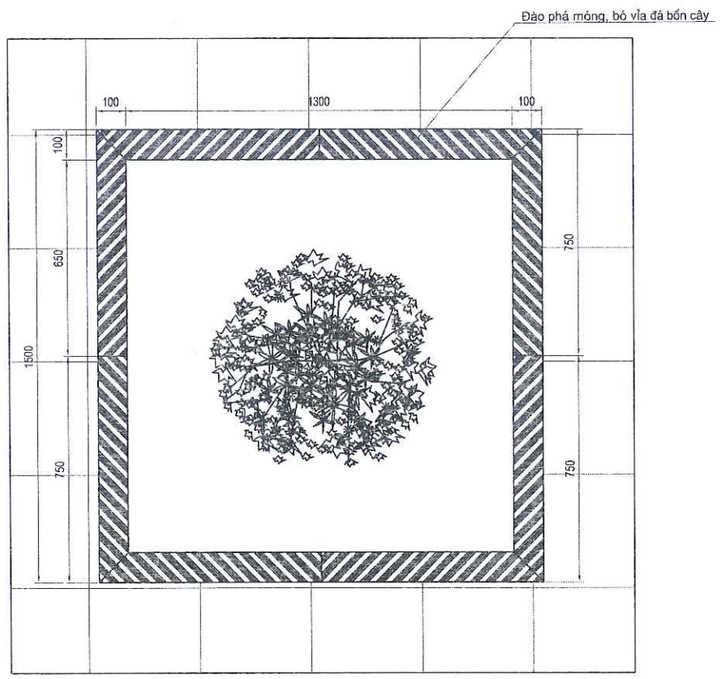

MẶT BẰNG CẢI TẠO HỐ TRỒNG CÂY LOẠI 4

(TỶ LỆ 1/15)

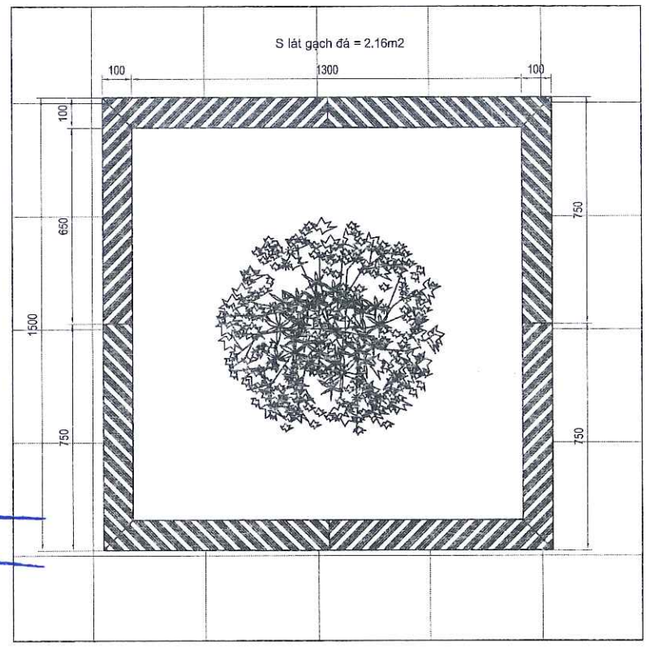

Vị trí	Số lượng	Chi tiết sửa chữa
13	1	SCB4

BAN QLDA ĐẦU TƯ - HẠ TẦNG PHƯỜNG KIẾN HƯNG
PHÊ DUYỆT
Theo Quyết định số: 2571/QĐ-UBND
Ngày 06 tháng 3 năm 2026
Ký tên
PHÓ GIÁM ĐỐC
Trần Bá Cường

CHI TIẾT SỬA CHỮA SCB4

ĐẠI DIỆN CHỦ ĐẦU TƯ: BAN QLDA ĐẦU TƯ - HẠ TẦNG PHƯỜNG KIẾN HƯNG	HỒ SƠ THIẾT KẾ BẢN VẼ THI CÔNG DỰ ÁN: CẢI TẠO, CHỈNH TRANG CÔNG VIÊN, VƯỜN HOA, CÂY XANH, THỂ DỤC THỂ THAO VÀ VỈA HÈ XUNG QUANH CÁC Ô X3, X4, X5, X11, X12 PHƯỜNG PHÚ LA, QUẬN HÀ ĐÔNG (NAY LÀ PHƯỜNG KIẾN HƯNG, THÀNH PHỐ HÀ NỘI) ĐỊA ĐIỂM: PHƯỜNG KIẾN HƯNG, THÀNH PHỐ HÀ NỘI	CHỦ NHIỆM THIẾT KẾ	HOÀNG VĂN VŨ		CÔNG TY CỔ PHẦN TƯ VẤN XDGT THÀNH PHÁT	TỶ LỆ :
		CHỦ TRÌ THIẾT KẾ	HOÀNG VĂN VŨ			HOÀN THÀNH: 2026
CÔNG TY CỔ PHẦN TƯ VẤN XDGT THÀNH PHÁT THANH PHAT ,,JSC	CHI TIẾT SỬA CHỮA SCB4	THIẾT KẾ	NGUYỄN HOÀNG LINH			KÝ HIỆU :
		KIỂM TRA	ĐẶNG TRẦN QUÂN		GIÁM ĐỐC NGUYỄN HUY HOÀNG	BẢN VẼ SỐ :

CẮT NGANG HIỆN TRẠNG HỐ TRỒNG CÂY LOẠI 5

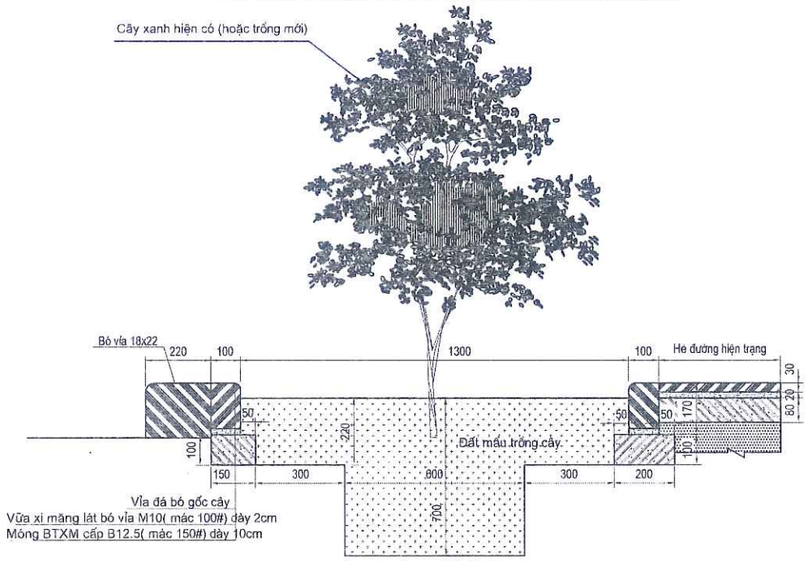

CẮT NGANG CẢI TẠO HỐ TRỒNG CÂY LOẠI 5

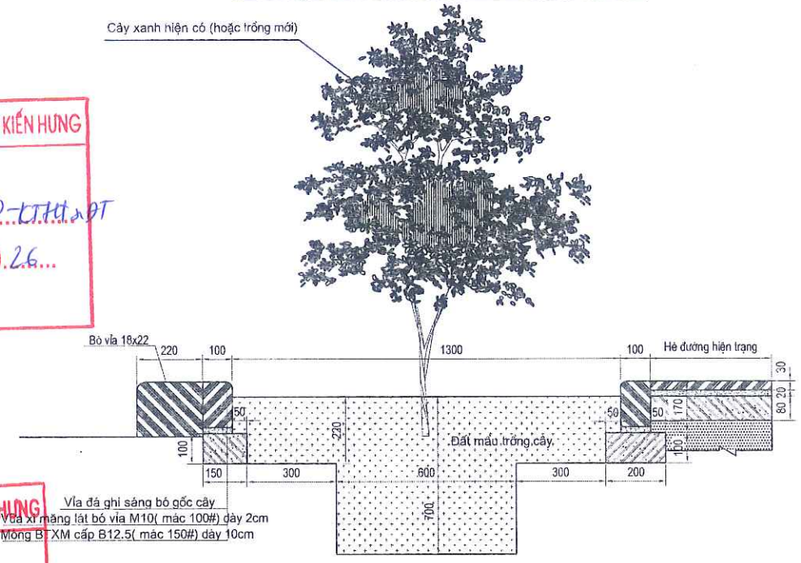

PHÒNG KINH TẾ, HẠ TẦNG VÀ ĐÔ THỊ PHƯỜNG KIẾN HƯNG
THẨM ĐỊNH
Theo Văn bản số: 17 /BCTD-LTHL&DT
Ngày 03 tháng 3 năm 2026
Người thẩm định ký tên:

BAN QLDA ĐẦU TƯ - HẠ TẦNG PHƯỜNG KIẾN HƯNG
PHÊ DUYỆT
Theo Quyết định số: 2571/QĐ-UBND
Ngày 06 tháng 3 năm 2026
Ký tên
PHÓ GIÁM ĐỐC
Trần Bá Cường

MẶT BẰNG HIỆN TRẠNG HỐ TRỒNG CÂY LOẠI 5

(TỶ LỆ 1/15)

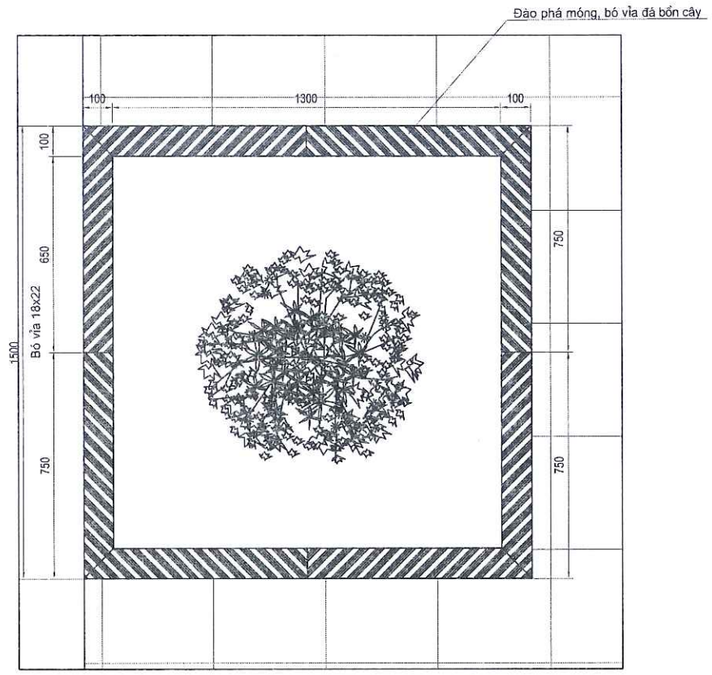

MẶT BẰNG CẢI TẠO HỐ TRỒNG CÂY LOẠI 5

(TỶ LỆ 1/15)

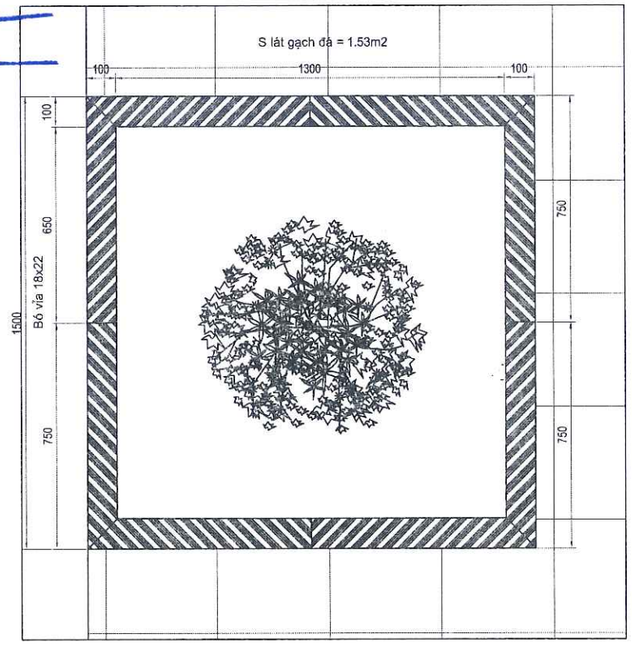

Vị trí	Số lượng	Chi tiết sửa chữa
3	1	SCB5
10	1	SCB5

CHI TIẾT SỬA CHỮA SCB5

ĐẠI DIỆN CHỦ ĐẦU TƯ: BAN QLDA ĐẦU TƯ - HẠ TẦNG PHƯỜNG KIẾN HƯNG	HỒ SƠ THIẾT KẾ BẢN VẼ THI CÔNG DỰ ÁN: CẢI TẠO, CHỈNH TRANG CÔNG VIÊN, VƯỜN HOA, CÂY XANH, THỂ DỤC THỂ THAO VÀ VỈA HÈ XUNG QUANH CÁC Ô X3, X4, X5, X11, X12 PHƯỜNG PHÚ LA, QUẬN HÀ ĐÔNG (NAY LÀ PHƯỜNG KIẾN HƯNG, THÀNH PHỐ HÀ NỘI) ĐỊA ĐIỂM: PHƯỜNG KIẾN HƯNG, THÀNH PHỐ HÀ NỘI	CHỦ NHIỆM THIẾT KẾ	HOÀNG VĂN VŨ		CÔNG TY CỔ PHẦN TƯ VẤN XDGT THÀNH PHÁT	TỶ LỆ :
		CHỦ TRÌ THIẾT KẾ	HOÀNG VĂN VŨ			HOÀN THÀNH: 2026
CÔNG TY CỔ PHẦN TƯ VẤN XDGT THÀNH PHÁT THANH PHAT ,JSC	CHI TIẾT SỬA CHỮA SCB5	THIẾT KẾ	NGUYỄN HOÀNG LINH		GIÁM ĐỐC NGUYỄN HUY HOÀNG	KÝ HIỆU :
		KIỂM TRA	ĐẶNG TRẦN QUÂN			BẢN VẼ SỐ :

BẢNG THỐNG KÊ KHỐI LƯỢNG SỬA CHỮA Ô X11

Vị trí	Chiều dài (m)	Chiều rộng (m)	Số lượng	Diện tích (m2)	Chủng loại	Chi tiết sửa chữa
1			1		Sửa chữa hố trồng cây	SCB3
2	4.2	3		12.60	Terazo	SC2A
3			1		Sửa chữa hố trồng cây	SCB5
4			1		Sửa chữa hố trồng cây	SCB3
			1		Cây trồng mới	
5			2		Sửa chữa hố trồng cây	SCB3
			1		Cây trồng mới	
6	4.5	3		13.50	Terazo	SC2A
7	3	2.7		8.10	Terazo	SC2A
8			1		Sửa chữa hố trồng cây	SCB3
9			2		Cây trồng mới	
10			1		Sửa chữa hố trồng cây	SCB5
11			3		Bảo dưỡng máy tập	
			1		Máy tập thể dục	
12			1		Cây trồng mới	
13			1		Sửa chữa hố trồng cây	SCB4
			1		Cây trồng mới	
14	30				Bó đường dạo 10x10	SC8
15	2.1	2.1		4.41	Terazo	SC2A
16				145.92	Dọn cỏ, rác	
17	3				Thay bó vỉa đá 18x22	SC6
	4.2	4.2		17.64	Terazo	SC2A
Tổng hợp						
Dọn cỏ, rác				145.92	m2	
Đá 0.3*0.3					m2	
Đá granite màu xám					m2	
Đá granite màu trắng					m2	
Terazo				56.25	m2	
Gạch thẻ					m2	
Xây tường 1x1					m2	
Đá đường dạo					m2	
Sơn lan can					m2	
Sơn trụ trời					m2	
Thay thế cột đèn					cái	
Bảo dưỡng máy tập				3.00	cái	
Sửa chữa hố trồng cây				8.00	hố	
Cây trồng mới				6.00	cây	
Chặt bỏ cây chết					cây	
Thay bó vỉa đá 18x22				3.00	m	
Đá bồn cây					m	
Thay bó vỉa đá 26x23					m	
Thiết bị vui chơi trẻ em					cái	
Máy tập thể dục				1.00	cái (xoay eo)	
Bó đường dạo 10x10				30.00	m2	

PHÒNG KINH TẾ, HẠ TẦNG VÀ ĐÔ THỊ PHƯỜNG KIẾN HƯNG
THẨM ĐỊNH
Theo Văn bản số: 17 / BCTD-KTHT-PT
Ngày 03 tháng 3 năm 2026
Người thẩm định ký tên:

BAN QLDA ĐẦU TƯ - HẠ TẦNG PHƯỜNG KIẾN HƯNG
PHÊ DUYỆT
Theo Quyết định số: 257 / QĐ-UBND
Ngày 06 tháng 3 năm 2026
Ký tên

PHÓ GIÁM ĐỐC
Trần Bá Cường

CÔNG TY CỔ PHẦN TƯ VẤN XÂY DỰNG GIAO THÔNG THÀNH PHÁT

****

PHÒNG KINH TẾ, HẠ TẦNG VÀ ĐÔ THỊ PHƯỜNG KIẾN HƯNG

THẨM ĐỊNH

Theo Văn bản số: 17 / BCTĐ - KTHTĐT

Ngày 03 tháng 3 năm 2026

Người thẩm định ký tên:

Nguyễn Huy Kiệt

BAN QLDA ĐẦU TƯ - HẠ TẦNG PHƯỜNG KIẾN HƯNG

PHÊ DUYỆT

Theo Quyết định số: 257/QĐ-UBND

Ngày 06 tháng 3 năm 2026

Ký tên

PHÓ GIÁM ĐỐC

Trần Bá Cường

Ô X12

****

HÀ NỘI, NĂM 2026

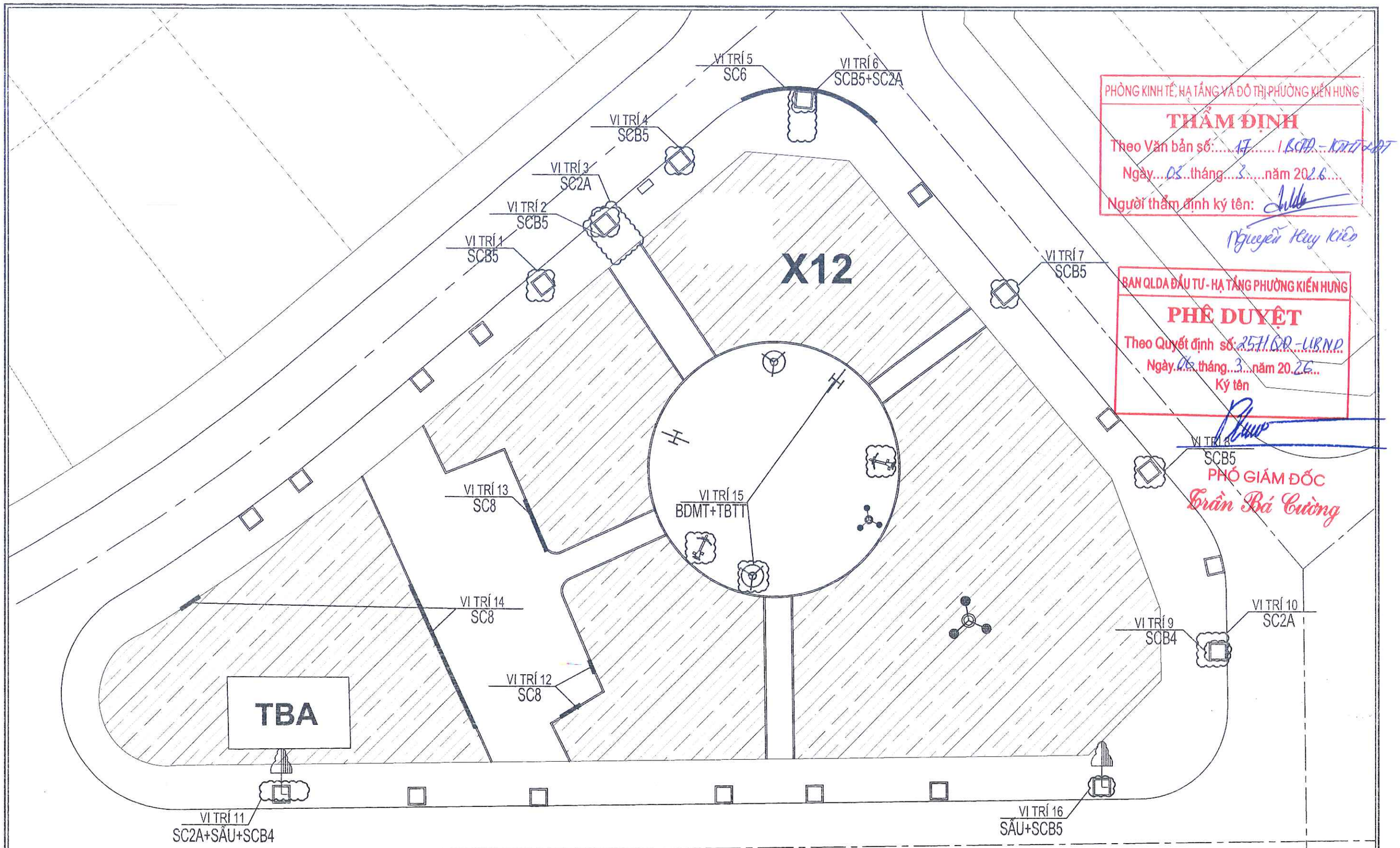

PHÒNG KINH TẾ, HẠ TẦNG VÀ ĐÔ THỊ PHƯỜNG KIẾN HƯNG
THẨM ĐỊNH
Theo Văn bản số: 17 / BCĐ - KTHT+ĐT
Ngày 05 tháng 3 năm 2026
Người thẩm định ký tên:
Nguyễn Huy Kiệu

BAN QLDA ĐẦU TƯ - HẠ TẦNG PHƯỜNG KIẾN HƯNG
PHÊ DUYỆT
Theo Quyết định số: 257 / QĐ - UBND
Ngày 06 tháng 3 năm 2026
Ký tên
PHÓ GIÁM ĐỐC
Trần Bá Cường

GHI CHÚ: ĐƠN VỊ THI CÔNG CÓ TRÁCH NHIỆM THỰC HIỆN CẢI TẠO, SỬA CHỮA ĐẦY ĐỦ CÁC VỊ TRÍ HƯ HỎNG TRÊN CƠ SỞ KHỐI LƯỢNG THI CÔNG, LẮP ĐẶT THỰC TẾ NGOÀI HIỆN TRƯỜNG, ĐƯỢC XÁC NHẬN NGHIỆM THU CỦA TƯ VẤN GIÁM SÁT VÀ CHỦ ĐẦU TƯ CHẤP THUẬN.

ĐẠI DIỆN CHỦ ĐẦU TƯ: BAN QLDA ĐẦU TƯ - HẠ TẦNG PHƯỜNG KIẾN HƯNG	HỒ SƠ THIẾT KẾ BẢN VẼ THI CÔNG DỰ ÁN: CẢI TẠO, CHỈNH TRANG CÔNG VIÊN, VƯỜN HOA, CÂY XANH, THỂ DỤC THỂ THAO VÀ VỈA HÈ XUNG QUANH CÁC Ô X3, X4, X5, X11, X12 PHƯỜNG PHÚ LA, QUẬN HÀ ĐÔNG (NAY LÀ PHƯỜNG KIẾN HƯNG, THÀNH PHỐ HÀ NỘI) ĐỊA ĐIỂM: PHƯỜNG KIẾN HƯNG, THÀNH PHỐ HÀ NỘI	CHỦ NHIỆM THIẾT KẾ	HOÀNG VĂN VŨ		CÔNG TY CỔ PHẦN TƯ VẤN XDGT THÀNH PHÁT	TỶ LỆ :
		CHỦ TRÌ THIẾT KẾ	HOÀNG VĂN VŨ			HOÀN THÀNH: 2026
CÔNG TY CỔ PHẦN TƯ VẤN XDGT THÀNH PHÁT THANH PHAT ..JSC	BÌNH ĐỒ CẢI TẠO Ô CÂY XANH X12	THIẾT KẾ	NGUYỄN HOÀNG LINH		GIÁM ĐỐC NGUYỄN HUY HOÀNG	KÝ HIỆU :
		KIỂM TRA	ĐẶNG TRẦN QUÂN			BẢN VẼ SỐ :

GẠCH TERRAZZO - 134 300X300

(TỶ LỆ 1/10)

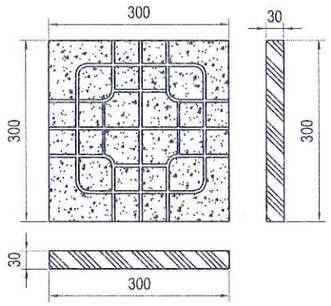

MẶT BẰNG LÁT HÈ

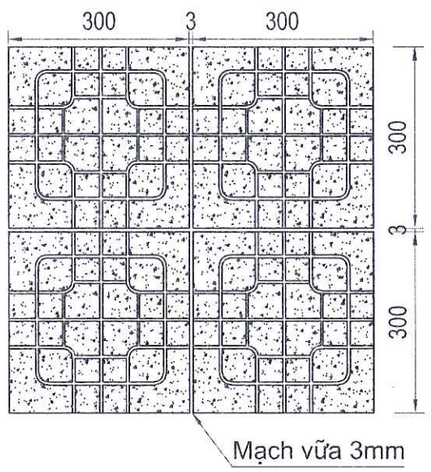

KẾT CẤU VỈA HÈ ĐÁ HIỆN TRẠNG

TỶ LỆ 1/10

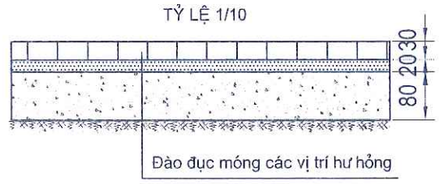

SỬA CHỮA SC2A (ÁP DỤNG CÁC VỊ TRÍ GẠCH VỠ)
KẾT CẤU VỈA HÈ LÁT GẠCH TEZZARO

TỶ LỆ 1/10

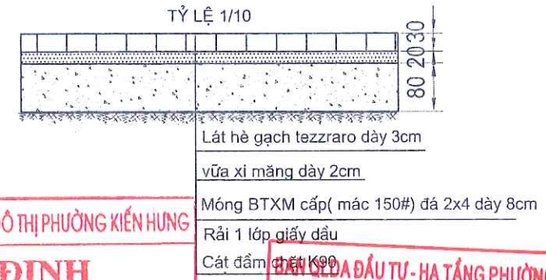

PHÒNG KINH TẾ, HẠ TẦNG VÀ ĐÔ THỊ PHƯỜNG KIẾN HƯNG

THẨM ĐỊNH

Theo Văn bản số: 17 / BCTD-KTHT ngày 02 ĐT

Ngày 03 tháng 3 năm 2026

Người thẩm định ký tên:

BAN QLDA ĐẦU TƯ - HẠ TẦNG PHƯỜNG KIẾN HƯNG

PHÊ DUYỆT

Theo Quyết định số: 257/QĐ-UBND

Ngày 06 tháng 3 năm 2026

Ký tên

PHÓ GIÁM ĐỐC

Trần Bá Cường

Vị trí	Chiều dài (m)	Chiều rộng (m)	Diện tích (m2)	Chi tiết sửa chữa
3	3	2.7	8.10	SC2A
6	3	2.7	8.10	SC2A
10	3.6	2.7	9.72	SC2A
11	3.6	2.7	9.72	SC2A

ĐẠI DIỆN CHỦ ĐẦU TƯ: BAN QLDA ĐẦU TƯ - HẠ TẦNG PHƯỜNG KIẾN HƯNG	HỒ SƠ THIẾT KẾ BẢN VẼ THI CÔNG DỰ ÁN: CẢI TẠO, CHỈNH TRANG CÔNG VIÊN, VƯỜN HOA, CÂY XANH, THỂ DỤC THỂ THAO VÀ VỈA HÈ XUNG QUANH CÁC Ô X3, X4, X5, X11, X12 PHƯỜNG PHÚ LA, QUẬN HÀ ĐÔNG (NAY LÀ PHƯỜNG KIẾN HƯNG, THÀNH PHỐ HÀ NỘI) ĐỊA ĐIỂM: PHƯỜNG KIẾN HƯNG, THÀNH PHỐ HÀ NỘI	CHỦ NHIỆM THIẾT KẾ	HOÀNG VĂN VŨ		CÔNG TY CỔ PHẦN TƯ VẤN XDGT THÀNH PHÁT	TỶ LỆ :
		CHỦ TRÌ THIẾT KẾ	HOÀNG VĂN VŨ			HOÀN THÀNH: 2026
CÔNG TY CỔ PHẦN TƯ VẤN XDGT THÀNH PHÁT THANH PHAT ..JSC	CHI TIẾT SỬA CHỮA SC2A (ÁP DỤNG VỊ TRÍ SỬA CHỮA LÁT TERRAZZO 300X300)	THIẾT KẾ	NGUYỄN HOÀNG LINH		GIÁM ĐỐC NGUYỄN HUY HOÀNG	KÝ HIỆU :
		KIỂM TRA	ĐẶNG TRẦN QUÂN			BẢN VẼ SỐ :

VỈA ĐÁ LOẠI A1 KÍCH THƯỚC 18X22X50CM
(TỶ LỆ 1/10)

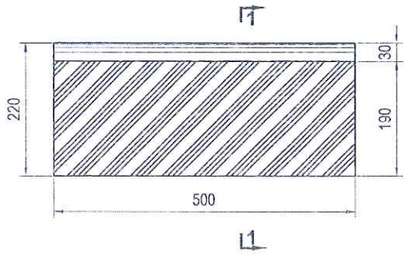

VỈA ĐÁ LOẠI A2 KÍCH THƯỚC 18X22X25CM
(TỶ LỆ 1/10)

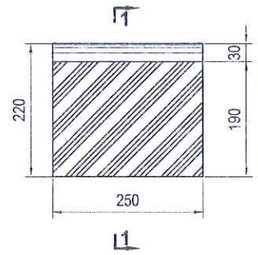

MẶT CẮT 1-1
(TỶ LỆ 1/10)

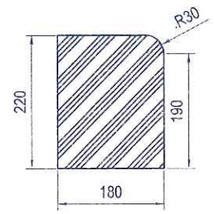

PHÒNG KINH TẾ, HẠ TẦNG VÀ ĐÔ THỊ PHƯỜNG KIẾN HƯNG
THẨM ĐỊNH
Theo Văn bản số: 17 / BCĐ-KTHa&DT
Ngày 03 tháng 3 năm 2026
Người thẩm định ký tên:

CHI TIẾT VỈA ĐÁ HIỆN TRẠNG SC6
(TỶ LỆ 1/10)

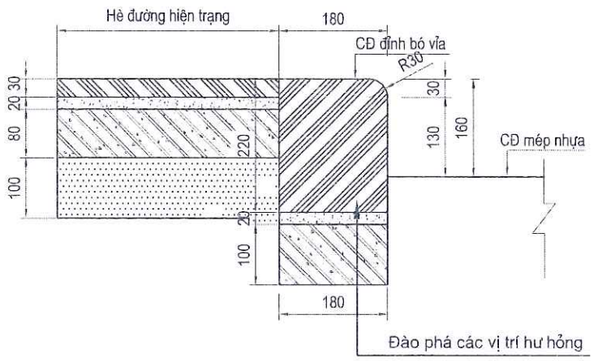

CHI TIẾT VỈA ĐÁ SỬA CHỮA SC6
(TỶ LỆ 1/10)

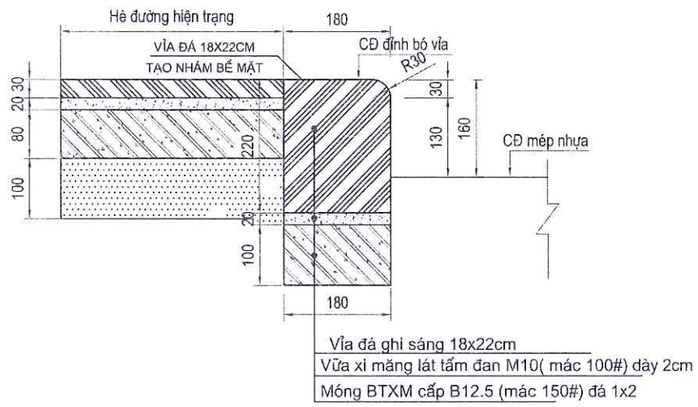

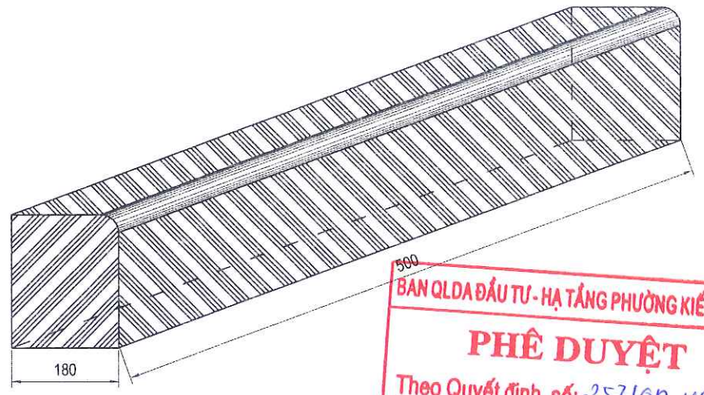

BAN QLDA ĐẦU TƯ - HẠ TẦNG PHƯỜNG KIẾN HƯNG
PHÊ DUYỆT
Theo Quyết định số: 257/QĐ-UBND
Ngày 06 tháng 3 năm 2026
Ký tên

PHÓ GIÁM ĐỐC
Trần Bá Cường

Vị trí	Chiều dài (m)	Chi tiết sửa chữa
5	15	SC6

ĐẠI DIỆN CHỦ ĐẦU TƯ: BAN QLDA ĐẦU TƯ - HẠ TẦNG PHƯỜNG KIẾN HƯNG	HỒ SƠ THIẾT KẾ BẢN VẼ THI CÔNG DỰ ÁN: CẢI TẠO, CHỈNH TRANG CÔNG VIÊN, VƯỜN HOA, CÂY XANH, THỂ DỤC THỂ THAO VÀ VỈA HÈ XUNG QUANH CÁC Ô X3, X4, X5, X11, X12 PHƯỜNG PHÚ LA, QUẬN HÀ ĐÔNG (NAY LÀ PHƯỜNG KIẾN HƯNG, THÀNH PHỐ HÀ NỘI) ĐỊA ĐIỂM: PHƯỜNG KIẾN HƯNG, THÀNH PHỐ HÀ NỘI	CHỦ NHIỆM THIẾT KẾ	HOÀNG VĂN VŨ		CÔNG TY CỔ PHẦN TƯ VẤN XDGT THÀNH PHÁT	TỶ LỆ :
		CHỦ TRÌ THIẾT KẾ	HOÀNG VĂN VŨ			HOÀN THÀNH: 2026
CÔNG TY CỔ PHẦN TƯ VẤN XDGT THÀNH PHÁT THANH PHAT ,JSC	CHI TIẾT SỬA CHỮA SC6 (ÁP DỤNG VỊ TRÍ SỬA CHỮA BÓ VỈA ĐÁ 18X22)	THIẾT KẾ	NGUYỄN HOÀNG LINH		GIÁM ĐỐC NGUYỄN HUY HOÀNG	KÝ HIỆU :
		KIỂM TRA	ĐẶNG TRẦN QUÂN			BẢN VẼ SỐ :

VỈA ĐÁ ĐƯỜNG DẠO LOẠI B1 KÍCH THƯỚC 10X10X50CM

(TỶ LỆ 1/15)

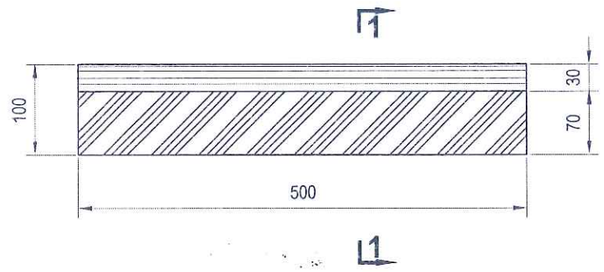

MẶT CẮT 1-1

(TỶ LỆ 1/15)

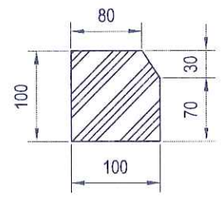

PHÒNG KINH TẾ, HẠ TẦNG VÀ ĐÔ THỊ PHƯỜNG KIẾN HƯNG

THẨM ĐỊNH

Theo Văn bản số: 17 / BCTĐ-KTHT & ĐT

Ngày 03 tháng 3 năm 2026

Người thẩm định ký tên:

VỈA ĐÁ TẠI VÍ TRÍ ĐƯỜNG DẠO HIỆN TRẠNG SC8

(TỶ LỆ 1/15)

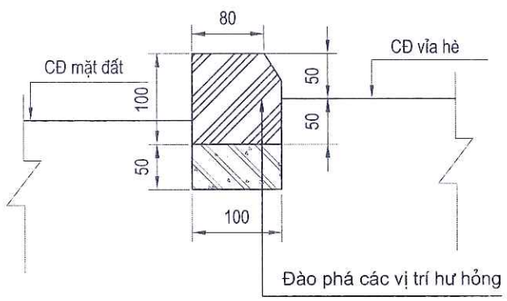

VỈA ĐÁ TẠI VÍ TRÍ ĐƯỜNG DẠO SỬA CHỮA SC8

(TỶ LỆ 1/15)

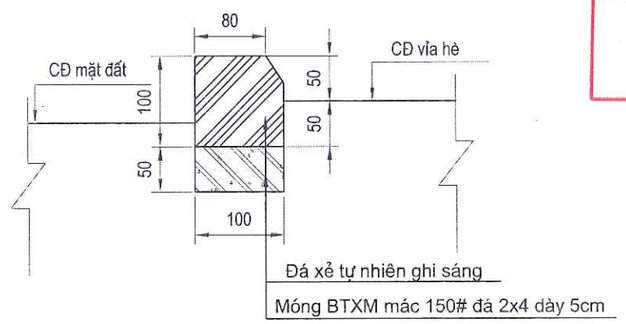

BAN QLDA ĐẦU TƯ - HẠ TẦNG PHƯỜNG KIẾN HƯNG

PHÊ DUYỆT

Theo Quyết định số: 257/QĐ-UBND

Ngày 06 tháng 3 năm 2026

Ký tên

PHÓ GIÁM ĐỐC

Trần Bá Cường

Vị trí	Chiều dài (m)	Chi tiết sửa chữa
12	8	SC8
13	6	SC8
14	17	SC8

ĐẠI DIỆN CHỦ ĐẦU TƯ: BAN QLDA ĐẦU TƯ - HẠ TẦNG PHƯỜNG KIẾN HƯNG	HỒ SƠ THIẾT KẾ BẢN VẼ THI CÔNG DỰ ÁN: CẢI TẠO, CHỈNH TRANG CÔNG VIÊN, VƯỜN HOA, CÂY XANH, THỂ DỤC THỂ THAO VÀ VỈA HÈ XUNG QUANH CÁC Ô X3, X4, X5, X11, X12 PHƯỜNG PHÚ LA, QUẬN HÀ ĐÔNG (NAY LÀ PHƯỜNG KIẾN HƯNG, THÀNH PHỐ HÀ NỘI) ĐỊA ĐIỂM: PHƯỜNG KIẾN HƯNG, THÀNH PHỐ HÀ NỘI	CHỦ NHIỆM THIẾT KẾ	HOÀNG VĂN VŨ		CÔNG TY CỔ PHẦN TƯ VẤN XDGT THÀNH PHÁT	TỶ LỆ :
		CHỦ TRÌ THIẾT KẾ	HOÀNG VĂN VŨ			HOÀN THÀNH: 2026
CÔNG TY CỔ PHẦN TƯ VẤN XDGT THÀNH PHÁT THANH PHAT ,,JSC	CHI TIẾT SỬA CHỮA SC8 (ÁP DỤNG VỊ TRÍ SỬA CHỮA BÓ ĐƯỜNG DẠO 10X10)	THIẾT KẾ	NGUYỄN HOÀNG LINH		GIÁM ĐỐC NGUYỄN HUY HOÀNG	KÝ HIỆU :
		KIỂM TRA	ĐẶNG TRẦN QUÂN			BẢN VẼ SỐ :

CẮT NGANG HIỆN TRẠNG HỐ TRỒNG CÂY LOẠI 4

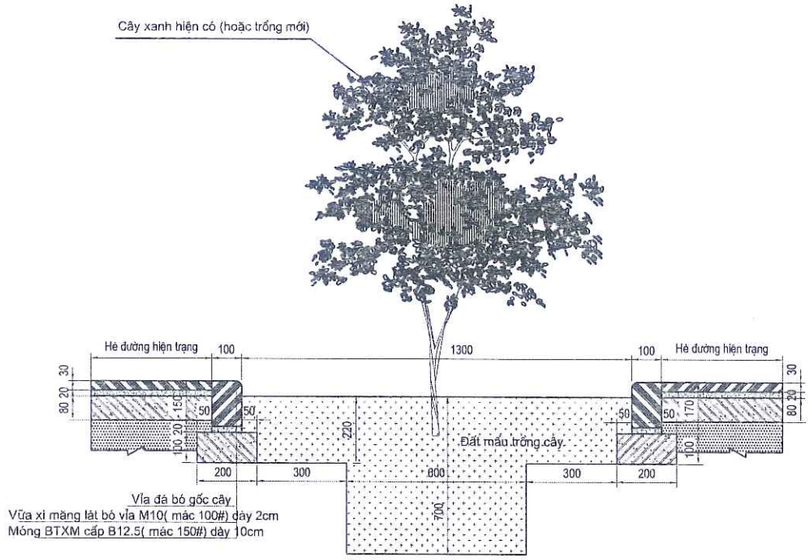

CẮT NGANG CẢI TẠO HỐ TRỒNG CÂY LOẠI 4

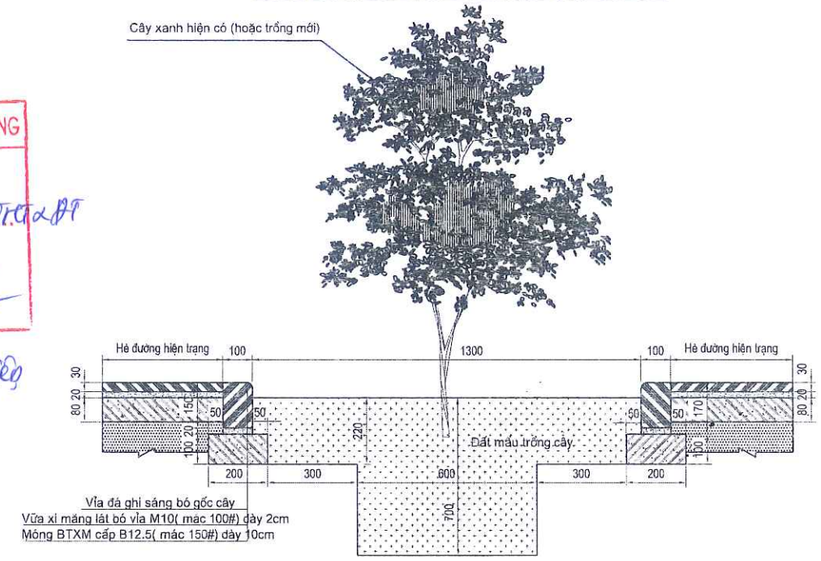

PHÒNG KINH TẾ, HẠ TẦNG VÀ ĐÔ THỊ PHƯỜNG KIẾN HƯNG
THẨM ĐỊNH
Theo Văn bản số: 17 / BCTĐ - KTHT&ĐT
Ngày 03 tháng 3 năm 2026
Người thẩm định ký tên: Nguyễn Huy Kiêu

BAN QLDA ĐẦU TƯ - HẠ TẦNG PHƯỜNG KIẾN HƯNG
PHÊ DUYỆT
Theo Quyết định số: 2571/QĐ-UBND
Ngày 06 tháng 3 năm 2026
Ký tên
PHÓ GIÁM ĐỐC
Trần Bá Cường

MẶT BẰNG HIỆN TRẠNG HỐ TRỒNG CÂY LOẠI 4

(TỶ LỆ 1/15)

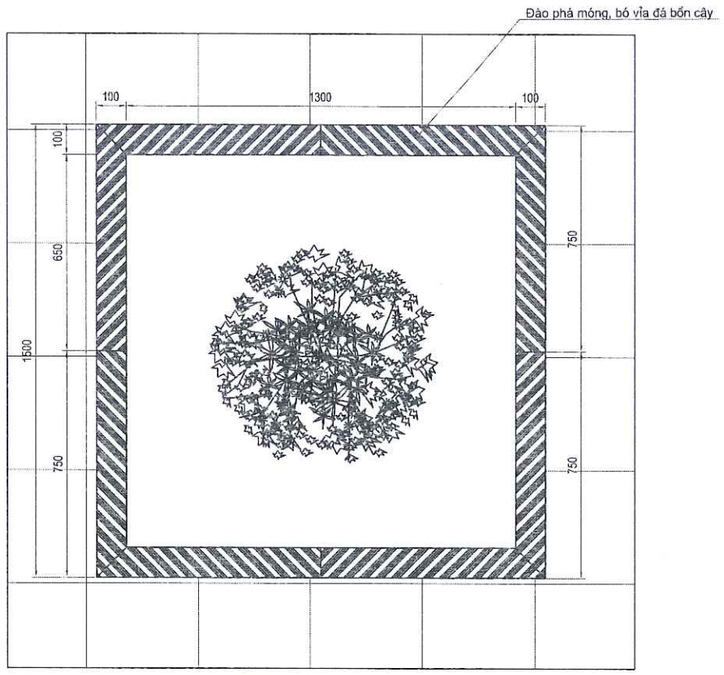

MẶT BẰNG CẢI TẠO HỐ TRỒNG CÂY LOẠI 4

(TỶ LỆ 1/15)

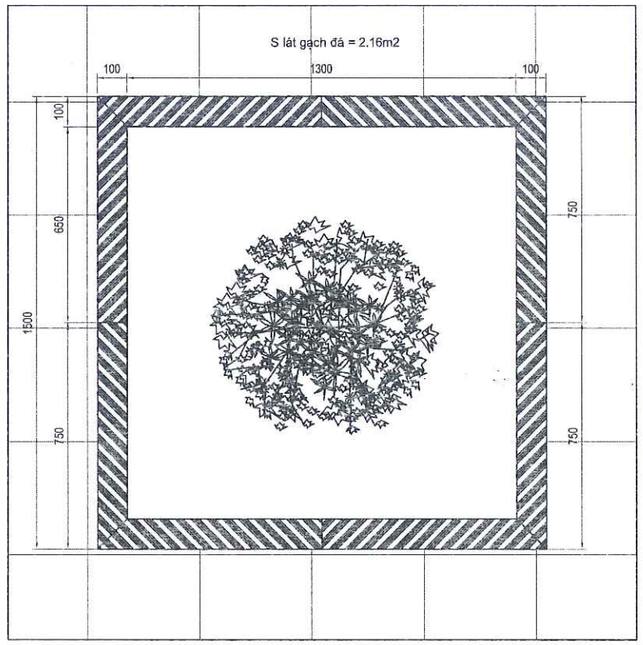

Vị trí	Số lượng	Chi tiết sửa chữa
9	1	SCB4
11	1	SCB4

CHI TIẾT SỬA CHỮA SCB4

ĐẠI DIỆN CHỦ ĐẦU TƯ: BAN QLDA ĐẦU TƯ - HẠ TẦNG PHƯỜNG KIẾN HƯNG	HỒ SƠ THIẾT KẾ BẢN VẼ THI CÔNG DỰ ÁN: CẢI TẠO, CHỈNH TRANG CÔNG VIÊN, VƯỜN HOA, CÂY XANH, THỂ DỤC THỂ THAO VÀ VỈA HÈ XUNG QUANH CÁC Ô X3, X4, X5, X11, X12 PHƯỜNG PHÚ LA, QUẬN HÀ ĐÔNG (NAY LÀ PHƯỜNG KIẾN HƯNG, THÀNH PHỐ HÀ NỘI) ĐỊA ĐIỂM: PHƯỜNG KIẾN HƯNG, THÀNH PHỐ HÀ NỘI	CHỦ NHIỆM THIẾT KẾ	HOÀNG VĂN VŨ		CÔNG TY CỔ PHẦN TƯ VẤN XDGT THÀNH PHÁT	TỶ LỆ :
		CHỦ TRÌ THIẾT KẾ	HOÀNG VĂN VŨ			HOÀN THÀNH: 2026
CÔNG TY CỔ PHẦN TƯ VẤN XDGT THÀNH PHÁT THANH PHAT ,JSC	CHI TIẾT SỬA CHỮA SCB4	THIẾT KẾ	NGUYỄN HOÀNG LINH		GIÁM ĐỐC NGUYỄN HUY HOÀNG	KÝ HIỆU :
		KIỂM TRA	ĐẶNG TRẦN QUÂN			BẢN VẼ SỐ :

CẮT NGANG HIỆN TRẠNG HỐ TRỒNG CÂY LOẠI 5

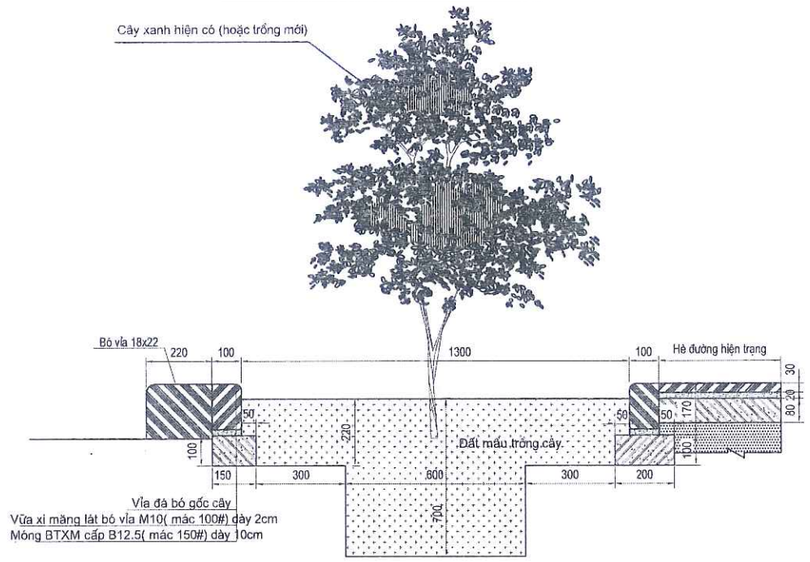

CẮT NGANG CẢI TẠO HỐ TRỒNG CÂY LOẠI 5

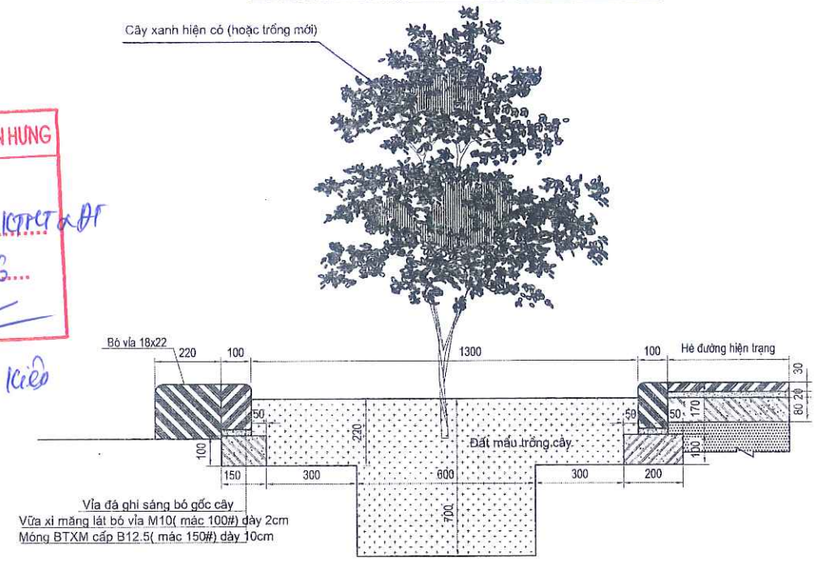

PHÒNG KINH TẾ, HẠ TẦNG VÀ ĐÔ THỊ PHƯỜNG KIẾN HƯNG
THẨM ĐỊNH
Theo Văn bản số: 17 / BCTĐ-KTHT&ĐT
Ngày 03 tháng 3 năm 2026
Người thẩm định ký tên:
Nguyễn Huy Kiều

BAN QLDA ĐẦU TƯ - HẠ TẦNG PHƯỜNG KIẾN HƯNG
PHÊ DUYỆT
Theo Quyết định số: 257/QĐ-UBND
Ngày 06 tháng 3 năm 2026
Ký tên

PHÓ GIÁM ĐỐC
Trần Bá Cường

MẶT BẰNG HIỆN TRẠNG HỐ TRỒNG CÂY LOẠI 5

(TỶ LỆ 1/15)

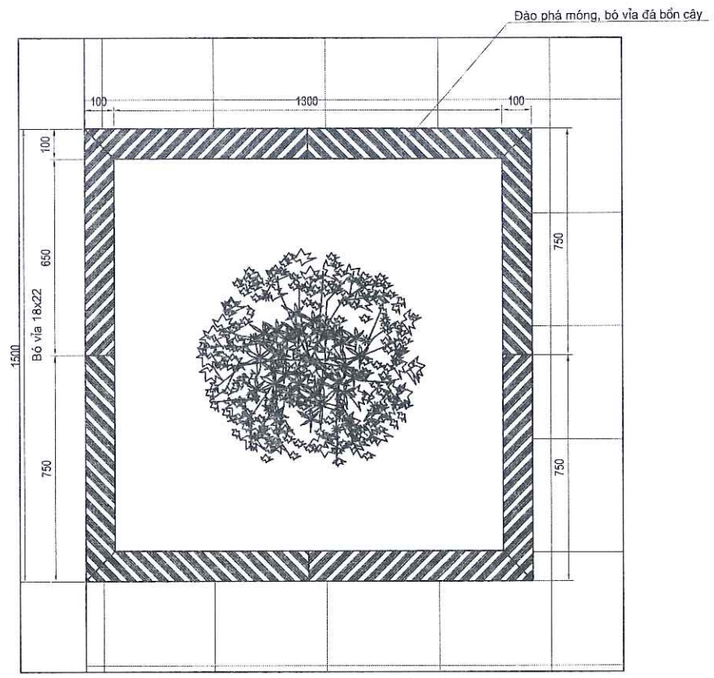

MẶT BẰNG CẢI TẠO HỐ TRỒNG CÂY LOẠI 5

(TỶ LỆ 1/15)

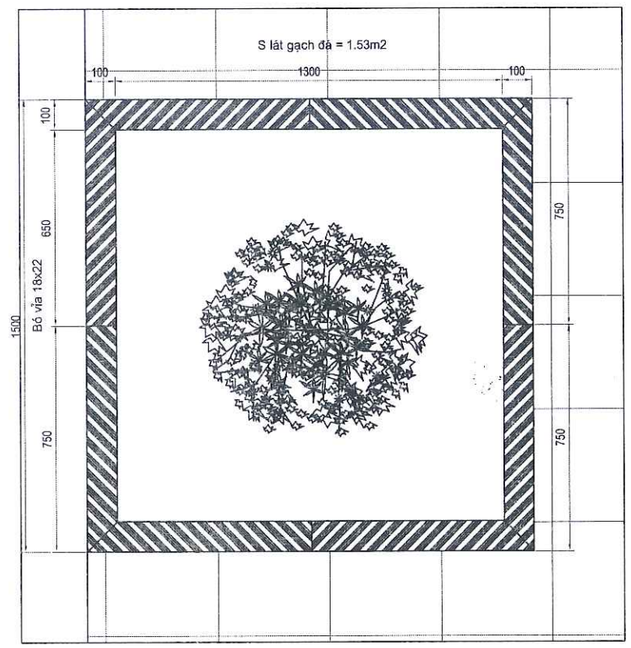

Vị trí	Số lượng	Chi tiết sửa chữa
1	1	SCB5
2	1	SCB5
4	1	SCB5
6	1	SCB5
7	1	SCB5
8	1	SCB5
16	1	SCB5

CHI TIẾT SỬA CHỮA SCB5

ĐẠI DIỆN CHỦ ĐẦU TƯ: BAN QLDA ĐẦU TƯ - HẠ TẦNG PHƯỜNG KIẾN HƯNG	HỒ SƠ THIẾT KẾ BẢN VẼ THI CÔNG DỰ ÁN: CẢI TẠO, CHỈNH TRANG CÔNG VIÊN, VƯỜN HOA, CÂY XANH, THỂ DỤC THỂ THAO VÀ VỈA HÈ XUNG QUANH CÁC Ô X3, X4, X5, X11, X12 PHƯỜNG PHÚ LA, QUẬN HÀ ĐÔNG (NAY LÀ PHƯỜNG KIẾN HƯNG, THÀNH PHỐ HÀ NỘI) ĐỊA ĐIỂM: PHƯỜNG KIẾN HƯNG, THÀNH PHỐ HÀ NỘI	CHỦ NHIỆM THIẾT KẾ	HOÀNG VĂN VŨ		CÔNG TY CỔ PHẦN TƯ VẤN XDGT THÀNH PHÁT	TỶ LỆ :
		CHỦ TRÌ THIẾT KẾ	HOÀNG VĂN VŨ			HOÀN THÀNH: 2026
THANH PHAT ,JSC CÔNG TY CỔ PHẦN TƯ VẤN XDGT THÀNH PHÁT	CHI TIẾT SỬA CHỮA SCB5	THIẾT KẾ	NGUYỄN HOÀNG LINH			KÝ HIỆU :
		KIỂM TRA	ĐẶNG TRẦN QUÂN		GIÁM ĐỐC NGUYỄN HUY HOÀNG	BẢN VẼ SỐ :

CÔNG TY CỔ PHẦN TƯ VẤN XÂY DỰNG GIAO THÔNG THÀNH PHÁT

BẢNG THỐNG KÊ KHỐI LƯỢNG SỬA CHỮA Ô X12

Vị trí	Chiều dài (m)	Chiều rộng (m)	Số lượng	Diện tích (m2)	Chủng loại	Chi tiết sửa chữa
1			1		Sửa chữa hố trồng cây	SCB5
2			1		Sửa chữa hố trồng cây	SCB5
3	3	2.7		8.10	Terazo	SC2A
4			1		Sửa chữa hố trồng cây	SCB5
5	15				Thay bó vỉa đá 18x22	SC6
6			1		Sửa chữa hố trồng cây	SCB5
	3	2.7		8.10	Terazo	SC2A
7			1		Sửa chữa hố trồng cây	SCB5
8			1		Sửa chữa hố trồng cây	SCB5
9			1		Sửa chữa hố trồng cây	SCB4
10	3.6	2.7		9.72	Terazo	SC2A
11	3.6	2.7		9.72	Terazo	SC2A
			1		Cây trồng mới	
			1		Sửa chữa hố trồng cây	SCB4
12	8				Bó đường dạo 10x10	SC8
13	6				Bó đường dạo 10x10	SC8
14	17				Bó đường dạo 10x10	SC8
15			4		Bảo dưỡng máy tập	
			3		Máy tập thể dục	
16			1		Cây trồng mới	
			1		Sửa chữa hố trồng cây	SCB5
Tổng hợp						
Dọn cỏ, rác					m2	
Đá 0.3*0.3					m2	
Đá granite màu xám					m2	
Đá granite màu trắng					m2	
Terazo				35.64	m2	
Gạch thẻ					m2	
Xây tường 1x1					m2	
Đá đường dạo					m2	
Sơn lan can					m2	
Sơn trụ trời					m2	
Thay thế cột đèn					cái	
Bảo dưỡng máy tập				4.00	cái	
Sửa chữa hố trồng cây				9.00	hố	
Cây trồng mới				2.00	cây	
Chặt bỏ cây chết					cây	
Thay bó vỉa đá 18x22				15.00	m	
Đá bồn cây					m	
Thay bó vỉa đá 26x23					m	
Thiết bị vui chơi trẻ em					cái	
Máy tập thể dục				3.00	cái (xoay eo, xe đạp, toàn thân)	
Bó đường dạo 10x10				31.00	m2	

PHÒNG KINH TẾ, HẠ TẦNG VÀ ĐÔ THỊ PHƯỜNG KIẾN HƯNG
THẨM ĐỊNH
Theo Văn bản số: 17 / BCTĐ - KTHT
Ngày 03 tháng 3 năm 2026
Người thẩm định ký tên: Nguyễn Huy Hiệp

BAN QLDA ĐẦU TƯ - HẠ TẦNG PHƯỜNG KIẾN HƯNG
PHÊ DUYỆT
Theo Quyết định số: 257/QĐ-UBND
Ngày 06 tháng 3 năm 2026
Ký tên

PHÓ GIÁM ĐỐC
Trần Bá Cường

MẪU MÃ, HÌNH ẢNH MANG TÍNH CHẤT THAM KHẢO

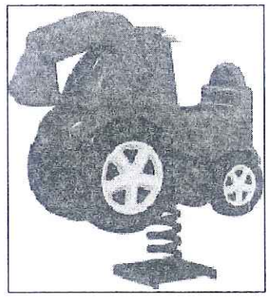

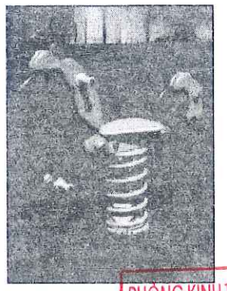

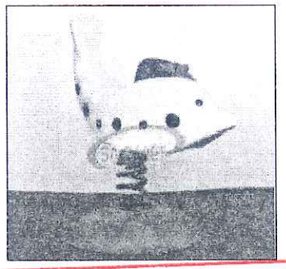

1 THÚ NHÚN LÒ XO

PHÒNG KINH TẾ, HẠ TẦNG VÀ ĐÔ THỊ PHƯỜNG KIẾN HƯNG
THẨM ĐỊNH
Theo Văn bản số: 17 / BCTĐ-KTHT&ĐT
Ngày 03 tháng 3 năm 2026
Người thẩm định ký tên:
Nguyễn Huy Kiều

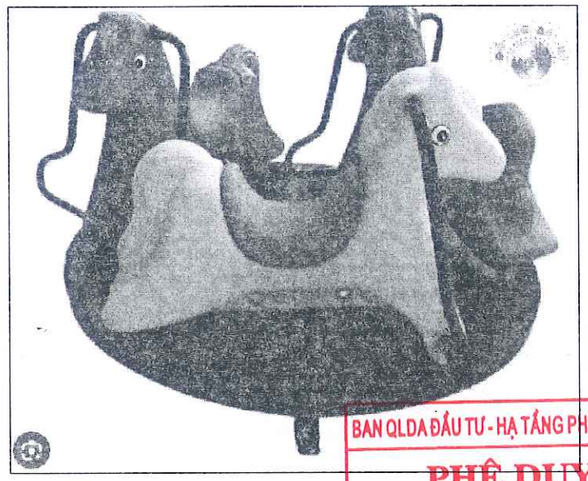

2 ĐU QUAY

BAN QLDA ĐẦU TƯ - HẠ TẦNG PHƯỜNG KIẾN HƯNG
PHÊ DUYỆT
Theo Quyết định số: 257/QĐ-UBND
Ngày 06 tháng 3 năm 2026
Ký tên

PHÓ GIÁM ĐỐC
Trần Bá Cường

3 XÍCH ĐU NGOÀI TRỜI

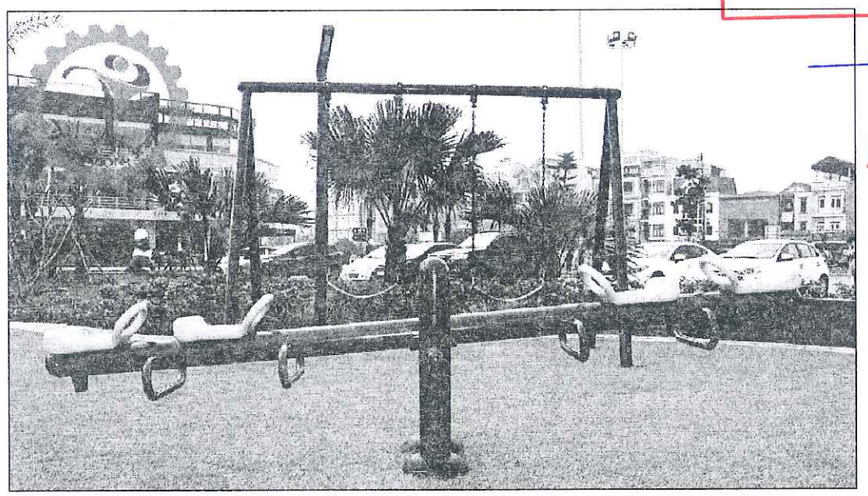

4 BẬP BÊNH LÒ XO 4 CHỖ

GHI CHÚ:
- CÁC THIẾT BỊ VUI CHƠI TRẺ EM NGOÀI TRỜI CÓ KÍCH THƯỚC VÀ CHẤT LIỆU CHỈ ĐỊNH THEO NHÀ CUNG CẤP
- MÓNG THIẾT BỊ TẬN DỤNG CÁC VỊ TRÍ MÓNG THIẾT BỊ CŨ ĐÃ HỎNG

ĐẠI DIỆN CHỦ ĐẦU TƯ: BAN QLDA ĐẦU TƯ - HẠ TẦNG PHƯỜNG KIẾN HƯNG	HỒ SƠ THIẾT KẾ BẢN VẼ THI CÔNG DỰ ÁN: CẢI TẠO, CHỈNH TRANG CÔNG VIÊN, VƯỜN HOA, CÂY XANH, THỂ DỤC THỂ THAO VÀ VỈA HÈ XUNG QUANH CÁC Ô X3, X4, X5, X11, X12 PHƯỜNG PHÚ LA, QUẬN HÀ ĐÔNG (NAY LÀ PHƯỜNG KIẾN HƯNG, THÀNH PHỐ HÀ NỘI) ĐỊA ĐIỂM: PHƯỜNG KIẾN HƯNG, THÀNH PHỐ HÀ NỘI	CHỦ NHIỆM THIẾT KẾ	HOÀNG VĂN VŨ		CÔNG TY CỔ PHẦN TƯ VẤN XDGT THÀNH PHÁT	TỶ LỆ :
		CHỦ TRÌ THIẾT KẾ	HOÀNG VĂN VŨ			HOÀN THÀNH: 2026
THANH PHAT ,,JSC CÔNG TY CỔ PHẦN TƯ VẤN XDGT THÀNH PHÁT	THIẾT BỊ VUI CHƠI TRẺ EM NGOÀI TRỜI	THIẾT KẾ	NGUYỄN HOÀNG LINH		GIÁM ĐỐC NGUYỄN HUY HOÀNG	KÝ HIỆU :
		KIỂM TRA	ĐẶNG TRẦN QUÂN			BẢN VẼ SỐ :

BAN QLDA ĐẦU TƯ - HẠ TẦNG PHƯỜNG KIẾN HƯNG
PHÊ DUYỆT
Theo Quyết định số: 257/QĐ-UBND
Ngày 06 tháng 3 năm 2026
Ký tên

PHÓ GIÁM ĐỐC
Trần Bá Cường

PHÒNG KINH TẾ, HẠ TẦNG VÀ ĐÔ THỊ PHƯỜNG KIẾN HƯNG
THẨM ĐỊNH
Theo Văn bản số: 17 / BCTĐ - KTHT&ĐT
Ngày 03 tháng 3 năm 2026
Người thẩm định ký tên:
Nguyễn Huy Hiệp

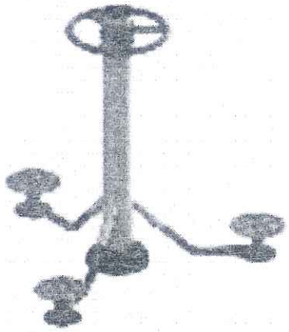

1 DỤNG CỤ XOAY EO

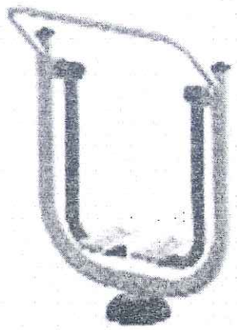

2 MÁY ĐI BỘ TRÊN KHÔNG

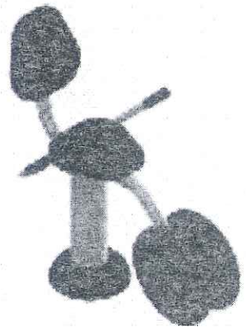

3 MÁY ĐẠP XE

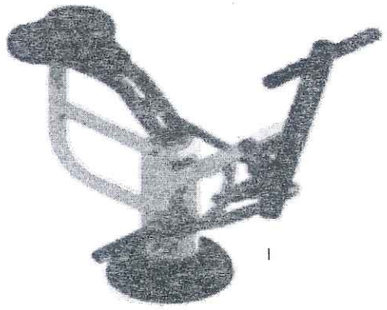

4 MÁY TẬP TOÀN THÂN

MẶT BẰNG(ĐIỂN HÌNH)

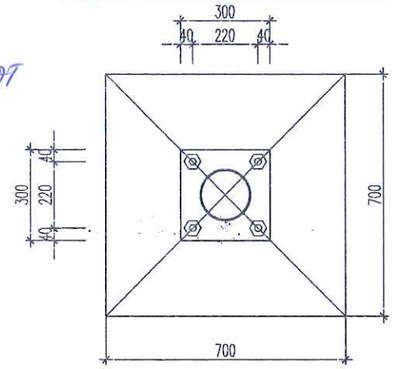

MẶT CẮT(ĐIỂN HÌNH)

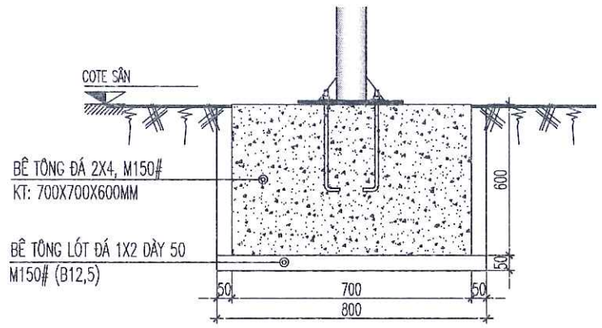

GHI CHÚ:
- CÁC THIẾT BỊ THỂ DỤC THỂ THAO NGOÀI TRỜI CÓ KÍCH THƯỚC VÀ CHẤT LIỆU CHỈ ĐỊNH THEO NHÀ CUNG CẤP
-CHIỀU SÂU CHÔN MÓNG – KÍCH THƯỚC MÓNG ĐƯỢC CHỌN THEO PHƯƠNG PHÁP TÍNH MÔ MEN LỰC SAO CHO MÔ MEN LẬT < MÔ MEN GIỮ + ĐỘ CHẶT CỦA ĐẤT ĐẠT CƯỜNG ĐỘ K>90 VỚI 50CM LU NỀN
-BÊ TÔNG MÓNG CÓ M200#, CẤP PHỐI B20 VỚI XM PCB 30 CÓ KHỐI LƯỢNG TỪ 1800-2500KG/M3

ĐẠI DIỆN CHỦ ĐẦU TƯ: BAN QLDA ĐẦU TƯ - HẠ TẦNG PHƯỜNG KIẾN HƯNG	HỒ SƠ THIẾT KẾ BẢN VẼ THI CÔNG DỰ ÁN: CẢI TẠO, CHỈNH TRANG CÔNG VIÊN, VƯỜN HOA, CÂY XANH, THỂ DỤC THỂ THAO VÀ VỈA HÈ XUNG QUANH CÁC Ô X3, X4, X5, X11, X12 PHƯỜNG PHÚ LA, QUẬN HÀ ĐÔNG (NAY LÀ PHƯỜNG KIẾN HƯNG, THÀNH PHỐ HÀ NỘI) ĐỊA ĐIỂM: PHƯỜNG KIẾN HƯNG, THÀNH PHỐ HÀ NỘI	CHỦ NHIỆM THIẾT KẾ	HOÀNG VĂN VŨ		CÔNG TY CỔ PHẦN TƯ VẤN XDGT THÀNH PHÁT	TỶ LỆ :
		CHỦ TRÌ THIẾT KẾ	HOÀNG VĂN VŨ			HOÀN THÀNH: 2026
CÔNG TY CỔ PHẦN TƯ VẤN XDGT THÀNH PHÁT THANH PHAT ,JSC	CẤU TẠO MÓNG MÁY TẬP VÀ THIẾT BỊ VUI CHƠI	THIẾT KẾ	NGUYỄN HOÀNG LINH		GIÁM ĐỐC NGUYỄN HUY HOÀNG	KÝ HIỆU :
		KIỂM TRA	ĐẶNG TRẦN QUÂN			BẢN VẼ SỐ :

BẢNG TỔNG HỢP KHỐI LƯỢNG

TÊN DỰ ÁN: CẢO TẠO, CHỈNH TRANG CÔNG VIÊN, VƯỜNG HOA, CÂY XANH, THỂ DỤC THỂ THAO VÀ VỈA HÈ XUNG QUANH CÁC Ô X3, X4, X5, X11, X12 PHƯỜNG PHÚ LA, QUẬN HÀ ĐÔNG

ĐỊA ĐIỂM: PHƯỜNG PHÚ LA, QUẬN HÀ ĐÔNG, TP HÀ NỘI

STT	CÔNG TÁC	ĐƠN VỊ	KHỐI LƯỢNG	Ghi chú
	PHẦN CHUNG			
1	Dọn dẹp cỏ, rác	m2	4508.64	
2	Đào, đục vị trí vỡ	m3	150.16	
3	Móng BTXM M150 đá 2x4	m3	85.25	
4	Lớp nilong	m2	799.02	
5	Tường xây gạch không nung VXM M75	m3	18.87	
6	Ốp đá granite xám dày 2cm	m2	349.31	
7	Ốp đá granite trắng dày 2cm	m2	11.40	
8	Lát gạch terrazzo -124 300x300x30	m2	268.97	
9	Lát gạch terrazzo -134 300x300x30	m2	121.14	
10	Lát đá băm ghi sáng 300x300	m2	435.87	
11	Lát gạch thẻ đỏ 240x60x90	m2	0.58	
12	Lát granite lẫn	m2	19.14	
13	Đá vỉa đường dạo 10x10cm	m	53.00	
14	Đá vỉa bồn cây 10x15cm	m	44.40	
15	Đá vỉa bồn cây 10x35cm	m	89.60	
16	Đá vỉa 18x22cm	m	88.00	
17	Đá vỉa 26x23cm	m	15.00	
18	Sơn lan can	m2	140.00	
19	Sơn tường chòi	m2	19.79	
20	Tẩy kính chòi	m2	28.20	
21	Lợp mái ngói chời	m2	2.97	
22	Bù vênh + đầm cóc cát K90	m3	29.51	
	CÂY XANH, MÁY TẬP, CHIẾU SÁNG			
I	**Cây xanh**			
1	Chặt bỏ cây xanh chết	cây	37.00	Đã tính cả phần chặt cây chết để trồng cây mới
2	Cây xanh trồng mới	cây	34.00	Trong đó gồm: 9 cây ban trắng, 25 cây sấu
3	Cây bụi chuỗi ngọc	m2	48.00	
II	**Máy tập thể dục**	máy		
1	Bảo dưỡng máy tập	máy	16.00	
2	Xoay eo	máy	4.00	
3	Đi bộ trên không	máy	2.00	
4	Đạp xe tựa lưng	máy	3.00	
5	Máy tập toàn thân	máy	2.00	
*	Móng thiết bị M1	ck	11.00	
III	**Thiết bị vui chơi trẻ em**	máy	13.00	
1	Xích đu ngoài trời	máy	2.00	2 bên 4 móng
2	Bập bên lò xo 4 chỗ	máy	2.00	
3	Thú nhún lò xo	máy	7.00	
4	Đu quay	máy	2.00	
*	Móng thiết bị M1	ck	15.00	

PHÒNG KINH TẾ, HẠ TẦNG VÀ ĐÔ THỊ PHƯỜNG KIẾN HƯNG
THẨM ĐỊNH
Theo Văn bản số: 47 / BCĐT-KTHT
Ngày 03 tháng 3 năm 2026
Người thẩm định ký tên: Nguyễn Huy Kiên

BAN QLDA ĐẦU TƯ - HẠ TẦNG PHƯỜNG KIẾN HƯNG
PHÊ DUYỆT
Theo Quyết định số: 257/QĐ-UBND
Ngày 06 tháng 3 năm 2026
Ký tên

PHÓ GIÁM ĐỐC
Đàm Bá Cường

BẢNG TỔNG HỢP CÔNG TÁC SỬA CHỮA

TÊN DỰ ÁN: CẢO TẠO, CHỈNH TRANG CÔNG VIÊN, VƯỜNG HOA, CÂY XANH, THỂ DỤC THỂ THAO VÀ VỈA HÈ XUNG QUANH CÁC Ô X3, X4, X5, X11, X12 PHƯỜNG PHÚ LA, QUẬN HÀ ĐÔNG

ĐỊA ĐIỂM: PHƯỜNG PHÚ LA, QUẬN HÀ ĐÔNG, TP HÀ NỘI

STT	CÔNG VIỆC	MÃ HIỆU	ĐƠN VỊ	X3	X4	X11	X12	TỔNG
1	Dọn dẹp cỏ, rác		m2		4362.72	145.92		**4508.64**
2	Sửa chữa lát đá băm ghi sắng 300x300 vỡ	SC1A	m2		384.45			**384.45**
3	Sửa chữa lát đá băm ghi sắng 300x300 vỡ + nền lún	SC1B	m2		15.39			**15.39**
4	Sửa chữa đường dạo lát đá Granite rối	SC1C	m2		19.14			**19.14**
5	Sửa chữa lát gạch terrazzo 300x300 vỡ	SC2A	m2		101.52	56.25	35.64	**193.41**
6	Sửa chữa lát gạch terrazzo 300x300 vỡ + nền lún	SC2B	m2		145.44			**145.44**
7	Sửa chữa lát gạch thẻ đỏ	SC2C	m2		0.58			**0.58**
8	Sửa chữa lát đá granite xám + trắng	SC3A	m2		261.92			**261.92**
9	Sửa chữa bồn lát đá granite xám (làm lại cả móng)	SC3B	m		96.60			**96.60**
10	Sửa chữa bồn lát đá granite xám loại C	SC3C	m		15.00			**15.00**
11	Sửa chữa bồn cây đá granite trắng loại A	SC4A	m		22.00			**22.00**
12	Sửa chữa bồn cây đá granite trắng loại B	SC4B	m		10.00			**10.00**
13	Sửa chữa đá dải bồn cây	SC5	m		48.00			**48.00**
14	Sửa chữa bó vỉa đá 18x22	SC6	m		68.00	5.00	15.00	**88.00**
15	Sửa chữa bó vỉa đá 26x23	SC7	m		15.00			**15.00**
16	Sửa chữa bó đường dạo đá 10x10	SC8	m	45.00		30.00	31.00	**106.00**
17	Sửa chữa bồn cây KT 140x140 loại 1	SCB1	bồn		11.00			**11.00**
18	Sửa chữa bồn cây KT 90x90 loại 2	SCB2	bồn		6.00			**6.00**
19	Sửa chữa bồn cây KT 120x120 loại 3	SCB3	bồn	1.00		5.00		**6.00**
20	Sửa chữa bồn cây KT 150x150 loại 4	SCB4	bồn	2.00		1.00	2.00	**5.00**
21	Sửa chữa bồn cây KT 150x150 loại 5	SCB5	bồn	7.00		2.00	7.00	**16.00**
22	Sơn lan can		m2		140.00			**140.00**
23	Sơn tường chòi		m2		19.79			**19.79**
24	Tẩy kính chòi		m2		28.20			**28.20**
25	Lợp mái ngói chòi		m2		2.97			**2.97**
26	Trồng cây mới		cây		26.00	6.00	2.00	**34.00**
27	Chặt bỏ cây chết		cây		29.00	6.00	2.00	**37.00**
28	Cây bụi chuỗi ngọc		m2		48.00			**48.00**
29	Bảo dưỡng máy tập thể thao		thiết bị		9.00	3.00	4.00	**16.00**
30	Thiết bị thể dục thể thao		thiết bị	4.00	3.00	1.00	3.00	**11.00**
31	Thiết bị vui chơi trẻ em ngoài trời		thiết bị		13.00			**13.00**
32	Bậc tam cấp xây mới		vị trí		4.00			**4.00**

HẠ TẦNG VÀ ĐÔ THỊ PHƯỜNG KIẾN HƯNG
THẨM ĐỊNH
Theo Văn bản số: 17 /BCTD-KHHTĐT
Ngày 03 tháng 3 năm 2026
Người thẩm định ký tên:

QLDA ĐẦU TƯ - HẠ TẦNG PHƯỜNG KIẾN HƯNG
PHÊ DUYỆT
Theo Quyết định số: 2571/QĐ-UBND
Ngày 06 tháng 3 năm 2026
Ký tên
PHÓ GIÁM ĐỐC
Trần Bá Cường

BẢNG TỔNG HỢP KHỐI LƯỢNG

TÊN DỰ ÁN: CẢO TẠO, CHỈNH TRANG CÔNG VIÊN, VƯỜNG HOA, CÂY XANH, THỂ DỤC THỂ THAO VÀ VỈA HÈ XUNG QUANH CÁC Ô X3, X4, X5, X11, X12 PHƯỜNG PHÚ LA, QUẬN HÀ ĐÔNG

ĐỊA ĐIỂM: PHƯỜNG PHÚ LA, QUẬN HÀ ĐÔNG, TP HÀ NỘI

STT	CÔNG VIỆC	ĐƠN VỊ	SC1A	SC1B	SC1C	SC2A	SC2B	SC2C	SC3A	SC3B	SC3C	SC4A	SC4B	SC5	SC6	SC7	SC8	SCB1	SCB2	SCB3	SCB4	SCB5	BẬC TAM CẤP	KHÁC	TỔNG	GHI CHÚ MỤC KHÁC
1	Dọn dẹp cỏ, rác	m2																						4508.64	**4508.64**	Dọn dẹp ô X4, X11
2	Đào, đục vị trí vỡ	m3	49.98	2.00	0.38	25.14	18.91	0.005	5.24	8.31	1.62	1.89	0.51	1.92	5.39	1.19	1.59	6.06	2.18	2.33	2.38	1.97	9.65	1.51	**150.16**	Đào phá BTXM ô X3
3	Móng BTXM M150 đá 2x4	m3	30.76	1.23		15.47	11.64			1.06	0.20	0.24	0.06	0.24	1.58	0.39	0.53	7.52	2.61	3.50	3.66	3.41	1.15		**85.25**	
3	Lớp Nilong	m2	384.45	15.39		193.41	145.44											22.44	8.64	10.80	10.80	7.65			**799.02**	
4	Tường xây gạch không nung VXM M75	m3								6.38	1.42	1.45	0.40										9.23		**18.87**	
5	Ốp đá granite xám dày 2cm	m2							261.92	43.47	11.25												32.67		**349.31**	
6	Ốp đá granite trắng dày 2cm	m2										9.90	1.50												**11.40**	
7	Lát gạch terrazzo -124 300x300x30	m2				101.52	145.44			8.69	2.70	1.98							8.64						**268.97**	ô X4
8	Lát gạch terrazzo -134 300x300x30	m2				91.89														10.80	10.80	7.65			**121.14**	ô X3,X11,X12
9	Lát đá chống trơn ghi sáng 300x300	m2	384.45	15.39										4.32	7.92	1.35		22.44							**435.87**	
10	Lát gạch thẻ đỏ 240x60x90	m2						0.58																	**0.58**	
11	Lát granite lẫn	m2			19.14																				**19.14**	
12	Đá vỉa đường dạo 10x10cm	m															53.00								**53.00**	
13	Đá vỉa bồn cây 10x15cm	m																		14.40	15.00	15.00			**44.40**	
14	Đá vỉa bồn cây 10x35cm	m												48.00				30.80	10.80						**89.60**	
15	Đá vỉa 18x22cm	m													88.00										**88.00**	
16	Đá vỉa 26x23cm	m														15.00									**15.00**	
17	Sơn lan can	m2																						140.00	**140.00**	ô X4
18	Sơn tường chòi	m2																						19.79	**19.79**	ô X4
19	Tầy kính chòi	m2																						28.20	**28.20**	ô X4
20	Lợp mái ngói chòi	m2																						2.97	**2.97**	ô X4
20	Bù vênh + đầm cóc cát K90	m3		7.70			21.82																		**29.51**	

BAN QLDA ĐẦU TƯ - HẠ TẦNG PHƯỜNG KIẾN HƯNG

PHÊ DUYỆT

Theo Quyết định số: 2571 QĐ- UBND

Ngày 06 tháng 3 năm 20 26

Ký tên

PHÓ GIÁM ĐỐC

Trần Bá Cường

PHÒNG KINH TẾ, HẠ TẦNG VÀ ĐÔ THỊ PHƯỜNG KIẾN HƯNG

THẨM ĐỊNH

Theo Văn bản số: 17 / BCTĐ- KTHT&ĐT

Ngày 03 tháng 3 năm 20 26

Người thẩm định ký tên:

BẢNG THỐNG KÊ CÔNG TÁC SỬA CHỮA SC 1A

STT	CÔNG TÁC	DIỄN GIẢI	ĐƠN VỊ	ĐƠN NGUYÊN 1M2	KHỐI LƯỢNG
	Khối lượng	**SC1A**		**1.00**	**384.45**
1	Đào phá vị trí vỡ	=1*1*0.13	m3	0.130	49.979
2	Rải nilong	=1*1	m2	1.000	384.450
3	Móng BTXM M150 đá 2x4	=1*1*0.08	m3	0.080	30.756
4	VXM M75 dày 2cm	=1*1	m2	1.000	384.450
5	Lát đá chống trơn ghi sáng 300x300	=1*1	m2	1.000	384.450

BẢNG THỐNG KÊ CÔNG TÁC SỬA CHỮA SC 1C

STT	CÔNG TÁC	DIỄN GIẢI	ĐƠN VỊ	ĐƠN NGUYÊN 1M2	KHỐI LƯỢNG
	Khối lượng	**SC1C**		**1.00**	**19.14**
1	Đào phá vị trí vỡ	=1*1*0.02	m3	0.020	0.383
2	VXM M75 dày 2cm	=1*1	m2	1.000	19.140
3	Lát đá graite lẫn (70% đá 30% VXM M75)	=1*1	m2	1.000	19.140

BẢNG THỐNG KÊ CÔNG TÁC SỬA CHỮA SC 2A

STT	CÔNG TÁC	DIỄN GIẢI	ĐƠN VỊ	ĐƠN NGUYÊN 1M2	KHỐI LƯỢNG
	Khối lượng	**SC2A**		**1.00**	**193.41**
1	Đào phá vị trí vỡ	=1*1*0.13	m3	0.130	25.143
2	Rải nilong	=1*1	m2	1.000	193.410
3	Móng BTXM M150 đá 2x4	=1*1*0.08	m3	0.080	15.473
4	VXM M75 dày 2cm	=1*1	m2	1.000	193.410
5	Lát gạch terrazzo -134 300x300	=1*1	m2	1.000	91.890
6	Lát gạch terrazzo -124 300x300	=1*1	m2	1.000	101.520

BẢNG THỐNG KÊ CÔNG TÁC SỬA CHỮA SC 2B

STT	CÔNG TÁC	DIỄN GIẢI	ĐƠN VỊ	ĐƠN NGUYÊN 1M2	KHỐI LƯỢNG
	Khối lượng	**SC2B**		**1.00**	**145.44**
1	Đào phá vị trí vỡ	=1*1*0.13	m3	0.130	18.907
2	Bù cát + đầm cóc cát K90	=1*1*0.15	m2	0.150	21.816
3	Rải nilong	=1*1	m2	1.000	145.440
4	Móng BTXM M150 đá 2x4	=1*1*0.08	m3	0.080	11.635
5	VXM M75 dày 2cm	=1*1	m2	1.000	145.440
6	Lát gạch terrazzo -124 300x300	=1*1	m2	1.000	145.440

BẢNG THỐNG KÊ CÔNG TÁC SỬA CHỮA SC 2C

STT	CÔNG TÁC	DIỄN GIẢI	ĐƠN VỊ	ĐƠN NGUYÊN 1M2	KHỐI LƯỢNG
	Khối lượng	**SC2C**		**1.00**	**0.58**
1	Đục phá vị trí vỡ	=1*1*0.009	m3	0.009	0.005
2	VXM M75 dày 2cm	=1*1	m2	1.000	0.576
3	Lát gạch thẻ đỏ 240x60	=1*1	m2	1.000	0.576

BẢNG THỐNG KÊ CÔNG TÁC SỬA CHỮA SC 3A

STT	CÔNG TÁC	DIỄN GIẢI	ĐƠN VỊ	ĐƠN NGUYÊN 1M2	KHỐI LƯỢNG
	Khối lượng	**SC3A**		**1.00**	**261.92**
1	Đục phá vị trí vỡ	=1*1*0.02	m3	0.020	5.238
2	VXM M75 dày 2cm	=1*1	m2	1.000	261.923
3	Lát đá granite xám	=1*1	m2	1.000	261.923

BẢNG THỐNG KÊ CÔNG TÁC SỬA CHỮA SC 3B

STT	CÔNG TÁC	DIỄN GIẢI	ĐƠN VỊ	ĐƠN NGUYÊN 1M	KHỐI LƯỢNG
	Khối lượng	**SC3B**		**1.00**	**96.60**
1	Đào phá vị trí vỡ	=0.35*0.22*1+0.3*0.02*1+0.15*0.02*1	m3	0.086	8.308
2	Móng BTXM M150 đá 2x4	=0.05*0.22*1	m2	0.011	1.063
3	Tường xây gạch không nung VXM M75	=0.3*0.22*1	m2	0.066	6.376
4	VXM M75 dày 2cm liên kết đá	=(0.24+0.15)*1	m3	0.390	37.674
5	Lát đá granite xám	=0.3*1+0.15*1	m2	0.450	43.470
6	VXM M75 dày 2cm lát gạch terrazzo	=0.3*0.3	m2	0.090	8.694
7	Lát gạch terrazzo -124 300x300 xung quanh	=0.3*0.3	m2	0.090	8.694

(Gạch terrazzo xung quanh bị vỡ do đào móng bó đường dạo)

BAN QLDA ĐẦU TƯ - HẠ TẦNG PHƯỜNG KIẾN HƯNG
PHÊ DUYỆT
Theo Quyết định số: 257/QĐ-UBND
Ngày 02 tháng 3 năm 2026
Ký tên

PHÓ GIÁM ĐỐC
Trần Bá Cường

PHÒNG KINH TẾ, HẠ TẦNG VÀ ĐÔ THỊ PHƯỜNG KIẾN HƯNG
THẨM ĐỊNH
Theo Văn bản số: 47/BQL-DAXD
Ngày 03 tháng 3 năm 2026
Người thẩm định ký tên:

BẢNG THỐNG KÊ CÔNG TÁC SỬA CHỮA SC 4A

STT	CÔNG TÁC	DIỄN GIẢI	ĐƠN VỊ	ĐƠN NGUYÊN 1M	KHỐI LƯỢNG
	Khối lượng	**SC4A**		**1.00**	**22.00**
1	Đào phá vị trí vỡ	=0.35*0.22*1+0.3*0.02*1+ 0.15*0.02*1	m3	0.086	1.892
2	Móng BTXM M150 đá 2x4	=0.05*0.22*1	m2	0.011	0.242
3	Tường xây gạch không nung VXM M75	=0.3*0.22*1	m2	0.066	1.452
4	VXM M75 dày 2cm liên kết đá	=(0.24+0.15)*1	m3	0.390	8.580
5	Lát đá granite trắng	=0.3*1+0.15*1	m2	0.450	9.900
6	VXM M75 dày 2cm lát gạch terrazzo	=0.3*0.3	m2	0.090	1.980
7	Lát gạch terrazzo -124 300x300 xung quanh	=0.3*0.3	m2	0.090	1.980

(Gạch terrazzo xung quanh bị vỡ do đào móng bó đường dạo)

BẢNG THỐNG KÊ CÔNG TÁC SỬA CHỮA SC 4B

STT	CÔNG TÁC	DIỄN GIẢI	ĐƠN VỊ	ĐƠN NGUYÊN 1M	KHỐI LƯỢNG
	Khối lượng	**SC4B**		**1.00**	**10.00**
1	Đào phá vị trí vỡ	=0.41*0.11*1+0.315*0.02*1	m3	0.051	0.514
2	Móng BTXM M150 đá 2x4	=0.05*0.11*1	m2	0.006	0.055
3	Tường xây gạch không nung VXM M75	=0.36*0.11*1	m2	0.040	0.396
4	VXM M75 dày 2cm liên kết đá	=0.11*1	m3	0.110	1.100
5	Lát đá granite trắng	=0.15*1	m2	0.150	1.500

BẢNG THỐNG KÊ CÔNG TÁC SỬA CHỮA SC 5

STT	CÔNG TÁC	DIỄN GIẢI	ĐƠN VỊ	ĐƠN NGUYÊN 1M	KHỐI LƯỢNG
	Khối lượng	**SC5**		**1.00**	**48.00**
1	Đào phá vị trí vỡ	=0.4*0.1*1	m3	0.040	1.920
2	Móng BTXM M150 đá 2x4	=0.05*0.1*1	m2	0.005	0.240
3	Vỉa đá bó bồn cây 10x35CM	=1	m2	1.000	48.000
4	VXM M75 dày 2cm lát đá	=0.3*0.3	m2	0.090	4.320
5	Lát đá chống trơn ghi sáng 300x300	=0.3*0.3	m2	0.090	4.320

(Đá 300x300 xung quanh bị vỡ do đào móng bó đường dạo)

PHÒNG KINH TẾ, HẠ TẦNG VÀ ĐÔ THỊ PHƯỜNG KIẾN HƯNG
THẨM ĐỊNH
Theo Văn bản số: 47 / BCĐ - KTHT&ĐT
Ngày 03 tháng 3 năm 2026
Người thẩm định ký tên: Nguyễn Huy Hiệu

BAN QLDA ĐẦU TƯ - HẠ TẦNG PHƯỜNG KIẾN HƯNG
PHÊ DUYỆT
Theo Quyết định số: 237/QĐ-UBND
Ngày 06 tháng 3 năm 2026
Ký tên

PHÓ GIÁM ĐỐC
Trần Bá Cường

BẢNG THỐNG KÊ CÔNG TÁC SỬA CHỮA SC 6

STT	CÔNG TÁC	DIỄN GIẢI	ĐƠN VỊ	ĐƠN NGUYÊN 1M	KHỐI LƯỢNG
	Khối lượng	**SC6**		**1.00**	**88.00**
1	Đào phá vị trí vỡ	=0.34*0.18*1	m3	0.061	5.386
2	Móng BTXM M150 đá 2x4	=0.1*0.18*1	m2	0.018	1.584
3	Vỉa đá 18x22cm	=1	m2	1.000	88.000
4	VXM M75 dày 2cm lát đá	=0.3*0.3	m2	0.090	7.920
5	Lát đá chống trơn ghi sáng 300x300	=0.3*0.3	m2	0.090	7.920

(Đá 300x300 xung quanh bị vỡ do đào móng bó đường dạo)

BẢNG THỐNG KÊ CÔNG TÁC SỬA CHỮA SC 7

STT	CÔNG TÁC	DIỄN GIẢI	ĐƠN VỊ	ĐƠN NGUYÊN 1M	KHỐI LƯỢNG
	Khối lượng	**SC7**		**1.00**	**15.00**
1	Đào phá vị trí vỡ	=0.12*0.26*1+0.048*1	m3	0.079	1.188
2	Móng BTXM M150 đá 2x4	=0.1*0.26*1	m2	0.026	0.390
3	Vỉa đá 26x23	=1	m2	1.000	15.000
4	VXM M75 dày 2cm lát đá	=0.3*0.3	m2	0.090	1.350
5	Lát đá chống trơn ghi sáng 300x300	=0.3*0.3	m2	0.090	1.350

(Đá 300x300 xung quanh bị vỡ do đào móng bó đường dạo)

BẢNG THỐNG KÊ CÔNG TÁC SỬA CHỮA SC 8

STT	CÔNG TÁC	DIỄN GIẢI	ĐƠN VỊ	ĐƠN NGUYÊN 1M	KHỐI LƯỢNG
	Khối lượng	**SC8**		**1.00**	**106.00**
1	Đào phá vị trí vỡ	=0.15*0.1*1	m3	0.015	1.590
2	Móng BTXM M150 đá 2x4	=0.05*0.1*1	m2	0.005	0.530
3	Vỉa đá đường dạo 10x10CM (tận dụng 50% cũ)	=0.5	m2	0.500	53.000

BẢNG THỐNG KÊ CÔNG TÁC SỬA CHỮA SCB1

STT	CÔNG TÁC	DIỄN GIẢI	ĐƠN VỊ	ĐƠN NGUYÊN 1 BỒN	KHỐI LƯỢNG
	Khối lượng	**SCB1**		**1.00**	**11.00**
1	Đào phá bồn cây cũ	=2.04*0.13+5.2*0.1*0.2+0.35*0.1*5.2	m3	0.551	6.063
2	Móng bồn cây BTXM M150 đá 2x4	=5.2*0.1	m2	0.520	5.720
3	VXM M75 dày 2cm	=5.2*0.1	m2	0.520	5.720
4	Đá vỉa bồn cây 10x35cm (tận dụng 50%)	=8*0.7*0.5	m2	2.800	30.800
5	Rải nilong	=2.04	m2	2.040	22.440
6	Móng lát đá BTXM M150 đá 2x4	=2.04*0.08	m2	0.163	1.795
7	VXM M75 dày 2cm lát đá	=2.04	m2	2.040	22.440
8	Lát đá chống trơn ghi sáng 300x300	=2.04	m2	2.040	22.440

(Đá 300x300 xung quanh bị vỡ do đào móng bó đường dạo)

PHÒNG KINH TẾ, HẠ TẦNG VÀ ĐÔ THỊ PHƯỜNG KIẾN HƯNG
THẨM ĐỊNH
Theo Văn bản số:.....17..1BCD-KTHT-QT
Ngày...03...tháng...3.....năm 20.26....
Người thẩm định ký tên:

BAN QLDA ĐẦU TƯ - HẠ TẦNG PHƯỜNG KIẾN HƯNG
PHÊ DUYỆT
Theo Quyết định số: 25/HĐ-UBND
Ngày..06..tháng...3.....năm 20..26...
Ký tên

PHÓ GIÁM ĐỐC
Trần Bá Cường

CÔNG TY CỔ PHẦN TƯ VẤN XÂY DỰNG GIAO THÔNG THÀNH PHÁT

PHÒNG KINH TẾ, HẠ TẦNG VÀ ĐÔ THỊ PHƯỜNG KIẾN HƯNG
THẨM ĐỊNH
Theo Văn bản số: 17 / BCTD - KTHT&ĐT
Ngày 03 tháng 3 năm 2026
Người thẩm định ký tên:
Nguyễn Huy Kiệu

Ô X5

BAN QLDA ĐẦU TƯ - HẠ TẦNG PHƯỜNG KIẾN HƯNG
PHÊ DUYỆT
Theo Quyết định số: 257/QĐ-UBND
Ngày 06 tháng 3 năm 2026
Ký tên
PHÓ GIÁM ĐỐC
Trần Bá Cường

HÀ NỘI, NĂM 2026

ĐẠI DIỆN CHỦ ĐẦU TƯ: BAN QLDA ĐẦU TƯ - HẠ TẦNG PHƯỜNG KIẾN HƯNG	HỒ SƠ THIẾT KẾ BẢN VẼ THI CÔNG DỰ ÁN: CẢI TẠO, CHỈNH TRANG CÔNG VIÊN, VƯỜN HOA, CÂY XANH, THỂ DỤC THỂ THAO VÀ VỈA HÈ XUNG QUANH CÁC Ô X3, X4, X5, X11, X12 PHƯỜNG PHÚ LA, QUẬN HÀ ĐÔNG (NAY LÀ PHƯỜNG KIẾN HƯNG, THÀNH PHỐ HÀ NỘI) ĐỊA ĐIỂM: PHƯỜNG KIẾN HƯNG, THÀNH PHỐ HÀ NỘI	CHỦ NHIỆM THIẾT KẾ	HOÀNG VĂN VŨ		CÔNG TY CỔ PHẦN TƯ VẤN XDGT THÀNH PHÁT	TỶ LỆ :
		CHỦ TRÌ THIẾT KẾ	HOÀNG VĂN VŨ			HOÀN THÀNH: 2026
CÔNG TY CỔ PHẦN TƯ VẤN XDGT THÀNH PHÁT THANH PHAT ,JSC		THIẾT KẾ	NGUYỄN HOÀNG LINH		GIÁM ĐỐC NGUYỄN HUY HOÀNG	KÝ HIỆU :
		KIỂM TRA	ĐẶNG TRẦN QUÂN			BẢN VẼ SỐ :

MẶT BẰNG THIẾT KẾ Ô X5

(TỶ LỆ: 1:250)

GHI CHÚ THIẾT KẾ :

- HÈ ĐƯỜNG LÁT GẠCH GIẢ ĐÁ
- ĐƯỜNG DẠO LÁT ĐÁ CUBIC
- SÂN TẬP CHUNG LÁT ĐÁ
- ĐƯỜNG DẠO LÁT ĐÁ LOẠI 2
- ĐẤT CÂY XANH
- ĐÈN CHIẾU SÁNG
- CÂY XANH TRỒNG MỚI
- HỐ TRỒNG CÂY XÂY MỚI
- CÂY XANH HIỆN TRẠNG
- GA THU CẢI TẠO
- MÁY TẬP MỚI

PHÒNG KINH TẾ, HẠ TẦNG VÀ ĐÔ THỊ PHƯỜNG KIẾN HƯNG

THẨM ĐỊNH

Theo Văn bản số: 17 / BQLDA - KTHT & DT

Ngày 03 tháng 3 năm 2026

Người thẩm định ký tên: Nguyễn Huy Kiệp

BAN QLDA ĐẦU TƯ - HẠ TẦNG PHƯỜNG KIẾN HƯNG

PHÊ DUYỆT

Theo Quyết định số: 257 / QĐ - UBND

Ngày 06 tháng 3 năm 2026

Ký tên

PHÓ GIÁM ĐỐC

Trần Bá Cường

ĐẠI DIỆN CHỦ ĐẦU TƯ: BAN QLDA ĐẦU TƯ - HẠ TẦNG PHƯỜNG KIẾN HƯNG	HỒ SƠ THIẾT KẾ BẢN VẼ THI CÔNG DỰ ÁN: CẢI TẠO, CHỈNH TRANG CÔNG VIÊN, VƯỜN HOA, CÂY XANH, THỂ DỤC THỂ THAO VÀ VỈA HÈ XUNG QUANH CÁC Ô X3, X4, X5, X11, X12 PHƯỜNG PHÚ LA, QUẬN HÀ ĐÔNG (NAY LÀ PHƯỜNG KIẾN HƯNG, THÀNH PHỐ HÀ NỘI) ĐỊA ĐIỂM: PHƯỜNG KIẾN HƯNG, THÀNH PHỐ HÀ NỘI	CHỦ NHIỆM THIẾT KẾ	HOÀNG VĂN VŨ		CÔNG TY CỔ PHẦN TƯ VẤN XDGT THÀNH PHÁT	TỶ LỆ :
		CHỦ TRÌ THIẾT KẾ	HOÀNG VĂN VŨ			HOÀN THÀNH: 2026
CÔNG TY CỔ PHẦN TƯ VẤN XDGT THÀNH PHÁT THANH PHAT ,,JSC	MẶT BẰNG THIẾT KẾ Ô X5	THIẾT KẾ	NGUYỄN HOÀNG LINH		GIÁM ĐỐC NGUYỄN HUY HOÀNG	KÝ HIỆU :
		KIỂM TRA	ĐẶNG TRẦN QUÂN			BẢN VẼ SỐ :

MẶT BẰNG RANH GIỚI Ô X5

(TỶ LỆ: 1:250)

BAN QLDA ĐẦU TƯ - HẠ TẦNG PHƯỜNG KIẾN HƯNG

PHÊ DUYỆT

Theo Quyết định số: 2571/QĐ-UBND

Ngày 06 tháng 3 năm 2026

Ký tên

PHÓ GIÁM ĐỐC

Trần Bá Cường

PHÒNG KINH TẾ, HẠ TẦNG VÀ ĐÔ THỊ PHƯỜNG KIẾN HƯNG

THẨM ĐỊNH

Theo Văn bản số: 17 / BCTĐ - KTHT-DT

Ngày 03 tháng 3 năm 2026

Người thẩm định ký tên:

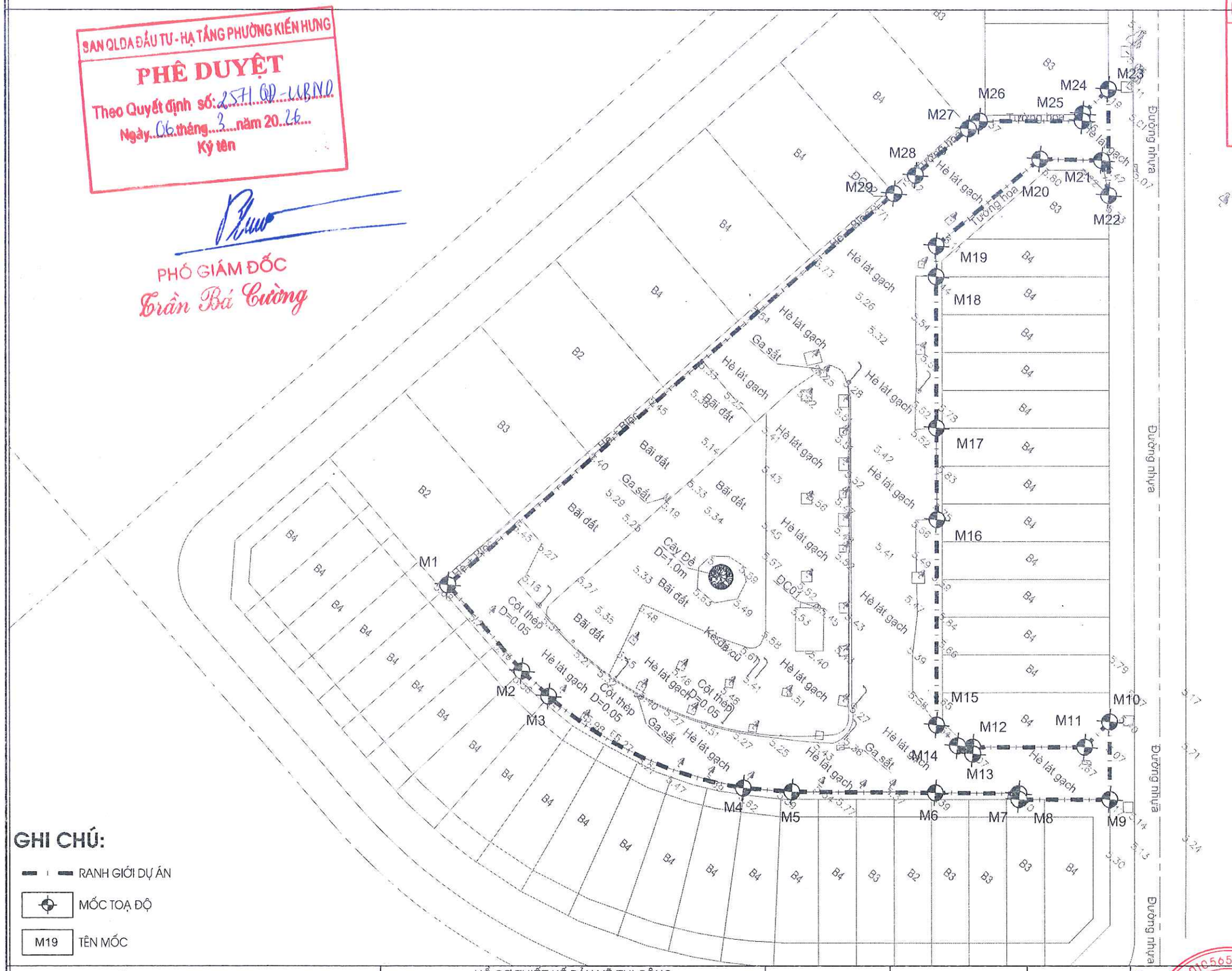

BẢNG THỐNG KÊ MỐC TOẠ ĐỘ

MỐC	X	Y
M1	2318160.24	579638.65
M2	2318158.12	579652.02
M3	2318157.89	579656.44
M4	2318164.69	579681.52
M5	2318168.09	579686.25
M6	2318179.06	579699.47
M7	2318185.39	579707.15
M8	2318184.88	579707.64
M9	2318191.88	579715.96
M10	2318198.96	579710.01
M11	2318194.74	579709.64
M12	2318186.10	579699.38
M13	2318185.50	579699.93
M14	2318185.07	579697.92
M15	2318185.34	579694.38
M16	2318204.12	579678.68
M17	2318212.44	579671.62
M18	2318226.19	579660.04
M19	2318229.00	579657.68
M20	2318244.91	579660.53
M21	2318249.58	579666.33
M22	2318246.94	579669.63
M23	2318256.60	579661.50
M24	2318252.27	579661.04
M25	2318251.69	579661.52
M26	2318243.73	579652.12
M27	2318242.17	579651.69
M28	2318233.81	579650.35
M29	2318230.47	579649.76

GHI CHÚ:

- RANH GIỚI DỰ ÁN
- MỐC TOẠ ĐỘ
- M19 TÊN MỐC

ĐẠI DIỆN CHỦ ĐẦU TƯ: BAN QLDA ĐẦU TƯ - HẠ TẦNG PHƯỜNG KIẾN HƯNG	HỒ SƠ THIẾT KẾ BẢN VẼ THI CÔNG DỰ ÁN: CẢI TẠO, CHỈNH TRANG CÔNG VIÊN, VƯỜN HOA, CÂY XANH, THỂ DỤC THỂ THAO VÀ VỈA HÈ XUNG QUANH CÁC Ô X3, X4, X5, X11, X12 PHƯỜNG PHÚ LA, QUẬN HÀ ĐÔNG (NAY LÀ PHƯỜNG KIẾN HƯNG, THÀNH PHỐ HÀ NỘI) ĐỊA ĐIỂM: PHƯỜNG KIẾN HƯNG, THÀNH PHỐ HÀ NỘI	CHỦ NHIỆM THIẾT KẾ	HOÀNG VĂN VŨ		CÔNG TY CỔ PHẦN TƯ VẤN XDGT THÀNH PHÁT	TỶ LỆ :
		CHỦ TRÌ THIẾT KẾ	HOÀNG VĂN VŨ			HOÀN THÀNH: 2026
CÔNG TY CỔ PHẦN TƯ VẤN XDGT THÀNH PHÁT THANH PHAT ..JSC	MẶT BẰNG RANH GIỚI Ô X5	THIẾT KẾ	NGUYỄN HOÀNG LINH		GIÁM ĐỐC NGUYỄN HUY HOÀNG	KÝ HIỆU :
		KIỂM TRA	ĐẶNG TRẦN QUÂN			BẢN VẼ SỐ :

MẶT BẰNG DỌN DẸP HIỆN TRẠNG Ô X5

(TỶ LỆ: 1:250)

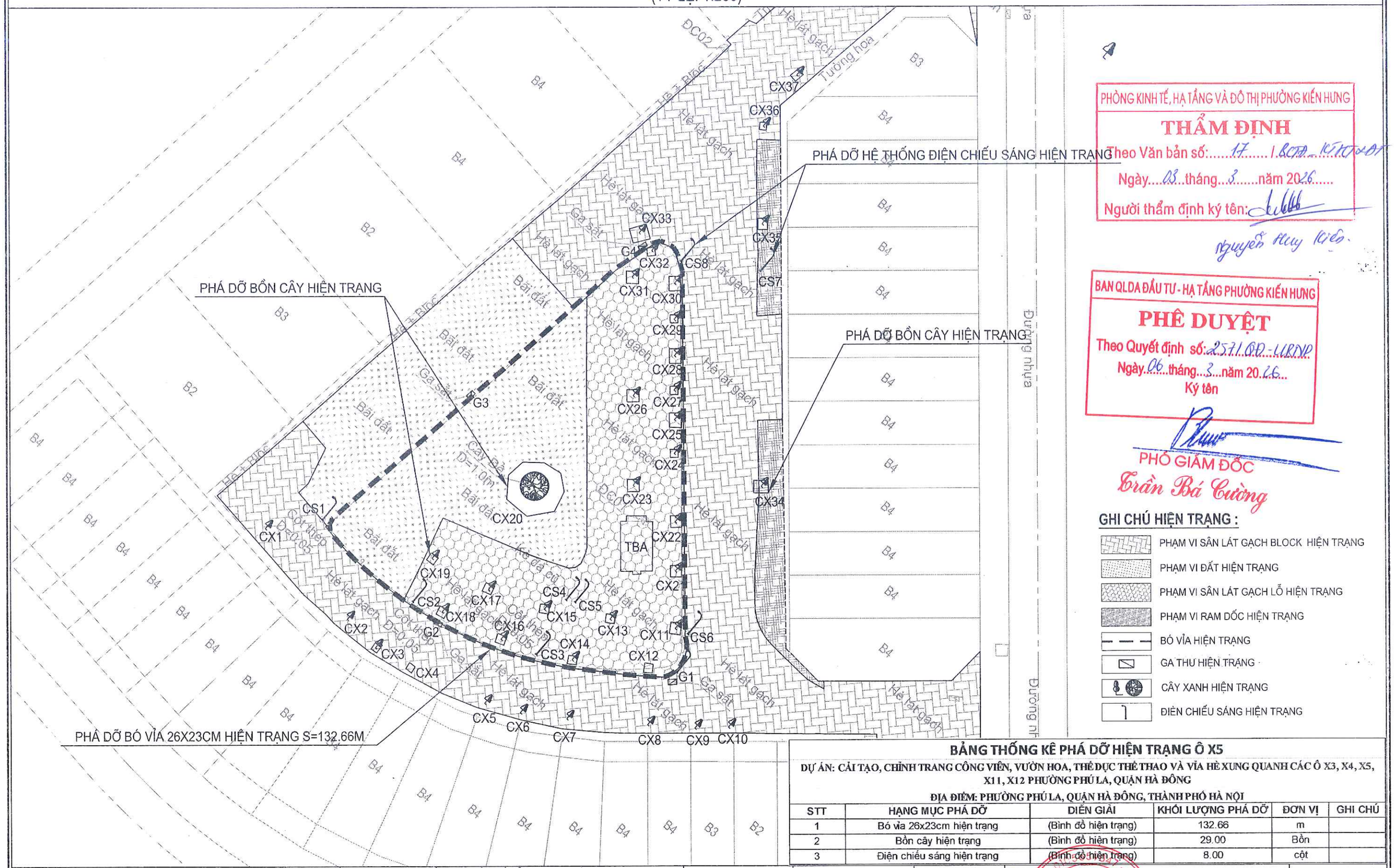

PHÒNG KINH TẾ, HẠ TẦNG VÀ ĐÔ THỊ PHƯỜNG KIẾN HƯNG

THẨM ĐỊNH

Theo Văn bản số: 17 / BCĐ-KTHTĐT

Ngày 03 tháng 3 năm 2026

Người thẩm định ký tên: Nguyễn Huy Kiên

BAN QLDA ĐẦU TƯ - HẠ TẦNG PHƯỜNG KIẾN HƯNG

PHÊ DUYỆT

Theo Quyết định số: 2571/QĐ-UBND

Ngày 06 tháng 3 năm 2026

Ký tên

PHÓ GIÁM ĐỐC

Trần Bá Cường

GHI CHÚ HIỆN TRẠNG :

- PHẠM VI SÂN LÁT GẠCH BLOCK HIỆN TRẠNG
- PHẠM VI ĐẤT HIỆN TRẠNG
- PHẠM VI SÂN LÁT GẠCH LỖ HIỆN TRẠNG
- PHẠM VI RAM DỐC HIỆN TRẠNG
- BÓ VỈA HIỆN TRẠNG
- GA THU HIỆN TRẠNG
- CÂY XANH HIỆN TRẠNG
- ĐIỆN CHIẾU SÁNG HIỆN TRẠNG

BẢNG THỐNG KÊ PHÁ DỠ HIỆN TRẠNG Ô X5

DỰ ÁN: CẢI TẠO, CHỈNH TRANG CÔNG VIÊN, VƯỜN HOA, THỂ DỤC THỂ THAO VÀ VỈA HÈ XUNG QUANH CÁC Ô X3, X4, X5, X11, X12 PHƯỜNG PHÚ LA, QUẬN HÀ ĐÔNG

ĐỊA ĐIỂM: PHƯỜNG PHÚ LA, QUẬN HÀ ĐÔNG, THÀNH PHỐ HÀ NỘI

STT	HẠNG MỤC PHÁ DỠ	DIỄN GIẢI	KHỐI LƯỢNG PHÁ DỠ	ĐƠN VỊ	GHI CHÚ
1	Bó vỉa 26x23cm hiện trạng	(Bình đồ hiện trạng)	132.66	m	
2	Bồn cây hiện trạng	(Bình đồ hiện trạng)	29.00	Bồn	
3	Điện chiếu sáng hiện trạng	(Bình đồ hiện trạng)	8.00	cột	

ĐẠI DIỆN CHỦ ĐẦU TƯ: BAN QLDA ĐẦU TƯ - HẠ TẦNG PHƯỜNG KIẾN HƯNG	HỒ SƠ THIẾT KẾ BẢN VẼ THI CÔNG DỰ ÁN: CẢI TẠO, CHỈNH TRANG CÔNG VIÊN, VƯỜN HOA, CÂY XANH, THỂ DỤC THỂ THAO VÀ VỈA HÈ XUNG QUANH CÁC Ô X3, X4, X5, X11, X12 PHƯỜNG PHÚ LA, QUẬN HÀ ĐÔNG (NAY LÀ PHƯỜNG KIẾN HƯNG, THÀNH PHỐ HÀ NỘI) ĐỊA ĐIỂM: PHƯỜNG KIẾN HƯNG, THÀNH PHỐ HÀ NỘI	CHỦ NHIỆM THIẾT KẾ	HOÀNG VĂN VŨ	CÔNG TY CỔ PHẦN TƯ VẤN XDGT THÀNH PHÁT	TỶ LỆ :
		CHỦ TRÌ THIẾT KẾ	HOÀNG VĂN VŨ		HOÀN THÀNH: 2026
CÔNG TY CỔ PHẦN TƯ VẤN XDGT THÀNH PHÁT THANH PHAT ..JSC	MẶT BẰNG DỌN DẸP HIỆN TRẠNG Ô X5	THIẾT KẾ	NGUYỄN HOÀNG LINH	GIÁM ĐỐC NGUYỄN HUY HOÀNG	KÝ HIỆU :
		KIỂM TRA	ĐẶNG TRẦN QUÂN		BẢN VẼ SỐ :

MẶT BẰNG CÂY XANH HIỆN TRẠNG Ô X5

(TỶ LỆ: 1:250)

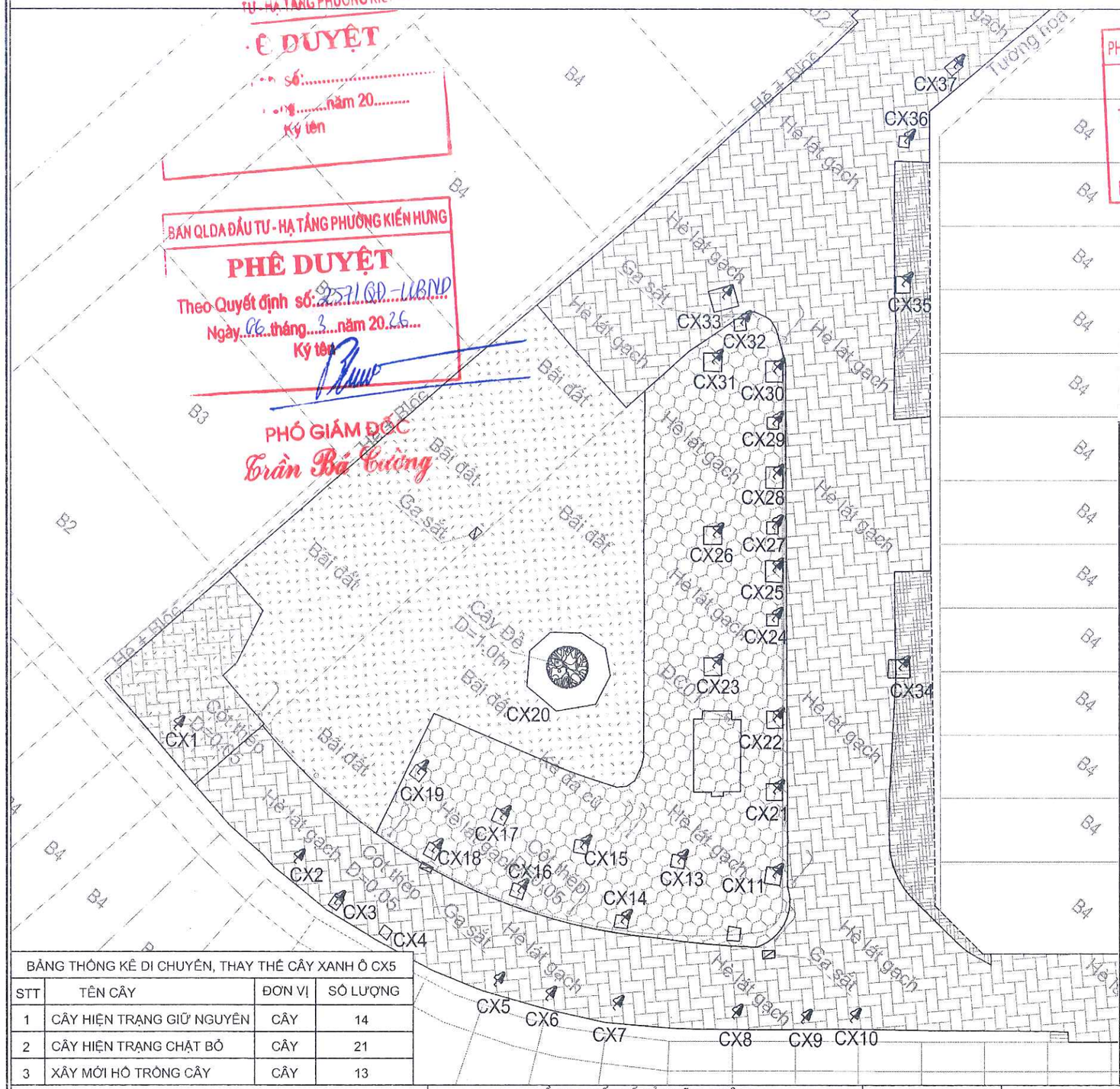

TƯ - HẠ TẦNG PHƯỜNG KIẾN
PHÊ DUYỆT
Số:.....
Ngày.....năm 20.....
Ký tên

BAN QLDA ĐẦU TƯ - HẠ TẦNG PHƯỜNG KIẾN HƯNG
PHÊ DUYỆT
Theo Quyết định số: 2571/QĐ-UBND
Ngày 06 tháng 3 năm 2026
Ký tên
PHÓ GIÁM ĐỐC
Trần Bá Cường

PHÒNG KINH TẾ, HẠ TẦNG VÀ ĐÔ THỊ PHƯỜNG KIẾN HƯNG
THẨM ĐỊNH
Theo Văn bản số: 17 / BCTD-KTHT&ĐT
Ngày 03 tháng 3 năm 2026
Người thẩm định ký tên:
Nguyễn Huy Hiệp

GHI CHÚ HIỆN TRẠNG :

- PHẠM VI SÂN LÁT GẠCH BLOCK HIỆN TRẠNG
- PHẠM VI ĐẤT HIỆN TRẠNG
- PHẠM VI SÂN LÁT GẠCH LỖ HIỆN TRẠNG
- PHẠM VI RAM DỐC HIỆN TRẠNG
- BỒ VỈA HIỆN TRẠNG
- GA THU HIỆN TRẠNG
- CÂY XANH HIỆN TRẠNG
- ĐIỆN CHIẾU SÁNG HIỆN TRẠNG

BẢNG THỐNG KÊ CÂY XANH HIỆN TRẠNG

DỰ ÁN: CẢI TẠO, CHỈNH TRANG CÔNG VIÊN, VƯỜN HOA, THỂ DỤC THỂ THAO VÀ VỈA HÈ XUNG QUANH CÁC Ô X3, X4, X5, X11, X12 PHƯỜNG PHÚ LA, QUẬN HÀ ĐÔNG

ĐỊA ĐIỂM: PHƯỜNG PHÚ LA, QUẬN HÀ ĐÔNG, THÀNH PHỐ HÀ NỘI

STT	Mã số cây	Tọa độ X	Tọa độ Y	Ghi chú
1	CX1	2318160.81	579644.60	Giữ nguyên cây xanh và xây mới hố trồng cây
2	CX2	2318159.10	579657.23	Giữ nguyên cây xanh và xây mới hố trồng cây
3	CX3	2318158.71	579661.34	Giữ nguyên cây xanh và xây mới hố trồng cây
4	CX5	2318161.62	579673.75	Giữ nguyên cây xanh và xây mới hố trồng cây
5	CX6	2318163.23	579677.21	Giữ nguyên cây xanh và xây mới hố trồng cây
6	CX7	2318165.81	579681.27	Giữ nguyên cây xanh và xây mới hố trồng cây
7	CX8	2318170.79	579688.16	Giữ nguyên cây xanh và xây mới hố trồng cây
8	CX9	2318173.71	579692.17	Giữ nguyên cây xanh và xây mới hố trồng cây
9	CX10	2318176.01	579694.79	Giữ nguyên cây xanh và xây mới hố trồng cây
10	CX11	2318180.30	579683.97	Chặt bỏ cây nhỏ, còi cọc
11	CX13	2318176.67	579678.12	Chặt bỏ cây nhỏ, còi cọc
12	CX14	2318170.87	579677.79	Chặt bỏ cây nhỏ, còi cọc
13	CX15	2318173.06	579672.20	Chặt bỏ cây nhỏ, còi cọc
14	CX16	2318167.79	579670.78	Chặt bỏ cây nhỏ, còi cọc
15	CX17	2318170.93	579666.48	Chặt bỏ cây nhỏ, còi cọc
16	CX18	2318166.02	579664.27	Chặt bỏ cây nhỏ, còi cọc
17	CX19	2318169.60	579659.90	Chặt bỏ cây nhỏ, còi cọc
18	CX20	2318182.21	579663.25	Giữ nguyên cây xanh
19	CX21	2318184.88	579680.18	Chặt bỏ cây nhỏ, còi cọc
20	CX22	2318188.80	579676.88	Chặt bỏ cây nhỏ, còi cọc
21	CX23	2318188.87	579671.08	Chặt bỏ cây nhỏ, còi cọc
22	CX24	2318194.17	579672.26	Chặt bỏ cây nhỏ, còi cọc
23	CX25	2318196.86	579670.05	Chặt bỏ cây nhỏ, còi cọc
24	CX26	2318195.99	579665.14	Chặt bỏ cây nhỏ, còi cọc
25	CX27	2318199.18	579668.06	Chặt bỏ cây nhỏ, còi cọc
26	CX28	2318201.95	579665.81	Chặt bỏ cây nhỏ, còi cọc
27	CX29	2318204.80	579663.37	Chặt bỏ cây nhỏ, còi cọc
28	CX30	2318207.71	579661.03	Chặt bỏ cây nhỏ, còi cọc
29	CX31	2318205.33	579657.21	Chặt bỏ cây nhỏ, còi cọc
30	CX32	2318208.76	579657.03	Chặt bỏ cây nhỏ, còi cọc
31	CX33	2318209.37	579654.84	Chặt bỏ cây nhỏ, còi cọc
32	CX34	2318197.37	579681.38	Giữ nguyên cây xanh và xây mới hố trồng cây
33	CX35	2318218.28	579664.09	Giữ nguyên cây xanh và xây mới hố trồng cây
34	CX36	2318226.13	579657.71	Giữ nguyên cây xanh và xây mới hố trồng cây
35	CX37	2318232.47	579657.03	Giữ nguyên cây xanh và xây mới hố trồng cây

BẢNG THỐNG KÊ DI CHUYỂN, THAY THẾ CÂY XANH Ô CX5

STT	TÊN CÂY	ĐƠN VỊ	SỐ LƯỢNG
1	CÂY HIỆN TRẠNG GIỮ NGUYÊN	CÂY	14
2	CÂY HIỆN TRẠNG CHẶT BỎ	CÂY	21
3	XÂY MỚI HỐ TRỒNG CÂY	CÂY	13

ĐẠI DIỆN CHỦ ĐẦU TƯ: BAN QLDA ĐẦU TƯ - HẠ TẦNG PHƯỜNG KIẾN HƯNG	HỒ SƠ THIẾT KẾ BẢN VẼ THI CÔNG DỰ ÁN: CẢI TẠO, CHỈNH TRANG CÔNG VIÊN, VƯỜN HOA, CÂY XANH, THỂ DỤC THỂ THAO VÀ VỈA HÈ XUNG QUANH CÁC Ô X3, X4, X5, X11, X12 PHƯỜNG PHÚ LA, QUẬN HÀ ĐÔNG (NAY LÀ PHƯỜNG KIẾN HƯNG, THÀNH PHỐ HÀ NỘI) ĐỊA ĐIỂM: PHƯỜNG KIẾN HƯNG, THÀNH PHỐ HÀ NỘI	CHỦ NHIỆM THIẾT KẾ	HOÀNG VĂN VŨ	CÔNG TY CỔ PHẦN TƯ VẤN XDGT THÀNH PHÁT	TỶ LỆ:
		CHỦ TRÌ THIẾT KẾ	HOÀNG VĂN VŨ		HOÀN THÀNH: 2026
CÔNG TY CỔ PHẦN TƯ VẤN XDGT THÀNH PHÁT THANH PHAT ,,JSC	MẶT BẰNG CÂY XANH HIỆN TRẠNG Ô X5	THIẾT KẾ	NGUYỄN HOÀNG LINH		KÝ HIỆU:
		KIỂM TRA	ĐẶNG TRẦN QUÂN	GIÁM ĐỐC NGUYỄN HUY HOÀNG	BẢN VẼ SỐ:

MẶT BẰNG ĐỊNH VỊ CÂY XANH Ô X5

(TỶ LỆ: 1:250)

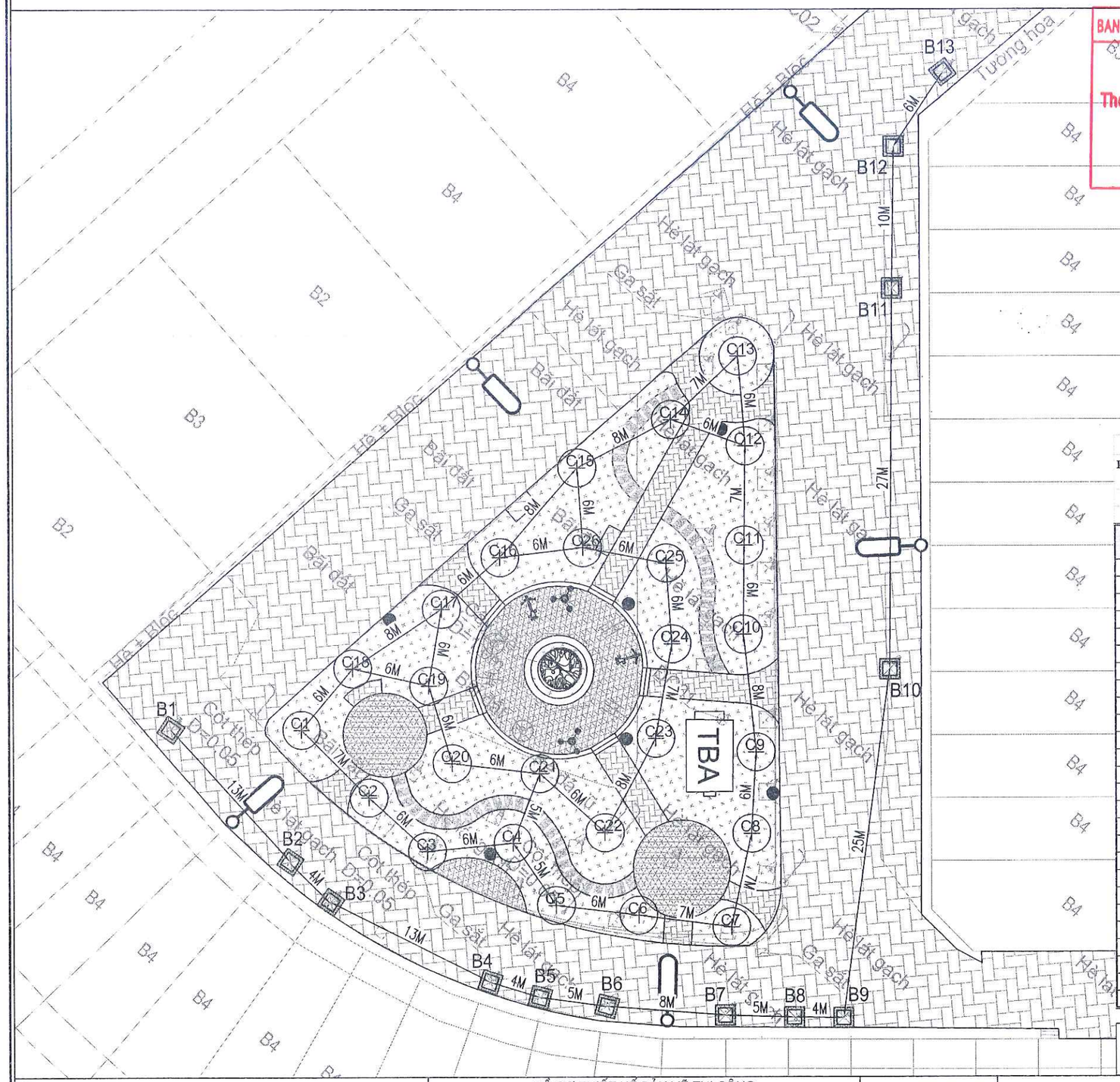

BAN QLDA ĐẦU TƯ - HẠ TẦNG PHƯỜNG KIẾN HƯNG

PHÊ DUYỆT

Theo Quyết định số: 257/QĐ-UBND

Ngày 06 tháng 3 năm 2026

Ký tên

PHÓ GIÁM ĐỐC

Trần Bá Cường

PHÒNG KINH TẾ, HẠ TẦNG VÀ ĐÔ THỊ PHƯỜNG KIẾN HƯNG

THẨM ĐỊNH

Theo Văn bản số: 17 / BCTĐ - KTHT

Ngày 03 tháng 3 năm 2026

Người thẩm định ký tên:

Nguyễn Huy Kiệu

GHI CHÚ :

- CÂY XANH HIỆN TRẠNG
- CÂY TRỒNG MỚI / SỐ THỨ TỰ CÂY
- ĐẤT TRỒNG CÂY
- HỐ TRỒNG CÂY XÂY MỚI
- TÊN CÂY / SỐ THỨ TỰ CÂY — 4M — KHOẢNG CÁCH CÂY — TÊN CÂY / SỐ THỨ TỰ CÂY

BẢNG THỐNG KÊ CÂY XANH TRỒNG MỚI

DỰ ÁN: CẢI TẠO, CHỈNH TRANG CÔNG VIÊN, VƯỜN HOA, THỂ DỤC THỂ THAO VÀ VỈA HÈ XUNG QUANH CÁC Ô X3, X4, X5, X11, X12 PHƯỜNG PHÚ LA, QUẬN HÀ ĐÔNG

ĐỊA ĐIỂM: PHƯỜNG PHÚ LA, QUẬN HÀ ĐÔNG, THÀNH PHỐ HÀ NỘI

STT	Mã số cây	Tọa độ X	Tọa độ Y	Chủng loại cây trồng	Ghi chú
1	C1	2318166.85	579651.81	Cây Sang	
2	C2	2318166.27	579658.65	Bàng Đài Loan	
3	C3	2318166.02	579664.31	Cây Sang	
4	C4	2318170.42	579668.63	Bàng Đài Loan	
5	C5	2318169.02	579673.87	Bàng Đài Loan	
6	C6	2318172.27	579678.83	Bàng Đài Loan	
7	C7	2318175.90	579684.47	Cây Sang	
8	C8	2318181.96	579681.29	Bàng Đài Loan	
9	C9	2318186.62	579677.79	Bàng Đài Loan	
10	C10	2318192.49	579671.71	Bàng Đài Loan	
11	C11	2318197.40	579667.68	Bàng Đài Loan	
12	C12	2318202.87	579663.19	Bàng Đài Loan	
13	C13	2318207.44	579658.68	Cây Sang	
14	C14	2318200.87	579657.90	Bàng Đài Loan	
15	C15	2318193.91	579654.96	Bàng Đài Loan	
16	C16	2318185.45	579654.81	Bàng Đài Loan	
17	C17	2318179.93	579653.97	Bàng Đài Loan	
18	C18	2318172.59	579651.83	Bàng Đài Loan	
19	C19	2318175.14	579656.79	Cây Phong Linh	
20	C20	2318171.97	579661.63	Cây Sang	
21	C21	2318175.47	579666.93	Cây Phong Linh	
22	C22	2318175.22	579673.19	Cây Sang	
23	C23	2318182.75	579671.66	Cây Phong Linh	
24	C24	2318188.67	579668.21	Cây Sang	
25	C25	2318192.83	579664.20	Cây Phong Linh	
26	C26	2318189.82	579658.91	Cây Sang	

Tổng:			
	Bàng Đài Loan	14	cây
	Cây Sang	8	cây
	Cây Phong Linh	4	cây

ĐẠI DIỆN CHỦ ĐẦU TƯ: BAN QLDA ĐẦU TƯ - HẠ TẦNG PHƯỜNG KIẾN HƯNG	HỒ SƠ THIẾT KẾ BẢN VẼ THI CÔNG DỰ ÁN: CẢI TẠO, CHỈNH TRANG CÔNG VIÊN, VƯỜN HOA, CÂY XANH, THỂ DỤC THỂ THAO VÀ VỈA HÈ XUNG QUANH CÁC Ô X3, X4, X5, X11, X12 PHƯỜNG PHÚ LA, QUẬN HÀ ĐÔNG (NAY LÀ PHƯỜNG KIẾN HƯNG, THÀNH PHỐ HÀ NỘI) ĐỊA ĐIỂM: PHƯỜNG KIẾN HƯNG, THÀNH PHỐ HÀ NỘI	CHỦ NHIỆM THIẾT KẾ	HOÀNG VĂN VŨ	CÔNG TY CỔ PHẦN TƯ VẤN XDGT THÀNH PHÁT	TỶ LỆ :
		CHỦ TRÌ THIẾT KẾ	HOÀNG VĂN VŨ		HOÀN THÀNH: 2026
CÔNG TY CỔ PHẦN TƯ VẤN XDGT THÀNH PHÁT THANH PHAT ,JSC	MẶT BẰNG ĐỊNH VỊ CÂY XANH Ô X5	THIẾT KẾ	NGUYỄN HOÀNG LINH	GIÁM ĐỐC NGUYỄN HUY HOÀNG	KÝ HIỆU :
		KIỂM TRA	ĐẶNG TRẦN QUÂN		BẢN VẼ SỐ :

MẶT BẰNG ĐƯỜNG ĐỒNG MỨC SAN NỀN Ô X5

(TỶ LỆ: 1:250)

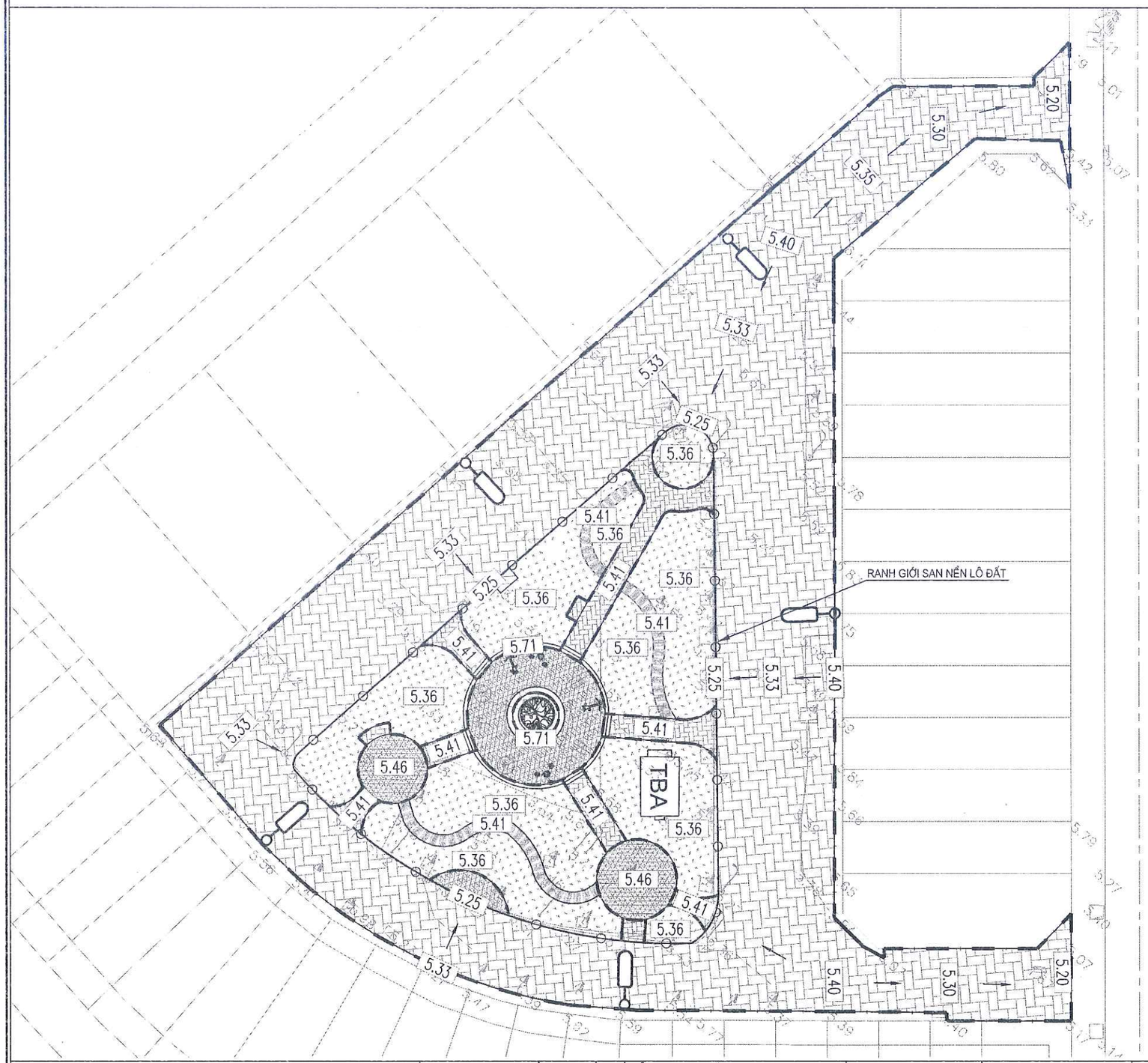

PHÒNG KINH TẾ, HẠ TẦNG VÀ ĐÔ THỊ PHƯỜNG KIẾN HƯNG

THẨM ĐỊNH

Theo Văn bản số: 171/BCTĐ-KTHT-ĐT

Ngày 03 tháng 3 năm 2026

Người thẩm định ký tên:

BAN QLDA ĐẦU TƯ - HẠ TẦNG PHƯỜNG KIẾN HƯNG

PHÊ DUYỆT

Theo Quyết định số: 257/QĐ-UBND

Ngày 06 tháng 3 năm 2026

Ký tên

PHÓ GIÁM ĐỐC

Trần Bá Cường

KÝ HIỆU:

- RANH GIỚI DỰ ÁN
- 5.65 — ĐƯỜNG ĐỒNG MỨC THIẾT KẾ CAO ĐỘ THIẾT KẾ
- RANH GIỚI SAN NỀN LÔ ĐẤT

ĐẠI DIỆN CHỦ ĐẦU TƯ: BAN QLDA ĐẦU TƯ - HẠ TẦNG PHƯỜNG KIẾN HƯNG	HỒ SƠ THIẾT KẾ BẢN VẼ THI CÔNG DỰ ÁN: CẢI TẠO, CHỈNH TRANG CÔNG VIÊN, VƯỜN HOA, CÂY XANH, THỂ DỤC THỂ THAO VÀ VỈA HÈ XUNG QUANH CÁC Ô X3, X4, X5, X11, X12 PHƯỜNG PHÚ LA, QUẬN HÀ ĐÔNG (NAY LÀ PHƯỜNG KIẾN HƯNG, THÀNH PHỐ HÀ NỘI) ĐỊA ĐIỂM: PHƯỜNG KIẾN HƯNG, THÀNH PHỐ HÀ NỘI	CHỦ NHIỆM THIẾT KẾ	HOÀNG VĂN VŨ		CÔNG TY CỔ PHẦN TƯ VẤN XDGT THÀNH PHÁT	TỶ LỆ :
		CHỦ TRÌ THIẾT KẾ	HOÀNG VĂN VŨ			HOÀN THÀNH: 2026
CÔNG TY CỔ PHẦN TƯ VẤN XDGT THÀNH PHÁT THANH PHAT ,,JSC	MẶT BẰNG ĐƯỜNG ĐỒNG MỨC SAN NỀN Ô X5	THIẾT KẾ	NGUYỄN HOÀNG LINH			KÝ HIỆU :
		KIỂM TRA	ĐẶNG TRẦN QUÂN		GIÁM ĐỐC NGUYỄN HUY HOÀNG	BẢN VẼ SỐ :

MẶT BẰNG CHI TIẾT SAN NỀN Ô X5
(TỶ LỆ: 1:250)

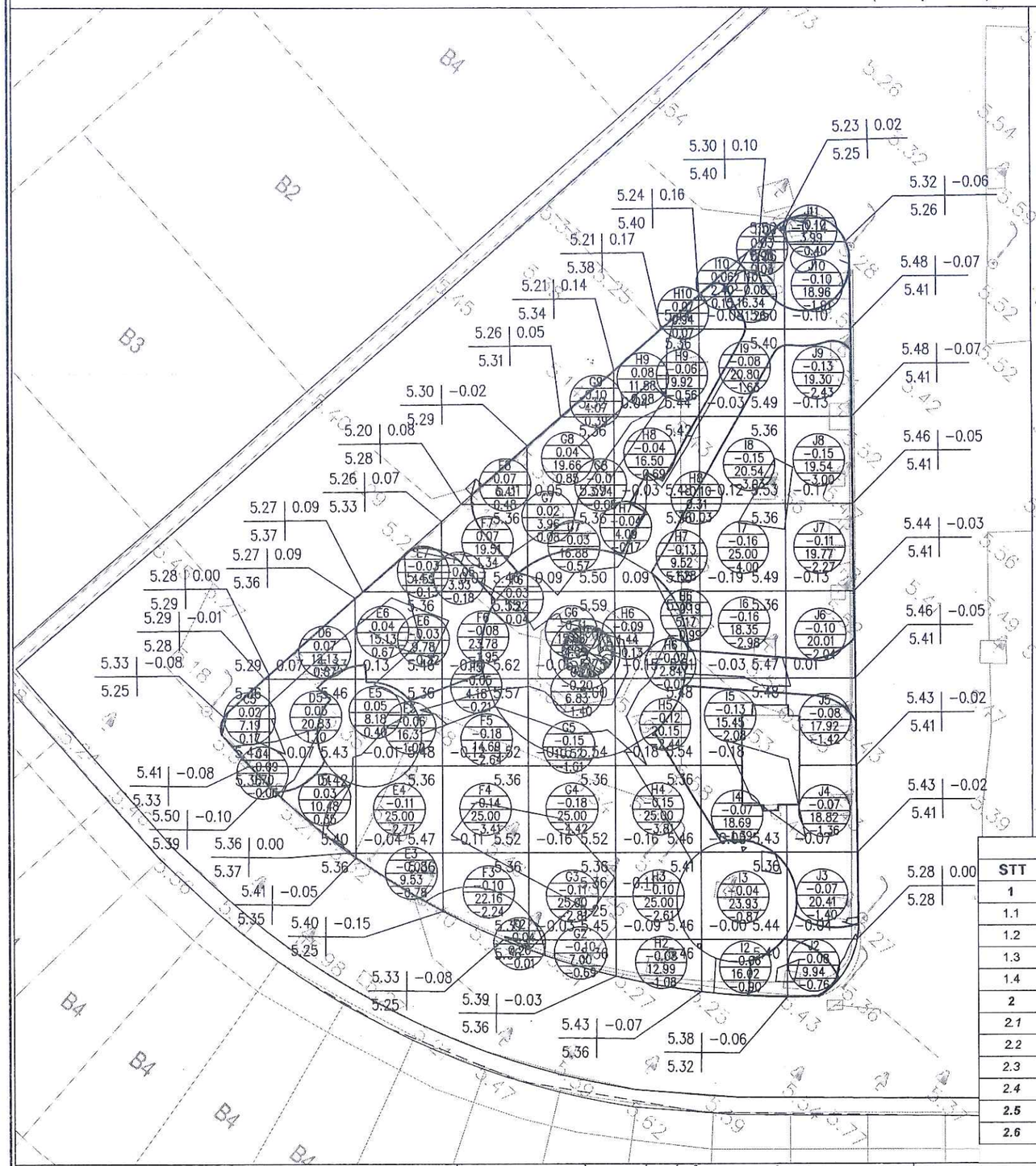

BAN QLDA ĐẦU TƯ - HẠ TẦNG PHƯỜNG KIẾN HƯNG
PHÊ DUYỆT
Theo Quyết định số: 2541/QĐ-UBND
Ngày 06 tháng 3 năm 2026
Ký tên
PHÓ GIÁM ĐỐC
Trần Bá Cường

PHÒNG KINH TẾ, HẠ TẦNG VÀ ĐÔ THỊ PHƯỜNG KIẾN HƯNG
THẨM ĐỊNH
Theo Văn bản số: 17/BTD-QHH&PT
Ngày 03 tháng 3 năm 2026
Người thẩm định ký tên:

GHI CHÚ:

RANH GIỚI DỰ ÁN

D7	TÊN Ô
0.38	CHÊNH CAO (M)
25.00	DIỆN TÍCH (M2)
9.50	KHỐI LƯỢNG (M3)

2.56 | 0.38 — CHÊNH CAO (M)
2.94 | E7 — TÊN HÀNG
CAO ĐỘ TỰ NHIÊN (M)
CAO ĐỘ THIẾT KẾ (M)

GIẢI PHÁP THIẾT KẾ:

- RANH GIỚI SAN NỀN ĐƯỢC GIỚI HẠN BỞI CÁC ĐIỂM M1, M2, ..., M6.
- CAO ĐỘ SAN NỀN HOÀN THIỆN ĐƯỢC THIẾT KẾ DỰA THEO CAO ĐỘ HOÀN THIỆN CỦA CÁC TUYẾN ĐƯỜNG XUNG QUANH DỰ ÁN.
- CAO ĐỘ THIẾT KẾ LÀ CAO ĐỘ SAN NỀN HOÀN THIỆN LÁT GẠCH.
- THIẾT KẾ SAN NỀN THEO PHƯƠNG PHÁP ĐƯỜNG ĐỒNG MỨC
- SỬ DỤNG PHƯƠNG PHÁP LƯỚI Ô VUÔNG ĐỂ TÍNH TOÁN KHỐI LƯỢNG SAN GẠT. KÍCH THƯỚC CÁC Ô LƯỚI LÀ 5X5M.
- ĐƠN VỊ BẢN VẼ: M

BẢNG KHỐI LƯỢNG SAN NỀN Ô X5

Hàng	Diện tích đắp (m2)	Khối lượng đắp (m3)	Diện tích đào (m3)	Khối lượng đào (m3)
Hàng 11	1.28	0.06	4.52	0.44
Hàng 10	7.53	0.43	36.59	3.21
Hàng 9	15.95	1.37	54.22	4.52
Hàng 8	28.47	1.36	79.12	5.47
Hàng 7	63.06	4.95	84.81	8.62
Hàng 6	60.29	3.73	96.84	13.18
Hàng 5	45.33	2.1	132.33	12.12
Hàng 4	10.48	0.35	144.45	17.54
Hàng 3	0	0	127.86	10.68
Hàng 2	0.98	0.04	46.44	3.44
Tổng	**233.37**	**14.39**	**807.18**	**79.22**

BẢNG KHỐI LƯỢNG CHI TIẾT SAN NỀN TRONG Ô X5

STT	Hạng mục	Đơn vị	Diễn giải	Khối lượng
1	**Diện tích san nền**	**M2**	**Đo trên bình đồ**	**1019.20**
1.1	Diện tích lát gạch lỗ hiện trạng	m2	Đo trên bình đồ dọn dẹp hiện trạng	614.93
1.2	Diện tích đường dạo lát đá loại 1 thiết kế	m2	Bình đồ chi tiết bó vỉa, đường dạo	123.47
1.3	Diện tích đường dạo lát đá loại 2 thiết kế	m2	Bình đồ chi tiết bó vỉa, đường dạo	28.50
1.4	Diện tích sân tập trung thiết kế	m2	Bình đồ chi tiết bó vỉa, đường dạo	161.68
2	**Khối lượng san nền**			
2.1	Khối lượng đắp nền bằng đất đồi đầm K90 (theo tính toán)	m3	Theo tính toán bằng phần mềm	14.39
2.2	Khối lượng đào nền theo tính toán	m3	Theo tính toán bằng phần mềm	79.22
2.3	Khối lượng phá dỡ gạch lỗ hiện trạng (phạm vi san nền)	m3	(2.3)=(1.1)*0.06	36.90
2.4	Khối lượng đào lớp kết cấu	m3	(2.4)=(1.2)*0.15+(1.3)*0.1+(1.4)*0.15	45.62
2.5	**Tổng khối lượng đào nền**	m3	**(2.5)=(2.2)-(2.3)**	**42.32**
2.6	**Tổng khối lượng đắp nền bằng đất đắp đầm chặt K90**	m3	**(2.6)=(2.1)**	**14.39**

Ghi chú: Tận dụng đất đào để trồng cây

ĐẠI DIỆN CHỦ ĐẦU TƯ: BAN QLDA ĐẦU TƯ - HẠ TẦNG PHƯỜNG KIẾN HƯNG	HỒ SƠ THIẾT KẾ BẢN VẼ THI CÔNG DỰ ÁN: CẢI TẠO, CHỈNH TRANG CÔNG VIÊN, VƯỜN HOA, CÂY XANH, THỂ DỤC THỂ THAO VÀ VỈA HÈ XUNG QUANH CÁC Ô X3, X4, X5, X11, X12 PHƯỜNG PHÚ LA, QUẬN HÀ ĐÔNG (NAY LÀ PHƯỜNG KIẾN HƯNG, THÀNH PHỐ HÀ NỘI) ĐỊA ĐIỂM: PHƯỜNG KIẾN HƯNG, THÀNH PHỐ HÀ NỘI	CHỦ NHIỆM THIẾT KẾ	HOÀNG VĂN VŨ	CÔNG TY CỔ PHẦN TƯ VẤN XDGT THÀNH PHÁT	TỶ LỆ :
		CHỦ TRÌ THIẾT KẾ	HOÀNG VĂN VŨ		HOÀN THÀNH: 2026
CÔNG TY CỔ PHẦN TƯ VẤN XDGT THÀNH PHÁT THANH PHAT ..JSC	MẶT BẰNG CHI TIẾT SAN NỀN Ô X5	THIẾT KẾ	NGUYỄN HOÀNG LINH	GIÁM ĐỐC NGUYỄN HUY HOÀNG	KÝ HIỆU :
		KIỂM TRA	ĐẶNG TRẦN QUÂN		BẢN VẼ SỐ :

MẶT BẰNG ĐÀO, ĐẮP THIẾT KẾ KHU VỰC XUNG QUANH Ô X5

(TỶ LỆ: 1:250)

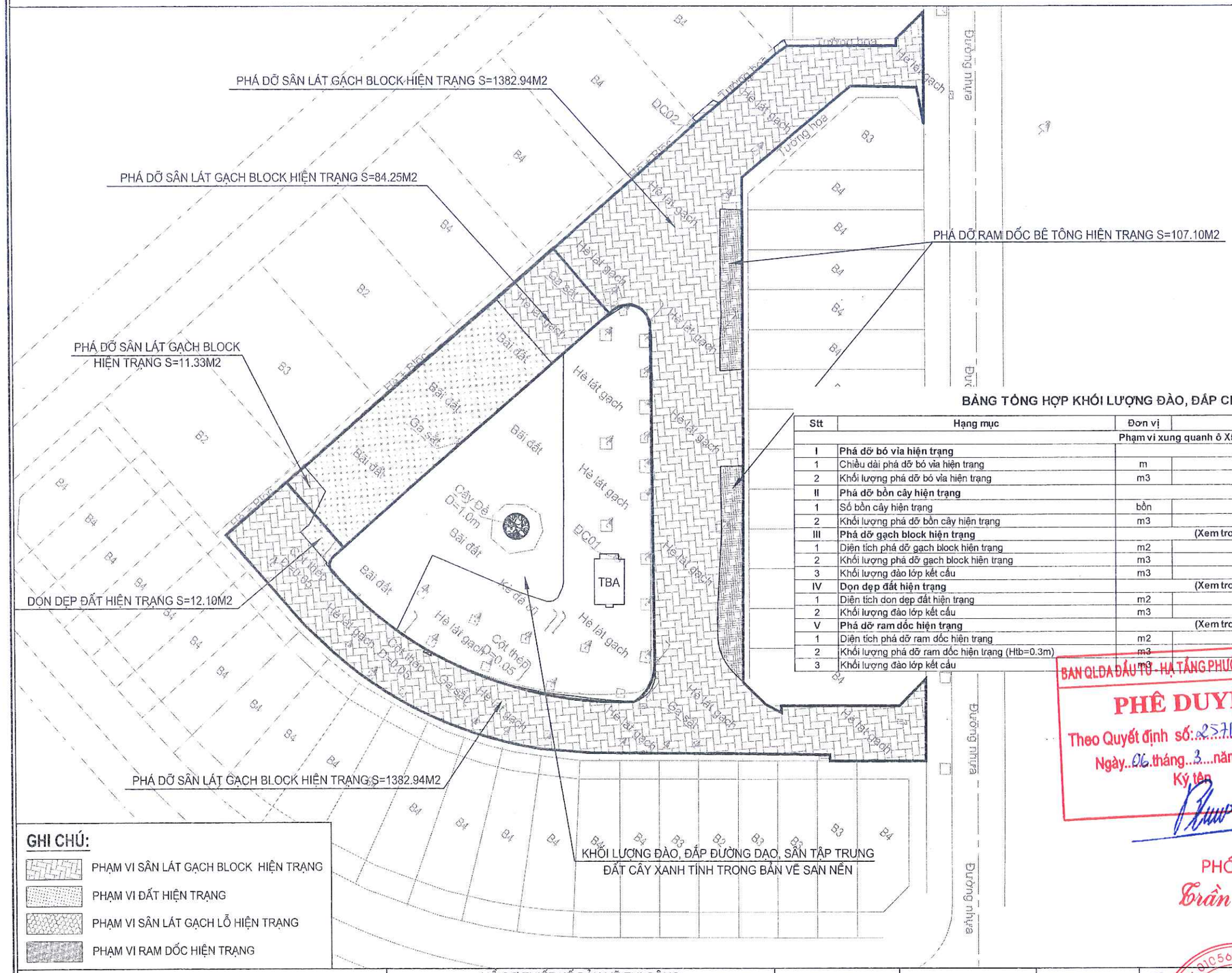

GHI CHÚ:

- PHẠM VI SÂN LÁT GẠCH BLOCK HIỆN TRẠNG
- PHẠM VI ĐẤT HIỆN TRẠNG
- PHẠM VI SÂN LÁT GẠCH LỖ HIỆN TRẠNG
- PHẠM VI RAM DỐC HIỆN TRẠNG

BẢNG TỔNG HỢP KHỐI LƯỢNG ĐÀO, ĐẮP CHI TIẾT XUNG QUANH Ô X5

Stt	Hạng mục	Đơn vị	Diễn giải	Tổng cộng
		Phạm vi xung quanh ô X5		
I	**Phá dỡ bó vỉa hiện trạng**		**(Xem trong bình đồ hiện trạng)**	
1	Chiều dài phá dỡ bó vỉa hiện trạng	m		132.66
2	Khối lượng phá dỡ bó vỉa hiện trạng	m3	(2)=(1)*0,26*0,23	7.93
II	**Phá dỡ bồn cây hiện trạng**		**(Xem trong bình đồ hiện trạng)**	
1	Số bồn cây hiện trạng	bồn		29.00
2	Khối lượng phá dỡ bồn cây hiện trạng	m3	(2)=(1)*(1,44*1,44-1,0*1,0)*0,22	6.85
III	**Phá dỡ gạch block hiện trạng**		**(Xem trong bình đồ đào đắp thiết kế khu vực xung quanh ô x5)**	
1	Diện tích phá dỡ gạch block hiện trạng	m2	*=84.25+1382.94*	*1,467.19*
2	Khối lượng phá dỡ gạch block hiện trạng	m3	(2)=(1)*0.06	88.03
3	Khối lượng đào lớp kết cấu	m3	(3)=1466.19*(0.15-0.06)	132.05
IV	**Dọn dẹp đất hiện trạng**		**(Xem trong bình đồ đào đắp thiết kế khu vực xung quanh ô x5)**	
1	Diện tích don dẹp đất hiện trạng	m2	*=12.1+15.21*	*27.31*
2	Khối lượng đào lớp kết cấu	m3	(2)=(1)*0.15	4.10
V	**Phá dỡ ram dốc hiện trạng**		**(Xem trong bình đồ đào đắp thiết kế khu vực xung quanh ô x5)**	
1	Diện tích phá dỡ ram dốc hiện trạng	m2		107.10
2	Khối lượng phá dỡ ram dốc hiện trạng (Htb=0.3m)	m3	(2)=(1)*0.3	32.13
3	Khối lượng đào lớp kết cấu	m3	(3)=(1)*0.15	16.07

PHÒNG KINH TẾ, HẠ TẦNG VÀ ĐÔ THỊ PHƯỜNG KIẾN HƯNG
THẨM ĐỊNH
Theo Văn bản số: 17 / BCTD - KTHT & ĐT
Ngày 03 tháng 3 năm 2026
Người thẩm định ký tên: Nguyễn Huy Kiêu

BAN QLDA ĐẦU TƯ - HẠ TẦNG PHƯỜNG KIẾN HƯNG
PHÊ DUYỆT
Theo Quyết định số: 257/QĐ-UBND
Ngày 06 tháng 3 năm 2026
Ký tên

PHÓ GIÁM ĐỐC
Trần Bá Cường

ĐẠI DIỆN CHỦ ĐẦU TƯ: BAN QLDA ĐẦU TƯ - HẠ TẦNG PHƯỜNG KIẾN HƯNG	HỒ SƠ THIẾT KẾ BẢN VẼ THI CÔNG DỰ ÁN: CẢI TẠO, CHỈNH TRANG CÔNG VIÊN, VƯỜN HOA, CÂY XANH, THỂ DỤC THỂ THAO VÀ VỈA HÈ XUNG QUANH CÁC Ô X3, X4, X5, X11, X12 PHƯỜNG PHÚ LA, QUẬN HÀ ĐÔNG (NAY LÀ PHƯỜNG KIẾN HƯNG, THÀNH PHỐ HÀ NỘI) ĐỊA ĐIỂM: PHƯỜNG KIẾN HƯNG, THÀNH PHỐ HÀ NỘI	CHỦ NHIỆM THIẾT KẾ	HOÀNG VĂN VŨ	CÔNG TY CỔ PHẦN TƯ VẤN XDGT THÀNH PHÁT	TỶ LỆ :
		CHỦ TRÌ THIẾT KẾ	HOÀNG VĂN VŨ		HOÀN THÀNH: 2026
THANH PHAT ..JSC CÔNG TY CỔ PHẦN TƯ VẤN XDGT THÀNH PHÁT	MẶT BẰNG ĐÀO, ĐẮP THIẾT KẾ KHU VỰC XUNG QUANH Ô X5	THIẾT KẾ	NGUYỄN HOÀNG LINH	GIÁM ĐỐC NGUYỄN HUY HOÀNG	KÝ HIỆU :
		KIỂM TRA	ĐẶNG TRẦN QUÂN		BẢN VẼ SỐ :

MẶT BẰNG CHI TIẾT BÓ VỈA, ĐƯỜNG DẠO Ô X5

(TỶ LỆ: 1:250)

BAN QLDA ĐẦU TƯ - HẠ TẦNG PHƯỜNG KIẾN HƯNG
PHÊ DUYỆT
Theo Quyết định số: 257/QĐ-UBND
Ngày 06 tháng 3 năm 2026
Ký tên
PHÓ GIÁM ĐỐC
Trần Bá Cường

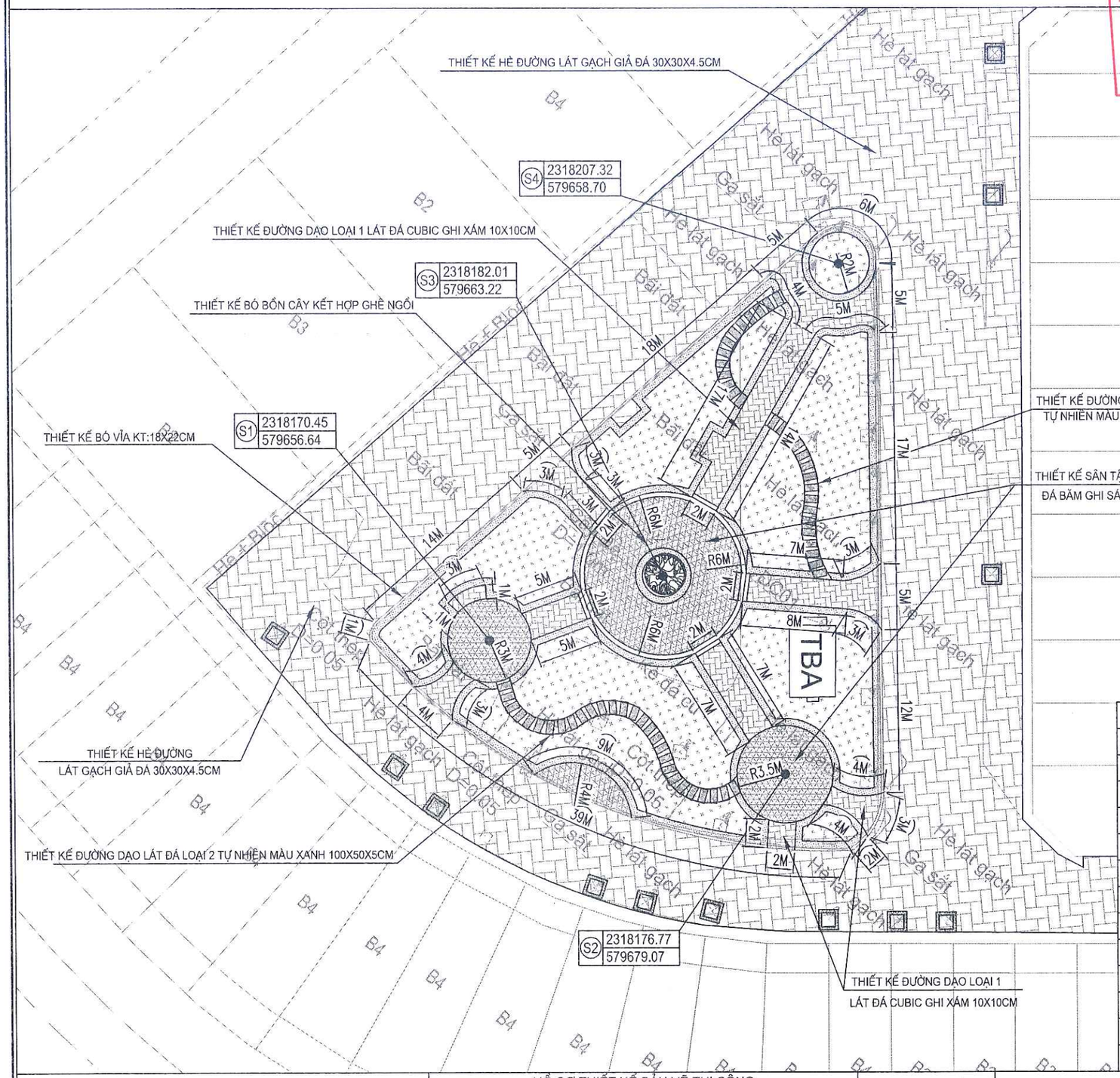

GHI CHÚ :

- HÈ ĐƯỜNG VÀ ĐƯỜNG DẠO LÁT GẠCH GIẢ ĐÁ
- SÂN TẬP CHUNG LÁT ĐÁ
- ĐƯỜNG DẠO LÁT ĐÁ LOẠI 1
- ĐƯỜNG DẠO LÁT ĐÁ LOẠI 2
- ĐẤT TRỒNG CÂY
- CÂY THANH TÁO

PHÒNG KINH TẾ, HẠ TẦNG VÀ ĐÔ THỊ PHƯỜNG KIẾN HƯNG
THẨM ĐỊNH
Theo Văn bản số: 17 / BCĐ-KTHT&ĐT
Ngày 03 tháng 3 năm 2026
Người thẩm định ký tên:
Nguyễn Huy Hiệu

BẢNG THỐNG KÊ CHI TIẾT Ô X5

STT	TÊN CÂY	ĐƠN VỊ	SỐ LƯỢNG
1	CÂY TRỒNG MỚI	CÂY	26
2	CÂY THANH TÁO	M2	135.93
3	ĐẤT CÂY XANH	M2	490.14
4	HÈ ĐƯỜNG LÁT GẠCH GIẢ ĐÁ 30X30X4.5CM	M2	1894.81
5	SÂN TẬP CHUNG LÁT ĐÁ BĂM GHI SÁNG 30X30CM	M2	168.74
6	ĐƯỜNG DẠO LÁT ĐÁ LOẠI 1 CUBIC GHI XÁM 10X10X5CM	M2	120.78
7	ĐƯỜNG DẠO LÁT ĐÁ LOẠI 2 TỰ NHIÊN MÀU XANH ĐEN 100X50X5CM	M2	28.50
8	BÓ VỈA THẲNG 18X22CM	M	81.00
9	BÓ VỈA CONG 18X22CM	M	51.00
10	BÓ ĐƯỜNG DẠO	M	202.25
11	BÓ BỒN CÂY KẾT HỢP GHẾ NGỒI	M	12.57
12	KÈ GẠCH XÂY QUANH SÂN TẬP TRUNG	M	28.00

ĐẠI DIỆN CHỦ ĐẦU TƯ:
BAN QLDA ĐẦU TƯ - HẠ TẦNG PHƯỜNG KIẾN HƯNG

CÔNG TY CỔ PHẦN TƯ VẤN XDGT THÀNH PHÁT
THANH PHAT ..JSC

HỒ SƠ THIẾT KẾ BẢN VẼ THI CÔNG
DỰ ÁN: CẢI TẠO, CHỈNH TRANG CÔNG VIÊN, VƯỜN HOA, CÂY XANH, THỂ DỤC THỂ THAO VÀ VỈA HÈ XUNG QUANH CÁC Ô X3, X4, X5, X11, X12 PHƯỜNG PHÚ LA, QUẬN HÀ ĐÔNG (NAY LÀ PHƯỜNG KIẾN HƯNG, THÀNH PHỐ HÀ NỘI)
ĐỊA ĐIỂM: PHƯỜNG KIẾN HƯNG, THÀNH PHỐ HÀ NỘI

MẶT BẰNG CHI TIẾT BÓ VỈA, ĐƯỜNG DẠO Ô X5

CHỦ NHIỆM THIẾT KẾ	HOÀNG VĂN VŨ	
CHỦ TRÌ THIẾT KẾ	HOÀNG VĂN VŨ	
THIẾT KẾ	NGUYỄN HOÀNG LINH	
KIỂM TRA	ĐẶNG TRẦN QUÂN	

CÔNG TY CỔ PHẦN TƯ VẤN XDGT THÀNH PHÁT
CÔNG TY CỔ PHẦN TƯ VẤN XÂY DỰNG GIAO THÔNG THÀNH PHÁT
GIÁM ĐỐC
NGUYỄN HUY HOÀNG

TỶ LỆ :
HOÀN THÀNH: 2026
KÝ HIỆU :
BẢN VẼ SỐ :

MẶT BẰNG ĐỊNH VỊ MÁY TẬP, GHẾ NGỒI VÀ THÙNG RÁC Ô X5

(TỶ LỆ: 1:250)

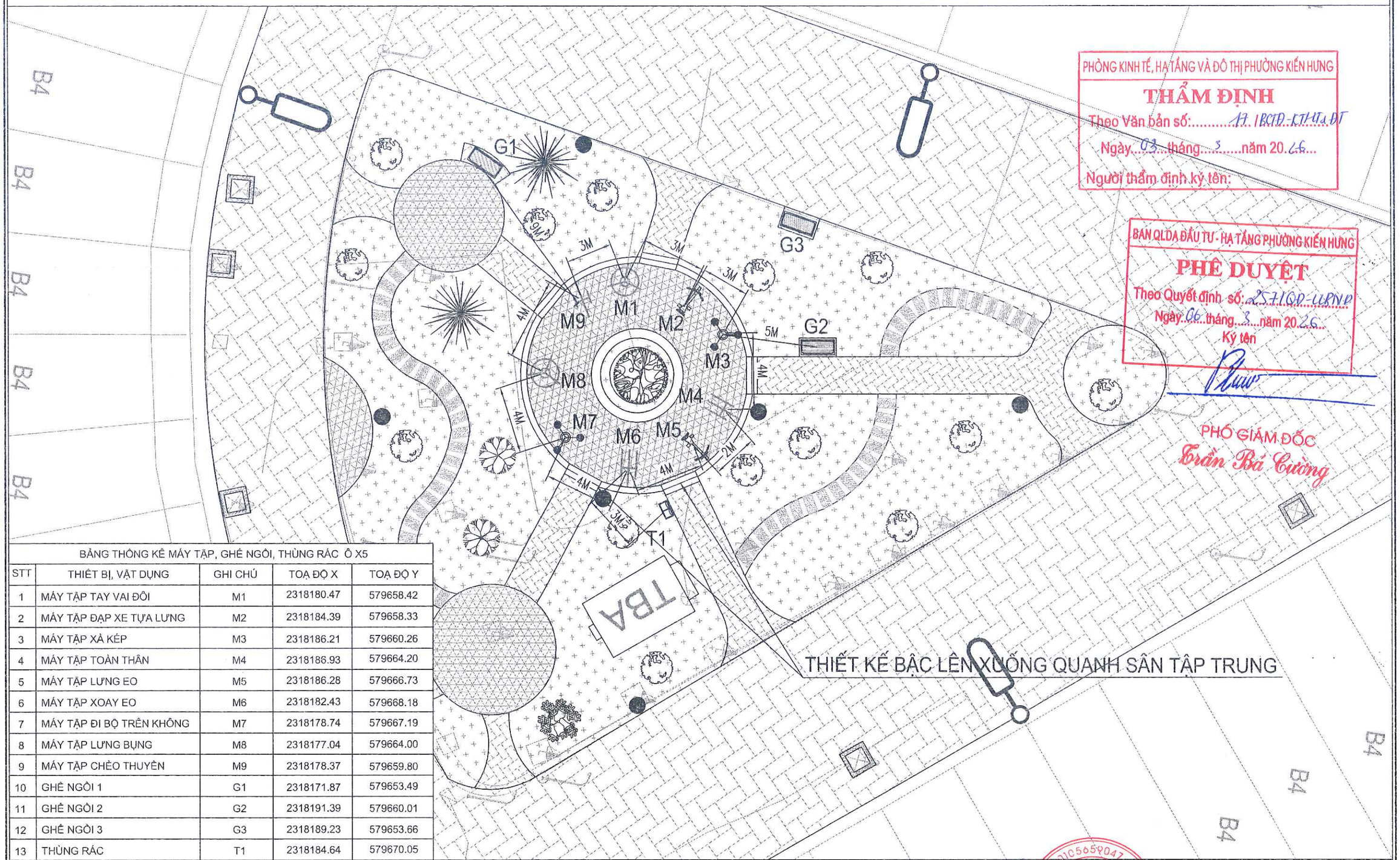

PHÒNG KINH TẾ, HẠ TẦNG VÀ ĐÔ THỊ PHƯỜNG KIẾN HƯNG

THẨM ĐỊNH

Theo Văn bản số: 17 /BCTD-KTHT&ĐT

Ngày 03 tháng 3 năm 2026

Người thẩm định ký tên:

BAN QLDA ĐẦU TƯ - HẠ TẦNG PHƯỜNG KIẾN HƯNG

PHÊ DUYỆT

Theo Quyết định số: 257/QĐ-UBND

Ngày 06 tháng 3 năm 2026

Ký tên

PHÓ GIÁM ĐỐC

Trần Bá Cường

BẢNG THỐNG KÊ MÁY TẬP, GHẾ NGỒI, THÙNG RÁC Ô X5

STT	THIẾT BỊ, VẬT DỤNG	GHI CHÚ	TOẠ ĐỘ X	TOẠ ĐỘ Y
1	MÁY TẬP TAY VAI ĐÔI	M1	2318180.47	579658.42
2	MÁY TẬP ĐẠP XE TỰA LƯNG	M2	2318184.39	579658.33
3	MÁY TẬP XÀ KÉP	M3	2318186.21	579660.26
4	MÁY TẬP TOÀN THÂN	M4	2318186.93	579664.20
5	MÁY TẬP LƯNG EO	M5	2318186.28	579666.73
6	MÁY TẬP XOAY EO	M6	2318182.43	579668.18
7	MÁY TẬP ĐI BỘ TRÊN KHÔNG	M7	2318178.74	579667.19
8	MÁY TẬP LƯNG BỤNG	M8	2318177.04	579664.00
9	MÁY TẬP CHÈO THUYỀN	M9	2318178.37	579659.80
10	GHẾ NGỒI 1	G1	2318171.87	579653.49
11	GHẾ NGỒI 2	G2	2318191.39	579660.01
12	GHẾ NGỒI 3	G3	2318189.23	579653.66
13	THÙNG RÁC	T1	2318184.64	579670.05

ĐẠI DIỆN CHỦ ĐẦU TƯ:

BAN QLDA ĐẦU TƯ - HẠ TẦNG PHƯỜNG KIẾN HƯNG

CÔNG TY CỔ PHẦN TƯ VẤN XDGT THÀNH PHÁT

THANH PHAT ,,JSC

HỒ SƠ THIẾT KẾ BẢN VẼ THI CÔNG

DỰ ÁN: CẢI TẠO, CHỈNH TRANG CÔNG VIÊN, VƯỜN HOA, CÂY XANH, THỂ DỤC THỂ THAO VÀ VỈA HÈ XUNG QUANH CÁC Ô X3, X4, X5, X11, X12 PHƯỜNG PHÚ LA, QUẬN HÀ ĐÔNG (NAY LÀ PHƯỜNG KIẾN HƯNG, THÀNH PHỐ HÀ NỘI)

ĐỊA ĐIỂM: PHƯỜNG KIẾN HƯNG, THÀNH PHỐ HÀ NỘI

MẶT BẰNG ĐỊNH VỊ MÁY TẬP, GHẾ NGỒI VÀ THÙNG RÁC Ô X5

CHỦ NHIỆM THIẾT KẾ	HOÀNG VĂN VŨ	
CHỦ TRÌ THIẾT KẾ	HOÀNG VĂN VŨ	
THIẾT KẾ	NGUYỄN HOÀNG LINH	
KIỂM TRA	ĐẶNG TRẦN QUÂN	

CÔNG TY CỔ PHẦN TƯ VẤN XDGT THÀNH PHÁT

GIÁM ĐỐC

NGUYỄN HUY HOÀNG

TỶ LỆ :

HOÀN THÀNH: 2026

KÝ HIỆU :

BẢN VẼ SỐ :

KẾT CẤU HÈ ĐƯỜNG LÁT GẠCH GIẢ ĐÁ

TỶ LỆ 1/10

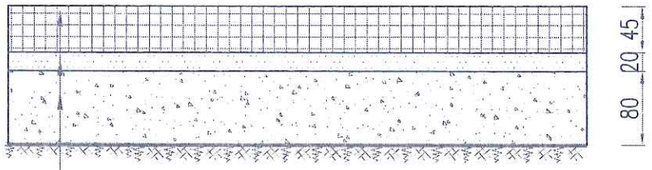

ĐÁ LÁT HÈ ĐƯỜNG KÍCH THƯỚC 30X30X4.5CM

VỮA XI MĂNG LÁT MÁC 100# DÀY 2CM

MÓNG BTXM MÁC 150# DÀY 8CM

RẢI 1 LỚP NILONG LÓT

KẾT CẤU ĐƯỜNG DẠO LOẠI 1 LÁT ĐÁ CUBIC GHI XÁM

TỶ LỆ 1/10

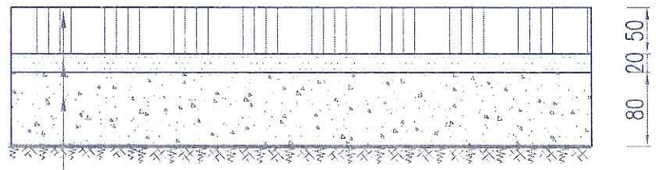

ĐÁ LÁT ĐƯỜNG DẠO KÍCH THƯỚC 10X10X5CM

VỮA XI MĂNG LÁT MÁC 100# DÀY 2CM

MÓNG BTXM MÁC 150# DÀY 8CM

RẢI 1 LỚP NILONG LÓT

BAN QLDA ĐẦU TƯ - HẠ TẦNG PHƯỜNG KIẾN HƯNG

PHÊ DUYỆT

Theo Quyết định số: 257/QĐ-UBND

Ngày 06 tháng 3 năm 2026

Ký tên

PHÓ GIÁM ĐỐC

Trần Bá Cường

CHI TIẾT GẠCH GIẢ ĐÁ 30X30X4.5CM

TỶ LỆ 1/10

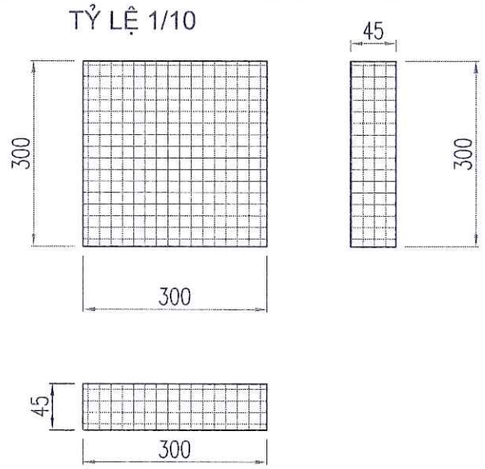

CHI TIẾT ĐÁ CUBIC GHI XÁM 10X10X5CM

TỶ LỆ 1/10

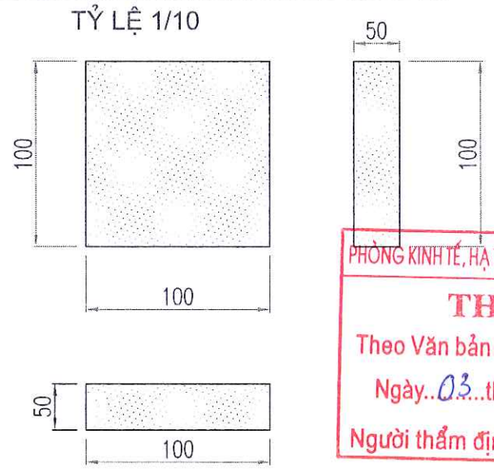

PHÒNG KINH TẾ, HẠ TẦNG VÀ ĐÔ THỊ PHƯỜNG KIẾN HƯNG

THẨM ĐỊNH

Theo Văn bản số: 171/BCTĐ-KTHT&ĐT

Ngày 03 tháng 3 năm 2026

Người thẩm định ký tên:

KẾT CẤU HÈ ĐƯỜNG BÊ TÔNG

TỶ LỆ 1/10

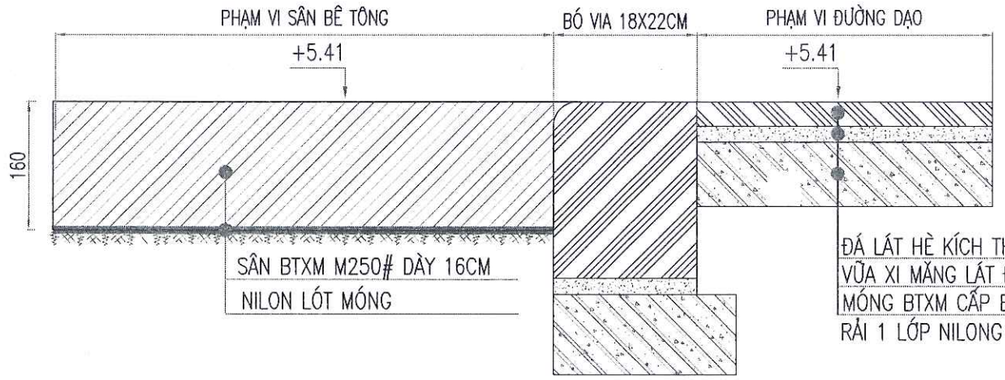

ĐẠI DIỆN CHỦ ĐẦU TƯ: BAN QLDA ĐẦU TƯ - HẠ TẦNG PHƯỜNG KIẾN HƯNG	HỒ SƠ THIẾT KẾ BẢN VẼ THI CÔNG DỰ ÁN: CẢI TẠO, CHỈNH TRANG CÔNG VIÊN, VƯỜN HOA, CÂY XANH, THỂ DỤC THỂ THAO VÀ VỈA HÈ XUNG QUANH CÁC Ô X3, X4, X5, X11, X12 PHƯỜNG PHÚ LA, QUẬN HÀ ĐÔNG (NAY LÀ PHƯỜNG KIẾN HƯNG, THÀNH PHỐ HÀ NỘI) ĐỊA ĐIỂM: PHƯỜNG KIẾN HƯNG, THÀNH PHỐ HÀ NỘI	CHỦ NHIỆM THIẾT KẾ	HOÀNG VĂN VŨ		CÔNG TY CỔ PHẦN TƯ VẤN XDGT THÀNH PHÁT	TỶ LỆ :
		CHỦ TRÌ THIẾT KẾ	HOÀNG VĂN VŨ			HOÀN THÀNH: 2026
CÔNG TY CỔ PHẦN TƯ VẤN XDGT THÀNH PHÁT THANH PHAT ..JSC	CẤU TẠO HÈ ĐƯỜNG, ĐƯỜNG DẠO LOẠI 1 LÁT ĐÁ	THIẾT KẾ	NGUYỄN HOÀNG LINH		GIÁM ĐỐC NGUYỄN HUY HOÀNG	KÝ HIỆU :
		KIỂM TRA	ĐẶNG TRẦN QUÂN			BẢN VẼ SỐ :

KẾT CẤU SÂN TẬP TRUNG LÁT ĐÁ BĂM GHI SÁNG

TỶ LỆ 1/10

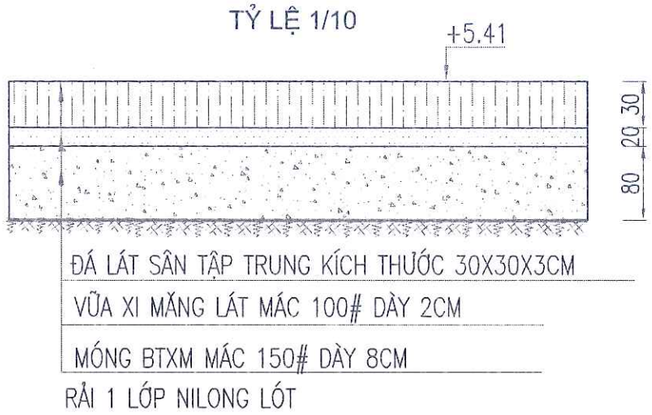

CHI TIẾT ĐÁ BĂM GHI SÁNG 30X30X3CM

TỶ LỆ 1/10

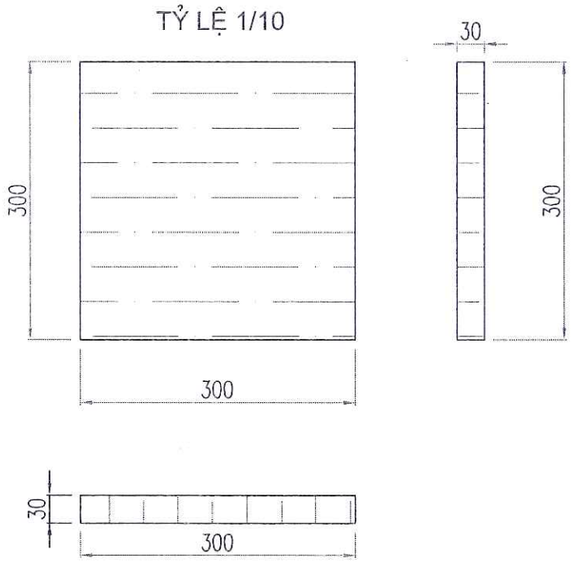

KẾT CẤU ĐƯỜNG DẠO LÁT ĐÁ LOẠI 2 TỰ NHIÊN MÀU XANH ĐEN

TỶ LỆ 1/10

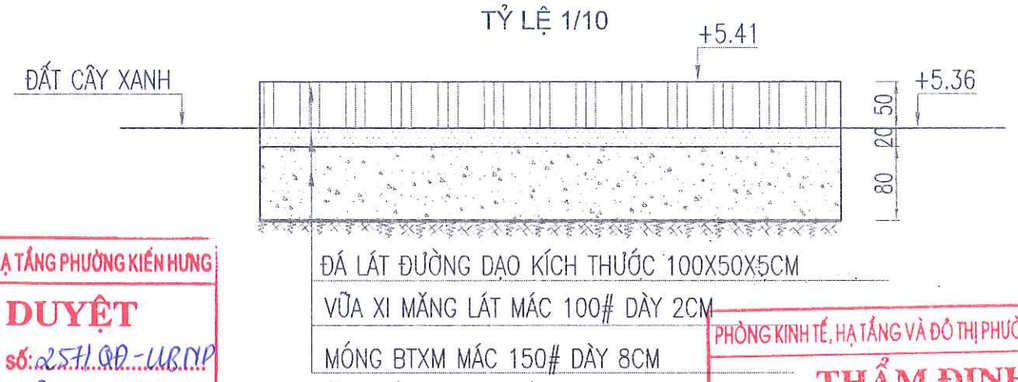

BAN QLDA ĐẦU TƯ - HẠ TẦNG PHƯỜNG KIẾN HƯNG
PHÊ DUYỆT
Theo Quyết định số: 2571/QĐ-UBND
Ngày 06 tháng 3 năm 2026
Ký tên

PHÓ GIÁM ĐỐC
Trần Bá Cường

PHÒNG KINH TẾ, HẠ TẦNG VÀ ĐÔ THỊ PHƯỜNG KIẾN HƯNG
THẨM ĐỊNH
Theo Văn bản số: 17 / BCTĐ-KTHT
Ngày 03 tháng 3 năm 2026
Người thẩm định ký tên:
Nguyễn Huy Kiệp

MẶT BẰNG LÁT ĐÁ

TỶ LỆ 1/10

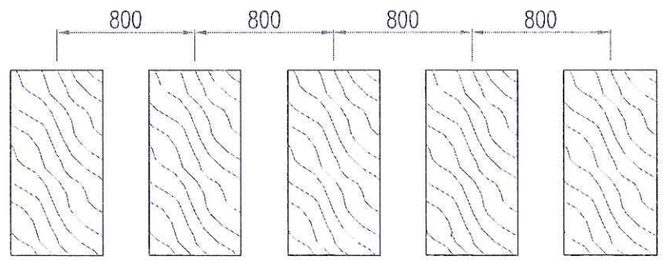

ĐẠI DIỆN CHỦ ĐẦU TƯ: BAN QLDA ĐẦU TƯ - HẠ TẦNG PHƯỜNG KIẾN HƯNG	HỒ SƠ THIẾT KẾ BẢN VẼ THI CÔNG DỰ ÁN: CẢI TẠO, CHỈNH TRANG CÔNG VIÊN, VƯỜN HOA, CÂY XANH, THỂ DỤC THỂ THAO VÀ VỈA HÈ XUNG QUANH CÁC Ô X3, X4, X5, X11, X12 PHƯỜNG PHÚ LA, QUẬN HÀ ĐÔNG (NAY LÀ PHƯỜNG KIẾN HƯNG, THÀNH PHỐ HÀ NỘI) ĐỊA ĐIỂM: PHƯỜNG KIẾN HƯNG, THÀNH PHỐ HÀ NỘI	CHỦ NHIỆM THIẾT KẾ	HOÀNG VĂN VŨ		CÔNG TY CỔ PHẦN TƯ VẤN XDGT THÀNH PHÁT	TỶ LỆ :
		CHỦ TRÌ THIẾT KẾ	HOÀNG VĂN VŨ			HOÀN THÀNH: 2026
CÔNG TY CỔ PHẦN TƯ VẤN XDGT THÀNH PHÁT THANH PHAT ,,JSC	CẤU TẠO ĐƯỜNG DẠO VÀ SÂN TẬP TRUNG	THIẾT KẾ	NGUYỄN HOÀNG LINH			KÝ HIỆU :
		KIỂM TRA	ĐẶNG TRẦN QUÂN		GIÁM ĐỐC NGUYỄN HUY HOÀNG	BẢN VẼ SỐ :

BAN QL DA ĐẦU TƯ - HẠ TẦNG PHƯỜNG KIẾN HƯNG
PHÊ DUYỆT
Theo Quyết định số: 257/QĐ-UBND
Ngày 06 tháng 3 năm 2026
Ký tên
PHÓ GIÁM ĐỐC
Trần Bá Cường

PHÒNG KINH TẾ, HẠ TẦNG VÀ ĐÔ THỊ PHƯỜNG KIẾN HƯNG
THẨM ĐỊNH
Theo Văn bản số: 11 / BCTD-KTHT&ĐT
Ngày 03 tháng 3 năm 2026
Người thẩm định ký tên:
Nguyễn Huy Kiên

VỈA ĐÁ LOẠI A1 KÍCH THƯỚC 18X22X100CM
(TỶ LỆ 1/10)

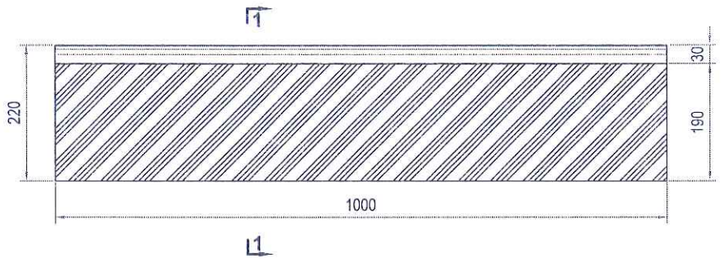

VỈA ĐÁ LOẠI A2 KÍCH THƯỚC 18X22X25CM
(TỶ LỆ 1/10)

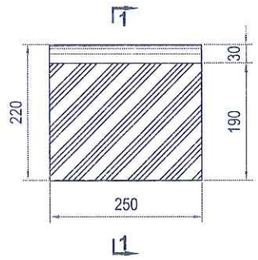

MẶT CẮT 1-1
(TỶ LỆ 1/10)

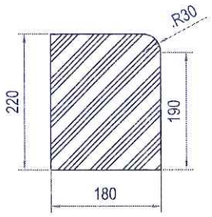

VỈA ĐÁ TỰ NHIÊN GHI XÁM
(TỶ LỆ 1/10)

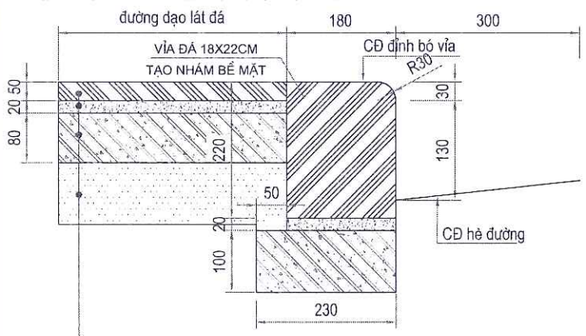

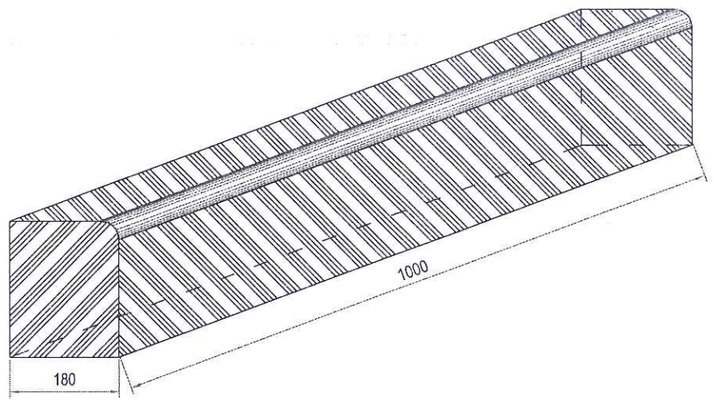

Đá lát hè kích thước 30x30x5cm
Vữa xi măng lát đá 10(mác 100#) dày 2cm
Móng BTXM cấp B12.5(mác 150#) đá 1x2 dày 8cm
Rải 1 lớp nilong lót

BẢNG TÍNH KHỐI LƯỢNG 1M VỈA ĐÁ 18X22 LOẠI VỈA ĐỨNG

STT	HẠNG MỤC	KL	ĐV
A	**Khối lượng 1m vỉa đá loại A1 kích thước 18x22x100cm**		
1	Ván khuôn móng bê tông đáy vỉa đá và tấm đan rãnh ghé	0.100	m2
2	Móng bê tông đáy vỉa đá và tấm đan rãnh ghé cấp B12.5(mác 150#) đá 1x2	0.062	m3
3	Vữa xi măng lát vỉa đá M10 (mác 100#)dày 2cm	0.180	m2
4	Lắp đặt vỉa đá loại 1 kích thước 18x22x100cm	1.000	m
5	Vữa xi măng lát tấm đan rãnh ghé M10(mác 100#) dày 2cm	0.300	m2
6	Lắp đặt tấm đan rãnh ghé kích thước 30x50x6cm	0.300	m2
B	**Khối lượng 1m vỉa đá loại A2 kích thước 18x22x25cm**		
1	Ván khuôn móng bê tông đáy vỉa đá và tấm đan rãnh ghé	0.100	m2
1	Móng bê tông đáy vỉa đá và tấm đan rãnh ghé cấp B12.5 (mác 150#) đá 1x2	0.062	m3
2	Vữa xi măng lát vỉa đá M10 (mác 100#) dày 2cm	0.180	m2
3	Lắp đặt vỉa đá loại 1 kích thước 18x22x25cm	1.000	m
4	Vữa xi măng lát tấm đan rãnh ghé M10 (mác 100#) dày 2cm	0.300	m2
5	Lắp đặt tấm đan rãnh ghé kích thước 30x25x6cm	0.300	m2

Ghi chú:
1- Vỉa đá loại A1 có chiều dài L=100 cm để bó vỉa trên các đoạn đường thẳng.
2- Vỉa đá loại A2 có chiều dài L=25cm để bó vỉa trên các đoạn đường cong.
3- Tấm đan rãnh ghé loại A có chiều dài L=50cm trên các đoạn đường thẳng
4-Tấm đan rãnh ghé loại B có chiều dài L=25cm trên các đoạn đường cong
5- Chú ý cao độ rãnh ghé lấy theo cao độ trắc dọc đáy rãnh ghé
6- Bố trí 5m/khe thoát nước, mỗi khe rộng 2cm

ĐẠI DIỆN CHỦ ĐẦU TƯ: BAN QLDA ĐẦU TƯ - HẠ TẦNG PHƯỜNG KIẾN HƯNG	HỒ SƠ THIẾT KẾ BẢN VẼ THI CÔNG DỰ ÁN: CẢI TẠO, CHỈNH TRANG CÔNG VIÊN, VƯỜN HOA, CÂY XANH, THỂ DỤC THỂ THAO VÀ VỈA HÈ XUNG QUANH CÁC Ô X3, X4, X5, X11, X12 PHƯỜNG PHÚ LA, QUẬN HÀ ĐÔNG (NAY LÀ PHƯỜNG KIẾN HƯNG, THÀNH PHỐ HÀ NỘI) ĐỊA ĐIỂM: PHƯỜNG KIẾN HƯNG, THÀNH PHỐ HÀ NỘI	CHỦ NHIỆM THIẾT KẾ	HOÀNG VĂN VŨ		CÔNG TY CỔ PHẦN TƯ VẤN XDGT THÀNH PHÁT	TỶ LỆ :
		CHỦ TRÌ THIẾT KẾ	HOÀNG VĂN VŨ			HOÀN THÀNH: 2026
CÔNG TY CỔ PHẦN TƯ VẤN XDGT THÀNH PHÁT THANH PHAT ,,JSC	KẾT CẤU SÂN THỂ THAO & CẤU TẠO BÓ VỈA 18X22CM	THIẾT KẾ	NGUYỄN HOÀNG LINH			KÝ HIỆU :
		KIỂM TRA	ĐẶNG TRẦN QUÂN		GIÁM ĐỐC NGUYỄN HUY HOÀNG	BẢN VẼ SỐ :

CẮT NGANG HỐ TRỒNG CÂY

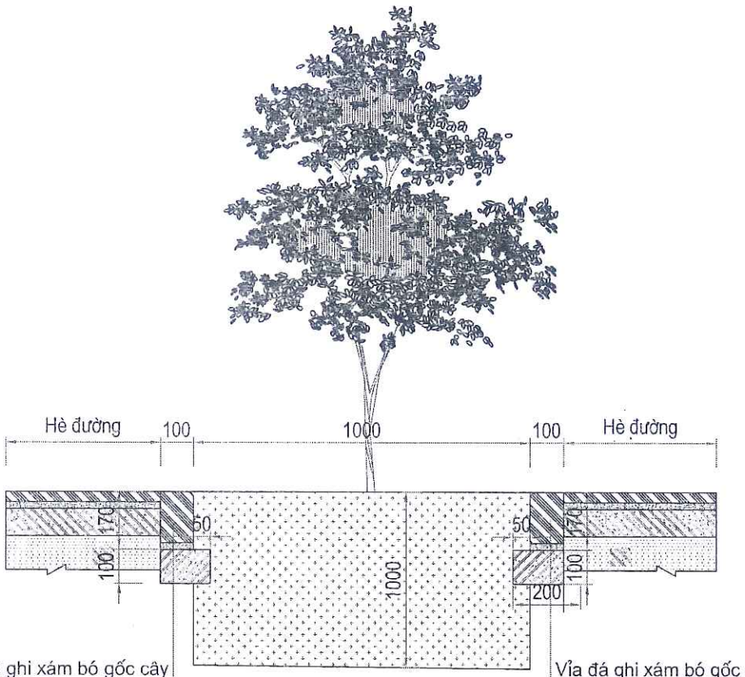

MẶT BẰNG HỐ TRỒNG CÂY

(TỶ LỆ 1/15

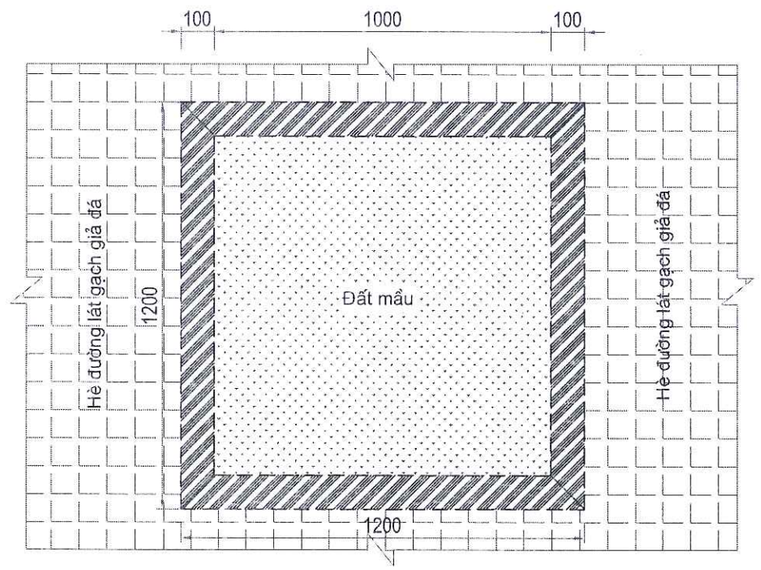

BAN QLDA ĐẦU TƯ - HẠ TẦNG PHƯỜNG KIẾN HƯNG

PHÊ DUYỆT

Theo Quyết định số: 2511/QĐ-UBND

Ngày 06 tháng 3 năm 2026

Ký tên

PHÓ GIÁM ĐỐC

Trần Bá Cường

PHÒNG KINH TẾ, HẠ TẦNG VÀ ĐÔ THỊ PHƯỜNG KIẾN HƯNG

THẨM ĐỊNH

Theo Văn bản số: 17 / BCTĐ-KTHT&ĐT

Ngày 03 tháng 3 năm 2026

Người thẩm định ký tên:

Nguyễn Huy Kiều

ĐẠI DIỆN CHỦ ĐẦU TƯ: BAN QLDA ĐẦU TƯ - HẠ TẦNG PHƯỜNG KIẾN HƯNG	HỒ SƠ THIẾT KẾ BẢN VẼ THI CÔNG DỰ ÁN: CẢI TẠO, CHỈNH TRANG CÔNG VIÊN, VƯỜN HOA, CÂY XANH, THỂ DỤC THỂ THAO VÀ VỈA HÈ XUNG QUANH CÁC Ô X3, X4, X5, X11, X12 PHƯỜNG PHÚ LA, QUẬN HÀ ĐÔNG (NAY LÀ PHƯỜNG KIẾN HƯNG, THÀNH PHỐ HÀ NỘI) ĐỊA ĐIỂM: PHƯỜNG KIẾN HƯNG, THÀNH PHỐ HÀ NỘI	CHỦ NHIỆM THIẾT KẾ	HOÀNG VĂN VŨ		CÔNG TY CỔ PHẦN TƯ VẤN XDGT THÀNH PHÁT	TỶ LỆ :
		CHỦ TRÌ THIẾT KẾ	HOÀNG VĂN VŨ			HOÀN THÀNH: 2026
CÔNG TY CỔ PHẦN TƯ VẤN XDGT THÀNH PHÁT THANH PHAT ,JSC	CẤU TẠO HỐ TRỒNG CÂY	THIẾT KẾ	NGUYỄN HOÀNG LINH			KÝ HIỆU :
		KIỂM TRA	ĐẶNG TRẦN QUÂN		GIÁM ĐỐC NGUYỄN HUY HOÀNG	BẢN VẼ SỐ :

MẶT BẰNG CẤU TẠO BẬC LÊN XUỐNG SÂN TẬP TRUNG

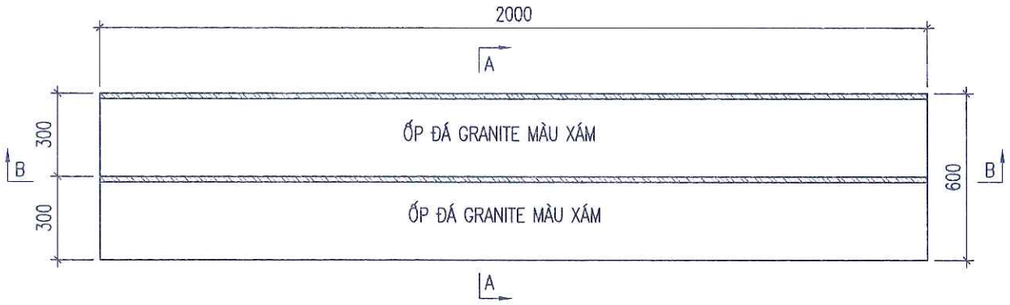

MẶT CẮT A-A

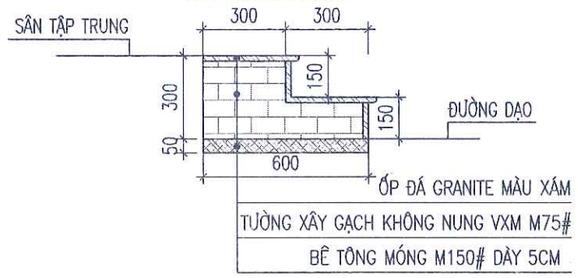

MẶT CẮT B-B

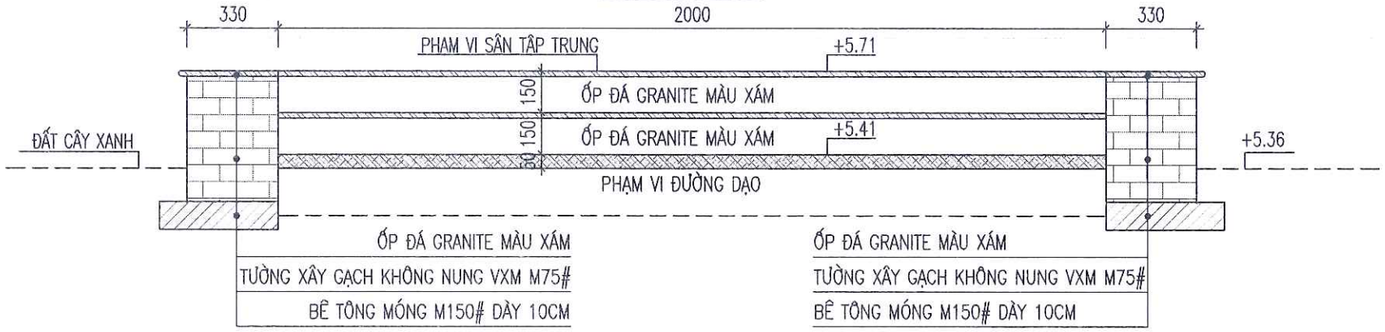

PHÒNG KINH TẾ, HẠ TẦNG VÀ ĐÔ THỊ PHƯỜNG KIẾN HƯNG
THẨM ĐỊNH
Theo Văn bản số: 17 / BCTD - KTHT & ĐT
Ngày 03 tháng 3 năm 2026
Người thẩm định ký tên:
Nguyễn Huy Kiệu

BAN QLDA ĐẦU TƯ - HẠ TẦNG PHƯỜNG KIẾN HƯNG
PHÊ DUYỆT
Theo Quyết định số: 2571/QĐ-UBND
Ngày 06 tháng 3 năm 2026
Ký tên

PHÓ GIÁM ĐỐC
Trần Bá Cường

CHI TIẾT CẤU TẠO KÈ GẠCH SÂN TẬP TRUNG

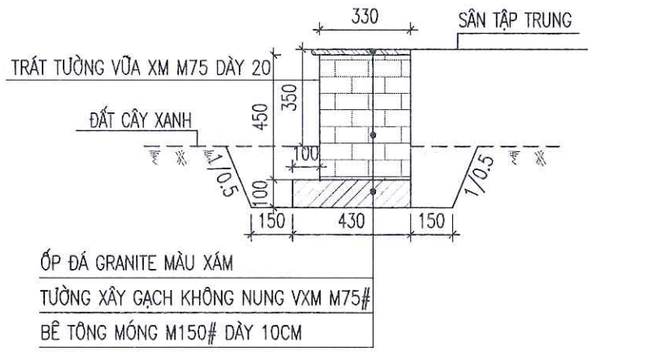

KÍCH THƯỚC TRONG BẢN VẼ LÀ MM, CAO ĐỘ LÀ M

ĐẠI DIỆN CHỦ ĐẦU TƯ: BAN QLDA ĐẦU TƯ - HẠ TẦNG PHƯỜNG KIẾN HƯNG	HỒ SƠ THIẾT KẾ BẢN VẼ THI CÔNG DỰ ÁN: CẢI TẠO, CHỈNH TRANG CÔNG VIÊN, VƯỜN HOA, CÂY XANH, THỂ DỤC THỂ THAO VÀ VỈA HÈ XUNG QUANH CÁC Ô X3, X4, X5, X11, X12 PHƯỜNG PHÚ LA, QUẬN HÀ ĐÔNG (NAY LÀ PHƯỜNG KIẾN HƯNG, THÀNH PHỐ HÀ NỘI) ĐỊA ĐIỂM: PHƯỜNG KIẾN HƯNG, THÀNH PHỐ HÀ NỘI	CHỦ NHIỆM THIẾT KẾ	HOÀNG VĂN VŨ		CÔNG TY CỔ PHẦN TƯ VẤN XDGT THÀNH PHÁT	TỶ LỆ:
		CHỦ TRÌ THIẾT KẾ	HOÀNG VĂN VŨ			HOÀN THÀNH: 2026
CÔNG TY CỔ PHẦN TƯ VẤN XDGT THÀNH PHÁT THANH PHAT ..JSC	CHI TIẾT CẤU TẠO KÈ GẠCH, BẬC LÊN XUỐNG	THIẾT KẾ	NGUYỄN HOÀNG LINH			KÝ HIỆU:
		KIỂM TRA	ĐẶNG TRẦN QUÂN		GIÁM ĐỐC NGUYỄN HUY HOÀNG	BẢN VẼ SỐ:

VỈA ĐÁ TẠI VÍ TRÍ ĐƯỜNG DẠO

(TỶ LỆ 1/15)

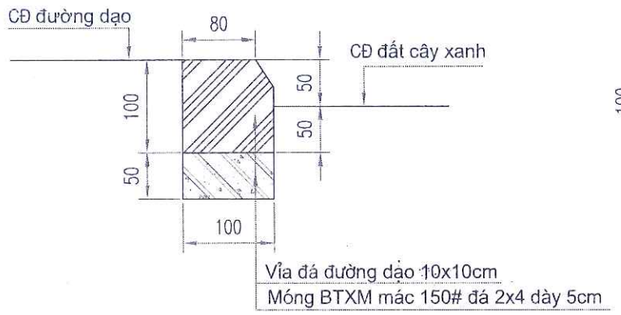

VỈA ĐÁ ĐƯỜNG DẠO LOẠI B1 KÍCH THƯỚC 10X10X50CM

(TỶ LỆ 1/15)

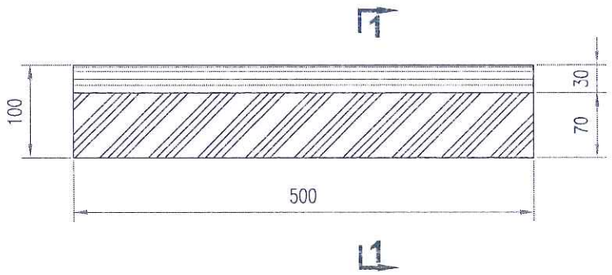

VỈA ĐÁ ĐƯỜNG DẠO LOẠI B2 KT 10X10X25CM

(TỶ LỆ 1/15)

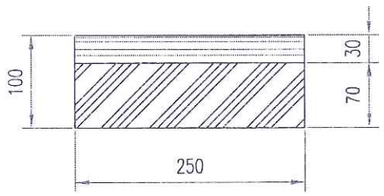

MẶT CẮT 1-1

(TỶ LỆ 1/15)

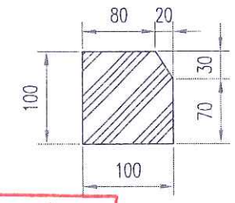

PHÒNG KINH TẾ, HẠ TẦNG VÀ ĐÔ THỊ PHƯỜNG KIẾN HƯNG
THẨM ĐỊNH
Theo Văn bản số: 17 / BCTD - KTHT - QT
Ngày 05 tháng 3 năm 2026
Người thẩm định ký tên:

CHI TIẾT BÓ BỒN CÂY KẾT HỢP GHẾ ĐÁ LOẠI 1

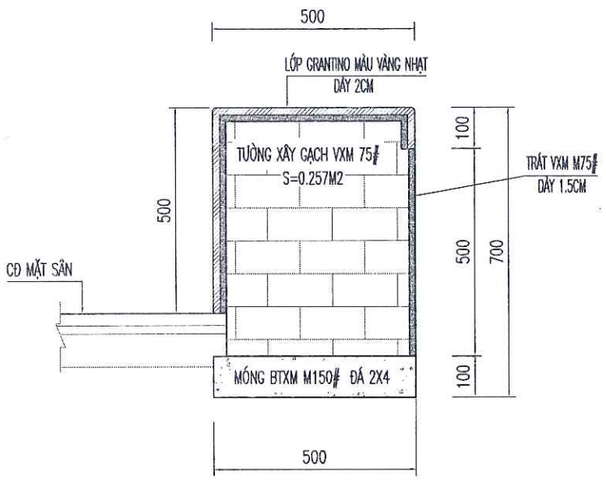

BẢNG TÍNH KHỐI LƯỢNG ĐƯỜNG DẠO KẾT HỢP GHẾ ĐÁ LOẠI 1 (TÍNH CHO 10MD)

STT	HẠNG MỤC CÔNG VIỆC	ĐƠN VỊ	CÁCH TÍNH	KHỐI LƯỢNG
1	Chiều cao trung bình	m		0.70
2	Khối lượng gạch xây VXM M75#	m3	=0.257*10	2.57
3	Trát VXM M75#	m2	=10*0.3	3.00
4	Bê tông móng M150# đá 2x4cm	m3	=10*0.5*0.1	0.50
5	Ván khuôn móng	m2	=10*2*0.1	2.00
6	Lớp Gratino màu vàng nhạt dày 2cm	m	=10*(0.5+0.5+0.1)	11.00

BAN QLDA ĐẦU TƯ - HẠ TẦNG PHƯỜNG KIẾN HƯNG
PHÊ DUYỆT
Theo Quyết định số: 2571 / QĐ - UBND
Ngày 06 tháng 3 năm 2026
Ký tên

PHÓ GIÁM ĐỐC
Trần Bá Cường

GHI CHÚ: KHOẢNG CÁCH 5M BỐ TRÍ 1 VỊ TRÍ NGẮN MẠCH KHỐI XÂY, KHỐI LÁNG

ĐẠI DIỆN CHỦ ĐẦU TƯ: BAN QLDA ĐẦU TƯ - HẠ TẦNG PHƯỜNG KIẾN HƯNG	HỒ SƠ THIẾT KẾ BẢN VẼ THI CÔNG DỰ ÁN: CẢI TẠO, CHỈNH TRANG CÔNG VIÊN, VƯỜN HOA, CÂY XANH, THỂ DỤC THỂ THAO VÀ VỈA HÈ XUNG QUANH CÁC Ô X3, X4, X5, X11, X12 PHƯỜNG PHÚ LA, QUẬN HÀ ĐÔNG (NAY LÀ PHƯỜNG KIẾN HƯNG, THÀNH PHỐ HÀ NỘI) ĐỊA ĐIỂM: PHƯỜNG KIẾN HƯNG, THÀNH PHỐ HÀ NỘI	CHỦ NHIỆM THIẾT KẾ	HOÀNG VĂN VŨ		CÔNG TY CỔ PHẦN TƯ VẤN XDGT THÀNH PHÁT	TỶ LỆ :
		CHỦ TRÌ THIẾT KẾ	HOÀNG VĂN VŨ			HOÀN THÀNH: 2026
CÔNG TY CỔ PHẦN TƯ VẤN XDGT THÀNH PHÁT THANH PHAT ,,JSC	CẤU TẠO VỈA ĐÁ VÀ BỒN CÂY KẾT HỢP GHẾ NGỒI	THIẾT KẾ	NGUYỄN HOÀNG LINH		GIÁM ĐỐC NGUYỄN HUY HOÀNG	KÝ HIỆU :
		KIỂM TRA	ĐẶNG TRẦN QUÂN			BẢN VẼ SỐ :

CHI TIẾT CỌC CHỐNG CÂY BẰNG SẮT MẠ KẼM

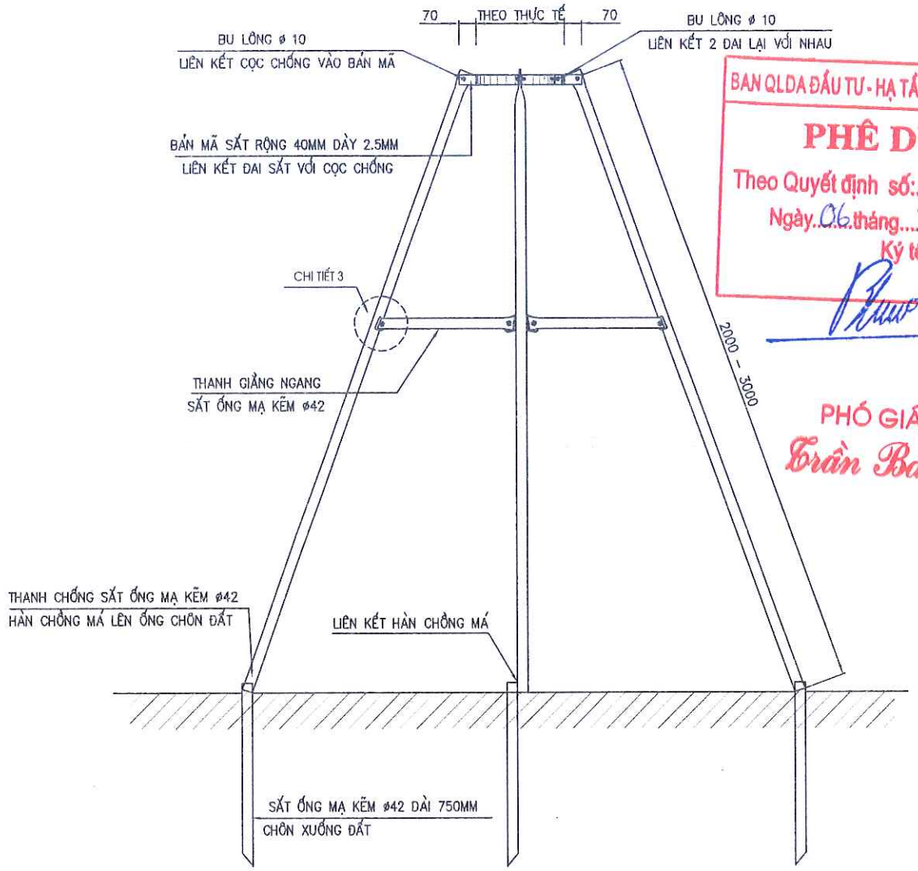

BAN QLDA ĐẦU TƯ - HẠ TẦNG PHƯỜNG KIẾN HƯNG
PHÊ DUYỆT
Theo Quyết định số: 2571/QĐ-UBND
Ngày 06 tháng 3 năm 2026
Ký tên

PHÓ GIÁM ĐỐC
Trần Bá Cường

PHÒNG KINH TẾ, HẠ TẦNG VÀ ĐÔ THỊ PHƯỜNG KIẾN HƯNG
THẨM ĐỊNH
Theo Văn bản số: 17 / BCTD-KTHT&DT
Ngày 03 tháng 3 năm 2026
Người thẩm định ký tên:
Nguyễn Huy Kiên

MẶT BẰNG

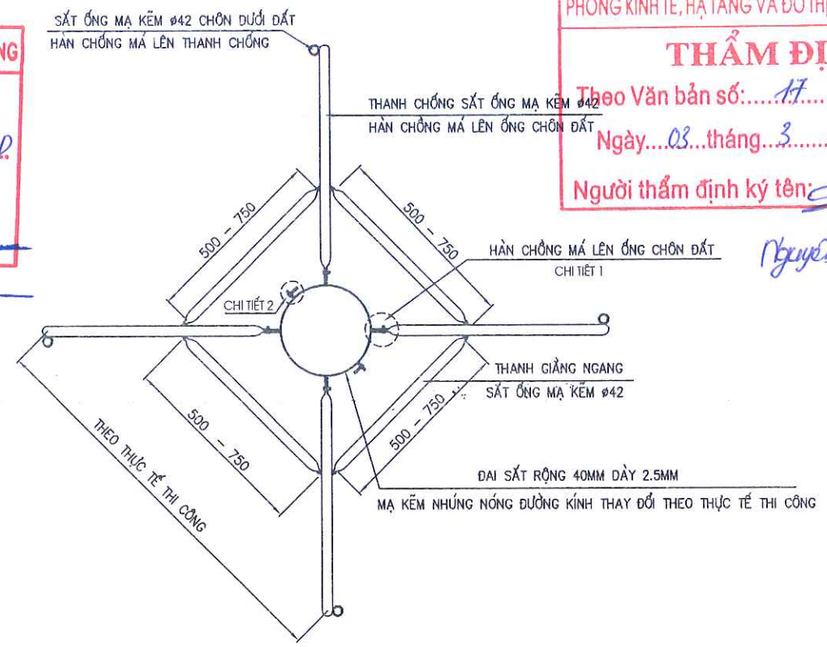

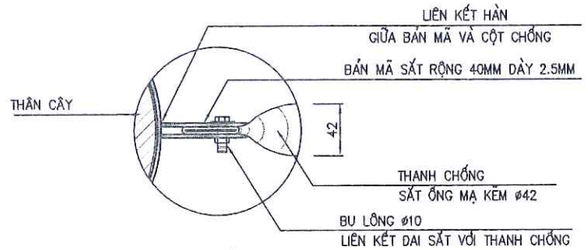

CHI TIẾT 1

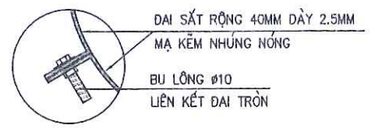

CHI TIẾT 2

BẢNG KHỐI LƯỢNG CỌC CHỐNG (TÍNH CHO 1 VỊ TRÍ TRỒNG CÂY)

TT	Hạng mục	Đơn vị	Số lượng	Khối lượng
1	Thanh chống ống thép mạ kẽm D42, L=2500mm dày 1.4mm	kg	4	15.6
2	Thanh giằng ngang, ống thép mã kẽm D42, L=750mm, dày 1.4mm	kg	4	4.7
4	ống thép mạ kẽm D42,dày 1.4mm chôn dưới đất, L=750mm	kg	4	4.7
3	Đai sắt rộng 40, L=840mm dày 2.5mm	kg	1	0.659
4	Bulong D10, L=150mm	bộ		2.0
5	Bulong D10, L=50mm	bộ		8.0

GHI CHÚ:

– KÍCH THƯỚC GHI TRÊN BẢN VẼ CÓ ĐƠN VỊ LÀ MILIMET.

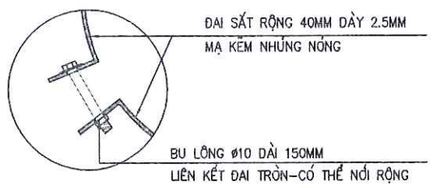

CHI TIẾT NỚI RỘNG ĐAI

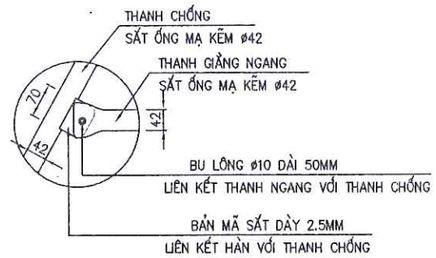

CHI TIẾT 3

ĐẠI DIỆN CHỦ ĐẦU TƯ: BAN QLDA ĐẦU TƯ - HẠ TẦNG PHƯỜNG KIẾN HƯNG	HỒ SƠ THIẾT KẾ BẢN VẼ THI CÔNG DỰ ÁN: CẢI TẠO, CHỈNH TRANG CÔNG VIÊN, VƯỜN HOA, CÂY XANH, THỂ DỤC THỂ THAO VÀ VỈA HÈ XUNG QUANH CÁC Ô X3, X4, X5, X11, X12 PHƯỜNG PHÚ LA, QUẬN HÀ ĐÔNG (NAY LÀ PHƯỜNG KIẾN HƯNG, THÀNH PHỐ HÀ NỘI) ĐỊA ĐIỂM: PHƯỜNG KIẾN HƯNG, THÀNH PHỐ HÀ NỘI	CHỦ NHIỆM THIẾT KẾ	HOÀNG VĂN VŨ		CÔNG TY CỔ PHẦN TƯ VẤN XDGT THÀNH PHÁT	TỶ LỆ :
		CHỦ TRÌ THIẾT KẾ	HOÀNG VĂN VŨ			HOÀN THÀNH: 2026
CÔNG TY CỔ PHẦN TƯ VẤN XDGT THÀNH PHÁT THANH PHAT ,,JSC	CHI TIẾT CỌC CHỐNG CÂY BÓNG MÁT BẰNG SẮT MẠ KẼM	THIẾT KẾ	NGUYỄN HOÀNG LINH			KÝ HIỆU : CT
		KIỂM TRA	ĐẶNG TRẦN QUÂN		GIÁM ĐỐC NGUYỄN HUY HOÀNG	BẢN VẼ SỐ : 4

QUY CÁCH TRỒNG CÂY

BAN QLDA ĐẦU TƯ - HẠ TẦNG PHƯỜNG KIẾN HƯNG
PHÊ DUYỆT
Theo Quyết định số: 257/QĐ-UBND
Ngày 06 tháng 3 năm 2026
Ký tên

PHÓ GIÁM ĐỐC
Trần Bá Cường

HỐ ĐÀO TRỒNG CÂY

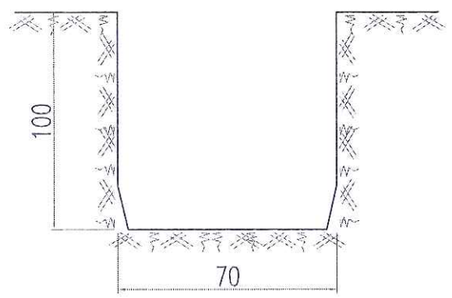

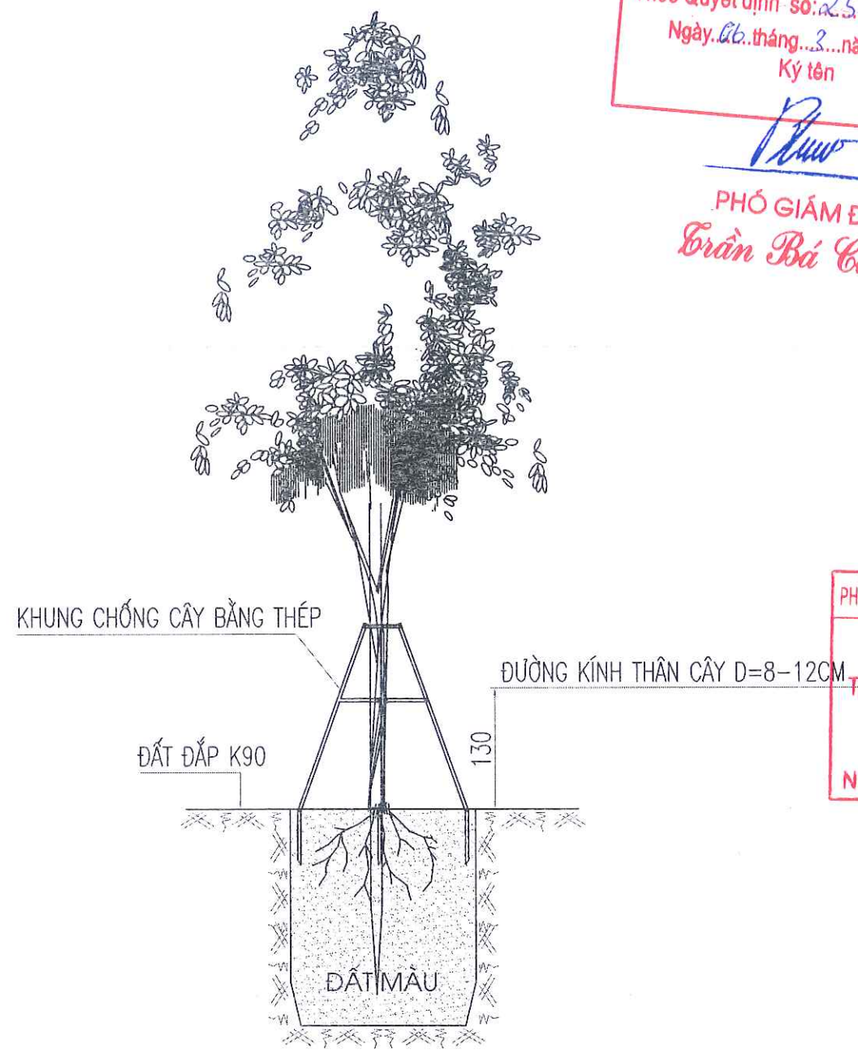

PHÒNG KINH TẾ, HẠ TẦNG VÀ ĐÔ THỊ PHƯỜNG KIẾN HƯNG
THẨM ĐỊNH
Theo Văn bản số: 17 / BTD-KHOTLĐT
Ngày 03 tháng 3 năm 2026
Người thẩm định ký tên:
Nguyễn Huy Hiệp

GHI CHÚ :

- KÍCH THƯỚC TRÊN BẢN VẼ LÀ CM, TRỪ KHI GHI RÕ TRÊN BẢN VẼ.
- CỌC GIA CỐ CÂY TRỒNG DÙNG CỌC THÉP (CÓ CHI TIẾT RIÊNG)
- QUÉT VÔI THÂN CÂY TRONG PHẠM VI 1M TỪ MẶT ĐẤT

ĐẠI DIỆN CHỦ ĐẦU TƯ: BAN QLDA ĐẦU TƯ - HẠ TẦNG PHƯỜNG KIẾN HƯNG	HỒ SƠ THIẾT KẾ BẢN VẼ THI CÔNG DỰ ÁN: CẢI TẠO, CHỈNH TRANG CÔNG VIÊN, VƯỜN HOA, CÂY XANH, THỂ DỤC THỂ THAO VÀ VỈA HÈ XUNG QUANH CÁC Ô X3, X4, X5, X11, X12 PHƯỜNG PHÚ LA, QUẬN HÀ ĐÔNG (NAY LÀ PHƯỜNG KIẾN HƯNG, THÀNH PHỐ HÀ NỘI) ĐỊA ĐIỂM: PHƯỜNG KIẾN HƯNG, THÀNH PHỐ HÀ NỘI	CHỦ NHIỆM THIẾT KẾ	HOÀNG VĂN VŨ		CÔNG TY CỔ PHẦN TƯ VẤN XDGT THÀNH PHÁT	TỶ LỆ :
		CHỦ TRÌ THIẾT KẾ	HOÀNG VĂN VŨ			HOÀN THÀNH: 2026
THANH PHAT .JSC CÔNG TY CỔ PHẦN TƯ VẤN XDGT THÀNH PHÁT	QUY CÁCH TRỒNG CÂY	THIẾT KẾ	NGUYỄN HOÀNG LINH		GIÁM ĐỐC NGUYỄN HUY HOÀNG	KÝ HIỆU :
		KIỂM TRA	ĐẶNG TRẦN QUÂN			BẢN VẼ SỐ :

BAN QLDA ĐẦU TƯ - HẠ TẦNG PHƯỜNG KIẾN HƯNG

PHÊ DUYỆT

Theo Quyết định số: 257/QĐ-UBND

Ngày 06 tháng 3 năm 2026

Ký tên

PHÓ GIÁM ĐỐC

Trần Bá Cường

MẶT BẰNG

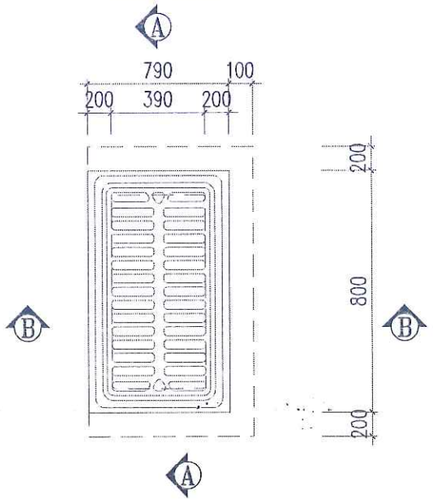

MẶT CẮT A-A

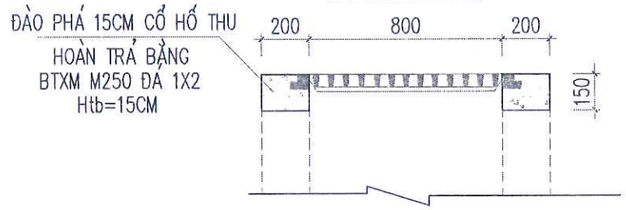

MẶT CẮT B-B

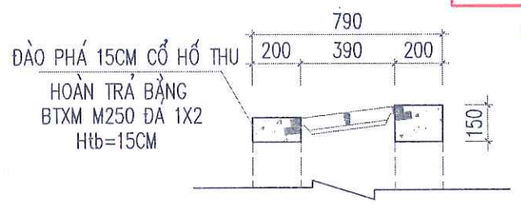

NẮP GA COMPOSITE

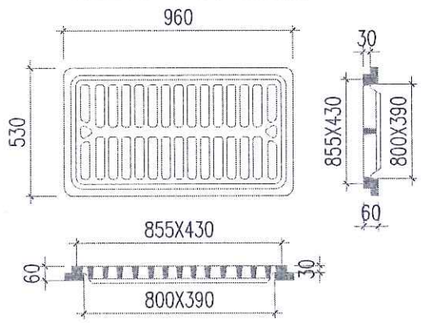

KHỐI LƯỢNG CẢI TẠO TÍNH CHO 1 HỐ THU (SL : 04 GA)

STT	HẠNG MỤC CÔNG VIỆC	ĐƠN VỊ	CÁCH TÍNH	ĐƠN NGUYÊN	*KHỐI LƯỢNG*
1	Đào phá cổ hố thu	m3	=0,15*0,2*0,79*2+0,15*0,2*0,8*2	0.10	0.3816
2	Bê tông M250# đá 1x2	m3	=0,15*0,2*0,79*2+0,15*0,2*0,8*2	0.10	0.3816
3	Ván khuôn	m2	=4*0,15*1,2+4*0,15*0,8	1.20	4.8
4	Nắp ga thu Composite	Ck	Tận dụng nắp ga hiện trạng còn tốt		

PHÒNG KINH TẾ, HẠ TẦNG VÀ ĐÔ THỊ PHƯỜNG KIẾN HƯNG

THẨM ĐỊNH

Theo Văn bản số: 17 / BCTĐ - KTHT&ĐT

Ngày 03 tháng 3 năm 2026

Người thẩm định ký tên:

Nguyễn Huy Kiên

GHI CHÚ:

- TẢI TRỌNG NẮP HỐ GA, HỐ THU COMPOSITE 125KN (12.5 TẤN)
- KÍCH THƯỚC GHI TRONG BẢN VẼ LÀ MM, TRỪ NHỮNG CHỖ CHỈ RÕ
- CỐT THÉP ø<10 DÙNG THÉP CB240-T THEO TCVN 1651:2018
- CỐT THÉP ø>=10 DÙNG THÉP CB300-V THEO TCVN 1651:2018

ĐẠI DIỆN CHỦ ĐẦU TƯ: BAN QLDA ĐẦU TƯ - HẠ TẦNG PHƯỜNG KIẾN HƯNG	HỒ SƠ THIẾT KẾ BẢN VẼ THI CÔNG DỰ ÁN: CẢI TẠO, CHỈNH TRANG CÔNG VIÊN, VƯỜN HOA, CÂY XANH, THỂ DỤC THỂ THAO VÀ VỈA HÈ XUNG QUANH CÁC Ô X3, X4, X5, X11, X12 PHƯỜNG PHÚ LA, QUẬN HÀ ĐÔNG (NAY LÀ PHƯỜNG KIẾN HƯNG, THÀNH PHỐ HÀ NỘI) ĐỊA ĐIỂM: PHƯỜNG KIẾN HƯNG, THÀNH PHỐ HÀ NỘI	CHỦ NHIỆM THIẾT KẾ	HOÀNG VĂN VŨ		CÔNG TY CỔ PHẦN TƯ VẤN XDGT THÀNH PHÁT	TỶ LỆ :
		CHỦ TRÌ THIẾT KẾ	HOÀNG VĂN VŨ			HOÀN THÀNH: 2026
CÔNG TY CỔ PHẦN TƯ VẤN XDGT THÀNH PHÁT THANH PHAT ..JSC	CẢI TẠO GA THU	THIẾT KẾ	NGUYỄN HOÀNG LINH			KÝ HIỆU :
		KIỂM TRA	ĐẶNG TRẦN QUÂN		GIÁM ĐỐC NGUYỄN HUY HOÀNG	BẢN VẼ SỐ :

THÙNG RÁC NHỰA GIẢ GỖ (THÙNG RÁC ĐÔI)

BAN QLDA ĐẦU TƯ - HẠ TẦNG PHƯỜNG KIẾN HƯNG
PHÊ DUYỆT
Theo Quyết định số: 257/QĐ-UBND
Ngày 06 tháng 3 năm 2026
Ký tên
PHÓ GIÁM ĐỐC
Trần Bá Cường

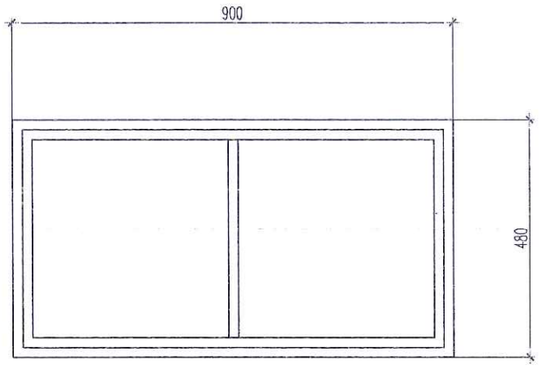

MẶT BẰNG

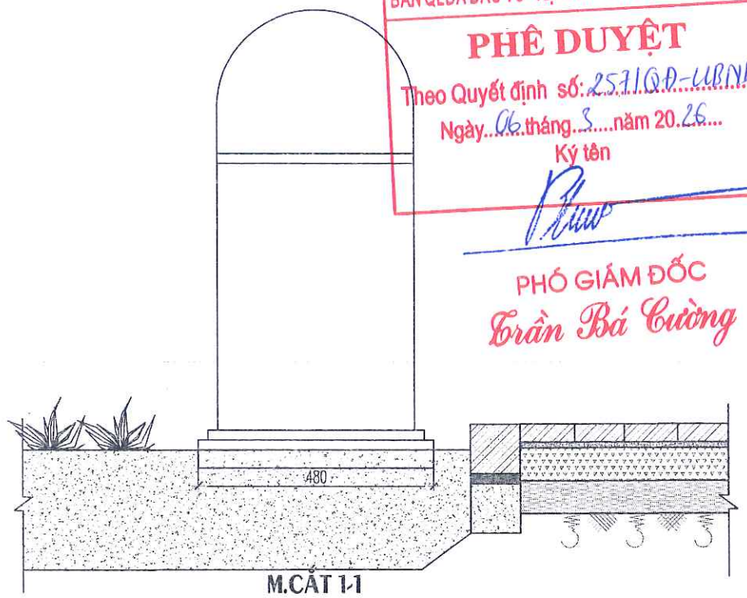

M.CẮT 1-1

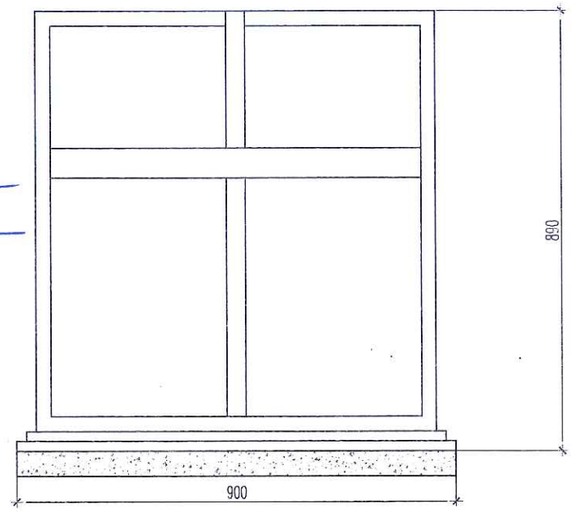

M.CẮT 2-2

PHÒNG KINH TẾ, HẠ TẦNG VÀ ĐÔ THỊ PHƯỜNG KIẾN HƯNG
THẨM ĐỊNH
Theo Văn bản số: 17 / BCTĐ - KTHT&ĐT
Ngày 03 tháng 3 năm 2026
Người thẩm định ký tên:
Nguyễn Huy Kiên

HÌNH ẢNH MINH HỌA

CHI TIẾT MÓNG THÙNG RÁC (ĐIỂN HÌNH)

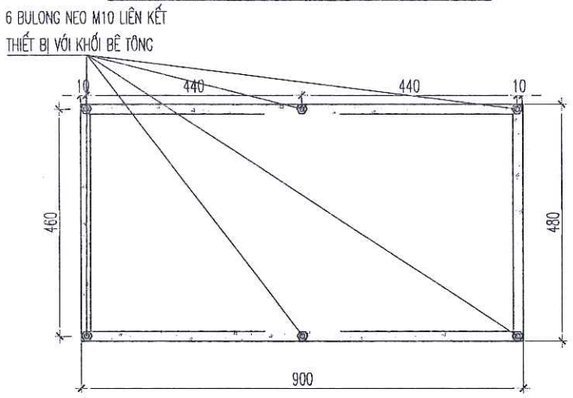

MẶT BẰNG

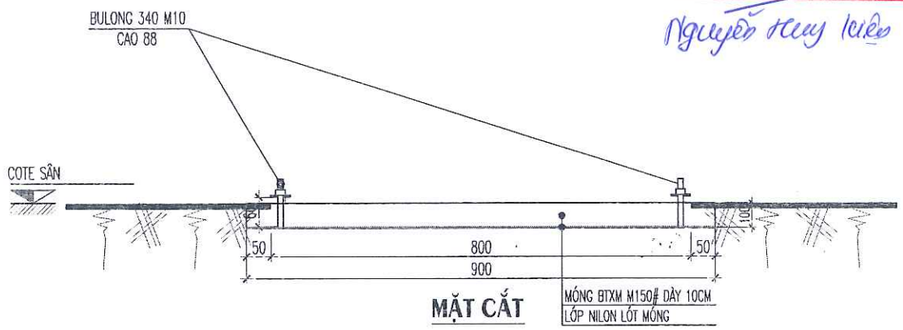

MẶT CẮT

ĐẠI DIỆN CHỦ ĐẦU TƯ: BAN QLDA ĐẦU TƯ - HẠ TẦNG PHƯỜNG KIẾN HƯNG	HỒ SƠ THIẾT KẾ BẢN VẼ THI CÔNG DỰ ÁN: CẢI TẠO, CHỈNH TRANG CÔNG VIÊN, VƯỜN HOA, CÂY XANH, THỂ DỤC THỂ THAO VÀ VỈA HÈ XUNG QUANH CÁC Ô X3, X4, X5, X11, X12 PHƯỜNG PHÚ LA, QUẬN HÀ ĐÔNG (NAY LÀ PHƯỜNG KIẾN HƯNG, THÀNH PHỐ HÀ NỘI) ĐỊA ĐIỂM: PHƯỜNG KIẾN HƯNG, THÀNH PHỐ HÀ NỘI	CHỦ NHIỆM THIẾT KẾ	HOÀNG VĂN VŨ		CÔNG TY CỔ PHẦN TƯ VẤN XDGT THÀNH PHÁT	TỶ LỆ :
		CHỦ TRÌ THIẾT KẾ	HOÀNG VĂN VŨ			HOÀN THÀNH: 2026
CÔNG TY CỔ PHẦN TƯ VẤN XDGT THÀNH PHÁT THANH PHAT ,JSC	CẤU TẠO THÙNG RÁC NHỰA GIẢ GỖ	THIẾT KẾ	NGUYỄN HOÀNG LINH		GIÁM ĐỐC NGUYỄN HUY HOÀNG	KÝ HIỆU :
		KIỂM TRA	ĐẶNG TRẦN QUÂN			BẢN VẼ SỐ :

BAN QLDA ĐẦU TƯ - HẠ TẦNG PHƯỜNG KIẾN HƯNG
PHÊ DUYỆT
Theo Quyết định số: 257/QĐ-UBND
Ngày 06 tháng 3 năm 2026
Ký tên
PHÓ GIÁM ĐỐC
Trần Bá Cường

1 TAY VAI ĐÔI

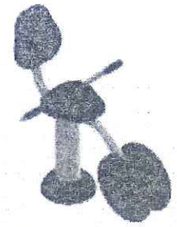
2 MÁY ĐẠP XE TỰA LƯNG

3 XÀ KÉP

4 MÁY TẬP TOÀN THÂN

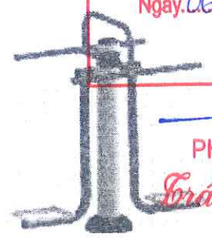
5 DỤNG CỤ TẬP LƯNG, EO

6 DỤNG CỤ XOAY EO

7 MÁY ĐI BỘ TRÊN KHÔNG

8 MÁY TẬP LƯNG BỤNG

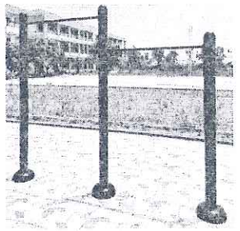
9 XÀ ĐƠN 2 BẬC

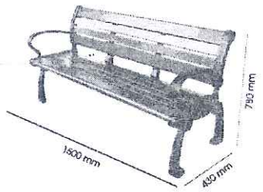

10 GHẾ NGỒI

MÓNG BÊ TÔNG ĐẶT GHẾ NGỒI G3

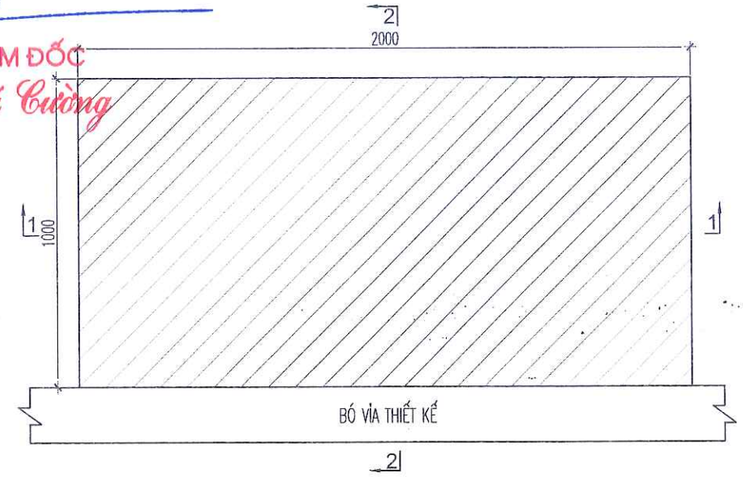

MẶT CẮT 1-1

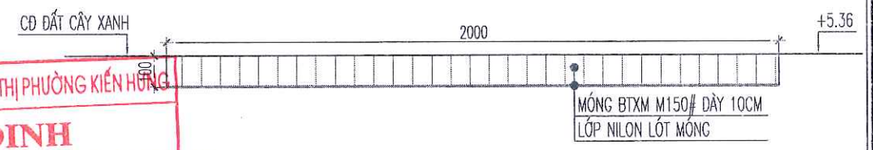

MẶT BẰNG(ĐIỂN HÌNH)

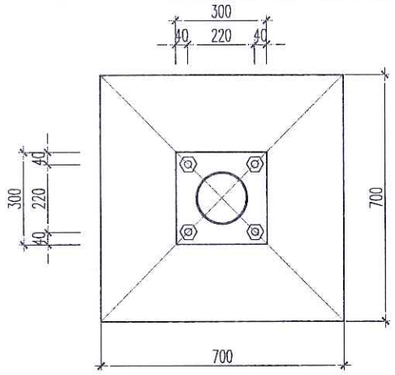

MẶT CẮT(ĐIỂN HÌNH)

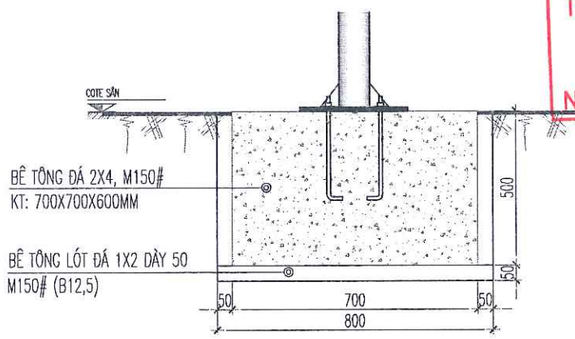

PHÒNG KINH TẾ, HẠ TẦNG VÀ ĐÔ THỊ PHƯỜNG KIẾN HƯNG
THẨM ĐỊNH
Theo Văn bản số: 17 / BCTĐ-KTHTĐT
Ngày 03 tháng 3 năm 2026
Người thẩm định ký tên: Nguyễn Huy Kiên

MẶT CẮT 2-2

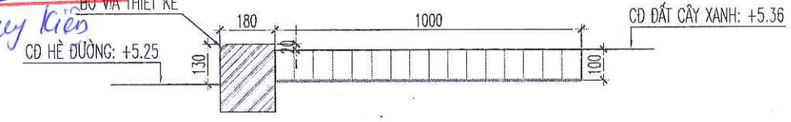

- KHỐI LƯỢNG MÓNG BÊ TÔNG ĐẶT GHẾ NGỒI G3: 2.0X1.0X0.1=0.2 M3
- KHỐI LƯỢNG NILON LÓT MÓNG: 2.0X1.0=2.0 M2

GHI CHÚ:
- CÁC THIẾT BỊ THỂ DỤC THỂ THAO NGOÀI TRỜI CÓ KÍCH THƯỚC VÀ CHẤT LIỆU CHỈ ĐỊNH THEO NHÀ CUNG CẤP
-CHIỀU SÂU CHÔN MÓNG – KÍCH THƯỚC MÓNG ĐƯỢC CHỌN THEO PHƯƠNG PHÁP TÍNH MÔ MEN LỰC SAO CHO MÔ MEN LẬT < MÔ MEN GIỮ + ĐỘ CHẶT CỦA ĐẤT ĐẠT CƯỜNG ĐỘ K>90 VỚI 50CM LU NỀN
-BÊ TÔNG MÓNG CÓ M200#, CẤP PHỐI B20 VỚI XM PCB 30 CÓ KHỐI LƯỢNG TỪ 1800–2500KG/M3

ĐẠI DIỆN CHỦ ĐẦU TƯ: BAN QLDA ĐẦU TƯ - HẠ TẦNG PHƯỜNG KIẾN HƯNG	HỒ SƠ THIẾT KẾ BẢN VẼ THI CÔNG DỰ ÁN: CẢI TẠO, CHỈNH TRANG CÔNG VIÊN, VƯỜN HOA, CÂY XANH, THỂ DỤC THỂ THAO VÀ VỈA HÈ XUNG QUANH CÁC Ô X3, X4, X5, X11, X12 PHƯỜNG PHÚ LA, QUẬN HÀ ĐÔNG (NAY LÀ PHƯỜNG KIẾN HƯNG, THÀNH PHỐ HÀ NỘI) ĐỊA ĐIỂM: PHƯỜNG KIẾN HƯNG, THÀNH PHỐ HÀ NỘI	CHỦ NHIỆM THIẾT KẾ	HOÀNG VĂN VŨ		CÔNG TY CỔ PHẦN TƯ VẤN XDGT THÀNH PHÁT	TỶ LỆ :
		CHỦ TRÌ THIẾT KẾ	HOÀNG VĂN VŨ			HOÀN THÀNH: 2026
CÔNG TY CỔ PHẦN TƯ VẤN XDGT THÀNH PHÁT THANH PHAT ,,JSC	CẤU TẠO MÁY TẬP VÀ CHI TIẾT GHẾ NGỒI	THIẾT KẾ	NGUYỄN HOÀNG LINH		GIÁM ĐỐC NGUYỄN HUY HOÀNG	KÝ HIỆU :
		KIỂM TRA	ĐẶNG TRẦN QUÂN			BẢN VẼ SỐ :

CẤU TẠO GẠCH BLOCK LÁT HÈ HIỆN TRẠNG

LOẠI P7

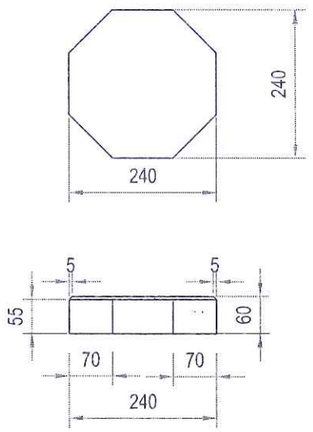

LOẠI P10

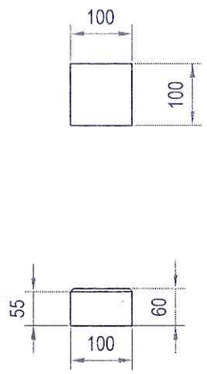

MẶT BẰNG BỐ TRÍ HIỆN TRẠNG

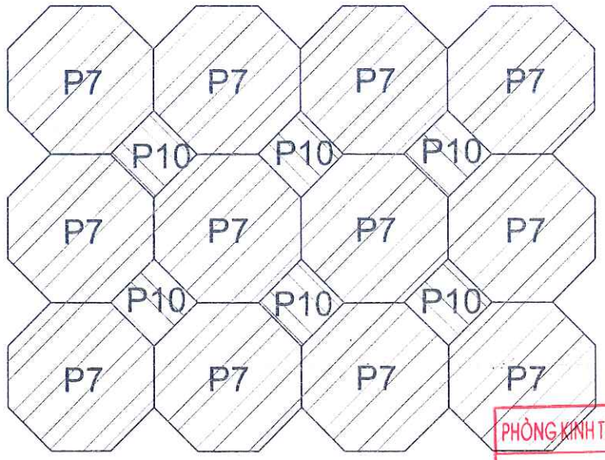

PHÒNG KINH TẾ, HẠ TẦNG VÀ ĐÔ THỊ PHƯỜNG KIẾN HƯNG
THẨM ĐỊNH
Theo Văn bản số: 171/BCTĐ-KT-HTĐT
Ngày 03 tháng 3 năm 2026
Người thẩm định ký tên:

MẶT BẰNG LÁT GẠCH LỖ TRỒNG CỎ HIỆN TRẠNG

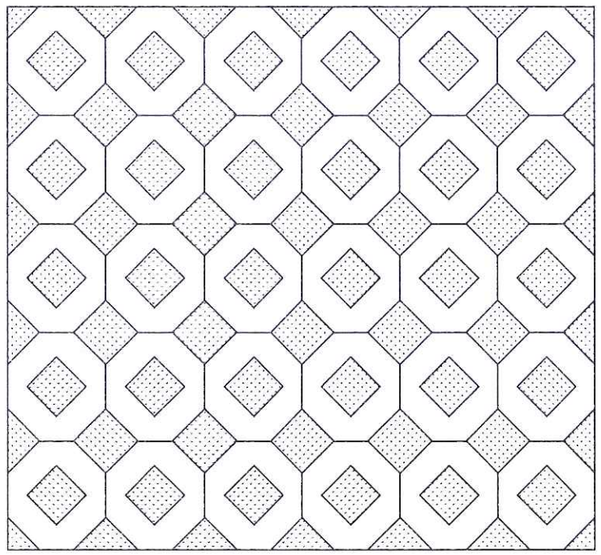

QUY CÁCH GẠCH LỖ TRỒNG CỎ

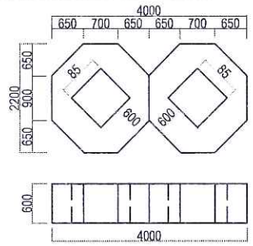

BAN QLDA ĐẦU TƯ - HẠ TẦNG PHƯỜNG KIẾN HƯNG
PHÊ DUYỆT
Theo Quyết định số: 2571/QĐ-UBND
Ngày 06 tháng 3 năm 2026
Ký tên

PHÓ GIÁM ĐỐC
Trần Bá Cường

ĐẠI DIỆN CHỦ ĐẦU TƯ: BAN QLDA ĐẦU TƯ - HẠ TẦNG PHƯỜNG KIẾN HƯNG	HỒ SƠ THIẾT KẾ BẢN VẼ THI CÔNG DỰ ÁN: CẢI TẠO, CHỈNH TRANG CÔNG VIÊN, VƯỜN HOA, CÂY XANH, THỂ DỤC THỂ THAO VÀ VỈA HÈ XUNG QUANH CÁC Ô X3, X4, X5, X11, X12 PHƯỜNG PHÚ LA, QUẬN HÀ ĐÔNG (NAY LÀ PHƯỜNG KIẾN HƯNG, THÀNH PHỐ HÀ NỘI) ĐỊA ĐIỂM: PHƯỜNG KIẾN HƯNG, THÀNH PHỐ HÀ NỘI	CHỦ NHIỆM THIẾT KẾ	HOÀNG VĂN VŨ		CÔNG TY CỔ PHẦN TƯ VẤN XDGT THÀNH PHÁT	TỶ LỆ:
		CHỦ TRÌ THIẾT KẾ	HOÀNG VĂN VŨ			HOÀN THÀNH: 2026
CÔNG TY CỔ PHẦN TƯ VẤN XDGT THÀNH PHÁT THANH PHAT ,,JSC	CẤU TẠO GẠCH BLOCK, GẠCH LỖ HIỆN TRẠNG	THIẾT KẾ	NGUYỄN HOÀNG LINH		GIÁM ĐỐC NGUYỄN HUY HOÀNG	KÝ HIỆU: CT
		KIỂM TRA	ĐẶNG TRẦN QUÂN			BẢN VẼ SỐ: 6

BẢNG TỔNG HỢP KHỐI LƯỢNG THIẾT KẾ CHI TIẾT Ô X5

STT	HẠNG MỤC	ĐƠN VỊ	Diễn giải	TỔNG CỘNG
I	**Hè đường lát gạch giả đá 30x30x4.5cm**			
1	Diện tích hè đường lát đá	m2	(Bình đồ chi tiết bó vỉa, đường dạo)	1,894.81
2	Vữa xi măng lát gạch M100# dày 2cm	m3	(2)=(1)*0.02	37.90
3	Móng BTXM M150# dày 8cm	m3	(3)=(1)*0.08	151.58
4	Lớp nilon lót	m2	(4)=(1)	1,894.81
II	**Sân tập chung lát đá băm ghi sáng 30x30x3cm**			
1	Diện tích sân tập chung	m2	(Bình đồ chi tiết bó vỉa, đường dạo)	168.74
2	Vữa xi măng lát gạch M100# dày 2cm	m3	(2)=(1)*0.02	3.37
3	Móng BTXM M150# dày 8cm	m3	(3)=(1)*0.08	13.50
4	Lớp nilon lót	m2	(4)=(1)	168.74
III	**Đường dạo lát đá loại 1 cubic ghi xám 10x10x5cm**			
1	Diện tích đường dạo lát đá cubic ghi xám	m2	(Bình đồ chi tiết bó vỉa, đường dạo)	123.47
2	Vữa xi măng lát gạch M100# dày 2cm	m3	(2)=(1)*0.02	2.47
3	Móng BTXM M150# dày 8cm	m3	(3)=(1)*0.08	9.88
4	Lớp nilon lót	m2	(4)=(1)	123.47
IV	**Đường dạo lát đá loại 2 tự nhiên màu xanh đen 100x50x5cm**			
1	Diện tích đường dạo lát đá tự nhiên màu xanh 0.8m/tấm	m2	(Bình đồ chi tiết bó vỉa, đường dạo)	28.50
2	Vữa xi măng lát gạch M100# dày 2cm	m3	(2)=(1)*0.02	0.57
3	Móng BTXM M150# dày 8cm	m3	(3)=(1)*0.08	2.28
4	Lớp nilon lót	m2	(4)=(1)	28.50
V	**Cây xanh**			
1	Cây xanh hiện trạng giữ nguyên	Cây	(Bình đồ cây xanh hiện trạng)	14.00
2	Cây xanh hiện trạng chặt bỏ	Cây		21.00
3	Cây xanh trồng mới	Cây	(Bình đồ chi tiết bó vỉa, đường dạo)	26.00
4	Cây Thanh Táo	m2		135.93
5	Đất cây xanh	m2		490.14
VI	**Bó vỉa, bó bồn cây**			
1	Bó vỉa thẳng 18x22cm	m	(Bình đồ chi tiết bó vỉa, đường dạo)	81.00
2	Bó vỉa cong 18x22cm	m		51.00
3	Bó đường dạo	m		202.25
4	Bó bồn cây kết hợp ghế ngồi	m		12.57
5	Hố trồng cây xây mới	Cái	(Bình đồ cây xanh hiện trạng)	13.00
VII	**Thoát nước**			
1	Cải tạo ga thu	Ga	(Bình đồ thiết kế)	4.00
2	Đào phá cổ ga thu	m3	(Bản vẽ cải tạo ga thu)	0.38
3	Bê tông M250# đá 1x2	m3		0.38
4	Ván khuôn	m2		4.80
5	Nắp ga thu Composite	Ck		-
VIII	**Kè gạch xây xung quanh sân tập trung**	**m**		**28**
1	Bê tông M150# dày 10cm	m3	=0.1*0.43*28	1.20
2	Ván khuôn bê tông móng	m2	=0.1*28*2	5.60
3	Tường xây gạch không nung VXM M75#	m3	=0.33*0.45*28	4.16
4	Trát tường VXM M75# dày 2cm	m2	=0.35*28	9.80
4	Ốp đá granite màu xám	m2	=0.33*28	9.24
IX	**Bậc lên xuống**	**Bậc**		**5**
1	Bê tông M150# dày 5cm	m3	=0.05*0.6*2*5	0.30
2	Ván khuôn bê tông móng	m2	=0.05*2*2*5	1.00
3	Tường xây gạch không nung VXM M75#	m3	=(0.3*0.6-0.3*0.15)*2*5	1.35
4	Ốp đá granite màu xám	m2	=(0.6+0.3)*2*5	9.00
X	**Các hạng mục phụ trợ khác**			
1	Tay vai đôi	Máy tập	(Bình đồ định vị máy tập, ghế ngồi và thùng rác)	1.00
2	Đạp xe tựa lưng	Máy tập		1.00
3	Xà kép	Máy tập		1.00
4	Toàn thân	Máy tập		1.00
5	Lưng eo	Máy tập		1.00
6	Xoay eo	Máy tập		1.00
7	Đi bộ trên không	Máy tập		1.00
8	Lưng bụng	Máy tập		1.00
9	Xà đơn 2 bậc	Máy tập		1.00
10	Móng máy tập	Móng		11.00
11	Ghế ngồi	Ghế		3.00
12	Móng ghế ngồi	Móng		1.00
13	Thùng rác nhựa giả gỗ	Cái		1.00

PHÒNG KINH TẾ, HẠ TẦNG VÀ ĐÔ THỊ PHƯỜNG KIẾN HƯNG
THẨM ĐỊNH
Theo Văn bản số: 17 / BCTD: KTHT&DT
Ngày 03 tháng 3 năm 2026
Người thẩm định ký tên:
Nguyễn Huy Kiệu

BAN QLDA ĐẦU TƯ - HẠ TẦNG PHƯỜNG KIẾN HƯNG
PHÊ DUYỆT
Theo Quyết định số: 257/QĐ-UBND
Ngày 06 tháng 3 năm 2026
Ký tên

PHÓ GIÁM ĐỐC
Trần Bá Cường

MẶT BẰNG CHIẾU SÁNG Ô X5

(TỶ LỆ: 1:250)

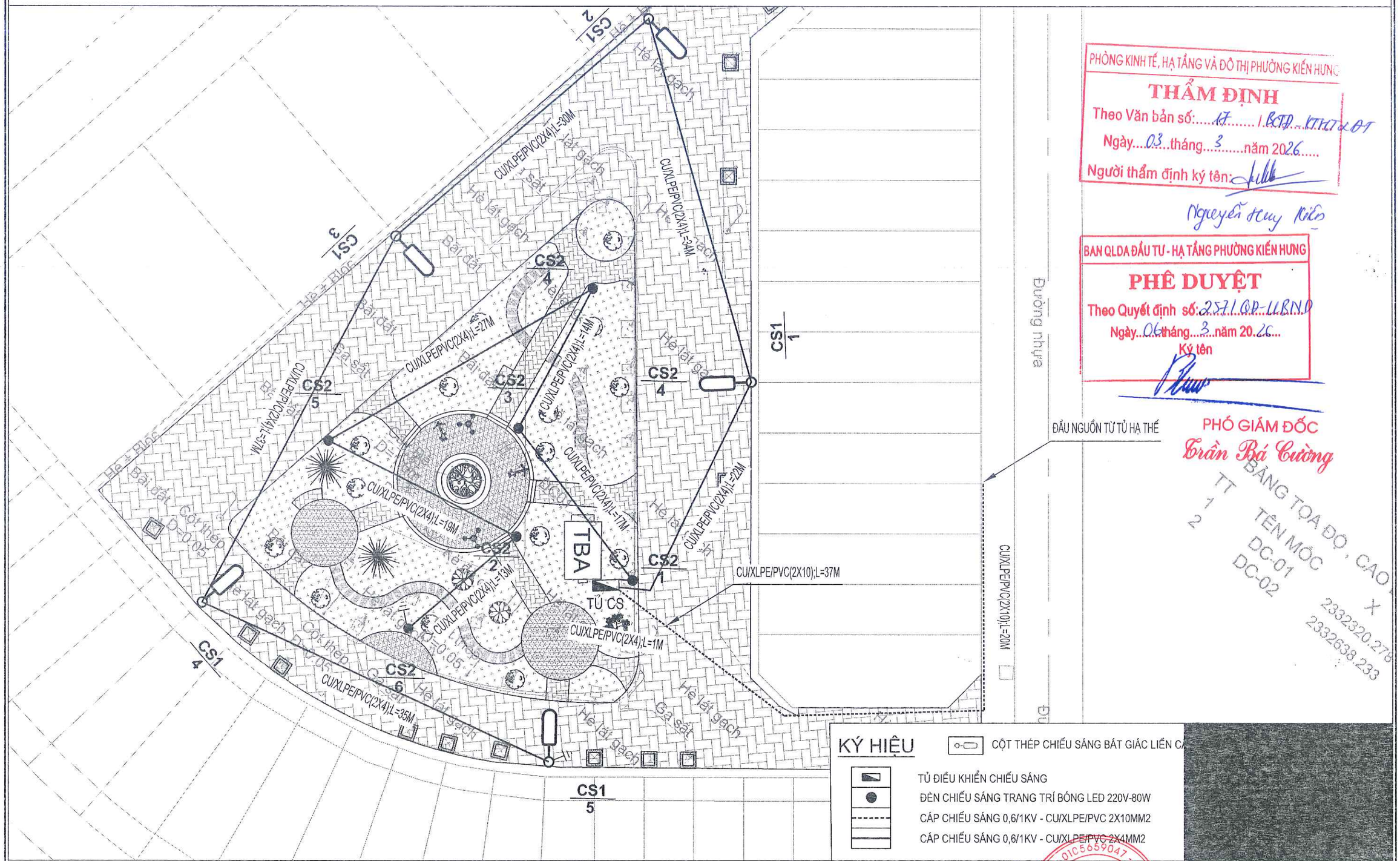

PHÒNG KINH TẾ, HẠ TẦNG VÀ ĐÔ THỊ PHƯỜNG KIẾN HƯNG
THẨM ĐỊNH
Theo Văn bản số: 17 / BCTĐ-KTHT&ĐT
Ngày 03 tháng 3 năm 2026
Người thẩm định ký tên:
Nguyễn Huy Kiên

BAN QLDA ĐẦU TƯ - HẠ TẦNG PHƯỜNG KIẾN HƯNG
PHÊ DUYỆT
Theo Quyết định số: 257/QĐ-UBND
Ngày 06 tháng 3 năm 2026
Ký tên

PHÓ GIÁM ĐỐC
Trần Bá Cường

BẢNG TỌA ĐỘ, CAO

TT	TÊN MỐC	X	
1	DC-01	2332320.276	
2	DC-02	2332638.233	

KÝ HIỆU

- CỘT THÉP CHIẾU SÁNG BÁT GIÁC LIỀN CẦ
- TỦ ĐIỀU KHIỂN CHIẾU SÁNG
- ĐÈN CHIẾU SÁNG TRANG TRÍ BÓNG LED 220V-80W
- CÁP CHIẾU SÁNG 0,6/1KV - CU/XLPE/PVC 2X10MM2
- CÁP CHIẾU SÁNG 0,6/1KV - CU/XLPE/PVC 2X4MM2

ĐẠI DIỆN CHỦ ĐẦU TƯ: BAN QLDA ĐẦU TƯ - HẠ TẦNG PHƯỜNG KIẾN HƯNG	HỒ SƠ THIẾT KẾ BẢN VẼ THI CÔNG DỰ ÁN: CẢI TẠO, CHỈNH TRANG CÔNG VIÊN, VƯỜN HOA, CÂY XANH, THỂ DỤC THỂ THAO VÀ VỈA HÈ XUNG QUANH CÁC Ô X3, X4, X5, X11, X12 PHƯỜNG PHÚ LA, QUẬN HÀ ĐÔNG (NAY LÀ PHƯỜNG KIẾN HƯNG, THÀNH PHỐ HÀ NỘI) ĐỊA ĐIỂM: PHƯỜNG KIẾN HƯNG, THÀNH PHỐ HÀ NỘI	CHỦ NHIỆM THIẾT KẾ	HOÀNG VĂN VŨ		CÔNG TY CỔ PHẦN TƯ VẤN XDGT THÀNH PHÁT	TỶ LỆ :
		CHỦ TRÌ THIẾT KẾ	HOÀNG VĂN VŨ			HOÀN THÀNH: 2026
THANH PHAT ..JSC CÔNG TY CỔ PHẦN TƯ VẤN XDGT THÀNH PHÁT	MẶT BẰNG CHIẾU SÁNG Ô X5	THIẾT KẾ	NGUYỄN HOÀNG LINH		GIÁM ĐỐC NGUYỄN HUY HOÀNG	KÝ HIỆU :
		KIỂM TRA	ĐẶNG TRẦN QUÂN			BẢN VẼ SỐ :

SƠ ĐỒ 1 SỢI HỆ THỐNG CHIẾU SÁNG

BAN QLDA ĐẦU TƯ - HẠ TẦNG PHƯỜNG KIẾN HƯNG
PHÊ DUYỆT
Theo Quyết định số: 2571/QĐ-UBND
Ngày 06 tháng 3 năm 2026
Ký tên

PHÓ GIÁM ĐỐC
Trần Bá Cường

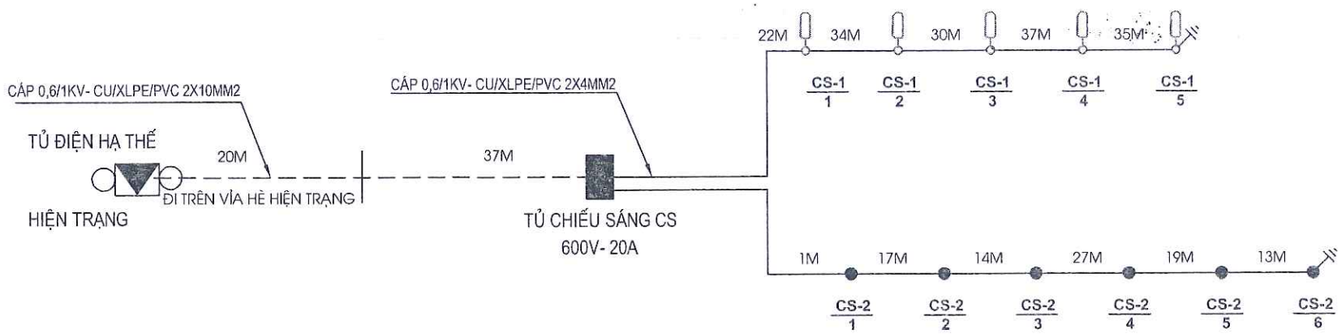

PHÒNG KINH TẾ, HẠ TẦNG VÀ ĐÔ THỊ PHƯỜNG KIẾN HƯNG
THẨM ĐỊNH
Theo Văn bản số: 17 / BCTĐ - KTHT&ĐT
Ngày 03 tháng 3 năm 2026
Người thẩm định ký tên:
Nguyễn Huy Kiên

KÝ HIỆU

- TRẠM CẤP NGUỒN CHIẾU SÁNG
- TỦ ĐIỀU KHIỂN CHIẾU SÁNG 600V-20A
- ĐÈN CHIẾU SÁNG TRANG TRÍ JUPITER 220V-80W
- CỘT THÉP CHIẾU SÁNG BÁT GIÁC LIỀN CẦN ĐƠN CAO 8M, ĐÈN LED 220V-80W
- CÁP CHIẾU SÁNG 0,6/1KV - CU/XLPE/PVC 2X10MM2
- CÁP CHIẾU SÁNG 0,6/1KV - CU/XLPE/PVC 2X4MM2

CS-1 — TÊN TỦ CHIẾU SÁNG
1 — TÊN LỘ CÁP CHIẾU SÁNG
4-A — PHA ĐẤU ĐÈN
— SỐ THỨ TỰ CỘT

ĐẠI DIỆN CHỦ ĐẦU TƯ: BAN QLDA ĐẦU TƯ - HẠ TẦNG PHƯỜNG KIẾN HƯNG	HỒ SƠ THIẾT KẾ BẢN VẼ THI CÔNG DỰ ÁN: CẢI TẠO, CHỈNH TRANG CÔNG VIÊN, VƯỜN HOA, CÂY XANH, THỂ DỤC THỂ THAO VÀ VỈA HÈ XUNG QUANH CÁC Ô X3, X4, X5, X11, X12 PHƯỜNG PHÚ LA, QUẬN HÀ ĐÔNG (NAY LÀ PHƯỜNG KIẾN HƯNG, THÀNH PHỐ HÀ NỘI) ĐỊA ĐIỂM: PHƯỜNG KIẾN HƯNG, THÀNH PHỐ HÀ NỘI	CHỦ NHIỆM THIẾT KẾ	HOÀNG VĂN VŨ		CÔNG TY CỔ PHẦN TƯ VẤN XDGT THÀNH PHÁT	TỶ LỆ:
		CHỦ TRÌ THIẾT KẾ	HOÀNG VĂN VŨ			HOÀN THÀNH: 2026
CÔNG TY CỔ PHẦN TƯ VẤN XDGT THÀNH PHÁT THANH PHAT ,JSC	SƠ ĐỒ 1 SỢI HỆ THỐNG CHIẾU SÁNG SAU TỦ CHIẾU SÁNG CS	THIẾT KẾ	NGUYỄN HOÀNG LINH		GIÁM ĐỐC NGUYỄN HUY HOÀNG	KÝ HIỆU: CS
		KIỂM TRA	ĐẶNG TRẦN QUÂN			BẢN VẼ SỐ: 10

BAN QLDA ĐẦU TƯ - HẠ TẦNG PHƯỜNG KIẾN HƯNG

PHÊ DUYỆT

Theo Quyết định số: 257/QĐ-UBND

Ngày 06 tháng 3 năm 2026

Ký tên

PHÓ GIÁM ĐỐC

Trần Bá Cường

PHÒNG KINH TẾ, HẠ TẦNG VÀ ĐÔ THỊ PHƯỜNG KIẾN HƯNG

THẨM ĐỊNH

Theo Văn bản số: 171/PCTD-KT&HT

Ngày 03 tháng 3 năm 2026

Người thẩm định ký tên:

SƠ ĐỒ ĐIỆN

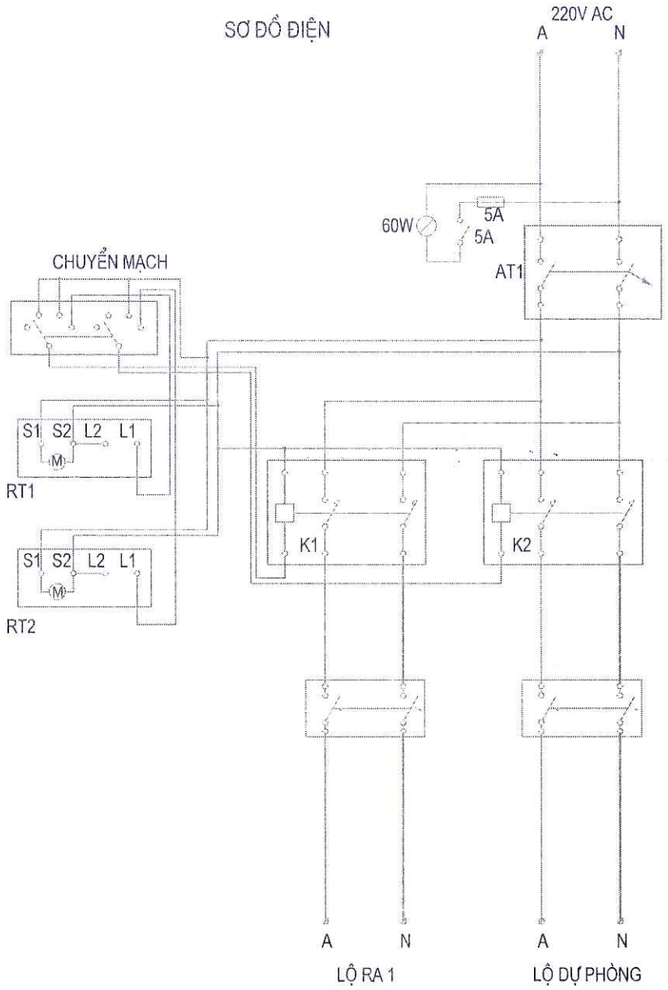

BỐ TRÍ THIẾT BỊ TRONG TỦ CHIẾU SÁNG

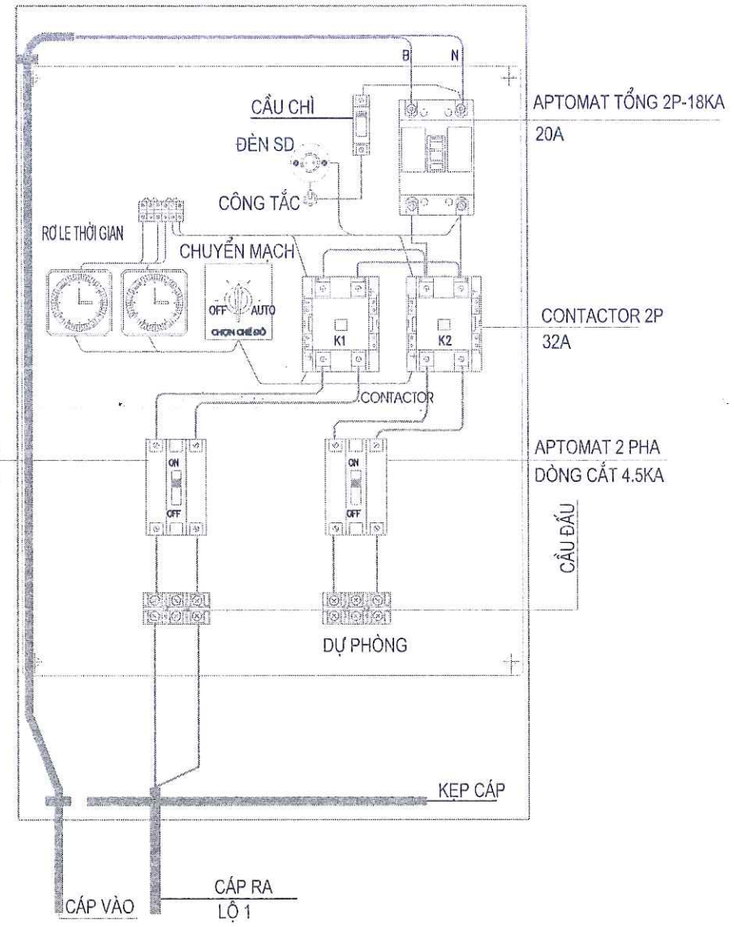

TỦ ĐIỆN CHIẾU SÁNG NGOÀI TRỜI DÙNG ĐỂ CHIẾU SÁNG CÁC KHU VỰC CÔNG CỘNG, KHU VỰC NGOÀI TRỜI: VƯỜN HOA, CÔNG VIÊN, NHÀ MÁY...., CÁC CÔNG TRÌNH CẦN NGUỒN ĐIỆN NĂNG CHIẾU SÁNG LỚN.

THÔNG SỐ KỸ THUẬT:

+ ĐIỆN ÁP ĐỊNH MỨC ĐẦU VÀO
+ ĐIỆN ÁP ĐỊNH MỨC ĐẦU RA: 1 PHA 220VAC, 3 PHA 380VAC
+ DÒNG ĐỊNH MỨC: 10-:-630A(THEO NHU CẦU THỰC TẾ THIẾT BỊ)
+ DÒNG CẮT: 10-:-50KA
+ TẦN SỐ: 50/60Hz
+ CẤP BẢO VỆ: IP54 (TỦ ĐIỆN NGOÀI TRỜI)
+ TIÊU CHUẨN LẮP RÁP: IEC 60439-1
+ BÙ GÓC PHI: KHÔNG
+ GIÁM SÁT TRẠNG THÁI TỪ XA QUA: CÓ
+ CÀI ĐẶT NHIỆT ĐỘ VÀ HIỂN THỊ NHIỆT ĐỘ LÀM VIỆC BÊN TRONG TỦ ĐIỆN: KHÔNG
+ TỰ ĐỘNG ĐIỀU CHỈNH ĐỘ ẨM KHÔNG KHÍ TRONG TỦ ĐIỆN: KHÔNG
+ TỰ ĐỘNG TẮT MỞ ĐÈN KHI ĐÓNG VÀ MỞ CỬA TỦ ĐIỆN: CÓ
+ BỘ CẮT LỌC SÉT: CÓ
+ BẢO VỆ MẤT PHA: KHÔNG
+ ĐỒNG HỒ VOLT: CÓ
+ ĐỒNG HỒ AMPE: KHÔNG
+ KÍCH THƯỚC TỦ: (HxWxD) 400X300X200/ THEO THIẾT KẾ
+ SỐ LỚP CỬA: 2
+ BỀ MẶT: SƠN TĨNH ĐIỆN
+ VẬT LIỆU: VỎ TỦ ĐƯỢC LÀM BẰNG TÔN DÀY 1,5MM
+ LẮP ĐẶT: ĐẶT SÀN

CHẾ ĐỘ VẬN HÀNH:

+ KHI VẬN HÀNH BÌNH THƯỜNG, K1, K2 ĐÓNG, CÁC ĐÈN SÁNG HẾT.
+ SAU 24H, ĐỂ ĐẢM BẢO TIẾT KIỆM ĐIỆN, K1 MỞ 2/3 SỐ ĐÈN CỦA CÁC LỘ SẼ TẮT. (LƯỢNG ĐÈN TẮT, BẬT DDUWWOCJ ĐIỀU CHỈNH TÙY THEO YÊU CẦU CỦA CHỦ ĐẦU TƯ)

ĐẠI DIỆN CHỦ ĐẦU TƯ: BAN QLDA ĐẦU TƯ - HẠ TẦNG PHƯỜNG KIẾN HƯNG	HỒ SƠ THIẾT KẾ BẢN VẼ THI CÔNG DỰ ÁN: CẢI TẠO, CHỈNH TRANG CÔNG VIÊN, VƯỜN HOA, CÂY XANH, THỂ DỤC THỂ THAO VÀ VỈA HÈ XUNG QUANH CÁC Ô X3, X4, X5, X11, X12 PHƯỜNG PHÚ LA, QUẬN HÀ ĐÔNG (NAY LÀ PHƯỜNG KIẾN HƯNG, THÀNH PHỐ HÀ NỘI) ĐỊA ĐIỂM: PHƯỜNG KIẾN HƯNG, THÀNH PHỐ HÀ NỘI	CHỦ NHIỆM THIẾT KẾ	HOÀNG VĂN VŨ		CÔNG TY CỔ PHẦN TƯ VẤN XDGT THÀNH PHÁT	TỶ LỆ :
		CHỦ TRÌ THIẾT KẾ	HOÀNG VĂN VŨ			HOÀN THÀNH: 2026
CÔNG TY CỔ PHẦN TƯ VẤN XDGT THÀNH PHÁT THANH PHAT ,JSC	SƠ ĐỒ 1 SỢI TỦ ĐIỀU KHIỂN CHIẾU SÁNG	THIẾT KẾ	NGUYỄN HOÀNG LINH		GIÁM ĐỐC NGUYỄN HUY HOÀNG	KÝ HIỆU :
		KIỂM TRA	ĐẶNG TRẦN QUÂN			BẢN VẼ SỐ :

BAN QLDA ĐẦU TƯ - HẠ TẦNG PHƯỜNG KIẾN HƯNG
PHÊ DUYỆT
Theo Quyết định số: 257/QĐ-UBND
Ngày 06 tháng 3 năm 2026
Ký tên
PHÓ GIÁM ĐỐC
Trần Bá Cường

MÓNG TỦ ĐIỀU KHIỂN CHIẾU SÁNG

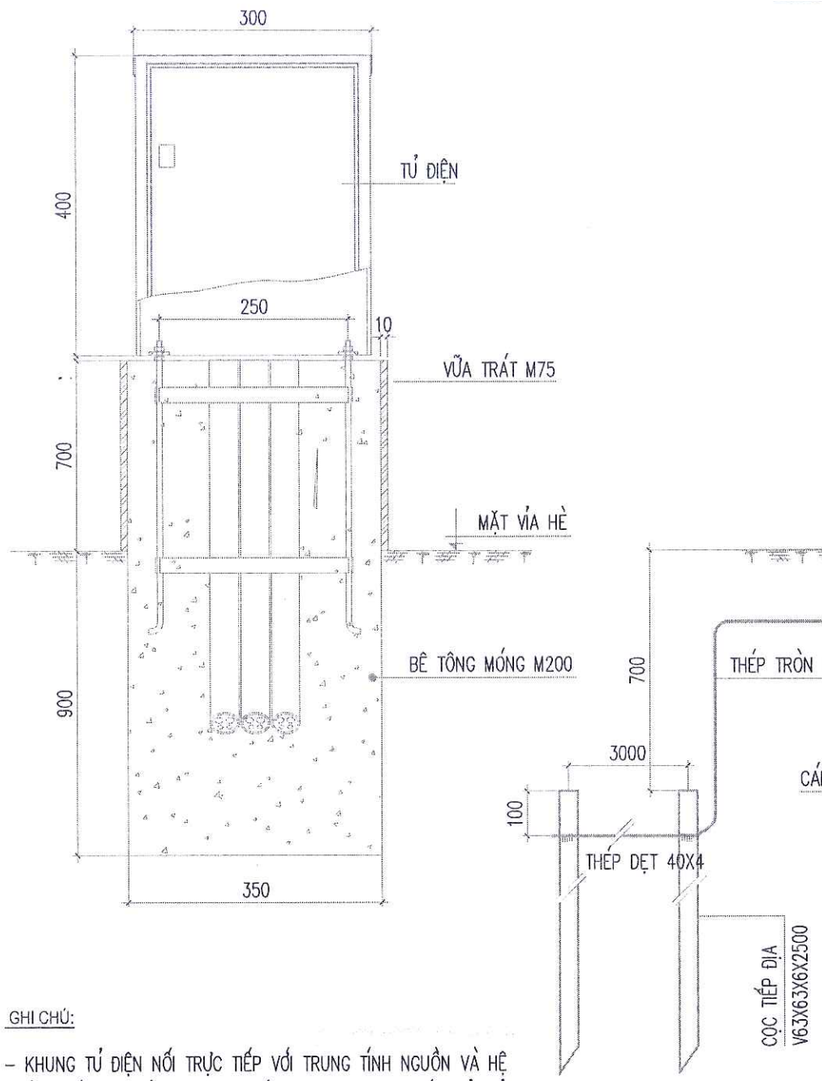

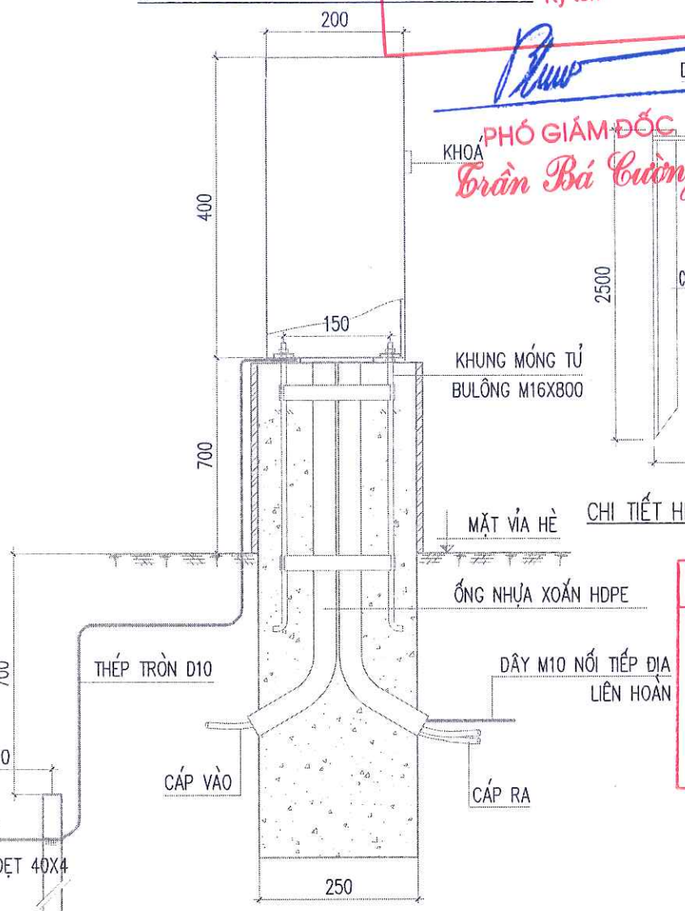

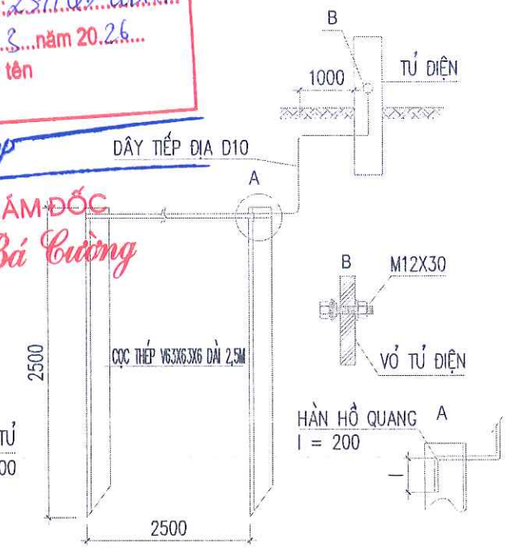

CHI TIẾT HỆ THỐNG TIẾP ĐẤT TỦ ĐIỆN

CHI TIẾT CỜ TIẾP ĐỊA BẮT VÀO VỎ THIẾT BỊ ĐIỆN

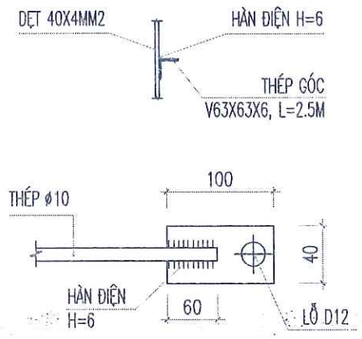

MẶT CẮT RÃNH TIẾP ĐỊA

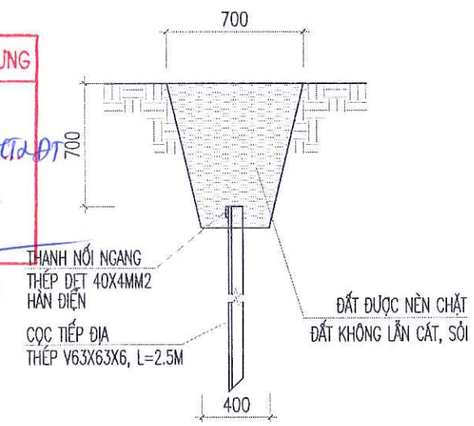

PHÒNG KINH TẾ, HẠ TẦNG VÀ ĐÔ THỊ PHƯỜNG KIẾN HƯNG
THẨM ĐỊNH
Theo Văn bản số: 17 / BCTĐ-KTHTĐT
Ngày 03 tháng 3 năm 2026
Người thẩm định ký tên:
Nguyễn Huy Kiên

GHI CHÚ:

- KHUNG TỦ ĐIỆN NỐI TRỰC TIẾP VỚI TRUNG TÍNH NGUỒN VÀ HỆ THỐNG TIẾP ĐỊA CÓ R<= 4ÔM NẾU KHÔNG ĐẠT TRỊ SỐ PHẢI BỔ SUNG THÊM CỌC
- ĐẦU ĐẤU DÂY TIẾP ĐỊA VÀO VỎ TỦ PHẢI DÙNG TAI TIẾP ĐỊA MẠ KẼM
- VỎ TỦ ĐƯỢC LÀM BẰNG TÔN DÀY 1,5MM VÀ SƠN TĨNH ĐIỆN MÀU GHI SÁNG TIÊU CHUẨN IP44
- KÍCH THƯỚC TRONG BẢN VẼ LÀ MM

THỐNG KÊ KL XÂY LẮP CHO 1 MÓNG TỦ

TT	VẬT TƯ – CÔNG VIỆC	ĐƠN VỊ	K.LƯỢNG
01	BÊ TÔNG XI MĂNG M200	M3	0,14
02	KHUNG MÓNG TỦ M16X800	BỘ	01
03	ỐNG NHỰA XOẮN HDPE D40/30	M	04
04	CỌC TIẾP ĐỊA THÉP V63X63X6X2500	CỌC	02
05	ĐÀO ĐẤT HỐ MÓNG	M3	0,57
06	THÉP DẸT 40X4	M	3.0
07	THÉP TRÒN D10	M	2.5
08	QUE HÀN D4	KG	0,5

MẶT BẰNG TIẾP ĐỊA

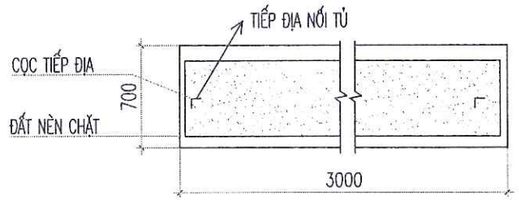

ĐẠI DIỆN CHỦ ĐẦU TƯ: BAN QLDA ĐẦU TƯ - HẠ TẦNG PHƯỜNG KIẾN HƯNG	HỒ SƠ THIẾT KẾ BẢN VẼ THI CÔNG DỰ ÁN: CẢI TẠO, CHỈNH TRANG CÔNG VIÊN, VƯỜN HOA, CÂY XANH, THỂ DỤC THỂ THAO VÀ VỈA HÈ XUNG QUANH CÁC Ô X3, X4, X5, X11, X12 PHƯỜNG PHÚ LÃ, QUẬN HÀ ĐÔNG (NAY LÀ PHƯỜNG KIẾN HƯNG, THÀNH PHỐ HÀ NỘI) ĐỊA ĐIỂM: PHƯỜNG KIẾN HƯNG, THÀNH PHỐ HÀ NỘI	CHỦ NHIỆM THIẾT KẾ	HOÀNG VĂN VŨ		CÔNG TY CỔ PHẦN TƯ VẤN XDGT THÀNH PHÁT	TỶ LỆ :
		CHỦ TRÌ THIẾT KẾ	HOÀNG VĂN VŨ			HOÀN THÀNH: 2026
CÔNG TY CỔ PHẦN TƯ VẤN XDGT THÀNH PHÁT THANH PHAT ,JSC	KHUNG MÓNG VÀ TIẾP ĐỊA TỦ ĐIỀU KHIỂN CHIẾU SÁNG	THIẾT KẾ	NGUYỄN HOÀNG LINH		GIÁM ĐỐC NGUYỄN HUY HOÀNG	KÝ HIỆU :
		KIỂM TRA	ĐẶNG TRẦN QUÂN			BẢN VẼ SỐ :

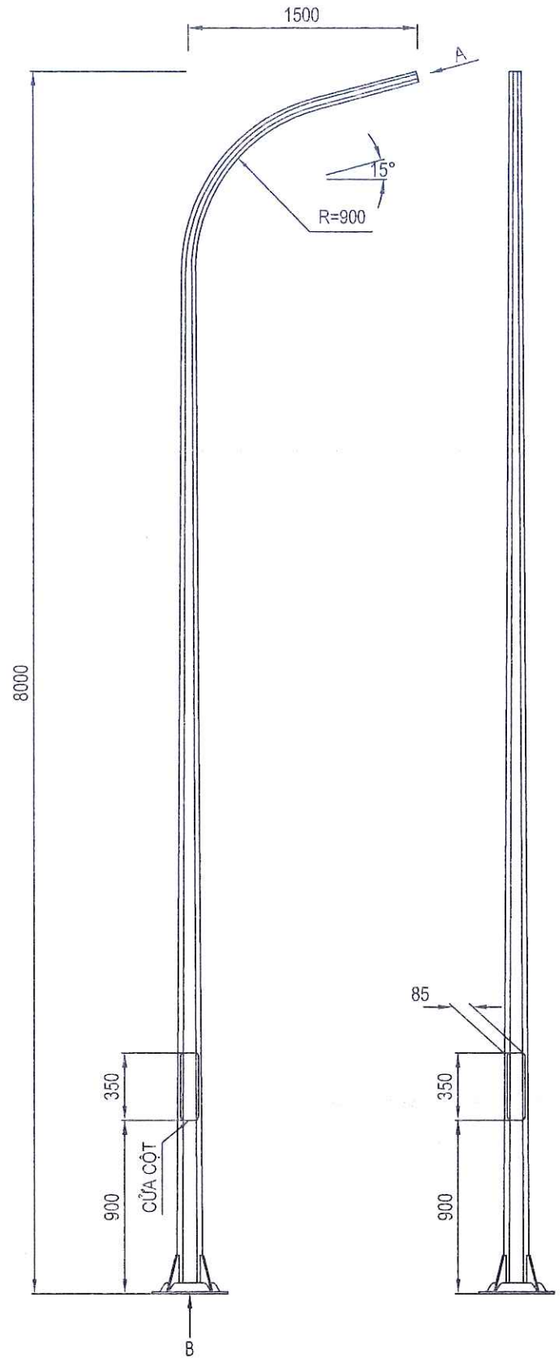

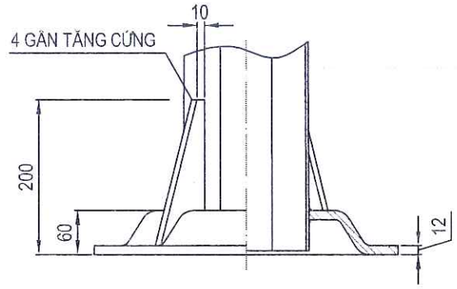

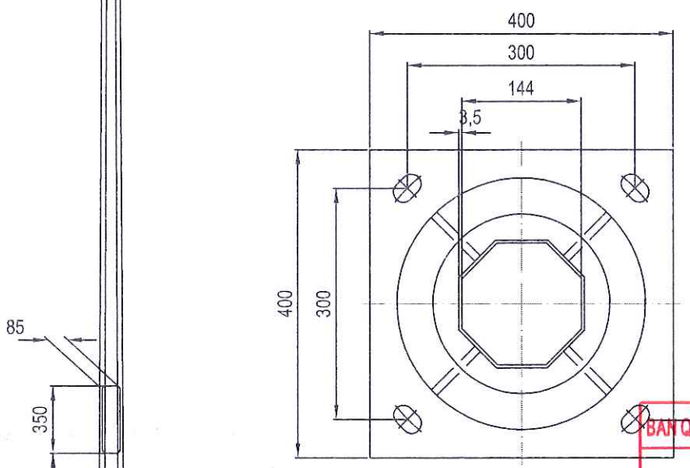

BẢNG ĐIỆN CỬA CỘT

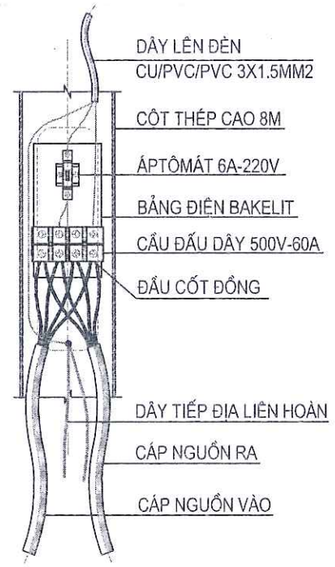

KẾT CẤU CỬA CỘT

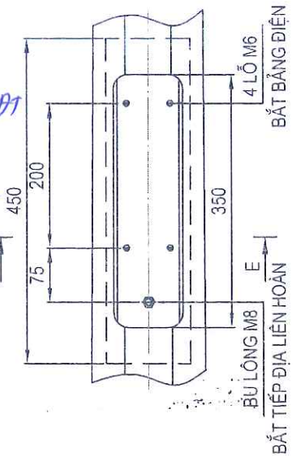

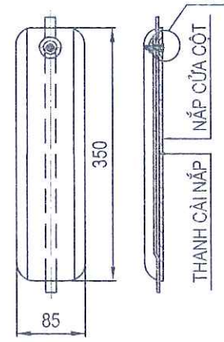

MẶT CẮT E-E

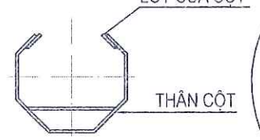

CHI TIẾT B

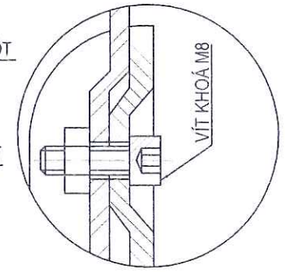

PHÒNG KINH TẾ, HẠ TẦNG VÀ ĐÔ THỊ PHƯỜNG KIẾN HƯNG
THẨM ĐỊNH
Theo Văn bản số: 17 / BCTĐ - KTHT&ĐT
Ngày 03 tháng 3 năm 2026
Người thẩm định ký tên:
Nguyễn Huy Hoàng

BAN QLDA ĐẦU TƯ - HẠ TẦNG PHƯỜNG KIẾN HƯNG
PHÊ DUYỆT
Theo Quyết định số: 257/QĐ-UBND
Ngày 06 tháng 3 năm 2026
Ký tên
PHÓ GIÁM ĐỐC
Trần Bá Cường

GHI CHÚ

- CỘT ĐƯỢC LÀM BẰNG THÉP CT3, THÂN CỘT ĐƯỢC CHẾ TẠO LIỀN
- ĐỘ Ô VAN TIẾT DIỆN NGANG THÂN CỘT ≤ ± 3%
- SAI LỆCH VỀ ĐỘ THẲNG CỦA THÂN CỘT ≤ 0,3%
- SAI LỆCH VỀ GÓC UỐN CẦN ĐÈN ≤± 2°
- NẮP CỬA CỘT ĐƯỢC MÀI NHẴN, KHI LẮP ĐẢM BẢO KHE HỞ ĐỀU <1,5MM
- MỐI HÀN CHẮC, NGẤU, KHÔNG NHÔ CAO HƠN MẶT NGOÀI THÂN CỘT QUÁ 1,5MM
- TOÀN BỘ CỘT ĐƯỢC MẠ NHÚNG KẼM NÓNG : THEO TIÊU CHUẨN BS729, TCVN 5408 - 1991

ĐẠI DIỆN CHỦ ĐẦU TƯ: BAN QLDA ĐẦU TƯ - HẠ TẦNG PHƯỜNG KIẾN HƯNG	HỒ SƠ THIẾT KẾ BẢN VẼ THI CÔNG DỰ ÁN: CẢI TẠO, CHỈNH TRANG CÔNG VIÊN, VƯỜN HOA, CÂY XANH, THỂ DỤC THỂ THAO VÀ VỈA HÈ XUNG QUANH CÁC Ô X3, X4, X5, X11, X12 PHƯỜNG PHÚ LA, QUẬN HÀ ĐÔNG (NAY LÀ PHƯỜNG KIẾN HƯNG, THÀNH PHỐ HÀ NỘI) ĐỊA ĐIỂM: PHƯỜNG KIẾN HƯNG, THÀNH PHỐ HÀ NỘI	CHỦ NHIỆM THIẾT KẾ	HOÀNG VĂN VŨ		CÔNG TY CỔ PHẦN TƯ VẤN XDGT THÀNH PHÁT	TỶ LỆ :
		CHỦ TRÌ THIẾT KẾ	HOÀNG VĂN VŨ			HOÀN THÀNH: 2026
CÔNG TY CỔ PHẦN TƯ VẤN XDGT THÀNH PHÁT	CỘT THÉP BÁT GIÁC LIỀN CẦN CAO 8M	THIẾT KẾ	NGUYỄN HOÀNG LINH		GIÁM ĐỐC NGUYỄN HUY HOÀNG	KÝ HIỆU :
		KIỂM TRA	ĐẶNG TRẦN QUÂN			BẢN VẼ SỐ :

MẶT CẮT NGANG MÓNG CỘT

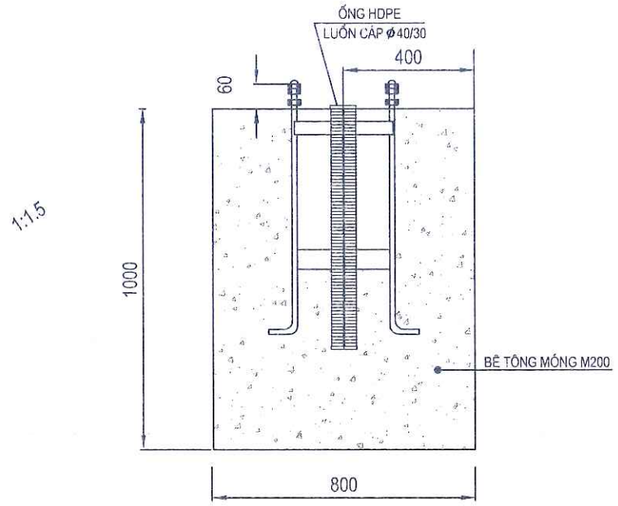

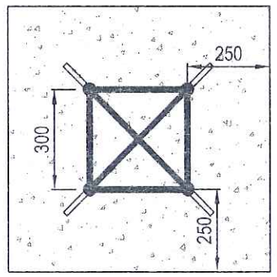

KHUNG MÓNG CỘT

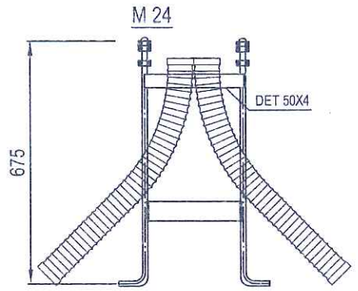

MÓNG CHIẾU SÁNG MCS 8-2

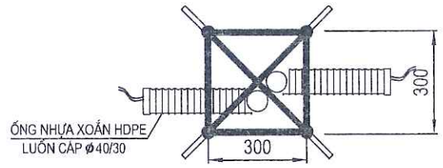

MÓNG CỘT - TIẾP ĐỊA - ỐNG LUỒN CÁP

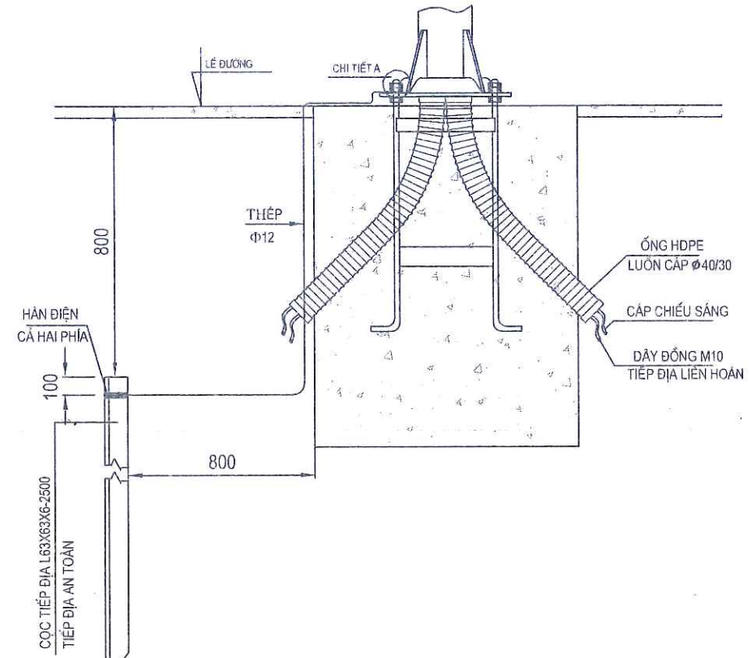

HÌNH A: TAI BẮT TIẾP ĐỊA D=4MM

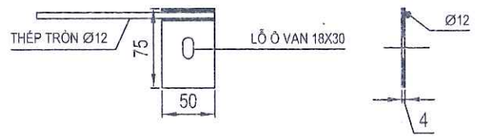

THỐNG KÊ KHỐI LƯỢNG XÂY LẮP (CHO 1 MÓNG MCS 8.2)			
STT	VẬT TƯ - CÔNG VIỆC	ĐƠN VỊ	KHỐI LƯỢNG
1	BÊ TÔNG MÓNG M200	M3	0.640
2	KHUNG MÓNG M24X300X300X675	BỘ	1
3	ỐNG NHỰA XOẮN HDPE Φ 40/30	M	2
4	MĂNG SÔNG MÓNG CỘT MCS 8.2	CÁI	2
5	ĐÀO ĐẤT HỐ MÓNG	M3	0.832
6	LẤP ĐẤT HỐ MÓNG	M3	0.192
7	ĐẤT THỪA	M3	0.640
8	CỌC TIẾP ĐỊA L63X63X6 - 2,5M; 01 CỌC	KG	14.325
9	THÉP Φ12, L= 2,3M	KG	2.045
10	TAI NỐI TIẾP ĐỊA	KG	0.11

PHÒNG KINH TẾ, HẠ TẦNG VÀ ĐÔ THỊ PHƯỜNG KIẾN HƯNG
THẨM ĐỊNH
Theo Văn bản số: 17 / BCTD - KTHT&ĐT
Ngày 03 tháng 3 năm 2026
Người thẩm định ký tên: Nguyễn Huy Kiên

BAN QLDA ĐẦU TƯ - HẠ TẦNG PHƯỜNG KIẾN HƯNG
PHÊ DUYỆT
Theo Quyết định số: 257/QĐ-UBND
Ngày 06 tháng 3 năm 2026
Ký tên

PHÓ GIÁM ĐỐC
Trần Bá Cường

GHI CHÚ

- HỆ THỐNG TIẾP ĐỊA PHẢI ĐƯỢC THÍ NGHIỆM TRƯỚC KHI ĐƯA VÀO SỬ DỤNG NẾU KẾT QUẢ THÍ NGHIỆM ĐIỆN TRỞ ĐẤT KHÔNG ĐẠT GIÁ TRỊ ĐIỆN TRỞ R ≤10 Ω ĐƠN VỊ THI CÔNG PHẢI BÁO CÁO CHỦ ĐẦU TƯ ĐỂ CÓ PHƯƠNG ÁN BỔ SUNG TIẾP ĐỊA.
- DỰNG CỘT SAU KHI ĐỔ BÊ TÔNG MÓNG TỐI THIỂU 72H
- REN M24, ĐẦU BU LÔNG MÓNG PHẢI ĐƯỢC MẠ KẼM
- HỆ THỐNG TIẾP ĐỊA AN TOÀN PHẢI ĐƯỢC MẠ KẼM THEO TCVN
- DÂY ĐỒNG M10 TIẾP ĐỊA LIÊN HOÀN ĐƯỢC LUỒN TRONG ỐNG HDPE CÙNG CÁP CHIẾU SÁNG
- BỘ BU LÔNG MÓNG CỘT BAO GỒM: 1 ECU MŨ, 1 ECU HÃM, VÀ 1 ECU ĐIỀU CHỈNH.
- KHỐI LƯỢNG ĐẤT ĐÀO ĐƯỢC TÍNH THEO KÍCH THƯỚC MÓNG BỔ SUNG HỆ SỐ LỞ K=1,3
- CỌC TIẾP ĐỊA ĐƯỢC ĐÓNG TRONG LÒNG HÀO ĐI CÁP CHIẾU SÁNG NÊN KHỐI LƯỢNG ĐÀO, ĐẮP ĐẤT TIẾP ĐỊA CHIẾU SÁNG ĐƯỢC BỎ QUA DO TRÙNG LẶP KHỐI LƯỢNG
- MĂNG SÔNG MÓNG CỘT CHỈ ĐƯỢC SỬ DỤNG KHI THI CÔNG MÓNG CỘT TRƯỚC KHI KÉO RẢI ỐNG NHỰA XOẮN HDPE LUỒN CÁP CHIẾU SÁNG

ĐẠI DIỆN CHỦ ĐẦU TƯ: BAN QLDA ĐẦU TƯ - HẠ TẦNG PHƯỜNG KIẾN HƯNG	HỒ SƠ THIẾT KẾ BẢN VẼ THI CÔNG DỰ ÁN: CẢI TẠO, CHỈNH TRANG CÔNG VIÊN, VƯỜN HOA, CÂY XANH, THỂ DỤC THỂ THAO VÀ VỈA HÈ XUNG QUANH CÁC Ô X3, X4, X5, X11, X12 PHƯỜNG PHÚ LA, QUẬN HÀ ĐÔNG (NAY LÀ PHƯỜNG KIẾN HƯNG, THÀNH PHỐ HÀ NỘI) ĐỊA ĐIỂM: PHƯỜNG KIẾN HƯNG, THÀNH PHỐ HÀ NỘI	CHỦ NHIỆM THIẾT KẾ	HOÀNG VĂN VŨ		CÔNG TY CỔ PHẦN TƯ VẤN XDGT THÀNH PHÁT	TỶ LỆ :
		CHỦ TRÌ THIẾT KẾ	HOÀNG VĂN VŨ			HOÀN THÀNH: 2026
CÔNG TY CỔ PHẦN TƯ VẤN XDGT THÀNH PHÁT THANH PHAT ,JSC	KHUNG MÓNG CỘT CS-1	THIẾT KẾ	NGUYỄN HOÀNG LINH		GIÁM ĐỐC NGUYỄN HUY HOÀNG	KÝ HIỆU :
		KIỂM TRA	ĐẶNG TRẦN QUÂN			BẢN VẼ SỐ :

CÔNG TY CỔ PHẦN TƯ VẤN XÂY DỰNG GIAO THÔNG THÀNH PHÁT - Q. HÀ ĐÔNG - TP. HÀ NỘI - M.S.D.N: 0105659047

ĐÈN LED / 80W

ĐÈN CHIẾU SÁNG MANG TÍNH CHẤT THAM KHẢO, MẪU ĐÈN DO CHỦ ĐẦU TƯ QUYẾT ĐỊNH

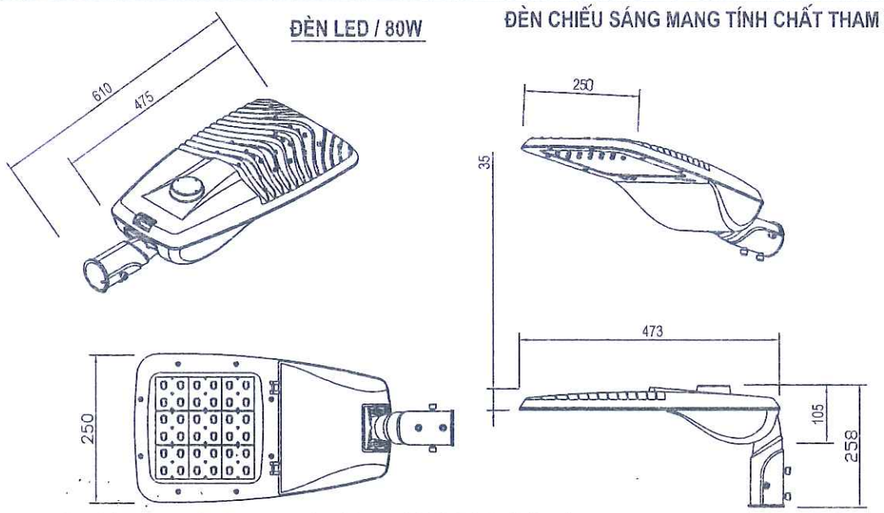

ĐƯỜNG CONG PHÂN BỐ ÁNH SÁNG

BIỂU ĐỒ PHÂN BỐ ÁNH SÁNG

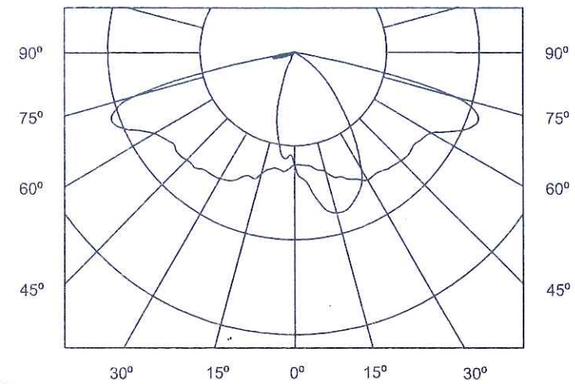

BAN QLDA ĐẦU TƯ - HẠ TẦNG PHƯỜNG KIẾN HƯNG

PHÊ DUYỆT

Theo Quyết định số: 237/QĐ-UBND

Ngày 06 tháng 3 năm 2026

Ký tên

PHÓ GIÁM ĐỐC

Trần Bá Cường

ĐẶC TÍNH KỸ THUẬT

Sử dụng đèn đường led: Công suất 80W Dimming 6 cấp công suất tại đèn.

- Các linh kiện phải đáp ứng các tiêu chuẩn: IEC 61347-1:2015, IEC 61347-1:2015/AMD1:2017, IEC 61347-2-13:2014, IEC 61347-2-13:2014/AMD1:2016, IEC 62384:2006, IEC 62384:2006/AMD1:2009, EN 62493:2015, EN IEC 55015:2019/A11:2020, EN 61547:2009, EC IEC 61000-3-2:2019/A1:2021, EN 61000-3-3:2013/A2:2021, CISPR 15:2018, IATF 16949:2016, RoHS.
- Nhà cung cấp phải có chứng nhận quản lý chất lượng: ISO 9001:2015.
- Nhà cung cấp phải có chứng nhận hợp chuẩn: TCVN 7722-2-3:2019 (IEC **60598-2-3:2011).**
- Nhà cung cấp phải có chứng nhận Hệ thống quản lý môi trường: ISO 14001:2015.
- Nhà cung cấp phải có chứng nhận phù hợp quy chuẩn kỹ thuật Quốc gia QCVN 19:2019/BKHCN.
- Nhà cung cấp phải có chứng nhận Công bố hiệu suất năng lượng và dán nhãn tiết kiệm năng lượng của Bộ công thương (có ghi rõ model và công suất của bộ đèn).
- Bộ đèn có file IES bảng dữ liệu về phân bố cường độ sáng trong không gian, tích hợp trong phần mềm chiếu sáng chuyên dụng.
- Bộ đèn có Logo đúc nổi chính hãng của nhà sản xuất trên đèn.
- Bộ đèn có cơ cấu điều chỉnh độ ngẳng góc chiếu từ 0° đến +90°.
- Chất lượng thân đèn: Đèn làm bằng nhôm đúc áp lực cao nguyên khối, số lượng gân tản nhiệt:12 gân(đảm bảo nhiệt tối ưu cho Led).
- Công nghệ tản nhiệt: Tản nhiệt trực tiếp lên thân đèn đảm bảo độ bền tối ưu cho Led.
- Kích thước đèn: 610*250*105mm.
- Hiệu suất phát quang của bộ đèn >= 120 lumen/W theo QCVN 07-7:2016/BXD.
- Tuổi thọ trung bình của Led: >= 100.000 giờ ở nhiệt độ Ta=25° C, tính toán theo mục 3.6 trong TCVN 10887:2015/ IES LM-80-08; theo mục 3.3 và 5.2.4 trong TCVN 11842: 2017/ IES TM-21-11
- Sử dụng Driver: Inventronics (Diming 6 cấp có dây /cổng chờ để nâng cấp thành đèn thông minh trong tương lai).
- Thấu kính quang học bằng nhựa PC chuyên dụng chống lão hoá, góc chiếu bán rộng >= 135°-150°.
- Cụm quang học phải có kính bảo vệ bằng thuỷ tinh trong suốt cường lực an toàn, chịu nhiệt để bảo vệ Module LED.
- Zoăng đèn bằng Sliicon tổng hợp chất lượng cao, chịu nhiệt, bền theo thời gian, đảm bảo độ kín khít của bộ phận quang học và ngăn linh kiện đạt IP66 lâu dài.
- Trên lưng đèn đúc nổi chân gia đỡ bộ tín hiệu thông minh(chờ kết nối thông minh).
- Sử dụng bảo vệ xung điện áp: >=20kv theo IEC 61643:2011.
- Nhiệt độ màu: 5000k +-3%(Ánh sáng trắng lạnh CW) hoặc tuỳ chọn 4000k +- 3% (Ánh sáng trắmg tự nhiên NW) theo QCVN 07-7:2016/BXD.
- Độ kín quang học: >= IP66 theo TCVN 7722-1:2019(IEC 60598-1:2014).
- Độ chịu va đập: >= IK08 theo TCVN 7722-2-3:2019(IEC 60598-2-3:2011).
- Điện áp hoạt động: 185-265VAC/50-60 Hz theo TCVN 10485:2015 (IEC 62717:2014).
- Cấp cách điện: Cấp 1 theo TCVN 7722-2-3:2019(IEC 60598-2-3:2011).
- Chỉ số hiển thị màu: CRI >= 80 theo TCVN 10485:2015 (IEC 62717:2014).
- Nhiệt độ hoạt động của đèn: -5°C - 60°C.
- Hệ số công suất tại công suất định mức: >= 0,98 tại công suất định mức ban đầu và >=0.9 tại các mức tiết giảm công suất.
- Bảo vệ an toàn cho người: Bên trong đèn có ổ khóa đóng ngắt điện tự động an toàn khi thao tác sửa chữa đèn.
- Màu sơn : Sử dụng màu sơn RAL9002(ghi sáng) có độ bền cao và chịu được sương muối.
- Các linh kiện Driver, chống xung sét nhập từ các hãng uy tín và chất lượng cao, phải có giấy chứng nhận nhập khẩu chính hãng của nhà sản xuất, kèm C/O và C/Q của lô hàng.
- Linh kiện LED nhập từ các hãng uy tín chất lượng cao từ các nước G7, phải có giấy chứng nhận nhập khẩu chính hãng của nhà sản xuất, kèm C/O và C/Q của lô hàng.
- Ưu tiên đèn sản xuất hoặc lắp ráp trong nước.
- Thời gian bảo hành bộ đèn LED: Yêu cầu bảo hành 05 năm

PHÒNG KINH TẾ, HẠ TẦNG VÀ ĐÔ THỊ PHƯỜNG KIẾN HƯNG

THẨM ĐỊNH

Theo Văn bản số: 17 / BCTĐ-KTHT & ĐT

Ngày 03 tháng 3 năm 2026

Người thẩm định ký tên: Nguyễn Huy Kiên

BIỂU ĐỒ TIẾT GIẢM CÔNG SUẤT CỦA BỘ ĐÈN (DIM)

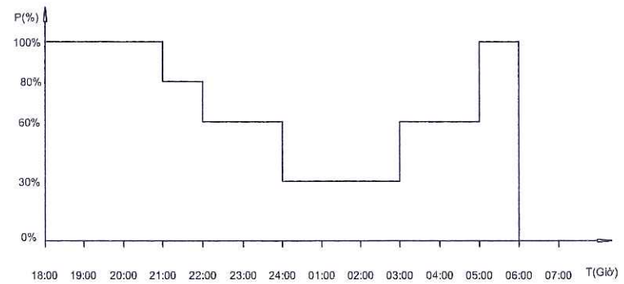

* Tiết giảm công suất - DIM 6 cấp công suất tại đèn, với các chế độ dự kiến như sau:

1. Bật sáng 100% công suất từ 18h00 đến 21h00
2. Bật sáng 80% công suất từ 21h00 đến 22h00
3. Bật sáng 60% công suất từ 22h00 đến 24h00
4. Bật sáng 30% công suất từ 24h00 đến 03h00
5. Bật sáng 60% công suất từ 03h00 đến 05h00
6. Bật sáng 100% công suất từ 05h00 đến 06h00

Sau 06h00 hệ thống tắt toàn bộ

* Thời điểm ON / OFF phụ thuộc vào thời gian chỉnh định Rơ le thời gian của tủ điện điều khiển chiếu sáng.

GHI CHÚ

- HÌNH DÁNG, KÍCH THƯỚC ĐÈN DÙNG ĐỂ THAM KHẢO. LOẠI ĐÈN LẮP ĐẶT TRONG DỰ ÁN PHẢI ĐẢM BẢO YẾU TỐ MỸ THUẬT, ĐỒNG THỜI ĐÁP ỨNG CÁC YÊU CẦU KỸ THUẬT

ĐẠI DIỆN CHỦ ĐẦU TƯ: BAN QLDA ĐẦU TƯ - HẠ TẦNG PHƯỜNG KIẾN HƯNG	HỒ SƠ THIẾT KẾ BẢN VẼ THI CÔNG DỰ ÁN: CẢI TẠO, CHỈNH TRANG CÔNG VIÊN, VƯỜN HOA, CÂY XANH, THỂ DỤC THỂ THAO VÀ VỈA HÈ XUNG QUANH CÁC Ô X3, X4, X5, X11, X12 PHƯỜNG PHÚ LA, QUẬN HÀ ĐÔNG (NAY LÀ PHƯỜNG KIẾN HƯNG, THÀNH PHỐ HÀ NỘI) ĐỊA ĐIỂM: PHƯỜNG KIẾN HƯNG, THÀNH PHỐ HÀ NỘI	CHỦ NHIỆM THIẾT KẾ	HOÀNG VĂN VŨ		CÔNG TY CỔ PHẦN TƯ VẤN XDGT THÀNH PHÁT	TỶ LỆ :
		CHỦ TRÌ THIẾT KẾ	HOÀNG VĂN VŨ			HOÀN THÀNH: 2026
CÔNG TY CỔ PHẦN TƯ VẤN XDGT THÀNH PHÁT THANH PHAT ,JSC	ĐÈN LED 220V-60W CHIẾU SÁNG ĐƯỜNG	THIẾT KẾ	NGUYỄN HOÀNG LINH			KÝ HIỆU :
		KIỂM TRA	ĐẶNG TRẦN QUÂN		GIÁM ĐỐC NGUYỄN HUY HOÀNG	BẢN VẼ SỐ :

BAN QLDA ĐẦU TƯ - HẠ TẦNG PHƯỜNG KIẾN HƯNG
PHÊ DUYỆT
Theo Quyết định số: 257/QĐ-UBND
Ngày 04 tháng 3 năm 2026
Ký tên
PHÓ GIÁM ĐỐC
Trần Bá Cường

BẢN VẼ LẮP ĐẶT CỘT ĐÈN

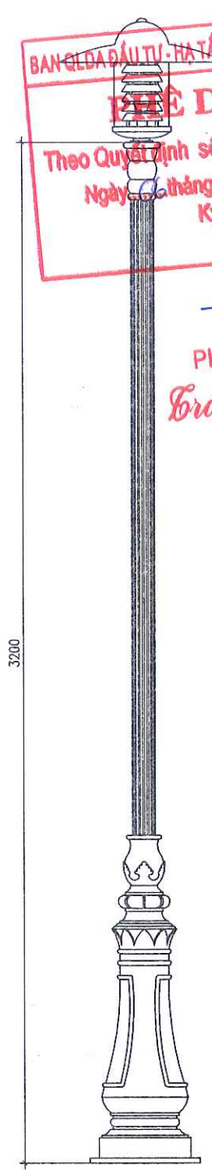

BẢNG ĐIỆN CỬA CỘT

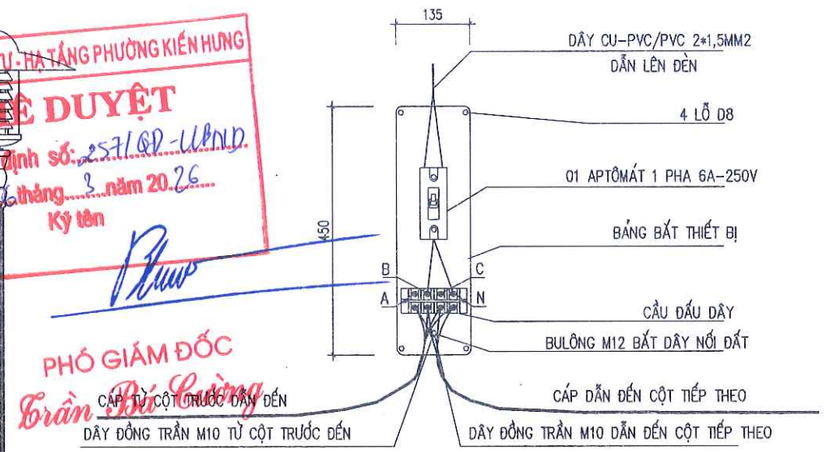

ĐÈN CHIẾU SÁNG

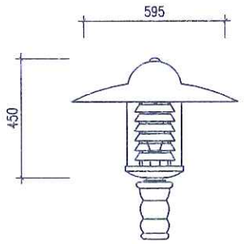

CHỈ TIÊU KỸ THUẬT ĐÈN:

- LẮP ĐẶT CHIẾU SÁNG CÔNG VIÊN, VƯỜN HOA
- CẤP CÁCH ĐIỆN: CLASS I
- ĐÈN LẮP TRÊN DẦU CỘT D76 THEO ĐẦU CỘT
- CẤP BẢO VỆ IP67

MÓNG CỘT ĐÈN CHIẾU SÁNG

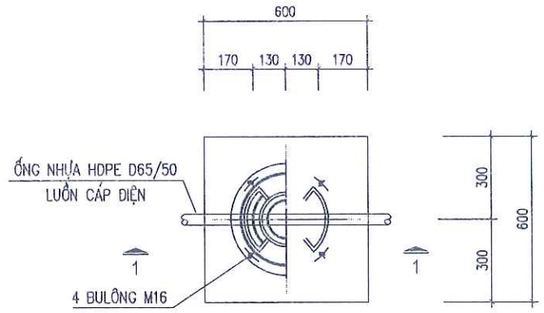

PHÒNG KINH TẾ - HẠ TẦNG VÀ ĐÔ THỊ PHƯỜNG KIẾN HƯNG
THẨM ĐỊNH
Theo Văn bản số: 17 / BCTĐ - KT&HT & ĐT
Ngày 03 tháng 3 năm 2026
Người thẩm định ký tên:

MẶT CẮT 1-1

TL 1/20

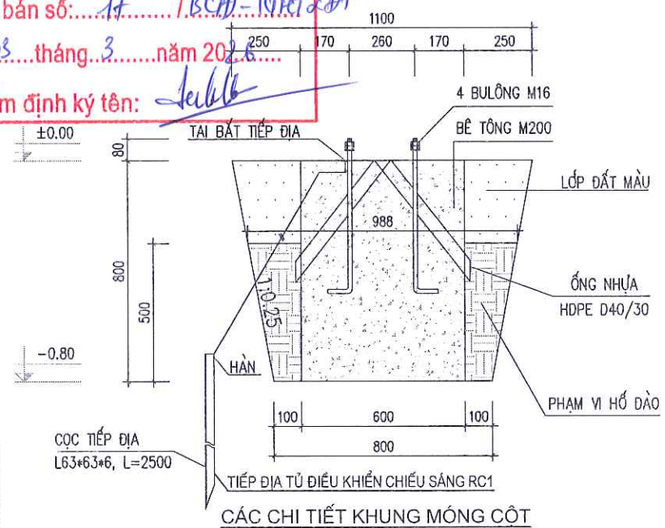

KHUNG MÓNG ĐẾ CỘT

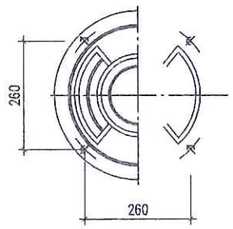

TAI BẮT TIẾP ĐỊA

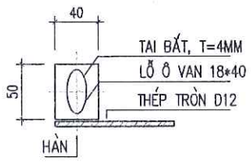

VẬT LIỆU 01 CỘT ĐÈN TRANG TRÍ

STT	TÊN VẬT LIỆU	Đ. VỊ	S. LG
1	BẢNG ĐIỆN CỬA CỘT	BẢNG	01
2	ĐÈN JUPITER + BÓNG	BỘ	01
3	CỘT ĐÈN SÂN VƯỜN	CỘT	01
4	MÓNG CỘT ĐÈN	MÓNG	01
5	DÂY LÊN ĐÈN CU-PVC/PVC 2*1,5MM2	M	3,5

YÊU CẦU KỸ THUẬT CỘT ĐÈN TRANG TRÍ

- THÂN CỘT BẰNG NHÔM ÁP LỰC CAO, BẢO VỆ BỀ MẶT BẰNG ANỐT HÓA VÀ SƠN PHỦ MÀU TRANG TRÍ.
- MÀU SẮC BÊN NGOÀI: MÀU NHÔM TỰ NHIÊN HOẶC SƠN TRANG TRÍ
- ĐẾ GANG ĐÚC
- ĐÈN ĐỊNH HÌNH CÓ CƠ TÍNH CAO, ĐƯỢC UỐN TRÊN MÁY UỐN TỰ ĐỘNG ĐẢM BẢO ĐỘ CHÍNH XÁC VÀ TÍNH THẨM MỸ CAO.

VẬT TƯ CHÍNH MÓNG CỘT ĐÈN TRANG TRÍ

TT	TÊN VẬT TƯ	ĐƠN VỊ	QUY CÁCH	SỐ LƯỢNG
1	KHUNG MÓNG M16*260*260*600	BỘ	M16*260*260*600	01
2	THÉP TRÒN D10	M	D10	3,4
3	CỌC TIẾP ĐỊA	BỘ	L63*63*6, L=2500MM	01
4	BÊ TÔNG MÓNG M200	M3	0,6*0,6*0,8	0,288
5	TAI BẮT TIẾP ĐỊA, DÀY 4MM	CÁI	40*50	01
6	KHỐI LƯỢNG ĐÀO	M3		0,76
7	KHỐI LƯỢNG ĐẮP	M3		0,18

GHI CHÚ:
- KHỐI LƯỢNG ĐÀO =(1/3)*0,5*(0.8*0.8+1.3*1.3+(0.8*0.8*1.3*1.3)^0,5)
- KHỐI LƯỢNG ĐẮP = KL ĐÀO - KL BÊ TÔNG CHIẾM CHỖ
- KL BÊ TÔNG CHIẾM CHỖ = 0,6*0,6*0,5

VẬT LIỆU 01 BẢNG ĐIỆN CỬA CỘT

TT	TÊN VẬT LIỆU	Đ. VỊ	S. LG
1	TẤM BẮT THIẾT BỊ CỬA CỘT	CÁI	01
2	CẦU ĐẤU DÂY 15A - 4 CỰC	CÁI	01
3	APTÔMÁT 1 PHA 6A-250V	CÁI	01
4	BULÔNG + ÊCU M8	BỘ	04
5	BULÔNG + ÊCU M12 + ĐẦU CỐT M12	BỘ	01

VẬT TƯ CHÍNH KHUNG MÓNG CỘT CS-2

TT	TÊN VẬT TƯ	ĐƠN VỊ	QUY CÁCH	SỐ LƯỢNG
1	BULÔNG M16*600	CÁI	M16*600	04
2	SẮT DẸT 50*5	CÁI	50*5*260	08
3	ỐNG NHỰA HDPE D40/30	M	D65/50	2,4

CÁC CHI TIẾT KHUNG MÓNG CỘT

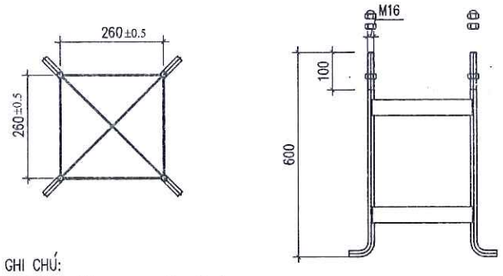

GHI CHÚ:
- KÍCH THƯỚC TRONG BẢN VẼ LÀ MM
- CAO ĐỘ TRONG BẢN VẼ LÀ M
- KIỂU DÁNG CỘT, ĐÈN CHỈ MANG TÍNH CHẤT THAM KHẢO CÓ THỂ THAY THẾ BẰNG LOẠI CỘT, ĐÈN KHÁC TƯƠNG ĐƯƠNG

ĐẠI DIỆN CHỦ ĐẦU TƯ: BAN QLDA ĐẦU TƯ - HẠ TẦNG PHƯỜNG KIẾN HƯNG	HỒ SƠ THIẾT KẾ BẢN VẼ THI CÔNG DỰ ÁN: CẢI TẠO, CHỈNH TRANG CÔNG VIÊN, VƯỜN HOA, CÂY XANH, THỂ DỤC THỂ THAO VÀ VỈA HÈ XUNG QUANH CÁC Ô X3, X4, X5, X11, X12 PHƯỜNG PHÚ LA, QUẬN HÀ ĐÔNG (NAY LÀ PHƯỜNG KIẾN HƯNG, THÀNH PHỐ HÀ NỘI) ĐỊA ĐIỂM: PHƯỜNG KIẾN HƯNG, THÀNH PHỐ HÀ NỘI	CHỦ NHIỆM THIẾT KẾ	HOÀNG VĂN VŨ		CÔNG TY CỔ PHẦN TƯ VẤN XDGT THÀNH PHÁT	TỶ LỆ:
		CHỦ TRÌ THIẾT KẾ	HOÀNG VĂN VŨ			HOÀN THÀNH: 2026
CÔNG TY CỔ PHẦN TƯ VẤN XDGT THÀNH PHÁT	CHI TIẾT CỘT ĐÈN TRANG TRÍ	THIẾT KẾ	NGUYỄN HOÀNG LINH			KÝ HIỆU: CS
		KIỂM TRA	ĐẶNG TRẦN QUÂN		GIÁM ĐỐC NGUYỄN HUY HOÀNG	BẢN VẼ SỐ:

THANH PHAT ,JSC

BAN QLDA ĐẦU TƯ - HẠ TẦNG PHƯỜNG KIẾN HƯNG

PHÊ DUYỆT

Theo Quyết định số: 257/QĐ-UBND

Ngày 06 tháng 3 năm 2026

Ký tên

PHÓ GIÁM ĐỐC

Trần Bá Cường

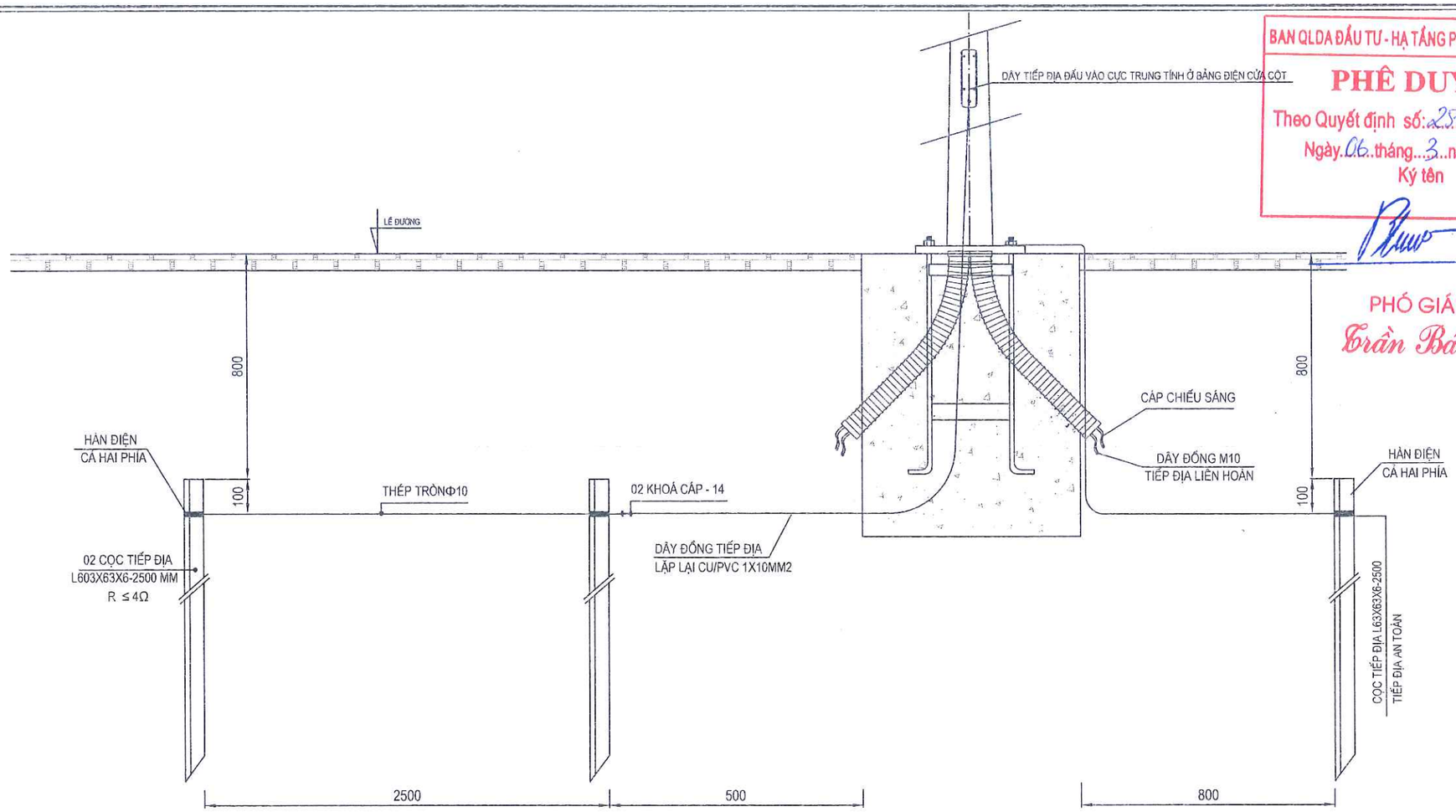

CHI TIẾT TIẾP ĐỊA LẶP LẠI RC-2

BẢNG KÊ KHỐI LƯỢNG TIẾP ĐỊA LẶP LẠI (CHO 1 VỊ TRÍ)

STT	VẬT TƯ-CÔNG VIỆC	VẬT LIỆU	KÍCH THƯỚC MM	ĐƠN VỊ	KHỐI LƯỢNG	TRỌNG LƯỢNG	
						KG/M	KG
1	ĐÀO ĐẤT TIẾP ĐỊA LẶP LẠI			M3	0.00	0,00	0,00
2	LẤP ĐẤT TIẾP ĐỊA LẶP LẠI			M3	0.00	0,00	0,00
3	CỌC TIẾP ĐỊA	L63X63X6	2500	CỌC	2	5,73	28.65
4	DÂY THÉP TIẾP ĐỊA	CT3 Φ12		M	3,1	0,89	2.75
5	DÂY ĐỒNG TIẾP ĐỊA	CU/PVC 10MM2		M	3		
6	KHÓA CÁP BẮT DÂY TIẾP ĐỊA	M14		CÁI	2		
7	ĐẦU CỐT BẮT DÂY TIẾP ĐỊA	M10		CÁI	1		

PHÒNG KINH TẾ, HẠ TẦNG VÀ ĐÔ THỊ PHƯỜNG KIẾN HƯNG

THẨM ĐỊNH

Theo Văn bản số: 17 / BCTĐ-KTHT-HĐT

Ngày 03 tháng 3 năm 2026

Người thẩm định ký tên: Nguyễn Huy Kiên

GHI CHÚ

- HỆ THỐNG TIẾP ĐỊA PHẢI ĐƯỢC THÍ NGHIỆM TRƯỚC KHI ĐƯA VÀO SỬ DỤNG, NẾU KẾT QUẢ THÍ NGHIỆM ĐIỆN TRỞ ĐẤT KHÔNG ĐẠT GIÁ TRỊ ĐIỆN TRỞ R ≤4 Ω, ĐƠN VỊ THI CÔNG PHẢI BÁO ĐƠN VỊ THIẾT KẾ ĐỂ THIẾT KẾ BỔ SUNG.
- TOÀN BỘ HỆ THỐNG TIẾP ĐỊA LẶP LẠI ĐƯỢC MẠ KẼM NHÚNG NÓNG THEO TCVN
- DÂY ĐỒNG TIẾP ĐỊA LẶP LẠI CU/PVC 10MM2 ĐƯỢC ĐI TRONG MÓNG CỘT CHIẾU SÁNG
- HỆ THỐNG TIẾP ĐỊA LẶP LẠI PHẢI ĐƯỢC THI CÔNG CÙNG VỚI MÓNG CỘT
- CỌC TIẾP ĐỊA ĐƯỢC ĐÓNG TRONG LÒNG HÀO ĐI CÁP CHIẾU SÁNG NÊN KHỐI LƯỢNG ĐÀO, ĐẮP ĐẤT TIẾP ĐỊA TỦ CHIẾU SÁNG ĐƯỢC BỎ QUA DO TRÙNG LẶP KHỐI LƯỢNG

ĐẠI DIỆN CHỦ ĐẦU TƯ: BAN QLDA ĐẦU TƯ - HẠ TẦNG PHƯỜNG KIẾN HƯNG	HỒ SƠ THIẾT KẾ BẢN VẼ THI CÔNG DỰ ÁN: CẢI TẠO, CHỈNH TRANG CÔNG VIÊN, VƯỜN HOA, CÂY XANH, THỂ DỤC THỂ THAO VÀ VỈA HÈ XUNG QUANH CÁC Ô X3, X4, X5, X11, X12 PHƯỜNG PHÚ LA, QUẬN HÀ ĐÔNG (NAY LÀ PHƯỜNG KIẾN HƯNG, THÀNH PHỐ HÀ NỘI) ĐỊA ĐIỂM: PHƯỜNG KIẾN HƯNG, THÀNH PHỐ HÀ NỘI	CHỦ NHIỆM THIẾT KẾ	HOÀNG VĂN VŨ		CÔNG TY CỔ PHẦN TƯ VẤN XDGT THÀNH PHÁT	TỶ LỆ :
		CHỦ TRÌ THIẾT KẾ	HOÀNG VĂN VŨ			HOÀN THÀNH: 2026
CÔNG TY CỔ PHẦN TƯ VẤN XDGT THÀNH PHÁT THANH PHAT ..JSC	TIẾP ĐỊA AN TOÀN VÀ LẶP LẠI HỆ THỐNG CHIẾU SÁNG	THIẾT KẾ	NGUYỄN HOÀNG LINH		GIÁM ĐỐC NGUYỄN HUY HOÀNG	KÝ HIỆU :
		KIỂM TRA	ĐẶNG TRẦN QUÂN			BẢN VẼ SỐ :

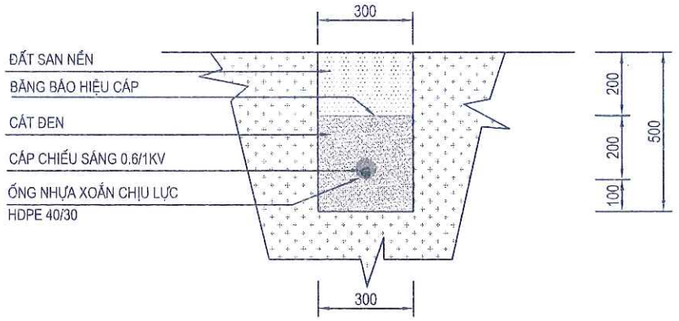

MẶT CẮT HÀO ĐI CÁP CHIẾU SÁNG TRÊN NỀN ĐẤT HC-6.1

THỐNG KÊ KHỐI LƯỢNG XÂY LẮP (TÍNH CHO 1 M DÀI)			
STT	VẬT TƯ - CÔNG VIỆC	ĐƠN VỊ	KHỐI LƯỢNG
1	BĂNG BÁO HIỆU RỘNG 0,2M	M	1
2	ĐẤT ĐÀO	M3	0.150
3	ĐẤT ĐẮP	M3	0.060
4	CÁT ĐEN ĐẮP	M3	0.089
5	ĐẤT THỪA	M3	0.090
6	THỂ TÍCH ỐNG HDPE (C. SÁNG X1)	M3	0.001

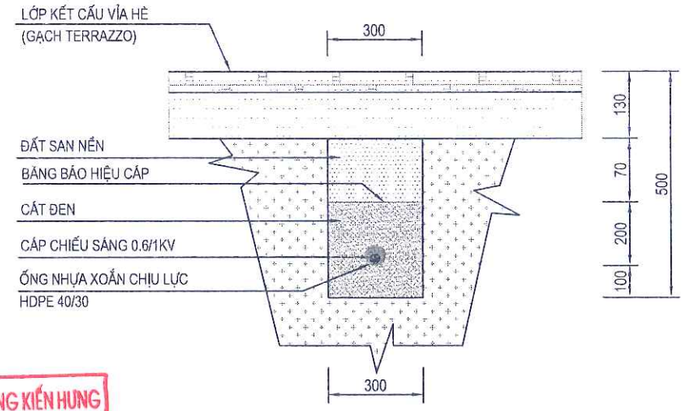

MẶT CẮT HÀO ĐI CÁP CHIẾU SÁNG TRÊN VỈA HÈ HIỆN CÓ HC-6.2

THỐNG KÊ KHỐI LƯỢNG XÂY LẮP (TÍNH CHO 1 M DÀI)			
STT	VẬT TƯ - CÔNG VIỆC	ĐƠN VỊ	KHỐI LƯỢNG
1	PHÁ DỠ KẾT CẤU VỈA HÈ	M2	0.1500
2	HOÀN TRẢ KẾT CẤU VỈA HÈ	M2	0.1110
3	BĂNG BÁO HIỆU RỘNG 0,2M	M	1
4	ĐẤT ĐÀO	M3	0.111
5	ĐẤT ĐẮP	M3	0.042
6	CÁT ĐEN	M3	0.089
7	ĐẤT THỪA	M3	0.069
8	THỂ TÍCH ỐNG HDPE	M3	0.001

PHÒNG KINH TẾ, HẠ TẦNG VÀ ĐÔ THỊ PHƯỜNG KIẾN HƯNG
THẨM ĐỊNH
Theo Văn bản số: 171/BCĐ-KTHT
Ngày 03 tháng 3 năm 2026
Người thẩm định ký tên:

BAN QLDA ĐẦU TƯ - HẠ TẦNG PHƯỜNG KIẾN HƯNG
PHÊ DUYỆT
Theo Quyết định số: 2571/QĐ-UBND
Ngày 06 tháng 3 năm 2026
Ký tên
PHÓ GIÁM ĐỐC
Trần Bá Cường

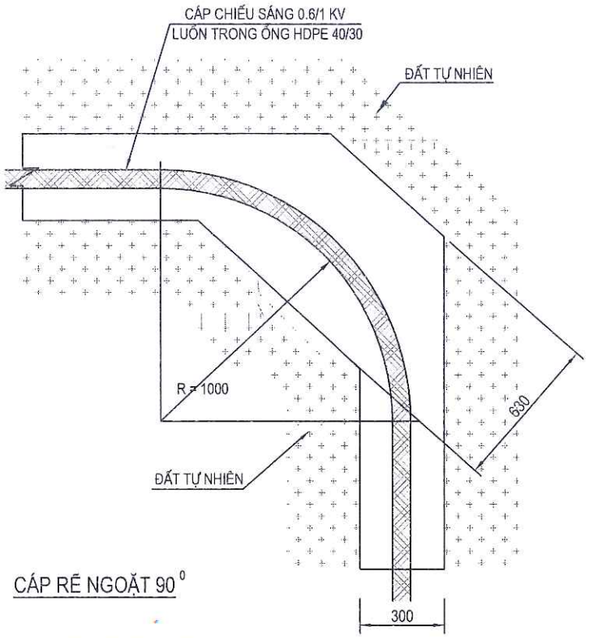

CÁP RẼ NGOẶT 90 ^{0}

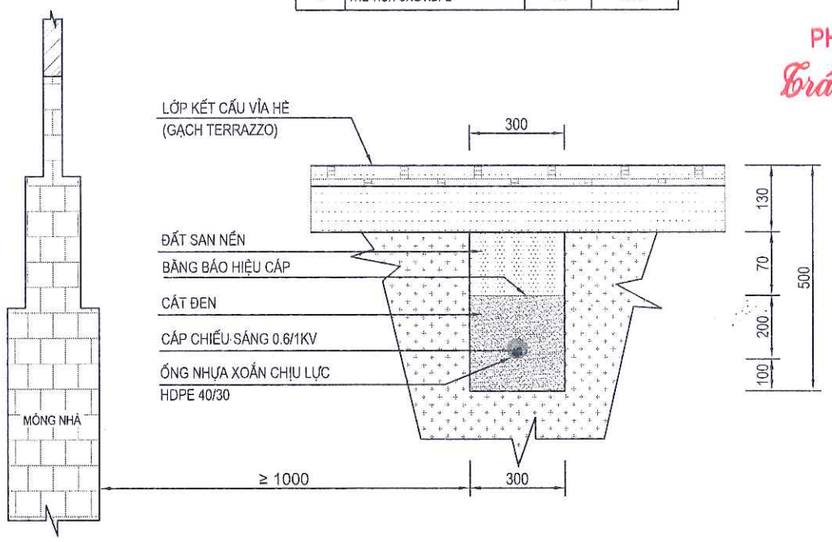

CÁP ĐI SONG SONG MÓNG NHÀ

ĐẠI DIỆN CHỦ ĐẦU TƯ: BAN QLDA ĐẦU TƯ - HẠ TẦNG PHƯỜNG KIẾN HƯNG	HỒ SƠ THIẾT KẾ BẢN VẼ THI CÔNG DỰ ÁN: CẢI TẠO, CHỈNH TRANG CÔNG VIÊN, VƯỜN HOA, CÂY XANH, THỂ DỤC THỂ THAO VÀ VỈA HÈ XUNG QUANH CÁC Ô X3, X4, X5, X11, X12 PHƯỜNG PHÚ LA, QUẬN HÀ ĐÔNG (NAY LÀ PHƯỜNG KIẾN HƯNG, THÀNH PHỐ HÀ NỘI) ĐỊA ĐIỂM: PHƯỜNG KIẾN HƯNG, THÀNH PHỐ HÀ NỘI	CHỦ NHIỆM THIẾT KẾ	HOÀNG VĂN VŨ		CÔNG TY CỔ PHẦN TƯ VẤN XDGT THÀNH PHÁT	TỶ LỆ :
		CHỦ TRÌ THIẾT KẾ	HOÀNG VĂN VŨ			HOÀN THÀNH: 2026
CÔNG TY CỔ PHẦN TƯ VẤN XDGT THÀNH PHÁT THANH PHAT ..JSC	MẶT CẮT HÀO ĐI CÁP CHIẾU SÁNG HC-6.1	THIẾT KẾ	NGUYỄN HOÀNG LINH		GIÁM ĐỐC NGUYỄN HUY HOÀNG	KÝ HIỆU : CS
		KIỂM TRA	ĐẶNG TRẦN QUÂN			BẢN VẼ SỐ : 15

BẢNG 1. BẢNG TỔNG HỢP KHỐI LƯỢNG VẬT LIỆU CHỦ YẾU HỆ THỐNG CHIẾU SÁNG

STT	NỘI DUNG - QUY CÁCH	ĐƠN VỊ	KHỐI LƯỢNG
1	Tủ tự động điều khiển chiếu sáng 600V- 20A	Tủ	1
2	Khung móng tủ điều khiển chiếu sáng	Bộ	1
3	Tiếp địa tủ điều khiển chiếu sáng RC3	Vị trí	1
4	Cột đèn trang trí Jupiter cao 3,5m	Cột	6
5	Cột bát giác liền cần cao 8m	Cột	5
5	Đèn chiếu sáng trang trí Jupiter Led 220V-80W	Bộ	6
7	Đèn chiếu sáng Led 220V-80W	Bộ	5
6	Cáp chiếu sáng 0.6/1kV Cu/XLPE/PVC 2x10mm2	m	65
7	Cáp chiếu sáng 0.6/1kV Cu/XLPE/PVC 2x4mm2	m	303
8	Dây lên đèn 0.3/0.5kV Cu/PVC/PVC 2x1,5mm2	m	66
9	Tiếp địa an toàn RC1	Vị trí	9
10	Tiếp địa lặp lại RC2	Vị trí	2
11	Tiếp địa lặp lại RC3	Vị trí	1
12	Hào cáp chiếu sáng trên nền đất HC-6.1	m	286
13	Hào cáp chiếu sáng trên vỉa hè HC-6.2	m	20
14	Móng cột MCS CS-1	Móng	5
14	Móng cột MCS đèn trang trí CS-2	Móng	6
15	Dây đồng M10 làm tiếp địa liên hoàn	m	303
16	ống nhựa xoắn HDPE ϕ 40/30	m	316

BAN QLDA ĐẦU TƯ - HẠ TẦNG PHƯỜNG KIẾN HƯNG
PHÊ DUYỆT
Theo Quyết định số: 257/QĐ-UBND
Ngày 06 tháng 3 năm 2026
Ký tên

PHÓ GIÁM ĐỐC
Trần Bá Cường

PHÒNG KINH TẾ HẠ TẦNG VÀ ĐÔ THỊ PHƯỜNG KIẾN HƯNG
THẨM ĐỊNH
Theo Văn bản số: 17 / BCTD - KTHT&DT
Ngày 03 tháng 3 năm 2026
Người thẩm định ký tên:
Nguyễn Huy Kiên

BẢNG 2: BẢNG THỐNG KÊ CHI TIẾT KHỐI LƯỢNG VẬT TƯ CHỦ YẾU HỆ THỐNG CHIẾU SÁNG

STT	Từ vị trí cột	Đến vị trí cột	Khoảng cách	Chiều dài đầu cáp	Dự phòng 3% (I1+I2)	Chiều dài cáp			Cột		Đèn chiếu sáng		Tiếp địa			Hào cáp chiếu sáng		Móng			Dây đồng M10	Ống nhựa xoắn
						2x10	2x4	2x1,5 dây lên đèn	Cột đèn trang trí	Cột bát giác liền cần cao 8m	Đèn Jupiter + bóng 80W	LED 80W	RC3	RC1	RC2	Trên nền đất	Trên vỉa hè	Móng cột đèn trang trí	Móng cột CS	Móng tủ CS		
			(I1)	(I2)	3%											HC-6.1	HC-6.2					Ø40/3(
			(m)	(m)	(m)	(m)	(m)	(m)	(cột)	(cột)	(Đèn)	(Đèn)	(vị trí)	(vị trí)	(vị trí)	(m)	(m)	(bộ)	(bộ)	(bộ)	(m)	(m)
TỦ ĐKCS CS			306	50	10	65	303	66	6	5	6	5	1	9	2	286	20	6	5	1	303	316
NGUỒN CẤP TỦ ĐKCS CS			57	6	2	65	0	0	0		0	0	1	0	0	37	20	0	0	1	0	59
1	TỦ HẠ THẾ	TỦ CS	57	6.0	1.89	65							1			37	20			1	0	59
LỘ 1 TỦ ĐKCS CS			158	20	5	0	183	45	0	5	0	5	0	4	1	158	0	0	5	0	183	163
1	TỦ CS	CS- 1/1	22	4.0	0.78		27	9.0		1		1		1		22			1	0	27	23
2	CS- 1/1	CS- 1/2	34	4.0	1.14		39	9.0		1		1		1		34			1	0	39	35
3	CS- 1/2	CS- 1/3	30	4.0	1.02		35	9.0		1		1		1		30			1	0	35	31
4	CS- 1/3	CS- 1/4	37	4.0	1.23		42	9.0		1		1		1		37			1	0	42	38
5	CS- 1/4	CS- 1/5	35	4.0	1.17		40	9.0		1		1			1	35			1	0	40	36
LỘ 2 CS			91	24	3	0	120	21	6	0	6	0	0	5	1	91	0	6	0	0	120	94
1	TỦ CS	CS- 2/1	1	4.0	0.15		5	3.5	1		1			1		1		1		0	5	1
2	CS- 2/1	CS- 2/2	17	4.0	0.63		22	3.5	1		1			1		17		1		0	22	18
3	CS- 2/2	CS- 2/3	14	4.0	0.54		19	3.5	1		1			1		14		1		0	19	14
4	CS- 2/3	CS- 2/4	27	4.0	0.93		32	3.5	1		1			1		27		1		0	32	28
5	CS- 2/4	CS- 2/5	19	4.0	0.69		24	3.5	1		1			1		19		1		0	24	20
6	CS- 2/5	CS- 2/5	13	4.0	0.51		18	3.5	1		1					13		1		0	18	13
TỔNG KHỐI LƯỢNG			306	50	10	65	303	66	6	5	6	5	1	9	2	286	20	6	5	1	303	316

PHÒNG KINH TẾ, HẠ TẦNG VÀ ĐÔ THỊ PHƯỜNG KIẾN HƯNG
THẨM ĐỊNH
Theo Văn bản số: 17 / BSTD - KTHTĐT
Ngày 05 tháng 3 năm 2026
Người thẩm định ký tên:
Nguyễn Huy Kiều

BAN QLDA ĐẦU TƯ - HẠ TẦNG PHƯỜNG KIẾN HƯNG
PHÊ DUYỆT
Theo Quyết định số: 257/QĐ-UBND
Ngày 06 tháng 3 năm 2026
Ký tên

PHÓ GIÁM ĐỐC
Trần Bá Cường