HỒ SƠ BẢN VẼ THIẾT KẾ THI CÔNG

CÔNG TRÌNH:
CẢI TẠO TỔNG THỂ PETROLIMEX CỬA HÀNG 35 GẮN VỚI HỆ THỐNG TRẠM DỊCH VỤ XE TẢI

ĐỊA ĐIỂM XÂY DỰNG : THÔN CÂY ĐA - XÃ THÁI SƠN - TỈNH TUYÊN QUANG

CHỦ ĐẦU TƯ

CÔNG TY TNHH MTV PETROLIMEX TUYÊN QUANG

CÔNG TY XĂNG DẦU TUYÊN QUANG - CÔNG TY TRÁCH NHIỆM HỮU HẠN MỘT THÀNH VIÊN

Digitally signed by CÔNG TY XĂNG DẦU TUYÊN QUANG - CÔNG TY TRÁCH NHIỆM HỮU HẠN MỘT THÀNH VIÊN
DN: C=VN, S=TUYÊN QUANG, L=phường Minh Xuân, CN=CÔNG TY XĂNG DẦU TUYÊN QUANG - CÔNG TY TRÁCH NHIỆM HỮU HẠN MỘT THÀNH VIÊN, OID.0.9.2342.19200300.100.1.1=MST:5000118667
Reason: I am the author of this document
Location:
Date: 2026.04.24 10:04:38+07'00'
Foxit PDF Reader Version: 2025.1.0

ĐƠN VỊ THIẾT KẾ

CÔNG TY CP TƯ VẤN XÂY DỰNG PETROLIMEX

M.S.D.N: 0100166968-C.T.C.P
CÔNG TY CỔ PHẦN TƯ VẤN XÂY DỰNG PETROLIMEX
THÀNH PHỐ HÀ NỘI

PHÓ GIÁM ĐỐC
Hà Dương Thanh

- HÀ NỘI 2026 -

THỐNG KÊ HỒ SƠ BẢN VẼ THIẾT KẾ THI CÔNG

CÔNG TRÌNH: CẢI TẠO TỔNG THỂ PETROLIMEX CỬA HÀNG 35 GẮN VỚI HỆ THỐNG TRẠM DỊCH VỤ XE TẢI
ĐỊA ĐIỂM XÂY DỰNG : THÔN XÂY ĐA - XÃ THÁI SƠN - TỈNH TUYÊN QUANG

STT	TÊN BẢN VẼ	KÝ HIỆU
	PHẦN HIỆN TRẠNG	
1	TỔNG MẶT BẰNG HIỆN TRẠNG	001824-10-TMB-A2-001-001-REV_0
2	MÁI CHE CỘT BƠM HIỆN TRẠNG: MẶT BẰNG	001824-10-MCCBHT-A2-001-003-REV_0
3	MÁI CHE CỘT BƠM HIỆN TRẠNG: MẶT ĐỨNG TRỤC 1-3, MẶT CẮT A-A	001824-10-MCCBHT-A2-002-003-REV_0
4	MÁI CHE CỘT BƠM HIỆN TRẠNG: MẶT ĐỨNG TRỤC A, MẶT CẮT B-B	001824-10-MCCBHT-A3-003-003-REV_0
5	NHÀ BÁN HÀNG-MÁI CHE PHỤ HIỆN TRẠNG: MẶT BẰNG	001824-10-NBHHT-A3-001-004-REV_0
6	NHÀ BÁN HÀNG-MÁI CHE PHỤ HIỆN TRẠNG: MẶT BẰNG MÁI	001824-10-NBHHT-A3-002-004-REV_0
7	NHÀ BÁN HÀNG-MÁI CHE PHỤ HIỆN TRẠNG: MẶT ĐỨNG	001824-10-NBHHT-A3-003-004-REV_0
8	NHÀ BÁN HÀNG-MÁI CHE PHỤ HIỆN TRẠNG: MẶT CẮT	001824-10-NBHHT-A3-004-004-REV_0
9	NHÀ DỊCH VỤ HIỆN TRẠNG: MẶT BẰNG	001824-10-NDVHT-A3-001-004-REV_0
10	NHÀ DỊCH VỤ HIỆN TRẠNG: MẶT BẰNG MÁI	001824-10-NDVHT-A3-002-004-REV_0
11	NHÀ DỊCH VỤ HIỆN TRẠNG: MẶT ĐỨNG	001824-10-NDVHT-A3-003-004-REV_0
12	NHÀ DỊCH VỤ HIỆN TRẠNG: MẶT CẮT	001824-10-NDVHT-A3-004-004-REV_0
13	NHÀ TRƯNG BÀY LỐP, ẮC QUY HIỆN TRẠNG: MẶT BẰNG, MẶT ĐỨNG TRỤC 1-3	001824-10-NTBHT-A3-001-003-REV_0
14	NHÀ TRƯNG BÀY LỐP, ẮC QUY HIỆN TRẠNG: MẶT BẰNG MÁI, MẶT CẮT B-B	001824-10-NTBHT-A3-002-003-REV_0
15	NHÀ TRƯNG BÀY LỐP, ẮC QUY HIỆN TRẠNG: MẶT CẮT A-A, MẶT ĐỨNG TRỤC A-B	001824-10-NTBHT-A3-003-003-REV_0
	PHẦN MẶT BẰNG	
16	TỔNG MẶT BẰNG	001824-10-TMB-A2-001-001-REV_0
17	KẾT CẤU ĐƯỜNG BÃI HIỆN TRẠNG	001824-20-DBHT-A3-001-001-REV_0
18	MẶT BẰNG PHÁ DỠ MÓNG MÁI CHE, NHÀ BÁN HÀNG	001824-20-PD-A3-001-002-REV_0
19	MẶT CẮT MÓNG, DẦM MÓNG MÁI CHE NHÀ BÁN HÀNG HIỆN TRẠNG	001824-20-PD-A3-002-002-REV_0
20	MẶT BẰNG PHÁ DỠ KHU BỂ CŨ	001824-20-BNCC-A3-001-002-REV_0
21	MẶT CẮT HỐ ĐÀO	001824-20-BNCC-A3-002-002-REV_0
22	ĐƯỜNG BÃI	001824-20-DB-A3-001-001-REV_0
23	CÔNG NGHỆ: SƠ ĐỒ CÔNG NGHỆ	001824-30-CNS-A3-001-001-REV_0
24	CÔNG NGHỆ: MẶT BẰNG CÔNG NGHỆ	001824-30-CNM-A3-001-010-REV_0
25	CÔNG NGHỆ: MẶT CẮT 1-1, 2-2	001824-30-CNM-A3-002-010-REV_0
26	CÔNG NGHỆ: MẶT CẮT 3-3, 4-4, 5-5, 6-6, 7-7	001824-30-CNM-A3-003-010-REV_0
27	CÔNG NGHỆ: CHI TIẾT ỐNG NHẬP, BƠM CHÌM, CHI TIẾT HỒI HƠI ĐẦU BỂ, CỘT BƠM, ĐO MỨC	001824-30-CNM-A3-004-010-REV_0
28	CÔNG NGHỆ: CHI TIẾT HỐ NHẬP, THU HỒI HƠI	001824-30-CNM-A3-005-010-REV_0
29	CÔNG NGHỆ: CHI TIẾT HỐ CỘT BƠM 2 VÒI	001824-30-CNM-A3-006-010-REV_0
30	CÔNG NGHỆ: CHI TIẾT HỐ CỘT BƠM 6 VÒI	001824-30-CNM-A3-007-010-REV_0
31	CÔNG NGHỆ: CHI TIẾT CÔNG NGHỆ	001824-30-CNM-A3-008-010-REV_0
32	CÔNG NGHỆ: THỐNG KÊ VẬT LIỆU 1	001824-30-CNM-A3-009-010-REV_0
33	CÔNG NGHỆ: THỐNG KÊ VẬT LIỆU 2	001824-30-CNM-A3-010-010-REV_0
34	CHỐNG NỔI BỂ: MẶT BẰNG, MẶT CẮT	001824-20-CNB-A3-001-004-REV_0
35	CHỐNG NỔI BỂ: MẶT CẮT	001824-20-CNB-A3-002-004-REV_0
36	CHỐNG NỔI BỂ: DẦM CHỐNG NỔI BỂ	001824-20-CNB-A3-003-004-REV_0
37	CHỐNG NỔI BỂ: NEO BỂ	001824-20-CNB-A3-004-004-REV_0
38	MÓNG MÁY BƠM	001824-20-MCB-A3-001-001-REV_0

STT	TÊN BẢN VẼ	KÝ HIỆU
39	MẶT BẰNG CÔNG NGHỆ- HỐ NHẬP	001824-20-HN-A3-001-001-REV_0
40	SƠ ĐỒ NGUYÊN LÝ CẤP ĐIỆN (01 OF 2)	001824-70-DSD-A3-001-002-REV_0
41	SƠ ĐỒ NGUYÊN LÝ CẤP ĐIỆN (02 OF 2)	001824-70-DSD-A3-002-002-REV_0
42	MẶT BẰNG CẤP ĐIỆN	001824-70-DMB-A3-001-001-REV_0
43	MẶT BẰNG HỆ THỐNG CHỐNG SÉT - TIẾP ĐẤT	001824-70-DTĐ-A3-001-001-REV_0
44	BẢNG THỐNG KÊ VẬT LIỆU	001824-70-ĐTK-A3-001-001-REV_0
45	BẢN VẼ ĐỊNH HÌNH: CHI TIẾT LẮP ĐẶT ĐIỆN-CHỐNG SÉT	001824-70-ĐCT-A3-001-003-REV_0
46	BẢN VẼ ĐỊNH HÌNH: CHI TIẾT LẮP ĐẶT ĐIỆN-CHỐNG SÉT	001824-70-ĐCT-A3-002-003-REV_0
47	BẢN VẼ ĐỊNH HÌNH: CHI TIẾT LẮP ĐẶT ĐIỆN-CHỐNG SÉT	001824-70-ĐCT-A3-003-003-REV_0
48	MẶT BẰNG HỆ THỐNG CAMERA	001824-70-CAM-A3-001-001-REV_0
49	SƠ ĐỒ NGUYÊN LÝ HỆ THỐNG TỰ ĐỘNG HÓA	001824-70-EGA-A3-001-004-REV_0
50	MẶT BẰNG ĐI CÁP THỐNG TỰ ĐỘNG HÓA	001824-70-EGA-A3-002-004-REV_0
51	MẶT BẰNG BỐ TRÍ THIẾT BỊ CẢM BIẾN HỆ THỐNG TỰ ĐỘNG HÓA	001824-70-EGA-A3-003-004-REV_0
52	CHI TIẾT LẮP ĐẶT THIẾT BỊ TỰ ĐỘNG HÓA	001824-70-EGA-A3-004-004-REV_0
53	KIM THU SÉT H=10M	001824-20-KTS-A3-001-001-REV_0
54	HỐ CHUYỂN CÁP	001824-20-HCC-A3-001-001-REV_0
55	MÓNG CỘT ĐÈN	001824-20-MCĐ-A3-001-001-REV_0
56	MẶT BẰNG CẤP NƯỚC SINH HOẠT	001824-50-SHM-A3-001-001-REV_0
57	MẶT BẰNG THOÁT NƯỚC	001824-60-TNM-A3-001-001-REV_0
58	MẶT BẰNG BỐ TRÍ TRANG THIẾT BỊ PCCC BAN ĐẦU	001824-40-CBĐ-A3-001-001-REV_0
59	CHI TIẾT BÌNH CHỮA CHÁY, NỘI QUY TIÊU LỆNH CHỮA CHÁY	001824-40-NQTL-A3-001-002-REV_0
60	CHI TIẾT LẮP ĐẶT, NỘI QUY TIÊU LỆNH CHỮA CHÁY	001824-40-NQTL-A3-002-002-REV_0
61	MẶT BẰNG THOÁT NƯỚC: RÃNH THU NƯỚC B300, RÃNH THU NƯỚC NHIỄM BẨN	001824-20-RTN-A3-001-001-REV_0
62	MẶT BẰNG THOÁT NƯỚC: HỐ GA 600X600X1000	001824-20-HG-A3-001-001-REV_0
63	MẶT BẰNG THOÁT NƯỚC: HỐ BỤT 800X800X1100	001824-20-HB-A3-001-001-REV_0
64	MẶT BẰNG THOÁT NƯỚC: BỂ LẮNG DẦU	001824-20-BLD-A3-001-001-REV_0
65	BỂ NƯỚC, BỂ CÁT	001824-20-BNBC-A3-001-001-REV_0
	HẠNG MỤC: MÁI CHE CỘT BƠM	
66	MÁI CHE CỘT BƠM: MẶT BẰNG, MẶT BẰNG MÁI	001824-10-MCCB-A2-001-004-REV_0
67	MÁI CHE CỘT BƠM: MẶT ĐỨNG TRỤC A-C, MẶT CẮT B-B	001824-10-MCCB-A3-002-004-REV_0
68	MÁI CHE CỘT BƠM: MẶT ĐỨNG TRỤC 1-2, MẶT CẮT A-A	001824-10-MCCB-A3-003-004-REV_0
69	MÁI CHE CỘT BƠM: PHÂN TÍCH PHÒNG CHÁY-CHỮA CHÁY	001824-10-MCCB-A3-004-004-REV_0
70	CHI TIẾT CỌC DÀI 6M	000424-20-CGC-A3-001-001-REV_0
71	MÁI CHE CỘT BƠM: KẾT CẤU MÓNG, CHI TIẾT CỘT	001324-20-MCCB-A3-001-013-REV_0
72	MÁI CHE CỘT BƠM: MẶT BẰNG KẾT CẤU KHUNG, XÀ GỒ	001324-20-MCCB-A3-002-013-REV_0
73	MÁI CHE CỘT BƠM: CHI TIẾT GIẰNG, XÀ GỒ	001324-20-MCCB-A3-003-013-REV_0
74	MÁI CHE CỘT BƠM: CHI TIẾT GIẰNG, XÀ GỒ DÀN	001324-20-MCCB-A3-004-013-REV_0
75	MÁI CHE CỘT BƠM: CHI TIẾT XÀ GỒ DÀN	001324-20-MCCB-A3-005-013-REV_0
76	MÁI CHE CỘT BƠM: CHI TIẾT DÀN CS1, D1	001324-20-MCCB-A3-006-013-REV_0
77	MÁI CHE CỘT BƠM: CHI TIẾT DÀN CS2	001324-20-MCCB-A3-007-013-REV_0

M.S.D.N: 0101466968-C.T.C.P
CÔNG TY CỔ PHẦN TƯ VẤN XÂY DỰNG PETROLIMEX
THÀNH PHỐ HÀ NỘI

THỐNG KÊ HỒ SƠ BẢN VẼ THIẾT KẾ THI CÔNG

CÔNG TRÌNH: CẢI TẠO TỔNG THỂ PETROLIMEX CỬA HÀNG 35 GẮN VỚI HỆ THỐNG TRẠM DỊCH VỤ XE TẢI
ĐỊA ĐIỂM XÂY DỰNG : THÔN XÂY ĐA - XÃ THÁI SƠN - TỈNH TUYÊN QUANG

STT	TÊN BẢN VẼ	KÝ HIỆU
78	MÁI CHE CỘT BƠM: CHI TIẾT DÀN D2, D3	001324-20-MCCB-A3-008-013-REV_0
79	MÁI CHE CỘT BƠM: CHI TIẾT ĐẦU CỘT	001324-20-MCCB-A3-009-013-REV_0
80	MÁI CHE CỘT BƠM: THỐNG KÊ THÉP KHUNG	001324-20-MCCB-A3-010-013-REV_0
81	MÁI CHE CỘT BƠM: KHUNG DIỀM MÁI KDM1	001324-20-MCCB-A3-011-013-REV_0
82	MÁI CHE CỘT BƠM: KHUNG DIỀM MÁI KDM2	001324-20-MCCB-A3-012-013-REV_0
83	MÁI CHE CỘT BƠM: DẦM TRẦN	001324-20-MCCB-A3-013-013-REV_0
84	MÁI CHE CỘT BƠM: MẶT BẰNG CHIẾU SÁNG	000424-70-MCCB-A3-001-002-REV_0
85	MÁI CHE CỘT BƠM: MẶT BẰNG CHỐNG SÉT MÁI	000424-70-MCCB-A3-002-002-REV_0
	HẠNG MỤC: NHÀ BÁN HÀNG	
86	NHÀ BÁN HÀNG: MẶT BẰNG NHÀ BÁN HÀNG, MẶT ĐỨNG TRỤC 1-4	001824-10-MBH-A3-001-007-REV_0
87	NHÀ BÁN HÀNG: MẶT BẰNG MÁI, MẶT ĐỨNG TRỤC 4-1	001824-10-MBH-A3-002-007-REV_0
88	NHÀ BÁN HÀNG: MẶT ĐỨNG, MẶT CẮT	001824-10-MBH-A3-003-007-REV_0
89	NHÀ BÁN HÀNG: CHI TIẾT VỆ SINH	001824-10-MBH-A3-004-007-REV_0
90	NHÀ BÁN HÀNG: CHI TIẾT CỬA	001824-10-MBH-A3-005-007-REV_0
91	NHÀ BÁN HÀNG: CHI TIẾT CỬA, THỐNG KÊ	001824-10-MBH-A3-006-007-REV_0
92	NHÀ BÁN HÀNG: PHÂN TÍCH PHÒNG CHÁY-CHỮA CHÁY	001824-10-MBH-A3-007-007-REV_0
93	NHÀ BÁN HÀNG: MẶT BẰNG BỐ TRÍ CỌC, MẶT BẰNG MÓNG	001824-20-NBH-A3-001-009-REV_0
94	NHÀ BÁN HÀNG: ĐÀI CỌC, DẦM MÓNG	001824-20-NBH-A3-002-009-REV_0
95	NHÀ BÁN HÀNG: MẶT BẰNG GIẰNG CHỐNG THẤM, THỐNG KÊ CỐT THÉP MÓNG	001824-20-NBH-A3-003-009-REV_0
96	NHÀ BÁN HÀNG: MẶT BẰNG ĐỊNH VỊ CỘT, CHI TIẾT CỘT	001824-20-NBH-A3-004-009-REV_0
97	NHÀ BÁN HÀNG: MẶT BẰNG KẾT CẤU, CHI TIẾT DẦM	001824-20-NBH-A3-005-009-REV_0
98	NHÀ BÁN HÀNG: MẶT BẰNG BỐ TRÍ CỐT THÉP SÀN MÁI	001824-20-NBH-A3-006-009-REV_0
99	NHÀ BÁN HÀNG: THỐNG KÊ CỐT THÉP	001824-20-NBH-A3-007-009-REV_0
100	NHÀ BÁN HÀNG: MẶT BẰNG BỐ TRÍ XÀ GỒ MÁI	001824-20-NBH-A3-008-009-REV_0
101	NHÀ BÁN HÀNG: MẶT BẰNG LANH TÔ, CHI TIẾT LANH TÔ	001824-20-NBH-A3-009-009-REV_0
102	NHÀ BÁN HÀNG: MẶT BẰNG ĐIỆN - CHIẾU SÁNG	001824-70-NBH-A3-001-003-REV_0
103	NHÀ BÁN HÀNG: MẶT BẰNG ĐIỀU HÒA	001824-70-NBH-A3-002-003-REV_0
104	NHÀ BÁN HÀNG: MẶT BẰNG CHỐNG SÉT MÁI	001824-70-NBH-A3-003-003-REV_0
105	NHÀ BÁN HÀNG: MẶT BẰNG ĐÈN EXIT-SỰ CỐ	001824-80-NBH-A3-001-001-REV_0
106	NHÀ BÁN HÀNG: CHI TIẾT CẤP NƯỚC	001824-50-NBH-A3-001-004-REV_0
107	NHÀ BÁN HÀNG: CHI TIẾT THOÁT NƯỚC	001824-50-NBH-A3-002-004-REV_0
108	NHÀ BÁN HÀNG: CHI TIẾT LẮP ĐẶT	001824-50-NBH-A3-003-004-REV_0
109	NHÀ BÁN HÀNG: THỐNG KÊ KHỐI LƯỢNG	001824-50-NBH-A3-004-004-REV_0
	HẠNG MỤC: NHÀ DỊCH VỤ	
110	NHÀ DỊCH VỤ: MẶT BẰNG, MẶT CẮT A-A	001824-10-MDV-A3-001-006-REV_0
111	NHÀ DỊCH VỤ: MẶT BẰNG MÁI, MẶT ĐỨNG TRỤC 1-3	001824-10-MDV-A3-002-006-REV_0
112	NHÀ DỊCH VỤ: CÁC MẶT ĐỨNG	001824-10-MDV-A3-003-006-REV_0
113	NHÀ DỊCH VỤ: MẶT ĐỨNG TRỤC 3-1, CHI TIẾT CỬA	001824-10-MDV-A3-004-006-REV_0
114	NHÀ DỊCH VỤ: CHI TIẾT CỬA	001824-10-MDV-A3-005-006-REV_0
115	NHÀ DỊCH VỤ: PHÂN TÍCH PHÒNG CHÁY-CHỮA CHÁY	001824-10-MDV-A3-006-006-REV_0
116	NHÀ DỊCH VỤ: MẶT BẰNGBỐ TRÍ CỌC, MẶT BẰNG MÓNG, GIẰNG CHỐNG THẤM	001824-20-MDV-A3-001-008-REV_0
117	NHÀ DỊCH VỤ: CHI TIẾT MÓNG	001824-20-MDV-A3-002-008-REV_0
118	NHÀ DỊCH VỤ: MẶT BẰNG ĐỊNH VỊ CỘT, MẶT BẰNG KẾT CẤU COS +65,03	001824-20-MDV-A3-003-008-REV_0
119	NHÀ DỊCH VỤ: CHI TIẾT CỘT	001824-20-MDV-A3-004-008-REV_0

STT	TÊN BẢN VẼ	KÝ HIỆU
120	NHÀ DỊCH VỤ: MẶT BẰNG KẾT CẤU MÁI, CHI TIẾT KHUNG K1	001824-20-MDV-A3-005-008-REV_0
121	NHÀ DỊCH VỤ:KHUNG DIỀM MÁI KDM1, KDM2	001824-20-MDV-A3-006-008-REV_0
122	NHÀ DỊCH VỤ: THỐNG KÊ THÉP	001824-20-MDV-A3-007-008-REV_0
123	NHÀ DỊCH VỤ: MẶT BẰNG CHI TIẾT LANH TÔ	001824-20-MDV-A3-008-008-REV_0
124	NHÀ DỊCH VỤ: MẶT BẰNG ĐIỆN-CHỐNG SÉT MÁI	001824-70-MDV-A3-001-001-REV_0
125	NHÀ DỊCH VỤ: MẶT BẰNG ĐÈN EXIT&SỰ CỐ	001824-80-MDV-A3-001-001-REV_0
126	CHI TIẾT LẮP ĐẶT ĐÈN EXIT, SỰ CỐ	001824-80-DCT-A3-001-001-REV_0
	HẠNG MỤC: NHÀ VỆ SINH CÔNG CỘNG (CẢI TẠO)	
127	NHÀ VỆ SINH CÔNG CỘNG (CẢI TẠO): MẶT BẰNG, MẶT ĐỨNG	001824-80-CTNVS-A3-001-003-REV_0
128	NHÀ VỆ SINH CÔNG CỘNG (CẢI TẠO): MẶT CẮT A-A	001824-80-CTNVS-A3-002-003-REV_0
129	NHÀ VỆ SINH CÔNG CỘNG (CẢI TẠO): MẶT CẮT B-B	001824-80-CTNVS-A3-003-003-REV_0
	HẠNG MỤC: NHÀ KHO (CẢI TẠO)	
130	NHÀ KHO (CẢI TẠO): MẶT BẰNG, MẶT ĐỨNG	001824-80-DCT-A3-001-001-REV_6
131	NHÀ KHO (CẢI TẠO): MẶT ĐỨNG, MẶT CẮT	001824-80-DCT-A3-001-001-REV_7
132	NHÀ KHO (CẢI TẠO): MẶT BẰNG MÁI, MẶT ĐỨNG	001824-80-DCT-A3-001-001-REV_8
	HẠNG MỤC: CẦU RỬA XE	
133	CẦU RỬA XE: MẶT BẰNG, MẶT CẮT	001824-20-CRX-A3-001-001-REV_0
	HẠNG MỤC: NHẬN DIỆN THƯƠNG HIỆU	
134	NHẬN DIỆN THƯƠNG HIỆU DIỀM MÁI CHE CỘT BƠM: MẶT BẰNG DIỀM MÁI, THỐNG KÊ KHỐI LƯỢNG	001824-10-NDTH-A3-001-008-REV_0
135	NHẬN DIỆN THƯƠNG HIỆU DIỀM MÁI CHE CỘT BƠM: CHI TIẾT DIỀM MÁI DM1, DM2, DM3, DM4	001824-10-NDTH-A3-002-008-REV_0
136	NHẬN DIỆN THƯƠNG HIỆU DIỀM MÁI CHE CỘT BƠM: CHI TIẾT MẶT CẮT	001824-10-NDTH-A3-003-008-REV_0
137	NHẬN DIỆN THƯƠNG HIỆU DIỀM MÁI CHE CỘT BƠM: CHI TIẾT DIỀM MÁI DM1	001824-10-NDTH-A3-004-008-REV_0
138	NHẬN DIỆN THƯƠNG HIỆU DIỀM MÁI CHE CỘT BƠM: CHI TIẾT DẢI CAM DIỀM MÁI DM1	001824-10-NDTH-A3-005-008-REV_0
139	NHẬN DIỆN THƯƠNG HIỆU DIỀM MÁI CHE CỘT BƠM: CHI TIẾT DIỀM MÁI DM2 VÀ DM4	001824-10-NDTH-A3-006-008-REV_0
140	NHẬN DIỆN THƯƠNG HIỆU DIỀM MÁI CHE CỘT BƠM: CHI TIẾT DẢI CAM DIỀM MÁI DM2 VÀ DM5	001824-10-NDTH-A3-007-008-REV_0
141	NHẬN DIỆN THƯƠNG HIỆU DIỀM MÁI CHE CỘT BƠM: CHI TIẾT CỘT ĐỠ MÁI CHE	001824-10-NDTH-A3-008-008-REV_0
142	NHẬN DIỆN THƯƠNG HIỆU NHÀ BÁN HÀNG: MẶT BẰNG DIỀM MÁI	001824-10-NDNBH-A3-001-002-REV_0
143	NHẬN DIỆN THƯƠNG HIỆU NHÀ BÁN HÀNG: CHI TIẾT DIỀM MÁI DM1, DM2, DM3, DM4	001824-10-NDNBH-A3-002-002-REV_0
144	NHẬN DIỆN THƯƠNG HIỆU NHÀ DỊCH VỤ: MẶT BẰNG DIỀM MÁI	001824-10-NDNDV-A3-001-002-REV_0
145	NHẬN DIỆN THƯƠNG HIỆU NHÀ DỊCH VỤ: CHI TIẾT DIỀM MÁI DM1, DM2, DM3, DM4	001824-10-NDNDV-A3-002-002-REV_0
	HẠNG MỤC: CỘT BIỂN BÁO (CAO 8,6X2,0M)	
146	MẶT BẰNG, MẶT ĐỨNG	001824-10-CBB-A3-001-004-REV_0
147	MẶT CẮT	001824-10-CBB-A3-002-004-REV_0
148	CHI TIẾT LOGO	001824-10-CBB-A3-003-004-REV_0
149	CHI TIẾT HỘP ICON	001824-10-CBB-A3-004-004-REV_0
150	KẾT CẤU KHUNG CỘT BIỂN BÁO	001824-20-CBB-A3-001-004-REV_0
151	CHI TIẾT KHUNG XƯƠNG	001824-20-CBB-A3-002-004-REV_0
152	CHI TIẾT VÀ MẶT CẮT	001824-20-CBB-A3-003-004-REV_0
153	KẾT CẤU MÓNG	001824-20-CBB-A3-004-004-REV_0
154	CHI TIẾT TRIỂN KHAI ALUMEX	001824-10-BBGAL-A3-001-001-REV_0
155	CHI TIẾT CÁC ICON VÀ DẢI LED CAM	001824-70-CBB-A3-001-004-REV_0
156	SƠ ĐỒ NGUYÊN LÝ CẤP ĐIỆN	001824-70-CBB-A3-002-004-REV_0
157	CHI TIẾT LOGO CHỮ "P"	001824-70-CBB-A3-003-004-REV_0
158	SƠ ĐỒ ĐI DÂY CẤP ĐIỆN	001824-70-CBB-A3-004-004-REV_0

CÔNG TY CỔ PHẦN TƯ VẤN XÂY DỰNG PETROLIMEX
M.S.D.N: 0101466968-C.T.C.P
TP. HÀ NỘI

THỐNG KÊ HẠNG MỤC

TT	TÊN HẠNG MỤC	ĐƠN VỊ	KL	GHI CHÚ
1A	MÁI CHE CỘT BƠM HIỆN TRẠNG	M2	468	PHÁ DỠ
1B	MÁI CHE CỘT BƠM PHỤ	M2	97.7	PHÁ DỠ
2	NHÀ BÁN HÀNG	M2	123	PHÁ DỠ
3	KHU BỂ NGẦM 25M3/NỀN BÃI BTCT	BỂ/M2	04/87.5	CẢI TẠO
4	HỐ NHẬP	HỐ	01	PHÁ DỠ
5	NHÀ KHO	M2	66	CẢI TẠO
6	NHÀ VỆ SINH CÔNG CỘNG	M2	65	CẢI TẠO
7A	ĐƯỜNG BÃI BÊ TÔNG MÁC 250	M2	2577.9	PHÁ DỠ
7B	ĐƯỜNG BÃI BÊ TÔNG MÁC 150	M2	182.5	PHÁ DỠ
8	ĐƯỜNG BÃI BÊ TÔNG ASPHALT	M2	1467.4	PHÁ DỠ
9	BỂ LẮNG GẠN DẦU	SL	01	GIỮ NGUYÊN
10	BIỂN QUẢNG CÁO	SL	01	PHÁ DỠ
11	HÀNG RÀO ĐẶC HIỆN TRẠNG	MD	87.4	GIỮ NGUYÊN
12	NHÀ DỊCH VỤ	MD	132	PHÁ DỠ
13	ĐẤT CÂY XANH THẢM CỎ	M2	356.4	CẢI TẠO
14	CẦU RỬA XE	SL	02	PHÁ DỠ
15	KÈ ĐÁ	MD	145	GIỮ NGUYÊN
16	CỘT BƠM DẦU	TRỤ	02	PHÁ DỠ
17	BỂ NƯỚC, BỂ CÁT	BỂ	01	PHÁ DỠ
18	NHÀ TRƯNG BÀY LỐP, ẮC QUY	M2	53	PHÁ DỠ

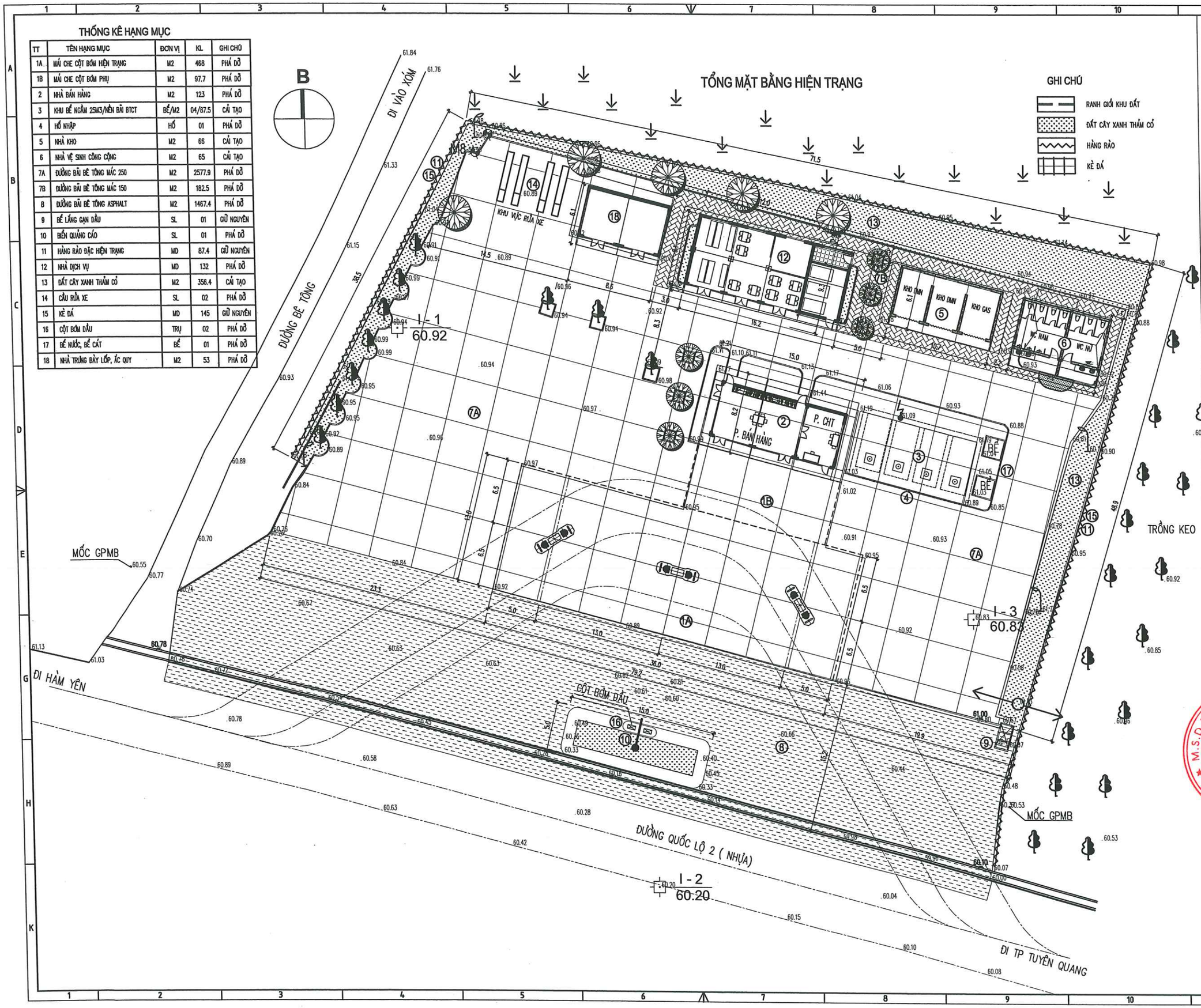

CHỦ ĐẦU TƯ

CÔNG TY TNHH MTV PETROLIMEX TUYÊN QUANG

ĐƠN VỊ TƯ VẤN

CÔNG TY CP TƯ VẤN XÂY DỰNG PETROLIMEX

CÔNG TRÌNH:

CẢI TẠO TỔNG THỂ PETROLIMEX CỬA HÀNG 35 GẮN VỚI HỆ THỐNG TRẠM DỊCH VỤ XE TẢI

ĐỊA ĐIỂM: THÔN CÂY ĐA, XÃ THÁI SƠN, TỈNH TUYÊN QUANG

THIẾT KẾ BẢN VẼ THI CÔNG

TÊN HẠNG MỤC-BẢN VẼ:

TỔNG MẶT BẰNG HIỆN TRẠNG

CÔNG TY CỔ PHẦN TƯ VẤN XÂY DỰNG PETROLIMEX

P.GIÁM ĐỐC

HÀ DƯƠNG THANH

TR.PHÒNG KC-KT	NGUYỄN MINH HUY	
CHỦ NHIỆM THIẾT KẾ	HOÀNG T.THÚY LIÊN	
CHỦ TRÌ THIẾT KẾ	NGUYỄN TUẤN ANH	
THIẾT KẾ	HOÀNG T.THÚY LIÊN	
KIỂM TRA	NGUYỄN TUẤN ANH	
NGÀY BAN HÀNH	2026	TỶ LỆ: 1/200

SỐ BẢN VẼ

001824-10-TMBHT-A2-001-001-REV_0

TÀI LIỆU VÀ CÁC THÔNG TIN TRONG NÀY LÀ TRI SẢN CỦA CÔNG TY CỔ PHẦN TƯ VẤN XÂY DỰNG PETROLIMEX. KHÔNG ĐƯỢC KHAI THÁC, SỬ DỤNG, PHOTO HAY SỬA ĐỔI THEO BẤT KỲ HÌNH THỨC NÀO KHI KHÔNG CÓ SỰ CHO PHÉP. KIẾU CÓ THẮC MẮC XIN LIÊN HỆ THEO ĐIỆN THOẠI SỐ 024.38694652.

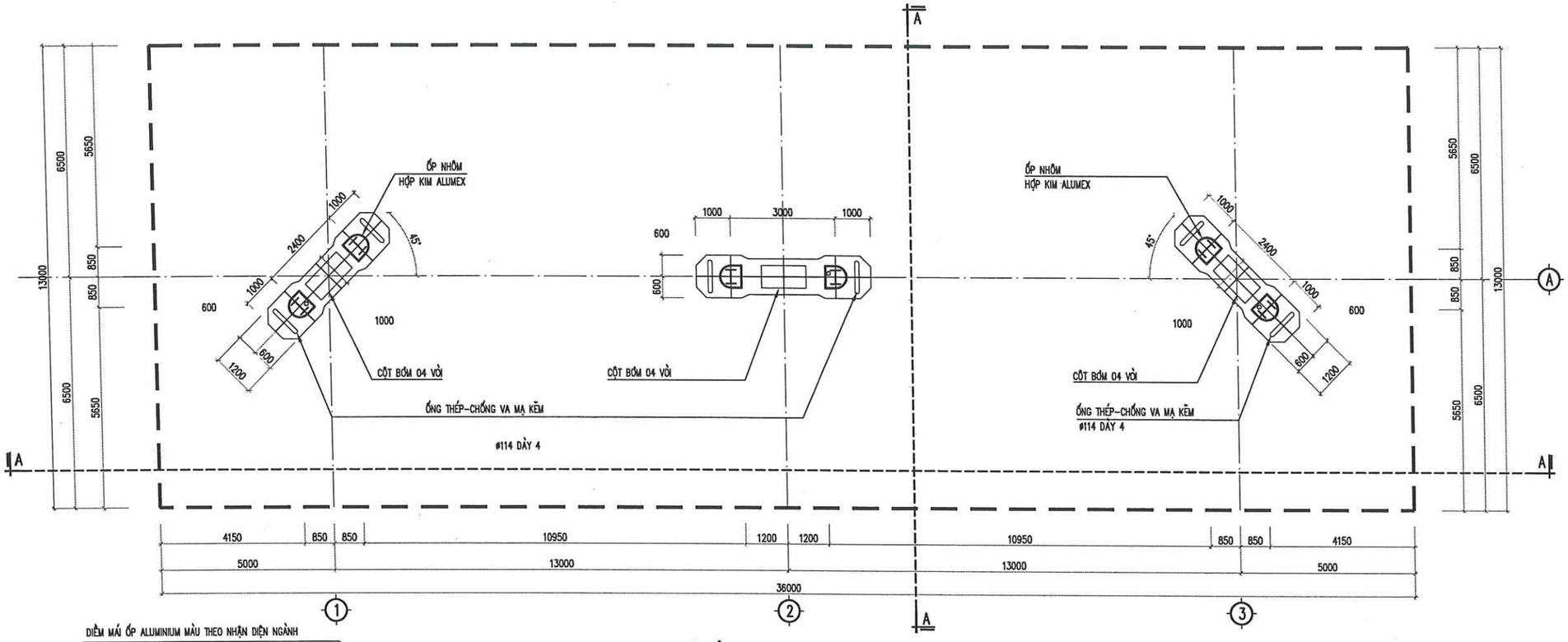

MẶT BẰNG

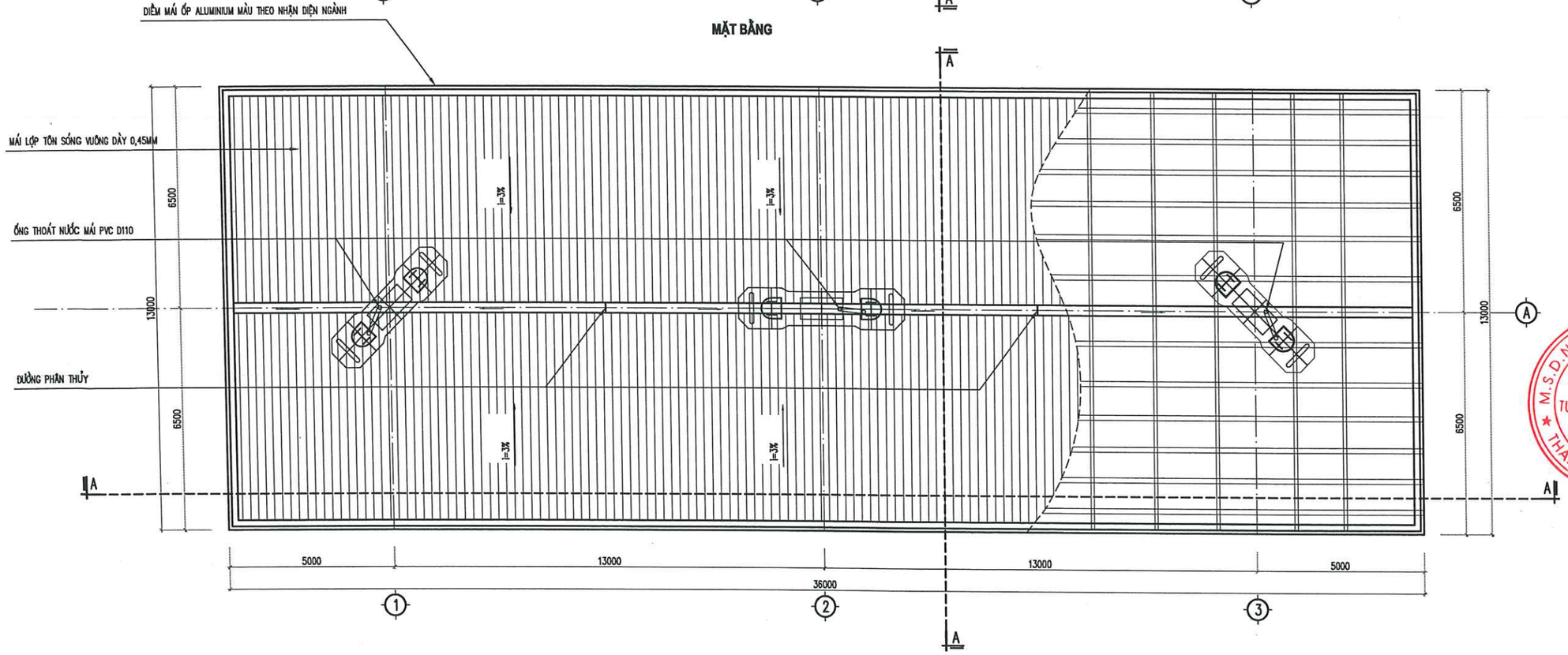

MẶT BẰNG MÁI

CHỦ ĐẦU TƯ

CÔNG TY TNHH MTV PETROLIMEX TUYÊN QUANG

ĐƠN VỊ TƯ VẤN

CÔNG TY CP TƯ VẤN XÂY DỰNG PETROLIMEX

CÔNG TRÌNH:

CẢI TẠO TỔNG THỂ PETROLIMEX CỬA HÀNG 35 GẮN VỚI HỆ THỐNG TRẠM DỊCH VỤ XE TẢI

ĐỊA ĐIỂM: THÔN CÂY ĐÀ, XÃ THÁI SƠN, TỈNH TUYÊN QUANG

THIẾT KẾ BẢN VẼ THI CÔNG

TÊN HẠNG MỤC-BẢN VẼ:

MÁI CHE CỘT BƠM HIỆN TRẠNG

MẶT BẰNG

P.GIÁM ĐỐC

HÀ DƯƠNG THANH

TR.PHÒNG KO-KT	NGUYỄN MINH HUY	
CHỦ NHIỆM THIẾT KẾ	HOÀNG T.THÚY LIÊN	
CHỦ TRÌ THIẾT KẾ	NGUYỄN TUẤN ANH	
THIẾT KẾ	HOÀNG T.THÚY LIÊN	
KIỂM TRA	NGUYỄN TUẤN ANH	
NGÀY BAN HÀNH	2025	TỶ LỆ: 1/100

SỐ BẢN VẼ

001824-10-MCCBHT-A2-001-003-REV_0

2

TÀI LIỆU VÀ CÁC THÔNG TIN TRONG NÀY LÀ TÀI SẢN CỦA CÔNG TY CỔ PHẦN TƯ VẤN XÂY DỰNG PETROLIMEX. KHÔNG ĐƯỢC KHAI THÁC, SỬ DỤNG, PHOTO HAY SỬA ĐỔI, THEO DÕI BẤT KỲ HÌNH THỨC NÀO KHI KHÔNG CÓ SỰ CHO PHÉP. NẾU CÓ THẮC MẮC XIN LIÊN HỆ THEO ĐỊA CHỈ SỐ 024.38694252.

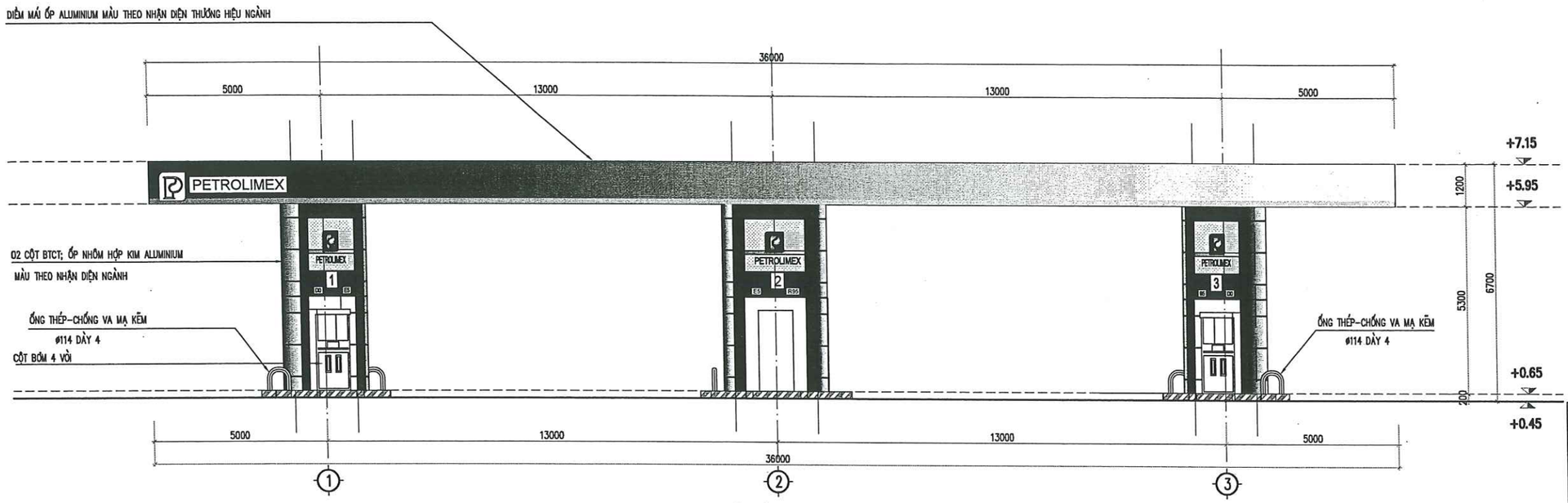

MẶT ĐỨNG TRỤC 1-3

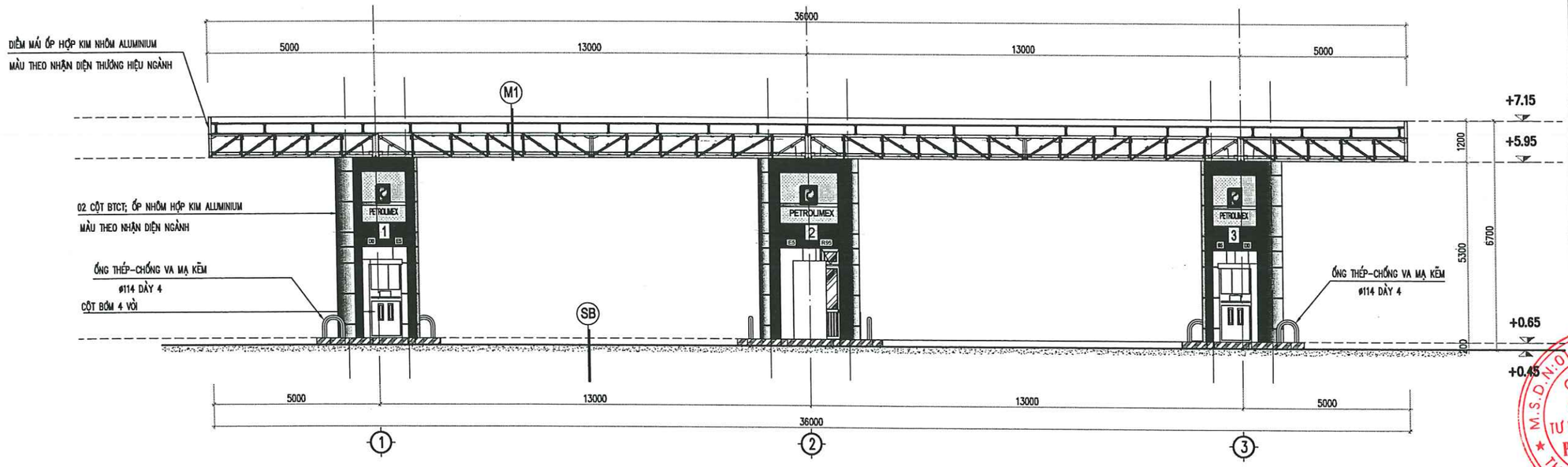

MẶT CẮT A-A

M1
- LỢP TÔN SÓNG LIÊN DOANH MÀU XANH DƯƠNG DÀY 0,45MM.
- XÀ GỒ THÉP (THEO KẾT CẤU)
- DÀN THÉP DỐC i=3% (THEO KẾT CẤU)
- TRẦN TÔN SÓNG MÀU TRẮNG SỮ

ĐB
- LÁT ĐÁ GRANIT MÀU ĐEN
- VỮA XM LIÊN KẾT MÁC 75 DÀY 20
- LỚP BÊ TÔNG LÓT MÁC 100 DÀY 100
- CÁT HẠT TRUNG ĐẦM CHẶT K=0,95
- ĐẤT TỰ NHIÊN

SB
- ĐÁNH BÓNG MẶT BẰNG XM NGUYÊN CHẤT
- BÊ TÔNG ĐÁ 1X2 250# DÀY 200
- LỚP NI LÔNG LÓT
- CÁT VÀNG ĐẦM CHẶT K=0,95 DÀY 200
- ĐẤT TÔN NỀN ĐẦM CHẶT K=0,98
- ĐẤT TỰ NHIÊN

CHỦ ĐẦU TƯ

CÔNG TY TNHH MTV PETROLIMEX TUYÊN QUANG

ĐƠN VỊ TƯ VẤN

CÔNG TY CP TƯ VẤN XÂY DỰNG PETROLIMEX

CÔNG TRÌNH:

CẢI TẠO TỔNG THỂ PETROLIMEX CỬA HÀNG 35 GẮN VỚI HỆ THỐNG TRẠM DỊCH VỤ XE TẢI

ĐỊA ĐIỂM: THÔN CÂY ĐÀ, XÃ THÁI SƠN, TỈNH TUYÊN QUANG

THIẾT KẾ BẢN VẼ THI CÔNG

TÊN HẠNG MỤC-BẢN VẼ:

MÁI CHE CỘT BƠM HIỆN TRẠNG

MẶT ĐỨNG TRỤC 1-3, MẶT CẮT A-A

M.S.D.N: 0101466968 - C.T.C.P - CÔNG TY CỔ PHẦN TƯ VẤN XÂY DỰNG PETROLIMEX - THÀNH PHỐ HÀ NỘI

P.GIÁM ĐỐC
HÀ DƯƠNG THANH

TR.PHÒNG KC-KT	NGUYỄN MINH HUY	
CHỦ NHIỆM THIẾT KẾ	HOÀNG T.THÚY LIÊN	
CHỦ TRÌ THIẾT KẾ	NGUYỄN TUẤN ANH	
THIẾT KẾ	HOÀNG T.THÚY LIÊN	
KIỂM TRA	NGUYỄN TUẤN ANH	
NGÀY BAN HÀNH	2025	TỶ LỆ: 1/100

SỐ BẢN VẼ

001824-10-MCCBHT-A2-002-003-REV_0

3

TÀI LIỆU VÀ CÁC THÔNG TIN TRONG NÀY LÀ TÀI SẢN CỦA CÔNG TY CỔ PHẦN TƯ VẤN XÂY DỰNG PETROLIMEX. KHÔNG ĐƯỢC SAO CHỤP, SỬ DỤNG, PHOTO HAY SỬA LẠI THEO BẤT KỲ HÌNH THỨC NÀO KHI KHÔNG CÓ SỰ CHO PHÉP. NẾU CÓ THẮC MẮC XIN LIÊN HỆ THEO ĐIỆN THOẠI SỐ 024.38694252.

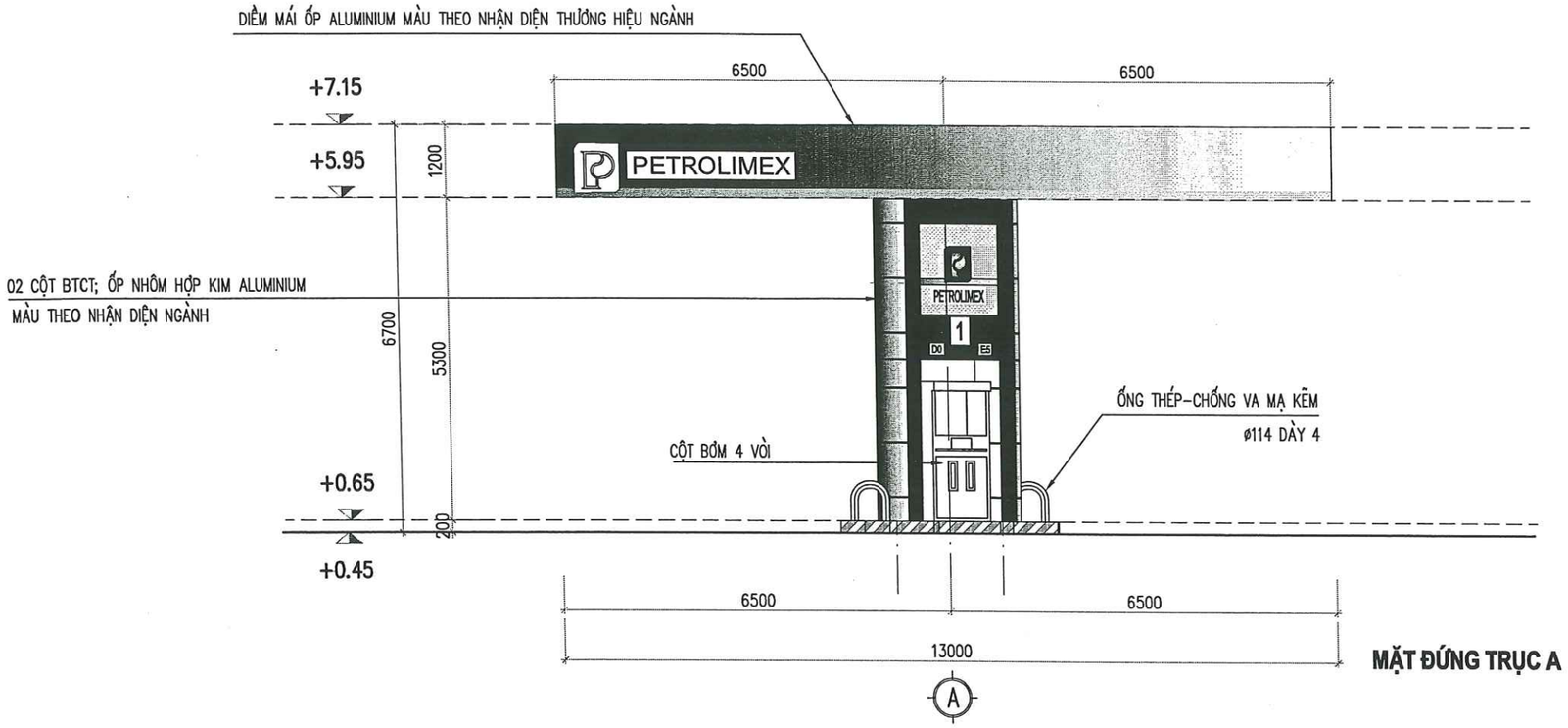

MẶT ĐỨNG TRỤC A

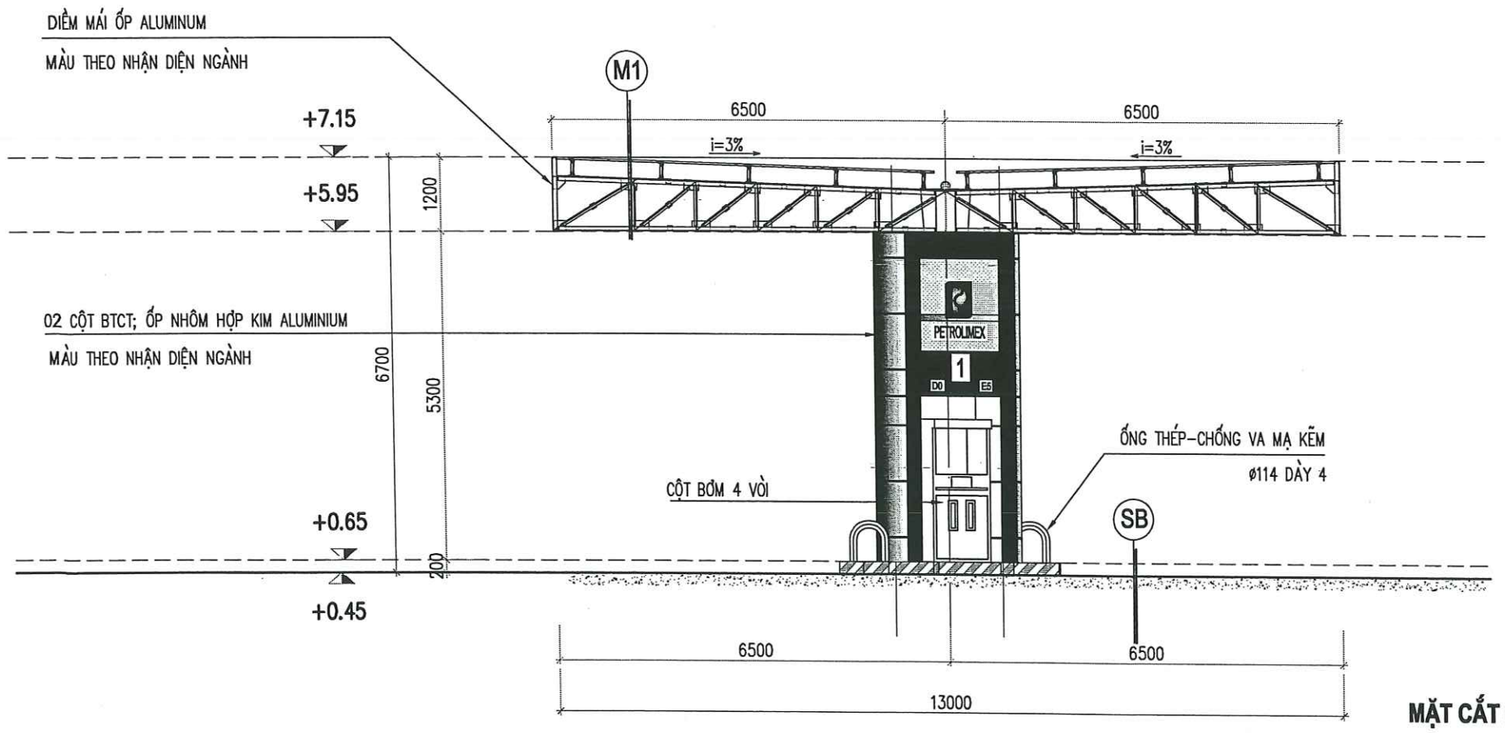

MẶT CẮT B-B

CHỦ ĐẦU TƯ

CÔNG TY TNHH MTV PETROLIMEX TUYÊN QUANG

ĐƠN VỊ TƯ VẤN

CÔNG TY CP TƯ VẤN XÂY DỰNG PETROLIMEX

CÔNG TRÌNH:

CẢI TẠO TỔNG THỂ PETROLIMEX CỬA HÀNG 35 GẮN VỚI HỆ THỐNG TRẠM DỊCH VỤ XE TẢI

ĐỊA ĐIỂM: THÔN CÂY ĐÁ, XÃ THÁI SƠN, TỈNH TUYÊN QUANG

THIẾT KẾ BẢN VẼ THI CÔNG

TÊN HẠNG MỤC-BẢN VẼ:

MÁI CHE CỘT BƠM HIỆN TRẠNG

MẶT ĐỨNG TRỤC A, MẶT CẮT B-B

CÔNG TY CỔ PHẦN TƯ VẤN XÂY DỰNG PETROLIMEX

P.GIÁM ĐỐC

HÀ DƯƠNG THANH

TR.PHÒNG KC-KT	NGUYỄN MINH HUY	
CHỦ NHIỆM THIẾT KẾ	HOÀNG T.THÚY LIÊN	
CHỦ TRÌ THIẾT KẾ	NGUYỄN TUẤN ANH	
THIẾT KẾ	HOÀNG T.THÚY LIÊN	
KIỂM TRA	NGUYỄN TUẤN ANH	
NGÀY BAN HÀNH	2025	TỶ LỆ: 1/100

SỐ BẢN VẼ

001824-10-MCCBHT-A3-003-003-REV_0

4

TÀI LIỆU VÀ CÁC THÔNG TIN TRONG NÀY LÀ TÀI SẢN CỦA CÔNG TY CỔ PHẦN TƯ VẤN XÂY DỰNG PETROLIMEX. KHÔNG DƯỢC KHAI THÁC, SỬ DỤNG, PHOTO HAY SỬA LẠI THEO BẤT KỲ HÌNH THỨC NÀO KHI KHÔNG CÓ SỰ CHO PHÉP. NẾU CÓ THẮC MẮC XIN LIÊN HỆ THEO ĐIỆN THOẠI SỐ 024.38694252.

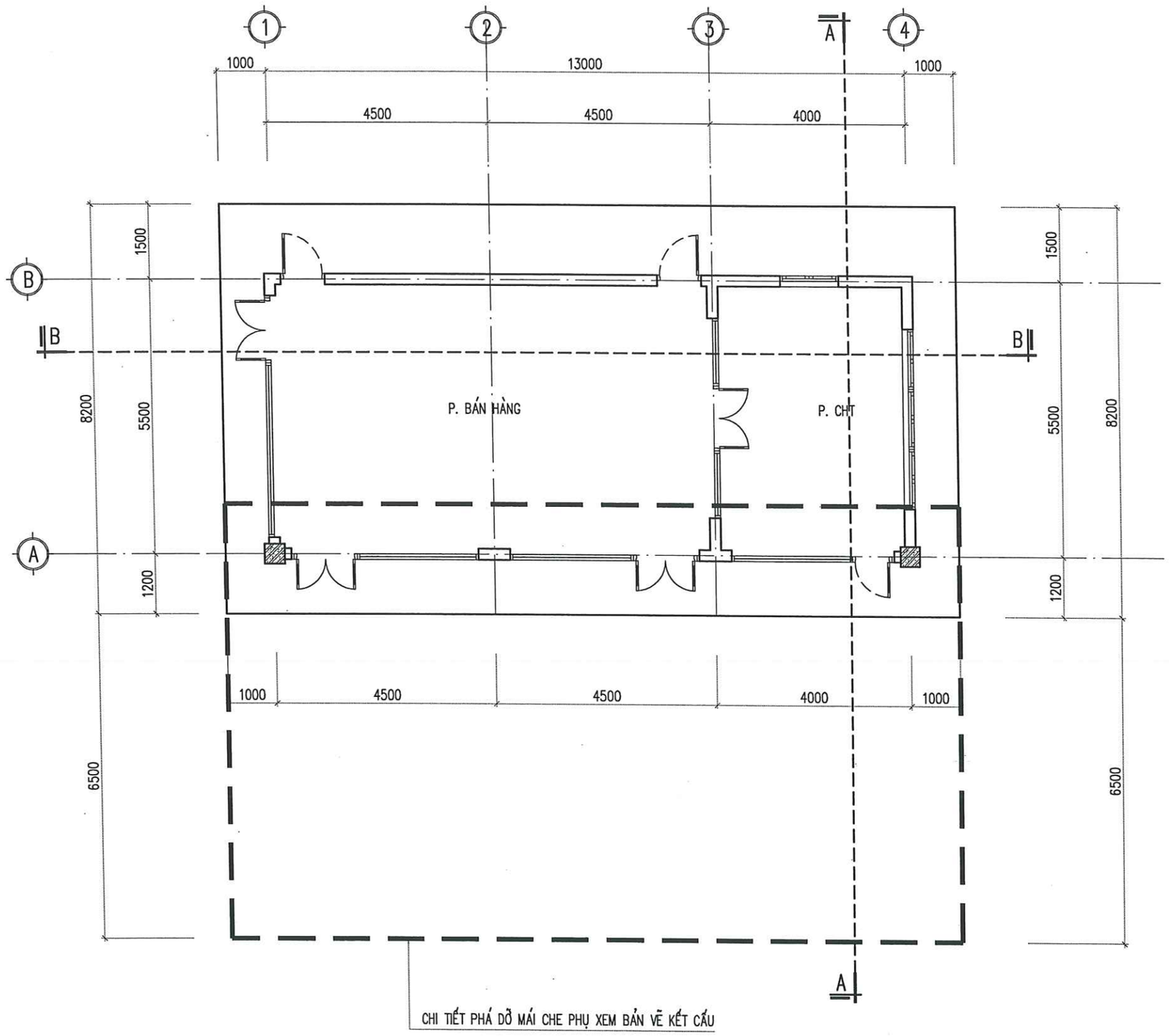

MẶT BẰNG

CHỦ ĐẦU TƯ

PETROLIMEX

CÔNG TY TNHH MTV
PETROLIMEX TUYÊN QUANG

ĐƠN VỊ TƯ VẤN

PEC PETROLIMEX

CÔNG TY CP TƯ VẤN
XÂY DỰNG PETROLIMEX

CÔNG TRÌNH:

CẢI TẠO TỔNG THỂ PETROLIMEX
CỬA HÀNG 35 GẮN VỚI
HỆ THỐNG TRẠM DỊCH VỤ XE TẢI

ĐỊA ĐIỂM: THÔN THÀNH CÔNG 1 – XÃ THÀNH LONG
HUYỆN HÀM YÊN – TỈNH TUYÊN QUANG
THIẾT KẾ BẢN VẼ THI CÔNG

TÊN HẠNG MỤC-BẢN VẼ:

NHÀ BÁN HÀNG–MÁI CHE PHỤ HIỆN TRẠNG

MẶT BẰNG

M.S.D.N: 0101466968 – C.T.C.P – CÔNG TY CỔ PHẦN TƯ VẤN XÂY DỰNG PETROLIMEX – THÀNH PHỐ HÀ NỘI

P.GIÁM ĐỐC
HÀ DƯƠNG THANH

TR.PHÒNG KC–KT	NGUYỄN MINH HUY	
CHỦ NHIỆM THIẾT KẾ	HOÀNG T.THÚY LIÊN	
CHỦ TRÌ THIẾT KẾ	NGUYỄN TUẤN ANH	
THIẾT KẾ	HOÀNG T.THÚY LIÊN	
KIỂM TRA	NGUYỄN TUẤN ANH	
NGÀY BAN HÀNH	2025	TỶ LỆ: 1/100

SỐ BẢN VẼ
001824-10-NBHHT-A3-001-004-REV_0

5

TÀI LIỆU VÀ CÁC THÔNG TIN TRONG NÀY LÀ TÀI SẢN CỦA CÔNG TY CỔ PHẦN TƯ VẤN XÂY DỰNG PETROLIMEX. KHÔNG ĐƯỢC KHAI THÁC, SỬ DỤNG, PHOTO HAY SỬA LẠI THEO BẤT KỲ HÌNH THỨC NÀO KHI KHÔNG CÓ SỰ CHO PHÉP. NẾU CÓ THẮC MẮC XIN LIÊN HỆ THEO ĐIỆN THOẠI SỐ 024.38694252.

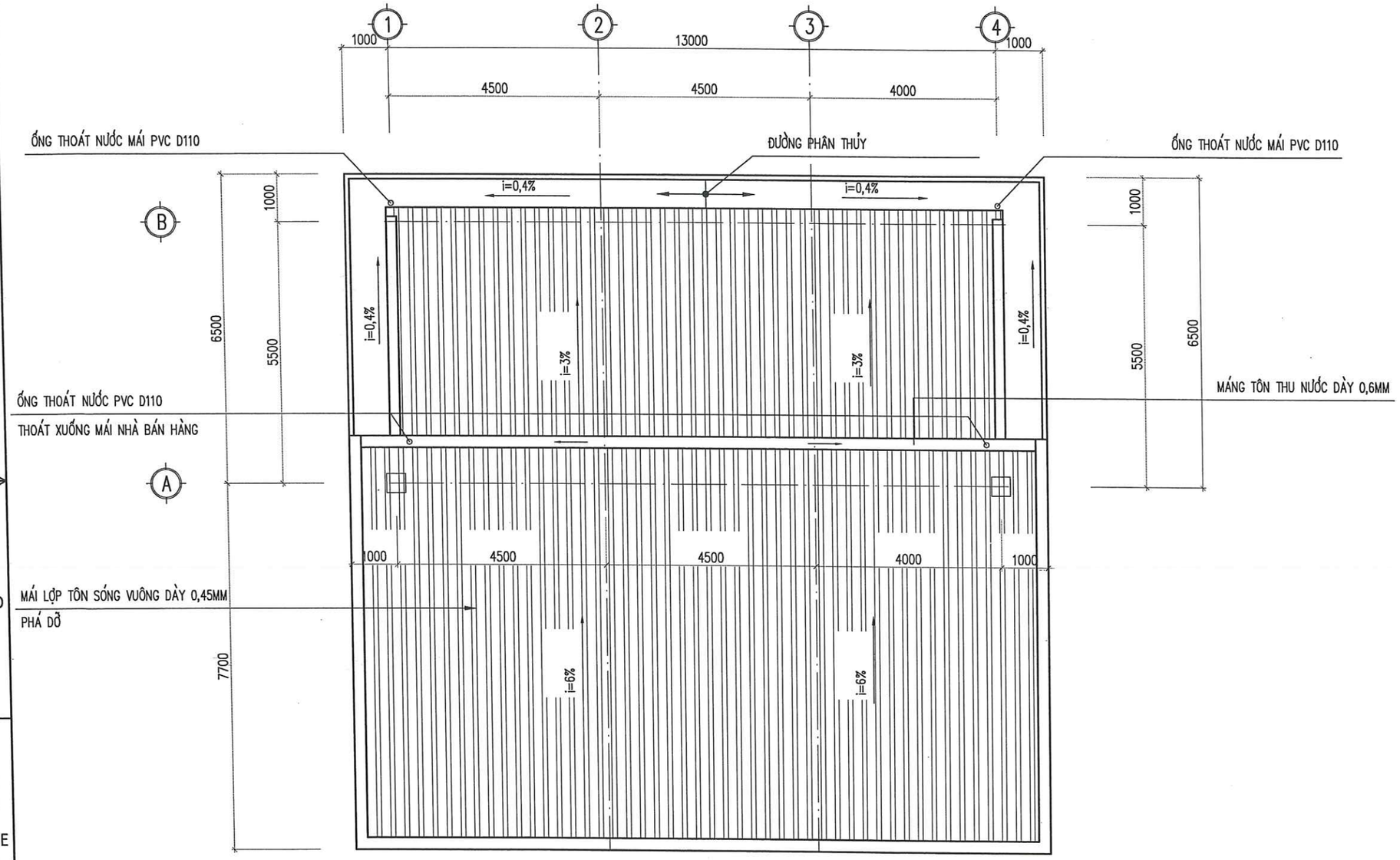

MẶT BẰNG MÁI

CHỦ ĐẦU TƯ

CÔNG TY TNHH MTV PETROLIMEX TUYÊN QUANG

ĐƠN VỊ TƯ VẤN

CÔNG TY CP TƯ VẤN XÂY DỰNG PETROLIMEX

CÔNG TRÌNH:

CẢI TẠO TỔNG THỂ PETROLIMEX CỬA HÀNG 35 GẮN VỚI HỆ THỐNG TRẠM DỊCH VỤ XE TẢI

ĐỊA ĐIỂM: THÔN CÂY ĐÁ, XÃ THÁI SƠN, TỈNH TUYÊN QUANG

THIẾT KẾ BẢN VẼ THI CÔNG

TÊN HẠNG MỤC-BẢN VẼ:

NHÀ BÁN HÀNG-MÁI CHE PHỤ HIỆN TRẠNG

MẶT BẰNG MÁI

M.S.D.N: 0101466968 C.T.C.P CÔNG TY CỔ PHẦN TƯ VẤN XÂY DỰNG PETROLIMEX THÀNH PHỐ HÀ NỘI

P.GIÁM ĐỐC

HÀ DƯƠNG THANH

TR.PHÒNG KC-KT	NGUYỄN MINH HUY	
CHỦ NHIỆM THIẾT KẾ	HOÀNG T.THÚY LIÊN	
CHỦ TRÌ THIẾT KẾ	NGUYỄN TUẤN ANH	
THIẾT KẾ	HOÀNG T.THÚY LIÊN	
KIỂM TRA	NGUYỄN TUẤN ANH	
NGÀY BAN HÀNH	2025	TỶ LỆ: 1/100

SỐ BẢN VẼ

001824-10-NBHHT-A3-002-004-REV_0

6

TÀI LIỆU VÀ CÁC THÔNG TIN TRONG NÀY LÀ TÀI SẢN CỦA CÔNG TY CỔ PHẦN TƯ VẤN XÂY DỰNG PETROLIMEX. KHÔNG ĐƯỢC KHAI THÁC, SỬ DỤNG, PHOTO HAY SỬA LẠI THEO BẤT KỲ HÌNH THỨC NÀO KHI KHÔNG CÓ SỰ CHO PHÉP. NẾU CÓ THẮC MẮC XIN LIÊN HỆ THEO ĐIỆN THOẠI SỐ 024.38694252.

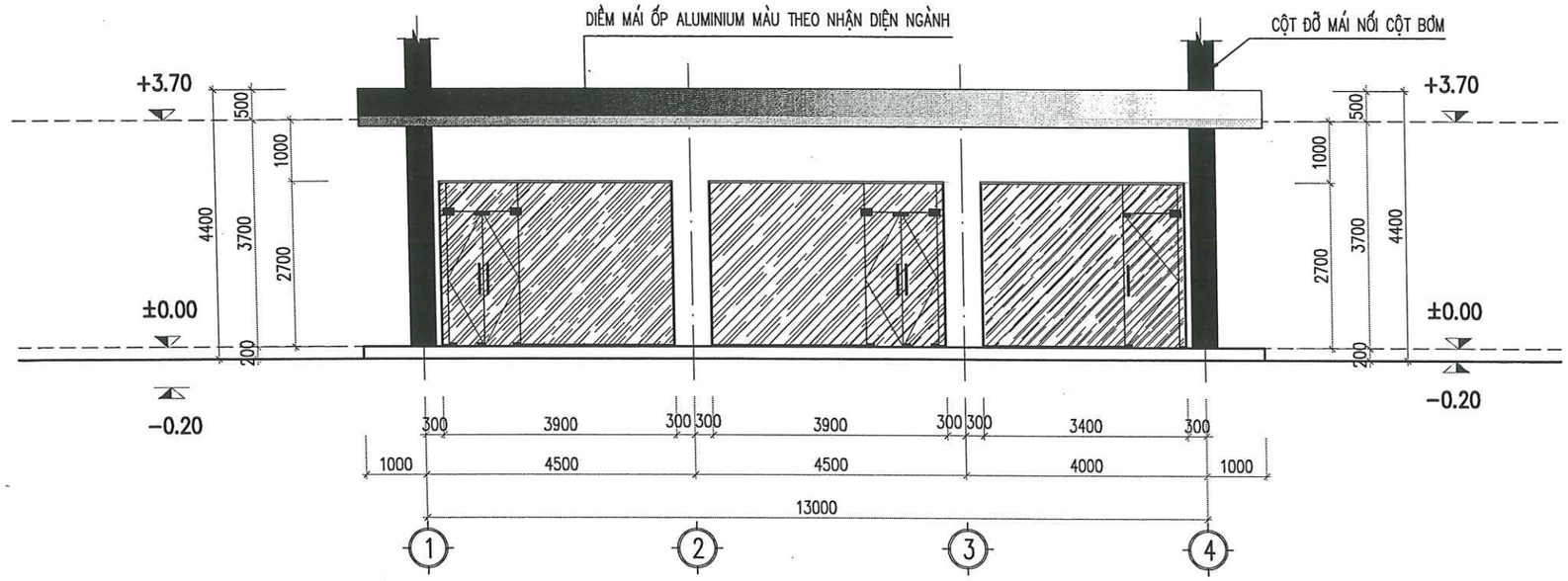

MẶT ĐỨNG TRỤC 1-4

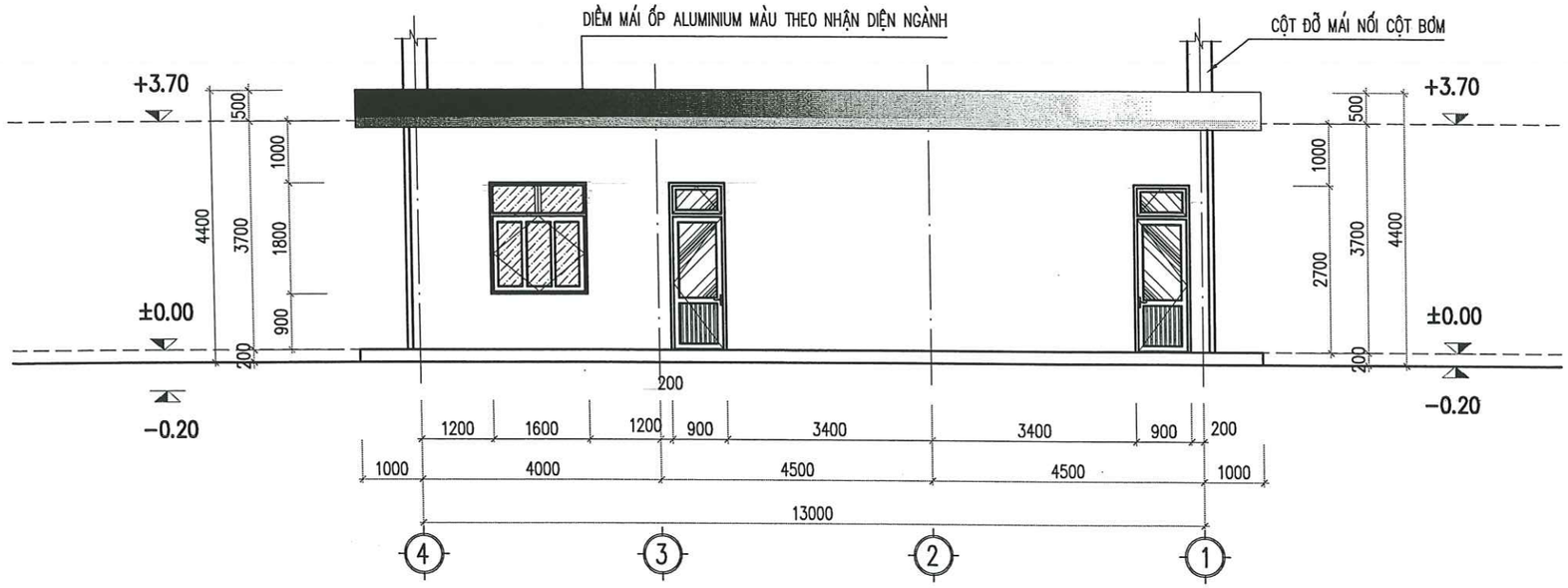

MẶT ĐỨNG TRỤC 4-1

CHỦ ĐẦU TƯ

CÔNG TY TNHH MTV PETROLIMEX TUYÊN QUANG

ĐƠN VỊ TƯ VẤN

CÔNG TY CP TƯ VẤN XÂY DỰNG PETROLIMEX

CÔNG TRÌNH:

CẢI TẠO TỔNG THỂ PETROLIMEX CỬA HÀNG 35 GẮN VỚI HỆ THỐNG TRẠM DỊCH VỤ XE TẢI

ĐỊA ĐIỂM: THÔN CÂY ĐA, XÃ THÁI SƠN, TỈNH TUYÊN QUANG

THIẾT KẾ BẢN VẼ THI CÔNG

TÊN HẠNG MỤC-BẢN VẼ:

NHÀ BÁN HÀNG-MÁI CHE PHỤ HIỆN TRẠNG

MẶT ĐỨNG

CÔNG TY CỔ PHẦN TƯ VẤN XÂY DỰNG PETROLIMEX

P.GIÁM ĐỐC

HÀ DƯƠNG THANH

TR.PHÒNG KC-KT	NGUYỄN MINH HUY	
CHỦ NHIỆM THIẾT KẾ	HOÀNG T.THÚY LIÊN	
CHỦ TRÌ THIẾT KẾ	NGUYỄN TUẤN ANH	
THIẾT KẾ	HOÀNG T.THÚY LIÊN	
KIỂM TRA	NGUYỄN TUẤN ANH	
NGÀY BAN HÀNH	2025	TỶ LỆ: 1/100

SỐ BẢN VẼ

001824-10-NBHHT-A3-003-004-REV_0

7

TÀI LIỆU VÀ CÁC THÔNG TIN TRONG NÀY LÀ TÀI SẢN CỦA CÔNG TY CỔ PHẦN TƯ VẤN XÂY DỰNG PETROLIMEX. KHÔNG ĐƯỢC KHAI THÁC, SỬ DỤNG, PHOTO HAY SỬA LẠI THEO BẤT KỲ HÌNH THỨC NÀO KHI KHÔNG CÓ SỰ CHO PHÉP. NẾU CÓ THẮC MẮC XIN LIÊN HỆ THEO ĐIỆN THOẠI SỐ 024.38694252.

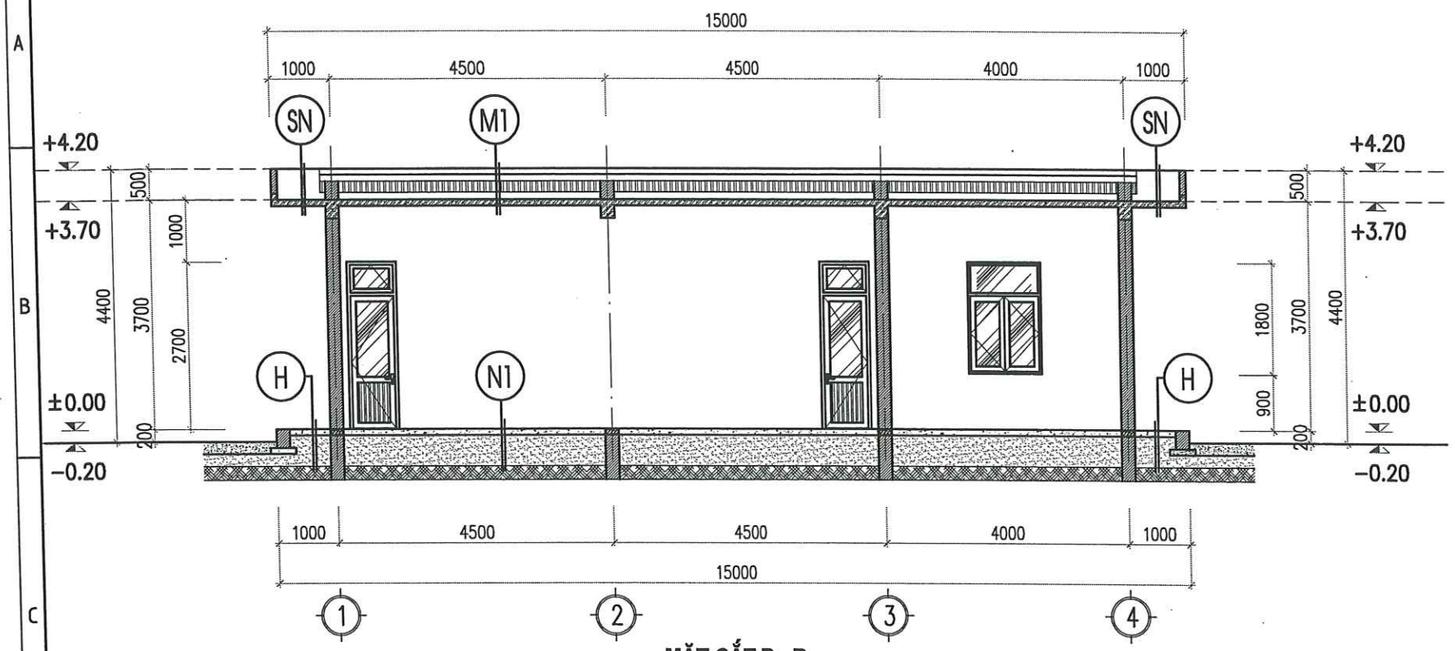

MẶT CẮT B - B

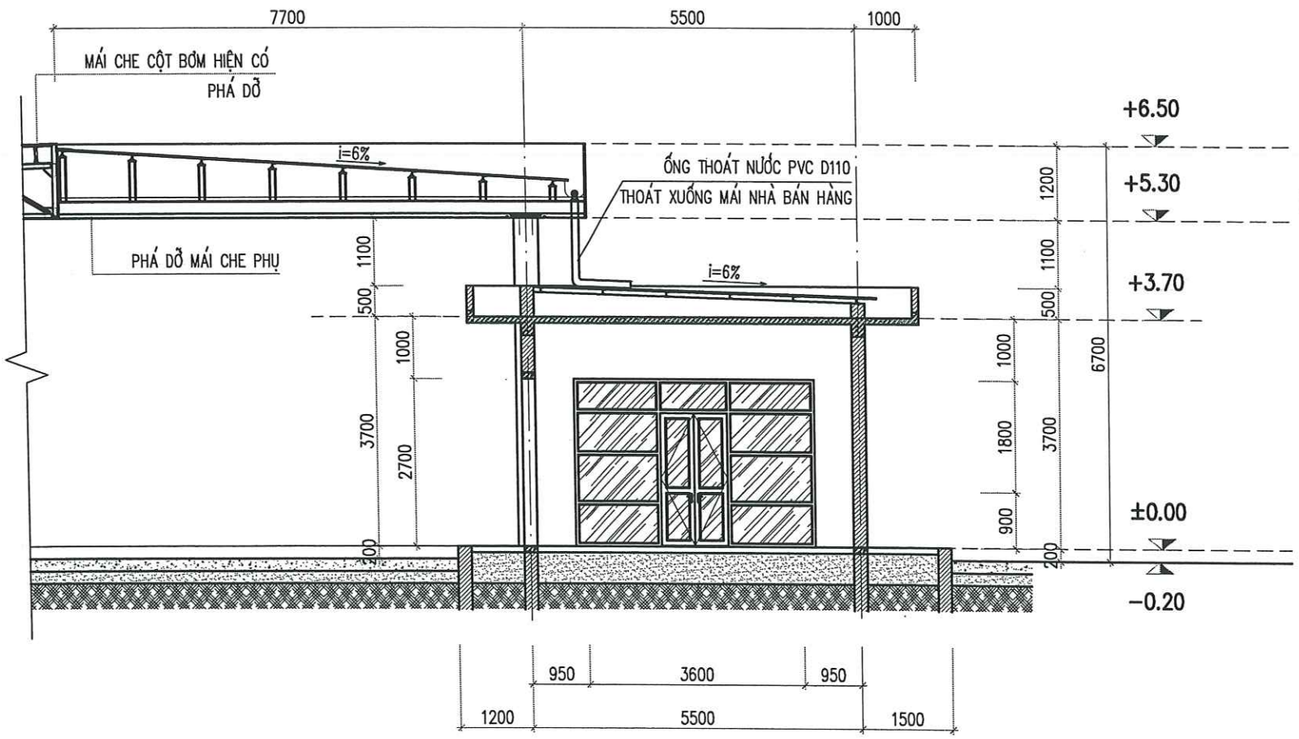

MẶT CẮT A-A

SN

- VXM MÁC 75 TẠO DỐC i=0,4% VỀ GA THU CHỖ MỎNG NHẤT DÀY 20.
- QUÉT LỚP CHỐNG THẤM (FLINKOTE HOẶC TƯƠNG ĐƯƠNG)
- SÀN BTCT ĐỔ TẠI CHỖ MÁC 200 DÀY 100
- VỮA XI MĂNG TRÁT TRẦN MÁC 75 DÀY 15
- SƠN HOÀN THIỆN 3 NƯỚC MÀU TRẮNG

M1

- TÔN SÓNG VUÔNG DÀY 0,45
- XÀ GỒ THÉP HÌNH
- TƯỜNG XÂY THU HỒI DỐC i=3%
- TRẦN BTCT ĐỔ TẠI CHỖ
- VỮA XM TRÁT TRẦN MÁC 75 DÀY 15
- SƠN HOÀN THIỆN 3 NƯỚC MÀU TRẮNG

N1

- GẠCH CERAMIC KT: 400X400
- VỮA LÓT XM MÁC 75 DÀY 20
- BÊ TÔNG ĐÁ 4X6 MÁC 100 DÀY 100
- CÁT TÔN NỀN ĐẦM CHẶT K=0,98
- ĐẤT THIÊN NHIÊN

H

- GẠCH CERAMIC KT: 400X400
- VỮA LÓT XM MÁC 75 DÀY 20
- BÊ TÔNG ĐÁ 4X6 MÁC 100 DÀY 100
- CÁT TÔN NỀN ĐẦM CHẶT K=0,98
- ĐẤT THIÊN NHIÊN

CHỦ ĐẦU TƯ

PETROLIMEX — CÔNG TY TNHH MTV PETROLIMEX TUYÊN QUANG

ĐƠN VỊ TƯ VẤN

PEC PETROLIMEX — CÔNG TY CP TƯ VẤN XÂY DỰNG PETROLIMEX

CÔNG TRÌNH:

CẢI TẠO TỔNG THỂ PETROLIMEX CỬA HÀNG 35 GẮN VỚI HỆ THỐNG TRẠM DỊCH VỤ XE TẢI

ĐỊA ĐIỂM: THÔN CÂY ĐA, XÃ THÁI SƠN, TỈNH TUYÊN QUANG

THIẾT KẾ BẢN VẼ THI CÔNG

TÊN HẠNG MỤC-BẢN VẼ:

NHÀ BÁN HÀNG–MÁI CHE PHỤ HIỆN TRẠNG

MẶT CẮT

M.S.D.N: 0101466968 - C.T.C.P — CÔNG TY CỔ PHẦN TƯ VẤN XÂY DỰNG PETROLIMEX — THÀNH PHỐ HÀ NỘI

P.GIÁM ĐỐC

HÀ DƯƠNG THANH

TR.PHÒNG KC–KT	NGUYỄN MINH HUY	
CHỦ NHIỆM THIẾT KẾ	HOÀNG T.THÚY LIÊN	
CHỦ TRÌ THIẾT KẾ	NGUYỄN TUẤN ANH	
THIẾT KẾ	HOÀNG T.THÚY LIÊN	
KIỂM TRA	NGUYỄN TUẤN ANH	
NGÀY BAN HÀNH	2025	TỶ LỆ: 1/100

SỐ BẢN VẼ

001824-10-NBHHT-A3-004-004-REV_0

8

TÀI LIỆU VÀ CÁC THÔNG TIN TRONG NÀY LÀ TÀI SẢN CỦA CÔNG TY CỔ PHẦN TƯ VẤN XÂY DỰNG PETROLIMEX. KHÔNG ĐƯỢC KHAI THÁC, SỬ DỤNG, PHOTO HAY SỬA LẠI THEO BẤT KỲ HÌNH THỨC NÀO KHI KHÔNG CÓ SỰ CHO PHÉP. NẾU CÓ THẮC MẮC XIN LIÊN HỆ THEO ĐIỆN THOẠI SỐ 024.38694252.

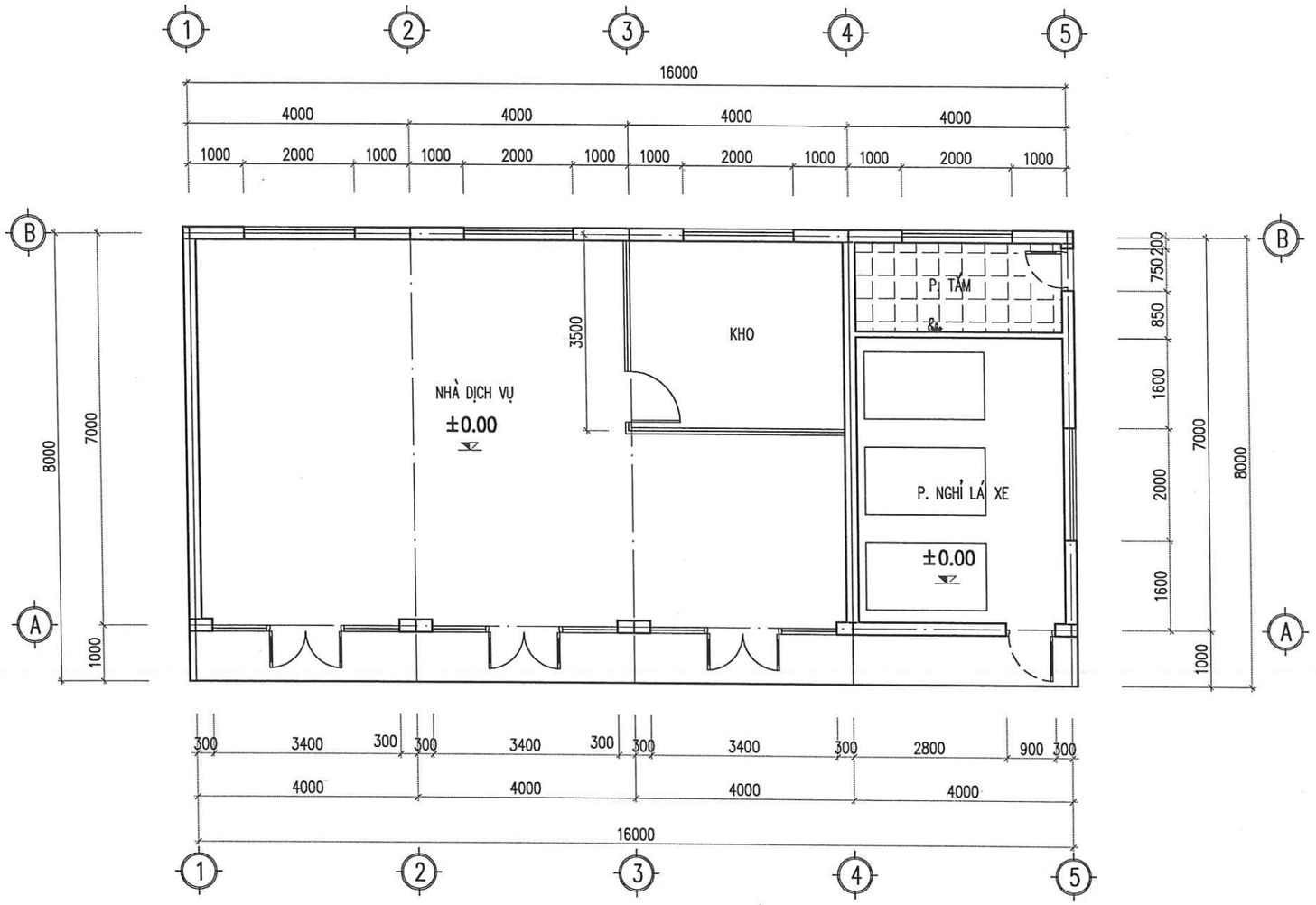

MẶT BẰNG

CHỦ ĐẦU TƯ

CÔNG TY TNHH MTV PETROLIMEX TUYÊN QUANG

ĐƠN VỊ TƯ VẤN

CÔNG TY CP TƯ VẤN XÂY DỰNG PETROLIMEX

CÔNG TRÌNH:

CẢI TẠO TỔNG THỂ PETROLIMEX CỬA HÀNG 35 GẮN VỚI HỆ THỐNG TRẠM DỊCH VỤ XE TẢI

ĐỊA ĐIỂM: THÔN CÂY ĐA, XÃ THẢI SƠN, TỈNH TUYÊN QUANG

THIẾT KẾ BẢN VẼ THI CÔNG

TÊN HẠNG MỤC-BẢN VẼ:

NHÀ DỊCH VỤ HIỆN TRẠNG

MẶT BẰNG

P.GIÁM ĐỐC

HÀ DƯƠNG THANH

TR.PHÒNG KC-KT	NGUYỄN MINH HUY	
CHỦ NHIỆM THIẾT KẾ	HOÀNG T.THÚY LIÊN	
CHỦ TRÌ THIẾT KẾ	NGUYỄN TUẤN ANH	
THIẾT KẾ	HOÀNG T.THÚY LIÊN	
KIỂM TRA	NGUYỄN TUẤN ANH	
NGÀY BAN HÀNH	2025	TỶ LỆ: 1/100

SỐ BẢN VẼ

001824-10-NDVHT-A3-001-004-REV_0

9

TÀI LIỆU VÀ CÁC THÔNG TIN TRONG NÀY LÀ TÀI SẢN CỦA CÔNG TY CỔ PHẦN TƯ VẤN XÂY DỰNG PETROLIMEX. KHÔNG ĐƯỢC KHAI THÁC, SỬ DỤNG, PHOTO HAY SỬA LẠI THEO BẤT KỲ HÌNH THỨC NÀO KHI KHÔNG CÓ SỰ CHO PHÉP. NẾU CÓ THẮC MẮC XIN LIÊN HỆ THEO ĐIỆN THOẠI SỐ 024.38694252.

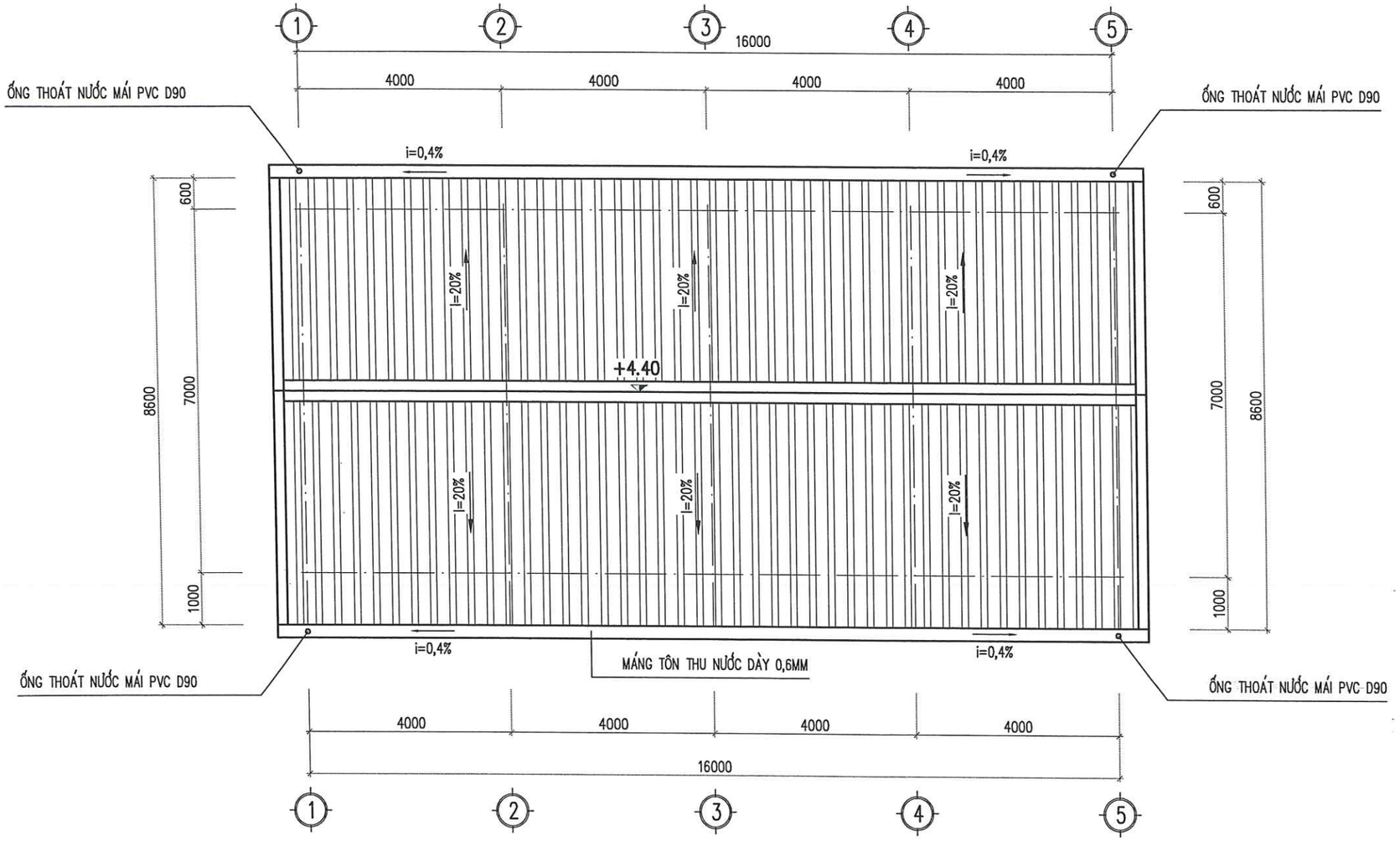

MẶT BẰNG MÁI

CHỦ ĐẦU TƯ

PETROLIMEX

CÔNG TY TNHH MTV
PETROLIMEX TUYÊN QUANG

ĐƠN VỊ TƯ VẤN

PEC PETROLIMEX

CÔNG TY CP TƯ VẤN
XÂY DỰNG PETROLIMEX

CÔNG TRÌNH:

CẢI TẠO TỔNG THỂ PETROLIMEX
CỬA HÀNG 35 GẮN VỚI
HỆ THỐNG TRẠM DỊCH VỤ XE TẢI

ĐỊA ĐIỂM: THÔN CÂY ĐÁ, XÃ THÁI SƠN,
TỈNH TUYÊN QUANG
THIẾT KẾ BẢN VẼ THI CÔNG

TÊN HẠNG MỤC-BẢN VẼ:

NHÀ DỊCH VỤ HIỆN TRẠNG

MẶT BẰNG MÁI

M.S.D.N: 0101468968-C.T.C.P
CÔNG TY CỔ PHẦN TƯ VẤN XÂY DỰNG PETROLIMEX
THÀNH PHỐ HÀ NỘI

P.GIÁM ĐỐC
HÀ DƯƠNG THANH

TR.PHÒNG KC-KT	NGUYỄN MINH HUY	
CHỦ NHIỆM THIẾT KẾ	HOÀNG T.THÚY LIÊN	
CHỦ TRÌ THIẾT KẾ	NGUYỄN TUẤN ANH	
THIẾT KẾ	HOÀNG T.THÚY LIÊN	
KIỂM TRA	NGUYỄN TUẤN ANH	
NGÀY BAN HÀNH	2025	TỶ LỆ: 1/100

SỐ BẢN VẼ

001824-10-NDVHT-A3-002-004-REV_0

10

TÀI LIỆU VÀ CÁC THÔNG TIN TRONG NÀY LÀ TÀI SẢN CỦA CÔNG TY CỔ PHẦN TƯ VẤN XÂY DỰNG PETROLIMEX. KHÔNG ĐƯỢC KHAI THÁC, SỬ DỤNG, PHOTO HAY SỬA LẠI THEO BẤT KỲ HÌNH THỨC NÀO KHI KHÔNG CÓ SỰ CHO PHÉP. NẾU CÓ THẮC MẮC XIN LIÊN HỆ THEO ĐIỆN THOẠI SỐ 024.38694252.

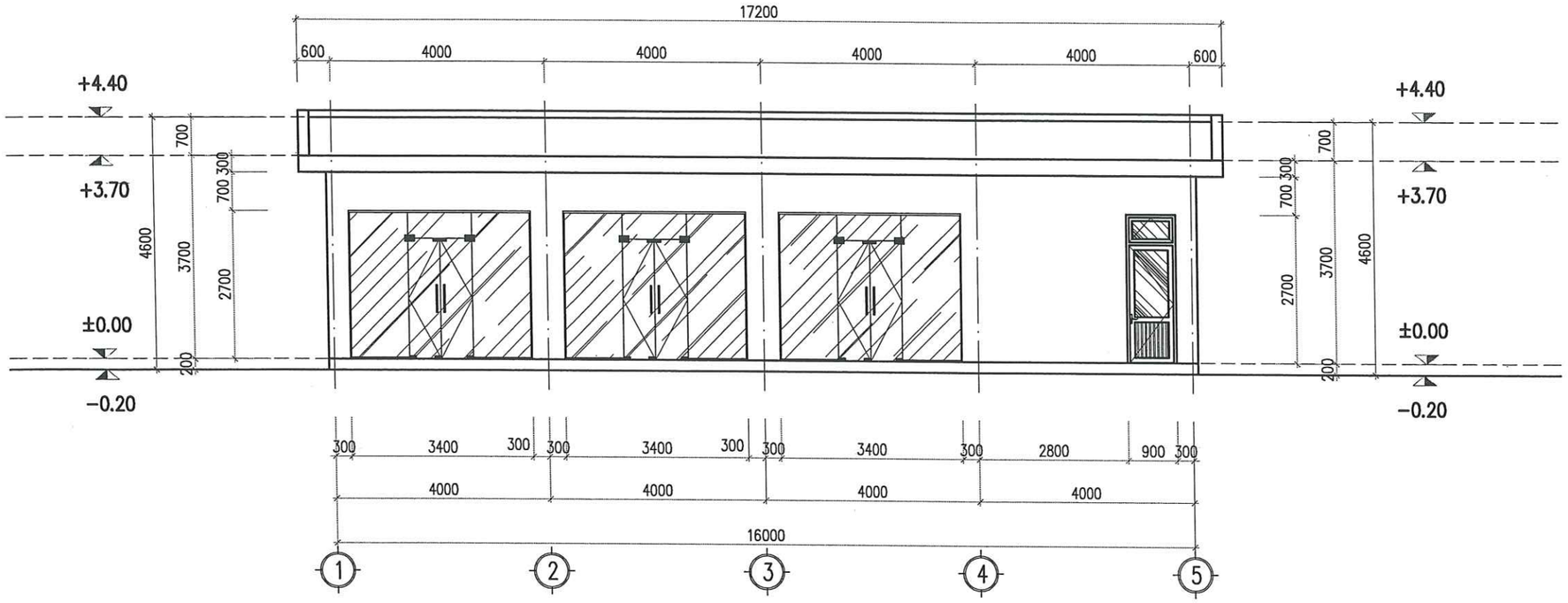

MẶT ĐỨNG TRỤC 1 - 5

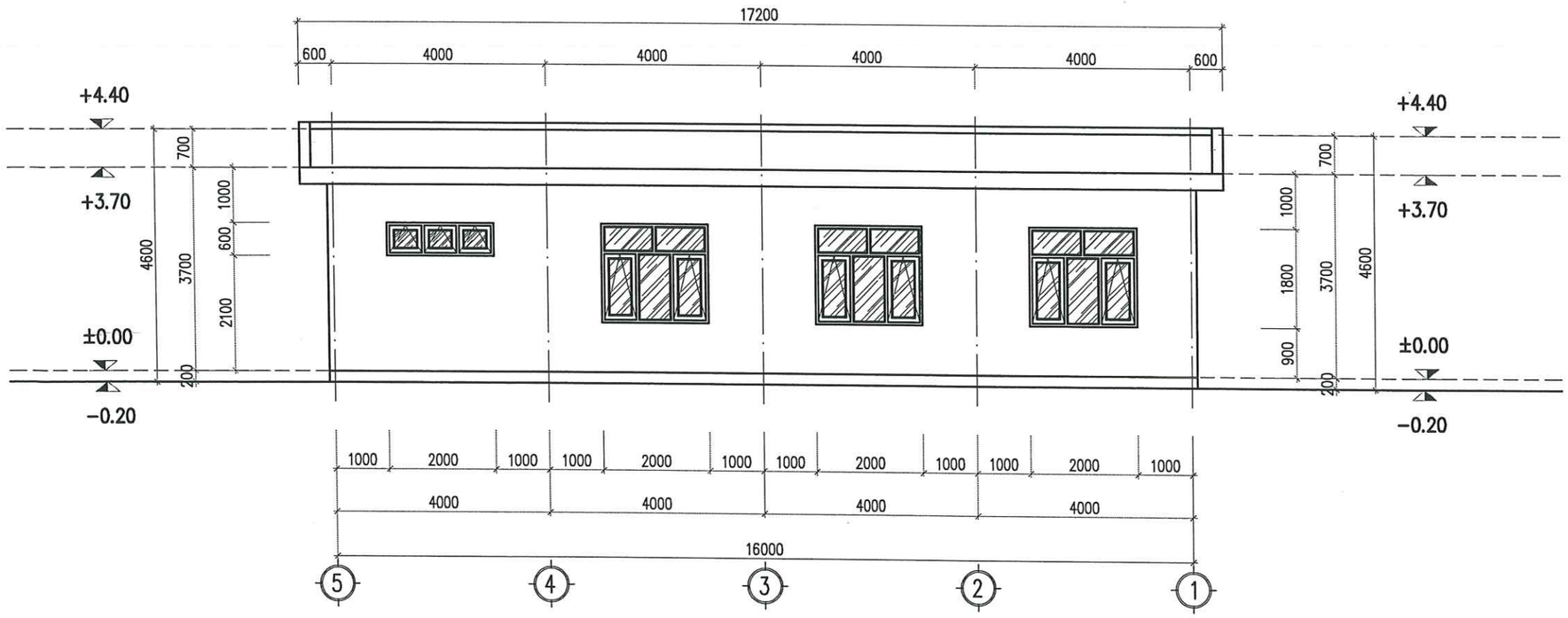

MẶT ĐỨNG TRỤC 5 - 1

CHỦ ĐẦU TƯ

PETROLIMEX

CÔNG TY TNHH MTV
PETROLIMEX TUYÊN QUANG

ĐƠN VỊ TƯ VẤN

PEC PETROLIMEX

CÔNG TY CP TƯ VẤN
XÂY DỰNG PETROLIMEX

CÔNG TRÌNH:

CẢI TẠO TỔNG THỂ PETROLIMEX
CỬA HÀNG 35 GẮN VỚI
HỆ THỐNG TRẠM DỊCH VỤ XE TẢI

ĐỊA ĐIỂM: THÔN CÂY ĐA, XÃ THÁI SƠN,
TỈNH TUYÊN QUANG
THIẾT KẾ BẢN VẼ THI CÔNG

TÊN HẠNG MỤC-BẢN VẼ:

NHÀ DỊCH VỤ HIỆN TRẠNG

MẶT ĐỨNG

M.S.D.N: 0101466968 - C.T.C.P
CÔNG TY CỔ PHẦN TƯ VẤN XÂY DỰNG PETROLIMEX
THÀNH PHỐ HÀ NỘI

P.GIÁM ĐỐC
HÀ DƯƠNG THANH

TR.PHÒNG KC-KT	NGUYỄN MINH HUY	
CHỦ NHIỆM THIẾT KẾ	HOÀNG T.THÚY LIÊN	
CHỦ TRÌ THIẾT KẾ	NGUYỄN TUẤN ANH	
THIẾT KẾ	HOÀNG T.THÚY LIÊN	
KIỂM TRA	NGUYỄN TUẤN ANH	
NGÀY BAN HÀNH	2025	TỶ LỆ: 1/100

SỐ BẢN VẼ

001824-10-NDVHT-A3-003-004-REV_0

TÀI LIỆU VÀ CÁC THÔNG TIN TRONG NÀY LÀ TÀI SẢN CỦA CÔNG TY CỔ PHẦN TƯ VẤN XÂY DỰNG PETROLIMEX. KHÔNG ĐƯỢC KHAI THÁC, SỬ DỤNG, PHOTO HAY SỬA LẠI THEO BẤT KỲ HÌNH THỨC NÀO KHI KHÔNG CÓ SỰ CHO PHÉP. NẾU CÓ THẮC MẮC XIN LIÊN HỆ THEO ĐIỆN THOẠI SỐ 024.38694252.

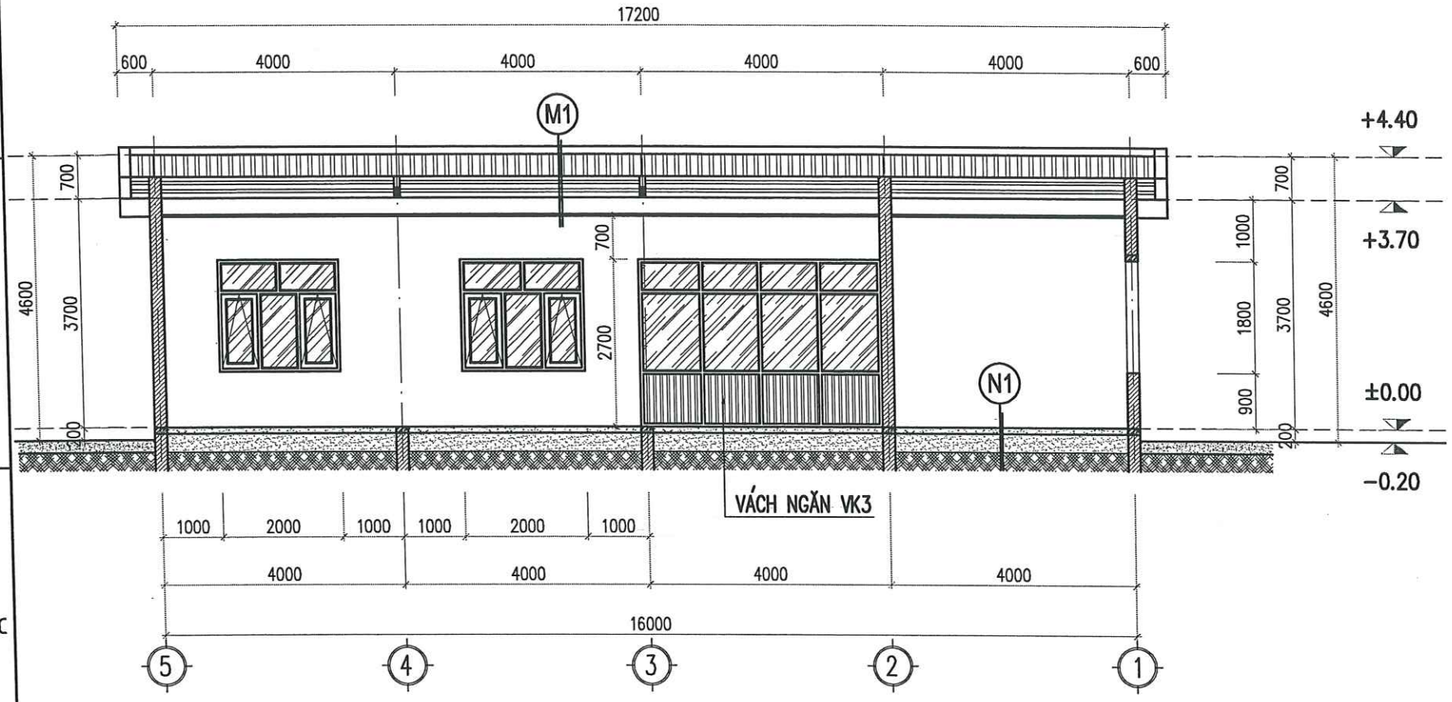

MẶT CẮT B - B

M1
- TÔN SÓNG VUÔNG DÀY 0,45
- XÀ GỒ THÉP HÌNH
- VÌ KÈO THÉP (TƯỜNG XÂY THU HỒI) DỐC i=3%
- TRẦN NHỰA SƠN TRẮNG

N1
- GẠCH CERAMIC KT: 400X400
- VỮA LÓT XM MÁC 75 DÀY 20
- BÊ TÔNG ĐÁ 4X6 MÁC 100 DÀY 100
- CÁT TÔN NỀN ĐẦM CHẶT K=0,98
- ĐẤT THIÊN NHIÊN

H
- GẠCH CERAMIC KT: 400X400
- VỮA LÓT XM MÁC 75 DÀY 20
- BÊ TÔNG ĐÁ 4X6 MÁC 100 DÀY 100
- CÁT TÔN NỀN ĐẦM CHẶT K=0,98
- ĐẤT THIÊN NHIÊN

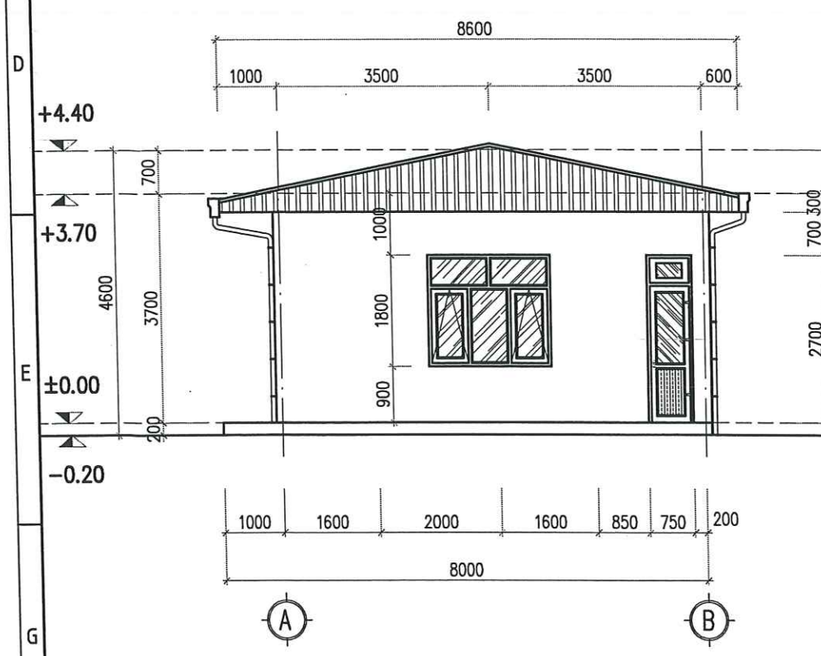

MẶT ĐỨNG TRỤC A - B

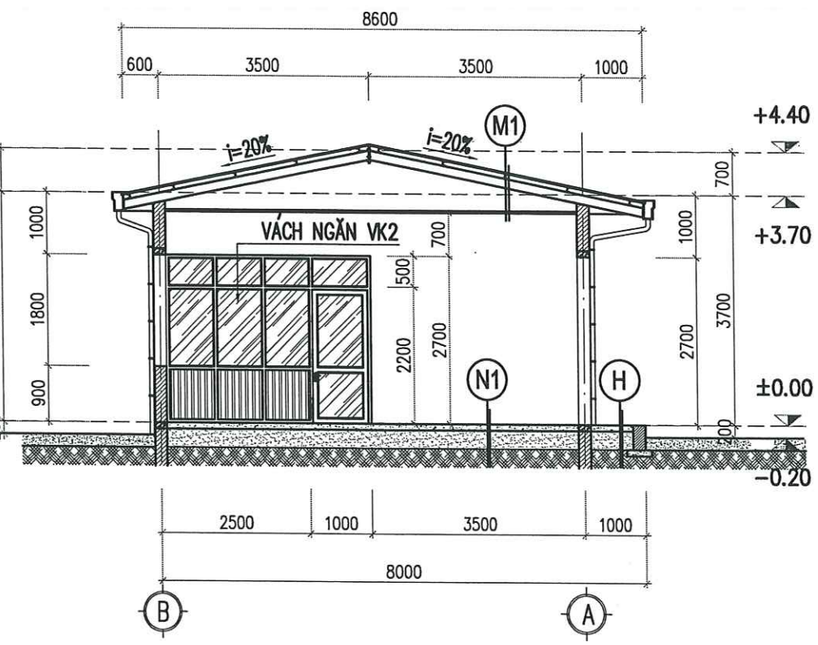

MẶT CẮT A - A

CHỦ ĐẦU TƯ

PETROLIMEX — CÔNG TY TNHH MTV PETROLIMEX TUYÊN QUANG

ĐƠN VỊ TƯ VẤN

PEC PETROLIMEX — CÔNG TY CP TƯ VẤN XÂY DỰNG PETROLIMEX

CÔNG TRÌNH:

CẢI TẠO TỔNG THỂ PETROLIMEX CỬA HÀNG 35 GẮN VỚI HỆ THỐNG TRẠM DỊCH VỤ XE TẢI

ĐỊA ĐIỂM: THÔN CÂY ĐÁ, XÃ THÁI SƠN, TỈNH TUYÊN QUANG

THIẾT KẾ BẢN VẼ THI CÔNG

TÊN HẠNG MỤC-BẢN VẼ:

NHÀ DỊCH VỤ HIỆN TRẠNG

MẶT CẮT

M.S.D.N: 0101466968 — CÔNG TY CỔ PHẦN TƯ VẤN XÂY DỰNG PETROLIMEX — THÀNH PHỐ HÀ NỘI

P.GIÁM ĐỐC
HÀ DƯƠNG THANH

TR.PHÒNG KC-KT	NGUYỄN MINH HUY	
CHỦ NHIỆM THIẾT KẾ	HOÀNG T.THÚY LIÊN	
CHỦ TRÌ THIẾT KẾ	NGUYỄN TUẤN ANH	
THIẾT KẾ	HOÀNG T.THÚY LIÊN	
KIỂM TRA	NGUYỄN TUẤN ANH	
NGÀY BAN HÀNH	2025	TỶ LỆ: 1/100

SỐ BẢN VẼ

001824-10-NDVHT-A3-004-004-REV_0

TÀI LIỆU VÀ CÁC THÔNG TIN TRONG NÀY LÀ TÀI SẢN CỦA CÔNG TY CỔ PHẦN TƯ VẤN XÂY DỰNG PETROLIMEX. KHÔNG ĐƯỢC KHAI THÁC, SỬ DỤNG, PHOTO HAY SỬA LẠI THEO BẤT KỲ HÌNH THỨC NÀO KHI KHÔNG CÓ SỰ CHO PHÉP. NẾU CÓ THẮC MẮC XIN LIÊN HỆ THEO ĐIỆN THOẠI SỐ 024.38694252.

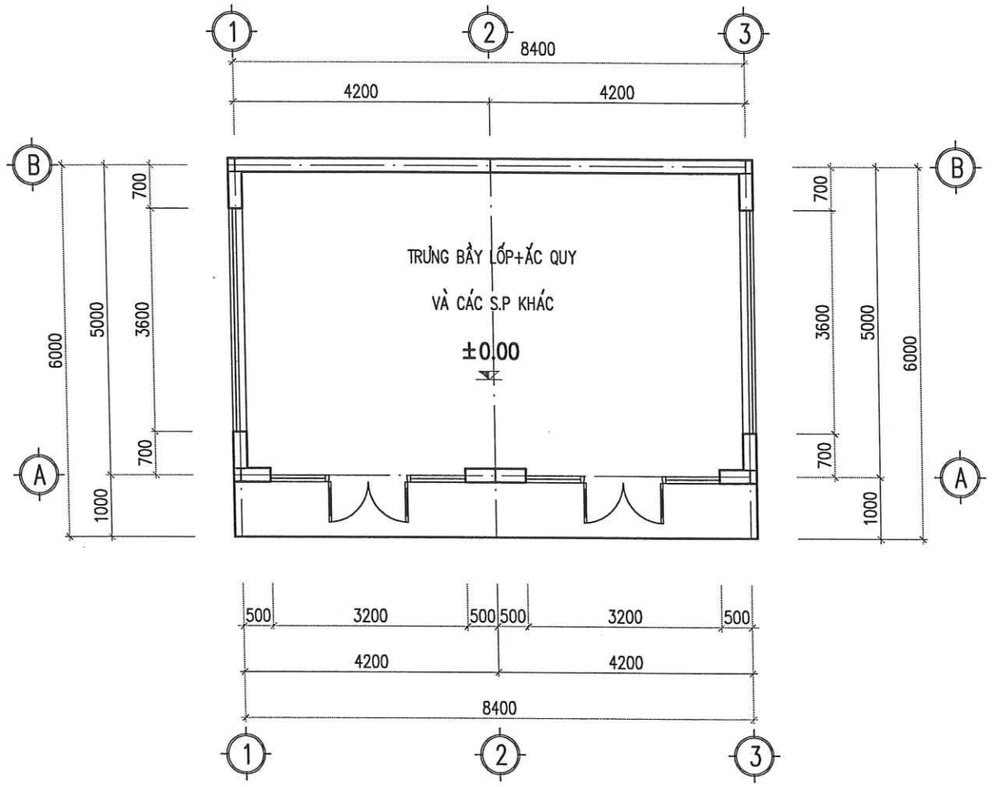

MẶT BẰNG NHÀ TRƯNG BÀY

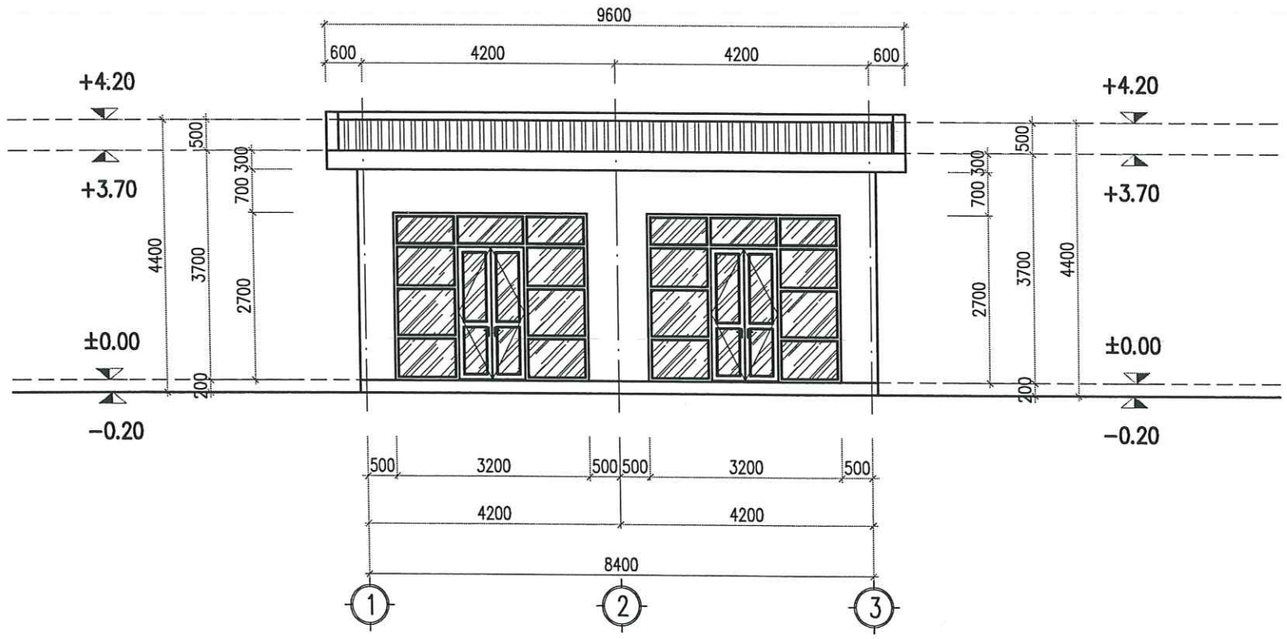

MẶT ĐỨNG TRỤC 1 - 3

CHỦ ĐẦU TƯ

CÔNG TY TNHH MTV PETROLIMEX TUYÊN QUANG

ĐƠN VỊ TƯ VẤN

CÔNG TY CP TƯ VẤN XÂY DỰNG PETROLIMEX

CÔNG TRÌNH:

CẢI TẠO TỔNG THỂ PETROLIMEX CỬA HÀNG 35 GẮN VỚI HỆ THỐNG TRẠM DỊCH VỤ XE TẢI

ĐỊA ĐIỂM: THÔN CÂY ĐÁ, XÃ THÁI SƠN, TỈNH TUYÊN QUANG

THIẾT KẾ BẢN VẼ THI CÔNG

TÊN HẠNG MỤC-BẢN VẼ:

NHÀ TRƯNG BÀY LỐP, ẮC QUY HIỆN TRẠNG

MẶT BẰNG, MẶT ĐỨNG TRỤC 1-3

CÔNG TY CỔ PHẦN TƯ VẤN XÂY DỰNG PETROLIMEX — M.S.D.N: 0101466968 C.T.C.P — THÀNH PHỐ HÀ NỘI

P.GIÁM ĐỐC

HÀ DƯƠNG THANH

TR.PHÒNG KC–KT	NGUYỄN MINH HUY	
CHỦ NHIỆM THIẾT KẾ	HOÀNG T.THÚY LIÊN	
CHỦ TRÌ THIẾT KẾ	NGUYỄN TUẤN ANH	
THIẾT KẾ	HOÀNG T.THÚY LIÊN	
KIỂM TRA	NGUYỄN TUẤN ANH	
NGÀY BAN HÀNH	2025	TỶ LỆ: 1/100

SỐ BẢN VẼ

001824-10-NTBHT-A3-001-003-REV_0

A3

TÀI LIỆU VÀ CÁC THÔNG TIN TRONG NÀY LÀ TÀI SẢN CỦA CÔNG TY CỔ PHẦN TƯ VẤN XÂY DỰNG PETROLIMEX. KHÔNG ĐƯỢC KHAI THÁC, SỬ DỤNG, PHOTO HAY SỬA LẠI THEO BẤT KỲ HÌNH THỨC NÀO KHI KHÔNG CÓ SỰ CHO PHÉP. NẾU CÓ THẮC MẮC XIN LIÊN HỆ THEO ĐIỆN THOẠI SỐ 024.38694252.

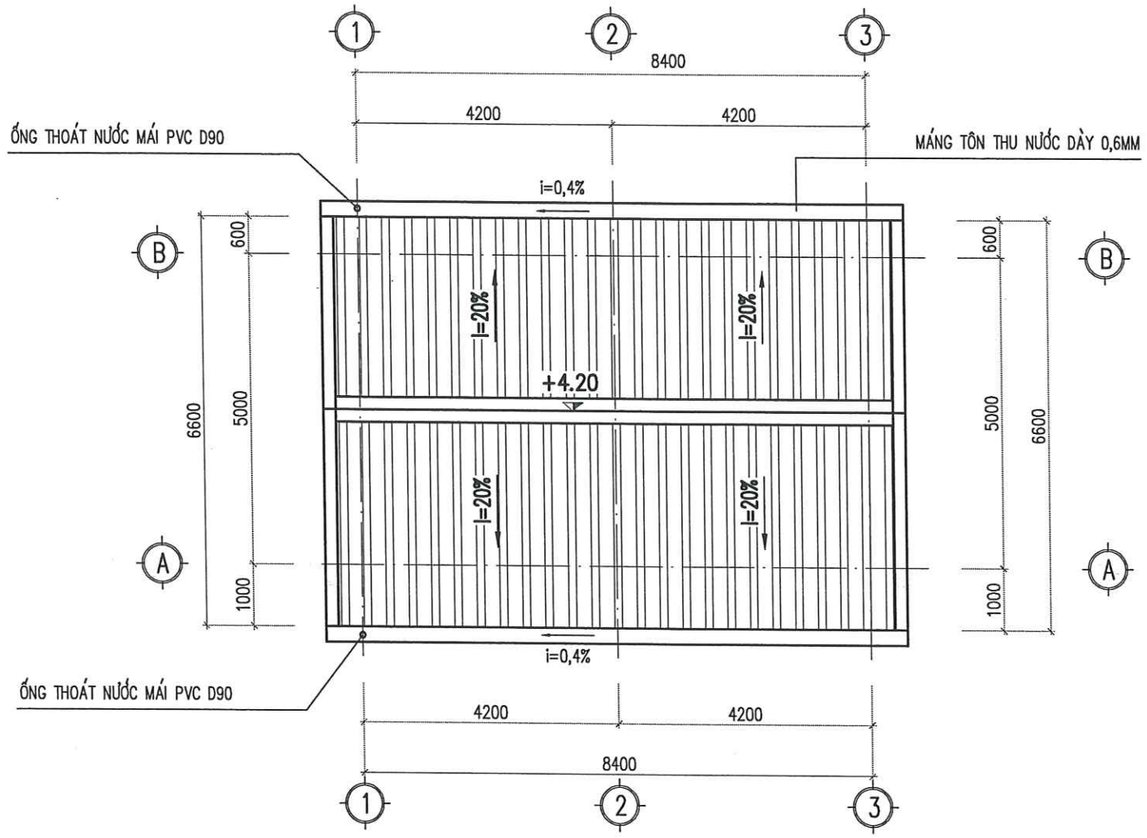

MẶT BẰNG MÁI NHÀ TRƯNG BÀY

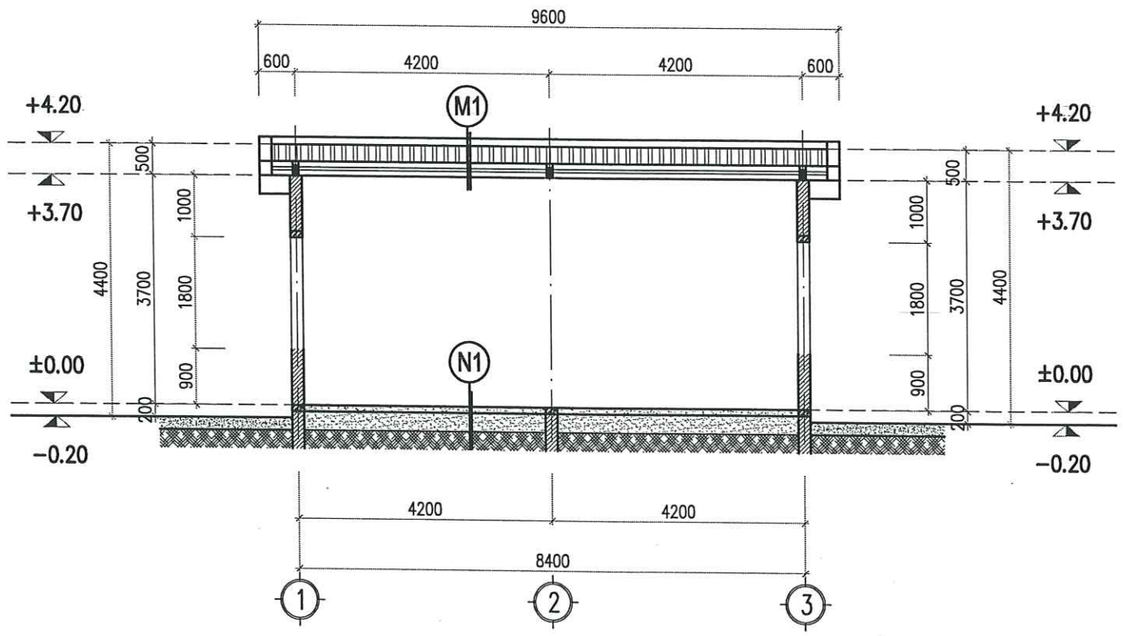

MẶT CẮT B - B

CHỦ ĐẦU TƯ

CÔNG TY TNHH MTV PETROLIMEX TUYÊN QUANG

ĐƠN VỊ TƯ VẤN

CÔNG TY CP TƯ VẤN XÂY DỰNG PETROLIMEX

CÔNG TRÌNH:

CẢI TẠO TỔNG THỂ PETROLIMEX CỬA HÀNG 35 GẮN VỚI HỆ THỐNG TRẠM DỊCH VỤ XE TẢI

ĐỊA ĐIỂM: THÔN CÂY ĐA, XÃ THÁI SƠN, TỈNH TUYÊN QUANG

THIẾT KẾ BẢN VẼ THI CÔNG

TÊN HẠNG MỤC-BẢN VẼ:

NHÀ TRƯNG BÀY LỐP, ẮC QUY HIỆN TRẠNG

MẶT BẰNG MÁI, MẶT CẮT B-B

P.GIÁM ĐỐC

HÀ DƯƠNG THANH

TR.PHÒNG KC–KT	NGUYỄN MINH HUY	
CHỦ NHIỆM THIẾT KẾ	HOÀNG T.THÚY LIÊN	
CHỦ TRÌ THIẾT KẾ	NGUYỄN TUẤN ANH	
THIẾT KẾ	HOÀNG T.THÚY LIÊN	
KIỂM TRA	NGUYỄN TUẤN ANH	
NGÀY BAN HÀNH	2025	TỶ LỆ: 1/100

SỐ BẢN VẼ

001824-10-NTBHT-A3-002-003-REV_0

14

TÀI LIỆU VÀ CÁC THÔNG TIN TRONG NÀY LÀ TÀI SẢN CỦA CÔNG TY CỔ PHẦN TƯ VẤN XÂY DỰNG PETROLIMEX. KHÔNG ĐƯỢC KHAI THÁC, SỬ DỤNG, PHOTO HAY SỬA LẠI THEO BẤT KỲ HÌNH THỨC NÀO KHI KHÔNG CÓ SỰ CHO PHÉP. NẾU CÓ THẮC MẮC XIN LIÊN HỆ THEO ĐIỆN THOẠI SỐ 024.38694252.

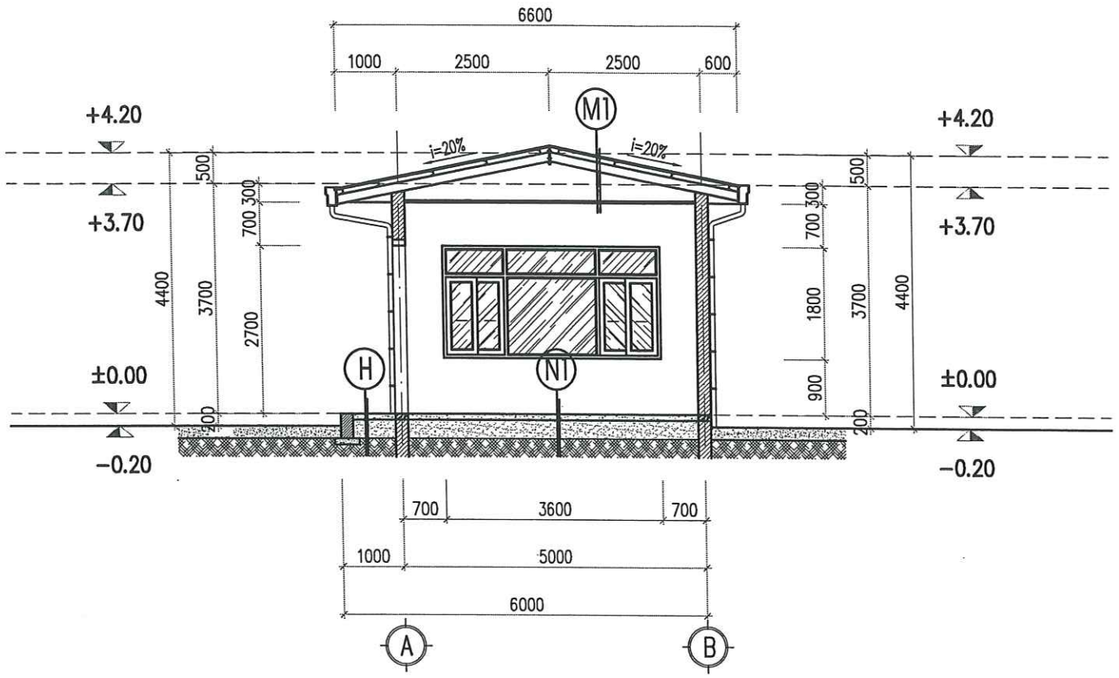

MẶT CẮT A - A

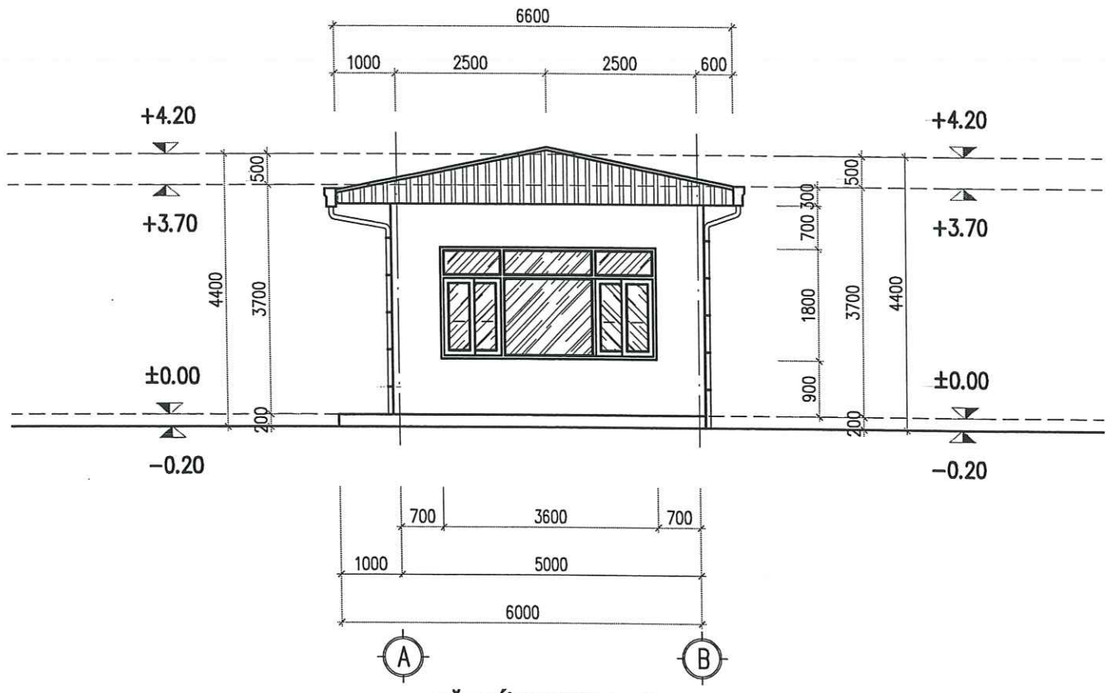

MẶT ĐỨNG TRỤC A - B

M1
- TÔN SÓNG VUÔNG DÀY 0,45
- XÀ GỒ THÉP HÌNH
- VÌ KÈO THÉP DỐC i=3%
- TRẦN NHỰA SƠN TRẮNG

N1
- GẠCH CERAMIC KT: 400X400
- VỮA LÓT XM MÁC 75 DÀY 20
- BÊ TÔNG ĐÁ 4X6 MÁC 100 DÀY 100
- CÁT TÔN NỀN ĐẦM CHẶT K=0,98
- ĐẤT THIÊN NHIÊN

H
- GẠCH CERAMIC KT: 400X400
- VỮA LÓT XM MÁC 75 DÀY 20
- BÊ TÔNG ĐÁ 4X6 MÁC 100 DÀY 100
- CÁT TÔN NỀN ĐẦM CHẶT K=0,98
- ĐẤT THIÊN NHIÊN

CHỦ ĐẦU TƯ

PETROLIMEX — CÔNG TY TNHH MTV PETROLIMEX TUYÊN QUANG

ĐƠN VỊ TƯ VẤN

PEC PETROLIMEX — CÔNG TY CP TƯ VẤN XÂY DỰNG PETROLIMEX

CÔNG TRÌNH:

CẢI TẠO TỔNG THỂ PETROLIMEX CỬA HÀNG 35 GẮN VỚI HỆ THỐNG TRẠM DỊCH VỤ XE TẢI

ĐỊA ĐIỂM: THÔN CÂY ĐÁ, XÃ THÁI SƠN, TỈNH TUYÊN QUANG

THIẾT KẾ BẢN VẼ THI CÔNG

TÊN HẠNG MỤC-BẢN VẼ:

NHÀ TRƯNG BÀY LỐP, ẮC QUY HIỆN TRẠNG

MẶT CẮT A-A, MẶT ĐỨNG TRỤC A-B

M.S.D.N: 0101466968 - C.T.C.P. CÔNG TY CỔ PHẦN TƯ VẤN XÂY DỰNG PETROLIMEX THÀNH PHỐ HÀ NỘI

P.GIÁM ĐỐC

HÀ DƯƠNG THANH

TR.PHÒNG KC-KT	NGUYỄN MINH HUY	
CHỦ NHIỆM THIẾT KẾ	HOÀNG T.THÚY LIÊN	
CHỦ TRÌ THIẾT KẾ	NGUYỄN TUẤN ANH	
THIẾT KẾ	HOÀNG T.THÚY LIÊN	
KIỂM TRA	NGUYỄN TUẤN ANH	
NGÀY BAN HÀNH	2025	TỶ LỆ: 1/100

SỐ BẢN VẼ

001824-10-NDVHT-A3-003-003-REV_0

15

TÀI LIỆU VÀ CÁC THÔNG TIN TRONG NÀY LÀ TÀI SẢN CỦA CÔNG TY CỔ PHẦN TƯ VẤN XÂY DỰNG PETROLIMEX. KHÔNG ĐƯỢC KHAI THÁC, SỬ DỤNG, PHOTO HAY SỬA LẠI THEO BẤT KỲ HÌNH THỨC NÀO KHI KHÔNG CÓ SỰ CHO PHÉP. NẾU CÓ THẮC MẮC XIN LIÊN HỆ THEO ĐIỆN THOẠI SỐ 024.39694252.

THỐNG KÊ HẠNG MỤC

TT	TÊN HẠNG MỤC	ĐƠN VỊ	KL	GHI CHÚ
1	MÁI CHE CỘT BƠM (CỘT BTCT, MÁI THÉP)	M2	392	XÂY MỚI
2	NHÀ BÁN HÀNG	M2	137.86	XÂY MỚI
3	KHU BỂ NGẦM 25M3/NỀN BÃI BTCT	BỂ/M2	04/84	LÀM MỚI
3A	HỐ NHẬP	HỐ	01	LÀM MỚI
4	NHÀ DỊCH VỤ	M2	110	XÂY MỚI
5	NHÀ KHO	M2	66	CẢI TẠO
6	NHÀ VỆ SINH CÔNG CỘNG	M2	65	CẢI TẠO
7	ĐƯỜNG BÃI BÊ TÔNG MÁC 250	M2	2610	LÀM MỚI
8	ĐƯỜNG BÃI BÊ TÔNG MÁC 250–DẶM NỐI GT	M2	1467.4	LÀM MỚI
9	BỂ LẮNG GẠN DẦU	SL	01	GIỮ NGUYÊN
10	BIỂN BÁO GIÁ CAO CẤP 8,6M	SL	01	LÀM MỚI
11	HÀNG RÀO ĐẶC HIỆN TRẠNG	M	158.4	GIỮ NGUYÊN
12	KÈ ĐÁ	M	145	HIỆN TRẠNG
13	ĐẤT CÂY XANH THẢM CỎ	M2	356.4	HIỆN TRẠNG
14	CẦU RỬA XE	SL	02	XÂY MỚI
15	RÃNH THU NƯỚC NHIỄM DẦU	M	54	CẢI TẠO THÀNH
16	BỂ LẮNG GẠN DẦU	SL	01	LÀM MỚI
17	BỂ NƯỚC, BỂ CÁT	SL	01	LÀM MỚI
18	GIẾNG KHOAN	SL	01	LÀM MỚI

TỔNG MẶT BẰNG

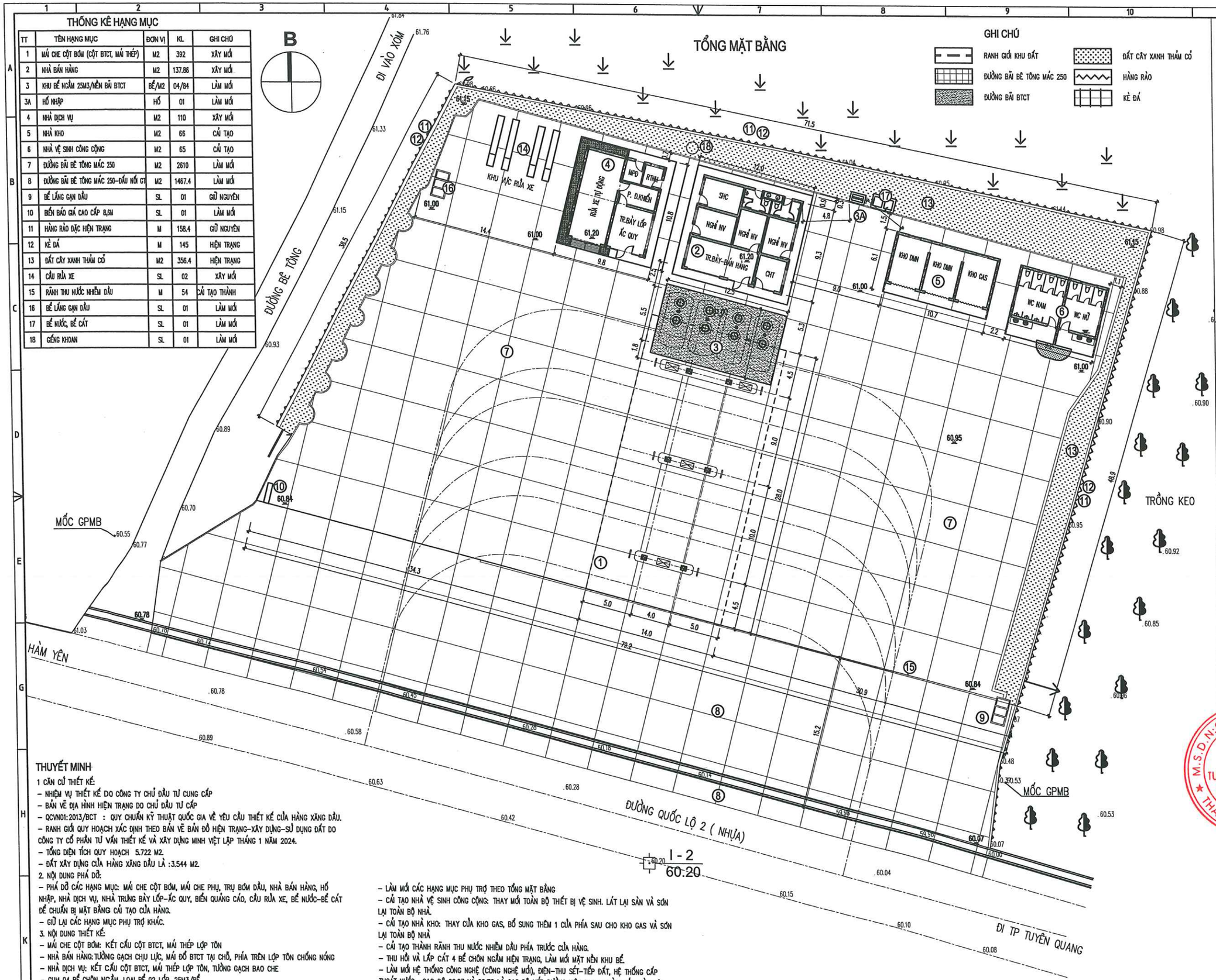

GHI CHÚ

- RANH GIỚI KHU ĐẤT
- ĐƯỜNG BÃI BÊ TÔNG MÁC 250
- ĐƯỜNG BÃI BTCT
- ĐẤT CÂY XANH THẢM CỎ
- HÀNG RÀO
- KÈ ĐÁ

THUYẾT MINH

1 CĂN CỨ THIẾT KẾ:
- NHIỆM VỤ THIẾT KẾ DO CÔNG TY CHỦ ĐẦU TƯ CUNG CẤP
- BẢN VẼ ĐỊA HÌNH HIỆN TRẠNG DO CHỦ ĐẦU TƯ CẤP
- QCVN01:2013/BCT : QUY CHUẨN KỸ THUẬT QUỐC GIA VỀ YÊU CẦU THIẾT KẾ CỬA HÀNG XĂNG DẦU.
- RANH GIỚI QUY HOẠCH XÁC ĐỊNH THEO BẢN VẼ BẢN ĐỒ HIỆN TRẠNG–XÂY DỰNG–SỬ DỤNG ĐẤT DO CÔNG TY CỔ PHẦN TƯ VẤN THIẾT KẾ VÀ XÂY DỰNG MINH VIỆT LẬP THÁNG 1 NĂM 2024.
- TỔNG DIỆN TÍCH QUY HOẠCH 5.722 M2.
- ĐẤT XÂY DỰNG CỬA HÀNG XĂNG DẦU LÀ :3.544 M2.

2. NỘI DUNG PHÁ DỠ:
- PHÁ DỠ CÁC HẠNG MỤC: MÁI CHE CỘT BƠM, MÁI CHE PHỤ, TRỤ BƠM DẦU, NHÀ BÁN HÀNG, HỐ NHẬP, NHÀ DỊCH VỤ, NHÀ TRƯNG BÀY LỐP–ẮC QUY, BIỂN QUẢNG CÁO, CẦU RỬA XE, BỂ NƯỚC–BỂ CÁT ĐỂ CHUẨN BỊ MẶT BẰNG CẢI TẠO CỬA HÀNG.
- GIỮ LẠI CÁC HẠNG MỤC PHỤ TRỢ KHÁC.

3. NỘI DUNG THIẾT KẾ:
- MÁI CHE CỘT BƠM: KẾT CẤU CỘT BTCT, MÁI THÉP LỢP TÔN
- NHÀ BÁN HÀNG: TƯỜNG GẠCH CHỊU LỰC, MÁI ĐỔ BTCT TẠI CHỖ, PHÍA TRÊN LỢP TÔN CHỐNG NÓNG
- NHÀ DỊCH VỤ: KẾT CẤU CỘT BTCT, MÁI THÉP LỢP TÔN, TƯỜNG GẠCH BAO CHE
- CỤM 04 BỂ CHÔN NGẦM, LOẠI BỂ 02 LỚP, 25M3/BỂ
- CỘT BƠM: 02 CỘT BƠM 02 VÒI/CỘT VÀ 02 CỘT BƠM 06 VÒI/CỘT.
- LÀM MỚI CÁC HẠNG MỤC PHỤ TRỢ THEO TỔNG MẶT BẰNG
- CẢI TẠO NHÀ VỆ SINH CÔNG CỘNG: THAY MỚI TOÀN BỘ THIẾT BỊ VỆ SINH. LÁT LẠI SÀN VÀ SƠN LẠI TOÀN BỘ NHÀ.
- CẢI TẠO NHÀ KHO: THAY CỬA KHO GAS, BỔ SUNG THÊM 1 CỬA PHÍA SAU CHO KHO GAS VÀ SƠN LẠI TOÀN BỘ NHÀ
- CẢI TẠO THÀNH RÃNH THU NƯỚC NHIỄM DẦU PHÍA TRƯỚC CỬA HÀNG.
- THU HỒI VÀ LẤP CÁT 4 BỂ CHÔN NGẦM HIỆN TRẠNG, LÀM MỚI MẶT NỀN KHU BỂ.
- LÀM MỚI HỆ THỐNG CÔNG NGHỆ (CÔNG NGHỆ MỚI), ĐIỆN–THU SÉT–TIẾP ĐẤT, HỆ THỐNG CẤP THOÁT NƯỚC– CAO ĐỘ 60.07 VÀ 60.78 LÀ CAO ĐỘ MÉP ĐƯỜNG HIỆN TRẠNG. LÀM MỚI TOÀN BỘ ĐƯỜNG BÃI, CAO ĐỘ GIỮ NGUYÊN CAO ĐỘ HIỆN TRẠNG.

CHỦ ĐẦU TƯ
CÔNG TY TNHH MTV PETROLIMEX TUYÊN QUANG

ĐƠN VỊ TƯ VẤN
CÔNG TY CP TƯ VẤN XÂY DỰNG PETROLIMEX

CÔNG TRÌNH:
CẢI TẠO TỔNG THỂ PETROLIMEX CỬA HÀNG 35 GẮN VỚI HỆ THỐNG TRẠM DỊCH VỤ XE TẢI
ĐỊA ĐIỂM: THÔN CÂY ĐA, XÃ THÁI SƠN, TỈNH TUYÊN QUANG
THIẾT KẾ BẢN VẼ THI CÔNG

TÊN HẠNG MỤC-BẢN VẼ:
TỔNG MẶT BẰNG

CÔNG TY CỔ PHẦN TƯ VẤN XÂY DỰNG PETROLIMEX
M.S.D.N: 0101466968-C.T
THÀNH PHỐ HÀ NỘI

P.GIÁM ĐỐC
HÀ DƯƠNG THANH

TR.PHÒNG KC–KT	NGUYỄN MINH HUY	
CHỦ NHIỆM THIẾT KẾ	HOÀNG T.THÚY LIÊN	
CHỦ TRÌ THIẾT KẾ	NGUYỄN TUẤN ANH	
THIẾT KẾ	HOÀNG T.THÚY LIÊN	
KIỂM TRA	NGUYỄN TUẤN ANH	
NGÀY BAN HÀNH	2026	TỶ LỆ: 1/200

SỐ BẢN VẼ
001824-10-TMB-A2-001-001-REV_0

16

TÀI LIỆU VÀ CÁC THÔNG TIN TRONG NÀY LÀ TÀI SẢN CỦA CÔNG TY CỔ PHẦN TƯ VẤN XÂY DỰNG PETROLIMEX, KHÔNG ĐƯỢC KHAI THÁC, SỬ DỤNG, PHOTO HAY SỬA LẠI THEO BẤT KỲ HÌNH THỨC NÀO KHI KHÔNG CÓ SỰ CHO PHÉP. NẾU CÓ THẮC MẮC XIN LIÊN HỆ THEO ĐIỆN THOẠI SỐ 024.36894252.

THỐNG KÊ DIỆN TÍCH ĐƯỜNG PHÁ DỠ

TT	TÊN HẠNG MỤC	ĐƠN VỊ	KL	GHI CHÚ
7A	ĐƯỜNG BÃI BÊ TÔNG MÁC 250	M2	2577.9	PHÁ DỠ
7B	ĐƯỜNG BÃI BÊ TÔNG MÁC 150	M2	182.5	PHÁ DỠ
8	ĐƯỜNG BÃI BÊ TÔNG ASPHALT	M2	1467.4	PHÁ DỠ

THỐNG KÊ CHI TIẾT KHỐI LƯỢNG PHÁ DỠ ĐƯỜNG BÃI HIỆN TRẠNG

- KHỐI LƯỢNG PHÁ DỠ BÊ TÔNG LÀ: 2577.9*0.2+182.5*0.1=533.83 (M3)
- KHỐI LƯỢNG ĐÁ BASE, ĐÁ DĂM PHÁ DỠ LÀ: 2577.9*0.15+182.5*0.15+1467.4*0.13=604.82 (M3)
- KHỐI LƯỢNG ĐẤT ĐÀO THÊM ĐẾN ĐÁY KẾT CẤU MẶT ĐƯỜNG MỚI LÀ: 2577.9*0.15+182.5*0.25+1467.4*0.3=872.53 (M3)

GHI CHÚ: ĐỂ LÀM KẾT CẤU ĐƯỜNG MỚI CẦN
- ĐƯỜNG 7A CẦN ĐÀO LỚP ĐẤT THÊM 0.15M TỪ ĐÁY LỚP ĐÁ
- ĐƯỜNG 7B CẦN ĐÀO LỚP ĐẤT THÊM 0.25 TỪ ĐÁY LỚP ĐÁ
- ĐƯỜNG 8 CẦN ĐÀO LỚP ĐẤT THÊM 0.3 TỪ ĐÁY LỚP ĐÁ

BÓ VỈA PHÁ DỠ L=164M

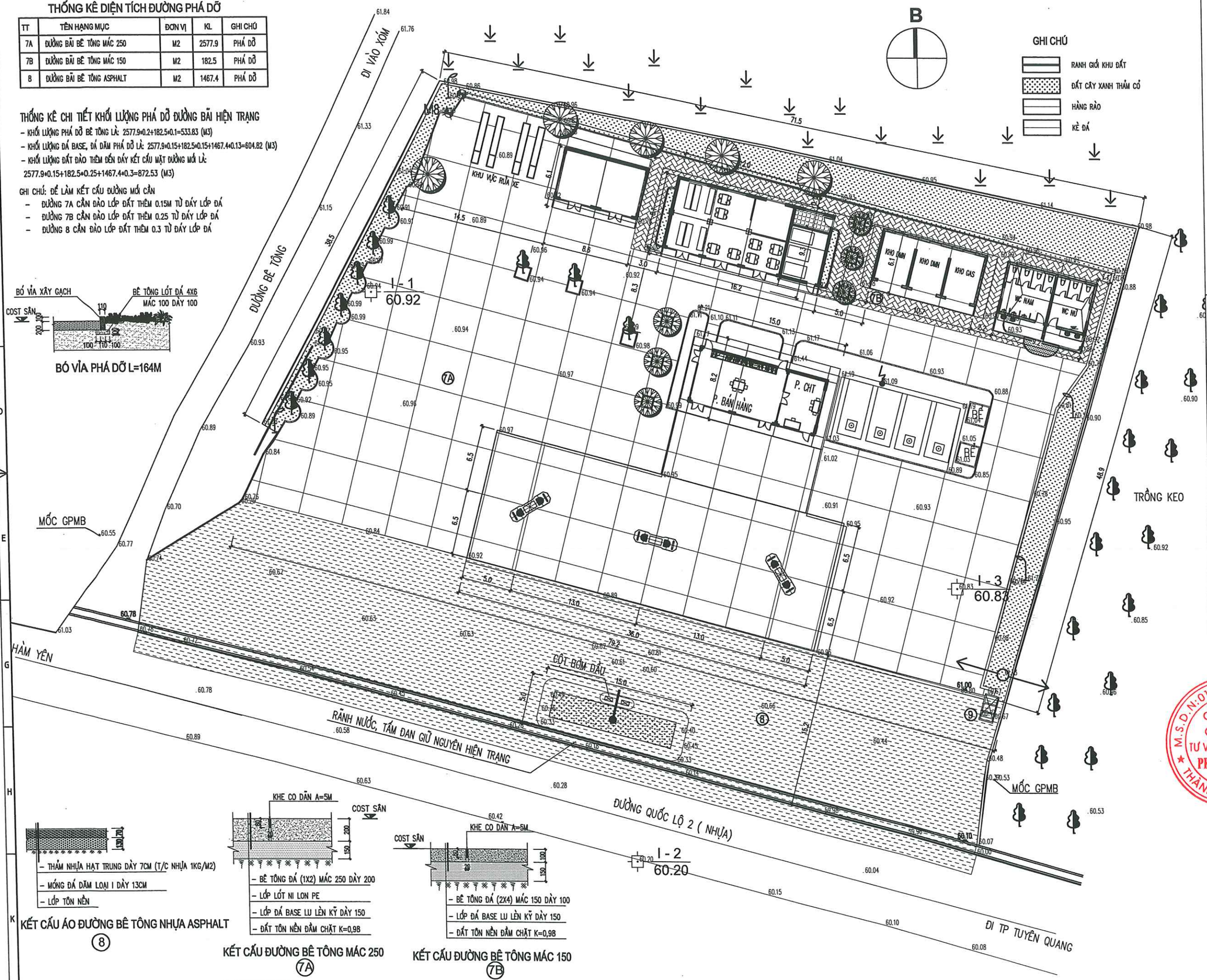

- THẢM NHỰA HẠT TRUNG DÀY 7CM (T/C NHỰA 1KG/M2)
- MÓNG ĐÁ DĂM LOẠI I DÀY 13CM
- LỚP TÔN NỀN

KẾT CẤU ÁO ĐƯỜNG BÊ TÔNG NHỰA ASPHALT
(8)

- BÊ TÔNG ĐÁ (1X2) MÁC 250 DÀY 200
- LỚP LÓT NI LON PE
- LỚP ĐÁ BASE LU LÈN KỸ DÀY 150
- ĐẤT TÔN NỀN ĐẦM CHẶT K=0,98

KẾT CẤU ĐƯỜNG BÊ TÔNG MÁC 250
(7A)

- BÊ TÔNG ĐÁ (2X4) MÁC 150 DÀY 100
- LỚP ĐÁ BASE LU LÈN KỸ DÀY 150
- ĐẤT TÔN NỀN ĐẦM CHẶT K=0,98

KẾT CẤU ĐƯỜNG BÊ TÔNG MÁC 150
(7B)

CHỦ ĐẦU TƯ
CÔNG TY TNHH MTV PETROLIMEX TUYÊN QUANG

ĐƠN VỊ TƯ VẤN
CÔNG TY CP TƯ VẤN XÂY DỰNG PETROLIMEX

CÔNG TRÌNH:
CẢI TẠO TỔNG THỂ PETROLIMEX CỬA HÀNG 35 GẮN VỚI HỆ THỐNG TRẠM DỊCH VỤ XE TẢI
ĐỊA ĐIỂM: THÔN CÂY ĐA, XÃ THÁI SƠN, TỈNH TUYÊN QUANG
THIẾT KẾ BẢN VẼ THI CÔNG

TÊN HẠNG MỤC-BẢN VẼ:
KẾT CẤU ĐƯỜNG BÃI HIỆN TRẠNG

CÔNG TY CỔ PHẦN TƯ VẤN XÂY DỰNG PETROLIMEX
M.S.D.N: 0101466968-C.T.C.P
THÀNH PHỐ HÀ NỘI

P.GIÁM ĐỐC
HÀ DƯƠNG THANH

TR.PHÒNG KC-KT	NGUYỄN MINH HUY	
CHỦ NHIỆM THIẾT KẾ	HOÀNG T.THÚY LIÊN	
CHỦ TRÌ THIẾT KẾ	BÙI ĐỨC GIANG	
THIẾT KẾ	NGUYỄN TIẾN VIỆT	
KIỂM TRA	MAI QUỐC HUY	
NGÀY BAN HÀNH	2025	TỶ LỆ: .

SỐ BẢN VẼ
001824-20-ĐBHT-A2-001-001-REV_0

TÀI LIỆU VÀ CÁC THÔNG TIN TRONG NÀY LÀ TÀI SẢN CỦA CÔNG TY CỔ PHẦN TƯ VẤN XÂY DỰNG PETROLIMEX. KHÔNG ĐƯỢC SAO CHỤP, PHOTO HAY SỬA LẠI THEO BẤT KỲ HÌNH THỨC NÀO KHI CHƯA CÓ SỰ CHO PHÉP. MỌI CƠ THẮC MẮC VUI LÒNG LIÊN HỆ THEO ĐIỆN THOẠI SỐ 024.38684252.

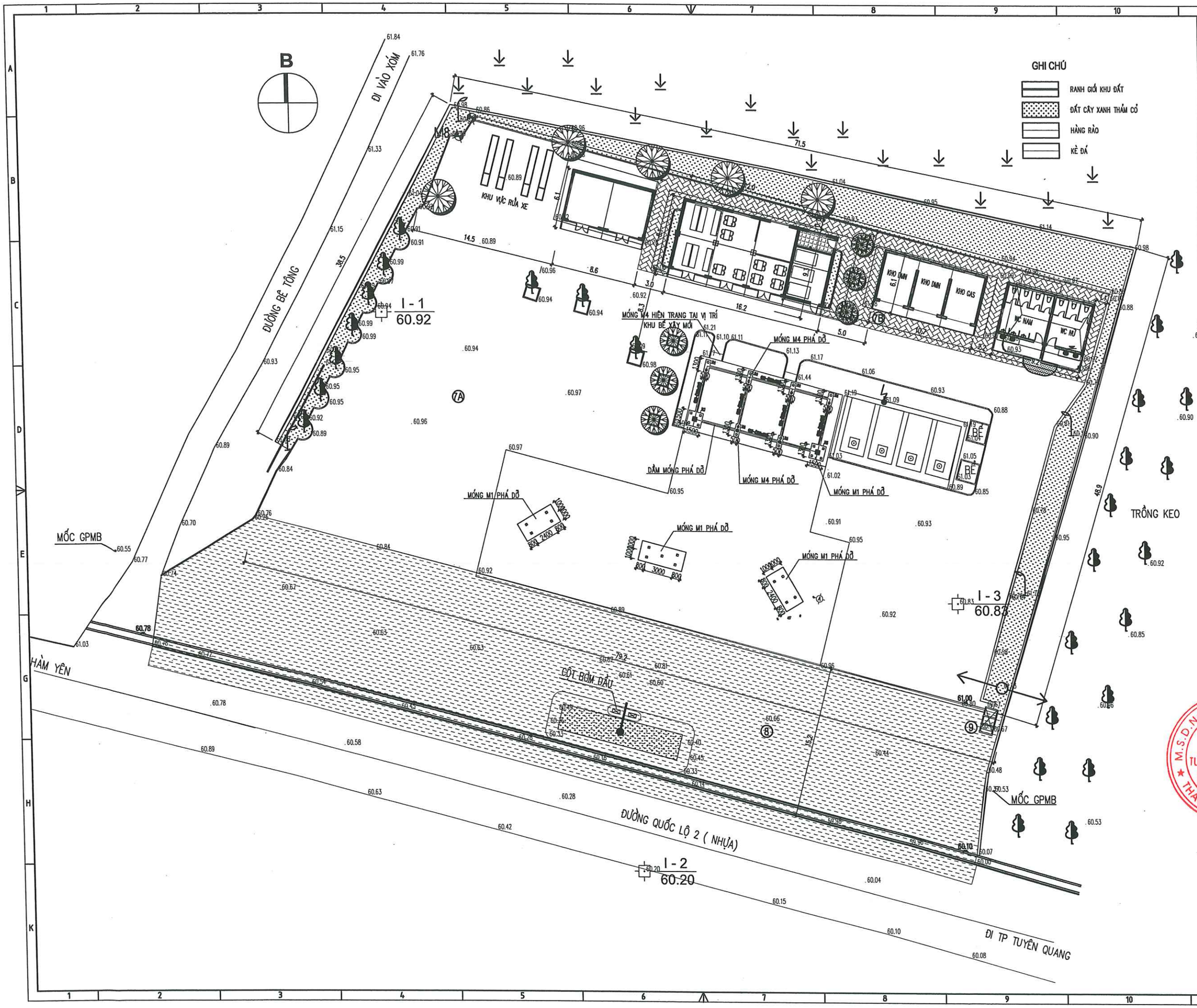

CHỦ ĐẦU TƯ

PETROLIMEX CÔNG TY TNHH MTV PETROLIMEX TUYÊN QUANG

ĐƠN VỊ TƯ VẤN

PEC PETROLIMEX CÔNG TY CP TƯ VẤN XÂY DỰNG PETROLIMEX

CÔNG TRÌNH:

CẢI TẠO TỔNG THỂ PETROLIMEX CỬA HÀNG 35 GẮN VỚI HỆ THỐNG TRẠM DỊCH VỤ XE TẢI

ĐỊA ĐIỂM: THÔN CÂY ĐA, XÃ THÁI SƠN, TỈNH TUYÊN QUANG

THIẾT KẾ BẢN VẼ THI CÔNG

TÊN HẠNG MỤC-BẢN VẼ:

MẶT BẰNG PHÁ DỠ MÓNG MÁI CHE, NHÀ BÁN HÀNG

M.S.D.N: 0101466968 - C.T.C.P CÔNG TY CỔ PHẦN TƯ VẤN XÂY DỰNG PETROLIMEX THÀNH PHỐ HÀ NỘI

P.GIÁM ĐỐC

HÀ DƯƠNG THANH

TR.PHÒNG KC-KT	NGUYỄN MINH HUY	
CHỦ NHIỆM THIẾT KẾ	HOÀNG T.THÚY LIÊN	
CHỦ TRÌ THIẾT KẾ	BÙI ĐỨC GIANG	
THIẾT KẾ	NGUYỄN TIẾN VIỆT	
KIỂM TRA	MAI QUỐC HUY	
NGÀY BAN HÀNH	2025	TỶ LỆ: .

SỐ BẢN VẼ

001824-20-PD-A2-001-002-REV_0

18

TÀI LIỆU VÀ CÁC THÔNG TIN TRONG NÀY LÀ TÀI SẢN CỦA CÔNG TY CỔ PHẦN TƯ VẤN XÂY DỰNG PETROLIMEX. KHÔNG ĐƯỢC KHAI THÁC, SỬ DỤNG, PHOTO HAY SỬA LẠI THEO BẤT KỲ HÌNH THỨC NÀO KHI CHƯA CÓ SỰ CHO PHÉP. KIỂU CỠ THẬT MẪU CÓ LIÊN HỆ THEO ĐIỆN THOẠI SỐ 024.38694252.

MÓNG M1

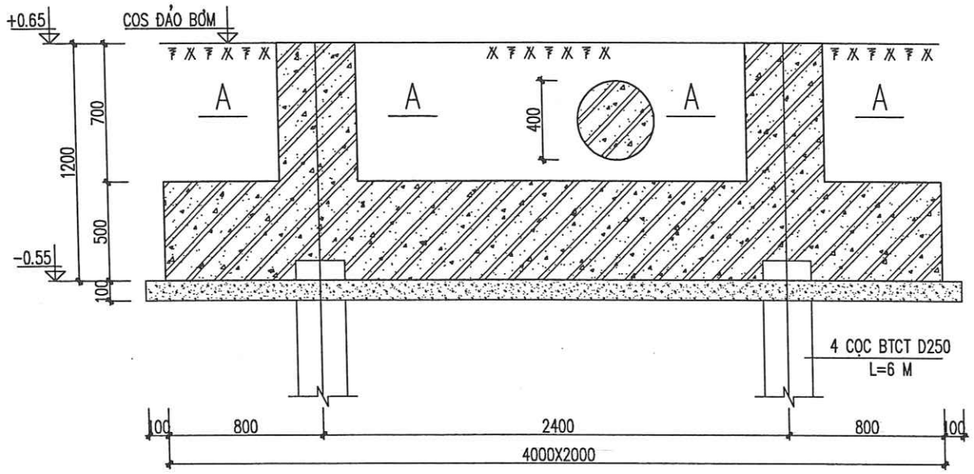

MÓNG M3

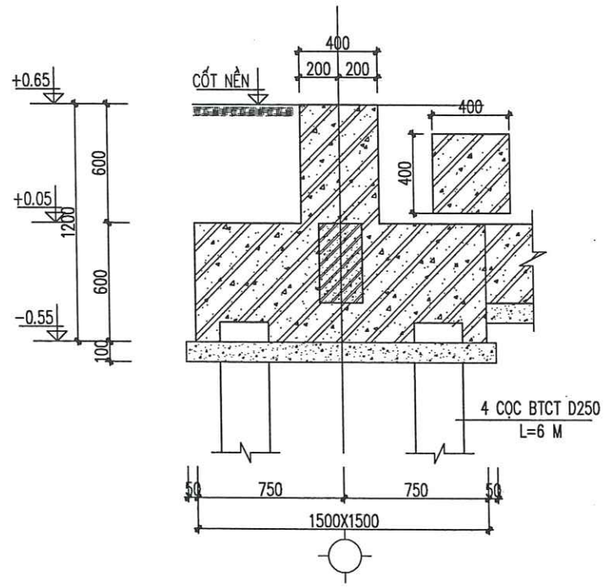

MÓNG M2

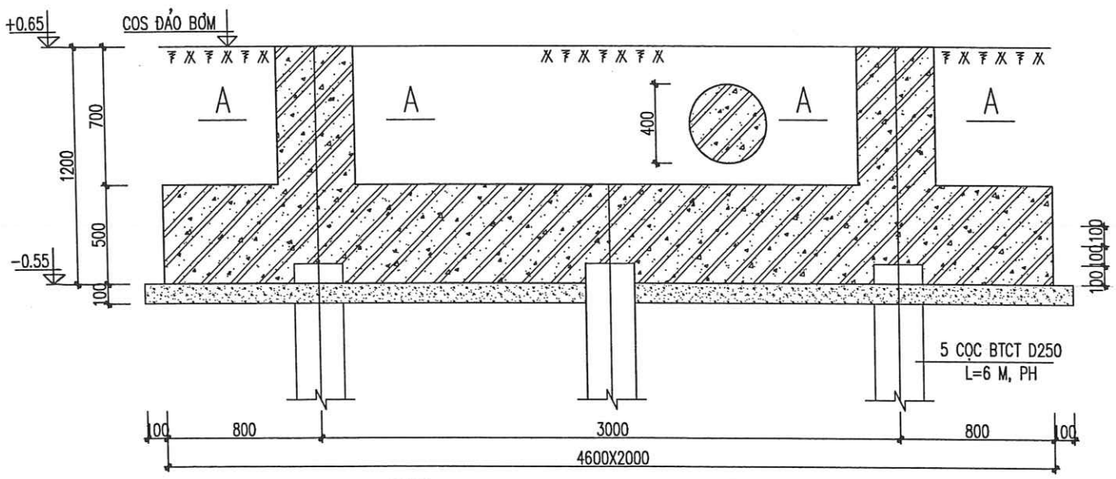

MÓNG M4

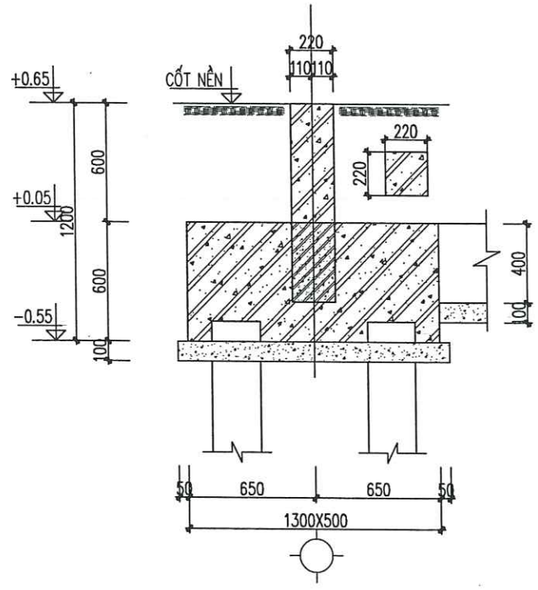

GM1

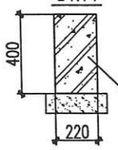

(L=13.22M; SL: 02 CK)

GM2

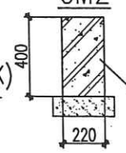

(L=5.72M; SL: 04 CK)

GHI CHÚ:

- CÁC CỌC HIỆN TRẠNG CẦN ĐƯỢC PHÁ DỠ SÂU 0.5 TỪ ĐÁY MÓNG
- CÁC CỌC CỦA MÓNG M4 TẠI VỊ TRÍ KHU BỂ XÂY MỚI CẦN ĐƯỢC PHÁ DỠ ĐẾN ĐÁY DẦM CHỐNG NỔI XÂY MỚI. CHIỀU DÀI PHÁ CỌC TẠI VỊ TRÍ NÀY LÀ 3.5M

CHỦ ĐẦU TƯ

CÔNG TY TNHH MTV PETROLIMEX TUYÊN QUANG

ĐƠN VỊ TƯ VẤN

CÔNG TY CP TƯ VẤN XÂY DỰNG PETROLIMEX

CÔNG TRÌNH:

CẢI TẠO TỔNG THỂ PETROLIMEX CỬA HÀNG 35 GẮN VỚI HỆ THỐNG TRẠM DỊCH VỤ XE TẢI

ĐỊA ĐIỂM: THÔN CÂY ĐA, XÃ THẢI SƠN, TỈNH TUYÊN QUANG

THIẾT KẾ BẢN VẼ THI CÔNG

TÊN HẠNG MỤC-BẢN VẼ:

MẶT CẮT MÓNG, DẦM MÓNG MÁI CHE NHÀ BÁN HÀNG HIỆN TRẠNG

CÔNG TY CỔ PHẦN TƯ VẤN XÂY DỰNG PETROLIMEX M.S.D.N: 0101466968 - C.T.C.P THÀNH PHỐ HÀ NỘI

P.GIÁM ĐỐC

HÀ DƯƠNG THANH

TR.PHÒNG KC-KT	NGUYỄN MINH HUY	
CHỦ NHIỆM THIẾT KẾ	HOÀNG T.THÚY LIÊN	
CHỦ TRÌ THIẾT KẾ	BÙI ĐỨC GIANG	
THIẾT KẾ	NGUYỄN TIẾN VIỆT	
KIỂM TRA	MAI QUỐC HUY	
NGÀY BAN HÀNH	2025	TỶ LỆ: .

SỐ BẢN VẼ

001824-20-PD-A3-002-002-REV_0

TÀI LIỆU VÀ CÁC THÔNG TIN TRONG NÀY LÀ TÀI SẢN CỦA CÔNG TY CỔ PHẦN TƯ VẤN XÂY DỰNG PETROLIMEX. KHÔNG ĐƯỢC KHAI THÁC, SỬ DỤNG, PHOTO HAY SỬA LẠI THEO BẤT KỲ HÌNH THỨC NÀO KHI KHÔNG CÓ SỰ CHO PHÉP. NẾU CÓ THẮC MẮC XIN LIÊN HỆ THEO ĐIỆN THOẠI SỐ 024.38694252.

MẶT BẰNG KHU BỂ HIỆN TRẠNG PHÁ DỠ
TỶ LỆ: 1/100

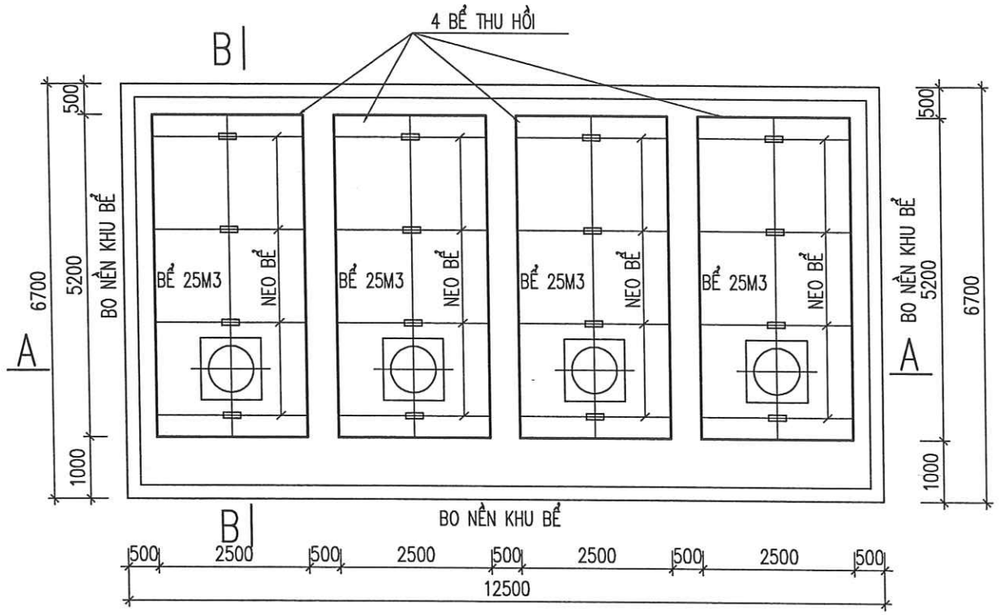

MẶT BẰNG ĐÁY HỐ ĐÀO
TỶ LỆ: 1/100

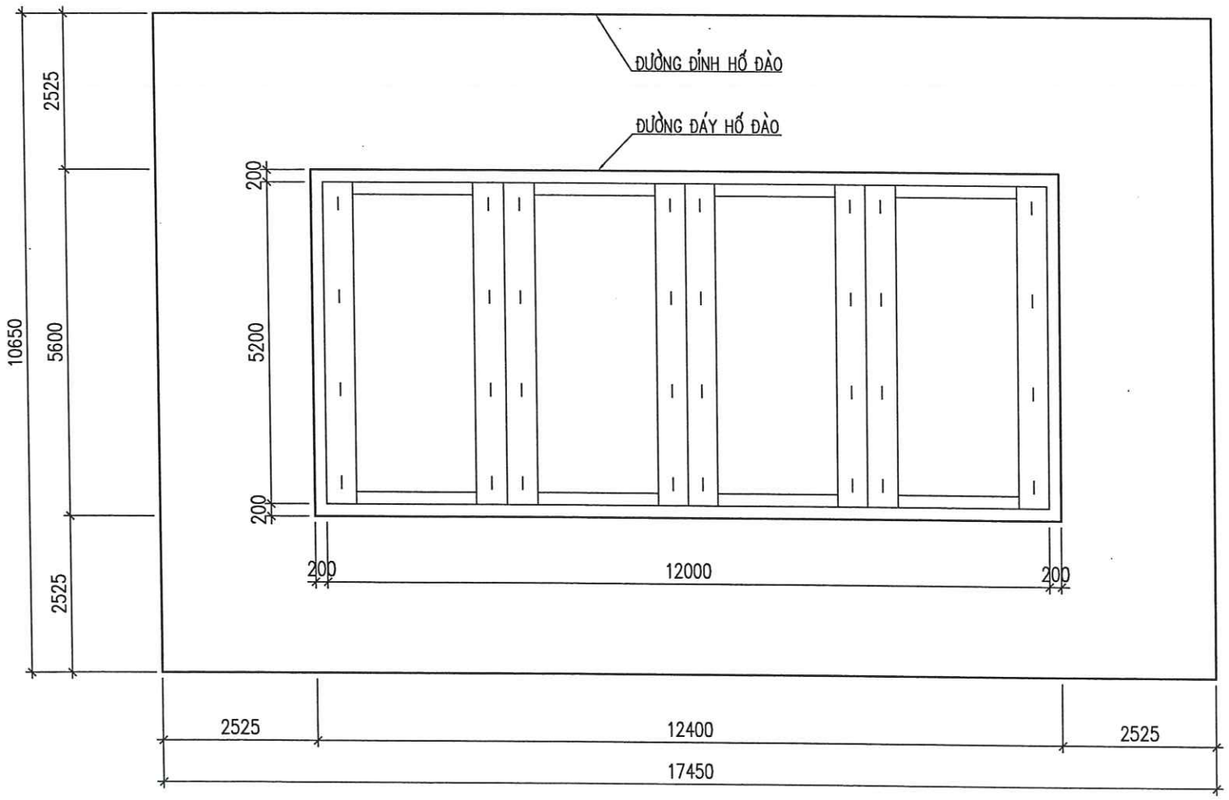

GHI CHÚ:

- PHÁ DỠ TOÀN BỘ NỀN KHU BỂ HIỆN TRẠNG, BÊ TÔNG DÀY 120MM
- ĐÀO HỐ MÓNG PHẠM VI KHU BỂ THU HỒI TỚI CAO ĐỘ MẶT TRÊN DẦM NEO BỂ, VỚI MÁI DỐC 0.75
- CẮT NEO GIỮ CÁC BỂ THU HỒI , GIỮ NGUYÊN DẦM NEO, THU HỒI CÁC BỂ.
- SAU KHI ĐÀO THU HỒI CÁC BỂ DÙNG CHÍNH ĐẤT VỪA ĐÀO, BỔ SUNG THÊM DO BỂ VÀ HỐ VAN CHIẾM CHỖ RỒI LẤP LẠI VÀ ĐẦM CHẶT K=0.95
- KHỐI LƯỢNG ĐÀO ĐẤT:

=1/3*3.1*(5.6*11.4+17.45*10.65+SQRT(5.6*11.4*17.45*10.65))−100=271M3

- KHỐI LƯỢNG ĐẤT BỔ SUNG DO BỂ CHIẾM CHỖ: 100M3
- KHỐI LƯỢNG ĐẤT CỦA HỐ VAN CHIẾM CHỖ: 3*1.64*1.64*0.6=4.84M3

CHỦ ĐẦU TƯ

PETROLIMEX — CÔNG TY TNHH MTV PETROLIMEX TUYÊN QUANG

ĐƠN VỊ TƯ VẤN

PEC PETROLIMEX — CÔNG TY CP TƯ VẤN XÂY DỰNG PETROLIMEX

CÔNG TRÌNH:

CẢI TẠO TỔNG THỂ PETROLIMEX CỬA HÀNG 35 GẮN VỚI HỆ THỐNG TRẠM DỊCH VỤ XE TẢI

ĐỊA ĐIỂM: THÔN CÂY ĐA, XÃ THẢI SƠN, TỈNH TUYÊN QUANG

THIẾT KẾ BẢN VẼ THI CÔNG

TÊN HẠNG MỤC-BẢN VẼ:

MẶT BẰNG PHÁ DỠ KHU BỂ CŨ

M.S.D.N: 0101466968-C.T.C.P — CÔNG TY CỔ PHẦN TƯ VẤN XÂY DỰNG PETROLIMEX — THÀNH PHỐ HÀ NỘI

P.GIÁM ĐỐC

HÀ DƯƠNG THANH

TR.PHÒNG KC–KT	NGUYỄN MINH HUY	
CHỦ NHIỆM THIẾT KẾ	HOÀNG T.THÚY LIÊN	
CHỦ TRÌ THIẾT KẾ	MAI QUỐC HUY	
THIẾT KẾ	NGUYỄN TIẾN VIỆT	
KIỂM TRA	MAI QUỐC HUY	
NGÀY BAN HÀNH	2026	TỶ LỆ: .

SỐ BẢN VẼ

001824-20-BNCC-A3-001-002-REV_0

20

TÀI LIỆU VÀ CÁC THÔNG TIN TRONG NÀY LÀ TÀI SẢN CỦA CÔNG TY CỔ PHẦN TƯ VẤN XÂY DỰNG PETROLIMEX. KHÔNG ĐƯỢC KHAI THÁC, SỬ DỤNG, PHOTO HAY SỬA LẠI THEO BẤT KỲ HÌNH THỨC NÀO KHI KHÔNG CÓ SỰ CHO PHÉP. NẾU CÓ THẮC MẮC XIN LIÊN HỆ THEO ĐIỆN THOẠI SỐ 024.38694252.

MẶT CẮT B-B
TỶ LỆ: 1/50

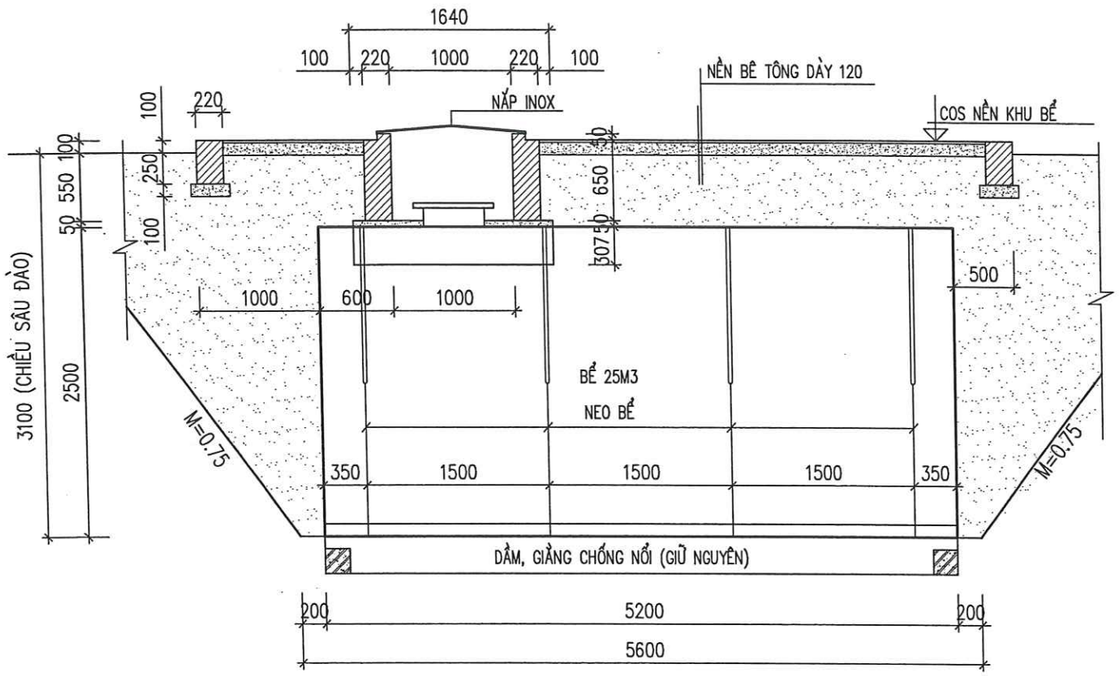

MẶT CẮT A-A
TỶ LỆ: 1/50

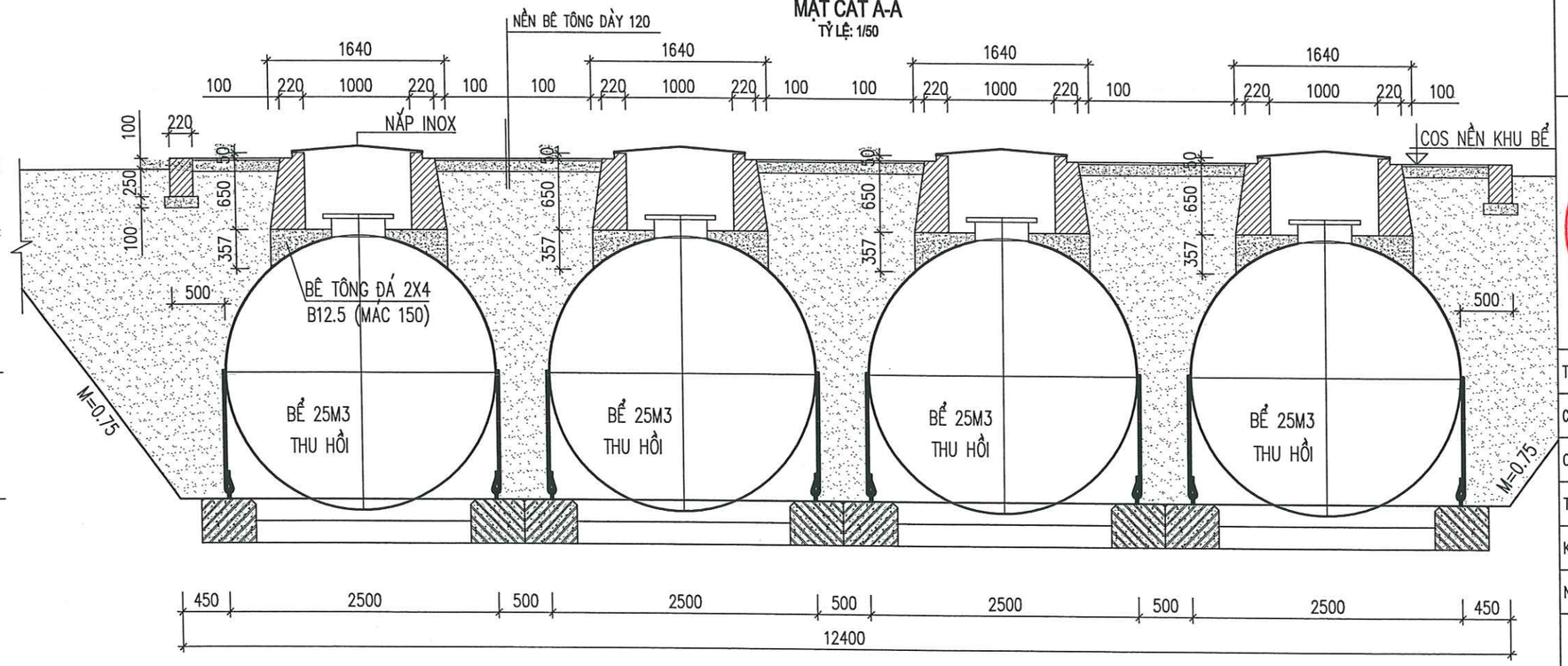

CHỦ ĐẦU TƯ

CÔNG TY TNHH MTV PETROLIMEX TUYÊN QUANG

ĐƠN VỊ TƯ VẤN

CÔNG TY CP TƯ VẤN XÂY DỰNG PETROLIMEX

CÔNG TRÌNH:

CẢI TẠO TỔNG THỂ PETROLIMEX CỬA HÀNG 35 GẮN VỚI HỆ THỐNG TRẠM DỊCH VỤ XE TẢI

ĐỊA ĐIỂM: THÔN CÂY ĐA, XÃ THÁI SƠN, TỈNH TUYÊN QUANG

THIẾT KẾ BẢN VẼ THI CÔNG

TÊN HẠNG MỤC-BẢN VẼ:

MẶT CẮT HỐ ĐÀO

CÔNG TY CỔ PHẦN TƯ VẤN XÂY DỰNG PETROLIMEX

P.GIÁM ĐỐC

HÀ DƯƠNG THANH

TR.PHÒNG KC-KT	NGUYỄN MINH HUY	
CHỦ NHIỆM THIẾT KẾ	HOÀNG T.THÚY LIÊN	
CHỦ TRÌ THIẾT KẾ	MAI QUỐC HUY	
THIẾT KẾ	NGUYỄN TIẾN VIỆT	
KIỂM TRA	MAI QUỐC HUY	
NGÀY BAN HÀNH	2026	TỶ LỆ: .

SỐ BẢN VẼ

001824-20-BNCC-A3-002-002-REV_0

TÀI LIỆU VÀ CÁC THÔNG TIN TRONG NÀY LÀ TÀI SẢN CỦA CÔNG TY CỔ PHẦN TƯ VẤN XÂY DỰNG PETROLIMEX. KHÔNG ĐƯỢC KHAI THÁC, SỬ DỤNG, PHOTO HAY SỬA LẠI THEO BẤT KỲ HÌNH THỨC NÀO KHI KHÔNG CÓ SỰ CHO PHÉP. NẾU CÓ THẮC MẮC XIN LIÊN HỆ THEO ĐIỆN THOẠI SỐ 024.38694252.

GHI CHÚ:

- -DIỆN TÍCH, CAO ĐỘ, VỊ TRÍ ĐƯỜNG BÃI XEM BẢN VẼ TỔNG MẶT BẰNG
- -THI CÔNG ĐƯỜNG BÃI CẦN TUÂN THỦ CÁC QUY TRÌNH KỸ THUẬT VỀ THI CÔNG ĐƯỜNG VÀ CÁC TIÊU CHUẨN THIẾT KẾ CỬA HÀNG XĂNG DẦU
- -THI CÔNG ĐƯỜNG BÃI PHẢI ĐẢM BẢO ĐỘ DỐC THOÁT NƯỚC VÀ XEM KẾT HỢP VỚI BẢN VẼ TMB THOÁT NƯỚC ĐỂ THI CÔNG CHÍNH XÁC
- -VỚI ĐƯỜNG BÊ TÔNG MÁC 250 KHE CO BỐ TRÍ KHOẢNG CÁCH 4.5M MỘT KHE, CỨ 10–12 KHE CO (45.0M) THÌ BỐ TRÍ 1 KHE DÃN, HOẶC BỐ TRÍ KHE GIÃN CÁC ĐOẠN DỪNG THI CÔNG.
- -ĐỊNH VỊ TỌA ĐỘ CÁC DIỂM XEM TỔNG MẶT BẰNG TỌA ĐỘ.
- – TỔNG CHIỀU DÀI KHE CO: 164OM
- – TỔNG CHIỀU DÀI KHE DÃN: 59M
- – TỔNG CHIỀU DÀI BỐ VỈA: 164M

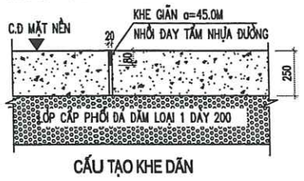

CẤU TẠO KHE DÃN

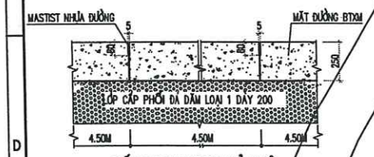

CẤU TẠO KHE CO XẺ KHÔ

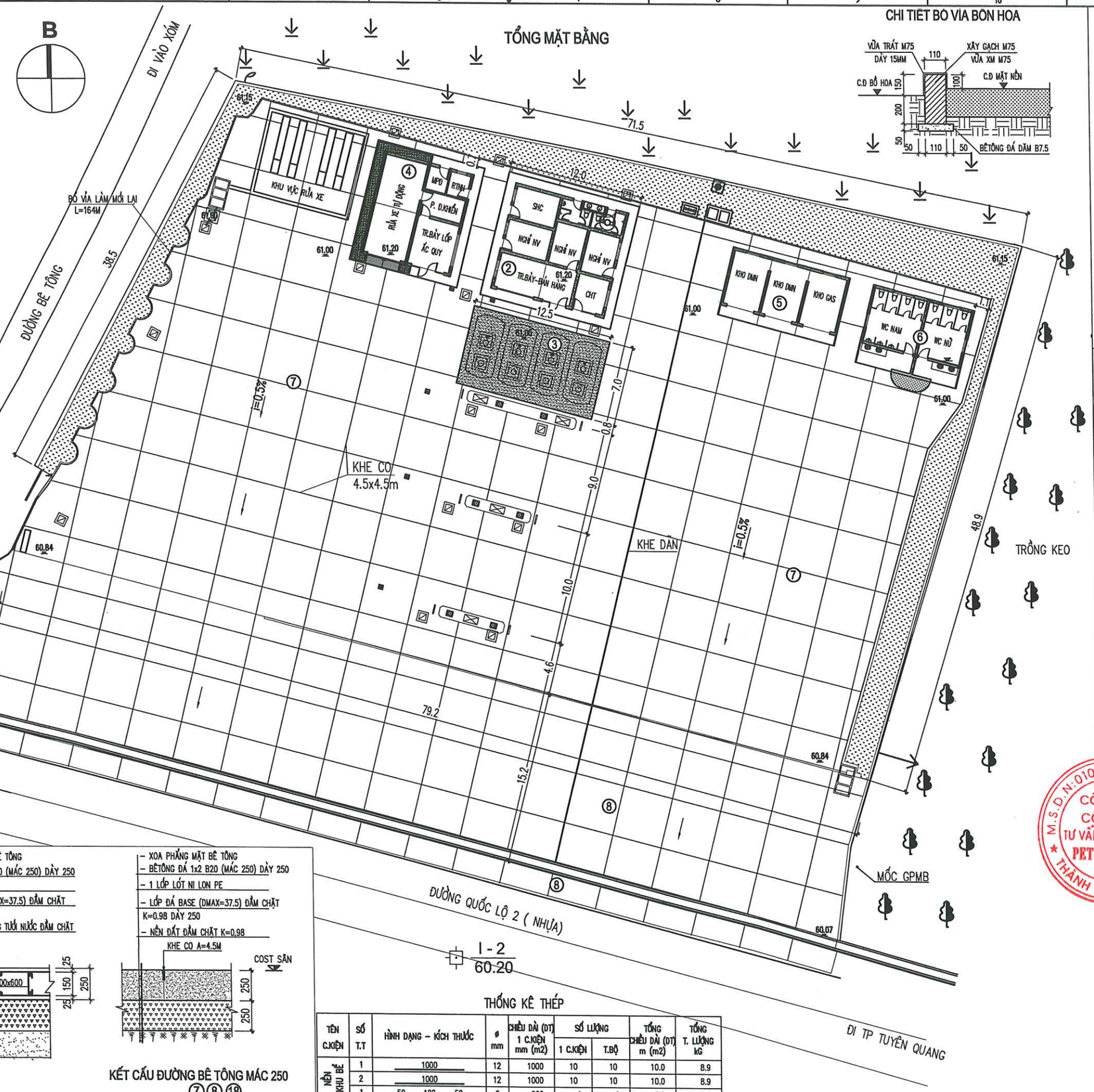

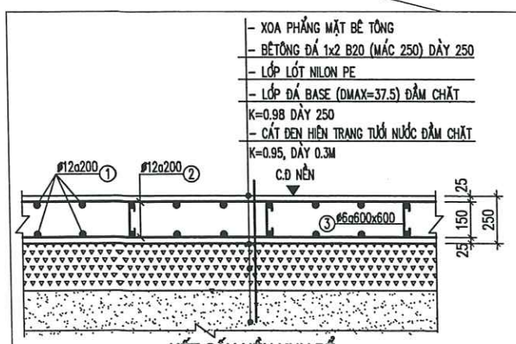

KẾT CẤU NỀN KHU BỂ
③

KẾT CẤU ĐƯỜNG BÊ TÔNG MÁC 250
⑦⑧⑱

THỐNG KÊ THÉP

TÊN C.KIỆN	SỐ T.T	HÌNH DẠNG – KÍCH THƯỚC	ø mm	CHIỀU DÀI (DT) 1 C.KIỆN mm (m2)	SỐ LƯỢNG 1 C.KIỆN	SỐ LƯỢNG T.BỘ	TỔNG CHIỀU DÀI (DT) m (m2)	TỔNG T. LƯỢNG kG
NỀN KHU BỂ	1	1000	12	1000	10	10	10.0	8.9
	2	1000	12	1000	10	10	10.0	8.9
	1	50 — 120 — 50	6	220	4	4	0.9	0.2

GHI CHÚ: KHỐI LƯỢNG THÉP THỐNG KÊ CHO 1M2 NỀN KHU BỂ

CHỦ ĐẦU TƯ
CÔNG TY TNHH MTV PETROLIMEX TUYÊN QUANG

ĐƠN VỊ TƯ VẤN
CÔNG TY CP TƯ VẤN XÂY DỰNG PETROLIMEX

CÔNG TRÌNH:
CẢI TẠO TỔNG THỂ PETROLIMEX CỬA HÀNG 35 GẮN VỚI HỆ THỐNG TRẠM DỊCH VỤ XE TẢI
ĐỊA ĐIỂM: THÔN CÂY ĐA, XÃ THÁI SƠN, TỈNH TUYÊN QUANG
THIẾT KẾ BẢN VẼ THI CÔNG

TÊN HẠNG MỤC-BẢN VẼ:
ĐƯỜNG BÃI

CÔNG TY CỔ PHẦN TƯ VẤN XÂY DỰNG PETROLIMEX
M.S.D.N: 0104466968 - C.T.C.P
THÀNH PHỐ HÀ NỘI

P.GIÁM ĐỐC
HÀ DƯƠNG THANH

TR.PHÒNG KC–KT	NGUYỄN MINH HUY	
CHỦ NHIỆM THIẾT KẾ	HOÀNG T.THÚY LIÊN	
CHỦ TRÌ THIẾT KẾ	BÙI ĐỨC GIANG	
THIẾT KẾ	NGUYỄN TIẾN VIỆT	
KIỂM TRA	MAI QUỐC HUY	
NGÀY BAN HÀNH	2025	TỶ LỆ: .

SỐ BẢN VẼ
001824-20-ĐB-A2-001-001-REV_0

22

TÀI LIỆU VẼ, CÁC THÔNG TIN TRONG NÀY LÀ TÀI SẢN CỦA CÔNG TY CỔ PHẦN TƯ VẤN XÂY DỰNG PETROLIMEX, KHÔNG ĐƯỢC KHAI THÁC, SỬ DỤNG, PHOTO HAY SỬA LẠI THEO ÝKIẾN NÀO KHI CHƯA CÓ SỰ CHO PHÉP. KIỂU CỌC THẤC MÁC XIN LIÊN HỆ, THEO ĐIỆN THOẠI SỐ 024.38694252.

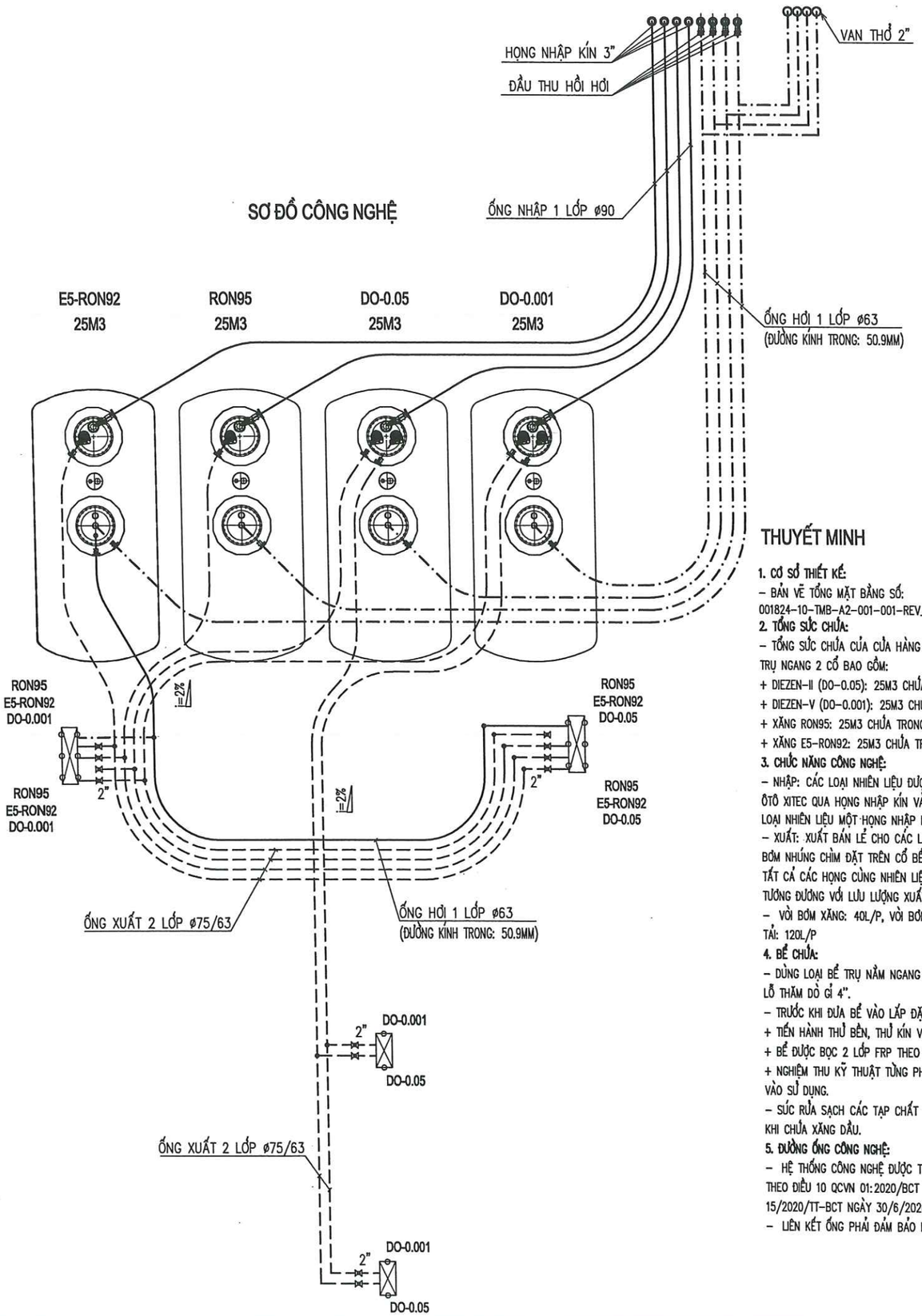

KÝ HIỆU:

- BỂ CHỨA CHÔN NGẦM
- CỘT BƠM 2 VÒI
- CỘT BƠM 6 VÒI
- VAN THỞ
- HỌNG NHẬP KÍN
- HỌNG THU HỒI HƠI
- BƠM CHÌM
- VAN ĐÓNG NHANH
- CỤM VAN THỞ VÀ BÌNH NGĂN TIA LỬA 2"
- ỐNG XUẤT
- ỐNG NHẬP
- ỐNG HỒI HƠI

THUYẾT MINH

1. CƠ SỞ THIẾT KẾ:

– BẢN VẼ TỔNG MẶT BẰNG SỐ: 001824-10-TMB-A2-001-001-REV_0.

2. TỔNG SỨC CHỨA:

– TỔNG SỨC CHỨA CỦA CỬA HÀNG LÀ 100M3, CHỨA TRONG 04 BỂ TRỤ NGANG 2 CỔ BAO GỒM:

+ DIEZEN-II (DO-0.05): 25M3 CHỨA TRONG 01 BỂ 25M3

+ DIEZEN-V (DO-0.001): 25M3 CHỨA TRONG 01 BỂ 25M3

+ XĂNG RON95: 25M3 CHỨA TRONG 01 BỂ 25M3

+ XĂNG E5-RON92: 25M3 CHỨA TRONG 01 BỂ 25M3

3. CHỨC NĂNG CÔNG NGHỆ:

– NHẬP: CÁC LOẠI NHIÊN LIỆU ĐƯỢC NHẬP BẰNG TỰ CHẢY TỪ ÔTÔ XITEC QUA HỌNG NHẬP KÍN VÀO BỂ CHỨA CHÔN NGẦM. MỖI LOẠI NHIÊN LIỆU MỘT HỌNG NHẬP RIÊNG BIỆT.

– XUẤT: XUẤT BÁN LẺ CHO CÁC LOẠI PHƯƠNG TIỆN BẰNG MÁY BƠM NHÚNG CHÌM ĐẶT TRÊN CỔ BỂ CHẠY ĐIỆN XUẤT CHUNG CHO TẤT CẢ CÁC HỌNG CÙNG NHIÊN LIỆU. MỖI DÒNG LƯU LƯỢNG TƯƠNG ĐƯƠNG VỚI LƯU LƯỢNG XUẤT Ở HỌNG CỘT BƠM:

– VÒI BƠM XĂNG: 40L/P, VÒI BƠM DO: 70L/P, VÒI BƠM DO XE TẢI: 120L/P

4. BỂ CHỨA:

– DÙNG LOẠI BỂ TRỤ NẰM NGANG 2 CỔ V=25M3 CHÔN NGẦM, CÓ LỖ THĂM DÒ GẮN 4".

– TRƯỚC KHI ĐƯA BỂ VÀO LẮP ĐẶT CẦN:

+ TIẾN HÀNH THỬ BỀN, THỬ KÍN VỚI ÁP LỰC THỬ Pt=0.3KG/CM2.

+ BỂ ĐƯỢC BỌC 2 LỚP FRP THEO YÊU CẦU CHỦ ĐẦU TƯ.

+ NGHIỆM THU KỸ THUẬT TỪNG PHẦN NẾU ĐẠT YÊU CẦU MỚI ĐƯA VÀO SỬ DỤNG.

– SỨC RỬA SẠCH CÁC TẠP CHẤT TRONG BỂ VÀ LAU KHÔ TRƯỚC KHI CHỨA XĂNG DẦU.

5. ĐƯỜNG ỐNG CÔNG NGHỆ:

– HỆ THỐNG CÔNG NGHỆ ĐƯỢC THIẾT KẾ VÀ THI CÔNG LẮP ĐẶT THEO ĐIỀU 10 QCVN 01:2020/BCT BAN HÀNH KÈM THEO THÔNG TƯ 15/2020/TT-BCT NGÀY 30/6/2020 CỦA BỘ CÔNG THƯƠNG.

– LIÊN KẾT ỐNG PHẢI ĐẢM BẢO KÍN, BỀN CƠ HỌC VÀ HÓA HỌC

– ĐƯỜNG ỐNG CÔNG NGHỆ PHẢI LÀM BẰNG VẬT LIỆU CHỊU XĂNG DẦU VÀ KHÔNG CHÁY, VỚI ỐNG THÉP PHẢI CÓ BIỆN PHÁP BẢO VỆ CHỐNG ĂN MÒN, ỐNG BẰNG VẬT LIỆU KHÔNG DẪN ĐIỆN PHẢI TÍNH ĐẾN BIỆN PHÁP TRIỆT TIÊU TĨNH ĐIỆN TRONG QUÁ TRÌNH XUẤT NHẬP XĂNG DẦU.

– SAU KHI LẮP ĐẶT ĐƯỜNG ỐNG, TIẾN HÀNH THỬ BỀN, THỬ KÍN VỚI ÁP LỰC THỬ Pt=3KG/CM2.

– TRƯỚC KHI SỬ DỤNG PHẢI VỆ SINH ĐƯỜNG ỐNG BẰNG PHƯƠNG PHÁP THỔI KHÍ NÉN.

– ĐƯỜNG ỐNG NHẬP DỐC VỀ BỂ CHỨA 1%

– ĐƯỜNG ỐNG THU HỒI HƠI LẮP NGẦM PHẢI ĐẢM BẢO ĐỘ DỐC TỐI THIỂU 2% VỀ PHÍA BỂ CHỨA, VẬT LIỆU HỆ THỐNG THU HỒI HƠI ĐƯỢC LÀM BẰNG VẬT LIỆU CHỊU XĂNG DẦU VÀ KHÔNG CHÁY. CÁC KHỚP NỐI NHANH CỦA HỌNG CHỜ ĐẢM BẢO KÍN, GIOĂNG CAO SU LÀ CHỊU DẦU. ĐẦU ĐỰC VÀ ĐẦU CÁI

6. VAN THỞ:

– SỬ DỤNG LOẠI VAN CÓ LÒ XO HOẶC ĐĨA TẢI TRỌNG ĐỂ ĐIỀU CHỈNH ÁP SUẤT VÀ PHẢI CÓ BÌNH NGĂN TIA LỬA.

– ÁP SUẤT ÂM: $-50 \le P \le -20$mmH2O,

– ÁP SUẤT DƯƠNG: $300 \le P \le 400$mmH2O.

7. MÁY BƠM:

SỬ DỤNG MÁY BƠM CHÌM LẮP CỔ BỂ CHỨA, ĐẨY NHIÊN LIỆU TỚI CÁC CỘT BƠM, ĐỘNG CƠ MÁY BƠM PHẢI LÀ LOẠI PHÒNG NỔ.

– TẠI BỂ RON95: 01 MÁY BƠM NHÚNG CHÌM CÔNG SUẤT 2HP PHỤC VỤ CHO 04 HỌNG XUẤT 40L/P.

– TẠI BỂ E5-RON92: 01 MÁY BƠM NHÚNG CHÌM CÔNG SUẤT 2HP PHỤC VỤ CHO 04 HỌNG XUẤT 40L/P.

– TẠI BỂ DO-0.001: 02 MÁY BƠM NHÚNG CHÌM, TRONG ĐÓ 1 MÁY BƠM PHỤC VỤ CHO 2 HỌNG XUẤT 70L/P. 1 MÁY BƠM CÔNG SUẤT 2HP PHỤC VỤ CHO 2 HỌNG XUẤT 120L/P.

– TẠI BỂ DO-0.05: 02 MÁY BƠM NHÚNG CHÌM, TRONG ĐÓ 1 MÁY BƠM PHỤC VỤ CHO 2 HỌNG XUẤT 70L/P. 1 MÁY BƠM CÔNG SUẤT 2HP PHỤC VỤ CHO 2 HỌNG XUẤT 120L/P.

CHỦ ĐẦU TƯ

PETROLIMEX — CÔNG TY TNHH MTV PETROLIMEX TUYÊN QUANG

ĐƠN VỊ TƯ VẤN

PEC PETROLIMEX — CÔNG TY CP TƯ VẤN XÂY DỰNG PETROLIMEX

CÔNG TRÌNH:

CẢI TẠO TỔNG THỂ PETROLIMEX CỬA HÀNG 35 GẮN VỚI HỆ THỐNG TRẠM DỊCH VỤ XE TẢI

ĐỊA ĐIỂM: THÔN CÂY ĐA, XÃ THÁI SƠN, TỈNH TUYÊN QUANG

THIẾT KẾ BẢN VẼ THI CÔNG

TÊN HẠNG MỤC-BẢN VẼ:

CÔNG NGHỆ

SƠ ĐỒ CÔNG NGHỆ

CÔNG TY CỔ PHẦN TƯ VẤN XÂY DỰNG PETROLIMEX — M.S.D.N: 0101466908-C.T.C.P — THÀNH PHỐ HÀ NỘI

P.GIÁM ĐỐC

HÀ DƯƠNG THANH

PTP. CÔNG NGHỆ	VŨ VĂN TRƯỜNG	
CHỦ NHIỆM THIẾT KẾ	HOÀNG T.THÚY LIÊN	
CHỦ TRÌ THIẾT KẾ	MAI QUỐC HUY	
THIẾT KẾ	NGUYỄN THẾ THANH	
KIỂM TRA	VŨ VĂN TRƯỜNG	
NGÀY BAN HÀNH	2026	TỶ LỆ:

SỐ BẢN VẼ

001824-30-CNS-A3-001-001-REV_0

23

TÀI LIỆU VÀ CÁC THÔNG TIN TRONG NÀY LÀ TÀI SẢN CỦA CÔNG TY CỔ PHẦN TƯ VẤN XÂY DỰNG PETROLIMEX. KHÔNG ĐƯỢC KHAI THÁC, SỬ DỤNG, PHOTO HAY SỬA LẠI THEO BẤT KỲ HÌNH THỨC NÀO KHI KHÔNG CÓ SỰ CHO PHÉP. NẾU CÓ THẮC MẮC XIN LIÊN HỆ THEO ĐIỆN THOẠI SỐ 024.38694252.

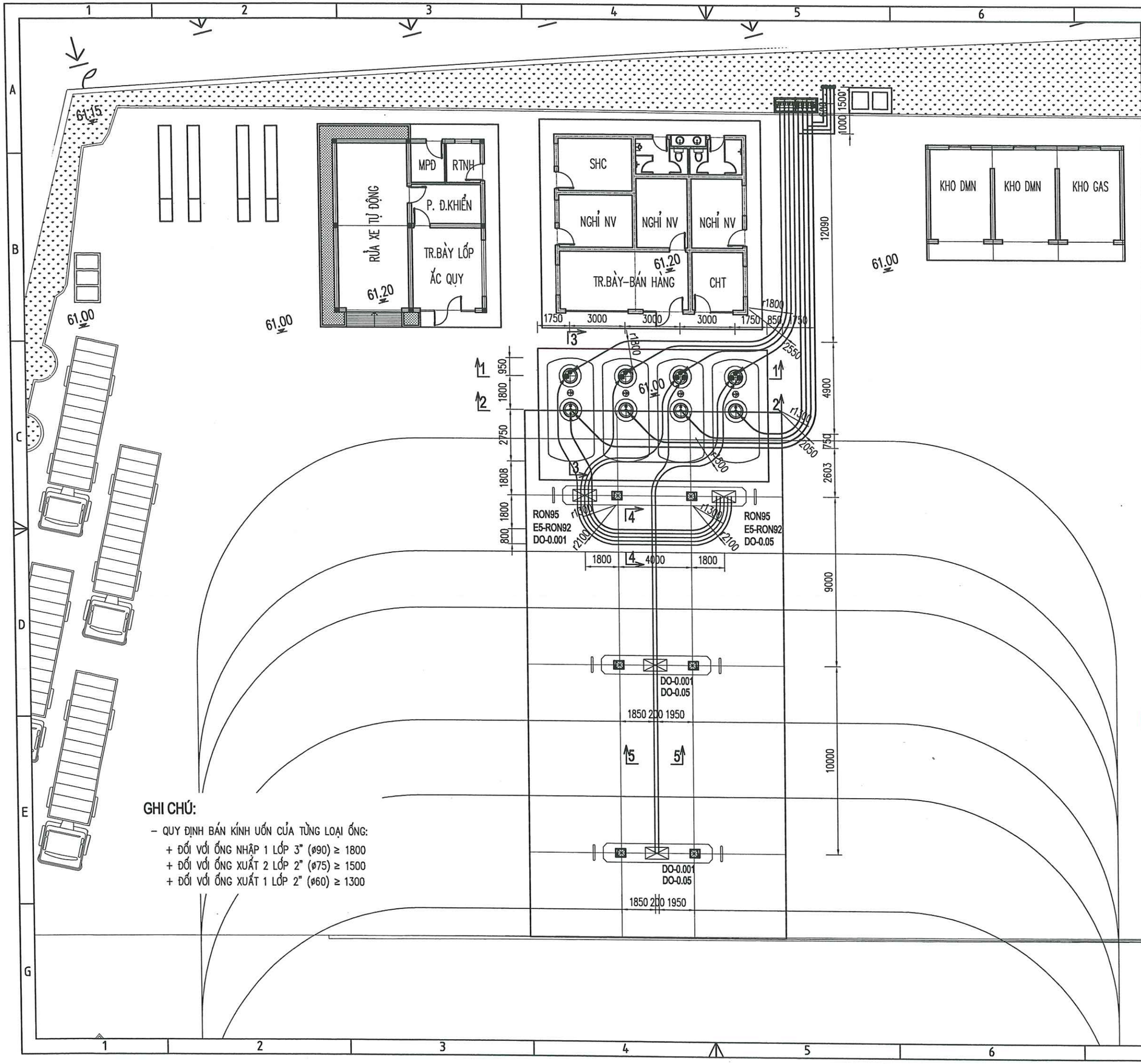

GHI CHÚ:

- QUY ĐỊNH BÁN KÍNH UỐN CỦA TỪNG LOẠI ỐNG:
  + ĐỐI VỚI ỐNG NHẬP 1 LỚP 3" (ø90) ≥ 1800
  + ĐỐI VỚI ỐNG XUẤT 2 LỚP 2" (ø75) ≥ 1500
  + ĐỐI VỚI ỐNG XUẤT 1 LỚP 2" (ø60) ≥ 1300

CHỦ ĐẦU TƯ

PETROLIMEX

CÔNG TY TNHH MTV PETROLIMEX TUYÊN QUANG

ĐƠN VỊ TƯ VẤN

PEC PETROLIMEX

CÔNG TY CP TƯ VẤN XÂY DỰNG PETROLIMEX

CÔNG TRÌNH:

CẢI TẠO TỔNG THỂ PETROLIMEX CỬA HÀNG 35 GẮN VỚI HỆ THỐNG TRẠM DỊCH VỤ XE TẢI

ĐỊA ĐIỂM: THÔN CÂY ĐA, XÃ THÁI SƠN, TỈNH TUYÊN QUANG

THIẾT KẾ BẢN VẼ THI CÔNG

TÊN HẠNG MỤC-BẢN VẼ:

CÔNG NGHỆ

MẶT BẰNG CÔNG NGHỆ

M.S.D.N: 0101466968-C.T.C.P
CÔNG TY CỔ PHẦN TƯ VẤN XÂY DỰNG PETROLIMEX
THÀNH PHỐ HÀ NỘI

P.GIÁM ĐỐC

HÀ DƯƠNG THANH

PTP. CÔNG NGHỆ	VŨ VĂN TRƯỞNG	
CHỦ NHIỆM THIẾT KẾ	HOÀNG T.THÚY LIÊN	
CHỦ TRÌ THIẾT KẾ	MAI QUỐC HUY	
THIẾT KẾ	NGUYỄN THẾ THANH	
KIỂM TRA	VŨ VĂN TRƯỞNG	
NGÀY BAN HÀNH	2026	TỶ LỆ:

SỐ BẢN VẼ

001824-30-CNM-A3-001-010-REV_0

24

TÀI LIỆU VÀ CÁC THÔNG TIN TRONG NÀY LÀ TÀI SẢN CỦA CÔNG TY CỔ PHẦN TƯ VẤN XÂY DỰNG PETROLIMEX. KHÔNG ĐƯỢC KHAI THÁC, SỬ DỤNG, PHOTO HAY SỬA LẠI THEO BẤT KỲ HÌNH THỨC NÀO KHI KHÔNG CÓ SỰ CHO PHÉP. NẾU CÓ THẮC MẮC XIN LIÊN HỆ THEO ĐIỆN THOẠI SỐ 024.38694252.

MẶT CẮT 1-1
TỶ LỆ: 1/50

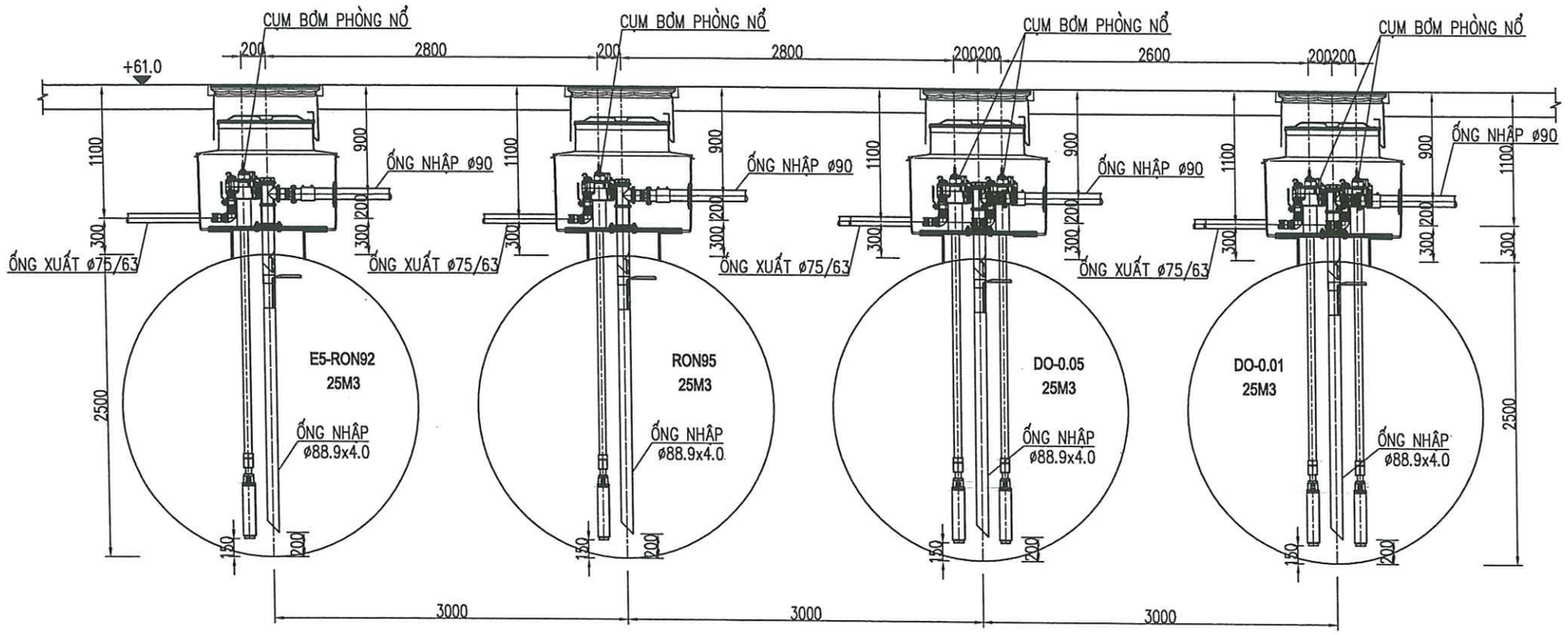

MẶT CẮT 2-2
TỶ LỆ: 1/50

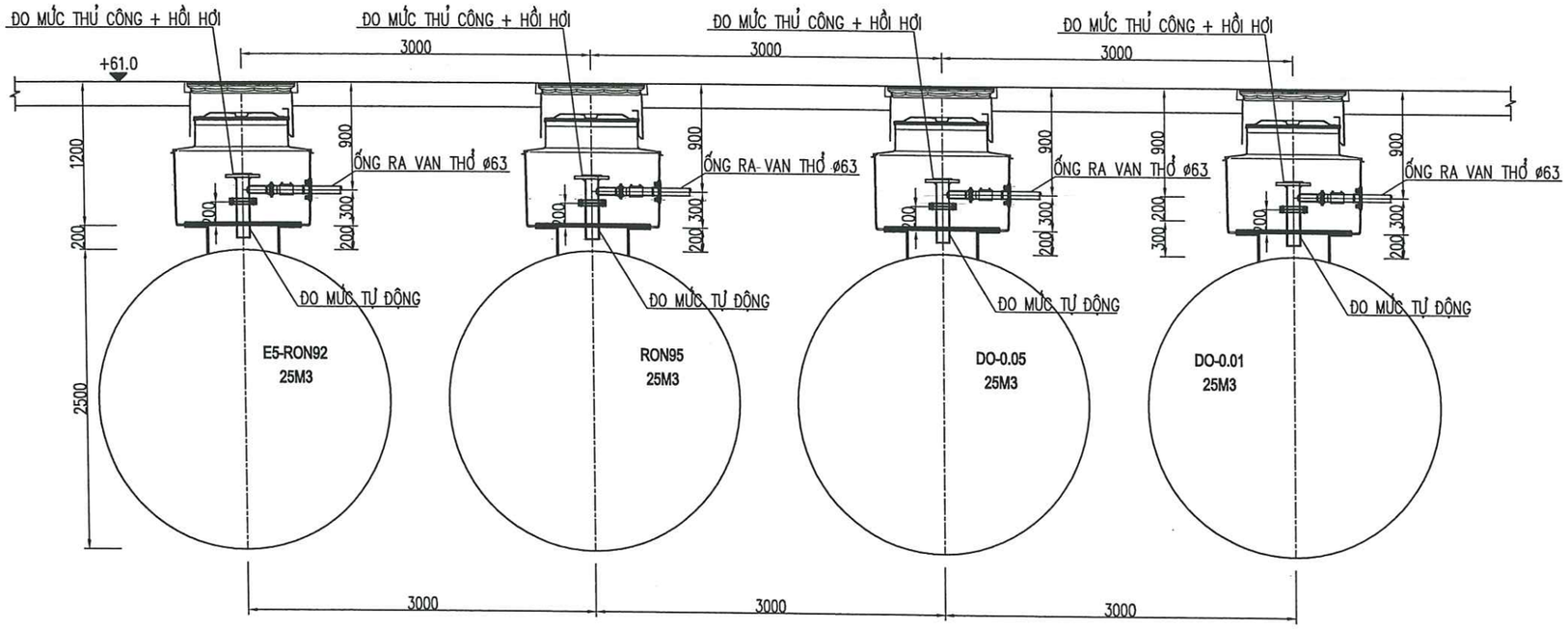

GHI CHÚ:
- VỊ TRÍ MẶT CẮT XEM BẢN VẼ: 001824-30-CNM-001-010-REV_0.
- KÍCH THƯỚC TRONG BẢN VẼ LÀ MM CAO ĐỘ LÀ M

CHỦ ĐẦU TƯ

CÔNG TY TNHH MTV PETROLIMEX TUYÊN QUANG

ĐƠN VỊ TƯ VẤN

CÔNG TY CP TƯ VẤN XÂY DỰNG PETROLIMEX

CÔNG TRÌNH:

CẢI TẠO TỔNG THỂ PETROLIMEX CỬA HÀNG 35 GẮN VỚI HỆ THỐNG TRẠM DỊCH VỤ XE TẢI

ĐỊA ĐIỂM: THÔN CÂY ĐA, XÃ THÁI SƠN, TỈNH TUYÊN QUANG

THIẾT KẾ BẢN VẼ THI CÔNG

TÊN HẠNG MỤC–BẢN VẼ:

CÔNG NGHỆ

MẶT CẮT 1-1; 2-2

P.GIÁM ĐỐC

HÀ DƯƠNG THANH

PTP. CÔNG NGHỆ	VŨ VĂN TRƯỜNG	
CHỦ NHIỆM THIẾT KẾ	HOÀNG T.THÚY LIÊN	
CHỦ TRÌ THIẾT KẾ	MAI QUỐC HUY	
THIẾT KẾ	NGUYỄN THẾ THANH	
KIỂM TRA	VŨ VĂN TRƯỜNG	
NGÀY BAN HÀNH	2026	TỶ LỆ:

SỐ BẢN VẼ

001824-30-CNM-A3-002-010-REV_0

25

TÀI LIỆU VÀ CÁC THÔNG TIN TRONG NÀY LÀ TÀI SẢN CỦA CÔNG TY CỔ PHẦN TƯ VẤN XÂY DỰNG PETROLIMEX. KHÔNG ĐƯỢC KHAI THÁC, SỬ DỤNG, PHOTO HAY SỬA LẠI THEO BẤT KỲ HÌNH THỨC NÀO KHI KHÔNG CÓ SỰ CHO PHÉP. NẾU CÓ THẮC MẮC XIN LIÊN HỆ THEO ĐIỆN THOẠI SỐ 024.38694252.

MẶT CẮT 3-3
TỶ LỆ: 1/50

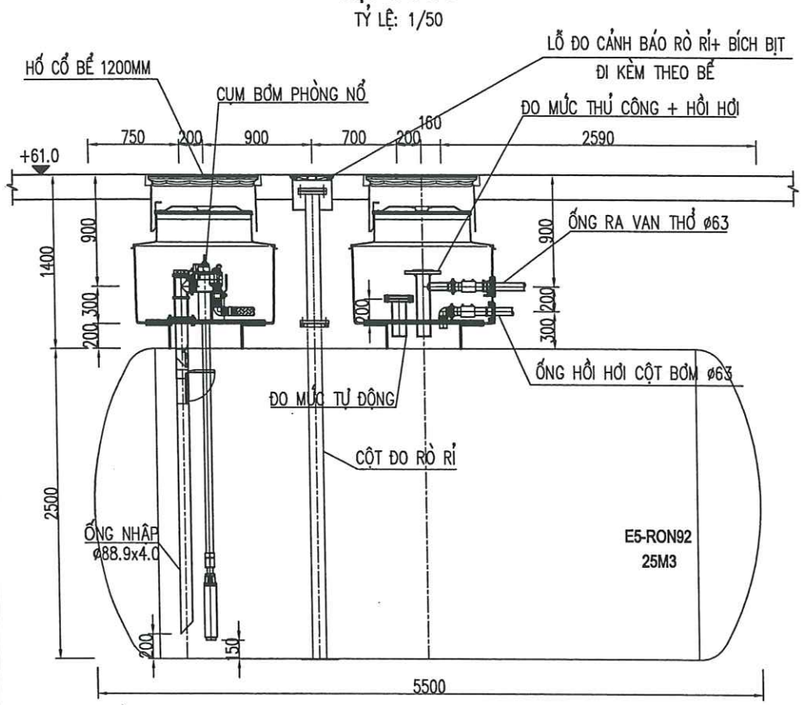

MẶT CẮT 4-4
TỶ LỆ: 1/25

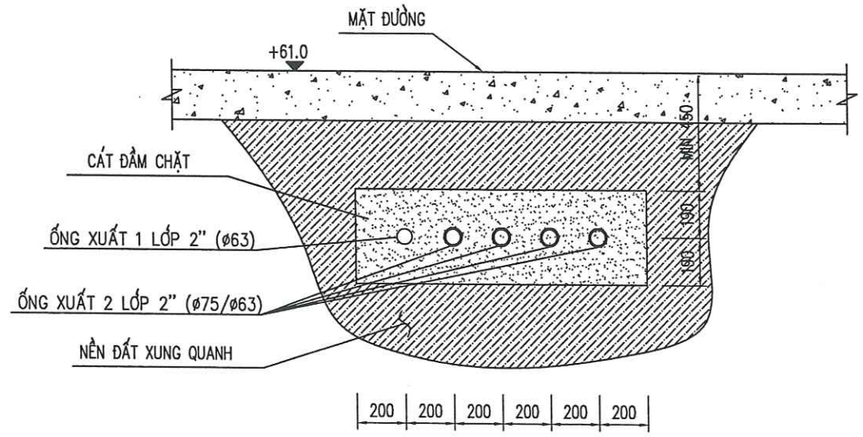

MẶT CẮT 5-5
TỶ LỆ: 1/25

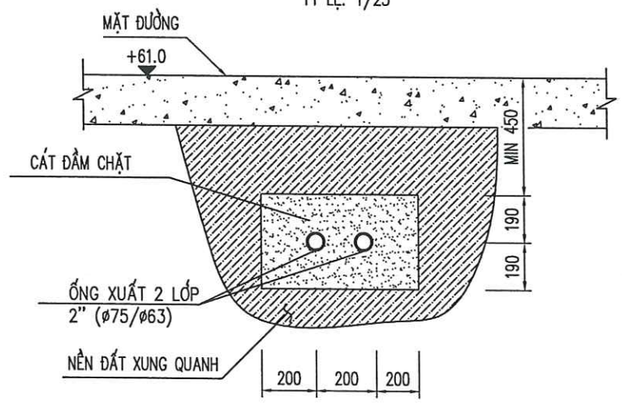

MẶT CẮT 6-6
TỶ LỆ 1:25

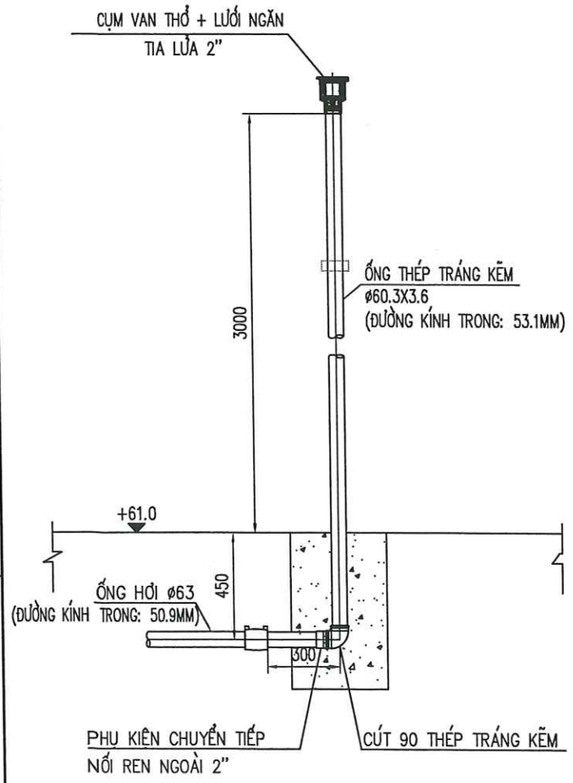

MẶT CẮT 7-7
TỶ LỆ 1:25

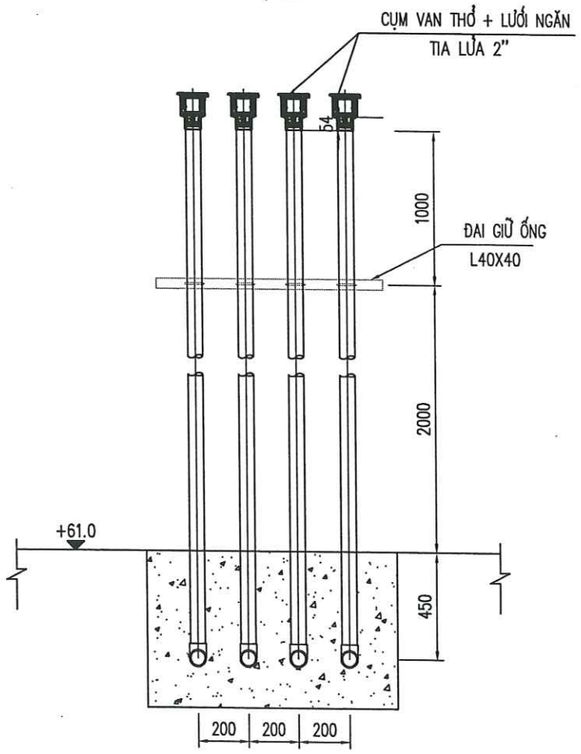

CHI TIẾT VAN THỞ
TỶ LỆ 1/50

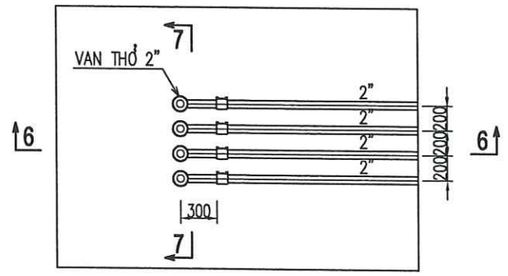

GHI CHÚ:
- VỊ TRÍ MẶT CẮT XEM BẢN VẼ: 001824-30-CNM-001-010-REV_0.
- KÍCH THƯỚC TRONG BẢN VẼ LÀ MM CAO ĐỘ LÀ M

CHỦ ĐẦU TƯ
CÔNG TY TNHH MTV PETROLIMEX TUYÊN QUANG

ĐƠN VỊ TƯ VẤN
CÔNG TY CP TƯ VẤN XÂY DỰNG PETROLIMEX

CÔNG TRÌNH:
CẢI TẠO TỔNG THỂ PETROLIMEX CỬA HÀNG 35 GẮN VỚI HỆ THỐNG TRẠM DỊCH VỤ XE TẢI
ĐỊA ĐIỂM: THÔN CÂY ĐA, XÃ THÁI SƠN, TỈNH TUYÊN QUANG
THIẾT KẾ BẢN VẼ THI CÔNG

TÊN HẠNG MỤC–BẢN VẼ:
CÔNG NGHỆ
MẶT CẮT 3-3; 4-4; 5-5; 6-6; 7-7

CÔNG TY CỔ PHẦN TƯ VẤN XÂY DỰNG PETROLIMEX
P.GIÁM ĐỐC
HÀ DƯƠNG THANH

PTP. CÔNG NGHỆ	VŨ VĂN TRƯỜNG	
CHỦ NHIỆM THIẾT KẾ	HOÀNG T.THÚY LIÊN	
CHỦ TRÌ THIẾT KẾ	MAI QUỐC HUY	
THIẾT KẾ	NGUYỄN THẾ THANH	
KIỂM TRA	VŨ VĂN TRƯỜNG	
NGÀY BAN HÀNH	2026	TỶ LỆ:

SỐ BẢN VẼ
001824-30-CNM-A3-003-010-REV_0

26

TÀI LIỆU VÀ CÁC THÔNG TIN TRONG NÀY LÀ TÀI SẢN CỦA CÔNG TY CỔ PHẦN TƯ VẤN XÂY DỰNG PETROLIMEX. KHÔNG ĐƯỢC KHAI THÁC, SỬ DỤNG, PHOTO HAY SỬA LẠI THEO BẤT KỲ HÌNH THỨC NÀO KHI KHÔNG CÓ SỰ CHO PHÉP. NẾU CÓ THẮC MẮC XIN LIÊN HỆ THEO ĐIỆN THOẠI SỐ 024.38694252.

CHI TIẾT ỐNG NHẬP

TỶ LỆ 1/25

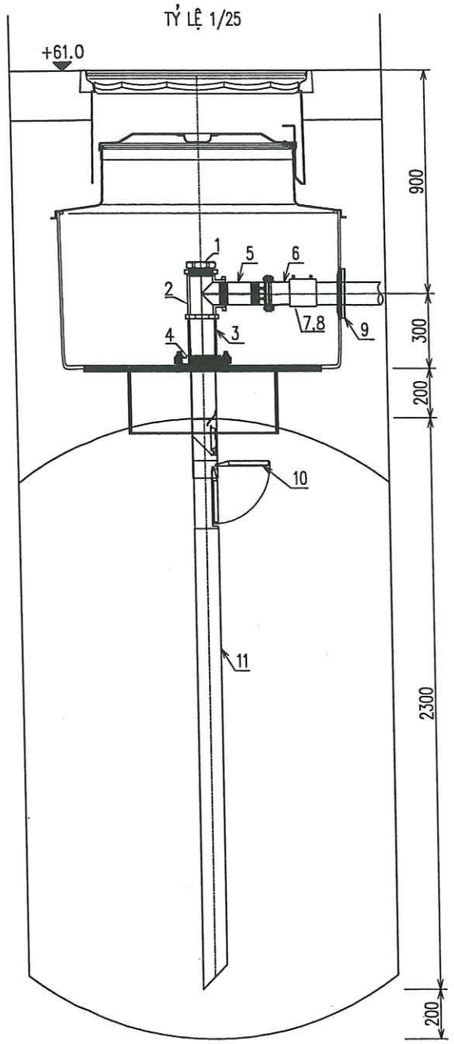

CHI TIẾT BƠM CHÌM

TỶ LỆ 1/25

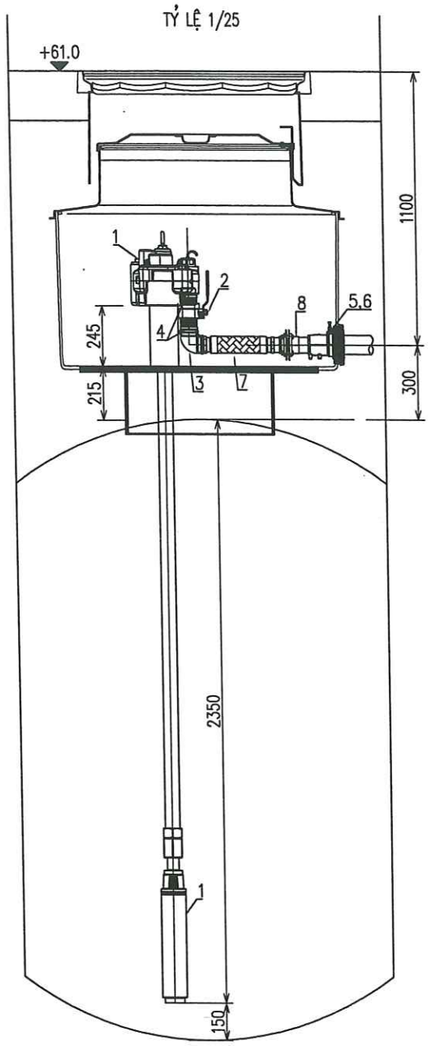

CHI TIẾT HỒI HƠI CỘT BƠM

TỶ LỆ 1/25

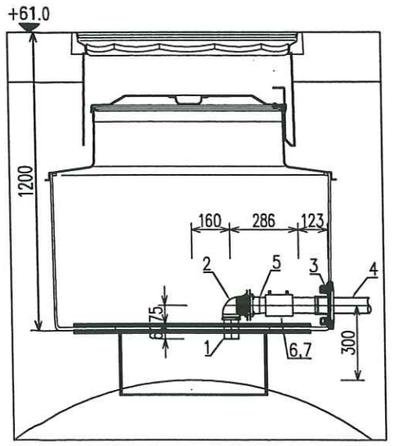

CHI TIẾT HỒI HƠI NHẬP, ĐO MỨC

TỶ LỆ 1/25

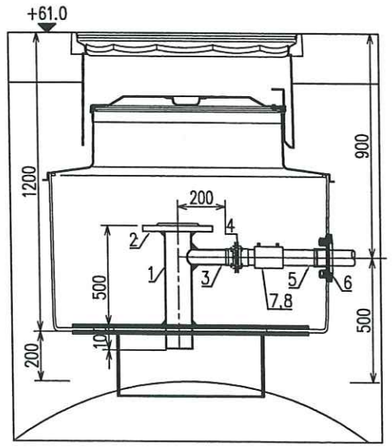

PHỤ KIỆN CHI TIẾT ỐNG NHẬP

TT	TÊN VẬT TƯ - THIẾT BỊ	VẬT LIỆU
1	NẮP BỊT REN 4"	
2	TEE ỐNG NHẬP 4"	THÉP TRÁNG KẼM
3	ỐNG 4" REN 2 ĐẦU	THÉP TRÁNG KẼM
4	BÍCH REN 4"	THÉP TRÁNG KẼM
5	ỐNG 3" REN 2 ĐẦU	THÉP TRÁNG KẼM
6	PHỤ KIỆN CHUYỂN TIẾP NỐI BÍCH, REN TRONG 3"	
7	NỐI THẲNG ỐNG ø90	
8	PHỤ KIỆN DẪN ĐIỆN ĐIỂM NỐI ỐNG 90MM (CONDUCTOR)	
9	ĐỆM CÁCH NƯỚC 3"	
10	VAN CHỐNG TRÀN	
11	ỐNG 3" (ø88.9x4.0)	THÉP TRÁNG KẼM

PHỤ KIỆN CHI TIẾT BƠM CHÌM

TT	TÊN VẬT TƯ - THIẾT BỊ	VẬT LIỆU
1	BƠM CHÌM	
2	VAN ĐÓNG NHANH 2" NỐI REN	THÉP TRÁNG KẼM
3	CÚT REN 90° ỐNG 2"	THÉP TRÁNG KẼM
4	KÉP REN 2"	THÉP TRÁNG KẼM
5	ĐỆM KÈM PHỤ KIỆN CHUYỂN TIẾP TỪ ỐNG 2 LỚP (ø63/ø75) THÀNH 1 LỚP 2" (ø63) CÓ ĐẦU KIỂM TRA	
6	PHỤ KIỆN DẪN ĐIỆN ĐIỂM NỐI ỐNG ø63 (CONDUCTOR)	
7	ỐNG MỀM 2"	THÉP KHÔNG GỈ
8	PHỤ KIỆN CHUYỂN TIẾP NỐI BÍCH REN TRONG 2"	

PHỤ KIỆN CHI TIẾT ỐNG HỒI HƠI CỘT BƠM

TT	TÊN VẬT TƯ - THIẾT BỊ	VẬT LIỆU
1	ỐNG THÉP TRÁNG KẼM 2" (ø60.3X3.6)	THÉP TRÁNG KẼM
2	CÚT REN 90° ỐNG 2"	THÉP TRÁNG KẼM
3	BỘ GIOĂNG CHỐNG NƯỚC 2"	
4	ỐNG 1 LỚP 2" (ø63)	
5	PHỤ KIỆN CHUYỂN TIẾP NỐI BÍCH REN NGOÀI 2"	
6	NỐI THẲNG ỐNG ø63	
7	PHỤ KIỆN DẪN ĐIỆN ĐIỂM NỐI ỐNG ø63 (CONDUCTOR)	

PHỤ KIỆN CHI TIẾT ỐNG HỒI HƠI

TT	TÊN VẬT TƯ - THIẾT BỊ	VẬT LIỆU
1	ỐNG THÉP TRÁNG KẼM 4" (ø114X4.5)	THÉP TRÁNG KẼM
2	BÍCH 4"	THÉP TRÁNG KẼM
3	ỐNG THÉP TRÁNG KẼM 2" (ø60.3X3.6)	THÉP TRÁNG KẼM
4	PHỤ KIỆN CHUYỂN TIẾP NỐI BÍCH REN TRONG 2"	
5	ỐNG 1 LỚP 2" (ø63)	
6	BỘ GIOĂNG CHỐNG NƯỚC 2"	
7	NỐI THẲNG ỐNG ø63	
8	PHỤ KIỆN DẪN ĐIỆN ĐIỂM NỐI ỐNG ø63 (CONDUCTOR)	

CHỦ ĐẦU TƯ

CÔNG TY TNHH MTV PETROLIMEX TUYÊN QUANG

ĐƠN VỊ TƯ VẤN

CÔNG TY CP TƯ VẤN XÂY DỰNG PETROLIMEX

CÔNG TRÌNH:

CẢI TẠO TỔNG THỂ PETROLIMEX CỬA HÀNG 35 GẮN VỚI HỆ THỐNG TRẠM DỊCH VỤ XE TẢI

ĐỊA ĐIỂM: THÔN CÂY ĐA, XÃ THÁI SƠN, TỈNH TUYÊN QUANG

THIẾT KẾ BẢN VẼ THI CÔNG

TÊN HẠNG MỤC-BẢN VẼ:

CÔNG NGHỆ

CHI TIẾT ỐNG NHẬP; BƠM CHÌM
CHI TIẾT HỒI HƠI BỂ ; CỘT BƠM, ĐO MỨC

CÔNG TY CỔ PHẦN TƯ VẤN XÂY DỰNG PETROLIMEX

P.GIÁM ĐỐC

HÀ DƯƠNG THANH

PTP. CÔNG NGHỆ	VŨ VĂN TRƯỜNG	
CHỦ NHIỆM THIẾT KẾ	HOÀNG T.THÚY LIÊN	
CHỦ TRÌ THIẾT KẾ	MAI QUỐC HUY	
THIẾT KẾ	NGUYỄN THẾ THANH	
KIỂM TRA	VŨ VĂN TRƯỜNG	
NGÀY BAN HÀNH	2026	TỶ LỆ:

SỐ BẢN VẼ

001824-30-CNM-A3-004-010-REV_0

27

TÀI LIỆU VÀ CÁC THÔNG TIN TRONG NÀY LÀ TÀI SẢN CỦA CÔNG TY CỔ PHẦN TƯ VẤN XÂY DỰNG PETROLIMEX. KHÔNG ĐƯỢC KHAI THÁC, SỬ DỤNG, PHOTO HAY SỬA LẠI THEO BẤT KỲ HÌNH THỨC NÀO KHI KHÔNG CÓ SỰ CHO PHÉP. NẾU CÓ THẮC MẮC XIN LIÊN HỆ THEO ĐIỆN THOẠI SỐ 024.38694252.

CHI TIẾT HỐ NHẬP, THU HỒI HƠI

TỶ LỆ 1/25

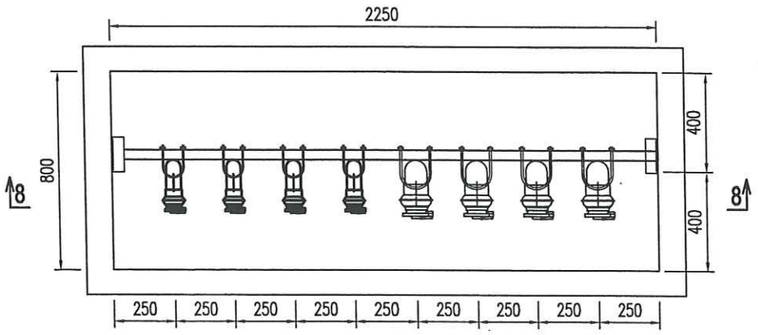

MẶT CẮT 8-8

TỶ LỆ 1/25

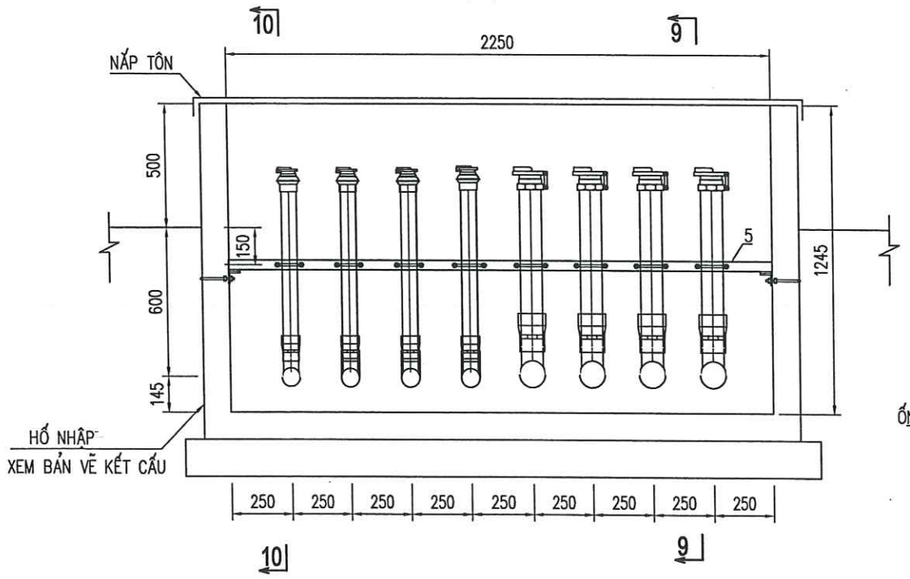

MẶT CẮT 9-9 ỐNG NHẬP

TỶ LỆ 1/25

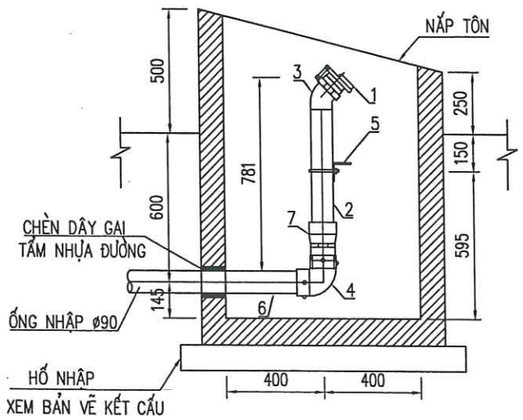

MẶT CẮT 10-10 ỐNG HỒI HƠI

TỶ LỆ 1/25

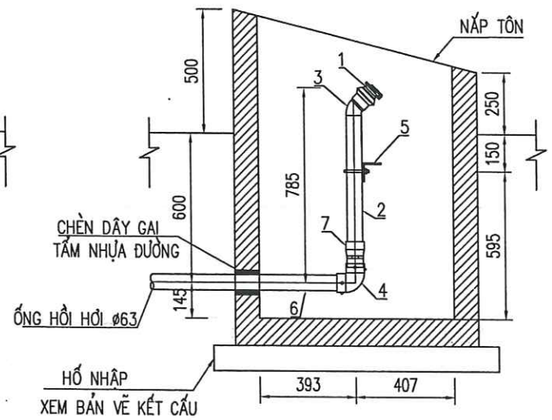

PHỤ KIỆN ỐNG HỒI HƠI 2"

TT	TÊN VẬT TƯ - THIẾT BỊ	VẬT LIỆU
1	HỌNG KẾT NỐI NHANH 2"	THÉP TRÁNG KẼM
2	ỐNG THÉP TRÁNG KẼM 2" (ø60.3X3.6)	THÉP TRÁNG KẼM
3	CÚT REN 45° ỐNG 2"	THÉP TRÁNG KẼM
4	CÚT 90° ỐNG 2" 1 LỚP	
5	GỐI ĐỠ	
6	ỐNG 1 LỚP 2" (ø63)	
7	PHỤ KIỆN CHUYỂN TIẾP NHỰA THÉP REN TRONG 2"	

PHỤ KIỆN ỐNG NHẬP 3'

TT	TÊN VẬT TƯ - THIẾT BỊ	VẬT LIỆU
1	HỌNG KẾT NỐI NHANH 3"	THÉP TRÁNG KẼM
2	ỐNG THÉP TRÁNG KẼM 3" (ø88.8X4.0)	THÉP TRÁNG KẼM
3	CÚT REN 45° ỐNG 3"	THÉP TRÁNG KẼM
4	CÚT 90° ỐNG 3" 1 LỚP	
5	GỐI ĐỠ	
6	ỐNG 1 LỚP 3" (ø90)	
7	PHỤ KIỆN CHUYỂN TIẾP NHỰA THÉP REN TRONG 3"	

CHỦ ĐẦU TƯ

PETROLIMEX

CÔNG TY TNHH MTV PETROLIMEX TUYÊN QUANG

ĐƠN VỊ TƯ VẤN

PEC PETROLIMEX

CÔNG TY CP TƯ VẤN XÂY DỰNG PETROLIMEX

CÔNG TRÌNH:

CẢI TẠO TỔNG THỂ PETROLIMEX
CỬA HÀNG 35 GẮN VỚI
HỆ THỐNG TRẠM DỊCH VỤ XE TẢI

ĐỊA ĐIỂM: THÔN CÂY ĐA, XÃ THÁI SƠN, TỈNH TUYÊN QUANG

THIẾT KẾ BẢN VẼ THI CÔNG

TÊN HẠNG MỤC–BẢN VẼ:

CÔNG NGHỆ

CHI TIẾT HỐ NHẬP - THU HỒI HƠI

CÔNG TY CỔ PHẦN TƯ VẤN XÂY DỰNG PETROLIMEX
M.S.D.N: 0101466968 - C.T.C.P
THÀNH PHỐ HÀ NỘI

P.GIÁM ĐỐC

HÀ DƯƠNG THANH

PTP. CÔNG NGHỆ	VŨ VĂN TRƯỞNG	
CHỦ NHIỆM THIẾT KẾ	HOÀNG T.THÚY LIÊN	
CHỦ TRÌ THIẾT KẾ	MAI QUỐC HUY	
THIẾT KẾ	NGUYỄN THẾ THANH	
KIỂM TRA	VŨ VĂN TRƯỞNG	
NGÀY BAN HÀNH	2026	TỶ LỆ:

SỐ BẢN VẼ

001824-30-CNM-A3-005-010-REV_0

28

TÀI LIỆU VÀ CÁC THÔNG TIN TRONG NÀY LÀ TÀI SẢN CỦA CÔNG TY CỔ PHẦN TƯ VẤN XÂY DỰNG PETROLIMEX. KHÔNG ĐƯỢC KHAI THÁC, SỬ DỤNG, PHOTO HAY SỬA LẠI THEO BẤT KỲ HÌNH THỨC NÀO KHI KHÔNG CÓ SỰ CHO PHÉP. NẾU CÓ THẮC MẮC XIN LIÊN HỆ THEO ĐIỆN THOẠI SỐ 024.38694252.

CHI TIẾT HỐ CỘT BƠM 2 VÒI 120L/P

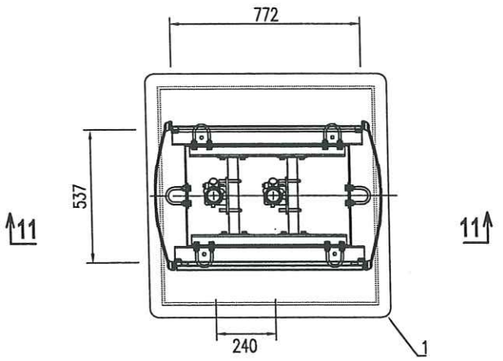

MẶT CẮT 11-11

TỶ LỆ 1:25

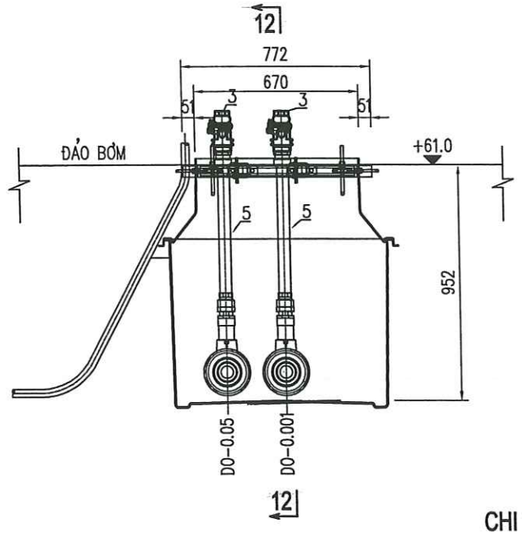

MẶT CẮT 12-12 TẠI ĐIỂM CHUYỂN TIẾP

TỶ LỆ 1:25

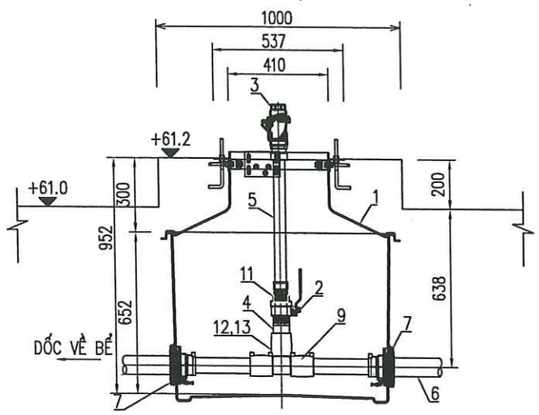

MẶT CẮT 12-12 TẠI ĐIỂM CUỐI

TỶ LỆ 1:25

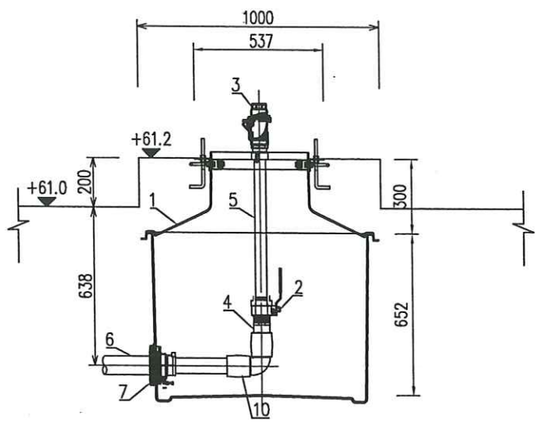

CHI TIẾT HỐ CỘT BƠM 2 VÒI 120L/P

TT	TÊN VẬT TƯ - THIẾT BỊ	VẬT LIỆU
1	HỐ CỘT BƠM	
2	VAN ĐÓNG NHANH 2" NỐI REN	THÉP TRÁNG KẼM
3	VAN AN TOÀN 1.1/2" (SHEAR VALVE) NỐI REN	
4	PHỤ KIỆN CHUYỂN TIẾP NỐI REN NGOÀI 2"	
5	ỐNG MỀM 1.1/2"	THÉP KHÔNG GỈ
6	ỐNG XUẤT 2 LỚP 2" (ø63/ø75)	
7	ĐỆM KÈM PHỤ KIỆN CUỐI ỐNG 2 LỚP (ø75/ø63)	
9	TÊ ỐNG 1 LỚP ø63, HÀN, CÓ DẪN ĐIỆN	
10	CÚT 90° ỐNG 1 LỚP ø63, HÀN, CÓ DẪN ĐIỆN	
11	NƠ GIẢM NỐI REN 2"X1.1/2"	THÉP TRÁNG KẼM
12	PHỤ KIỆN NỐI THẲNG 1 LỚP 2" (ø63)	
13	PHỤ KIỆN DẪN ĐIỆN ĐIỂM NỐI ỐNG ø63 (CONDUCTOR)	

GHI CHÚ:

– KÍCH THƯỚC TRONG BẢN VẼ LÀ MM CAO ĐỘ LÀ M

CHỦ ĐẦU TƯ

CÔNG TY TNHH MTV PETROLIMEX TUYÊN QUANG

ĐƠN VỊ TƯ VẤN

CÔNG TY CP TƯ VẤN XÂY DỰNG PETROLIMEX

CÔNG TRÌNH:

CẢI TẠO TỔNG THỂ PETROLIMEX CỬA HÀNG 35 GẮN VỚI HỆ THỐNG TRẠM DỊCH VỤ XE TẢI

ĐỊA ĐIỂM: THÔN CÂY ĐA, XÃ THÁI SƠN, TỈNH TUYÊN QUANG

THIẾT KẾ BẢN VẼ THI CÔNG

TÊN HẠNG MỤC–BẢN VẼ:

CÔNG NGHỆ

CHI TIẾT HỐ CỘT BƠM 2 VÒI

CÔNG TY CỔ PHẦN TƯ VẤN XÂY DỰNG PETROLIMEX M.S.D.N: 0101466968 THÀNH PHỐ HÀ NỘI

P.GIÁM ĐỐC

HÀ DƯƠNG THANH

PTP. CÔNG NGHỆ	VŨ VĂN TRƯỜNG	
CHỦ NHIỆM THIẾT KẾ	HOÀNG T.THÚY LIÊN	
CHỦ TRÌ THIẾT KẾ	MAI QUỐC HUY	
THIẾT KẾ	NGUYỄN THẾ THANH	
KIỂM TRA	VŨ VĂN TRƯỜNG	
NGÀY BAN HÀNH	2026	TỶ LỆ:

SỐ BẢN VẼ

001824-30-CNM-A3-006-010-REV_0

29

TÀI LIỆU VÀ CÁC THÔNG TIN TRONG NÀY LÀ TÀI SẢN CỦA CÔNG TY CỔ PHẦN TƯ VẤN XÂY DỰNG PETROLIMEX. KHÔNG ĐƯỢC KHAI THÁC, SỬ DỤNG, PHOTO HAY SỬA LẠI THEO BẤT KỲ HÌNH THỨC NÀO KHI KHÔNG CÓ SỰ CHO PHÉP. NẾU CÓ THẮC MẮC XIN LIÊN HỆ THEO ĐIỆN THOẠI SỐ 024.38694252.

CHI TIẾT HỐ CỘT BƠM 6 VÒI 40-70L/P

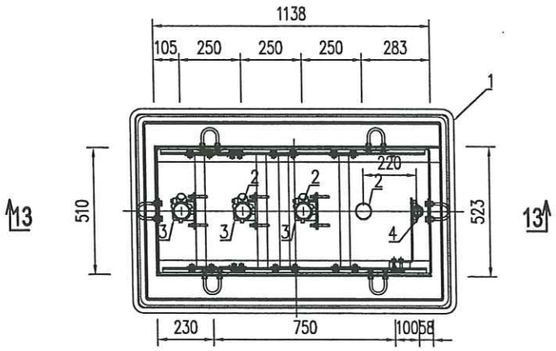

MẶT CẮT 13-13
TỶ LỆ 1:25

MẶT CẮT 14-14 TẠI ĐIỂM CHUYỂN TIẾP

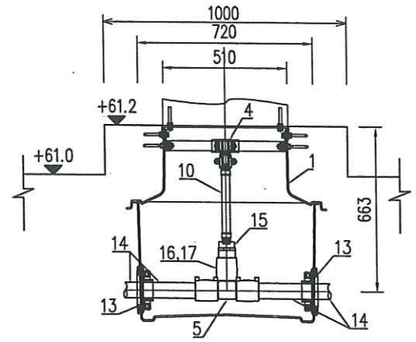

MẶT CẮT 14-14 TẠI ĐIỂM CUỐI

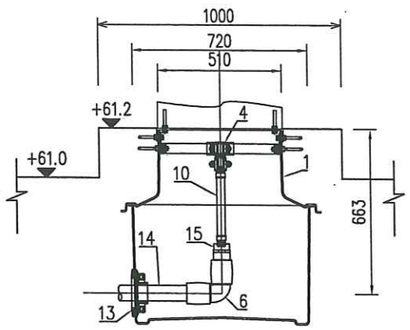

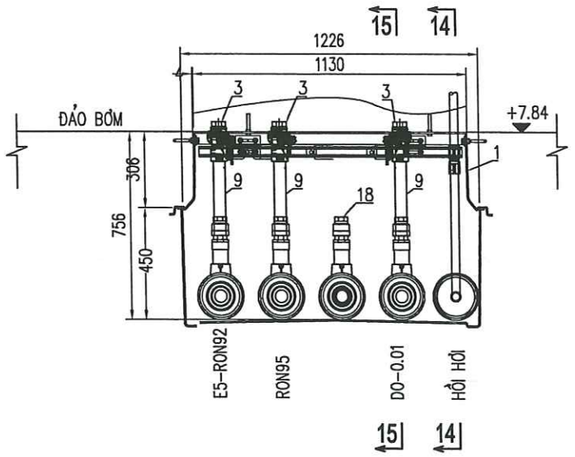

MẶT CẮT 15-15 TẠI ĐIỂM CHUYỂN TIẾP

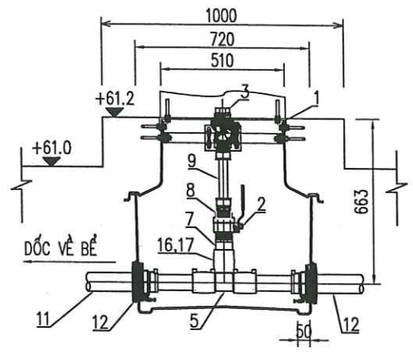

MẶT CẮT 15-15 TẠI ĐIỂM CUỐI

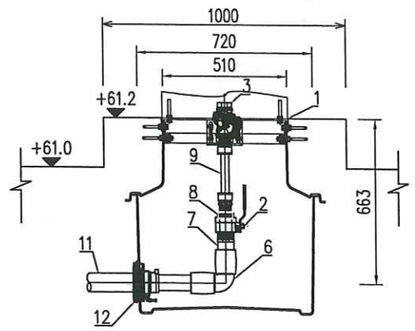

GHI CHÚ:

– KÍCH THƯỚC TRONG BẢN VẼ LÀ MM CAO ĐỘ LÀ M

CHI TIẾT HỐ CỘT BƠM 6 VÒI 40-70L/P

TT	TÊN VẬT TƯ - THIẾT BỊ	VẬT LIỆU
1	HỐ CỘT BƠM	
2	VAN ĐÓNG NHANH 2" NỐI REN	THÉP TRÁNG KẼM
3	VAN AN TOÀN 1.1/2" (SHEAR VALVE) NỐI REN	
4	VAN AN TOÀN 1" (SHEAR VALVE) NỐI REN	
5	TÊ ỐNG 1 LỚP ø63, HÀN, CÓ DẪN ĐIỆN	
6	CÚT 90° ỐNG 1 LỚP ø63, HÀN, CÓ DẪN ĐIỆN	
7	PHỤ KIỆN CHUYỂN TIẾP NỐI REN NGOÀI 2"	
8	NỚ GIẢM NỐI REN 2"X1.1/2"	
9	ỐNG MỀM 1.1/2"	THÉP KHÔNG GỈ
10	ỐNG MỀM 1"	THÉP KHÔNG GỈ

TT	TÊN VẬT TƯ - THIẾT BỊ	VẬT LIỆU
11	ỐNG XUẤT 2 LỚP 2" (ø63/ø75)	
12	ĐỆM KÈM PHỤ KIỆN CHUYỂN ỐNG 2 LỚP SANG ỐNG 1 LỚP (ø75/ø63)	
13	BỘ GIOĂNG CHỐNG NƯỚC 2" (ø63)	
14	ỐNG 1 LỚP 2" (ø63)	
15	PHỤ KIỆN CHUYỂN TIẾP THÉP NHỰA NỐI REN 2"–1"	
16	PHỤ KIỆN NỐI THẲNG 1 LỚP 2" (ø63)	
17	PHỤ KIỆN DẪN ĐIỆN ĐIỂM NỐI ỐNG ø63 (CONDUCTOR)	
18	NÚT BỊT 2"	

CHỦ ĐẦU TƯ

CÔNG TY TNHH MTV PETROLIMEX TUYÊN QUANG

ĐƠN VỊ TƯ VẤN

CÔNG TY CP TƯ VẤN XÂY DỰNG PETROLIMEX

CÔNG TRÌNH:

CẢI TẠO TỔNG THỂ PETROLIMEX
CỬA HÀNG 35 GẮN VỚI
HỆ THỐNG TRẠM DỊCH VỤ XE TẢI

ĐỊA ĐIỂM: THÔN CÂY ĐA, XÃ THÁI SƠN, TỈNH TUYÊN QUANG

THIẾT KẾ BẢN VẼ THI CÔNG

TÊN HẠNG MỤC–BẢN VẼ:

CÔNG NGHỆ

CHI TIẾT HỐ CỘT BƠM 6 VÒI

CÔNG TY CỔ PHẦN TƯ VẤN XÂY DỰNG PETROLIMEX
M.S.D.N: 0101466968-C.T.C.P
THÀNH PHỐ HÀ NỘI

P.GIÁM ĐỐC
HÀ DƯƠNG THANH

PTP. CÔNG NGHỆ	VŨ VĂN TRƯỞNG	
CHỦ NHIỆM THIẾT KẾ	HOÀNG T.THÚY LIÊN	
CHỦ TRÌ THIẾT KẾ	MAI QUỐC HUY	
THIẾT KẾ	NGUYỄN THẾ THANH	
KIỂM TRA	VŨ VĂN TRƯỞNG	
NGÀY BAN HÀNH	2026	TỶ LỆ:

SỐ BẢN VẼ

001824-30-CNM-A3-007-010-REV_0

30

TÀI LIỆU VÀ CÁC THÔNG TIN TRONG NÀY LÀ TÀI SẢN CỦA CÔNG TY CỔ PHẦN TƯ VẤN XÂY DỰNG PETROLIMEX. KHÔNG ĐƯỢC KHAI THÁC, SỬ DỤNG, PHOTO HAY SỬA LẠI THEO BẤT KỲ HÌNH THỨC NÀO KHI KHÔNG CÓ SỰ CHO PHÉP. NẾU CÓ THẮC MẮC XIN LIÊN HỆ THEO ĐIỆN THOẠI SỐ 024.38694252.

KHOÉT LỖ NẮP ĐẦM BỂ E5-RON92

TỶ LỆ:1/25

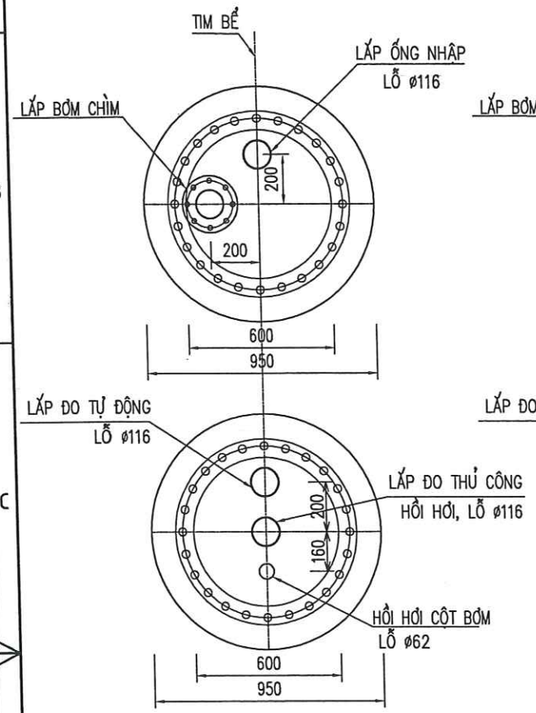

KHOÉT LỖ NẮP ĐẦM RON95

TỶ LỆ:1/25

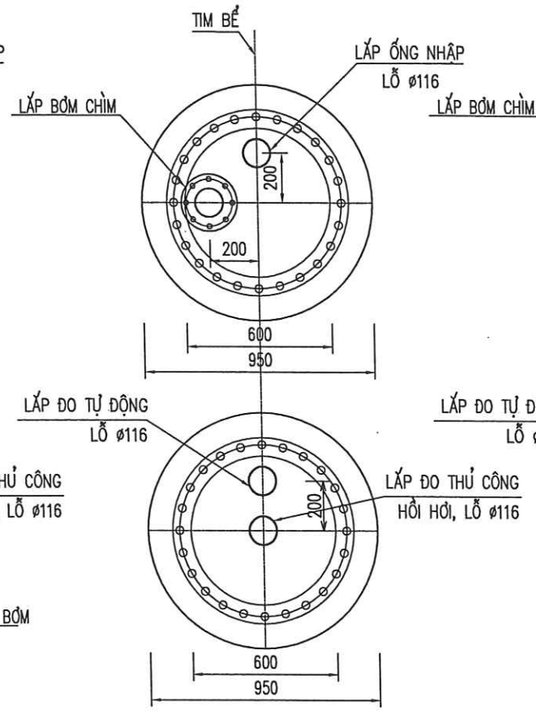

KHOÉT LỖ NẮP ĐẦM BỂ DO-0.05S

TỶ LỆ:1/25

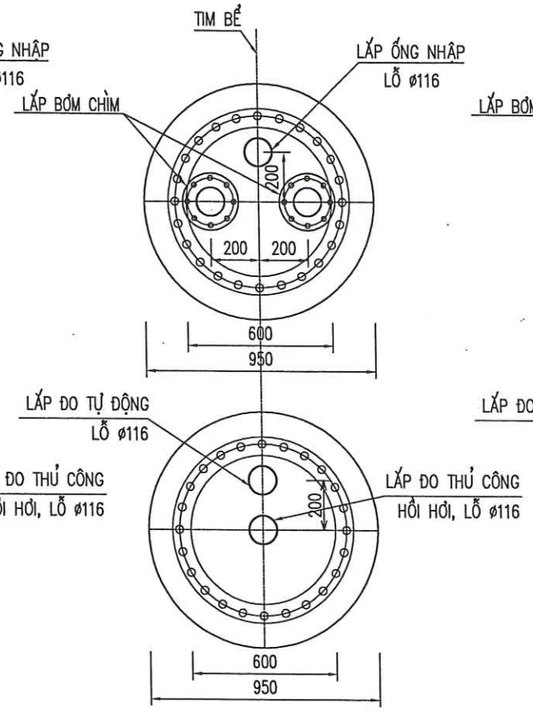

KHOÉT LỖ NẮP ĐẦM DO-0.001S

TỶ LỆ:1/25

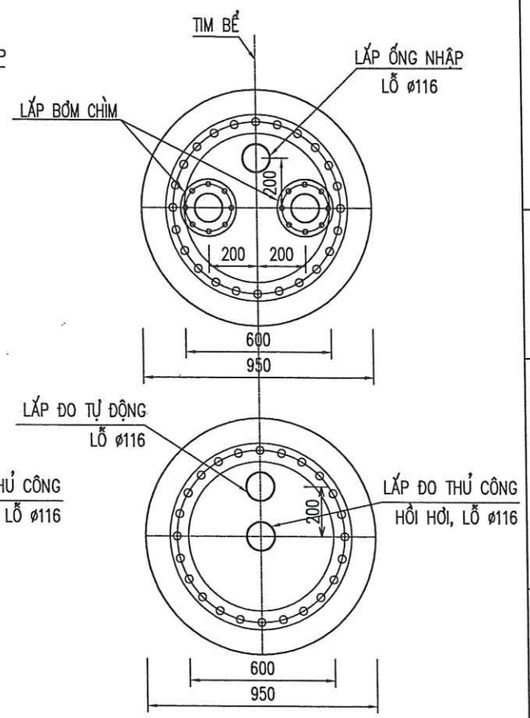

BÍCH TREO BƠM CHÌM + ỐNG NHẬP

TỶ LỆ:1/5

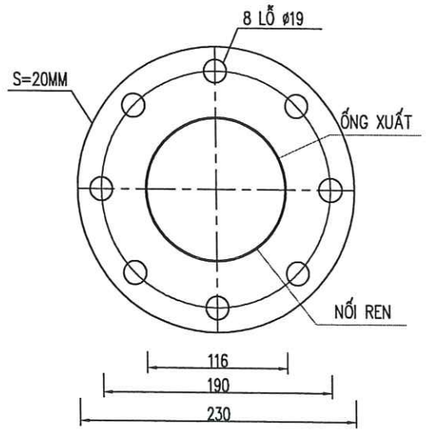

CỔ LỖ ĐO TỰ ĐỘNG

TỶ LỆ: 1/25

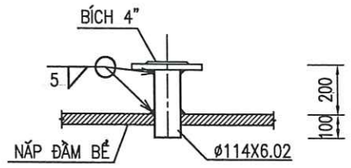

GHI CHÚ:

– KÍCH THƯỚC TRONG BẢN VẼ LÀ MM CAO ĐỘ LÀ M

CHỦ ĐẦU TƯ

CÔNG TY TNHH MTV PETROLIMEX TUYÊN QUANG

ĐƠN VỊ TƯ VẤN

CÔNG TY CP TƯ VẤN XÂY DỰNG PETROLIMEX

CÔNG TRÌNH:

CẢI TẠO TỔNG THỂ PETROLIMEX CỬA HÀNG 35 GẮN VỚI HỆ THỐNG TRẠM DỊCH VỤ XE TẢI

ĐỊA ĐIỂM: THÔN CÂY ĐA, XÃ THÁI SƠN, TỈNH TUYÊN QUANG

THIẾT KẾ BẢN VẼ THI CÔNG

TÊN HẠNG MỤC–BẢN VẼ:

CÔNG NGHỆ

CHI TIẾT CÔNG NGHỆ

M.S.D.N: 0101466968 - C.T.C.P - CÔNG TY CỔ PHẦN TƯ VẤN XÂY DỰNG PETROLIMEX - THÀNH PHỐ HÀ NỘI

P.GIÁM ĐỐC

HÀ DƯƠNG THANH

PTP. CÔNG NGHỆ	VŨ VĂN TRƯỜNG	
CHỦ NHIỆM THIẾT KẾ	HOÀNG T.THÚY LIÊN	
CHỦ TRÌ THIẾT KẾ	MAI QUỐC HUY	
THIẾT KẾ	NGUYỄN THẾ THANH	
KIỂM TRA	VŨ VĂN TRƯỜNG	
NGÀY BAN HÀNH	2026	TỶ LỆ:

SỐ BẢN VẼ

001824-30-CNM-A3-008-010-REV_0

34

TÀI LIỆU VÀ CÁC THÔNG TIN TRONG NÀY LÀ TÀI SẢN CỦA CÔNG TY CỔ PHẦN TƯ VẤN XÂY DỰNG PETROLIMEX. KHÔNG ĐƯỢC KHAI THÁC, SỬ DỤNG, PHOTO HAY SỬA LẠI THEO BẤT KỲ HÌNH THỨC NÀO KHI KHÔNG CÓ SỰ CHO PHÉP. NẾU CÓ THẮC MẮC XIN LIÊN HỆ THEO ĐIỆN THOẠI SỐ 024.38694252.

STT	TÊN THIẾT BỊ	ĐƠN VỊ	SỐ LƯỢNG
	Bể trụ thép chứa xăng dầu 25m3 (Bể 2 lớp, Loại 1 ngăn + vận chuyển)	*bể*	4
	Cột bơm 6 vòi (loại Dispenser)	*cột*	*2*
	Cột bơm 2 vòi (loại Dispenser)	*cột*	*2*
	Thiết bị công nghệ	*toàn bộ*	1
	Bơm nhúng chìm 2HP, P=2Bar + van 1 chiều + tủ bảo vệ điện bơm + tủ điều khiển bơm chìm	***bộ***	***6***
	Bộ thiết bị chống tràn 4"	*bộ*	*4*
	Van đóng nhanh nối ren 2"	*cái*	*18*
	Van an toàn (van gãy) nối ren 1-1/2"	*cái*	*10*
	Van an toàn (van gãy) nối ren 1"	*cái*	*2*
	Van kiểm tra nhanh	*cái*	*2*
	Van thở+ bình ngăn tia lửu 2" nối ren-bồn xăng	*cái*	*2*
	Van thở+ bình ngăn tia lửu 2" nối ren-bồn dầu	*cái*	*2*
	Ống mềm nối ren 2 đầu 2"	*cái*	*6*
	Ống mềm nối ren 2 đầu 1-1/2"	*cái*	*10*
	Ống mềm nối ren 2 đầu 1"	*cái*	*2*
	Đường ống công nghệ trạm		
	Ống đẩy 2 lớp dẫn điện D75/63	*m*	*140*
	Ống nhập 1 lớp D90	*m*	*80*
	Ống thu hồi hơi 1 lớp D63	*m*	*140*
	Ống thép tráng kẽm 4" D114,3x4,5	*m*	*5*
	Ống thép tráng kẽm 3" D88,9x4	*m*	*15*
	Ống thép tráng kẽm 2" D60,3x3,6	*m*	*30*
	Hố thao tác nắp bồn 1,4m	*cái*	*8*
	Hố thao tác cảm biến bồn 2 lớp, 0,3m	*cái*	*4*
	Hố cột bơm loại 6 vòi	*cái*	*2*
	Hố cột bơm loại 2 vòi	*cái*	*2*

GHI CHÚ:

- THỐNG KÊ VẬT TƯ XEM TIẾP BẢN VẼ 001824-30-CNM-A3-009-010-REV_0.

CHỦ ĐẦU TƯ

CÔNG TY TNHH MTV PETROLIMEX TUYÊN QUANG

ĐƠN VỊ TƯ VẤN

CÔNG TY CP TƯ VẤN XÂY DỰNG PETROLIMEX

CÔNG TRÌNH:

CẢI TẠO TỔNG THỂ PETROLIMEX CỬA HÀNG 35 GẮN VỚI HỆ THỐNG TRẠM DỊCH VỤ XE TẢI

ĐỊA ĐIỂM: THÔN CÂY ĐA, XÃ THÁI SƠN, TỈNH TUYÊN QUANG

THIẾT KẾ BẢN VẼ THI CÔNG

TÊN HẠNG MỤC-BẢN VẼ:

CÔNG NGHỆ

THỐNG KÊ VẬT LIỆU 1

CÔNG TY CỔ PHẦN TƯ VẤN XÂY DỰNG PETROLIMEX

P.GIÁM ĐỐC

HÀ DƯƠNG THANH

PTP. CÔNG NGHỆ	VŨ VĂN TRƯỞNG	
CHỦ NHIỆM THIẾT KẾ	HOÀNG T.THÚY LIÊN	
CHỦ TRÌ THIẾT KẾ	MAI QUỐC HUY	
THIẾT KẾ	NGUYỄN THẾ THANH	
KIỂM TRA	VŨ VĂN TRƯỞNG	
NGÀY BAN HÀNH	2026	TỶ LỆ:

SỐ BẢN VẼ

001824-30-CNM-A3-009-010-REV_0

32

TÀI LIỆU VÀ CÁC THÔNG TIN TRONG NÀY LÀ TÀI SẢN CỦA CÔNG TY CỔ PHẦN TƯ VẤN XÂY DỰNG PETROLIMEX. KHÔNG ĐƯỢC KHAI THÁC, SỬ DỤNG, PHOTO HAY SỬA LẠI THEO BẤT KỲ HÌNH THỨC NÀO KHI KHÔNG CÓ SỰ CHO PHÉP. NẾU CÓ THẮC MẮC XIN LIÊN HỆ THEO ĐIỆN THOẠI SỐ 024.38694252.

PHỤ KIỆN VẬT LIỆU ỐNG THÉP

TT	TÊN VẬT TƯ – THIẾT BỊ	ĐƠN VỊ	SỐ LƯỢNG	VẬT LIỆU	TIÊU CHUẨN	GHI CHÚ
1	HỌNG NHẬP KÍN 3" – 150#RF	CÁI	04	THÉP TRÁNG KẼM		
2	HỌNG THU HỒI HƠI 2" – 150#RF	CÁI	04	THÉP TRÁNG KẼM		
3	CỔ LỖ ĐO TỰ ĐỘNG 4" + BÍCH BỊT – 150#RF	CÁI	04			
4	CỔ LỖ ĐO THỦ ĐỘNG 4" + NẮP ĐO – 150#RF	CÁI	04			
5	CÚT ĐÚC 45° NỐI REN ỐNG 3"	CÁI	04	THÉP TRÁNG KẼM		
6	CÚT ĐÚC 90° NỐI REN ỐNG 2"	CÁI	15	THÉP TRÁNG KẼM		
7	KÉP REN 2"	CÁI	12	THÉP TRÁNG KẼM		
8	NƠ GIẢM REN 2"X1.1/2"	CÁI	10	THÉP TRÁNG KẼM		
9	NƠ GIẢM REN 2"X1"	CÁI	02	THÉP TRÁNG KẼM		
10	TÊ REN ỐNG NHẬP 4"X3" (EXTRACTOR FITTING)	CÁI	04	THÉP TRÁNG KẼM		
11	BÍCH TREO BƠM NHÚNG CHÌM, LỖ NHẬP DÀY 20MM (ø116xø230)	CÁI	10			GIA CÔNG THEO BẢN VẼ
12	GU DÔNG M16x90 + ECU (ECU 2 ĐẦU)	BỘ	80	A193/A194	ASME/ ANSI B16.5	NỐI BÍCH 4"
13	NÚT BỊT 2"	CÁI	02	THÉP TRÁNG KẼM	BS 1387–1985	

PHỤ KIỆN VẬT LIỆU ỐNG NHỰA

TT	TÊN VẬT TƯ – THIẾT BỊ	ĐƠN VỊ	SỐ LƯỢNG	VẬT LIỆU	TIÊU CHUẨN	GHI CHÚ
11	ĐỆM CÁCH NƯỚC 1 LỚP 3" (ø90)	CÁI	12	NHỰA PE	EN 14125	
12	ĐỆM CÁCH NƯỚC 1 LỚP 2" (ø63)	CÁI	29	NHỰA PE	EN 14125	
13	ĐỆM KÈM PHỤ KIỆN CHUYỂN TIẾP TỪ 2 LỚP THÀNH 1 LỚP 2" (ø75/ø63) CÓ ĐẦU KIỂM TRA LOẠI DÀI	CÁI	06	NHỰA PE	EN 14125	
14	ĐỆM KÈM PHỤ KIỆN CHUYỂN TIẾP TỪ 2 LỚP THÀNH 1 LỚP 2" (ø75/ø63) CÓ ĐẦU KIỂM TRA LOẠI NGẮN	CÁI	21	NHỰA PE	EN 14125	
15	PHỤ KIỆN DẪN ĐIỆN ĐIỂM NỐI ỐNG ø90 (CONDUCTOR)	CÁI	04	NHỰA PE	EN 14125	
16	PHỤ KIỆN DẪN ĐIỆN ĐIỂM NỐI ỐNG ø63 (CONDUCTOR)	CÁI	16	NHỰA PE	EN 14125	
17	PHỤ KIỆN CHUYỂN TIẾP NỐI BÍCH REN TRONG 3"	CÁI	08	NHỰA PE	EN 14125	
18	PHỤ KIỆN CHUYỂN TIẾP NỐI BÍCH REN TRONG 2"	CÁI	14	NHỰA PE	EN 14125	
19	PHỤ KIỆN CHUYỂN TIẾP NỐI BÍCH REN NGOÀI 2"	CÁI	01	NHỰA PE	EN 14125	
20	PHỤ KIỆN CHUYỂN TIẾP REN NGOÀI 2"	CÁI	12	NHỰA PE	EN 14125	
21	PHỤ KIỆN CHUYỂN TIẾP THÉP NHỰA NỐI REN 2"–1"	CÁI	02			
22	PHỤ KIỆN NỐI THẲNG 1 LỚP 3"	CÁI	04	NHỰA PE	EN 14125	
23	PHỤ KIỆN NỐI THẲNG 1 LỚP 2"	CÁI	10	NHỰA PE	EN 14125	
24	CÚT 90° 1 LỚP 3" (ø90)	CÁI	04	NHỰA PE	EN 14125	
25	CÚT 90° 1 LỚP 2" (ø63) CÓ DẪN ĐIỆN	CÁI	13	NHỰA PE	EN 14125	
26	TÊ ỐNG 1 LỚP 2" (ø63) CÓ DẪN ĐIỆN	CÁI	07	NHỰA PE	EN 14125	
27	BU LÔNG M12X90	BỘ	192	A193/A194		LẮP HỐ SUMP

CHỦ ĐẦU TƯ

PETROLIMEX CÔNG TY TNHH MTV PETROLIMEX TUYÊN QUANG

ĐƠN VỊ TƯ VẤN

PEC PETROLIMEX CÔNG TY CP TƯ VẤN XÂY DỰNG PETROLIMEX

CÔNG TRÌNH:

CẢI TẠO TỔNG THỂ PETROLIMEX CỬA HÀNG 35 GẮN VỚI HỆ THỐNG TRẠM DỊCH VỤ XE TẢI

ĐỊA ĐIỂM: THÔN CÂY ĐA, XÃ THÁI SƠN, TỈNH TUYÊN QUANG

THIẾT KẾ BẢN VẼ THI CÔNG

TÊN HẠNG MỤC–BẢN VẼ:

CÔNG NGHỆ

THỐNG KÊ VẬT LIỆU 2

CÔNG TY CỔ PHẦN TƯ VẤN XÂY DỰNG PETROLIMEX M.S.D.N: 0101466968 C.T.C.P THÀNH PHỐ HÀ NỘI

P.GIÁM ĐỐC

HÀ DƯƠNG THANH

P.TP. CÔNG NGHỆ	VŨ VĂN TRƯỞNG	
CHỦ NHIỆM THIẾT KẾ	HOÀNG T.THÚY LIÊN	
CHỦ TRÌ THIẾT KẾ	MAI QUỐC HUY	
THIẾT KẾ	NGUYỄN THẾ THANH	
KIỂM TRA	VŨ VĂN TRƯỞNG	
NGÀY BAN HÀNH	2026	TỶ LỆ:

SỐ BẢN VẼ

001824-30-CNM-A3-010-010-REV_0

33

TÀI LIỆU VÀ CÁC THÔNG TIN TRONG NÀY LÀ TÀI SẢN CỦA CÔNG TY CỔ PHẦN TƯ VẤN XÂY DỰNG PETROLIMEX. KHÔNG ĐƯỢC KHAI THÁC, SỬ DỤNG, PHOTO HAY SỬA LẠI THEO BẤT KỲ HÌNH THỨC NÀO KHI KHÔNG CÓ SỰ CHO PHÉP. NẾU CÓ THẮC MẮC XIN LIÊN HỆ THEO ĐIỆN THOẠI SỐ 024.38694252.

MẶT BẰNG CHỐNG NỔI BỂ

TỶ LỆ: 1/100

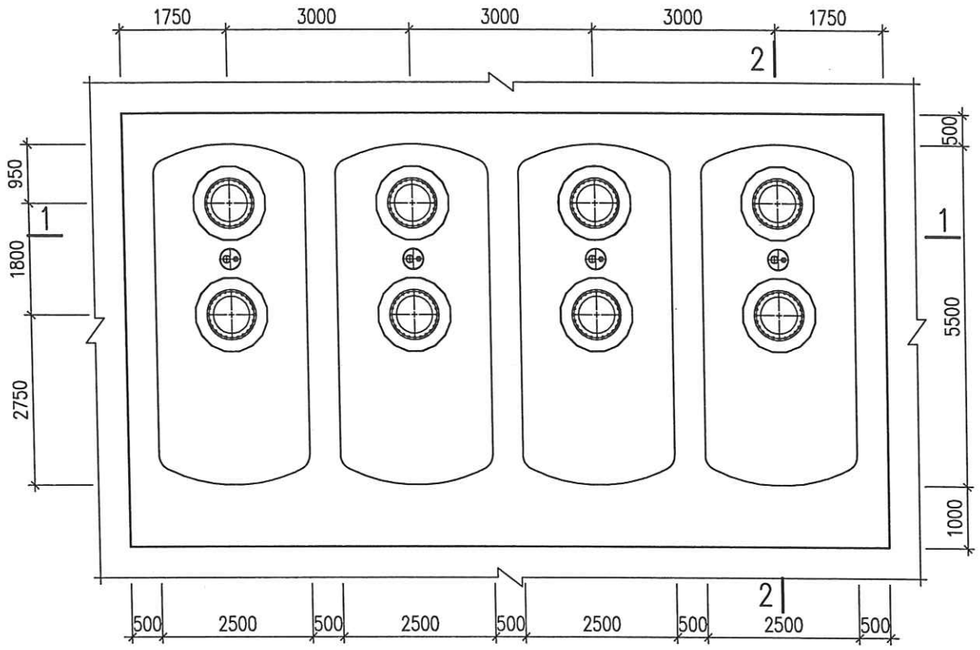

MẶT CẮT 2-2

TỶ LỆ: 1/50

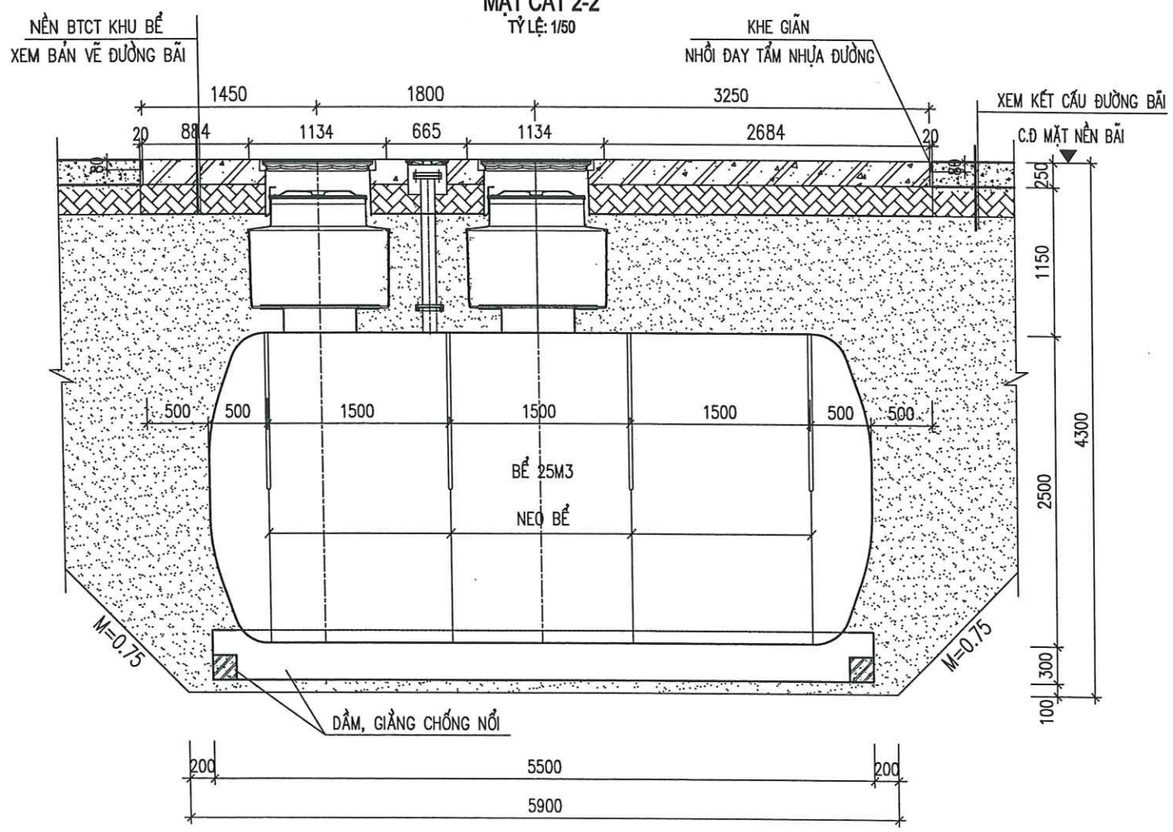

GHI CHÚ:

-BỂ TRỤ NẰM NGANG V=25M3 BỌC 2 LỚP
CHẾ TẠO BẰNG THÉP CHỊU XĂNG DẦU, CHỐNG ĂN MÒN.
-CAO ĐỘ MẶT NỀN KHU BỂ XEM TRONG BẢN VẼ TMB-01
-NỀN KHU BỂ BẰNG BTCT MÁC 250 ĐÁ 1x2 DÀY 250 MM
-DẦM GIẰNG CHỐNG NỔI XEM BẢN VẼ LIÊN QUAN
-KHI THI CÔNG PHẢI CHỦA ĐẦY NƯỚC VÀO BỂ
-BỒN ĐƯỢC BỌC LỚP FRP TĂNG CƯỜNG NGOÀI, DÀY 4-4.5MM.
THEO QUY CÁCH CỦA NHÀ SẢN XUẤT.
-CÁC VẬT TƯ ĐI KÈM NHƯ NẮP HỐ VAN, CỔ BỂ,... DO NHÀ SẢN SUẤT CUNG CẤP
-ĐẶT LỖ CHỜ ỐNG RA VÀO HỐ VAN XEM BẢN VẼ CÔNG NGHỆ ĐỂ THI CÔNG CHO CHÍNH XÁC
-XUNG QUANH BỂ CHỦA PHỦ CÁT ĐEN ĐẦM CHẶT (K=0.95)
-XEM KẾT HỢP BẢN VẼ ĐƯỜNG BÃI VÀ MẶT BẰNG CÔNG NGHỆ
-KÍCH THƯỚC BẢN VẼ GHI THEO MM, CAO ĐỘ GHI M.

TRƯỚC KHI ĐƯA BỂ VÀO LẮP ĐẶT CẦN:
+LÀM VỆ SINH CÔNG NGHIỆP CHO CÁC BỂ, CẠO SẠCH GỈ BÊN NGOÀI TỚI ÁNH KIM
+TIẾN HÀNH THỬ BỀN, THỬ KÍN VỚI ÁP LỰC THỬ Pt=0.3 Kg/cm2
+BÊN TRONG BỂ CHỦA QUÉT SƠN EPOXY CHỐNG ĂN MÒN
+SÚC RỬA SẠCH TẠP CHẤT TRONG BỂ VÀ LAU KHÔ BỂ TRƯỚC KHI CHỦA XĂNG DẦU
+NGHIỆM THU KỸ THUẬT TỪNG PHẦN NẾU ĐẠT YÊU CẦU MỚI ĐƯA VÀO SỬ DỤNG

CHỦ ĐẦU TƯ

CÔNG TY TNHH MTV PETROLIMEX TUYÊN QUANG

ĐƠN VỊ TƯ VẤN

CÔNG TY CP TƯ VẤN XÂY DỰNG PETROLIMEX

CÔNG TRÌNH:

CẢI TẠO TỔNG THỂ PETROLIMEX
CỬA HÀNG 35 GẮN VỚI
HỆ THỐNG TRẠM DỊCH VỤ XE TẢI

ĐỊA ĐIỂM: THÔN CÂY ĐA, XÃ THÁI SƠN,
TỈNH TUYÊN QUANG
THIẾT KẾ BẢN VẼ THI CÔNG

TÊN HẠNG MỤC-BẢN VẼ:

CHỐNG NỔI BỂ

MẶT BẰNG, MẶT CẮT

M.S.D.N: 0101466966 C.T.C.P. CÔNG TY CỔ PHẦN TƯ VẤN XÂY DỰNG PETROLIMEX THÀNH PHỐ HÀ NỘI

P.GIÁM ĐỐC
HÀ DƯƠNG THANH

TR.PHÒNG KC-KT	NGUYỄN MINH HUY	
CHỦ NHIỆM THIẾT KẾ	HOÀNG T.THÚY LIÊN	
CHỦ TRÌ THIẾT KẾ	MAI QUỐC HUY	
THIẾT KẾ	NGUYỄN TIẾN VIỆT	
KIỂM TRA	MAI QUỐC HUY	
NGÀY BAN HÀNH	2026	TỶ LỆ: .

SỐ BẢN VẼ

001824-20-CNB-A3-001-004-REV_0

34

TÀI LIỆU VÀ CÁC THÔNG TIN TRONG NÀY LÀ TÀI SẢN CỦA CÔNG TY CỔ PHẦN TƯ VẤN XÂY DỰNG PETROLIMEX. KHÔNG ĐƯỢC KHAI THÁC, SỬ DỤNG, PHOTO HAY SỬA LẠI THEO BẤT KỲ HÌNH THỨC NÀO KHI KHÔNG CÓ SỰ CHO PHÉP. NẾU CÓ THẮC MẮC XIN LIÊN HỆ THEO ĐIỆN THOẠI SỐ 024.38694252.

MẶT CẮT 1-1
TỶ LỆ: 1/50

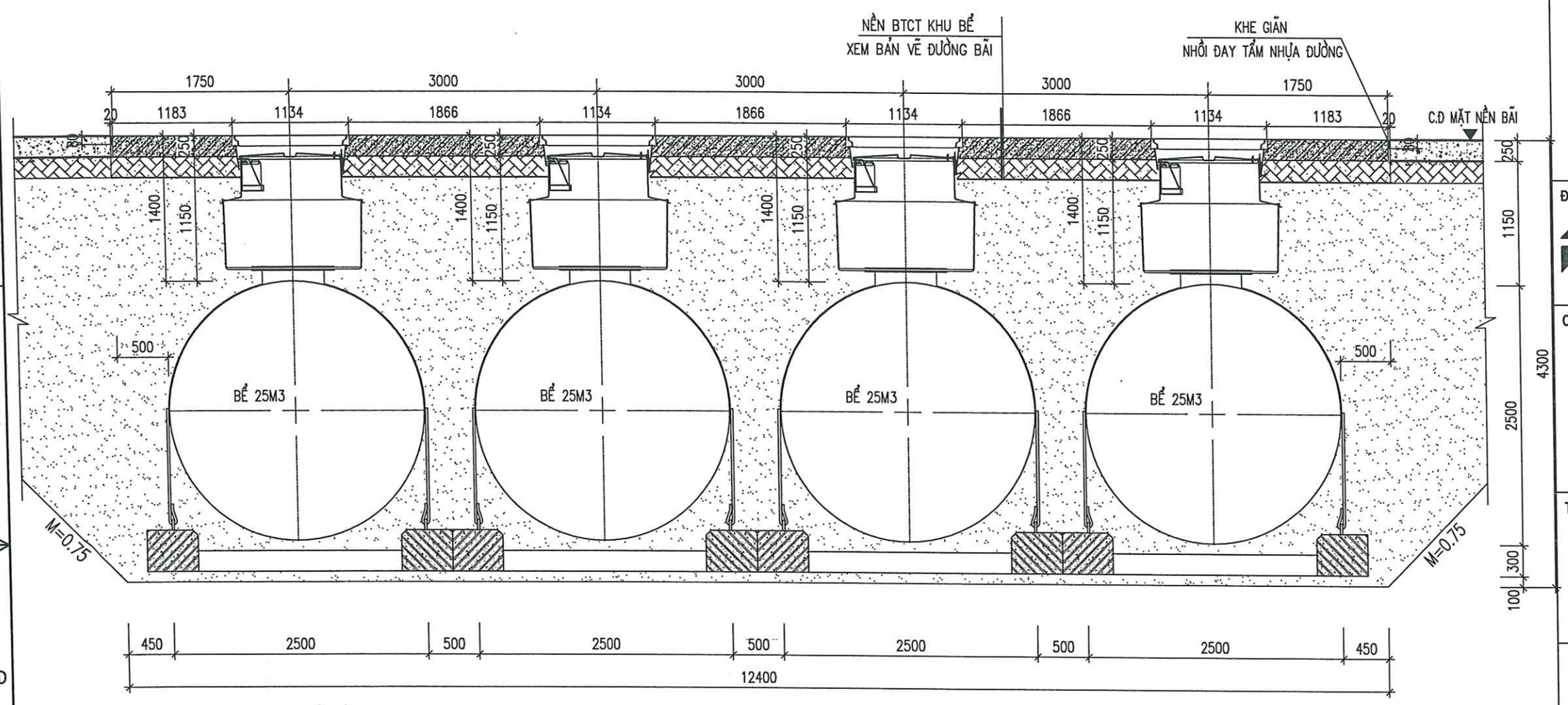

GHI CHÚ:

-BỂ TRỤ NẰM NGANG V=25M3 BỌC 2 LỚP
CHẾ TẠO BẰNG THÉP CHỊU XĂNG DẦU, CHỐNG ĂN MÒN.
-CAO ĐỘ MẶT NỀN KHU BỂ XEM TRONG BẢN VẼ TMB-01
-NỀN KHU BỂ BẰNG BTCT MÁC 300 ĐÁ 1x2 DÀY 240 MM
-DẦM GIẰNG CHỐNG NỔI XEM BẢN VẼ LIÊN QUAN
-KHI THI CÔNG PHẢI CHỮA ĐẦY NƯỚC VÀO BỂ
-BỒN ĐƯỢC BỌC LỚP FRP TĂNG CƯỜNG NGOÀI, DÀY 4-4.5MM.
THEO QUY CÁCH CỦA NHÀ SẢN XUẤT.
-CÁC VẬT TƯ ĐI KÈM NHƯ NẮP HỐ VAN, CỔ BỂ,... DO NHÀ SẢN SUẤT CUNG CẤP
-ĐẶT LỖ CHỜ ỐNG RA VÀO HỐ VAN XEM BẢN VẼ CÔNG NGHỆ ĐỂ THI CÔNG CHO CHÍNH XÁC
-XUNG QUANH BỂ CHỮA PHỦ CÁT ĐEN ĐẦM CHẶT (K=0.95)
-XEM KẾT HỢP BẢN VẼ ĐƯỜNG BÃI VÀ MẶT BẰNG CÔNG NGHỆ
-KÍCH THƯỚC BẢN VẼ GHI THEO MM, CAO ĐỘ GHI M.

TRƯỚC KHI ĐƯA BỂ VÀO LẮP ĐẶT CẦN:
+LÀM VỆ SINH CÔNG NGHIỆP CHO CÁC BỂ, CẠO SẠCH GỈ BÊN NGOÀI TỚI ÁNH KIM
+TIẾN HÀNH THỬ BỀN, THỬ KÍN VỚI ÁP LỰC THỬ Pt=0.3 Kg/cm2
+BÊN TRONG BỂ CHỮA QUÉT SƠN EPOXY CHỐNG ĂN MÒN
+SÚC RỬA SẠCH TẠP CHẤT TRONG BỂ VÀ LAU KHÔ BỂ TRƯỚC KHI CHỨA XĂNG DẦU
+NGHIỆM THU KỸ THUẬT TỪNG PHẦN NẾU ĐẠT YÊU CẦU MỚI ĐƯA VÀO SỬ DỤNG

CHỦ ĐẦU TƯ
CÔNG TY TNHH MTV
PETROLIMEX TUYÊN QUANG

ĐƠN VỊ TƯ VẤN
CÔNG TY CP TƯ VẤN
XÂY DỰNG PETROLIMEX

CÔNG TRÌNH:
CẢI TẠO TỔNG THỂ PETROLIMEX
CỬA HÀNG 35 GẮN VỚI
HỆ THỐNG TRẠM DỊCH VỤ XE TẢI
ĐỊA ĐIỂM: THÔN CÂY ĐA, XÃ THÁI SƠN,
TỈNH TUYÊN QUANG
THIẾT KẾ BẢN VẼ THI CÔNG

TÊN HẠNG MỤC-BẢN VẼ:
CHỐNG NỔI BỂ
MẶT CẮT

M.S.D.N:0101466968-C.T.C.P
CÔNG TY CỔ PHẦN TƯ VẤN XÂY DỰNG PETROLIMEX
THÀNH PHỐ HÀ NỘI

P.GIÁM ĐỐC
HÀ DƯƠNG THANH

TR.PHÒNG KC-KT	NGUYỄN MINH HUY	
CHỦ NHIỆM THIẾT KẾ	HOÀNG T.THÚY LIÊN	
CHỦ TRÌ THIẾT KẾ	MAI QUỐC HUY	
THIẾT KẾ	NGUYỄN TIẾN VIỆT	
KIỂM TRA	MAI QUỐC HUY	
NGÀY BAN HÀNH	2026	TỶ LỆ: .

SỐ BẢN VẼ
001824-20-CNB-A3-002-004-REV_0

35

TÀI LIỆU VÀ CÁC THÔNG TIN TRONG NÀY LÀ TÀI SẢN CỦA CÔNG TY CỔ PHẦN TƯ VẤN XÂY DỰNG PETROLIMEX. KHÔNG ĐƯỢC KHAI THÁC, SỬ DỤNG, PHOTO HAY SỬA LẠI THEO BẤT KỲ HÌNH THỨC NÀO KHI KHÔNG CÓ SỰ CHO PHÉP. NẾU CÓ THẮC MẮC XIN LIÊN HỆ THEO ĐIỆN THOẠI SỐ 024.38694252.

MẶT BẰNG DẦM CHỐNG NỔI BỂ
TỶ LỆ: 1/50

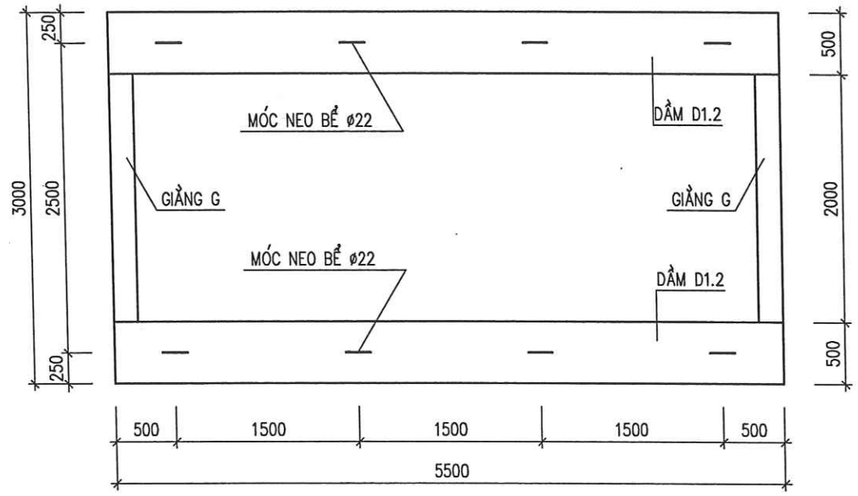

GHI CHÚ

-DẦM, GIẰNG CHỐNG NỔI ĐỔ BẰNG BÊ TÔNG ĐÁ 1x2 B20 (MÁC 250)
-THÉP ø<10 DÙNG NHÓM CB240-T CÓ Ra=210 MPa
THÉP ø>=10 DÙNG NHÓM CB300-V CÓ Ra=260 MPa
-LIÊN KẾT CỐT THÉP BẰNG DÂY BUỘC ø=1.5MM

DẦM D1.2 (SL:08)
TỶ LỆ: 1/25

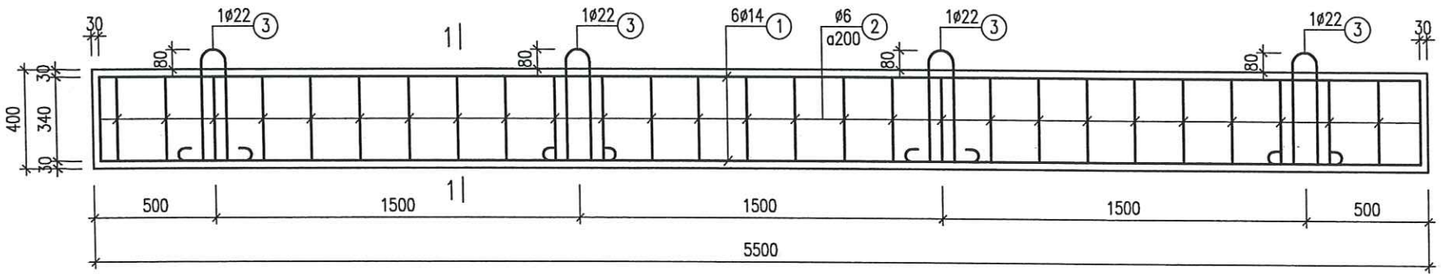

MẶT CẮT 1-1
TỶ LỆ: 1/25

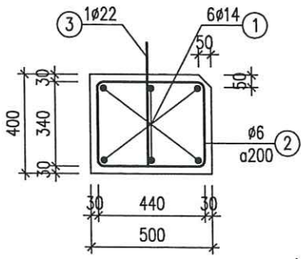

GIẰNG G
(SL: 8; TỶ LỆ: 1/5)

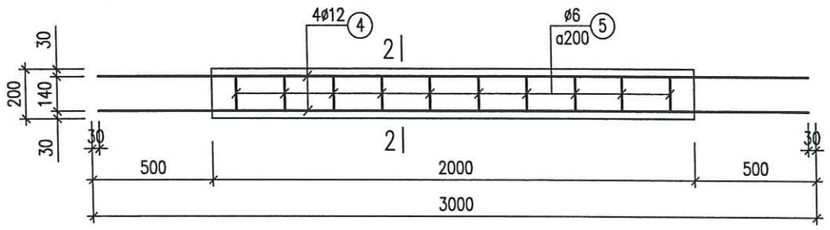

MẶT CẮT 2-2
(TỶ LỆ : 1/5)

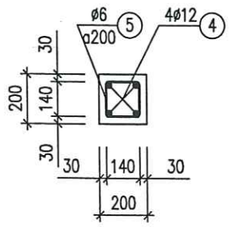

CHỦ ĐẦU TƯ

CÔNG TY TNHH MTV PETROLIMEX TUYÊN QUANG

ĐƠN VỊ TƯ VẤN

CÔNG TY CP TƯ VẤN XÂY DỰNG PETROLIMEX

CÔNG TRÌNH:

CẢI TẠO TỔNG THỂ PETROLIMEX CỬA HÀNG 35 GẮN VỚI HỆ THỐNG TRẠM DỊCH VỤ XE TẢI

ĐỊA ĐIỂM: THÔN CÂY ĐA, XÃ THÁI SƠN, TỈNH TUYÊN QUANG

THIẾT KẾ BẢN VẼ THI CÔNG

TÊN HẠNG MỤC-BẢN VẼ:

CHỐNG NỔI BỂ

DẦM CHỐNG NỔI BỂ

M.S.D.N: 0101466968-C.T.C.P. CÔNG TY CỔ PHẦN TƯ VẤN XÂY DỰNG PETROLIMEX THÀNH PHỐ HÀ NỘI

P.GIÁM ĐỐC

HÀ DƯƠNG THANH

TR.PHÒNG KC-KT	NGUYỄN MINH HUY	
CHỦ NHIỆM THIẾT KẾ	HOÀNG T.THÚY LIÊN	
CHỦ TRÌ THIẾT KẾ	MAI QUỐC HUY	
THIẾT KẾ	NGUYỄN TIẾN VIỆT	
KIỂM TRA	MAI QUỐC HUY	
NGÀY BAN HÀNH	2026	TỶ LỆ: .

SỐ BẢN VẼ

001824-20-CNB-A3-003-004-REV_0

36

TÀI LIỆU VÀ CÁC THÔNG TIN TRONG NÀY LÀ TÀI SẢN CỦA CÔNG TY CỔ PHẦN TƯ VẤN XÂY DỰNG PETROLIMEX. KHÔNG DƯỢC KHAI THÁC, SỬ DỤNG, PHOTO HAY SỬA LẠI THEO BẤT KỲ HÌNH THỨC NÀO KHI KHÔNG CÓ SỰ CHO PHÉP. NẾU CÓ THẮC MẮC XIN LIÊN HỆ THEO ĐIỆN THOẠI SỐ 024.38694252.

CHI TIẾT NEO BỂ CHO BỂ ĐƯỜNG KÍNH D=2500

(SL: 16; TỶ LỆ: 1/25)

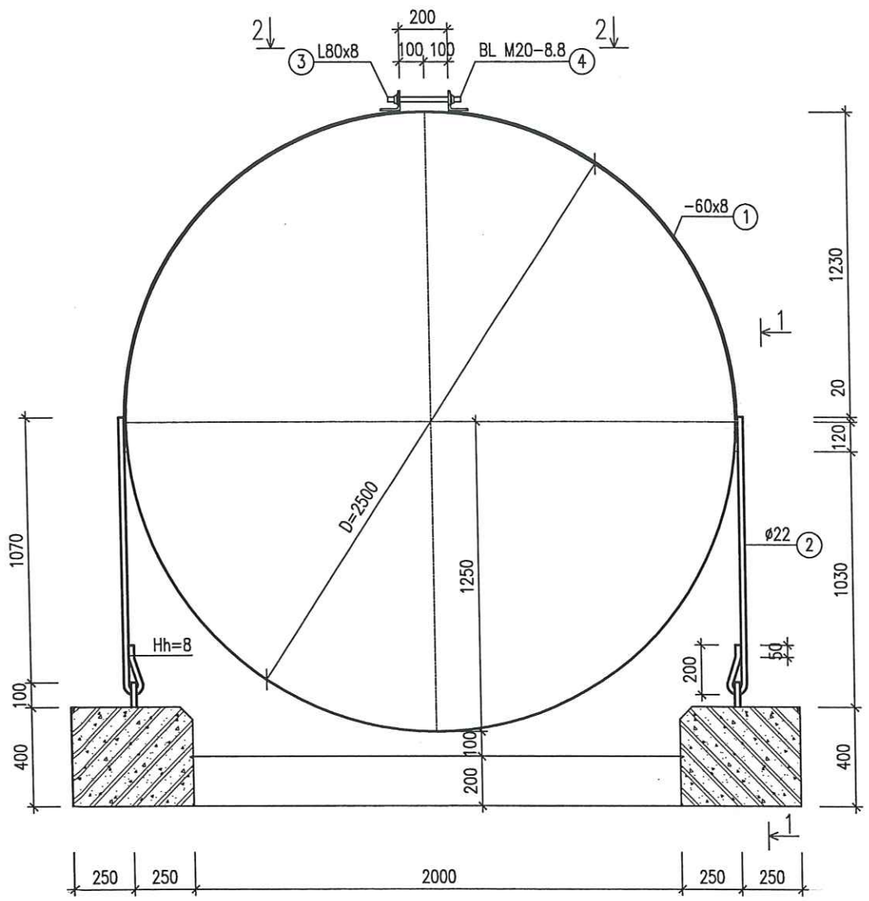

MẶT CẮT 1-1

(TỶ LỆ: 1?5)

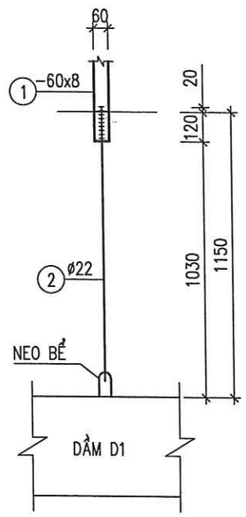

MẶT CẮT 2-2

(TỶ LỆ: 1/10)

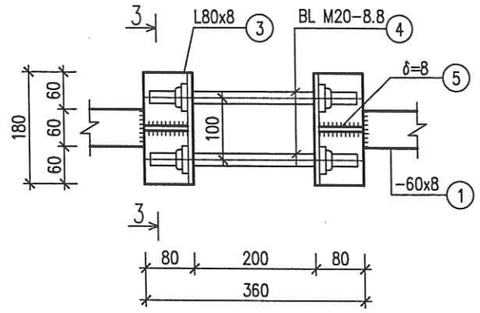

MẶT CẮT 3-3

(TỶ LỆ: 1/10)

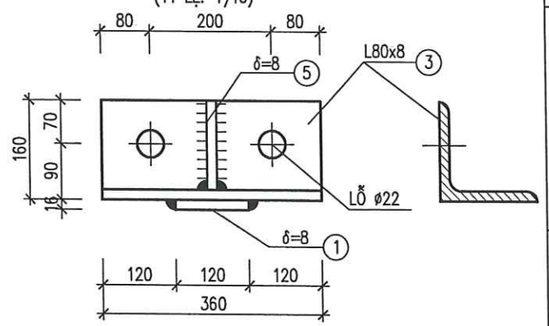

GHI CHÚ

- NEO BỂ ĐƯỢC CHẾ TẠO BẰNG THÉP CT38
- LIÊN KẾT HÀN DÙNG QUE HÀN N46 HOẶC LOẠI CÓ TÍNH NĂNG TƯƠNG ĐƯƠNG
- CHIỀU CAO ĐƯỜNG HÀN Hh=8MM
- NEO BỂ KHI GIA CÔNG XONG PHẢI ĐÁNH SẠCH GỈ VÀ QUÉT 3 NƯỚC NHỰA ĐƯỜNG NÓNG CHẢY

THỐNG KÊ THÉP (CHO TOÀN BỘ KHU BỂ)

TÊN C.KIỆN	SỐ T.T	HÌNH DẠNG – KÍCH THƯỚC	ø mm	CHIỀU DÀI (DT) 1 C.KIỆN mm (m2)	SỐ LƯỢNG 1 C.KIỆN	SỐ LƯỢNG T.BỘ	TỔNG CHIỀU DÀI (DT) m (m2)	TỔNG T. LƯỢNG kG
8. D1.2	1	5440	14	5440	6	48	261.1	315.5
	2	340 [440] 50	6	1660	28	224	371.8	82.5
	3	200 [430] 95	22	1355	4	32	43.4	129.4
8. G1	4	2940	12	2940	4	32	94.1	83.5
	5	140 [140] 50	6	660	10	80	52.8	11.7

THỐNG KÊ THÉP (CHO TOÀN BỘ KHU BỂ)

TÊN C.KIỆN	SỐ T.T	HÌNH DẠNG – KÍCH THƯỚC	ø mm	CHIỀU DÀI (DT) 1 C.KIỆN mm (m2)	SỐ LƯỢNG 1 C.KIỆN	SỐ LƯỢNG T.BỘ	TỔNG CHIỀU DÀI (DT) m (m2)	TỔNG T. LƯỢNG kG
NEO BỂ	1	— 1980 X 60 X 8.0		0.119	2	32	3.81	239.3
	2	200 ⊂ 1150	22	1350	2	32	43.2	128.9
	3	L 80 X 80 X 8		180	2	32	5.76	55.6
	4	BULÔNG M20	20	360	2	32	11.5	28.4
	5	— 80 X 80 X 8.0		0.006	2	32	0.19	11.9

CHỦ ĐẦU TƯ

PETROLIMEX — CÔNG TY TNHH MTV PETROLIMEX TUYÊN QUANG

ĐƠN VỊ TƯ VẤN

PEC PETROLIMEX — CÔNG TY CP TƯ VẤN XÂY DỰNG PETROLIMEX

CÔNG TRÌNH:

CẢI TẠO TỔNG THỂ PETROLIMEX CỬA HÀNG 35 GẮN VỚI HỆ THỐNG TRẠM DỊCH VỤ XE TẢI

ĐỊA ĐIỂM: THÔN CÂY ĐA, XÃ THÁI SƠN, TỈNH TUYÊN QUANG

THIẾT KẾ BẢN VẼ THI CÔNG

TÊN HẠNG MỤC-BẢN VẼ:

CHỐNG NỔI BỂ

NEO BỂ

M.S.D.N: 0101466968 – C.T.C.P – CÔNG TY CỔ PHẦN TƯ VẤN XÂY DỰNG PETROLIMEX – THÀNH PHỐ HÀ NỘI

P.GIÁM ĐỐC

HÀ DƯƠNG THANH

TR.PHÒNG KC-KT	NGUYỄN MINH HUY	
CHỦ NHIỆM THIẾT KẾ	HOÀNG T.THÚY LIÊN	
CHỦ TRÌ THIẾT KẾ	MAI QUỐC HUY	
THIẾT KẾ	NGUYỄN TIẾN VIỆT	
KIỂM TRA	MAI QUỐC HUY	
NGÀY BAN HÀNH	2026	TỶ LỆ: .

SỐ BẢN VẼ

001824-20-CNB-A3-004-004-REV_0

37

TÀI LIỆU VÀ CÁC THÔNG TIN TRONG NÀY LÀ TÀI SẢN CỦA CÔNG TY CỔ PHẦN TƯ VẤN XÂY DỰNG PETROLIMEX. KHÔNG ĐƯỢC KHAI THÁC, SỬ DỤNG, PHOTO HAY SỬA LẠI THEO BẤT KỲ HÌNH THỨC NÀO KHI KHÔNG CÓ SỰ CHO PHÉP. NẾU CÓ THẮC MẮC XIN LIÊN HỆ THEO ĐIỆN THOẠI SỐ 024.38694252.

MB MÓNG MÁY BƠM ĐƠN + KÉP

TỶ LỆ 1/10

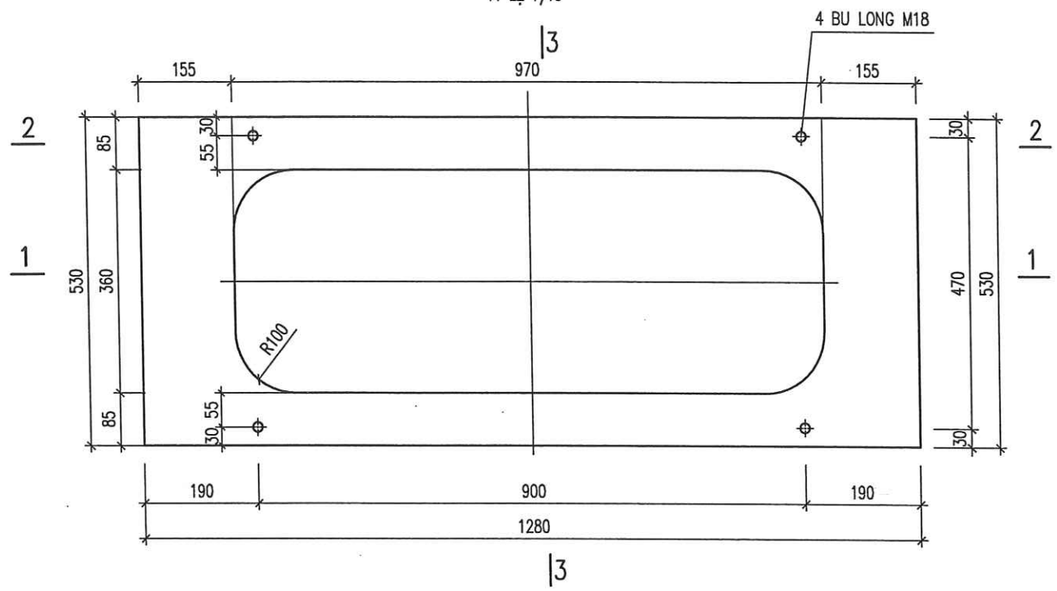

MẶT CẮT 3-3

TỶ LỆ 1/15

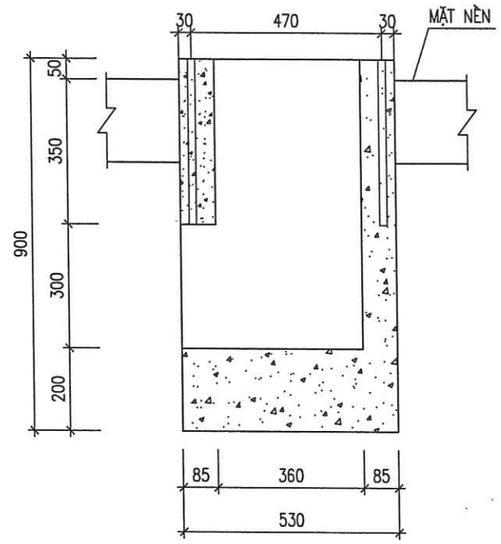

MẶT CẮT 1-1

TỶ LỆ 1/15

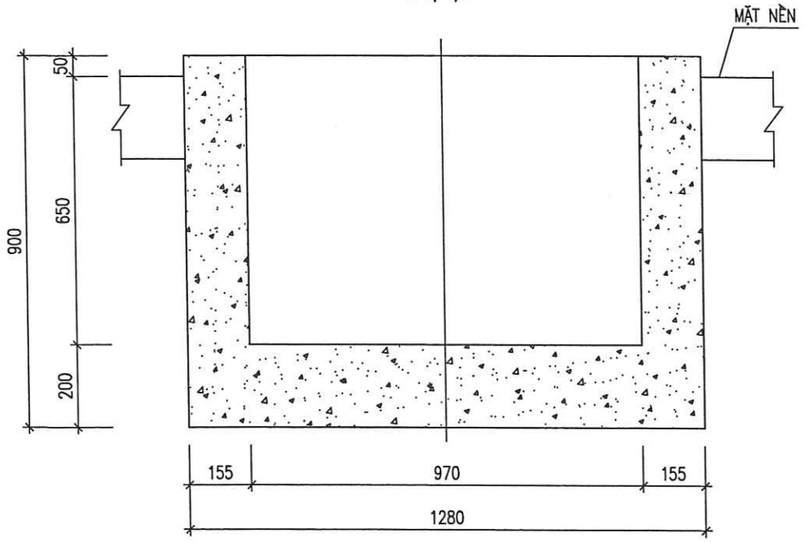

MẶT CẮT 2-2

TỶ LỆ 1/15

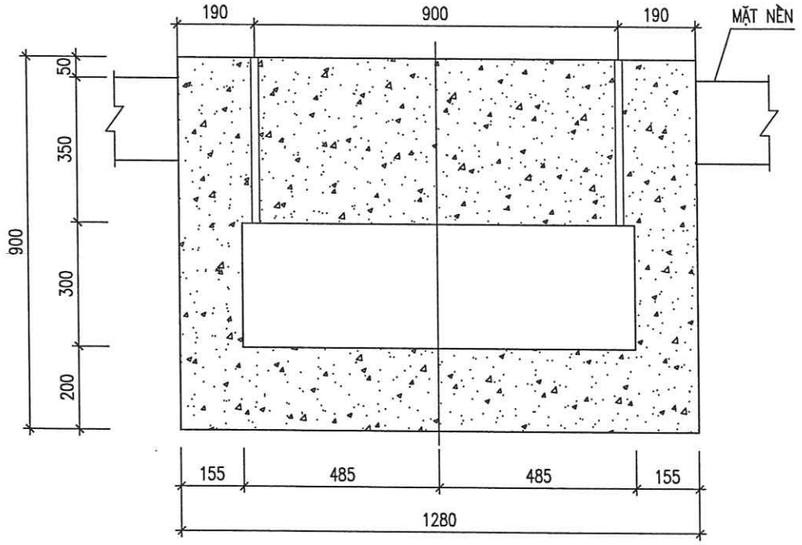

CHỦ ĐẦU TƯ

PETROLIMEX — CÔNG TY TNHH MTV PETROLIMEX TUYÊN QUANG

ĐƠN VỊ TƯ VẤN

PEC PETROLIMEX — CÔNG TY CP TƯ VẤN XÂY DỰNG PETROLIMEX

CÔNG TRÌNH:

CẢI TẠO TỔNG THỂ PETROLIMEX CỬA HÀNG 35 GẮN VỚI HỆ THỐNG TRẠM DỊCH VỤ XE TẢI

ĐỊA ĐIỂM: THÔN CÂY ĐA, XÃ THÁI SƠN, TỈNH TUYÊN QUANG

THIẾT KẾ BẢN VẼ THI CÔNG

TÊN HẠNG MỤC-BẢN VẼ:

MẶT BẰNG CÔNG NGHỆ

MÓNG CỘT BƠM

CÔNG TY CỔ PHẦN TƯ VẤN XÂY DỰNG PETROLIMEX — M.S.D.N: 0101466968 — THÀNH PHỐ HÀ NỘI

P.GIÁM ĐỐC

HÀ DƯƠNG THANH

TR.PHÒNG KC-KT	NGUYỄN MINH HUY	
CHỦ NHIỆM THIẾT KẾ	HOÀNG T.THÚY LIÊN	
CHỦ TRÌ THIẾT KẾ	MAI QUỐC HUY	
THIẾT KẾ	NGUYỄN TIẾN VIỆT	
KIỂM TRA	MAI QUỐC HUY	
NGÀY BAN HÀNH	2026	TỶ LỆ: .

SỐ BẢN VẼ

001824-20-MCB-A3-001-003-REV_0

38

TÀI LIỆU VÀ CÁC THÔNG TIN TRONG NÀY LÀ TÀI SẢN CỦA CÔNG TY CỔ PHẦN TƯ VẤN XÂY DỰNG PETROLIMEX. KHÔNG ĐƯỢC KHAI THÁC, SỬ DỤNG, PHOTO HAY SỬA LẠI THEO BẤT KỲ HÌNH THỨC NÀO KHI KHÔNG CÓ SỰ CHO PHÉP. NẾU CÓ THẮC MẮC XIN LIÊN HỆ THEO ĐIỆN THOẠI SỐ 024.38694252.

NẮP HỐ NHẬP
(KT: 2510x1100)

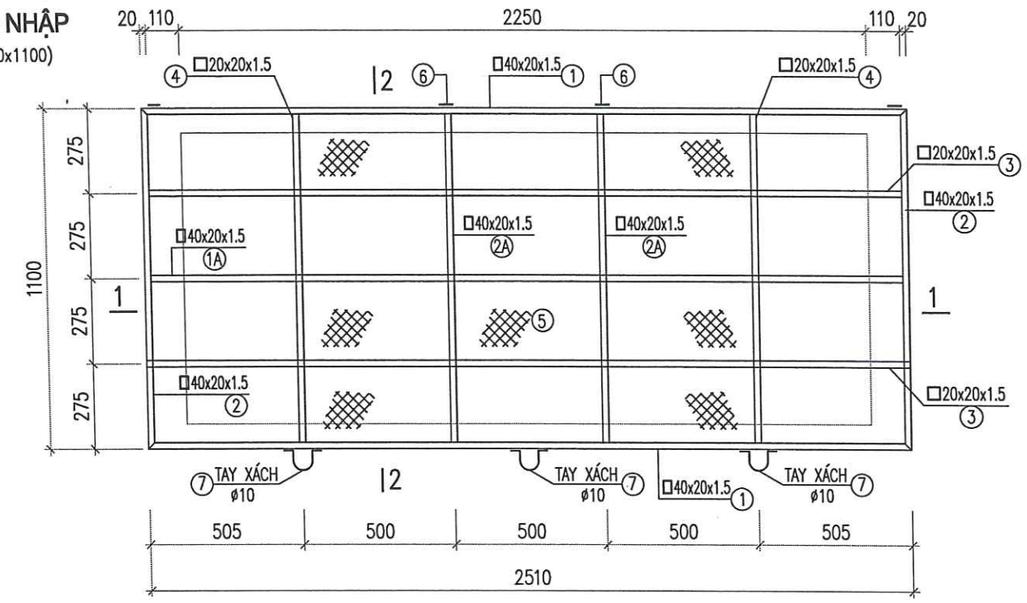

MẶT CẮT 1-1
TỶ LỆ: 1/20

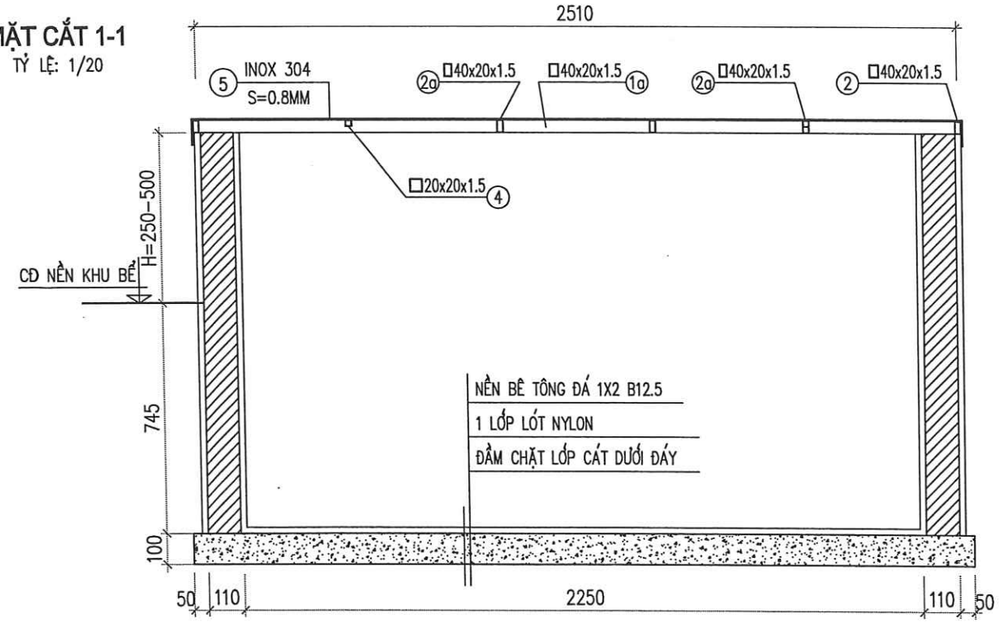

GHI CHÚ:

- THÀNH NẮP HỐ NHẬP XÂY BẰNG GẠCH ĐẶC MÁC 75 VỮA XI MĂNG MÁC 75, TRÁT BẰNG VỮA XM MÁC 75,
- THÀNH HỐ TRÁT BẰNG VỮA XM MÁC 75 DÀY 20
- KHUNG SƯỜN NẮP HỐ NHẬP DÙNG HỘP INOX 304
- TẤM NẮP CHE HỐ NHẬP DÙNG INOX 304 PHẲNG DÀY S=0.8MM HÀN LIÊN KẾT VỚI KHUNG SƯỜN
- LIÊN KẾT BẰNG HÀN, HÀN BẰNG PHƯƠNG PHÁP HÀN TIG
- CHIỀU DÀI ĐƯỜNG HÀN BẰNG CHIỀU DÀI ĐOẠN LIÊN KẾT
- VỊ TRÍ HỐ NHẬP XEM TRÊN BẢN VẼ CÔNG NGHỆ
- ĐƠN VỊ KÍCH THƯỚC GHI MM, CAO ĐỘ GHI M

MẶT CẮT 2-2
TỶ LỆ: 1/20

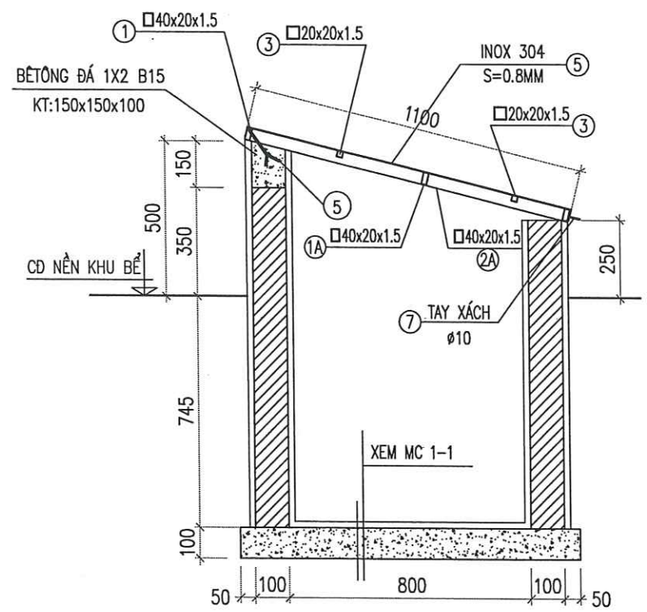

THỐNG KÊ THÉP (CHO 1 TẤM NẮP HỐ NHẬP)

TÊN C.KIỆN	SỐ T.T	HÌNH DẠNG – KÍCH THƯỚC	ø mm	CHIỀU DÀI (DT) 1 C.KIỆN mm (m2)	SỐ LƯỢNG 1 C.KIỆN	SỐ LƯỢNG T.BỘ	TỔNG CHIỀU DÀI (DT) m (m2)	TỔNG T. LƯỢNG kG
NẮP HỐ NHẬP KT: 3010x1100	1	THÉP HỘP 40x20x1.5 INOX		2510	2	2	5.02	6.93
	1A	THÉP HỘP 40x20x1.5 INOX		2470	1	1	2.47	3.41
	2	THÉP HỘP 40x20x1.5 INOX		1100	2	2	2.20	3.04
	2A	THÉP HỘP 40x20x1.5 INOX		1060	2	2	2.12	2.93
	3	THÉP HỘP 20x20x1.5 INOX		2470	2	2	4.94	4.54
	4	THÉP HỘP 20x20x1.5 INOX		1060	2	2	2.12	1.95
	5	INOX DÀY S=0.8MM			1	1	3.15	
	6	BẢN LỀ CHẾ			4	4		
	7	60 100 50 60	10	470	3	3	1.4	0.9

CHỦ ĐẦU TƯ

PETROLIMEX — CÔNG TY TNHH MTV PETROLIMEX TUYÊN QUANG

ĐƠN VỊ TƯ VẤN

PEC PETROLIMEX — CÔNG TY CP TƯ VẤN XÂY DỰNG PETROLIMEX

CÔNG TRÌNH:
CẢI TẠO TỔNG THỂ PETROLIMEX CỬA HÀNG 35 GẮN VỚI HỆ THỐNG TRẠM DỊCH VỤ XE TẢI
ĐỊA ĐIỂM: THÔN CÂY ĐA, XÃ THÁI SƠN, TỈNH TUYÊN QUANG
THIẾT KẾ BẢN VẼ THI CÔNG

TÊN HẠNG MỤC-BẢN VẼ:
MẶT BẰNG CÔNG NGHỆ
HỐ NHẬP

M.S.D.N: 0101466968 - C.T.C.P — CÔNG TY CỔ PHẦN TƯ VẤN XÂY DỰNG PETROLIMEX — THÀNH PHỐ HÀ NỘI

P.GIÁM ĐỐC
HÀ DƯƠNG THANH

TR.PHÒNG KC-KT	NGUYỄN MINH HUY	
CHỦ NHIỆM THIẾT KẾ	HOÀNG T.THÚY LIÊN	
CHỦ TRÌ THIẾT KẾ	MAI QUỐC HUY	
THIẾT KẾ	NGUYỄN TIẾN VIỆT	
KIỂM TRA	MAI QUỐC HUY	
NGÀY BAN HÀNH	2026	TỶ LỆ: .

SỐ BẢN VẼ
001824-20-HN-A3-001-001-REV_0

39

TÀI LIỆU VÀ CÁC THÔNG TIN TRONG NÀY LÀ TÀI SẢN CỦA CÔNG TY CỔ PHẦN TƯ VẤN XÂY DỰNG PETROLIMEX. KHÔNG ĐƯỢC KHAI THÁC, SỬ DỤNG, PHOTO HAY SỬA LẠI THEO BẤT KỲ HÌNH THỨC NÀO KHI KHÔNG CÓ SỰ CHO PHÉP. NẾU CÓ THẮC MẮC XIN LIÊN HỆ THEO ĐIỆN THOẠI SỐ 024.38694252.

SƠ ĐỒ NGUYÊN LÝ CẤP ĐIỆN

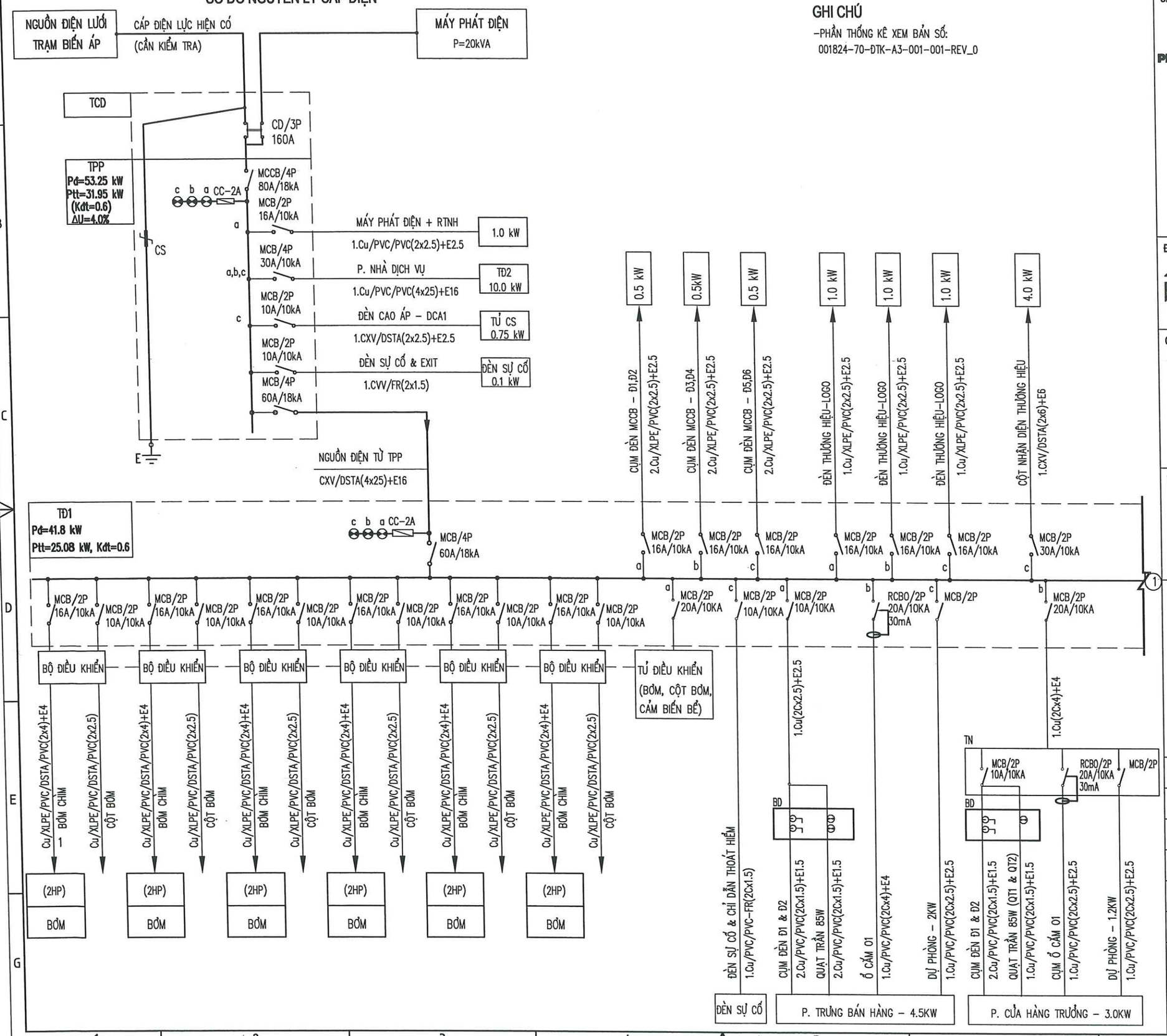

GHI CHÚ

-PHẦN THỐNG KÊ XEM BẢN SỐ:
001824-70-ĐTK-A3-001-001-REV_0

CHỦ ĐẦU TƯ

PETROLIMEX — CÔNG TY TNHH MTV PETROLIMEX TUYÊN QUANG

ĐƠN VỊ TƯ VẤN

PEC PETROLIMEX — CÔNG TY CP TƯ VẤN XÂY DỰNG PETROLIMEX

CÔNG TRÌNH:

CẢI TẠO TỔNG THỂ PETROLIMEX CỬA HÀNG 35 GẮN VỚI HỆ THỐNG TRẠM DỊCH VỤ XE TẢI

ĐỊA ĐIỂM: THÔN CÂY ĐA, XÃ THÁI SƠN, TỈNH TUYÊN QUANG

THIẾT KẾ BẢN VẼ THI CÔNG

TÊN HẠNG MỤC-BẢN VẼ:

SƠ ĐỒ NGUYÊN LÝ CẤP ĐIỆN

CÔNG TY CỔ PHẦN TƯ VẤN XÂY DỰNG PETROLIMEX — M.S.D.N: 0101466968 — THÀNH PHỐ HÀ NỘI

P.GIÁM ĐỐC
HÀ DƯƠNG THANH

P.TP CÔNG NGHỆ	VŨ VĂN TRƯỜNG	
CHỦ NHIỆM THIẾT KẾ	HOÀNG T.THÚY LIÊN	
CHỦ TRÌ THIẾT KẾ	NGUYỄN XUÂN ĐỒNG	
THIẾT KẾ	NGUYỄN XUÂN ĐỒNG	
KIỂM TRA	LÊ MINH HOÀI	
NGÀY BAN HÀNH	2026	TỶ LỆ:

SỐ BẢN VẼ

001824-70-DSD-A3-001-002-REV_0

40

TÀI LIỆU VÀ CÁC THÔNG TIN TRONG NÀY LÀ TÀI SẢN CỦA CÔNG TY CỔ PHẦN TƯ VẤN XÂY DỰNG PETROLIMEX. KHÔNG ĐƯỢC KHAI THÁC, SỬ DỤNG, PHOTO HAY SỬA LẠI THEO BẤT KỲ HÌNH THỨC NÀO KHI KHÔNG CÓ SỰ CHO PHÉP. NẾU CÓ THẮC MẮC XIN LIÊN HỆ THEO ĐIỆN THOẠI SỐ 024.38694252.

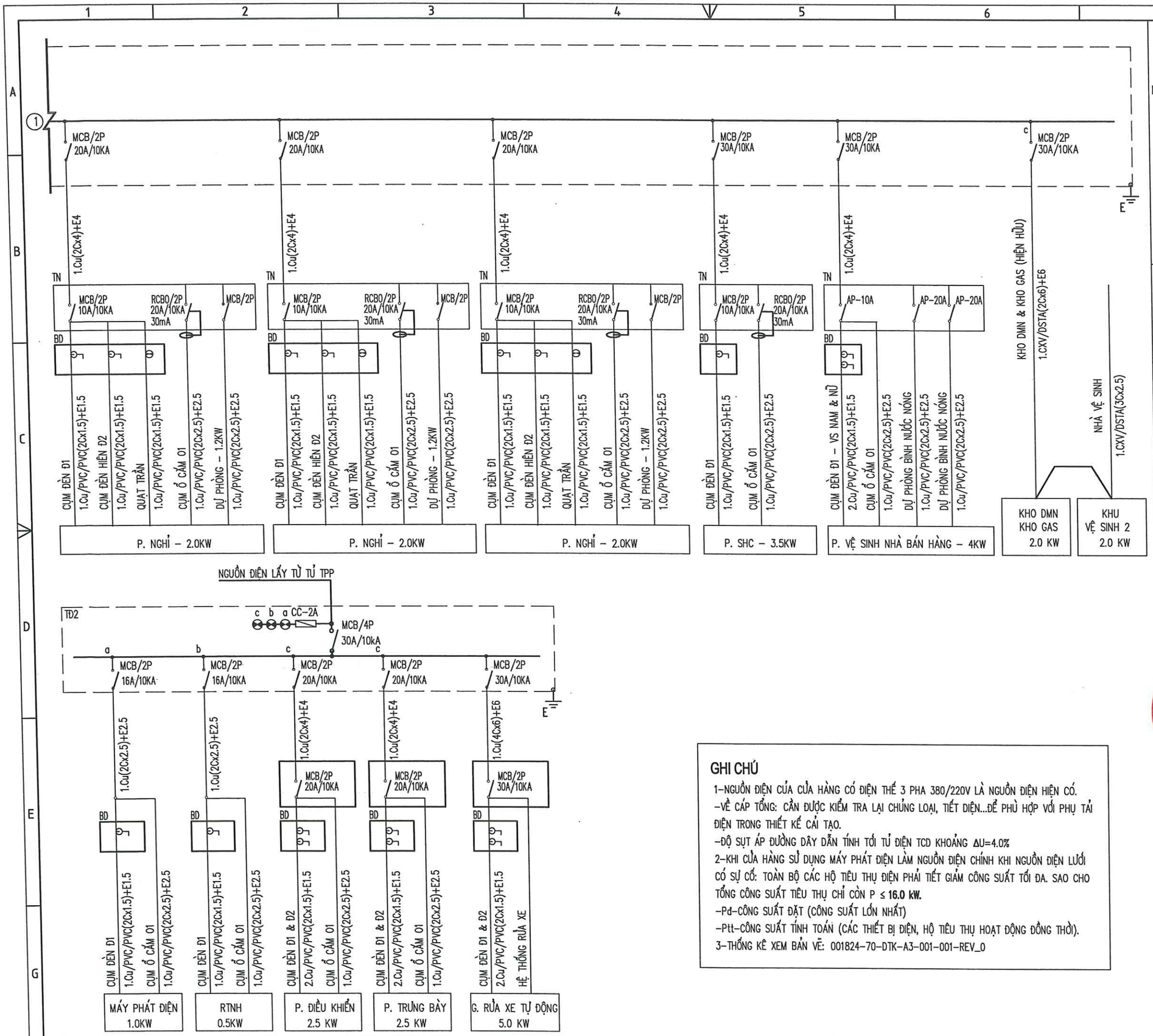

GHI CHÚ

1–NGUỒN ĐIỆN CỦA CỬA HÀNG CÓ ĐIỆN THẾ 3 PHA 380/220V LÀ NGUỒN ĐIỆN HIỆN CÓ.
–VỀ CÁP TỔNG: CẦN ĐƯỢC KIỂM TRA LẠI CHỦNG LOẠI, TIẾT DIỆN...ĐỂ PHÙ HỢP VỚI PHỤ TẢI ĐIỆN TRONG THIẾT KẾ CẢI TẠO.
–ĐỘ SỤT ÁP ĐƯỜNG DÂY DẪN TÍNH TỚI TỦ ĐIỆN TCD KHOẢNG ΔU=4.0%
2–KHI CỬA HÀNG SỬ DỤNG MÁY PHÁT ĐIỆN LÀM NGUỒN ĐIỆN CHÍNH KHI NGUỒN ĐIỆN LƯỚI CÓ SỰ CỐ: TOÀN BỘ CÁC HỘ TIÊU THỤ ĐIỆN PHẢI TIẾT GIẢM CÔNG SUẤT TỐI ĐA. SAO CHO TỔNG CÔNG SUẤT TIÊU THỤ CHỈ CÒN P ≤ **16.0 kW.**
–Pđ–CÔNG SUẤT ĐẶT (CÔNG SUẤT LỚN NHẤT)
–Ptt–CÔNG SUẤT TÍNH TOÁN (CÁC THIẾT BỊ ĐIỆN, HỘ TIÊU THỤ HOẠT ĐỘNG ĐỒNG THỜI).
3–THỐNG KÊ XEM BẢN VẼ: 001824–70–DTK–A3–001–001–REV_0

CHỦ ĐẦU TƯ

CÔNG TY TNHH MTV PETROLIMEX TUYÊN QUANG

ĐƠN VỊ TƯ VẤN

CÔNG TY CP TƯ VẤN XÂY DỰNG PETROLIMEX

CÔNG TRÌNH:

CẢI TẠO TỔNG THỂ PETROLIMEX CỬA HÀNG 35 GẮN VỚI HỆ THỐNG TRẠM DỊCH VỤ XE TẢI

ĐỊA ĐIỂM: THÔN CÂY ĐA, XÃ THÁI SƠN, TỈNH TUYÊN QUANG

THIẾT KẾ BẢN VẼ THI CÔNG

TÊN HẠNG MỤC-BẢN VẼ:

SƠ ĐỒ NGUYÊN LÝ CẤP ĐIỆN

P.GIÁM ĐỐC
HÀ DƯƠNG THANH

P.TP CÔNG NGHỆ	VŨ VĂN TRƯỜNG	
CHỦ NHIỆM THIẾT KẾ	HOÀNG T.THÚY LIÊN	
CHỦ TRÌ THIẾT KẾ	NGUYỄN XUÂN ĐỒNG	
THIẾT KẾ	NGUYỄN XUÂN ĐỒNG	
KIỂM TRA	LÊ MINH HOÀI	
NGÀY BAN HÀNH	2026	TỶ LỆ:

SỐ BẢN VẼ

001824-70-ĐSĐ-A3-002-002-REV_0

41

TÀI LIỆU VÀ CÁC THÔNG TIN TRONG NÀY LÀ TÀI SẢN CỦA CÔNG TY CỔ PHẦN TƯ VẤN XÂY DỰNG PETROLIMEX. KHÔNG ĐƯỢC KHAI THÁC, SỬ DỤNG, PHOTO HAY SỬA LẠI THEO BẤT KỲ HÌNH THỨC NÀO KHI KHÔNG CÓ SỰ CHO PHÉP. NẾU CÓ THẮC MẮC XIN LIÊN HỆ THEO ĐIỆN THOẠI SỐ 024.38694252.

GHI CHÚ

1-NGUỒN ĐIỆN CỦA CỬA HÀNG LÀ NGUỒN HIỆN CÓ. CÓ ĐIỆN THẾ 3 PHA 380/220V.

2-TOÀN BỘ CÁP CẤP ĐIỆN ĐẾN CÁC PHỤ TẢI (PHẦN TRÊN MẶT BẰNG) ĐƯỢC LUỒN TRONG ỐNG THÉP NGẦM ĐẤT TỐI THIỂU 0.6M. BỐ TRÍ CÁC HỐ CÁP (HC) ĐỂ KÉO VÀ CHUYỂN HƯỚNG CÁP.

-CÁC ỐNG THÉP ĐỂ LUỒN CÁP ĐIỆN ĐƯỢC NỐI NHAU BẰNG PHƯƠNG PHÁP NỐI REN.

3-CÁP ĐIỆN KHI NỐI HOẶC CHIA NHÁNH PHẢI DÙNG HỘP ĐẤU NỐI HOẶC HỘP CHIA DÂY PHÒNG NỔ (TÙY VỊ TRÍ) ĐẢM BẢO THEO QUY ĐỊNH TRONG QCVN 01:2020/BCT.

4-DI LẠI CÁP CHO KHO DẦU MỠ NHỜN VÀ VỆ SINH CHUNG

4-THỐNG KÊ XEM CÙNG BẢN VẼ:
001B24-70-DTK-A3-001-001-REV_0

KÍ HIỆU

CÁP LUỒN ỐNG THÉP

CÁP LUỒN ỐNG HDPE

RÃNH ĐẶT CÁP TRONG ĐẤT
(MẶT CẮT – ĐIỂN HÌNH)

RÃNH ĐẶT CÁP DƯỚI ĐƯỜNG ÔTÔ
(MẶT CẮT – ĐIỂN HÌNH)

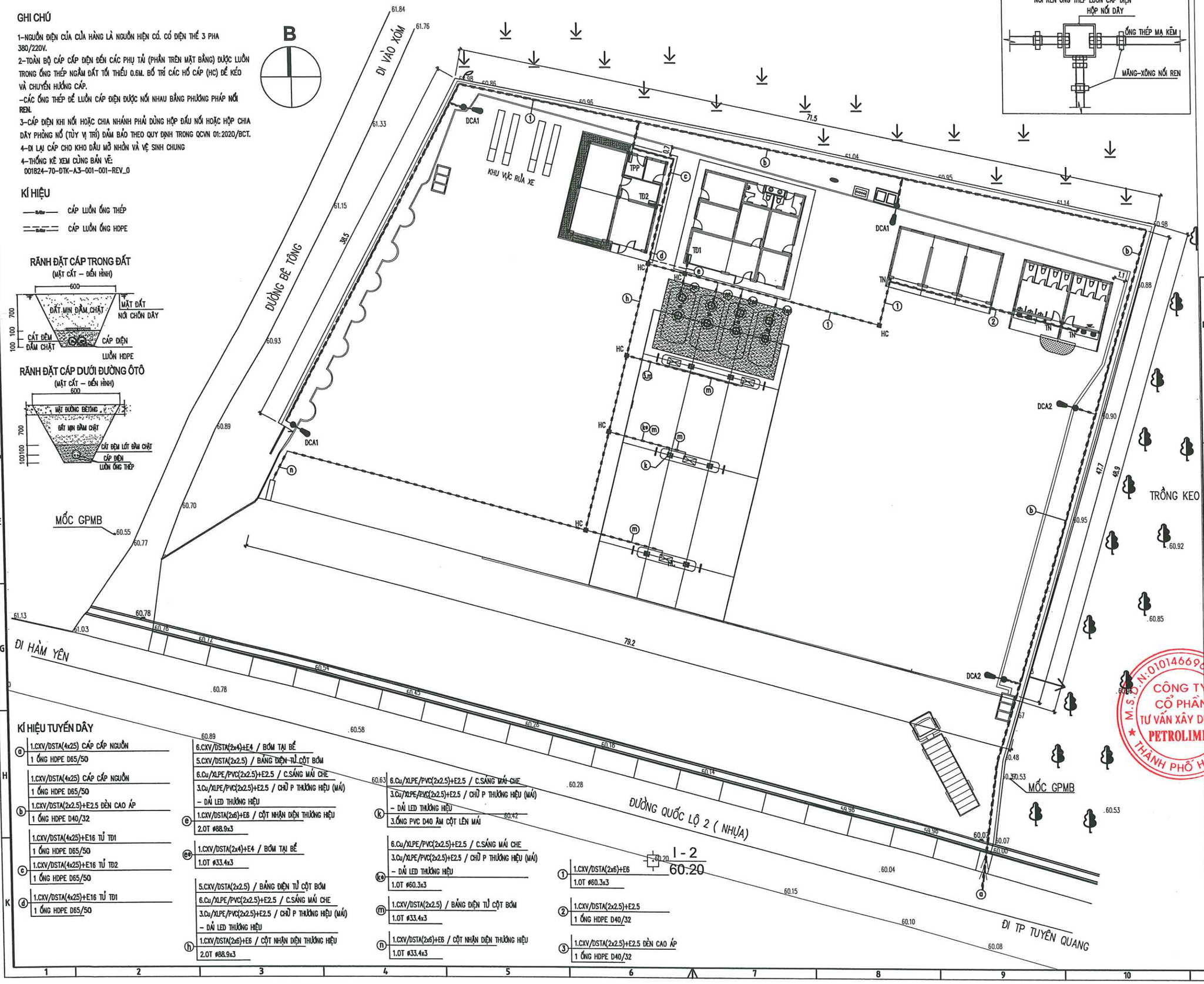

CHI TIẾT ĐIỂN HÌNH
NỐI REN ỐNG THÉP LUỒN CÁP ĐIỆN

KÍ HIỆU TUYẾN DÂY

a
- 1.CXV/DSTA(4x25) CÁP CẤP NGUỒN
- 1 ỐNG HDPE D65/50

b
- 1.CXV/DSTA(4x25) CÁP CẤP NGUỒN
- 1 ỐNG HDPE D65/50
- 1.CXV/DSTA(2x2.5)+E2.5 ĐÈN CAO ÁP
- 1 ỐNG HDPE D40/32

c
- 1.CXV/DSTA(4x25)+E16 TỦ TD1
- 1 ỐNG HDPE D65/50
- 1.CXV/DSTA(4x25)+E16 TỦ TD2
- 1 ỐNG HDPE D65/50

d
- 1.CXV/DSTA(4x25)+E16 TỦ TD1
- 1 ỐNG HDPE D65/50

e
- 6.CXV/DSTA(2x4)+E4 / BƠM TẠI BỂ
- 5.CXV/DSTA(2x2.5) / BẢNG ĐIỆN TỦ CỘT BƠM
- 6.Cu/XLPE/PVC(2x2.5)+E2.5 / C.SÁNG MÁI CHE
- 3.Cu/XLPE/PVC(2x2.5)+E2.5 / CHỮ P THƯỜNG HIỆU (MÁI) – DẢI LED THƯỜNG HIỆU
- 1.CXV/DSTA(2x6)+E6 / CỘT NHẬN DIỆN THƯỜNG HIỆU
- 2.OT ø88.9x3

ee
- 1.CXV/DSTA(2x4)+E4 / BƠM TẠI BỂ
- 1.OT ø33.4x3

h
- 5.CXV/DSTA(2x2.5) / BẢNG ĐIỆN TỦ CỘT BƠM
- 6.Cu/XLPE/PVC(2x2.5)+E2.5 / C.SÁNG MÁI CHE
- 3.Cu/XLPE/PVC(2x2.5)+E2.5 / CHỮ P THƯỜNG HIỆU (MÁI) – DẢI LED THƯỜNG HIỆU
- 1.CXV/DSTA(2x6)+E6 / CỘT NHẬN DIỆN THƯỜNG HIỆU
- 2.OT ø88.9x3

k
- 6.Cu/XLPE/PVC(2x2.5)+E2.5 / C.SÁNG MÁI CHE
- 3.Cu/XLPE/PVC(2x2.5)+E2.5 / CHỮ P THƯỜNG HIỆU (MÁI) – DẢI LED THƯỜNG HIỆU
- 3.ỐNG PVC D40 ÂM CỘT LÊN MÁI

kk
- 6.Cu/XLPE/PVC(2x2.5)+E2.5 / C.SÁNG MÁI CHE
- 3.Cu/XLPE/PVC(2x2.5)+E2.5 / CHỮ P THƯỜNG HIỆU (MÁI) – DẢI LED THƯỜNG HIỆU
- 1.OT ø60.3x3

m
- 1.CXV/DSTA(2x2.5) / BẢNG ĐIỆN TỦ CỘT BƠM
- 1.OT ø33.4x3

n
- 1.CXV/DSTA(2x6)+E6 / CỘT NHẬN DIỆN THƯỜNG HIỆU
- 1.OT ø33.4x3

1
- 1.CXV/DSTA(2x6)+E6
- 1.OT ø60.3x3

2
- 1.CXV/DSTA(2x2.5)+E2.5
- 1 ỐNG HDPE D40/32

3
- 1.CXV/DSTA(2x2.5)+E2.5 ĐÈN CAO ÁP
- 1 ỐNG HDPE D40/32

CHỦ ĐẦU TƯ
CÔNG TY TNHH MTV PETROLIMEX TUYÊN QUANG

ĐƠN VỊ TƯ VẤN
CÔNG TY CP TƯ VẤN XÂY DỰNG PETROLIMEX

CÔNG TRÌNH:
CẢI TẠO TỔNG THỂ PETROLIMEX
CỬA HÀNG 35 GẮN VỚI
HỆ THỐNG TRẠM DỊCH VỤ XE TẢI
ĐỊA ĐIỂM: THÔN CÂY ĐA, XÃ THÁI SƠN, TỈNH TUYÊN QUANG
THIẾT KẾ BẢN VẼ THI CÔNG

TÊN HẠNG MỤC-BẢN VẼ:
MẶT BẰNG CẤP ĐIỆN

CÔNG TY CỔ PHẦN TƯ VẤN XÂY DỰNG PETROLIMEX
M.S.D.N: 0101466909-C.T.C.P
THÀNH PHỐ HÀ NỘI

P.GIÁM ĐỐC
HÀ DƯƠNG THANH

P.TP CÔNG NGHỆ	VŨ VĂN TRƯỜNG	
CHỦ NHIỆM THIẾT KẾ	HOÀNG T.THÚY LIÊN	
CHỦ TRÌ THIẾT KẾ	NGUYỄN XUÂN ĐỒNG	
THIẾT KẾ	NGUYỄN XUÂN ĐỒNG	
KIỂM TRA	LÊ MINH HOÀI	
NGÀY BAN HÀNH	2026	TỶ LỆ:

SỐ BẢN VẼ
001824-70-DMB-A2-001-001-REV_0

42

TÀI LIỆU VÀ CÁC THÔNG TIN TRONG NÀY LÀ TÀI SẢN CỦA CÔNG TY CỔ PHẦN TƯ VẤN XÂY DỰNG PETROLIMEX, KHÔNG ĐƯỢC KHAI THÁC, SỬ DỤNG, PHOTO HAY SỬA LẠI THEO BẤT KỲ HÌNH THỨC NÀO KHI KHÔNG CÓ SỰ CHO PHÉP. NẾU CÓ THẮC MẮC XIN LIÊN HỆ THEO ĐIỆN THOẠI SỐ 024.38694252.

GHI CHÚ

1–CHỐNG SÉT ĐÁNH THẲNG CHO CÁC HẠNG MỤC BẰNG HỆ THU SÉT KIỂU LƯỚI CÓ TĂNG CƯỜNG KIM THU SÉT TRÊN ĐỈNH.

–CHỐNG SÉT ĐÁNH THẲNG CHO CỤM VAN THỞ BẰNG CỘT THU SÉT ĐỘC LẬP H=10M.

–YÊU CẦU HỆ TIẾP ĐẤT CHỐNG SÉT ĐÁNH THẲNG CÓ ĐIỆN TRỞ KHÔNG LỚN HƠN 10 ÔM.

2–THIẾT KẾ 01 HỆ TIẾP ĐẤT AN TOÀN, CHỐNG TĨNH ĐIỆN CHO KHU BỂ VÀ THIẾT BỊ ĐIỆN.

–YÊU CẦU HỆ TIẾP ĐẤT AN TOÀN, CHỐNG TĨNH ĐIỆN CÓ ĐIỆN-TRỞ KHÔNG LỚN-HƠN 04Ω (ÔM). NẾU KHÔNG ĐẠT TRỊ SỐ YÊU CẦU, PHẢI ĐÓNG THÊM CỌC VÀ HÀN THÊM DÂY TIẾP ĐẤT HOẶC SỬ DỤNG HÓA CHẤT GEM.

3–HỆ TIẾP ĐẤT BAO GỒM: CÁC CỌC TIẾP ĐẤT THÉP MẠ KẼM L63X63X6 DÀI 2.5M ĐƯỢC LIÊN KẾT VỚI NHAU BẰNG THANH THÉP DẸT 40X4 MẠ KẼM.

4–BỘ TIẾP ĐẤT CHỐNG TĨNH ĐIỆN ĐẶT GẦN HỌNG NHẬP ĐỂ TIẾP ĐẤT CHO ÔTÔ.

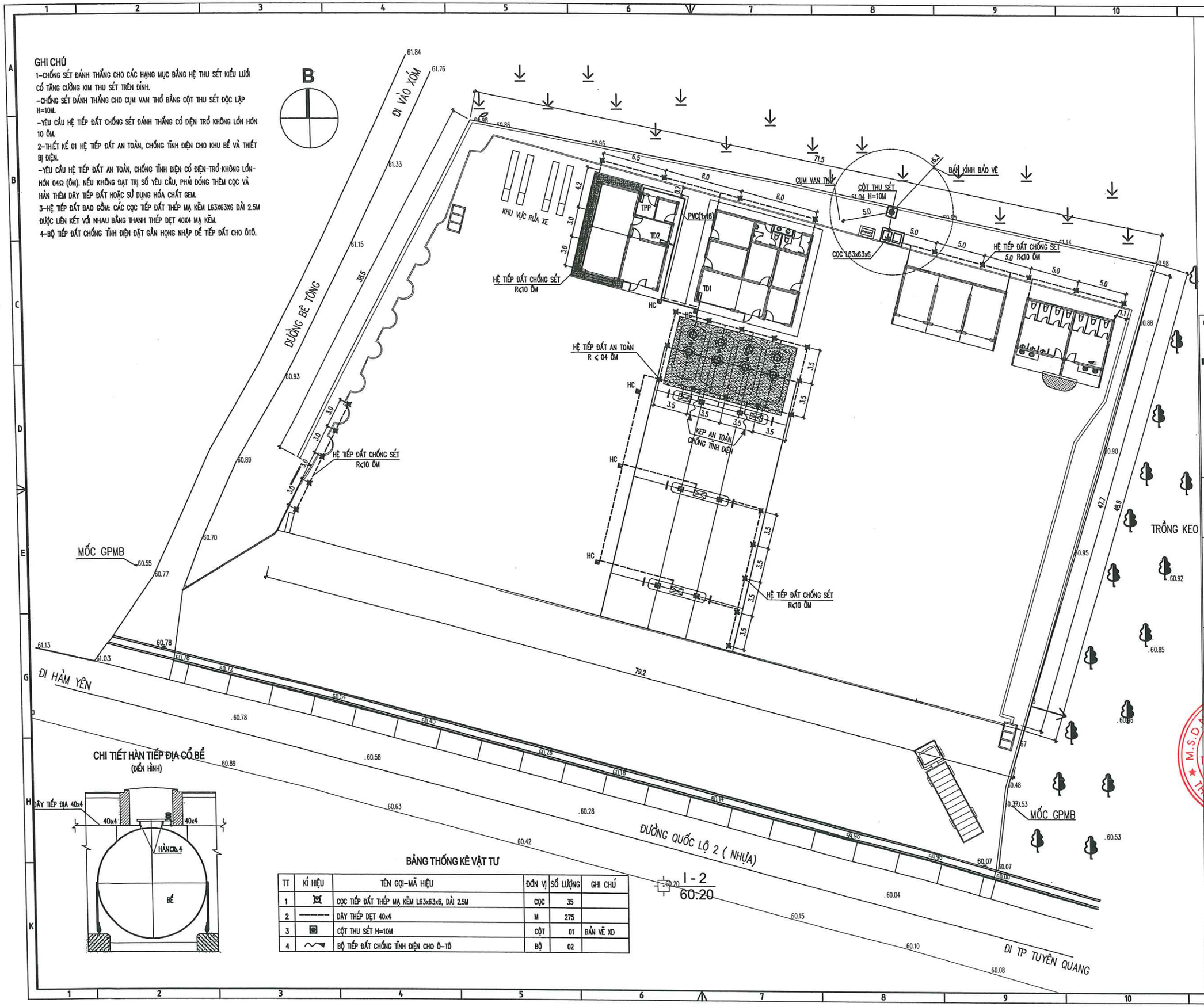

CHI TIẾT HÀN TIẾP ĐỊA CỌC BỂ
(ĐIỂN HÌNH)

BẢNG THỐNG KÊ VẬT TƯ

TT	KÍ HIỆU	TÊN GỌI–MÃ HIỆU	ĐƠN VỊ	SỐ LƯỢNG	GHI CHÚ
1		CỌC TIẾP ĐẤT THÉP MẠ KẼM L63x63x6, DÀI 2.5M	CỌC	35	
2		DÂY THÉP DẸT 40x4	M	275	
3		CỘT THU SÉT H=10M	CỘT	01	BẢN VẼ XD
4		BỘ TIẾP ĐẤT CHỐNG TĨNH ĐIỆN CHO Ô–TÔ	BỘ	02	

CHỦ ĐẦU TƯ
CÔNG TY TNHH MTV PETROLIMEX TUYÊN QUANG

ĐƠN VỊ TƯ VẤN
CÔNG TY CP TƯ VẤN XÂY DỰNG PETROLIMEX

CÔNG TRÌNH:
CẢI TẠO TỔNG THỂ PETROLIMEX CỬA HÀNG 35 GẮN VỚI HỆ THỐNG TRẠM DỊCH VỤ XE TẢI
ĐỊA ĐIỂM: THÔN CÂY ĐA, XÃ THÁI SƠN, TỈNH TUYÊN QUANG
THIẾT KẾ BẢN VẼ THI CÔNG

TÊN HẠNG MỤC-BẢN VẼ:
MẶT BẰNG
HỆ THỐNG CHỐNG SÉT - TIẾP ĐẤT

M.S.D.N: 0101466968-C.T.C.P
CÔNG TY CỔ PHẦN TƯ VẤN XÂY DỰNG PETROLIMEX
THÀNH PHỐ HÀ NỘI

P.GIÁM ĐỐC
HÀ DƯƠNG THANH

P.TP CÔNG NGHỆ	VŨ VĂN TRƯỜNG	
CHỦ NHIỆM THIẾT KẾ	HOÀNG T.THÚY LIÊN	
CHỦ TRÌ THIẾT KẾ	NGUYỄN XUÂN ĐỒNG	
THIẾT KẾ	NGUYỄN XUÂN ĐỒNG	
KIỂM TRA	LÊ MINH HOÀI	
NGÀY BAN HÀNH	2026	TỶ LỆ:

SỐ BẢN VẼ
001824-70-DTD-A2-001-001-REV_0

43

TÀI LIỆU VÀ CÁC THÔNG TIN TRONG ĐÓ LÀ TÀI SẢN CỦA CÔNG TY CỔ PHẦN TƯ VẤN XÂY DỰNG PETROLIMEX, KHÔNG ĐƯỢC KHAI THÁC, SỬ DỤNG, PHOTO HAY SỬA LẠI THEO BẤT KỲ HÌNH THỨC NÀO KHI KHÔNG CÓ SỰ CHO PHÉP. NẾU CÓ THẮC MẮC XIN LIÊN HỆ THEO ĐIỆN THOẠI SỐ 024.38694252.

BẢNG THỐNG KÊ VẬT TƯ

CHO BẢN VẼ: SƠ ĐỒ NGUYÊN LÝ CẤP ĐIỆN

TT	KÍ HIỆU	TÊN GỌI–QUY CÁCH	ĐƠN VỊ	SỐ LƯỢNG	GHI CHÚ
1	TCD	CẦU DAO + (HỘP) ĐẢO CHIỀU 3 PHA 160A	BỘ	01	
2	TPP&TD2	TỦ ĐIỆN THÉP SƠN TĨNH ĐIỆN : 600x400x300MM	TỦ	02	
3	TD1	TỦ ÂM TƯỜNG 64 MODUL	TỦ	01	
4		CẦU CHÌ 2A + ĐÈN BÁO PHA	BỘ	06	
5		APTOMAT 3 PHA–30A/10kA (4 CỰC)–MCB/4P	CÁI	02	
6		APTOMAT 3 PHA–60A/18kA (4 CỰC)–MCB/4P	CÁI	02	
7		APTOMAT 3 PHA–80A/18kA (4 CỰC)–MCB/4P	CÁI	01	
8		APTOMAT 1 PHA–10A/10kA (2 CỰC)–MCB/2P	CÁI	14	
9		APTOMAT 1 PHA–16A/10kA (2 CỰC)–MCB/2P	CÁI	09	
10		APTOMAT 1 PHA–20A/10kA (2 CỰC)–MCB/2P	CÁI	07	
11		APTOMAT 1 PHA–30A/10kA (2 CỰC)–MCB/2P	CÁI	05	
12	RCBO/2P 20A/10kA 30mA	APTOMAT 1 PHA–20A/10kA (2 CỰC) CÓ BẢO VỆ DÒNG RÒ RCBO/30mA	CÁI	07	
13	CS	THIẾT BỊ CẮT SÉT BẢO VỆ ĐƯỜNG NGUỒN 3 PHA 50kA (CS)	BỘ	01	
14		PHỤ KIỆN LẮP ĐẶT	GÓI	01	
15		MÁY PHÁT ĐIỆN 3 PHA–CÔNG SUẤT 20KVA / PHỤ KIỆN LẮP ĐẶT (LOẠI CÓ BÌNH NGĂN TIA LỬA ĐIỆN)	BỘ	01	NHÀ CUNG CẤP

BẢNG THỐNG KÊ VẬT TƯ

CHO BẢN VẼ: MẶT BẰNG CẤP ĐIỆN

TT	KÍ HIỆU	TÊN GỌI–QUY CÁCH	ĐƠN VỊ	SỐ LƯỢNG	GHI CHÚ
1	———	CÁP ĐIỆN Cu/XLPE/PVC/DSTA/PVC(4Cx25)	M	150	TẠM TÍNH
2	———	CÁP ĐIỆN Cu/PVC(1Cx16)	M	35	
3	———	CÁP ĐIỆN Cu/XLPE/PVC(2Cx2.5)	M	345	
4	———	CÁP ĐIỆN Cu/XLPE/PVC/DSTA/PVC(2Cx2.5)	M	365	
5	———	CÁP ĐIỆN Cu/PVC(1Cx2.5)	M	710	
6	———	CÁP ĐIỆN Cu/XLPE/PVC/DSTA/PVC(2Cx6)	M	100	
7	———	CÁP ĐIỆN Cu/PVC(1Cx6)	M	100	
8	OT ø33.4	ỐNG THÉP TRÁNG KẼM ø33.4x3	M	135	
9	OT ø60.3	ỐNG THÉP TRÁNG KẼM ø60.3x3	M	37	
10	OT ø88.9	ỐNG THÉP TRÁNG KẼM ø88.9x3	M	46	
11	HDPE	ỐNG HDPE D65/50	M	250	
12		ĐÀO RÃNH ĐẶT CÁP 600x800	M	300	
13	HC	HỐ CÁP–CHUYỂN HƯỚNG 350x600 (XEM BẢN VẼ XÂY DỰNG)	HỐ	06	
14		CỘT ĐÈN LIỀN CẦN =8M + ĐÈN LED 150W/250V (MUA SẴN)	BỘ	05	
15		MÓNG CỘT ĐÈN H=8M (XEM BẢN VẼ XÂY DỰNG)	CÁI	05	
16		TỦ CHIẾU SÁNG (THIẾT BỊ TIMER, TỦ, CẦU ĐẤU)	TỦ	01	

CHỦ ĐẦU TƯ

PETROLIMEX — CÔNG TY TNHH MTV PETROLIMEX TUYÊN QUANG

ĐƠN VỊ TƯ VẤN

PEC PETROLIMEX — CÔNG TY CP TƯ VẤN XÂY DỰNG PETROLIMEX

CÔNG TRÌNH:

CẢI TẠO TỔNG THỂ PETROLIMEX CỬA HÀNG 35 GẮN VỚI HỆ THỐNG TRẠM DỊCH VỤ XE TẢI

ĐỊA ĐIỂM: THÔN CÂY ĐA, XÃ THẢI SƠN, TỈNH TUYÊN QUANG

THIẾT KẾ BẢN VẼ THI CÔNG

TÊN HẠNG MỤC-BẢN VẼ:

BẢNG THỐNG KÊ VẬT LIỆU

M.S.D.N: 0101466968 C.T.C.P — CÔNG TY CỔ PHẦN TƯ VẤN XÂY DỰNG PETROLIMEX — THÀNH PHỐ HÀ NỘI

P.GIÁM ĐỐC

HÀ DƯƠNG THANH

P.TP CÔNG NGHỆ	VŨ VĂN TRƯỞNG	
CHỦ NHIỆM THIẾT KẾ	HOÀNG T.THÚY LIÊN	
CHỦ TRÌ THIẾT KẾ	NGUYỄN XUÂN ĐỒNG	
THIẾT KẾ	NGUYỄN XUÂN ĐỒNG	
KIỂM TRA	LÊ MINH HOÀI	
NGÀY BAN HÀNH	2026	TỶ LỆ:

SỐ BẢN VẼ

001824-70-DTK-A3-001-001-REV_0

44

TÀI LIỆU VÀ CÁC THÔNG TIN TRONG NÀY LÀ TÀI SẢN CỦA CÔNG TY CỔ PHẦN TƯ VẤN XÂY DỰNG PETROLIMEX. KHÔNG ĐƯỢC KHAI THÁC, SỬ DỤNG, PHOTO HAY SỬA LẠI THEO BẤT KỲ HÌNH THỨC NÀO KHI KHÔNG CÓ SỰ CHO PHÉP. NẾU CÓ THẮC MẮC XIN LIÊN HỆ THEO ĐIỆN THOẠI SỐ 024.38694252.

LIÊN KẾT KIM THU SÉT 0.5M

(TRÊN MÁI TÔN CÓ DẦM, XÀ GỒ THÉP)

(ĐIỂN HÌNH)

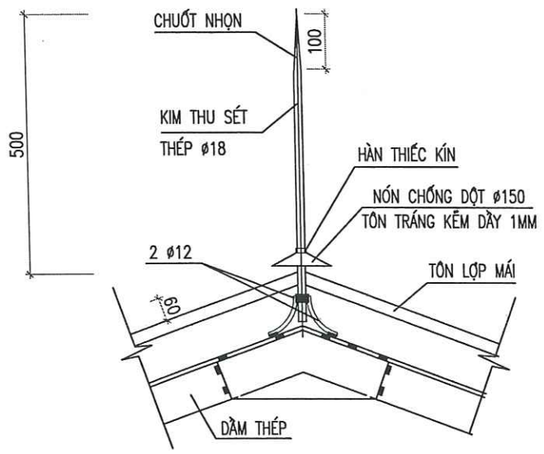

LIÊN KẾT KIM THU SÉT 0.5M

(TRÊN MÁI TÔN TƯỜNG THU HỒI)

(ĐIỂN HÌNH)

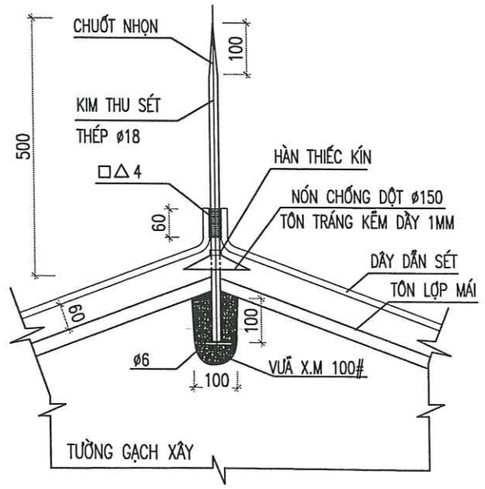

LIÊN KẾT KIM THU SÉT 0.36M

(TRÊN BỜ DIỀM MÁI BÊ TÔNG)

(ĐIỂN HÌNH)

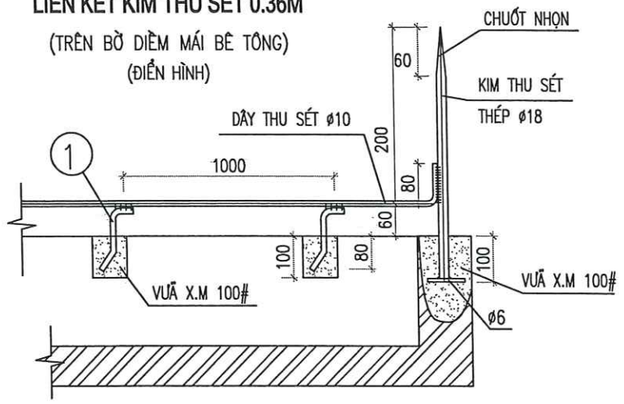

CHI TIẾT KIM THU SÉT TRÊN DIỀM MÁI TÔN

(ĐIỂN HÌNH)

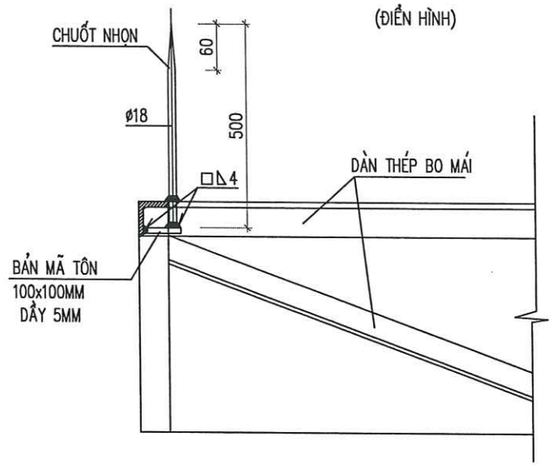

CHI TIẾT 1

(CHI TIẾT CỌC ĐỠ DÂY THU-DẪN SÉT)

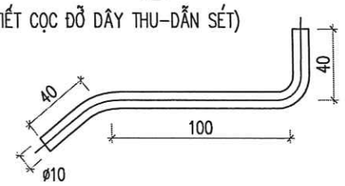

GHI CHÚ

1-BẢN VẼ NÀY KHÔNG THỐNG KÊ CHI TIẾT NGUYÊN VẬT LIỆU LÀM NÊN KIM THU SÉT.

2-SỬ DỤNG KẾT CẤU THÉP CỦA CÔNG TRÌNH ĐỂ THU VÀ DẪN SÉT. DO ĐÓ, CẦN PHẢI CÁC CẦU DẪN ĐIỆN LIÊN TỤC TỪ DÀN THÉP QUA CỘT THÉP TỚI HỆ TIẾP ĐẤT.

2-LIÊN KẾT DÂY DẪN SÉT VỚI CỌC ĐỠ BẰNG HÀN ĐIỆN.

3-SAU KHI GIA CÔNG XONG, CẦN CHỐNG GỈ CHO CÁC CHI TIẾT BẰNG 02 LỚP SƠN DẪN ĐIỆN.

4-VỊ TRÍ KIM THU SÉT ĐƯỢC ĐỊNH VỊ TRÊN BẢN VẼ CHỐNG SÉT HẠNG MỤC.

CHỦ ĐẦU TƯ

CÔNG TY TNHH MTV PETROLIMEX TUYÊN QUANG

ĐƠN VỊ TƯ VẤN

CÔNG TY CP TƯ VẤN XÂY DỰNG PETROLIMEX

CÔNG TRÌNH:

CẢI TẠO TỔNG THỂ PETROLIMEX CỬA HÀNG 35 GẮN VỚI HỆ THỐNG TRẠM DỊCH VỤ XE TẢI

ĐỊA ĐIỂM: THÔN CÂY ĐA, XÃ THẢI SƠN, TỈNH TUYÊN QUANG

THIẾT KẾ BẢN VẼ THI CÔNG

TÊN HẠNG MỤC-BẢN VẼ:

BẢN VẼ ĐỊNH HÌNH

CHI TIẾT LẮP CHỐNG SÉT

M.S.D.N: 0101466968-C.T.C.P. CÔNG TY CỔ PHẦN TƯ VẤN XÂY DỰNG PETROLIMEX THÀNH PHỐ HÀ NỘI

P.GIÁM ĐỐC

HÀ DƯƠNG THANH

P.TP CÔNG NGHỆ	VŨ VĂN TRƯỜNG	
CHỦ NHIỆM THIẾT KẾ	HOÀNG T.THÚY LIÊN	
CHỦ TRÌ THIẾT KẾ	NGUYỄN XUÂN ĐỒNG	
THIẾT KẾ	NGUYỄN XUÂN ĐỒNG	
KIỂM TRA	LÊ MINH HOÀI	
NGÀY BAN HÀNH	2026	TỶ LỆ:

SỐ BẢN VẼ

001824-70-DCT-A3-001-003-REV_0

95

TÀI LIỆU VÀ CÁC THÔNG TIN TRONG NÀY LÀ TÀI SẢN CỦA CÔNG TY CỔ PHẦN TƯ VẤN XÂY DỰNG PETROLIMEX. KHÔNG ĐƯỢC KHAI THÁC, SỬ DỤNG, PHOTO HAY SỬA LẠI THEO BẤT KỲ HÌNH THỨC NÀO KHI KHÔNG CÓ SỰ CHO PHÉP. NẾU CÓ THẮC MẮC XIN LIÊN HỆ THEO ĐIỆN THOẠI SỐ 024.38694252.

KẸP KIỂM TRA KZ-2

KẾT NỐI CỘT THÉP TỚI HỆ TIẾP ĐẤT
(ĐIỂN HÌNH)

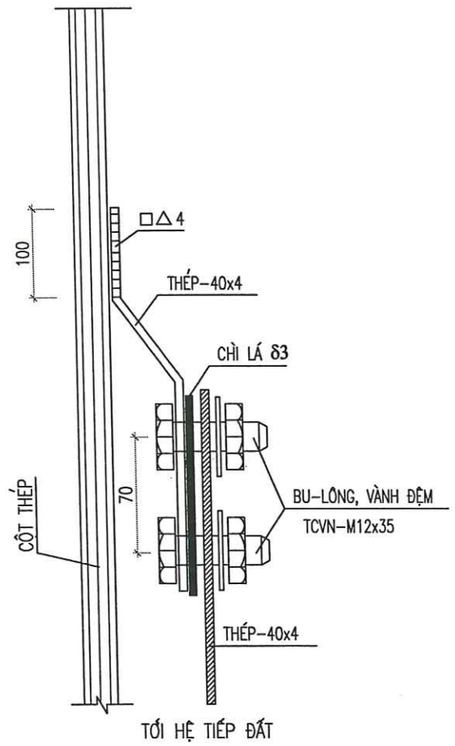

KẸP KIỂM TRA KZ-1

KẾT NỐI TƯỜNG, CỘT NHÀ TỚI HỆ TIẾP ĐẤT
(ĐIỂN HÌNH)

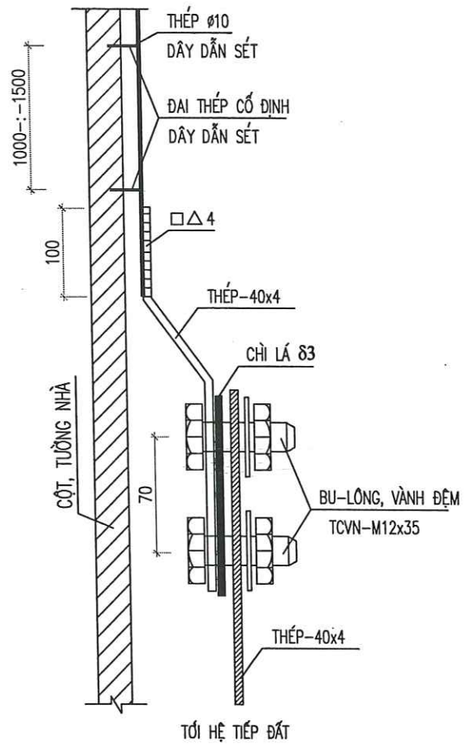

MÁ TRÊN KẸP KIỂM TRA

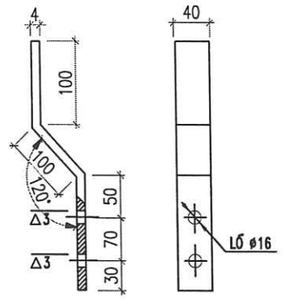

MÁ DƯỚI KẸP KIỂM TRA

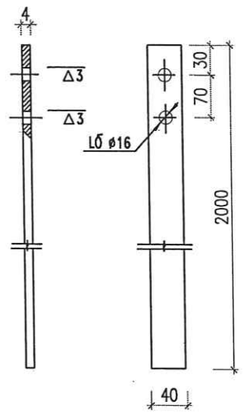

CHI TIẾT CỌC TIẾP ĐẤT - LIÊN KẾT

(ĐIỂN HÌNH)

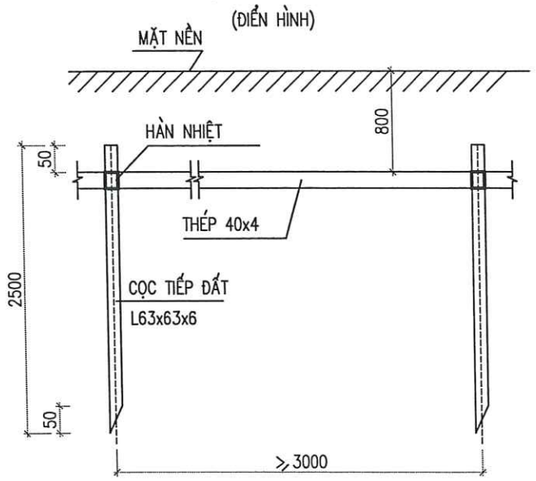

CHI TIẾT LIÊN KẾT TIẾP ĐẤT - TỦ ĐIỆN

(ĐIỂN HÌNH)

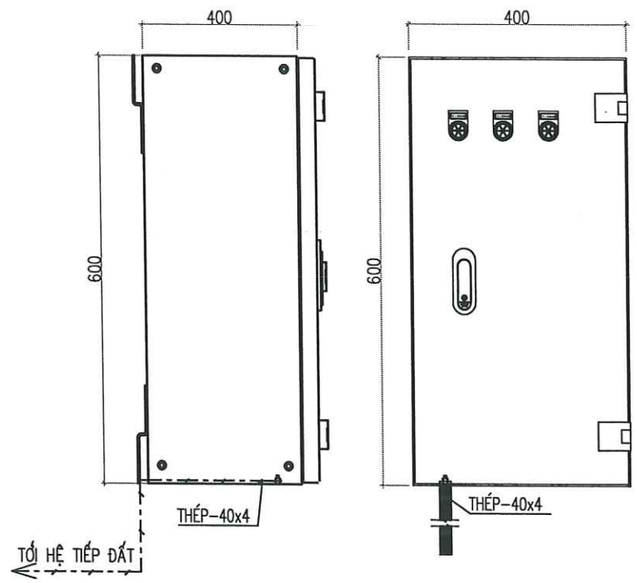

GHI CHÚ

1–KẸP KIỂM TRA KZ NỐI GIỮA DÂY THU SÉT VỚI HỆ TIẾP ĐẤT ĐỂ KIỂM TRA ĐIỆN TRỞ HỆ THỐNG TIẾP ĐẤT. KẸP ĐƯỢC CỐ ĐỊNH CÁCH MẶT ĐẤT KHOẢNG 0.4M.

2–MÁ TRÊN KẸP KZ ĐƯỢC HÀN VỚI DÂY DẪN SÉT (HOẶC BỘ PHẬN BẰNG THÉP CỦA CÔNG TRÌNH ĐƯỢC THIẾT KẾ LÀM DÂY DẪN SÉT).

3–MÁ DƯỚI KẸP KZ ĐƯỢC HÀN VỚI HỆ TIẾP ĐẤT. CHIỀU DÀI MỐI HÀN XẾP CHỒNG CỦA DÂY TIẾP ĐẤT ĐẢM BẢO DÀI LÀ 100MM.

4–KẸP KZ ĐƯỢC SƠN 2 BẰNG 2 LỚP SƠN CHỐNG GỈ. RIÊNG BỀ MẶT TIẾP XÚC 2 MÁ VỚI TẤM CHÌ (Pb) CỦA KẸP KZ CẦN PHẢI ĐÁNH GỈ SẠCH TỚI ÁNH KIM.

5–CỌC VÀ DÂY TIẾP ĐẤT KHÔNG ĐƯỢC SƠN. CỌC ĐƯỢC ĐÓNG NGẬP SÂU XUỐNG DƯỚI MẶT ĐẤT 0.8M.

–DÂY TIẾP ĐẤT PHẢI HÀN CHẮC CHẮN VÀO CỌC TIẾP ĐẤT. KHI HÀN XONG PHẢI KIỂM TRA MỐI HÀN TRƯỚC KHI LẮP ĐẶT.

CHỦ ĐẦU TƯ

CÔNG TY TNHH MTV PETROLIMEX TUYÊN QUANG

ĐƠN VỊ TƯ VẤN

CÔNG TY CP TƯ VẤN XÂY DỰNG PETROLIMEX

CÔNG TRÌNH:

CẢI TẠO TỔNG THỂ PETROLIMEX CỬA HÀNG 35 GẮN VỚI HỆ THỐNG TRẠM DỊCH VỤ XE TẢI

ĐỊA ĐIỂM: THÔN CÂY ĐA, XÃ THẢI SƠN, TỈNH TUYÊN QUANG

THIẾT KẾ BẢN VẼ THI CÔNG

TÊN HẠNG MỤC-BẢN VẼ:

BẢN VẼ ĐỊNH HÌNH

CHI TIẾT LẮP ĐẶT KẸP KZ TIẾP ĐẤT TỦ ĐIỆN - CỌC TIẾP ĐẤT

CÔNG TY CỔ PHẦN TƯ VẤN XÂY DỰNG PETROLIMEX

P.GIÁM ĐỐC

HÀ DƯƠNG THANH

P.TP CÔNG NGHỆ	VŨ VĂN TRƯỞNG	
CHỦ NHIỆM THIẾT KẾ	HOÀNG T.THÚY LIÊN	
CHỦ TRÌ THIẾT KẾ	NGUYỄN XUÂN ĐỒNG	
THIẾT KẾ	NGUYỄN XUÂN ĐỒNG	
KIỂM TRA	LÊ MINH HOÀI	
NGÀY BAN HÀNH	2026	TỶ LỆ:

SỐ BẢN VẼ

001824-70-DCT-A3-002-003-REV_0

46

TÀI LIỆU VÀ CÁC THÔNG TIN TRONG NÀY LÀ TÀI SẢN CỦA CÔNG TY CỔ PHẦN TƯ VẤN XÂY DỰNG PETROLIMEX. KHÔNG DƯỢC KHAI THÁC, SỬ DỤNG, PHOTO HAY SỬA LẠI THEO BẤT KỲ HÌNH THỨC NÀO KHI KHÔNG CÓ SỰ CHO PHÉP. NẾU CÓ THẮC MẮC XIN LIÊN HỆ THEO ĐIỆN THOẠI SỐ 024.38894252.

CHI TIẾT LẮP ĐẶT - TỦ NHỰA
(ĐIỂN HÌNH)

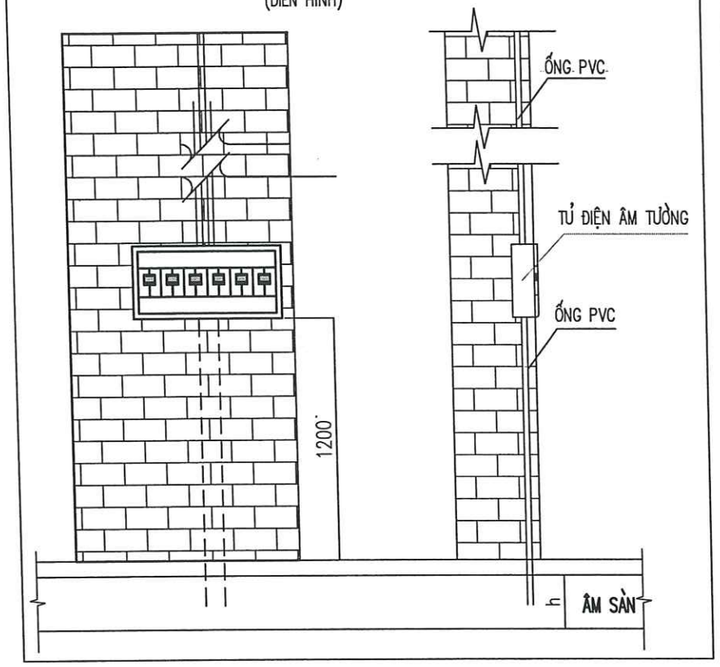

CHI TIẾT LẮP ĐẶT - Ổ CẮM
(ĐIỂN HÌNH)

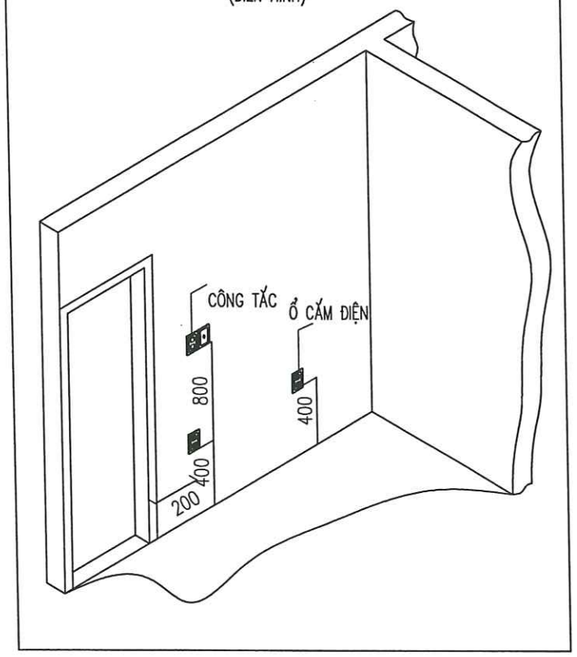

CHI TIẾT LẮP ĐẶT QUẠT HÚT
(ĐIỂN HÌNH)

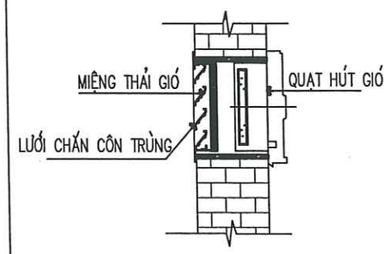

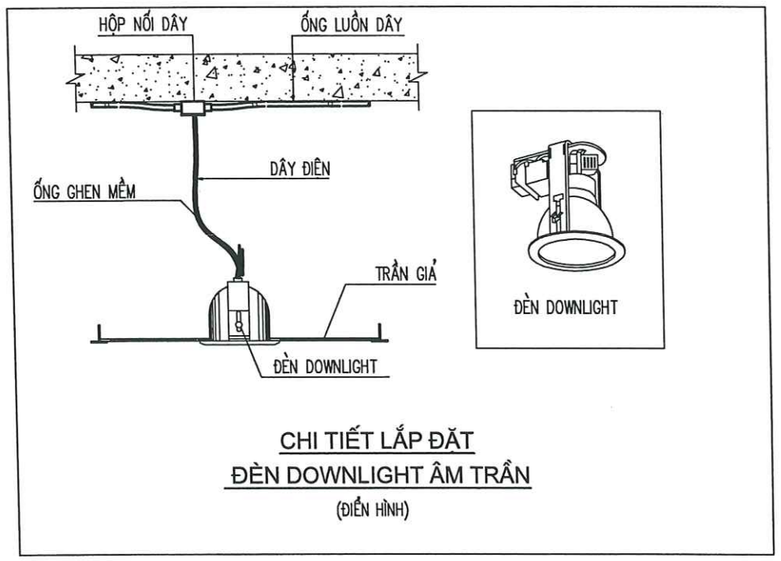

CHI TIẾT LẮP ĐẶT ĐÈN DOWNLIGHT ÂM TRẦN
(ĐIỂN HÌNH)

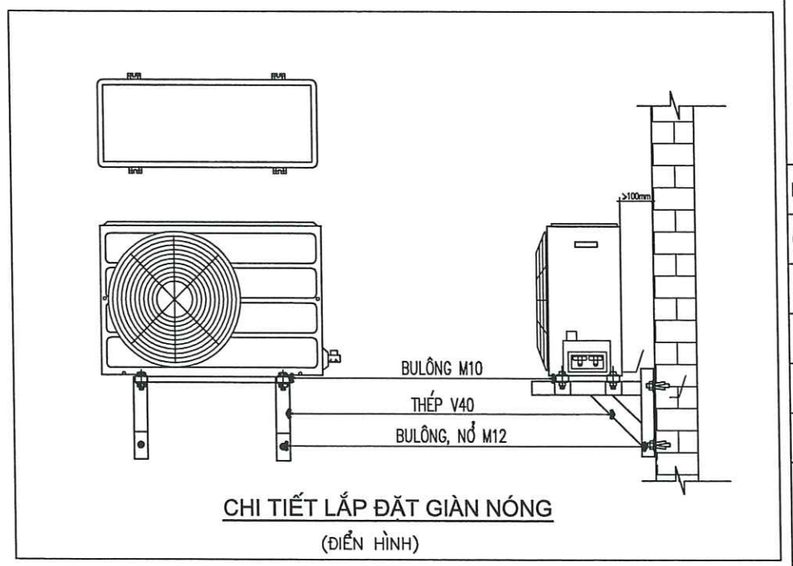

CHI TIẾT LẮP ĐẶT GIÀN NÓNG
(ĐIỂN HÌNH)

CHỦ ĐẦU TƯ

PETROLIMEX — CÔNG TY TNHH MTV PETROLIMEX TUYÊN QUANG

ĐƠN VỊ TƯ VẤN

PEC PETROLIMEX — CÔNG TY CP TƯ VẤN XÂY DỰNG PETROLIMEX

CÔNG TRÌNH:

CẢI TẠO TỔNG THỂ PETROLIMEX
CỬA HÀNG 35 GẮN VỚI
HỆ THỐNG TRẠM DỊCH VỤ XE TẢI
ĐỊA ĐIỂM: THÔN CÂY ĐA, XÃ THẢI SƠN, TỈNH TUYÊN QUANG
THIẾT KẾ BẢN VẼ THI CÔNG

TÊN HẠNG MỤC-BẢN VẼ:

BẢN VẼ ĐỊNH HÌNH
CHI TIẾT LẮP ĐẶT ĐIỆN

M.S.D.N: 0101466968 CÔNG TY CỔ PHẦN TƯ VẤN XÂY DỰNG PETROLIMEX THÀNH PHỐ HÀ NỘI

P.GIÁM ĐỐC
HÀ DƯƠNG THANH

P.TP CÔNG NGHỆ	VŨ VĂN TRƯỞNG	
CHỦ NHIỆM THIẾT KẾ	HOÀNG T.THÚY LIÊN	
CHỦ TRÌ THIẾT KẾ	NGUYỄN XUÂN ĐỒNG	
THIẾT KẾ	NGUYỄN XUÂN ĐỒNG	
KIỂM TRA	LÊ MINH HOÀI	
NGÀY BAN HÀNH	2026	TỶ LỆ:

SỐ BẢN VẼ
001824-70-DCT-A3-003-003-REV_0

47

TÀI LIỆU VÀ CÁC THÔNG TIN TRONG NÀY LÀ TÀI SẢN CỦA CÔNG TY CỔ PHẦN TƯ VẤN XÂY DỰNG PETROLIMEX. KHÔNG ĐƯỢC KHAI THÁC, SỬ DỤNG, PHOTO HAY SỬA LẠI THEO BẤT KỲ HÌNH THỨC NÀO KHI KHÔNG CÓ SỰ CHO PHÉP. NẾU CÓ THẮC MẮC XIN LIÊN HỆ THEO ĐIỆN THOẠI SỐ 024.38694252.

GHI CHÚ

1-HỆ THỐNG CAMERA KỸ THUẬT SỐ SỬ DỤNG ĐẦU GHI HÌNH 16 KÊNH CÓ KHẢ NĂNG LƯU TRỮ HÌNH ẢNH VÀ XEM LẠI HÌNH ẢNH, CÓ CHẾ ĐỘ CHIA MÀN HÌNH THÀNH NHIỀU Ô HÌNH ẢNH.
2-VỊ TRÍ, GÓC NHÌN CHÍNH XÁC CỦA CAMERA GIÁM SÁT ĐƯỢC ĐIỀU CHỈNH THEO THỰC TẾ SAO CHO THU ĐƯỢC HÌNH ẢNH TỐT NHẤT.
3-CÁC Ổ CẮM MẠNG INTERNET CÁC PHÒNG ĐƯỢC LẮP CÁCH NỀN 0.4M
4-CÁP TÍN HIỆU ĐƯỢC LUỒN TRONG ỐNG THÉP HOẶC ỐNG PVC ĐI NGẦM ĐẤT HOẶC ÂM TƯỜNG (ĐẶT TRÊN TRẦN)

SƠ ĐỒ NGUYÊN LÝ

KÍ HIỆU

- HỘP CHUYỂN HƯỚNG
- CAMERA ip DOME
- CAMERA ip THÂN DÀI
- CÁP LUỒN ỐNG THÉP
- CÁP LUỒN ỐNG PVC

KÍ HIỆU TUYẾN CÁP

ⓐ
7. CÁP INTERNET CAT6 – CAM
1. CÁP INTERNET CAT6 – WIFI EGAS
1. ỐNG THÉP ø60.3

ⓑ
7. CÁP INTERNET CAT6 – CAM
1. CÁP INTERNET CAT6 – WIFI EGAS
2. ỐNG PVC D40, ÂM CỘT MCCB

① 1. CÁP INTERNET CAT6 – CAM
1. ỐNG PVC D16, ÂM TRẦN MCCB

② 2. CÁP INTERNET CAT6 – CAM
2. ỐNG PVC D16, ÂM TRẦN MCCB

③ 3. CÁP INTERNET CAT6 – CAM
3. ỐNG PVC D16, ÂM TRẦN MCCB

④ 4. CÁP INTERNET CAT6 – CAM
4. ỐNG PVC D16, ÂM TRẦN MCCB

⑦ 7. CÁP INTERNET CAT6 – CAM
7. ỐNG PVC D16, ÂM TRẦN MCCB

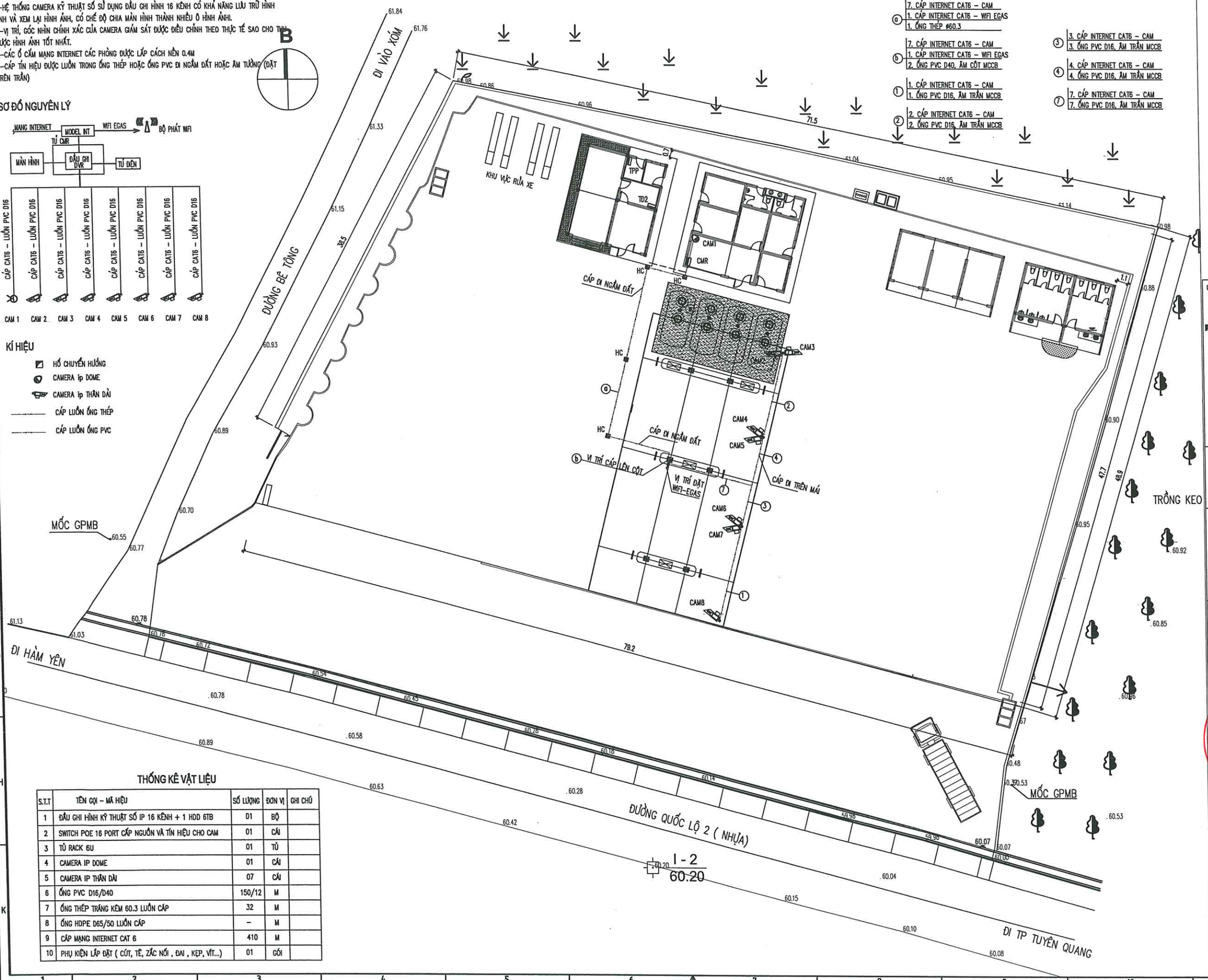

THỐNG KÊ VẬT LIỆU

S.T.T	TÊN GỌI – MÃ HIỆU	SỐ LƯỢNG	ĐƠN VỊ	GHI CHÚ
1	ĐẦU GHI HÌNH KỸ THUẬT SỐ IP 16 KÊNH + 1 HDD 6TB	01	BỘ	
2	SWITCH POE 16 PORT CẤP NGUỒN VÀ TÍN HIỆU CHO CAM	01	CÁI	
3	TỦ RACK 6U	01	TỦ	
4	CAMERA IP DOME	01	CÁI	
5	CAMERA IP THÂN DÀI	07	CÁI	
6	ỐNG PVC D16/D40	150/12	M	
7	ỐNG THÉP TRÁNG KẼM 60.3 LUỒN CÁP	32	M	
8	ỐNG HDPE D65/50 LUỒN CÁP	–	M	
9	CÁP MẠNG INTERNET CAT 6	410	M	
10	PHỤ KIỆN LẮP ĐẶT (CÚT, TÊ, ZẮC NỐI , ĐAI , KẸP, VÍT...)	01	GÓI	

CHỦ ĐẦU TƯ
CÔNG TY TNHH MTV PETROLIMEX TUYÊN QUANG

ĐƠN VỊ TƯ VẤN
CÔNG TY CP TƯ VẤN XÂY DỰNG PETROLIMEX

CÔNG TRÌNH:
CẢI TẠO TỔNG THỂ PETROLIMEX CỬA HÀNG 35 GẮN VỚI HỆ THỐNG TRẠM DỊCH VỤ XE TẢI
ĐỊA ĐIỂM: THÔN CÂY ĐA, XÃ THẮI SƠN, TỈNH TUYÊN QUANG
THIẾT KẾ BẢN VẼ THI CÔNG

TÊN HẠNG MỤC-BẢN VẼ:
MẶT BẰNG HỆ THỐNG CAMERA

M.S.D.N: 0101466968-C.T.C.P
CÔNG TY CỔ PHẦN TƯ VẤN XÂY DỰNG PETROLIMEX
THÀNH PHỐ HÀ NỘI
P.GIÁM ĐỐC
HÀ DƯƠNG THANH

P.TP CÔNG NGHỆ	VŨ VĂN TRƯỜNG	
CHỦ NHIỆM THIẾT KẾ	HOÀNG T.THÚY LIÊN	
CHỦ TRÌ THIẾT KẾ	NGUYỄN XUÂN ĐỒNG	
THIẾT KẾ	NGUYỄN XUÂN ĐỒNG	
KIỂM TRA	LÊ MINH HOÀI	
NGÀY BAN HÀNH	2026	TỶ LỆ:

SỐ BẢN VẼ
001824-70-CAM-A2-001-001-REV_0

48

TÀI LIỆU VÀ CÁC THÔNG TIN TRONG NÀY LÀ TÀI SẢN CỦA CÔNG TY CỔ PHẦN TƯ VẤN XÂY DỰNG PETROLIMEX. KHÔNG ĐƯỢC KHAI THÁC, SỬ DỤNG, PHOTO HAY SỬA LẠI THEO BẤT KỲ HÌNH THỨC NÀO KHI KHÔNG CÓ SỰ CHO PHÉP. NẾU CÓ THẮC MẮC VUI LIÊN HỆ THEO ĐIỆN THOẠI SỐ 0243.36934252.

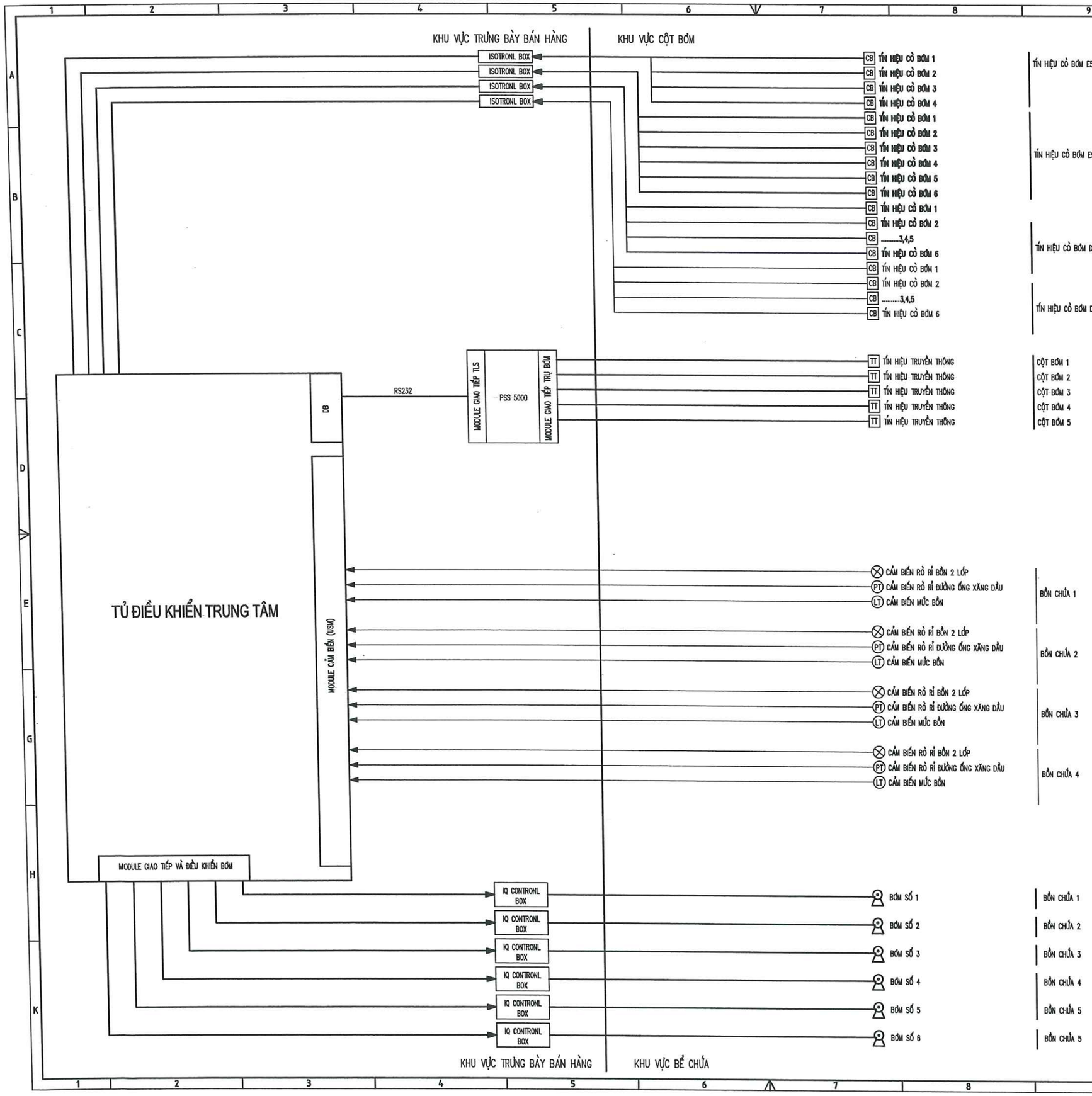

GHI CHÚ

1-BẢN VẼ NÀY ĐƯỢC THIẾT KẾ TRÊN CƠ SỞ BẢN VẼ TỔNG MẶT BẰNG VÀ TUÂN THEO CÁC QUY PHẠM THIẾT KẾ ĐIỆN, QUY CHUẨN QUY PHẠM HIỆN HÀNH.

2-HỆ THỐNG TỰ ĐỘNG HÓA PHỤC VỤ CHO VIỆC QUẢN LÝ CỬA CỬA HÀNG XĂNG DẦU GỒM CÁC CHỨC NĂNG SAU:

+ HỆ THỐNG QUẢN LÝ GIÁM SÁT
+ HỆ THỐNG ĐO BỒN TỰ ĐỘNG
+ HỆ THỐNG ĐIỀU KHIỂN, BẢO VỆ BƠM.
+ HỆ THỐNG CẢM BIẾN AN TOÀN BẢO VỆ BỂ

3-CHỨC NĂNG CỦA CÁC HỆ THỐNG NHƯ SAU:

- HỆ THỐNG GIÁM SÁT QUẢN LÝ CÓ CÁC CHỨC NĂNG HỖ KẾT NỐI VỚI CÁC MÁY BƠM, THIẾT BỊ ĐẦU CUỐI THANH TOÁN (THẺ HOẶC NGÂN HÀNG ...), HỆ THỐNG ĐO BỒN, CỘT BẢNG GIÁ ...
- HỆ THỐNG ĐIỀU KHIỂN, BẢO VỆ BƠM: MỖI BƠM NHIÊN LIỆU SẼ DƯỢC ĐIỀU KHIỂN BỞI MỘT BỘ ĐIỀU KHIỂN BƠM CHO PHÉP KIỂM SOÁT LƯU LƯỢNG NHIÊN LIỆU, CÓ KHẢ NĂNG CẢNH BÁO KHI PHÁT HIỆN LỖI THIẾT BỊ. CHO PHÉP CÁCH LY TÍN HIỆU ĐIỀU KHIỂN VÀ ĐỘNG LỰC BẢO VỆ CHỐNG CHẬP CHÁY KHI HOẠT ĐỘNG.
- HỆ THỐNG ĐO BỒN TỰ ĐỘNG: BAO GỒM BỘ XỬ LÝ TRUNG TÂM VÀ CÁ CẢM BIẾN ĐO BỒN TỰ ĐỘNG. CUNG CẤP KHẢ NĂNG KIỂM SOÁT MỨC NHIÊN LIỆU TỒN KHO VÀ CÁC THÔNG SỐ KHÁC CỦA BỂ CHỨA NHIÊN LIỆU THEO THỜI GIAN THỰC. THÔNG BÁO CÁC BÁO ĐỘNG VÀ CẢNH BÁO TÌNH TRẠNG HÀNG HÓA TRONG BỂ (HẾT HÀNG, MỨC CAO, TRÀN ...)
- HỆ THỐNG CẢM BIẾN AN TOÀN BẢO VỆ BỂ GỒM CÓ CÁC CẢM BIẾN RÒ RỈ XĂNG DẦU BỒN 2 LỚP, CẢM BIẾN RÒ RỈ XĂNG DẦU HỘC BỂ CHỨA, CẢM BIẾN RÒ RỈ XĂNG DẦU HỘC CHÂN CỘT BƠM, CẢM BIẾN ÁP SUẤT ĐƯỜNG ỐNG DẪN DẦU.

4-THỐNG KÊ XEM CÙNG BẢN VẼ:
006724-90-DTK-A3-001-001-REV_0

CHỦ ĐẦU TƯ
PETROLIMEX
CÔNG TY TNHH MTV PETROLIMEX TUYÊN QUANG

ĐƠN VỊ TƯ VẤN
PEC PETROLIMEX
CÔNG TY CP TƯ VẤN XÂY DỰNG PETROLIMEX

CÔNG TRÌNH:
CẢI TẠO TỔNG THỂ PETROLIMEX CỬA HÀNG 35 GẮN VỚI HỆ THỐNG TRẠM DỊCH VỤ XE TẢI
ĐỊA ĐIỂM: THÔN CÂY ĐA, XÃ THÁI SƠN, TỈNH TUYÊN QUANG
THIẾT KẾ BẢN VẼ THI CÔNG

TÊN HẠNG MỤC-BẢN VẼ:
SƠ ĐỒ NGUYÊN LÝ
HỆ THỐNG TỰ ĐỘNG HÓA

M.S.D.N: 0101466968 - C.T.C.P
CÔNG TY CỔ PHẦN TƯ VẤN XÂY DỰNG PETROLIMEX
THÀNH PHỐ HÀ NỘI

P.GIÁM ĐỐC
HÀ DƯƠNG THANH

P.TP CÔNG NGHỆ	VŨ VĂN TRƯỜNG	
CHỦ NHIỆM THIẾT KẾ	HOÀNG T.THÚY LIÊN	
CHỦ TRÌ THIẾT KẾ	NGUYỄN XUÂN ĐỒNG	
THIẾT KẾ	NGUYỄN XUÂN ĐỒNG	
KIỂM TRA	LÊ MINH HOÀI	
NGÀY BAN HÀNH	2026	TỶ LỆ:

SỐ BẢN VẼ
001824-70-TDH-A2-001-004-REV_0

49

TÀI LIỆU VÀ CÁC THÔNG TIN TRONG ĐÓ LÀ TÀI SẢN CỦA CÔNG TY CỔ PHẦN TƯ VẤN XÂY DỰNG PETROLIMEX, KHÔNG ĐƯỢC KHAI THÁC, SỬ DỤNG, PHOTO HAY SỬA LẠI THEO BẤT KỲ HÌNH THỨC NÀO KHI KHÔNG CÓ SỰ CHO PHÉP. NẾU CÓ THẮC MẮC XIN LIÊN HỆ THEO ĐIỆN THOẠI SỐ 024.38694252.

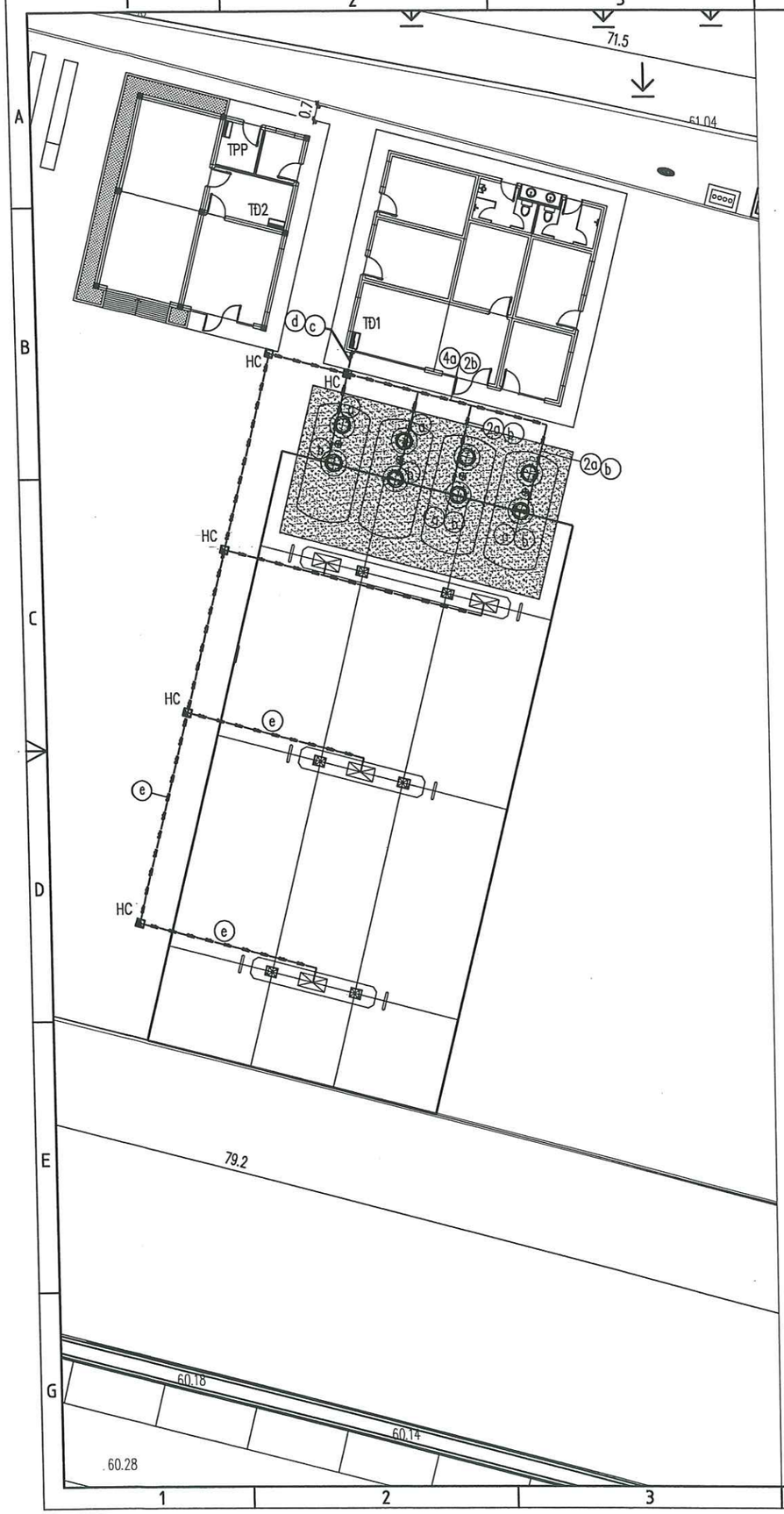

KÍ HIỆU TUYẾN CÁP

TUYẾN CÁP TÍN HIỆU RA KHU BỂ

(a)
03. CÁP 18AWG 1PAIR CHỐNG NHIỄU
01.ỐNG THÉP ø 33.4 SÁT NỀN KHU BỂ
-TÍN HIỆU RÒ RỈ BỒN 2 LỚP
-TÍN HIỆU ÁP SUẤT ĐƯỜNG ỐNG XĂNG DẦU
-TÍN HIỆU ĐO MỨC BỒN CHỨA XĂNG DẦU

(b)
02. CÁP 18AWG 1PAIR CHỐNG NHIỄU
01.ỐNG THÉP ø 33.4 SÁT NỀN KHU BỂ
-TÍN HIỆU RÒ RỈ BỒN 2 LỚP
-TÍN HIỆU ĐO MỨC BỒN CHỨA XĂNG DẦU

(c)
25. CÁP 18AWG 1PAIR CHỐNG NHIỄU
05.ỐNG THÉP ø 33.4 – SÂU 0.6M
-TÍN HIỆU RÒ RỈ MIỆNG BỒN CHỨA XĂNG DẦU
-TÍN HIỆU RÒ RỈ ĐƯỜNG ỐNG XĂNG DẦU
-TÍN HIỆU RÒ RỈ BỒN 2 LỚP
-TÍN HIỆU ĐO MỨC BỒN CHỨA XĂNG DẦU

KÍ HIỆU TUYẾN CÁP

TUYẾN CÁP TÍN HIỆU RA CỘT BƠM

(d)
13. CÁP 18AWG 1PAIR CHỐNG NHIỄU
01.ỐNG THÉP ø 60.3 – SÂU 0.6M
-10. TÍN HIỆU CÒ BƠM
-3. TÍN HIỆU TRUYỀN THÔNG CỘT BƠM

(e)
3. CÁP 18AWG 1PAIR CHỐNG NHIỄU
01.ỐNG THÉP ø 33.4 – SÂU 0.6M
-2.TÍN HIỆU CÒ BƠM
-1.TÍN HIỆU TRUYỀN THÔNG CỘT BƠM

THỐNG KÊ VẬT LIỆU

S.T.T	TÊN GỌI – MÃ HIỆU	SỐ LƯỢNG	ĐƠN VỊ	GHI CHÚ
1	CÁP CU.18AWG 1PAIR BỌC CHỐNG NHIỄU	580	M	
2	ỐNG THÉP TRÁNG KẼM ø33.4x3	180	M	
3	ỐNG THÉP TRÁNG KẼM ø60.3x3	24	M	
4	VẬT TƯ PHỤ LẮP ĐẶT (CUT, ZÃCCO, NỐI, COS .....)	01	GÓI	

CHI TIẾT ĐIỂN HÌNH

NỐI REN ỐNG THÉP LUỒN CÁP ĐIỆN

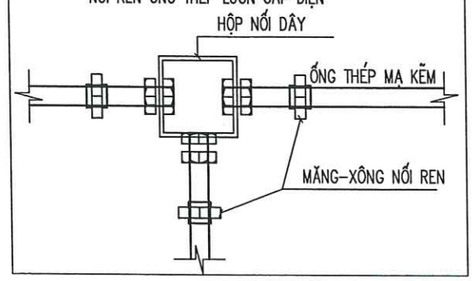

RÃNH ĐẶT CÁP TRONG ĐẤT

(MẶT CẮT – ĐIỂN HÌNH)

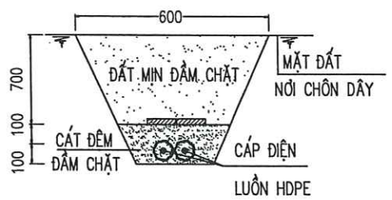

RÃNH ĐẶT CÁP DƯỚI ĐƯỜNG ÔTÔ

(MẶT CẮT – ĐIỂN HÌNH)

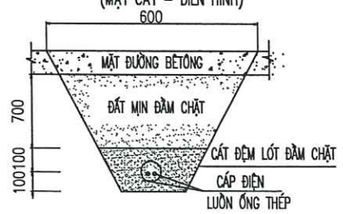

GHI CHÚ

1–CÁP TÍN HIỆU TỪ TỦ TỰ ĐỘNG HÓA (TDH) RA MỖI BỂ NGẦM CÓ CÁC CÁP TÍN HIỆU NHƯ SAU: GỒM 3 CÁP 18AWG CHỐNG NHIỄU NHẬN TÍN HIỆU TỪ CÁC CẢM BIẾN (CẢM BIẾN RÒ RỈ BỒN CHỨA XĂNG DẦU, CẢM BIẾN ÁP SUẤT ĐƯỜNG ỐNG, CẢM BIẾN ĐO MỨC BỒN).

2–CÁP TÍN HIỆU TỪ TỦ TỰ ĐỘNG HÓA (TDH) RA MỖI CỘT BƠM GỒM: 1 CÁP 18AWG CHỐNG NHIỄU NHẬN TÍN HIỆU TRUYỀN THÔNG CỘT BƠM. 2 ĐẾN 3 CÁP 18AWG CHỐNG NHIỄU NHẬN TÍN HIỆU CÒ BƠM (TUỲ SỐ LƯỢNG CHỦNG LOẠI XĂNG DẦU).

3–TẤT CẢ CÁC TỦ ĐIỆN, THIẾT BỊ ĐIỆN VÀ CỘT BƠM PHẢI ĐƯỢC NỐI ĐẤT AN TOÀN.

4–CÁP ĐỘNG LỰC VÀ CÁP TÍN HIỆU KHÔNG ĐƯỢC LUỒN CHUNG MỘT ỐNG.

5–PHẢI BƠM CHẤT LÀM KÍN 2 ĐẦU CỦA ỐNG THÉP ĐỂ TRÁNH HIỆN TƯỢNG HƠI XĂNG DẦU ĐI VỀ TỦ ĐIỀU KHIỂN

CHỦ ĐẦU TƯ

CÔNG TY TNHH MTV PETROLIMEX TUYÊN QUANG

ĐƠN VỊ TƯ VẤN

CÔNG TY CP TƯ VẤN XÂY DỰNG PETROLIMEX

CÔNG TRÌNH:

CẢI TẠO TỔNG THỂ PETROLIMEX
CỬA HÀNG 35 GẮN VỚI
HỆ THỐNG TRẠM DỊCH VỤ XE TẢI

ĐỊA ĐIỂM: THÔN CÂY ĐA, XÃ THẢI SƠN, TỈNH TUYÊN QUANG

THIẾT KẾ BẢN VẼ THI CÔNG

TÊN HẠNG MỤC-BẢN VẼ:

MẶT BẰNG ĐI CÁP
HỆ THỐNG TỰ ĐỘNG HÓA

CÔNG TY CỔ PHẦN TƯ VẤN XÂY DỰNG PETROLIMEX
M.S.D.N: 0101466968-C.T.
THÀNH PHỐ HÀ NỘI

P.GIÁM ĐỐC
HÀ DƯƠNG THANH

P.TP CÔNG NGHỆ	VŨ VĂN TRƯỜNG	
CHỦ NHIỆM THIẾT KẾ	HOÀNG T.THÚY LIÊN	
CHỦ TRÌ THIẾT KẾ	NGUYỄN XUÂN ĐỒNG	
THIẾT KẾ	NGUYỄN XUÂN ĐỒNG	
KIỂM TRA	LÊ MINH HOÀI	
NGÀY BAN HÀNH	2026	TỶ LỆ:

SỐ BẢN VẼ

001824-70-TDH-A2-002-004-REV_0

50

TÀI LIỆU VÀ CÁC THÔNG TIN TRONG NÀY LÀ TÀI SẢN CỦA CÔNG TY CỔ PHẦN TƯ VẤN XÂY DỰNG PETROLIMEX. KHÔNG ĐƯỢC KHAI THÁC, SỬ DỤNG, PHOTO HAY SỬA LẠI THEO BẤT KỲ HÌNH THỨC NÀO KHI KHÔNG CÓ SỰ CHO PHÉP. NẾU CÓ THẮC MẮC XIN LIÊN HỆ THEO ĐIỆN THOẠI SỐ 024.38694252.

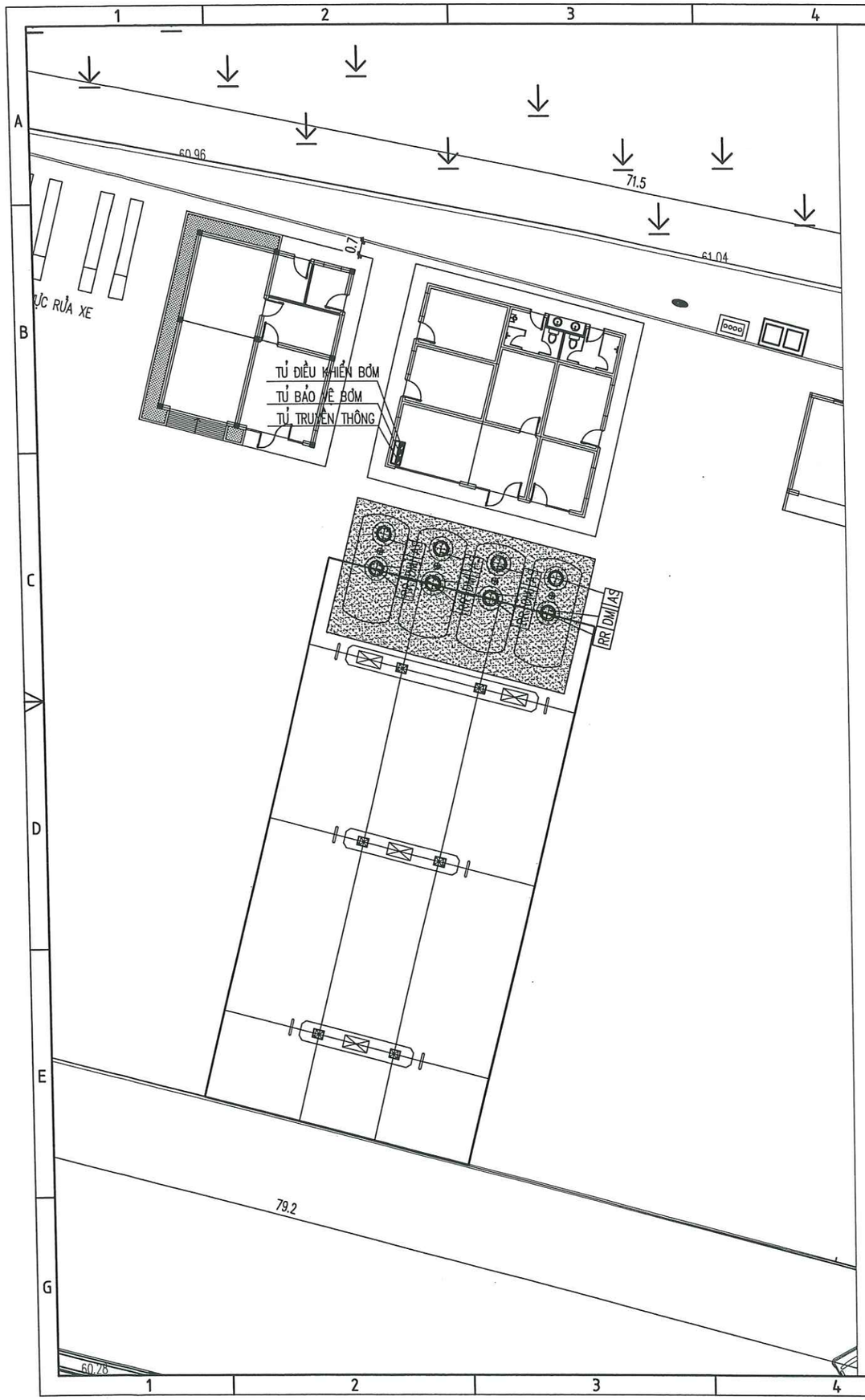

KÍ HIỆU THIẾT BỊ

DM	CẢM BIẾN ĐO MỨC
RR	CẢM BIẾN RÒ RỈ BỒN 2 LỚP
AS	CẢM BIẾN ÁP SUẤT
	TỦ ĐIỀU KHIỂN TRUNG TÂM

GHI CHÚ

1–VỊ TRÍ LẮP ĐẶT THIẾT BỊ CÓ THỂ THAY ĐỔI KHI LẮP THỰC TẾ ĐỂ PHÙ HỢP VỚI THỐNG SỐ KỸ THUẬT CỦA NHÀ CUNG CẤP VÀ BIỆN PHÁP THI CÔNG.

THỐNG KÊ VẬT LIỆU

S.T.T	TÊN GỌI – MÃ HIỆU	SỐ LƯỢNG	ĐƠN VỊ	GHI CHÚ
1	CẢM BIẾN ĐO MỨC	04	CÁI	
2	CẢM BIẾN RÒ RỈ BỒN 2 LỚP	04	CÁI	
3	CẢM BIẾN ÁP SUẤT	04	CÁI	
4	VAN KIỂM TRA NHANH	–	CÁI	
5	VẬT TƯ PHỤ TRỢ LẮP ĐẶT THIẾT BỊ	01	GÓI	

THỐNG KÊ VẬT LIỆU

(BẢN VẼ: 001824–70–TDH–A2–001–003–REV_0)

S.T.T	TÊN GỌI – MÃ HIỆU	SỐ LƯỢNG	ĐƠN VỊ	GHI CHÚ
1	BỘ ĐIỀU KHIỂN ĐO BỒN VÀ GIÁM SÁT RÒ RỈ PHẦN MỀM ĐIỀU KHIỂN GIÁM SÁT	01	BỘ	
2	BỘ CONSOLE ĐIỀU KHIỂN GIÁM SÁT PSS 5000 PHẦN MỀN ĐIỀU KHIỂN GIÁM SÁT	01	BỘ	
3	PHẦN MỀM KẾT NỐI EGAS	01	BỘ	
4	VẬT TƯ PHỤ LẮP ĐẶT (DO BỒN, CẢM BIẾN, HỐ SUMP...)	01	GÓI	

CHỦ ĐẦU TƯ

PETROLIMEX — CÔNG TY TNHH MTV PETROLIMEX TUYÊN QUANG

ĐƠN VỊ TƯ VẤN

PEC PETROLIMEX — CÔNG TY CP TƯ VẤN XÂY DỰNG PETROLIMEX

CÔNG TRÌNH:

CẢI TẠO TỔNG THỂ PETROLIMEX
CỬA HÀNG 35 GẮN VỚI
HỆ THỐNG TRẠM DỊCH VỤ XE TẢI

ĐỊA ĐIỂM: THÔN CÂY ĐA, XÃ THÁI SƠN,
TỈNH TUYÊN QUANG

THIẾT KẾ BẢN VẼ THI CÔNG

TÊN HẠNG MỤC-BẢN VẼ:

MẶT BẰNG BỐ TRÍ THIẾT BỊ CẢM BIẾN HỆ THỐNG TỰ ĐỘNG HÓA

M.S.D.N: 0101466968 – C.T.C.P – CÔNG TY CỔ PHẦN TƯ VẤN XÂY DỰNG PETROLIMEX – THÀNH PHỐ HÀ NỘI

P.GIÁM ĐỐC
HÀ DƯƠNG THANH

P.TP CÔNG NGHỆ	VŨ VĂN TRƯỞNG	
CHỦ NHIỆM THIẾT KẾ	HOÀNG T.THÚY LIÊN	
CHỦ TRÌ THIẾT KẾ	NGUYỄN XUÂN ĐỒNG	
THIẾT KẾ	NGUYỄN XUÂN ĐỒNG	
KIỂM TRA	LÊ MINH HOÀI	
NGÀY BAN HÀNH	2026	TỶ LỆ:

SỐ BẢN VẼ

001824-70-TDH-A2-003-004-REV_0

51

TÀI LIỆU VÀ CÁC THÔNG TIN TRONG NÀY LÀ TÀI SẢN CỦA CÔNG TY CỔ PHẦN TƯ VẤN XÂY DỰNG PETROLIMEX. KHÔNG ĐƯỢC KHAI THÁC, SỬ DỤNG, PHOTO HAY SỬA LẠI THEO BẤT KỲ HÌNH THỨC NÀO KHI KHÔNG CÓ SỰ CHO PHÉP. NẾU CÓ THẮC MẮC XIN LIÊN HỆ THEO ĐIỆN THOẠI SỐ 024.36694252.

CTLĐ CẢM BIẾN CHÂN CỘT BƠM

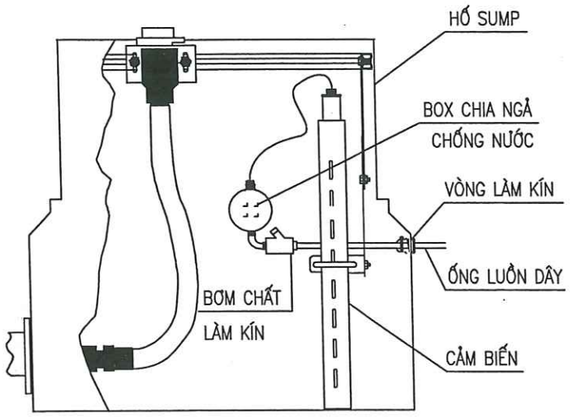

CTLĐ CẢM BIẾN HỐ SUMP CỔ BỂ

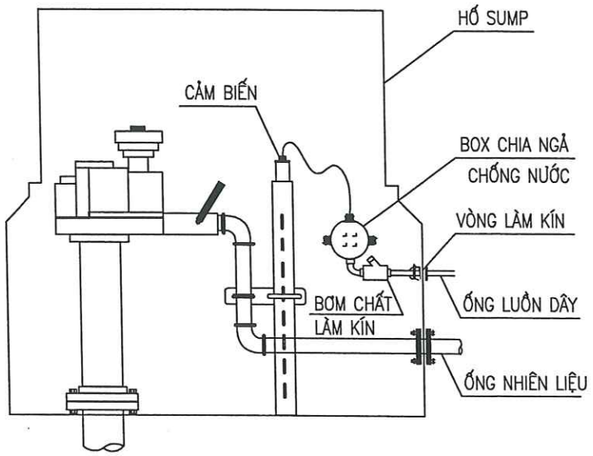

CTLĐ CẢM BIẾN ĐO BỒN TỰ ĐỘNG

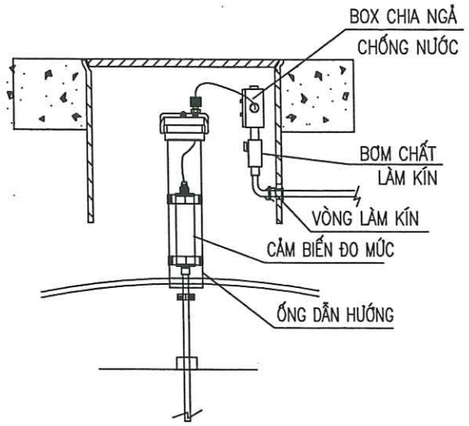

CTLĐ CẢM BIẾN RÒ RỈ BỒN 2 LỚP

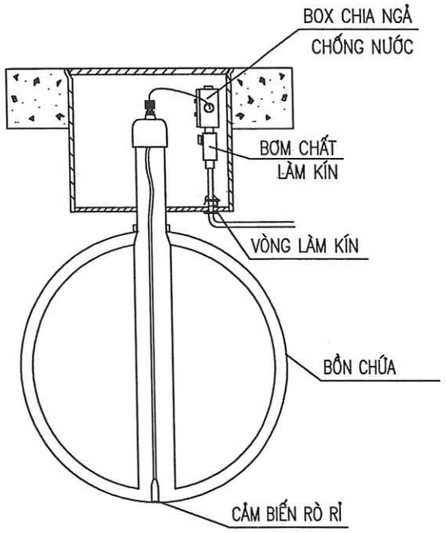

CTLĐ CẢM BIẾN RÒ RỈ ĐƯỜNG ỐNG

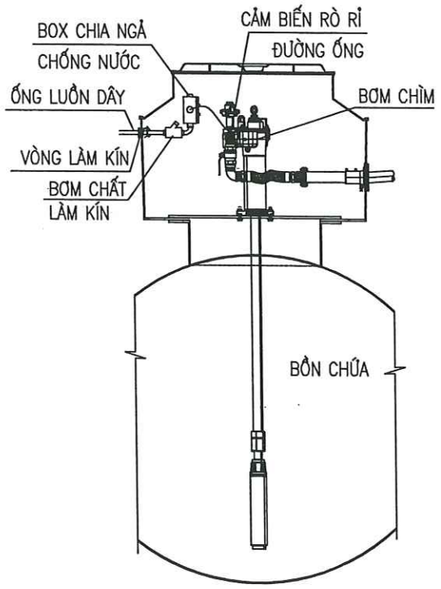

CHỦ ĐẦU TƯ

CÔNG TY TNHH MTV
PETROLIMEX TUYÊN QUANG

ĐƠN VỊ TƯ VẤN

CÔNG TY CP TƯ VẤN
XÂY DỰNG PETROLIMEX

CÔNG TRÌNH:

CẢI TẠO TỔNG THỂ PETROLIMEX
CỬA HÀNG 35 GẮN VỚI
HỆ THỐNG TRẠM DỊCH VỤ XE TẢI

ĐỊA ĐIỂM: THÔN CÂY ĐA, XÃ THÁI SƠN,
TỈNH TUYÊN QUANG

THIẾT KẾ BẢN VẼ THI CÔNG

TÊN HẠNG MỤC-BẢN VẼ:

CHI TIẾT LẮP ĐẶT
THIẾT BỊ TỰ ĐỘNG HÓA

CÔNG TY CỔ PHẦN TƯ VẤN XÂY DỰNG PETROLIMEX
M.S.D.N: 0101466968-C.T.C.P
THÀNH PHỐ HÀ NỘI

P.GIÁM ĐỐC
HÀ DƯƠNG THANH

P.TP CÔNG NGHỆ	VŨ VĂN TRƯỜNG	
CHỦ NHIỆM THIẾT KẾ	HOÀNG T.THÚY LIÊN	
CHỦ TRÌ THIẾT KẾ	NGUYỄN XUÂN ĐỒNG	
THIẾT KẾ	NGUYỄN XUÂN ĐỒNG	
KIỂM TRA	LÊ MINH HOÀI	
NGÀY BAN HÀNH	2026	TỶ LỆ:

SỐ BẢN VẼ

001824-70-TDH-A2-004-004-REV_0

52

TÀI LIỆU VÀ CÁC THÔNG TIN TRONG NÀY LÀ TÀI SẢN CỦA CÔNG TY CỔ PHẦN TƯ VẤN XÂY DỰNG PETROLIMEX. KHÔNG ĐƯỢC KHAI THÁC, SỬ DỤNG, PHOTO HAY SỬA LẠI THEO BẤT KỲ HÌNH THỨC NÀO KHI KHÔNG CÓ SỰ CHO PHÉP. NẾU CÓ THẮC MẮC XIN LIÊN HỆ THEO ĐIỆN THOẠI SỐ 024.38694252.

CỘT THU SÉT

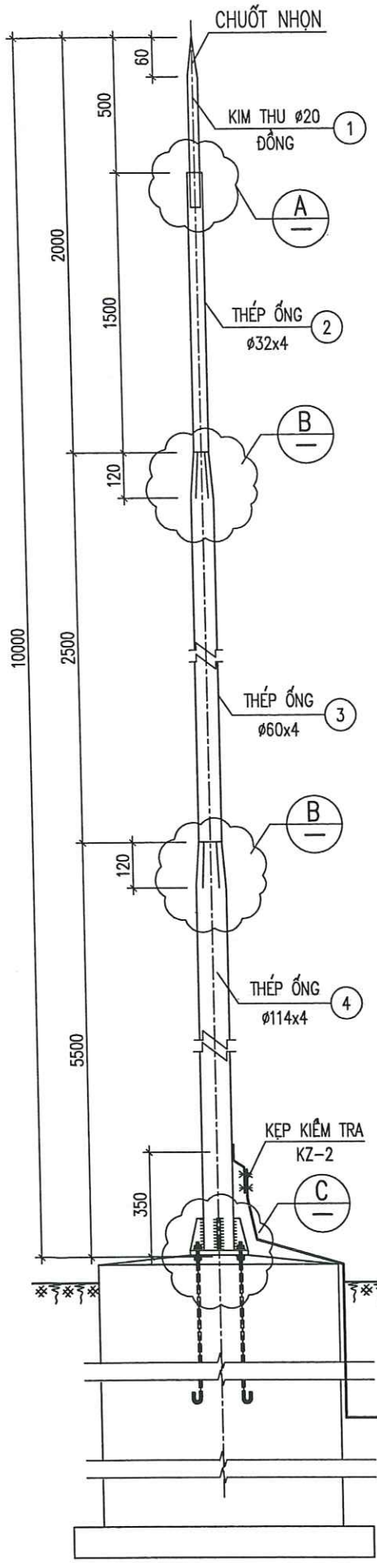

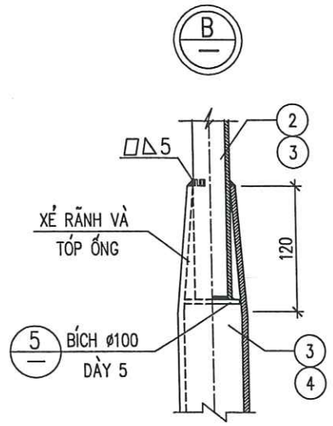

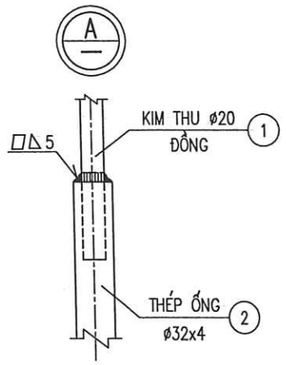

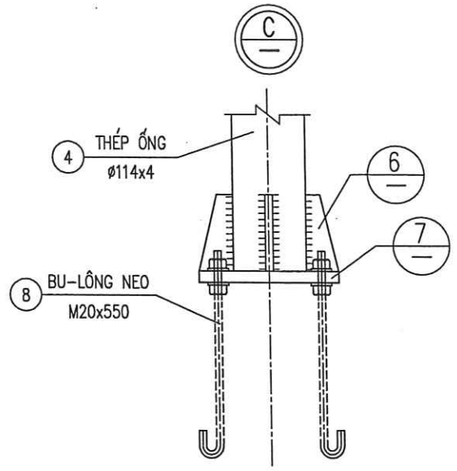

BÍCH THÉP

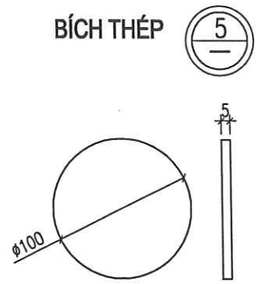

KE GIA CƯỜNG

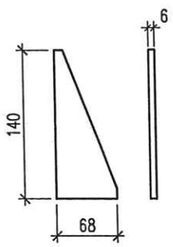

MẶT BẰNG MÓNG CỘT

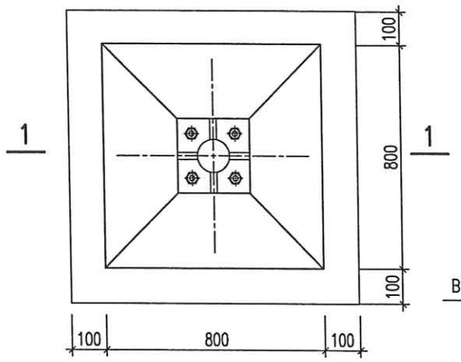

CẮT 1-1

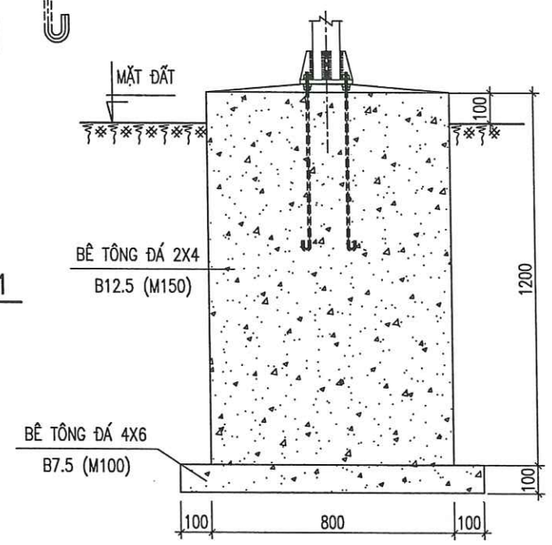

BẢN ĐẾ CỘT

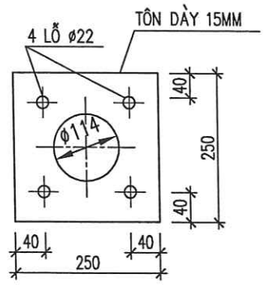

THỐNG KÊ VẬT LIỆU CHO MỘT CỘT

T.T	TÊN GỌI – QUI CÁCH MÃ HIỆU	ĐƠN VỊ	SỐ LƯỢNG	TRỌNG LƯỢNG (KG)
1	ĐẦU KIM THU SÉT – ĐỒNG ø20	M	0,6	1,5
2	THÂN CỘT THU SÉT – ỐNG THÉP ø32X4	M	1,62	5,1
3	THÂN CỘT THU SÉT – ỐNG THÉP ø60X4	M	2,62	13.47
4	THÂN CỘT THU SÉT – ỐNG THÉP ø114X4	M	5,5	56.54
5	BÍCH THÉP ø100 DÀY 5MM	CÁI	1	0,4
6	KE GIA CƯỜNG – TÔN DÀY 6MM	CÁI	4	1,8
7	ĐẾ CỘT – THÉP TẤM 250X250 DÀY 15MM	CÁI	1	10,6
8	BU-LÔNG NEO ĐẾ CỘT: M20X550	BỘ	4	4,4

GHI CHÚ:

1– CỘT THU SÉT LÀM BẰNG THÉP ỐNG (CT3). LIÊN KẾT VỚI NHAU BẰNG HÀN ĐIỆN, CHIỀU CAO MỐI HÀN H=5MM. DÙNG QUE HÀN E431 HOẶC TƯƠNG ĐƯƠNG.

2– VỊ TRÍ CỘT CHỐNG SÉT, XEM TRÊN BẢN VẼ MẶT BẰNG THU SÉT – TIẾP ĐẤT

3– TOÀN CỘT ĐƯỢC CHỐNG GỈ BẰNG 2 LỚP SƠN HỒNG ĐƠN, NGOÀI PHỦ 2 LỚP SƠN MÀU GHI SẪM

4– MÓNG CỘT ĐỔ TẠI CHỖ BẰNG BÊ-TÔNG ĐÁ 2X4 B12.5 (MÁC 150)

5– KHI KẾT THÚC CÔNG VIỆC CĂN CHỈNH CỘT, XIẾT CHẶT BU-LÔNG NEO, CHÈN KHE HỞ GIỮA ĐẾ CỘT VÀ MÓNG BẰNG VỮA XI-MĂNG MÁC 150.

CHỦ ĐẦU TƯ

PETROLIMEX — CÔNG TY TNHH MTV PETROLIMEX TUYÊN QUANG

ĐƠN VỊ TƯ VẤN

PEC PETROLIMEX — CÔNG TY CP TƯ VẤN XÂY DỰNG PETROLIMEX

CÔNG TRÌNH:

CẢI TẠO TỔNG THỂ PETROLIMEX
CỬA HÀNG 35 GẮN VỚI
HỆ THỐNG TRẠM DỊCH VỤ XE TẢI

ĐỊA ĐIỂM: THÔN CÂY ĐA, XÃ THÁI SƠN, TỈNH TUYÊN QUANG

THIẾT KẾ BẢN VẼ THI CÔNG

TÊN HẠNG MỤC-BẢN VẼ:

KIM THU SÉT H=10M

M.S.D.N: 0101466968 – C.T.C.P – CÔNG TY CỔ PHẦN TƯ VẤN XÂY DỰNG PETROLIMEX – THÀNH PHỐ HÀ NỘI

P.GIÁM ĐỐC
HÀ DƯƠNG THANH

TR.PHÒNG KC-KT	NGUYỄN MINH HUY	
CHỦ NHIỆM THIẾT KẾ	HOÀNG T.THÚY LIÊN	
CHỦ TRÌ THIẾT KẾ	MAI QUỐC HUY	
THIẾT KẾ	NGUYỄN TIẾN VIỆT	
KIỂM TRA	MAI QUỐC HUY	
NGÀY BAN HÀNH	2026	TỶ LỆ: .

SỐ BẢN VẼ

001824-20-KTS-A3-001-001-REV_0

S3

TÀI LIỆU VÀ CÁC THÔNG TIN TRONG NÀY LÀ TÀI SẢN CỦA CÔNG TY CỔ PHẦN TƯ VẤN XÂY DỰNG PETROLIMEX. KHÔNG ĐƯỢC KHAI THÁC, SỬ DỤNG, PHOTO HAY SỬA LẠI THEO BẤT KỲ HÌNH THỨC NÀO KHI KHÔNG CÓ SỰ CHO PHÉP. NẾU CÓ THẮC MẮC XIN LIÊN HỆ THEO ĐIỆN THOẠI SỐ 024.38694252.

MẶT BẰNG
HỐ CÁP-CHUYỂN HƯỚNG

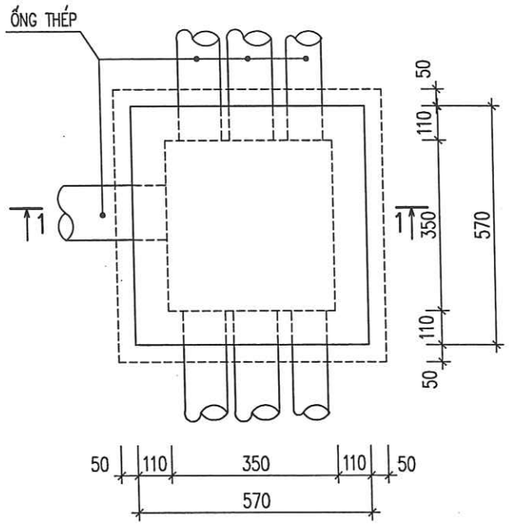

CẮT 1-1

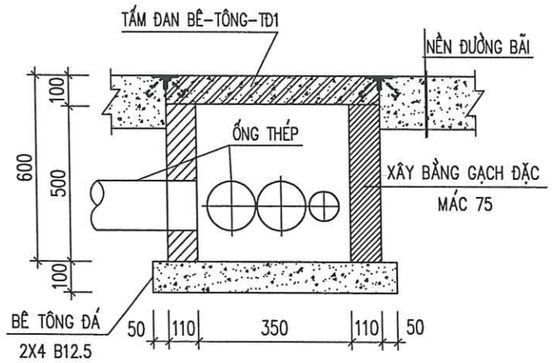

TĐ1 570X570X100

TỶ LỆ: 1?0

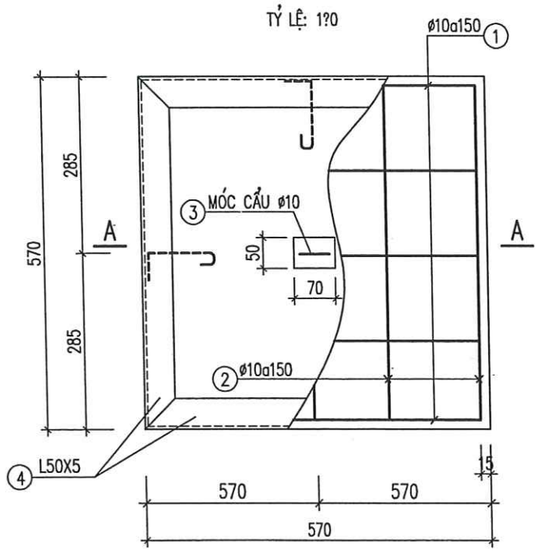

MẶT CẮT A-A

TỶ LỆ: 1?0

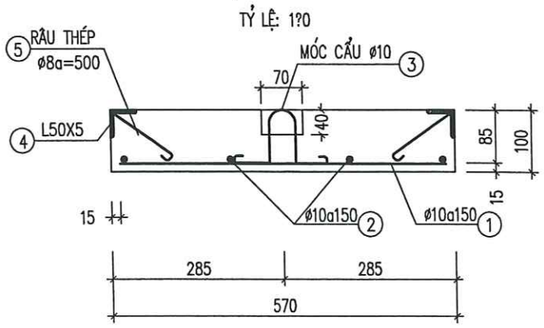

THỐNG KÊ THÉP

TÊN C.KIỆN	SỐ T.T	HÌNH DẠNG – KÍCH THƯỚC	ø mm	CHIỀU DÀI (DT) 1 C.KIỆN mm (m2)	SỐ LƯỢNG 1 C.KIỆN	SỐ LƯỢNG T.BỘ	TỔNG CHIỀU DÀI (DT) m (m2)	TỔNG T. LƯỢNG kG
1.TĐ1	1	540	10	540	5	5	2.7	1.7
	2	540	10	540	5	5	2.7	1.7
	3	50 150 80 150 50	10	630	1	1	0.6	0.4
	4	L 50 X 50 X 5		570	4	4	2.28	8.60
	5	60 100 100	8	260	4	4	1.0	0.4

TỔNG HỢP KHỐI LƯỢNG CỐT THÉP (KG):
ø<=10: 4.20 10<ø<=18: 0.00 ø>18: 0.00

GHI CHÚ:

- THÀNH HỐ CÁP XÂY BẰNG GẠCH ĐẶC MÁC 75 VỚI VỮA XM MÁC 75
- TRÁT MẶT TRONG THÀNH BẰNG VỮA XM MÁC 75 DÀY 15MM
- ĐÁY HỐ CÁP ĐỔ BÊ TÔNG ĐÁ 2X4 B12.5 (M150) DÀY 100
- TẤM ĐAN ĐƯỢC ĐỔ BẰNG BÊ TÔNG ĐÁ 1x2 B20 (M250)
- CỐT THÉP : ø<10 DÙNG LOẠI CB240-T
- CỐT THÉP: ø>10 DÙNG LOẠI CB300-V
- LIÊN KẾT BẰNG DÂY THÉP ø=1.5
- VỊ TRÍ, SỐ LƯỢNG HỐ CÁP, CAO ĐỘ ỐNG RA, VÀO HỐ CÁP XEM BẢN VẼ PHẦN ĐIỆN.

CHỦ ĐẦU TƯ

PETROLIMEX CÔNG TY TNHH MTV PETROLIMEX TUYÊN QUANG

ĐƠN VỊ TƯ VẤN

PEC PETROLIMEX CÔNG TY CP TƯ VẤN XÂY DỰNG PETROLIMEX

CÔNG TRÌNH:
CẢI TẠO TỔNG THỂ PETROLIMEX
CỬA HÀNG 35 GẮN VỚI
HỆ THỐNG TRẠM DỊCH VỤ XE TẢI
ĐỊA ĐIỂM: THÔN CÂY ĐA, XÃ THÁI SƠN, TỈNH TUYÊN QUANG
THIẾT KẾ BẢN VẼ THI CÔNG

TÊN HẠNG MỤC-BẢN VẼ:

HỐ CHUYỂN CÁP

M.S.D.N: 0101466968 CÔNG TY CỔ PHẦN TƯ VẤN XÂY DỰNG PETROLIMEX THÀNH PHỐ HÀ NỘI

P.GIÁM ĐỐC
HÀ DƯƠNG THANH

TR.PHÒNG KC-KT	NGUYỄN MINH HUY	
CHỦ NHIỆM THIẾT KẾ	HOÀNG T.THÚY LIÊN	
CHỦ TRÌ THIẾT KẾ	MAI QUỐC HUY	
THIẾT KẾ	NGUYỄN TIẾN VIỆT	
KIỂM TRA	MAI QUỐC HUY	
NGÀY BAN HÀNH	2026	TỶ LỆ: .

SỐ BẢN VẼ
001824-20-HCC-A3-001-001-REV_0

TÀI LIỆU VÀ CÁC THÔNG TIN TRONG NÀY LÀ TÀI SẢN CỦA CÔNG TY CỔ PHẦN TƯ VẤN XÂY DỰNG PETROLIMEX. KHÔNG ĐƯỢC KHAI THÁC, SỬ DỤNG, PHOTO HAY SỬA LẠI THEO BẤT KỲ HÌNH THỨC NÀO KHI KHÔNG CÓ SỰ CHO PHÉP. NẾU CÓ THẮC MẮC XIN LIÊN HỆ THEO ĐIỆN THOẠI SỐ 024.38694252.

CỘT ĐÈN THUỶ NGÂN CAO ÁP H=8M

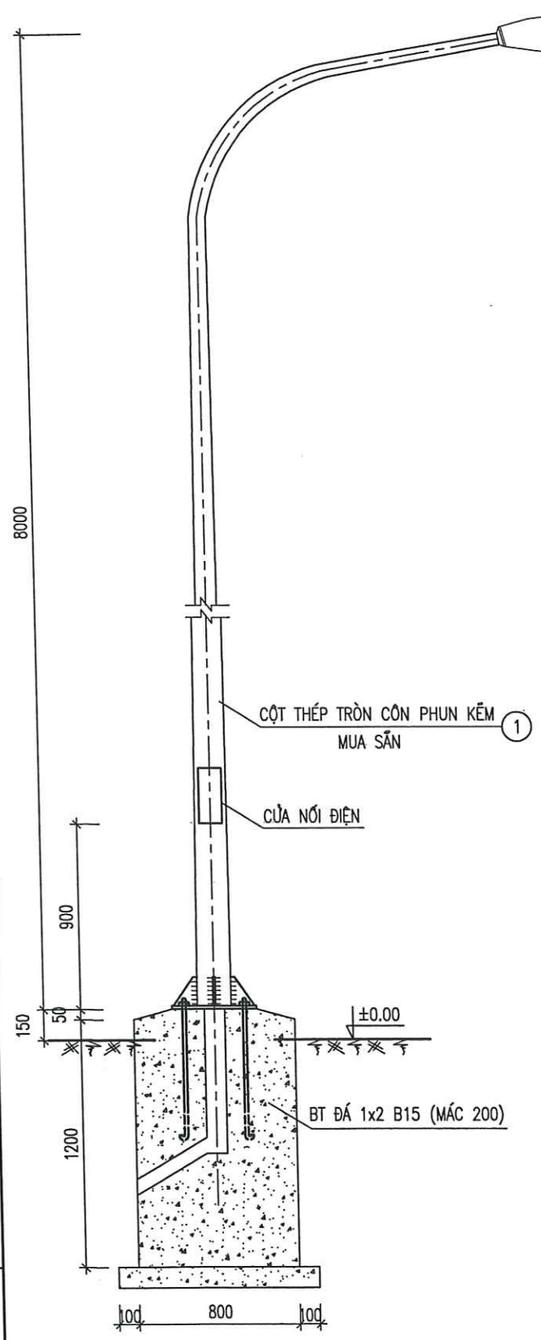

MẶT BẰNG MÓNG

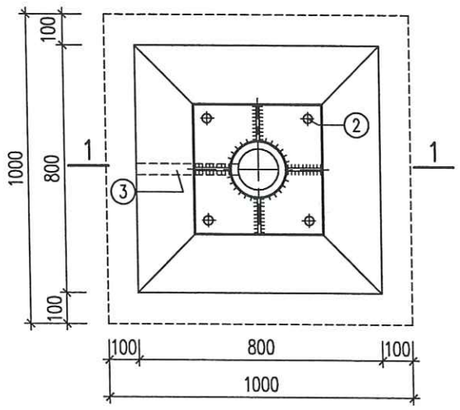

MẶT CẮT 1-1

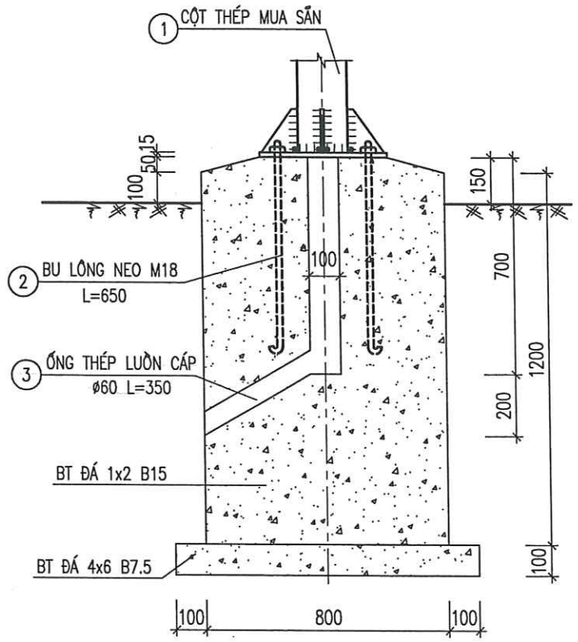

THỐNG KÊ THÉP

TÊN C.KIỆN	SỐ T.T	HÌNH DẠNG – KÍCH THƯỚC	ø mm	CHIỀU DÀI (DT) 1 C.KIỆN mm (m2)	SỐ LƯỢNG 1 C.KIỆN	SỐ LƯỢNG T.BỘ	TỔNG CHIỀU DÀI (DT) m (m2)	TỔNG T. LƯỢNG kG
CỘT ĐÈN (01 CÁI)	1	CỘT ĐÈN MUA SẴN	M	8M	1	1		CỘT
	2	B.L M18 150 650 60	18	860	4	4	3.44	6.87
	3	ỐNG THÉP ø60	MM	350	1	1		ỐNG

GHI CHÚ

- SỬ DỤNG CỘT THÉP ỐNG MẠ KẼM MUA SẴN LÀM THÂN CỘT ĐÈN. MÓNG ĐỔ BÊ TÔNG ĐÁ 1X2 B20 (M250), LÓT MÓNG BẰNG BÊ TÔNG ĐÁ 4X6 B7.5 (M100) DÀY 100
- CAO ĐỘ ±0.00 ỨNG VỚI CAO ĐỘ MẶT ĐẤT SAN TẠI VỊ TRÍ XÂY DỰNG
- KHI THI CÔNG CẦN KẾT HỢP VỚI CẤU TẠO CHÂN CỘT ĐÈN MUA SẮN ĐỂ ĐỊNH VỊ VÀ CHÔN BU LÔNG MÓNG CHO PHÙ HỢP
- KÍCH THƯỚC BẢN VẼ GHI MM, CAO ĐỘ GHI M

CHỦ ĐẦU TƯ

CÔNG TY TNHH MTV PETROLIMEX TUYÊN QUANG

ĐƠN VỊ TƯ VẤN

CÔNG TY CP TƯ VẤN XÂY DỰNG PETROLIMEX

CÔNG TRÌNH:

CẢI TẠO TỔNG THỂ PETROLIMEX CỬA HÀNG 35 GẮN VỚI HỆ THỐNG TRẠM DỊCH VỤ XE TẢI

ĐỊA ĐIỂM: THÔN CÂY ĐA, XÃ THẢI SƠN, TỈNH TUYÊN QUANG

THIẾT KẾ BẢN VẼ THI CÔNG

TÊN HẠNG MỤC-BẢN VẼ:

MÓNG CỘT ĐÈN

CÔNG TY CỔ PHẦN TƯ VẤN XÂY DỰNG PETROLIMEX

P.GIÁM ĐỐC

HÀ DƯƠNG THANH

TR.PHÒNG KC–KT	NGUYỄN MINH HUY	
CHỦ NHIỆM THIẾT KẾ	HOÀNG T.THÚY LIÊN	
CHỦ TRÌ THIẾT KẾ	MAI QUỐC HUY	
THIẾT KẾ	NGUYỄN TIẾN VIỆT	
KIỂM TRA	MAI QUỐC HUY	
NGÀY BAN HÀNH	2026	TỶ LỆ: .

SỐ BẢN VẼ

001824-20-MCĐ-A3-001-001-REV_0

55

TÀI LIỆU VÀ CÁC THÔNG TIN TRONG NÀY LÀ TÀI SẢN CỦA CÔNG TY CỔ PHẦN TƯ VẤN XÂY DỰNG PETROLIMEX. KHÔNG ĐƯỢC KHAI THÁC, SỬ DỤNG, PHOTO HAY SỬA LẠI THEO BẤT KỲ HÌNH THỨC NÀO KHI KHÔNG CÓ SỰ CHO PHÉP. NẾU CÓ THẮC MẮC XIN LIÊN HỆ THEO ĐIỆN THOẠI SỐ 024.38694252.

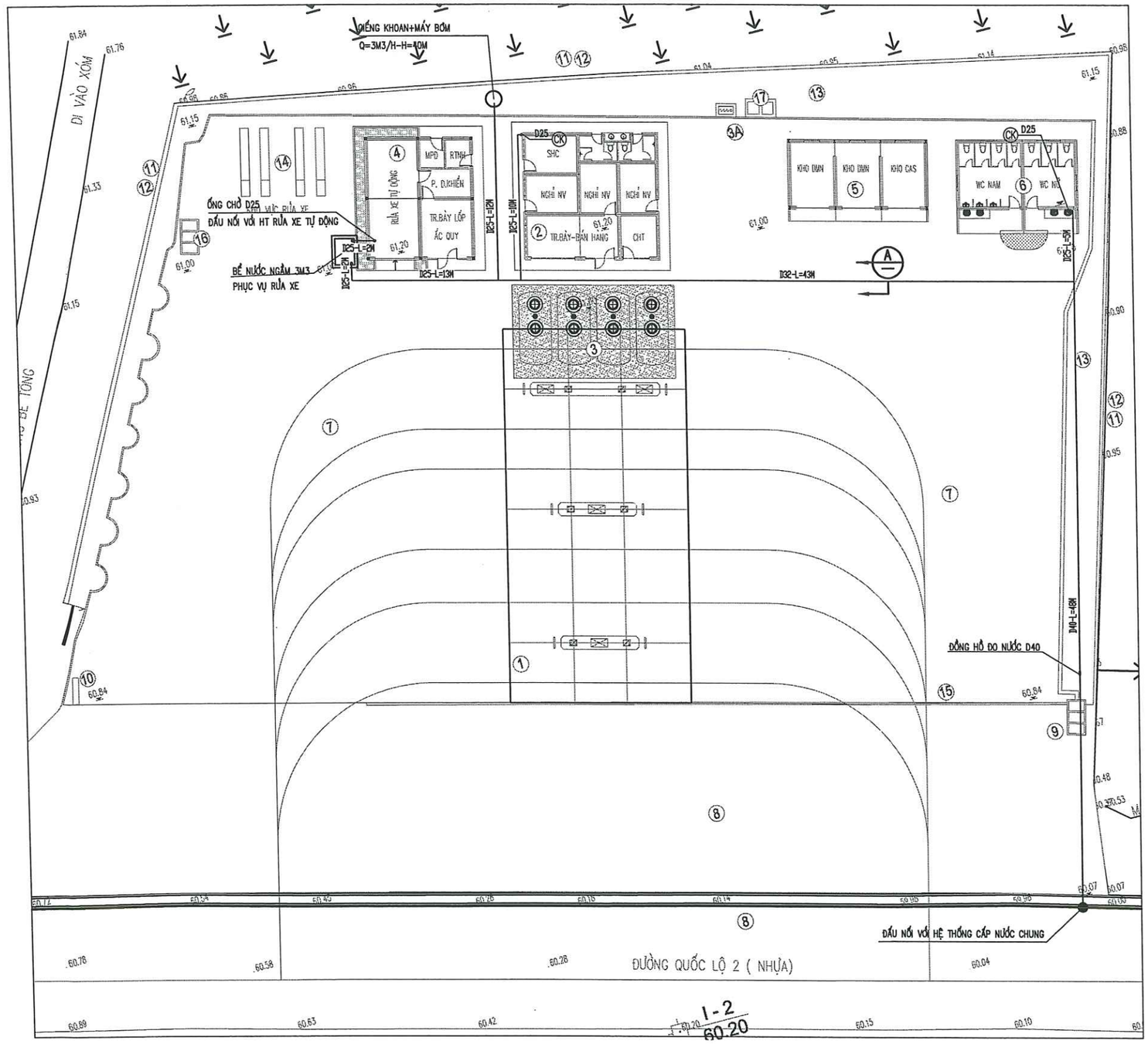

SƠ ĐỒ ĐẤU NỐI CẤP NƯỚC

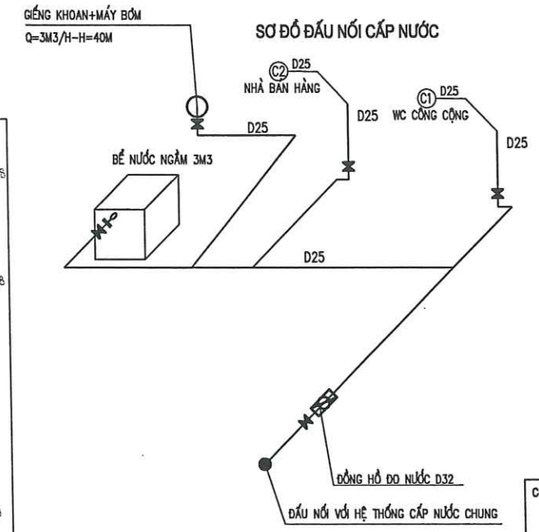

CHÚ THÍCH

ỐNG PPR D25 — ỐNG CẤP NƯỚC SẠCH

THUYẾT MINH

- NGUỒN NƯỚC CUNG CẤP CHO CỬA HÀNG ĐƯỢC LẤY TỪ NƯỚC SẠCH CỦA ĐỊA PHƯƠNG
- ỐNG TRONG HỆ THỐNG ÁP NƯỚC DÙNG ỐNG PP-R DÙNG CHO CẤP NƯỚC LẠNH.

HỆ THỐNG ỐNG DẪN NƯỚC NGOÀI NHÀ CHÔN SÂU 0.3–0.5M NỐI ỐNG BẰNG PHƯƠNG PHÁP HÀN NHIỆT ĐỐI ĐẦU.

BẢNG THỐNG KÊ VẬT TƯ - THIẾT BỊ CHÍNH

SỐ T.T	TÊN VẬT LIỆU	ĐƠN VỊ	SỐ LƯỢNG
	CẤP NƯỚC		
1	ỐNG PP-R D40	M	50
2	ỐNG PP-R D32	M	45
3	ỐNG PP-R D25	M	80
4	VAN CHẶN PP-R D25	CÁI	08
5	KÉT NƯỚC 1.5M3	CÁI	01
6	ĐỒNG HỒ ĐO NƯỚC D40	BỘ	01
7	BỂ NƯỚC NGẦM 3M3	CÁI	01
8	VAN PHAO CƠ D25	CÁI	01
9	GIẾNG KHOAN+MÁY BƠM Q=3M3/H-H=40M	BỘ	01

MẶT CẮT MƯƠNG ĐẶT ỐNG (A)

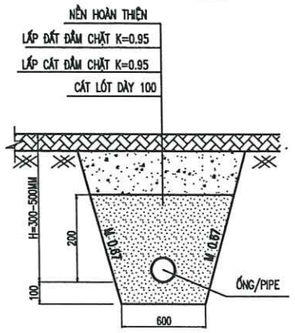

CHỦ ĐẦU TƯ

CÔNG TY TNHH MTV PETROLIMEX TUYÊN QUANG

ĐƠN VỊ TƯ VẤN

CÔNG TY CP TƯ VẤN XÂY DỰNG PETROLIMEX

CÔNG TRÌNH:

CẢI TẠO TỔNG THỂ PETROLIMEX CỬA HÀNG 35 GẮN VỚI HỆ THỐNG TRẠM DỊCH VỤ XE TẢI

ĐỊA ĐIỂM: THÔN CÂY ĐA, XÃ THÁI SƠN, TỈNH TUYÊN QUANG

THIẾT KẾ BẢN VẼ THI CÔNG

TÊN HẠNG MỤC-BẢN VẼ:

MẶT BẰNG CẤP NƯỚC SINH HOẠT

M.S.D.N: 0101466... CÔNG TY CỔ PHẦN TƯ VẤN XÂY DỰNG PETROLIMEX THÀNH PHỐ HÀ NỘI

P.GIÁM ĐỐC
HÀ DƯƠNG THANH

P.TP CÔNG NGHỆ	VŨ VĂN TRƯỜNG	
CHỦ NHIỆM THIẾT KẾ	HOÀNG T.THÚY LIÊN	
CHỦ TRÌ THIẾT KẾ	TRỊNH TRƯỜNG SƠN	
THIẾT KẾ	TRỊNH TRƯỜNG SƠN	
KIỂM TRA	VŨ VĂN TRƯỜNG	
NGÀY BAN HÀNH	2026	TỶ LỆ:

SỐ BẢN VẼ

001824-50-SHM-A2-001-001-REV_0

56

TÀI LIỆU VÀ CÁC THÔNG TIN TRONG NÀY LÀ TÀI SẢN CỦA CÔNG TY CỔ PHẦN TƯ VẤN XÂY DỰNG PETROLIMEX, KHÔNG ĐƯỢC KHAI THÁC, SỬ DỤNG, PHOTO HAY SỬA ĐỔI THEO BẤT KỲ HÌNH THỨC NÀO KHI KHÔNG CÓ SỰ CHO PHÉP. MỌI CÂU HỎI THẮC MẮC XIN LIÊN HỆ THEO ĐIỆN THOẠI SỐ 024.38694262

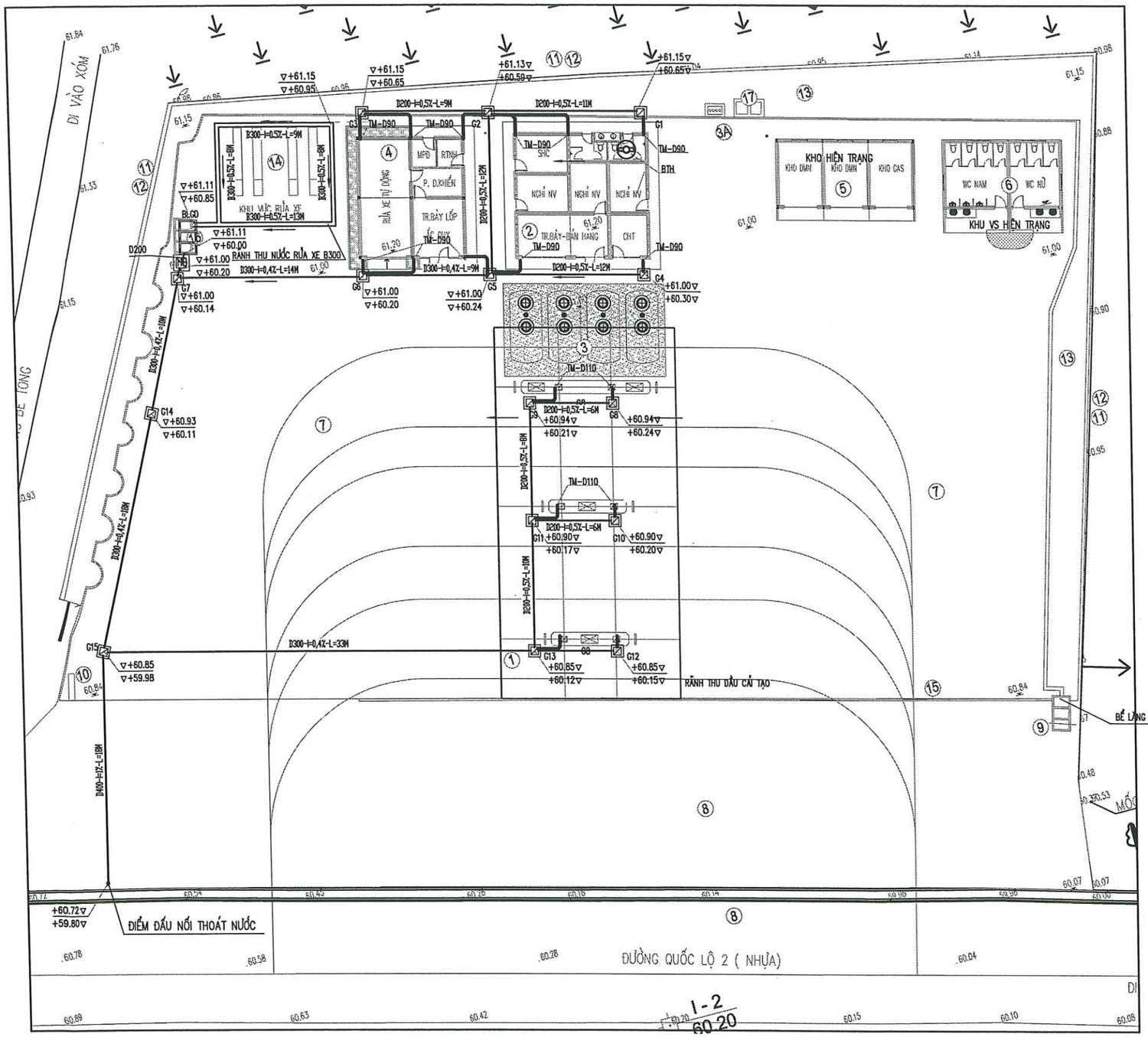

THUYẾT MINH

- NƯỚC MƯA TRÊN MÁI CỦA CÁC HẠNG MỤC ĐƯỢC THU GOM BẰNG CÁC ỐNG ĐỨNG VÀ THOÁT RA CÁC HỐ THU BỐ TRÍ QUANH CỬA HÀNG. NƯỚC ĐƯỢC TẬP TRUNG VÀ THOÁT RA PHÍA TRƯỚC CỬA HÀNG.
- NƯỚC MƯA TẠI KHU VỰC SÂN BÃI TRƯỚC CỬA HÀNG ĐƯỢC CHẢY TRÀN THOÁT RA HỆ THỐNG THU NƯỚC CHUNG CỦA ĐƯỜNG TRƯỚC CỬA HÀNG.
- NƯỚC THẢI SINH HOẠT ĐƯỢC XỬ LÝ QUA BỂ TỰ HOẠI TRƯỚC KHI THOÁT RA NGOÀI. CAO ĐỘ ỐNG VÀO -0.4M. CAO ĐỘ ỐNG RA -0.45M
- ỐNG TRONG HỆ THỐNG THOÁT NƯỚC TRONG NHÀ DÙNG ỐNG NHỰA uPVC , NỐI ỐNG BẰNG KEO DÁN CHUYÊN DỤNG.
- CHI TIẾT HỐ GA , BỂ LẮNG DẦU XEM BẢN VẼ KẾT CẤU.

CHÚ THÍCH

- ỐNG THOÁT NƯỚC
- RÃNH THOÁT NƯỚC BẨN
- HỐ GA
- HƯỚNG THOÁT NƯỚC
- +60.85▽ / +60.15▽ — CAO ĐỘ NỀN HOÀN THIỆN / CAO ĐỘ ĐÁY CỐNG-RÃNH
- CL: CHỊU LỰC

BẢNG THỐNG KÊ VẬT TƯ - THIẾT BỊ CHÍNH

SỐ T.T	TÊN VẬT LIỆU	ĐƠN VỊ	SỐ LƯỢNG
1	ỐNG NHỰA UPVC D400 CLASS 2	M	18
2	ỐNG NHỰA UPVC D300 CLASS 2	M	85
3	ỐNG NHỰA UPVC D200 CLASS 2	M	80
4	ỐNG NHỰA UPVC D90 CLASS 2	M	120
5	HỐ GA (G) 600X600X1000-CL	CÁI	15
6	RÃNH B300 ĐAN BT ĐỤC LỖ - RÃNH THU NƯỚC NHIỄM BẨN	M	37
7	HỐ BỊT (HB) 800X800X1100	CÁI	01
8	BỂ LẮNG GẠN DẦU	CÁI	01
9	BỂ TỰ HOẠI COMPOSITE 2M3	CÁI	01

CHỦ ĐẦU TƯ

CÔNG TY TNHH MTV PETROLIMEX TUYÊN QUANG

ĐƠN VỊ TƯ VẤN

PEC CÔNG TY CP TƯ VẤN XÂY DỰNG PETROLIMEX

CÔNG TRÌNH:

CẢI TẠO TỔNG THỂ PETROLIMEX CỬA HÀNG 35 GẮN VỚI HỆ THỐNG TRẠM DỊCH VỤ XE TẢI

ĐỊA ĐIỂM: THÔN CÂY DA, XÃ THÁI SƠN, TỈNH TUYÊN QUANG

THIẾT KẾ BẢN VẼ THI CÔNG

TÊN HẠNG MỤC-BẢN VẼ:

MẶT BẰNG THOÁT NƯỚC

CÔNG TY CỔ PHẦN TƯ VẤN XÂY DỰNG PETROLIMEX — M.S.D.N: 0101466968-C.T.C.P — THÀNH PHỐ HÀ NỘI

P.GIÁM ĐỐC
HÀ DƯƠNG THANH

P.T.P CÔNG NGHỆ	VŨ VĂN TRƯỜNG	
CHỦ NHIỆM THIẾT KẾ	HOÀNG T.THÚY LIÊN	
CHỦ TRÌ THIẾT KẾ	TRỊNH TRƯỜNG SƠN	
THIẾT KẾ	TRỊNH TRƯỜNG SƠN	
KIỂM TRA	VŨ VĂN TRƯỜNG	
NGÀY BAN HÀNH	2026	TỶ LỆ

SỐ BẢN VẼ

001824-60-TNM-A2-001-001-REV_0

57

TÀI LIỆU VẼ CÁC THÔNG TIN TRONG NÀY LÀ TÀI SẢN CỦA CÔNG TY CỔ PHẦN TƯ VẤN XÂY DỰNG PETROLIMEX. KHÔNG ĐƯỢC KHAI THÁC, SỬ DỤNG, PHOTO HAY SỬA LẠI, THEO BẤT KỲ HÌNH THỨC NÀO KHI KHÔNG CÓ SỰ CHO PHÉP. NẾU CÓ THẮC MẮC XIN LIÊN HỆ THEO ĐỊA CHỈ TRÊN SỐ 024.38694252.

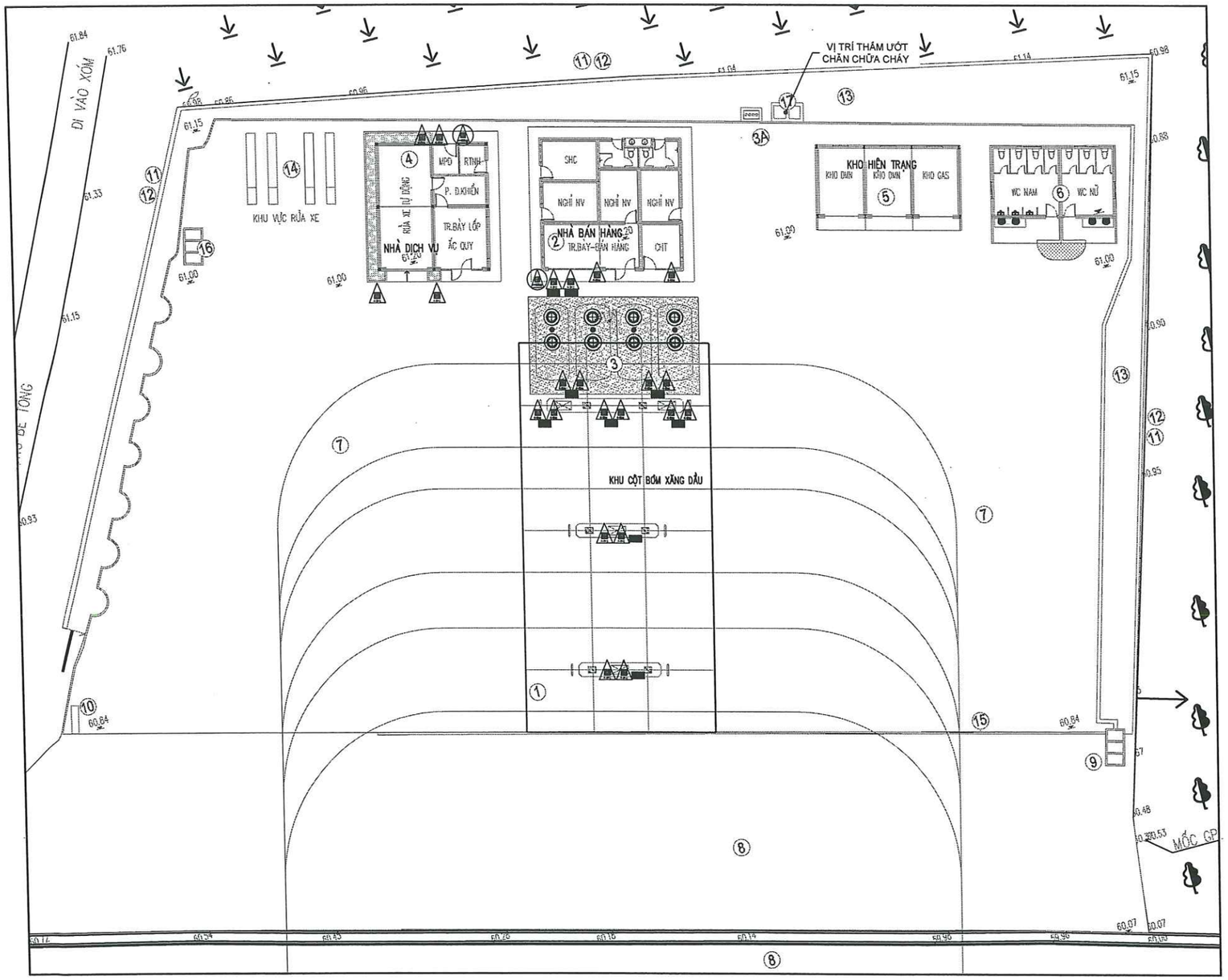

THUYẾT MINH:

1– CƠ SỞ THIẾT KẾ:

CÔNG TRÌNH ĐƯỢC THIẾT KẾ TRÊN CƠ SỞ SAU :

– QCVN 01–2020/BCT: QUY CHUẨN KỸ THUẬT QUỐC GIA VỀ YÊU CẦU THIẾT KẾ CỬA HÀNG XĂNG DẦU

– QCVN 10:2025/BCA: QUY CHUẨN KỸ THUẬT QUỐC GIA VỀ TRANG BỊ, BỐ TRÍ PHƯƠNG TIỆN PHÒNG CHÁY, CHỮA CHÁY, CỨU NẠN, CỨU HỘ CHO NHÀ VÀ CÔNG TRÌNH.

–

2 – PHÒNG CHÁY CHỮA CHÁY : TẠI CỬA HÀNG ĐƯỢC NIÊM YẾT NỘI QUY PHÒNG CHÁY CHỮA CHÁY, TIÊU LỆNH BÁO CHÁY Ở CÁC VỊ TRÍ DỄ THẤY, DỄ ĐỌC, CÓ BIỂN " CẤM LỬA, CẤM HÚT THUỐC, KHÔNG DÙNG ĐIỆN THOẠI DI DỘNG, TẮT MÁY XE" , GHI TRÊN CÙNG 1 BIỂN BÁO TẠI CÁC VỊ TRÍ DỄ XẢY RA CÁC ĐÁM CHÁY NHỎ ĐỀU ĐƯỢC BỐ TRÍ ĐẦY ĐỦ CÁC TRANG THIẾT BỊ CHỮA CHÁY BAN ĐẦU KỊP THỜI DẬP TẮT NGAY TỪ KHI MỚI PHÁT SINH. SỐ LƯỢNG CÁC TRANG THIẾT BỊ CHỮA CHÁY BAN ĐẦU BỐ TRÍ CHO TỪNG HẠNG MỤC CÔNG TRÌNH.

BÌNH CHỮA CHÁY ĐƯỢC ĐẶT TRÊN SÀN.

Kư HIỆU

TT	TÊN GỌI	ĐƠN VỊ	KÝ HIỆU
1	BÌNH BỘT >=25kg	BÌNH	
2	BÌNH BỘT 4kg–8kg	BÌNH	
3	CHĂN SỢI (2X1.5m)	CÁI	
4	BÌNH co2 5kg	CÁI	

BẢNG THỐNG KÊ THIẾT BỊ CHỮA CHÁY

(THEO QCVN 01–2020/BCT)

TT	TÊN HẠNG MỤC	BÌNH BỘT >=25KG	BÌNH BỘT >=4KG	CHĂN SỢI 1.5X2(M)	TIÊU LỆNH CHỮA CHÁY	GHI CHÚ
1	CỤM BỂ CHỨA CẤP 3 (=<100M3)	1	2	2	–	
2	VỊ TRÍ NHẬP XĂNG DẦU VÀO BỂ (HỌNG NHẬP)	–	4	2	–	
3	KHU CỘT BƠM XĂNG DẦU	–	10	5	1	
4	NHÀ BÁN HÀNG	–	2	–	1	
5	NHÀ DỊCH VỤ	–	2	–	1	
6	PHÒNG MÁY PHÁT ĐIỆN	1	2	–	–	
	TỔNG CỘNG	2	22	9	3	

CHI TIẾT LẮP ĐẶT BÌNH CHỮA CHÁY ĐẶT TRÊN SÀN

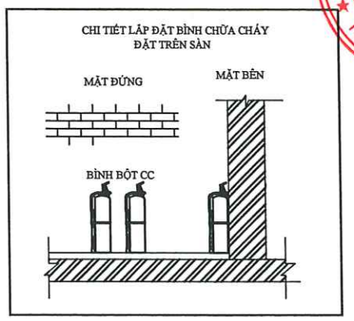

CHỦ ĐẦU TƯ

CÔNG TY TNHH MTV PETROLIMEX TUYÊN QUANG

ĐƠN VỊ TƯ VẤN

PEC CÔNG TY CP TƯ VẤN XÂY DỰNG PETROLIMEX

CÔNG TRÌNH:

CẢI TẠO TỔNG THỂ PETROLIMEX - CỬA HÀNG 35 GẮN VỚI HỆ THỐNG TRẠM DỊCH VỤ XE TẢI

ĐỊA ĐIỂM: THÔN CÂY ĐA, XÃ THÁI SƠN, TỈNH TUYÊN QUANG

THIẾT KẾ BẢN VẼ THI CÔNG

TÊN HẠNG MỤC-BẢN VẼ:

MẶT BẰNG BỐ TRÍ THIẾT BỊ PCCC BAN ĐẦU

M.S.D.N: 0101466968-C.T.C.P CÔNG TY CỔ PHẦN TƯ VẤN XÂY DỰNG PETROLIMEX THÀNH PHỐ HÀ NỘI

P.GIÁM ĐỐC
HÀ DƯƠNG THANH

P.TP CÔNG NGHỆ	VŨ VĂN TRƯỜNG	
CHỦ NHIỆM THIẾT KẾ	HOÀNG T.THÚY LIÊN	
CHỦ TRÌ THIẾT KẾ	LƯƠNG QUANG HIẾU	
THIẾT KẾ	TRỊNH TRƯỜNG SƠN	
KIỂM TRA	VŨ VĂN TRƯỜNG	
NGÀY BAN HÀNH	2026	TỶ LỆ:

SỐ BẢN VẼ

001824-45-BCC-A2-001-001-REV_0

58

TÀI LIỆU VÀ CÁC THÔNG TIN TRONG NÀY LÀ TÀI SẢN CỦA CÔNG TY CỔ PHẦN TƯ VẤN XÂY DỰNG PETROLIMEX. KHÔNG ĐƯỢC KHAI THÁC, SỬ DỤNG, PHOTO HAY SỬA LẠI THEO BẤT KỲ HÌNH THỨC NÀO KHI CHƯA CÓ SỰ CHO PHÉP; NẾU CÓ THẮC MẮC VUI LÒNG LIÊN HỆ THEO ĐIỆN THOẠI SỐ 024.38694252

MINH HỌA
BÌNH CHỮA CHÁY CÓ XE ĐẨY

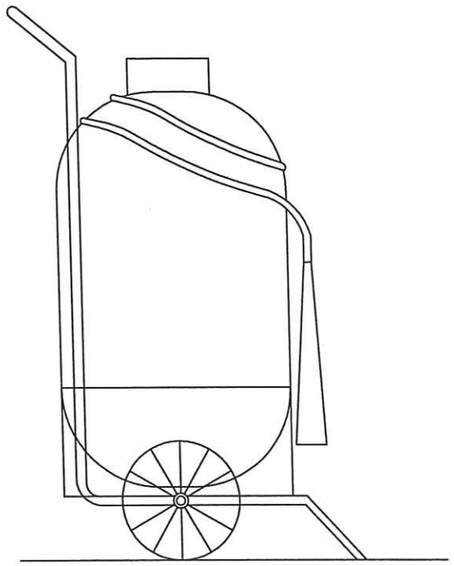

MINH HỌA
BÌNH CHỮA CHÁY XÁCH TAY

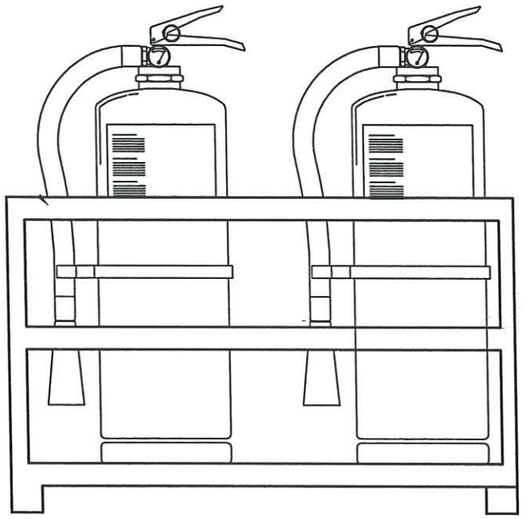

CHĂN SỢI CHỮA CHÁY 1.5X2M

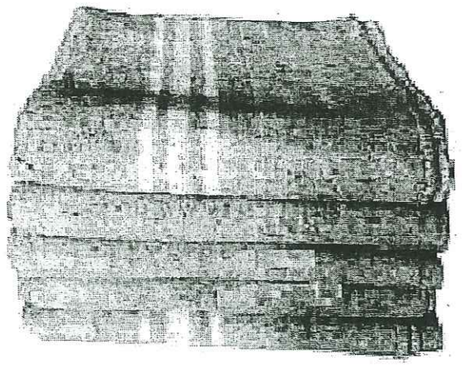

NỘI QUY TIÊU LỆNH CHỮA CHÁY

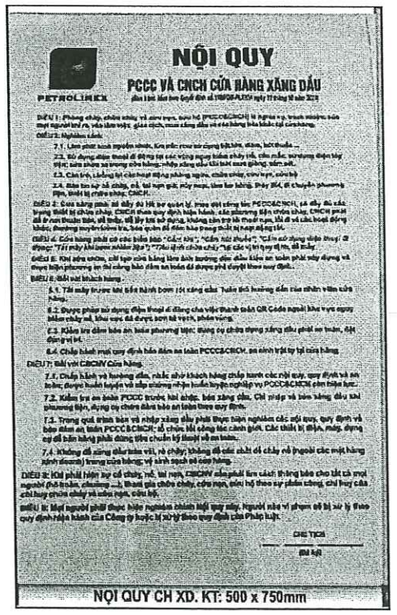

NỘI QUY CH XD. KT: 500 x 750mm

CHỦ ĐẦU TƯ

CÔNG TY TNHH MTV
PETROLIMEX TUYÊN QUANG

ĐƠN VỊ TƯ VẤN

PEC
PETROLIMEX
CÔNG TY CP TƯ VẤN XÂY DỰNG PETROLIMEX

CÔNG TRÌNH:

CẢI TẠO TỔNG THỂ PETROLIMEX CỬA HÀNG 35 GẮN VỚI HỆ THỐNG TRẠM DỊCH VỤ XE TẢI

ĐỊA ĐIỂM: THÔN CÂY ĐA, XÃ THÁI SƠN, TỈNH TUYÊN QUANG

THIẾT KẾ BẢN VẼ THI CÔNG

TÊN HẠNG MỤC-BẢN VẼ:

CHI TIẾT BÌNH CHỮA CHÁY
NỘI QUY TIÊU LỆNH CHỮA CHÁY

M.S.D.N: 0101466968 - C.T.C.P
CÔNG TY CỔ PHẦN TƯ VẤN XÂY DỰNG PETROLIMEX
THÀNH PHỐ HÀ NỘI

P.GIÁM ĐỐC
HÀ DƯƠNG THANH

P.T.P CÔNG NGHỆ	VŨ VĂN TRƯỜNG	
CHỦ NHIỆM THIẾT KẾ	HOÀNG T.THÚY LIÊN	
CHỦ TRÌ THIẾT KẾ	LƯƠNG QUANG HIẾU	
THIẾT KẾ	TRỊNH TRƯỜNG SƠN	
KIỂM TRA	VŨ VĂN TRƯỜNG	
NGÀY BAN HÀNH	2026	TỶ LỆ:

SỐ BẢN VẼ

001824-45-NQTL-A3-001-002-REV_0

TÀI LIỆU VÀ CÁC THÔNG TIN TRONG NÀY LÀ TÀI SẢN CỦA CÔNG TY CỔ PHẦN TƯ VẤN XÂY DỰNG PETROLIMEX. KHÔNG ĐƯỢC KHAI THÁC, SỬ DỤNG, PHOTO HAY SỬA LẠI THEO BẤT KỲ HÌNH THỨC NÀO KHI KHÔNG CÓ SỰ CHO PHÉP. NẾU CÓ THẮC MẮC XIN LIÊN HỆ THEO ĐIỆN THOẠI SỐ 024.38694252.

MẶT ĐỨNG MÁI CHE CỘT BƠM

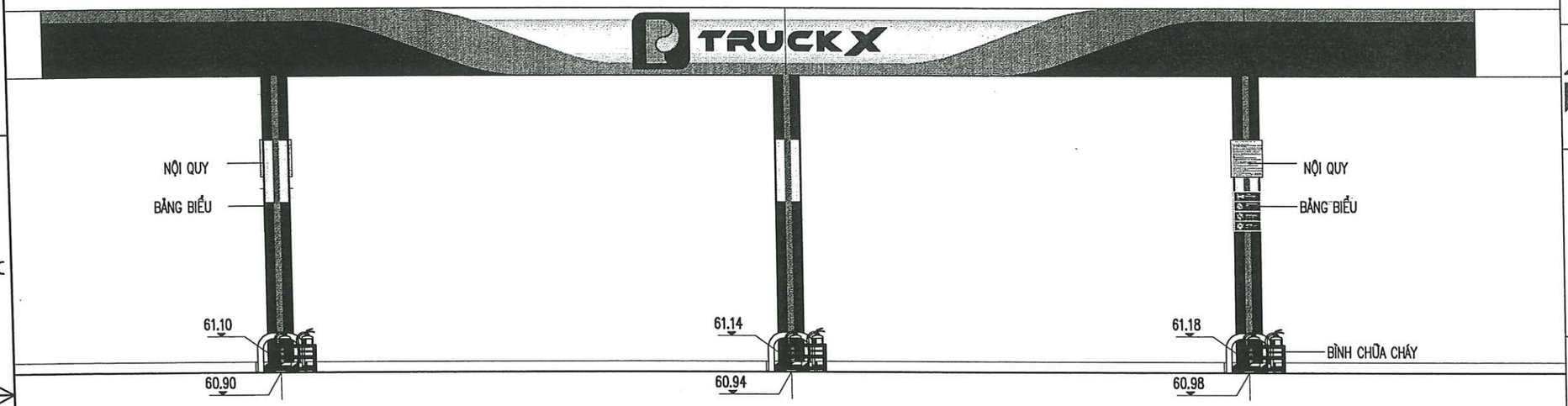

MẶT BÊN MÁI CHE CỘT BƠM

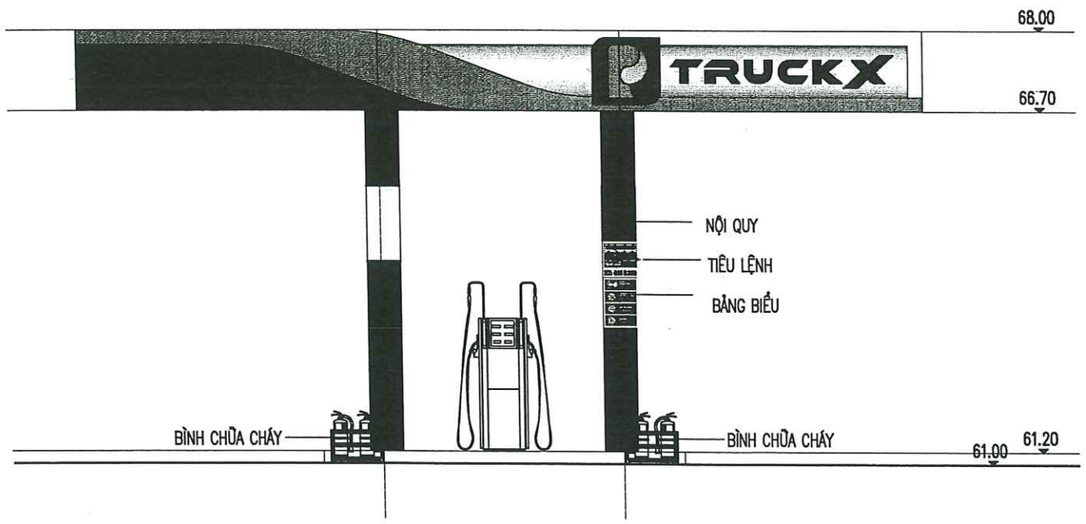

CHỦ ĐẦU TƯ

CÔNG TY TNHH MTV PETROLIMEX TUYÊN QUANG

ĐƠN VỊ TƯ VẤN

CÔNG TY CP TƯ VẤN XÂY DỰNG PETROLIMEX

CÔNG TRÌNH:

CẢI TẠO TỔNG THỂ PETROLIMEX
CỬA HÀNG 35 GẮN VỚI
HỆ THỐNG TRẠM DỊCH VỤ XE TẢI

ĐỊA ĐIỂM: THÔN CÂY ĐA, XÃ THÁI SƠN, TỈNH TUYÊN QUANG

THIẾT KẾ BẢN VẼ THI CÔNG

TÊN HẠNG MỤC-BẢN VẼ:

CHI TIẾT LẮP ĐẶT
NỘI QUY TIÊU LỆNH CHỮA CHÁY

M.S.D.N: 0101466968 - C.T.C.P
CÔNG TY CỔ PHẦN TƯ VẤN XÂY DỰNG PETROLIMEX
THÀNH PHỐ HÀ NỘI

P.GIÁM ĐỐC
HÀ DƯƠNG THANH

P.T.P CÔNG NGHỆ	VŨ VĂN TRƯỜNG	
CHỦ NHIỆM THIẾT KẾ	HOÀNG T.THÚY LIÊN	
CHỦ TRÌ THIẾT KẾ	LƯƠNG QUANG HIẾU	
THIẾT KẾ	TRỊNH TRƯỜNG SƠN	
KIỂM TRA	VŨ VĂN TRƯỜNG	
NGÀY BAN HÀNH	2026	TỶ LỆ:

SỐ BẢN VẼ

001824-45-NQTL-A3-002-002-REV_0

60

TÀI LIỆU VÀ CÁC THÔNG TIN TRONG NÀY LÀ TÀI SẢN CỦA CÔNG TY CỔ PHẦN TƯ VẤN XÂY DỰNG PETROLIMEX. KHÔNG ĐƯỢC KHAI THÁC, SỬ DỤNG, PHOTO HAY SỬA LẠI THEO BẤT KỲ HÌNH THỨC NÀO KHI KHÔNG CÓ SỰ CHO PHÉP. NẾU CÓ THẮC MẮC XIN LIÊN HỆ THEO ĐIỆN THOẠI SỐ 024.38694252.

RÃNH THU NƯỚC B300 ĐAN BÊ TÔNG

TỶ LỆ: 1/10 (TẤM ĐAN BÊ TÔNG CHỊU LỰC)

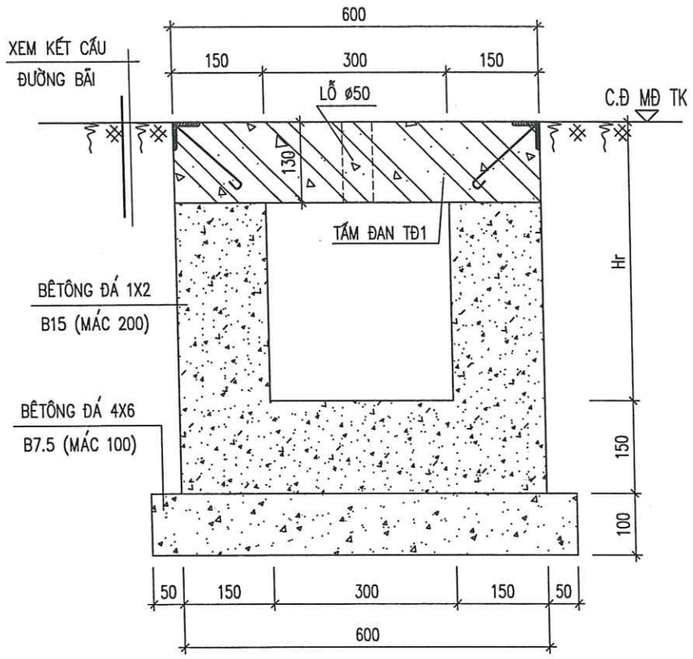

TẤM ĐAN TĐ1

TỶ LỆ 1/10 (1000x600x130)

(CÓ Ô TÔ ĐI QUA)

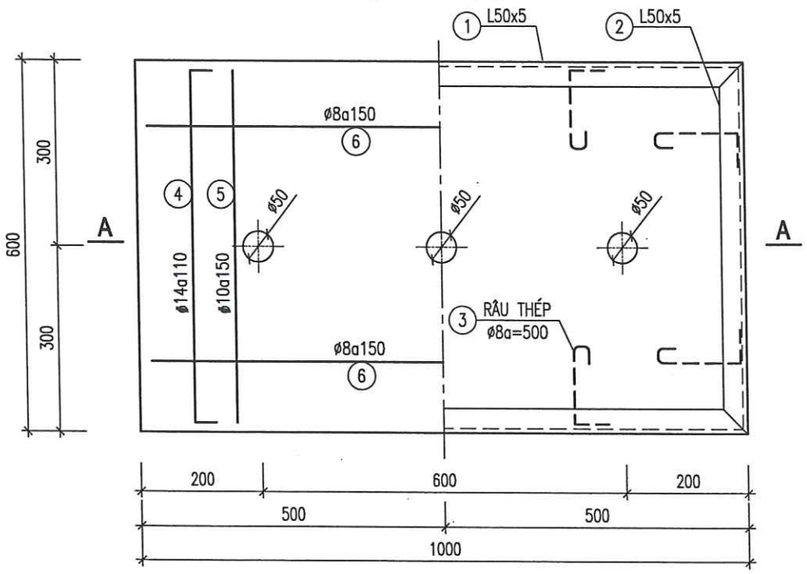

CẮT A-A

TỶ LỆ 1/10

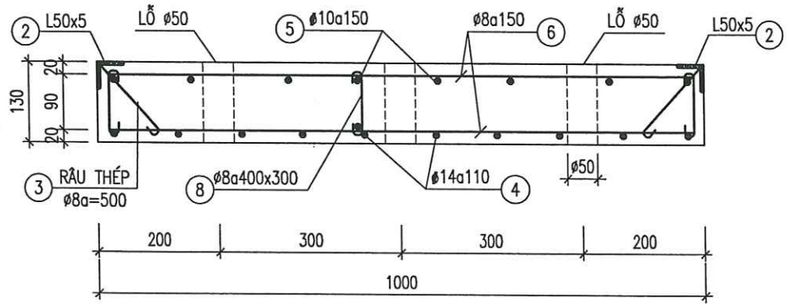

RÃNH THU DẦU CẢI TẠO

(L=54M)

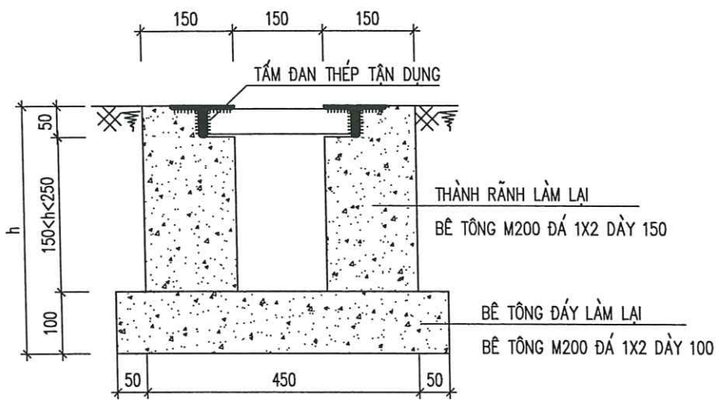

THỐNG KÊ THÉP

TÊN C.KIỆN	SỐ T.T	HÌNH DẠNG – KÍCH THƯỚC	ø mm	CHIỀU DÀI (DT) 1 C.KIỆN mm (m2)	SỐ LƯỢNG 1 C.KIỆN	SỐ LƯỢNG T.BỘ	TỔNG CHIỀU DÀI (DT) m (m2)	TỔNG T. LƯỢNG kG
1.TĐ1	1	L 50 X 50 X 5		1000	2	2	2.0	7.5
	2	L 50 X 50 X 5		600	2	2	1.2	4.5
	3	60 150 100	8	310	8	8	2.5	1.0
	4	100 560 100	14	760	10	10	7.6	9.2
	5	560	10	560	8	8	4.5	2.8
	6	960	8	960	8	8	7.7	3.0
	8	60 90 60	8	210	10	10	2.1	0.8

GHI CHÚ:

- THÀNH, ĐÁY RÃNH ĐỔ BẰNG BÊ TÔNG ĐÁ 1X2 B15 (MÁC 200)
- LÓT ĐÁY RÃNH BẰNG BÊ TÔNG ĐÁ 4X6 B7.5 (M100)
- TẤM ĐAN ĐỔ BẰNG BÊ TÔNG ĐÁ 1X2 B15 (MÁC 200)
- CỐT THÉP ø<10 DÙNG CB240-T CÓ Rs=210 MPa
- CỐT THÉP ø>=10 DÙNG CB300-V CÓ Rs=260 MPa
- LIÊN KẾT THÉP BẰNG DÂY BUỘC D=1.5
- THÉP HÌNH ĐƯỢC CHẾ TẠO BẰNG THÉP JIS G 3192-2000/SS400
- VỊ TRÍ, CHIỀU DÀI, CHIỀU SÂU RÃNH XEM BẢN VẼ PHẦN CẤP THOÁT NƯỚC
- ĐƠN VỊ KÍCH THƯỚC GHI MM, CAO ĐỘ GHI BẰNG M.

CHỦ ĐẦU TƯ

CÔNG TY TNHH MTV PETROLIMEX TUYÊN QUANG

ĐƠN VỊ TƯ VẤN

CÔNG TY CP TƯ VẤN XÂY DỰNG PETROLIMEX

CÔNG TRÌNH:

CẢI TẠO TỔNG THỂ PETROLIMEX
CỬA HÀNG 35 GẮN VỚI
HỆ THỐNG TRẠM DỊCH VỤ XE TẢI

ĐỊA ĐIỂM: THÔN CÂY ĐA, XÃ THÁI SƠN, TỈNH TUYÊN QUANG

THIẾT KẾ BẢN VẼ THI CÔNG

TÊN HẠNG MỤC-BẢN VẼ:

MẶT BẰNG THOÁT NƯỚC

RÃNH THU NƯỚC B300
RÃNH THU NƯỚC NHIỄM BẨN

CÔNG TY CỔ PHẦN TƯ VẤN XÂY DỰNG PETROLIMEX

P.GIÁM ĐỐC
HÀ DƯƠNG THANH

TR.PHÒNG KC-KT	NGUYỄN MINH HUY	
CHỦ NHIỆM THIẾT KẾ	HOÀNG T.THÚY LIÊN	
CHỦ TRÌ THIẾT KẾ	MAI QUỐC HUY	
THIẾT KẾ	NGUYỄN TIẾN VIỆT	
KIỂM TRA	MAI QUỐC HUY	
NGÀY BAN HÀNH	2026	TỶ LỆ: .

SỐ BẢN VẼ

001824-20-RTN-A3-001-001-REV_0

61

TÀI LIỆU VÀ CÁC THÔNG TIN TRONG NÀY LÀ TÀI SẢN CỦA CÔNG TY CỔ PHẦN TƯ VẤN XÂY DỰNG PETROLIMEX. KHÔNG ĐƯỢC KHAI THÁC, SỬ DỤNG, PHOTO HAY SỬA LẠI THEO BẤT KỲ HÌNH THỨC NÀO KHI KHÔNG CÓ SỰ CHO PHÉP. NẾU CÓ THẮC MẮC XIN LIÊN HỆ THEO ĐIỆN THOẠI SỐ 024.38694252.

MẶT BẰNG HỐ GA (600X600)

TỶ LỆ 1/20

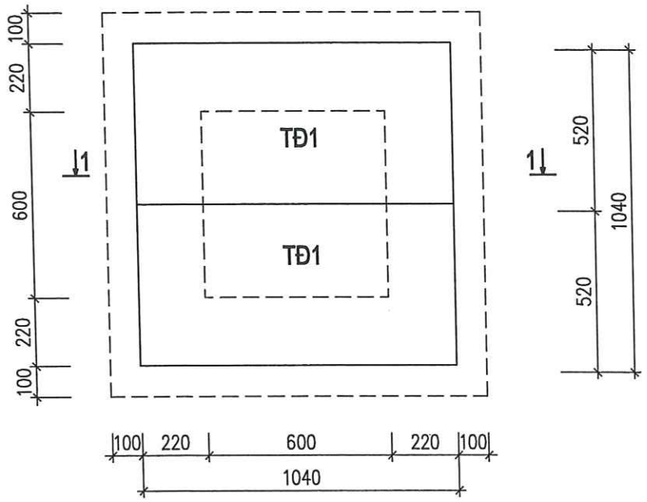

TẤM ĐAN TĐ1

TỶ LỆ 1/10 (1040x520x150)

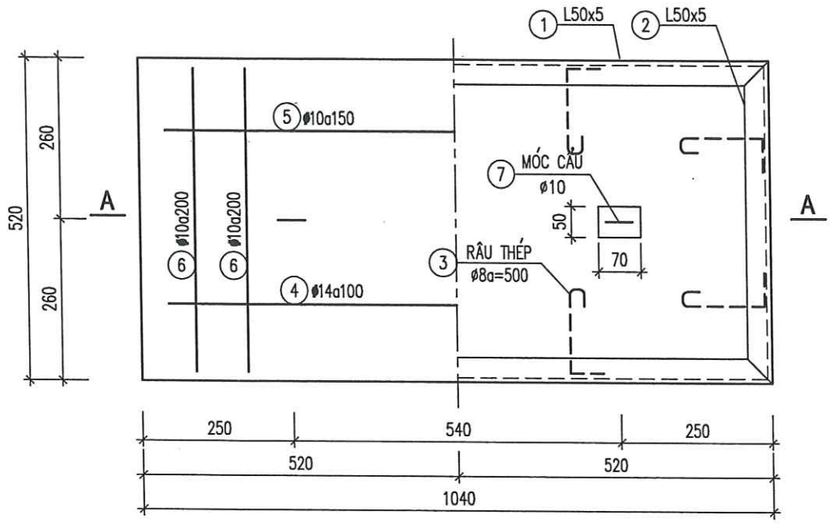

MẶT CẮT 1-1

TỶ LỆ: 1/20

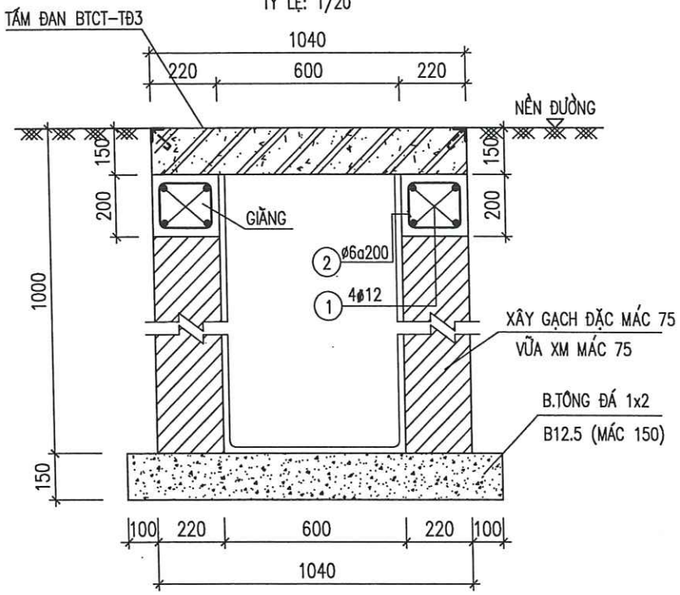

MẶT CẮT A-A

TỶ LỆ 1/10

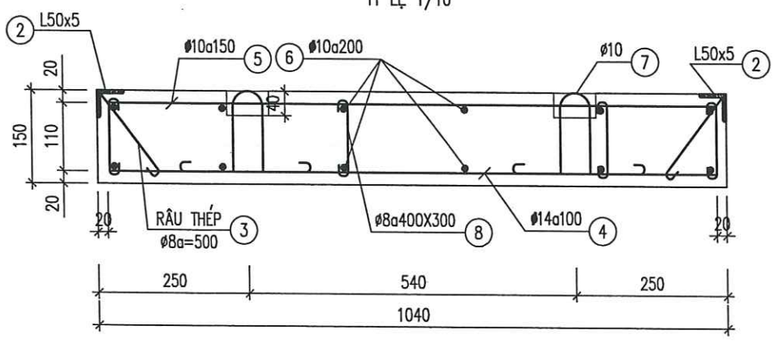

GHI CHÚ:

- THÀNH HỐ GA XÂY GẠCH ĐẶC MÁC 75 VỮA XM MÁC 75
- TRÁT TRONG THÀNH + ĐÁY HỐ GA BẰNG VỮA XM M75 DÀY 20
- ĐÁY HỐ GA ĐỔ BÊ TÔNG ĐÁ 1x2 B12.5 (M150)
- TẤM ĐAN, GIẰNG ĐỈNH HỐ ĐỔ BÊ TÔNG ĐÁ 1x2 B15 (M200)
- CỐT THÉP ø<10 DÙNG CB240-T CÓ Rs=210 MPa
- CỐT THÉP ø>=10 DÙNG CB300-V CÓ Rs=260 MPa
- THỐNG KÊ THÉP TÍNH CHO MỘT HỐ GA. VỊ TRÍ, SỐ LƯỢNG, CAO ĐỘ ỐNG VÀO – RA XEM TRÊN BẢN VẼ PHẦN THOÁT NƯỚC

THỐNG KÊ THÉP (THỐNG KÊ CHO MỘT HỐ)

TÊN C.KIỆN	SỐ T.T	HÌNH DẠNG – KÍCH THƯỚC	ø mm	CHIỀU DÀI (DT) 1 C.KIỆN mm (m2)	SỐ LƯỢNG 1 C.KIỆN	SỐ LƯỢNG T.BỘ	TỔNG CHIỀU DÀI (DT) m (m2)	TỔNG T. LƯỢNG kG
GIẰNG	1	1000 [1000] 100	12	4200	4	4	16.8	14.9
	2	170 [150] 50	6	740	20	20	14.8	3.3
ĐAN TĐ1 (02 CÁI)	1	L50X50X5		1040	2	4	4.16	15.68
	2	L50X50X5		520	2	4	2.08	7.84
	3	60 ⌐ 150 ¬ 100	8	310	8	16	5.0	2.0
	4	100 [1000] 100	14	1200	6	12	14.4	17.4
	5	1000	10	1000	5	10	10.0	6.2
	6	480	10	480	12	24	11.5	7.1
	7	80 ⌐ 100 ⌒ 140 ⌒ 100 ¬ 80	10	680	2	4	2.7	1.7
	8	60 ⌐ 120 ¬ 60	8	240	2	4	1.0	0.4

CHỦ ĐẦU TƯ

CÔNG TY TNHH MTV PETROLIMEX TUYÊN QUANG

ĐƠN VỊ TƯ VẤN

CÔNG TY CP TƯ VẤN XÂY DỰNG PETROLIMEX

CÔNG TRÌNH:

CẢI TẠO TỔNG THỂ PETROLIMEX CỬA HÀNG 35 GẮN VỚI HỆ THỐNG TRẠM DỊCH VỤ XE TẢI

ĐỊA ĐIỂM: THÔN CÂY ĐA, XÃ THÁI SƠN, TỈNH TUYÊN QUANG

THIẾT KẾ BẢN VẼ THI CÔNG

TÊN HẠNG MỤC-BẢN VẼ:

MẶT BẰNG THOÁT NƯỚC

HỐ GA 600X600X1000

CÔNG TY CỔ PHẦN TƯ VẤN XÂY DỰNG PETROLIMEX – M.S.D.N: 0101466968 – THÀNH PHỐ HÀ NỘI

P.GIÁM ĐỐC

HÀ DƯƠNG THANH

TR.PHÒNG KC-KT	NGUYỄN MINH HUY	
CHỦ NHIỆM THIẾT KẾ	HOÀNG T.THÚY LIÊN	
CHỦ TRÌ THIẾT KẾ	MAI QUỐC HUY	
THIẾT KẾ	NGUYỄN TIẾN VIỆT	
KIỂM TRA	MAI QUỐC HUY	
NGÀY BAN HÀNH	2026	TỶ LỆ: .

SỐ BẢN VẼ

001824-20-HG-A3-001-001-REV_0

62

TÀI LIỆU VÀ CÁC THÔNG TIN TRONG NÀY LÀ TÀI SẢN CỦA CÔNG TY CỔ PHẦN TƯ VẤN XÂY DỰNG PETROLIMEX. KHÔNG ĐƯỢC KHAI THÁC, SỬ DỤNG, PHOTO HAY SỬA LẠI THEO BẤT KỲ HÌNH THỨC NÀO KHI KHÔNG CÓ SỰ CHO PHÉP. NẾU CÓ THẮC MẮC XIN LIÊN HỆ THEO ĐIỆN THOẠI SỐ 024.38694252.

MẶT BẰNG HỐ BỊT HB

TỶ LỆ: 1?0

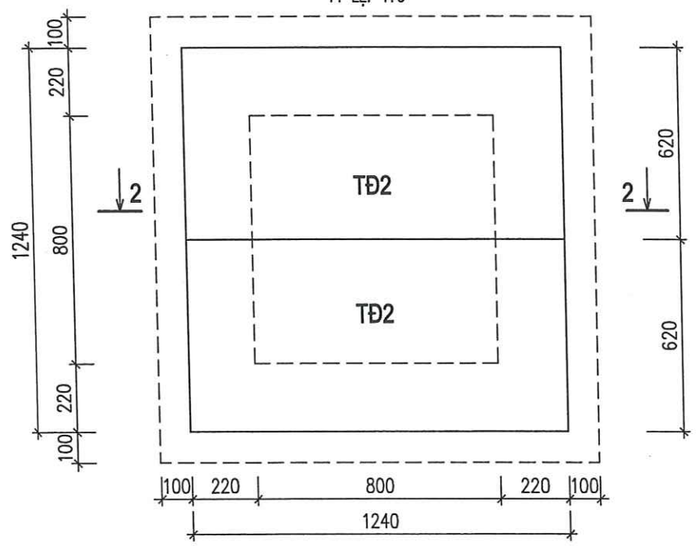

TẤM ĐAN TĐ2

TỶ LỆ 1/10 (1240x620x150)

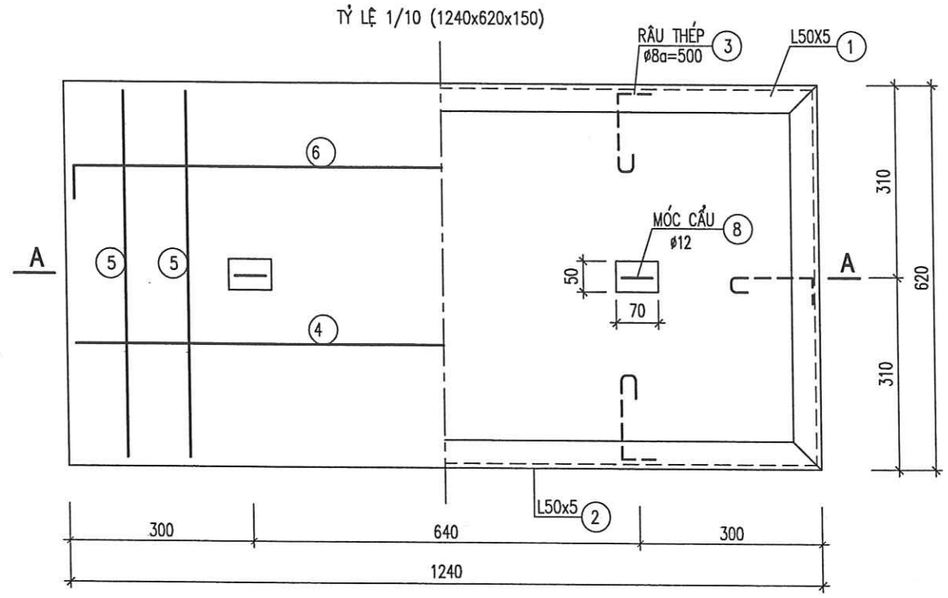

MẶT CẮT 2-2

TỶ LỆ: 1?0

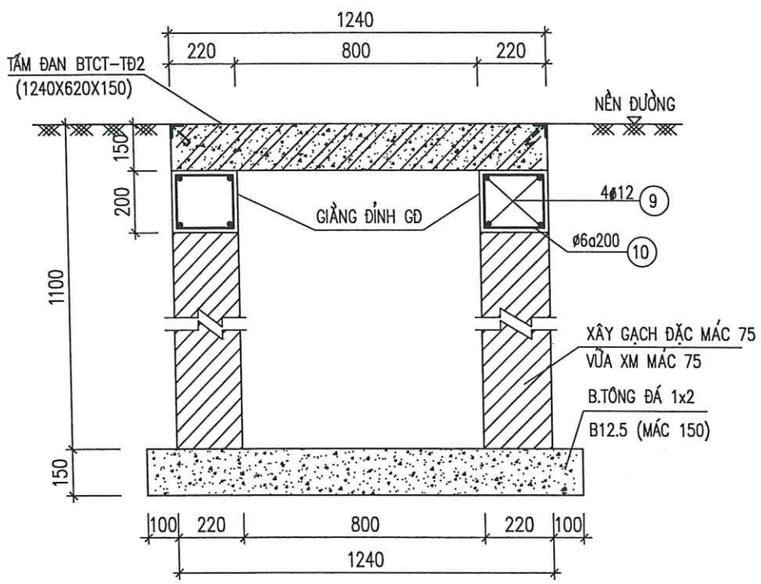

MẶT CẮT A-A

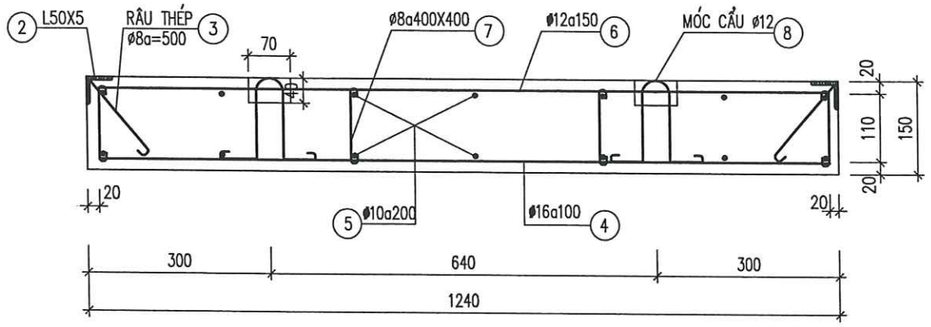

GHI CHÚ:

- THÀNH HỐ XÂY GẠCH ĐẶC MÁC 75, VỮA XM MÁC 75.
- ĐÁY HỐ ĐỔ BẰNG BÊ TÔNG ĐÁ 1X2 B12.5 (MÁC 150)
- TẤM ĐAN, GIẰNG ĐỈNH ĐỔ BẰNG BÊ TÔNG ĐÁ 1x2 B15 (MÁC 200)
- CỐT THÉP ø<10 DÙNG CB240-T CÓ Rs=210 MPa
- CỐT THÉP ø>=10 DÙNG CB300-V CÓ Rs=260 MPa
- LIÊN KẾT THÉP BẰNG DÂY BUỘC D=1.5
- THÉP HÌNH ĐƯỢC CHẾ TẠO BẰNG THÉP JIS G 3192-2000/SS400
- VỊ TRÍ, SỐ LƯỢNG HỐ BỊT, CAO ĐỘ ỐNG RA, VÀO HỐ BỊT XEM BẢN VẼ PHẦN CẤP THOÁT NƯỚC
- ĐƠN VỊ KÍCH THƯỚC GHI MM, CAO ĐỘ GHI BẰNG M.

THỐNG KÊ THÉP

TÊN C.KIỆN	SỐ T.T	HÌNH DẠNG – KÍCH THƯỚC	ø mm	CHIỀU DÀI (DT) 1 C.KIỆN mm (m2)	SỐ LƯỢNG 1 C.KIỆN	SỐ LƯỢNG T.BỘ	TỔNG CHIỀU DÀI (DT) m (m2)	TỔNG T. LƯỢNG kG
ĐAN TĐ2 (02 CÁI)	1	L50X50X5		1240	2	4	4.96	18.70
	2	L50X50X5		620	2	4	2.48	9.35
	3	60 200 100	8	360	6	12	4.3	1.7
	4	1200	16	1200	5	10	12.0	18.9
	5	580	10	580	14	28	16.2	10.0
	6	110 1200 110	12	1420	4	8	11.4	10.1
	7	60 130 60	8	250	3	6	1.5	0.6
	8	60 100 190 100 60	12	770	2	4	3.1	2.7
GĐ (TẤT CẢ)	9	1200	12	1200	16	16	19.2	17.0
	10	150 170 50	6	740	28	28	20.7	4.6

CHỦ ĐẦU TƯ

CÔNG TY TNHH MTV PETROLIMEX TUYÊN QUANG

ĐƠN VỊ TƯ VẤN

CÔNG TY CP TƯ VẤN XÂY DỰNG PETROLIMEX

CÔNG TRÌNH:

CẢI TẠO TỔNG THỂ PETROLIMEX CỬA HÀNG 35 GẮN VỚI HỆ THỐNG TRẠM DỊCH VỤ XE TẢI

ĐỊA ĐIỂM: THÔN CÂY ĐA, XÃ THÁI SƠN, TỈNH TUYÊN QUANG

THIẾT KẾ BẢN VẼ THI CÔNG

TÊN HẠNG MỤC-BẢN VẼ:

MẶT BẰNG THOÁT NƯỚC

HỐ BỊT 800X800X1100

CÔNG TY CỔ PHẦN TƯ VẤN XÂY DỰNG PETROLIMEX

P.GIÁM ĐỐC

HÀ DƯƠNG THANH

TR.PHÒNG KC-KT	NGUYỄN MINH HUY	
CHỦ NHIỆM THIẾT KẾ	HOÀNG T.THÚY LIÊN	
CHỦ TRÌ THIẾT KẾ	MAI QUỐC HUY	
THIẾT KẾ	NGUYỄN TIẾN VIỆT	
KIỂM TRA	MAI QUỐC HUY	
NGÀY BAN HÀNH	2026	TỶ LỆ: .

SỐ BẢN VẼ

001824-20-HB-A3-001-001-REV_0

63

TÀI LIỆU VÀ CÁC THÔNG TIN TRONG NÀY LÀ TÀI SẢN CỦA CÔNG TY CỔ PHẦN TƯ VẤN XÂY DỰNG PETROLIMEX. KHÔNG ĐƯỢC KHAI THÁC, SỬ DỤNG, PHOTO HAY SỬA LẠI THEO BẤT KỲ HÌNH THỨC NÀO KHI KHÔNG CÓ SỰ CHO PHÉP. NẾU CÓ THẮC MẮC XIN LIÊN HỆ THEO ĐIỆN THOẠI SỐ 024.38694252.

MẶT BẰNG BỂ LẮNG DẦU

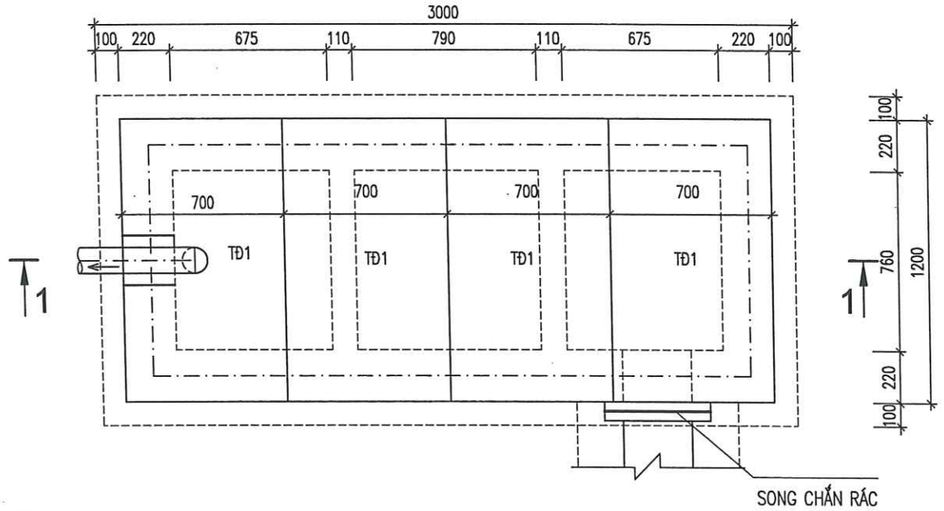

TẤM ĐAN TĐ1

(1200X700X150)
(CÓ Ô TÔ ĐI QUA)

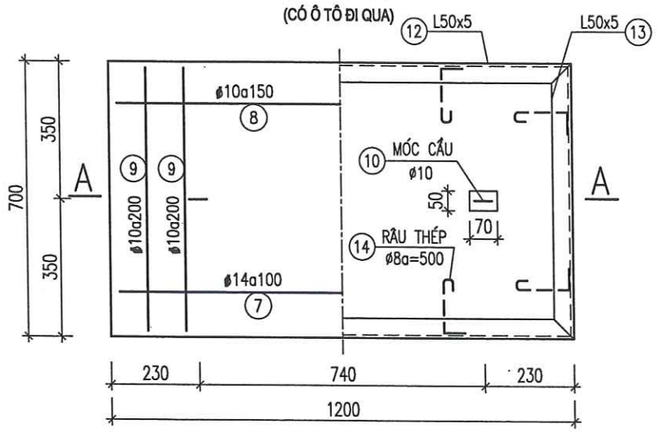

MẶT CẮT 1-1

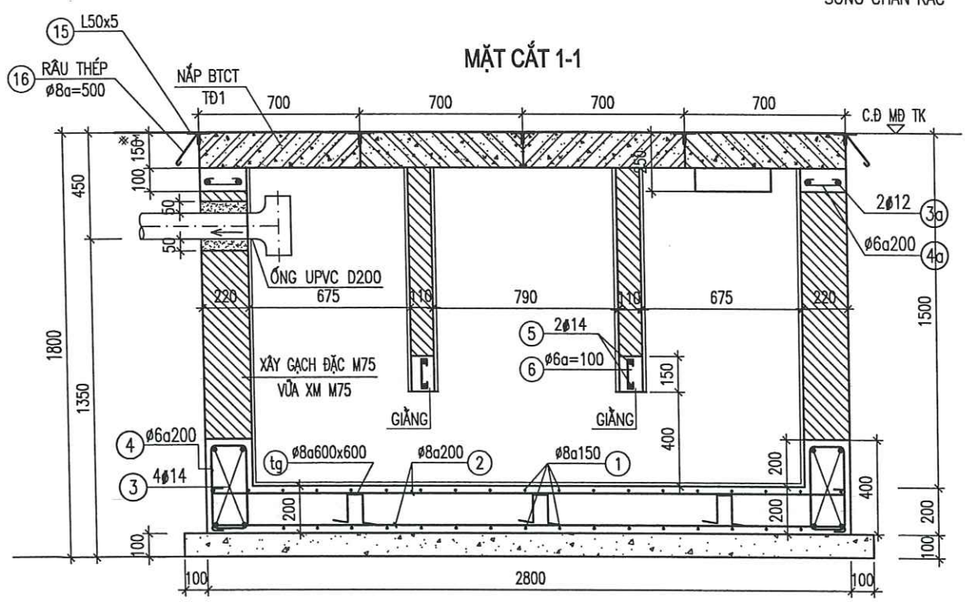

CẮT A-A

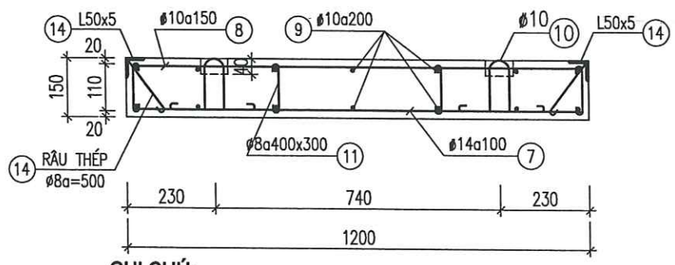

GHI CHÚ:

-VỊ TRÍ BỂ LẮNG, HƯỚNG ỐNG DẪN NƯỚC VÀO, DẪN NƯỚC RA KHỎI BỂ XEM BẢN VẼ MẶT BẰNG THOÁT NƯỚC
-THÀNH BỂ XÂY GẠCH ĐẶC MÁC 75, VỮA XM MÁC 75
-ĐÁY BỂ + TẤM ĐAN ĐỔ BÊ TÔNG CỐT THÉP ĐÁ 1X2 B20 (MÁC 250)
-CỐT THÉP ø<10 DÙNG CB240-T CÓ Rs=210 MPa
-CỐT THÉP ø>=10 DÙNG CB300-V CÓ Rs=260 MPa
LIÊN KẾT BẰNG BUỘC DÙNG DÂY THÉP D=1.5MM
-TRÁT THÀNH VÀ ĐÁY VỮA XM MÁC 75 DÀY 20MM.
-LÓT MÓNG BẰNG BÊ TÔNG ĐÁ 4X6 B7.5 (MÁC 100) DÀY 100
-CHIỀU DÀI THANH CHẮN RÁC XÁC ĐỊNH THEO CHIỀU CAO RÃNH, CHIỀU DÀI L50X5 XÁC ĐỊNH THEO CHIỀU RỘNG RÃNH
-SỐ THANH CỦA SONG CHẮN RÁC XÁC ĐỊNH THEO CHIỀU RỘNG RÃNH TẠI VỊ TRÍ XÂY BỂ

SONG CHẮN RÁC

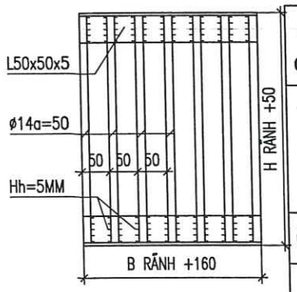

THỐNG KÊ THÉP

TÊN C.KIỆN	SỐ T.T	HÌNH DẠNG-KÍCH THƯỚC	ø mm	CHIỀU DÀI(DT) 1 C.KIỆN mm(m2)	SỐ LƯỢNG 1 C.KIỆN	SỐ LƯỢNG T.BỘ	TỔNG CHIỀU DÀI(DT) m(m2)	TỔNG T. LƯỢNG kG
ĐÁY BỂ	1	60 1400 60	8	1520	36	36	54.7	21.6
	2	60 3400 60	8	3520	8	8	28.2	11.1
	3	7200	14	7200	4	4	28.8	34.8
	4	160 360 50	6	1140	36	36	41.0	9.1
	tg	250 100 250	10	600	6	6	3.6	2.2
GIẰNG	5	8320	14	8320	2	2	16.6	20.1
	6	50 170 50	6	270	41	41	11.1	2.5

TỔNG HỢP KHỐI LƯỢNG (KG):
ĐÁY BỂ + GIẰNG ø<=10: 46.50 10<ø<=18: 54.90 ø>18: 0.00

THỐNG KÊ THÉP

TÊN C.KIỆN	SỐ T.T	HÌNH DẠNG-KÍCH THƯỚC	ø mm	CHIỀU DÀI(DT) 1 C.KIỆN mm(m2)	SỐ LƯỢNG 1 C.KIỆN	SỐ LƯỢNG T.BỘ	TỔNG CHIỀU DÀI(DT) m(m2)	TỔNG T. LƯỢNG kG
4.TĐ1	7	100 1170 100	14	1370	8	32	43.8	53.0
	8	100 1170 100	10	1370	5	20	27.4	16.9
	9	670	10	670	14	56	37.5	23.1
	10	80 100 140 100 80	10	680	2	8	5.4	3.4
	11	60 120 60	8	240	12	48	11.5	4.5
	12	L 50 X 50 X 5		1200	2	8	9.6	36.2
	13	L 50 X 50 X 5		700	2	8	5.6	21.1
	14	60 150 100	8	310	8	32	9.9	3.9
	15	L 50 X 50 X 5		8600	1	1	8.6	31.7
	16	60 150 100	8	310	18	18	5.6	2.2

TỔNG HỢP KHỐI LƯỢNG (KG):
ĐÁY BỂ + GIẰNG ø<=10: 54.00 10<ø<=18: 53.00 ø>18: 0.00

CHỦ ĐẦU TƯ
CÔNG TY TNHH MTV PETROLIMEX TUYÊN QUANG

ĐƠN VỊ TƯ VẤN
CÔNG TY CP TƯ VẤN XÂY DỰNG PETROLIMEX

CÔNG TRÌNH:
CẢI TẠO TỔNG THỂ PETROLIMEX CỬA HÀNG 35 GẮN VỚI HỆ THỐNG TRẠM DỊCH VỤ XE TẢI
ĐỊA ĐIỂM: THÔN CÂY ĐA, XÃ THÁI SƠN, TỈNH TUYÊN QUANG
THIẾT KẾ BẢN VẼ THI CÔNG

TÊN HẠNG MỤC-BẢN VẼ:
MẶT BẰNG THOÁT NƯỚC
BỂ LẮNG DẦU

CÔNG TY CỔ PHẦN TƯ VẤN XÂY DỰNG PETROLIMEX
M.S.D.N: 0101466968-C.T.C.P
THÀNH PHỐ HÀ NỘI

P.GIÁM ĐỐC
HÀ DƯƠNG THANH

TR.PHÒNG KC-KT	NGUYỄN MINH HUY	
CHỦ NHIỆM THIẾT KẾ	HOÀNG T.THÚY LIÊN	
CHỦ TRÌ THIẾT KẾ	MAI QUỐC HUY	
THIẾT KẾ	NGUYỄN TIẾN VIỆT	
KIỂM TRA	MAI QUỐC HUY	
NGÀY BAN HÀNH	2026	TỶ LỆ: .

SỐ BẢN VẼ
001824-20-HB-A3-001-001-REV_0

69

TÀI LIỆU VÀ CÁC THÔNG TIN TRONG NÀY LÀ TÀI SẢN CỦA CÔNG TY CỔ PHẦN TƯ VẤN XÂY DỰNG PETROLIMEX. KHÔNG ĐƯỢC KHAI THÁC, SỬ DỤNG, PHOTO HAY SỬA LẠI THEO BẤT KỲ HÌNH THỨC NÀO KHI KHÔNG CÓ SỰ CHO PHÉP. NẾU CÓ THẮC MẮC XIN LIÊN HỆ THEO ĐIỆN THOẠI SỐ 024.38894252.

MẶT BẰNG BỂ NƯỚC, BỂ CÁT

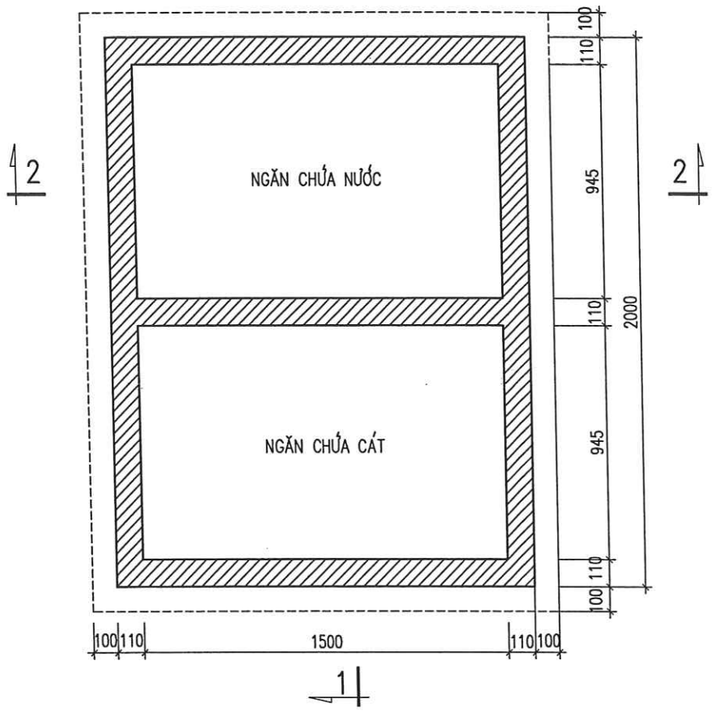

CẮT 1-1

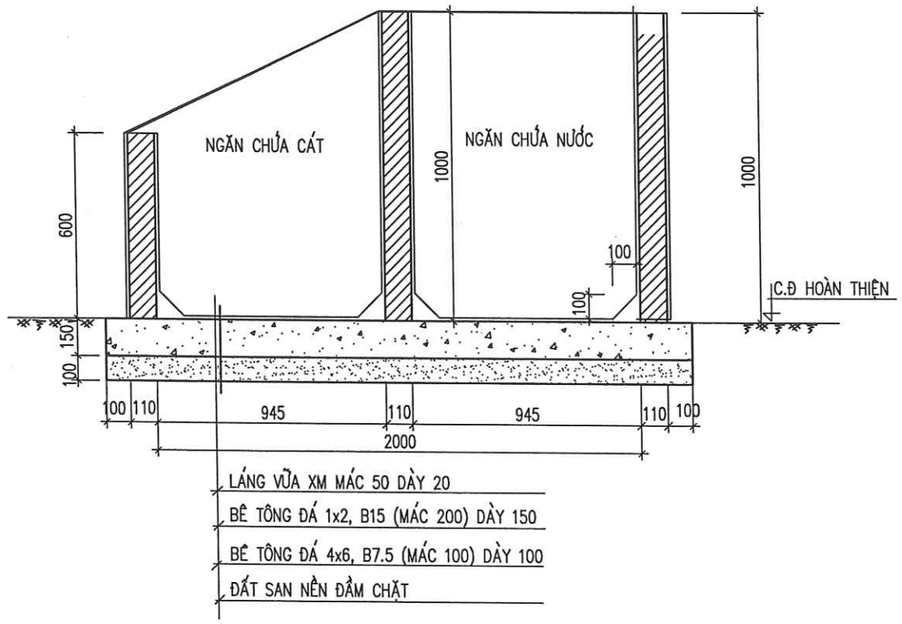

CẮT 2-2

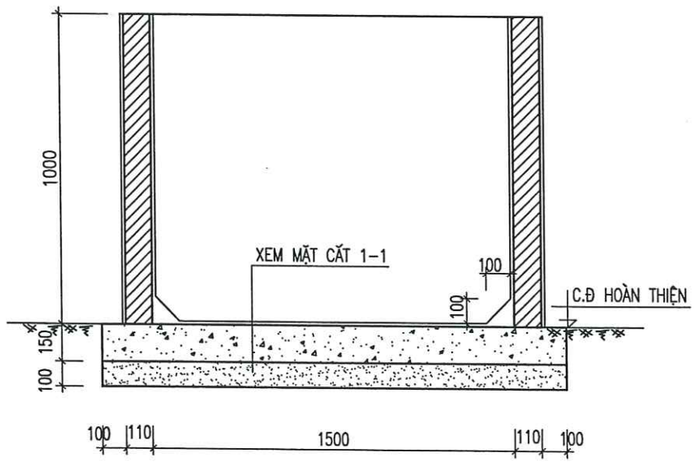

GHI CHÚ:

- VỊ TRÍ BỂ NƯỚC, BỂ CÁT XEM TRONG BẢN VẼ .....-10-TMB-A2-001-001-REV-0
- BỂ CHUÁ NƯỚC, BỂ CHUÁ CÁT XÂY GẠCH ĐẶC MÁC 75 VỚI VỮA X.M MÁC 75. ĐÁY ĐỔ BÊ TÔNG ĐÁ 1X2 CÓ CẤP ĐỘ BỀN B15 (MÁC 200) DÀY 150, LÓT BẰNG B.T ĐÁ 4X6 CÓ CẤP ĐỘ BỀN B7.5 (MÁC 100) DÀY 100 LÁNG ,TRÁT TRONG VÀ NGOÀI BẰNG VỮA XM MÁC 75 DÀY 20. NGĂN CHUÁ NƯỚC PHÍA TRONG BỂ ĐÁNH MÀU BẰNG XI MĂNG NGUYÊN CHẤT.
- KÍCH THƯỚC BẢN VẼ GHI THEO MM, CAO ĐỘ GHI M.

CHỦ ĐẦU TƯ

CÔNG TY TNHH MTV PETROLIMEX TUYÊN QUANG

ĐƠN VỊ TƯ VẤN

CÔNG TY CP TƯ VẤN XÂY DỰNG PETROLIMEX

CÔNG TRÌNH:

CẢI TẠO TỔNG THỂ PETROLIMEX CỬA HÀNG 35 GẮN VỚI HỆ THỐNG TRẠM DỊCH VỤ XE TẢI

ĐỊA ĐIỂM: THÔN CÂY ĐA, XÃ THÁI SƠN, TỈNH TUYÊN QUANG

THIẾT KẾ BẢN VẼ THI CÔNG

TÊN HẠNG MỤC-BẢN VẼ:

BỂ NƯỚC, BỂ CÁT

M.S.D.N: 0101466968 - C.T.C.P - CÔNG TY CỔ PHẦN TƯ VẤN XÂY DỰNG PETROLIMEX - THÀNH PHỐ HÀ NỘI

P.GIÁM ĐỐC

HÀ DƯƠNG THANH

TR.PHÒNG KC-KT	NGUYỄN MINH HUY	
CHỦ NHIỆM THIẾT KẾ	HOÀNG T.THÚY LIÊN	
CHỦ TRÌ THIẾT KẾ	MAI QUỐC HUY	
THIẾT KẾ	NGUYỄN TIẾN VIỆT	
KIỂM TRA	MAI QUỐC HUY	
NGÀY BAN HÀNH	2026	TỶ LỆ: .

SỐ BẢN VẼ

001824-20-BNBC-A3-001-001-REV_0

65

TÀI LIỆU VÀ CÁC THÔNG TIN TRONG NÀY LÀ TÀI SẢN CỦA CÔNG TY CỔ PHẦN TƯ VẤN XÂY DỰNG PETROLIMEX. KHÔNG ĐƯỢC KHAI THÁC, SỬ DỤNG, PHOTO HAY SỬA LẠI THEO BẤT KỲ HÌNH THỨC NÀO KHI KHÔNG CÓ SỰ CHO PHÉP. NẾU CÓ THẮC MẮC XIN LIÊN HỆ THEO ĐIỆN THOẠI SỐ 024.38694252.

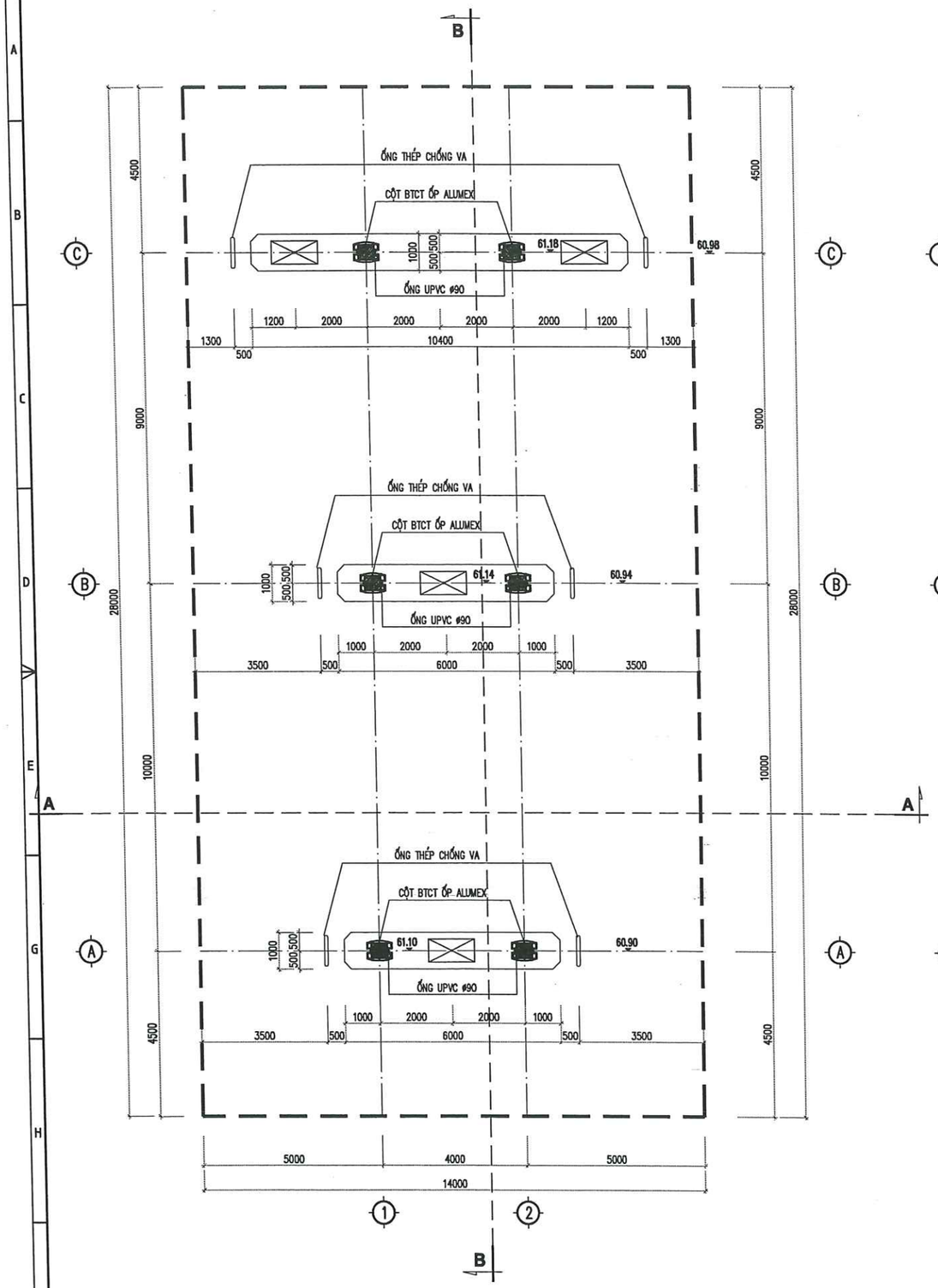

MẶT BẰNG

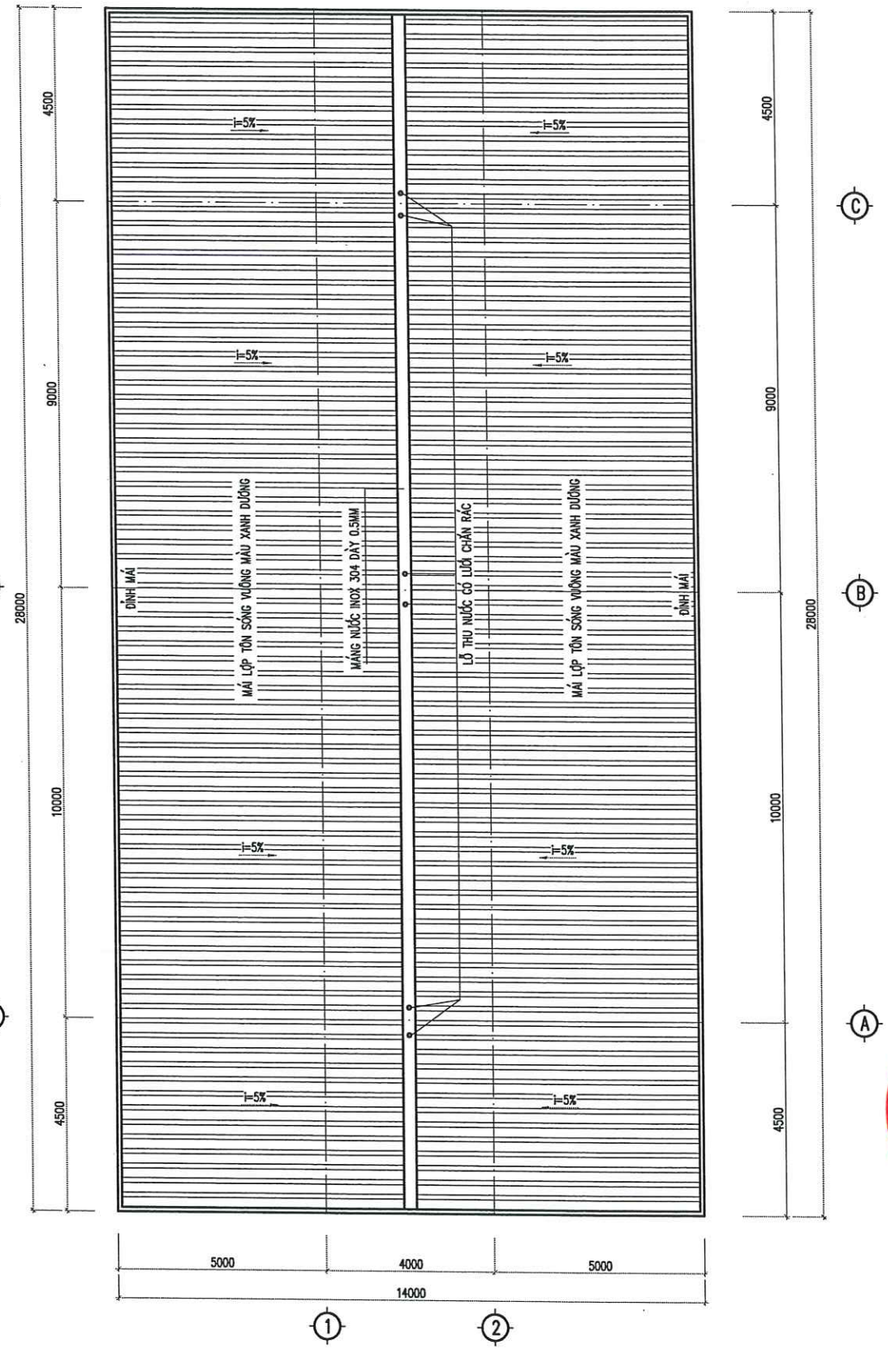

MẶT BẰNG MÁI

CHỦ ĐẦU TƯ

CÔNG TY TNHH MTV PETROLIMEX TUYÊN QUANG

ĐƠN VỊ TƯ VẤN

CÔNG TY CP TƯ VẤN XÂY DỰNG PETROLIMEX

CÔNG TRÌNH:

CẢI TẠO TỔNG THỂ PETROLIMEX
CỬA HÀNG 35 GẮN VỚI
HỆ THỐNG TRẠM DỊCH VỤ XE TẢI

ĐỊA ĐIỂM: THÔN CÂY ĐA, XÃ THÁI SƠN, TỈNH TUYÊN QUANG

THIẾT KẾ BẢN VẼ THI CÔNG

TÊN HẠNG MỤC-BẢN VẼ:

MÁI CHE CỘT BƠM

MẶT BẰNG, MẶT BẰNG MÁI

M.S.D.N: 0101443008-C.T.C.P
CÔNG TY CỔ PHẦN TƯ VẤN XÂY DỰNG PETROLIMEX
THÀNH PHỐ HÀ NỘI

P.GIÁM ĐỐC
HÀ DƯƠNG THANH

TR.PHÒNG KC-KT	NGUYỄN MINH HUY	
CHỦ NHIỆM THIẾT KẾ	HOÀNG T.THÚY LIÊN	
CHỦ TRÌ THIẾT KẾ	NGUYỄN TUẤN ANH	
THIẾT KẾ	HOÀNG T.THÚY LIÊN	
KIỂM TRA	NGUYỄN TUẤN ANH	
NGÀY BAN HÀNH	2026	TỶ LỆ: 1/100

SỐ BẢN VẼ

001824-10-MCCB-A2-001-004-REV_0

65

TÀI LIỆU VÀ CÁC THÔNG TIN TRONG NÀY LÀ TÀI SẢN CỦA CÔNG TY CỔ PHẦN TƯ VẤN XÂY DỰNG PETROLIMEX. KHÔNG ĐƯỢC KHAI THÁC, SỬ DỤNG, PHOTO HAY SAO LỤC, TIẾT ĐẤT KỸ THUẬT NẾU KHÔNG CÓ SỰ CHO PHÉP. NẾU CẦN THẮC MẮC XIN LIÊN HỆ THEO ĐIỆN THOẠI SỐ 024.38694252.

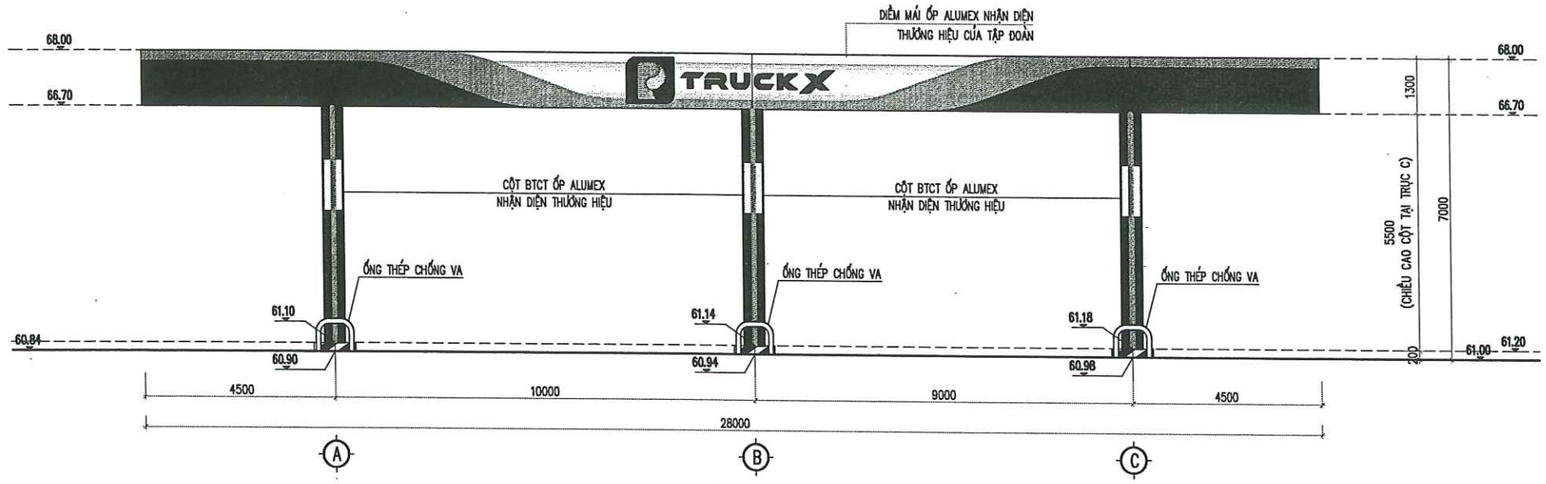

MẶT ĐỨNG TRỤC A-C

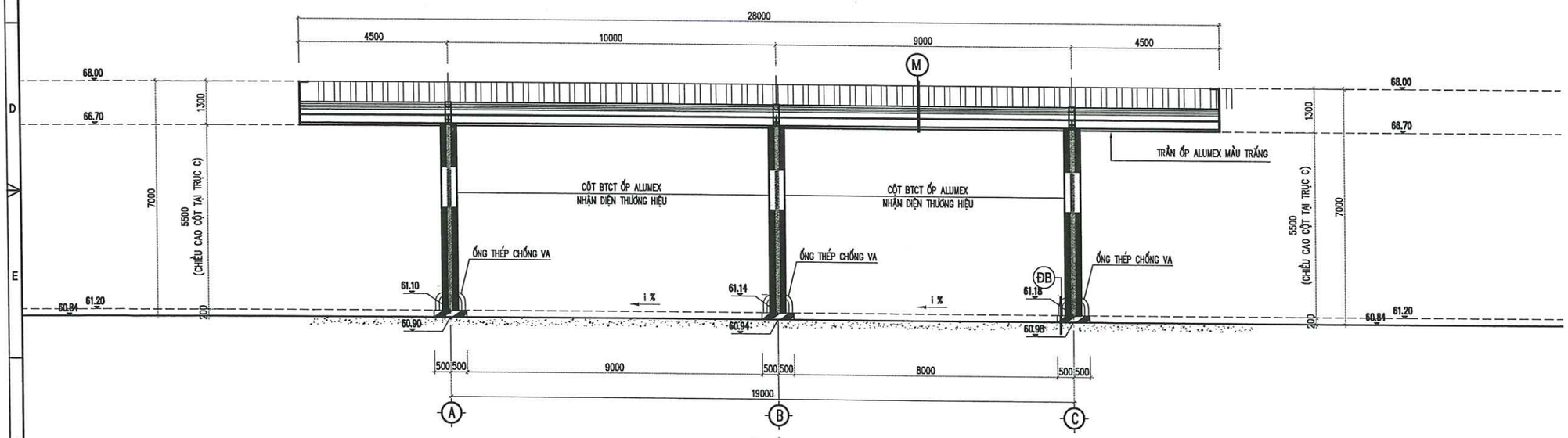

MẶT CẮT B-B

TỶ LỆ: 1/100

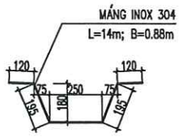

CHI TIẾT MÁNG NƯỚC

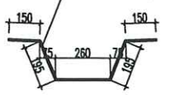

CHI TIẾT ĐAI GIỮ MÁNG NƯỚC

SỐ LƯỢNG: 15 CÁI

CHI TIẾT ỐNG THÉP CHỐNG VA

SỐ LƯỢNG ỐNG THÉP ø114,3X6,02: 06 CÁI (L=3.17M/CÁI)

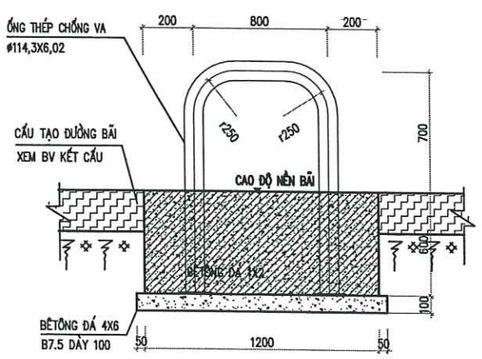

MẶT CẮT 1-1

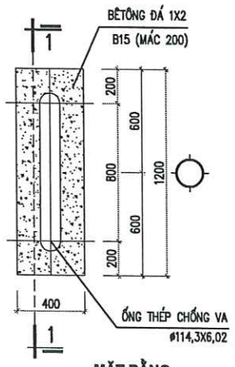

MẶT BẰNG

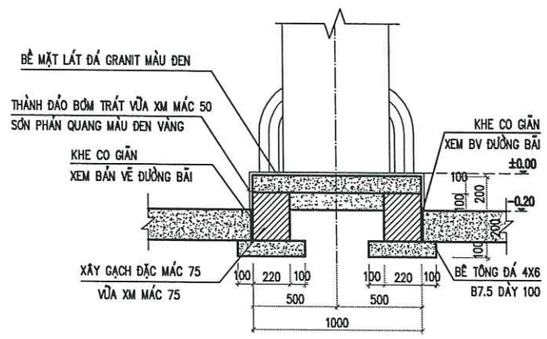

CHI TIẾT TIỂU ĐẢO

CHỦ ĐẦU TƯ

PETROLIMEX — CÔNG TY TNHH MTV PETROLIMEX TUYÊN QUANG

ĐƠN VỊ TƯ VẤN

PEC PETROLIMEX — CÔNG TY CP TƯ VẤN XÂY DỰNG PETROLIMEX

CÔNG TRÌNH:

CẢI TẠO TỔNG THỂ PETROLIMEX
CỬA HÀNG 35 GẮN VỚI
HỆ THỐNG TRẠM DỊCH VỤ XE TẢI

ĐỊA ĐIỂM: THÔN CÂY ĐÁ, XÃ THÁI SƠN, TỈNH TUYÊN QUANG

THIẾT KẾ BẢN VẼ THI CÔNG

TÊN HẠNG MỤC-BẢN VẼ:

MÁI CHE CỘT BƠM

MẶT ĐỨNG TRỤC A-C, MẶT CẮT B-B

M.S.D.N: 0101486968 - C.T.C.P
CÔNG TY CỔ PHẦN TƯ VẤN XÂY DỰNG PETROLIMEX
THÀNH PHỐ HÀ NỘI

P.GIÁM ĐỐC
HÀ DƯƠNG THANH

TR.PHÒNG KC-KT	NGUYỄN MINH HUY	
CHỦ NHIỆM THIẾT KẾ	HOÀNG T.THÚY LIÊN	
CHỦ TRÌ THIẾT KẾ	NGUYỄN TUẤN ANH	
THIẾT KẾ	HOÀNG T.THÚY LIÊN	
KIỂM TRA	NGUYỄN TUẤN ANH	
NGÀY BAN HÀNH	2026	TỶ LỆ: 1/100

SỐ BẢN VẼ

001824-10-MCCB-A2-002-004-REV_0

67

TÀI LIỆU VÀ CÁC THÔNG TIN TRONG NÀY LÀ TÀI SẢN CỦA CÔNG TY CỔ PHẦN TƯ VẤN XÂY DỰNG PETROLIMEX, KHÔNG ĐƯỢC KHAI THÁC, SỬ DỤNG, PHOTO HAY SỬA LẠI THEO BẤT KỲ HÌNH THỨC NÀO KHI KHÔNG CÓ SỰ CHO PHÉP. NẾU CÓ THẮC MẮC VIN LIÊN HỆ THEO ĐIỆN THOẠI SỐ 024.38694252.

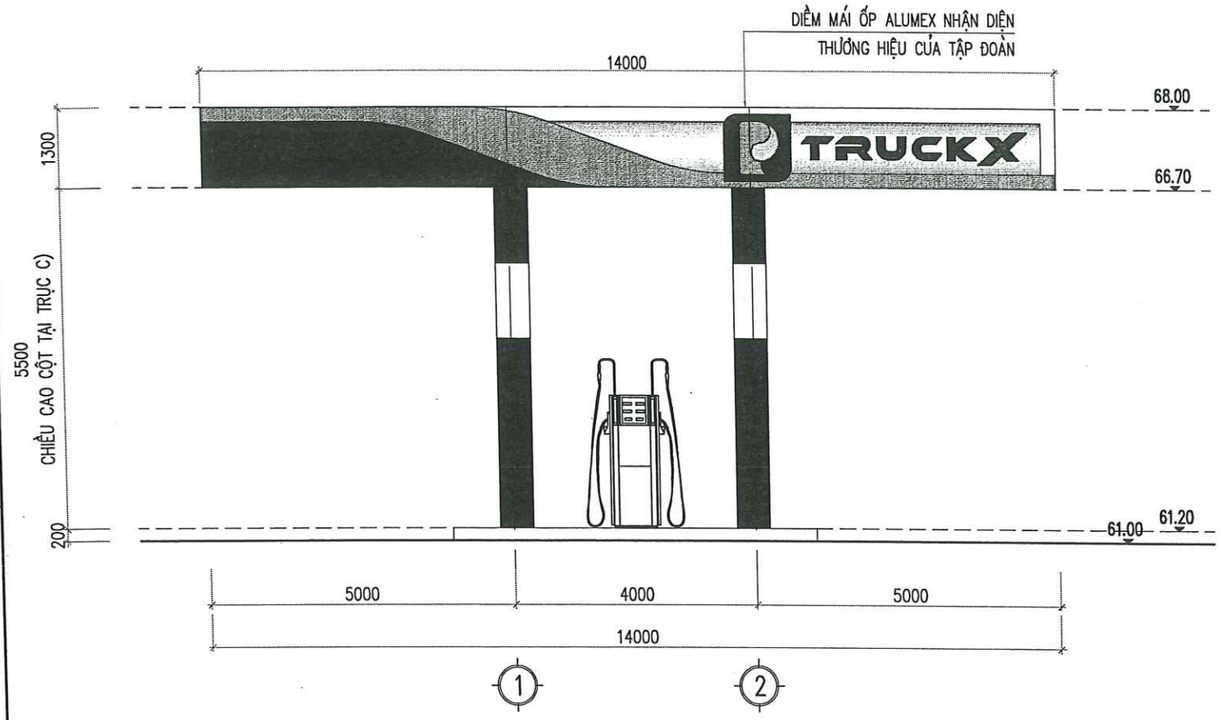

MẶT ĐỨNG TRỤC 1-2

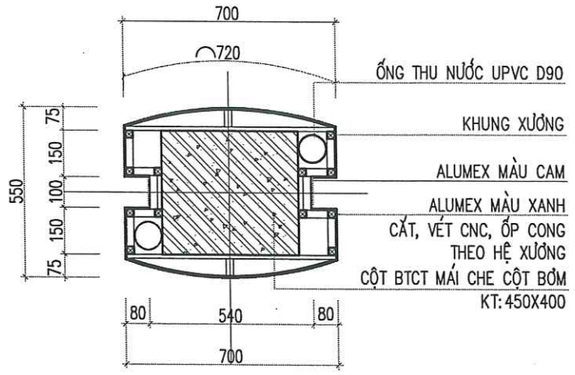

MẶT CẮT CỘT ĐIỂN HÌNH

LƯU Ý: VỊ TRÍ ỐNG THOÁT NƯỚC MÁI TẠI TRỤC 1 VÀ 2 ĐỐI XỨNG NHAU

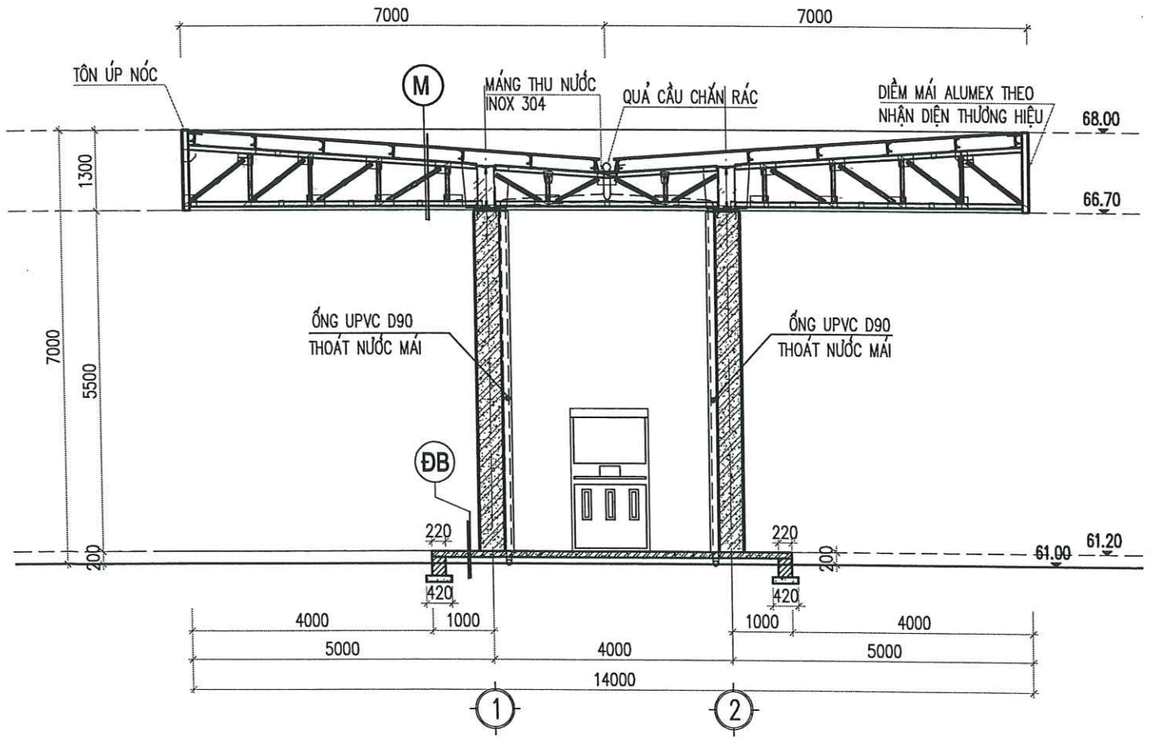

MẶT CẮT A-A

M1

- TÔN SÓNG VUÔNG DÀY 0,45MM CÓ KE CHỐNG BÃO
- XÀ GỒ GIÀN
- GIÀN THÉP MÁI
- HỆ DẦM TRẦN
- TRẦN ỐP ALUMEX MÀU TRẮNG

ĐB

- LÁT GẠCH GRANITE MÀU ĐEN
- VỮA XM LIÊN KẾT MÁC 75 DÀY 20
- BÊTÔNG 4X6 B7.5 DÀY 100
- CÁT TÔN NỀN TƯỚI NƯỚC ĐẦM CHẶT
- ĐẤT TỰ NHIÊN

THUYẾT MINH

- MÁI CHE CỘT BƠM CÓ TỔNG DIỆN TÍCH 392M2:
- KẾT CẤU: MÓNG–CỘT BÊ TÔNG CỐT THÉP, MÁI KẾT CẤU THÉP, LỢP TÔN SÓNG VUÔNG DÀY 0,45MM CÓ KE CHỐNG BÃO.
- NƯỚC MƯA TRÊN MÁI THOÁT QUA 06 ỐNG UPVC ø90 (TẠI MỖI CỘT BTCT) XUỐNG HỐ GA VÀ THOÁT HỆ THỐNG THOÁT NƯỚC CHUNG. TOÀN NHÀ CÓ 06 RỌ CHẮN RÁC, 18 CÚT 90, 06 ỐNG UPVC ø90, L=10M/ỐNG.
- ỐP ALUMEX TOÀN BỘ DIỀM MÁI VÀ CỘT, MÀU SẮC THEO CHỈ ĐỊNH NHẬN DIỆN THƯƠNG HIỆU.
- NỀN TIỂU ĐẢO LÁT GẠCH GRANIT ĐEN, ỐP GÓC BẰNG THÉP L50X50X5.
- THÀNH ĐẢO BƠM TRÁT VỮA XM MÁC 75 SƠN PHẢN QUANG MÀU ĐEN VÀNG.

(LƯU Ý: CHIỀU DÀI CỘT ĐỠ MÁI CHE CỘT BƠM TẠI CÁC TRỤC KHÁC NHAU DO CAO ĐỘ ĐƯỜNG BÃI THAY ĐỔI. CAO ĐỘ MÁI CHE CỘT BƠM BẰNG VỚI CAO ĐỘ MÁI CHE HIỆN TRẠNG).

- CAO ĐỘ THIẾT KẾ THEO CAO ĐỘ TỔNG MẶT BẰNG

CHỦ ĐẦU TƯ

PETROLIMEX — CÔNG TY TNHH MTV PETROLIMEX TUYÊN QUANG

ĐƠN VỊ TƯ VẤN

PEC PETROLIMEX — CÔNG TY CP TƯ VẤN XÂY DỰNG PETROLIMEX

CÔNG TRÌNH:

CẢI TẠO TỔNG THỂ PETROLIMEX
CỬA HÀNG 35 GẮN VỚI
HỆ THỐNG TRẠM DỊCH VỤ XE TẢI

ĐỊA ĐIỂM: THÔN CÂY ĐA, XÃ THÁI SƠN, TỈNH TUYÊN QUANG

THIẾT KẾ BẢN VẼ THI CÔNG

TÊN HẠNG MỤC-BẢN VẼ:

MÁI CHE CỘT BƠM

MẶT ĐỨNG TRỤC 1-2, MẶT CẮT A-A

M.S.D.N: 0101466968 C.T.C.P — CÔNG TY CỔ PHẦN TƯ VẤN XÂY DỰNG PETROLIMEX — THÀNH PHỐ HÀ NỘI

P.GIÁM ĐỐC
HÀ DƯƠNG THANH

TR.PHÒNG KC–KT	NGUYỄN MINH HUY	
CHỦ NHIỆM THIẾT KẾ	HOÀNG T.THÚY LIÊN	
CHỦ TRÌ THIẾT KẾ	NGUYỄN TUẤN ANH	
THIẾT KẾ	HOÀNG T.THÚY LIÊN	
KIỂM TRA	NGUYỄN TUẤN ANH	
NGÀY BAN HÀNH	2026	TỶ LỆ: 1/100

SỐ BẢN VẼ

001824-10-MCCB-A3-003-004-REV_0

68

TÀI LIỆU VÀ CÁC THÔNG TIN TRONG NÀY LÀ TÀI SẢN CỦA CÔNG TY CỔ PHẦN TƯ VẤN XÂY DỰNG PETROLIMEX. KHÔNG ĐƯỢC KHAI THÁC, SỬ DỤNG, PHOTO HAY SỬA LẠI THEO BẤT KỲ HÌNH THỨC NÀO KHI KHÔNG CÓ SỰ CHO PHÉP. NẾU CÓ THẮC MẮC XIN LIÊN HỆ THEO ĐIỆN THOẠI SỐ 024.38694252.

TÍNH TOÁN KHOẢNG CÁCH THOÁT NẠN TỪ CHỖ LÀM VIỆC XA NHẤT ĐẾN LỐI THOÁT NẠN

NHÀ KHÔNG BAO CHE NÊN HƯỚNG THOÁT NẠN THUẬN LỢI VỀ MỌI HƯỚNG

THUYẾT MINH CÔNG NĂNG, QUY TRÌNH SẢN XUẤT, HẠNG NGUY HIỂM CHÁY

Hạng mục	Bố trí công năng	Quy trình sản xuất	Nhóm nhà dựa trên tính nguy hiểm cháy theo công năng	Hạng nguy hiểm cháy và cháy nổ
Nhà Mái che cột bơm (Hạng mục số 1 trên bản vẽ TMB)	- Công năng: Bán hàng xăng dầu - Nguyên liệu bán hàng: Xăng dầu	- Bán hàng xăng dầu cho phương tiện giao thông sử dụng xăng, dầu. - Các loại nhiên liệu được nhập bằng tự chảy từ ôtô xitec qua họng nhập kín . - Xuất bán lẻ cho các phương tiện bằng cột bơm chạy điện. + Mỗi vòi bơm sử dụng một đường ống hút riêng biệt từ bể chôn ngầm tới cột bơm.	F5	A

THUYẾT MINH CẤP NGUY HIỂM CHÁY

Hạng mục	Giới hạn chịu lửa của kết cấu			Bậc chịu lửa của hạng mục công trình	Cấp NHC của cấu kiện xây dựng	Cấp Nguy hiểm kết cấu của nhà	Diện tích xây dựng (m2)	Khối tích (m3)
	Cấu kiện xây dựng của công trình	Chất liệu, kích thước	Đảm bảo GHCL					
Nhà Mái che cột bơm (Hạng mục số 1 trên bản vẽ TMB)	Bộ phận chịu lực	Cột BTCT (450x400), trát vữa xi măng dày 15mm. Chiều dày lớp sơn hoàn thiện <0,3mm	≥ R 90	II	K0	S0	392	Không bao che
	Kết cấu mái không có tầng áp mái	Tấm lợp: Tôn thường	≥ RE 15					
		Giàn, dầm, xà gồ thép	≥ R15					

THUYẾT MINH VẬT LIỆU HOÀN THIỆN

Hạng mục	Công dụng vật liệu xây dựng	Cấp nguy hiểm cháy của vật liệu	Nhóm về tính cháy	Nhóm về tính lan truyền lửa trên bề mặt	Nhóm về tính bắt cháy	Nhóm về khả năng sinh khói	Nhóm về độc tính của sản phẩm cháy
Nhà Mái che cột bơm (Hạng mục số 1 trên bản vẽ TMB)	**1. Vật liệu hoàn thiện tường và trần, bao gồm cả lớp phủ sơn, men, vec ni của đường thoát nạn:**						
	Cột BTCT, ốp alumex	CV0	Không cháy Ch1	LT1	Không bắt cháy	Không sinh khói	Không độc tính
	Mái lợp tôn	CV0	Ch1	LT1	Không bắt cháy	-	-
	Nền bê tông đá Chiều dày lớp sơn hoàn thiện <0,3mm	CV0	Không cháy	LT1	Không bắt cháy	Không sinh khói	Không độc tính
	2. Vật liệu hoàn thiện tường và trần, bao gồm cả lớp phủ sơn, men, vec ni của gian phòng:						
	Mái lợp tôn	CV0	Ch1	LT1	Không bắt cháy	-	-
	Nền bê tông đá Chiều dày lớp sơn hoàn thiện <0,3mm	CV0	Không cháy	LT1	Không bắt cháy	Không sinh khói	Không độc tính
Lưu ý:			Lưu ý:			Lưu ý:	

-Khi bố trí các đường ống kỹ thuật, đường ống cáp đi xuyên qua các kết cấu tường, sàn, vách thì chỗ tiếp giáp giữa các đườn ống, đường cáp với các kết cấu này phải được chèn bịt hoặc xử lý thích hợp để không làm giảm các chỉ tiêu kỹ thuật về cháy theo yêu cầu của kết cấu.

- Không bố trí các kênh, giếng và đường ống vận chuyển khí cháy, hỗn hợp bụi, khí cháy, chất lỏng cháy và vật liệu cháy xuyên qua các tường và sàn ngăn cháy loại 1

- Không bố trí thiết bị nhô ra khỏi mặt phẳng của tường trên cao độ nhỏ hơn 2m.
- Không bố trí các ống dẫn khí cháy và chất cháy lỏng chảy được cũng như các tủ tường, trừ các tủ liên lạc và tủ đặt họng chữa cháy.

CHỦ ĐẦU TƯ

CÔNG TY TNHH MTV PETROLIMEX TUYÊN QUANG

ĐƠN VỊ TƯ VẤN

CÔNG TY CP TƯ VẤN XÂY DỰNG PETROLIMEX

CÔNG TRÌNH:

CẢI TẠO TỔNG THỂ PETROLIMEX CỬA HÀNG 35 GẮN VỚI HỆ THỐNG TRẠM DỊCH VỤ XE TẢI

ĐỊA ĐIỂM: THÔN CÂY ĐÁ, XÃ THÁI SƠN, TỈNH TUYÊN QUANG

THIẾT KẾ BẢN VẼ THI CÔNG

TÊN HẠNG MỤC-BẢN VẼ:

MÁI CHE CỘT BƠM

PHÂN TÍCH PHÒNG CHÁY-CHỮA CHÁY

M.S.D.N: 0101466968-C.T.C.P. CÔNG TY CỔ PHẦN TƯ VẤN XÂY DỰNG PETROLIMEX THÀNH PHỐ HÀ NỘI

P.GIÁM ĐỐC

HÀ DƯƠNG THANH

TR.PHÒNG KC-KT	NGUYỄN MINH HUY	
CHỦ NHIỆM THIẾT KẾ	HOÀNG T.THÚY LIÊN	
CHỦ TRÌ THIẾT KẾ	NGUYỄN TUẤN ANH	
THIẾT KẾ	HOÀNG T.THÚY LIÊN	
KIỂM TRA	NGUYỄN TUẤN ANH	
NGÀY BAN HÀNH	2026	TỶ LỆ: 1/100

SỐ BẢN VẼ

001824-10-MCCB-A3-004-004-REV_0

60

TÀI LIỆU VÀ CÁC THÔNG TIN TRONG NÀY LÀ TÀI SẢN CỦA CÔNG TY CỔ PHẦN TƯ VẤN XÂY DỰNG PETROLIMEX. KHÔNG ĐƯỢC KHAI THÁC, SỬ DỤNG, PHOTO HAY SỬA LẠI THEO BẤT KỲ HÌNH THỨC NÀO KHI KHÔNG CÓ SỰ CHO PHÉP. NẾU CÓ THẮC MẮC XIN LIÊN HỆ THEO ĐIỆN THOẠI SỐ 024.38694252.

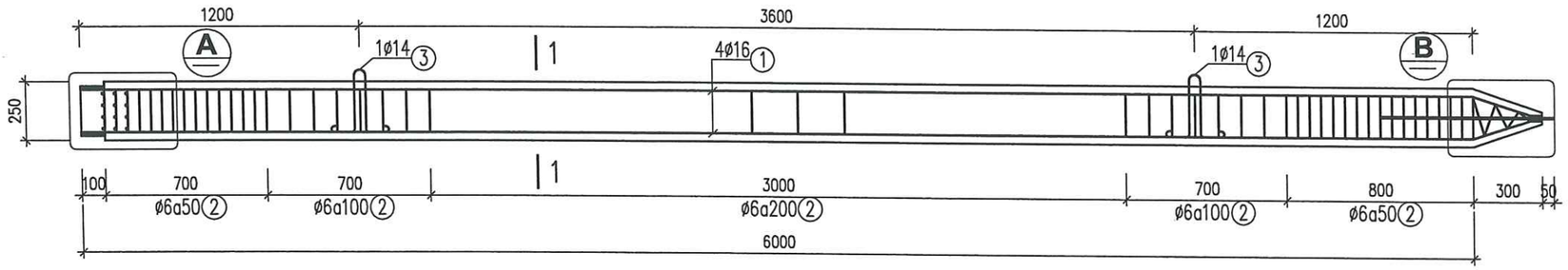

CHI TIẾT CỌC DÀI 6M
TỶ LỆ: 1/100

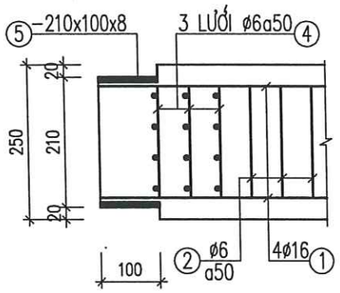

CHI TIẾT A
TỶ LỆ: 1/10

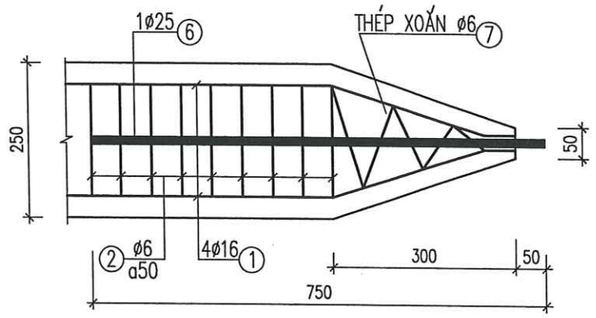

CHI TIẾT B
TỶ LỆ: 1/10

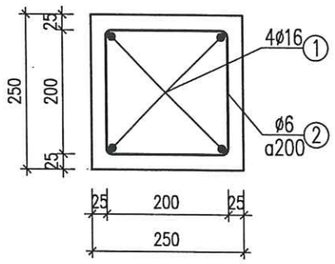

MẶT CẮT A-A
TỶ LỆ: 1/10

THỐNG KÊ THÉP

TÊN C.KIỆN	SỐ T.T	HÌNH DẠNG – KÍCH THƯỚC	ø mm	CHIỀU DÀI (DT) 1 C.KIỆN mm (m2)	SỐ LƯỢNG 1 C.KIỆN	SỐ LƯỢNG T.BỘ	TỔNG CHIỀU DÀI (DT) m (m2)	TỔNG T. LƯỢNG kG
ĐOẠN MŨI CỌC (sl: 1)	1	6310	16	6310	4	4	25.2	39.8
	2	200 200 50	6	900	57	57	51.3	11.4
	3	50 240 100 240 100	10	837	14	14	11.7	7.2
	4	210	6	210	48	48	10.1	2.2
	6	750	25	750	1	1	0.8	2.9
	7	1698	6	1698	1	1	1.7	0.4
	8	– 210 x 150 x 8.0		0.03	1	4	0.12	7.5

GHI CHÚ:

- SỨC CHỊU TẢI THIẾT KẾ CỦA CỌC LÀ 14 TẤN
- CỌC VUÔNG BTCT 250X250 DÀI.CHIỀU DÀI CỌC 6M
- CỐT THÉP CÓ ø < 10: DÙNG LOẠI CB240–T, Rs=210 MPa
- CỐT THÉP CÓ ø >= 10: DÙNG LOẠI CB300–V, Rs=260 MPa
- THÉP MÓC CẨU DÙNG LOẠI CB240–T, Rs=210 MPa
- TẢI TRỌNG ÉP PMIN= 30 TẤN
- TẢI TRỌNG ÉP PMAX= 40 TẤN

CHỦ ĐẦU TƯ

CÔNG TY TNHH MTV PETROLIMEX TUYÊN QUANG

ĐƠN VỊ TƯ VẤN

CÔNG TY CP TƯ VẤN XÂY DỰNG PETROLIMEX

CÔNG TRÌNH:

CẢI TẠO TỔNG THỂ PETROLIMEX CỬA HÀNG 35 GẮN VỚI HỆ THỐNG TRẠM DỊCH VỤ XE TẢI

ĐỊA ĐIỂM: THÔN CÂY ĐA, XÃ THÁI SƠN, TỈNH TUYÊN QUANG

THIẾT KẾ BẢN VẼ THI CÔNG

TÊN HẠNG MỤC-BẢN VẼ:

MÁI CHE CỘT BƠM

CHI TIẾT CỌC DÀI 6M

CÔNG TY CỔ PHẦN TƯ VẤN XÂY DỰNG PETROLIMEX – M.S.D.N: 0101466968 – THÀNH PHỐ HÀ NỘI

P.GIÁM ĐỐC

HÀ DƯƠNG THANH

TR.PHÒNG KC–KT	NGUYỄN MINH HUY	
CHỦ NHIỆM THIẾT KẾ	HOÀNG T.THÚY LIÊN	
CHỦ TRÌ THIẾT KẾ	MAI QUỐC HUY	
THIẾT KẾ	NGUYỄN TIẾN VIỆT	
KIỂM TRA	MAI QUỐC HUY	
NGÀY BAN HÀNH	2026	TỶ LỆ: .

SỐ BẢN VẼ

001824-20-COC-A3-001-001-REV_0

70

TÀI LIỆU VÀ CÁC THÔNG TIN TRONG NÀY LÀ TÀI SẢN CỦA CÔNG TY CỔ PHẦN TƯ VẤN XÂY DỰNG PETROLIMEX. KHÔNG ĐƯỢC KHAI THÁC, SỬ DỤNG, PHOTO HAY SỬA LẠI THEO BẤT KỲ HÌNH THỨC NÀO KHI KHÔNG CÓ SỰ CHO PHÉP. NẾU CÓ THẮC MẮC XIN LIÊN HỆ THEO ĐIỆN THOẠI SỐ 024.38694252.

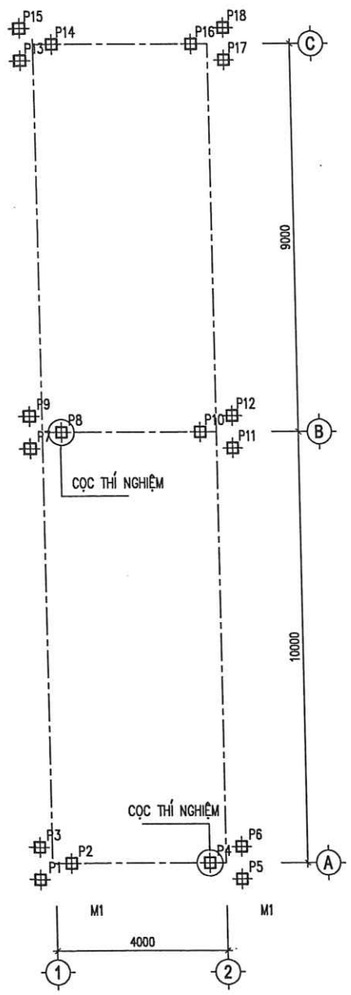

MẶT BẰNG BỐ TRÍ CỌC
TỶ LỆ: 1/100

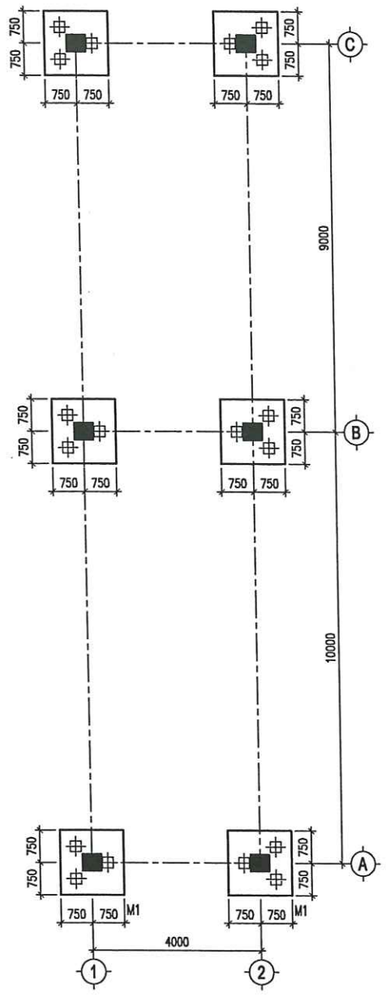

MẶT BẰNG BỐ TRÍ MÓNG MÁI CHE
TỶ LỆ: 1/100

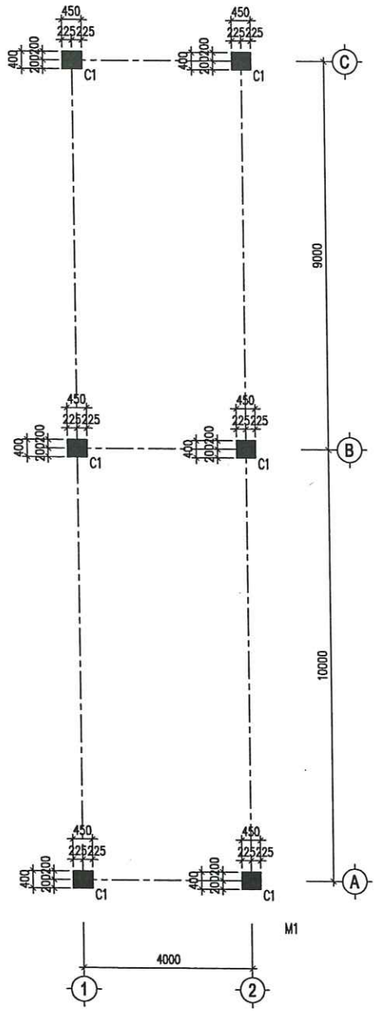

MẶT BẰNG BỐ TRÍ CỘT MÁI CHE
TỶ LỆ: 1/100

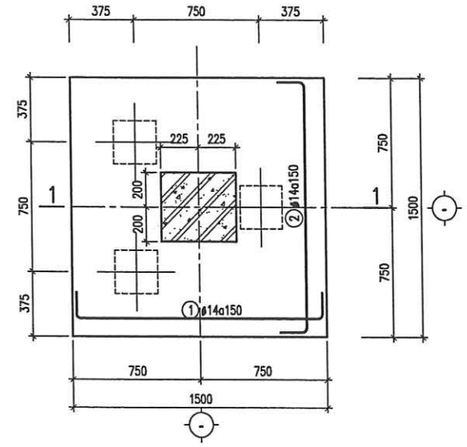

MẶT BẰNG ĐÀI CỌC M1
TỶ LỆ: 1/25

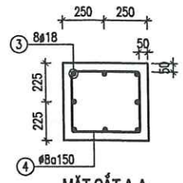

MẶT CẮT A-A
TỶ LỆ: 1/25

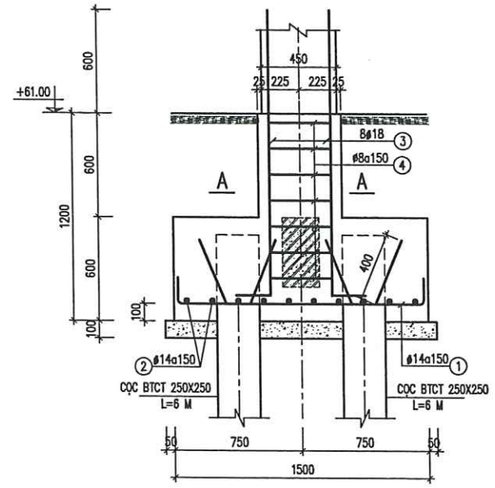

MẶT CẮT 1-1
TỶ LỆ: 1/25

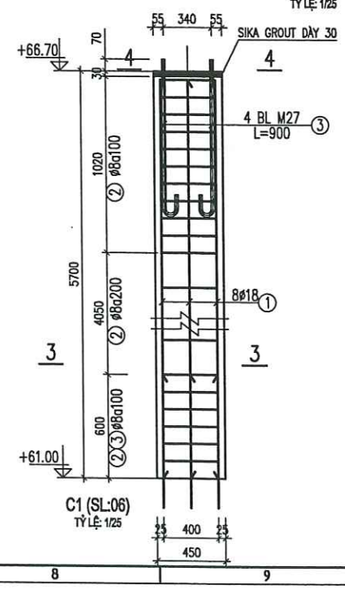

C1 (SL:06)
TỶ LỆ: 1/25

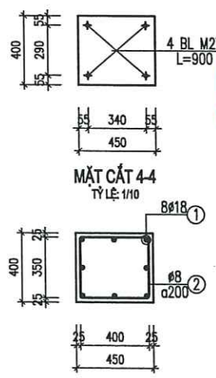

MẶT CẮT 4-4
TỶ LỆ: 1/10

MẶT CẮT 3-3
TỶ LỆ: 1/10

GHI CHÚ:

- MÓNG ĐƯỢC THIẾT KẾ CĂN CỨ THEO BÁO CÁO KHẢO SÁT ĐỊA CHẤT CÔNG TRÌNH "CỬA HÀNG XĂNG DẦU THÀNH LONG" DO CÔNG TY CỔ PHẦN TƯ VẤN CÔNG NGHỆ XÂY DỰNG PETROLIMEX- LẬP NĂM 2018
- GIẢI PHÁP MÓNG CỌC BÊ TÔNG CỐT THÉP ĐÚC SẴN 250X250 ĐÀI, GIẰNG MÓNG BÊ TÔNG CỐT THÉP
- SỨC CHỊU TẢI THIẾT KẾ CỦA CỌC LÀ 14 TẤN
- CỌC VUÔNG BTCT 250X250 DÀI.CHIỀU DÀI CỌC 6M
- TẢI TRỌNG ÉP PMIN= 30 TẤN
- TẢI TRỌNG ÉP PMAX= 40 TẤN
- TỔNG SỐ CỌC CHO HẠNG MỤC: 18 CỌC
- SỐ CỌC THỬ BẰNG PHƯƠNG PHÁP TẢI TRỌNG TĨNH ÉP DỌC TRỤC:02
- SAU KHI CÓ KẾT QUẢ ÉP CỌC THỬ: GỬI LÝ LỊCH ÉP CỌC CHO ĐƠN VỊ TƯ VẤN ĐỂ QUYẾT ĐỊNH CHIỀU DÀI VÀ SỨC CHỊU TẢI CHO CỌC ĐẠI TRÀ.
- ⊕ CAO ĐỘ ĐỈNH CỌC MÁI CHE CỘT BƠM +60.3
- MÓNG, DẦM MÓNG ĐỔ BÊ TÔNG ĐÁ 1X2 B20 (M250)
- LÓT MÓNG BẰNG BÊ TÔNG ĐÁ 4X6 B7.5 (M100)
- CỐT THÉP CÓ ø < 10: DÙNG LOẠI CB240-T, Rs=210 MPa
- CỐT THÉP CÓ ø >= 10: DÙNG LOẠI CB300-V, Rs=260 MPa
- LIÊN KẾT BẰNG DÂY THÉP ø=1.5
- CHIỀU DÀI ĐOẠN ĐẬP ĐẦU CỌC LÀ 40CM
- CHIỀU DÀI ĐOẠN CỌC NGÀM TRONG ĐÀI LÀ 10CM
- ĐƠN VỊ KÍCH THƯỚC GHI BẰNG MM, CAO ĐỘ GHI BẰNG M
- CAO ĐỘ LẤY THEO BẢN VẼ KIẾN TRÚC
- BỀ DÀY LỚP BẢO VỆ CỐT THÉP MÓNG a=40

THỐNG KÊ THÉP

TÊN C.KIỆN	SỐ T.T	HÌNH DẠNG – KÍCH THƯỚC	ø mm	CHIỀU DÀI (DT) 1 C.KIỆN mm (m2)	SỐ LƯỢNG 1 C.KIỆN	SỐ LƯỢNG T.BỘ	TỔNG CHIỀU DÀI (DT) m (m2)	TỔNG T. LƯỢNG kG
6.M1	1	150 1420 150	14	1720	10	60	103.2	124.7
	2	150 1420 150	14	1720	10	60	103.2	124.7
	3	200 1850	18	1850	8	48	88.8	177.4
	4	350 400 80	8	1620	7	42	68.0	26.8
6.C1	1	5650	18	5650	8	48	271.2	541.7
	2	350 400 80	8	1620	33	198	320.8	126.6
	3	BULÔNG M27 (100 900 70)		1070	4	24	25.68	115.4

CHỦ ĐẦU TƯ
CÔNG TY TNHH MTV PETROLIMEX TUYÊN QUANG

ĐƠN VỊ TƯ VẤN
CÔNG TY CP TƯ VẤN XÂY DỰNG PETROLIMEX

CÔNG TRÌNH:
CẢI TẠO TỔNG THỂ PETROLIMEX CỬA HÀNG 35 GẮN VỚI HỆ THỐNG TRẠM DỊCH VỤ XE TẢI
ĐỊA ĐIỂM: THÔN CÂY ĐA, XÃ THÁI SƠN, TỈNH TUYÊN QUANG
THIẾT KẾ BẢN VẼ THI CÔNG

TÊN HẠNG MỤC-BẢN VẼ:
MÁI CHE CỘT BƠM
KẾT CẤU MÓNG, CHI TIẾT CỌT

CÔNG TY CỔ PHẦN TƯ VẤN XÂY DỰNG PETROLIMEX
M.S.D.N: 0101466968-C.T.C.P
THÀNH PHỐ HÀ NỘI

P.GIÁM ĐỐC
HÀ DƯƠNG THANH

TR.PHÒNG KC-KT	NGUYỄN MINH HUY	
CHỦ NHIỆM THIẾT KẾ	HOÀNG T.THÚY LIÊN	
CHỦ TRÌ THIẾT KẾ	MAI QUỐC HUY	
THIẾT KẾ	NGUYỄN TIẾN VIỆT	
KIỂM TRA	MAI QUỐC HUY	
NGÀY BAN HÀNH	2026	TỶ LỆ: .

SỐ BẢN VẼ
001824-20-MCCB-A2-001-013-REV_0

71

TÀI LIỆU VÀ CÁC THÔNG TIN TRONG NÀY LÀ TÀI SẢN CỦA CÔNG TY CỔ PHẦN TƯ VẤN XÂY DỰNG PETROLIMEX, KHÔNG ĐƯỢC SAO CHỤP, PHOTO HAY SỬA LẠI THEO BẤT KỲ HÌNH THỨC NÀO KHI KHÔNG CÓ SỰ CHO PHÉP. NẾU CÓ THẮC MẮC XIN LIÊN HỆ THEO ĐIỆN THOẠI SỐ 024.38694252.

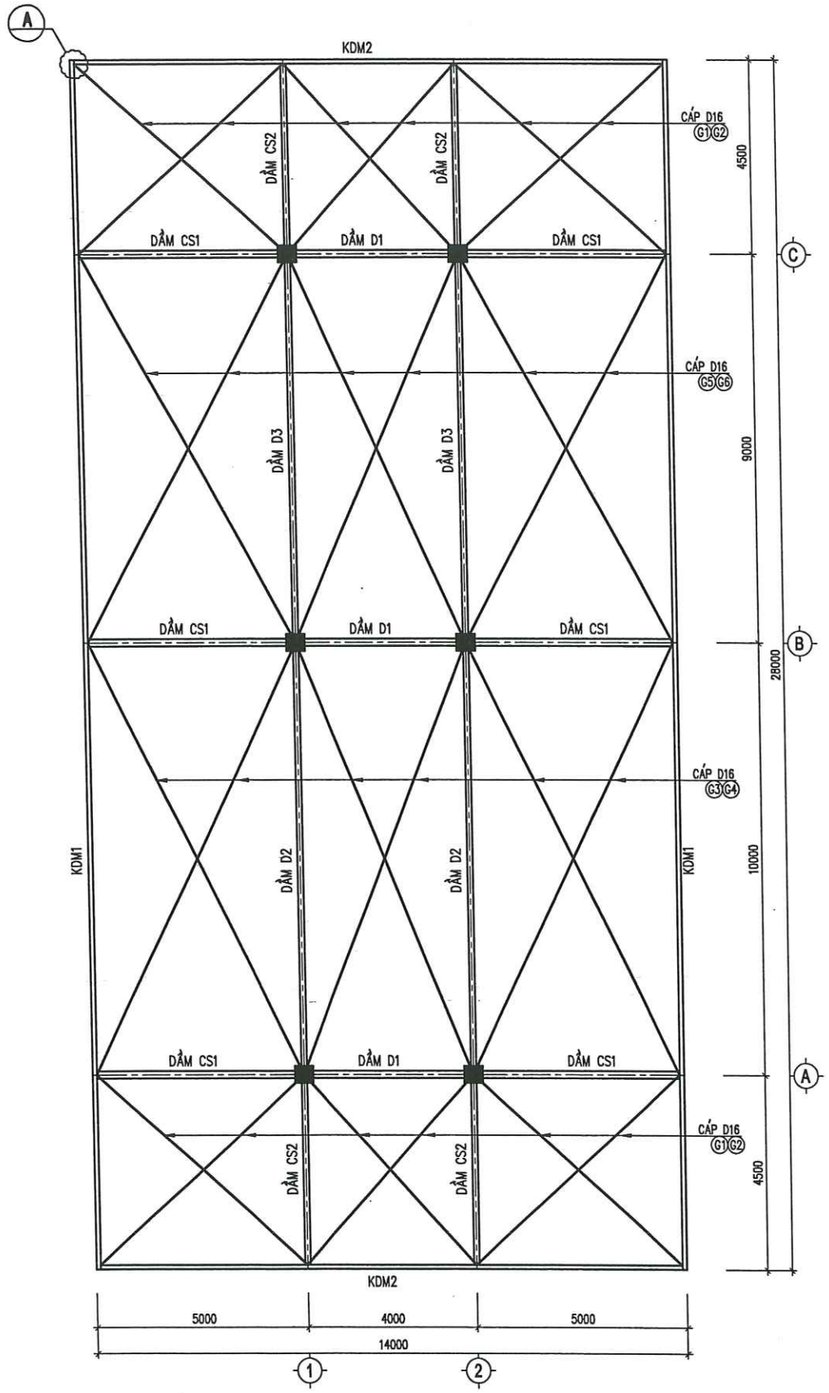

MẶT BẰNG BỐ TRÍ KHUNG MÁI CHE
TỶ LỆ: 1/100

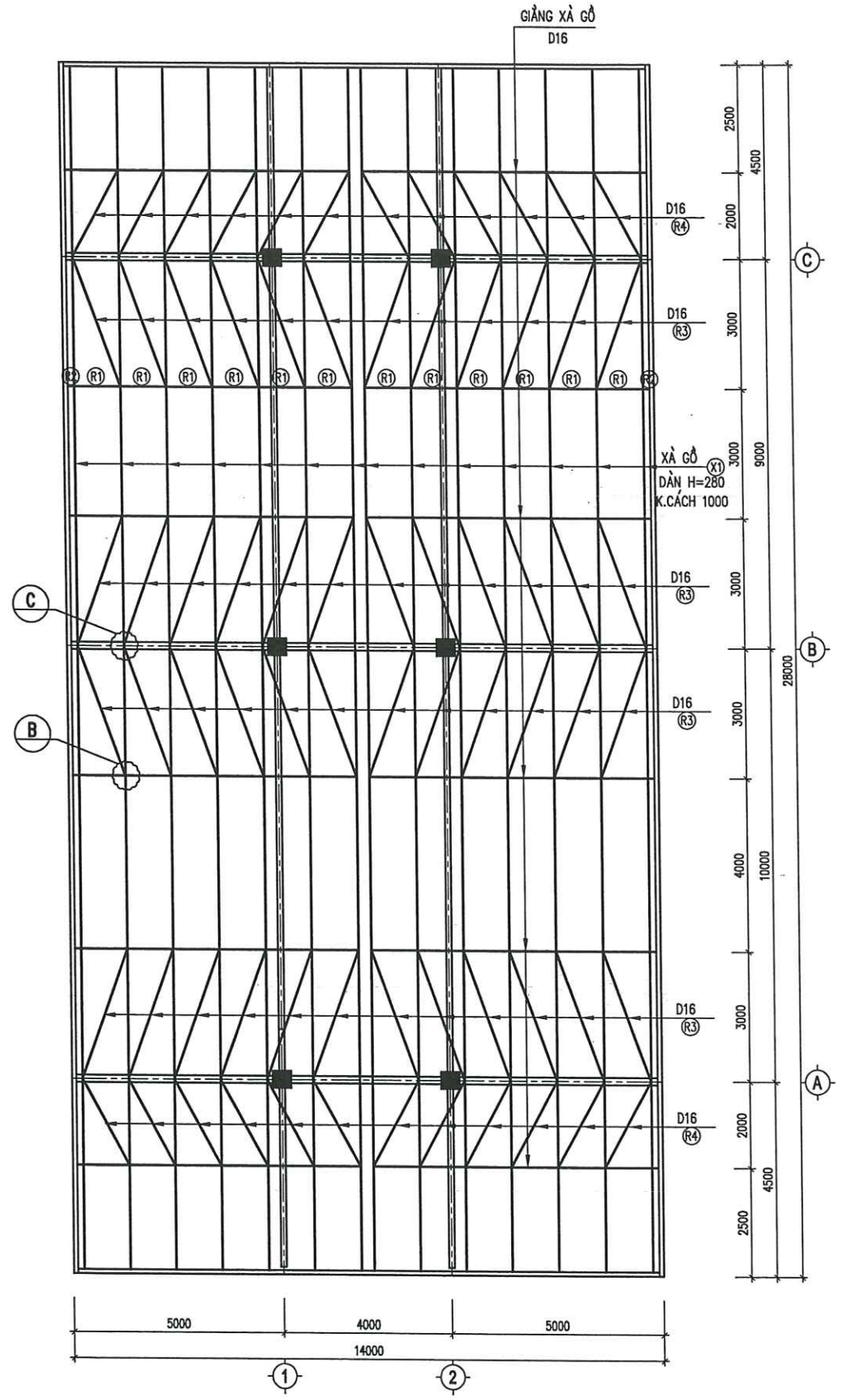

MẶT BẰNG BỐ TRÍ XÀ GỒ, GIẰNG MÁI
TỶ LỆ: 1/100

CHỦ ĐẦU TƯ

CÔNG TY TNHH MTV PETROLIMEX TUYÊN QUANG

ĐƠN VỊ TƯ VẤN

CÔNG TY CP TƯ VẤN XÂY DỰNG PETROLIMEX

CÔNG TRÌNH:

CẢI TẠO TỔNG THỂ PETROLIMEX
CỬA HÀNG 35 GẮN VỚI
HỆ THỐNG TRẠM DỊCH VỤ XE TẢI
ĐỊA ĐIỂM: THÔN CÂY ĐA, XÃ THÁI SƠN, TỈNH TUYÊN QUANG
THIẾT KẾ BẢN VẼ THI CÔNG

TÊN HẠNG MỤC-BẢN VẼ:

MÁI CHE CỘT BƠM

MẶT BẰNG KẾT CẤU KHUNG, XÀ GỒ

CÔNG TY CỔ PHẦN TƯ VẤN XÂY DỰNG PETROLIMEX
M.S.D.N: 0101466968 - C.T.C.P
THÀNH PHỐ HÀ NỘI

P.GIÁM ĐỐC
HÀ DƯƠNG THANH

TR.PHÒNG KC-KT	NGUYỄN MINH HUY	
CHỦ NHIỆM THIẾT KẾ	HOÀNG T.THÚY LIÊN	
CHỦ TRÌ THIẾT KẾ	MAI QUỐC HUY	
THIẾT KẾ	NGUYỄN TIẾN VIỆT	
KIỂM TRA	MAI QUỐC HUY	
NGÀY BAN HÀNH	2026	TỶ LỆ: .

SỐ BẢN VẼ
001824-20-MCCB-A2-002-013-REV_0

72

TÀI LIỆU VÀ CÁC THÔNG TIN TRONG NÀY LÀ TÀI SẢN CỦA CÔNG TY CỔ PHẦN TƯ VẤN XÂY DỰNG PETROLIMEX, KHÔNG ĐƯỢC KHAI THÁC, SỬ DỤNG, PHOTO HAY SỬA, LẠI, THEO DÕI KỸ THÔNG TIN THÁC MẮC XIN LIÊN HỆ THEO ĐIỆN THOẠI SỐ 024.38694252. NẾU CÓ PHÉP. NẾU KHÔNG CÓ SỰ CHO PHÉP

CHI TIẾT A
TỶ LỆ: 1/10

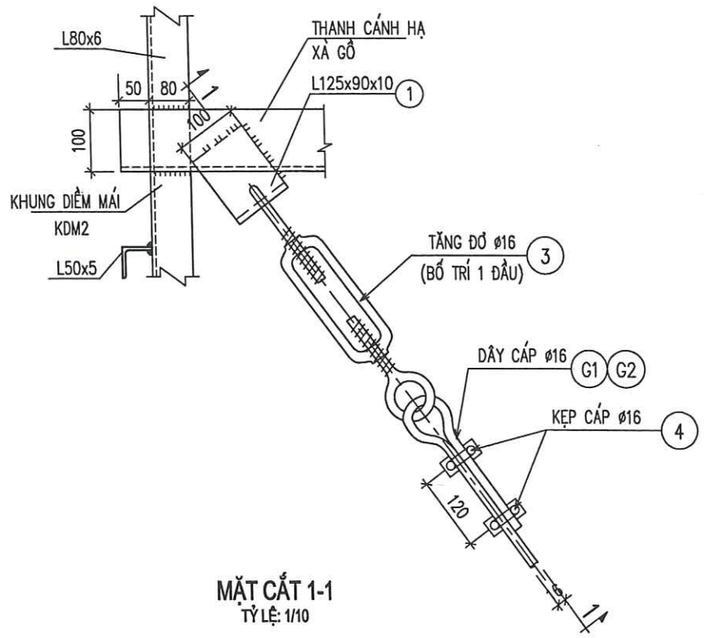

CHI TIẾT GIẰNG CHÉO
LIÊN KẾT VỚI KHUNG
TỶ LỆ: 1/10

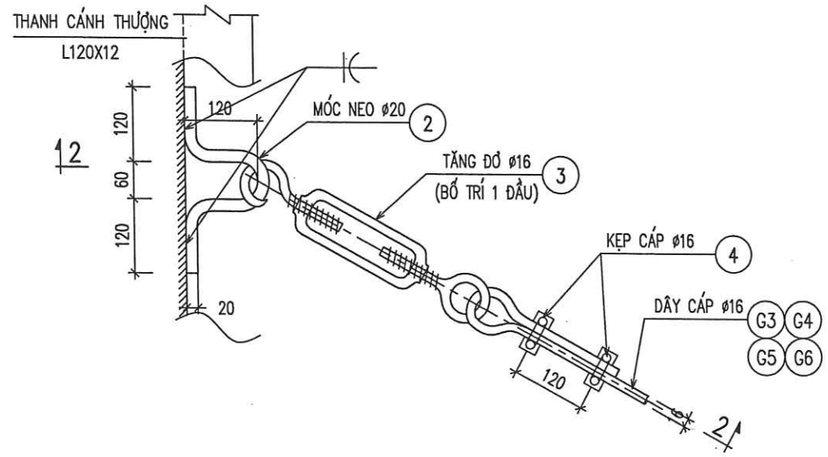

MẶT CẮT 1-1
TỶ LỆ: 1/10

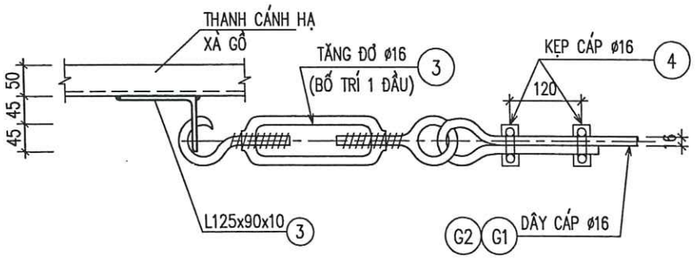

MẶT CẮT 2-2
TỶ LỆ: 1/10

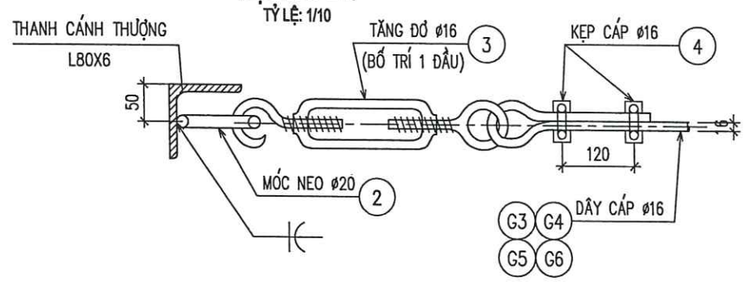

CHI TIẾT GIẰNG XÀ GỒ DÀN
TỶ LỆ: 1/10

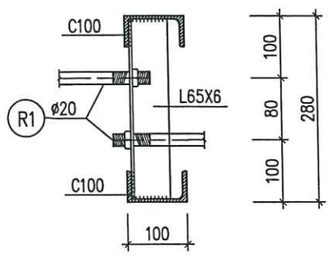

CHI TIẾT GIẰNG XÀ GỒ VÀO KDM
TỶ LỆ: 1/10

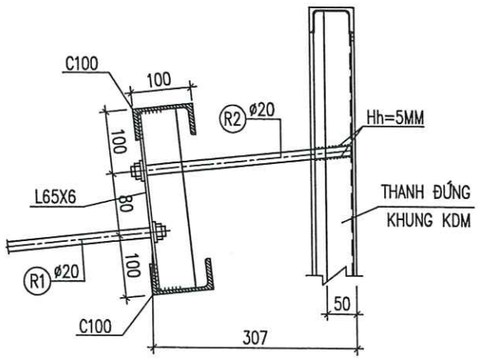

CHỦ ĐẦU TƯ

PETROLIMEX — CÔNG TY TNHH MTV PETROLIMEX TUYÊN QUANG

ĐƠN VỊ TƯ VẤN

PEC PETROLIMEX — CÔNG TY CP TƯ VẤN XÂY DỰNG PETROLIMEX

CÔNG TRÌNH:

CẢI TẠO TỔNG THỂ PETROLIMEX CỬA HÀNG 35 GẮN VỚI HỆ THỐNG TRẠM DỊCH VỤ XE TẢI

ĐỊA ĐIỂM: THÔN CÂY ĐA, XÃ THÁI SƠN, TỈNH TUYÊN QUANG

THIẾT KẾ BẢN VẼ THI CÔNG

TÊN HẠNG MỤC-BẢN VẼ:

MÁI CHE CỘT BƠM

CHI TIẾT GIẰNG XÀ GỒ

CÔNG TY CỔ PHẦN TƯ VẤN XÂY DỰNG PETROLIMEX — M.S.D.N: 0104466968 — THÀNH PHỐ HÀ NỘI

P.GIÁM ĐỐC

HÀ DƯƠNG THANH

TR.PHÒNG KC-KT	NGUYỄN MINH HUY	
CHỦ NHIỆM THIẾT KẾ	HOÀNG T.THÚY LIÊN	
CHỦ TRÌ THIẾT KẾ	MAI QUỐC HUY	
THIẾT KẾ	NGUYỄN TIẾN VIỆT	
KIỂM TRA	MAI QUỐC HUY	
NGÀY BAN HÀNH	2026	TỶ LỆ: .

SỐ BẢN VẼ

001824-20-MCCB-A3-003-013-REV_0

73

TÀI LIỆU VÀ CÁC THÔNG TIN TRONG NÀY LÀ TÀI SẢN CỦA CÔNG TY CỔ PHẦN TƯ VẤN XÂY DỰNG PETROLIMEX. KHÔNG ĐƯỢC KHAI THÁC, SỬ DỤNG, PHOTO HAY SỬA LẠI THEO BẤT KỲ HÌNH THỨC NÀO KHI KHÔNG CÓ SỰ CHO PHÉP. NẾU CÓ THẮC MẮC XIN LIÊN HỆ THEO ĐIỆN THOẠI SỐ 024.38694252.

CHI TIẾT B
TỶ LỆ: 1/10

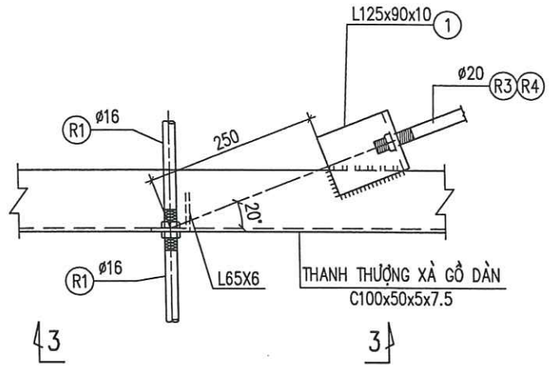

CHI TIẾT C
TỶ LỆ: 1/10

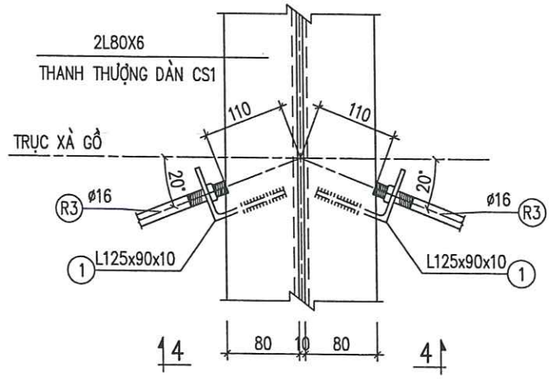

MẶT CẮT 3-3
TỶ LỆ: 1/10

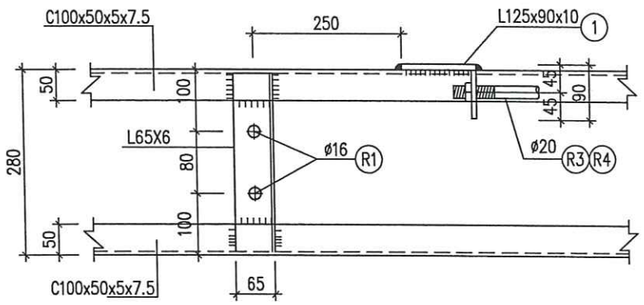

MẶT CẮT 4-4
TỶ LỆ: 1/10

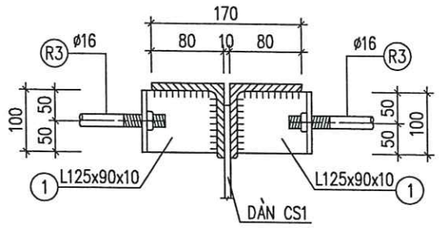

THỐNG KÊ THÉP

TÊN C.KIỆN	SỐ T.T	HÌNH DẠNG – KÍCH THƯỚC	ø mm	CHIỀU DÀI (DT) 1 C.KIỆN mm (m2)	SỐ LƯỢNG 1 C.KIỆN	SỐ LƯỢNG T.BỘ	TỔNG CHIỀU DÀI (DT) m (m2)	TỔNG T. LƯỢNG kG
GIẰNG XG (TOÀN BỘ)	R1	100 1050 100	16	1250	72	72	90.00	142.1
	R2	100 280	16	380	12	12	4.56	7.2
	R3	100 3000 100	16	3200	48	48	153.60	242.4
	R4	100 2100 100	16	2300	24	24	55.20	87.1
	1	L 125 X 90 X 10.0		100	144	144	14.40	231.8
GIẰNG KHUNG (TOÀN BỘ)	1	L 125 X 90 X 10.0		100	12	12	1.20	19.3
	2	120 60 120	20	540	24	24	13.0	32.0
	3	TĂNG ĐỠ ø16	16		24	24		
	4	KẸP CÁP ø16	16		48	48		
	G1	DÂY CÁP ø16	16	6700	8	8	53.6	
	G2	DÂY CÁP ø16	16	6100	4	4	24.4	
	G3	DÂY CÁP ø16	16	10400	8	8	83.2	
	G4	DÂY CÁP ø16	16	10100	4	4	40.4	

CHỦ ĐẦU TƯ

PETROLIMEX — CÔNG TY TNHH MTV PETROLIMEX TUYÊN QUANG

ĐƠN VỊ TƯ VẤN

PEC PETROLIMEX — CÔNG TY CP TƯ VẤN XÂY DỰNG PETROLIMEX

CÔNG TRÌNH:

CẢI TẠO TỔNG THỂ PETROLIMEX CỬA HÀNG 35 GẮN VỚI HỆ THỐNG TRẠM DỊCH VỤ XE TẢI

ĐỊA ĐIỂM: THÔN CÂY ĐA, XÃ THÁI SƠN, TỈNH TUYÊN QUANG

THIẾT KẾ BẢN VẼ THI CÔNG

TÊN HẠNG MỤC-BẢN VẼ:

MÁI CHE CỘT BƠM

CHI TIẾT GIẰNG XÀ GỒ DÀN

CÔNG CỔ PHẦN TƯ VẤN XÂY DỰNG PETROLIMEX — M.S.D.N: 0101466968-C.T.C.P — THÀNH PHỐ HÀ NỘI

P.GIÁM ĐỐC
HÀ DƯƠNG THANH

TR.PHÒNG KC–KT	NGUYỄN MINH HUY	
CHỦ NHIỆM THIẾT KẾ	HOÀNG T.THÚY LIÊN	
CHỦ TRÌ THIẾT KẾ	MAI QUỐC HUY	
THIẾT KẾ	NGUYỄN TIẾN VIỆT	
KIỂM TRA	MAI QUỐC HUY	
NGÀY BAN HÀNH	2026	TỶ LỆ: .

SỐ BẢN VẼ

001824-20-MCCB-A3-004-013-REV_0

74

TÀI LIỆU VÀ CÁC THÔNG TIN TRONG NÀY LÀ TÀI SẢN CỦA CÔNG TY CỔ PHẦN TƯ VẤN XÂY DỰNG PETROLIMEX. KHÔNG ĐƯỢC KHAI THÁC, SỬ DỤNG, PHOTO HAY SỬA LẠI THEO BẤT KỲ HÌNH THỨC NÀO KHI KHÔNG CÓ SỰ CHO PHÉP. NẾU CÓ THẮC MẮC XIN LIÊN HỆ THEO ĐIỆN THOẠI SỐ 024.38694252.

SƠ ĐỒ HÌNH HỌC DÀN X1
TỶ LỆ: 1/50

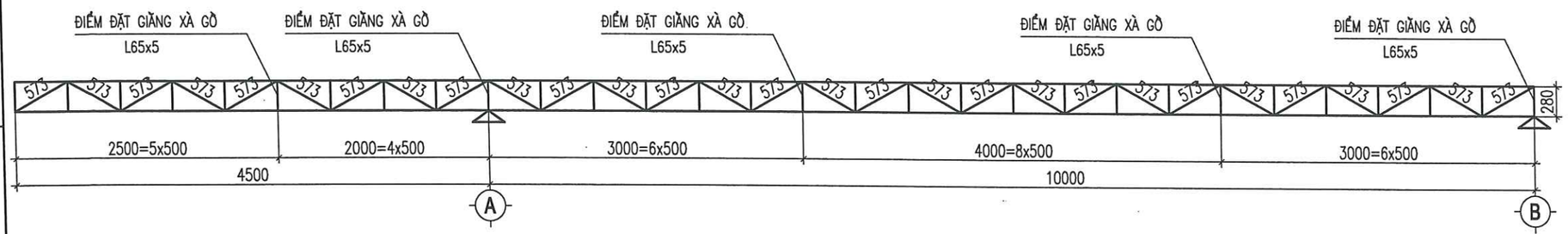

CẤU TẠO XÀ GỒ DÀN
TỶ LỆ: 1/10

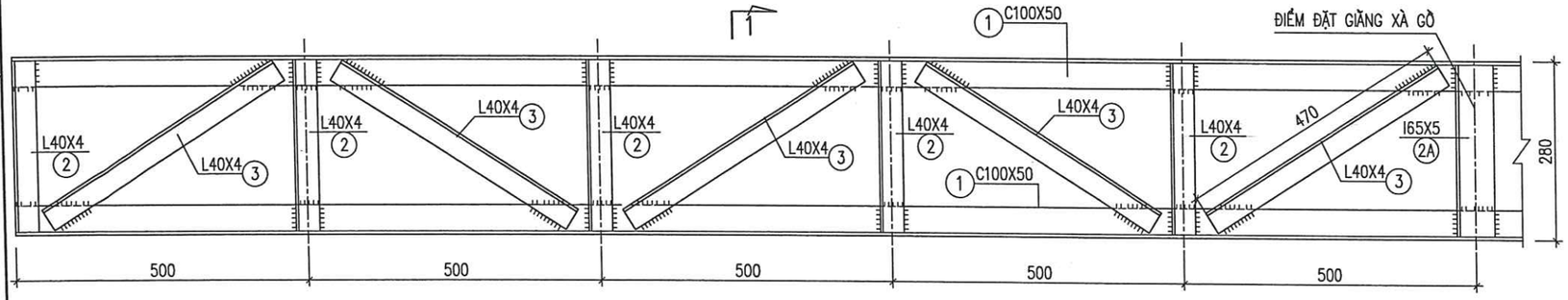

MẶT CẮT 1-1
TỶ LỆ: 1/10

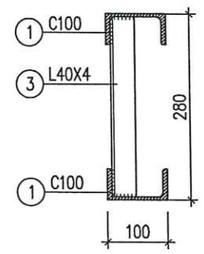

CHI TIẾT LIÊN KẾT XÀ GỒ VÀO DÀN THÉP
TỶ LỆ: 1/10

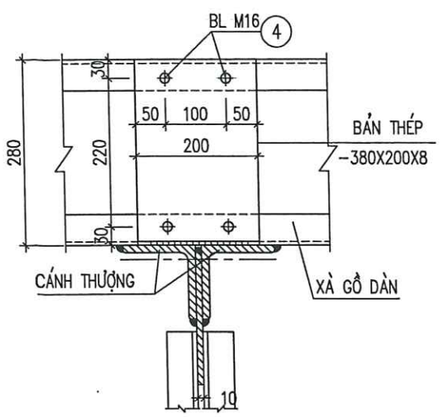

CHI TIẾT GIẰNG XÀ GỒ DÀN
TỶ LỆ: 1/10

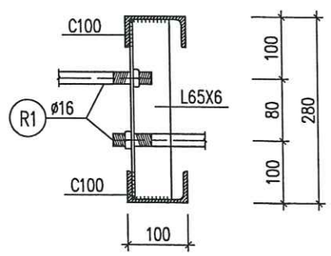

THỐNG KÊ THÉP

TÊN C.KIỆN	SỐ T.T	HÌNH DẠNG – KÍCH THƯỚC	ø mm	CHIỀU DÀI (DT) 1 C.KIỆN mm (m2)	SỐ LƯỢNG 1 C.KIỆN	SỐ LƯỢNG T.BỘ	TỔNG CHIỀU DÀI (DT) m (m2)	TỔNG T. LƯỢNG kG
14. X1	1	⊏ 100x50x5x7.5		28000	2	28	784.00	7338.2
	2	∟ 40 X 40 X 4		268	1	49	13.13	24.0
	2a	∟ 65 X 65 X 5		268	6	84	22.51	112.6
	3	∟ 40 X 40 X 4		450	1	56	25.20	46.1
	4	BU LÔNG M16-5.6	16	50	168	168		

GHI CHÚ:

- XÀ GỒ DÀN ĐƯỢC CHẾ TẠO BẰNG THÉP JIS SS400, CÓ Fy=245 MPA
- LIÊN KẾT BẰNG QUE HÀN E431 HOẶC LOẠI QUE HÀN CÓ CƯỜNG ĐỘ TƯƠNG ĐƯƠNG
- CHIỀU DÀI ĐƯỜNG HÀN BẰNG CHIỀU DÀI ĐOẠN LIÊN KẾT, CHIỀU CAO ĐƯỜNG HÀN BẰNG ĐỘ DÀY NHỎ NHẤT CỦA THÉP CƠ BẢN TẠI MỐI HÀN ĐÓ
- CÁC CẤU KIỆN PHẢI THẲNG, PHẲNG, KHÔNG ĐƯỢC CONG VÊNH HAY RẠN NỨT.
- QUE HÀN PHẢI ĐẢM BẢO ĐÚNG QUY ĐỊNH, KHÔNG BONG TRÓC
- CÁC CẤU KIỆN SAU KHI GIA CÔNG SƠN HAI NƯỚC CHỐNG GỈ VÀ HAI NƯỚC SƠN MÀU
- ĐƠN VỊ KÍCH THƯỚC GHI BẰNG MM, CAO ĐỘ GHI BẰNG M
- XÀ GỒ ĐƯỢC SƠN CHỐNG CHÁY ĐẠT R15

CHỦ ĐẦU TƯ

CÔNG TY TNHH MTV PETROLIMEX TUYÊN QUANG

ĐƠN VỊ TƯ VẤN

CÔNG TY CP TƯ VẤN XÂY DỰNG PETROLIMEX

CÔNG TRÌNH:

CẢI TẠO TỔNG THỂ PETROLIMEX CỬA HÀNG 35 GẮN VỚI HỆ THỐNG TRẠM DỊCH VỤ XE TẢI

ĐỊA ĐIỂM: THÔN CÂY ĐA, XÃ THÁI SƠN, TỈNH TUYÊN QUANG

THIẾT KẾ BẢN VẼ THI CÔNG

TÊN HẠNG MỤC-BẢN VẼ:

MÁI CHE CỘT BƠM

CHI TIẾT XÀ GỒ DÀN

CÔNG TY CỔ PHẦN TƯ VẤN XÂY DỰNG PETROLIMEX

P.GIÁM ĐỐC

HÀ DƯƠNG THANH

TR.PHÒNG KC-KT	NGUYỄN MINH HUY	
CHỦ NHIỆM THIẾT KẾ	HOÀNG T.THÚY LIÊN	
CHỦ TRÌ THIẾT KẾ	MAI QUỐC HUY	
THIẾT KẾ	NGUYỄN TIẾN VIỆT	
KIỂM TRA	MAI QUỐC HUY	
NGÀY BAN HÀNH	2026	TỶ LỆ: .

SỐ BẢN VẼ

001824-20-MCCB-A3-005-013-REV_0

75

TÀI LIỆU VÀ CÁC THÔNG TIN TRONG NÀY LÀ TÀI SẢN CỦA CÔNG TY CỔ PHẦN TƯ VẤN XÂY DỰNG PETROLIMEX. KHÔNG ĐƯỢC KHAI THÁC, SỬ DỤNG, PHOTO HAY SỬA LẠI THEO BẤT KỲ HÌNH THỨC NÀO KHI KHÔNG CÓ SỰ CHO PHÉP. NẾU CÓ THẮC MẮC XIN LIÊN HỆ THEO ĐIỆN THOẠI SỐ 024.38694252.

CHI TIẾT DÀN D1 (SL:03)
TỶ LỆ: 1/25

CHI TIẾT DÀN CS1 (SL:06)
TỶ LỆ: 1/25

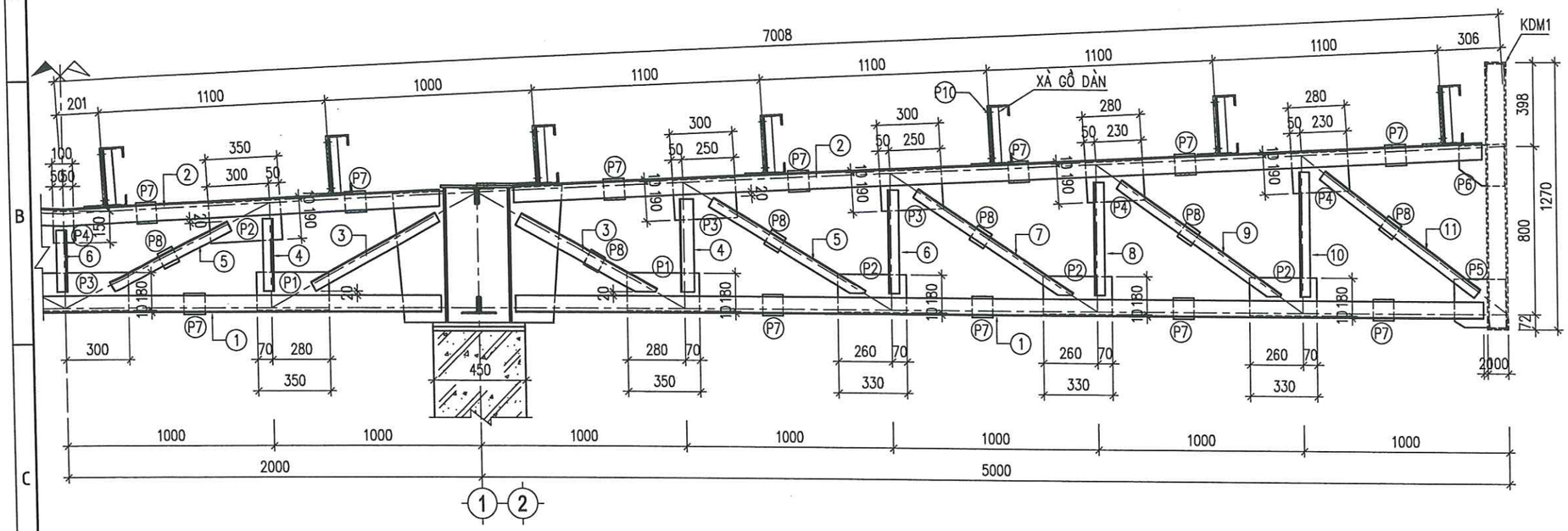

SƠ ĐỒ HÌNH HỌC DÀN D1
TỶ LỆ: 1/50

SƠ ĐỒ HÌNH HỌC DÀN CS1
TỶ LỆ: 1/50

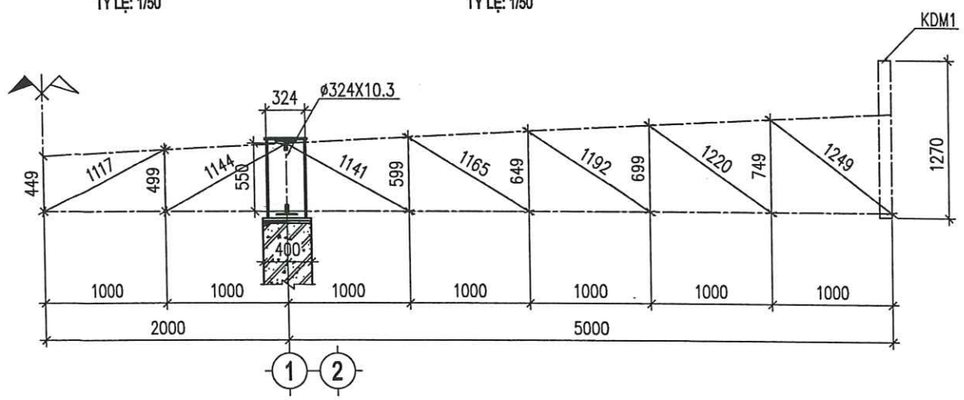

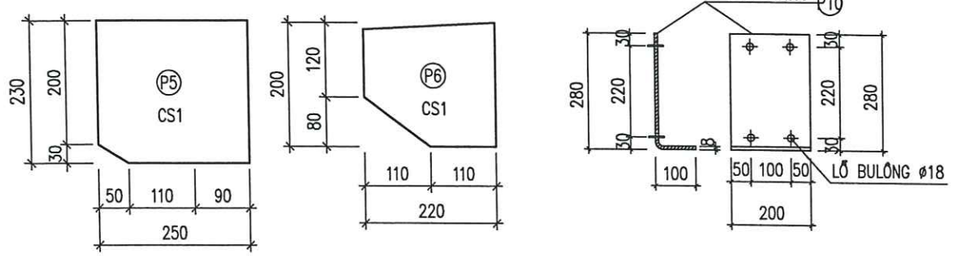

BẢNG QUY CÁCH THANH DÀN D1

KÝ HIỆU	QUY CÁCH- CHIỀU DÀI	GHI CHÚ
1	⊥ 80X6-L3636	
2	T 80X6-L1820	
3	T 65X5-L686	
4	⊢ 65X5-L344	
5	T 50x5-L645	
6	⊢ 50x5-L294	
P1	-10x350x180	
P2	-10x350X190	
P3	-10x600X180	
P4	-10x150x100	
P7	-10x100x100	
P8	-10x80x80	
P10	-10x380x200	

BẢNG QUY CÁCH THANH DÀN CS1

KÝ HIỆU	QUY CÁCH- CHIỀU DÀI	GHI CHÚ
1	⊥ 80X6-L4698	
2	T 80X6-L4707	
3	T 65X5-L740	
4	⊢ 65X5-L443	
5	T 50x5-L853	
6	⊢ 50x5-L493	
7	T 50x5-L896	
8	⊢ 50x5-L538	
9	T 50x5-L939	
10	⊢ 50x5-L593	
11	T 50x5-L932	
P1	-10x350x180	
P2	-10x330X180	
P3	-10x300X190	
P4	-10x280x190	
P5	-10x250x230	
P6	-10x220x200	
P7	-10x100x100	
P8	-10x80x80	
P10	-10x380x200	

CHỦ ĐẦU TƯ

PETROLIMEX — CÔNG TY TNHH MTV PETROLIMEX TUYÊN QUANG

ĐƠN VỊ TƯ VẤN

PEC PETROLIMEX — CÔNG TY CP TƯ VẤN XÂY DỰNG PETROLIMEX

CÔNG TRÌNH:

CẢI TẠO TỔNG THỂ PETROLIMEX CỬA HÀNG 35 GẮN VỚI HỆ THỐNG TRẠM DỊCH VỤ XE TẢI

ĐỊA ĐIỂM: THÔN CÂY ĐA, XÃ THÁI SƠN, TỈNH TUYÊN QUANG

THIẾT KẾ BẢN VẼ THI CÔNG

TÊN HẠNG MỤC-BẢN VẼ:

MÁI CHE CỘT BƠM

CHI TIẾT DÀN CS1 , D1

CÔNG TY CỔ PHẦN TƯ VẤN XÂY DỰNG PETROLIMEX — M.S.D.N: 0101466968 — THÀNH PHỐ HÀ NỘI

P.GIÁM ĐỐC
HÀ DƯƠNG THANH

TR.PHÒNG KC-KT	NGUYỄN MINH HUY	
CHỦ NHIỆM THIẾT KẾ	HOÀNG T.THÚY LIÊN	
CHỦ TRÌ THIẾT KẾ	MAI QUỐC HUY	
THIẾT KẾ	NGUYỄN TIẾN VIỆT	
KIỂM TRA	MAI QUỐC HUY	
NGÀY BAN HÀNH	2026	TỶ LỆ: .

SỐ BẢN VẼ

001824-20-MCCB-A3-006-013-REV_0

76

TÀI LIỆU VÀ CÁC THÔNG TIN TRONG NÀY LÀ TÀI SẢN CỦA CÔNG TY CỔ PHẦN TƯ VẤN XÂY DỰNG PETROLIMEX. KHÔNG ĐƯỢC KHAI THÁC, SỬ DỤNG, PHOTO HAY SỬA LẠI THEO BẤT KỲ HÌNH THỨC NÀO KHI KHÔNG CÓ SỰ CHO PHÉP. NẾU CÓ THẮC MẮC XIN LIÊN HỆ THEO ĐIỆN THOẠI SỐ 024.38694252.

SƠ ĐỒ HÌNH HỌC DÀN CS2 (SL:04)

TỶ LỆ: 1/50

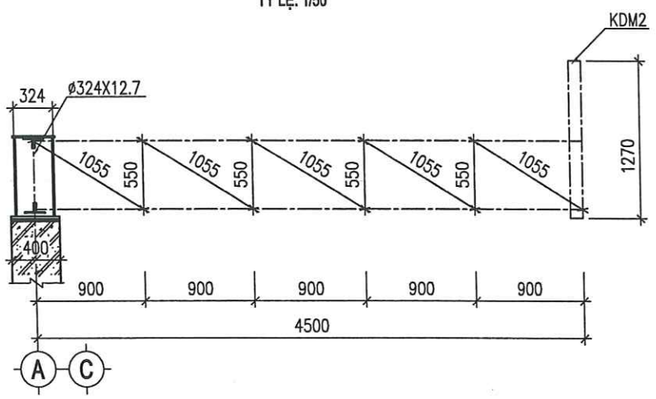

BẢNG QUY CÁCH THANH DÀN CS2

KÝ HIỆU	QUY CÁCH– CHIỀU DÀI	GHI CHÚ
1	⊥ 80X6–L4198	
2	T 80X6–L4198	
3	T 50x5–L744	
3a	T 50x5–L682	
4	⊢ 50x5–L400	
P1	–10x330x180	
P2	–10x250X235	
P3	–10x215X200	
P4	–80x80x10	

CHI TIẾT DẦM CS2 (SL:04)

TỶ LỆ: 1/25

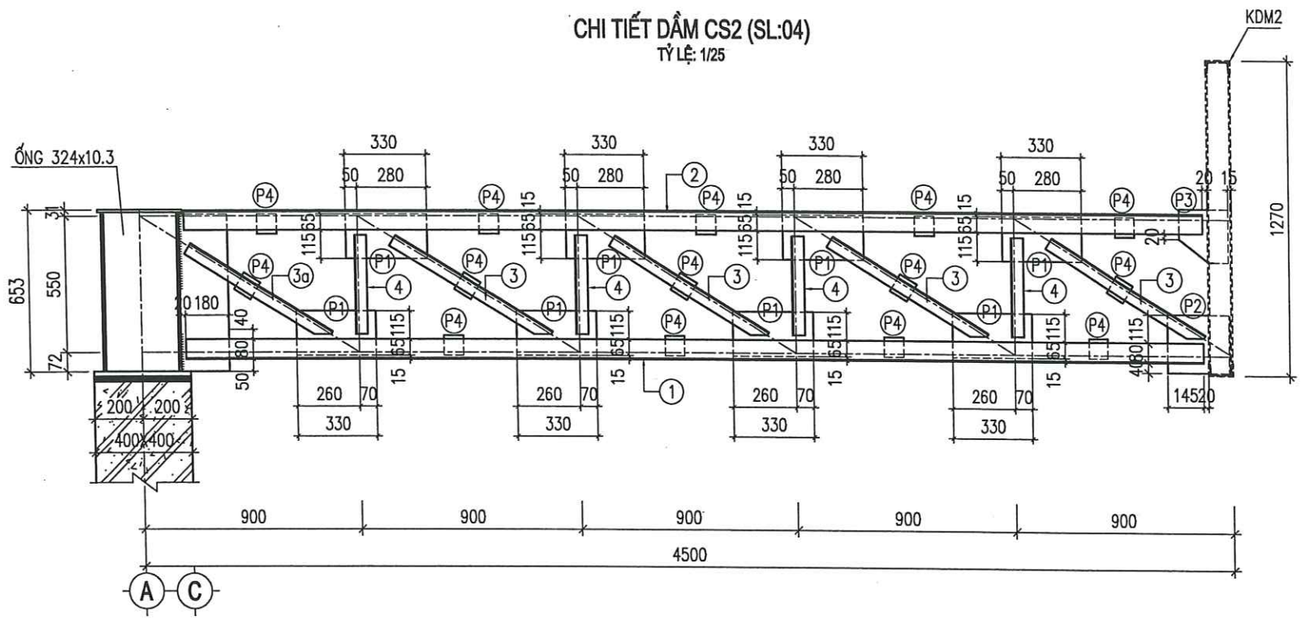

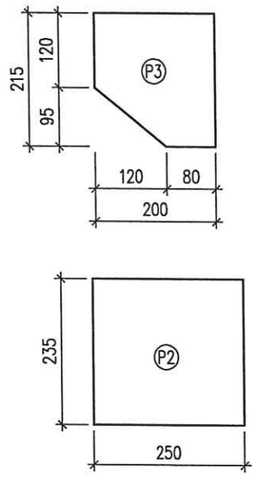

GHI CHÚ:

- DÀN THÉP ĐƯỢC CHẾ TẠO BẰNG THÉP JIS SS400, CÓ Fy=245 MPA
- LIÊN KẾT BẰNG QUE HÀN E431 HOẶC LOẠI QUE HÀN CÓ CƯỜNG ĐỘ TƯƠNG ĐƯƠNG
- CHIỀU DÀI ĐƯỜNG HÀN BẰNG CHIỀU DÀI ĐOẠN LIÊN KẾT, CHIỀU CAO ĐƯỜNG HÀN BẰNG ĐỘ DÀY NHỎ NHẤT CỦA THÉP CƠ BẢN TẠI MỐI HÀN ĐÓ
- CÁC CẤU KIỆN PHẢI THẲNG, PHẲNG, KHÔNG ĐƯỢC CONG VÊNH HAY RẠN NỨT.
- QUE HÀN PHẢI ĐẢM BẢO ĐÚNG QUY ĐỊNH, KHÔNG BONG TRÓC
- CÁC CẤU KIỆN SAU KHI GIA CÔNG SƠN HAI NƯỚC CHỐNG GỈ VÀ HAI NƯỚC SƠN MÀU
- ĐƠN VỊ KÍCH THƯỚC GHI BẰNG MM, CAO ĐỘ GHI BẰNG M
- DÀN D1,D2,D3, CS1, CS2 ĐƯỢC SƠN CHỐNG CHÁY ĐẠT R90

CHỦ ĐẦU TƯ

CÔNG TY TNHH MTV PETROLIMEX TUYÊN QUANG

ĐƠN VỊ TƯ VẤN

CÔNG TY CP TƯ VẤN XÂY DỰNG PETROLIMEX

CÔNG TRÌNH:

CẢI TẠO TỔNG THỂ PETROLIMEX CỬA HÀNG 35 GẮN VỚI HỆ THỐNG TRẠM DỊCH VỤ XE TẢI

ĐỊA ĐIỂM: THÔN CÂY ĐA, XÃ THÁI SƠN, TỈNH TUYÊN QUANG

THIẾT KẾ BẢN VẼ THI CÔNG

TÊN HẠNG MỤC-BẢN VẼ:

MÁI CHE CỘT BƠM

CHI TIẾT DÀN CS2

CÔNG TY CỔ PHẦN TƯ VẤN XÂY DỰNG PETROLIMEX

P.GIÁM ĐỐC

HÀ DƯƠNG THANH

TR.PHÒNG KC–KT	NGUYỄN MINH HUY	
CHỦ NHIỆM THIẾT KẾ	HOÀNG T.THÚY LIÊN	
CHỦ TRÌ THIẾT KẾ	MAI QUỐC HUY	
THIẾT KẾ	NGUYỄN TIẾN VIỆT	
KIỂM TRA	MAI QUỐC HUY	
NGÀY BAN HÀNH	2026	TỶ LỆ: .

SỐ BẢN VẼ

001824-20-MCCB-A3-007-013-REV_0

77

TÀI LIỆU VÀ CÁC THÔNG TIN TRONG NÀY LÀ TÀI SẢN CỦA CÔNG TY CỔ PHẦN TƯ VẤN XÂY DỰNG PETROLIMEX. KHÔNG ĐƯỢC KHAI THÁC, SỬ DỤNG, PHOTO HAY SỬA LẠI THEO BẤT KỲ HÌNH THỨC NÀO KHI KHÔNG CÓ SỰ CHO PHÉP. NẾU CÓ THẮC MẮC XIN LIÊN HỆ THEO ĐIỆN THOẠI SỐ 024.38694252.

SƠ ĐỒ HÌNH HỌC DÀN D2
TỶ LỆ: 1/50

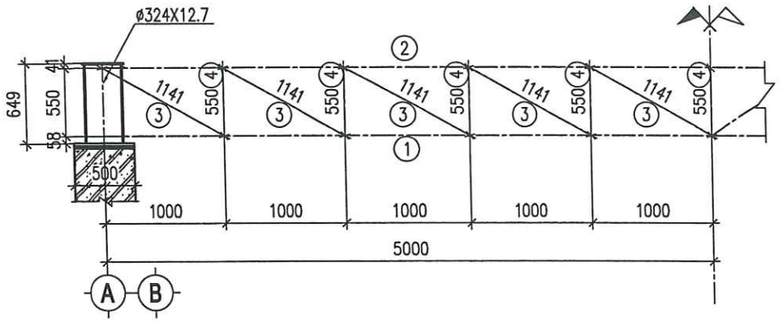

SƠ ĐỒ HÌNH HỌC DÀN D3
TỶ LỆ: 1/50

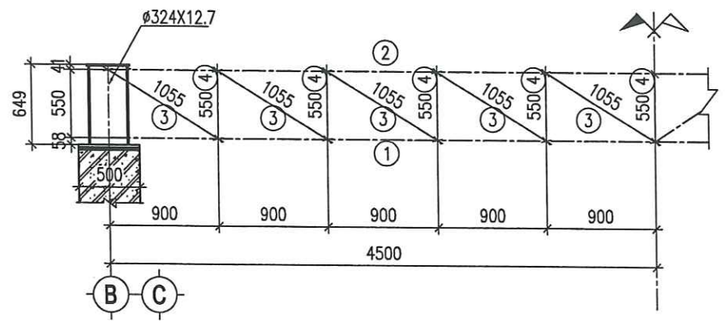

CHI TIẾT DẦM D2 (SL:02)
CHI TIẾT DẦM D3 (SL:02)
TỶ LỆ: 1/25

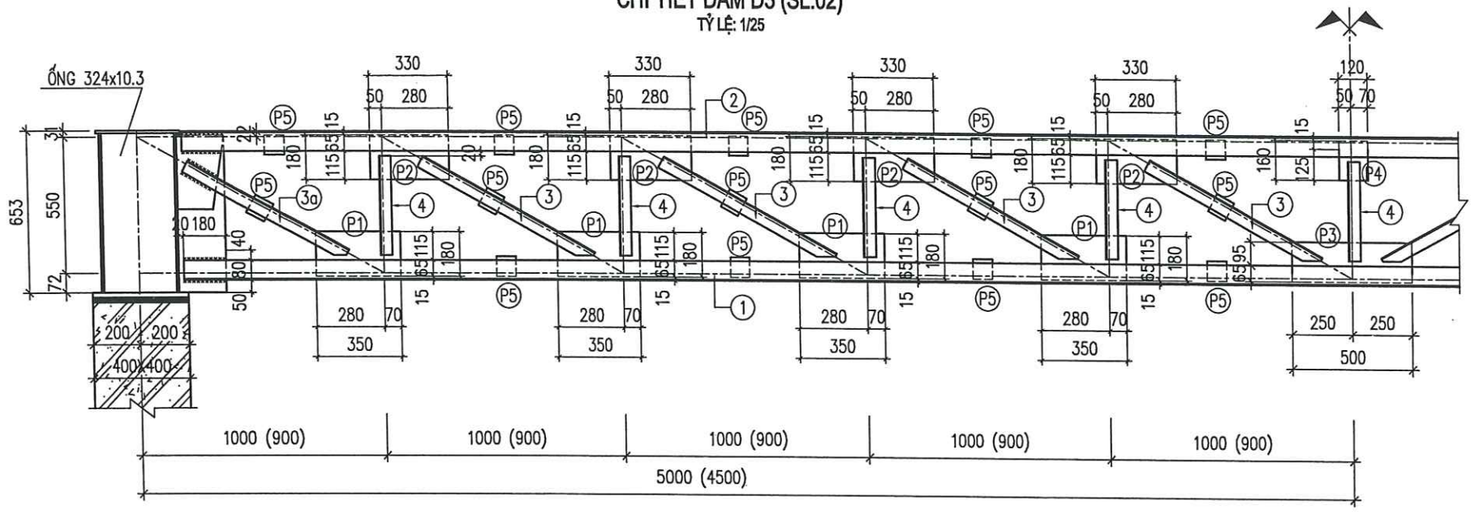

BẢNG QUY CÁCH THANH DÀN D2

KÝ HIỆU	QUY CÁCH- CHIỀU DÀI	GHI CHÚ
1	⊥ 80X6-L9636	
2	T 80X6-L9636	
3	T 50x5-L804	
3a	T 50x5-L744	
4	⊢ 50x5-L400	
P1	-10x350x180	
P2	-10x330x180	
P3	-10x500X160	
P4	-10x160X150	
P5	-80x80x10	

BẢNG QUY CÁCH THANH DÀN D3

KÝ HIỆU	QUY CÁCH- CHIỀU DÀI	GHI CHÚ
1	⊥ 80X6-L8636	
2	T 80X6-L8636	
3	T 50x5-L744	
3a	T 50x5-L682	
4	⊢ 50x5-L400	
P1	-10x350x180	
P2	-10x330x180	
P3	-10x500X160	
P4	-10x160X150	
P5	-80x80x10	

GHI CHÚ:

- DÀN THÉP ĐƯỢC CHẾ TẠO BẰNG THÉP JIS SS400, CÓ Fy=245 MPA
- LIÊN KẾT BẰNG QUE HÀN E431 HOẶC LOẠI QUE HÀN CÓ CƯỜNG ĐỘ TƯƠNG ĐƯƠNG
- CHIỀU DÀI ĐƯỜNG HÀN BẰNG CHIỀU DÀI ĐOẠN LIÊN KẾT, CHIỀU CAO ĐƯỜNG HÀN BẰNG ĐỘ DÀY NHỎ NHẤT CỦA THÉP CƠ BẢN TẠI MỐI HÀN ĐÓ
- CÁC CẤU KIỆN PHẢI THẲNG, PHẲNG, KHÔNG ĐƯỢC CONG VÊNH HAY RẠN NỨT.
- QUE HÀN PHẢI ĐẢM BẢO ĐÚNG QUY ĐỊNH, KHÔNG BONG TRÓC
- CÁC CẤU KIỆN SAU KHI GIA CÔNG SƠN HAI NƯỚC CHỐNG GỈ VÀ HAI NƯỚC SƠN MÀU
- ĐƠN VỊ KÍCH THƯỚC GHI BẰNG MM, CAO ĐỘ GHI BẰNG M
- DÀN D1,D2,D3, CS1, CS2 ĐƯỢC SƠN CHỐNG CHÁY ĐẠT R90

CHỦ ĐẦU TƯ

CÔNG TY TNHH MTV PETROLIMEX TUYÊN QUANG

ĐƠN VỊ TƯ VẤN

CÔNG TY CP TƯ VẤN XÂY DỰNG PETROLIMEX

CÔNG TRÌNH:

CẢI TẠO TỔNG THỂ PETROLIMEX CỬA HÀNG 35 GẮN VỚI HỆ THỐNG TRẠM DỊCH VỤ XE TẢI

ĐỊA ĐIỂM: THÔN CÂY ĐA, XÃ THÁI SƠN, TỈNH TUYÊN QUANG

THIẾT KẾ BẢN VẼ THI CÔNG

TÊN HẠNG MỤC-BẢN VẼ:

MÁI CHE CỘT BƠM

CHI TIẾT DÀN D2, D3

CÔNG TY CỔ PHẦN TƯ VẤN XÂY DỰNG PETROLIMEX

P.GIÁM ĐỐC

HÀ DƯƠNG THANH

TR.PHÒNG KC-KT	NGUYỄN MINH HUY	
CHỦ NHIỆM THIẾT KẾ	HOÀNG T.THÚY LIÊN	
CHỦ TRÌ THIẾT KẾ	MAI QUỐC HUY	
THIẾT KẾ	NGUYỄN TIẾN VIỆT	
KIỂM TRA	MAI QUỐC HUY	
NGÀY BAN HÀNH	2026	TỶ LỆ: .

SỐ BẢN VẼ

001824-20-MCCB-A3-008-013-REV_0

78

TÀI LIỆU VÀ CÁC THÔNG TIN TRONG NÀY LÀ TÀI SẢN CỦA CÔNG TY CỔ PHẦN TƯ VẤN XÂY DỰNG PETROLIMEX. KHÔNG ĐƯỢC KHAI THÁC, SỬ DỤNG, PHOTO HAY SỬA LẠI THEO BẤT KỲ HÌNH THỨC NÀO KHI KHÔNG CÓ SỰ CHO PHÉP. NẾU CÓ THẮC MẮC XIN LIÊN HỆ THEO ĐIỆN THOẠI SỐ 024.38694252.

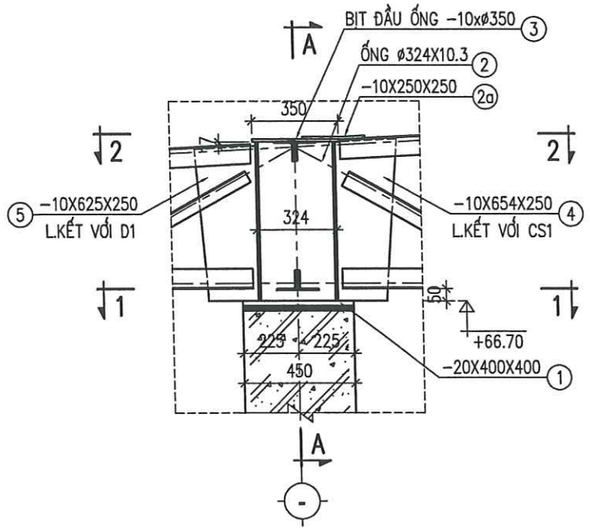

CHI TIẾT ĐẦU CỘT
TỶ LỆ: 1/25

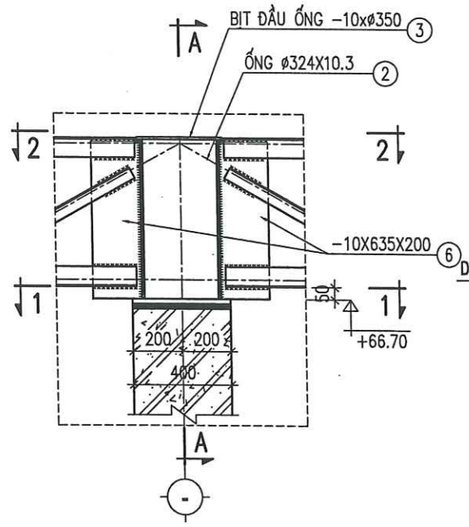

MẶT CẮT A-A
TỶ LỆ: 1/25

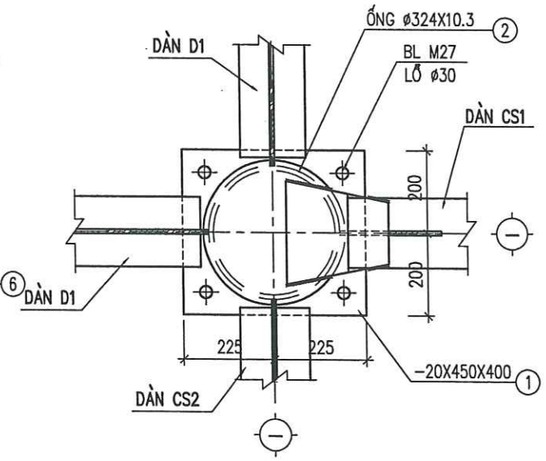

NHÌN 2-2
TỶ LỆ: 1/15

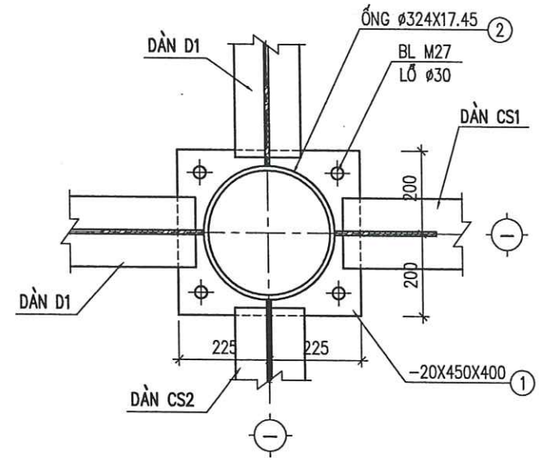

NHÌN 1-1
TỶ LỆ: 1/15

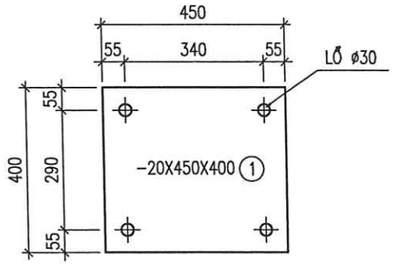

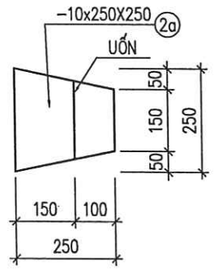

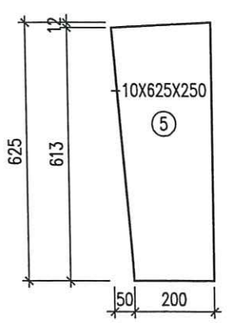

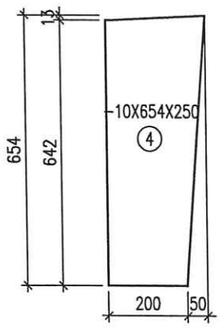

GHI CHÚ:

- THÉP ỐNG ø324X11.13 THEO TIÊU CHUẨN ANSI/ASTM B36.10M A53 GrB

CHỦ ĐẦU TƯ

PETROLIMEX

CÔNG TY TNHH MTV
PETROLIMEX TUYÊN QUANG

ĐƠN VỊ TƯ VẤN

PEC PETROLIMEX

CÔNG TY CP TƯ VẤN
XÂY DỰNG PETROLIMEX

CÔNG TRÌNH:

CẢI TẠO TỔNG THỂ PETROLIMEX
CỬA HÀNG 35 GẮN VỚI
HỆ THỐNG TRẠM DỊCH VỤ XE TẢI

ĐỊA ĐIỂM: THÔN CÂY ĐA, XÃ THÁI SƠN,
TỈNH TUYÊN QUANG
THIẾT KẾ BẢN VẼ THI CÔNG

TÊN HẠNG MỤC-BẢN VẼ:

MÁI CHE CỘT BƠM

CHI TIẾT ĐẦU CỘT

CÔNG TY CỔ PHẦN TƯ VẤN XÂY DỰNG PETROLIMEX
M.S.D.N: 0101466968 - C.T.C.P
THÀNH PHỐ HÀ NỘI

P.GIÁM ĐỐC
HÀ DƯƠNG THANH

TR.PHÒNG KC-KT	NGUYỄN MINH HUY	
CHỦ NHIỆM THIẾT KẾ	HOÀNG T.THÚY LIÊN	
CHỦ TRÌ THIẾT KẾ	MAI QUỐC HUY	
THIẾT KẾ	NGUYỄN TIẾN VIỆT	
KIỂM TRA	MAI QUỐC HUY	
NGÀY BAN HÀNH	2026	TỶ LỆ: .

SỐ BẢN VẼ
001824-20-MCCB-A3-009-013-REV_0

79

TÀI LIỆU VÀ CÁC THÔNG TIN TRONG NÀY LÀ TÀI SẢN CỦA CÔNG TY CỔ PHẦN TƯ VẤN XÂY DỰNG PETROLIMEX. KHÔNG ĐƯỢC KHAI THÁC, SỬ DỤNG, PHOTO HAY SỬA LẠI THEO BẤT KỲ HÌNH THỨC NÀO KHI KHÔNG CÓ SỰ CHO PHÉP. NẾU CÓ THẮC MẮC XIN LIÊN HỆ THEO ĐIỆN THOẠI SỐ 024.38694252.

THỐNG KÊ THÉP

TÊN C.KIỆN	SỐ T.T	HÌNH DẠNG – KÍCH THƯỚC	ø mm	CHIỀU DÀI (DT) 1 C.KIỆN mm (m2)	SỐ LƯỢNG 1 C.KIỆN	SỐ LƯỢNG T.BỘ	TỔNG CHIỀU DÀI (DT) m (m2)	TỔNG T. LƯỢNG kG
6.CS1	1	L 80 X 80 X 6		4698	2	12	56.38	412.7
	2	L 80 X 80 X 6		4707	2	12	56.48	413.4
	3	L 65 X 65 X 5		740	2	12	8.88	44.4
	4	L 65 X 65 X 5		443	2	12	5.32	26.6
	5	L 50 X 50 X 5		853	2	12	10.24	38.6
	6	L 50 X 50 X 5		493	2	12	5.92	22.3
	7	L 50 X 50 X 5		896	2	12	10.75	40.5
	8	L 50 X 50 X 5		538	2	12	6.46	24.4
	9	L 50 X 50 X 5		939	2	12	11.27	42.5
	10	L 50 X 50 X 5		593	2	12	7.12	26.8
	11	L 50 X 50 X 5		932	2	12	11.18	42.1
	P1	– 350 x 180 x 10.0		0.06	1	6	0.36	28.3
	P2	– 330 x 180 x 10.0		0.06	3	18	1.08	84.8
	P3	– 300 x 190 x 10.0		0.06	2	12	0.72	56.5
	P4	– 280 x 190 x 10.0		0.05	2	12	0.60	47.1
	P5	– 250 x 230 x 10.0		0.06	1	6	0.36	28.3
	P6	– 220 x 200 x 10.0		0.04	1	6	0.24	18.8
	P7	– 100 x 100 x 10.0		0.01	9	54	0.54	42.4
	P8	– 80 x 80 x 10.0		0.01	5	30	0.30	23.6
	P10	– 380 x 200 x 10.0		0.08	5	30	2.40	188.4
3.D1	1	L 80 X 80 X 6		3636	2	6	21.82	159.7
	2	L 80 X 80 X 6		1820	4	12	21.84	159.9
	3	L 50 X 50 X 5		686	4	12	8.23	31.0
	4	L 50 X 50 X 5		344	4	12	4.13	15.6
	5	L 50 X 50 X 5		645	4	12	7.74	29.2
	6	L 50 X 50 X 5		294	2	6	1.76	6.6
	P1	– 350 x 180 x 10.0		0.06	2	6	0.36	28.3
	P2	– 350 x 190 x 10.0		0.07	2	6	0.42	33.0
	P3	– 600 x 180 x 10.0		0.11	1	3	0.33	25.9
	P4	– 150 x 100 x 10.0		0.02	1	3	0.06	4.7
	P7	– 100 x 100 x 10.0		0.01	6	18	0.18	14.1
	P8	– 80 x 80 x 10.0		0.01	2	6	0.06	4.7
	P10	– 380 x 200 x 10.0		0.08	4	12	0.96	75.4
4.CS2	1	L 80 X 80 X 6		4198	2	8	33.58	245.8
	2	L 80 X 80 X 6		4198	2	8	33.58	245.8
	3	L 50 X 50 X 5		744	8	32	23.81	89.8
	3a	L 50 X 50 X 5		682	2	8	5.46	20.6
	P1	– 330 x 180 x 10.0		0.06	8	32	1.92	150.7
	P2	– 250 x 235 x 10.0		0.06	1	4	0.24	18.8
	P3	– 215 x 200 x 10.0		0.04	1	4	0.16	12.6
	P4	– 80 x 80 x 10.0		0.01	14	56	0.56	44.0
2.D2	1	L 80 X 80 X 6		9636	2	4	38.54	282.1
	2	L 80 X 80 X 6		9636	2	4	38.54	282.1
	3	L 50 X 50 X 5		804	16	32	25.73	97.0
	3a	L 50 X 50 X 5		744	4	8	5.95	22.4
	P1	– 350 x 180 x 10.0		0.06	8	16	0.96	75.4
	P2	– 330 x 180 x 10.0		0.06	8	16	0.96	75.4
	P3	– 500 x 160 x 10.0		0.08	1	2	0.16	12.6
	P4	– 160 x 120 x 10.0		0.02	1	2	0.04	3.1
	P5	– 80 x 80 x 10.0		0.01	28	56	0.56	44.0

THỐNG KÊ THÉP

TÊN C.KIỆN	SỐ T.T	HÌNH DẠNG – KÍCH THƯỚC	ø mm	CHIỀU DÀI (DT) 1 C.KIỆN mm (m2)	SỐ LƯỢNG 1 C.KIỆN	SỐ LƯỢNG T.BỘ	TỔNG CHIỀU DÀI (DT) m (m2)	TỔNG T. LƯỢNG kG
2.D3	1	L 80 X 80 X 6		8636	2	4	34.54	252.8
	2	L 80 X 80 X 6		8636	2	4	34.54	252.8
	3	L 50 X 50 X 5		744	16	32	23.81	89.8
	3a	L 50 X 50 X 5		682	4	8	5.46	20.6
	P1	– 350 x 180 x 10.0		0.06	8	16	0.96	75.4
	P2	– 330 x 180 x 10.0		0.06	8	16	0.96	75.4
	P3	– 500 x 160 x 10.0		0.08	1	2	0.16	12.6
	P4	– 160 x 120 x 10.0		0.02	1	2	0.04	3.1
	P5	– 80 x 80 x 10.0		0.01	28	56	0.56	44.0
CỘT ĐẦU DÀN (6 CÁI)	1	– 450 x 400 x 20.0		0.18	1	6	1.08	169.6
	2	O 324 x 10.30		643	1	6	3.86	307.5
	2a	– 250 x 250 x 10.0		0.06	1	6	0.36	28.3
	3	– ø 350 x 10.0		0.10	1	6	0.60	47.1
	4	– 654 x 250 x 10.0		0.16	1	6	0.96	75.4
	5	– 625 x 250 x 10.0		0.16	1	6	0.96	75.4
	6	– 635 x 200 x 10.0		0.13	2	12	1.56	122.5

CHỦ ĐẦU TƯ

PETROLIMEX CÔNG TY TNHH MTV PETROLIMEX TUYÊN QUANG

ĐƠN VỊ TƯ VẤN

PEC PETROLIMEX CÔNG TY CP TƯ VẤN XÂY DỰNG PETROLIMEX

CÔNG TRÌNH:

CẢI TẠO TỔNG THỂ PETROLIMEX
CỬA HÀNG 35 GẮN VỚI
HỆ THỐNG TRẠM DỊCH VỤ XE TẢI

ĐỊA ĐIỂM: THÔN CÂY ĐA, XÃ THÁI SƠN, TỈNH TUYÊN QUANG

THIẾT KẾ BẢN VẼ THI CÔNG

TÊN HẠNG MỤC-BẢN VẼ:

MÁI CHE CỘT BƠM

THỐNG KÊ THÉP KHUNG

M.S.D.N: 0101466988 - C.T.C.P CÔNG TY CỔ PHẦN TƯ VẤN XÂY DỰNG PETROLIMEX THÀNH PHỐ HÀ NỘI

P.GIÁM ĐỐC
HÀ DƯƠNG THANH

TR.PHÒNG KC-KT	NGUYỄN MINH HUY	
CHỦ NHIỆM THIẾT KẾ	HOÀNG T.THÚY LIÊN	
CHỦ TRÌ THIẾT KẾ	MAI QUỐC HUY	
THIẾT KẾ	NGUYỄN TIẾN VIỆT	
KIỂM TRA	MAI QUỐC HUY	
NGÀY BAN HÀNH	2026	TỶ LỆ: .

SỐ BẢN VẼ

001824-20-MCCB-A3-010-013-REV_0

80

TÀI LIỆU VÀ CÁC THÔNG TIN TRONG NÀY LÀ TÀI SẢN CỦA CÔNG TY CỔ PHẦN TƯ VẤN XÂY DỰNG PETROLIMEX. KHÔNG ĐƯỢC KHAI THÁC, SỬ DỤNG, PHOTO HAY SỬA LẠI THEO BẤT KỲ HÌNH THỨC NÀO KHI KHÔNG CÓ SỰ CHO PHÉP. NẾU CÓ THẮC MẮC XIN LIÊN HỆ THEO ĐIỆN THOẠI SỐ 024.38694252.

KHUNG DIỀM MÁI KDM1
TỶ LỆ: 1/25

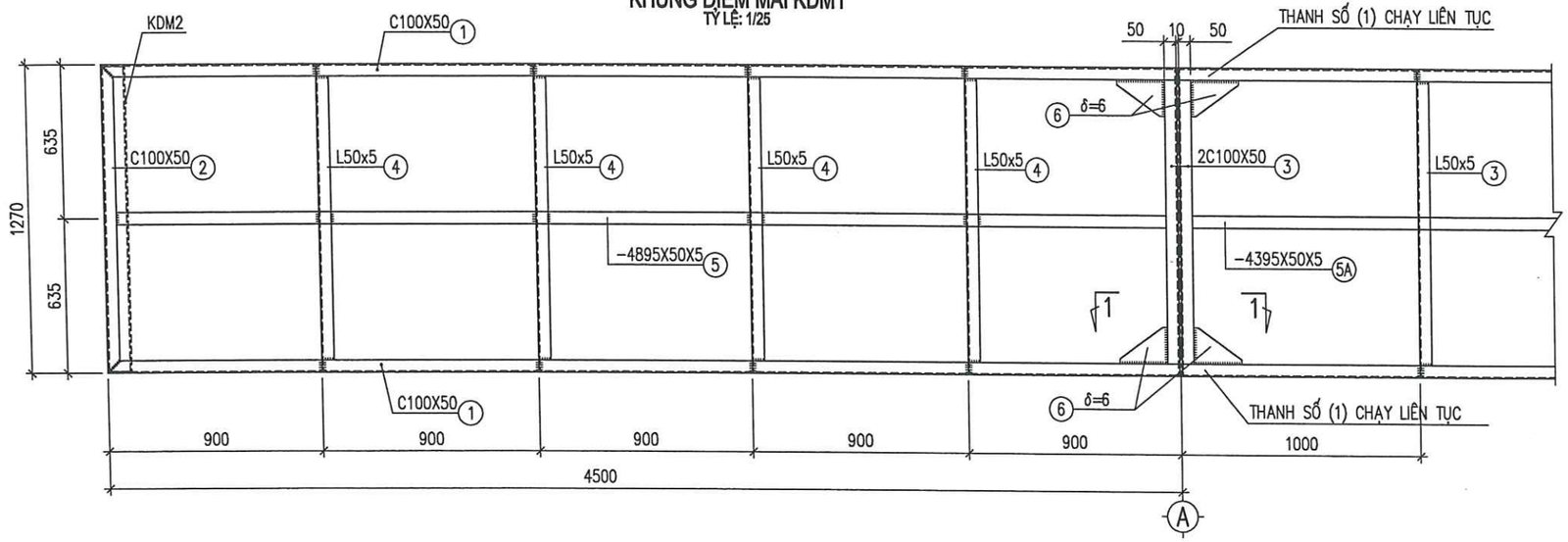

SƠ ĐỒ KHUNG DIỀM MÁI KDM1
TỶ LỆ: 1/100

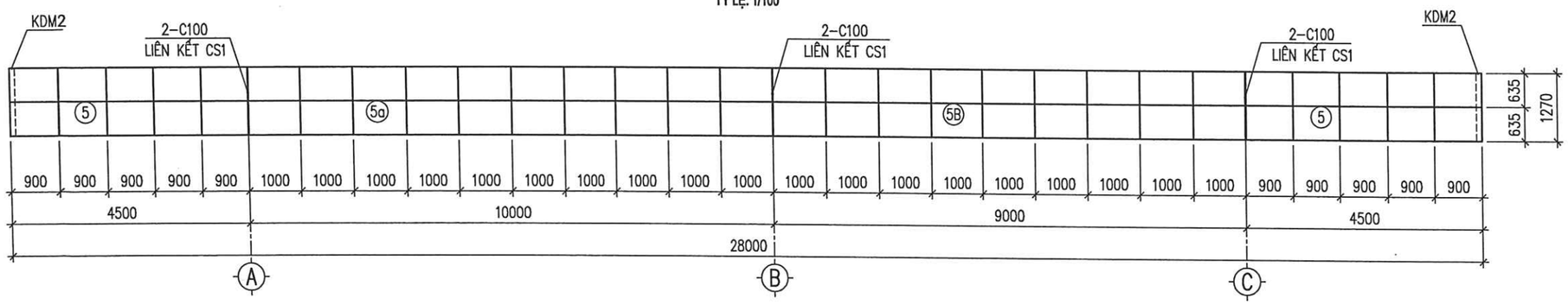

THỐNG KÊ THÉP

TÊN C.KIỆN	SỐ T.T	HÌNH DẠNG – KÍCH THƯỚC	ø mm	CHIỀU DÀI (DT) 1 C.KIỆN mm (m2)	SỐ LƯỢNG 1 C.KIỆN	SỐ LƯỢNG T.BỘ	TỔNG CHIỀU DÀI (DT) m (m2)	TỔNG T. LƯỢNG kG
2.KDM1	1	⊏ 100x50x5x7.5		28000	2	4	112.00	1048.3
	2	⊏ 100x50x5x7.5		1270	2	4	5.08	47.5
	3	⊏ 100x50x5x7.5		1255	6	12	15.06	141.0
	4	∟ 50 X 50 X 5		1260	25	50	63.00	237.5
	5	— 4395 x 50 x 5.0		0.22	2	4	0.88	34.5
	5a	— 9975 x 50 x 5.0		0.50	1	2	1.00	39.3
	5a	— 8975 x 50 x 5.0		0.45	1	2	0.90	35.3
	6	— 200 x 150 x 6		0.03	12	24	0.72	33.9

MẶT CẮT 1-1
TỶ LỆ: 1/10

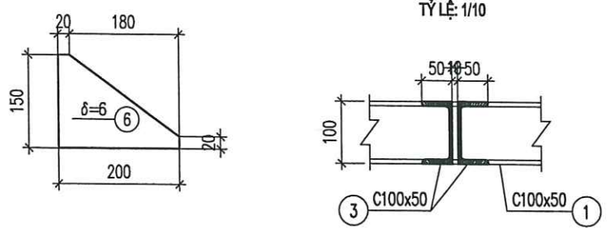

GHI CHÚ:

- THÉP HÌNH ĐƯỢC CHẾ TẠO BẰNG THÉP JIS G 3192 SS400 CÓ Fy=240 MPa
- THÉP TẤM ĐƯỢC CHẾ TẠO BẰNG THÉP JIS G 3101 SS400 Fy=245 MPa
- LIÊN KẾT BẰNG QUE HÀN E431 HOẶC LOẠI QUE HÀN CÓ CƯỜNG ĐỘ TƯƠNG ĐƯƠNG
- CHIỀU DÀI ĐƯỜNG HÀN BẰNG CHIỀU DÀI ĐOẠN LIÊN KẾT, CHIỀU CAO ĐƯỜNG HÀN BẰNG ĐỘ DÀY NHỎ NHẤT CỦA THÉP CƠ BẢN TẠI MỐI HÀN ĐÓ
- CÁC CẤU KIỆN PHẢI THẲNG, PHẲNG, KHÔNG ĐƯỢC CONG VÊNH.
- CÁC CẤU KIỆN SAU KHI GIA CÔNG SƠN HAI NƯỚC CHỐNG GỈ VÀ HAI NƯỚC SƠN MÀU
- ĐƠN VỊ KÍCH THƯỚC GHI BẰNG MM, CAO ĐỘ GHI BẰNG M

CHỦ ĐẦU TƯ

CÔNG TY TNHH MTV PETROLIMEX TUYÊN QUANG

ĐƠN VỊ TƯ VẤN

CÔNG TY CP TƯ VẤN XÂY DỰNG PETROLIMEX

CÔNG TRÌNH:

CẢI TẠO TỔNG THỂ PETROLIMEX CỬA HÀNG 35 GẮN VỚI HỆ THỐNG TRẠM DỊCH VỤ XE TẢI

ĐỊA ĐIỂM: THÔN CÂY ĐA, XÃ THÁI SƠN, TỈNH TUYÊN QUANG

THIẾT KẾ BẢN VẼ THI CÔNG

TÊN HẠNG MỤC-BẢN VẼ:

MÁI CHE CỘT BƠM

KHUNG DIỀM MÁI KDM1

CÔNG TY CỔ PHẦN TƯ VẤN XÂY DỰNG PETROLIMEX

P.GIÁM ĐỐC

HÀ DƯƠNG THANH

TR.PHÒNG KC–KT	NGUYỄN MINH HUY	
CHỦ NHIỆM THIẾT KẾ	HOÀNG T.THÚY LIÊN	
CHỦ TRÌ THIẾT KẾ	MAI QUỐC HUY	
THIẾT KẾ	NGUYỄN TIẾN VIỆT	
KIỂM TRA	MAI QUỐC HUY	
NGÀY BAN HÀNH	2026	TỶ LỆ: .

SỐ BẢN VẼ

001824-20-MCCB-A3-011-013-REV_0

81

TÀI LIỆU VÀ CÁC THÔNG TIN TRONG NÀY LÀ TÀI SẢN CỦA CÔNG TY CỔ PHẦN TƯ VẤN XÂY DỰNG PETROLIMEX. KHÔNG ĐƯỢC KHAI THÁC, SỬ DỤNG, PHOTO HAY SỬA LẠI THEO BẤT KỲ HÌNH THỨC NÀO KHI KHÔNG CÓ SỰ CHO PHÉP. NẾU CÓ THẮC MẮC XIN LIÊN HỆ THEO ĐIỆN THOẠI SỐ 024.38694252.

KHUNG DIỀM MÁI KDM2
TỶ LỆ: 1/25

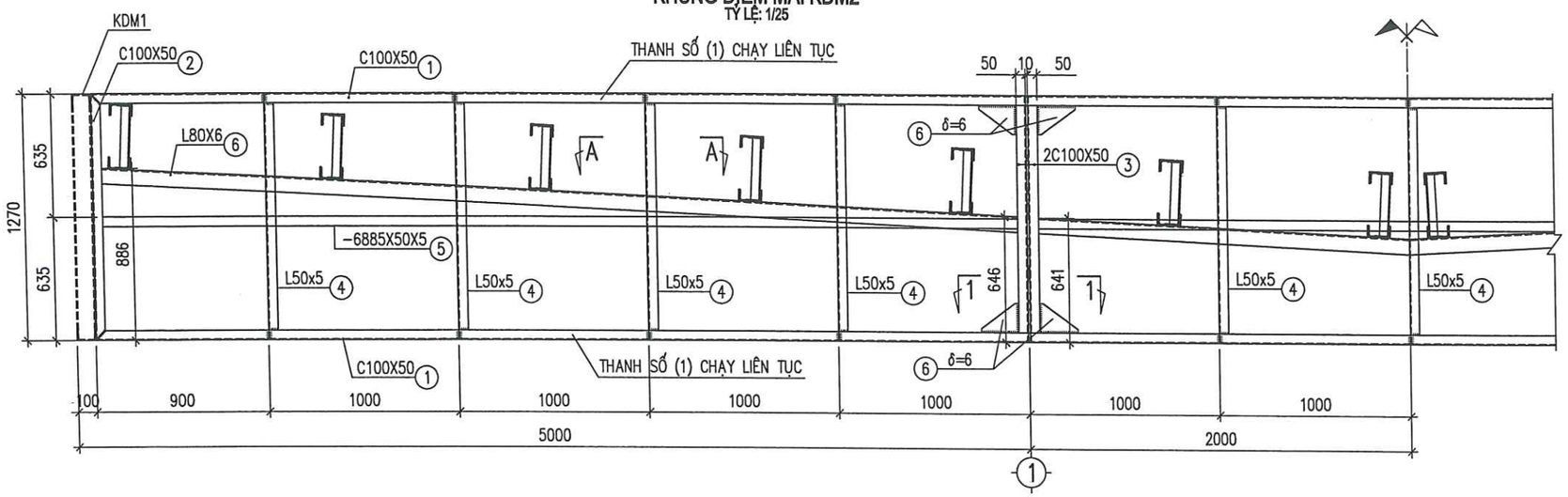

SƠ ĐỒ KHUNG DIỀM MÁI KDM2
TỶ LỆ: 1/100

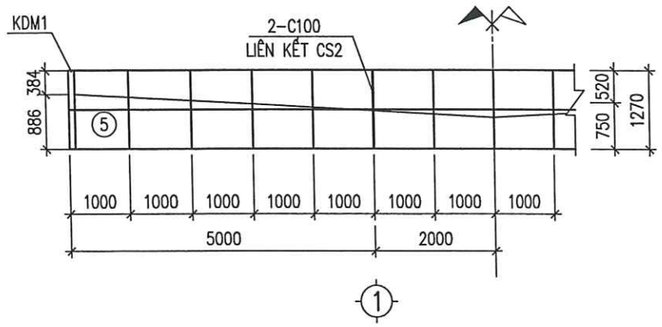

MẶT CẮT 1-1
TỶ LỆ: 1/10

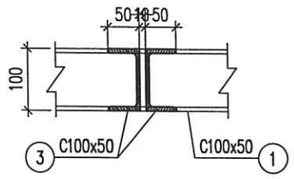

NHÌN A-A
TỶ LỆ: 1/10

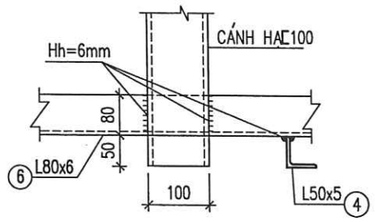

THỐNG KÊ THÉP

TÊN C.KIỆN	SỐ T.T	HÌNH DẠNG – KÍCH THƯỚC	ø mm	CHIỀU DÀI (DT) 1 C.KIỆN mm (m2)	SỐ LƯỢNG 1 C.KIỆN	SỐ LƯỢNG T.BỘ	TỔNG CHIỀU DÀI (DT) m (m2)	TỔNG T. LƯỢNG kG
2.KDM2	1	⊏ 100x50x5x7.5		13800	2	4	55.20	516.7
	2	⊏ 100x50x5x7.5		1270	2	4	5.08	47.5
	3	⊏ 100x50x5x7.5		1255	2	4	5.02	47.0
	4	L 50 X 50 X 5		1260	11	22	27.72	104.5
	5	− 6885 x 50 x 5.0		0.34	4	8	2.72	106.8
	5a	− 1975 x 50 x 5.0		0.10	2	4	0.40	15.7
	6	− 200 x 150 x 6		0.03	8	16	0.48	22.6
	1	L 80 X 80 X 6		6900	2	4	27.60	202.0

GHI CHÚ:

- THÉP HÌNH ĐƯỢC CHẾ TẠO BẰNG THÉP JIS G 3192 SS400 CÓ Fy=240 MPa
- THÉP TẤM ĐƯỢC CHẾ TẠO BẰNG THÉP JIS G 3101 SS400 Fy=245 MPa
- LIÊN KẾT BẰNG QUE HÀN E431 HOẶC LOẠI QUE HÀN CÓ CƯỜNG ĐỘ TƯƠNG ĐƯƠNG
- CHIỀU DÀI ĐƯỜNG HÀN BẰNG CHIỀU DÀI ĐOẠN LIÊN KẾT, CHIỀU CAO ĐƯỜNG HÀN BẰNG ĐỘ DÀY NHỎ NHẤT CỦA THÉP CƠ BẢN TẠI MỐI HÀN ĐÓ
- CÁC CẤU KIỆN PHẢI THẲNG, PHẲNG, KHÔNG ĐƯỢC CONG VÊNH.
- CÁC CẤU KIỆN SAU KHI GIA CÔNG SƠN HAI NƯỚC CHỐNG GỈ VÀ HAI NƯỚC SƠN MÀU
- ĐƠN VỊ KÍCH THƯỚC GHI BẰNG MM, CAO ĐỘ GHI BẰNG M

CHỦ ĐẦU TƯ

CÔNG TY TNHH MTV PETROLIMEX TUYÊN QUANG

ĐƠN VỊ TƯ VẤN

CÔNG TY CP TƯ VẤN XÂY DỰNG PETROLIMEX

CÔNG TRÌNH:

CẢI TẠO TỔNG THỂ PETROLIMEX CỬA HÀNG 35 GẮN VỚI HỆ THỐNG TRẠM DỊCH VỤ XE TẢI

ĐỊA ĐIỂM: THÔN CÂY ĐA, XÃ THẢI SƠN, TỈNH TUYÊN QUANG

THIẾT KẾ BẢN VẼ THI CÔNG

TÊN HẠNG MỤC-BẢN VẼ:

MÁI CHE CỘT BƠM

KHUNG DIỀM MÁI KDM2

CÔNG TY CỔ PHẦN TƯ VẤN XÂY DỰNG PETROLIMEX

P.GIÁM ĐỐC

HÀ DƯƠNG THANH

TR.PHÒNG KC-KT	NGUYỄN MINH HUY	
CHỦ NHIỆM THIẾT KẾ	HOÀNG T.THÚY LIÊN	
CHỦ TRÌ THIẾT KẾ	MAI QUỐC HUY	
THIẾT KẾ	NGUYỄN TIẾN VIỆT	
KIỂM TRA	MAI QUỐC HUY	
NGÀY BAN HÀNH	2026	TỶ LỆ: .

SỐ BẢN VẼ

001824-20-MCCB-A3-012-013-REV_0

TÀI LIỆU VÀ CÁC THÔNG TIN TRONG NÀY LÀ TÀI SẢN CỦA CÔNG TY CỔ PHẦN TƯ VẤN XÂY DỰNG PETROLIMEX. KHÔNG ĐƯỢC KHAI THÁC, SỬ DỤNG, PHOTO HAY SỬA LẠI THEO BẤT KỲ HÌNH THỨC NÀO KHI KHÔNG CÓ SỰ CHO PHÉP. NẾU CÓ THẮC MẮC XIN LIÊN HỆ THEO ĐIỆN THOẠI SỐ 024.38694252.

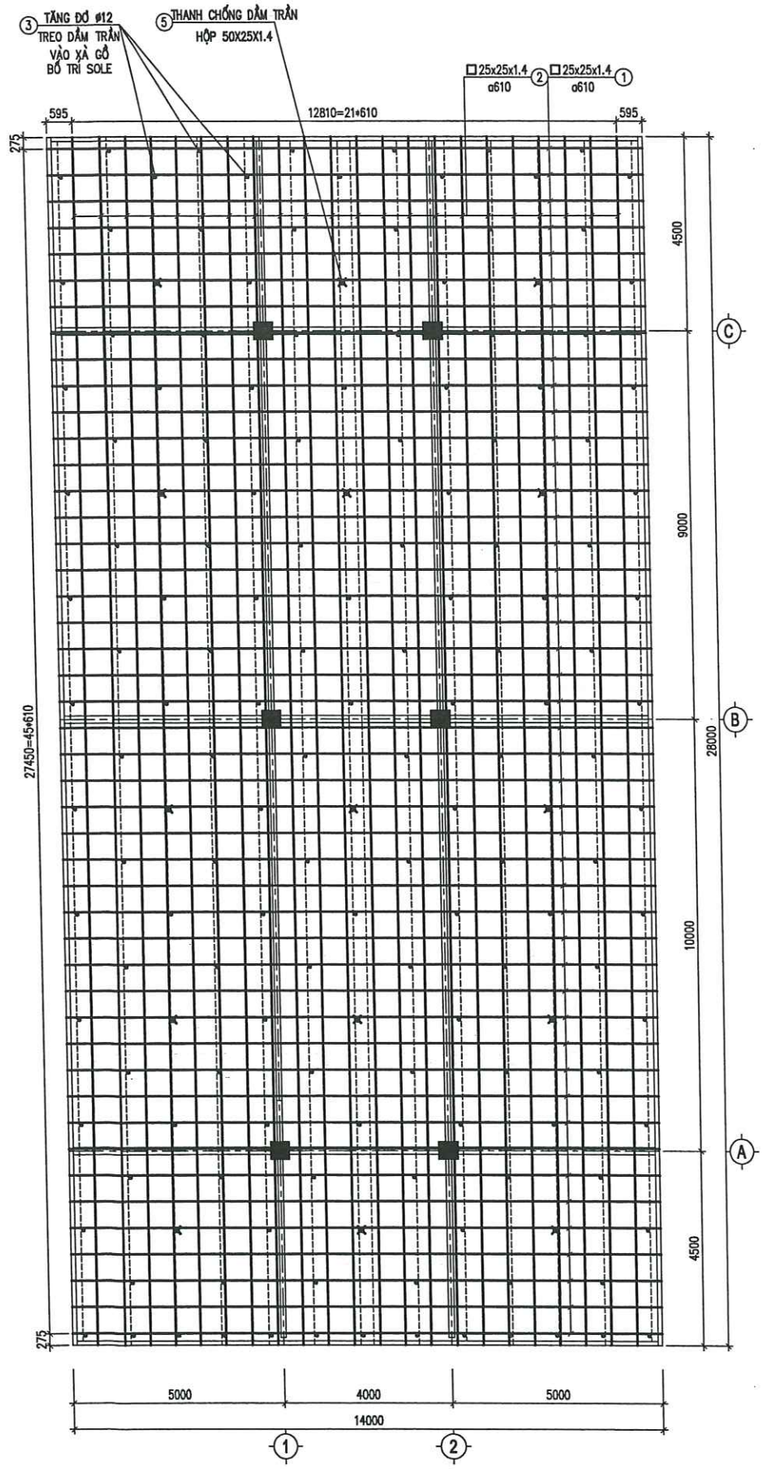

MẶT BẰNG BỐ TRÍ DẦM TRẦN
TỶ LỆ: 1/100

MẶT BẰNG BỐ TRÍ DẦM TRẦN
TỶ LỆ: 1/100

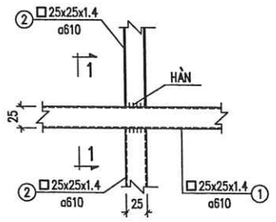

MẶT CẮT 1-1
TỶ LỆ: 1/100

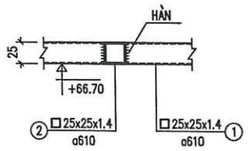

CHI TIẾT TREO DẦM TRẦN
VÀO XÀ GỒ BẰNG (TĂNG ĐƠ D12)
TỶ LỆ: 1/10

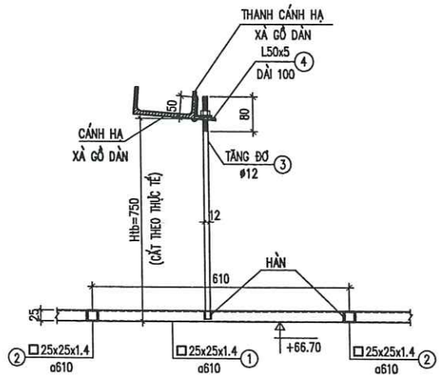

CHI TIẾT THANH CHỐNG
LIÊN KẾT DẦM TRẦN
TỶ LỆ: 1/10

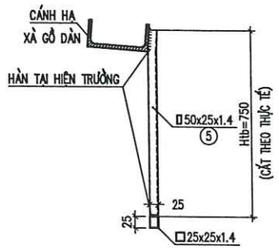

THỐNG KÊ THÉP

TÊN C.KIỆN	SỐ T.T	HÌNH DẠNG – KÍCH THƯỚC	ø mm	CHIỀU DÀI (DT) 1 C.KIỆN mm (m2)	SỐ LƯỢNG 1 C.KIỆN	SỐ LƯỢNG T.BỘ	TỔNG CHIỀU DÀI (DT) m (m2)	TỔNG T. LƯỢNG kG
DẦM TRẦN (T.BỘ)	1	□ 25 x 25 x 1.4		14000	46	46	644.00	668.1
	2	□ 25 x 25 x 1.4		28000	22	22	616.00	639.1
	3	TĂNG ĐƠ ø12	12	800	147	147	117.6	104.4
	4	L 50 X 50 X 5		100	147	147	14.70	55.4
	1	□ 50 x 25 x 1.4		7500	15	15	112.50	178.5

GHI CHÚ:

- THÉP XƯƠNG ĐỠNG TRẦN BẰNG THÉP HỘP MẠ KẼM 25x25x1.4
- LIÊN KẾT BẰNG QUE HÀN E431 HOẶC LOẠI QUE HÀN CÓ CƯỜNG ĐỘ TƯƠNG ĐƯƠNG
- CÁC CẤU KIỆN PHẢI THẲNG, PHẲNG, KHÔNG ĐƯỢC CONG VÊNH.
- ĐƠN VỊ KÍCH THƯỚC GHI BẰNG MM, CAO ĐỘ GHI BẰNG M

CHỦ ĐẦU TƯ
CÔNG TY TNHH MTV PETROLIMEX TUYÊN QUANG

ĐƠN VỊ TƯ VẤN
CÔNG TY CP TƯ VẤN XÂY DỰNG PETROLIMEX

CÔNG TRÌNH:
CẢI TẠO TỔNG THỂ PETROLIMEX
CỬA HÀNG 35 GẮN VỚI
HỆ THỐNG TRẠM DỊCH VỤ XE TẢI
ĐỊA ĐIỂM: THÔN CÂY ĐA, XÃ THÁI SƠN, TỈNH TUYÊN QUANG
THIẾT KẾ BẢN VẼ THI CÔNG

TÊN HẠNG MỤC-BẢN VẼ:
MÁI CHE CỘT BƠM
DẦM TRẦN

CÔNG TY CỔ PHẦN TƯ VẤN XÂY DỰNG PETROLIMEX
M.S.D.N: 0101466968 - C.T.C.P - THÀNH PHỐ HÀ NỘI
P.GIÁM ĐỐC
HÀ DƯƠNG THANH

TR.PHÒNG KC–KT	NGUYỄN MINH HUY	
CHỦ NHIỆM THIẾT KẾ	HOÀNG T.THÚY LIÊN	
CHỦ TRÌ THIẾT KẾ	MAI QUỐC HUY	
THIẾT KẾ	NGUYỄN TIẾN VIỆT	
KIỂM TRA	MAI QUỐC HUY	
NGÀY BAN HÀNH	2026	TỶ LỆ: .

SỐ BẢN VẼ
001824-20-MCCB-A2-013-013-REV_0

83

TÀI LIỆU VÀ CÁC THÔNG TIN TRONG ĐÓ LÀ TÀI SẢN CỦA CÔNG TY CỔ PHẦN TƯ VẤN XÂY DỰNG PETROLIMEX, KHÔNG ĐƯỢC KHAI THÁC, SỬ DỤNG, PHOTO HAY SỬA LẠI THEO BẤT KỲ HÌNH THỨC NÀO KHI KHÔNG CÓ SỰ CHO PHÉP. MỌI CÓ THẮC MẮC XIN LIÊN HỆ THEO ĐIỆN THOẠI SỐ 024.38694052.

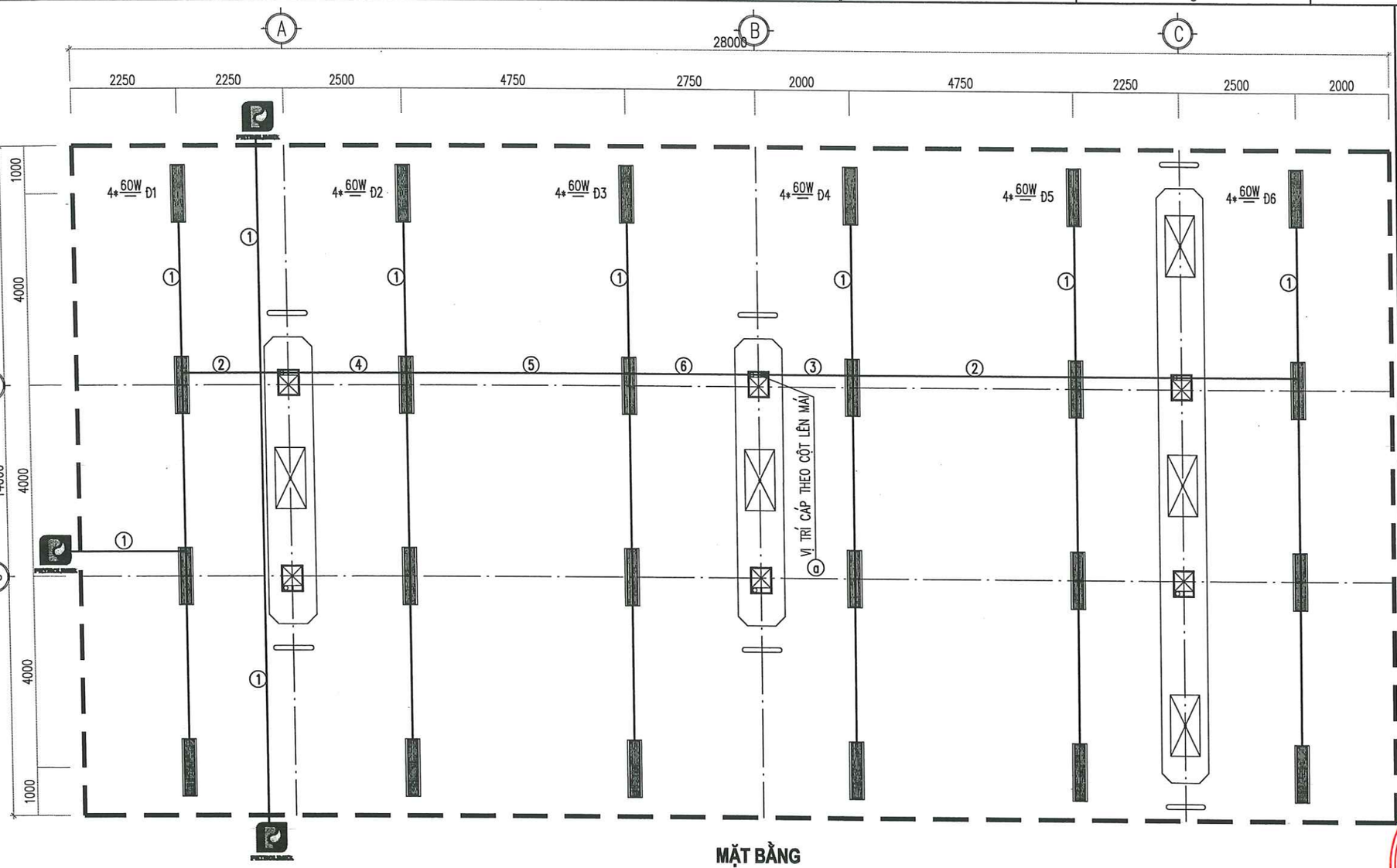

MẶT BẰNG

KÍ HIỆU

ⓐ 9.Cu/XLPE/PVC(2x2.5)+E2.5 / 3.ỐNG NHỰA D40–ÂM CỘT

① 1.Cu/XLPE/PVC(2x2.5)+E2.5 / 1.ỐNG NHỰA ø20–TRÊN TRẦN

② 2.Cu/XLPE/PVC(2x2.5)+E2.5 / 2.ỐNG NHỰA ø20–TRÊN TRẦN

③ 3.Cu/XLPE/PVC(2x2.5)+E2.5 / 3.ỐNG NHỰA ø20–TRÊN TRẦN

④ 4.Cu/XLPE/PVC(2x2.5)+E2.5 / 4.ỐNG NHỰA ø20–TRÊN TRẦN

⑤ 5.Cu/XLPE/PVC(2x2.5)+E2.5 / 5.ỐNG NHỰA ø20–TRÊN TRẦN

⑥ 6.Cu/XLPE/PVC(2x2.5)+E2.5 / 6.ỐNG NHỰA ø20–TRÊN TRẦN

KÍ HIỆU

4*60W Đ1 — 4 BỘ ĐÈN LED PANEL 60W / ÂM TRẦN

——— DÂY DẪN LUỒN ỐNG NHỰA PVC

GHI CHÚ

1–ĐÈN CHIẾU SÁNG MÁI CHE DÙNG LOẠI LED PANEL (300x1200)–60W/220V ĐẶT ÂM TRẦN.
–HỆ ĐÈN ĐƯỢC CHIA LÀM 06 NHÓM THEO TỪNG PHA ĐIỆN.
2– DẪN ĐIỆN ĐẾN MỖI NHÓM ĐÈN, HỘP ĐÈN THƯƠNG HIỆU ĐƯỢC CẤP ĐIỆN TỪ TỦ ĐIỆN TD1 TRONG P.GIAO DỊCH. DẪN ĐIỆN BẰNG DÂY Cu/XLPE/PVC(2x2.5)+E2.5 LUỒN TRONG ỐNG PVC PHÍA TRÊN TRẦN.

THỐNG KÊ VẬT LIỆU

TT	KÍ HIỆU	TÊN GỌI–QUY CÁCH	ĐƠN VỊ	SỐ LƯỢNG	GHI CHÚ
1		BỘ ĐÈN LED PANEL (0.3x1.2M)–(60W/220V) CHỐNG ẨM, BỤI ÂM TRẦN 6500K (TRỌN BỘ CÓ GIÁ TREO)	BỘ	24	
2		CÁP ĐIỆN Cu/XLPE/PVC(2x2.5)	M	200	
3		DÂY ĐIỆN Cu/PVC(1x2.5) – DÂY E	M	200	
4		ỐNG NHỰA PVC D20	M	200	
5		ỐNG NHỰA PVC D40	M	18	
6		VẬT TƯ PHỤ LẮP ĐẶT (CÚT, ZĂC CO, KÉP, HỘP CHIA ...)	GÓI	01	

CHỦ ĐẦU TƯ

PETROLIMEX — CÔNG TY TNHH MTV PETROLIMEX TUYÊN QUANG

ĐƠN VỊ TƯ VẤN

PEC PETROLIMEX — CÔNG TY CP TƯ VẤN XÂY DỰNG PETROLIMEX

CÔNG TRÌNH:

CẢI TẠO TỔNG THỂ PETROLIMEX CỬA HÀNG 35 GẮN VỚI HỆ THỐNG TRẠM DỊCH VỤ XE TẢI

ĐỊA ĐIỂM: THÔN CÂY ĐA, XÃ THÁI SƠN, TỈNH TUYÊN QUANG

THIẾT KẾ BẢN VẼ THI CÔNG

TÊN HẠNG MỤC-BẢN VẼ:

MÁI CHE CỘT BƠM – NHÀ BÁN HÀNG

MẶT BẰNG CHIẾU SÁNG

M.S.D.N: 0101466968-C.T.C.P — CÔNG TY CỔ PHẦN TƯ VẤN XÂY DỰNG PETROLIMEX — THÀNH PHỐ HÀ NỘI

P.GIÁM ĐỐC
HÀ DƯƠNG THANH

P.TP CÔNG NGHỆ	VŨ VĂN TRƯỞNG	
CHỦ NHIỆM THIẾT KẾ	HOÀNG T.THÚY LIÊN	
CHỦ TRÌ THIẾT KẾ	NGUYỄN XUÂN ĐỒNG	
THIẾT KẾ	NGUYỄN XUÂN ĐỒNG	
KIỂM TRA	LÊ MINH HOÀI	
NGÀY BAN HÀNH	2026	TỶ LỆ:

SỐ BẢN VẼ

001824-70-MCCB-A3-001-002-REV_0

TÀI LIỆU VÀ CÁC THÔNG TIN TRONG NÀY LÀ TÀI SẢN CỦA CÔNG TY CỔ PHẦN TƯ VẤN XÂY DỰNG PETROLIMEX. KHÔNG ĐƯỢC KHAI THÁC, SỬ DỤNG, PHOTO HAY SỬA LẠI THEO BẤT KỲ HÌNH THỨC NÀO KHI KHÔNG CÓ SỰ CHO PHÉP. NẾU CÓ THẮC MẮC XIN LIÊN HỆ THEO ĐIỆN THOẠI SỐ 024.38694252.

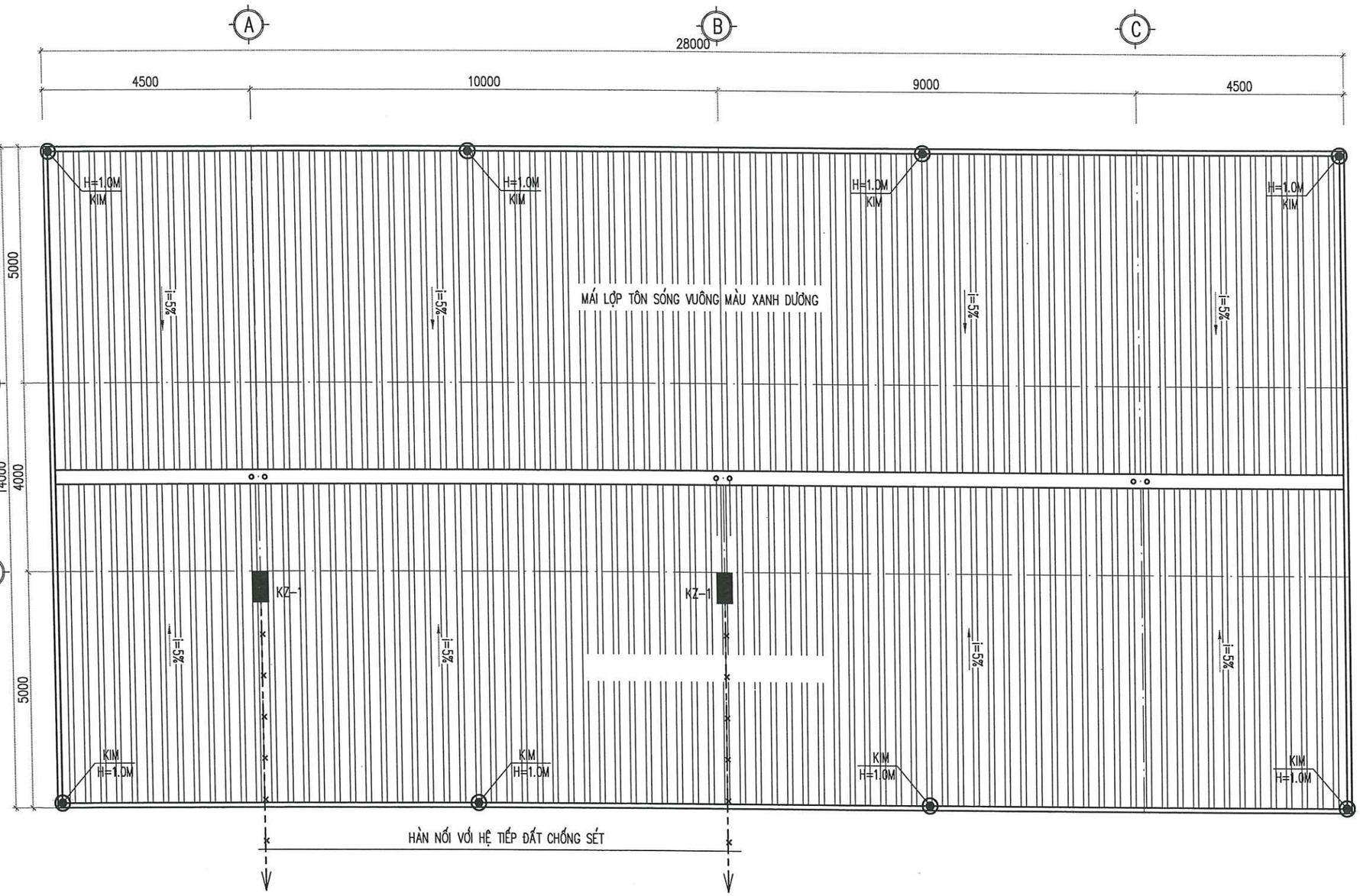

GHI CHÚ

1-CHỐNG SÉT ĐÁNH THẲNG CHO MÁI CHE CỘT BƠM: SỬ DỤNG HỆ KHUNG THÉP CỦA MÁI CHE ĐỂ THU SÉT CÓ TĂNG CƯỜNG KIM THU SÉT Ở CÁC GÓC DIỀM MÁI.

-TẠI CÁC VỊ TRÍ LIÊN KẾT CỦA GIÀN BẰNG BU-LOONG SẼ ĐƯỢC HÀN CẦU NỐI ĐỂ ĐƯỜNG TRUYỀN CỦA DÒNG SÉT ĐƯỢC LIÊN TỤC.

2-HÀN NỐI HỆ THU SÉT MÁI CHE CỘT BƠM VỚI HỆ TIẾP ĐẤT CHỐNG SÉT THÔNG QUA DÂY DẪN SÉT ø10 VÀ KẸP KIỂM TRA KZ-1.

3-XEM CÙNG CÁC BẢN VẼ LIÊN QUAN.

THỐNG KÊ VẬT LIỆU

TT	KÍ HIỆU	TÊN GỌI-QUY CÁCH	ĐƠN VỊ	SỐ LƯỢNG	GHI CHÚ
1	◉	KIM THU SÉT H=1.0 M BẰNG THÉP ø18 MẠ KẼM	BỘ	08	
2		DÂY DẪN SÉT ø10	M	12	
3	KZ-1	KẸP KIỂM TRA KZ-1	BỘ	02	

CHỦ ĐẦU TƯ

PETROLIMEX

CÔNG TY TNHH MTV PETROLIMEX TUYÊN QUANG

ĐƠN VỊ TƯ VẤN

PEC PETROLIMEX

CÔNG TY CP TƯ VẤN XÂY DỰNG PETROLIMEX

CÔNG TRÌNH:

CẢI TẠO TỔNG THỂ PETROLIMEX
CỬA HÀNG 35 GẮN VỚI
HỆ THỐNG TRẠM DỊCH VỤ XE TẢI

ĐỊA ĐIỂM: THÔN CÂY ĐA, XÃ THÁI SƠN, TỈNH TUYÊN QUANG

THIẾT KẾ BẢN VẼ THI CÔNG

TÊN HẠNG MỤC-BẢN VẼ:

NHÀ DỊCH VỤ

MẶT BẰNG CHỐNG SÉT MÁI

M.S.D.N: 0101466968 CÔNG TY CỔ PHẦN TƯ VẤN XÂY DỰNG PETROLIMEX C.T.C.P THÀNH PHỐ HÀ NỘI

P.GIÁM ĐỐC
HÀ DƯƠNG THANH

P.TP CÔNG NGHỆ	VŨ VĂN TRƯỜNG	
CHỦ NHIỆM THIẾT KẾ	HOÀNG T.THÚY LIÊN	
CHỦ TRÌ THIẾT KẾ	NGUYỄN XUÂN ĐỒNG	
THIẾT KẾ	NGUYỄN XUÂN ĐỒNG	
KIỂM TRA	LÊ MINH HOÀI	
NGÀY BAN HÀNH	2026	TỶ LỆ:

SỐ BẢN VẼ

001824-70-MCCB-A3-002-002-REV_0

85

TÀI LIỆU VÀ CÁC THÔNG TIN TRONG NÀY LÀ TÀI SẢN CỦA CÔNG TY CỔ PHẦN TƯ VẤN XÂY DỰNG PETROLIMEX. KHÔNG ĐƯỢC KHAI THÁC, SỬ DỤNG, PHOTO HAY SỬA LẠI THEO BẤT KỲ HÌNH THỨC NÀO KHI KHÔNG CÓ SỰ CHO PHÉP. NẾU CÓ THẮC MẮC XIN LIÊN HỆ THEO ĐIỆN THOẠI SỐ 024.38694252.

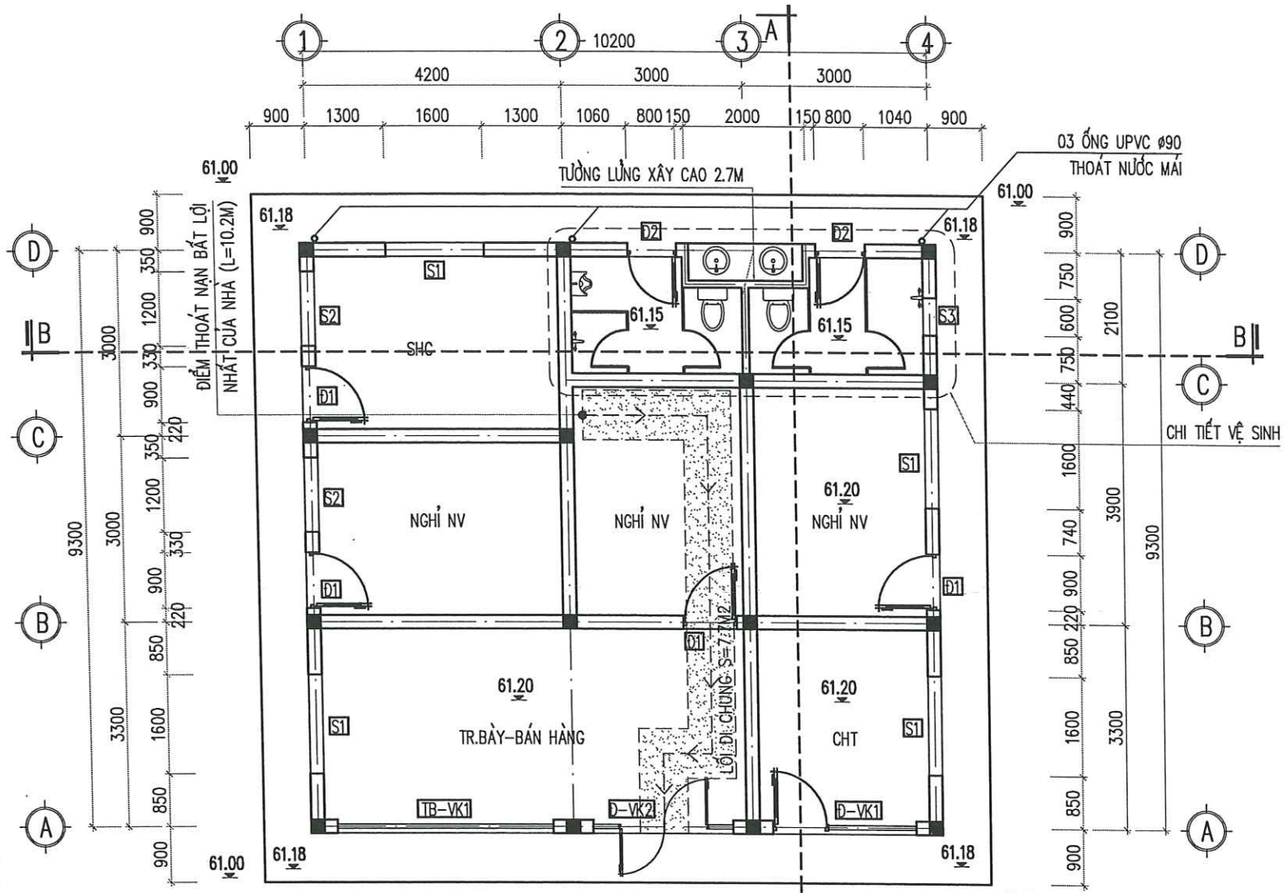

MẶT BẰNG

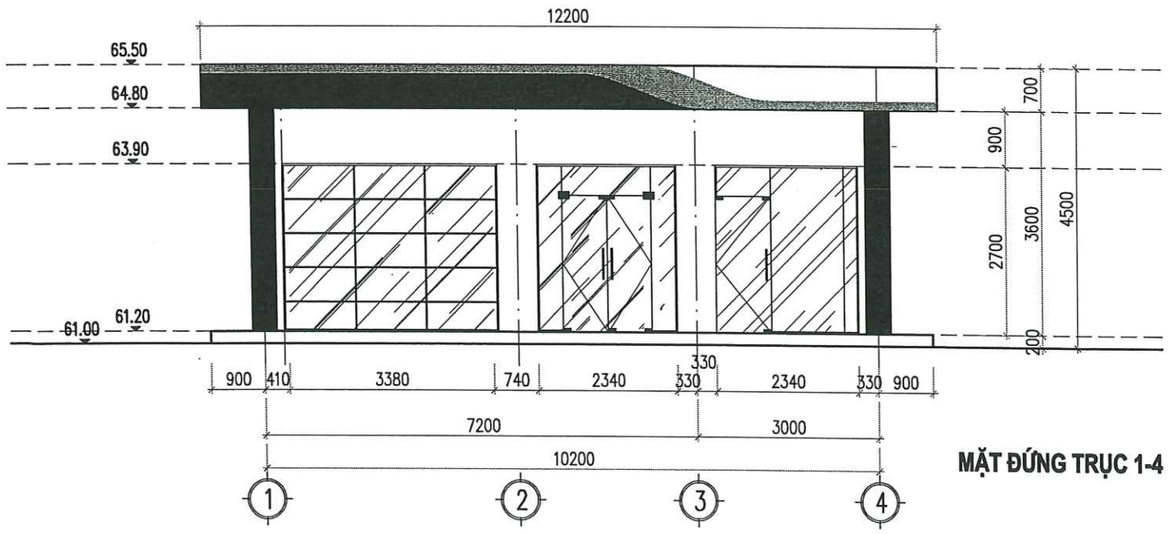

MẶT ĐỨNG TRỤC 1-4

THUYẾT MINH

1. NHÀ BÁN HÀNG CÓ DIỆN TÍCH MÁI:137.86M2

– KẾT CẤU: MÓNG, KHUNG CỘT BTCT ĐỔ TẠI CHỖ, TƯỜNG GẠCH BAO CHE VÀ NGĂN CHIA CÁC PHÒNG: GẠCH ĐẶC MÁC 75, B=220 VÀ B=110; XÂY–TRÁT DÙNG VỮA XM MÁC 75 DÀY 15MM.

– MÁI ĐỔ BTCT TẠI CHỖ PHÍA TRÊN LỢP TÔN SÓNG VUÔNG DÀY 0.45mm CHỐNG NÓNG (CÓ KE CHỐNG BÃO, TƯỜNG THU HỒI DÀY 110. VỊ TRÍ KHÔNG LỢP TÔN CHỐNG THẤM BẰNG SIKA LATEK, SIKAPROOF VÀ VỮA XM MÁC 75 TẠO DỐC 0,5% VỀ LỖ THU NƯỚC, CHỖ MỎNG NHẤT DÀY 15.

– DIỀM MÁI ỐP ALUMEX THEO NHẬN DIỆN THƯƠNG HIỆU TẬP ĐOÀN XĂNG DẦU VIỆT NAM.

– CỬA SỔ, CỬA ĐI DÙNG KHUNG KHUÔN NHÔM HỆ XINGFA KẾT HỢP KÍNH LẤY SÁNG.

– MÀU SƠN: TRONG NHÀ SƠN TƯỜNG MÀU GHI CÔNG NGHIỆP, TRẦN SƠN MÀU TRẮNG. NGOÀI NHÀ: TƯỜNG SƠN MÀU GHI CÔNG NGHIỆP, TRẦN SƠN MÀU TRẮNG.

– NỀN NHÀ, NỀN HÀNH LANG LÁT GẠCH GRANIT 600X600 MÀU GHI SÁNG

– CHÂN TƯỜNG PHÍA TRONG VÀ NGOÀI NHÀ ỐP GẠCH GRANIT (CẮT TỪ GẠCH LÁT NỀN) CAO 100.

– THOÁT NƯỚC MÁI: NƯỚC MƯA THEO 03 ỐNG UPVC ø90 TẠI TRỤC 1–D, 2–D, 4–D THOÁT XUỐNG RÃNH THU SAU NHÀ.

– KHU VỆ SINH: NỀN LÁT GẠCH GRANIT CHỐNG TRƠN 300X300 MÀU GHI SẪM, TƯỜNG ỐP GẠCH GRANIT 300X600 MÀU GHI SÁNG CAO 2.1M. VỮA XM LIÊN KẾT MÁC 75 DÀY 15MM

– CỐT HÀNH LANG THẤP HƠN CỐT NỀN NHÀ 20mm, CỐT NỀN VỆ SINH THẤP HƠN CỐT NỀN NHÀ 50mm

– CỐT CAO ĐỘ 61.10 LÀ CAO ĐỘ NỀN BÃI BÊ TÔNG TRƯỚC NHÀ BÁN HÀNG.

CHỦ ĐẦU TƯ

PETROLIMEX — CÔNG TY TNHH MTV PETROLIMEX TUYÊN QUANG

ĐƠN VỊ TƯ VẤN

PEC PETROLIMEX — CÔNG TY CP TƯ VẤN XÂY DỰNG PETROLIMEX

CÔNG TRÌNH:

CẢI TẠO TỔNG THỂ PETROLIMEX
CỬA HÀNG 35 GẮN VỚI
HỆ THỐNG TRẠM DỊCH VỤ XE TẢI

ĐỊA ĐIỂM: THÔN CÂY ĐÀ, XÃ THÁI SƠN, TỈNH TUYÊN QUANG

THIẾT KẾ BẢN VẼ THI CÔNG

TÊN HẠNG MỤC-BẢN VẼ:

NHÀ BÁN HÀNG

MẶT BẰNG NHÀ BÁN HÀNG
MẶT ĐỨNG TRỤC 1-4

CÔNG TY CỔ PHẦN TƯ VẤN XÂY DỰNG PETROLIMEX — M.S.D.N: 0101466968-C.T.C.P — THÀNH PHỐ HÀ NỘI

P.GIÁM ĐỐC
HÀ DƯƠNG THANH

TR.PHÒNG KC–KT	NGUYỄN MINH HUY	
CHỦ NHIỆM THIẾT KẾ	HOÀNG T.THÚY LIÊN	
CHỦ TRÌ THIẾT KẾ	NGUYỄN TUẤN ANH	
THIẾT KẾ	HOÀNG T.THÚY LIÊN	
KIỂM TRA	NGUYỄN TUẤN ANH	
NGÀY BAN HÀNH	2026	TỶ LỆ: 1/100

SỐ BẢN VẼ
001824-10-NBH-A3-001-007-REV_0

86

TÀI LIỆU VÀ CÁC THÔNG TIN TRONG NÀY LÀ TÀI SẢN CỦA CÔNG TY CỔ PHẦN TƯ VẤN XÂY DỰNG PETROLIMEX. KHÔNG ĐƯỢC KHAI THÁC, SỬ DỤNG, PHOTO HAY SỬA LẠI THEO BẤT KỲ HÌNH THỨC NÀO KHI KHÔNG CÓ SỰ CHO PHÉP. NẾU CÓ THẮC MẮC XIN LIÊN HỆ THEO ĐIỆN THOẠI SỐ 024.38694252.

GHI CHÚ THOÁT NƯỚC:

– NƯỚC MƯA TRÊN MÁI NHÀ BÁN HÀNG ĐƯỢC THOÁT THEO 03 ỐNG UPVC ø90 TẠI TRỤC 1–D, 2–D, 4–D THOÁT XUỐNG RÃNH THU SAU NHÀ. VẬT LIỆU THOÁT NƯỚC MÁI: 03 ỐNG UPVC ø90 DÀY 1.5MM. L=3.6M/ỐNG; 03 CÚT 90 UPVC ø90; 03 RỌ CHẮN RÁC.

– VỆ SINH THƯỜNG XUYÊN HỆ THỐNG THOÁT NƯỚC ĐỂ ĐẠT HIỆU QUẢ TỐT NHẤT.

GHI CHÚ CHỐNG THẤM MÁI BTCT:

– DIỆN TÍCH BỀ MẶT MÁI BÊ TÔNG VÀ SÊ NÔ KHÔNG CÓ LỚP TÔN CHỐNG NÓNG ĐƯỢC XỬ LÝ CHỐNG THẤM BẰNG 02 LỚP: LỚP CHỐNG THẤM SIKA LATEX, SIKAPROOF VÀ VỮA XM MÁC 75 TẠO DỐC i=0,5% VỀ LỖ THU NƯỚC CHỖ MÓNG NHẤT DÀY 15MM

– KHỐI LƯỢNG SƠN CHỐNG THẤM:

+ NHÀ BÁN HÀNG: 80.54M2 (BỀ MẶT MÁI S=39.4M2; THÀNH SÊ NÔ SƠN CAO 0.7M S=32.34M2 THÀNH TƯỜNG ĐỠ MÁI TÔN SƠN CAO 0.22M S=8.8M2)

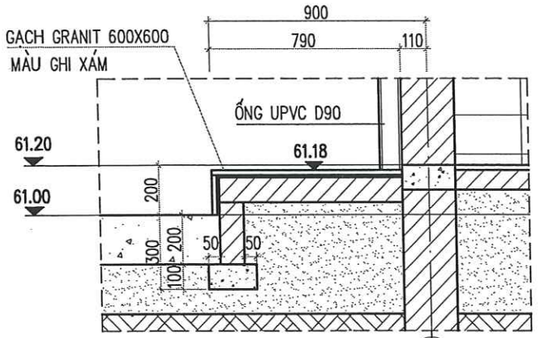

CHI TIẾT BO NỀN

TL:1/25

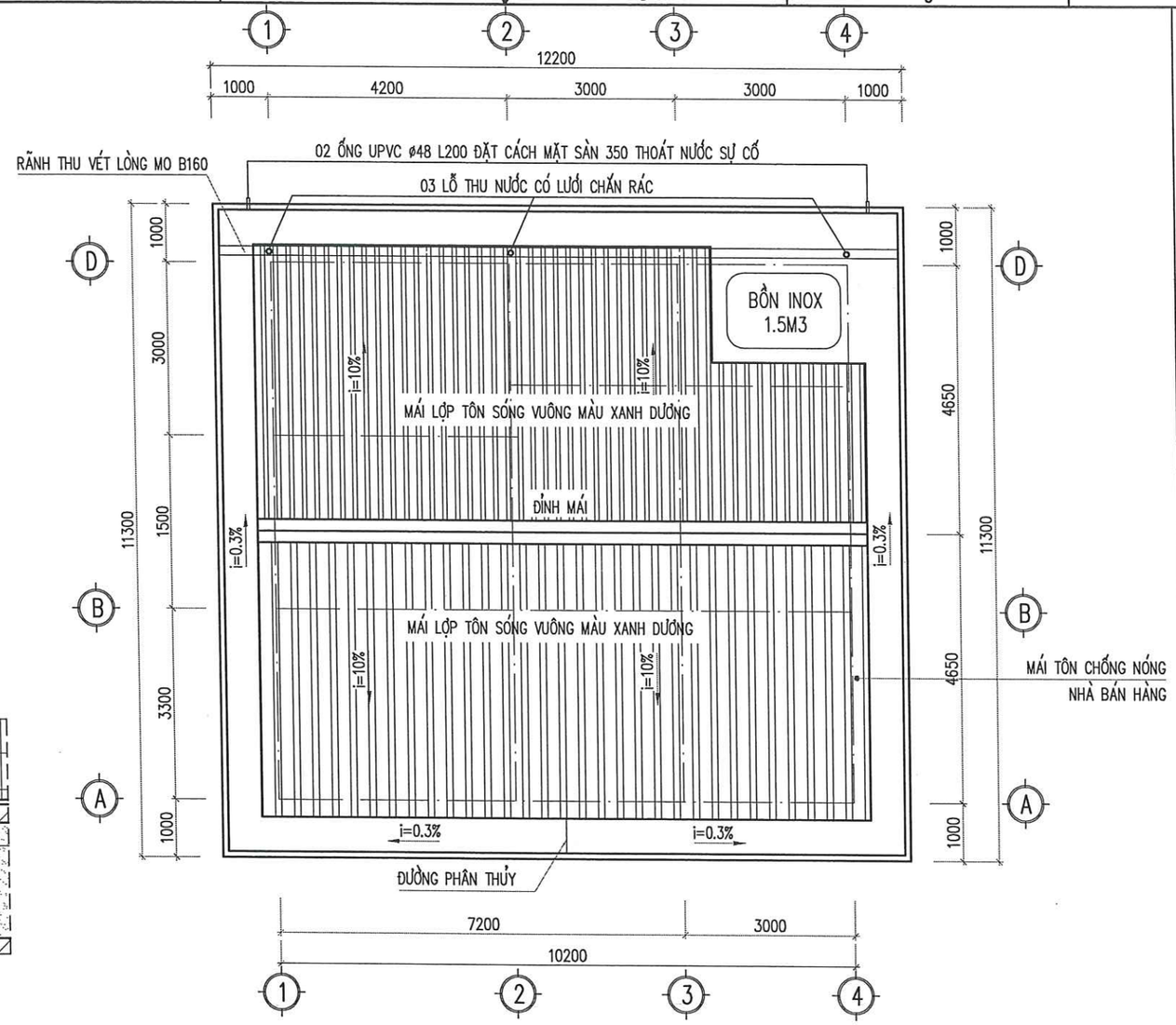

MẶT BẰNG MÁI

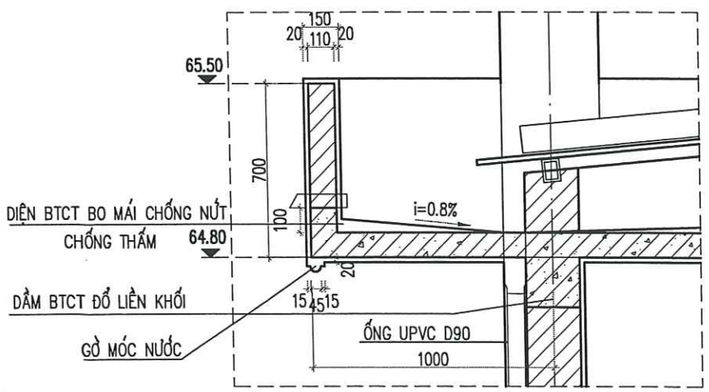

CHI TIẾT SENO

TL:1/25

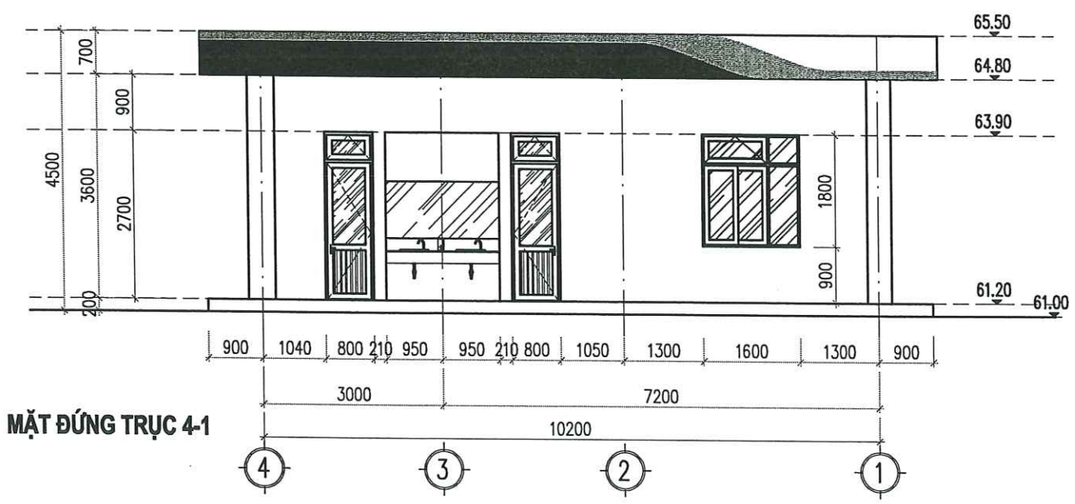

MẶT ĐỨNG TRỤC 4-1

CHỦ ĐẦU TƯ

PETROLIMEX — CÔNG TY TNHH MTV PETROLIMEX TUYÊN QUANG

ĐƠN VỊ TƯ VẤN

PEC PETROLIMEX — CÔNG TY CP TƯ VẤN XÂY DỰNG PETROLIMEX

CÔNG TRÌNH:

CẢI TẠO TỔNG THỂ PETROLIMEX
CỬA HÀNG 35 GẮN VỚI
HỆ THỐNG TRẠM DỊCH VỤ XE TẢI

ĐỊA ĐIỂM: THÔN CÂY ĐÀ, XÃ THÁI SƠN, TỈNH TUYÊN QUANG

THIẾT KẾ BẢN VẼ THI CÔNG

TÊN HẠNG MỤC-BẢN VẼ:

NHÀ BÁN HÀNG

MẶT BẰNG MÁI, MẶT ĐỨNG TRỤC 4-1

M.S.D.N: 0101466968 – CÔNG TY CỔ PHẦN TƯ VẤN XÂY DỰNG PETROLIMEX – THÀNH PHỐ HÀ NỘI

★P.GIÁM ĐỐC
HÀ DƯƠNG THANH

TR.PHÒNG KC–KT	NGUYỄN MINH HUY	
CHỦ NHIỆM THIẾT KẾ	HOÀNG T.THÚY LIÊN	
CHỦ TRÌ THIẾT KẾ	NGUYỄN TUẤN ANH	
THIẾT KẾ	HOÀNG T.THÚY LIÊN	
KIỂM TRA	NGUYỄN TUẤN ANH	
NGÀY BAN HÀNH	2026	TỶ LỆ: 1/100

SỐ BẢN VẼ

001824-10-NBH-A3-002-007-REV_0

87

TÀI LIỆU VÀ CÁC THÔNG TIN TRONG NÀY LÀ TÀI SẢN CỦA CÔNG TY CỔ PHẦN TƯ VẤN XÂY DỰNG PETROLIMEX. KHÔNG ĐƯỢC KHAI THÁC, SỬ DỤNG, PHOTO HAY SỬA LẠI THEO BẤT KỲ HÌNH THỨC NÀO KHI KHÔNG CÓ SỰ CHO PHÉP. NẾU CÓ THẮC MẮC XIN LIÊN HỆ THEO ĐIỆN THOẠI SỐ 024.38694252.

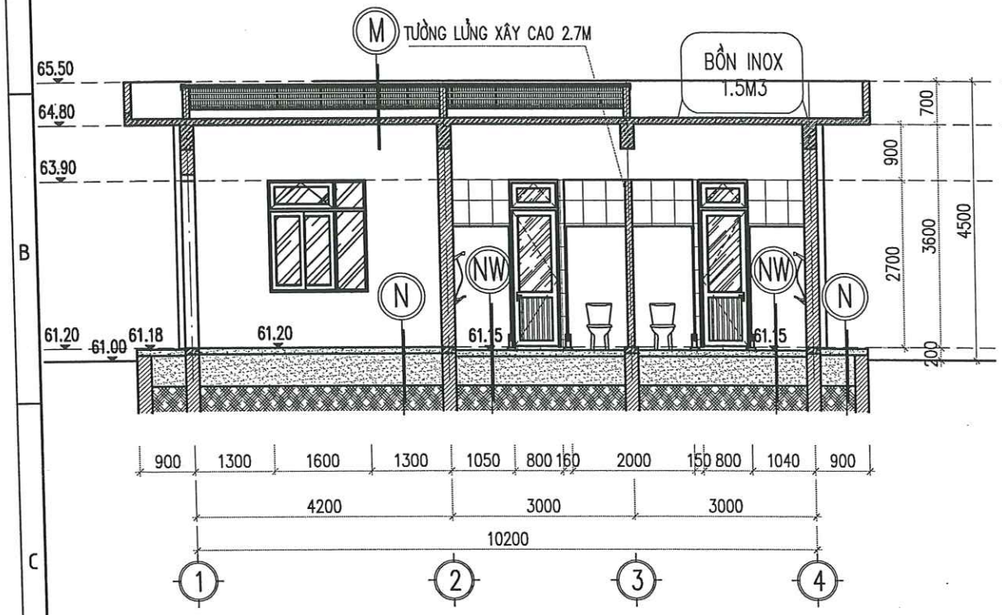

MẶT CẮT B-B

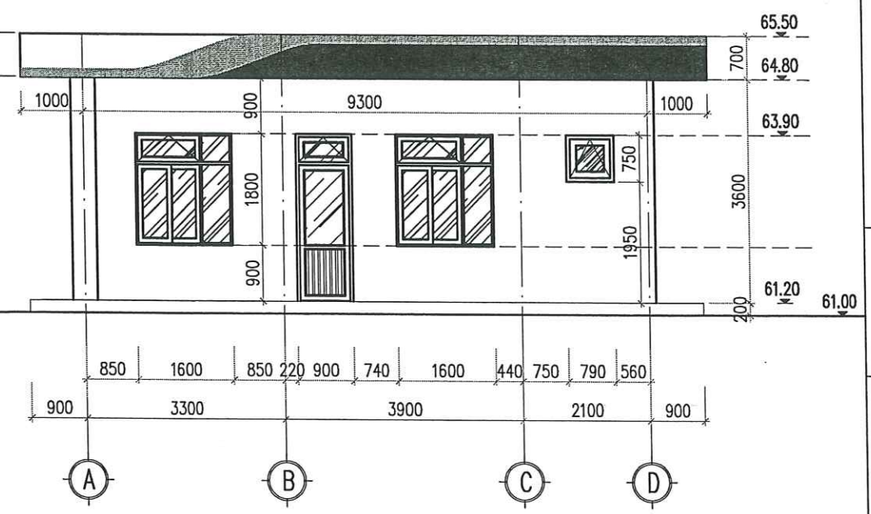

MẶT ĐỨNG TRỤC A-D

M

TÔN SÓNG VUÔNG DÀY 0.45MM CÓ KE CHỐNG BÃO
XÀ GỒ THÉP HÌNH
TƯỜNG XÂY THU HỒI DÀY 110
LÁNG VỮA XI MĂNG MÁC 75 TẠO ĐỘ DỐC CHỖ
MÓNG NHẤT DÀY 20 BTCT ĐỔ TẠI CHỖ NGÂM XM CHỐNG THẤM VÀ SIKA LATEX
TRÁT TRẦN VỮA XM MÁC 75 DÀY 20

NW

- LÁT GẠCH CHỐNG TRƠN MÀU GHI SẪM 300X300
- VỮA XM LIÊN KẾT MÁC 75 DÀY 20
- BÊ TÔNG ĐÁ 4X6 B7.5 DÀY 100
- CÁT TÔN NỀN TƯỚI NƯỚC ĐẦM CHẶT

N

- LÁT GẠCH GRANIT 600X600 MÀU GHI SÁNG
- VỮA XM LIÊN KẾT MÁC 75 DÀY 20
- BÊ TÔNG ĐÁ 4X6 B7.5 DÀY 100
- CÁT TÔN NỀN TƯỚI NƯỚC ĐẦM CHẶT

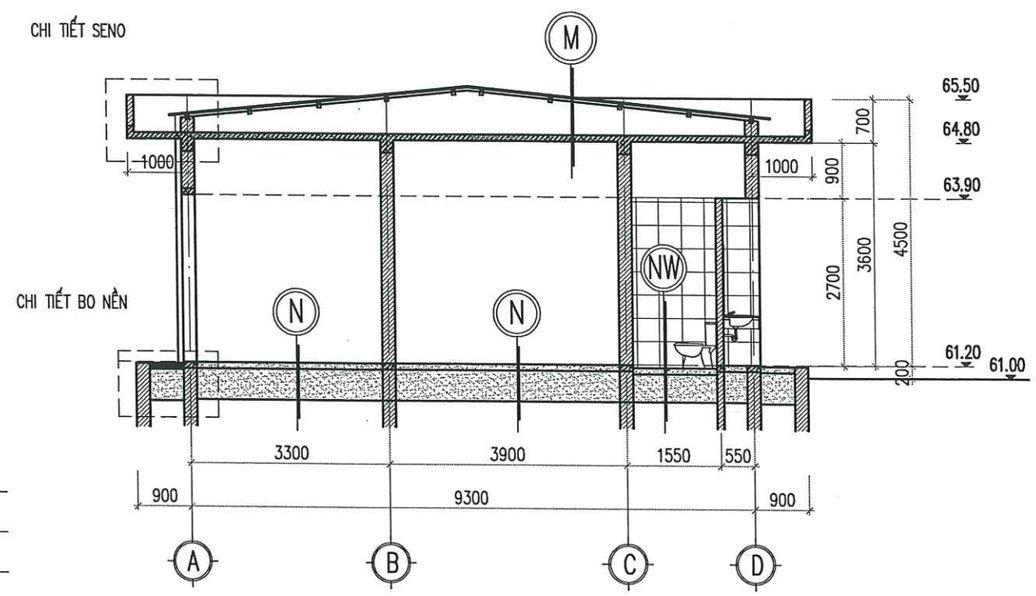

MẶT CẮT A-A

CHỦ ĐẦU TƯ

PETROLIMEX

CÔNG TY TNHH MTV
PETROLIMEX TUYÊN QUANG

ĐƠN VỊ TƯ VẤN

PEC PETROLIMEX

CÔNG TY CP TƯ VẤN
XÂY DỰNG PETROLIMEX

CÔNG TRÌNH:

CẢI TẠO TỔNG THỂ PETROLIMEX
CỬA HÀNG 35 GẮN VỚI
HỆ THỐNG TRẠM DỊCH VỤ XE TẢI

ĐỊA ĐIỂM: THÔN CÂY ĐA, XÃ THÁI SƠN,
TỈNH TUYÊN QUANG
THIẾT KẾ BẢN VẼ THI CÔNG

TÊN HẠNG MỤC-BẢN VẼ:

NHÀ BÁN HÀNG

MẶT ĐỨNG, MẶT CẮT

CÔNG TY CỔ PHẦN TƯ VẤN XÂY DỰNG PETROLIMEX
M.S.D.N: 0101466968 - C.T.C.P
THÀNH PHỐ HÀ NỘI

P.GIÁM ĐỐC
HÀ DƯƠNG THANH

TR.PHÒNG KC-KT	NGUYỄN MINH HUY	
CHỦ NHIỆM THIẾT KẾ	HOÀNG T.THÚY LIÊN	
CHỦ TRÌ THIẾT KẾ	NGUYỄN TUẤN ANH	
THIẾT KẾ	HOÀNG T.THÚY LIÊN	
KIỂM TRA	NGUYỄN TUẤN ANH	
NGÀY BAN HÀNH	2026	TỶ LỆ: 1/100

SỐ BẢN VẼ

001824-10-NBH-A3-003-007-REV_0

88

TÀI LIỆU VÀ CÁC THÔNG TIN TRONG NÀY LÀ TÀI SẢN CỦA CÔNG TY CỔ PHẦN TƯ VẤN XÂY DỰNG PETROLIMEX. KHÔNG ĐƯỢC KHAI THÁC, SỬ DỤNG, PHOTO HAY SỬA LẠI THEO BẤT KỲ HÌNH THỨC NÀO KHI KHÔNG CÓ SỰ CHO PHÉP. NẾU CÓ THẮC MẮC XIN LIÊN HỆ THEO ĐIỆN THOẠI SỐ 024.38694252.

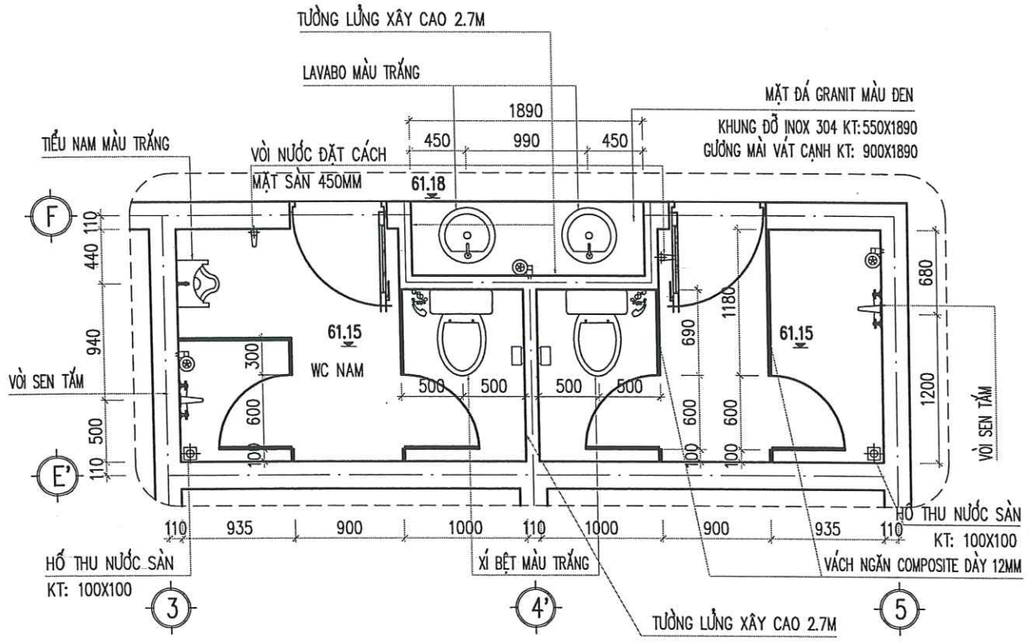

CHI TIẾT VỆ SINH

THỐNG KÊ THIẾT BỊ VỆ SINH		
KÝ HIỆU	CHỦNG LOẠI THIẾT BỊ	SỐ LƯỢNG
	LAVOBO MÀU TRẮNG	02
	XÍ BỆT	02
	TIỂU NAM	01
	VÒI XỊT NƯỚC	02
	KHAY GIẤY CUỘN	02
	BÌNH NƯỚC RỬA TAY TREO TƯỜNG	03
	GA THU SÀN	02
	VÒI SEN TẮM	02

GHI CHÚ:

- MẶT TƯỜNG TRONG KHU VỆ SINH: TƯỜNG ỐP GẠCH GRANIT MÀU GHI SÁNG 300X600 CAO 2.7M
- NỀN NHÀ LÁT GẠCH GRANIT CHỐNG TRƠN MÀU GHI SẪM 300X300
- VÁCH NGĂN COMPOSITE CHỊU NƯỚC, DÀY 12MM, MÀU GHI SÁNG. PHỤ KIỆN ĐỒNG BỘ THEO QUY CÁCH CỦA NHÀ CUNG CẤP. TRONG MỖI PHÒNG VỆ SINH, TẮM CÓ 1 MÓC TREO ĐỒ GẮN SAU CỬA.
- THIẾT BỊ VỆ SINH: CHẬU RỬA, VÒI CHẬU RỬA, VÒI SEN TẮM,.....ĐỒNG BỘ

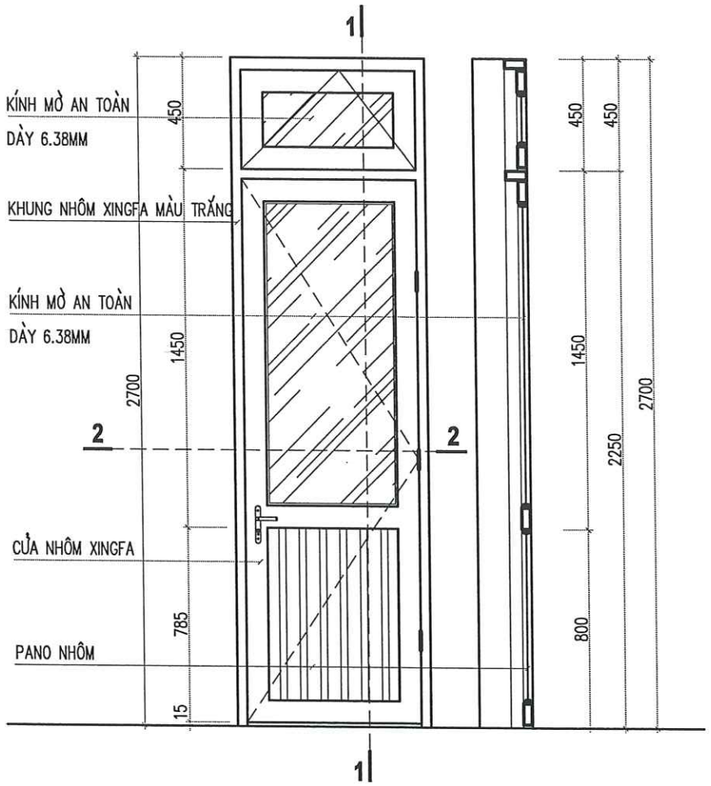

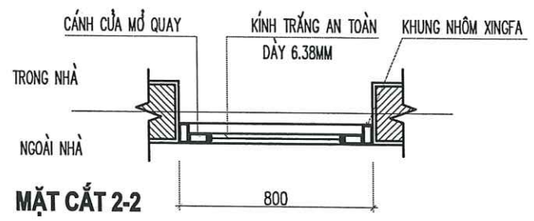

MẶT CẮT 2-2

CHI TIẾT CỬA Đ2
(TỶ LỆ : 1/25)

CHỦ ĐẦU TƯ

CÔNG TY TNHH MTV PETROLIMEX TUYÊN QUANG

ĐƠN VỊ TƯ VẤN

CÔNG TY CP TƯ VẤN XÂY DỰNG PETROLIMEX

CÔNG TRÌNH:

CẢI TẠO TỔNG THỂ PETROLIMEX CỬA HÀNG 35 GẮN VỚI HỆ THỐNG TRẠM DỊCH VỤ XE TẢI

ĐỊA ĐIỂM: THÔN CÂY ĐÀ, XÃ THÁI SƠN, TỈNH TUYÊN QUANG

THIẾT KẾ BẢN VẼ THI CÔNG

TÊN HẠNG MỤC-BẢN VẼ:

NHÀ BÁN HÀNG

CHI TIẾT VỆ SINH

P.GIÁM ĐỐC

HÀ DƯƠNG THANH

TR.PHÒNG KC-KT	NGUYỄN MINH HUY	
CHỦ NHIỆM THIẾT KẾ	HOÀNG T.THÚY LIÊN	
CHỦ TRÌ THIẾT KẾ	NGUYỄN TUẤN ANH	
THIẾT KẾ	HOÀNG T.THÚY LIÊN	
KIỂM TRA	NGUYỄN TUẤN ANH	
NGÀY BAN HÀNH	2026	TỶ LỆ: 1/100

SỐ BẢN VẼ

001824-10-NBH-A3-004-007-REV_0

89

TÀI LIỆU VÀ CÁC THÔNG TIN TRONG NÀY LÀ TÀI SẢN CỦA CÔNG TY CỔ PHẦN TƯ VẤN XÂY DỰNG PETROLIMEX. KHÔNG ĐƯỢC KHAI THÁC, SỬ DỤNG, PHOTO HAY SỬA LẠI THEO BẤT KỲ HÌNH THỨC NÀO KHI KHÔNG CÓ SỰ CHO PHÉP. NẾU CÓ THẮC MẮC XIN LIÊN HỆ THEO ĐIỆN THOẠI SỐ 024.38694252.

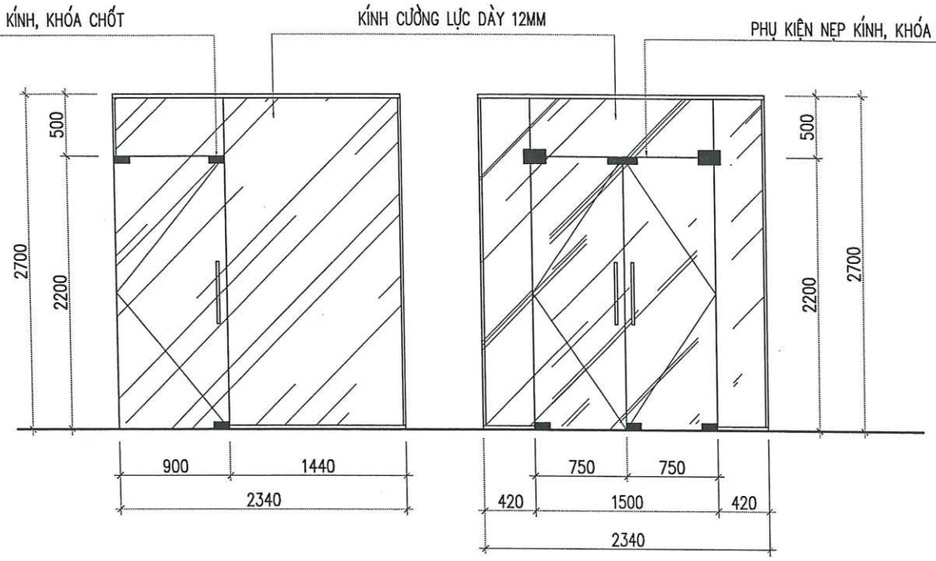

VÁCH KÍNH Đ-VK1 (TỶ LỆ : 1/50)
KÍCH THƯỚC : 2100X2700

VÁCH KÍNH Đ-VK2 (TỶ LỆ : 1/50)
KÍCH THƯỚC : 2180X2700

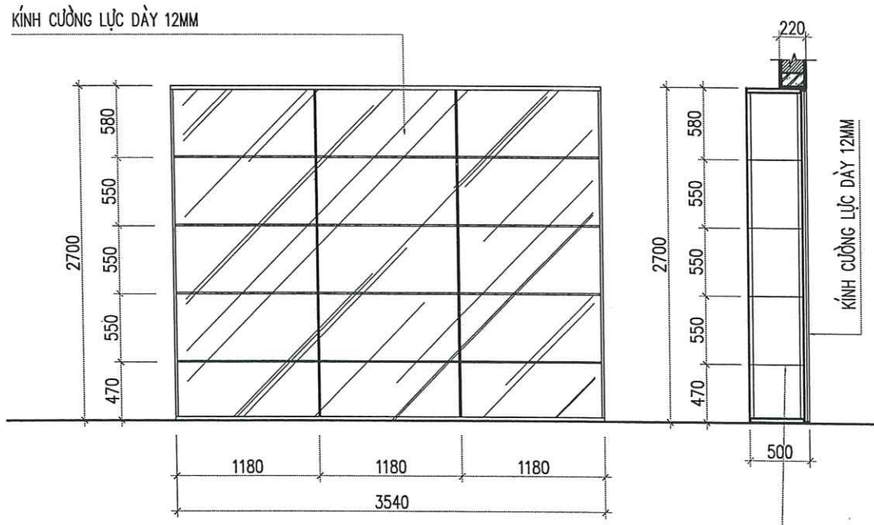

TỦ TRƯNG BÀY - VÁCH KÍNH TB-VK1 (TỶ LỆ : 1/50)
KÍCH THƯỚC : 3380X2700

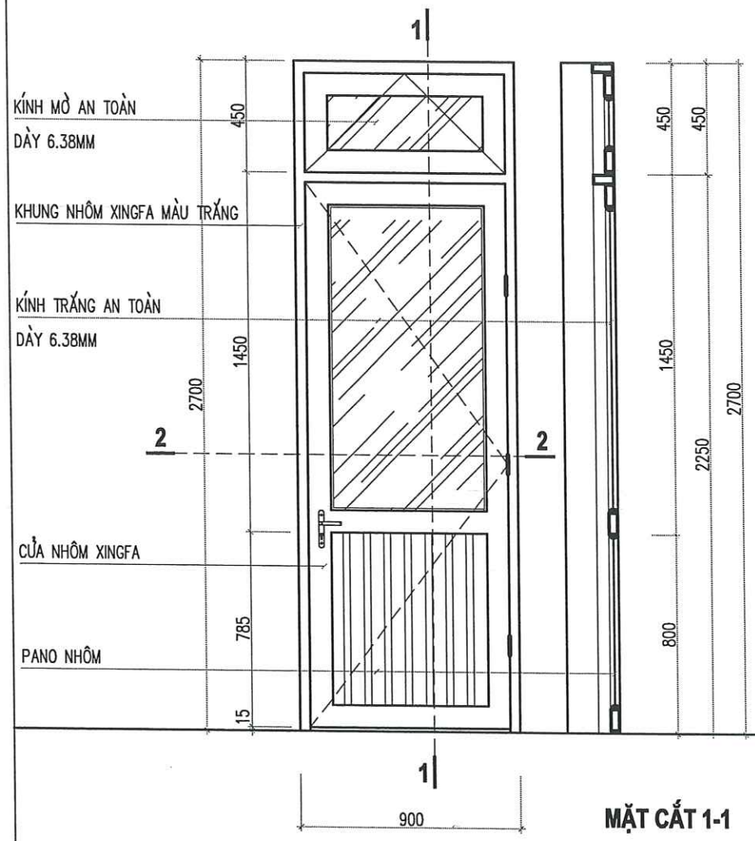

MẶT CẮT 1-1

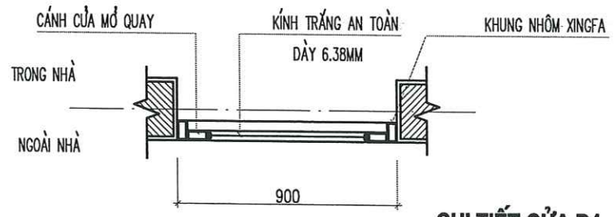

CHI TIẾT CỬA Đ1
(TỶ LỆ : 1/25)

MẶT CẮT 2-2

GHI CHÚ CỬA ĐI - VÁCH KÍNH - TỦ TRƯNG BÀY

- VÁCH KÍNH CƯỜNG LỰC, KÍNH DÀY 12MM
- PHỤ KIỆN : BẢN LỀ, KHÓA CỬA THEO CHI TIẾT CỦA NHÀ SX CUNG CẤP
- KHI THI CÔNG CẦN KIỂM TRA LẠI KÍCH THƯỚC THỰC TẾ

GHI CHÚ :

- KHUNG, CỬA NHÔM XINGFA MÀU TRẮNG , KÍNH AN TOÀN DÀY 6.38 MM
- PHỤ KIỆN : BẢN LỀ, KHÓA CỬA THEO CHI TIẾT CỦA NHÀ SX CUNG CẤP
- KHI THI CÔNG CẦN KIỂM TRA LẠI KÍCH THƯỚC THỰC TẾ
- LƯU Ý: CẦN KIỂM TRA VỊ TRÍ ĐẶT CỬA THỰC TẾ ĐỂ GIA CÔNG BẢN LỀ, VỊ TRÍ Ổ KHÓA, TAY NẮM... CHO PHÙ HỢP.

CHỦ ĐẦU TƯ

PETROLIMEX — CÔNG TY TNHH MTV PETROLIMEX TUYÊN QUANG

ĐƠN VỊ TƯ VẤN

PEC PETROLIMEX — CÔNG TY CP TƯ VẤN XÂY DỰNG PETROLIMEX

CÔNG TRÌNH:

CẢI TẠO TỔNG THỂ PETROLIMEX
CỬA HÀNG 35 GẮN VỚI
HỆ THỐNG TRẠM DỊCH VỤ XE TẢI
ĐỊA ĐIỂM: THÔN CÂY ĐÀ, XÃ THÁI SƠN,
TỈNH TUYÊN QUANG
THIẾT KẾ BẢN VẼ THI CÔNG

TÊN HẠNG MỤC-BẢN VẼ:

NHÀ BÁN HÀNG

CHI TIẾT CỬA

M.S.D.N: 0101466968 - C.T.C.P — CÔNG TY CỔ PHẦN TƯ VẤN XÂY DỰNG PETROLIMEX — THÀNH PHỐ HÀ NỘI

P.GIÁM ĐỐC
HÀ DƯƠNG THANH

TR.PHÒNG KC-KT	NGUYỄN MINH HUY	
CHỦ NHIỆM THIẾT KẾ	HOÀNG T.THÚY LIÊN	
CHỦ TRÌ THIẾT KẾ	NGUYỄN TUẤN ANH	
THIẾT KẾ	HOÀNG T.THÚY LIÊN	
KIỂM TRA	NGUYỄN TUẤN ANH	
NGÀY BAN HÀNH	2026	TỶ LỆ: 1/100

SỐ BẢN VẼ
001824-10-NBH-A3-005-007-REV_0

90

TÀI LIỆU VÀ CÁC THÔNG TIN TRONG NÀY LÀ TÀI SẢN CỦA CÔNG TY CỔ PHẦN TƯ VẤN XÂY DỰNG PETROLIMEX. KHÔNG ĐƯỢC KHAI THÁC, SỬ DỤNG, PHOTO HAY SỬA LẠI THEO BẤT KỲ HÌNH THỨC NÀO KHI KHÔNG CÓ SỰ CHO PHÉP. NẾU CÓ THẮC MẮC XIN LIÊN HỆ THEO ĐIỆN THOẠI SỐ 024.38694252.

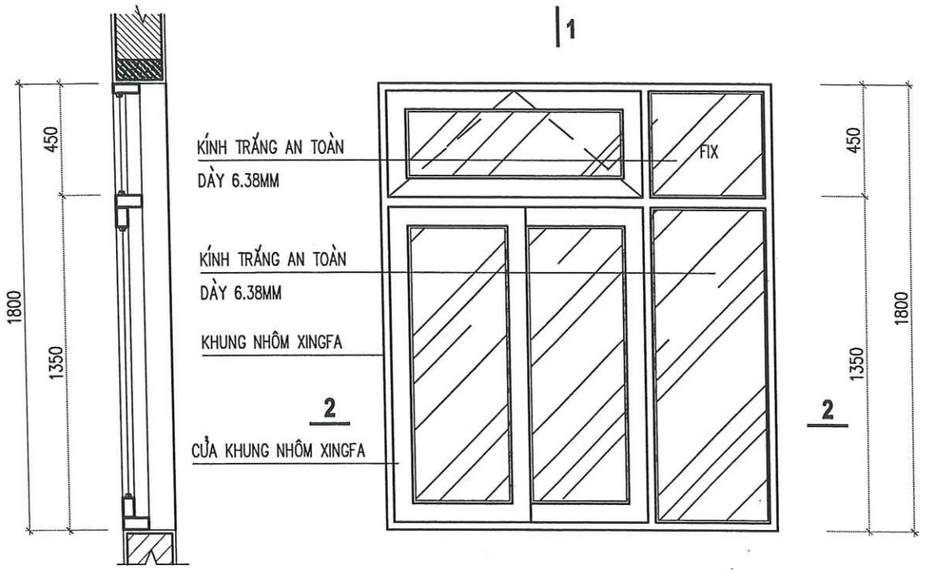

CẮT 1-1

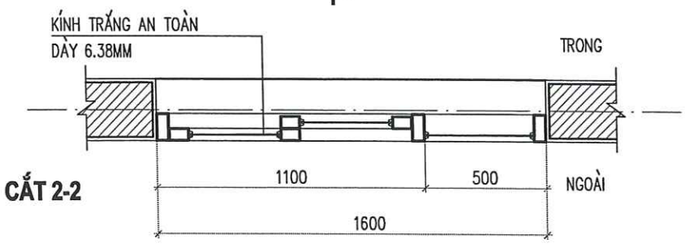

CẮT 2-2

CHI TIẾT CỬA S1
(TỶ LỆ : 1/25)

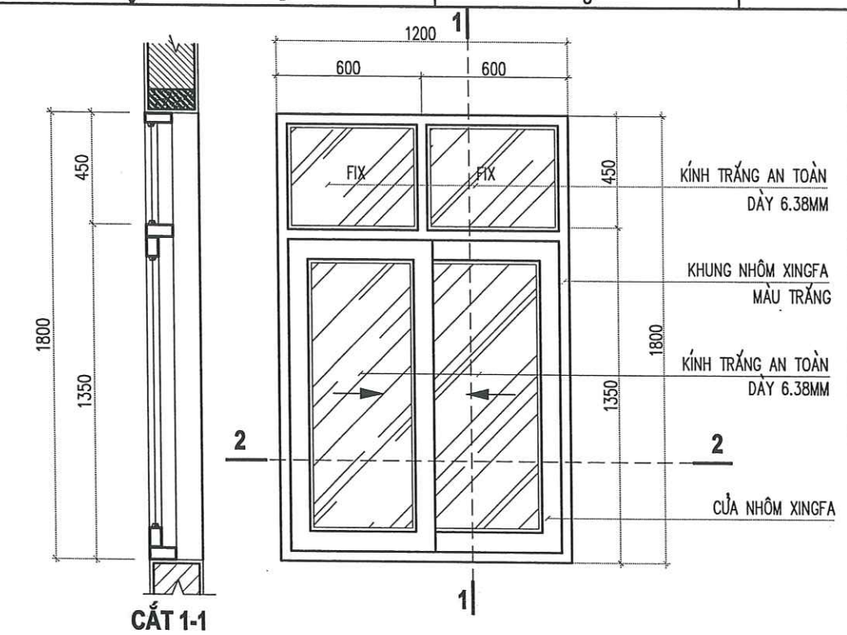

CẮT 1-1

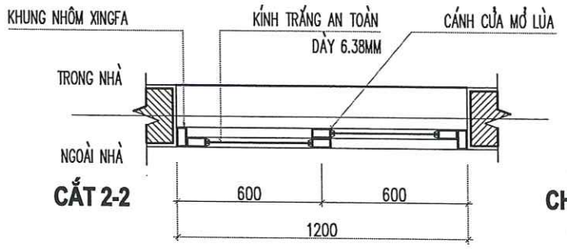

CẮT 2-2

CHI TIẾT CỬA S2
(TỶ LỆ : 1/25)

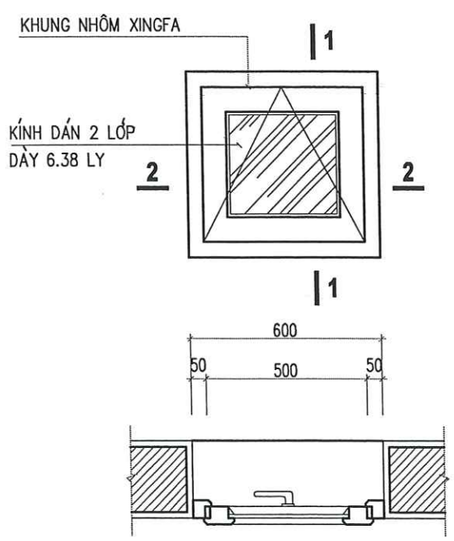

CẮT 2-2

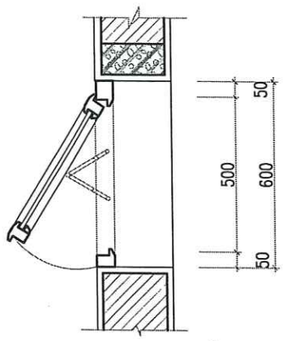

CẮT 1-1

CHI TIẾT CỬA S3
(TỶ LỆ : 1/25)

BẢNG THỐNG KÊ CỬA

KÝ HIỆU	KÍCH THƯỚC	SL	QUY CÁCH-MÔ TẢ
Đ-VK1	2100x2700	01	VÁCH KÍNH-CỬA ĐI KÍNH CƯỜNG LỰC DÀY 12MM
Đ-VK2	2340x2700	01	VÁCH KÍNH-CỬA ĐI KÍNH CƯỜNG LỰC DÀY 12MM
TB-VK1	3380x2700	01	VÁCH KÍNH-TỦ TRƯNG BÀY BÁN HÀNG KÍNH CƯỜNG LỰC DÀY 12MM
Đ1	900x2700	04	CỬA ĐI KHUNG NHÔM XINGFA, KÍNH TRẮNG AN TOÀN DÀY 6.38 MM
Đ2	800X2700	02	CỬA ĐI KHUNG NHÔM XINGFA, KÍNH MỜ AN TOÀN DÀY 6.38 MM
S1	1600x1800	04	CỬA SỔ KHUNG NHÔM XINGFA, KÍNH TRẮNG AN TOÀN DÀY 6.38 MM
S2	1200x1800	02	CỬA SỔ KHUNG NHÔM XINGFA, KÍNH TRẮNG AN TOÀN DÀY 6.38 MM
S3	600x600	01	CỬA SỔ KHUNG NHÔM XINGFA, KÍNH MỜ AN TOÀN DÀY 6.38 MM

GHI CHÚ :

- KHUNG, CỬA NHÔM XINGFA MÀU TRẮNG , KÍNH AN TOÀN DÀY 6.38 MM
- PHỤ KIỆN : BẢN LỀ, KHÓA CỬA THEO CHI TIẾT CỦA NHÀ SX CUNG CẤP
- KHI THI CÔNG CẦN KIỂM TRA LẠI KÍCH THƯỚC THỰC TẾ
- LƯU Ý: CẦN KIỂM TRA VỊ TRÍ ĐẶT CỬA THỰC TẾ ĐỂ GIA CÔNG BẢN LỀ, VỊ TRÍ Ổ KHÓA, TAY NẮM... CHO PHÙ HỢP.

CHỦ ĐẦU TƯ

PETROLIMEX — CÔNG TY TNHH MTV PETROLIMEX TUYÊN QUANG

ĐƠN VỊ TƯ VẤN

PEC PETROLIMEX — CÔNG TY CP TƯ VẤN XÂY DỰNG PETROLIMEX

CÔNG TRÌNH:

CẢI TẠO TỔNG THỂ PETROLIMEX
CỬA HÀNG 35 GẮN VỚI
HỆ THỐNG TRẠM DỊCH VỤ XE TẢI

ĐỊA ĐIỂM: THÔN CÂY ĐÀ, XÃ THÁI SƠN, TỈNH TUYÊN QUANG
THIẾT KẾ BẢN VẼ THI CÔNG

TÊN HẠNG MỤC-BẢN VẼ:

NHÀ BÁN HÀNG
CHI TIẾT CỬA
THỐNG KÊ

M.S.D.N: 0101466968 C.T.C.P CÔNG TY CỔ PHẦN TƯ VẤN XÂY DỰNG PETROLIMEX THÀNH PHỐ HÀ NỘI

P.GIÁM ĐỐC
HÀ DƯƠNG THANH

TR.PHÒNG KC-KT	NGUYỄN MINH HUY	
CHỦ NHIỆM THIẾT KẾ	HOÀNG T.THÚY LIÊN	
CHỦ TRÌ THIẾT KẾ	NGUYỄN TUẤN ANH	
THIẾT KẾ	HOÀNG T.THÚY LIÊN	
KIỂM TRA	NGUYỄN TUẤN ANH	
NGÀY BAN HÀNH	2026	TỶ LỆ: 1/25

SỐ BẢN VẼ
001824-10-NBH-A3-006-007-REV_0

91

TÀI LIỆU VÀ CÁC THÔNG TIN TRONG NÀY LÀ TÀI SẢN CỦA CÔNG TY CỔ PHẦN TƯ VẤN XÂY DỰNG PETROLIMEX. KHÔNG ĐƯỢC KHAI THÁC, SỬ DỤNG, PHOTO HAY SỬA LẠI THEO BẤT KỲ HÌNH THỨC NÀO KHI KHÔNG CÓ SỰ CHO PHÉP. NẾU CÓ THẮC MẮC XIN LIÊN HỆ THEO ĐIỆN THOẠI SỐ 024.38694252.

TÍNH TOÁN KHOẢNG CÁCH THOÁT NẠN TỪ CHỖ LÀM VIỆC XA NHẤT ĐẾN LỐI THOÁT NẠN

STT	NHÀ/ CÔNG NĂNG	TẦNG	KHỐI TÍCH GIAN PHÒNG (m3)	HẠNG SẢN XUẤT	BẬC CHỊU LỬA	CẤP NGUY HIỂM CHÁY	DIỆN TÍCH LỐI ĐI CHUNG (m2)	SỐ NGƯỜI LÀM VIỆC TẠI CA ĐÔNG NHẤT	MẬT ĐỘ DÒNG NGƯỜI THOÁT NẠN TRÊN LỐI ĐI CHUNG (Người/m2)	KHOẢNG CÁCH GIỚI HẠN CHO PHÉP TỪ CHỖ LÀM VIỆC XA NHẤT ĐẾN LỐI RA THOÁT NẠN GẦN NHẤT BẢNG G.3 (m)	KHOẢNG CÁCH THỰC TẾ TỪ CHỖ LÀM VIỆC XA NHẤT ĐẾN LỐI RA THOÁT NẠN GẦN NHẤT (m)	ĐÁNH GIÁ
1	Nhà bán hàng	1.00	137.86	E	II	S0	7.7	5	0.65	100	10.2	Đạt

THUYẾT MINH CÔNG NĂNG, QUY TRÌNH SẢN XUẤT, HẠNG NGUY HIỂM CHÁY

Hạng mục	Bố trí công năng	Quy trình sản xuất	Nhóm nhà dựa trên tính nguy hiểm cháy theo công năng	Hạng nguy hiểm cháy và cháy nổ
Nhà bán hàng (Hạng mục số 2 trên bản vẽ TMB)	- Công năng: + Nhà làm việc, giao dịch, viết phiếu, bán hàng + Nghỉ nhân viên	- Phòng làm việc, bán hàng viết phiếu cho khách hàng	F3.1	E

THUYẾT MINH CẤP NGUY HIỂM CHÁY

Hạng mục	Giới hạn chịu lửa của kết cấu			Bậc chịu lửa của hạng mục công trình	Cấp NHC của cấu kiện xây dựng	Cấp Nguy hiểm kết cấu của nhà	Diện tích xây dựng (m2)	Khối tích (m3)
	Cấu kiện xây dựng của công trình	Chất liệu, kích thước	Đảm bảo GHCL					
Nhà bán hàng (Hạng mục số 2 trên bản vẽ TMB)	Bộ phận chịu lực	Cột BTCT (220x220), trát vữa xi măng dày 15mm	≥ R 90	II	K0	S0	137.86	341.5
		Dầm BTCT(220x350), trát vữa xi măng dày 15mm	≥ R90					
	Tường ngoài không chịu lực	Tường gạch dày 220mm	≥ E 15					
	Tường ngăn giữa các gian phòng (xây kín sát dầm) không chịu lực	Tường gạch dày 110mm và 220mm	≥ E 15					
	Kết cấu mái BTCT	Sàn BTCT dày 120mm, trát vữa xi măng dày 15mm	≥ REI 45					

THUYẾT MINH VẬT LIỆU HOÀN THIỆN

Hạng mục	Công dụng vật liệu xây dựng	Cấp nguy hiểm cháy của vật liệu	Nhóm về tính cháy	Nhóm về tính lan truyền lửa trên bề mặt	Nhóm về tính bắt cháy	Nhóm về khả năng sinh khói	Nhóm về độc tính của sản phẩm cháy
Nhà bán hàng (Hạng mục số 2 trên bản vẽ TMB)	**1. Vật liệu hoàn thiện tường và trần, bao gồm cả lớp phủ sơn, men, vec ni của đường thoát nạn:**						
	Cột BTCT (220x220), trát vữa xi măng dày 15mm	CV0	Không cháy Ch1	LT1	Không bắt cháy	Không sinh khói	Không độc tính
	Dầm BTCT(220x300), trát vữa xi măng dày 15mm	CV0	Không cháy Ch1	LT1	Không bắt cháy	Không sinh khói	Không độc tính
	Nền Bê tông đá Chiều dày lớp sơn hoàn thiện <0,3mm	CV0	Không cháy	LT1	Không bắt cháy	Không sinh khói	Không độc tính
	2. Vật liệu hoàn thiện tường và trần, bao gồm cả lớp phủ sơn, men, vec ni của gian phòng:						
	Tường xây gạch	CV0	Không cháy Ch1	-	Không bắt cháy	Không sinh khói	Không độc tính
	Mái Bê tông cốt thép	CV0	Không cháy Ch1	-	Không bắt cháy	Không sinh khói	Không độc tính
	Nền bê tông đá hoặc lát gạch granite 600x600 Chiều dày lớp sơn hoàn thiện <0,3mm	CV0	Không cháy	LT1	Không bắt cháy	Không sinh khói	Không độc tính
Lưu ý:			Lưu ý:			Lưu ý:	
-Khi bố trí các đường ống kỹ thuật, đường ống cáp đi xuyên qua các kết cấu tường, sàn, vách thì chỗ			- Không bố trí các kênh, giếng và đường ống vận		- Không bố trí thiết bị nhô ra khỏi mặt phẳng của tường trên		

CHỦ ĐẦU TƯ

PETROLIMEX CÔNG TY TNHH MTV PETROLIMEX TUYÊN QUANG

ĐƠN VỊ TƯ VẤN

PEC PETROLIMEX CÔNG TY CP TƯ VẤN XÂY DỰNG PETROLIMEX

CÔNG TRÌNH:

CẢI TẠO TỔNG THỂ PETROLIMEX CỬA HÀNG 35 GẮN VỚI HỆ THỐNG TRẠM DỊCH VỤ XE TẢI

ĐỊA ĐIỂM: THÔN CÂY ĐA, XÃ THÁI SƠN, TỈNH TUYÊN QUANG

THIẾT KẾ BẢN VẼ THI CÔNG

TÊN HẠNG MỤC-BẢN VẼ:

NHÀ BÁN HÀNG

PHÂN TÍCH PHÒNG CHÁY-CHỮA CHÁY

M.S.D.N: 0101466968-C.T. CÔNG TY CỔ PHẦN TƯ VẤN XÂY DỰNG PETROLIMEX THÀNH PHỐ HÀ NỘI

P.GIÁM ĐỐC

HÀ DƯƠNG THANH

TR.PHÒNG KC-KT	NGUYỄN MINH HUY	
CHỦ NHIỆM THIẾT KẾ	HOÀNG T.THÚY LIÊN	
CHỦ TRÌ THIẾT KẾ	NGUYỄN TUẤN ANH	
THIẾT KẾ	HOÀNG T.THÚY LIÊN	
KIỂM TRA	NGUYỄN TUẤN ANH	
NGÀY BAN HÀNH	2026	TỶ LỆ: 1/25

SỐ BẢN VẼ

001824-10-NBH-A3-007-007-REV_0

92

TÀI LIỆU VÀ CÁC THÔNG TIN TRONG NÀY LÀ TÀI SẢN CỦA CÔNG TY CỔ PHẦN TƯ VẤN XÂY DỰNG PETROLIMEX. KHÔNG ĐƯỢC KHAI THÁC, SỬ DỤNG, PHOTO HAY SỬA LẠI THEO BẤT KỲ HÌNH THỨC NÀO KHI KHÔNG CÓ SỰ CHO PHÉP. NẾU CÓ THẮC MẮC XIN LIÊN HỆ THEO ĐIỆN THOẠI SỐ 024.38694252.

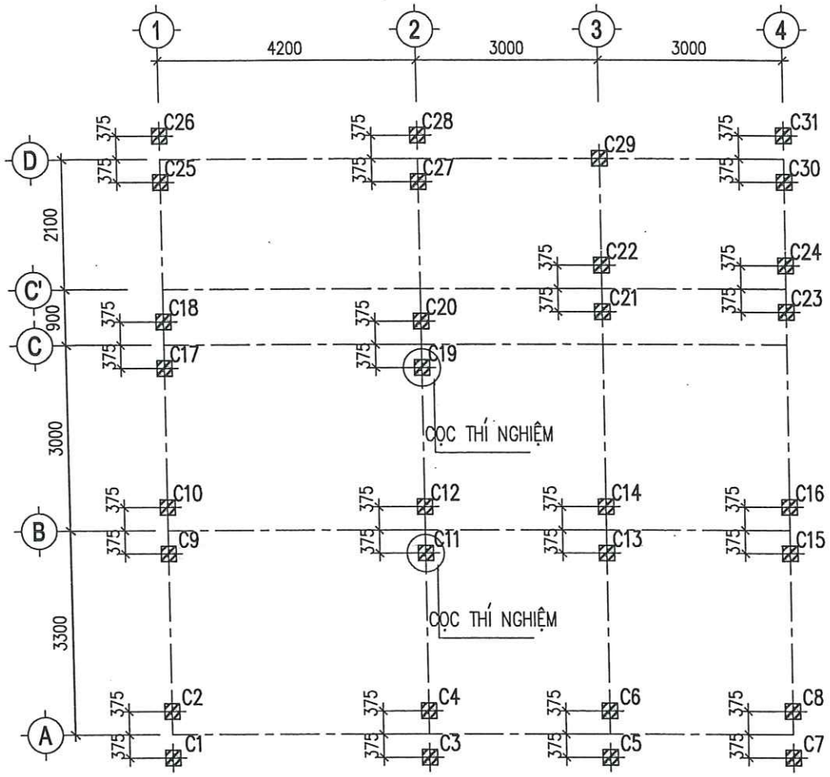

MẶT BẰNG BỐ TRÍ CỌC
TỶ LỆ: 1/100

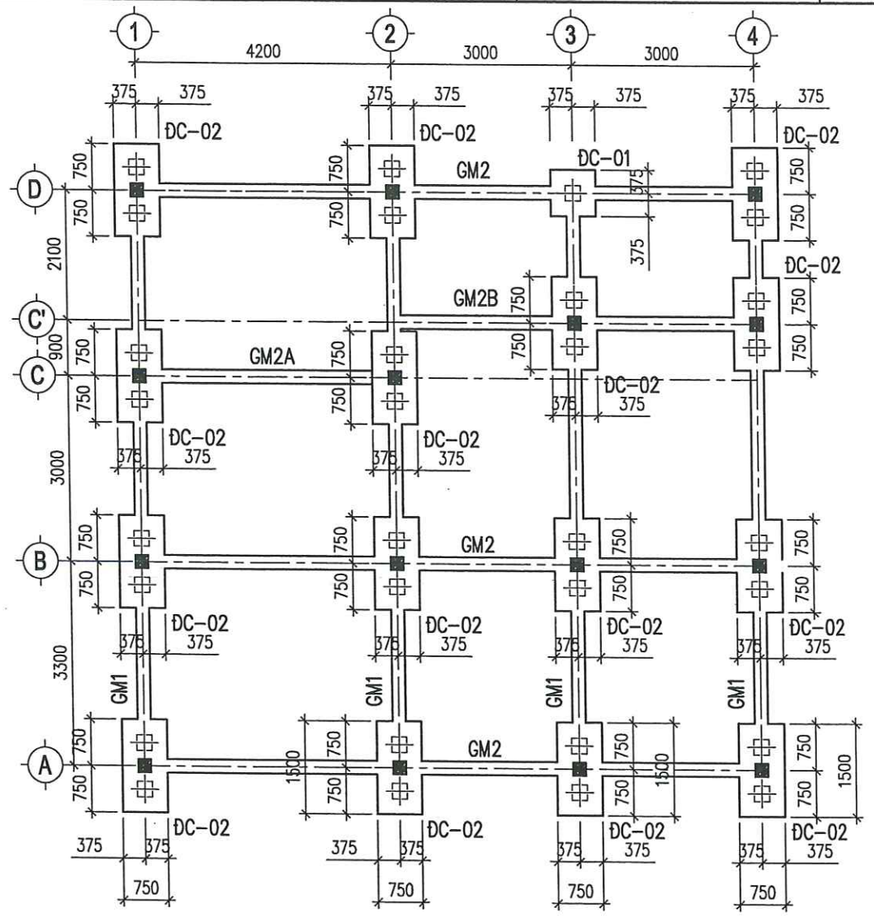

MẶT BẰNG MÓNG
TỶ LỆ: 1/100

GHI CHÚ:

– MÓNG ĐƯỢC THIẾT KẾ CĂN CỨ THEO BÁO CÁO KHẢO SÁT ĐỊA CHẤT CÔNG TRÌNH "CỬA HÀNG XĂNG DẦU THÀNH LONG" DO CÔNG TY CỔ PHẦN TƯ VẤN CÔNG NGHỆ XÂY DỰNG PETROLIMEX LẬP NĂM 2018

–GIẢI PHÁP MÓNG CỌC BÊ TÔNG CỐT THÉP ĐÚC SẴN 250X250 ĐÀI, GIẰNG MÓNG BÊ TÔNG CỐT THÉP

–SỨC CHỊU TẢI THIẾT KẾ CỦA CỌC LÀ 14 TẤN

–CỌC VUÔNG BTCT 250X250 DÀI.CHIỀU DÀI CỌC 6M

–TẢI TRỌNG ÉP PMIN= 30 TẤN

–TẢI TRỌNG ÉP PMAX= 40 TẤN

–TỔNG SỐ CỌC CHO HẠNG MỤC: 31 CỌC

–SỐ CỌC THỬ BẰNG PHƯƠNG PHÁP TẢI TRỌNG TĨNH ÉP DỌC TRỤC: 02

–SAU KHI CÓ KẾT QUẢ ÉP CỌC THỬ: GỬI LÝ LỊCH ÉP CỌC CHO ĐƠN VỊ TƯ VẤN ĐỂ QUYẾT ĐỊNH CHIỀU DÀI VÀ SỨC CHỊU TẢI CHO CỌC ĐẠI TRÀ.

CHỦ ĐẦU TƯ

PETROLIMEX — CÔNG TY TNHH MTV PETROLIMEX TUYÊN QUANG

ĐƠN VỊ TƯ VẤN

PEC PETROLIMEX — CÔNG TY CP TƯ VẤN XÂY DỰNG PETROLIMEX

CÔNG TRÌNH:
CẢI TẠO TỔNG THỂ PETROLIMEX
CỬA HÀNG 35 GẮN VỚI
HỆ THỐNG TRẠM DỊCH VỤ XE TẢI
ĐỊA ĐIỂM: THÔN CÂY ĐA, XÃ THÁI SƠN, TỈNH TUYÊN QUANG
THIẾT KẾ BẢN VẼ THI CÔNG

TÊN HẠNG MỤC-BẢN VẼ:
NHÀ BÁN HÀNG
MẶT BẰNG BỐ TRÍ CỌC
MẶT BẰNG MÓNG

CÔNG TY CỔ PHẦN TƯ VẤN XÂY DỰNG PETROLIMEX — M.S.D.N: 0101466968-C.T.C.P — THÀNH PHỐ HÀ NỘI

P.GIÁM ĐỐC
HÀ DƯƠNG THANH

TR.PHÒNG KC-KT	NGUYỄN MINH HUY	
CHỦ NHIỆM THIẾT KẾ	HOÀNG T.THÚY LIÊN	
CHỦ TRÌ THIẾT KẾ	MAI QUỐC HUY	
THIẾT KẾ	NGUYỄN TIẾN VIỆT	
KIỂM TRA	MAI QUỐC HUY	
NGÀY BAN HÀNH	2026	TỶ LỆ: .

SỐ BẢN VẼ
001824-20-NBH-A3-001-009-REV_0

93

TÀI LIỆU VÀ CÁC THÔNG TIN TRONG NÀY LÀ TÀI SẢN CỦA CÔNG TY CỔ PHẦN TƯ VẤN XÂY DỰNG PETROLIMEX. KHÔNG ĐƯỢC KHAI THÁC, SỬ DỤNG, PHOTO HAY SỬA LẠI THEO BẤT KỲ HÌNH THỨC NÀO KHI KHÔNG CÓ SỰ CHO PHÉP. NẾU CÓ THẮC MẮC XIN LIÊN HỆ THEO ĐIỆN THOẠI SỐ 024.38694252.

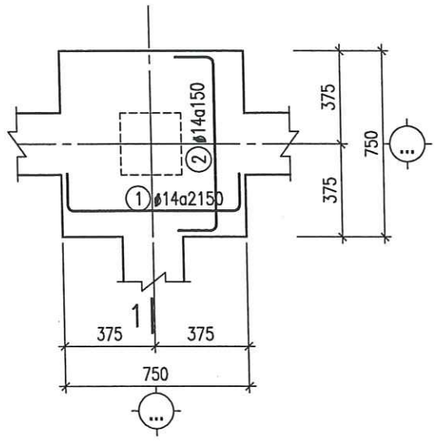

MẶT BẰNG ĐÀI CỌC ĐC-01 (SL:01)
TỶ LỆ: 1/25

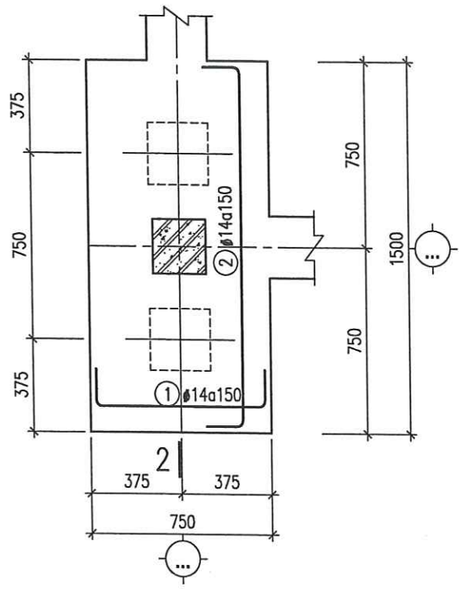

MẶT BẰNG ĐÀI CỌC ĐC-02 (SL:15)
TỶ LỆ: 1/25

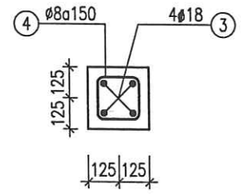

MẶT CẮT A-A
TỶ LỆ: 1/25

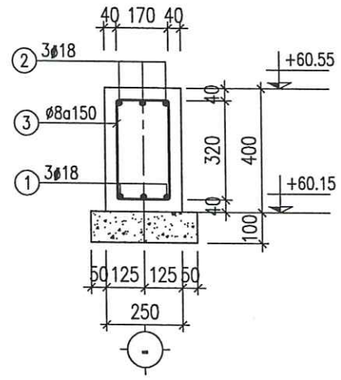

DẦM GM1
(L=9,55 M; SL:04)
TỶ LỆ: 1/20

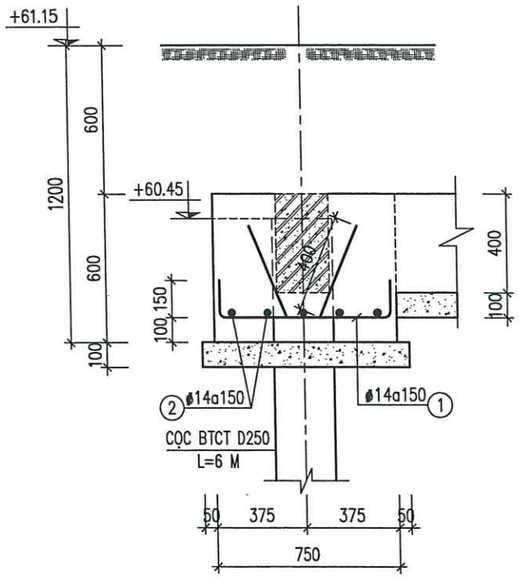

MẶT CẮT 1-1
TỶ LỆ: 1/25

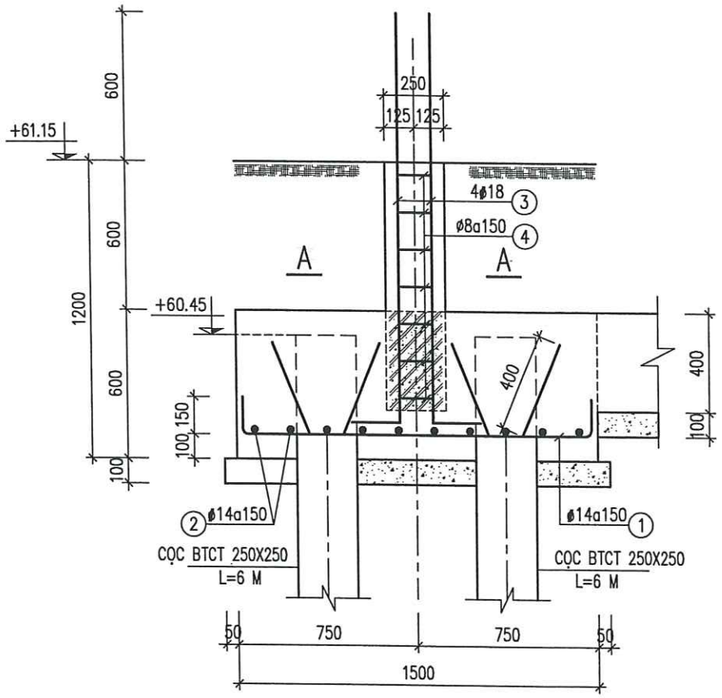

MẶT CẮT 2-2
TỶ LỆ: 1/25

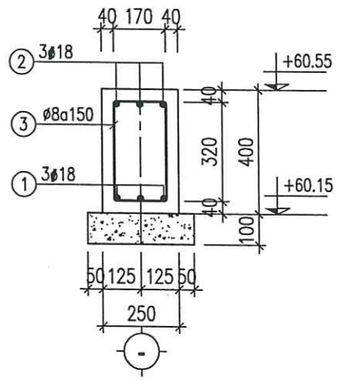

DẦM GM2 (L=10,45 M; SL:03)
DẦM GM2A (L=4,45 M; SL:01)
DẦM GM2B (L=6,25 M; SL:01)
TỶ LỆ: 1/20

CHỦ ĐẦU TƯ

PETROLIMEX — CÔNG TY TNHH MTV PETROLIMEX TUYÊN QUANG

ĐƠN VỊ TƯ VẤN

PEC PETROLIMEX — CÔNG TY CP TƯ VẤN XÂY DỰNG PETROLIMEX

CÔNG TRÌNH:
CẢI TẠO TỔNG THỂ PETROLIMEX
CỬA HÀNG 35 GẮN VỚI
HỆ THỐNG TRẠM DỊCH VỤ XE TẢI
ĐỊA ĐIỂM: THÔN CÂY ĐA, XÃ THÁI SƠN,
TỈNH TUYÊN QUANG
THIẾT KẾ BẢN VẼ THI CÔNG

TÊN HẠNG MỤC-BẢN VẼ:
NHÀ BÁN HÀNG
ĐÀI CỌC, DẦM MÓNG

M.S.D.N: 0101466968 - C.T.C.P - CÔNG TY CỔ PHẦN TƯ VẤN XÂY DỰNG PETROLIMEX - THÀNH PHỐ HÀ NỘI

P.GIÁM ĐỐC
HÀ DƯƠNG THANH

TR.PHÒNG KC-KT	NGUYỄN MINH HUY	
CHỦ NHIỆM THIẾT KẾ	HOÀNG T.THÚY LIÊN	
CHỦ TRÌ THIẾT KẾ	MAI QUỐC HUY	
THIẾT KẾ	NGUYỄN TIẾN VIỆT	
KIỂM TRA	MAI QUỐC HUY	
NGÀY BAN HÀNH	2026	TỶ LỆ: .

SỐ BẢN VẼ
001824-20-NBH-A3-002-009-REV_0

94

TÀI LIỆU VÀ CÁC THÔNG TIN TRONG NÀY LÀ TÀI SẢN CỦA CÔNG TY CỔ PHẦN TƯ VẤN XÂY DỰNG PETROLIMEX. KHÔNG ĐƯỢC KHAI THÁC, SỬ DỤNG, PHOTO HAY SỬA LẠI THEO BẤT KỲ HÌNH THỨC NÀO KHI KHÔNG CÓ SỰ CHO PHÉP. NẾU CÓ THẮC MẮC XIN LIÊN HỆ THEO ĐIỆN THOẠI SỐ 024.38694252.

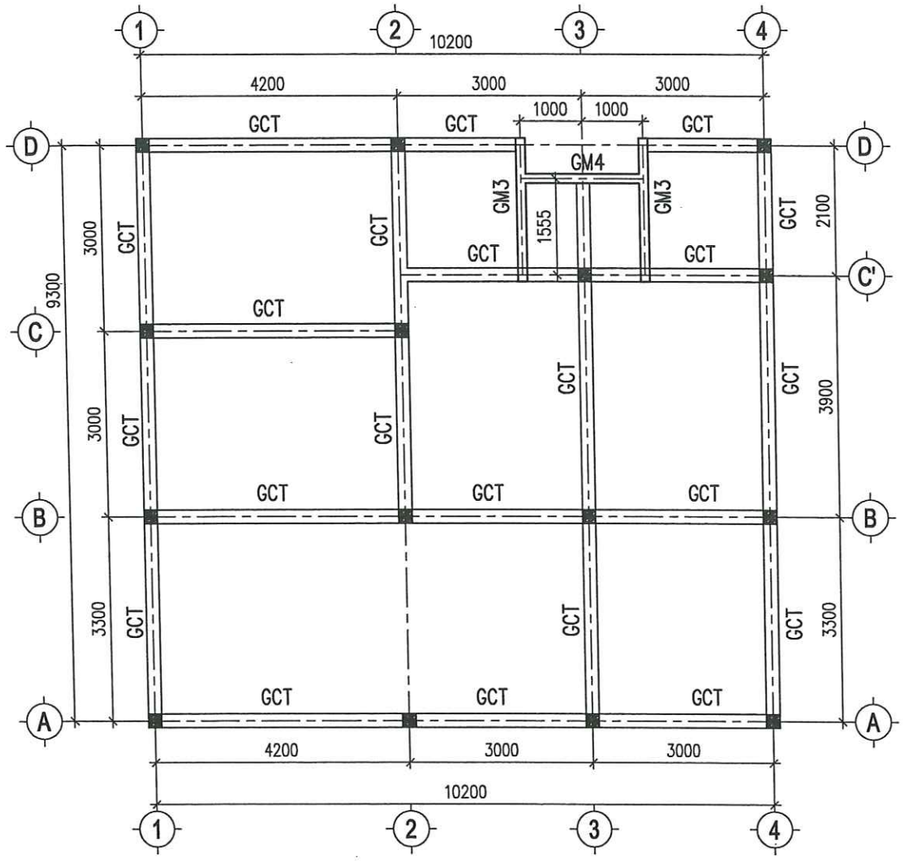

MẶT BẰNG GIẰNG CHỐNG THẤM
TỶ LỆ: 1/100

THỐNG KÊ THÉP

TÊN C.KIỆN	SỐ T.T	HÌNH DẠNG – KÍCH THƯỚC	ø mm	CHIỀU DÀI (DT) 1 C.KIỆN mm (m2)	SỐ LƯỢNG 1 C.KIỆN	SỐ LƯỢNG T.BỘ	TỔNG CHIỀU DÀI (DT) m (m2)	TỔNG T. LƯỢNG kG
1.DC-01	1	150 680 150	14	980	6	6	5.9	7.1
	2	150 680 150	14	980	6	6	5.9	7.1
15.DC-02	1	150 680 150	14	980	10	150	147.0	177.6
	2	150 1420 150	14	1720	6	90	154.8	187.1
	3	200 1650	18	1850	8	120	222.0	443.5
	4	170 170 60	8	800	7	105	84.0	33.1
4.GM1	1	9470	18	9470	3	12	113.6	227.0
	2	320 9470 320	18	10110	3	12	121.3	242.3
	3	170 320 60	8	1100	62	248	272.8	107.6
3.GM2	1	10370	18	10370	3	9	93.3	186.4
	2	320 10370 320	18	11010	3	9	99.1	197.9
	3	160 320 60	8	1080	68	204	220.3	86.9
1.GM2A	1	4370	18	4370	3	3	13.1	26.2
	2	320 4370 320	18	5010	3	3	15.0	30.0
	3	160 320 60	8	1080	28	28	30.2	11.9
1.GM2B	1	6170	18	6170	3	3	18.5	37.0
	2	320 6170 320	18	6810	3	3	20.4	40.8
	3	160 320 60	8	1080	40	40	43.2	17.0
1.GCT	1	72000	12	72000	2	2	144.0	127.8
	2	50 160 50	6	260	360	360	93.6	20.8
2.GM3	1	2240	16	2240	2	4	9.0	14.1
	2	220 2240 220	16	2680	2	4	10.7	16.9
	3	70 220 50	6	680	12	24	16.3	3.6
1.GM4	1	1990	16	1990	2	2	4.0	6.3
	2	220 1990 220	16	2430	2	2	4.9	7.7
	3	70 220 50	6	680	11	11	7.5	1.7

TỔNG HỢP KHỐI LƯỢNG CỐT THÉP (KG):
MÓNG ø<=10: 282.60 10<ø<=18: 1982.80 ø>18: –

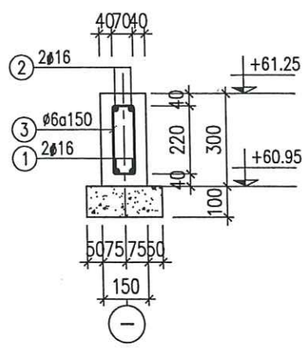

DẦM GM3 (L=2.32 M; SL:02)
DẦM GM4 (L=2.07 M; SL:01)

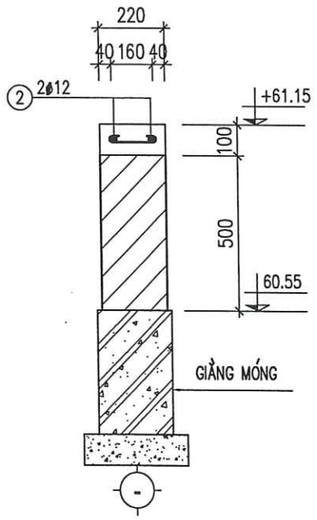

GIẰNG CHỐNG THẤM GCT (L=72M)
TỶ LỆ: 1/20

CHỦ ĐẦU TƯ
CÔNG TY TNHH MTV PETROLIMEX TUYÊN QUANG

ĐƠN VỊ TƯ VẤN
CÔNG TY CP TƯ VẤN XÂY DỰNG PETROLIMEX

CÔNG TRÌNH:
CẢI TẠO TỔNG THỂ PETROLIMEX
CỬA HÀNG 35 GẮN VỚI
HỆ THỐNG TRẠM DỊCH VỤ XE TẢI
ĐỊA ĐIỂM: THÔN CÂY ĐA, XÃ THÁI SƠN, TỈNH TUYÊN QUANG
THIẾT KẾ BẢN VẼ THI CÔNG

TÊN HẠNG MỤC-BẢN VẼ:
NHÀ BẬN HÀNG
MẶT BẰNG GIẰNG CHỐNG THẤM
THỐNG KÊ CỐT THÉP MÓNG

CÔNG TY CỔ PHẦN TƯ VẤN XÂY DỰNG PETROLIMEX
M.S.D.N: 0101466968 - C.T.C.P
THÀNH PHỐ HÀ NỘI
P.GIÁM ĐỐC
HÀ DƯƠNG THANH

TR.PHÒNG KC-KT	NGUYỄN MINH HUY	
CHỦ NHIỆM THIẾT KẾ	HOÀNG T.THÚY LIÊN	
CHỦ TRÌ THIẾT KẾ	MAI QUỐC HUY	
THIẾT KẾ	NGUYỄN TIẾN VIỆT	
KIỂM TRA	MAI QUỐC HUY	
NGÀY BAN HÀNH	2026	TỶ LỆ: .

SỐ BẢN VẼ
001824-20-NBH-A3-003-009-REV_0

95

TÀI LIỆU VÀ CÁC THÔNG TIN TRONG NÀY LÀ TÀI SẢN CỦA CÔNG TY CỔ PHẦN TƯ VẤN XÂY DỰNG PETROLIMEX. KHÔNG ĐƯỢC KHAI THÁC, SỬ DỤNG, PHOTO HAY SỬA LẠI THEO BẤT KỲ HÌNH THỨC NÀO KHI KHÔNG CÓ SỰ CHO PHÉP. NẾU CÓ THẮC MẮC XIN LIÊN HỆ THEO ĐIỆN THOẠI SỐ 024.38694252.

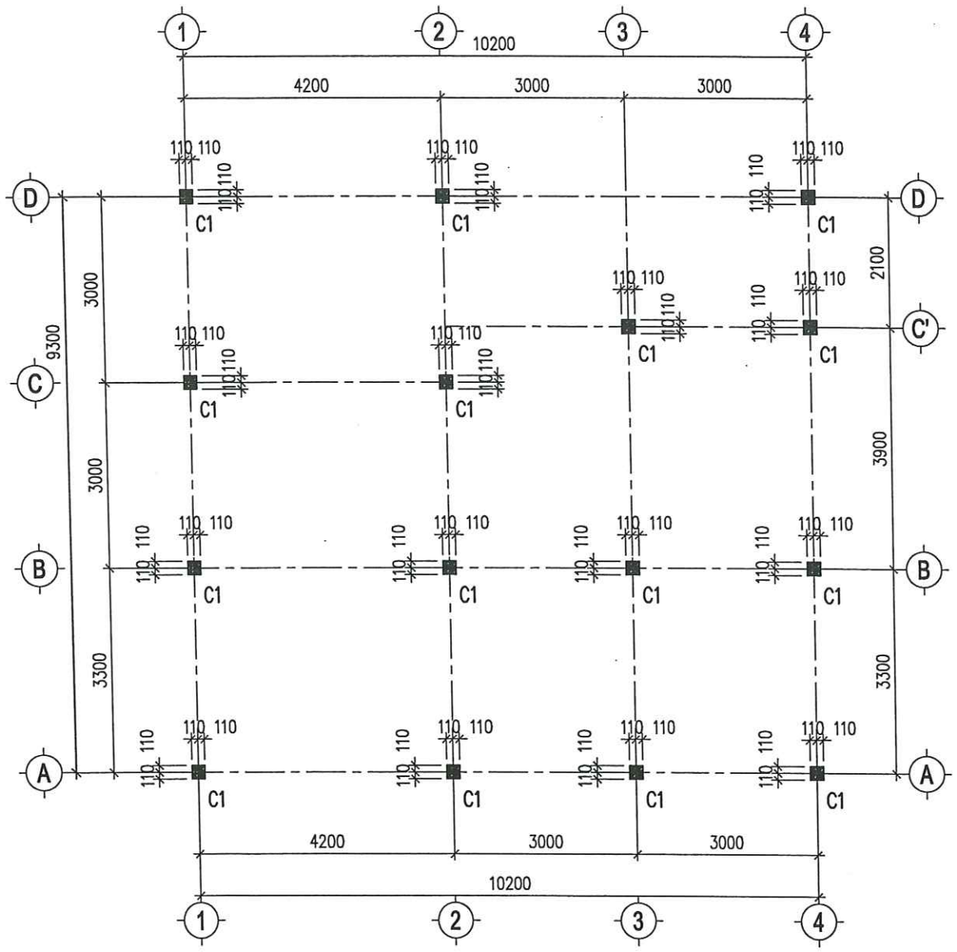

MẶT BẰNG ĐỊNH VỊ CỘT
TỶ LỆ: 1/100

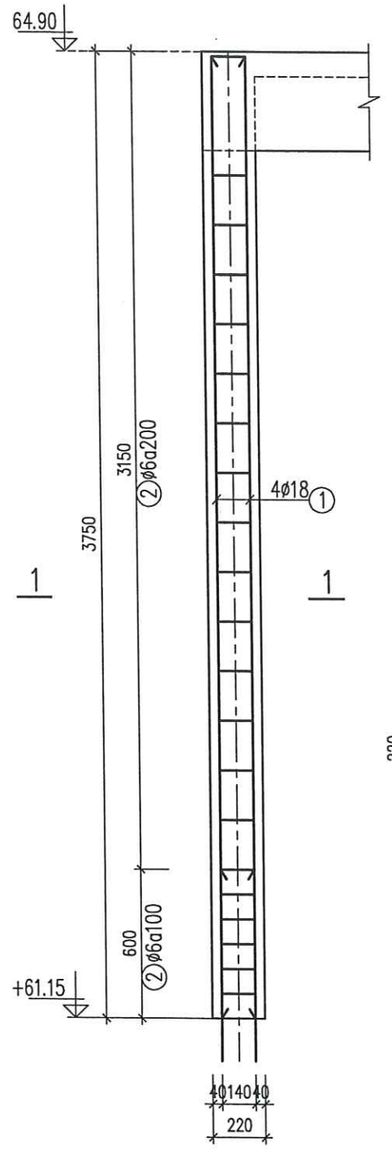

CHI TIẾT CỘT C1 (SL:15)
TỶ LỆ: 1/25

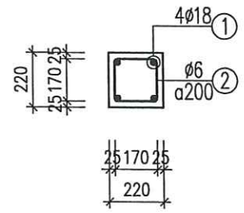

MẶT CẮT 1-1
TỶ LỆ: 1/10

GHI CHÚ:

- CỘT ĐỔ BÊ TÔNG ĐÁ 1X2 B20 (M250)
- CỐT THÉP CÓ ø < 10: DÙNG LOẠI CB240–T, Rs=210 MPa
- CỐT THÉP CÓ ø >= 10: DÙNG LOẠI CB300–V, Rs=260 MPa
- LIÊN KẾT BẰNG DÂY THÉP ø=1.5
- ĐƠN VỊ KÍCH THƯỚC GHI BẰNG MM, CAO ĐỘ GHI BẰNG M
- CAO ĐỘ LẤY THEO BẢN VẼ KIẾN TRÚC
- BU LÔNG NEO 8.8

CHỦ ĐẦU TƯ

CÔNG TY TNHH MTV PETROLIMEX TUYÊN QUANG

ĐƠN VỊ TƯ VẤN

CÔNG TY CP TƯ VẤN XÂY DỰNG PETROLIMEX

CÔNG TRÌNH:

CẢI TẠO TỔNG THỂ PETROLIMEX
CỬA HÀNG 35 GẮN VỚI
HỆ THỐNG TRẠM DỊCH VỤ XE TẢI

ĐỊA ĐIỂM: THÔN CÂY ĐA, XÃ THÁI SƠN, TỈNH TUYÊN QUANG

THIẾT KẾ BẢN VẼ THI CÔNG

TÊN HẠNG MỤC-BẢN VẼ:

NHÀ BÁN HÀNG

MẶT BẰNG ĐỊNH VỊ CỘT
CHI TIẾT CỘT

CÔNG TY CỔ PHẦN TƯ VẤN XÂY DỰNG PETROLIMEX
M.S.D.N: 0101466908-C.T.C.P.
THÀNH PHỐ HÀ NỘI

P.GIÁM ĐỐC
HÀ DƯƠNG THANH

TR.PHÒNG KC–KT	NGUYỄN MINH HUY	
CHỦ NHIỆM THIẾT KẾ	HOÀNG T.THÚY LIÊN	
CHỦ TRÌ THIẾT KẾ	MAI QUỐC HUY	
THIẾT KẾ	NGUYỄN TIẾN VIỆT	
KIỂM TRA	MAI QUỐC HUY	
NGÀY BAN HÀNH	2026	TỶ LỆ: .

SỐ BẢN VẼ
001824-20-NBH-A3-004-009-REV_0

96

TÀI LIỆU VÀ CÁC THÔNG TIN TRONG NÀY LÀ TÀI SẢN CỦA CÔNG TY CỔ PHẦN TƯ VẤN XÂY DỰNG PETROLIMEX. KHÔNG ĐƯỢC KHAI THÁC, SỬ DỤNG, PHOTO HAY SỬA LẠI THEO BẤT KỲ HÌNH THỨC NÀO KHI KHÔNG CÓ SỰ CHO PHÉP. NẾU CÓ THẮC MẮC XIN LIÊN HỆ THEO ĐIỆN THOẠI SỐ 024.38694252.

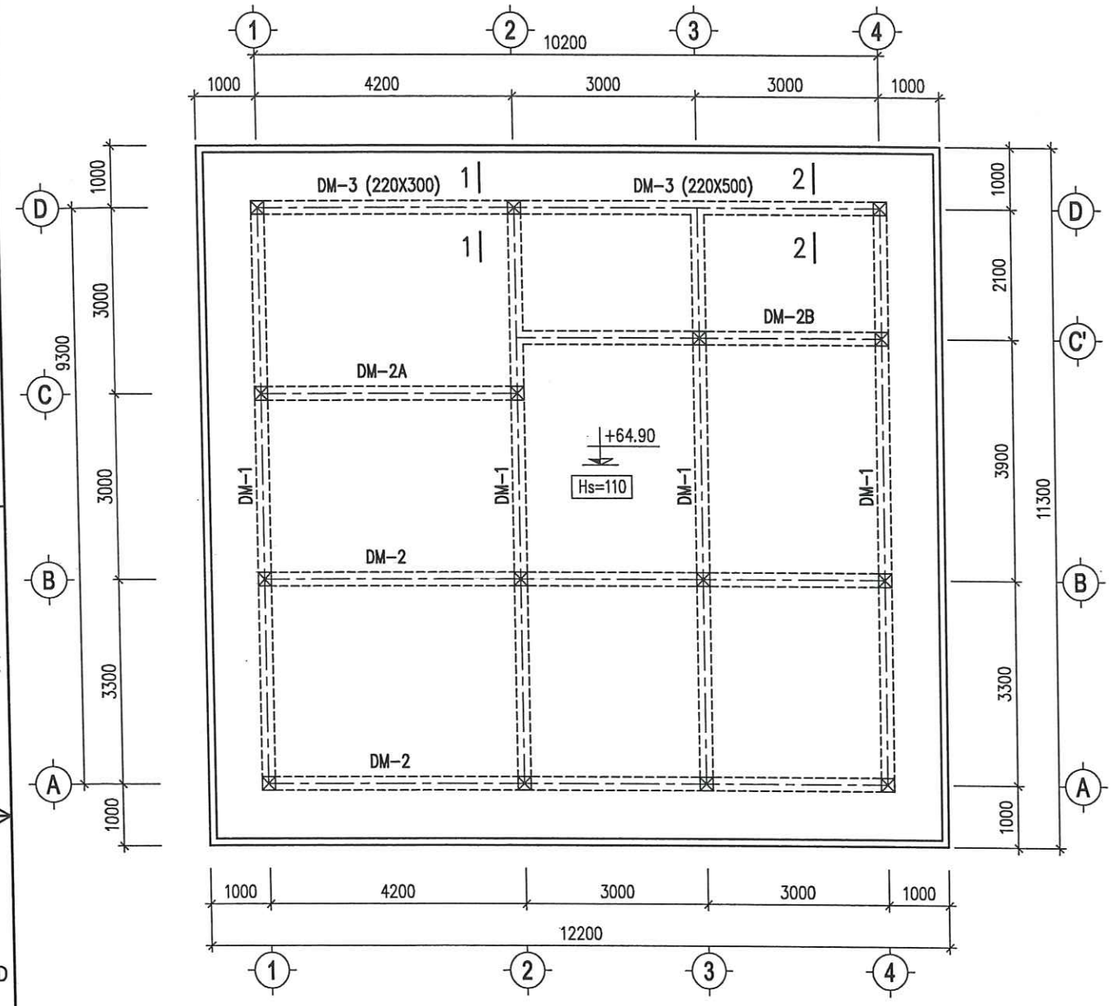

MẶT BẰNG KẾT CẤU
TỶ LỆ: 1/100

GHI CHÚ:
- DẦM ĐỔ BÊ TÔNG ĐÁ 1X2 B20 (M250)
- CỐT THÉP CÓ ø < 10: DÙNG LOẠI CB240-T, Rs=210 MPa
- CỐT THÉP CÓ ø >= 10: DÙNG LOẠI CB300-V, Rs=260 MPa
- LIÊN KẾT BẰNG DÂY THÉP ø=1.5
- ĐƠN VỊ KÍCH THƯỚC GHI BẰNG MM, CAO ĐỘ GHI BẰNG M
- CAO ĐỘ LẤY THEO BẢN VẼ KIẾN TRÚC
- BỀ DÀY LỚP BẢO VỆ CỐT THÉP DẦM a=35MM

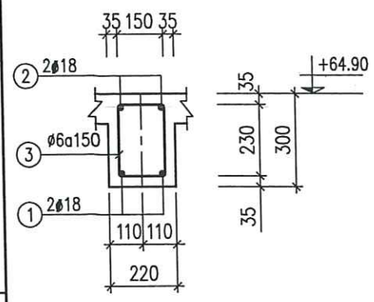

DẦM DM-1
(L=9,52M; SL:04)
TỶ LỆ: 1/20

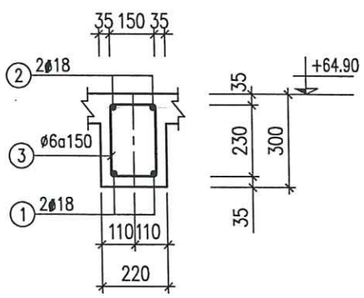

DẦM DM-2
(L=10,42M; SL:02)
TỶ LỆ: 1/20

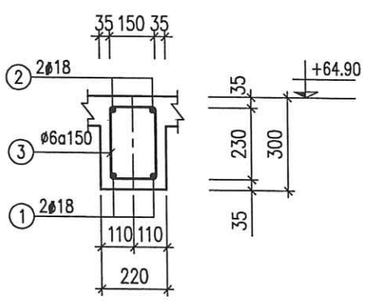

DẦM DM-2A
(L=4,42M; SL:01)
TỶ LỆ: 1/20

DẦM DM-2B
(L=6,22M; SL:01)
TỶ LỆ: 1/20

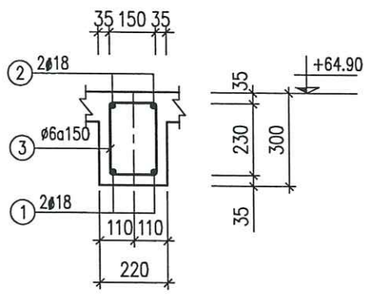

DẦM DM2-3
(1-1)
TỶ LỆ: 1/20

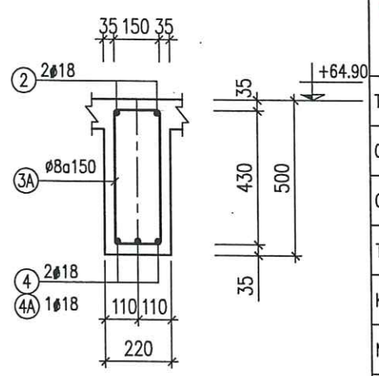

DẦM DM2-3
(2-2)
TỶ LỆ: 1/20

CHỦ ĐẦU TƯ

CÔNG TY TNHH MTV PETROLIMEX TUYÊN QUANG

ĐƠN VỊ TƯ VẤN

CÔNG TY CP TƯ VẤN XÂY DỰNG PETROLIMEX

CÔNG TRÌNH:

CẢI TẠO TỔNG THỂ PETROLIMEX
CỬA HÀNG 35 GẮN VỚI
HỆ THỐNG TRẠM DỊCH VỤ XE TẢI
ĐỊA ĐIỂM: THÔN CÂY ĐA, XÃ THẢI SƠN,
TỈNH TUYÊN QUANG
THIẾT KẾ BẢN VẼ THI CÔNG

TÊN HẠNG MỤC-BẢN VẼ:

NHÀ BẬN HÀNG
MẶT BẰNG KẾT CẤU
CHI TIẾT DẦM

CÔNG TY CỔ PHẦN TƯ VẤN XÂY DỰNG PETROLIMEX
M.S.D.N: 0101466968 - C.T.C.P - THÀNH PHỐ HÀ NỘI

P.GIÁM ĐỐC
HÀ DƯƠNG THANH

TR.PHÒNG KC-KT	NGUYỄN MINH HUY	
CHỦ NHIỆM THIẾT KẾ	HOÀNG T.THÚY LIÊN	
CHỦ TRÌ THIẾT KẾ	MAI QUỐC HUY	
THIẾT KẾ	NGUYỄN TIẾN VIỆT	
KIỂM TRA	MAI QUỐC HUY	
NGÀY BAN HÀNH	2026	TỶ LỆ: .

SỐ BẢN VẼ
001824-20-NBH-A3-005-009-REV_0

97

TÀI LIỆU VÀ CÁC THÔNG TIN TRONG NÀY LÀ TÀI SẢN CỦA CÔNG TY CỔ PHẦN TƯ VẤN XÂY DỰNG PETROLIMEX. KHÔNG ĐƯỢC KHAI THÁC, SỬ DỤNG, PHOTO HAY SỬA LẠI THEO BẤT KỲ HÌNH THỨC NÀO KHI KHÔNG CÓ SỰ CHO PHÉP. NẾU CÓ THẮC MẮC XIN LIÊN HỆ THEO ĐIỆN THOẠI SỐ 024.38694252.

GHI CHÚ:

- SÀN ĐỔ BÊ TÔNG ĐÁ 1X2 B20 (M250)
- CỐT THÉP CÓ ø < 10: DÙNG LOẠI CB240-T, Rs=210 MPa
- CỐT THÉP CÓ ø >= 10: DÙNG LOẠI CB300-V, Rs=260 MPa
- LIÊN KẾT BẰNG DÂY THÉP ø=1.5
- ĐƠN VỊ KÍCH THƯỚC GHI BẰNG MM, CAO ĐỘ GHI BẰNG M
- CAO ĐỘ LẤY THEO BẢN VẼ KIẾN TRÚC
- BỀ DÀY LỚP BẢO VỆ CỐT THÉP SÀN a=20MM

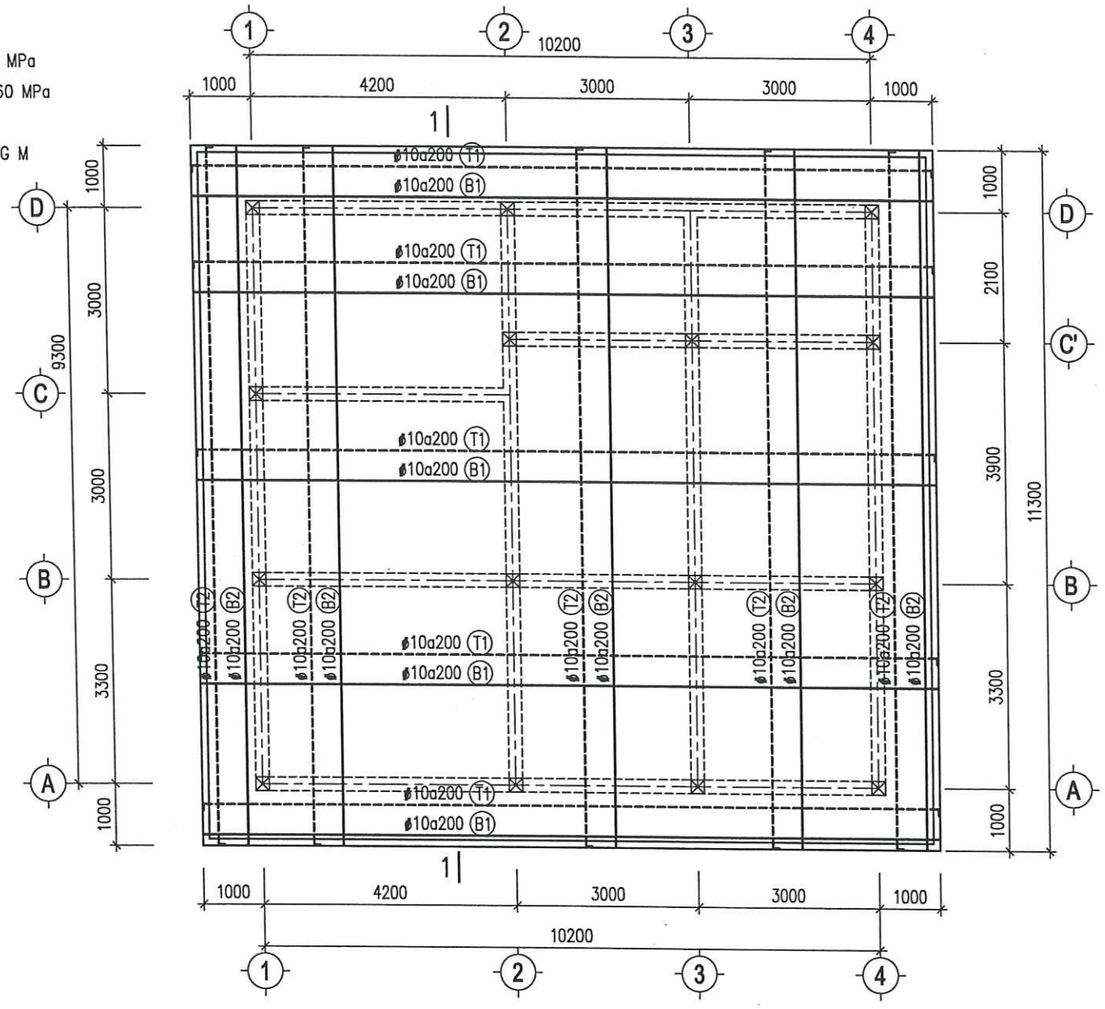

MẶT BẰNG BỐ TRÍ CỐT THÉP MÁI
TỶ LỆ: 1/100

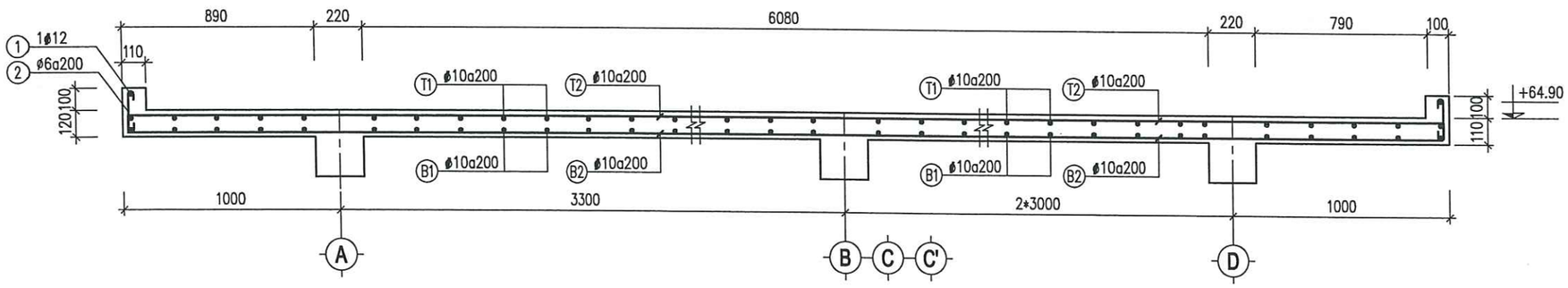

MẶT CẮT 1-1
TỶ LỆ: 1/100

CHỦ ĐẦU TƯ

CÔNG TY TNHH MTV PETROLIMEX TUYÊN QUANG

ĐƠN VỊ TƯ VẤN

CÔNG TY CP TƯ VẤN XÂY DỰNG PETROLIMEX

CÔNG TRÌNH:

CẢI TẠO TỔNG THỂ PETROLIMEX CỬA HÀNG 35 GẮN VỚI HỆ THỐNG TRẠM DỊCH VỤ XE TẢI

ĐỊA ĐIỂM: THÔN CÂY ĐA, XÃ THẢI SƠN, TỈNH TUYÊN QUANG

THIẾT KẾ BẢN VẼ THI CÔNG

TÊN HẠNG MỤC-BẢN VẼ:

NHÀ BẬN HÀNG

MẶT BẰNG BỐ TRÍ CỐT THÉP SÀN MÁI

CÔNG TY CỔ PHẦN TƯ VẤN XÂY DỰNG PETROLIMEX M.S.D.N: 0101466968-C.T.C.P THÀNH PHỐ HÀ NỘI

P.GIÁM ĐỐC
HÀ DƯƠNG THANH

TR.PHÒNG KC-KT	NGUYỄN MINH HUY	
CHỦ NHIỆM THIẾT KẾ	HOÀNG T.THÚY LIÊN	
CHỦ TRÌ THIẾT KẾ	MAI QUỐC HUY	
THIẾT KẾ	NGUYỄN TIẾN VIỆT	
KIỂM TRA	MAI QUỐC HUY	
NGÀY BAN HÀNH	2026	TỶ LỆ: .

SỐ BẢN VẼ

001824-20-NBH-A3-006-009-REV_0

98

TÀI LIỆU VÀ CÁC THÔNG TIN TRONG NÀY LÀ TÀI SẢN CỦA CÔNG TY CỔ PHẦN TƯ VẤN XÂY DỰNG PETROLIMEX. KHÔNG ĐƯỢC KHAI THÁC, SỬ DỤNG, PHOTO HAY SỬA LẠI THEO BẤT KỲ HÌNH THỨC NÀO KHI KHÔNG CÓ SỰ CHO PHÉP. NẾU CÓ THẮC MẮC XIN LIÊN HỆ THEO ĐIỆN THOẠI SỐ 024.38694252.

THỐNG KÊ THÉP

TÊN C.KIỆN	SỐ T.T	HÌNH DẠNG – KÍCH THƯỚC	ø mm	CHIỀU DÀI (DT) 1 C.KIỆN mm (m2)	SỐ LƯỢNG 1 C.KIỆN	SỐ LƯỢNG T.BỘ	TỔNG CHIỀU DÀI (DT) m (m2)	TỔNG T. LƯỢNG kG
4.DM-1	1	9450	18	9450	2	8	75.6	151.0
	2	230 9450 230	18	9910	2	8	79.3	158.4
	3	150 230 50	6	860	62	248	213.3	47.3
2.DM-2	1	10350	18	10350	2	4	41.4	82.7
	2	230 10350 230	18	10810	2	4	43.2	86.4
	3	150 230 50	6	860	68	136	117.0	26.0
1.DM-2A	1	4350	18	4350	2	2	8.7	17.4
	2	230 4350 230	18	4810	2	2	9.6	19.2
	3	150 230 50	6	860	28	28	24.1	5.3
1.DM-2B	1	6150	18	6150	2	2	12.3	24.6
	2	230 6150 230	18	6610	2	2	13.2	26.4
	3	150 230 50	6	860	40	40	34.4	7.6
1.DM-3	1	4920	18	4920	2	2	9.8	19.7
	2	230 10350 230	18	10810	2	2	21.6	43.2
	3	150 230 50	6	860	28	28	24.1	5.3
	3A	150 430 60	8	1280	40	40	51.2	20.2
	4	6150	18	6150	2	2	12.3	24.6
	4A	3000	18	3000	1	1	3.0	6.0

TỔNG HỢP KHỐI LƯỢNG CỐT THÉP (KG):
DẦM MÁI ø<=10: 111.7 10<ø<=18: 659.60 ø>18: –

THỐNG KÊ THÉP

TÊN C.KIỆN	SỐ T.T	HÌNH DẠNG – KÍCH THƯỚC	ø mm	CHIỀU DÀI (DT) 1 C.KIỆN mm (m2)	SỐ LƯỢNG 1 C.KIỆN	SỐ LƯỢNG T.BỘ	TỔNG CHIỀU DÀI (DT) m (m2)	TỔNG T. LƯỢNG kG
SÀN MÁI	B1	12160	10	12160	58	58	705.3	434.8
	T1	90 12160 90	10	12340	58	58	715.7	441.3
	B2	11260	10	11260	61	61	686.9	423.5
	T2	90 11260 90	10	11440	61	61	697.8	430.2
	1	47000	10	47000	1	1	47.0	29.0
	2	50 160 50	6	260	235	235	61.1	13.6

TỔNG HỢP KHỐI LƯỢNG CỐT THÉP (KG):
SÀN MÁI ø<=10: 1772.4 10<ø<=18: – ø>18: –

THỐNG KÊ THÉP

TÊN C.KIỆN	SỐ T.T	HÌNH DẠNG – KÍCH THƯỚC	ø mm	CHIỀU DÀI (DT) 1 C.KIỆN mm (m2)	SỐ LƯỢNG 1 C.KIỆN	SỐ LƯỢNG T.BỘ	TỔNG CHIỀU DÀI (DT) m (m2)	TỔNG T. LƯỢNG kG
15.C1	1	200 3725	18	3925	4	60	235.5	470.4
	2	170 170 50	6	780	21	315	245.7	54.5

TỔNG HỢP KHỐI LƯỢNG CỐT THÉP (KG):
CỘT ø<=10: 54.5 10<ø<=18: 470.4 ø>18: –

THỐNG KÊ THÉP

TÊN C.KIỆN	SỐ T.T	HÌNH DẠNG – KÍCH THƯỚC	ø mm	CHIỀU DÀI (DT) 1 C.KIỆN mm (m2)	SỐ LƯỢNG 1 C.KIỆN	SỐ LƯỢNG T.BỘ	TỔNG CHIỀU DÀI (DT) m (m2)	TỔNG T. LƯỢNG kG
X. GỒ	1	80 x 40 x 2.0		10800	9	9	97.20	354.0
	2	80 x 40 x 2.0		7800	3	3	23.40	85.2
	3	80 x 40 x 2.0		3410	1	1	3.41	12.4

CHỦ ĐẦU TƯ
CÔNG TY TNHH MTV PETROLIMEX TUYÊN QUANG

ĐƠN VỊ TƯ VẤN
CÔNG TY CP TƯ VẤN XÂY DỰNG PETROLIMEX

CÔNG TRÌNH:
CẢI TẠO TỔNG THỂ PETROLIMEX
CỬA HÀNG 35 GẮN VỚI
HỆ THỐNG TRẠM DỊCH VỤ XE TẢI
ĐỊA ĐIỂM: THÔN CÂY ĐA, XÃ THẢI SƠN,
TỈNH TUYÊN QUANG
THIẾT KẾ BẢN VẼ THI CÔNG

TÊN HẠNG MỤC-BẢN VẼ:
NHÀ BÁN HÀNG
THỐNG KÊ CỐT THÉP

CÔNG TY CỔ PHẦN TƯ VẤN XÂY DỰNG PETROLIMEX
P.GIÁM ĐỐC
HÀ DƯƠNG THANH

TR.PHÒNG KC-KT	NGUYỄN MINH HUY	
CHỦ NHIỆM THIẾT KẾ	HOÀNG T.THÚY LIÊN	
CHỦ TRÌ THIẾT KẾ	MAI QUỐC HUY	
THIẾT KẾ	NGUYỄN TIẾN VIỆT	
KIỂM TRA	MAI QUỐC HUY	
NGÀY BAN HÀNH	2026	TỶ LỆ: .

SỐ BẢN VẼ
001824-20-NBH-A3-007-009-REV_0

99

TÀI LIỆU VÀ CÁC THÔNG TIN TRONG NÀY LÀ TÀI SẢN CỦA CÔNG TY CỔ PHẦN TƯ VẤN XÂY DỰNG PETROLIMEX. KHÔNG ĐƯỢC KHAI THÁC, SỬ DỤNG, PHOTO HAY SỬA LẠI THEO BẤT KỲ HÌNH THỨC NÀO KHI KHÔNG CÓ SỰ CHO PHÉP. NẾU CÓ THẮC MẮC XIN LIÊN HỆ THEO ĐIỆN THOẠI SỐ 024.38694252.

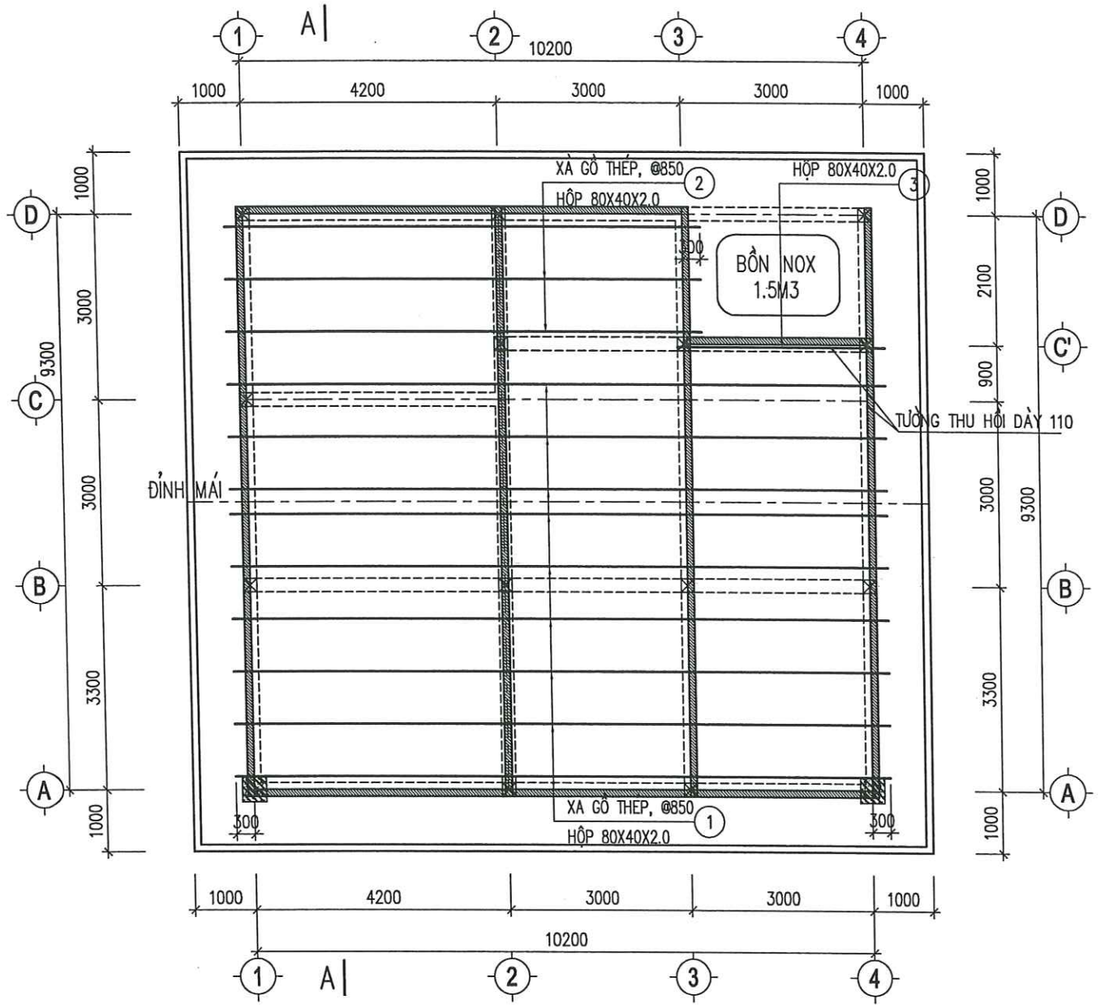

MẶT BẰNG BỐ TRÍ XÀ GỒ MÁI
TỶ LỆ: 1/100

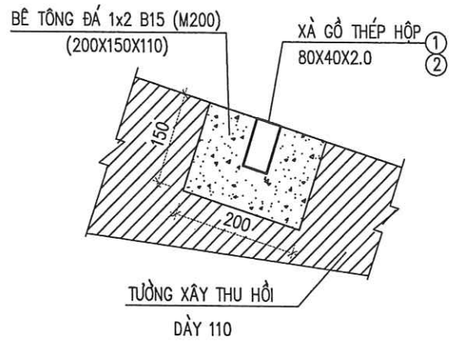

CHI TIẾT CON KÊ XÀ GỒ

GHI CHÚ:

- CON KÊ XÀ GỒ ĐỔ BÊ TÔNG ĐÁ 1X2 B15 (M200)
- XÀ GỒ THÉP DÙNG THÉP HỘP MẠ KẼM
- TƯỜNG THU HỒI DÀY 100 XÂY BẰNG GẠCH ĐẶC MÁC 75 VỮA XI MĂNG MÁC 75
- ĐƠN VỊ KÍCH THƯỚC GHI BẰNG MM, CAO ĐỘ GHI BẰNG M
- CAO ĐỘ LẤY THEO BẢN VẼ KIẾN TRÚC

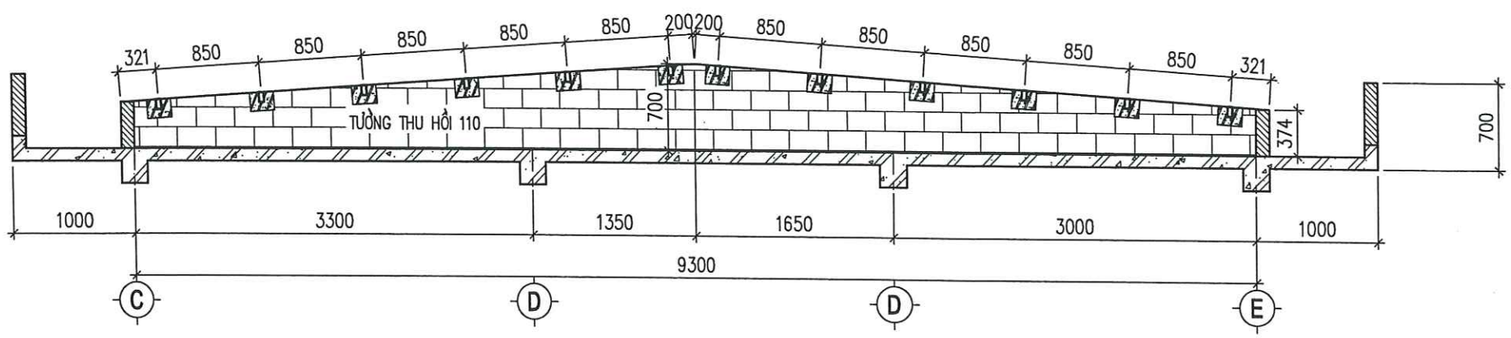

MẶT CẮT A-A
TỶ LỆ: 1/25

CHỦ ĐẦU TƯ

CÔNG TY TNHH MTV PETROLIMEX TUYÊN QUANG

ĐƠN VỊ TƯ VẤN

CÔNG TY CP TƯ VẤN XÂY DỰNG PETROLIMEX

CÔNG TRÌNH:

CẢI TẠO TỔNG THỂ PETROLIMEX
CỬA HÀNG 35 GẮN VỚI
HỆ THỐNG TRẠM DỊCH VỤ XE TẢI
ĐỊA ĐIỂM: THÔN CÂY ĐA, XÃ THÁI SƠN, TỈNH TUYÊN QUANG
THIẾT KẾ BẢN VẼ THI CÔNG

TÊN HẠNG MỤC-BẢN VẼ:

NHÀ BÁN HÀNG

MẶT BẰNG BỐ TRÍ XÀ GỒ MÁI

CÔNG TY CỔ PHẦN TƯ VẤN XÂY DỰNG PETROLIMEX
M.S.D.N: 0101466968-C.T.T.
THÀNH PHỐ HÀ NỘI

P.GIÁM ĐỐC
HÀ DƯƠNG THANH

TR.PHÒNG KC-KT	NGUYỄN MINH HUY	
CHỦ NHIỆM THIẾT KẾ	HOÀNG T.THÚY LIÊN	
CHỦ TRÌ THIẾT KẾ	MAI QUỐC HUY	
THIẾT KẾ	NGUYỄN TIẾN VIỆT	
KIỂM TRA	MAI QUỐC HUY	
NGÀY BAN HÀNH	2026	TỶ LỆ: .

SỐ BẢN VẼ
001824-20-NBH-A3-008-009-REV_0

100

TÀI LIỆU VÀ CÁC THÔNG TIN TRONG NÀY LÀ TÀI SẢN CỦA CÔNG TY CỔ PHẦN TƯ VẤN XÂY DỰNG PETROLIMEX. KHÔNG ĐƯỢC KHAI THÁC, SỬ DỤNG, PHOTO HAY SỬA LẠI THEO BẤT KỲ HÌNH THỨC NÀO KHI KHÔNG CÓ SỰ CHO PHÉP. NẾU CÓ THẮC MẮC XIN LIÊN HỆ THEO ĐIỆN THOẠI SỐ 024.38694252.

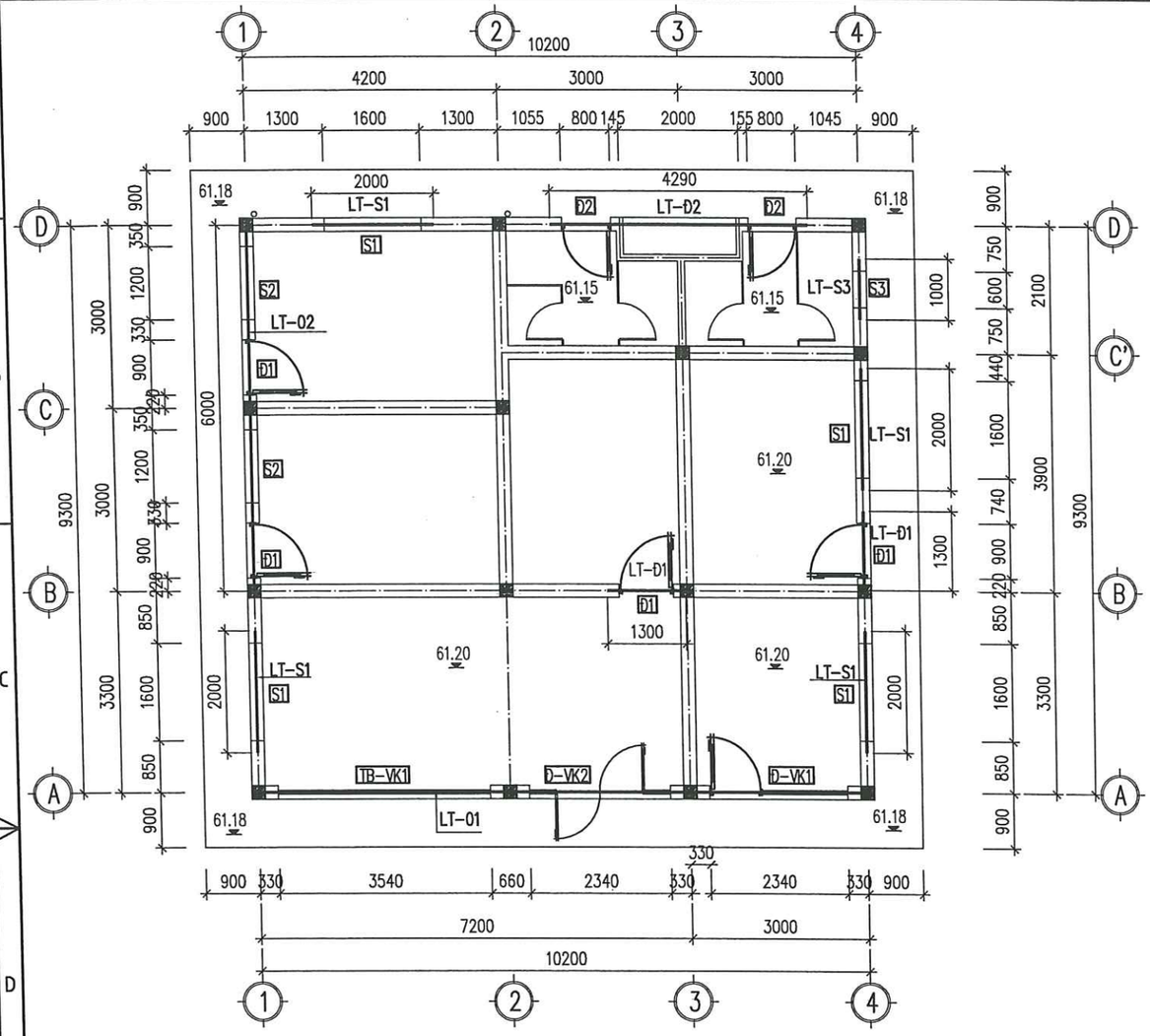

MẶT BẰNG BỐ TRÍ LANH TÔ

TỶ LỆ: 1/100

SƠ ĐỒ LANH TÔ

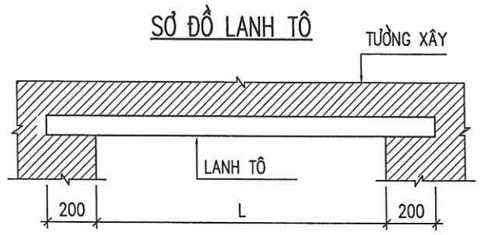

LANH TÔ LT-01

(L=10200, SL:01)

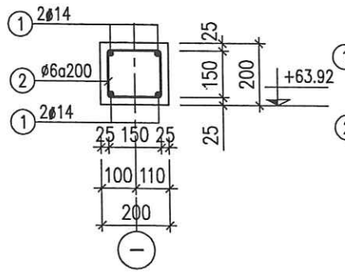

LANH TÔ LT-S1

(L=2000, SL:03)

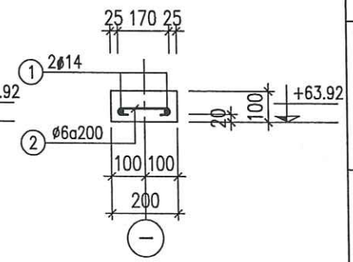

LANH TÔ LT-02

(L=6000, SL:01)

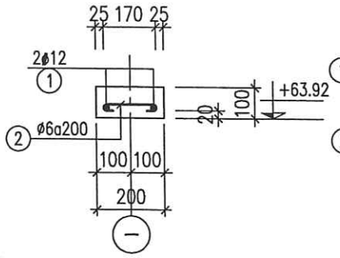

LANH TÔ LT-Đ1

(L=1300, SL:02)

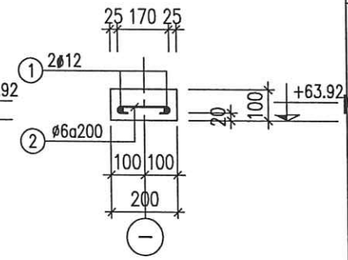

LANH TÔ LT-Đ2

(L=4290, SL:01)

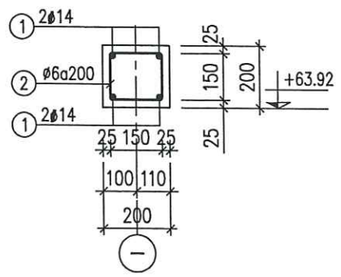

THỐNG KÊ THÉP

TÊN C.KIỆN	SỐ T.T	HÌNH DẠNG – KÍCH THƯỚC	ø mm	CHIỀU DÀI (DT) 1 C.KIỆN mm (m2)	SỐ LƯỢNG 1 C.KIỆN	SỐ LƯỢNG T.BỘ	TỔNG CHIỀU DÀI (DT) m (m2)	TỔNG T. LƯỢNG kG
1.LT-01	1	10150	14	10150	4	4	40.6	49.1
	2	150 150 50	6	700	51	51	35.7	7.9
1.LT-02	1	5950	12	5950	2	2	11.9	10.6
	2	50 150 50	6	250	30	30	7.5	1.7
3.LT-S1	1	1950	14	1950	2	6	11.7	14.1
	2	50 150 50	6	250	10	30	7.5	1.7
2.LT-Đ1	1	1250	12	1250	2	4	5.0	4.4
	2	50 150 50	6	250	6	12	3.0	0.7
1.LT-Đ2	1	4240	14	4240	4	4	17.0	20.5
	2	150 150 50	6	700	22	22	15.4	3.4

TỔNG HỢP KHỐI LƯỢNG CỐT THÉP (KG):
LANH TÔ ø<=10: 15.40 10<ø<=18: 98.70 ø>18: –

GHI CHÚ:

- LANH TÔ ĐỔ BÊ TÔNG ĐÁ 1X2 B20 (MÁC 250)
- CỐT THÉP CÓ ø < 10: DÙNG LOẠI CB240-T, Rs=210 MPa
- CỐT THÉP CÓ ø >= 10: DÙNG LOẠI CB300-V, Rs=260 MPa
- LIÊN KẾT THÉP BẰNG DÂY BUỘC D=1.5MM
- KÍCH THƯỚC BẢN VẼ LÀ MM, CAO ĐỘ LÀ M.

CHỦ ĐẦU TƯ

CÔNG TY TNHH MTV PETROLIMEX TUYÊN QUANG

ĐƠN VỊ TƯ VẤN

CÔNG TY CP TƯ VẤN XÂY DỰNG PETROLIMEX

CÔNG TRÌNH:

CẢI TẠO TỔNG THỂ PETROLIMEX
CỬA HÀNG 35 GẮN VỚI
HỆ THỐNG TRẠM DỊCH VỤ XE TẢI

ĐỊA ĐIỂM: THÔN CÂY ĐA, XÃ THÁI SƠN, TỈNH TUYÊN QUANG

THIẾT KẾ BẢN VẼ THI CÔNG

TÊN HẠNG MỤC-BẢN VẼ:

NHÀ BÁN HÀNG

MẶT BẰNG LANH TÔ, CHI TIẾT LANH TÔ

M.S.D.N: 0101466968-C.T.C.P CÔNG TY CỔ PHẦN TƯ VẤN XÂY DỰNG PETROLIMEX THÀNH PHỐ HÀ NỘI

P.GIÁM ĐỐC
HÀ DƯƠNG THANH

TR.PHÒNG KC-KT	NGUYỄN MINH HUY	
CHỦ NHIỆM THIẾT KẾ	HOÀNG T.THÚY LIÊN	
CHỦ TRÌ THIẾT KẾ	MAI QUỐC HUY	
THIẾT KẾ	NGUYỄN TIẾN VIỆT	
KIỂM TRA	MAI QUỐC HUY	
NGÀY BAN HÀNH	2026	TỶ LỆ: .

SỐ BẢN VẼ

001824-20-NBH-A3-009-009-REV_0

101

TÀI LIỆU VÀ CÁC THÔNG TIN TRONG NÀY LÀ TÀI SẢN CỦA CÔNG TY CỔ PHẦN TƯ VẤN XÂY DỰNG PETROLIMEX. KHÔNG ĐƯỢC KHAI THÁC, SỬ DỤNG, PHOTO HAY SỬA LẠI THEO BẤT KỲ HÌNH THỨC NÀO KHI KHÔNG CÓ SỰ CHO PHÉP. NẾU CÓ THẮC MẮC XIN LIÊN HỆ THEO ĐIỆN THOẠI SỐ 024.38694252.

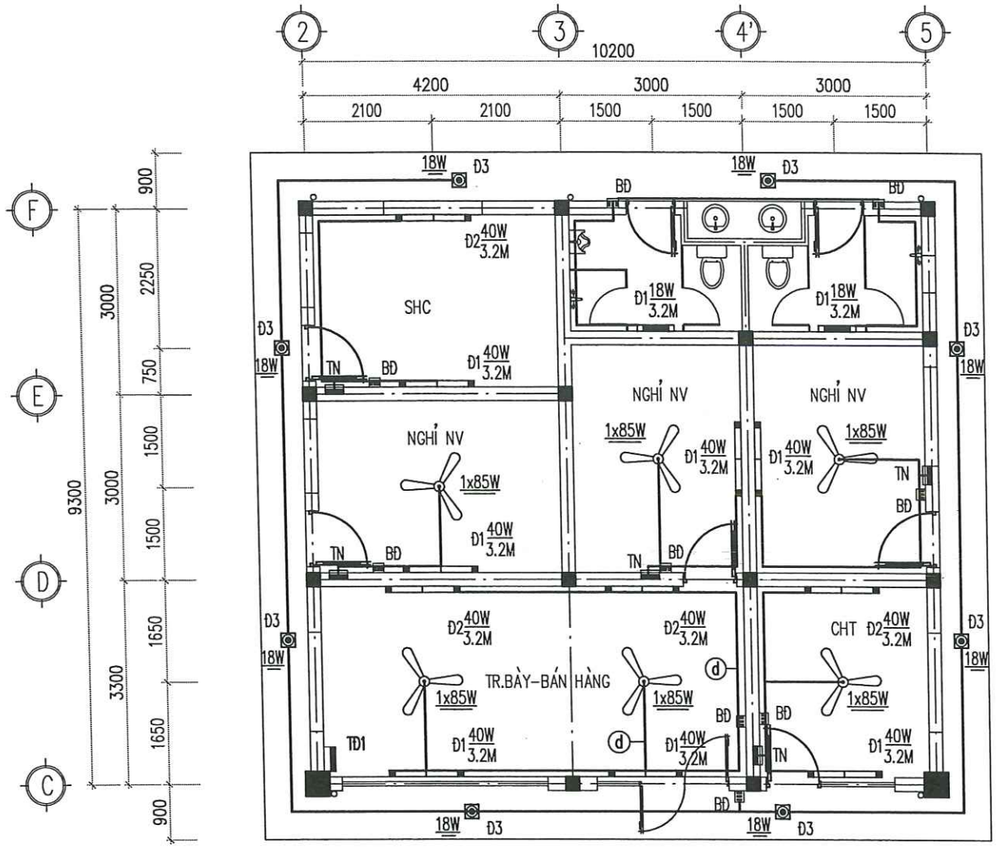

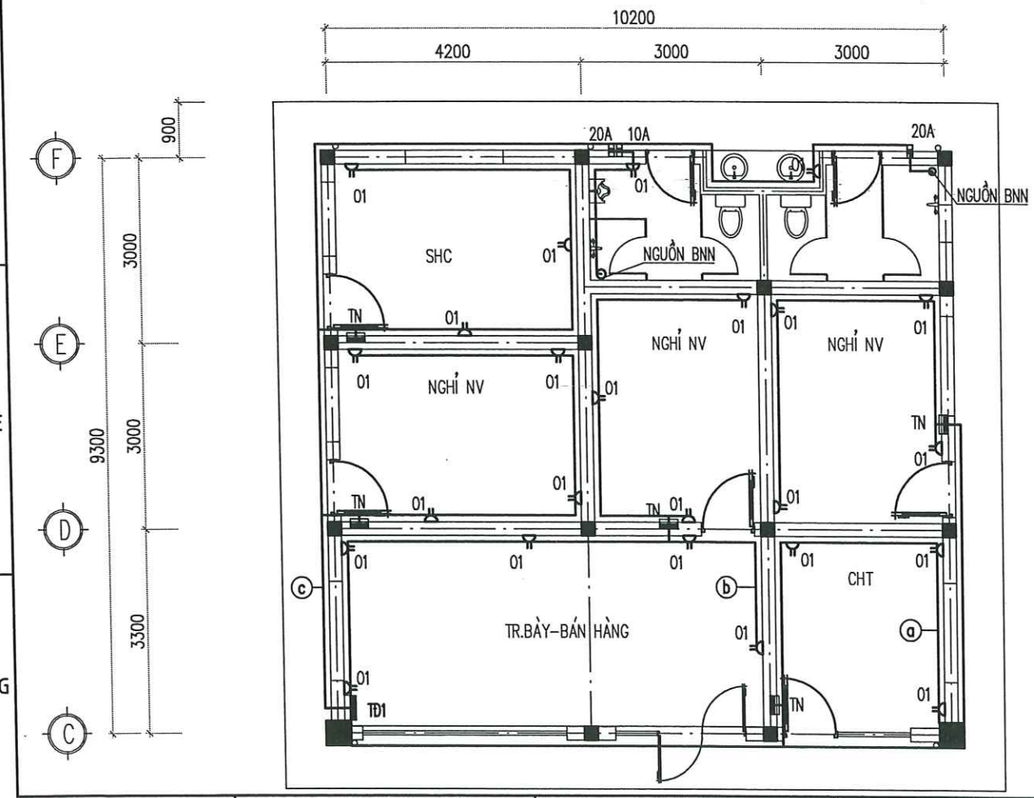

GHI CHÚ

1–CHIẾU SÁNG TRONG NHÀ BẰNG ĐÈN LED 40W/220V.
–CHIẾU SÁNG HIÊN , NHÀ VỆ SINH, PHÒNG TẮM BẰNG ĐÈN PHÒNG ẨM BÓNG LED 18W/220V
2–DÂY CẤP CHO ĐÈN, QUẠT DÙNG LOẠI CU.PVC/PVC(2x1.5MM2)+E1.5
–TOÀN BỘ DÂY DẪN ĐƯỢC LUỒN TRONG ỐNG NHỰA KĨ THUẬT ĐIỆN ĐẶT NGẦM TƯỜNG, TRẦN TRONG LỚP VỮA TRÁT.
3–NGUỒN ĐIỆN CẤP CHO CÁC PHÒNG LẤY TỪ TỦ ĐIỆN TĐ1
4–DÂY CẤP NGUỒN CHO CÁC PHÒNG DÙNG DÂY DẪN LOẠI Cu/PVC/PVC(2Cx2.5)+E2.5MM2 ĐƯỢC LUỒN TRONG ỐNG PVC ĐI ÂM TƯỜNG (HOẶC KÍCH THƯỚC KHÁC).
5–TỦ ĐIỆN ÂM TƯỜNG ĐẶT CÁCH SÀN 1.4M.
–Ổ CẮM ĐẶT CÁCH SÀN 0.4M
–MỘT SỐ VỊ TRÍ Ổ CẮM CÓ CAO ĐỘ KHÁC THÌ CÓ GHI CHÚ RIÊNG
6–KHI THI CÔNG, LẮP ĐẶT CẦN PHỐI HỢP VỚI PHẦN XÂY DỰNG ĐỂ TRÁNH ĐỤC PHÁ NHIỀU
7–XEM CÙNG CÁC BẢN VẼ LIÊN QUAN.

KÝ HIỆU TUYẾN CÁP

- (a) 1.Cu/PVC/PVC(2Cx2.5)+E2.5 — 1 ỐNG PVC ø20 ÂM TƯỜNG
- (b) 1.Cu/PVC/PVC(2Cx4)+E4 — 1 ỐNG PVC ø20 ÂM TƯỜNG
- (c) 3.Cu/PVC/PVC(2Cx4)+E4 — 3 ỐNG PVC ø20 ÂM TƯỜNG
- (d) 1.Cu/PVC/PVC(2Cx1.5)+E1.5 — 1 ỐNG PVC ø20 ÂM TƯỜNG

KÝ HIỆU

15W	BỘ ĐÈN 15W / ỐP TRẦN
2 40W/3.2M	2 BỘ ĐÈN LED 1.2M 40W / CÁCH SÀN 3.2M
TN	TỦ ĐIỆN (TỦ NHỰA) LOẠI ÂM TƯỜNG
BĐ	VỊ TRÍ LẮP CÔNG TẮC, Ổ CẮM ....
———	DÂY DẪN TRONG ỐNG NHỰA ÂM TƯỜNG

THỐNG KÊ VẬT LIỆU
(MẶT BẰNG ĐIỆN CHIẾU SÁNG)

TT	KÍ HIỆU	TÊN GỌI–QUY CÁCH	ĐƠN VỊ	SỐ LƯỢNG
1		BỘ ĐÈN LED BÁN NGUYỆT 1.2M (1x40W/220V) –6500K	BỘ	11
2		BỘ ĐÈN LED BÁN NGUYỆT 0.6M (1x18W/220V) –6500K	BỘ	02
3		BỘ ĐÈN LED (18W/220V) TRONG HỘP PHÒNG NƯỚC–ỐP TRẦN	BỘ	08
4		CÔNG TẮC ĐƠN ÂM TƯỜNG 10A/250V (HỘP ÂM, HẠT, MẶT)	BỘ	06
5		CÔNG TẮC ĐÔI ÂM TƯỜNG 10A/250V (HỘP ÂM, HẠT, MẶT)	BỘ	04
6		QUẠT TRẦN 85W/220V (LOẠI CÓ ĐIỀU KHIỂN)	BỘ	06
7		CÁP ĐIỆN Cu/PVC/PVC(2x1.5)	M	175
8		DÂY ĐIỆN Cu/PVC(1x1.5) – DÂY E	M	175
9		ỐNG NHỰA PVC D16	M	175

THỐNG KÊ VẬT LIỆU
(MẶT BẰNG Ổ CẮM – TỦ ĐIỆN)

TT	KÍ HIỆU	TÊN GỌI–QUY CÁCH	ĐƠN VỊ	SỐ LƯỢNG	GHI CHÚ
1		Ổ CẮM ĐÔI ÂM TƯỜNG 10A/250V (HỘP ÂM, HẠT , MẶT)	BỘ	24	
2	20A	APTOMAT 1 PHA 2 CỰC 20A/10KA (LOẠI ÂM TƯỜNG)	BỘ	02	TRỌN BỘ
3		DÂY ĐIỆN Cu/PVC/PVC(2Cx2.5MM2)	M	65	PVC D20
		DÂY ĐIỆN Cu/PVC(1x2.5MM2)	M	65	DÂY AN TOÀN
4		DÂY ĐIỆN Cu/PVC/PVC(2Cx4MM2)	M	95	PVC D20
		DÂY ĐIỆN Cu/PVC(1x4MM2)	M	95	DÂY AN TOÀN
5		ỐNG NHỰA PVC D20 LUỒN DÂY ĐIỆN	M	160	

CHỦ ĐẦU TƯ

PETROLIMEX — CÔNG TY TNHH MTV PETROLIMEX TUYÊN QUANG

ĐƠN VỊ TƯ VẤN

PEC PETROLIMEX — CÔNG TY CP TƯ VẤN XÂY DỰNG PETROLIMEX

CÔNG TRÌNH:
CẢI TẠO TỔNG THỂ PETROLIMEX CỬA HÀNG 35 GẮN VỚI HỆ THỐNG TRẠM DỊCH VỤ XE TẢI
ĐỊA ĐIỂM: THÔN CÂY ĐA, XÃ THÁI SƠN, TỈNH TUYÊN QUANG
THIẾT KẾ BẢN VẼ THI CÔNG

TÊN HẠNG MỤC-BẢN VẼ:

NHÀ BÁN HÀNG

MẶT BẰNG ĐIỆN - CHIẾU SÁNG

M.S.D.N: 0101466968 - C.T.C.P — CÔNG TY CỔ PHẦN TƯ VẤN XÂY DỰNG PETROLIMEX — THÀNH PHỐ HÀ NỘI

P.GIÁM ĐỐC
HÀ DƯƠNG THANH

P.TP CÔNG NGHỆ	VŨ VĂN TRƯỞNG	
CHỦ NHIỆM THIẾT KẾ	HOÀNG T.THÚY LIÊN	
CHỦ TRÌ THIẾT KẾ	NGUYỄN XUÂN ĐỒNG	
THIẾT KẾ	NGUYỄN XUÂN ĐỒNG	
KIỂM TRA	LÊ MINH HOÀI	
NGÀY BAN HÀNH	2026	TỶ LỆ:

SỐ BẢN VẼ
001824-70-NBH-A3-001-003-REV_0

102

TÀI LIỆU VÀ CÁC THÔNG TIN TRONG NÀY LÀ TÀI SẢN CỦA CÔNG TY CỔ PHẦN TƯ VẤN XÂY DỰNG PETROLIMEX. KHÔNG ĐƯỢC KHAI THÁC, SỬ DỤNG, PHOTO HAY SỬA LẠI THEO BẤT KỲ HÌNH THỨC NÀO KHI KHÔNG CÓ SỰ CHO PHÉP. NẾU CÓ THẮC MẮC XIN LIÊN HỆ THEO ĐIỆN THOẠI SỐ 024.38694252.

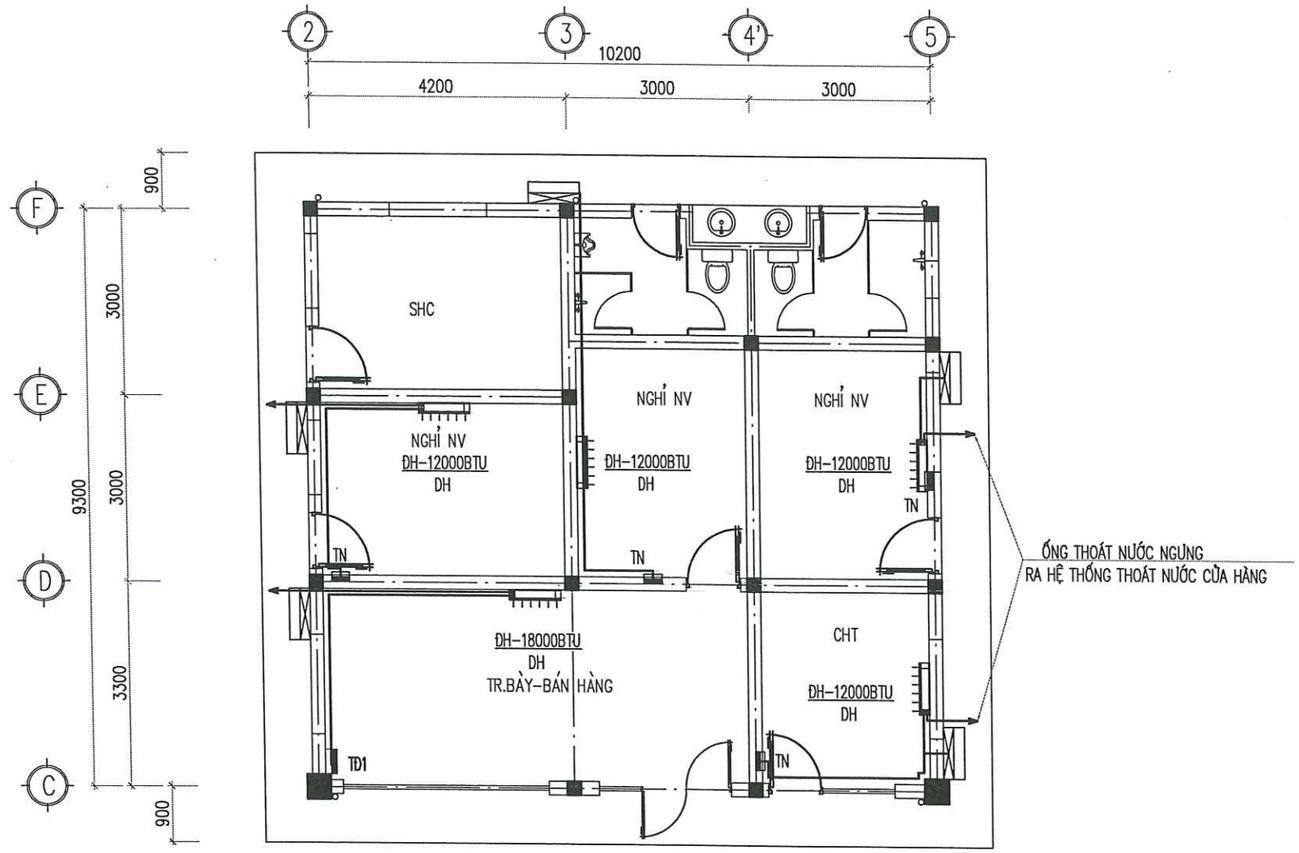

GHI CHÚ

1-CẤP ĐIỆN CHO CÁC PHỤ TẢI ĐIỀU HÒA CỦA CÁC PHÒNG LẤY TỪ TỦ ĐIỆN CỦA CÁC PHÒNG
-DÂY DẪN TỚI ĐIỀU HOÀ DÙNG DÂY CU/PVC/PVC(2CX2.5MM2)+E2.5MM2 ĐẾN MẶT ĐIỀU KHIỂN DÙNG DÂY CU/PVC/PVC(2CX1.5MM2)+E1.5MM2.
-TOÀN BỘ CÁC DÂY DẪN ĐIỆN ĐƯỢC LUỒN TRONG ỐNG NHỰA ĐẶT NGẦM TRẦN HOẶC NGẦM TƯỜNG.
-VỊ TRÍ CỤC NÓNG CÓ THỂ THAY ĐỔI THEO THỰC TẾ HIỆN TRƯỜNG.
-VỊ TRÍ LẮP ĐẶT REMOTE TÙY THUỘC VÀO MỤC ĐÍCH SỬ DỤNG.
-NƯỚC THOÁT CỦA ĐIỀU HÒA ĐƯỢC ĐẤU NỐI VỚI HỆ THỐNG THOÁT NƯỚC CỦA CỦA HÀNG
2-ĐIỀU HÒA DÙNG ỐNG ĐỒNG DẪN NHIỆT D15.9/9.5
3-XEM CÙNG BẢN VẼ CÓ SƠ ĐỒ NGUYÊN LÝ CUNG CẤP ĐIỆN.

KÝ HIỆU:

18000BTU — GIÀN LẠNH ĐIỀU HÒA 12000 BTU

DH — GIÀN NÓNG ĐIỀU HÒA

——— DÂY LUỒN ỐNG NHỰA ĐI ÂM TRẦN
HOẶC DÂY LUỒN ỐNG NHỰA ĐI ÂM TƯỜNG

THỐNG KÊ VẬT LIỆU

T.T	KÝ HIỆU	TÊN GỌI-QUY CÁCH-MÃ HIỆU	ĐƠN VỊ	SỐ LƯỢNG	GHI CHÚ
1	———	CÁP CU/PVC/PVC(2X2.5MM2)	M	60	
		CÁP CU/PVC(1CX2.5MM2)	M	60	
2	———	CÁP CU/PVC/PVC(2CX1.5MM2)	M	25	
		CÁP CU/PVC(1CX1.5MM2)	M	25	
3		ỐNG NHỰA PVC D20 LUỒN DÂY ĐIỆN	M	60	
4		GIÁ TREO GIÀN NÓNG	BỘ	05	
5		ỐNG ĐỒNG DẪN NHIỆT D15.9/9.5	M	25	
6		ỐNG BẢO ÔN BỌC ỐNG ĐỒNG DẪN NHIỆT	M	25	
7		ỐNG PVC ø21 (ỐNG THOÁT NƯỚC)	M	20	
8		ĐIỀU HÒA NHIỆT ĐỘ 1 CHIỀU 12.000 BTU	BỘ	04	
9		ĐIỀU HÒA NHIỆT ĐỘ 1 CHIỀU 18.000 BTU	BỘ	01	
10		VẬT TƯ PHỤ LẮP ĐẶT	GÓI	01	

CHỦ ĐẦU TƯ

PETROLIMEX — CÔNG TY TNHH MTV PETROLIMEX TUYÊN QUANG

ĐƠN VỊ TƯ VẤN

PEC PETROLIMEX — CÔNG TY CP TƯ VẤN XÂY DỰNG PETROLIMEX

CÔNG TRÌNH:

CẢI TẠO TỔNG THỂ PETROLIMEX CỬA HÀNG 35 GẮN VỚI HỆ THỐNG TRẠM DỊCH VỤ XE TẢI

ĐỊA ĐIỂM: THÔN CÂY ĐA, XÃ THÁI SƠN, TỈNH TUYÊN QUANG

THIẾT KẾ BẢN VẼ THI CÔNG

TÊN HẠNG MỤC-BẢN VẼ:

NHÀ BÁN HÀNG

MẶT BẰNG ĐIỀU HÒA

M.S.D.N: 0101466968-C.T.C.P. CÔNG TY CỔ PHẦN TƯ VẤN XÂY DỰNG PETROLIMEX THÀNH PHỐ HÀ NỘI

P.GIÁM ĐỐC
HÀ DƯƠNG THANH

P.TP CÔNG NGHỆ	VŨ VĂN TRƯỞNG	
CHỦ NHIỆM THIẾT KẾ	HOÀNG T.THÚY LIÊN	
CHỦ TRÌ THIẾT KẾ	NGUYỄN XUÂN ĐỒNG	
THIẾT KẾ	NGUYỄN XUÂN ĐỒNG	
KIỂM TRA	LÊ MINH HOÀI	
NGÀY BAN HÀNH	2026	TỶ LỆ:

SỐ BẢN VẼ

001824-70-NBH-A3-002-003-REV_0

103

TÀI LIỆU VÀ CÁC THÔNG TIN TRONG NÀY LÀ TÀI SẢN CỦA CÔNG TY CỔ PHẦN TƯ VẤN XÂY DỰNG PETROLIMEX. KHÔNG ĐƯỢC KHAI THÁC, SỬ DỤNG, PHOTO HAY SỬA LẠI THEO BẤT KỲ HÌNH THỨC NÀO KHI KHÔNG CÓ SỰ CHO PHÉP. NẾU CÓ THẮC MẮC XIN LIÊN HỆ THEO ĐIỆN THOẠI SỐ 024.38694252.

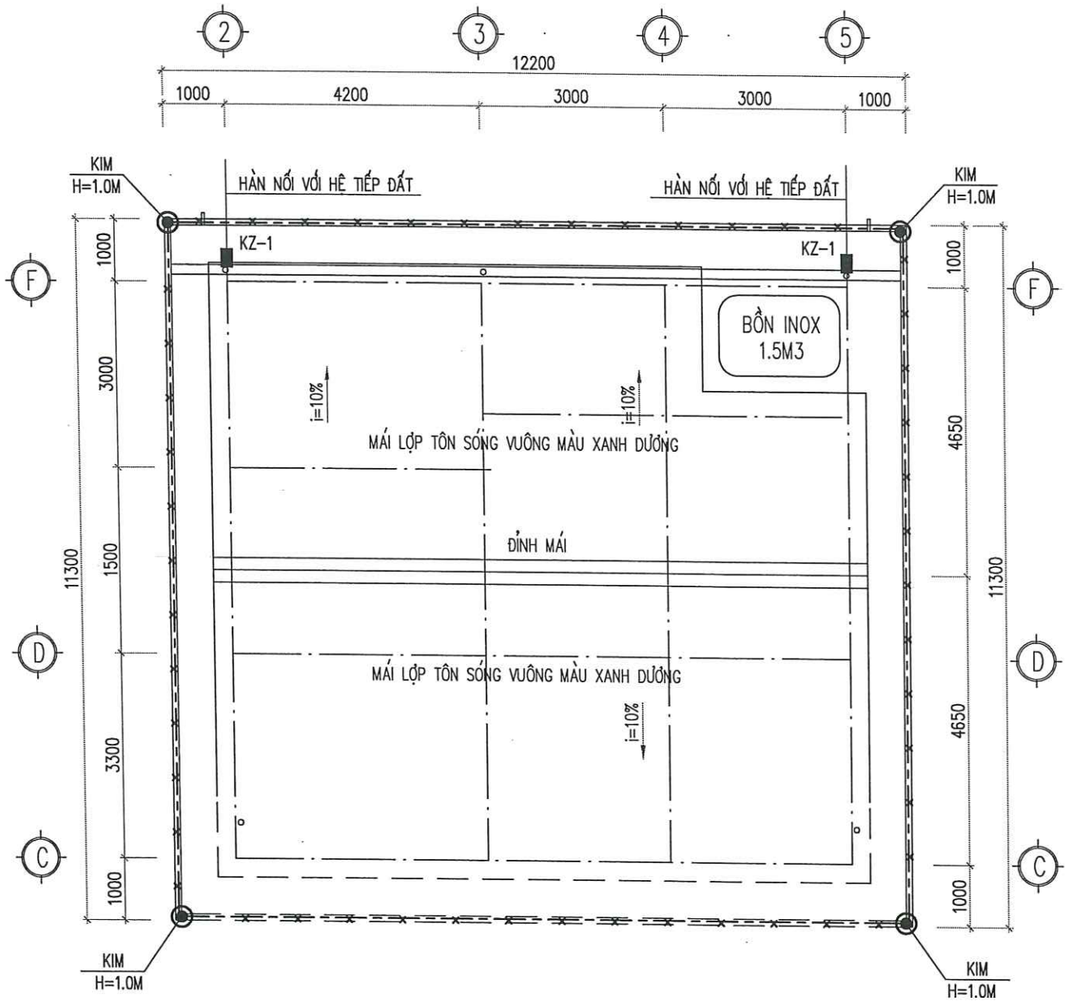

GHI CHÚ

1–CHỐNG SÉT ĐÁNH THẲNG CHO NHÀ BÁN HÀNG: SỬ DỤNG HỆ THU SÉT KIỂU LƯỚI CÓ TĂNG CƯỜNG KIM THU SÉT Ở CÁC GÓC DIỀM MÁI.
2–LƯỚI CHỐNG SÉT LÀM TỪ THÉP TRÒN ø10 VÀ ĐƯỢC NỐI VỚI HỆ TIẾP ĐẤT QUA KẸP KIỂM TRA KZ-1.
–TẠI CÁC VỊ TRÍ LIÊN KẾT CỦA LƯỚI SẼ ĐƯỢC HÀN ĐIỆN ĐỂ ĐƯỜNG TRUYỀN CỦA DÒNG SÉT ĐƯỢC LIÊN TỤC.
3–XEM CÙNG BẢN VẼ LIÊN QUAN

THỐNG KÊ VẬT LIỆU

TT	KÍ HIỆU	TÊN GỌI–QUY CÁCH	ĐƠN VỊ	SỐ LƯỢNG	GHI CHÚ
1	———	THÉP ø10 MẠ KẼM LÀM DÂY DẪN SÉT	M	65	
2		KẸP KIỂM TRA KZ-1	BỘ	02	
3	◉	KIM THU SÉT H=1.0 M BẰNG THÉP ø18 MẠ KẼM	BỘ	04	
4					

CHỦ ĐẦU TƯ

PETROLIMEX — CÔNG TY TNHH MTV PETROLIMEX TUYÊN QUANG

ĐƠN VỊ TƯ VẤN

PEC PETROLIMEX — CÔNG TY CP TƯ VẤN XÂY DỰNG PETROLIMEX

CÔNG TRÌNH:

CẢI TẠO TỔNG THỂ PETROLIMEX CỬA HÀNG 35 GẮN VỚI HỆ THỐNG TRẠM DỊCH VỤ XE TẢI

ĐỊA ĐIỂM: THÔN CÂY ĐA, XÃ THẢI SƠN, TỈNH TUYÊN QUANG

THIẾT KẾ BẢN VẼ THI CÔNG

TÊN HẠNG MỤC-BẢN VẼ:

NHÀ BÁN HÀNG

MẶT BẰNG CHỐNG SÉT MÁI

CÔNG TY CỔ PHẦN TƯ VẤN XÂY DỰNG PETROLIMEX — M.S.D.N: 0101466968-C.T.C.P — THÀNH PHỐ HÀ NỘI

P.GIÁM ĐỐC
HÀ DƯƠNG THANH

P.TP CÔNG NGHỆ	VŨ VĂN TRƯỜNG	
CHỦ NHIỆM THIẾT KẾ	HOÀNG T.THÚY LIÊN	
CHỦ TRÌ THIẾT KẾ	NGUYỄN XUÂN ĐỒNG	
THIẾT KẾ	NGUYỄN XUÂN ĐỒNG	
KIỂM TRA	LÊ MINH HOÀI	
NGÀY BAN HÀNH	2026	TỶ LỆ:

SỐ BẢN VẼ

001824-70-NBH-A3-003-003-REV_0

104

TÀI LIỆU VÀ CÁC THÔNG TIN TRONG NÀY LÀ TÀI SẢN CỦA CÔNG TY CỔ PHẦN TƯ VẤN XÂY DỰNG PETROLIMEX. KHÔNG ĐƯỢC KHAI THÁC, SỬ DỤNG, PHOTO HAY SỬA LẠI THEO BẤT KỲ HÌNH THỨC NÀO KHI KHÔNG CÓ SỰ CHO PHÉP. NẾU CÓ THẮC MẮC XIN LIÊN HỆ THEO ĐIỆN THOẠI SỐ 024.38694252.

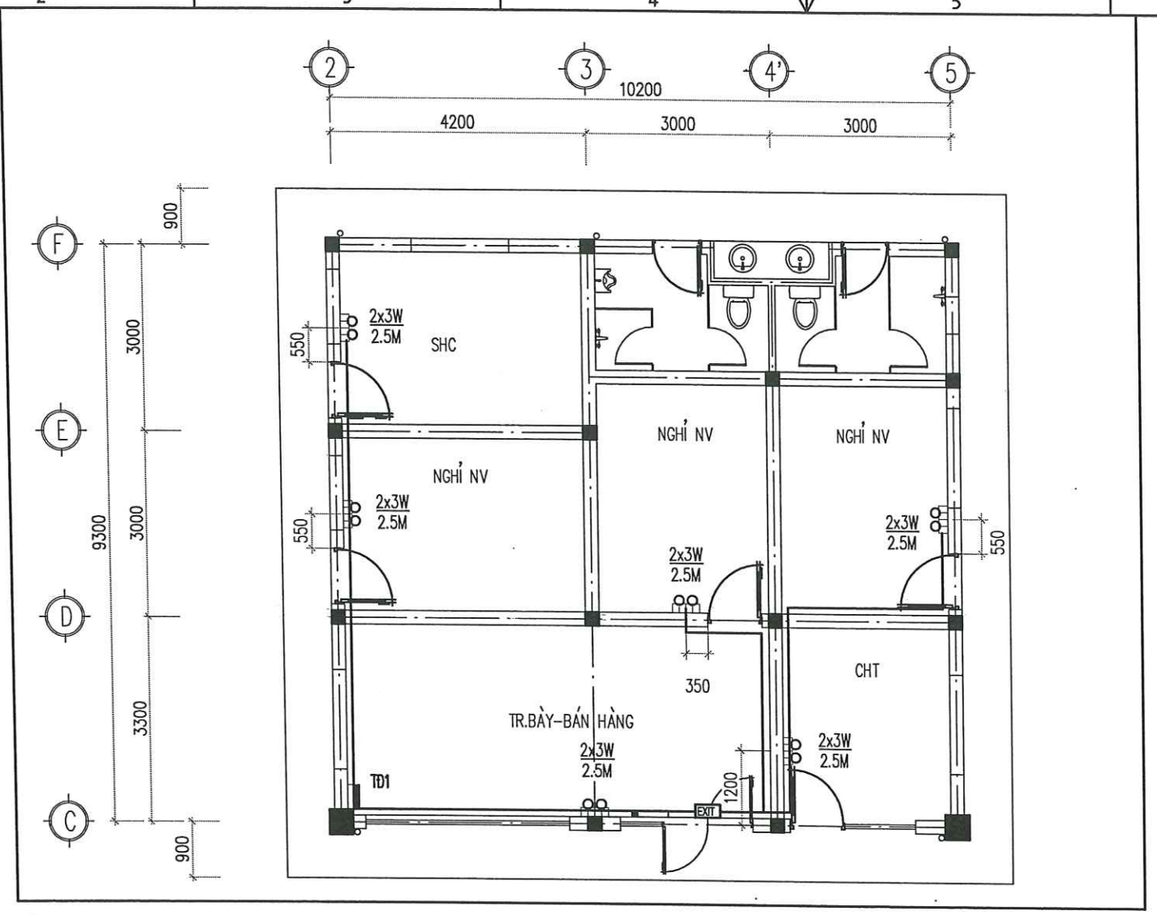

GHI CHÚ

1–BẢN VẼ NÀY ĐƯỢC THIẾT KẾ TRÊN CƠ SỞ BẢN VẼ TỔNG MẶT BẰNG QUY HOẠCH VÀ TUÂN THEO CÁC QUI PHẠM LẮP ĐẶT CÁC THIẾT BỊ ĐIỆN TRONG KHO VÀ CÁC QUI ĐỊNH VỀ P.C.C.C TCVN 13456–2022.

2–THIẾT KẾ HỆ THỐNG ĐÈN CHIẾU SÁNG SỰ CỐ, CHỈ DẪN THOÁT HIỂM TẠI HẠNG MỤC: VỚI YÊU CẦU:

–ĐÈN CHIẾU SÁNG SỰ CỐ, CHỈ DẪN THOÁT HIỂM CÓ NGUỒN ĐIỆN DỰ PHÒNG ĐẢM BẢO THỜI GIAN HOẠT ĐỘNG TỐI THIỂU LÀ 120 PHÚT KHI CÓ SỰ CỐ CHÁY, NỔ.

–ĐÈN CHIẾU SÁNG SỰ CỐ CÓ CƯỜNG ĐỘ CHIẾU SÁNG BAN ĐẦU TRUNG BÌNH LÀ 10 LUX VÀ CƯỜNG ĐỘ CHIẾU SÁNG NHỎ NHẤT TẠI BẤT KỲ ĐIỂM NÀO DỌC THEO ĐƯỜNG THOÁT NẠN ĐO ĐƯỢC KHÔNG NHỎ HƠN 1 LUX.

3–CHỦNG LOẠI THIẾT BỊ ĐƯỢC LẮP ĐẶT THEO PHÂN VÙNG NGUY HIỂM QUY ĐỊNH.

THỐNG KÊ VẬT LIỆU

TT	KÍ HIỆU	TÊN GỌI–QUY CÁCH	ĐƠN VỊ	SỐ LƯỢNG	GHI CHÚ
1		ĐÈN CHIẾU SÁNG SỰ CỐ (LED 2x3W) (SẠC TỰ ĐỘNG 24/24h, THỜI GIAN HOẠT ĐỘNG CỦA PIN >=2h)	BỘ	06	
2	EXIT	ĐÈN CHỈ DẪN THOÁT HIỂM (LED 7W)–SÁNG LIÊN TỤC (CÓ SẠC TỰ ĐỘNG 24/24h, THỜI GIAN HOẠT ĐỘNG CỦA PIN >=2h)	BỘ	01	
3		DÂY ĐIỆN Cu/PVC/PVC/FR(2Cx1.5MM2) – CÁP CHỐNG CHÁY	M	35	
4		ỐNG NHỰA PVC D16	M	35	
5		VẬT TƯ PHỤ LẮP ĐẶT (COS, ZẮC CO, CUT , GÓC ....)	GÓI	01	

CHỦ ĐẦU TƯ

PETROLIMEX — CÔNG TY TNHH MTV PETROLIMEX TUYÊN QUANG

ĐƠN VỊ TƯ VẤN

PEC PETROLIMEX — CÔNG TY CP TƯ VẤN XÂY DỰNG PETROLIMEX

CÔNG TRÌNH:

CẢI TẠO TỔNG THỂ PETROLIMEX CỬA HÀNG 35 GẮN VỚI HỆ THỐNG TRẠM DỊCH VỤ XE TẢI

ĐỊA ĐIỂM: THÔN CÂY ĐA, XÃ THÁI SƠN, TỈNH TUYÊN QUANG

THIẾT KẾ BẢN VẼ THI CÔNG

TÊN HẠNG MỤC-BẢN VẼ:

NHÀ BÁN HÀNG

MẶT BẰNG ĐÈN EXIT - SỰ CỐ

M.S.D.N: 0101466968 – C.T.C.P – CÔNG TY CỔ PHẦN TƯ VẤN XÂY DỰNG PETROLIMEX – THÀNH PHỐ HÀ NỘI

P.GIÁM ĐỐC
HÀ DƯƠNG THANH

P.TP CÔNG NGHỆ	VŨ VĂN TRƯỜNG	
CHỦ NHIỆM THIẾT KẾ	HOÀNG T.THÚY LIÊN	
CHỦ TRÌ THIẾT KẾ	NGUYỄN XUÂN ĐỒNG	
THIẾT KẾ	NGUYỄN XUÂN ĐỒNG	
KIỂM TRA	LÊ MINH HOÀI	
NGÀY BAN HÀNH	2026	TỶ LỆ:

SỐ BẢN VẼ

001824-80-NBH-A3-001-001-REV_0

105

TÀI LIỆU VÀ CÁC THÔNG TIN TRONG NÀY LÀ TÀI SẢN CỦA CÔNG TY CỔ PHẦN TƯ VẤN XÂY DỰNG PETROLIMEX. KHÔNG ĐƯỢC KHAI THÁC, SỬ DỤNG, PHOTO HAY SỬA LẠI THEO BẤT KỲ HÌNH THỨC NÀO KHI KHÔNG CÓ SỰ CHO PHÉP. NẾU CÓ THẮC MẮC XIN LIÊN HỆ THEO ĐIỆN THOẠI SỐ 024.38694252.

THUYẾT MINH

- ỐNG TRONG HỆ THỐNG CẤP NƯỚC DUNG ỐNG PP-R DÙNG CHO CẤP NƯỚC LẠNH – TIÊU CHUẨN DIN 8077:1999 NỐI ỐNG BẰNG PHƯƠNG PHÁP HÀN NHIỆT ĐỐI ĐẦU.
- ỐNG TRONG HỆ THỐNG THOÁT NƯỚC DÙNG ỐNG uPVC,NỐI ỐNG BẰNG KEO DÁN CHUYÊN DỤNG.
- KHI THI CÔNG CẦN CĂN CỨ VÀO KÍCH THƯỚC THỰC TẾ CỦA THIẾT BỊ ĐỂ LẮP ĐẶT SAO CHO ĐẢM BẢO KỸ THUẬT VÀ MỸ QUAN.
- KHI THI CÔNG CẦN KẾT HỢP VỚI CÁC BẢN VẼ KẾT CẤU ĐỂ CHỪA LỖ ĐẶT ỐNG ĐỂ TIỆN LỢI CHO VIỆC LẮP ĐẶT ĐƯỜNG ỐNG THOÁT NƯỚC.
- CAO ĐỘ ĐẦU CHỜ CẤP NƯỚC CHẬU RỬA:0.6M, TIỂU NAM:1.0M TIỂU NỮ:0.2M, XÍ BỆT:0.2M ;VÒI : 0.4M; HƯƠNG SEN : 0.95M
- ĐƯỜNG ỐNG CẤP NƯỚC ĐI NGẦM TRONG TƯỜNG
- ĐƯỜNG ỐNG THOÁT NƯỚC ĐI DƯỚI SÀN KHU VỆ SINH
- ĐỘ DỐC ĐƯỜNG ỐNG THOÁT I=2%
- CỐT ỐNG ĐỨNG THOÁT NƯỚC LAVABO ĐẶT CÁCH SÀN +0.5M
- CỐT THOÁT SÀN ĐẶT CÁCH SÀN –0.05M
- KÍCH THƯỚC ĐẦU CHỜ CẤP NƯỚC CHO CÁC THIẾT BỊ : D20
- BỂ TỰ HOẠI: CAO ĐỘ ỐNG VÀO S–0.4M. CAO ĐỘ ỐNG RA S–0.5M

MẶT BẰNG CẤP NƯỚC KHU WC

TỶ LỆ : 1/50

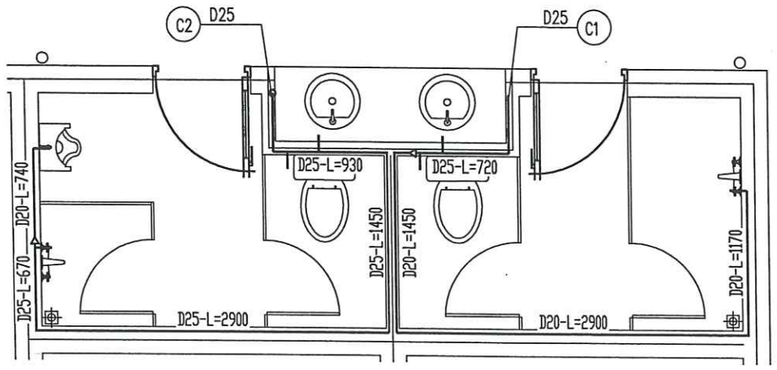

SƠ ĐỒ KHÔNG GIAN CẤP NƯỚC

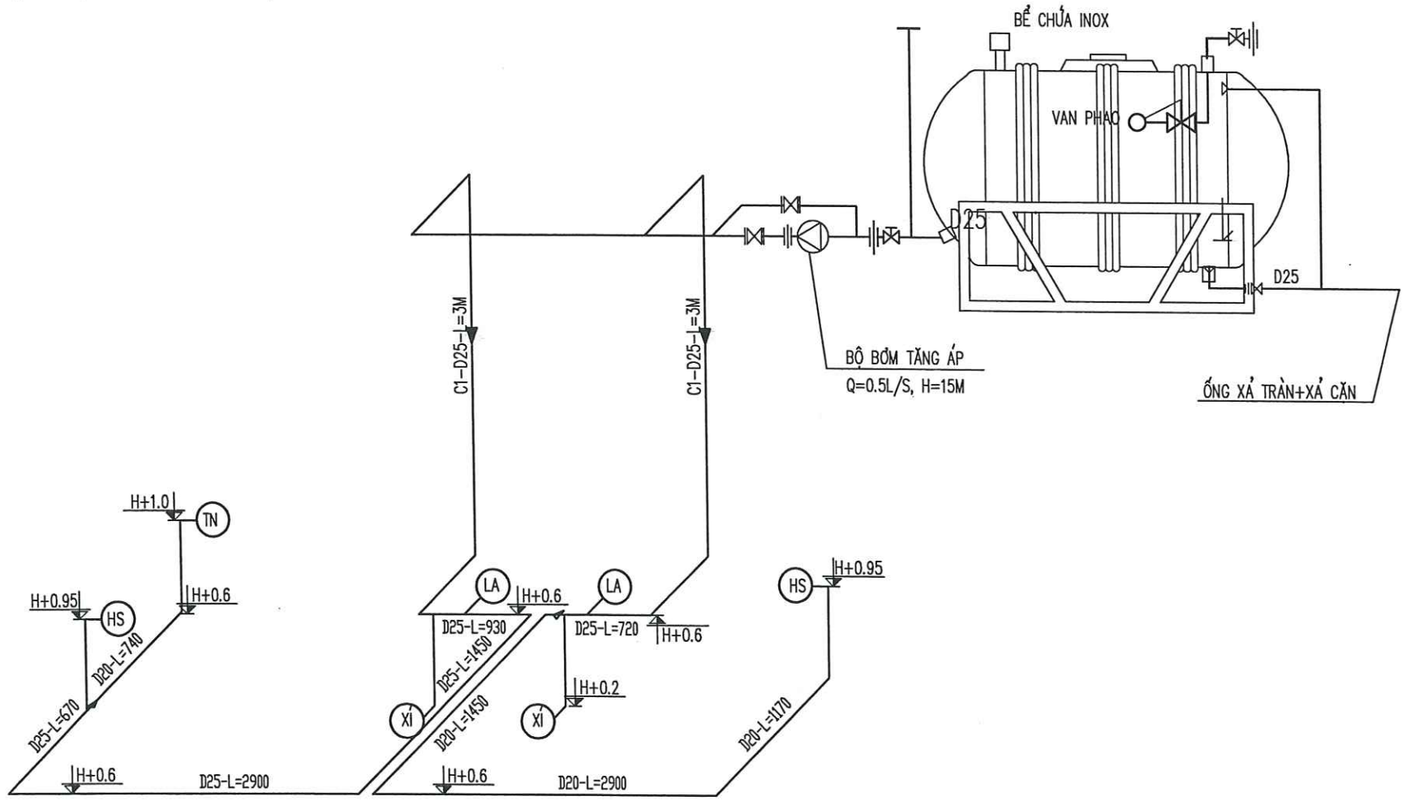

CHÚ THÍCH

- ỐNG CẤP NƯỚC SẠCH
- ỐNG THÔNG HƠI
- ỐNG THOÁT NƯỚC
- ỐNG THOÁT NƯỚC BẨN
- (C1) ỐNG ĐỨNG CẤP NƯỚC LÊN KÉT
- (C2) ỐNG ĐỨNG CẤP NƯỚC XUỐNG WC
- (XI) XÍ
- (LA) CHẬU RỬA
- (VR) VÒI RỬA
- (TX) THOÁT NƯỚC SÀN
- (TH) ỐNG THÔNG HƠI
- (TN) TIỂU NAM
- (TI) TIỂU NỮ
- (HS) VÒI HƯƠNG SEN
- D25 S+0.0M GA THU SÀN (TS)
- S+0.00 CỐT SÀN MB +0.00

CHỦ ĐẦU TƯ

CÔNG TY TNHH MTV PETROLIMEX TUYÊN QUANG

ĐƠN VỊ TƯ VẤN

CÔNG TY CP TƯ VẤN XÂY DỰNG PETROLIMEX

CÔNG TRÌNH:

CẢI TẠO TỔNG THỂ PETROLIMEX CỬA HÀNG 35 GẮN VỚI HỆ THỐNG TRẠM DỊCH VỤ XE TẢI

ĐỊA ĐIỂM: THÔN CÂY ĐA, XÃ THÁI SƠN, TỈNH TUYÊN QUANG

THIẾT KẾ BẢN VẼ THI CÔNG

TÊN HẠNG MỤC-BẢN VẼ:

NHÀ BÁN HÀNG

CHI TIẾT CẤP NƯỚC

M.S.D.N: 0101466968-C.T.C.P CÔNG TY CỔ PHẦN TƯ VẤN XÂY DỰNG PETROLIMEX THÀNH PHỐ HÀ NỘI

P.GIÁM ĐỐC

HÀ DƯƠNG THANH

P.T.P CÔNG NGHỆ	VŨ VĂN TRƯỜNG	
CHỦ NHIỆM THIẾT KẾ	HOÀNG T.THÚY LIÊN	
CHỦ TRÌ THIẾT KẾ	TRỊNH TRƯỜNG SƠN	
THIẾT KẾ	TRỊNH TRƯỜNG SƠN	
KIỂM TRA	VŨ VĂN TRƯỜNG	
NGÀY BAN HÀNH	2026	TỶ LỆ:

SỐ BẢN VẼ

001824-50-NBH-A3-001-004-REV_0

106

TÀI LIỆU VÀ CÁC THÔNG TIN TRONG NÀY LÀ TÀI SẢN CỦA CÔNG TY CỔ PHẦN TƯ VẤN XÂY DỰNG PETROLIMEX. KHÔNG ĐƯỢC KHAI THÁC, SỬ DỤNG, PHOTO HAY SỬA LẠI THEO BẤT KỲ HÌNH THỨC NÀO KHI KHÔNG CÓ SỰ CHO PHÉP. NẾU CÓ THẮC MẮC XIN LIÊN HỆ THEO ĐIỆN THOẠI SỐ 024.38694252.

MẶT BẰNG THOÁT NƯỚC KHU WC

TỶ LỆ : 1/50

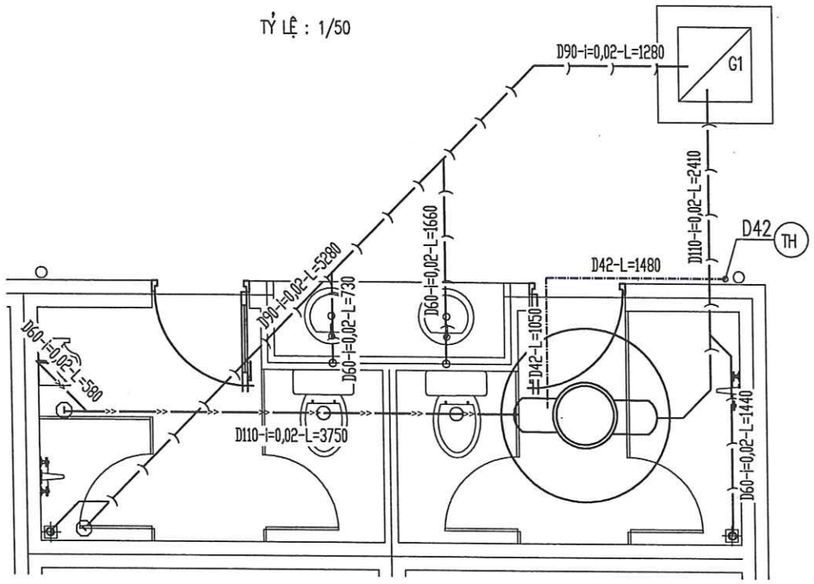

SƠ ĐỒ KHÔNG GIAN THOÁT NƯỚC

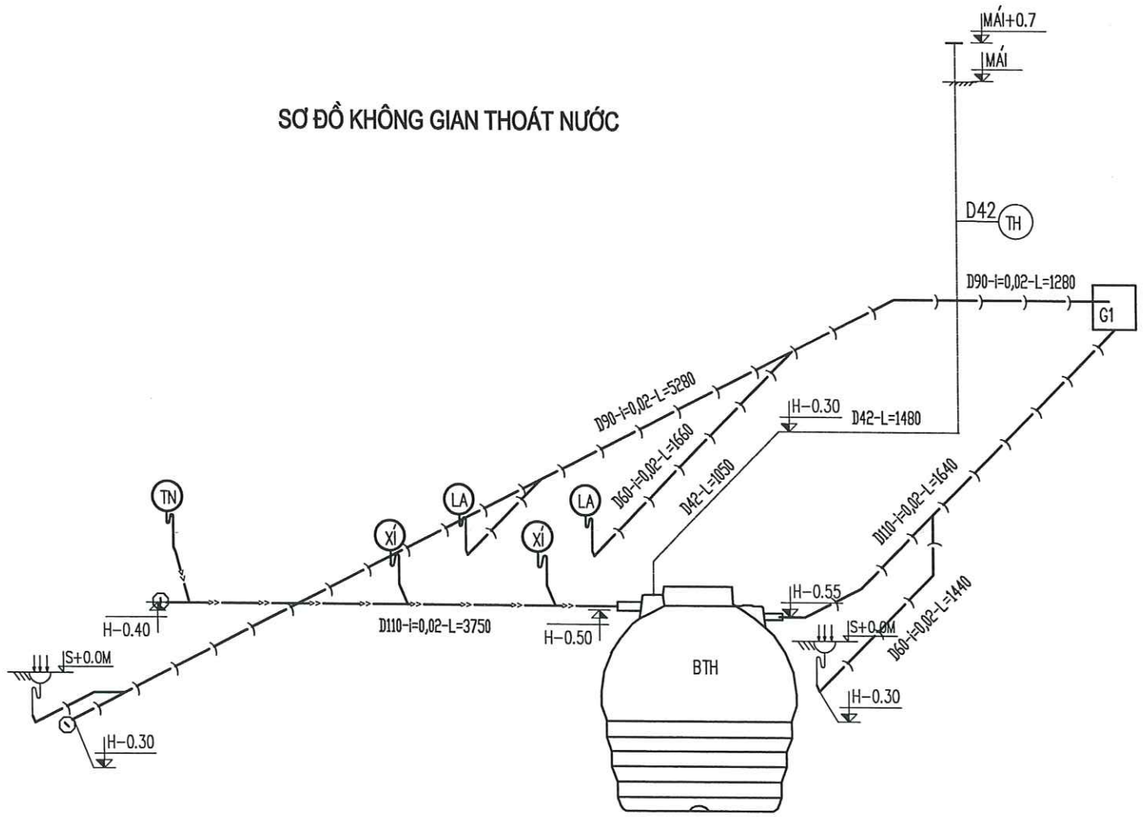

CHÚ THÍCH

- ống cấp nước sạch
- ống thông hơi
- ống thoát nước
- ống thoát nước bẩn
- (C1) ống đứng cấp nước lên két
- (C2) ống đứng cấp nước xuống wc
- (XI) xí
- (LA) chậu rửa
- (VR) vòi rửa
- (TX) thoát nước sàn
- (TH) ống thông hơi
- (TN) tiểu nam
- (TI) tiểu nữ
- (HS) vòi hướng sen
- S+0.0M ga thu sàn (TS)
- S+0.00 cốt sàn MB +0.00

CHỦ ĐẦU TƯ

CÔNG TY TNHH MTV PETROLIMEX TUYÊN QUANG

ĐƠN VỊ TƯ VẤN

CÔNG TY CP TƯ VẤN XÂY DỰNG PETROLIMEX

CÔNG TRÌNH:

CẢI TẠO TỔNG THỂ PETROLIMEX CỬA HÀNG 35 GẮN VỚI HỆ THỐNG TRẠM DỊCH VỤ XE TẢI

ĐỊA ĐIỂM: THÔN CÂY ĐA, XÃ THÁI SƠN, TỈNH TUYÊN QUANG

THIẾT KẾ BẢN VẼ THI CÔNG

TÊN HẠNG MỤC-BẢN VẼ:

NHÀ BÁN HÀNG

CHI TIẾT THOÁT NƯỚC

CÔNG TY CỔ PHẦN TƯ VẤN XÂY DỰNG PETROLIMEX M.S.D.N: 0101466968 C.T.C.P THÀNH PHỐ HÀ NỘI

P.GIÁM ĐỐC

HÀ DƯƠNG THANH

P.T.P CÔNG NGHỆ	VŨ VĂN TRƯỜNG	
CHỦ NHIỆM THIẾT KẾ	HOÀNG T.THÚY LIÊN	
CHỦ TRÌ THIẾT KẾ	TRỊNH TRƯỜNG SƠN	
THIẾT KẾ	TRỊNH TRƯỜNG SƠN	
KIỂM TRA	VŨ VĂN TRƯỜNG	
NGÀY BAN HÀNH	2026	TỶ LỆ:

SỐ BẢN VẼ

001824-50-NBH-A3-002-004-REV_0

107

TÀI LIỆU VÀ CÁC THÔNG TIN TRONG NÀY LÀ TÀI SẢN CỦA CÔNG TY CỔ PHẦN TƯ VẤN XÂY DỰNG PETROLIMEX. KHÔNG ĐƯỢC KHAI THÁC, SỬ DỤNG, PHOTO HAY SỬA LẠI THEO BẤT KỲ HÌNH THỨC NÀO KHI KHÔNG CÓ SỰ CHO PHÉP. NẾU CÓ THẮC MẮC XIN LIÊN HỆ THEO ĐIỆN THOẠI SỐ 024.38694252.

CHI TIẾT LẮP ĐẶT LAVABO

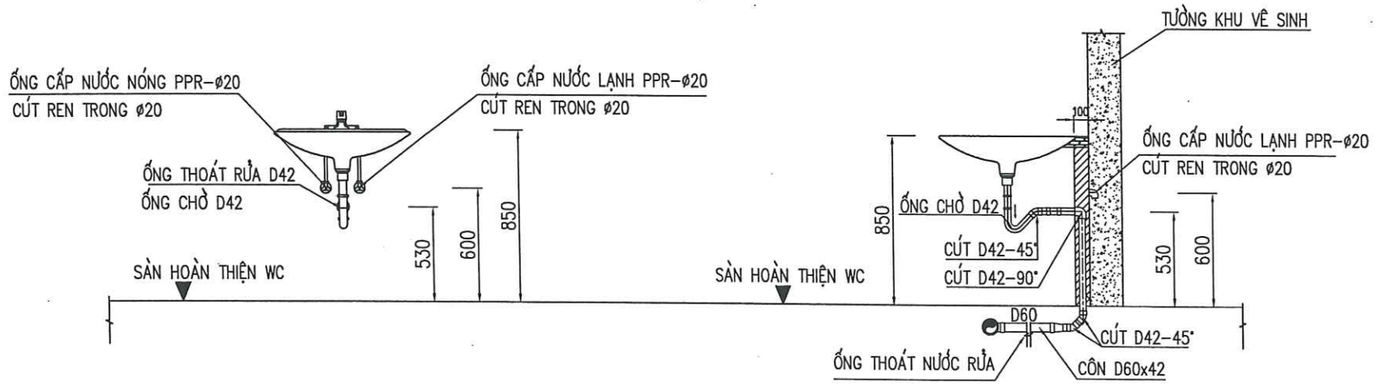

CHI TIẾT LẮP ĐẶT XÍ BỆT

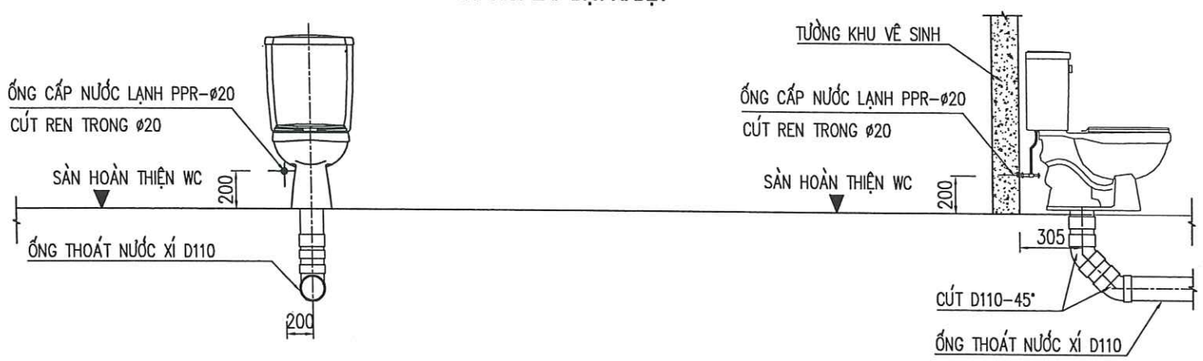

CHI TIẾT LẮP ĐẶT TIỂU TREO

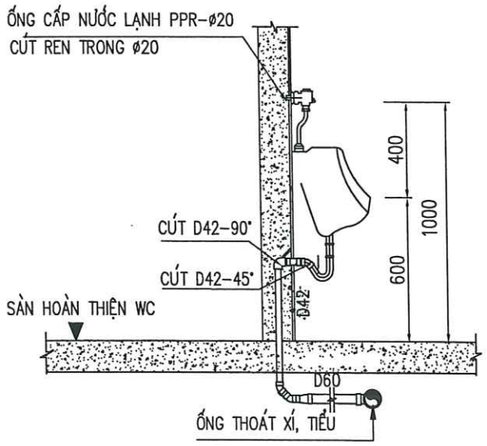

CHI TIẾT LẮP ĐẶT PHỄU THU SÀN

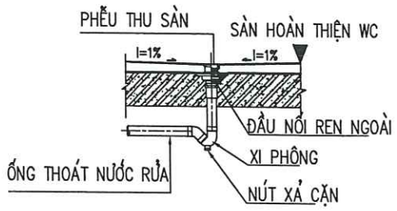

CHI TIẾT LẮP ĐẶT BỊT THÔNG TẮC

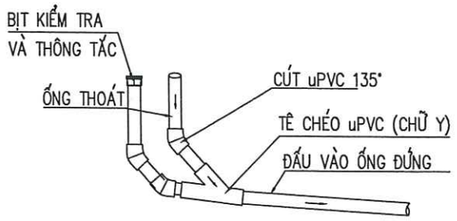

CHỦ ĐẦU TƯ

CÔNG TY TNHH MTV
PETROLIMEX TUYÊN QUANG

ĐƠN VỊ TƯ VẤN

PEC CÔNG TY CP TƯ VẤN
PETROLIMEX XÂY DỰNG PETROLIMEX

CÔNG TRÌNH:

CẢI TẠO TỔNG THỂ PETROLIMEX
CỬA HÀNG 35 GẮN VỚI
HỆ THỐNG TRẠM DỊCH VỤ XE TẢI

ĐỊA ĐIỂM: THÔN CÂY ĐA, XÃ THÁI SƠN,
TỈNH TUYÊN QUANG

THIẾT KẾ BẢN VẼ THI CÔNG

TÊN HẠNG MỤC-BẢN VẼ:

NHÀ BÁN HÀNG

CHI TIẾT LẮP ĐẶT

CÔNG TY CỔ PHẦN TƯ VẤN XÂY DỰNG PETROLIMEX
M.S.D.N: 0101468968-C.T.C.P
THÀNH PHỐ HÀ NỘI

P.GIÁM ĐỐC
HÀ DƯƠNG THANH

P.T.P CÔNG NGHỆ	VŨ VĂN TRƯỜNG	
CHỦ NHIỆM THIẾT KẾ	HOÀNG T.THÚY LIÊN	
CHỦ TRÌ THIẾT KẾ	TRỊNH TRƯỜNG SƠN	
THIẾT KẾ	TRỊNH TRƯỜNG SƠN	
KIỂM TRA	VŨ VĂN TRƯỜNG	
NGÀY BAN HÀNH	2026	TỶ LỆ:

SỐ BẢN VẼ

001824-50-NBH-A3-003-004-REV_0

108

TÀI LIỆU VÀ CÁC THÔNG TIN TRONG NÀY LÀ TÀI SẢN CỦA CÔNG TY CỔ PHẦN TƯ VẤN XÂY DỰNG PETROLIMEX. KHÔNG ĐƯỢC KHAI THÁC, SỬ DỤNG, PHOTO HAY SỬA LẠI THEO BẤT KỲ HÌNH THỨC NÀO KHI KHÔNG CÓ SỰ CHO PHÉP. NẾU CÓ THẮC MẮC XIN LIÊN HỆ THEO ĐIỆN THOẠI SỐ 024.38694252.

BẢNG THỐNG KÊ VẬT TƯ - THIẾT BỊ CHÍNH

SỐ T.T	TÊN VẬT LIỆU	ĐƠN VỊ	SỐ LƯỢNG
	THIẾT BỊ VỆ SINH		
1	XÍ +VÒI XỊT (XÍ)	BỘ	02
2	CHẬU RỬA TAY+VÒI RỬA (LA)	BỘ	02
3	GA THU SÀN D60 (TS)	CÁI	02
4	TIỂU NAM (TN)	CÁI	01
5	HƯỞNG SEN(HS)	CÁI	02
7	RỌ CHẮN RÁC D90	CÁI	05
8	MÁY BƠM TĂNG ÁP Q= 0.5L/S, H=15M	BỘ	01
9	KÉT NƯỚC 1500L	BỘ	01
	CẤP NƯỚC		
1	ỐNG PP-R D25/D20	M	20/12
2	CÚT 90° PP-R D25	CÁI	24
3	TÊ PP-R D25xD25	CÁI	05
4	CÚT REN 90° PP-R D20	CÁI	05
5	TÊ THU REN PP-R D25X1/2"	CÁI	02
6	VAN CHẶN PP-R D25	CÁI	07
7	CÔN THU PP-R D25XD20	CÁI	02
8	TÊ THU PP-R D25XD20	CÁI	03
	THOÁT NƯỚC		
1	ỐNG NHỰA UPVC D110x2.7MM/D90x2.2MM	M	09/35
2	ỐNG NHỰA UPVC D60x2.0MM/D42x1.5MM	M	05/09
3	Y UPVC D110	CÁI	02
4	CHẾCH 45°- UPVC D110/D90/D60/D42	CÁI	06/23/03/06
5	CÚT 90° -D42/ TÊ D42	CÁI	06/01
6	Y THU UPVC D110X60/D90X60	CÁI	02/02
7	CÔN THU UPVC D60/D42	CÁI	03
8	BỊT THÔNG TẮC SÀN D110/D90	CÁI	01/01
9	SI PHÔNG D60	CÁI	02

CHỦ ĐẦU TƯ

CÔNG TY TNHH MTV PETROLIMEX TUYÊN QUANG

ĐƠN VỊ TƯ VẤN

CÔNG TY CP TƯ VẤN XÂY DỰNG PETROLIMEX

CÔNG TRÌNH:

CẢI TẠO TỔNG THỂ PETROLIMEX CỬA HÀNG 35 GẮN VỚI HỆ THỐNG TRẠM DỊCH VỤ XE TẢI

ĐỊA ĐIỂM: THÔN CÂY ĐA, XÃ THÁI SƠN, TỈNH TUYÊN QUANG

THIẾT KẾ BẢN VẼ THI CÔNG

TÊN HẠNG MỤC-BẢN VẼ:

NHÀ BÁN HÀNG

THỐNG KÊ KHỐI LƯỢNG

M.S.D.N: 0101466968-C.T.C.P CÔNG TY CỔ PHẦN TƯ VẤN XÂY DỰNG CP PETROLIMEX THÀNH PHỐ HÀ NỘI

P.GIÁM ĐỐC

HÀ DƯƠNG THANH

P.T.P CÔNG NGHỆ	VŨ VĂN TRƯỜNG	
CHỦ NHIỆM THIẾT KẾ	HOÀNG T.THÚY LIÊN	
CHỦ TRÌ THIẾT KẾ	TRỊNH TRƯỜNG SƠN	
THIẾT KẾ	TRỊNH TRƯỜNG SƠN	
KIỂM TRA	VŨ VĂN TRƯỜNG	
NGÀY BAN HÀNH	2026	TỶ LỆ:

SỐ BẢN VẼ

001824-50-NBH-A3-004-004-REV_0

109

TÀI LIỆU VÀ CÁC THÔNG TIN TRONG NÀY LÀ TÀI SẢN CỦA CÔNG TY CỔ PHẦN TƯ VẤN XÂY DỰNG PETROLIMEX. KHÔNG ĐƯỢC KHAI THÁC, SỬ DỤNG, PHOTO HAY SỬA LẠI THEO BẤT KỲ HÌNH THỨC NÀO KHI KHÔNG CÓ SỰ CHO PHÉP. NẾU CÓ THẮC MẮC XIN LIÊN HỆ THEO ĐIỆN THOẠI SỐ 024.38694252.

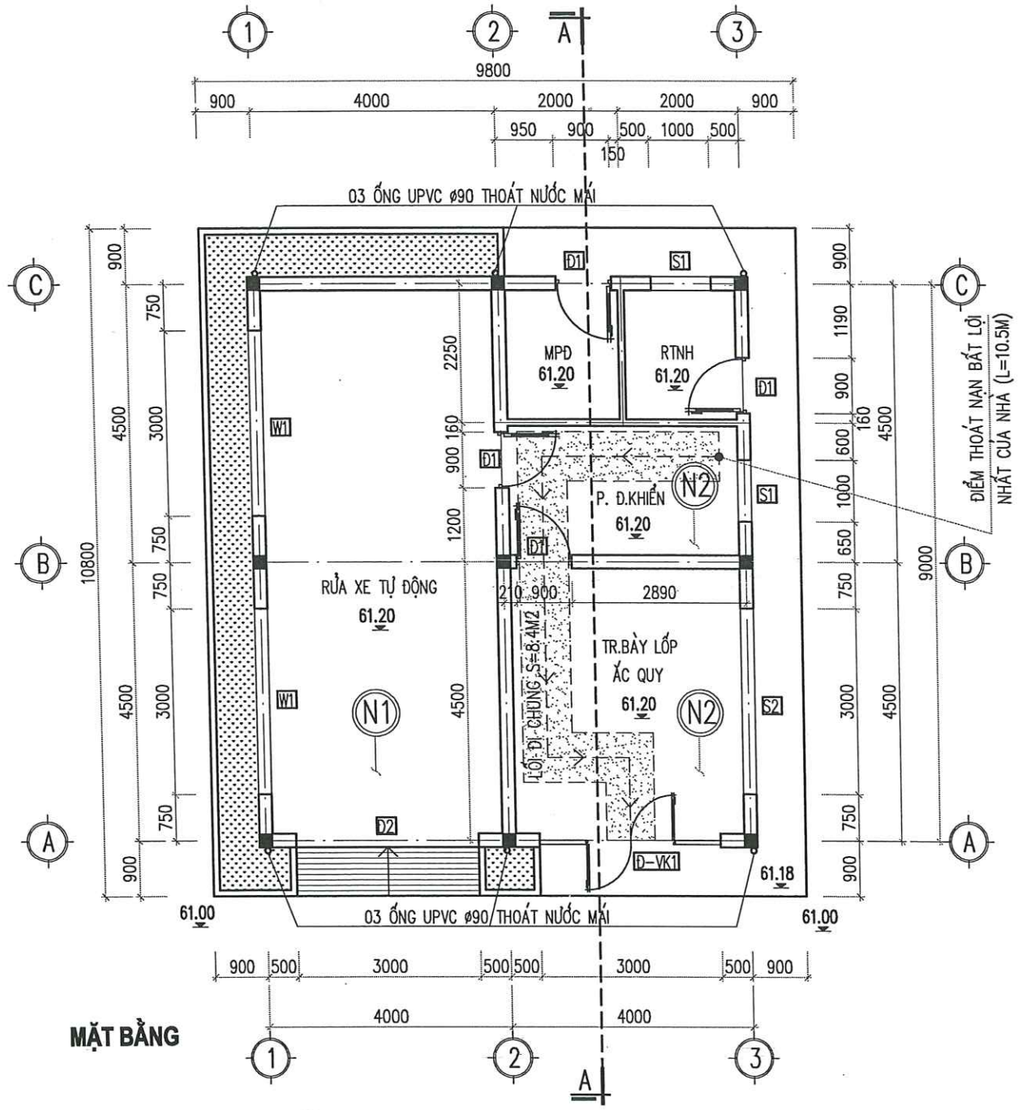

MẶT BẰNG

THUYẾT MINH

- NHÀ DỊCH VỤ THAY DẦU, RỬA XE Ở VỊ TRÍ SỐ 4 TRÊN BẢN VẼ TỔNG MẶT BẰNG. DIỆN TÍCH XÂY DỰNG 110M2
- KẾT CẤU: MÓNG BTCT, CỘT BTCT ĐỠ MÁI THÉP LỢP TÔN SÓNG VUÔNG MÀU XANH DƯƠNG DÀY 0.45MM CÓ KE CHỐNG BÃO. XÂY TƯỜNG: TƯỜNG GẠCH DÀY 110 VÀ 220, XÂY–TRÁT VỮA XM MÁC 75 DÀY 15
- NƯỚC MƯA TRÊN MÁI THU VÀO MÁNG INOX, ĐƯỢC DẪN THEO ỐNG UPVC ø90 XUỐNG RÃNH, THƯỜNG XUYÊN VỆ SINH MÁI ĐỊNH KỲ, ĐỂ ĐẠT HIỆU QUẢ TỐT NHẤT KHI SỬ DỤNG.
- VẬT LIỆU THOÁT NƯỚC MÁI: 06 ỐNG UVPC ø90 DÀY 1.5MM (L=5.0M/ỐNG), 18 CÚT GÓC UVPC D90, 30 ĐAI GIỮ ỐNG
- NỀN KHU VỰC DỌN XE, THAY DẦU, RỬA XE GỒM 02 LỚP: BÊTÔNG ĐÁ 1X2 B15 (MÁC 200) DÀY 200 , BÊTÔNG ĐÁ 4X6 B7,5 (MÁC 100) DÀY 100. BỀ MẶT SƠN EPOXY CHỊU DẦU, TẢI TRỌNG.
- NỀN PHÒNG TRƯNG BÀY LỐP, ẮC QUY VÀ PHÒNG ĐIỀU KHIỂN, PHÒNG ĐỂ MÁY PHÁT ĐIỆN, RÁC THẢI NGUY HẠI GỒM 02 LỚP: LÁT GẠCH GRANIT 600X600 MÀU GHI SÁNG VỮA XM LIÊN KẾT MÁC 75 DÀY 20 VÀ BÊTÔNG ĐÁ 4X6 B7,5 (MÁC 100) DÀY 100
- ỐP GẠCH GRANIT MÀU GHI 300X600 TOÀN BỘ BỀ MẶT TƯỜNG TRONG KHU DỌN XE, THAY DẦU, RỬA XE CAO 2.1M
- MẶT TƯỜNG TRONG CỦA PHÒNG CHỜ, PHÒNG ĐIỀU KHIỂN SƠN MÀU GHI SÁNG. MẶT TƯỜNG TRONG CÁC PHÒNG CÒN LẠI ỐP GẠCH GRANIT MÀU GHI 300X600 CAO 2.1M TỪ MẶT NỀN, KẾT HỢP SƠN TƯỜNG MÀU GHI SÁNG
- TRẦN CỦA PHÒNG TRƯNG BÀY LỐP – ẮC QUY: HỆ KHUNG XƯƠNG VĨNH TƯỜNG, TRẦN TẤM THẠCH CAO 600X600. CÁC GIAN PHÒNG CÒN LẠI KHÔNG LÀM TRẦN GIẢ.
- CẤU KIỆN THÉP ĐƯỢC ĐÁNH GỈ SAU ĐÓ SƠN 02 NƯỚC CHỐNG GỈ VÀ 02 NƯỚC SƠN MÀU GHI CÔNG NGHIỆP
- COS HÀNH LANG THẤP HƠN COS NỀN NHÀ 20mm, COS NỀN NHÀ CAO HƠN COS NỀN BÃI PHÍA TRƯỚC HẠNG MỤC 200MM

N1

SƠN EPOXY CHIU DẦU, TẢI TRỌNG
BÊTÔNG ĐÁ 1x2 B15 (MÁC 200)
DÀY 100 XOA PHẲNG MẶT.
BÊTÔNG ĐÁ 4X6 B7.5 DÀY 100
CÁT TÔN NỀN ĐẦM CHẶT

N2

GACH GRANITE 600X600
BÊTÔNG ĐÁ 4X6 B7.5 DÀY 100
CÁT TÔN NỀN ĐẦM CHẶT

M1

TÔN SÓNG VUÔNG DÀY 0,45MM CÓ KE CHỐNG BÃO
XÀ GỒ THÉP HÌNH
DẦM THÉP HÌNH
XÂY TƯỜNG THU HỒI ĐẾN ĐÁY DẦM
TRẦN THACH CAO KHUNG XƯƠNG CHÌM

M2

TÔN SÓNG VUÔNG DÀY 0,45MM CÓ KE CHỐNG BÃO
XÀ GỒ THÉP HÌNH
DẦM THÉP HÌNH
XÂY TƯỜNG THU HỒI ĐẾN ĐÁY DẦM

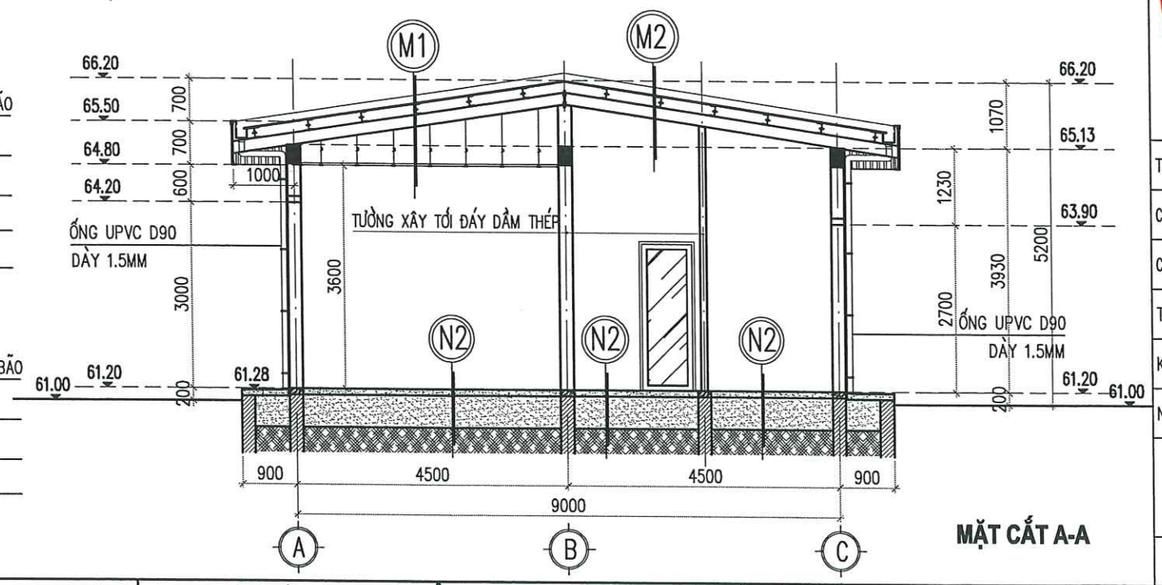

MẶT CẮT A-A

CHỦ ĐẦU TƯ

CÔNG TY TNHH MTV PETROLIMEX TUYÊN QUANG

ĐƠN VỊ TƯ VẤN

CÔNG TY CP TƯ VẤN XÂY DỰNG PETROLIMEX

CÔNG TRÌNH:

CẢI TẠO TỔNG THỂ PETROLIMEX CỬA HÀNG 35 GẮN VỚI HỆ THỐNG TRẠM DỊCH VỤ XE TẢI

ĐỊA ĐIỂM: THÔN CÂY ĐÀ, XÃ THÁI SƠN, TỈNH TUYÊN QUANG

THIẾT KẾ BẢN VẼ THI CÔNG

TÊN HẠNG MỤC-BẢN VẼ:

NHÀ DỊCH VỤ

MẶT BẰNG, MẶT CẮT A-A

CÔNG TY CỔ PHẦN TƯ VẤN XÂY DỰNG PETROLIMEX

P.GIÁM ĐỐC
HÀ DƯƠNG THANH

TR.PHÒNG KC–KT	NGUYỄN MINH HUY	
CHỦ NHIỆM THIẾT KẾ	HOÀNG T.THÚY LIÊN	
CHỦ TRÌ THIẾT KẾ	NGUYỄN TUẤN ANH	
THIẾT KẾ	HOÀNG T.THÚY LIÊN	
KIỂM TRA	NGUYỄN TUẤN ANH	
NGÀY BAN HÀNH	2026	TỶ LỆ: 1/100

SỐ BẢN VẼ

001824-10-NDV-A3-001-006-REV_0

110

TÀI LIỆU VÀ CÁC THÔNG TIN TRONG NÀY LÀ TÀI SẢN CỦA CÔNG TY CỔ PHẦN TƯ VẤN XÂY DỰNG PETROLIMEX. KHÔNG ĐƯỢC KHAI THÁC, SỬ DỤNG, PHOTO HAY SỬA LẠI THEO BẤT KỲ HÌNH THỨC NÀO KHI KHÔNG CÓ SỰ CHO PHÉP. NẾU CÓ THẮC MẮC XIN LIÊN HỆ THEO ĐIỆN THOẠI SỐ 024.38694252.

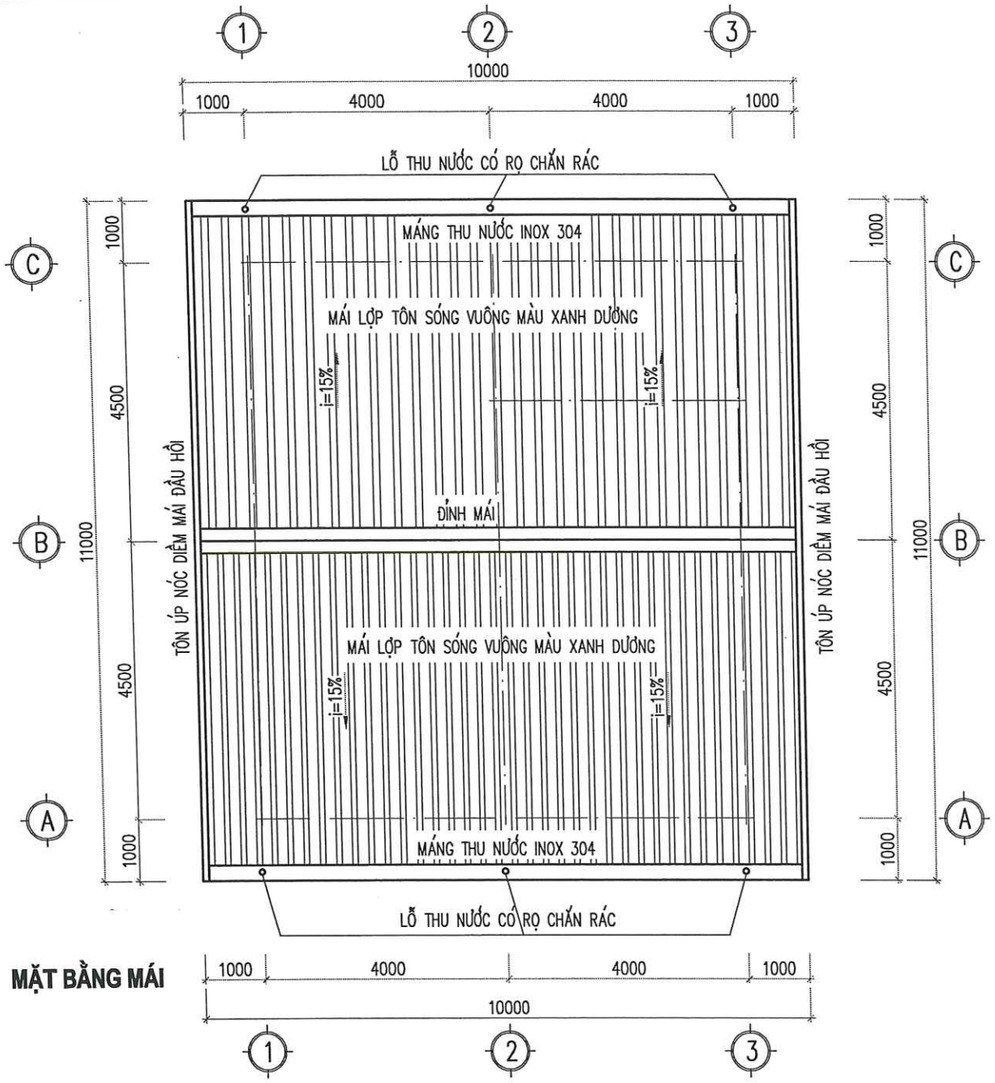

MẶT BẰNG MÁI

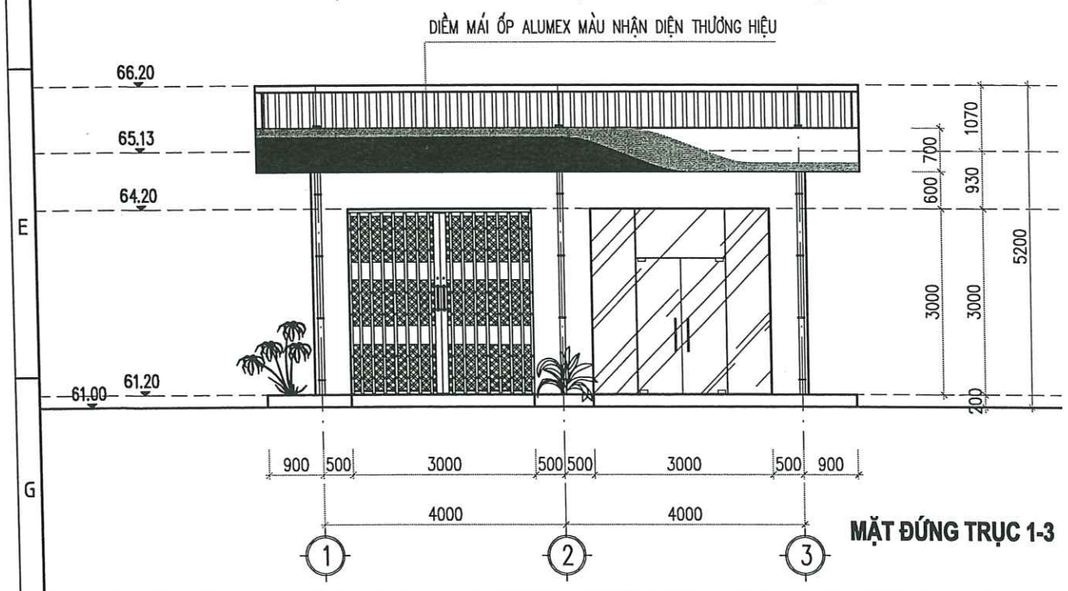

MẶT ĐỨNG TRỤC 1-3

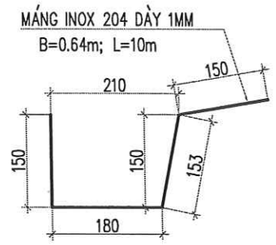

CHI TIẾT MÁNG NƯỚC
(SL: 02 CÁI)

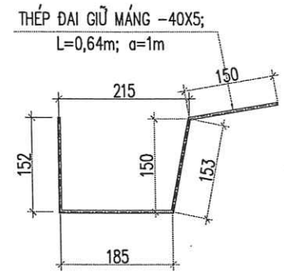

CHI TIẾT ĐAI GIỮ MÁNG NƯỚC
(SL: 22 CÁI)

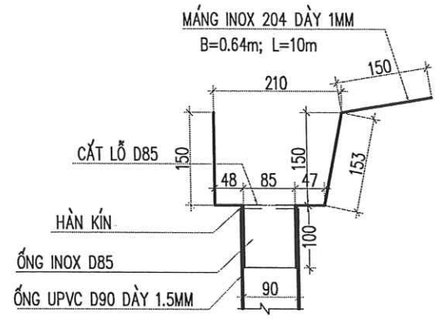

CHI TIẾT LIÊN KẾT MÁNG NƯỚC VỚI ỐNG UPVC D90

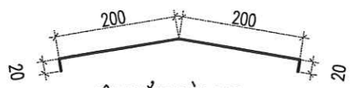

TÔN PHẲNG DÀY 0.45mm;
L=10m; B=0.44m

CHI TIẾT TÔN ÚP NÓC
(SL: 01 CÁI)

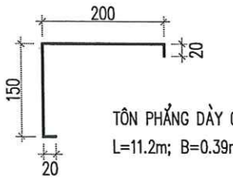

TÔN PHẲNG DÀY 0.45mm;
L=11.2m; B=0.39m

CHI TIẾT TÔN ÚP NÓC BIÊN
(SL: 02 CÁI)

CHỦ ĐẦU TƯ

PETROLIMEX — CÔNG TY TNHH MTV PETROLIMEX TUYÊN QUANG

ĐƠN VỊ TƯ VẤN

PEC PETROLIMEX — CÔNG TY CP TƯ VẤN XÂY DỰNG PETROLIMEX

CÔNG TRÌNH:

CẢI TẠO TỔNG THỂ PETROLIMEX
CỬA HÀNG 35 GẮN VỚI
HỆ THỐNG TRẠM DỊCH VỤ XE TẢI
ĐỊA ĐIỂM: THÔN CÂY ĐA, XÃ THẢI SƠN,
TỈNH TUYÊN QUANG
THIẾT KẾ BẢN VẼ THI CÔNG

TÊN HẠNG MỤC-BẢN VẼ:

NHÀ DỊCH VỤ

MẶT BẰNG MÁI
MẶT ĐỨNG TRỤC 1-3

CÔNG TY CỔ PHẦN TƯ VẤN XÂY DỰNG PETROLIMEX — M.S.D.N: 0101466968-C.T.C.P — THÀNH PHỐ HÀ NỘI

P.GIÁM ĐỐC
HÀ DƯƠNG THANH

TR.PHÒNG KC-KT	NGUYỄN MINH HUY	
CHỦ NHIỆM THIẾT KẾ	HOÀNG T.THÚY LIÊN	
CHỦ TRÌ THIẾT KẾ	NGUYỄN TUẤN ANH	
THIẾT KẾ	HOÀNG T.THÚY LIÊN	
KIỂM TRA	NGUYỄN TUẤN ANH	
NGÀY BAN HÀNH	2026	TỶ LỆ: 1/100

SỐ BẢN VẼ
001824-10-NDV-A3-002-006-REV_0

111

TÀI LIỆU VÀ CÁC THÔNG TIN TRONG NÀY LÀ TÀI SẢN CỦA CÔNG TY CỔ PHẦN TƯ VẤN XÂY DỰNG PETROLIMEX. KHÔNG ĐƯỢC KHAI THÁC, SỬ DỤNG, PHOTO HAY SỬA LẠI THEO BẤT KỲ HÌNH THỨC NÀO KHI KHÔNG CÓ SỰ CHO PHÉP. NẾU CÓ THẮC MẮC XIN LIÊN HỆ THEO ĐIỆN THOẠI SỐ 024.38694252.

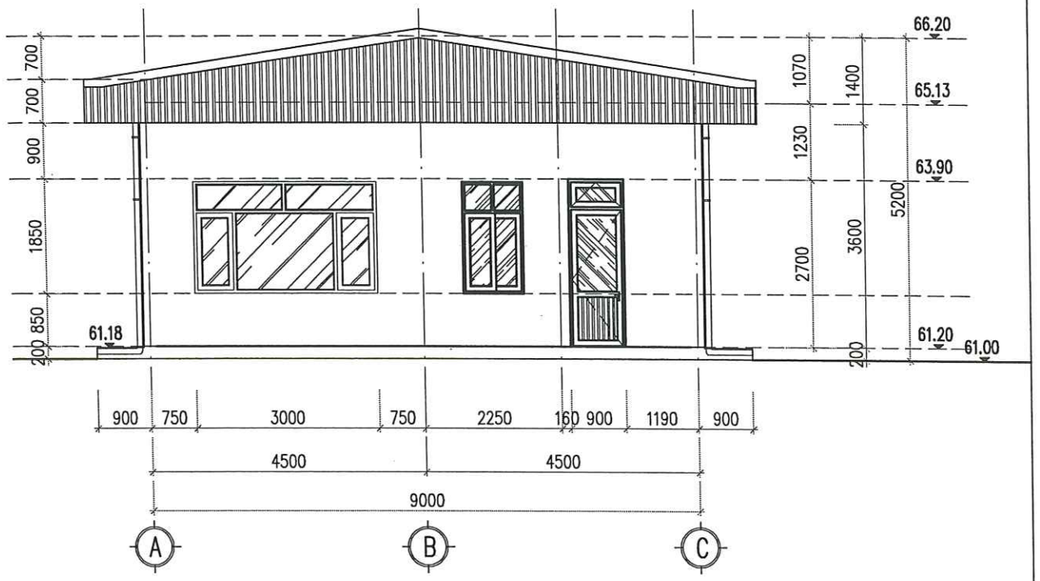

MẶT ĐỨNG TRỤC A-C

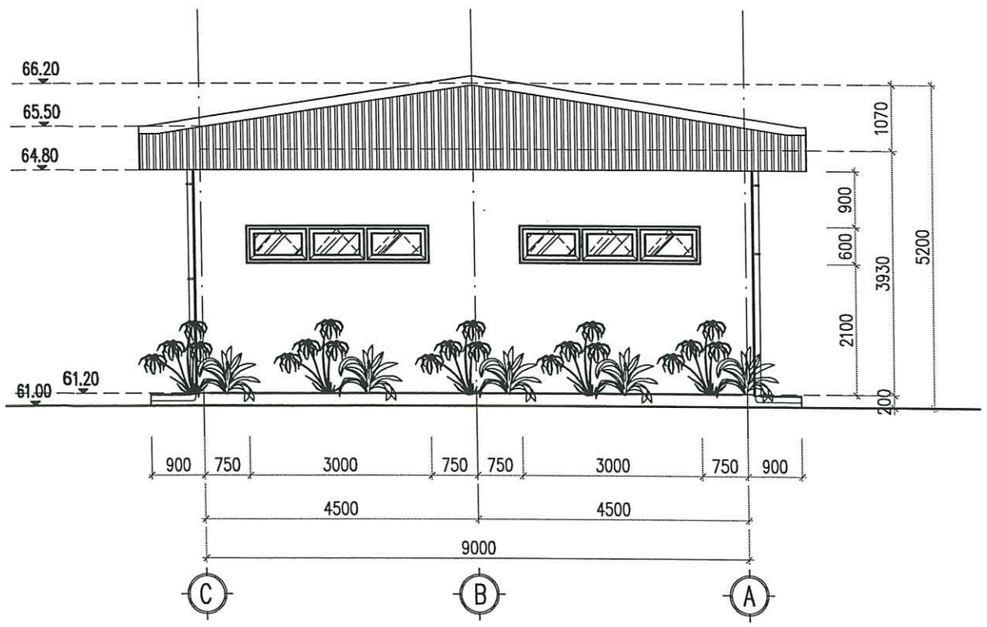

MẶT ĐỨNG TRỤC C-A

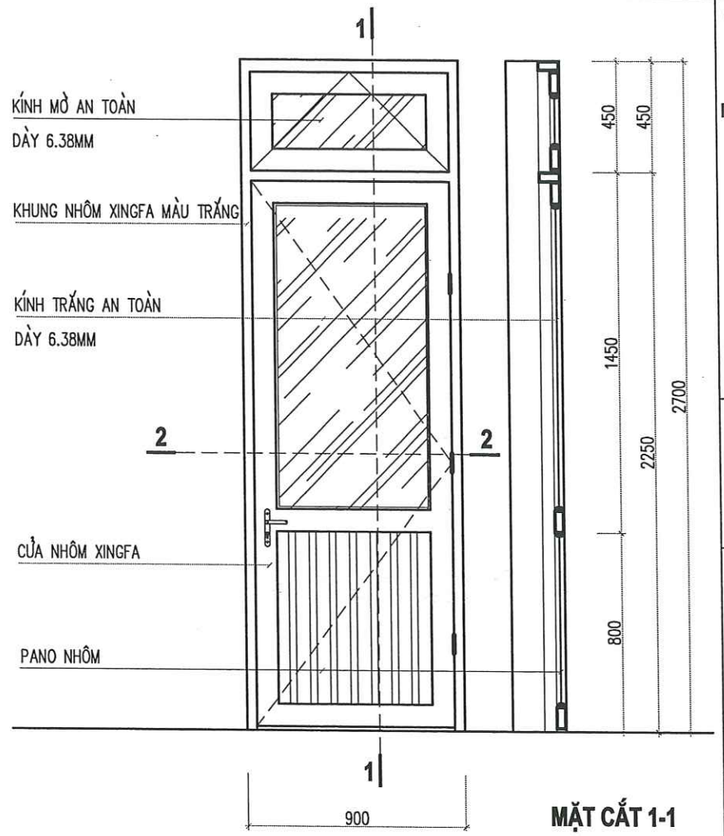

MẶT CẮT 1-1

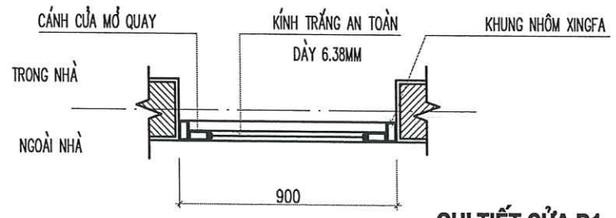

CHI TIẾT CỬA Đ1
(TỶ LỆ : 1/25)

MẶT CẮT 2-2

GHI CHÚ :

- KHUNG, CỬA NHÔM XINGFA MÀU TRẮNG , KÍNH AN TOÀN DÀY 6.38 MM
- PHỤ KIỆN : BẢN LỀ, KHÓA CỬA THEO CHI TIẾT CỬA NHÀ SX CUNG CẤP
- KHI THI CÔNG CẦN KIỂM TRA LẠI KÍCH THƯỚC THỰC TẾ
- LƯU Ý: CẦN KIỂM TRA VỊ TRÍ ĐẶT CỬA THỰC TẾ ĐỂ GIA CÔNG BẢN LỀ, VỊ TRÍ Ổ KHÓA, TAY NẮM... CHO PHÙ HỢP.

CHỦ ĐẦU TƯ

CÔNG TY TNHH MTV PETROLIMEX TUYÊN QUANG

ĐƠN VỊ TƯ VẤN

CÔNG TY CP TƯ VẤN XÂY DỰNG PETROLIMEX

CÔNG TRÌNH:

CẢI TẠO TỔNG THỂ PETROLIMEX CỬA HÀNG 35 GẮN VỚI HỆ THỐNG TRẠM DỊCH VỤ XE TẢI

ĐỊA ĐIỂM: THÔN CÂY ĐÁ, XÃ THÁI SƠN, TỈNH TUYÊN QUANG

THIẾT KẾ BẢN VẼ THI CÔNG

TÊN HẠNG MỤC-BẢN VẼ:

NHÀ DỊCH VỤ

CÁC MẶT ĐỨNG

CÔNG TY CỔ PHẦN TƯ VẤN XÂY DỰNG PETROLIMEX

P.GIÁM ĐỐC

HÀ DƯƠNG THANH

TR.PHÒNG KC-KT	NGUYỄN MINH HUY	
CHỦ NHIỆM THIẾT KẾ	HOÀNG T.THÚY LIÊN	
CHỦ TRÌ THIẾT KẾ	NGUYỄN TUẤN ANH	
THIẾT KẾ	HOÀNG T.THÚY LIÊN	
KIỂM TRA	NGUYỄN TUẤN ANH	
NGÀY BAN HÀNH	2026	TỶ LỆ: 1/100

SỐ BẢN VẼ

001824-10-NDV-A3-003-006-REV_0

112

TÀI LIỆU VÀ CÁC THÔNG TIN TRONG NÀY LÀ TÀI SẢN CỦA CÔNG TY CỔ PHẦN TƯ VẤN XÂY DỰNG PETROLIMEX. KHÔNG ĐƯỢC KHAI THÁC, SỬ DỤNG, PHOTO HAY SỬA LẠI THEO BẤT KỲ HÌNH THỨC NÀO KHI KHÔNG CÓ SỰ CHO PHÉP. NẾU CÓ THẮC MẮC XIN LIÊN HỆ THEO ĐIỆN THOẠI SỐ 024.38694252.

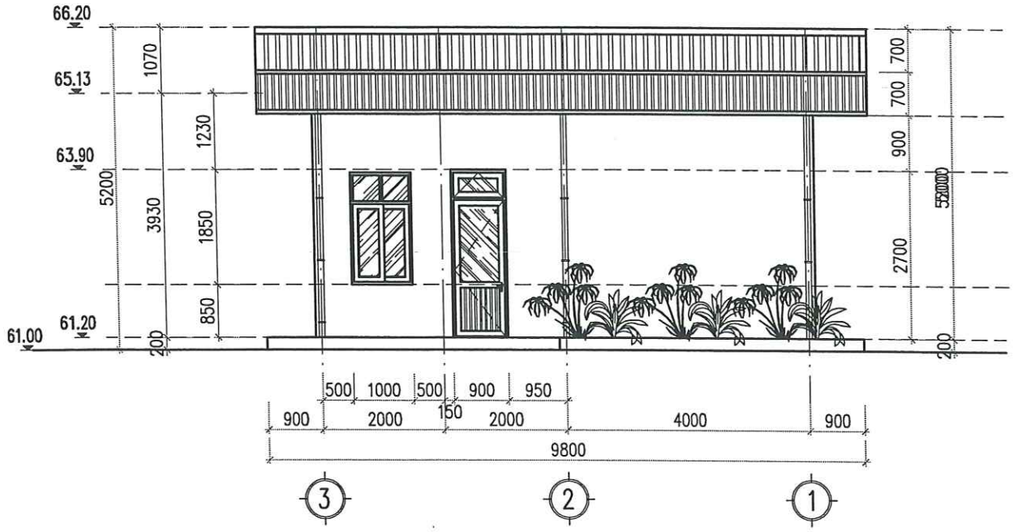

MẶT ĐỨNG TRỤC 3-1

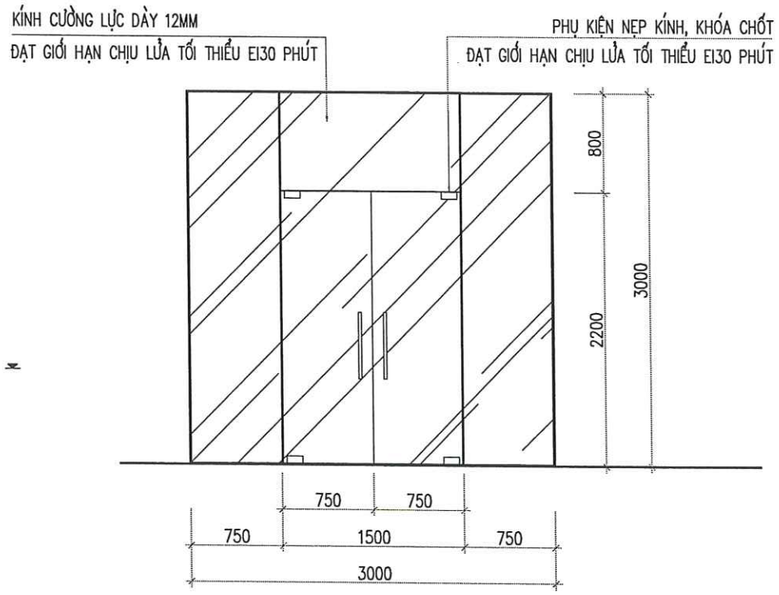

VÁCH KÍNH Đ-VK1 (TỶ LỆ : 1/50)

KÍCH THƯỚC : 3000X3000

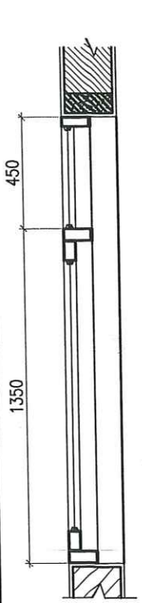

CẮT 1-1

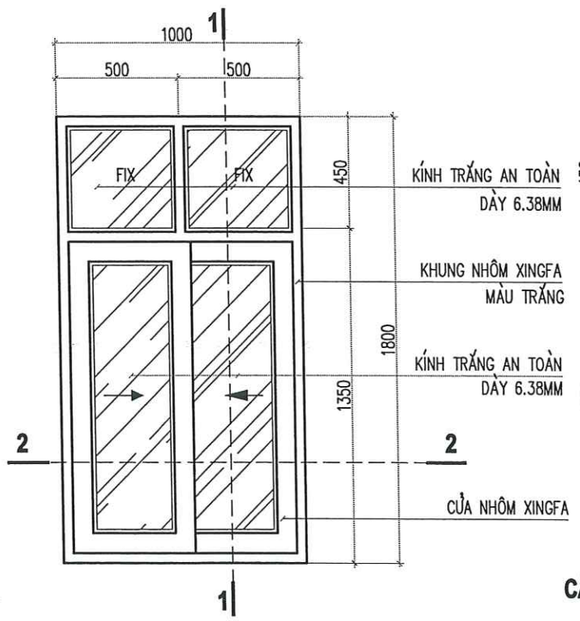

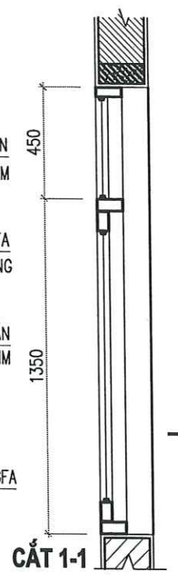

CẮT 1-1

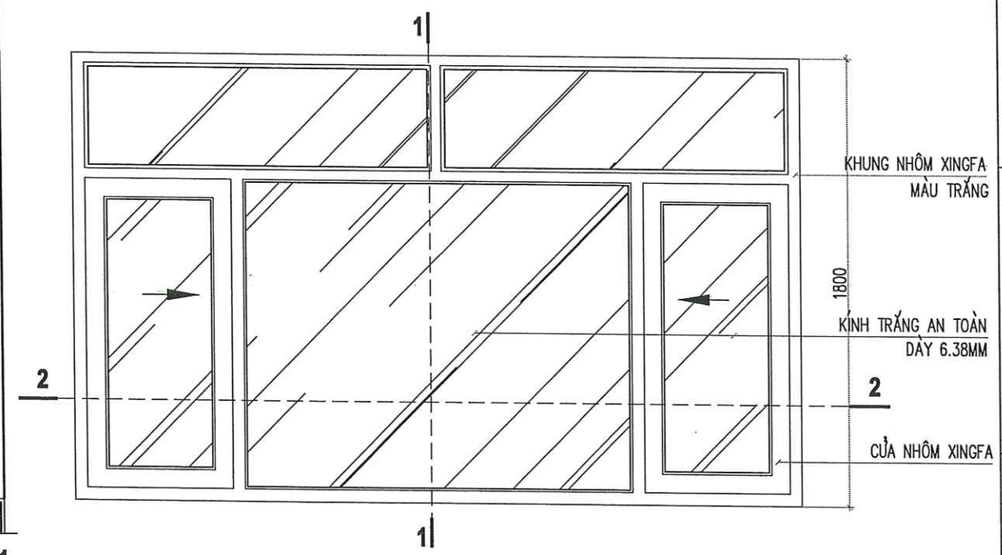

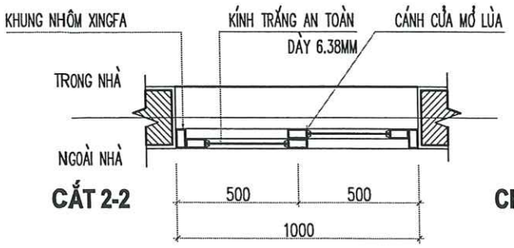

CẮT 2-2

CHI TIẾT CỬA S1
(TỶ LỆ : 1/25)

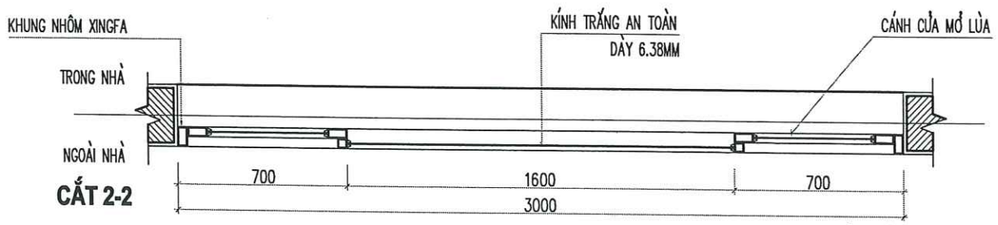

CẮT 2-2

CHI TIẾT CỬA S2
(TỶ LỆ : 1/25)

CHỦ ĐẦU TƯ

CÔNG TY TNHH MTV PETROLIMEX TUYÊN QUANG

ĐƠN VỊ TƯ VẤN

CÔNG TY CP TƯ VẤN XÂY DỰNG PETROLIMEX

CÔNG TRÌNH:

CẢI TẠO TỔNG THỂ PETROLIMEX
CỬA HÀNG 35 GẮN VỚI
HỆ THỐNG TRẠM DỊCH VỤ XE TẢI

ĐỊA ĐIỂM: THÔN CÂY ĐÀ, XÃ THÁI SƠN, TỈNH TUYÊN QUANG

THIẾT KẾ BẢN VẼ THI CÔNG

TÊN HẠNG MỤC-BẢN VẼ:

NHÀ DỊCH VỤ

MẶT ĐỨNG TRỤC 3-1
CHI TIẾT CỬA

CÔNG TY CỔ PHẦN TƯ VẤN XÂY DỰNG PETROLIMEX
M.S.D.N: 0101466968-C.T.C.P
THÀNH PHỐ HÀ NỘI

P.GIÁM ĐỐC
HÀ DƯƠNG THANH

TR.PHÒNG KC-KT	NGUYỄN MINH HUY	
CHỦ NHIỆM THIẾT KẾ	HOÀNG T.THÚY LIÊN	
CHỦ TRÌ THIẾT KẾ	NGUYỄN TUẤN ANH	
THIẾT KẾ	HOÀNG T.THÚY LIÊN	
KIỂM TRA	NGUYỄN TUẤN ANH	
NGÀY BAN HÀNH	2026	TỶ LỆ: 1/100

SỐ BẢN VẼ

001824-10-NDV-A3-004-006-REV_0

43

TÀI LIỆU VÀ CÁC THÔNG TIN TRONG NÀY LÀ TÀI SẢN CỦA CÔNG TY CỔ PHẦN TƯ VẤN XÂY DỰNG PETROLIMEX. KHÔNG ĐƯỢC KHAI THÁC, SỬ DỤNG, PHOTO HAY SỬA LẠI THEO BẤT KỲ HÌNH THỨC NÀO KHI KHÔNG CÓ SỰ CHO PHÉP. NẾU CÓ THẮC MẮC XIN LIÊN HỆ THEO ĐIỆN THOẠI SỐ 024.38694252.

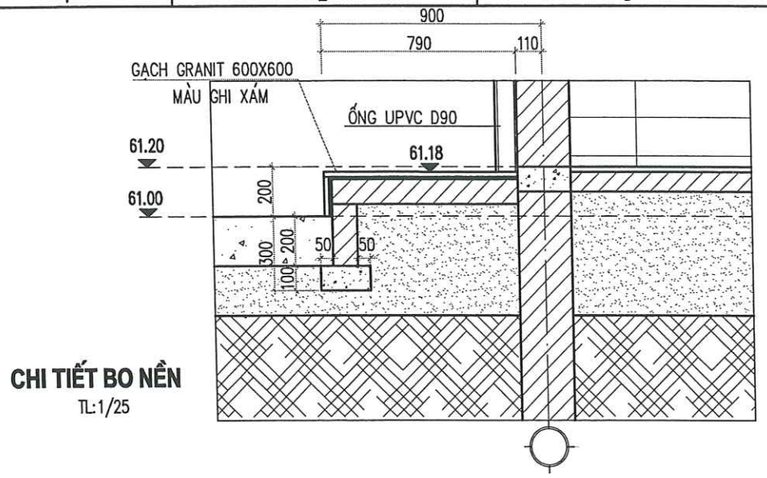

CHI TIẾT BO NỀN
TL:1/25

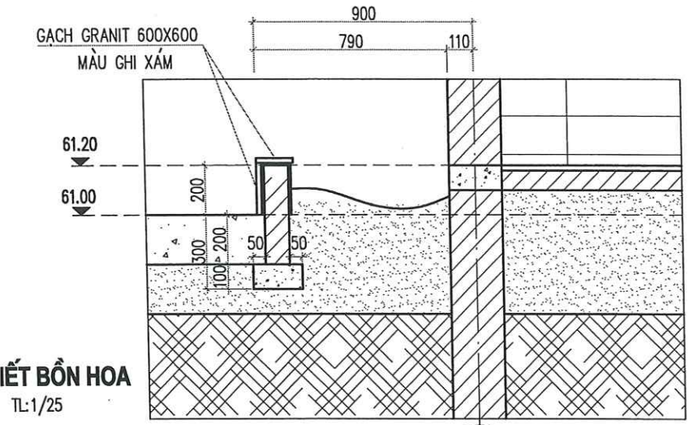

CHI TIẾT BỒN HOA
TL:1/25

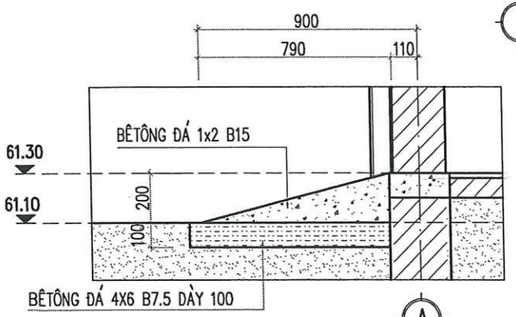

CHI TIẾT ĐƯỜNG DỐC
TL:1/25

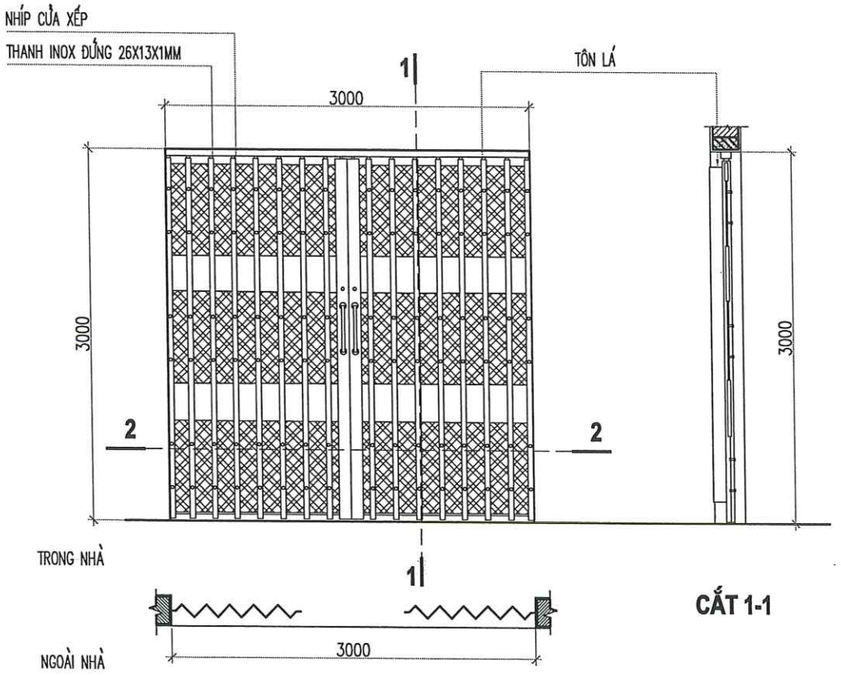

CẮT 2-2

CẮT 1-1

CHI TIẾT CỬA Đ2
(TỶ LỆ : 1/50)

- CỬA KÉO INOX RỘNG 3200MM:
  + CÁC THANH CẤU TẠO, NHÍP, LÁ XẾP, TAY NẮM BẰNG INOX 304

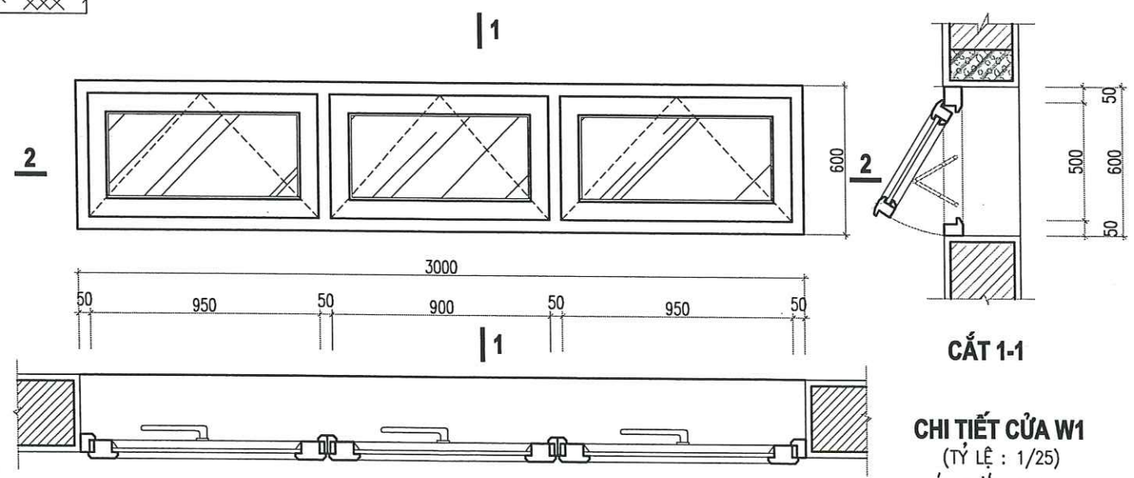

CẮT 2-2

CẮT 1-1

CHI TIẾT CỬA W1
(TỶ LỆ : 1/25)
KÍCH THƯỚC : 3000X600

BẢNG THỐNG KÊ CỬA

KÝ HIỆU	KÍCH THƯỚC	SL	QUY CÁCH-MÔ TẢ
Đ-VK1	3000X3000	01	VÁCH KÍNH-CỬA ĐI KÍNH CƯỜNG LỰC DÀY 12MM
Đ1	900x2400	04	CỬA ĐI KHUNG NHÔM XINGFA, KÍNH TRẮNG AN TOÀN DÀY 6.38 MM
Đ2	3000x3000	01	CỬA KÉO INOX, LÁ XẾP
S1	1000x1800	02	CỬA SỔ KHUNG NHÔM XINGFA, KÍNH TRẮNG AN TOÀN DÀY 6.38 MM
S2	3000x1800	01	CỬA SỔ KHUNG NHÔM XINGFA, KÍNH TRẮNG AN TOÀN DÀY 6.38 MM
W1	3000x600	02	CỬA SỔ KHUNG NHÔM XINGFA, KÍNH MỜ AN TOÀN DÀY 6.38 MM

GHI CHÚ :

- KHUNG, CỬA NHÔM XINGFA MÀU TRẮNG , KÍNH AN TOÀN DÀY 6.38 MM
- PHỤ KIỆN : BẢN LỀ, KHÓA CỬA THEO CHI TIẾT CỬA NHÀ SX CUNG CẤP
- KHI THI CÔNG CẦN KIỂM TRA LẠI KÍCH THƯỚC THỰC TẾ
- LƯU Ý: CẦN KIỂM TRA VỊ TRÍ ĐẶT CỬA THỰC TẾ ĐỂ GIA CÔNG BẢN LỀ, VỊ TRÍ Ổ KHÓA, TAY NẮM... CHO PHÙ HỢP.

CHỦ ĐẦU TƯ
CÔNG TY TNHH MTV PETROLIMEX TUYÊN QUANG

ĐƠN VỊ TƯ VẤN
CÔNG TY CP TƯ VẤN XÂY DỰNG PETROLIMEX

CÔNG TRÌNH:
CẢI TẠO TỔNG THỂ PETROLIMEX
CỬA HÀNG 35 GẮN VỚI
HỆ THỐNG TRẠM DỊCH VỤ XE TẢI
ĐỊA ĐIỂM: THÔN CÂY ĐÀ, XÃ THÁI SƠN, TỈNH TUYÊN QUANG
THIẾT KẾ BẢN VẼ THI CÔNG

TÊN HẠNG MỤC-BẢN VẼ:
NHÀ DỊCH VỤ
CHI TIẾT CỬA

CÔNG TY CỔ PHẦN TƯ VẤN XÂY DỰNG PETROLIMEX
P.GIÁM ĐỐC
HÀ DƯƠNG THANH

TR.PHÒNG KC-KT	NGUYỄN MINH HUY	
CHỦ NHIỆM THIẾT KẾ	HOÀNG T.THÚY LIÊN	
CHỦ TRÌ THIẾT KẾ	NGUYỄN TUẤN ANH	
THIẾT KẾ	HOÀNG T.THÚY LIÊN	
KIỂM TRA	NGUYỄN TUẤN ANH	
NGÀY BAN HÀNH	2026	TỶ LỆ: 1/100

SỐ BẢN VẼ
001824-10-NDV-A3-005-006-REV_0

114

TÀI LIỆU VÀ CÁC THÔNG TIN TRONG NÀY LÀ TÀI SẢN CỦA CÔNG TY CỔ PHẦN TƯ VẤN XÂY DỰNG PETROLIMEX. KHÔNG ĐƯỢC KHAI THÁC, SỬ DỤNG, PHOTO HAY SỬA LẠI THEO BẤT KỲ HÌNH THỨC NÀO KHI KHÔNG CÓ SỰ CHO PHÉP. NẾU CÓ THẮC MẮC XIN LIÊN HỆ THEO ĐIỆN THOẠI SỐ 024.38694252.

TÍNH TOÁN KHOẢNG CÁCH THOÁT NẠN TỪ CHỖ LÀM VIỆC XA NHẤT ĐẾN LỐI THOÁT NẠN

STT	NHÀ/ CÔNG NĂNG	TẦNG	KHỐI TÍCH GIAN PHÒNG (m3)	HẠNG SẢN XUẤT	BẬC CHỊU LỬA	CẤP NGUY HIỂM CHÁY	DIỆN TÍCH LỐI ĐI CHUNG (m2)	SỐ NGƯỜI LÀM VIỆC TẠI CA ĐÔNG NHẤT	MẬT ĐỘ DÒNG NGƯỜI THOÁT NẠN TRÊN LỐI ĐI CHUNG (Người/m2)	KHOẢNG CÁCH GIỚI HẠN CHO PHÉP TỪ CHỖ LÀM VIỆC XA NHẤT ĐẾN LỐI RA THOÁT NẠN GẦN NHẤT BẢNG G.3 (m)	KHOẢNG CÁCH THỰC TẾ TỪ CHỖ LÀM VIỆC XA NHẤT ĐẾN LỐI RA THOÁT NẠN GẦN NHẤT (m)	ĐÁNH GIÁ
1	Nhà dịch vụ	1.00	403.20	E	II	S0	8.4	2	0.24	100	10.5	Đạt

THUYẾT MINH CÔNG NĂNG, QUY TRÌNH SẢN XUẤT, HẠNG NGUY HIỂM CHÁY

Hạng mục	Bố trí công năng	Quy trình sản xuất	Nhóm nhà dựa trên tính nguy hiểm cháy theo công năng	Hạng nguy hiểm cháy và cháy nổ
Nhà dịch vụ (Hạng mục số 4 trên bản vẽ TMB)	- Công năng: + Đặt máy phát điện, rác thải nguy hại + trưng bày lốp. Ắc quy + Rửa xe tự động	- Phòng làm việc, rửa xe tự động và trưng bày lốp-ắc quy	F3.1	E

THUYẾT MINH CẤP NGUY HIỂM CHÁY

Hạng mục	Giới hạn chịu lửa của kết cấu			Bậc chịu lửa của hạng mục công trình	Cấp NHC của cấu kiện xây	Cấp Nguy hiểm kết cấu của nhà	Diện tích xây dựng	Khối tích (m3)
	Cấu kiện xây dựng của công trình	Chất liệu, kích thước	Đảm bảo GHCL					
Nhà dịch vụ (Hạng mục số 4 trên bản vẽ TMB)	Bộ phận chịu lực	Cột BTCT (220x220), trát vữa xi măng dày 15mm	≥ R 90	II	K0	S0	112	403.2
	Kết cấu mái không có tầng áp mái	Dầm , xà gồ thép	≥ R15					
		Tấm lợp: Tôn thường	≥ RE 15					
	Tường ngoài không chịu lực	Tường gạch dày 220mm	≥ E 15					
	Tường ngăn giữa các gian phòng (xây kín sát dầm) không chịu lực	Tường gạch dày 110mm và 220mm	≥ E 15					

THUYẾT MINH VẬT LIỆU HOÀN THIỆN

Hạng mục	Công dụng vật liệu xây dựng	Cấp nguy hiểm cháy của vật liệu	Nhóm về tính cháy	Nhóm về tính lan truyền lửa trên bề mặt	Nhóm về tính bắt cháy	Nhóm về khả năng sinh khói	Nhóm về độc tính của sản phẩm cháy
Nhà dịch vụ (Hạng mục số 4 trên bản vẽ TMB)	**1. Vật liệu hoàn thiện tường và trần, bao gồm cả lớp phủ sơn, men, vec ni của đường thoát nạn:**						
	Cột BTCT (220x220), trát vữa xi măng dày 15mm	CV0	Không cháy Ch1	LT1	Không bắt cháy	Không sinh khói	Không độc tính
	Mái lợp tôn	CV0	Ch1	LT1	Không bắt cháy	-	-
	Nền Bê tông đá Chiều dày lớp sơn hoàn thiện <0,3mm	CV0	Không cháy	LT1	Không bắt cháy	Không sinh khói	Không độc tính
	2. Vật liệu hoàn thiện tường và trần, bao gồm cả lớp phủ sơn, men, vec ni của gian phòng:						
	Tường xây gạch	CV0	Không cháy Ch1	-	Không bắt cháy	Không sinh khói	Không độc tính
	Mái Bê tông cốt thép	CV0	Không cháy Ch1	-	Không bắt cháy	Không sinh khói	Không độc tính
	Nền bê tông đá hoặc lát gạch granite 600x600 Chiều dày lớp sơn hoàn thiện <0,3mm	CV0	Không cháy	LT1	Không bắt cháy	Không sinh khói	Không độc tính
Lưu ý:			Lưu ý:			Lưu ý:	
-Khi bố trí các đường ống kỹ thuật, đường ống cáp đi xuyên qua các kết cấu tường, sàn, vách thì chỗ			- Không bố trí các kênh, giếng và đường ống vận		- Không bố trí thiết bị nhô ra khỏi mặt phẳng của tường trên		

CHỦ ĐẦU TƯ

PETROLIMEX CÔNG TY TNHH MTV PETROLIMEX TUYÊN QUANG

ĐƠN VỊ TƯ VẤN

PEC PETROLIMEX CÔNG TY CP TƯ VẤN XÂY DỰNG PETROLIMEX

CÔNG TRÌNH:

CẢI TẠO TỔNG THỂ PETROLIMEX CỬA HÀNG 35 GẮN VỚI HỆ THỐNG TRẠM DỊCH VỤ XE TẢI

ĐỊA ĐIỂM: THÔN CÂY ĐÀ, XÃ THÁI SƠN, TỈNH TUYÊN QUANG

THIẾT KẾ BẢN VẼ THI CÔNG

TÊN HẠNG MỤC-BẢN VẼ:

NHÀ DỊCH VỤ

PHÂN TÍCH PHÒNG CHÁY-CHỮA CHÁY

M.S.D.N: 0101466948-C.T.C.P. CÔNG TY CỔ PHẦN TƯ VẤN XÂY DỰNG PETROLIMEX THÀNH PHỐ HÀ NỘI

P.GIÁM ĐỐC

HÀ DƯƠNG THANH

TR.PHÒNG KC-KT	NGUYỄN MINH HUY	
CHỦ NHIỆM THIẾT KẾ	HOÀNG T.THÚY LIÊN	
CHỦ TRÌ THIẾT KẾ	NGUYỄN TUẤN ANH	
THIẾT KẾ	HOÀNG T.THÚY LIÊN	
KIỂM TRA	NGUYỄN TUẤN ANH	
NGÀY BAN HÀNH	2026	TỶ LỆ: 1/100

SỐ BẢN VẼ

001824-10-NDV-A3-006-006-REV_0

115

TÀI LIỆU VÀ CÁC THÔNG TIN TRONG NÀY LÀ TÀI SẢN CỦA CÔNG TY CỔ PHẦN TƯ VẤN XÂY DỰNG PETROLIMEX. KHÔNG ĐƯỢC KHAI THÁC, SỬ DỤNG, PHOTO HAY SỬA LẠI THEO BẤT KỲ HÌNH THỨC NÀO KHI KHÔNG CÓ SỰ CHO PHÉP. NẾU CÓ THẮC MẮC XIN LIÊN HỆ THEO ĐIỆN THOẠI SỐ 024.38694252.

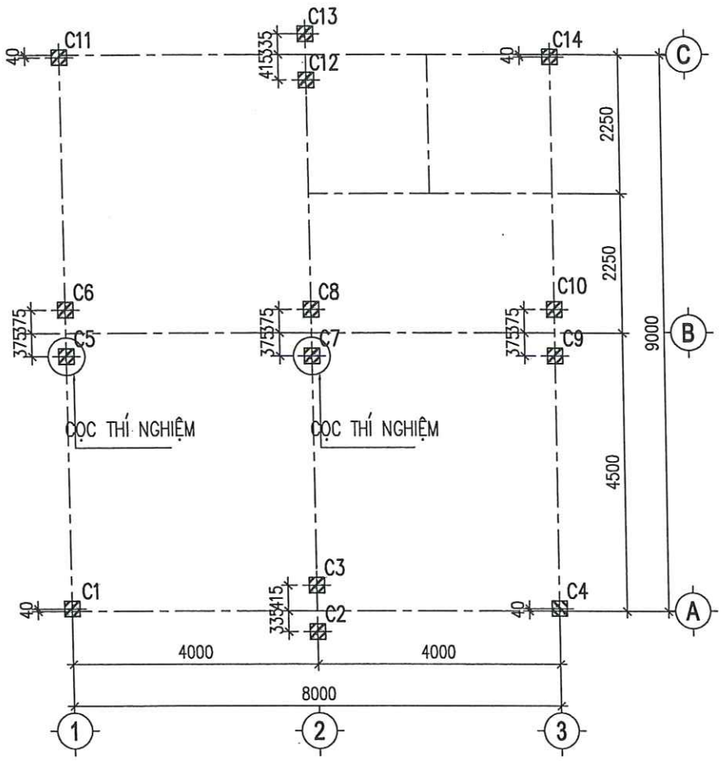

MẶT BẰNG BỐ TRÍ CỌC
TỶ LỆ: 1/100

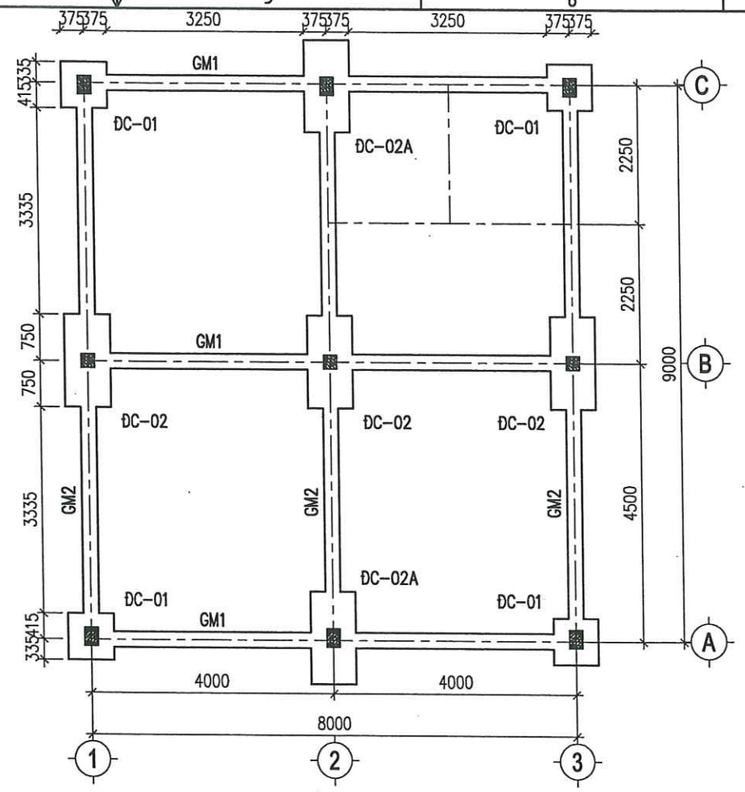

MẶT BẰNG MÓNG
TỶ LỆ: 1/100

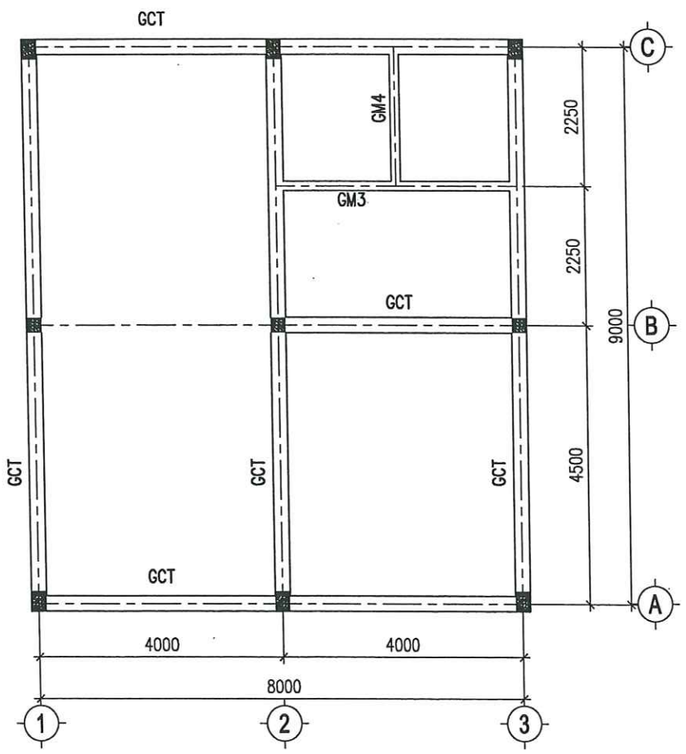

MẶT BẰNG GIẰNG CHỐNG THẤM
TỶ LỆ: 1/100

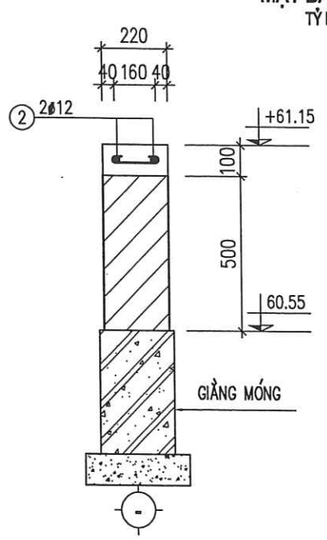

GIẰNG CHỐNG THẤM GCT (L=72M)
TỶ LỆ: 1/20

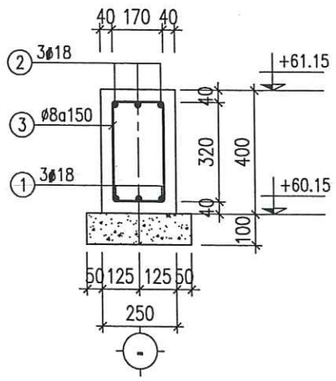

DẦM GM1 (L=8,25M; SL:03)
DẦM GM2 (L=9,25 M; SL:03)
TỶ LỆ: 1/20

CHỦ ĐẦU TƯ

CÔNG TY TNHH MTV PETROLIMEX TUYÊN QUANG

ĐƠN VỊ TƯ VẤN

CÔNG TY CP TƯ VẤN XÂY DỰNG PETROLIMEX

CÔNG TRÌNH:

CẢI TẠO TỔNG THỂ PETROLIMEX CỬA HÀNG 35 GẮN VỚI HỆ THỐNG TRẠM DỊCH VỤ XE TẢI

ĐỊA ĐIỂM: THÔN CÂY ĐA, XÃ THÁI SƠN, TỈNH TUYÊN QUANG

THIẾT KẾ BẢN VẼ THI CÔNG

TÊN HẠNG MỤC-BẢN VẼ:

NHÀ DỊCH VỤ

MẶT BẰNG BỐ TRÍ CỌC

MẶT BẰNG MÓNG, GIẰNG CHỐNG THẤM

CÔNG TY CỔ PHẦN TƯ VẤN XÂY DỰNG PETROLIMEX
M.S.D.N: 0101466968 C.T.C.P
THÀNH PHỐ HÀ NỘI

P.GIÁM ĐỐC
HÀ DƯƠNG THANH

TR.PHÒNG KC-KT	NGUYỄN MINH HUY	
CHỦ NHIỆM THIẾT KẾ	HOÀNG T.THÚY LIÊN	
CHỦ TRÌ THIẾT KẾ	MAI QUỐC HUY	
THIẾT KẾ	NGUYỄN TIẾN VIỆT	
KIỂM TRA	MAI QUỐC HUY	
NGÀY BAN HÀNH	2026	TỶ LỆ: .

SỐ BẢN VẼ

001824-20-NDV-A3-001-008-REV_0

116

TÀI LIỆU VÀ CÁC THÔNG TIN TRONG NÀY LÀ TÀI SẢN CỦA CÔNG TY CỔ PHẦN TƯ VẤN XÂY DỰNG PETROLIMEX. KHÔNG ĐƯỢC KHAI THÁC, SỬ DỤNG, PHOTO HAY SỬA LẠI THEO BẤT KỲ HÌNH THỨC NÀO KHI KHÔNG CÓ SỰ CHO PHÉP. NẾU CÓ THẮC MẮC XIN LIÊN HỆ THEO ĐIỆN THOẠI SỐ 024.38694252.

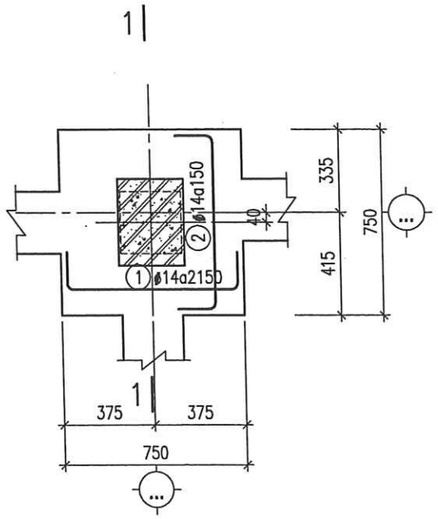

MẶT BẰNG ĐÀI CỌC ĐC-01 (SL:04)
TỶ LỆ: 1/25

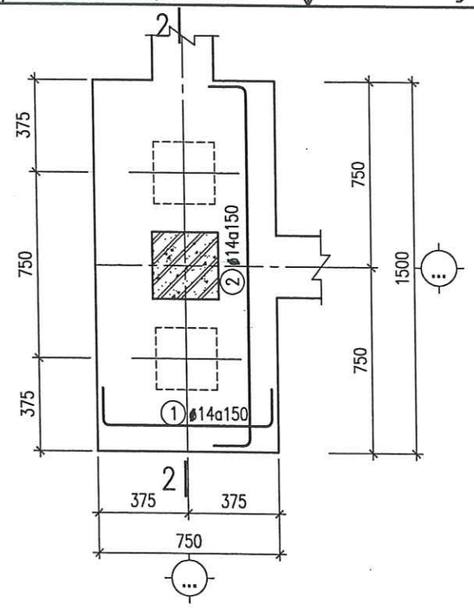

MẶT BẰNG ĐÀI CỌC ĐC-02 (SL:03)
TỶ LỆ: 1/25

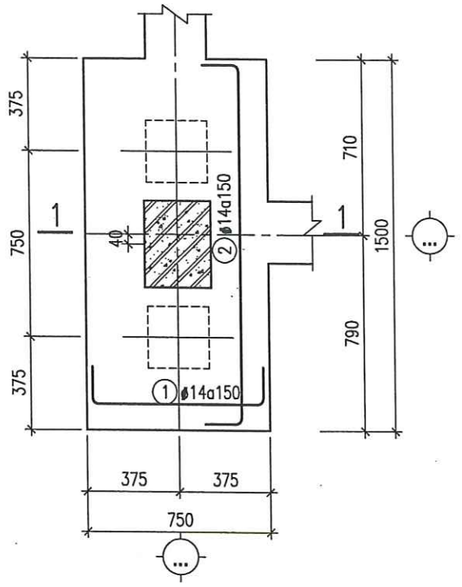

MẶT BẰNG ĐÀI CỌC ĐC-02A (SL:02)
TỶ LỆ: 1/25

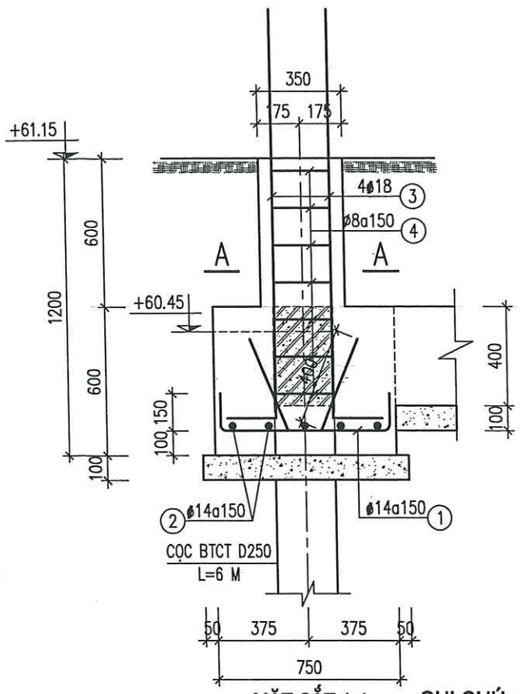

MẶT CẮT 1-1
TỶ LỆ: 1/25

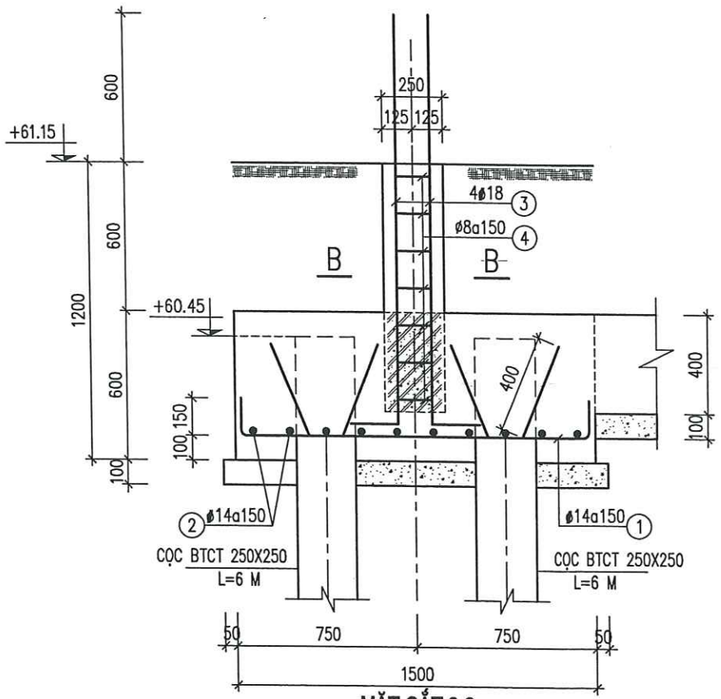

MẶT CẮT 2-2
TỶ LỆ: 1/25

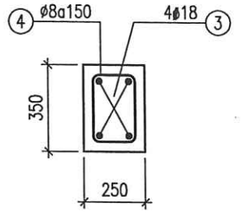

MẶT CẮT A-A
TỶ LỆ: 1/25

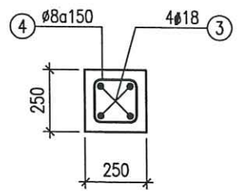

MẶT CẮT B-B
TỶ LỆ: 1/25

GHI CHÚ:

- MÓNG ĐƯỢC THIẾT KẾ CĂN CỨ THEO BÁO CÁO KHẢO SÁT ĐỊA CHẤT CÔNG TRÌNH "CỬA HÀNG XĂNG DẦU THÀNH LONG" DO CÔNG TY CỔ PHẦN TƯ VẤN CÔNG NGHỆ XÂY DỰNG PETROLIMEX LẬP NĂM 2018
- GIẢI PHÁP MÓNG CỌC BÊ TÔNG CỐT THÉP ĐÚC SẴN 250X250 ĐÀI, GIẰNG MÓNG BÊ TÔNG CỐT THÉP
- SỨC CHỊU TẢI THIẾT KẾ CỦA CỌC LÀ 14 TẤN
- CỌC VUÔNG BTCT 250X250 DÀI.CHIỀU DÀI CỌC 6M
- TẢI TRỌNG ÉP PMIN= 30 TẤN
- TẢI TRỌNG ÉP PMAX= 40 TẤN
- TỔNG SỐ CỌC CHO HẠNG MỤC: 14 CỌC
- SỐ CỌC THỬ BẰNG PHƯƠNG PHÁP TẢI TRỌNG TĨNH ÉP DỌC TRỤC: 02
- SAU KHI CÓ KẾT QUẢ ÉP CỌC THỬ: GỬI LÝ LỊCH ÉP CỌC CHO ĐƠN VỊ TƯ VẤN ĐỂ QUYẾT ĐỊNH CHIỀU DÀI VÀ SỨC CHỊU TẢI CHO CỌC ĐẠI TRÀ.

CHỦ ĐẦU TƯ

CÔNG TY TNHH MTV PETROLIMEX TUYÊN QUANG

ĐƠN VỊ TƯ VẤN

CÔNG TY CP TƯ VẤN XÂY DỰNG PETROLIMEX

CÔNG TRÌNH:

CẢI TẠO TỔNG THỂ PETROLIMEX CỬA HÀNG 35 GẮN VỚI HỆ THỐNG TRẠM DỊCH VỤ XE TẢI

ĐỊA ĐIỂM: THÔN CÂY ĐA, XÃ THÁI SƠN, TỈNH TUYÊN QUANG

THIẾT KẾ BẢN VẼ THI CÔNG

TÊN HẠNG MỤC-BẢN VẼ:

NHÀ DỊCH VỤ

CHI TIẾT MÓNG

CÔNG TY CỔ PHẦN TƯ VẤN XÂY DỰNG PETROLIMEX M.S.D.N: 0101466908-C.T.C.P THÀNH PHỐ HÀ NỘI

P.GIÁM ĐỐC

HÀ DƯƠNG THANH

TR.PHÒNG KC-KT	NGUYỄN MINH HUY	
CHỦ NHIỆM THIẾT KẾ	HOÀNG T.THÚY LIÊN	
CHỦ TRÌ THIẾT KẾ	MAI QUỐC HUY	
THIẾT KẾ	NGUYỄN TIẾN VIỆT	
KIỂM TRA	MAI QUỐC HUY	
NGÀY BAN HÀNH	2026	TỶ LỆ: .

SỐ BẢN VẼ

001824-20-NDV-A3-002-008-REV_0

117

TÀI LIỆU VÀ CÁC THÔNG TIN TRONG NÀY LÀ TÀI SẢN CỦA CÔNG TY CỔ PHẦN TƯ VẤN XÂY DỰNG PETROLIMEX. KHÔNG DƯỢC KHAI THÁC, SỬ DỤNG, PHOTO HAY SỬA LẠI THEO BẤT KỲ HÌNH THỨC NÀO KHI KHÔNG CÓ SỰ CHO PHÉP. NẾU CÓ THẮC MẮC XIN LIÊN HỆ THEO ĐIỆN THOẠI SỐ 024.38694252.

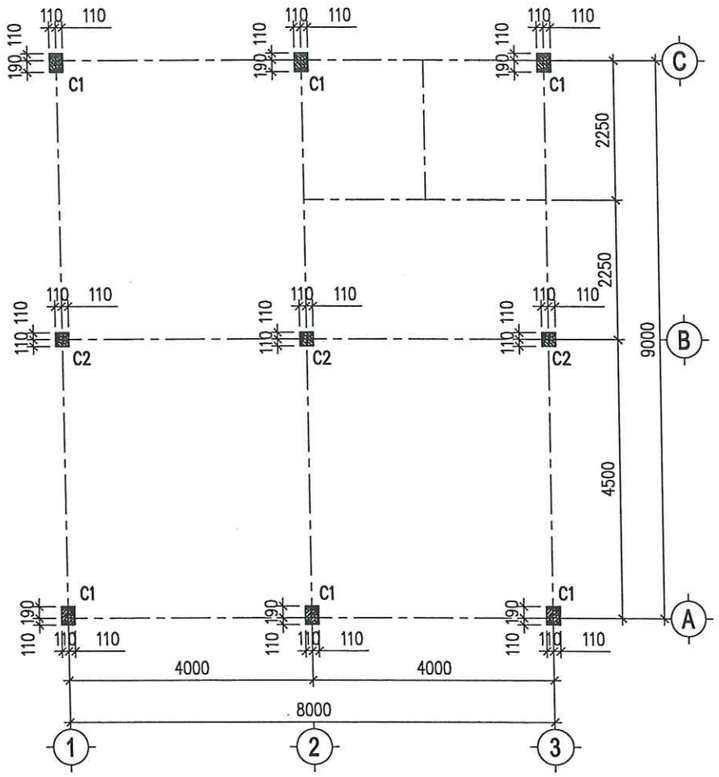

MẶT BẰNG ĐỊNH VỊ CỘT
TỶ LỆ: 1/100

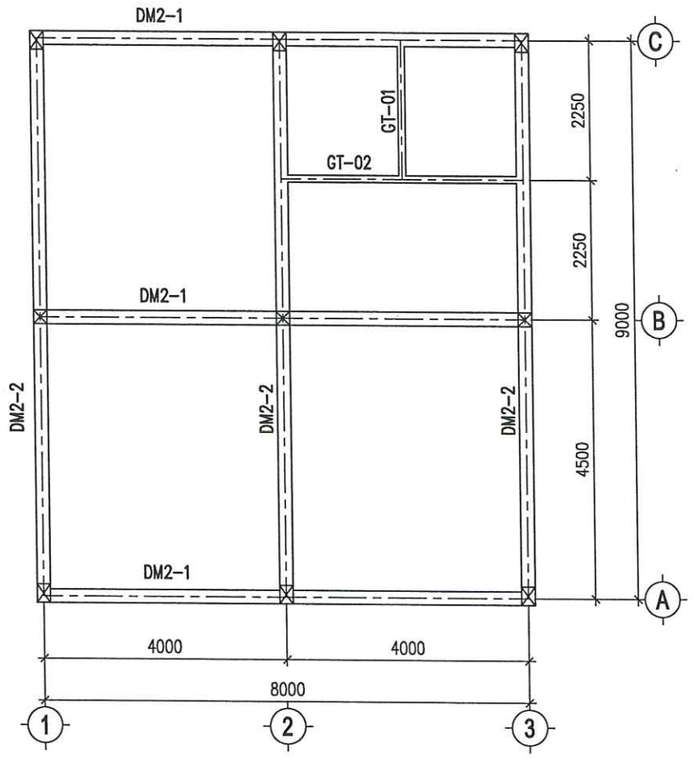

MẶT BẰNG KẾT CẤU COS +65.03
TỶ LỆ: 1/100

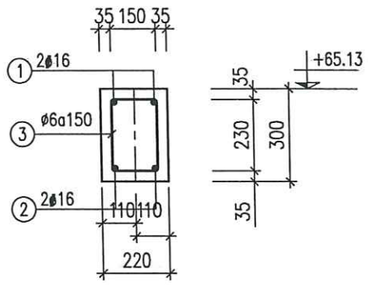

DẦM DM2-1
(L=8,22M; SL:03)
TỶ LỆ: 1/20

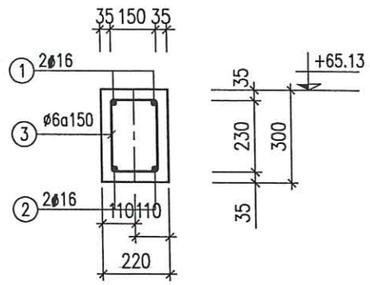

DẦM DM2-2
(L=9,22M; SL:03)
TỶ LỆ: 1/20

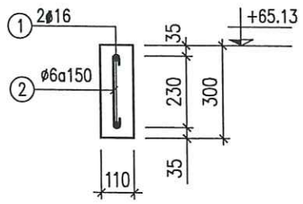

GT-01
(L=2,415M; SL:01)
TỶ LỆ: 1/20

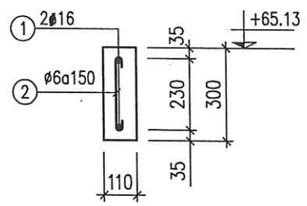

GT-02
(L=4,22M; SL:01)
TỶ LỆ: 1/20

GHI CHÚ:

- DẦM ĐỔ BÊ TÔNG ĐÁ 1X2 B20 (M250)
- CỐT THÉP CÓ ø < 10: DÙNG LOẠI CB240-T, Rs=210 MPa
- CỐT THÉP CÓ ø >= 10: DÙNG LOẠI CB300-V, Rs=260 MPa
- LIÊN KẾT BẰNG DÂY THÉP ø=1.5
- ĐƠN VỊ KÍCH THƯỚC GHI BẰNG MM, CAO ĐỘ GHI BẰNG M
- CAO ĐỘ LẤY THEO BẢN VẼ KIẾN TRÚC
- BU LÔNG NEO 8.8
- BỀ DÀY LỚP BẢO VỆ CỐT THÉP DẦM a=35MM

CHỦ ĐẦU TƯ

PETROLIMEX — CÔNG TY TNHH MTV PETROLIMEX TUYÊN QUANG

ĐƠN VỊ TƯ VẤN

PEC PETROLIMEX — CÔNG TY CP TƯ VẤN XÂY DỰNG PETROLIMEX

CÔNG TRÌNH:
CẢI TẠO TỔNG THỂ PETROLIMEX
CỬA HÀNG 35 GẮN VỚI
HỆ THỐNG TRẠM DỊCH VỤ XE TẢI
ĐỊA ĐIỂM: THÔN CÂY ĐA, XÃ THÁI SƠN,
TỈNH TUYÊN QUANG
THIẾT KẾ BẢN VẼ THI CÔNG

TÊN HẠNG MỤC-BẢN VẼ:
NHÀ DỊCH VỤ
MẶT BẰNG ĐỊNH VỊ CỘT, MẶT BẰNG KẾT CẤU COS +65.03

M.S.D.N: 0101466968 C.T.C.P CÔNG TY CỔ PHẦN TƯ VẤN XÂY DỰNG PETROLIMEX THÀNH PHỐ HÀ NỘI

P.GIÁM ĐỐC
HÀ DƯƠNG THANH

TR.PHÒNG KC-KT	NGUYỄN MINH HUY	
CHỦ NHIỆM THIẾT KẾ	HOÀNG T.THÚY LIÊN	
CHỦ TRÌ THIẾT KẾ	MAI QUỐC HUY	
THIẾT KẾ	NGUYỄN TIẾN VIỆT	
KIỂM TRA	MAI QUỐC HUY	
NGÀY BAN HÀNH	2026	TỶ LỆ: .

SỐ BẢN VẼ
001824-20-NDV-A3-003-008-REV_0

118

TÀI LIỆU VÀ CÁC THÔNG TIN TRONG NÀY LÀ TÀI SẢN CỦA CÔNG TY CỔ PHẦN TƯ VẤN XÂY DỰNG PETROLIMEX. KHÔNG ĐƯỢC KHAI THÁC, SỬ DỤNG, PHOTO HAY SỬA LẠI THEO BẤT KỲ HÌNH THỨC NÀO KHI KHÔNG CÓ SỰ CHO PHÉP. NẾU CÓ THẮC MẮC XIN LIÊN HỆ THEO ĐIỆN THOẠI SỐ 024.38694252.

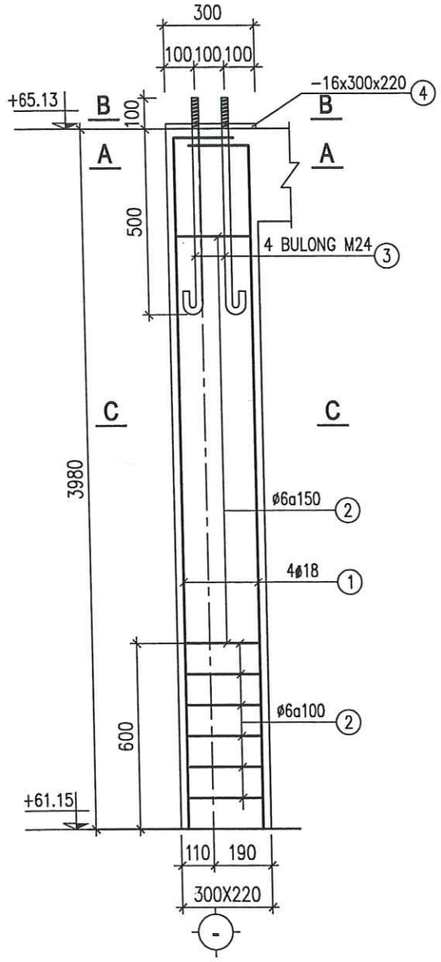

CỘT C1 (SL:06)
TỶ LỆ: 1/25

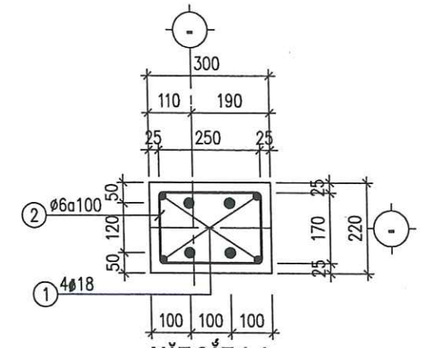

MẶT CẮT A-A
TỶ LỆ: 1/20

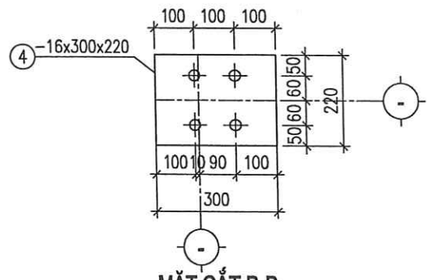

MẶT CẮT B-B
TỶ LỆ: 1/20

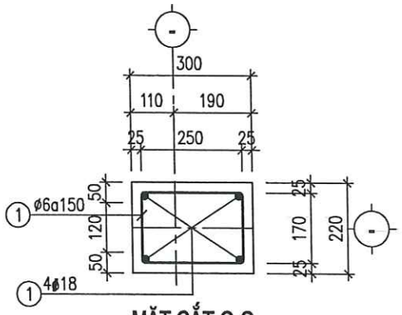

MẶT CẮT C-C
TỶ LỆ: 1/20

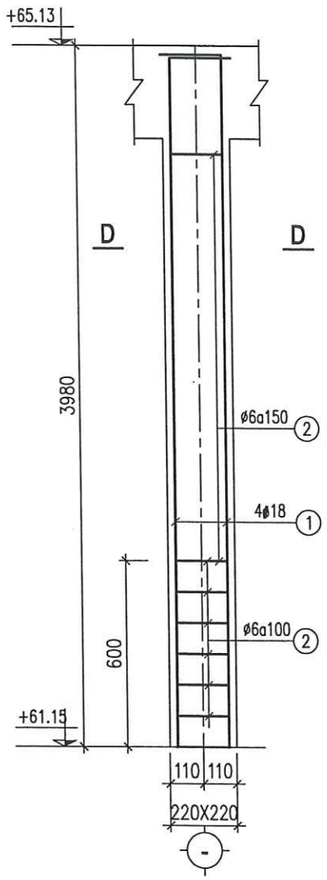

CỘT C2 (SL:03)
TỶ LỆ: 1/25

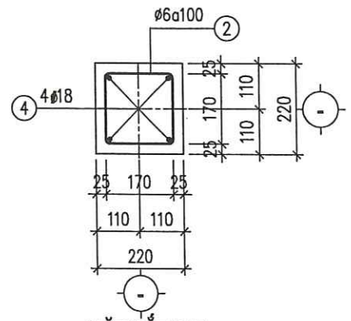

MẶT CẮT D-D
TỶ LỆ: 1/20

GHI CHÚ:

- CỘT ĐỔ BÊ TÔNG ĐÁ 1X2 B20 (M250)
- CỐT THÉP CÓ ø < 10: DÙNG LOẠI CB240-T, Rs=210 MPa
- CỐT THÉP CÓ ø >= 10: DÙNG LOẠI CB300-V, Rs=260 MPa
- LIÊN KẾT BẰNG DÂY THÉP ø=1.5
- ĐƠN VỊ KÍCH THƯỚC GHI BẰNG MM, CAO ĐỘ GHI BẰNG M
- CAO ĐỘ LẤY THEO BẢN VẼ KIẾN TRÚC
- BU LÔNG NEO CẤP ĐỘ BỀN 8.8
- BỀ DÀY LỚP BẢO VỆ CỐT THÉP CỘT a=25MM

CHỦ ĐẦU TƯ

CÔNG TY TNHH MTV PETROLIMEX TUYÊN QUANG

ĐƠN VỊ TƯ VẤN

CÔNG TY CP TƯ VẤN XÂY DỰNG PETROLIMEX

CÔNG TRÌNH:

CẢI TẠO TỔNG THỂ PETROLIMEX
CỬA HÀNG 35 GẮN VỚI
HỆ THỐNG TRẠM DỊCH VỤ XE TẢI

ĐỊA ĐIỂM: THÔN CÂY ĐA, XÃ THẢI SƠN, TỈNH TUYÊN QUANG

THIẾT KẾ BẢN VẼ THI CÔNG

TÊN HẠNG MỤC-BẢN VẼ:

NHÀ DỊCH VỤ

CHI TIẾT CỘT

CÔNG TY CỔ PHẦN TƯ VẤN XÂY DỰNG PETROLIMEX
M.S.D.N: 0101466968-C.T.C.
THÀNH PHỐ HÀ NỘI

P.GIÁM ĐỐC
HÀ DƯƠNG THANH

TR.PHÒNG KC-KT	NGUYỄN MINH HUY	
CHỦ NHIỆM THIẾT KẾ	HOÀNG T.THÚY LIÊN	
CHỦ TRÌ THIẾT KẾ	MAI QUỐC HUY	
THIẾT KẾ	NGUYỄN TIẾN VIỆT	
KIỂM TRA	MAI QUỐC HUY	
NGÀY BAN HÀNH	2026	TỶ LỆ: .

SỐ BẢN VẼ

001824-20-NDV-A3-004-008-REV_0

119

TÀI LIỆU VÀ CÁC THÔNG TIN TRONG NÀY LÀ TÀI SẢN CỦA CÔNG TY CỔ PHẦN TƯ VẤN XÂY DỰNG PETROLIMEX. KHÔNG ĐƯỢC KHAI THÁC, SỬ DỤNG, PHOTO HAY SỬA LẠI THEO BẤT KỲ HÌNH THỨC NÀO KHI KHÔNG CÓ SỰ CHO PHÉP. NẾU CÓ THẮC MẮC XIN LIÊN HỆ THEO ĐIỆN THOẠI SỐ 024.38694252.

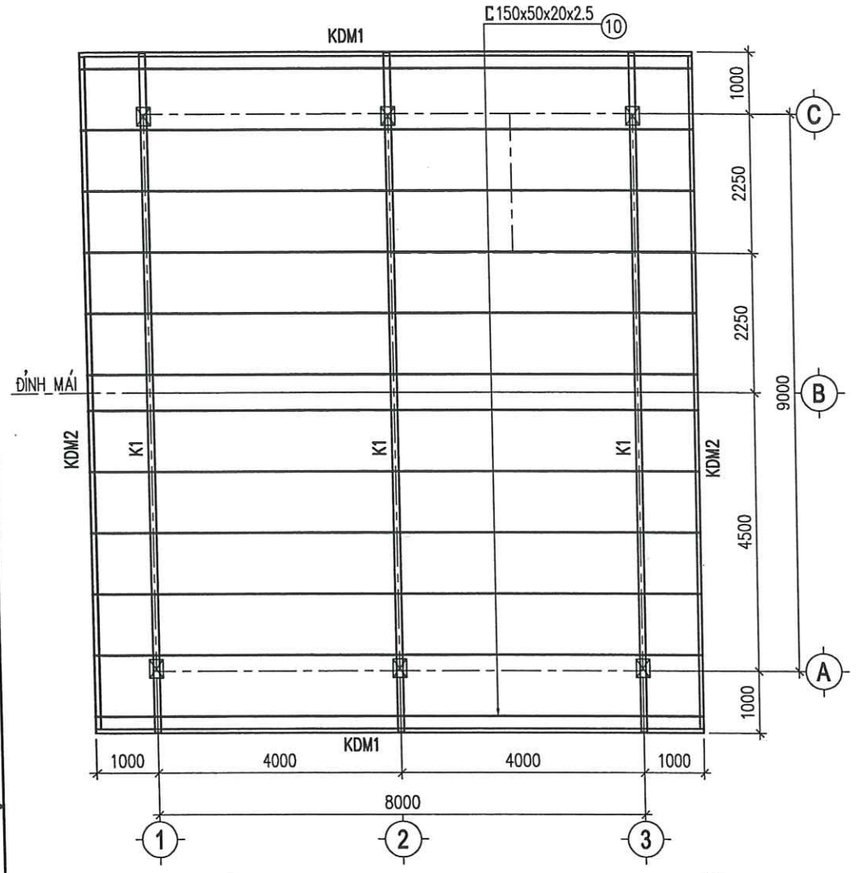

MẶT BẰNG KẾT CẤU MÁI
TỶ LỆ: 1/100

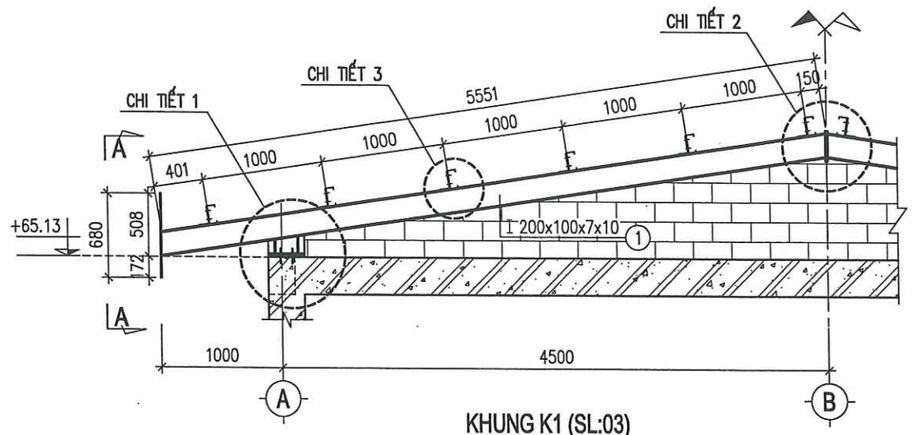

KHUNG K1 (SL:03)
TỶ LỆ: 1/50

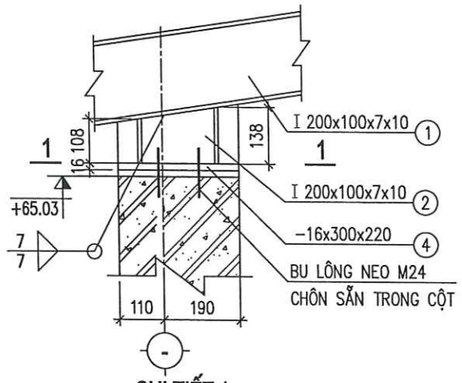

CHI TIẾT 1
TỶ LỆ: 1/15

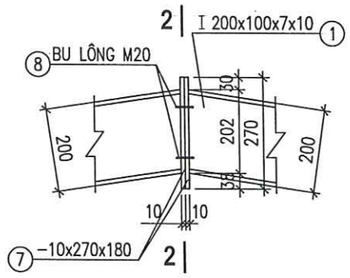

CHI TIẾT 2
TỶ LỆ: 1/15

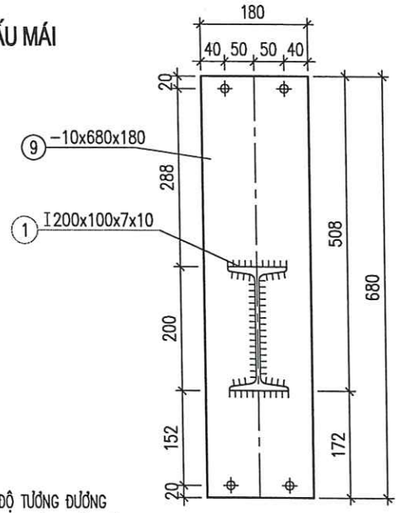

MẶT CẮT A-A
TỶ LỆ: 1/10

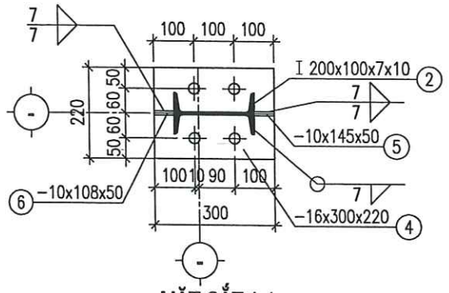

MẶT CẮT 1-1
TỶ LỆ: 1/10

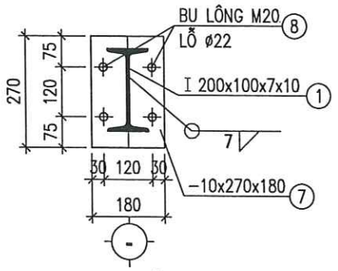

MẶT CẮT 2-2
TỶ LỆ: 1/10

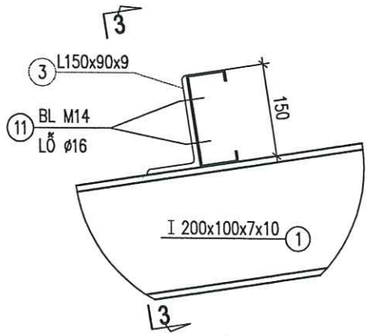

CHI TIẾT 3
TỶ LỆ: 1/15

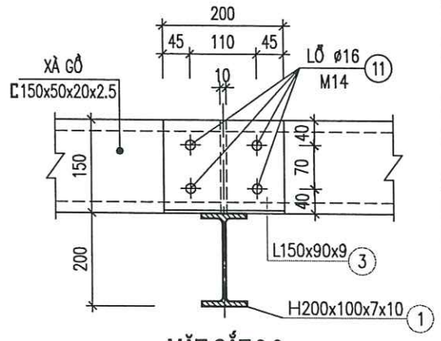

MẶT CẮT 3-3
TỶ LỆ: 1/15

GHI CHÚ:

- DẦM THÉP, XÀ GỒ ĐƯỢC CHẾ TẠO BẰNG THÉP JIS G 3192–2000
- LIÊN KẾT BẰNG QUE HÀN E431 HOẶC LOẠI QUE HÀN CÓ CƯỜNG ĐỘ TƯƠNG ĐƯƠNG
- CHIỀU DÀI ĐƯỜNG HÀN BẰNG CHIỀU DÀI ĐOẠN LIÊN KẾT, CHIỀU CAO ĐƯỜNG HÀN BẰNG ĐỘ DÀY NHỎ NHẤT CỦA THÉP CƠ BẢN TẠI MỐI HÀN ĐÓ
- CÁC CẤU KIỆN PHẢI THẲNG, PHẲNG, KHÔNG ĐƯỢC CONG VÊNH HAY RẠN NỨT.
- QUE HÀN PHẢI ĐẢM BẢO ĐÚNG QUY ĐỊNH, KHÔNG BONG TRÓC
- CÁC CẤU KIỆN SAU KHI GIA CÔNG SƠN HAI NƯỚC CHỐNG GỈ VÀ HAI NƯỚC SƠN MÀU
- BU LÔNG LIÊN KẾT CẤP ĐỘ BỀN 8.8
- ĐƠN VỊ KÍCH THƯỚC GHI BẰNG MM, CAO ĐỘ GHI BẰNG M
- TƯỜNG THU HỒI XÂY BẰNG GẠCH ĐẶC M75 VỮA XM MÁC 75
- LỚP TRÁT TƯỜNG THU HỒI VỮA XI MĂNG MÁC 75 DÀY 15

CHỦ ĐẦU TƯ

PETROLIMEX — CÔNG TY TNHH MTV PETROLIMEX TUYÊN QUANG

ĐƠN VỊ TƯ VẤN

PEC PETROLIMEX — CÔNG TY CP TƯ VẤN XÂY DỰNG PETROLIMEX

CÔNG TRÌNH:

CẢI TẠO TỔNG THỂ PETROLIMEX CỬA HÀNG 35 GẮN VỚI HỆ THỐNG TRẠM DỊCH VỤ XE TẢI

ĐỊA ĐIỂM: THÔN CÂY ĐA, XÃ THÁI SƠN, TỈNH TUYÊN QUANG

THIẾT KẾ BẢN VẼ THI CÔNG

TÊN HẠNG MỤC-BẢN VẼ:

NHÀ DỊCH VỤ

MẶT BẰNG KẾT CẤU MÁI CHI TIẾT KHUNG K1

M.S.D.N: 0101466968 - C.T.C.P. CÔNG TY CỔ PHẦN TƯ VẤN XÂY DỰNG PETROLIMEX THÀNH PHỐ HÀ NỘI

P.GIÁM ĐỐC

HÀ DƯƠNG THANH

TR.PHÒNG KC–KT	NGUYỄN MINH HUY	
CHỦ NHIỆM THIẾT KẾ	HOÀNG T.THÚY LIÊN	
CHỦ TRÌ THIẾT KẾ	MAI QUỐC HUY	
THIẾT KẾ	NGUYỄN TIẾN VIỆT	
KIỂM TRA	MAI QUỐC HUY	
NGÀY BAN HÀNH	2026	TỶ LỆ: .

SỐ BẢN VẼ

001824-20-NDV-A3-005-008-REV_0

120

TÀI LIỆU VÀ CÁC THÔNG TIN TRONG NÀY LÀ TÀI SẢN CỦA CÔNG TY CỔ PHẦN TƯ VẤN XÂY DỰNG PETROLIMEX. KHÔNG ĐƯỢC KHAI THÁC, SỬ DỤNG, PHOTO HAY SỬA LẠI THEO BẤT KỲ HÌNH THỨC NÀO KHI KHÔNG CÓ SỰ CHO PHÉP. NẾU CÓ THẮC MẮC XIN LIÊN HỆ THEO ĐIỆN THOẠI SỐ 024.38694252.

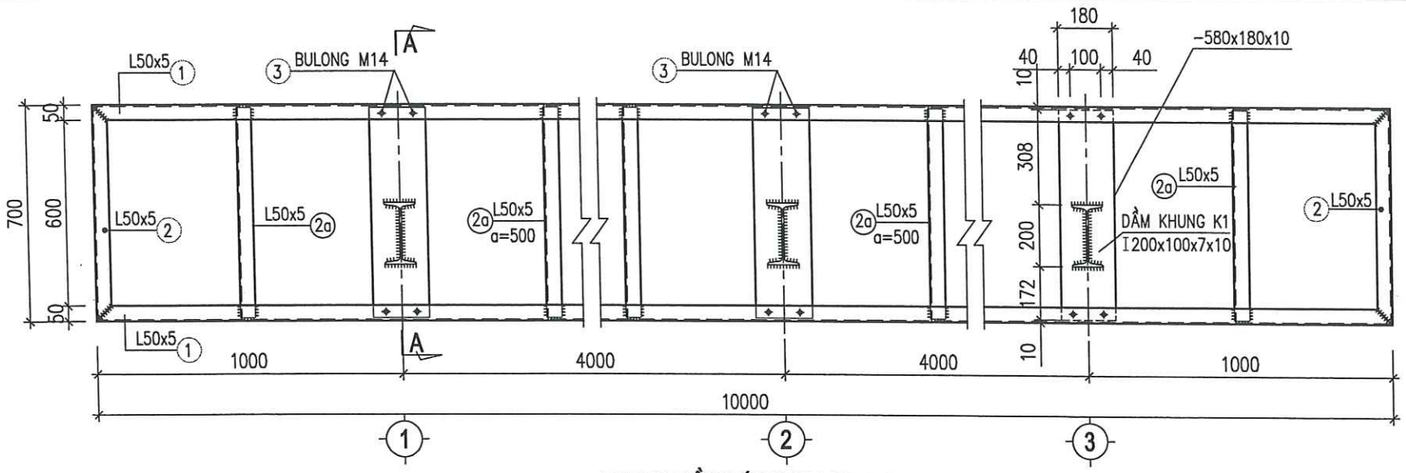

KHUNG DIỀM MÁI KDM 1 (SL:02)
TỶ LỆ: 1/20

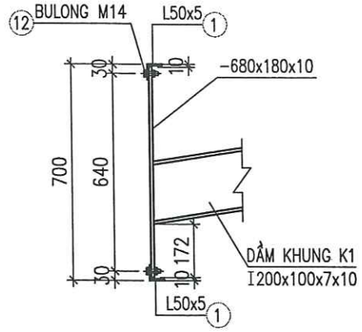

MẶT CẮT A-A
TỶ LỆ: 1/20

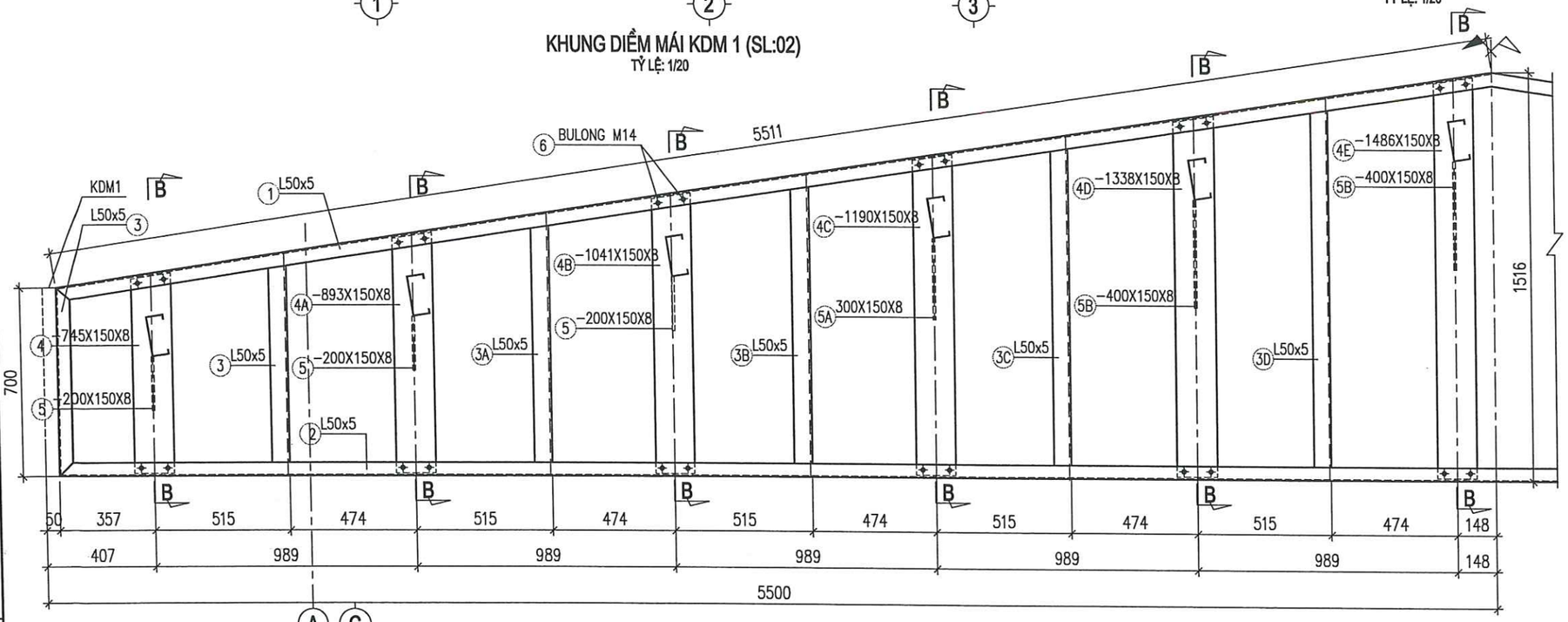

KHUNG DIỀM MÁI KDM 2 (SL:02)
TỶ LỆ: 1/20

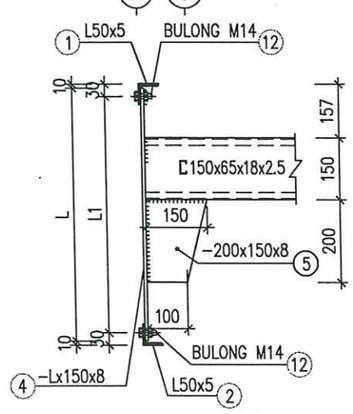

MẶT CẮT B-B
TỶ LỆ: 1/20

GHI CHÚ:

- THÉP HÌNH ĐƯỢC CHẾ TẠO BẰNG THÉP JIS G 3192/SS400 (Fy=240 MPa)
- THÉP TẤM ĐƯỢC CHẾ TẠO BẰNG THÉP JIS G 3101/SS400 (Fy=245 MPa)
- LIÊN KẾT BẰNG QUE HÀN E431 HOẶC LOẠI QUE HÀN CÓ CƯỜNG ĐỘ TƯƠNG ĐƯƠNG
- CHIỀU DÀI ĐƯỜNG HÀN BẰNG CHIỀU DÀI ĐOẠN LIÊN KẾT, CHIỀU CAO ĐƯỜNG HÀN BẰNG ĐỘ DÀY NHỎ NHẤT CỦA THÉP CƠ BẢN TẠI MỐI HÀN ĐÓ
- CÁC CẤU KIỆN PHẢI THẲNG, PHẲNG, KHÔNG ĐƯỢC CONG VÊNH.
- THÉP SƠN HAI LỚP SƠN CHỐNG GỈ VÀ HAI LỚP SƠN MÀU
- ĐƠN VỊ KÍCH THƯỚC GHI BẰNG MM, CAO ĐỘ GHI BẰNG M
- BU LÔNG CẤP ĐỘ BỀN 8.8

CHỦ ĐẦU TƯ

CÔNG TY TNHH MTV PETROLIMEX TUYÊN QUANG

ĐƠN VỊ TƯ VẤN

CÔNG TY CP TƯ VẤN XÂY DỰNG PETROLIMEX

CÔNG TRÌNH:

CẢI TẠO TỔNG THỂ PETROLIMEX CỬA HÀNG 35 GẮN VỚI HỆ THỐNG TRẠM DỊCH VỤ XE TẢI

ĐỊA ĐIỂM: THÔN CÂY ĐA, XÃ THÁI SƠN, TỈNH TUYÊN QUANG

THIẾT KẾ BẢN VẼ THI CÔNG

TÊN HẠNG MỤC-BẢN VẼ:

NHÀ DỊCH VỤ

KHUNG DIỀM MÁI KDM1, KDM2

M.S.D.N: 0101466968-C.T.C.P. CÔNG TY CỔ PHẦN TƯ VẤN XÂY DỰNG PETROLIMEX THÀNH PHỐ HÀ NỘI

P.GIÁM ĐỐC

HÀ DƯƠNG THANH

TR.PHÒNG KC-KT	NGUYỄN MINH HUY	
CHỦ NHIỆM THIẾT KẾ	HOÀNG T.THÚY LIÊN	
CHỦ TRÌ THIẾT KẾ	MAI QUỐC HUY	
THIẾT KẾ	NGUYỄN TIẾN VIỆT	
KIỂM TRA	MAI QUỐC HUY	
NGÀY BAN HÀNH	2026	TỶ LỆ: .

SỐ BẢN VẼ

001824-20-NDV-A3-006-008-REV_0

121

TÀI LIỆU VÀ CÁC THÔNG TIN TRONG NÀY LÀ TÀI SẢN CỦA CÔNG TY CỔ PHẦN TƯ VẤN XÂY DỰNG PETROLIMEX. KHÔNG ĐƯỢC KHAI THÁC, SỬ DỤNG, PHOTO HAY SỬA LẠI THEO BẤT KỲ HÌNH THỨC NÀO KHI KHÔNG CÓ SỰ CHO PHÉP. NẾU CÓ THẮC MẮC XIN LIÊN HỆ THEO ĐIỆN THOẠI SỐ 024.38694252.

THỐNG KÊ THÉP

TÊN C.KIỆN	SỐ T.T	HÌNH DẠNG – KÍCH THƯỚC	ø mm	CHIỀU DÀI (DT) 1 C.KIỆN mm (m2)	SỐ LƯỢNG 1 C.KIỆN	SỐ LƯỢNG T.BỘ	TỔNG CHIỀU DÀI (DT) m (m2)	TỔNG T. LƯỢNG kG
4.DC-01	1	150 680 150	14	980	6	24	23.5	28.4
	2	150 680 150	14	980	6	24	23.5	28.4
	3	200 1650	18	1850	4	16	29.6	59.1
	4	170 170 60	8	800	7	28	22.4	8.8
3.DC-02	1	150 680 150	14	980	10	30	29.4	35.5
	2	150 1420 150	14	1720	6	18	31.0	37.4
	3	200 1650	18	1850	4	12	22.2	44.3
	4	170 170 60	8	800	7	21	16.8	6.6
2.DC-02A	1	150 680 150	14	980	10	20	19.6	23.7
	2	150 1420 150	14	1720	6	12	20.6	24.9
	3	200 1650	18	1850	4	8	14.8	29.6
	4	170 170 60	8	800	7	14	11.2	4.4
3.GM1	1	8170	18	8170	3	9	73.5	146.9
	2	320 8170 320	18	8810	3	9	79.3	158.4
	3	160 320 60	8	1080	53	159	171.7	67.8
3.GM2	1	9170	18	9170	3	9	82.5	164.9
	2	320 9170 320	18	9810	3	9	88.3	176.4
	3	160 320 60	8	1080	60	180	194.4	76.7
1.GM3	1	4170	16	4170	2	2	8.3	13.2
	2	220 4170 220	16	4610	2	2	9.2	14.6
	3	70 280 50	6	800	27	27	21.6	4.8
1.GM4	1	2370	16	2370	2	2	4.7	7.5
	2	220 2370 220	16	2810	2	2	5.6	8.9
	3	70 220 50	6	680	15	15	10.2	2.3
1.GCT	1	48000	12	48000	2	2	96.0	85.2
	2	50 160 50	6	260	240	240	62.4	13.8

TỔNG HỢP KHỐI LƯỢNG CỐT THÉP (KG):
MÓNG ø<=10: 185.20 10<ø<=18: 1087.30 ø>18: –

THỐNG KÊ THÉP

TÊN C.KIỆN	SỐ T.T	HÌNH DẠNG – KÍCH THƯỚC	ø mm	CHIỀU DÀI (DT) 1 C.KIỆN mm (m2)	SỐ LƯỢNG 1 C.KIỆN	SỐ LƯỢNG T.BỘ	TỔNG CHIỀU DÀI (DT) m (m2)	TỔNG T. LƯỢNG kG
3.DM2-1	1	8150	16	8150	2	6	48.9	77.2
	2	230 8150 230	16	8610	2	6	51.7	81.5
	3	150 230 60	8	880	53	159	139.9	55.2
3.DM2-2	1	9150	16	9150	2	6	54.9	86.7
	2	230 9150 230	16	9610	2	6	57.7	91.0
	3	150 230 60	8	880	60	180	158.4	62.5
1.GT-01	1	2345	16	2345	2	2	4.7	7.4
	2	50 230 50	6	330	16	16	5.3	1.2
1.GT-01	1	4150	16	4150	2	2	8.3	13.1
	2	50 230 50	6	330	27	27	8.9	2.0

TỔNG HỢP KHỐI LƯỢNG CỐT THÉP (KG):
DẦM ø<=10: 120.90 10<ø<=18: 356.9 ø>18: –

THỐNG KÊ THÉP

TÊN C.KIỆN	SỐ T.T	HÌNH DẠNG – KÍCH THƯỚC	ø mm	CHIỀU DÀI (DT) 1 C.KIỆN mm (m2)	SỐ LƯỢNG 1 C.KIỆN	SỐ LƯỢNG T.BỘ	TỔNG CHIỀU DÀI (DT) m (m2)	TỔNG T. LƯỢNG kG
6.C1	1	200 3955	18	4155	4	24	99.7	199.2
	2	250 170 50	6	940	25	150	141.0	31.3
	3	BULÔNG M24 100 500 100		700	24	24	16.80	59.7
	4	— 300 x 220 x 16.0		0.07	6	6	0.42	52.8
3.C2	1	200 3955	18	4155	4	12	49.9	99.6
	2	170 170 50	6	780	25	75	58.5	13.0

TỔNG HỢP KHỐI LƯỢNG CỐT THÉP (KG):
CỘT ø<=10: 44.30 10<ø<=18: 298.80 ø>18: –

THỐNG KÊ THÉP

TÊN C.KIỆN	SỐ T.T	HÌNH DẠNG – KÍCH THƯỚC	ø mm	CHIỀU DÀI (DT) 1 C.KIỆN mm (m2)	SỐ LƯỢNG 1 C.KIỆN	SỐ LƯỢNG T.BỘ	TỔNG CHIỀU DÀI (DT) m (m2)	TỔNG T. LƯỢNG kG
3.K1	1	I 200x100x7x10		5581	2	6	33.49	870.7
	2	I 200x100x7x10		145	2	6	0.87	22.6
	3	L 150 X 90 X 9.0		200	12	36	7.20	118.1
	4	— 300 x 220 x 16.0		0.07	2	6	0.42	52.8
	5	— 145 x 50 x 10.0		0.01	2	6	0.06	4.7
	6	— 108 x 50 x 10.0		0.01	2	6	0.06	4.7
	7	— 270 x 180 x 10.0		0.05	2	6	0.30	23.6
	8	BU LÔNG M20	20	70	4	12		
	9	— 680 x 180 x 10.0		0.12	2	6	0.72	56.5
	10	C 150X50X20X2.5		10000	12	12	120.00	660.0
	11	BU LÔNG M14	14	40	144	144		

THỐNG KÊ THÉP

TÊN C.KIỆN	SỐ T.T	HÌNH DẠNG – KÍCH THƯỚC	ø mm	CHIỀU DÀI (DT) 1 C.KIỆN mm (m2)	SỐ LƯỢNG 1 C.KIỆN	SỐ LƯỢNG T.BỘ	TỔNG CHIỀU DÀI (DT) m (m2)	TỔNG T. LƯỢNG kG
2.KDM1	1	L 50 X 50 X 5		10000	2	4	40.00	150.8
	2	L 50 X 50 X 5		700	2	4	2.80	10.6
	2A	L 50 X 50 X 5		690	7	14	9.66	36.4
	3	BU LÔNG M14	14	40	4	24		
2.KDM2	1	L 50 X 50 X 5		5511	2	4	22.04	83.1
	2	L 50 X 50 X 5		9900	1	2	19.80	74.6
	3	L 50 X 50 X 5		821	2	4	3.28	12.4
	3A	L 50 X 50 X 5		969	2	4	3.88	14.6
	3B	L 50 X 50 X 5		1117	2	4	4.47	16.9
	3C	L 50 X 50 X 5		1265	2	4	5.06	19.1
	3D	L 50 X 50 X 5		1413	2	4	5.65	21.3
	4	— 745 x 150 x 8.0		0.11	2	4	0.44	27.6
	4A	— 893 x 150 x 8.0		0.13	2	4	0.52	32.7
	4B	— 1041 x 150 x 8.0		0.16	2	4	0.64	40.2
	4C	— 1190 x 150 x 8.0		0.18	2	4	0.72	45.2
	4D	— 1338 x 150 x 8.0		0.20	2	4	0.80	50.2
	4E	— 1486 x 150 x 8.0		0.22	2	4	0.88	55.3
	5	— 200 x 150 x 8.0		0.03	6	12	0.36	22.6
	5A	— 300 x 150 x 8.0		0.05	2	4	0.20	12.6
	5B	— 400 x 150 x 8.0		0.06	4	8	0.48	30.1
	6	BU LÔNG M14	14	40	48	96		

CHỦ ĐẦU TƯ

PETROLIMEX CÔNG TY TNHH MTV PETROLIMEX TUYÊN QUANG

ĐƠN VỊ TƯ VẤN

PEC PETROLIMEX CÔNG TY CP TƯ VẤN XÂY DỰNG PETROLIMEX

CÔNG TRÌNH:
CẢI TẠO TỔNG THỂ PETROLIMEX
CỬA HÀNG 35 GẮN VỚI
HỆ THỐNG TRẠM DỊCH VỤ XE TẢI
ĐỊA ĐIỂM: THÔN CÂY ĐA, XÃ THÁI SƠN, TỈNH TUYÊN QUANG
THIẾT KẾ BẢN VẼ THI CÔNG

TÊN HẠNG MỤC-BẢN VẼ:
NHÀ DỊCH VỤ
THỐNG KÊ THÉP

CÔNG TY CỔ PHẦN TƯ VẤN XÂY DỰNG PETROLIMEX M.S.D.N: 0101466968 THÀNH PHỐ HÀ NỘI

P.GIÁM ĐỐC
HÀ DƯƠNG THANH

TR.PHÒNG KC-KT	NGUYỄN MINH HUY	
CHỦ NHIỆM THIẾT KẾ	HOÀNG T.THÚY LIÊN	
CHỦ TRÌ THIẾT KẾ	MAI QUỐC HUY	
THIẾT KẾ	NGUYỄN TIẾN VIỆT	
KIỂM TRA	MAI QUỐC HUY	
NGÀY BAN HÀNH	2026	TỶ LỆ: .

SỐ BẢN VẼ
001824-20-NDV-A3-007-008-REV_0

122

TÀI LIỆU VÀ CÁC THÔNG TIN TRONG NÀY LÀ TÀI SẢN CỦA CÔNG TY CỔ PHẦN TƯ VẤN XÂY DỰNG PETROLIMEX. KHÔNG ĐƯỢC KHAI THÁC, SỬ DỤNG, PHOTO HAY SỬA LẠI THEO BẤT KỲ HÌNH THỨC NÀO KHI KHÔNG CÓ SỰ CHO PHÉP. NẾU CÓ THẮC MẮC XIN LIÊN HỆ THEO ĐIỆN THOẠI SỐ 024.38694252.

MẶT BẰNG BỐ TRÍ LANH TÔ

TỶ LỆ: 1/100

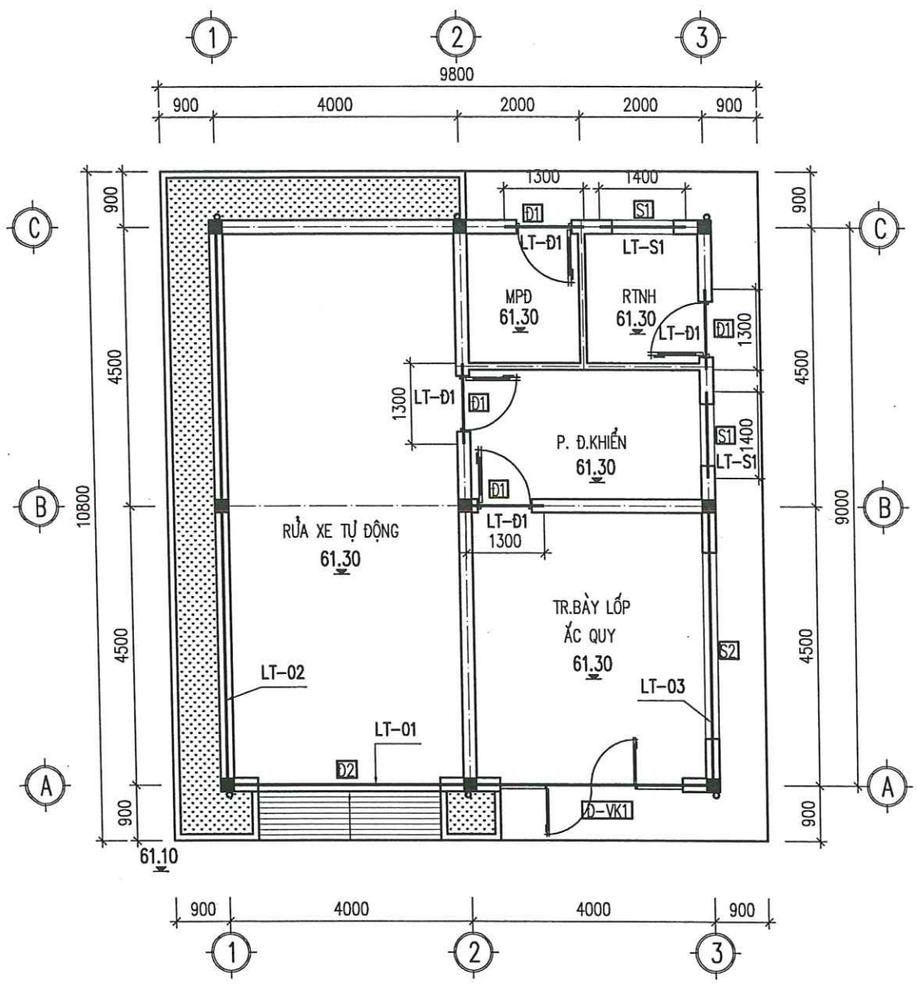

SƠ ĐỒ LANH TÔ

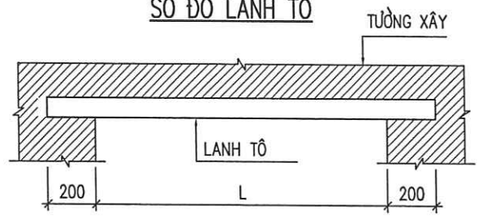

LANH TÔ LT-01

(L=8000, SL: 01)

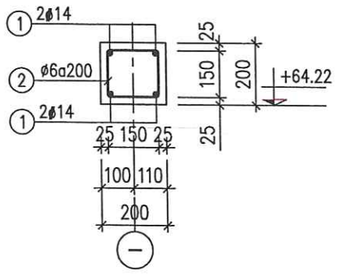

LANH TÔ LT-02

(L=9000, SL: 01)

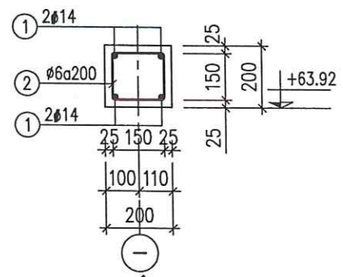

LANH TÔ LT-03

(L=4500, SL: 01)

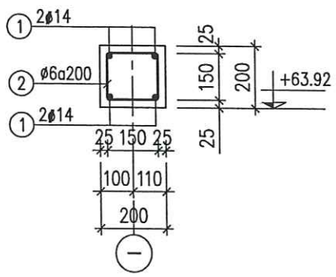

LANH TÔ LT-S1

(L=1400, SL: 02)

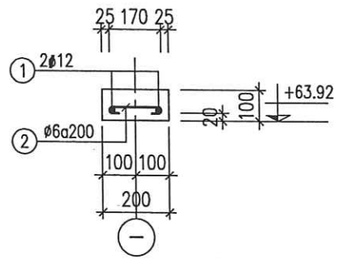

LANH TÔ LT-Đ1

(L=1300, SL: 03)

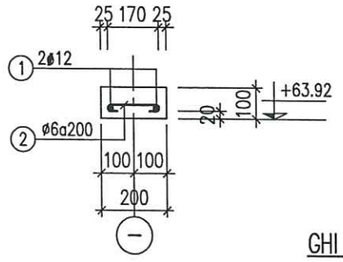

THỐNG KÊ THÉP

TÊN C.KIỆN	SỐ T.T	HÌNH DẠNG – KÍCH THƯỚC	ø mm	CHIỀU DÀI (DT) 1 C.KIỆN mm (m2)	SỐ LƯỢNG 1 C.KIỆN	SỐ LƯỢNG T.BỘ	TỔNG CHIỀU DÀI (DT) m (m2)	TỔNG T. LƯỢNG kG
1.LT-01	1	7950	14	7950	4	4	31.8	38.4
	2	150 150 50	6	700	40	40	28.0	6.2
3.LT-Đ1	1	1250	12	1250	2	6	7.5	6.7
	2	50 150 50	6	250	7	21	5.3	1.2
2.LT-S1	1	1350	12	1350	2	4	5.4	4.8
	2	50 150 50	6	250	7	14	3.5	0.8
1.LT-02	1	8950	14	8950	4	4	35.8	43.3
	2	150 150 50	6	700	45	45	31.5	7.0
1.LT-03	1	4450	14	4450	4	4	17.8	21.5
	2	150 150 50	6	700	22	22	15.4	3.4

GHI CHÚ:

- LANH TÔ ĐỔ BÊ TÔNG ĐÁ 1X2 B20 (MÁC 250)
- CỐT THÉP CÓ ø < 10: DÙNG LOẠI CB240-T, Rs=210 MPa
- CỐT THÉP CÓ ø >= 10: DÙNG LOẠI CB300-V, Rs=260 MPa
- LIÊN KẾT THÉP BẰNG DÂY BUỘC D=1.5MM
- KÍCH THƯỚC BẢN VẼ LÀ MM, CAO ĐỘ LÀ M.

CHỦ ĐẦU TƯ

CÔNG TY TNHH MTV PETROLIMEX TUYÊN QUANG

ĐƠN VỊ TƯ VẤN

CÔNG TY CP TƯ VẤN XÂY DỰNG PETROLIMEX

CÔNG TRÌNH:

CẢI TẠO TỔNG THỂ PETROLIMEX CỬA HÀNG 35 GẮN VỚI HỆ THỐNG TRẠM DỊCH VỤ XE TẢI

ĐỊA ĐIỂM: THÔN CÂY ĐA, XÃ THÁI SƠN, TỈNH TUYÊN QUANG

THIẾT KẾ BẢN VẼ THI CÔNG

TÊN HẠNG MỤC-BẢN VẼ:

NHÀ DỊCH VỤ

MẶT BẰNG , CHI TIẾT LANH TÔ

CÔNG TY CỔ PHẦN TƯ VẤN XÂY DỰNG PETROLIMEX

P.GIÁM ĐỐC

HÀ DƯƠNG THANH

TR.PHÒNG KC-KT	NGUYỄN MINH HUY	
CHỦ NHIỆM THIẾT KẾ	HOÀNG T.THÚY LIÊN	
CHỦ TRÌ THIẾT KẾ	MAI QUỐC HUY	
THIẾT KẾ	NGUYỄN TIẾN VIỆT	
KIỂM TRA	MAI QUỐC HUY	
NGÀY BAN HÀNH	2026	TỶ LỆ: .

SỐ BẢN VẼ

001824-20-NDV-A3-008-008-REV_0

123

TÀI LIỆU VÀ CÁC THÔNG TIN TRONG NÀY LÀ TÀI SẢN CỦA CÔNG TY CỔ PHẦN TƯ VẤN XÂY DỰNG PETROLIMEX. KHÔNG ĐƯỢC KHAI THÁC, SỬ DỤNG, PHOTO HAY SỬA LẠI THEO BẤT KỲ HÌNH THỨC NÀO KHI KHÔNG CÓ SỰ CHO PHÉP. NẾU CÓ THẮC MẮC XIN LIÊN HỆ THEO ĐIỆN THOẠI SỐ 024.38694252.

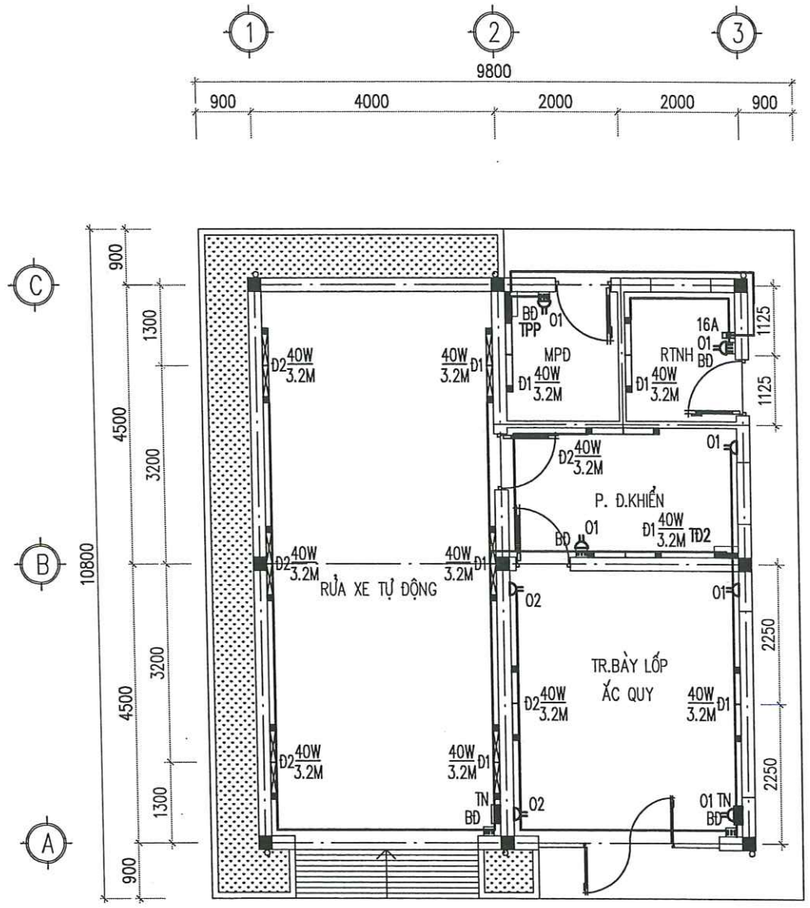

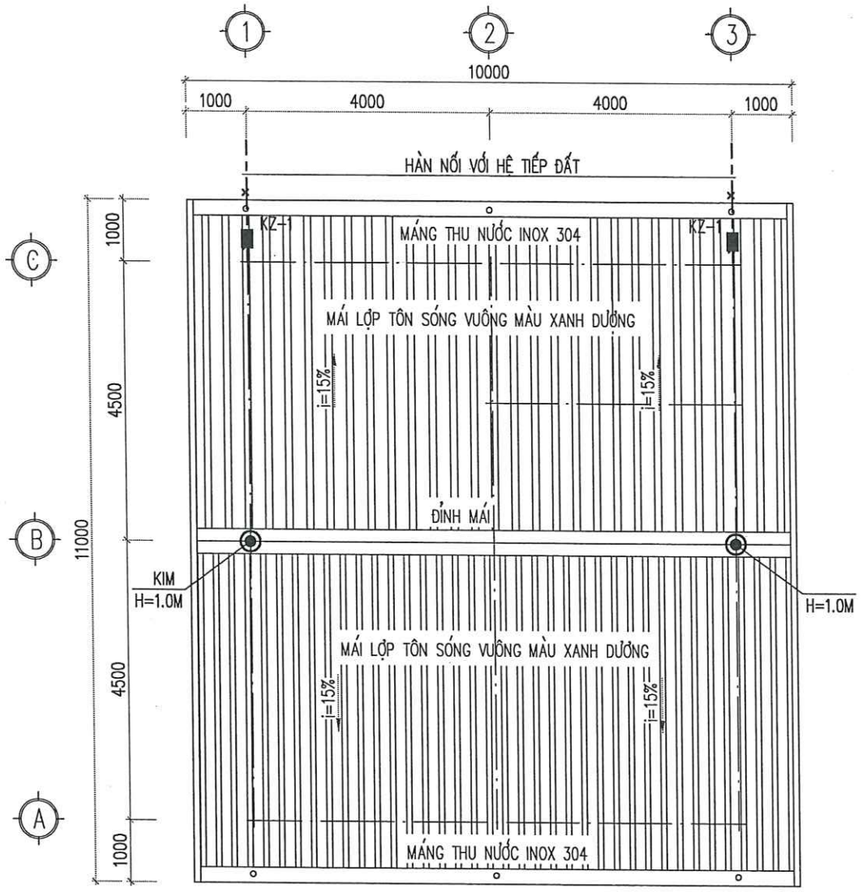

THỐNG KÊ VẬT LIỆU
(MẶT BẰNG ĐIỆN CHIẾU SÁNG)

TT	KÍ HIỆU	TÊN GỌI–QUY CÁCH	ĐƠN VỊ	SỐ LƯỢNG
1		BỘ ĐÈN LED BÁN NGUYỆT 1.2M (1x40W/220V) –6500K	BỘ	06
2		BỘ ĐÈN LED PHÒNG ẨM 1.2M (1x40W/220V) –6500K	BỘ	06
3		CÔNG TẮC ĐƠN ẨM TƯỜNG 10A/250V (HỘP ÂM, HẠT, MẶT)	BỘ	02
4		CÔNG TẮC ĐÔI ẨM TƯỜNG 10A/250V (HỘP ÂM, HẠT, MẶT)	BỘ	03
7		CÁP ĐIỆN Cu/PVC/PVC(2x1.5)	M	50
8		DÂY ĐIỆN Cu/PVC(1x1.5) – DÂY E	M	50
9		ỐNG NHỰA PVC D16	M	50

THỐNG KÊ VẬT LIỆU
(MẶT BẰNG Ổ CẮM – TỦ ĐIỆN)

TT	KÍ HIỆU	TÊN GỌI–QUY CÁCH	ĐƠN VỊ	SỐ LƯỢNG	GHI CHÚ
1		Ổ CẮM ĐÔI ÂM TƯỜNG 10A/250V (HỘP ÂM, HẠT , MẶT)	BỘ	08	
2	16A	APTOMAT 1 PHA 2 CỰC 16A/10KA (LOẠI ÂM TƯỜNG)	BỘ	01	TRỌN BỘ
3		DÂY ĐIỆN Cu/PVC/PVC(2Cx2.5MM2)	M	30	PVC D20
		DÂY ĐIỆN Cu/PVC(1x2.5MM2)	M	30	DÂY AN TOÀN
4		DÂY ĐIỆN Cu/PVC/PVC(2Cx6MM2)	M	15	PVC D20
		DÂY ĐIỆN Cu/PVC(1x6MM2)	M	15	DÂY AN TOÀN
5		ỐNG NHỰA PVC D20 LUỒN DÂY ĐIỆN	M	45	

GHI CHÚ

1–CHIẾU SÁNG TRONG NHÀ BẰNG ĐÈN LED 40W/220V.
–CHIẾU SÁNG GIAN RỬA XE TỰ ĐỘNG BẰNG ĐÈN PHÒNG ẨM BÓNG LED 40W/220V
2–DÂY CẤP CHO ĐÈN DÙNG LOẠI CU.PVC/PVC(2x1.5MM2)+E1.5
–TOÀN BỘ DÂY DẪN ĐƯỢC LUỒN TRONG ỐNG NHỰA KĨ THUẬT ĐIỆN ĐẶT NGẦM TƯỜNG, TRẦN TRONG LỚP VỮA TRÁT.
3–NGUỒN ĐIỆN CẤP CHO CÁC PHÒNG LẤY TỪ TỦ ĐIỆN TĐ2
4–DÂY CẤP NGUỒN CHO CÁC PHÒNG DÙNG DÂY DẪN LOẠI Cu/PVC/PVC(2Cx2.5)+E2.5MM2 ĐƯỢC LUỒN TRONG ỐNG PVC ĐI ÂM TƯỜNG (HOẶC KÍCH THƯỚC KHÁC).
5–TỦ ĐIỆN ÂM TƯỜNG ĐẶT CÁCH SÀN 1.4M.
–Ổ CẮM ĐẶT CÁCH SÀN 0.4M
–MỘT SỐ VỊ TRÍ Ổ CẮM CÓ CAO ĐỘ KHÁC THÌ CÓ GHI CHÚ RIÊNG
6–CHỐNG SÉT ĐÁNH THẲNG CHO NHÀ: SỬ DỤNG HỆ KHUNG THÉP CỦA MÁI CHE ĐỂ THU SÉT CÓ TĂNG CƯỜNG KIM THU SÉT Ở ĐỈNH MÁI.
–TẠI CÁC VỊ TRÍ LIÊN KẾT CỦA GIÀN BẰNG BU–LOONG SẼ ĐƯỢC HÀN CẦU NỐI ĐỂ ĐƯỜNG TRUYỀN CỦA DÒNG SÉT ĐƯỢC LIÊN TỤC.
–HÀN NỐI VỚI HỆ THU SÉT NHÀ ĐỂ DẪN SÉT XUỐNG HỆ TIẾP ĐẤT
7–KHI THI CÔNG, LẮP ĐẶT CẦN PHỐI HỢP VỚI PHẦN XÂY DỰNG ĐỂ TRÁNH
8–XEM CÙNG CÁC BẢN VẼ LIÊN QUAN.

THỐNG KÊ VẬT LIỆU

TT	KÍ HIỆU	TÊN GỌI–QUY CÁCH	ĐƠN VỊ	SỐ LƯỢNG	GHI CHÚ
1		KẸP KIỂM TRA KZ–1	BỘ	02	
2		KIM THU SÉT H=0.5 M BẰNG THÉP ø18 MẠ KẼM	BỘ	02	

CHỦ ĐẦU TƯ
CÔNG TY TNHH MTV PETROLIMEX TUYÊN QUANG

ĐƠN VỊ TƯ VẤN
CÔNG TY CP TƯ VẤN XÂY DỰNG PETROLIMEX

CÔNG TRÌNH:
CẢI TẠO TỔNG THỂ PETROLIMEX CỬA HÀNG 35 GẮN VỚI HỆ THỐNG TRẠM DỊCH VỤ XE TẢI
ĐỊA ĐIỂM: THÔN CÂY ĐA, XÃ THẢI SƠN, TỈNH TUYÊN QUANG
THIẾT KẾ BẢN VẼ THI CÔNG

TÊN HẠNG MỤC-BẢN VẼ:
NHÀ DỊCH VỤ
MẶT BẰNG ĐIỆN - CHỐNG SÉT

CÔNG TY CỔ PHẦN TƯ VẤN XÂY DỰNG PETROLIMEX – M.S.D.N: 0101466968 – THÀNH PHỐ HÀ NỘI
P.GIÁM ĐỐC
HÀ DƯƠNG THANH

P.TP CÔNG NGHỆ	VŨ VĂN TRƯỜNG	
CHỦ NHIỆM THIẾT KẾ	HOÀNG T.THÚY LIÊN	
CHỦ TRÌ THIẾT KẾ	NGUYỄN XUÂN ĐỒNG	
THIẾT KẾ	NGUYỄN XUÂN ĐỒNG	
KIỂM TRA	LÊ MINH HOÀI	
NGÀY BAN HÀNH	2026	TỶ LỆ:

SỐ BẢN VẼ
001824-70-NDV-A3-001-001-REV_0

124

TÀI LIỆU VÀ CÁC THÔNG TIN TRONG NÀY LÀ TÀI SẢN CỦA CÔNG TY CỔ PHẦN TƯ VẤN XÂY DỰNG PETROLIMEX. KHÔNG ĐƯỢC KHAI THÁC, SỬ DỤNG, PHOTO HAY SỬA LẠI THEO BẤT KỲ HÌNH THỨC NÀO KHI KHÔNG CÓ SỰ CHO PHÉP. NẾU CÓ THẮC MẮC XIN LIÊN HỆ THEO ĐIỆN THOẠI SỐ 024.38694252.

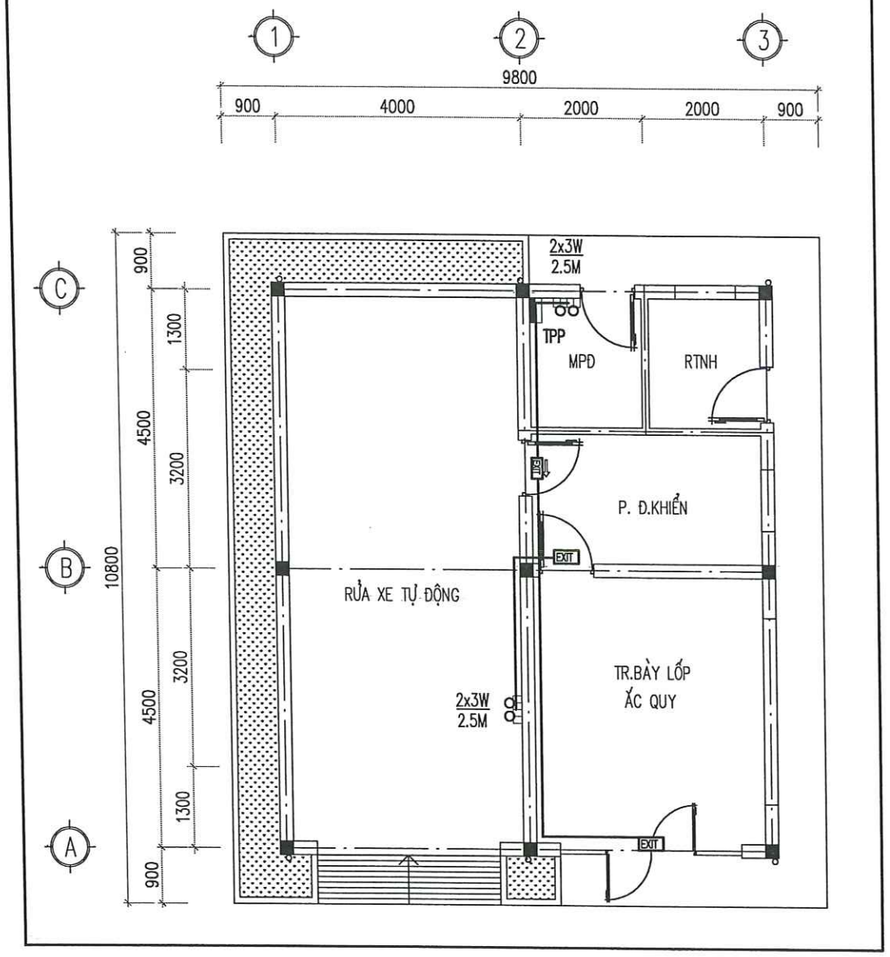

GHI CHÚ

1-BẢN VẼ NÀY ĐƯỢC THIẾT KẾ TRÊN CƠ SỞ BẢN VẼ TỔNG MẶT BẰNG QUY HOẠCH VÀ TUÂN THEO CÁC QUI PHẠM LẮP ĐẶT CÁC THIẾT BỊ ĐIỆN TRONG KHO VÀ CÁC QUI ĐỊNH VỀ P.C.C.C TCVN 13456-2022.

2-THIẾT KẾ HỆ THỐNG ĐÈN CHIẾU SÁNG SỰ CỐ, CHỈ DẪN THOÁT HIỂM TẠI HẠNG MỤC: VỚI YÊU CẦU:

-ĐÈN CHIẾU SÁNG SỰ CỐ, CHỈ DẪN THOÁT HIỂM CÓ NGUỒN ĐIỆN DỰ PHÒNG ĐẢM BẢO THỜI GIAN HOẠT ĐỘNG TỐI THIỂU LÀ 120 PHÚT KHI CÓ SỰ CỐ CHÁY, NỔ.

-ĐÈN CHIẾU SÁNG SỰ CỐ CÓ CƯỜNG ĐỘ CHIẾU SÁNG BAN ĐẦU TRUNG BÌNH LÀ 10 LUX VÀ CƯỜNG ĐỘ CHIẾU SÁNG NHỎ NHẤT TẠI BẤT KỲ ĐIỂM NÀO DỌC THEO ĐƯỜNG THOÁT NẠN ĐO ĐƯỢC KHÔNG NHỎ HƠN 1 LUX.

3-CHỦNG LOẠI THIẾT BỊ ĐƯỢC LẮP ĐẶT THEO PHÂN VÙNG NGUY HIỂM QUY ĐỊNH.

THỐNG KÊ VẬT LIỆU

TT	KÍ HIỆU	TÊN GỌI-QUY CÁCH	ĐƠN VỊ	SỐ LƯỢNG	GHI CHÚ
1		ĐÈN CHIẾU SÁNG SỰ CỐ (LED 2x3W) (SẠC TỰ ĐỘNG 24/24h, THỜI GIAN HOẠT ĐỘNG CỦA PIN >=2h)	BỘ	02	
2	EXIT	ĐÈN CHỈ DẪN THOÁT HIỂM (LED 7W)-SÁNG LIÊN TỤC (CÓ SẠC TỰ ĐỘNG 24/24h, THỜI GIAN HOẠT ĐỘNG CỦA PIN >=2h)	BỘ	02	
3	EXIT	ĐÈN CHỈ DẪN THOÁT HIỂM LOẠI CÓ HƯỚNG (LED 7W)-SÁNG LIÊN TỤC (CÓ SẠC TỰ ĐỘNG 24/24h, THỜI GIAN HOẠT ĐỘNG CỦA PIN >=2h)	BỘ	01	
4		DÂY ĐIỆN Cu/PVC/PVC/FR(2Cx1.5MM2) - CÁP CHỐNG CHÁY	M	18	
5		ỐNG NHỰA PVC D16	M	18	
6		VẬT TƯ PHỤ LẮP ĐẶT (COS, ZĂC CO, CUT , GÓC ....)	GÓI	01	

CHỦ ĐẦU TƯ

PETROLIMEX

CÔNG TY TNHH MTV
PETROLIMEX TUYÊN QUANG

ĐƠN VỊ TƯ VẤN

PEC PETROLIMEX

CÔNG TY CP TƯ VẤN
XÂY DỰNG PETROLIMEX

CÔNG TRÌNH:

CẢI TẠO TỔNG THỂ PETROLIMEX
CỬA HÀNG 35 GẮN VỚI
HỆ THỐNG TRẠM DỊCH VỤ XE TẢI

ĐỊA ĐIỂM: THÔN CÂY ĐA, XÃ THÁI SƠN,
TỈNH TUYÊN QUANG

THIẾT KẾ BẢN VẼ THI CÔNG

TÊN HẠNG MỤC-BẢN VẼ:

NHÀ DỊCH VỤ

MẶT BẰNG ĐÈN EXIT-SỰ CỐ

M.S.D.N: 0101486968-C.T.C.P
CÔNG TY CỔ PHẦN TƯ VẤN XÂY DỰNG PETROLIMEX
THÀNH PHỐ HÀ NỘI

P.GIÁM ĐỐC
HÀ DƯƠNG THANH

P.TP CÔNG NGHỆ	VŨ VĂN TRƯỜNG	
CHỦ NHIỆM THIẾT KẾ	HOÀNG T.THÚY LIÊN	
CHỦ TRÌ THIẾT KẾ	NGUYỄN XUÂN ĐỒNG	
THIẾT KẾ	NGUYỄN XUÂN ĐỒNG	
KIỂM TRA	LÊ MINH HOÀI	
NGÀY BAN HÀNH	2026	TỶ LỆ:

SỐ BẢN VẼ

001824-80-NDV-A3-001-001-REV_0

125

TÀI LIỆU VÀ CÁC THÔNG TIN TRONG NÀY LÀ TÀI SẢN CỦA CÔNG TY CỔ PHẦN TƯ VẤN XÂY DỰNG PETROLIMEX. KHÔNG ĐƯỢC KHAI THÁC, SỬ DỤNG, PHOTO HAY SỬA LẠI THEO BẤT KỲ HÌNH THỨC NÀO KHI KHÔNG CÓ SỰ CHO PHÉP. NẾU CÓ THẮC MẮC XIN LIÊN HỆ THEO ĐIỆN THOẠI SỐ 024.38694252.

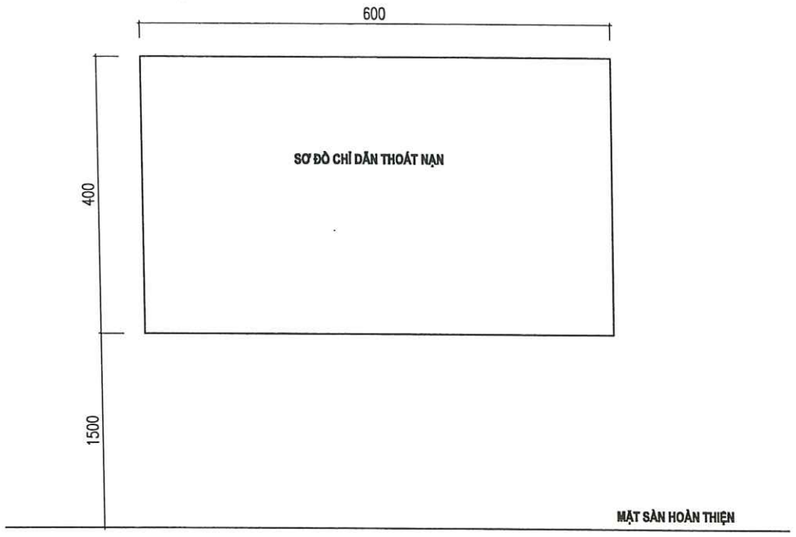

CHI TIẾT LẮP ĐẶT SƠ ĐỒ CHỈ DẪN THOÁT NẠN

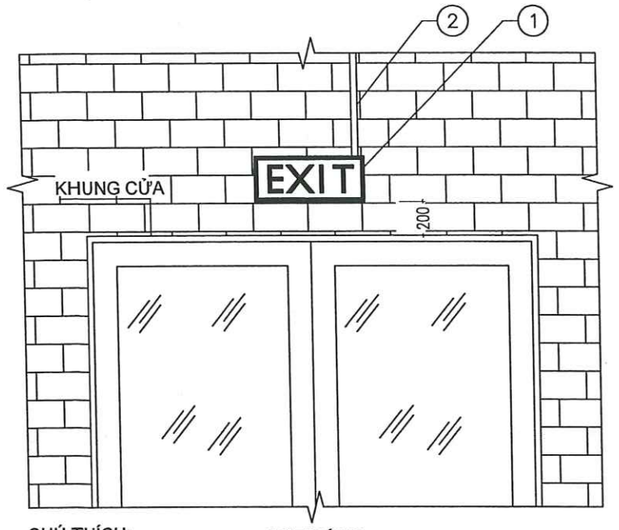

CHÚ THÍCH:

1. ĐÈN EXIT
2. ỐNG GHEN CỨNG D16 BẢO VỆ DÂY DẪN ĐIỆN

CHI TIẾT LẮP ĐẶT ĐÈN EXIT TRÊN CỬA THOÁT NẠN

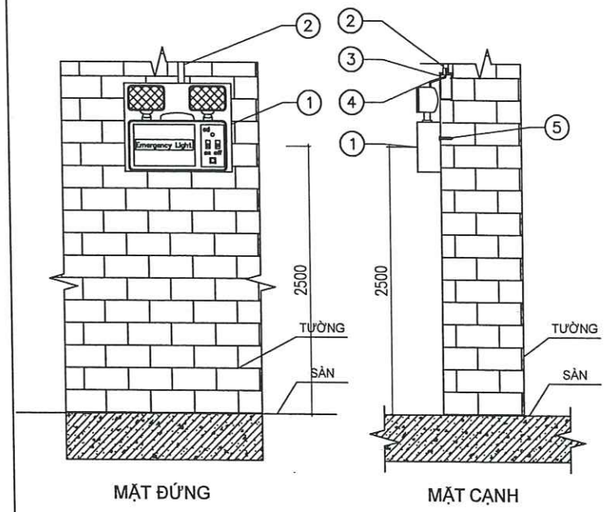

CHÚ THÍCH:

1. ĐÈN CHIẾU SÁNG SỰ CỐ
2. ỐNG GHEN PVC D16
3. HỘP CHIA NGÃ DÂY PVC D85
4. DÂY NGUỒN
5. VÍT NỞ D4

CHI TIẾT LẮP ĐẶT ĐÈN CHIẾU SÁNG SỰ CỐ TRÊN TƯỜNG

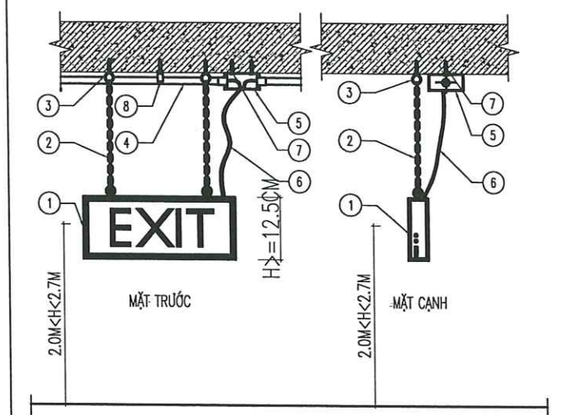

CHÚ THÍCH:

1. ĐÈN CHỈ LỐI THOÁT NẠN
2. DÂY TREO ĐÈN
3. VÍT NỞ LOẠI MẶT TRÒN
4. ỐNG GHEN CỨNG PVC D16
5. HỘP CHIA NGÃ
6. DÂY CÁP NGUỒN ĐIỆN
7. VÍT NỞ D4
8. ĐAI KẸP GIỮ ỐNG PVC D16

CHI TIẾT LẮP ĐẶT ĐÈN CHỈ LỐI THOÁT NẠN DƯỚI TRẦN BÊ TÔNG

GHI CHÚ

THUYẾT MINH TÍNH TOÁN CHIỀU CAO BIỂN BÁO CHỈ DẪN THOÁT NẠN: KHOẢNG CÁCH QUAN SÁT LÀ l=25M

BIỂN BÁO CHỈ DẪN THOÁT NẠN ĐƯỢC CHIẾU SÁNG TỪ BÊN TRONG CÓ HẰNG SỐ Z=200

CHIỀU CAO BIỂN BÁO NHỎ NHẤT CỦA BIỂN BÁO CHỈ DẪN THOÁT NẠN: H=L=12.5CM

CÁC ĐƯỜNG ỐNG ĐI XUYÊN TƯỜNG, SÀN NGĂN CHÁY SAU KHI THI CÔNG XONG ĐƯỢC CHÈN BỊT BẰNG VỮA BÊ TÔNG ĐẢM BẢO CHỐNG CHÁY LAN XUYÊN SÀN, XUYÊN TƯỜNG.

CHỦ ĐẦU TƯ

CÔNG TY TNHH MTV PETROLIMEX TUYÊN QUANG

ĐƠN VỊ TƯ VẤN

CÔNG TY CP TƯ VẤN XÂY DỰNG PETROLIMEX

CÔNG TRÌNH:

CẢI TẠO TỔNG THỂ PETROLIMEX CỬA HÀNG 35 GẮN VỚI HỆ THỐNG TRẠM DỊCH VỤ XE TẢI

ĐỊA ĐIỂM: THÔN CÂY ĐA, XÃ THÁI SƠN, TỈNH TUYÊN QUANG

THIẾT KẾ BẢN VẼ THI CÔNG

TÊN HẠNG MỤC-BẢN VẼ:

CHI TIẾT LẮP ĐẶT ĐÈN EXIT, SỰ CỐ

M.S.D.N: 0101466968 - C.T.C.P - CÔNG TY CỔ PHẦN TƯ VẤN XÂY DỰNG PETROLIMEX - THÀNH PHỐ HÀ NỘI

P.GIÁM ĐỐC
HÀ DƯƠNG THANH

P.TP CÔNG NGHỆ	VŨ VĂN TRƯỞNG	
CHỦ NHIỆM THIẾT KẾ	HOÀNG T.THÚY LIÊN	
CHỦ TRÌ THIẾT KẾ	NGUYỄN XUÂN ĐỒNG	
THIẾT KẾ	NGUYỄN XUÂN ĐỒNG	
KIỂM TRA	LÊ MINH HOÀI	
NGÀY BAN HÀNH	2026	TỶ LỆ:

SỐ BẢN VẼ

001824-80-DCT-A3-001-001-REV_0

126

TÀI LIỆU VÀ CÁC THÔNG TIN TRONG NÀY LÀ TÀI SẢN CỦA CÔNG TY CỔ PHẦN TƯ VẤN XÂY DỰNG PETROLIMEX. KHÔNG ĐƯỢC KHAI THÁC, SỬ DỤNG, PHOTO HAY SỬA LẠI THEO BẤT KỲ HÌNH THỨC NÀO KHI KHÔNG CÓ SỰ CHO PHÉP. NẾU CÓ THẮC MẮC XIN LIÊN HỆ THEO ĐIỆN THOẠI SỐ 024.38694252.

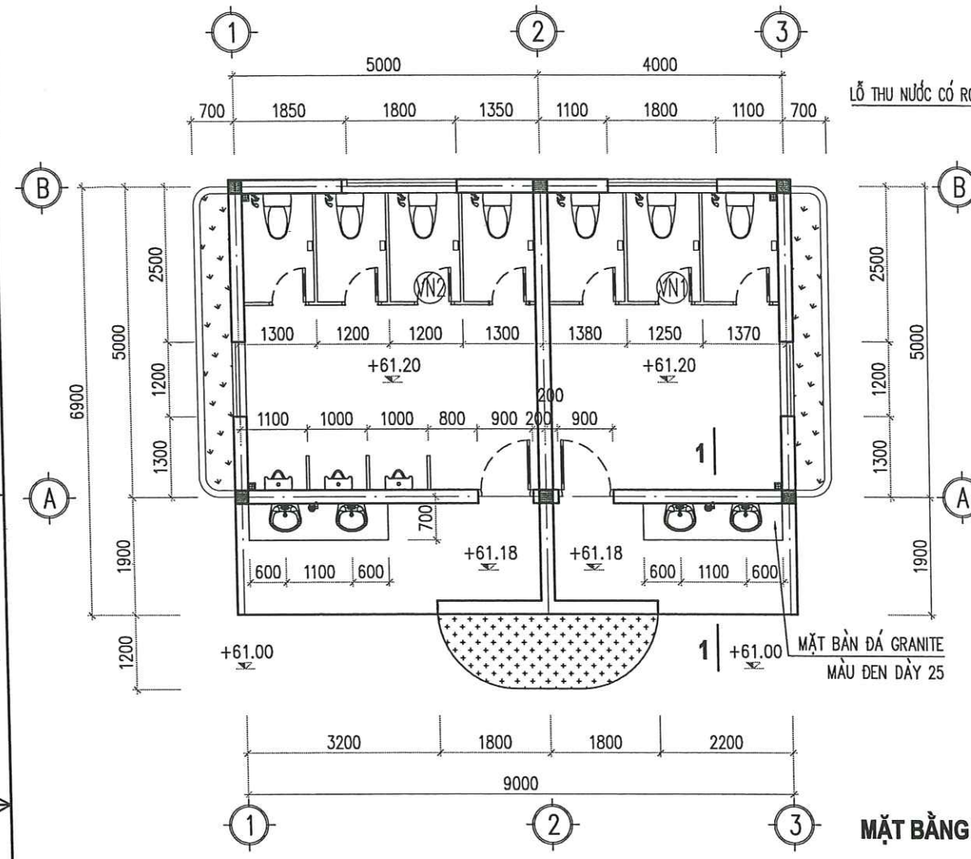

MẶT BẰNG

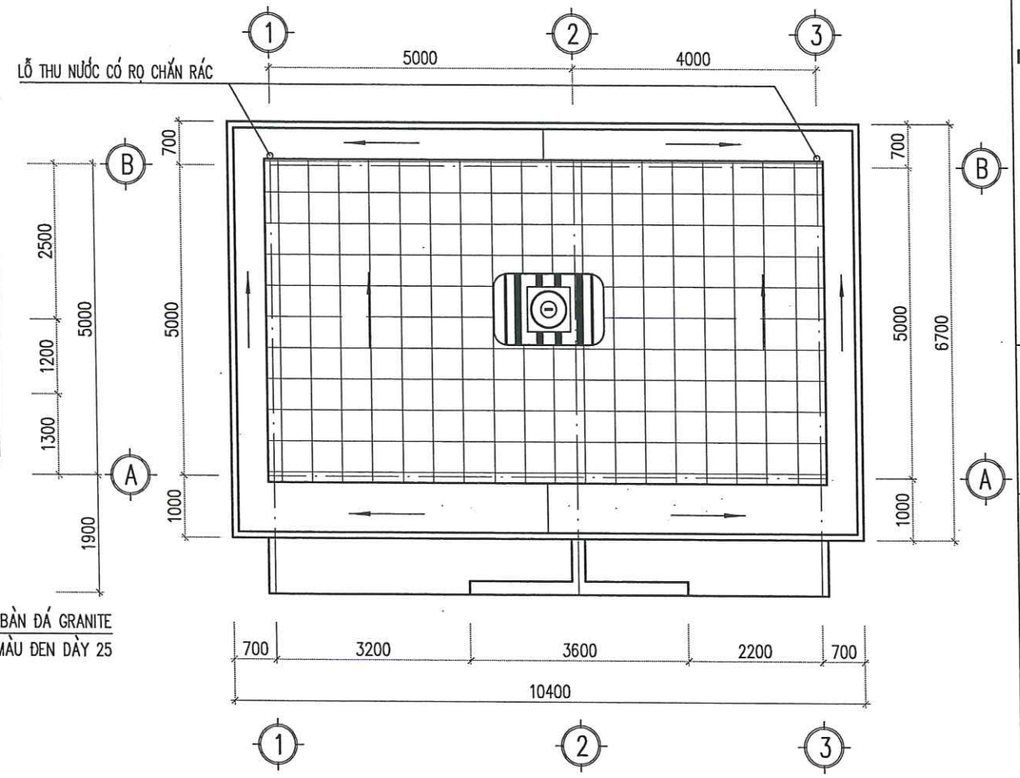

MẶT BẰNG MÁI

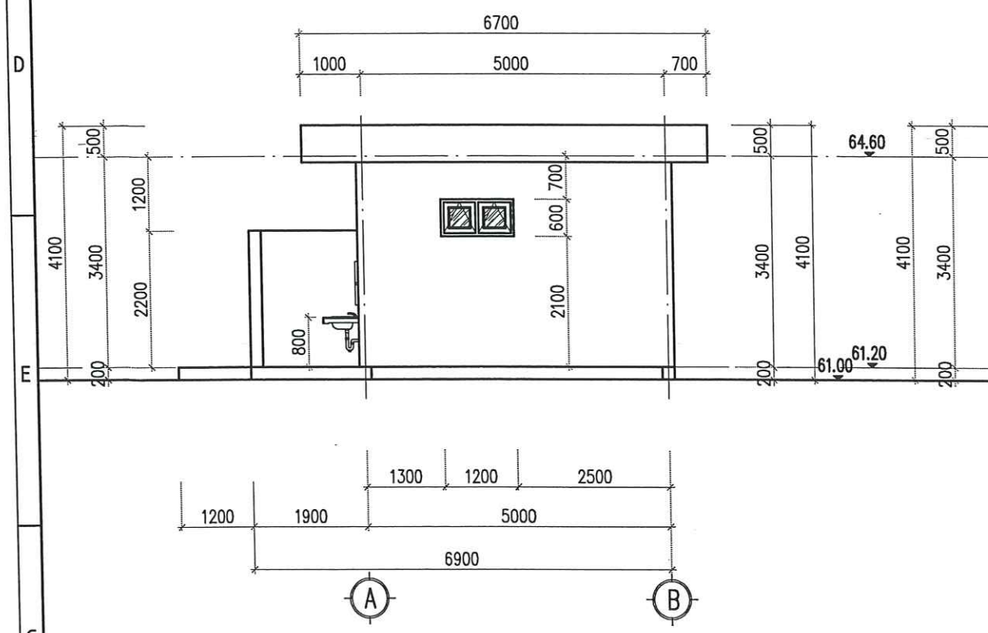

MẶT ĐỨNG TRỤC A - B

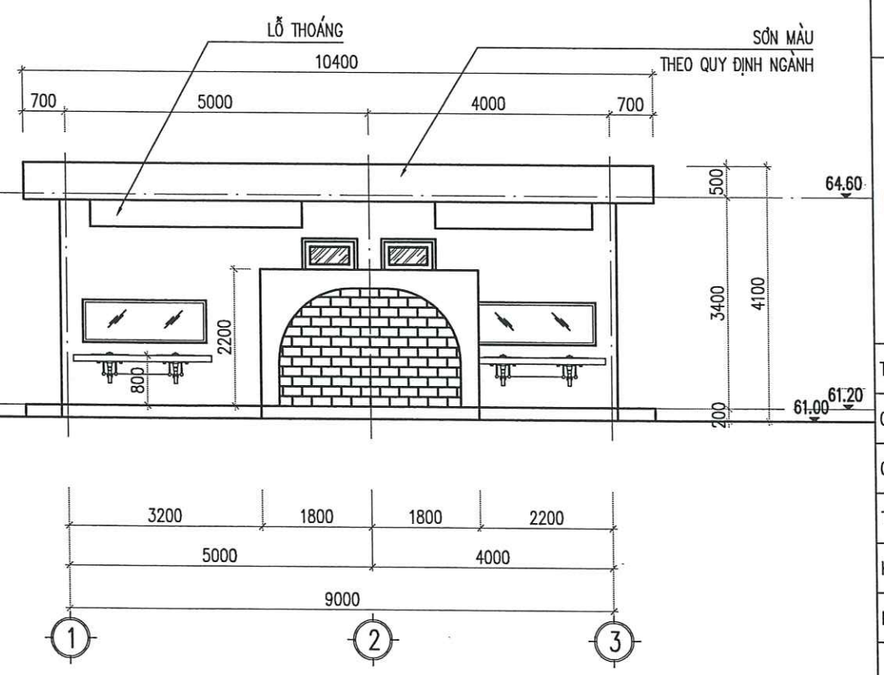

MẶT ĐỨNG TRỤC 1 - 3

CHỦ ĐẦU TƯ

PETROLIMEX

CÔNG TY TNHH MTV
PETROLIMEX TUYÊN QUANG

ĐƠN VỊ TƯ VẤN

PEC PETROLIMEX

CÔNG TY CP TƯ VẤN
XÂY DỰNG PETROLIMEX

CÔNG TRÌNH:

CẢI TẠO TỔNG THỂ PETROLIMEX
CỬA HÀNG 35 GẮN VỚI
HỆ THỐNG TRẠM DỊCH VỤ XE TẢI

ĐỊA ĐIỂM: THÔN CÂY ĐÀ, XÃ THÁI SƠN,
TỈNH TUYÊN QUANG
THIẾT KẾ BẢN VẼ THI CÔNG

TÊN HẠNG MỤC-BẢN VẼ:

NHÀ VỆ SINH CÔNG CỘNG (CẢI TẠO)

MẶT BẰNG, MẶT ĐỨNG

M.S.D.N: 0101466968-C.T.C.P
CÔNG TY CỔ PHẦN TƯ VẤN XÂY DỰNG PETROLIMEX
THÀNH PHỐ HÀ NỘI

P.GIÁM ĐỐC
HÀ DƯƠNG THANH

TR.PHÒNG KC-KT	NGUYỄN MINH HUY	
CHỦ NHIỆM THIẾT KẾ	HOÀNG T.THÚY LIÊN	
CHỦ TRÌ THIẾT KẾ	NGUYỄN TUẤN ANH	
THIẾT KẾ	HOÀNG T.THÚY LIÊN	
KIỂM TRA	NGUYỄN TUẤN ANH	
NGÀY BAN HÀNH	2026	TỶ LỆ: 1/100

SỐ BẢN VẼ

001824-10-CTNVS-A3-001-003-REV_0

127

TÀI LIỆU VÀ CÁC THÔNG TIN TRONG NÀY LÀ TÀI SẢN CỦA CÔNG TY CỔ PHẦN TƯ VẤN XÂY DỰNG PETROLIMEX. KHÔNG ĐƯỢC KHAI THÁC, SỬ DỤNG, PHOTO HAY SỬA LẠI THEO BẤT KỲ HÌNH THỨC NÀO KHI KHÔNG CÓ SỰ CHO PHÉP. NẾU CÓ THẮC MẮC XIN LIÊN HỆ THEO ĐIỆN THOẠI SỐ 024.38694252.

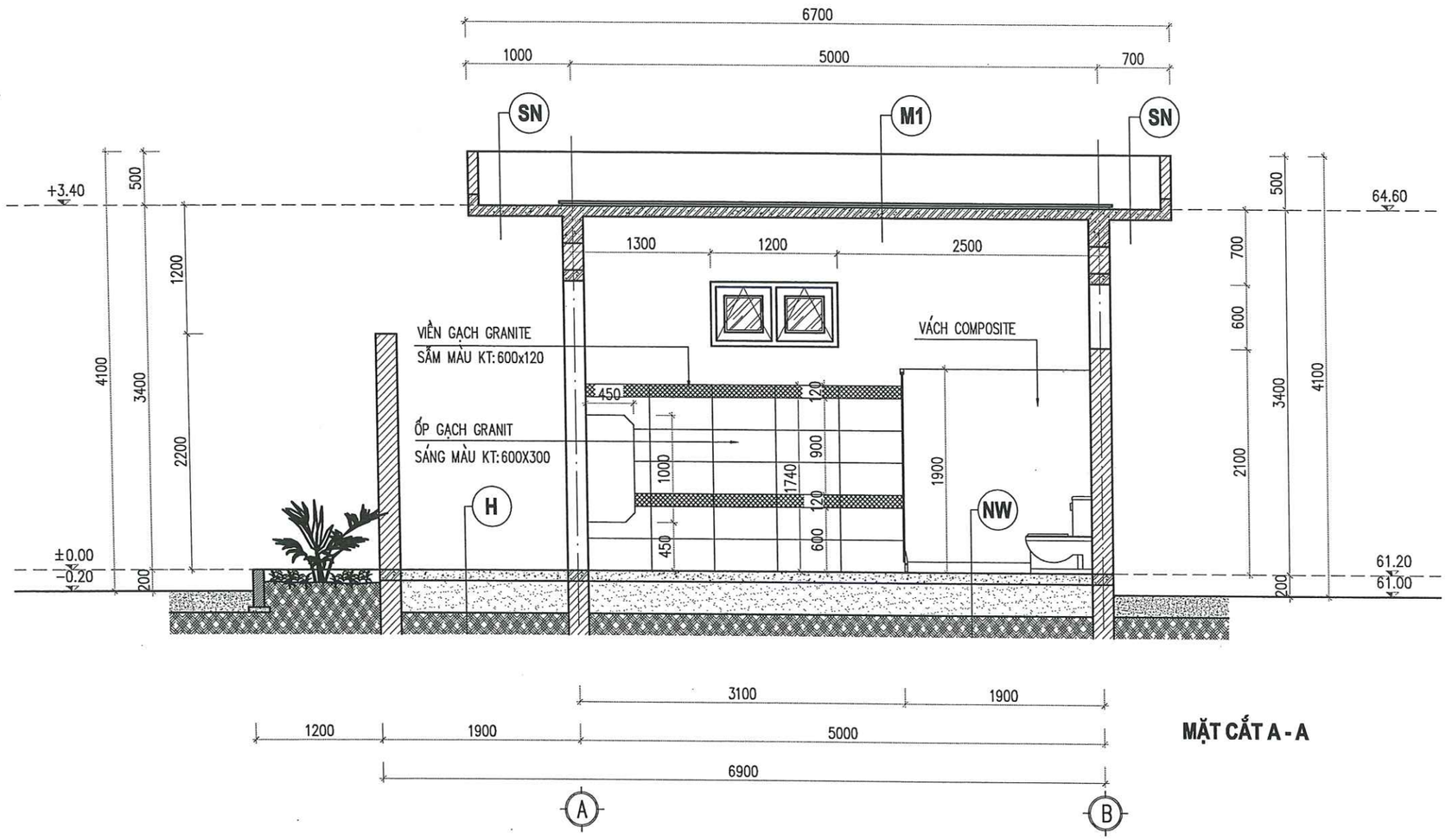

MẶT CẮT A - A

M1 MÁI NHÀ VỆ SINH
- KẾT CẤU MÁI NHÀ HIỆN TRẠNG GIỮ NGUYÊN
- TRẦN SƠN MỚI 1 NƯỚC LÓT, 2 NƯỚC PHỦ MÀU TRẮNG

SN SENO
- KẾT CẤU SENO HIỆN TRẠNG GIỮ NGUYÊN
- TRẦN SƠN MỚI 1 NƯỚC LÓT, 2 NƯỚC PHỦ MÀU TRẮNG

NW NỀN NHÀ VỆ SINH
- LÁT MỚI GẠCH GRANITE CHỐNG TRƠN 300X300
- VỮA LÓT XM MÁC 75 DÀY 20
  ĐÁNH DỐC 1% VỀ GA THU NƯỚC
- PHÁ DỠ LỚP GẠCH LÁT HIỆN CÓ
- KẾT CẤU NỀN HIỆN TRẠNG GIỮ NGUYÊN

H HIÊN NHÀ VỆ SINH
- LÁT MỚI GẠCH GRANITE CHỐNG TRƠN 300X300
- VỮA LÓT XM MÁC 75 DÀY 20
  ĐÁNH DỐC 1% RA NGOÀI HIÊN
- PHÁ DỠ LỚP GẠCH LÁT HIỆN CÓ
- KẾT CẤU NỀN HIỆN TRẠNG GIỮ NGUYÊN

THUYẾT MINH

- NHÀ VỆ SINH CÔNG CỘNG NẰM Ở VỊ TRÍ SỐ 6 TRÊN BẢN VẼ TỔNG MẶT BẰNG
- KẾT CẤU NHÀ HIỆN HỮU: MÓNG BTCT, TƯỜNG GẠCH CHỊU LỰC DÀY 220, XÂY–TRÁT VỮA XM MÁC 75 DÀY 15. MÁI ĐỔ BTCT TẠI CHỖ
- CẢI TẠO LẠI NHÀ VỆ SINH:

+ THAY MỚI TOÀN BỘ THIẾT BỊ VỆ SINH
+ VỆ SINH TOÀN BỘ TƯỜNG VÀ SƠN MỚI. TƯỜNG TRONG VÀ NGOÀI NHÀ SƠN MÀU GHI SÁNG. TRẦN SƠN MÀU TRẮNG.
+ ĐỤC PHÁ DỠ TOÀN BỘ NỀN NHÀ. LÁT LẠI NỀN NHÀ BẰNG GẠCH GRANITE CHỐNG TRƠN MÀU GHI SẪM KT 300X300.

CHỦ ĐẦU TƯ

CÔNG TY TNHH MTV PETROLIMEX TUYÊN QUANG

ĐƠN VỊ TƯ VẤN

CÔNG TY CP TƯ VẤN XÂY DỰNG PETROLIMEX

CÔNG TRÌNH:

CẢI TẠO TỔNG THỂ PETROLIMEX CỬA HÀNG 35 GẮN VỚI HỆ THỐNG TRẠM DỊCH VỤ XE TẢI

ĐỊA ĐIỂM: THÔN CÂY ĐÀ, XÃ THÁI SƠN, TỈNH TUYÊN QUANG

THIẾT KẾ BẢN VẼ THI CÔNG

TÊN HẠNG MỤC-BẢN VẼ:

NHÀ VỆ SINH CÔNG CỘNG (CẢI TẠO)

MẶT CẮT A-A

CÔNG TY CỔ PHẦN TƯ VẤN XÂY DỰNG PETROLIMEX
M.S.D.N: 0101466968 - C.T.C.P
THÀNH PHỐ HÀ NỘI

P.GIÁM ĐỐC
HÀ DƯƠNG THANH

TR.PHÒNG KC–KT	NGUYỄN MINH HUY	
CHỦ NHIỆM THIẾT KẾ	HOÀNG T.THÚY LIÊN	
CHỦ TRÌ THIẾT KẾ	NGUYỄN TUẤN ANH	
THIẾT KẾ	HOÀNG T.THÚY LIÊN	
KIỂM TRA	NGUYỄN TUẤN ANH	
NGÀY BAN HÀNH	2026	TỶ LỆ: 1/100

SỐ BẢN VẼ

001824-10-CTNVS-A3-002-003-REV_0

128

TÀI LIỆU VÀ CÁC THÔNG TIN TRONG NÀY LÀ TÀI SẢN CỦA CÔNG TY CỔ PHẦN TƯ VẤN XÂY DỰNG PETROLIMEX. KHÔNG ĐƯỢC KHAI THÁC, SỬ DỤNG, PHOTO HAY SỬA LẠI THEO BẤT KỲ HÌNH THỨC NÀO KHI KHÔNG CÓ SỰ CHO PHÉP. NẾU CÓ THẮC MẮC XIN LIÊN HỆ THEO ĐIỆN THOẠI SỐ 024.38694252.

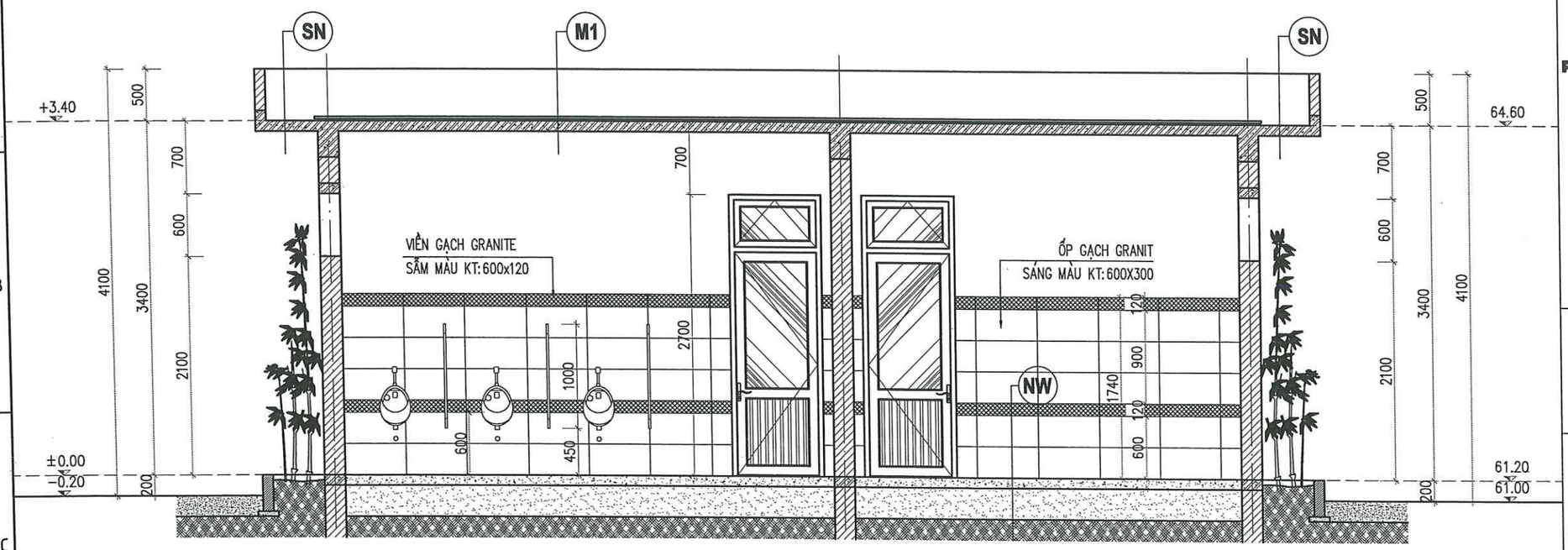

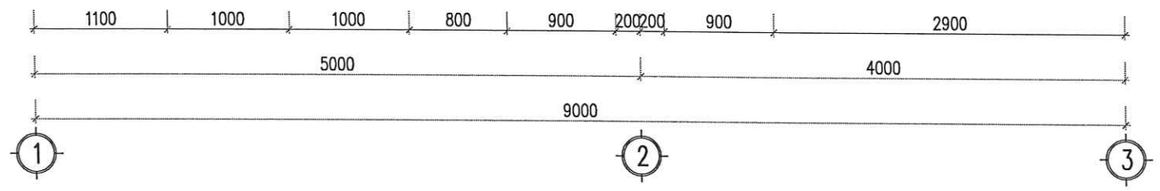

MẶT CẮT B - B

THỐNG KÊ THIẾT BỊ VỆ SINH		
KÝ HIỆU	CHỦNG LOẠI THIẾT BỊ	SỐ LƯỢNG
	LAVOBO MÀU TRẮNG	04
	XÍ BỆT	07
	TIỂU NAM	03
	VÒI XỊT NƯỚC	07
	KHAY GIẤY CUỘN	07
	BÌNH NƯỚC RỬA TAY TREO TƯỜNG	02
	GA THU SÀN	04

GHI CHÚ:

- MẶT TƯỜNG TRONG KHU VỆ SINH: GIỮ NGUYÊN TƯỜNG ỐP GẠCH HIỆN HỮU
- NỀN NHÀ PHÁ DỠ NỀN HIỆN CÓ VÀ LÁT MỚI GẠCH GRANIT CHỐNG TRƠN MÀU GHI SẪM 300X300
- VÁCH NGĂN COMPOSITE CHỊU NƯỚC, DÀY 12MM, MÀU GHI SÁNG. PHỤ KIỆN ĐỒNG BỘ THEO QUY CÁCH CỦA NHÀ CUNG CẤP. TRONG MỖI PHÒNG VỆ SINH, TẤM CÓ 1 MÓC TREO ĐỒ GẮN SAU CỬA.
- THIẾT BỊ VỆ SINH: CHẬU RỬA, VÒI CHẬU RỬA,.....ĐỒNG BỘ

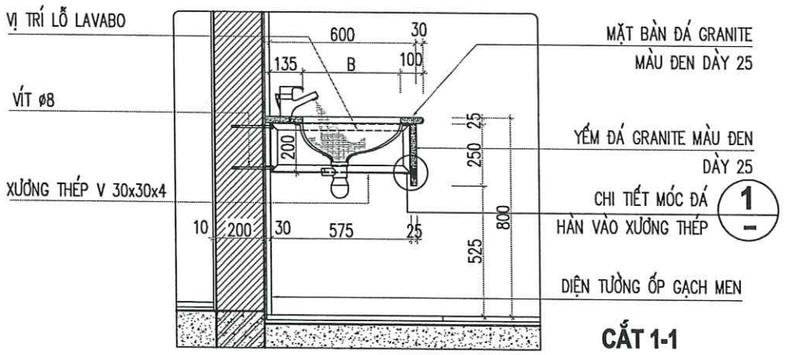

CẮT 1-1

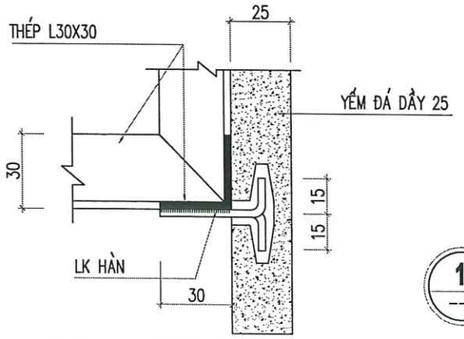

1 CT MÓC ĐÁ

CHỦ ĐẦU TƯ

PETROLIMEX CÔNG TY TNHH MTV PETROLIMEX TUYÊN QUANG

ĐƠN VỊ TƯ VẤN

PEC PETROLIMEX CÔNG TY CP TƯ VẤN XÂY DỰNG PETROLIMEX

CÔNG TRÌNH:

CẢI TẠO TỔNG THỂ PETROLIMEX
CỬA HÀNG 35 GẮN VỚI
HỆ THỐNG TRẠM DỊCH VỤ XE TẢI

ĐỊA ĐIỂM: THÔN CÂY ĐÀ, XÃ THÁI SƠN, TỈNH TUYÊN QUANG

THIẾT KẾ BẢN VẼ THI CÔNG

TÊN HẠNG MỤC-BẢN VẼ:

NHÀ VỆ SINH CÔNG CỘNG (CẢI TẠO)

MẶT CẮT B-B

M.S.D.N: 0101466968-C.T.C.P. CÔNG TY CỔ PHẦN TƯ VẤN XÂY DỰNG PETROLIMEX THÀNH PHỐ HÀ NỘI

P.GIÁM ĐỐC
HÀ DƯƠNG THANH

TR.PHÒNG KC-KT	NGUYỄN MINH HUY	
CHỦ NHIỆM THIẾT KẾ	HOÀNG T.THÚY LIÊN	
CHỦ TRÌ THIẾT KẾ	NGUYỄN TUẤN ANH	
THIẾT KẾ	HOÀNG T.THÚY LIÊN	
KIỂM TRA	NGUYỄN TUẤN ANH	
NGÀY BAN HÀNH	2026	TỶ LỆ: 1/100

SỐ BẢN VẼ

001824-10-CTNVS-A3-003-003-REV_0

129

TÀI LIỆU VÀ CÁC THÔNG TIN TRONG NÀY LÀ TÀI SẢN CỦA CÔNG TY CỔ PHẦN TƯ VẤN XÂY DỰNG PETROLIMEX. KHÔNG ĐƯỢC KHAI THÁC, SỬ DỤNG, PHOTO HAY SỬA LẠI THEO BẤT KỲ HÌNH THỨC NÀO KHI KHÔNG CÓ SỰ CHO PHÉP. NẾU CÓ THẮC MẮC XIN LIÊN HỆ THEO ĐIỆN THOẠI SỐ 024.38694252.

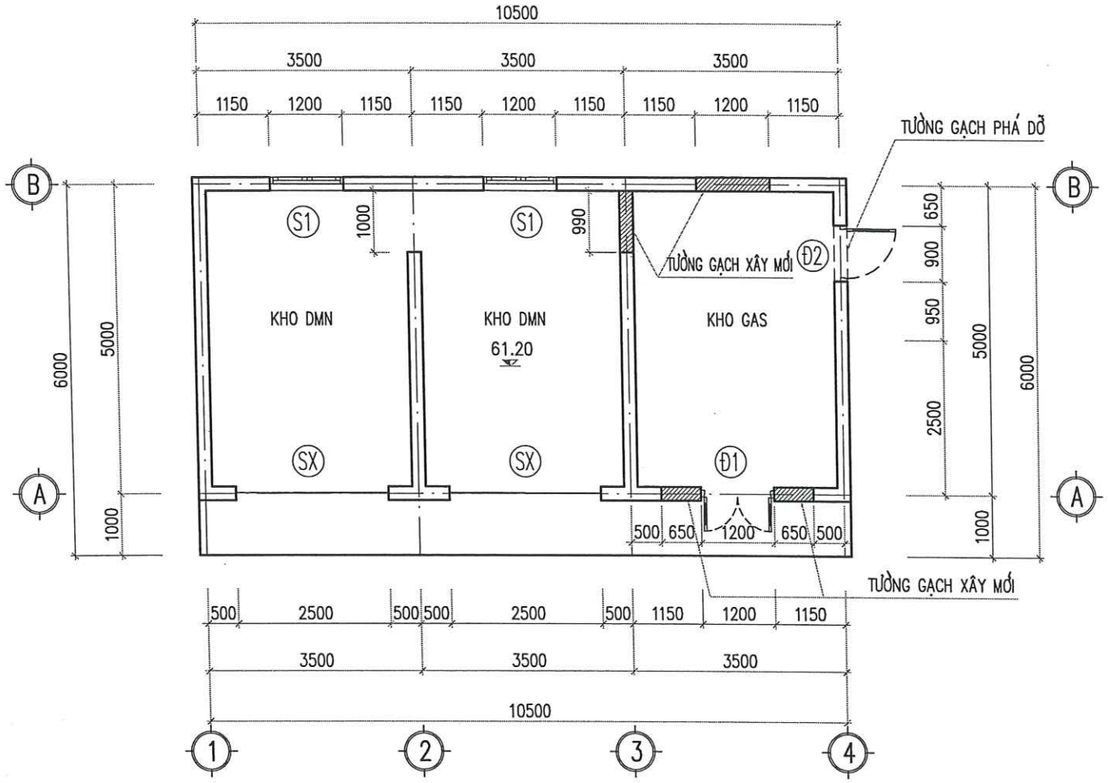

MẶT BẰNG NHÀ KHO

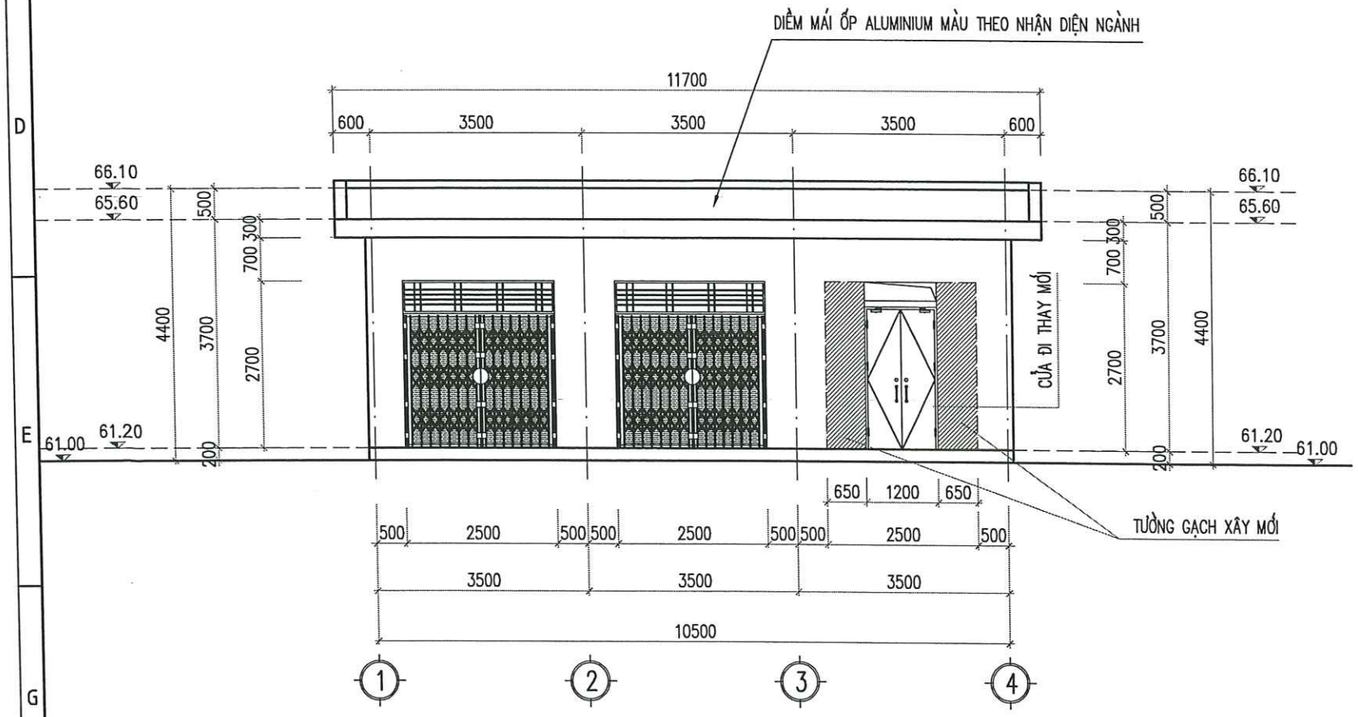

MẶT ĐỨNG TRỤC 1 - 5

GHI CHÚ:

- TƯỜNG GẠCH HIỆN TRẠNG
- TƯỜNG GẠCH XÂY MỚI
- TƯỜNG GẠCH PHÁ DỠ

THUYẾT MINH

– NHÀ KHO NẰM Ở VỊ TRÍ SỐ 5 TRÊN BẢN VẼ TỔNG MẶT BẰNG
– KẾT CẤU NHÀ HIỆN HỮU: MÓNG BTCT, TƯỜNG GẠCH CHỊU LỰC DÀY 220, XÂY–TRÁT VỮA XM MÁC 75 DÀY 15. MÁI THÉP LỢP TÔN
– CẢI TẠO NHÀ KHO:
+ THAY MỚI CỬA SỔ VÀ CỬA ĐI GIAN KHO GAS BẰNG CỬA CHỐNG CHÁY
+ XÂY CHÈN GẠCH THU NHỎ CỬA ĐI HIỆN HỮU, ĐỤC MỞ THÊM 1 CỬA ĐI TẠI TRỤC 4 CỦA KHO GAS.
+ SƠN LẠI TOÀN BỘ NHÀ. TƯỜNG TRONG VÀ NGOÀI NHÀ SƠN MÀU GHI SÁNG.

LANH TÔ XÂY MỚI CỬA Đ2
(L=1300, SL:01)

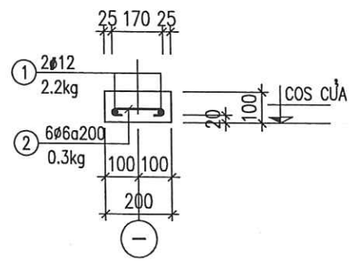

LANH TÔ XÂY MỚI CỬA Đ1
(L=1660, SL:01)

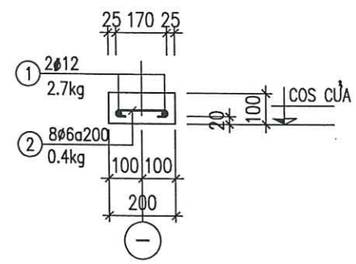

CHỦ ĐẦU TƯ

CÔNG TY TNHH MTV PETROLIMEX TUYÊN QUANG

ĐƠN VỊ TƯ VẤN

CÔNG TY CP TƯ VẤN XÂY DỰNG PETROLIMEX

CÔNG TRÌNH:

CẢI TẠO TỔNG THỂ PETROLIMEX CỬA HÀNG 35 GẮN VỚI HỆ THỐNG TRẠM DỊCH VỤ XE TẢI

ĐỊA ĐIỂM: THÔN CÂY ĐÀ, XÃ THÁI SƠN, TỈNH TUYÊN QUANG
THIẾT KẾ BẢN VẼ THI CÔNG

TÊN HẠNG MỤC-BẢN VẼ:

NHÀ KHO (CẢI TẠO)

MẶT BẰNG, MẶT ĐỨNG

CÔNG TY CỔ PHẦN TƯ VẤN XÂY DỰNG PETROLIMEX – M.S.D.N: 0101466968 – C.T.C.P – THÀNH PHỐ HÀ NỘI

P.GIÁM ĐỐC
HÀ DƯƠNG THANH

TR.PHÒNG KC–KT	NGUYỄN MINH HUY	
CHỦ NHIỆM THIẾT KẾ	HOÀNG T.THÚY LIÊN	
CHỦ TRÌ THIẾT KẾ	NGUYỄN TUẤN ANH	
THIẾT KẾ	HOÀNG T.THÚY LIÊN	
KIỂM TRA	NGUYỄN TUẤN ANH	
NGÀY BAN HÀNH	2026	TỶ LỆ: 1/100

SỐ BẢN VẼ
001824-10-CTNK-A3-001-003-REV_0

130

TÀI LIỆU VÀ CÁC THÔNG TIN TRONG NÀY LÀ TÀI SẢN CỦA CÔNG TY CỔ PHẦN TƯ VẤN XÂY DỰNG PETROLIMEX. KHÔNG ĐƯỢC KHAI THÁC, SỬ DỤNG, PHOTO HAY SỬA LẠI THEO BẤT KỲ HÌNH THỨC NÀO KHI KHÔNG CÓ SỰ CHO PHÉP. NẾU CÓ THẮC MẮC XIN LIÊN HỆ THEO ĐIỆN THOẠI SỐ 024.38694252.

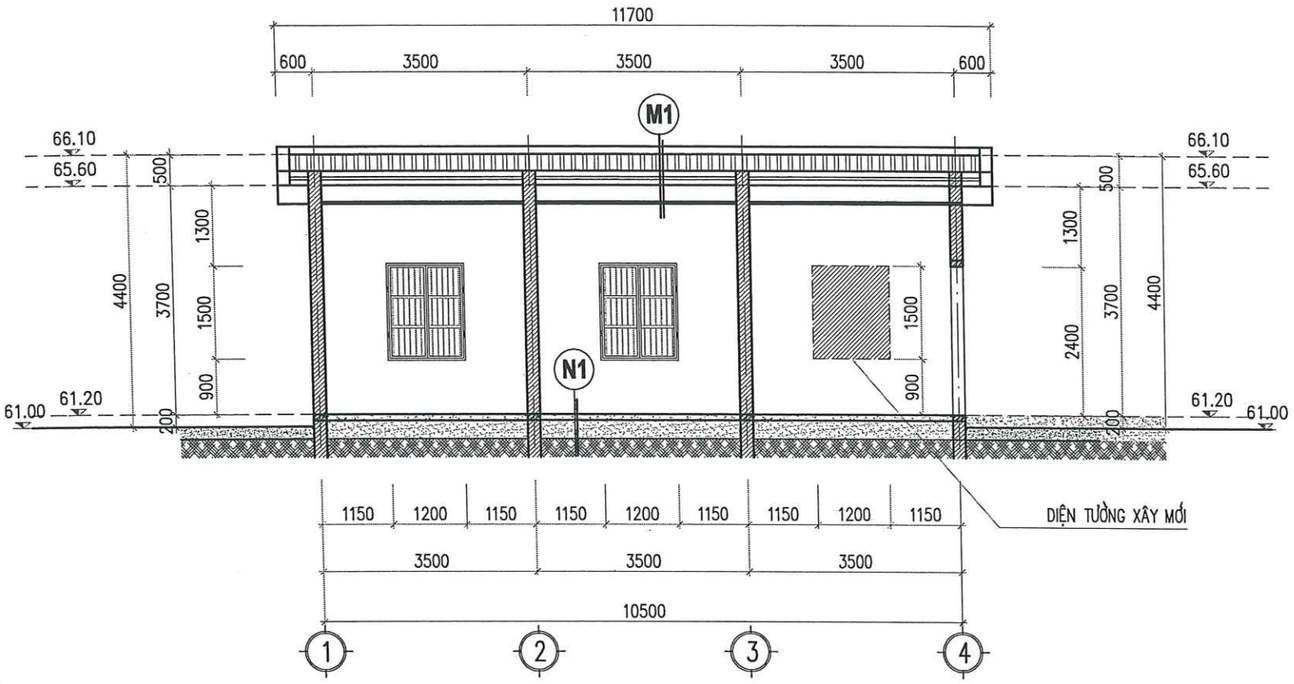

MẶT CẮT B - B

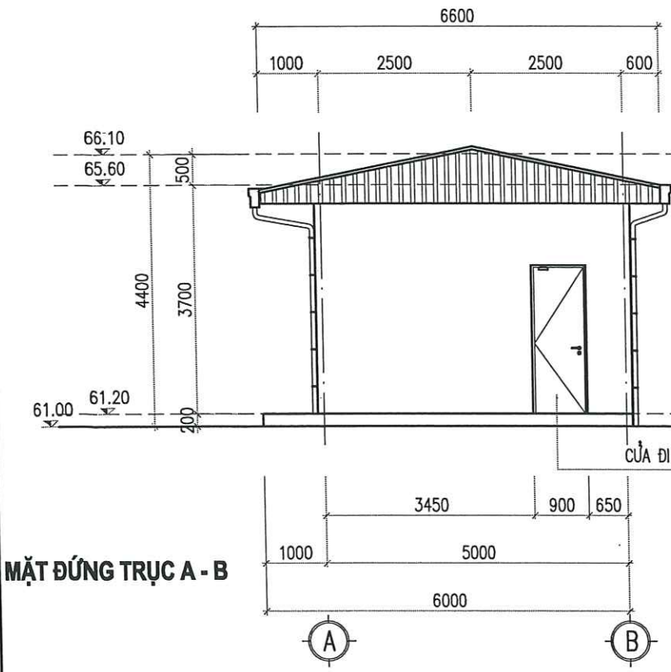

MẶT ĐỨNG TRỤC A - B

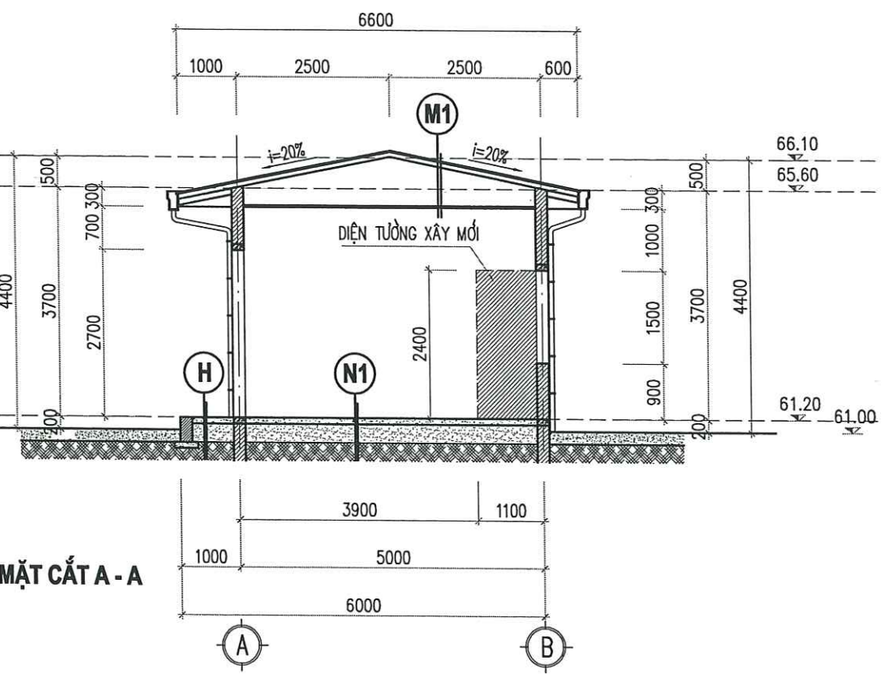

MẶT CẮT A - A

M1 MÁI NHÀ KHO

- GIỮ NGUYÊN CẤU TẠO MÁI HIỆN HỮU

N1 NỀN NHÀ KHO

- GIỮ NGUYÊN CẤU TẠO NỀN NHÀ HIỆN HỮU

H HIÊN NHÀ KHO

- GIỮ NGUYÊN CẤU TẠO NỀN NHÀ HIỆN HỮU

CHỦ ĐẦU TƯ

PETROLIMEX — CÔNG TY TNHH MTV PETROLIMEX TUYÊN QUANG

ĐƠN VỊ TƯ VẤN

PEC PETROLIMEX — CÔNG TY CP TƯ VẤN XÂY DỰNG PETROLIMEX

CÔNG TRÌNH:

CẢI TẠO TỔNG THỂ PETROLIMEX
CỬA HÀNG 35 GẮN VỚI
HỆ THỐNG TRẠM DỊCH VỤ XE TẢI

ĐỊA ĐIỂM: THÔN CÂY ĐÀ, XÃ THÁI SƠN, TỈNH TUYÊN QUANG

THIẾT KẾ BẢN VẼ THI CÔNG

TÊN HẠNG MỤC-BẢN VẼ:

NHÀ KHO (CẢI TẠO)

MẶT ĐỨNG, MẶT CẮT

M.S.D.N: 0101466968 - C.T.C.P — CÔNG TY CỔ PHẦN TƯ VẤN XÂY DỰNG PETROLIMEX — THÀNH PHỐ HÀ NỘI

P.GIÁM ĐỐC
HÀ DƯƠNG THANH

TR.PHÒNG KC–KT	NGUYỄN MINH HUY	
CHỦ NHIỆM THIẾT KẾ	HOÀNG T.THÚY LIÊN	
CHỦ TRÌ THIẾT KẾ	NGUYỄN TUẤN ANH	
THIẾT KẾ	HOÀNG T.THÚY LIÊN	
KIỂM TRA	NGUYỄN TUẤN ANH	
NGÀY BAN HÀNH	2026	TỶ LỆ: 1/100

SỐ BẢN VẼ

001824-10-CTNK-A3-002-003-REV_0

131

TÀI LIỆU VÀ CÁC THÔNG TIN TRONG NÀY LÀ TÀI SẢN CỦA CÔNG TY CỔ PHẦN TƯ VẤN XÂY DỰNG PETROLIMEX. KHÔNG ĐƯỢC KHAI THÁC, SỬ DỤNG, PHOTO HAY SỬA LẠI THEO BẤT KỲ HÌNH THỨC NÀO KHI KHÔNG CÓ SỰ CHO PHÉP. NẾU CÓ THẮC MẮC XIN LIÊN HỆ THEO ĐIỆN THOẠI SỐ 024.38694252.

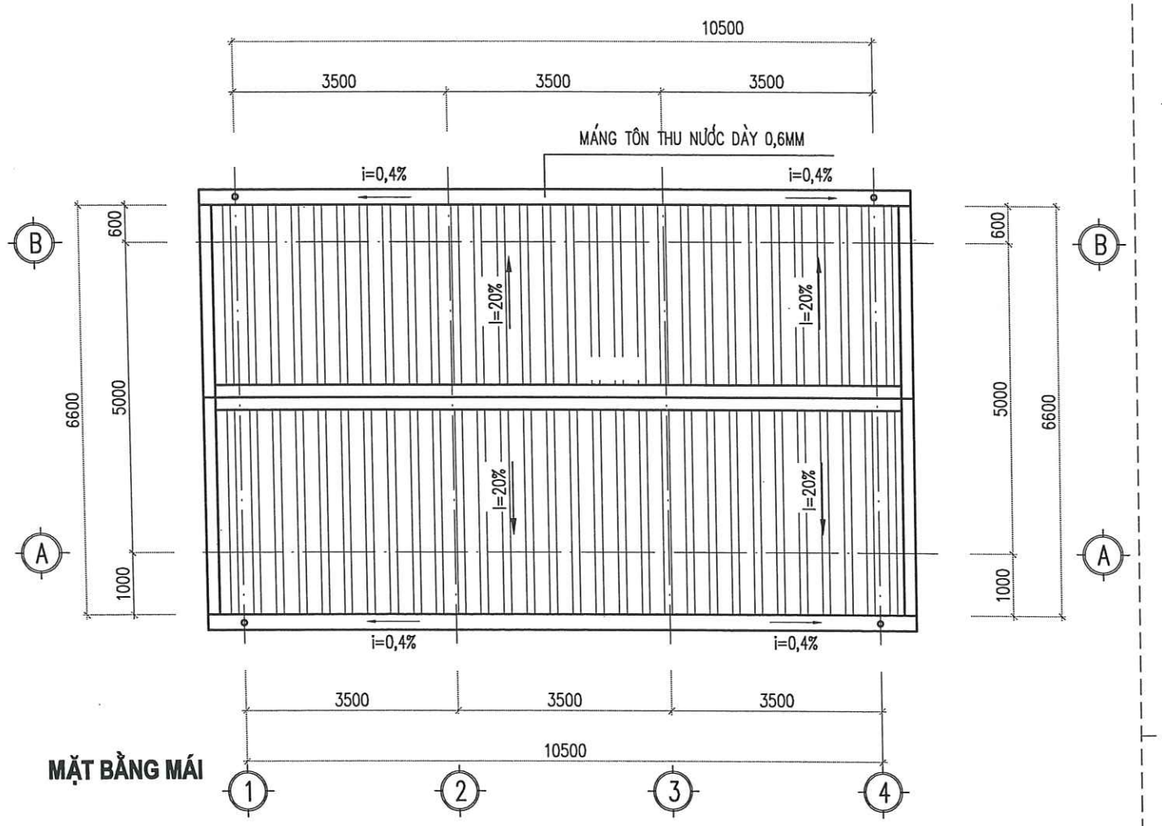

MẶT BẰNG MÁI

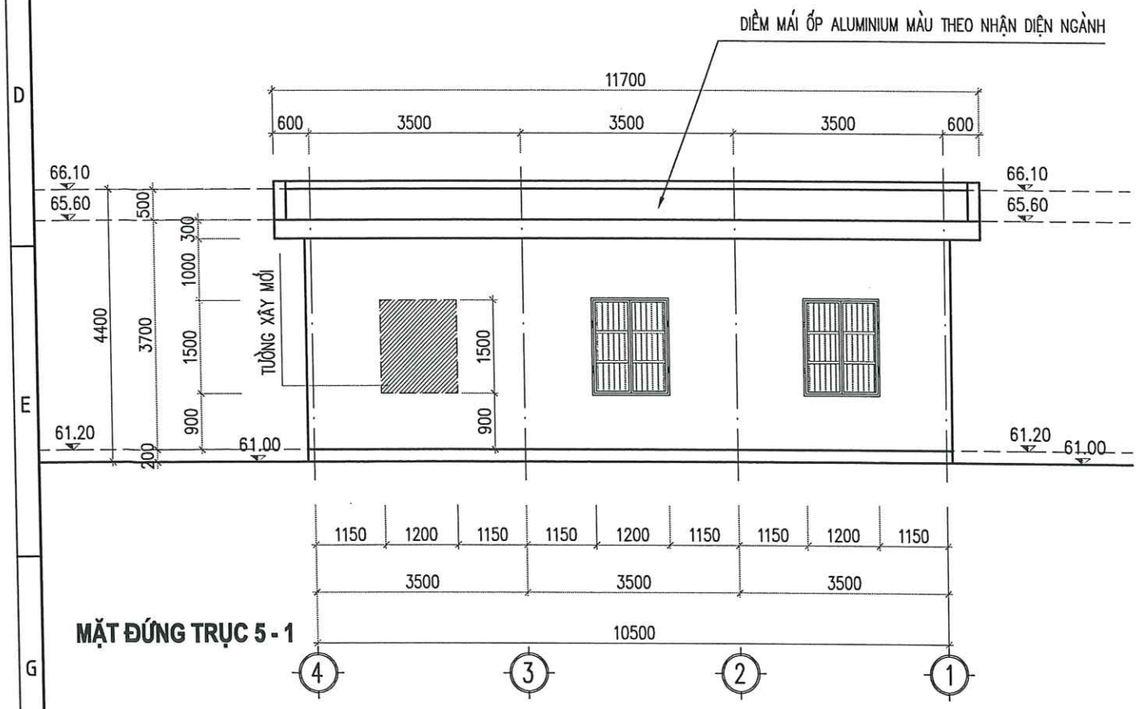

MẶT ĐỨNG TRỤC 5 - 1

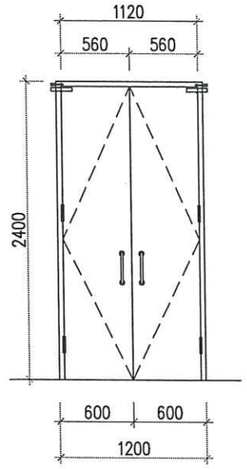

CỬA ĐI Đ1

SL: 01 BỘ (THAY MỚI)

- CỬA CHẮN NGĂN CHÁY–CỬA THOÁT HIỂM
- CỬA NGĂN CHÁY MUA SẴN, ĐẢM BẢO GIỚI HẠN CHỊU LỬA TỐI THIỂU EI 30 (30 PHÚT) THEO TIÊU CHUẨN TCVN 6223:2017
- PHỤ KIỆN: BẢN LỀ, TAY CẦM, KHÓA, THANH KÉO MỞ KHẨN CẤP, NẮP CHE Ổ KHÓA, TẤM ĐẨY CỬA,....ĐỒNG BỘ. THI CÔNG THEO CẤU TẠO CỦA NHÀ CUNG CẤP

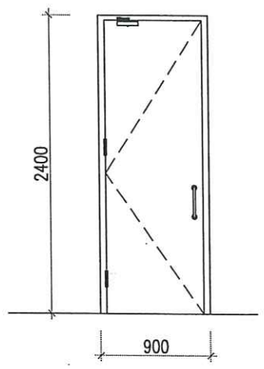

CỬA ĐI Đ2

SL: 01 BỘ (LẮP ĐẶT MỚI)

- CỬA CHẮN NGĂN CHÁY–CỬA THOÁT HIỂM
- CỬA NGĂN CHÁY MUA SẴN, ĐẢM BẢO GIỚI HẠN CHỊU LỬA TỐI THIỂU EI 30 (30 PHÚT) THEO TIÊU CHUẨN TCVN 6223:2017
- PHỤ KIỆN: BẢN LỀ, TAY CẦM, KHÓA, THANH KÉO MỞ KHẨN CẤP, NẮP CHE Ổ KHÓA, TẤM ĐẨY CỬA,....ĐỒNG BỘ. THI CÔNG THEO CẤU TẠO CỦA NHÀ CUNG CẤP

CÁC CỬA ĐI SX, S1 GIỮ NGUYÊN HIỆN TRẠNG

CHỦ ĐẦU TƯ

CÔNG TY TNHH MTV PETROLIMEX TUYÊN QUANG

ĐƠN VỊ TƯ VẤN

CÔNG TY CP TƯ VẤN XÂY DỰNG PETROLIMEX

CÔNG TRÌNH:

CẢI TẠO TỔNG THỂ PETROLIMEX CỬA HÀNG 35 GẮN VỚI HỆ THỐNG TRẠM DỊCH VỤ XE TẢI

ĐỊA ĐIỂM: THÔN CÂY ĐÀ, XÃ THÁI SƠN, TỈNH TUYÊN QUANG

THIẾT KẾ BẢN VẼ THI CÔNG

TÊN HẠNG MỤC-BẢN VẼ:

NHÀ KHO (CẢI TẠO)

MẶT BẰNG MÁI, MẶT ĐỨNG

M.S.D.N: 0101466968 - C.T.C.P - CÔNG TY CỔ PHẦN TƯ VẤN XÂY DỰNG PETROLIMEX - THÀNH PHỐ HÀ NỘI

P.GIÁM ĐỐC

HÀ DƯƠNG THANH

TR.PHÒNG KC–KT	NGUYỄN MINH HUY	
CHỦ NHIỆM THIẾT KẾ	HOÀNG T.THÚY LIÊN	
CHỦ TRÌ THIẾT KẾ	NGUYỄN TUẤN ANH	
THIẾT KẾ	HOÀNG T.THÚY LIÊN	
KIỂM TRA	NGUYỄN TUẤN ANH	
NGÀY BAN HÀNH	2026	TỶ LỆ: 1/100

SỐ BẢN VẼ

001824-10-CTNK-A3-003-003-REV_0

132

TÀI LIỆU VÀ CÁC THÔNG TIN TRONG NÀY LÀ TÀI SẢN CỦA CÔNG TY CỔ PHẦN TƯ VẤN XÂY DỰNG PETROLIMEX. KHÔNG ĐƯỢC KHAI THÁC, SỬ DỤNG, PHOTO HAY SỬA LẠI THEO BẤT KỲ HÌNH THỨC NÀO KHI KHÔNG CÓ SỰ CHO PHÉP. NẾU CÓ THẮC MẮC XIN LIÊN HỆ THEO ĐIỆN THOẠI SỐ 024.38694252.

MẶT BẰNG CẦU RỬA XE

TỶ LỆ: 1/100

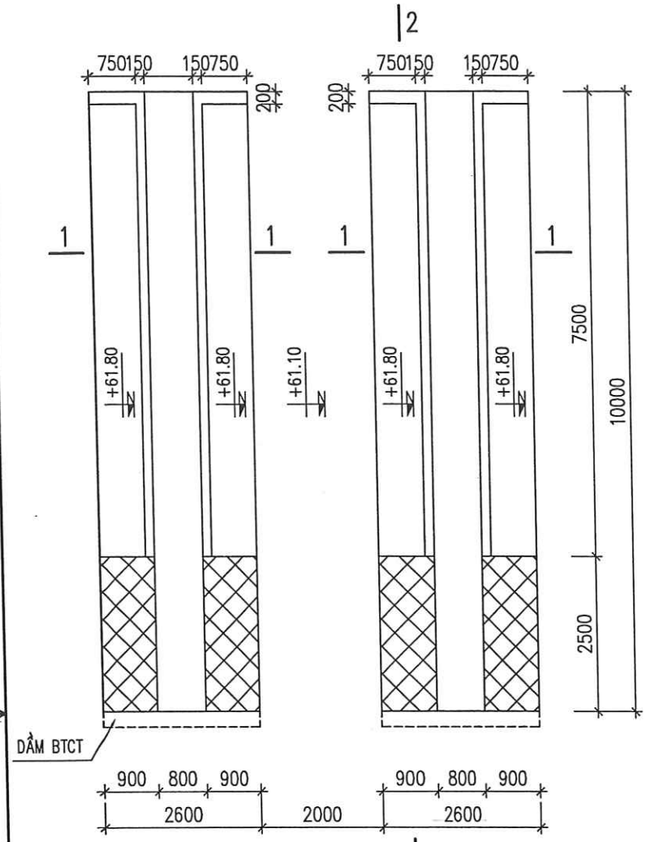

THỐNG KÊ THÉP

TÊN C.KIỆN	SỐ T.T	HÌNH DẠNG – KÍCH THƯỚC	ø mm	CHIỀU DÀI (DT) 1 C.KIỆN mm (m2)	SỐ LƯỢNG 1 C.KIỆN	SỐ LƯỢNG T.BỘ	TỔNG CHIỀU DÀI (DT) m (m2)	TỔNG T. LƯỢNG kG
CẦU RỬA XE	1	2550	20	2550	4	8	20.4	50.3
	2	190 240 60	8	980	13	26	25.5	10.1

MẶT CẮT 1-1

TỶ LỆ: 1/25

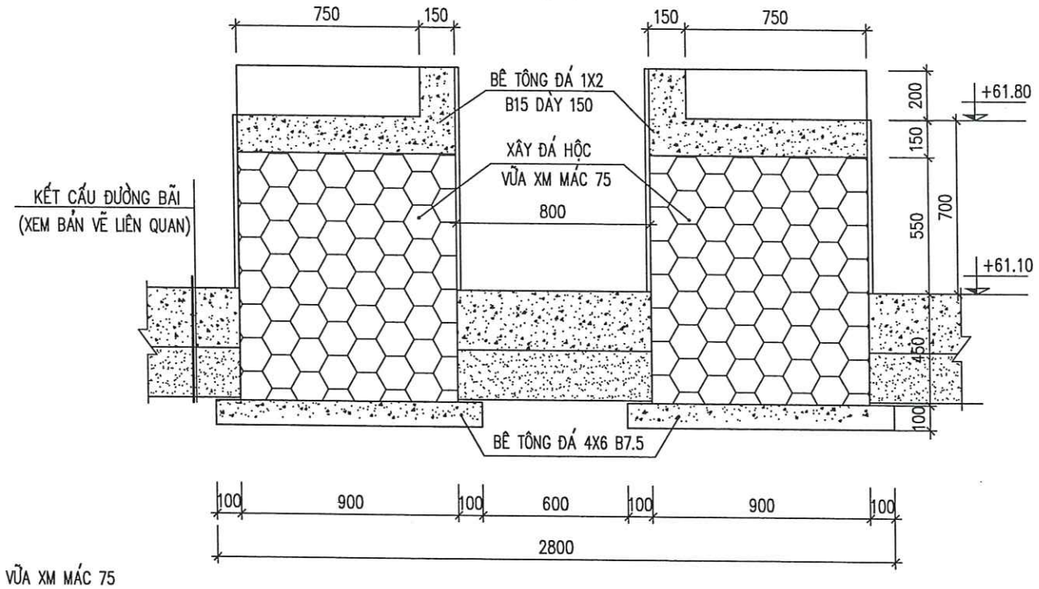

CHI TIẾT DẦM BTCT

TỶ LỆ: 1/25

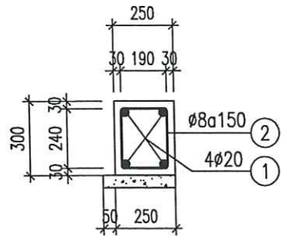

GHI CHÚ:

- BỆ CẦU RỬA XE XÂY BẰNG ĐÁ HỘC VỮA XM MÁC 75
- MẶT CẦU ĐỔ BẰNG BÊ TÔNG ĐÁ 1X2 B15 (M200) DÀY 150
- LỚP LÓT BẰNG BÊ TÔNG ĐÁ 4X6 B7.5 (M100)
- TRÁT TƯỜNG BẰNG VỮA XM MÁC 75 DÀY 15
- CỐT THÉP CÓ ø < 10: DÙNG LOẠI CB240–T, Rs=210 MPa
- CỐT THÉP CÓ ø >= 10: DÙNG LOẠI CB300–V, Rs=260 MPa
- LIÊN KẾT THÉP BẰNG DÂY BUỘC D=1.5
- ĐƠN VỊ KÍCH THƯỚC GHI MM, CAO ĐỘ GHI BẰNG M.
- CAO ĐỘ LẤY THEO BẢN VẼ KIẾN TRÚC.

MẶT CẮT 2-2

TỶ LỆ: 1/25

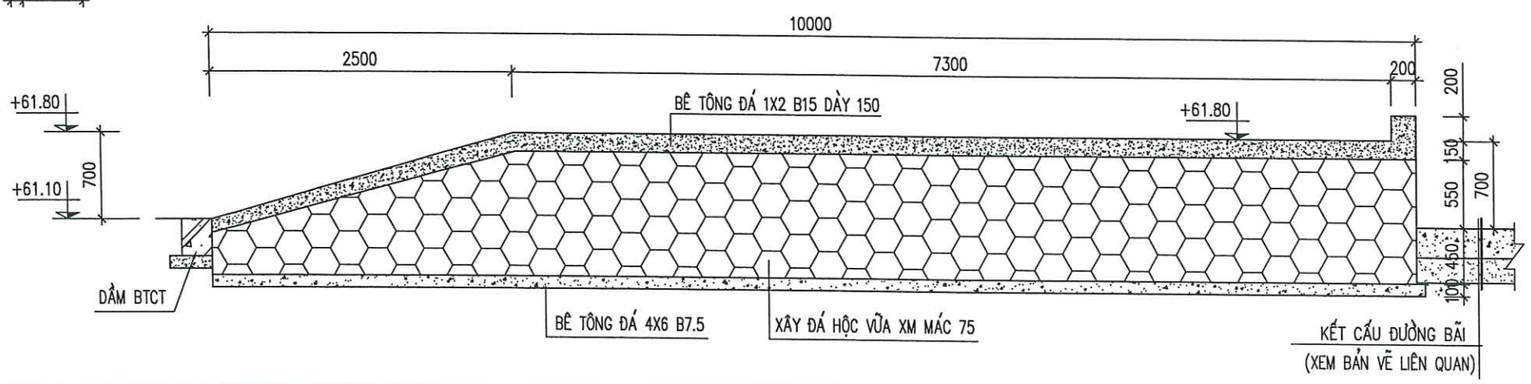

CHỦ ĐẦU TƯ

CÔNG TY TNHH MTV PETROLIMEX TUYÊN QUANG

ĐƠN VỊ TƯ VẤN

CÔNG TY CP TƯ VẤN XÂY DỰNG PETROLIMEX

CÔNG TRÌNH:

CẢI TẠO TỔNG THỂ PETROLIMEX CỬA HÀNG 35 GẮN VỚI HỆ THỐNG TRẠM DỊCH VỤ XE TẢI

ĐỊA ĐIỂM: THÔN CÂY ĐA, XÃ THÁI SƠN, TỈNH TUYÊN QUANG

THIẾT KẾ BẢN VẼ THI CÔNG

TÊN HẠNG MỤC-BẢN VẼ:

CẦU RỬA XE

MẶT BẰNG, MẶT CẮT

CÔNG TY CỔ PHẦN TƯ VẤN XÂY DỰNG PETROLIMEX

P.GIÁM ĐỐC

HÀ DƯƠNG THANH

TR.PHÒNG KC–KT	NGUYỄN MINH HUY	
CHỦ NHIỆM THIẾT KẾ	HOÀNG T.THÚY LIÊN	
CHỦ TRÌ THIẾT KẾ	MAI QUỐC HUY	
THIẾT KẾ	NGUYỄN TIẾN VIỆT	
KIỂM TRA	MAI QUỐC HUY	
NGÀY BAN HÀNH	2026	TỶ LỆ: .

SỐ BẢN VẼ

001824-20-CRX-A3-001-001-REV_0

133

TÀI LIỆU VÀ CÁC THÔNG TIN TRONG NÀY LÀ TÀI SẢN CỦA CÔNG TY CỔ PHẦN TƯ VẤN XÂY DỰNG PETROLIMEX. KHÔNG ĐƯỢC KHAI THÁC, SỬ DỤNG, PHOTO HAY SỬA LẠI THEO BẤT KỲ HÌNH THỨC NÀO KHI KHÔNG CÓ SỰ CHO PHÉP. NẾU CÓ THẮC MẮC XIN LIÊN HỆ THEO ĐIỆN THOẠI SỐ 024.38694252.

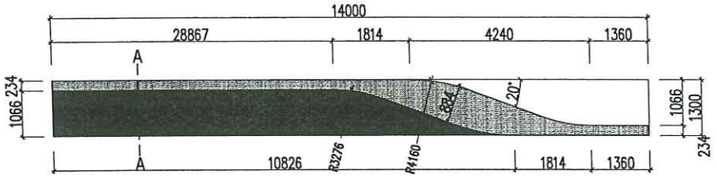

CHI TIẾT DIỀM MÁI TRỤC 2-1 (DM3)

TỈ LỆ:1/100

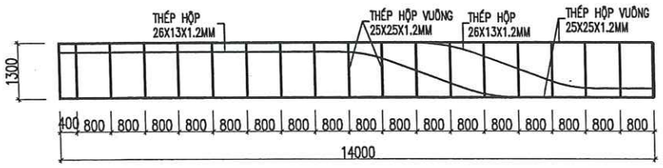

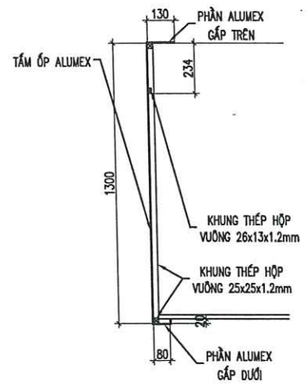

MẶT CẮT A-A

(TỶ LỆ : 1/20)

MÀU SẮC SỬ DỤNG

PANTONE	2728C	158C	
CMYK	99 76 0 0	0 62 97 0	0 0 0 0
RGB	0 71 187	232 119 34	255 255 255

KHỐI LƯỢNG CÁC HẠNG MỤC NDTH PETROLIMEX

STT	NỘI DUNG	ĐVT	KHỐI LƯỢNG	HẠNG MỤC
1	DIỀM MÁI ỐP ALUMEX 3D KHỔ 1300MM	M2	91	MÁI CHE CỘT BƠM
2	DIỀM MÁI ỐP ALUMEX 2D KHỔ 1300MM	M2	18.2	MÁI CHE CỘT BƠM
3	CỘT ỐP ALUMEX (550X700)	M2	84.5	MÁI CHE CỘT BƠM
4	DIỀM MÁI ỐP ALUMEX 2D KHỔ 700MM	M2	32.9	NHÀ BÁN HÀNG
5	DIỀM MÁI ỐP ALUMEX 2D KHỔ 700MM	M2	29.4	NHÀ DỊCH VỤ
4	BỘ CHỮ TRUCKX H=367MM	BỘ	03	MÁI CHE CỘT BƠM
5	LOGO CHỮ P KÍCH THƯỚC: 1105X1068MM	BỘ	03	MÁI CHE CỘT BƠM

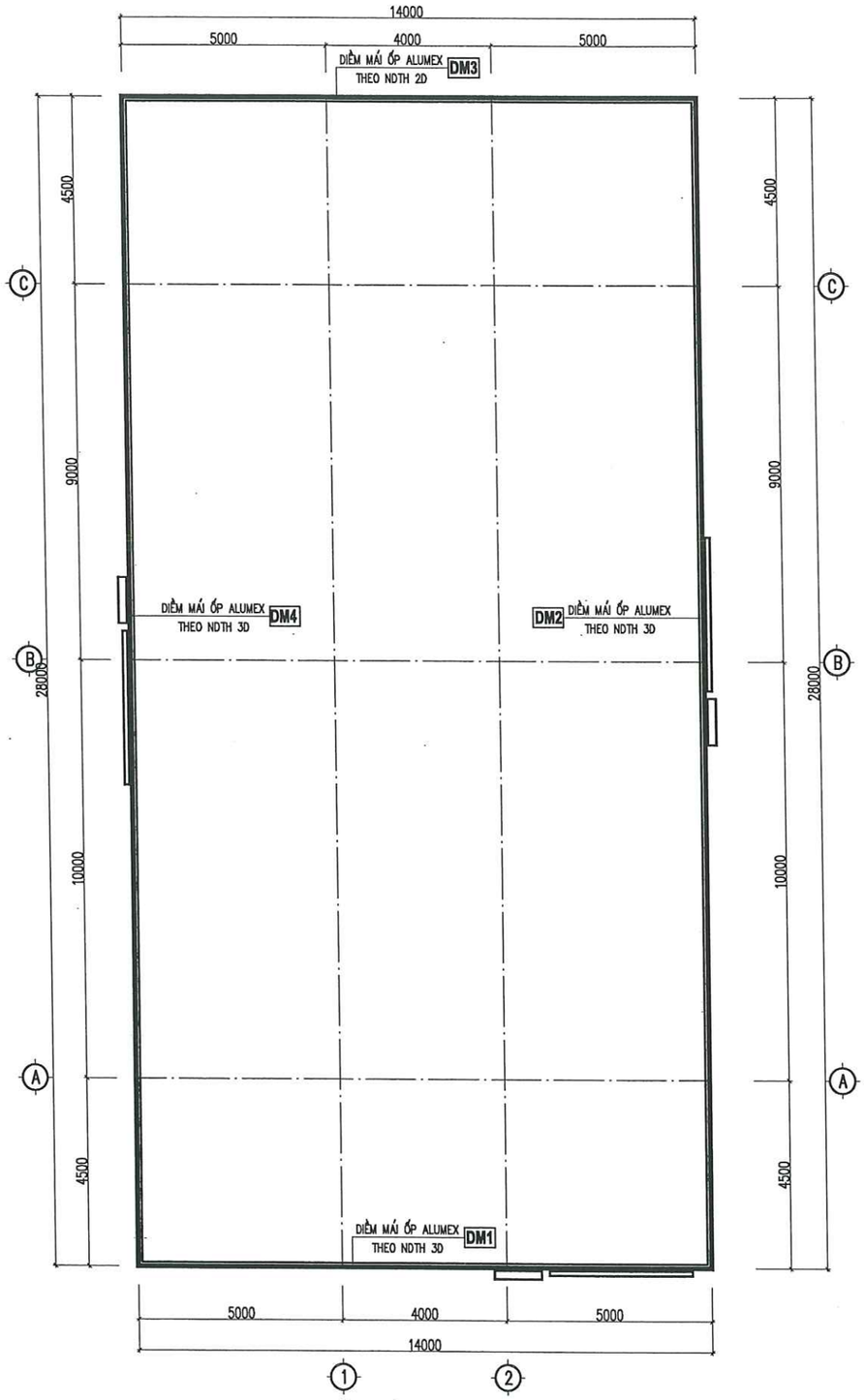

MẶT BẰNG DIỀM MÁI MÁI CHE CỘT BƠM

TỈ LỆ:1/100

CHỦ ĐẦU TƯ

CÔNG TY TNHH MTV PETROLIMEX TUYÊN QUANG

PETROLIMEX

ĐƠN VỊ TƯ VẤN

PEC PETROLIMEX CÔNG TY CP TƯ VẤN XÂY DỰNG PETROLIMEX

CÔNG TRÌNH:

CẢI TẠO TỔNG THỂ PETROLIMEX
CỬA HÀNG 35 GẮN VỚI
HỆ THỐNG TRẠM DỊCH VỤ XE TẢI

ĐỊA ĐIỂM: THÔN CÂY ĐA, XÃ THÁI SƠN, TỈNH TUYÊN QUANG

THIẾT KẾ BẢN VẼ THI CÔNG

TÊN HẠNG MỤC-BẢN VẼ:

NHẬN DIỆN THƯƠNG HIỆU MÁI CHE CỘT BƠM

MẶT BẰNG DIỀM MÁI
THỐNG KÊ KHỐI LƯỢNG

M.S.D.N: 0101466908-C.T.C.P
CÔNG TY CỔ PHẦN TƯ VẤN XÂY DỰNG PETROLIMEX
THÀNH PHỐ HÀ NỘI

P.GIÁM ĐỐC
HÀ DƯƠNG THANH

TR.PHÒNG KC-KT	NGUYỄN MINH HUY	
CHỦ NHIỆM THIẾT KẾ	HOÀNG T.THÚY LIÊN	
CHỦ TRÌ THIẾT KẾ	NGUYỄN TUẤN ANH	
THIẾT KẾ	HOÀNG N.TUẤN ANH	
KIỂM TRA	NGUYỄN TUẤN ANH	
NGÀY BAN HÀNH	2026	TỶ LỆ: 1/100

SỐ BẢN VẼ

001824-10-NDTH-A3-001-008-REV_0

134

TÀI LIỆU VẼ CÁC THÔNG TIN TRONG NÀY LÀ TÀI SẢN CỦA CÔNG TY CỔ PHẦN TƯ VẤN XÂY DỰNG PETROLIMEX, KHÔNG ĐƯỢC KHAI THÁC, SỬ DỤNG, PHOTO HAY SỬA LẠI THEO BẤT KỲ HÌNH THỨC NÀO KHI KHÔNG CÓ SỰ CHO PHÉP. NẾU CÓ THẮC MẮC XIN LIÊN HỆ THEO ĐIỆN THOẠI SỐ 024.38694252.

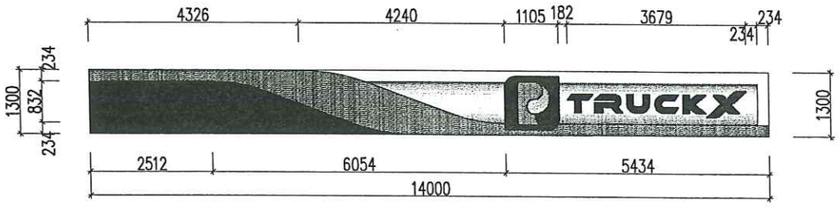

CHI TIẾT DIỀM MÁI TRỤC 1-2 (DM1)

TỶ LỆ : 1/100

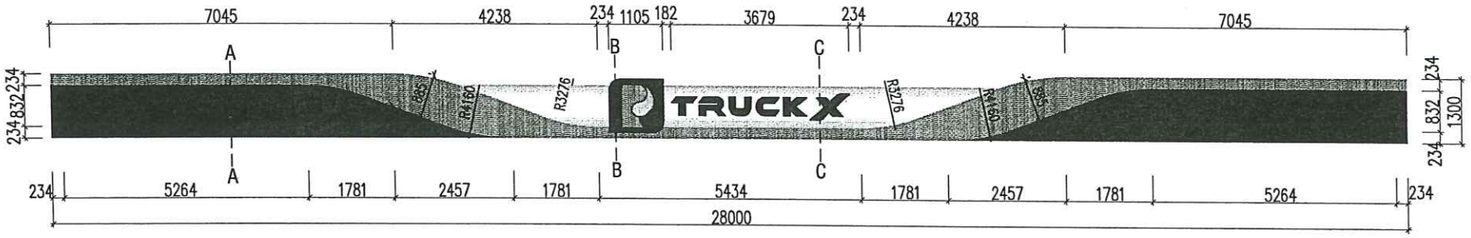

CHI TIẾT DIỀM MÁI TRỤC A-C (DM2) VÀ C-A (DM4)

TỶ LỆ : 1/100

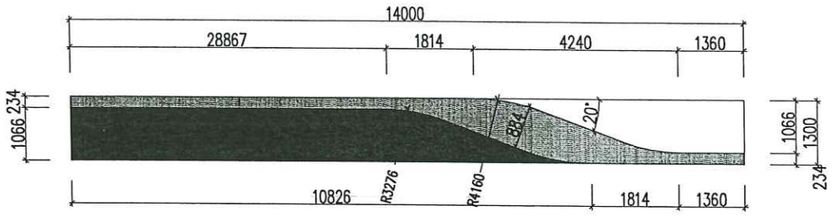

CHI TIẾT DIỀM MÁI 2-1 (DM3)

TỶ LỆ : 1/100

CHỦ ĐẦU TƯ

CÔNG TY TNHH MTV PETROLIMEX TUYÊN QUANG

ĐƠN VỊ TƯ VẤN

CÔNG TY CP TƯ VẤN XÂY DỰNG PETROLIMEX

CÔNG TRÌNH:

CẢI TẠO TỔNG THỂ PETROLIMEX CỬA HÀNG 35 GẮN VỚI HỆ THỐNG TRẠM DỊCH VỤ XE TẢI

ĐỊA ĐIỂM: THÔN CÂY ĐA, XÃ THÁI SƠN, TỈNH TUYÊN QUANG

THIẾT KẾ BẢN VẼ THI CÔNG

TÊN HẠNG MỤC-BẢN VẼ:

NHẬN DIỆN THƯƠNG HIỆU MÁI CHE CỘT BƠM

CHI TIẾT DIỀM MÁI DM1, DM2, DM3, DM4

M.S.D.N: 0101466968 - C.T.C.P. CÔNG TY CỔ PHẦN TƯ VẤN XÂY DỰNG PETROLIMEX THÀNH PHỐ HÀ NỘI

P.GIÁM ĐỐC

HÀ DƯƠNG THANH

TR.PHÒNG KC–KT	NGUYỄN MINH HUY	
CHỦ NHIỆM THIẾT KẾ	HOÀNG T.THÚY LIÊN	
CHỦ TRÌ THIẾT KẾ	NGUYỄN TUẤN ANH	
THIẾT KẾ	HOÀNG N.TUẤN ANH	
KIỂM TRA	NGUYỄN TUẤN ANH	
NGÀY BAN HÀNH	2026	TỶ LỆ: 1/100

SỐ BẢN VẼ

001824-10-NDTH-A3-002-008-REV_0

135

TÀI LIỆU VÀ CÁC THÔNG TIN TRONG NÀY LÀ TÀI SẢN CỦA CÔNG TY CỔ PHẦN TƯ VẤN XÂY DỰNG PETROLIMEX. KHÔNG ĐƯỢC KHAI THÁC, SỬ DỤNG, PHOTO HAY SỬA LẠI THEO BẤT KỲ HÌNH THỨC NÀO KHI KHÔNG CÓ SỰ CHO PHÉP. NẾU CÓ THẮC MẮC XIN LIÊN HỆ THEO DIỆN THOẠI SỐ 024.38694252.

MÀU SẮC SỬ DỤNG

PANTONE	2728C	158C	
CMYK	99 76 0 0	0 62 97 0	0 0 0 0
RGB	0 71 187	232 119 34	255 255 255

KÍCH THƯỚC LOGO, BỘ CHỮ DIỀM MÁI

TỶ LỆ : 1/100

CHÚ THÍCH:

1: KHUNG DIỀM MÁI THÉP HỘP LIÊN KẾT BẰNG PHƯƠNG PHÁP HÀN
2: ALU THEO TIÊU CHUẨN NGÀNH NGOÀI TRỜI
3: HỘP ĐÈN CHỮ P DIỀM MÁI
4: BẠT HIFLEX XUYÊN SÁNG IN CÔNG NGHỆ LATEX 2 MẶT MÀU CAM PETROLIMEX.
5: VỊ TRÍ LẮP ĐÈN LED MODULEE DẠNG CẦU
6: DÒNG CHỮ PETROLIMEX

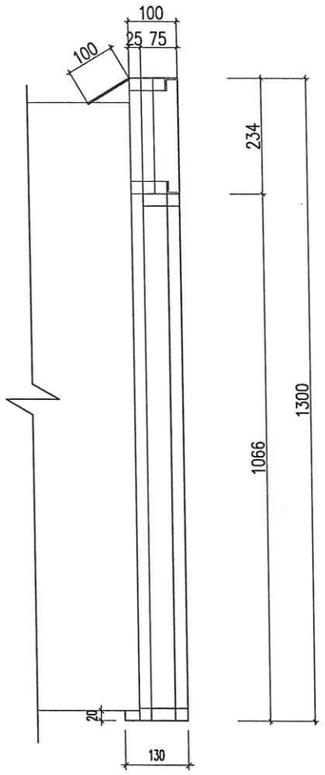

MẶT CẮT A-A

(TỶ LỆ : 1/10)

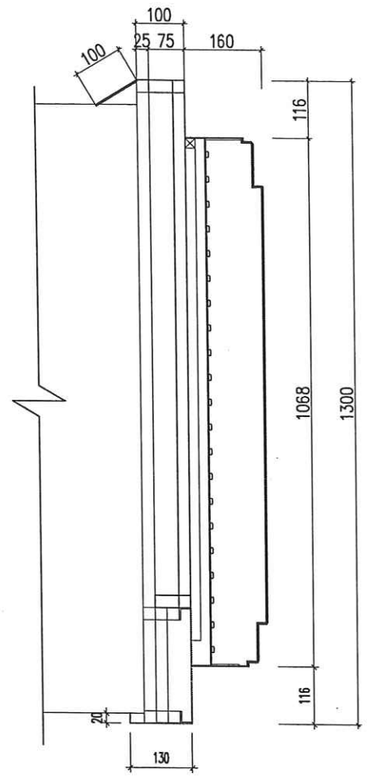

MẶT CẮT B-B

(TỶ LỆ : 1/10)

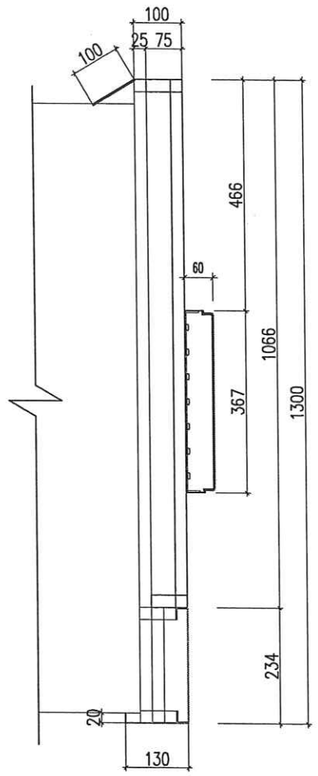

MẶT CẮT C-C

(TỶ LỆ : 1/10)

CHỦ ĐẦU TƯ

PETROLIMEX — CÔNG TY TNHH MTV PETROLIMEX TUYÊN QUANG

ĐƠN VỊ TƯ VẤN

PEC PETROLIMEX — CÔNG TY CP TƯ VẤN XÂY DỰNG PETROLIMEX

CÔNG TRÌNH:

CẢI TẠO TỔNG THỂ PETROLIMEX CỬA HÀNG 35 GẮN VỚI HỆ THỐNG TRẠM DỊCH VỤ XE TẢI

ĐỊA ĐIỂM: THÔN CÂY ĐA, XÃ THÁI SƠN, TỈNH TUYÊN QUANG

THIẾT KẾ BẢN VẼ THI CÔNG

TÊN HẠNG MỤC-BẢN VẼ:

NHẬN DIỆN THƯƠNG HIỆU MÁI CHE CỘT BƠM

CHI TIẾT MẶT CẮT

CÔNG TY CỔ PHẦN TƯ VẤN XÂY DỰNG PETROLIMEX — M.S.D.N: 0101466968-C.T.C.P — THÀNH PHỐ HÀ NỘI

P.GIÁM ĐỐC

HÀ DƯƠNG THANH

TR.PHÒNG KC–KT	NGUYỄN MINH HUY	
CHỦ NHIỆM THIẾT KẾ	HOÀNG T.THÚY LIÊN	
CHỦ TRÌ THIẾT KẾ	NGUYỄN TUẤN ANH	
THIẾT KẾ	HOÀNG N.TUẤN ANH	
KIỂM TRA	NGUYỄN TUẤN ANH	
NGÀY BAN HÀNH	2026	TỶ LỆ: 1/100

SỐ BẢN VẼ

001824-10-NDTH-A3-003-008-REV_0

136

TÀI LIỆU VÀ CÁC THÔNG TIN TRONG NÀY LÀ TÀI SẢN CỦA CÔNG TY CỔ PHẦN TƯ VẤN XÂY DỰNG PETROLIMEX. KHÔNG ĐƯỢC KHAI THÁC, SỬ DỤNG, PHOTO HAY SỬA LẠI THEO BẤT KỲ HÌNH THỨC NÀO KHI KHÔNG CÓ SỰ CHO PHÉP. NẾU CÓ THẮC MẮC XIN LIÊN HỆ THEO ĐIỆN THOẠI SỐ 024.38694252.

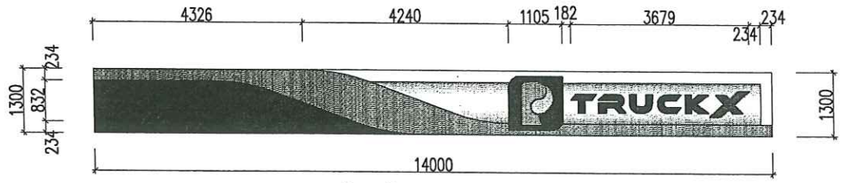

CHI TIẾT DIỀM MÁI TRỤC 1-2 (DM1)

(TỶ LỆ : 1/100)

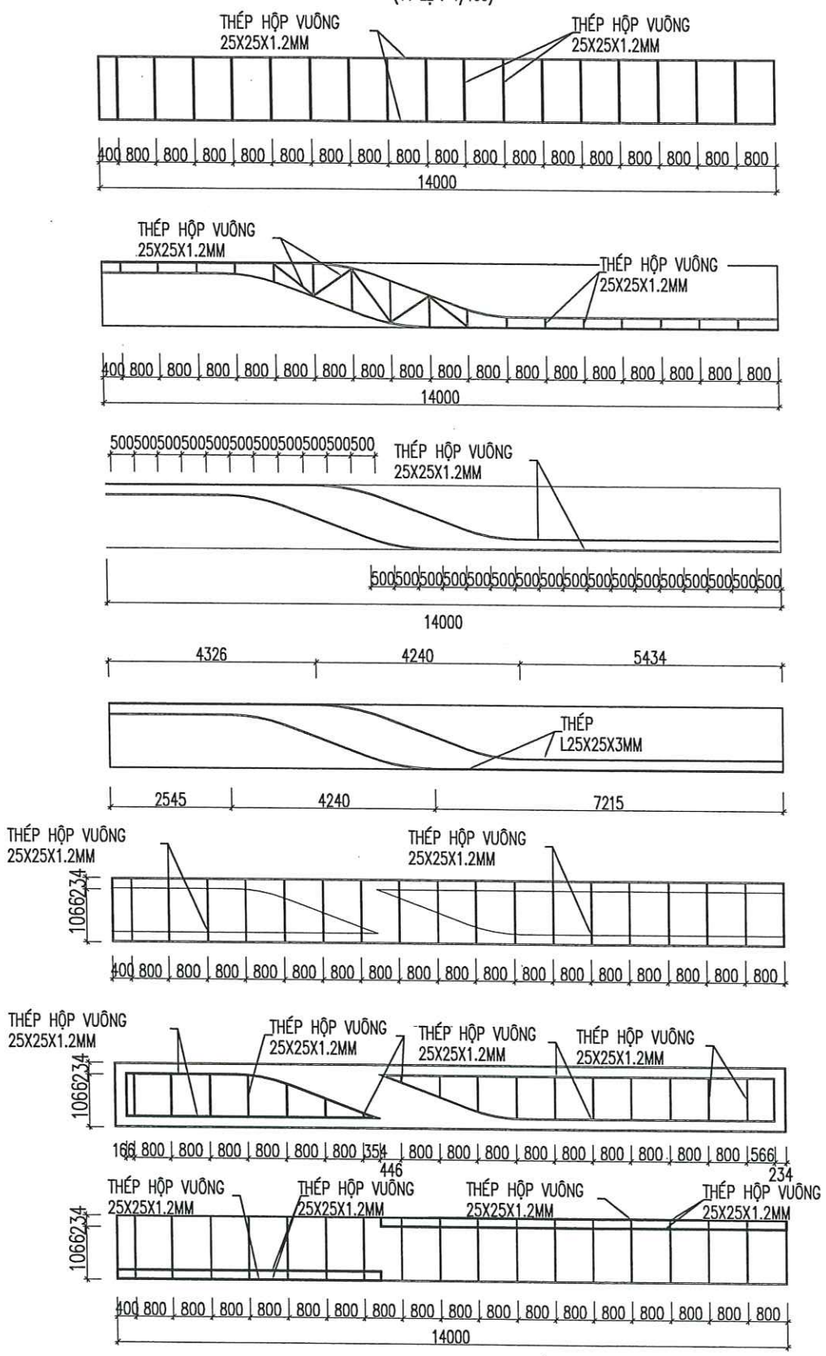

KHUNG ALUMEX XANH, TRẮNG

(TỶ LỆ : 1/100)

CHỦ ĐẦU TƯ

CÔNG TY TNHH MTV PETROLIMEX TUYÊN QUANG

ĐƠN VỊ TƯ VẤN

CÔNG TY CP TƯ VẤN XÂY DỰNG PETROLIMEX

CÔNG TRÌNH:

CẢI TẠO TỔNG THỂ PETROLIMEX
CỬA HÀNG 35 GẮN VỚI
HỆ THỐNG TRẠM DỊCH VỤ XE TẢI

ĐỊA ĐIỂM: THÔN CÂY ĐA, XÃ THÁI SƠN, TỈNH TUYÊN QUANG

THIẾT KẾ BẢN VẼ THI CÔNG

TÊN HẠNG MỤC-BẢN VẼ:

NHẬN DIỆN THƯƠNG HIỆU MÁI CHE CỘT BƠM

CHI TIẾT DIỀM MÁI DM1

CÔNG TY CỔ PHẦN TƯ VẤN XÂY DỰNG PETROLIMEX

P.GIÁM ĐỐC
HÀ DƯƠNG THANH

TR.PHÒNG KC-KT	NGUYỄN MINH HUY	
CHỦ NHIỆM THIẾT KẾ	HOÀNG T.THÚY LIÊN	
CHỦ TRÌ THIẾT KẾ	NGUYỄN TUẤN ANH	
THIẾT KẾ	HOÀNG N.TUẤN ANH	
KIỂM TRA	NGUYỄN TUẤN ANH	
NGÀY BAN HÀNH	2026	TỶ LỆ: 1/100

SỐ BẢN VẼ

001824-10-NDTH-A3-004-008-REV_0

137

TÀI LIỆU VÀ CÁC THÔNG TIN TRONG NÀY LÀ TÀI SẢN CỦA CÔNG TY CỔ PHẦN TƯ VẤN XÂY DỰNG PETROLIMEX. KHÔNG ĐƯỢC KHAI THÁC, SỬ DỤNG, PHOTO HAY SỬA LẠI THEO BẤT KỲ HÌNH THỨC NÀO KHI KHÔNG CÓ SỰ CHO PHÉP. NẾU CÓ THẮC MẮC XIN LIÊN HỆ THEO ĐIỆN THOẠI SỐ 024.38694252.

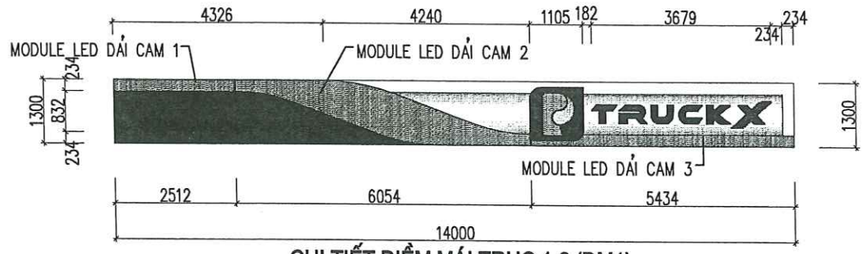

CHI TIẾT DIỀM MÁI TRỤC 1-2 (DM1)

TỶ LỆ : 1/100

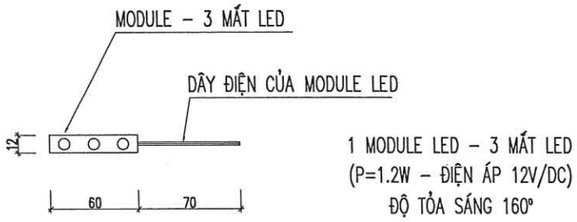

1 MODULE LED – 3 MẮT LED
(P=1.2W – ĐIỆN ÁP 12V/DC)
ĐỘ TỎA SÁNG 160°

CHI TIẾT 1 MODULE LED

TỶ LỆ : 1/2

LƯU Ý:

THEO QUY CÁCH NHÀ SẢN XUẤT: 1 DẢI LED GỒM 20 MODULE MẮT LED.

BẢNG THIẾT BỊ GẮN LED DÙNG 1 DÂY ĐIỆN CU/PVC(2x2.5) CHẠY DỌC THIẾT BỊ CẤP NGUỒN CHO CÁC DẢI LED

THỐNG KÊ KHỐI LƯỢNG CHO DẢI CAM DIỀM MÁI

STT	TÊN VẬT TƯ – THIẾT BỊ	ĐƠN VỊ	KHỐI LƯỢNG	GHI CHÚ
1	MODULE LED 1.2W 12V/DC	BỘ	815	LED 3 MẮT – ĐỘ TỎA SÁNG 160° (NHIỆT ĐỘ MÀU 6500K)
2	BỘ NGUỒN 400W 220V–AC/12V–DC	BỘ	4	200 MODULE LED/ BỘ NGUỒN 300W
3	DÂY DIỆN CU/PVC(2x2.5)mm2	M	18	DÂY ĐIỆN NỐI TRONG BỘ CHỮ
4	PHỤ KIỆN LẮP ĐẶT (KEO, VÍT ....)	GÓI	01	

LƯU Ý:

BẢNG THỐNG KÊ CHƯA TÍNH CHO BỘ LOGO VÀ BỘ CHỮ DIỀM MÁI

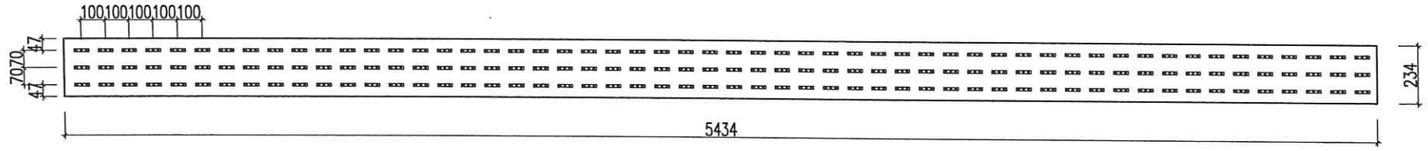

BỐ TRÍ CÁC MODULE LED TẠI DẢI CAM 3

TỶ LỆ : 1/20

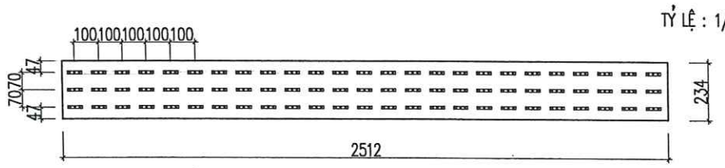

BỐ TRÍ CÁC MODULE LED TẠI DẢI CAM 1

TỶ LỆ : 1/20

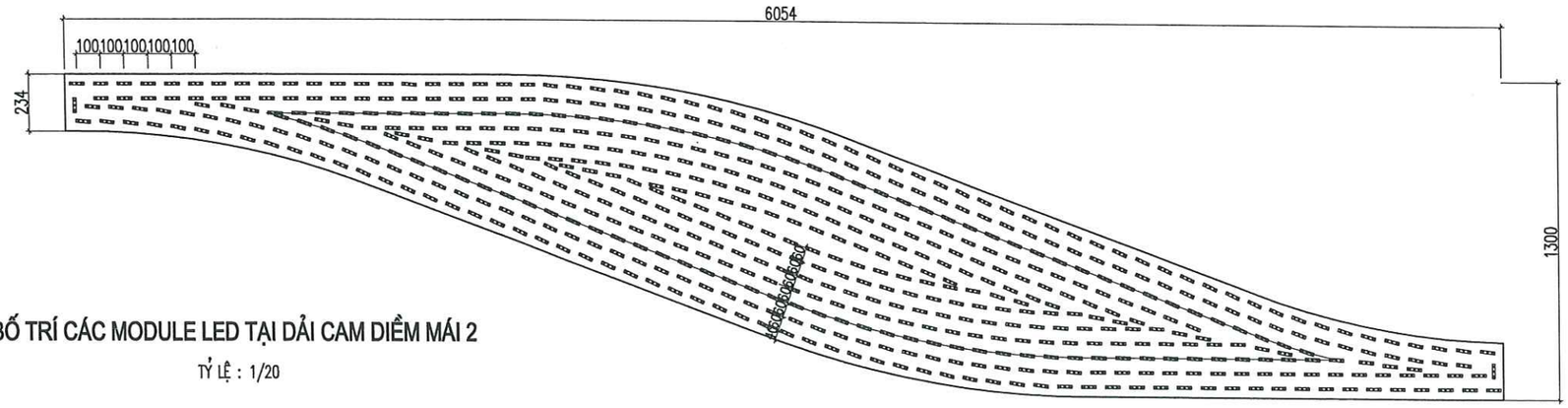

BỐ TRÍ CÁC MODULE LED TẠI DẢI CAM DIỀM MÁI 2

TỶ LỆ : 1/20

CHỦ ĐẦU TƯ

CÔNG TY TNHH MTV PETROLIMEX TUYÊN QUANG

ĐƠN VỊ TƯ VẤN

CÔNG TY CP TƯ VẤN XÂY DỰNG PETROLIMEX

CÔNG TRÌNH:

CẢI TẠO TỔNG THỂ PETROLIMEX CỬA HÀNG 35 GẮN VỚI HỆ THỐNG TRẠM DỊCH VỤ XE TẢI

ĐỊA ĐIỂM: THÔN CÂY ĐA, XÃ THÁI SƠN, TỈNH TUYÊN QUANG

THIẾT KẾ BẢN VẼ THI CÔNG

TÊN HẠNG MỤC-BẢN VẼ:

NHẬN DIỆN THƯƠNG HIỆU MÁI CHE CỘT BƠM

CHI TIẾT DẢI CAM DIỀM MÁI DM1

CÔNG TY CỔ PHẦN TƯ VẤN XÂY DỰNG PETROLIMEX

P.GIÁM ĐỐC

HÀ DƯƠNG THANH

TR.PHÒNG KC–KT	NGUYỄN MINH HUY	
CHỦ NHIỆM THIẾT KẾ	HOÀNG T.THÚY LIÊN	
CHỦ TRÌ THIẾT KẾ	NGUYỄN TUẤN ANH	
THIẾT KẾ	HOÀNG N.TUẤN ANH	
KIỂM TRA	NGUYỄN TUẤN ANH	
NGÀY BAN HÀNH	2026	TỶ LỆ: 1/100

SỐ BẢN VẼ

001824-10-NDTH-A3-005-008-REV_0

138

TÀI LIỆU VÀ CÁC THÔNG TIN TRONG NÀY LÀ TÀI SẢN CỦA CÔNG TY CỔ PHẦN TƯ VẤN XÂY DỰNG PETROLIMEX. KHÔNG ĐƯỢC KHAI THÁC, SỬ DỤNG, PHOTO HAY SỬA LẠI THEO BẤT KỲ HÌNH THỨC NÀO KHI KHÔNG CÓ SỰ CHO PHÉP. NẾU CÓ THẮC MẮC XIN LIÊN HỆ THEO ĐIỆN THOẠI SỐ 024.38694252.

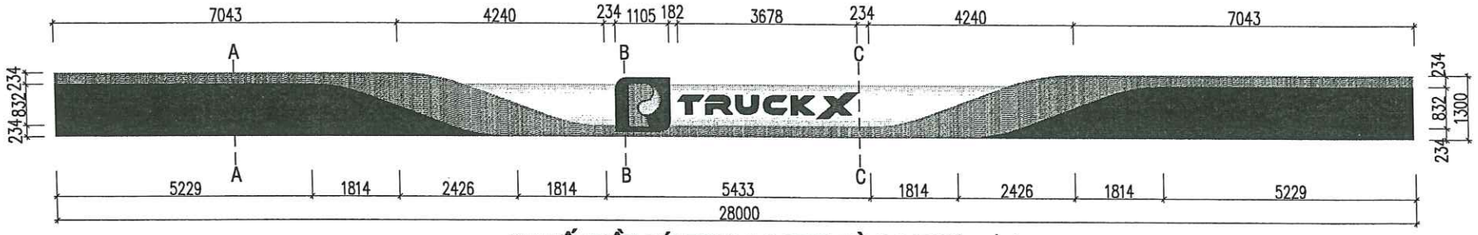

CHI TIẾT DIỀM MÁI TRỤC A-C (DM2) VÀ C-A (DM4) (TỶ LỆ : 1/100)

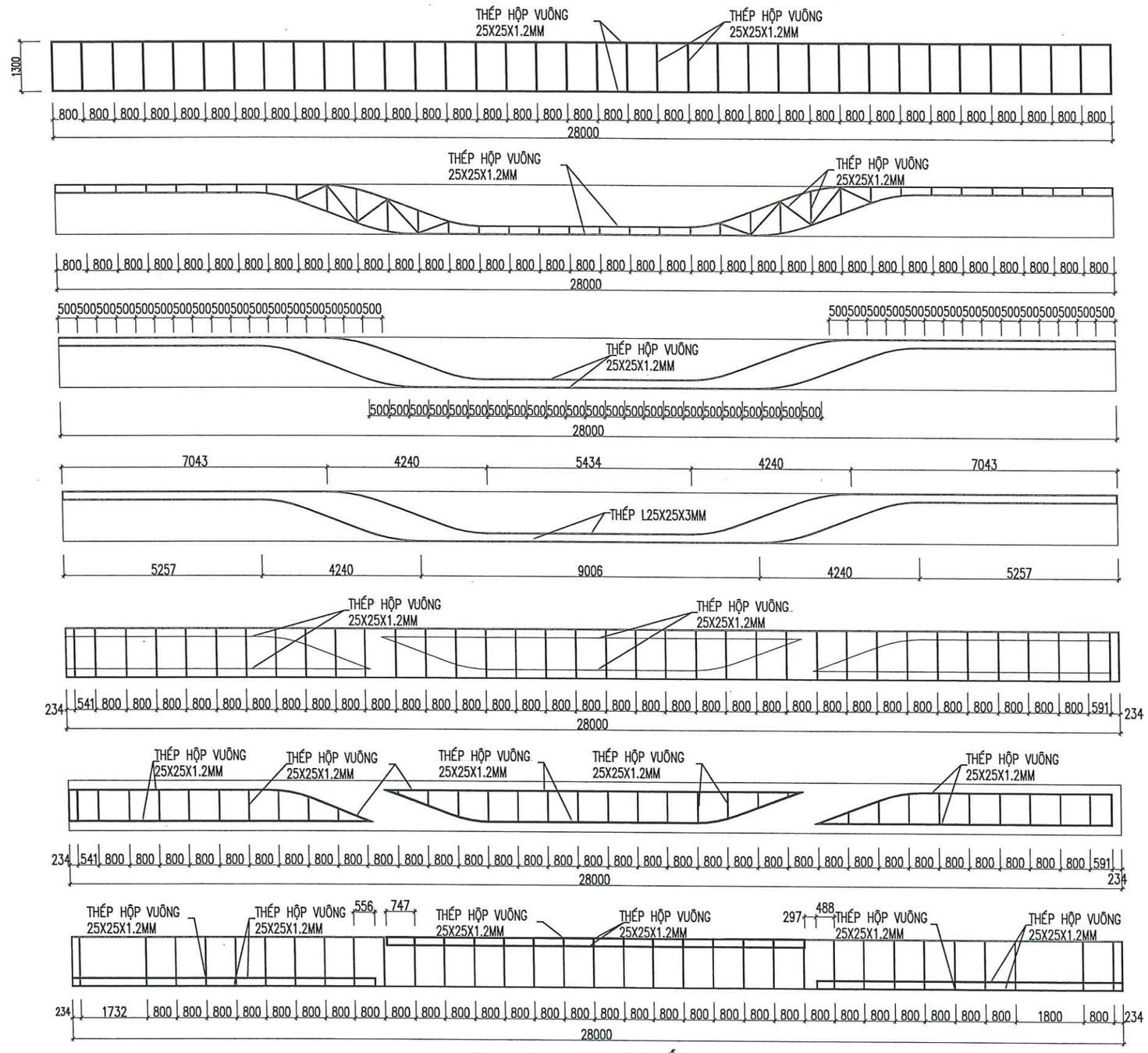

KHUNG ALUMEX XANH, TRẮNG (TỶ LỆ : 1/100)

CHỦ ĐẦU TƯ

CÔNG TY TNHH MTV PETROLIMEX TUYÊN QUANG

ĐƠN VỊ TƯ VẤN

CÔNG TY CP TƯ VẤN XÂY DỰNG PETROLIMEX

CÔNG TRÌNH:

CẢI TẠO TỔNG THỂ PETROLIMEX CỬA HÀNG 35 GẮN VỚI HỆ THỐNG TRẠM DỊCH VỤ XE TẢI

ĐỊA ĐIỂM: THÔN CÂY ĐA, XÃ THÁI SƠN, TỈNH TUYÊN QUANG

THIẾT KẾ BẢN VẼ THI CÔNG

TÊN HẠNG MỤC-BẢN VẼ:

NHẬN DIỆN THƯƠNG HIỆU MÁI CHE CỘT BƠM

CHI TIẾT DIỀM MÁI DM2 VÀ DM4

M.S.D.N: 0101466968-C.T.C.P. CÔNG TY CỔ PHẦN TƯ VẤN XÂY DỰNG PETROLIMEX THÀNH PHỐ HÀ NỘI

P.GIÁM ĐỐC

HÀ DƯƠNG THANH

TR.PHÒNG KC-KT	NGUYỄN MINH HUY	
CHỦ NHIỆM THIẾT KẾ	HOÀNG T.THÚY LIÊN	
CHỦ TRÌ THIẾT KẾ	NGUYỄN TUẤN ANH	
THIẾT KẾ	HOÀNG N.TUẤN ANH	
KIỂM TRA	NGUYỄN TUẤN ANH	
NGÀY BAN HÀNH	2026	TỶ LỆ: 1/100

SỐ BẢN VẼ

001824-10-NDTH-A3-006-008-REV_0

139

TÀI LIỆU VÀ CÁC THÔNG TIN TRONG NÀY LÀ TÀI SẢN CỦA CÔNG TY CỔ PHẦN TƯ VẤN XÂY DỰNG PETROLIMEX. KHÔNG ĐƯỢC KHAI THÁC, SỬ DỤNG, PHOTO HAY SỬA LẠI THEO BẤT KỲ HÌNH THỨC NÀO KHI KHÔNG CÓ SỰ CHO PHÉP. NẾU CÓ THẮC MẮC XIN LIÊN HỆ THEO ĐIỆN THOẠI SỐ 024.38694252.

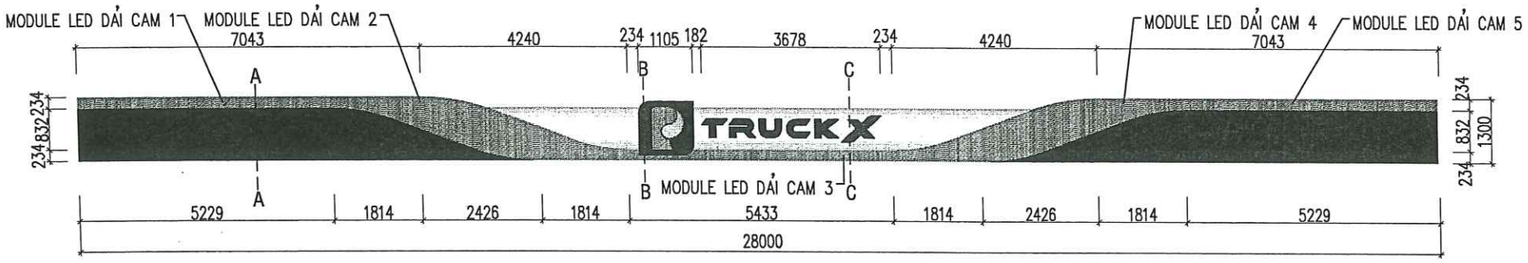

CHI TIẾT DIỀM MÁI TRỤC A-C (DM2) VÀ C-A (DM4)

TỶ LỆ : 1/100

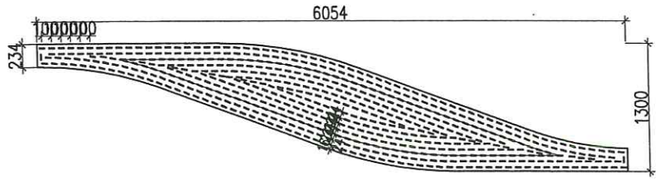

BỐ TRÍ CÁC MODULE LED TẠI DẢI CAM 2

TỶ LỆ : 1/50

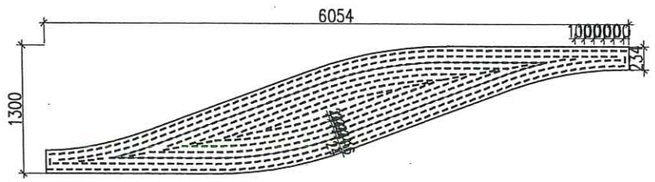

BỐ TRÍ CÁC MODULE LED TẠI DẢI CAM 4

TỶ LỆ : 1/50

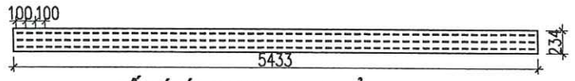

BỐ TRÍ CÁC MODULE LED TẠI DẢI CAM 3

TỶ LỆ : 1/50

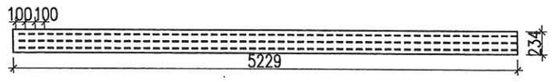

BỐ TRÍ CÁC MODULE LED TẠI DẢI CAM 1, 5

TỶ LỆ : 1/50

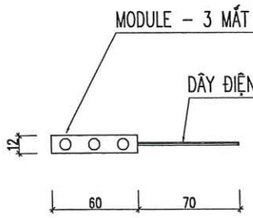

1 MODULE LED – 3 MẮT LED
(P=1.2W – ĐIỆN ÁP 12V/DC)
ĐỘ TỎA SÁNG 160°

CHI TIẾT 1 MODULE LED

TỶ LỆ : 1/2

LƯU Ý:

THEO QUY CÁCH NHÀ SẢN XUẤT: 1 DẢI LED GỒM 20 MODULE MẮT LED.

BẢNG THIẾT BỊ GẮN LED DÙNG 1 DÂY ĐIỆN CU/PVC(2x2.5) CHẠY DỌC THIẾT BỊ CẤP NGUỒN CHO CÁC DẢI LED

THỐNG KÊ KHỐI LƯỢNG CHO DẢI CAM DIỀM MÁI

STT	TÊN VẬT TƯ – THIẾT BỊ	ĐƠN VỊ	KHỐI LƯỢNG	GHI CHÚ
1	MODULE LED 1.2W 12V/DC	BỘ	1630	LED 3 MẮT – ĐỘ TỎA SÁNG 160° (NHIỆT ĐỘ MÀU 6500K)
2	BỘ NGUỒN 400W 220V–AC/12V–DC	BỘ	8	200 MODULE LED/ BỘ NGUỒN 300W
3	DÂY DIỆN CU/PVC(2x2.5)mm2	M	18	DÂY ĐIỆN NỐI TRONG BỘ CHỮ
4	PHỤ KIỆN LẮP ĐẶT (KEO, VÍT ....)	GÓI	01	

LƯU Ý:

BẢNG THỐNG KÊ CHƯA TÍNH CHO BỘ LOGO VÀ BỘ CHỮ DIỀM MÁI

CHỦ ĐẦU TƯ

CÔNG TY TNHH MTV PETROLIMEX TUYÊN QUANG

ĐƠN VỊ TƯ VẤN

CÔNG TY CP TƯ VẤN XÂY DỰNG PETROLIMEX

CÔNG TRÌNH:

CẢI TẠO TỔNG THỂ PETROLIMEX
CỬA HÀNG 35 GẮN VỚI
HỆ THỐNG TRẠM DỊCH VỤ XE TẢI

ĐỊA ĐIỂM: THÔN CÂY ĐA, XÃ THÁI SƠN, TỈNH TUYÊN QUANG

THIẾT KẾ BẢN VẼ THI CÔNG

TÊN HẠNG MỤC-BẢN VẼ:

NHẬN DIỆN THƯƠNG HIỆU MÁI CHE CỘT BƠM

CHI TIẾT DẢI CAM DIỀM MÁI DM2, DM4

M.S.D.N: 0101466968 - C.T.C.P
CÔNG TY CỔ PHẦN TƯ VẤN XÂY DỰNG PETROLIMEX
THÀNH PHỐ HÀ NỘI

P.GIÁM ĐỐC

HÀ DƯƠNG THANH

TR.PHÒNG KC–KT	NGUYỄN MINH HUY	
CHỦ NHIỆM THIẾT KẾ	HOÀNG T.THÚY LIÊN	
CHỦ TRÌ THIẾT KẾ	NGUYỄN TUẤN ANH	
THIẾT KẾ	HOÀNG N.TUẤN ANH	
KIỂM TRA	NGUYỄN TUẤN ANH	
NGÀY BAN HÀNH	2026	TỶ LỆ: 1/100

SỐ BẢN VẼ

001824-10-NDTH-A3-007-008-REV_0

140

TÀI LIỆU VÀ CÁC THÔNG TIN TRONG NÀY LÀ TÀI SẢN CỦA CÔNG TY CỔ PHẦN TƯ VẤN XÂY DỰNG PETROLIMEX. KHÔNG ĐƯỢC KHAI THÁC, SỬ DỤNG, PHOTO HAY SỬA LẠI THEO BẤT KỲ HÌNH THỨC NÀO KHI KHÔNG CÓ SỰ CHO PHÉP. NẾU CÓ THẮC MẮC XIN LIÊN HỆ THEO ĐIỆN THOẠI SỐ 024.38694252.

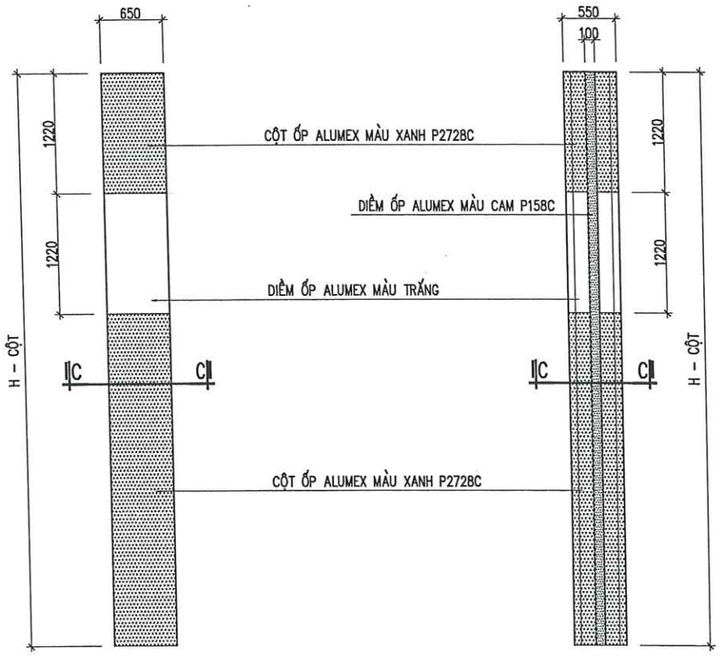

CHI TIẾT CỘT MÁI CHE CỘT BƠM

GHI CHÚ:

- HÌNH ẢNH NHẬN DIỆN THƯƠNG HIỆU CỦA CÔNG TRÌNH ĐƯỢC THIẾT KẾ THEO BỘ NHẬN DIỆN TẬP ĐOÀN BAN HÀNH
- TRƯỚC KHI THI CÔNG PHẦN NHẬN THƯƠNG HIỆU CẦN ĐO LẠI CÁC KÍCH THƯỚC TẠI HIỆN TRƯỜNG

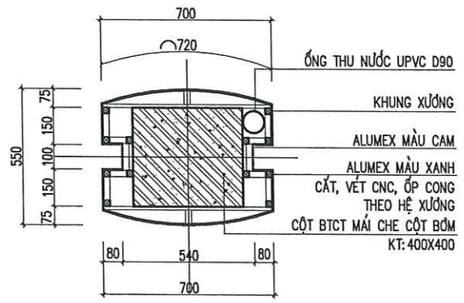

MẶT CẮT C-C

CHỦ ĐẦU TƯ

CÔNG TY TNHH MTV PETROLIMEX TUYÊN QUANG

ĐƠN VỊ TƯ VẤN

CÔNG TY CP TƯ VẤN XÂY DỰNG PETROLIMEX

CÔNG TRÌNH:

CẢI TẠO TỔNG THỂ PETROLIMEX CỬA HÀNG 35 GẮN VỚI HỆ THỐNG TRẠM DỊCH VỤ XE TẢI

ĐỊA ĐIỂM: THÔN CÂY ĐA, XÃ THÁI SƠN, TỈNH TUYÊN QUANG

THIẾT KẾ BẢN VẼ THI CÔNG

TÊN HẠNG MỤC-BẢN VẼ:

NHẬN DIỆN THƯƠNG HIỆU MÁI CHE CỘT BƠM

CHI TIẾT CỘT ĐỠ MÁI CHE

M.S.D.N: 0101466968-C.T.C.P. CÔNG TY CỔ PHẦN TƯ VẤN XÂY DỰNG PETROLIMEX THÀNH PHỐ HÀ NỘI

P.GIÁM ĐỐC

HÀ DƯƠNG THANH

TR.PHÒNG KC–KT	NGUYỄN MINH HUY	
CHỦ NHIỆM THIẾT KẾ	HOÀNG T.THÚY LIÊN	
CHỦ TRÌ THIẾT KẾ	NGUYỄN TUẤN ANH	
THIẾT KẾ	HOÀNG N.TUẤN ANH	
KIỂM TRA	NGUYỄN TUẤN ANH	
NGÀY BAN HÀNH	2026	TỶ LỆ: 1/100

SỐ BẢN VẼ

001824-10-NDTH-A3-008-008-REV_0

141

TÀI LIỆU VÀ CÁC THÔNG TIN TRONG NÀY LÀ TÀI SẢN CỦA CÔNG TY CỔ PHẦN TƯ VẤN XÂY DỰNG PETROLIMEX. KHÔNG ĐƯỢC KHAI THÁC, SỬ DỤNG, PHOTO HAY SỬA LẠI THEO BẤT KỲ HÌNH THỨC NÀO KHI KHÔNG CÓ SỰ CHO PHÉP. NẾU CÓ THẮC MẮC XIN LIÊN HỆ THEO ĐIỆN THOẠI SỐ 024.38694252.

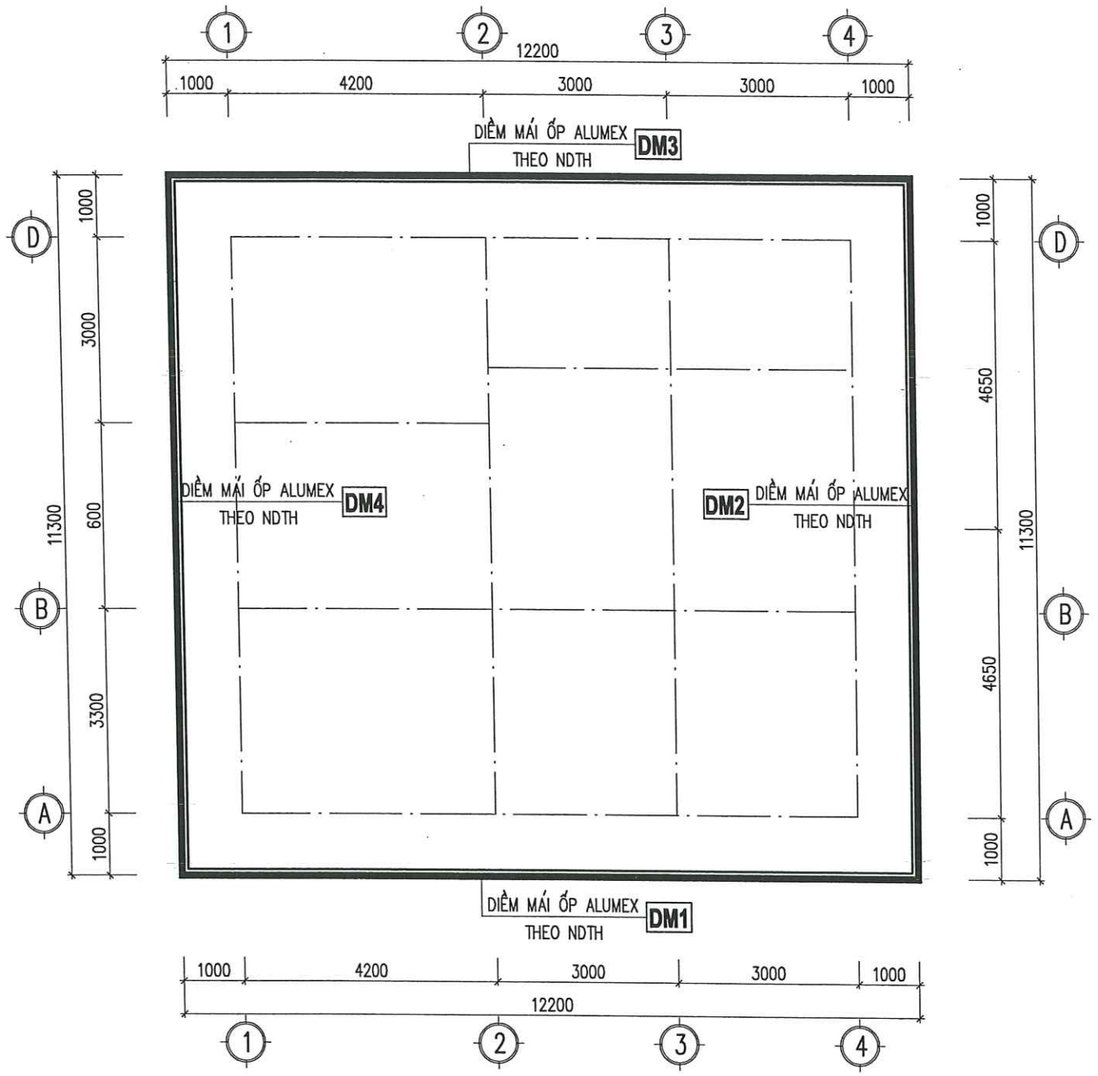

MẶT BẰNG DIỀM MÁI

TỈ LỆ:1/100

CHỦ ĐẦU TƯ

CÔNG TY TNHH MTV PETROLIMEX TUYÊN QUANG

ĐƠN VỊ TƯ VẤN

CÔNG TY CP TƯ VẤN XÂY DỰNG PETROLIMEX

CÔNG TRÌNH:

CẢI TẠO TỔNG THỂ PETROLIMEX
CỬA HÀNG 35 GẮN VỚI
HỆ THỐNG TRẠM DỊCH VỤ XE TẢI

ĐỊA ĐIỂM: THÔN CÂY ĐA, XÃ THÁI SƠN, TỈNH TUYÊN QUANG

THIẾT KẾ BẢN VẼ THI CÔNG

TÊN HẠNG MỤC-BẢN VẼ:

NHẬN DIỆN THƯƠNG HIỆU NHÀ BÁN HÀNG

MẶT BẰNG DIỀM MÁI

M.S.D.N: 0101466968 - C.T.C.P
CÔNG TY CỔ PHẦN TƯ VẤN XÂY DỰNG PETROLIMEX
THÀNH PHỐ HÀ NỘI

P.GIÁM ĐỐC

HÀ DƯƠNG THANH

TR.PHÒNG KC-KT	NGUYỄN MINH HUY	
CHỦ NHIỆM THIẾT KẾ	HOÀNG T.THÚY LIÊN	
CHỦ TRÌ THIẾT KẾ	NGUYỄN TUẤN ANH	
THIẾT KẾ	HOÀNG N.TUẤN ANH	
KIỂM TRA	NGUYỄN TUẤN ANH	
NGÀY BAN HÀNH	2026	TỶ LỆ: 1/100

SỐ BẢN VẼ

001824-10-NDNBH-A3-001-002-REV_0

142

TÀI LIỆU VÀ CÁC THÔNG TIN TRONG NÀY LÀ TÀI SẢN CỦA CÔNG TY CỔ PHẦN TƯ VẤN XÂY DỰNG PETROLIMEX. KHÔNG ĐƯỢC KHAI THÁC, SỬ DỤNG, PHOTO HAY SỬA LẠI THEO BẤT KỲ HÌNH THỨC NÀO KHI KHÔNG CÓ SỰ CHO PHÉP. NẾU CÓ THẮC MẮC XIN LIÊN HỆ THEO ĐIỆN THOẠI SỐ 024.38694252.

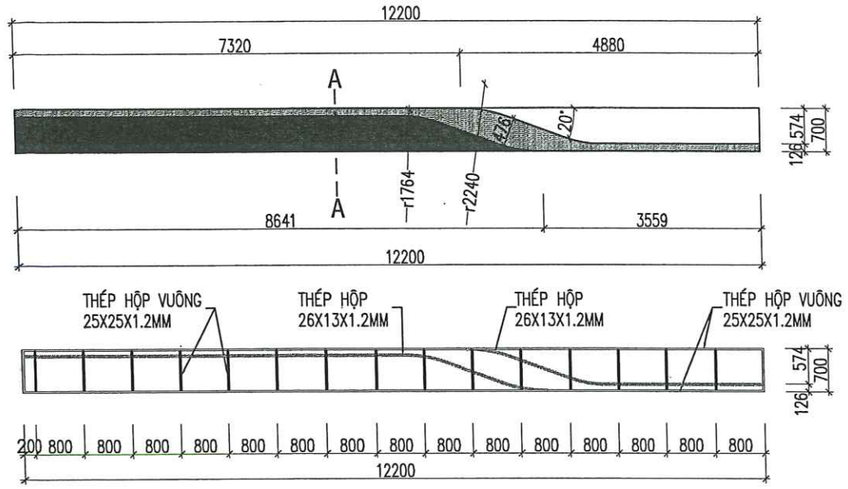

CHI TIẾT DIỀM MÁI TRỤC 1-4 (DM1) VÀ TRỤC 4-1 (DM3)

TỶ LỆ : 1/100

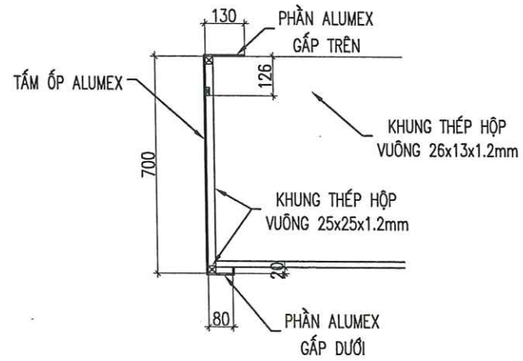

MẶT CẮT A-A

TỶ LỆ : 1/20

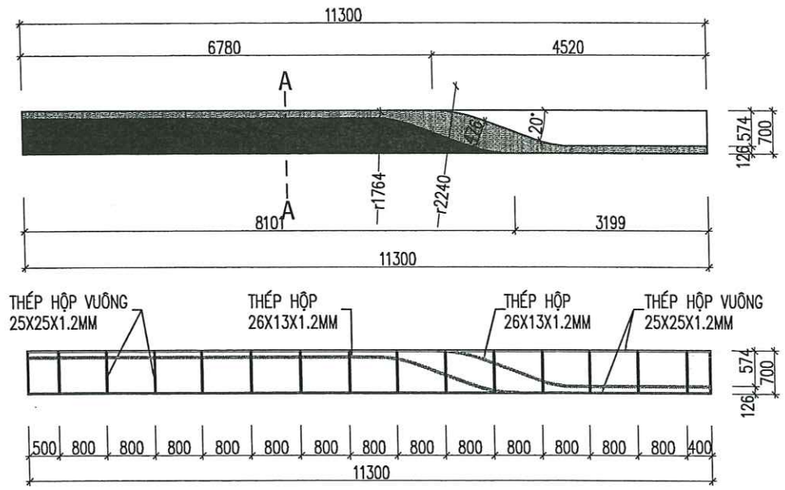

CHI TIẾT DIỀM MÁI TRỤC D-A (DM4)

TỶ LỆ : 1/100

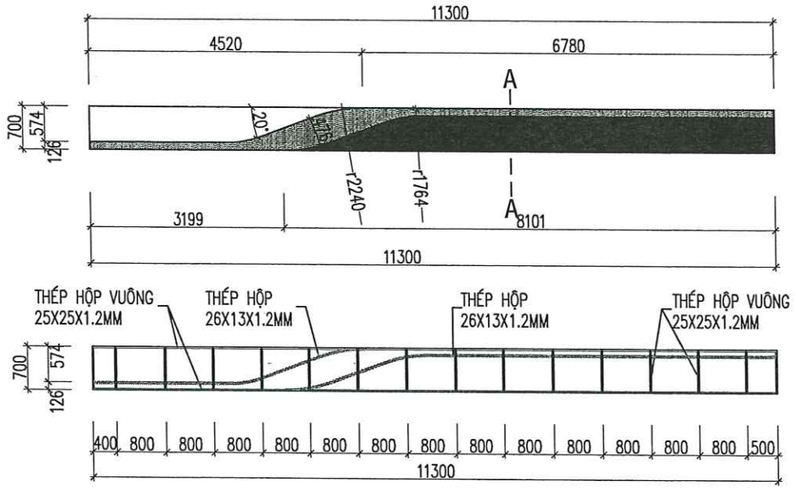

CHI TIẾT DIỀM MÁI TRỤC A-D (DM2)

TỶ LỆ : 1/100

MÀU SẮC SỬ DỤNG

PANTONE	2728C	158C	
CMYK	99 76 0 0	0 62 97 0	0 0 0 0
RGB	0 71 187	232 119 34	255 255 255

CHỦ ĐẦU TƯ

CÔNG TY TNHH MTV PETROLIMEX TUYÊN QUANG

ĐƠN VỊ TƯ VẤN

CÔNG TY CP TƯ VẤN XÂY DỰNG PETROLIMEX

CÔNG TRÌNH:

CẢI TẠO TỔNG THỂ PETROLIMEX CỬA HÀNG 35 GẮN VỚI HỆ THỐNG TRẠM DỊCH VỤ XE TẢI

ĐỊA ĐIỂM: THÔN CÂY ĐA, XÃ THÁI SƠN, TỈNH TUYÊN QUANG

THIẾT KẾ BẢN VẼ THI CÔNG

TÊN HẠNG MỤC-BẢN VẼ:

NHẬN DIỆN THƯƠNG HIỆU NHÀ BÁN HÀNG

CHI TIẾT DIỀM MÁI DM1, DM2, DM3, DM4

M.S.D.N: 0101466968 - C.T.C.P - CÔNG TY CỔ PHẦN TƯ VẤN XÂY DỰNG PETROLIMEX - THÀNH PHỐ HÀ NỘI

P.GIÁM ĐỐC

HÀ DƯƠNG THANH

TR.PHÒNG KC-KT	NGUYỄN MINH HUY	
CHỦ NHIỆM THIẾT KẾ	HOÀNG T.THÚY LIÊN	
CHỦ TRÌ THIẾT KẾ	NGUYỄN TUẤN ANH	
THIẾT KẾ	HOÀNG N.TUẤN ANH	
KIỂM TRA	NGUYỄN TUẤN ANH	
NGÀY BAN HÀNH	2026	TỶ LỆ: 1/100

SỐ BẢN VẼ

001824-10-NDNBH-A3-001-002-REV_0

143

TÀI LIỆU VÀ CÁC THÔNG TIN TRONG NÀY LÀ TÀI SẢN CỦA CÔNG TY CỔ PHẦN TƯ VẤN XÂY DỰNG PETROLIMEX. KHÔNG ĐƯỢC KHAI THÁC, SỬ DỤNG, PHOTO HAY SỬA LẠI THEO BẤT KỲ HÌNH THỨC NÀO KHI KHÔNG CÓ SỰ CHO PHÉP. NẾU CÓ THẮC MẮC XIN LIÊN HỆ THEO ĐIỆN THOẠI SỐ 024.38694252.

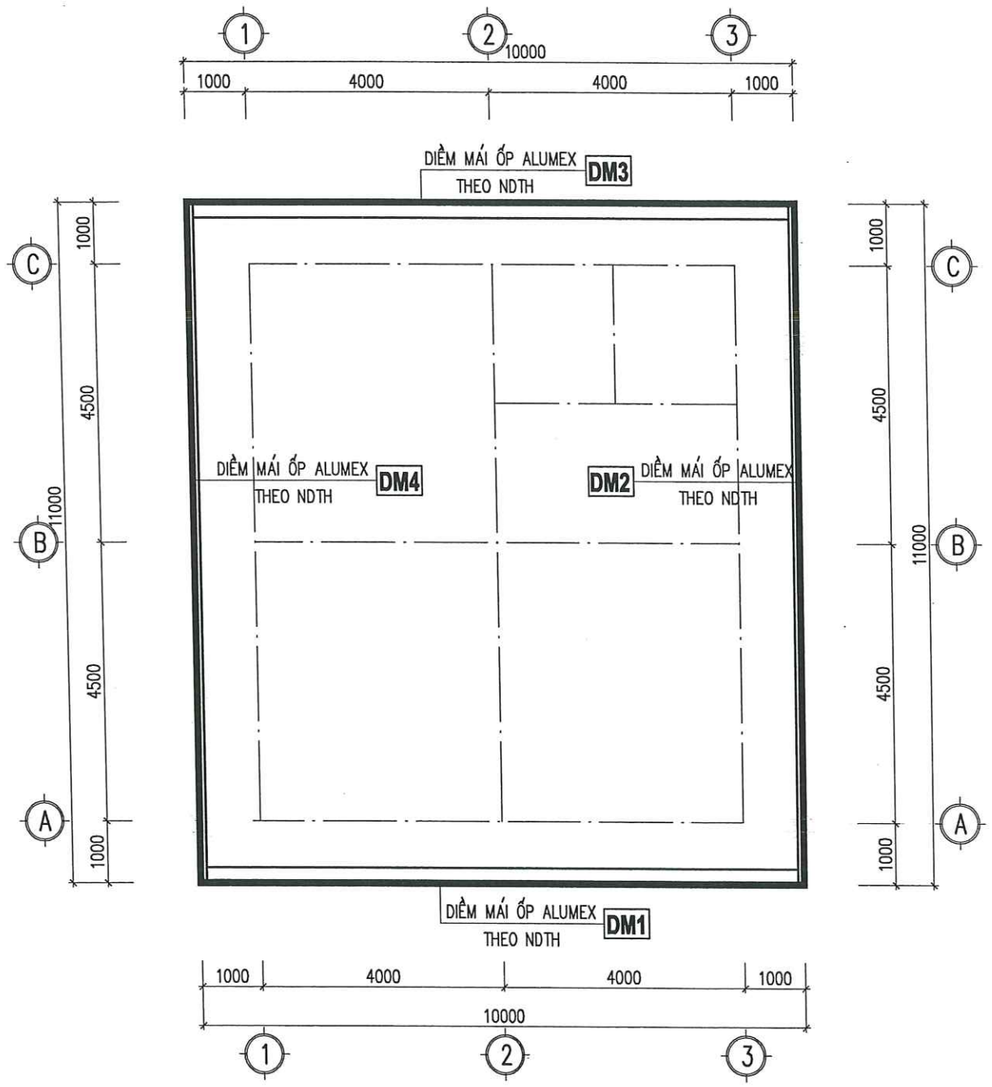

MẶT BẰNG DIỀM MÁI

TỈ LỆ:1/100

CHỦ ĐẦU TƯ

CÔNG TY TNHH MTV PETROLIMEX TUYÊN QUANG

ĐƠN VỊ TƯ VẤN

CÔNG TY CP TƯ VẤN XÂY DỰNG PETROLIMEX

CÔNG TRÌNH:

CẢI TẠO TỔNG THỂ PETROLIMEX
CỬA HÀNG 35 GẮN VỚI
HỆ THỐNG TRẠM DỊCH VỤ XE TẢI

ĐỊA ĐIỂM: THÔN CÂY ĐA, XÃ THÁI SƠN, TỈNH TUYÊN QUANG

THIẾT KẾ BẢN VẼ THI CÔNG

TÊN HẠNG MỤC-BẢN VẼ:

NHẬN DIỆN THƯƠNG HIỆU NHÀ DỊCH VỤ

MẶT BẰNG DIỀM MÁI

M.S.D.N: 0101466968 - C.T.C.P
CÔNG TY CỔ PHẦN TƯ VẤN XÂY DỰNG PETROLIMEX
THÀNH PHỐ HÀ NỘI

P.GIÁM ĐỐC
HÀ DƯƠNG THANH

TR.PHÒNG KC-KT	NGUYỄN MINH HUY	
CHỦ NHIỆM THIẾT KẾ	HOÀNG T.THÚY LIÊN	
CHỦ TRÌ THIẾT KẾ	NGUYỄN TUẤN ANH	
THIẾT KẾ	HOÀNG N.TUẤN ANH	
KIỂM TRA	NGUYỄN TUẤN ANH	
NGÀY BAN HÀNH	2026	TỶ LỆ: 1/100

SỐ BẢN VẼ

001824-10-NDNDV-A3-001-002-REV_0

144

TÀI LIỆU VÀ CÁC THÔNG TIN TRONG NÀY LÀ TÀI SẢN CỦA CÔNG TY CỔ PHẦN TƯ VẤN XÂY DỰNG PETROLIMEX. KHÔNG ĐƯỢC KHAI THÁC, SỬ DỤNG, PHOTO HAY SỬA LẠI THEO BẤT KỲ HÌNH THỨC NÀO KHI KHÔNG CÓ SỰ CHO PHÉP. NẾU CÓ THẮC MẮC XIN LIÊN HỆ THEO ĐIỆN THOẠI SỐ 024.38694252.

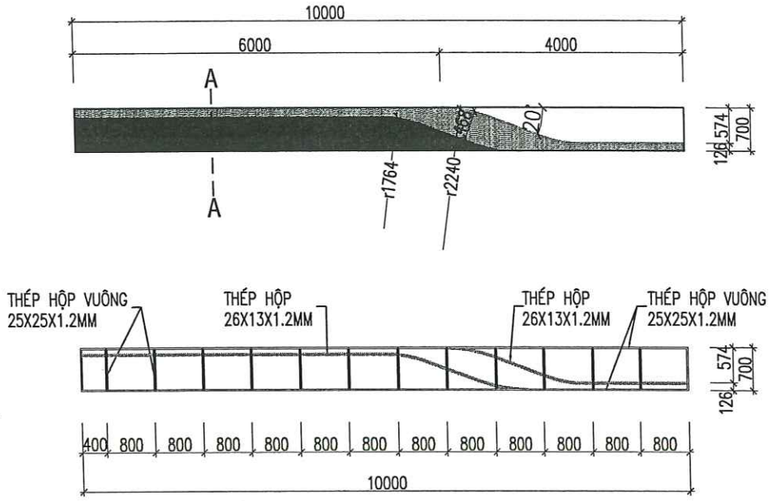

CHI TIẾT DIỀM MÁI TRỤC 1-3 (DM1) VÀ TRỤC 3-1 (DM3)

TỶ LỆ : 1/100

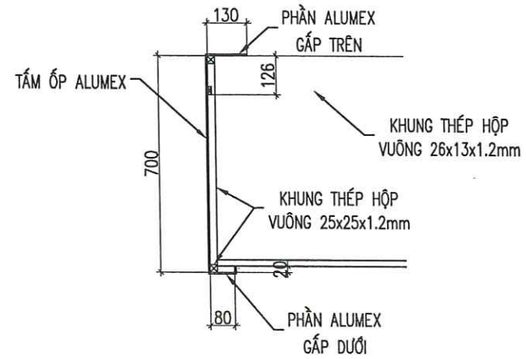

MẶT CẮT A-A

TỶ LỆ : 1/20

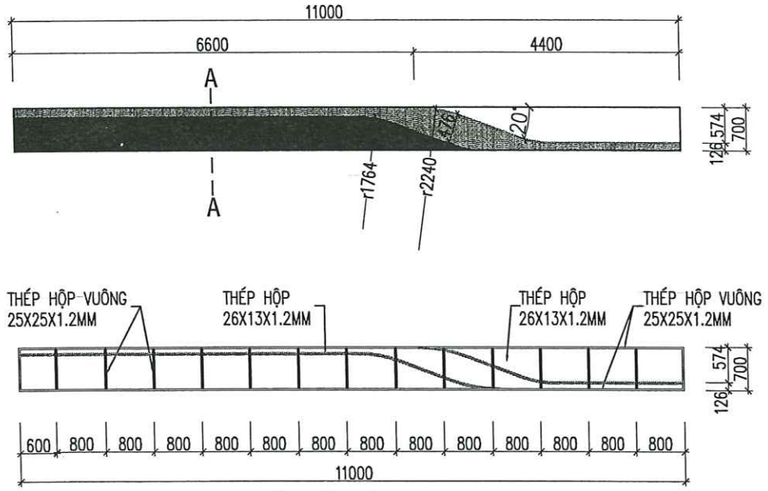

CHI TIẾT DIỀM MÁI TRỤC C-A (DM4)

TỶ LỆ : 1/100

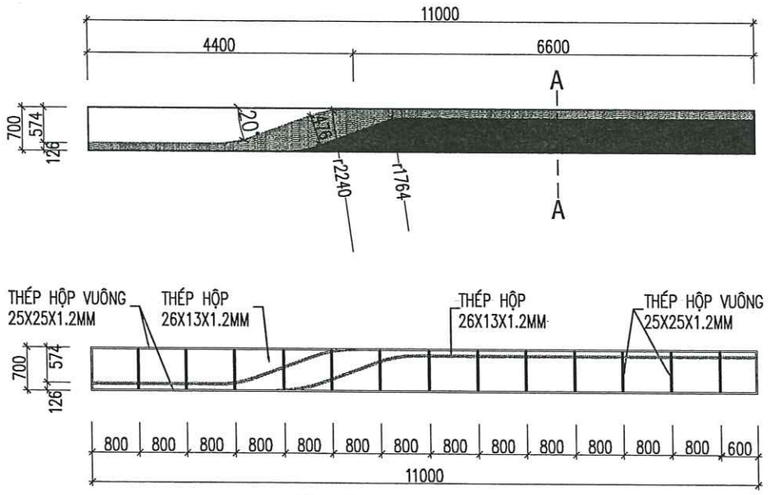

CHI TIẾT DIỀM MÁI TRỤC A-C (DM2)

TỶ LỆ : 1/100

MÀU SẮC SỬ DỤNG

PANTONE	2728C	158C	
CMYK	99 76 0 0	0 62 97 0	0 0 0 0
RGB	0 71 187	232 119 34	255 255 255

CHỦ ĐẦU TƯ

CÔNG TY TNHH MTV PETROLIMEX TUYÊN QUANG

ĐƠN VỊ TƯ VẤN

CÔNG TY CP TƯ VẤN XÂY DỰNG PETROLIMEX

CÔNG TRÌNH:

CẢI TẠO TỔNG THỂ PETROLIMEX CỬA HÀNG 35 GẮN VỚI HỆ THỐNG TRẠM DỊCH VỤ XE TẢI

ĐỊA ĐIỂM: THÔN CÂY ĐA, XÃ THÁI SƠN, TỈNH TUYÊN QUANG

THIẾT KẾ BẢN VẼ THI CÔNG

TÊN HẠNG MỤC-BẢN VẼ:

NHẬN DIỆN THƯƠNG HIỆU NHÀ DỊCH VỤ

CHI TIẾT DIỀM MÁI DM1, DM2, DM3, DM4

M.S.D.N: 0101466968-C.T.C.P. CÔNG TY CỔ PHẦN TƯ VẤN XÂY DỰNG PETROLIMEX THÀNH PHỐ HÀ NỘI

P.GIÁM ĐỐC

HÀ DƯƠNG THANH

TR.PHÒNG KC-KT	NGUYỄN MINH HUY	
CHỦ NHIỆM THIẾT KẾ	HOÀNG T.THÚY LIÊN	
CHỦ TRÌ THIẾT KẾ	NGUYỄN TUẤN ANH	
THIẾT KẾ	HOÀNG N.TUẤN ANH	
KIỂM TRA	NGUYỄN TUẤN ANH	
NGÀY BAN HÀNH	2026	TỶ LỆ: 1/100

SỐ BẢN VẼ

001824-10-NDNDV-A3-002-002-REV_0

145

TÀI LIỆU VÀ CÁC THÔNG TIN TRONG NÀY LÀ TÀI SẢN CỦA CÔNG TY CỔ PHẦN TƯ VẤN XÂY DỰNG PETROLIMEX. KHÔNG ĐƯỢC KHAI THÁC, SỬ DỤNG, PHOTO HAY SỬA LẠI THEO BẤT KỲ HÌNH THỨC NÀO KHI KHÔNG CÓ SỰ CHO PHÉP. NẾU CÓ THẮC MẮC XIN LIÊN HỆ THEO ĐIỆN THOẠI SỐ 024.38694252.

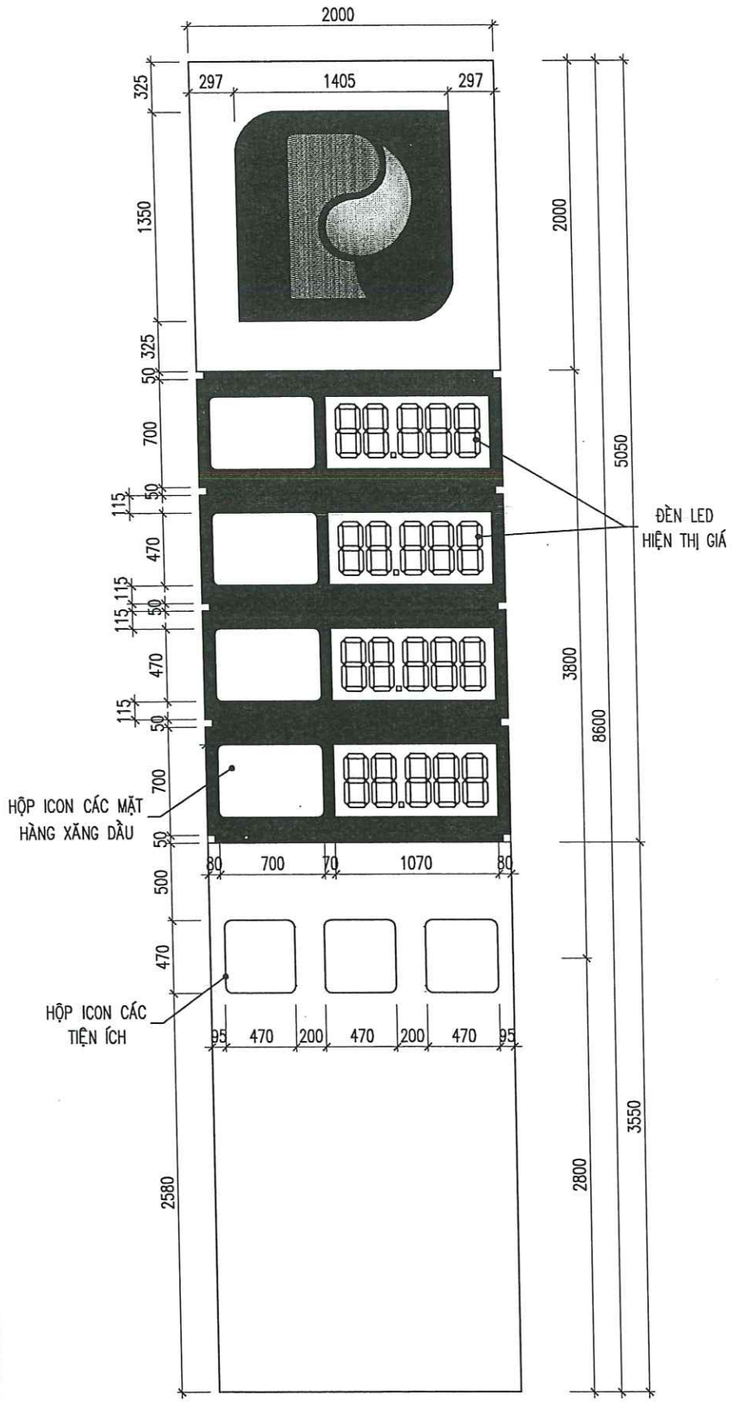

MẶT ĐỨNG CHÍNH

TỈ LỆ: 1/40

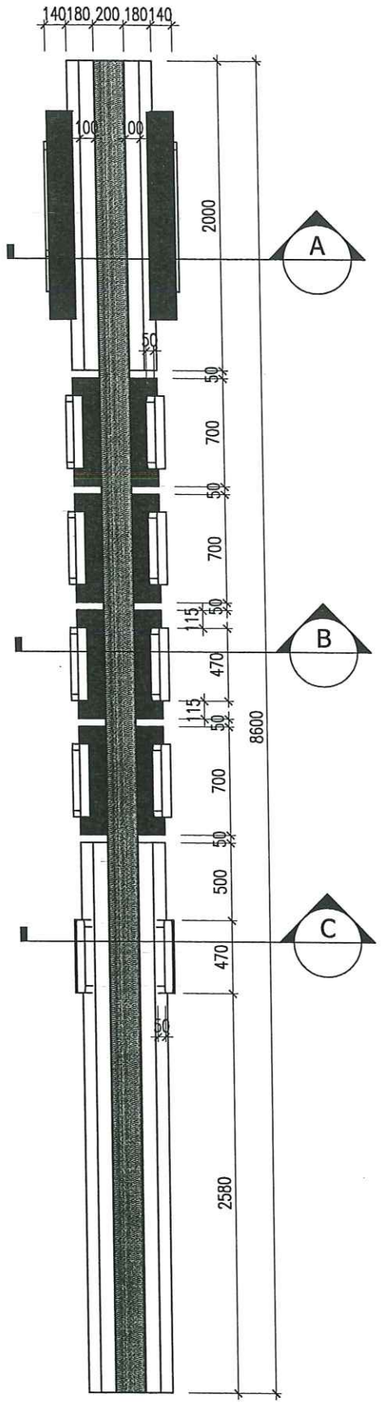

MẶT BÊN

TỈ LỆ: 1/40

MÀU SẮC SỬ DỤNG

PANTONE	2728C	158C	
CMYK	99 76 0 0	0 62 97 0	0 0 0 0
RGB	0 71 187	232 119 34	255 255 255

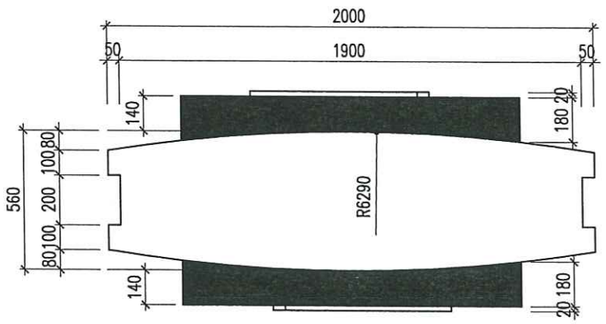

MẶT BẰNG

TỈ LỆ: 1/25

CHỦ ĐẦU TƯ

CÔNG TY TNHH MTV PETROLIMEX TUYÊN QUANG

ĐƠN VỊ TƯ VẤN

CÔNG TY CP TƯ VẤN XÂY DỰNG PETROLIMEX

CÔNG TRÌNH:

CẢI TẠO TỔNG THỂ PETROLIMEX CỬA HÀNG 35 GẮN VỚI HỆ THỐNG TRẠM DỊCH VỤ XE TẢI

ĐỊA ĐIỂM: THÔN CÂY ĐA, XÃ THÁI SƠN, TỈNH TUYÊN QUANG

THIẾT KẾ BẢN VẼ THI CÔNG

TÊN HẠNG MỤC-BẢN VẼ:

BIỂN BÁO GIÁ CAO CẤP 8.6M

MẶT BẰNG
MẶT ĐỨNG

M.S.D.N: 0101466968-C.T.C.P
CÔNG TY CỔ PHẦN TƯ VẤN XÂY DỰNG PETROLIMEX
THÀNH PHỐ HÀ NỘI

P.GIÁM ĐỐC

HÀ DƯƠNG THANH

TR.PHÒNG KC-KT	NGUYỄN MINH HUY	
CHỦ NHIỆM THIẾT KẾ	HOÀNG T.THÚY LIÊN	
CHỦ TRÌ THIẾT KẾ	NGUYỄN TUẤN ANH	
THIẾT KẾ	HOÀNG N.TUẤN ANH	
KIỂM TRA	NGUYỄN TUẤN ANH	
NGÀY BAN HÀNH	2026	TỶ LỆ: 1/100

SỐ BẢN VẼ

001824-10-BBG-A3-001-004-REV_0

146

TÀI LIỆU VÀ CÁC THÔNG TIN TRONG NÀY LÀ TÀI SẢN CỦA CÔNG TY CỔ PHẦN TƯ VẤN XÂY DỰNG PETROLIMEX. KHÔNG DƯỢC KHAI THÁC, SỬ DỤNG, PHOTO HAY SỬA LẠI THEO BẤT KỲ HÌNH THỨC NÀO KHI KHÔNG CÓ SỰ CHO PHÉP. NẾU CÓ THẮC MẮC XIN LIÊN HỆ THEO ĐIỆN THOẠI SỐ 024.38694252.

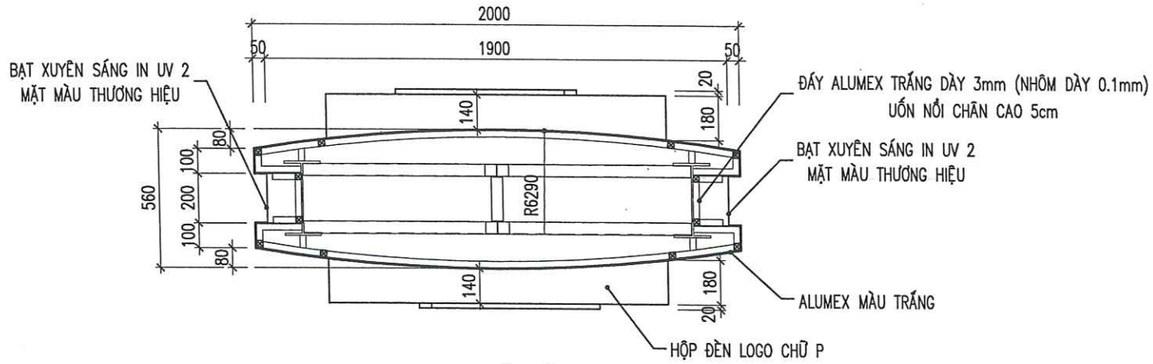

MẶT CẮT A–A

TL: 1/25

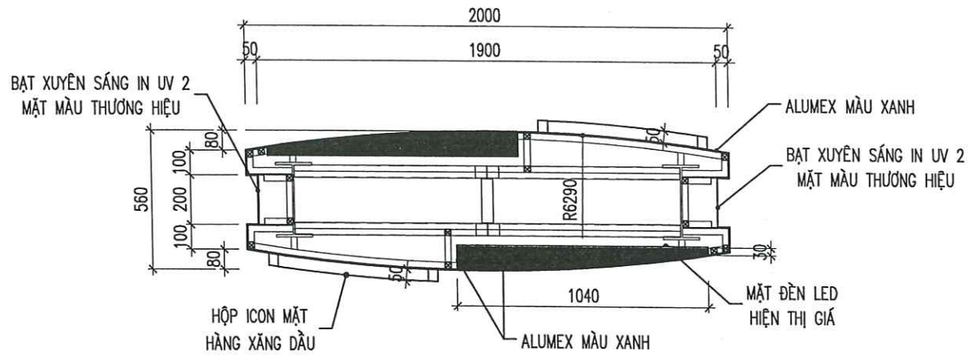

MẶT CẮT B–B

TL: 1/25

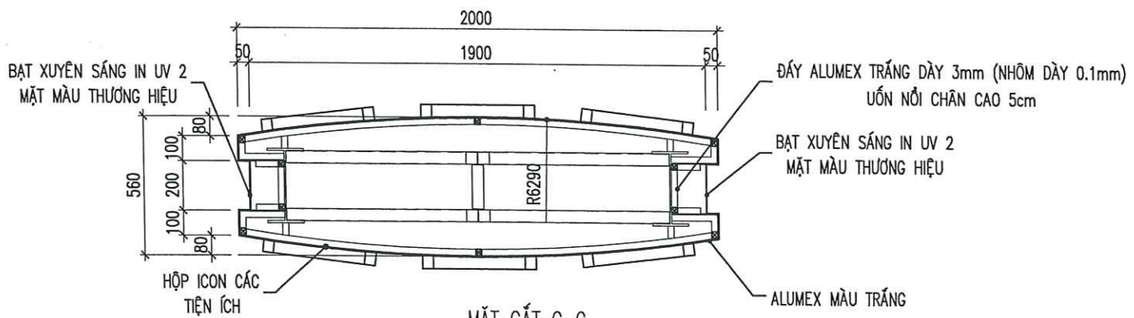

MẶT CẮT C–C

TL: 1/25

CHỦ ĐẦU TƯ

CÔNG TY TNHH MTV PETROLIMEX TUYÊN QUANG

ĐƠN VỊ TƯ VẤN

CÔNG TY CP TƯ VẤN XÂY DỰNG PETROLIMEX

CÔNG TRÌNH:

CẢI TẠO TỔNG THỂ PETROLIMEX CỬA HÀNG 35 GẮN VỚI HỆ THỐNG TRẠM DỊCH VỤ XE TẢI

ĐỊA ĐIỂM: THÔN CÂY ĐA, XÃ THÁI SƠN, TỈNH TUYÊN QUANG

THIẾT KẾ BẢN VẼ THI CÔNG

TÊN HẠNG MỤC-BẢN VẼ:

BIỂN BÁO GIÁ CAO CẤP 8.6M

MẶT CẮT

CÔNG TY CỔ PHẦN TƯ VẤN XÂY DỰNG PETROLIMEX — M.S.D.N: 0101466968 - C.T.C.P — THÀNH PHỐ HÀ NỘI

P.GIÁM ĐỐC

HÀ DƯƠNG THANH

TR.PHÒNG KC–KT	NGUYỄN MINH HUY	
CHỦ NHIỆM THIẾT KẾ	HOÀNG T.THÚY LIÊN	
CHỦ TRÌ THIẾT KẾ	NGUYỄN TUẤN ANH	
THIẾT KẾ	HOÀNG N.TUẤN ANH	
KIỂM TRA	NGUYỄN TUẤN ANH	
NGÀY BAN HÀNH	2026	TỶ LỆ: 1/100

SỐ BẢN VẼ

001824-10-BBG-A3-002-004-REV_0

147

TÀI LIỆU VÀ CÁC THÔNG TIN TRONG NÀY LÀ TÀI SẢN CỦA CÔNG TY CỔ PHẦN TƯ VẤN XÂY DỰNG PETROLIMEX. KHÔNG ĐƯỢC KHAI THÁC, SỬ DỤNG, PHOTO HAY SỬA LẠI THEO BẤT KỲ HÌNH THỨC NÀO KHI KHÔNG CÓ SỰ CHO PHÉP. NẾU CÓ THẮC MẮC XIN LIÊN HỆ THEO ĐIỆN THOẠI SỐ 024.38694252.

QUY CÁCH LOGO

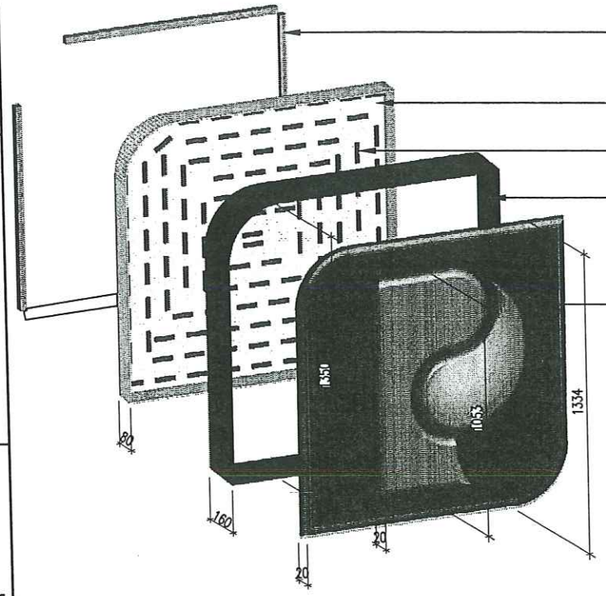

STT	KIỂU THÉP	CHIỀU DÀI (M)	SỐ LƯỢNG	TỔNG CHIỀU DÀI (M)	KHỐI LƯỢNG (KG)
1	THÉP HỘP VUÔNG 20x20x1.0MM	3.06	1	3.06	1.805

GHI CHÚ:
3 THANH THÉP HỘP 20x20x1.0mm ĐƯỢC HÀN TRỰC TIẾP VÀO KHUNG TRỤ BÁO GIÁ TRƯỚC.
SAU ĐÓ LẮP DỰNG LOGO BẰNG CÁCH BẮT VÍT INOX LIÊN KẾT LỌNG VIỀN LOGO VỚI KHUNG.

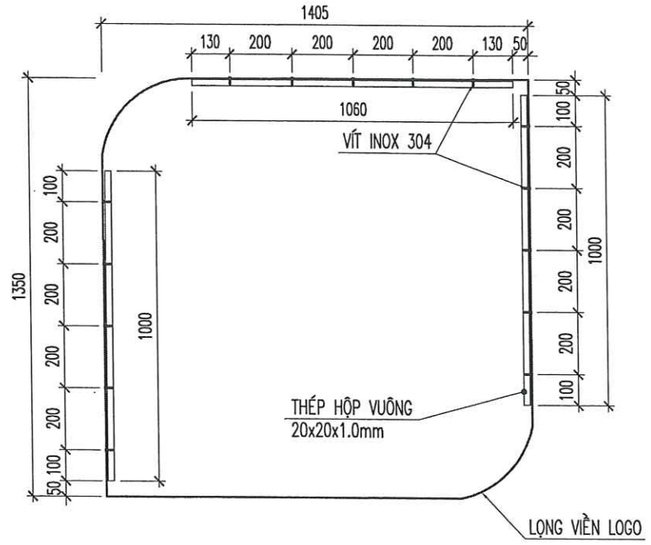

MẶT BẰNG BỐ TRÍ KHUNG THÉP HỘP LOGO
TỈ LỆ 1/20

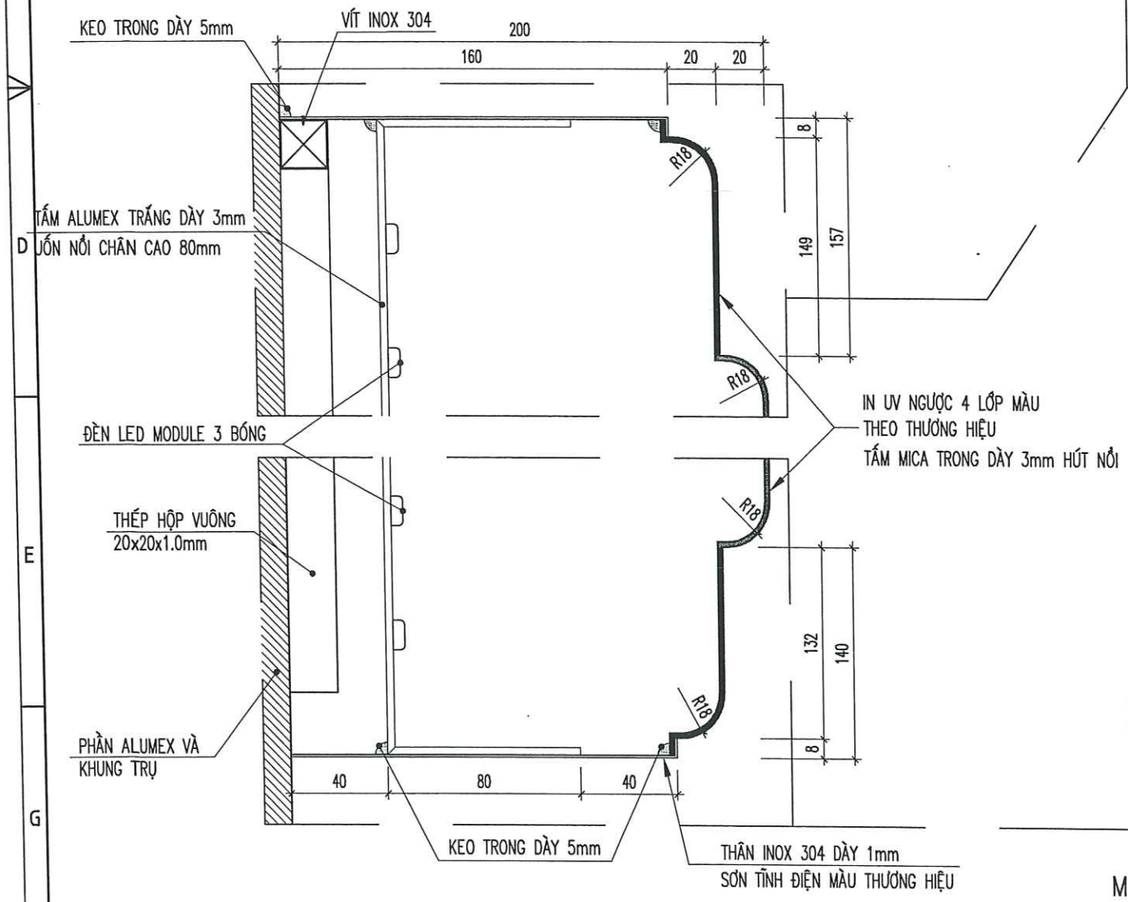

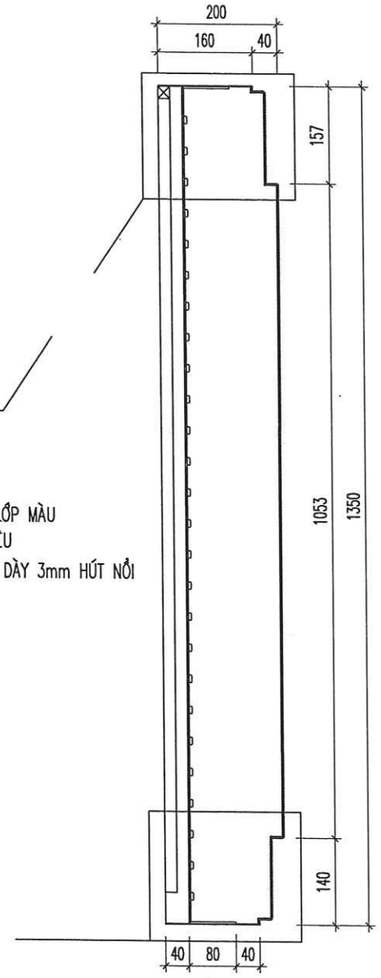

MẶT CẮT LOGO
TỈ LỆ 1/10

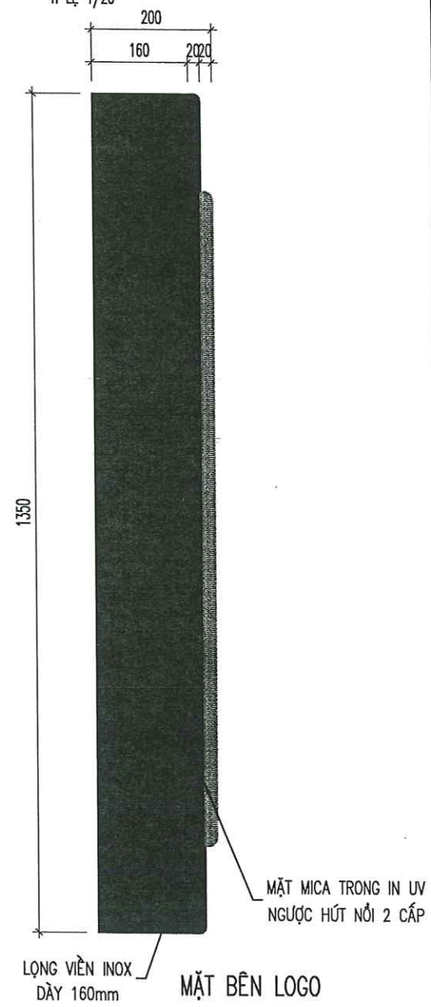

MẶT BÊN LOGO

CHỦ ĐẦU TƯ
CÔNG TY TNHH MTV PETROLIMEX TUYÊN QUANG

ĐƠN VỊ TƯ VẤN
CÔNG TY CP TƯ VẤN XÂY DỰNG PETROLIMEX

CÔNG TRÌNH:
CẢI TẠO TỔNG THỂ PETROLIMEX CỬA HÀNG 35 GẮN VỚI HỆ THỐNG TRẠM DỊCH VỤ XE TẢI
ĐỊA ĐIỂM: THÔN CÂY ĐA, XÃ THÁI SƠN, TỈNH TUYÊN QUANG
THIẾT KẾ BẢN VẼ THI CÔNG

TÊN HẠNG MỤC-BẢN VẼ:
BIỂN BÁO GIÁ CAO CẤP 8.6M
CHI TIẾT LOGO

M.S.D.N: 0101466968 - C.T.C.P
CÔNG TY CỔ PHẦN TƯ VẤN XÂY DỰNG PETROLIMEX
THÀNH PHỐ HÀ NỘI
P.GIÁM ĐỐC
HÀ DƯƠNG THANH

TR.PHÒNG KC-KT	NGUYỄN MINH HUY	
CHỦ NHIỆM THIẾT KẾ	HOÀNG T.THÚY LIÊN	
CHỦ TRÌ THIẾT KẾ	NGUYỄN TUẤN ANH	
THIẾT KẾ	HOÀNG N.TUẤN ANH	
KIỂM TRA	NGUYỄN TUẤN ANH	
NGÀY BAN HÀNH	2026	TỶ LỆ: 1/100

SỐ BẢN VẼ
001824-10-BBG-A3-003-004-REV_0

148

TÀI LIỆU VÀ CÁC THÔNG TIN TRONG NÀY LÀ TÀI SẢN CỦA CÔNG TY CỔ PHẦN TƯ VẤN XÂY DỰNG PETROLIMEX. KHÔNG ĐƯỢC KHAI THÁC, SỬ DỤNG, PHOTO HAY SỬA LẠI THEO BẤT KỲ HÌNH THỨC NÀO KHI KHÔNG CÓ SỰ CHO PHÉP. NẾU CÓ THẮC MẮC XIN LIÊN HỆ THEO ĐIỆN THOẠI SỐ 024.38694252.

ICON CÁC MẶT HÀNG XĂNG DẦU:

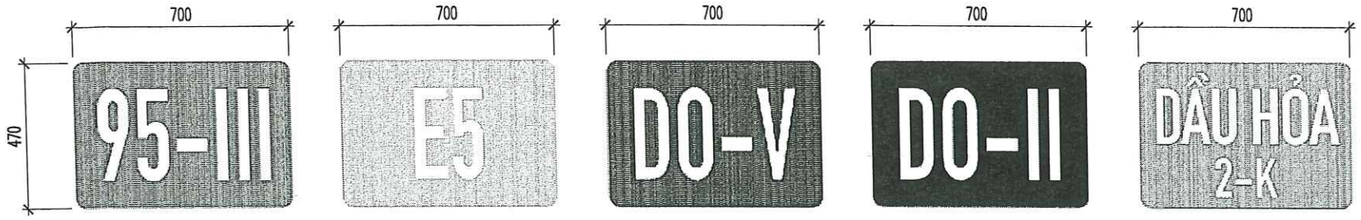

ICON CÁC TIỆN ÍCH:

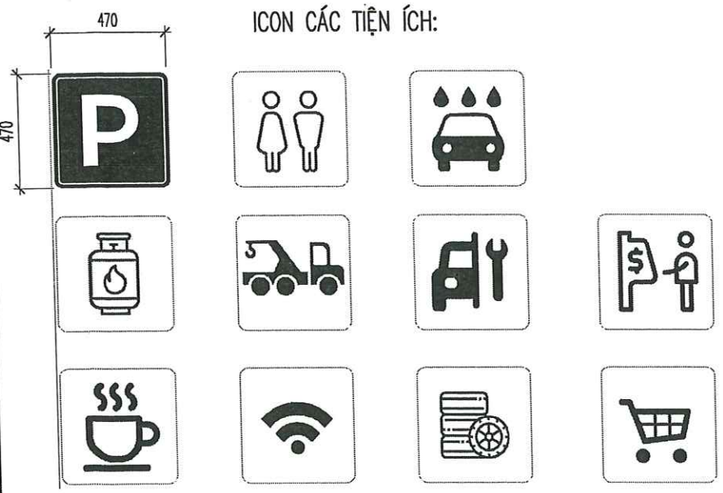

GHI CHÚ PHẦN XUYÊN SÁNG

PHẦN MẶT ICON MẶT HÀNG XĂNG DẦU:
+ NỀN MÀU KHÔNG XUYÊN SÁNG
+ NỀN CHỮ TRẮNG XUYÊN SÁNG

PHẦN MẶT ICON CÁC TIỆN ÍCH:
+ NỀN TRẮNG (VỚI ICON CHỮ P, NỀN MÀU XANH) KHÔNG XUYÊN SÁNG
+ CÁC BIỂU TƯỢNG MÀU XANH VÀ CHỮ P TRẮNG XUYÊN SÁNG

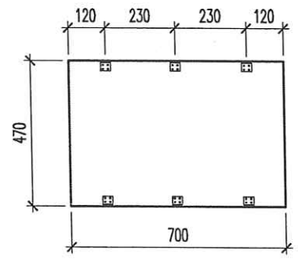

BAS SẮT ICON MẶT HÀNG XD

SỐ LƯỢNG: 6 CÁI/BỘ

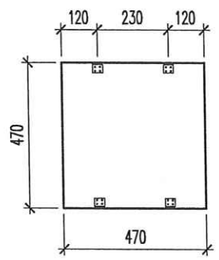

BAS SẮT ICON TIỆN ÍCH

SỐ LƯỢNG: 4 CÁI/BỘ

MÀU SẮC SỬ DỤNG:

PANTONE	3564C	3514C	3534C	2147C	390C
CMYK	0 62 100 0	0 20 100 0	92 0 51 0	100 85 0 30	20 0 100 8
RGB	239 106 0	246 183 0	0 178 162	0 38 119	181 189 0

CHI TIẾT CẤU TẠO HỘP ICON

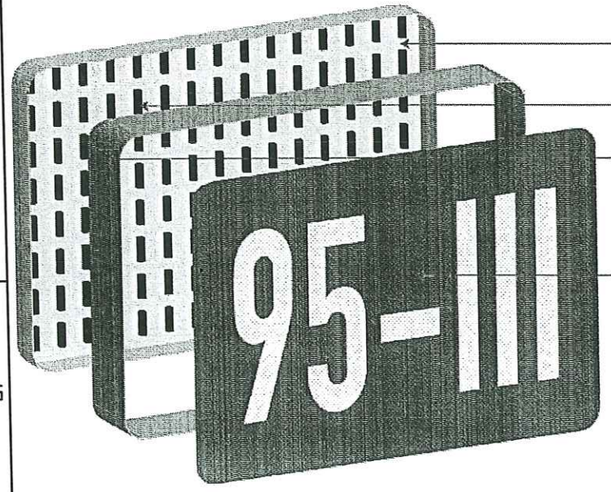

- ĐÁY ALUMEX TRẮNG DÀY 3mm (NHÔM DÀY 0.1mm) UỐN NỐI CHÂN CAO 3cm
- ĐÈN LED MODULEE DẠNG CẦU GÓC CHIẾU CẦU 160°
- THÂN NHÔM DÀY 1mm CAO 5cm
- IN UV NGƯỢC 4 LỚP MÀU THEO MẪU ICON
- TẤM MICA TRONG DÀY 3mm

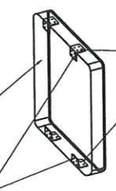

- THÂN NHÔM HỘP ICON
- VỊ TRÍ BAS SẮT BẮT VÍT LIÊN KẾT VỚI THÂN NHÔM
- VỊ TRÍ BAS SẮT BẮT VÍT LIÊN KẾT VỚI KHUNG TRỤ BÁO GIÁ

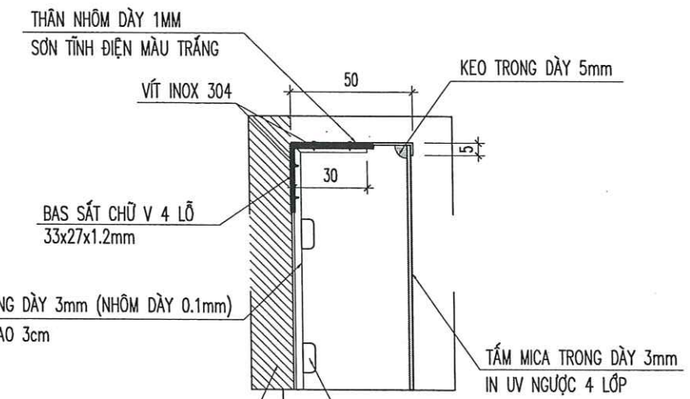

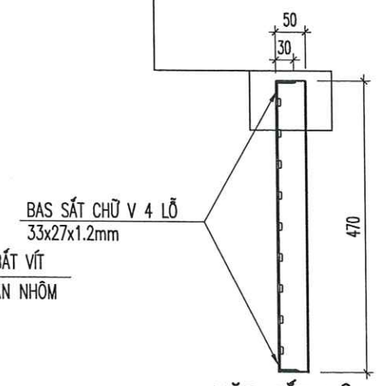

MẶT CẮT HỘP ICON

TỈ LỆ 1/10

CHỦ ĐẦU TƯ

CÔNG TY TNHH MTV PETROLIMEX TUYÊN QUANG

ĐƠN VỊ TƯ VẤN

CÔNG TY CP TƯ VẤN XÂY DỰNG PETROLIMEX

CÔNG TRÌNH:

CẢI TẠO TỔNG THỂ PETROLIMEX CỬA HÀNG 35 GẮN VỚI HỆ THỐNG TRẠM DỊCH VỤ XE TẢI

ĐỊA ĐIỂM: THÔN CÂY ĐA, XÃ THÁI SƠN, TỈNH TUYÊN QUANG

THIẾT KẾ BẢN VẼ THI CÔNG

TÊN HẠNG MỤC-BẢN VẼ:

BIỂN BÁO GIÁ CAO CẤP 8.6M

CHI TIẾT HỘP ICON

CÔNG TY CỔ PHẦN TƯ VẤN XÂY DỰNG PETROLIMEX

P.GIÁM ĐỐC

HÀ DƯƠNG THANH

TR.PHÒNG KC-KT	NGUYỄN MINH HUY	
CHỦ NHIỆM THIẾT KẾ	HOÀNG T.THÚY LIÊN	
CHỦ TRÌ THIẾT KẾ	NGUYỄN TUẤN ANH	
THIẾT KẾ	HOÀNG N.TUẤN ANH	
KIỂM TRA	NGUYỄN TUẤN ANH	
NGÀY BAN HÀNH	2026	TỶ LỆ: 1/100

SỐ BẢN VẼ

001824-10-BBG-A3-004-004-REV_0

149

TÀI LIỆU VÀ CÁC THÔNG TIN TRONG NÀY LÀ TÀI SẢN CỦA CÔNG TY CỔ PHẦN TƯ VẤN XÂY DỰNG PETROLIMEX. KHÔNG ĐƯỢC KHAI THÁC, SỬ DỤNG, PHOTO HAY SỬA LẠI THEO BẤT KỲ HÌNH THỨC NÀO KHI KHÔNG CÓ SỰ CHO PHÉP. NẾU CÓ THẮC MẮC XIN LIÊN HỆ THEO ĐIỆN THOẠI SỐ 024.38694252.

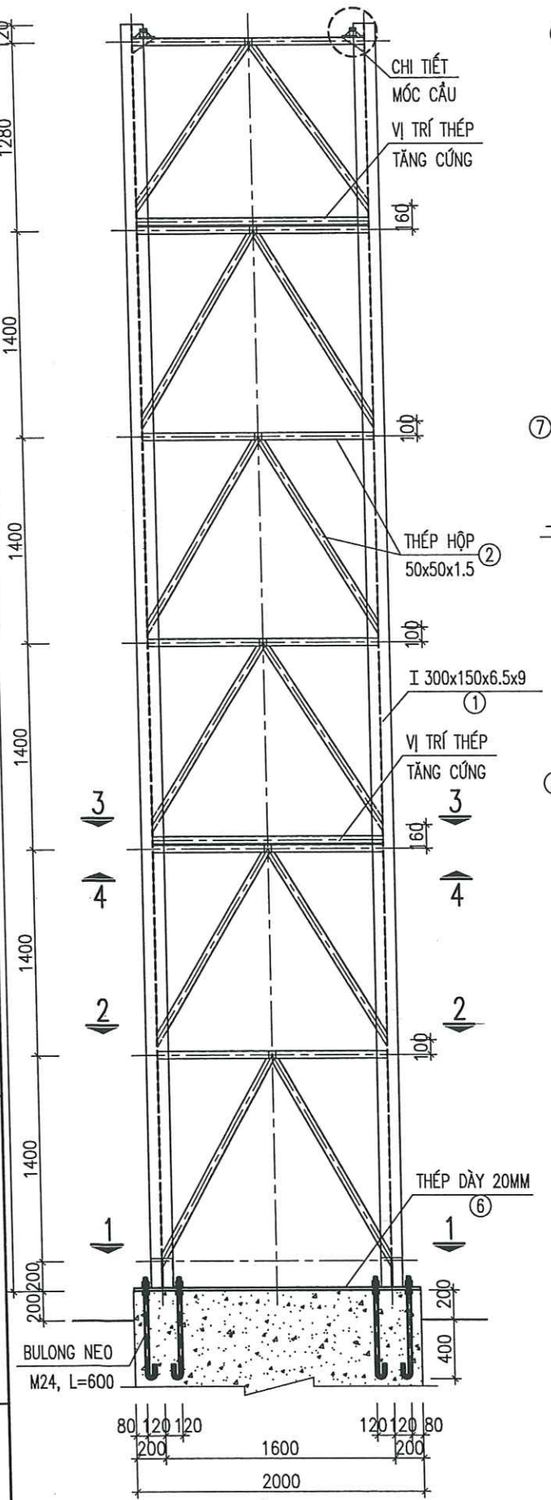

MẶT ĐỨNG KHUNG

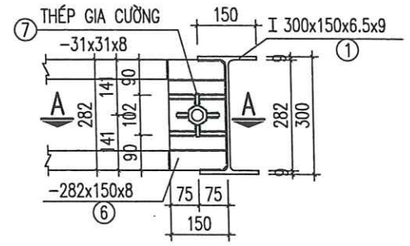

CHI TIẾT MÓC CẨU

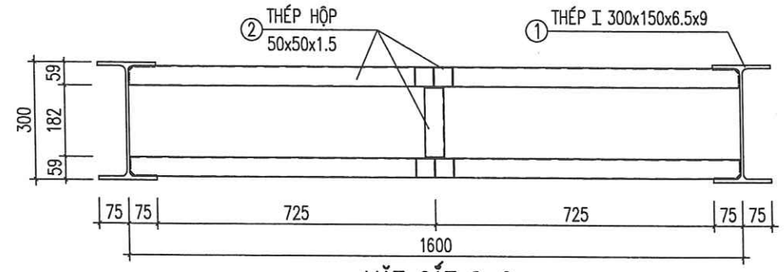

MẶT CẮT 2-2

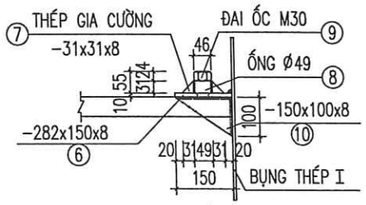

MẶT CẮT A-A

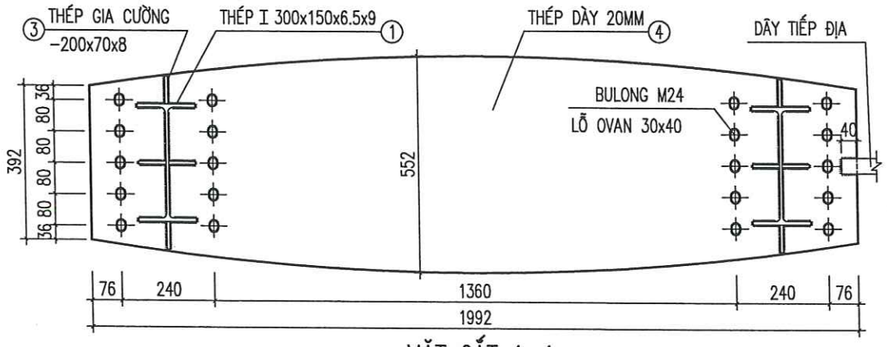

MẶT CẮT 1-1

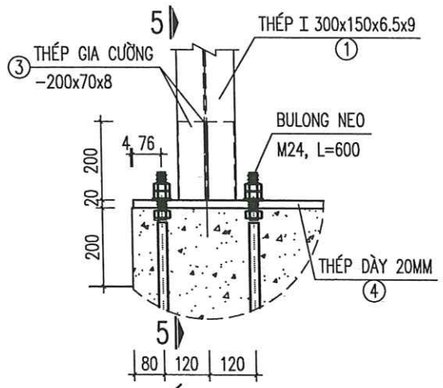

CHI TIẾT CHÂN CỘT

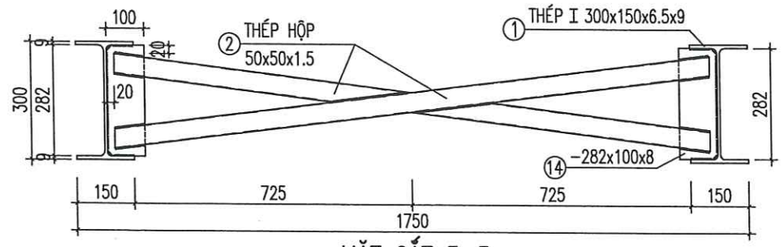

MẶT CẮT 3-3

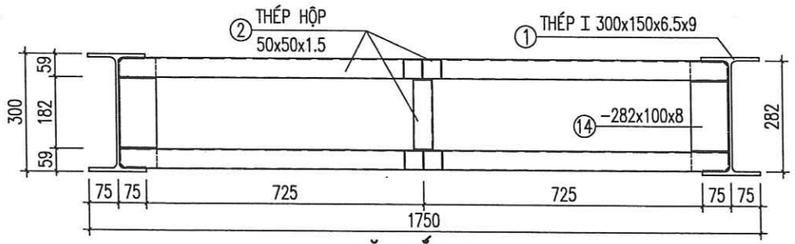

MẶT CẮT 4-4

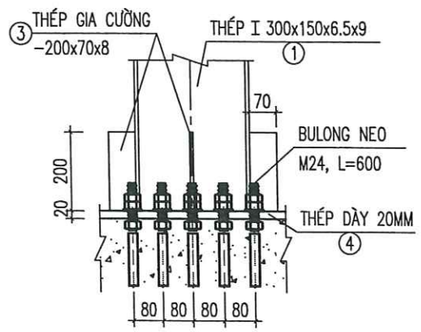

MẶT CẮT 5-5

GHI CHÚ

- TRỤ BÁO GIÁ ĐƯỢC TÍNH VỚI CẤP GIÓ IV.B, TUỔI THỌ CÔNG TRÌNH 15 NĂM.
- THÉP HÌNH I SỬ DỤNG LOẠI THÉP SS400 (Rs=2450KG/CM2) HOẶC LOẠI CÓ CƯỜNG ĐỘ TƯƠNG ĐƯƠNG
- THÉP HỘP 50x50x1.5 SỬ DỤNG LOẠI MẠ KẼM, MÁC THÉP SS400, Rs=2450KG/CM2 HOẶC LOẠI CÓ CƯỜNG ĐỘ TƯƠNG ĐƯƠNG.
- LIÊN KẾT BẰNG QUE HÀN N46 HOẶC LOẠI CÓ CƯỜNG ĐỘ TƯƠNG ĐƯƠNG.
- HÀN HẾT CHIỀU DÀI TIẾP XÚC, CHIỀU CAO ĐƯỜNG HÀN BẰNG CHIỀU DÀY CẤU KIỆN.
- SƠN 2 NƯỚC CHỐNG GỈ TẠI CÁC VỊ TRÍ MỐI HÀN VÀ THÉP CỘT, THÉP BẢN.
- ĐAI ỐC M30 DÙNG ĐỂ BẮT VỚI BULÔNG MÓC CẨU KHI DỰNG CỘT.
- BU LÔNG NEO CẤP BỀN 8.8

CHỦ ĐẦU TƯ

CÔNG TY TNHH MTV PETROLIMEX TUYÊN QUANG

ĐƠN VỊ TƯ VẤN

CÔNG TY CP TƯ VẤN XÂY DỰNG PETROLIMEX

CÔNG TRÌNH:

CẢI TẠO TỔNG THỂ PETROLIMEX CỬA HÀNG 35 GẮN VỚI HỆ THỐNG TRẠM DỊCH VỤ XE TẢI

ĐỊA ĐIỂM: THÔN CÂY ĐA, XÃ THÁI SƠN, TỈNH TUYÊN QUANG

THIẾT KẾ BẢN VẼ THI CÔNG

TÊN HẠNG MỤC-BẢN VẼ:

CỘT BIỂN BÁO (CAO 8,6x2,0M)

KẾT CẤU KHUNG CỘT BIỂN BÁO

CÔNG TY CỔ PHẦN TƯ VẤN XÂY DỰNG PETROLIMEX

P.GIÁM ĐỐC

HÀ DƯƠNG THANH

TR.PHÒNG KC-KT	NGUYỄN MINH HUY	
CHỦ NHIỆM THIẾT KẾ	HOÀNG T.THÚY LIÊN	
CHỦ TRÌ THIẾT KẾ	MAI QUỐC HUY	
THIẾT KẾ	NGUYỄN TIẾN VIỆT	
KIỂM TRA	MAI QUỐC HUY	
NGÀY BAN HÀNH	2026	TỶ LỆ: .

SỐ BẢN VẼ

001624-20-CBB-A3-001-004-REV_0

150

TÀI LIỆU VÀ CÁC THÔNG TIN TRONG NÀY LÀ TÀI SẢN CỦA CÔNG TY CỔ PHẦN TƯ VẤN XÂY DỰNG PETROLIMEX. KHÔNG ĐƯỢC KHAI THÁC, SỬ DỤNG, PHOTO HAY SỬA LẠI THEO BẤT KỲ HÌNH THỨC NÀO KHI KHÔNG CÓ SỰ CHO PHÉP. NẾU CÓ THẮC MẮC XIN LIÊN HỆ THEO ĐIỆN THOẠI SỐ 024.38694252.

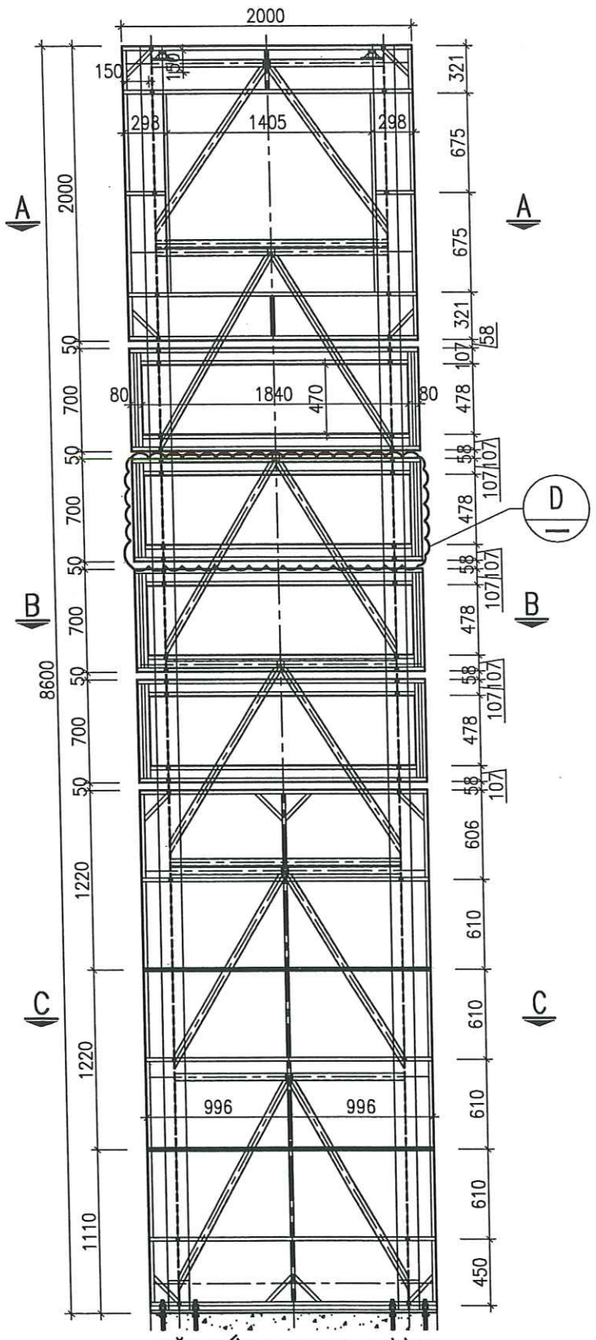

MẶT ĐỨNG KHUNG XƯƠNG

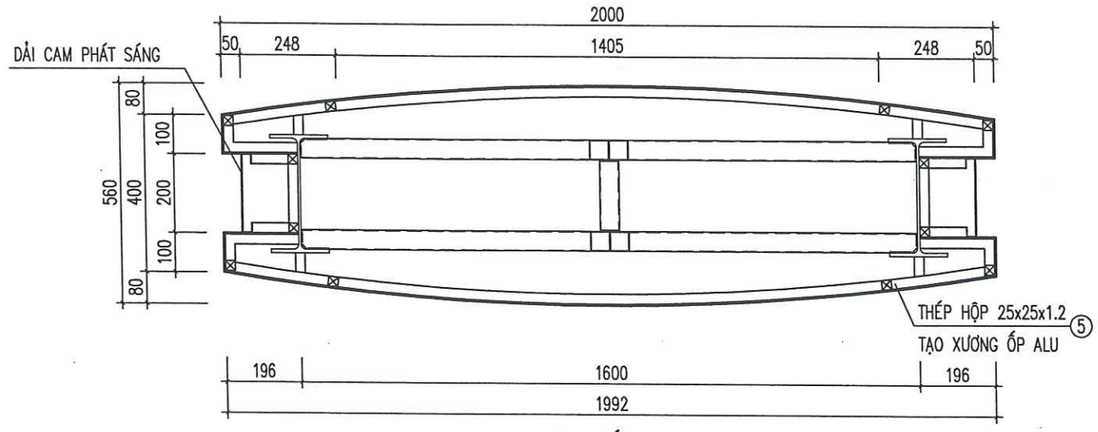

MẶT CẮT A-A

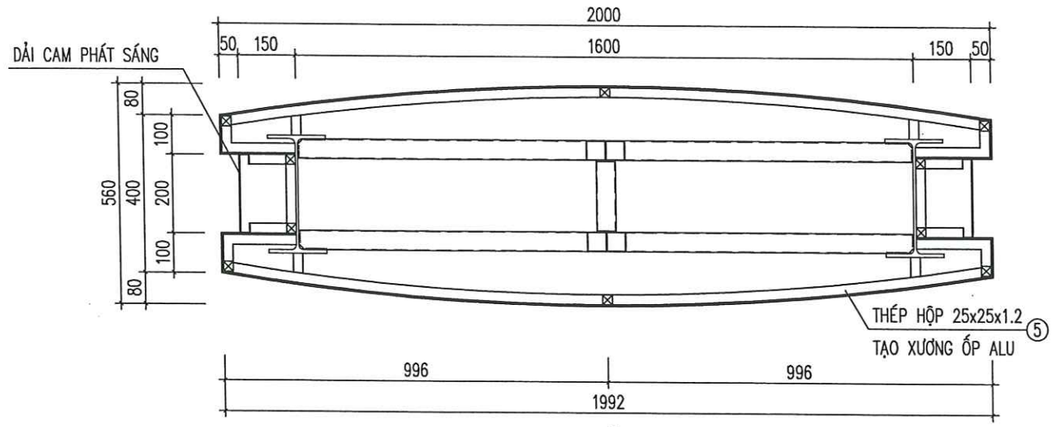

MẶT CẮT C-C

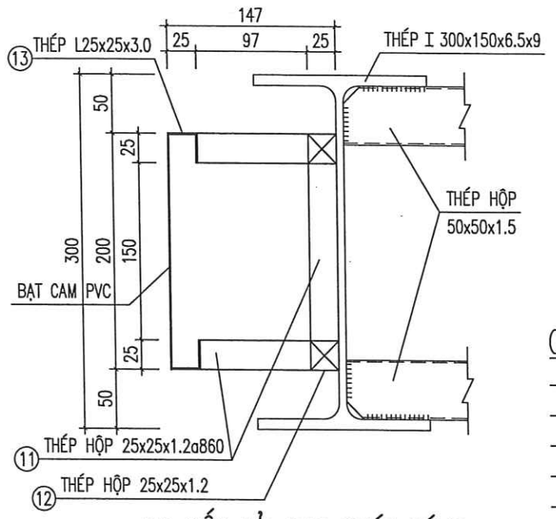

CHI TIẾT DẢI CAM PHÁT SÁNG

GHI CHÚ

- THÉP XƯƠNG SỬ DỤNG THÉP HỘP MẠ KẼM 25x25x1.2.
- LIÊN KẾT BẰNG QUE HÀN N46 HOẶC LOẠI CÓ CƯỜNG ĐỘ TƯƠNG ĐƯƠNG.
- HÀN HẾT CHIỀU DÀI TIẾP XÚC, CHIỀU CAO ĐƯỜNG HÀN BẰNG CHIỀU DÀY CẤU KIỆN.
- CÁC CẤU KIỆN PHẢI THẲNG, PHẲNG, KHÔNG ĐƯỢC CONG VÊNH.
- SƠN TẠI TẤT CẢ CÁC VẾT CHÁY DO HÀN BẰNG HAI NƯỚC CHỐNG GỈ.
- BẢN VẼ NÀY XEM CÙNG BẢN VẼ PHỐI CẢNH NHẬN DIỆN THƯƠNG HIỆU.

CHỦ ĐẦU TƯ

PETROLIMEX — CÔNG TY TNHH MTV PETROLIMEX TUYÊN QUANG

ĐƠN VỊ TƯ VẤN

PEC PETROLIMEX — CÔNG TY CP TƯ VẤN XÂY DỰNG PETROLIMEX

CÔNG TRÌNH:

CẢI TẠO TỔNG THỂ PETROLIMEX CỬA HÀNG 35 GẮN VỚI HỆ THỐNG TRẠM DỊCH VỤ XE TẢI

ĐỊA ĐIỂM: THÔN CÂY ĐA, XÃ THÁI SƠN, TỈNH TUYÊN QUANG

THIẾT KẾ BẢN VẼ THI CÔNG

TÊN HẠNG MỤC-BẢN VẼ:

CỘT BIỂN BÁO (CAO 8,6x2,0M)

CHI TIẾT KHUNG XƯƠNG

M.S.D.N: 0101466968 - C.T.C.P - CÔNG TY CỔ PHẦN TƯ VẤN XÂY DỰNG PETROLIMEX - THÀNH PHỐ HÀ NỘI

P.GIÁM ĐỐC

HÀ DƯƠNG THANH

TR.PHÒNG KC-KT	NGUYỄN MINH HUY	
CHỦ NHIỆM THIẾT KẾ	HOÀNG T.THÚY LIÊN	
CHỦ TRÌ THIẾT KẾ	MAI QUỐC HUY	
THIẾT KẾ	NGUYỄN TIẾN VIỆT	
KIỂM TRA	MAI QUỐC HUY	
NGÀY BAN HÀNH	2026	TỶ LỆ: .

SỐ BẢN VẼ

001624-20-CBB-A3-002-004-REV_0

151

TÀI LIỆU VÀ CÁC THÔNG TIN TRONG NÀY LÀ TÀI SẢN CỦA CÔNG TY CỔ PHẦN TƯ VẤN XÂY DỰNG PETROLIMEX. KHÔNG ĐƯỢC KHAI THÁC, SỬ DỤNG, PHOTO HAY SỬA LẠI THEO BẤT KỲ HÌNH THỨC NÀO KHI KHÔNG CÓ SỰ CHO PHÉP. NẾU CÓ THẮC MẮC XIN LIÊN HỆ THEO ĐIỆN THOẠI SỐ 024.38694252.

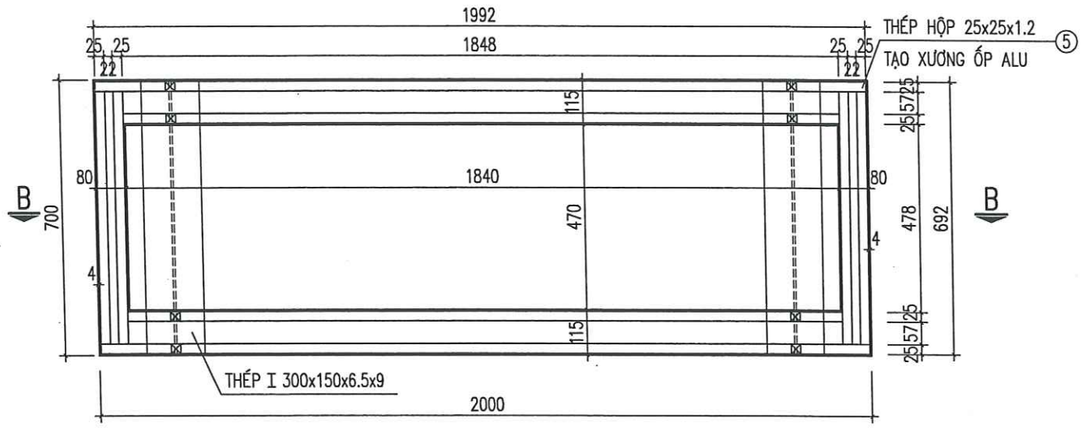

CHI TIẾT D

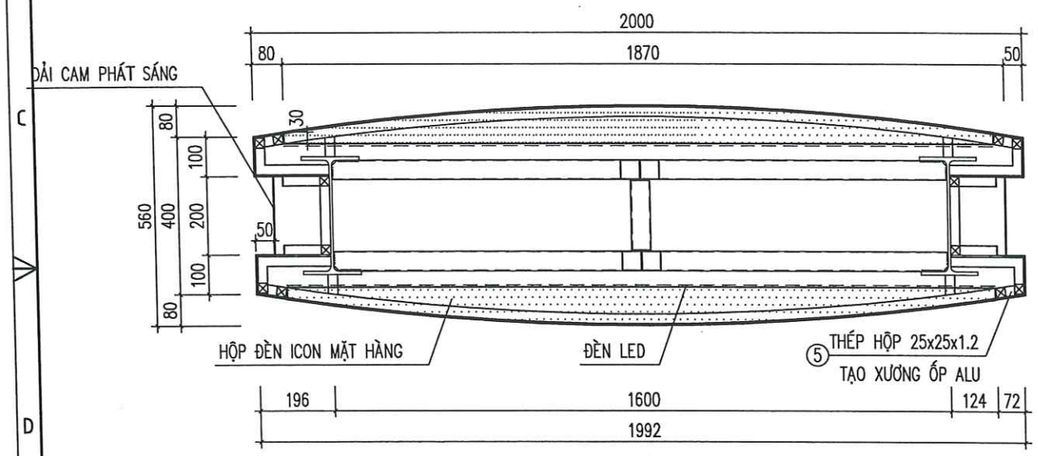

MẶT CẮT B–B

GHI CHÚ

- THÉP XƯƠNG SỬ DỤNG THÉP HỘP MẠ KẼM 25x25x1.2
- LIÊN KẾT BẰNG QUE HÀN N46 HOẶC LOẠI CÓ CƯỜNG ĐỘ TƯƠNG ĐƯƠNG.
- HÀN HẾT CHIỀU DÀI TIẾP XÚC, CHIỀU CAO ĐƯỜNG HÀN BẰNG CHIỀU DÀY CẤU KIỆN.
- CÁC CẤU KIỆN PHẢI THẲNG, PHẲNG, KHÔNG ĐƯỢC CONG VÊNH.
- SƠN TẠI TẤT CẢ CÁC VẾT CHÁY DO HÀN BẰNG HAI NƯỚC CHỐNG GỈ.
- BẢN VẼ NÀY XEM CÙNG BẢN VẼ PHỐI CẢNH NHẬN DIỆN THƯƠNG HIỆU.

THỐNG KÊ THÉP

TÊN C.KIỆN	SỐ T.T	HÌNH DẠNG–KÍCH THƯỚC	ø mm	CHIỀU DÀI(DT) 1 C.KIỆN mm(m2)	SỐ LƯỢNG 1 C.KIỆN	SỐ LƯỢNG T.BỘ	TỔNG CHIỀU DÀI(DT) m(m2)	TỔNG T. LƯỢNG kG
1 TRỤ	1	I300x150x6.5x9		8580	2	2	17.2	629.8
	2	□50x50x1.5		64000	1	1	64.0	145.3
	3	— 200 X 70 X 8.0		0.01	8	8	0.11	7.0
	4	— 1992 X 552 X 20.0		1.10	1	1	1.10	172.6
	5	□25x25x1.2		203500	1	1	203.5	180.8
	6	— 282 X 150 X 8.0		0.04	2	2	0.08	5.3
	7	— 31 X 31 X 8.0		0.00	8	8	0.01	0.5
	8	ỐNG ø49 DÀY 2.0		31	2	2	0.1	0.8
	9	ĐAI ỐC M30			2	2		
	10	— 150 X 100 X 8.0		0.02	4	4	0.06	3.8
	11	□25x25x1.2		344	2	22	7.6	6.7
	12	□25x25x1.2		8600	2	4	34.4	30.6
	13	L 25 X 25 X 3		8600	2	4	34.4	38.5
	14	— 282 X 100 X 8.0		0.03	4	4	0.11	7.1

CHỦ ĐẦU TƯ

CÔNG TY TNHH MTV PETROLIMEX TUYÊN QUANG

ĐƠN VỊ TƯ VẤN

CÔNG TY CP TƯ VẤN XÂY DỰNG PETROLIMEX

CÔNG TRÌNH:

CẢI TẠO TỔNG THỂ PETROLIMEX CỬA HÀNG 35 GẮN VỚI HỆ THỐNG TRẠM DỊCH VỤ XE TẢI

ĐỊA ĐIỂM: THÔN CÂY ĐA, XÃ THẢI SƠN, TỈNH TUYÊN QUANG

THIẾT KẾ BẢN VẼ THI CÔNG

TÊN HẠNG MỤC-BẢN VẼ:

CỘT BIỂN BÁO (CAO 8,6x2,0M)

CHI TIẾT VÀ MẶT CẮT

CÔNG TY CỔ PHẦN TƯ VẤN XÂY DỰNG PETROLIMEX

P.GIÁM ĐỐC

HÀ DƯƠNG THANH

TR.PHÒNG KC–KT	NGUYỄN MINH HUY	
CHỦ NHIỆM THIẾT KẾ	HOÀNG T.THÚY LIÊN	
CHỦ TRÌ THIẾT KẾ	MAI QUỐC HUY	
THIẾT KẾ	NGUYỄN TIẾN VIỆT	
KIỂM TRA	MAI QUỐC HUY	
NGÀY BAN HÀNH	2026	TỶ LỆ: .

SỐ BẢN VẼ

001624-20-CBB-A3-003-004-REV_0

152

TÀI LIỆU VÀ CÁC THÔNG TIN TRONG NÀY LÀ TÀI SẢN CỦA CÔNG TY CỔ PHẦN TƯ VẤN XÂY DỰNG PETROLIMEX. KHÔNG ĐƯỢC KHAI THÁC, SỬ DỤNG, PHOTO HAY SỬA LẠI THEO BẤT KỲ HÌNH THỨC NÀO KHI KHÔNG CÓ SỰ CHO PHÉP. NẾU CÓ THẮC MẮC XIN LIÊN HỆ THEO ĐIỆN THOẠI SỐ 024.38694252.

MẶT BẰNG MÓNG
TỶ LỆ: 1/25

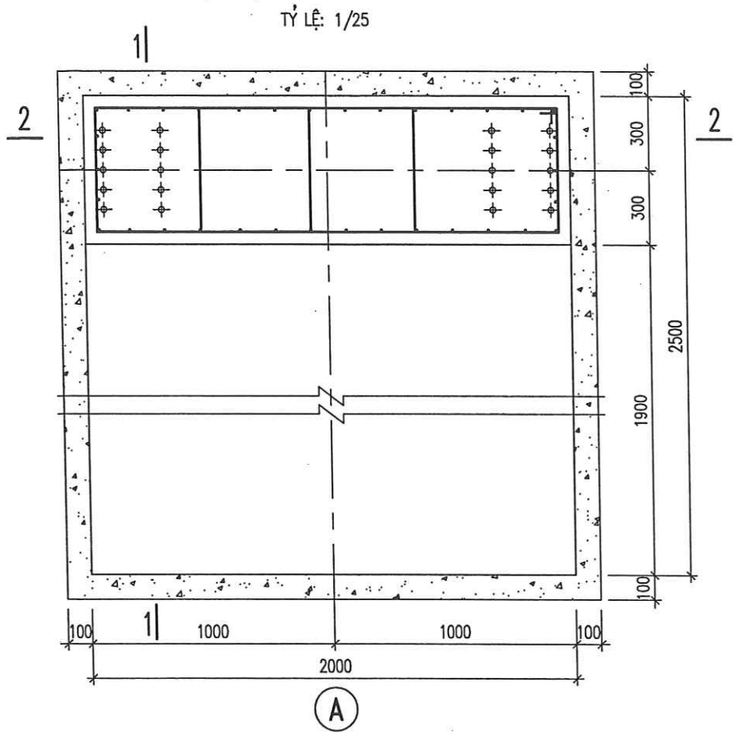

MẶT CẮT 1-1
TỶ LỆ: 1/25

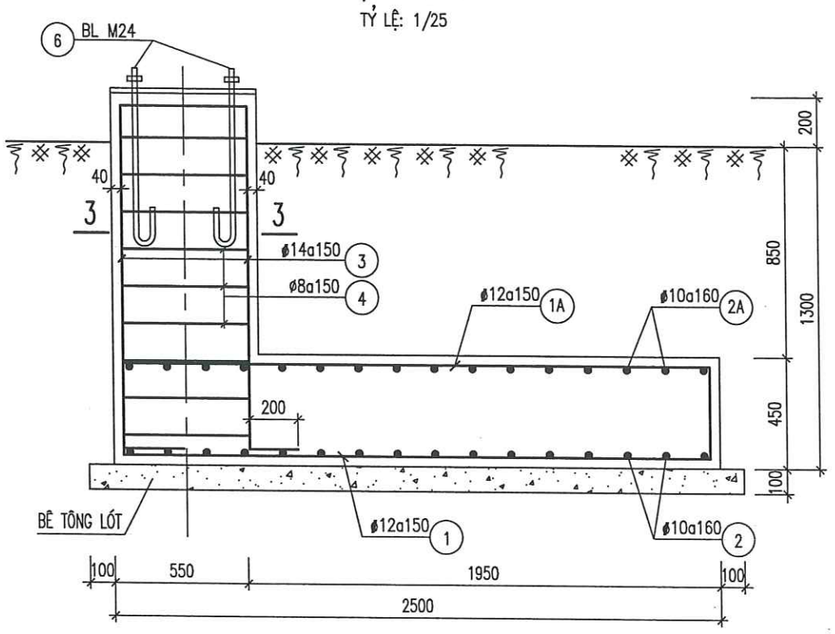

MẶT CẮT 3-3
TỶ LỆ: 1/20

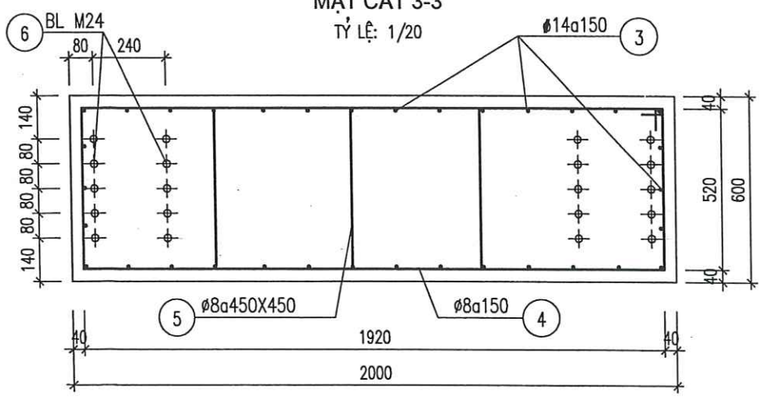

MẶT CẮT 2-2
TỶ LỆ: 1/25

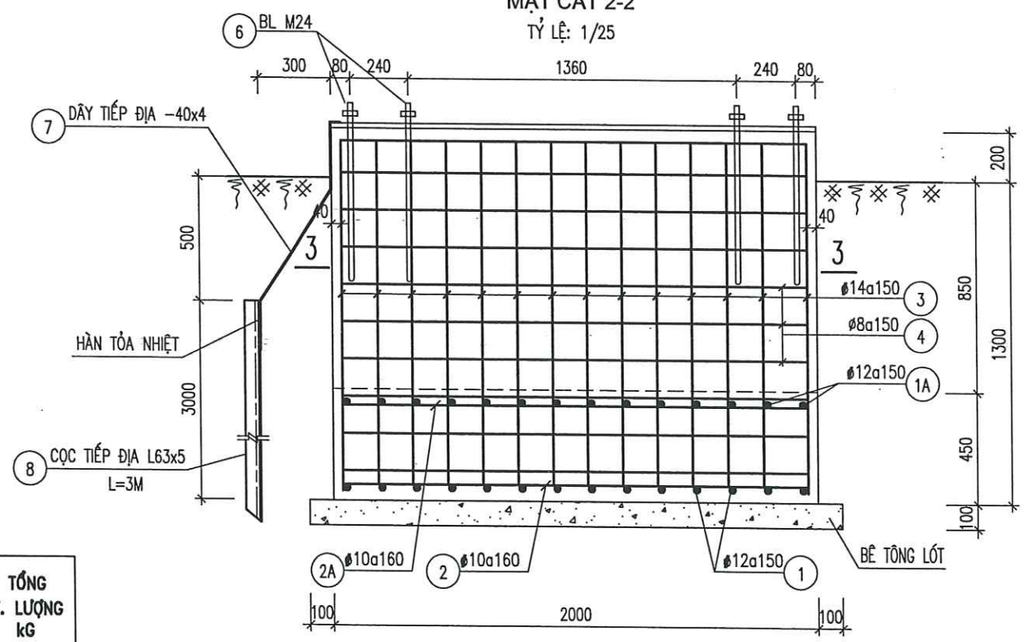

THỐNG KÊ THÉP

TÊN C.KIỆN	SỐ T.T	HÌNH DẠNG-KÍCH THƯỚC	ø mm	CHIỀU DÀI(DT) 1 C.KIỆN mm(m2)	SỐ LƯỢNG 1 C.KIỆN	SỐ LƯỢNG T.BỘ	TỔNG CHIỀU DÀI(DT) m(m2)	TỔNG T. LƯỢNG kG
MÓNG TRỤ	1	2420	12	2420	14	14	33.9	30.1
	1A	370 2420 370	12	3160	14	14	44.2	39.3
	2	1920	10	1920	18	18	34.6	21.3
	2A	370 1920 370	10	2660	18	18	47.9	29.5
	3	200 1400	14	1600	34	34	54.4	65.7
	4	1920 520 60	8	5000	10	10	50.0	19.7
	5	60 520 60	8	640	15	15	9.6	3.8
	6	B.L M24 120 600 100	24	820	20	20	16.4	63.2
	7	— 1200 X 40 X 4.0		0.05	1	1	0.05	1.5
	8	L 63 X 63 X 5		3000	1	1	3.0	14.4

GHI CHÚ:

- MÓNG ĐƯỢC THIẾT KẾ THEO BÁO CÁO KHẢO SÁT ĐỊA CHẤT "CỬA HÀNG XĂNG DẦU THÀNH LONG" DO CÔNG TY CỔ PHẦN TƯ VẤN CÔNG NGHỆ XÂY DỰNG PETROLIMEX LẬP NĂM 2018
- KHI THI CÔNG ĐÀO MÓNG NẾU GẶP NỀN ĐẤT YẾU PHẢI BÁO CHO THIẾT KẾ BIẾT ĐỂ XỬ LÝ NỀN CHO PHÙ HỢP.
- ĐẤT NỀN DƯỚI ĐÁY MÓNG ĐẦM CHẶT K=0.95, DÀY 0.3M.
- MÓNG ĐỔ BẰNG BÊ TÔNG ĐÁ 1X2 B20 (MÁC 250)
- BULONG MÓNG CẤP ĐỘ BỀN 8.8
- CỐT THÉP ø<10 DÙNG CB240-T CÓ Rs=210 MPa
- CỐT THÉP ø>=10 DÙNG CB300-V CÓ Rs=260 MPa
- LIÊN KẾT THÉP BẰNG DÂY BUỘC D=1.5
- LÓT MÓNG BẰNG BÊ TÔNG ĐÁ 4x6 B7.5 (MÁC 100) DÀY 100
- ĐƠN VỊ KÍCH THƯỚC GHI MM, CAO ĐỘ GHI BẰNG M.
- CAO ĐỘ LẤY THEO BẢN VẼ TỔNG MẶT BẰNG

CHỦ ĐẦU TƯ

CÔNG TY TNHH MTV PETROLIMEX TUYÊN QUANG

ĐƠN VỊ TƯ VẤN

CÔNG TY CP TƯ VẤN XÂY DỰNG PETROLIMEX

CÔNG TRÌNH:

CẢI TẠO TỔNG THỂ PETROLIMEX CỬA HÀNG 35 GẮN VỚI HỆ THỐNG TRẠM DỊCH VỤ XE TẢI

ĐỊA ĐIỂM: THÔN CÂY ĐA, XÃ THÁI SƠN, TỈNH TUYÊN QUANG

THIẾT KẾ BẢN VẼ THI CÔNG

TÊN HẠNG MỤC-BẢN VẼ:

CỘT BIỂN BÁO (CAO 8,6x2,0M)

KẾT CẤU MÓNG

M.S.D.N: 0101466968 - C.T.C.P. CÔNG TY CỔ PHẦN TƯ VẤN XÂY DỰNG PETROLIMEX THÀNH PHỐ HÀ NỘI

P.GIÁM ĐỐC
HÀ DƯƠNG THANH

TR.PHÒNG KC-KT	NGUYỄN MINH HUY	
CHỦ NHIỆM THIẾT KẾ	HOÀNG T.THÚY LIÊN	
CHỦ TRÌ THIẾT KẾ	MAI QUỐC HUY	
THIẾT KẾ	NGUYỄN TIẾN VIỆT	
KIỂM TRA	MAI QUỐC HUY	
NGÀY BAN HÀNH	2026	TỶ LỆ: .

SỐ BẢN VẼ

001624-20-CBB-A3-004-004-REV_0

153

TÀI LIỆU VÀ CÁC THÔNG TIN TRONG NÀY LÀ TÀI SẢN CỦA CÔNG TY CỔ PHẦN TƯ VẤN XÂY DỰNG PETROLIMEX. KHÔNG ĐƯỢC KHAI THÁC, SỬ DỤNG, PHOTO HAY SỬA LẠI THEO BẤT KỲ HÌNH THỨC NÀO KHI KHÔNG CÓ SỰ CHO PHÉP. NẾU CÓ THẮC MẮC XIN LIÊN HỆ THEO ĐIỆN THOẠI SỐ 024.38694252.

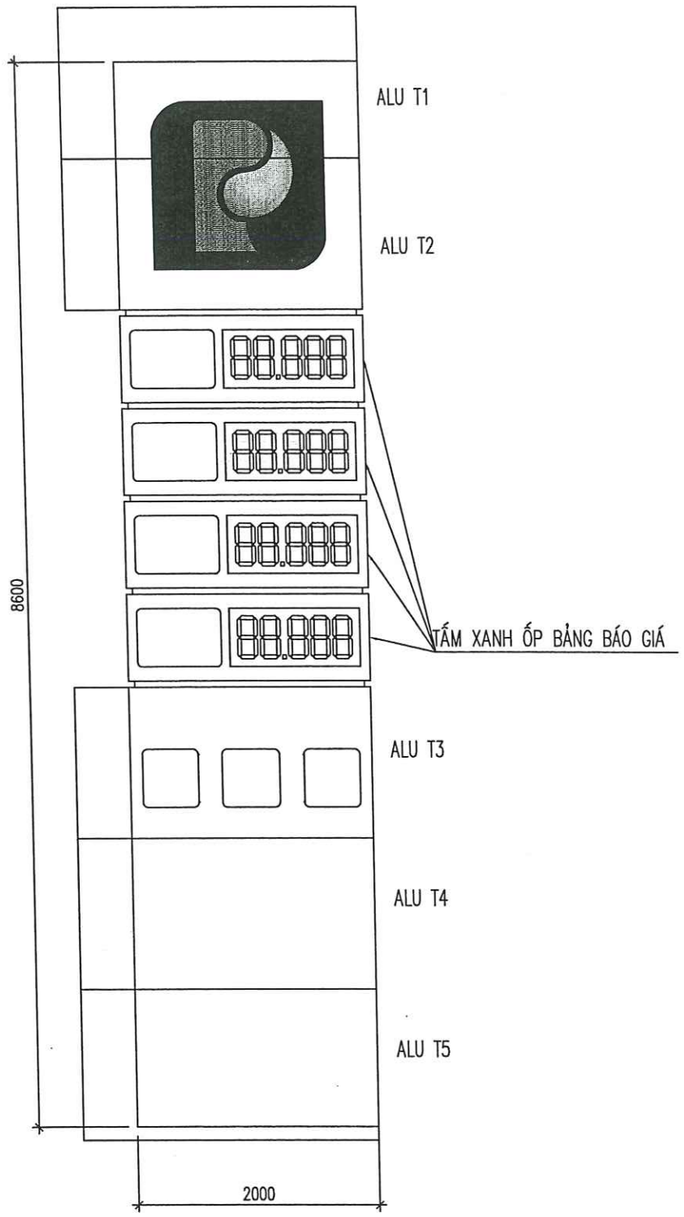

CHI TIẾT CẮT CNC TẤM ALUMEX XANH 1 MẶT

TỶ LỆ: 1/50

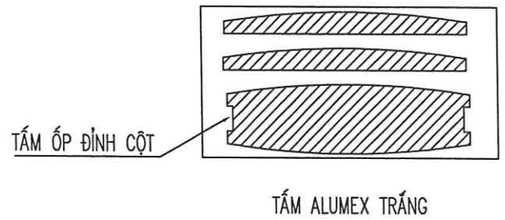

CHI TIẾT CẮT CNC TẤM ALUMEX TRẮNG 2 MẶT

TỶ LỆ: 1/50

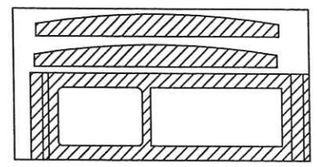

CHI TIẾT ĐIỂN HÌNH CẮT TẤM ALUMEX XANH ỐP 1 HÀNG BÁO GIÁ

TỶ LỆ: 1/50

KÝ HIỆU:

– ALUMEX XANH 1m22 X 2m44 X 4mm (ĐỘ DÀY NHÔM 0.3mm): ALU X.xx – ALUMEX TRẮNG 1m22 X 2m44 X 4mm (ĐỘ DÀY NHÔM 0.3mm): ALU T.xx.

THỐNG KÊ KHỐI LƯỢNG CHÍNH ALUMEX – BIỂN BÁO GIÁ H=8.6M

STT	TÊN VẬT TƯ – THIẾT BỊ	ĐƠN VỊ	KHỐI LƯỢNG	GHI CHÚ
1	TẤM ALUMEX TRẮNG 1220x2440MMx4MM (ĐỘ DÀY NHÔM 0.3MM)	TẤM	11	2x(1.MẶT x5.TẤM ALU)+1.TẤM ỐP ĐỈNH =11.TẤM
2	TẤM ALUMEX XANH 1220x2440MMx4MM (ĐỘ DÀY NHÔM 0.3MM)	TẤM	08	2x(1.MẶT x 4.HÀNG BÁO GIÁ x1.TẤM ALU) =8.TẤM
3	TẤM ALUMEX 1220x2440MMx4MM (ĐỘ DÀY NHÔM 0.3MM) UỐN CONG	TẤM	19	

CHỦ ĐẦU TƯ

CÔNG TY TNHH MTV PETROLIMEX TUYÊN QUANG

ĐƠN VỊ TƯ VẤN

CÔNG TY CP TƯ VẤN XÂY DỰNG PETROLIMEX

CÔNG TRÌNH:

CẢI TẠO TỔNG THỂ PETROLIMEX CỬA HÀNG 35 GẮN VỚI HỆ THỐNG TRẠM DỊCH VỤ XE TẢI

ĐỊA ĐIỂM: THÔN CÂY ĐÀ, XÃ THÁI SƠN, TỈNH TUYÊN QUANG

THIẾT KẾ BẢN VẼ THI CÔNG

TÊN HẠNG MỤC-BẢN VẼ:

BIỂN BÁO GIÁ CAO CẤP H=8.6M

CHI TIẾT TRIỂN KHAI ALUMEX

M.S.D.N: 0101466968 - C.T.C.P - CÔNG TY CỔ PHẦN TƯ VẤN XÂY DỰNG PETROLIMEX - THÀNH PHỐ HÀ NỘI

P.GIÁM ĐỐC

HÀ DƯƠNG THANH

TR.PHÒNG KC-KT	NGUYỄN MINH HUY	
CHỦ NHIỆM THIẾT KẾ	HOÀNG T.THÚY LIÊN	
CHỦ TRÌ THIẾT KẾ	NGUYỄN TUẤN ANH	
THIẾT KẾ	HOÀNG T.THÚY LIÊN	
KIỂM TRA	NGUYỄN TUẤN ANH	
NGÀY BAN HÀNH	2026	TỶ LỆ: 1/100

SỐ BẢN VẼ

001824-10-BBGAL-A3-001-001-REV_0

154

TÀI LIỆU VÀ CÁC THÔNG TIN TRONG NÀY LÀ TÀI SẢN CỦA CÔNG TY CỔ PHẦN TƯ VẤN XÂY DỰNG PETROLIMEX. KHÔNG ĐƯỢC KHAI THÁC, SỬ DỤNG, PHOTO HAY SỬA LẠI THEO BẤT KỲ HÌNH THỨC NÀO KHI KHÔNG CÓ SỰ CHO PHÉP. NẾU CÓ THẮC MẮC XIN LIÊN HỆ THEO ĐIỆN THOẠI SỐ 024.38694252.

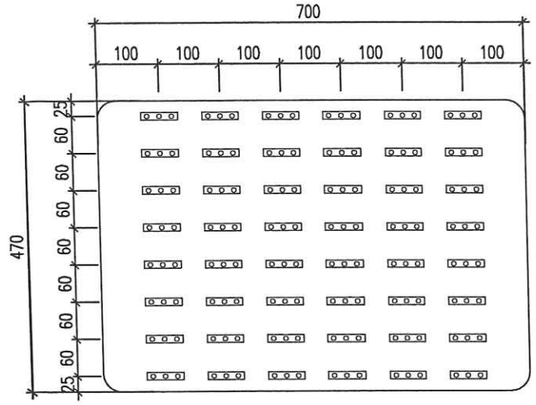

BỐ TRÍ LED BÊN TRONG ICON MẶT HÀNG

TỶ LỆ: 1/10

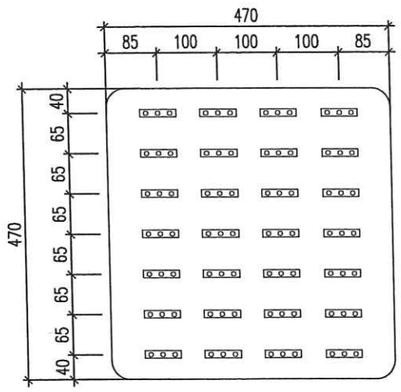

BỐ TRÍ LED BÊN TRONG ICON TIỆN ÍCH

TỶ LỆ: 1/10

GHI CHÚ

- BIỂN BÁO GIÁ H=8.6M SỬ DỤNG ICON MẶT HÀNG CÓ KÍCH THƯỚC –700x470MM: 8 CÁI
- BIỂN BÁO GIÁ H=8.6M SỬ DỤNG ICON TIỆN ÍCH CÓ KÍCH THƯỚC –470x470MM: 6 CÁI

THỐNG KÊ KHỐI LƯỢNG CHÍNH 1 ICON MẶT HÀNG – BIỂN BÁO GIÁ H=8.6M (KT:700x470)

STT	TÊN VẬT TƯ – THIẾT BỊ	ĐƠN VỊ	KHỐI LƯỢNG	GHI CHÚ
1	TẤM ALUMEX TRẮNG 1220x2440MMx3MM (ĐỘ DÀY NHÔM 0.1MM)	M2	0.10	
2	TẤM NHÔM DÀY 1MM	M2	0.16	
3	TẤM MICA TRONG DÀY 3mm (KT: 0.90x0.67m) IN UV NGƯỢC 4 LỚP	M2	0.60	IN TÊN NHIÊN LIỆU
4	MODULE LED 1.2W 12V/DC	BỘ	48	LED 3 MẮT – ĐỘ TỎA SÁNG 160° (NHIỆT ĐỘ MÀU 6500K)
5	DÂY DIỆN CU/PVC(2x2.5)mm2	M	01	DÂY ĐIỆN NỐI CÁC MODULE LED

THỐNG KÊ KHỐI LƯỢNG CHÍNH 1 ICON TIỆN ÍCH – BIỂN BÁO GIÁ H=8.6M (KT:470x470)

STT	TÊN VẬT TƯ – THIẾT BỊ	ĐƠN VỊ	KHỐI LƯỢNG	GHI CHÚ
1	TẤM ALUMEX TRẮNG 1220x2440MMx3MM (ĐỘ DÀY NHÔM 0.1MM)	M2	0.07	
2	TẤM NHÔM DÀY 1MM	M2	0.13	
3	TẤM MICA TRONG DÀY 3mm (KT: 0.67x0.67m) IN UV NGƯỢC 4 LỚP	M2	0.45	IN HÌNH KÝ HIỆU TIỆN ÍCH
4	MODULE LED 1.2W 12V/DC	BỘ	28	LED 3 MẮT – ĐỘ TỎA SÁNG 160° (NHIỆT ĐỘ MÀU 6500K)
5	DÂY DIỆN CU/PVC(2x2.5)mm2	M	01	DÂY ĐIỆN NỐI CÁC MODULE LED

THỐNG KÊ KHỐI LƯỢNG CHO 2 DẢI CAM

STT	TÊN VẬT TƯ – THIẾT BỊ	ĐƠN VỊ	KHỐI LƯỢNG	GHI CHÚ
1	MODULE LED 1.2W 12V/DC	BỘ	344	LED 3 MẮT – ĐỘ TỎA SÁNG 160° (NHIỆT ĐỘ MÀU 6500K)
2	DÂY DIỆN CU/PVC(2x2.5)mm2	M	20	DÂY ĐIỆN NỐI CÁC MODULE LED
3	TẤM ALUMEX TRẮNG 1220x2440mmx3mm (ĐỘ DÀY NHÔM 0.1mm)	TẤM	2.5	ĐẾ LÓT DÁN ĐÈN
4	BẠT PVC MÀU CAM DÀY 0.46mm	M2	8.90	IN UV 2 MẶT MÀU CAM
5	PHỤ KIỆN LẮP ĐẶT (KEO, VÍT ....)	GÓI	01	

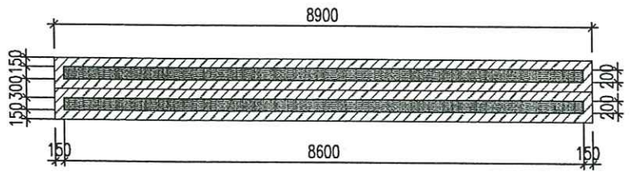

BẠT PVC

TỶ LỆ: 1/100

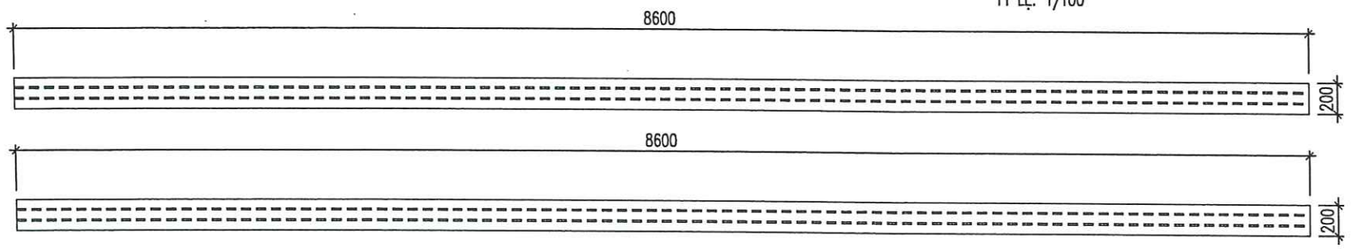

BỐ TRÍ LED DẢI CAM CỦA BIỂN BÁO GIÁ H=8.6M

TỶ LỆ: 1/40

CHỦ ĐẦU TƯ

CÔNG TY TNHH MTV PETROLIMEX TUYÊN QUANG

ĐƠN VỊ TƯ VẤN

CÔNG TY CP TƯ VẤN XÂY DỰNG PETROLIMEX

CÔNG TRÌNH:

CẢI TẠO TỔNG THỂ PETROLIMEX CỬA HÀNG 35 GẮN VỚI HỆ THỐNG TRẠM DỊCH VỤ XE TẢI

ĐỊA ĐIỂM: THÔN CÂY ĐA, XÃ THÁI SƠN, TỈNH TUYÊN QUANG

THIẾT KẾ BẢN VẼ THI CÔNG

TÊN HẠNG MỤC-BẢN VẼ:

BIỂN BÁO GIÁ CAO CẤP H=8.6M

CHI TIẾT CÁC ICON VÀ DẢI LED CAM

M.S.D.N: 0101466968-C.T.C.P. CÔNG TY CỔ PHẦN TƯ VẤN XÂY DỰNG PETROLIMEX THÀNH PHỐ HÀ NỘI

P.GIÁM ĐỐC

HÀ DƯƠNG THANH

P.TR.PHÒNG CN	VŨ VĂN TRƯỜNG	
CHỦ NHIỆM THIẾT KẾ	HOÀNG T.THÚY LIÊN	
CHỦ TRÌ THIẾT KẾ	NGUYỄN XUÂN ĐỒNG	
THIẾT KẾ	NGUYỄN XUÂN ĐỒNG	
KIỂM TRA	LÊ MINH HOÀI	
NGÀY BAN HÀNH	2026	TỶ LỆ: 1/100

SỐ BẢN VẼ

001824-70-BBG-A3-001-004-REV_0

155

TÀI LIỆU VÀ CÁC THÔNG TIN TRONG NÀY LÀ TÀI SẢN CỦA CÔNG TY CỔ PHẦN TƯ VẤN XÂY DỰNG PETROLIMEX. KHÔNG ĐƯỢC KHAI THÁC, SỬ DỤNG, PHOTO HAY SỬA LẠI THEO BẤT KỲ HÌNH THỨC NÀO KHI KHÔNG CÓ SỰ CHO PHÉP. NẾU CÓ THẮC MẮC XIN LIÊN HỆ THEO ĐIỆN THOẠI SỐ 024.38694252.

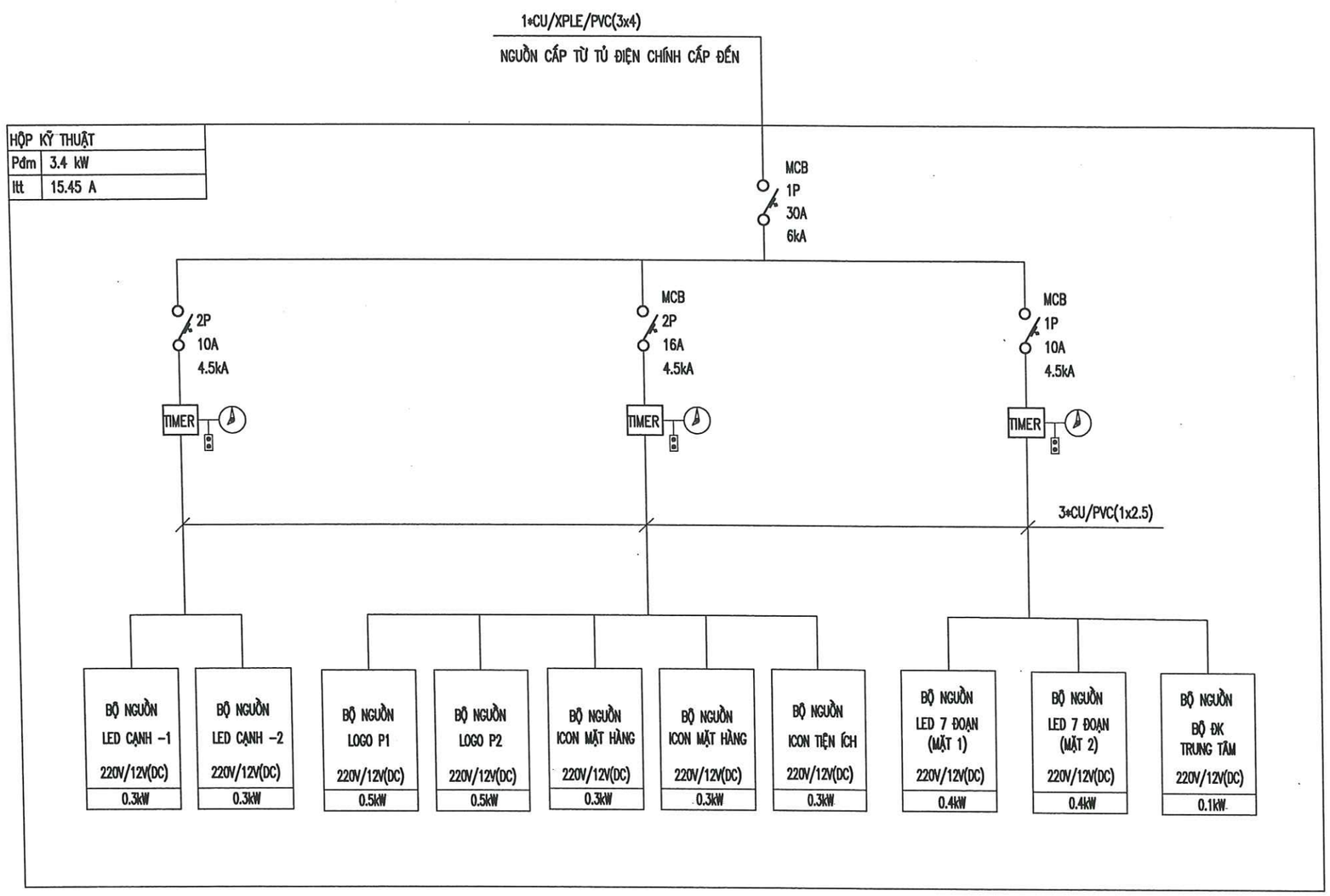

SƠ ĐỒ NGUYÊN LÝ CẤP NGUỒN BÊN TRONG TRỤ BIỂN BÁO GIÁ LOẠI CAO CẤP H=8.6M

THỐNG KÊ KHỐI LƯỢNG BỘ NGUỒN TRONG BIỂN BÁO GIÁ H=8.6M

STT	TÊN VẬT TƯ – THIẾT BỊ	ĐƠN VỊ	KHỐI LƯỢNG	GHI CHÚ
1	BỘ NGUỒN 500W –220V/12V(DC)	BỘ	02	2 BỘ DÀNH CHO 2 MẶT BIỂN BÁO GIÁ H=8.6M (ĐÃ TÍNH TRONG BẢN VẼ "CHI TIẾT LOGO CHỮ P–1405x1350mm)
2	BỘ NGUỒN 300W –220V/12V(DC)	BỘ	02	CẤP NGUỒN CHO 2 CẠNH DẢI LED
3	BỘ NGUỒN 300W –220V/12V(DC)	BỘ	02	CẤP NGUỒN CHO 8 ICON MẶT HÀNG (4.ICON/1 BỘ NGUỒN 300W)
4	BỘ NGUỒN 300W –220V/12V(DC)	BỘ	01	CẤP NGUỒN CHO 6 ICON TIỆN ÍCH
5	BỘ NGUỒN 300W –220V/12V(DC)	BỘ	02	CẤP NGUỒN BỘ LED 7 ĐOẠN – SỐ THỂ HIỆN GIÁ (2 MẶT)
6	BỘ NGUỒN 100W –220V/12V(DC)	BỘ	01	CẤP NGUỒN BỘ ĐIỀU KHIỂN TRUNG TÂM

THỐNG KÊ KHỐI LƯỢNG THIẾT BỊ BẢO VỆ TRONG BIỂN BÁO GIÁ H=8.6M

STT	TÊN VẬT TƯ – THIẾT BỊ	ĐƠN VỊ	KHỐI LƯỢNG	GHI CHÚ
1	APTOMAT (MCB) 1 PHA 2 CỰC – 30A/6kA	CÁI	01	
2	APTOMAT (MCB) 1 PHA 2 CỰC – 16A/4.5kA	CÁI	01	
3	APTOMAT (MCB) 1 PHA 2 CỰC – 10A/4.5kA	CÁI	02	
4	BỘ ĐẾM THỜI GIAN (TIMER)	CÁI	03	

CHỦ ĐẦU TƯ

CÔNG TY TNHH MTV PETROLIMEX TUYÊN QUANG

ĐƠN VỊ TƯ VẤN

CÔNG TY CP TƯ VẤN XÂY DỰNG PETROLIMEX

CÔNG TRÌNH:

CẢI TẠO TỔNG THỂ PETROLIMEX CỬA HÀNG 35 GẮN VỚI HỆ THỐNG TRẠM DỊCH VỤ XE TẢI

ĐỊA ĐIỂM: THÔN CÂY ĐÁ, XÃ THÁI SƠN, TỈNH TUYÊN QUANG

THIẾT KẾ BẢN VẼ THI CÔNG

TÊN HẠNG MỤC-BẢN VẼ:

BIỂN BÁO GIÁ CAO CẤP H=8.6M

SƠ ĐỒ NGUYÊN LÝ CẤP ĐIỆN

M.S.D.N: 0101466968 – C.T.C.P – CÔNG TY CỔ PHẦN TƯ VẤN XÂY DỰNG PETROLIMEX – THÀNH PHỐ HÀ NỘI

P.GIÁM ĐỐC

HÀ DƯƠNG THANH

P.TR.PHÒNG CN	VŨ VĂN TRƯỜNG	
CHỦ NHIỆM THIẾT KẾ	HOÀNG T.THÚY LIÊN	
CHỦ TRÌ THIẾT KẾ	NGUYỄN XUÂN ĐỒNG	
THIẾT KẾ	NGUYỄN XUÂN ĐỒNG	
KIỂM TRA	LÊ MINH HOÀI	
NGÀY BAN HÀNH	2026	TỶ LỆ: 1/100

SỐ BẢN VẼ

001824-70-BBG-A3-002-004-REV_0

156

TÀI LIỆU VÀ CÁC THÔNG TIN TRONG NÀY LÀ TÀI SẢN CỦA CÔNG TY CỔ PHẦN TƯ VẤN XÂY DỰNG PETROLIMEX. KHÔNG ĐƯỢC KHAI THÁC, SỬ DỤNG, PHOTO HAY SỬA LẠI THEO BẤT KỲ HÌNH THỨC NÀO KHI KHÔNG CÓ SỰ CHO PHÉP. NẾU CÓ THẮC MẮC XIN LIÊN HỆ THEO ĐIỆN THOẠI SỐ 024.38694252.

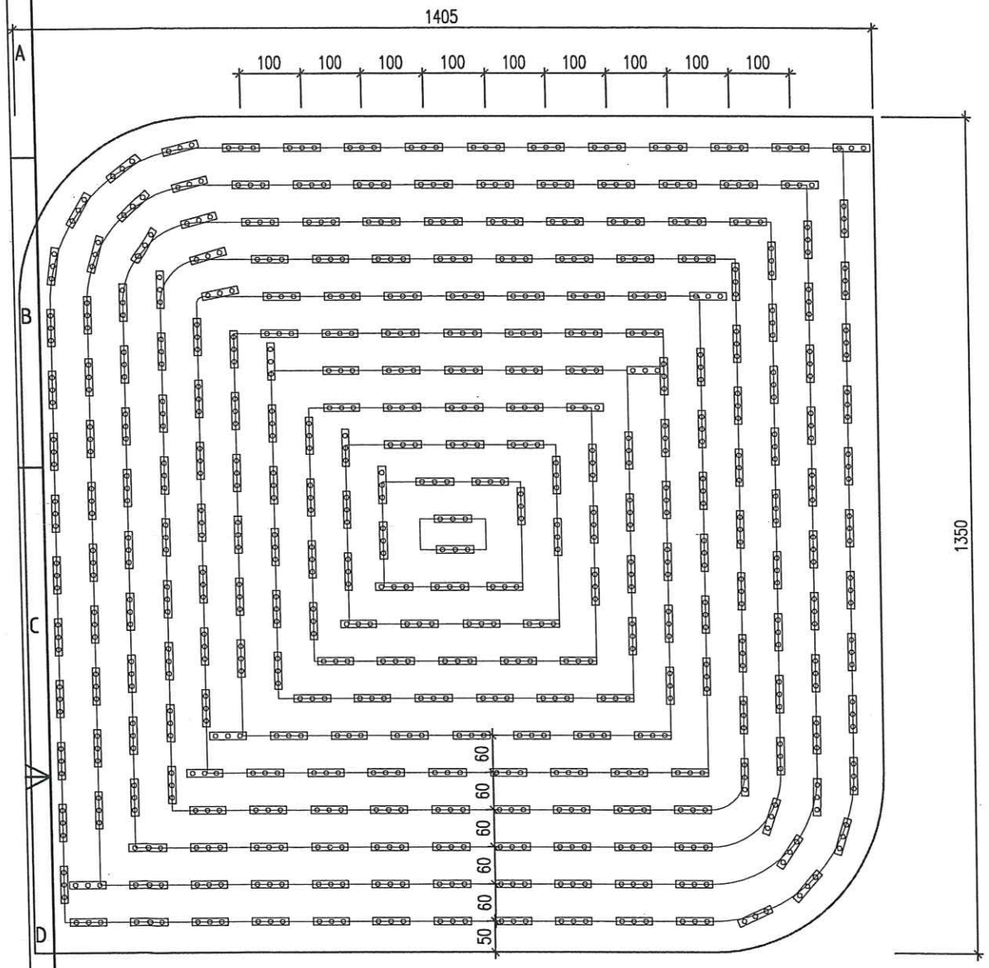

BỐ TRÍ LED BÊN TRONG LOGO CHỮ "P"

TỶ LỆ: 1/10

THỐNG KÊ KHỐI LƯỢNG CHÍNH LOGO CHỮ "P"
(KT:1405x1350mm)

STT	TÊN VẬT TƯ – THIẾT BỊ	ĐƠN VỊ	KHỐI LƯỢNG	GHI CHÚ
1	TẤM INOX 304 (DÀY 1mm) KT: 1250x2500mm SƠN MÀU XANH NHẬN DIỆN THƯƠNG HIỆU	TẤM	01	DIỆN TÍCH INOX CỦA LOGO: 1.16m2
2	TẤM MICA TRONG KT: 1500x3000x3mm IN UV NGƯỢC 4 LỚP MÀU HÚT NỔI 2 CẤP	TẤM	01	DIỆN TÍCH MICA CỦA LOGO: 2.43m2
3	TẤM ALUMEX TRẮNG 1220x2440x3mm (ĐỘ DÀY NHÔM 0.1mm)	TẤM	01	ĐẾ LÓT DÁN ĐÈN LED
4	MODULE LED 1.2W 12V/DC	BỘ	288	LED 3 MẮT – ĐỘ TỎA SÁNG 160° (NHIỆT ĐỘ MÀU 10000K)
5	BỘ NGUỒN 500W 220V-AC/12V-DC	BỘ	01	LOGO CHỮ "P" –1 BỘ
6	DÂY DIỆN CU/PVC(2x2.5)mm2	M	2.5	DÂY ĐIỆN NỐI TRONG BỘ CHỮ
7	PHỤ KIỆN LẮP ĐẶT (KEO, VÍT ....)	GÓI	01	

GHI CHÚ

– LOGO CHỮ "P" KÍCH THƯỚC 1405x1350MM SỬ DỤNG 288 MODULE LED.
CÔNG SUẤT P= 288 MODULE X P=1.2W/MODULE = 345.6W. SỬ DỤNG 1 BỘ NGUỒN 500W (220V AC /12V DC).

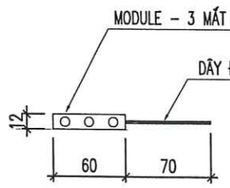

1 MODULE LED – 3 MẮT LED
(P=1.2W – ĐIỆN ÁP 12V/DC)
ĐỘ TỎA SÁNG 160°
NHIỆT ĐỘ MÀU 10000K

CHI TIẾT 1 MODULE LED

TỶ LỆ: 1/2

LƯU Ý:

THEO QUY CÁCH NHÀ SẢN XUẤT: 1 DẢI LED GỒM 20 MODULE MẮT LED.
BẢNG THIẾT BỊ GẮN LED DÙNG 1 DÂY ĐIỆN CU/PVC(2x2.5) CHẠY DỌC THIẾT BỊ CẤP NGUỒN CHO CÁC DẢI LED

CHỦ ĐẦU TƯ

CÔNG TY TNHH MTV PETROLIMEX TUYÊN QUANG

ĐƠN VỊ TƯ VẤN

CÔNG TY CP TƯ VẤN XÂY DỰNG PETROLIMEX

CÔNG TRÌNH:

CẢI TẠO TỔNG THỂ PETROLIMEX
CỬA HÀNG 35 GẮN VỚI
HỆ THỐNG TRẠM DỊCH VỤ XE TẢI
ĐỊA ĐIỂM: THÔN CÂY ĐA, XÃ THÁI SƠN,
TỈNH TUYÊN QUANG
THIẾT KẾ BẢN VẼ THI CÔNG

TÊN HẠNG MỤC-BẢN VẼ:

BIỂN BÁO GIÁ CAO CẤP H=8.6M

CHI TIẾT LOGO CHỮ "P"

CÔNG TY CỔ PHẦN TƯ VẤN XÂY DỰNG PETROLIMEX
M.S.D.N: 0101466968 – C.T.C.P – THÀNH PHỐ HÀ NỘI

P.GIÁM ĐỐC
HÀ DƯƠNG THANH

P.TR.PHÒNG CN	VŨ VĂN TRƯỜNG	
CHỦ NHIỆM THIẾT KẾ	HOÀNG T.THÚY LIÊN	
CHỦ TRÌ THIẾT KẾ	NGUYỄN XUÂN ĐỒNG	
THIẾT KẾ	NGUYỄN XUÂN ĐỒNG	
KIỂM TRA	LÊ MINH HOÀI	
NGÀY BAN HÀNH	2026	TỶ LỆ: 1/100

SỐ BẢN VẼ
001824-70-BBG-A3-003-004-REV_0

157

TÀI LIỆU VÀ CÁC THÔNG TIN TRONG NÀY LÀ TÀI SẢN CỦA CÔNG TY CỔ PHẦN TƯ VẤN XÂY DỰNG PETROLIMEX. KHÔNG ĐƯỢC KHAI THÁC, SỬ DỤNG, PHOTO HAY SỬA LẠI THEO BẤT KỲ HÌNH THỨC NÀO KHI KHÔNG CÓ SỰ CHO PHÉP. NẾU CÓ THẮC MẮC XIN LIÊN HỆ THEO ĐIỆN THOẠI SỐ 024.38694252.

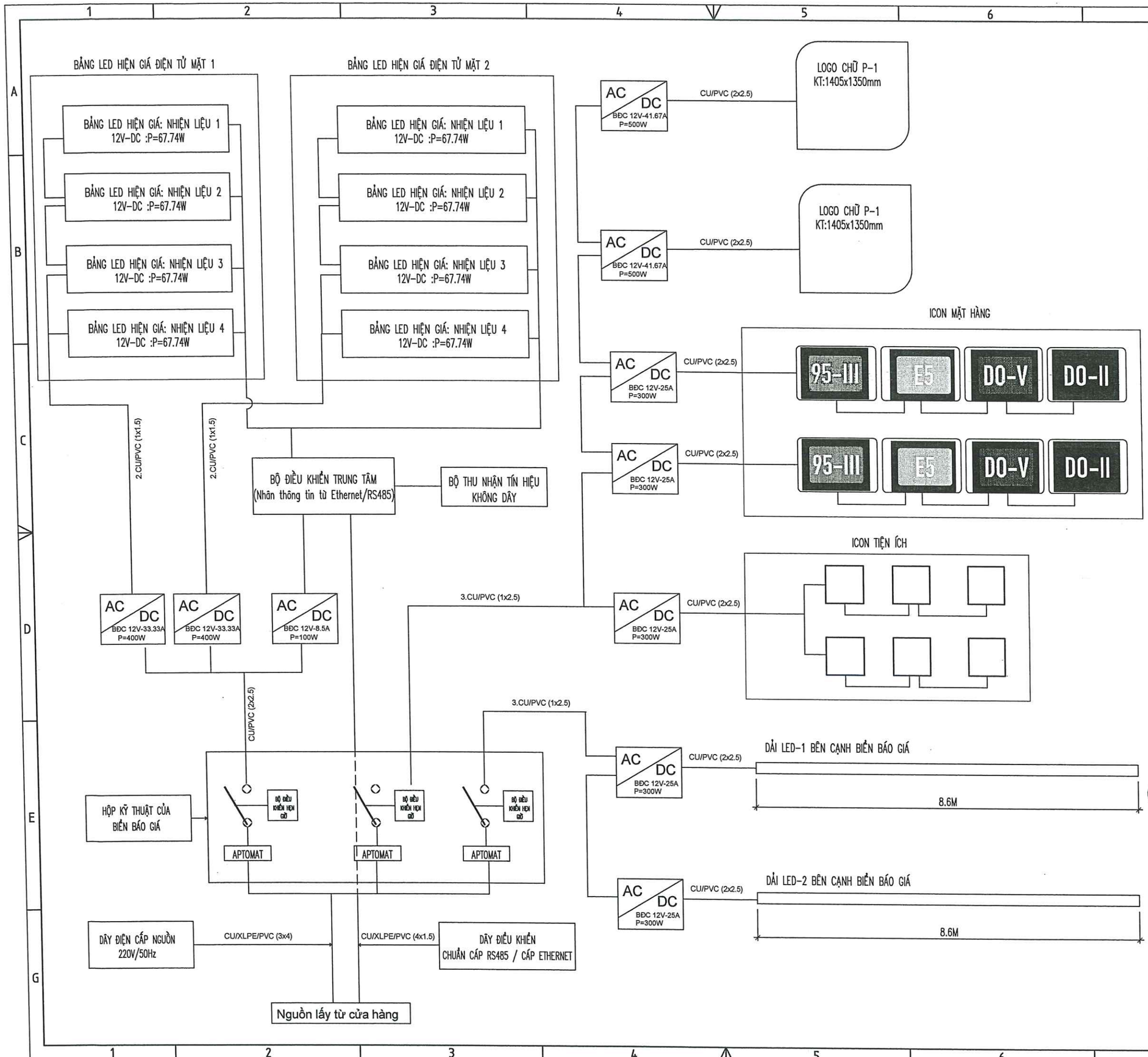

CHỦ ĐẦU TƯ

PETROLIMEX — CÔNG TY TNHH MTV PETROLIMEX TUYÊN QUANG

ĐƠN VỊ TƯ VẤN

PEC PETROLIMEX — CÔNG TY CP TƯ VẤN XÂY DỰNG PETROLIMEX

CÔNG TRÌNH:

CẢI TẠO TỔNG THỂ PETROLIMEX CỬA HÀNG 35 GẮN VỚI HỆ THỐNG TRẠM DỊCH VỤ XE TẢI

ĐỊA ĐIỂM: THÔN CÂY ĐA, XÃ THÁI SƠN, TỈNH TUYÊN QUANG

THIẾT KẾ BẢN VẼ THI CÔNG

TÊN HẠNG MỤC-BẢN VẼ:

BIỂN BÁO GIÁ CAO CẤP H=8.6M

SƠ ĐỒ ĐI DÂY CẤP ĐIỆN

M.S.D.N: 0101466968-C.T.C.P — CÔNG TY CỔ PHẦN TƯ VẤN XÂY DỰNG PETROLIMEX — THÀNH PHỐ HÀ NỘI

P.GIÁM ĐỐC

HÀ DƯƠNG THANH

P.TR.PHÒNG CN	VŨ VĂN TRƯỞNG	
CHỦ NHIỆM THIẾT KẾ	HOÀNG T.THÚY LIÊN	
CHỦ TRÌ THIẾT KẾ	NGUYỄN XUÂN ĐỒNG	
THIẾT KẾ	NGUYỄN XUÂN ĐỒNG	
KIỂM TRA	LÊ MINH HOÀI	
NGÀY BAN HÀNH	2026	TỶ LỆ: 1/100

SỐ BẢN VẼ

001824-70-BBG-A3-004-004-REV_0

158

TÀI LIỆU VÀ CÁC THÔNG TIN TRONG NÀY LÀ TÀI SẢN CỦA CÔNG TY CỔ PHẦN TƯ VẤN XÂY DỰNG PETROLIMEX. KHÔNG ĐƯỢC KHAI THÁC, SỬ DỤNG, PHOTO HAY SỬA LẠI THEO BẤT KỲ HÌNH THỨC NÀO KHI KHÔNG CÓ SỰ CHO PHÉP. NẾU CÓ THẮC MẮC XIN LIÊN HỆ THEO ĐIỆN THOẠI SỐ 024.38694252.