Tên tuyến/ tên vật tư	Đơn vị	Khối lượng
A. Tổng chiều dài tuyến xây dựng mới	**m**	**4.542**
+ Tuyến 1PVC F56x3	m	401
+ Tuyến 1PVC F110x5	m	200
+ Tuyến 2PVC F110x5	m	509
+ Tuyến 1PVC F110x5 + 1PVC F110x5	m	595
+ Tuyến 2PVC F110x5 + 1PVC F110x5	m	2.375
+ Tuyến 1PVC F110x6,8(Hi-3P) +1PVC F110x6,8(Hi-3P)	m	91
+ Tuyến 2PVC F110x6,8(Hi-3P) +1PVC F56x3	m	37
+ Tuyến 2PVC F110x6,8(Hi-3P) +1PVC F110x6,8(Hi-3P)	m	334
B. Tổng số bể cáp xây dựng mới	**cái**	**75**
+ Bể bêtông 1 đan dưới hè KT: 1286x786x970 (đan dày 70)	cái	16
+ Bể bêtông 1 đan dưới hè KT: 1286x786x1270 (đan dày 70)	cái	16
+ Bể bêtông 1 đan dưới hè KT: 1286x786x970 (đan dày 100)	cái	21
+ Bể bêtông 1 đan dưới hè KT: 1286x786x1270 (đan dày 100)	cái	20
+ Bể bêtông 1 đan dưới đường KT: 1286x786x1370	cái	2
C. Tổng số hố KT mới	**cái**	**166**
+ Hố KT: 400x400x500	cái	80
+ Hố KT: 525x525x500	cái	86
E. Tổng số ống ngoi, ống cong xây dựng mới	**cái**	**222**
+ Ống ngoi PVCF56 (lên tường nhà)	cái	147
+ Ống ngoi PVCF56 (lên cột)	cái	3
+ Ống cong PVC R500 F56 (chuyển hướng)	cái	2
+ Ống cong PVCF110 (lên cột)	cái	54
+ Ống cong PVC R500 F110 (chuyển hướng)	cái	16
E. Sửa chữa bể bể cáp		
+ Thay khung bể 2 đan vuông dưới hè	cái	1
+ Nâng bể cáp 1 đan dưới hè (đan 1200x700)	cái	1
+ Nâng bể cáp 2 đan vuông dưới hè (đan 1200x700)	cái	1
+ Cải tạo bể cáp 1 đan sang bể 2 đan vuông dưới hè (đan 1000x500)	cái	1

Khối lượng cống bể XDM

STT	TÊN TUYẾN	Tọa độ				Chiều dài tuyến cống bể xây dựng mới (m)																						
						Dưới hè đất		Dưới hè bêtông						Dưới hè gạch							Dưới đường đá dăm	Đường bêtông			Dưới đường nhựa			Tổng cộng
		Điểm đầu		Điểm cuối		1P56	2P110+1P110	1P56	1P110	2P110	1P110+1P110	2P110+1P110	2HI-3P+1HI-3P	1P56	1P110	2P110	1P110+1P110	2P110+1P110	1HI-3P+1HI-3P	2HI-3P+1HI-3P	2HI-3P+1HI-3P	1HI-3P+1HI-3P	2HI-3P+1P56	2HI-3P+1HI-3P	1HI-3P+1HI-3P	2HI-3P+1P56	2HI-3P+1HI-3P	
I	***Long An***	***Latitude***	***Longitude***	***Latitude***	***Longitude***						***19***	***12***		***174***	***18***	***20***	***406***	***238***		***7***				***14***			***18***	***926***
1	Đường Huỳnh Việt Thanh	10.541240	106.409557	10.546660	106.406.345						19	12		174	18	20	406	238		7				14			18	926
II	**Bến Lức**													***32***	***63***	***477***		***330***	***4***	***18***	***8***				***6***		***28***	***966***
2	Đường Nguyễn Văn Tiếp	10.635071	106.493031	10.642931	106.492349									32	63	477		330	4	18	8				6		28	966
III	***Cần Đước***							***3***		***1***	***35***			***6***	***21***		***135***		***14***			***20***	***15***		***47***	***22***		***319***
3	Trần Phú	10.507305	106.602383	10.505866	106.601482			3		1	35			6	21		135		14			20	15		47	22		319
				10.505975	106.602597																							
IV	***Kiến Tường***					***66***	***701***	***38***	***55***	***4***		***583***	***20***	***82***	***43***	***7***		***511***		***25***				***122***			***74***	***2.331***
4	Lê Duẩn	10.774143	105.937024	10.764071	105.938326	10	701	16				138	20	40				168						104			38	1.235
5	Hai Bà Trưng	10.775217	105.940443	10.778366	105.938272	56			39			347		12	4			72		5							10	545
6	Trần Hưng Đạo	10.775982	105.935013	10.779870	105.935249			22	16	4		98		30	39	7		271		20				18			26	551
	Cộng					***66***	***701***	***41***	***55***	***5***	***54***	***595***	***20***	***294***	***145***	***504***	***541***	***1.079***	***18***	***50***	***8***	***20***	***15***	***136***	***53***	***22***	***120***	***4.542***

Khối lượng cống bể XDM

STT	TÊN TUYẾN	Bể cáp 1 đan XDM (cái)									Hố kỹ thuật 400x400x500		Hố kỹ thuật 525x525x500				Đục lỗ bể cáp	Ống ngoi PVC F110 lên cột (cái)	Ống ngoi PVC F56 lên cột (cái)	Ống ngoi PVC F56 lên tường (cái)	Ống cong F110 R500 chuyển hướng (cái)	Ống cong F56 R500 chuyển hướng (cái)	Thay khung bể 2 đan hè vuông	Nâng bể 1 đan hè đan 1200x700 thêm 0,3	Nâng bể 2 đan hè vuông	Cải tạo bể 1 đan sang bể 2 đan
		Hè đất		Hè bêtông		Hè Gạch		Dưới đường bêtông	Dưới đường Nhựa	Cộng	Dưới hè bêtông	Dưới hè gạch	Dưới hè đất	Dưới hè bêtông	Dưới hè gạch	Cộng										
		KT 1286x786x970	KT 1286x786x1270	KT 1286x786x970	KT 1286x786x1270	KT 1286x786x970	KT 1286x786x1270	KT 1286x786x1370	KT 1286x786x1370																	
I	***Long An***					***8***	***3***			***11***		***51***					***9***	***11***		***55***	***5***		***1***			
1	Đường Huỳnh Việt Thanh					8	3			11		51					9	11		55	5		1			
II	**Bến Lức**					***8***	***6***			***14***		***27***					***14***	***5***		***29***				***1***		
2	Đường Nguyễn Văn Tiếp					8	6			14		27					14	5		29				1		
III	***Cần Đước***						***7***	***1***	***1***	***9***		***2***					***2***	***8***	***3***	***3***	***2***	***2***				
3	Trần Phú						7	1	1	9		2					2	8	3	3	2	2				
IV	***Kiến Tường***	***5***	***8***	***11***	***2***	***5***	***10***			***41***			***3***	***43***	***40***	***86***	***13***	***30***		***60***	***9***				***1***	***1***
4	Lê Duẩn	5	8	5	2	2				22			3	4	18	25	1				6					
5	Hai Bà Trưng			4		1	1			6				29	7	36	3	13		34	3				1	
6	Trần Hưng Đạo			2		2	9			13				10	15	25	9	17		26						1
	Cộng	***5***	***8***	***11***	***2***	***21***	***26***	***1***	***1***	***75***		***80***	***3***	***43***	***40***	***86***	***38***	***54***	***3***	***147***	***16***	***2***	***1***	***1***	***1***	***1***

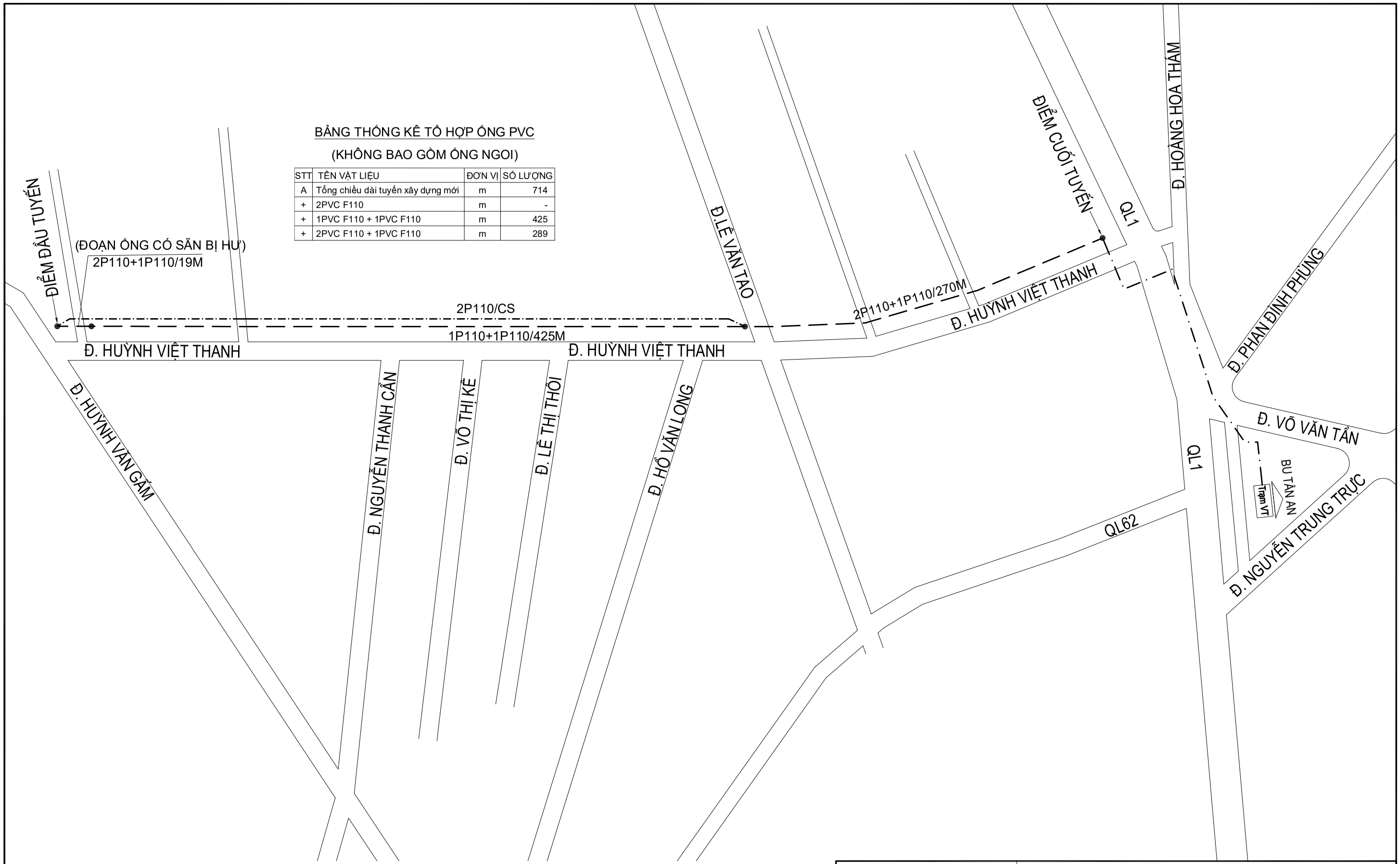

BẢNG THỐNG KÊ TỔ HỢP ỐNG PVC

(KHÔNG BAO GỒM ỐNG NGOI)

STT	TÊN VẬT LIỆU	ĐƠN VỊ	SỐ LƯỢNG
A	Tổng chiều dài tuyến xây dựng mới	m	714
+	2PVC F110	m	-
+	1PVC F110 + 1PVC F110	m	425
+	2PVC F110 + 1PVC F110	m	289

KÝ HIỆU

-·-·-·-·-	TUYẾN CỐNG BỂ CÓ SẴN
– – – – –	TUYẾN CỐNG BỂ XÂY DỰNG MỚI
1P110/100M	TUYẾN 1 ỐNG PHỐI F110 XÂY DỰNG MỚI DÀI 100M
1P110+1P110/100M	TUYẾN 1 ỐNG CHÍNH F110 + 1 ỐNG PHỐI F110 XÂY DỰNG MỚI DÀI 100M
2P110+1P110/100M	TUYẾN 2 ỐNG CHÍNH F110 + 1 ỐNG PHỐI F110 XÂY DỰNG MỚI DÀI 100M

CÔNG TY CỔ PHẦN TƯ VẤN ĐẦU TƯ VÀ XÂY DỰNG BƯU ĐIỆN		MỞ RỘNG TUYẾN CỐNG BỂ NGẦM HÓA CÁP CÁC TUYẾN ĐƯỜNG KHU VỰC LONG AN, BẾN LỨC, KIẾN TƯỜNG, CẦN ĐƯỚC NĂM 2026			
		SƠ ĐỒ TỔNG THỂ TUYẾN CỐNG BỂ XDM ĐƯỜNG HUỲNH VIỆT THANH KV LONG AN			TL:
					HT: 2026
GIÁM ĐỐC	CHỦ TRÌ	THIẾT KẾ	VẼ	SOÁT	BV: 01- 51
NGUYỄN CAO PHONG	TRẦN HẢI ĐĂNG	TRẦN HẢI ĐĂNG	HUỲNH THỊ THÚY HÀ	NGUYỄN CAO PHONG	

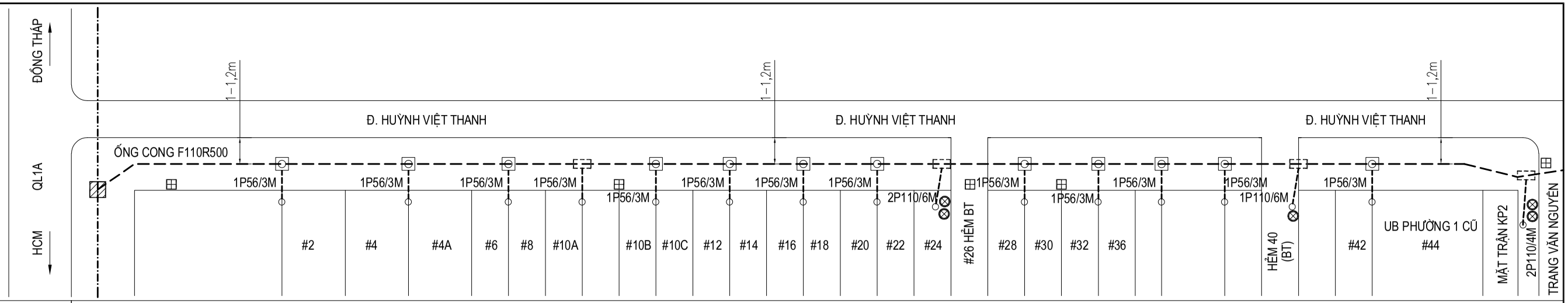
ĐỒNG THÁP
QL1A
HCM
1 – 1,2m
Đ. HUỲNH VIỆT THANH
ỐNG CỐNG F110R500
1P56/3M
1P56/6M
2P110/6M
1P110/6M
#2
#4
#4A
#6
#8
#10A
#10B
#10C
#12
#14
#16
#18
#20
#22
#24
#26 HẺM BT
#28
#30
#32
#36
HẺM 40 (BT)
#42
UB PHƯỜNG 1 CŨ
#44
MẶT TRẬN KP2
2P110/4M
TRẦN VĂN NGUYỄN

| | | |

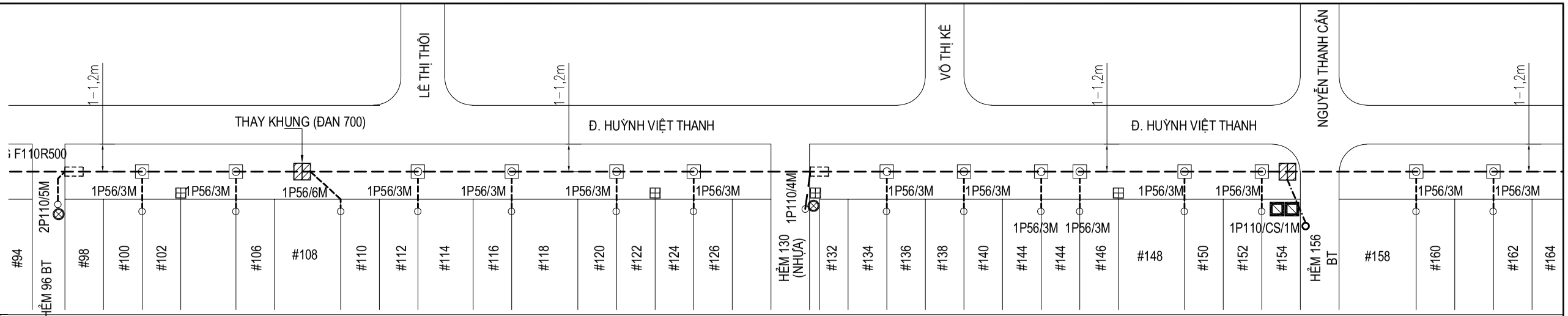
LÊ THỊ THÔI
VÕ THỊ KÊ
NGUYỄN THANH CẨN
1-1,2m
THAY KHUNG (ĐAN 700)
Đ. HUỲNH VIỆT THANH
Đ. HUỲNH VIỆT THANH
F110R500
2P110/5M
1P110/4M
1P110/CS/1M
1P56/3M
1P56/6M
#94
HẺM 96 BT
#98
#100
#102
#106
#108
#110
#112
#114
#116
#118
#120
#122
#124
#126
HẺM 130 (NHỰA)
#132
#134
#136
#138
#140
#144
#144
#146
#148
#150
#152
#154
HẺM 156 BT
#158
#160
#162
#164

| | | |

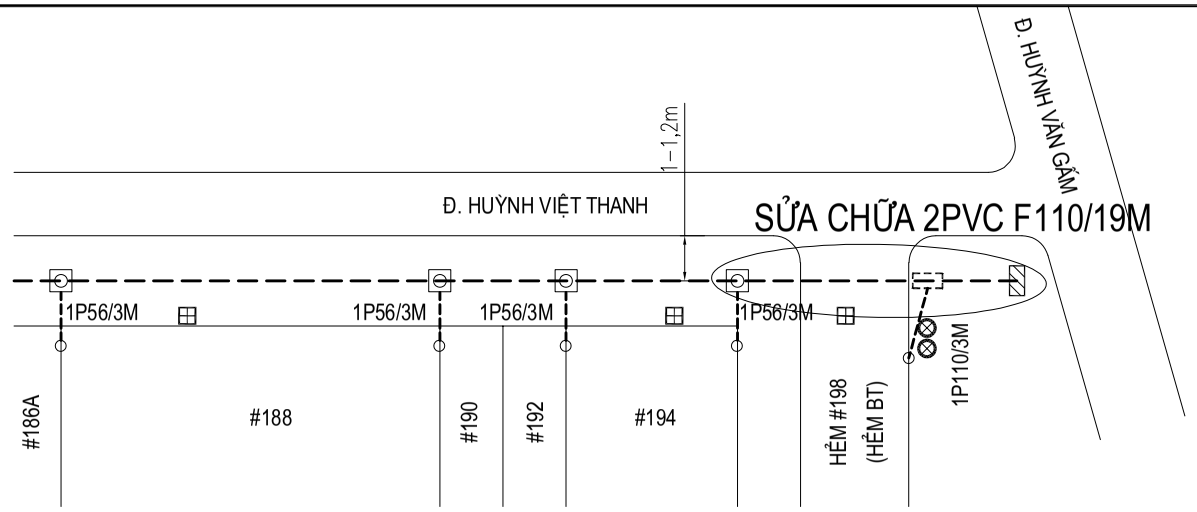

1	SỐ HIỆU MỐC, BỂ, CỘT	H48		TN				H49		H50		TN	H51		TN	B11		BCS	
2	KHOẢNG MỐC, BỂ, CỘT	4	4	9	5	6	6	8	6	5	1	5	4	5	1	3	2	8	
3	CỘNG DỒN (M)	636	640	649	654	660	666	674	680	685	686	691	695	700	701	704	706	714	
4	VỊ TRÍ TUYẾN	HÈ GẠCH												GẠCH	BT		GẠCH		
5	PHƯƠNG THỨC LẮP ĐẶT	5+1 ỐNG PVC F110X5												2 PVC F110+1 PVC F110					
6	CẤP ĐẤT	CẤP II												ĐẤT CẤP II					
7	D.LƯỢNG ỐNG HIỆN HỮU	110 CÓ SẴN																	

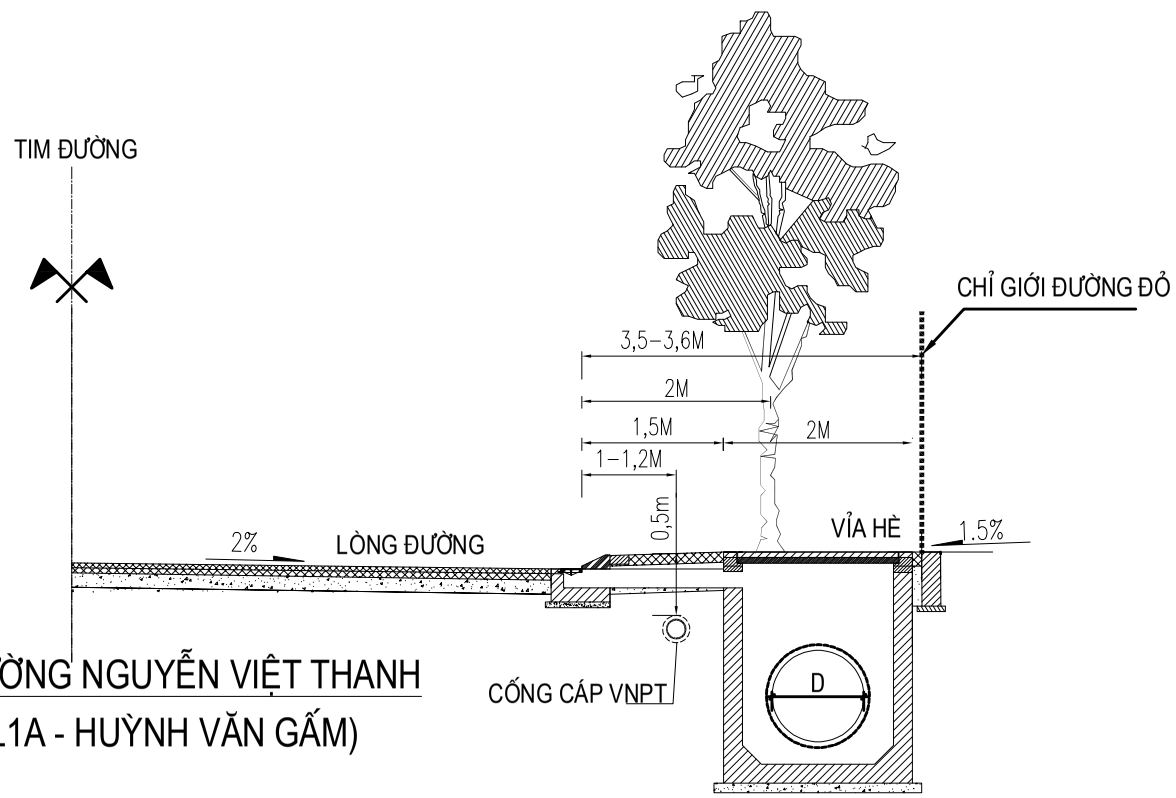

MẶT CẮT NGANG 1/2 ĐƯỜNG NGUYỄN VIỆT THANH
(HƯỚNG NHÌN TỪ QL1A - HUỲNH VĂN GẤM)

BẢNG TỔNG HỢP TUYẾN ĐƯỜNG HUỲNH VIỆT THANH

STT	TÊN VẬT LIỆU	ĐƠN VỊ	SỐ LƯỢNG
A	ỐNG NHỰA PVC F56x3:		
1	1P56	m	174
B	ỐNG NHỰA PVC F110x5:		
1	1P110	m	18
2	2P110	m	20
3	1P110 + 1P110	m	425
4	2P110 + 1P110	m	231+19
C	ỐNG NHỰA PVC F110x6,8(HI-3P):		
3	2HI-3P+1HI-3P	m	21+18
D	BỂ CÁP		11
1	BỂ 1 ĐAN KT: 1286x786x970	cái	8
2	BỂ 1 ĐAN KT: 1286x786x1270	cái	3
E	HỐ KT: 400x400x500	cái	51
F	ỐNG NGOI	cái	66
1	ỐNG NGOI PVC F56 (LÊN TƯỜNG)	cái	55
2	ỐNG NGOI PVC F110 (LÊN CỘT)	cái	11
G	ỐNG CONG PVC F110R500 (CHUYỂN HƯỚNG)	cái	3+2
H	ĐỤC LỖ BỂ CÁP	cái	9
K	THAY KHUNG BỂ 2 ĐAN VUÔNG	cái	1

KÝ HIỆU

- Trạm VT — ĐÀI, TRẠM VIỄN THÔNG
- BỂ CÁP CÓ SẴN (BCS: (VNPT, VIETTEL))
- HỐ KT CÓ SẴN
- BỂ CÁP 1 ĐAN XDM (B)
- HỐ KỸ THUẬT (H)
- TỦ ĐIỆN HẠ THẾ
- HỐ THU NƯỚC
- CỐNG CÁP CÓ SẴN
- CỐNG CÁP XDM
- CỘT VIỄN THÔNG CÓ SẴN
- CỘT ĐIỆN LỰC CÓ SẴN
- 2P110 +1P110 — TUYẾN LẮP ĐẶT ỐNG PVC F110 (2 ỐNG CHÍNH VÀ 1 ỐNG PHỐI)
- 1P110 — TUYẾN LẮP ĐẶT 1 ỐNG PHỐI
- 2HI-3P +1HI-3P — TUYẾN LẮP ĐẶT ỐNG HI-3P (2 ỐNG CHÍNH VÀ 1 ỐNG PHỐI)
- 1P56 — TUYẾN ỐNG NGOI PVC F56 NGOI VÀO NHÀ THUÊ BAO

CÔNG TY CỔ PHẦN TƯ VẤN ĐẦU TƯ VÀ XÂY DỰNG BƯU ĐIỆN	MỞ RỘNG TUYẾN CỐNG BỂ NGẦM HÓA CÁP CÁC TUYẾN ĐƯỜNG KHU VỰC LONG AN, BẾN LỨC, KIẾN TƯỜNG, CẦN ĐƯỚC NĂM 2026				
	SƠ ĐỒ TUYẾN CỐNG BỂ XÂY DỰNG MỚI ĐƯỜNG HUỲNH VIỆT THANH KV LONG AN, BV:3/3				TL:
					HT: 2026
GIÁM ĐỐC	CHỦ TRÌ	THIẾT KẾ	VẼ	SOÁT	BV: 4 - 51
NGUYỄN CAO PHONG	TRẦN HẢI ĐĂNG	TRẦN HẢI ĐĂNG	HUỲNH THỊ THÚY HÀ	NGUYỄN CAO PHONG	

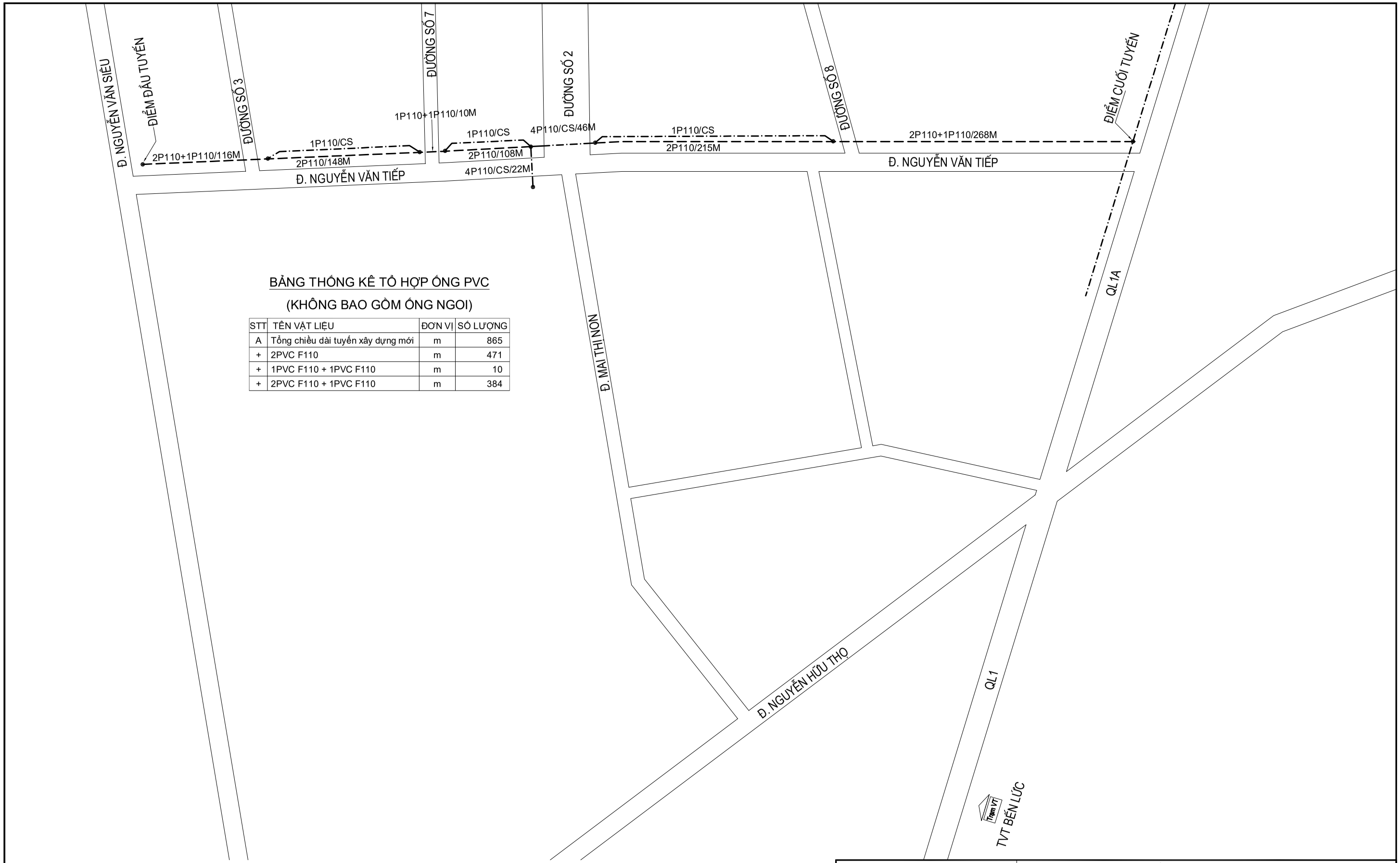

BẢNG THỐNG KÊ TỔ HỢP ỐNG PVC

(KHÔNG BAO GỒM ỐNG NGOI)

STT	TÊN VẬT LIỆU	ĐƠN VỊ	SỐ LƯỢNG
A	Tổng chiều dài tuyến xây dựng mới	m	865
+	2PVC F110	m	471
+	1PVC F110 + 1PVC F110	m	10
+	2PVC F110 + 1PVC F110	m	384

KÝ HIỆU

-·-·-·-·-	TUYẾN CỐNG BỂ CÓ SẴN
– – – – –	TUYẾN CỐNG BỂ XÂY DỰNG MỚI
1P110/100M	TUYẾN 1 ỐNG PHỐI F110 XÂY DỰNG MỚI DÀI 100M
1P110+1P110/100M	TUYẾN 1 ỐNG CHÍNH F110 + 1 ỐNG PHỐI F110 XÂY DỰNG MỚI DÀI 100M
2P110+1P110/100M	TUYẾN 2 ỐNG CHÍNH F110 + 1 ỐNG PHỐI F110 XÂY DỰNG MỚI DÀI 100M

CÔNG TY CỔ PHẦN TƯ VẤN ĐẦU TƯ VÀ XÂY DỰNG BƯU ĐIỆN

MỞ RỘNG TUYẾN CỐNG BỂ NGẦM HÓA CÁP CÁC TUYẾN ĐƯỜNG KHU VỰC LONG AN, BẾN LỨC, KIẾN TƯỜNG, CẦN ĐƯỚC NĂM 2026

SƠ ĐỒ TỔNG THỂ TUYẾN CỐNG BỂ XDM
ĐƯỜNG NGUYỄN VĂN TIẾP
BẾN LỨC

TL:

HT: 2026

GIÁM ĐỐC	CHỦ TRÌ	THIẾT KẾ	VẼ	SOÁT	
NGUYỄN CAO PHONG	TRẦN HẢI ĐĂNG	TRẦN HẢI ĐĂNG	HUỲNH THỊ THÚY HÀ	NGUYỄN CAO PHONG	BV: 05- 51

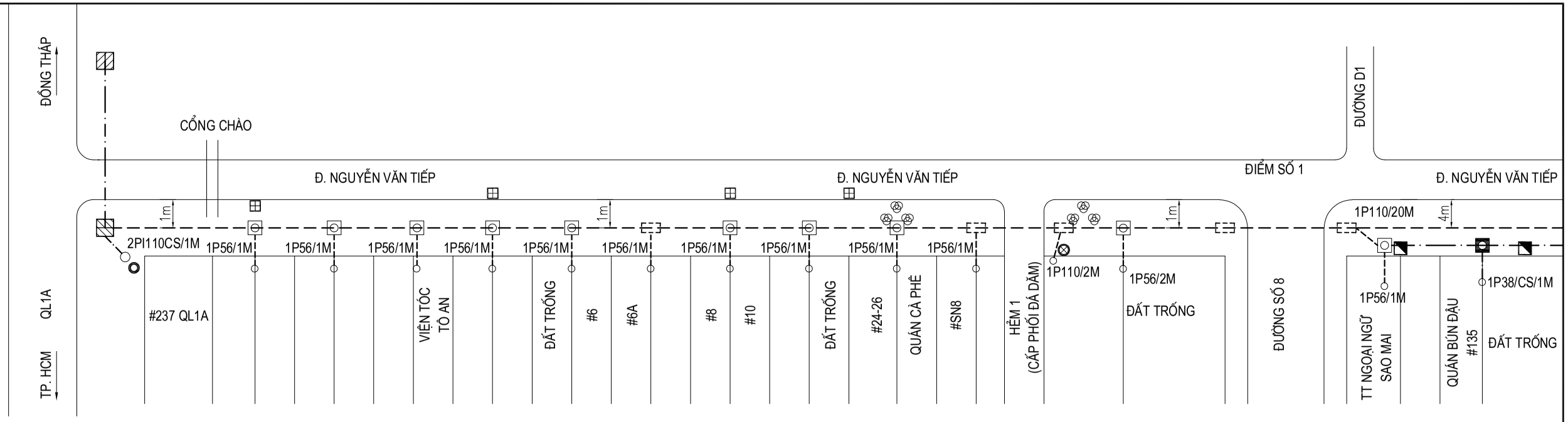
ĐỒNG THÁP
CỔNG CHÀO
Đ. NGUYỄN VĂN TIẾP
Đ. NGUYỄN VĂN TIẾP
ĐIỂM SỐ 1
ĐƯỜNG D1
Đ. NGUYỄN VĂN TIẾP
QL1A
TP. HCM
2PI110CS/1M
1P56/1M
1m
4m
1P110/20M
1P110/2M
1P56/2M
1P38/CS/1M
#237 QL1A
VIỆN TỐC TÔ AN
ĐẤT TRỐNG
#6
#6A
#8
#10
ĐẤT TRỐNG
#24-26
QUÁN CÀ PHÊ
#SN8
HẺM 1 (CẤP PHỐI ĐÁ DĂM)
ĐẤT TRỐNG
ĐƯỜNG SỐ 8
TT NGOẠI NGỮ SAO MAI
QUÁN BÚN ĐẬU #135
ĐẤT TRỐNG

| | | |

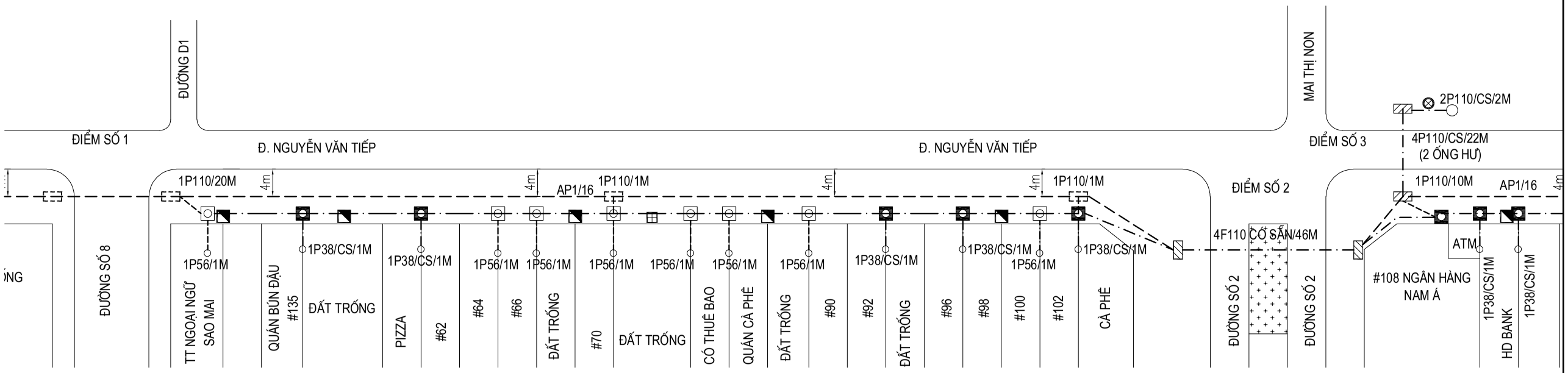
ĐƯỜNG D1
MAI THỊ NON
2P110/CS/2M
ĐIỂM SỐ 1
Đ. NGUYỄN VĂN TIẾP
Đ. NGUYỄN VĂN TIẾP
ĐIỂM SỐ 3
4P110/CS/22M
(2 ỐNG HƯ)
1P110/20M
4m
AP1/16
1P110/1M
ĐIỂM SỐ 2
1P110/10M
AP1/16
4F110 CÓ SẴN/46M
ATM
ĐƯỜNG SỐ 8
1P56/1M
1P38/CS/1M
TT NGOẠI NGỮ
SAO MAI
QUÁN BÚN ĐẬU
#135
ĐẤT TRỐNG
PIZZA
#62
#64
#66
ĐẤT TRỐNG
#70
ĐẤT TRỐNG
CÓ THUÊ BAO
QUÁN CÀ PHÊ
ĐẤT TRỐNG
#90
#92
ĐẤT TRỐNG
#96
#98
#100
#102
CÀ PHÊ
ĐƯỜNG SỐ 2
ĐƯỜNG SỐ 2
#108 NGÂN HÀNG
NAM Á
HD BANK

| | | |

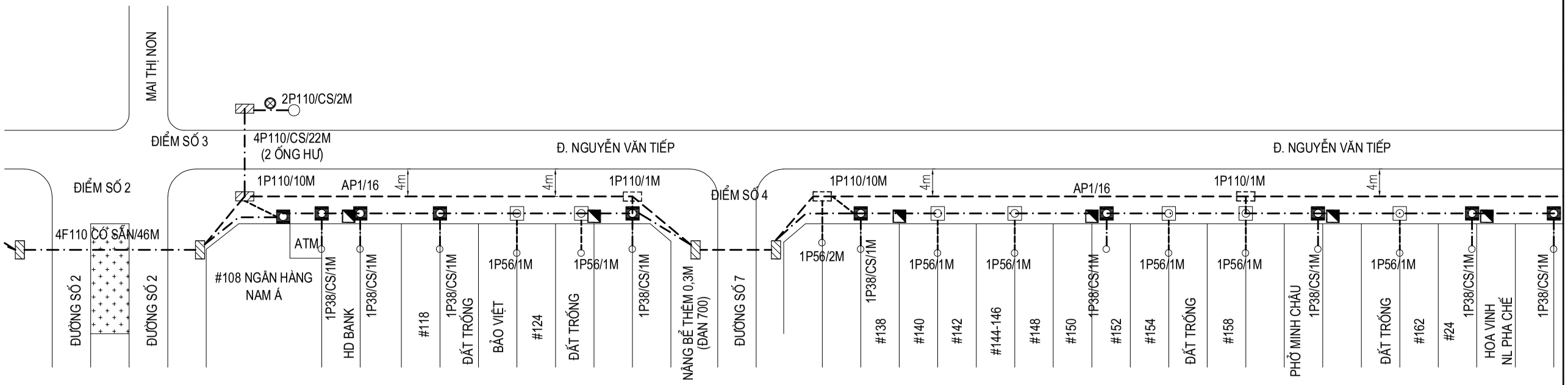
MAI THỊ NON
2P110/CS/2M
ĐIỂM SỐ 3
4P110/CS/22M
(2 ỐNG HƯ)
Đ. NGUYỄN VĂN TIẾP
Đ. NGUYỄN VĂN TIẾP
ĐIỂM SỐ 2
1P110/10M
AP1/16
4m
4m
1P110/1M
ĐIỂM SỐ 4
1P110/10M
4m
AP1/16
1P110/1M
4m
4F110 CÓ SẴN/46M
ATM
ĐƯỜNG SỐ 2
ĐƯỜNG SỐ 2
#108 NGÂN HÀNG NAM Á
1P38/CS/1M
HD BANK
1P38/CS/1M
#118
1P38/CS/1M
ĐẤT TRỐNG
BẢO VIỆT
1P56/1M
#124
ĐẤT TRỐNG
1P56/1M
1P38/CS/1M
NÂNG BỂ THÊM 0,3M (DAN 700)
ĐƯỜNG SỐ 7
1P56/2M
1P38/CS/1M
#138
1P56/1M
#140
#142
1P56/1M
#144-146
#148
1P56/1M
#150
1P38/CS/1M
#152
1P56/1M
#154
ĐẤT TRỐNG
1P56/1M
#158
PHỞ MINH CHÂU
1P38/CS/1M
1P56/1M
ĐẤT TRỐNG
#162
#24
1P38/CS/1M
HOA VINH
NL PHA CHẾ
1P38/CS/1M

| | | |

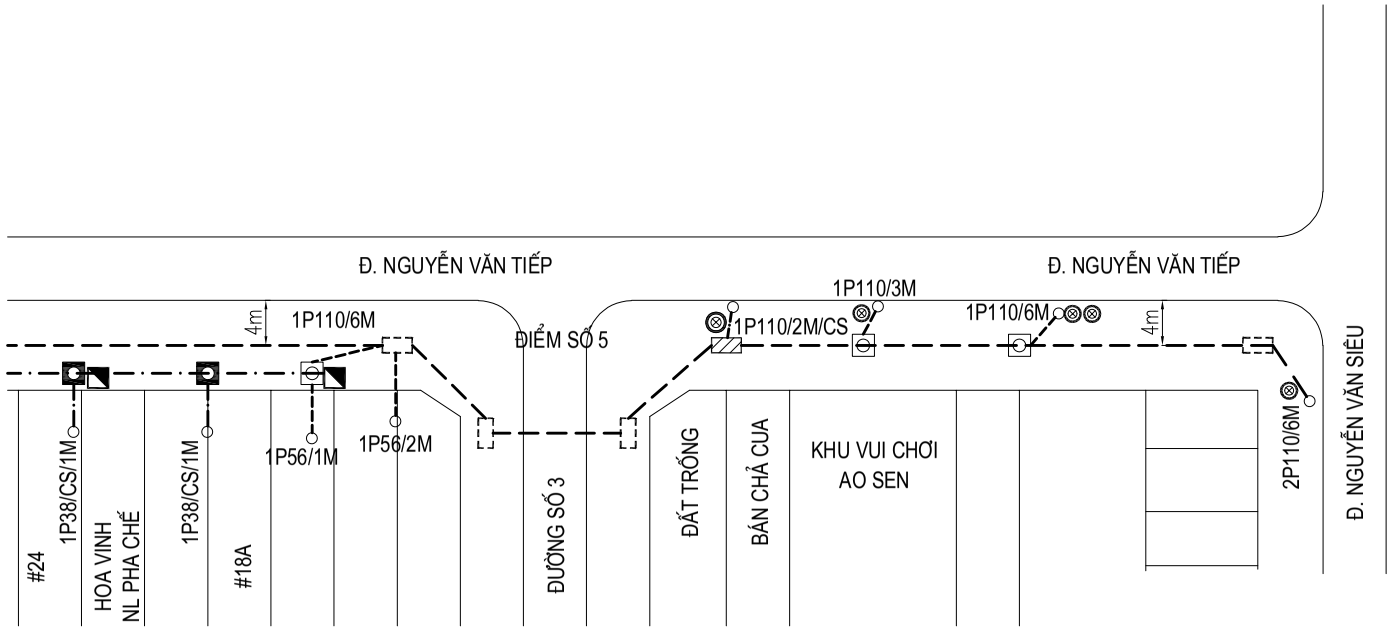

1	SỐ HIỆU MỐC, BỂ, CỘT							H25	B11	B12			B13	BCS		H26		H27				B14	NGOI
2	KHOẢNG MỐC, BỂ, CỘT		5	5	5	5	10	5	12	3	7	3	17	11	16	21	9	4	4	9	6		
3	CỘNG DỒN (M)	760	765	770	775	780	790	795	807	810	817	820	837	848	864	885	894	898	902	911	917		
4	VỊ TRÍ TUYẾN									QUA ĐƯỜNG			DƯỚI HÈ GẠCH										
5	PHƯƠNG THỨC LẮP ĐẶT								3P110	3HI-3P			2 ỐNG PVC F110X5+1 ỐNG PVC F110X5										
6	CẤP ĐẤT										C.IV		ĐẤT CẤP II										
7	D.LƯỢNG ỐNG HIỆN HỮU																						

KÝ HIỆU

- Trạm VT — ĐÀI, TRẠM VIỄN THÔNG
- BỂ CÁP CÓ SẴN (BCS: (VNPT, VIETTEL))
- HỐ KT CÓ SẴN
- BỂ CÁP 1 ĐAN XDM (B)
- HỐ KỸ THUẬT (H)
- TỦ ĐIỆN HẠ THẾ
- HỐ THU NƯỚC
- CỐNG CÁP CÓ SẴN
- CỐNG CÁP XDM
- CỘT VIỄN THÔNG CÓ SẴN
- CỘT ĐIỆN LỰC CÓ SẴN
- 2P110 +1P110 — TUYẾN LẮP ĐẶT ỐNG PVC F110 (2 ỐNG CHÍNH VÀ 1 ỐNG PHỐI)
- 1P110 — TUYẾN LẮP ĐẶT 1 ỐNG PHỐI
- 2HI-3P +1HI-3P — TUYẾN LẮP ĐẶT ỐNG HI-3P (2 ỐNG CHÍNH VÀ 1 ỐNG PHỐI)
- 1P56 — TUYẾN ỐNG NGOI PVC F56 NGOI VÀO NHÀ THUÊ BAO

CÔNG TY CỔ PHẦN TƯ VẤN ĐẦU TƯ VÀ XÂY DỰNG BƯU ĐIỆN	MỞ RỘNG TUYẾN CỐNG BỂ NGẦM HÓA CÁP CÁC TUYẾN ĐƯỜNG KHU VỰC LONG AN, BẾN LỨC, KIẾN TƯỜNG, CẦN ĐƯỚC NĂM 2026			
	SƠ ĐỒ TUYẾN CỐNG BỂ XÂY DỰNG MỚI ĐƯỜNG NGUYỄN VĂN TIẾP KV BẾN LỨC, BV:4/5			TL:
				HT: 2026
GIÁM ĐỐC	CHỦ TRÌ	THIẾT KẾ	VẼ	SOÁT
NGUYỄN CAO PHONG	TRẦN HẢI ĐĂNG	TRẦN HẢI ĐĂNG	HUỲNH THỊ THÚY HÀ	NGUYỄN CAO PHONG
				BV: 9 - 51

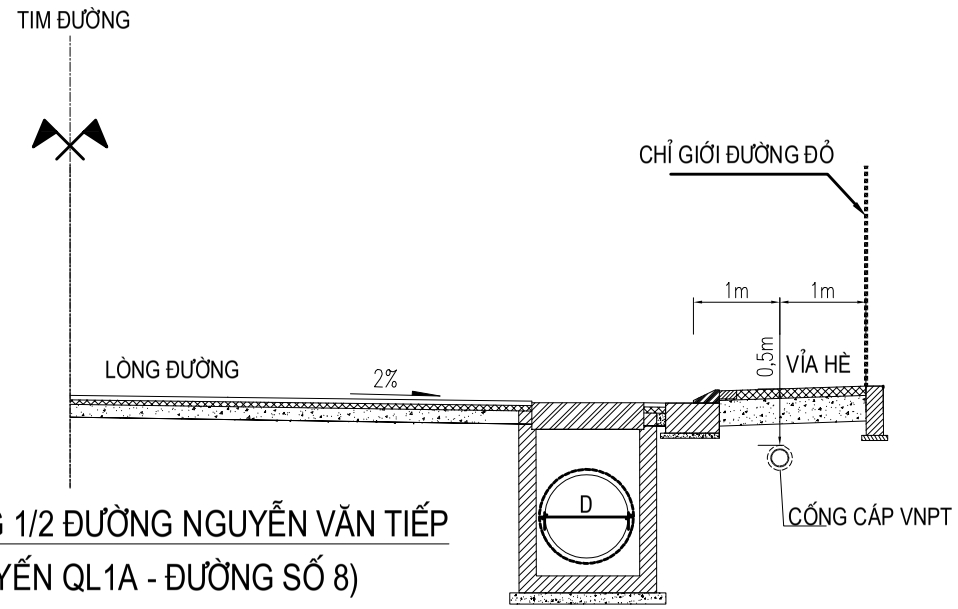

MẶT CẮT NGANG 1/2 ĐƯỜNG NGUYỄN VĂN TIẾP
(ĐOẠN TUYẾN QL1A - ĐƯỜNG SỐ 8)

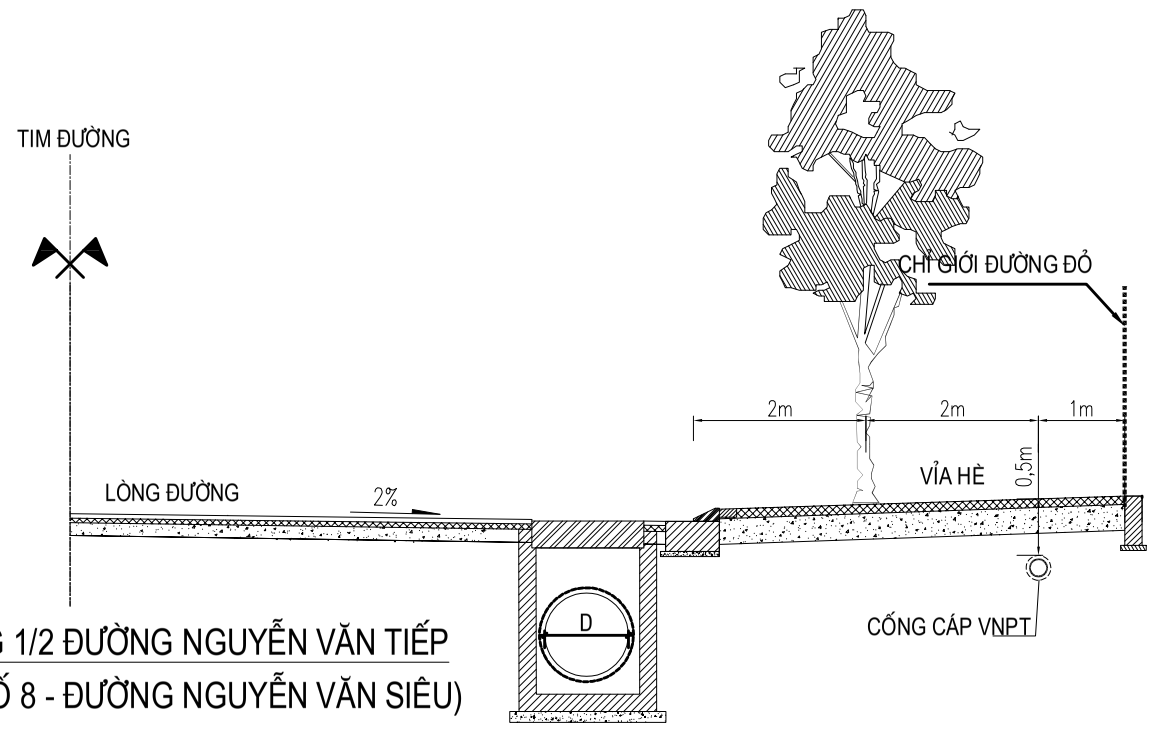

MẶT CẮT NGANG 1/2 ĐƯỜNG NGUYỄN VĂN TIẾP
(ĐOẠN ĐƯỜNG SỐ 8 - ĐƯỜNG NGUYỄN VĂN SIÊU)

BẢNG TỔNG HỢP TUYẾN ĐƯỜNG NGUYỄN VĂN TIẾP

STT	TÊN VẬT LIỆU	ĐƠN VỊ	SỐ LƯỢNG
A	ỐNG NHỰA PVC F56x3:		
1	1P56	m	32
B	ỐNG NHỰA PVC F110x5:		
1	1P110	m	63
2	2P110	m	6+215+108+148
3	1P110 + 1P110	m	-
4	2P110 + 1P110	m	227+12+91
C	ỐNG NHỰA PVC F110x6,8(HI-3P):		
1	1HI-3P	m	-
2	2HI-3P	m	10
3	2HI-3P+1HI-3P	m	54
D	BỂ CÁP		14
1	BỂ 1 ĐAN KT: 1286x786x970	cái	8
2	BỂ 1 ĐAN KT: 1286x786x1270	cái	6
E	HỐ KT: 400x400x500	cái	27
F	ỐNG NGOI	cái	34
1	ỐNG NGOI PVC F56 (LÊN CỘT)	cái	-
2	ỐNG NGOI PVC F56 (LÊN TƯỜNG)	cái	29
3	ỐNG NGOI PVC F110 (LÊN CỘT)	cái	5
G	ĐỤC LỖ BỂ CÁP	cái	14

CÔNG TY CỔ PHẦN TƯ VẤN ĐẦU TƯ VÀ XÂY DỰNG BƯU ĐIỆN		MỞ RỘNG TUYẾN CỐNG BỂ NGẦM HÓA CÁP CÁC TUYẾN ĐƯỜNG KHU VỰC LONG AN, BẾN LỨC, KIẾN TƯỜNG, CẦN ĐƯỚC NĂM 2026			
		MẶT CẮT NGANG TUYẾN ĐIỂN HÌNH VÀ BẢNG THỐNG KÊ KHỐI LƯỢNG ĐƯỜNG NGUYỄN VĂN TIẾP, KV BẾN LỨC (BV:5/5)			TL:
					HT: 2026
GIÁM ĐỐC	CHỦ TRÌ	THIẾT KẾ	VẼ	SOÁT	BV: 10- 51
NGUYỄN CAO PHONG	TRẦN HẢI ĐĂNG	TRẦN HẢI ĐĂNG	HUỲNH THỊ THÚY HÀ	NGUYỄN CAO PHONG	

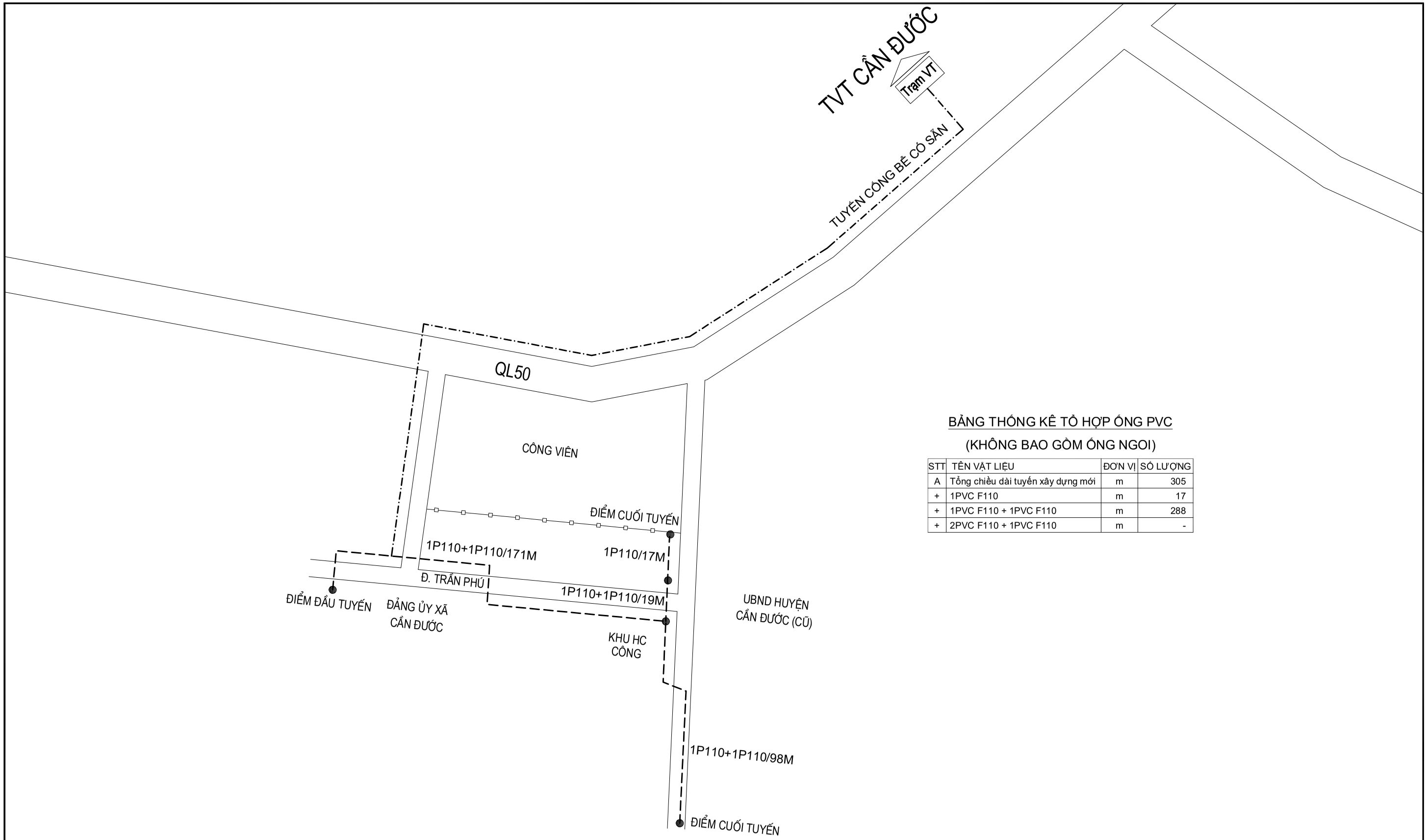

BẢNG THỐNG KÊ TỔ HỢP ỐNG PVC

(KHÔNG BAO GỒM ỐNG NGOI)

STT	TÊN VẬT LIỆU	ĐƠN VỊ	SỐ LƯỢNG
A	Tổng chiều dài tuyến xây dựng mới	m	305
+	1PVC F110	m	17
+	1PVC F110 + 1PVC F110	m	288
+	2PVC F110 + 1PVC F110	m	-

KÝ HIỆU

-·-·-·-	TUYẾN CỐNG BỂ CÓ SẴN
– – – – –	TUYẾN CỐNG BỂ XÂY DỰNG MỚI
1P110/100M	TUYẾN 1 ỐNG PHỐI F110 XÂY DỰNG MỚI DÀI 100M
1P110+1P110/100M	TUYẾN 1 ỐNG CHÍNH F110 + 1 ỐNG PHỐI F110 XÂY DỰNG MỚI DÀI 100M
2P110+1P110/100M	TUYẾN 2 ỐNG CHÍNH F110 + 1 ỐNG PHỐI F110 XÂY DỰNG MỚI DÀI 100M

CÔNG TY CỔ PHẦN TƯ VẤN ĐẦU TƯ VÀ XÂY DỰNG BƯU ĐIỆN

MỞ RỘNG TUYẾN CỐNG BỂ NGẦM HÓA CÁP CÁC TUYẾN ĐƯỜNG KHU VỰC LONG AN, BẾN LỨC, KIẾN TƯỜNG, CẦN ĐƯỚC NĂM 2026

SƠ ĐỒ TỔNG THỂ TUYẾN CỐNG BỂ XDM
ĐƯỜNG TRẦN PHÚ
CẦN ĐƯỚC

TL:

HT: 2026

GIÁM ĐỐC	CHỦ TRÌ	THIẾT KẾ	VẼ	SOÁT
NGUYỄN CAO PHONG	TRẦN HẢI ĐĂNG	TRẦN HẢI ĐĂNG	HUỲNH THỊ THÚY HÀ	NGUYỄN CAO PHONG

BV: 11- 51

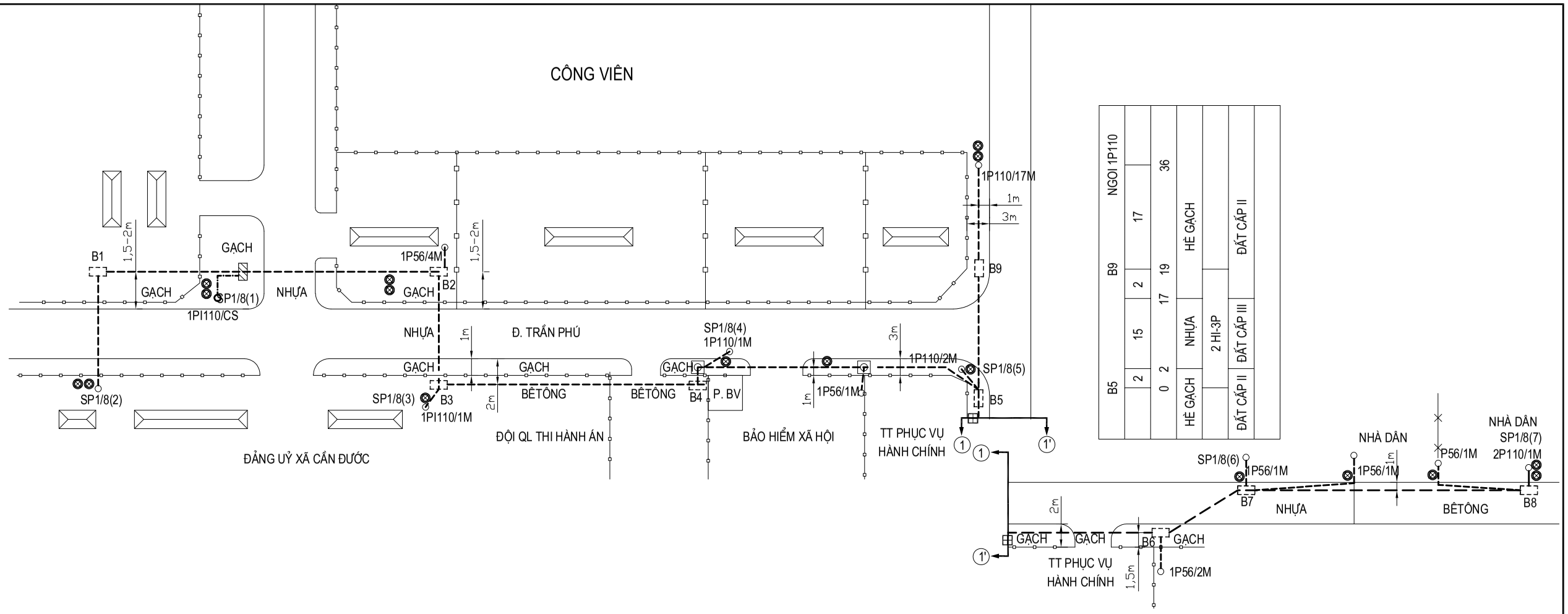
CÔNG VIÊN
1P110/17M
1m
3m
B9
NGOI 1P110
B9
B5
17
36
2
19
15
17
2
2
0
2
HÈ GẠCH
NHỰA
HÈ GẠCH
2 HI-3P
ĐẤT CẤP II
ĐẤT CẤP III
ĐẤT CẤP II
1,5-2m
B1
GẠCH
GẠCH
SP1/8(1)
1PI110/CS
NHỰA
1P56/4M
GẠCH
B2
1,5-2m
NHỰA
1m
Đ. TRẦN PHÚ
SP1/8(4)
1P110/1M
3m
1P110/2M
SP1/8(5)
GẠCH
GẠCH
GẠCH
SP1/8(2)
SP1/8(3)
B3
1PI110/1M
2m
BÊTÔNG
BÊTÔNG
B4
P. BV
1m
1P56/1M
B5
ĐẢNG UỶ XÃ CẦN ĐƯỚC
ĐỘI QL THI HÀNH ÁN
BẢO HIỂM XÃ HỘI
TT PHỤC VỤ
HÀNH CHÍNH
1
1
1'
1'
1'
NHÀ DÂN
SP1/8(7)
2P110/1M
NHÀ DÂN
P56/1M
SP1/8(6)
1P56/1M
1P56/1M
1m
B7
NHỰA
BÊTÔNG
B8
2m
GẠCH
GẠCH
B6
GẠCH
TT PHỤC VỤ
HÀNH CHÍNH
1,5m
1P56/2M

| | | |

BẢNG TỔNG HỢP TUYẾN ĐƯỜNG TRẦN PHÚ

STT	TÊN VẬT LIỆU	ĐƠN VỊ	SỐ LƯỢNG
A	ỐNG NHỰA PVC F56x3:		
1	1P56	m	9
B	ỐNG NHỰA PVC F110x5:		
1	1P110	m	21
2	2P110	m	1
3	1P110 + 1P110	m	170
4	2P110 + 1P110	m	-
C	ỐNG NHỰA PVC F110x6,8(HI-3P):		
1	1HI-3P	m	-
2	1HI-3P+1HI-3P	m	81
3	2HI-3P+1P56	m	37
D	BỂ CÁP		9
1	BỂ 1 ĐAN KT: 1286x786x1370 (ĐƯỜNG)	cái	2
2	BỂ 1 ĐAN KT: 1286x786x1270 (HÈ)	cái	7
E	HỐ KT: 400x400x500	cái	2
F	ỐNG NGOI	cái	14
1	ỐNG NGOI PVC F56 (LÊN CỘT)	cái	3
2	ỐNG NGOI PVC F56 (LÊN TƯỜNG)	cái	3
3	ỐNG NGOI PVC F110 (LÊN CỘT)	cái	8
G	ỐNG CONG PVC F56R500 (CHUYỂN HƯỚNG)	cái	2
H	ỐNG CONG PVC F110R500 (CHUYỂN HƯỚNG)	cái	2
K	ĐỤC LỖ BỂ CÁP	cái	2

KÝ HIỆU

- Trạm VT — ĐÀI, TRẠM VIỄN THÔNG
- BỂ CÁP CÓ SẴN (BCS: (VNPT, VIETTEL))
- HỐ KT CÓ SẴN
- BỂ CÁP 1 ĐAN XDM (B)
- HỐ KỸ THUẬT (H)
- TỦ ĐIỆN HẠ THẾ
- HỐ THU NƯỚC
- CỐNG CÁP CÓ SẴN
- CỐNG CÁP XDM
- CỘT VIỄN THÔNG CÓ SẴN
- CỘT ĐIỆN LỰC CÓ SẴN
- 2P110 +1P110 — TUYẾN LẮP ĐẶT ỐNG PVC F110 (2 ỐNG CHÍNH VÀ 1 ỐNG PHỐI)
- 1P110 — TUYẾN LẮP ĐẶT 1 ỐNG PHỐI
- 2HI-3P +1HI-3P — TUYẾN LẮP ĐẶT ỐNG HI-3P (2 ỐNG CHÍNH VÀ 1 ỐNG PHỐI)
- 1P56 — TUYẾN ỐNG NGOI PVC F56 NGOI VÀO NHÀ THUÊ BAO

CÔNG TY CỔ PHẦN TƯ VẤN ĐẦU TƯ VÀ XÂY DỰNG BƯU ĐIỆN		MỞ RỘNG TUYẾN CỐNG BỂ NGẦM HÓA CÁP CÁC TUYẾN ĐƯỜNG KHU VỰC LONG AN, BẾN LỨC, KIẾN TƯỜNG, CẦN ĐƯỚC NĂM 2026			
		BẢNG THỐNG KÊ KHỐI LƯỢNG ĐƯỜNG TRẦN PHÚ KV CẦN ĐƯỚC			TL:
					HT: 2026
GIÁM ĐỐC	CHỦ TRÌ	THIẾT KẾ	VẼ	SOÁT	BV: 13- 51
NGUYỄN CAO PHONG	TRẦN HẢI ĐĂNG	TRẦN HẢI ĐĂNG	HUỲNH THỊ THÚY HÀ	NGUYỄN CAO PHONG	

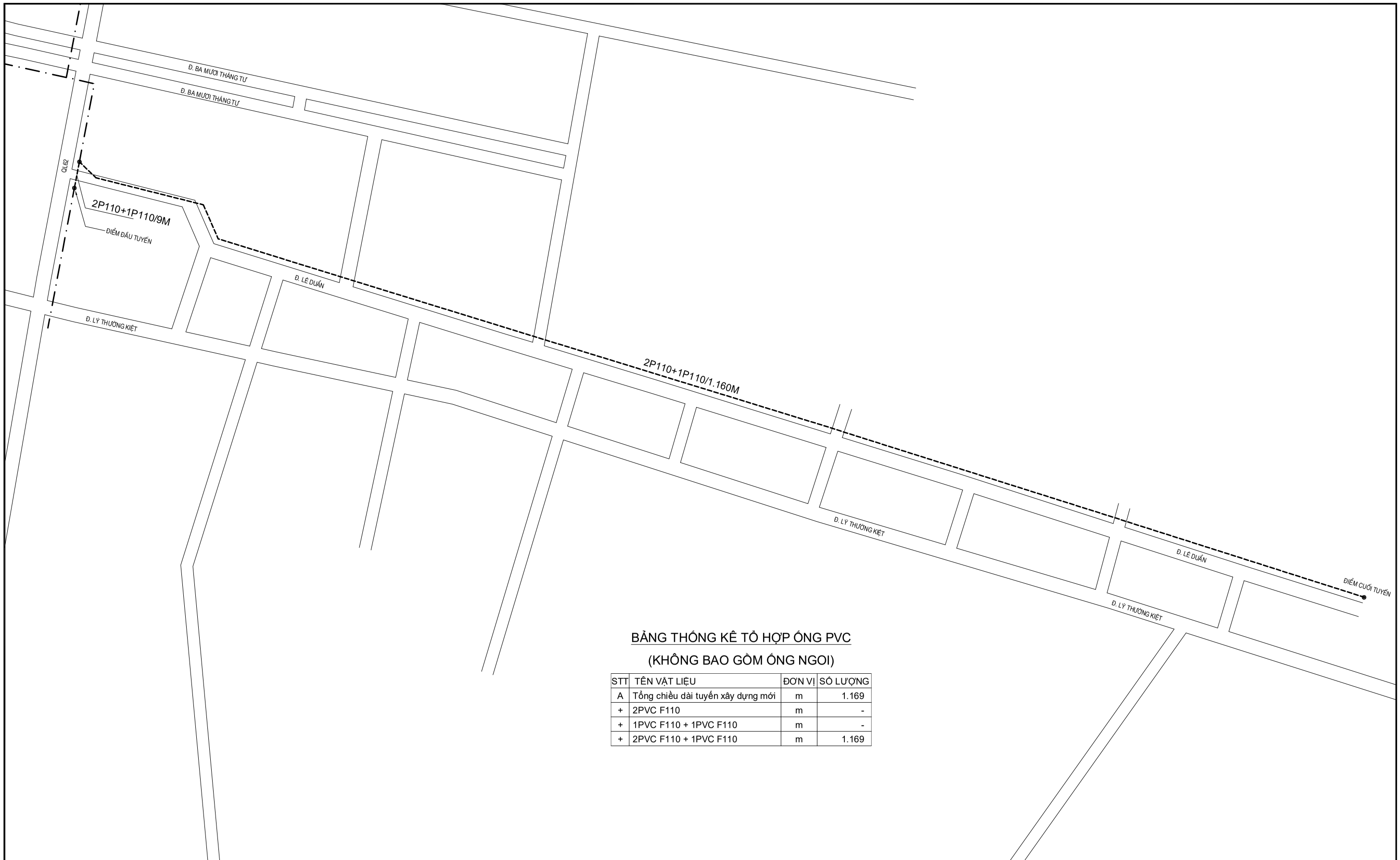

BẢNG THỐNG KÊ TỔ HỢP ỐNG PVC

(KHÔNG BAO GỒM ỐNG NGOI)

STT	TÊN VẬT LIỆU	ĐƠN VỊ	SỐ LƯỢNG
A	Tổng chiều dài tuyến xây dựng mới	m	1.169
+	2PVC F110	m	-
+	1PVC F110 + 1PVC F110	m	-
+	2PVC F110 + 1PVC F110	m	1.169

KÝ HIỆU

-·-·-·-·-	TUYẾN CỐNG BỂ CÓ SẴN
– – – – –	TUYẾN CỐNG BỂ XÂY DỰNG MỚI
1P110/100M	TUYẾN 1 ỐNG PHỐI F110 XÂY DỰNG MỚI DÀI 100M
1P110+1P110/100M	TUYẾN 1 ỐNG CHÍNH F110 + 1 ỐNG PHỐI F110 XÂY DỰNG MỚI DÀI 100M
2P110+1P110/100M	TUYẾN 2 ỐNG CHÍNH F110 + 1 ỐNG PHỐI F110 XÂY DỰNG MỚI DÀI 100M

PTHCC

CÔNG TY CỔ PHẦN TƯ VẤN ĐẦU TƯ VÀ XÂY DỰNG BƯU ĐIỆN

MỞ RỘNG TUYẾN CỐNG BỂ NGẦM HÓA CÁP CÁC TUYẾN ĐƯỜNG KHU VỰC LONG AN, BẾN LỨC, KIẾN TƯỜNG, CẦN ĐƯỚC NĂM 2026

SƠ ĐỒ TỔNG THỂ TUYẾN CỐNG BỂ XDM
ĐƯỜNG LÊ DUẨN
KIẾN TƯỜNG

TL:

HT: 2026

GIÁM ĐỐC	CHỦ TRÌ	THIẾT KẾ	VẼ	SOÁT	
NGUYỄN CAO PHONG	TRẦN HẢI ĐĂNG	TRẦN HẢI ĐĂNG	HUỲNH THỊ THÚY HÀ	NGUYỄN CAO PHONG	BV: 14- 51

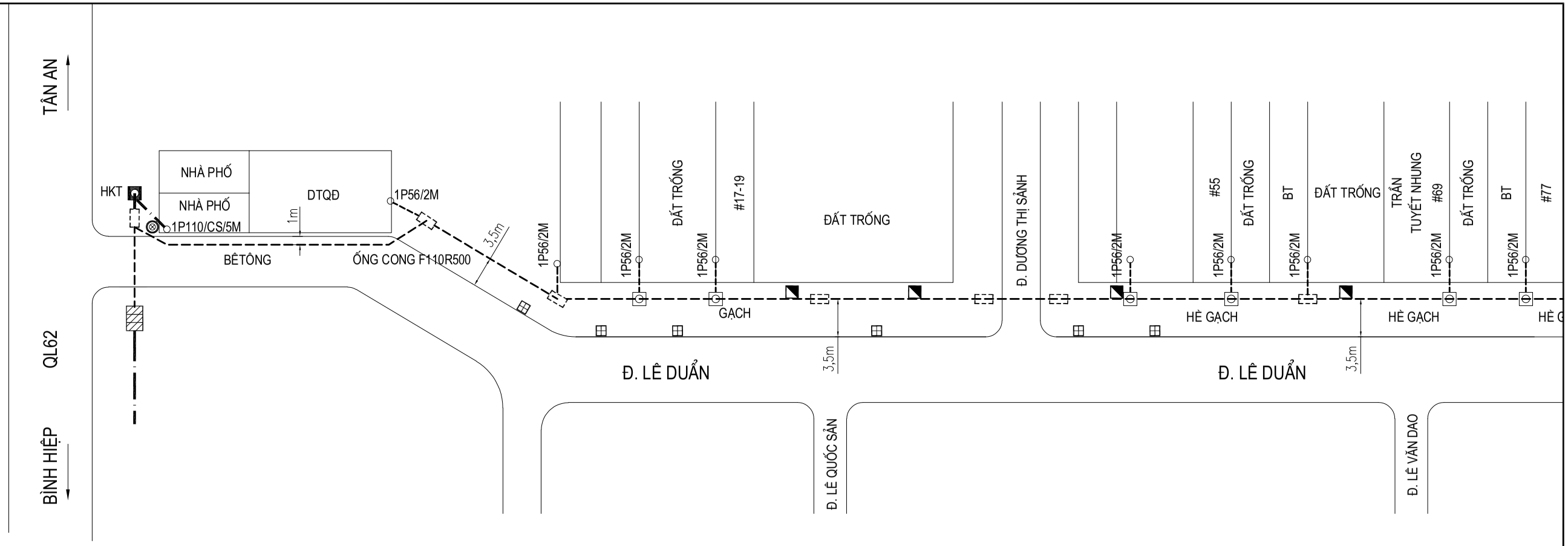
TÂN AN
QL62
BÌNH HIỆP
HKT
NHÀ PHỐ
NHÀ PHỐ
DTQĐ
1P110/CS/5M
1m
1P56/2M
BÊTÔNG
ỐNG CONG F110R500
3,5m
1P56/2M
1P56/2M
ĐẤT TRỐNG
1P56/2M
#17-19
ĐẤT TRỐNG
GẠCH
3,5m
Đ. LÊ DUẨN
Đ. LÊ QUỐC SẢN
Đ. DƯƠNG THỊ SÁNH
1P56/2M
1P56/2M
#55
ĐẤT TRỐNG
1P56/2M
BT
ĐẤT TRỐNG
TRẦN TUYẾT NHUNG
#69
1P56/2M
ĐẤT TRỐNG
1P56/2M
BT
#77
HÈ GẠCH
HÈ GẠCH
3,5m
Đ. LÊ DUẨN
Đ. LÊ VĂN ĐẠO

| | | |

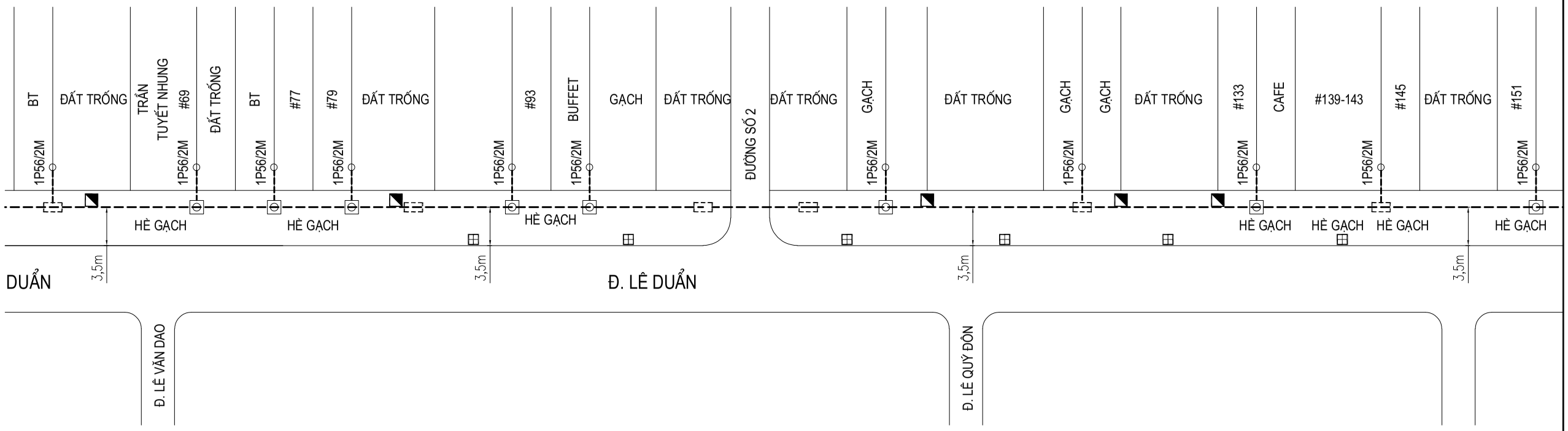
BT
ĐẤT TRỐNG
TRẦN TUYẾT NHUNG
#69
ĐẤT TRỐNG
BT
#77
#79
ĐẤT TRỐNG
#93
BUFFET
GẠCH
ĐẤT TRỐNG
ĐƯỜNG SỐ 2
ĐẤT TRỐNG
GẠCH
ĐẤT TRỐNG
GẠCH
GẠCH
ĐẤT TRỐNG
#133
CAFE
#139-143
#145
ĐẤT TRỐNG
#151
1P56/2M
HÈ GẠCH
3,5m
DUẨN
Đ. LÊ DUẨN
Đ. LÊ VĂN ĐẠO
Đ. LÊ QUÝ ĐÔN

| | | |

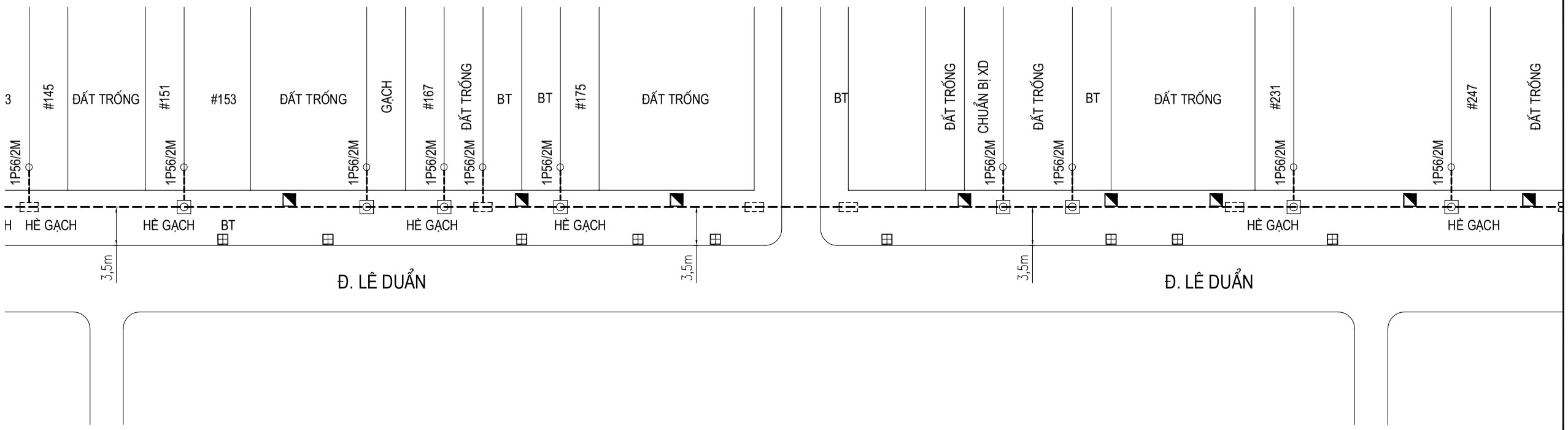
3
#145
ĐẤT TRỐNG
#151
#153
ĐẤT TRỐNG
GẠCH
#167
ĐẤT TRỐNG
BT
BT
#175
ĐẤT TRỐNG
BT
ĐẤT TRỐNG
CHUẨN BỊ XD
ĐẤT TRỐNG
BT
ĐẤT TRỐNG
#231
#247
ĐẤT TRỐNG
1P56/2M
H
HÈ GẠCH
HÈ GẠCH
BT
HÈ GẠCH
HÈ GẠCH
HÈ GẠCH
HÈ GẠCH
3,5m
Đ. LÊ DUẨN
Đ. LÊ DUẨN

| | | |

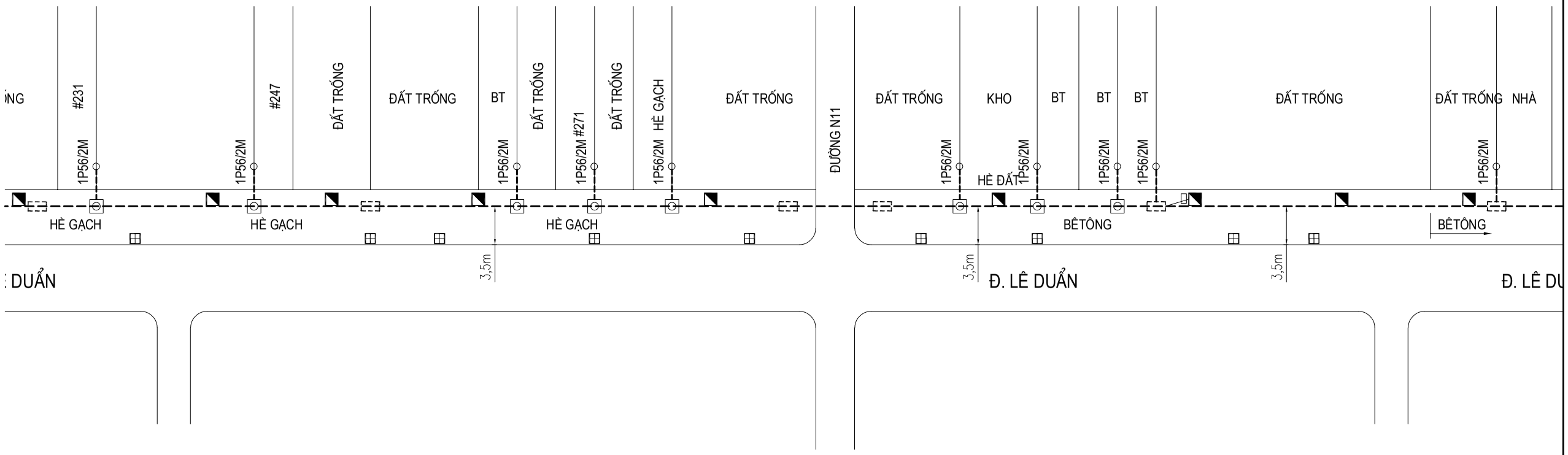
ÔNG
#231
1P56/2M
#247
ĐẤT TRỐNG
ĐẤT TRỐNG
BT
ĐẤT TRỐNG
1P56/2M #271
ĐẤT TRỐNG
1P56/2M HÈ GẠCH
ĐẤT TRỐNG
ĐƯỜNG N11
ĐẤT TRỐNG
KHO
BT
BT
BT
ĐẤT TRỐNG
ĐẤT TRỐNG NHÀ
HÈ ĐẤT
HÈ GẠCH
HÈ GẠCH
HÈ GẠCH
BÊTÔNG
BÊTÔNG
3,5m
3,5m
3,5m
Đ. LÊ DUẨN
Đ. LÊ DU

| | | |

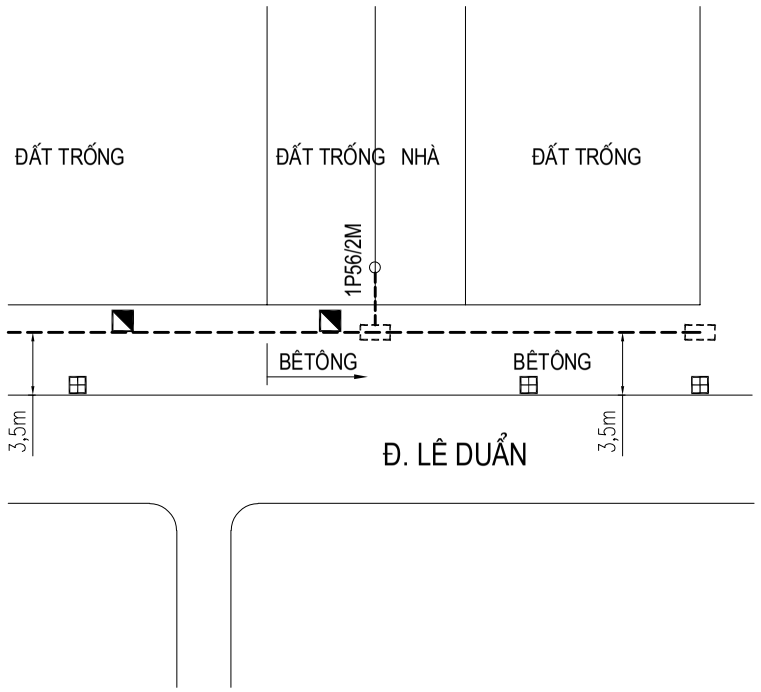

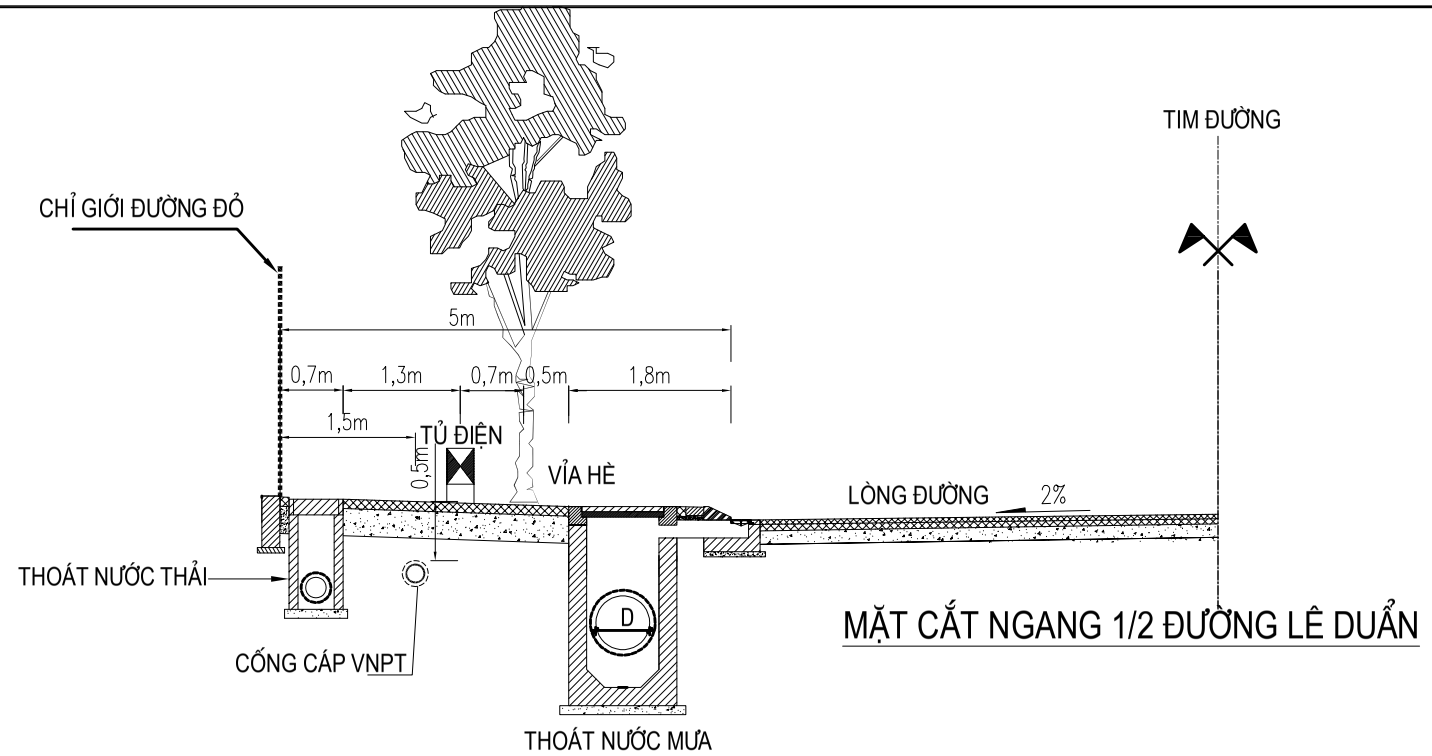

MẶT CẮT NGANG 1/2 ĐƯỜNG LÊ DUẨN

1	SỐ HIỆU MỐC, BỂ, CỘT	TN	TĐ				TĐ	B21		TN		B22/TN
2	KHOẢNG MỐC, BỂ, CỘT	29	1	18	12	14	1	20	5	38		
3	CỘNG DỒN (M)	1060	1061	1079	1091	1105	1106	1126	1131			1169
4	VỊ TRÍ TUYẾN	DƯỚI HÈ										
5	PHƯƠNG THỨC LẮP ĐẶT	2 ỐNG PVC F110X5+1 ỐNG PVC F110X5										
6	CẤP ĐẤT	ĐẤT CẤP II										
7	D.LƯỢNG, ĐỘ DÀI CÁP											

BẢNG TỔNG HỢP TUYẾN ĐƯỜNG LÊ DUẨN

STT	TÊN VẬT LIỆU	ĐƠN VỊ	SỐ LƯỢNG
A	ỐNG NHỰA PVC F56x3:		
1	1P56	m	66
B	ỐNG NHỰA PVC F110x5:		
1	2P110 + 1P110	m	1.007
C	ỐNG NHỰA PVC F110x6,8(HI-3P):		
1	2HI-3P+1HI-3P	m	162
D	BỂ CÁP		22
1	BỂ 1 ĐAN KT: 1286x786x970	cái	12
2	BỂ 1 ĐAN KT: 1286x786x1270	cái	10
E	HỐ KT: 525x525x500	cái	25
F	ỐNG NGOI	cái	33
1	ỐNG NGOI PVC F56 (LÊN TƯỜNG)	cái	33
G	ỐNG CONG PVC F110R500 (CHUYỂN HƯỚNG)	cái	3
H	ĐỤC LỖ BỂ CÁP	cái	1

KÝ HIỆU

- Trạm VT — ĐÀI, TRẠM VIỄN THÔNG
- BỂ CÁP CÓ SẴN (BCS: (VNPT, VIETTEL))
- HỐ KT CÓ SẴN
- BỂ CÁP 1 ĐAN XDM (B)
- HỐ KỸ THUẬT (H)
- TỦ ĐIỆN HẠ THẾ
- HỐ THU NƯỚC
- CỐNG CÁP CÓ SẴN
- CỐNG CÁP XDM
- CỘT VIỄN THÔNG CÓ SẴN
- CỘT ĐIỆN LỰC CÓ SẴN
- 2P110 +1P110 — TUYẾN LẮP ĐẶT ỐNG PVC F110 (2 ỐNG CHÍNH VÀ 1 ỐNG PHỐI)
- 1P110 — TUYẾN LẮP ĐẶT 1 ỐNG PHỐI
- 2HI-3P +1HI-3P — TUYẾN LẮP ĐẶT ỐNG HI-3P (2 ỐNG CHÍNH VÀ 1 ỐNG PHỐI)
- 1P56 — TUYẾN ỐNG NGOI PVC F56 NGOI VÀO NHÀ THUÊ BAO

CÔNG TY CỔ PHẦN TƯ VẤN ĐẦU TƯ VÀ XÂY DỰNG BƯU ĐIỆN	MỞ RỘNG TUYẾN CỐNG BỂ NGẦM HÓA CÁP CÁC TUYẾN ĐƯỜNG KHU VỰC LONG AN, BẾN LỨC, KIẾN TƯỜNG, CẦN ĐƯỚC NĂM 2026			
	SƠ ĐỒ TUYẾN CỐNG BỂ XÂY DỰNG MỚI ĐƯỜNG LÊ DUẨN KV KIẾN TƯỜNG, BV:5/5			TL: / HT: 2026
GIÁM ĐỐC: NGUYỄN CAO PHONG	CHỦ TRÌ: TRẦN HẢI ĐĂNG	THIẾT KẾ: TRẦN HẢI ĐĂNG	VẼ: HUỲNH THỊ THÚY HÀ	SOÁT: NGUYỄN CAO PHONG — BV: 19- 51

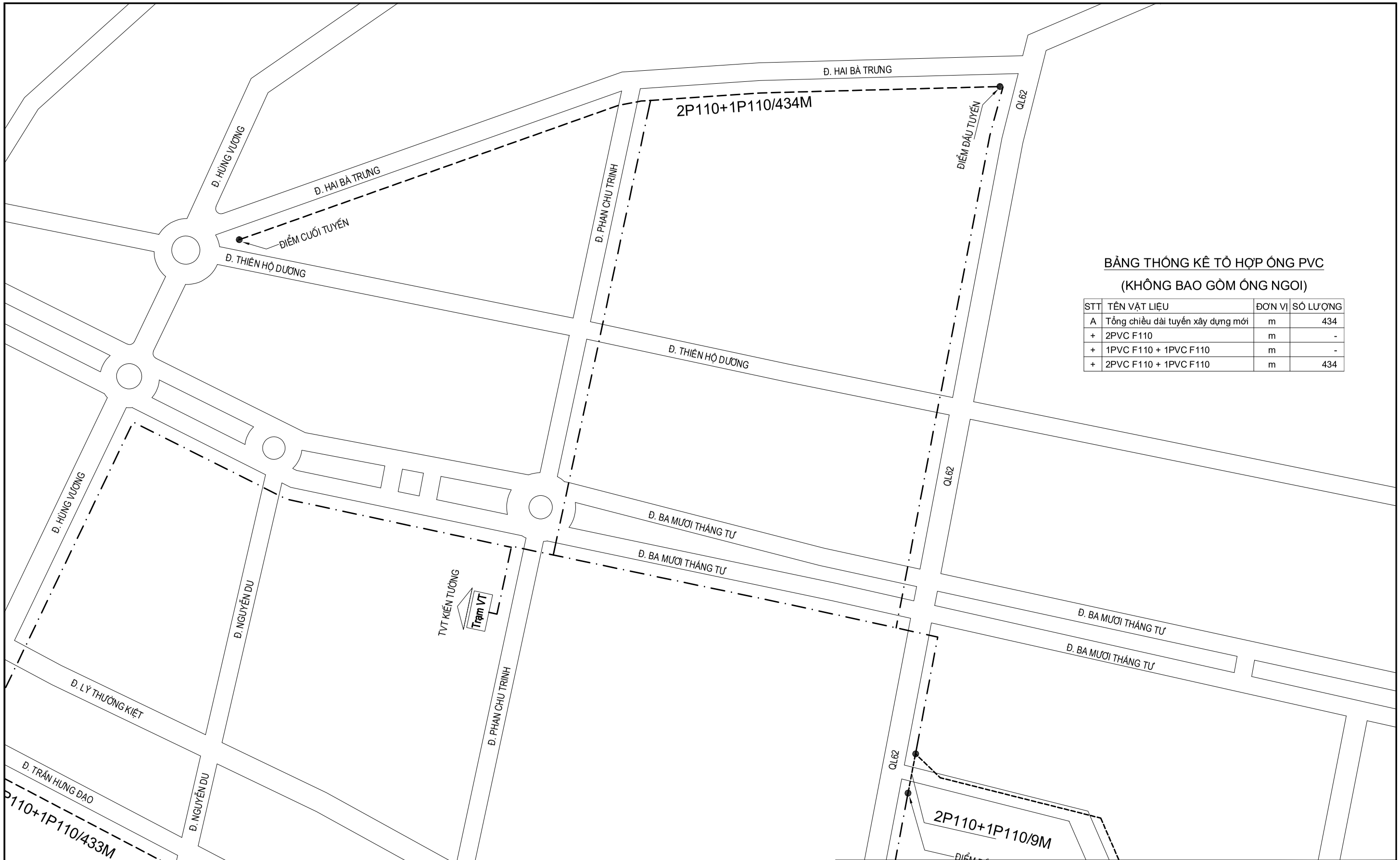

BẢNG THỐNG KÊ TỔ HỢP ỐNG PVC

(KHÔNG BAO GỒM ỐNG NGOI)

STT	TÊN VẬT LIỆU	ĐƠN VỊ	SỐ LƯỢNG
A	Tổng chiều dài tuyến xây dựng mới	m	434
+	2PVC F110	m	-
+	1PVC F110 + 1PVC F110	m	-
+	2PVC F110 + 1PVC F110	m	434

KÝ HIỆU

-·-·-·-	TUYẾN CỐNG BỂ CÓ SẴN
– – – –	TUYẾN CỐNG BỂ XÂY DỰNG MỚI
1P110/100M	TUYẾN 1 ỐNG PHỐI F110 XÂY DỰNG MỚI DÀI 100M
1P110+1P110/100M	TUYẾN 1 ỐNG CHÍNH F110 + 1 ỐNG PHỐI F110 XÂY DỰNG MỚI DÀI 100M
2P110+1P110/100M	TUYẾN 2 ỐNG CHÍNH F110 + 1 ỐNG PHỐI F110 XÂY DỰNG MỚI DÀI 100M

CÔNG TY CỔ PHẦN TƯ VẤN ĐẦU TƯ VÀ XÂY DỰNG BƯU ĐIỆN		MỞ RỘNG TUYẾN CỐNG BỂ NGẦM HÓA CÁP CÁC TUYẾN ĐƯỜNG KHU VỰC LONG AN, BẾN LỨC, KIẾN TƯỜNG, CẦN ĐƯỚC NĂM 2026			
		SƠ ĐỒ TỔNG THỂ TUYẾN CỐNG BỂ XDM ĐƯỜNG HAI BÀ TRƯNG KIẾN TƯỜNG			TL:
					HT: 2026
GIÁM ĐỐC	CHỦ TRÌ	THIẾT KẾ	VẼ	SOÁT	BV: 20- 51
NGUYỄN CAO PHONG	TRẦN HẢI ĐĂNG	TRẦN HẢI ĐĂNG	HUỲNH THỊ THÚY HÀ	NGUYỄN CAO PHONG	

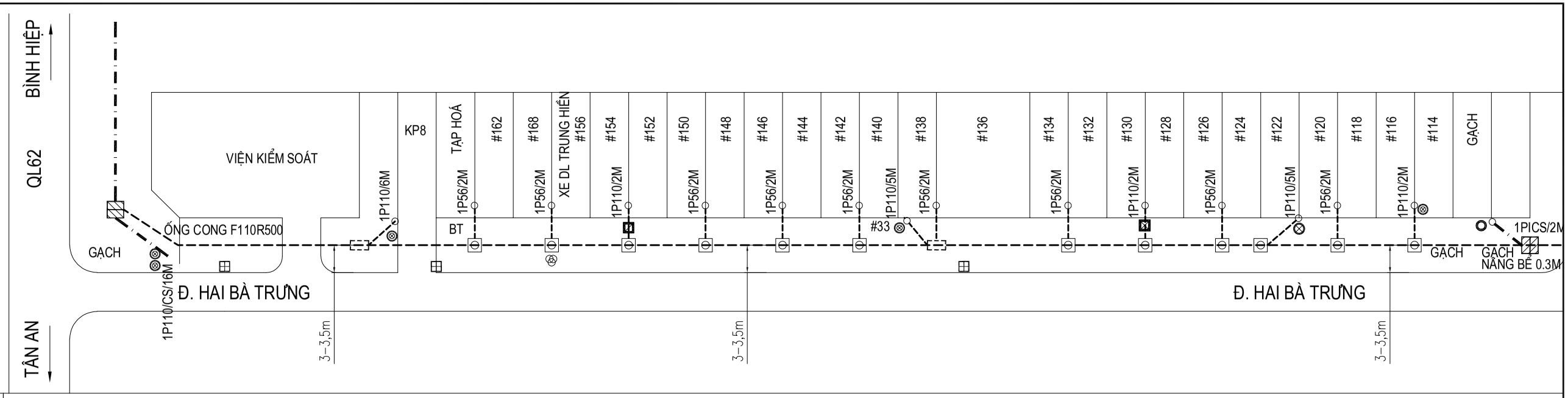
BÌNH HIỆP
QL62
TÂN AN
VIỆN KIỂM SOÁT
KP8
TẠP HOÁ
XE DL TRUNG HIẾN
#162
#168
#156
#154
#152
#150
#148
#146
#144
#142
#140
#138
#136
#134
#132
#130
#128
#126
#124
#122
#120
#118
#116
#114
GẠCH
ỐNG CONG F110R500
GẠCH
1P110/CS/16M
1P110/6M
BT
1P56/2M
1P110/2M
1P110/5M
#33
1PICS/2M
GẠCH
GẠCH
NÂNG BỂ 0.3M
Đ. HAI BÀ TRƯNG
Đ. HAI BÀ TRƯNG
3-3,5m
3-3,5m
3-3,5m

| | | |

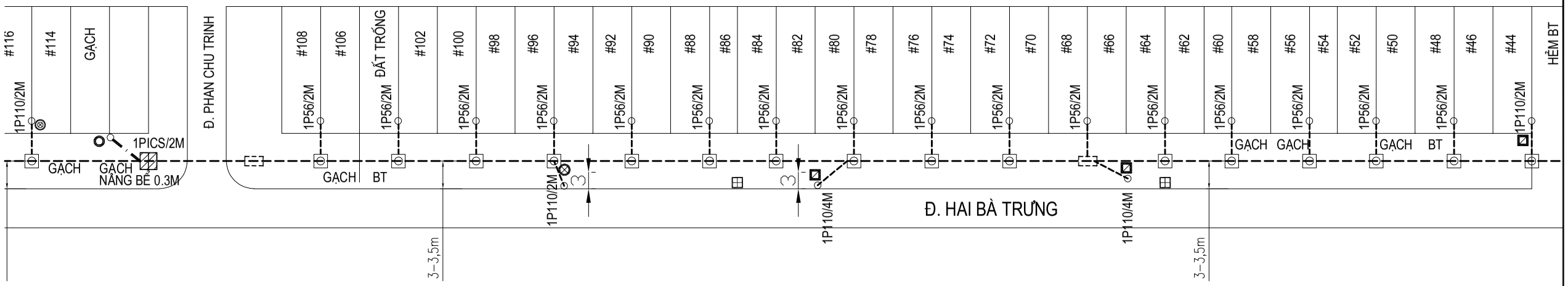
#116
#114
GẠCH
1P110/2M
1PICS/2M
GẠCH
GẠCH
NÂNG BỂ 0.3M
Đ. PHAN CHU TRINH
#108
#106
ĐẤT TRỐNG
#102
#100
#98
#96
#94
#92
#90
#88
#86
#84
#82
#80
#78
#76
#74
#72
#70
#68
#66
#64
#62
#60
#58
#56
#54
#52
#50
#48
#46
#44
HẺM BT
1P56/2M
GẠCH
BT
1P110/2M
1P110/4M
Đ. HAI BÀ TRƯNG
GẠCH
GẠCH
GẠCH
BT
3-3,5m
3-3,5m

| | | |

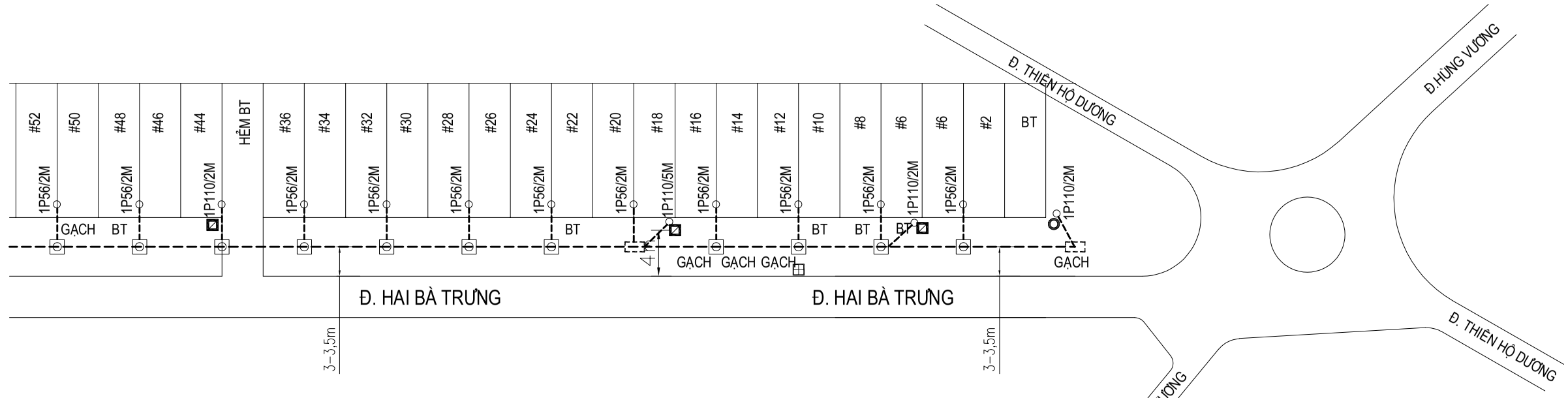

1	SỐ HIỆU MỐC, BỂ, CỘT		H26		H27		H28		H29		H30		H31		H32		B5		H33		H34TN		H35		H36			B6		
2	KHOẢNG MỐC, BỂ, CỘT		4	4	3	3	4	4	3	4	3	3	3	4	3	4	7	4	5	5	4	4	3	4	7	4	10	2		
3	CỘNG DỒN (M)	326	330	334	337	340	344	348	351	355	358	361	364	368	371	375	382	386	391	396	400	404	407	411	418	422	432	434		
4	VỊ TRÍ TUYẾN	DƯỚI HÈ																			DƯỚI HÈ									
5	PHƯƠNG THỨC LẮP ĐẶT	2 ỐNG PVC F110X5+1 ỐNG PVC F110X5																			2 ỐNG PVC F110X5+1 ỐNG PVC F110X5									
6	CẤP ĐẤT	ĐẤT CẤP II																			ĐẤT CẤP II									
7	D.LƯỢNG, ĐỘ DÀI CÁP																													

KÝ HIỆU

- Trạm VT — ĐÀI, TRẠM VIỄN THÔNG
- BỂ CÁP CÓ SẴN (BCS: (VNPT, VIETTEL))
- HỐ KT CÓ SẴN
- BỂ CÁP 1 ĐAN XDM (B)
- HỐ KỸ THUẬT (H)
- TỦ ĐIỆN HẠ THẾ
- HỐ THU NƯỚC
- CỐNG CÁP CÓ SẴN
- CỐNG CÁP XDM
- CỘT VIỄN THÔNG CÓ SẴN
- CỘT ĐIỆN LỰC CÓ SẴN
- 2P110 +1P110 — TUYẾN LẮP ĐẶT ỐNG PVC F110 (2 ỐNG CHÍNH VÀ 1 ỐNG PHỐI)
- 1P110 — TUYẾN LẮP ĐẶT 1 ỐNG PHỐI
- 2HI-3P +1HI-3P — TUYẾN LẮP ĐẶT ỐNG HI-3P (2 ỐNG CHÍNH VÀ 1 ỐNG PHỐI)
- 1P56 — TUYẾN ỐNG NGOI PVC F56 NGOI VÀO NHÀ THUÊ BAO

CÔNG TY CỔ PHẦN TƯ VẤN ĐẦU TƯ VÀ XÂY DỰNG BƯU ĐIỆN		MỞ RỘNG TUYẾN CỐNG BỂ NGẦM HÓA CÁP CÁC TUYẾN ĐƯỜNG KHU VỰC LONG AN, BẾN LỨC, KIẾN TƯỜNG, CẦN ĐƯỚC NĂM 2026			
		SƠ ĐỒ TUYẾN CỐNG BỂ XÂY DỰNG MỚI ĐƯỜNG HAI BÀ TRƯNG KV KIẾN TƯỜNG, BV:3/4			TL:
					HT: 2026
GIÁM ĐỐC	CHỦ TRÌ	THIẾT KẾ	VẼ	SOÁT	BV: 23- 51
NGUYỄN CAO PHONG	TRẦN HẢI ĐĂNG	TRẦN HẢI ĐĂNG	HUỲNH THỊ THÚY HÀ	NGUYỄN CAO PHONG	

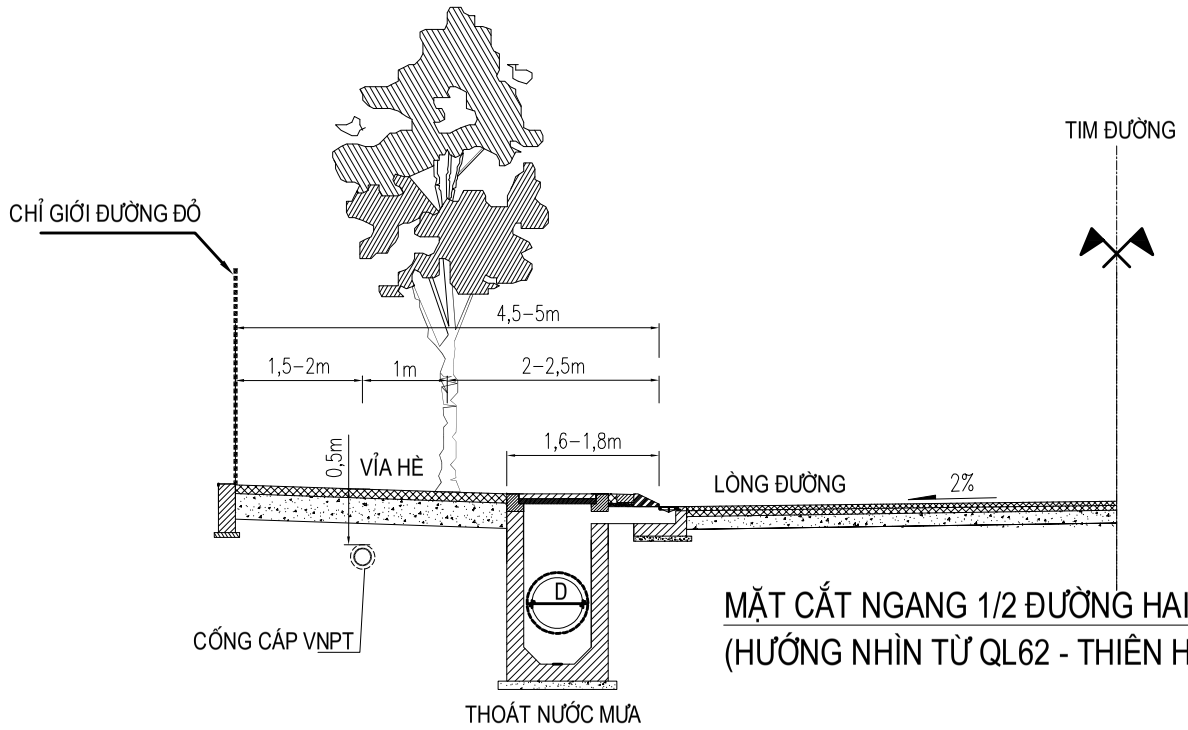

MẶT CẮT NGANG 1/2 ĐƯỜNG HAI BÀ TRƯNG
(HƯỚNG NHÌN TỪ QL62 - THIÊN HỘ DƯƠNG)

BẢNG TỔNG HỢP TUYẾN ĐƯỜNG HAI BÀ TRƯNG

STT	TÊN VẬT LIỆU	ĐƠN VỊ	SỐ LƯỢNG
A	ỐNG NHỰA PVC F56x3:		
1	1P56	m	68
B	ỐNG NHỰA PVC F110x5:		
1	1P110	m	43
2	2P110 + 1P110	m	419
C	ỐNG NHỰA PVC F110x6,8(HI-3P):		
1	2HI-3P+1HI-3P	m	15
D	BỂ CÁP		6
1	BỂ 1 ĐAN KT: 1286x786x970	cái	5
2	BỂ 1 ĐAN KT: 1286x786x1270	cái	1
E	HỐ KT: 525x525x500	cái	36
F	ỐNG NGOI	cái	47
1	ỐNG NGOI PVC F56 (LÊN TƯỜNG)	cái	34
2	ỐNG NGOI PVC F110 (LÊN CỘT)	cái	13
G	ỐNG CONG PVC F110R500 (CHUYỂN HƯỚNG)	cái	3
H	ĐỤC LỖ BỂ CÁP	cái	3
K	NÂNG BỂ CÁP 2 ĐAN VUÔNG, ĐAN 700	cái	1

KÝ HIỆU

- Trạm VT — ĐÀI, TRẠM VIỄN THÔNG
- BỂ CÁP CÓ SẴN (BCS: (VNPT, VIETTEL))
- HỐ KT CÓ SẴN
- BỂ CÁP 1 ĐAN XDM (B)
- HỐ KỸ THUẬT (H)
- TỦ ĐIỆN HẠ THẾ
- HỐ THU NƯỚC
- CỐNG CÁP CÓ SẴN
- CỐNG CÁP XDM
- CỘT VIỄN THÔNG CÓ SẴN
- CỘT ĐIỆN LỰC CÓ SẴN
- 2P110 +1P110 — TUYẾN LẮP ĐẶT ỐNG PVC F110 (2 ỐNG CHÍNH VÀ 1 ỐNG PHỐI)
- 1P110 — TUYẾN LẮP ĐẶT 1 ỐNG PHỐI
- 2HI-3P +1HI-3P — TUYẾN LẮP ĐẶT ỐNG HI-3P (2 ỐNG CHÍNH VÀ 1 ỐNG PHỐI)
- 1P56 — TUYẾN ỐNG NGOI PVC F56 NGOI VÀO NHÀ THUÊ BAO

CÔNG TY CỔ PHẦN TƯ VẤN ĐẦU TƯ VÀ XÂY DỰNG BƯU ĐIỆN		MỞ RỘNG TUYẾN CỐNG BỂ NGẦM HÓA CÁP CÁC TUYẾN ĐƯỜNG KHU VỰC LONG AN, BẾN LỨC, KIẾN TƯỜNG, CẦN ĐƯỚC NĂM 2026			
		MẶT CẮT NGANG TUYẾN ĐIỂN HÌNH VÀ BẢNG THỐNG KÊ KHỐI LƯỢNG ĐƯỜNG HAI BÀ TRƯNG, KV KIẾN TƯỜNG, BV:4/4			TL:
					HT: 2026
GIÁM ĐỐC	CHỦ TRÌ	THIẾT KẾ	VẼ	SOÁT	BV: 24- 51
NGUYỄN CAO PHONG	TRẦN HẢI ĐĂNG	TRẦN HẢI ĐĂNG	HUỲNH THỊ THÚY HÀ	NGUYỄN CAO PHONG	

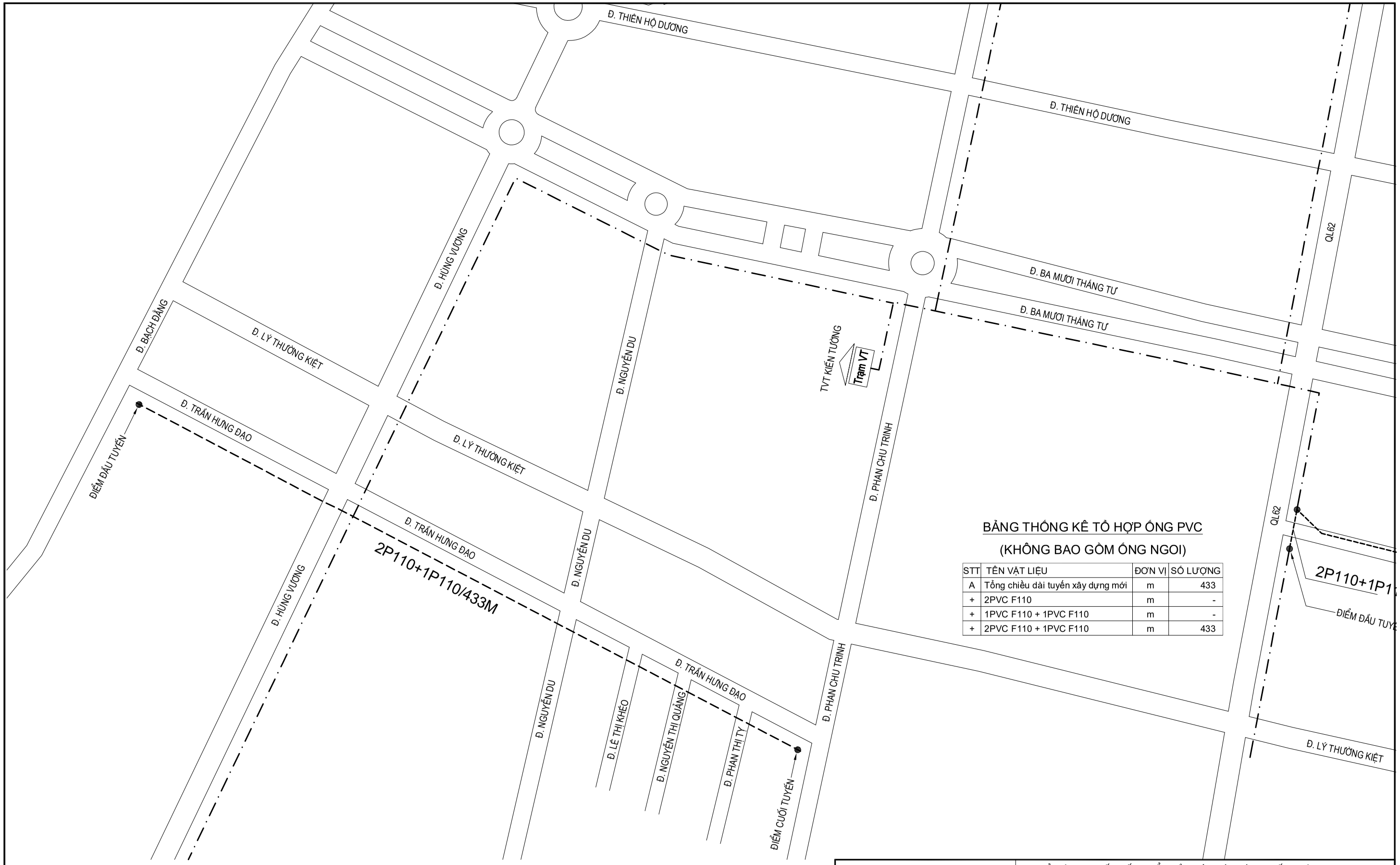

BẢNG THỐNG KÊ TỔ HỢP ỐNG PVC

(KHÔNG BAO GỒM ỐNG NGOI)

STT	TÊN VẬT LIỆU	ĐƠN VỊ	SỐ LƯỢNG
A	Tổng chiều dài tuyến xây dựng mới	m	433
+	2PVC F110	m	-
+	1PVC F110 + 1PVC F110	m	-
+	2PVC F110 + 1PVC F110	m	433

KÝ HIỆU

-·-·-·-	TUYẾN CỐNG BỂ CÓ SẴN
– – – –	TUYẾN CỐNG BỂ XÂY DỰNG MỚI
1P110/100M	TUYẾN 1 ỐNG PHỐI F110 XÂY DỰNG MỚI DÀI 100M
1P110+1P110/100M	TUYẾN 1 ỐNG CHÍNH F110 + 1 ỐNG PHỐI F110 XÂY DỰNG MỚI DÀI 100M
2P110+1P110/100M	TUYẾN 2 ỐNG CHÍNH F110 + 1 ỐNG PHỐI F110 XÂY DỰNG MỚI DÀI 100M

PTIQC

CÔNG TY CỔ PHẦN TƯ VẤN ĐẦU TƯ VÀ XÂY DỰNG BƯU ĐIỆN

MỞ RỘNG TUYẾN CỐNG BỂ NGẦM HÓA CÁP CÁC TUYẾN ĐƯỜNG KHU VỰC LONG AN, BẾN LỨC, KIẾN TƯỜNG, CẦN ĐƯỚC NĂM 2026

SƠ ĐỒ TỔNG THỂ TUYẾN CỐNG BỂ XDM
ĐƯỜNG TRẦN HƯNG ĐẠO
KIẾN TƯỜNG

TL:

HT: 2026

GIÁM ĐỐC	CHỦ TRÌ	THIẾT KẾ	VẼ	SOÁT	
NGUYỄN CAO PHONG	TRẦN HẢI ĐĂNG	TRẦN HẢI ĐĂNG	HUỲNH THỊ THÚY HÀ	NGUYỄN CAO PHONG	BV: 25- 51

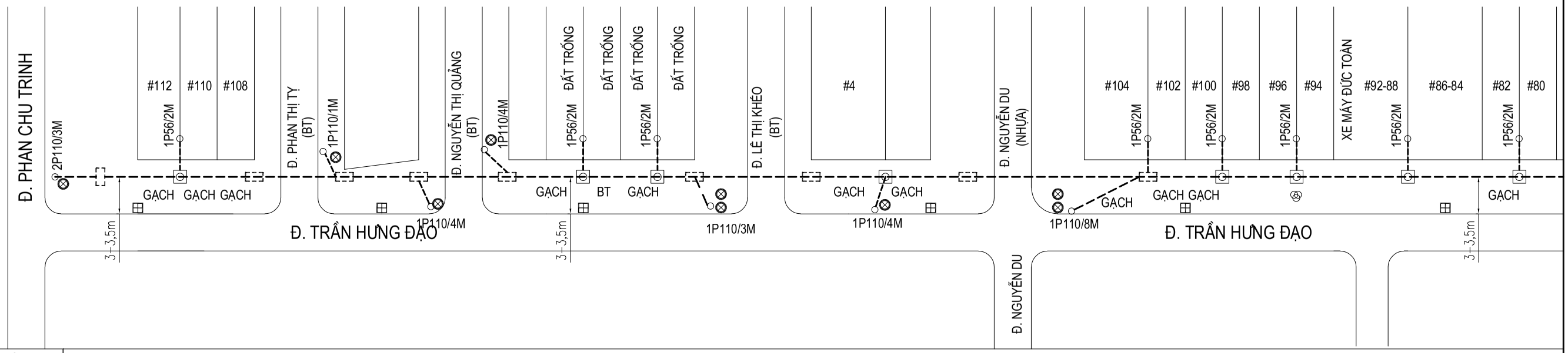
Đ. PHAN CHU TRINH
2P110/3M
#112
#110
#108
1P56/2M
GẠCH GẠCH GẠCH
Đ. PHAN THỊ TỴ (BT)
1P110/1M
1P110/4M
Đ. NGUYỄN THỊ QUẢNG (BT)
1P110/4M
ĐẤT TRỐNG
ĐẤT TRỐNG
ĐẤT TRỐNG
ĐẤT TRỐNG
1P56/2M
1P56/2M
GẠCH BT GẠCH
1P110/3M
Đ. LÊ THỊ KHÉO (BT)
#4
GẠCH GẠCH
1P110/4M
Đ. NGUYỄN DU (NHỰA)
#104
#102
#100
#98
#96
#94
XE MÁY ĐỨC TOÀN
#92-88
#86-84
#82
#80
1P56/2M
1P56/2M
1P56/2M
1P56/2M
1P56/2M
1P56/2M
GẠCH
1P110/8M
GẠCH GẠCH
GẠCH
Đ. TRẦN HƯNG ĐẠO
Đ. TRẦN HƯNG ĐẠO
3–3,5m
3–3,5m
3–3,5m
Đ. NGUYỄN DU

| | | |

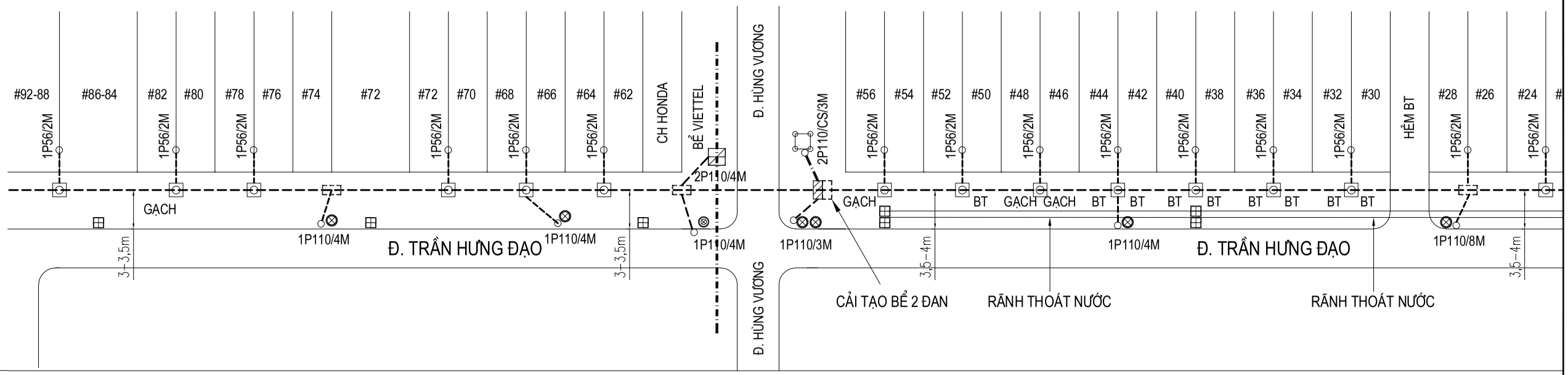
#92-88
#86-84
#82
#80
#78
#76
#74
#72
#72
#70
#68
#66
#64
#62
CH HONDA
BỂ VIETTEL
Đ. HÙNG VƯƠNG
#56
#54
#52
#50
#48
#46
#44
#42
#40
#38
#36
#34
#32
#30
HẺM BT
#28
#26
#24
1P56/2M
2P110/4M
2P110/CS/3M
GẠCH
BT
1P110/4M
1P110/3M
1P110/8M
Đ. TRẦN HƯNG ĐẠO
3-3,5m
3,5-4m
CẢI TẠO BỂ 2 ĐAN
RÃNH THOÁT NƯỚC

| | | |

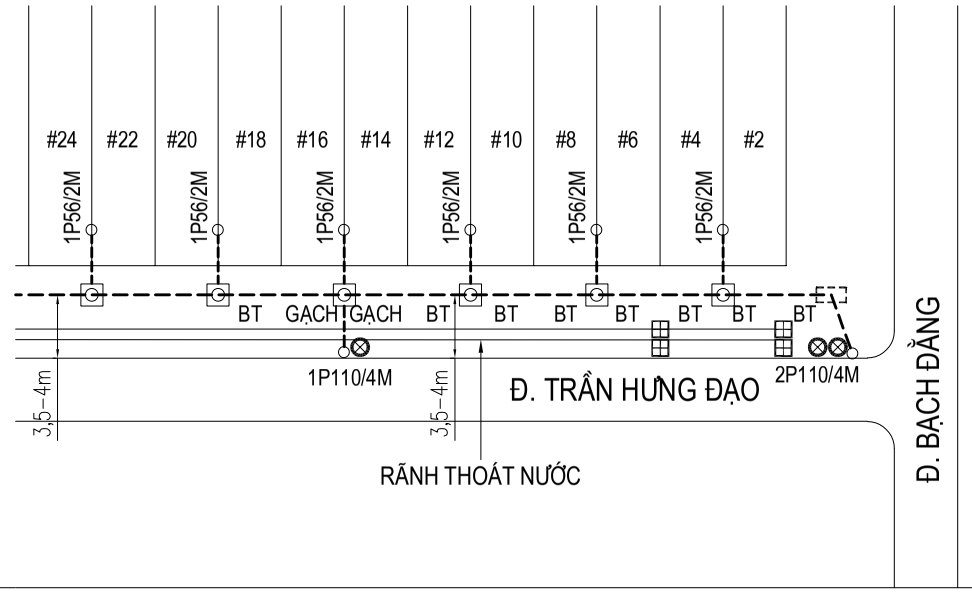

1	SỐ HIỆU MỐC, BỂ, CỘT	H20		H21		H22		H23		H24	TN	H25	TN	B13			
2	KHOẢNG MỐC, BỂ, CỘT		4	3	6	4	4	3	4	3	4	4	3	5	2		
3	CỘNG DỒN (M)	384	388	391	397	401	405	408	412	415	419	423	426	431	433		
4	VỊ TRÍ TUYẾN	DƯỚI HÈ															
5	PHƯƠNG THỨC LẮP ĐẶT	PVC F110X5		2 ỐNG PVC F110X5+1 ỐNG PVC F110X5													
6	CẤP ĐẤT	ĐẤT CẤP II															
7	D.LƯỢNG, ĐỘ DÀI CÁP																

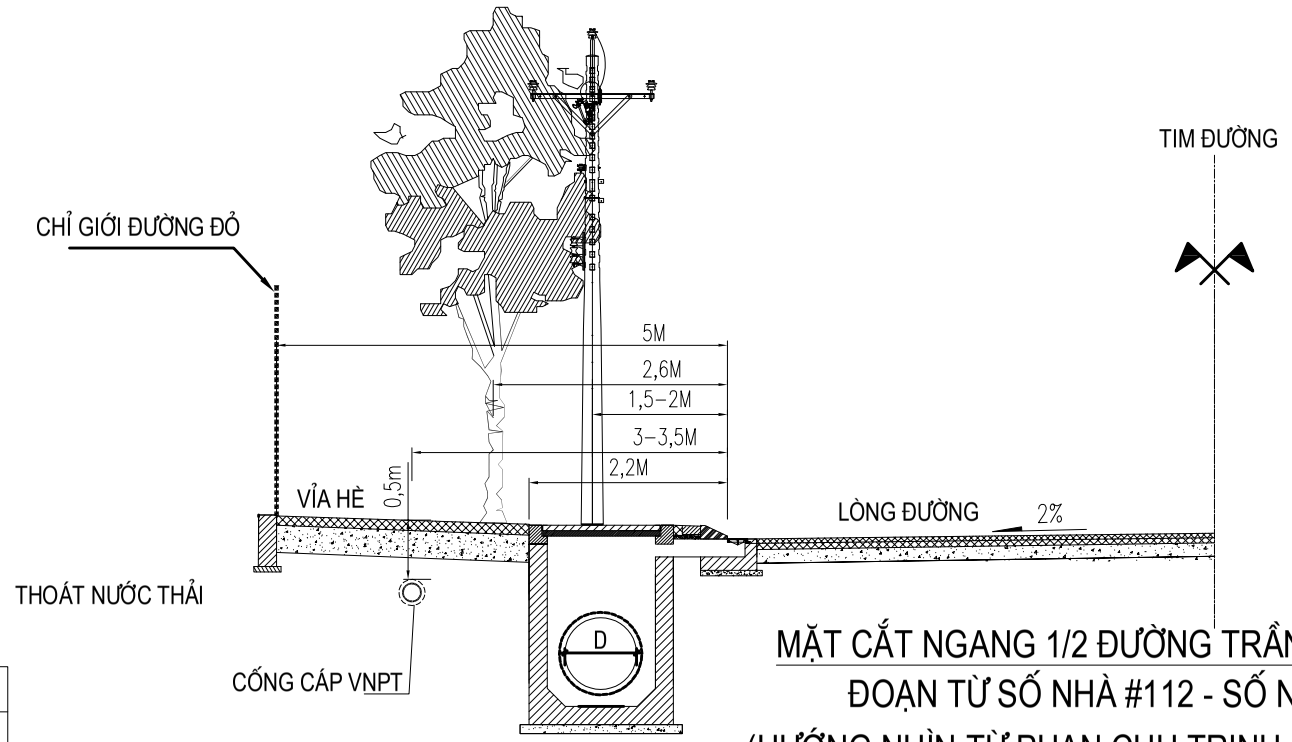

MẶT CẮT NGANG 1/2 ĐƯỜNG TRẦN HƯNG ĐẠO
ĐOẠN TỪ SỐ NHÀ #112 - SỐ NHÀ #54
(HƯỚNG NHÌN TỪ PHAN CHU TRINH - BẠCH ĐẰNG)

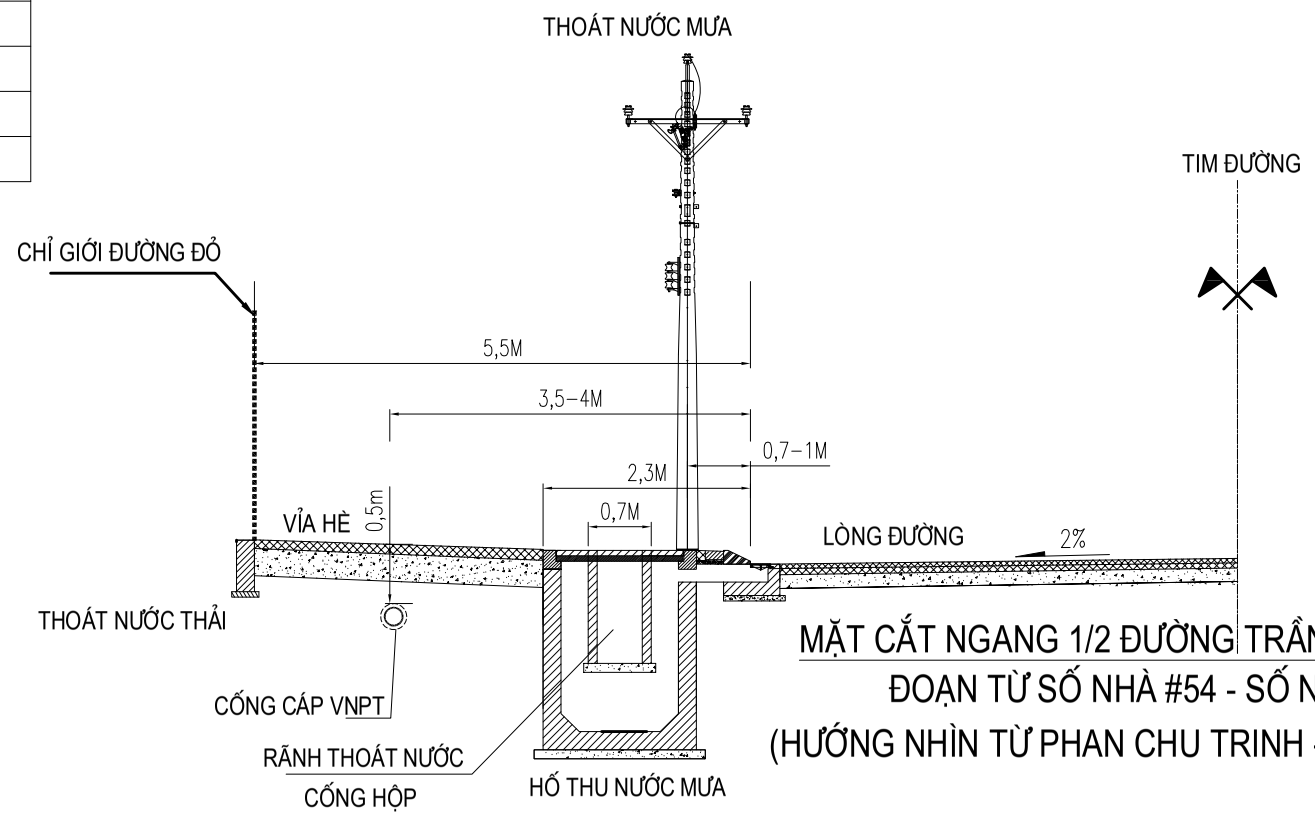

MẶT CẮT NGANG 1/2 ĐƯỜNG TRẦN HƯNG ĐẠO
ĐOẠN TỪ SỐ NHÀ #54 - SỐ NHÀ #2
(HƯỚNG NHÌN TỪ PHAN CHU TRINH - BẠCH ĐẰNG)

KÝ HIỆU

- Trạm VT — ĐÀI, TRẠM VIỄN THÔNG
- BỂ CÁP CÓ SẴN (BCS: (VNPT, VIETTEL))
- HỐ KT CÓ SẴN
- BỂ CÁP 1 ĐAN XDM (B)
- HỐ KỸ THUẬT (H)
- TỦ ĐIỆN HẠ THẾ
- HỐ THU NƯỚC
- CỐNG CÁP CÓ SẴN
- CỐNG CÁP XDM
- CỘT VIỄN THÔNG CÓ SẴN
- CỘT ĐIỆN LỰC CÓ SẴN
- 2P110 +1P110 — TUYẾN LẮP ĐẶT ỐNG PVC F110 (2 ỐNG CHÍNH VÀ 1 ỐNG PHỐI)
- 1P110 — TUYẾN LẮP ĐẶT 1 ỐNG PHỐI
- 2HI-3P +1HI-3P — TUYẾN LẮP ĐẶT ỐNG HI-3P (2 ỐNG CHÍNH VÀ 1 ỐNG PHỐI)
- 1P56 — TUYẾN ỐNG NGOI PVC F56 NGOI VÀO NHÀ THUÊ BAO

CÔNG TY CỔ PHẦN TƯ VẤN ĐẦU TƯ VÀ XÂY DỰNG BƯU ĐIỆN	MỞ RỘNG TUYẾN CỐNG BỂ NGẦM HÓA CÁP CÁC TUYẾN ĐƯỜNG KHU VỰC LONG AN, BẾN LỨC, KIẾN TƯỜNG, CẦN ĐƯỚC NĂM 2026			
	SƠ ĐỒ TUYẾN CỐNG BỂ XÂY DỰNG MỚI ĐƯỜNG TRẦN HƯNG ĐẠO KV KIẾN TƯỜNG, BV:3/3			TL:
				HT: 2026
GIÁM ĐỐC	CHỦ TRÌ	THIẾT KẾ	VẼ	SOÁT
NGUYỄN CAO PHONG	TRẦN HẢI ĐĂNG	TRẦN HẢI ĐĂNG	HUỲNH THỊ THÚY HÀ	NGUYỄN CAO PHONG
				BV: 28- 51

BẢNG TỔNG HỢP TUYẾN ĐƯỜNG TRẦN HƯNG ĐẠO

STT	TÊN VẬT LIỆU	ĐƠN VỊ	SỐ LƯỢNG
A	ỐNG NHỰA PVC F56x3:		
1	1P56	m	52
B	ỐNG NHỰA PVC F110x5:		
1	1P110	m	55
2	2P110	m	11
3	1P110 + 1P110	m	-
4	2P110 + 1P110	m	369
C	ỐNG NHỰA PVC F110x6,8(HI-3P):		
3	2HI-3P+1HI-3P	m	64
D	BỂ CÁP XDM		13
1	BỂ 1 ĐAN KT: 1286x786x970	cái	4
2	BỂ 1 ĐAN KT: 1286x786x1270	cái	9
E	CẢI TẠO BỂ 1 ĐAN SANG BỂ 2 ĐAN	cái	1
F	HỐ KT: 525x525x500	cái	25
G	ỐNG NGOI	cái	43
1	ỐNG NGOI PVC F56 (LÊN CỘT)	cái	-
2	ỐNG NGOI PVC F56 (LÊN TƯỜNG)	cái	26
3	ỐNG NGOI PVC F110 (LÊN CỘT)	cái	17
H	ĐỤC LỖ BỂ CÁP	cái	9

KÝ HIỆU

- Trạm VT — ĐÀI, TRẠM VIỄN THÔNG
- BỂ CÁP CÓ SẴN (BCS: (VNPT, VIETTEL))
- HỐ KT CÓ SẴN
- BỂ CÁP 1 ĐAN XDM (B)
- HỐ KỸ THUẬT (H)
- TỦ ĐIỆN HẠ THẾ
- HỐ THU NƯỚC
- CỐNG CÁP CÓ SẴN
- CỐNG CÁP XDM
- CỘT VIỄN THÔNG CÓ SẴN
- CỘT ĐIỆN LỰC CÓ SẴN
- 2P110 +1P110 — TUYẾN LẮP ĐẶT ỐNG PVC F110 (2 ỐNG CHÍNH VÀ 1 ỐNG PHỐI)
- 1P110 — TUYẾN LẮP ĐẶT 1 ỐNG PHỐI
- 2HI-3P +1HI-3P — TUYẾN LẮP ĐẶT ỐNG HI-3P (2 ỐNG CHÍNH VÀ 1 ỐNG PHỐI)
- 1P56 — TUYẾN ỐNG NGOI PVC F56 NGOI VÀO NHÀ THUÊ BAO

CÔNG TY CỔ PHẦN TƯ VẤN ĐẦU TƯ VÀ XÂY DỰNG BƯU ĐIỆN		MỞ RỘNG TUYẾN CỐNG BỂ NGẦM HÓA CÁP CÁC TUYẾN ĐƯỜNG KHU VỰC LONG AN, BẾN LỨC, KIẾN TƯỜNG, CẦN ĐƯỚC NĂM 2026			
		BẢNG THỐNG KÊ KHỐI LƯỢNG ĐƯỜNG TRẦN HƯNG ĐẠO KV KIẾN TƯỜNG			TL:
					HT: 2026
GIÁM ĐỐC	CHỦ TRÌ	THIẾT KẾ	VẼ	SOÁT	BV: 29- 51
NGUYỄN CAO PHONG	TRẦN HẢI ĐĂNG	TRẦN HẢI ĐĂNG	HUỲNH THỊ THÚY HÀ	NGUYỄN CAO PHONG	

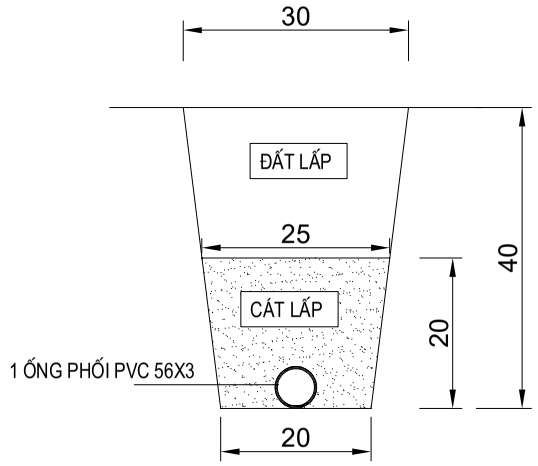

MẶT CẮT RÃNH CÁP ĐẶT 1P56 VÀO NHÀ

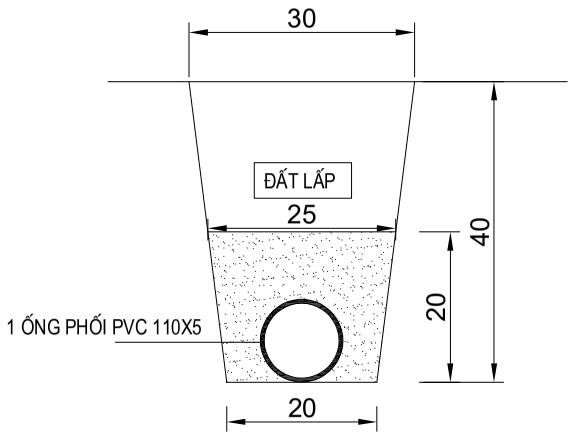

MẶT CẮT RÃNH CÁP ĐẶT 1P110 (ỐNG PHỐI)

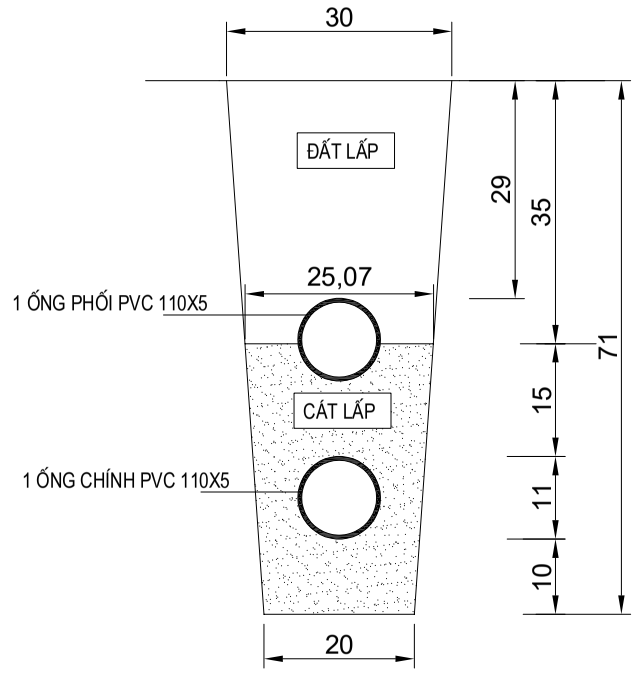

MẶT CẮT RÃNH CÁP ĐẶT 1P110+1P110 DƯỚI HÈ

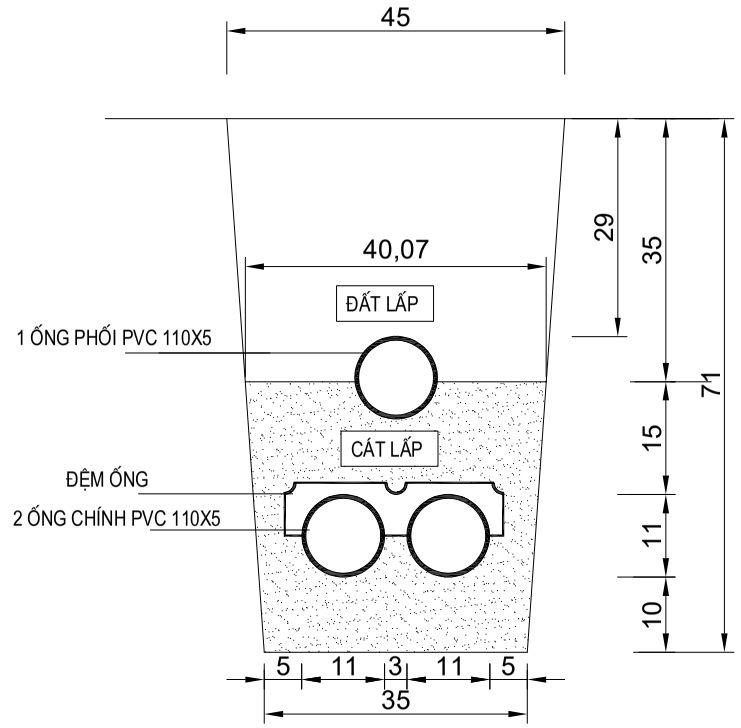

MẶT CẮT RÃNH CÁP ĐẶT 2P110+1P110 DƯỚI HÈ

GHI CHÚ:

- Đơn vị ghi trong BV là cm

+ Hệ số đầm chặt k=0,95

CÔNG TY CỔ PHẦN TƯ VẤN ĐẦU TƯ VÀ XÂY DỰNG BƯU ĐIỆN		MỞ RỘNG TUYẾN CỐNG BỂ NGẦM HÓA CÁP CÁC TUYẾN ĐƯỜNG KHU VỰC LONG AN, BẾN LỨC, KIẾN TƯỜNG, CẦN ĐƯỚC NĂM 2026			
		QUY CÁCH ĐẶT ỐNG, MẶT CẮT RÃNH ĐÀO HOÀN TRẢ VỈA HÈ ĐẤT			TL:
					HT: 2026
GIÁM ĐỐC	CHỦ TRÌ	THIẾT KẾ	VẼ	SOÁT	BV: 30- 51
NGUYỄN CAO PHONG	TRẦN HẢI ĐĂNG	TRẦN HẢI ĐĂNG	HUỲNH THỊ THÚY HÀ	NGUYỄN CAO PHONG	

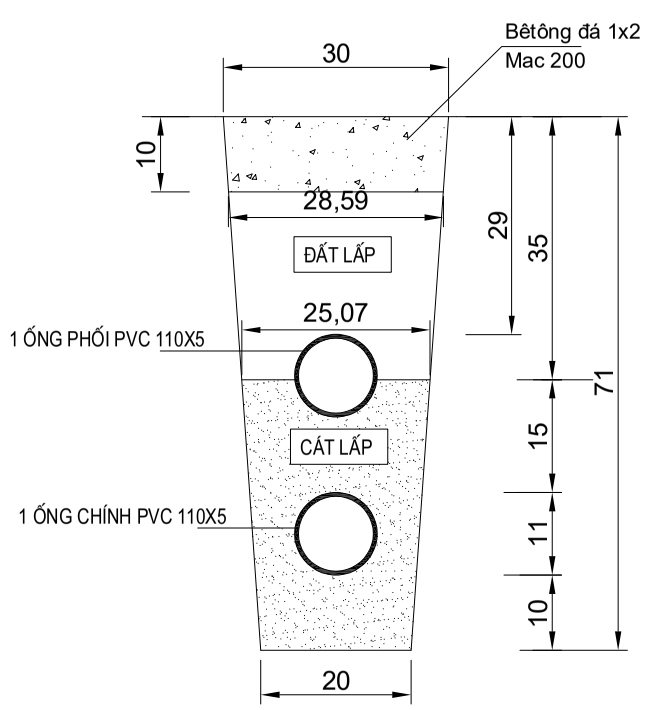

MẶT CẮT RÃNH CÁP ĐẶT 1P110+1P110 DƯỚI HÈ

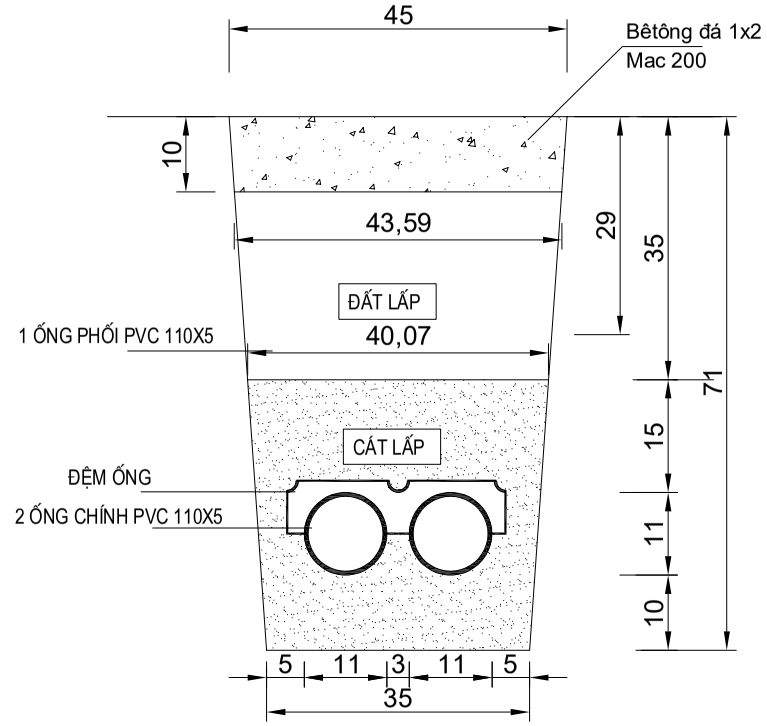

MẶT CẮT RÃNH CÁP ĐẶT 2P110 DƯỚI HÈ

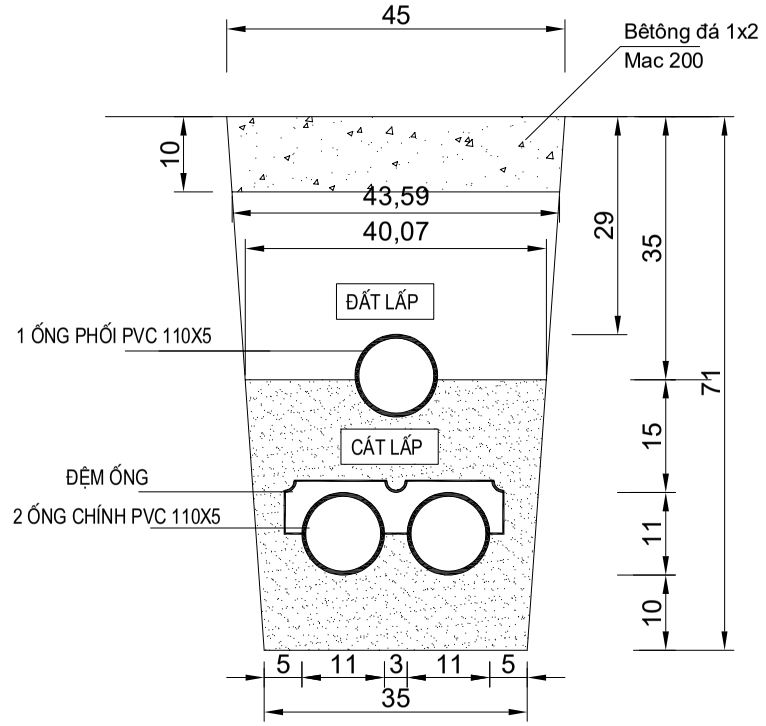

MẶT CẮT RÃNH CÁP ĐẶT 2P110+1P110 DƯỚI HÈ

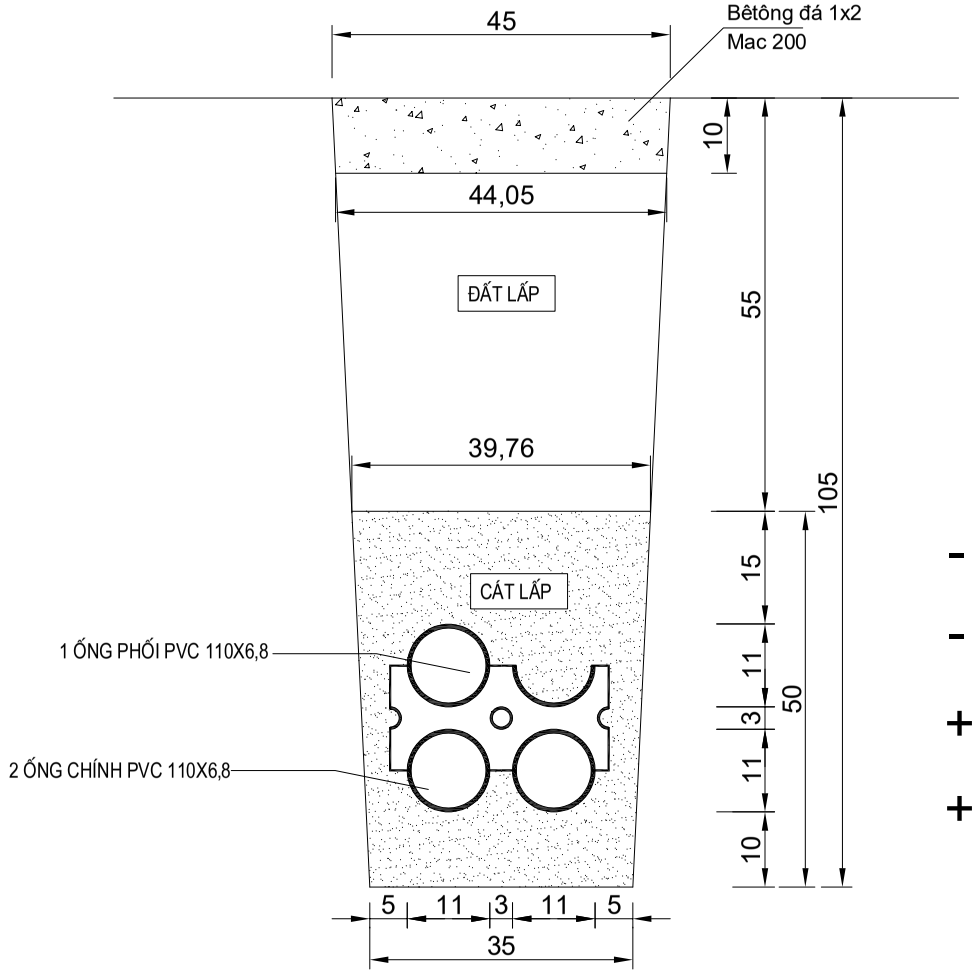

MẶT CẮT RÃNH CÁP ĐẶT 2P110+1P110 DƯỚI ĐƯỜNG

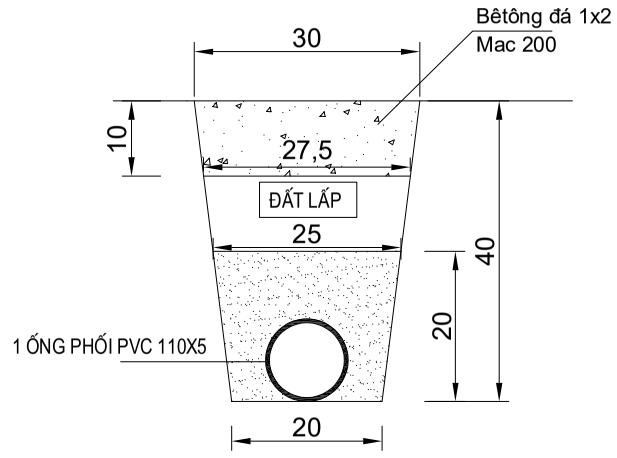

MẶT CẮT RÃNH CÁP ĐẶT 1P110 (ỐNG PHỐI)

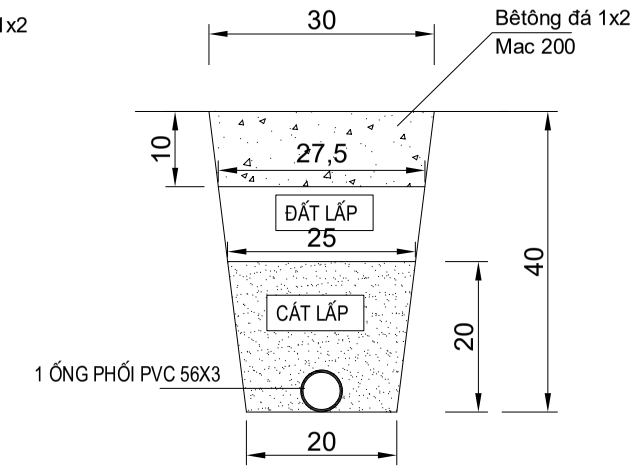

MẶT CẮT RÃNH CÁP ĐẶT 1P56 VÀO NHÀ

GHI CHÚ:

- Đơn vị ghi trong BV là cm
- Phần hoàn trả hẻm bêtông nhỏ (không đặt ống HI-3P), mặt hè gồm:

+ Bêtông đá 1x2, mác 200 dày 10cm.

+ Hệ số đầm chặt k=0,95

CÔNG TY CỔ PHẦN TƯ VẤN ĐẦU TƯ VÀ XÂY DỰNG BƯU ĐIỆN		MỞ RỘNG TUYẾN CỐNG BỂ NGẦM HÓA CÁP CÁC TUYẾN ĐƯỜNG KHU VỰC LONG AN, BẾN LỨC, KIẾN TƯỜNG, CẦN ĐƯỚC NĂM 2026			
		QUY CÁCH ĐẶT ỐNG, MẶT CẮT RÃNH ĐÀO HOÀN TRẢ VỈA HÈ BÊ TÔNG			TL:
					HT: 2026
GIÁM ĐỐC	CHỦ TRÌ	THIẾT KẾ	VẼ	SOÁT	BV: 31- 51
NGUYỄN CAO PHONG	TRẦN HẢI ĐĂNG	TRẦN HẢI ĐĂNG	HUỲNH THỊ THÚY HÀ	NGUYỄN CAO PHONG	

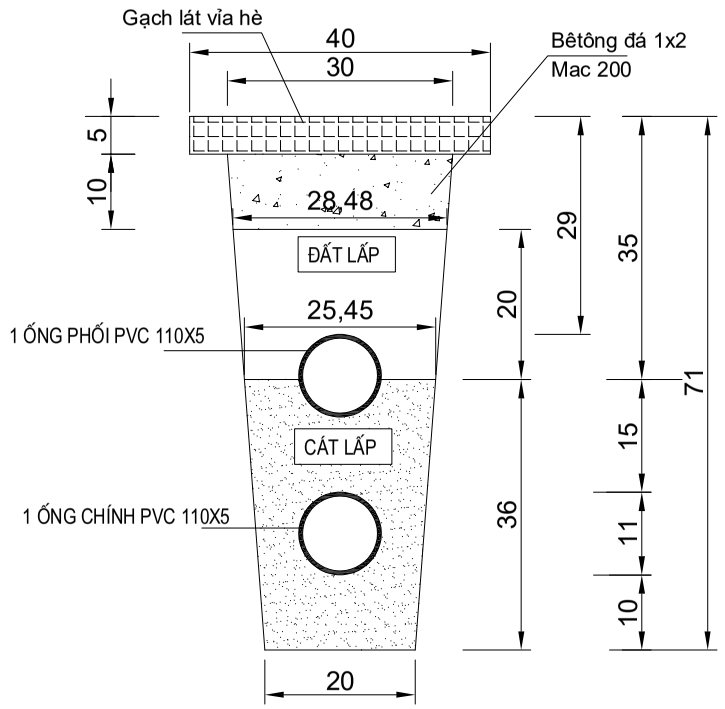

MẶT CẮT RÃNH CÁP ĐẶT 1P110+1P110 DƯỚI HÈ

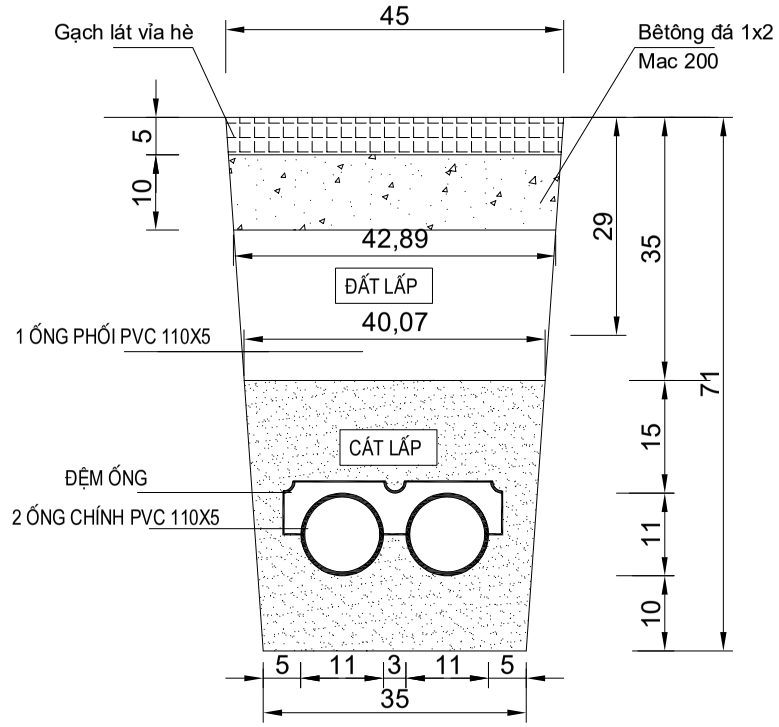

MẶT CẮT RÃNH CÁP ĐẶT 2P110 DƯỚI HÈ

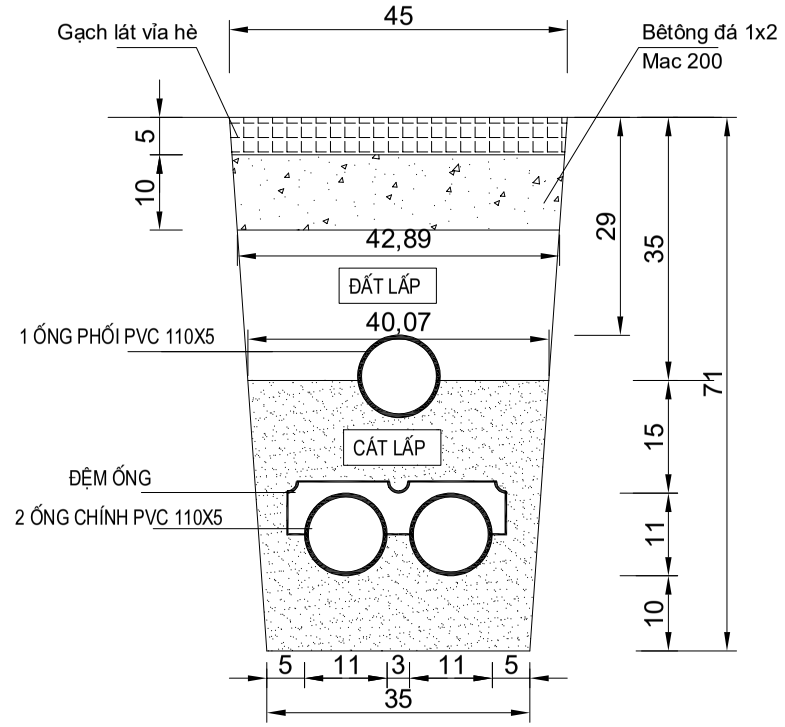

MẶT CẮT RÃNH CÁP ĐẶT 2P110+1P110 DƯỚI HÈ

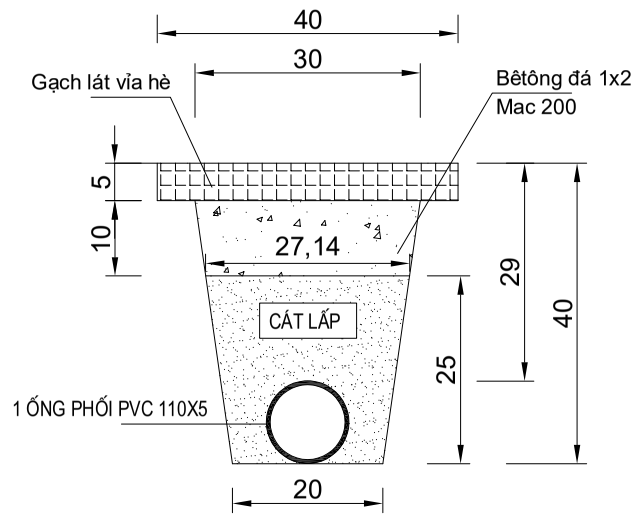

MẶT CẮT RÃNH CÁP ĐẶT 1P110

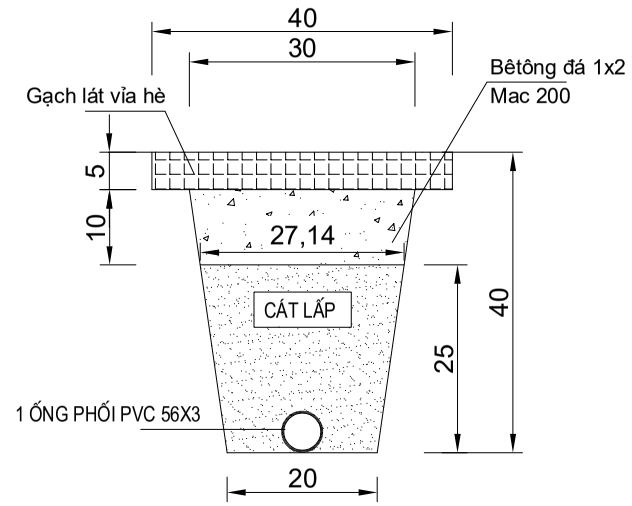

MẶT CẮT RÃNH CÁP ĐẶT 1P56 VÀO NHÀ

MẶT CẮT RÃNH ĐÀO LẮP ĐẶT ỐNG (VỈA HÈ LÁT GẠCH)

GHI CHÚ:

- Đơn vị ghi trong BV là cm

+ Lát gạch vỉa hè

+ Bêtông đá 1x2, mác 200 dày 10cm.

+ Hệ số đầm chặt k=0,95

CÔNG TY CỔ PHẦN TƯ VẤN ĐẦU TƯ VÀ XÂY DỰNG BƯU ĐIỆN		MỞ RỘNG TUYẾN CỐNG BỂ NGẦM HÓA CÁP CÁC TUYẾN ĐƯỜNG KHU VỰC LONG AN, BẾN LỨC, KIẾN TƯỜNG, CẦN ĐƯỚC NĂM 2026			
		QUY CÁCH ĐẶT ỐNG, MẶT CẮT RÃNH ĐÀO HOÀN TRẢ VỈA HÈ LÁT GẠCH			TL:
					HT: 2026
GIÁM ĐỐC	CHỦ TRÌ	THIẾT KẾ	VẼ	SOÁT	BV: 32- 51
NGUYỄN CAO PHONG	TRẦN HẢI ĐĂNG	TRẦN HẢI ĐĂNG	HUỲNH THỊ THÚY HÀ	NGUYỄN CAO PHONG	

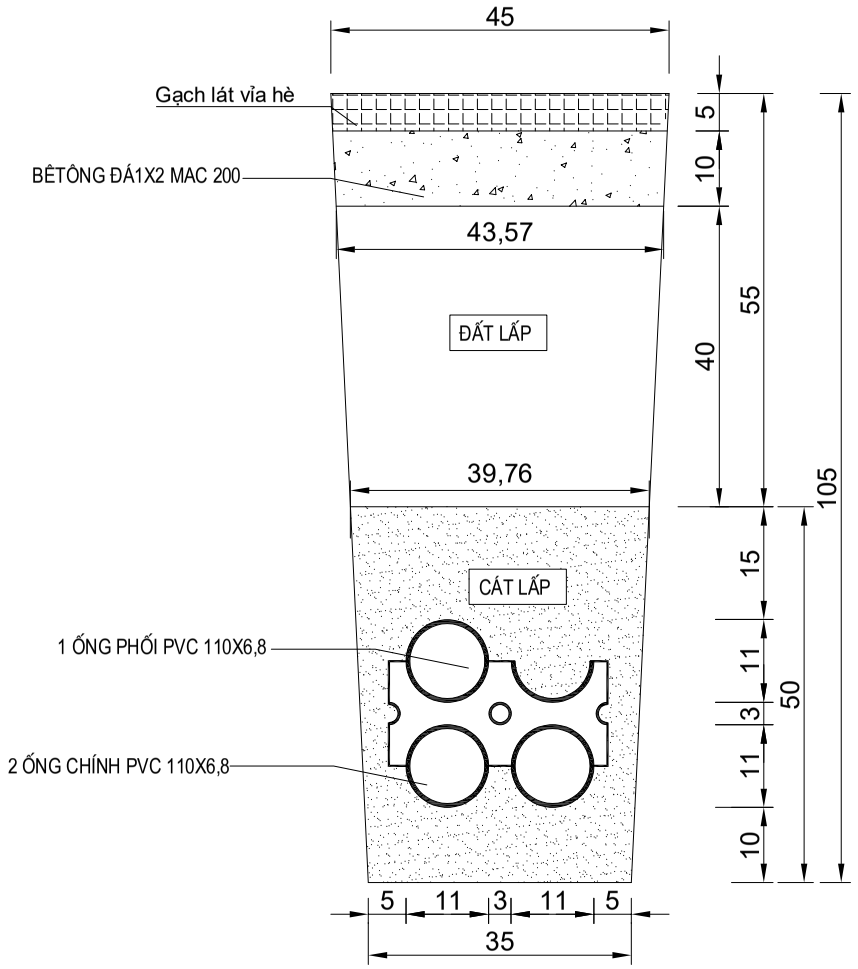

MẶT CẮT RÃNH CÁP ĐẶT 2HI-3P+1HI-3P DƯỚI HÈ
(TẠI VỊ TRÍ BĂNG ĐƯỜNG)

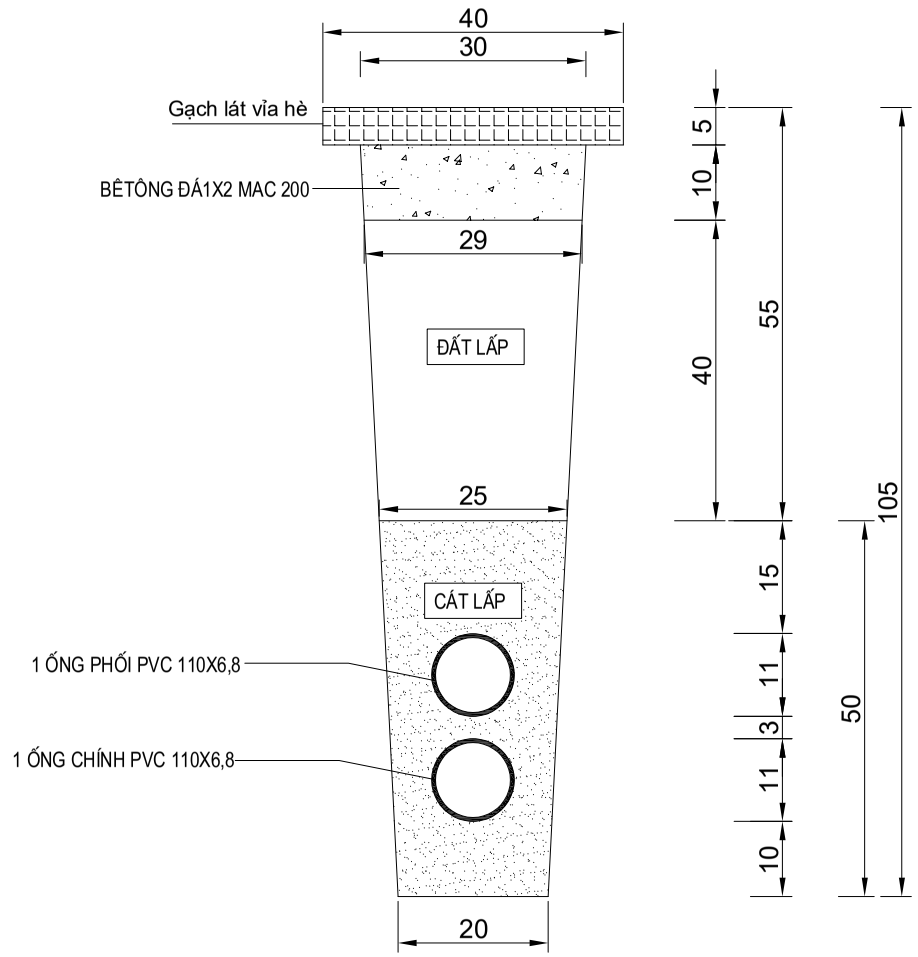

MẶT CẮT RÃNH CÁP ĐẶT 1HI-3P+1HI-3P DƯỚI HÈ
(TẠI VỊ TRÍ BĂNG ĐƯỜNG)

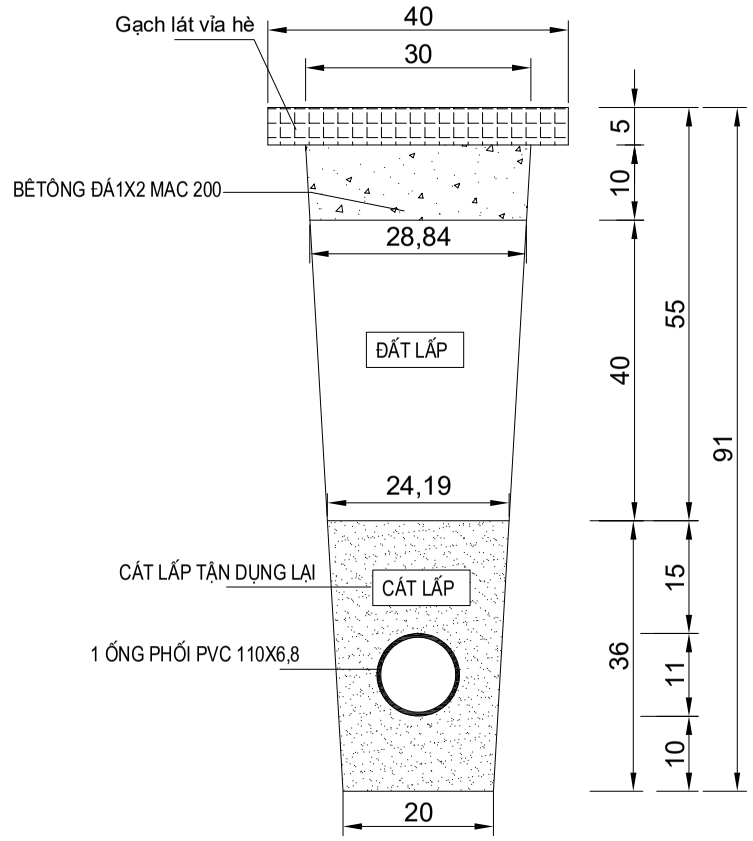

MẶT CẮT RÃNH CÁP ĐẶT 1P110X6,8 DƯỚI HÈ
(TẠI VỊ TRÍ BĂNG ĐƯỜNG)

GHI CHÚ:

- Đơn vị ghi trong BV là cm

+ Lát gạch vỉa hè

+ Bêtông đá 1x2, mác 200 dày 10cm.

+ Hệ số đầm chặt k=0,95

CÔNG TY CỔ PHẦN TƯ VẤN ĐẦU TƯ VÀ XÂY DỰNG BƯU ĐIỆN		MỞ RỘNG TUYẾN CỐNG BỂ NGẦM HÓA CÁP CÁC TUYẾN ĐƯỜNG KHU VỰC LONG AN, BẾN LỨC, KIẾN TƯỜNG, CẦN ĐƯỚC NĂM 2026			
		QUY CÁCH ĐẶT ỐNG, MẶT CẮT RÃNH ĐÀO CHO ỐNG DƯỚI HÈ LẮP ỐNG HI-3P			TL:
					HT: 2026
GIÁM ĐỐC	CHỦ TRÌ	THIẾT KẾ	VẼ	SOÁT	BV: 33- 51
NGUYỄN CAO PHONG	TRẦN HẢI ĐĂNG	TRẦN HẢI ĐĂNG	HUỲNH THỊ THÚY HÀ	NGUYỄN CAO PHONG	

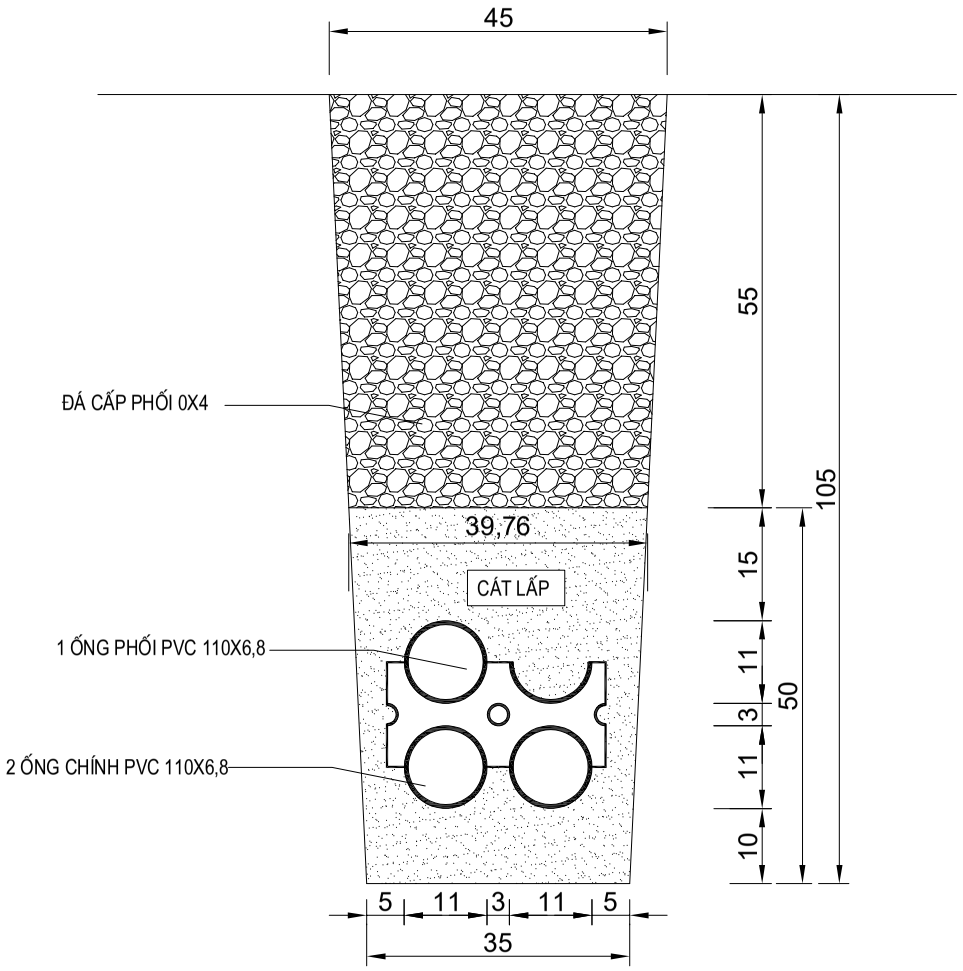

MẶT CẮT RÃNH CÁP ĐẶT 2P110+1P110 DƯỚI ĐƯỜNG ĐÁ CẤP PHỐI

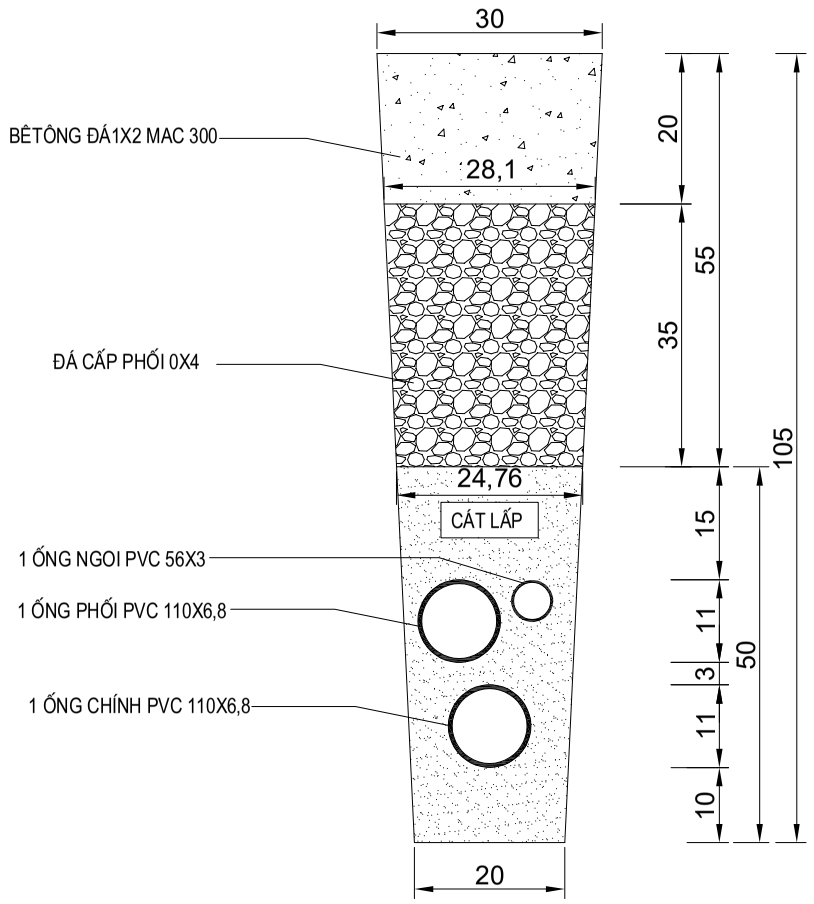

MẶT CẮT RÃNH CÁP ĐẶT 1P110+1P56 DƯỚI ĐƯỜNG

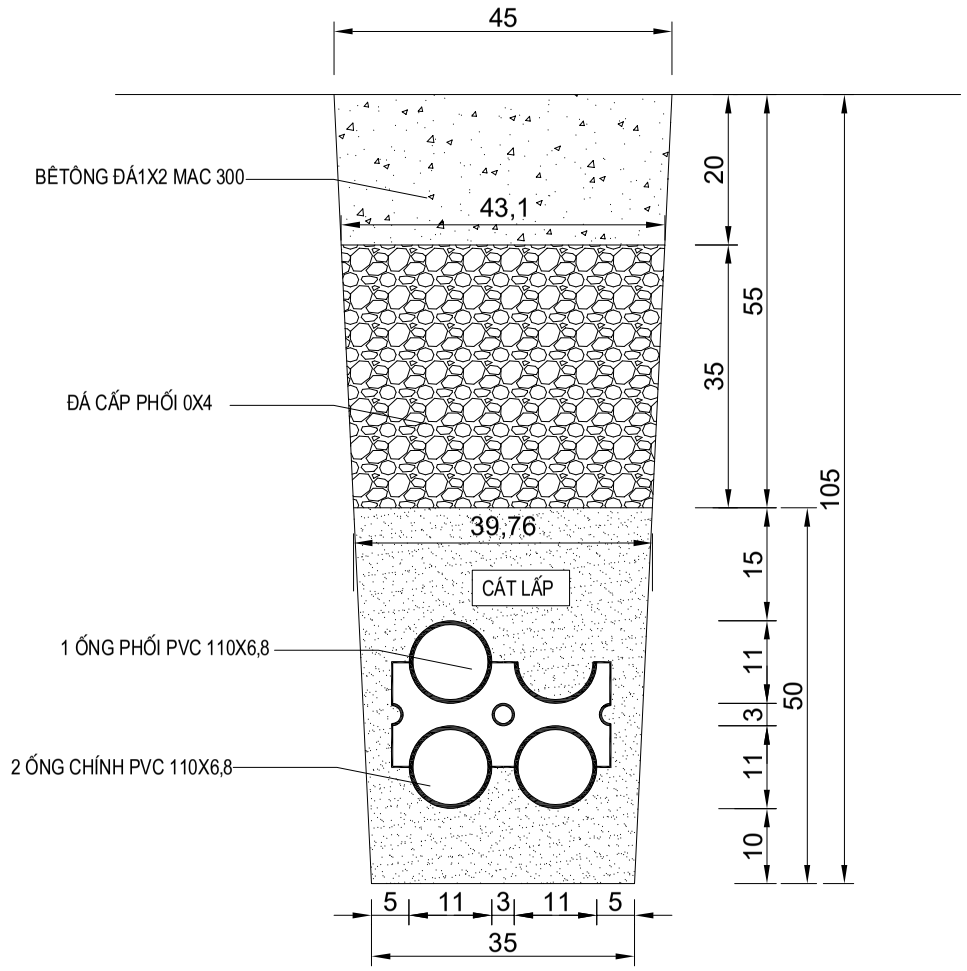

MẶT CẮT RÃNH CÁP ĐẶT 2P110+1P110 DƯỚI ĐƯỜNG

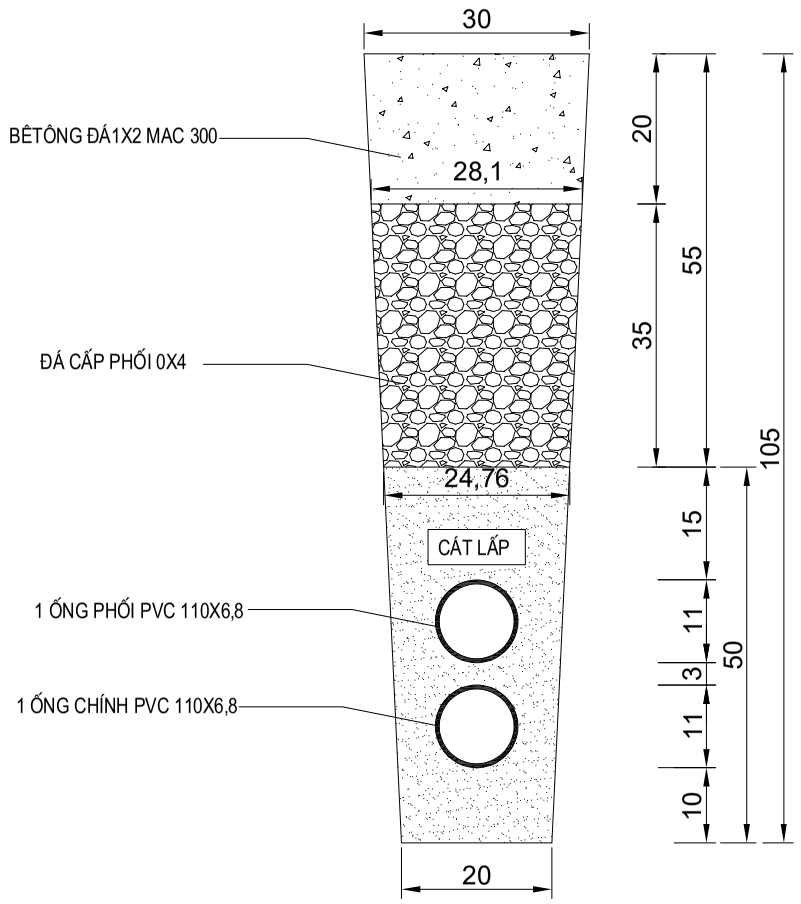

MẶT CẮT RÃNH CÁP ĐẶT 1P110+1P110 DƯỚI ĐƯỜNG

GHI CHÚ:

- Đơn vị ghi trong BV là cm

+ Bêtông đá 1x2, mác 300 dày 20cm.

+ Hệ số đầm chặt k=0,95

CÔNG TY CỔ PHẦN TƯ VẤN ĐẦU TƯ VÀ XÂY DỰNG BƯU ĐIỆN		MỞ RỘNG TUYẾN CỐNG BỂ NGẦM HÓA CÁP CÁC TUYẾN ĐƯỜNG KHU VỰC LONG AN, BẾN LỨC, KIẾN TƯỜNG, CẦN ĐƯỚC NĂM 2026			
		QUY CÁCH ĐẶT ỐNG, MẶT CẮT RÃNH ĐÀO CHO ỐNG DƯỚI ĐƯỜNG BÊTÔNG LẮP ỐNG HI-3P			TL:
					HT: 2026
GIÁM ĐỐC	CHỦ TRÌ	THIẾT KẾ	VẼ	SOÁT	BV: 34- 51
NGUYỄN CAO PHONG	TRẦN HẢI ĐĂNG	TRẦN HẢI ĐĂNG	HUỲNH THỊ THÚY HÀ	NGUYỄN CAO PHONG	

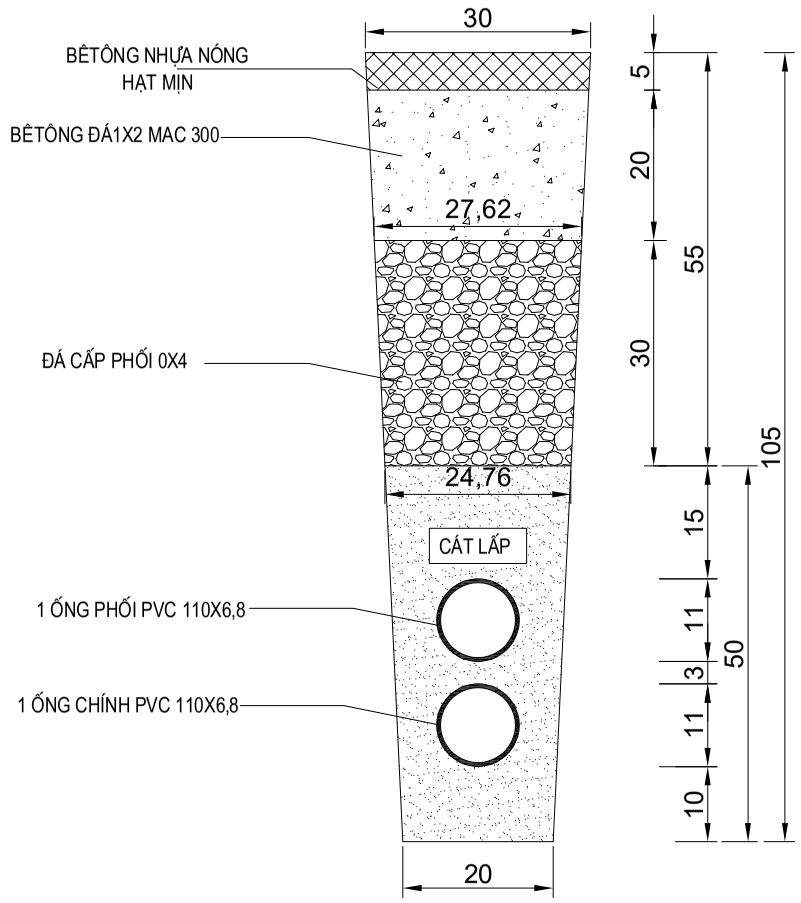

MẶT CẮT RÃNH CÁP ĐẶT 1P110+1P110 DƯỚI ĐƯỜNG

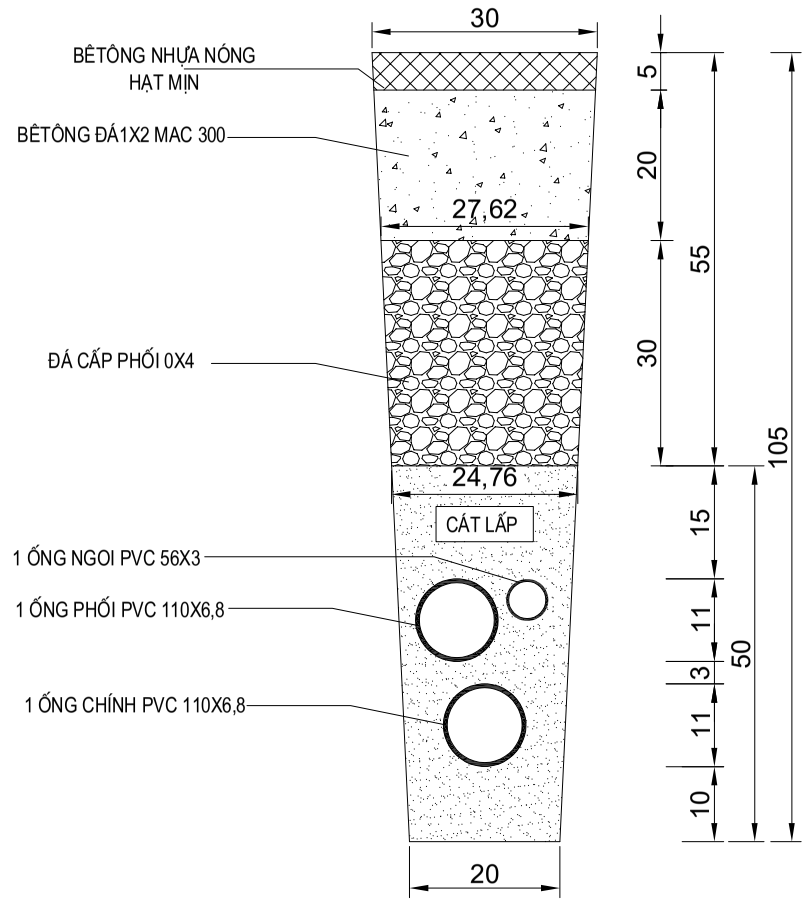

MẶT CẮT RÃNH CÁP ĐẶT 1P110+1P56 DƯỚI ĐƯỜNG

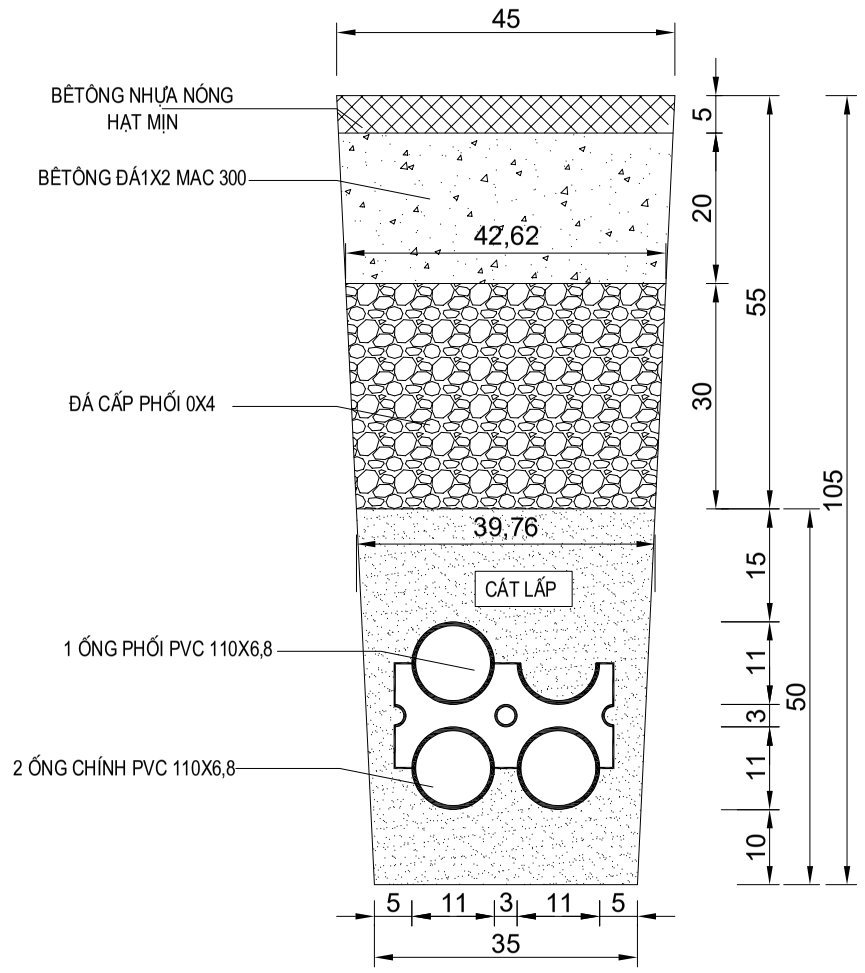

MẶT CẮT RÃNH CÁP ĐẶT 2P110+1P110 DƯỚI ĐƯỜNG

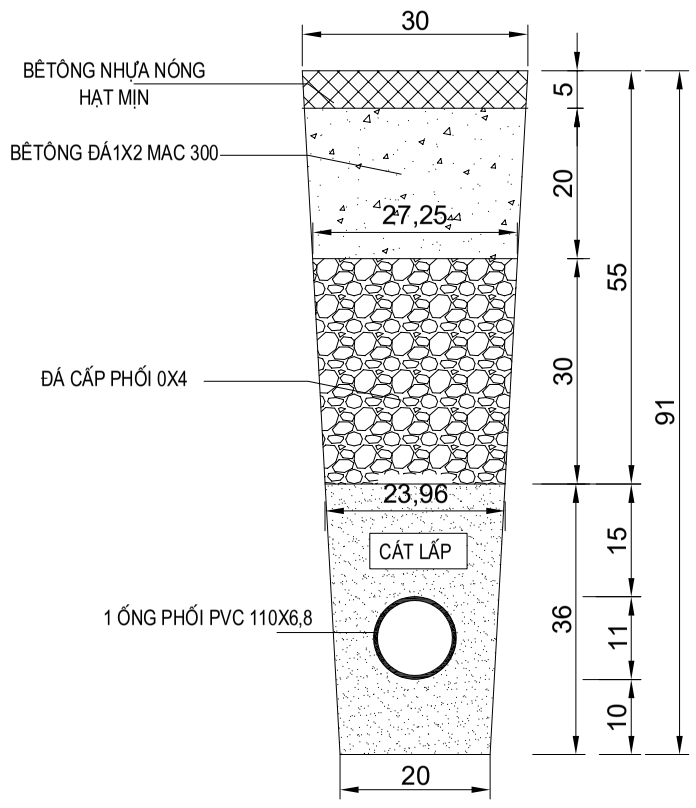

MẶT CẮT RÃNH CÁP ĐẶT 1P110 PHỐI DƯỚI ĐƯỜNG

GHI CHÚ:

- Đơn vị ghi trong BV là cm

+ Bêtông đá 1x2, mác 300 dày 20cm.

+ Hệ số đầm chặt k=0,95

CÔNG TY CỔ PHẦN TƯ VẤN ĐẦU TƯ VÀ XÂY DỰNG BƯU ĐIỆN		MỞ RỘNG TUYẾN CỐNG BỂ NGẦM HÓA CÁP CÁC TUYẾN ĐƯỜNG KHU VỰC LONG AN, BẾN LỨC, KIẾN TƯỜNG, CẦN ĐƯỚC NĂM 2026			
		QUY CÁCH ĐẶT ỐNG, MẶT CẮT RÃNH ĐÀO CHO ỐNG DƯỚI ĐƯỜNG NHỰA LẮP ỐNG HI-3P			TL:
					HT: 2026
GIÁM ĐỐC	CHỦ TRÌ	THIẾT KẾ	VẼ	SOÁT	BV: 35- 51
NGUYỄN CAO PHONG	TRẦN HẢI ĐĂNG	TRẦN HẢI ĐĂNG	HUỲNH THỊ THÚY HÀ	NGUYỄN CAO PHONG	

CÔNG TY CỔ PHẦN TƯ VẤN ĐẦU TƯ VÀ XÂY DỰNG BƯU ĐIỆN		MỞ RỘNG TUYẾN CỐNG BỂ NGẦM HÓA CÁP CÁC TUYẾN ĐƯỜNG KHU VỰC LONG AN, BẾN LỨC, KIẾN TƯỜNG, CẦN ĐƯỚC NĂM 2026			
		QUY CÁCH LẮP ĐẶT ỐNG VÀO NHÀ VÀ NỐI ỐNG			TL:
					HT: 2026
GIÁM ĐỐC	CHỦ TRÌ	THIẾT KẾ	VẼ	SOÁT	BV: 36- 51
NGUYỄN CAO PHONG	TRẦN HẢI ĐĂNG	TRẦN HẢI ĐĂNG	HUỲNH THỊ THÚY HÀ	NGUYỄN CAO PHONG	

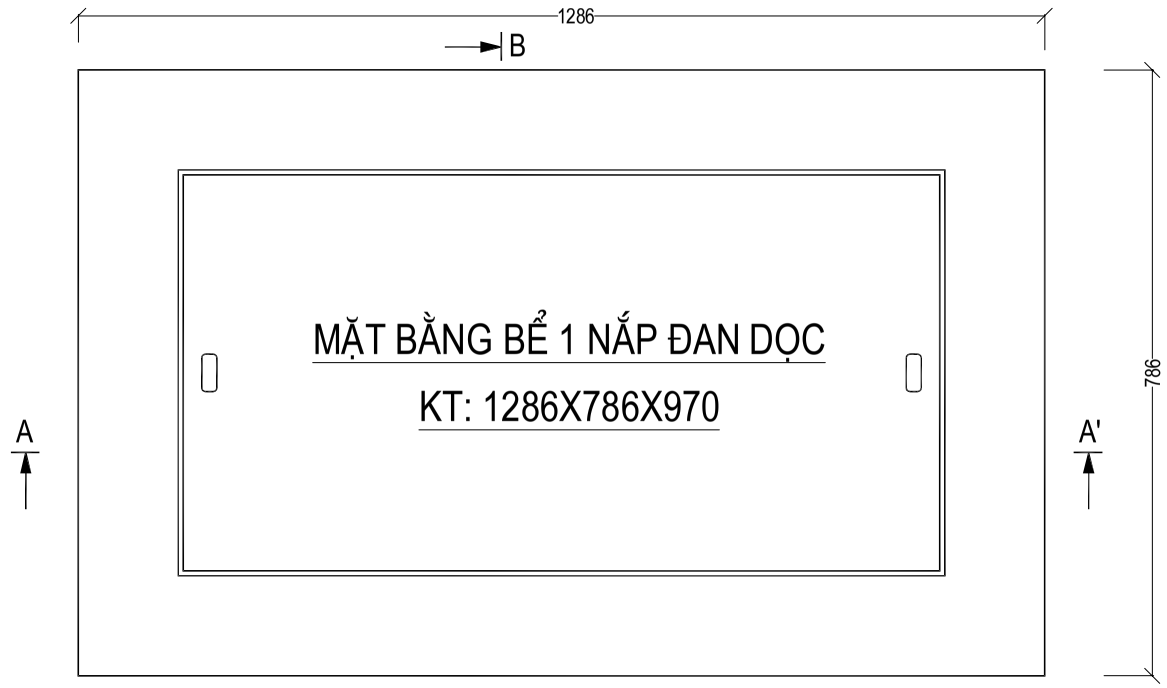

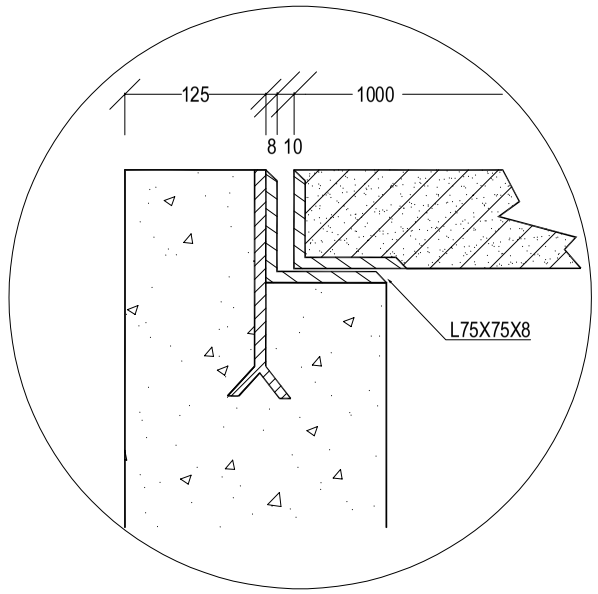

CHI TIẾT A

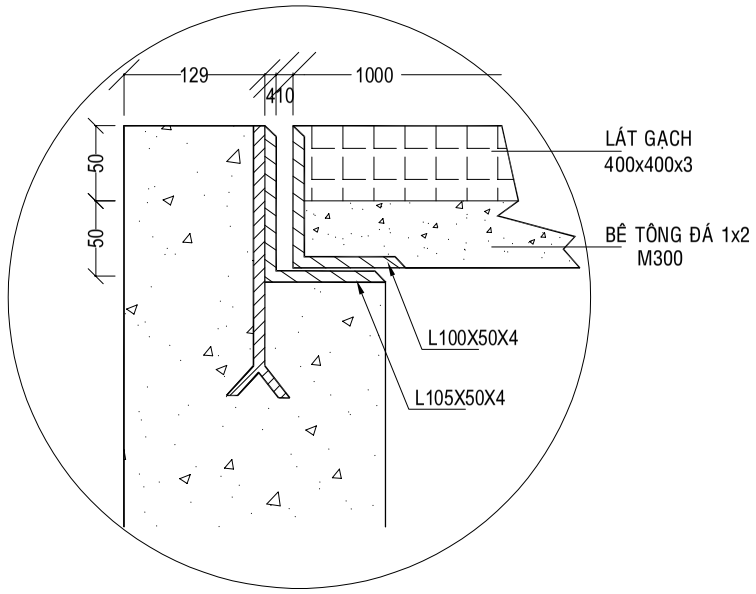

CHI TIẾT A

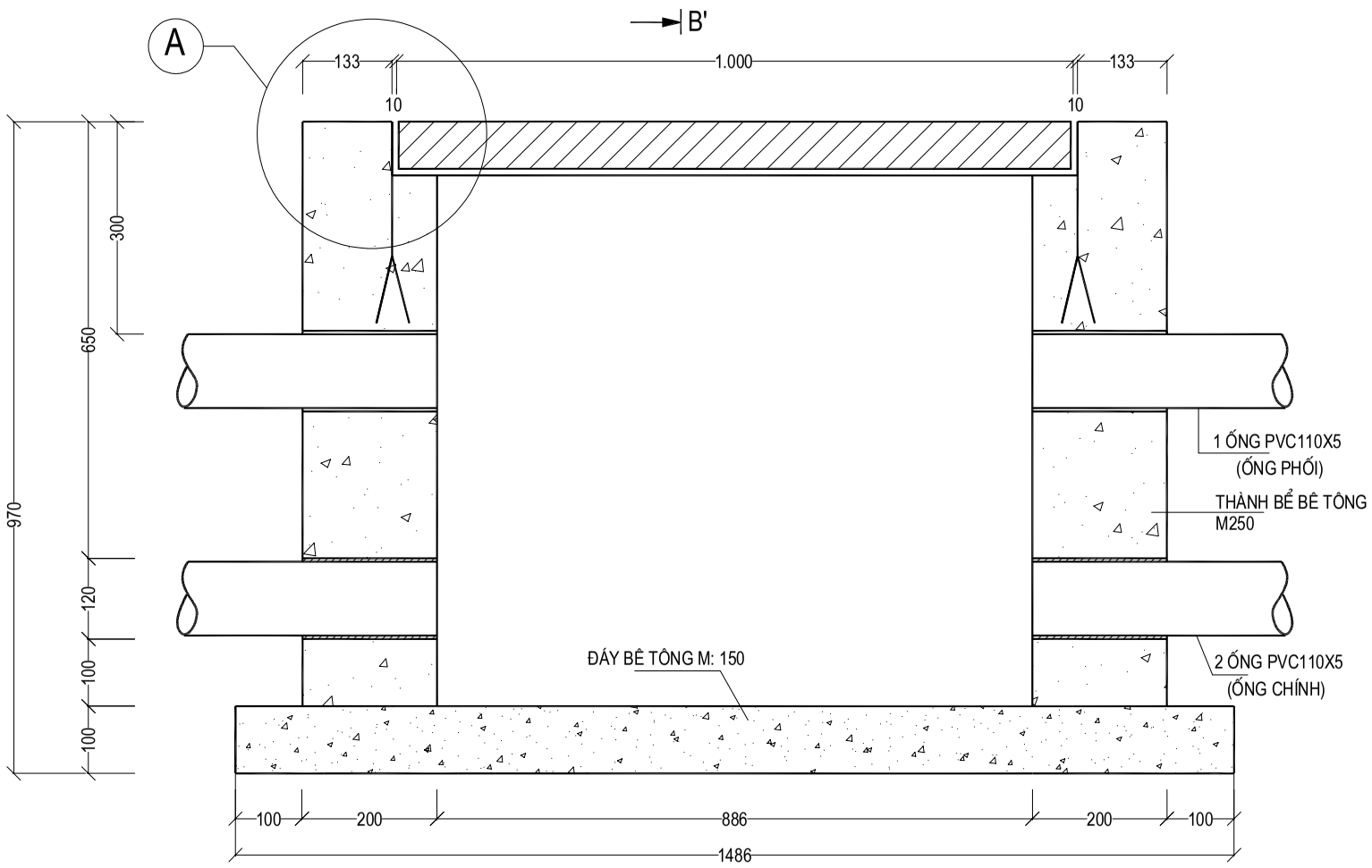

MẶT CẮT A-A'

MẶT CẮT B-B'

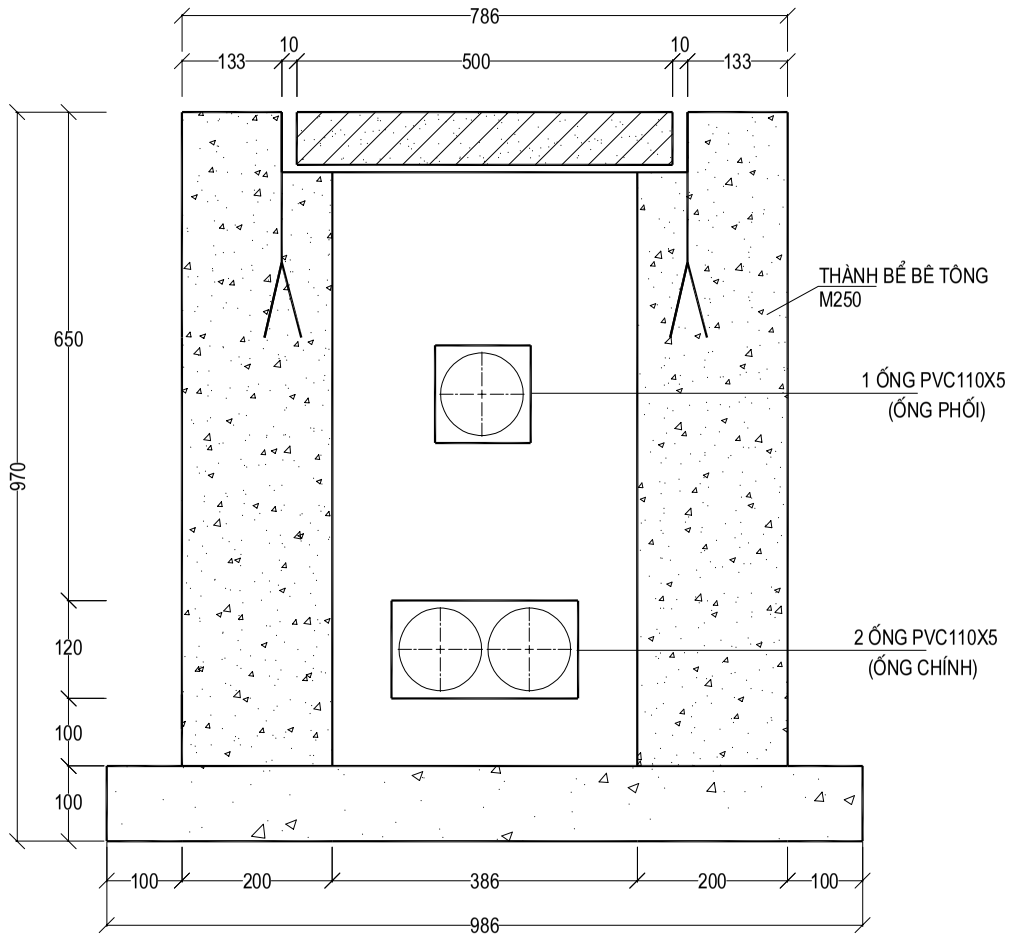

CÔNG TY CỔ PHẦN TƯ VẤN ĐẦU TƯ VÀ XÂY DỰNG BƯU ĐIỆN		MỞ RỘNG TUYẾN CỐNG BỂ NGẦM HÓA CÁP CÁC TUYẾN ĐƯỜNG KHU VỰC LONG AN, BẾN LỨC, KIẾN TƯỜNG, CẦN ĐƯỚC NĂM 2026			
		XÂY BỂ CÁP 1 ĐAN DỌC DƯỚI HÈ KT: 1286X786X970			TL: HT: 2026
GIÁM ĐỐC	CHỦ TRÌ	THIẾT KẾ	VẼ	SOÁT	BV: 37- 51
NGUYỄN CAO PHONG	TRẦN HẢI ĐĂNG	TRẦN HẢI ĐĂNG	HUỲNH THỊ THÚY HÀ	NGUYỄN CAO PHONG	

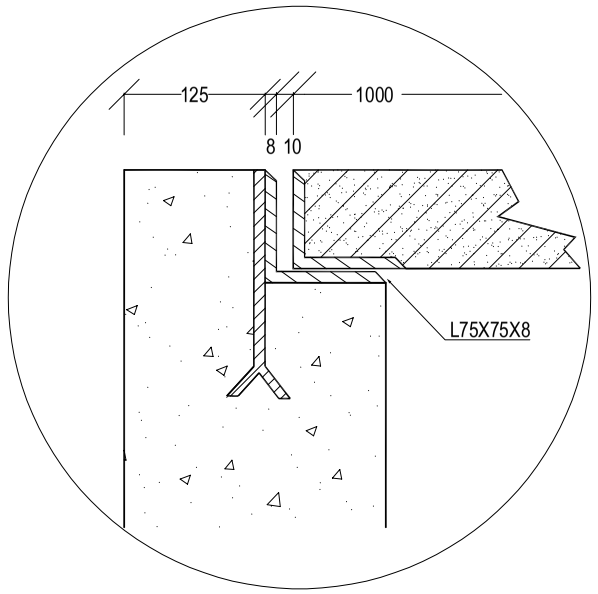

CHI TIẾT A

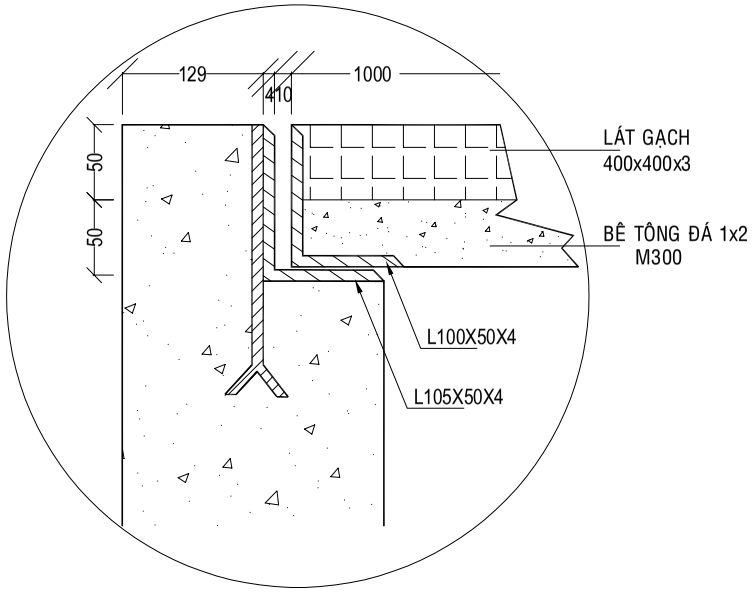

CHI TIẾT A

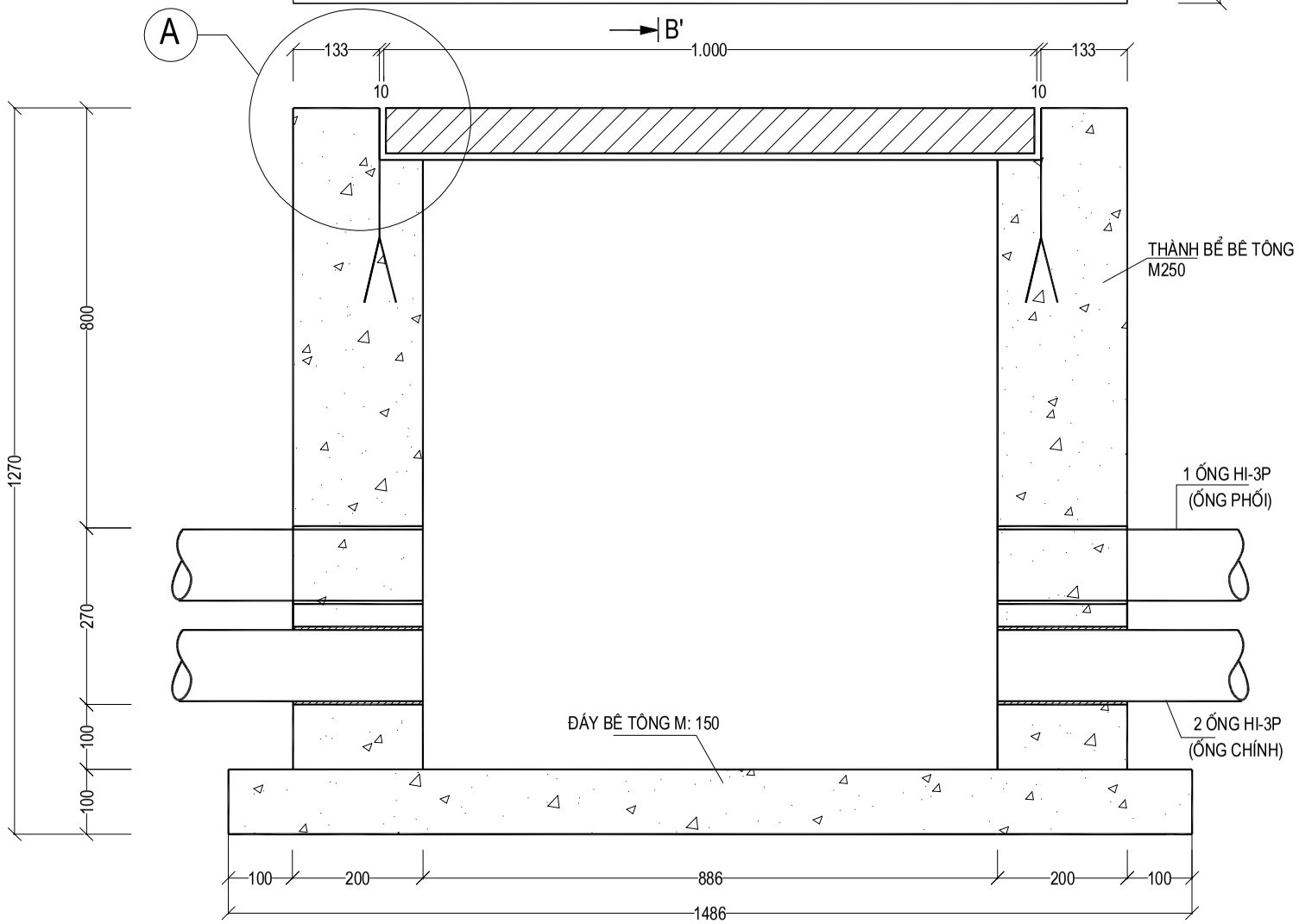

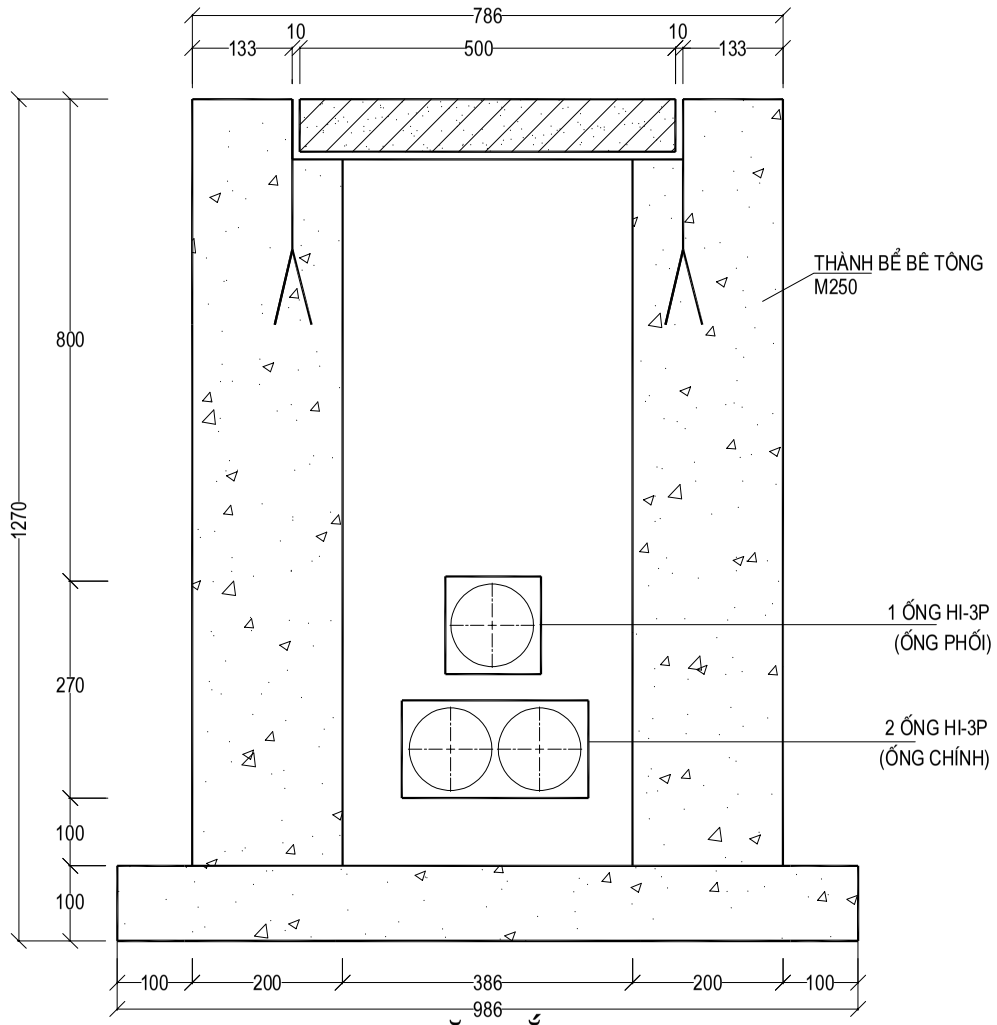

MẶT CẮT B-B'

CÔNG TY CỔ PHẦN TƯ VẤN ĐẦU TƯ VÀ XÂY DỰNG BƯU ĐIỆN		MỞ RỘNG TUYẾN CỐNG BỂ NGẦM HÓA CÁP CÁC TUYẾN ĐƯỜNG KHU VỰC LONG AN, BẾN LỨC, KIẾN TƯỜNG, CẦN ĐƯỚC NĂM 2026			
		XÂY BỂ CÁP 1 ĐAN DỌC DƯỚI HÈ KT: 1286X786X1270			TL: HT: 2026
GIÁM ĐỐC	CHỦ TRÌ	THIẾT KẾ	VẼ	SOÁT	BV: 38- 51
NGUYỄN CAO PHONG	TRẦN HẢI ĐĂNG	TRẦN HẢI ĐĂNG	HUỲNH THỊ THÚY HÀ	NGUYỄN CAO PHONG	

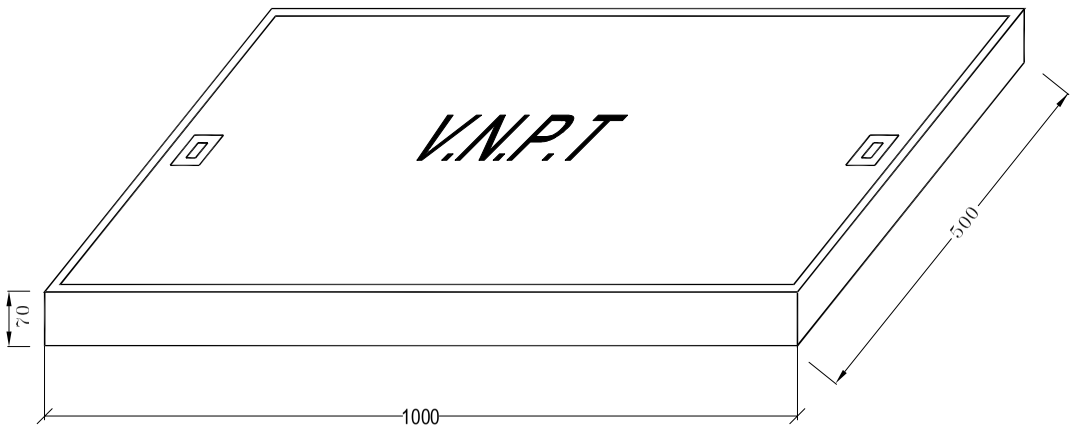

GHI CHÚ: TRÊN MẶT NẮP ĐAN CÓ KẺ CHỮ "V.N.P.T", CHIỀU CAO CỦA CHỮ LÀ 20 CM

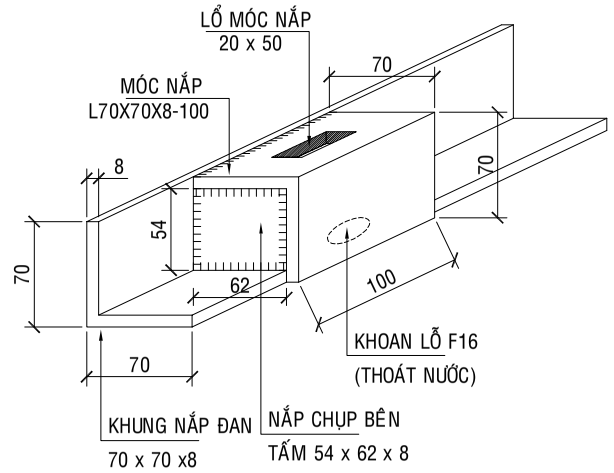

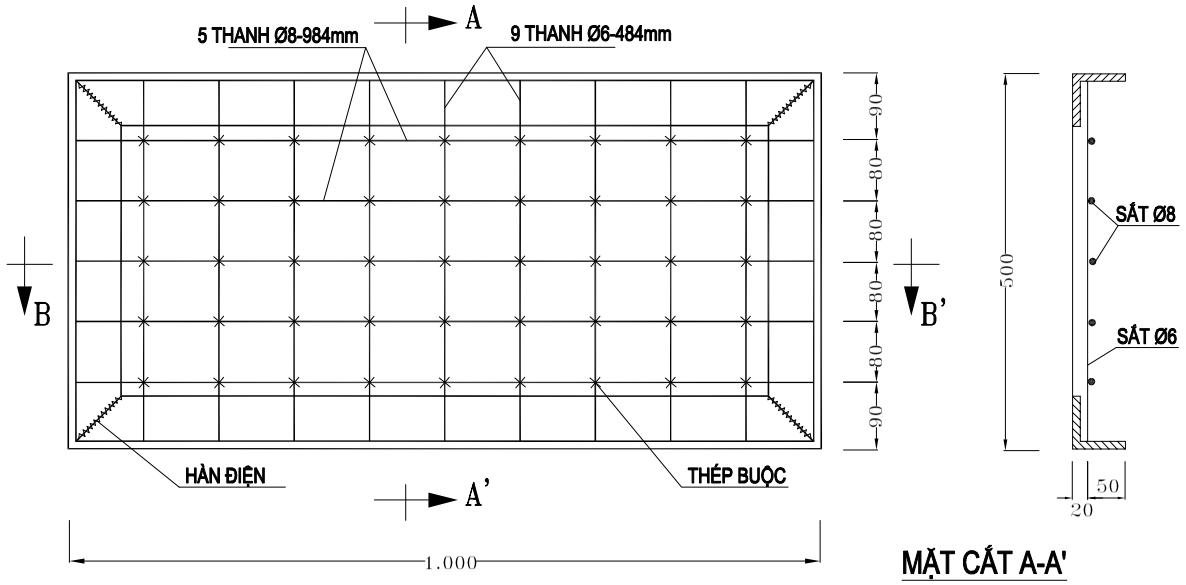

MẶT CẮT A-A'

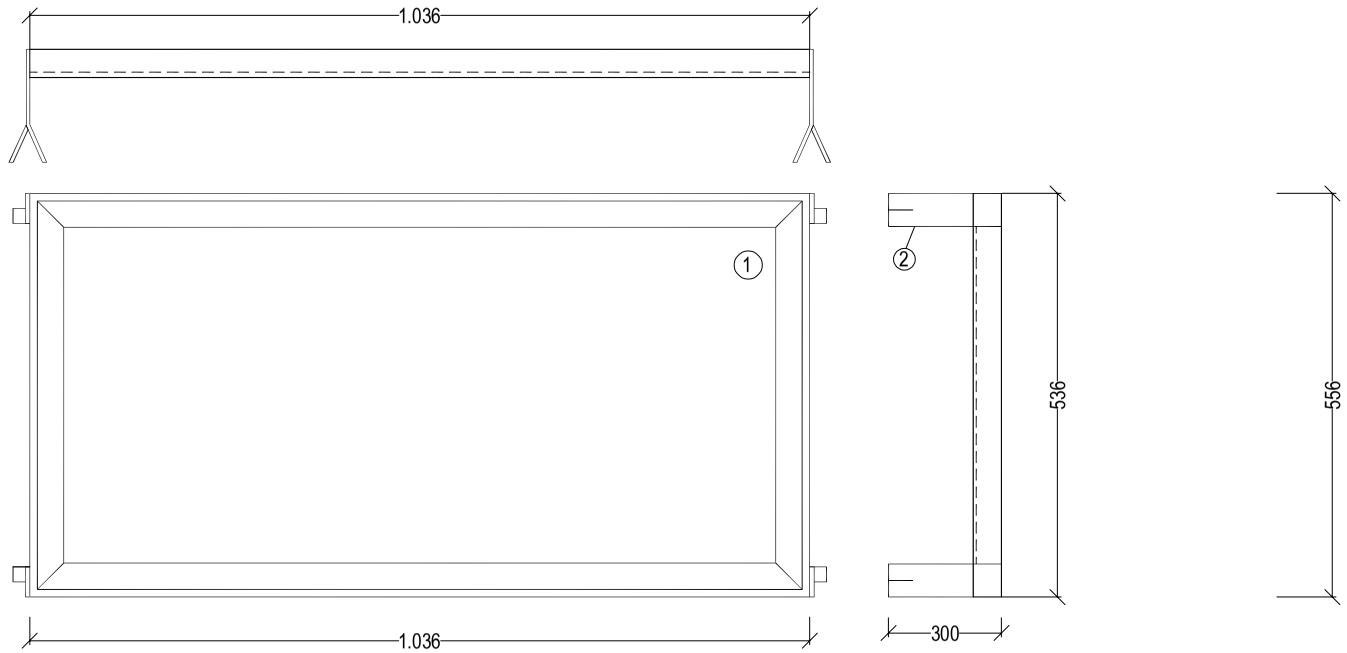

KHUNG BỂ 1 ĐAN HÈ

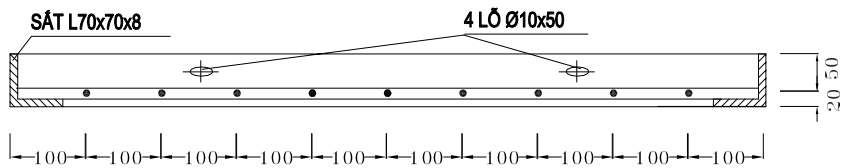

MẶT CẮT B-B'

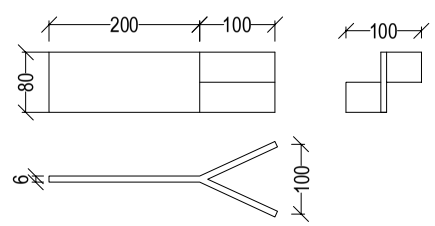

CHÂN KHUNG BỂ - THÉP DET 300X80X6

BẢNG VẬT LIỆU CỐT THÉP NẮP ĐAN

STT	TÊN VẬT LIỆU	ĐƠN VỊ	SỐ LƯỢNG	GHI CHÚ
1	THÉP L70x70x8	KG	25,11+1,67	MÁC BÊTÔNG
2	THÉP DẸT DÀY 8MM	KG	0,841	300 KG/CM^2
3	THÉP CHỊU LỰC Ø8	KG	1,919	
4	THÉP CẤU TẠO Ø6	KG	0,958	

BẢNG VẬT LIỆU CHỦ YẾU

STT	TÊN VẬT TƯ	ĐƠN VỊ	SỐ LƯỢNG	TR. LƯỢNG
1	KHUNG BỂ THÉP L75X75X8	KG	1	28,359
2	CHÂN GIỮ KHUNG THÉP DET 80X6	KG	4	4,522
3	KE ĐỠ CÁP THÉP DET 50X5	KG	-	-

GHI CHÚ: BỂ 1 ĐAN KHÔNG DÙNG KE

CÔNG TY CỔ PHẦN TƯ VẤN ĐẦU TƯ VÀ XÂY DỰNG BƯU ĐIỆN		MỞ RỘNG TUYẾN CỐNG BỂ NGẦM HÓA CÁP CÁC TUYẾN ĐƯỜNG KHU VỰC LONG AN, BẾN LỨC, KIẾN TƯỜNG, CẦN ĐƯỚC NĂM 2026			
		ĐỔ BÊ TÔNG NẮP ĐAN KT: 1000X500X70 VÀ SẢN XUẤT CẤU KIỆN BỂ CÁP 1 ĐAN DƯỚI HÈ			TL:
					HT: 2026
GIÁM ĐỐC	CHỦ TRÌ	THIẾT KẾ	VẼ	SOÁT	BV: 39- 51
NGUYỄN CAO PHONG	TRẦN HẢI ĐĂNG	TRẦN HẢI ĐĂNG	HUỲNH THỊ THÚY HÀ	NGUYỄN CAO PHONG	

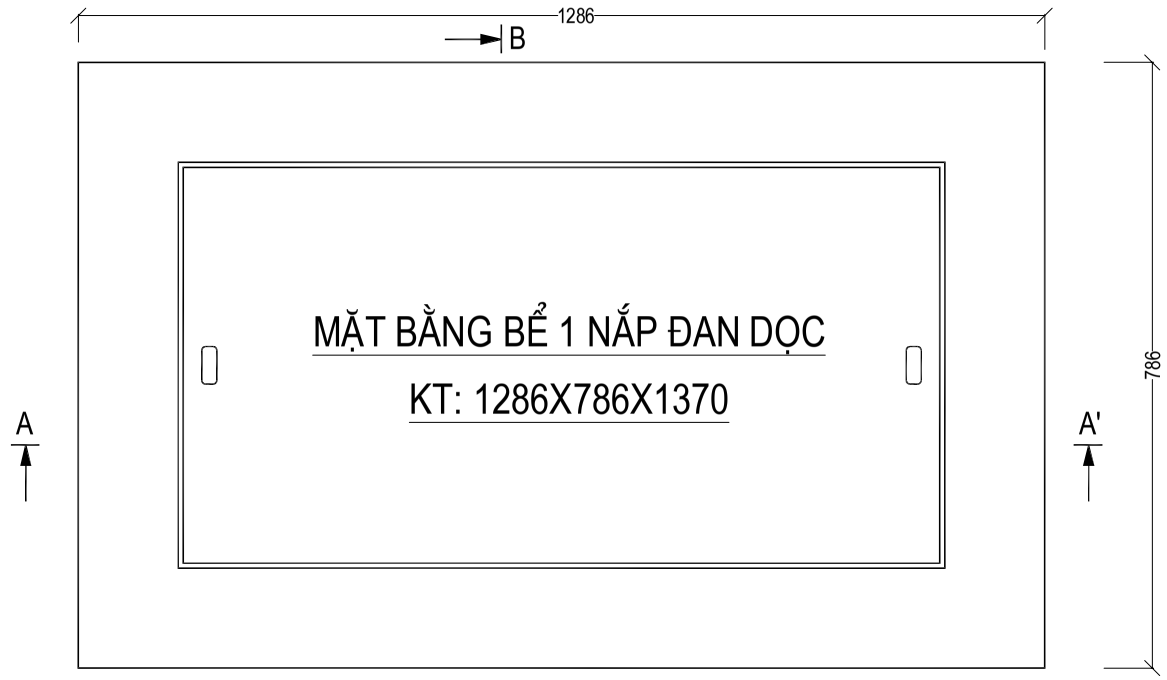

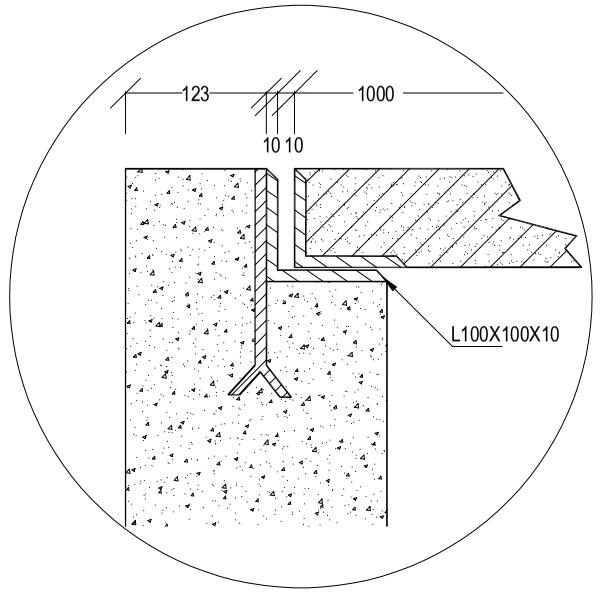

CHI TIẾT A

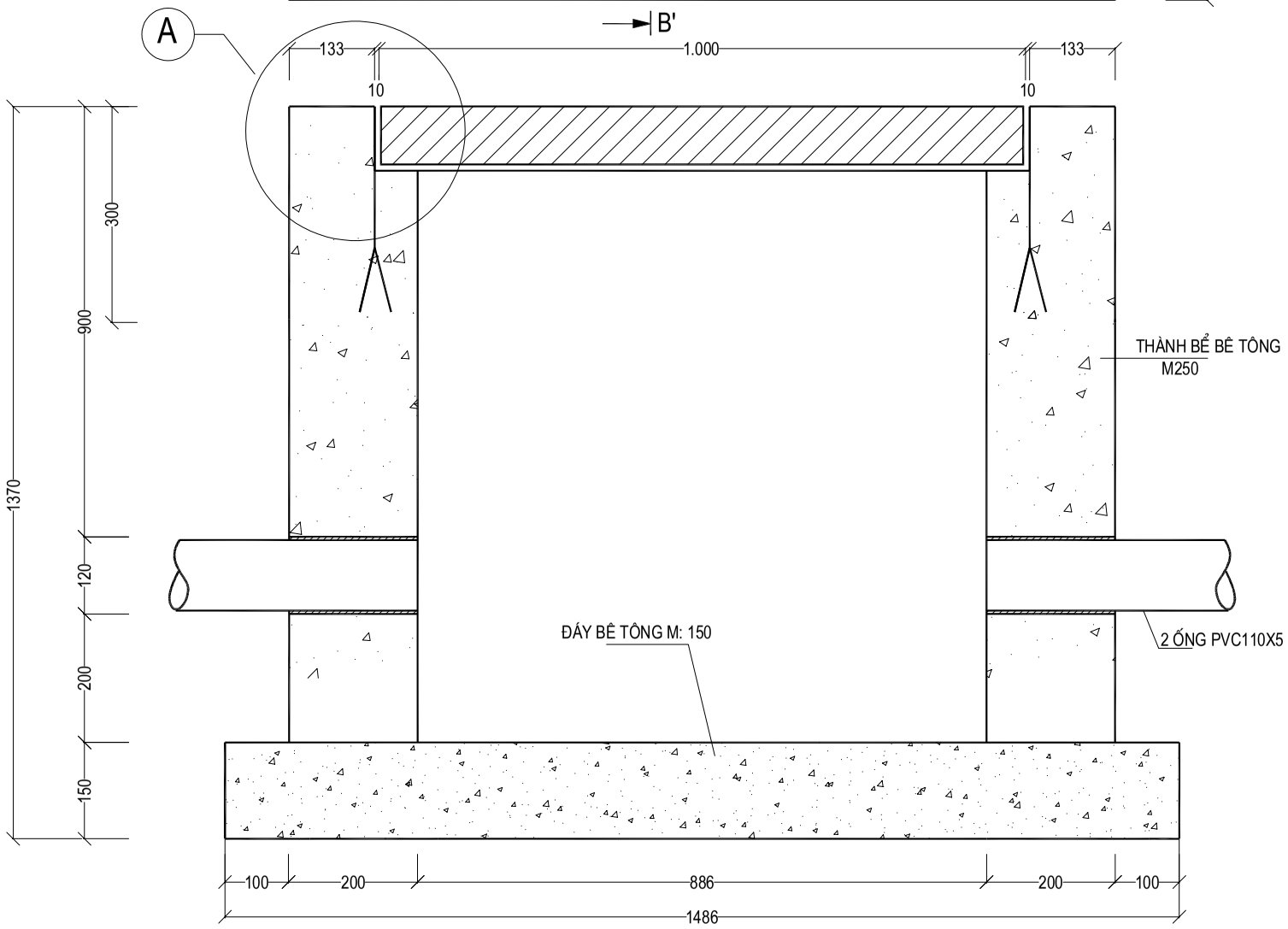

MẶT CẮT A-A'

MẶT CẮT B-B'

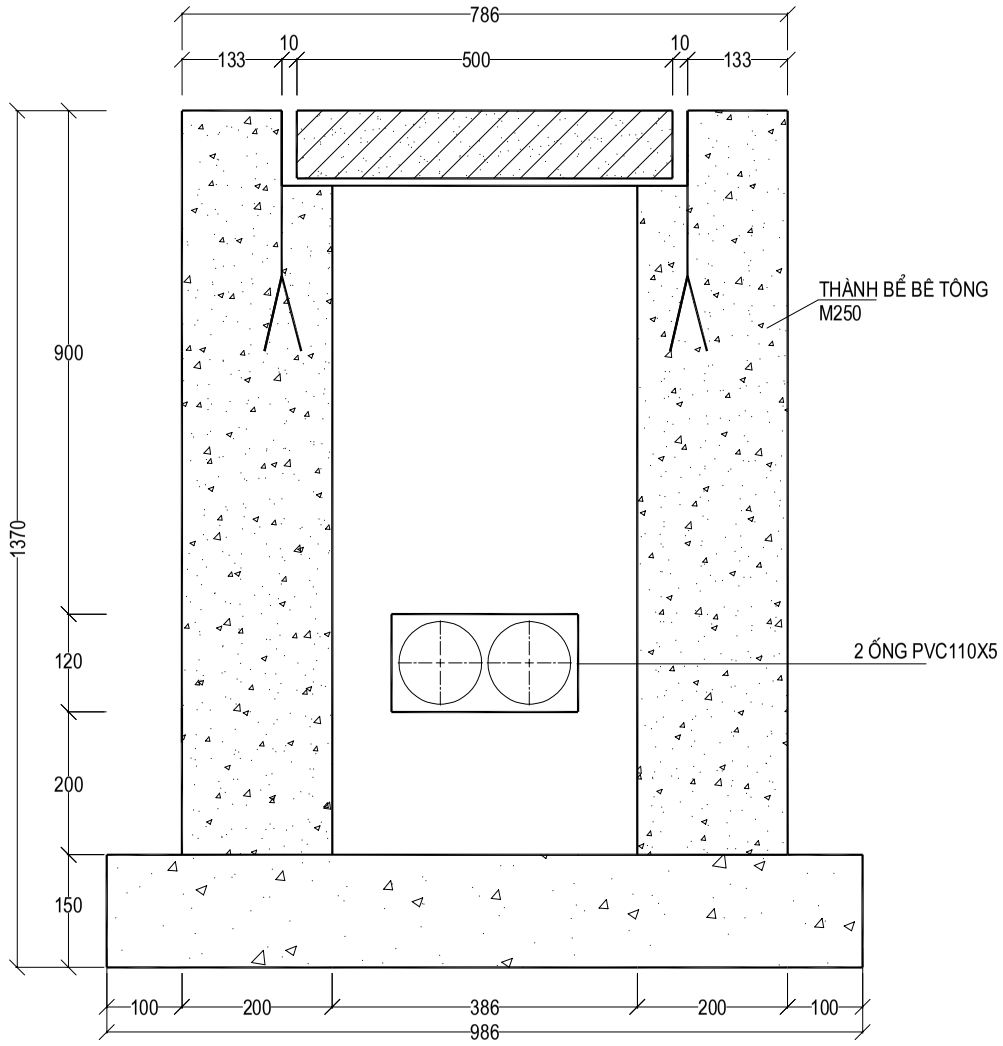

CÔNG TY CỔ PHẦN TƯ VẤN ĐẦU TƯ VÀ XÂY DỰNG BƯU ĐIỆN		MỞ RỘNG TUYẾN CỐNG BỂ NGẦM HÓA CÁP CÁC TUYẾN ĐƯỜNG KHU VỰC LONG AN, BẾN LỨC, KIẾN TƯỜNG, CẦN ĐƯỚC NĂM 2026			
		XÂY BỂ CÁP 1 ĐAN DỌC DƯỚI ĐƯỜNG KT: 1286X786X1370			TL: HT: 2026
GIÁM ĐỐC	CHỦ TRÌ	THIẾT KẾ	VẼ	SOÁT	BV: 40- 51
NGUYỄN CAO PHONG	TRẦN HẢI ĐĂNG	TRẦN HẢI ĐĂNG	HUỲNH THỊ THÚY HÀ	NGUYỄN CAO PHONG	

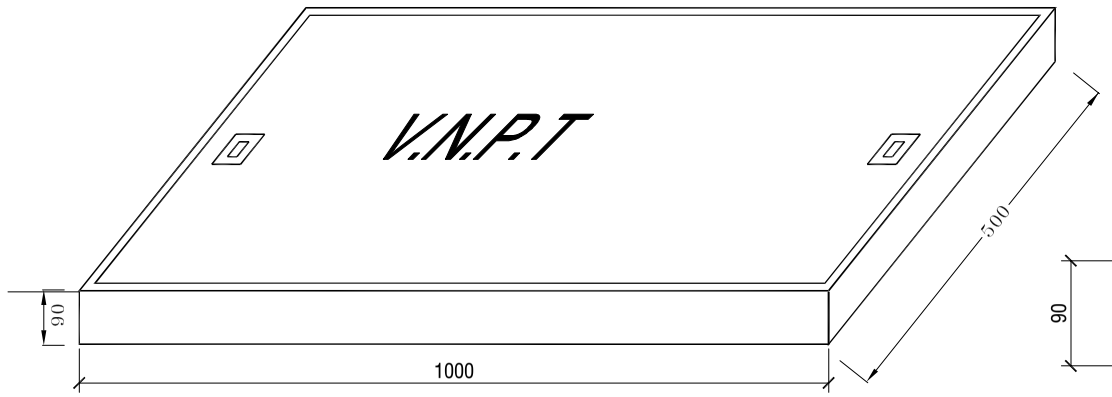

GHI CHÚ: TRÊN MẶT NẮP ĐAN CÓ KẺ CHỮ "V.N.P.T", CHIỀU CAO CỦA CHỮ LÀ 200MM

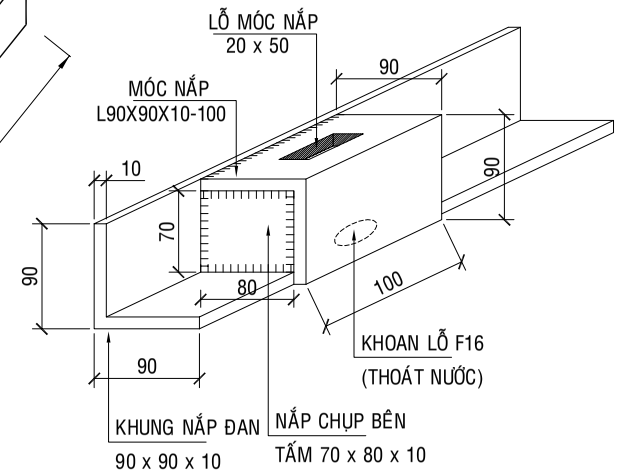

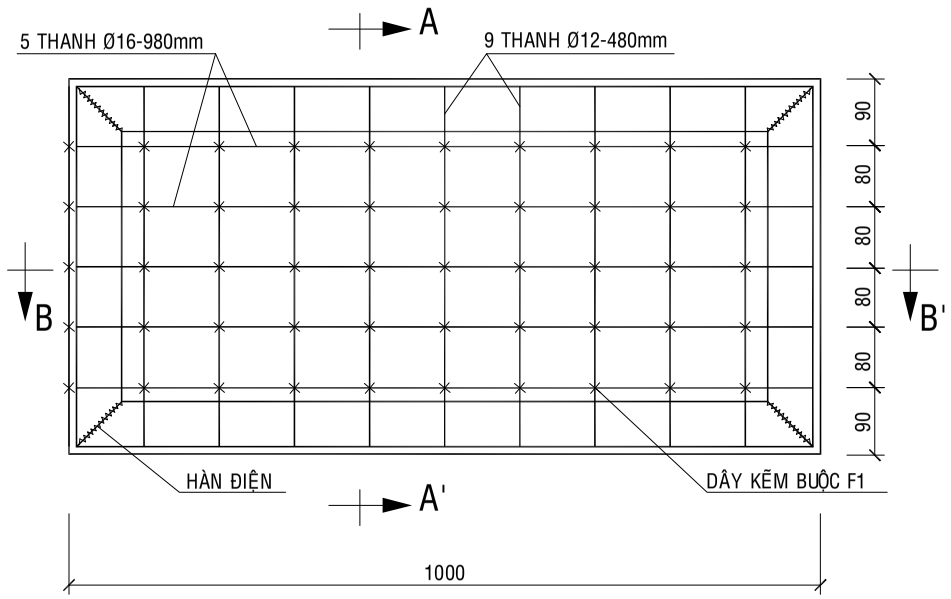

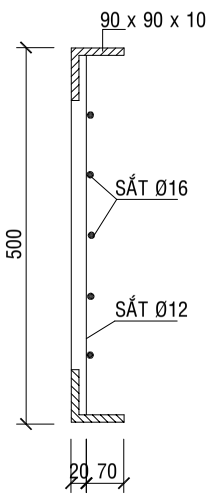

MẶT CẮT A-A

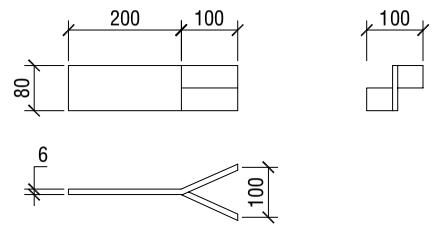

CHÂN KHUNG BỂ - THÉP DẸT 300x80x6

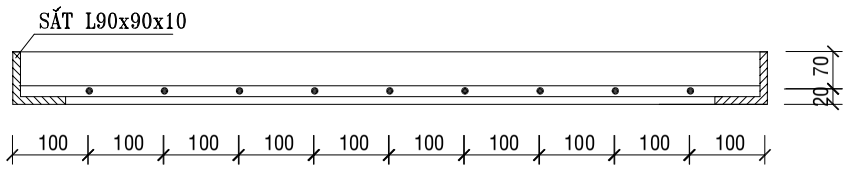

MẶT CẮT B-B

GHI CHÚ:

+ BÊTÔNG NẮP ĐAN, ĐÁ 1X2, MAC 300

BẢNG THỐNG KÊ CỐT THÉP

TÊN C.KIỆN	SỐ HIỆU	HÌNH DẠNG - KÍCH THƯỚC	ĐƯỜNG KÍNH (mm)	CHIỀU DÀI 1 THANH (mm)	SỐ LƯỢNG 1 C.KIỆN	SỐ LƯỢNG T.BỘ	TỔNG CHIỀU DÀI (m)	TỔNG T.LƯỢNG (Kg)
Khung bể Số lượng: 1	1	LDC 100x10 Thép góc		3160	1	1	3.16	47.72
	2	Thép bản 300x80x6			4	4	0.096 m2	4.52
Nắp đan Số lượng: 1	3	LDC 90x10 Thép góc		3000	1	1	3	40.56
	4	LDC 90x10 Thép góc		100	2	2	0.2	2.70
	5	Thép bản 80x70x10			4	4	0.0224 m2	1.76
	6	980	16	980	5	5	4.9	7.73
	7	480	12	480	9	9	4.32	3.84

- Trọng lượng thép có đường kính Φ12 = 3.84 kg; Chiều dài = 4.32 mét
- Trọng lượng thép có đường kính Φ16 = 7.73 kg; Chiều dài = 4.9 mét
- Trọng lượng Thép góc: LDC 100x10 = 47.72 kg; Chiều dài = 3.16 mét
- Trọng lượng Thép góc: LDC 90x10 = 43.26 kg; Chiều dài = 3.2 mét
- Trọng lượng thép bản có chiều dày 6 mm = 4.52 kg
- Trọng lượng thép bản có chiều dày 10 mm = 1.76 kg

CÔNG TY CỔ PHẦN TƯ VẤN ĐẦU TƯ VÀ XÂY DỰNG BƯU ĐIỆN		MỞ RỘNG TUYẾN CỐNG BỂ NGẦM HÓA CÁP CÁC TUYẾN ĐƯỜNG KHU VỰC LONG AN, BẾN LỨC, KIẾN TƯỜNG, CẦN ĐƯỚC NĂM 2026			
		SẢN XUẤT CẤU KIỆN NẮP ĐAN DƯỚI ĐƯỜNG VÀ ĐỔ BÊ TÔNG NẮP BỂ 1000X500X90			TL:
					HT: 2026
GIÁM ĐỐC	CHỦ TRÌ	THIẾT KẾ	VẼ	SOÁT	BV: 41- 51
NGUYỄN CAO PHONG	TRẦN HẢI ĐĂNG	TRẦN HẢI ĐĂNG	HUỲNH THỊ THÚY HÀ	NGUYỄN CAO PHONG	

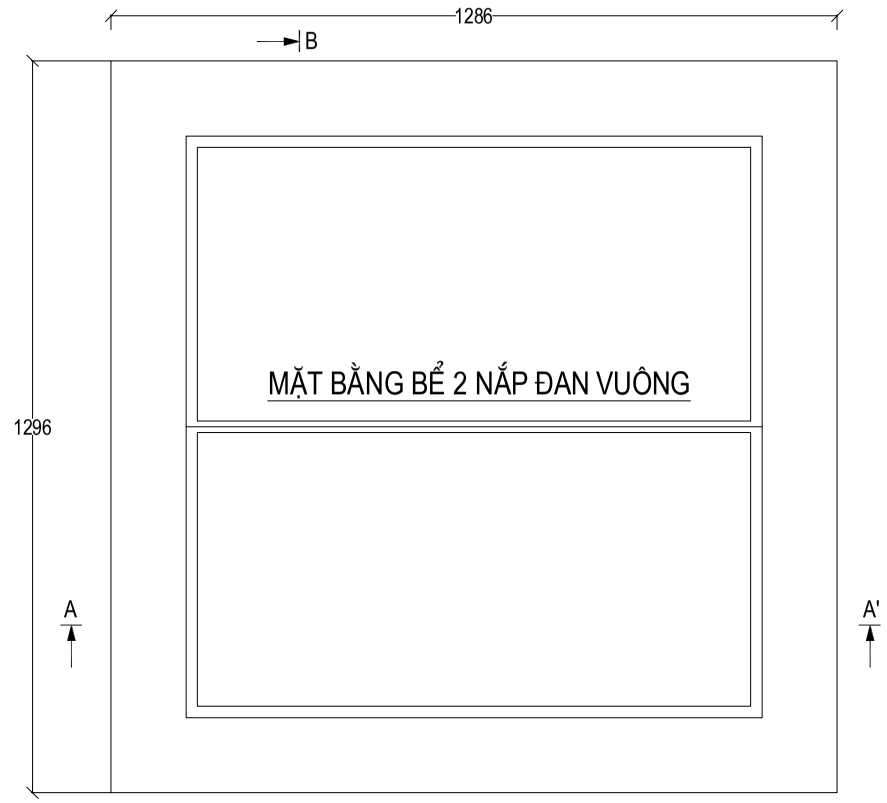

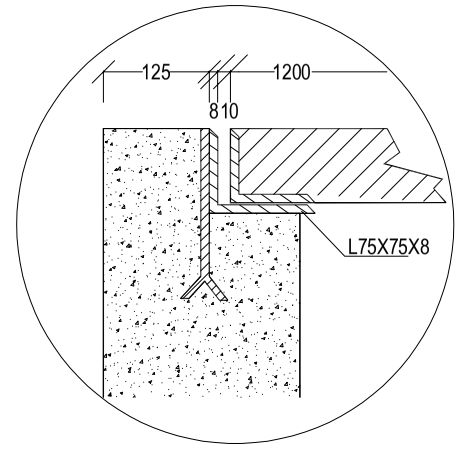

CHI TIẾT A

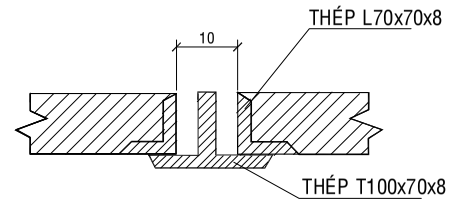

CHI TIẾT B

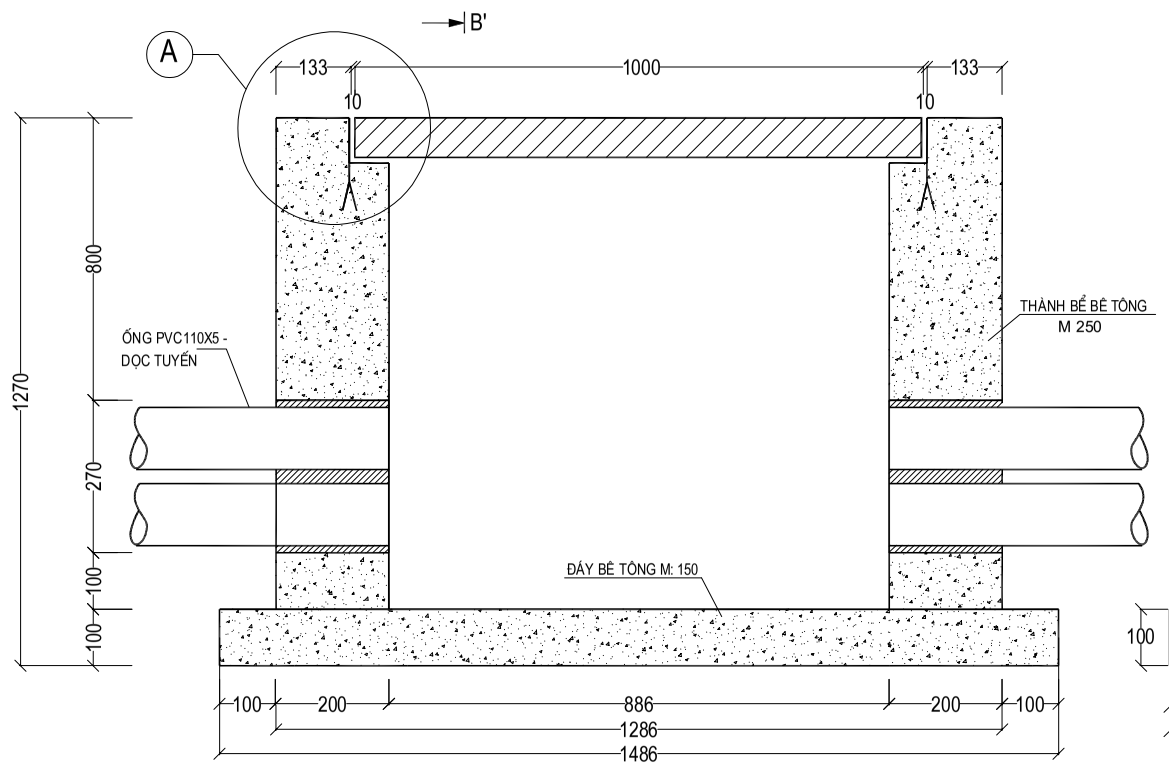

MẶT CẮT A-A'

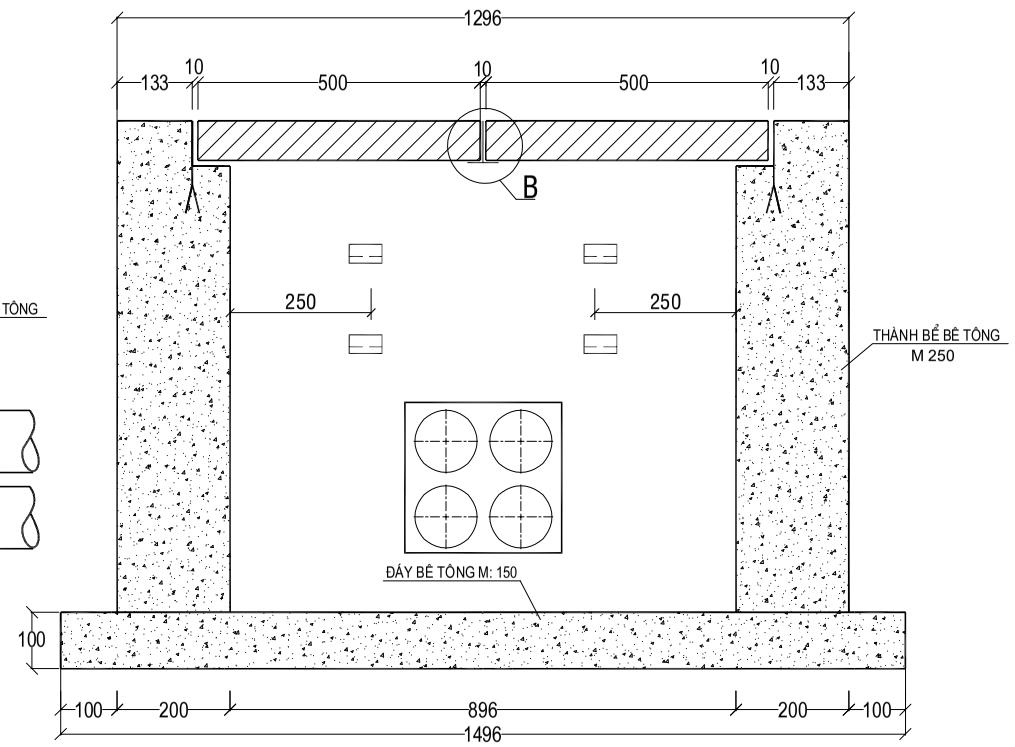

MẶT CẮT B-B'

GHI CHÚ

* CHIỀU SÂU BỂ PHỤ THUỘC VÀO THÔNG SỐ T
- 1 LỚP ỐNG P110: T=120mm
- 2 LỚP ỐNG P110: T=270mm
- 3 LỚP ỐNG P110: T=420mm
- 4 LỚP ỐNG P110: T=570mm

CÔNG TY CỔ PHẦN TƯ VẤN ĐẦU TƯ VÀ XÂY DỰNG BƯU ĐIỆN		MỞ RỘNG TUYẾN CỐNG BỂ NGẦM HÓA CÁP CÁC TUYẾN ĐƯỜNG KHU VỰC LONG AN, BẾN LỨC, KIẾN TƯỜNG, CẦN ĐƯỚC NĂM 2026			
		XÂY BỂ CÁP 2 ĐAN VUÔNG DƯỚI HÈ KT: 1286X1296X1270			TL: HT: 2026
GIÁM ĐỐC	CHỦ TRÌ	THIẾT KẾ	VẼ	SOÁT	BV: 42- 51
NGUYỄN CAO PHONG	TRẦN HẢI ĐĂNG	TRẦN HẢI ĐĂNG	HUỲNH THỊ THÚY HÀ	NGUYỄN CAO PHONG	

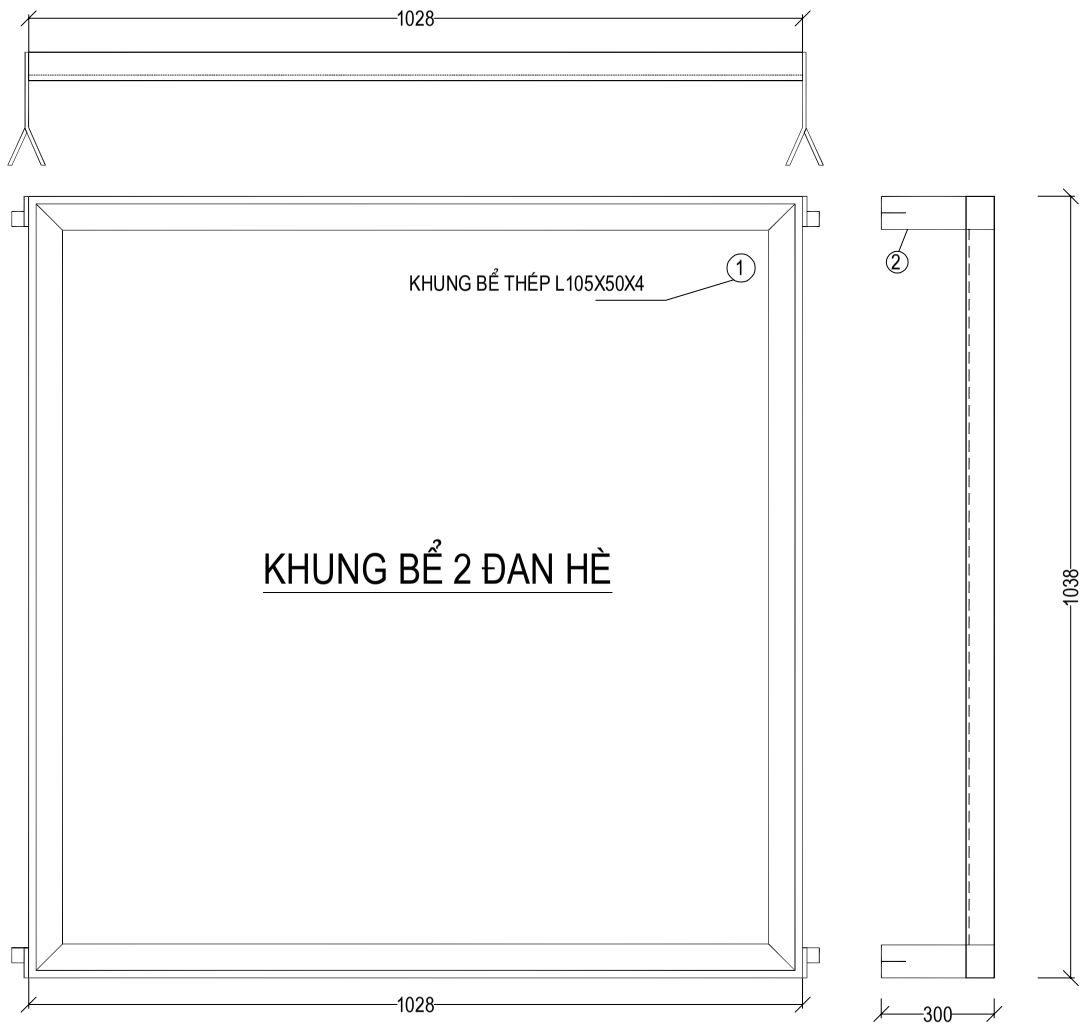

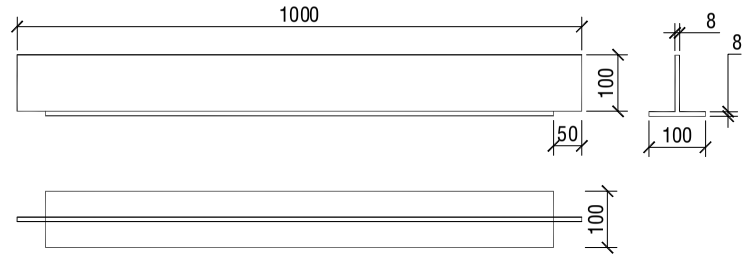

THANH ĐỠ NẮP ĐAN - THÉP T100x100x8

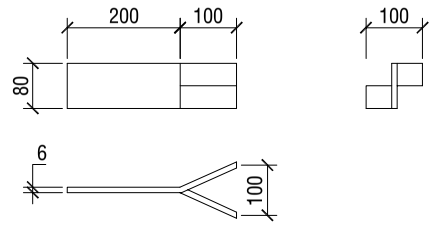

CHÂN KHUNG BỂ - THÉP DET 300X80X6

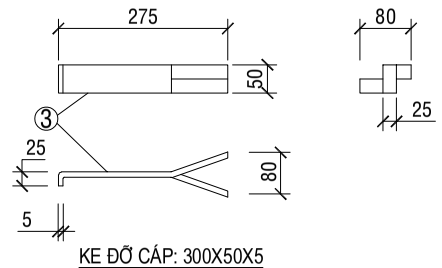

KE ĐỠ CÁP: 300X50X5

BẢNG THỐNG KÊ CỐT THÉP

TÊN C.KIỆN	SỐ HIỆU	HÌNH DẠNG - KÍCH THƯỚC	ĐƯỜNG KÍNH (mm)	CHIỀU DÀI 1 THANH (mm)	SỐ LƯỢNG 1 C.KIỆN	SỐ LƯỢNG T.BỘ	TỔNG CHIỀU DÀI (m)	TỔNG T.LƯỢNG (Kg)
Khung bể / Số lượng: 1	1	LKDC 105x50x4 Thép góc		4132	1	1	4.132	20.12
	2	Thép bản 300x80x6			4	4	0.096 m2	4.52
	3	Thép bản 300x50x5			8	8	0.12 m2	4.71
	4	T 100x8 Thép cán		1000	1	1	1	12.56

- Trọng lượng Thép góc: LKDC 105x50x4 = 20.12 kg; Chiều dài = 4.13 mét
- Trọng lượng thép bản có chiều dày 6 mm = 4.52 kg
- Trọng lượng thép bản có chiều dày 5 mm = 4.71 kg
- Trọng lượng Thép cán chữ T: T100x8 = 12.56 kg; Chiều dài = 1 mét

CÔNG TY CỔ PHẦN TƯ VẤN ĐẦU TƯ VÀ XÂY DỰNG BƯU ĐIỆN		MỞ RỘNG TUYẾN CỐNG BỂ NGẦM HÓA CÁP CÁC TUYẾN ĐƯỜNG KHU VỰC LONG AN, BẾN LỨC, KIẾN TƯỜNG, CẦN ĐƯỚC NĂM 2026			
		SẢN XUẤT CẤU KIỆN BỂ CÁP 2 ĐAN VUÔNG DƯỚI HÈ (ĐAN 1000X500) THEO THIẾT KẾ			TL:
					HT: 2026
GIÁM ĐỐC	CHỦ TRÌ	THIẾT KẾ	VẼ	SOÁT	BV: 43- 51
NGUYỄN CAO PHONG	TRẦN HẢI ĐĂNG	TRẦN HẢI ĐĂNG	HUỲNH THỊ THÚY HÀ	NGUYỄN CAO PHONG	

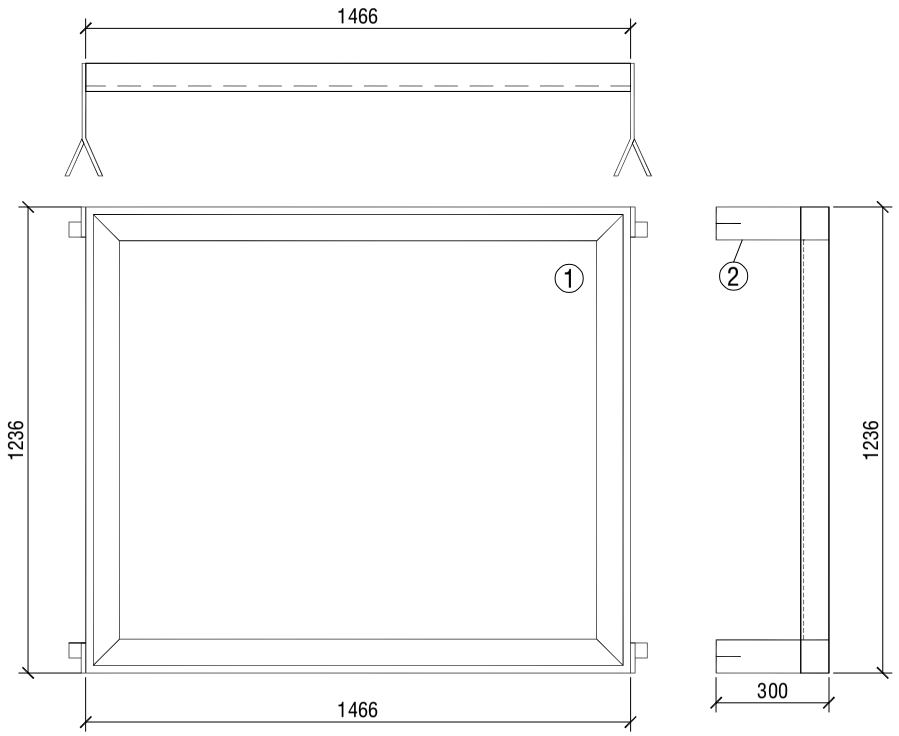

KHUNG BỂ 2 ĐAN HÈ

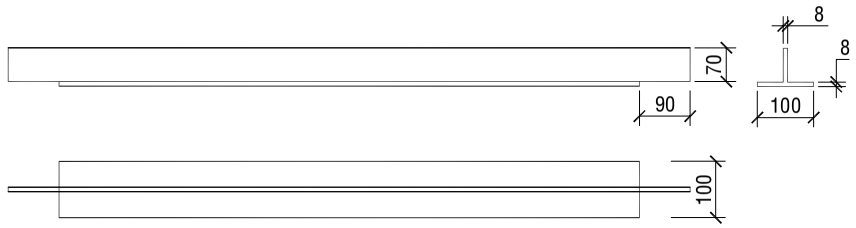

THANH ĐỠ NẮP ĐAN - THÉP T100x70x8

BẢNG VẬT LIỆU CHỦ YẾU (BỂ 2 ĐAN HÈ - 1&2 TẦNG ỐNG)

STT	TÊN VẬT TƯ	SỐ LƯỢNG	TRỌNG LƯỢNG(Kg)	
			1 TẦNG ỐNG	2 TẦNG ỐNG
1	KHUNG BỂ - THÉP L75x75x8	1	51,330	51,330
2	CHÂN KHUNG BỂ - THÉP DẸT 300x80x6	4	4,522	4,522
3	KE ĐỠ CÁP - THÉP DẸT 300x50x5	4/8	2,470	4,940
4	ĐỠ NẮP ĐAN - THÉP T100x70x8	1	12,400	12,400

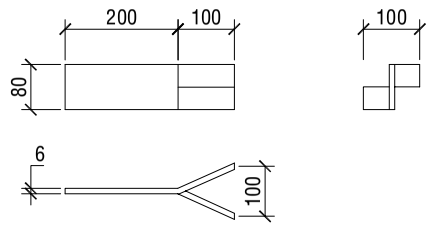

CHÂN KHUNG BỂ - THÉP DẸT 300x80x6

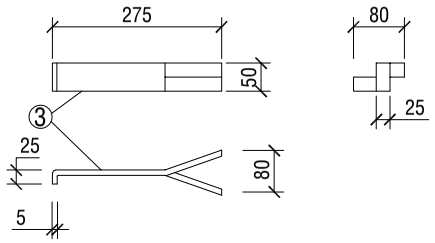

KE ĐỠ CÁP - THÉP DẸT 300x50x5

CÔNG TY CỔ PHẦN TƯ VẤN ĐẦU TƯ VÀ XÂY DỰNG BƯU ĐIỆN		MỞ RỘNG TUYẾN CỐNG BỂ NGẦM HÓA CÁP CÁC TUYẾN ĐƯỜNG KHU VỰC LONG AN, BẾN LỨC, KIẾN TƯỜNG, CẦN ĐƯỚC NĂM 2026			
		KHUNG BỂ CÁP 2 ĐAN DƯỚI HÈ (ĐAN 700) BỂ TIÊU CHUẨN			TL: HT: 2026
GIÁM ĐỐC	CHỦ TRÌ	THIẾT KẾ	VẼ	SOÁT	BV: 44- 51
NGUYỄN CAO PHONG	TRẦN HẢI ĐĂNG	TRẦN HẢI ĐĂNG	HUỲNH THỊ THÚY HÀ	NGUYỄN CAO PHONG	

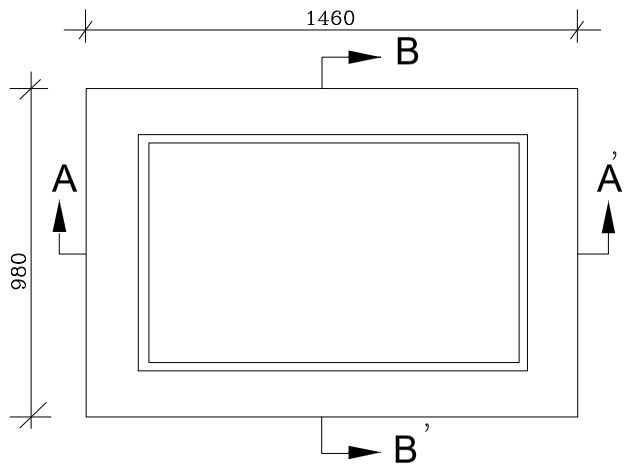

MẶT BẰNG BỂ 1 ĐAN DƯỚI HÈ

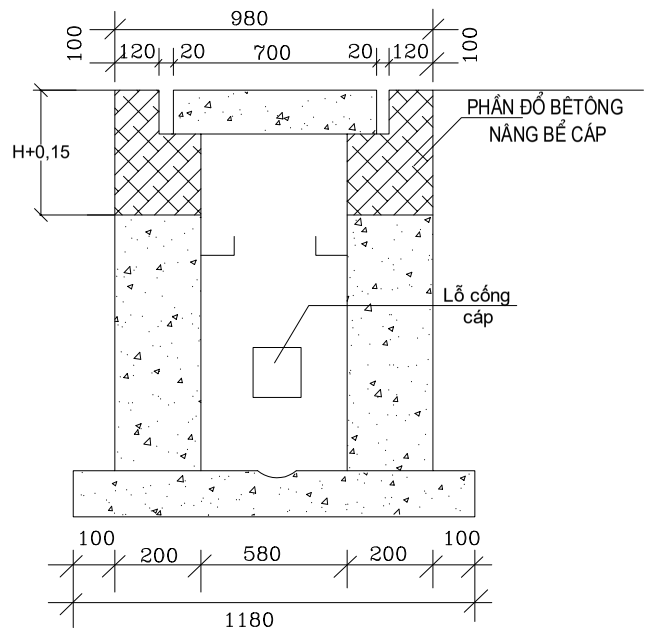

MẶT CẮT B-B'

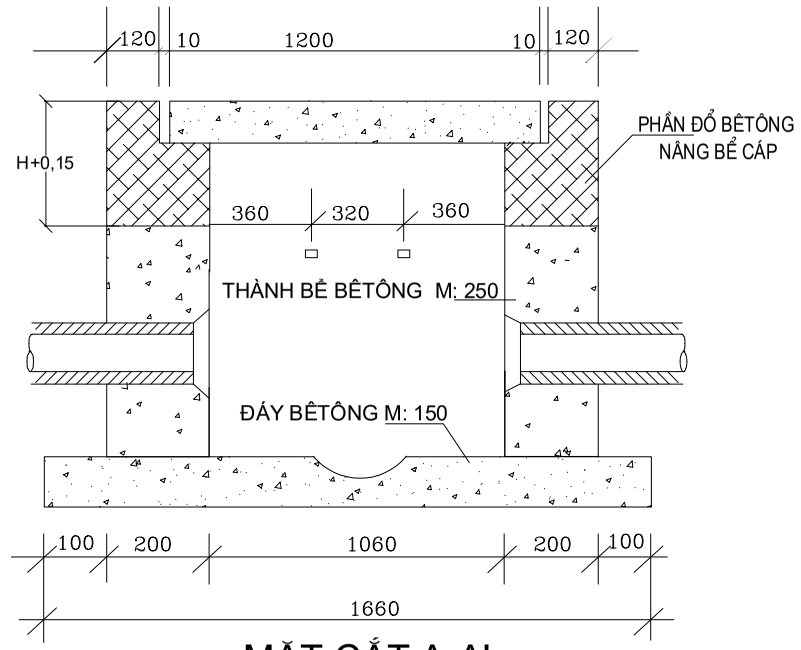

MẶT CẮT A-A'

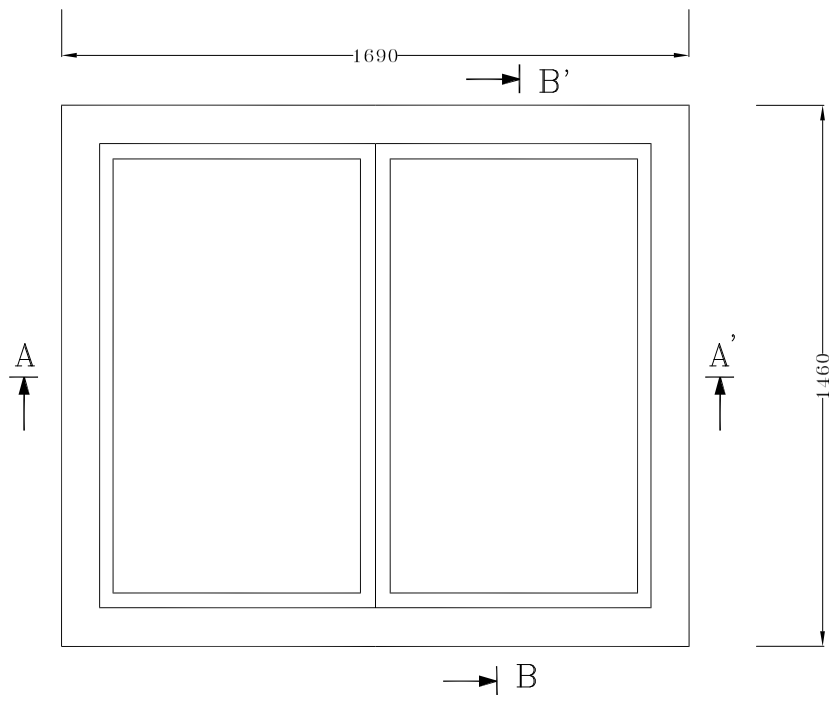

MẶT BẰNG BỂ 2 ĐAN VUÔNG DƯỚI HÈ

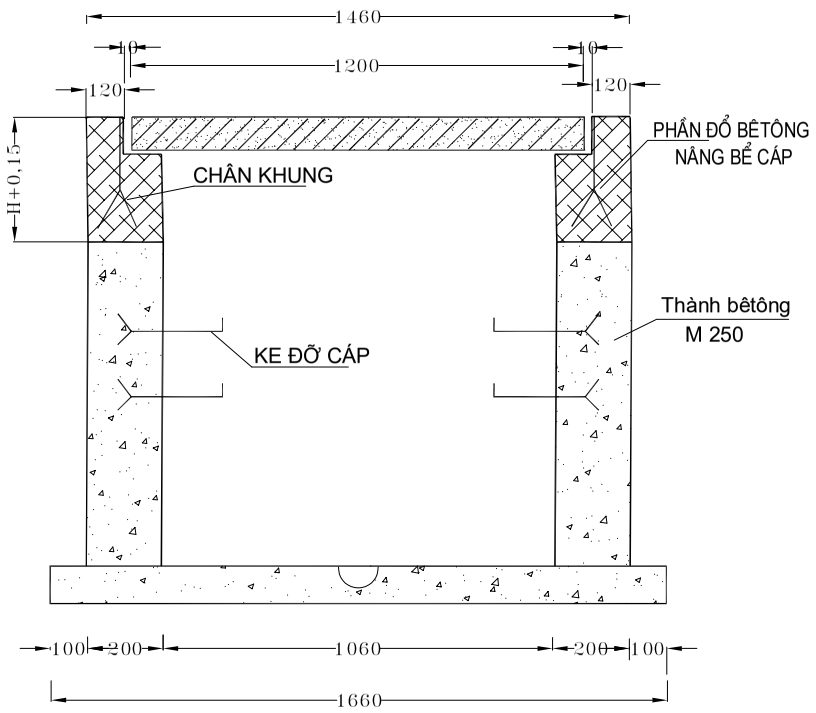

MẶT CẮT B-B'

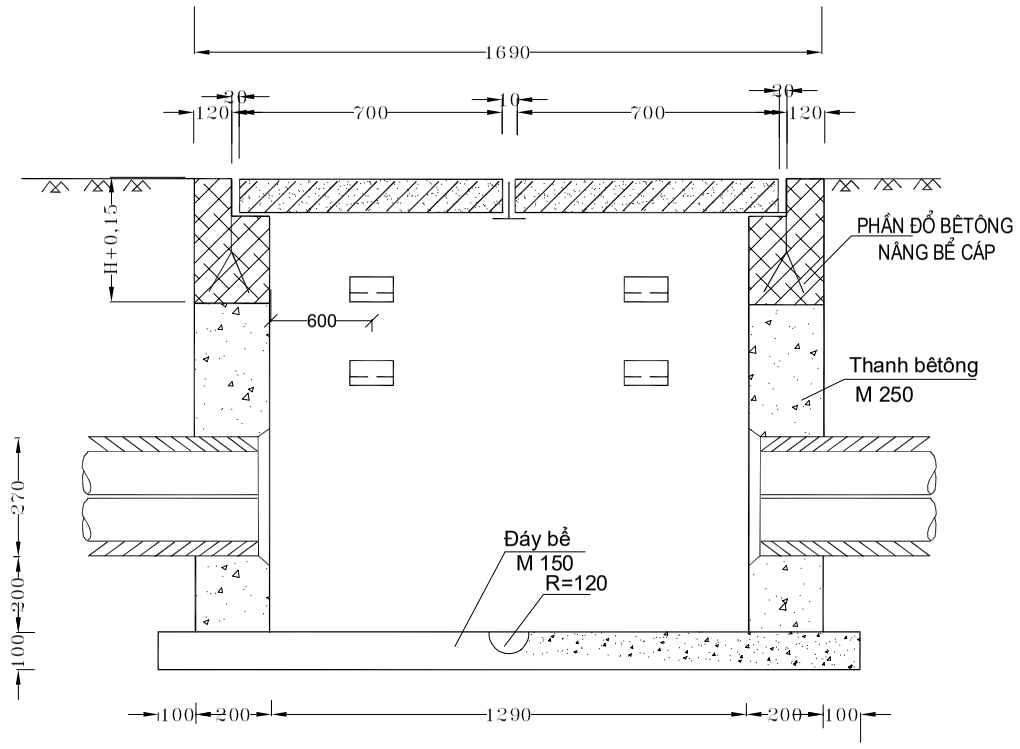

MẶT CẮT A-A'

CÔNG TY CỔ PHẦN TƯ VẤN ĐẦU TƯ VÀ XÂY DỰNG BƯU ĐIỆN		MỞ RỘNG TUYẾN CỐNG BỂ NGẦM HÓA CÁP CÁC TUYẾN ĐƯỜNG KHU VỰC LONG AN, BẾN LỨC, KIẾN TƯỜNG, CẦN ĐƯỚC NĂM 2026			
		NÂNG BỂ 1,2 ĐAN DƯỚI HÈ (ĐAN 700) THEO CHIỀU CAO THIẾT KẾ			TL:
					HT: 2026
GIÁM ĐỐC	CHỦ TRÌ	THIẾT KẾ	VẼ	SOÁT	BV: 45- 51
NGUYỄN CAO PHONG	TRẦN HẢI ĐĂNG	TRẦN HẢI ĐĂNG	HUỲNH THỊ THÚY HÀ	NGUYỄN CAO PHONG	

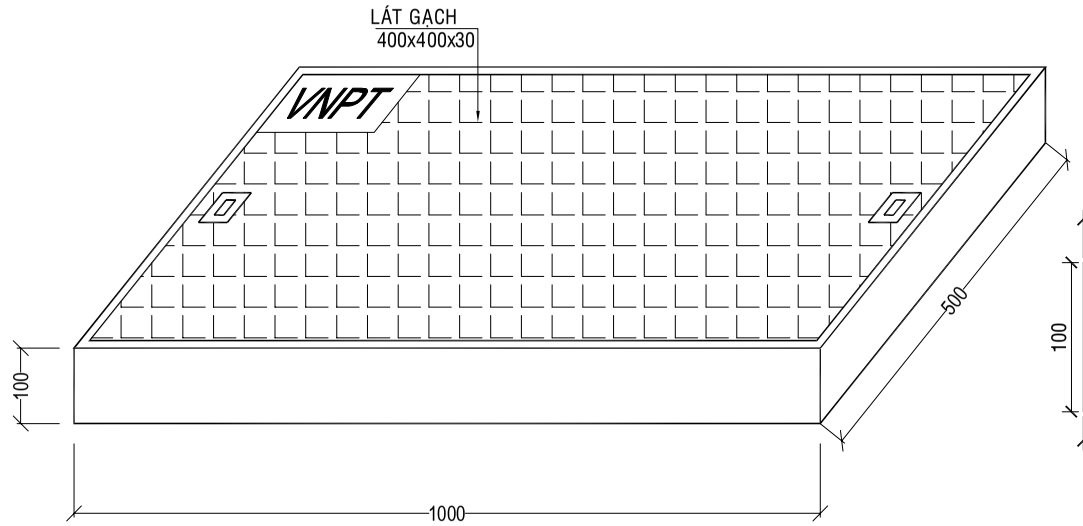

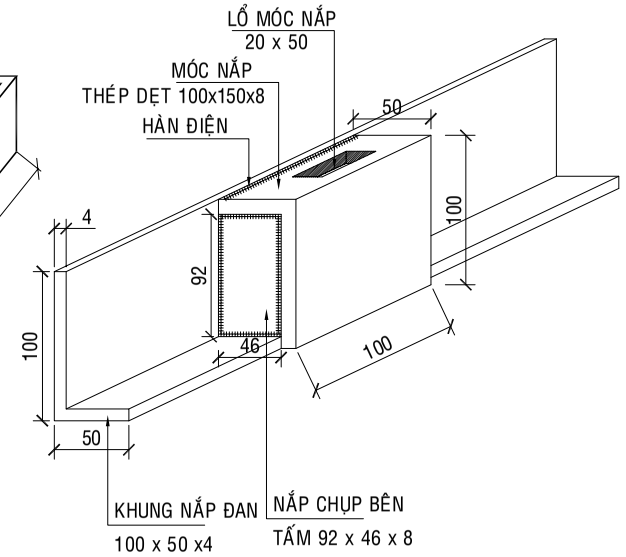

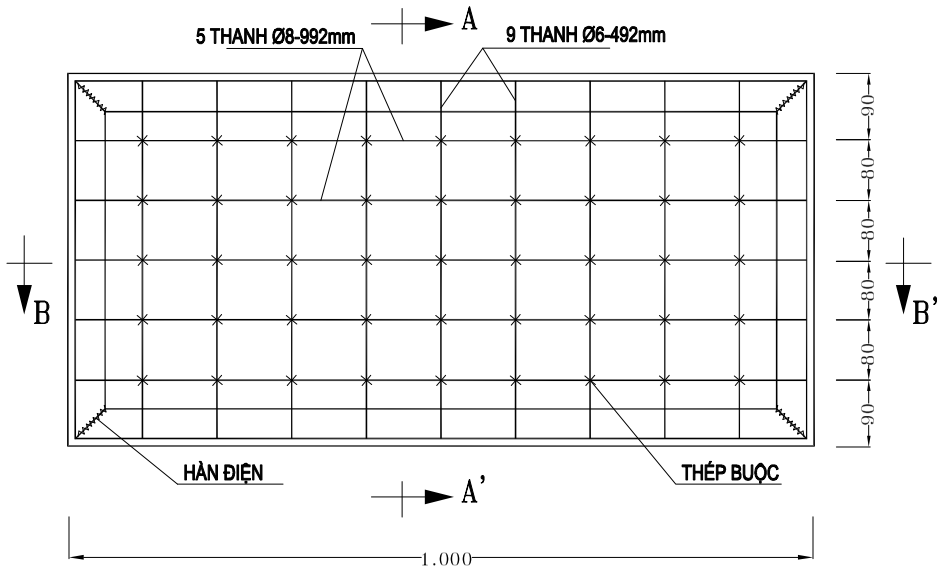

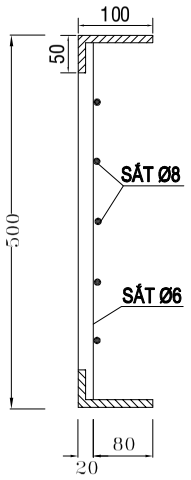

MẶT CẮT A-A'

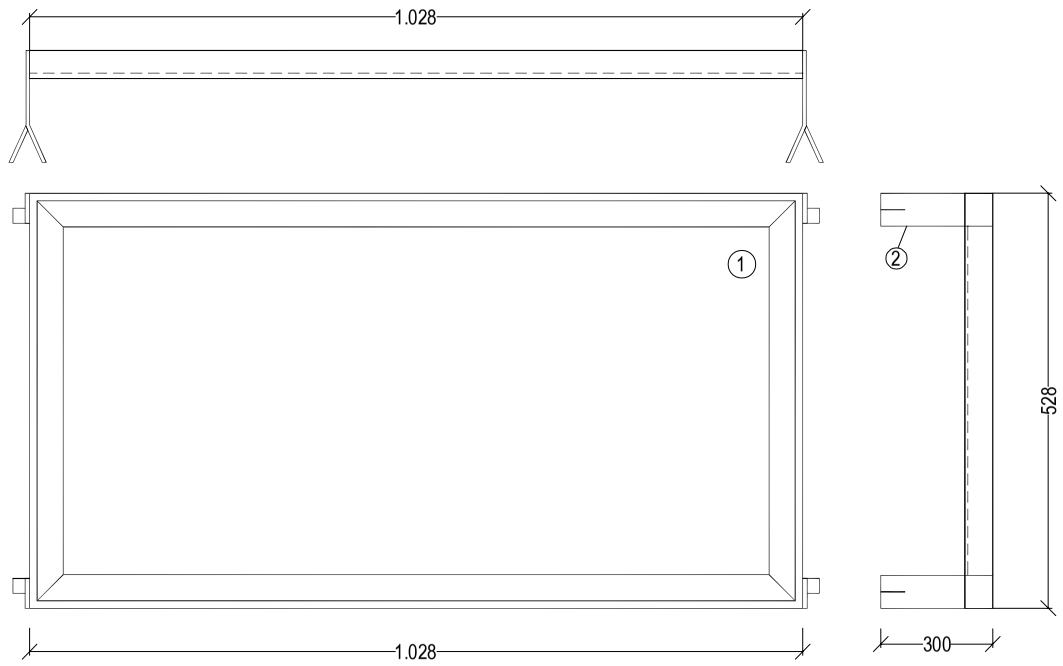

KHUNG BỂ 1 ĐAN HÈ

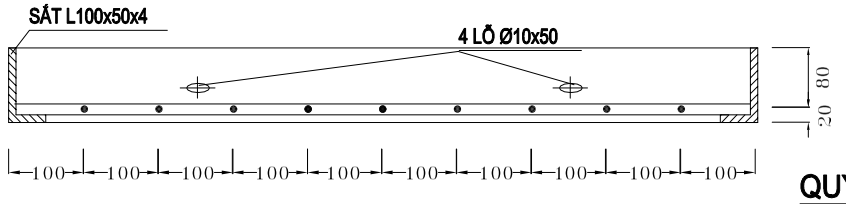

MẶT CẮT B-B'

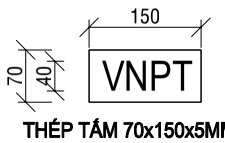

THÉP TẤM 70x150x5MM

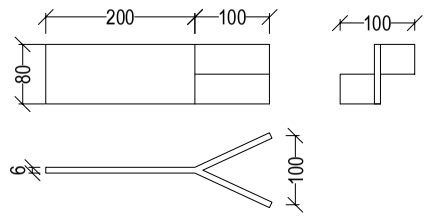

CHÂN KHUNG BỂ - THÉP DET 300X80X6

BẢNG VẬT LIỆU CỐT THÉP NẮP ĐAN

STT	TÊN VẬT LIỆU	ĐƠN VỊ	SỐ LƯỢNG	GHI CHÚ
1	THÉP L100x50x4	KG	14,13	MÁC BÊTÔNG 300 KG/CM^2
2	THÉP DẸT DÀY 8MM	KG	2,947	
3	THÉP CHỊU LỰC Ø8	KG	1,957	
4	THÉP CẤU TẠO Ø6	KG	0,983	

QUY CÁCH LOGO NHẬN DIỆN THƯƠNG HIỆU

+ CHỈ ÁP DỤNG CHO CÁC TẤM ĐAN LÁT GẠCH

+ THÉP TẤM 70x150x5MM

+ CỠ CHỮ VNPT CAO 4CM, HÀN NỔI TRÊN TẤM THÉP ĐẢM BẢO SẮC NÉT

+ LOGO VNPT ĐƯỢC MẠ KẼM NHÚNG NÓNG VÀ HÀN TRÊN NẮP ĐAN BỂ CÁP HOẶC NẮP ĐAN HỐ KỸ THUẬT

GHI CHÚ:

BÊ TÔNG NẮP ĐAN ĐỔ DÀY 5CM, CHỪA LẠI ĐỂ LÁT GẠCH

BẢNG VẬT LIỆU CHỦ YẾU

STT	TÊN VẬT TƯ	ĐƠN VỊ	SỐ LƯỢNG	TR. LƯỢNG
1	KHUNG BỂ THÉP L105X50X4	KG	1	15,146
2	CHÂN GIỮ KHUNG THÉP DET 80X6	KG	4	4,522
3	KE ĐỠ CÁP THÉP DET 50X5	KG	-	-

GHI CHÚ: BỂ 1 ĐAN KHÔNG DÙNG KE

CÔNG TY CỔ PHẦN TƯ VẤN ĐẦU TƯ VÀ XÂY DỰNG BƯU ĐIỆN	MỞ RỘNG TUYẾN CỐNG BỂ NGẦM HÓA CÁP CÁC TUYẾN ĐƯỜNG KHU VỰC LONG AN, BẾN LỨC, KIẾN TƯỜNG, CẦN ĐƯỚC NĂM 2026				
	ĐỔ BÊ TÔNG NẮP ĐAN KÍCH THƯỚC: 1000X500X100 SẢN XUẤT CẤU KIỆN BỂ 1 ĐAN DƯỚI HÈ				TL:
					HT: 2026
GIÁM ĐỐC	CHỦ TRÌ	THIẾT KẾ	VẼ	SOÁT	BV: 46- 51
NGUYỄN CAO PHONG	TRẦN HẢI ĐĂNG	TRẦN HẢI ĐĂNG	HUỲNH THỊ THÚY HÀ	NGUYỄN CAO PHONG	

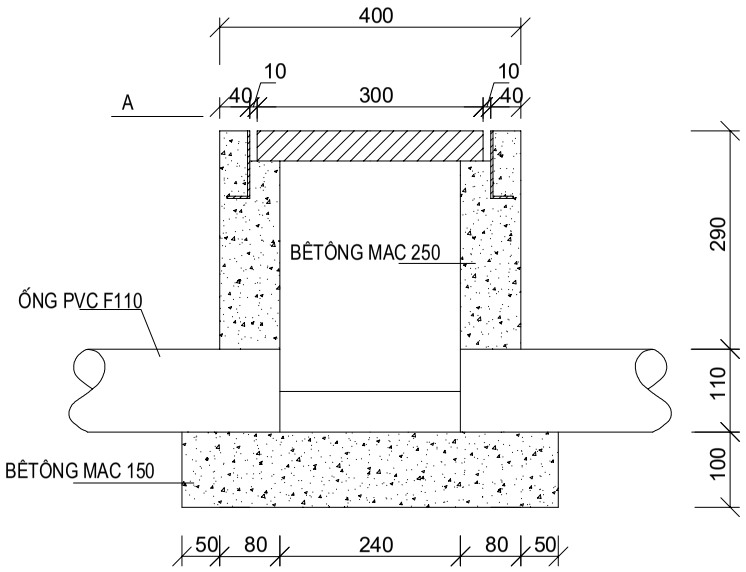

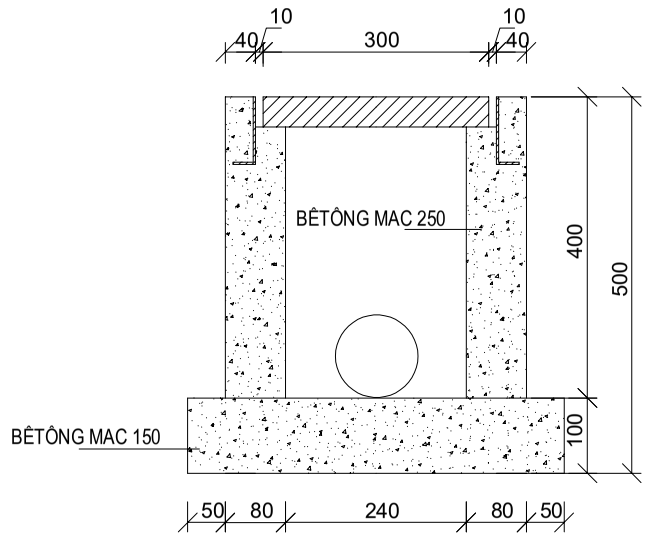

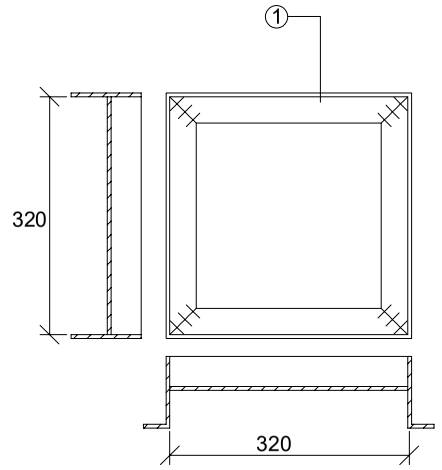

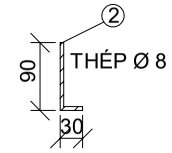

CHÂN KHUNG

QUY CÁCH BỐ ỐNG TRONG HỐ KT

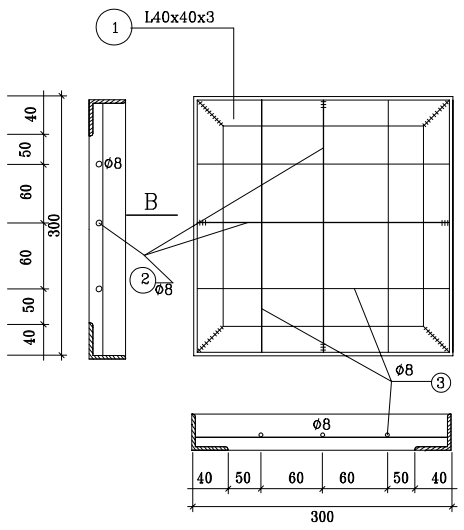

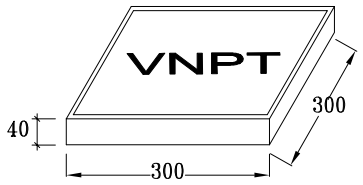

GHI CHÚ

TRÊN MẶT NẮP ĐAN KẺ CHỮ "VNPT" CAO 8CM

BẢNG VẬT LIỆU HỐ KT :

TT	TÊN VẬT LIỆU	ĐVT	KHỐI LƯỢNG		
			ĐÁY BÊ (M150)	THÀNH BÊ (M250)	TỔNG CỘNG
1	THÉP L40x40x3	KG			2,37
2	CHÂN KHUNG Φ8	KG			0,19
3	XI MĂNG PCB 400	KG	5,5606	12,6495	18,2101
4	CÁT VÀNG	M³	0,0138	0,0218	0,0356
5	ĐÁ SỎI 1x2	M³	0,0227	0,0359	0,0586
6	NƯỚC	LÍT	4,6894	7,6906	12,380

BẢNG VẬT LIỆU NẮP HỐ KT :

TT	TÊN VẬT LIỆU	ĐVT	KHỐI LƯỢNG	GHI CHÚ
1	THÉP L40x40x3	KG	2,22	MÁC BÊTÔNG 300 KG/CM^2
2	THÉP TRÒN Φ8	KG	0,7	
3	THÉP BUỘC Φ1	KG	0,0031	
4	XI MĂNG PCB 40	KG	1,246	
5	CÁT VÀNG	M³	0,0019	
6	ĐÁ SỎI 0,5x1	M³	0,0031	
7	NƯỚC	LÍT	0,6687	

CÔNG TY CỔ PHẦN TƯ VẤN ĐẦU TƯ VÀ XÂY DỰNG BƯU ĐIỆN	MỞ RỘNG TUYẾN CỐNG BỂ NGẦM HÓA CÁP CÁC TUYẾN ĐƯỜNG KHU VỰC LONG AN, BẾN LỨC, KIẾN TƯỜNG, CẦN ĐƯỚC NĂM 2026			
	ĐỔ BÊTÔNG HỐ KỸ THUẬT (KT:400 X 400 X 500)			TL:
				HT: 2026
GIÁM ĐỐC	CHỦ TRÌ	THIẾT KẾ	VẼ	SOÁT
NGUYỄN CAO PHONG	TRẦN HẢI ĐĂNG	TRẦN HẢI ĐĂNG	HUỲNH THỊ THÚY HÀ	NGUYỄN CAO PHONG
				BV: 47- 51

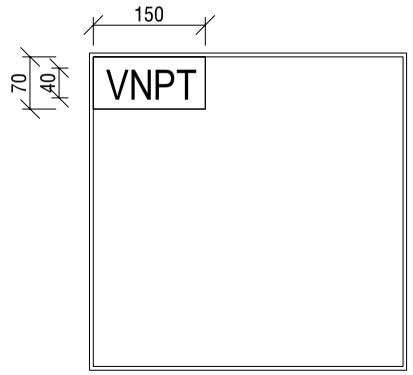

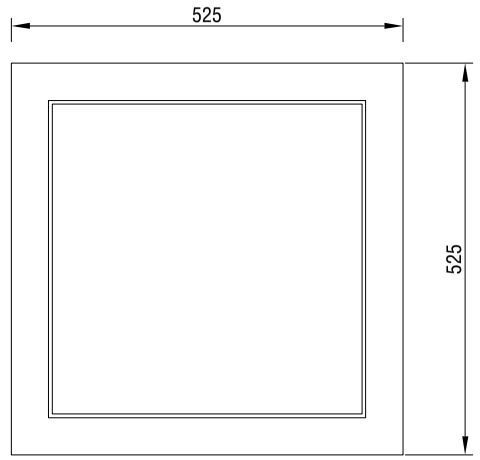

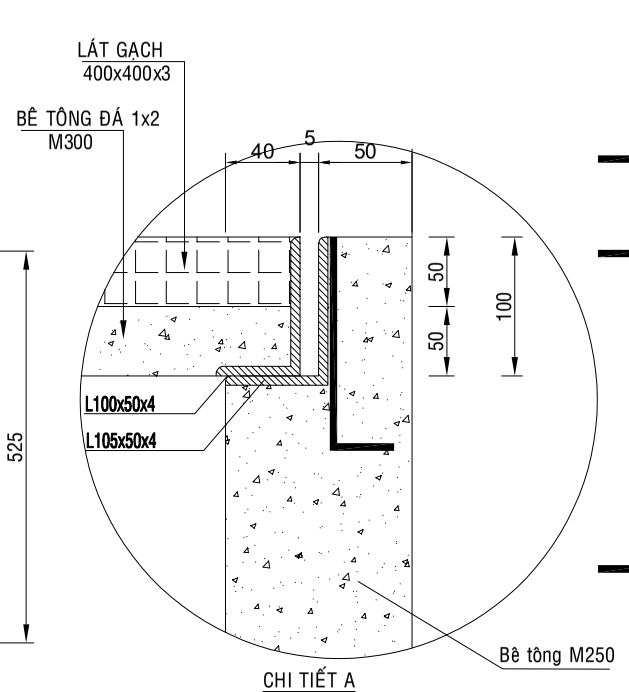

CHI TIẾT A

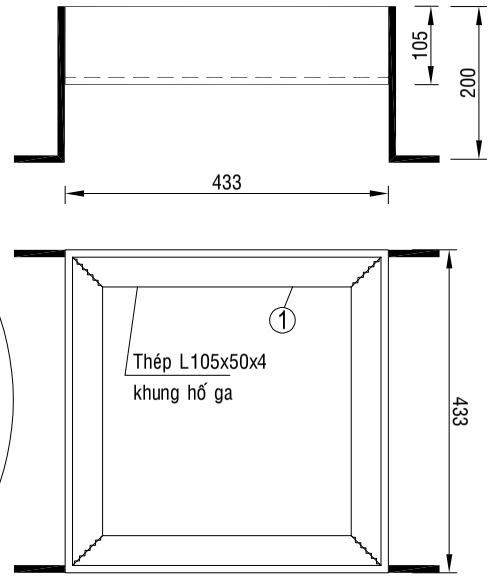

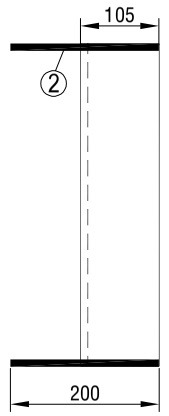

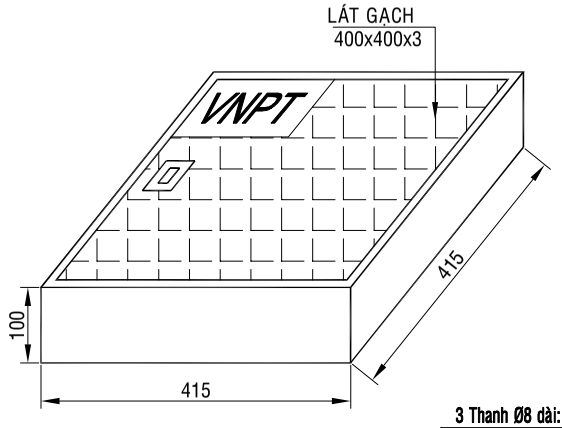

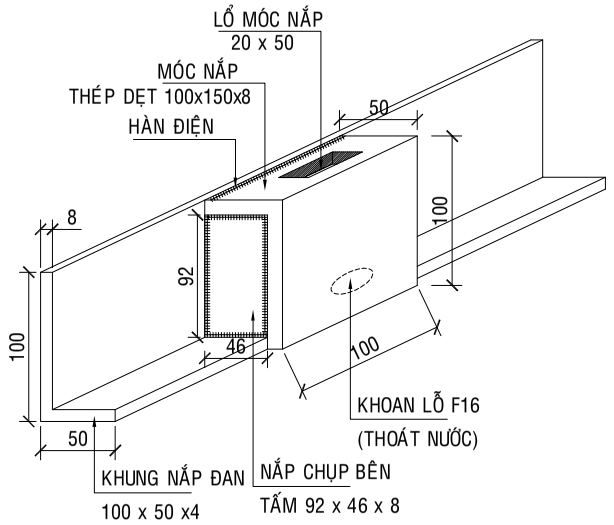

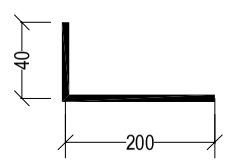

CHÂN KHUNG HỐ GA THÉP F8

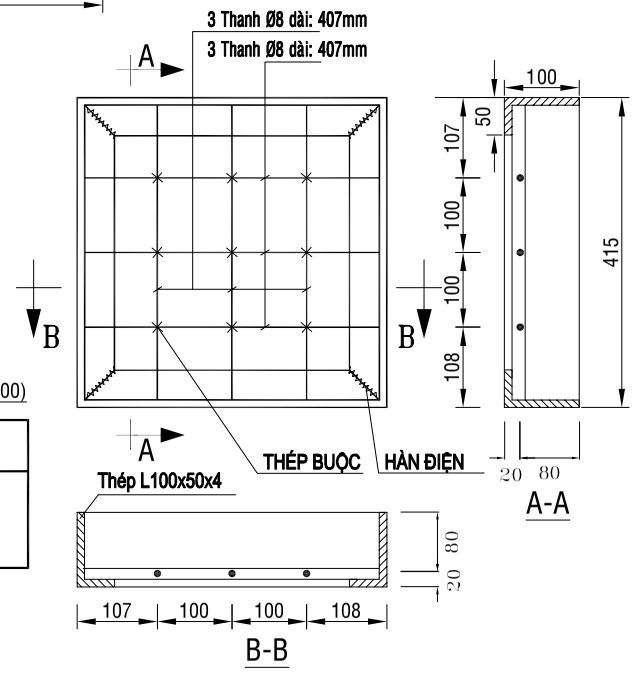

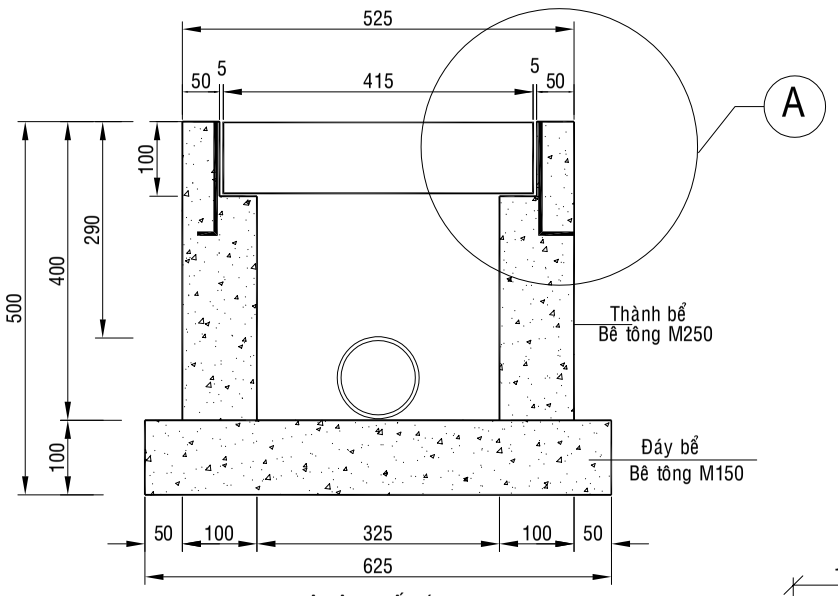

BÊ TÔNG HỐ CÁP

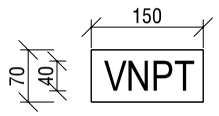

THÉP TẤM 70x150x5MM

BẢNG VẬT LIỆU KHUNG HỐ PHỐI

STT	TÊN VẬT LIỆU	ĐƠN VỊ	K.LƯỢNG
1	Thép L105x50x4 (khung)	Kg	8,429
2	Thép F8 (chân khung)	Kg	0,379

BẢNG CẤP PHỐI 1 HỐ CÁP TRÊN HÈ

STT	TÊN VẬT LIỆU	ĐƠN VỊ	K.LƯỢNG
1	Xi măng PCB30	Kg	45,4113
2	Cát vàng	m3	0,0849
3	Đá 1x2	m3	0,1398
4	Nước	m3	0,0296

BẢNG VẬT LIỆU CỐT THÉP 1 NẮP HỐ PHỐI (BÊTÔNG NẮP ĐAN M300)

STT	TÊN VẬT LIỆU	ĐƠN VỊ	KHỐI LƯỢNG
1	Thép L100x50x4 (Nắp)	Kg	7,819
2	Thép dẹt dày 8mm	Kg	1,474
3	Thép Ø8	Kg	1,445

GHI CHÚ:

BÊ TÔNG NẮP ĐAN ĐỔ DÀY 5CM, CHỪA LẠI ĐỂ LÁT GẠCH

QUY CÁCH LOGO NHẬN DIỆN THƯƠNG HIỆU

+ CHỈ ÁP DỤNG CHO CÁC TẤM ĐAN LÁT GẠCH

+ THÉP TẤM 70x150x5MM

+ CỠ CHỮ VNPT CAO 4CM, HÀN NỔI TRÊN TẤM THÉP ĐẢM BẢO SẮC NÉT

+ LOGO VNPT ĐƯỢC MẠ KẼM NHÚNG NÓNG VÀ HÀN TRÊN NẮP ĐAN BỂ CÁP HOẶC NẮP ĐAN HỐ KỸ THUẬT

CÔNG TY CỔ PHẦN TƯ VẤN ĐẦU TƯ VÀ XÂY DỰNG BƯU ĐIỆN	MỞ RỘNG TUYẾN CỐNG BỂ NGẦM HÓA CÁP CÁC TUYẾN ĐƯỜNG KHU VỰC LONG AN, BẾN LỨC, KIẾN TƯỜNG, CẦN ĐƯỚC NĂM 2026				
	ĐỔ BÊTÔNG HỐ KỸ THUẬT KT: 525X525X800 KDC HÀNH CHÍNH THỦ THỪA				TL: HT: 2026
GIÁM ĐỐC	CHỦ TRÌ	THIẾT KẾ	VẼ	SOÁT	BV: 48- 51
NGUYỄN CAO PHONG	TRẦN HẢI ĐĂNG	TRẦN HẢI ĐĂNG	HUỲNH THỊ THÚY HÀ	NGUYỄN CAO PHONG	

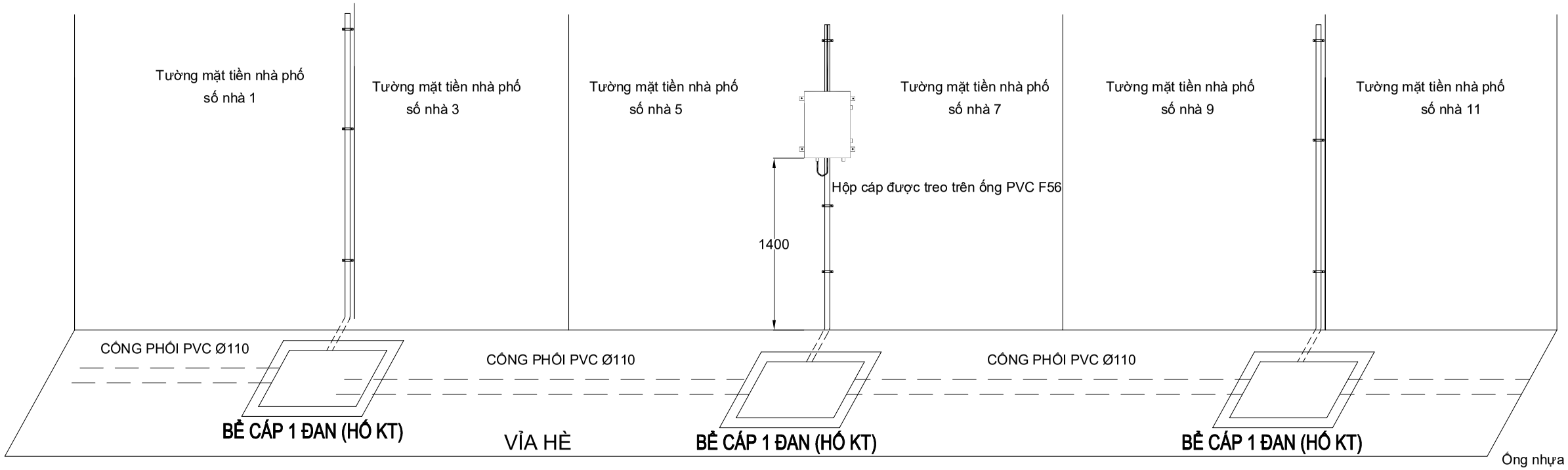

QUY CÁCH LẮP ĐẶT BỘ CHIA, ODF OUTDOOR
(TRƯỜNG HỢP NHÀ PHỐ KHÔNG CÓ CỘT)

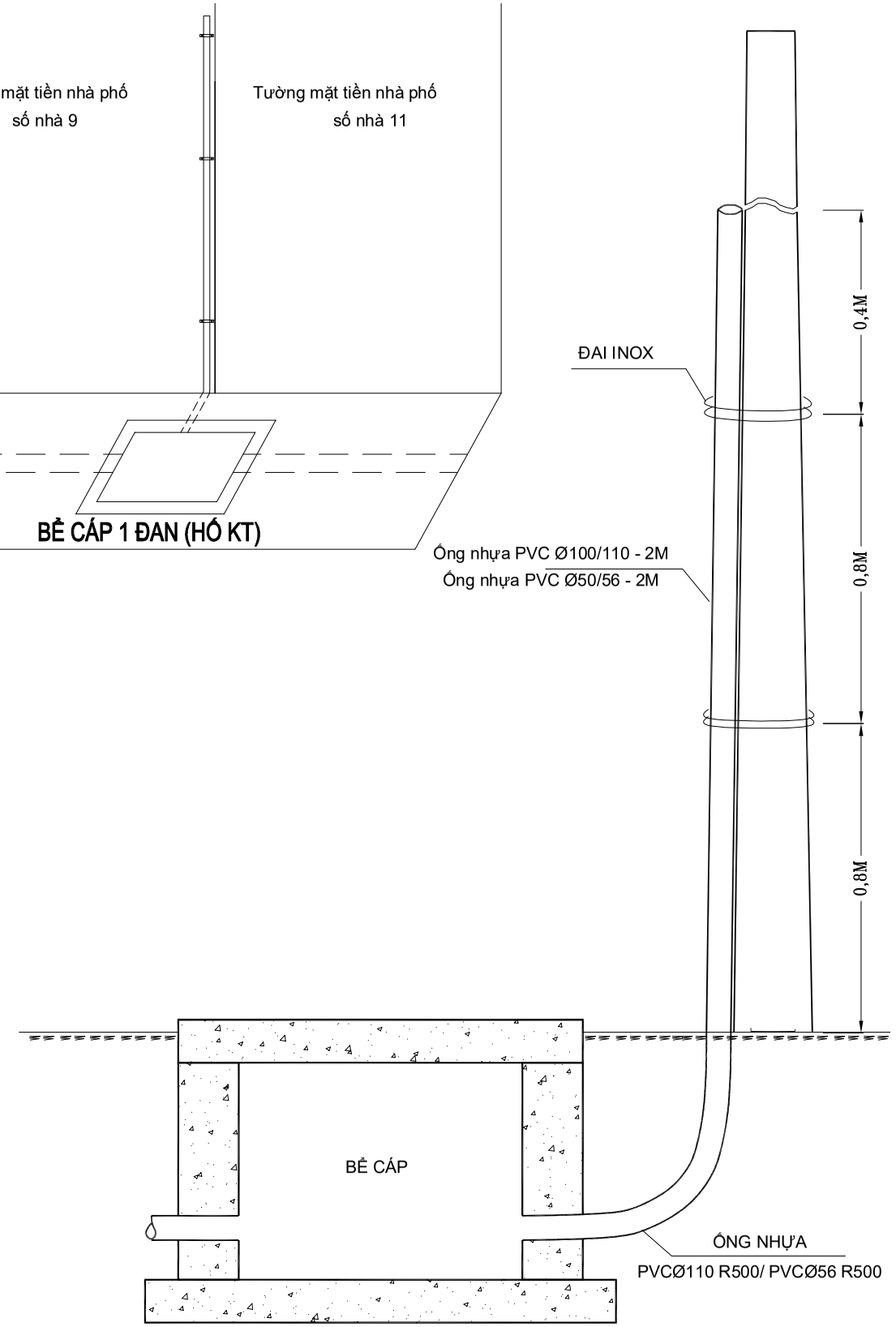

QUY CÁCH LẮP ĐẶT ỐNG NGOI LÊN CỘT (PVC F56 HOẶC PVC F110)

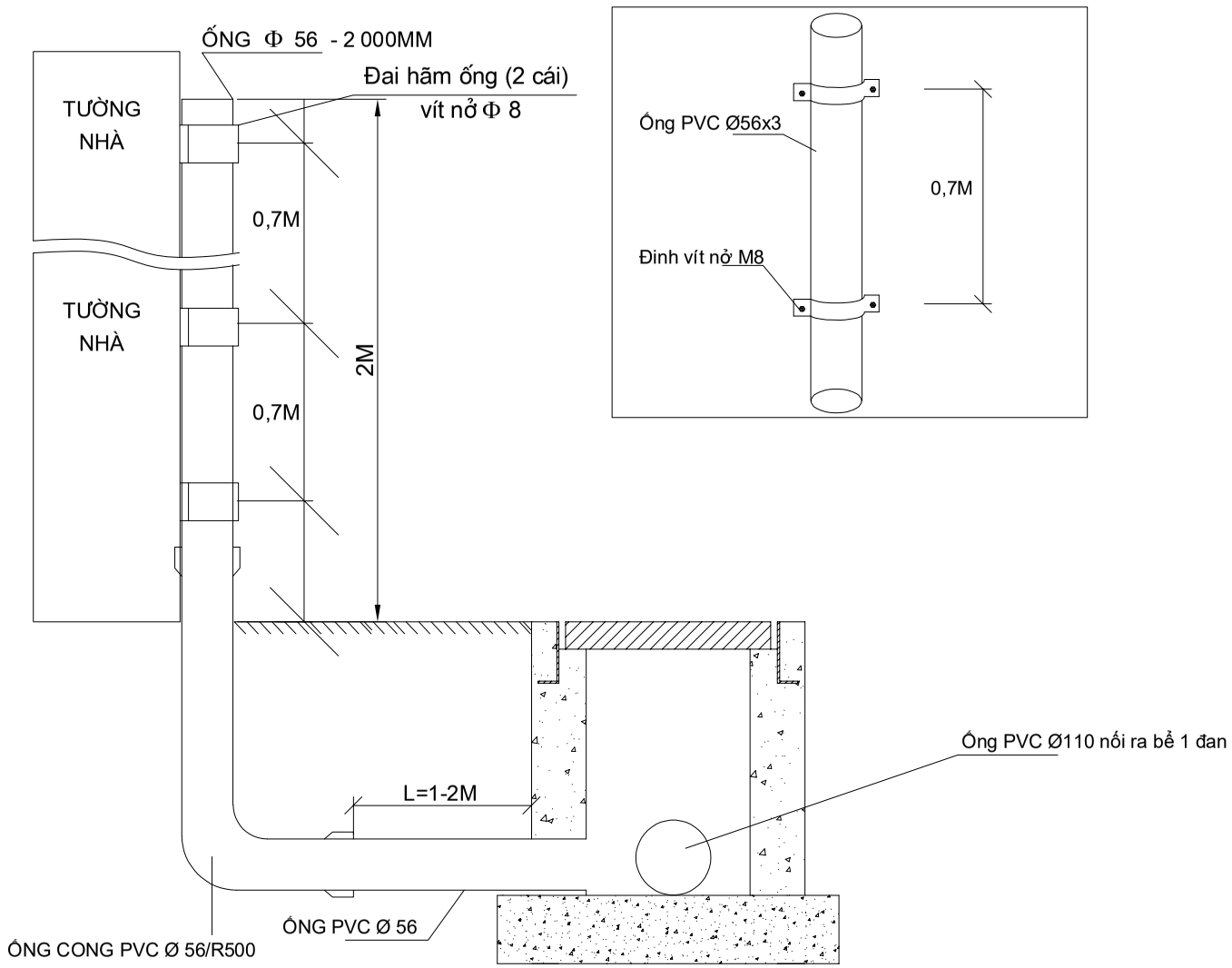

CÔNG TY CỔ PHẦN TƯ VẤN ĐẦU TƯ VÀ XÂY DỰNG BƯU ĐIỆN		MỞ RỘNG TUYẾN CỐNG BỂ NGẦM HÓA CÁP CÁC TUYẾN ĐƯỜNG KHU VỰC LONG AN, BẾN LỨC, KIẾN TƯỜNG, CẦN ĐƯỚC NĂM 2026			
		QUY CÁCH LẮP ĐẶT ỐNG NGOI F56/ F110 VÀO NHÀ THUÊ BAO/ LÊN CỘT			TL:
					HT: 2026
GIÁM ĐỐC	CHỦ TRÌ	THIẾT KẾ	VẼ	SOÁT	BV: 49- 51
NGUYỄN CAO PHONG	TRẦN HẢI ĐĂNG	TRẦN HẢI ĐĂNG	HUỲNH THỊ THÚY HÀ	NGUYỄN CAO PHONG	

BIỆN PHÁP TỔ CHỨC GIAO THÔNG KHI THI CÔNG
TRÊN HÀNH LANG ATĐB ĐƯỜNG BỘ

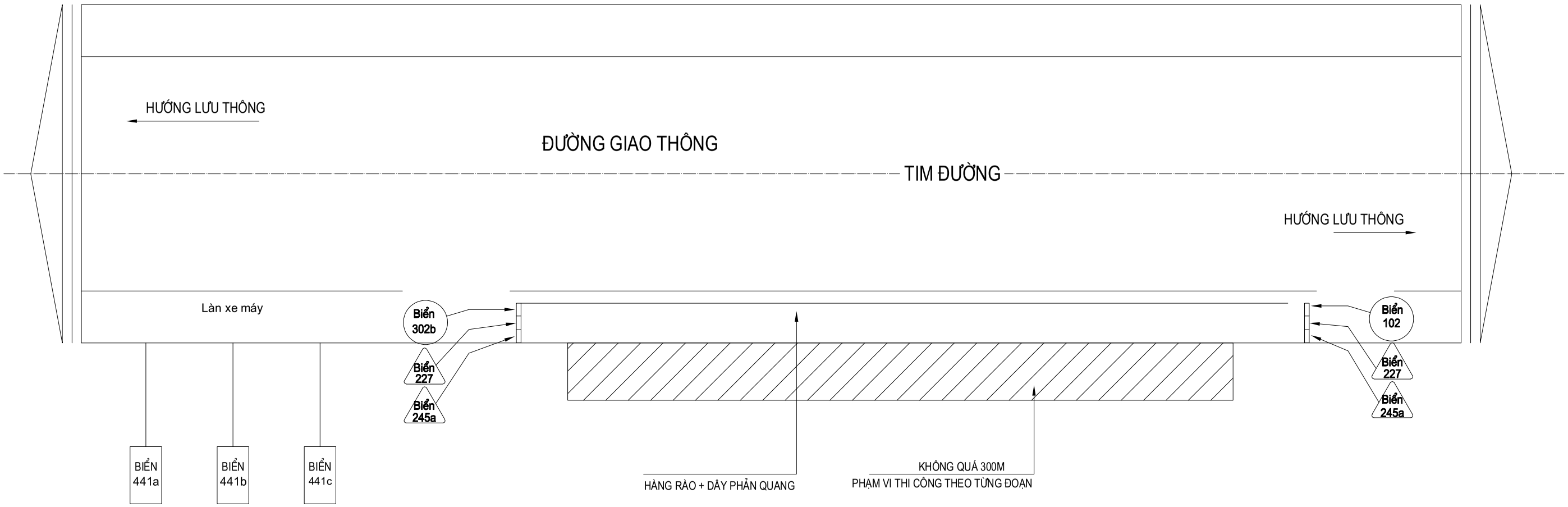

GHI CHÚ:

- TẤT CẢ CÁC BIỂN BÁO THEO QCVN 41:2024/BGTVT
- PHÂN CHIA TỪNG ĐOẠN THI CÔNG THEO HÌNH THỨC CUỐN CHIẾU, HOÀN CHỈNH TỪNG PHÂN ĐOẠN TRONG NGÀY
- ĐÀO LỖ RÃNH CÁP, HỐ GA LẤP TRONG NGÀY KHÔNG ĐỂ QUA ĐÊM ĐỂ ĐẢM BẢO AN TOÀN GIAO THÔNG (TRONG TRƯỜNG HỢP BẤT KHẢ KHÁNG CẦN RÀO CHẮN + LẮP BIỂN CẢNH GIỚI)
- THU DỌN, VỆ SINH CÔNG TRƯỜNG CUỐI NGÀY THI CÔNG
- KHÔNG THI CÔNG TRONG ĐIỀU KIỆN MƯA, GIÔNG, GIÓ, BÃO, BAN ĐÊM

PTICO CÔNG TY CỔ PHẦN TƯ VẤN ĐẦU TƯ VÀ XÂY DỰNG BƯU ĐIỆN		MỞ RỘNG TUYẾN CỐNG BỂ NGẦM HÓA CÁP CÁC TUYẾN ĐƯỜNG KHU VỰC LONG AN, BẾN LỨC, KIẾN TƯỜNG, CẦN ĐƯỚC NĂM 2026			
		BIỆN PHÁP TỔ CHỨC GIAO THÔNG KHI THI CÔNG TRÊN HÀNH LANG ATĐB ĐƯỜNG BỘ			TL: HT: 2026
GIÁM ĐỐC	CHỦ TRÌ	THIẾT KẾ	VẼ	SOÁT	BV: 50- 51
NGUYỄN CAO PHONG	TRẦN HẢI ĐĂNG	TRẦN HẢI ĐĂNG	HUỲNH THỊ THÚY HÀ	NGUYỄN CAO PHONG	

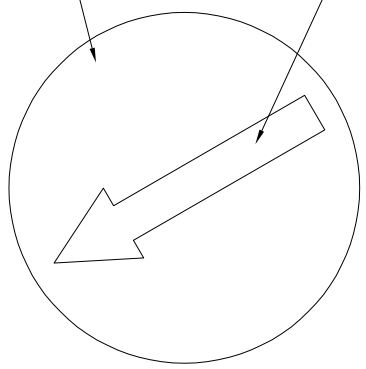

302b

HƯỚNG PHẢI ĐI
VÒNG CHƯỚNG NGẠI VẬT

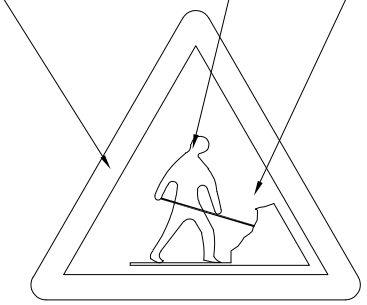

227

CÔNG TRƯỜNG

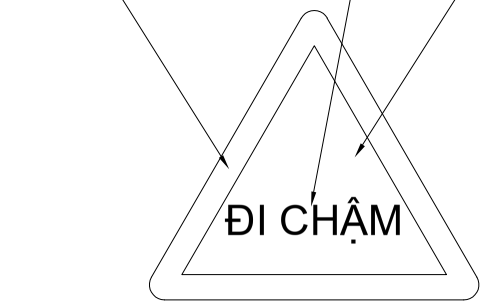

245A

ĐI CHẬM

NỀN XANH LAM CHỮ MÀU TRẮNG

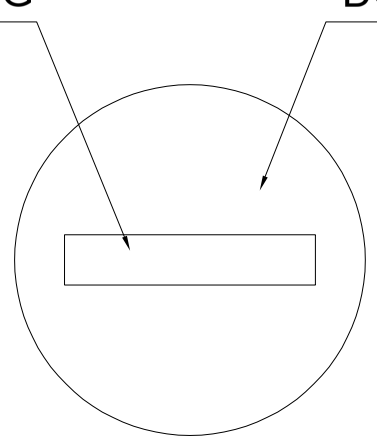

102

CẤM ĐI NGƯỢC CHIỀU

PHÍA TRƯỚC
AHEAD
500m
CÔNG TRƯỜNG
WORKS

442a

PHÍA TRƯỚC
AHEAD
100m
CÔNG TRƯỜNG
WORKS

442b

PHÍA TRƯỚC
AHEAD
50m
CÔNG TRƯỜNG
WORKS

442c

BÁO HIỆU PHÍA TRƯỚC CÓ CÔNG TRƯỜNG THI CÔNG

CÔNG TY CỔ PHẦN TƯ VẤN ĐẦU TƯ VÀ XÂY DỰNG BƯU ĐIỆN		MỞ RỘNG TUYẾN CỐNG BỂ NGẦM HÓA CÁP CÁC TUYẾN ĐƯỜNG KHU VỰC LONG AN, BẾN LỨC, KIẾN TƯỜNG, CẦN ĐƯỚC NĂM 2026			
		CÁC BIỂN BÁO HIỆU THI CÔNG			TL:
					HT: 2026
GIÁM ĐỐC	CHỦ TRÌ	THIẾT KẾ	VẼ	SOÁT	BV: 51- 51
NGUYỄN CAO PHONG	TRẦN HẢI ĐĂNG	TRẦN HẢI ĐĂNG	HUỲNH THỊ THÚY HÀ	NGUYỄN CAO PHONG	