ỦY BAN NHÂN DÂN XÃ QUỲ HỢP

UBND XÃ QUỲ HỢP
PHÒNG KINH TẾ
THẨM ĐỊNH
Theo Văn bản số:...../KT-TĐ
Ngày.....tháng.....năm 20.....
Ký tên:.....

CÔNG TY CỔ PHẦN ĐẦU TƯ THƯƠNG MẠI VÀ XÂY DỰNG 596
THẨM TRA
Theo Văn bản số ..10...../BC-KQTT
Ngày..13....tháng..01...năm 2026..
Chủ trì bộ môn ký tên:

CÔNG TRÌNH: XÂY DỰNG CẦU DÂN SINH XÓM KHÁNH QUANG ĐI XÓM BẢN ẠNG, XÃ QUỲ HỢP

ĐỊA ĐIỂM: XÃ QUỲ HỢP, TỈNH NGHỆ AN

BƯỚC: LẬP BÁO CÁO KINH TẾ KỸ THUẬT

HỒ SƠ THIẾT KẾ

TẬP II: CÁC BẢN VẼ THIẾT KẾ

M.S.D.N: 2902078946 - C.T.T.N.H.H
CÔNG TY TNHH
TH
CƯỜNG THỊNH
TỈNH NGHỆ AN

THÁNG NĂM 2026

CÔNG TY CỔ PHẦN ĐẦU TƯ THƯƠNG MẠI VÀ XÂY DỰNG 596
THẨM TRA
Theo Văn bản số ...../.....
Ngày.....tháng.....năm 20.....
Chủ trì bộ môn ký tên:

UBND XÃ QUỲ HỢP
PHÒNG KINH TẾ
THẨM ĐỊNH
Theo Văn bản số:...../KT-TĐ
Ngày.....tháng.....năm 20.....
Ký tên:.....

CÔNG TRÌNH: XÂY DỰNG CẦU DÂN SINH XÓM KHÁNH QUANG ĐI XÓM BẢN ẠNG, XÃ QUỲ HỢP

ĐỊA ĐIỂM: XÃ QUỲ HỢP, TỈNH NGHỆ AN

BƯỚC: LẬP BÁO CÁO KINH TẾ KỸ THUẬT

HỒ SƠ THIẾT KẾ

TẬP II: CÁC BẢN VẼ THIẾT KẾ

THỰC HIỆN: NGUYỄN ĐÌNH HIẾU
CNTK: NGUYỄN NGỌC VĂN

CÔNG TY TNHH TH CƯỜNG THỊNH
GIÁM ĐỐC

HOÀNG THỊ ANH

TƯ VẤN THIẾT KẾ: CÔNG TY TNHH TH CƯỜNG THỊNH
Địa chỉ: Xóm Bắc Hồ, xã Quỳ Hợp, tỉnh Nghệ an

CÔNG TY CỔ PHẦN ĐẦU TƯ THƯƠNG MẠI VÀ XÂY DỰNG 596

THẨM TRA

Theo Văn bản số ...../.....

Ngày.....tháng.....năm 20.....

Chủ trì bộ môn ký tên:

UBND XÃ QUỲ HỢP

PHÒNG KINH TẾ

THẨM ĐỊNH

Theo Văn bản số:...../KT-TĐ

Ngày.....tháng.....năm 20.....

Ký tên:.....

I. BẢN VẼ CỐNG HỘP

M.S.D.N: 2902078946 - C.T.T.N.H.H

CÔNG TY TNHH

TH

CƯỜNG THỊNH

TỈNH NGHỆ AN

UBND XÃ QUỲ HỢP
PHÒNG KINH TẾ
THẨM ĐỊNH
Theo Văn bản số:...../KT-TĐ
Ngày.....tháng.....năm 20.....
Ký tên:.....

CÔNG TY CỔ PHẦN ĐẦU TƯ THƯƠNG MẠI VÀ XÂY DỰNG 596
THẨM TRA
Theo Văn bản số ...../.....
Ngày.....tháng.....năm 20.....
Chủ trì bộ môn ký tên:

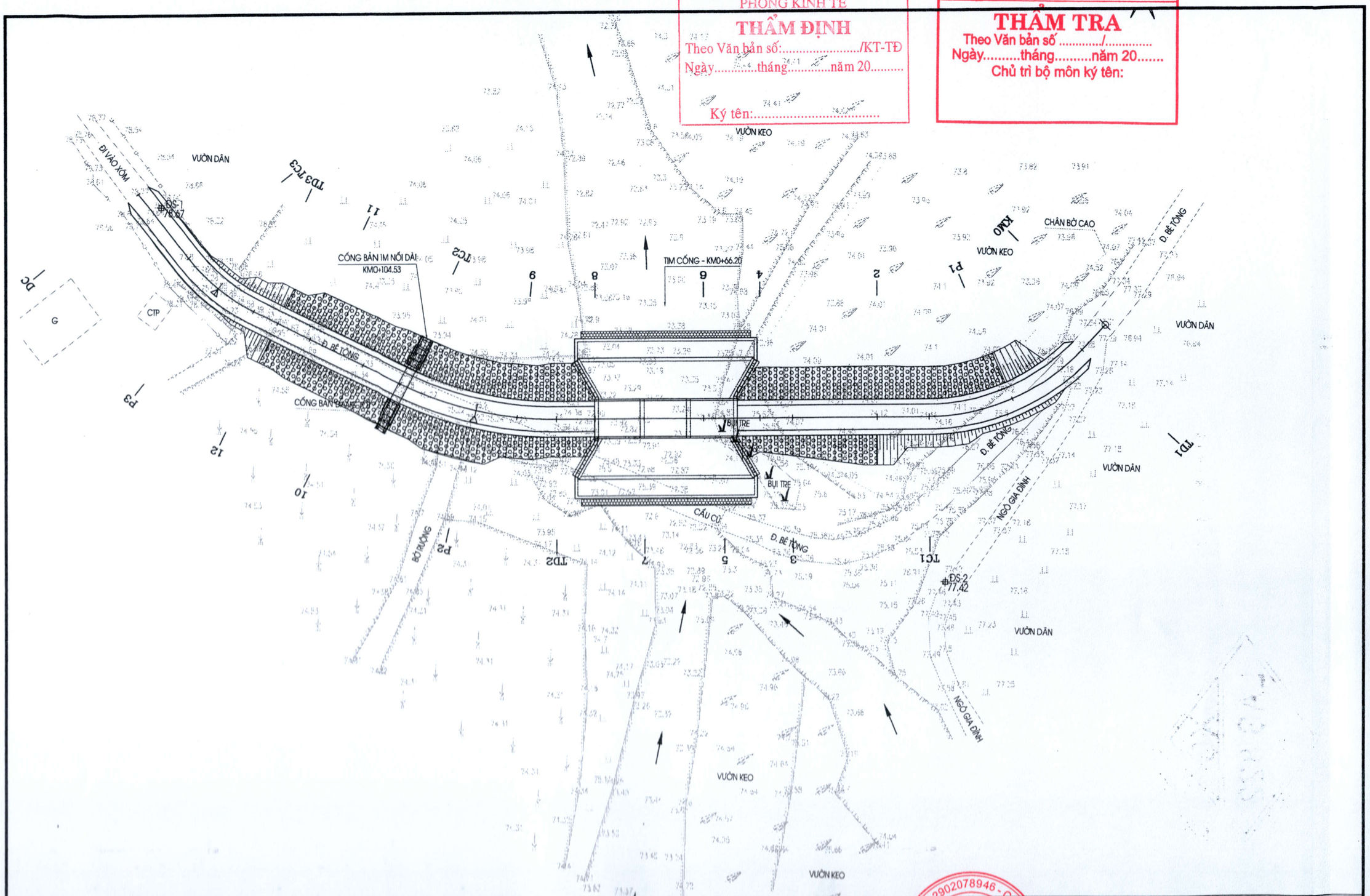

CHỦ ĐẦU TƯ: ỦY BAN NHÂN DÂN XÃ QUỲ HỢP	CÔNG TRÌNH: XÂY DỰNG CẦU DÂN SINH XÓM KHÁNH QUANG ĐI XÓM BẢN ẠNG, XÃ QUỲ HỢP	THỰC HIỆN	NGUYỄN ĐÌNH HIẾU		CÔNG TY TNHH TH CƯỜNG THỊNH	BÌNH ĐỒ CỐNG
TƯ VẤN THIẾT KẾ: CÔNG TY TNHH TH CƯỜNG THỊNH	ĐỊA ĐIỂM: XÃ QUỲ HỢP , TỈNH NGHỆ AN	KIỂM TRA	NGUYỄN NGỌC VĂN		GIÁM ĐỐC	TỶ LỆ BẢN VẼ : / BẢN VẼ SỐ:
	BƯỚC: LẬP BÁO CÁO KINH TẾ - KỸ THUẬT	CHỦ NHIỆM THIẾT KẾ	NGUYỄN NGỌC VĂN		HOÀNG THỊ ANH	LẦN XUẤT BẢN: / MÃ SỐ DỰ ÁN:
		KCS	NGUYỄN ANH TÚ			

M.S.D.N: 2902078946 - CÔNG TY TNHH TH CƯỜNG THỊNH - TỈNH NGHỆ AN

MẶT CẮT DỌC CỐNG KHÁNH QUANG - KM0+66.20

(1:150)

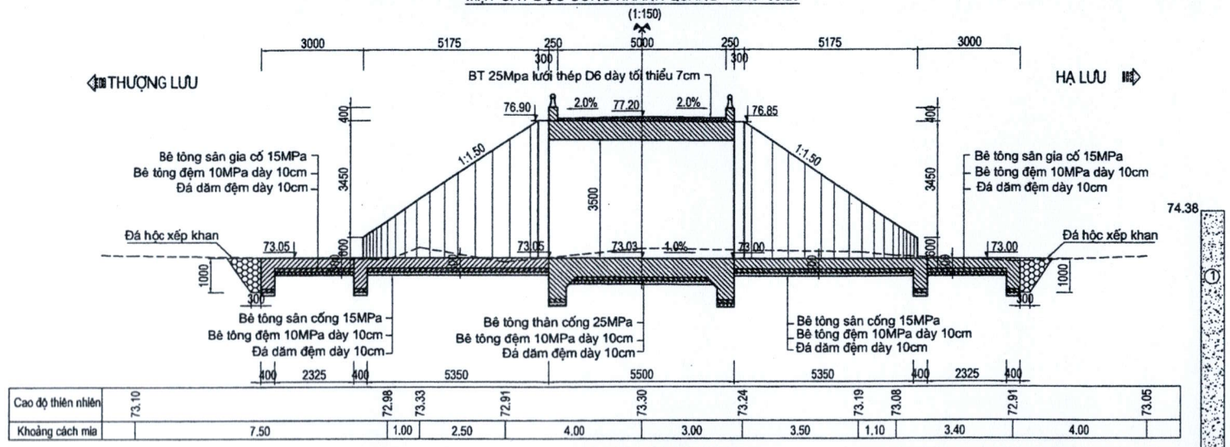

Cao độ thiên nhiên	73.10		72.98	73.33	72.91	73.30	73.24	73.19	73.08	72.91	73.05
Khoảng cách mia		7.50	1.00	2.50	4.00	3.00	3.50	1.10	3.40	4.00	

ĐỊA CHẤT

- Lớp 1: Cát hạt thô lẫn cuội sỏi, màu xám nâu. Kết cấu chặt vừa
- Lớp 2: Đá sét bột kết màu xám nâu. Đá phong hóa mạnh đến vừa. TCR=52%, RQD=46%

MẶT BẰNG CỐNG

(1:150)

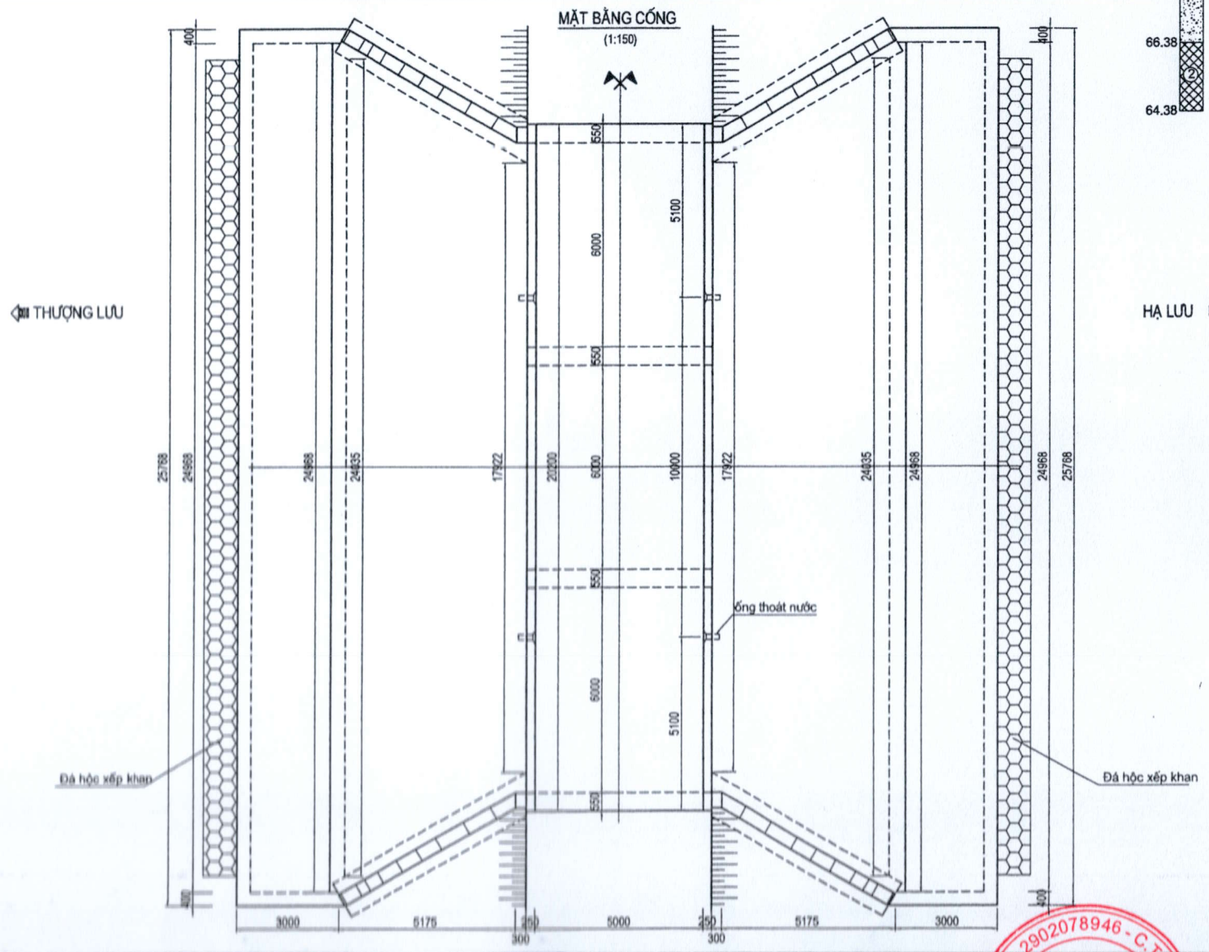

CHI TIẾT ỐNG THOÁT NƯỚC

(Tỷ lệ: 1/20)

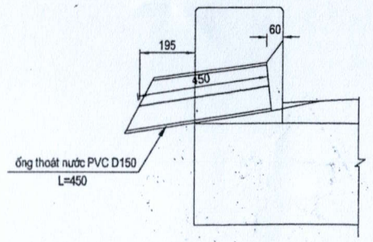

Ghi Chú:

1. Kích thước trong bản vẽ dùng đơn vị mm.

CHỦ ĐẦU TƯ: ỦY BAN NHÂN DÂN XÃ QUỲ HỢP	CÔNG TRÌNH: XÂY DỰNG CẦU DÂN SINH XÓM KHÁNH QUANG ĐI XÓM BẢN ẠNG, XÃ QUỲ HỢP	THỰC HIỆN	NGUYỄN ĐÌNH HIẾU	CÔNG TY TNHH TH CƯỜNG THỊNH	BỐ TRÍ CHUNG CỐNG (1/2)
TƯ VẤN THIẾT KẾ: CÔNG TY TNHH TH CƯỜNG THỊNH	ĐỊA ĐIỂM: XÃ QUỲ HỢP , TỈNH NGHỆ AN	KIỂM TRA	NGUYỄN NGỌC VÂN	GIÁM ĐỐC	TỶ LỆ BẢN VẼ: / BẢN VẼ SỐ:
	BƯỚC: LẬP BÁO CÁO KINH TẾ - KỸ THUẬT	CHỦ NHIỆM THIẾT KẾ	NGUYỄN NGỌC VÂN	HOÀNG THỊ ANH	LẦN XUẤT BẢN: / MÃ SỐ DỰ ÁN:
		KCS	NGUYỄN ANH TÚ		

M.S.D.N: 2902078946 - C.T.T.N.H.H - CÔNG TY TNHH TH CƯỜNG THỊNH - TỈNH NGHỆ AN

MẶT CẮT NGANG TIM CỐNG (1/125)

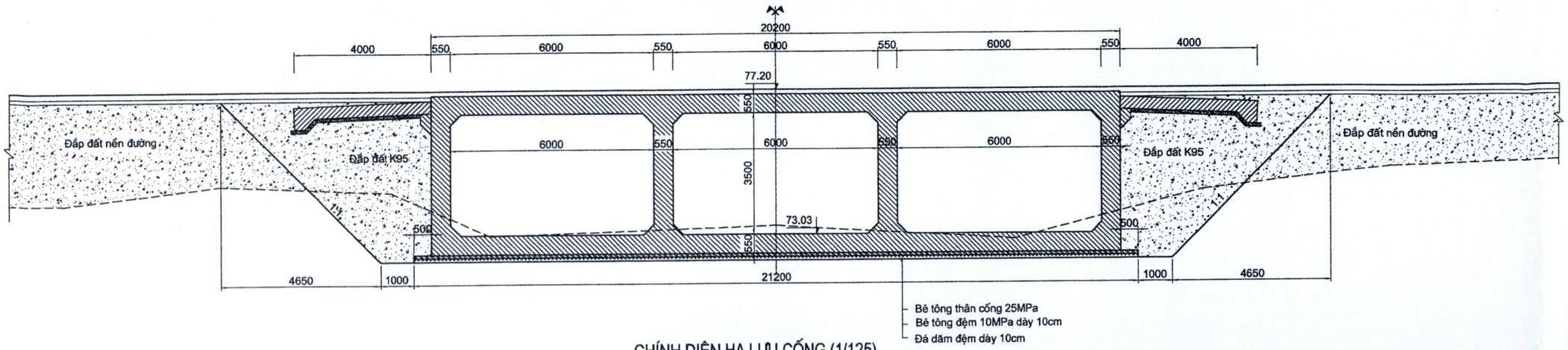

CHÍNH DIỆN HẠ LƯU CỐNG (1/125)

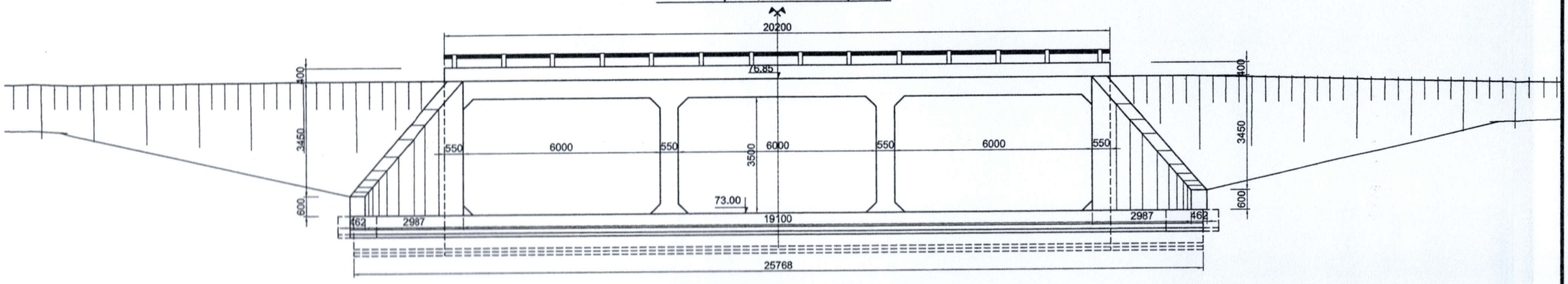

CHÍNH DIỆN THƯỢNG LƯU CỐNG (1/125)

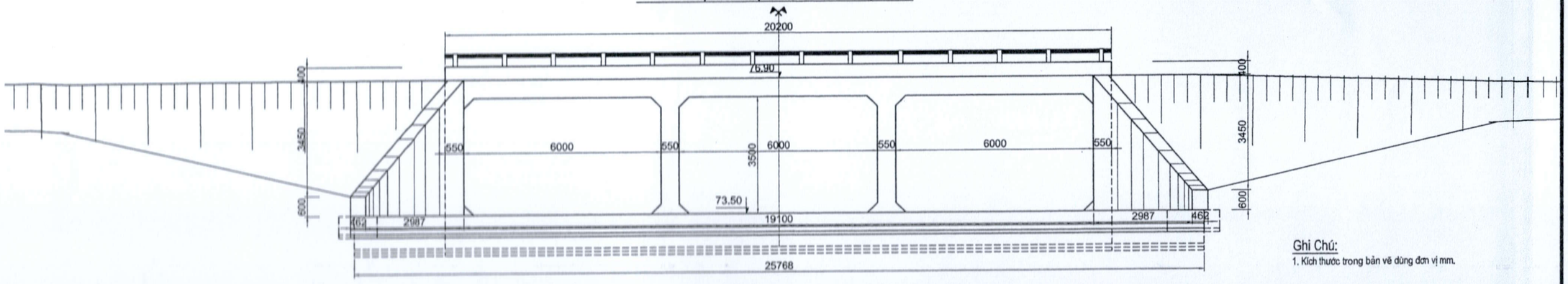

Ghi Chú:

1. Kích thước trong bản vẽ dùng đơn vị mm.

CHỦ ĐẦU TƯ: ỦY BAN NHÂN DÂN XÃ QUỲ HỢP	CÔNG TRÌNH: XÂY DỰNG CẦU DÂN SINH XÓM KHÁNH QUANG ĐI XÓM BẢN ẠNG, XÃ QUỲ HỢP	THỰC HIỆN	NGUYỄN ĐÌNH HIẾU		CÔNG TY TNHH TH CƯỜNG THỊNH	BỐ TRÍ CHUNG CỐNG (2/2)
TƯ VẤN THIẾT KẾ: CÔNG TY TNHH TH CƯỜNG THỊNH	ĐỊA ĐIỂM: XÃ QUỲ HỢP , TỈNH NGHỆ AN	KIỂM TRA	NGUYỄN NGỌC VÂN		GIÁM ĐỐC	TỶ LỆ BẢN VẼ : / BẢN VẼ SỐ:
	BƯỚC: LẬP BÁO CÁO KINH TẾ - KỸ THUẬT	CHỦ NHIỆM THIẾT KẾ	NGUYỄN NGỌC VÂN		HOÀNG THỊ ANH	LẦN XUẤT BẢN: / MÃ SỐ DỰ ÁN:
		KCS	NGUYỄN ANH TÚ			

M.S.D.N: 2902078946 - C.T.T.N.H.H CÔNG TY TNHH TH CƯỜNG THỊNH TỈNH NGHỆ AN

MẶT CẮT NGANG THÂN CỐNG

TỶ LỆ:1/100

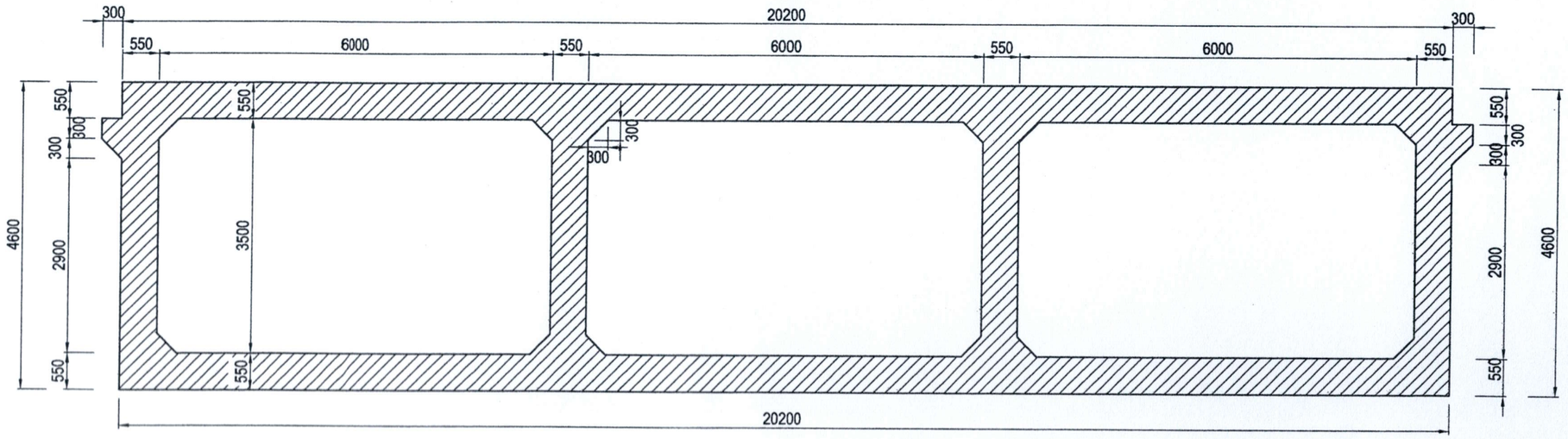

MẶT BẰNG THÂN CỐNG

TỶ LỆ:1/100

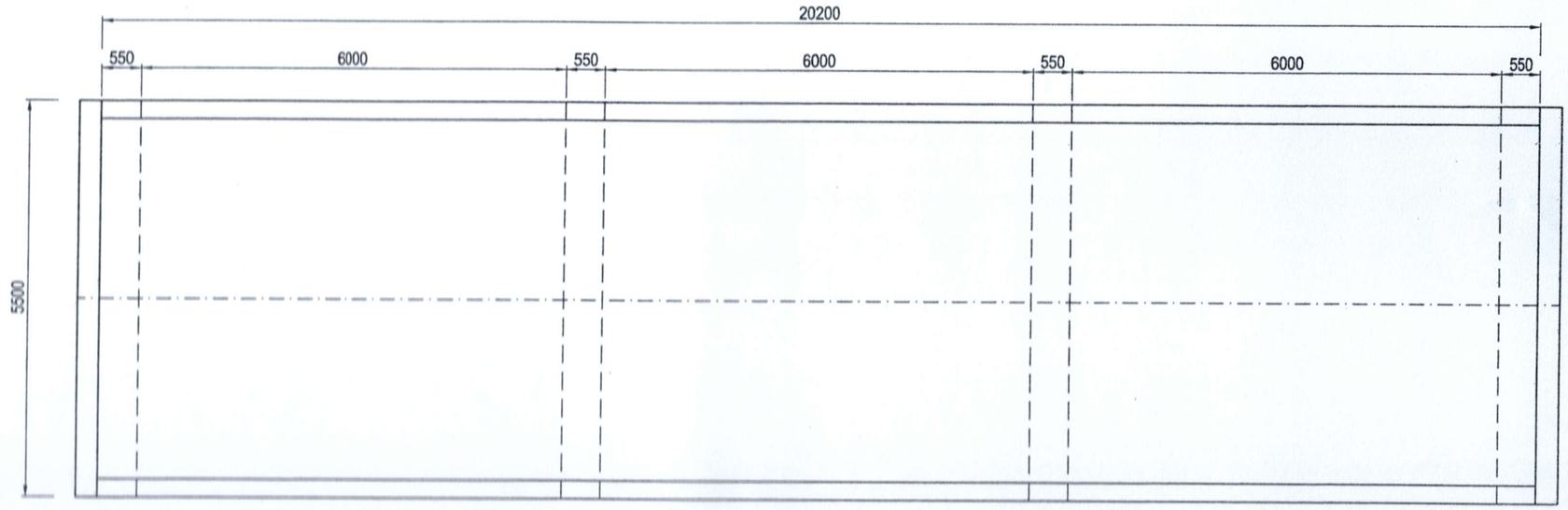

Ghi Chú:

1. Kích thước trong bản vẽ dùng đơn vị mm.

CHỦ ĐẦU TƯ: ỦY BAN NHÂN DÂN XÃ QUỲ HỢP	CÔNG TRÌNH: XÂY DỰNG CẦU DÂN SINH XÓM KHÁNH QUANG ĐI XÓM BẢN ẠNG, XÃ QUỲ HỢP	THỰC HIỆN	NGUYỄN ĐÌNH HIẾU		CÔNG TY TNHH TH CƯỜNG THỊNH	KÍCH THƯỚC CHUNG THÂN CỐNG
TƯ VẤN THIẾT KẾ: CÔNG TY TNHH TH CƯỜNG THỊNH	ĐỊA ĐIỂM: XÃ QUỲ HỢP , TỈNH NGHỆ AN	KIỂM TRA	NGUYỄN NGỌC VĂN		GIÁM ĐỐC	TỶ LỆ BẢN VẼ: / BẢN VẼ SỐ:
	BƯỚC: LẬP BÁO CÁO KINH TẾ - KỸ THUẬT	CHỦ NHIỆM THIẾT KẾ	NGUYỄN NGỌC VĂN		HOÀNG THỊ ANH	LẦN XUẤT BẢN: / MÃ SỐ DỰ ÁN:
		KCS	NGUYỄN ANH TÚ			

M.S.D.N: 2902078946 CÔNG TY TNHH TH CƯỜNG THỊNH TỈNH NGHỆ AN

BỐ TRÍ CHUNG TƯỜNG CÁNH (1/65)

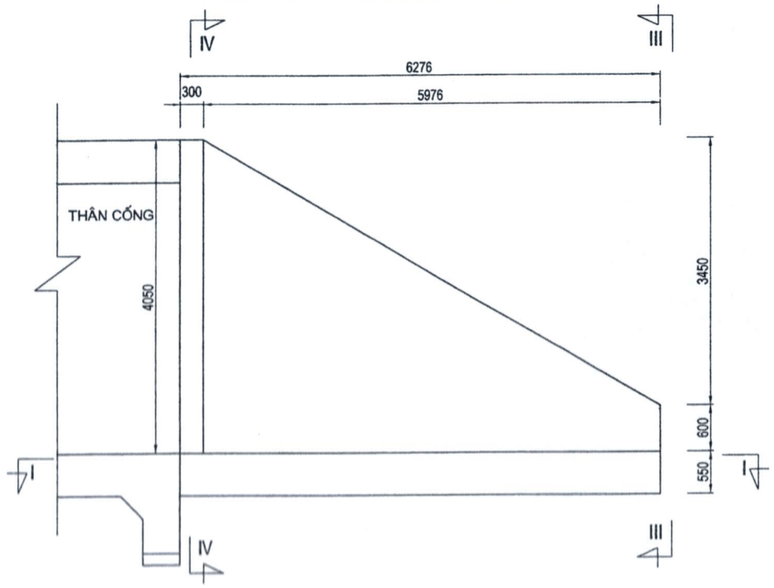

MẶT CẮT III - III

TỶ LỆ:1/65

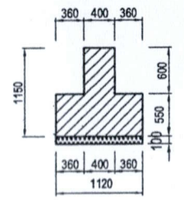

MẶT CẮT IV - IV

TỶ LỆ:1/65

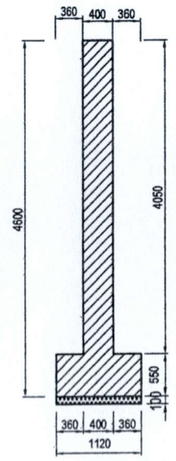

MẶT CẮT I - I (TL: 1/75)

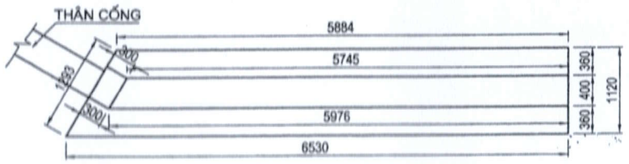

Ghi Chú:

1. Kích thước trong bản vẽ dùng đơn vị mm.

CHỦ ĐẦU TƯ: ỦY BAN NHÂN DÂN XÃ QUỲ HỢP	CÔNG TRÌNH: XÂY DỰNG CẦU DÂN SINH XÓM KHÁNH QUANG ĐI XÓM BẢN ẠNG, XÃ QUỲ HỢP	THỰC HIỆN	NGUYỄN ĐÌNH HIẾU		CÔNG TY TNHH TH CƯỜNG THỊNH	KÍCH THƯỚC CHUNG TƯỜNG CÁNH	
TƯ VẤN THIẾT KẾ: CÔNG TY TNHH TH CƯỜNG THỊNH	ĐỊA ĐIỂM: XÃ QUỲ HỢP , TỈNH NGHỆ AN	KIỂM TRA	NGUYỄN NGỌC VĂN		GIÁM ĐỐC	TỶ LỆ BẢN VẼ :	BẢN VẼ SỐ:
	BƯỚC: LẬP BÁO CÁO KINH TẾ - KỸ THUẬT	CHỦ NHIỆM THIẾT KẾ	NGUYỄN NGỌC VĂN		HOÀNG THỊ ANH	LẦN XUẤT BẢN:	MÃ SỐ DỰ ÁN:
		KCS	NGUYỄN ANH TÚ				

M.S.D.N: 2902078946 CÔNG TY TNHH TH CƯỜNG THỊNH TỈNH NGHỆ AN

MẶT CẮT A-A

TỶ LỆ:1/50

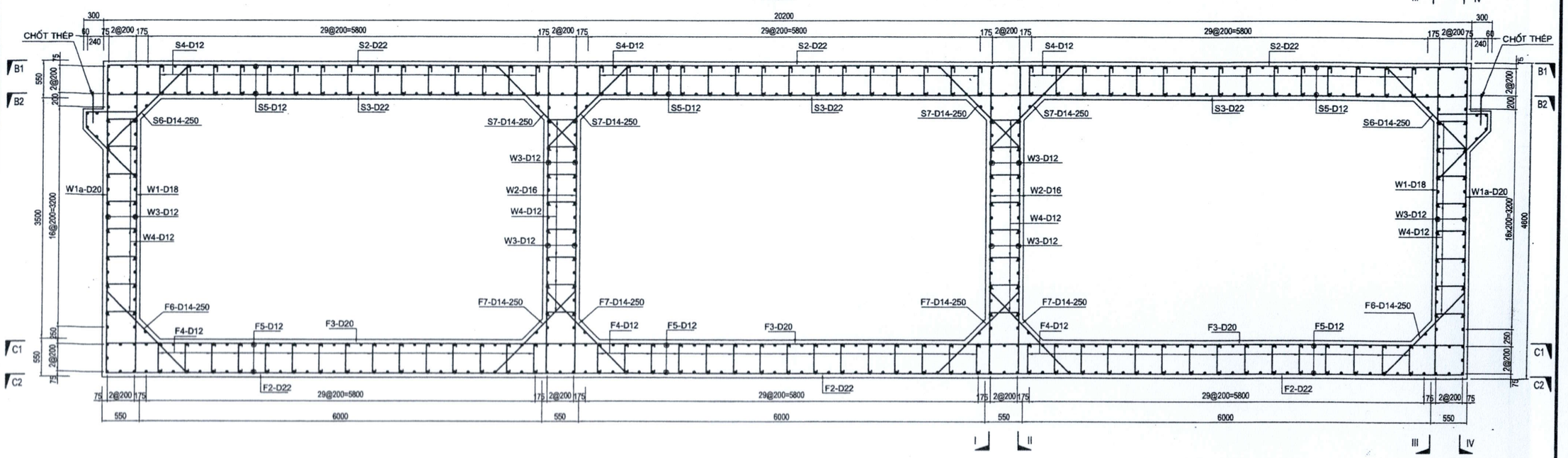

SƠ ĐỒ BỐ TRÍ KHUNG CỐT THÉP

TỶ LỆ :1/50

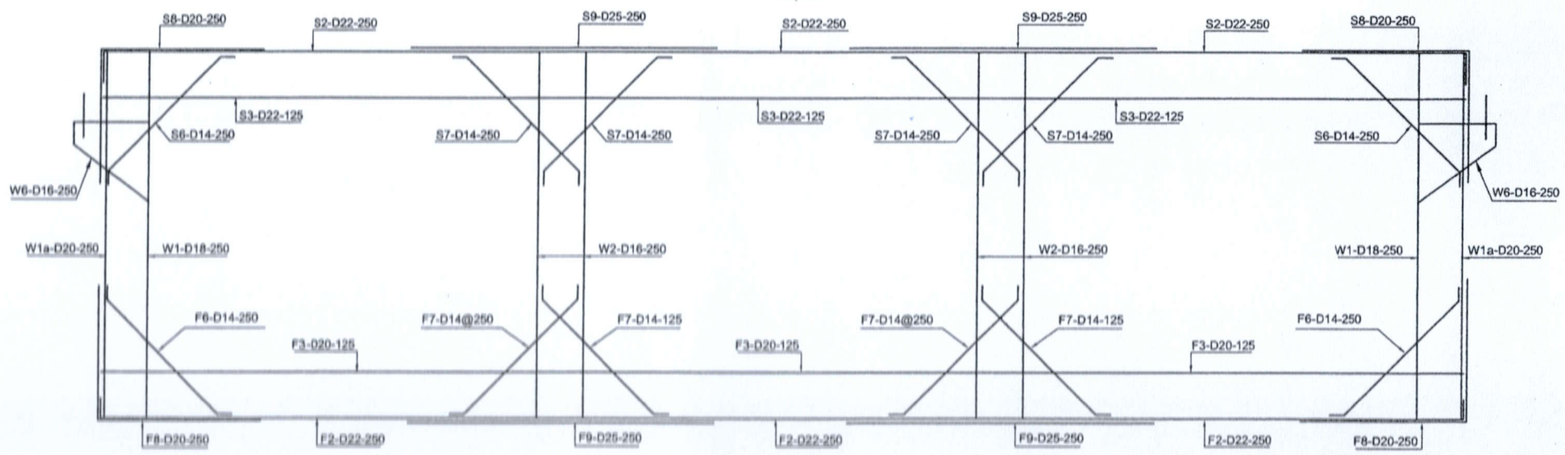

Ghi Chú:

1. Kích thước trong bản vẽ dùng đơn vị mm.
2. Khi thi công chú ý không bố trí quá 50% mối nối trên một mặt cắt.
3. Tải trọng thiết kế 0.65HL93

CHỦ ĐẦU TƯ: ỦY BAN NHÂN DÂN XÃ QUỲ HỢP	CÔNG TRÌNH: XÂY DỰNG CẦU DÂN SINH XÓM KHÁNH QUANG ĐI XÓM BẢN ẠNG, XÃ QUỲ HỢP	THỰC HIỆN	NGUYỄN ĐÌNH HIẾU		CÔNG TY TNHH TH CƯỜNG THỊNH	CỐT THÉP THÂN CỐNG (1.6)
		KIỂM TRA	NGUYỄN NGỌC VĂN		GIÁM ĐỐC	
TƯ VẤN THIẾT KẾ: CÔNG TY TNHH TH CƯỜNG THỊNH	ĐỊA ĐIỂM: XÃ QUỲ HỢP , TỈNH NGHỆ AN	CHỦ NHIỆM THIẾT KẾ	NGUYỄN NGỌC VĂN			TỶ LỆ BẢN VẼ : / BẢN VẼ SỐ:
	BƯỚC: LẬP BÁO CÁO KINH TẾ - KỸ THUẬT	KCS	NGUYỄN ANH TÚ		HOÀNG THỊ ANH	LẦN XUẤT BẢN: / MÃ SỐ DỰ ÁN:

M.S.D.N: 2902078946 CÔNG TY TNHH TH CƯỜNG THỊNH TỈNH NGHỆ AN

CỐT THÉP BẢN NẮP - MẶT CẮT B1-B1

TỶ LỆ: 1/75

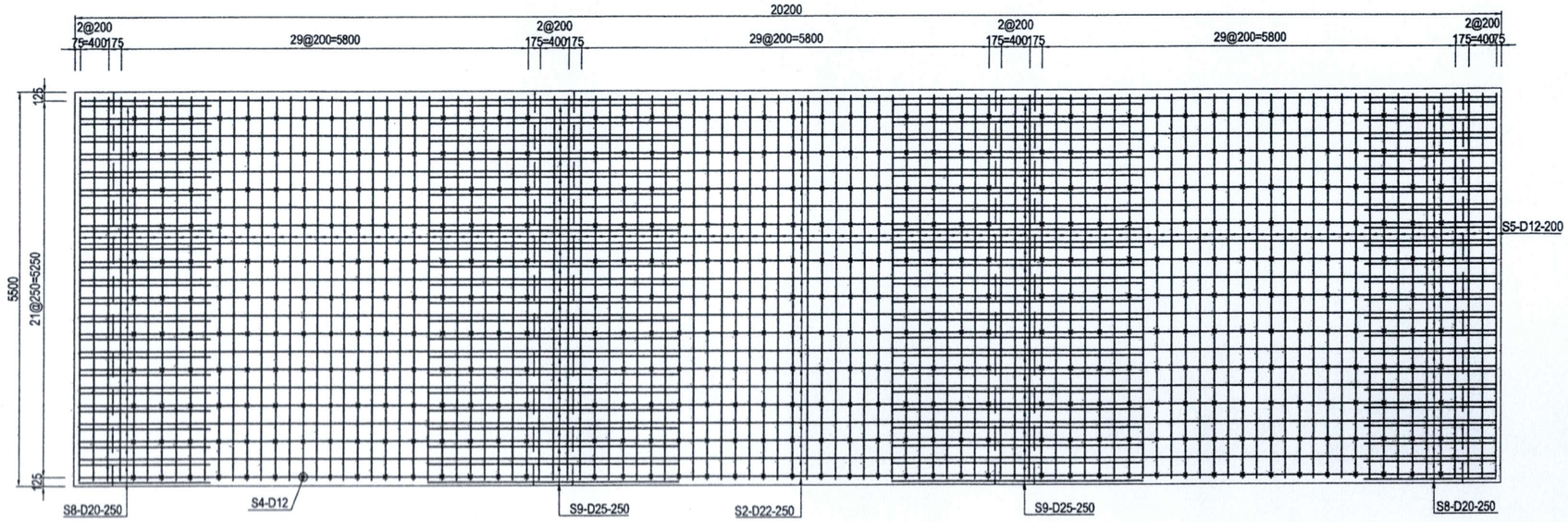

CỐT THÉP BẢN ĐÁY - MẶT CẮT C2-C2

TỶ LỆ: 1/75

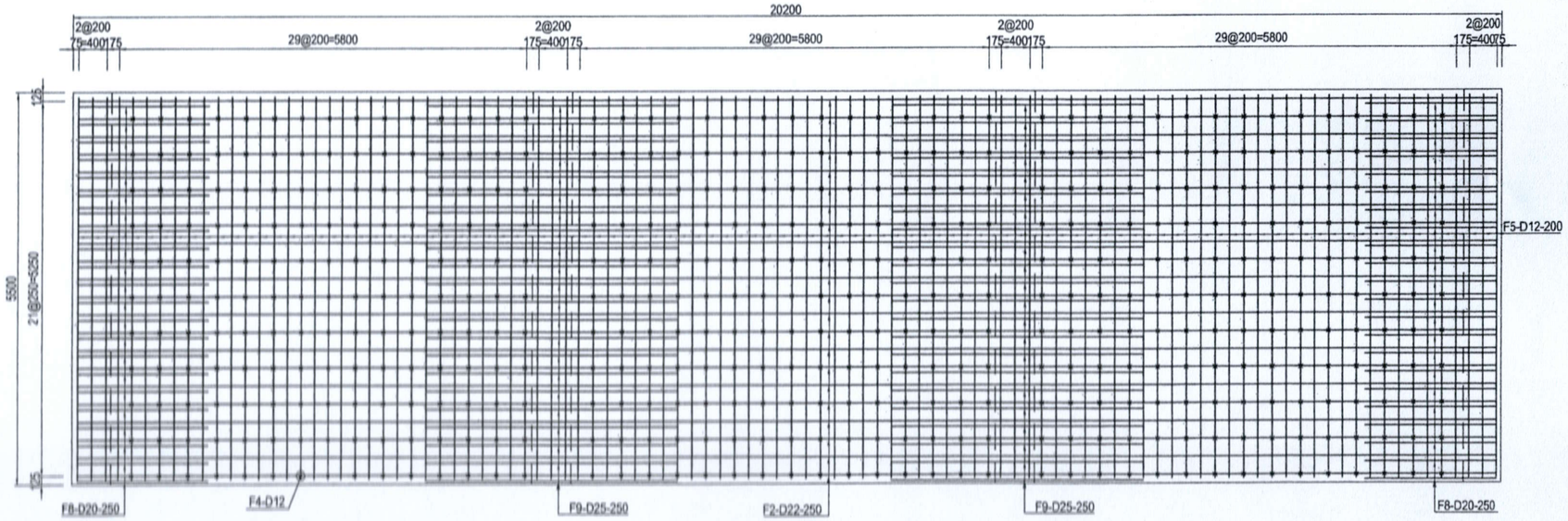

Ghi Chú:

1. Kích thước trong bản vẽ dùng đơn vị mm.
2. Khi thi công chú ý không bố trí quá 50% mối nối trên một mặt cắt.

CHỦ ĐẦU TƯ: ỦY BAN NHÂN DÂN XÃ QUỲ HỢP	CÔNG TRÌNH: XÂY DỰNG CẦU DÂN SINH XÓM KHÁNH QUANG ĐI XÓM BẢN ẠNG, XÃ QUỲ HỢP	THỰC HIỆN	NGUYỄN ĐÌNH HIẾU		CÔNG TY TNHH TH CƯỜNG THỊNH GIÁM ĐỐC	CỐT THÉP THÂN CỐNG (2/5)
TƯ VẤN THIẾT KẾ: CÔNG TY TNHH TH CƯỜNG THỊNH	ĐỊA ĐIỂM: XÃ QUỲ HỢP , TỈNH NGHỆ AN	KIỂM TRA	NGUYỄN NGỌC VĂN			TỶ LỆ BẢN VẼ : / BẢN VẼ SỐ:
	BƯỚC: LẬP BÁO CÁO KINH TẾ - KỸ THUẬT	CHỦ NHIỆM THIẾT KẾ	NGUYỄN NGỌC VĂN		HOÀNG THỊ ANH	LẦN XUẤT BẢN: / MÃ SỐ DỰ ÁN:
		KCS	NGUYỄN ANH TÚ			

M.S.D.N: 2902078946 CÔNG TY TNHH TH CƯỜNG THỊNH TỈNH NGHỆ AN

CỐT THÉP BẢN NẮP - MẶT CẮT B2-B2

TỶ LỆ: 1/75

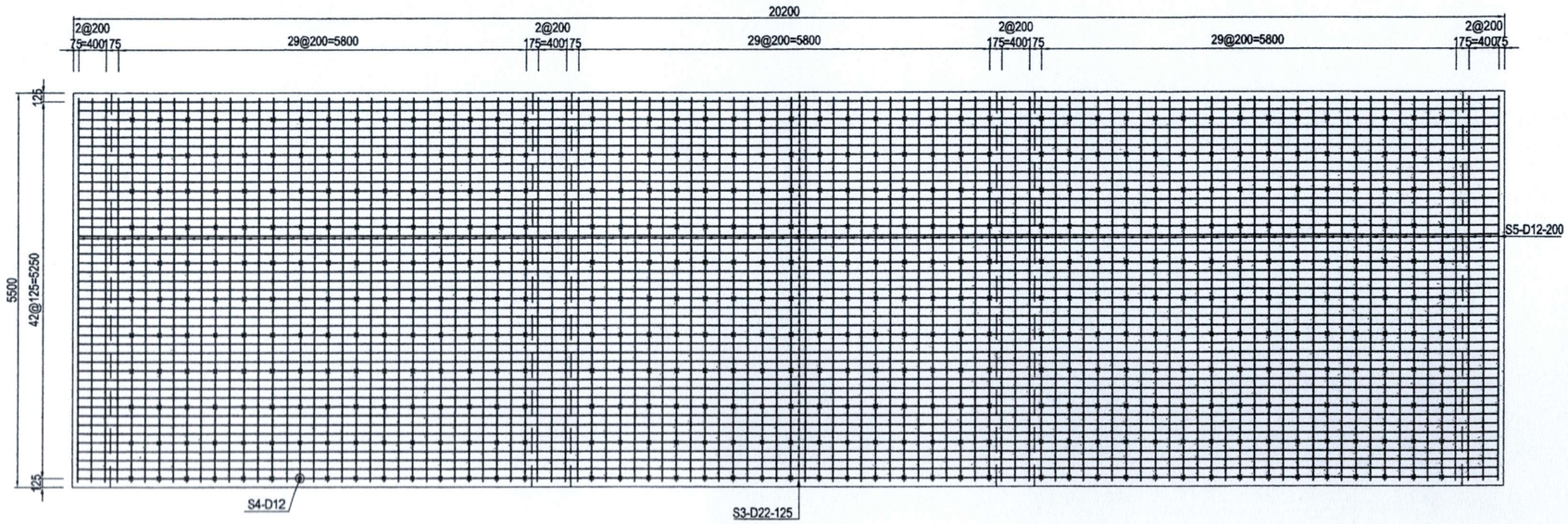

CỐT THÉP BẢN ĐÁY - MẶT CẮT C1-C1

TỶ LỆ: 1/75

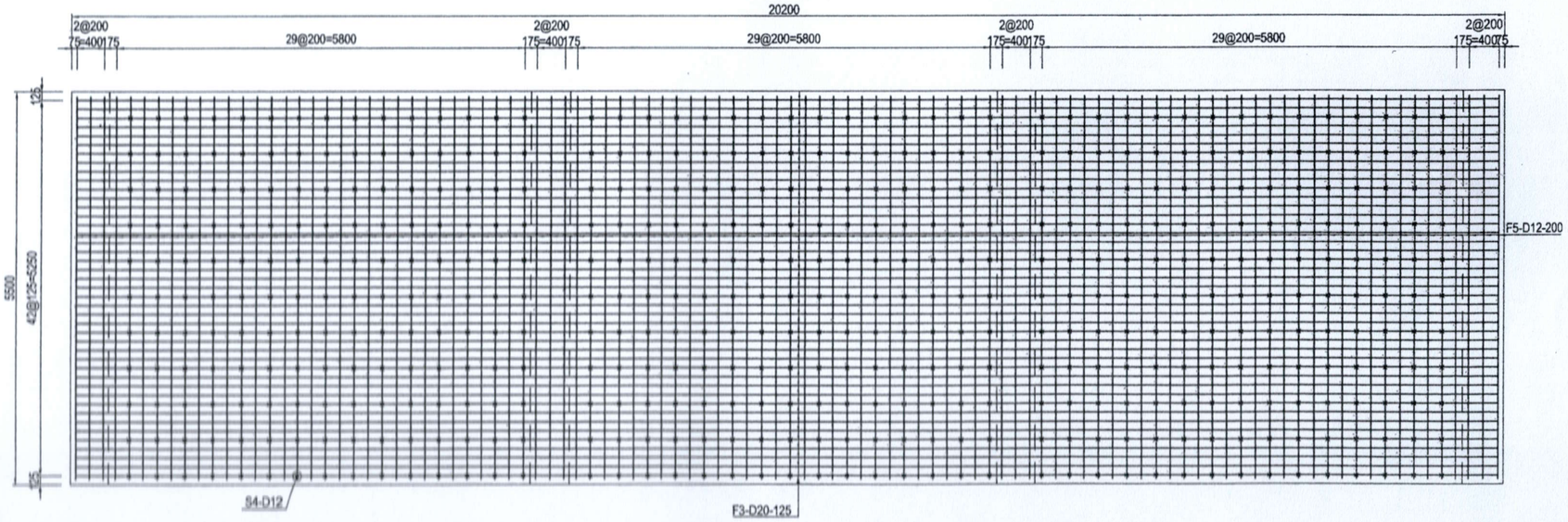

Ghi Chú:

1. Kích thước trong bản vẽ dùng đơn vị mm.
2. Khi thi công chú ý không bố trí quá 50% mối nối trên một mặt cắt.

CHỦ ĐẦU TƯ: ỦY BAN NHÂN DÂN XÃ QUỲ HỢP	CÔNG TRÌNH: XÂY DỰNG CẦU DÂN SINH XÓM KHÁNH QUANG ĐI XÓM BẢN ẠNG, XÃ QUỲ HỢP	THỰC HIỆN	NGUYỄN ĐÌNH HIẾU		CÔNG TY TNHH TH CƯỜNG THỊNH GIÁM ĐỐC	CỐT THÉP THÂN CỐNG (3,6)
TƯ VẤN THIẾT KẾ: CÔNG TY TNHH TH CƯỜNG THỊNH	ĐỊA ĐIỂM: XÃ QUỲ HỢP , TỈNH NGHỆ AN	KIỂM TRA	NGUYỄN NGỌC VĂN			TỶ LỆ BẢN VẼ : / BẢN VẼ SỐ:
	BƯỚC: LẬP BÁO CÁO KINH TẾ - KỸ THUẬT	CHỦ NHIỆM THIẾT KẾ	NGUYỄN NGỌC VĂN		HOÀNG THỊ ANH	LẦN XUẤT BẢN: / MÃ SỐ DỰ ÁN:
		KCS	NGUYỄN ANH TÚ			

M.S.D.N: 2902078946 CÔNG TY TNHH TH CƯỜNG THỊNH TỈNH NGHỆ AN

CỐT THÉP TƯỜNG GIỮA - MẶT CẮT I-I, II-II

TL:1/60

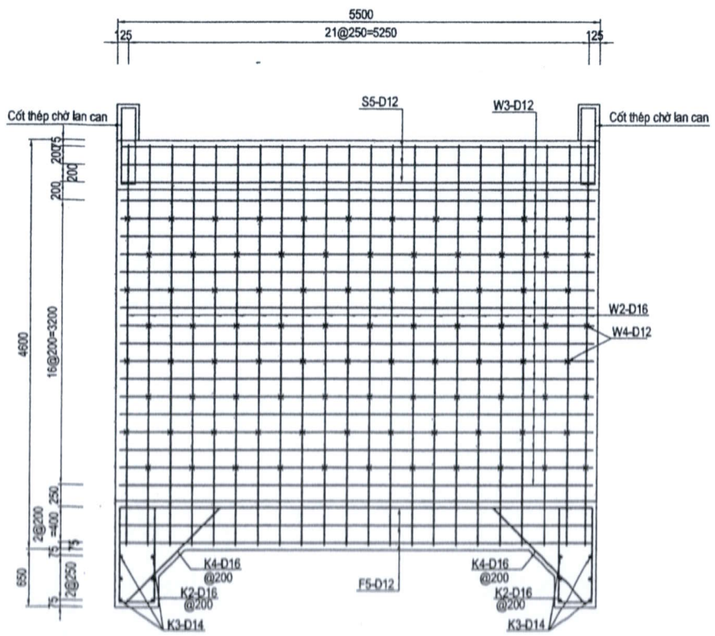

CỐT THÉP TƯỜNG BÊN - MẶT CẮT III-III

TL:1/60

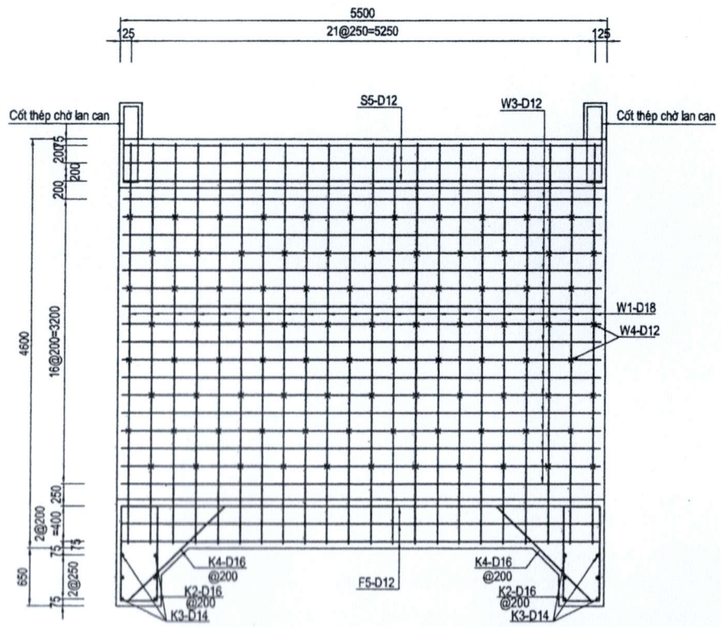

CỐT THÉP TƯỜNG BÊN - MẶT CẮT IV-IV

TL:1/60

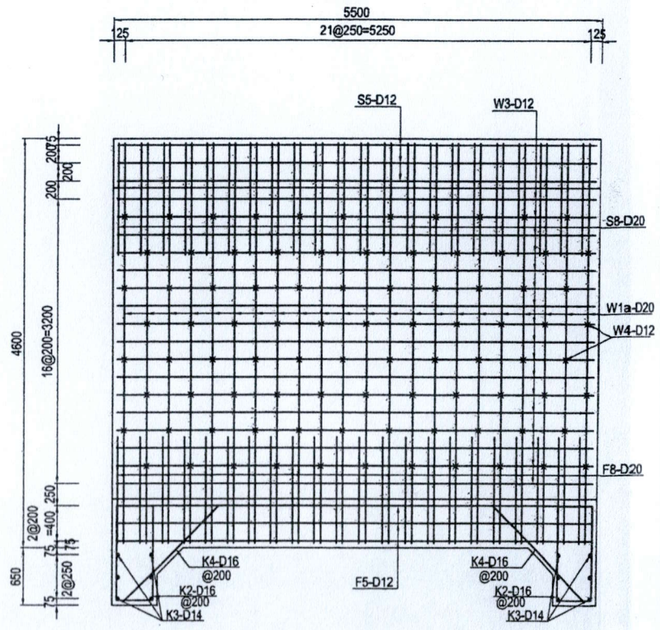

Ghi Chú:

1. Kích thước trong bản vẽ dùng đơn vị mm.
2. Khi thi công chú ý không bố trí quá 50% mối nối trên một mặt cắt.

CHỦ ĐẦU TƯ: ỦY BAN NHÂN DÂN XÃ QUỲ HỢP	CÔNG TRÌNH: XÂY DỰNG CẦU DÂN SINH XÓM KHÁNH QUANG ĐI XÓM BẢN ẠNG, XÃ QUỲ HỢP	THỰC HIỆN	NGUYỄN ĐÌNH HIẾU		CÔNG TY TNHH TH CƯỜNG THỊNH GIÁM ĐỐC	CỐT THÉP THÂN CỐNG (4/5)
TƯ VẤN THIẾT KẾ: CÔNG TY TNHH TH CƯỜNG THỊNH	ĐỊA ĐIỂM: XÃ QUỲ HỢP , TỈNH NGHỆ AN	KIỂM TRA	NGUYỄN NGỌC VĂN			TỶ LỆ BẢN VẼ : / BẢN VẼ SỐ:
	BƯỚC: LẬP BÁO CÁO KINH TẾ - KỸ THUẬT	CHỦ NHIỆM THIẾT KẾ	NGUYỄN NGỌC VĂN			LẦN XUẤT BẢN: / MÃ SỐ DỰ ÁN:
		KCS	NGUYỄN ANH TÚ		HOÀNG THỊ ANH	

M.S.D.N: 2902078946 - C.T.T.N.H.H
CÔNG TY TNHH TH CƯỜNG THỊNH
TỈNH NGHỆ AN

CHI TIẾT CỐT THÉP THÂN CỐNG

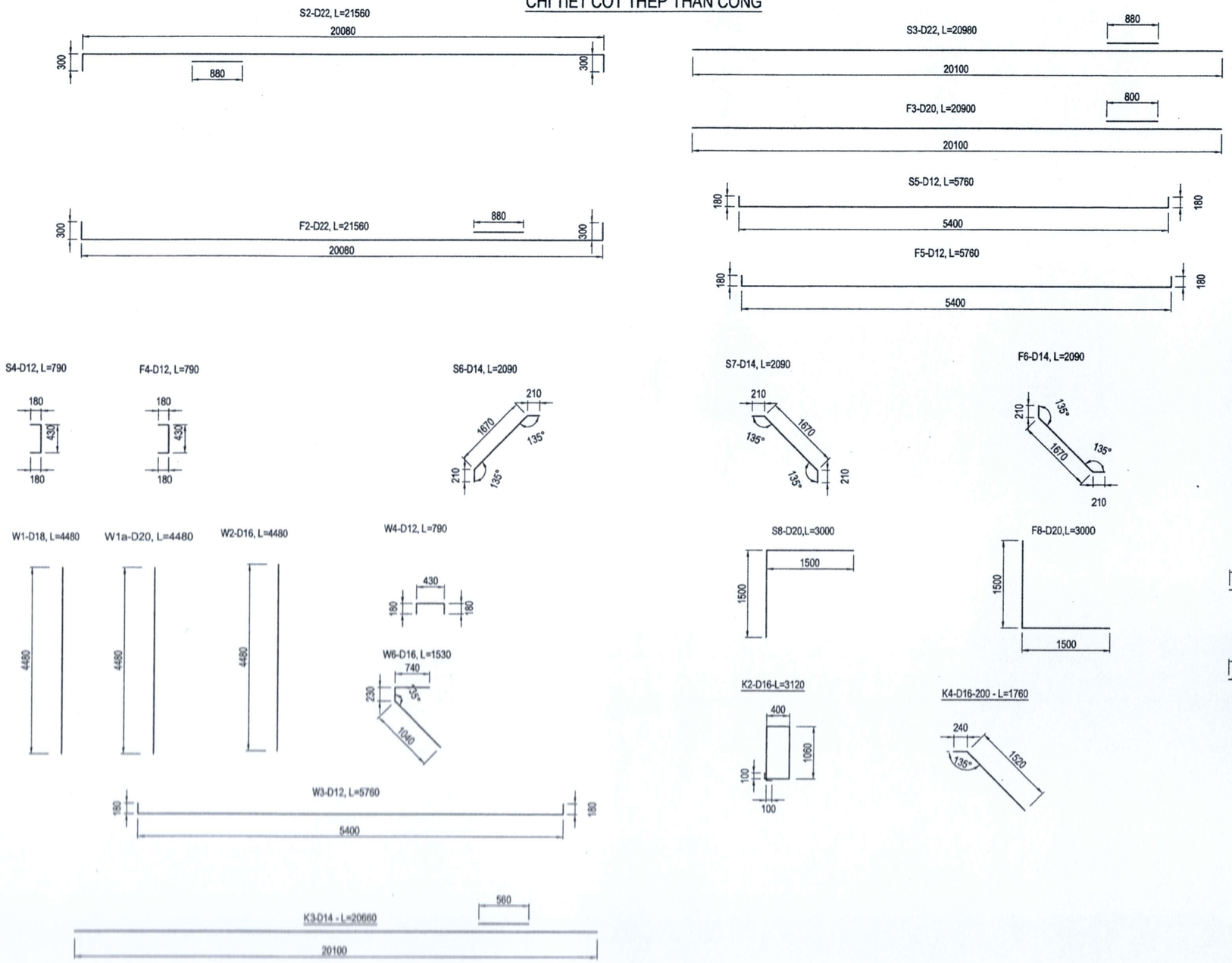

CHỦ ĐẦU TƯ: ỦY BAN NHÂN DÂN XÃ QUỲ HỢP	CÔNG TRÌNH: XÂY DỰNG CẦU DÂN SINH XÓM KHÁNH QUANG ĐI XÓM BẢN ẠNG, XÃ QUỲ HỢP	THỰC HIỆN	NGUYỄN ĐÌNH HIẾU		CÔNG TY TNHH TH CƯỜNG THỊNH	CỐT THÉP THÂN CỐNG (5/6)
TƯ VẤN THIẾT KẾ: CÔNG TY TNHH TH CƯỜNG THỊNH	ĐỊA ĐIỂM: XÃ QUỲ HỢP , TỈNH NGHỆ AN	KIỂM TRA	NGUYỄN NGỌC VĂN		GIÁM ĐỐC	TỶ LỆ BẢN VẼ : / BẢN VẼ SỐ:
	BƯỚC: LẬP BÁO CÁO KINH TẾ - KỸ THUẬT	CHỦ NHIỆM THIẾT KẾ	NGUYỄN NGỌC VĂN		HOÀNG THỊ ANH	LẦN XUẤT BẢN: / MÃ SỐ DỰ ÁN:
		KCS	NGUYỄN ANH TÚ			

M.S.D.N: 2902078946 - CÔNG TY TNHH TH CƯỜNG THỊNH - TỈNH NGHỆ AN

BẢNG KHỐI LƯỢNG THÂN CỐNG

Hạng mục	Ký hiệu thanh	Đường kính (mm)	Chiều dài 1 thanh (mm)	Số lượng (thanh)	Tổng chiều dài (m)	T.L đơn vị (kg/m)	Khối lượng (kg)	Số lượng hạng mục	Tổng khối lượng (kg)	Ghi chú
Bản nắp	S2	D22	21560	22	474.32	2.980	1413.47	1	1413.47	
	S3	D22	20980	43	902.14	2.980	2688.38		2688.38	
	S4	D12	790	495	391.05	0.888	347.25		347.25	
	S5	D12	5760	208	1198.08	0.888	1063.90		1063.90	
	S6	D14	2090	44	91.96	1.210	111.27		111.27	
	S7	D14	2090	88	183.92	1.210	222.54		222.54	
	S8	D20	3000	44	132.00	2.470	326.04		326.04	
	S9	D25	3500	44	154.00	3.850	592.90		592.90	
	TỔNG CỘNG (KG)						**6765.75**		**6765.75**	
Sườn	W1	D18	4480	44	197.12	2.000	394.24	1	394.24	
	W1a	D20	4480	44	197.12	2.470	486.89		486.89	
	W2	D16	4480	88	394.24	1.580	622.90		622.90	
	W3	D12	5760	156	898.56	0.888	797.92		797.92	
	W4	D12	790	352	278.08	0.888	246.94		246.94	
	W6	D16	2010	44	88.44	1.580	139.74		139.74	
	TỔNG CỘNG (KG)						**2688.62**		**2688.62**	
Bản đáy	F2	D22	21560	22	474.32	2.980	1413.47	1	1413.47	
	F3	D20	20900	43	898.70	2.470	2219.79		2219.79	
	F4	D12	790	495	391.05	0.888	347.25		347.25	
	F5	D12	5760	208	1198.08	0.888	1063.90		1063.90	
	F6	D14	2090	44	91.96	1.210	111.27		111.27	
	F7	D14	2090	88	183.92	1.210	222.54		222.54	
	F8	D20	3000	44	132.00	2.470	326.04		326.04	
	F9	D25	3500	44	154.00	3.850	592.90		592.90	
	K2	D16	3120	206	642.72	1.580	1015.50		1015.50	
	K3	D14	20660	12	247.92	1.210	299.98		299.98	
	K4	D16	1760	206	362.56	1.580	572.84		572.84	
	TỔNG CỘNG (KG)						**8185.49**		**8185.49**	
Tổng cộng thép (kg)							***17639.86***	1	**17639.86**	
Phân loại thép	***D<=10mm***						***0.00***		***0.00***	
	10mm<D<=18mm						***7579.98***		***7579.98***	
	D>18						***10059.88***		***10059.88***	
Bê tông bản nắp 25MPa (m3)							***61.05***		***61.05***	
Bê tông sườn cống 25MPa (m3)							***46.97***		***46.97***	
Bê tông bản đáy 25MPa (m3)							***76.00***		***76.00***	
Bê tông đệm 10 MPa (m3)							***11.66***		***11.66***	
Đá dăm đệm (m3)							***11.66***		***11.66***	
Ván khuôn nắp (m2)							***117.35***		***117.35***	
Ván khuôn sườn (m2)							***183.95***		***183.95***	
Ván khuôn đáy (m2)							***87.10***		***87.10***	

CHỦ ĐẦU TƯ: ỦY BAN NHÂN DÂN XÃ QUỲ HỢP	CÔNG TRÌNH: XÂY DỰNG CẦU DÂN SINH XÓM KHÁNH QUANG ĐI XÓM BẢN ẠNG, XÃ QUỲ HỢP	THỰC HIỆN	NGUYỄN ĐÌNH HIẾU	CÔNG TY TNHH TH CƯỜNG THỊNH
TƯ VẤN THIẾT KẾ: CÔNG TY TNHH TH CƯỜNG THỊNH	ĐỊA ĐIỂM: XÃ QUỲ HỢP , TỈNH NGHỆ AN	KIỂM TRA	NGUYỄN NGỌC VĂN	GIÁM ĐỐC
	BƯỚC: LẬP BÁO CÁO KINH TẾ - KỸ THUẬT	CHỦ NHIỆM THIẾT KẾ	NGUYỄN NGỌC VĂN	HOÀNG THỊ ANH
		KCS	NGUYỄN ANH TÚ	

CÔNG TY TNHH TH CƯỜNG THỊNH - M.S.D.N: 2902078946 - TỈNH NGHỆ AN

CỐT THÉP THÂN CỐNG (6/6)

TỶ LỆ BẢN VẼ :	BẢN VẼ SỐ:
LẦN XUẤT BẢN:	MÃ SỐ DỰ ÁN:

(MẶT CẮT V-V)

TỶ LỆ:1/65

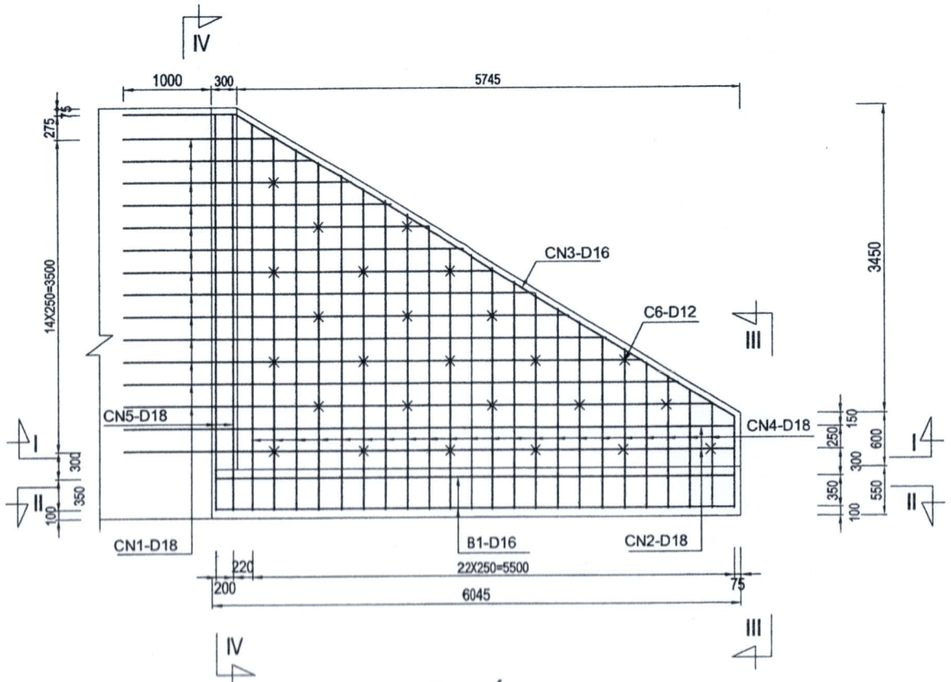

(MẶT CẮT VI-VI)

TỶ LỆ:1/65

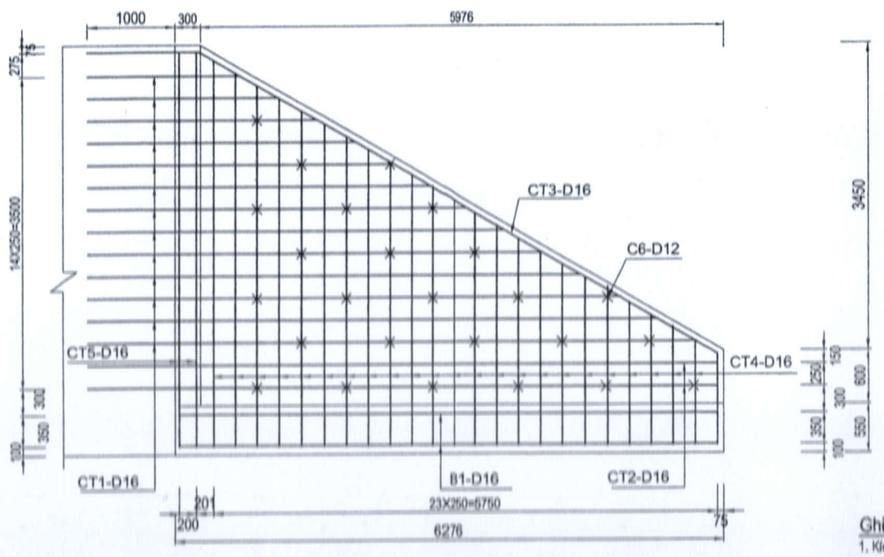

MẶT CẮT IV - IV

TỶ LỆ:1/65

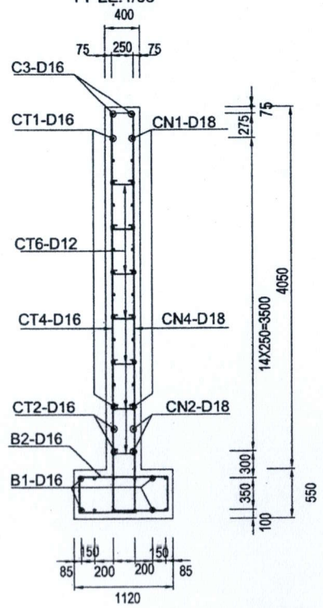

MẶT CẮT III - III

TỶ LỆ:1/75

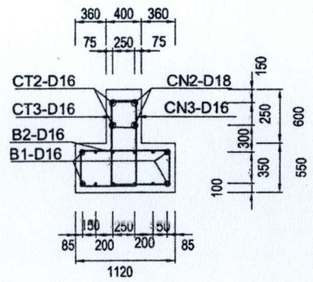

MẶT CẮT I - I

TỶ LỆ:1/65

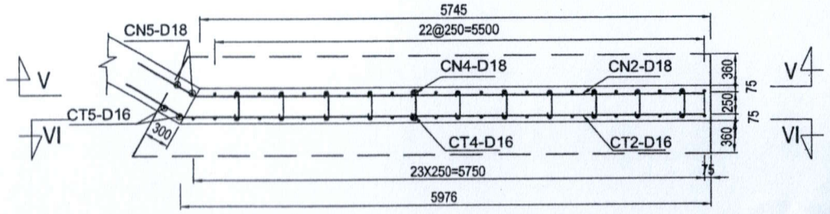

MẶT CẮT II - II

TỶ LỆ:1/65

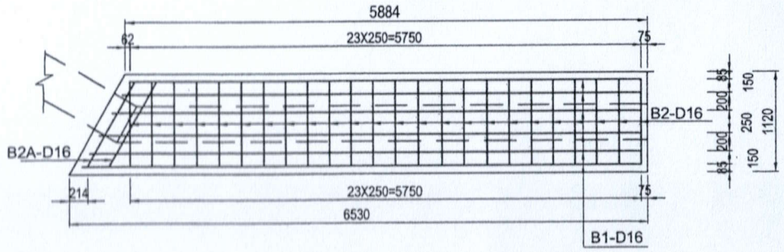

Ghi Chú:

1. Kích thước trong bản vẽ dùng đơn vị mm.

CHỦ ĐẦU TƯ: ỦY BAN NHÂN DÂN XÃ QUỲ HỢP	CÔNG TRÌNH: XÂY DỰNG CẦU DÂN SINH XÓM KHÁNH QUANG ĐI XÓM BẢN ẠNG, XÃ QUỲ HỢP	THỰC HIỆN	NGUYỄN ĐÌNH HIẾU		CÔNG TY TNHH TH CƯỜNG THỊNH GIÁM ĐỐC	CỐT THÉP TƯỜNG CÁNH(1/2)
TƯ VẤN THIẾT KẾ: CÔNG TY TNHH TH CƯỜNG THỊNH	ĐỊA ĐIỂM: XÃ QUỲ HỢP , TỈNH NGHỆ AN	KIỂM TRA	NGUYỄN NGỌC VÂN			TỶ LỆ BẢN VẼ : / BẢN VẼ SỐ:
	BƯỚC: LẬP BÁO CÁO KINH TẾ - KỸ THUẬT	CHỦ NHIỆM THIẾT KẾ	NGUYỄN NGỌC VÂN		HOÀNG THỊ ANH	LẦN XUẤT BẢN: / MÃ SỐ DỰ ÁN:
		KCS	NGUYỄN ANH TÚ			

CHI TIẾT CỐT THÉP TƯỜNG CÁNH

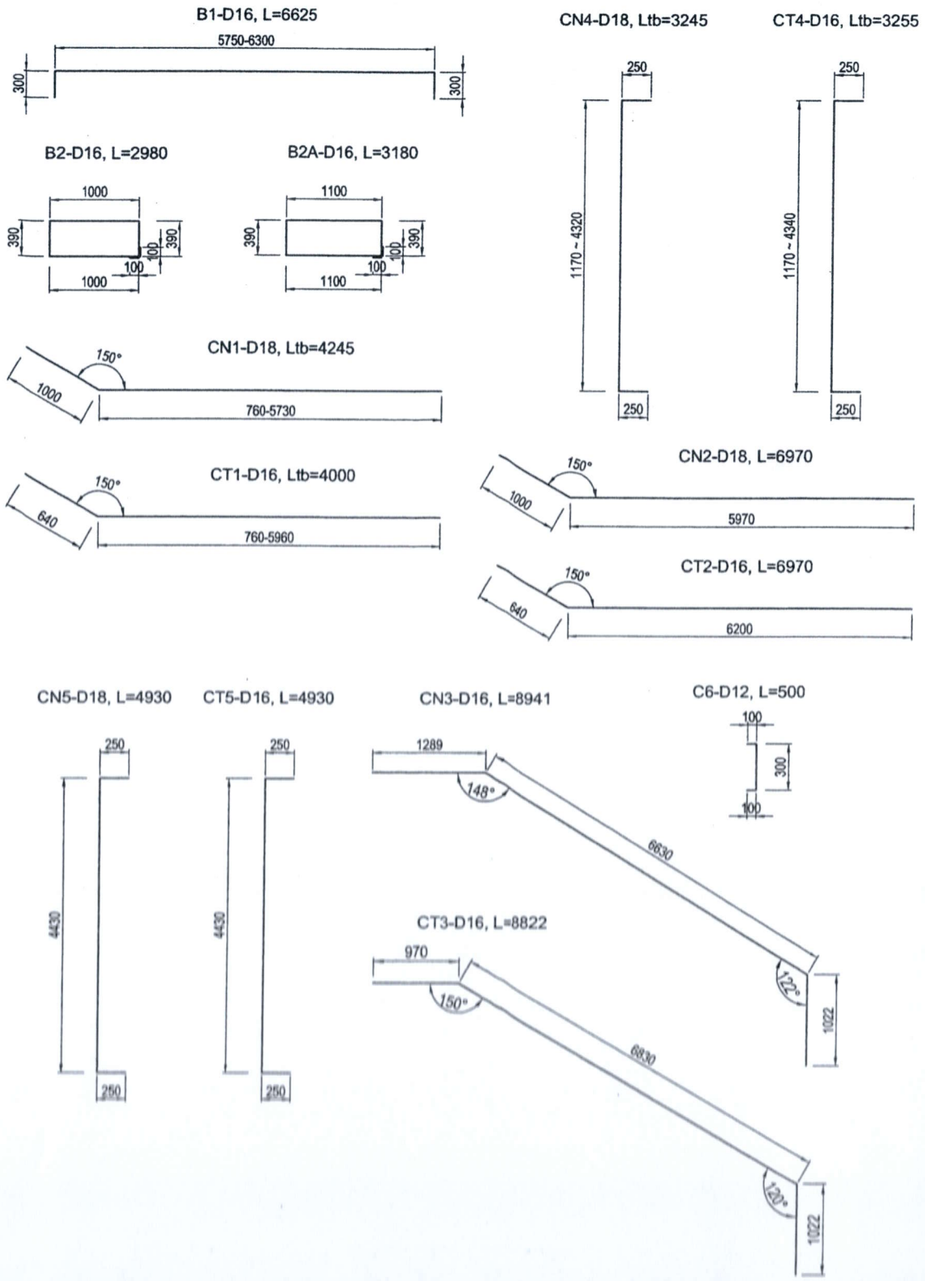

BẢNG KHỐI LƯỢNG TƯỜNG CÁNH

Hạng mục	Ký hiệu thanh	Đường kính (mm)	Chiều dài 1 thanh (mm)	Số lượng (thanh)	Tổng chiều dài (m)	T.L đơn vị (kg/m)	Khối lượng (kg)	Số lượng hạng mục	Tổng khối lượng (kg)	Ghi chú
Móng tường cánh	B1	D16	6625	12	79.50	1.580	125.61	4	502.44	TB
	B2	D16	2980	25	74.50	1.580	117.71		470.84	
	B2A	D16	3180	2	6.36	1.580	10.05		40.20	
Tường cánh	CN1	D18	4245	13	55.19	2.000	110.37	4	441.48	
	CT1	D16	4000	13	52.00	1.580	82.16		328.64	
	CN2	D18	6970	2	13.94	2.000	27.88		111.52	
	CT2	D16	6840	2	13.68	1.580	21.61		86.46	
	CN3	D16	8941	1	8.94	1.580	14.13		56.51	
	CT3	D16	8822	1	8.82	1.580	13.94		55.76	
	CN4	D18	3245	23	74.64	2.000	149.27		597.08	
	CT4	D16	3255	24	78.12	1.580	123.43		493.72	
	CN5	D18	4930	2	9.86	2.000	19.72		78.88	
	CT5	D16	4930	2	9.86	1.580	15.58		62.32	
	C6	D12	500	25	12.50	0.888	11.10		44.40	
Tổng cộng thép (kg)							***842.56***	4	***3370.23***	
Phân loại thép	***D<=10mm***						***0.00***		***0.00***	
	10mm<D<=18mm						***842.56***		***3370.23***	
	D>18						***0.00***		***0.00***	
Bê tông móng tường cánh 20MPa (m3)							***3.82***		***15.29***	
Bê tông tường cánh 20MPa (m3)							***5.94***		***23.74***	
Ván khuôn móng tường cánh (m2)							***7.44***		***29.77***	
Ván khuôn tường cánh (m2)							***29.92***		***119.68***	
Đá dăm đệm (m3)							***0.69***		***2.78***	

CHỦ ĐẦU TƯ: ỦY BAN NHÂN DÂN XÃ QUỲ HỢP	CÔNG TRÌNH: XÂY DỰNG CẦU DÂN SINH XÓM KHÁNH QUANG ĐI XÓM BẢN ẠNG, XÃ QUỲ HỢP	THỰC HIỆN	NGUYỄN ĐÌNH HIẾU	CÔNG TY TNHH TH CƯỜNG THỊNH	CỐT THÉP TƯỜNG CÁNH (2/2)
TƯ VẤN THIẾT KẾ: CÔNG TY TNHH TH CƯỜNG THỊNH	ĐỊA ĐIỂM: XÃ QUỲ HỢP , TỈNH NGHỆ AN	KIỂM TRA	NGUYỄN NGỌC VĂN	GIÁM ĐỐC	TỶ LỆ BẢN VẼ: / BẢN VẼ SỐ:
	BƯỚC: LẬP BÁO CÁO KINH TẾ - KỸ THUẬT	CHỦ NHIỆM THIẾT KẾ	NGUYỄN NGỌC VĂN	HOÀNG THỊ ANH	LẦN XUẤT BẢN: / MÃ SỐ DỰ ÁN:
		KCS	NGUYỄN ANH TÚ		

M.S.D.N: 2902078946 - C.T.T.N.H.H - CÔNG TY TNHH TH CƯỜNG THỊNH - TỈNH NGHỆ AN

MẶT BẰNG CỐT THÉP BẢN MẶT CỐNG

(Tỷ lệ: 1/75)

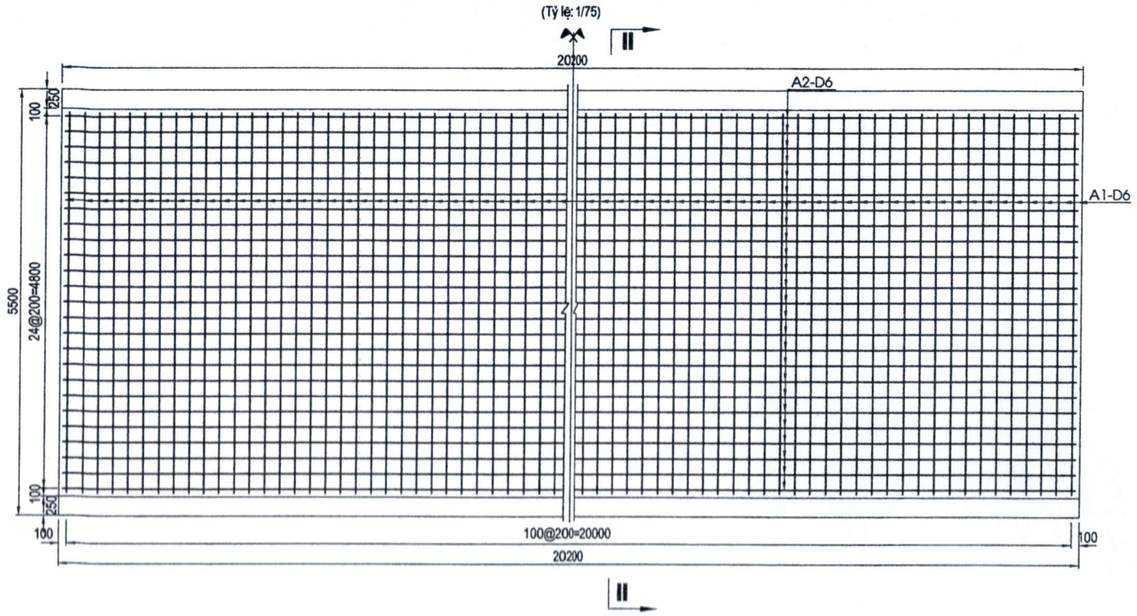

MẶT CẮT II - II (1/40)

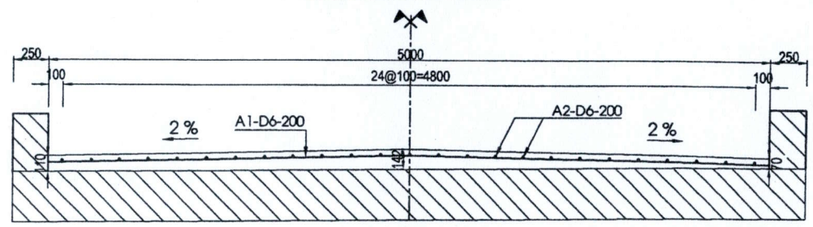

CỐT THÉP GỜ LAN CAN

(Tỷ lệ: 1/30)

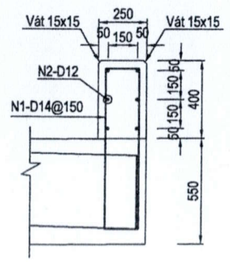

CHI TIẾT CỐT THÉP GỜ LAN CAN

TL:1/50

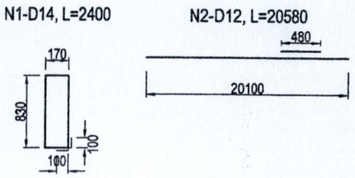

CHI TIẾT CỐT THÉP MẶT CỐNG

TL:1/75

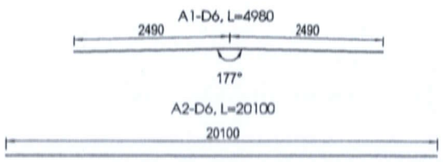

BẢNG TỔNG HỢP KHỐI LƯỢNG MẶT CỐNG						
Tên thanh	Đường kính (mm)	Chiều dài (mm)	Số lượng thanh	Khối lượng đơn vị (Kg/m)	Tổng khối lượng (Kg)	Ghi chú
A1	6	3980	134	0.222	118.40	
A2	6	13300	40	0.222	118.10	
Tổng					**236.50**	
D <=10mm					236.50	
Bê tông 25Mpa (m3)					5.90	
Ván khuôn (m2)					0.88	

BẢNG TỔNG HỢP KHỐI LƯỢNG GỜ LAN CAN						
Tên thanh	Đường kính (mm)	Chiều dài (mm)	Số lượng thanh	Khối lượng đơn vị (Kg/m)	Tổng khối lượng (Kg)	Ghi chú
N1	14	2200	270	1.210	718.74	
N2	12	20580	12	0.888	219.30	
Tổng					**938.04**	
10<D <=18mm					938.04	
Bê tông 25Mpa (m3)					4.04	
Ván khuôn (m2)					32.72	

GHI CHÚ:

1. KÍCH THƯỚC TRONG BẢN VẼ DÙNG ĐƠN VỊ MM.

CHỦ ĐẦU TƯ: ỦY BAN NHÂN DÂN XÃ QUỲ HỢP	CÔNG TRÌNH: XÂY DỰNG CẦU DÂN SINH XÓM KHÁNH QUANG ĐI XÓM BẢN ẠNG, XÃ QUỲ HỢP	THỰC HIỆN	NGUYỄN ĐÌNH HIẾU		CÔNG TY TNHH TH CƯỜNG THỊNH	CỐT THÉP MẶT CỐNG, GỜ LAN CAN
TƯ VẤN THIẾT KẾ: CÔNG TY TNHH TH CƯỜNG THỊNH	ĐỊA ĐIỂM: XÃ QUỲ HỢP , TỈNH NGHỆ AN	KIỂM TRA	NGUYỄN NGỌC VĂN		GIÁM ĐỐC	TỶ LỆ BẢN VẼ: / BẢN VẼ SỐ:
	BƯỚC: LẬP BÁO CÁO KINH TẾ - KỸ THUẬT	CHỦ NHIỆM THIẾT KẾ	NGUYỄN NGỌC VĂN		HOÀNG THỊ ANH	LẦN XUẤT BẢN: / MÃ SỐ DỰ ÁN:
		KCS	NGUYỄN ANH TÚ			

CÔNG TY TNHH TH CƯỜNG THỊNH

CHÍNH DIỆN LAN CAN TL 1:25

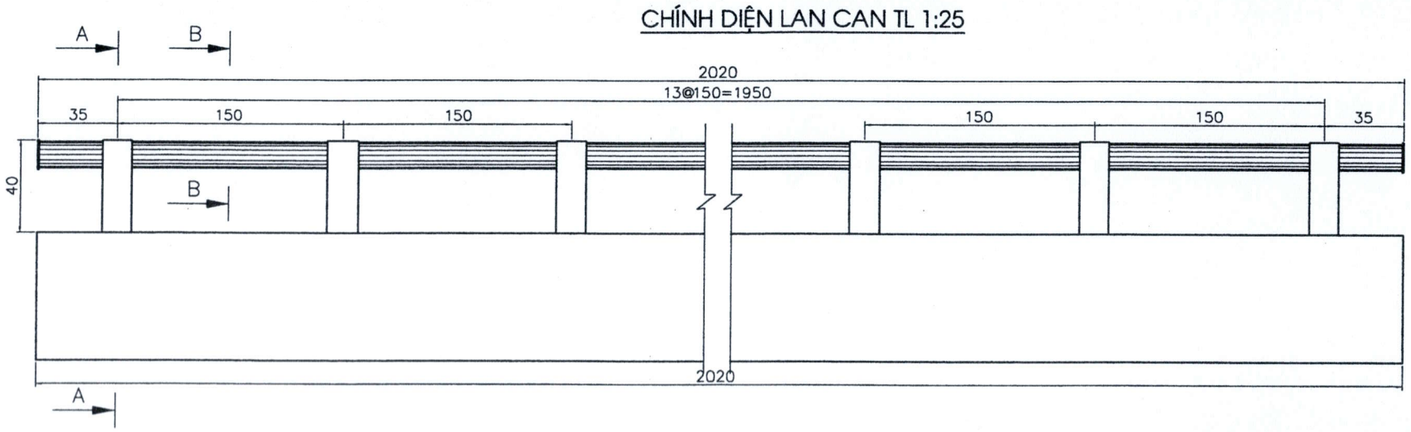

MẶT CẮT A-A TL 1:10

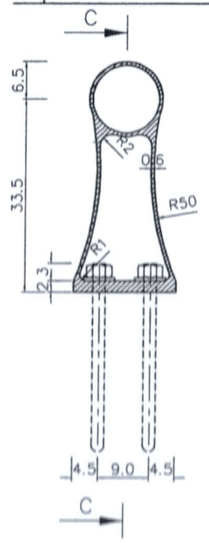

MẶT CẮT C-C TL 1:10

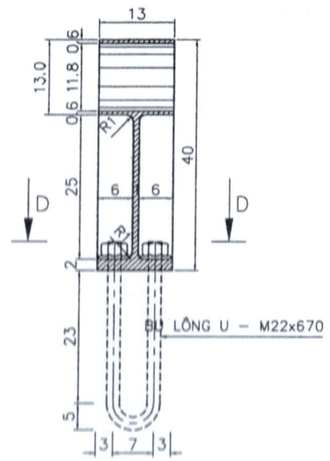

MẶT CẮT B-B TL 1:10

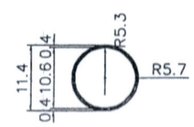

CHI TIẾT TẤM BỊT

D130x6

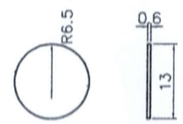

MẶT CẮT D-D TL 1:10

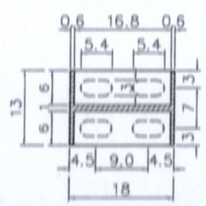

BẢNG TỔNG HỢP KHỐI LƯỢNG LAN CAN TÍNH CHO TOÀN CỐNG

Tên thanh	Kích thước (mm)				KL đơn vị	Số lượng	Khối lượng	Ghi chú
	Thép ống							
	Đường kính ngoài	Đường kính trong	Dày	Dài	(kg/thanh)	(thanh)	(Kg)	
Cột đứng					12.32	28	345.09	
Tấm bịt					0.63	4	2.50	
Tay vịn	114.00	106.00	4.00	20200	219.19	2	438.38	
Thép bản (Kg)							**347.59**	
Thép ống (Kg)							**438.38**	
Bu lông neo M22 (bộ)							**56.00**	
ống thoát nước PVC D150 (m)							**1.80**	

GHI CHÚ:

- Lan can tay vịn chỉ thể hiện cho 1 nhịp, các nhịp khác tương tự.
- Cột lan can bằng thép bản mạ kẽm nhúng nóng.
- Tay vịn bằng ống thép mạ kẽm nhúng nóng đường kính 11.4cm, dày 4 mm.
- Kích thước bản vẽ ghi cm.

CHỦ ĐẦU TƯ: ỦY BAN NHÂN DÂN XÃ QUỲ HỢP	CÔNG TRÌNH: XÂY DỰNG CẦU DÂN SINH XÓM KHÁNH QUANG ĐI XÓM BẢN ẠNG, XÃ QUỲ HỢP	THỰC HIỆN	NGUYỄN ĐÌNH HIẾU		CÔNG TY TNHH TH CƯỜNG THỊNH	BỐ TRÍ LAN CAN THÉP
TƯ VẤN THIẾT KẾ: CÔNG TY TNHH TH CƯỜNG THỊNH	ĐỊA ĐIỂM: XÃ QUỲ HỢP , TỈNH NGHỆ AN	KIỂM TRA	NGUYỄN NGỌC VĂN		GIÁM ĐỐC	TỶ LỆ BẢN VẼ: / BẢN VẼ SỐ:
	BƯỚC: LẬP BÁO CÁO KINH TẾ - KỸ THUẬT	CHỦ NHIỆM THIẾT KẾ	NGUYỄN NGỌC VĂN		HOÀNG THỊ ANH	LẦN XUẤT BẢN: / MÃ SỐ DỰ ÁN:
		KCS	NGUYỄN ANH TÚ			

M.S.D.N: 2902078946 - C.T.T.N.H.H - CÔNG TY TNHH TH CƯỜNG THỊNH - TỈNH NGHỆ AN

BỐ TRÍ CHUNG BẢN QUÁ ĐỘ
(1:75)

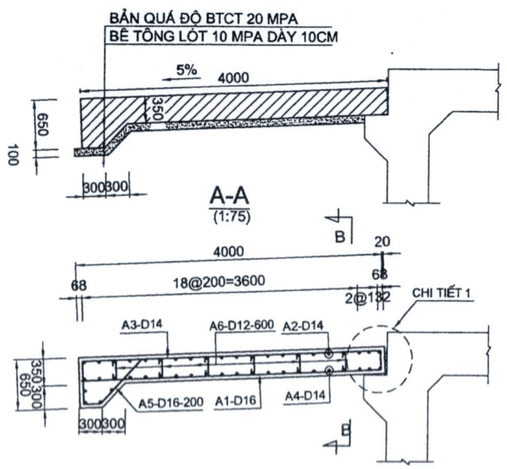

CHI TIẾT 1
(1:20)

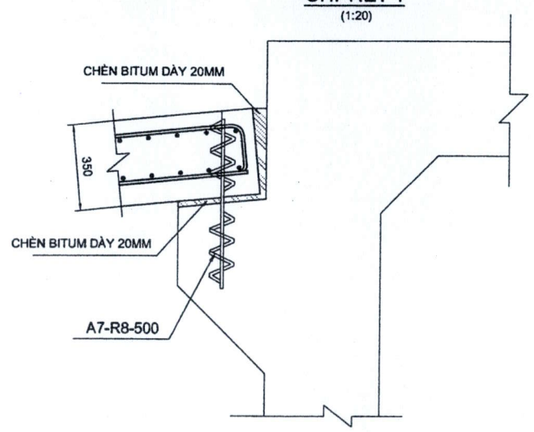

MẶT CẮT B-B
(1:50)

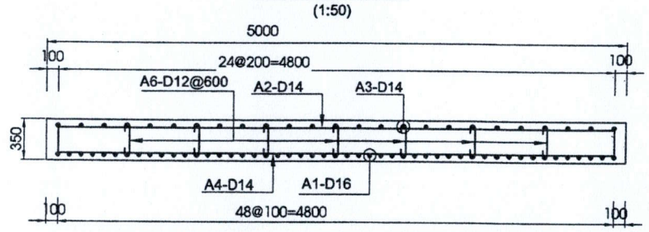

1/2 LƯỚI TRÊN
(1:50)

1/2 LƯỚI DƯỚI
(1:50)

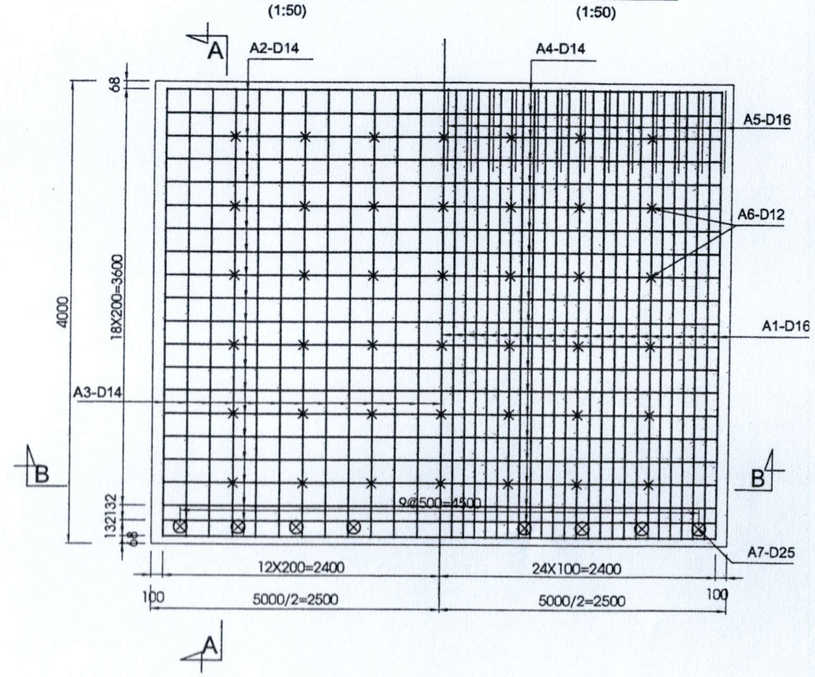

CHI TIẾT CỐT THÉP BẢN QUÁ ĐỘ

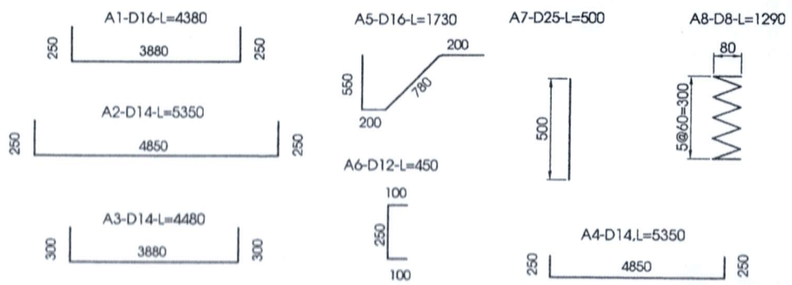

BẢNG TỔNG HỢP KHỐI LƯỢNG						
Tên thanh	Đường kính (mm)	Chiều dài (mm)	Số lượng thanh	Khối lượng đơn vị (Kg/m)	Tổng khối lượng (Kg)	Ghi chú
A1	16	4380	49	1.580	339.10	
A2	14	5350	21	1.210	135.94	
A3	14	4380	25	1.210	132.50	
A4	14	5350	25	1.210	161.84	
A5	16	1730	25	1.580	68.34	
A6	12	450	42	0.888	16.78	
A7	25	500	10	3.850	19.25	
A8	10	1290	20	0.617	15.92	
Tổng					889.66	
D <=10mm					15.92	
10< D <=18mm					854.49	
D>18mm					19.25	
Bê tông 20Mpa (m3)					7.68	
Bê tông tạo phẳng 10Mpa (m3)					1.96	
Bitum (m3)					0.07	
Ván khuôn (m2)					6.32	

CHỦ ĐẦU TƯ: ỦY BAN NHÂN DÂN XÃ QUỲ HỢP	CÔNG TRÌNH: XÂY DỰNG CẦU DÂN SINH XÓM KHÁNH QUANG ĐI XÓM BẢN ẠNG, XÃ QUỲ HỢP	THỰC HIỆN	NGUYỄN ĐÌNH HIẾU	CÔNG TY TNHH TH CƯỜNG THỊNH	CHI TIẾT BẢN QUÁ ĐỘ , L=4M
TƯ VẤN THIẾT KẾ: CÔNG TY TNHH TH CƯỜNG THỊNH	ĐỊA ĐIỂM: XÃ QUỲ HỢP , TỈNH NGHỆ AN	KIỂM TRA	NGUYỄN NGỌC VĂN	GIÁM ĐỐC	TỶ LỆ BẢN VẼ: / BẢN VẼ SỐ:
	BƯỚC: LẬP BÁO CÁO KINH TẾ - KỸ THUẬT	CHỦ NHIỆM THIẾT KẾ	NGUYỄN NGỌC VĂN	HOÀNG THỊ ANH	LẦN XUẤT BẢN: / MÃ SỐ DỰ ÁN:
		KCS	NGUYỄN ANH TÚ		

M.S.D.N: 2902078946 - C.T.T.N.H.H - CÔNG TY TNHH TH CƯỜNG THỊNH - TỈNH NGHỆ AN

ĐIỂN HÌNH BỜ VÂY NGĂN NƯỚC THI CÔNG

CẮT NGANG ĐÀO DẪN DÒNG

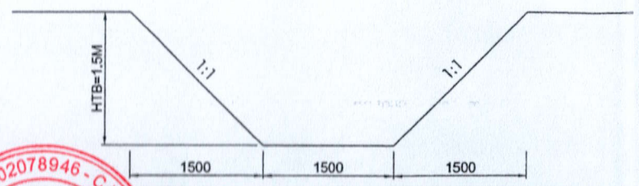

CHỦ ĐẦU TƯ: ỦY BAN NHÂN DÂN XÃ QUỲ HỢP	CÔNG TRÌNH: XÂY DỰNG CẦU DÂN SINH XÓM KHÁNH QUANG ĐI XÓM BẢN ẠNG, XÃ QUỲ HỢP ĐỊA ĐIỂM: XÃ QUỲ HỢP , TỈNH NGHỆ AN BƯỚC: LẬP BÁO CÁO KINH TẾ - KỸ THUẬT	THỰC HIỆN	NGUYỄN ĐÌNH HIẾU	CÔNG TY TNHH TH CƯỜNG THỊNH GIÁM ĐỐC HOÀNG THỊ ANH	MẶT BẰNG THI CÔNG CỐNG
TƯ VẤN THIẾT KẾ: CÔNG TY TNHH TH CƯỜNG THỊNH		KIỂM TRA	NGUYỄN NGỌC VĂN		TỶ LỆ BẢN VẼ: / BẢN VẼ SỐ:
		CHỦ NHIỆM THIẾT KẾ	NGUYỄN NGỌC VĂN		LẦN XUẤT BẢN: / MÃ SỐ DỰ ÁN:
		KCS	NGUYỄN ANH TÚ		

M.S.D.N: 2902078946 - C.T.T.N.H.H
CÔNG TY TNHH TH CƯỜNG THỊNH
TỈNH NGHỆ AN

BIỆN PHÁP CHỦ ĐẠO THI CÔNG CỐNG

BƯỚC 1: THI CÔNG MÓNG CỐNG

- Đào đất hố móng bằng máy đào kết hợp thủ công đến cao độ đáy lớp Đá dăm đệm móng
- Hút nước, vệ sinh làm sạch hố móng
- Thi công lớp Đá dăm đệm móng
- Thi công bê tông đệm móng cống

BƯỚC 2: THI CÔNG THÂN CỐNG

- Lắp dựng ván khuôn, thi công bản đáy cống hộp
- Lắp dựng đà giáo, ván khuôn thi công tường thân cống hộp
- Chú ý đặt cốt thép chờ phần tường cánh tại vị trí đầu cống hộp

THI CÔNG THÂN CỐNG

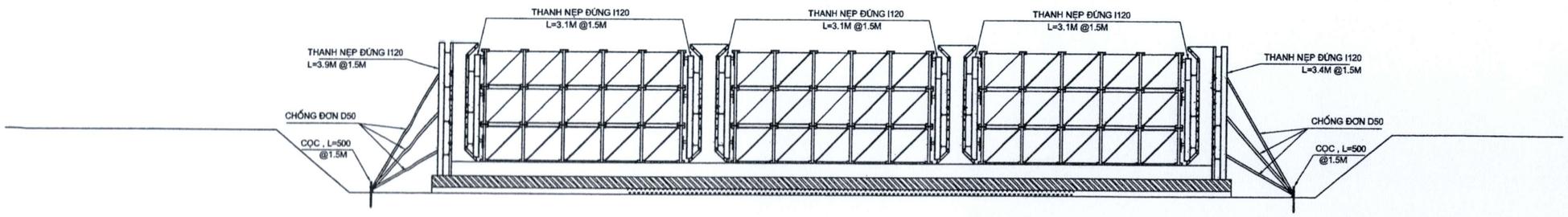

BƯỚC 3: THI CÔNG BẢN MẶT TRÊN

- Tiến hành lắp dựng đà giáo, ván khuôn thi công bản mặt trên cống hộp
- Chú ý đặt cốt thép chờ phần gờ lan can vị trí bản nắp
- Lưu ý khi bê tông bản mặt trên đạt cường độ mới được tháo dỡ đà giáo ván khuôn

BƯỚC 4: THI CÔNG TƯỜNG CÁNH VÀ HOÀN THIỆN CỐNG

- Tiến hành lắp dựng đà giáo, ván khuôn thi công tường cánh cống hộp
- Sau khi bê tông đạt cường độ tháo dỡ đà giáo, ván khuôn, đắp đất hoàn trả hố móng
- Hoàn thiện cống: Thi công nền đường, đắp đất tứ nón, gia cố đường hai đầu cống hộp

THI CÔNG NẮP CỐNG

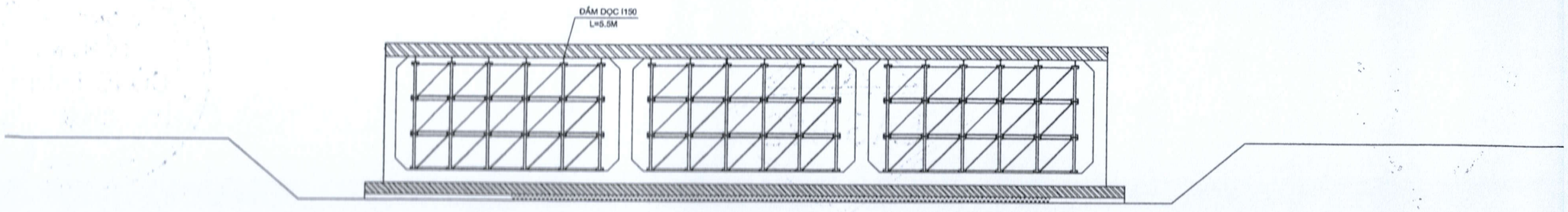

CHỦ ĐẦU TƯ: ỦY BAN NHÂN DÂN XÃ QUỲ HỢP	CÔNG TRÌNH: XÂY DỰNG CẦU DÂN SINH XÓM KHÁNH QUANG ĐI XÓM BẢN ẠNG, XÃ QUỲ HỢP	THỰC HIỆN	NGUYỄN ĐÌNH HIẾU		CÔNG TY TNHH TH CƯỜNG THỊNH	BIỆN PHÁP THI CÔNG THÂN CỐNG
TƯ VẤN THIẾT KẾ: CÔNG TY TNHH TH CƯỜNG THỊNH	ĐỊA ĐIỂM: XÃ QUỲ HỢP , TỈNH NGHỆ AN	KIỂM TRA	NGUYỄN NGỌC VÂN		GIÁM ĐỐC	TỶ LỆ BẢN VẼ : / BẢN VẼ SỐ:
	BƯỚC: LẬP BÁO CÁO KINH TẾ - KỸ THUẬT	CHỦ NHIỆM THIẾT KẾ	NGUYỄN NGỌC VÂN		HOÀNG THỊ ANH	LẦN XUẤT BẢN: / MÃ SỐ DỰ ÁN:
		KCS	NGUYỄN ANH TÚ			

M.S.D.N: 2902078946 - C.T.T.N.H.H - CÔNG TY TNHH TH CƯỜNG THỊNH - TỈNH NGHỆ AN

BẢNG THỐNG KÊ ĐÀ GIÁO, CÂY CHỐNG THI CÔNG

STT	Vật liệu quy cách	Chiều dài 1 thanh (m)	Số lượng (thanh)	Trọng lượng đơn vị (kg/m)	Tổng trọng lượng (kg)	Ghi chú
I	**Đà giáo thi công thân cống**				**6273.32**	
	Nẹp đứng I120, L=4.6m	4.6	10	10.33	475.18	
	Nẹp đứng I120, L=3.1m	3.1	30	10.33	960.69	
	Nẹp ngang I100, L=5.5m	5.5	26	9.17	1311.31	
	Chống D50, Ltb=2.6m	2.6	30	2.38	185.64	
	Neo I100, L=0.5m	0.5	10	12.9	64.50	
II	**Đà giáo thi công bản nắp**				**1638.00**	
	Dầm dọc I150, L=6.5m	6.5	18	14	1638.00	

BẢNG THỐNG KÊ BỘ ĐÀ GIÁO PALE

STT	Vật liệu quy cách	Chiều dài 1 thanh (m)	Số lượng (thanh)	Trọng lượng đơn vị (kg/m)	Tổng trọng lượng (kg)	Ghi chú
I	**Bộ giáo PaLê thép ống**				**3637.14**	
1	Cột Pale, D59.5,t=3	0.95	378	4.18	1501.08	
2	Thanh giằng ngang, D33.5,t=2	0.88	738	1.55	1009.02	
3	Thanh giằng chéo, D33.5,t=2	1.24	585	1.55	1127.04	

CHỦ ĐẦU TƯ: ỦY BAN NHÂN DÂN XÃ QUỲ HỢP	CÔNG TRÌNH: XÂY DỰNG CẦU DÂN SINH XÓM KHÁNH QUANG ĐI XÓM BẢN ẠNG, XÃ QUỲ HỢP	THỰC HIỆN	NGUYỄN ĐÌNH HIẾU		CÔNG TY TNHH TH CƯỜNG THỊNH	BẢNG TỔNG HỢP KHỐI LƯỢNG
TƯ VẤN THIẾT KẾ: CÔNG TY TNHH TH CƯỜNG THỊNH	ĐỊA ĐIỂM: XÃ QUỲ HỢP , TỈNH NGHỆ AN	KIỂM TRA	NGUYỄN NGỌC VĂN		GIÁM ĐỐC	TỶ LỆ BẢN VẼ: / BẢN VẼ SỐ:
	BƯỚC: LẬP BÁO CÁO KINH TẾ - KỸ THUẬT	CHỦ NHIỆM THIẾT KẾ	NGUYỄN NGỌC VĂN		HOÀNG THỊ ANH	LẦN XUẤT BẢN: / MÃ SỐ DỰ ÁN:
		KCS	NGUYỄN ANH TÚ			

M.S.D.N: 2902078946 - C.T.T.N.H.H - CÔNG TY TNHH TH CƯỜNG THỊNH - TỈNH NGHỆ AN

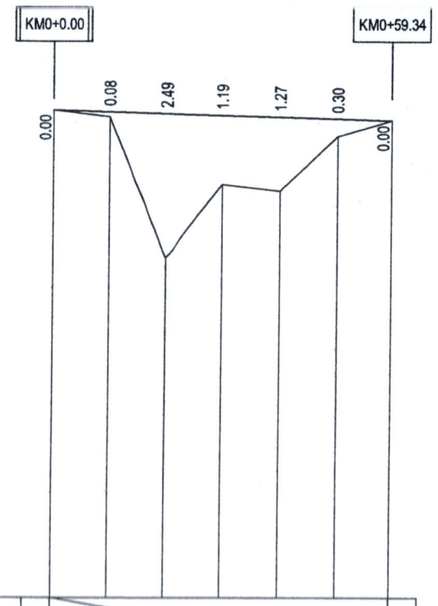

ĐỘ DỐC THIẾT KẾ	0.30% / 59.34							
CAO ĐỘ THIẾT KẾ	75.39	75.36	75.33	75.30	75.27	75.25	75.22	
CAO ĐỘ TỰ NHIÊN	75.39	75.28	72.85	74.11	74.00	74.94	75.22	
KHOẢNG CÁCH LẺ		10.00	10.00	10.00	10.00	10.00	9.34	
KHOẢNG CÁCH CỘNG DỒN	0.00	10.00	20.00	30.00	40.00	50.00	59.34	
TÊN CỌC	KM0=1	2	3	4	5	6	7	
LÝ TRÌNH	KM0							
SƠ HỌA TUYẾN								

MẶT CẮT NGANG ĐIỂN HÌNH TUYẾN XẾ

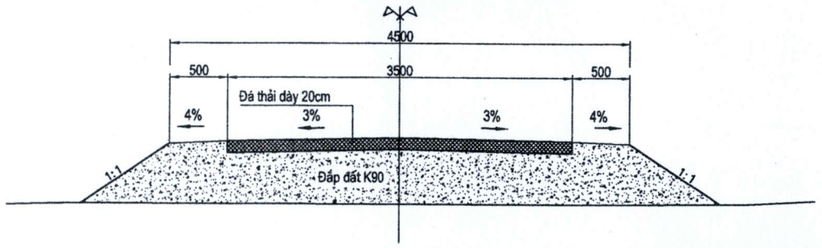

BẢNG TỔNG HỢP KHỐI LƯỢNG ĐƯỜNG XẾ

Tên cọc	K.Cách lẻ	Diện tích			Khối lượng		
		Đắp nền m2	Đào nền m2	Mặt đường m	Đắp nền m3	Đào nền m3	Mặt đường m2
KM0=1		-	0.83	3.50			
	10.00				1.35	6.65	35.00
2		0.27	0.50	3.50			
	10.00				79.90	2.50	35.00
3		15.71	-	3.50			
	10.00				107.50	-	35.00
4		5.79	-	3.50			
	10.00				70.80	-	35.00
5		8.37	-	3.50			
	10.00				47.60	1.05	35.00
6		1.15	0.21	3.50			
	9.34				5.37	4.76	32.69
7		-	0.81	3.50			
					-	-	-
	59.34	Tổng			312.52	14.96	207.69

CHỦ ĐẦU TƯ: ỦY BAN NHÂN DÂN XÃ QUỲ HỢP	CÔNG TRÌNH: XÂY DỰNG CẦU DÂN SINH XÓM KHÁNH QUANG ĐI XÓM BẢN ẠNG, XÃ QUỲ HỢP	THỰC HIỆN	NGUYỄN ĐÌNH HIẾU		CÔNG TY TNHH TH CƯỜNG THỊNH	TRẮC DỌC TUYẾN XẾ	
TƯ VẤN THIẾT KẾ: CÔNG TY TNHH TH CƯỜNG THỊNH	ĐỊA ĐIỂM: XÃ QUỲ HỢP , TỈNH NGHỆ AN	KIỂM TRA	NGUYỄN NGỌC VĂN		GIÁM ĐỐC	TỶ LỆ BẢN VẼ :	BẢN VẼ SỐ:
	BƯỚC: LẬP BÁO CÁO KINH TẾ - KỸ THUẬT	CHỦ NHIỆM THIẾT KẾ	NGUYỄN NGỌC VĂN		HOÀNG THỊ ANH	LẦN XUẤT BẢN:	MÃ SỐ DỰ ÁN:
		KCS	NGUYỄN ANH TÚ				

M.S.D.N: 2902078946 - CÔNG TY TNHH TH CƯỜNG THỊNH - TỈNH NGHỆ AN

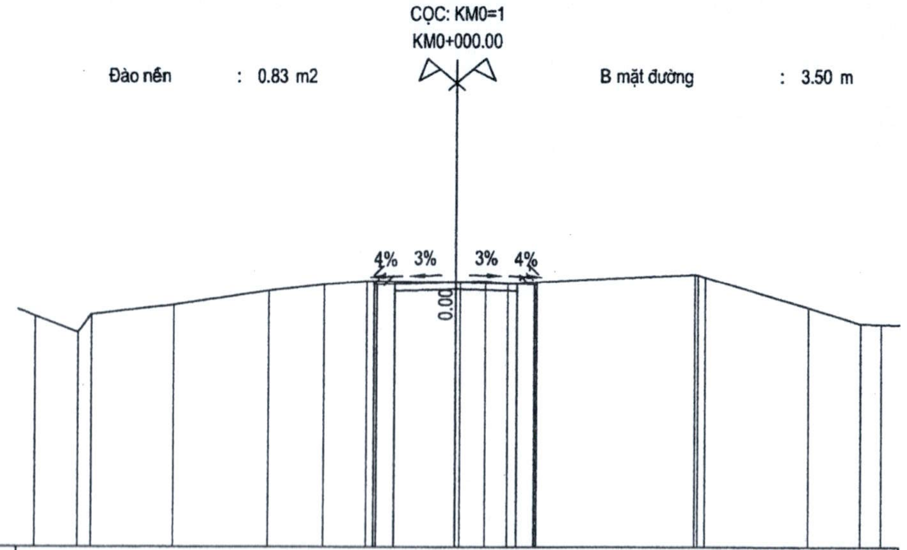

CAO ĐỘ THIẾT KẾ	75.40, 75.32, 75.34, 75.39, 75.34, 75.32, 75.38
KHOẢNG CÁCH LỀ THIẾT KẾ	0.08, 0.50, 1.75, 1.75, 0.50, 0.08
CAO ĐỘ TỰ NHIÊN	74.42, 73.96, 74.47, 74.73, 75.13, 75.32, 75.40, 75.39, 75.39, 75.48, 75.34, 75.58, 75.57, 75.51, 74.66, 74.22, 74.20
KHOẢNG CÁCH MIA	1.20, 0.38, 2.30, 2.76, 1.59, 1.23, 2.53, 0.14, 0.72, 0.63, 5.19, 0.09, 2.96, 1.50, 0.58

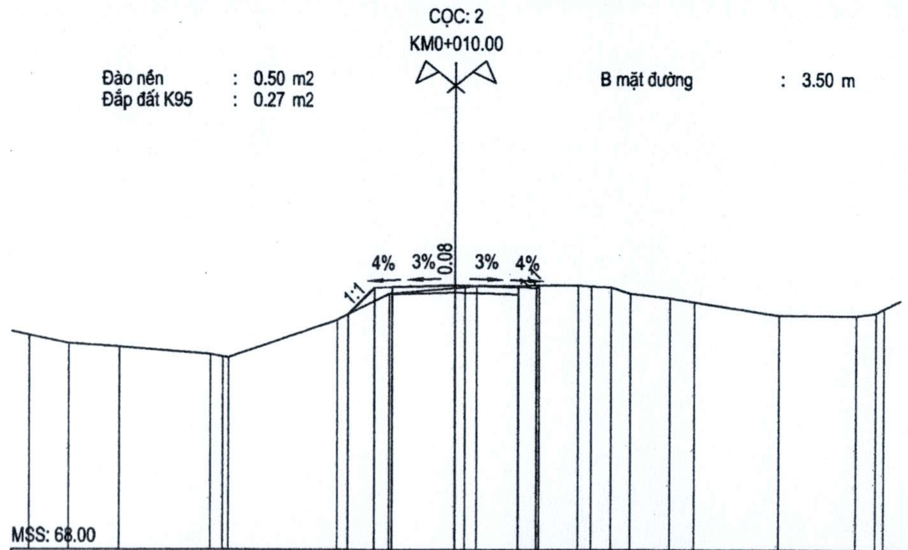

CAO ĐỘ THIẾT KẾ	74.55, 75.29, 75.31, 75.36, 75.31, 75.29, 75.36
KHOẢNG CÁCH LỀ THIẾT KẾ	0.74, 0.50, 1.75, 1.75, 0.50, 0.07
CAO ĐỘ TỰ NHIÊN	73.96, 73.72, 73.63, 73.43, 73.36, 73.35, 74.39, 75.12, 75.38, 75.30, 75.35, 75.37, 75.35, 75.31, 75.14, 75.00, 74.90, 74.52, 74.53, 74.60, 74.73
KHOẢNG CÁCH MIA	1.13, 1.40, 2.56, 0.17, 0.13, 3.10, 1.48, 1.84, 0.27, 0.33, 2.79, 0.39, 0.55, 0.54, 1.12, 0.69, 2.40, 2.15, 0.53, 0.24

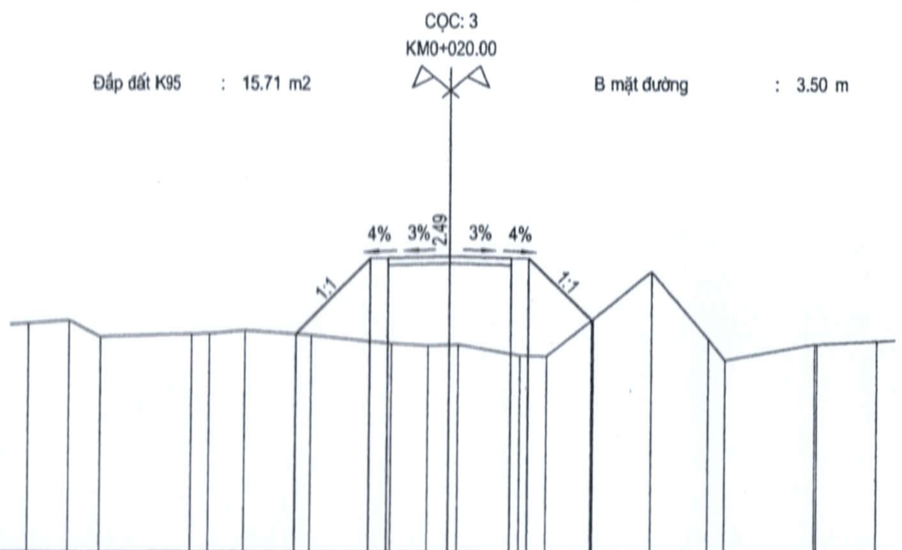

CAO ĐỘ THIẾT KẾ	73.14, 75.26, 75.28, 75.33, 75.28, 75.26, 73.53
KHOẢNG CÁCH LỀ THIẾT KẾ	2.12, 0.50, 1.75, 1.75, 0.50, 1.73
CAO ĐỘ TỰ NHIÊN	73.42, 73.51, 73.06, 73.14, 73.14, 73.23, 73.11, 72.87, 72.83, 72.85, 72.85, 72.55, 72.52, 73.56, 74.91, 73.02, 72.43, 72.88, 72.88, 72.97
KHOẢNG CÁCH MIA	1.14, 0.87, 2.65, 0.49, 1.01, 1.89, 2.30, 1.05, 0.59, 0.25, 1.75, 0.75, 1.26, 1.60, 1.59, 0.45, 2.58, 0.07, 1.69

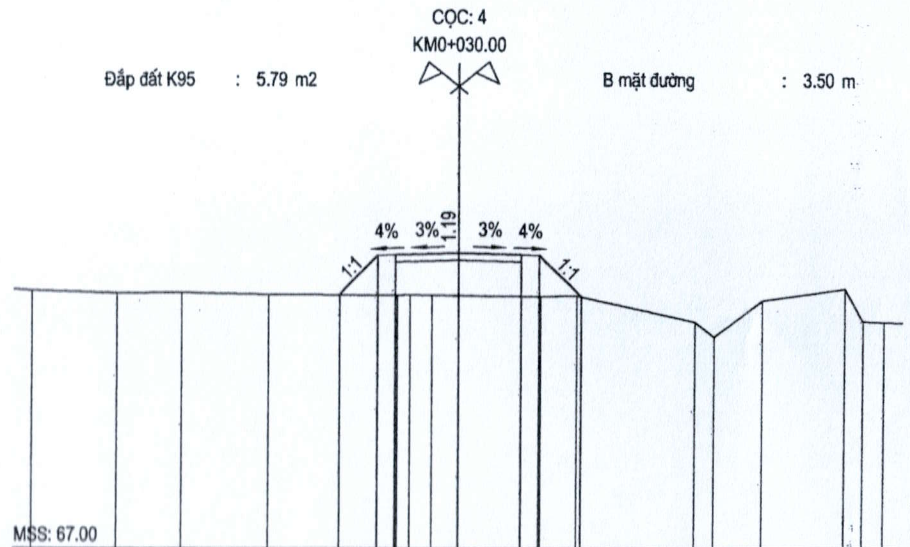

CAO ĐỘ THIẾT KẾ	74.13, 75.23, 75.25, 75.30, 75.25, 75.23, 74.07
KHOẢNG CÁCH LỀ THIẾT KẾ	1.10, 0.50, 1.75, 1.75, 0.50, 1.16
CAO ĐỘ TỰ NHIÊN	74.24, 74.16, 74.18, 74.14, 74.12, 74.12, 74.12, 74.12, 74.11, 74.09, 74.10, 73.38, 72.95, 73.99, 74.32, 73.41, 73.39
KHOẢNG CÁCH MIA	2.37, 1.81, 2.44, 3.13, 0.53, 0.37, 0.60, 0.74, 2.28, 1.00, 3.36, 0.53, 1.39, 2.33, 0.50, 0.59

CHỦ ĐẦU TƯ: ỦY BAN NHÂN DÂN XÃ QUỲ HỢP

TƯ VẤN THIẾT KẾ: CÔNG TY TNHH TH CƯỜNG THỊNH

CÔNG TRÌNH: XÂY DỰNG CẦU DÂN SINH XÓM KHÁNH QUANG ĐI XÓM BẢN ẠNG, XÃ QUỲ HỢP

ĐỊA ĐIỂM: XÃ QUỲ HỢP , TỈNH NGHỆ AN

BƯỚC: LẬP BÁO CÁO KINH TẾ - KỸ THUẬT

THỰC HIỆN	NGUYỄN ĐÌNH HIẾU
KIỂM TRA	NGUYỄN NGỌC VÂN
CHỦ NHIỆM THIẾT KẾ	NGUYỄN NGỌC VÂN
KCS	NGUYỄN ANH TÚ

CÔNG TY TNHH TH CƯỜNG THỊNH
GIÁM ĐỐC
HOÀNG THỊ ANH

TRẮC NGANG TUYẾN XẾ

TỶ LỆ BẢN VẼ:	BẢN VẼ SỐ:
LẦN XUẤT BẢN:	MÃ SỐ DỰ ÁN:

CỌC: 5
KM0+040.00

Đắp đất K95 : 8.37 m2

B mặt đường : 3.50 m

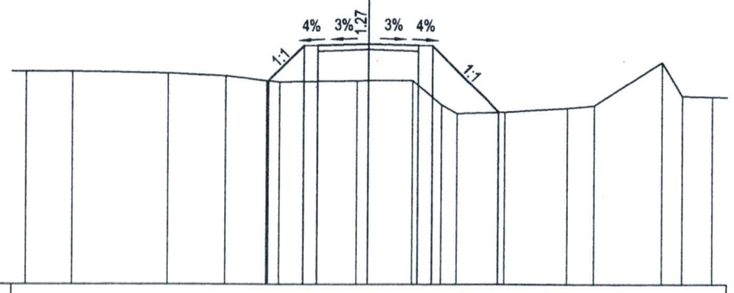

MSS: 67.00

CAO ĐỘ THIẾT KẾ								73.99	75.20 75.22		75.27		75.22 75.20			72.90											
KHOẢNG CÁCH LỀ THIẾT KẾ								1.21	0.50	1.75		1.75	0.50	2.30													
CAO ĐỘ TỰ NHIÊN	74.31	74.31		74.25		74.16	74.00 73.96			74.00	74.00		74.01	73.15 72.85		72.91		73.05	73.14		74.64	73.47	73.44				
KHOẢNG CÁCH MIA		1.60	3.35		2.05	1.48	0.44	2.68		0.40	1.55		1.01	0.55	1.65		2.19	0.93	2.36		0.72	1.05					

CỌC: 6
KM0+050.00

Đào nền : 0.21 m2
Đắp đất K95 : 1.15 m2

B mặt đường : 3.50 m

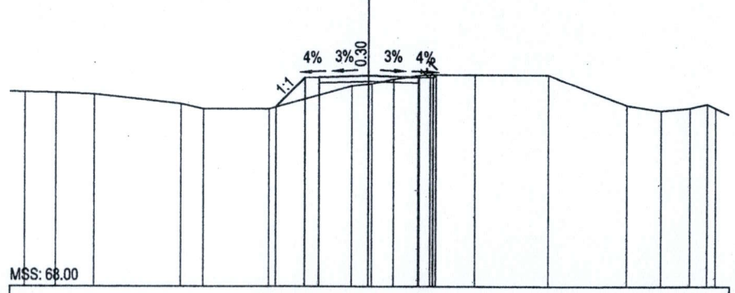

MSS: 68.00

CAO ĐỘ THIẾT KẾ										74.16	75.17 75.19		75.25			75.19 75.17 75.27											
KHOẢNG CÁCH LỀ THIẾT KẾ										1.01	0.50	1.75		1.75		0.50 0.50											
CAO ĐỘ TỰ NHIÊN	74.66	74.64	74.59		74.27	74.09		74.09					74.88	74.94 74.95 74.92		75.25 75.27		75.28		75.28		74.22	74.04	74.13 74.26 74.12			
KHOẢNG CÁCH MIA		1.10	1.33	2.99		0.78	2.28		2.91				0.64 0.76		0.90	0.37	1.55		2.56		2.67		1.19	0.98	0.60 0.30		

CỌC: 7
KM0+059.34

Đào nền : 0.81 m2
Đắp đất K95 : 0.00 m2

B mặt đường : 3.50 m

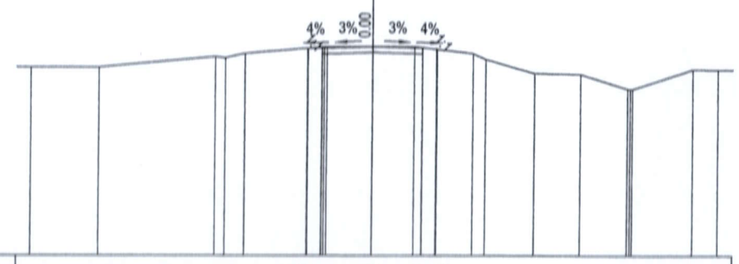

MSS: 68.00

CAO ĐỘ THIẾT KẾ										75.17 75.19		75.22		75.17 75.15 75.13													
KHOẢNG CÁCH LỀ THIẾT KẾ										0.50 0.50	1.75		1.75	0.50 0.50													
CAO ĐỘ TỰ NHIÊN	74.50		74.49			74.87 74.83	74.98		75.22 75.22			75.22		75.22		74.99 74.78		74.29		74.28		73.77 73.75 73.76		74.43	74.43		
KHOẢNG CÁCH MIA		2.36		4.12	0.33 0.71		2.81		0.19	1.57	1.48		2.04		0.43	1.69	1.59		1.65	0.08	2.09		0.88				

CHỦ ĐẦU TƯ: ỦY BAN NHÂN DÂN XÃ QUỲ HỢP	CÔNG TRÌNH: XÂY DỰNG CẦU DÂN SINH XÓM KHÁNH QUANG ĐI XÓM BẢN ẠNG, XÃ QUỲ HỢP	THỰC HIỆN	NGUYỄN ĐÌNH HIẾU		CÔNG TY TNHH TH CƯỜNG THỊNH		TRẮC NGANG TUYẾN XẾ
TƯ VẤN THIẾT KẾ: CÔNG TY TNHH TH CƯỜNG THỊNH	ĐỊA ĐIỂM: XÃ QUỲ HỢP , TỈNH NGHỆ AN	KIỂM TRA	NGUYỄN NGỌC VÂN		GIÁM ĐỐC		TỶ LỆ BẢN VẼ: / BẢN VẼ SỐ:
	BƯỚC: LẬP BÁO CÁO KINH TẾ - KỸ THUẬT	CHỦ NHIỆM THIẾT KẾ	NGUYỄN NGỌC VÂN				LẦN XUẤT BẢN: / MÃ SỐ DỰ ÁN:
		KCS	NGUYỄN ANH TÚ		HOÀNG THỊ ANH		

M.S.D.N: 2902078946 - C.T.T.N.H.H - CÔNG TY TNHH TH CƯỜNG THỊNH - TỈNH NGHỆ AN

II. BẢN VẼ ĐƯỜNG HAI ĐẦU CỐNG

M.S.D.N: 2902078946 - C.T.T.N.H.H
CÔNG TY TNHH
TH
CƯỜNG THỊNH
TỈNH NGHỆ AN

1. BẢN VẼ ĐIỂN HÌNH

M.S.D.N: 2902078946 - C.T.T.N.H.H
CÔNG TY TNHH
TH
CƯỜNG THỊNH
TỈNH NGHỆ AN

CẮT NGANG ĐIỂN HÌNH NỀN ĐƯỜNG ĐẦU CỐNG

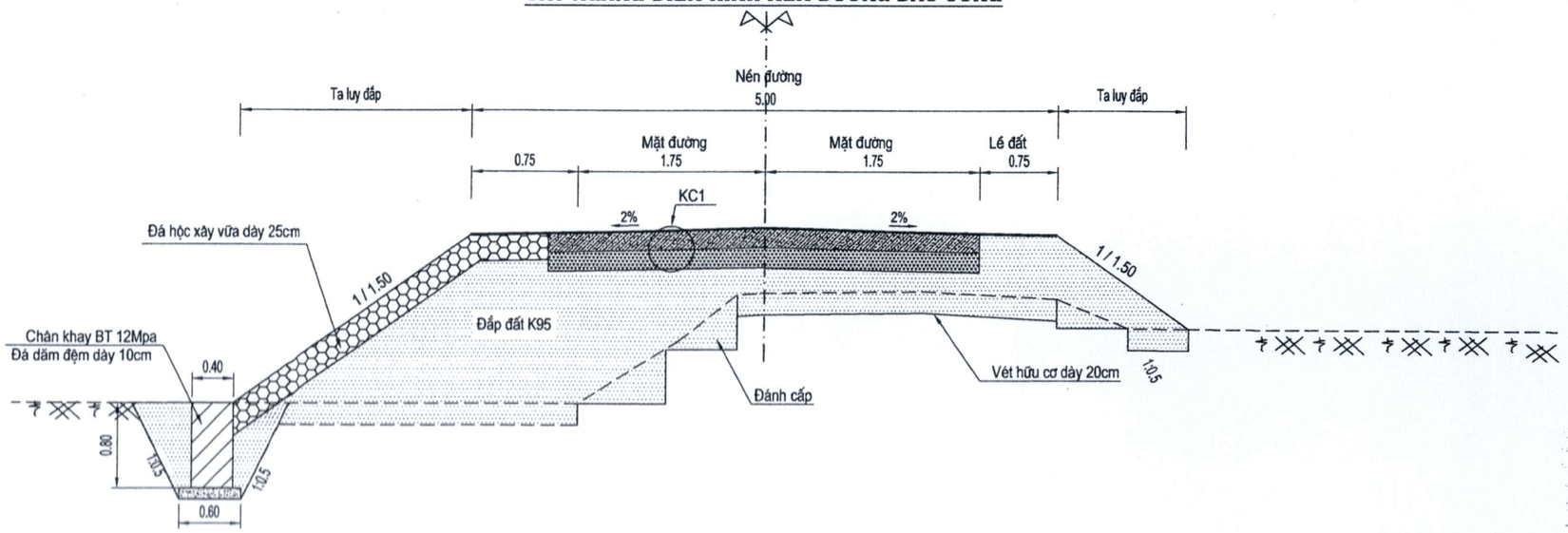

CHI TIẾT ỐNG THOÁT NƯỚC MÁI TALUY

(2m đặt 1 ống)

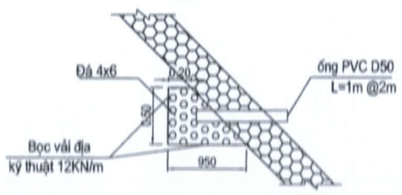

KẾT CẤU LÀM MỚI VÀ VUỐT NỐI DÂN SINH (KC1)

TT	H(CM)
1	20
3	14

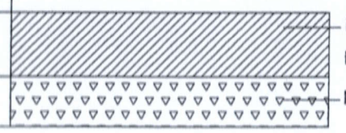

Bê tông xi măng 20Mpa dày 20cm

Lớp nilon chống mất nước

Lớp móng trên đá dăm tiêu chuẩn dày 14cm

GHI CHÚ:

- Đơn vị bản vẽ là m

CHỦ ĐẦU TƯ: ỦY BAN NHÂN DÂN XÃ QUỲ HỢP	CÔNG TRÌNH: XÂY DỰNG CẦU DÂN SINH XÓM KHÁNH QUANG ĐI XÓM BẢN ẠNG, XÃ QUỲ HỢP	THỰC HIỆN	NGUYỄN ĐÌNH HIẾU		CÔNG TY TNHH TH CƯỜNG THỊNH	CẮT NGANG ĐIỂN HÌNH ĐƯỜNG ĐẦU CỐIIG	
TƯ VẤN THIẾT KẾ: CÔNG TY TNHH TH CƯỜNG THỊNH	ĐỊA ĐIỂM: XÃ QUỲ HỢP , TỈNH NGHỆ AN	KIỂM TRA	NGUYỄN NGỌC VĂN		GIÁM ĐỐC	TỶ LỆ BẢN VẼ:	BẢN VẼ SỐ:
	BƯỚC: LẬP BÁO CÁO KINH TẾ - KỸ THUẬT	CHỦ NHIỆM THIẾT KẾ	NGUYỄN NGỌC VĂN		HOÀNG THỊ ANH	LẦN XUẤT BẢN:	MÃ SỐ DỰ ÁN:
		KCS	NGUYỄN ANH TÚ				

M.S.D.N: 2902078948 - C.T.C.P
CÔNG TY TNHH TH CƯỜNG THỊNH
TỈNH NGHỆ AN

SƠ ĐỒ BỐ TRÍ KHE TRÊN ĐƯỜNG THẲNG

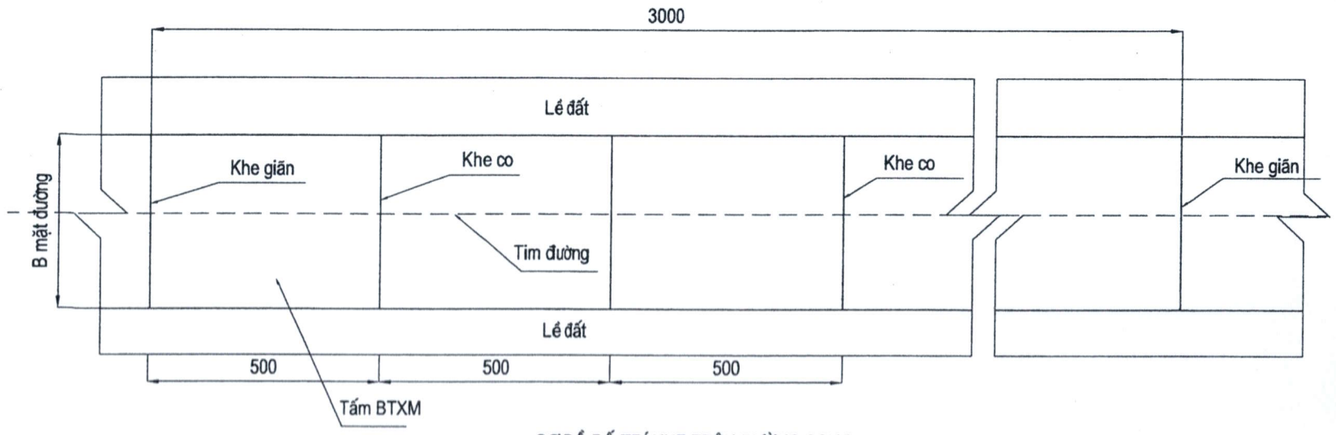

SƠ ĐỒ BỐ TRÍ KHE TRÊN ĐƯỜNG CONG

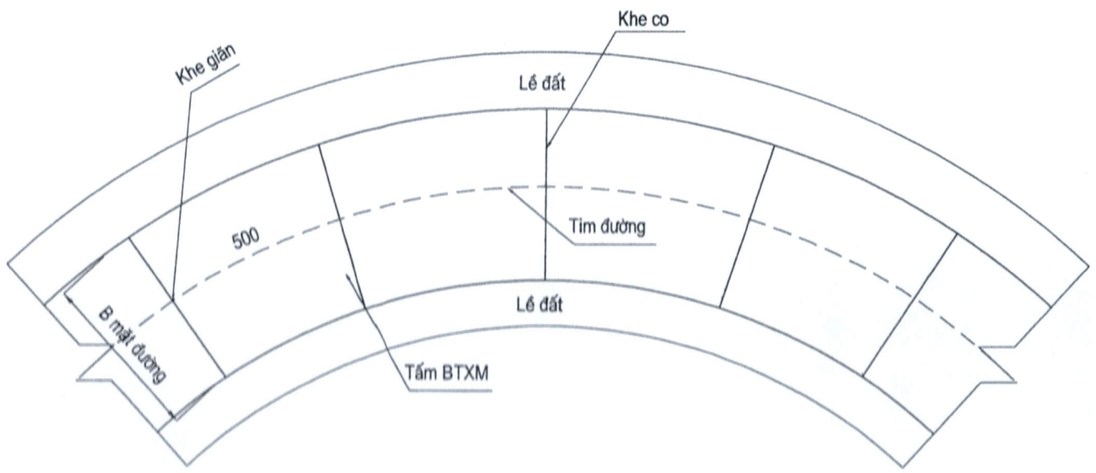

CẤU TẠO KHE MẶT ĐƯỜNG BTXM

KHE GIÃN

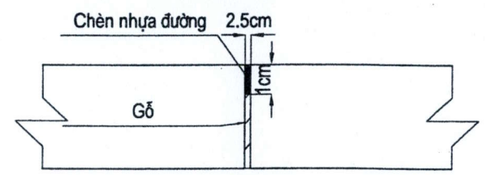

KHE CO

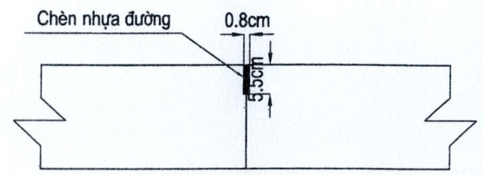

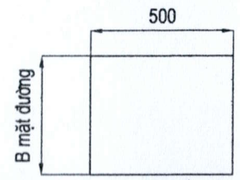

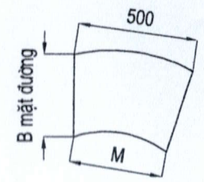

Ghi chú:

1. Kích thước trong bản vẽ dùng đơn vị cm, trừ các kích thước được chỉ ra.
2. Các khe co giãn nhét gỗ tẩm nhựa(không bố trí thanh truyền lực).

CHỦ ĐẦU TƯ: ỦY BAN NHÂN DÂN XÃ QUỲ HỢP	CÔNG TRÌNH: XÂY DỰNG CẦU DÂN SINH XÓM KHÁNH QUANG ĐI XÓM BẢN ẠNG, XÃ QUỲ HỢP	THỰC HIỆN	NGUYỄN ĐÌNH HIẾU		CÔNG TY TNHH TH CƯỜNG THỊNH	KHE CO - KHE GIÃN
TƯ VẤN THIẾT KẾ: CÔNG TY TNHH TH CƯỜNG THỊNH	ĐỊA ĐIỂM: XÃ QUỲ HỢP , TỈNH NGHỆ AN	KIỂM TRA	NGUYỄN NGỌC VÂN		GIÁM ĐỐC	TỶ LỆ BẢN VẼ: / BẢN VẼ SỐ:
	BƯỚC: LẬP BÁO CÁO KINH TẾ - KỸ THUẬT	CHỦ NHIỆM THIẾT KẾ	NGUYỄN NGỌC VÂN		HOÀNG THỊ ANH	LẦN XUẤT BẢN: / MÃ SỐ DỰ ÁN:
		KCS	NGUYỄN ANH TÚ			

M.S.D.N: 2902078946 - C.T.T.N.H.H CÔNG TY TNHH TH CƯỜNG THỊNH TỈNH NGHỆ AN

CHI TIẾT CỌC TIÊU

MẶT CHÍNH

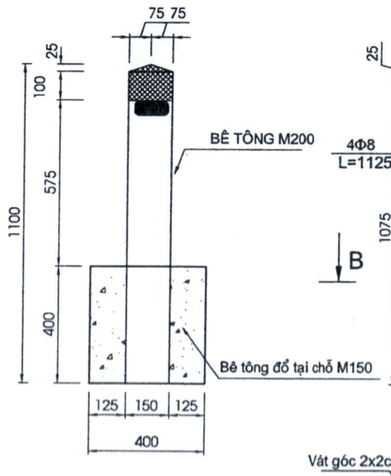

BỐ TRÍ CỐT THÉP

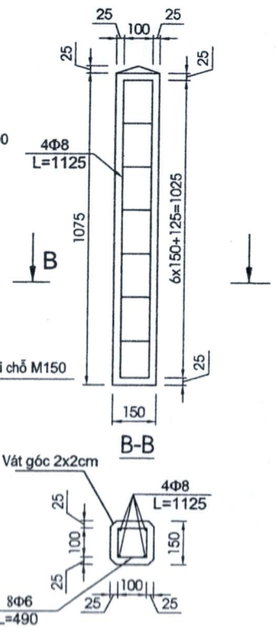

BỐ TRÍ CỌC TIÊU TRÊN MẶT CẮT NGANG

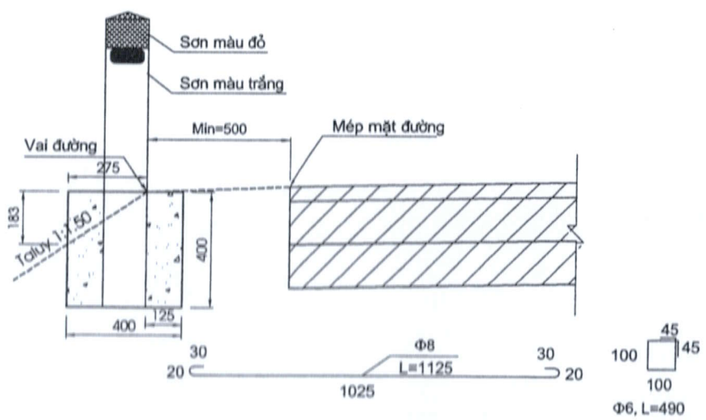

TRỒNG LẠI CỌC TIÊU

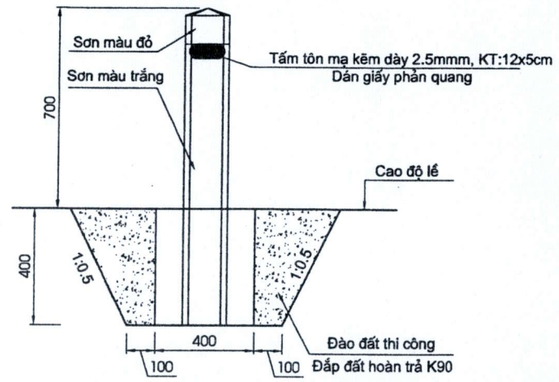

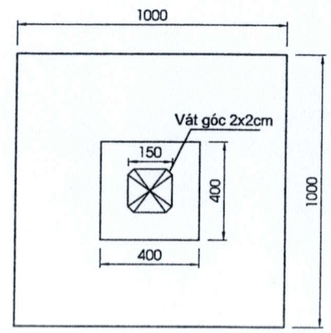

BẢNG KHỐI LƯỢNG TIÊU PHẢN QUANG (1 CỌC TIÊU)

TT	Hạng mục	Đơn vị	Khối lượng
1	Giấy phản quang màu vàng (loại 3)	m2	0.0055
2	Giấy phản quang màu đỏ (loại 3)	m2	0.0055
3	Tôn mạ kẽm dày 2,5mm	kg	0.213
4	Vít nở sắt D4 dày 4cm	cái	4
5	Khoan tạo lỗ D4	lỗ	4

BẢNG KHỐI LƯỢNG 1 CỌC TIÊU LÀM MỚI

HẠNG MỤC	BÊ TÔNG M200 (M3)	BÊ TÔNG XM M150 (M3)	THÉP Φ6 (KG)	THÉP Φ8 (KG)	TÔN DÀY 2.5MM (TẤM)	SƠN TRẮNG ĐỎ (SƠN 2 LẦN) (M2)	VÁN KHUÔN (M2)	KHOAN TẠO LỖ (LỖ D4)	VÍT NỞ BU LÔNG (CÁI)
CỌC TIÊU	0.0245	0.055	0.87	1.778	2	0,345	0.123	4	4

GHI CHÚ:

- Kích thước bản vẽ ghi đơn vị bằng mm
- Cột Km và cọc tiêu đúc sẵn bằng bê tông xi măng M200
- Cọc tiêu biển báo cắm sát vai đường và cách mép phần xe chạy tối thiểu 0.5m
- Bệ móng dùng BTXM đổ tại chỗ.M150
- Theo hướng thuận lý trình dán phản quang màu vàng
- Theo hướng ngược lý trình dán phản quang màu đỏ

CHỦ ĐẦU TƯ: ỦY BAN NHÂN DÂN XÃ QUỲ HỢP	CÔNG TRÌNH: XÂY DỰNG CẦU DÂN SINH XÓM KHÁNH QUANG ĐI XÓM BẢN ẠNG, XÃ QUỲ HỢP	THỰC HIỆN	NGUYỄN ĐÌNH HIẾU		CÔNG TY TNHH TH CƯỜNG THỊNH	ĐIỂN HÌNH CẤU TẠO CỌC TIÊU
TƯ VẤN THIẾT KẾ: CÔNG TY TNHH TH CƯỜNG THỊNH	ĐỊA ĐIỂM: XÃ QUỲ HỢP , TỈNH NGHỆ AN	KIỂM TRA	NGUYỄN NGỌC VĂN		GIÁM ĐỐC	TỶ LỆ BẢN VẼ: / BẢN VẼ SỐ:
	BƯỚC: LẬP BÁO CÁO KINH TẾ - KỸ THUẬT	CHỦ NHIỆM THIẾT KẾ	NGUYỄN NGỌC VĂN		HOÀNG THỊ ANH	LẦN XUẤT BẢN: / MÃ SỐ DỰ ÁN:
		KCS	NGUYỄN ANH TÚ			

M.S.D.N: 2802078946 CÔNG TY TNHH TH CƯỜNG THỊNH TỈNH NGHỆ AN

CỘT ĐỠ BIỂN HÌNH TRÒN

TỶ LỆ: 1/40

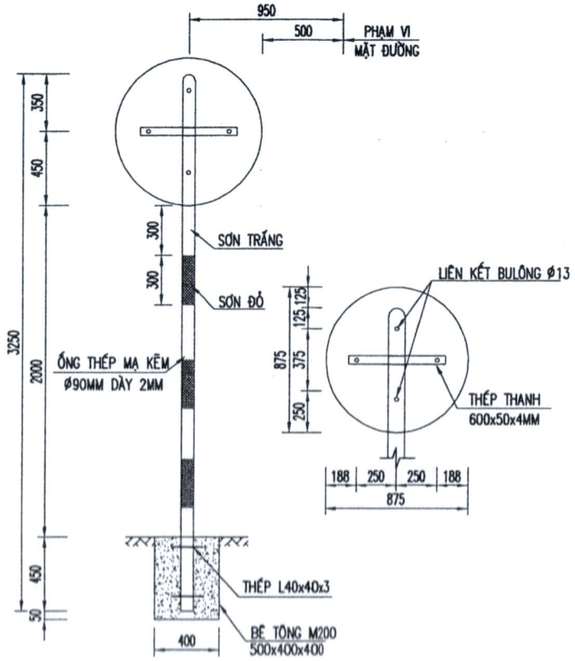

BẢNG KHỐI LƯỢNG

(TÍNH CHO 1 CỘT ĐỠ BIỂN HÌNH TRÒN, L=3.25M)

VẬT LIỆU	ĐƠN VỊ	KHỐI LƯỢNG
BÊ TÔNG CHÂN CỘT	M3	0.08
THÉP [] 600X50X4MM	KG	0.94
THÉP L40x40x3	KG	0.40
BU LÔNG Ø13	CÁI	4
SƠN TRẮNG - ĐỎ	M2	1

CỘT ĐỠ BIỂN HÌNH TAM GIÁC

TỶ LỆ: 1/40

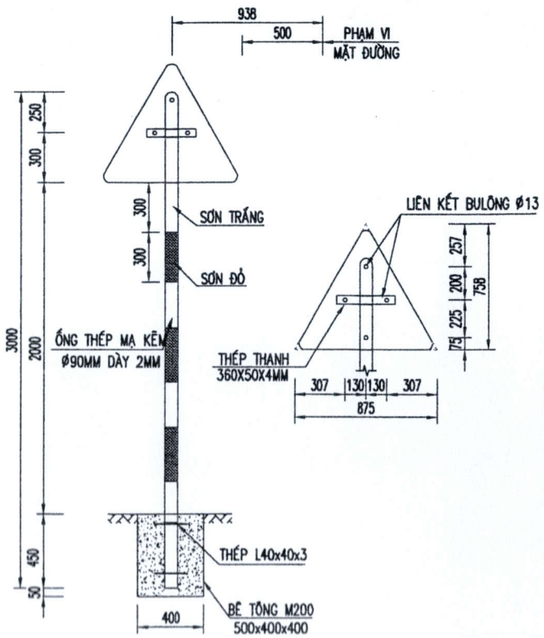

BẢNG KHỐI LƯỢNG

(TÍNH CHO 1 CỘT ĐỠ BIỂN TAM GIÁC L=3M)

VẬT LIỆU	ĐƠN VỊ	KHỐI LƯỢNG
BÊ TÔNG CHÂN CỘT	M3	0.08
THÉP [] 360X50X4MM	KG	0.57
THÉP L40x40x3	KG	0.40
BU LÔNG Ø13	CÁI	4
SƠN TRẮNG - ĐỎ	M2	1

GHI CHÚ:

- QUY CÁCH VẠCH SƠN BIỂN BÁO ĐƯỢC TUÂN THỦ THEO QUY ĐỊNH TẠI "QUY CHUẨN KỸ THUẬT QUỐC GIA VỀ BÁO HIỆU ĐƯỜNG BỘ QCVN 41:2024/BGTVT"
- KÍCH THƯỚC TRONG BẢN VẼ DÙNG ĐƠN VỊ MM.
- BIỂN BÁO LÀM BẰNG TÔN TRẮNG KẼM, DÀY 2.0MM.

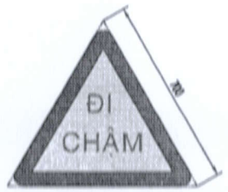

BIỂN BÁO: W.245

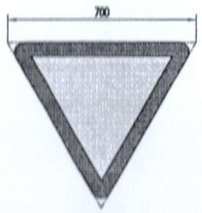

BIỂN BÁO: W.208

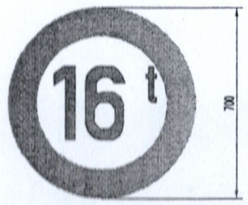

BIỂN BÁO: P.115

CHỦ ĐẦU TƯ: ỦY BAN NHÂN DÂN XÃ QUỲ HỢP	CÔNG TRÌNH: XÂY DỰNG CẦU DÂN SINH XÓM KHÁNH QUANG ĐI XÓM BẢN ẠNG, XÃ QUỲ HỢP	THỰC HIỆN	NGUYỄN ĐÌNH HIẾU		CÔNG TY TNHH TH CƯỜNG THỊNH
TƯ VẤN THIẾT KẾ: CÔNG TY TNHH TH CƯỜNG THỊNH	ĐỊA ĐIỂM: XÃ QUỲ HỢP , TỈNH NGHỆ AN	KIỂM TRA	NGUYỄN NGỌC VÂN		GIÁM ĐỐC
	BƯỚC: LẬP BÁO CÁO KINH TẾ - KỸ THUẬT	CHỦ NHIỆM THIẾT KẾ	NGUYỄN NGỌC VÂN		HOÀNG THỊ ANH
		KCS	NGUYỄN ANH TÚ		

M.S.D.N: 2902078946 - CÔNG TY TNHH TH CƯỜNG THỊNH - TỈNH NGHỆ AN

KÍCH THƯỚC BIỂN BÁO VÀ CỘT BIỂN BÁO	
TỶ LỆ BẢN VẼ :	BẢN VẼ SỐ:
LẦN XUẤT BẢN:	MÃ SỐ DỰ ÁN:

2. BẢN VẼ BÌNH ĐỒ, TRẮC DỌC, TRẮC NGANG

M.S.D.N: 2902078946 - C.T.T.N.H.H
CÔNG TY TNHH
TH
CƯỜNG THỊNH
TỈNH NGHỆ AN

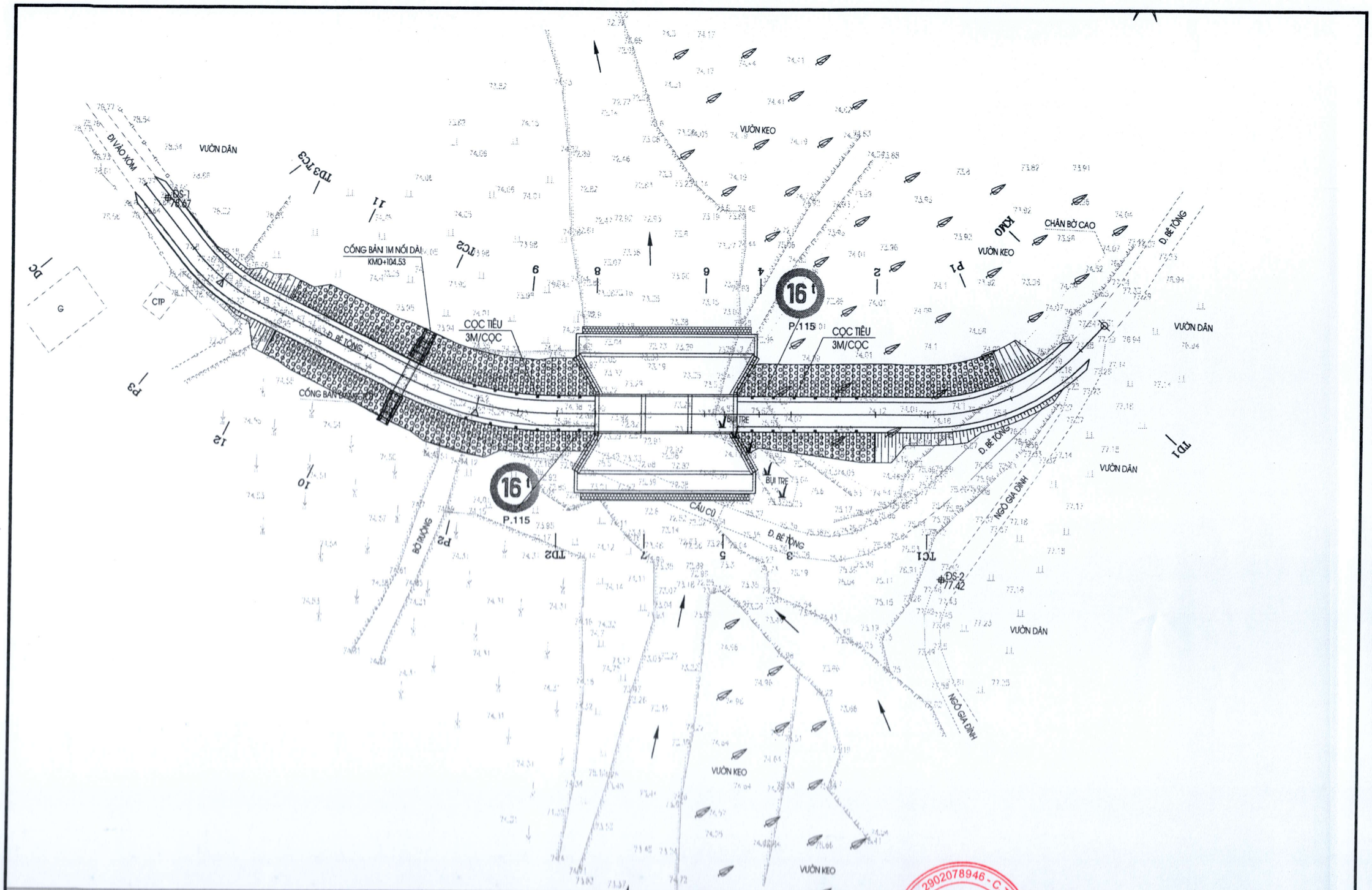

CHỦ ĐẦU TƯ: ỦY BAN NHÂN DÂN XÃ QUỲ HỢP	CÔNG TRÌNH: XÂY DỰNG CẦU DÂN SINH XÓM KHÁNH QUANG ĐI XÓM BẢN ẠNG, XÃ QUỲ HỢP	THỰC HIỆN	NGUYỄN ĐÌNH HIẾU		CÔNG TY TNHH TH CƯỜNG THỊNH	BÌNH ĐỒ ĐƯỜNG HAI ĐẦU CỐNG
TƯ VẤN THIẾT KẾ: CÔNG TY TNHH TH CƯỜNG THỊNH	ĐỊA ĐIỂM: XÃ QUỲ HỢP , TỈNH NGHỆ AN	KIỂM TRA	NGUYỄN NGỌC VÂN		GIÁM ĐỐC	TỶ LỆ BẢN VẼ: / BẢN VẼ SỐ:
	BƯỚC: LẬP BÁO CÁO KINH TẾ - KỸ THUẬT	CHỦ NHIỆM THIẾT KẾ	NGUYỄN NGỌC VÂN		HOÀNG THỊ ANH	LẦN XUẤT BẢN: / MÃ SỐ DỰ ÁN:
		KCS	NGUYỄN ANH TÚ			

M.S.D.N: 2902078946 - C.T.T.N.H.H - CÔNG TY TNHH TH CƯỜNG THỊNH - TỈNH NGHỆ AN

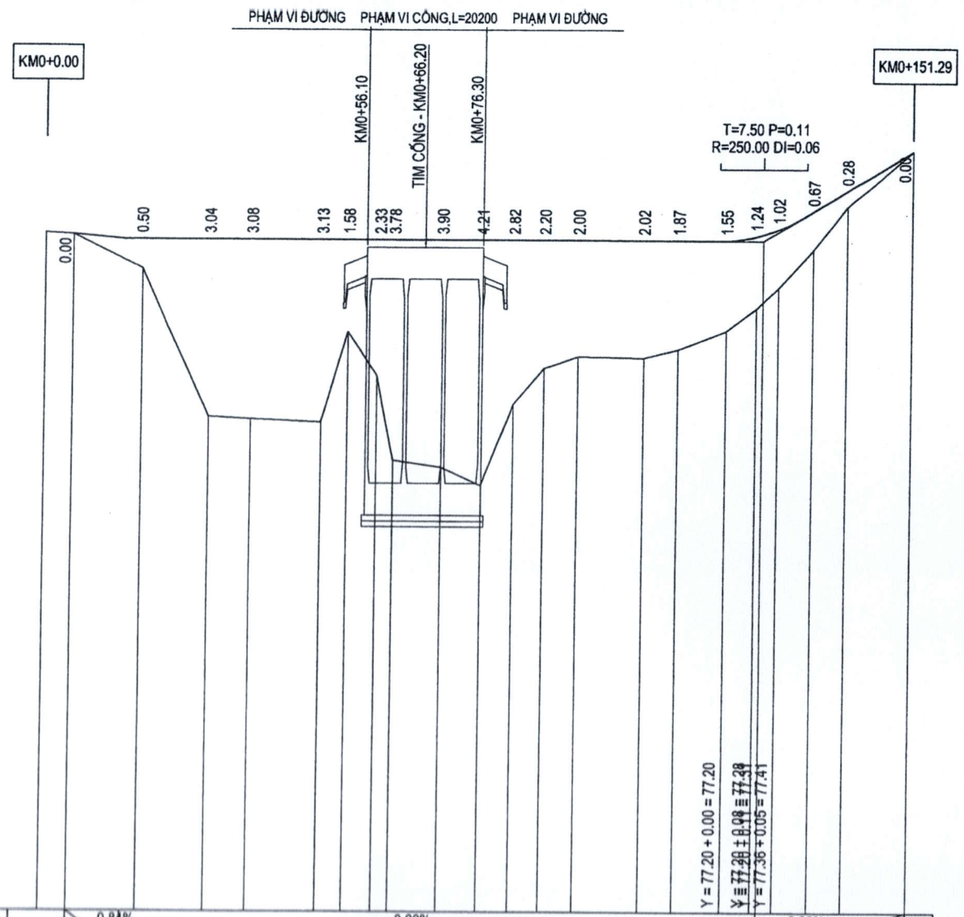

ĐỘ DỐC THIẾT KẾ (%)		0.84%						0.00%														6.00%					
		9.50												110.79												26.17	
CAO ĐỘ THIẾT KẾ (M)		77.28	77.20	77.20	77.20	77.20	77.20	77.20	77.20	77.20	77.20	77.20	77.20	77.20	77.20	77.20	77.20	77.28	77.41	77.72	78.08	78.77					
CAO ĐỘ TỰ NHIÊN (M)	77.31	77.28	76.70	74.16	74.12	74.07	75.62	74.87	73.42	73.30	72.99	74.38	75.00	75.20	75.18	75.33	75.65	76.04	76.39	77.05	77.80	78.77					
KHOẢNG CÁCH LẺ (M)		4.84	12.05	12.05	7.34	12.09	4.57	5.02	2.90	8.36	7.01	5.48	5.46	5.95	11.41	6.05	8.27	5.14	3.81	6.01	6.01	11.47					
KHOẢNG CÁCH CỘNG DỒN (M)	0.00	4.84	16.89	28.94	36.28	48.37	52.94	57.96	60.86	69.22	76.23	81.71	87.17	93.12	104.53	110.58	118.85	123.99	127.80	133.81	139.82	151.29					
TÊN CỌC	KM0	TD1	P1	TC1	2	3	4	5	6	7	8	TD2	9	P2	TC2	10	11	12	TD3	P3	TC3	DC					
LÝ TRÌNH	KM0														H1												
SƠ HỌA TUYẾN		A=133D58'12.0" R=30.00 K=24.10 T=12.74 P=2.59 L1=20.00 L2=20.00 ISC=4.00 WB=0.00 WL=0.00												A=153D51'15.0" R=50.01 K=22.82 T=11.61 P=1.33 L1=10.00 L2=10.00 ISC=4.00 WB=0.00 WL=0.00						A=154D29'54.0" R=27.01 K=12.02 T=6.11 P=0.68 L1=20.00 L2=20.00 ISC=4.00 WB=0.00 WL=0.00					

CHỦ ĐẦU TƯ: ỦY BAN NHÂN DÂN XÃ QUỲ HỢP	CÔNG TRÌNH: XÂY DỰNG CẦU DÂN SINH XÓM KHÁNH QUANG ĐI XÓM BẢN ẠNG, XÃ QUỲ HỢP	THỰC HIỆN	NGUYỄN ĐÌNH HIẾU	CÔNG TY TNHH TH CƯỜNG THỊNH GIÁM ĐỐC	TRẮC DỌC TUYẾN
TƯ VẤN THIẾT KẾ: CÔNG TY TNHH TH CƯỜNG THỊNH	ĐỊA ĐIỂM: XÃ QUỲ HỢP , TỈNH NGHỆ AN	KIỂM TRA	NGUYỄN NGỌC VĂN		TỶ LỆ BẢN VẼ: / BẢN VẼ SỐ:
	BƯỚC: LẬP BÁO CÁO KINH TẾ - KỸ THUẬT	CHỦ NHIỆM THIẾT KẾ	NGUYỄN NGỌC VĂN		LẦN XUẤT BẢN: / MÃ SỐ DỰ ÁN:
		KCS	NGUYỄN ANH TÚ	HOÀNG THỊ ANH	

M.S.D.N: 2902078946 - C.T.T.N.H.H CÔNG TY TNHH TH CƯỜNG THỊNH TỈNH NGHỆ AN

ĐÀO KHUÔN : 0.48 M2

CỌC: TD1
KM0+004.84

B MẶT ĐƯỜNG : 3.45 M

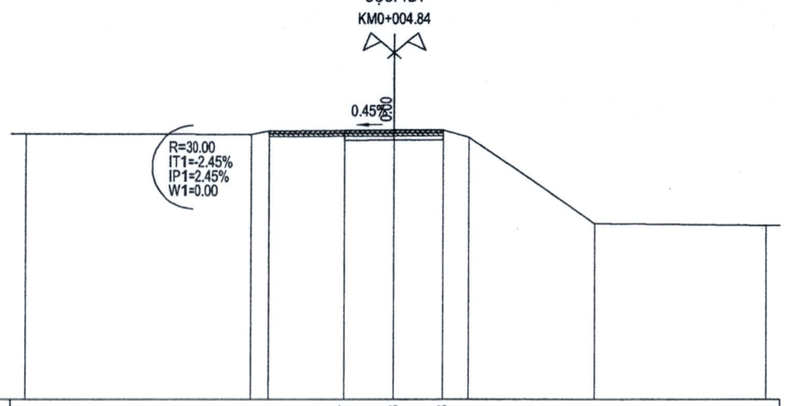

MSS: 68.00

CAO ĐỘ THIẾT KẾ													77.27		77.28		77.28										
KHOẢNG CÁCH LỀ THIẾT KẾ														1.75		1.70											
CAO ĐỘ TỰ NHIÊN	77.16							77.14	77.26				77.28		77.28	77.03			74.04						73.98		
KHOẢNG CÁCH MIA		8.00						0.60		4.40			1.70	0.90			4.40			6.00							

ĐÀO ĐẤT KTH : 0.97 M2
ĐÀO CẤP : 1.50 M2
ĐÀO NỀN + CHÂN KHAY : 0.85 M2
ĐẮP ĐẤT K95 : 7.89 M2

CỌC: P1
KM0+016.89

B MẶT ĐƯỜNG : 3.50 M
L ỐP MÁI TALUY : 6.20 M2

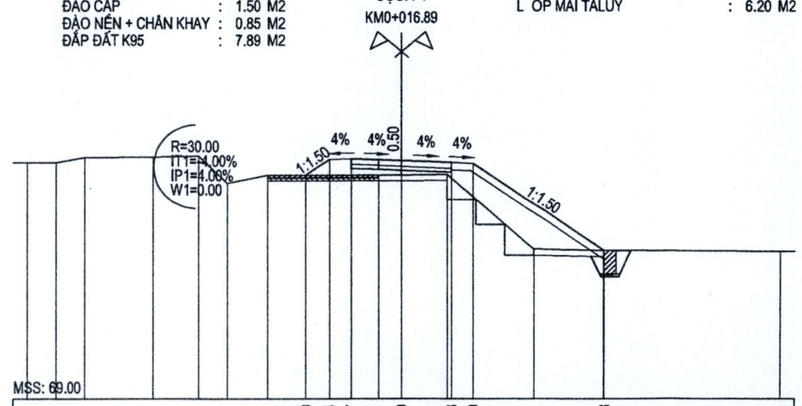

MSS: 69.00

CAO ĐỘ THIẾT KẾ												76.70	77.24	77.27		77.20		77.13	77.10				74.08				
KHOẢNG CÁCH LỀ THIẾT KẾ												0.81	0.75	1.75		1.75		0.75	4.53								
CAO ĐỘ TỰ NHIÊN	77.14		77.14	77.32		77.33		77.36	76.42	76.70					76.70	76.70	76.72			74.13		74.08					74.06
KHOẢNG CÁCH MIA		1.00	1.00		2.40		1.60	1.00	1.40		3.80			0.80			1.60		3.00		2.40		6.00				

ĐÀO ĐẤT KTH : 1.90 M2
ĐÀO CẤP : 1.03 M2
ĐÀO NỀN + CHÂN KHAY : 0.84 M2
ĐẮP ĐẤT K95 : 25.91 M2

CỌC: TC1
KM0+028.94

B MẶT ĐƯỜNG : 3.50 M
L ỐP MÁI TALUY : 6.19 M2

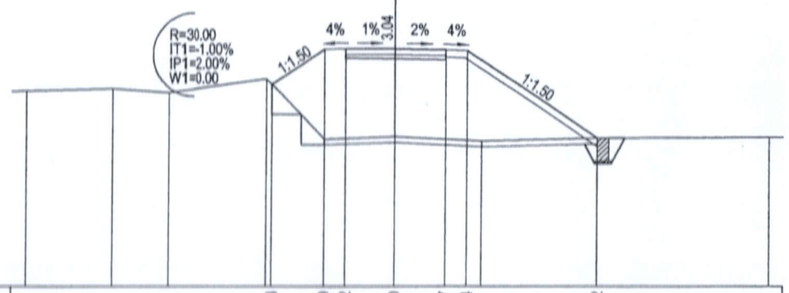

MSS: 69.00

CAO ĐỘ THIẾT KẾ										75.98		77.19	77.22		77.20		77.17	77.14			74.12						
KHOẢNG CÁCH LỀ THIẾT KẾ											1.82	0.75	1.75		1.75		0.75		4.52								
CAO ĐỘ TỰ NHIÊN	75.75			75.82		75.89			76.17			74.08		74.16				74.01			74.12					74.13	
KHOẢNG CÁCH MIA		3.00			2.00		3.50			2.00			2.50			3.00				4.00			6.00				

ĐÀO ĐẤT KTH : 2.79 M2
ĐÀO NỀN + CHÂN KHAY : 1.71 M2
ĐẮP ĐẤT K95 : 28.36 M2

CỌC: 2
KM0+036.28

B MẶT ĐƯỜNG : 3.50 M
L ỐP MÁI TALUY : 12.28 M2

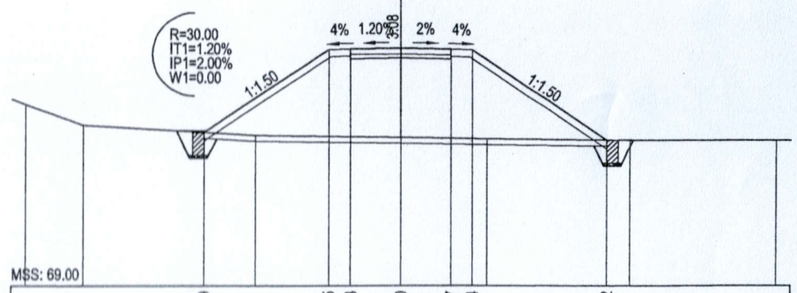

MSS: 69.00

CAO ĐỘ THIẾT KẾ										74.29				77.15	77.18		77.20		77.17	77.14			74.02				
KHOẢNG CÁCH LỀ THIẾT KẾ											4.28			0.75	1.75		1.75		0.75	4.68							
CAO ĐỘ TỰ NHIÊN	75.27			74.54					74.19							74.12				74.06				74.01			74.02
KHOẢNG CÁCH MIA		2.00			6.00					5.00							3.00				5.00				5.00		

CHỦ ĐẦU TƯ: ỦY BAN NHÂN DÂN XÃ QUỲ HỢP	CÔNG TRÌNH: XÂY DỰNG CẦU DÂN SINH XÓM KHÁNH QUANG ĐI XÓM BẢN ẠNG, XÃ QUỲ HỢP	THỰC HIỆN	NGUYỄN ĐÌNH HIẾU		CÔNG TY TNHH TH CƯỜNG THỊNH	TRẮC NGANG TUYẾN
TƯ VẤN THIẾT KẾ: CÔNG TY TNHH TH CƯỜNG THỊNH	ĐỊA ĐIỂM: XÃ QUỲ HỢP , TỈNH NGHỆ AN	KIỂM TRA	NGUYỄN NGỌC VÂN		GIÁM ĐỐC	TỶ LỆ BẢN VẼ: / BẢN VẼ SỐ:
	BƯỚC: LẬP BÁO CÁO KINH TẾ - KỸ THUẬT	CHỦ NHIỆM THIẾT KẾ	NGUYỄN NGỌC VÂN		HOÀNG THỊ ANH	LẦN XUẤT BẢN: / MÃ SỐ DỰ ÁN:
		KCS	NGUYỄN ANH TÚ			

M.S.D.N: 2902078946 - C.T.T.N.H.H CÔNG TY TNHH TH CƯỜNG THỊNH TỈNH NGHỆ AN

ĐÀO ĐẤT KTH : 1.78 M2
ĐÀO CẤP : 0.68 M2
ĐÀO NỀN + CHÂN KHAY : 1.73 M2
ĐẮP ĐẤT K95 : 23.62 M2

CỌC: 3
KM0+048.37

B MẶT ĐƯỜNG : 3.50 M
L ỐP MÁI TALUY : 10.40 M2

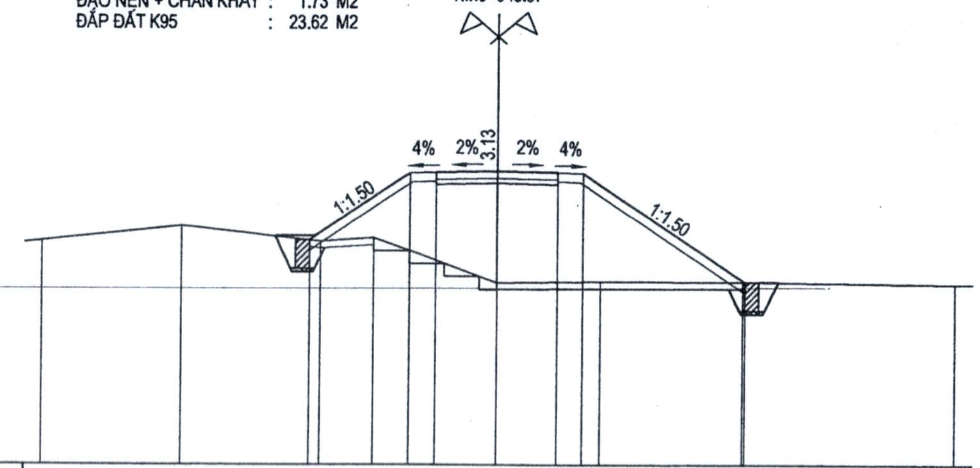

MSS: 69.00

CAO ĐỘ THIẾT KẾ	75.25	77.14	77.17	77.20	77.17	77.14	74.09				
KHOẢNG CÁCH LỀ THIẾT KẾ	2.82	0.75	1.75	1.75	0.75	4.57					
CAO ĐỘ TỰ NHIÊN	75.23	75.64	75.22	75.31	74.07	74.10	74.09	74.03			
KHOẢNG CÁCH MIA	4.00	4.00	1.50	3.50	3.00	4.00	6.00				

ĐÀO ĐẤT KTH : 2.08 M2
ĐÀO CẤP : 0.42 M2
ĐÀO NỀN + CHÂN KHAY : 1.61 M2
ĐẮP ĐẤT K95 : 13.51 M2

CỌC: 4
KM0+052.94

B MẶT ĐƯỜNG : 3.50 M
L ỐP MÁI TALUY : 9.83 M2

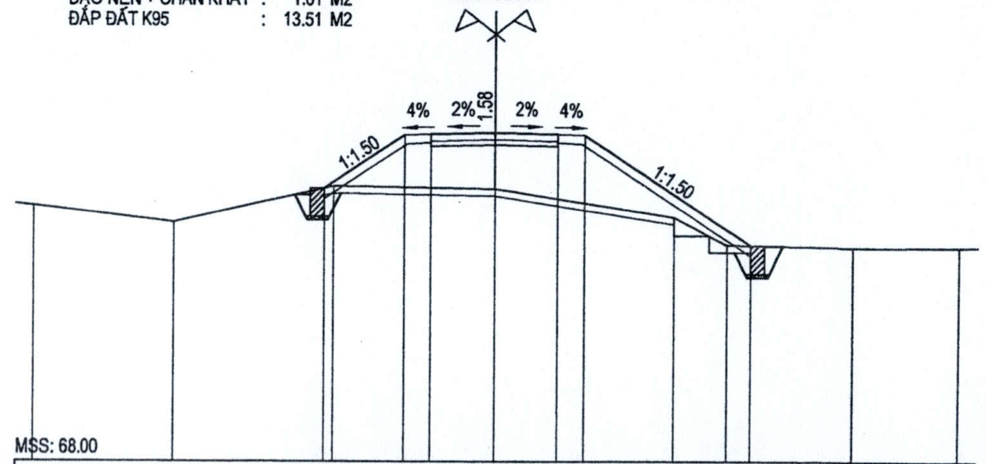

MSS: 68.00

CAO ĐỘ THIẾT KẾ	75.63	77.14	77.17	77.20	77.17	77.14	74.03				
KHOẢNG CÁCH LỀ THIẾT KẾ	2.25	0.75	1.75	1.75	0.75	4.66					
CAO ĐỘ TỰ NHIÊN	75.14	74.67	75.69	75.62	74.82	74.04	73.98	73.99			
KHOẢNG CÁCH MIA	4.00	4.50	4.50	5.00	1.50	3.50	3.00				

ĐÀO ĐẤT KTH : 2.17 M2
ĐÀO CẤP : 0.47 M2
ĐÀO NỀN + CHÂN KHAY : 1.95 M2
ĐẮP ĐẤT K95 : 23.52 M2

CỌC: 5
KM0+057.96

B MẶT ĐƯỜNG : 3.50 M
L ỐP MÁI TALUY : 11.25 M2

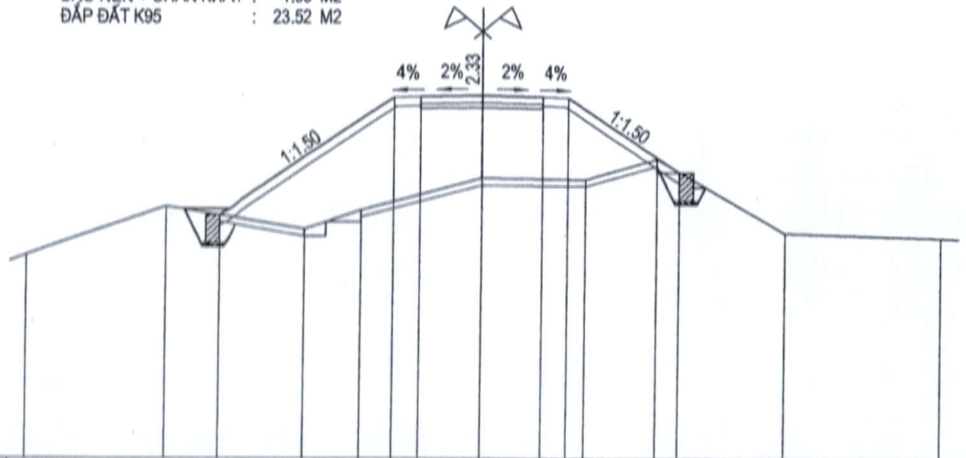

MSS: 67.00

CAO ĐỘ THIẾT KẾ	73.82	77.14	77.17	77.20	77.17	77.14	75.04				
KHOẢNG CÁCH LỀ THIẾT KẾ	4.97	0.75	1.75	1.75	0.75	3.14					
CAO ĐỘ TỰ NHIÊN	72.70	74.07	73.43	73.97	74.87	74.84	75.41	73.34	73.21		
KHOẢNG CÁCH MIA	4.00	4.00	1.60	3.40	3.00	2.00	3.60	4.40			

ĐÀO ĐẤT KTH : 3.45 M2
ĐÀO NỀN + CHÂN KHAY : 1.69 M2
ĐẮP ĐẤT K95 : 42.47 M2

CỌC: 8
KM0+076.23

B MẶT ĐƯỜNG : 3.50 M
L ỐP MÁI TALUY : 16.24 M2

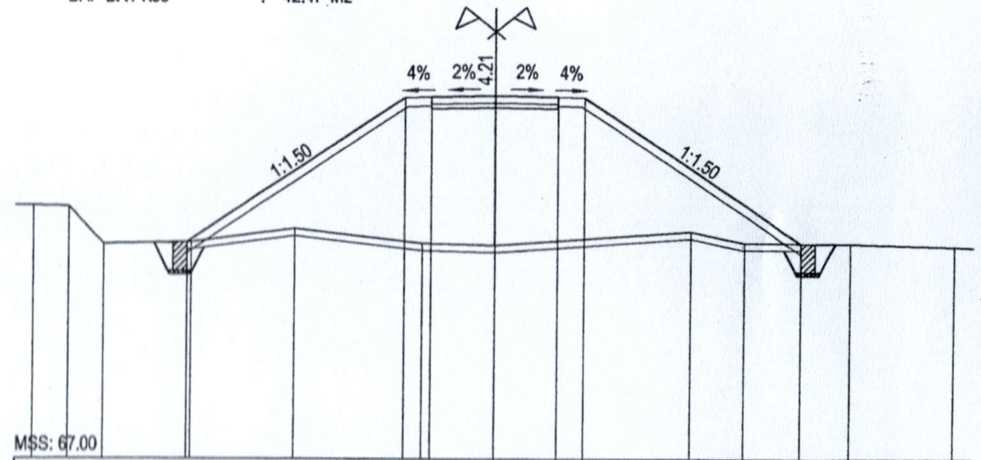

MSS: 67.00

CAO ĐỘ THIẾT KẾ	73.06	77.14	77.17	77.20	77.17	77.14	73.04				
KHOẢNG CÁCH LỀ THIẾT KẾ	6.12	0.75	1.75	1.75	0.75	6.14					
CAO ĐỘ TỰ NHIÊN	74.08	74.07	73.01	73.06	73.44	73.04	72.99	73.37	73.05	73.04	72.96
KHOẢNG CÁCH MIA	1.00	1.00	2.50	2.90	3.60	2.00	5.50	1.50	3.00	3.00	

CHỦ ĐẦU TƯ: ỦY BAN NHÂN DÂN XÃ QUỲ HỢP	CÔNG TRÌNH: XÂY DỰNG CẦU DÂN SINH XÓM KHÁNH QUANG ĐI XÓM BẢN ẠNG, XÃ QUỲ HỢP	THỰC HIỆN	NGUYỄN ĐÌNH HIẾU	CÔNG TY TNHH TH CƯỜNG THỊNH
TƯ VẤN THIẾT KẾ: CÔNG TY TNHH TH CƯỜNG THỊNH	ĐỊA ĐIỂM: XÃ QUỲ HỢP , TỈNH NGHỆ AN	KIỂM TRA	NGUYỄN NGỌC VÂN	GIÁM ĐỐC
	BƯỚC: LẬP BÁO CÁO KINH TẾ - KỸ THUẬT	CHỦ NHIỆM THIẾT KẾ	NGUYỄN NGỌC VÂN	HOÀNG THỊ ANH
		KCS	NGUYỄN ANH TÚ	

CÔNG TY TNHH TH CƯỜNG THỊNH (stamp) M.S.D.N: 2902078946 - TỈNH NGHỆ AN

TRẮC NGANG TUYẾN

TỶ LỆ BẢN VẼ:
BẢN VẼ SỐ:
LẦN XUẤT BẢN:
MÃ SỐ DỰ ÁN:

ĐÀO ĐẤT KTH : 1.83 M2
ĐÀO CẤP : 0.82 M2
ĐÀO NỀN + CHÂN KHAY : 2.20 M2
ĐẮP ĐẤT K95 : 22.19 M2

CỌC: TD2
KM0+081.71

B MẶT ĐƯỜNG : 3.50 M
L ỐP MÁI TALUY : 11.30 M2

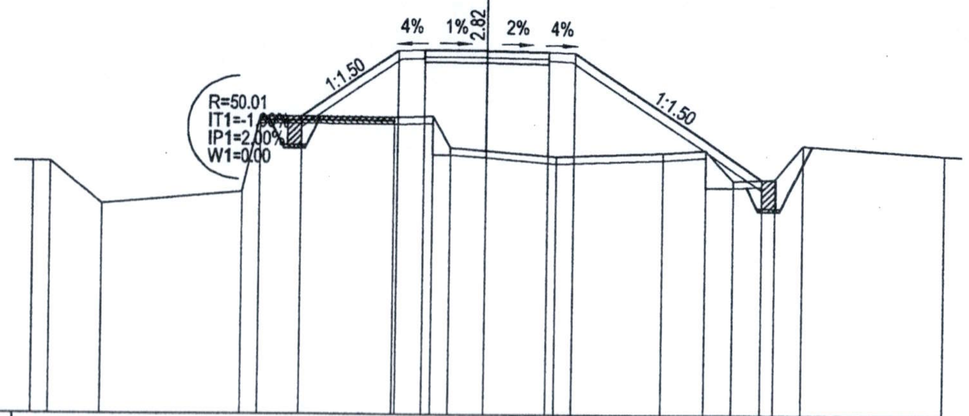

MSS: 67.00

CAO ĐỘ THIẾT KẾ	75.31, 77.19, 77.22, 77.20, 77.17, 77.14, 73.58
KHOẢNG CÁCH LỀ THIẾT KẾ	2.81, 0.75, 1.75, 1.75, 0.75, 5.33
CAO ĐỘ TỰ NHIÊN	74.03, 74.04, 72.85, 73.18, 75.32, 75.30, 75.34, 74.45, 74.38, 74.21, 74.31, 74.39, 73.54, 73.60, 74.54, 74.28
KHOẢNG CÁCH MIA	0.50, 1.50, 4.00, 0.50, 3.90, 1.10, 0.50, 1.00, 2.00, 3.00, 1.20, 0.80, 1.20, 0.80, 4.00

ĐÀO ĐẤT KTH : 1.59 M2
ĐÀO CẤP : 0.58 M2
ĐÀO NỀN + CHÂN KHAY : 1.66 M2
ĐẮP ĐẤT K95 : 18.01 M2

CỌC: 9
KM0+087.17

B MẶT ĐƯỜNG : 3.50 M
L ỐP MÁI TALUY : 11.43 M2

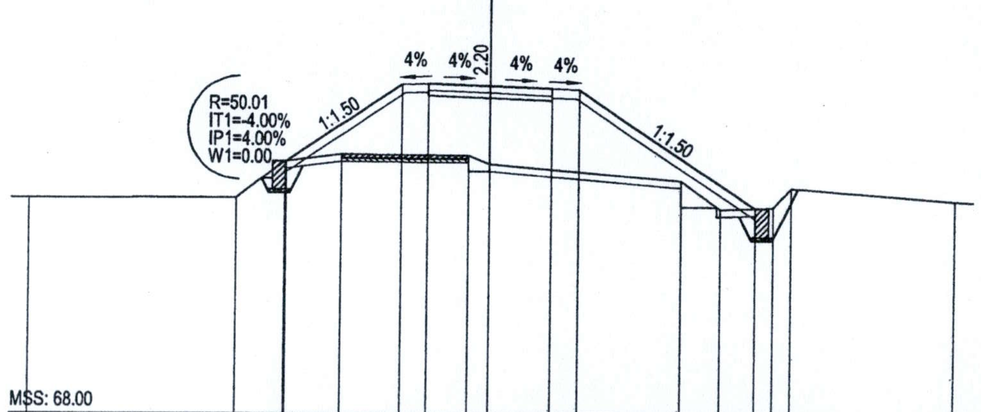

MSS: 68.00

CAO ĐỘ THIẾT KẾ	75.06, 77.24, 77.27, 77.20, 77.13, 77.10, 73.78
KHOẢNG CÁCH LỀ THIẾT KẾ	3.26, 0.75, 1.75, 1.75, 0.75, 4.98
CAO ĐỘ TỰ NHIÊN	74.02, 74.03, 75.06, 75.26, 75.23, 75.00, 74.54, 73.74, 73.80, 74.34, 74.04
KHOẢNG CÁCH MIA	5.80, 1.40, 1.60, 3.60, 0.60, 5.40, 1.10, 1.50, 0.50, 4.50

ĐÀO ĐẤT KTH : 1.54 M2
ĐÀO CẤP : 1.41 M2
ĐÀO NỀN + CHÂN KHAY : 1.92 M2
ĐẮP ĐẤT K95 : 20.84 M2

CỌC: P2
KM0+093.12

B MẶT ĐƯỜNG : 3.50 M
L ỐP MÁI TALUY : 12.90 M2

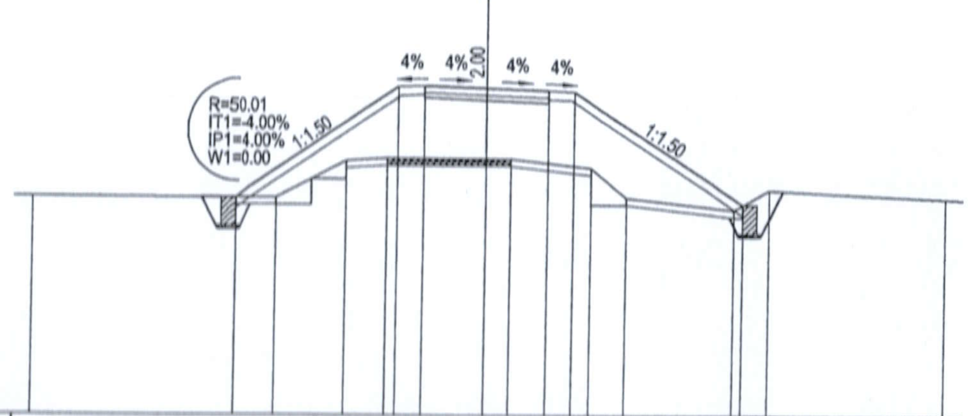

MSS: 68.00

CAO ĐỘ THIẾT KẾ	74.10, 77.24, 77.27, 77.20, 77.13, 77.10, 73.92
KHOẢNG CÁCH LỀ THIẾT KẾ	4.71, 0.75, 1.75, 1.75, 0.75, 4.76
CAO ĐỘ TỰ NHIÊN	74.12, 74.10, 75.14, 75.21, 75.20, 75.20, 74.95, 74.12, 73.77, 74.35, 74.11
KHOẢNG CÁCH MIA	7.00, 2.00, 1.20, 2.80, 0.70, 2.30, 1.00, 3.00, 1.00, 5.00

ĐÀO ĐẤT KTH : 1.58 M2
ĐÀO CẤP : 0.74 M2
ĐÀO NỀN + CHÂN KHAY : 1.72 M2
ĐẮP ĐẤT K95 : 21.82 M2

CỌC: TC2
KM0+104.53

B MẶT ĐƯỜNG : 3.50 M
L ỐP MÁI TALUY : 12.20 M2

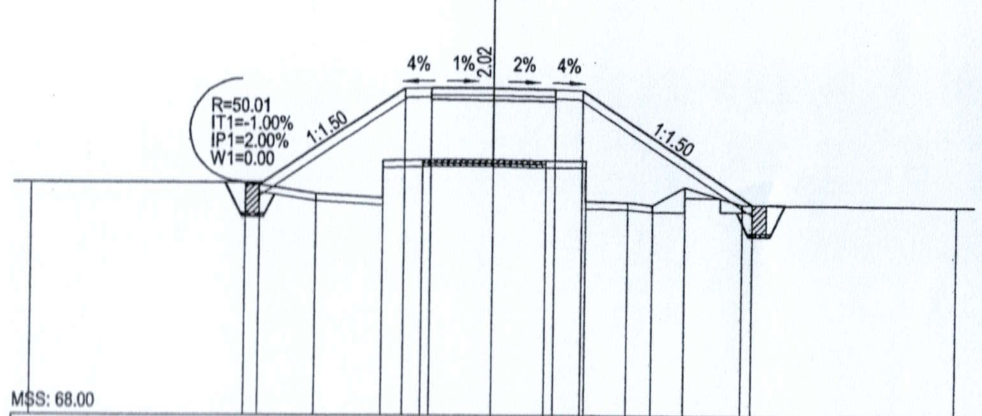

MSS: 68.00

CAO ĐỘ THIẾT KẾ	74.46, 77.19, 77.22, 77.20, 77.17, 77.14, 73.94
KHOẢNG CÁCH LỀ THIẾT KẾ	4.10, 0.75, 1.75, 1.75, 0.75, 4.80
CAO ĐỘ TỰ NHIÊN	74.52, 74.52, 74.21, 74.10, 75.15, 75.18, 75.18, 75.15, 75.15, 74.01, 73.98, 73.92, 74.43, 73.94, 73.90
KHOẢNG CÁCH MIA	6.00, 2.00, 1.90, 1.10, 2.00, 1.50, 1.10, 1.20, 0.70, 0.90, 1.60, 6.00

CHỦ ĐẦU TƯ: ỦY BAN NHÂN DÂN XÃ QUỲ HỢP	CÔNG TRÌNH: XÂY DỰNG CẦU DÂN SINH XÓM KHÁNH QUANG ĐI XÓM BẢN ẠNG, XÃ QUỲ HỢP	THỰC HIỆN	NGUYỄN ĐÌNH HIẾU	CÔNG TY TNHH TH CƯỜNG THỊNH GIÁM ĐỐC	TRẮC NGANG TUYẾN
	ĐỊA ĐIỂM: XÃ QUỲ HỢP , TỈNH NGHỆ AN	KIỂM TRA	NGUYỄN NGỌC VÂN		TỶ LỆ BẢN VẼ: / BẢN VẼ SỐ:
TƯ VẤN THIẾT KẾ: CÔNG TY TNHH TH CƯỜNG THỊNH	BƯỚC: LẬP BÁO CÁO KINH TẾ - KỸ THUẬT	CHỦ NHIỆM THIẾT KẾ	NGUYỄN NGỌC VÂN		LẦN XUẤT BẢN: / MÃ SỐ DỰ ÁN:
		KCS	NGUYỄN ANH TÚ	HOÀNG THỊ ANH	

CÔNG TY TNHH TH CƯỜNG THỊNH
M.S.D.N: 2902078946 - C.T.N.H
TỈNH NGHỆ AN

ĐÀO ĐẤT KTH : 1.48 M2
ĐÀO CẤP : 1.03 M2
ĐÀO NỀN + CHÂN KHAY : 1.67 M2
ĐẮP ĐẤT K95 : 18.48 M2

CỌC: 10
KM0+110.58

B MẶT ĐƯỜNG : 3.50 M
L ỐP MÁI TALUY : 11.60 M2

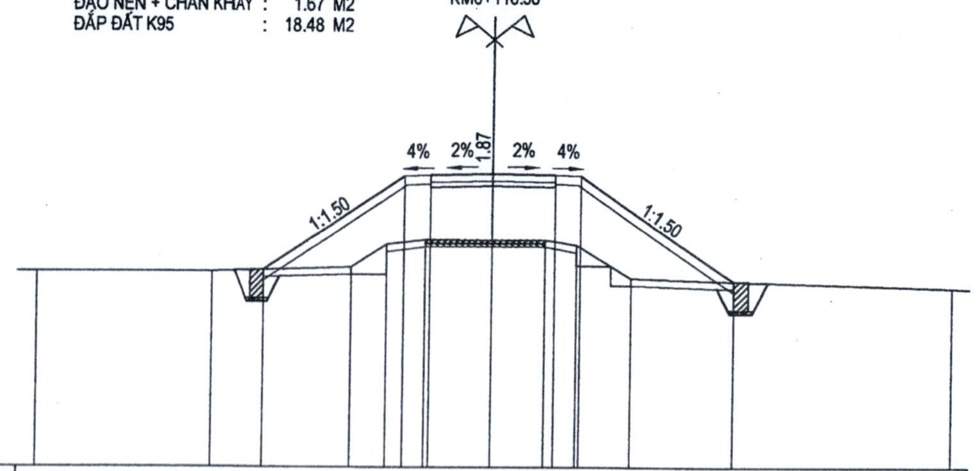

MSS: 69.00

CAO ĐỘ THIẾT KẾ	74.50 · 77.14 · 77.17 · 77.20 · 77.17 · 77.14 · 74.18
KHOẢNG CÁCH LỀ THIẾT KẾ	3.96 · 0.75 · 1.75 · 1.75 · 0.75 · 4.43
CAO ĐỘ TỰ NHIÊN	74.45 · 74.45 · 74.57 · 75.21 · 75.34 · 75.33 · 75.33 · 75.18 · 74.27 · 74.00
KHOẢNG CÁCH MIA	5.00 · 4.00 · 1.00 · 1.10 · 1.90 · 1.50 · 0.90 · 1.60 · 9.00

ĐÀO ĐẤT KTH : 1.43 M2
ĐÀO CẤP : 1.14 M2
ĐÀO NỀN + CHÂN KHAY : 1.70 M2
ĐẮP ĐẤT K95 : 16.42 M2

CỌC: 11
KM0+118.85

B MẶT ĐƯỜNG : 3.50 M
L ỐP MÁI TALUY : 11.41 M2

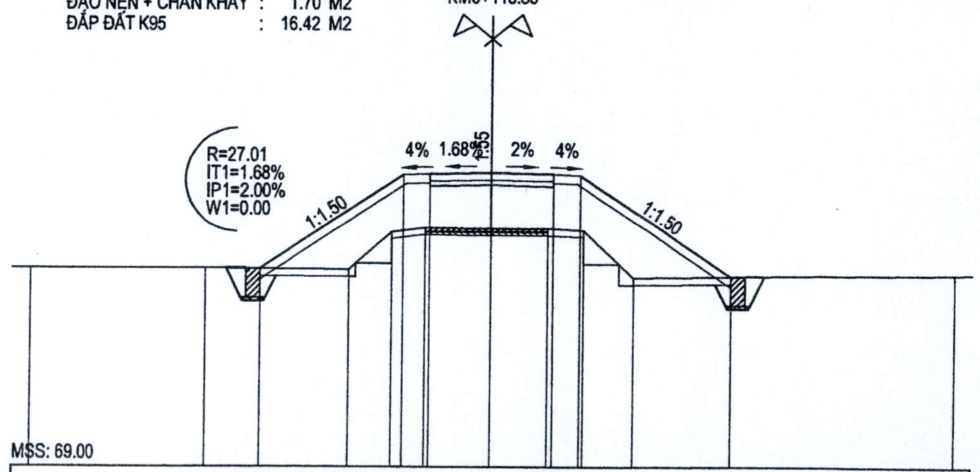

MSS: 69.00

CAO ĐỘ THIẾT KẾ	74.50 · 77.15 · 77.18 · 77.20 · 77.17 · 77.14 · 74.30
KHOẢNG CÁCH LỀ THIẾT KẾ	3.96 · 0.75 · 1.75 · 1.75 · 0.75 · 4.27
CAO ĐỘ TỰ NHIÊN	74.51 · 74.52 · 74.48 · 75.55 · 75.66 · 75.65 · 75.65 · 75.60 · 74.26 · 74.37
KHOẢNG CÁCH MIA	5.00 · 4.00 · 1.20 · 0.90 · 1.90 · 1.60 · 1.00 · 1.40 · 9.00

ĐÀO ĐẤT KTH : 1.10 M2
ĐÀO CẤP : 1.06 M2
ĐÀO NỀN + CHÂN KHAY : 1.69 M2
ĐẮP ĐẤT K95 : 10.83 M2

CỌC: 12
KM0+123.99

B MẶT ĐƯỜNG : 3.50 M
L ỐP MÁI TALUY : 9.33 M2

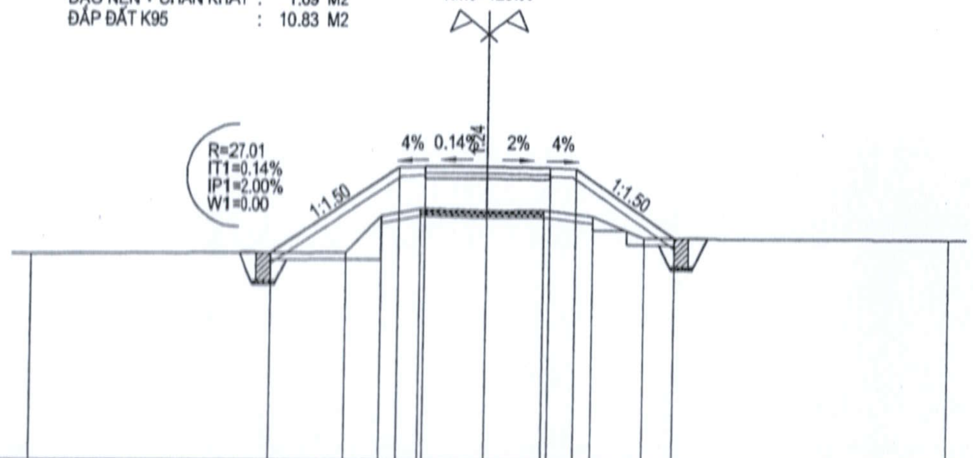

MSS: 69.00

CAO ĐỘ THIẾT KẾ	74.84 · 77.25 · 77.28 · 77.28 · 77.25 · 77.22 · 75.30
KHOẢNG CÁCH LỀ THIẾT KẾ	3.62 · 0.75 · 1.75 · 1.75 · 0.75 · 2.88
CAO ĐỘ TỰ NHIÊN	74.79 · 74.85 · 75.88 · 76.09 · 76.04 · 76.05 · 75.88 · 75.30 · 75.27
KHOẢNG CÁCH MIA	9.00 · 1.00 · 1.10 · 1.90 · 1.60 · 1.40 · 1.50 · 8.50

ĐÀO ĐẤT KTH : 0.56 M2
ĐÀO CẤP : 0.24 M2
ĐẮP ĐẤT K95 : 5.63 M2

CỌC: TD3
KM0+127.80

B MẶT ĐƯỜNG : 3.50 M

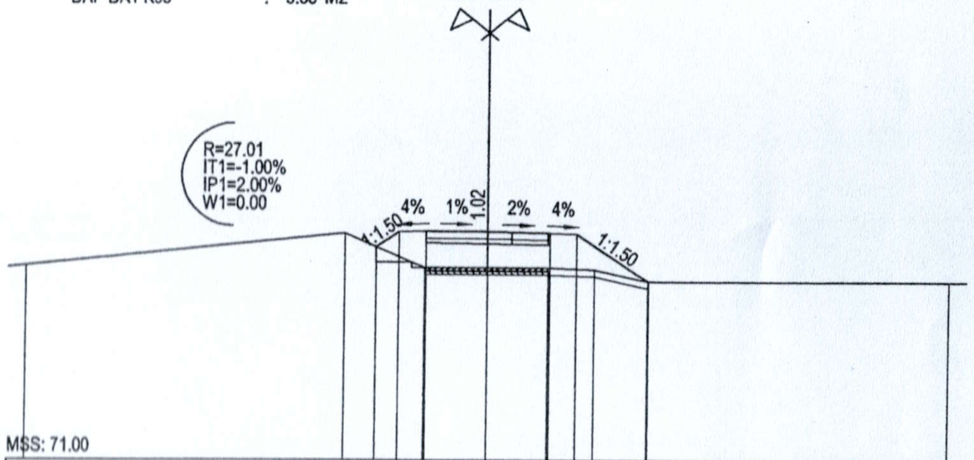

MSS: 71.00

CAO ĐỘ THIẾT KẾ	76.98 · 77.40 · 77.43 · 77.41 · 77.37 · 77.34 · 76.03
KHOẢNG CÁCH LỀ THIẾT KẾ	0.63 · 0.75 · 1.75 · 1.75 · 0.75 · 1.98
CAO ĐỘ TỰ NHIÊN	76.44 · 77.36 · 76.40 · 76.39 · 76.40 · 76.35 · 76.02 · 76.01
KHOẢNG CÁCH MIA	9.00 · 2.20 · 1.80 · 1.70 · 1.30 · 1.50 · 8.50

CHỦ ĐẦU TƯ: ỦY BAN NHÂN DÂN XÃ QUỲ HỢP	CÔNG TRÌNH: XÂY DỰNG CẦU DÂN SINH XÓM KHÁNH QUANG ĐI XÓM BẢN ẠNG, XÃ QUỲ HỢP	THỰC HIỆN	NGUYỄN ĐÌNH HIẾU	CÔNG TY TNHH TH CƯỜNG THỊNH	TRẮC NGANG TUYẾN
TƯ VẤN THIẾT KẾ: CÔNG TY TNHH TH CƯỜNG THỊNH	ĐỊA ĐIỂM: XÃ QUỲ HỢP , TỈNH NGHỆ AN	KIỂM TRA	NGUYỄN NGỌC VÂN	GIÁM ĐỐC	TỶ LỆ BẢN VẼ: / BẢN VẼ SỐ:
	BƯỚC: LẬP BÁO CÁO KINH TẾ - KỸ THUẬT	CHỦ NHIỆM THIẾT KẾ	NGUYỄN NGỌC VÂN		LẦN XUẤT BẢN: / MÃ SỐ DỰ ÁN:
		KCS	NGUYỄN ANH TÚ	HOÀNG THỊ ANH	

CÔNG TY TNHH TH CƯỜNG THỊNH M.S.D.N: 2902078946 T.H.H TỈNH NGHỆ AN

ĐÀO ĐẤT KTH : 0.28 M2
ĐÀO CẤP : 0.25 M2
ĐẮP ĐẤT K95 : 3.14 M2

CỌC: P3
KM0+133.81

B MẶT ĐƯỜNG : 3.50 M

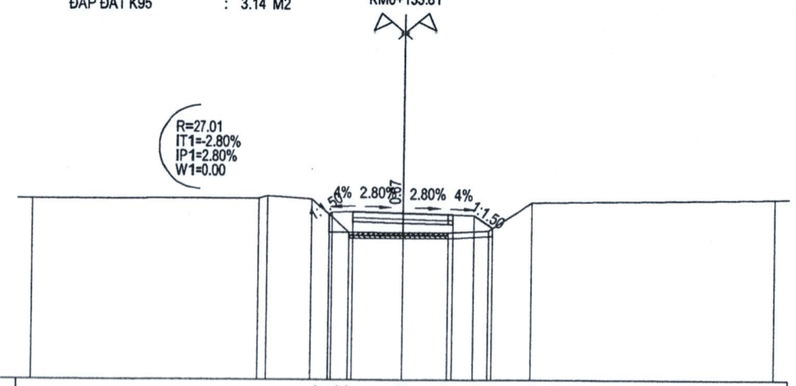

MSS: 72.00

CAO ĐỘ THIẾT KẾ											77.67	77.74	77.77	77.72	77.67	77.64	77.21					
KHOẢNG CÁCH LỀ THIẾT KẾ											0.10	0.75	1.75	1.75	0.75	0.64						
CAO ĐỘ TỰ NHIÊN	78.20							78.21	78.30	78.20	77.06		77.05		77.05	77.12		78.08			78.22	
KHOẢNG CÁCH MIA		8.00						0.30	1.50	1.30	1.90		1.60		1.40	1.50		8.50				

ĐÀO ĐẤT KTH : 0.30 M2
ĐẮP ĐẤT K95 : 1.60 M2

CỌC: TC3
KM0+139.82

B MẶT ĐƯỜNG : 3.50 M

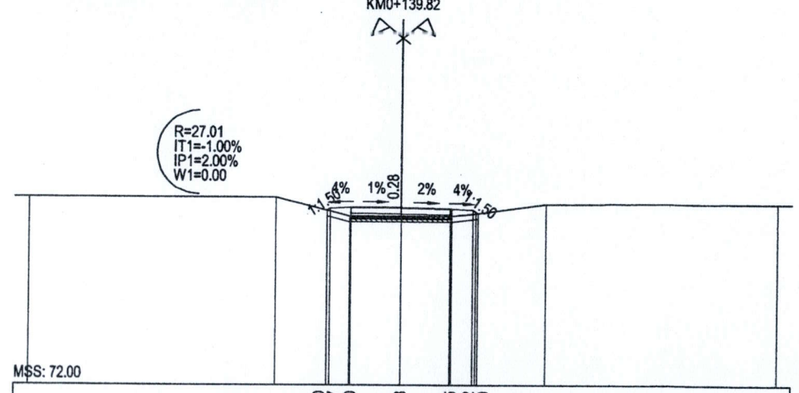

MSS: 72.00

											78.00	78.07	78.10	78.08		78.05	78.02	77.90				
											0.10	0.75	1.75	1.75		0.75	0.18					
	78.45					78.45			77.80		77.80			77.80	77.89			78.21			78.24	
		8.60					2.60			1.80			1.70		0.90		2.40			8.00		

ĐÀO KHUÔN : 0.49 M2

CỌC: DC
KM0+151.29

B MẶT ĐƯỜNG : 3.50 M

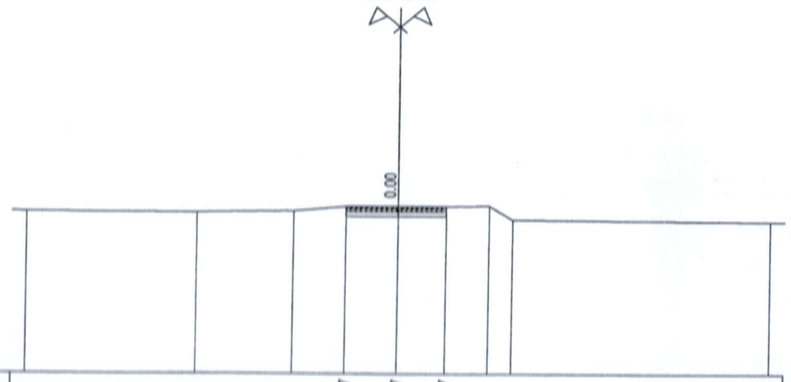

MSS: 73.00

CAO ĐỘ THIẾT KẾ											78.77		78.77		78.77							
KHOẢNG CÁCH LỀ THIẾT KẾ											1.80		1.70									
CAO ĐỘ TỰ NHIÊN	78.59			78.56			78.50		78.77		78.77		78.77		78.80	78.32					78.27	
KHOẢNG CÁCH MIA		6.00			3.40			1.80		1.80		1.70		1.50		0.80		9.00				

CHỦ ĐẦU TƯ: ỦY BAN NHÂN DÂN XÃ QUỲ HỢP	CÔNG TRÌNH: XÂY DỰNG CẦU DÂN SINH XÓM KHÁNH QUANG ĐI XÓM BẢN ẠNG, XÃ QUỲ HỢP	THỰC HIỆN	NGUYỄN ĐÌNH HIẾU		CÔNG TY TNHH TH CƯỜNG THỊNH	TRẮC NGANG TUYẾN
TƯ VẤN THIẾT KẾ: CÔNG TY TNHH TH CƯỜNG THỊNH	ĐỊA ĐIỂM: XÃ QUỲ HỢP , TỈNH NGHỆ AN	KIỂM TRA	NGUYỄN NGỌC VÂN		GIÁM ĐỐC	TỶ LỆ BẢN VẼ : / BẢN VẼ SỐ:
	BƯỚC: LẬP BÁO CÁO KINH TẾ - KỸ THUẬT	CHỦ NHIỆM THIẾT KẾ	NGUYỄN NGỌC VÂN		HOÀNG THỊ ANH	LẦN XUẤT BẢN: / MÃ SỐ DỰ ÁN:
		KCS	NGUYỄN ANH TÚ			

M.S.D.N: 2902078946 CÔNG TY TNHH TH CƯỜNG THỊNH NGHỆ AN

BẢNG TỔNG HỢP KHỐI LƯỢNG ĐƯỜNG 2 ĐẦU CỐNG KHÁNH QUANG

Tên cọc	K.cách lẻ	Diện tích							Khối lượng						
		Đắp nền K95	Đào nền	Đánh cấp	Đào đất không thích hợp	Đào khuôn	Kết cấu làm mới KC1	BT Ốp mái taluy	Đắp nền K95	Đào nền	Đánh cấp	Đào đất không thích hợp	Đào khuôn	Kết cấu làm mới KC1	BT Ốp mái taluy
	m	m2	m2	m2	m2	m2	m	m	m3	m3	m3	m3	m2	m2	m2
TD1		0	0	0	0	0.48	3.45	0							
	12.05								47.54	5.12	9.04	5.84	2.89	41.87	
P1		7.89	0.85	1.5	0.97	0	3.5	6.2							
	12.05								203.65	10.18	15.24	17.29	-	42.18	74.65
TC1		25.91	0.84	1.03	1.9	0	3.5	6.19							
	7.34								199.17	9.36	3.78	17.21	-	25.69	67.78
2		28.36	1.71	0	2.79	0	3.5	12.28							
	12.09								314.22	20.79	4.11	27.63	-	42.32	137.10
3		23.62	1.73	0.68	1.78	0	3.5	10.4							
	4.57								84.84	7.63	2.51	8.82	-	16.00	46.23
4		13.51	1.61	0.42	2.08	0	3.5	9.83							
	5.02								92.95	8.94	2.23	10.67	-	17.57	52.91
5		23.52	1.95	0.47	2.17	0	3.5	11.25							
									-	-	-	-	-	-	-
8		42.47	1.69	0	3.45	0	3.5	16.24							
	5.48								177.17	10.66	2.25	14.47	-	19.18	75.46
TD2		22.19	2.2	0.82	1.83	0	3.5	11.3							
	5.46								109.75	10.54	3.82	9.34	-	19.11	62.05
9		18.01	1.66	0.58	1.59	0	3.5	11.43							
	5.95								115.58	10.65	5.92	9.31	-	20.83	72.38
P2		20.84	1.92	1.41	1.54	0	3.5	12.9							
	11.41								243.38	20.77	12.27	17.80	-	39.94	143.20
TC2		21.82	1.72	0.74	1.58	0	3.5	12.2							
	6.05								121.91	10.25	5.35	9.26	-	21.18	72.00
10		18.48	1.67	1.03	1.48	0	3.5	11.6							
	8.27								144.31	13.93	8.97	12.03	-	28.95	95.15
11		16.42	1.7	1.14	1.43	0	3.5	11.41							
	5.14								70.03	8.71	5.65	6.50	-	17.99	53.30
12		10.83	1.69	1.06	1.1	0	3.5	9.33							
	3.81								31.36	3.22	2.48	3.16	-	13.34	
TD3		5.63	0	0.24	0.56	0	3.5	0							
	6.01								26.35	-	1.47	2.52	-	21.04	-
P3		3.14	0	0.25	0.28	0	3.5	0							
	6.01								14.24	-	0.75	1.92	-	21.04	-
TC3		1.6	0	0	0.36	0	3.5	0							
	11.47								9.18	-	-	2.06	2.81	40.15	-
DC		0	0	0	0	0.49	3.5	0							
	128.18								**2,005.61**	**150.76**	**85.86**	**175.84**	**5.70**	**448.33**	**952.20**

M.S.D.N: 2902078946 - C.T.T.N.H.H
CÔNG TY TNHH TH CƯỜNG THỊNH
TỈNH NGHỆ AN

3. CỐNG BẢN B=1.0M

M.S.D.N: 2902078946 - C.T.T.N.H.H
CÔNG TY TNHH
TH
CƯỜNG THỊNH
TỈNH NGHỆ AN

THIẾT KẾ CỐNG BẢN B=1.0M
LÝ TRÌNH: KM0+104.53 - CỌC TC2
CẮT DỌC CỐNG TL 1:100

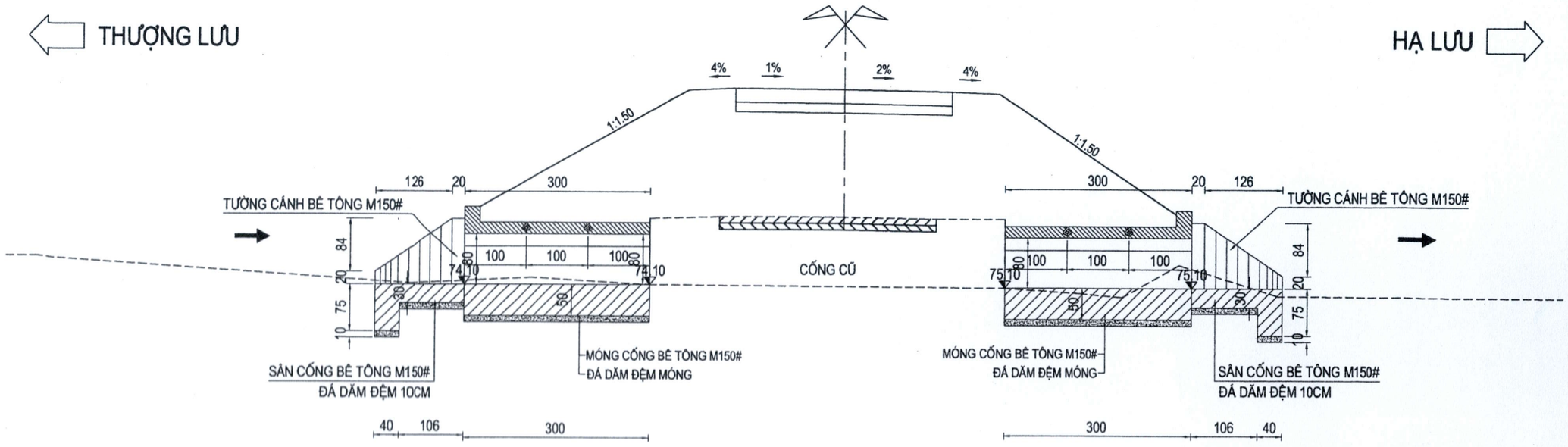

74.52	74.12	74.21	74.10	75.15	75.18	75.18	75.15	75.10	74.01	73.98	73.92	74.43	73.94
6.00	2.00	1.90	1.10	2.00	1.50	1.10	1.20	0.70	0.90	1.60	6.00		

1/2 MẶT BẰNG CHƯA LẤP ĐẤT

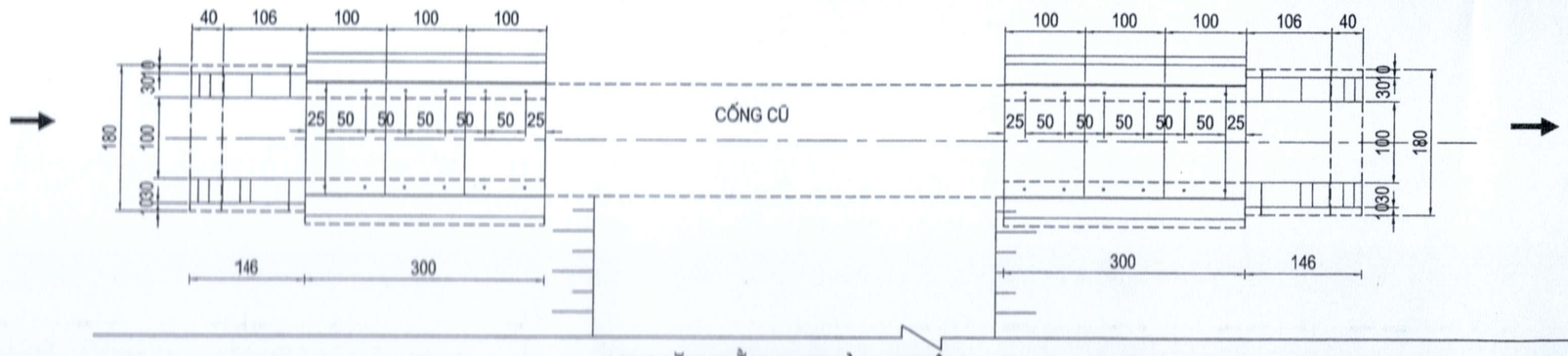

1/2 MẶT BẰNG HOÀN THIỆN

CHỦ ĐẦU TƯ: ỦY BAN NHÂN DÂN XÃ QUỲ HỢP	CÔNG TRÌNH: XÂY DỰNG CẦU DÂN SINH XÓM KHÁNH QUANG ĐI XÓM BẢN ẠNG, XÃ QUỲ HỢP	THỰC HIỆN	NGUYỄN ĐÌNH HIẾU		CÔNG TY TNHH TH CƯỜNG THỊNH	BỐ TRÍ CHUNG(1) THIẾT KẾ CỐNG BẢN B=1.0M
TƯ VẤN THIẾT KẾ: CÔNG TY TNHH TH CƯỜNG THỊNH	ĐỊA ĐIỂM: XÃ QUỲ HỢP , TỈNH NGHỆ AN	KIỂM TRA	NGUYỄN NGỌC VĂN		GIÁM ĐỐC	TỶ LỆ BẢN VẼ: / BẢN VẼ SỐ:
	BƯỚC: LẬP BÁO CÁO KINH TẾ - KỸ THUẬT	CHỦ NHIỆM THIẾT KẾ	NGUYỄN NGỌC VĂN		HOÀNG THỊ ANH	LẦN XUẤT BẢN: / MÃ SỐ DỰ ÁN:
		KCS	NGUYỄN ANH TÚ			

M.S.D.N: 2902078946 - C.T.C.P CÔNG TY TNHH TH CƯỜNG THỊNH TỈNH NGHỆ AN

THUYẾT MINH :

CỐNG BẢN - DẦM BẢN LẮP GHÉP KM0+104.53 ĐƯỢC THIẾT KẾ VỚI NỘI DUNG SAU:

I.TIÊU CHUẨN KỸ THUẬT:

- QUY MÔ: VĨNH CỬU.
- TẢI TRỌNG THIẾT KẾ: ĐỊNH HÌNH 69-34X TẢI TRỌNG H30-XB80.
- CHỦNG LOẠI: CỐNG BẢN - DẦM BẢN LẮP GHÉP KHẨU ĐỘ NHỊP L0 = 1M.

II.GIẢI PHÁP THIẾT KẾ:

- DẦM BẢN BẰNG BÊ TÔNG CỐT THÉP M250#, ĐÚC SẴN THI CÔNG BẰNG LẮP GHÉP.
- MŨ MỐ BẰNG BÊ TÔNG CỐT THÉP M200#, ĐỔ TẠI CHỖ. KHI THI CÔNG NHỚ ĐẶT CHỐT THÉP LIÊN KẾT VỚI DẦM BẢN MẶT CỐNG.
- THÂN CỐNG BẰNG BÊ TÔNG M150#, ĐỔ TẠI CHỖ.

MÓNG THÂN CỐNG ĐẶT TRÊN LỚP ĐÁ DĂM ĐỆM DÀY 10CM.

- TƯỜNG CÁNH BẰNG BÊ TÔNG M150#, ĐỔ TẠI CHỖ.

MÓNG TƯỜNG CÁNH ĐẶT TRÊN LỚP ĐÁ DĂM ĐỆM DÀYCM.

- SÂN CỐNG BẰNG BÊ TÔNG M150#, ĐẶT TRÊN LỚP ĐÁ DĂM ĐỆM DÀY 10CM.

III.GHI CHÚ :

- KÍCH THƯỚC BẢN VẼ GHI CM, CAO ĐỘ GHI M.
- TRONG QUÁ TRÌNH THI CÔNG NẾU CÓ SAI KHÁC VỚI BẢN VẼ THIẾT KẾ THÌ PHẢI BÁO NGAY CHO CHỦ ĐẦU TƯ HOẶC TƯ VẤN THIẾT KẾ ĐỂ PHỐI HỢP CÙNG NHAU GIẢI QUYẾT.

CẮT NGANG CỐNG TL 1:100

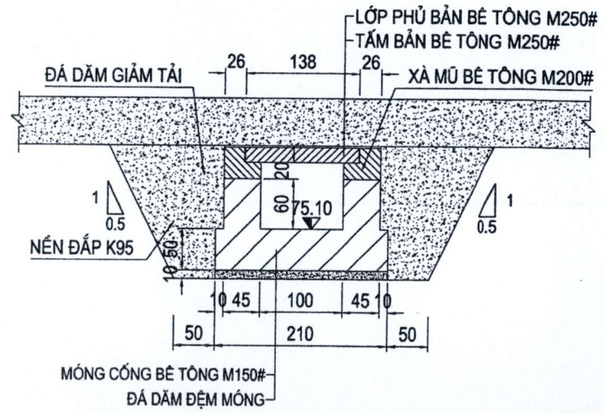

CHÍNH DIỆN HẠ LƯU TL 1:100

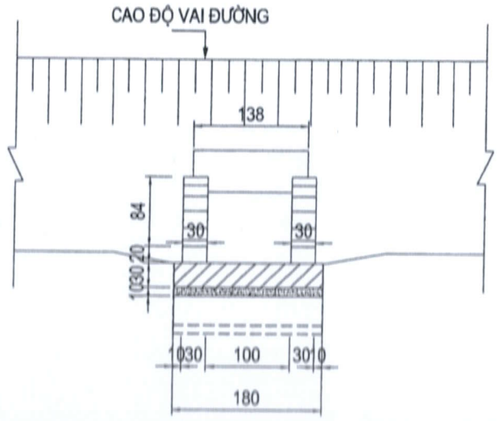

CHÍNH DIỆN THƯỢNG LƯU TL 1:100

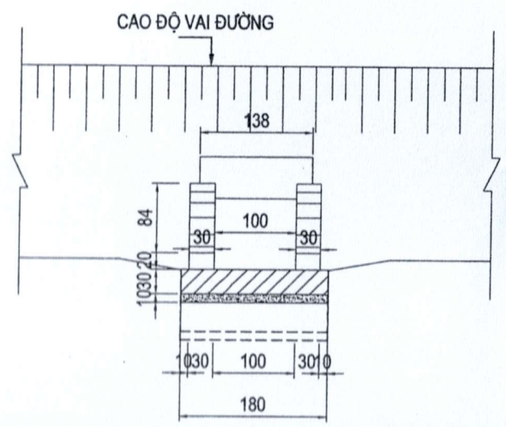

CHỦ ĐẦU TƯ: ỦY BAN NHÂN DÂN XÃ QUỲ HỢP	CÔNG TRÌNH: XÂY DỰNG CẦU DÂN SINH XÓM KHÁNH QUANG ĐI XÓM BẢN ẠNG, XÃ QUỲ HỢP	THỰC HIỆN	NGUYỄN ĐÌNH HIẾU		CÔNG TY TNHH TH CƯỜNG THỊNH	BỐ TRÍ CHUNG(2) THIẾT KẾ CỐNG BẢN B=1.0M
TƯ VẤN THIẾT KẾ: CÔNG TY TNHH TH CƯỜNG THỊNH	ĐỊA ĐIỂM: XÃ QUỲ HỢP , TỈNH NGHỆ AN	KIỂM TRA	NGUYỄN NGỌC VÂN		GIÁM ĐỐC	TỶ LỆ BẢN VẼ: / BẢN VẼ SỐ:
	BƯỚC: LẬP BÁO CÁO KINH TẾ - KỸ THUẬT	CHỦ NHIỆM THIẾT KẾ	NGUYỄN NGỌC VÂN		HOÀNG THỊ ANH	LẦN XUẤT BẢN: / MÃ SỐ DỰ ÁN:
		KCS	NGUYỄN ANH TÚ			

M.S.D.N: 2802078946 - C.T.T.N.H.H - CÔNG TY TNHH TH CƯỜNG THỊNH - TỈNH NGHỆ AN

CẮT DỌC BẢN TL 1:10

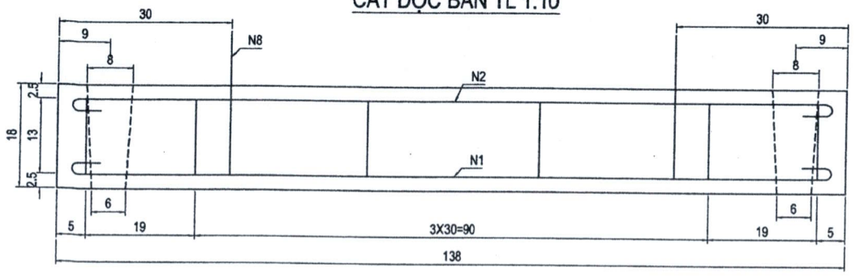

CẮT NGANG BẢN GIỮA TL 1:10

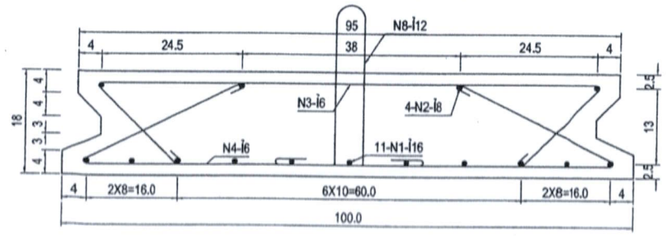

CẮT NGANG BẢN BIÊN L=1M TL 1:10

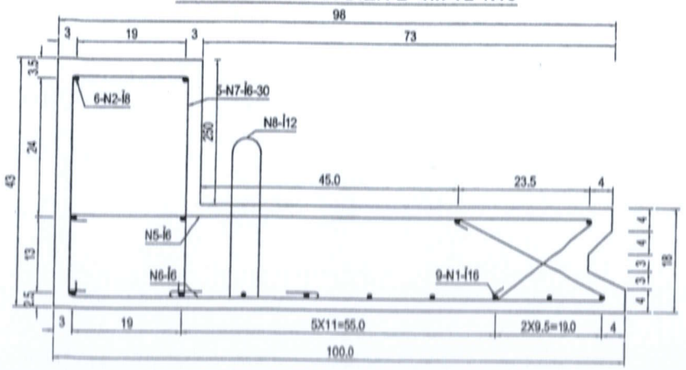

QUY CÁCH THÉP

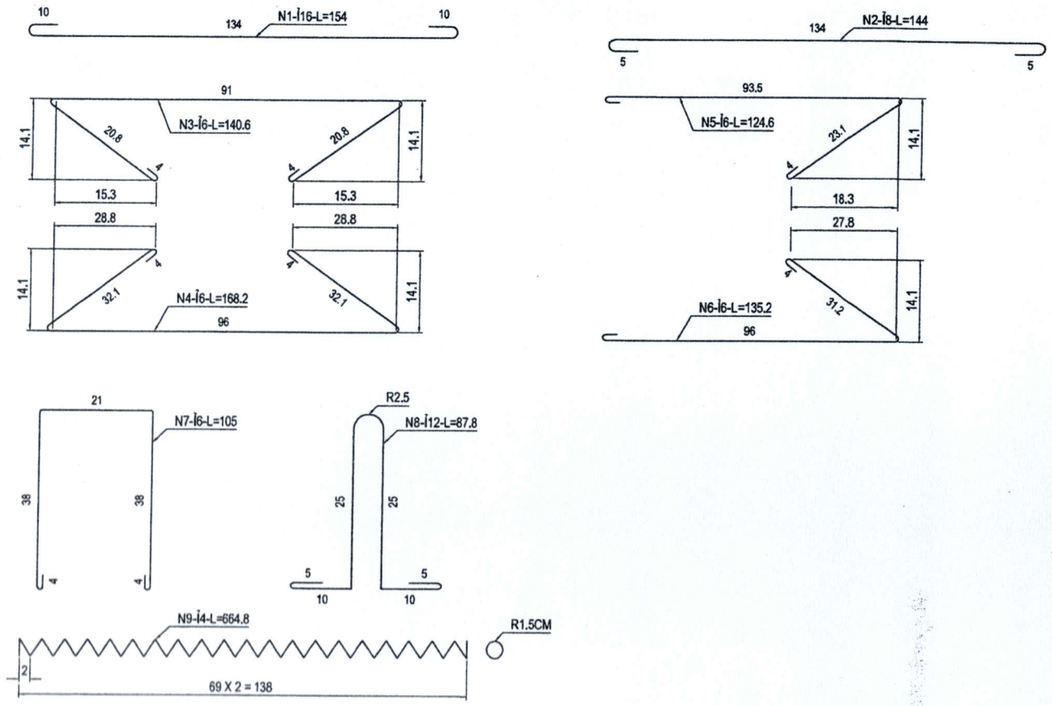

GHI CHÚ :

1 - KÍCH THƯỚC BẢN VẼ GHI CM.

2 - BÊ TÔNG ĐÚC DẦMBÊ TÔNG M250# ĐÁ 1X2.

3 - THIẾT KẾ SỬ DỤNG ĐỊNH HÌNH 69 - 34X CỦA VIỆN THIẾT KẾ GIAO THÔNG VẬN TẢI.

4 - TẢI TRỌNG THIẾT KẾ : H30 - XB80.

5 - CHỐT THÉP BẢN DẦM XEM CHI TIẾT TRONG BẢN VẼ XÁ MÓ.

BẢNG KHỐI LƯỢNG CỐT THÉP, BÊ TÔNG BẢN CỐNG

STT	TÊN THANH	ĐƯỜNG KÍNH	CHIỀU DÀI (CM)	SỐ THANH (THANH)	CHIỀU DÀI TỔNG CỘNG (M)	KHỐI LƯỢNG ĐƠN VỊ (KG/M)	KHỐI LƯỢNG TỔNG CỘNG (KG)	BÊ TÔNG BẢN CỐNG (M3)	BÊ TÔNG MỐI NỐI (M3)
I	BẢN GIỮA						34.68	0.23	
1	N1	16	154	11	16.94	1.578	26.73		
2	N2	8	144	4	5.76	0.395	2.28		
3	N3	6	140.6	6	8.436	0.222	1.87		
4	N4	6	168.2	6	10.092	0.222	2.24		
5	N8	12	87.8	2	1.756	0.888	1.56		
II	BẢN BIÊN L =1M						30.89	0.33	
1	N1	16	154	9	13.86	1.578	21.87		
2	N2	8	144	6	8.64	0.395	3.41		
3	N5	6	124.6	5	6.23	0.222	1.38		
4	N6	6	135.2	5	6.76	0.222	1.5		
5	N7	6	105	5	5.25	0.222	1.17		
6	N8	12	87.8	2	1.756	0.888	1.56		
IV	MỐI NỐI GIỮA HAI BẢN						0.66		0.016
1	N9	4	664.8	1	6.648	0.099	0.66		

CHỦ ĐẦU TƯ: ỦY BAN NHÂN DÂN XÃ QUỲ HỢP	CÔNG TRÌNH: XÂY DỰNG CẦU DÂN SINH XÓM KHÁNH QUANG ĐI XÓM BẢN ẠNG, XÃ QUỲ HỢP	THỰC HIỆN	NGUYỄN ĐÌNH HIẾU	CÔNG TY TNHH TH CƯỜNG THỊNH
TƯ VẤN THIẾT KẾ: CÔNG TY TNHH TH CƯỜNG THỊNH	ĐỊA ĐIỂM: XÃ QUỲ HỢP , TỈNH NGHỆ AN	KIỂM TRA	NGUYỄN NGỌC VÂN	GIÁM ĐỐC
	BƯỚC: LẬP BÁO CÁO KINH TẾ - KỸ THUẬT	CHỦ NHIỆM THIẾT KẾ	NGUYỄN NGỌC VÂN	HOÀNG THỊ ÁNH
		KCS	NGUYỄN ANH TÚ	

M.S.D.N: 2902078946 CÔNG TY TNHH TH CƯỜNG THỊNH TỈNH NGHỆ AN

CHI TIẾT CỐT THÉP BẢN

TỶ LỆ BẢN VẼ :	BẢN VẼ SỐ:
LẦN XUẤT BẢN:	MÃ SỐ DỰ ÁN:

XÀ MŨ MỐ TL 1:10

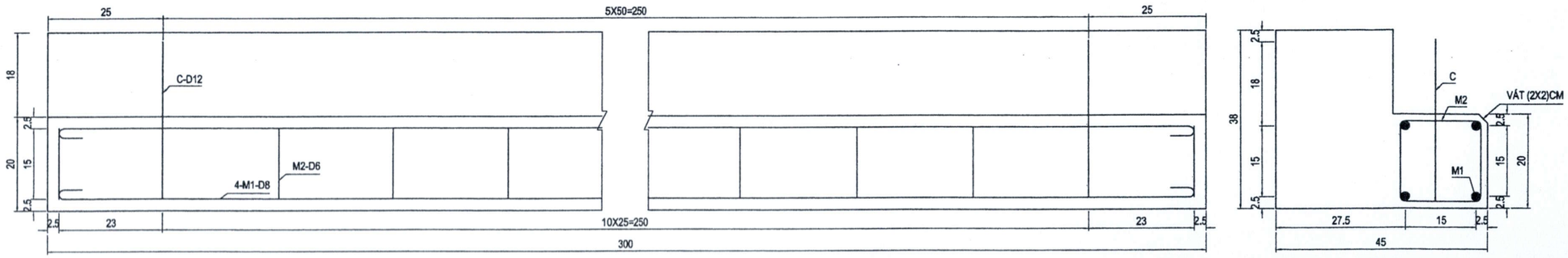

CẤU TẠO CHỐT NEO TL 1:10

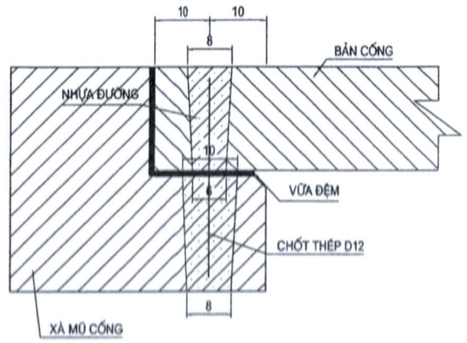

QUY CÁCH CỐT THÉP

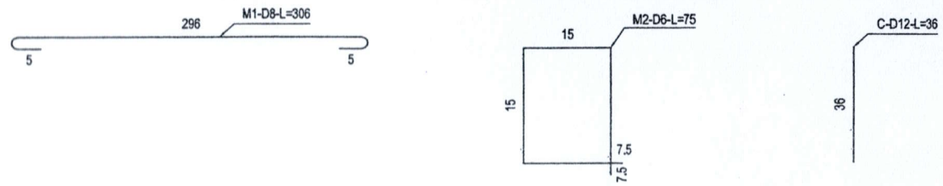

GHI CHÚ :

1 - KÍCH THƯỚC BẢN VẼ GHI CM.

2 - THIẾT KẾ SỬ DỤNG ĐỊNH HÌNH 69 - 34X CỦA VIỆN THIẾT KẾ GIAO THÔNG VẬN TẢI.

3 - TẢI TRỌNG THIẾT KẾ : H30 - XB80.

BẢNG KHỐI LƯỢNG CỐT THÉP, BÊ TÔNG XÀ MŨ

STT	TÊN THANH	ĐƯỜNG KÍNH	CHIỀU DÀI (CM)	SỐ THANH (THANH)	CHIỀU DÀI TỔNG CỘNG (M)	KHỐI LƯỢNG ĐƠN VỊ (KG/M)	KHỐI LƯỢNG TỔNG CỘNG (KG)	BÊ TÔNG (M3)	VỮA XM ĐỆM TẤM BẢN (M3)	NHỰA ĐƯỜNG LÓT LỖ CHỐT (M3)
I	XÀ MŨ (TÍNH CHO 1 XÀ MŨ)						8.91	0.41	0.01	0.024
1	M1	8	306	4	32.24	0.395	4.83			
2	M2	6	75	13	24.75	0.222	2.16			
3	C	12	36	6	5.04	0.888	1.92			

CHỦ ĐẦU TƯ: ỦY BAN NHÂN DÂN XÃ QUỲ HỢP	CÔNG TRÌNH: XÂY DỰNG CẦU DÂN SINH XÓM KHÁNH QUANG ĐI XÓM BẢN ẠNG, XÃ QUỲ HỢP	THỰC HIỆN	NGUYỄN ĐÌNH HIẾU		CÔNG TY TNHH TH CƯỜNG THỊNH	CHI TIẾT CỐT THÉP BẢN
TƯ VẤN THIẾT KẾ: CÔNG TY TNHH TH CƯỜNG THỊNH	ĐỊA ĐIỂM: XÃ QUỲ HỢP , TỈNH NGHỆ AN	KIỂM TRA	NGUYỄN NGỌC VÂN		GIÁM ĐỐC	TỶ LỆ BẢN VẼ: / BẢN VẼ SỐ:
	BƯỚC: LẬP BÁO CÁO KINH TẾ - KỸ THUẬT	CHỦ NHIỆM THIẾT KẾ	NGUYỄN NGỌC VÂN		HOÀNG THỊ ANH	LẦN XUẤT BẢN: / MÃ SỐ DỰ ÁN:
		KCS	NGUYỄN ANH TÚ			

M.S.D.N: 2902078946 - C.T.T.N.H.H - CÔNG TY TNHH TH CƯỜNG THỊNH - TỈNH NGHỆ AN

STT	Hạng mục	Đơn vị	Khối lượng
1	**Bê tông M250#**		**1.66**
	Bê tông bản biên cống	m3	0.66
	Bê tông mối nối bản	m3	0.08
	Bê tông bản giữa cống	m3	0.92
2	**Bê tông M200#**		**1.64**
	Bê tông xà mũ cống	m3	1.64
3	**Bê tông M150#**		**12.68**
	Khối lượng chân khay hạ lưu	m3	0.54
	Khối lượng chân khay thượng lưu	m3	0.54
	Khối lượng thân tường cánh thượng lưu	m3	0.59
	Khối lượng thân tường cánh hạ lưu	m3	0.59
	Khối lượng móng thân cống	m3	6.30
	Khối lượng sân cống hạ lưu	m3	0.44
	Khối lượng sân cống thượng lưu	m3	0.44
	Khối lượng thân cống	m3	3.24
4	**Ván khuôn**		**55.66**
	Ván khuôn bản biên	m2	3.49
	Ván khuôn bản giữa	m2	3.99
	Ván khuôn móng cống	m2	8.10
	Ván khuôn thân cống	m2	15.48
	Ván khuôn xà mũ	m2	10.20
	Ván khuôn thân tường cánh thượng lưu	m2	4.08
	Ván khuôn thân tường cánh hạ lưu	m2	4.08
	Ván khuôn sân cống thượng lưu	m2	1.18
	Ván khuôn sân cống hạ lưu	m2	1.18
	Ván khuôn chân khay thượng lưu	m2	1.95
	Ván khuôn chân khay hạ lưu	m2	1.95
5	**Cốt thép D<=10**		**71.74**
	Thép D<=10 bản giữa	kg	25.56
	Thép D<=10 bản biên	kg	14.92
	Thép D<=10 mối nối bản	kg	3.30
	Thép D<=10 xà mũ	kg	27.96
6	**Cốt thép 18>D>10**		**167.70**
	Thép 10<D<=18 bản giữa	kg	113.16
	Thép 10<D<=18 bản biên	kg	46.86
	Thép 10<D<=18 xà mũ	kg	7.68
7	**Vữa ximăng đệm lót M100#**		**0.04**
	Lớp vữa đệm xà mũ	m3	0.04
8	**Nhựa đường**		**0.10**
	Nhựa đường lấp lỗ chốt	m3	0.10
9	**Đá dăm đệm**		**1.79**
	Lớp đệm móng cống	m3	1.26
	Lớp đệm móng sân cống hạ lưu	m3	0.26
	Lớp đệm móng sân cống thượng lưu	m3	0.26
10	**Đào đất CIII**		**18.93**
	Đào đất hố móng thân cống	m3	11.16
	Đào đất hạ lưu	m3	4.09
	Đào đất thượng lưu	m3	3.68
11	**Đắp đất K95**	**m3**	**24.91**
	Đắp đất hố móng thân cống	m3	18.54
	Đắp đất hạ lưu	m3	3.39
	Đắp đất thượng lưu	m3	2.98
12	**Phá dỡ cống cũ**	**m3**	**2.76**
	Phá dỡ bê tông tường cánh	m3	1.19
	Phá dỡ bê tông sân cống	m3	1.58

CHỦ ĐẦU TƯ: ỦY BAN NHÂN DÂN XÃ QUỲ HỢP	CÔNG TRÌNH: XÂY DỰNG CẦU DÂN SINH XÓM KHÁNH QUANG ĐI XÓM BẢN ẠNG, XÃ QUỲ HỢP	THỰC HIỆN	NGUYỄN ĐÌNH HIẾU		CÔNG TY TNHH TH CƯỜNG THỊNH GIÁM ĐỐC	**BẢNG KHỐI LƯỢNG**
TƯ VẤN THIẾT KẾ: CÔNG TY TNHH TH CƯỜNG THỊNH	ĐỊA ĐIỂM: XÃ QUỲ HỢP , TỈNH NGHỆ AN	KIỂM TRA	NGUYỄN NGỌC VÂN			TỶ LỆ BẢN VẼ: / BẢN VẼ SỐ:
	BƯỚC: LẬP BÁO CÁO KINH TẾ - KỸ THUẬT	CHỦ NHIỆM THIẾT KẾ	NGUYỄN NGỌC VÂN		HOÀNG THỊ ANH	LẦN XUẤT BẢN: / MÃ SỐ DỰ ÁN:
		KCS	NGUYỄN ANH TÚ			

CÔNG TY TNHH TH CƯỜNG THỊNH
M.S.D.N: 2902078946 - C.T.T.N.H.H
TỈNH NGHỆ AN

III. TỔNG HỢP KHỐI LƯỢNG

M.S.D.N: 2902078946 - C.T.T.N.H.H
CÔNG TY TNHH
TH
CƯỜNG THỊNH
TỈNH NGHỆ AN

STT	HẠNG MỤC	ĐƠN VỊ	KHỐI LƯỢNG	GHI CHÚ
I	THÂN CỐNG:			
1	***Thân cống đổ tại chỗ***			
	- Cốt thép CB400-V (D<=10)	kg	0.00	
	Bản nắp	*kg*	*0.00*	
	Bản sườn	*kg*	*0.00*	
	Bản đáy	*kg*	*0.00*	
	- Cốt thép CB400-V (10<D<=18)	kg	8518.02	
	Bản nắp	*kg*	*1744.96*	
	Bản sườn	*kg*	*2201.73*	
	Bản đáy	*kg*	*3633.29*	
	Gờ lan can	*kg*	*938.04*	
	- Cốt thép CB400-V (D>18)		10059.88	
	Bản nắp	*kg*	*5020.79*	
	Bản sườn	*kg*	*486.89*	
	Bản đáy	*kg*	*4552.20*	
	- Bê tông 25 Mpa	m3	188.06	
	- Bản nắp	*m3*	*61.05*	
	- Bản sườn	*m3*	*46.97*	
	- Bản đáy	*m3*	*76.00*	
	- Gờ lan can	*m3*	*4.04*	
	- Bê tông đệm 10 Mpa	m3	11.66	
	- Đá dăm đệm	m3	11.66	
	- Đắp đất K95 mang cống	m3	171.88	
	- Ván khuôn	m2	421.12	
	- Bản nắp	m2	117.35	
	- Bản sườn	m2	183.95	
	- Bản đáy	m2	87.10	
	- Gờ lan can	m2	32.72	
	- Quét nhựa đường 2 lớp	m2	332.75	
2	***Bản quá độ (đổ tại chỗ)***			
	- Cốt thép CB240-T (D<=10)	kg	31.84	
	- Cốt thép CB400-V (10<D<=18)	kg	1708.99	
	- Cốt thép CB400-V (D>18)	kg	38.50	
	- Bê tông bản quá độ 20Mpa	m3	15.35	
	- Bê tông đệm 10Mpa	m3	3.92	
	- Bitum	m3	0.13	
	- Ván khuôn	m2	12.64	
3	***Lan can tay vịn, ống thoát nước***			
	- Thép Bản mạ kẽm	kg	347.59	
	- Thép ống mạ kẽm	kg	438.38	
	- Bu lông M22 mạ kẽm	bộ	56.00	
	- Ống thoát nước PVC D150	m	1.80	
4	***Mặt đường trên cống***			
	- Cốt thép CB240-T (D<=10)	kg	223.22	
	- Bê tông 25 Mpa	m3	11.72	
	- Ván khuôn	m2	1.16	
II	ĐẦU CỐNG:			
1	***Tường cánh đổ tại chỗ***			
	- Cốt thép CB400-V (10<D<=18) Tường cánh	kg	3370.23	
	- Cốt thép CB400-V (D>18) Tường cánh	kg	0.00	
	- Bê tông 20Mpa móng tường cánh	m3	15.29	
	- Bê tông 20Mpa Tường cánh	m3	23.74	
	- Ván khuôn móng tường cánh	m2	29.77	
	- Ván khuôn tường cánh	m2	119.68	
	- Đá dăm đệm	m3	2.78	
2	***Sân cống***			
	- Bê tông xi măng 15 Mpa sân cống	m3	145.91	
	- Chân khay 15 Mpa	m3	13.98	
	- Bê tông đệm 10 Mpa	m3	25.81	
	- Đá dăm đệm	m3	25.81	
	- Ván khuôn	m2	83.59	
3	***Gia cố sân cống***			
	- Bê tông xi măng 15 Mpa gia cố sân cống	m3	45.67	
	- Chân khay 15 Mpa	m3	17.34	
	- Bê tông đệm 10 Mpa	m3	15.46	
	- Đá dăm đệm	m3	11.41	
	- Ván khuôn	m2	105.69	
	- Đá hộc xếp khan	m3	32.50	
III	PHÁ DỠ CÔNG CŨ			
	- Phá dỡ bê tông cầu cũ	m3	58.64	
	- Nhịp	*m3*	*23.28*	
	- Mố trụ	*m3*	*35.36*	

IV	TỔ CHỨC THI CÔNG			
1	***Mặt bằng thi công***			
	- Cống D1.5m	Ống	21.00	
	Cốt thép CB240-T (D<=10)	*kg*	*1416.66*	
	Bê tông ống cống 15 Mpa	*m3*	*15.12*	
	- Ván khuôn thép	*m2*	*216.39*	
	- Lắp đặt ống cống	*Ống*	*21.00*	
	- Bơm nước	ca	15.00	
	- Cọc tre dài 2,5m	cọc	460.00	
	- Đóng cọc tre ngập đất	m	460.00	
	- Bao tải đất	m3	69.00	
	- Thanh thải	m3	69.00	
	- Đào dẫn dòng	m3	223.65	
	- Lấp đất hoàn trả	m3	223.65	
2	***Phụ trợ thi công***			
	- Đà giáo thi công	*kg*	7911.32	
	- Bộ giáo PaLê thép ống	*kg*	3637.14	
	- Gỗ thi công	m3	1.00	
3	***Công tác đất***			
	- Đào đất cấp 3 hố móng	m3	485.66	
	- Đắp trả hố móng K90	m3	23.34	
4	***Khối lượng đường xế***			
	Đắp đất K90	m3	271.68	
	Đào nền	m3	14.96	
	Đá thải dày 20cm	m3	41.54	
	Đào thanh thải	m3	313.22	
5	***Đảm bảo giao thông trong quá trình thi công***			
	Hàng rào tôn	m	20.00	
	- Thép hình	*tấn*	*0.24*	
	- Tôn sóng	*m2*	*48.00*	
	Biển báo đảm bảo giao thông (đặt trên barie)	cái	8.00	
	Barie đặt biển báo	cái	2.00	
	Cọc tiêu di động đảm bảo giao thông	cái	61.00	
	- Ống PVC D76	*m*	*73.20*	
	- Bê tông M150 móng	*m3*	*0.82*	
	- Vữa XM M50 chèn ống	*m3*	*0.298*	
	Dây mi lông	m	120.00	
	Công trực đảm bảo giao thông	công	30.00	
V	ĐƯỜNG ĐẦU CỐNG			
1	***Nền đường***			
	Đắp nền K95	m3	2005.61	
	Đào nền đất C3	m3	150.76	
	Đánh cấp đất C2	m3	85.86	
	Đào đất không thích hợp	m3	175.84	
	Đào khuôn	m3	5.70	
	Gia cố mái taluy	m2	952.20	
	Đá hộc xây vữa dày 25cm	*m3*	*238.05*	
	Chân khay BT12Mpa	*m3*	*50.65*	
	Ván khuôn chân khay	*m2*	*253.23*	
	Đá dăm đệm chân khay	*m3*	*9.50*	
	Ống PVC D50	*m*	*79.00*	
	Đá dăm 4x6	*m3*	*8.30*	
	Vải địa kỹ thuật	*m2*	*88.48*	
2	***Mặt đường làm mới***	*m2*	*448.33*	
	Mặt đường bê tông 20Mpa dày 20cm	m3	89.67	
	Lớp nilon chống mất nước	m2	448.33	
	Lớp đá dăm tiêu chuẩn móng trên dày 14cm	m3	62.77	
	Ván khuôn mặt đường	m2	54.07	
4	***Hệ thống an toàn giao thông***			
	Cọc tiêu	cái	24.00	
	Biển báo tròn D=0,7m	biển	2.00	
	Bê tông M200 móng cọc tiêu, biển báo	m3	1.70	
	Đào móng đất C3	m3	1.70	

CHỦ ĐẦU TƯ: ỦY BAN NHÂN DÂN XÃ QUỲ HỢP	CÔNG TRÌNH: XÂY DỰNG CẦU DÂN SINH XÓM KHÁNH QUANG ĐI XÓM BẢN ẠNG, XÃ QUỲ HỢP	THỰC HIỆN	NGUYỄN ĐÌNH HIẾU	CÔNG TY TNHH TH CƯỜNG THỊNH GIÁM ĐỐC	TỔNG HỢP KHỐI LƯỢNG CỐNG
TƯ VẤN THIẾT KẾ: CÔNG TY TNHH TH CƯỜNG THỊNH	ĐỊA ĐIỂM: XÃ QUỲ HỢP , TỈNH NGHỆ AN	KIỂM TRA	NGUYỄN NGỌC VÂN	CÔNG TY TNHH TH CƯỜNG THỊNH	TỶ LỆ BẢN VẼ: / BẢN VẼ SỐ:
	BƯỚC: LẬP BÁO CÁO KINH TẾ - KỸ THUẬT	CHỦ NHIỆM THIẾT KẾ	NGUYỄN NGỌC VÂN	HOÀNG THỊ ANH	LẦN XUẤT BẢN: / MÃ SỐ DỰ ÁN:
		KCS	NGUYỄN ANH TÚ		