CÔNG TY CỔ PHẦN TƯ VẤN ĐẦU TƯ GLOPAN

*****

CÔNG TY CỔ PHẦN ĐẦU TƯ VÀ TƯ VẤN XÂY DỰNG TRƯỜNG SƠN
THẨM TRA
Theo văn bản số: 02 /BCTT-TVTT
Ngày 31 tháng 03 năm 2026
Ký tên:

HỒ SƠ THIẾT KẾ BẢN VẼ THI CÔNG

DỰ ÁN: CẢI TẠO, CHỈNH TRANG, KHU DÂN CƯ ĐÔ THỊ ĐỒI MẮM TÔM, PHƯỜNG HỒNG GAI – TỈNH QUẢNG NINH

PHÒNG KINH TẾ, HẠ TẦNG VÀ ĐÔ THỊ PHƯỜNG HỒNG GAI
THẨM ĐỊNH
Theo Văn bản số 19 /TT-KTHTĐT
ngày 18 tháng 4 năm 2026
Người thẩm định ký tên:

Địa điểm: Phường Hồng Gai, tỉnh Quảng Ninh

PHẦN 1: THUYẾT MINH THIẾT KẾ BẢN VẼ THI CÔNG
PHẦN 2: BẢN VẼ THIẾT KẾ THI CÔNG

TRUNG TÂM CUNG ỨNG DỊCH VỤ PHƯỜNG HỒNG GAI
PHÊ DUYỆT
Theo Quyết định Số: 183 /QĐ-TTCUDV
Ngày 20 tháng 4 năm 2026
Ký tên:

PHIÊN BẢN/VERSION: ....
NGÀY PHÁT HÀNH: ...../...../20....

CHỦ ĐẦU TƯ:	**TRUNG TÂM CUNG ỨNG DỊCH VỤ PHƯỜNG HỒNG GAI**
ĐƠN VỊ TƯ VẤN: GLOPAN	**CÔNG TY CỔ PHẦN TƯ VẤN ĐẦU TƯ GLOPAN** ĐỊA CHỈ: TT01C-8 DỰ ÁN HOÀNG THÀNH VILLAS, PHƯỜNG ĐẠI MỖ, THÀNH PHỐ HÀ NỘI ĐIỆN THOẠI: 024 730 74 686

CÔNG TY CỔ PHẦN TƯ VẤN ĐẦU TƯ GLOPAN

*****

TRUNG TÂM CUNG ỨNG DỊCH VỤ PHƯỜNG HỒNG GAI
PHÊ DUYỆT
Theo Quyết định Số: 183 / QĐ-TTCUDV
Ngày 20 tháng 4 năm 2026
Ký tên:

CÔNG TY CỔ PHẦN ĐẦU TƯ VÀ TƯ VẤN XÂY DỰNG TRƯỜNG SƠN
THẨM TRA
Theo văn bản số: 02 / BCTT-TVTT
Ngày 31 tháng 03 năm 2026
Ký tên:

HỒ SƠ THIẾT KẾ BẢN VẼ THI CÔNG

DỰ ÁN: CẢI TẠO, CHỈNH TRANG, KHU DÂN CƯ ĐÔ THỊ ĐỒI MẮM TÔM, PHƯỜNG HỒNG GAI – TỈNH QUẢNG NINH

PHÒNG KINH TẾ, HẠ TẦNG VÀ ĐÔ THỊ PHƯỜNG HỒNG GAI
THẨM ĐỊNH
Theo Văn bản số 19 / TTr - KTHTĐT
ngày 12 tháng 4 năm 2026
Người thẩm định ký tên:

Địa điểm: Phường Hồng Gai, tỉnh Quảng Ninh

PHẦN 1: THUYẾT MINH THIẾT KẾ BẢN VẼ THI CÔNG

PHẦN 2: BẢN VẼ THIẾT KẾ THI CÔNG

CHỦ ĐẦU TƯ

TRUNG TÂM CUNG ỨNG DỊCH VỤ PHƯỜNG HỒNG GAI

U.B.N.D PHƯỜNG HỒNG GAI T. QUẢNG NINH
TRUNG TÂM CUNG ỨNG DỊCH VỤ

PHÓ GIÁM ĐỐC

Nguyễn Xuân Cường

TƯ VẤN THIẾT KẾ

CÔNG TY CỔ PHẦN TƯ VẤN ĐẦU TƯ GLOPAN

M.S.D.N: 0104098776 - C.T.C.P
CÔNG TY CỔ PHẦN TƯ VẤN ĐẦU TƯ GLOPAN
P. ĐẠI MỖ - TP. HÀ NỘI

PHÓ GIÁM ĐỐC

Đỗ Bình Minh

PHIÊN BẢN/VERSION: ....

NGÀY PHÁT HÀNH: ...../...../20....

PHÒNG KINH TẾ, HẠ TẦNG VÀ ĐÔ THỊ
PHƯỜNG HỒNG GAI
THẨM ĐỊNH
Theo Văn bản số 19 / TĐ - KTHTĐT
ngày 18 tháng 4 năm 2026
Người thẩm định ký tên:

CÔNG TY CỔ PHẦN ĐẦU TƯ VÀ TƯ VẤN XÂY DỰNG TRƯỜNG SƠN
THẨM TRA
Theo văn bản số: 02 / BCKT-TVTT
Ngày 31 tháng 03 năm 2026.
Ký tên:

PHẦN 1:
THUYẾT MINH THIẾT KẾ BẢN VẼ THI CÔNG

TRUNG TÂM CUNG ỨNG DỊCH VỤ
PHƯỜNG HỒNG GAI
PHÊ DUYỆT
Theo Quyết định Số: 185 / QĐ-TTCUDV
Ngày 20 tháng 9 năm 2026
Ký tên:

M.S.D.N: 0104098776 - C.T.C.P
CÔNG TY CỔ PHẦN TƯ VẤN ĐẦU TƯ GLOPAN
P. ĐẠI MỖ - TP. HÀ NỘI

CÔNG TY CP TƯ VẤN ĐẦU TƯ GLOPAN

CỘNG HOÀ XÃ HỘI CHỦ NGHĨA VIỆT NAM
Độc lập- Tự do - Hạnh phúc

Quảng Ninh, ngày.... tháng 12 năm 20…

THUYẾT MINH
THIẾT KẾ BẢN VẼ THI CÔNG

CÔNG TRÌNH: CẢI TẠO, CHỈNH TRANG, KHU DÂN CƯ ĐÔ THỊ ĐỒI MẮM TÔM, PHƯỜNG HỒNG GAI, TỈNH QUẢNG NINH

I. GIỚI THIỆU CHUNG

1.1. TÊN DỰ ÁN, CHỦ ĐẦU TƯ VÀ ĐỊA CHỈ LIÊN LẠC:

1. Tên công trình: Cải tạo, chỉnh trang, khu dân cư đô thị đồi Mắm Tôm, phường Hồng Gai, tỉnh Quảng Ninh.

2. Địa điểm xây dựng: Phường Hồng Gai, Thành phố Hạ Long.

3. Chủ đầu tư: Trung tâm cung ứng dịch vụ phường Hồng Gai.

4. Quản lý dự án: UBND phường Hồng Gai.

5. Đơn vị tư vấn thiết kế: Công ty cổ phần tư vấn đầu tư Glopan

1.2. CÁC CĂN CỨ PHÁP LÝ

- Căn cứ Luật Tổ chức chính quyền địa phương ngày 16 tháng 6 năm 2025;

- Căn cứ Luật Đầu tư công ngày 29 tháng 11 năm 2024; Luật Xây dựng ngày 18 tháng 6 năm 2014; Luật Sửa đổi, bổ sung một số điều của Luật Xây dựng ngày 17 tháng 6 năm 2020; Luật Sửa đổi, bổ sung một số điều của Luật Quy hoạch, Luật Đầu tư, Luật Đầu tư theo phương thức đối tác công tư và Luật Đấu thầu ngày 29 tháng 11 năm 2024; Luật Phòng cháy chữa cháy ngày 20 tháng 06 năm 2001; Luật Sửa đổi, bổ sung một số điều của luật phòng cháy và chữa cháy ngày 22 tháng 11 năm 2013;

- Căn cứ các Nghị định của Chính phủ: Số 10/2021/NĐ-CP ngày 09/02/2021 về Quản lý chi phí đầu tư xây dựng; Số 06/2021/NĐ-CP ngày 26/01/2021 về Quy định chi tiết một số nội dung về quản lý chất lượng, thi công xây dựng và bảo trì công trình xây dựng; Số 175/2024/NĐ-CP ngày 30/12/2024 về Quy định chi tiết một số điều và biện pháp thi hành Luật Xây dựng về quản lý hoạt động xây dựng; Số 85/2025/NĐ-CP ngày 08/4/2025 về Quy định chi tiết thi hành một số điều của Luật Đầu tư công;

- Căn cứ các Thông tư của Bộ trưởng Bộ Xây dựng: Số 11/2021/TT-BXD ngày 31/8/2021 về Hướng dẫn một số nội dung xác định và quản lý chi phí đầu tư xây dựng; Số 14/2023/TT-BXD ngày 29/12/2023 về Sửa đổi, bổ sung một số điều của Thông tư số 11/2021/TT-BXD ngày 31/8/2021 của Bộ trưởng Bộ Xây dựng hướng dẫn một số nội dung xác định và quản lý chi phí đầu tư xây dựng; Số 12/2021/TT-BXD ngày 31/8/2021 về Ban hành Định mức xây dựng; Số 09/2024/TT-BXD ngày 30/8/2024 về Sửa đổi, bổ sung một số định mức xây dựng ban hành tại Thông tư số 12/2021/TT-BXD ngày 31 tháng 8 năm 2021 của Bộ trưởng Bộ Xây dựng;

TRUNG TÂM CUNG ỨNG DỊCH VỤ PHƯỜNG HỒNG GAI
PHÊ DUYỆT
Theo Quyết định Số: 183 /QĐ-TTCDV
Ngày: 29 tháng 10 năm 2025
Ký tên:

- Căn cứ theo Quyết định số 72/QĐ-TTg ngày 10/02/2023 của Thủ tướng chính phủ về việc "Phê duyệt Quy hoạch chung thành phố Hạ Long đến năm 2040";

- Căn cứ Quyết định số 80/QĐ-TTg ngày 11/02/2023 của Thủ tướng chính phủ về việc "Phê duyệt Quy hoạch tỉnh Quảng Ninh thời kỳ 2021-2030, tầm nhìn đến năm 2050";

- Căn cứ Quyết định Số 2616/QĐ-UBND ngày 17/9/2024 của UBND tỉnh Quảng Ninh về việc phê duyệt Quy hoạch phân khu tỷ lệ 1/2000 Phân khu 2 tại các phường: Yết Kiêu, Cao Xanh, Hà Khánh, Cao Thắng, Trần Hưng Đạo, Hà Lầm, thành phố Hạ Long;

- Căn cứ Kết luận số 1286-KL/TU ngày 10/7/2025 của Ban Chấp hành Đảng bộ tỉnh Quảng Ninh về tình hình, kết quả công tác 6 tháng đầu năm và một số nhiệm vụ trọng tâm 6 tháng cuối năm 2025;

- Căn cứ Nghị quyết số 281/NQ-HĐND ngày 17/7/2025 của HĐND tỉnh Quảng Ninh về một số chủ trương, giải pháp tiếp tục thực hiện các mục tiêu phát triển kinh tế - xã hội 6 tháng cuối năm 2025;

- Căn cứ Văn bản số 2573/UBND-XDMT ngày 26/7/2025 của UBND tỉnh Quảng Ninh về việc rà soát nhu cầu đầu tư xây dựng giao thông nông thôn; nhu cầu đầu tư cấp bách xử lý các điểm ngập lụt, ô nhiễm môi trường trong khu dân cư;

- Căn cứ Văn bản số 7401/STC-QLĐT ngày 15/10/2025 của Sở Tài chính "V/v hướng dẫn triển khai nguồn vốn ngân sách tỉnh hỗ trợ địa phương từ nguồn tăng tiền thu sử dụng đất";

- Căn cứ Thông báo ý kiến chỉ đạo số 65-TB/ĐU ngày 21/10/2025 của Thường trực Đảng ủy UBND phường Hồng Gai;

- Căn cứ Văn bản số 940/UBND-KTHTĐT ngày 20/10/2025 của UBND phường Hồng Gai về việc nghiên cứu đầu tư các dự án chỉnh trang hạ tầng đô thị, xử lý ngập lụt, ô nhiễm môi trường trên địa bàn phường Hồng Gai;

1.3. CÁC QUY CHUẨN, TIÊU CHUẨN ÁP DỤNG:

CÔNG TY CỔ PHẦN ĐẦU TƯ VÀ TƯ VẤN XÂY DỰNG TRƯỜNG SƠN
THẨM TRA
Theo văn bản số: 02 /BCTT-TVTT
Ngày 21 tháng 03 năm 2026
Ký tên:

- Quy chuẩn kỹ thuật Quốc gia QCVN07- 4:2023/BXD;
- Quy chuẩn kỹ thuật Quốc gia QCVN07- 2:2023/BXD;
- Quy chuẩn kỹ thuật Quốc gia QCVN07- 1:2023/BXD;
- Đường ô tô tiêu chuẩn khảo sát TCCS 31 : 2020/TCĐBVN;
- Đường ô tô - Yêu cầu thiết kế TCVN 4054-2005;
- Đường đô thị - Yêu cầu thiết kế TCVN 13592-2022;
- Áo đường mềm – Các yêu cầu và chỉ dẫn thiết kế TCCS 38:2022/TCĐBVN;

- Tiêu chuẩn phân cấp đá trong thi côngTCVN 11676 : 2016;

- Lớp móng cấp phối đá dăm trong kết cấu áo đường ô tô – vật liệu, thi công và nghiệm thu. TCVN 8859 : 2011;

- Tiêu chuẩn Việt Nam TCVN 5577:2018 Kết cấu bê tông và bê tông cốt thép –tiêu chuẩn thiết kế.

- Tiêu chuẩn Việt Nam TCVN 4085:2011 kết cấu gạch đá – Tiêu chuẩn thi công và nghiệm thu.

- Định hình cống thoát nước của Bộ giao thông vận tải số 78 - 02X;

- Tiêu chuẩn thoát nước – mạng lưới và công trình bên ngoài TCVN 7957:2023;

- Quy chuẩn quốc gia báo hiệu đường bộ QCVN 41:2024/BGTVT;

- Mặt đường bê tông nhựa nóng – Yêu cầu thi công và nghiệm thu - TCVN 8819:2011.

- Quy trình thi công và nghiệm thu mặt đường bê tông nhựa - 22TCN 334-06;

- Nền đường ô tô – Thi công và nghiệm thu. (Áp dụng cho đào đắp cục bộ, mang cống, bó vỉa) - TCVN 9436:2012;

- Công tác đất – Thi công và nghiệm thu - TCVN 4447:2012;

- Cống bê tông cốt thép đúc sẵn – Yêu cầu kỹ thuật - TCVN 9113:2012;

- Tiêu chuẩn thiết kế nền nhà và công trình (áp dụng kiểm soát đào móng cục bộ trên hè) - TCVN 9362:2012;

- Lưới địa kỹ thuật – Yêu cầu kỹ thu.ật và thi công (áp dụng cho giải pháp chống trượt tại đoạn dốc lớn) - TCVN 9851:2013;

- Công trình giao thông đô thị – Thi công và nghiệm thu - TCVN 8735:2012;

- Tổ chức thi công xây dựng – Yêu cầu chung - TCVN 4055:2012;

- Phòng cháy, chống cháy cho nhà và công trình – Yêu cầu thiết kế (áp dụng trong quá trình thi công) - TCVN 2622:1995;

- Quy phạm kỹ thuật an toàn trong xây dựng - TCVN 5308:1991;

- Các tiêu chuẩn, quy chuẩn khác có liên quan.

TRUNG TÂM CUNG ỨNG DỊCH VỤ PHƯỜNG HỒNG GAI
PHÊ DUYỆT
Theo Quyết định Số: 113 /QĐ-TTCUDV
Ngày 30 tháng 4 năm 2026
Ký tên:

1.4. NGUỒN TÀI LIỆU SỬ DỤNG LẬP THIẾT KẾ BVTC:

- Hồ sơ khảo sát địa hình do Viện quy hoạch và Thiết kế xây dựng Quảng Ninh lập tháng 11/2025.

- Các dữ liệu địa chất, khí tượng thuỷ văn điều tra được tại khu vực xây dựng công trình.

- Các tài liệu thu thập, điều tra về điều kiện tự nhiên, dân số, kinh tế - xã hội khu vực khu vực xây dựng công trình.

II. HIỆN TRẠNG CÔNG TRÌNH

- Khu dân cư đô thị đồi Mắm Tôm thuộc phường Hồng Gai, thành phố Hạ Long, tỉnh Quảng Ninh, nằm ở khu vực trung tâm hành chính – thương mại cũ của phường, tiếp giáp với các trục đường chính như Trương Định, Ngô Văn Sở và Phạm Ngũ Lão. Đây là khu dân cư lâu đời, với mật độ dân cư cao.

Hình 1. Vị trí khu dân cư Mắm Tôm trên bản đồ google earth

- Hệ thống hạ tầng kỹ thuật trong khu chủ yếu được đầu tư bằng nguồn vốn ngân sách và đóng góp của nhân dân từ nhiều năm trước, đến nay đã xuống cấp. Khu vực gồm ba tuyến chính: Dã Tượng, Dã Tượng 1, Dã Tượng 2 và Dã Tượng 3 (Hình 1).

- Tuyến Dã Tượng: Là trục giao thông chính kết nối khu dân cư đồi Mắm Tôm với đường Trương Định. Đoạn đường nối từ đường Trương Định đến ngã 3 đầu tiên có bề rộng lòng đường 7,50m; tại hai vị trí giao với tuyến Dã Tượng 1, lòng đường mở rộng từ 12,5m đến 15,0m; có một đoạn bề rộng chỉ khoảng 5,0m. Vỉa hè toàn tuyến có bề rộng trung bình mỗi bên khoảng 3,0m, song nhiều đoạn đã bị người dân lấn chiếm để trồng cây xanh, rau màu hoặc đặt chậu cảnh, khiến người đi bộ không còn lối đi (Hình 2); ngoài ra, bề mặt vỉa hè xuống cấp nghiêm trọng, nhiều vị trí gạch lát bong tróc, sụt lún, rêu mốc, nước thải sinh hoạt của các hộ dân chảy tràn trên vỉa hè, gây ô nhiễm môi trường và mất mỹ quan đô thị (Hình 3).

CÔNG TY CỔ PHẦN ĐẦU TƯ VÀ TƯ VẤN XÂY DỰNG TRƯỜNG SƠN
THẨM TRA
Theo văn bản số: 02 /BCTT-TTTT
Ngày 31 tháng 03 năm 2026
Ký tên:

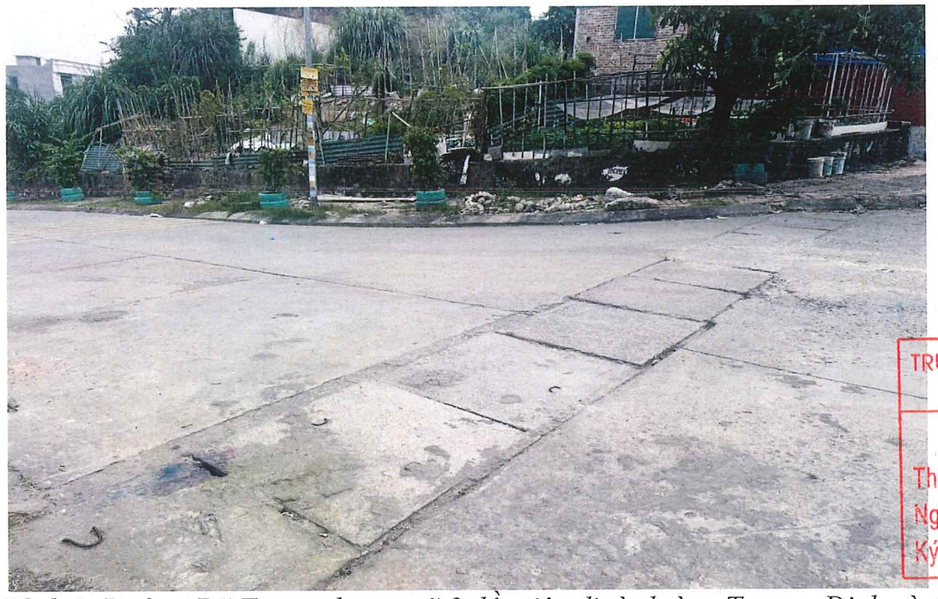

Hình 2. Đường Dã Tượng đoạn ngã 3 đầu tiên đi từ đường Trương Định vào

Hình 3. Vỉa hè đoạn đầu tuyến đường Dã Tượng đã bị xuống cấp nghiêm trọng

- Tuyến Dã Tượng 1: Là tuyến nhánh, cả 2 đầu tuyến đều đấu nối với tuyến đường Dã Tượng, phục vụ chủ yếu nhu cầu đi lại và sinh hoạt của người dân trong khu dân cư. Bề rộng lòng đường trên toàn tuyến là 5,0m, vỉa hè theo quy hoạch là 3,0m. Hiện trạng mặt đường bê tông xi măng đã xuống cấp, xuất hiện nhiều vết nứt, bong tróc và vá chắp cục bộ, gây khó khăn cho lưu thông. Vạch sơn chỉ dẫn giao thông bị mờ gần như hoàn toàn, không còn tác dụng điều tiết phương tiện. Vỉa hè nhiều đoạn bị lấn chiếm để trồng cây, tập kết vật liệu hoặc đỗ xe, trong khi một số vị trí đã hư hỏng, sụt lún, mất gạch lát, ảnh hưởng đến an toàn và mỹ quan đô thị (Hình 4).

Hình 4. Vỉa hè tuyến đường Dã Tượng 1 bị lấn chiếm và hư hỏng

- Tuyến Dã Tượng 2: tuyến đường nằm ở trung tâm khu dân cư, 2 đầu tuyến đều nối với tuyến Dã Tượng 1. Bề rộng vỉa hè 5,0m, vỉa hè trung bình 3,0m. Vỉa hè hai bên bị người dân lấn chiếm gần như hoàn toàn để trồng cây cảnh, đặt chậu hoa và vật dụng sinh hoạt, làm mất chức năng dành cho người đi bộ và gây ảnh hưởng đến mỹ quan đô thị (Hình 5).

Hình 5. Vỉa hè tuyến đường Dã Tượng 2 bị lấn chiếm để trồng cây

- Tuyến Dã Tượng 3: Chiều dài chỉ khoảng 40m, nằm ngay sát công viên Mắm Tôm. Vỉa hè trên đoạn này cũng bị các hộ dân lấn chiếm sử dụng vào mục đích riêng (Hình 6).

TRUNG TÂM CUNG ỨNG DỊCH VỤ PHƯỜNG HỒNG GAI
PHÊ DUYỆT
Theo Quyết định Số: 183 ...
Ngày 20 tháng 4 năm 2026
Ký tên:

CÔNG TY CỔ PHẦN ĐẦU TƯ VÀ TƯ VẤN XÂY DỰNG TRƯỜNG SƠN
THẨM TRA
Theo văn bản số: 02 /HSTT-NT
Ngày 31 tháng 05 năm 2026
Ký tên:

Hình 6. Vỉa hè tuyến Dã Tượng 3, hướng nhìn từ công viên

- Hệ thống thoát nướchiện trạng có nhiều vị trí đã xuống cấp, bản đậy bị vỡ, sạt lở, mất nắp đậy hoặc tạm che bằng tấm gỗ (Hình 4), không đáp ứng được nhu cầu của nhân dân, không đảm bảo mỹ quan đô thị, cảnh quan môi trường.

- Hệ thống điện, chiếu sáng: Điện sinh hoạt và chiếu sáng đã có sẵn, đường dây chiếu sáng trên không.

- Hệ thống nước sinh hoạt: Toàn tuyến đã được đầu tư cấp nước sạch đồng bộ, tuy nhiên khi thi công sẽ bị ảnh hưởng nên có thể cần di chuyển và lắp đặt lại. Công việc này nếu cần sẽ do đơn vị phụ trách cấp nước tại địa phương xử lý.

III. QUY MÔ XÂY DỰNG VÀ CÁC GIẢI PHÁP THIẾT KẾ

3.1. QUY MÔ XÂY DỰNG

Đầu tư: Cải tạo, chỉnh trang, khu dân cư đô thị đồi Mắm Tôm, phường Hồng Gai, tỉnh Quảng Ninh.

- Quy mô cấp công trình: Công trình hạ tầng kỹ thuật cấp III.
- Địa điểm đầu tư: Khu Yết Kiêu 3, phường Hồng Gai, tỉnh Quảng Ninh.
- Phạm vi đầu tư: Điểm đầu vào dự án là bắt đầu ngã ba giao tuyến đường Dã Tượng với tuyến đường Trương Định, điểm cuối là phạm vi đường Dã Tượng trong khu dân cư đồi Mắm Tôm (Đoạn từ nút giao với đường Trương Định, khu dân cư đến trường Tiểu học Võ Thị Sáu) và các tuyến đường Dã Tượng 1, Dã Tượng 2, Dã Tượng 3 thuộc Khu dân cư đô thị đồi Mắm Tôm. Tổng chiều dài tuyến đường khoảng L=1,01km.

3.2. CÁC GIẢI PHÁP THIẾT KẾ

3.2.1 Đường giao thông

Do mặt đường hiện hữu vẫn còn tốt, do đó dự án không cải tạo mặt đường, mà chỉ cải tạo bó vỉa và vỉa hè nhằm đồng bộ hạ tầng kỹ thuật, đảm bảo an toàn cho người đi bộ, cải thiện mỹ quan đô thị và phù hợp với điều kiện hiện trạng khu dân cư.

a. Bó vỉa

+ Tháo dỡ toàn bộ bó vỉa hiện trạng đã xuống cấp.

+ Thiết kế bó vỉa mới bằng đá xanh Thanh Hóa, kích thước, cao độ và tuyến hình học theo hồ sơ thiết kế bản vẽ thi công.

+ Bó vỉa được đặt trên lớp móng bê tông lót, đảm bảo ổn định lâu dài.

b. Vỉa hè:

+ Vỉa hè được cải tạo đồng bộ trên toàn tuyến sau khi hoàn thành các hạng mục ngầm.

+ Kết cấu vỉa hè lát đá xanh Thanh Hóa, đảm bảo độ bền, chống trơn trượt và phù hợp cảnh quan đô thị.

+ Bố trí độ dốc thoát nước bề mặt hợp lý, đảm bảo thoát nước và vệ sinh môi trường.

TRUNG TÂM CUNG ỨNG DỊCH VỤ PHƯỜNG HỒNG GAI
PHÊ DUYỆT
Theo Quyết định Số: 183/QĐ-TTUDV
Ngày 20 tháng 4 năm 2026
Ký tên:

3.2.3. Thoát nước mặt:

- Cải tạo và xây dựng các ga bị hư hỏng, Xây dựng mới hệ thống rãnh thoát nước B400 dọc các tuyến đường, rãnh được đặt trên vỉa hè và sử dụng cửa thu nước dưới đường. Bổ sung thêm cửa thu nước cho các rãnh dưới lòng đường.

(Chi tiết theo hồ sơ bản vẽ thi công)

CÔNG TY CỔ PHẦN ĐẦU TƯ VÀ TƯ VẤN XÂY DỰNG TRƯỜNG SƠN
THẨM TRA
Theo văn bản số: 02/BCTT-TVT
Ngày 31 tháng 03 năm 2026
Ký tên:

IV. THIẾT KẾ TỔ CHỨC THI CÔNG

4.1. BIỆN PHÁP THI CÔNG CHỈ ĐẠO

- Tổ chức dẫn hướng chu đáo đảm bảo an toàn cho các phương tiện qua lại và an toàn lao động.
- Phối hợp chặt chẽ với các đơn vị liên quan trong quá trình thi công như Ủy ban nhân dân phường Hồng Gai, tổ dân khu phố.
- Tận dụng tối đa các máy móc thi công để rút ngắn thời gian thi công toàn công trình không làm ảnh hưởng nhiều đến sinh hoạt người dân.
- Dọn dẹp mặt bằng trong phạm vi thi công, tháo dỡ, di dời các công trình cũ trước khi triển khai thi công công trình.
- Do mặt bằng chật hẹp vì vậy các cấu kiện rời đúc tại bãi và vận chuyển đến công trường.

4.2. TRÌNH TỰ THI CÔNG

4.2.1. Công tác chuẩn bị.

Trước khi triển khai thi công các hạng mục chính của công trình, nhà thầu tiến hành đầy đủ các công tác chuẩn bị về mặt bằng, tổ chức thi công và đảm bảo an toàn giao thông nhằm tạo điều kiện thuận lợi cho quá trình thi công, đồng thời hạn chế ảnh hưởng đến sinh hoạt của người dân trong khu vực. Nội dung thực hiện:

- Tiếp nhận mặt bằng thi công theo phạm vi được bàn giao; phối hợp với UBND phường Hồng Gai, tổ dân phố và các đơn vị liên quan để thống nhất phương án thi công, phân luồng giao thông và đảm bảo an ninh trật tự trong khu dân cư.

- Cắm mốc phạm vi thi công theo hồ sơ thiết kế bản vẽ thi công được duyệt.

- Lập và phê duyệt biện pháp thi công chi tiết cho từng hạng mục: cải tạo mặt đường, thi công hệ thống thoát nước trên hè, cải tạo bó vỉa – vỉa hè, tổ chức giao thông.

- Tập kết vật tư, vật liệu, thiết bị và nhân lực đến công trường; bố trí bãi tập kết vật liệu tạm thời tại các vị trí phù hợp, không ảnh hưởng đến sinh hoạt của người dân.

- Lắp đặt hệ thống rào chắn, biển báo công trường, biển báo an toàn giao thông, bố trí người hướng dẫn giao thông tại các vị trí cần thiết.

4.2.2. Thi công hệ thống thoát nước bổ sung trên vỉa hè

Do dự án không thực hiện đào nền đường, việc thi công hệ thống thoát nước chỉ được tiến hành cục bộ trên phạm vi vỉa hè hiện hữu tại các vị trí cần bổ sung tuyến cống và ga thu nước theo hồ sơ thiết kế.

Quá trình thi công được tổ chức theo từng đoạn ngắn, bóc bỏ và hoàn trả kết cấu vỉa hè ngay sau khi hoàn thành nhằm đảm bảo an toàn và mỹ quan đô thị.. Các bước thực hiện có thể như sau:

Bước 1: Bóc bỏ kết cấu vỉa hè tại vị trí thi công

+ Tháo dỡ lớp lát vỉa hè, lớp bó vỉa cũ tại các vị trí cần bổ sung tuyến cống, ga thu nước theo bản vẽ thiết kế.

+ Phạm vi bóc bỏ giới hạn trong ranh giới thi công hệ thống thoát nước, đảm bảo an toàn cho người đi bộ và các công trình lân cận.

Bước 2. Đào móng cống và ga thu

+ Đào đất đến cao độ thiết kế móng cống và ga thu theo hồ sơ bản vẽ.

+ Trong quá trình đào móng, thực hiện các biện pháp chống sạt lở thành hố đào, đảm bảo an toàn cho công trình lân cận và người dân.

+ Đáy móng được làm phẳng, vệ sinh sạch sẽ trước khi thi công lớp đệm.

Bước 3. Thi công móng và lắp đặt cống, ga

+ Thi công lớp bê tông lót hoặc lớp đệm theo thiết kế.

+ Lắp đặt cống bê tông cốt thép B400 đúng cao độ, đúng tim tuyến và độ dốc thiết kế.

+ Thi công ga thu nước tại các vị trí quy định; cao độ miệng ga được khống chế phù hợp với cao độ hoàn thiện của mặt đường và vỉa hè.

Bước 4. Đắp hoàn trả và hoàn thiện phần mang cống

+ Đắp hoàn trả đất xung quanh cống và ga theo từng lớp, đầm chặt đạt độ chặt theo quy định.

+ Hoàn trả kết cấu nền vỉa hè tại khu vực thi công, đảm bảo ổn định trước khi chuyển sang các hạng mục tiếp theo.

4.2.3. Thi công bó vỉa và cải tạo vỉa hè

Sau khi hoàn thành các hạng mục ngầm và mặt đường, tiến hành thi công bó vỉa và cải tạo vỉa hè nhằm hoàn thiện không gian đô thị, đảm bảo an toàn cho người đi bộ và đồng bộ hạ tầng khu vực.

TRUNG TÂM CUNG ỨNG DỊCH VỤ PHƯỜNG HỒNG GAI
PHÊ DUYỆT
Theo Quyết định Số: 283 / QĐ-TCDV
Ngày 20 tháng 4 năm 2026
Ký tên:

CÔNG TY CỔ PHẦN ĐẦU TƯ VÀ TƯ VẤN XÂY DỰNG TRƯỜNG SƠN
THẨM TRA
Theo văn bản số: 02 / BBTT-TVXD
Ngày 31 tháng 03 năm 2026
Ký tên:

Trình tự thực hiện như sau:

Bước 1: Tháo dỡ bó vỉa và kết cấu vỉa hè cũ

+ Tháo dỡ toàn bộ bó vỉa cũ và lớp lát vỉa hè hiện trạng trong phạm vi dự án theo hồ sơ thiết kế.

+ Thu gom, vận chuyển vật liệu tháo dỡ đến nơi tập kết theo quy định.

Bước 2: Chuẩn bị nền và móng bó vỉa

+ Xử lý nền đặt bó vỉa, đầm chặt đạt yêu cầu kỹ thuật.

+ Thi công lớp bê tông lót móng bó vỉa theo thiết kế.

Bước 3: Thi công bó vỉa mới

+ Lắp đặt bó vỉa đá xanh Thanh Hóa theo đúng kích thước, cao độ và tuyến hình học thiết kế.

+ Bó vỉa được cố định bằng vữa xi măng mác phù hợp, đảm bảo thẳng, phẳng và ổn định.

Bước 4: Lát vỉa hè mới

+ Lát vỉa hè bằng đá xanh Thanh Hóa theo đúng quy cách và hoa văn thiết kế.

+ Chừa khe co giãn hợp lý, đảm bảo thoát nước bề mặt và mỹ quan đô thị.

4.2.4. Hoàn thiện, vệ sinh và bàn giao

Sau khi hoàn thành các hạng mục ngầm và mặt đường, tiến hành thi công bó vỉa và cải tạo vỉa hè nhằm hoàn thiện không gian đô thị, đảm bảo an toàn cho người đi bộ và đồng bộ hạ tầng khu vực.

+ Thu dọn vật liệu thừa, vệ sinh mặt bằng thi công.

+ Khôi phục lại hiện trạng khu vực xung quanh, đảm bảo an toàn và mỹ quan đô thị.

+ Nghiệm thu từng hạng mục và nghiệm thu hoàn thành công trình theo quy định hiện hành.

4.3. CÔNG TÁC NGHIỆM THU

Công tác nghiệm thu các hạng mục công trình được thực hiện theo quy định của pháp luật về quản lý chất lượng công trình xây dựng, bảo đảm kiểm soát chặt chẽ chất lượng thi công, phù hợp với tính chất công trình cải tạo, chỉnh trang hạ tầng đô thị, không thực hiện đào nền đường.

4.3.1. Nguyên tắc nghiệm thu chung

Việc nghiệm thu được thực hiện theo từng hạng mục, từng công việc và theo đúng trình tự thi công.

Các công việc xây dựng, đặc biệt là các công trình ngầm và công việc bị che khuất, phải được nghiệm thu đạt yêu cầu trước khi chuyển sang bước thi công tiếp theo.

Công tác nghiệm thu phải tuân thủ đầy đủ các quy định, tiêu chuẩn, quy chuẩn kỹ thuật hiện hành của Nhà nước và của ngành xây dựng, giao thông.

Trong quá trình thi công, nếu phát hiện các sai khác so với hồ sơ thiết kế, nhà thầu thi công có trách nhiệm báo cáo Chủ đầu tư và Tư vấn giám sát để phối hợp xem xét, xử lý theo quy định.

4.3.2. Nghiệm thu công tác thi công hệ thống thoát nước trên vỉa hè

Nghiệm thu công tác đào móng cống, ga thu nước trên vỉa hè, bao gồm:

+ Kích thước hình học hố đào;

+ Cao độ đáy móng theo thiết kế;

+ Điều kiện ổn định hố đào và khu vực lân cận.

+ Nghiệm thu lớp đệm móng, bê tông lót trước khi lắp đặt cống và ga.

+ Nghiệm thu việc lắp đặt cống bê tông cốt thép và ga thu nước:

+ Vị trí, tim tuyến, cao độ và độ dốc;

+ Chất lượng mối nối.

+ Nghiệm thu công tác đắp hoàn trả và đầm chặt mang cống, đảm bảo ổn định trước khi hoàn thiện kết cấu vỉa hè.

hạng mục tiếp theo sau khi lớp bê tông nhựa đạt yêu cầu nghiệm thu.

4.3.3. Nghiệm thu công tác thi công bó vỉa và cải tạo vỉa hè

+ Nghiệm thu công tác chuẩn bị nền và móng bó vỉa.

+ Nghiệm thu việc lắp đặt bó vỉa đá:

+ Kích thước, cao độ;

+ Độ thẳng, độ ổn định.

+ Nghiệm thu công tác lát vỉa hè:

+ Chất lượng vật liệu đá;

+ Mặt lát, mạch lát, độ dốc thoát nước bề mặt;

+ Yêu cầu mỹ quan đô thị.

CÔNG TY CỔ PHẦN ĐẦU TƯ VÀ TƯ VẤN XÂY DỰNG TRƯỜNG SƠN
THẨM TRA
Theo văn bản số: 02 /BCTT-TVIT
Ngày 31 tháng 03 năm 2026
Ký tên:

TRUNG TÂM CUNG ỨNG DỊCH VỤ PHƯỜNG HỒNG GÁI
PHÊ DUYỆT
Theo Quyết định số: 2183 /QĐ-TCHV
Ngày 30 tháng 04 năm 2026
Ký tên:

4.3.4. Nghiệm thu hoàn thành công trình

+ Nghiệm thu tổng thể công trình sau khi hoàn thành tất cả các hạng mục xây dựng.

+ Lập biên bản nghiệm thu hoàn thành và bàn giao công trình đưa vào sử dụng theo quy định hiện hành.

Lưu ý: Trong qúa trình thi công nếu phát hiện những sai khác so với hồ sơ thiết kế thì nhà thầu phải báo cáo với Chủ đầu tư và Tư vấn phối hợp xem xét giải quyết.

V. ĐẢM BẢO GIAO THÔNG VÀ AN TOÀN GIAO THÔNG TRONG QUÁ TRÌNH THI CÔNG

Trong quá trình thi công công trình, việc đảm bảo giao thông và an toàn giao thông được xác định là yêu cầu bắt buộc, nhằm hạn chế ảnh hưởng đến sinh hoạt của người dân trong khu vực và đảm bảo an toàn cho người, phương tiện tham gia giao thông.

Việc tổ chức đảm bảo giao thông trong quá trình thi công được thực hiện theo các nguyên tắc sau:

+ Bố trí hệ thống biển báo, rào chắn và chỉ dẫn giao thông tại khu vực thi công theo đúng quy định của QCVN 41:2024/BGTVT và các quy định pháp luật hiện hành.

+ Tổ chức phân luồng giao thông phù hợp với từng giai đoạn thi công, đảm bảo duy trì khả năng lưu thông trên tuyến; trong trường hợp cần thiết, thực hiện thi công từng nửa mặt đường để đảm bảo giao thông thông suốt.

+ Bố trí người hướng dẫn, cảnh giới giao thông tại các vị trí thi công có nguy cơ mất an toàn, đặc biệt trong giờ cao điểm hoặc tại các khu vực đông dân cư.

+ Không tập kết vật liệu, thiết bị thi công gây cản trở giao thông hoặc che khuất tầm nhìn của người tham gia giao thông.

+ Thực hiện các biện pháp hạn chế bụi, tiếng ồn và các tác động tiêu cực đến môi trường, đảm bảo an toàn giao thông và vệ sinh môi trường đô thị.

+ Trước khi triển khai thi công các hạng mục ảnh hưởng đến giao thông, nhà thầu phải lập phương án đảm bảo giao thông chi tiết và được Chủ đầu tư, Tư vấn giám sát chấp thuận theo quy định.

VI. KẾT LUẬN VÀ KIẾN NGHỊ

6.1. KẾT LUẬN.

1. Tên công trình: Cải tạo, chỉnh trang, khu dân cư đô thị đồi Mắm Tôm, phường Hồng Gai, tỉnh Quảng Ninh.

2. Địa điểm xây dựng: Phường Hồng Gai, tỉnh Quảng Ninh.

3. Cấp quyết định đầu tư: UBND phường Hồng Gai.

4. Chủ đầu tư: Trung tâm cung ứng dịch vụ phường Hồng Gai.

5. Nguồn vốn: Ngân sách phường và các khoản huy động hợp pháp khác

6. Dự kiến thời gian thực hiện: năm 2025-2026.

7. Tổng dự toán: 8.631.124.000 đ

Trong đó:

+ Chi phí GPMB:	0 đồng;
+ Chi phí xây dựng:	7.335.050.000 đồng;
+ Chi phí Quản lý dự án:	157.622.000 đồng;
+ Chi phí tư vấn đầu tư xây dựng:	588.230.000 đồng;
+ Chi phí khác:	139.216.000 đồng;
+ Chi phí dự phòng:	411.006.000 đồng.

(xem hồ sơ dự toán chi tiết)

4. Tiến độ thực hiện.

Năm 2025 – 2026

6.2. KIẾN NGHỊ

Công trình: Cải tạo, chỉnh trang, khu dân cư đô thị đồi Mắm Tôm, phường Hồng Gai, tỉnh Quảng Ninh sau khi hoàn thành giúp cải thiện đời sống người dân, giảm thiểu ô nhiễm môi trường. Đồng bộ hóa hạ tầng khu vực.

Kính mong các cấp có thẩm quyền xem xét và phê duyệt

CÔNG TY CỔ PHẦN TƯ VẤN ĐẦU TƯ GLOPAN

M.S.D.N: 0104098776 - C.T.C.P - CÔNG TY CỔ PHẦN TƯ VẤN ĐẦU TƯ GLOPAN - P. ĐẠI MỖ - TP. HÀ NỘI

PHÓ GIÁM ĐỐC

Đỗ Bình Minh

TRUNG TÂM CUNG ỨNG DỊCH VỤ PHƯỜNG HỒNG GAI

PHÊ DUYỆT

Theo Quyết định Số: 183 /QĐ-TCUDV

Ngày 20 tháng 4 năm 2026

Ký tên:

CÔNG TY CỔ PHẦN ĐẦU TƯ VÀ TƯ VẤN XÂY DỰNG TRƯỜNG SƠN

THẨM TRA

Theo văn bản số: 02 /BCTT-TVTT

Ngày 31 tháng 08 năm 2026

Ký tên:

TRUNG TÂM CUNG ỨNG DỊCH VỤ
PHƯỜNG HỒNG GAI
PHÊ DUYỆT
Theo Quyết định Số: 183 ...../QĐ-TTCUDV
Ngày...20..tháng..4.....năm 2026....
Ký tên:

PHẦN 2:
BẢN VẼ THIẾT KẾ THI CÔNG

CÔNG TY CỔ PHẦN ĐẦU TƯ VÀ
TƯ VẤN XÂY DỰNG TRƯỜNG SƠN
THẨM TRA
Theo văn bản số:....02.....BBTT-TVTT.
Ngày...31...tháng...03...năm 2026...
Ký tên:

M.S.D.N: 0104098776 - C.T.C.P
CÔNG TY
CỔ PHẦN
TƯ VẤN ĐẦU TƯ
GLOPAN
P. ĐẠI MỖ - TP. HÀ NỘI

TRUNG TÂM CUNG ỨNG DỊCH VỤ
PHƯỜNG HỒNG GAI
PHÊ DUYỆT
Theo Quyết định Số: 185 /QĐ-TTCUDV
Ngày 20 tháng 4 năm 2026
Ký tên:

HẠNG MỤC: GIAO THÔNG

CÔNG TY CỔ PHẦN ĐẦU TƯ VÀ
TƯ VẤN XÂY DỰNG TRƯỜNG SƠN
THẨM TRA
Theo văn bản số: 02 /BCT-TVTT
Ngày 21 tháng 08 năm 2026
Ký tên:

M.S.D.N: 0104098776 - C.T.C.P
CÔNG TY
CỔ PHẦN
TƯ VẤN ĐẦU TƯ
GLOPAN
P. ĐẠI MỖ - TP. HÀ NỘI

DANH MỤC BẢN VẼ HẠNG MỤC GIAO THÔNG

STT	TÊN BẢN VẼ	KÝ HIỆU	GHI CHÚ
1	MẶT BẰNG TỔNG THỂ GIAO THÔNG	MB-01	A3
2	MẶT BẰNG PHÂN MẢNH GIAO THÔNG	MB-01=>08	A3
3	MẶT BẰNG TỔNG THỂ CỌC TUYẾN GIAO THÔNG	MB-09	A3
4	CHI TIẾT CẤU TẠO GIAO THÔNG	CTCT-01	A3
5	BẢNG TOẠ ĐỘ CỌC TUYẾN DÃ TƯỢNG 1	TDC-T1	A3
6	TRẮC DỌC TUYẾN DÃ TƯỢNG 1	TD-T1	A3
7	TRẮC NGANG TUYẾN TUYẾN DÃ TƯỢNG 1	TN-T2-01=>05	A3
8	KHỐI LƯỢNG TRẮC NGANG TUYẾN DÃ TƯỢNG 1	BKL-T1	A3
9	TRẮC DỌC TUYẾN DÃ TƯỢNG 2	TD-T2	A3
10	BẢNG TOẠ ĐỘ CỌC TUYẾN DÃ TƯỢNG 2	TDC-T2	A3
11	TRẮC NGANG TUYẾN DÃ TƯỢNG 2	TN-T2-01=>06	A3
12	KHỐI LƯỢNG TRẮC NGANG TUYẾN DÃ TƯỢNG 2	BKL-T2	A3
13	TRẮC DỌC TUYẾN DÃ TƯỢNG 3	TD-T3	A3
14	BẢNG TỌA ĐỘ CỌC TUYẾN DÃ TƯỢNG 3	TDC-T3	A3
15	TRẮC NGANG TUYẾN DÃ TƯỢNG 3	TN-T3-01=>07	A3
16	KHỐI LƯỢNG TRẮC NGANG TUYẾN DÃ TƯỢNG 3	BKL-T3	A3
17	TRẮC DỌC TUYẾN DÃ TƯỢNG 4	TD-T4	A3
18	BẢNG TỌA ĐỘ CỌC TUYẾN DÃ TƯỢNG 4	TDC-T3	A3
19	TRẮC NGANG TUYẾN DÃ TƯỢNG 4	TN-T4-01=>03	A3
20	KHỐI LƯỢNG TRẮC NGANG TUYẾN DÃ TƯỢNG 4	BKL-T4	A3
21	TRẮC DỌC TUYẾN DÃ TƯỢNG 5	TD-T5	A3
22	BẢNG TỌA ĐỘ CỌC TUYẾN DÃ TƯỢNG 5	TDC-T5	A3
23	TRẮC NGANG TUYẾN DÃ TƯỢNG 5	TN-T5-01=>02	A3
24	KHỐI LƯỢNG TRẮC NGANG TUYẾN DÃ TƯỢNG 5	BKL-T5	A3

TRUNG TÂM CUNG ỨNG DỊCH VỤ PHƯỜNG HỒNG GAI
PHÊ DUYỆT
Theo Quyết định Số: 183 / QĐ-TCDV
Ngày 20 tháng 4 năm 2026
Ký tên:

CÔNG TY CỔ PHẦN ĐẦU TƯ VÀ TƯ VẤN XÂY DỰNG TRƯỜNG SƠN
THẨM TRA
Theo văn bản số: 02 / KLTT-TVTT
Ngày 31 tháng 03 năm 2026
Ký tên:

CHỦ ĐẦU TƯ: TRUNG TÂM CUNG ỨNG DỊCH VỤ PHƯỜNG HỒNG GAI	DỰ ÁN: CẢI TẠO, CHỈNH TRANG KHU DÂN CƯ ĐÔ THỊ ĐỒI MẢM TÔM	PHÓ GIÁM ĐỐC: ĐỖ BÌNH MINH	CHỦ NHIỆM	TS. KS. CHU VĂN HOÀNG		TÊN BẢN VẼ:	MÃ HIỆU:
TƯ VẤN THIẾT KẾ: CÔNG TY CỔ PHẦN TƯ VẤN ĐẦU TƯ GLOPAN	ĐỊA ĐIỂM: PHƯỜNG HỒNG GAI, TỈNH QUẢNG NINH		CHỦ TRÌ	KS. ĐINH TIẾN MẠNH			TỶ LỆ:
Địa chỉ: Phường Đại Mỗ, TP. Hà Nội	HỒ SƠ: THIẾT KẾ BẢN VẼ THI CÔNG		THIẾT KẾ	KS. TRẦN NGỌC ĐỨC			HOÀN THÀNH: ..../20...
			K.C.S	THS. KS. NGUYỄN HỮU PHÚ			SỬA ĐỔI: .....

CÔNG TY CỔ PHẦN TƯ VẤN ĐẦU TƯ GLOPAN

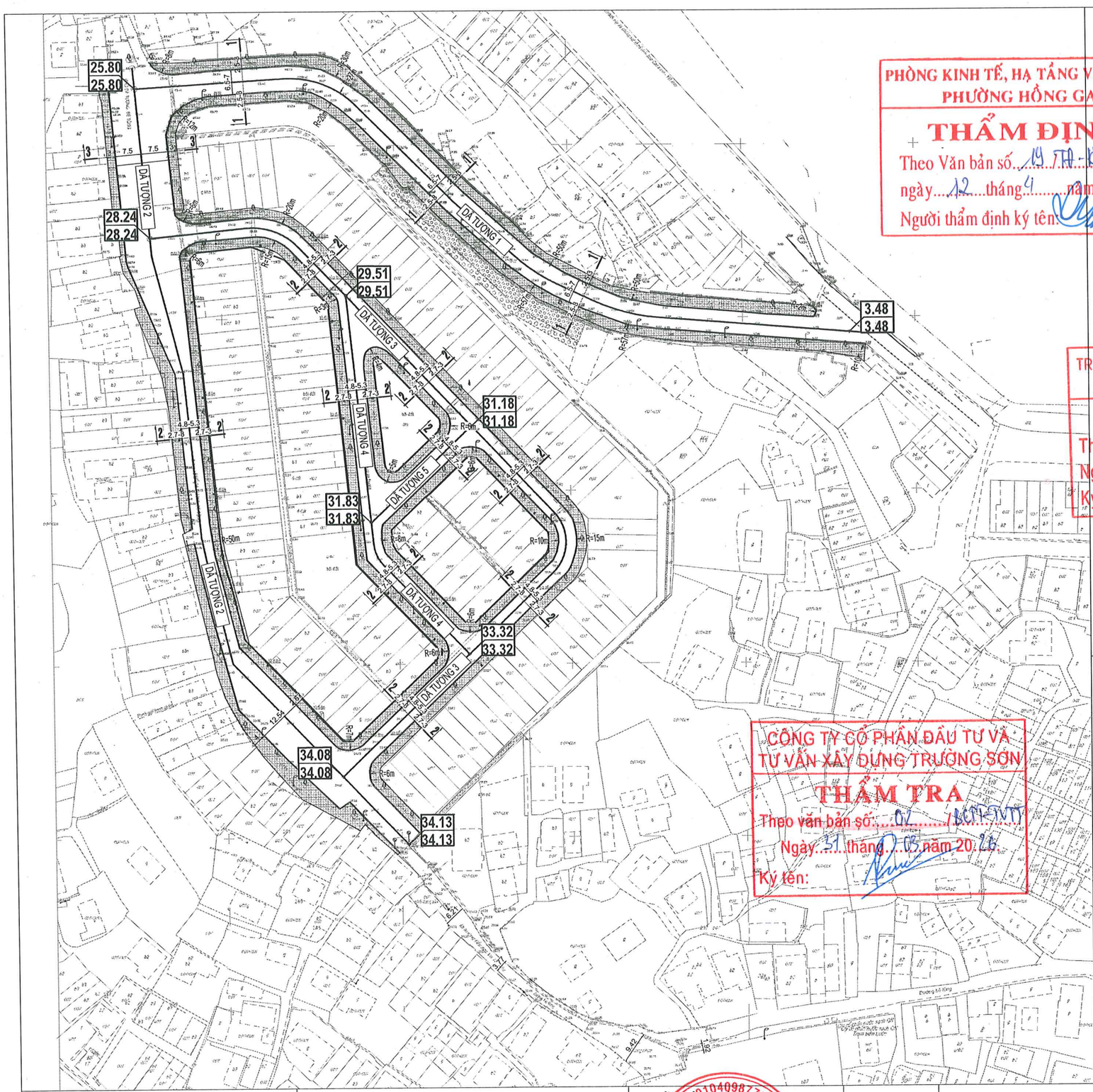

PHÒNG KINH TẾ, HẠ TẦNG VÀ ĐÔ THỊ
PHƯỜNG HỒNG GAI
THẨM ĐỊNH
Theo Văn bản số: 19 TTr-KTHT ĐT
ngày 12 tháng 4 năm 2026
Người thẩm định ký tên:

MẶT CẮT 3 - 3

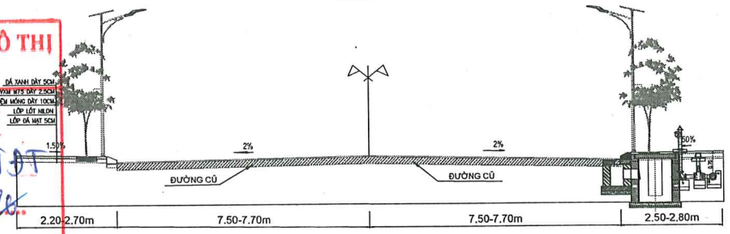

PHẠM VI MẶT ĐƯỜNG TĂNG CƯỜNG

MẶT CẮT 2 - 2

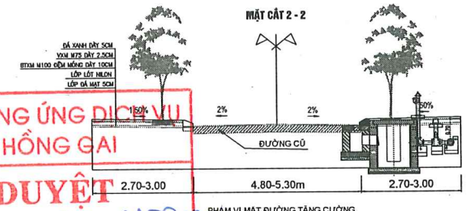

PHẠM VI MẶT ĐƯỜNG TĂNG CƯỜNG

TRUNG TÂM CUNG ỨNG DỊCH VỤ
PHƯỜNG HỒNG GAI
PHÊ DUYỆT
Theo Quyết định Số: 183 /QĐ-TTCUDV
Ngày 20 tháng 4 năm 2026
Ký tên:

MẶT CẮT 1 - 1

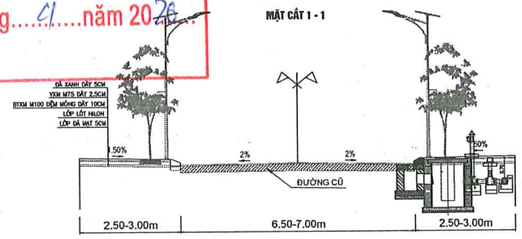

CÔNG TY CỔ PHẦN ĐẦU TƯ VÀ
TƯ VẤN XÂY DỰNG TRƯỜNG SƠN
THẨM TRA
Theo văn bản số: 02 /BCTT-TVTT
Ngày 31 tháng 03 năm 2026
Ký tên:

KÝ HIỆU:

	RANH GIỚI DỰ ÁN
TUYẾN 1	TÊN TUYẾN
	PHẠM VI HÈ LÁT ĐÁ
R=12m	BÁN KÍNH BÓ VỈA
1 1	KÝ HIỆU MẶT CẮT
26.05	CAO ĐỘ THIẾT KẾ
25.80	CAO ĐỘ TỰ NHIÊN

CHỦ ĐẦU TƯ: TRUNG TÂM CUNG ỨNG DỊCH VỤ PHƯỜNG HỒNG GAI	DỰ ÁN: CẢI TẠO, CHỈNH TRANG KHU DÂN CƯ ĐÔ THỊ ĐỒI MẢM TÔM	PHÓ GIÁM ĐỐC: ĐỖ BÌNH MINH	CHỦ NHIỆM	TS. KS. CHU VĂN HOÀNG	TÊN BẢN VẼ: MẶT BẰNG TỔNG THỂ GIAO THÔNG	MÃ HIỆU: MB-01
TƯ VẤN THIẾT KẾ: CÔNG TY CỔ PHẦN TƯ VẤN ĐẦU TƯ GLOPAN	ĐỊA ĐIỂM: PHƯỜNG HỒNG GAI, TỈNH QUẢNG NINH		CHỦ TRÌ	KS. ĐINH TIẾN MẠNH		TỶ LỆ:
Địa chỉ: Phường Đại Mỗ, TP. Hà Nội	HỒ SƠ: THIẾT KẾ BẢN VẼ THI CÔNG		THIẾT KẾ	KS. TRẦN NGỌC ĐỨC		HOÀN THÀNH: ..../20...
			K.C.S	THS. KS. NGUYỄN HỮU PHÚ		SỬA ĐỔI: .....

CÔNG TY CỔ PHẦN TƯ VẤN ĐẦU TƯ GLOPAN
M.S.D.N: 0104098776 - C.T.C.P
P. ĐẠI MỖ - TP. HÀ NỘI

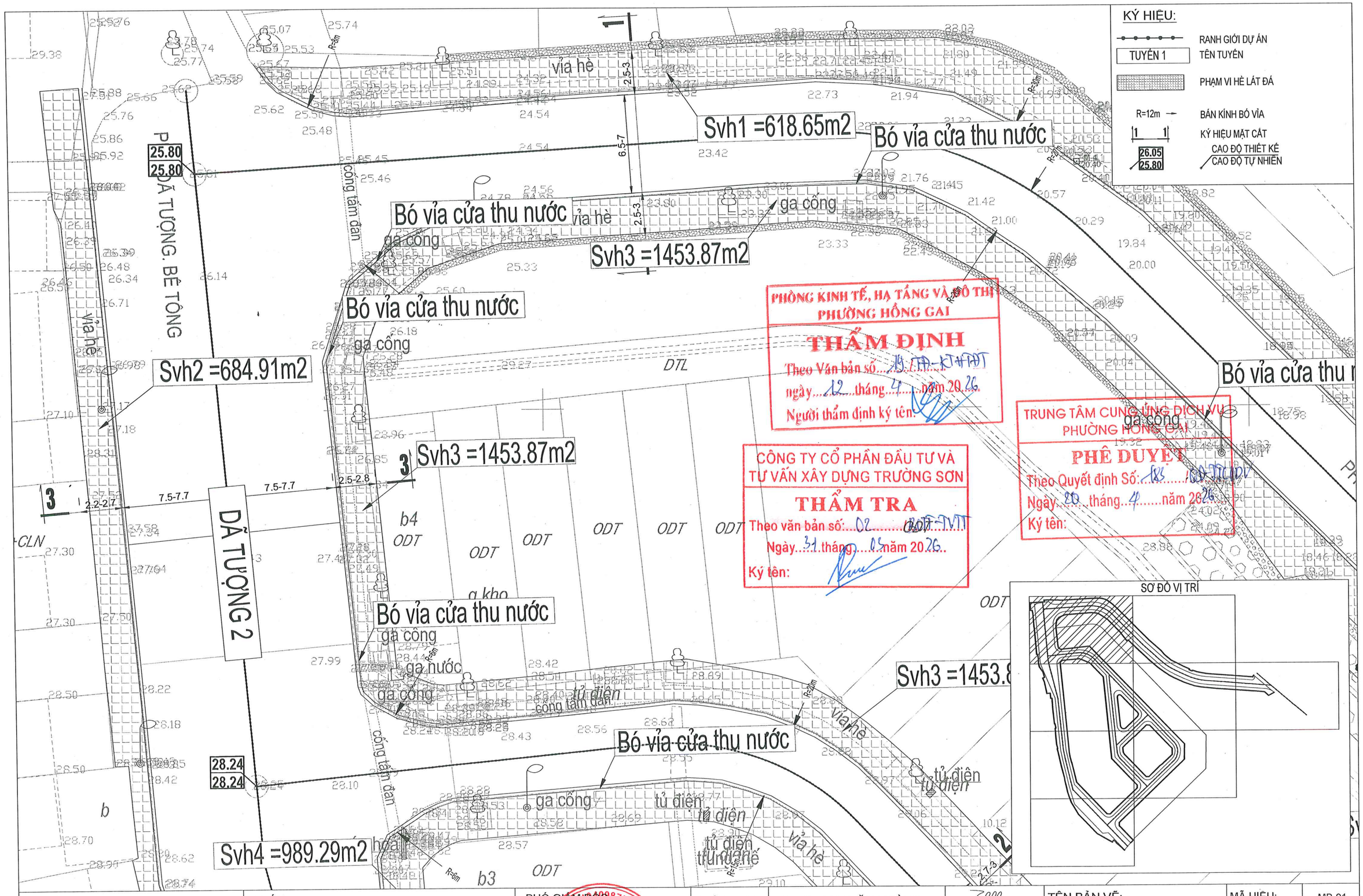

CHỦ ĐẦU TƯ: TRUNG TÂM CUNG ỨNG DỊCH VỤ PHƯỜNG HỒNG GAI	DỰ ÁN: CẢI TẠO, CHỈNH TRANG KHU DÂN CƯ ĐÔ THỊ ĐỒI MẦM TÔM	PHÓ GIÁM ĐỐC: ĐỖ BÌNH MINH	CHỦ NHIỆM	TS. KS. CHU VĂN HOÀNG	TÊN BẢN VẼ: MẶT BẰNG PHÂN MẢNH GIAO THÔNG	MÃ HIỆU:	MB-01
TƯ VẤN THIẾT KẾ: CÔNG TY CỔ PHẦN TƯ VẤN ĐẦU TƯ GLOPAN	ĐỊA ĐIỂM: PHƯỜNG HỒNG GAI, TỈNH QUẢNG NINH		CHỦ TRÌ	KS. ĐINH TIẾN MẠNH		TỶ LỆ:	1/
Địa chỉ: Phường Đại Mỗ, TP. Hà Nội	HỒ SƠ: THIẾT KẾ BẢN VẼ THI CÔNG		THIẾT KẾ	KS. TRẦN NGỌC ĐỨC		HOÀN THÀNH:	..../20...
			K.C.S	THS. KS. NGUYỄN HỮU PHÚ		SỬA ĐỔI:	.....

CÔNG TY CỔ PHẦN TƯ VẤN ĐẦU TƯ GLOPAN - M.S.D.N: 0108776 - C.T.C.P - P. ĐẠI MỖ - TP. HÀ NỘI

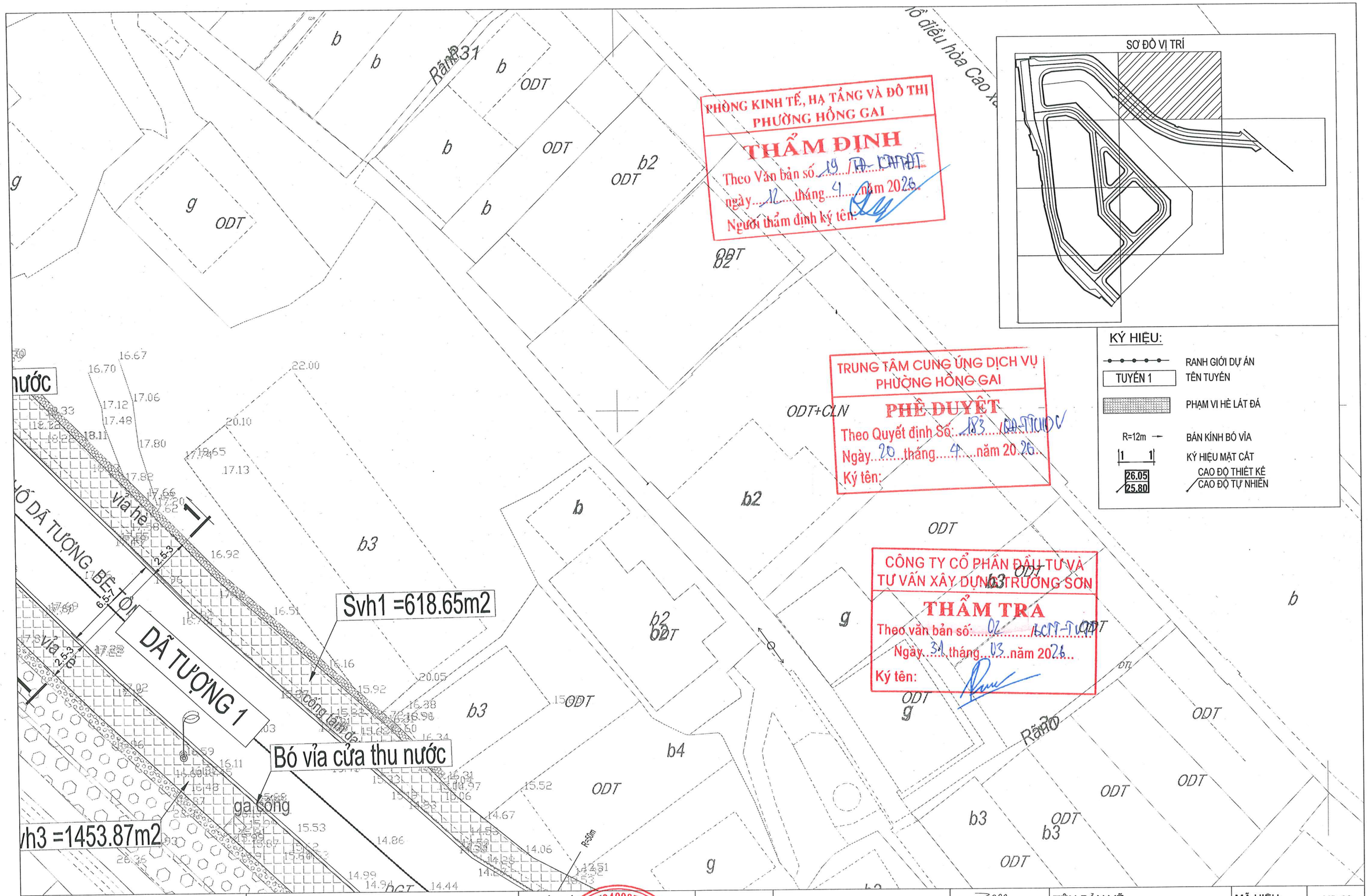

CHỦ ĐẦU TƯ: TRUNG TÂM CUNG ỨNG DỊCH VỤ PHƯỜNG HỒNG GAI	DỰ ÁN: CẢI TẠO, CHỈNH TRANG KHU DÂN CƯ ĐÔ THỊ ĐỒI MẦM TÔM	PHÓ GIÁM ĐỐC: ĐỖ BÌNH MINH	CHỦ NHIỆM	TS. KS. CHU VĂN HOÀNG	TÊN BẢN VẼ: MẶT BẰNG PHÂN MẢNH GIAO THÔNG	MÃ HIỆU:	MB-02
TƯ VẤN THIẾT KẾ: CÔNG TY CỔ PHẦN TƯ VẤN ĐẦU TƯ GLOPAN	ĐỊA ĐIỂM: PHƯỜNG HỒNG GAI, TỈNH QUẢNG NINH		CHỦ TRÌ	KS. ĐINH TIẾN MẠNH		TỶ LỆ:	1/
Địa chỉ: Phường Đại Mỗ, TP. Hà Nội	HỒ SƠ: THIẾT KẾ BẢN VẼ THI CÔNG		THIẾT KẾ	KS. TRẦN NGỌC ĐỨC		HOÀN THÀNH	..../20...
			K.C.S	THS. KS. NGUYỄN HỮU PHÚ		SỬA ĐỔI:	.....

CÔNG TY CỔ PHẦN TƯ VẤN ĐẦU TƯ GLOPAN
M.S.D.N: 0104098776 - C.T.C.P
ĐẠI MỖ - TP. HÀ NỘI

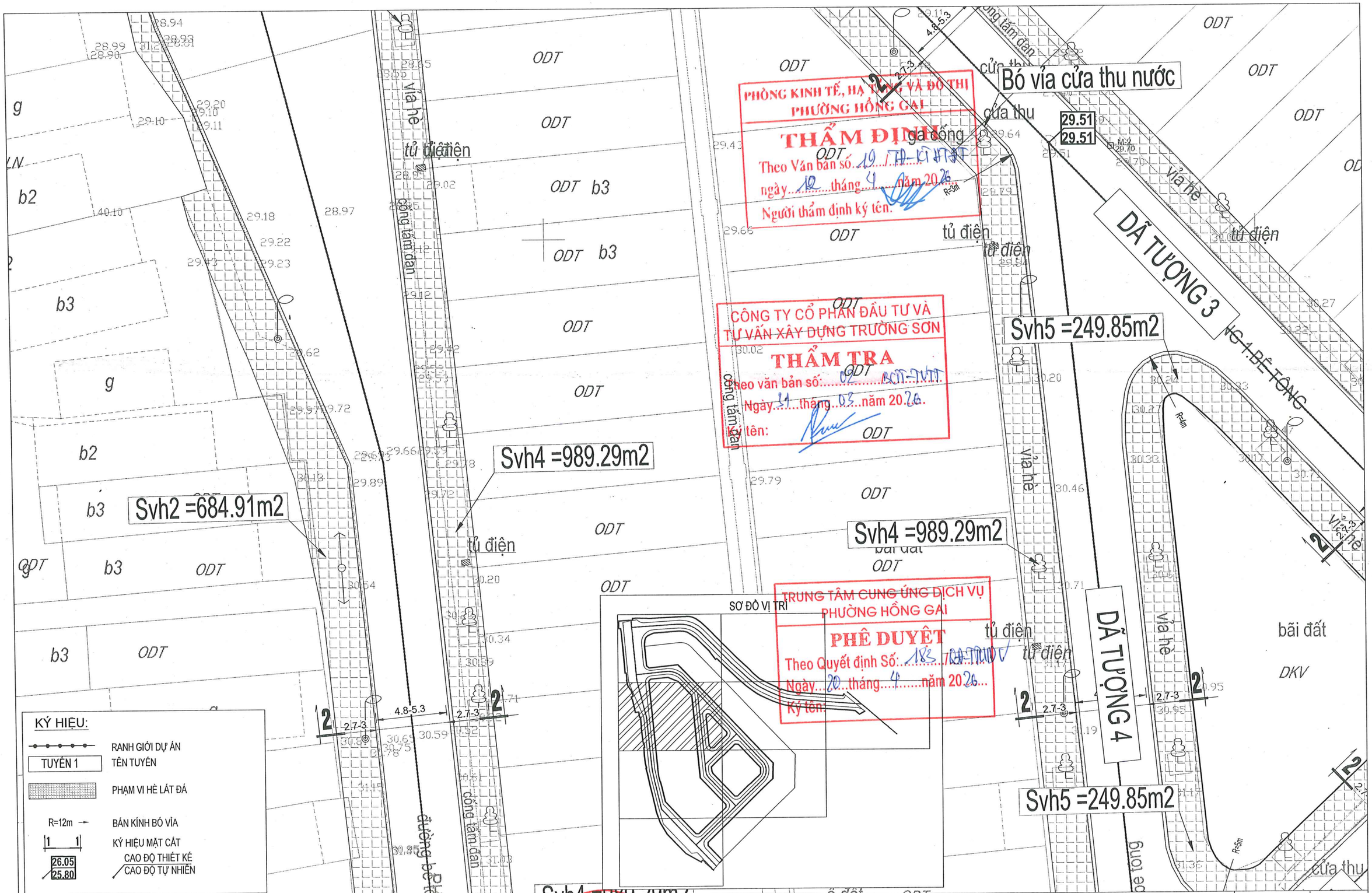

PHÒNG KINH TẾ, HẠ TẦNG VÀ ĐÔ THỊ
PHƯỜNG HỒNG GAI
THẨM ĐỊNH
Theo Văn bản số: 19 /TĐ-KT-HT&ĐT
ngày 12 tháng 4 năm 2026
Người thẩm định ký tên:

CÔNG TY CỔ PHẦN ĐẦU TƯ VÀ TƯ VẤN XÂY DỰNG TRƯỜNG SƠN
THẨM TRA
Theo văn bản số: 02 /BCTT-TVTT
Ngày 31 tháng 03 năm 2026.
Ký tên:

TRUNG TÂM CUNG ỨNG DỊCH VỤ
PHƯỜNG HỒNG GAI
PHÊ DUYỆT
Theo Quyết định Số: 183 /QĐ-TTCUDV
Ngày 20 tháng 4 năm 2026
Ký tên:

CHỦ ĐẦU TƯ: TRUNG TÂM CUNG ỨNG DỊCH VỤ PHƯỜNG HỒNG GAI	DỰ ÁN: CẢI TẠO, CHỈNH TRANG KHU DÂN CƯ ĐÔ THỊ ĐỒI MẢM TÔM	PHÓ GIÁM ĐỐC: ĐỖ BÌNH MINH	CHỦ NHIỆM	TS. KS. CHU VĂN HOÀNG	TÊN BẢN VẼ: MẶT BẰNG PHÂN MẢNH GIAO THÔNG
TƯ VẤN THIẾT KẾ: CÔNG TY CỔ PHẦN TƯ VẤN ĐẦU TƯ GLOPAN	ĐỊA ĐIỂM: PHƯỜNG HỒNG GAI, TỈNH QUẢNG NINH		CHỦ TRÌ	KS. ĐINH TIẾN MẠNH	
Địa chỉ: Phường Đại Mỗ, TP. Hà Nội	HỒ SƠ: THIẾT KẾ BẢN VẼ THI CÔNG		THIẾT KẾ	KS. TRẦN NGỌC ĐỨC	
			K.C.S	THS. KS. NGUYỄN HỮU PHÚ	

MÃ HIỆU:	MB-03
TỶ LỆ:	1/
HOÀN THÀNH:	..../20...
SỬA ĐỔI:	.....

CÔNG TY CỔ PHẦN TƯ VẤN ĐẦU TƯ GLOPAN
M.S.D.N: 0104088776 - C.T.C.P
P. ĐẠI MỖ - TP. HÀ NỘI

Svh1 =618.65m2

Bó vỉa cửa thu nước

ga cống

Svh3 =1453.87m2

Svh3 =1453.87m2

Bó vỉa cửa thu nước

tủ điện

cửa thu

ga cống

Bó vỉa cửa thu nước

Bó vỉa cửa thu nước

cửa thu

tủ điện

tủ điện

ODT

DKV

b3

b2

ODT+CLN

R=6m

R=5m

31.18

31.18

6.5-7

2.5-3

4.8-5.3

2.7-3

PHÒNG KINH TẾ, HẠ TẦNG VÀ ĐÔ THỊ
PHƯỜNG HỒNG GAI
THẨM ĐỊNH
Theo Văn bản số 19 /TĐ-KHTĐT
ngày 12 tháng 4 năm 2026
Người thẩm định ký tên:

CÔNG TY CỔ PHẦN ĐẦU TƯ VÀ
TƯ VẤN XÂY DỰNG TRƯỜNG SƠN
THẨM TRA
Theo văn bản số: 02 /HĐT-TTTT
Ngày 31 tháng 03 năm 2026
Ký tên:

TRUNG TÂM CUNG ỨNG DỊCH VỤ
PHƯỜNG HỒNG GAI
PHÊ DUYỆT
Theo Quyết định Số: 183 /QĐ-TTCUDV
Ngày 20 tháng 4 năm 2026
Ký tên:

SƠ ĐỒ VỊ TRÍ

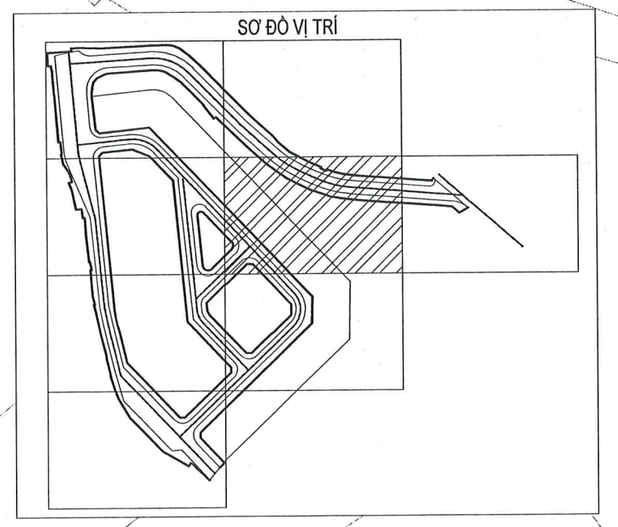

CHỦ ĐẦU TƯ: TRUNG TÂM CUNG ỨNG DỊCH VỤ PHƯỜNG HỒNG GAI	DỰ ÁN: CẢI TẠO, CHỈNH TRANG KHU DÂN CƯ ĐÔ THỊ ĐỒI MẢM TÔM	PHÓ GIÁM ĐỐC: ĐỖ BÌNH MINH	CHỦ NHIỆM	TS. KS. CHU VĂN HOÀNG		TÊN BẢN VẼ: MẶT BẰNG PHÂN MẢNH GIAO THÔNG	MÃ HIỆU: MB-04
TƯ VẤN THIẾT KẾ: CÔNG TY CỔ PHẦN TƯ VẤN ĐẦU TƯ GLOPAN	ĐỊA ĐIỂM: PHƯỜNG HỒNG GAI, TỈNH QUẢNG NINH		CHỦ TRÌ	KS. ĐINH TIẾN MẠNH			TỶ LỆ: 1/
Địa chỉ: Phường Đại Mỗ, TP. Hà Nội	HỒ SƠ: THIẾT KẾ BẢN VẼ THI CÔNG		THIẾT KẾ	KS. TRẦN NGỌC ĐỨC			HOÀN THÀNH: ..../20...
			K.C.S	THS. KS. NGUYỄN HỮU PHÚ			SỬA ĐỔI: .....

CÔNG TY CỔ PHẦN TƯ VẤN ĐẦU TƯ GLOPAN
M.S.D.N: 0101098776 - C.T.C.P
P. ĐẠI MỖ - TP. HÀ NỘI

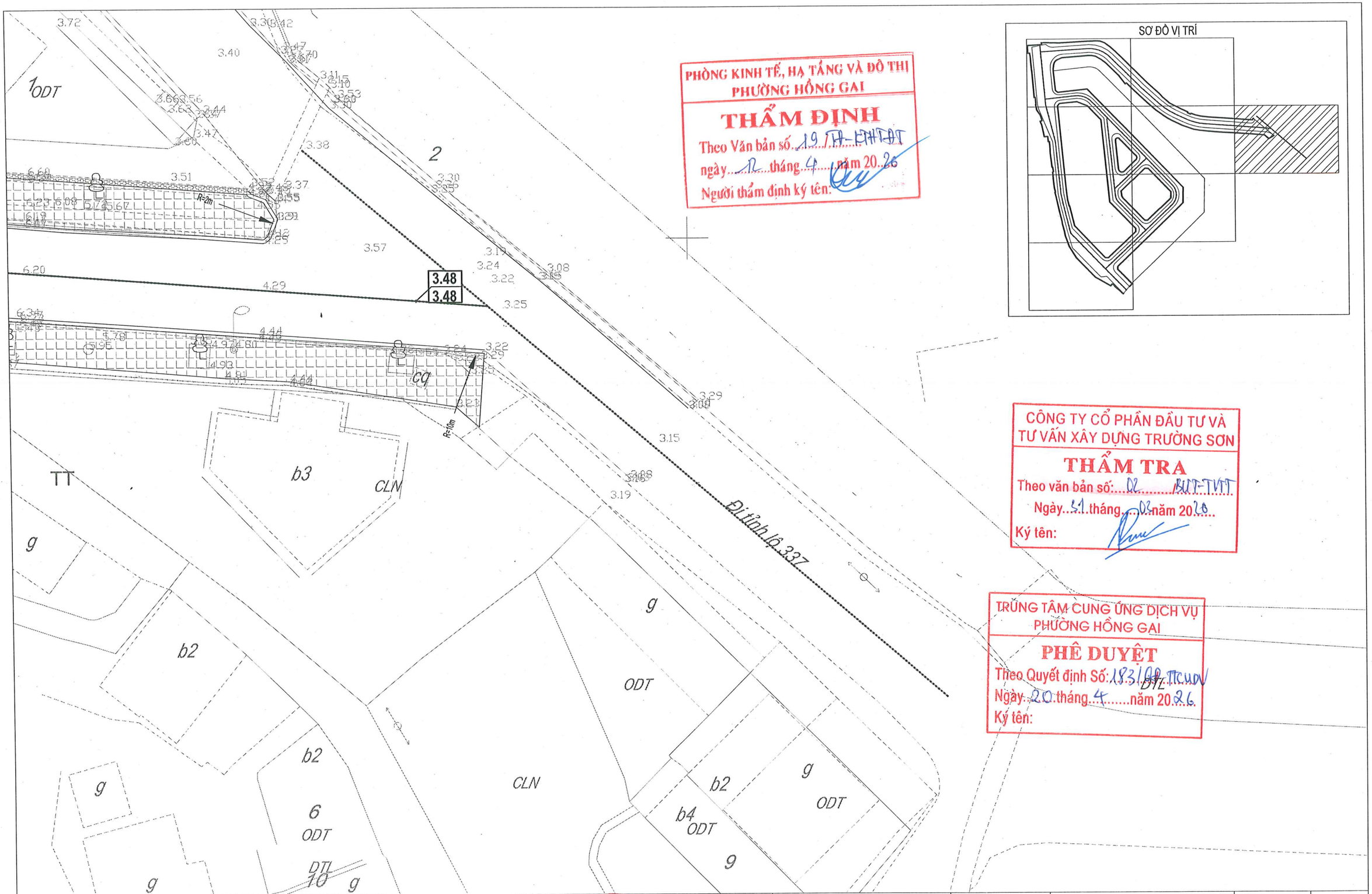

PHÒNG KINH TẾ, HẠ TẦNG VÀ ĐÔ THỊ
PHƯỜNG HỒNG GAI
THẨM ĐỊNH
Theo Văn bản số: 19/TT-KHTĐT
ngày 12 tháng 4 năm 2026
Người thẩm định ký tên:

CÔNG TY CỔ PHẦN ĐẦU TƯ VÀ TƯ VẤN XÂY DỰNG TRƯỜNG SƠN
THẨM TRA
Theo văn bản số: 02 BCT-TVTT
Ngày 31 tháng 03 năm 2026
Ký tên:

TRUNG TÂM CUNG ỨNG DỊCH VỤ
PHƯỜNG HỒNG GAI
PHÊ DUYỆT
Theo Quyết định Số: 183/QĐ-TTCUDV
Ngày 20 tháng 4 năm 2026
Ký tên:

CHỦ ĐẦU TƯ: TRUNG TÂM CUNG ỨNG DỊCH VỤ PHƯỜNG HỒNG GAI	DỰ ÁN: CẢI TẠO, CHỈNH TRANG KHU DÂN CƯ ĐÔ THỊ ĐỒI MẢM TÔM	PHÓ GIÁM ĐỐC: ĐỖ BÌNH MINH	CHỦ NHIỆM	TS. KS. CHU VĂN HOÀNG	TÊN BẢN VẼ: MẶT BẰNG PHÂN MẢNH GIAO THÔNG	MÃ HIỆU:	MB-05
TƯ VẤN THIẾT KẾ: CÔNG TY CỔ PHẦN TƯ VẤN ĐẦU TƯ GLOPAN	ĐỊA ĐIỂM: PHƯỜNG HỒNG GAI, TỈNH QUẢNG NINH		CHỦ TRÌ	KS. ĐINH TIẾN MẠNH		TỶ LỆ:	1/
Địa chỉ: Phường Đại Mỗ, TP. Hà Nội	HỒ SƠ: THIẾT KẾ BẢN VẼ THI CÔNG		THIẾT KẾ	KS. TRẦN NGỌC ĐỨC		HOÀN THÀNH:	..../20...
			K.C.S	THS. KS. NGUYỄN HỮU PHÚ		SỬA ĐỔI:	.....

CÔNG TY CỔ PHẦN TƯ VẤN ĐẦU TƯ GLOPAN
M.S.D.N: 0102098776 - C.T.C.P
ĐẠI MỖ - TP. HÀ NỘI

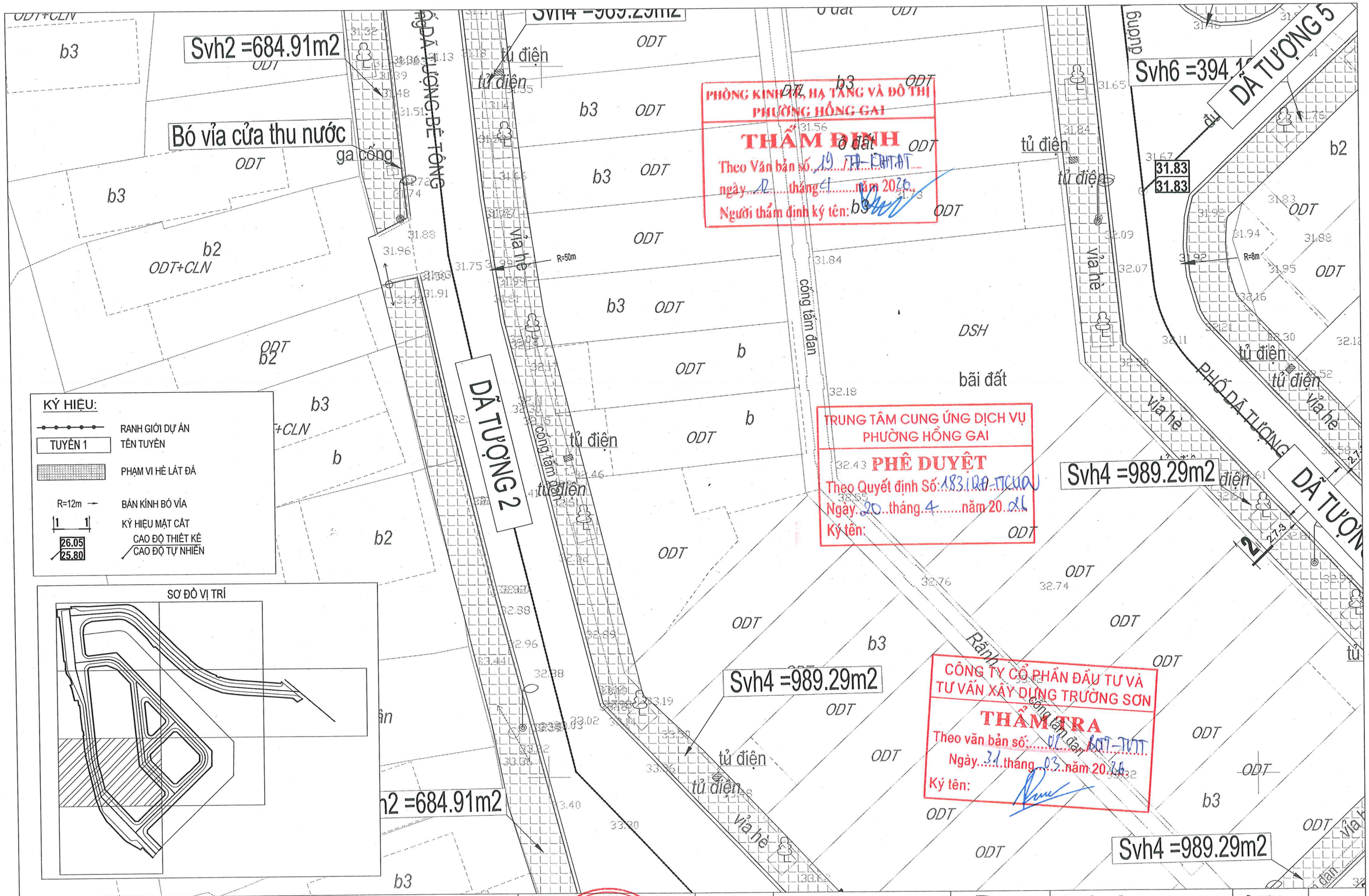

PHÒNG KINH TẾ, HẠ TẦNG VÀ ĐÔ THỊ
PHƯỜNG HỒNG GAI
THẨM ĐỊNH
Theo Văn bản số: 19 /TH-KHTĐT
ngày 12 tháng 4 năm 2026
Người thẩm định ký tên:

TRUNG TÂM CUNG ỨNG DỊCH VỤ
PHƯỜNG HỒNG GAI
PHÊ DUYỆT
Theo Quyết định Số: 183/QĐ-TTCUN
Ngày 20 tháng 4 năm 2026
Ký tên:

CÔNG TY CỔ PHẦN ĐẦU TƯ VÀ
TƯ VẤN XÂY DỰNG TRƯỜNG SƠN
THẨM TRA
Theo văn bản số: 02/BCTT-TVTT
Ngày 31 tháng 03 năm 2026
Ký tên:

CHỦ ĐẦU TƯ: TRUNG TÂM CUNG ỨNG DỊCH VỤ PHƯỜNG HỒNG GAI	DỰ ÁN: CẢI TẠO, CHỈNH TRANG KHU DÂN CƯ ĐÔ THỊ ĐỒI MẢM TÔM	PHÓ GIÁM ĐỐC: ĐỖ BÌNH MINH	CHỦ NHIỆM	TS. KS. CHU VĂN HOÀNG	TÊN BẢN VẼ: MẶT BẰNG PHÂN MẢNH GIAO THÔNG	MÃ HIỆU:	MB-06
TƯ VẤN THIẾT KẾ: CÔNG TY CỔ PHẦN TƯ VẤN ĐẦU TƯ GLOPAN			CHỦ TRÌ	KS. ĐINH TIẾN MẠNH		TỶ LỆ:	1/
Địa chỉ: Phường Đại Mỗ, TP. Hà Nội	ĐỊA ĐIỂM: PHƯỜNG HỒNG GAI, TỈNH QUẢNG NINH		THIẾT KẾ	KS. TRẦN NGỌC ĐỨC		HOÀN THÀNH	..../20...
	HỒ SƠ: THIẾT KẾ BẢN VẼ THI CÔNG		K.C.S	THS. KS. NGUYỄN HỮU PHÚ		SỬA ĐỔI:	.....

CÔNG TY CỔ PHẦN TƯ VẤN ĐẦU TƯ GLOPAN
M.S.D.N: 0101698776 - C.T.C.P
P. ĐẠI MỖ - TP. HÀ NỘI

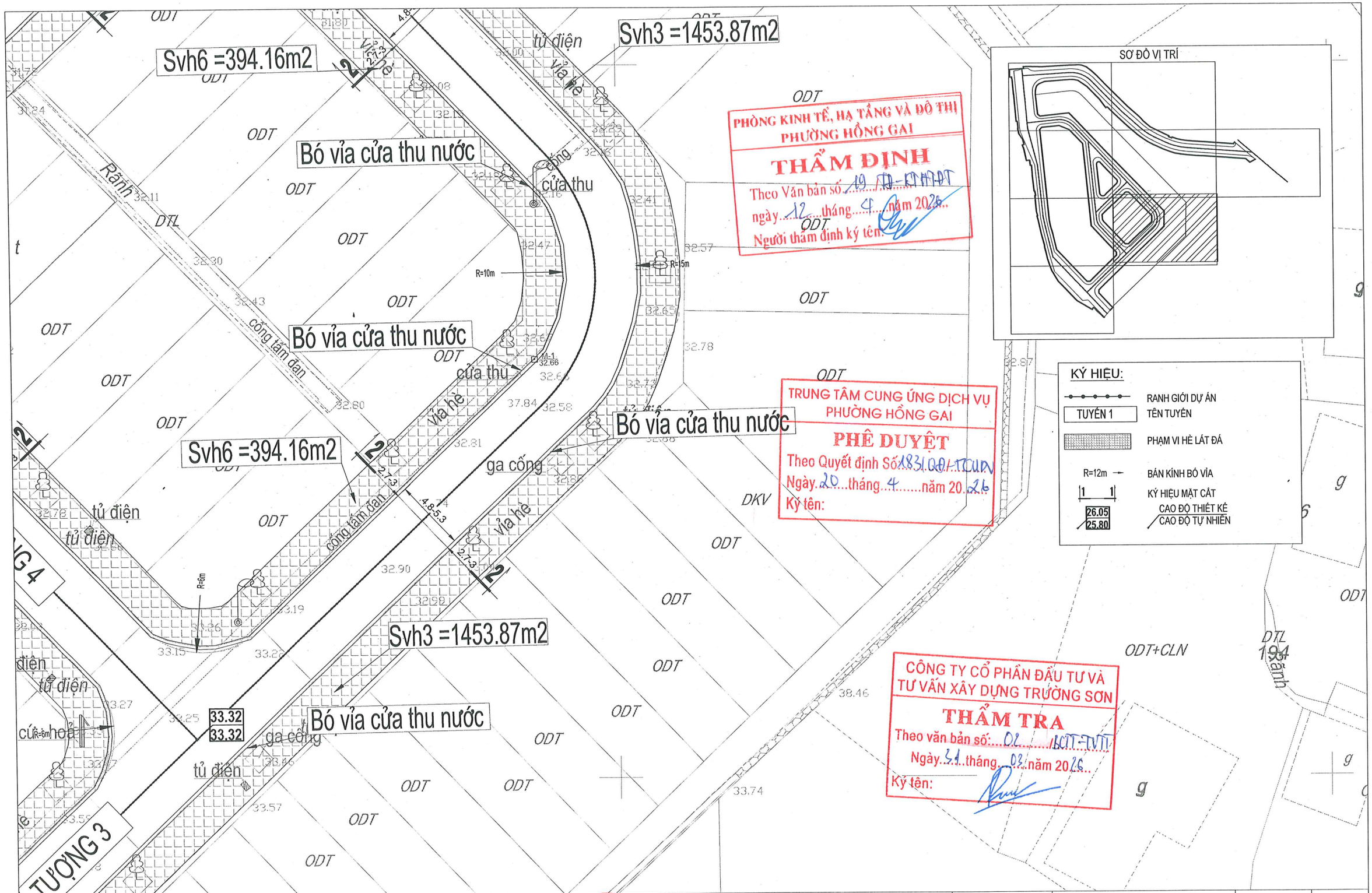

CHỦ ĐẦU TƯ: TRUNG TÂM CUNG ỨNG DỊCH VỤ PHƯỜNG HỒNG GAI	DỰ ÁN: CẢI TẠO, CHỈNH TRANG KHU DÂN CƯ ĐÔ THỊ ĐỒI MẢM TÔM	PHÓ GIÁM ĐỐC: ĐỖ BÌNH MINH	CHỦ NHIỆM	TS. KS. CHU VĂN HOÀNG		TÊN BẢN VẼ: MẶT BẰNG PHÂN MẢNH GIAO THÔNG	MÃ HIỆU: MB-07
TƯ VẤN THIẾT KẾ: CÔNG TY CỔ PHẦN TƯ VẤN ĐẦU TƯ GLOPAN	ĐỊA ĐIỂM: PHƯỜNG HỒNG GAI, TỈNH QUẢNG NINH		CHỦ TRÌ	KS. ĐINH TIẾN MẠNH			TỶ LỆ: 1/
Địa chỉ: Phường Đại Mỗ, TP. Hà Nội	HỒ SƠ: THIẾT KẾ BẢN VẼ THI CÔNG		THIẾT KẾ	KS. TRẦN NGỌC ĐỨC			HOÀN THÀNH: ..../20...
			K.C.S	THS. KS. NGUYỄN HỮU PHÚ			SỬA ĐỔI: .....

CÔNG TY CỔ PHẦN TƯ VẤN ĐẦU TƯ GLOPAN
M.S.D.N: 0104108776 - C.T.C.P
P. ĐẠI MỖ - TP. HÀ NỘI

CHỦ ĐẦU TƯ: TRUNG TÂM CUNG ỨNG DỊCH VỤ PHƯỜNG HỒNG GAI	DỰ ÁN: CẢI TẠO, CHỈNH TRANG KHU DÂN CƯ ĐÔ THỊ ĐỒI MẮM TÔM	PHÓ GIÁM ĐỐC:	CHỦ NHIỆM	TS. KS. CHU VĂN HOÀNG	TÊN BẢN VẼ: MẶT BẰNG PHÂN MẢNH GIAO THÔNG
TƯ VẤN THIẾT KẾ: CÔNG TY CỔ PHẦN TƯ VẤN ĐẦU TƯ GLOPAN, Địa chỉ: Phường Đại Mỗ, TP. Hà Nội	ĐỊA ĐIỂM: PHƯỜNG HỒNG GAI, TỈNH QUẢNG NINH		CHỦ TRÌ	KS. ĐINH TIẾN MẠNH	MÃ HIỆU: MB-08
	HỒ SƠ: THIẾT KẾ BẢN VẼ THI CÔNG		THIẾT KẾ	KS. TRẦN NGỌC ĐỨC	TỶ LỆ: 1/ ; HOÀN THÀNH: ..../20...
		ĐỖ BÌNH MINH	K.C.S	THS. KS. NGUYỄN HỮU PHÚ	SỬA ĐỔI: ....

CÔNG TY CỔ PHẦN TƯ VẤN ĐẦU TƯ GLOPAN

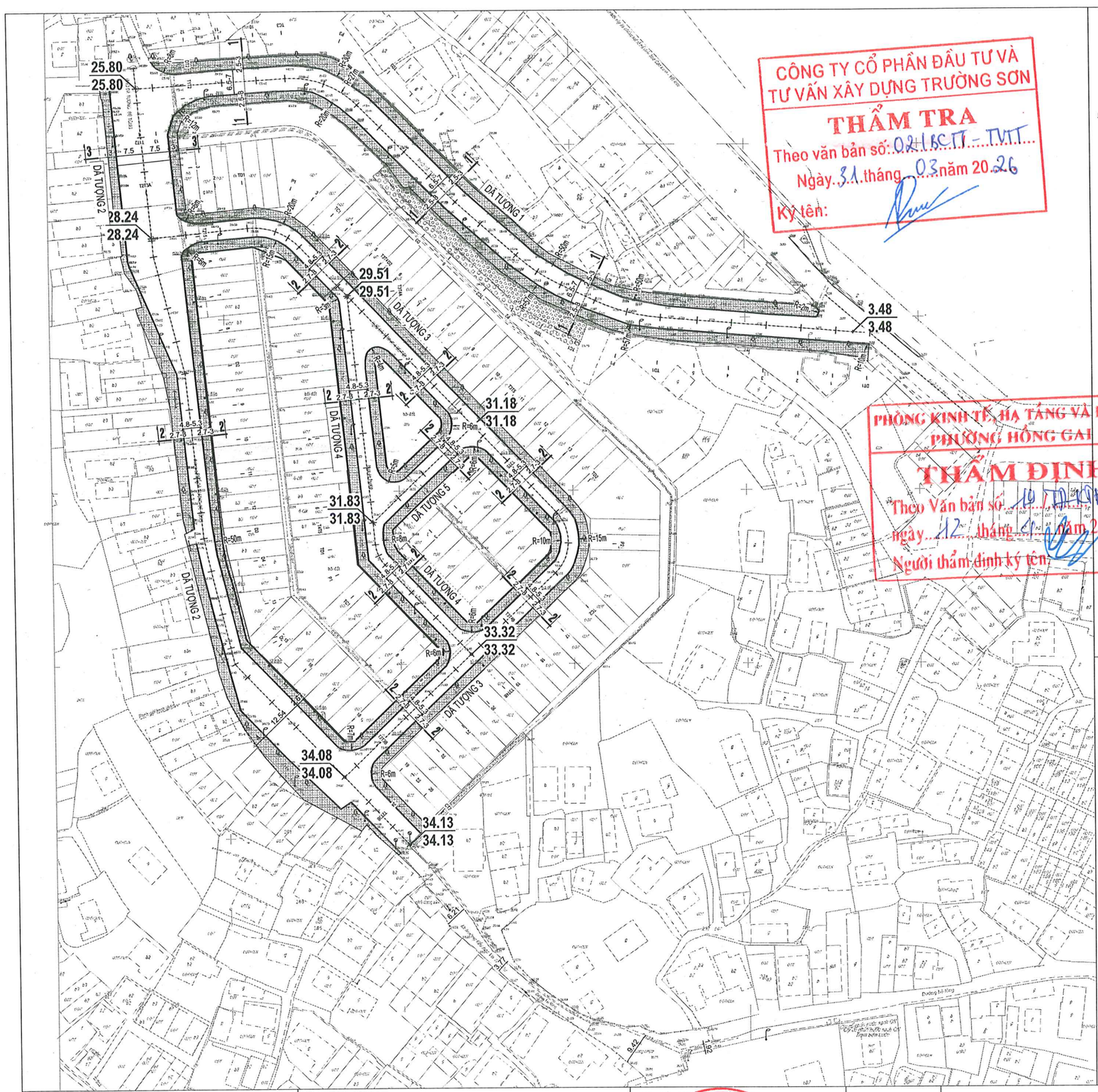

CÔNG TY CỔ PHẦN ĐẦU TƯ VÀ TƯ VẤN XÂY DỰNG TRƯỜNG SƠN
THẨM TRA
Theo văn bản số: 02/BC-TT-TVTT
Ngày 31 tháng 03 năm 2026
Ký tên:

PHÒNG KINH TẾ, HẠ TẦNG VÀ ĐÔ THỊ PHƯỜNG HỒNG GAI
THẨM ĐỊNH
Theo Văn bản số: 19/TD-KHHĐT
ngày 12 tháng 4 năm 2026
Người thẩm định ký tên:

MẶT CẮT 3 - 3

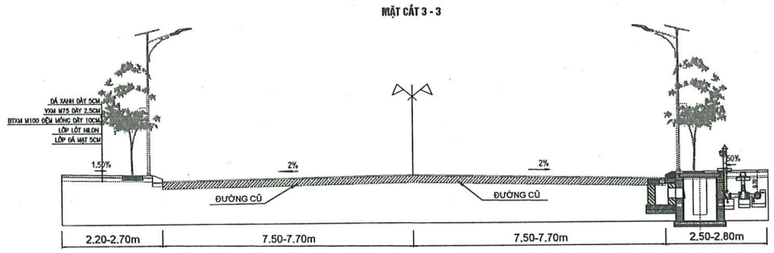

PHẠM VI MẶT ĐƯỜNG TĂNG CƯỜNG

MẶT CẮT 2 - 2

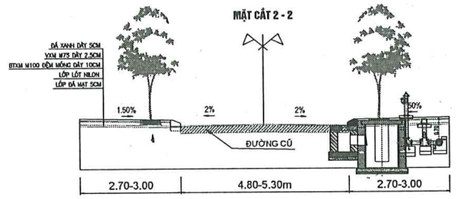

PHẠM VI MẶT ĐƯỜNG TĂNG CƯỜNG

MẶT CẮT 1 - 1

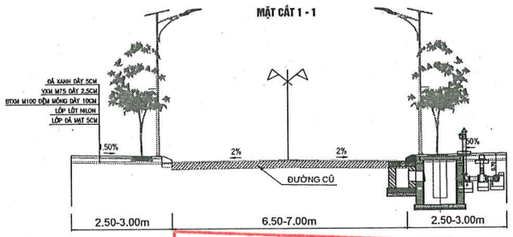

TRUNG TÂM CUNG ỨNG DỊCH VỤ PHƯỜNG HỒNG GAI
PHÊ DUYỆT
Theo Quyết định Số: 1831/QĐ-TTCUDV
Ngày 20 tháng 4 năm 2026
Ký tên:

KÝ HIỆU:

	RANH GIỚI DỰ ÁN
TUYẾN 1	TÊN TUYẾN
	PHẠM VI HÈ LÁT ĐÁ
R=12m	BÁN KÍNH BÓ VỈA
1 1	KÝ HIỆU MẶT CẮT
26.05 / 25.80	CAO ĐỘ THIẾT KẾ / CAO ĐỘ TỰ NHIÊN

CHỦ ĐẦU TƯ: TRUNG TÂM CUNG ỨNG DỊCH VỤ PHƯỜNG HỒNG GAI	DỰ ÁN: CẢI TẠO, CHỈNH TRANG KHU DÂN CƯ ĐÔ THỊ ĐỒI MẦM TÔM	PHÓ GIÁM ĐỐC: ĐỖ BÌNH MINH	CHỦ NHIỆM	TS. KS. CHU VĂN HOÀNG	TÊN BẢN VẼ: MẶT BẰNG TỔNG THỂ CỌC TUYẾN GIAO THÔNG
TƯ VẤN THIẾT KẾ: CÔNG TY CỔ PHẦN TƯ VẤN ĐẦU TƯ GLOPAN	ĐỊA ĐIỂM: PHƯỜNG HỒNG GAI, TỈNH QUẢNG NINH		CHỦ TRÌ	KS. ĐINH TIẾN MẠNH	
Địa chỉ: Phường Đại Mỗ, TP. Hà Nội	HỒ SƠ: THIẾT KẾ BẢN VẼ THI CÔNG		THIẾT KẾ	KS. TRẦN NGỌC ĐỨC	
			K.C.S	THS. KS. NGUYỄN HỮU PHÚ	

MÃ HIỆU:	MB-09
TỶ LỆ:	
HOÀN THÀNH:	..../20...
SỬA ĐỔI:	.....

CÔNG TY CỔ PHẦN TƯ VẤN ĐẦU TƯ GLOPAN
M.S.D.N: 0102[illegible]76 - C.T.C.P
P. ĐẠI MỖ - TP. HÀ NỘI

PHÒNG KINH TẾ, HẠ TẦNG VÀ ĐÔ THỊ
PHƯỜNG HỒNG GAI
THẨM ĐỊNH
Theo Văn bản số: 19 / TĐ-KTHT ĐT
ngày 12 tháng 4 năm 2026
Người thẩm định ký tên:

CÔNG TY CỔ PHẦN ĐẦU TƯ VÀ TƯ VẤN XÂY DỰNG TRƯỜNG SƠN
THẨM TRA
Theo văn bản số: 021 BCTT-TVTT
Ngày 31 tháng 3 năm 2026
Ký tên:

CHI TIẾT KẾT CẤU HÈ

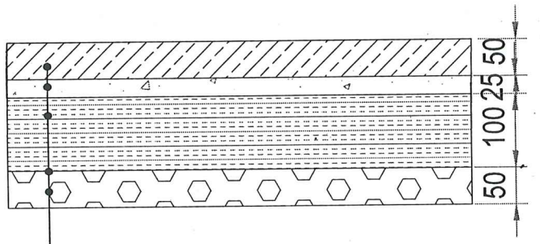

ĐÁ XANH DÀY 5 CM
VXM M75 dày 2.5cm
BTXM M100 ĐỆM MÓNG DÀY 10CM
LỚP NILONG LÓT
LỚP ĐÁ MẠT 5CM

CHI TIẾT BÓ VỈA ĐÁ LOẠI 1 KT: 200X300X800MM
(TL:1/25)

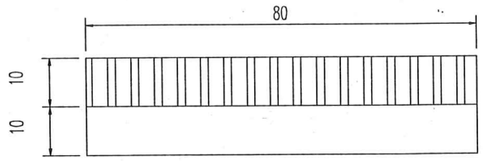

CHI TIẾT BÓ VỈA ĐÁ LOẠI 2 KT: 200X300X250MM
(TL:1/25)

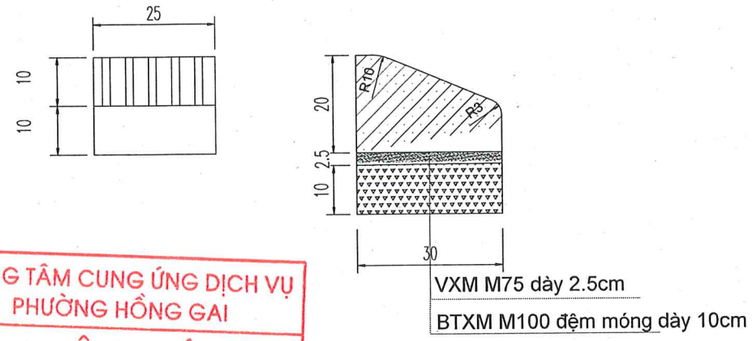

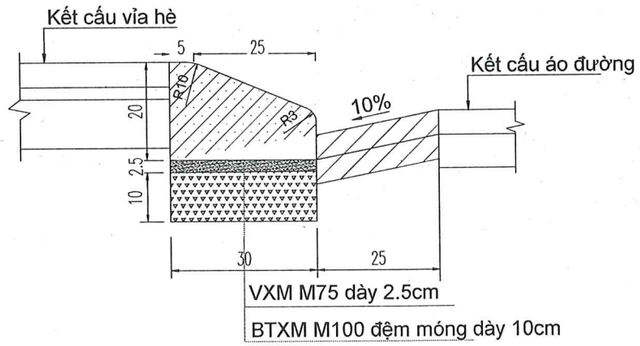

TRUNG TÂM CUNG ỨNG DỊCH VỤ
PHƯỜNG HỒNG GAI
PHÊ DUYỆT
Theo Quyết định Số: 183/QĐ-TTCUDV
Ngày 20 tháng 4 năm 2026
Ký tên:

Ghi chú:
- Kích thước trong bản vẽ được tính bằng cm, cao độ là m, mặt cắt điển hình là cm.
- Chi tiết xem các bản vẽ liên quan.

CHỦ ĐẦU TƯ: TRUNG TÂM CUNG ỨNG DỊCH VỤ PHƯỜNG HỒNG GAI	DỰ ÁN: CẢI TẠO, CHỈNH TRANG KHU DÂN CƯ ĐÔ THỊ ĐỒI MẢM TÔM	PHÓ GIÁM ĐỐC: ĐỖ BÌNH MINH	CHỦ NHIỆM	TS. KS. CHU VĂN HOÀNG		TÊN BẢN VẼ: CHI TIẾT CẤU TẠO	MÃ HIỆU: CTCT-01
TƯ VẤN THIẾT KẾ: CÔNG TY CỔ PHẦN TƯ VẤN ĐẦU TƯ GLOPAN	ĐỊA ĐIỂM: PHƯỜNG HỒNG GAI, TỈNH QUẢNG NINH		CHỦ TRÌ	KS. ĐINH TIẾN MẠNH			TỶ LỆ: 1/
Địa chỉ: Phường Đại Mỗ, TP. Hà Nội	HỒ SƠ: THIẾT KẾ BẢN VẼ THI CÔNG		THIẾT KẾ	KS. TRẦN NGỌC ĐỨC			HOÀN THÀNH: ..../20...
			K.C.S	THS. KS. NGUYỄN HỮU PHÚ			SỬA ĐỔI: .....

CÔNG TY CỔ PHẦN TƯ VẤN ĐẦU TƯ GLOPAN
M.S.D.N: 0102008776 - C.T.C.P
P. ĐẠI MỖ - TP. HÀ NỘI

SƠ ĐỒ VỊ TRÍ

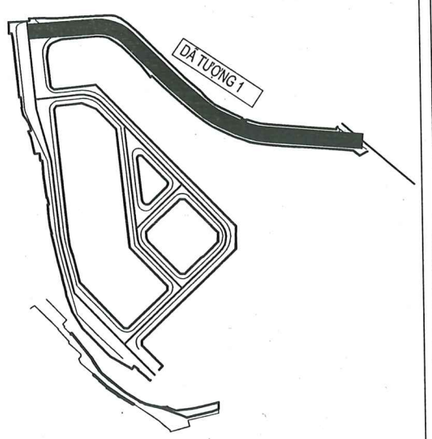

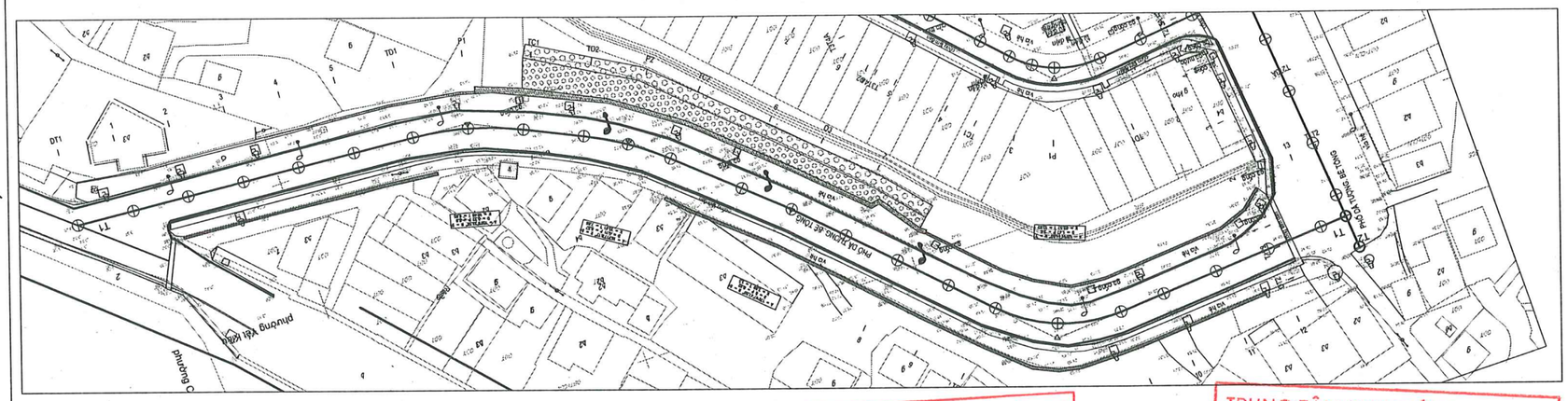

Km 0+0.00

Km 0+234.80

PHÒNG KINH TẾ, HẠ TẦNG VÀ ĐÔ THỊ
PHƯỜNG HỒNG GAI
THẨM ĐỊNH
Theo Văn bản số 19 / TĐ-KTHĐT
ngày 12 tháng 4 năm 2026
Người thẩm định ký tên:

TRUNG TÂM CUNG ỨNG DỊCH VỤ
PHƯỜNG HỒNG GAI
PHÊ DUYỆT
Theo Quyết định Số 183/QĐ-TTCUDV
Ngày 20 tháng 4 năm 2026
Ký tên:

CÔNG TY CỔ PHẦN ĐẦU TƯ VÀ
TƯ VẤN XÂY DỰNG TRƯỜNG SƠN
THẨM TRA
Theo văn bản số: 021/BCTT-TVTT
Ngày 31 tháng 3 năm 2026
Ký tên:

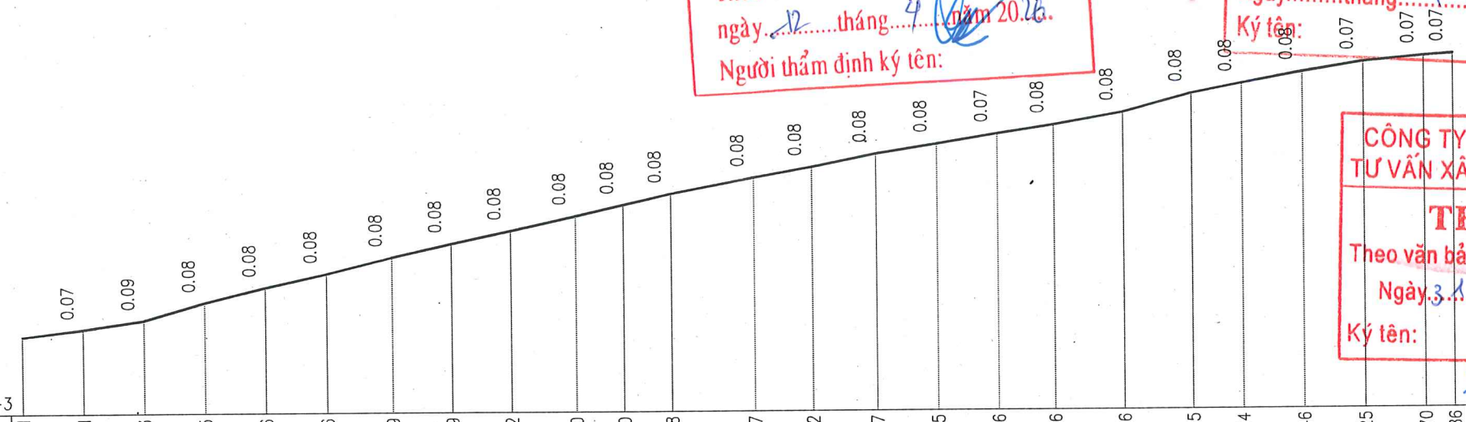

Cao độ thiết kế	3.31	3.91	4.63	6.05	7.26	8.36	9.69	10.79	11.82	13.00	13.90	14.78	16.07	16.92	17.97	18.75	19.56	20.26	21.26	22.75	23.54	24.46	25.25	25.70	25.86		
Dốc dọc thiết kế	5.92% / 9.89	7.09% / 9.94	14.29% / 9.97	12.14% / 10.02	10.98% / 10.00	12.47% / 10.65	11.27% / 9.75	10.61% / 9.74	10.96% / 10.74	11.57% / 7.80	11.27% / 7.82	9.55% / 13.54	8.90% / 9.50	10.07% / 10.50	7.75% / 10.01	8.14% / 10.00	7.60% / 9.22	8.77% / 11.25	13.29% / 11.28	9.61% / 8.23	9.21% / 10.01	7.89% / 10.03	4.59% / 10.04	3.27% / 4.87			
Cao độ tự nhiên	3.24	3.83	4.54	5.97	7.18	8.28	9.61	10.71	11.74	12.92	13.82	14.70	15.99	16.84	17.90	18.67	19.48	20.19	21.18	22.67	23.46	24.38	25.17	25.63	25.79		
Khoảng cách lẻ		10.00	10.00	10.00	10.00	10.00	10.65	9.74	9.74	10.74	7.80	7.80	13.52	9.51	10.49	10.00	10.00	9.22	11.29	11.29	8.20	10.00	10.00	10.00	4.80		
Khoảng cách cộng dồn	0.00	10.00	20.00	30.00	40.00	50.00	60.65	70.39	80.13	90.87	98.67	106.48	120.00	129.51	140.00	150.00	160.00	169.22	180.51	191.80	200.00	210.00	220.00	230.00	234.80		
Tên cọc	DT1	1	2	3	4	5	TD1	P1	TC1	TD2	P2	TC2	6	D3	7	8	9	TD3	P3	TC3	10	11	12	13	T1T2		
Đoạn thẳng – Đoạn cong									A = -159°8'23.58" R = 34.00 D = 0.22 P = 0.90 K = 19.48 T = 9.85				A = 163°17'0.17" R = 54.00 D = 0.11 P = 0.57 K = 15.61 T = 7.86				A = -176°47'47.50" R = 54.00 D = 0.00 P = 0.02 K = 2.99 T = 1.50						A = 131°11'44.50" R = 27.00 D = 1.47 P = 2.60 K = 22.57 T = 12.02				

CHỦ ĐẦU TƯ: TRUNG TÂM CUNG ỨNG DỊCH VỤ PHƯỜNG HỒNG GAI	DỰ ÁN: CẢI TẠO, CHỈNH TRANG KHU DÂN CƯ ĐÔ THỊ ĐỒI MẢM TÔM	PHÓ GIÁM ĐỐC: ĐỖ BÌNH MINH	CHỦ NHIỆM	TS. KS. CHU VĂN HOÀNG	TÊN BẢN VẼ: TRẮC DỌC TUYẾN DÃ TƯỢNG 1	MÃ HIỆU:	TD-T1
TƯ VẤN THIẾT KẾ: CÔNG TY CỔ PHẦN TƯ VẤN ĐẦU TƯ GLOPAN	ĐỊA ĐIỂM: PHƯỜNG HỒNG GAI, TỈNH QUẢNG NINH		CHỦ TRÌ	KS. ĐINH TIẾN MẠNH		TỶ LỆ:	1/
Địa chỉ: Phường Đại Mỗ, TP. Hà Nội	HỒ SƠ: THIẾT KẾ BẢN VẼ THI CÔNG		THIẾT KẾ	KS. TRẦN NGỌC ĐỨC		HOÀN THÀNH	..../20...
			K.C.S	THS. KS. NGUYỄN HỮU PHÚ		SỬA ĐỔI:	.....

CÔNG TY CỔ PHẦN TƯ VẤN ĐẦU TƯ GLOPAN - M.S.D.N: 0104098776 - C.T.C.P - P. ĐẠI MỖ - TP. HÀ NỘI

BẢNG TOẠ ĐỘ CỌC						
STT	Tên cọc	Lý trình	Tọa độ X	Tọa độ Y	Cao độ TN	Cao độ TK
1	DT1	Km 0+0	2318945.24	430536.01	3.24	3.31
2	1	Km 0+10	2318946.01	430526.04	3.83	3.91
3	2	Km 0+20	2318946.79	430516.07	4.54	4.63
4	3	Km 0+30	2318947.56	430506.1	5.97	6.05
5	4	Km 0+40	2318948.33	430496.13	7.18	7.26
6	5	Km 0+50	2318949.1	430486.16	8.28	8.36
7	TD1	Km 0+60.65	2318949.93	430475.54	9.61	9.69
8	P1	Km 0+70.39	2318951.55	430465.96	10.71	10.79
9	TC1	Km 0+80.13	2318954.89	430456.82	11.74	11.82
10	TD2	Km 0+90.87	2318959.48	430447.11	12.92	13
11	P2	Km 0+98.67	2318963.32	430440.32	13.82	13.9
12	TC2	Km 0+106.48	2318968.1	430434.16	14.7	14.78
13	6	Km 0+120	2318977.15	430424.11	15.99	16.07
14	D3	Km 0+129.51	2318983.51	430417.05	16.84	16.92
15	7	Km 0+140	2318990.96	430409.65	17.9	17.97
16	8	Km 0+150	2318998.05	430402.61	18.67	18.75
17	9	Km 0+160	2319005.15	430395.56	19.48	19.56
18	TD3	Km 0+169.22	2319011.7	430389.06	20.19	20.26
19	P3	Km 0+180.51	2319017.8	430379.67	21.18	21.26
20	TC3	Km 0+191.80	2319019.48	430368.6	22.67	22.75
21	10	Km 0+200	2319018.96	430360.41	23.46	23.54
22	11	Km 0+210	2319018.33	430350.43	24.38	24.46
23	12	Km 0+220	2319017.71	430340.45	25.17	25.25
24	13	Km 0+230	2319017.08	430330.47	25.63	0
25	T1T2	Km 0+234.80	2319016.78	430325.68	25.79	0

PHÒNG KINH TẾ, HẠ TẦNG VÀ ĐÔ THỊ
PHƯỜNG HỒNG GAI
THẨM ĐỊNH
Theo Văn bản số 19 /TĐ-KHHT
ngày 12 tháng 4 năm 2026
Người thẩm định ký tên:

TRUNG TÂM CUNG ỨNG DỊCH VỤ
PHƯỜNG HỒNG GAI
PHÊ DUYỆT
Theo Quyết định Số: 1831/QĐ-TTCUNG
Ngày 20 tháng 4 năm 2026
Ký tên:

CÔNG TY CỔ PHẦN ĐẦU TƯ VÀ
TƯ VẤN XÂY DỰNG TRƯỜNG SƠN
THẨM TRA
Theo văn bản số: 021/BC-TT/-TVTT
Ngày 31 tháng 3 năm 2026
Ký tên:

CHỦ ĐẦU TƯ: TRUNG TÂM CUNG ỨNG DỊCH VỤ PHƯỜNG HỒNG GAI	DỰ ÁN: CẢI TẠO, CHỈNH TRANG KHU DÂN CƯ ĐÔ THỊ ĐÔI MẢM TÔM	PHÓ GIÁM ĐỐC: ĐỖ BÌNH MINH	CHỦ NHIỆM	TS. KS. CHU VĂN HOÀNG	TÊN BẢN VẼ: BẢNG TỌA ĐỘ CỌC TUYẾN DÃ TƯỢNG 1	MÃ HIỆU:	TDC-T1
TƯ VẤN THIẾT KẾ: CÔNG TY CỔ PHẦN TƯ VẤN ĐẦU TƯ GLOPAN	ĐỊA ĐIỂM: PHƯỜNG HỒNG GAI, TỈNH QUẢNG NINH		CHỦ TRÌ	KS. ĐINH TIẾN MẠNH		TỶ LỆ:	1/
Địa chỉ: Phường Đại Mỗ, TP. Hà Nội	HỒ SƠ: THIẾT KẾ BẢN VẼ THI CÔNG		THIẾT KẾ	KS. TRẦN NGỌC ĐỨC		HOÀN THÀNH	..../20...
			K.C.S	THS. KS. NGUYỄN HỮU PHÚ		SỬA ĐỔI:	.....

CÔNG TY CỔ PHẦN TƯ VẤN ĐẦU TƯ GLOPAN

PHÒNG KINH TẾ, HẠ TẦNG VÀ ĐÔ THỊ
PHƯỜNG HỒNG GAI
THẨM ĐỊNH
Theo Văn bản số: 19 /TT-KTHT-ĐT
ngày 12 tháng 4 năm 2026
Người thẩm định ký tên:

TRUNG TÂM CUNG ỨNG DỊCH VỤ
PHƯỜNG HỒNG GAI
PHÊ DUYỆT
Theo Quyết định Số: 183/QĐ-TTCUDV
Ngày 20 tháng 4 năm 2026
Ký tên:

CÔNG TY CỔ PHẦN ĐẦU TƯ VÀ
TƯ VẤN XÂY DỰNG TRƯỜNG SƠN
THẨM TRA
Theo văn bản số: 021/BC-TT-TVTT
Ngày 31 tháng 03 năm 2026
Ký tên:

Đào khuôn : 0.14 m2

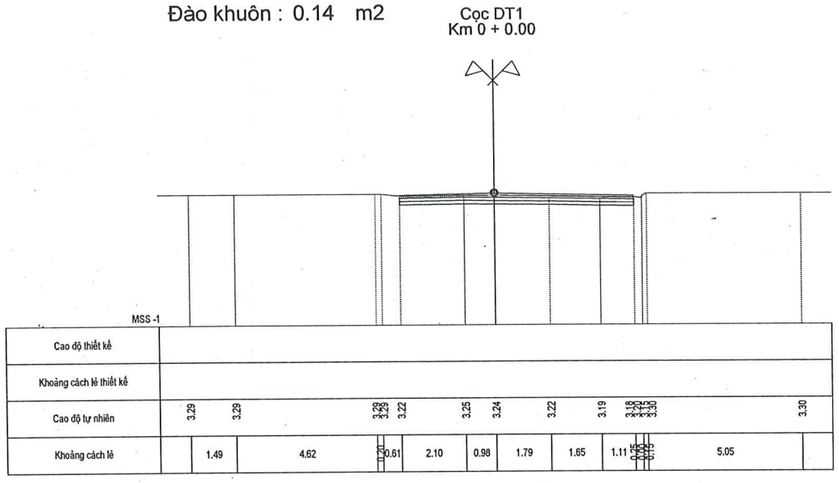

Đào khuôn : 0.80 m2
Bề rộng vỉa hè : 3.44 m

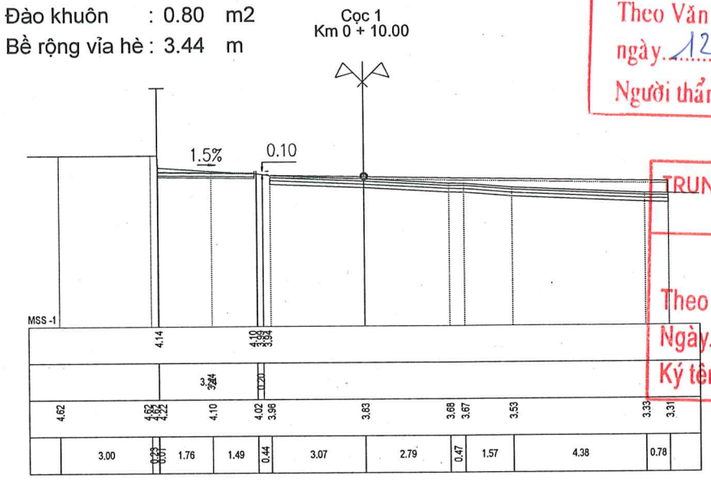

Đào khuôn : 1.18 m2
Bề rộng vỉa hè : 6.10 m

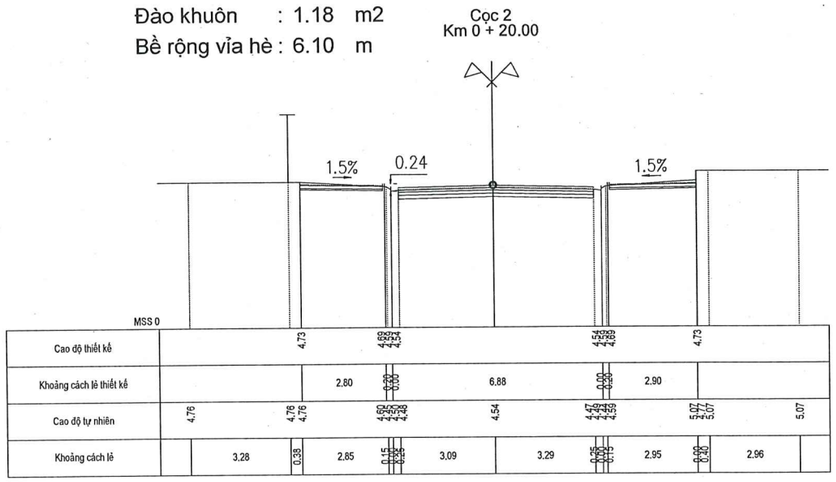

Đào khuôn : 1.03 m2
Bề rộng vỉa hè : 6.18 m

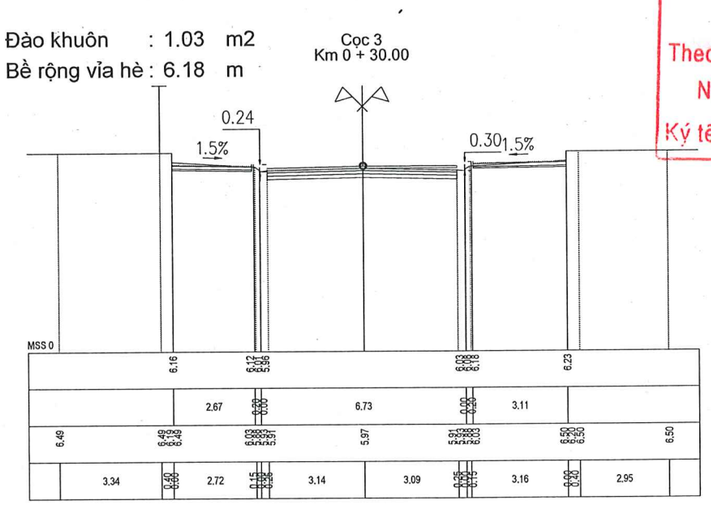

CHỦ ĐẦU TƯ: TRUNG TÂM CUNG ỨNG DỊCH VỤ PHƯỜNG HỒNG GAI	DỰ ÁN: CẢI TẠO, CHỈNH TRANG KHU DÂN CƯ ĐÔ THỊ ĐỒI MẢM TÔM	PHÓ GIÁM ĐỐC: ĐỖ BÌNH MINH	CHỦ NHIỆM	TS. KS. CHU VĂN HOÀNG	TÊN BẢN VẼ: TRẮC NGANG TUYẾN DÃ TƯỢNG 1	MÃ HIỆU:	TN-T1-01
TƯ VẤN THIẾT KẾ: CÔNG TY CỔ PHẦN TƯ VẤN ĐẦU TƯ GLOPAN	ĐỊA ĐIỂM: PHƯỜNG HỒNG GAI, TỈNH QUẢNG NINH		CHỦ TRÌ	KS. ĐINH TIẾN MẠNH		TỶ LỆ:	1/500
Địa chỉ: Phường Đại Mỗ, TP. Hà Nội	HỒ SƠ: THIẾT KẾ BẢN VẼ THI CÔNG		THIẾT KẾ	KS. TRẦN NGỌC ĐỨC		HOÀN THÀNH:	..../20...
			K.C.S	THS. KS. NGUYỄN HỮU PHÚ		SỬA ĐỔI:	.....

CÔNG TY CỔ PHẦN TƯ VẤN ĐẦU TƯ GLOPAN
M.S.D.N: 0104098776 - C.T.C.P
P. ĐẠI MỖ - TP. HÀ NỘI

PHÒNG KINH TẾ, HẠ TẦNG VÀ ĐÔ THỊ
PHƯỜNG HỒNG GAI
THẨM ĐỊNH
Theo Văn bản số: 19 / TH-KTHTĐT
ngày 12 tháng 4 năm 2026.
Người thẩm định ký tên:

Đào khuôn : 1.16 m2
Bề rộng vỉa hè : 5.91 m

Cọc 4
Km 0 + 40.00

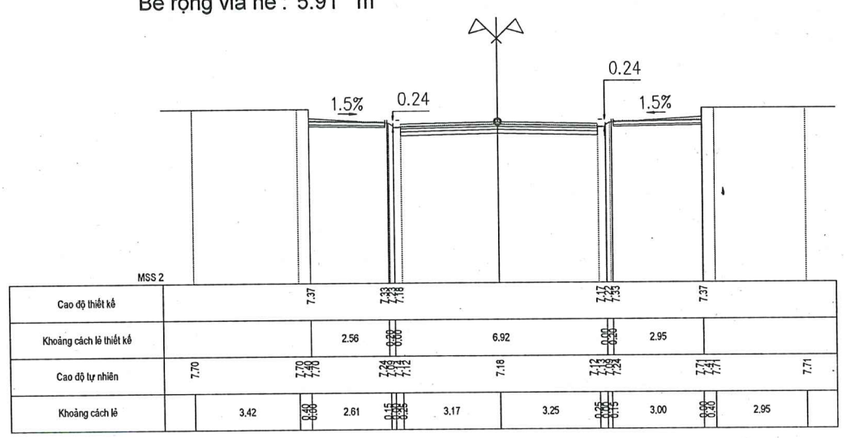

Đào khuôn : 0.93 m2
Bề rộng vỉa hè : 6.04 m

Cọc 5
Km 0 + 50.00

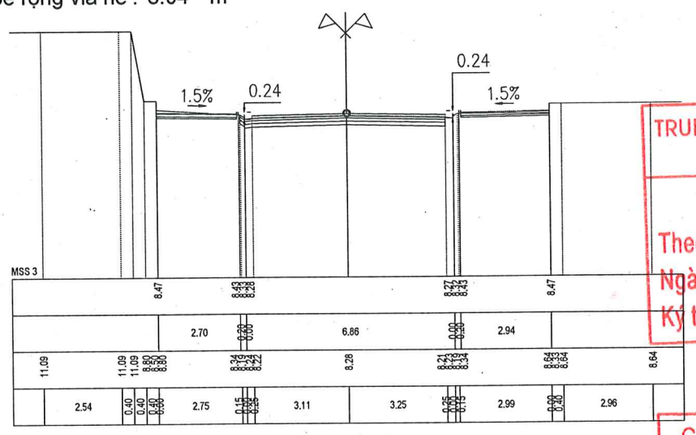

TRUNG TÂM CUNG ỨNG DỊCH VỤ
PHƯỜNG HỒNG GAI
PHÊ DUYỆT
Theo Quyết định Số: 183 / QĐ-TTCUDV
Ngày 20 tháng 4 năm 2026
Ký tên:

Đào khuôn : 1.21 m2
Bề rộng vỉa hè : 5.89 m

Cọc TD1
Km 0 + 60.65

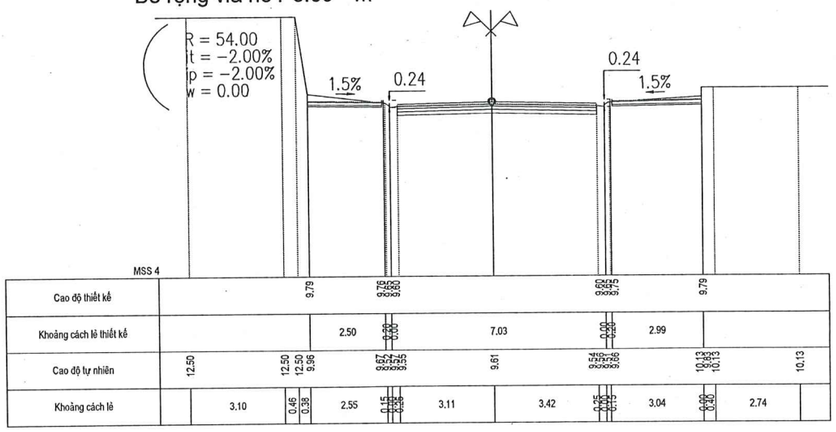

Đào khuôn : 1.01 m2
Bề rộng vỉa hè : 5.28 m

Cọc P1
Km 0 + 70.39

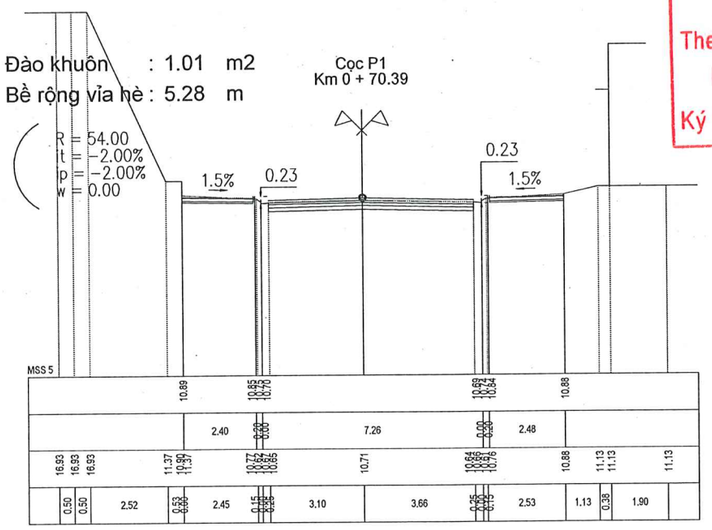

CÔNG TY CỔ PHẦN ĐẦU TƯ VÀ
TƯ VẤN XÂY DỰNG TRƯỜNG SƠN
THẨM TRA
Theo văn bản số: 02 / BC-TTTS-TVXT
Ngày 31 tháng 3 năm 2026
Ký tên:

CHỦ ĐẦU TƯ: TRUNG TÂM CUNG ỨNG DỊCH VỤ PHƯỜNG HỒNG GAI	DỰ ÁN: CẢI TẠO, CHỈNH TRANG KHU DÂN CƯ ĐÔ THỊ ĐỒI MẦM TÔM	PHÓ GIÁM ĐỐC: ĐỖ BÌNH MINH	CHỦ NHIỆM	TS. KS. CHU VĂN HOÀNG	TÊN BẢN VẼ: TRẮC NGANG TUYẾN DÃ TƯỢNG 1	MÃ HIỆU:	TN-T1-02
TƯ VẤN THIẾT KẾ: CÔNG TY CỔ PHẦN TƯ VẤN ĐẦU TƯ GLOPAN	ĐỊA ĐIỂM: PHƯỜNG HỒNG GAI, TỈNH QUẢNG NINH		CHỦ TRÌ	KS. ĐINH TIẾN MẠNH		TỶ LỆ:	1/500
Địa chỉ: Phường Đại Mỗ, TP. Hà Nội	HỒ SƠ: THIẾT KẾ BẢN VẼ THI CÔNG		THIẾT KẾ	KS. TRẦN NGỌC ĐỨC		HOÀN THÀNH:	..../20...
			K.C.S	THS. KS. NGUYỄN HỮU PHÚ		SỬA ĐỔI:	.....

CÔNG TY CỔ PHẦN TƯ VẤN ĐẦU TƯ GLOPAN
M.S.D.N: 0104098776 - C.T.C.P
P. ĐẠI MỖ - TP. HÀ NỘI

Đào khuôn : 1.07 m2
Bề rộng vỉa hè : 5.14 m

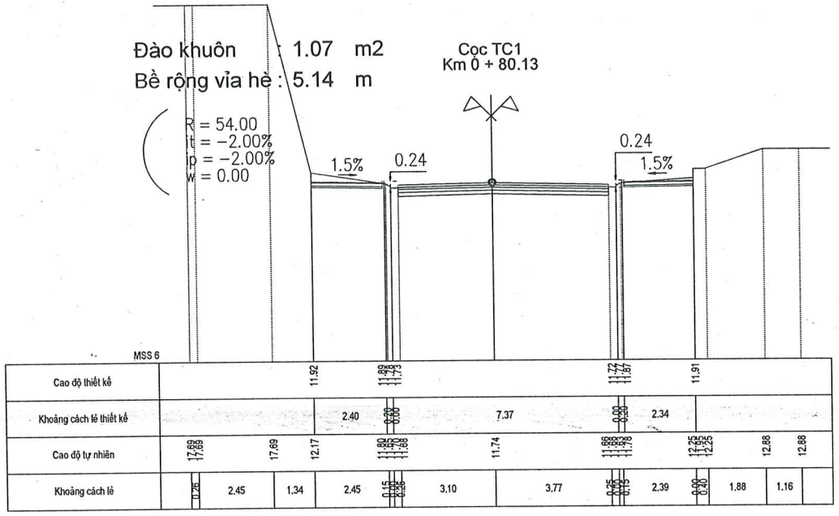

Đào khuôn : 1.07 m2
Bề rộng vỉa hè : 5.23 m

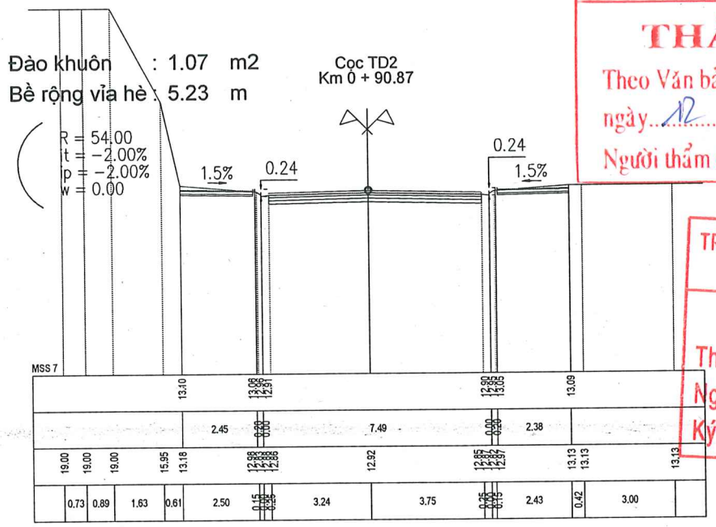

Đào khuôn : 1.12 m2
Bề rộng vỉa hè : 5.36 m

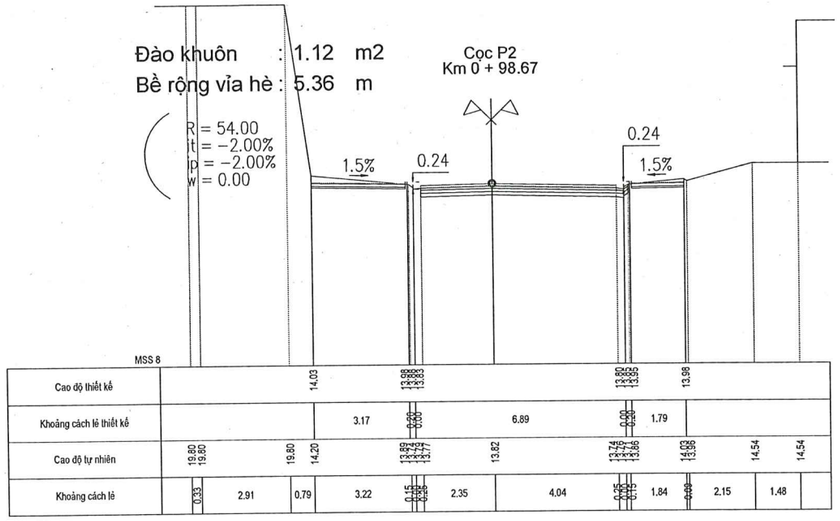

Đào khuôn : 0.98 m2
Bề rộng vỉa hè : 5.21 m

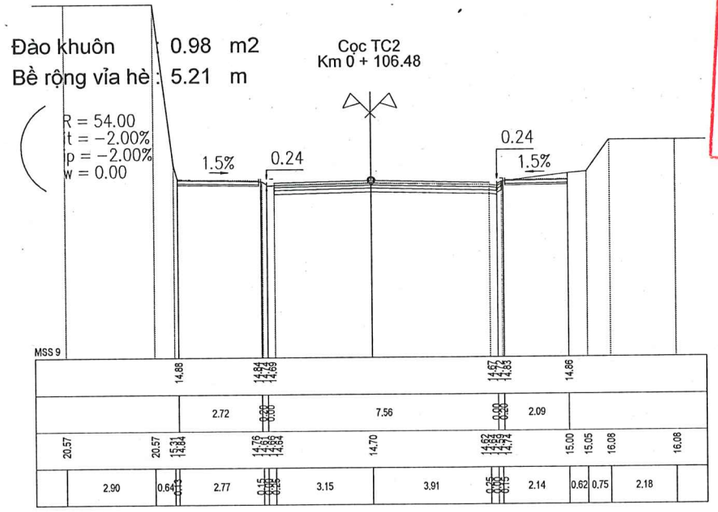

PHÒNG KINH TẾ, HẠ TẦNG VÀ ĐÔ THỊ
PHƯỜNG HỒNG GAI
THẨM ĐỊNH
Theo Văn bản số: 19/TT-KTHT-ĐT
ngày 12 tháng 4 năm 2026
Người thẩm định ký tên:

TRUNG TÂM CUNG ỨNG DỊCH VỤ
PHƯỜNG HỒNG GAI
PHÊ DUYỆT
Theo Quyết định Số: 183/QĐ-TTCUDV
Ngày 20 tháng 4 năm 2026
Ký tên:

CÔNG TY CỔ PHẦN ĐẦU TƯ VÀ
TƯ VẤN XÂY DỰNG TRƯỜNG SƠN
THẨM TRA
Theo văn bản số: 02/BC-TT-TVTT
Ngày 31 tháng 3 năm 2026
Ký tên:

CHỦ ĐẦU TƯ: TRUNG TÂM CUNG ỨNG DỊCH VỤ PHƯỜNG HỒNG GAI	DỰ ÁN: CẢI TẠO, CHỈNH TRANG KHU DÂN CƯ ĐÔ THỊ ĐỒI MẢM TÔM	PHÓ GIÁM ĐỐC: ĐỖ BÌNH MINH	CHỦ NHIỆM	TS. KS. CHU VĂN HOÀNG		TÊN BẢN VẼ: TRẮC NGANG TUYẾN DÃ TƯỢNG 1	MÃ HIỆU: TN-T1-03
TƯ VẤN THIẾT KẾ: CÔNG TY CỔ PHẦN TƯ VẤN ĐẦU TƯ GLOPAN	ĐỊA ĐIỂM: PHƯỜNG HỒNG GAI, TỈNH QUẢNG NINH		CHỦ TRÌ	KS. ĐINH TIẾN MẠNH			TỶ LỆ: 1/500
Địa chỉ: Phường Đại Mỗ, TP. Hà Nội	HỒ SƠ: THIẾT KẾ BẢN VẼ THI CÔNG		THIẾT KẾ	KS. TRẦN NGỌC ĐỨC			HOÀN THÀNH: ..../20...
			K.C.S	THS. KS. NGUYỄN HỮU PHÚ			SỬA ĐỔI: .....

CÔNG TY CỔ PHẦN TƯ VẤN ĐẦU TƯ GLOPAN

Đào khuôn : 1.03 m2
Bề rộng vỉa hè : 5.60 m

Cọc 6
Km 0 + 120.00

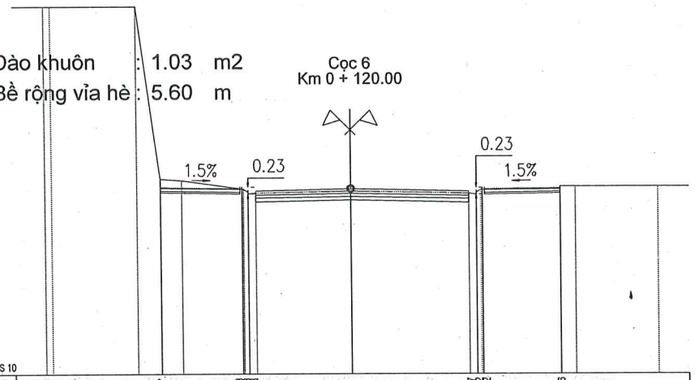

MSS 10

Cao độ thiết kế	16.17	16.13 16.08 15.98	15.97 16.02 16.12	16.16
Khoảng cách lẻ thiết kế	2.66	0.00 0.00	7.44	0.00 0.00	2.54
Cao độ tự nhiên	22.04 22.04	22.04	16.40	16.34	16.06 15.94 15.94	15.99	15.92 15.93 16.04	16.18 16.16 16.16	16.16
Khoảng cách lẻ	1.21	2.79	0.76	0.70	2.01	0.15 0.00 0.25	3.13	3.81	0.25 0.00 0.15	2.59	0.00 0.50	2.70

Đào khuôn : 1.12 m2
Bề rộng vỉa hè : 5.33 m

Cọc D3
Km 0 + 129.51

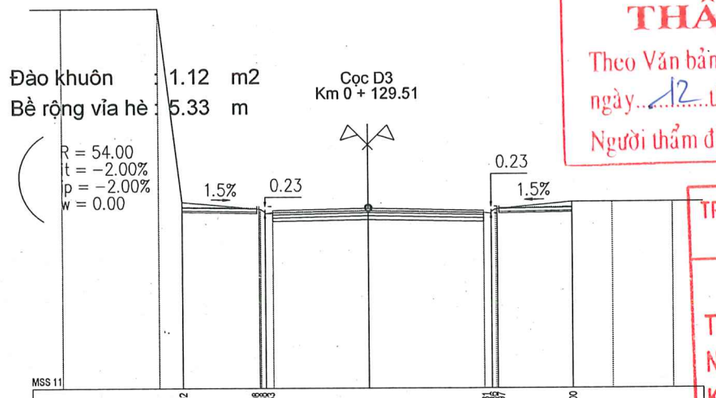

MSS 11

Cao độ thiết kế	17.02	16.88 16.83 16.83	16.81 16.87 16.97	17.00
Khoảng cách lẻ thiết kế	2.52	0.00 0.00	7.44	0.00 0.00	2.41
Cao độ tự nhiên	23.46	23.46	17.12	16.90 16.80 16.78	16.84	16.78 16.73 16.68	17.12	17.12	17.12
Khoảng cách lẻ	3.14	0.77	2.57	0.15 0.00 0.25	3.12	3.82	0.25 0.00 0.15	2.46	1.32	2.00

Đào khuôn : 0.77 m2
Bề rộng vỉa hè : 5.47 m

Cọc 7
Km 0 + 140.00

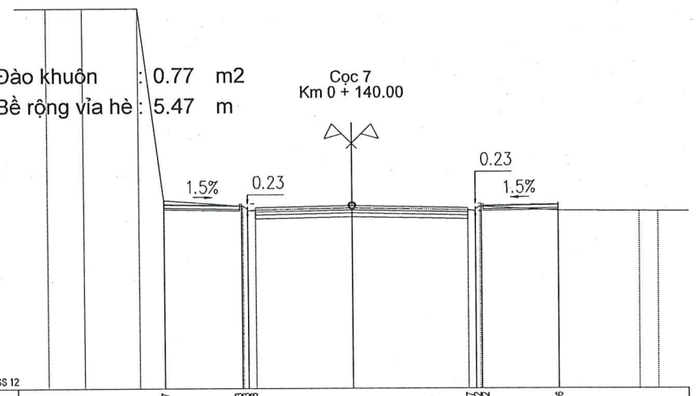

MSS 12

Cao độ thiết kế	18.07	18.03 17.93 17.88	17.87 17.92 18.02	18.05
Khoảng cách lẻ thiết kế	2.55	0.00 0.00	7.45	0.00 0.00	2.52
Cao độ tự nhiên	24.43	24.43	24.43	18.15	17.86 17.81 17.81	17.90	17.82 17.86 17.96	17.80	17.79 17.79
Khoảng cách lẻ	1.19	1.80	0.81	2.60	0.15 0.00 0.25	3.20	3.75	0.25 0.00 0.15	2.57	2.66	0.62

Đào khuôn : 0.62 m2
Bù vênh : 0.11 m2
Bề rộng vỉa hè : 5.56 m

Cọc 8
Km 0 + 150.00

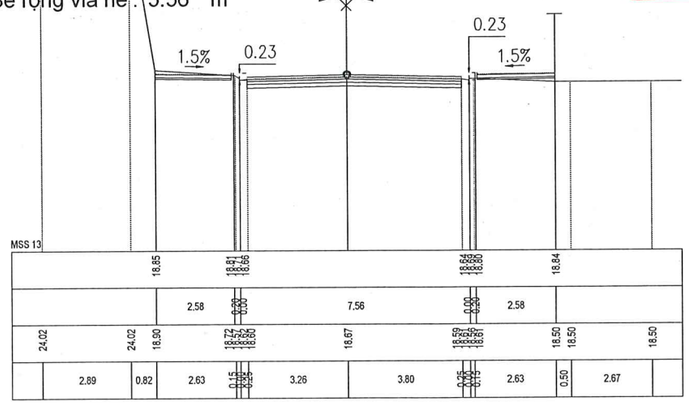

MSS 13

Cao độ thiết kế	18.85	18.81 18.66 18.66	18.64 18.60 18.60	18.84
Khoảng cách lẻ thiết kế	2.58	0.00 0.00	7.56	0.00 0.00	2.58
Cao độ tự nhiên	24.02	24.02	18.50	18.72 18.65 18.60	18.67	18.59 18.52 18.51	18.50 18.50	18.50
Khoảng cách lẻ	2.89	0.82	2.63	0.15 0.00 0.25	3.26	3.80	0.25 0.00 0.15	2.63	0.50	2.67

PHÒNG KINH TẾ, HẠ TẦNG VÀ ĐÔ THỊ
PHƯỜNG HỒNG GAI
THẨM ĐỊNH
Theo Văn bản số: 19/TT-KTHTĐT
ngày 12 tháng 4 năm 2026
Người thẩm định ký tên:

TRUNG TÂM CUNG ỨNG DỊCH VỤ
PHƯỜNG HỒNG GAI
PHÊ DUYỆT
Theo Quyết định Số: 183/QĐ-TTCUDV
Ngày 20 tháng 4 năm 2026.
Ký tên:

CÔNG TY CỔ PHẦN ĐẦU TƯ VÀ
TƯ VẤN XÂY DỰNG TRƯỜNG SƠN
THẨM TRA
Theo văn bản số: 02/BCTT-TVTT
Ngày 31 tháng 3 năm 2026
Ký tên:

CHỦ ĐẦU TƯ: TRUNG TÂM CUNG ỨNG DỊCH VỤ PHƯỜNG HỒNG GAI	DỰ ÁN: CẢI TẠO, CHỈNH TRANG KHU DÂN CƯ ĐÔ THỊ ĐỒI MẢM TÔM ĐỊA ĐIỂM: PHƯỜNG HỒNG GAI, TỈNH QUẢNG NINH	PHÓ GIÁM ĐỐC: ĐỖ BÌNH MINH	CHỦ NHIỆM	TS. KS. CHU VĂN HOÀNG		TÊN BẢN VẼ: TRẮC NGANG TUYẾN DÃ TƯỢNG 1	MÃ HIỆU: TN-T1-04
TƯ VẤN THIẾT KẾ: CÔNG TY CỔ PHẦN TƯ VẤN ĐẦU TƯ GLOPAN Địa chỉ: Phường Đại Mỗ, TP. Hà Nội	HỒ SƠ: THIẾT KẾ BẢN VẼ THI CÔNG		CHỦ TRÌ	KS. ĐINH TIẾN MẠNH			TỶ LỆ: 1/500
			THIẾT KẾ	KS. TRẦN NGỌC ĐỨC			HOÀN THÀNH: ..../20...
			K.C.S	THS. KS. NGUYỄN HỮU PHÚ			SỬA ĐỔI: .....

CÔNG TY CỔ PHẦN TƯ VẤN ĐẦU TƯ GLOPAN
M.S.D.N: 0104098776 - C.T.C.P
P. ĐẠI MỖ - TP. HÀ NỘI

Đào khuôn : 0.77 m2
Bề rộng vỉa hè : 5.65 m

Cọc 9
Km 0 + 160.00

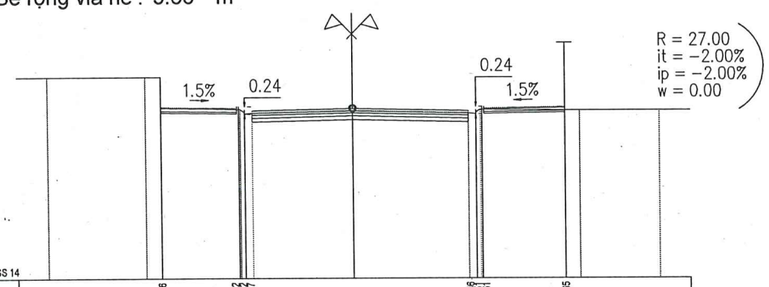

MSS 14

Cao độ thiết kế							19.66			19.67 19.71 19.74						19.69 19.71 19.61				19.65				
Khoảng cách lẻ thiết kế						2.54			0.00 0.00			7.56				0.00 0.00		2.71						
Cao độ tự nhiên	20.60			20.60 20.60 20.60					19.53 19.39 19.41			19.48				19.41 19.33 19.32				19.50 19.50			19.50	
Khoảng cách lẻ			3.20		0.50 0.00	2.59		0.15 0.25 0.25		3.31			3.75		0.25 0.05 0.15		2.76		0.49		2.60			

Đào khuôn : 0.51 m2
Bề rộng vỉa hè : 5.59 m

Cọc TD3
Km 0 + 169.22

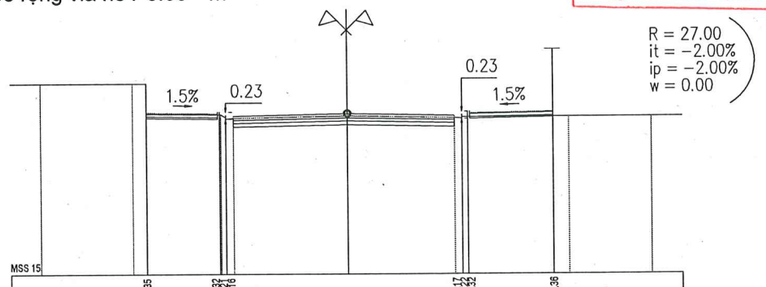

MSS 15

							20.35			20.37 20.37 20.16						20.17 20.17 20.32				20.38				
						2.40			0.00 0.00			7.74				0.00 0.00		2.79						
21.26				21.26 21.26 21.26					20.24 20.24 20.12			20.19				20.12 20.12 20.09				20.15 20.15			20.15	
		3.00			0.45 0.00	2.45		0.15 0.00 0.00		3.70			3.54		0.00 0.00		2.99		0.50		2.72			

Đào khuôn : 1.06 m2
Bề rộng vỉa hè : 6.82 m

Cọc P3
Km 0 + 180.51

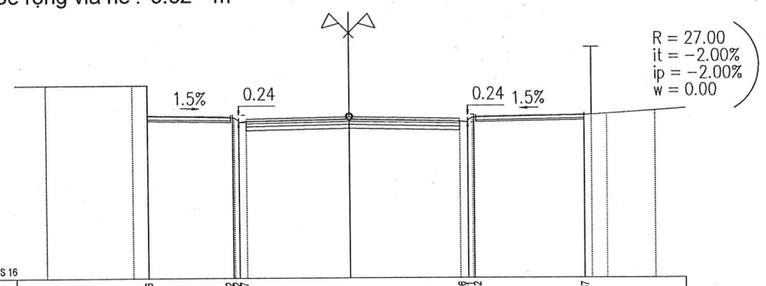

MSS 16

Cao độ thiết kế							21.36			21.32 21.17 21.17						21.16 21.16 21.32				21.37				
Khoảng cách lẻ thiết kế						2.79			0.00 0.00			7.52				0.00 0.00		3.63						
Cao độ tự nhiên	22.30			22.30 22.30 22.30					21.23< 21.19 21.11			21.18				21.11 21.19 21.29				21.32 21.32 21.35			21.46	
Khoảng cách lẻ			2.84		0.50 0.00	2.84		0.15 0.00 0.25		3.42			3.60		0.25 0.05 0.15		3.68		0.25 0.50		1.58			

Đào khuôn : 0.69 m2
Bề rộng vỉa hè : 5.32 m

Cọc TC3
Km 0 + 191.80

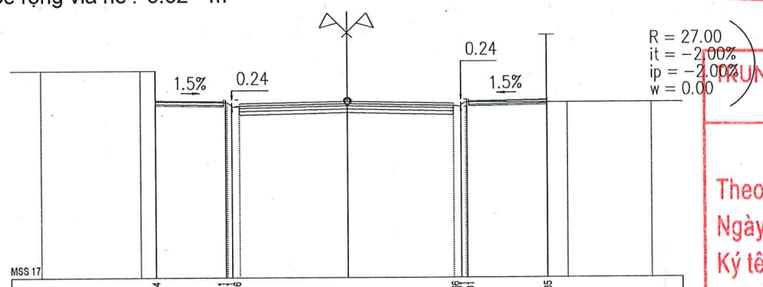

MSS 17

							22.84			22.81 22.81 22.86						22.66 22.61 22.61				22.85				
						2.30			0.00 0.00			7.52				0.00 0.00		2.62						
23.76				23.76 23.76 23.76					22.72 22.72 22.86			22.67				22.82 22.72 22.72				22.71 22.71			22.71	
		3.24			0.50 0.00	2.35		0.15 0.00 0.25		3.51			3.51		0.25 0.05 0.15		2.67		0.65		2.77			

PHÒNG KINH TẾ, HẠ TẦNG VÀ ĐÔ THỊ
PHƯỜNG HỒNG GAI
THẨM ĐỊNH
Theo Văn bản số 10 TT-KHTĐT
ngày 12 tháng 4 năm 2026
Người thẩm định ký tên:

CÔNG TY CỔ PHẦN ĐẦU TƯ VÀ TƯ VẤN XÂY DỰNG TRƯỜNG SƠN
THẨM TRA
Theo văn bản số 021.BCTT/-TVTT
Ngày 31 tháng 3 năm 2026
Ký tên:

TRUNG TÂM CUNG ỨNG DỊCH VỤ
PHƯỜNG HỒNG GAI
PHÊ DUYỆT
Theo Quyết định Số 183/QĐ-TTCUDV
Ngày 20 tháng 4 năm 2026
Ký tên:

CHỦ ĐẦU TƯ: TRUNG TÂM CUNG ỨNG DỊCH VỤ PHƯỜNG HỒNG GAI	DỰ ÁN: CẢI TẠO, CHỈNH TRANG KHU DÂN CƯ ĐÔ THỊ ĐỒI MẢM TÔM ĐỊA ĐIỂM: PHƯỜNG HỒNG GAI, TỈNH QUẢNG NINH	PHÓ GIÁM ĐỐC: ĐỖ BÌNH MINH	CHỦ NHIỆM	TS. KS. CHU VĂN HOÀNG		TÊN BẢN VẼ: TRẮC NGANG TUYẾN DÃ TƯỢNG 1	MÃ HIỆU: TN-T1-05
TƯ VẤN THIẾT KẾ: CÔNG TY CỔ PHẦN TƯ VẤN ĐẦU TƯ GLOPAN Địa chỉ: Phường Đại Mỗ, TP. Hà Nội			CHỦ TRÌ	KS. ĐINH TIẾN MẠNH			TỶ LỆ: 1/500
	HỒ SƠ: THIẾT KẾ BẢN VẼ THI CÔNG		THIẾT KẾ	KS. TRẦN NGỌC ĐỨC			HOÀN THÀNH: ..../20...
			K.C.S	THS. KS. NGUYỄN HỮU PHÚ			SỬA ĐỔI: .....

CÔNG TY CỔ PHẦN TƯ VẤN ĐẦU TƯ GLOPAN
M.S.D.N: 0104098776 - C.T.C.P
P. ĐẠI MỖ - TP. HÀ NỘI

PHÒNG KINH TẾ, HẠ TẦNG VÀ ĐÔ THỊ
PHƯỜNG HỒNG GAI
THẨM ĐỊNH
Theo Văn bản số 19 TT-KTHTĐT
ngày 12 tháng 4 năm 2026
Người thẩm định ký tên:

Đào khuôn : 1.09 m2
Bề rộng vỉa hè : 5.52 m

Cọc 10
Km 0 + 200.00

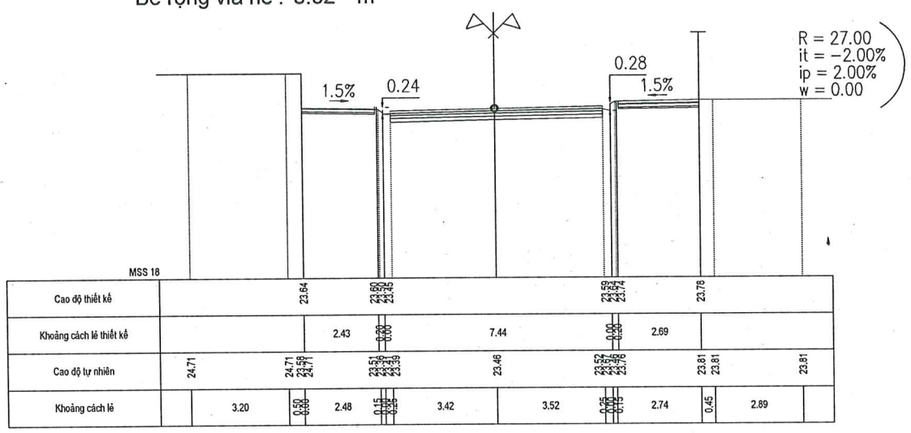

Đào khuôn : 0.82 m2
Bề rộng vỉa hè : 5.54 m

Cọc 11
Km 0 + 210.00

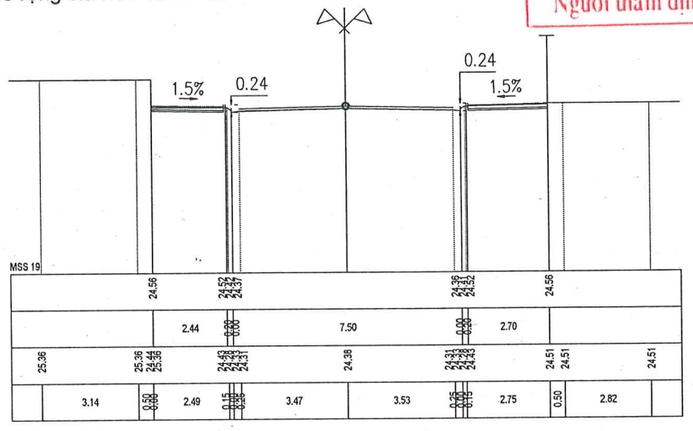

CÔNG TY CỔ PHẦN ĐẦU TƯ VÀ TƯ VẤN XÂY DỰNG TRƯỜNG SƠN
THẨM TRA
Theo văn bản số 221/BC-TT-TVXT
Ngày 31 tháng 3 năm 2026
Ký tên:

Đào khuôn : 1.10 m2
Bề rộng vỉa hè : 6.24 m

Cọc 12
Km 0 + 220.00

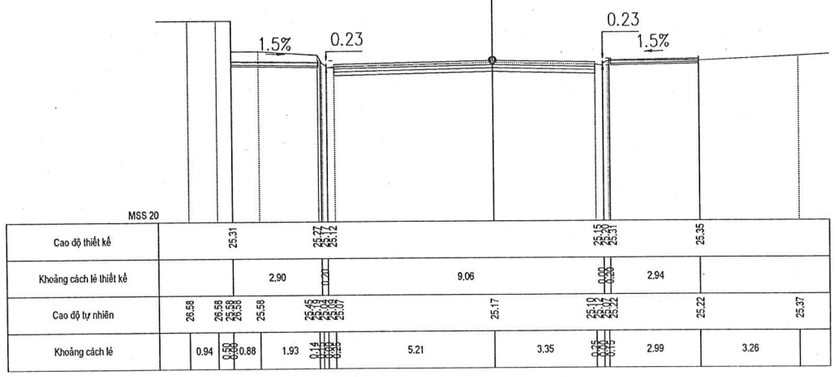

Cọc 13
Km 0 + 230.00

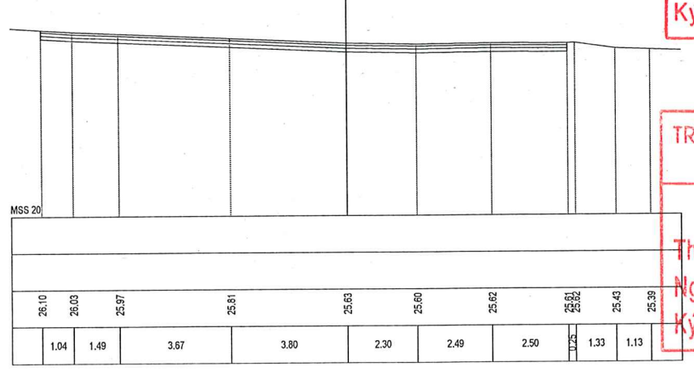

TRUNG TÂM CUNG ỨNG DỊCH VỤ
PHƯỜNG HỒNG GAI
PHÊ DUYỆT
Theo Quyết định Số 1831/QĐ-TTCUDV
Ngày 20 tháng 4 năm 2026
Ký tên:

CHỦ ĐẦU TƯ: TRUNG TÂM CUNG ỨNG DỊCH VỤ PHƯỜNG HỒNG GAI	DỰ ÁN: CẢI TẠO, CHỈNH TRANG KHU DÂN CƯ ĐÔ THỊ ĐỒI MẮM TÔM	PHÓ GIÁM ĐỐC: ĐỖ BÌNH MINH	CHỦ NHIỆM	TS. KS. CHU VĂN HOÀNG		TÊN BẢN VẼ: TRẮC NGANG TUYẾN DÃ TƯỢNG 1	MÃ HIỆU: TN-T1-06
TƯ VẤN THIẾT KẾ: CÔNG TY CỔ PHẦN TƯ VẤN ĐẦU TƯ GLOPAN, Địa chỉ: Phường Đại Mỗ, TP. Hà Nội	ĐỊA ĐIỂM: PHƯỜNG HỒNG GAI, TỈNH QUẢNG NINH		CHỦ TRÌ	KS. ĐINH TIẾN MẠNH			TỶ LỆ: 1/500
	HỒ SƠ: THIẾT KẾ BẢN VẼ THI CÔNG		THIẾT KẾ	KS. TRẦN NGỌC ĐỨC			HOÀN THÀNH: ..../20...
			K.C.S	THS. KS. NGUYỄN HỮU PHÚ			SỬA ĐỔI: .....

CÔNG TY CỔ PHẦN TƯ VẤN ĐẦU TƯ GLOPAN

PHÒNG KINH TẾ, HẠ TẦNG VÀ ĐÔ THỊ
PHƯỜNG HỒNG GAI
THẨM ĐỊNH
Theo Văn bản số 19/TTr-KTHTĐT
ngày 12 tháng 4 năm 2026
Người thẩm định ký tên:

Cọc T1T2
Km 0 + 234.80

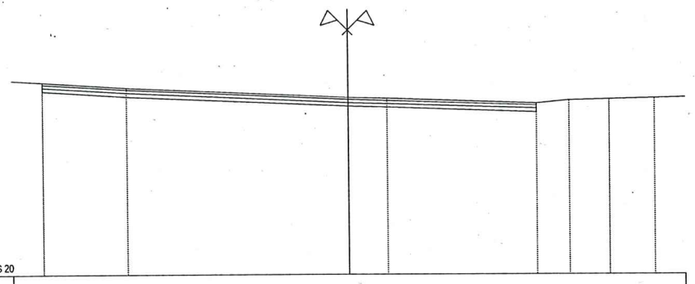

MSS 20

Cao độ thiết kế											
Khoảng cách lẻ thiết kế											
Cao độ tự nhiên	26.30		26.12		25.79	25.76	25.60	25.69	25.72	25.76	
Khoảng cách lẻ		2.75	7.25		1.28	4.86	1.06	1.31	1.48		

CÔNG TY CỔ PHẦN ĐẦU TƯ VÀ
TƯ VẤN XÂY DỰNG TRƯỜNG SƠN
THẨM TRA
Theo văn bản số: 02/BCTT-TVT
Ngày 31 tháng 3 năm 2026
Ký tên:

TRUNG TÂM CUNG ỨNG DỊCH VỤ
PHƯỜNG HỒNG GAI
PHÊ DUYỆT
Theo Quyết định Số: 183/QĐ-TTCUDV
Ngày 20 tháng 4 năm 2026
Ký tên:

CHỦ ĐẦU TƯ: TRUNG TÂM CUNG ỨNG DỊCH VỤ PHƯỜNG HỒNG GAI	DỰ ÁN: CẢI TẠO, CHỈNH TRANG KHU DÂN CƯ ĐÔ THỊ ĐỒI MẢM TÔM ĐỊA ĐIỂM: PHƯỜNG HỒNG GAI, TỈNH QUẢNG NINH	PHÓ GIÁM ĐỐC ĐỖ BÌNH MINH	CHỦ NHIỆM	TS. KS. CHU VĂN HOÀNG		TÊN BẢN VẼ: TRẮC NGANG TUYẾN DÃ TƯỢNG 1	MÃ HIỆU:	TN-T1-06
TƯ VẤN THIẾT KẾ: CÔNG TY CỔ PHẦN TƯ VẤN ĐẦU TƯ GLOPAN Địa chỉ: Phường Đại Mỗ, TP. Hà Nội			CHỦ TRÌ	KS. ĐINH TIẾN MẠNH			TỶ LỆ:	1/500
	HỒ SƠ: THIẾT KẾ BẢN VẼ THI CÔNG		THIẾT KẾ	KS. TRẦN NGỌC ĐỨC			HOÀN THÀNH:	..../20...
			K.C.S	THS. KS. NGUYỄN HỮU PHÚ			SỬA ĐỔI:	.....

CÔNG TY CỔ PHẦN TƯ VẤN ĐẦU TƯ GLOPAN
M.S.D.N: 0104098776 - C.T.C.P
P. ĐẠI MỖ - TP. HÀ NỘI

BẢNG TỔNG HỢP KHỐI LƯỢNG TUYẾN T1

Stt	Tên cọc	Kc.lẻ	Diện tích thực tính			Diện tích trung bình			Khối lượng		
			Đào khuôn	Bề rộng vỉa hè	Bù vênh	Đào khuôn	Bề rộng vỉa hè	Bù vênh	Đào khuôn	Bề rộng vỉa hè	Bù vênh
	Tổng								224.48	1195.33	1.1
1	DT1		0.14	0	0						
		10				0.5	1.72	0	5	17.2	0
2	1		0.86	3.44	0						
		10				1.03	4.77	0	10.35	47.7	0
3	2		1.21	6.1	0						
		10				1.13	6.14	0	11.25	61.4	0
4	3		1.04	6.18	0						
		10				1.11	6.04	0	11.15	60.45	0
5	4		1.19	5.91	0						
		10				1.06	5.97	0	10.65	59.75	0
6	5		0.94	6.04	0						
		10.65				1.16	5.96	0	12.3	63.53	0
7	TD1		1.37	5.89	0						
		9.74				1.19	5.58	0	11.59	54.4	0
8	P1		1.01	5.28	0						
		9.74				1.16	5.21	0	11.3	50.75	0
9	TC1		1.31	5.14	0						
		10.74				1.22	5.19	0	13.1	55.69	0
10	TD2		1.13	5.23	0						
		7.8				1.23	5.29	0	9.55	41.3	0
11	P2		1.32	5.36	0						
		7.8				1.2	5.29	0	9.32	41.22	0
12	TC2		1.07	5.21	0						
		13.52				1.19	5.4	0	16.02	73.08	0
13	6		1.3	5.6	0						
		9.51				1.29	5.46	0	12.27	51.97	0
14	D3		1.28	5.33	0						
		10.49				1.05	5.4	0	11.01	56.65	0
15	7		0.82	5.47	0						
		10				0.73	5.51	0.06	7.3	55.15	0.55
16	8		0.64	5.56	0.11						
		10				0.71	5.61	0.06	7.05	56.05	0.55
17	9		0.77	5.65	0						
		9.22				0.64	5.62	0	5.9	51.82	0
18	TD3		0.51	5.59	0						
		11.29				0.79	6.21	0	8.86	70.05	0
19	P3		1.06	6.82	0						
		11.29				0.88	6.07	0	9.88	68.53	0
20	TC3		0.69	5.32	0						
		8.2				0.93	5.42	0	7.63	44.44	0
21	10		1.17	5.52	0						
		10				0.99	5.53	0	9.95	55.3	0
22	11		0.82	5.54	0						
		10				1.3	5.89	0	13.05	58.9	0
23	12		1.79	6.24	0						

PHÒNG KINH TẾ, HẠ TẦNG VÀ ĐÔ THỊ
PHƯỜNG HỒNG GAI
THẨM ĐỊNH
Theo Văn bản số: 19 /TĐ-KTHTĐT
ngày 12 tháng 4 năm 2026
Người thẩm định ký tên:

CÔNG TY CỔ PHẦN ĐẦU TƯ VÀ TƯ VẤN XÂY DỰNG TRƯỜNG SƠN
THẨM TRA
Theo văn bản số: 02/BCTT-TTCTT
Ngày 31 tháng 3 năm 2026
Ký tên:

TRUNG TÂM CUNG ỨNG DỊCH VỤ PHƯỜNG HỒNG GAI
PHÊ DUYỆT
Theo Quyết định Số: 183/QĐ-TTCUDV
Ngày 20 tháng 4 năm 2026
Ký tên:

CHỦ ĐẦU TƯ: TRUNG TÂM CUNG ỨNG DỊCH VỤ PHƯỜNG HỒNG GAI	DỰ ÁN: CẢI TẠO, CHỈNH TRANG KHU DÂN CƯ ĐÔ THỊ ĐỒI MẢM TÔM	PHÓ GIÁM ĐỐC: ĐỖ BÌNH MINH	CHỦ NHIỆM	TS. KS. CHU VĂN HOÀNG	TÊN BẢN VẼ: BẢNG KHỐI LƯỢNG TUYẾN DÃ TƯỢNG 1	MÃ HIỆU:	BKL-T1
TƯ VẤN THIẾT KẾ: CÔNG TY CỔ PHẦN TƯ VẤN ĐẦU TƯ GLOPAN	ĐỊA ĐIỂM: PHƯỜNG HỒNG GAI, TỈNH QUẢNG NINH		CHỦ TRÌ	KS. ĐINH TIẾN MẠNH		TỶ LỆ:	1/
Địa chỉ: Phường Đại Mỗ, TP. Hà Nội	HỒ SƠ: THIẾT KẾ BẢN VẼ THI CÔNG		THIẾT KẾ	KS. TRẦN NGỌC ĐỨC		HOÀN THÀNH:	..../20...
			K.C.S	THS. KS. NGUYỄN HỮU PHÚ		SỬA ĐỔI:	.....

CÔNG TY CỔ PHẦN TƯ VẤN ĐẦU TƯ GLOPAN - P. ĐẠI MỖ - TP. HÀ NỘI

SƠ ĐỒ VỊ TRÍ

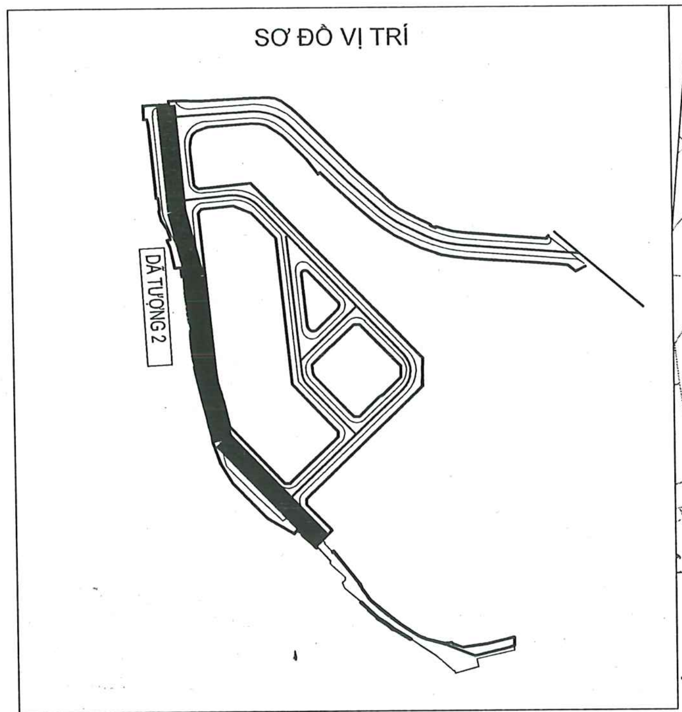

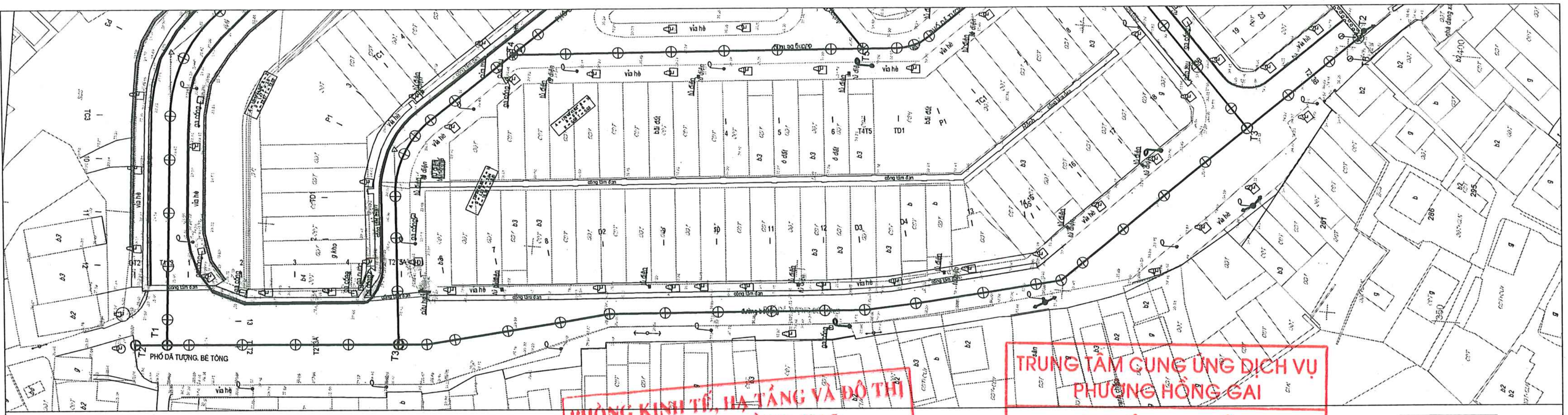

Km 0+0.00

Km 0+247.00

PHÒNG KINH TẾ, HẠ TẦNG VÀ ĐÔ THỊ PHƯỜNG HỒNG GAI
THẨM ĐỊNH
Theo Văn bản số: 19 / TĐ-KTHTĐT
ngày 11 tháng 4 năm 20.26
Người thẩm định ký tên:

TRUNG TÂM CUNG ỨNG DỊCH VỤ PHƯỜNG HỒNG GAI
PHÊ DUYỆT
Theo Quyết định Số: 183/QĐ-TTCUDV
Ngày 20 tháng 4 năm 20.26
Ký tên:

CÔNG TY CỔ PHẦN ĐẦU TƯ VÀ TƯ VẤN XÂY DỰNG TRƯỜNG SƠN
THẨM TRA
Theo văn bản số: 021/BC.TV-TVTS
Ngày 31 tháng 3 năm 20.26
Ký tên:

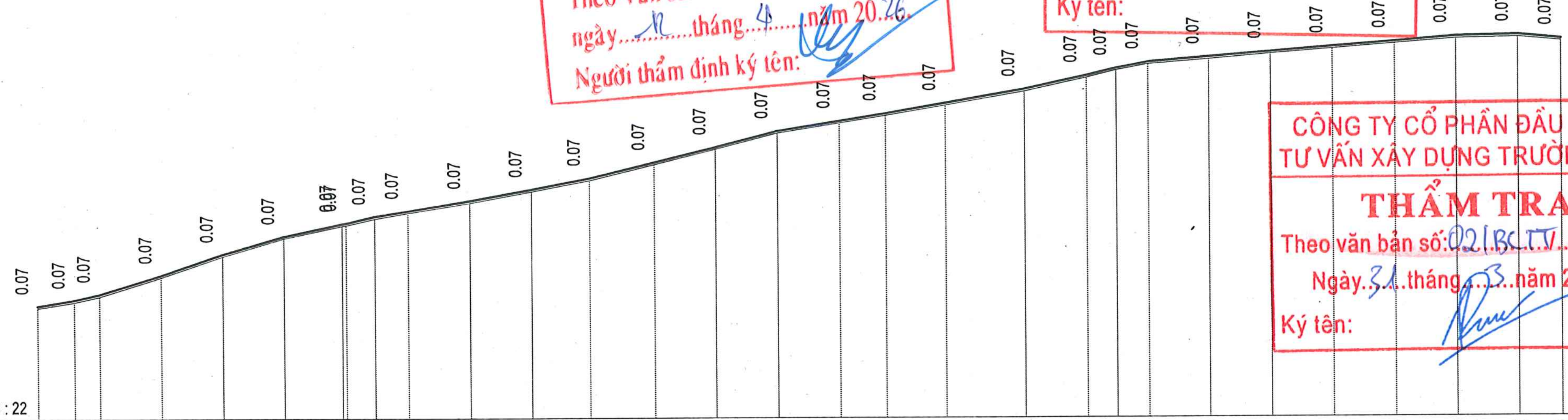

MSS : 22

Tên cọc	Khoảng cách cộng dồn	Khoảng cách lẻ	Cao độ tự nhiên	Cao độ thiết kế
DT2	0.00	5.93	25.60	25.67
T1T2	5.93	4.07	25.79	25.86
1	10.00	10.00	25.97	26.05
2	20.00	10.00	26.58	26.65
3	30.00	10.00	27.26	27.33
4	40.00	9.37	27.83	27.90
T2T3A	49.37	0.63	28.24	28.31
5	50.00	4.67	28.26	28.33
D1	54.67	5.33	28.48	28.55
6	60.00	10.00	28.65	28.72
7	70.00	10.00	28.98	29.05
8	80.00	9.53	29.35	29.42
D2	89.53	10.47	29.70	29.77
9	100.00	10.00	30.21	30.28
10	110.00	10.00	30.69	30.77
11	120.00	10.00	31.22	31.29
12	130.00	7.48	31.54	31.61
D3	137.48	9.67	31.77	31.85
D4	147.15	12.85	32.11	32.18
13	160.00	10.00	32.56	32.63
14	170.00	4.82	32.99	33.06
D5	174.82	5.18	33.22	33.30
15	180.00	10.00	33.42	33.49
16	190.00	10.00	33.58	33.65
17	200.00	10.00	33.74	33.81
18	210.00	10.00	33.90	33.97
T2T3B	220.00	10.00	34.06	34.13
19	230.00	10.00	34.22	34.29
20	240.00	7.00	34.25	34.32
CT2	247.00		34.13	34.20

Dốc dọc thiết kế: 3.14% / 5.86; 4.47% / 4.05; 6.08% / 9.98; 6.76% / 10.00; 5.77% / 10.02; 4.35% / 9.40; 2.40% / 0.63; 3.70% / 4.66; 3.28% / 5.34; 3.28% / 10.00; 3.69% / 10.00; 3.69% / 9.52; 4.86% / 10.46; 4.86% / 10.00; 5.22% / 10.01; 3.19% / 10.02; 3.19% / 7.47; 3.47% / 9.67; 3.47% / 12.85; 4.32% / 9.99; 4.89% / 4.82; 3.81% / 5.21; 1.59% / 10.02; 1.59% / 10.00; 1.59% / 10.00; 1.59% / 10.00; 1.61% / 10.00; 0.32% / 10.01; 10.03; 1.73% / 6.99

Đoạn thẳng đoạn cong: A = 170°43'40.94"; A = -171°22'39.92"; A = 173°35'11.97"; A = 178°24'1.43"; A = 149°59'12.59"

CHỦ ĐẦU TƯ: TRUNG TÂM CUNG ỨNG DỊCH VỤ PHƯỜNG HỒNG GAI	DỰ ÁN: CẢI TẠO, CHỈNH TRANG KHU DÂN CƯ ĐÔ THỊ ĐỒI MẮM TÔM	PHÓ GIÁM ĐỐC: ĐỖ BÌNH MINH	CHỦ NHIỆM	TS. KS. CHU VĂN HOÀNG	TÊN BẢN VẼ: TRẮC DỌC TUYẾN DÃ TƯỢNG 2	MÃ HIỆU: TD-T2
			CHỦ TRÌ	KS. ĐINH TIẾN MẠNH		TỶ LỆ: 1/
TƯ VẤN THIẾT KẾ: CÔNG TY CỔ PHẦN TƯ VẤN ĐẦU TƯ GLOPAN. Địa chỉ: Phường Đại Mỗ, TP. Hà Nội	ĐỊA ĐIỂM: PHƯỜNG HỒNG GAI, TỈNH QUẢNG NINH		THIẾT KẾ	KS. TRẦN NGỌC ĐỨC		HOÀN THÀNH: …./20…
	HỒ SƠ: THIẾT KẾ BẢN VẼ THI CÔNG		K.C.S	THS. KS. NGUYỄN HỮU PHÚ		SỬA ĐỔI: ……….

CÔNG TY CỔ PHẦN TƯ VẤN ĐẦU TƯ GLOPAN – M.S.D.N: 0108098776 – C.T.C.P – ĐẠI MỖ - TP. HÀ NỘI

BẢNG TOẠ ĐỘ CỌC						
STT	Tên cọc	Lý trình	Tọa độ X	Tọa độ Y	Cao độ TN	Cao độ TK
1	DT2	Km 0+0	2319022.68	430325.17	25.6	25.67
2	T1T2	Km 0+5.93	2319016.77	430325.69	25.79	25.86
3	1	Km 0+10	2319012.72	430326.04	25.97	26.05
4	2	Km 0+20	2319002.76	430326.92	26.58	26.65
5	3	Km 0+30	2318992.8	430327.8	27.26	27.33
6	4	Km 0+40	2318982.84	430328.68	27.83	27.9
7	T2T3A	Km 0+49.37	2318973.5	430329.5	28.24	28.31
8	5	Km 0+50	2318972.87	430329.55	28.26	28.33
9	D1	Km 0+54.67	2318968.23	430329.96	28.48	28.55
10	6	Km 0+60	2318963.06	430331.28	28.65	28.72
11	7	Km 0+70	2318953.37	430333.75	28.98	29.05
12	8	Km 0+80	2318943.68	430336.22	29.35	29.42
13	D2	Km 0+89.53	2318934.44	430338.58	29.7	29.77
14	9	Km 0+100	2318924.02	430339.61	30.21	30.28
15	10	Km 0+110	2318914.07	430340.6	30.69	30.77
16	11	Km 0+120	2318904.12	430341.59	31.22	31.29
17	12	Km 0+130	2318894.17	430342.58	31.54	31.61
18	D3	Km 0+137.48	2318886.73	430343.32	31.77	31.85
19	D4	Km 0+147.15	2318877.28	430345.35	32.11	32.18
20	13	Km 0+160	2318864.79	430348.39	32.56	32.63
21	14	Km 0+170	2318855.07	430350.76	32.99	33.06
22	D5	Km 0+174.82	2318850.39	430351.9	33.22	33.3
23	15	Km 0+180	2318846.65	430355.48	33.42	33.49
24	16	Km 0+190	2318839.42	430362.39	33.58	33.65
25	17	Km 0+200	2318832.19	430369.3	33.74	33.81
26	18	Km 0+210	2318824.96	430376.21	33.9	33.97
27	T2T3B	Km 0+220	2318817.73	430383.12	34.06	34.13
28	19	Km 0+230	2318810.5	430390.03	34.22	34.29
29	20	Km 0+240	2318803.28	430396.94	34.25	34.32
30	CT2	Km 0+247	2318798.21	430401.78	34.13	34.2

PHÒNG KINH TẾ, HẠ TẦNG VÀ ĐÔ THỊ
PHƯỜNG HỒNG GAI
THẨM ĐỊNH
Theo Văn bản số: 19 / TH-KTHT ĐT
ngày 12 tháng 4 năm 2026
Người thẩm định ký tên:

CÔNG TY CỔ PHẦN ĐẦU TƯ VÀ
TƯ VẤN XÂY DỰNG TRƯỜNG SƠN
THẨM TRA
Theo văn bản số: 02/BCTT / TVTT
Ngày 31 tháng 3 năm 2026
Ký tên:

TRUNG TÂM CUNG ỨNG DỊCH VỤ
PHƯỜNG HỒNG GAI
PHÊ DUYỆT
Theo Quyết định Số: 183/QĐ-TTCUDV
Ngày 20 tháng 4 năm 2026
Ký tên:

CHỦ ĐẦU TƯ: TRUNG TÂM CUNG ỨNG DỊCH VỤ PHƯỜNG HỒNG GAI	DỰ ÁN: CẢI TẠO, CHỈNH TRANG KHU DÂN CƯ ĐÔ THỊ ĐỒI MẢM TÔM	PHÓ GIÁM ĐỐC: ĐỖ BÌNH MINH	CHỦ NHIỆM	TS. KS. CHU VĂN HOÀNG	TÊN BẢN VẼ: BẢNG TỌA ĐỘ CỌC TUYẾN DÃ TƯỢNG 2	MÃ HIỆU:	TDC-T2
TƯ VẤN THIẾT KẾ: CÔNG TY CỔ PHẦN TƯ VẤN ĐẦU TƯ GLOPAN	ĐỊA ĐIỂM: PHƯỜNG HỒNG GAI, TỈNH QUẢNG NINH		CHỦ TRÌ	KS. ĐINH TIẾN MẠNH		TỶ LỆ:	1/
Địa chỉ: Phường Đại Mỗ, TP. Hà Nội	HỒ SƠ: THIẾT KẾ BẢN VẼ THI CÔNG		THIẾT KẾ	KS. TRẦN NGỌC ĐỨC		HOÀN THÀNH:	..../20...
			K.C.S	THS. KS. NGUYỄN HỮU PHÚ		SỬA ĐỔI:	.....

CÔNG TY CỔ PHẦN TƯ VẤN ĐẦU TƯ GLOPAN

Đào khuôn : 0.91 m2
Bề rộng vỉa hè : 2.09 m

Cọc DT2
Km 0 + 0.00

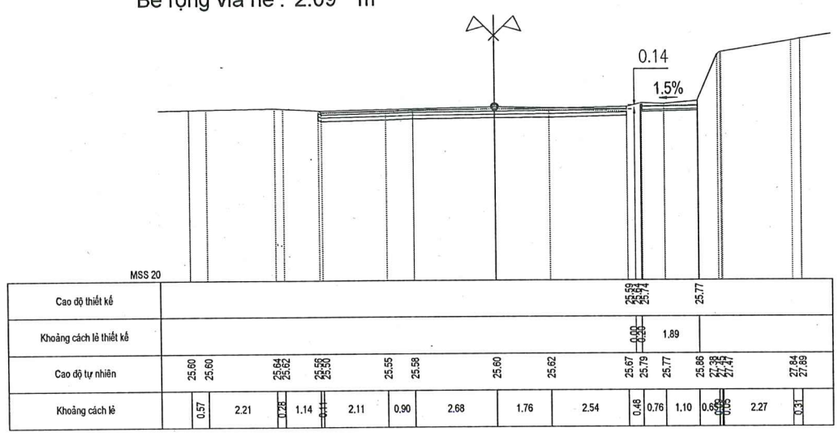

Đào khuôn : 0.82 m2
Bề rộng vỉa hè : 2.45 m

Cọc T1T2
Km 0 + 5.93

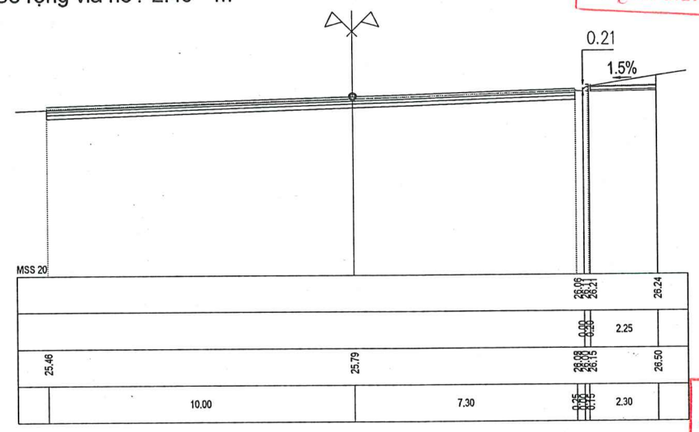

Đào khuôn : 0.58 m2
Bề rộng vỉa hè : 2.20 m

Cọc 1
Km 0 + 10.00

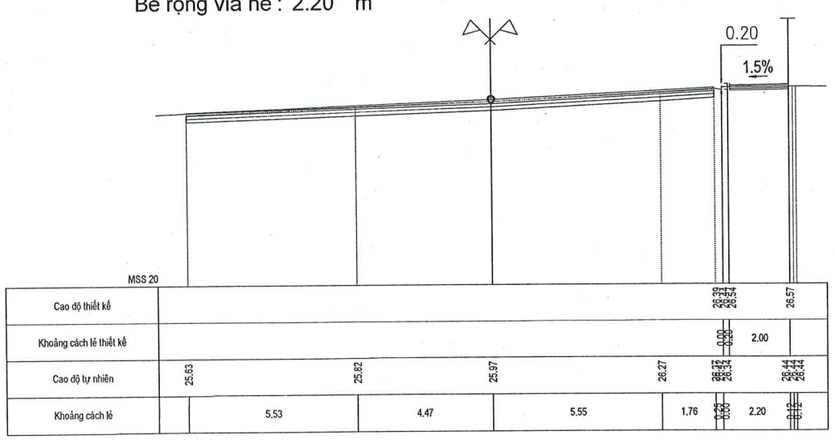

Đào khuôn : 1.82 m2
Bề rộng vỉa hè : 4.61 m

Cọc 2
Km 0 + 20.00

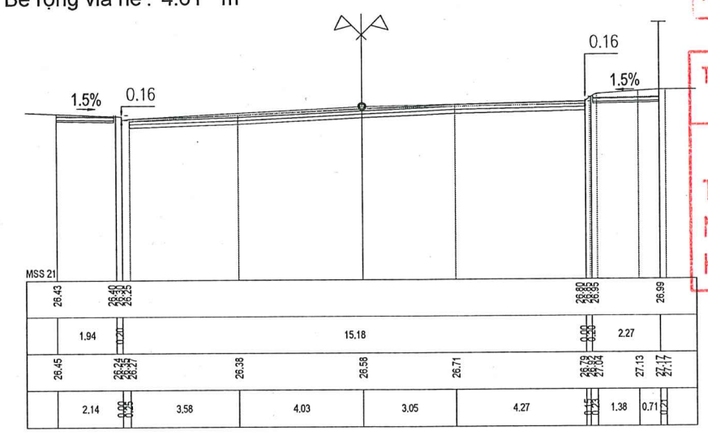

PHÒNG KINH TẾ, HẠ TẦNG VÀ ĐÔ THỊ
PHƯỜNG HỒNG GAI
THẨM ĐỊNH
Theo Văn bản số 19 / TTr-KTHTĐT
ngày 18 tháng 4 năm 2026
Người thẩm định ký tên:

CÔNG TY CỔ PHẦN ĐẦU TƯ VÀ TƯ VẤN XÂY DỰNG TRƯỜNG SƠN
THẨM TRA
Theo văn bản số 02 / BC-TT + TVTT
Ngày 31 tháng 3 năm 2026
Ký tên:

TRUNG TÂM CUNG ỨNG DỊCH VỤ
PHƯỜNG HỒNG GAI
PHÊ DUYỆT
Theo Quyết định Số 183 / QĐ-TTCUDV
Ngày 20 tháng 4 năm 2026
Ký tên:

CHỦ ĐẦU TƯ: TRUNG TÂM CUNG ỨNG DỊCH VỤ PHƯỜNG HỒNG GAI	DỰ ÁN: CẢI TẠO, CHỈNH TRANG KHU DÂN CƯ ĐÔ THỊ ĐỒI MẢM TÔM	PHÓ GIÁM ĐỐC: ĐỖ BÌNH MINH	CHỦ NHIỆM	TS. KS. CHU VĂN HOÀNG		TÊN BẢN VẼ: TRẮC NGANG TUYẾN DÃ TƯỢNG 2	MÃ HIỆU: TN-T2-01
TƯ VẤN THIẾT KẾ: CÔNG TY CỔ PHẦN TƯ VẤN ĐẦU TƯ GLOPAN	ĐỊA ĐIỂM: PHƯỜNG HỒNG GAI, TỈNH QUẢNG NINH		CHỦ TRÌ	KS. ĐINH TIẾN MẠNH			TỶ LỆ: 1/500
Địa chỉ: Phường Đại Mỗ, TP. Hà Nội	HỒ SƠ: THIẾT KẾ BẢN VẼ THI CÔNG		THIẾT KẾ	KS. TRẦN NGỌC ĐỨC			HOÀN THÀNH: ..../20...
			K.C.S	THS. KS. NGUYỄN HỮU PHÚ			SỬA ĐỔI: .....

CÔNG TY CỔ PHẦN TƯ VẤN ĐẦU TƯ GLOPAN
M.S.D.N: 0102098776 - C.T.C.P
ĐẠI MỖ - TP. HÀ NỘI

Đào khuôn : 2.08 m2
Bề rộng vỉa hè : 4.18 m

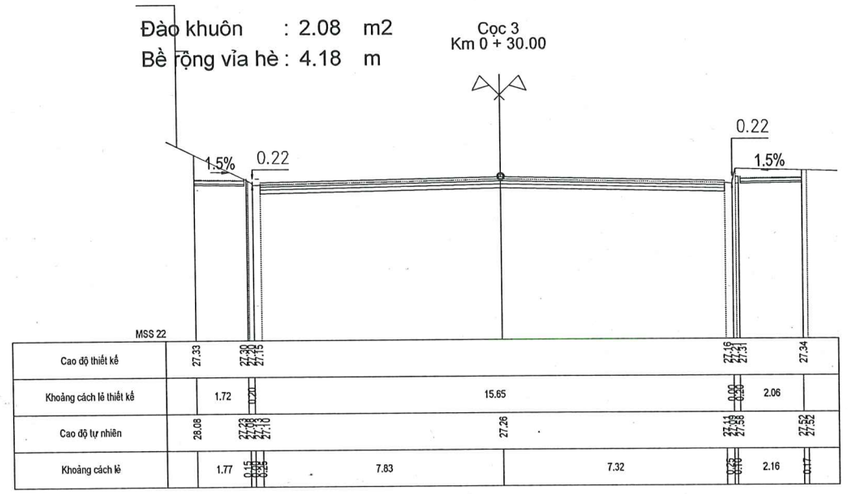

Đào khuôn : 1.07 m2
Bề rộng vỉa hè : 4.25 m

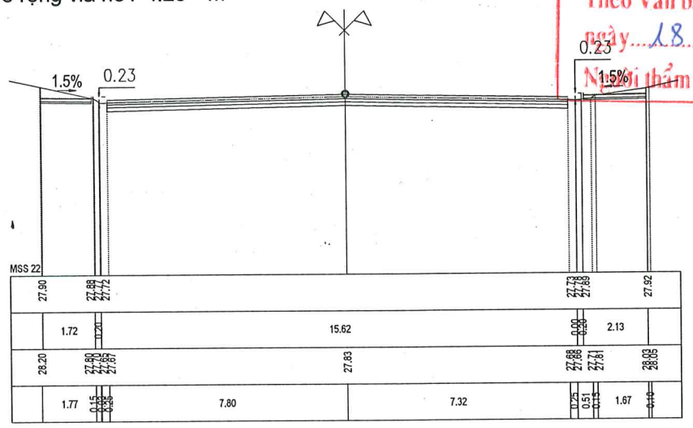

PHÒNG KINH TẾ, HẠ TẦNG VÀ ĐÔ THỊ
PHƯỜNG HỒNG GAI
THẨM ĐỊNH
Theo Văn bản số 19 /TT-KTHTĐT
ngày 18 tháng 4 năm 2026
Người thẩm định ký tên:

Đào khuôn : 1.03 m2
Bề rộng vỉa hè : 1.32 m

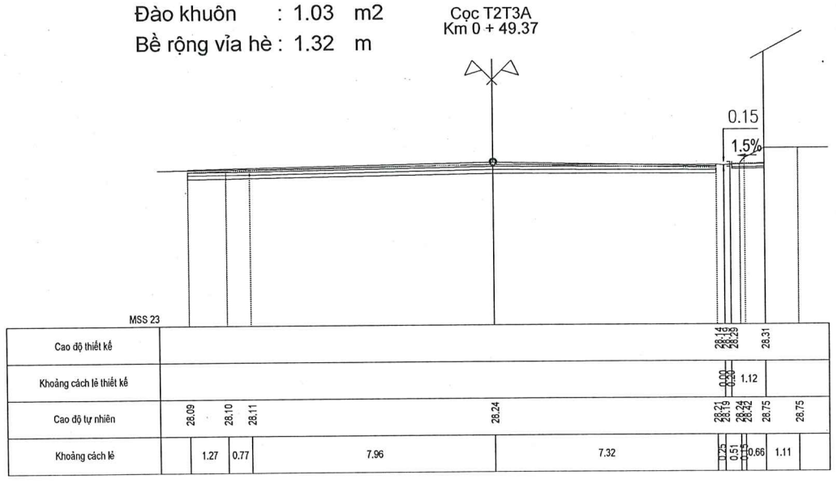

Đào khuôn : 0.81 m2
Bề rộng vỉa hè : 1.32 m

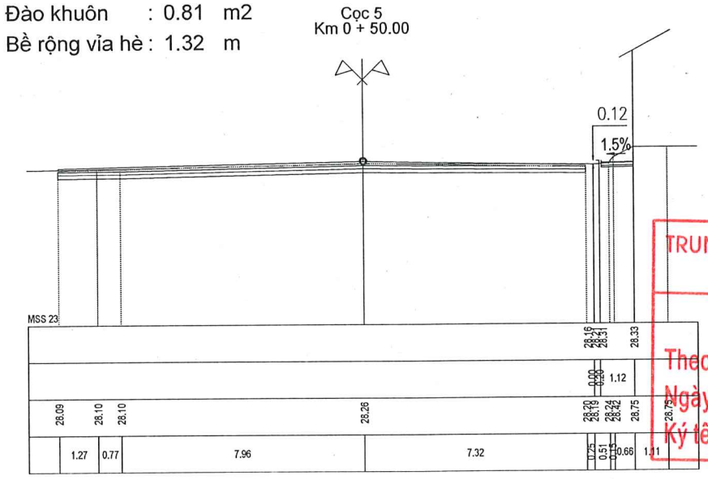

CÔNG TY CỔ PHẦN ĐẦU TƯ VÀ
TƯ VẤN XÂY DỰNG TRƯỜNG SƠN
THẨM TRA
Theo văn bản số 02 /BCTT-TVTT
Ngày 31 tháng 3 năm 2026
Ký tên:

TRUNG TÂM CUNG ỨNG DỊCH VỤ
PHƯỜNG HỒNG GAI
PHÊ DUYỆT
Theo Quyết định Số: 183/QĐ-TTCUDV
Ngày 20 tháng 4 năm 2026
Ký tên:

CHỦ ĐẦU TƯ: TRUNG TÂM CUNG ỨNG DỊCH VỤ PHƯỜNG HỒNG GAI	DỰ ÁN: CẢI TẠO, CHỈNH TRANG KHU DÂN CƯ ĐÔ THỊ ĐỒI MẢM TÔM	PHÓ GIÁM ĐỐC: ĐỖ BÌNH MINH	CHỦ NHIỆM	TS. KS. CHU VĂN HOÀNG	TÊN BẢN VẼ: TRẮC NGANG TUYẾN DÃ TƯỢNG 2	MÃ HIỆU:	TN-T2-01
TƯ VẤN THIẾT KẾ: CÔNG TY CỔ PHẦN TƯ VẤN ĐẦU TƯ GLOPAN	ĐỊA ĐIỂM: PHƯỜNG HỒNG GAI, TỈNH QUẢNG NINH		CHỦ TRÌ	KS. ĐINH TIẾN MẠNH		TỶ LỆ:	1/500
Địa chỉ: Phường Đại Mỗ, TP. Hà Nội	HỒ SƠ: THIẾT KẾ BẢN VẼ THI CÔNG		THIẾT KẾ	KS. TRẦN NGỌC ĐỨC		HOÀN THÀNH	..../20...
			K.C.S	THS. KS. NGUYỄN HỮU PHÚ		SỬA ĐỔI:	.....

CÔNG TY CỔ PHẦN TƯ VẤN ĐẦU TƯ GLOPAN
M.S.D.N: 0104098776 - C.T.C.P - P. ĐẠI MỖ - TP. HÀ NỘI

Đào khuôn : 1.17 m2
Bề rộng vỉa hè : 3.20 m

Cọc D1
Km 0 + 54.67

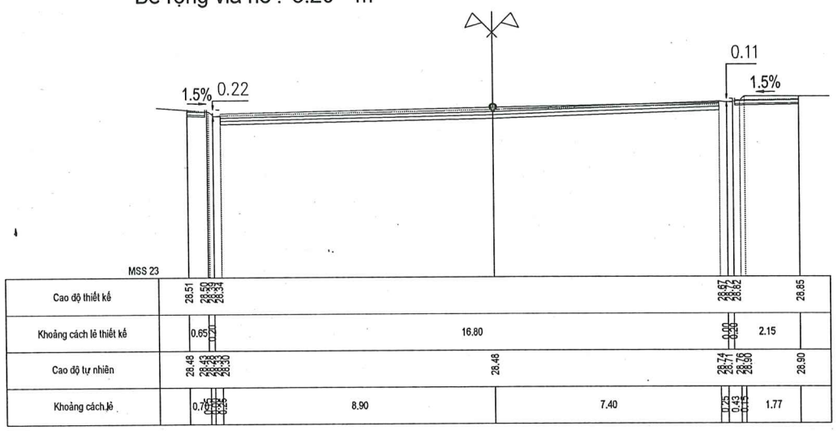

Đào khuôn : 1.28 m2
Bề rộng vỉa hè : 4.89 m

Cọc 6
Km 0 + 60.00

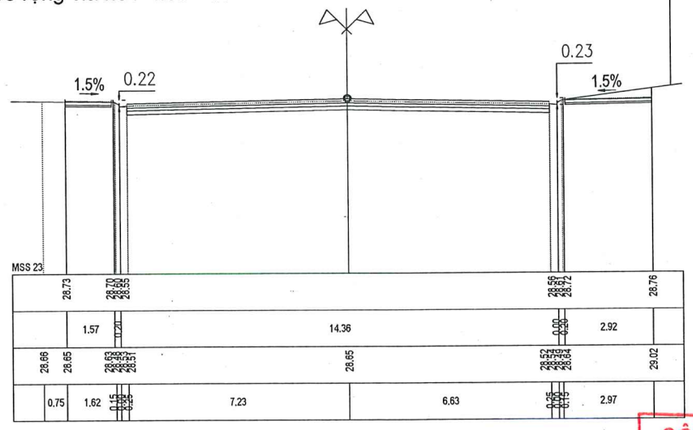

Đào khuôn : 1.08 m2
Bề rộng vỉa hè : 7.51 m

Cọc 7
Km 0 + 70.00

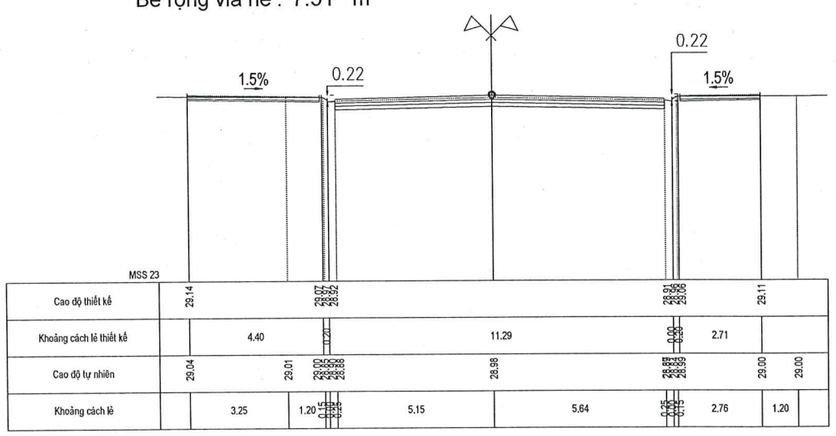

Đào khuôn : 1.51 m2
Bề rộng vỉa hè : 7.55 m

Cọc 8
Km 0 + 80.00

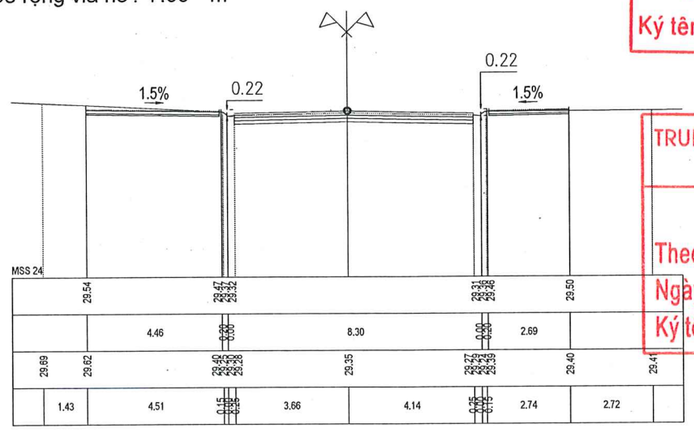

PHÒNG KINH TẾ, HẠ TẦNG VÀ ĐÔ THỊ
PHƯỜNG HỒNG GAI
THẨM ĐỊNH
Theo Văn bản số 19 /TĐ-KTHTĐT
ngày 18 tháng 4 năm 2026
Người thẩm định ký tên:

CÔNG TY CỔ PHẦN ĐẦU TƯ VÀ TƯ VẤN XÂY DỰNG TRƯỜNG SƠN
THẨM TRA
Theo văn bản số: 02/BC-TV-TVTT
Ngày 31 tháng 3 năm 2026
Ký tên:

TRUNG TÂM CUNG ỨNG DỊCH VỤ
PHƯỜNG HỒNG GAI
PHÊ DUYỆT
Theo Quyết định Số: 183/QĐ-TTCUDV
Ngày 20 tháng 4 năm 2026
Ký tên:

CHỦ ĐẦU TƯ: TRUNG TÂM CUNG ỨNG DỊCH VỤ PHƯỜNG HỒNG GAI	DỰ ÁN: CẢI TẠO, CHỈNH TRANG KHU DÂN CƯ ĐÔ THỊ ĐỒI MẮM TÔM	PHÓ GIÁM ĐỐC: ĐỖ BÌNH MINH	CHỦ NHIỆM	TS. KS. CHU VĂN HOÀNG	TÊN BẢN VẼ: TRẮC NGANG TUYẾN DÃ TƯỢNG 2	MÃ HIỆU:	TN-T2-01
TƯ VẤN THIẾT KẾ: CÔNG TY CỔ PHẦN TƯ VẤN ĐẦU TƯ GLOPAN	ĐỊA ĐIỂM: PHƯỜNG HỒNG GAI, TỈNH QUẢNG NINH		CHỦ TRÌ	KS. ĐINH TIẾN MẠNH		TỶ LỆ:	1/500
Địa chỉ: Phường Đại Mỗ, TP. Hà Nội	HỒ SƠ: THIẾT KẾ BẢN VẼ THI CÔNG		THIẾT KẾ	KS. TRẦN NGỌC ĐỨC		HOÀN THÀNH:	..../20...
			K.C.S	THS. KS. NGUYỄN HỮU PHÚ		SỬA ĐỔI:	.....

CÔNG TY CỔ PHẦN TƯ VẤN ĐẦU TƯ GLOPAN
M.S.D.N: 0104098776 - C.T.C.P
P. ĐẠI MỖ - TP. HÀ NỘI

Đào khuôn : 1.28 m2
Bề rộng vỉa hè : 5.67 m

Cọc D2
Km 0 + 89.53

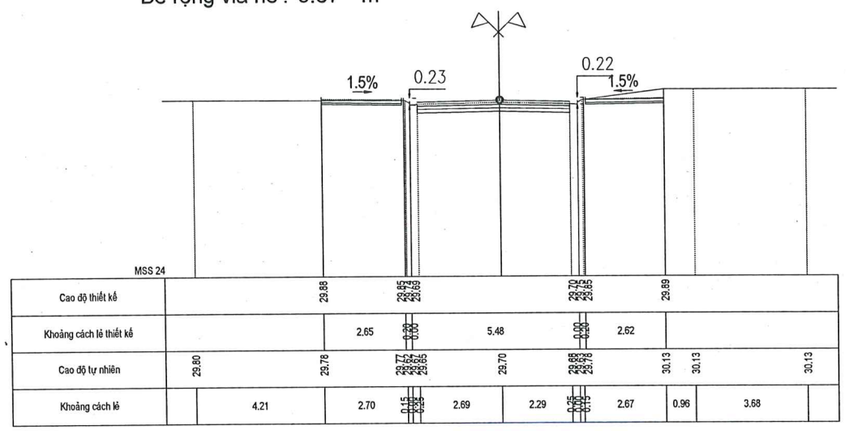

Đào khuôn : 1.02 m2
Bề rộng vỉa hè : 5.65 m

Cọc 9
Km 0 + 100.00

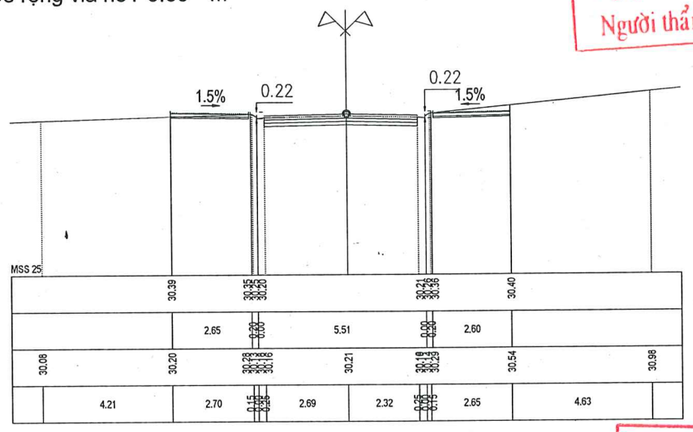

Đào khuôn : 1.00 m2
Bề rộng vỉa hè : 5.63 m

Cọc 10
Km 0 + 110.00

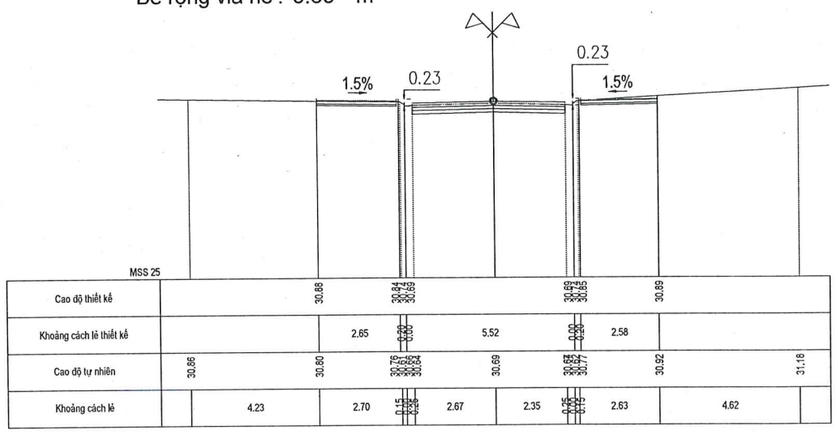

Đào khuôn : 0.57 m2
Bề rộng vỉa hè : 5.57 m

Cọc 11
Km 0 + 120.00

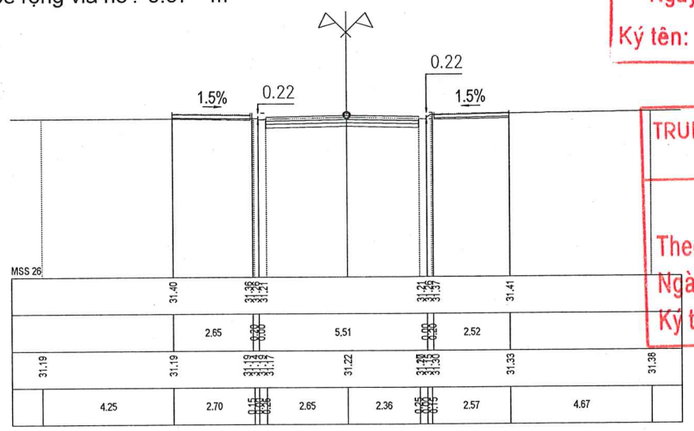

PHÒNG KINH TẾ, HẠ TẦNG VÀ ĐÔ THỊ
PHƯỜNG HỒNG GAI
THẨM ĐỊNH
Theo Văn bản số 19 /TĐ - KTHT ĐT
ngày 18 tháng 4 năm 20 26
Người thẩm định ký tên:

CÔNG TY CỔ PHẦN ĐẦU TƯ VÀ
TƯ VẤN XÂY DỰNG TRƯỜNG SƠN
THẨM TRA
Theo văn bản số: 021 BCTT - TVTT
Ngày 31 tháng 3 năm 20 26
Ký tên:

TRUNG TÂM CUNG ỨNG DỊCH VỤ
PHƯỜNG HỒNG GAI
PHÊ DUYỆT
Theo Quyết định Số: 183 /QĐ-TTCUDV
Ngày 20 tháng 4 năm 20 26
Ký tên:

CHỦ ĐẦU TƯ: TRUNG TÂM CUNG ỨNG DỊCH VỤ PHƯỜNG HỒNG GAI	DỰ ÁN: CẢI TẠO, CHỈNH TRANG KHU DÂN CƯ ĐÔ THỊ ĐỒI MẢM TÔM	PHÓ GIÁM ĐỐC: ĐỖ BÌNH MINH	CHỦ NHIỆM	TS. KS. CHU VĂN HOÀNG	TÊN BẢN VẼ: TRẮC NGANG TUYẾN DÃ TƯỢNG 2	MÃ HIỆU:	TN-T2-01
TƯ VẤN THIẾT KẾ: CÔNG TY CỔ PHẦN TƯ VẤN ĐẦU TƯ GLOPAN	ĐỊA ĐIỂM: PHƯỜNG HỒNG GAI, TỈNH QUẢNG NINH		CHỦ TRÌ	KS. ĐINH TIẾN MẠNH		TỶ LỆ:	1/500
Địa chỉ: Phường Đại Mỗ, TP. Hà Nội	HỒ SƠ: THIẾT KẾ BẢN VẼ THI CÔNG		THIẾT KẾ	KS. TRẦN NGỌC ĐỨC		HOÀN THÀNH:	..../20...
			K.C.S	THS. KS. NGUYỄN HỮU PHÚ		SỬA ĐỔI:	.....

CÔNG TY CỔ PHẦN TƯ VẤN ĐẦU TƯ GLOPAN - M.S.D.N: 0106098776 - C.T.C.P - ĐẠI MỖ - TP. HÀ NỘI

PHÒNG KINH TẾ, HẠ TẦNG VÀ ĐÔ THỊ
PHƯỜNG HỒNG GAI
THẨM ĐỊNH
Theo Văn bản số 19 / TĐ - KTHT ĐT
ngày 18 tháng 4 năm 2026
Người thẩm định ký tên:

Đào khuôn : 1.11 m2
Bề rộng vỉa hè : 5.61 m

Cọc 12
Km 0 + 130.00

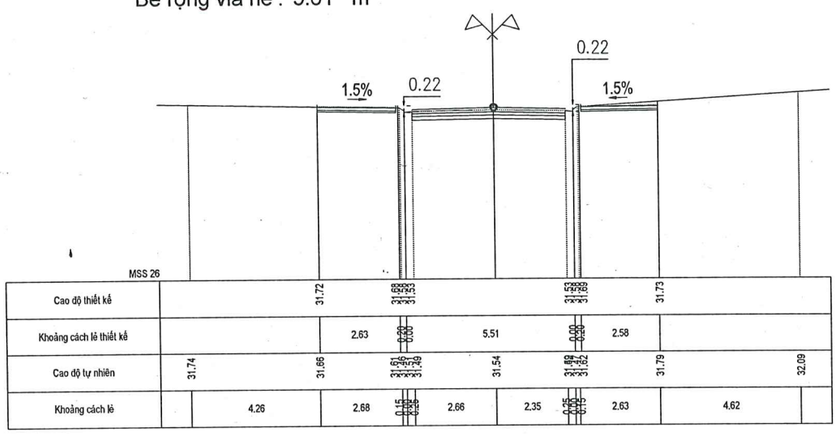

Đào khuôn : 0.42 m2
Bề rộng vỉa hè : 2.85 m

Cọc D3
Km 0 + 137.48

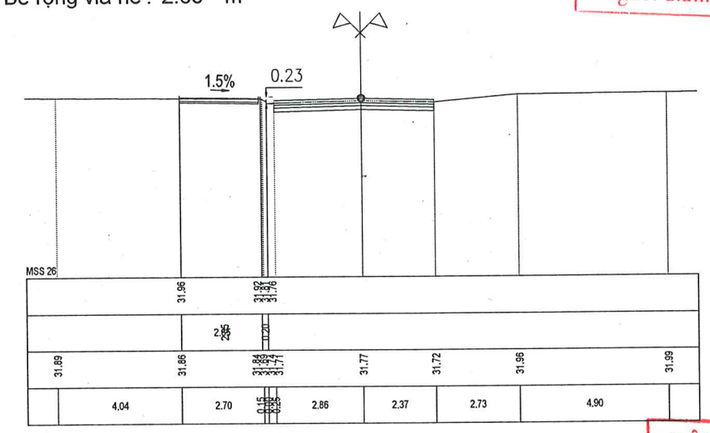

CÔNG TY CỔ PHẦN ĐẦU TƯ VÀ
TƯ VẤN XÂY DỰNG TRƯỜNG SƠN
THẨM TRA
Theo văn bản số 021/BCTT/ - TVTT
Ngày 31 tháng 3 năm 2026
Ký tên:

Đào khuôn : 1.13 m2
Bề rộng vỉa hè : 6.41 m

Cọc D4
Km 0 + 147.15

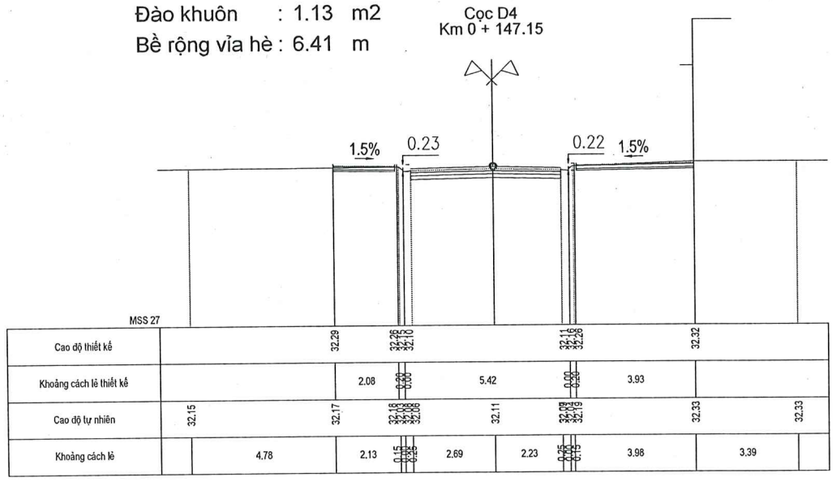

Đào khuôn : 0.69 m2
Bề rộng vỉa hè : 5.30 m

Cọc 13
Km 0 + 160.00

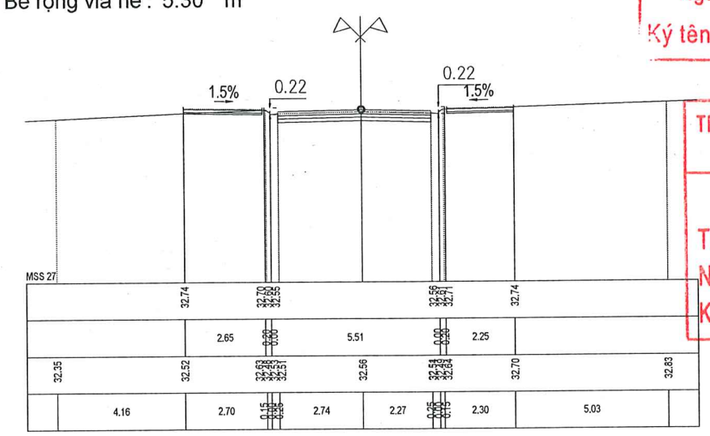

TRUNG TÂM CUNG ỨNG DỊCH VỤ
PHƯỜNG HỒNG GAI
PHÊ DUYỆT
Theo Quyết định Số: 183/QĐ - TTCUDV
Ngày 20 tháng 4 năm 2026
Ký tên:

CHỦ ĐẦU TƯ: TRUNG TÂM CUNG ỨNG DỊCH VỤ PHƯỜNG HỒNG GAI	DỰ ÁN: CẢI TẠO, CHỈNH TRANG KHU DÂN CƯ ĐÔ THỊ ĐỒI MẢM TÔM	PHÓ GIÁM ĐỐC: ĐỖ BÌNH MINH	CHỦ NHIỆM	TS. KS. CHU VĂN HOÀNG	TÊN BẢN VẼ: TRẮC NGANG TUYẾN DÃ TƯỢNG 2	MÃ HIỆU:	TN-T2-01
TƯ VẤN THIẾT KẾ: CÔNG TY CỔ PHẦN TƯ VẤN ĐẦU TƯ GLOPAN	ĐỊA ĐIỂM: PHƯỜNG HỒNG GAI, TỈNH QUẢNG NINH		CHỦ TRÌ	KS. ĐINH TIẾN MẠNH		TỶ LỆ:	1/500
Địa chỉ: Phường Đại Mỗ, TP. Hà Nội	HỒ SƠ: THIẾT KẾ BẢN VẼ THI CÔNG		THIẾT KẾ	KS. TRẦN NGỌC ĐỨC		HOÀN THÀNH:	..../20...
			K.C.S	THS. KS. NGUYỄN HỮU PHÚ		SỬA ĐỔI:	.....

CÔNG TY CỔ PHẦN TƯ VẤN ĐẦU TƯ GLOPAN
M.S.D.N: 0102098776 - C.T.C.P
P. ĐẠI MỖ - TP. HÀ NỘI

Đào khuôn : 1.33 m2
Bề rộng vỉa hè : 5.48 m

Cọc 14
Km 0 + 170.00

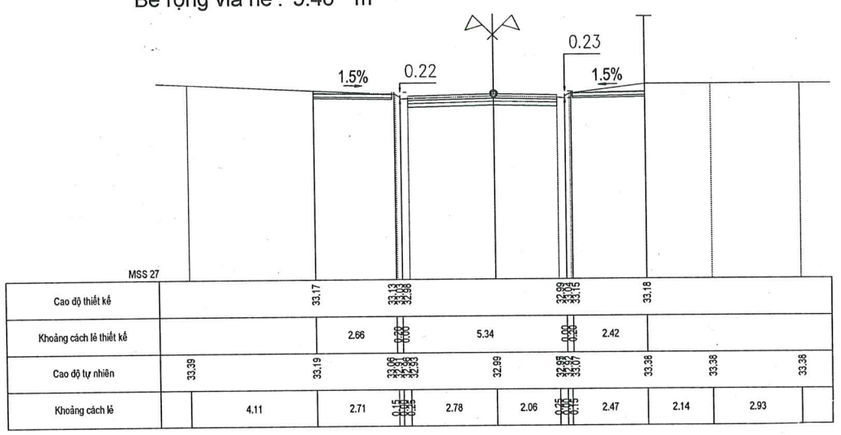

Đào khuôn : 1.02 m2
Bề rộng vỉa hè : 5.83 m

Cọc D5
Km 0 + 174.82

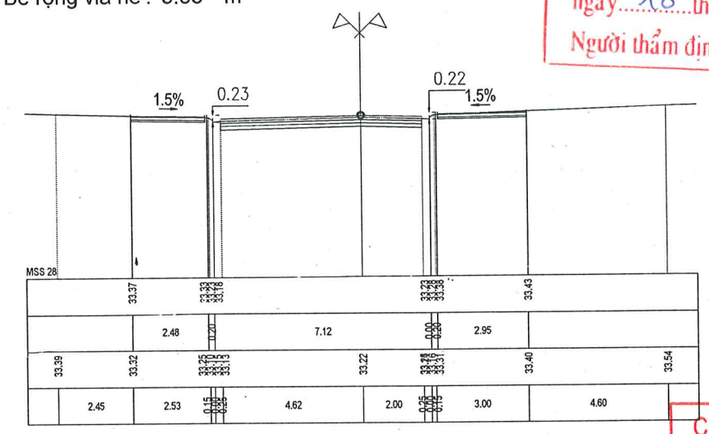

Đào khuôn : 0.93 m2
Bề rộng vỉa hè : 5.86 m

Cọc 15
Km 0 + 180.00

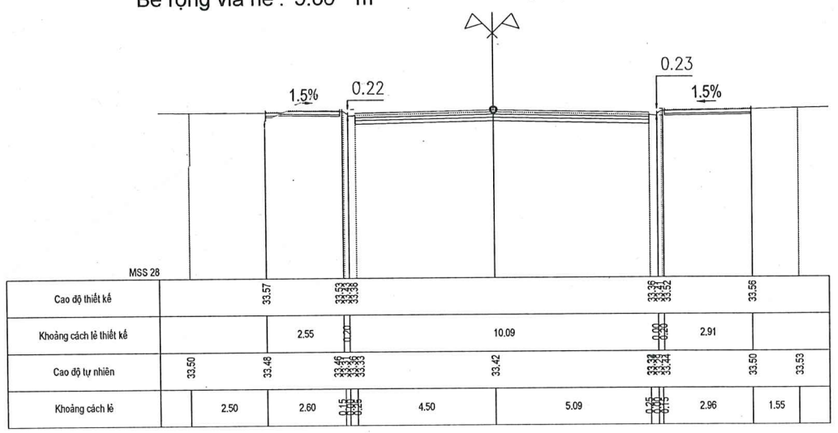

Đào khuôn : 0.87 m2
Bề rộng vỉa hè : 4.49 m

Cọc 16
Km 0 + 190.00

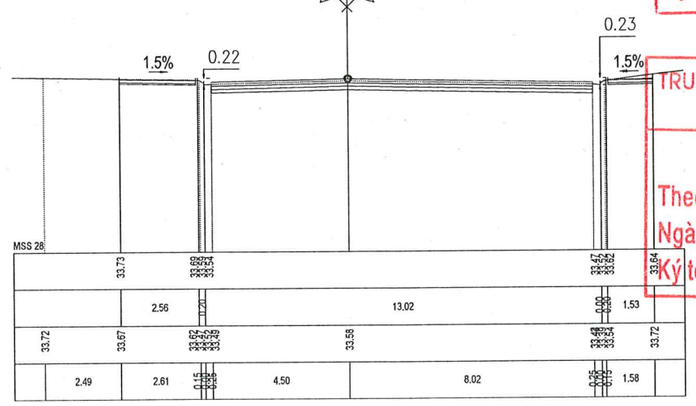

PHÒNG KINH TẾ, HẠ TẦNG VÀ ĐÔ THỊ
PHƯỜNG HỒNG GAI
THẨM ĐỊNH
Theo Văn bản số: 19 / TĐ-KTHTĐT
ngày 18 tháng 4 năm 2026
Người thẩm định ký tên:

CÔNG TY CỔ PHẦN ĐẦU TƯ VÀ TƯ VẤN XÂY DỰNG TRƯỜNG SƠN
THẨM TRA
Theo văn bản số: 02/BC.TT/ - TVTT
Ngày 31 tháng 3 năm 2026
Ký tên:

TRUNG TÂM CUNG ỨNG DỊCH VỤ PHƯỜNG HỒNG GAI
PHÊ DUYỆT
Theo Quyết định Số: 183/QĐ-TTCUDV
Ngày 20 tháng 4 năm 2026
Ký tên:

CHỦ ĐẦU TƯ: TRUNG TÂM CUNG ỨNG DỊCH VỤ PHƯỜNG HỒNG GAI	DỰ ÁN: CẢI TẠO, CHỈNH TRANG KHU DÂN CƯ ĐÔ THỊ ĐỒI MẢM TÔM	PHÓ GIÁM ĐỐC: ĐỖ BÌNH MINH	CHỦ NHIỆM	TS. KS. CHU VĂN HOÀNG		TÊN BẢN VẼ: TRẮC NGANG TUYẾN DÃ TƯỢNG 2	MÃ HIỆU: TN-T2-01
TƯ VẤN THIẾT KẾ: CÔNG TY CỔ PHẦN TƯ VẤN ĐẦU TƯ GLOPAN, Địa chỉ: Phường Đại Mỗ, TP. Hà Nội	ĐỊA ĐIỂM: PHƯỜNG HỒNG GAI, TỈNH QUẢNG NINH		CHỦ TRÌ	KS. ĐINH TIẾN MẠNH			TỶ LỆ: 1/500
	HỒ SƠ: THIẾT KẾ BẢN VẼ THI CÔNG		THIẾT KẾ	KS. TRẦN NGỌC ĐỨC			HOÀN THÀNH: ..../20...
			K.C.S	THS. KS. NGUYỄN HỮU PHÚ			SỬA ĐỔI: .....

CÔNG TY CỔ PHẦN TƯ VẤN ĐẦU TƯ GLOPAN
M.S.D.N: 0104098776 - C.T.C.P
P. ĐẠI MỖ - TP. HÀ NỘI

Đào khuôn : 0.60 m2
Bề rộng vỉa hè : 4.46 m

Cọc 17
Km 0 + 200.00

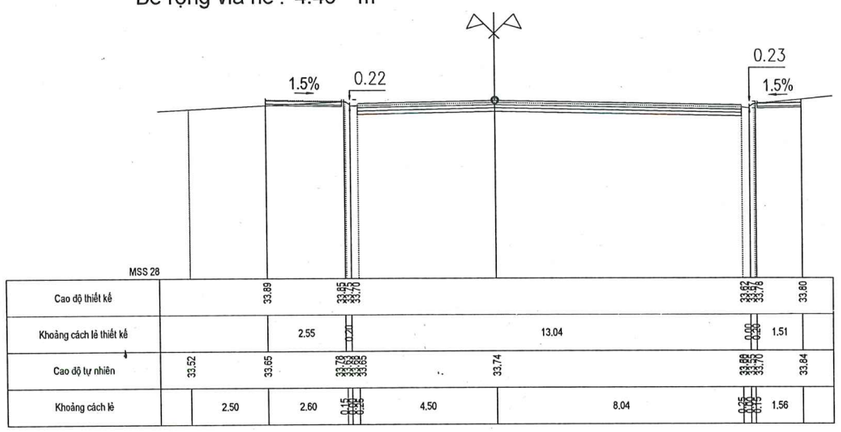

Đào khuôn : 0.94 m2
Bề rộng vỉa hè : 4.72 m

Cọc 18
Km 0 + 210.00

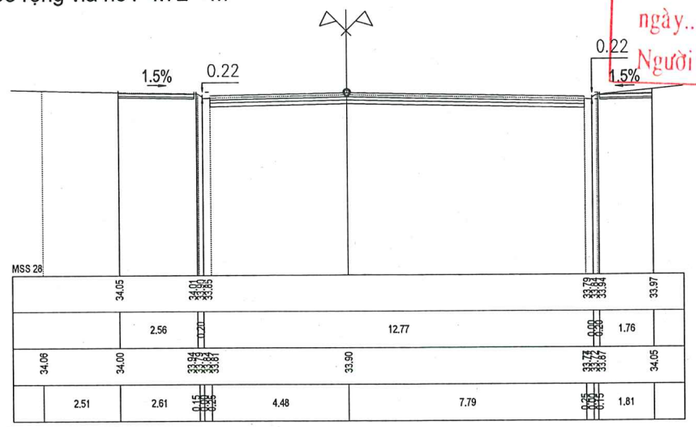

Đào khuôn : 0.93 m2
Bề rộng vỉa hè : 2.45 m

Cọc T2T3B
Km 0 + 220.00

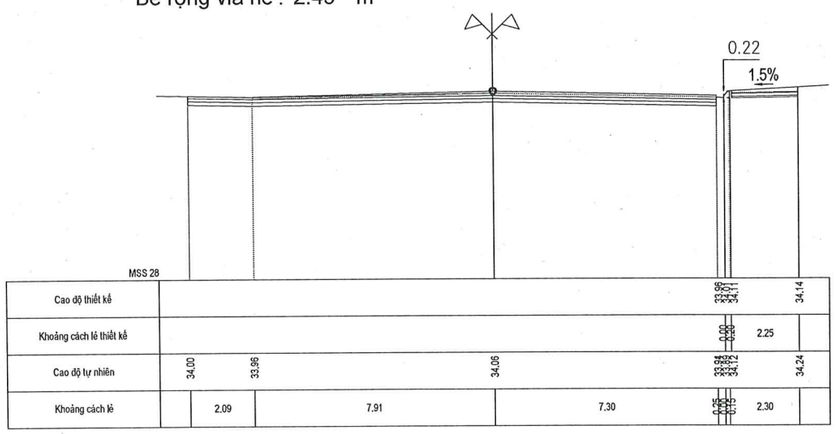

Đào khuôn : 1.64 m2
Bề rộng vỉa hè : 7.67 m

Cọc 19
Km 0 + 230.00

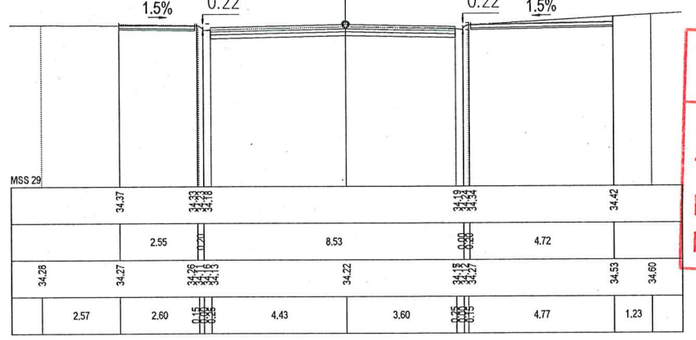

PHÒNG KINH TẾ, HẠ TẦNG VÀ ĐÔ THỊ
PHƯỜNG HỒNG GAI
THẨM ĐỊNH
Theo Văn bản số: 19 / TĐ-KTHTĐT
ngày 18 tháng 4 năm 2026
Người thẩm định ký tên:

CÔNG TY CỔ PHẦN ĐẦU TƯ VÀ
TƯ VẤN XÂY DỰNG TRƯỜNG SƠN
THẨM TRA
Theo văn bản số: 02/ BCTT – TVTT
Ngày 31 tháng 3 năm 2026
Ký tên:

TRUNG TÂM CUNG ỨNG DỊCH VỤ
PHƯỜNG HỒNG GAI
PHÊ DUYỆT
Theo Quyết định Số: 183/QĐ-TTCUDV
Ngày 20 tháng 4 năm 2026
Ký tên:

CHỦ ĐẦU TƯ: TRUNG TÂM CUNG ỨNG DỊCH VỤ PHƯỜNG HỒNG GAI	DỰ ÁN: CẢI TẠO, CHỈNH TRANG KHU DÂN CƯ ĐÔ THỊ ĐỒI MẢM TÔM	PHÓ GIÁM ĐỐC	CHỦ NHIỆM	TS. KS. CHU VĂN HOÀNG		TÊN BẢN VẼ:	MÃ HIỆU: TN-T2-01
TƯ VẤN THIẾT KẾ: CÔNG TY CỔ PHẦN TƯ VẤN ĐẦU TƯ GLOPAN	ĐỊA ĐIỂM: PHƯỜNG HỒNG GAI, TỈNH QUẢNG NINH		CHỦ TRÌ	KS. ĐINH TIẾN MẠNH		TRẮC NGANG TUYẾN DÃ TƯỢNG 2	TỶ LỆ: 1/500
Địa chỉ: Phường Đại Mỗ, TP. Hà Nội	HỒ SƠ: THIẾT KẾ BẢN VẼ THI CÔNG	ĐỖ BÌNH MINH	THIẾT KẾ	KS. TRẦN NGỌC ĐỨC			HOÀN THÀNH: ..../20...
			K.C.S	THS. KS. NGUYỄN HỮU PHÚ			SỬA ĐỔI: .....

CÔNG TY CỔ PHẦN TƯ VẤN ĐẦU TƯ GLOPAN
M.S.D.N: 0104098776 - C.T.C.P
P. ĐẠI MỖ - TP. HÀ NỘI

PHÒNG KINH TẾ, HẠ TẦNG VÀ ĐÔ THỊ
PHƯỜNG HỒNG GAI
THẨM ĐỊNH
Theo Văn bản số 19 / TĐ-KTHTĐT
ngày 18 tháng 4 năm 2026
Người thẩm định ký tên:

Đào khuôn : 0.70 m2
Bề rộng vỉa hè : 3.93 m

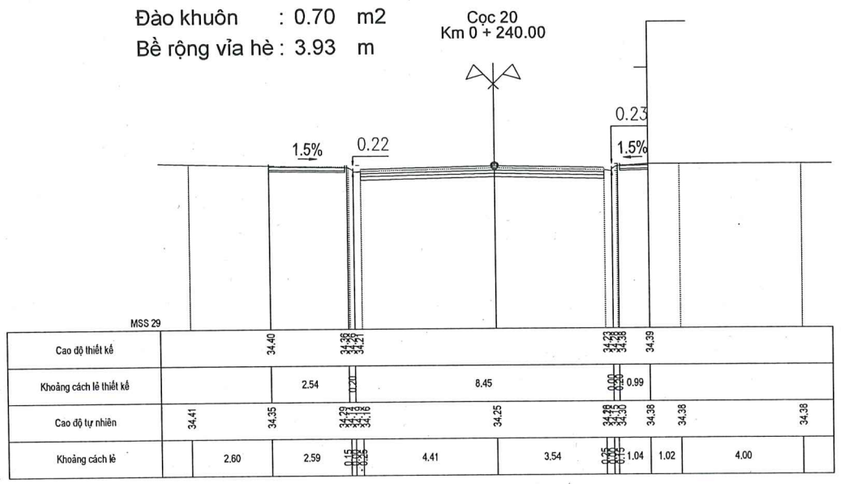

Đào khuôn : 0.85 m2
Bề rộng vỉa hè : 3.38 m

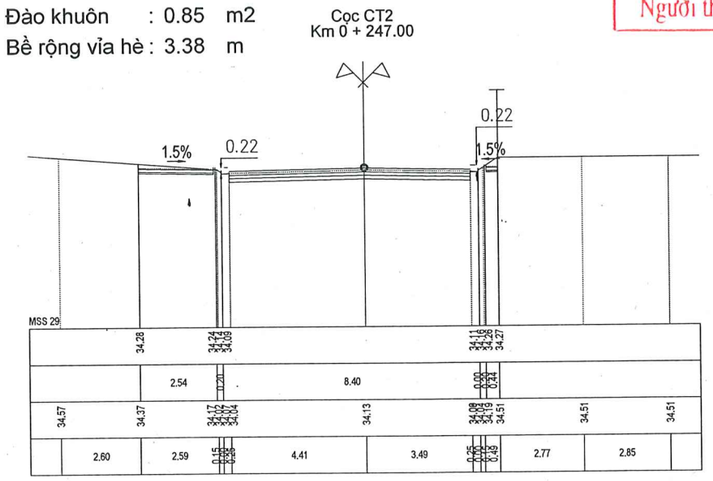

CÔNG TY CỔ PHẦN ĐẦU TƯ VÀ TƯ VẤN XÂY DỰNG TRƯỜNG SƠN
THẨM TRA
Theo văn bản số: 021/BCTT-TVTT
Ngày 31 tháng 3 năm 2026
Ký tên:

TRUNG TÂM CUNG ỨNG DỊCH VỤ PHƯỜNG HỒNG GAI
PHÊ DUYỆT
Theo Quyết định Số: 183/QĐ-TTCUDV
Ngày 20 tháng 4 năm 2026
Ký tên:

CHỦ ĐẦU TƯ: TRUNG TÂM CUNG ỨNG DỊCH VỤ PHƯỜNG HỒNG GAI	DỰ ÁN: CẢI TẠO, CHỈNH TRANG KHU DÂN CƯ ĐÔ THỊ ĐỒI MẢM TÔM	PHÓ GIÁM ĐỐC: ĐỖ BÌNH MINH	CHỦ NHIỆM	TS. KS. CHU VĂN HOÀNG		TÊN BẢN VẼ: TRẮC NGANG TUYẾN DÃ TƯỢNG 2	MÃ HIỆU:	TN-T2-01
TƯ VẤN THIẾT KẾ: CÔNG TY CỔ PHẦN TƯ VẤN ĐẦU TƯ GLOPAN	ĐỊA ĐIỂM: PHƯỜNG HỒNG GAI, TỈNH QUẢNG NINH		CHỦ TRÌ	KS. ĐINH TIẾN MẠNH			TỶ LỆ:	1/500
Địa chỉ: Phường Đại Mỗ, TP. Hà Nội	HỒ SƠ: THIẾT KẾ BẢN VẼ THI CÔNG		THIẾT KẾ	KS. TRẦN NGỌC ĐỨC			HOÀN THÀNH:	..../20...
			K.C.S	THS. KS. NGUYỄN HỮU PHÚ			SỬA ĐỔI:	.....

CÔNG TY CỔ PHẦN TƯ VẤN ĐẦU TƯ GLOPAN
M.S.D.N: 0104098776 - C.T.C.P
P. Đại Mỗ - TP. Hà Nội

BẢNG TỔNG HỢP KHỐI LƯỢNG TUYẾN T2

Stt	Tên cọc	Kc.lẻ	Diện tích thực tính		Diện tích trung bình		Khối lượng	
			Đào khuôn	Bề rộng vỉa hè	Đào khuôn	Bề rộng vỉa hè	Đào khuôn	Bề rộng vỉa hè
	Tổng						262.31	1205.49
1	DT2		0.91	2.09				
		5.93			0.86	2.27	5.13	13.46
2	T1T2		0.82	2.45				
		4.07			0.7	2.33	2.85	9.46
3	1		0.58	2.2				
		10			1.2	3.41	12	34.05
4	2		1.82	4.61				
		10			1.95	4.39	19.5	43.95
5	3		2.08	4.18				
		10			1.58	4.21	15.75	42.15
6	4		1.07	4.25				
		9.37			1.05	2.79	9.84	26.1
7	T2T3A		1.03	1.32				
		0.63			0.92	1.32	0.58	0.83
8	5		0.81	1.32				
		4.67			0.99	2.26	4.62	10.55
9	D1		1.17	3.2				
		5.33			1.23	4.04	6.53	21.56
10	6		1.28	4.89				
		10			1.18	6.2	11.8	62
11	7		1.08	7.51				
		10			1.29	7.53	12.95	75.3
12	8		1.51	7.55				
		9.53			1.4	6.61	13.29	62.99
13	D2		1.28	5.67				
		10.47			1.15	5.66	12.04	59.26
14	9		1.02	5.65				
		10			1.01	5.64	10.1	56.4
15	10		1	5.63				
		10			0.78	5.6	7.85	56
16	11		0.57	5.57				
		10			0.84	5.59	8.4	55.9
17	12		1.11	5.61				
		7.48			0.77	4.23	5.72	31.64
18	D3		0.42	2.85				
		9.67			0.77	4.63	7.49	44.77
19	D4		1.13	6.41				
		12.85			0.91	5.86	11.69	75.24
20	13		0.69	5.3				
		10			1.01	5.39	10.1	53.9
21	14		1.33	5.48				
		4.82			1.18	5.66	5.66	27.26
22	D5		1.02	5.83				
		5.18			0.98	5.85	5.05	30.28
23	15		0.93	5.86				
		10			0.9	5.18	9	51.75
24	16		0.87	4.49				
		10			0.73	4.47	7.35	44.75
25	17		0.6	4.46				
		10			0.77	4.59	7.7	45.9
26	18		0.94	4.72				
		10			0.94	3.58	9.35	35.85
27	T2T3B		0.93	2.45				
		10			1.28	5.06	12.85	50.6
28	19		1.64	7.67				
		10			1.17	5.8	11.7	58
29	20		0.7	3.93				
		7			0.77	3.66	5.42	25.59
30	CT2		0.85	3.38				

PHÒNG KINH TẾ, HẠ TẦNG VÀ ĐÔ THỊ
PHƯỜNG HỒNG GAI
THẨM ĐỊNH
Theo Văn bản số 19 /TĐ - KTHTĐT
ngày 18 tháng 4 năm 2026
Người thẩm định ký tên:

CÔNG TY CỔ PHẦN ĐẦU TƯ VÀ TƯ VẤN XÂY DỰNG TRƯỜNG SƠN
THẨM TRA
Theo văn bản số: 02 /BCKT - TVTT
Ngày 31 tháng 3 năm 2026
Ký tên:

TRUNG TÂM CUNG ỨNG DỊCH VỤ
PHƯỜNG HỒNG GAI
PHÊ DUYỆT
Theo Quyết định Số: 1831 /QĐ - TTCUDV
Ngày 20 tháng 4 năm 2026
Ký tên:

CHỦ ĐẦU TƯ: TRUNG TÂM CUNG ỨNG DỊCH VỤ PHƯỜNG HỒNG GAI	DỰ ÁN: CẢI TẠO, CHỈNH TRANG KHU DÂN CƯ ĐÔ THỊ ĐÔI MẮM TÔM	PHÓ GIÁM ĐỐC: ĐỖ BÌNH MINH	CHỦ NHIỆM	TS. KS. CHU VĂN HOÀNG	TÊN BẢN VẼ: BẢNG KHỐI LƯỢNG TUYẾN DÃ TƯỢNG 2	MÃ HIỆU:	BKL-T2
TƯ VẤN THIẾT KẾ: CÔNG TY CỔ PHẦN TƯ VẤN ĐẦU TƯ GLOPAN	ĐỊA ĐIỂM: PHƯỜNG HỒNG GAI, TỈNH QUẢNG NINH		CHỦ TRÌ	KS. ĐINH TIẾN MẠNH		TỶ LỆ:	1/
Địa chỉ: Phường Đại Mỗ, TP. Hà Nội	HỒ SƠ: THIẾT KẾ BẢN VẼ THI CÔNG		THIẾT KẾ	KS. TRẦN NGỌC ĐỨC		HOÀN THÀNH:	..../20...
			K.C.S	THS. KS. NGUYỄN HỮU PHÚ		SỬA ĐỔI:	.....

CÔNG TY CỔ PHẦN TƯ VẤN ĐẦU TƯ GLOPAN - M.S.D.N: 0102038776 - C.T.C.P - P. ĐẠI MỖ - TP. HÀ NỘI

SƠ ĐỒ VỊ TRÍ

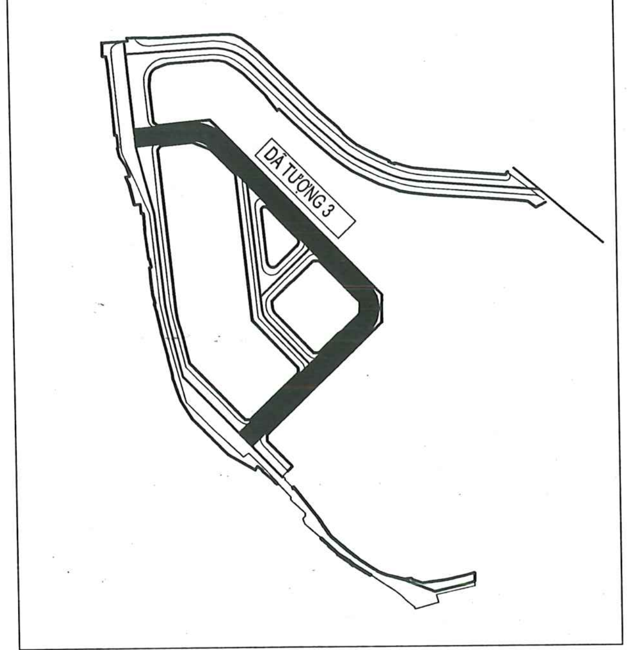

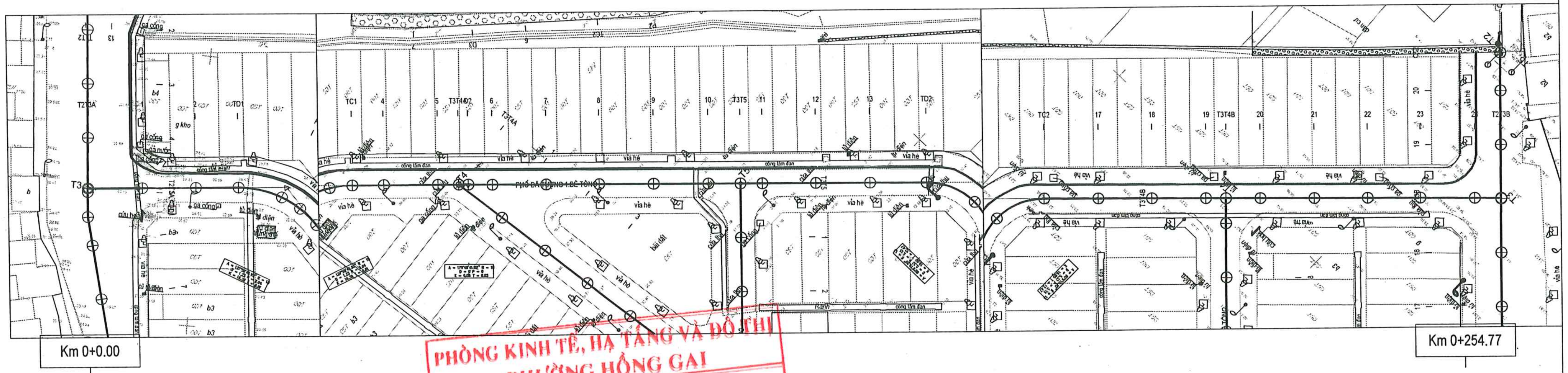

PHÒNG KINH TẾ, HẠ TẦNG VÀ ĐÔ THỊ
PHƯỜNG HỒNG GAI
THẨM ĐỊNH
Theo Văn bản số 19 / TĐ - KTHTĐT
ngày 18 tháng 4 năm 2026
Người thẩm định ký tên:

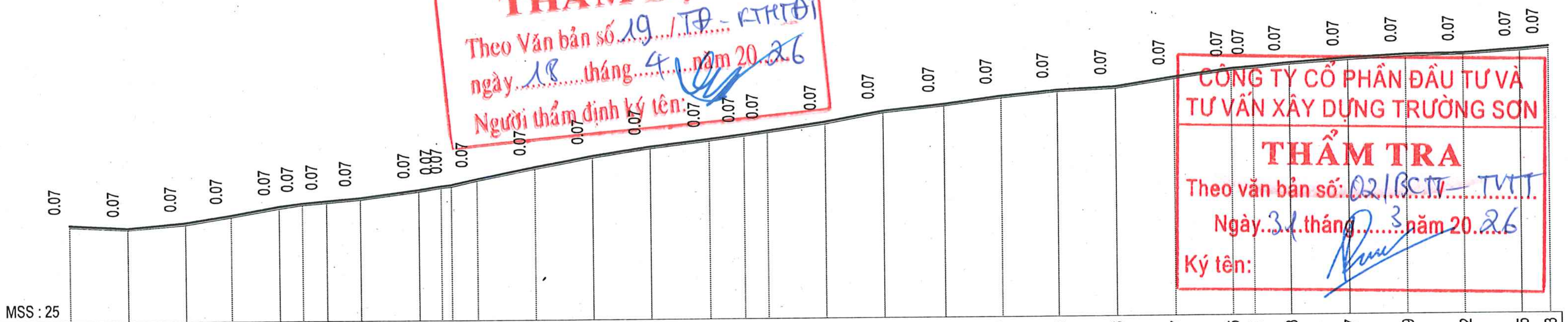

CÔNG TY CỔ PHẦN ĐẦU TƯ VÀ TƯ VẤN XÂY DỰNG TRƯỜNG SƠN
THẨM TRA
Theo văn bản số: 02/BCTT - TVTT
Ngày 31 tháng 3 năm 2026
Ký tên:

Tên cọc	Khoảng cách cộng dồn	Cao độ thiết kế	Cao độ tự nhiên
T2T3A	0.00	28.31	28.24
1	10.00	28.22	28.15
2	20.00	28.39	28.32
TD1	27.82	28.64	28.57
P1	36.02	28.93	28.86
3	40.00	29.04	28.97
TC1	44.21	29.11	29.04
4	50.00	29.22	29.15
5	60.00	29.48	29.41
T3T4A	63.85	29.60	29.53
D2	65.57	29.64	29.57
6	70.00	29.84	29.77
7	80.00	30.24	30.17
8	90.00	30.61	30.54
9	100.00	30.92	30.85
10	110.00	31.17	31.10
T3T5	115.94	31.32	31.25
11	120.00	31.44	31.37
12	130.00	31.72	31.65
13	140.00	32.08	32.01
TD2	150.40	32.31	32.24
P2	160.20	32.57	32.50
TC2	170.00	32.76	32.69
17	180.00	32.86	32.79
18	190.00	33.17	33.10
19	200.00	33.45	33.38
T3T4B	203.71	33.51	33.44
20	210.00	33.63	33.56
21	220.00	33.77	33.70
22	230.00	33.89	33.82
23	240.00	33.92	33.85
24	250.00	34.05	33.98
T2T3B	254.77	34.13	34.06

Đoạn	Khoảng cách lẻ	Dốc dọc thiết kế (độ dốc)	Dốc dọc thiết kế (chiều dài)
T2T3A – 1	10.00	0.97%	9.99
1 – 2	10.00	1.71%	9.96
2 – TD1	7.82	3.21%	7.81
TD1 – P1	8.19	3.58%	8.20
P1 – 3	3.98	2.80%	4.00
3 – TC1	4.21	1.71%	4.22
TC1 – 4	5.79	1.77%	5.78
4 – 5	10.00	2.62%	9.99
5 – T3T4A	3.85	3.22%	3.85
T3T4A – D2	1.72	2.38%	1.74
D2 – 6	4.43	3.58%	4.41
6 – 7	10.00	4.00%	10.01
7 – 8	10.00	3.70%	10.01
8 – 9	10.00	3.06%	10.01
9 – 10	10.00	2.46%	10.00
10 – T3T5	5.94	2.62%	5.94
T3T5 – 11	4.06	2.84%	4.06
11 – 12	10.00	2.87%	9.99
12 – 13	10.00	3.61%	10.01
13 – TD2	10.40	2.14%	10.41
TD2 – P2	9.80	2.71%	9.80
P2 – TC2	9.80	1.89%	9.82
TC2 – 17	10.00	1.03%	9.99
17 – 18	10.00	3.11%	9.99
18 – 19	10.00	2.76%	10.01
19 – T3T4B	3.71	1.55%	3.72
T3T4B – 20	6.29	1.91%	6.29
20 – 21	10.00	1.48%	10.01
21 – 22	10.00	1.16%	10.01
22 – 23	10.00	0.26%	10.00
23 – 24	10.00	1.33%	9.99
24 – T2T3B	4.77	1.78%	4.80

Đoạn thẳng đoạn cong:
- A = -127°50'46.95" R = 20.00, D = 1.23 P = 2.04, K = 16.38 T = 8.81
- A = -179°48'41.92"
- A = -90°9'10.20" R = 10.00, D = 5.33 P = 5.15, K = 19.60 T = 12.47

TRUNG TÂM CUNG ỨNG DỊCH VỤ PHƯỜNG HỒNG GAI
PHÊ DUYỆT
Theo Quyết định Số: 183/QĐ-TTCUDV
Ngày 20 tháng 4 năm 2026
Ký tên:

CHỦ ĐẦU TƯ: TRUNG TÂM CUNG ỨNG DỊCH VỤ PHƯỜNG HỒNG GAI	DỰ ÁN: CẢI TẠO, CHỈNH TRANG KHU DÂN CƯ ĐÔ THỊ ĐỒI MẮM TÔM	PHÓ GIÁM ĐỐC:	CHỦ NHIỆM: TS. KS. CHU VĂN HOÀNG	TÊN BẢN VẼ: TRẮC DỌC TUYẾN DÃ TƯỢNG 3
			CHỦ TRÌ: KS. ĐINH TIẾN MẠNH	MÃ HIỆU: TD-T3
TƯ VẤN THIẾT KẾ: CÔNG TY CỔ PHẦN TƯ VẤN ĐẦU TƯ GLOPAN, Địa chỉ: Phường Đại Mỗ, TP. Hà Nội	ĐỊA ĐIỂM: PHƯỜNG HỒNG GAI, TỈNH QUẢNG NINH		THIẾT KẾ: KS. TRẦN NGỌC ĐỨC	TỶ LỆ: 1/
	HỒ SƠ: THIẾT KẾ BẢN VẼ THI CÔNG	ĐỖ BÌNH MINH	K.C.S: THS. KS. NGUYỄN HỮU PHÚ	HOÀN THÀNH: ..../20... — SỬA ĐỔI: ....

(Dấu: CÔNG TY CỔ PHẦN TƯ VẤN ĐẦU TƯ GLOPAN – M.S.D.N: 0104098776 – C.T.C.P – P. ĐẠI MỖ - TP. HÀ NỘI)

BẢNG TOẠ ĐỘ CỌC						
STT	Tên cọc	Lý trình	Tọa độ X	Tọa độ Y	Cao độ TN	Cao độ TK
1	T2T3A	Km 0+0	2318973.5	430329.5	28.24	0
2	1	Km 0+10	2318974.51	430339.45	28.15	0
3	2	Km 0+20	2318975.51	430349.4	28.32	28.39
4	TD1	Km 0+27.82	2318976.3	430357.18	28.57	28.64
5	P1	Km 0+36.02	2318975.27	430365.24	28.86	28.93
6	3	Km 0+40	2318973.49	430368.79	28.97	29.04
7	TC1	Km 0+44.21	2318970.81	430372.02	29.04	29.11
8	4	Km 0+50	2318966.61	430376.02	29.15	29.22
9	5	Km 0+60	2318959.37	430382.92	29.41	29.48
10	T3T4A	Km 0+63.85	2318956.59	430385.57	29.53	29.6
11	D2	Km 0+65.57	2318955.34	430386.76	29.57	29.64
12	6	Km 0+70	2318952.12	430389.8	29.77	29.84
13	7	Km 0+80	2318944.86	430396.68	30.17	30.24
14	8	Km 0+90	2318937.6	430403.55	30.54	30.61
15	9	Km 0+100	2318930.34	430410.43	30.85	30.92
16	10	Km 0+110	2318923.07	430417.3	31.1	31.17
17	T3T5	Km 0+115.94	2318918.76	430421.38	31.25	31.32
18	11	Km 0+120	2318915.81	430424.17	31.37	31.44
19	12	Km 0+130	2318908.55	430431.05	31.65	31.72
20	13	Km 0+140	2318901.29	430437.92	32.01	32.08
21	TD2	Km 0+150.40	2318893.73	430445.07	32.24	32.31
22	P2	Km 0+160.20	2318884.81	430448.49	32.5	32.57
23	TC2	Km 0+170	2318876.08	430444.61	32.69	32.76
24	17	Km 0+180	2318869.19	430437.37	32.79	32.86
25	18	Km 0+190	2318862.3	430430.13	33.1	33.17
26	19	Km 0+200	2318855.4	430422.88	33.38	33.45
27	T3T4B	Km 0+203.71	2318852.84	430420.19	33.44	33.51
28	20	Km 0+210	2318848.51	430415.64	33.56	33.63
29	21	Km 0+220	2318841.62	430408.39	33.7	33.77
30	22	Km 0+230	2318834.72	430401.15	33.82	33.89
31	23	Km 0+240	2318827.83	430393.9	33.85	33.92
32	24	Km 0+250	2318820.94	430386.66	33.98	0
33	T2T3B	Km 0+254.77	2318817.65	430383.2	34.06	0

PHÒNG KINH TẾ, HẠ TẦNG VÀ ĐÔ THỊ
PHƯỜNG HỒNG GAI
THẨM ĐỊNH
Theo Văn bản số: 19/TĐ-KTHTĐT
ngày 18 tháng 4 năm 2026
Người thẩm định ký tên:

CÔNG TY CỔ PHẦN ĐẦU TƯ VÀ TƯ VẤN XÂY DỰNG TRƯỜNG SƠN
THẨM TRA
Theo văn bản số: 02/QCTT-TVTT
Ngày 31 tháng 3 năm 2026
Ký tên:

TRUNG TÂM CUNG ỨNG DỊCH VỤ
PHƯỜNG HỒNG GAI
PHÊ DUYỆT
Theo Quyết định Số: 1831/QĐ-TTCUDV
Ngày 20 tháng 4 năm 2026
Ký tên:

CHỦ ĐẦU TƯ: TRUNG TÂM CUNG ỨNG DỊCH VỤ PHƯỜNG HỒNG GAI	DỰ ÁN: CẢI TẠO, CHỈNH TRANG KHU DÂN CƯ ĐÔ THỊ ĐỒI MẢM TÔM	PHÓ GIÁM ĐỐC: ĐỖ BÌNH MINH	CHỦ NHIỆM	TS. KS. CHU VĂN HOÀNG	TÊN BẢN VẼ: BẢNG TỌA ĐỘ CỌC TUYẾN DÃ TƯỢNG 3	MÃ HIỆU:	TDC-T3
TƯ VẤN THIẾT KẾ: CÔNG TY CỔ PHẦN TƯ VẤN ĐẦU TƯ GLOPAN	ĐỊA ĐIỂM: PHƯỜNG HỒNG GAI, TỈNH QUẢNG NINH		CHỦ TRÌ	KS. ĐINH TIẾN MẠNH		TỶ LỆ:	1/
Địa chỉ: Phường Đại Mỗ, TP. Hà Nội	HỒ SƠ: THIẾT KẾ BẢN VẼ THI CÔNG		THIẾT KẾ	KS. TRẦN NGỌC ĐỨC		HOÀN THÀNH:	..../20...
			K.C.S	THS. KS. NGUYỄN HỮU PHÚ		SỬA ĐỔI:	.....

CÔNG TY CỔ PHẦN TƯ VẤN ĐẦU TƯ GLOPAN
M.S.D.N: 0104098776 - C.T.C.P
P. ĐẠI MỖ - TP. HÀ NỘI

Cọc T2T3A
Km 0 + 0.00

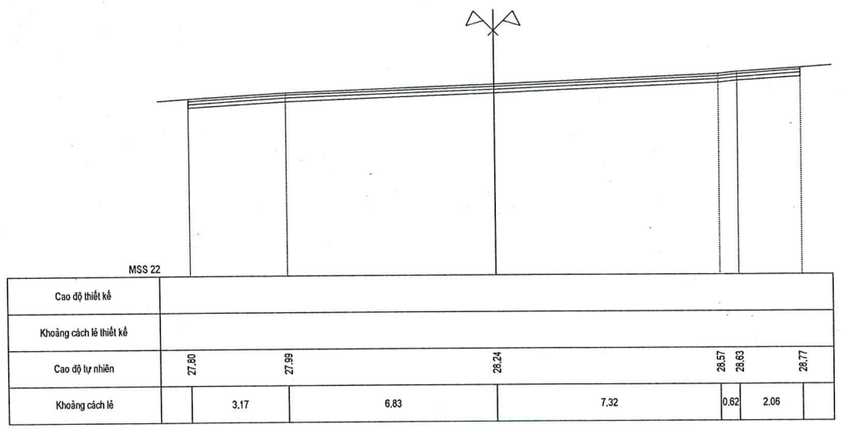

Cọc 1
Km 0 + 10.00

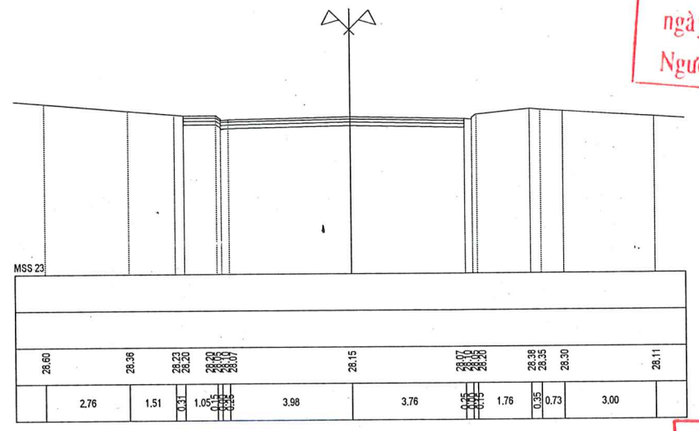

Đào khuôn : 1.24 m2
Bề rộng vỉa hè : 5.50 m

Cọc 2
Km 0 + 20.00

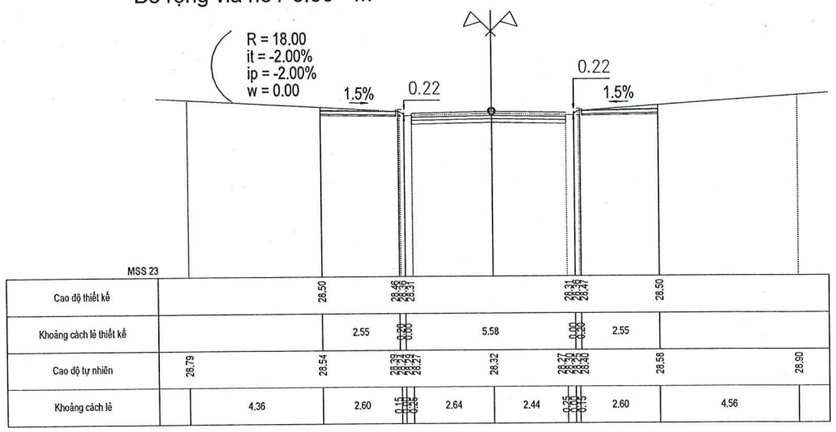

Đào khuôn : 0.77 m2
Bề rộng vỉa hè : 5.59 m

Cọc TD1
Km 0 + 27.82

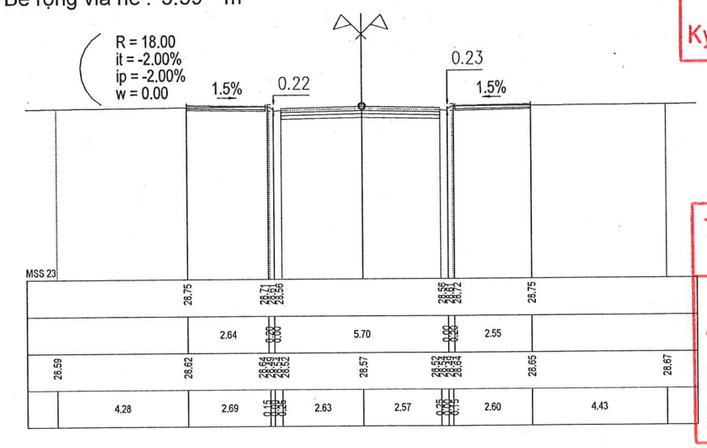

PHÒNG KINH TẾ, HẠ TẦNG VÀ ĐÔ THỊ
PHƯỜNG HỒNG GAI
THẨM ĐỊNH
Theo Văn bản số 14 / TĐ-KTHTĐT
ngày 18 tháng 4 năm 2026
Người thẩm định ký tên:

CÔNG TY CỔ PHẦN ĐẦU TƯ VÀ
TƯ VẤN XÂY DỰNG TRƯỜNG SƠN
THẨM TRA
Theo văn bản số: 02/BCTT - TVTT
Ngày 31 tháng 3 năm 2026
Ký tên:

TRUNG TÂM CUNG ỨNG DỊCH VỤ
PHƯỜNG HỒNG GAI
PHÊ DUYỆT
Theo Quyết định Số 183/QĐ-TTCUDV
Ngày 20 tháng 4 năm 2026
Ký tên:

CHỦ ĐẦU TƯ: TRUNG TÂM CUNG ỨNG DỊCH VỤ PHƯỜNG HỒNG GAI	DỰ ÁN: CẢI TẠO, CHỈNH TRANG KHU DÂN CƯ ĐÔ THỊ ĐỒI MẢM TÔM	PHÓ GIÁM ĐỐC: ĐỖ BÌNH MINH	CHỦ NHIỆM	TS. KS. CHU VĂN HOÀNG	TÊN BẢN VẼ: TRẮC NGANG TUYẾN DÃ TƯỢNG 3	MÃ HIỆU:	TN-T3-01
TƯ VẤN THIẾT KẾ: CÔNG TY CỔ PHẦN TƯ VẤN ĐẦU TƯ GLOPAN	ĐỊA ĐIỂM: PHƯỜNG HỒNG GAI, TỈNH QUẢNG NINH		CHỦ TRÌ	KS. ĐINH TIẾN MẠNH		TỶ LỆ:	1/500
Địa chỉ: Phường Đại Mỗ, TP. Hà Nội	HỒ SƠ: THIẾT KẾ BẢN VẼ THI CÔNG		THIẾT KẾ	KS. TRẦN NGỌC ĐỨC		HOÀN THÀNH	..../20...
			K.C.S	THS. KS. NGUYỄN HỮU PHÚ		SỬA ĐỔI:	.....

CÔNG TY CỔ PHẦN TƯ VẤN ĐẦU TƯ GLOPAN - M.S.D.N: 0109998776 - C.T.C.P - P. ĐẠI MỖ - TP. HÀ NỘI

Đào khuôn : 0.78 m2
Bề rộng vỉa hè : 5.58 m

Cọc P1
Km 0 + 36.02

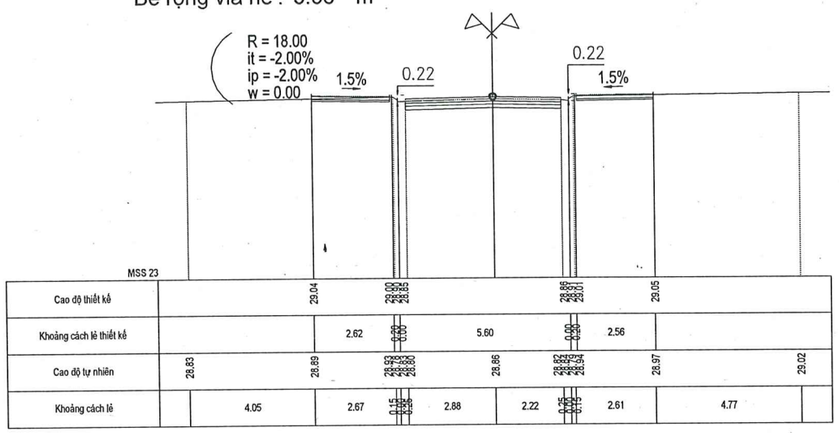

Đào khuôn : 0.87 m2
Bề rộng vỉa hè : 5.41 m

Cọc 3
Km 0 + 40.00

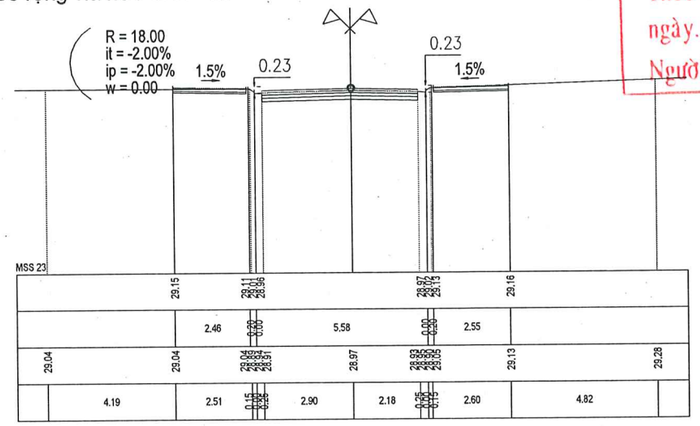

Đào khuôn : 0.77 m2
Bề rộng vỉa hè : 5.50 m

Cọc TC1
Km 0 + 44.21

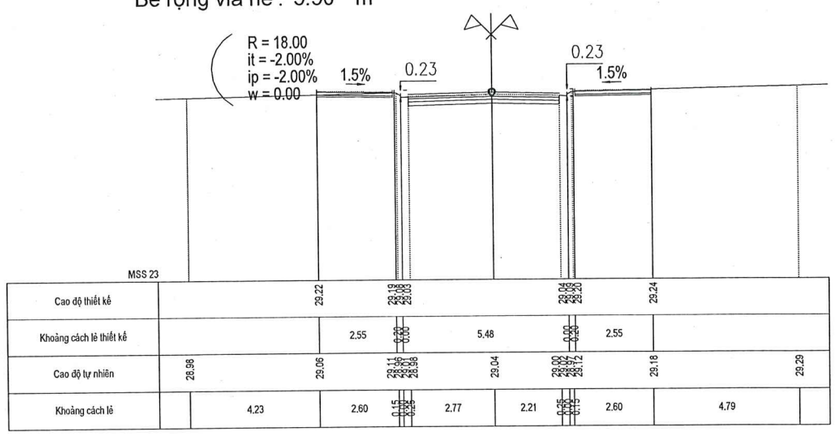

Đào khuôn : 1.14 m2
Bề rộng vỉa hè : 5.56 m

Cọc 4
Km 0 + 50.00

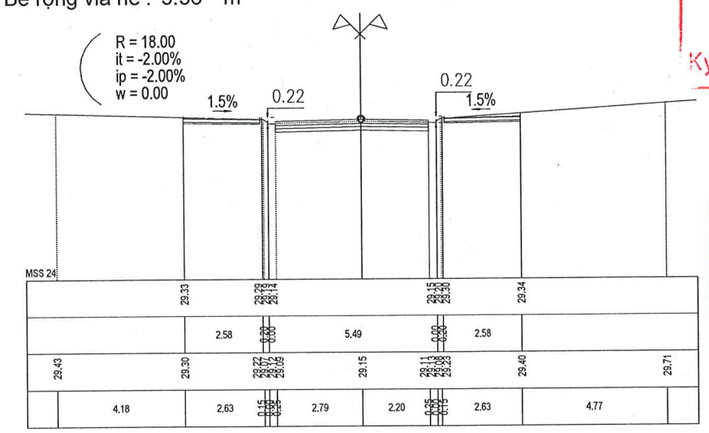

PHÒNG KINH TẾ, HẠ TẦNG VÀ ĐÔ THỊ
PHƯỜNG HỒNG GAI
THẨM ĐỊNH
Theo Văn bản số 19 /TĐ-KTHTĐT
ngày 18 tháng 4 năm 20 26
Người thẩm định ký tên:

CÔNG TY CỔ PHẦN ĐẦU TƯ VÀ
TƯ VẤN XÂY DỰNG TRƯỜNG SƠN
THẨM TRA
Theo văn bản số: 02/BCTT - TTTT
Ngày 31 tháng 3 năm 20 26
Ký tên:

TRUNG TÂM CUNG ỨNG DỊCH VỤ
PHƯỜNG HỒNG GAI
PHÊ DUYỆT
Theo Quyết định Số: 133/QĐ-TTCUDV
Ngày 20 tháng 4 năm 20 26
Ký tên:

CHỦ ĐẦU TƯ: TRUNG TÂM CUNG ỨNG DỊCH VỤ PHƯỜNG HỒNG GAI	DỰ ÁN: CẢI TẠO, CHỈNH TRANG KHU DÂN CƯ ĐÔ THỊ ĐỒI MẢM TÔM	PHÓ GIÁM ĐỐC: ĐỖ BÌNH MINH	CHỦ NHIỆM	TS. KS. CHU VĂN HOÀNG	TÊN BẢN VẼ: TRẮC NGANG TUYẾN DÃ TƯỢNG 3	MÃ HIỆU:	TN-T3-02
TƯ VẤN THIẾT KẾ: CÔNG TY CỔ PHẦN TƯ VẤN ĐẦU TƯ GLOPAN	ĐỊA ĐIỂM: PHƯỜNG HỒNG GAI, TỈNH QUẢNG NINH		CHỦ TRÌ	KS. ĐINH TIẾN MẠNH		TỶ LỆ:	1/500
Địa chỉ: Phường Đại Mỗ, TP. Hà Nội	HỒ SƠ: THIẾT KẾ BẢN VẼ THI CÔNG		THIẾT KẾ	KS. TRẦN NGỌC ĐỨC		HOÀN THÀNH:	..../20...
			K.C.S	THS. KS. NGUYỄN HỮU PHÚ		SỬA ĐỔI:	.....

CÔNG TY CỔ PHẦN TƯ VẤN ĐẦU TƯ GLOPAN
M.S.D.N: 0108098776 - C.T.C.P
ĐẠI MỖ - TP. HÀ NỘI

Đào khuôn : 1.08 m2
Bề rộng vỉa hè : 5.51 m

Cọc 5
Km 0 + 60.00

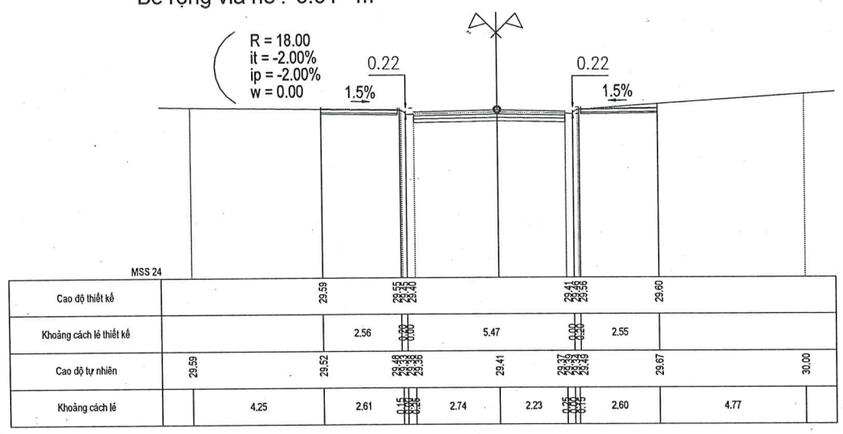

Đào khuôn : 1.21 m2
Bề rộng vỉa hè : 6.22 m

Cọc T3T4A
Km 0 + 63.85

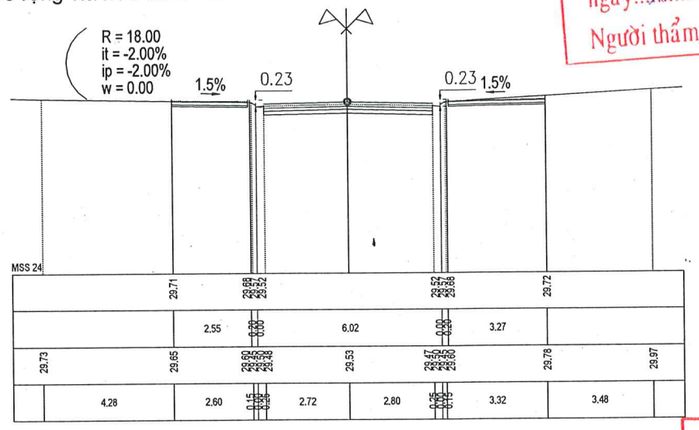

Đào khuôn : 1.33 m2
Bề rộng vỉa hè : 6.38 m

Cọc D2
Km 0 + 65.57

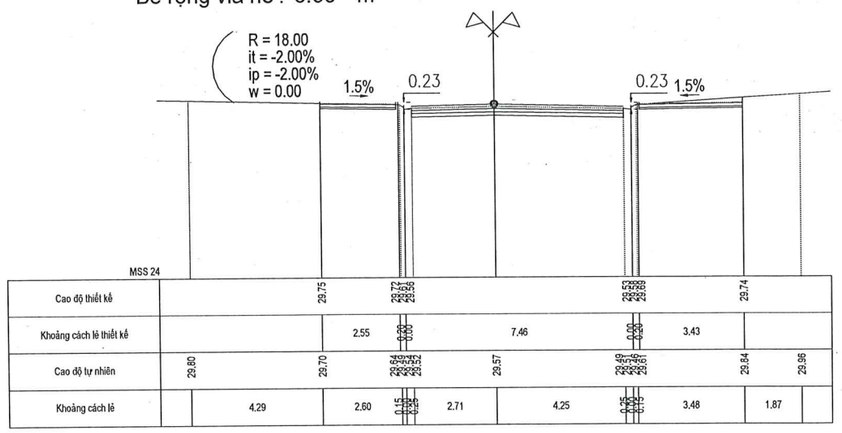

Đào khuôn : 0.95 m2
Bề rộng vỉa hè : 5.01 m

Cọc 6
Km 0 + 70.00

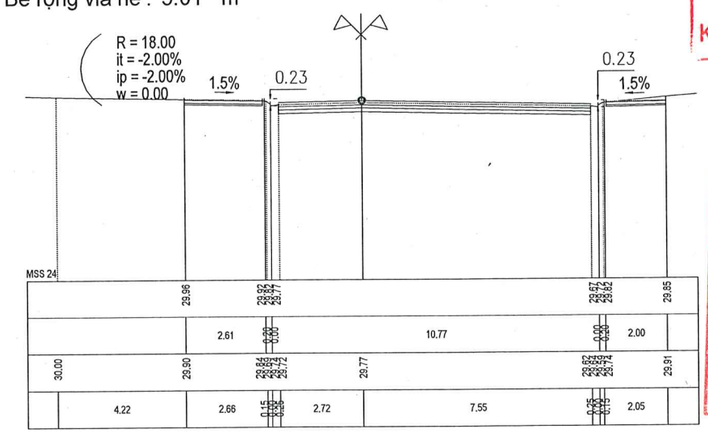

PHÒNG KINH TẾ, HẠ TẦNG VÀ ĐÔ THỊ
PHƯỜNG HỒNG GAI
THẨM ĐỊNH
Theo Văn bản số: 19 / TĐ - KT-HĐT
ngày 18 tháng 4 năm 2026
Người thẩm định ký tên:

CÔNG TY CỔ PHẦN ĐẦU TƯ VÀ TƯ VẤN XÂY DỰNG TRƯỜNG SƠN
THẨM TRA
Theo văn bản số: 02/BCTT/ TVTT
Ngày 30 tháng 3 năm 2026
Ký tên:

TRUNG TÂM CUNG ỨNG DỊCH VỤ
PHƯỜNG HỒNG GAI
PHÊ DUYỆT
Theo Quyết định Số: 183 / QĐ - TTCUDV
Ngày 20 tháng 4 năm 2026
Ký tên:

CHỦ ĐẦU TƯ: TRUNG TÂM CUNG ỨNG DỊCH VỤ PHƯỜNG HỒNG GAI	DỰ ÁN: CẢI TẠO, CHỈNH TRANG KHU DÂN CƯ ĐÔ THỊ ĐỒI MẢM TÔM	PHÓ GIÁM ĐỐC: ĐỖ BÌNH MINH	CHỦ NHIỆM	TS. KS. CHU VĂN HOÀNG	TÊN BẢN VẼ: TRẮC NGANG TUYẾN DÃ TƯỢNG 3	MÃ HIỆU:	TN-T3-03
TƯ VẤN THIẾT KẾ: CÔNG TY CỔ PHẦN TƯ VẤN ĐẦU TƯ GLOPAN	ĐỊA ĐIỂM: PHƯỜNG HỒNG GAI, TỈNH QUẢNG NINH		CHỦ TRÌ	KS. ĐINH TIẾN MẠNH		TỶ LỆ:	1/500
Địa chỉ: Phường Đại Mỗ, TP. Hà Nội	HỒ SƠ: THIẾT KẾ BẢN VẼ THI CÔNG		THIẾT KẾ	KS. TRẦN NGỌC ĐỨC		HOÀN THÀNH:	..../20...
			K.C.S	THS. KS. NGUYỄN HỮU PHÚ		SỬA ĐỔI:	.....

CÔNG TY CỔ PHẦN TƯ VẤN ĐẦU TƯ GLOPAN
M.S.D.N: 0104098776 - C.T.C.P
P. ĐẠI MỖ - TP. HÀ NỘI

Đào khuôn : 1.00 m2
Bề rộng vỉa hè : 6.47 m

Cọc 7
Km 0 + 80.00

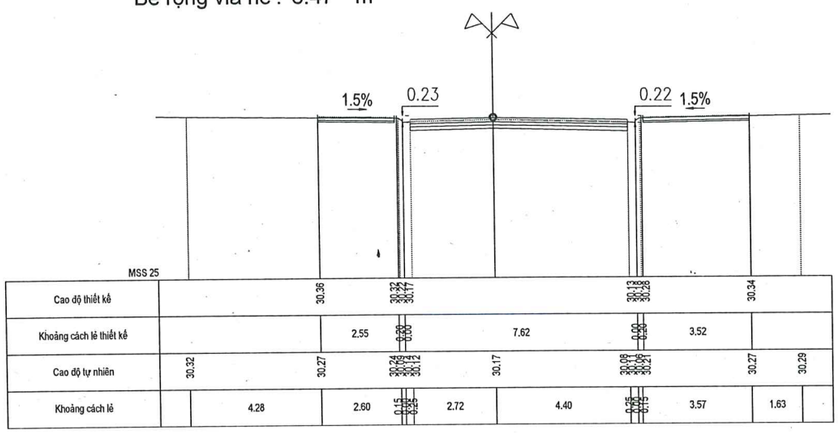

Đào khuôn : 0.73 m2
Bề rộng vỉa hè : 5.50 m

Cọc 8
Km 0 + 90.00

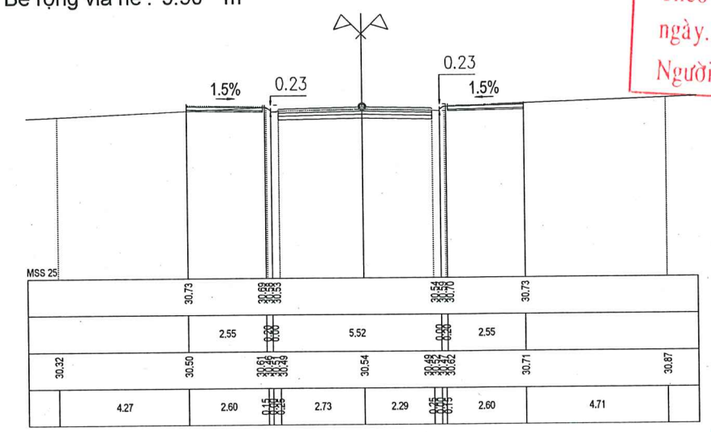

Đào khuôn : 0.63 m2
Bù vênh : 0.10 m2
Bề rộng vỉa hè : 5.50 m

Cọc 9
Km 0 + 100.00

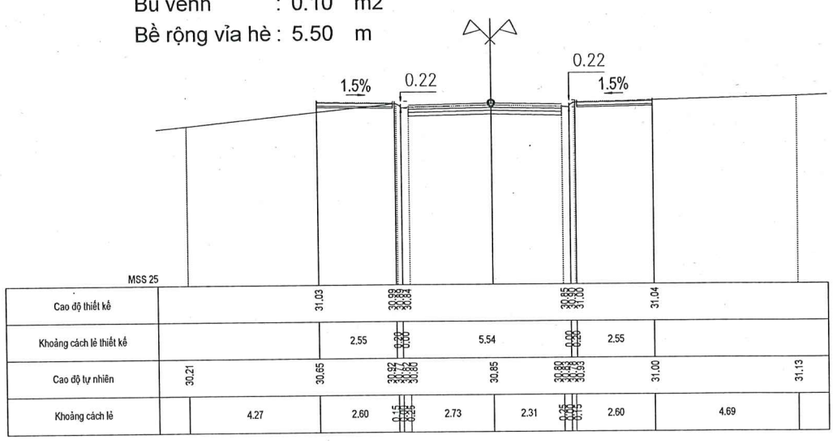

Đào khuôn : 1.18 m2
Bề rộng vỉa hè : 6.51 m

Cọc 10
Km 0 + 110.00

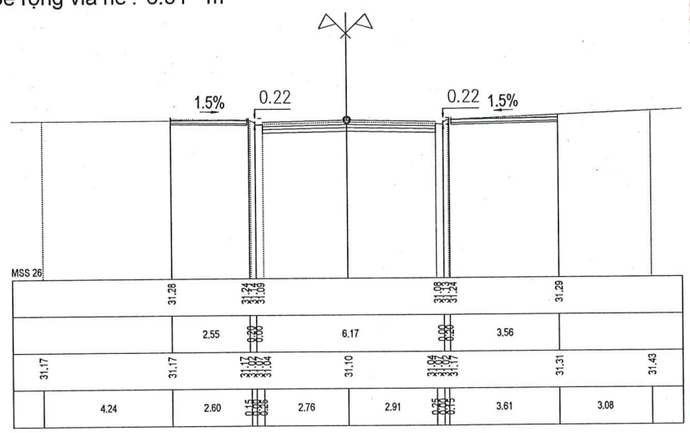

PHÒNG KINH TẾ, HẠ TẦNG VÀ ĐÔ THỊ
PHƯỜNG HỒNG GAI
THẨM ĐỊNH
Theo Văn bản số 19 / TD - KTHTĐT
ngày 17 tháng 4 năm 2026
Người thẩm định ký tên:

CÔNG TY CỔ PHẦN ĐẦU TƯ VÀ
TƯ VẤN XÂY DỰNG TRƯỜNG SƠN
THẨM TRA
Theo văn bản số: 02 / BCTĐ / TVTT
Ngày 24 tháng 3 năm 2026
Ký tên:

TRUNG TÂM CUNG ỨNG DỊCH VỤ
PHƯỜNG HỒNG GAI
PHÊ DUYỆT
Theo Quyết định Số: 183 / QĐ - TTCUDV
Ngày 20 tháng 4 năm 2026
Ký tên:

CHỦ ĐẦU TƯ: TRUNG TÂM CUNG ỨNG DỊCH VỤ PHƯỜNG HỒNG GAI	DỰ ÁN: CẢI TẠO, CHỈNH TRANG KHU DÂN CƯ ĐÔ THỊ ĐỒI MẢM TÔM	PHÓ GIÁM ĐỐC: ĐỖ BÌNH MINH	CHỦ NHIỆM	TS. KS. CHU VĂN HOÀNG		TÊN BẢN VẼ: TRẮC NGANG TUYẾN DÃ TƯỢNG 3	MÃ HIỆU: TN-T3-04
TƯ VẤN THIẾT KẾ: CÔNG TY CỔ PHẦN TƯ VẤN ĐẦU TƯ GLOPAN Địa chỉ: Phường Đại Mỗ, TP. Hà Nội	ĐỊA ĐIỂM: PHƯỜNG HỒNG GAI, TỈNH QUẢNG NINH		CHỦ TRÌ	KS. ĐINH TIẾN MẠNH			TỶ LỆ: 1/500
	HỒ SƠ: THIẾT KẾ BẢN VẼ THI CÔNG		THIẾT KẾ	KS. TRẦN NGỌC ĐỨC			HOÀN THÀNH: ..../20...
			K.C.S	THS. KS. NGUYỄN HỮU PHÚ			SỬA ĐỔI: .....

CÔNG TY CỔ PHẦN TƯ VẤN ĐẦU TƯ GLOPAN
M.S.D.N: 0104098776 - C.T.C.P
P. ĐẠI MỖ - TP. HÀ NỘI

Đào khuôn : 0.86 m2
Bề rộng vỉa hè : 2.75 m

Cọc T3T5
Km 0 + 115.94

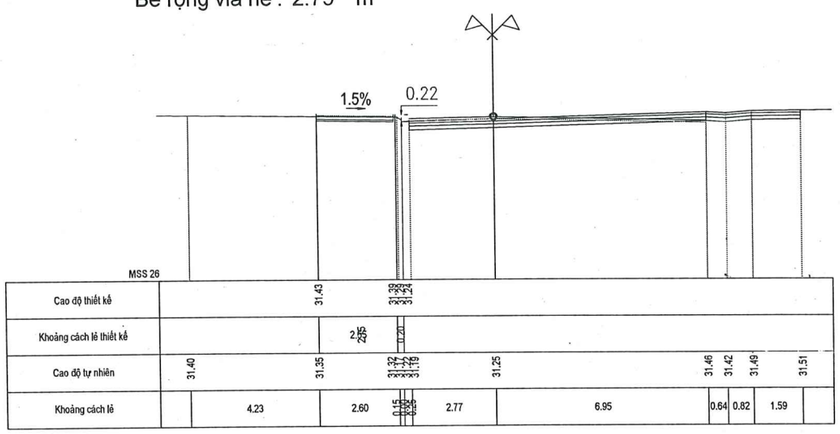

Đào khuôn : 1.09 m2
Bề rộng vỉa hè : 5.79 m

Cọc 11
Km 0 + 120.00

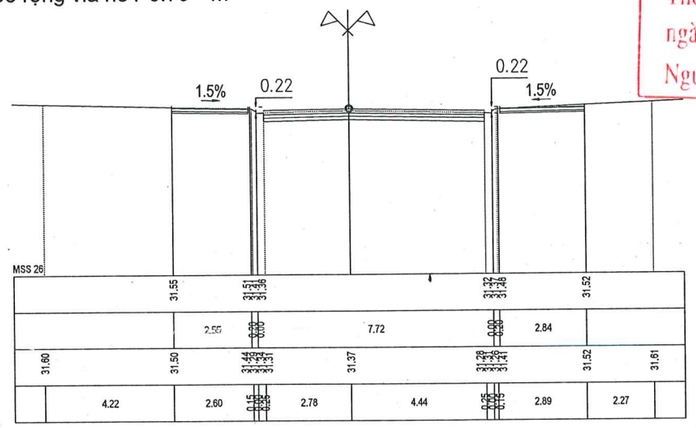

Đào khuôn : 0.84 m2
Bề rộng vỉa hè : 5.49 m

Cọc 12
Km 0 + 130.00

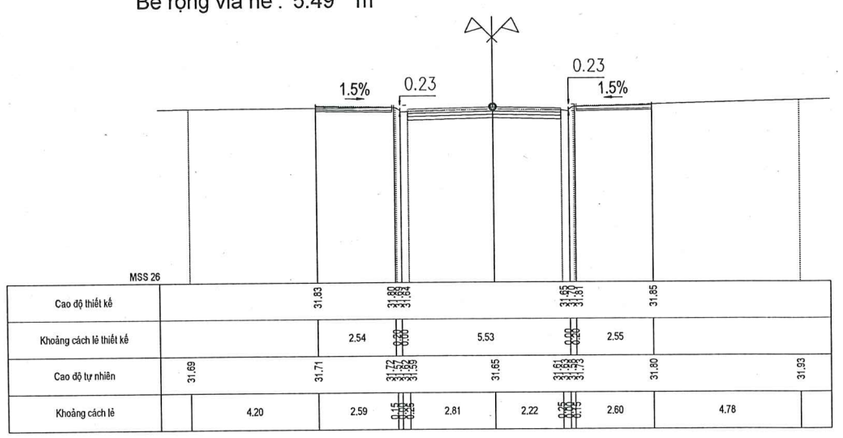

Đào khuôn : 0.86 m2
Bề rộng vỉa hè : 5.50 m

Cọc 13
Km 0 + 140.00

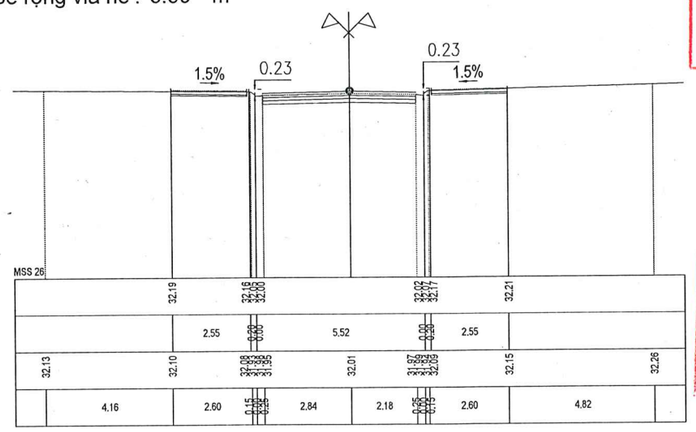

PHÒNG KINH TẾ, HẠ TẦNG VÀ ĐÔ THỊ
PHƯỜNG HỒNG GAI
THẨM ĐỊNH
Theo Văn bản số 19 / KTHT-ĐT
ngày 18 tháng 4 năm 2026
Người thẩm định ký tên:

CÔNG TY CỔ PHẦN ĐẦU TƯ VÀ
TƯ VẤN XÂY DỰNG TRƯỜNG SƠN
THẨM TRA
Theo văn bản số: 02/BCTD-TVTS
Ngày 31 tháng 03 năm 2026
Ký tên:

TRUNG TÂM CUNG ỨNG DỊCH VỤ
PHƯỜNG HỒNG GAI
PHÊ DUYỆT
Theo Quyết định Số: 183 / QĐ-TTCUDV
Ngày 20 tháng 4 năm 2026
Ký tên:

CHỦ ĐẦU TƯ: TRUNG TÂM CUNG ỨNG DỊCH VỤ PHƯỜNG HỒNG GAI	DỰ ÁN: CẢI TẠO, CHỈNH TRANG KHU DÂN CƯ ĐÔ THỊ ĐỒI MẢM TÔM	PHÓ GIÁM ĐỐC:	CHỦ NHIỆM	TS. KS. CHU VĂN HOÀNG		TÊN BẢN VẼ:	MÃ HIỆU: TN-T3-05
TƯ VẤN THIẾT KẾ: CÔNG TY CỔ PHẦN TƯ VẤN ĐẦU TƯ GLOPAN	ĐỊA ĐIỂM: PHƯỜNG HỒNG GAI, TỈNH QUẢNG NINH		CHỦ TRÌ	KS. ĐINH TIẾN MẠNH		TRẮC NGANG TUYẾN DÃ TƯỢNG 3	TỶ LỆ: 1/500
Địa chỉ: Phường Đại Mỗ, TP. Hà Nội	HỒ SƠ: THIẾT KẾ BẢN VẼ THI CÔNG	ĐỖ BÌNH MINH	THIẾT KẾ	KS. TRẦN NGỌC ĐỨC			HOÀN THÀNH: ..../20...
			K.C.S	THS. KS. NGUYỄN HỮU PHÚ			SỬA ĐỔI: .....

CÔNG TY CỔ PHẦN TƯ VẤN ĐẦU TƯ GLOPAN
M.S.D.N: 0104098776 - C.T.C.P
P. ĐẠI MỖ - TP. HÀ NỘI

Đào khuôn : 0.93 m2
Bề rộng vỉa hè : 5.50 m

Cọc TD2
Km 0 + 150.40

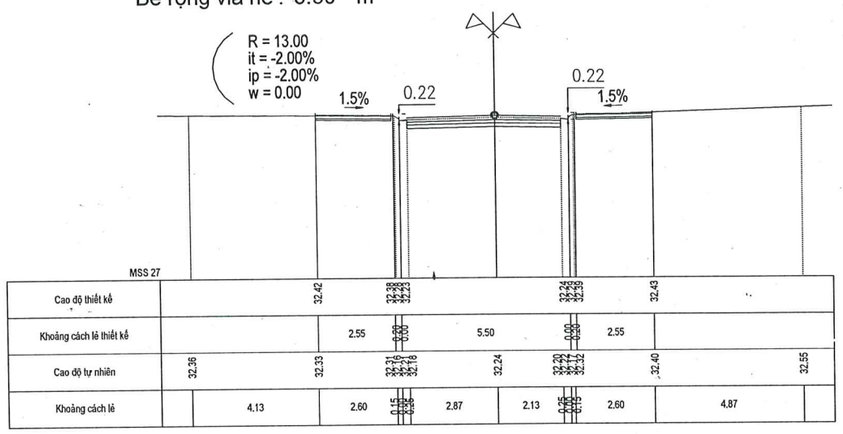

Đào khuôn : 0.80 m2
Bề rộng vỉa hè : 5.50 m

Cọc P2
Km 0 + 160.20

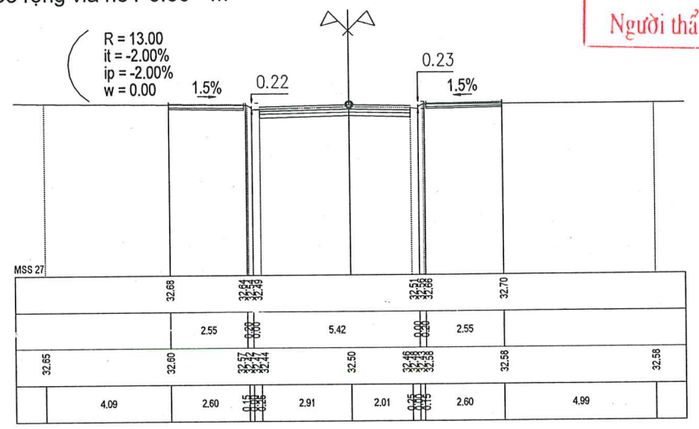

Đào khuôn : 0.76 m2
Bề rộng vỉa hè : 5.50 m

Cọc TC2
Km 0 + 170.00

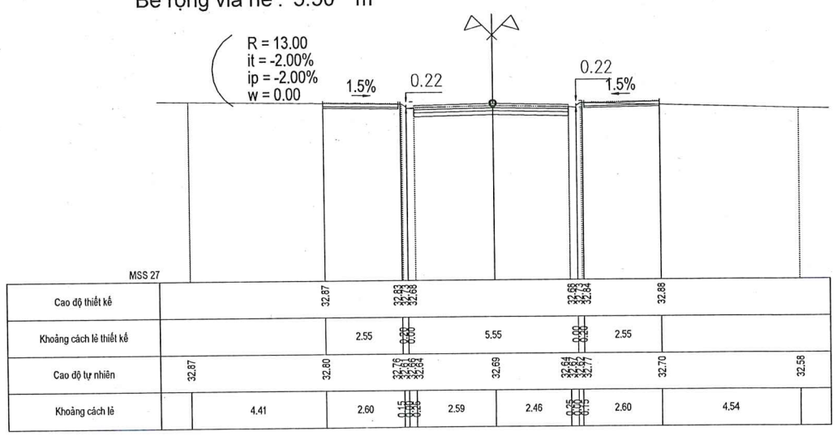

Đào khuôn : 0.98 m2
Bề rộng vỉa hè : 5.50 m

Cọc 17
Km 0 + 180.00

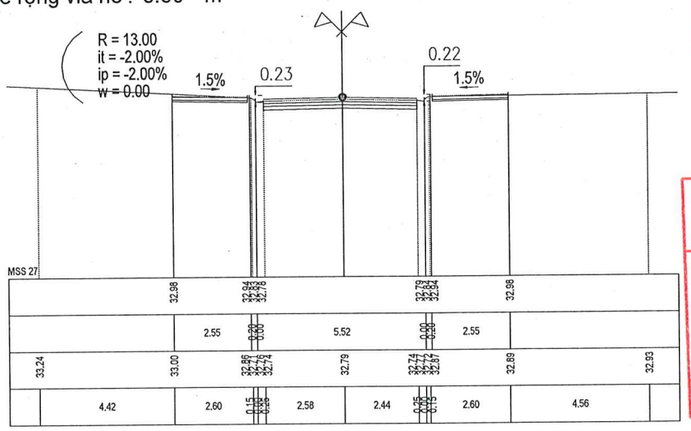

PHÒNG KINH TẾ, HẠ TẦNG VÀ ĐÔ THỊ
PHƯỜNG HỒNG GAI
THẨM ĐỊNH
Theo Văn bản số 19 / KTHĐT
ngày 15 tháng 4 năm 2026
Người thẩm định ký tên:

CÔNG TY CỔ PHẦN ĐẦU TƯ VÀ TƯ VẤN XÂY DỰNG TRƯỜNG SƠN
THẨM TRA
Theo văn bản số: 02 / BCTT / TVTT
Ngày 31 tháng 03 năm 2026
Ký tên:

TRUNG TÂM CUNG ỨNG DỊCH VỤ
PHƯỜNG HỒNG GAI
PHÊ DUYỆT
Theo Quyết định Số: 183 / QĐ-TCUDV
Ngày 20 tháng 4 năm 2026
Ký tên:

CHỦ ĐẦU TƯ: TRUNG TÂM CUNG ỨNG DỊCH VỤ PHƯỜNG HỒNG GAI	DỰ ÁN: CẢI TẠO, CHỈNH TRANG KHU DÂN CƯ ĐÔ THỊ ĐỒI MẢM TÔM	PHÓ GIÁM ĐỐC: ĐỖ BÌNH MINH	CHỦ NHIỆM	TS. KS. CHU VĂN HOÀNG	TÊN BẢN VẼ: TRẮC NGANG TUYẾN DÃ TƯỢNG 3	MÃ HIỆU:	TN-T3-06
TƯ VẤN THIẾT KẾ: CÔNG TY CỔ PHẦN TƯ VẤN ĐẦU TƯ GLOPAN	ĐỊA ĐIỂM: PHƯỜNG HỒNG GAI, TỈNH QUẢNG NINH		CHỦ TRÌ	KS. ĐINH TIẾN MẠNH		TỶ LỆ:	1/500
Địa chỉ: Phường Đại Mỗ, TP. Hà Nội	HỒ SƠ: THIẾT KẾ BẢN VẼ THI CÔNG		THIẾT KẾ	KS. TRẦN NGỌC ĐỨC		HOÀN THÀNH:	..../20...
			K.C.S	THS. KS. NGUYỄN HỮU PHÚ		SỬA ĐỔI:	.....

CÔNG TY CỔ PHẦN TƯ VẤN ĐẦU TƯ GLOPAN

PHÒNG KINH TẾ, HẠ TẦNG VÀ ĐÔ THỊ
PHƯỜNG HỒNG GAI
THẨM ĐỊNH
Theo Văn bản số 191 / KTHT-DT
ngày 18 tháng 4 năm 2026
Người thẩm định ký tên:

Đào khuôn : 0.81 m2
Bề rộng vỉa hè : 5.47 m

Cọc 18
Km 0 + 190.00

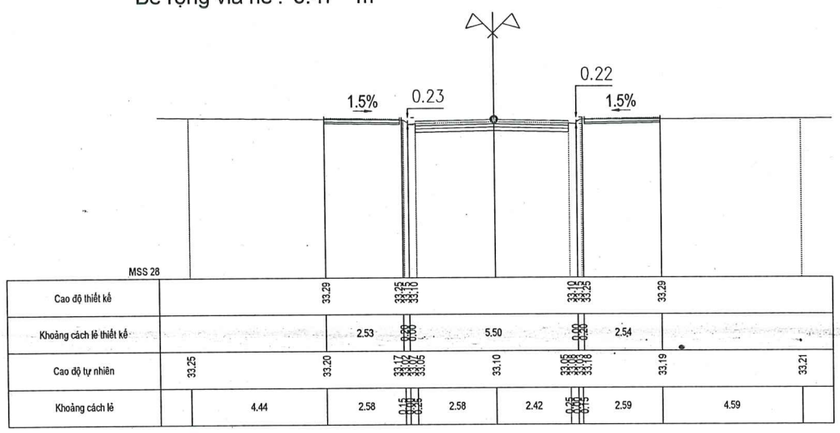

Đào khuôn : 0.46 m2
Bù vênh : 0.30 m2
Bề rộng vỉa hè : 7.10 m

Cọc 19
Km 0 + 200.00

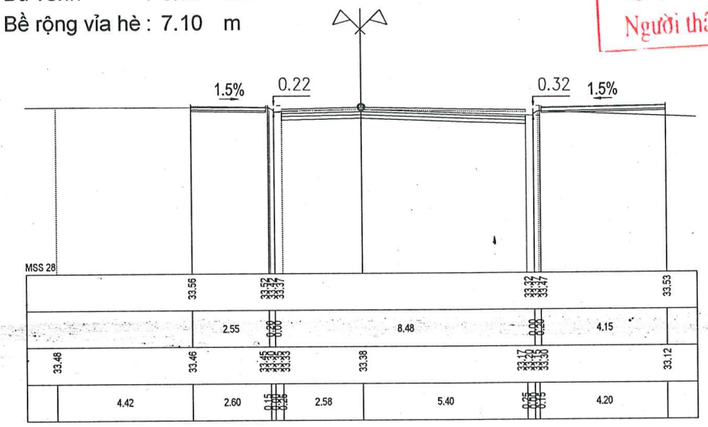

CÔNG TY CỔ PHẦN ĐẦU TƯ VÀ
TƯ VẤN XÂY DỰNG TRƯỜNG SƠN
THẨM TRA
Theo văn bản số: 02/BCTT-TVT
Ngày 3 tháng 03 năm 2026
Ký tên:

Đào khuôn : 0.48 m2
Bề rộng vỉa hè : 2.75 m

Cọc T3T4B
Km 0 + 203.71

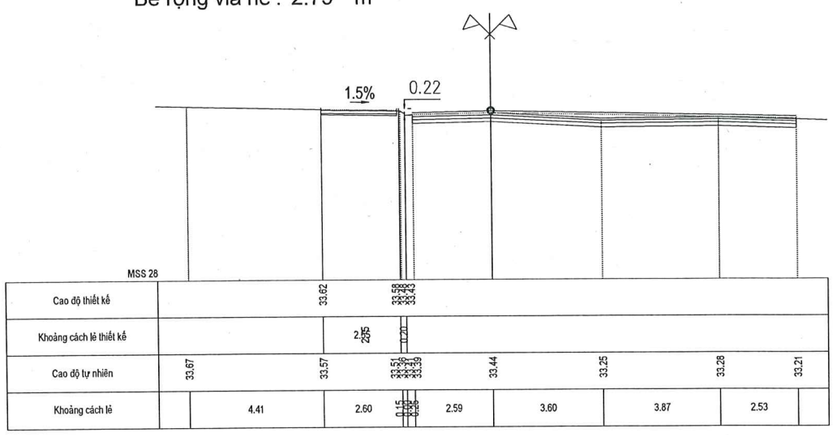

Đào khuôn : 0.63 m2
Bù vênh : 0.16 m2
Bề rộng vỉa hè : 6.37 m

Cọc 20
Km 0 + 210.00

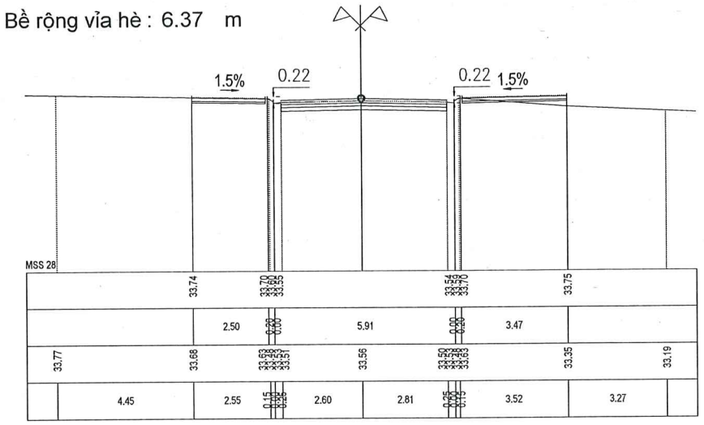

TRUNG TÂM CUNG ỨNG DỊCH VỤ
PHƯỜNG HỒNG GAI
PHÊ DUYỆT
Theo Quyết định Số: 183 / QĐ-TCHC
Ngày 20 tháng 4 năm 2026
Ký tên:

CHỦ ĐẦU TƯ: TRUNG TÂM CUNG ỨNG DỊCH VỤ PHƯỜNG HỒNG GAI	DỰ ÁN: CẢI TẠO, CHỈNH TRANG KHU DÂN CƯ ĐÔ THỊ ĐỒI MẢM TÔM	PHÓ GIÁM ĐỐC: ĐỖ BÌNH MINH	CHỦ NHIỆM	TS. KS. CHU VĂN HOÀNG		TÊN BẢN VẼ: TRẮC NGANG TUYẾN DÃ TƯỢNG 3	MÃ HIỆU: TN-T3-07
TƯ VẤN THIẾT KẾ: CÔNG TY CỔ PHẦN TƯ VẤN ĐẦU TƯ GLOPAN	ĐỊA ĐIỂM: PHƯỜNG HỒNG GAI, TỈNH QUẢNG NINH		CHỦ TRÌ	KS. ĐINH TIẾN MẠNH			TỶ LỆ: 1/500
Địa chỉ: Phường Đại Mỗ, TP. Hà Nội	HỒ SƠ: THIẾT KẾ BẢN VẼ THI CÔNG		THIẾT KẾ	KS. TRẦN NGỌC ĐỨC			HOÀN THÀNH: ..../20...
			K.C.S	THS. KS. NGUYỄN HỮU PHÚ			SỬA ĐỔI: .....

CÔNG TY CỔ PHẦN TƯ VẤN ĐẦU TƯ GLOPAN
M.S.D.N: 0104098776 - C.T.C.P
P. ĐẠI MỖ - TP. HÀ NỘI

Đào khuôn : 0.87 m2
Bề rộng vỉa hè : 5.50 m

Cọc 21
Km 0 + 220.00

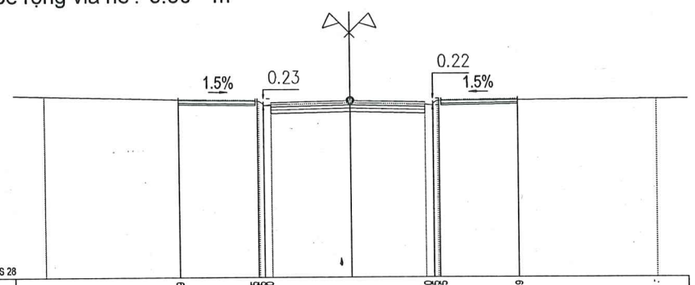

MSS 28

Cao độ thiết kế							33.89			33.45 33.64 33.70						33.70 33.64 33.45				33.89				
Khoảng cách lẻ thiết kế								2.55		0.23 0.14 0.00			5.54			0.00 0.14 0.23			2.55					
Cao độ tự nhiên	33.93						33.83			33.77 33.74 33.69			33.70			33.65 33.68 33.78				33.80				33.84
Khoảng cách lẻ			4.39					2.60		0.15 0.00 0.25			2.61		2.43		0.25 0.00 0.15		2.60			4.57		

Đào khuôn : 0.83 m2
Bề rộng vỉa hè : 5.43 m

Cọc 22
Km 0 + 230.00

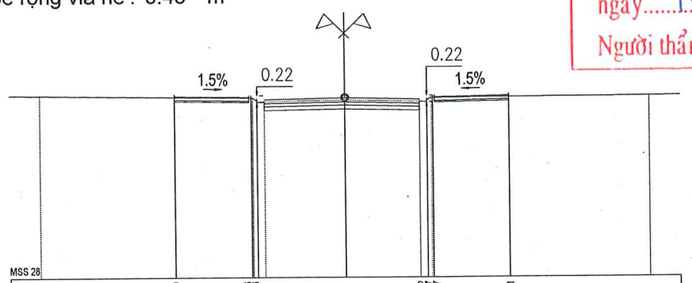

MSS 28

							34.00			33.86 33.89 33.91						33.87 33.90 33.97				34.01				
								2.51		0.23 0.14 0.00			5.54			0.00 0.14 0.23			2.52					
33.97							33.92			33.89 33.75 33.77			33.82			33.77 33.90 33.93				33.91				33.93
		4.43						2.56		0.15 0.00 0.25			2.61		2.43		0.25 0.00 0.15		2.57			4.60		

Đào khuôn : 0.90 m2
Bề rộng vỉa hè : 5.49 m

Cọc 23
Km 0 + 240.00

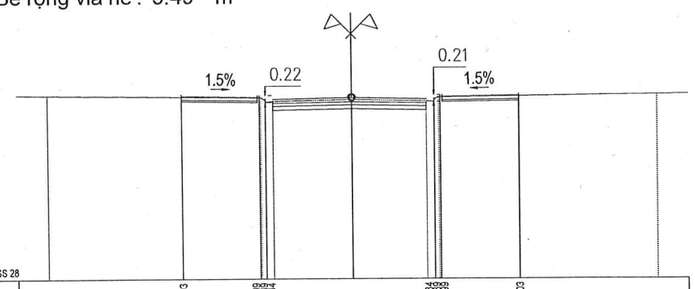

MSS 28

Cao độ thiết kế							34.03			33.92 33.82 33.84						33.84 33.82 33.99				34.03				
Khoảng cách lẻ thiết kế								2.53		0.23 0.14 0.00			5.54			0.00 0.14 0.23			2.56					
Cao độ tự nhiên	34.00						33.95			33.92 33.72 33.80			33.85			33.80 33.78 33.95				33.96				34.01
Khoảng cách lẻ			4.41					2.58		0.15 0.00 0.25			2.61		2.43		0.25 0.00 0.15		2.61			4.56		

Cọc 24
Km 0 + 250.00

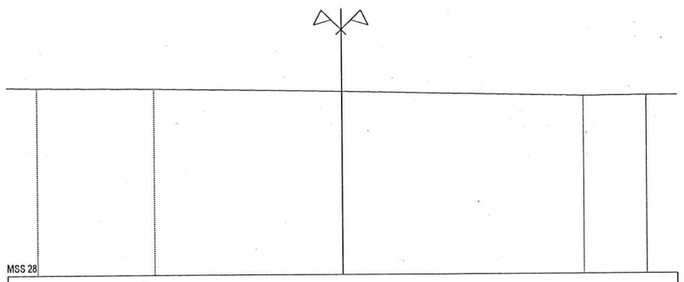

MSS 28

34.13							34.09									33.98							33.81	33.82
		3.84						6.16									7.92						2.08	

PHÒNG KINH TẾ, HẠ TẦNG VÀ ĐÔ THỊ
PHƯỜNG HỒNG GAI
THẨM ĐỊNH
Theo Văn bản số 19 / KTHTĐT
ngày 18 tháng 4 năm 2026
Người thẩm định ký tên:

CÔNG TY CỔ PHẦN ĐẦU TƯ VÀ TƯ VẤN XÂY DỰNG TRƯỜNG SƠN
THẨM TRA
Theo văn bản số: 02/BCTT - TVTT
Ngày 31 tháng 03 năm 2026
Ký tên:

TRUNG TÂM CUNG ỨNG DỊCH VỤ PHƯỜNG HỒNG GAI
PHÊ DUYỆT
Theo Quyết định Số: 183 / QĐ - TTCUDV
Ngày 20 tháng 4 năm 2026
Ký tên:

CHỦ ĐẦU TƯ: TRUNG TÂM CUNG ỨNG DỊCH VỤ PHƯỜNG HỒNG GAI	DỰ ÁN: CẢI TẠO, CHỈNH TRANG KHU DÂN CƯ ĐÔ THỊ ĐỒI MẦM TÔM	PHÓ GIÁM ĐỐC: ĐỖ BÌNH MINH	CHỦ NHIỆM	TS. KS. CHU VĂN HOÀNG	TÊN BẢN VẼ: TRẮC NGANG TUYẾN DÃ TƯỢNG 3	MÃ HIỆU:	TN-T3-08
TƯ VẤN THIẾT KẾ: CÔNG TY CỔ PHẦN TƯ VẤN ĐẦU TƯ GLOPAN	ĐỊA ĐIỂM: PHƯỜNG HỒNG GAI, TỈNH QUẢNG NINH		CHỦ TRÌ	KS. ĐINH TIẾN MẠNH		TỶ LỆ:	1/500
Địa chỉ: Phường Đại Mỗ, TP. Hà Nội	HỒ SƠ: THIẾT KẾ BẢN VẼ THI CÔNG		THIẾT KẾ	KS. TRẦN NGỌC ĐỨC		HOÀN THÀNH:	..../20...
			K.C.S	THS. KS. NGUYỄN HỮU PHÚ		SỬA ĐỔI:	.....

CÔNG TY CỔ PHẦN TƯ VẤN ĐẦU TƯ GLOPAN

PHÒNG KINH TẾ, HẠ TẦNG VÀ ĐÔ THỊ
PHƯỜNG HỒNG GAI
THẨM ĐỊNH
Theo Văn bản số 19 / KTHT-ĐT
ngày 18 tháng 4 năm 2026
Người thẩm định ký tên:

Cọc T2T3B
Km 0 + 254.77

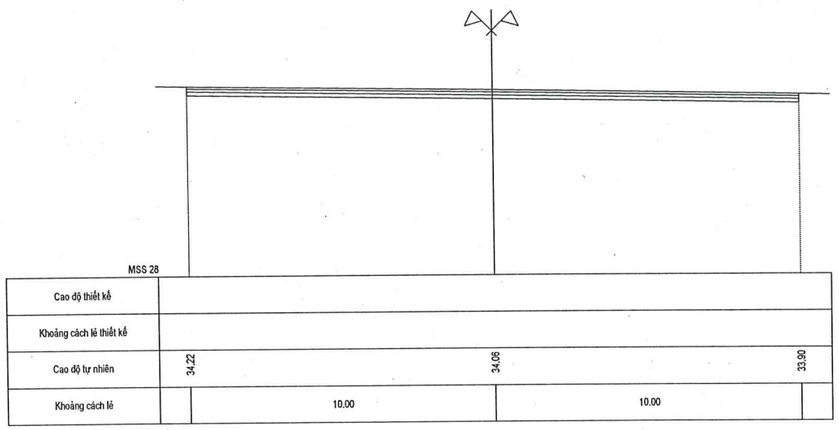

CÔNG TY CỔ PHẦN ĐẦU TƯ VÀ
TƯ VẤN XÂY DỰNG TRƯỜNG SƠN
THẨM TRA
Theo văn bản số: 02/BCTT/ TVTT
Ngày 31 tháng 03 năm 2026
Ký tên:

TRUNG TÂM CUNG ỨNG DỊCH VỤ
PHƯỜNG HỒNG GAI
PHÊ DUYỆT
Theo Quyết định Số: 183 / QĐ-TTCUDV
Ngày 20 tháng 4 năm 2026
Ký tên:

CHỦ ĐẦU TƯ: TRUNG TÂM CUNG ỨNG DỊCH VỤ PHƯỜNG HỒNG GAI	DỰ ÁN: CẢI TẠO, CHỈNH TRANG KHU DÂN CƯ ĐÔ THỊ ĐỒI MẢM TÔM	PHÓ GIÁM ĐỐC: ĐỖ BÌNH MINH	CHỦ NHIỆM	TS. KS. CHU VĂN HOÀNG		TÊN BẢN VẼ: TRẮC NGANG TUYẾN DÃ TƯỢNG 3	MÃ HIỆU: TN-T3-09
TƯ VẤN THIẾT KẾ: CÔNG TY CỔ PHẦN TƯ VẤN ĐẦU TƯ GLOPAN	ĐỊA ĐIỂM: PHƯỜNG HỒNG GAI, TỈNH QUẢNG NINH		CHỦ TRÌ	KS. ĐINH TIẾN MẠNH			TỶ LỆ: 1/500
Địa chỉ: Phường Đại Mỗ, TP. Hà Nội	HỒ SƠ: THIẾT KẾ BẢN VẼ THI CÔNG		THIẾT KẾ	KS. TRẦN NGỌC ĐỨC			HOÀN THÀNH: ..../20...
			K.C.S	THS. KS. NGUYỄN HỮU PHÚ			SỬA ĐỔI: .....

CÔNG TY CỔ PHẦN TƯ VẤN ĐẦU TƯ GLOPAN
M.S.D.N: 0104098776 - C.T.C.P - P. ĐẠI MỖ - TP. HÀ NỘI

BẢNG TỔNG HỢP KHỐI LƯỢNG TUYẾN T3

Stt	Tên cọc	Kc.lẻ	Diện tích thực tính			Diện tích trung bình			Khối lượng		
			Đào khuôn	Bề rộng vỉa hè	Bù vênh	Đào khuôn	Bề rộng vỉa hè	Bù vênh	Đào khuôn	Bề rộng vỉa hè	Bù vênh
	Tổng								190.94	1221.7	4.36
1	2		1.24	5.5	0						
		7.82				1	5.54	0	7.86	43.36	0
2	TD1		0.77	5.59	0						
		8.19				0.78	5.58	0	6.35	45.74	0
3	P1		0.78	5.58	0						
		3.98				0.82	5.5	0	3.28	21.87	0
4	3		0.87	5.41	0						
		4.21				0.82	5.46	0	3.45	22.97	0
5	TC1		0.77	5.5	0						
		5.79				0.95	5.53	0	5.53	32.02	0
6	4		1.14	5.56	0						
		10				1.11	5.54	0	11.1	55.35	0
7	5		1.08	5.51	0						
		3.85				1.15	5.87	0	4.41	22.58	0
8	T3T4A		1.21	6.22	0						
		1.72				1.27	6.3	0	2.18	10.84	0
9	D2		1.33	6.38	0						
		4.43				1.14	5.7	0	5.05	25.23	0
10	6		0.95	5.01	0						
		10				0.97	5.74	0	9.75	57.4	0
11	7		1	6.47	0						
		10				0.86	5.98	0	8.65	59.85	0
12	8		0.73	5.5	0						
		10				0.68	5.5	0.05	6.8	55	0.5
13	9		0.63	5.5	0.1						
		10				0.91	6	0.05	9.05	60.05	0.5
14	10		1.18	6.51	0						
		5.94				1.02	4.63	0	6.06	27.5	0
15	T3T5		0.86	2.75	0						
		4.06				0.98	4.27	0	3.96	17.34	0
16	11		1.09	5.79	0						
		10				0.97	5.64	0	9.65	56.4	0
17	12		0.84	5.49	0						
		10				0.85	5.5	0	8.5	54.95	0
18	13		0.86	5.5	0						
		10.4				0.9	5.5	0	9.31	57.2	0
19	TD2		0.93	5.5	0						
		9.8				0.86	5.5	0	8.48	53.9	0
20	P2		0.8	5.5	0						
		9.8				0.78	5.5	0	7.64	53.9	0
21	TC2		0.76	5.5	0						
		10				0.87	5.5	0	8.7	55	0
22	17		0.98	5.5	0						
		10				0.9	5.48	0	8.95	54.85	0
23	18		0.81	5.47	0						
		10				0.64	6.29	0.15	6.35	62.85	1.5
24	19		0.46	7.1	0.3						
		3.71				0.47	4.92	0.15	1.74	18.27	0.56
25	T3T4B		0.48	2.75	0						
		6.29				0.55	4.56	0.08	3.49	28.68	0.5
26	20		0.63	6.37	0.16						
		10				0.75	5.94	0.08	7.5	59.35	0.8
27	21		0.87	5.5	0						
		10				0.85	5.46	0	8.5	54.65	0
28	22		0.83	5.43	0						
		10				0.86	5.46	0	8.65	54.6	0
29	23		0.9	5.49	0						

PHÒNG KINH TẾ, HẠ TẦNG VÀ ĐÔ THỊ
PHƯỜNG HỒNG GAI
THẨM ĐỊNH
Theo Văn bản số 19 / KHĐT
ngày 18 tháng 4 năm 2026
Người thẩm định ký tên:

CÔNG TY CỔ PHẦN ĐẦU TƯ VÀ TƯ VẤN XÂY DỰNG TRƯỜNG SƠN
THẨM TRA
Theo văn bản số: 02/BCTĐ-TVTT
Ngày 31 tháng 03 năm 2026.
Ký tên:

TRUNG TÂM CUNG ỨNG DỊCH VỤ
PHƯỜNG HỒNG GAI
PHÊ DUYỆT
Theo Quyết định Số: 183 / QĐ-TCUDV
Ngày 20 tháng 4 năm 2026
Ký tên:

CHỦ ĐẦU TƯ: TRUNG TÂM CUNG ỨNG DỊCH VỤ PHƯỜNG HỒNG GAI	DỰ ÁN: CẢI TẠO, CHỈNH TRANG KHU DÂN CƯ ĐÔ THỊ ĐỒI MẢM TÔM	PHÓ GIÁM ĐỐC: ĐỖ BÌNH MINH	CHỦ NHIỆM	TS. KS. CHU VĂN HOÀNG	TÊN BẢN VẼ: BẢNG KHỐI LƯỢNG TUYẾN DÃ TƯỢNG 3	MÃ HIỆU: BKL-T3
TƯ VẤN THIẾT KẾ: CÔNG TY CỔ PHẦN TƯ VẤN ĐẦU TƯ GLOPAN	ĐỊA ĐIỂM: PHƯỜNG HỒNG GAI, TỈNH QUẢNG NINH		CHỦ TRÌ	KS. ĐINH TIẾN MẠNH		TỶ LỆ: 1/
Địa chỉ: Phường Đại Mỗ, TP. Hà Nội	HỒ SƠ: THIẾT KẾ BẢN VẼ THI CÔNG		THIẾT KẾ	KS. TRẦN NGỌC ĐỨC		HOÀN THÀNH: ..../20...
			K.C.S	THS. KS. NGUYỄN HỮU PHÚ		SỬA ĐỔI: .....

CÔNG TY CỔ PHẦN TƯ VẤN ĐẦU TƯ GLOPAN

SƠ ĐỒ VỊ TRÍ

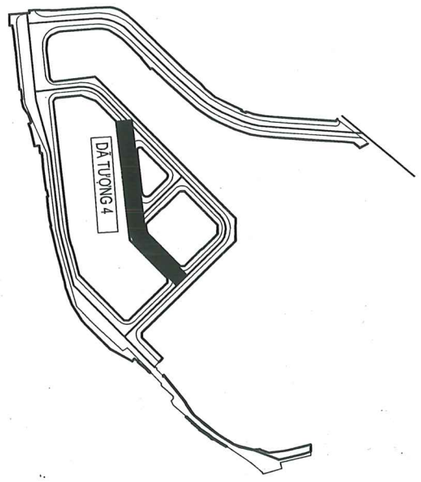

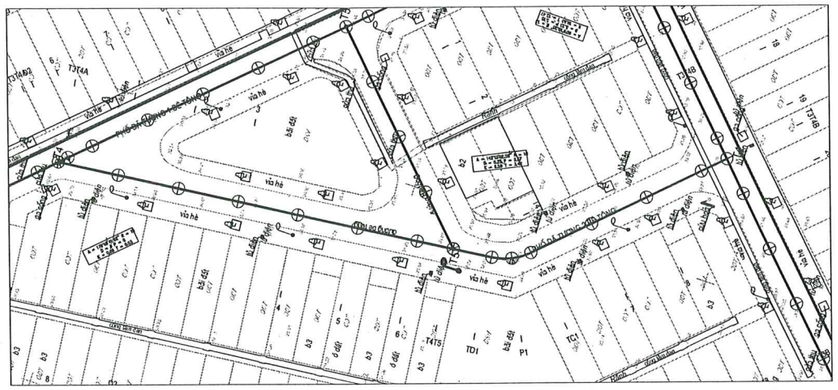

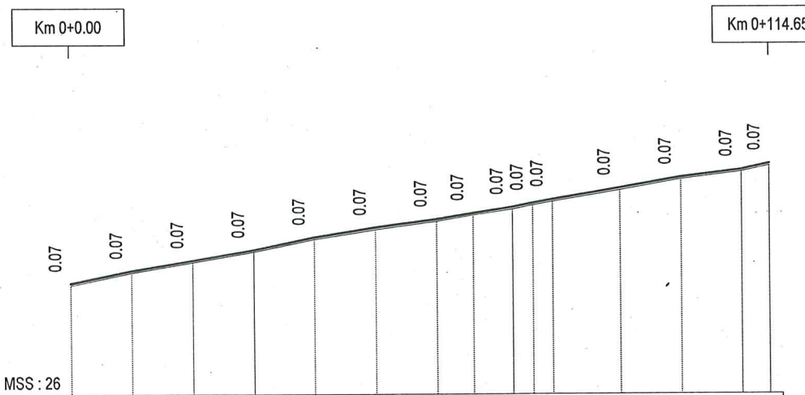

Cao độ thiết kế	29.64		30.05		30.39		30.73		31.14		31.46		31.72		31.92		32.11	32.24	32.35		32.72		33.07		33.31	33.51
Dốc dọc thiết kế		4.08%		3.43%		3.36%		4.11%		3.20%		2.59%		3.35%		3.01%	2.93%	4.42%		3.35%		3.48%		2.43%		4.24%
			9.93		10.01		9.99		10.00		10.01		10.00		6.00	6.36	3.29		30		11.04		10.01		9.99		4.71
Cao độ tự nhiên	29.57		29.98		30.32		30.66		31.07		31.39		31.65		31.85		32.04	32.17	32.28		32.65		33.00		33.24	33.44
Khoảng cách lẻ		10.00		10.00		10.00		10.00		10.00		10.00		6.01		6.36	3.30	3.30		11.04		10.00		10.00		4.65
Khoảng cách cộng dồn	0.00		10.00		20.00		30.00		40.00		50.00		60.00		66.01		72.37	75.67	78.96		90.00		100.00		110.00	114.65
Tên cọc	T3T4A			1	2			3	4			5	6			T4T5	TD1		TC1	P1		7	8			9 T3T4B
Đoạn thẳng đoạn cong																			A = 142°12'52.58" R = 10.00 Dy = 0.25 P = 0.57 K = 6.59 T = 3.32							

PHÒNG KINH TẾ, HẠ TẦNG VÀ ĐÔ THỊ
PHƯỜNG HỒNG GAI
THẨM ĐỊNH
Theo Văn bản số 19 / KTHTĐT
ngày 18 tháng 4 năm 2026
Người thẩm định ký tên:

CÔNG TY CỔ PHẦN ĐẦU TƯ VÀ TƯ VẤN XÂY DỰNG TRƯỜNG SƠN
THẨM TRA
Theo văn bản số: 02/BCTT-TVTT
Ngày 31 tháng 3 năm 2026
Ký tên:

TRUNG TÂM CUNG ỨNG DỊCH VỤ PHƯỜNG HỒNG GAI
PHÊ DUYỆT
Theo Quyết định Số: 183 / QĐ-TTCUDV
Ngày 20 tháng 4 năm 2026
Ký tên:

CHỦ ĐẦU TƯ: TRUNG TÂM CUNG ỨNG DỊCH VỤ PHƯỜNG HỒNG GAI	DỰ ÁN: CẢI TẠO, CHỈNH TRANG KHU DÂN CƯ ĐÔ THỊ ĐỒI MẢM TÔM	PHÓ GIÁM ĐỐC: ĐỖ BÌNH MINH	CHỦ NHIỆM	TS. KS. CHU VĂN HOÀNG		TÊN BẢN VẼ: TRẮC DỌC TUYẾN DÃ TƯỢNG 4	MÃ HIỆU: TD-T4
TƯ VẤN THIẾT KẾ: CÔNG TY CỔ PHẦN TƯ VẤN ĐẦU TƯ GLOPAN	ĐỊA ĐIỂM: PHƯỜNG HỒNG GAI, TỈNH QUẢNG NINH		CHỦ TRÌ	KS. ĐINH TIẾN MẠNH			TỶ LỆ: 1/
Địa chỉ: Phường Đại Mỗ, TP. Hà Nội	HỒ SƠ: THIẾT KẾ BẢN VẼ THI CÔNG		THIẾT KẾ	KS. TRẦN NGỌC ĐỨC			HOÀN THÀNH: ..../20...
			K.C.S	THS. KS. NGUYỄN HỮU PHÚ			SỬA ĐỔI: .....

CÔNG TY CỔ PHẦN ĐẦU TƯ GLOPAN
M.S.D.N: 0104098776 - C.T.C.P - P. ĐẠI MỖ - TP. HÀ NỘI

PHÒNG KINH TẾ, HẠ TẦNG VÀ ĐÔ THỊ
PHƯỜNG HỒNG GAI
THẨM ĐỊNH
Theo Văn bản số 19 / KTHT-ĐT
ngày 18 tháng 4 năm 2026
Người thẩm định ký tên:

CÔNG TY CỔ PHẦN ĐẦU TƯ VÀ TƯ VẤN XÂY DỰNG TRƯỜNG SƠN
THẨM TRA
Theo văn bản số: 021/BCTT - TVTT
Ngày 31 tháng 3 năm 2026
Ký tên:

TRUNG TÂM CUNG ỨNG DỊCH VỤ
PHƯỜNG HỒNG GAI
PHÊ DUYỆT
Theo Quyết định Số: 183 / QĐ-TTCUDV
Ngày 20 tháng 4 năm 2026
Ký tên:

BẢNG TOẠ ĐỘ CỌC

STT	Tên cọc	Lý trình	Tọa độ X	Tọa độ Y	Cao độ TN	Cao độ TK
1	T3T4A	Km 0+0	2318956.58	430385.57	29.57	0
2	1	Km 0+10	2318946.64	430386.58	29.98	0
3	2	Km 0+20	2318936.69	430387.59	30.32	30.39
4	3	Km 0+30	2318926.74	430388.6	30.66	30.73
5	4	Km 0+40	2318916.79	430389.61	31.07	31.14
6	5	Km 0+50	2318906.84	430390.62	31.39	31.46
7	6	Km 0+60	2318896.89	430391.63	31.65	31.72
8	T4T5	Km 0+66.01	2318890.91	430392.24	31.85	31.92
9	TD1	Km 0+72.37	2318884.59	430392.88	32.04	32.11
10	P1	Km 0+75.67	2318881.42	430393.74	32.17	32.24
11	TC1	Km 0+78.96	2318878.7	430395.59	32.28	32.35
12	7	Km 0+90	2318870.71	430403.19	32.65	32.72
13	8	Km 0+100	2318863.46	430410.09	33	33.07
14	9	Km 0+110	2318856.22	430416.98	33.24	33.31
15	T3T4B	Km 0+114.65	2318852.85	430420.19	33.44	0

CHỦ ĐẦU TƯ: TRUNG TÂM CUNG ỨNG DỊCH VỤ PHƯỜNG HỒNG GAI	DỰ ÁN: CẢI TẠO, CHỈNH TRANG KHU DÂN CƯ ĐÔ THỊ ĐỒI MẦM TÔM	PHÓ GIÁM ĐỐC: ĐỖ BÌNH MINH	CHỦ NHIỆM	TS. KS. CHU VĂN HOÀNG	TÊN BẢN VẼ: BẢNG TỌA ĐỘ CỌC TUYẾN DÃ TƯỢNG 4	MÃ HIỆU:	TDC-T4
TƯ VẤN THIẾT KẾ: CÔNG TY CỔ PHẦN TƯ VẤN ĐẦU TƯ GLOPAN	ĐỊA ĐIỂM: PHƯỜNG HỒNG GAI, TỈNH QUẢNG NINH		CHỦ TRÌ	KS. ĐINH TIẾN MẠNH		TỶ LỆ:	1/
Địa chỉ: Phường Đại Mỗ, TP. Hà Nội	HỒ SƠ: THIẾT KẾ BẢN VẼ THI CÔNG		THIẾT KẾ	KS. TRẦN NGỌC ĐỨC		HOÀN THÀNH:	..../20...
			K.C.S	THS. KS. NGUYỄN HỮU PHÚ		SỬA ĐỔI:	.....

CÔNG TY CỔ PHẦN TƯ VẤN ĐẦU TƯ GLOPAN

PHÒNG KINH TẾ, HẠ TẦNG VÀ ĐÔ THỊ
PHƯỜNG HỒNG GAI
THẨM ĐỊNH
Theo Văn bản số: 19 / TT-KTHĐT
ngày 18 tháng 4 năm 2026
Người thẩm định ký tên:

Cọc T3T4A
Km 0 + 0.00

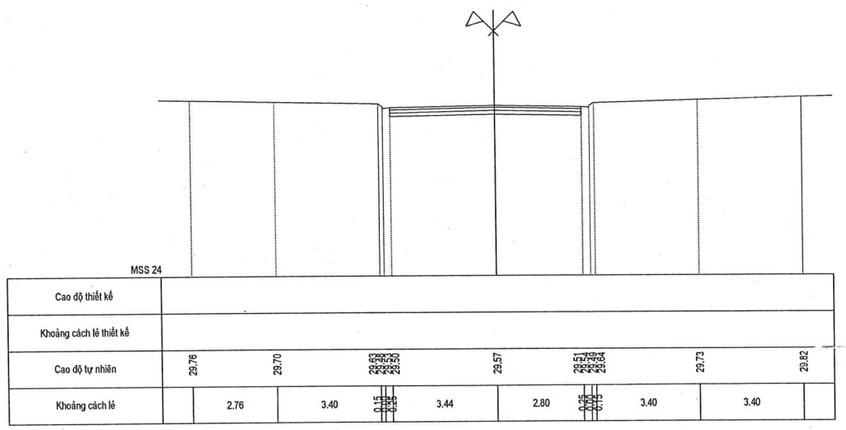

Cọc 1
Km 0 + 10.00

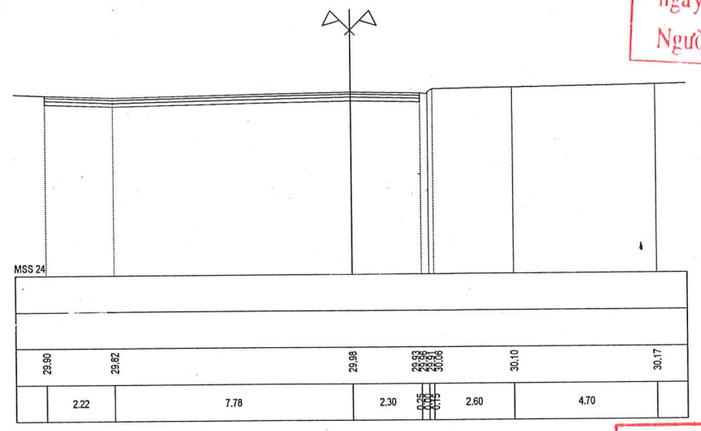

CÔNG TY CỔ PHẦN ĐẦU TƯ VÀ TƯ VẤN XÂY DỰNG TRƯỜNG SƠN
THẨM TRA
Theo văn bản số: 02/BCTT-TMTT
Ngày 31 tháng 3 năm 2026
Ký tên:

Đào khuôn : 0.69 m2
Bề rộng vỉa hè : 5.42 m

Cọc 2
Km 0 + 20.00

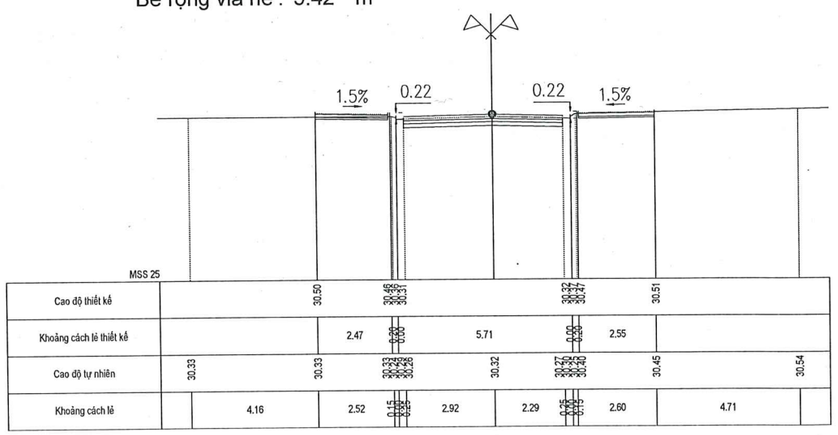

Đào khuôn : 0.83 m2
Bề rộng vỉa hè : 5.50 m

Cọc 3
Km 0 + 30.00

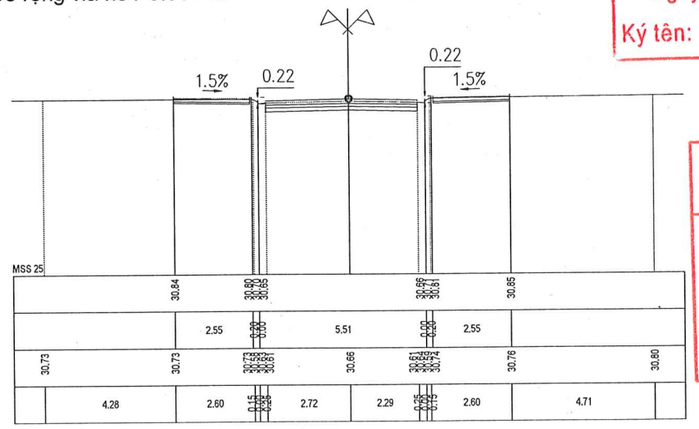

TRUNG TÂM CUNG ỨNG DỊCH VỤ
PHƯỜNG HỒNG GAI
PHÊ DUYỆT
Theo Quyết định Số: 123 / QĐ-TTCUDV
Ngày 20 tháng 4 năm 2026
Ký tên:

CHỦ ĐẦU TƯ: TRUNG TÂM CUNG ỨNG DỊCH VỤ PHƯỜNG HỒNG GAI	DỰ ÁN: CẢI TẠO, CHỈNH TRANG KHU DÂN CƯ ĐÔ THỊ ĐỒI MẢM TÔM	PHÓ GIÁM ĐỐC: ĐỖ BÌNH MINH	CHỦ NHIỆM	TS. KS. CHU VĂN HOÀNG		TÊN BẢN VẼ: TRẮC NGANG TUYẾN DÃ TƯỢNG 4	MÃ HIỆU: TN-T4-01
TƯ VẤN THIẾT KẾ: CÔNG TY CỔ PHẦN TƯ VẤN ĐẦU TƯ GLOPAN	ĐỊA ĐIỂM: PHƯỜNG HỒNG GAI, TỈNH QUẢNG NINH		CHỦ TRÌ	KS. ĐINH TIẾN MẠNH			TỶ LỆ: 1/500
Địa chỉ: Phường Đại Mỗ, TP. Hà Nội	HỒ SƠ: THIẾT KẾ BẢN VẼ THI CÔNG		THIẾT KẾ	KS. TRẦN NGỌC ĐỨC			HOÀN THÀNH: ..../20...
			K.C.S	THS. KS. NGUYỄN HỮU PHÚ			SỬA ĐỔI: .....

CÔNG TY CỔ PHẦN TƯ VẤN ĐẦU TƯ GLOPAN
M.S.D.N: 0104098776 - C.T.C.P
P. ĐẠI MỖ - TP. HÀ NỘI

Đào khuôn : 0.63 m2
Bề rộng vỉa hè : 5.50 m

Cọc 4
Km 0 + 40.00

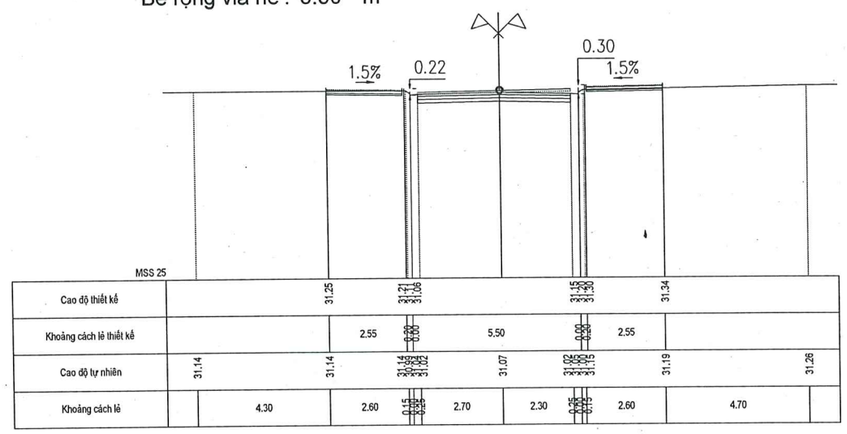

Đào khuôn : 0.91 m2
Bề rộng vỉa hè : 5.68 m

Cọc 5
Km 0 + 50.00

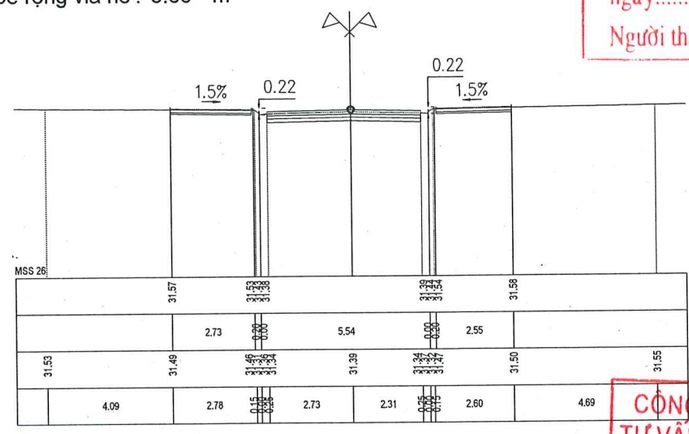

Đào khuôn : 1.10 m2
Bề rộng vỉa hè : 2.75 m

Cọc 6
Km 0 + 60.00

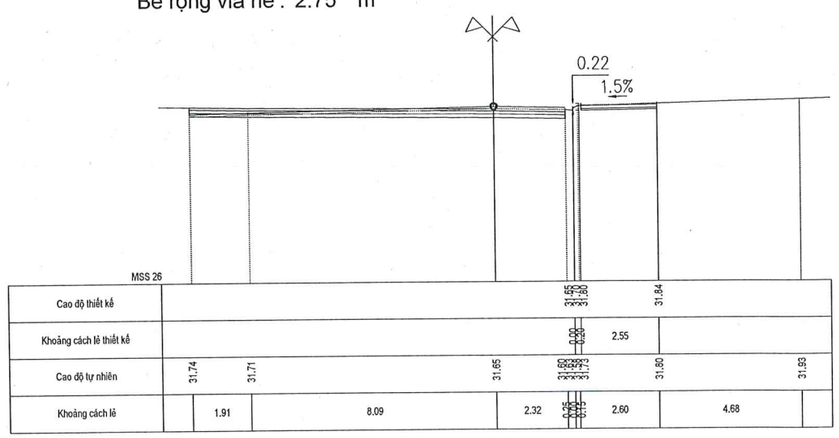

Đào khuôn : 0.93 m2
Bề rộng vỉa hè : 7.40 m

Cọc T4T5
Km 0 + 66.01

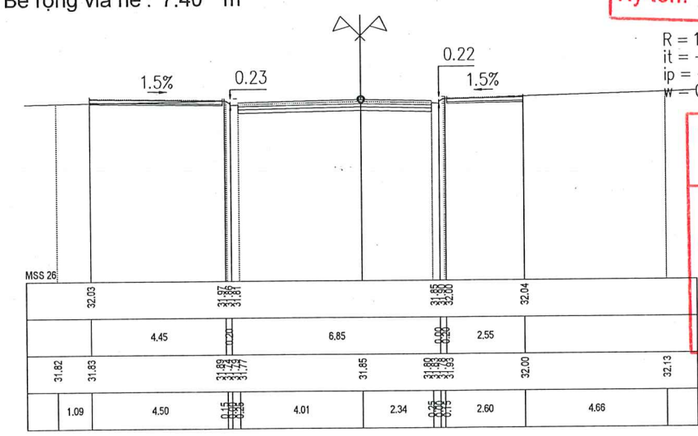

PHÒNG KINH TẾ, HẠ TẦNG VÀ ĐÔ THỊ
PHƯỜNG HỒNG GAI
THẨM ĐỊNH
Theo Văn bản số 19 / TT - KTHTĐT
ngày 18 tháng 4 năm 2026
Người thẩm định ký tên:

CÔNG TY CỔ PHẦN ĐẦU TƯ VÀ TƯ VẤN XÂY DỰNG TRƯỜNG SƠN
THẨM TRA
Theo văn bản số: 02 / BCTĐ - TVTT
Ngày 31 tháng 3 năm 2026
Ký tên:

TRUNG TÂM CUNG ỨNG DỊCH VỤ
PHƯỜNG HỒNG GAI
PHÊ DUYỆT
Theo Quyết định Số: 183 / QĐ - TCCUDV
Ngày 20 tháng 4 năm 2026
Ký tên:

CHỦ ĐẦU TƯ: TRUNG TÂM CUNG ỨNG DỊCH VỤ PHƯỜNG HỒNG GAI	DỰ ÁN: CẢI TẠO, CHỈNH TRANG KHU DÂN CƯ ĐÔ THỊ ĐỒI MẢM TÔM	PHÓ GIÁM ĐỐC: ĐỖ BÌNH MINH	CHỦ NHIỆM	TS. KS. CHU VĂN HOÀNG	TÊN BẢN VẼ: TRẮC NGANG TUYẾN DÃ TƯỢNG 4	MÃ HIỆU:	TN-T4-02
TƯ VẤN THIẾT KẾ: CÔNG TY CỔ PHẦN TƯ VẤN ĐẦU TƯ GLOPAN	ĐỊA ĐIỂM: PHƯỜNG HỒNG GAI, TỈNH QUẢNG NINH		CHỦ TRÌ	KS. ĐINH TIẾN MẠNH		TỶ LỆ:	1/500
Địa chỉ: Phường Đại Mỗ, TP. Hà Nội	HỒ SƠ: THIẾT KẾ BẢN VẼ THI CÔNG		THIẾT KẾ	KS. TRẦN NGỌC ĐỨC		HOÀN THÀNH:	..../20...
			K.C.S	THS. KS. NGUYỄN HỮU PHÚ		SỬA ĐỔI:	.....

CÔNG TY CỔ PHẦN TƯ VẤN ĐẦU TƯ GLOPAN
M.S.D.N: 0104098776 - C.T.C.P
P. ĐẠI MỖ - TP. HÀ NỘI

Đào khuôn : 0.87 m2
Bề rộng vỉa hè : 5.57 m

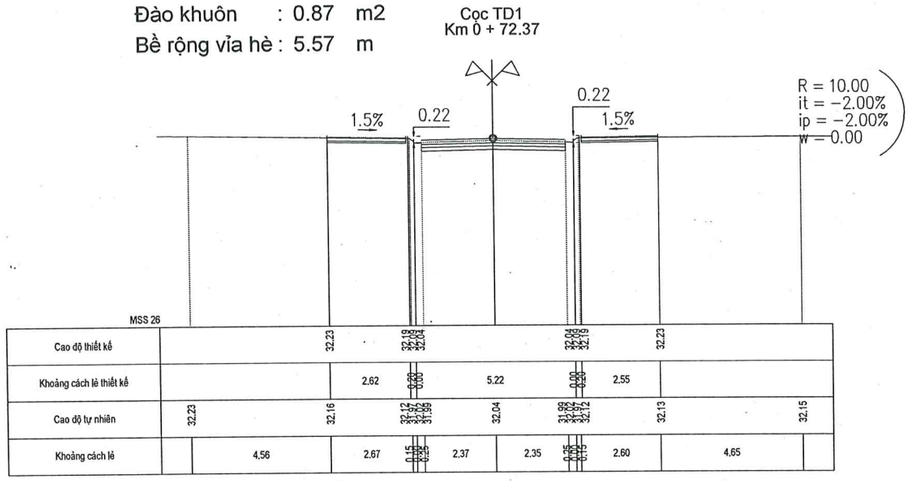

Đào khuôn : 0.83 m2
Bề rộng vỉa hè : 5.64 m

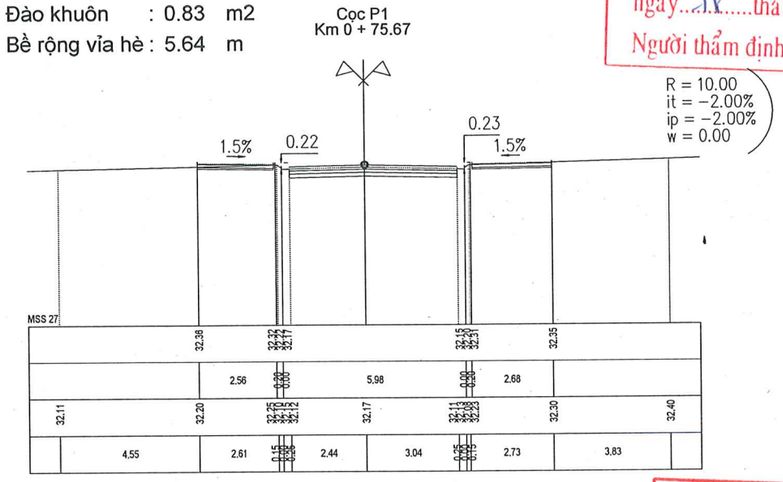

Đào khuôn : 0.68 m2
Bề rộng vỉa hè : 5.51 m

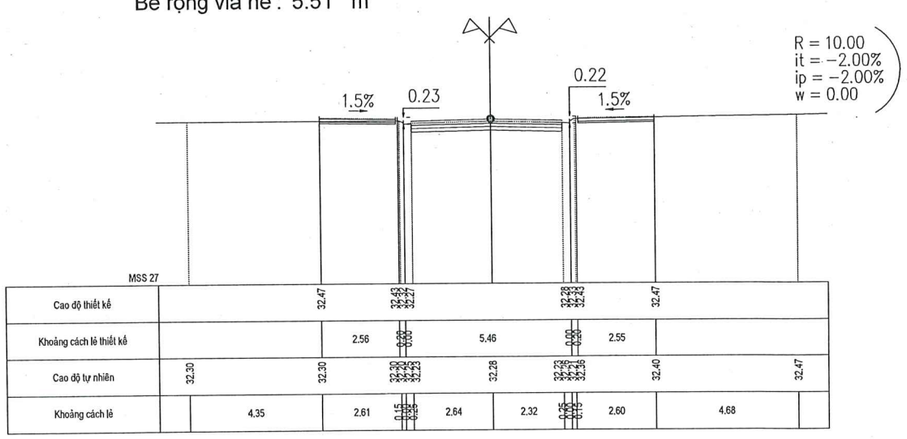

Đào khuôn : 0.91 m2
Bề rộng vỉa hè : 5.51 m

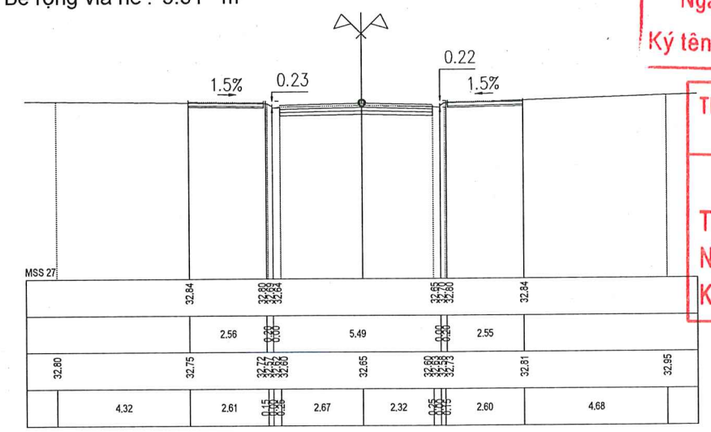

PHÒNG KINH TẾ, HẠ TẦNG VÀ ĐÔ THỊ
PHƯỜNG HỒNG GAI
THẨM ĐỊNH
Theo Văn bản số: 19 / TT-KTHTĐT
ngày 18 tháng 4 năm 2026
Người thẩm định ký tên:

CÔNG TY CỔ PHẦN ĐẦU TƯ VÀ TƯ VẤN XÂY DỰNG TRƯỜNG SƠN
THẨM TRA
Theo văn bản số: 02 /BCTT-TVTT
Ngày 31 tháng 3 năm 2026
Ký tên:

TRUNG TÂM CUNG ỨNG DỊCH VỤ
PHƯỜNG HỒNG GAI
PHÊ DUYỆT
Theo Quyết định Số: 183 / QĐ-TTCUDV
Ngày 20 tháng 4 năm 2026
Ký tên:

CHỦ ĐẦU TƯ: TRUNG TÂM CUNG ỨNG DỊCH VỤ PHƯỜNG HỒNG GAI	DỰ ÁN: CẢI TẠO, CHỈNH TRANG KHU DÂN CƯ ĐÔ THỊ ĐỒI MẮM TÔM	PHÓ GIÁM ĐỐC: ĐỖ BÌNH MINH	CHỦ NHIỆM	TS. KS. CHU VĂN HOÀNG	TÊN BẢN VẼ: TRẮC NGANG TUYẾN DÃ TƯỢNG 4	MÃ HIỆU:	TN-T4-03
TƯ VẤN THIẾT KẾ: CÔNG TY CỔ PHẦN TƯ VẤN ĐẦU TƯ GLOPAN	ĐỊA ĐIỂM: PHƯỜNG HỒNG GAI, TỈNH QUẢNG NINH		CHỦ TRÌ	KS. ĐINH TIẾN MẠNH		TỶ LỆ:	1/500
Địa chỉ: Phường Đại Mỗ, TP. Hà Nội	HỒ SƠ: THIẾT KẾ BẢN VẼ THI CÔNG		THIẾT KẾ	KS. TRẦN NGỌC ĐỨC		HOÀN THÀNH:	..../20...
			K.C.S	THS. KS. NGUYỄN HỮU PHÚ		SỬA ĐỔI:	.....

CÔNG TY CỔ PHẦN TƯ VẤN ĐẦU TƯ GLOPAN
M.S.D.N: 0104098776 - C.T.C.P
P. ĐẠI MỖ - TP. HÀ NỘI

PHÒNG KINH TẾ, HẠ TẦNG VÀ ĐÔ THỊ
PHƯỜNG HỒNG GAI
THẨM ĐỊNH
Theo Văn bản số..19./TT-KTHTĐT
ngày..18.....tháng.4......năm 20.26
Người thẩm định ký tên:

Đào khuôn : 0.59 m2
Bù vênh : 0.05 m2
Bề rộng vỉa hè : 5.52 m

Cọc 8
Km 0 + 100.00

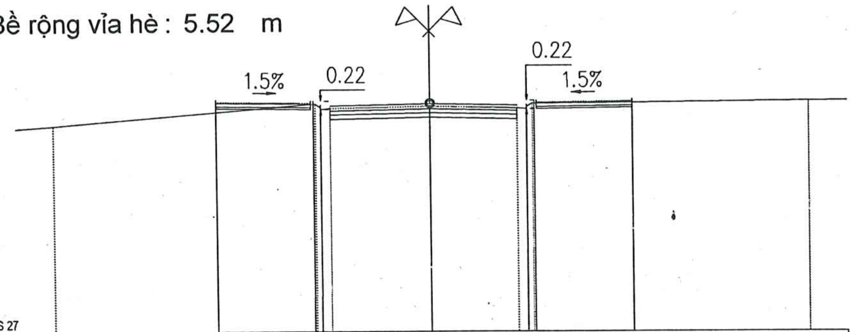

Cao độ thiết kế	33.18 · 33.14 / 33.04 / 32.99 · 33.00 / 33.05 / 33.15 · 33.19
Khoảng cách lẻ thiết kế	2.56 · 0.20 / 0.00 · 5.48 · 0.00 / 0.20 · 2.56
Cao độ tự nhiên	32.51 · 32.86 · 33.07 / 32.92 / 32.97 / 32.95 · 33.00 · 32.95 / 32.98 / 32.93 / 33.08 · 33.10 · 33.14
Khoảng cách lẻ	4.32 · 2.61 · 0.15 / 0.05 / 0.25 · 2.67 · 2.31 · 0.25 / 0.05 / 0.15 · 2.61 · 4.68

Đào khuôn : 1.04 m2
Bề rộng vỉa hè : 7.72 m

Cọc 9
Km 0 + 110.00

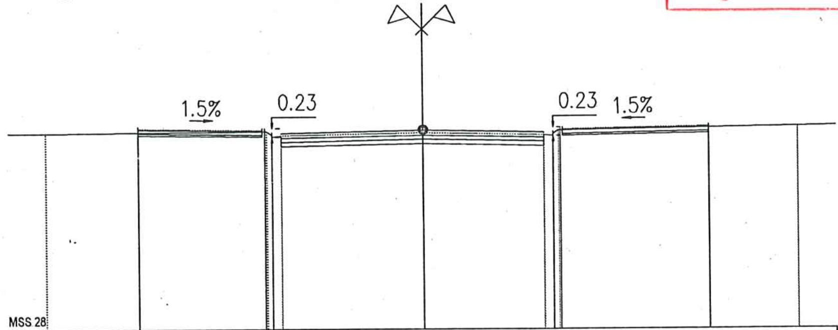

Cao độ thiết kế	33.42 · 33.37 / 33.26 / 33.21 · 33.22 / 33.27 / 33.38 · 33.44
Khoảng cách lẻ thiết kế	3.37 · 0.20 / 0.00 · 7.48 · 0.00 / 0.20 · 3.95
Cao độ tự nhiên	33.26 · 33.27 · 33.29 / 33.14 / 33.19 / 33.17 · 33.24 · 33.18 / 33.20 / 33.15 / 33.30 · 33.35 · 33.38
Khoảng cách lẻ	2.43 · 3.42 · 0.15 / 0.05 / 0.25 · 3.75 · 3.23 · 0.25 / 0.05 / 0.15 · 4.00 · 2.37

Cọc T3T4B
Km 0 + 114.65

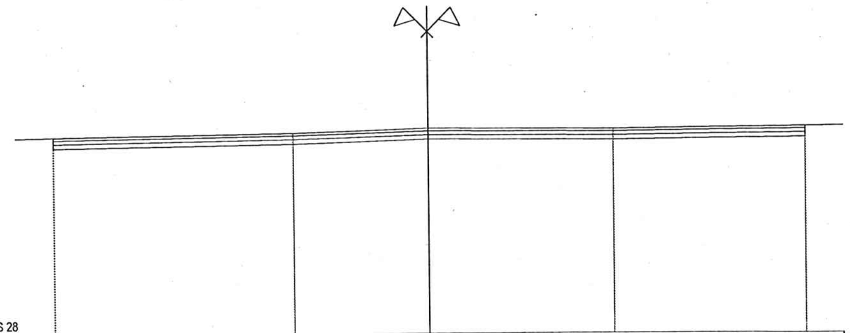

Cao độ thiết kế	
Khoảng cách lẻ thiết kế	
Cao độ tự nhiên	33.22 · 33.32 · 33.44 · 33.42 · 33.48
Khoảng cách lẻ	6.37 · 3.63 · 4.89 · 5.11

CÔNG TY CỔ PHẦN ĐẦU TƯ VÀ TƯ VẤN XÂY DỰNG TRƯỜNG SƠN
THẨM TRA
Theo văn bản số:..02......./BCTT-TVTT
Ngày....31.tháng....3...năm 20..26
Ký tên:

TRUNG TÂM CUNG ỨNG DỊCH VỤ PHƯỜNG HỒNG GAI
PHÊ DUYỆT
Theo Quyết định Số:.183...../QĐ-TTCUDV
Ngày..20..tháng....4.....năm 2026...
Ký tên:

CHỦ ĐẦU TƯ: TRUNG TÂM CUNG ỨNG DỊCH VỤ PHƯỜNG HỒNG GAI	DỰ ÁN: CẢI TẠO, CHỈNH TRANG KHU DÂN CƯ ĐÔ THỊ ĐỒI MẮM TÔM	PHÓ GIÁM ĐỐC	CHỦ NHIỆM: TS. KS. CHU VĂN HOÀNG	TÊN BẢN VẼ:	MÃ HIỆU: TN-T4-04
TƯ VẤN THIẾT KẾ: CÔNG TY CỔ PHẦN TƯ VẤN ĐẦU TƯ GLOPAN	ĐỊA ĐIỂM: PHƯỜNG HỒNG GAI, TỈNH QUẢNG NINH		CHỦ TRÌ: KS. ĐINH TIẾN MẠNH	TRẮC NGANG TUYẾN DÃ TƯỢNG 4	TỶ LỆ: 1/500
Địa chỉ: Phường Đại Mỗ, TP. Hà Nội	HỒ SƠ: THIẾT KẾ BẢN VẼ THI CÔNG		THIẾT KẾ: KS. TRẦN NGỌC ĐỨC		HOÀN THÀNH: ..../20...
		ĐỖ BÌNH MINH	K.C.S: THS. KS. NGUYỄN HỮU PHÚ		SỬA ĐỔI: ....

CÔNG TY CỔ PHẦN TƯ VẤN ĐẦU TƯ GLOPAN · M.S.D.N: 0108...8776 · C.T.C.P · P. ĐẠI MỖ - TP. HÀ NỘI

PHÒNG KINH TẾ, HẠ TẦNG VÀ ĐÔ THỊ
PHƯỜNG HỒNG GAI
THẨM ĐỊNH
Theo Văn bản số 19 /TT - KTHTĐT
ngày 18 tháng 4 năm 2026
Người thẩm định ký tên:

BẢNG TỔNG HỢP KHỐI LƯỢNG TUYẾN T4

Stt	Tên cọc	Kc.lẻ	Diện tích thực tính			Diện tích trung bình			Khối lượng		
			Đào khuôn	Bề rộng vỉa hè	Bù vênh	Đào khuôn	Bề rộng vỉa hè	Bù vênh	Đào khuôn	Bề rộng vỉa hè	Bù vênh
	Tổng								74.19	498.47	0.5
1	2		0.69	5.42	0						
		10				0.76	5.46	0	7.6	54.6	0
2	3		0.83	5.5	0						
		10				0.73	5.5	0	7.3	55	0
3	4		0.63	5.5	0						
		10				0.77	5.59	0	7.7	55.9	0
4	5		0.91	5.68	0						
		10				1.01	4.21	0	10.05	42.15	0
5	6		1.1	2.75	0						
		6.01				1.02	5.08	0	6.1	30.5	0
6	T4T5		0.93	7.4	0						
		6.36				0.9	6.49	0	5.72	41.24	0
7	TD1		0.87	5.57	0						
		3.3				0.85	5.61	0	2.8	18.5	0
8	P1		0.83	5.64	0						
		3.3				0.76	5.57	0	2.49	18.4	0
9	TC1		0.68	5.51	0						
		11.04				0.8	5.51	0	8.78	60.83	0
10	7		0.91	5.51	0						
		10				0.75	5.51	0.03	7.5	55.15	0.25
11	8		0.59	5.52	0.05						
		10				0.81	6.62	0.03	8.15	66.2	0.25
12	9		1.04	7.72	0						

CÔNG TY CỔ PHẦN ĐẦU TƯ VÀ TƯ VẤN XÂY DỰNG TRƯỜNG SƠN
THẨM TRA
Theo văn bản số: 02/BCTT-TVTT
Ngày 29 tháng 3 năm 2026
Ký tên:

TRUNG TÂM CUNG ỨNG DỊCH VỤ PHƯỜNG HỒNG GAI
PHÊ DUYỆT
Theo Quyết định Số: 183 /QĐ-TTCUDV
Ngày 20 tháng 4 năm 2026
Ký tên:

CHỦ ĐẦU TƯ: TRUNG TÂM CUNG ỨNG DỊCH VỤ PHƯỜNG HỒNG GAI	DỰ ÁN: CẢI TẠO, CHỈNH TRANG KHU DÂN CƯ ĐÔ THỊ ĐỒI MẢM TÔM	PHÓ GIÁM ĐỐC: ĐỖ BÌNH MINH	CHỦ NHIỆM	TS. KS. CHU VĂN HOÀNG	TÊN BẢN VẼ: BẢNG KHỐI LƯỢNG TUYẾN DÃ TƯỢNG 4	MÃ HIỆU:	BKL-T4
TƯ VẤN THIẾT KẾ: CÔNG TY CỔ PHẦN TƯ VẤN ĐẦU TƯ GLOPAN	ĐỊA ĐIỂM: PHƯỜNG HỒNG GAI, TỈNH QUẢNG NINH		CHỦ TRÌ	KS. ĐINH TIẾN MẠNH		TỶ LỆ:	1/
Địa chỉ: Phường Đại Mỗ, TP. Hà Nội	HỒ SƠ: THIẾT KẾ BẢN VẼ THI CÔNG		THIẾT KẾ	KS. TRẦN NGỌC ĐỨC		HOÀN THÀNH	..../20...
			K.C.S	THS. KS. NGUYỄN HỮU PHÚ		SỬA ĐỔI:	.....

CÔNG TY CỔ PHẦN TƯ VẤN ĐẦU TƯ GLOPAN

SƠ ĐỒ VỊ TRÍ

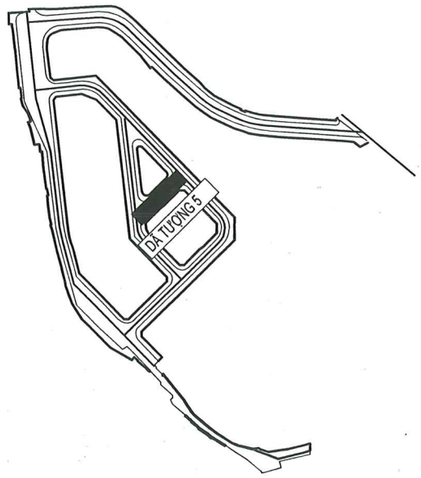

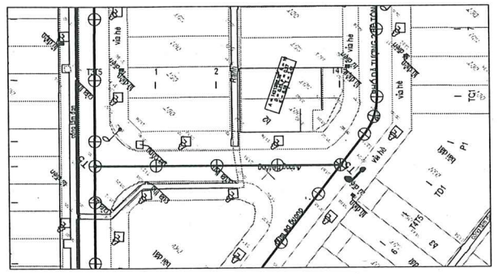

PHÒNG KINH TẾ, HẠ TẦNG VÀ ĐÔ THỊ
PHƯỜNG HỒNG GAI
THẨM ĐỊNH
Theo Văn bản số 19/TT-KTHTĐT
ngày 18 tháng 4 năm 2026
Người thẩm định ký tên:

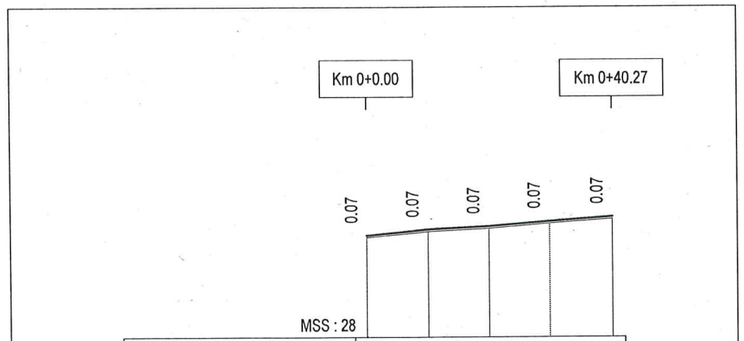

Cao độ thiết kế	31.32	31.51	31.61	31.77	31.92
Dốc dọc thiết kế	1.95% / 9.97	0.99% / 10.00	1.61% / 10.00	1.42% / 10.30	
Cao độ tự nhiên	31.25	31.44	31.54	31.70	31.85
Khoảng cách lẻ	10.00	10.00	10.00	10.27	
Khoảng cách cộng dồn	0.00	10.00	20.00	30.00	40.27
Tên cọc	T3T5	1	2	3	T4T5
Đoạn thẳng đoạn cong					

CÔNG TY CỔ PHẦN ĐẦU TƯ VÀ
TƯ VẤN XÂY DỰNG TRƯỜNG SƠN
THẨM TRA
Theo văn bản số: 02/BCTT-TVTT
Ngày 31 tháng 3 năm 2026
Ký tên:

TRUNG TÂM CUNG ỨNG DỊCH VỤ
PHƯỜNG HỒNG GAI
PHÊ DUYỆT
Theo Quyết định Số: 183/QĐ-TTCUDV
Ngày 20 tháng 4 năm 2026
Ký tên:

CHỦ ĐẦU TƯ: TRUNG TÂM CUNG ỨNG DỊCH VỤ PHƯỜNG HỒNG GAI	DỰ ÁN: CẢI TẠO, CHỈNH TRANG KHU DÂN CƯ ĐÔ THỊ ĐỒI MẢM TÔM	PHÓ GIÁM ĐỐC: ĐỖ BÌNH MINH	CHỦ NHIỆM	TS. KS. CHU VĂN HOÀNG		TÊN BẢN VẼ: TRẮC DỌC TUYẾN DÃ TƯỢNG 5	MÃ HIỆU: TD-T5
TƯ VẤN THIẾT KẾ: CÔNG TY CỔ PHẦN TƯ VẤN ĐẦU TƯ GLOPAN	ĐỊA ĐIỂM: PHƯỜNG HỒNG GAI, TỈNH QUẢNG NINH		CHỦ TRÌ	KS. ĐINH TIẾN MẠNH			TỶ LỆ: 1/
Địa chỉ: Phường Đại Mỗ, TP. Hà Nội	HỒ SƠ: THIẾT KẾ BẢN VẼ THI CÔNG		THIẾT KẾ	KS. TRẦN NGỌC ĐỨC			HOÀN THÀNH: ..../20...
			K.C.S	THS. KS. NGUYỄN HỮU PHÚ			SỬA ĐỔI: .....

CÔNG TY CỔ PHẦN TƯ VẤN ĐẦU TƯ GLOPAN - ĐẠI MỖ - TP. HÀ NỘI - M.S.D.N: 0104098776 - C.T.C.P

PHÒNG KINH TẾ, HẠ TẦNG VÀ ĐÔ THỊ
PHƯỜNG HỒNG GAI
THẨM ĐỊNH
Theo Văn bản số 19 / TT - KTHĐT
ngày 18 tháng 4 năm 2026
Người thẩm định ký tên:

BẢNG TOẠ ĐỘ CỌC						
STT	Tên cọc	Lý trình	Tọa độ X	Tọa độ Y	Cao độ TN	Cao độ TK
1	T3T5	Km 0+0	2318918.76	430421.38	31.25	0
2	1	Km 0+10	2318911.85	430414.15	31.44	31.51
3	2	Km 0+20	2318904.94	430406.92	31.54	31.61
4	3	Km 0+30	2318898.03	430399.69	31.7	31.77
5	T4T5	Km 0+40.27	2318890.94	430392.27	31.85	0

CÔNG TY CỔ PHẦN ĐẦU TƯ VÀ
TƯ VẤN XÂY DỰNG TRƯỜNG SƠN
THẨM TRA
Theo văn bản số: 02 / BCTT - TVTT
Ngày 31 tháng 3 năm 2026
Ký tên:

TRUNG TÂM CUNG ỨNG DỊCH VỤ
PHƯỜNG HỒNG GAI
PHÊ DUYỆT
Theo Quyết định Số 183 / QĐ-TTCUDV
Ngày 20 tháng 4 năm 2026
Ký tên:

CHỦ ĐẦU TƯ: TRUNG TÂM CUNG ỨNG DỊCH VỤ PHƯỜNG HỒNG GAI	DỰ ÁN: CẢI TẠO, CHỈNH TRANG KHU DÂN CƯ ĐÔ THỊ ĐỒI MẢM TÔM	PHÓ GIÁM ĐỐC: ĐỖ BÌNH MINH	CHỦ NHIỆM	TS. KS. CHU VĂN HOÀNG		TÊN BẢN VẼ: BẢNG TỌA ĐỘ CỌC TUYẾN DÃ TƯỢNG 5	MÃ HIỆU: TDC-T5
TƯ VẤN THIẾT KẾ: CÔNG TY CỔ PHẦN TƯ VẤN ĐẦU TƯ GLOPAN	ĐỊA ĐIỂM: PHƯỜNG HỒNG GAI, TỈNH QUẢNG NINH		CHỦ TRÌ	KS. ĐINH TIẾN MẠNH			TỶ LỆ: 1/
Địa chỉ: Phường Đại Mỗ, TP. Hà Nội	HỒ SƠ: THIẾT KẾ BẢN VẼ THI CÔNG		THIẾT KẾ	KS. TRẦN NGỌC ĐỨC			HOÀN THÀNH: ..../20...
			K.C.S	THS. KS. NGUYỄN HỮU PHÚ			SỬA ĐỔI: .....

CÔNG TY CỔ PHẦN TƯ VẤN ĐẦU TƯ GLOPAN
M.S.D.N: 104098776 - C.T.C.P
P. Đại Mỗ - TP. Hà Nội

PHÒNG KINH TẾ, HẠ TẦNG VÀ ĐÔ THỊ
PHƯỜNG HỒNG GAI
THẨM ĐỊNH
Theo Văn bản số 19 / TT- KHĐT
ngày 18 tháng 4 năm 2026
Người thẩm định ký tên:

Cọc T3T5
Km 0 + 0.00

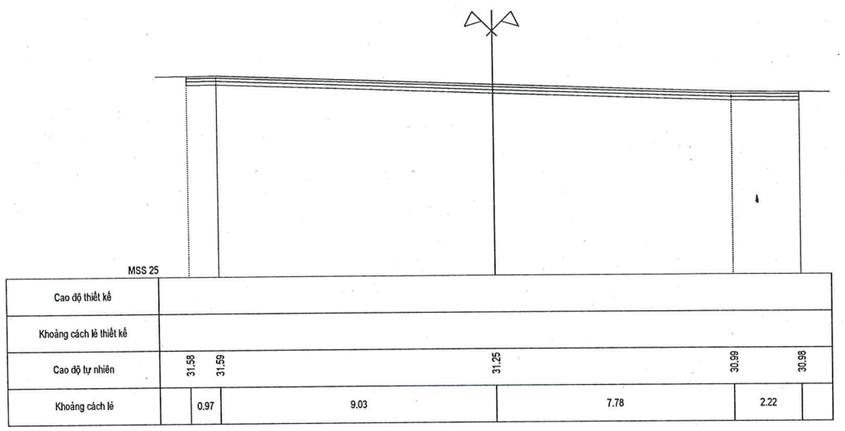

Đào khuôn : 0.47 m2
Bề rộng vỉa hè : 2.76 m

Cọc 1
Km 0 + 10.00

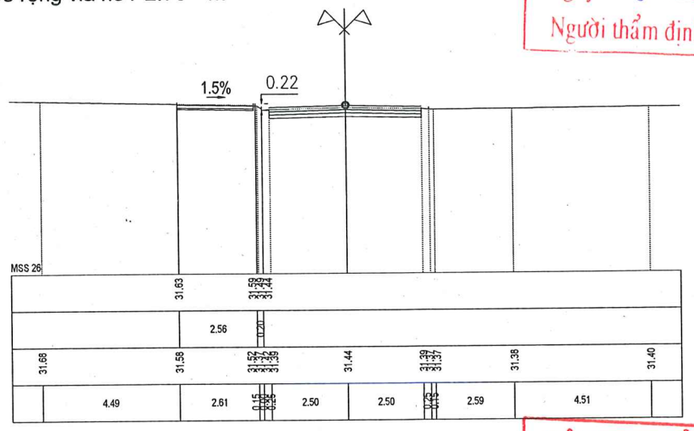

CÔNG TY CỔ PHẦN ĐẦU TƯ VÀ
TƯ VẤN XÂY DỰNG TRƯỜNG SƠN
THẨM TRA
Theo văn bản số: 02 / BCTT - TVTT
Ngày 30 tháng 3 năm 2026.
Ký tên:

Đào khuôn : 0.87 m2
Bề rộng vỉa hè : 5.50 m

Cọc 2
Km 0 + 20.00

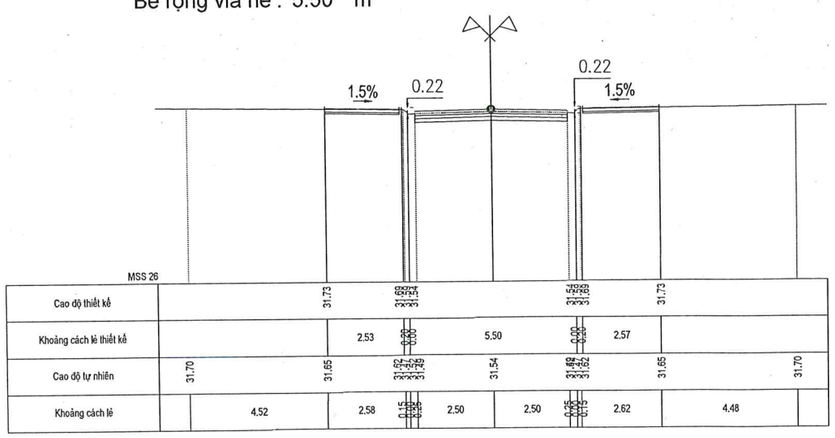

Đào khuôn : 0.38 m2
Bề rộng vỉa hè : 2.72 m

Cọc 3
Km 0 + 30.00

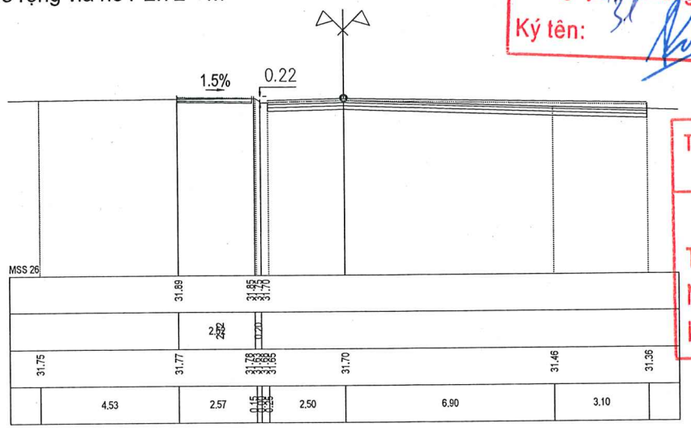

TRUNG TÂM CUNG ỨNG DỊCH VỤ
PHƯỜNG HỒNG GAI
PHÊ DUYỆT
Theo Quyết định Số: 183 / QĐ - TTCUDV
Ngày 20 tháng 4 năm 2026
Ký tên:

CHỦ ĐẦU TƯ: TRUNG TÂM CUNG ỨNG DỊCH VỤ PHƯỜNG HỒNG GAI	DỰ ÁN: CẢI TẠO, CHỈNH TRANG KHU DÂN CƯ ĐÔ THỊ ĐỒI MẢM TÔM	PHÓ GIÁM ĐỐC: ĐỖ BÌNH MINH	CHỦ NHIỆM	TS. KS. CHU VĂN HOÀNG	TÊN BẢN VẼ: TRẮC NGANG TUYẾN DÃ TƯỢNG 5	MÃ HIỆU:	TN-T5-01
TƯ VẤN THIẾT KẾ: CÔNG TY CỔ PHẦN TƯ VẤN ĐẦU TƯ GLOPAN	ĐỊA ĐIỂM: PHƯỜNG HỒNG GAI, TỈNH QUẢNG NINH		CHỦ TRÌ	KS. ĐINH TIẾN MẠNH		TỶ LỆ:	1/500
Địa chỉ: Phường Đại Mỗ, TP. Hà Nội	HỒ SƠ: THIẾT KẾ BẢN VẼ THI CÔNG		THIẾT KẾ	KS. TRẦN NGỌC ĐỨC		HOÀN THÀNH	..../20...
			K.C.S	THS. KS. NGUYỄN HỮU PHÚ		SỬA ĐỔI:	.....

CÔNG TY CỔ PHẦN TƯ VẤN ĐẦU TƯ GLOPAN
M.S.D.N: 0104098776 - C.T.C.P
ĐẠI MỖ - TP. HÀ NỘI

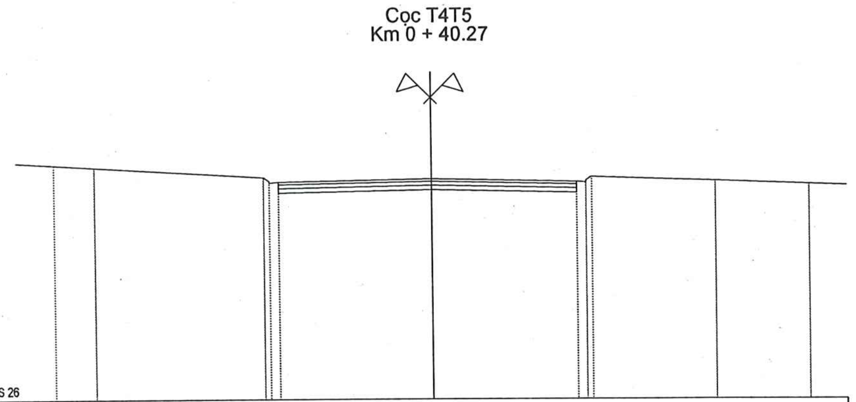

Cao độ thiết kế								
Khoảng cách lẻ thiết kế								
Cao độ tự nhiên	32.23	32.16	31.89 31.74 31.79 31.77		31.85	31.87 31.75 31.73 31.90	31.79	31.70
Khoảng cách lẻ		1.07	4.46	0.15 0.10 0.25	4.07	3.86	0.25 0.10 0.15	3.26	2.48

PHÒNG KINH TẾ, HẠ TẦNG VÀ ĐÔ THỊ
PHƯỜNG HỒNG GAI
THẨM ĐỊNH
Theo Văn bản số..19.../TT-KTHTĐT
ngày...18....tháng..4.....năm 2026.
Người thẩm định ký tên:

CÔNG TY CỔ PHẦN ĐẦU TƯ VÀ
TƯ VẤN XÂY DỰNG TRƯỜNG SƠN
THẨM TRA
Theo văn bản số:....02/BCTT-TVTT.........
Ngày..31..tháng....3...năm 2026.
Ký tên:

TRUNG TÂM CUNG ỨNG DỊCH VỤ
PHƯỜNG HỒNG GAI
PHÊ DUYỆT
Theo Quyết định Số:..183...../QĐ-TTCUDV
Ngày..20....tháng.....4.....năm 2026....
Ký tên:

CHỦ ĐẦU TƯ: TRUNG TÂM CUNG ỨNG DỊCH VỤ PHƯỜNG HỒNG GAI	DỰ ÁN: CẢI TẠO, CHỈNH TRANG KHU DÂN CƯ ĐÔ THỊ ĐỒI MẮM TÔM	PHÓ GIÁM ĐỐC:	CHỦ NHIỆM	TS. KS. CHU VĂN HOÀNG	TÊN BẢN VẼ: TRẮC NGANG TUYẾN DÃ TƯỢNG 5	MÃ HIỆU: TN-T5-02
TƯ VẤN THIẾT KẾ: CÔNG TY CỔ PHẦN TƯ VẤN ĐẦU TƯ GLOPAN	ĐỊA ĐIỂM: PHƯỜNG HỒNG GAI, TỈNH QUẢNG NINH		CHỦ TRÌ	KS. ĐINH TIẾN MẠNH		TỶ LỆ: 1/500
Địa chỉ: Phường Đại Mỗ, TP. Hà Nội	HỒ SƠ: THIẾT KẾ BẢN VẼ THI CÔNG		THIẾT KẾ	KS. TRẦN NGỌC ĐỨC		HOÀN THÀNH: ..../20...
		ĐỖ BÌNH MINH	K.C.S	THS. KS. NGUYỄN HỮU PHÚ		SỬA ĐỔI: ....

CÔNG TY CỔ PHẦN TƯ VẤN ĐẦU TƯ GLOPAN — M.S.D.N: 0104098776 - C.T.C.P — P. ĐẠI MỖ - TP. HÀ NỘI

PHÒNG KINH TẾ, HẠ TẦNG VÀ ĐÔ THỊ
PHƯỜNG HỒNG GAI
THẨM ĐỊNH
Theo Văn bản số 19 / TT-KTHĐT
ngày 18 tháng 4 năm 2026
Người thẩm định ký tên:

CÔNG TY CỔ PHẦN ĐẦU TƯ VÀ TƯ VẤN XÂY DỰNG TRƯỜNG SƠN
THẨM TRA
Theo văn bản số: 02/BCTT/-TVTT
Ngày 31 tháng 3 năm 2026
Ký tên:

BẢNG TỔNG HỢP KHỐI LƯỢNG TUYẾN T5								
Stt	Tên cọc	Kc.lẻ	Diện tích thực tính		Diện tích trung bình		Khối lượng	
			Đào khuôn	Bề rộng vỉa hè	Đào khuôn	Bề rộng vỉa hè	Đào khuôn	Bề rộng vỉa hè
	Tổng						12.95	82.4
1	1		0.47	2.76				
		10			0.67	4.13	6.7	41.3
2	2		0.87	5.5				
		10			0.63	4.11	6.25	41.1
3	3		0.38	2.72				

TRUNG TÂM CUNG ỨNG DỊCH VỤ
PHƯỜNG HỒNG GAI
PHÊ DUYỆT
Theo Quyết định Số: 193 / QĐTTCUDV
Ngày 20 tháng 4 năm 2026
Ký tên:

CHỦ ĐẦU TƯ: TRUNG TÂM CUNG ỨNG DỊCH VỤ PHƯỜNG HỒNG GAI	DỰ ÁN: CẢI TẠO, CHỈNH TRANG KHU DÂN CƯ ĐÔ THỊ ĐỒI MẮM TÔM	PHÓ GIÁM ĐỐC:	CHỦ NHIỆM	TS. KS. CHU VĂN HOÀNG	TÊN BẢN VẼ: BẢNG KHỐI LƯỢNG TUYẾN DÃ TƯỢNG 5	MÃ HIỆU:	BKL-T5
TƯ VẤN THIẾT KẾ: CÔNG TY CỔ PHẦN TƯ VẤN ĐẦU TƯ GLOPAN	ĐỊA ĐIỂM: PHƯỜNG HỒNG GAI, TỈNH QUẢNG NINH	CÔNG TY CỔ PHẦN TƯ VẤN ĐẦU TƯ GLOPAN	CHỦ TRÌ	KS. ĐINH TIẾN MẠNH		TỶ LỆ:	1/
Địa chỉ: Phường Đại Mỗ, TP. Hà Nội	HỒ SƠ: THIẾT KẾ BẢN VẼ THI CÔNG	ĐỖ BÌNH MINH	THIẾT KẾ	KS. TRẦN NGỌC ĐỨC		HOÀN THÀNH:	..../20...
			K.C.S	THS. KS. NGUYỄN HỮU PHÚ		SỬA ĐỔI:	.....

PHÒNG KINH TẾ, HẠ TẦNG VÀ ĐÔ THỊ
PHƯỜNG HỒNG GAI
THẨM ĐỊNH
Theo Văn bản số 19 / TT-KTHĐT
ngày 19 tháng 4 năm 2026
Người thẩm định ký tên:

HẠNG MỤC: THOÁT NƯỚC MƯA

CÔNG TY CỔ PHẦN ĐẦU TƯ VÀ
TƯ VẤN XÂY DỰNG TRƯỜNG SƠN
THẨM TRA
Theo văn bản số: 021/BCTT-TTT
Ngày 25 tháng 3 năm 2026
Ký tên:

TRUNG TÂM CUNG ỨNG DỊCH VỤ
PHƯỜNG HỒNG GAI
PHÊ DUYỆT
Theo Quyết định Số: 183 /QĐ-TTCUDV
Ngày 20 tháng 4 năm 2026
Ký tên:

M.S.D.N: 0104098776 - C.T.C.P
CÔNG TY
CỔ PHẦN
TƯ VẤN ĐẦU TƯ
GLOPAN
P. ĐẠI MỖ - TP. HÀ NỘI

PHÒNG KINH TẾ, HẠ TẦNG VÀ ĐÔ THỊ
PHƯỜNG HỒNG GAI
THẨM ĐỊNH
Theo Văn bản số 19 /TT - KTHĐT
ngày 18 tháng 4 năm 2026
Người thẩm định ký tên:

DANH MỤC BẢN VẼ HẠNG MỤC THOÁT NƯỚC MƯA			
STT	TÊN BẢN VẼ	KÝ HIỆU	GHI CHÚ
1	MẶT BẰNG TỔNG THỂ THOÁT NƯỚC MƯA	TNM.MBTT	1A3
2	TRẮC DỌC THOÁT NƯỚC MƯA TUYẾN 1	TNM.TD	1A3
3	CHI TIẾT RÃNH THOÁT NƯỚC CHỊU LỰC B400	TNM.CT-01	1A3
4	CHI TIẾT RÃNH THOÁT NƯỚC XÂY GẠCH B400	TNM.CT-02	1A3
5	CHI TIẾT GA RÃNH THOÁT NƯỚC	TNM.CT-03;04	1A3
6	CHI TIẾT CỐT THÉP CỬA THU	TNM.CT-05	1A3

CÔNG TY CỔ PHẦN ĐẦU TƯ VÀ
TƯ VẤN XÂY DỰNG TRƯỜNG SƠN
THẨM TRA
Theo văn bản số: 02 /BC-TT - TVTT
Ngày 31 tháng 3 năm 2026
Ký tên:

TRUNG TÂM CUNG ỨNG DỊCH VỤ
PHƯỜNG HỒNG GAI
PHÊ DUYỆT
Theo Quyết định Số: 183 /QĐ-TTCUDV
Ngày 20 tháng 4 năm 2026
Ký tên:

M.S.D.N: 0104098776 - C.T.C.P
CÔNG TY
CỔ PHẦN
TƯ VẤN ĐẦU TƯ
GLOPAN
P. ĐẠI MỖ - TP. HÀ NỘI

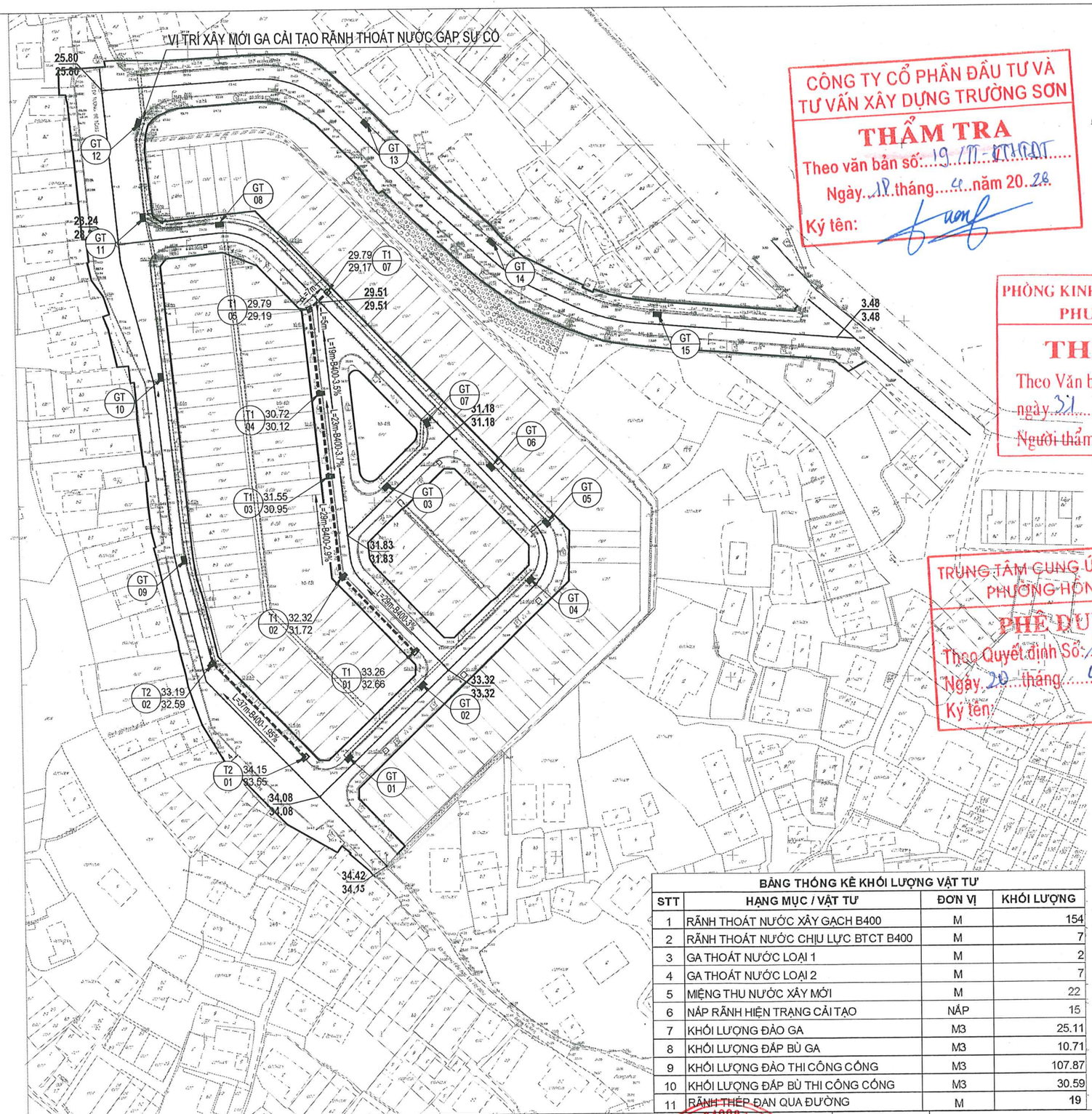

CÔNG TY CỔ PHẦN ĐẦU TƯ VÀ TƯ VẤN XÂY DỰNG TRƯỜNG SƠN
THẨM TRA
Theo văn bản số: 19/TT-TTHTAT
Ngày 19 tháng 4 năm 2026
Ký tên:

PHÒNG KINH TẾ, HẠ TẦNG VÀ ĐÔ THỊ PHƯỜNG HỒNG GAI
THẨM ĐỊNH
Theo Văn bản số 021/BCT - TVTT
ngày 31 tháng 3 năm 2026
Người thẩm định ký tên:

TRUNG TÂM CUNG ỨNG DỊCH VỤ PHƯỜNG HỒNG GAI
PHÊ DUYỆT
Theo Quyết định Số: 183/QĐ-TTCUDV
Ngày 20 tháng 4 năm 2026
Ký tên:

MẶT CẮT 3 - 3

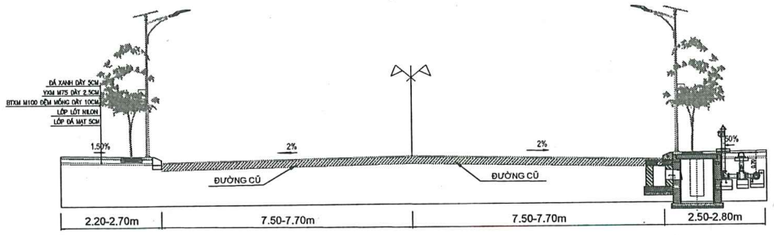

PHẠM VI MẶT ĐƯỜNG TĂNG CƯỜNG

MẶT CẮT 2 - 2

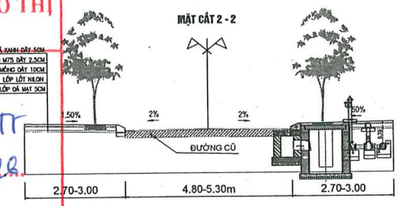

PHẠM VI MẶT ĐƯỜNG TĂNG CƯỜNG

MẶT CẮT 1 - 1

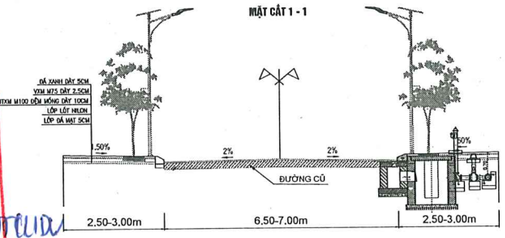

KÝ HIỆU:

- RANH GIỚI DỰ ÁN
- 33.26 / 32.66 — T1 / 01: CAO ĐỘ MẶT GA / CAO ĐỘ ĐÁY ỐNG — TÊN GA
- 26.05 / 25.80: CAO ĐỘ THIẾT KẾ / CAO ĐỘ TỰ NHIÊN
- GT 10: VỊ TRÍ XÂY MỚI MIỆNG THU, CẢI TẠO GA HT
- L=19m-D800-0.13%: CHIỀU DÀI (M) - ĐƯỜNG KÍNH (MM) - ĐỘ DỐC
- HỐ GA THĂM
- MIỆNG THU
- RÃNH THOÁT NƯỚC HIỆN TRẠNG
- RÃNH THOÁT NƯỚC XÂY MỚI

BẢNG THỐNG KÊ KHỐI LƯỢNG VẬT TƯ

STT	HẠNG MỤC / VẬT TƯ	ĐƠN VỊ	KHỐI LƯỢNG
1	RÃNH THOÁT NƯỚC XÂY GẠCH B400	M	154
2	RÃNH THOÁT NƯỚC CHỊU LỰC BTCT B400	M	7
3	GA THOÁT NƯỚC LOẠI 1	M	2
4	GA THOÁT NƯỚC LOẠI 2	M	7
5	MIỆNG THU NƯỚC XÂY MỚI	M	22
6	NẮP RÃNH HIỆN TRẠNG CẢI TẠO	NẮP	15
7	KHỐI LƯỢNG ĐÀO GA	M3	25.11
8	KHỐI LƯỢNG ĐẮP BÙ GA	M3	10.71
9	KHỐI LƯỢNG ĐÀO THI CÔNG CỐNG	M3	107.87
10	KHỐI LƯỢNG ĐẮP BÙ THI CÔNG CỐNG	M3	30.59
11	RÃNH THÉP ĐAN QUA ĐƯỜNG	M	19

CHỦ ĐẦU TƯ:
TRUNG TÂM CUNG ỨNG DỊCH VỤ PHƯỜNG HỒNG GAI

TƯ VẤN THIẾT KẾ:
CÔNG TY CỔ PHẦN TƯ VẤN ĐẦU TƯ GLOPAN
Địa chỉ: Phường Đại Mỗ, TP. Hà Nội

DỰ ÁN:
CẢI TẠO, CHỈNH TRANG KHU DÂN CƯ ĐÔ THỊ ĐỒI MẢM TÔM
ĐỊA ĐIỂM: PHƯỜNG HỒNG GAI, TỈNH QUẢNG NINH

HỒ SƠ: THIẾT KẾ BẢN VẼ THI CÔNG

PHÓ GIÁM ĐỐC:
ĐỖ BÌNH MINH

CÔNG TY CỔ PHẦN TƯ VẤN ĐẦU TƯ GLOPAN - M.S.D.N: 0104098776 - C.T.C.P - P. ĐẠI MỖ - TP. HÀ NỘI

CHỦ NHIỆM	TS. KS. CHU VĂN HOÀNG	
CHỦ TRÌ	KS. ĐINH TIẾN MẠNH	
THIẾT KẾ	KS. TRẦN NGỌC ĐỨC	
K.C.S	THS. KS. NGUYỄN HỮU PHÚ	

TÊN BẢN VẼ:
MẶT BẰNG TỔNG THỂ THOÁT NƯỚC MƯA

MÃ HIỆU:	MB-01
TỶ LỆ:	1/
HOÀN THÀNH:	..../20...
SỬA ĐỔI:	.....

SƠ ĐỒ VỊ TRÍ

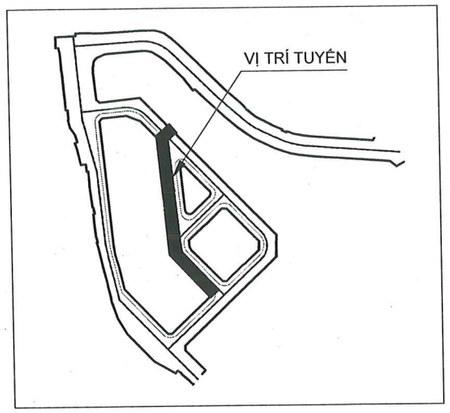

TRẮC DỌC TUYẾN CỐNG THOÁT NƯỚC MƯA TUYẾN T1

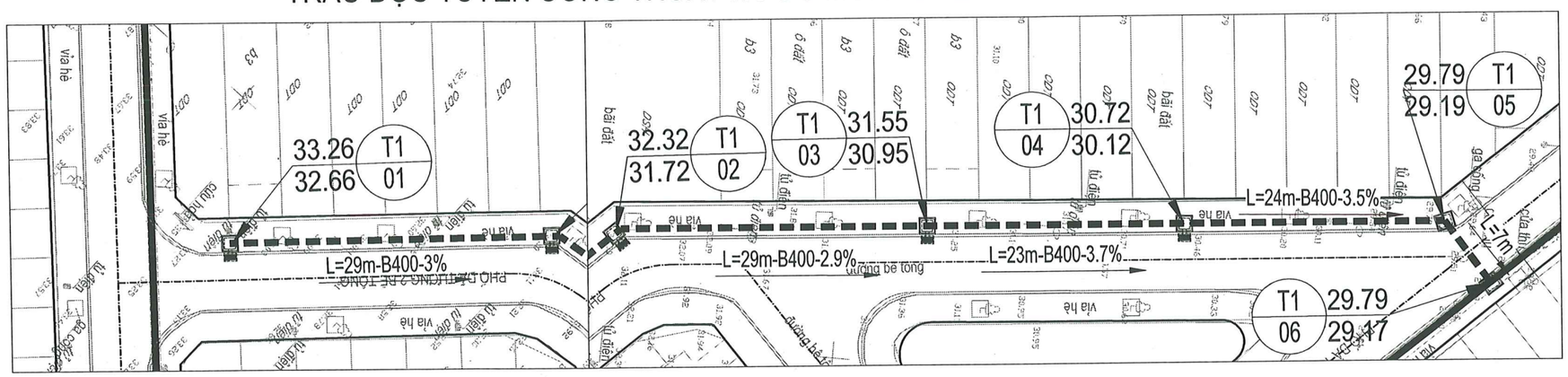

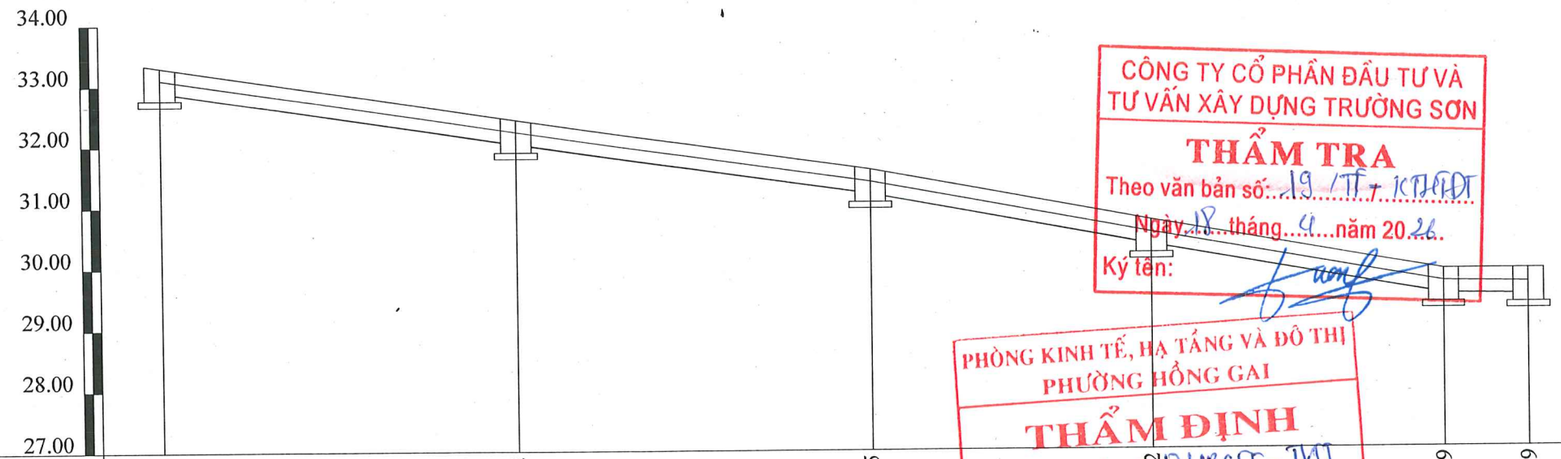

Cao độ thiết kế (m)	33.26		32.32		31.55		30.72		29.79	29.79	
Cao độ đáy ống (m)	32.66		31.72		30.95		30.12		29.19	29.17	
Độ sâu đặt ống (m)	0.60		0.60		0.60		0.60		0.60	0.62	
Khoảng cách cộng dồn (m)	0.00	29.00	29.00	29.00	58.00	23.00	81.00	24.00	105.00	7.00	112.00
Độ dốc - Hướng dốc đáy ống		0.03		0.029		0.037		0.035		0.05	
Vật liệu - Đường kính		B400		B400		B400		B400		B400	
Góc quay mặt bằng	180		180		180		180		135	180	
Loại ga	1		2		2		2		2	2	
Tên ga	T1-01		T1-02		T1-03		T1-04		T1-05	T1-06	

CÔNG TY CỔ PHẦN ĐẦU TƯ VÀ TƯ VẤN XÂY DỰNG TRƯỜNG SƠN
THẨM TRA
Theo văn bản số: 19 /TT - KTHĐT
Ngày 18 tháng 4 năm 2026
Ký tên:

PHÒNG KINH TẾ, HẠ TẦNG VÀ ĐÔ THỊ
PHƯỜNG HỒNG GAI
THẨM ĐỊNH
Theo Văn bản số 124/BCTT - TKT
ngày 31 tháng 3 năm 2026
Người thẩm định ký tên:

TRUNG TÂM CUNG ỨNG DỊCH VỤ
PHƯỜNG HỒNG GAI
PHÊ DUYỆT
Theo Quyết định Số 183 /QĐ-TTCUDV
Ngày 20 tháng 4 năm 2026
Ký tên:

CHỦ ĐẦU TƯ: TRUNG TÂM CUNG ỨNG DỊCH VỤ PHƯỜNG HỒNG GAI	DỰ ÁN: CẢI TẠO, CHỈNH TRANG KHU DÂN CƯ ĐÔ THỊ ĐỒI MẢM TÔM	PHÓ GIÁM ĐỐC: ĐỖ BÌNH MINH	CHỦ NHIỆM	TS. KS. CHU VĂN HOÀNG	TÊN BẢN VẼ: TRẮC DỌC THOÁT NƯỚC MƯA TUYẾN 1	MÃ HIỆU:	TNM.TD
TƯ VẤN THIẾT KẾ: CÔNG TY CỔ PHẦN TƯ VẤN ĐẦU TƯ GLOPAN	ĐỊA ĐIỂM: PHƯỜNG HỒNG GAI, TỈNH QUẢNG NINH		CHỦ TRÌ	KS. ĐINH TIẾN MẠNH		TỶ LỆ:	
Địa chỉ: Phường Đại Mỗ, TP. Hà Nội	HỒ SƠ: THIẾT KẾ BẢN VẼ THI CÔNG		THIẾT KẾ	KS. TRẦN NGỌC ĐỨC		HOÀN THÀNH	..../20...
			K.C.S	THS. KS. NGUYỄN HỮU PHÚ		SỬA ĐỔI:	.....

CÔNG TY CỔ PHẦN ĐẦU TƯ GLOPAN

CHI TIẾT RÃNH CHỊU LỰC B400

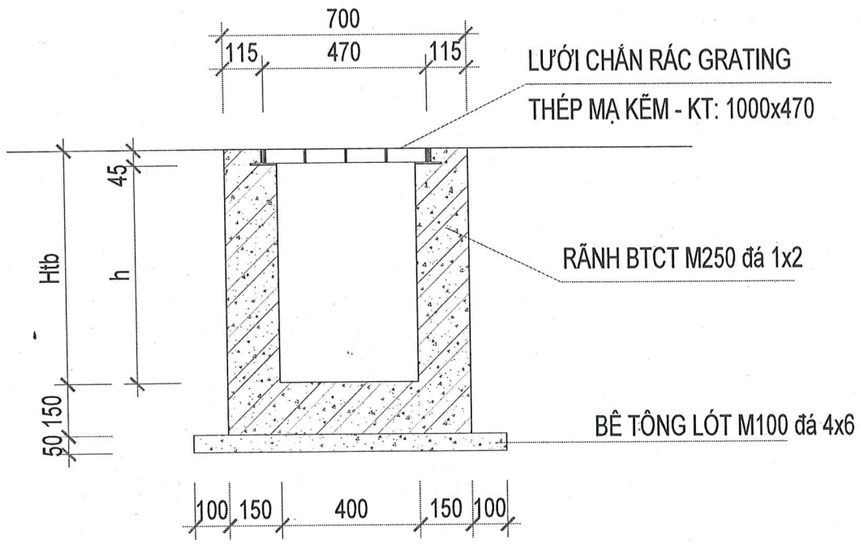

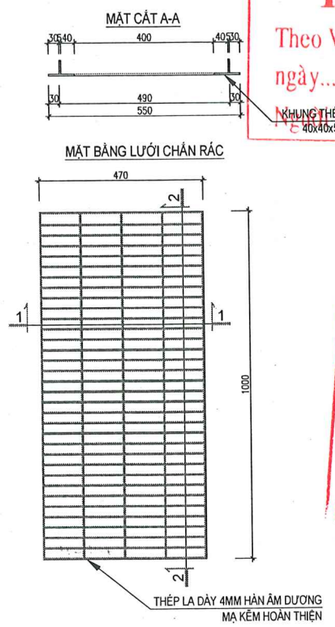

PHÒNG KINH TẾ, HẠ TẦNG VÀ ĐÔ THỊ
PHƯỜNG HỒNG GAI
THẨM ĐỊNH
Theo Văn bản số 19 / TT-KHTĐT
ngày 18 tháng 4 năm 2026
Trưởng phòng thẩm định ký tên:

CÔNG TY CỔ PHẦN ĐẦU TƯ VÀ TƯ VẤN XÂY DỰNG TRƯỜNG SƠN
THẨM TRA
Theo văn bản số: 02/BCTT - TVTT
Ngày 31 tháng 3 năm 2026
Ký tên:

TRUNG TÂM CUNG ỨNG DỊCH VỤ PHƯỜNG HỒNG GAI
PHÊ DUYỆT
Theo Quyết định Số: 183 /QĐ-TTCUDV
Ngày 20 tháng 4 năm 2026
Ký tên:

GHI CHÚ:

- KÍCH THƯỚC GHI TRONG BẢN VẼ LÀ MM
- RÃNH BTCT M250 ĐÁ 1X2
- TẤM NẮP ĐAN BẰNG BTCT M250 ĐÁ 1X2

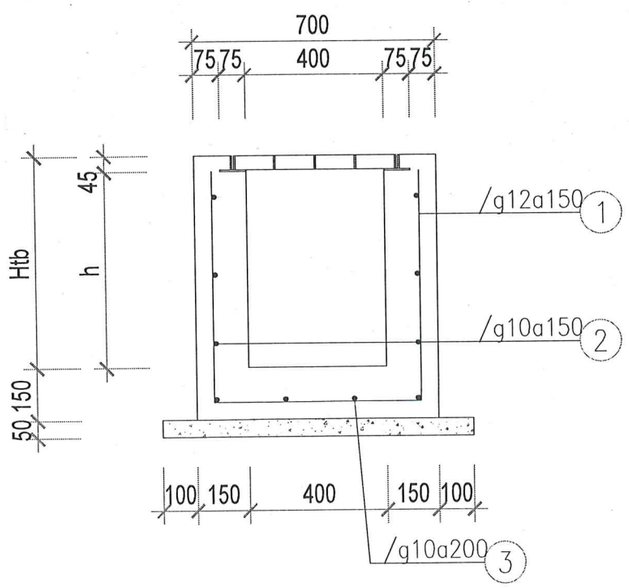

THỐNG KÊ THÉP RÃNH B400 Htb=0.60m
TÍNH 1M DÀI

CẤU KIỆN	SỐ HIỆU	QUY CÁCH	Ø (mm)	CHIỀU DÀI (mm)	S.LƯỢNG/ 1 C.K.	S.LƯỢNG C.K.	TỔNG CHIỀU DÀI (m)	KHỐI LƯỢNG (Kg)
THÂN	1	640 600 640	12	1880	7	1	13.16	11.71
	2	1000	10	1000	6	1	6.0	3.72
	3	1000	10	1000	4	1	4.0	2.48

CHỦ ĐẦU TƯ: TRUNG TÂM CUNG ỨNG DỊCH VỤ PHƯỜNG HỒNG GAI	DỰ ÁN: CẢI TẠO, CHỈNH TRANG KHU DÂN CƯ ĐÔ THỊ ĐỒI MẢM TÔM	PHÓ GIÁM ĐỐC: ĐỖ BÌNH MINH	CHỦ NHIỆM	TS. KS. CHU VĂN HOÀNG	TÊN BẢN VẼ: CHI TIẾT RÃNH THOÁT NƯỚC CHỊU LỰC B400	MÃ HIỆU:	TNM.CT-01
TƯ VẤN THIẾT KẾ: CÔNG TY CỔ PHẦN TƯ VẤN ĐẦU TƯ GLOPAN	ĐỊA ĐIỂM: PHƯỜNG HỒNG GAI, TỈNH QUẢNG NINH		CHỦ TRÌ	KS. ĐINH TIẾN MẠNH		TỶ LỆ:	
Địa chỉ: Phường Đại Mỗ, TP. Hà Nội	HỒ SƠ: THIẾT KẾ BẢN VẼ THI CÔNG		THIẾT KẾ	KS. TRẦN NGỌC ĐỨC		HOÀN THÀNH:	..../20...
			K.C.S	THS. KS. NGUYỄN HỮU PHÚ		SỬA ĐỔI:	.....

CÔNG TY CỔ PHẦN TƯ VẤN ĐẦU TƯ GLOPAN

CHI TIẾT RÃNH THOÁT B400

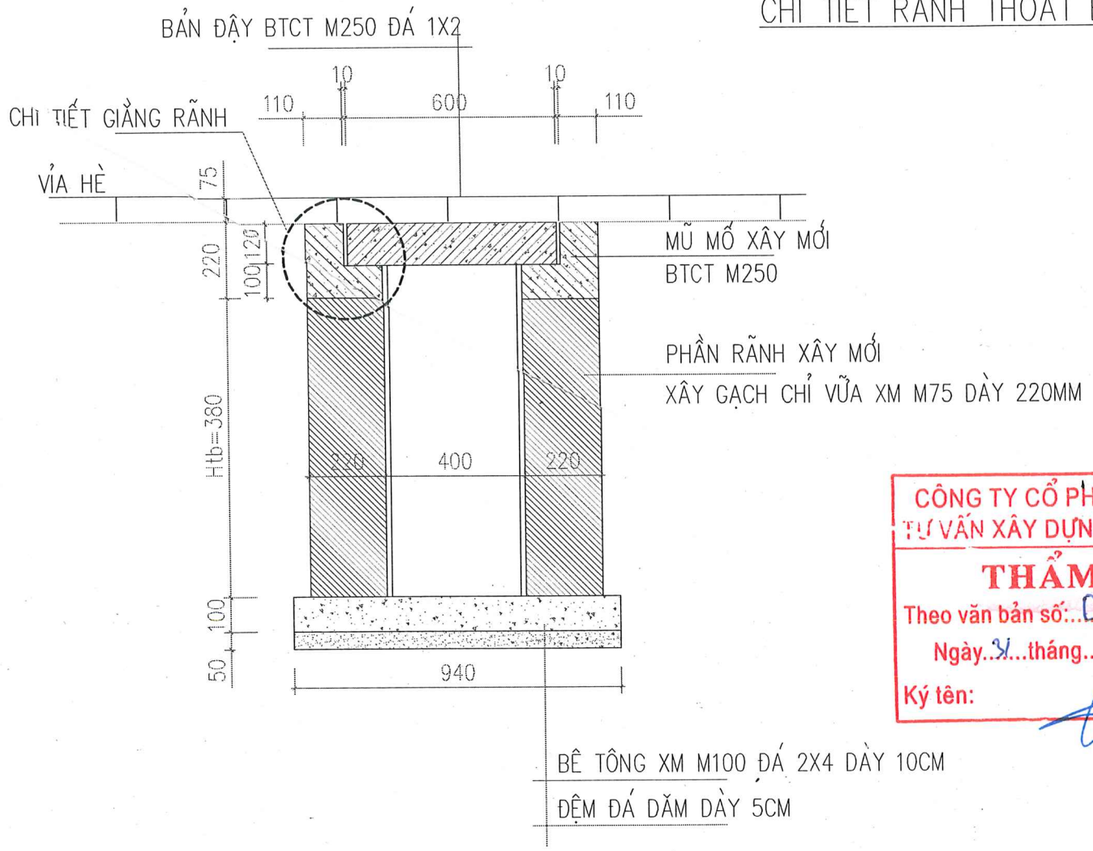

CHI TIẾT THÉP BẢN ĐẬY BTCT

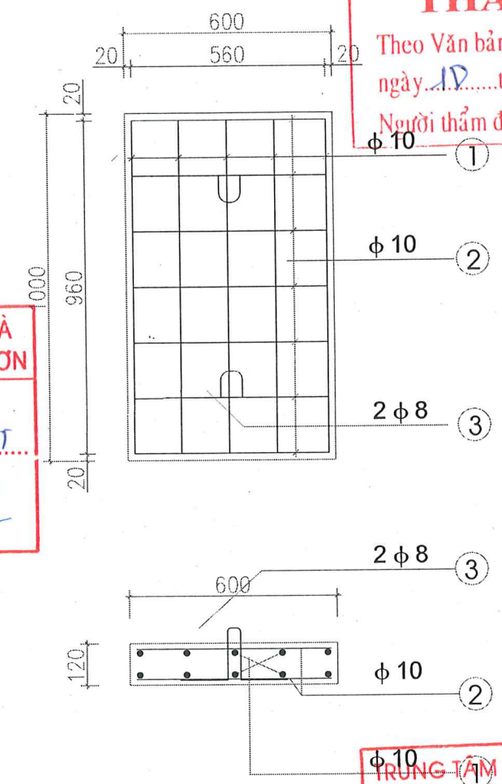

PHÒNG KINH TẾ, HẠ TẦNG VÀ ĐÔ THỊ
PHƯỜNG HỒNG GAI
THẨM ĐỊNH
Theo Văn bản số: 19 / TT-KTHTĐT
ngày 10 tháng 4 năm 2026
Người thẩm định ký tên:

CÔNG TY CỔ PHẦN ĐẦU TƯ VÀ TƯ VẤN XÂY DỰNG TRƯỜNG SƠN
THẨM TRA
Theo văn bản số: 02 / BCTT - TVTT
Ngày 31 tháng 3 năm 2026.
Ký tên:

TRUNG TÂM CUNG ỨNG DỊCH VỤ
PHƯỜNG HỒNG GAI
PHÊ DUYỆT
Theo Quyết định Số: 183 / QĐ-TTCUDV
Ngày 20 tháng 4 năm 2026
Ký tên:

THỐNG KÊ THÉP CHO 1 CẤU KIỆN

TÊN CK	TT	HÌNH DÁNG –KÍCH THƯỚC	ϕ mm	CH.DÀI 1 THANH	SỐ THANH	TỔNG CH.DÀI	TỔNG TR.LƯỢNG
TẤM ĐAN NẮP (TÍNH CHO 1 DÀI)	1	960	10	960	10	9.60	5.93kg
	2	560	10	560	14	7.84	4.83kg
	3	60 150 200 50 150 60	10	720	2	1.440	0.88kg
MŨ MỐ (TÍNH CHO 1 DÀI)	4	1000	10	1000	6	6.000	3.70kg
	5	180 60 180 60	6	500	10	5.000	1.11kg

CHI TIẾT THÉP GIẰNG RÃNH B400

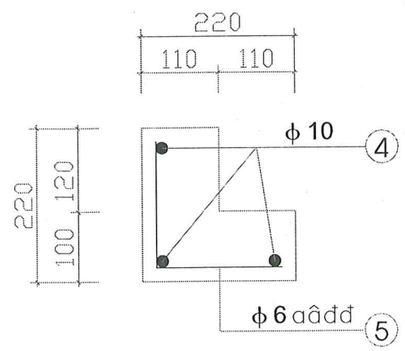

GHI CHÚ:
- KÍCH THƯỚC GHI TRONG BẢN VẼ LÀ MM
- TƯỜNG RÃNH XÂY BẰNG GẠCH CHỈ VỮA XI MĂNG M75, THÀNH TRÁT VỮA XM M75 DÀY 15
- TẤM NẮP ĐAN BẰNG BTCT M250 ĐÁ 1X2
- GIẰNG CỔ RÃNH BẰNG BTCT M250 ĐÁ 1X2

CHỦ ĐẦU TƯ: TRUNG TÂM CUNG ỨNG DỊCH VỤ PHƯỜNG HỒNG GAI	DỰ ÁN: CẢI TẠO, CHỈNH TRANG KHU DÂN CƯ ĐÔ THỊ ĐỒI MẮM TÔM	PHÓ GIÁM ĐỐC: ĐỖ BÌNH MINH	CHỦ NHIỆM	TS. KS. CHU VĂN HOÀNG	TÊN BẢN VẼ: CHI TIẾT RÃNH THOÁT NƯỚC XÂY GẠCH B400
TƯ VẤN THIẾT KẾ: CÔNG TY CỔ PHẦN TƯ VẤN ĐẦU TƯ GLOPAN	ĐỊA ĐIỂM: PHƯỜNG HỒNG GAI, TỈNH QUẢNG NINH		CHỦ TRÌ	KS. ĐINH TIẾN MẠNH	
Địa chỉ: Phường Đại Mỗ, TP. Hà Nội	HỒ SƠ: THIẾT KẾ BẢN VẼ THI CÔNG		THIẾT KẾ	KS. TRẦN NGỌC ĐỨC	
			K.C.S	THS. KS. NGUYỄN HỮU PHÚ	

MÃ HIỆU:	TNM.CT-02
TỶ LỆ:	
HOÀN THÀNH:	..../20...
SỬA ĐỔI:	.....

CÔNG TY CỔ PHẦN TƯ VẤN ĐẦU TƯ GLOPAN
M.S.D.N: 0104098776 - C.T.C.P
P. ĐẠI MỖ - TP. HÀ NỘI

CHI TIẾT HỐ GA RÃNH B400 LOẠI 1

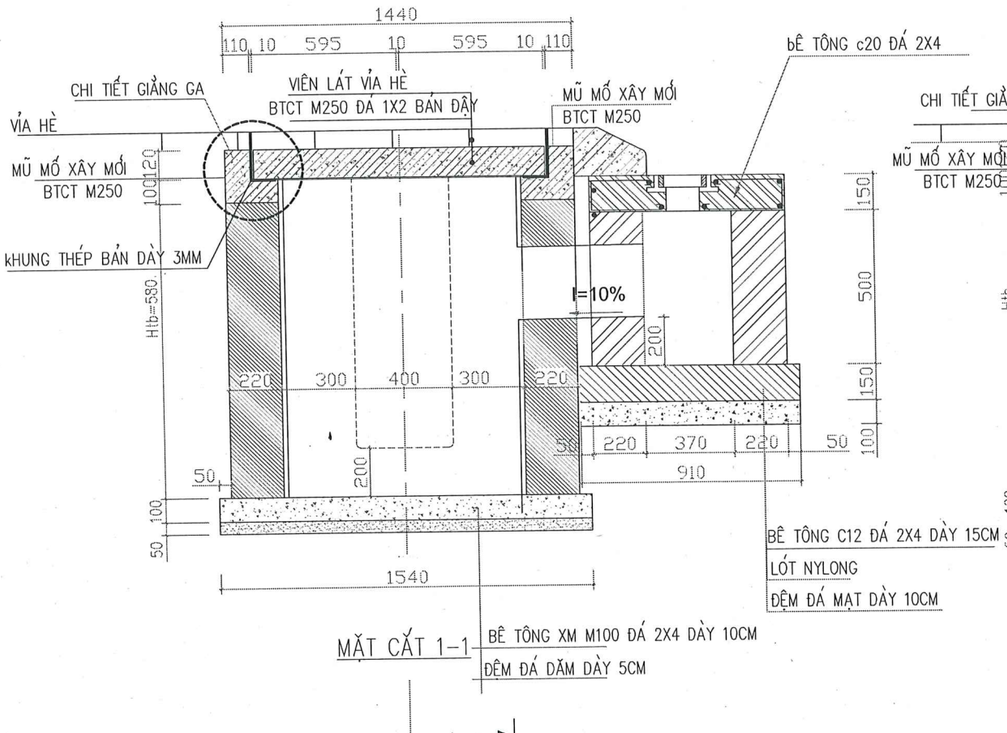

MẶT CẮT 1-1

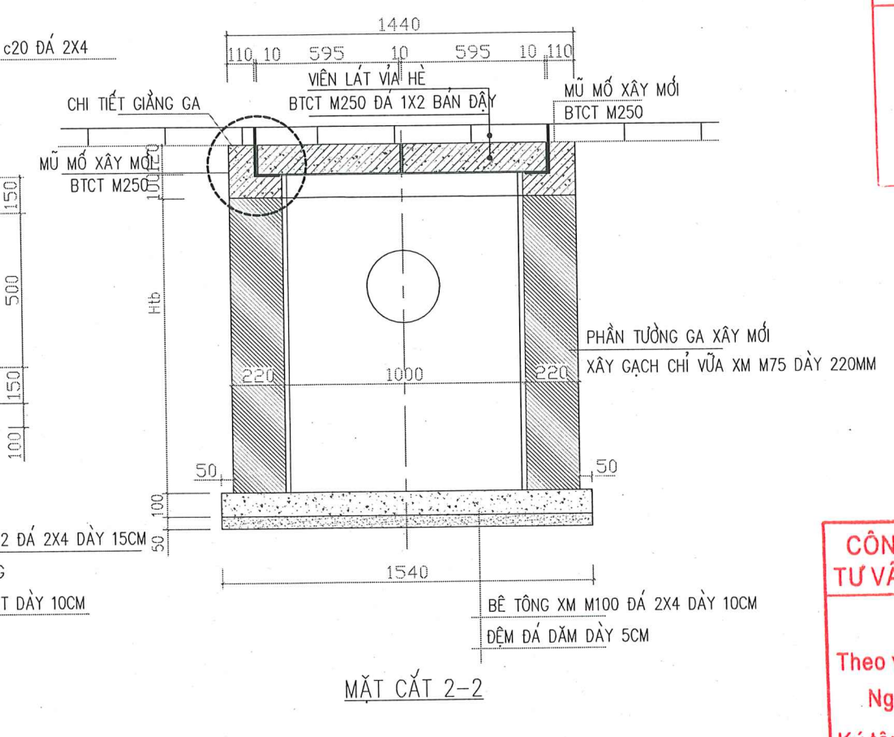

MẶT CẮT 2-2

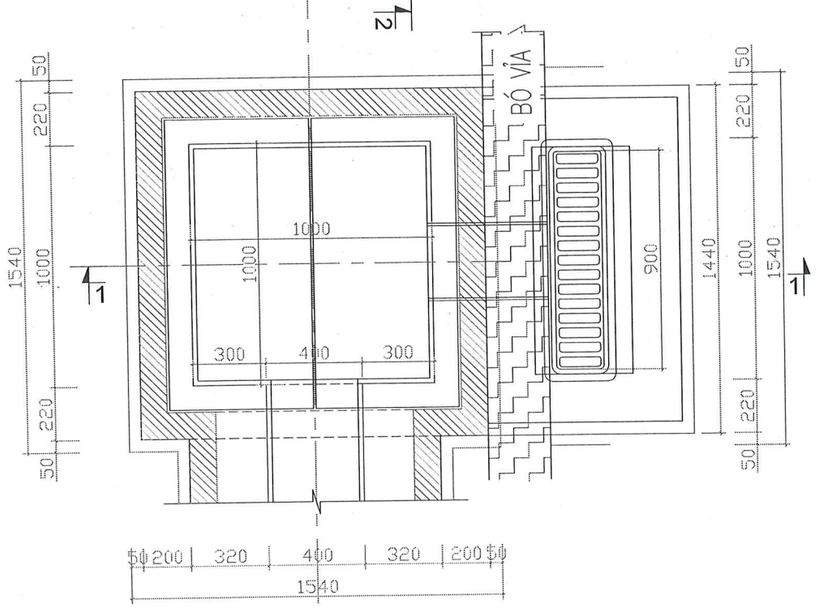

MẶT BẰNG

TÊN CK	TT	HÌNH DÁNG –KÍCH THƯỚC	ø mm	CH.DÀI 1 THANH	SỐ THANH	TỔNG CH.DÀI	TỔNG TR.LƯỢNG
TẤM ĐAN NẮP	1	1160	10	1160	8	9.280	5.73kg
	2	555	10	555	5	2.7750	1.71kg
	3	60 150 200 50 150 60	8	720	2	1.440	0.57kg
MŨ MỐ	4	1210 1210 1210 1210	10	4840	3	14.520	8.96kg
	5	180 160 180 60	6	500	24	12.000	2.66kg

GHI CHÚ:

- KÍCH THƯỚC GHI TRONG BẢN VẼ LÀ MM
- TƯỜNG HỐ GA XÂY BẰNG GẠCH CHỈ VỮA XI MĂNG M75, THÀNH TRÁT VỮA XM M75 DÀY 15
- TẤM ĐAN BẰNG BTCT M250 ĐÁ 1X2
- ĐÁY HỐ GA BẰNG BÊ TÔNG XI MĂNG M100 ĐÁ 2X4
- ĐỆM ĐÁ DĂM DÀY 5CM
- GIẰNG CỔ HỐ GA BẰNG BTXM M250 ĐÁ 1X2

CHI TIẾT THÉP GIẰNG GA

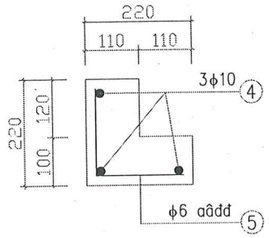

CHI TIẾT THÉP NẮP BTCT
HỐ GA RÃNH B400 (N=2CHIẾC/HỐ)

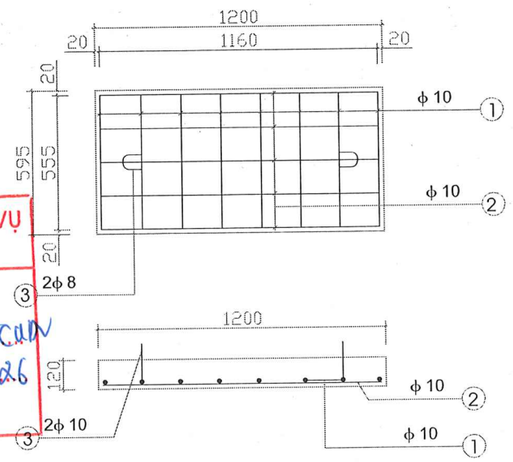

PHÒNG KINH TẾ, HẠ TẦNG VÀ ĐÔ THỊ
PHƯỜNG HỒNG GAI
THẨM ĐỊNH
Theo Văn bản số 19 /TĐ-KTHTĐT
ngày 18 tháng 4 năm 2026
Người thẩm định ký tên:

CÔNG TY CỔ PHẦN ĐẦU TƯ VÀ TƯ VẤN XÂY DỰNG TRƯỜNG SƠN
THẨM TRA
Theo văn bản số: 021/BCTJ-TVTT
Ngày 31 tháng 3 năm 2026
Ký tên:

TRUNG TÂM CUNG ỨNG DỊCH VỤ PHƯỜNG HỒNG GAI
PHÊ DUYỆT
Theo Quyết định Số: 1831/QĐ-TTCUN
Ngày 20 tháng 4 năm 2026
Ký tên:

CHỦ ĐẦU TƯ: TRUNG TÂM CUNG ỨNG DỊCH VỤ PHƯỜNG HỒNG GAI	DỰ ÁN: CẢI TẠO, CHỈNH TRANG KHU DÂN CƯ ĐÔ THỊ ĐÔI MẢM TÔM	PHÓ GIÁM ĐỐC: ĐỖ BÌNH MINH	CHỦ NHIỆM	TS. KS. CHU VĂN HOÀNG	TÊN BẢN VẼ: CHI TIẾT GA RÃNH THOÁT NƯỚC
TƯ VẤN THIẾT KẾ: CÔNG TY CỔ PHẦN TƯ VẤN ĐẦU TƯ GLOPAN	ĐỊA ĐIỂM: PHƯỜNG HỒNG GAI, TỈNH QUẢNG NINH		CHỦ TRÌ	KS. ĐINH TIẾN MẠNH	
Địa chỉ: Phường Đại Mỗ, TP. Hà Nội	HỒ SƠ: THIẾT KẾ BẢN VẼ THI CÔNG		THIẾT KẾ	KS. TRẦN NGỌC ĐỨC	
			K.C.S	THS. KS. NGUYỄN HỮU PHÚ	

MÃ HIỆU:	TNM.CT-03
TỶ LỆ:	
HOÀN THÀNH:	..../20...
SỬA ĐỔI:	.....

CÔNG TY CỔ PHẦN TƯ VẤN ĐẦU TƯ GLOPAN – M.S.D.N: 0104098776 – C.T.C.P – P. ĐẠI MỖ – TP. HÀ NỘI

CHI TIẾT HỐ GA RÃNH B400 LOẠI 2

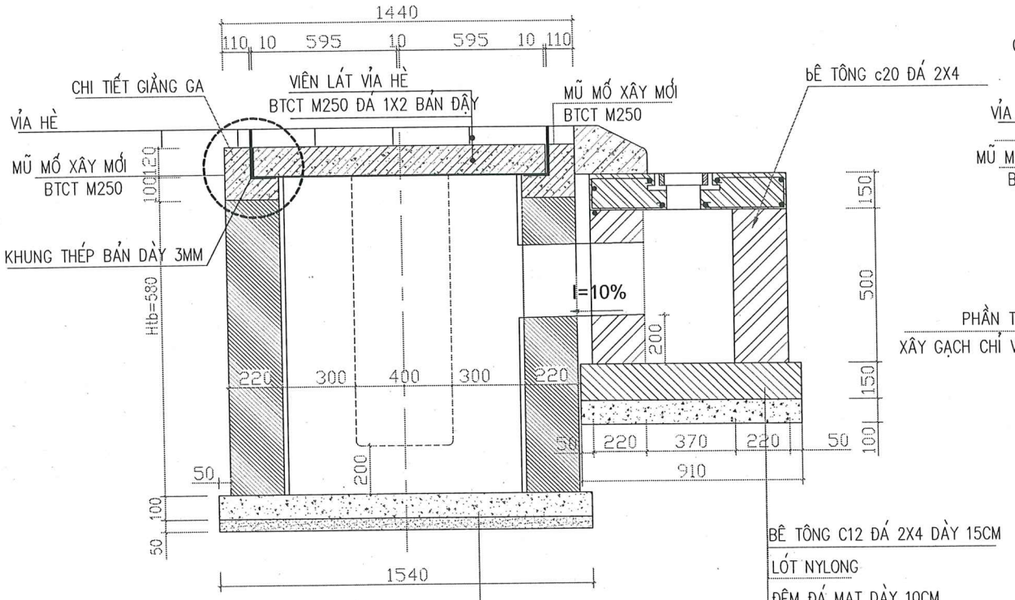

MẶT CẮT 1-1

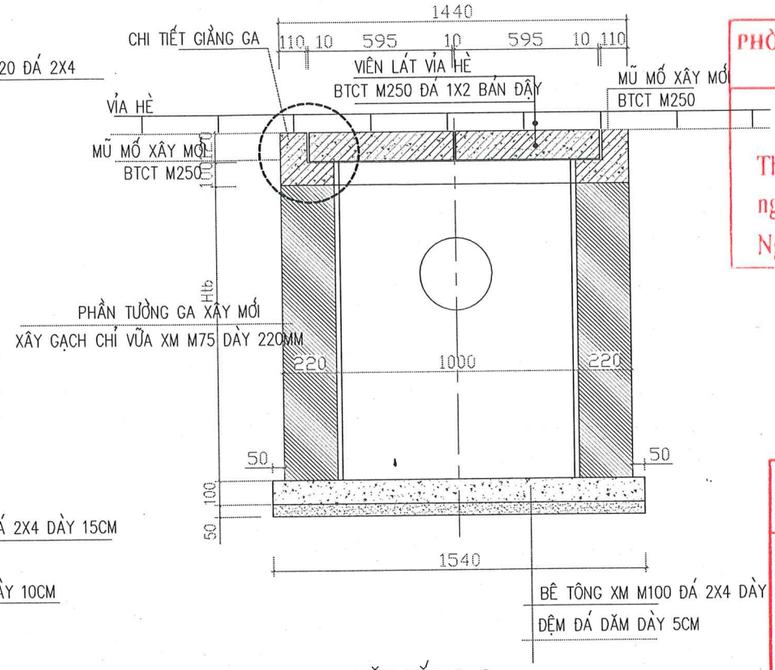

MẶT CẮT 2-2

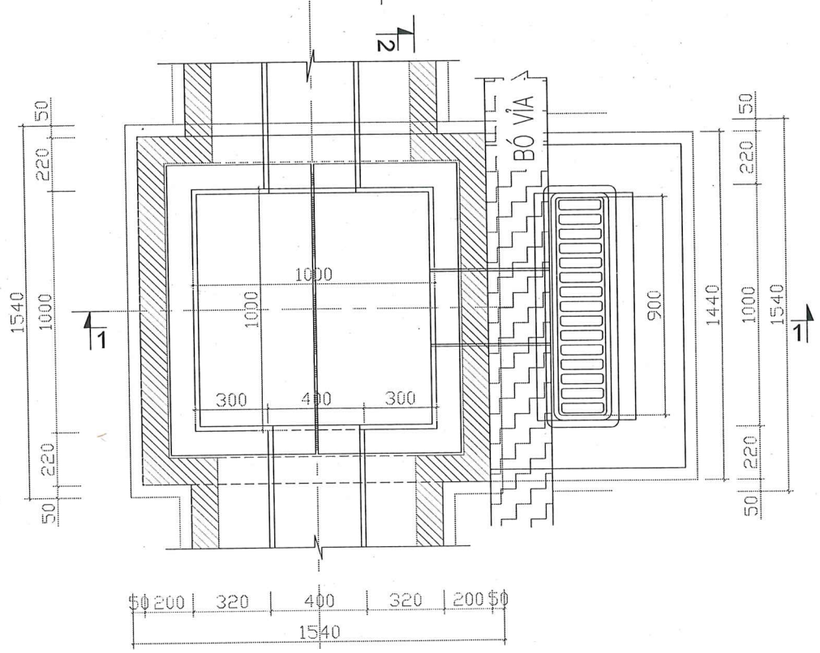

MẶT BẰNG

TÊN CK	TT	HÌNH DÁNG –KÍCH THƯỚC	ø mm	CH.DÀI 1 THANH	SỐ THANH	TỔNG CH.DÀI	TỔNG TR.LƯỢNG
TẤM ĐAN NẮP	1	1160	10	1160	8	9.280	5.73kg
	2	555	10	555	5	2.7750	1.71kg
	3	60 150 200 50 150 60	8	720	2	1.440	0.57kg
MŨ MỐ	4	1210 1210 1210 1210	10	4840	3	14.520	8.96kg
	5	180 160 180 60	6	500	24	12.000	2.66kg

GHI CHÚ:

- KÍCH THƯỚC GHI TRONG BẢN VẼ LÀ MM
- TƯỜNG HỐ GA XÂY BẰNG GẠCH CHỈ VỮA XI MĂNG M75, THÀNH TRÁT VỮA XM M75 DÀY 15
- TẤM ĐAN BẰNG BTCT M250 ĐÁ 1X2
- ĐÁY HỐ GA BẰNG BÊ TÔNG XI MĂNG M100 ĐÁ 2X4
- ĐỆM ĐÁ DĂM DÀY 5CM
- GIẰNG CỔ HỐ GA BẰNG BTXM M250 ĐÁ 1X2

PHÒNG KINH TẾ, HẠ TẦNG VÀ ĐÔ THỊ
PHƯỜNG HỒNG GAI
THẨM ĐỊNH
Theo Văn bản số 19 / TĐ-KTHTĐT
ngày 18 tháng 4
Người thẩm định ký tên:

CHI TIẾT THÉP GIẰNG GA

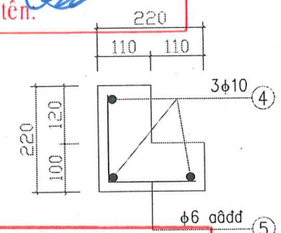

CÔNG TY CỔ PHẦN ĐẦU TƯ VÀ TƯ VẤN XÂY DỰNG TRƯỜNG SƠN
THẨM TRA
Theo văn bản số: 021 BC TT - TVTT
Ngày 21 tháng 3 năm 2026
Ký tên:

CHI TIẾT THÉP NẮP BTCT
HỐ GA RÃNH B400 (N=2CHIẾC/HỐ)

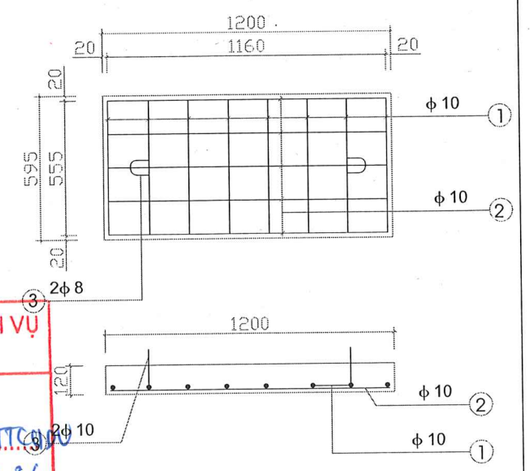

TRUNG TÂM CUNG ỨNG DỊCH VỤ
PHƯỜNG HỒNG GAI
PHÊ DUYỆT
Theo Quyết định Số: 183 / QĐ-TTCUDV
Ngày 20 tháng 4 năm 2026
Ký tên:

CHỦ ĐẦU TƯ: TRUNG TÂM CUNG ỨNG DỊCH VỤ PHƯỜNG HỒNG GAI	DỰ ÁN: CẢI TẠO, CHỈNH TRANG KHU DÂN CƯ ĐÔ THỊ ĐỒI MẢM TÔM	PHÓ GIÁM ĐỐC: ĐỖ BÌNH MINH	CHỦ NHIỆM	TS. KS. CHU VĂN HOÀNG		TÊN BẢN VẼ: CHI TIẾT GA RÃNH THOÁT NƯỚC	MÃ HIỆU: TNM.CT-04
TƯ VẤN THIẾT KẾ: CÔNG TY CỔ PHẦN TƯ VẤN ĐẦU TƯ GLOPAN	ĐỊA ĐIỂM: PHƯỜNG HỒNG GAI, TỈNH QUẢNG NINH		CHỦ TRÌ	KS. ĐINH TIẾN MẠNH			TỶ LỆ:
Địa chỉ: Phường Đại Mỗ, TP. Hà Nội	HỒ SƠ: THIẾT KẾ BẢN VẼ THI CÔNG		THIẾT KẾ	KS. TRẦN NGỌC ĐỨC			HOÀN THÀNH: ..../20...
			K.C.S	THS. KS. NGUYỄN HỮU PHÚ			SỬA ĐỔI: .....

CÔNG TY CỔ PHẦN TƯ VẤN ĐẦU TƯ GLOPAN

CHI TIẾT CẢI TẠO RÃNH THOÁT B400 HIỆN TRẠNG

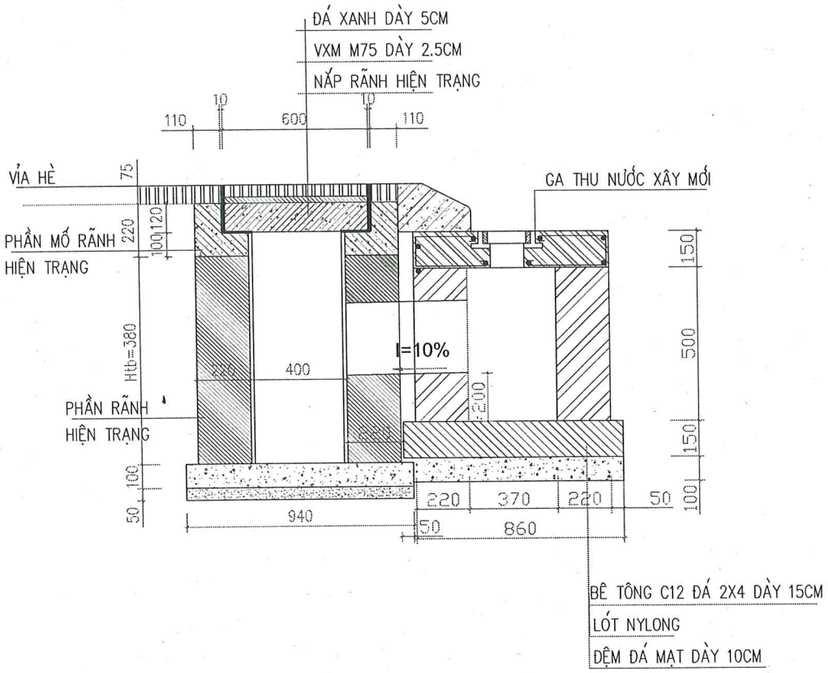

THÉP BẢN ĐẬY

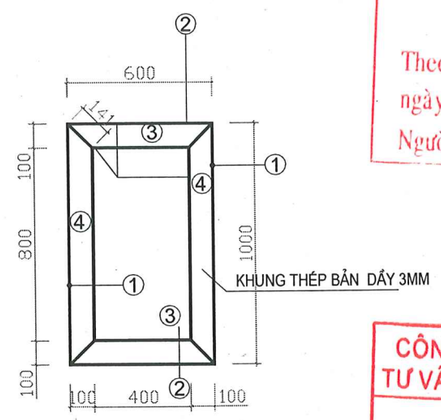

PHÒNG KINH TẾ, HẠ TẦNG VÀ ĐÔ THỊ
PHƯỜNG HỒNG GAI
THẨM ĐỊNH
Theo Văn bản số 19 / TĐ-KTHTĐT
ngày 18 tháng 4 năm 2026
Người thẩm định ký tên:

CÔNG TY CỔ PHẦN ĐẦU TƯ VÀ TƯ VẤN XÂY DỰNG TRƯỜNG SƠN
THẨM TRA
Theo văn bản số: 02 / BCTT – TVTK
Ngày 31 tháng 3 năm 2026
Ký tên:

THỐNG KÊ KHỐI LƯỢNG CỐT THÉP BẢN BẢN ĐẬY LOẠI I (1 BẢN)

KH	Hình dạng	C/Dài	C/Rộng	C/Dày	Số lượng	kg/m3	Khối lượng
1	200 / 1000	1000	200	3	2	7850	9.42
2	200 / 600	600	200	3	2	7850	5.65
3	600 / 100 / 400	500	100	3	2	7850	2.36
4	1000 / 100 / 800	900	100	3	2	7850	4.24
- Tổng khối lượng thép bản: 21.6700 kg							
- Tổng đường hàn= 4x0.141+4x0.2+2x1.0+2x0.6=4.56m							

TRUNG TÂM CUNG ỨNG DỊCH VỤ
PHƯỜNG HỒNG GAI
PHÊ DUYỆT
Theo Quyết định Số: 183 / QĐ-TTCUDV
Ngày 20 tháng 4 năm 2026
Ký tên:

GHI CHÚ:
- KÍCH THƯỚC GHI TRONG BẢN VẼ LÀ MM

CHỦ ĐẦU TƯ: TRUNG TÂM CUNG ỨNG DỊCH VỤ PHƯỜNG HỒNG GAI	DỰ ÁN: CẢI TẠO, CHỈNH TRANG KHU DÂN CƯ ĐÔ THỊ ĐỒI MẦM TÔM	PHÓ GIÁM ĐỐC: ĐỖ BÌNH MINH	CHỦ NHIỆM	TS. KS. CHU VĂN HOÀNG		TÊN BẢN VẼ: CHI TIẾT GA RÃNH THOÁT NƯỚC	MÃ HIỆU: TNM.CT-04
TƯ VẤN THIẾT KẾ: CÔNG TY CỔ PHẦN TƯ VẤN ĐẦU TƯ GLOPAN	ĐỊA ĐIỂM: PHƯỜNG HỒNG GAI, TỈNH QUẢNG NINH		CHỦ TRÌ	KS. ĐINH TIẾN MẠNH			TỶ LỆ:
Địa chỉ: Phường Đại Mỗ, TP. Hà Nội	HỒ SƠ: THIẾT KẾ BẢN VẼ THI CÔNG		THIẾT KẾ	KS. TRẦN NGỌC ĐỨC			HOÀN THÀNH: ..../20...
			K.C.S	THS. KS. NGUYỄN HỮU PHÚ			SỬA ĐỔI: .....

CÔNG TY CỔ PHẦN TƯ VẤN ĐẦU TƯ GLOPAN
M.S.D.N: 0104098776 - C.T.C.P - P. ĐẠI MỖ - TP. HÀ NỘI

CHI TIẾT THÉP BẢN GIA CƯỜNG

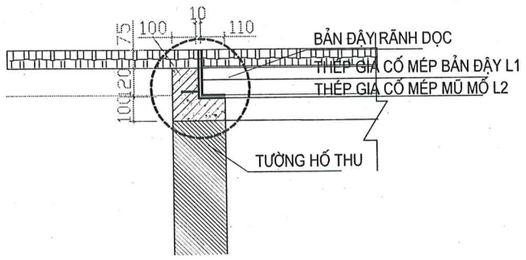

CHI TIẾT THÉP

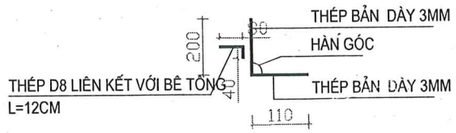

THÉP BẢN ĐẬY

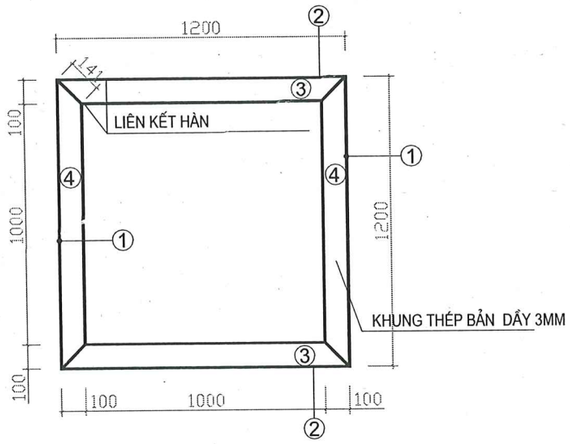

THÉP MŨ MỐ

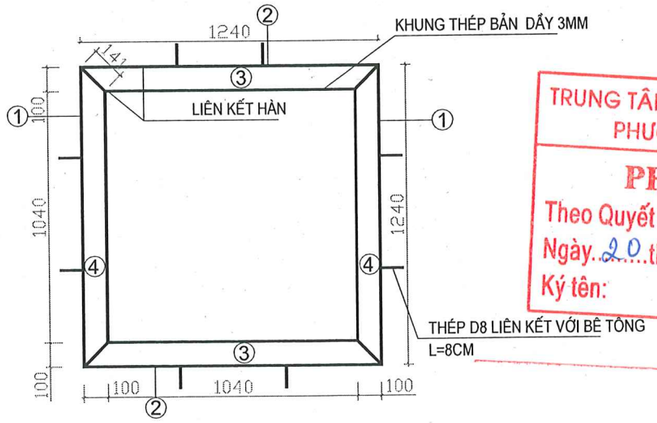

THỐNG KÊ KHỐI LƯỢNG CỐT THÉP BẢN BẢN ĐẬY LOẠI I (1 BẢN)

KH	Hình dạng	C/Dài	C/Rộng	C/Dày	Số lượng	kg/m3	Khối lượng
1	200 / 1200	1200	200	3	2	7850	11.30
2	200 / 1200	1200	200	3	2	7850	11.30
3	1200 / 100 / 1000	1100	100	3	2	7850	5.18
4	1200 / 100 / 1000	1100	100	3	2	7850	5.18
- Tổng khối lượng thép bản: 32.96 kg							
- Tổng đường hàn= 4x0.141+4x0.2+4x1.2=6.16m							

THỐNG KÊ KHỐI LƯỢNG CỐT THÉP BẢN MŨ MỐ LOẠI I

KH	Hình dạng	C/Dài	C/Rộng	C/Dày	Số lượng	kg/m3	Khối lượng
1	190 / 1240	1240	220	3	2	7850	12.85
2	190 / 1240	1240	220	3	2	7850	12.85
3	1240 / 100 / 1040	1140	100	3	2	7850	5.37
4	1240 / 100 / 1040	1140	100	3	2	7850	5.37
- Tổng khối lượng thép bản: 36.44 kg		- Tổng khối lượng thép tròn D8 :0.12x8x0.395=0.379kg					
- Tổng đường hàn= 4x0.141+4x0.22+4x1.24+0.04x8=6.72m							

PHÒNG KINH TẾ, HẠ TẦNG VÀ ĐÔ THỊ
PHƯỜNG HỒNG GAI
THẨM ĐỊNH
Theo Văn bản số: 19 / TĐ-KTHTĐT
ngày 18 tháng 4 năm 2026
Người thẩm định ký tên:

CÔNG TY CỔ PHẦN ĐẦU TƯ VÀ TƯ VẤN XÂY DỰNG TRƯỜNG SƠN
THẨM TRA
Theo văn bản số: 021/BC-TT-TVTT
Ngày 31 tháng 3 năm 2026
Ký tên:

TRUNG TÂM CUNG ỨNG DỊCH VỤ
PHƯỜNG HỒNG GAI
PHÊ DUYỆT
Theo Quyết định Số: 183/QĐ-TTCUDV
Ngày 20 tháng 4 năm 2026
Ký tên:

CHỦ ĐẦU TƯ: TRUNG TÂM CUNG ỨNG DỊCH VỤ PHƯỜNG HỒNG GAI	DỰ ÁN: CẢI TẠO, CHỈNH TRANG KHU DÂN CƯ ĐÔ THỊ ĐỒI MẢM TÔM	PHÓ GIÁM ĐỐC: ĐỖ BÌNH MINH	CHỦ NHIỆM	TS. KS. CHU VĂN HOÀNG		TÊN BẢN VẼ: CHI TIẾT THÉP GIA CƯỜNG	MÃ HIỆU: TNM.CT-05
TƯ VẤN THIẾT KẾ: CÔNG TY CỔ PHẦN TƯ VẤN ĐẦU TƯ GLOPAN	ĐỊA ĐIỂM: PHƯỜNG HỒNG GAI, TỈNH QUẢNG NINH		CHỦ TRÌ	KS. ĐINH TIẾN MẠNH			TỶ LỆ:
Địa chỉ: Phường Đại Mỗ, TP. Hà Nội	HỒ SƠ: THIẾT KẾ BẢN VẼ THI CÔNG		THIẾT KẾ	KS. TRẦN NGỌC ĐỨC			HOÀN THÀNH: ..../20...
			K.C.S	THS. KS. NGUYỄN HỮU PHÚ			SỬA ĐỔI: .....

CÔNG TY CỔ PHẦN TƯ VẤN ĐẦU TƯ GLOPAN
M.S.D.N: 0104098776 - C.T.C.P - P. ĐẠI MỖ - TP. HÀ NỘI

MẶT CẮT I-I

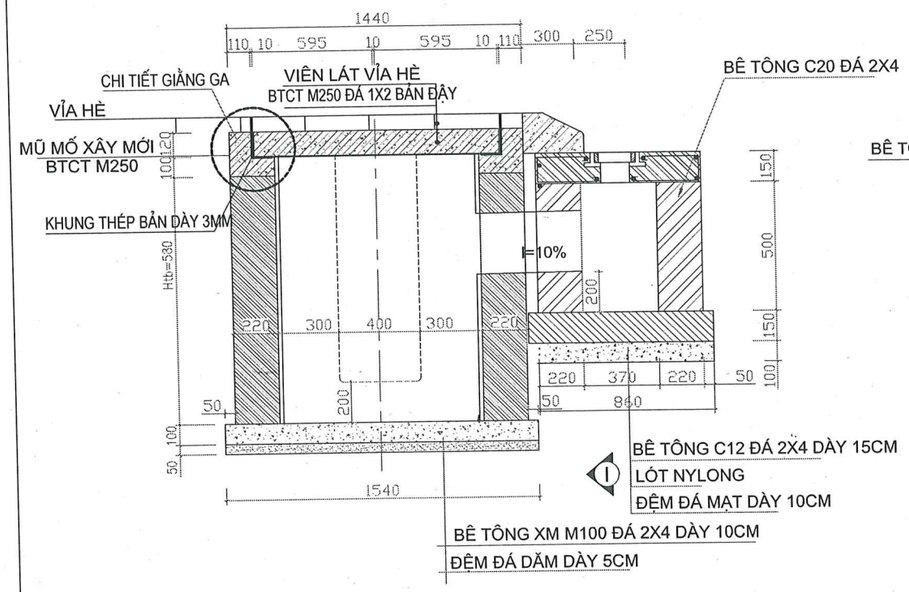

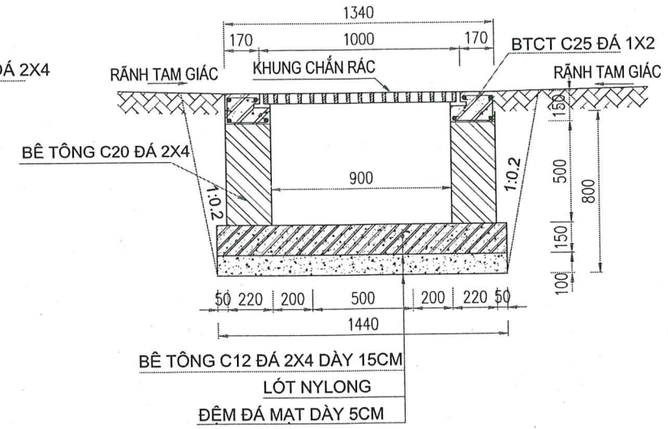

BẢNG THỐNG KÊ VẬT LIỆU

CẤU KIỆN	STT	HÌNH DÁNG, KÍCH THƯỚC	ĐƯỜNG KÍNH (MM)	CHIỀU DÀI THANH (MM)	SỐ LƯỢNG 1 CK	SỐ LƯỢNG T.BỘ	TỔNG CHIỀU DÀI (M)	TRỌNG LƯỢNG (KG)
CỐT THÉP TẤM ĐAN	1	50 750 1280 750	8	4160	1	1	4.16	1.64
	1*	50 750 1280 750	12	4160	1	1	4.16	3.69
	2	50 280 1280 280	8	3220	1	1	3.22	1.27
	2*	50 200 1280 200	12	3060	1	1	3.06	2.72
	3	50 220 50 110 50 260	8	690	4	4	2.76	1.09
	3*	50 250 50 110 50 290	8	750	4	4	3.00	1.19

CỐT THÉP TẤM ĐAN LẮP ĐẶT SONG CHẮN RÁC

CÔNG TY CỔ PHẦN ĐẦU TƯ VÀ TƯ VẤN XÂY DỰNG TRƯỜNG SƠN
THẨM TRA
Theo văn bản số: 02/BCTT-TVTT
Ngày 31 tháng 3 năm 2026
Ký tên:

PHÒNG KINH TẾ - HẠ TẦNG VÀ ĐÔ THỊ PHƯỜNG HỒNG GAI
THẨM ĐỊNH
Theo Văn bản số 19 / TĐ-KTHTĐT
ngày 18 tháng 4 năm 2026
Người thẩm định ký tên:

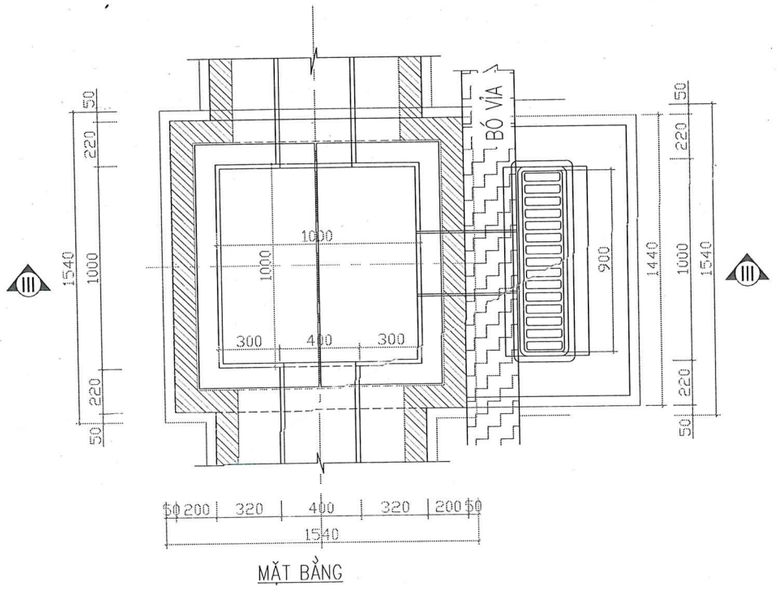

MẶT BẰNG

CẮT 1-1

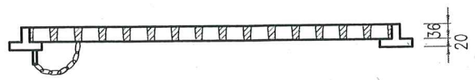

MẶT BẰNG LƯỚI CHẮN RÁC

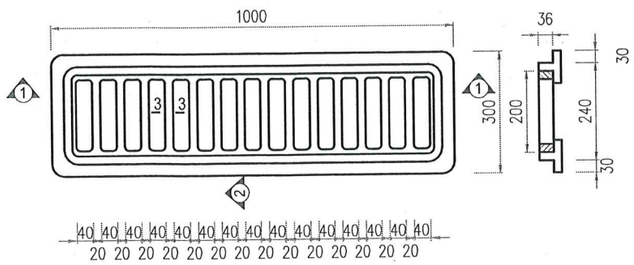

CẮT 2-2

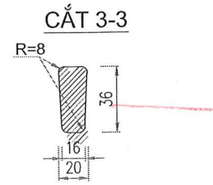

CẮT 3-3

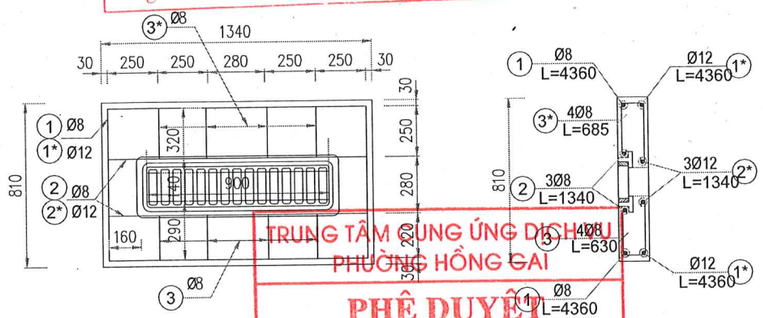

TRUNG TÂM CUNG ỨNG DỊCH VỤ PHƯỜNG HỒNG GAI
PHÊ DUYỆT
Theo Quyết định Số 183/QĐ-TTCUDV
Ngày 20 tháng 4 năm 2026
Ký tên:

THUYẾT MINH

1-Thiết kế hố thu nước trực tiếp và ống PVC D315 để thu nước mặt đường vào rãnh dọc trên vỉa hè

2-Khung đỡ và lưới chắn rác được chế tạo bằng gang đúc sẵn tại nhà máy KT: 1000x300 cm, tải trọng thiết kế 250Kn.

3-Giá đỡ lưới chắn rác được đặt trong tấm đan hố thu trong quá trình thi công đúc sẵn tấm đan BTCT.

4- Chiều dài ống UPVC D315 sẽ được nghiệm thu thực tế căn cứ theo hiện trường.

5-Kích thước trong bản vẽ đơn vị là mm.

CHỦ ĐẦU TƯ: TRUNG TÂM CUNG ỨNG DỊCH VỤ PHƯỜNG HỒNG GAI	DỰ ÁN: CẢI TẠO, CHỈNH TRANG KHU DÂN CƯ ĐÔ THỊ ĐỒI MẢM TÔM	PHÓ GIÁM ĐỐC: ĐỖ BÌNH MINH	CHỦ NHIỆM	TS. KS. CHU VĂN HOÀNG		TÊN BẢN VẼ: CHI TIẾT CỐT THÉP CỬA THU	MÃ HIỆU: TNM.CT-06
TƯ VẤN THIẾT KẾ: CÔNG TY CỔ PHẦN TƯ VẤN ĐẦU TƯ GLOPAN	ĐỊA ĐIỂM: PHƯỜNG HỒNG GAI, TỈNH QUẢNG NINH		CHỦ TRÌ	KS. ĐINH TIẾN MẠNH			TỶ LỆ:
Địa chỉ: Phường Đại Mỗ, TP. Hà Nội	HỒ SƠ: THIẾT KẾ BẢN VẼ THI CÔNG		THIẾT KẾ	KS. TRẦN NGỌC ĐỨC			HOÀN THÀNH: ..../20...
			K.C.S	THS. KS. NGUYỄN HỮU PHÚ			SỬA ĐỔI: .....

CÔNG TY CỔ PHẦN TƯ VẤN ĐẦU TƯ GLOPAN