CỘNG HÒA XÃ HỘI CHỦ NGHĨA VIỆT NAM
Độc lập - Tự do - Hạnh phúc

PHÒNG KINH TẾ, HẠ TẦNG VÀ ĐÔ THỊ
PHƯỜNG MINH HƯNG
THẨM ĐỊNH
Theo văn bản số: 442 / P.KTHTĐT
Ngày 22 tháng 4 năm 2026
Người thẩm định ký tên:

CÔNG TY TNHH MTV ĐẦU TƯ XÂY LẮP PHÚ AN THỊNH
THẨM TRA
Theo văn bản số 15 /BCTTr-PAT
Ngày 09 tháng 4 năm 2026
Ký tên:

CÔNG TY TRÁCH NHIỆM HỮU HẠN TÂN PHÚ
M.S.D.N: 3800339929-C.T.T.N.H.H
P.BÌNH PHƯỚC-T.ĐỒNG NAI

HỒ SƠ

BÁO CÁO KINH TẾ KỸ THUẬT ĐẦU TƯ XÂY DỰNG

CÔNG TRÌNH:

NÂNG CẤP, MỞ RỘNG ĐƯỜNG SỐ 59 (ĐƯỜNG THUỘC TỔ 8A-8B), KHU PHỐ 3B, PHƯỜNG MINH HƯNG

TẬP 02: THIẾT KẾ BẢN VẼ THI CÔNG

- ĐỊA ĐIỂM XÂY DỰNG: PHƯỜNG MINH HƯNG, TỈNH ĐỒNG NAI
- CHỦ ĐẦU TƯ: VĂN PHÒNG HĐND VÀ UBND PHƯỜNG MINH HƯNG
- TƯ VẤN THIẾT KẾ: CÔNG TY TRÁCH NHIỆM HỮU HẠN TÂN PHÚ

Minh Hưng, năm 2026

CỘNG HÒA XÃ HỘI CHỦ NGHĨA VIỆT NAM
Độc lập - Tự do - Hạnh phúc
*****

PHÒNG KINH TẾ, HẠ TẦNG VÀ ĐÔ THỊ
PHƯỜNG MINH HƯNG
THẨM ĐỊNH
Theo văn bản số: 442/P.KTHTĐT
Ngày 22 tháng 4 năm 2026
Người thẩm định ký tên:

HỒ SƠ

BÁO CÁO KINH TẾ KỸ THUẬT ĐẦU TƯ XÂY DỰNG

CÔNG TRÌNH:

NÂNG CẤP, MỞ RỘNG ĐƯỜNG SỐ 59 (ĐƯỜNG THUỘC TỔ 8A-8B), KHU PHỐ 3B, PHƯỜNG MINH HƯNG

CÔNG TY TNHH MTV ĐẦU TƯ XÂY LẮP PHÚ AN THỊNH
THẨM TRA
Theo văn bản số: 15/BCTTr-PAT
Ngày 15 tháng 4 năm 2026
Ký tên:

TẬP 02: THIẾT KẾ BẢN VẼ THI CÔNG

- ĐỊA ĐIỂM XÂY DỰNG: PHƯỜNG MINH HƯNG, TỈNH ĐỒNG NAI
- CHỦ ĐẦU TƯ: VĂN PHÒNG HĐND VÀ UBND PHƯỜNG MINH HƯNG
- TƯ VẤN THIẾT KẾ: CÔNG TY TRÁCH NHIỆM HỮU HẠN TÂN PHÚ

Minh Hưng, năm 2026

HỌA ĐỒ VỊ TRÍ

CÔNG TRÌNH: NÂNG CẤP, MỞ RỘNG ĐƯỜNG SỐ 59 (ĐƯỜNG THUỘC TỔ 8A -8B), KHU PHỐ 3B, PHƯỜNG MINH HƯNG.

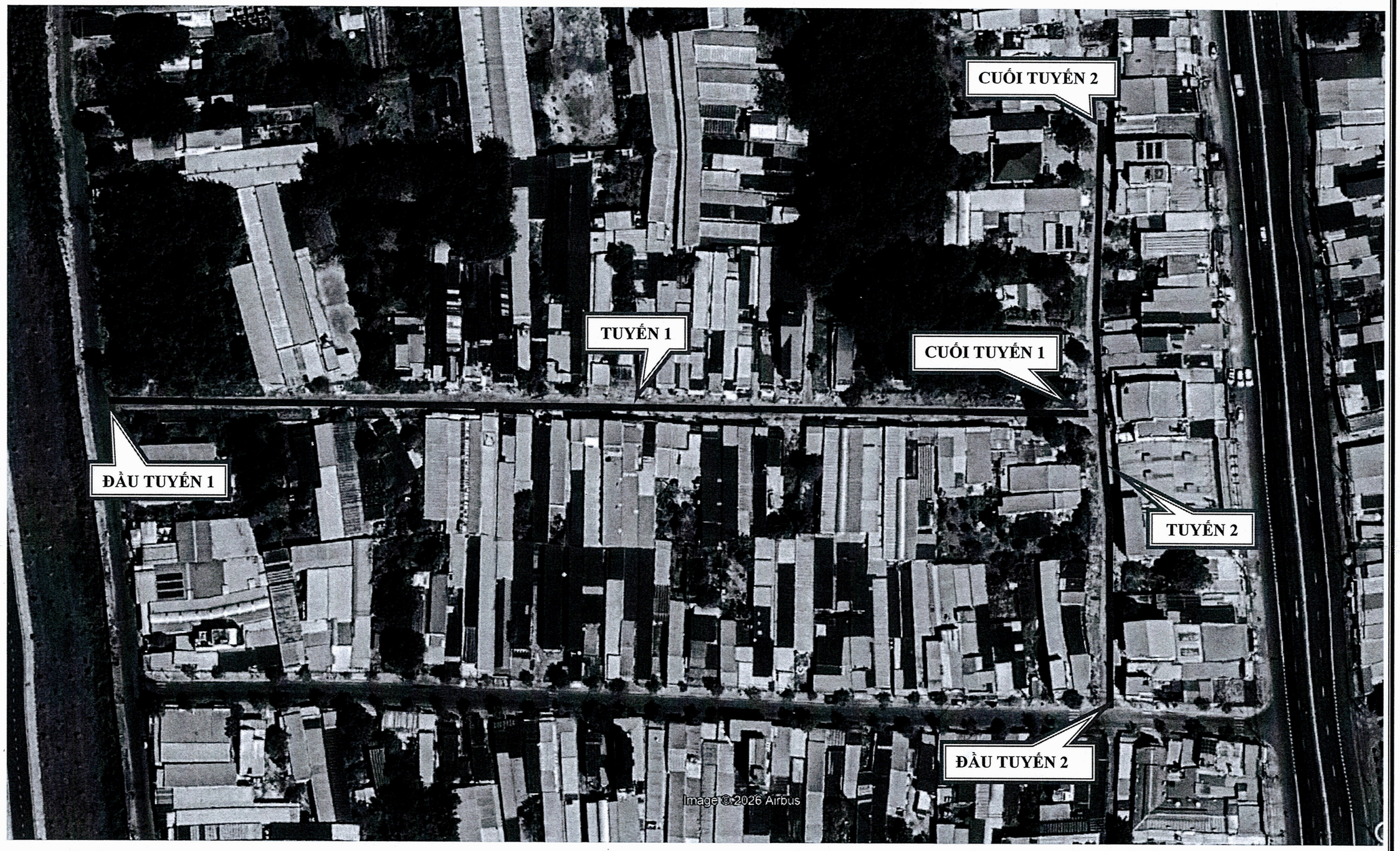

PHÒNG KINH TẾ, HẠ TẦNG VÀ ĐÔ THỊ
PHƯỜNG MINH HƯNG
THẨM ĐỊNH
Theo văn bản số: 442/P.KTHTĐT
Ngày 22 tháng 4 năm 2026
Người thẩm định ký tên:

CÔNG TY TNHH MTV ĐẦU TƯ
XÂY LẮP PHÚ AN THỊNH
THẨM TRA
Theo văn bản số.....15...../BCTTr-PAT
Ngày 09 tháng 4 năm 2026
Ký tên:.....

TUYẾN 1 DÀI 309.42M

PHÒNG KINH TẾ, HẠ TẦNG VÀ ĐÔ THỊ
PHƯỜNG MINH HƯNG
THẨM ĐỊNH
Theo văn bản số: 442/P.KTHTĐT
Ngày 22 tháng 4 năm 2026
Người thẩm định ký tên:

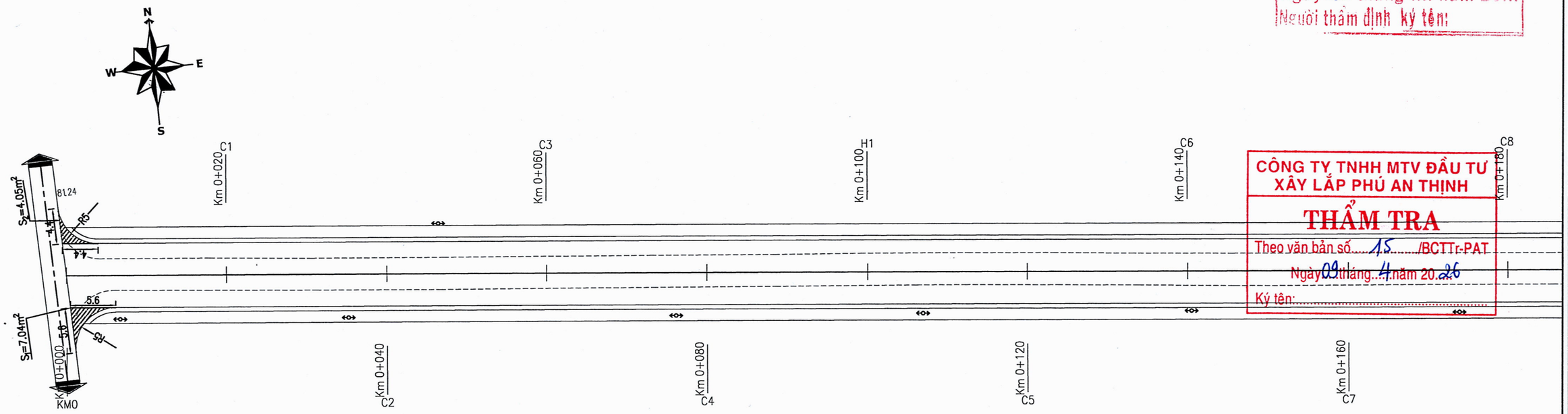

CÔNG TY TNHH MTV ĐẦU TƯ XÂY LẮP PHÚ AN THỊNH
THẨM TRA
Theo văn bản số 15 /BCTTr-PAT
Ngày 09 tháng 4 năm 2026
Ký tên:

CHỦ ĐẦU TƯ	PHÓ CHÁNH VĂN PHÒNG	DỰ ÁN: NÂNG CẤP, MỞ RỘNG ĐƯỜNG SỐ 59 (ĐƯỜNG THUỘC TỔ 8A-8B), KHU PHỐ 3B, PHƯỜNG MINH HƯNG	CÔNG TY TNHH TÂN PHÚ	CT KHẢO SÁT	Ks. LÊ BẢO TOÀN	GIÁM ĐỐC	TỶ LỆ: ĐÃ GHI
VĂN PHÒNG HĐND VÀ UBND PHƯỜNG MINH HƯNG				CT THIẾT KẾ	Ks. ĐỖ TẤT ĐẠT		NGÀY ...../...../2026
Đc: Phường Minh Hưng, tỉnh Đồng Nai	TÔ DUY CẨM	BÌNH ĐỒ THIẾT KẾ TUYẾN 1	THIẾT KẾ BẢN VẼ THI CÔNG	THIẾT KẾ	Ks. LÊ BẢO TOÀN		
				KIỂM TRA	Ks. ĐỖ TẤT ĐẠT	ĐẶNG VĂN ĐỨC	BẢN VẼ SỐ: 1 /30

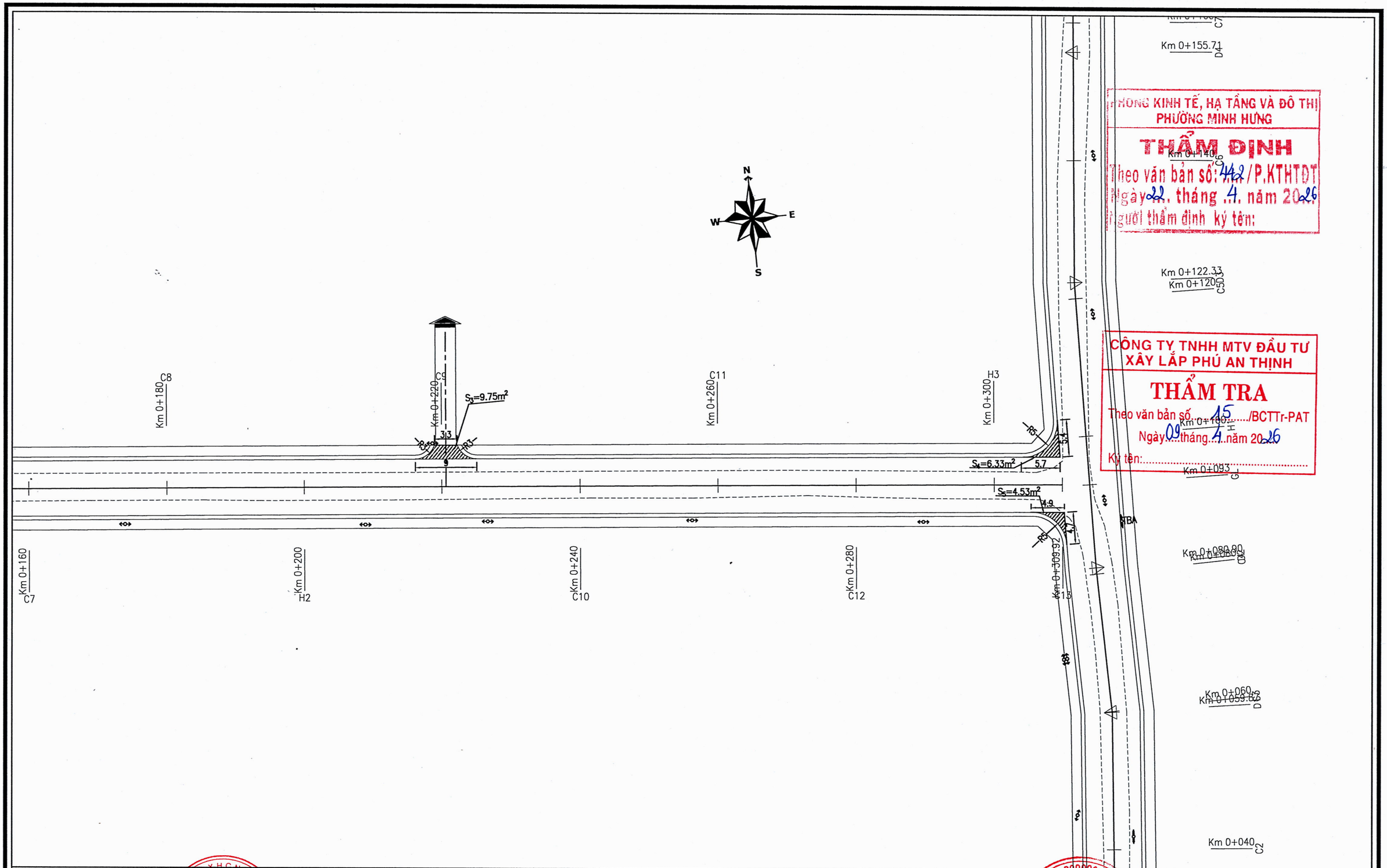

PHÒNG KINH TẾ, HẠ TẦNG VÀ ĐÔ THỊ
PHƯỜNG MINH HƯNG
THẨM ĐỊNH
Theo văn bản số: 442/P.KTHTĐT
Ngày 22 tháng 4 năm 2026
Người thẩm định ký tên:

CÔNG TY TNHH MTV ĐẦU TƯ XÂY LẮP PHÚ AN THỊNH
THẨM TRA
Theo văn bản số 15 /BCTTr-PAT
Ngày 09 tháng 4 năm 2026
Ký tên:.....

CHỦ ĐẦU TƯ	PHÓ CHÁNH VĂN PHÒNG	DỰ ÁN: NÂNG CẤP, MỞ RỘNG ĐƯỜNG SỐ 59 (ĐƯỜNG THUỘC TỔ 8A-8B), KHU PHỐ 3B, PHƯỜNG MINH HƯNG	CÔNG TY TNHH TÂN PHÚ	CT KHẢO SÁT	Ks. LÊ BẢO TOÀN	GIÁM ĐỐC	TỶ LỆ: ĐÃ GHI
VĂN PHÒNG HĐND VÀ UBND PHƯỜNG MINH HƯNG				CT THIẾT KẾ	Ks. ĐỖ TẤT ĐẠT		NGÀY ...../...../2026
Đc: Phường Minh Hưng, tỉnh Đồng Nai	TÔ DUY CẦM	BÌNH ĐỒ THIẾT KẾ TUYẾN 1	THIẾT KẾ BẢN VẼ THI CÔNG	THIẾT KẾ	Ks. LÊ BẢO TOÀN		
				KIỂM TRA	Ks. ĐỖ TẤT ĐẠT	ĐẶNG VĂN ĐỨC	BẢN VẼ SỐ: 2 /30

CỘNG HÒA X.H.C.N VIỆT NAM VĂN PHÒNG HỘI ĐỒNG NHÂN DÂN VÀ ỦY BAN NHÂN DÂN P. MINH HƯNG - T. ĐỒNG NAI

CÔNG TY TRÁCH NHIỆM HỮU HẠN TÂN PHÚ

PHÒNG KINH TẾ, HẠ TẦNG VÀ ĐÔ THỊ
PHƯỜNG MINH HƯNG
THẨM ĐỊNH
Theo văn bản số: 442/ P.KTHTĐT
Ngày 22 tháng 4 năm 2026
Người thẩm định, ký tên:

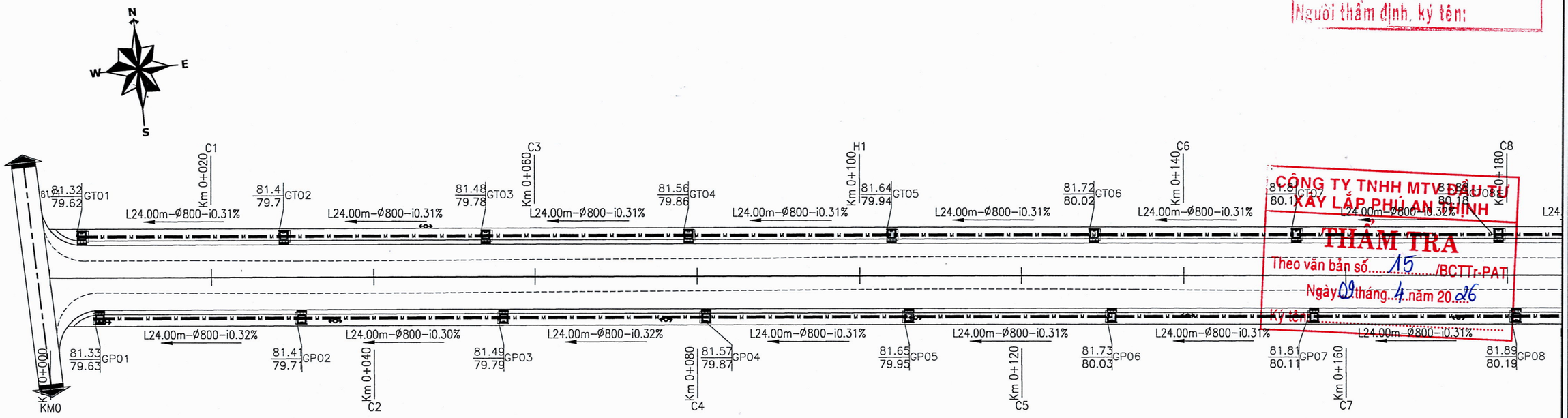

CÔNG TY TNHH MTV ĐẦU TƯ XÂY LẮP PHÚ AN THỊNH
THẨM TRA
Theo văn bản số 15 /BCTTr-PAT
Ngày 09 tháng 4 năm 2026
Ký tên:

CHỦ ĐẦU TƯ	PHÓ CHÁNH VĂN PHÒNG	DỰ ÁN: NÂNG CẤP, MỞ RỘNG ĐƯỜNG SỐ 59 (ĐƯỜNG THUỘC TỔ 8A-8B), KHU PHỐ 3B, PHƯỜNG MINH HƯNG	CÔNG TY TNHH TÂN PHÚ	CT KHẢO SÁT	Ks. LÊ BẢO TOÀN	GIÁM ĐỐC	TỶ LỆ: ĐÃ GHI
VĂN PHÒNG HĐND VÀ UBND PHƯỜNG MINH HƯNG				CT THIẾT KẾ	Ks. ĐỖ TẤT ĐẠT		NGÀY ...../...../2026
Đc: Phường Minh Hưng, tỉnh Đồng Nai	TÔ DUY CẦM	BÌNH ĐỒ THOÁT NƯỚC TUYẾN 1	THIẾT KẾ BẢN VẼ THI CÔNG	THIẾT KẾ	Ks. LÊ BẢO TOÀN		BẢN VẼ SỐ: 3 /30
				KIỂM TRA	Ks. ĐỖ TẤT ĐẠT	ĐẶNG VĂN ĐỨC	

CỘNG HÒA X.H.C.N VIỆT NAM – VĂN PHÒNG HỘI ĐỒNG NHÂN DÂN VÀ ỦY BAN NHÂN DÂN – P. MINH HƯNG - T. ĐỒNG NAI

CÔNG TY TRÁCH NHIỆM HỮU HẠN TÂN PHÚ – M.S.D.N: 3800339929 – C.T.T.N.H.H – KP. BÌNH PHƯỚC - T. ĐỒNG NAI

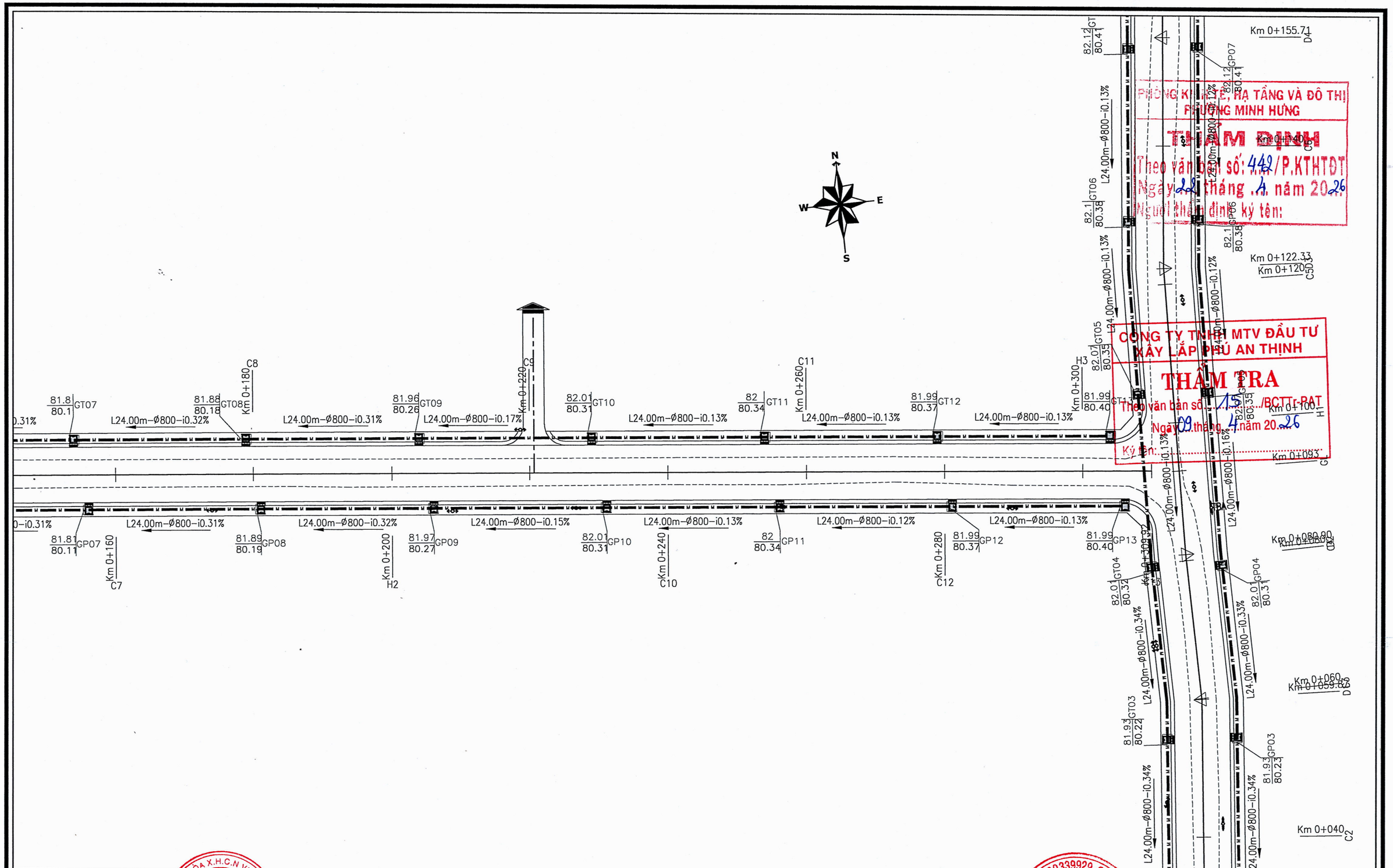

PHÒNG KINH TẾ, HẠ TẦNG VÀ ĐÔ THỊ
PHƯỜNG MINH HƯNG
THẨM ĐỊNH
Theo văn bản số: 442/P.KTHTĐT
Ngày 22 tháng 4 năm 2026
Người thẩm định ký tên:

CÔNG TY TNHH MTV ĐẦU TƯ XÂY LẮP PHÚ AN THỊNH
THẨM TRA
Theo văn bản số: 15/BCTT-PAT
Ngày 09 tháng 4 năm 2026
Ký tên:

CHỦ ĐẦU TƯ	PHÓ CHÁNH VĂN PHÒNG	DỰ ÁN: NÂNG CẤP, MỞ RỘNG ĐƯỜNG SỐ 59 (ĐƯỜNG THUỘC TỔ 8A-8B), KHU PHỐ 3B, PHƯỜNG MINH HƯNG	CÔNG TY TNHH TÂN PHÚ	CT KHẢO SÁT	Ks. LÊ BẢO TOÀN	GIÁM ĐỐC	TỶ LỆ: ĐÃ GHI
VĂN PHÒNG HĐND VÀ UBND PHƯỜNG MINH HƯNG				CT THIẾT KẾ	Ks. ĐỖ TẤT ĐẠT		NGÀY ...../...../2026
Đc: Phường Minh Hưng, tỉnh Đồng Nai	TÔ DUY CẨM	BÌNH ĐỒ THOÁT NƯỚC TUYẾN 1	THIẾT KẾ BẢN VẼ THI CÔNG	THIẾT KẾ	Ks. LÊ BẢO TOÀN		BẢN VẼ SỐ: 4 /30
				KIỂM TRA	Ks. ĐỖ TẤT ĐẠT	ĐẶNG VĂN ĐỨC	

CỘNG HÒA X.H.C.N VIỆT NAM
VĂN PHÒNG HỘI ĐỒNG NHÂN DÂN VÀ ỦY BAN NHÂN DÂN
P. MINH HƯNG - T. ĐỒNG NAI

CÔNG TY TRÁCH NHIỆM HỮU HẠN TÂN PHÚ
P. BÌNH PHƯỚC - T. ĐỒNG NAI

PHÒNG KINH TẾ, HẠ TẦNG VÀ ĐÔ THỊ
PHƯỜNG MINH HƯNG
THẨM ĐỊNH
Theo văn bản số: 442/P.KTHTĐT
Ngày 22 tháng 4 năm 2026
Người thẩm định ký tên:

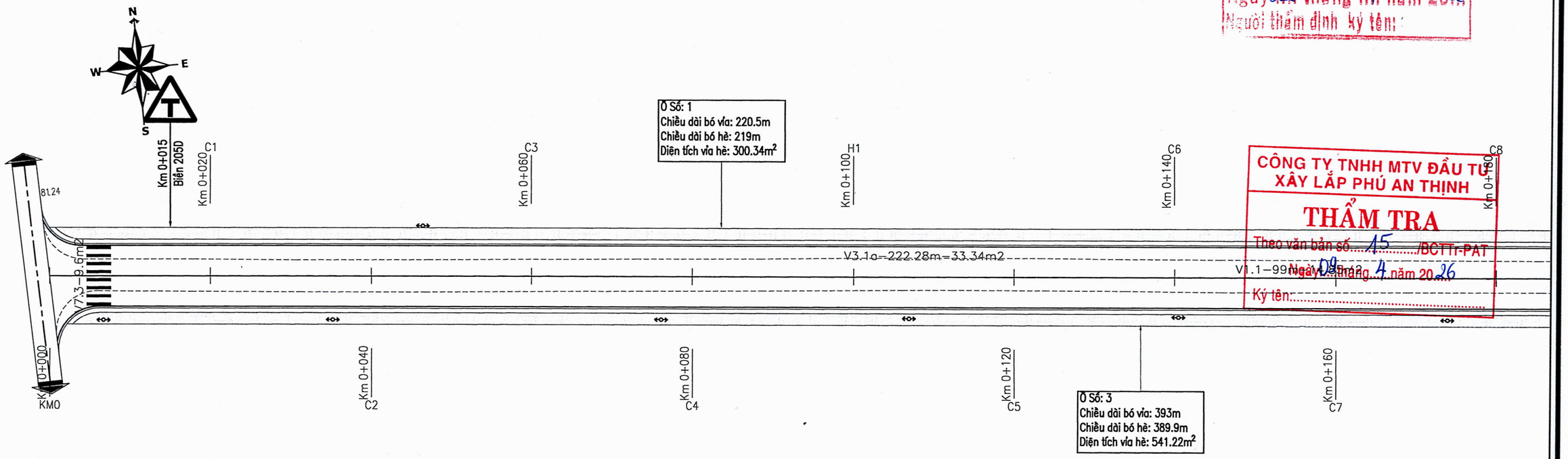

CÔNG TY TNHH MTV ĐẦU TƯ
XÂY LẮP PHÚ AN THỊNH
THẨM TRA
Theo văn bản số: 45 /BCTTr-PAT
Ngày 09 tháng 4 năm 2026
Ký tên:

CHỦ ĐẦU TƯ VĂN PHÒNG HĐND VÀ UBND PHƯỜNG MINH HƯNG Đc: Phường Minh Hưng, tỉnh Đồng Nai	PHÓ CHÁNH VĂN PHÒNG TÔ DUY CẨM	DỰ ÁN: NÂNG CẤP, MỞ RỘNG ĐƯỜNG SỐ 59 (ĐƯỜNG THUỘC TỔ 8A-8B), KHU PHỐ 3B, PHƯỜNG MINH HƯNG	CÔNG TY TNHH TÂN PHÚ	CT KHẢO SÁT	Ks. LÊ BẢO TOÀN	GIÁM ĐỐC ĐẶNG VĂN ĐỨC	TỶ LỆ: ĐÃ GHI
				CT THIẾT KẾ	Ks. ĐỖ TẤT ĐẠT		NGÀY ...../...../2026
		BÌNH ĐỒ VỈA HÈ - ATGT TUYẾN 1	THIẾT KẾ BẢN VẼ THI CÔNG	THIẾT KẾ	Ks. LÊ BẢO TOÀN		BẢN VẼ SỐ: 5 /30
				KIỂM TRA	Ks. ĐỖ TẤT ĐẠT		

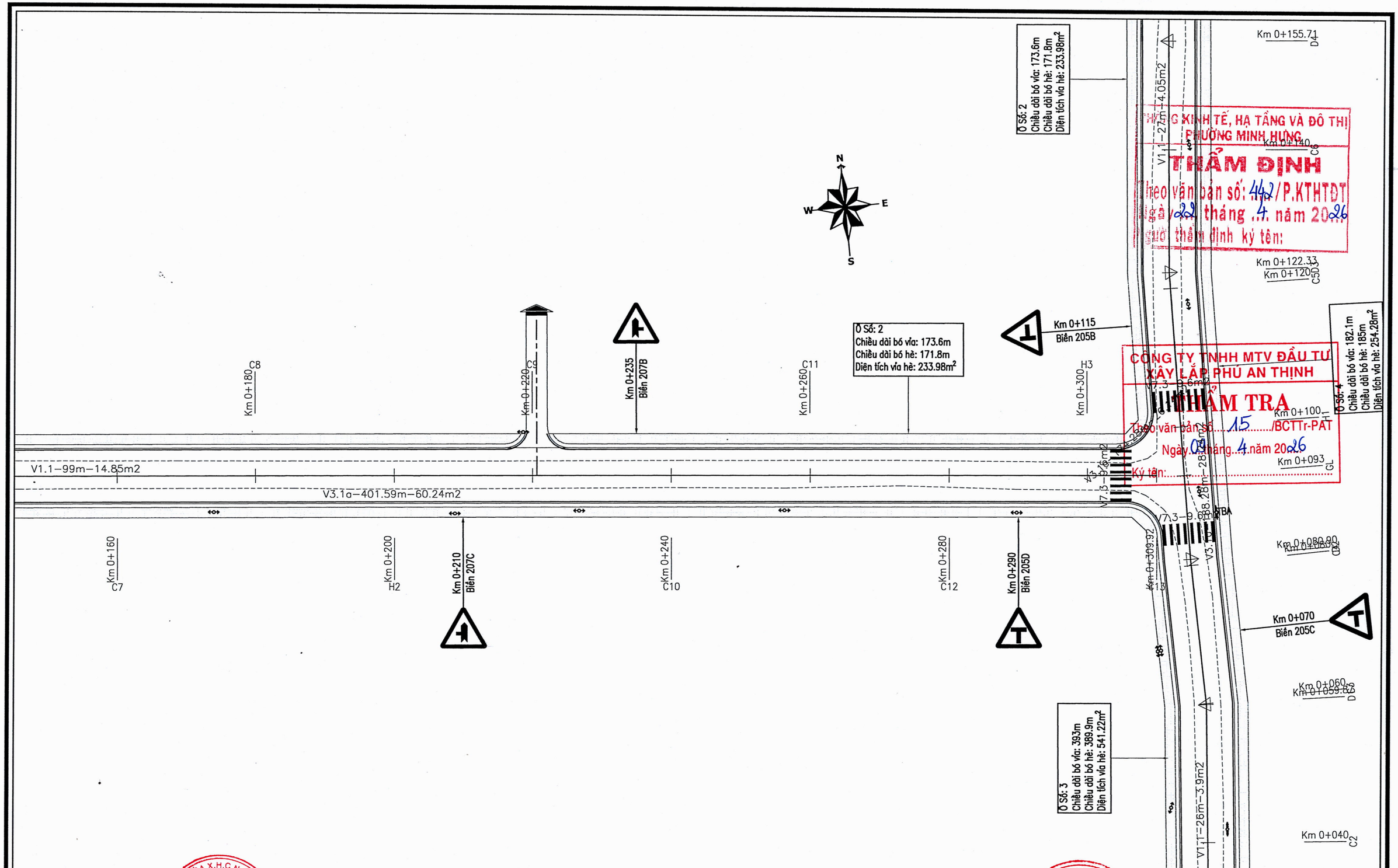

CHỦ ĐẦU TƯ	PHÓ CHÁNH VĂN PHÒNG	DỰ ÁN: NÂNG CẤP, MỞ RỘNG ĐƯỜNG SỐ 59 (ĐƯỜNG THUỘC TỔ 8A-8B), KHU PHỐ 3B, PHƯỜNG MINH HƯNG	CÔNG TY TNHH TÂN PHÚ	CT KHẢO SÁT	Ks. LÊ BẢO TOÀN		TỶ LỆ: ĐÃ GHI
VĂN PHÒNG HĐND VÀ UBND PHƯỜNG MINH HƯNG				CT THIẾT KẾ	Ks. ĐỖ TẤT ĐẠT	GIÁM ĐỐC	NGÀY ...../...../2026
Đc: Phường Minh Hưng, tỉnh Đồng Nai	TÔ DUY CẦM	BÌNH ĐỒ VỈA HÈ - ATGT TUYẾN 1	THIẾT KẾ BẢN VẼ THI CÔNG	THIẾT KẾ	Ks. LÊ BẢO TOÀN		BẢN VẼ SỐ: 6 /30
				KIỂM TRA	Ks. ĐỖ TẤT ĐẠT	ĐẶNG VĂN ĐỨC	

PHÒNG KINH TẾ, HẠ TẦNG VÀ ĐÔ THỊ
PHƯỜNG MINH HƯNG
THẨM ĐỊNH
Theo văn bản số: 442 /P.KTHTĐT
Ngày 22 tháng 4 năm 2026
Người thẩm định ký tên:

CÔNG TY TNHH MTV ĐẦU TƯ XÂY LẮP PHÚ AN THỊNH
THẨM TRA
Theo văn bản số 15 /BCTTr-PAT
Ngày 09 tháng 4 năm 2026
Ký tên:

MSS:76

ĐỘ DỐC DỌC	0.32% 220													0.03% 89.92										
CAO ĐỘ THIẾT KẾ	81.29	81.36	81.42	81.49	81.55	81.61	81.68	81.74	81.81	81.87	81.93	82	81.99	81.99	81.98	81.97	81.97							
CAO ĐỘ TỰ NHIÊN	81.29	81.07	81.14	81.23	81.33	81.36	81.38	81.52	81.55	81.63	81.7	81.7	81.62	81.65	81.69	81.8	81.81							
KHOẢNG CÁCH LẺ		20	20	20	20	20	20	20	20	20	20	20	20	20	20	20	9.92							
TÊN CỌC	KM0	C1	C2	C3	C4	H1	C5	C6	C7	C8	H2	C9	C10	C11	C12	H3	C13							
LÝ TRÌNH	Km 0+000					H1					H2					H3								
CỰ LY CỘNG DỒN	0	20	40	60	80	100	120	140	160	180	200	220	240	260	280	300	309.92							
ĐƯỜNG THẲNG – ĐƯỜNG CONG																								

CHỦ ĐẦU TƯ	PHÓ CHÁNH VĂN PHÒNG	DỰ ÁN: NÂNG CẤP, MỞ RỘNG ĐƯỜNG SỐ 59 (ĐƯỜNG THUỘC TỔ 8A-8B), KHU PHỐ 3B, PHƯỜNG MINH HƯNG	CÔNG TY TNHH TÂN PHÚ	CT KHẢO SÁT	Ks. LÊ BẢO TOÀN	GIÁM ĐỐC	TỶ LỆ: ĐÃ GHI
VĂN PHÒNG HĐND VÀ UBND PHƯỜNG MINH HƯNG				CT THIẾT KẾ	Ks. ĐỖ TẤT ĐẠT		NGÀY ...../...../2026
Đc: Phường Minh Hưng, tỉnh Đồng Nai	TÔ DUY CẦM	TRẮC DỌC THIẾT KẾ TUYẾN 1	THIẾT KẾ BẢN VẼ THI CÔNG	THIẾT KẾ	Ks. LÊ BẢO TOÀN		
				KIỂM TRA	Ks. ĐỖ TẤT ĐẠT	ĐẶNG VĂN ĐỨC	BẢN VẼ SỐ: 7 /30

PHÒNG KINH TẾ, HẠ TẦNG VÀ ĐÔ THỊ
PHƯỜNG MINH HƯNG
THẨM ĐỊNH
Theo văn bản số: 442/P.KTHTĐT
Ngày 22 tháng 4 năm 2026
Người thẩm định ký tên:

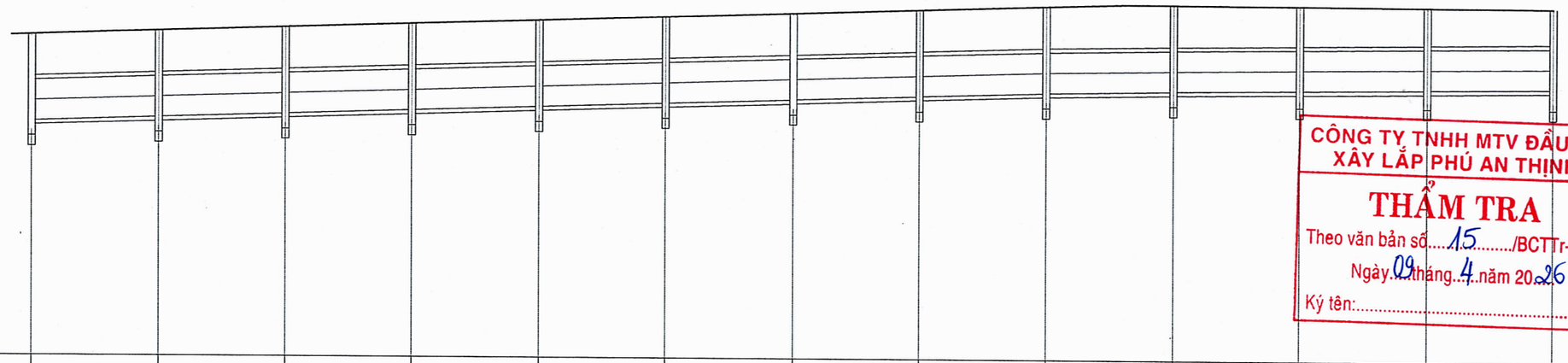

CÔNG TY TNHH MTV ĐẦU TƯ XÂY LẮP PHÚ AN THỊNH
THẨM TRA
Theo văn bản số 15 /BCTTr-PAT
Ngày 09 tháng 4 năm 2026
Ký tên:

KC HỐ GA/ĐK CỐNG		25 / ?800	25 / ?800	25 / ?800	25 / ?800	25 / ?800	25 / ?800	25 / ?800	25 / ?800	25 / ?800	25 / ?800	25 / ?800	25 / ?800	
ĐỘ DỐC CỐNG		0.31% / 24	0.31% / 24	0.31% / 24	0.31% / 24	0.31% / 24	0.31% / 24	0.32% / 24	0.32% / 24	0.17% / 24	0.13% / 24	0.13% / 24	0.13% / 24	
CAO ĐỘ NẮP HỐ GA	81.32	81.4	81.48	81.56	81.64	81.72	81.8	81.88	81.96	82.01	82	81.99	81.99
CAO ĐỘ ĐỈNH CỐNG	80.5	80.58 / 80.58	80.66 / 80.66	80.74 / 80.74	80.82 / 80.82	80.9 / 80.9	80.98 / 80.98	81.06 / 81.06	81.14 / 81.14	81.18 / 81.18	81.22 / 81.22	81.25 / 81.25	81.28
CAO ĐỘ ĐÁY CỐNG	79.54	79.62 / 79.62	79.7 / 79.7	79.78 / 79.78	79.86 / 79.86	79.94 / 79.94	80.02 / 80.02	80.1 / 80.1	80.18 / 80.18	80.23 / 80.23	80.26 / 80.26	80.29 / 80.29	80.32
CAO ĐỘ ĐÁY HỐ GA	79.32	79.4	79.48	79.56	79.64	79.72	79.8	79.88	79.96	80.01	80	79.99	79.99
TÊN HỐ GA	GT01	GT02	GT03	GT04	GT05	GT06	GT07	GT08	GT09	GT10	GT11	GT12	GT13
LÝ TRÌNH	0+003.96	0+028.96	0+053.96	0+078.96	0+103.96	0+128.96	0+153.96	0+178.96	0+203.96	0+228.96	0+253.96	0+278.96	0+303.96

CHỦ ĐẦU TƯ	PHÓ CHÁNH VĂN PHÒNG	DỰ ÁN: NÂNG CẤP, MỞ RỘNG ĐƯỜNG SỐ 59 (ĐƯỜNG THUỘC TỔ 8A-8B), KHU PHỐ 3B, PHƯỜNG MINH HƯNG	CÔNG TY TNHH TÂN PHÚ	CT KHẢO SÁT	Ks. LÊ BẢO TOÀN	GIÁM ĐỐC	TỶ LỆ: ĐÃ GHI
VĂN PHÒNG HĐND VÀ UBND PHƯỜNG MINH HƯNG				CT THIẾT KẾ	Ks. ĐỖ TẤT ĐẠT		NGÀY ...../...../2026
		TRẮC DỌC CỐNG TRÁI - TUYẾN 1	THIẾT KẾ BẢN VẼ THI CÔNG	THIẾT KẾ	Ks. LÊ BẢO TOÀN		
Đc: Phường Minh Hưng, tỉnh Đồng Nai	TÔ DUY CẦM			KIỂM TRA	Ks. ĐỖ TẤT ĐẠT	ĐẶNG VĂN ĐỨC	BẢN VẼ SỐ: 8 /30

PHÒNG KINH TẾ, HẠ TẦNG VÀ ĐÔ THỊ
PHƯỜNG MINH HƯNG
THẨM ĐỊNH
Theo văn bản số: 442/P.KTHTĐT
Ngày 22 tháng 4 năm 2026
Người thẩm định ký tên:

CÔNG TY TNHH MTV ĐẦU TƯ XÂY LẮP PHÚ AN THỊNH
THẨM TRA
Theo văn bản số 15 /BCTTr-PAT
Ngày 09 tháng 4 năm 2026
Ký tên:

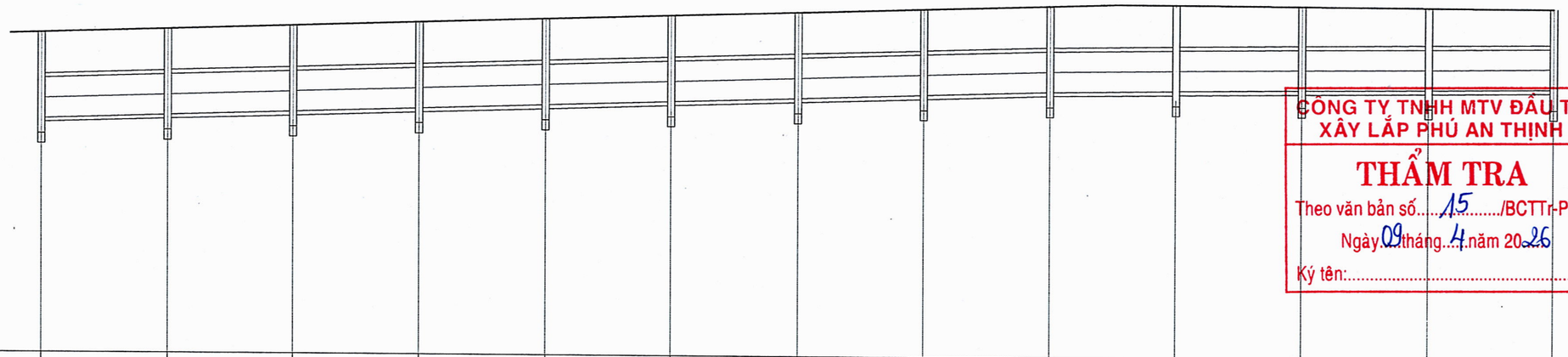

KC HỐ GA/ĐK CỐNG		25 / ?800	25 / ?800	25 / ?800	25 / ?800	25 / ?800	25 / ?800	25 / ?800	25 / ?800	25 / ?800	25 / ?800	25 / ?800	25 / ?800	
ĐỘ DỐC CỐNG		0.32% / 24	0.3% / 24	0.32% / 24	0.31% / 24	0.31% / 24	0.31% / 24	0.31% / 24	0.32% / 24	0.15% / 24	0.13% / 24	0.13% / 24	0.13% / 24	
CAO ĐỘ NẮP HỐ GA	81.33	81.41	81.49	81.57	81.65	81.73	81.81	81.89	81.97	82.01	82	81.99	81.99
CAO ĐỘ ĐỈNH CỐNG	80.51	80.59 / 80.59	80.66 / 80.67	80.75 / 80.75	80.83 / 80.83	80.91 / 80.91	80.99 / 80.99	81.07 / 81.07	81.15 / 81.15	81.19 / 81.19	81.22 / 81.22	81.25 / 81.25	81.28
CAO ĐỘ ĐÁY CỐNG	79.55	79.63 / 79.63	79.7 / 79.71	79.79 / 79.79	79.87 / 79.87	79.95 / 79.95	80.03 / 80.03	80.11 / 80.11	80.19 / 80.19	80.23 / 80.23	80.26 / 80.26	80.29 / 80.29	80.32
CAO ĐỘ ĐÁY HỐ GA	79.33	79.41	79.49	79.57	79.65	79.73	79.81	79.89	79.97	80.01	80	79.99	79.99
TÊN HỐ GA	GP01	GP02	GP03	GP04	GP05	GP06	GP07	GP08	GP09	GP10	GP11	GP12	GP13
LÝ TRÌNH	0+006.11	0+031.11	0+056.11	0+081.11	0+106.11	0+131.11	0+156.11	0+181.11	0+206.11	0+231.11	0+256.11	0+281.11	0+306.11

CHỦ ĐẦU TƯ VĂN PHÒNG HĐND VÀ UBND PHƯỜNG MINH HƯNG Đc: Phường Minh Hưng, tỉnh Đồng Nai	PHÓ CHÁNH VĂN PHÒNG TÔ DUY CẦM	DỰ ÁN: NÂNG CẤP, MỞ RỘNG ĐƯỜNG SỐ 59 (ĐƯỜNG THUỘC TỔ 8A-8B), KHU PHỐ 3B, PHƯỜNG MINH HƯNG TRẮC DỌC CỐNG PHẢI - TUYẾN 1	CÔNG TY TNHH TÂN PHÚ THIẾT KẾ BẢN VẼ THI CÔNG	CT KHẢO SÁT: Ks. LÊ BẢO TOÀN CT THIẾT KẾ: Ks. ĐỖ TẤT ĐẠT THIẾT KẾ: Ks. LÊ BẢO TOÀN KIỂM TRA: Ks. ĐỖ TẤT ĐẠT	GIÁM ĐỐC ĐẶNG VĂN ĐỨC	TỶ LỆ: ĐÃ GHI NGÀY ...../...../2026 BẢN VẼ SỐ: 9 /30

TÊN CỌC : KM0
LÝ TRÌNH : 0+000

Bóc phong hóa 2.43 m2
Đào cấp II : 3.34 m2
Đắp nền : 0.9 m2
Sỏi khuôn : 2 m2
Đá 4x6 : 1.28 m2
CPDD Lớp trên: 1.2 m2
BTN C12.5 : 0.56 m2

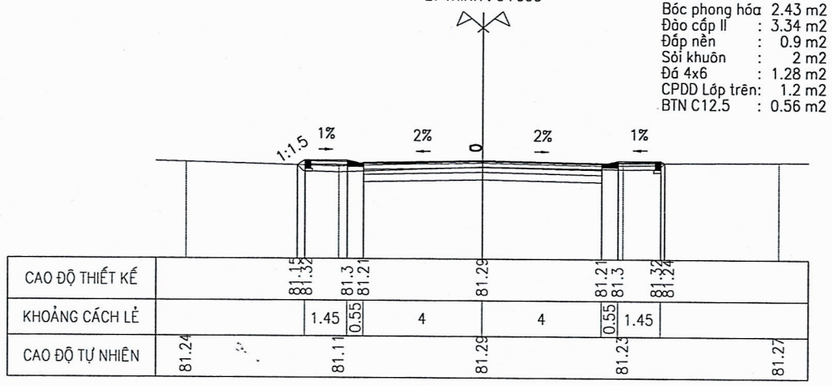

TÊN CỌC : C1
LÝ TRÌNH : 0+020

Bóc phong hóa 1.9 m2
Đào cấp II : 0.39 m2
Đào cấp IV : 0.42 m2
Đắp nền : 3.09 m2
Sỏi khuôn : 1.55 m2
Đá 4x6 : 0.99 m2
CPDD Lớp trên: 1.2 m2
BTN C12.5 : 0.56 m2
Bù vênh CPDD: 0.11 m2

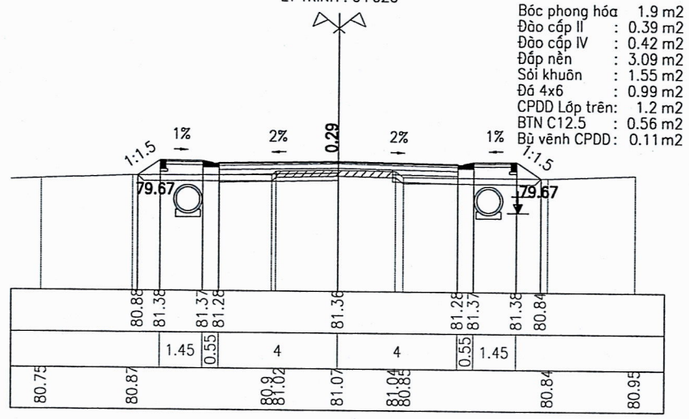

TÊN CỌC : C2
LÝ TRÌNH : 0+040

Bóc phong hóa 1.9 m2
Đào cấp II : 0.39 m2
Đào cấp IV : 0.4 m2
Đắp nền : 3.07 m2
Sỏi khuôn : 1.53 m2
Đá 4x6 : 0.98 m2
CPDD Lớp trên: 1.2 m2
BTN C12.5 : 0.56 m2
Bù vênh CPDD: 0.11 m2

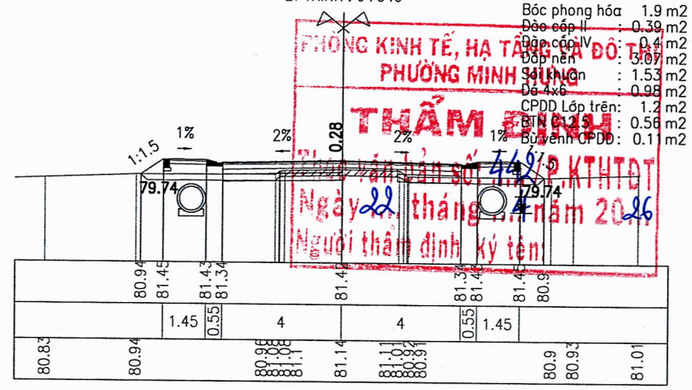

PHÒNG KINH TẾ, HẠ TẦNG VÀ ĐÔ THỊ
PHƯỜNG MINH HƯNG
THẨM ĐỊNH
Thẩm định bản vẽ thi công theo KTHTĐT
Ngày 22 tháng 4 năm 2026
Người thẩm định Ký tên

TÊN CỌC : C3
LÝ TRÌNH : 0+060

Bóc phong hóa 1.88 m2
Đào cấp II : 0.51 m2
Đào cấp IV : 0.39 m2
Đắp nền : 2.89 m2
Sỏi khuôn : 1.53 m2
Đá 4x6 : 0.98 m2
CPDD Lớp trên: 1.2 m2
BTN C12.5 : 0.56 m2
Bù vênh CPDD: 0.06 m2

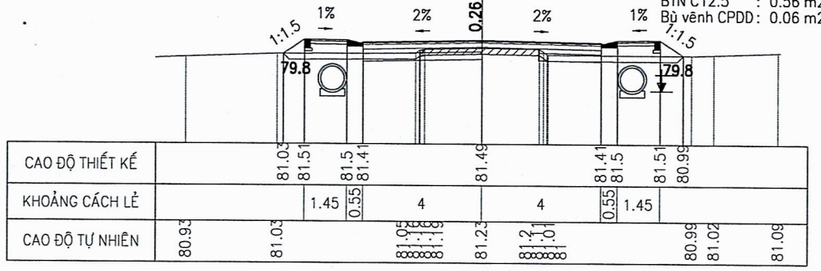

TÊN CỌC : C4
LÝ TRÌNH : 0+080

Bóc phong hóa 1.87 m2
Đào cấp II : 0.67 m2
Đào cấp IV : 0.36 m2
Đắp nền : 2.69 m2
Sỏi khuôn : 1.48 m2
Đá 4x6 : 0.95 m2
CPDD Lớp trên: 1.2 m2
BTN C12.5 : 0.56 m2
Bù vênh CPDD: 0.01 m2

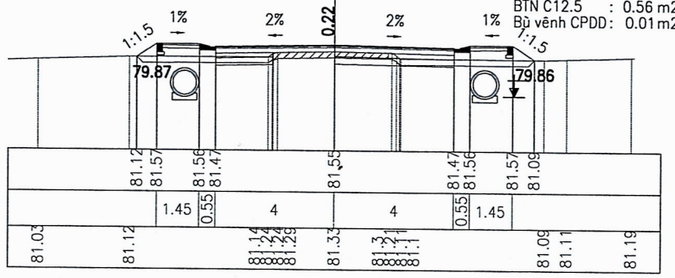

CÔNG TY TNHH MTV ĐẦU TƯ
XÂY LẮP PHÚ AN THỊNH
THẨM TRA
Theo văn bản số 15 /BC-PAT
Ngày 09 tháng 4 năm 2026
Ký tên:

TÊN CỌC : H1
LÝ TRÌNH : 0+100

Bóc phong hóa 1.86 m2
Đào cấp II : 0.52 m2
Đào cấp IV : 0.47 m2
Đắp nền : 2.9 m2
Sỏi khuôn : 1.58 m2
Đá 4x6 : 1.01 m2
CPDD Lớp trên: 1.2 m2
BTN C12.5 : 0.56 m2
Bù vênh CPDD: 0.05 m2

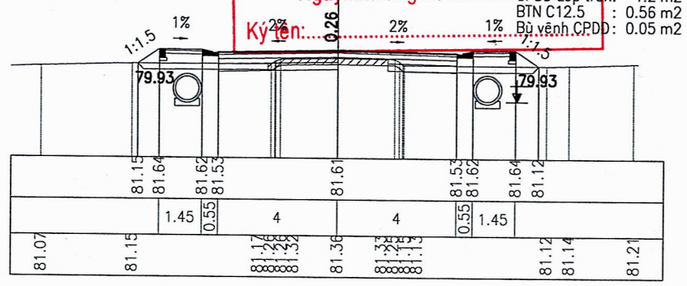

TÊN CỌC : C5
LÝ TRÌNH : 0+120

Bóc phong hóa 1.88 m2
Đào cấp II : 0.33 m2
Đào cấp IV : 0.48 m2
Đắp nền : 3.24 m2
Sỏi khuôn : 1.59 m2
Đá 4x6 : 1.01 m2
CPDD Lớp trên: 1.2 m2
BTN C12.5 : 0.56 m2
Bù vênh CPDD: 0.12 m2

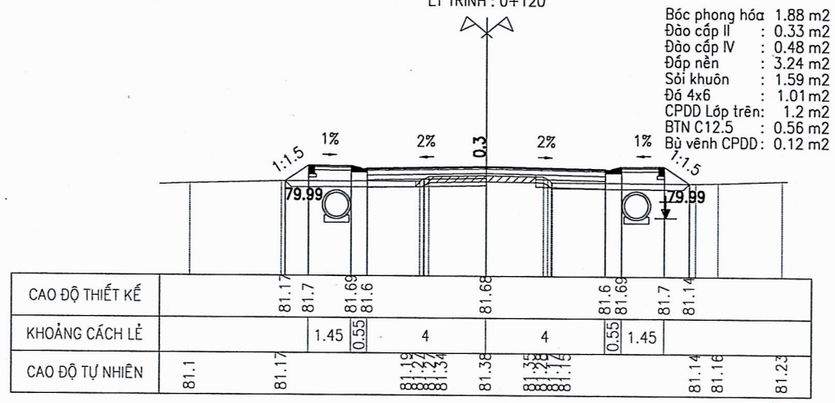

TÊN CỌC : C6
LÝ TRÌNH : 0+140

Bóc phong hóa 1.84 m2
Đào cấp II : 0.69 m2
Đào cấp IV : 0.46 m2
Đắp nền : 2.72 m2
Sỏi khuôn : 1.55 m2
Đá 4x6 : 0.99 m2
CPDD Lớp trên: 1.2 m2
BTN C12.5 : 0.56 m2
Bù vênh CPDD: 0 m2

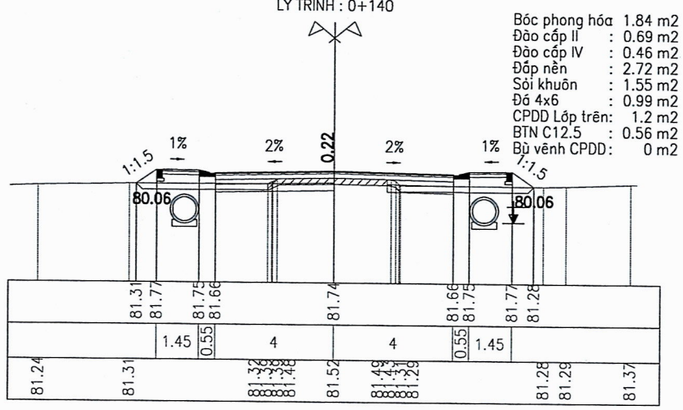

TÊN CỌC : C7
LÝ TRÌNH : 0+160

Bóc phong hóa 1.88 m2
Đào cấp II : 0.47 m2
Đào cấp IV : 0.43 m2
Đắp nền : 2.95 m2
Sỏi khuôn : 1.55 m2
Đá 4x6 : 0.99 m2
CPDD Lớp trên: 1.2 m2
BTN C12.5 : 0.56 m2
Bù vênh CPDD: 0.06 m2

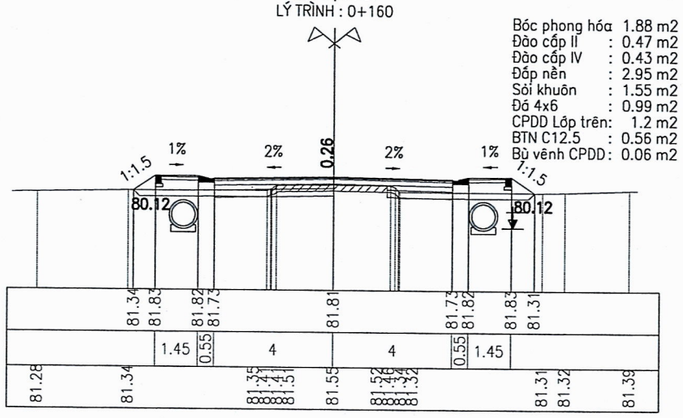

TÊN CỌC : C8
LÝ TRÌNH : 0+180

Bóc phong hóa 1.88 m2
Đào cấp II : 0.57 m2
Đào cấp IV : 0.42 m2
Đắp nền : 2.84 m2
Sỏi khuôn : 1.55 m2
Đá 4x6 : 0.99 m2
CPDD Lớp trên: 1.2 m2
BTN C12.5 : 0.56 m2
Bù vênh CPDD: 0.03 m2

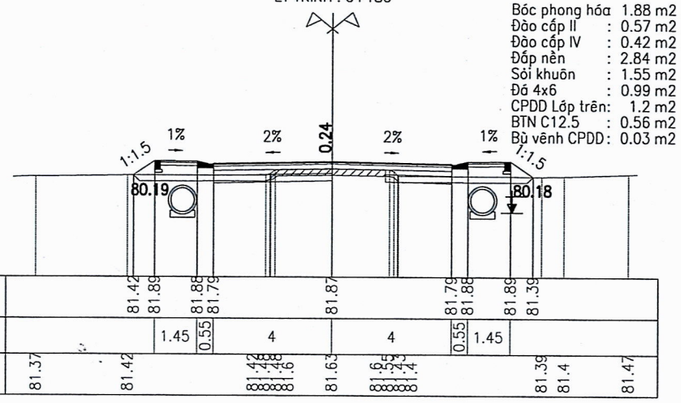

TÊN CỌC : H2
LÝ TRÌNH : 0+200

Bóc phong hóa 1.86 m2
Đào cấp II : 0.6 m2
Đào cấp IV : 0.42 m2
Đắp nền : 2.8 m2
Sỏi khuôn : 1.52 m2
Đá 4x6 : 0.97 m2
CPDD Lớp trên: 1.2 m2
BTN C12.5 : 0.56 m2
Bù vênh CPDD: 0.01 m2

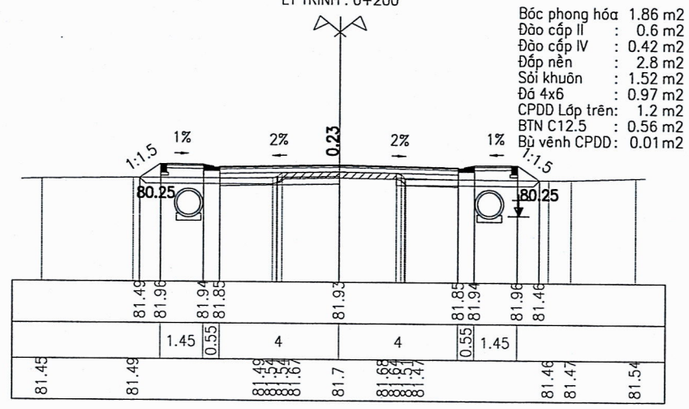

TÊN CỌC : C9
LÝ TRÌNH : 0+220

Bóc phong hóa 1.91 m2
Đào cấp II : 0.29 m2
Đào cấp IV : 0.42 m2
Đắp nền : 3.37 m2
Sỏi khuôn : 1.54 m2
Đá 4x6 : 0.98 m2
CPDD Lớp trên: 1.2 m2
BTN C12.5 : 0.56 m2
Bù vênh CPDD: 0.14 m2

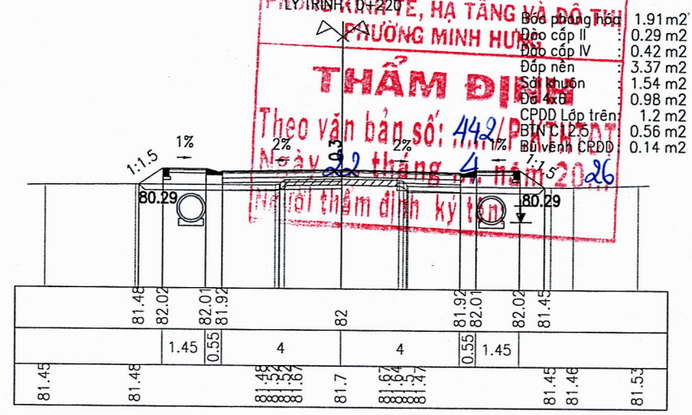

PHÒNG KINH TẾ, HẠ TẦNG VÀ ĐÔ THỊ
PHƯỜNG MINH HƯNG
THẨM ĐỊNH
Theo văn bản số: 442/PKT-HT
Ngày 22 tháng 4 năm 2026
Người thẩm định ký tên

TÊN CỌC : C10
LÝ TRÌNH : 0+240

Bóc phong hóa 1.96 m2
Đào cấp II : 0.15 m2
Đào cấp IV : 0.42 m2
Đắp nền : 4.05 m2
Sỏi khuôn : 1.56 m2
Đá 4x6 : 1 m2
CPDD Lớp trên: 1.2 m2
BTN C12.5 : 0.56 m2
Bù vênh CPDD: 0.25 m2

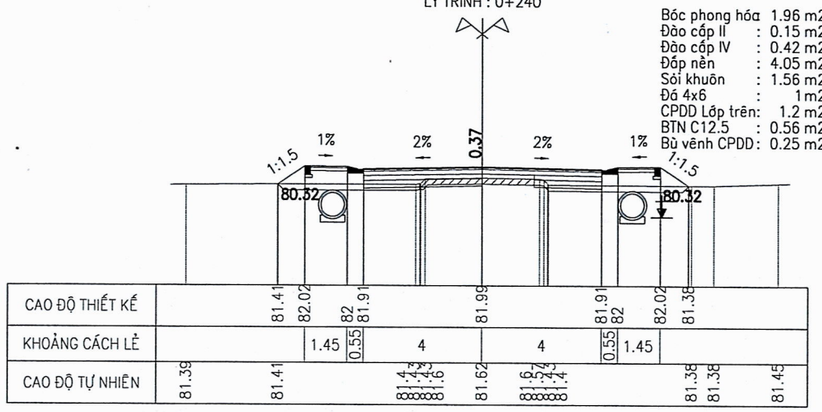

TÊN CỌC : C11
LÝ TRÌNH : 0+260

Bóc phong hóa 1.94 m2
Đào cấp II : 0.23 m2
Đào cấp IV : 0.43 m2
Đắp nền : 3.72 m2
Sỏi khuôn : 1.57 m2
Đá 4x6 : 1 m2
CPDD Lớp trên: 1.2 m2
BTN C12.5 : 0.56 m2
Bù vênh CPDD: 0.19 m2

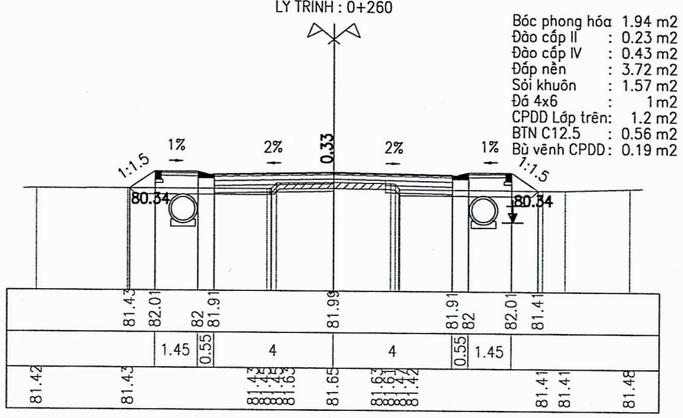

CÔNG TY TNHH MTV ĐẦU TƯ XÂY LẮP PHÚ AN THỊNH
THẨM TRA
Theo văn bản số....15...../BC-PAT
Ngày 09 tháng 4 năm 2026
Ký tên:

TÊN CỌC : C12
LÝ TRÌNH : 0+280

Bóc phong hóa 1.93 m2
Đào cấp II : 0.35 m2
Đào cấp IV : 0.43 m2
Đắp nền : 3.29 m2
Sỏi khuôn : 1.58 m2
Đá 4x6 : 1.01 m2
CPDD Lớp trên: 1.2 m2
BTN C12.5 : 0.56 m2
Bù vênh CPDD: 0.11 m2

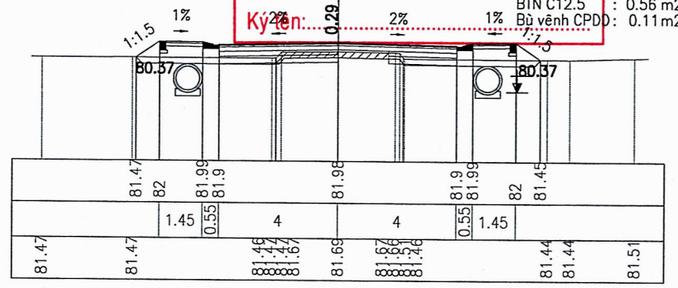

TÊN CỌC : H3
LÝ TRÌNH : 0+300

Bóc phong hóa 1.83 m2
Đào cấp II : 1.42 m2
Đào cấp IV : 0.79 m2
Đắp nền : 2.51 m2
Sỏi khuôn : 2 m2
Đá 4x6 : 1.28 m2
CPDD Lớp trên: 1.2 m2
BTN C12.5 : 0.56 m2

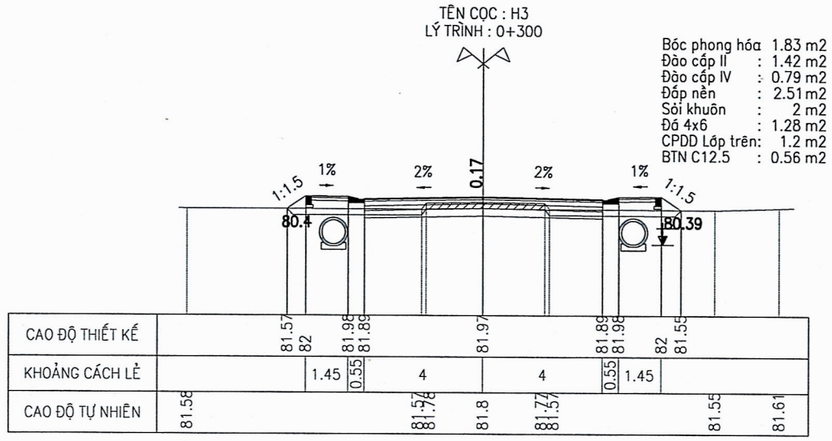

TÊN CỌC : C13
LÝ TRÌNH : 0+309.92

Bóc phong hóa 1.18 m2
Đào cấp II : 2.28 m2
Đào cấp IV : 1.2 m2
Đắp nền : 2.54 m2
Sỏi khuôn : 2 m2
Đá 4x6 : 1.28 m2
CPDD Lớp trên: 1.2 m2
BTN C12.5 : 0.56 m2

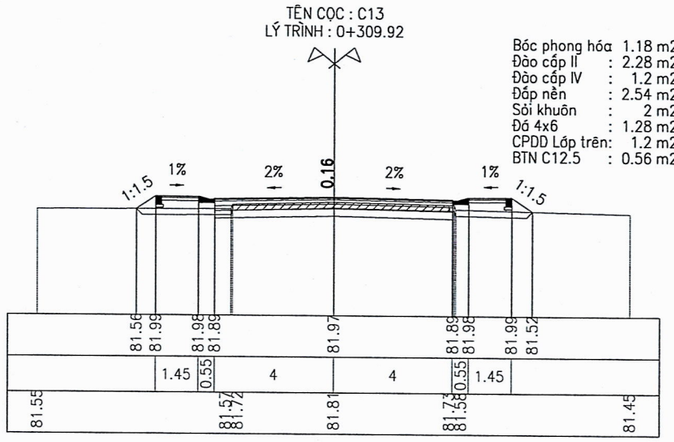

PHÒNG KINH TẾ, HẠ TẦNG VÀ ĐÔ THỊ
PHƯỜNG MINH HƯNG
THẨM ĐỊNH
Theo văn bản số: 442/P.KTHTĐT
Ngày 22 tháng 4 năm 2026
Người thẩm định ký tên:

CÔNG TY TNHH MTV ĐẦU TƯ
XÂY LẮP PHÚ AN THỊNH
THẨM TRA
Theo văn bản số 15 /BCTTr-PAT
Ngày 09 tháng 4 năm 2026
Ký tên:

TUYẾN 2 DÀI 184.94M

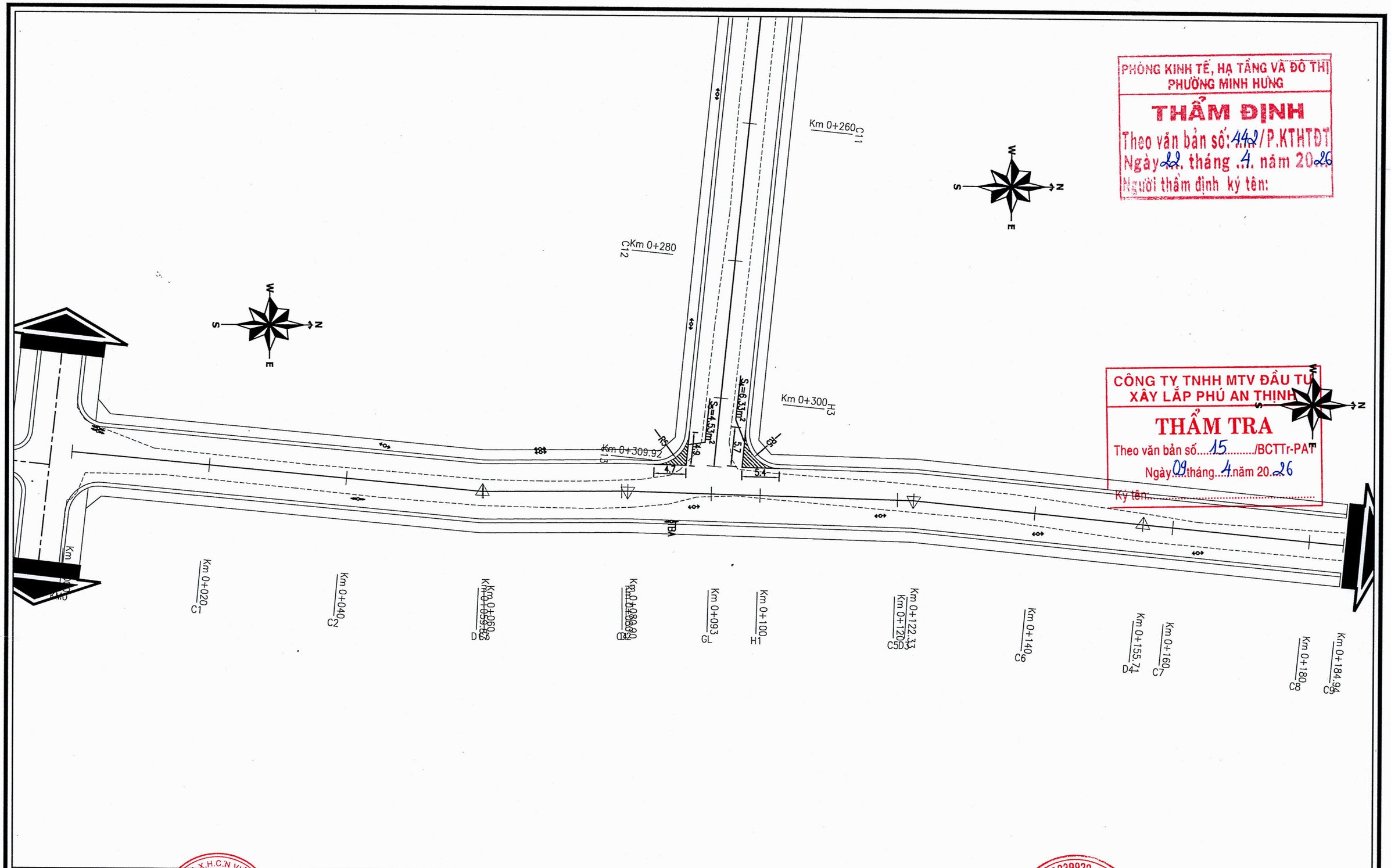

PHÒNG KINH TẾ, HẠ TẦNG VÀ ĐÔ THỊ
PHƯỜNG MINH HƯNG
THẨM ĐỊNH
Theo văn bản số: 442/P.KTHTĐT
Ngày 22 tháng 4 năm 2026
Người thẩm định ký tên:

CÔNG TY TNHH MTV ĐẦU TƯ
XÂY LẮP PHÚ AN THỊNH
THẨM TRA
Theo văn bản số 15 /BCTTr-PAT
Ngày 09 tháng 4 năm 2026
Ký tên:

CHỦ ĐẦU TƯ	PHÓ CHÁNH VĂN PHÒNG	DỰ ÁN: NÂNG CẤP, MỞ RỘNG ĐƯỜNG SỐ 59 (ĐƯỜNG THUỘC TỔ 8A-8B), KHU PHỐ 3B, PHƯỜNG MINH HƯNG	CÔNG TY TNHH TÂN PHÚ	CT KHẢO SÁT	Ks. LÊ BẢO TOÀN	GIÁM ĐỐC	TỶ LỆ: ĐÃ GHI
VĂN PHÒNG HĐND VÀ UBND PHƯỜNG MINH HƯNG				CT THIẾT KẾ	Ks. ĐỖ TẤT ĐẠT		NGÀY ...../...../2026
		BÌNH ĐỒ THIẾT KẾ TUYẾN 2	THIẾT KẾ BẢN VẼ THI CÔNG	THIẾT KẾ	Ks. LÊ BẢO TOÀN		
Đc: Phường Minh Hưng, tỉnh Đồng Nai	TÔ DUY CẦM			KIỂM TRA	Ks. ĐỖ TẤT ĐẠT	ĐẶNG VĂN ĐỨC	BẢN VẼ SỐ: 12 /30

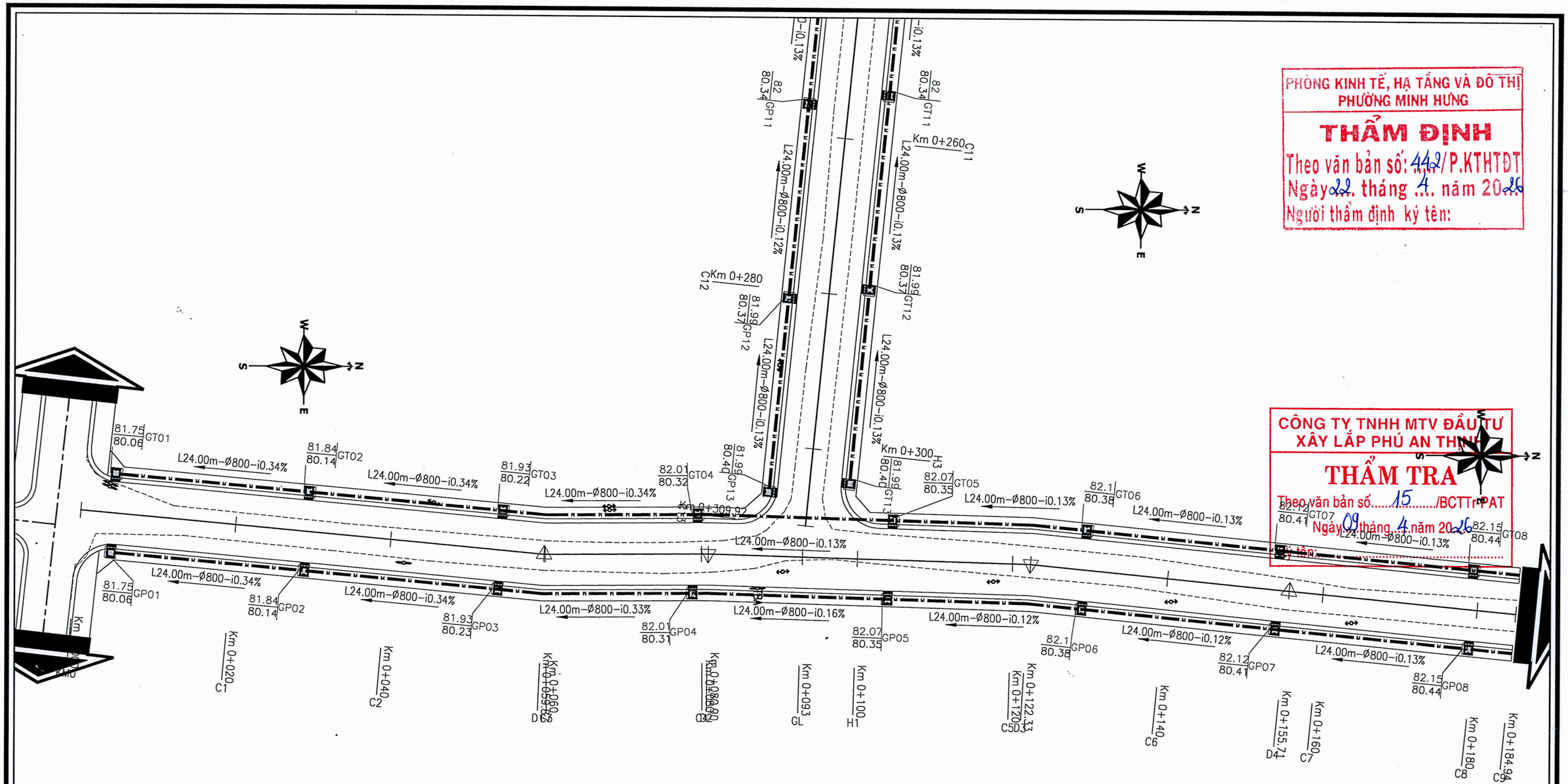

PHÒNG KINH TẾ, HẠ TẦNG VÀ ĐÔ THỊ
PHƯỜNG MINH HƯNG
THẨM ĐỊNH
Theo văn bản số: 442/P.KTHTĐT
Ngày 22 tháng 4 năm 2026
Người thẩm định ký tên:

CÔNG TY TNHH MTV ĐẦU TƯ XÂY LẮP PHÚ AN THỊNH
THẨM TRA
Theo văn bản số 15 /BCTTr-PAT
Ngày 09 tháng 4 năm 2026
Người thẩm tra ký tên:

CHỦ ĐẦU TƯ	PHÓ CHÁNH VĂN PHÒNG	DỰ ÁN: NÂNG CẤP, MỞ RỘNG ĐƯỜNG SỐ 59 (ĐƯỜNG THUỘC TỔ 8A-8B), KHU PHỐ 3B, PHƯỜNG MINH HƯNG	CÔNG TY TNHH TÂN PHÚ	CT KHẢO SÁT	Ks. LÊ BẢO TOÀN	GIÁM ĐỐC	TỶ LỆ: ĐÃ GHI
VĂN PHÒNG HĐND VÀ UBND PHƯỜNG MINH HƯNG				CT THIẾT KẾ	Ks. ĐỖ TẤT ĐẠT		NGÀY ...../...../2026
Đc: Phường Minh Hưng, tỉnh Đồng Nai	TÔ DUY CẦM	BÌNH ĐỒ THOÁT NƯỚC TUYẾN 2	THIẾT KẾ BẢN VẼ THI CÔNG	THIẾT KẾ	Ks. LÊ BẢO TOÀN		BẢN VẼ SỐ: 13 /30
				KIỂM TRA	Ks. ĐỖ TẤT ĐẠT	ĐẶNG VĂN ĐỨC	

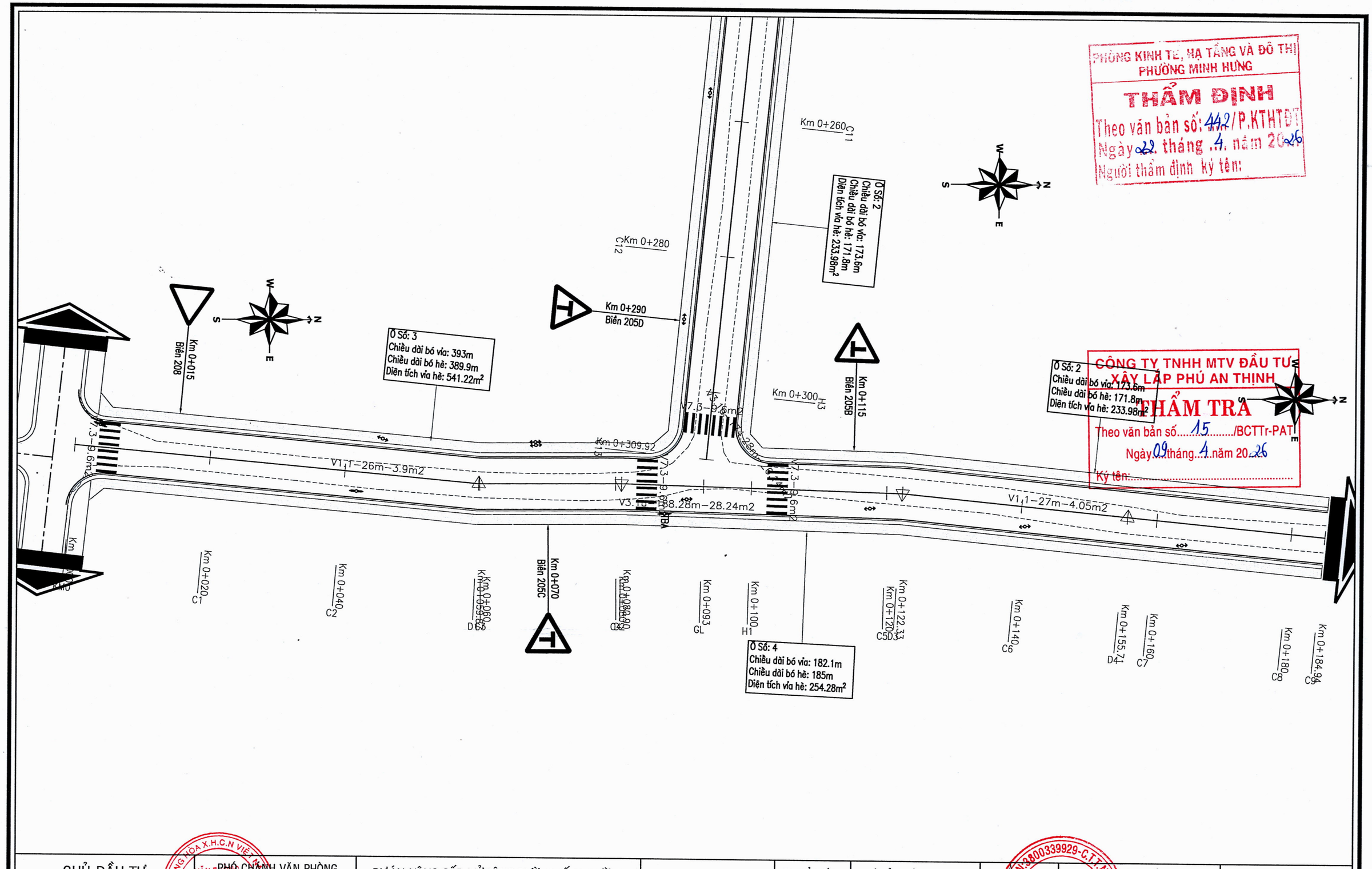

PHÒNG KINH TẾ, HẠ TẦNG VÀ ĐÔ THỊ
PHƯỜNG MINH HƯNG
THẨM ĐỊNH
Theo văn bản số: 442/P.KTHTĐT
Ngày 22 tháng 4 năm 2026
Người thẩm định ký tên:

CÔNG TY TNHH MTV ĐẦU TƯ XÂY LẮP PHÚ AN THỊNH
THẨM TRA
Theo văn bản số 15 /BCTTr-PAT
Ngày 09 tháng 4 năm 2026
Ký tên:

CHỦ ĐẦU TƯ VĂN PHÒNG HĐND VÀ UBND PHƯỜNG MINH HƯNG Đc: Phường Minh Hưng, tỉnh Đồng Nai	PHÓ CHÁNH VĂN PHÒNG TÔ DUY CẦM	DỰ ÁN: NÂNG CẤP, MỞ RỘNG ĐƯỜNG SỐ 59 (ĐƯỜNG THUỘC TỔ 8A-8B), KHU PHỐ 3B, PHƯỜNG MINH HƯNG BÌNH ĐỒ VỈA HÈ - ATGT TUYẾN 2	CÔNG TY TNHH TÂN PHÚ THIẾT KẾ BẢN VẼ THI CÔNG	CT KHẢO SÁT CT THIẾT KẾ THIẾT KẾ KIỂM TRA	Ks. LÊ BẢO TOÀN Ks. ĐỖ TẤT ĐẠT Ks. LÊ BẢO TOÀN Ks. ĐỖ TẤT ĐẠT	GIÁM ĐỐC ĐẶNG VĂN ĐỨC	TỶ LỆ: ĐÃ GHI NGÀY ...../...../2026 BẢN VẼ SỐ: 14 /30

PHÒNG KINH TẾ, HẠ TẦNG VÀ ĐÔ THỊ
PHƯỜNG MINH HƯNG
THẨM ĐỊNH
Theo văn bản số: 442/P.KTHTĐT
Ngày 22 tháng 4 năm 2026
Người thẩm định ký tên:

CÔNG TY TNHH MTV ĐẦU TƯ XÂY LẮP PHÚ AN THỊNH
THẨM TRA
Theo văn bản số 15 /BCTTr-PAT
Ngày 09 tháng 4 năm 2026
Ký tên:

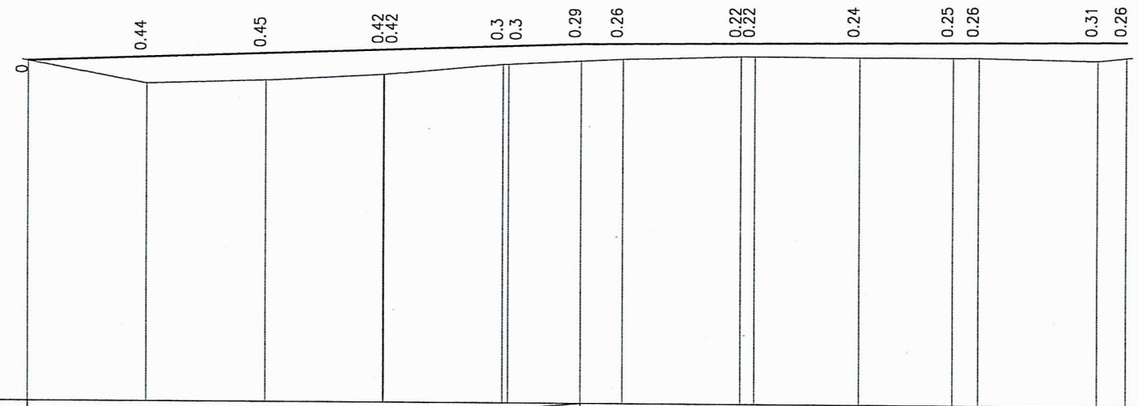

MSS:76

ĐỘ DỐC DỌC	0.35% 93												0.1% 91.94											
CAO ĐỘ THIẾT KẾ	81.72	81.79	81.86	81.93 81.93	82 82	82.05	82.05	82.07 82.08	82.09	82.11	82.11	82.13	82.14
CAO ĐỘ TỰ NHIÊN	81.72	81.35	81.41	81.52 81.52	81.7 81.7	81.76	81.79	81.85 81.85	81.85	81.86	81.86	81.82	81.88
KHOẢNG CÁCH LẺ		20	20	19.87	0.13	20	0.9	12.1	7	20	2.33	17.67	15.71	4.29	20	4.94	
TÊN CỌC	KM0	C1	C2	C3 D1	D2 C4	GL	H1	D3 C5	C6	D4	C7	C8	C9
LÝ TRÌNH	Km 0+000						H1						
CỰ LY CỘNG DỒN	0	20	40	59.87 60	80 80.9	93	100	120 122.33	140	155.71	160	180	184.94
ĐƯỜNG THẲNG – ĐƯỜNG CONG				5d37'29"	1d57'38"			4d0'15"		0d5'33"			

CHỦ ĐẦU TƯ	PHÓ CHÁNH VĂN PHÒNG	DỰ ÁN: NÂNG CẤP, MỞ RỘNG ĐƯỜNG SỐ 59 (ĐƯỜNG THUỘC TỔ 8A-8B), KHU PHỐ 3B, PHƯỜNG MINH HƯNG	CÔNG TY TNHH TÂN PHÚ	CT KHẢO SÁT	Ks. LÊ BẢO TOÀN		TỶ LỆ: ĐÃ GHI
VĂN PHÒNG HĐND VÀ UBND PHƯỜNG MINH HƯNG				CT THIẾT KẾ	Ks. ĐỖ TẤT ĐẠT	GIÁM ĐỐC	NGÀY ...../...../2026
Đc: Phường Minh Hưng, tỉnh Đồng Nai	TÔ DUY CẨM	TRẮC DỌC THIẾT KẾ TUYẾN 2	THIẾT KẾ BẢN VẼ THI CÔNG	THIẾT KẾ	Ks. LÊ BẢO TOÀN		BẢN VẼ SỐ: 15 /30
				KIỂM TRA	Ks. ĐỖ TẤT ĐẠT	ĐẶNG VĂN ĐỨC	

PHÒNG KINH TẾ, HẠ TẦNG VÀ ĐÔ THỊ
PHƯỜNG MINH HƯNG
THẨM ĐỊNH
Theo văn bản số: 442/P.KTHTĐT
Ngày 22 tháng 4 năm 2026
Người thẩm định ký tên:

CÔNG TY TNHH MTV ĐẦU TƯ XÂY LẮP PHÚ AN THỊNH
THẨM TRA
Theo văn bản số 15 /BCTTr-PAT
Ngày 09 tháng 4 năm 2026
Ký tên:

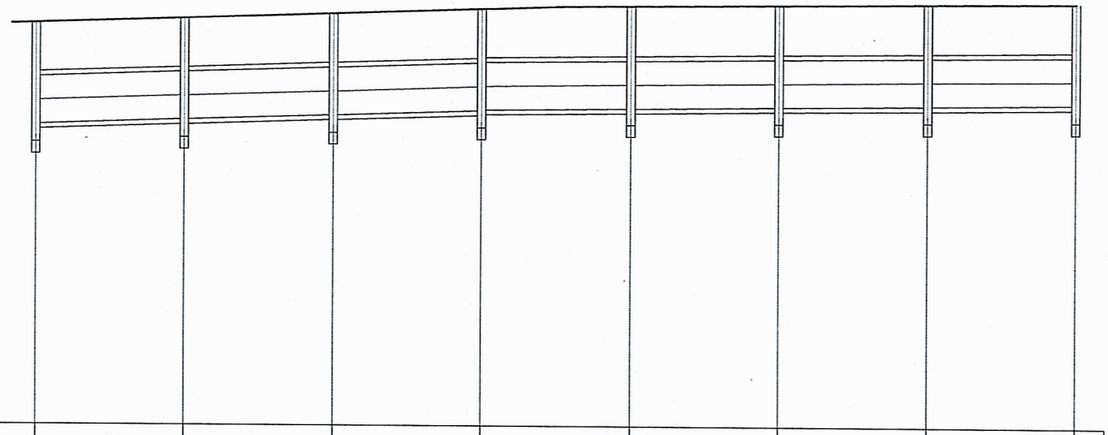

KC HỐ GA/ĐK CỐNG	25 ?800	25 ?800	25 ?800	25 ?800	25 ?800	25 ?800	25 ?800	
ĐỘ DỐC CỐNG	0.34% / 24	0.34% / 24	0.34% / 24	0.13% / 24	0.13% / 24	0.13% / 24	0.13% / 24	
CAO ĐỘ NẮP HỐ GA	81.75	81.84	81.93	82.01	82.07	82.1	82.12	82.15
CAO ĐỘ ĐỈNH CỐNG	80.94	81.02 / 81.02	81.1 / 81.1	81.18 / 81.2	81.23 / 81.23	81.26 / 81.26	81.29 / 81.29	81.32
CAO ĐỘ ĐÁY CỐNG	79.98	80.06 / 80.06	80.14 / 80.14	80.22 / 80.24	80.27 / 80.27	80.3 / 80.3	80.33 / 80.33	80.36
CAO ĐỘ ĐÁY HỐ GA	79.75	79.84	79.92	80.01	80.07	80.1	80.12	80.15
TÊN HỐ GA	GT01	GT02	GT03	GT04	GT05	GT06	GT07	GT08
LÝ TRÌNH	0+004.08	0+029.08	0+054.08	0+079.57	0+104.4	0+129.05	0+154.05	0+179.06

CHỦ ĐẦU TƯ	PHÓ CHÁNH VĂN PHÒNG	DỰ ÁN: NÂNG CẤP, MỞ RỘNG ĐƯỜNG SỐ 59 (ĐƯỜNG THUỘC TỔ 8A-8B), KHU PHỐ 3B, PHƯỜNG MINH HƯNG	CÔNG TY TNHH TÂN PHÚ	CT KHẢO SÁT	Ks. LÊ BẢO TOÀN	GIÁM ĐỐC	TỶ LỆ: ĐÃ GHI
VĂN PHÒNG HĐND VÀ UBND PHƯỜNG MINH HƯNG				CT THIẾT KẾ	Ks. ĐỖ TẤT ĐẠT		NGÀY ...../...../2026
Đc: Phường Minh Hưng, tỉnh Đồng Nai	TÔ DUY CẦM	TRẮC DỌC CỐNG TRÁI - TUYẾN 2	THIẾT KẾ BẢN VẼ THI CÔNG	THIẾT KẾ	Ks. LÊ BẢO TOÀN	ĐẶNG VĂN ĐỨC	BẢN VẼ SỐ: 16 /30
				KIỂM TRA	Ks. ĐỖ TẤT ĐẠT		

PHÒNG KINH TẾ, HẠ TẦNG VÀ ĐÔ THỊ
PHƯỜNG MINH HƯNG
THẨM ĐỊNH
Theo văn bản số: 442/P.KTHTĐT
Ngày 22 tháng 4 năm 2026
Người thẩm định ký tên:

CÔNG TY TNHH MTV ĐẦU TƯ XÂY LẮP PHÚ AN THỊNH
THẨM TRA
Theo văn bản số.....15...../BCTTr-PAT
Ngày 09 tháng 4 năm 2026
Ký tên:.....

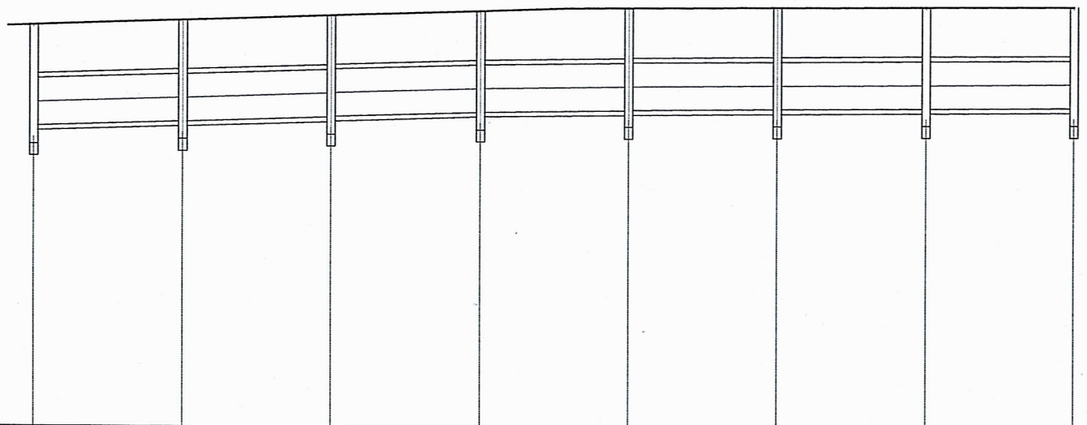

KC HỐ GA/ĐK CỐNG		25 / ?800	25 / ?800	25 / ?800	25 / ?800	25 / ?800	25 / ?800	25 / ?800
ĐỘ DỐC CỐNG		0.34% / 24	0.34% / 24	0.33% / 24	0.16% / 24	0.13% / 24	0.13% / 24	0.13% / 24
CAO ĐỘ NẮP HỐ GA	81.75	81.84	81.93	82.01	82.07	82.1	82.12	82.15
CAO ĐỘ ĐỈNH CỐNG	80.93	81.02 / 81.02	81.11 / 81.11	81.19 / 81.19	81.23 / 81.23	81.26 / 81.26	81.29 / 81.29	81.32
CAO ĐỘ ĐÁY CỐNG	79.97	80.06 / 80.06	80.15 / 80.15	80.23 / 80.23	80.27 / 80.27	80.3 / 80.3	80.33 / 80.33	80.36
CAO ĐỘ ĐÁY HỐ GA	79.75	79.84	79.92	80.01	80.07	80.1	80.12	80.15
TÊN HỐ GA	GP01	GP02	GP03	GP04	GP05	GP06	GP07	GP08
LÝ TRÌNH	0+004.35	0+029.35	0+054.35	0+078.86	0+104.03	0+129.38	0+154.38	0+179.37

CHỦ ĐẦU TƯ VĂN PHÒNG HĐND VÀ UBND PHƯỜNG MINH HƯNG Đc: Phường Minh Hưng, tỉnh Đồng Nai	PHÓ CHÁNH VĂN PHÒNG TÔ DUY CẦM	DỰ ÁN: NÂNG CẤP, MỞ RỘNG ĐƯỜNG SỐ 59 (ĐƯỜNG THUỘC TỔ 8A-8B), KHU PHỐ 3B, PHƯỜNG MINH HƯNG TRẮC DỌC CỐNG PHẢI - TUYẾN 2	CÔNG TY TNHH TÂN PHÚ THIẾT KẾ BẢN VẼ THI CÔNG	CT KHẢO SÁT CT THIẾT KẾ THIẾT KẾ KIỂM TRA	Ks. LÊ BẢO TOÀN Ks. ĐỖ TẤT ĐẠT Ks. LÊ BẢO TOÀN Ks. ĐỖ TẤT ĐẠT	GIÁM ĐỐC ĐẶNG VĂN ĐỨC	TỶ LỆ: ĐÃ GHI NGÀY ...../...../2026 BẢN VẼ SỐ: 17 /30

TÊN CỌC : KM0
LÝ TRÌNH : 0+000

Bóc phong hóa 2.37 m2
Đào cấp II : 3.77 m2
Đắp nền : 0.35 m2
Sỏi khuôn : 2 m2
Đá 4x6 : 1.28 m2
CPDD Lớp trên: 1.2 m2
BTN C12.5 : 0.56 m2

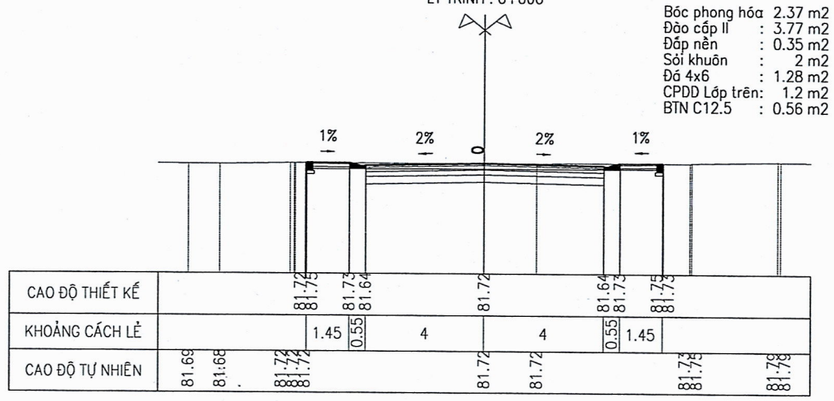

TÊN CỌC : C1
LÝ TRÌNH : 0+020

Bóc phong hóa 2.03 m2
Đắp nền : 5.09 m2
Sỏi khuôn : 1.09 m2
Đá 4x6 : 1.28 m2
CPDD Lớp trên: 1.2 m2
BTN C12.5 : 0.56 m2
Bù Sỏi : 0.25 m2

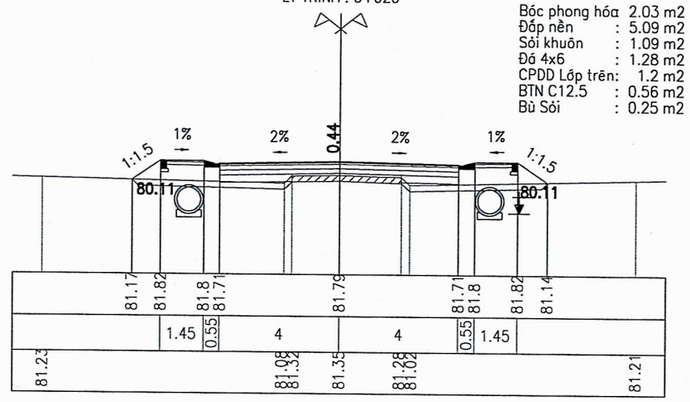

TÊN CỌC : C2
LÝ TRÌNH : 0+040

Bóc phong hóa 2.04 m2
Đắp nền : 5.09 m2
Sỏi khuôn : 1.1 m2
Đá 4x6 : 1.28 m2
CPDD Lớp trên: 1.2 m2
BTN C12.5 : 0.56 m2
Bù Sỏi : 0.27 m2

PHÒNG KINH TẾ, HẠ TẦNG VÀ ĐÔ THỊ
PHƯỜNG MINH HƯNG
THẨM ĐỊNH
Theo văn bản số: 442/P.KTHTDT
Ngày 22 tháng 4 năm 2026
Người thẩm định ký tên:

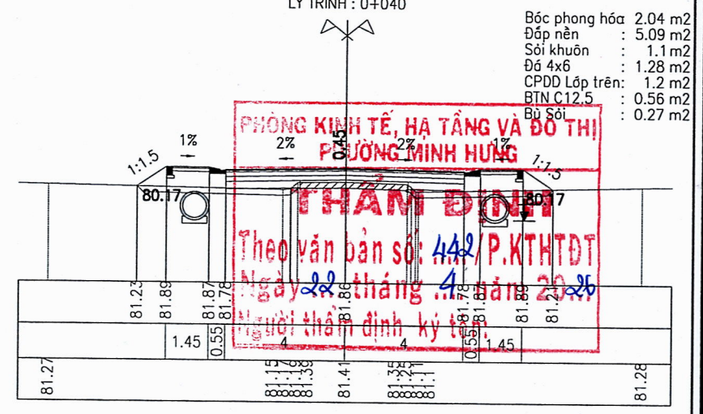

TÊN CỌC : D1
LÝ TRÌNH : 0+059.87

Bóc phong hóa 2 m2
Đào cấp II : 0 m2
Đắp nền : 4.62 m2
Sỏi khuôn : 1.08 m2
Đá 4x6 : 1.28 m2
CPDD Lớp trên: 1.2 m2
BTN C12.5 : 0.56 m2
Bù Sỏi : 0.14 m2

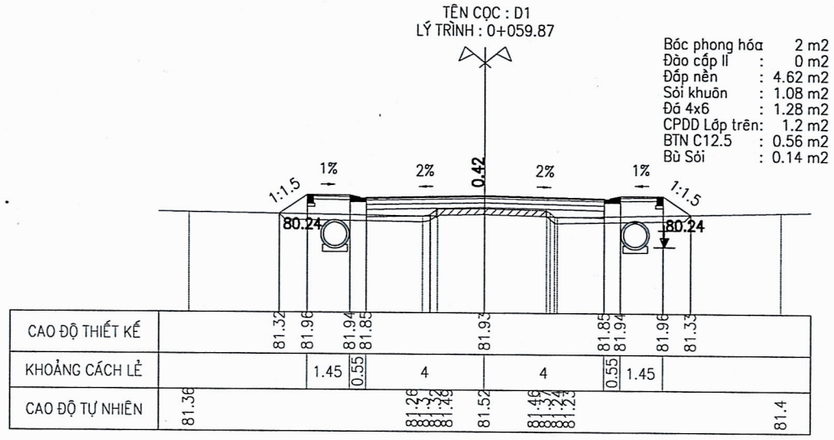

TÊN CỌC : C3
LÝ TRÌNH : 0+060

Bóc phong hóa 2 m2
Đào cấp II : 0 m2
Đắp nền : 4.61 m2
Sỏi khuôn : 1.08 m2
Đá 4x6 : 1.28 m2
CPDD Lớp trên: 1.2 m2
BTN C12.5 : 0.56 m2
Bù Sỏi : 0.14 m2

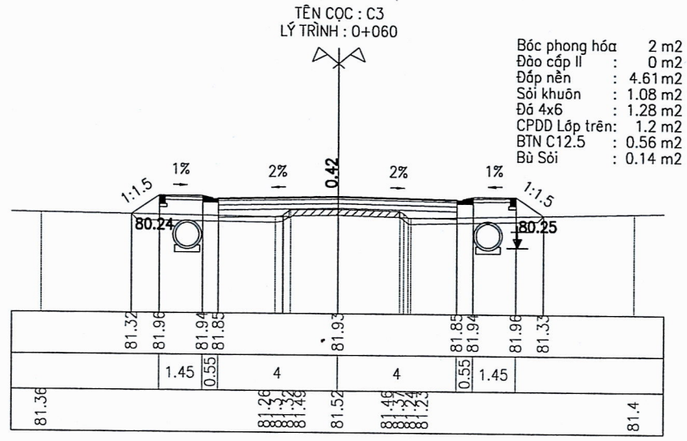

TÊN CỌC : C4
LÝ TRÌNH : 0+080

Bóc phong hóa 1.9 m2
Đào cấp II : 0.03 m2
Đắp nền : 3.37 m2
Sỏi khuôn : 1.04 m2
Đá 4x6 : 0.67 m2
CPDD Lớp trên: 1.2 m2
BTN C12.5 : 0.56 m2
Bó vỉnh CPDD : 0.34 m2

CÔNG TY TNHH MTV ĐẦU TƯ XÂY LẮP PHÚ AN THÀNH ĐẠT
THẨM TRA
Theo văn bản số 15 /BCTĐ-PAT
Ngày 09 tháng 4 năm 2026
Ký tên:

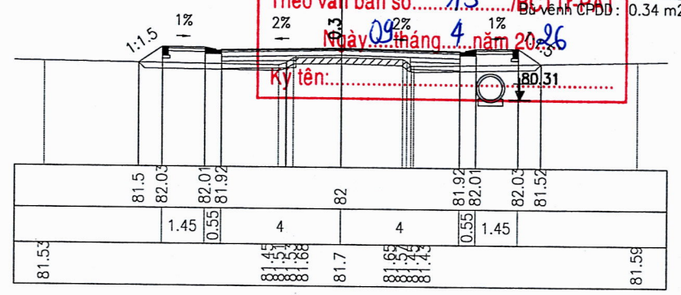

TÊN CỌC : D2
LÝ TRÌNH : 0+080.9

Bóc phong hóa 1.92 m2
Đào cấp II : 0.02 m2
Đắp nền : 3.36 m2
Sỏi khuôn : 1.06 m2
Đá 4x6 : 0.68 m2
CPDD Lớp trên: 1.2 m2
BTN C12.5 : 0.56 m2
Bù vênh CPDD : 0.31 m2

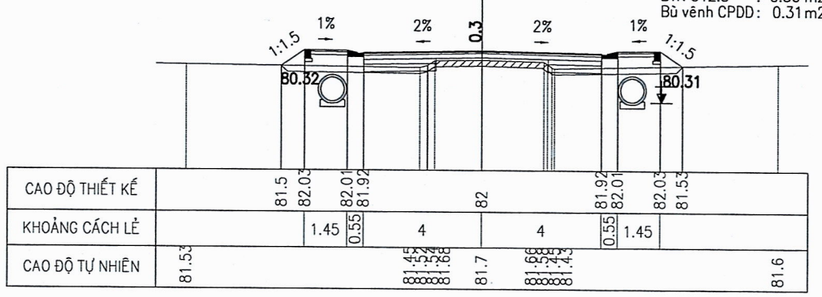

TÊN CỌC : GL
LÝ TRÌNH : 0+093

Bóc phong hóa 2.53 m2
Đào cấp II : 1.5 m2
Đắp nền : 1.7 m2
Sỏi khuôn : 2 m2
Đá 4x6 : 1.28 m2
CPDD Lớp trên: 1.2 m2
BTN C12.5 : 0.56 m2

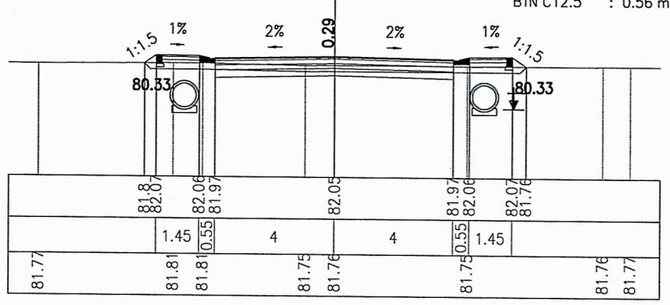

TÊN CỌC : H1
LÝ TRÌNH : 0+100

Bóc phong hóa 1.94 m2
Đào cấp II : 0.08 m2
Đắp nền : 3.05 m2
Sỏi khuôn : 1.08 m2
Đá 4x6 : 0.69 m2
CPDD Lớp trên: 1.2 m2
BTN C12.5 : 0.56 m2
Bù vênh CPDD : 0.2 m2

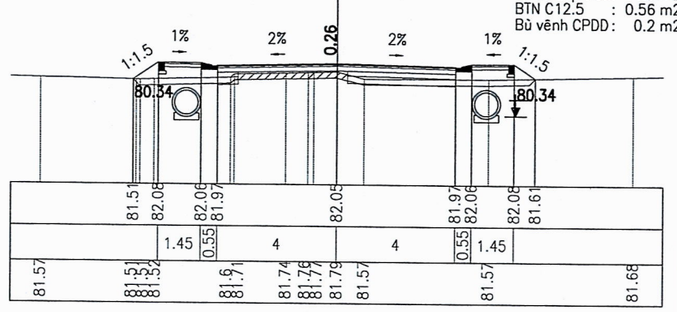

BẢN VẼ SỐ: 18 /30

TÊN CỌC : C5
LÝ TRÌNH : 0+120

Bóc phong hóa 1.81 m2
Đào cấp II : 0.3 m2
Đào cấp IV : 0 m2
Đắp nền : 2.57 m2
Sỏi khuôn : 0.99 m2
Đá 4x6 : 0.63 m2
CPDD Lớp trên: 1.2 m2
BTN C12.5 : 0.56 m2
Bù vênh CPDD: 0.12 m2

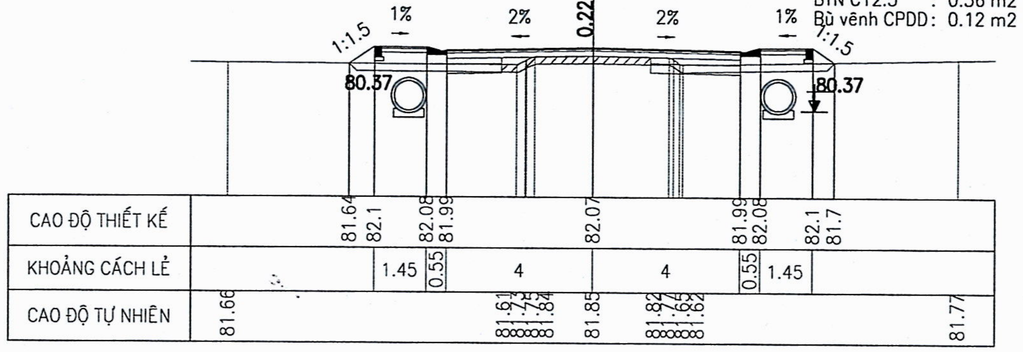

TÊN CỌC : D3
LÝ TRÌNH : 0+122.33

Bóc phong hóa 1.81 m2
Đào cấp II : 0.27 m2
Đào cấp IV : 0 m2
Đắp nền : 2.58 m2
Sỏi khuôn : 0.99 m2
Đá 4x6 : 0.64 m2
CPDD Lớp trên: 1.2 m2
BTN C12.5 : 0.56 m2
Bù vênh CPDD: 0.09 m2

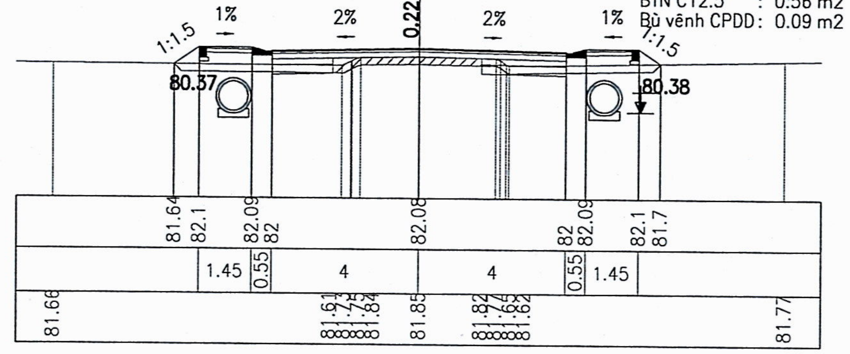

TÊN CỌC : C6
LÝ TRÌNH : 0+140

Bóc phong hóa 1.82 m2
Đào cấp II : 0.22 m2
Đào cấp IV : 0 m2
Đắp nền : 2.67 m2
Sỏi khuôn : 0.99 m2
Đá 4x6 : 0.64 m2
CPDD Lớp trên: 1.2 m2
BTN C12.5 : 0.56 m2
Bù vênh CPDD: 0.13 m2

PHÒNG KINH TẾ, HẠ TẦNG VÀ ĐÔ THỊ
PHƯỜNG MINH HƯNG
THẨM ĐỊNH
Theo văn bản số: 442/P.KTHTĐT
Ngày 22 tháng 4 năm 2026
Người thẩm định ký tên:

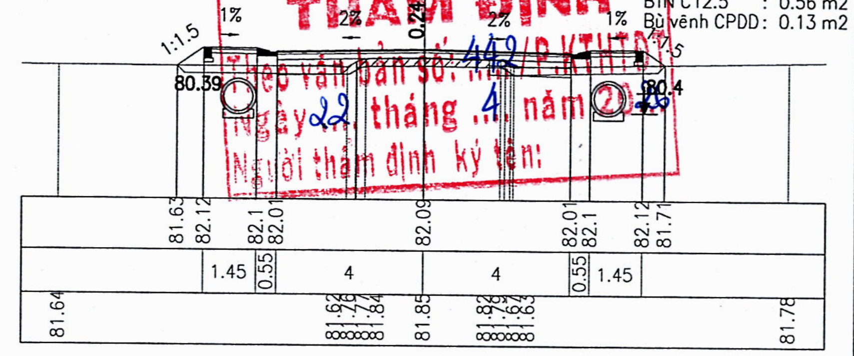

TÊN CỌC : D4
LÝ TRÌNH : 0+155.71

Bóc phong hóa 1.85 m2
Đào cấp II : 0.17 m2
Đắp nền : 2.71 m2
Sỏi khuôn : 1.03 m2
Đá 4x6 : 0.66 m2
CPDD Lớp trên: 1.2 m2
BTN C12.5 : 0.56 m2
Bù vênh CPDD: 0.09 m2

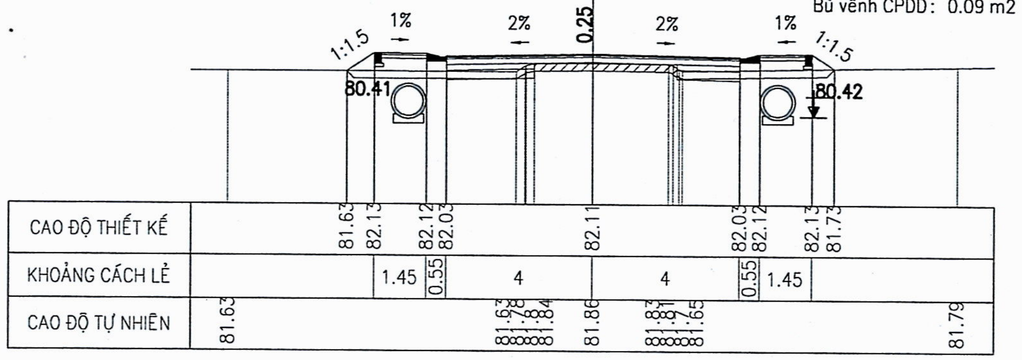

TÊN CỌC : C7
LÝ TRÌNH : 0+160

Bóc phong hóa 1.91 m2
Đào cấp II : 0.21 m2
Đắp nền : 2.73 m2
Sỏi khuôn : 1.09 m2
Đá 4x6 : 0.7 m2
CPDD Lớp trên: 1.2 m2
BTN C12.5 : 0.56 m2
Bù vênh CPDD: 0.1 m2

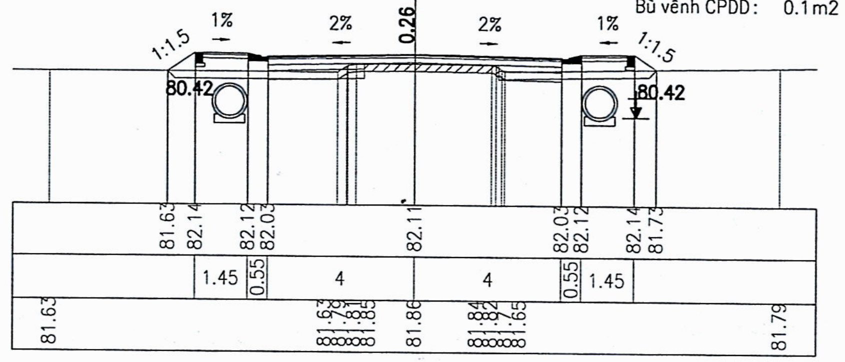

CÔNG TY TNHH MTV ĐẦU TƯ
XÂY LẮP PHÚ AN THỊNH
THẨM TRA
Theo văn bản số 15/BCTTr-PAT
Ngày 09 tháng 4 năm 2026
Ký tên:

TÊN CỌC : C8
LÝ TRÌNH : 0+180

Bóc phong hóa 1.91 m2
Đào cấp II : 0.09 m2
Đắp nền : 3.1 m2
Sỏi khuôn : 1.06 m2
Đá 4x6 : 0.68 m2
CPDD Lớp trên: 1.2 m2
BTN C12.5 : 0.56 m2
Bù vênh CPDD: 0.29 m2

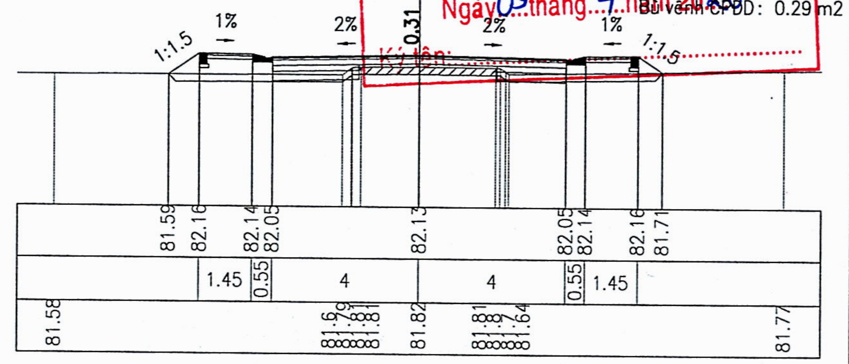

TÊN CỌC : C9
LÝ TRÌNH : 0+184.94

Bóc phong hóa 1.83 m2
Đào cấp II : 0.16 m2
Đắp nền : 2.73 m2
Sỏi khuôn : 1 m2
Đá 4x6 : 0.64 m2
CPDD Lớp trên: 1.2 m2
BTN C12.5 : 0.56 m2
Bù vênh CPDD: 0.12 m2

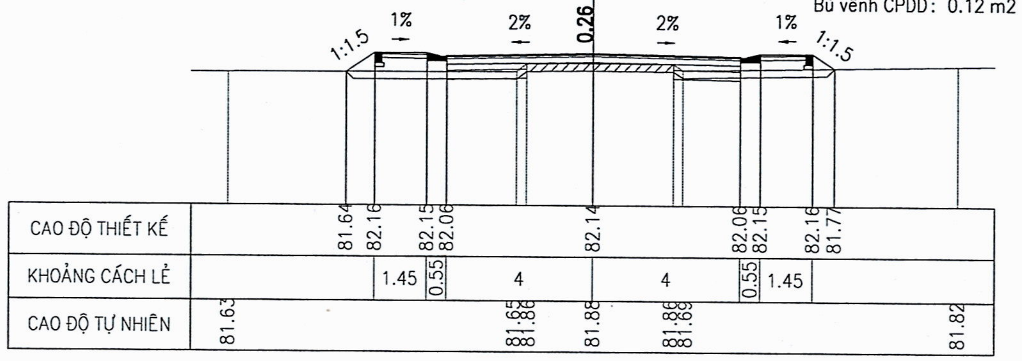

BẢN VẼ SỐ: 19 /30

PHÒNG KINH TẾ, HẠ TẦNG VÀ ĐÔ THỊ
PHƯỜNG MINH HƯNG
THẨM ĐỊNH
Theo văn bản số: 442/P.KTHTĐT
Ngày 22 tháng 4 năm 2026
Người thẩm định ký tên:

CÔNG TY TNHH MTV ĐẦU TƯ
XÂY LẮP PHÚ AN THỊNH
THẨM TRA
Theo văn bản số.....15...../BCTTr-PAT
Ngày.09.tháng...4..năm 2026
Ký tên:.....

KẾT CẤU CHI TIẾT

TRẮC NGANG ĐIỂN HÌNH TẠI VỊ TRÍ HỐ GA
TL: 1-50

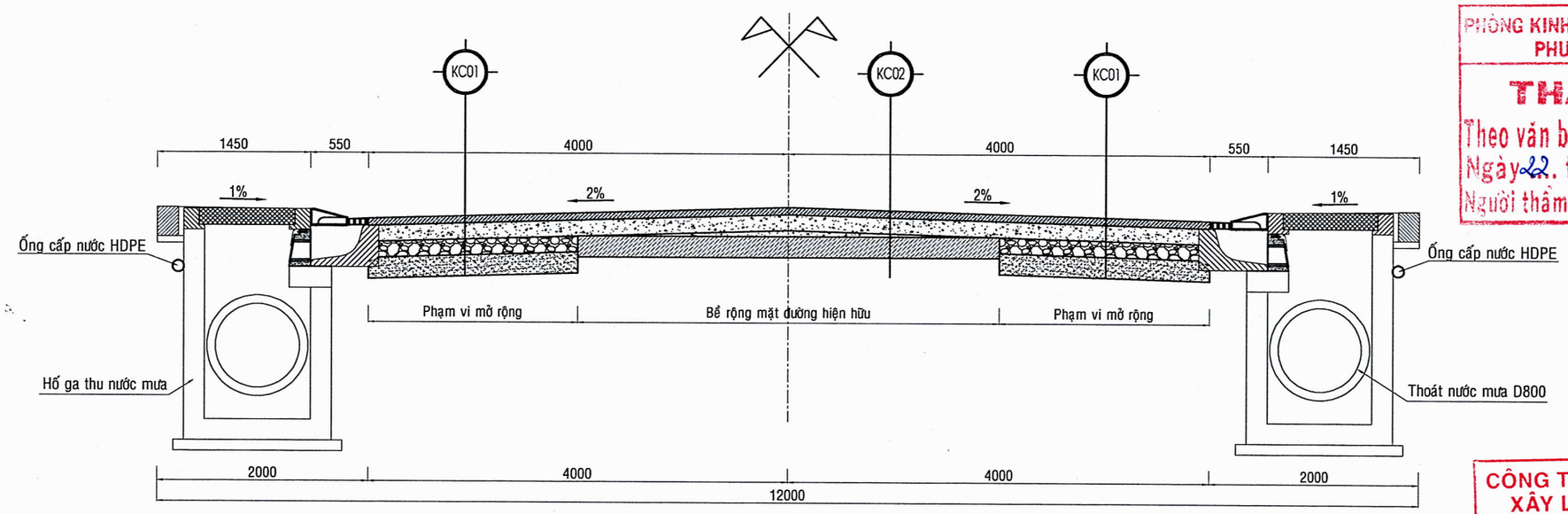

PHÒNG KINH TẾ, HẠ TẦNG VÀ ĐÔ THỊ
PHƯỜNG MINH HƯNG
THẨM ĐỊNH
Theo văn bản số: 442/P.KTHTĐT
Ngày 22 tháng 4 năm 2026
Người thẩm định ký tên:

CÔNG TY TNHH MTV ĐẦU TƯ XÂY LẮP PHÚ AN THỊNH
THẨM TRA
Theo văn bản số 15 /BCTTr-PAT
Ngày 09 tháng 4 năm 2026
Ký tên:

TRẮC NGANG ĐIỂN HÌNH TẠI VỊ TRÍ KHÔNG BỐ TRÍ HỐ GA
TL: 1-50

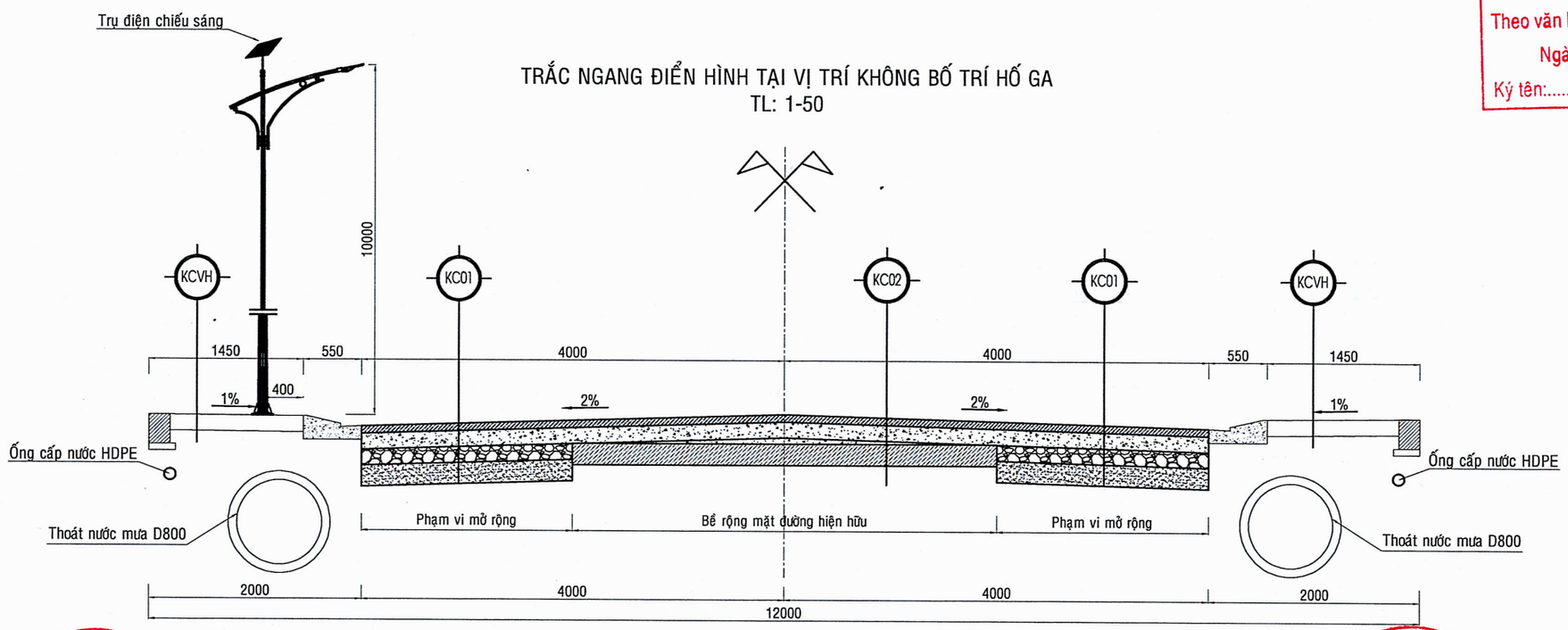

CHỦ ĐẦU TƯ	PHÓ CHÁNH VĂN PHÒNG	DỰ ÁN: NÂNG CẤP, MỞ RỘNG ĐƯỜNG SỐ 59 (ĐƯỜNG THUỘC TỔ 8A-8B), KHU PHỐ 3B, PHƯỜNG MINH HƯNG	CÔNG TY TNHH TÂN PHÚ	CT KHẢO SÁT	Ks. LÊ BẢO TOÀN		TỶ LỆ: ĐÃ GHI
VĂN PHÒNG HĐND VÀ UBND PHƯỜNG MINH HƯNG				CT THIẾT KẾ	Ks. ĐỖ TẤT ĐẠT	GIÁM ĐỐC	NGÀY ...../...../2026
Đc: Phường Minh Hưng, tỉnh Đồng Nai	TỐ DUY CẦM	MẶT CẮT NGANG ĐIỂN HÌNH	THIẾT KẾ BẢN VẼ THI CÔNG	THIẾT KẾ	Ks. LÊ BẢO TOÀN		
				KIỂM TRA	Ks. ĐỖ TẤT ĐẠT	ĐẶNG VĂN ĐỨC	BẢN VẼ SỐ: 20 /30

PHÒNG KINH TẾ, HẠ TẦNG VÀ ĐÔ THỊ
PHƯỜNG MINH HƯNG
THẨM ĐỊNH
Theo văn bản số: 442/P.KTHTĐT
Ngày 22 tháng 4 năm 2026
Người thẩm định ký tên:

KẾT CẤU MẶT ĐƯỜNG MỞ RỘNG (KC01)
TL:1/10

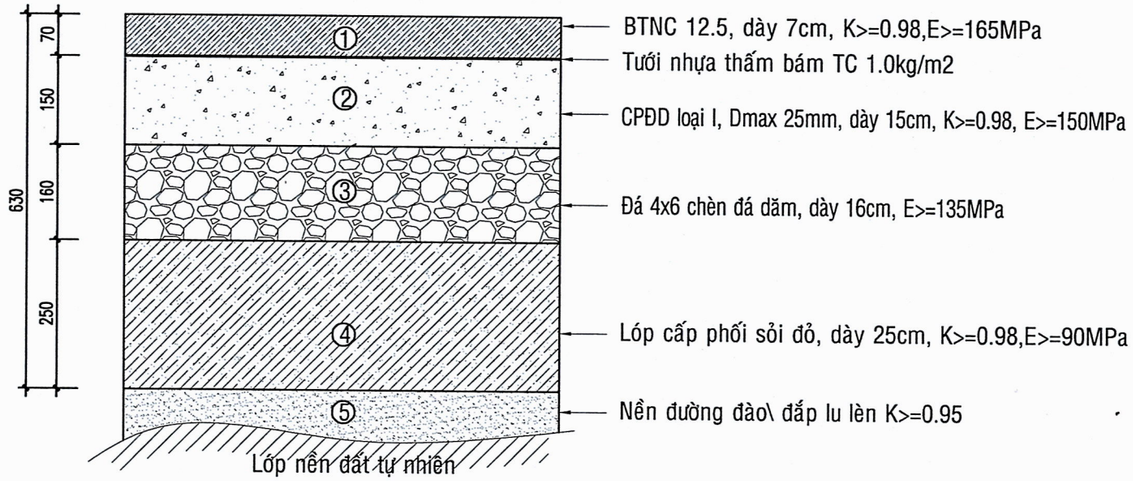

KẾT CẤU MẶT ĐƯỜNG NÂNG CẤP (KC02)
TL:1/10

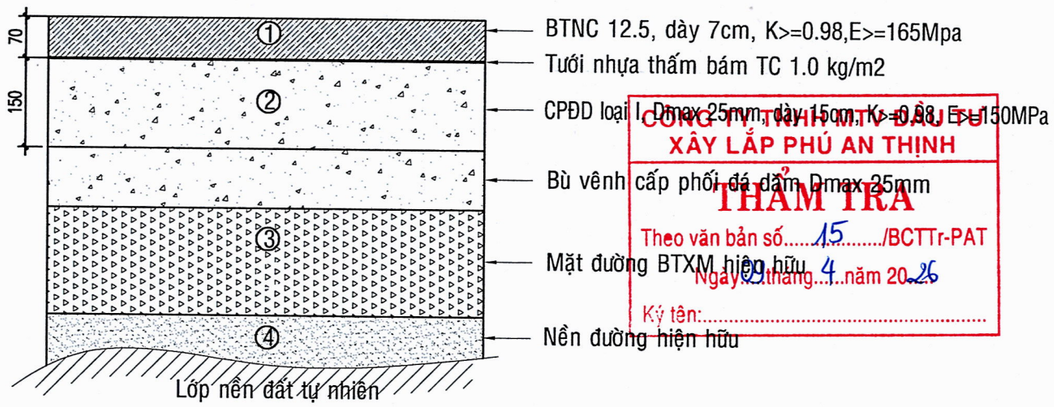

CÔNG TY TNHH MTV ĐẦU TƯ
XÂY LẮP PHÚ AN THỊNH
THẨM TRA
Theo văn bản số 15 /BCTTr-PAT
Ngày 22 tháng 4 năm 2026
Ký tên:

CHỦ ĐẦU TƯ	PHÓ CHÁNH VĂN PHÒNG	DỰ ÁN: NÂNG CẤP, MỞ RỘNG ĐƯỜNG SỐ 59 (ĐƯỜNG THUỘC TỔ 8A-8B), KHU PHỐ 3B, PHƯỜNG MINH HƯNG	CÔNG TY TNHH TÂN PHÚ	CT KHẢO SÁT	Ks. LÊ BẢO TOÀN		TỶ LỆ: ĐÃ GHI
VĂN PHÒNG HĐND VÀ UBND PHƯỜNG MINH HƯNG				CT THIẾT KẾ	Ks. ĐỖ TẤT ĐẠT	GIÁM ĐỐC	NGÀY ...../...../2026
Đc: Phường Minh Hưng, tỉnh Đồng Nai	TÔ DUY CẦM	CHI TIẾT KẾT CẤU ÁO ĐƯỜNG	THIẾT KẾ BẢN VẼ THI CÔNG	THIẾT KẾ	Ks. LÊ BẢO TOÀN		BẢN VẼ SỐ: 21 /30
				KIỂM TRA	Ks. ĐỖ TẤT ĐẠT	ĐẶNG VĂN ĐỨC	

MẶT CẮT 1 - 1

TỶ LỆ: 1/25

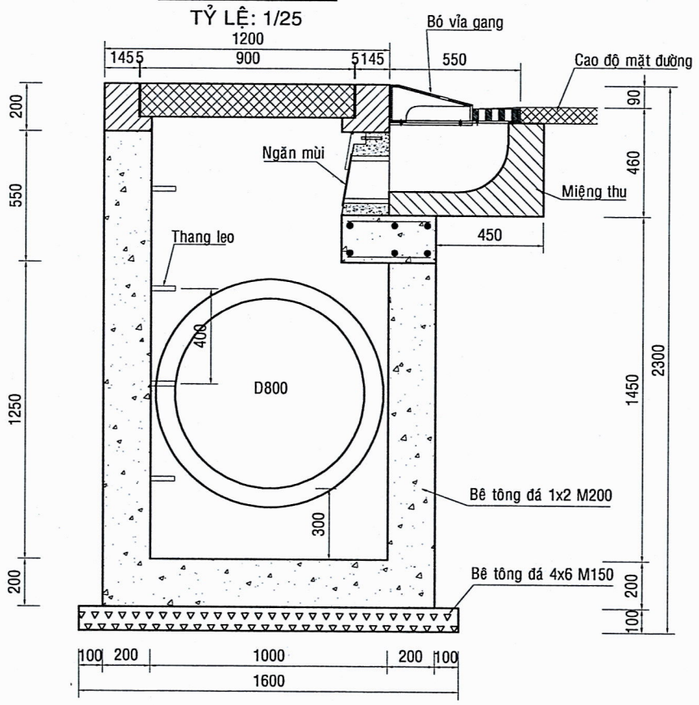

MẶT CẮT 2 - 2

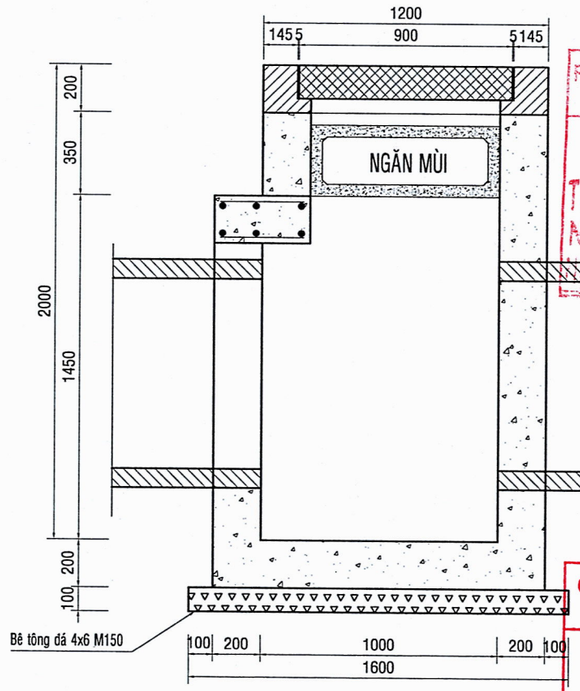

PHÒNG KINH TẾ - HẠ TẦNG VÀ ĐÔ THỊ
PHƯỜNG MINH HƯNG
THẨM ĐỊNH
Theo văn bản số: 442/P.KTHTĐT
Ngày 22 tháng 4 năm 2026
Người thẩm định ký tên:

CÔNG TY TNHH MTV ĐẦU TƯ
XÂY LẮP PHÚ AN THỊNH
THẨM TRA
Theo văn bản số....15...../BCTTr-PAT
Ngày 09 tháng 4 năm 2026
Ký tên:.....

MẶT BẰNG

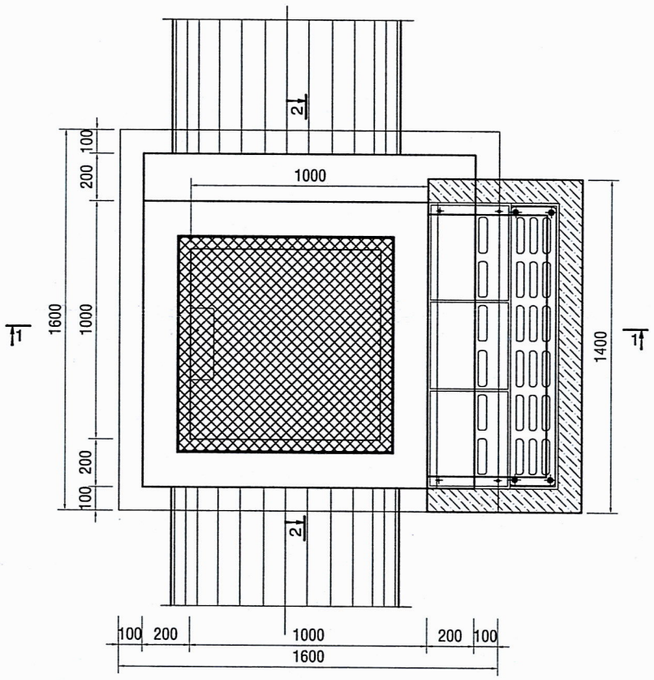

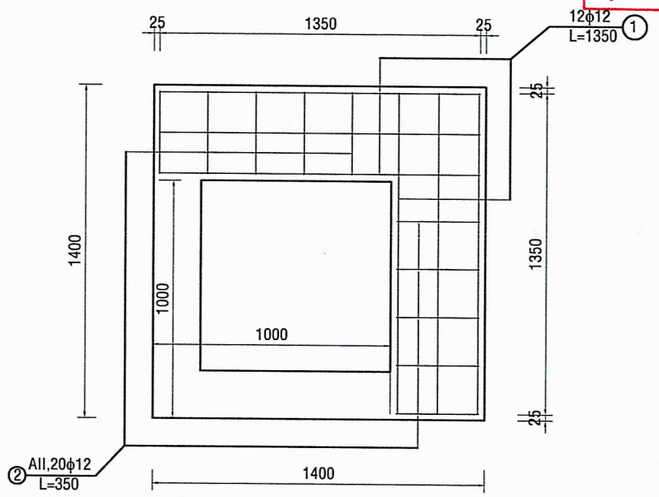

CHI TIẾT SÀN HỐ GA

CHỦ ĐẦU TƯ	PHÓ CHÁNH VĂN PHÒNG	DỰ ÁN: NÂNG CẤP, MỞ RỘNG ĐƯỜNG SỐ 59 (ĐƯỜNG THUỘC TỔ 8A-8B), KHU PHỐ 3B, PHƯỜNG MINH HƯNG	CÔNG TY TNHH TÂN PHÚ	CT KHẢO SÁT	Ks. LÊ BẢO TOÀN		TỶ LỆ: ĐÃ GHI
VĂN PHÒNG HĐND VÀ UBND PHƯỜNG MINH HƯNG Đc: Phường Minh Hưng, tỉnh Đồng Nai	TÔ DUY CẦM	CHI TIẾT HỐ GA	THIẾT KẾ BẢN VẼ THI CÔNG	CT THIẾT KẾ	Ks. ĐỖ TẤT ĐẠT	GIÁM ĐỐC ĐẶNG VĂN ĐỨC	NGÀY ...../...../2026
				THIẾT KẾ	Ks. LÊ BẢO TOÀN		BẢN VẼ SỐ: 22 /30
				KIỂM TRA	Ks. ĐỖ TẤT ĐẠT		

CHI TIẾT THÉP THANG LEO
Tỷ lệ : 1/25

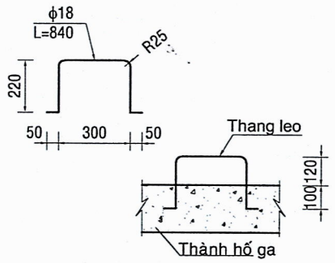

ĐAI HẦM GA
Tỷ lệ : 1/25

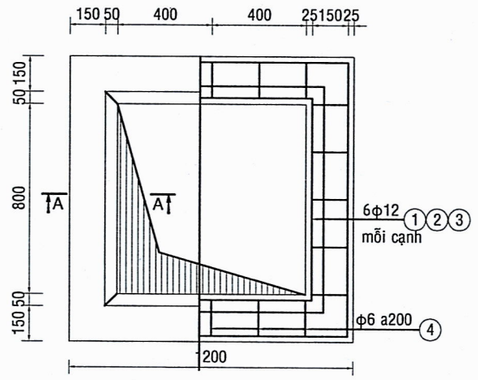

CHI TIẾT TẤM ĐAN
TỶ LỆ: 1/25

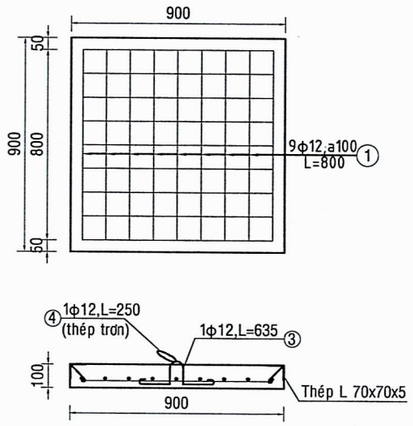

MẶT CẮT A-A
Tỷ lệ : 1/10

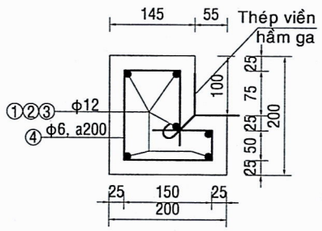

MẶT CẮT A-A PHÍA MIỆNG THU
Tỷ lệ : 1/10

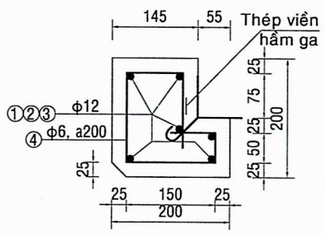

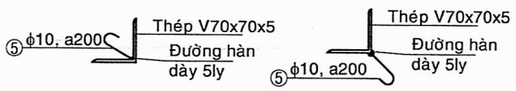

BẢNG THỐNG KÊ CỐT THÉP

TÊN C.KIỆN	SỐ HIỆU	HÌNH DẠNG - KÍCH THƯỚC	ĐƯỜNG KÍNH (mm)	CHIỀU DÀI 1 THANH (mm)	SỐ LƯỢNG 1 C.KIỆN	SỐ LƯỢNG T.BỘ	TỔNG CHIỀU DÀI (m)	TỔNG T.LƯỢNG (Kg)
ĐAI HỐ GA / Số lượng: 1	1	1150 [1150] 75	12	4750	2	2	9.5	8.43
	2	950 [950] 75	12	3950	2	2	7.9	7.01
	3	850 [850] 75	12	3550	2	2	7.1	6.30
	4	150 [95 130 150 100]	6	625	20	20	12.5	2.77
	5	50 75	10	125	8	8	1	0.62
Đan hố ga loại 1 / Số lượng: 1	1	800	12	800	9	9	7.2	6.39
	2	800	12	800	9	9	7.2	6.39
	3	40 50 75 130 / 50 75 130	12	635.6	1	1	0.6356	0.56
	4	80 80	12	251.2	1	1	0.2512	0.22
	5	50 75	10	125	8	8	1	0.62
Thang leo / Số lượng: 1	1	50 220 300 220 50	18	840	4	4	3.36	6.71
Thép viền / Số lượng: 1	1	LDC 70x5 Thép góc đan		3600	1	1	3.6	19.37
	2	LDC 70x5 Thép góc đai		3640	1	1	3.64	19.58

PHÒNG KINH TẾ, HẠ TẦNG VÀ ĐÔ THỊ
PHƯỜNG MINH HƯNG
THẨM ĐỊNH
Theo văn bản số: 442/P.KTHTĐT
Ngày 22 tháng 4 năm 2026
Người thẩm định ký tên:

CÔNG TY TNHH MTV ĐẦU TƯ XÂY LẮP PHÚ AN THỊNH
THẨM TRA
Theo văn bản số: 15 /BCTTr-PAT
Ngày 08 tháng 4 năm 2026
Ký tên:

GHI CHÚ:
- Đai hố ga đá 1x2 M250.
- Kích thước trong bản vẽ là mili mét(mm), trừ trường hợp ghi cụ thể.

CHỦ ĐẦU TƯ	PHÓ CHÁNH VĂN PHÒNG	DỰ ÁN: NÂNG CẤP, MỞ RỘNG ĐƯỜNG SỐ 59 (ĐƯỜNG THUỘC TỔ 8A-8B), KHU PHỐ 3B, PHƯỜNG MINH HƯNG	CÔNG TY TNHH TÂN PHÚ	CT KHẢO SÁT	Ks. LÊ BẢO TOÀN	GIÁM ĐỐC	TỶ LỆ: ĐÃ GHI
VĂN PHÒNG HĐND VÀ UBND PHƯỜNG MINH HƯNG				CT THIẾT KẾ	Ks. ĐỖ TẤT ĐẠT		NGÀY ...../...../2026
Đc: Phường Minh Hưng, tỉnh Đồng Nai	TÔ DUY CẦM	CHI TIẾT ĐAI HỐ GA, TẤM ĐAN	THIẾT KẾ BẢN VẼ THI CÔNG	THIẾT KẾ	Ks. LÊ BẢO TOÀN	ĐẶNG VĂN ĐỨC	BẢN VẼ SỐ: 23 /30
				KIỂM TRA	Ks. ĐỖ TẤT ĐẠT		

MẶT CẮT 2-2
TỶ LỆ: 1/10

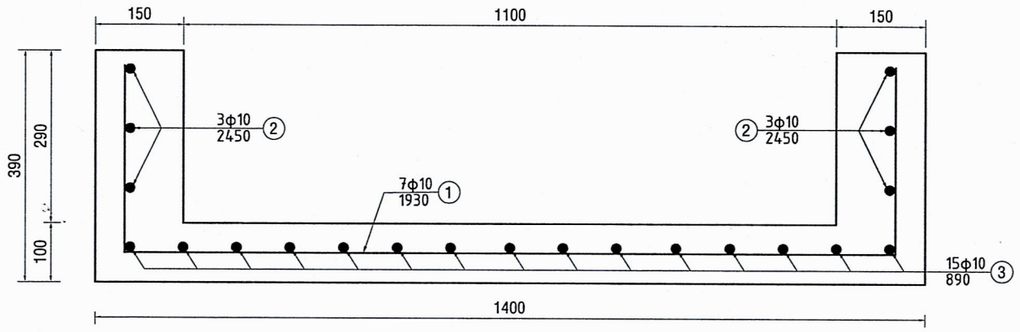

MẶT CẮT 1-1
TỶ LỆ: 1/10

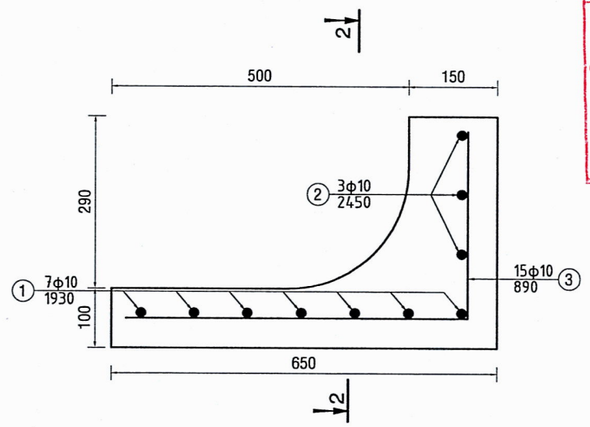

PHÒNG KINH TẾ, HẠ TẦNG VÀ ĐÔ THỊ
PHƯỜNG MINH HƯNG
THẨM ĐỊNH
Theo văn bản số: 442/P.KTHTĐT
Ngày 22 tháng 4 năm 2026
Người thẩm định ký tên:

MẶT BẰNG MIỆNG THU
TỶ LỆ: 1/10

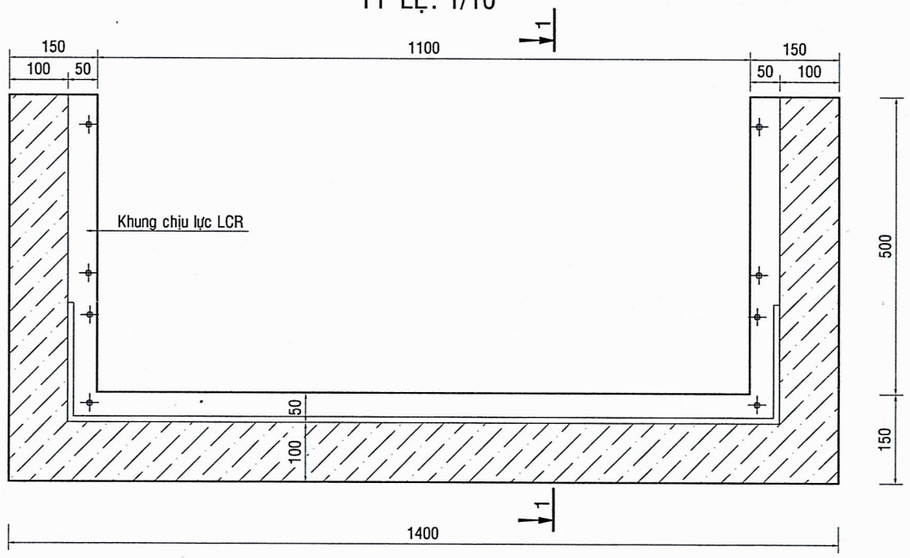

CÔNG TY TNHH MTV ĐẦU TƯ
XÂY LẮP PHÚ AN THỊNH
THẨM TRA
Theo văn bản số.....15...../BCTTr-PAT
Ngày 09 tháng 4 năm 2026
Ký tên:.....

CHỦ ĐẦU TƯ	PHÓ CHÁNH VĂN PHÒNG	DỰ ÁN: NÂNG CẤP, MỞ RỘNG ĐƯỜNG SỐ 59 (ĐƯỜNG THUỘC TỔ 8A-8B), KHU PHỐ 3B, PHƯỜNG MINH HƯNG	CÔNG TY TNHH TÂN PHÚ	CT KHẢO SÁT	Ks. LÊ BẢO TOÀN		GIÁM ĐỐC	TỶ LỆ: ĐÃ GHI
VĂN PHÒNG HĐND VÀ UBND PHƯỜNG MINH HƯNG Đc: Phường Minh Hưng, tỉnh Đồng Nai	TÔ DUY CẨM			CT THIẾT KẾ	Ks. ĐỖ TẤT ĐẠT			NGÀY ...../...../2026
		CHI TIẾT MIỆNG THU NƯỚC	THIẾT KẾ BẢN VẼ THI CÔNG	THIẾT KẾ	Ks. LÊ BẢO TOÀN			
				KIỂM TRA	Ks. ĐỖ TẤT ĐẠT		ĐẶNG VĂN ĐỨC	BẢN VẼ SỐ: 24 /30

KHUNG, LƯỚI CHẮN RÁC

BỐ TRÍ CHUNG BỐ VỈA, LƯỚI CHẮN RÁC BẰNG GANG VỊ TRÍ MIỆNG THU

TL: 1/5

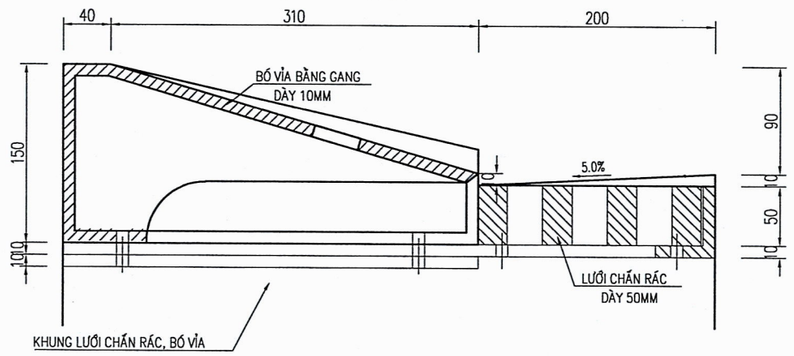

MẶT TRƯỚC

TL: 1/10

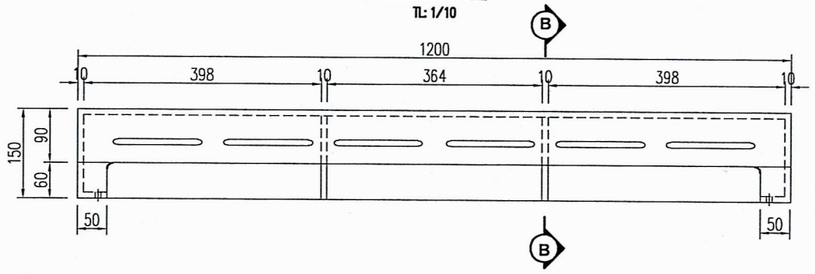

MẶT BẰNG

TL: 1/10

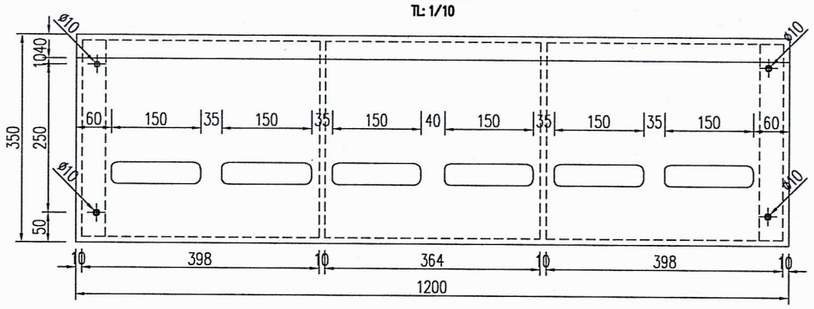

MẶT CẮT B-B

TL: 1/10

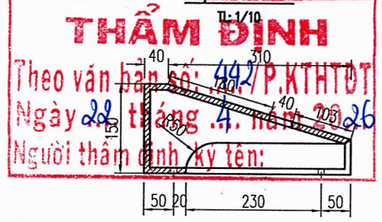

PHÒNG KINH TẾ, HẠ TẦNG VÀ ĐÔ THỊ
PHƯỜNG MINH HƯNG
THẨM ĐỊNH
Theo văn bản số: 442/P.KTHTĐT
Ngày 28 tháng 4 năm 2026
Người thẩm định ký tên:

TẤM GIA CƯỜNG

TL: 1/10

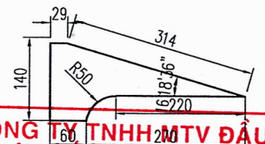

CÔNG TY TNHH MTV ĐẦU TƯ
XÂY LẮP PHÚ AN THỊNH
THẨM TRA
Theo văn bản số.....15...../BCTTr-PAT
Ngày 09 tháng 4 năm 2026
Ký tên:.....

KHUNG LƯỚI CHẮN RÁC

TL: 1/10

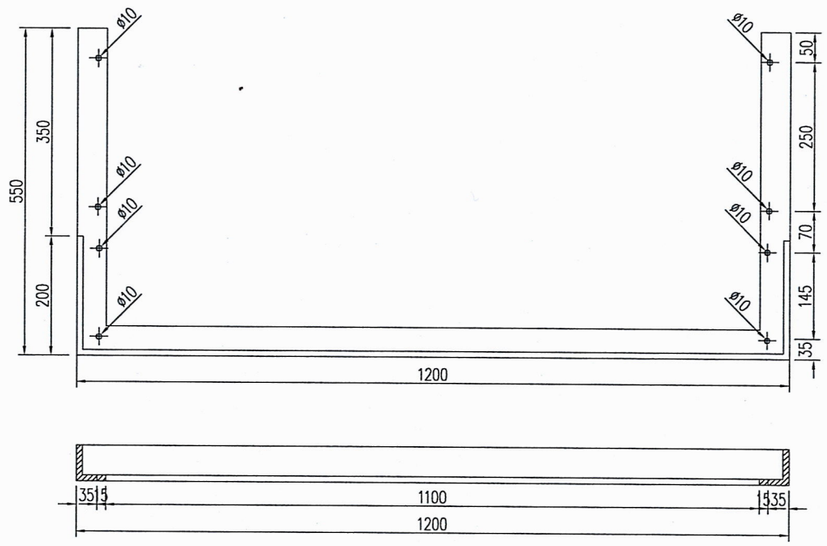

CHI TIẾT A

TL: 1/5

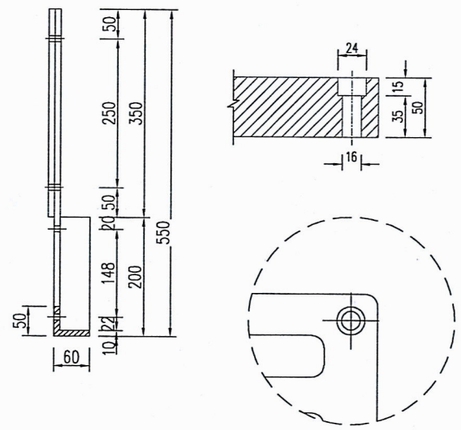

LƯỚI CHẮN RÁC

TL: 1/10

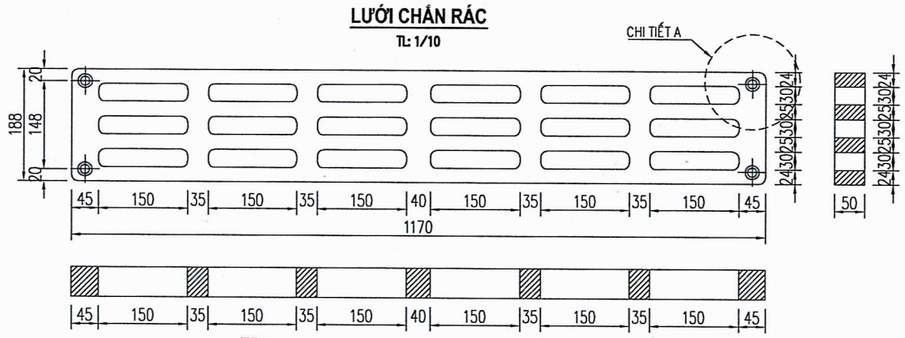

1. LƯỚI CHẮN RÁC, KHUNG, BỐ VỈA BẰNG GANG XÁM, CẤP TẢII TRỌNG H30;
2. VẬT ĐÚC KHÔNG BỊ RỖ, NGẬM XỈ, BỀ MẶT NHẴN, GÓC THOÁT KHUÔN <=1 ĐỘ

CHỦ ĐẦU TƯ VĂN PHÒNG HĐND VÀ UBND PHƯỜNG MINH HƯNG Đc: Phường Minh Hưng, tỉnh Đồng Nai	PHÓ CHÁNH VĂN PHÒNG TÔ DUY CẦM	DỰ ÁN: NÂNG CẤP, MỞ RỘNG ĐƯỜNG SỐ 59 (ĐƯỜNG THUỘC TỔ 8A-8B), KHU PHỐ 3B, PHƯỜNG MINH HƯNG	CÔNG TY TNHH TÂN PHÚ	CT KHẢO SÁT	Ks. LÊ BẢO TOÀN		GIÁM ĐỐC	TỶ LỆ: ĐÃ GHI
				CT THIẾT KẾ	Ks. ĐỖ TẤT ĐẠT			NGÀY ...../...../2026
		CHI TIẾT LƯỚI CHẮN RÁC ĐÚC SẴN	THIẾT KẾ BẢN VẼ THI CÔNG	THIẾT KẾ	Ks. LÊ BẢO TOÀN			
				KIỂM TRA	Ks. ĐỖ TẤT ĐẠT		ĐẶNG VĂN ĐỨC	BẢN VẼ SỐ: 24a/30

PHÒNG KINH TẾ, HẠ TẦNG VÀ ĐÔ THỊ
PHƯỜNG MINH HƯNG
THẨM ĐỊNH
Theo văn bản số: 442 P.KTHTĐT
Ngày 22 tháng 4 năm 2026
Người thẩm định ký tên:

MẶT CẮT DỌC CỐNG VỈA HÈ
Tỷ lệ:1/25

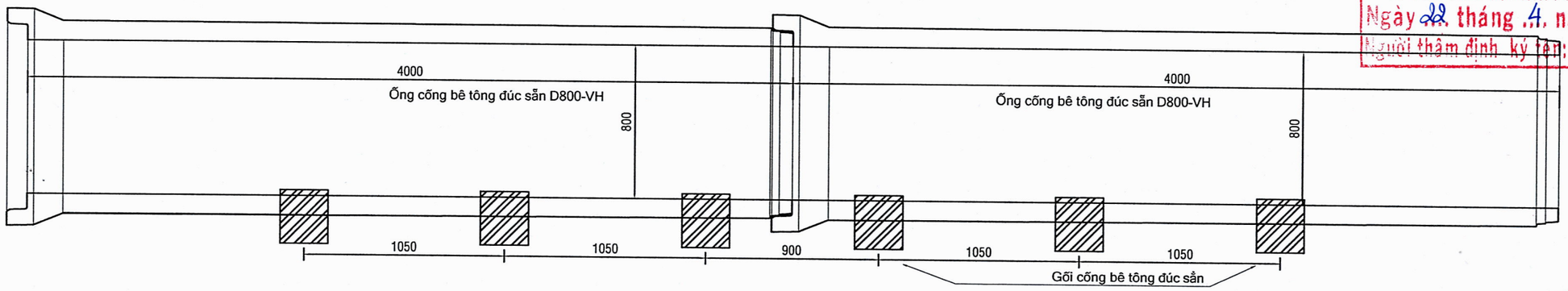

CÔNG TY TNHH MTV ĐẦU TƯ
XÂY LẮP PHÚ AN THỊNH
THẨM TRA
Theo văn bản số.....15...../BCTTr-PAT
Ngày 09 tháng 4 năm 20.26
Ký tên:.....

MẶT CẮT DỌC CỐNG BĂNG ĐƯỜNG
Tỷ lệ:1/25

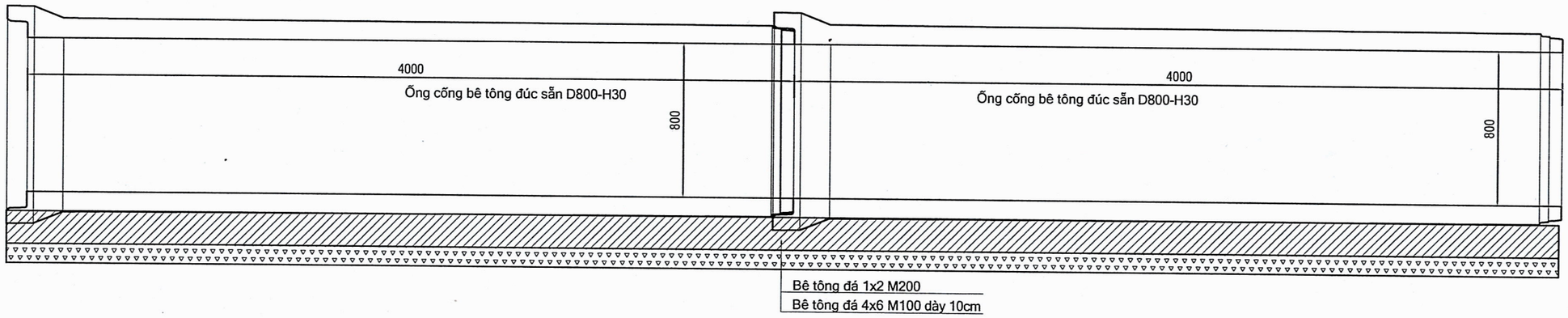

CHỦ ĐẦU TƯ	PHÓ CHÁNH VĂN PHÒNG	DỰ ÁN: NÂNG CẤP, MỞ RỘNG ĐƯỜNG SỐ 59 (ĐƯỜNG THUỘC TỔ 8A-8B), KHU PHỐ 3B, PHƯỜNG MINH HƯNG	CÔNG TY TNHH TÂN PHÚ	CT KHẢO SÁT	Ks. LÊ BẢO TOÀN		GIÁM ĐỐC	TỶ LỆ: ĐÃ GHI
VĂN PHÒNG HĐND VÀ UBND PHƯỜNG MINH HƯNG				CT THIẾT KẾ	Ks. ĐỖ TẤT ĐẠT			NGÀY ...../...../2026
Đc: Phường Minh Hưng, tỉnh Đồng Nai	TÔ DUY CẦM	CHI TIẾT CỐNG THOÁT NƯỚC MƯA VỈA HÈ	THIẾT KẾ BẢN VẼ THI CÔNG	THIẾT KẾ	Ks. LÊ BẢO TOÀN		ĐẶNG VĂN ĐỨC	BẢN VẼ SỐ: 25/30
				KIỂM TRA	Ks. ĐỖ TẤT ĐẠT			

CỘNG HÒA X.H.C.N VIỆT NAM – VĂN PHÒNG HỘI ĐỒNG NHÂN DÂN VÀ ỦY BAN NHÂN DÂN – P. MINH HƯNG – T. ĐỒNG NAI

CÔNG TY TRÁCH NHIỆM HỮU HẠN TÂN PHÚ – MSDN: 3800339929 – C.T.T.N.H.H – P. PHƯỚC – T. ĐỒNG NAI

PHÒNG KINH TẾ, HẠ TẦNG VÀ ĐÔ THỊ
PHƯỜNG MINH HƯNG
THẨM ĐỊNH
Theo văn bản số: 442/P.KTHTĐT
Ngày 22 tháng 4 năm 2026
Người thẩm định ký tên:

MẶT CẮT ĐÀO-ĐẮP CỐNG
Tỷ lệ:1/25

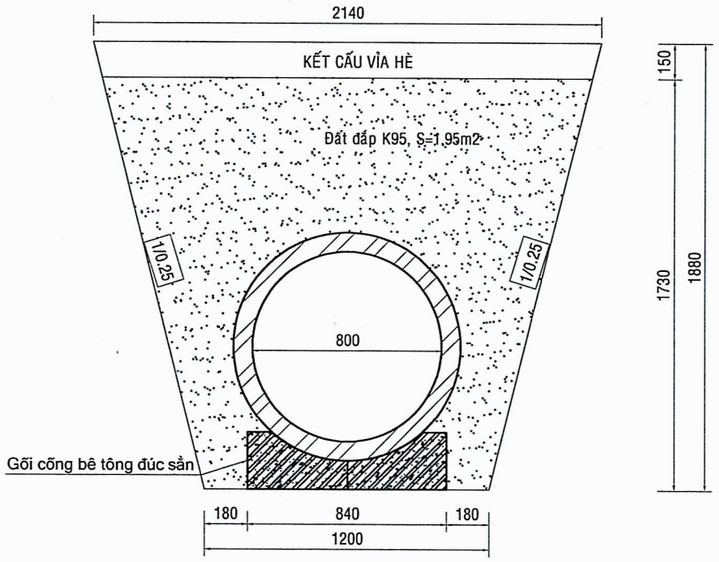

MẶT CẮT ĐÀO-ĐẮP CỐNG ĐOẠN BĂNG ĐƯỜNG
Tỷ lệ:1/25

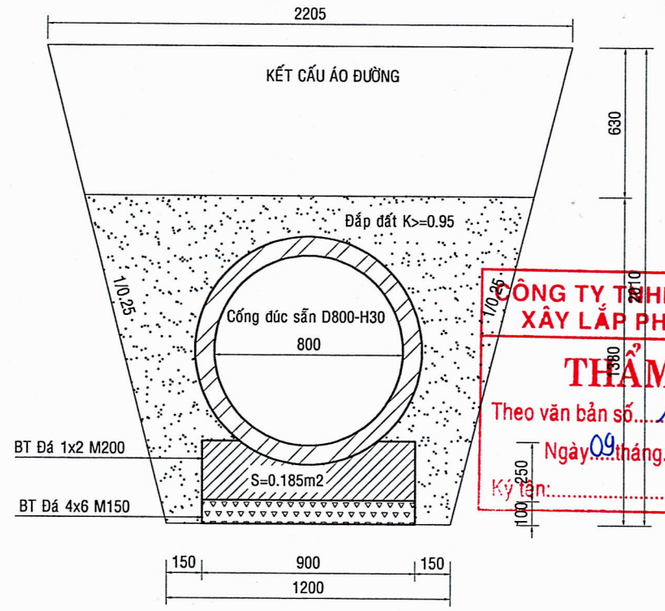

CÔNG TY TNHH MTV ĐẦU TƯ XÂY LẮP PHÚ AN THỊNH
THẨM TRA
Theo văn bản số 15 /BCTTr-PAT
Ngày 09 tháng 4 năm 2026
Ký tên:

CHỦ ĐẦU TƯ	PHÓ CHÁNH VĂN PHÒNG	DỰ ÁN: NÂNG CẤP, MỞ RỘNG ĐƯỜNG SỐ 59 (ĐƯỜNG THUỘC TỔ 8A-8B), KHU PHỐ 3B, PHƯỜNG MINH HƯNG	CÔNG TY TNHH TÂN PHÚ	CT KHẢO SÁT	Ks. LÊ BẢO TOÀN	GIÁM ĐỐC	TỶ LỆ: ĐÃ GHI
VĂN PHÒNG HĐND VÀ UBND PHƯỜNG MINH HƯNG				CT THIẾT KẾ	Ks. ĐỖ TẤT ĐẠT		NGÀY ...../...../2026
Đc: Phường Minh Hưng, tỉnh Đồng Nai	TÔ DUY CẦM	CHI TIẾT CỐNG THOÁT NƯỚC MƯA CHỊU LỰC	THIẾT KẾ BẢN VẼ THI CÔNG	THIẾT KẾ	Ks. LÊ BẢO TOÀN	ĐẶNG VĂN ĐỨC	BẢN VẼ SỐ: 26/30
				KIỂM TRA	Ks. ĐỖ TẤT ĐẠT		

PHÒNG KINH TẾ, HẠ TẦNG VÀ ĐÔ THỊ
PHƯỜNG MINH HƯNG
THẨM ĐỊNH
Theo văn bản số: 442/P.KTHTĐT
Ngày 22 tháng 4 năm 2026
Người thẩm định ký tên:

KẾT CẤU VỈA HÈ (KVH)
TL:1/10

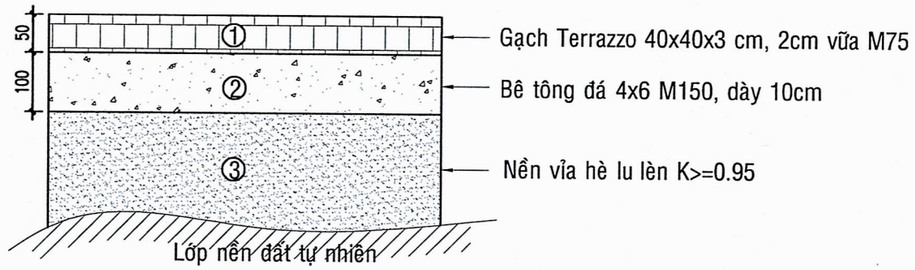

CÔNG TY TNHH MTV ĐẦU TƯ
XÂY LẮP PHÚ AN THỊNH
THẨM TRA
Theo văn bản số.....15...../BCTTr-PAT
Ngày 09 tháng 4 năm 2026
Ký tên:.....

CHI TIẾT BÓ VỈA
TL:1/10

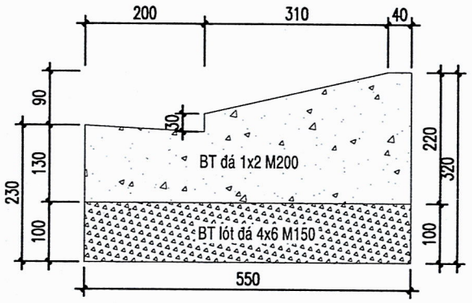

CHI TIẾT BÓ HÈ
TL:1/10

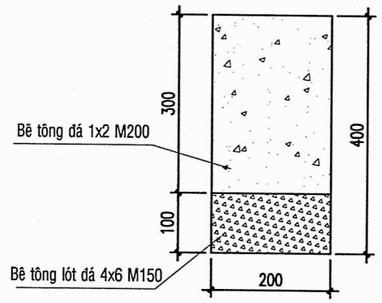

CHỦ ĐẦU TƯ	PHÓ CHÁNH VĂN PHÒNG	DỰ ÁN: NÂNG CẤP, MỞ RỘNG ĐƯỜNG SỐ 59 (ĐƯỜNG THUỘC TỔ 8A-8B), KHU PHỐ 3B, PHƯỜNG MINH HƯNG	CÔNG TY TNHH TÂN PHÚ	CT KHẢO SÁT	Ks. LÊ BẢO TOÀN		GIÁM ĐỐC	TỶ LỆ: ĐÃ GHI
VĂN PHÒNG HĐND VÀ UBND PHƯỜNG MINH HƯNG Đc: Phường Minh Hưng, tỉnh Đồng Nai	TÔ DUY CẦM			CT THIẾT KẾ	Ks. ĐỖ TẤT ĐẠT			NGÀY ...../...../2026
		CHI TIẾT BÓ VỈA, BÓ HÈ, KẾT CẤU VỈA HÈ	THIẾT KẾ BẢN VẼ THI CÔNG	THIẾT KẾ	Ks. LÊ BẢO TOÀN		ĐẶNG VĂN ĐỨC	BẢN VẼ SỐ: 27 /30
				KIỂM TRA	Ks. ĐỖ TẤT ĐẠT			

PHÒNG KINH TẾ, HẠ TẦNG VÀ ĐÔ THỊ
PHƯỜNG MINH HƯNG
THẨM ĐỊNH
Theo văn bản số: 442/P.KTHTĐT
Ngày 22 tháng 4 năm 2026
Người thẩm định ký tên:

QUY CÁCH BIỂN BÁO LOẠI 1 TL: 1/25

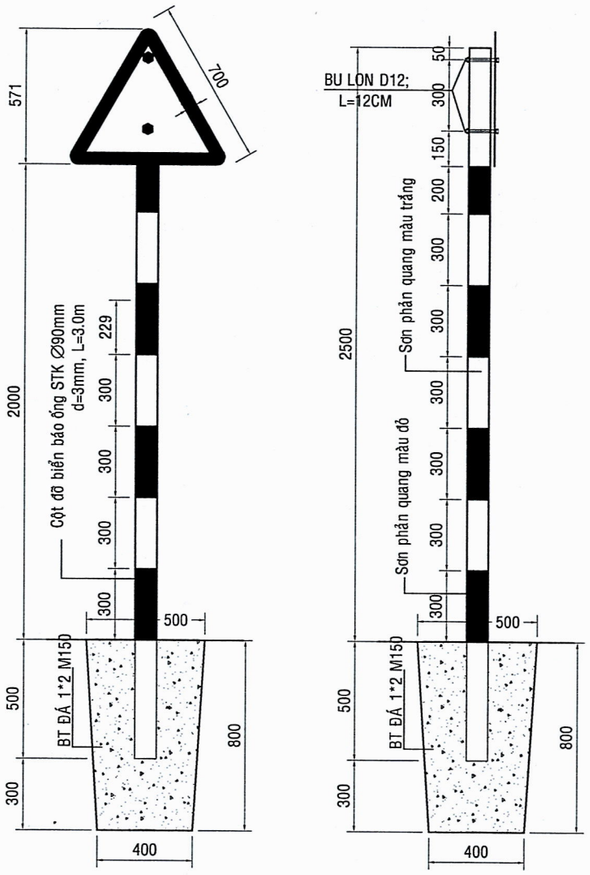

GHI CHÚ:
- Kích thước bản vẽ, đường kính và chiều dày thép ghi mm.
- Kích thước, màu sắc, hình vẽ và chủng loại sơn biển báo lấy theo QCVN 41-2024 :Quy chuẩn kĩ thuật quốc gia về báo hiệu đường bộ
- Biển báo cách mép đường tối thiểu 60cm

BẢNG THỐNG KÊ TỔNG HỢP

TT	Tên khối	Hình ảnh	Số lượng	Mô tả
1	207B		1	
2	205D		2	
3	207C		1	
4	205B		1	
5	205C		1	
6	208		1	
		Tổng	7	

CÔNG TY TNHH MTV ĐẦU TƯ XÂY LẮP PHÚ AN THỊNH
THẨM TRA
Theo văn bản số 15 /BCTTr-PAT
Ngày 09 tháng 4 năm 2026
Ký tên:

CHỦ ĐẦU TƯ	PHÓ CHÁNH VĂN PHÒNG	DỰ ÁN: NÂNG CẤP, MỞ RỘNG ĐƯỜNG SỐ 59 (ĐƯỜNG THUỘC TỔ 8A-8B), KHU PHỐ 3B, PHƯỜNG MINH HƯNG	CÔNG TY TNHH TÂN PHÚ	CT KHẢO SÁT	Ks. LÊ BẢO TOÀN		GIÁM ĐỐC	TỶ LỆ: ĐÃ GHI
VĂN PHÒNG HĐND VÀ UBND PHƯỜNG MINH HƯNG				CT THIẾT KẾ	Ks. ĐỖ TẤT ĐẠT			NGÀY ...../...../2026
Đc: Phường Minh Hưng, tỉnh Đồng Nai	TÔ DUY CẦM	CHI TIẾT BIỂN BÁO	THIẾT KẾ BẢN VẼ THI CÔNG	THIẾT KẾ	Ks. LÊ BẢO TOÀN		ĐẶNG VĂN ĐỨC	BẢN VẼ SỐ: 28 /30
				KIỂM TRA	Ks. ĐỖ TẤT ĐẠT			

CÔNG HÒA X.H.C.N VIỆT NAM - VĂN PHÒNG HỘI ĐỒNG NHÂN DÂN VÀ ỦY BAN NHÂN DÂN P. MINH HƯNG - T. ĐỒNG NAI

CÔNG TY TRÁCH NHIỆM HỮU HẠN TÂN PHÚ - P. BÌNH PHƯỚC - T. ĐỒNG NAI

PHÒNG KINH TẾ, HẠ TẦNG VÀ ĐÔ THỊ
PHƯỜNG MINH HƯNG
THẨM ĐỊNH
Theo văn bản số: 442/P.KTHTĐT
Ngày 22 tháng 4 năm 2026
Người thẩm định ký tên:

MẶT BẰNG BỐ TRÍ SƠN ĐƯỜNG

TL: 1-200

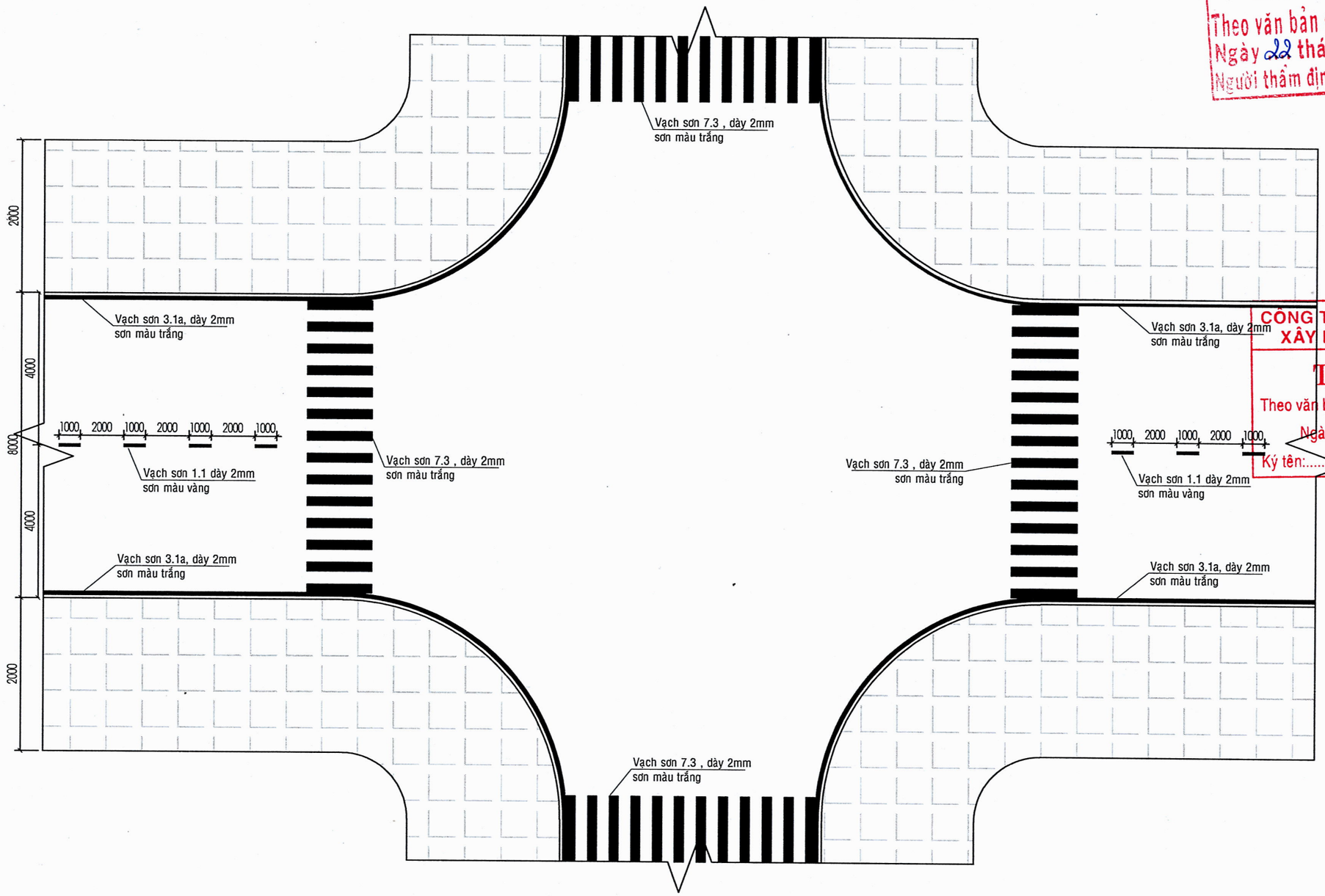

CÔNG TY TNHH MTV ĐẦU TƯ XÂY LẮP PHÚ AN THỊNH
THẨM TRA
Theo văn bản số: 15/BCTTr-PAT
Ngày 09 tháng 4 năm 2026
Ký tên:

CHỦ ĐẦU TƯ	PHÓ CHÁNH VĂN PHÒNG	DỰ ÁN: NÂNG CẤP, MỞ RỘNG ĐƯỜNG SỐ 59 (ĐƯỜNG THUỘC TỔ 8A-8B), KHU PHỐ 3B, PHƯỜNG MINH HƯNG	CÔNG TY TNHH TÂN PHÚ	CT KHẢO SÁT	Ks. LÊ BẢO TOÀN		GIÁM ĐỐC	TỶ LỆ: ĐÃ GHI
VĂN PHÒNG HĐND VÀ UBND PHƯỜNG MINH HƯNG Đc: Phường Minh Hưng, tỉnh Đồng Nai	TÔ DUY CẦM			CT THIẾT KẾ	Ks. ĐỖ TẤT ĐẠT			NGÀY ...../...../2026
		CHI TIẾT BỐ TRÍ VẠCH SƠN	THIẾT KẾ BẢN VẼ THI CÔNG	THIẾT KẾ	Ks. LÊ BẢO TOÀN			BẢN VẼ SỐ: 29 /30
				KIỂM TRA	Ks. ĐỖ TẤT ĐẠT		ĐẶNG VĂN ĐỨC	

PHÒNG KINH TẾ, HẠ TẦNG VÀ ĐÔ THỊ
PHƯỜNG MINH HƯNG
THẨM ĐỊNH
Theo văn bản số: 442/P.KTHTĐT
Ngày 22 tháng 4 năm 2026
Người thẩm định ký tên:

QUY CÁCH VẠCH SƠN TIM ĐƯỜNG

TL: 1-25

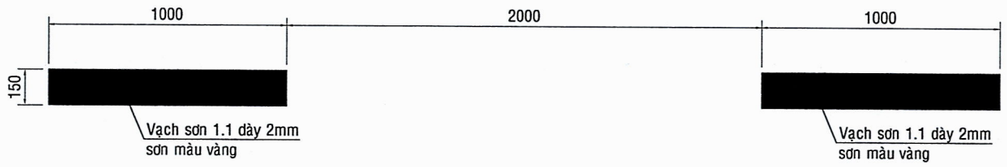

QUY CÁCH VẠCH SƠN MÉP ĐƯỜNG

TL: 1-25

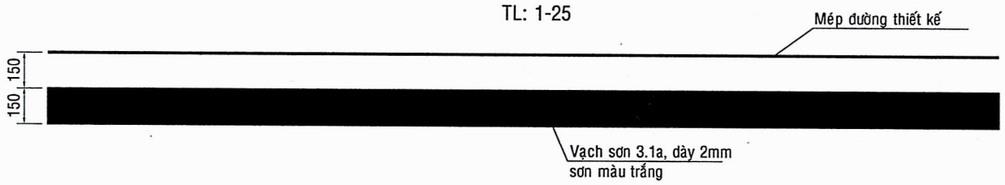

CÔNG TY TNHH MTV ĐẦU TƯ
XÂY LẮP PHÚ AN THỊNH
THẨM TRA
Theo văn bản số.....15...../BCTTr-PAT
Ngày 09 tháng 4 năm 2026
Ký tên:.....

QUY CÁCH VẠCH NGƯỜI ĐI BỘ

TL: 1-50

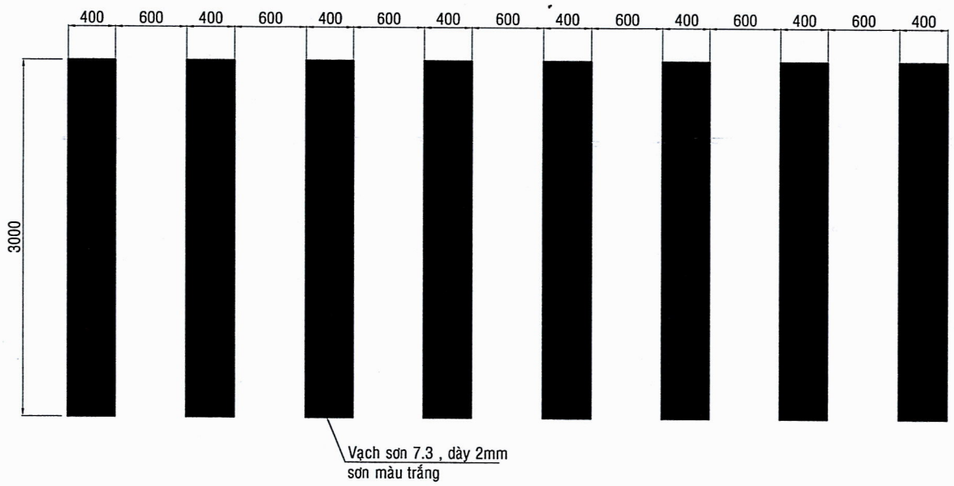

CHỦ ĐẦU TƯ VĂN PHÒNG HĐND VÀ UBND PHƯỜNG MINH HƯNG Đc: Phường Minh Hưng, tỉnh Đồng Nai	PHÓ CHÁNH VĂN PHÒNG TÔ DUY CẦM	DỰ ÁN: NÂNG CẤP, MỞ RỘNG ĐƯỜNG SỐ 59 (ĐƯỜNG THUỘC TỔ 8A-8B), KHU PHỐ 3B, PHƯỜNG MINH HƯNG	CÔNG TY TNHH TÂN PHÚ	CT KHẢO SÁT	Ks. LÊ BẢO TOÀN		GIÁM ĐỐC	TỶ LỆ: ĐÃ GHI
				CT THIẾT KẾ	Ks. ĐỖ TẤT ĐẠT			
		CHI TIẾT VẠCH SƠN	THIẾT KẾ BẢN VẼ THI CÔNG	THIẾT KẾ	Ks. LÊ BẢO TOÀN			NGÀY ...../...../2026
				KIỂM TRA	Ks. ĐỖ TẤT ĐẠT		ĐẶNG VĂN ĐỨC	BẢN VẼ SỐ: 30 /30

PHÒNG KINH TẾ, HẠ TẦNG VÀ ĐÔ THỊ
PHƯỜNG MINH HƯNG
THẨM ĐỊNH
Theo văn bản số: 442/P.KTHTĐT
Ngày 22 tháng 4 năm 2026
Người thẩm định ký tên:

CÔNG TY TNHH MTV ĐẦU TƯ
XÂY LẮP PHÚ AN THỊNH
THẨM TRA
Theo văn bản số.....15...../BCTTr-PAT
Ngày 09 tháng 4 năm 2026
Ký tên:.....

HẠNG MỤC: ĐƯỜNG ĐIỆN CHIẾU SÁNG NLMT

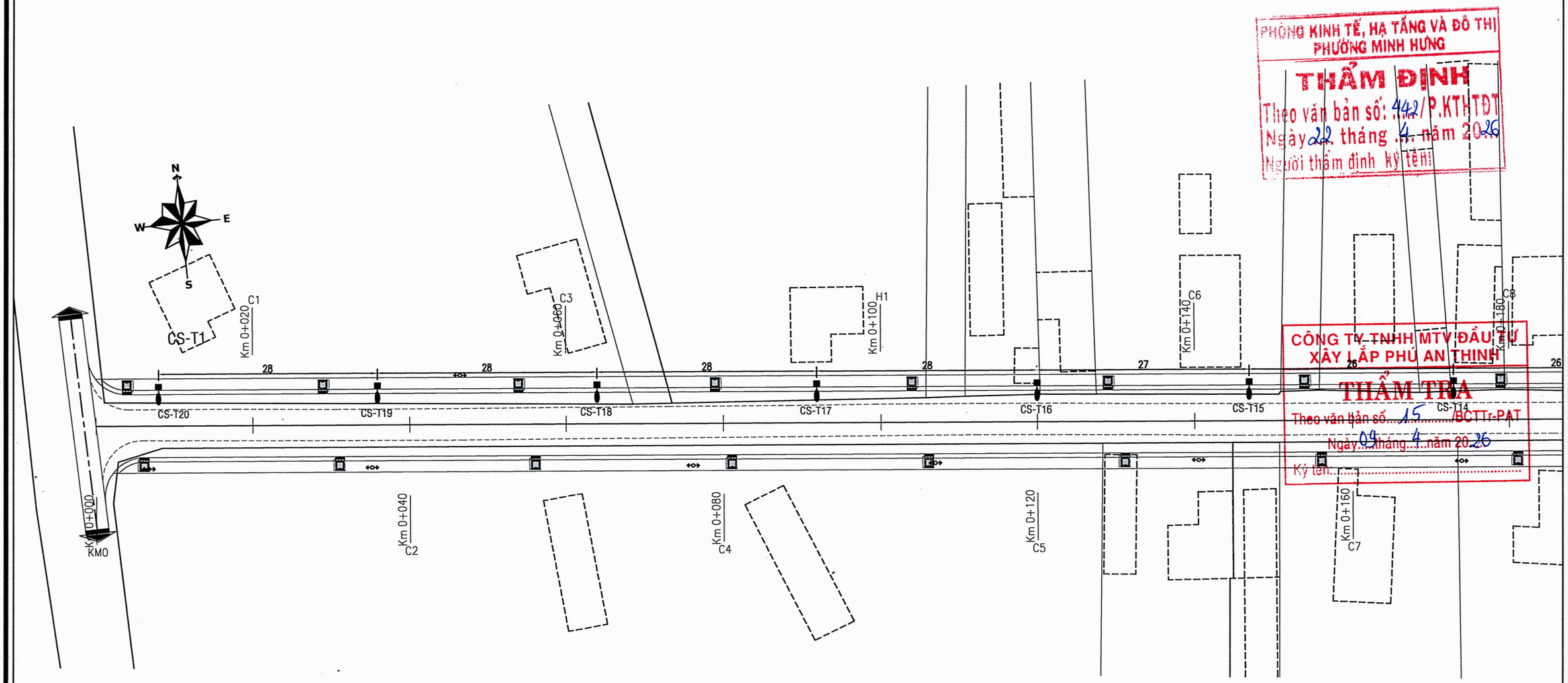

PHÒNG KINH TẾ, HẠ TẦNG VÀ ĐÔ THỊ
PHƯỜNG MINH HƯNG
THẨM ĐỊNH
Theo văn bản số: 442/ P.KTHTĐT
Ngày 22 tháng 4 năm 2026
Người thẩm định ký tên:

CÔNG TY TNHH MTV ĐẦU TƯ
XÂY LẮP PHÚ AN THỊNH
THẨM TRA
Theo văn bản số 15 /BCTTr-PAT
Ngày 09 tháng 4 năm 2026
Ký tên:

BẢNG THỐNG KÊ KHỐI LƯỢNG THIẾT KẾ

STT	KÝ HIỆU	CHÚ THÍCH	ĐƠN VỊ	SỐ LƯỢNG
01		TRỤ ĐÈN CHIẾU SÁNG NLDM 150W CẦN ĐƠN	TRỤ	20

CHỦ ĐẦU TƯ	PHÓ CHÁNH VĂN PHÒNG	DỰ ÁN: NÂNG CẤP, MỞ RỘNG ĐƯỜNG SỐ 59 (ĐƯỜNG THUỘC TỔ 8A-8B), KHU PHỐ 3B, PHƯỜNG MINH HƯNG	CÔNG TY TNHH TÂN PHÚ	CT KHẢO SÁT	Ks. LÊ BẢO TOÀN	GIÁM ĐỐC	TỶ LỆ: ĐÃ GHI
VĂN PHÒNG HĐND VÀ UBND PHƯỜNG MINH HƯNG				CT THIẾT KẾ	Ks. NGUYỄN THÀNH LÊNH		NGÀY ...../...../2026
Đc: Phường Minh Hưng, tỉnh Đồng Nai	TÔ DUY CẦM	BÌNH ĐỒ THIẾT KẾ ĐIỆN CHIẾU SÁNG	THIẾT KẾ BẢN VẼ THI CÔNG	THIẾT KẾ	Ks. NGUYỄN THÀNH LÊNH		
				KIỂM TRA	Ks. ĐỖ TẤT ĐẠT	ĐẶNG VĂN ĐỨC	BẢN VẼ SỐ: 01

CỘNG HÒA X.H.C.N VIỆT NAM VĂN PHÒNG HỘI ĐỒNG NHÂN DÂN VÀ ỦY BAN NHÂN DÂN P.MINH HƯNG - T.ĐỒNG NAI

CÔNG TY TRÁCH NHIỆM HỮU HẠN TÂN PHÚ S.Đ.N: 3600339929 - C.T.T.N.H.H - P.TÂN PHƯỚC - T.ĐỒNG NAI

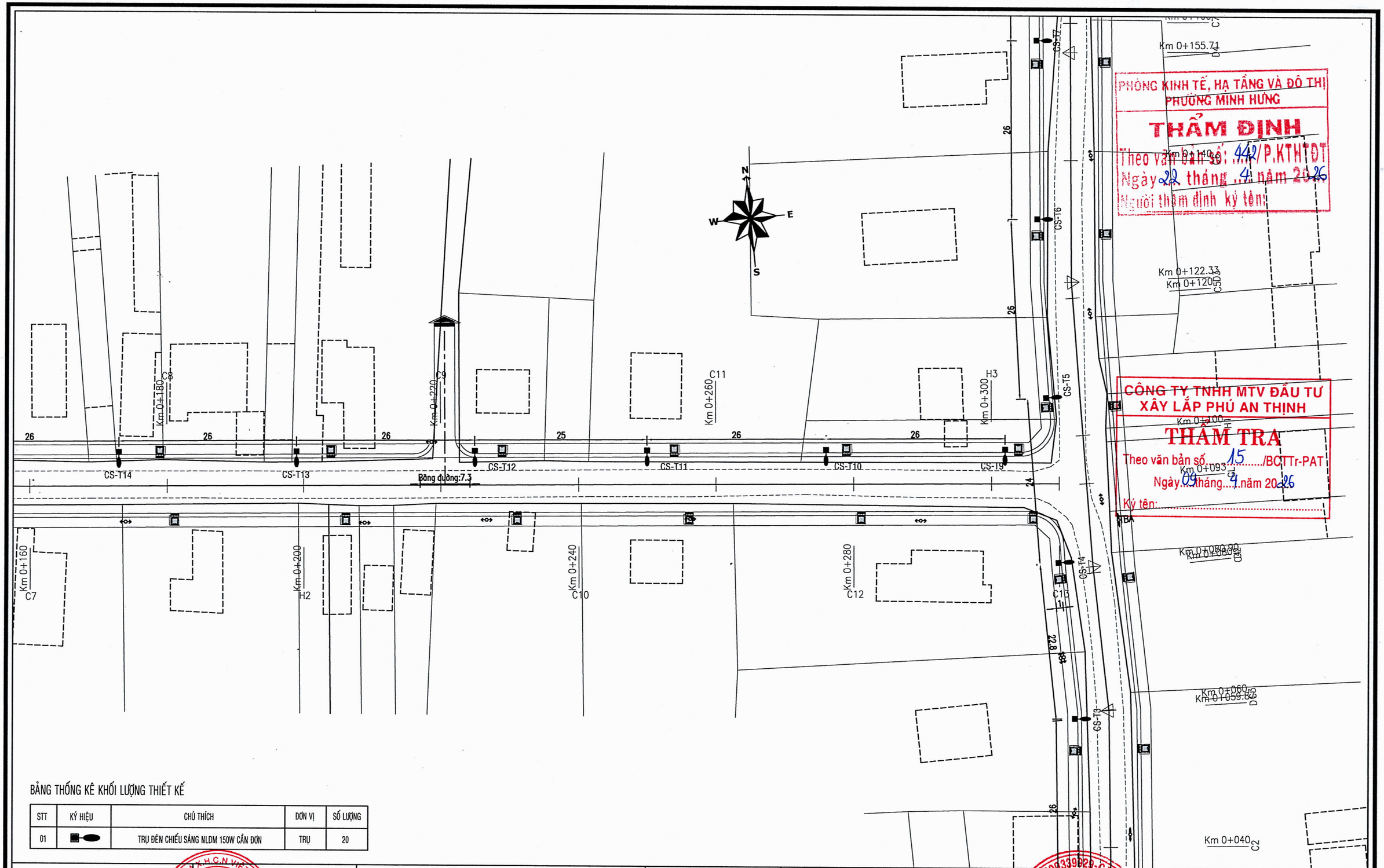

PHÒNG KINH TẾ, HẠ TẦNG VÀ ĐÔ THỊ
PHƯỜNG MINH HƯNG
THẨM ĐỊNH
Theo văn bản số: 442/P.KTHTĐT
Ngày 22 tháng 4 năm 2026
Người thẩm định ký tên:

CÔNG TY TNHH MTV ĐẦU TƯ
XÂY LẮP PHÚ AN THỊNH
THẨM TRA
Theo văn bản số 15 /BCTTr-PAT
Ngày 09 tháng 4 năm 2026
Ký tên:

BẢNG THỐNG KÊ KHỐI LƯỢNG THIẾT KẾ

STT	KÝ HIỆU	CHÚ THÍCH	ĐƠN VỊ	SỐ LƯỢNG
01		TRỤ ĐÈN CHIẾU SÁNG NLDM 150W CẦN ĐƠN	TRỤ	20

CHỦ ĐẦU TƯ	PHÓ CHÁNH VĂN PHÒNG	DỰ ÁN: NÂNG CẤP, MỞ RỘNG ĐƯỜNG SỐ 59 (ĐƯỜNG THUỘC TỔ 8A-8B), KHU PHỐ 3B, PHƯỜNG MINH HƯNG	CÔNG TY TNHH TÂN PHÚ	CT KHẢO SÁT	Ks. LÊ BẢO TOÀN	TỶ LỆ: ĐÃ GHI
VĂN PHÒNG HĐND VÀ UBND PHƯỜNG MINH HƯNG				CT THIẾT KẾ	Ks. NGUYỄN THÀNH LÊNH	NGÀY ...../...../2026
Đc: Phường Minh Hưng, tỉnh Đồng Nai	TÔ DUY CẦM	BÌNH ĐỒ THIẾT KẾ ĐIỆN CHIẾU SÁNG	THIẾT KẾ BẢN VẼ THI CÔNG	THIẾT KẾ	Ks. NGUYỄN THÀNH LÊNH	BẢN VẼ SỐ: 02
				KIỂM TRA	Ks. ĐỖ TẤT ĐẠT	

GIÁM ĐỐC
ĐẶNG VĂN ĐỨC

CỘNG HÒA X.H.C.N VIỆT NAM – VĂN PHÒNG HĐND VÀ UBND PHƯỜNG MINH HƯNG – T. ĐỒNG NAI

CÔNG TY TRÁCH NHIỆM HỮU HẠN TÂN PHÚ – M.S.D.N: 3600339829 – C.T.T.N.H.H – P. PHƯỚC TÂN – T. ĐỒNG NAI

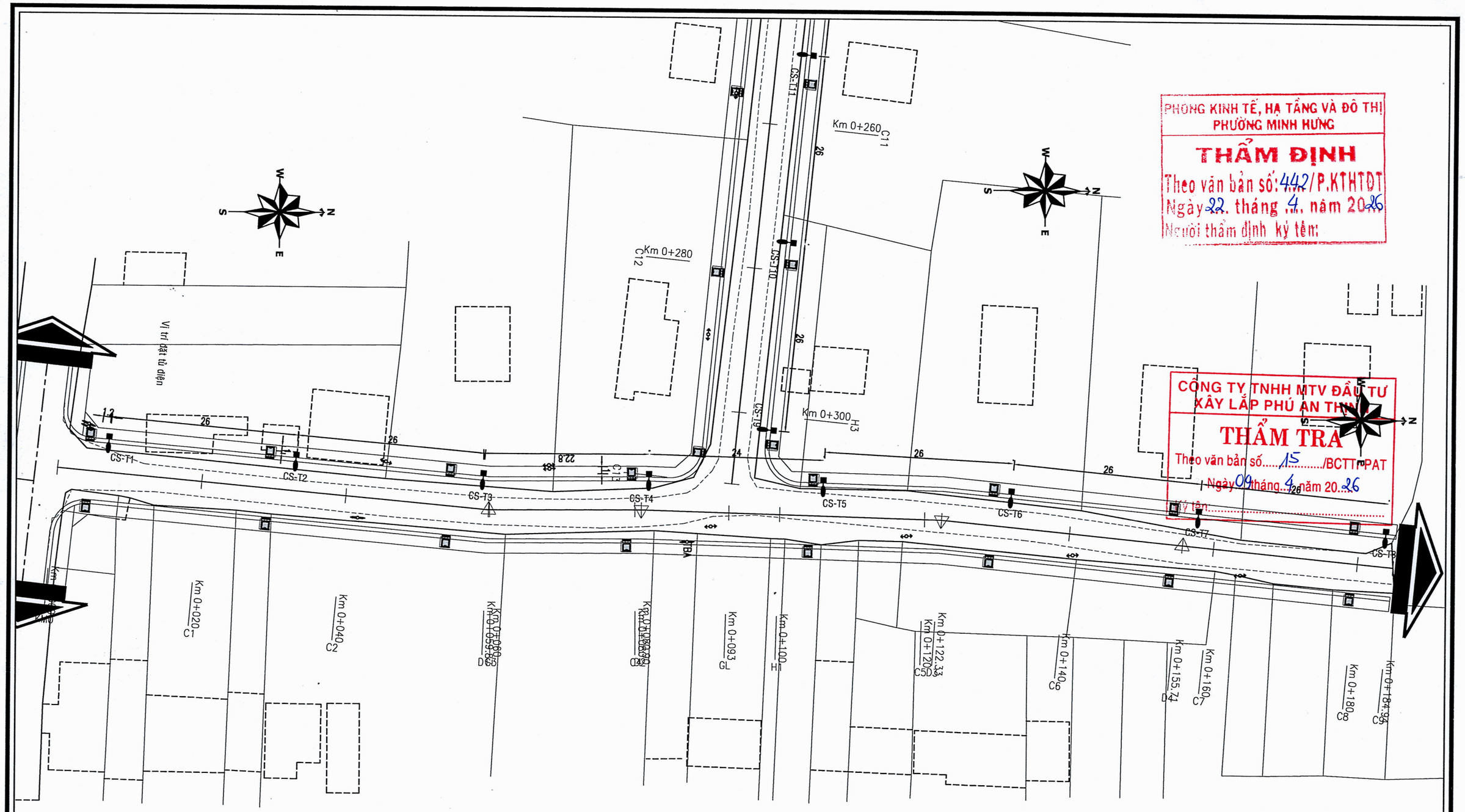

PHÒNG KINH TẾ, HẠ TẦNG VÀ ĐÔ THỊ
PHƯỜNG MINH HƯNG
THẨM ĐỊNH
Theo văn bản số: 442/P.KTHTĐT
Ngày 22 tháng 4 năm 2026
Người thẩm định ký tên:

CÔNG TY TNHH MTV ĐẦU TƯ XÂY LẮP PHÚ AN THỊNH
THẨM TRA
Theo văn bản số 15 /BCTT-PAT
Ngày 09 tháng 4 năm 2026
Ký tên:

BẢNG THỐNG KÊ KHỐI LƯỢNG THIẾT KẾ

STT	KÝ HIỆU	CHÚ THÍCH	ĐƠN VỊ	SỐ LƯỢNG
01		TRỤ ĐÈN CHIẾU SÁNG NLDM 150W CẦN ĐƠN	TRỤ	20

CHỦ ĐẦU TƯ	PHÓ CHÁNH VĂN PHÒNG	DỰ ÁN: NÂNG CẤP, MỞ RỘNG ĐƯỜNG SỐ 59 (ĐƯỜNG THUỘC TỔ 8A-8B), KHU PHỐ 3B, PHƯỜNG MINH HƯNG	CÔNG TY TNHH TÂN PHÚ	CT KHẢO SÁT	Ks. LÊ BẢO TOÀN	GIÁM ĐỐC	TỶ LỆ: ĐÃ GHI
VĂN PHÒNG HĐND VÀ UBND PHƯỜNG MINH HƯNG	TÔ DUY CẦM			CT THIẾT KẾ	Ks. NGUYỄN THÀNH LÊNH		NGÀY ...../...../2026
Đc: Phường Minh Hưng, tỉnh Đồng Nai		BÌNH ĐỒ THIẾT KẾ ĐIỆN CHIẾU SÁNG	THIẾT KẾ BẢN VẼ THI CÔNG	THIẾT KẾ	Ks. NGUYỄN THÀNH LÊNH		BẢN VẼ SỐ: 03
				KIỂM TRA	Ks. ĐỖ TẤT ĐẠT	ĐẶNG VĂN ĐỨC	

CỘNG HÒA X.H.C.N VIỆT NAM VĂN PHÒNG HỘI ĐỒNG NHÂN DÂN VÀ ỦY BAN NHÂN DÂN P. MINH HƯNG - T. ĐỒNG NAI

CÔNG TY TRÁCH NHIỆM HỮU HẠN TÂN PHÚ M.S.D.N: 3600339929-C.T.T.N.H.H PHƯỚC-T.ĐỒNG NAI

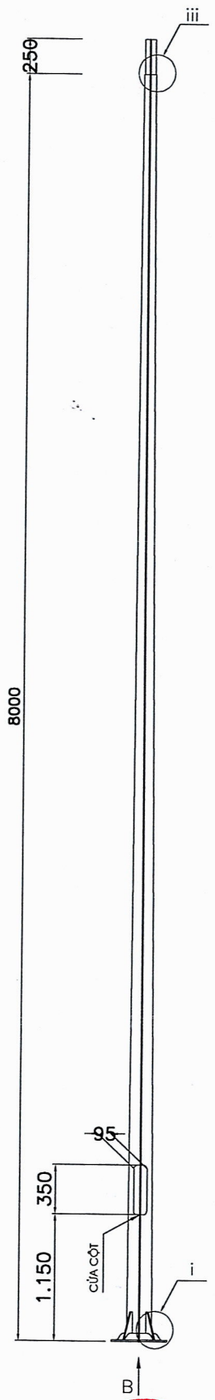

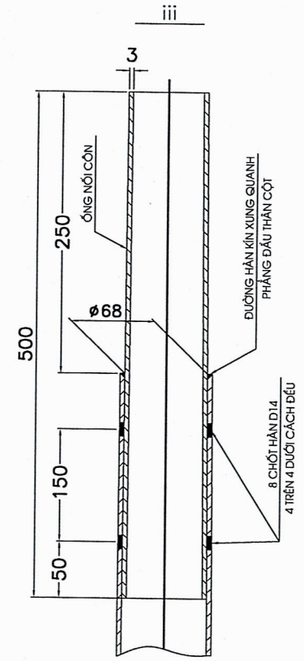

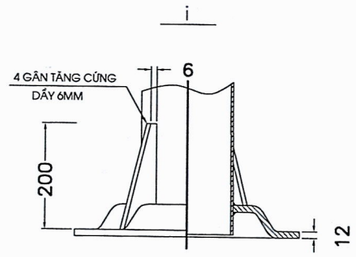

Theo B

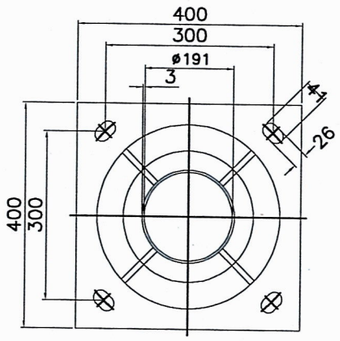

e – e

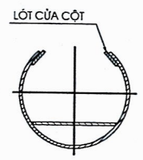

KẾT CẤU CỬA CỘT

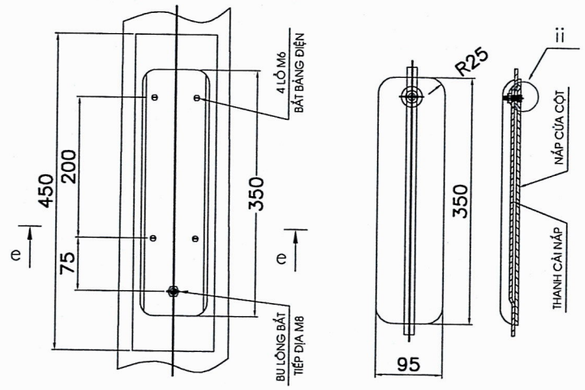

Y°u cÇu kü thuËt

- CÁC KÍCH THƯỚC LÀ MM
- SAI LỆCH KÍNH THƯỚC TIẾT DIỆN MẶT CẮT NGANG THÂN CỘT ±3%
- SAI LỆCH ĐỘ THẲNG THÂN CỘT ±0.5%
- SAI LỆCH CHIỀU CAO CỘT ±0.5%
- SAI LỆCH CHIỀU CAO ĐẶT ĐÈN ±1.2%
- NẮP CỬA CỘT ĐƯỢC MÀI NHẴN, KHI LẮP ĐẢM BẢO KHE HỞ ĐỀU < 1.5MM
- TOÀN BỘ REN KHUNG MÓNG CỘT ĐƯỢC MẠ KẼM. CHIỀU DÀI MẠ > CHIỀU DÀI REN
- VẬT LIỆU CỘT PHÙ HỢP TIÊU CHUẨN : JIS G3101 SS400 HOẶC TƯƠNG ĐƯƠNG
- VẬT LIỆU KHUNG BU LÔNG MÓNG THÉP 35
- TOÀN BỘ CỘT ĐƯỢC MẠ KẼM NHÚNG NÓNG PHÙ HỢP TIÊU CHUẨN ASTM A123

GHI CHÚ :

- ÁP LỰC GIÓ TÍNH TOÁN : 125 KG/M2 TƯƠNG ĐƯƠNG VẬN TỐC GIÓ = 160 KM/H = 45 M/S
- CỘT ĐƯỢC THIẾT KẾ LẮP CÁC LOẠI CẦN DO HAPULICO THIẾT KẾ CHẾ TẠO THEO TCCS
- VỚI CÁC LOẠI CẦN KHÁC TCCS CẦN PHẢI ĐƯỢC XEM XÉT TRƯỚC KHI CHỌN
- KÍCH THƯỚC BÊ TÔNG MÓNG CÓ TÍNH THAM KHẢO, KÍCH THƯỚC CỤ THỂ PHỤ THUỘC VÀO CHẤT ĐẤT VÀ NƠI LẮP ĐẶT CỘT
- KHỐI LƯỢNG TRONG KHUNG KHÔNG BAO GỒM KHUNG MÓNG

PHÒNG KINH TẾ, HẠ TẦNG VÀ ĐÔ THỊ
PHƯỜNG MINH HƯNG
THẨM ĐỊNH
Theo văn bản số: 442/P.KTHTDT
Ngày 22 tháng 4 năm 2026
Người thẩm định Ký tên:

CÔNG TY TNHH MTV ĐẦU TƯ XÂY LẮP PHÚ AN THỊNH
THẨM TRA
Theo văn bản số 15 /BCTTr-PAT
Ngày 09 tháng 4 năm 2026
Ký tên:

CHỦ ĐẦU TƯ VĂN PHÒNG HĐND VÀ UBND PHƯỜNG MINH HƯNG Đc: Phường Minh Hưng, tỉnh Đồng Nai	PHÓ CHÁNH VĂN PHÒNG TÔ DUY CẨM	DỰ ÁN: NÂNG CẤP, MỞ RỘNG ĐƯỜNG SỐ 59 (ĐƯỜNG THUỘC TỔ 8A-8B), KHU PHỐ 3B, PHƯỜNG MINH HƯNG	CÔNG TY TNHH TÂN PHÚ	CT KHẢO SÁT	Ks. LÊ BẢO TOÀN	GIÁM ĐỐC CÔNG TY TRÁCH NHIỆM HỮU HẠN TÂN PHÚ ĐẶNG VĂN ĐỨC	TỶ LỆ: ĐÃ GHI
				CT THIẾT KẾ	Ks. NGUYỄN THÀNH LÊNH		
		CHI TIẾT TRỤ ĐÈN	THIẾT KẾ BẢN VẼ THI CÔNG	THIẾT KẾ	Ks. NGUYỄN THÀNH LÊNH		NGÀY ...../...../2026
				KIỂM TRA	Ks. ĐỖ TẤT ĐẠT		BẢN VẼ SỐ: 01/05

PHÒNG KINH TẾ, HẠ TẦNG VÀ ĐÔ THỊ
PHƯỜNG MINH HƯNG
THẨM ĐỊNH
Theo văn bản số: 442/P.KTHTĐT
Ngày 22 tháng 4 năm 2026
Người thẩm định ký tên:

HÌNH CHIẾU BẰNG CẦN ĐÈN ĐƠN

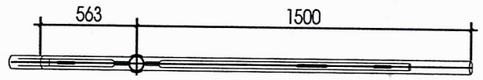

CÔNG TY TNHH MTV ĐẦU TƯ
XÂY LẮP PHÚ AN THỊNH
THẨM TRA
Theo văn bản số 15 /BCTTr-PAT
Ngày 09 tháng 4 năm 2026
Ký tên:

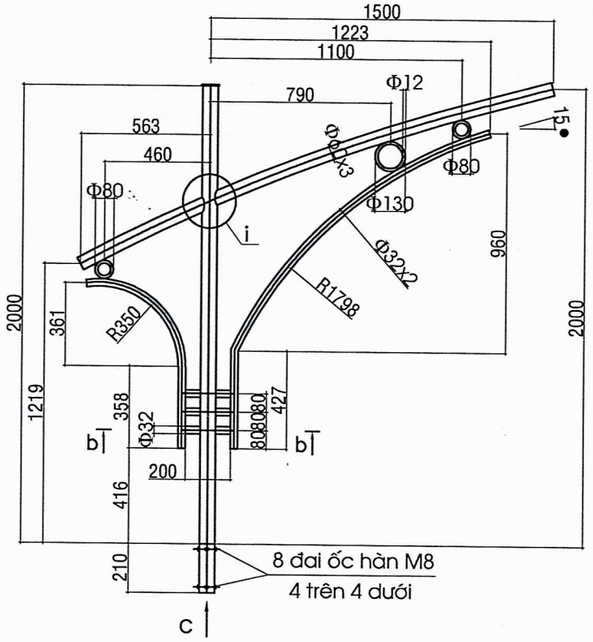

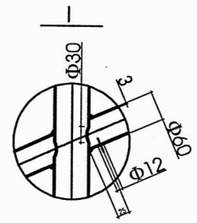

Theo C

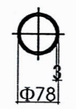

B — B

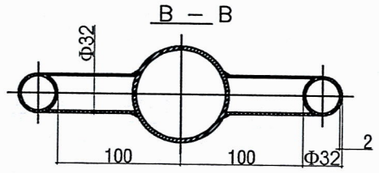

CHI TIẾT CẦN ĐÈN ĐƠN

YÊU CẦU KỸ THUẬT

- CÁC KÍCH THƯỚC LÀ MM
- SAI LỆCH GÓC UỐN CẦN ± 2°
- SAI LỆCH ĐỘ THẲNG ỐNG CÔN ± 0.5%
- VẬT LIỆU CỘT PHÙ HỢP TIÊU CHUẨN : JIS G3101 SS400 HOẶC TƯƠNG ĐƯƠNG
- TOÀN BỘ CẦN ĐƯỢC MẠ KẼM NHÚNG NÓNG PHÙ HỢP TIÊU CHUẨN ASTM A123

GHI CHÚ :

- ÁP LỰC GIÓ TÍNH TOÁN : 125 KG/M2 TƯƠNG ĐƯƠNG VẬN TỐC GIÓ = 160 KM/H = 45 M/S
- CẦN ĐƯỢC THIẾT KẾ LẮP VỚI CÁC LOẠI CỘT THEO TCCS

CHỦ ĐẦU TƯ	PHÓ CHÁNH VĂN PHÒNG	DỰ ÁN: NÂNG CẤP, MỞ RỘNG ĐƯỜNG SỐ 59 (ĐƯỜNG THUỘC TỔ 8A-8B), KHU PHỐ 3B, PHƯỜNG MINH HƯNG	CÔNG TY TNHH TÂN PHÚ	CT KHẢO SÁT	Ks. LÊ BẢO TOÀN		GIÁM ĐỐC	TỶ LỆ: ĐÃ GHI
VĂN PHÒNG HĐND VÀ UBND PHƯỜNG MINH HƯNG				CT THIẾT KẾ	Ks. NGUYỄN THÀNH LÊNH			NGÀY ...../...../2026
Đc: Phường Minh Hưng, tỉnh Đồng Nai	TÔ DUY CẦM	CHI TIẾT CẦN ĐÈN	THIẾT KẾ BẢN VẼ THI CÔNG	THIẾT KẾ	Ks. NGUYỄN THÀNH LÊNH			
				KIỂM TRA	Ks. ĐỖ TẤT ĐẠT		ĐẶNG VĂN ĐỨC	BẢN VẼ SỐ: 02/05

BẢN VẼ ĐÈN

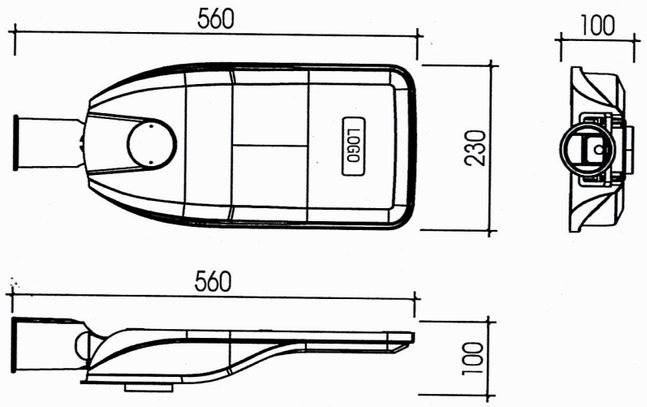

PHÂN BỐ QUANG

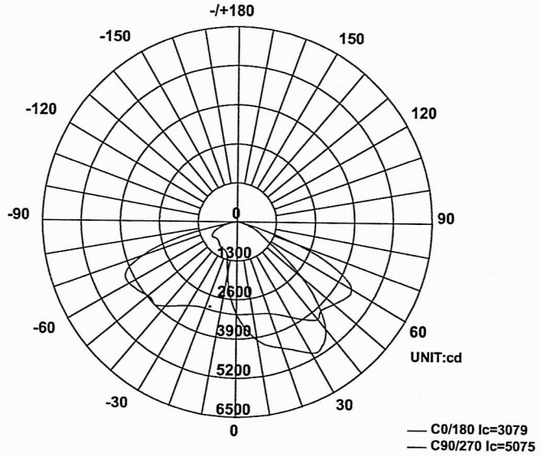

* Lưu ý:
Không thao bất kì bộ phận nào của đèn
Nếu lưu kho thì tối đa 3 tháng phải cho đèn hoạt động (xả, nạp lại Pin)
Cần đèn và cột đèn chịu tải trọng tối thiểu 4 lần tải trọng của đèn và tấm PV

I THÔNG SỐ SẢN PHẨM

* Công suất đèn: 150W
* Quang thông danh định: 15.000 lm
* Nhiệt độ màu: 4000K/5000K/6500K
* Chỉ số thể hiện màu: >70
* Chế độ sáng: Dimming 5 cấp theo yêu cầu
* Thời gian sáng: 12 giờ mỗi đêm - dự trữ 2 ngày trời ít nắng
* Góc chùm tia: 150° x 60
* Khả năng bảo vệ: IP66, IK08
* Chiều cao lắp đặt: 8 m ÷ 10 m
* Đường kính cột lắp đèn: 60 mm
* Khối lượng đèn: 3.1 kg
* Nhiện độ hoạt động: (-20 ÷ 60)°C
* Bảo hành: 3 năm

II THÔNG SỐ LINH KIỆN

* **TẤM NĂNG LƯỢNG MẶT TRỜI**

Công suất danh định: 200 W
Công nghệ: Mono-crystalline
Kích thước: 1360x760x30mm
Điện áp danh định: 36 V
Tuổi thọ danh định: >20 năm

* **PIN LƯU TRỮ**

Công nghệ: Lithium $LiFePO_4$
Dung lượng danh định: 45 Ah
Điện áp danh định: 25.6 V
Năng lượng lưu trữ: 1152 Wh
Tuổi thọ danh định: >10 năm

* **BỘ ĐIỀU KHIỂN MPPT**

Bộ điều khiển nạp xả thông minh MPPT có chức năng bảo vệ Pin và tự động điều chỉnh độ sáng theo lập trình cho phép hoạt động được trong thời gian dài. Option cài đặt thời gian sáng tối khác nhau

III TIÊU CHUẨN ÁP DỤNG CHO SẢN PHẨM

TCVN: 10886:2015/ IES LM-79-08
7722-1:2017/ IEC 60598-1:2014
7722-2-3:2019/ IEC 60598-2-3:2011
10885-2-1:2015/ IEC 62722-2-1:2014

ISO 9001:2015
RoHS

PHÒNG KINH TẾ, HẠ TẦNG VÀ ĐÔ THỊ
PHƯỜNG MINH HƯNG
THẨM ĐỊNH
Theo văn bản số: 442/P.KTHTĐT
Ngày 22 tháng 4 năm 2026
Người thẩm định ký tên:

CÔNG TY TNHH MTV ĐẦU TƯ XÂY LẮP PHÚ AN THỊNH
THẨM TRA
Theo văn bản số 15/BCTTr-PAT
Ngày 09 tháng 4 năm 2026
Ký tên:

CHỦ ĐẦU TƯ	PHÓ CHÁNH VĂN PHÒNG	DỰ ÁN: NÂNG CẤP, MỞ RỘNG ĐƯỜNG SỐ 59 (ĐƯỜNG THUỘC TỔ 8A-8B), KHU PHỐ 3B, PHƯỜNG MINH HƯNG	CÔNG TY TNHH TÂN PHÚ	CT KHẢO SÁT	Ks. LÊ BẢO TOÀN		GIÁM ĐỐC	TỶ LỆ: ĐÃ GHI
VĂN PHÒNG HĐND VÀ UBND PHƯỜNG MINH HƯNG Đc: Phường Minh Hưng, tỉnh Đồng Nai	TÔ DUY CẦM			CT THIẾT KẾ	Ks. NGUYỄN THÀNH LÊNH			NGÀY ...../...../2026
		CHI TIẾT BỘ ĐÈN NLMT	THIẾT KẾ BẢN VẼ THI CÔNG	THIẾT KẾ	Ks. NGUYỄN THÀNH LÊNH		ĐẶNG VĂN ĐỨC	BẢN VẼ SỐ: 03/05
				KIỂM TRA	Ks. ĐỖ TẤT ĐẠT			

BẢN VẼ TẤM NĂNG LƯỢNG MẶT TRỜI

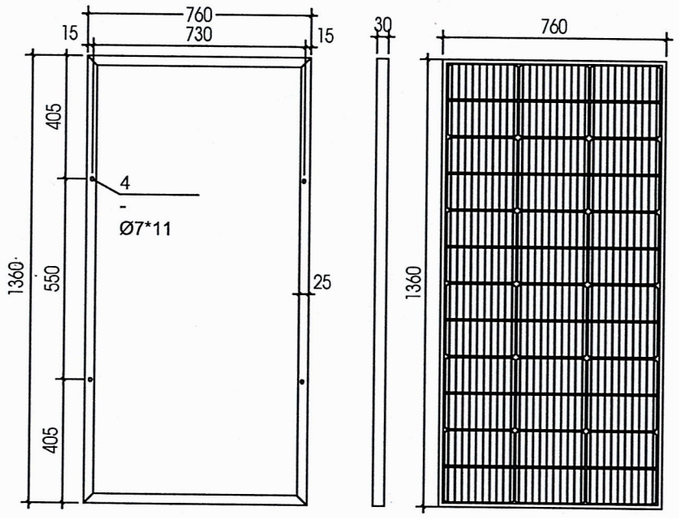

BẢN VẼ BỘ GÁ TẤM NĂNG LƯỢNG MẶT TRỜI

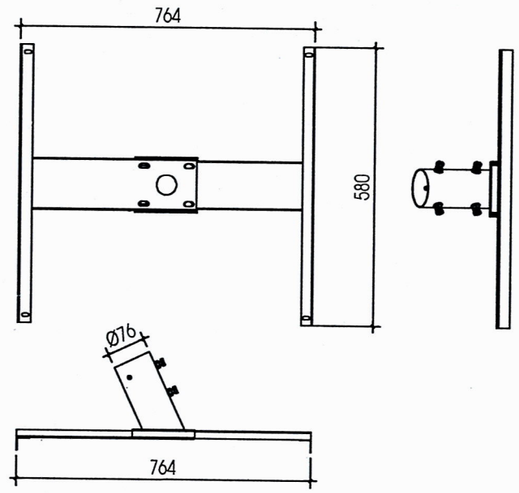

PHÒNG KINH TẾ, HẠ TẦNG VÀ ĐÔ THỊ
PHƯỜNG MINH HƯNG
THẨM ĐỊNH
Theo văn bản số: 442/P.KTHTĐT
Ngày 22 tháng 4 năm 2026
Người thẩm định ký tên:

CÔNG TY TNHH MTV ĐẦU TƯ XÂY LẮP PHÚ AN THỊNH
THẨM TRA
Theo văn bản số 15 /BCTTr-PAT
Ngày 09 tháng 4 năm 2026
Ký tên:

CHI TIẾT PIN LƯU TRỮ

Kích thước: 159x99x540mm (DxRxC)

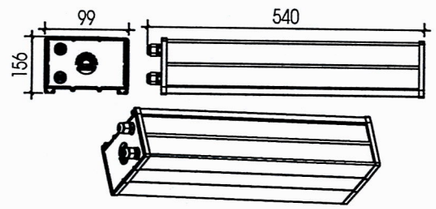

Yêu cầu kỹ thuật:

1. Công suất lớn nhất: 200W/36V.
2. Cell: Mono-crystalline.
3. Chiều dày lớp kính: 3.2mm
4. Hiệu suất chuyển đổi: 22%
5. Vật liệu khung: Hợp kim nhôm.
6. Hộp nối: IP68; Phù hợp với dây có đường kính 7-9mm.
7. Kích thước: 1360*760*30mm.
8. Tải trọng gió/Tải trọng tuyết: 2400pa/5400pa.
9. Nhiệt độ hoạt động:-40°C~+85°C.
10. Chứng chỉ toàn diện: ISO9001:2015 Quality management systems.
11. Đảm bảo chất lượng:

\+ Bảo hành 12 năm về vật liệu và công nghệ.
\+ Bảo hành công suất đầu ra tuyến tính 25 năm.
* Trong Điều kiện thử nghiệm tiêu chuẩn (STC) với cường độ chiếu xạ 1000 W/m², phổ AM 1.5 và nhiệt độ tế bào là 25°C.

Yêu cầu:

1. Vật liệu: Thép CT3, t =1.5mm
2. Sản phẩm được sơn tĩnh điện màu đen, bề mặt sản phẩm sạch, không bụi bẩn, không đọng sơn, không bong tróc sơn.
3. Các mối hàn đảm bảo chắc chắn, không chảy sỉ.
4. Đảm bảo tính lắp lẫn với các chi tiết khác của bộ đèn (kiểm tra 03 mẫu trước mỗi lô sản xuất)
5. Bavia < 0.2 mm (đảm bảo bavia quay vào bề mặt bên trong)
6. Số lượng: 01 cái/01 bộ đèn
7. Dung sai kích thước chung cấp M.

CHỦ ĐẦU TƯ	PHÓ CHÁNH VĂN PHÒNG	DỰ ÁN: NÂNG CẤP, MỞ RỘNG ĐƯỜNG SỐ 59 (ĐƯỜNG THUỘC TỔ 8A-8B), KHU PHỐ 3B, PHƯỜNG MINH HƯNG	CÔNG TY TNHH TÂN PHÚ	CT KHẢO SÁT	Ks. LÊ BẢO TOÀN		GIÁM ĐỐC	TỶ LỆ: ĐÃ GHI
VĂN PHÒNG HĐND VÀ UBND PHƯỜNG MINH HƯNG Đc: Phường Minh Hưng, tỉnh Đồng Nai	TÔ DUY CẦM			CT THIẾT KẾ	Ks. NGUYỄN THÀNH LÊNH			NGÀY ...../...../2026
		CHI TIẾT TẤM PIN, BỘ GÁ NLMT	THIẾT KẾ BẢN VẼ THI CÔNG	THIẾT KẾ	Ks. NGUYỄN THÀNH LÊNH		ĐẶNG VĂN ĐỨC	BẢN VẼ SỐ: 04/05
				KIỂM TRA	Ks. ĐỖ TẤT ĐẠT			

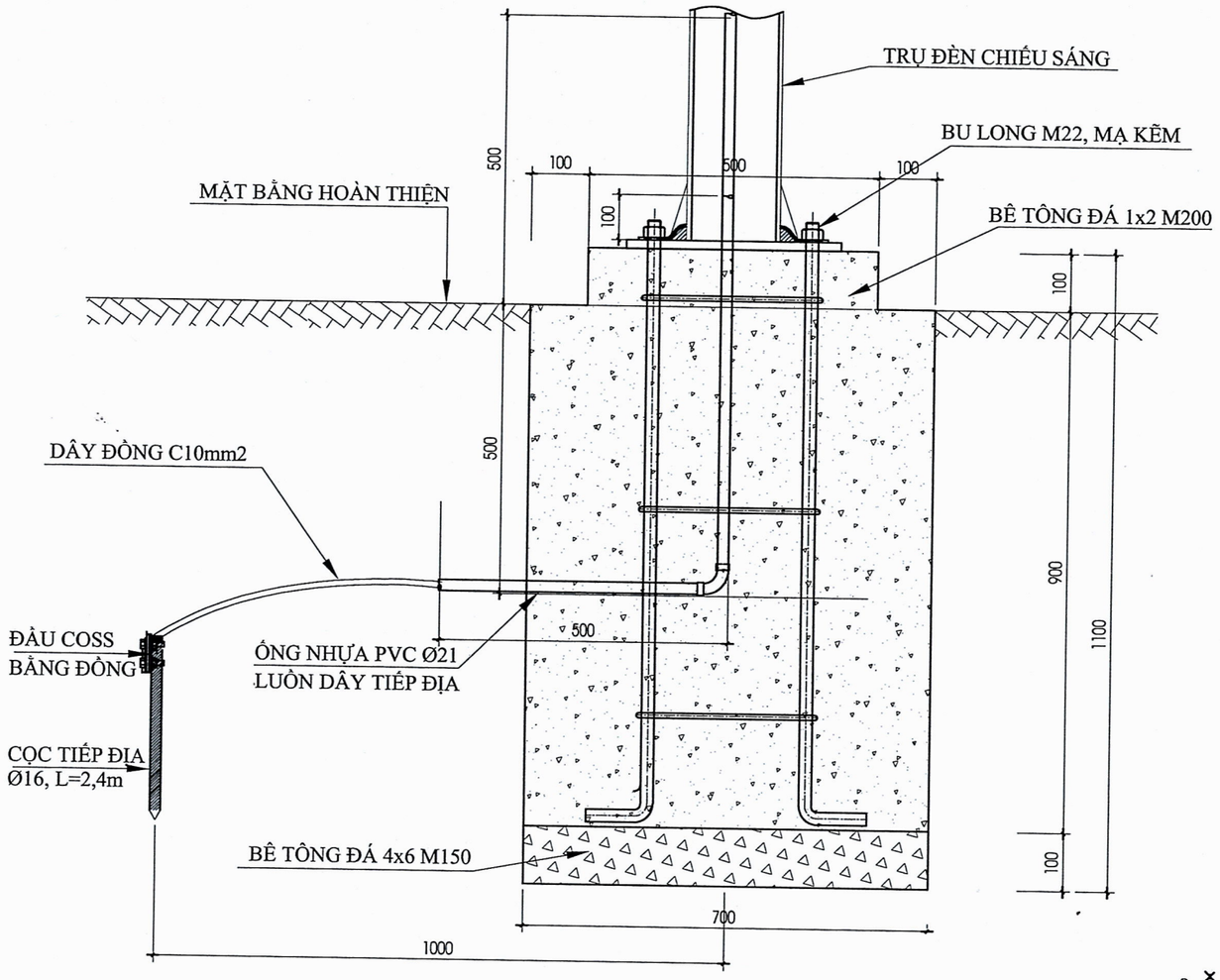

CHI TIẾT HỐ MÓNG TRỤ ĐÈN CAO 6M
TL: 1/10

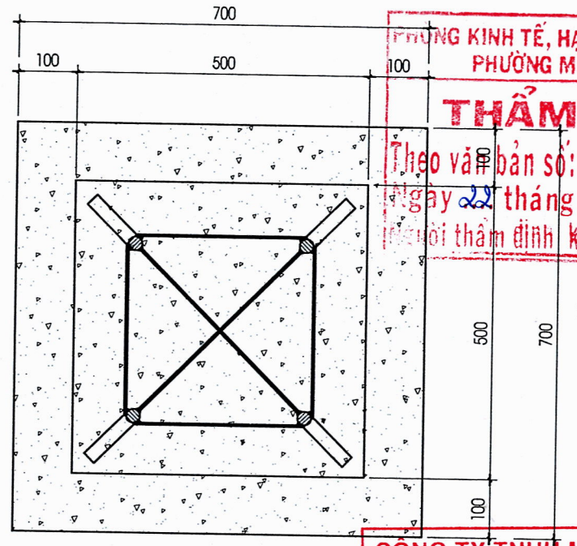

MẶT BẰNG MÓNG TRỤ ĐÈN, T/L: 1/10

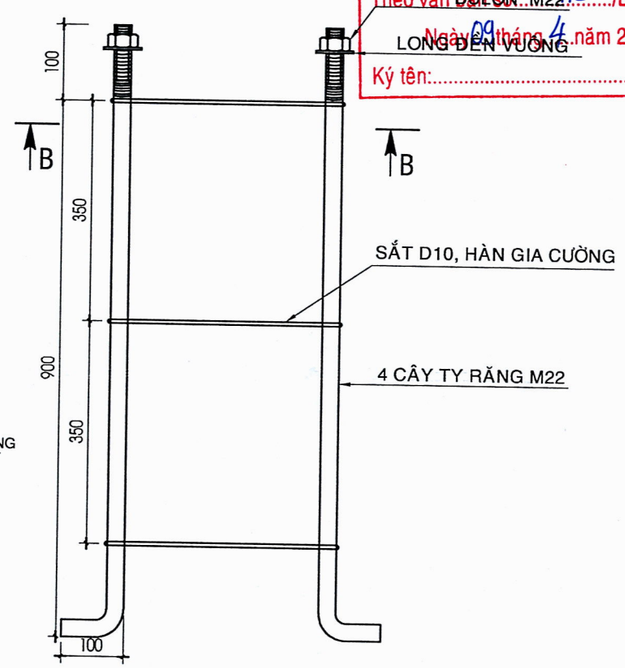

CHI TIẾT KHUNG MÓNG TRỤ ĐÈN

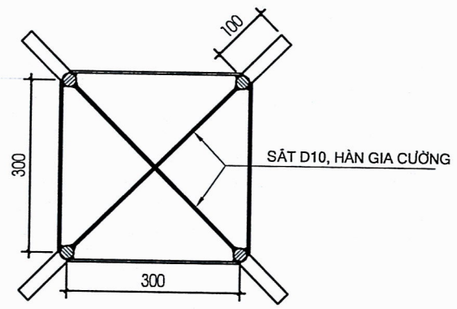

MẶT CẮT B-B
TỶ LỆ: 1/10

GHI CHÚ

Khung móng trụ đèn làm bằng 4 cây ty M22, cao 1000mm, phần ren cao 100mm, được bẻ cong 1 đầu nhằm tạo liên kết với bê tông móng trụ, được hàn liên kết chắc chắn bằng 3 tầng sắt D10 và giằng chéo 2 biên

PHÒNG KINH TẾ, HẠ TẦNG VÀ ĐÔ THỊ
PHƯỜNG MINH HƯNG
THẨM ĐỊNH
Theo văn bản số: 442/P.KTHTĐT
Ngày 22 tháng 4 năm 2026
Người thẩm định ký tên:

CÔNG TY TNHH MTV ĐẦU TƯ XÂY LẮP PHÚ AN THỊNH
THẨM TRA
Theo văn bản số: 15/BCTTr-PAT
Ngày 09 tháng 4 năm 2026
Ký tên:

CHỦ ĐẦU TƯ	PHÓ CHÁNH VĂN PHÒNG	DỰ ÁN: NÂNG CẤP, MỞ RỘNG ĐƯỜNG SỐ 59 (ĐƯỜNG THUỘC TỔ 8A-8B), KHU PHỐ 3B, PHƯỜNG MINH HƯNG	CÔNG TY TNHH TÂN PHÚ	CT KHẢO SÁT	Ks. LÊ BẢO TOÀN	GIÁM ĐỐC	TỶ LỆ: ĐÃ GHI
VĂN PHÒNG HĐND VÀ UBND PHƯỜNG MINH HƯNG Đc: Phường Minh Hưng, tỉnh Đồng Nai	TÔ DUY CẨM			CT THIẾT KẾ	Ks. NGUYỄN THÀNH LÊNH		NGÀY ...../...../2026
		CHI TIẾT MÓNG TRỤ	THIẾT KẾ BẢN VẼ THI CÔNG	THIẾT KẾ	Ks. NGUYỄN THÀNH LÊNH		
				KIỂM TRA	Ks. ĐỖ TẤT ĐẠT	ĐẶNG VĂN ĐỨC	BẢN VẼ SỐ: 05/05