CỘNG HÒA XÃ HỘI CHỦ NGHĨA VIỆT NAM
ĐỘC LẬP - TỰ DO - HẠNH PHÚC

BẢN VẼ THIẾT KẾ THI CÔNG

DỰ ÁN: SỬA CHỮA, CẢI TẠO, NÂNG CẤP, MỞ RỘNG TRỤ SỞ HĐND VÀ UBND XÃ CÁT TIÊN 2

ĐIA ĐIỂM XD: XÃ CÁT TIÊN 2 - TỈNH LÂM ĐỒNG

CHỦ ĐẦU TƯ	ĐƠN VỊ THIẾT KẾ
VĂN PHÒNG HĐND VÀ UBND XÃ CÁT TIÊN 2	CÔNG TY TNHH TVXD NGUYỄN HỒNG PHÚC
CỘNG HÒA X.H.C.N VIỆT NAM - VĂN PHÒNG HỘI ĐỒNG NHÂN DÂN VÀ ỦY BAN NHÂN DÂN - X. CÁT TIÊN 2 - T. LÂM ĐỒNG	M.S.D.N: 5801011281-C.T.T.N.H.H - CÔNG TY TNHH TƯ VẤN XÂY DỰNG NGUYỄN HỒNG PHÚC - XÃ DA TẺH - TỈNH LÂM ĐỒNG
Lê Ngọc Dũng	Nguyễn Hồng Phúc

CÔNG TRÌNH: SỬA CHỮA, CẢI TẠO, NÂNG CẤP, MỞ RỘNG TRỤ SỞ HĐND VÀ UBND XÃ CÁT TIÊN 2

ĐỊA ĐIỂM XÂY DỰNG: XÃ CÁT TIÊN 2 - TỈNH LÂM ĐỒNG

CÔNG TY TNHH TƯ VẤN XÂY DỰNG NGUYỄN HỒNG PHÚC

CÔNG TY TNHH TƯ VẤN XÂY DỰNG NGUYỄN HỒNG PHÚC

PHỐI CẢNH CÔNG TRÌNH

CÔNG TRÌNH: SỬA CHỮA, CẢI TẠO, NÂNG CẤP, MỞ RỘNG TRỤ SỞ HĐND VÀ UBND XÃ CÁT TIÊN 2

ĐỊA ĐIỂM XÂY DỰNG: XÃ CÁT TIÊN 2 - TỈNH LÂM ĐỒNG

CÔNG TY TNHH TƯ VẤN XÂY DỰNG NGUYỄN HỒNG PHÚC

CÔNG TY TNHH TƯ VẤN XÂY DỰNG NGUYỄN HỒNG PHÚC

PHỐI CẢNH CÔNG TRÌNH

CÔNG TRÌNH: SỬA CHỮA, CẢI TẠO, NÂNG CẤP, MỞ RỘNG TRỤ SỞ HĐND VÀ UBND XÃ CÁT TIÊN 2

ĐỊA ĐIỂM XÂY DỰNG: XÃ CÁT TIÊN 2 - TỈNH LÂM ĐỒNG

CÔNG TY TNHH TƯ VẤN XÂY DỰNG NGUYỄN HỒNG PHÚC

CÔNG TY TNHH TƯ VẤN XÂY DỰNG NGUYỄN HỒNG PHÚC

PHỐI CẢNH SẢNH CHÍNH

SỬA CHỮA, NÂNG CẤP MỘT SỐ DIỆN TÍCH SÂN VÀ CÁC HẠNG MỤC PHỤ TRỢ KHÁC

PHÒNG KINH TẾ XÃ CÁT TIÊN 2
ĐÃ THẨM ĐỊNH
Văn bản số: 06 /KQTĐ-KT
Ngày 28 tháng 4 năm 2021
Chữ ký:

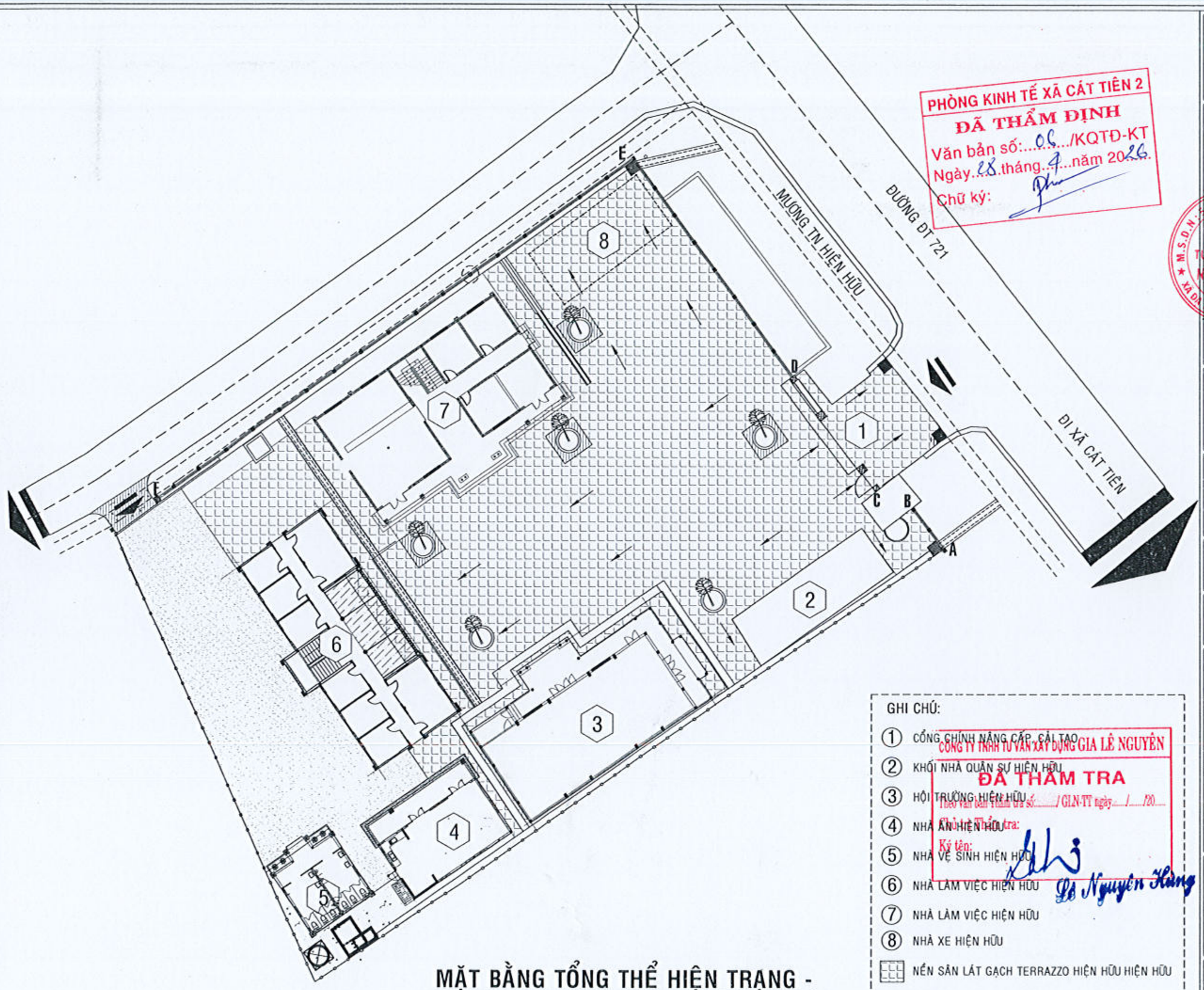

MẶT BẰNG TỔNG THỂ HIỆN TRẠNG - TL: 1/400

PHÒNG KINH TẾ XÃ CÁT TIÊN 2
ĐÃ THẨM ĐỊNH
Văn bản số: 06 /KQTĐ-KT
Ngày 28 tháng 4 năm 2026
Chữ ký:

GHI CHÚ:

1. CỔNG CHÍNH NÂNG CẤP, CẢI TẠO
2. KHỐI NHÀ QUÂN SỰ HIỆN HỮU
3. HỘI TRƯỜNG HIỆN HỮU
4. NHÀ ĂN HIỆN HỮU
5. NHÀ VỆ SINH HIỆN HỮU
6. NHÀ LÀM VIỆC HIỆN HỮU
7. NHÀ LÀM VIỆC HIỆN HỮU
8. NHÀ XE HIỆN HỮU

NỀN SÂN LÁT GẠCH TERRAZZO HIỆN HỮU HIỆN HỮU

NỀN SÂN BÊ TÔNG HIỆN HỮU

CÔNG TY TNHH TƯ VẤN XÂY DỰNG GIA LÊ NGUYÊN
ĐÃ THẨM TRA
Theo văn bản thẩm tra số: / GLN-TT ngày / /20
Chủ trì thẩm tra:
Ký tên:
Lê Nguyên Hùng

CHỦ ĐẦU TƯ:

VĂN PHÒNG HĐND VÀ UBND XÃ CÁT TIÊN 2

ĐƠN VỊ THIẾT KẾ:

CÔNG TY TNHH TƯ VẤN XÂY DỰNG

NGUYỄN HỒNG PHÚC

ĐỊA CHỈ: XÃ ĐỨC TRỌNG - T. LÂM ĐỒNG
ĐIỆN THOẠI: 0263.8878787 - Email: ctynguyenhongphuc@gmail.com

GIÁM ĐỐC

NGUYỄN HỒNG PHÚC

CÔNG TRÌNH:

SỬA CHỮA, CẢI TẠO, NÂNG CẤP, MỞ RỘNG TRỤ SỞ HĐND VÀ UBND XÃ CÁT TIÊN 2

TÊN HẠNG MỤC:

NÂNG CẤP, SỬA CHỮA SÂN VÀ MƯƠNG THOÁT NƯỚC

ĐỊA ĐIỂM XÂY DỰNG:

XÃ CÁT TIÊN 2 - LÂM ĐỒNG

GIAI ĐOẠN:

THIẾT KẾ BẢN VẼ THI CÔNG

CHỦ TRÌ: ĐOÀN TRỌNG KHOA	
THIẾT KẾ: NGUYỄN THÁI HỌC	
VẼ: ĐẶNG VĂN NHẬT	
KIỂM: NGUYỄN XUÂN AN	

TÊN BẢN VẼ:

MẶT BẰNG HIỆN TRẠNG

KÝ HIỆU BẢN VẼ:	TT-01
TỶ LỆ:	1/400
HOÀN THÀNH:	NĂM 2026

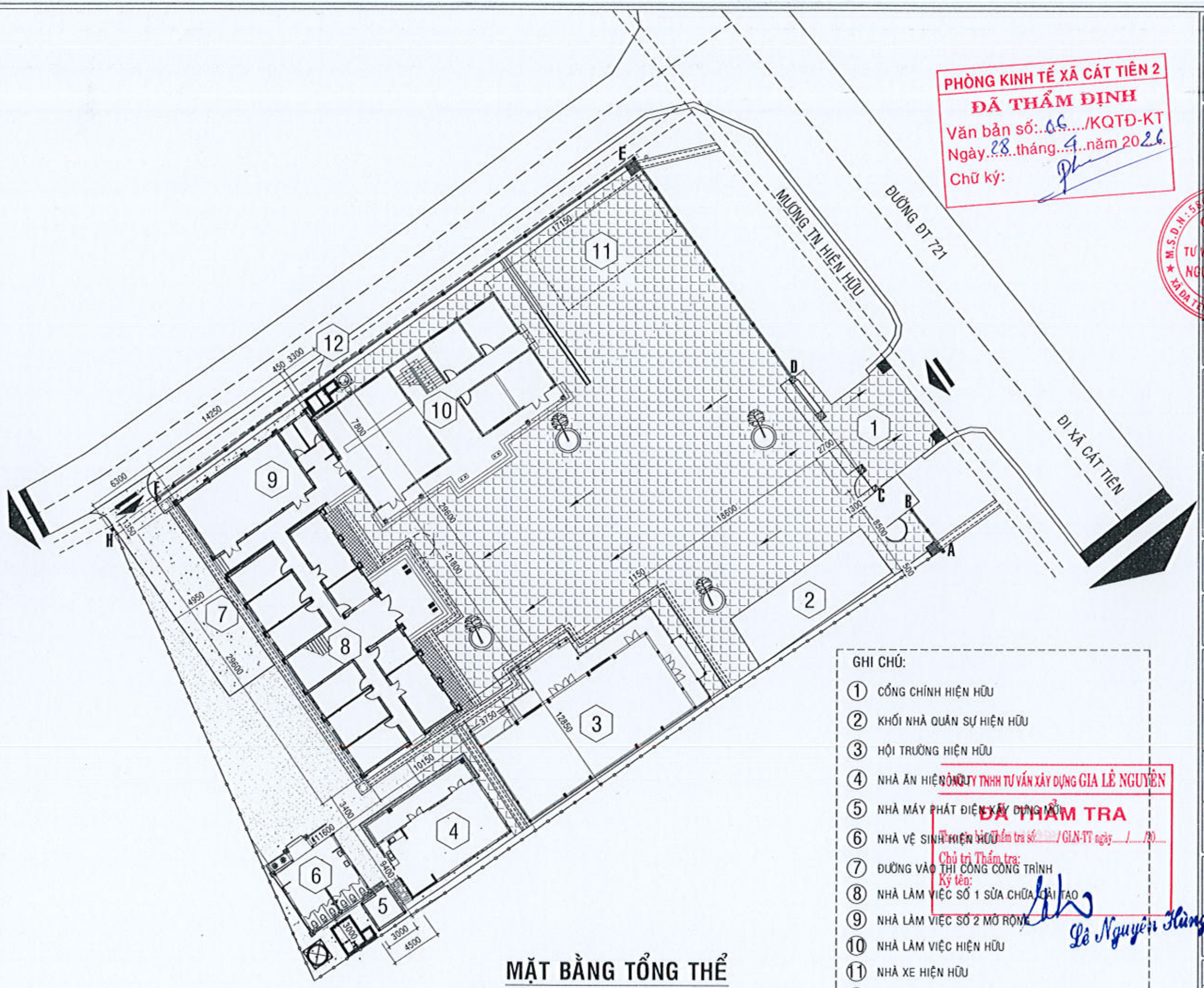

MẶT BẰNG TỔNG THỂ
BỐ TRÍ CÔNG TRÌNH - TL: 1/400

GHI CHÚ:

1. CỔNG CHÍNH HIỆN HỮU
2. KHỐI NHÀ QUÂN SỰ HIỆN HỮU
3. HỘI TRƯỜNG HIỆN HỮU
4. NHÀ ĂN HIỆN HỮU
5. NHÀ MÁY PHÁT ĐIỆN XÂY DỰNG MỚI
6. NHÀ VỆ SINH HIỆN HỮU
7. ĐƯỜNG VÀO THI CÔNG CÔNG TRÌNH
8. NHÀ LÀM VIỆC SỐ 1 SỬA CHỮA, CẢI TẠO
9. NHÀ LÀM VIỆC SỐ 2 MỞ RỘNG
10. NHÀ LÀM VIỆC HIỆN HỮU
11. NHÀ XE HIỆN HỮU
12. HẦM TỰ HOẠI XÂY MỚI

PHÒNG KINH TẾ XÃ CÁT TIÊN 2
ĐÃ THẨM ĐỊNH
Văn bản số: 06 /KQTĐ-KT
Ngày 28 tháng 4 năm 2026
Chữ ký:

CÔNG TY TNHH TƯ VẤN XÂY DỰNG GIA LÊ NGUYÊN
ĐÃ THẨM TRA
Theo văn bản Thẩm tra số: / GLN-TT ngày / /20
Chủ trì Thẩm tra:
Ký tên:
Lê Nguyên Hùng

CHỦ ĐẦU TƯ:
VĂN PHÒNG HĐND VÀ UBND XÃ CÁT TIÊN 2

ĐƠN VỊ THIẾT KẾ:
CÔNG TY TNHH TƯ VẤN XÂY DỰNG
NGUYỄN HỒNG PHÚC
ĐỊA CHỈ: XÃ DA TẺH - T. LÂM ĐỒNG
ĐIỆN THOẠI: 0263 3864787 FAX: 0263 3864787 - Email: ctynguyenhongphuc@gmail.com

GIÁM ĐỐC
NGUYỄN HỒNG PHÚC

CÔNG TRÌNH:
SỬA CHỮA, CẢI TẠO, NÂNG CẤP, MỞ RỘNG TRỤ SỞ HĐND VÀ UBND XÃ CÁT TIÊN 2

TÊN HẠNG MỤC:
NÂNG CẤP, SỬA CHỮA SÂN VÀ MƯƠNG THOÁT NƯỚC

ĐỊA ĐIỂM XÂY DỰNG:
XÃ CÁT TIÊN 2 - LÂM ĐỒNG

GIAI ĐOẠN:
THIẾT KẾ BẢN VẼ THI CÔNG

CHỦ TRÌ: ĐOÀN TRỌNG KHOA	
THIẾT KẾ: NGUYỄN THÁI HỌC	
VẼ: ĐẶNG VĂN NHẬT	
KIỂM: NGUYỄN XUÂN AN	

TÊN BẢN VẼ:
MẶT BẰNG TỔNG THỂ

KÝ HIỆU BẢN VẼ:	TT-02
TỶ LỆ:	1/400
HOÀN THÀNH:	NĂM 2026

GHI CHÚ:

- DIỆN TÍCH MƯƠNG ĐAN XÂY MỚI
- DIỆN TÍCH MƯƠNG HỞ XÂY MỚI
- NỀN SÂN LÁT GẠCH TERRAZZO HIỆN HỮU HIỆN HỮU
- NỀN SÂN BÊ TÔNG HIỆN HỮU
- SÂN BÊ TÔNG ĐÁ 1x2 M250 DÀY 5cm; LÁT GẠCH TERRAZZO 400x400 VỮA M75 LÀM MỚI. S2 =21.39m2
- DIỆN TÍCH SÂN BÊ TÔNG ĐÁ 1x2 VỮA M250 DÀY 10cm LÀM MỚI. S1 =101.11m2
- DIỆN TÍCH SÂN BÊ TÔNG ĐÁ 1x2 VỮA M250 DÀY 5cm LÀM MỚI S3 = 18.96m2

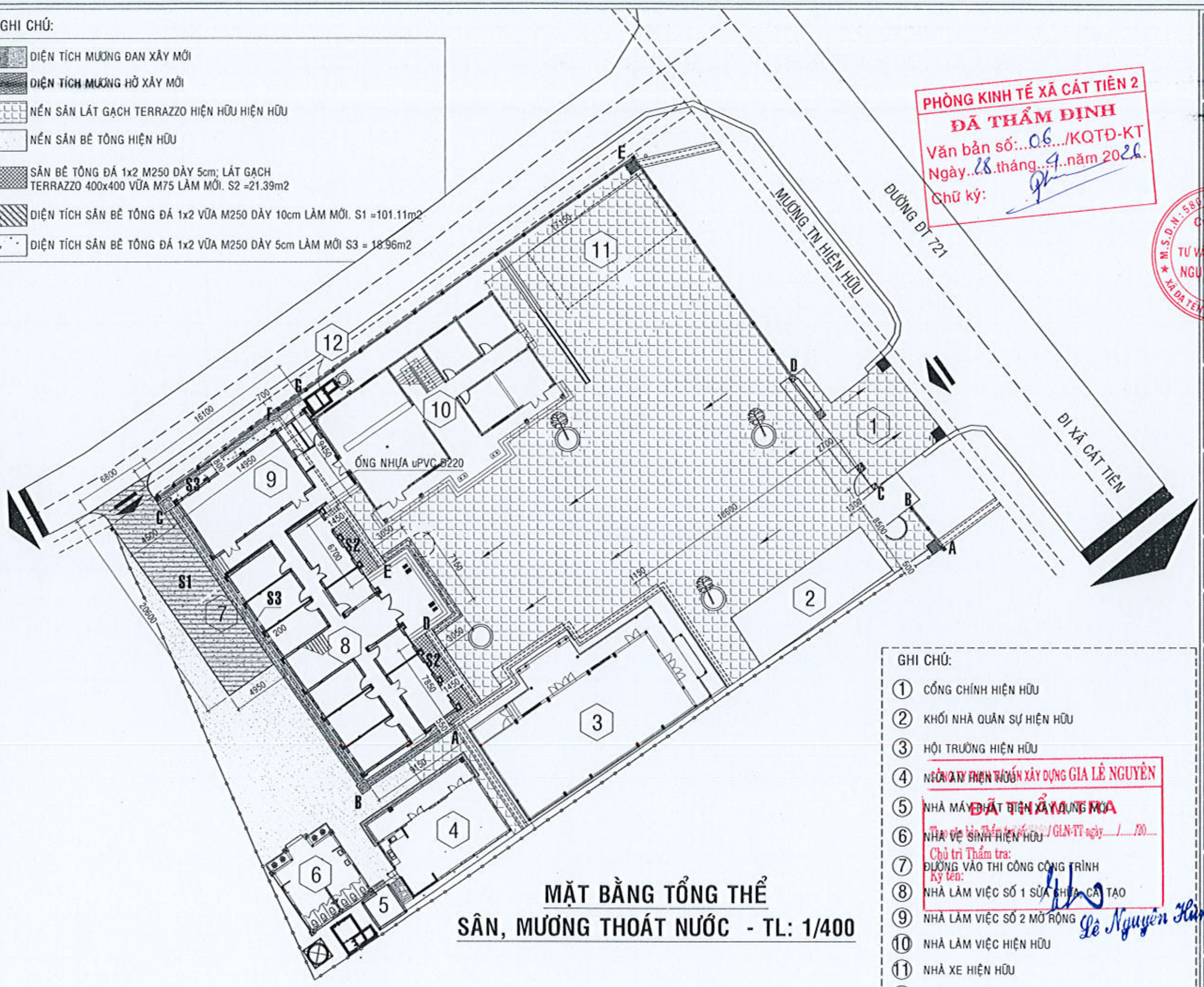

MẶT BẰNG TỔNG THỂ
SÂN, MƯƠNG THOÁT NƯỚC - TL: 1/400

GHI CHÚ:

1. CỔNG CHÍNH HIỆN HỮU
2. KHỐI NHÀ QUÂN SỰ HIỆN HỮU
3. HỘI TRƯỜNG HIỆN HỮU
4. NHÀ ĂN HIỆN HỮU
5. NHÀ MÁY PHÁT ĐIỆN XÂY DỰNG MỚI
6. NHÀ VỆ SINH HIỆN HỮU
7. ĐƯỜNG VÀO THI CÔNG CÔNG TRÌNH
8. NHÀ LÀM VIỆC SỐ 1 SỬA CHỮA, CẢI TẠO
9. NHÀ LÀM VIỆC SỐ 2 MỞ RỘNG
10. NHÀ LÀM VIỆC HIỆN HỮU
11. NHÀ XE HIỆN HỮU
12. HẦM TỰ HOẠI XÂY MỚI

PHÒNG KINH TẾ XÃ CÁT TIÊN 2
ĐÃ THẨM ĐỊNH
Văn bản số: 06 /KQTĐ-KT
Ngày 28 tháng 4 năm 2026
Chữ ký:

CÔNG TY TNHH TƯ VẤN XÂY DỰNG GIA LÊ NGUYÊN
ĐÃ THẨM TRA
Theo tờ trình Thẩm tra số: / GLN-TT ngày / /20
Chủ trì Thẩm tra:
Ký tên: Lê Nguyên Hùng

CHỦ ĐẦU TƯ:
VĂN PHÒNG HĐND VÀ UBND XÃ CÁT TIÊN 2

ĐƠN VỊ THIẾT KẾ:
CÔNG TY TNHH TƯ VẤN XÂY DỰNG
NGUYỄN HỒNG PHÚC
Văn phòng: Thôn 2 - Xã Đạ Tẻh - T. Lâm Đồng
Điện thoại: 0263 604767 - Email: ctynguyenhongphuc@gmail.com

GIÁM ĐỐC
NGUYỄN HỒNG PHÚC

CÔNG TRÌNH:
SỬA CHỮA, CẢI TẠO, NÂNG CẤP, MỞ RỘNG TRỤ SỞ HĐND VÀ UBND XÃ CÁT TIÊN 2

TÊN HẠNG MỤC:
NÂNG CẤP, SỬA CHỮA SÂN VÀ MƯƠNG THOÁT NƯỚC

ĐỊA ĐIỂM XÂY DỰNG:
XÃ CÁT TIÊN 2 - LÂM ĐỒNG

GIAI ĐOẠN:
THIẾT KẾ BẢN VẼ THI CÔNG

CHỦ TRÌ: ĐOÀN TRỌNG KHOA	
THIẾT KẾ: NGUYỄN THÁI HỌC	
VẼ: ĐẶNG VĂN NHẬT	
KIỂM: NGUYỄN XUÂN	

TÊN BẢN VẼ:
MẶT BẰNG TỔNG THỂ SÂN, MƯƠNG THOÁT NƯỚC

KÝ HIỆU BẢN VẼ:	TT-03
TỶ LỆ:	1/400
HOÀN THÀNH:	NĂM 2026

GHI CHÚ : ỐNG THÔNG ĐI VÀO HỘP GEN ĐI LÊN SÀN SÊ NÔ KHỐI NHÀ HIỆN HỮU

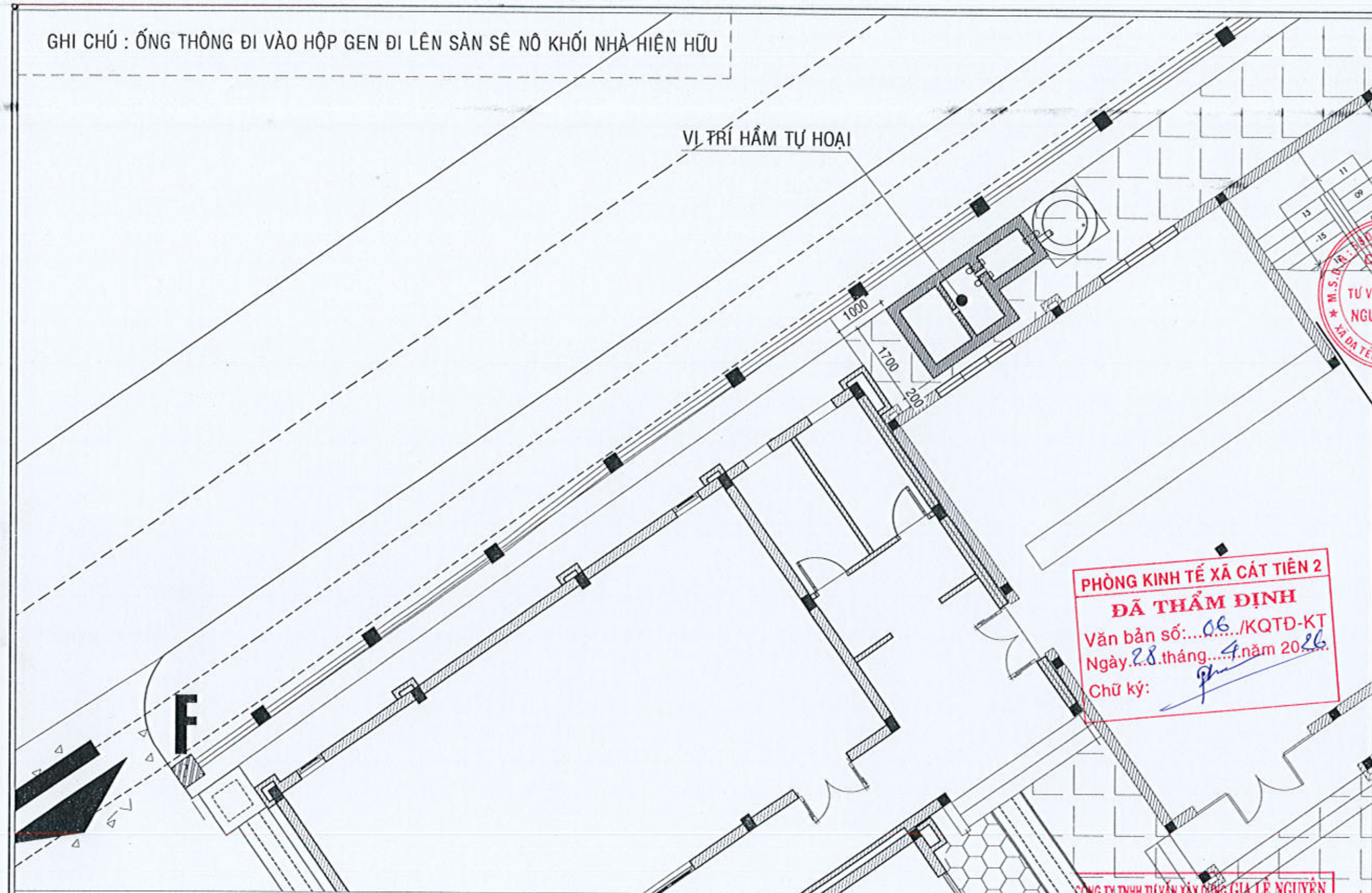

MẶT BẰNG BỐ TRÍ HẦM TỰ HOẠI TL: 1/100

PHÒNG KINH TẾ XÃ CÁT TIÊN 2
ĐÃ THẨM ĐỊNH
Văn bản số: 06 /KQTĐ-KT
Ngày 28 tháng 4 năm 2026
Chữ ký:

CÔNG TY TNHH TƯ VẤN XÂY DỰNG GIA LÊ NGUYÊN
ĐÃ THẨM TRA
Theo văn bản Thẩm tra số: / GLN-TT ngày / /20
Chủ trì Thẩm tra:
Ký tên:
Lê Nguyên Hùng

CHỦ ĐẦU TƯ:
VĂN PHÒNG HĐND VÀ UBND XÃ CÁT TIÊN 2

ĐƠN VỊ THIẾT KẾ:
CÔNG TY TNHH TƯ VẤN XÂY DỰNG
NGUYỄN HỒNG PHÚC
ĐỊA CHỈ: XÃ ĐA TẺN - T. LÂM ĐỒNG
GIÁM ĐỐC
NGUYỄN HỒNG PHÚC

CÔNG TRÌNH:
SỬA CHỮA, CẢI TẠO, NÂNG CẤP, MỞ RỘNG TRỤ SỞ HĐND VÀ UBND XÃ CÁT TIÊN 2

TÊN HẠNG MỤC:
NÂNG CẤP, SỬA CHỮA SÂN VÀ MƯƠNG THOÁT NƯỚC

ĐỊA ĐIỂM XÂY DỰNG:
XÃ CÁT TIÊN 2 - LÂM ĐỒNG

GIAI ĐOẠN:
THIẾT KẾ BẢN VẼ THI CÔNG

CHỦ TRÌ: ĐOÀN TRỌNG KHOA	
THIẾT KẾ: NGUYỄN THÁI HỌC	
VẼ: ĐẶNG VĂN NHẬT	
KIỂM: NGUYỄN XUÂN ANH	

TÊN BẢN VẼ:
MẶT BẰNG TỔNG THỂ ĐỊNH VỊ HẦM TỰ HOẠI

KÝ HIỆU BẢN VẼ:	TT-04
TỶ LỆ:	1/400
HOÀN THÀNH:	NĂM 2026

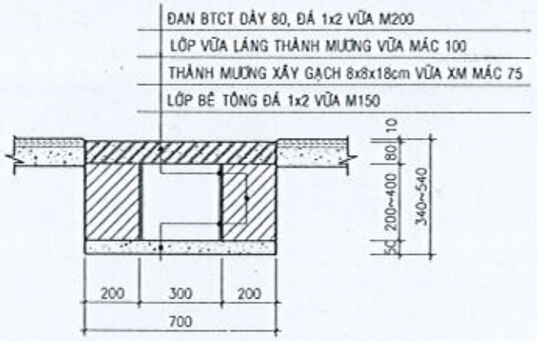

MẶT CẮT MƯƠNG ĐOẠN A-B-C; TL: 1/20

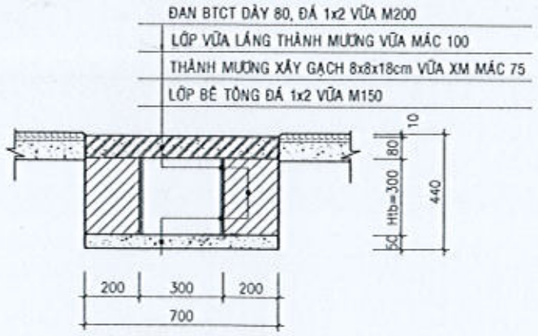

MẶT CẮT MƯƠNG ĐOẠN D-E; TL: 1/20

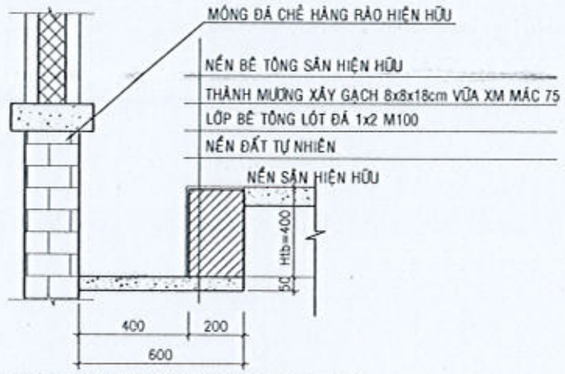

MẶT CẮT MƯƠNG SỬA CHỮA ĐOẠN C-F-G; TL: 1/20

PHÒNG KINH TẾ XÃ CÁT TIÊN 2
ĐÃ THẨM ĐỊNH
Văn bản số: 06 /KQTĐ-KT
Ngày 28 tháng 4 năm 2026
Chữ ký:

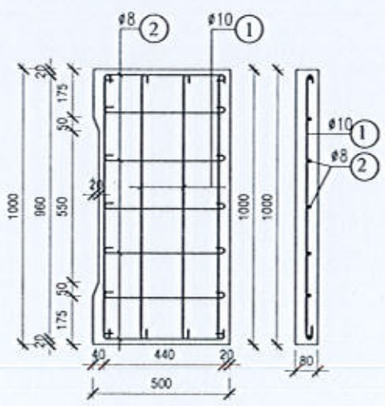

CHI TIẾT HỐ GA. TL:1/20

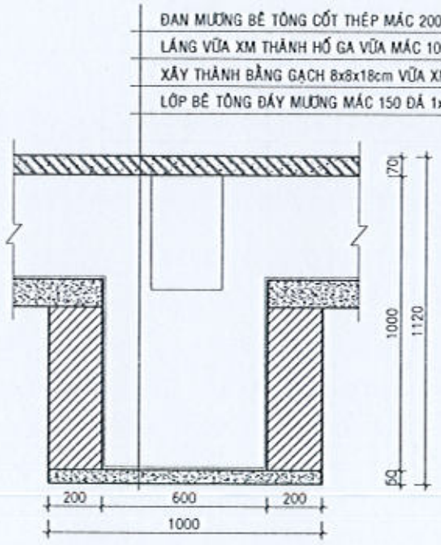

CHI TIẾT HỐ GA HIỆN HỮU XÂY MỚI; SL= 02
TL:1/20

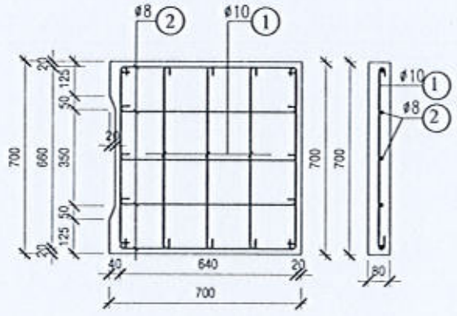

CHI TIẾT ĐAN MƯƠNG. TL:1/20

CÔNG TY TNHH TƯ VẤN XÂY DỰNG GIA LÊ NGUYÊN
ĐÃ THẨM TRA
Theo văn bản Thẩm tra số...../ GLN-TT ngày...../...../20.....
Chủ trì Thẩm tra:
Ký tên:
Nguyễn Phạm Như Thủy

BẢNG THÔNG KÊ CỐT THÉP

TÊN CẤU KIỆN	SỐ HIỆU	HÌNH DẠNG & KÍCH THƯỚC (mm)	Ø (mm)	CHIỀU DÀI 1 THANH (mm)	SỐ C.KIỆN	SỐ THANH MỘT CK	SỐ THANH TOÀN BỘ	TỔNG CHIỀU DÀI (m)	TỔNG TRỌNG LƯỢNG (kg)
ĐAN HỐ GA 50x100 SL=1	1	50 ⊂ 960 ⊃ 50	10	1060	1	4	4	4.24	2.62
	2	50 ⊂ 440 ⊃ 50	8	540	1	7	7	3.78	1.49

BẢNG THÔNG KÊ CỐT THÉP

TÊN CẤU KIỆN	SỐ HIỆU	HÌNH DẠNG & KÍCH THƯỚC (mm)	Ø (mm)	CHIỀU DÀI 1 THANH (mm)	SỐ C.KIỆN	SỐ THANH MỘT CK	SỐ THANH TOÀN BỘ	TỔNG CHIỀU DÀI (m)	TỔNG TRỌNG LƯỢNG (kg)
ĐAN MƯƠNG 70x70 SL=1	1	50 ⊂ 660 ⊃ 50	8	760	1	5	5	3.8	1.5
	2	50 ⊂ 660 ⊃ 50	10	760	1	5	5	3.8	2.34

CHỦ ĐẦU TƯ:
VĂN PHÒNG HĐND VÀ UBND XÃ CÁT TIÊN 2

ĐƠN VỊ THIẾT KẾ:
CÔNG TY TNHH TƯ VẤN XÂY DỰNG
NGUYỄN HỒNG PHÚC
ĐỊA CHỈ: THÔN 5 - XÃ ĐA TẺH - TỈNH LÂM ĐỒNG
ĐT: 0903 804767 - FAX: 0263 3804767 - Email: ctynguyenhongphuc@gmail.com
GIÁM ĐỐC
NGUYỄN HỒNG PHÚC

DỰ ÁN:
SỬA CHỮA, CẢI TẠO, NÂNG CẤP, MỞ RỘNG TRỤ SỞ HĐND - UBND XÃ CÁT TIÊN 2

TÊN HẠNG MỤC:
SỬA CHỮA, CẢI TẠO, NÂNG CẤP, MỞ RỘNG NHÀ LÀM VIỆC

ĐỊA ĐIỂM XÂY DỰNG:
XÃ CÁT TIÊN 2 - TỈNH LÂM ĐỒNG

GIAI ĐOẠN:
THIẾT KẾ BẢN VẼ THI CÔNG

CHỦ TRÌ: ĐẶNG VĂN NHẬT	
THIẾT KẾ: NGUYỄN XUÂN AN	
VẼ: ĐOÀN TRỌNG KHOA	
KIỂM: NGUYỄN THÁI HỌC	

TÊN BẢN VẼ:
CHI TIẾT MƯƠNG

KÝ HIỆU BẢN VẼ:	TT-05
TỶ LỆ:	1/10, 1/20
HOÀN THÀNH:	NĂM 2026

SỬA CHỮA, CẢI TẠO, NÂNG CẤP, MỞ RỘNG
KHỐI NHÀ LÀM VIỆC SỐ 1

PHÒNG KINH TẾ XÃ CÁT TIÊN 2
ĐÃ THẨM ĐỊNH
Văn bản số:...06.../KQTĐ-KT
Ngày.28.tháng....4..năm 2026
Chữ ký:

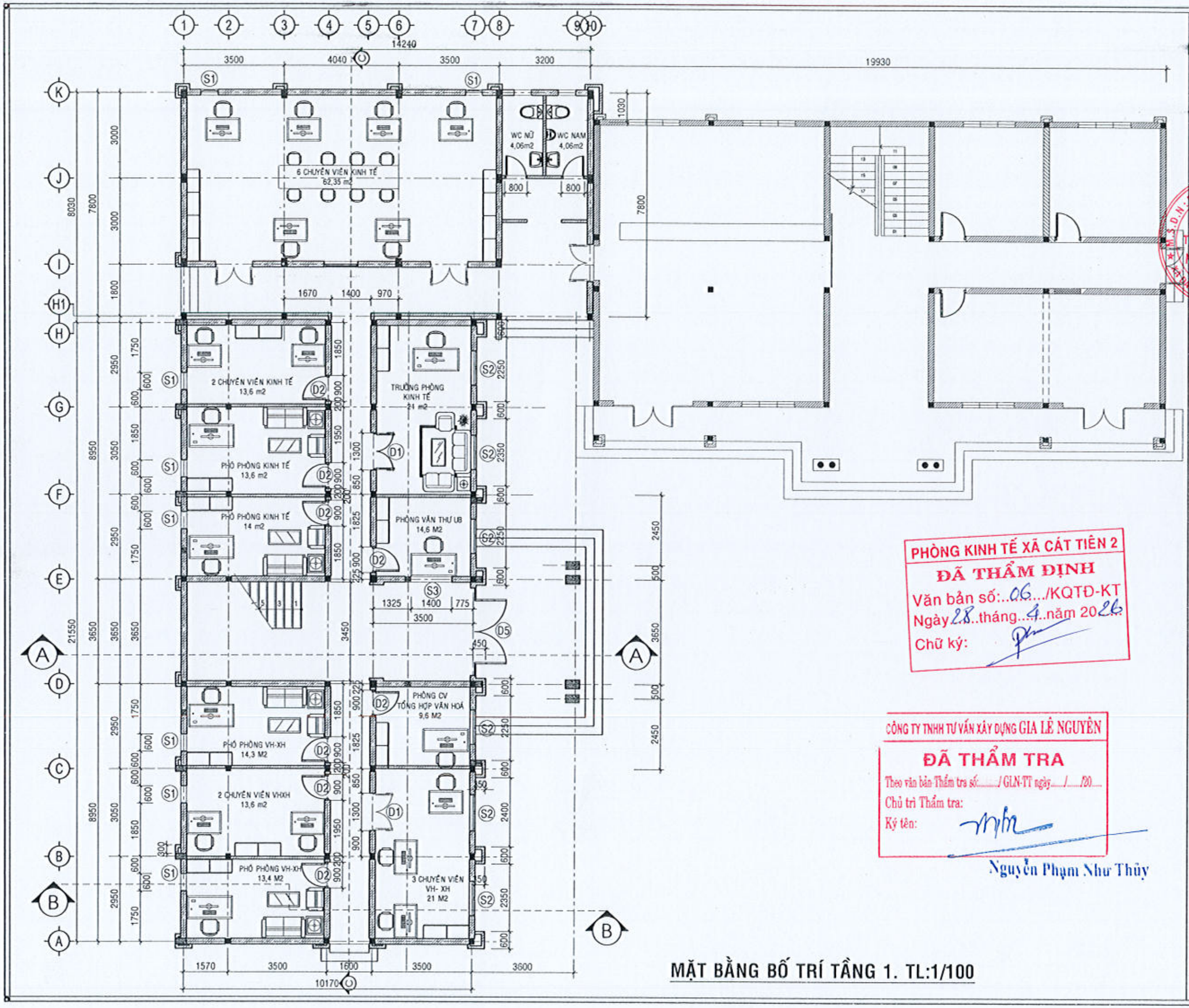

MẶT BẰNG BỐ TRÍ TẦNG 1. TL:1/100

PHÒNG KINH TẾ XÃ CÁT TIÊN 2
ĐÃ THẨM ĐỊNH
Văn bản số: 06 /KQTĐ-KT
Ngày 28 tháng 4 năm 2026
Chữ ký:

CÔNG TY TNHH TƯ VẤN XÂY DỰNG GIA LÊ NGUYÊN
ĐÃ THẨM TRA
Theo văn bản Thẩm tra số: / GLN-TT ngày / /20
Chủ trì Thẩm tra:
Ký tên:
Nguyễn Phạm Như Thủy

CHỦ ĐẦU TƯ:
VĂN PHÒNG HĐND VÀ UBND
XÃ CÁT TIÊN 2

ĐƠN VỊ THIẾT KẾ:
CÔNG TY TNHH TƯ VẤN XÂY DỰNG
NGUYỄN HỒNG PHÚC
ĐC: Bảo Chế - Xã Cát Tiên - Tỉnh Lâm Đồng
ĐT: 0263.5.504.567 - FAX: 0263.5.484.757 - Email: ctynguyenhungphuc@gmail.com
GIÁM ĐỐC
NGUYỄN HỒNG PHÚC

CÔNG TY TNHH TƯ VẤN XÂY DỰNG NGUYỄN HỒNG PHÚC
M.S.D.N: 5801011281-C.T.C.P.H.H
XÃ CÁT TIÊN - TỈNH LÂM ĐỒNG

DỰ ÁN:
SỬA CHỮA, CẢI TẠO, NÂNG CẤP, MỞ RỘNG
TRỤ SỞ HĐND - UBND XÃ CÁT TIÊN 2

TÊN HẠNG MỤC:
SỬA CHỮA, CẢI TẠO, NÂNG CẤP, MỞ RỘNG
NHÀ LÀM VIỆC

ĐỊA ĐIỂM XÂY DỰNG:
XÃ CÁT TIÊN 2 - TỈNH LÂM ĐỒNG

GIAI ĐOẠN:
THIẾT KẾ BẢN VẼ THI CÔNG

CHỦ TRÌ: ĐẶNG VĂN NHẬT	
THIẾT KẾ: NGUYỄN THÁI HỌC	
VẼ: PHẠM HOÀNG LÂM	
KIỂM: NGUYỄN XUÂN AN	

TÊN BẢN VẼ:
MẶT BẰNG BỐ TRÍ TẦNG 1

KÝ HIỆU BẢN VẼ:	KT-01
TỶ LỆ:	1/100
HOÀN THÀNH:	NĂM 2026

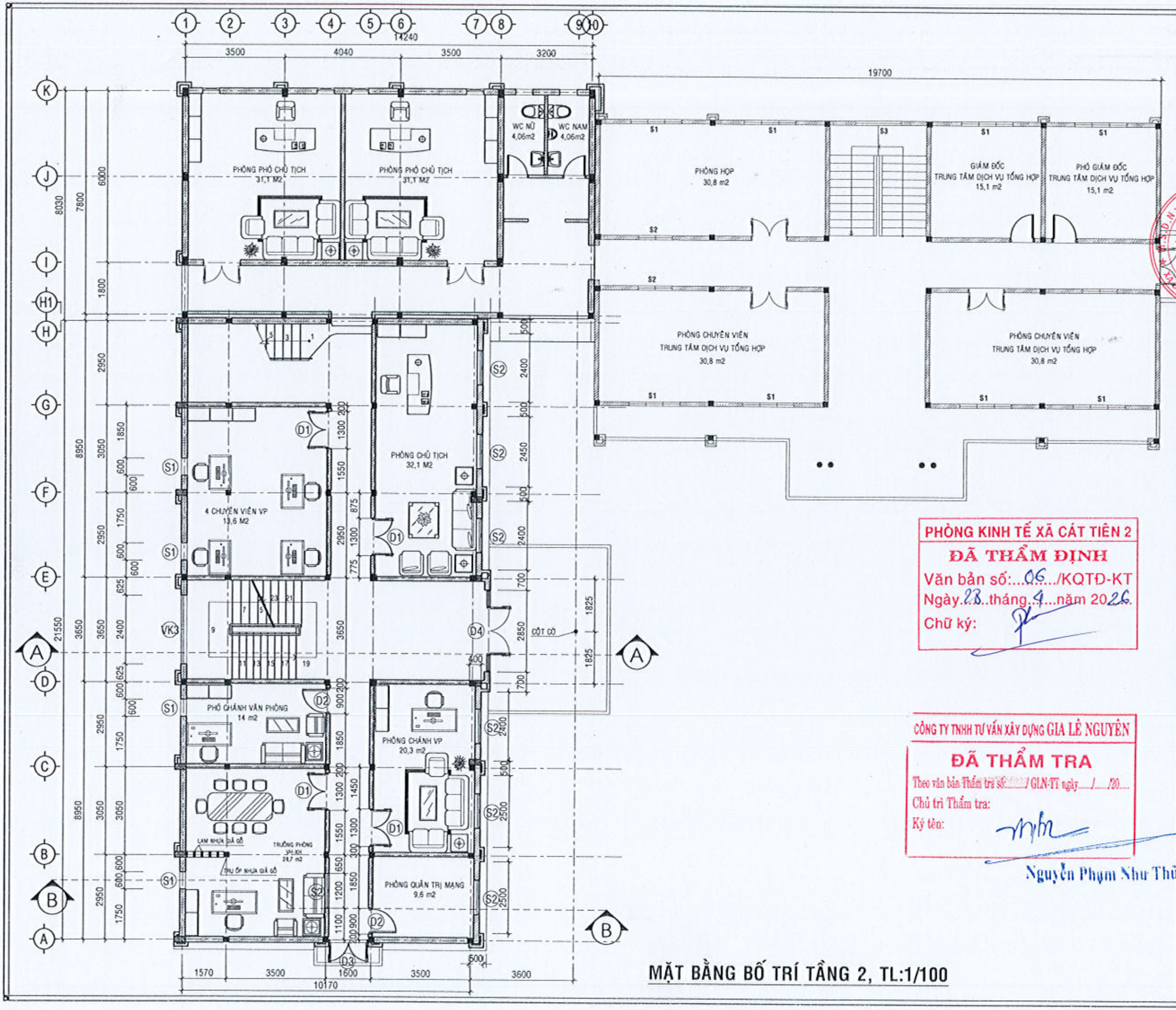

MẶT BẰNG BỐ TRÍ TẦNG 2, TL:1/100

PHÒNG KINH TẾ XÃ CÁT TIÊN 2
ĐÃ THẨM ĐỊNH
Văn bản số:...06.../KQTĐ-KT
Ngày..23..tháng..4...năm 2026
Chữ ký:

CÔNG TY TNHH TƯ VẤN XÂY DỰNG GIA LÊ NGUYÊN
ĐÃ THẨM TRA
Theo văn bản Thẩm tra số:...../ GLN-TT ngày..../..../20....
Chủ trì Thẩm tra:
Ký tên:
Nguyễn Phạm Như Thủy

CHỦ ĐẦU TƯ:
VĂN PHÒNG HĐND VÀ UBND
XÃ CÁT TIÊN 2

ĐƠN VỊ THIẾT KẾ:
CÔNG TY TNHH TƯ VẤN XÂY DỰNG
NGUYỄN HỒNG PHÚC
ĐỊA CHỈ: THÔN 10 - XÃ DA TẺH - TỈNH LÂM ĐỒNG
ĐIỆN THOẠI: ..... FAX: 0263.3843187 - Email: ctynguyenhongphuc@gmail.com
GIÁM ĐỐC
NGUYỄN HỒNG PHÚC

DỰ ÁN:
SỬA CHỮA, CẢI TẠO, NÂNG CẤP, MỞ RỘNG
TRỤ SỞ HĐND - UBND XÃ CÁT TIÊN 2

TÊN HẠNG MỤC:
SỬA CHỮA, CẢI TẠO, NÂNG CẤP, MỞ RỘNG
NHÀ LÀM VIỆC

ĐỊA ĐIỂM XÂY DỰNG:
XÃ CÁT TIÊN 2 - TỈNH LÂM ĐỒNG

GIAI ĐOẠN:
THIẾT KẾ BẢN VẼ THI CÔNG

CHỦ TRÌ: ĐẶNG VĂN NHẬT	
THIẾT KẾ: NGUYỄN THÁI HỌC	
VẼ: PHẠM HOÀNG LÂM	
KIỂM: NGUYỄN XUÂN AN	

TÊN BẢN VẼ:
MẶT BẰNG BỐ TRÍ TẦNG 2

KÝ HIỆU BẢN VẼ:	KT-02
TỶ LỆ:	1/100
HOÀN THÀNH:	NĂM 2026

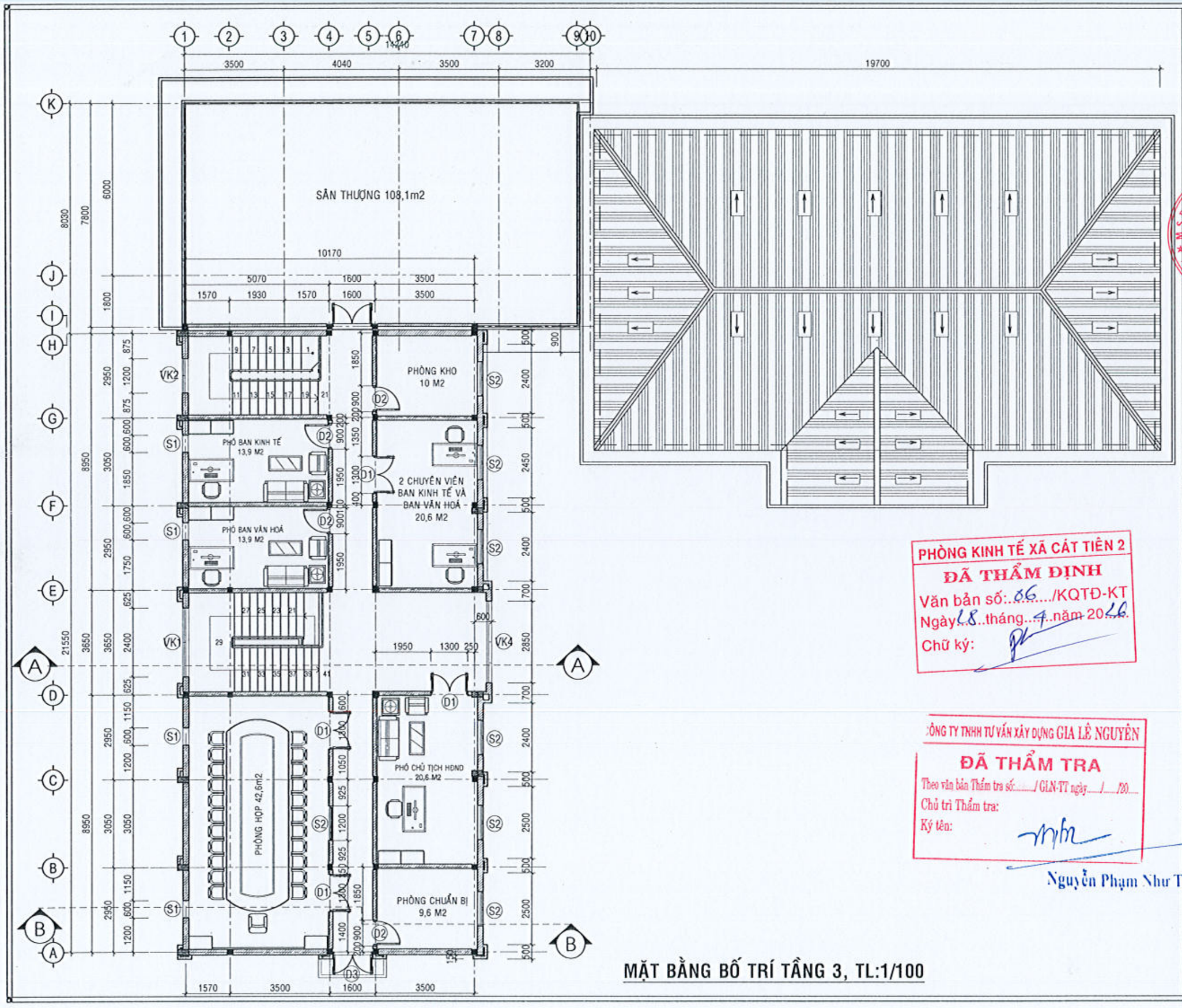

MẶT BẰNG BỐ TRÍ TẦNG 3, TL:1/100

PHÒNG KINH TẾ XÃ CÁT TIÊN 2
ĐÃ THẨM ĐỊNH
Văn bản số: 06 /KQTĐ-KT
Ngày 28 tháng 4 năm 2026
Chữ ký:

CÔNG TY TNHH TƯ VẤN XÂY DỰNG GIA LÊ NGUYÊN
ĐÃ THẨM TRA
Theo văn bản Thẩm tra số: / GLN-TT ngày / /20
Chủ trì Thẩm tra:
Ký tên:

Nguyễn Phạm Như Thủy

CHỦ ĐẦU TƯ:
VĂN PHÒNG HĐND VÀ UBND XÃ CÁT TIÊN 2

ĐƠN VỊ THIẾT KẾ:
CÔNG TY TNHH TƯ VẤN XÂY DỰNG
NGUYỄN HỒNG PHÚC
Số 04 Đ.3-6 Q.9 - xã Đạ Tẻh - tỉnh Lâm Đồng
ĐT: 02633 804787 - Fax: 02633 804787 - Email: ctynguyenhongphuc@gmail.com
GIÁM ĐỐC
NGUYỄN HỒNG PHÚC

DỰ ÁN:
SỬA CHỮA, CẢI TẠO, NÂNG CẤP, MỞ RỘNG TRỤ SỞ HĐND - UBND XÃ CÁT TIÊN 2

TÊN HẠNG MỤC:
SỬA CHỮA, CẢI TẠO, NÂNG CẤP, MỞ RỘNG NHÀ LÀM VIỆC

ĐỊA ĐIỂM XÂY DỰNG:
XÃ CÁT TIÊN 2 - TỈNH LÂM ĐỒNG

GIAI ĐOẠN:
THIẾT KẾ BẢN VẼ THI CÔNG

CHỦ TRÌ: ĐẶNG VĂN NHẬT	
THIẾT KẾ: NGUYỄN THÁI HỌC	
VẼ: PHẠM HOÀNG LÂM	
KIỂM: NGUYỄN XUÂN AN	

TÊN BẢN VẼ:
MẶT BẰNG BỐ TRÍ TẦNG 3

KÝ HIỆU BẢN VẼ:	KT-03
TỶ LỆ:	1/100
HOÀN THÀNH:	NĂM 2026

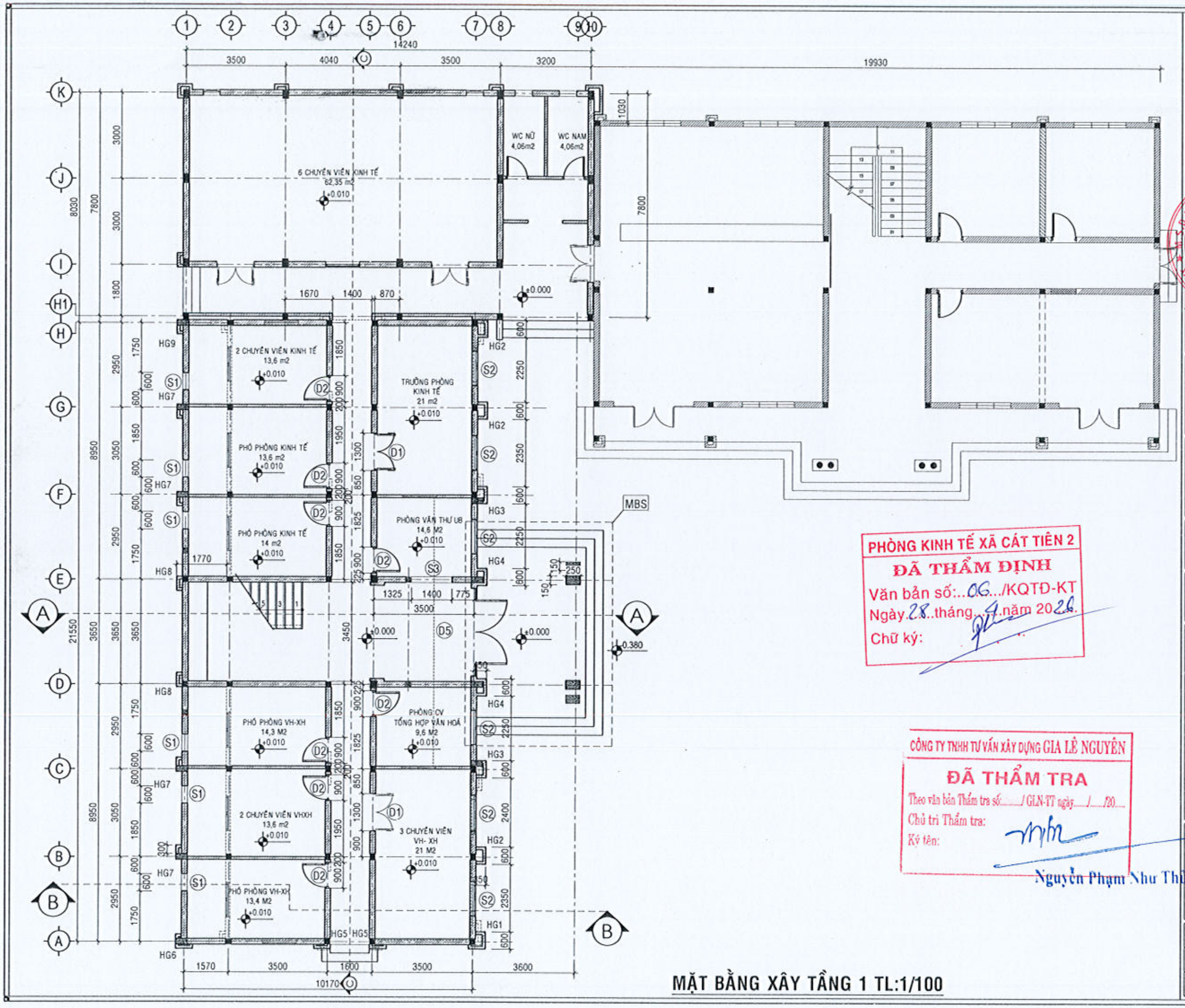

MẶT BẰNG XÂY TẦNG 1 TL:1/100

PHÒNG KINH TẾ XÃ CÁT TIÊN 2
ĐÃ THẨM ĐỊNH
Văn bản số:...06.../KQTĐ-KT
Ngày 28...tháng...1...năm 2026
Chữ ký:

CÔNG TY TNHH TƯ VẤN XÂY DỰNG GIA LÊ NGUYÊN
ĐÃ THẨM TRA
Theo văn bản Thẩm tra số...../ GLN-TT ngày...../...../20.....
Chủ trì Thẩm tra:
Ký tên:
Nguyễn Phạm Như Thủy

CHỦ ĐẦU TƯ:
VĂN PHÒNG HĐND VÀ UBND
XÃ CÁT TIÊN 2

ĐƠN VỊ THIẾT KẾ:
CÔNG TY TNHH TƯ VẤN XÂY DỰNG
NGUYỄN HỒNG PHÚC
Số 06, Đường 19 - Xã Đà Tẻh - Tỉnh Lâm Đồng
ĐT: 0263.3843.157 - Fax: 0263.3843.158 - Email: ctynguyenhongphuc@gmail.com
GIÁM ĐỐC
NGUYỄN HỒNG PHÚC

DỰ ÁN:
SỬA CHỮA, CẢI TẠO, NÂNG CẤP, MỞ RỘNG
TRỤ SỞ HĐND - UBND XÃ CÁT TIÊN 2

TÊN HẠNG MỤC:
SỬA CHỮA, CẢI TẠO, NÂNG CẤP, MỞ RỘNG
NHÀ LÀM VIỆC

ĐỊA ĐIỂM XÂY DỰNG:
XÃ CÁT TIÊN 2 - TỈNH LÂM ĐỒNG

GIAI ĐOẠN:
THIẾT KẾ BẢN VẼ THI CÔNG

CHỦ TRÌ: ĐẶNG VĂN NHẬT	
THIẾT KẾ: NGUYỄN THÁI HỌC	
VẼ: PHẠM HOÀNG LÂM	
KIỂM: NGUYỄN XUÂN AN	

TÊN BẢN VẼ:
MẶT BẰNG XÂY TẦNG 1

KÝ HIỆU BẢN VẼ:	KT-04
TỶ LỆ:	1/100
HOÀN THÀNH:	NĂM 2026

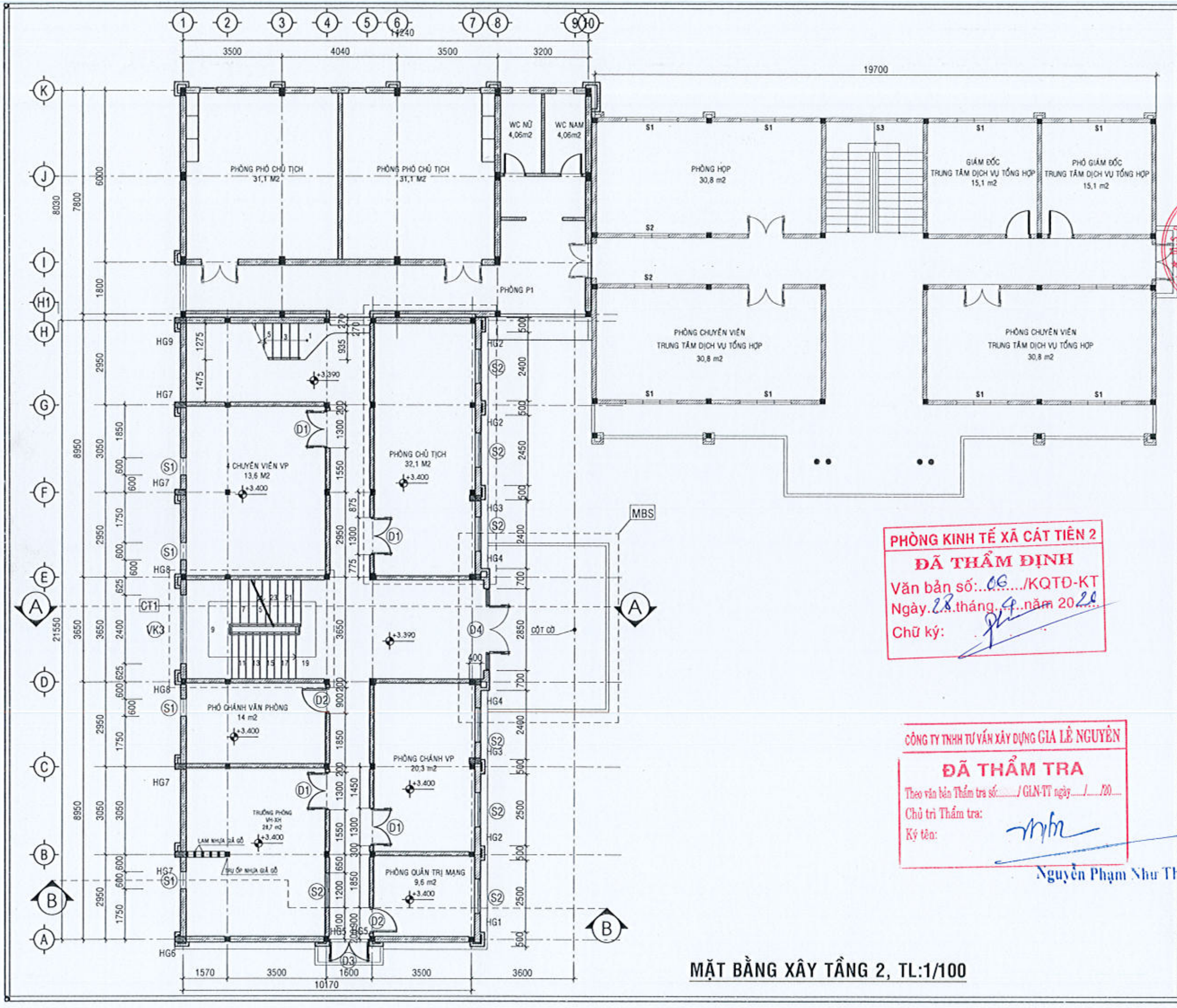

MẶT BẰNG XÂY TẦNG 2, TL:1/100

PHÒNG KINH TẾ XÃ CÁT TIÊN 2
ĐÃ THẨM ĐỊNH
Văn bản số: 06 /KQTĐ-KT
Ngày 28 tháng 4 năm 2026
Chữ ký:

CÔNG TY TNHH TƯ VẤN XÂY DỰNG GIA LỄ NGUYÊN
ĐÃ THẨM TRA
Theo văn bản Thẩm tra số: ..../ GLN-TT ngày ..../..../20....
Chủ trì Thẩm tra:
Ký tên:
Nguyễn Phạm Như Thủy

CHỦ ĐẦU TƯ:
VĂN PHÒNG HĐND VÀ UBND
XÃ CÁT TIÊN 2

ĐƠN VỊ THIẾT KẾ:
CÔNG TY TNHH TƯ VẤN XÂY DỰNG
NGUYỄN HỒNG PHÚC
ĐỊA CHỈ: THÔN 14 - XÃ DA TẺH - TỈNH LÂM ĐỒNG
ĐT: 0944 294 297 - 0944 293 567 - E-mail: ctynguyenhongphuc@gmail.com
GIÁM ĐỐC
NGUYỄN HỒNG PHÚC

DỰ ÁN:
SỬA CHỮA, CẢI TẠO, NÂNG CẤP, MỞ RỘNG
TRỤ SỞ HĐND - UBND XÃ CÁT TIÊN 2

TÊN HẠNG MỤC:
SỬA CHỮA, CẢI TẠO, NÂNG CẤP, MỞ RỘNG
NHÀ LÀM VIỆC

ĐỊA ĐIỂM XÂY DỰNG:
XÃ CÁT TIÊN 2 - TỈNH LÂM ĐỒNG

GIAI ĐOẠN:
THIẾT KẾ BẢN VẼ THI CÔNG

CHỦ TRÌ: ĐẶNG VĂN NHẬT	
THIẾT KẾ: NGUYỄN THÁI HỌC	
VẼ: PHẠM HOÀNG LÂM	
KIỂM: NGUYỄN XUÂN AN	

TÊN BẢN VẼ:
MẶT BẰNG XÂY TẦNG 2

KÝ HIỆU BẢN VẼ:	KT-05
TỶ LỆ:	1/100
HOÀN THÀNH:	NĂM 2026

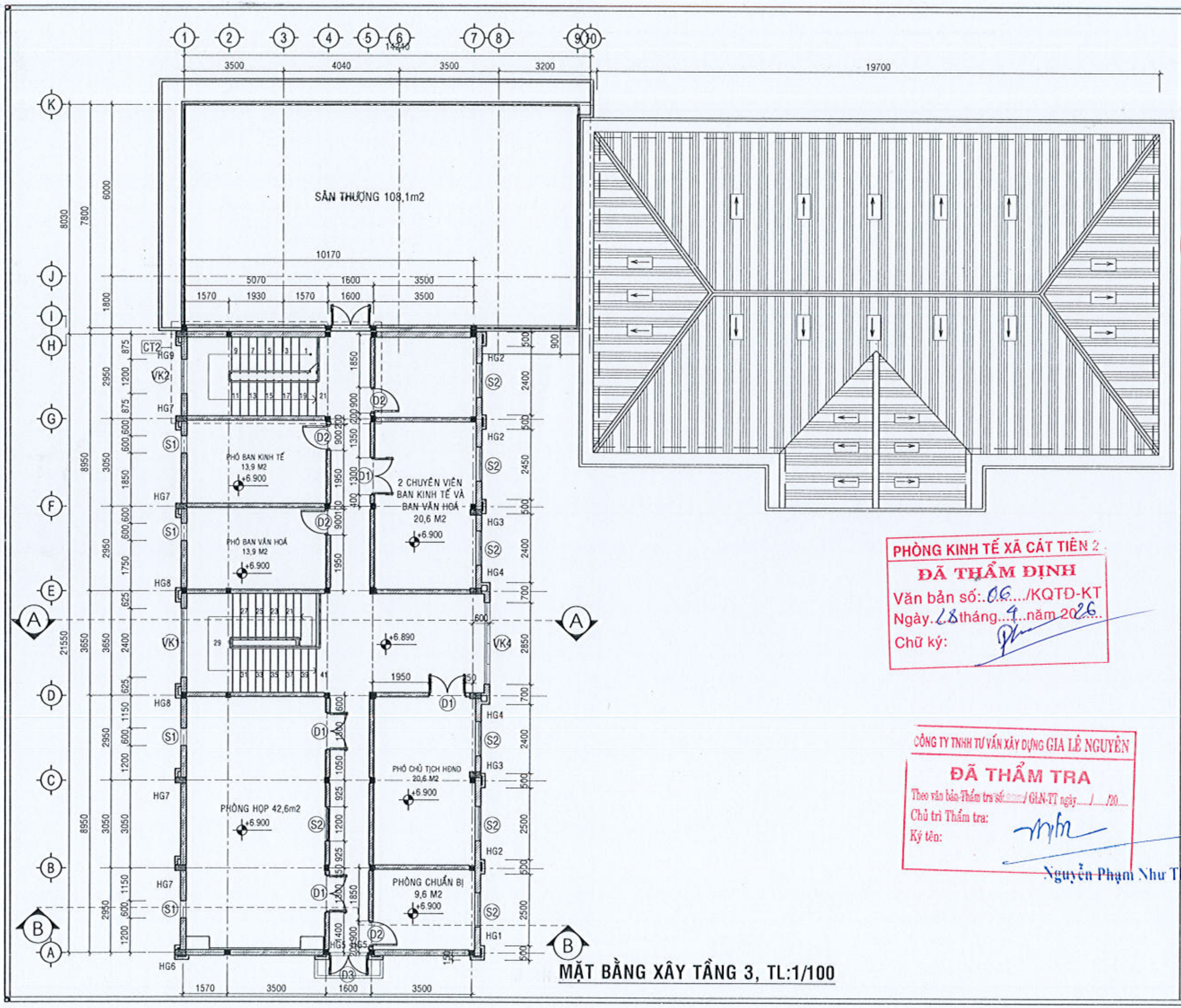

MẶT BẰNG XÂY TẦNG 3, TL:1/100

PHÒNG KINH TẾ XÃ CÁT TIÊN 2
ĐÃ THẨM ĐỊNH
Văn bản số: 06..../KQTĐ-KT
Ngày 28 tháng 4 năm 2026
Chữ ký:

CÔNG TY TNHH TƯ VẤN XÂY DỰNG GIA LÊ NGUYÊN
ĐÃ THẨM TRA
Theo văn bản Thẩm tra số: ..../GLN-TT ngày ..../..../20....
Chủ trì Thẩm tra:
Ký tên:
Nguyễn Phạm Như Thủy

CHỦ ĐẦU TƯ:
VĂN PHÒNG HĐND VÀ UBND
XÃ CÁT TIÊN 2

ĐƠN VỊ THIẾT KẾ:
CÔNG TY TNHH TƯ VẤN XÂY DỰNG
NGUYỄN HỒNG PHÚC
ĐỊA CHỈ: THÔN 1B - XÃ DA TẺH - TỈNH LÂM ĐỒNG
ĐT: 0263 8048... FAX: 0263 8048... Email: congtyenhongphuc@gmail.com
GIÁM ĐỐC
NGUYỄN HỒNG PHÚC

DỰ ÁN:
SỬA CHỮA, CẢI TẠO, NÂNG CẤP, MỞ RỘNG
TRỤ SỞ HĐND - UBND XÃ CÁT TIÊN 2

TÊN HẠNG MỤC:
SỬA CHỮA, CẢI TẠO, NÂNG CẤP, MỞ RỘNG
NHÀ LÀM VIỆC

ĐỊA ĐIỂM XÂY DỰNG:
XÃ CÁT TIÊN 2 - TỈNH LÂM ĐỒNG

GIAI ĐOẠN:
THIẾT KẾ BẢN VẼ THI CÔNG

CHỦ TRÌ: ĐẶNG VĂN NHẬT	
THIẾT KẾ: NGUYỄN THÁI HỌC	
VẼ: PHẠM HOÀNG LÂM	
KIỂM: NGUYỄN XUÂN AN	

TÊN BẢN VẼ:
MẶT BẰNG XÂY TẦNG 3

KÝ HIỆU BẢN VẼ:	KT-06
TỶ LỆ:	1/100
HOÀN THÀNH:	NĂM 2026

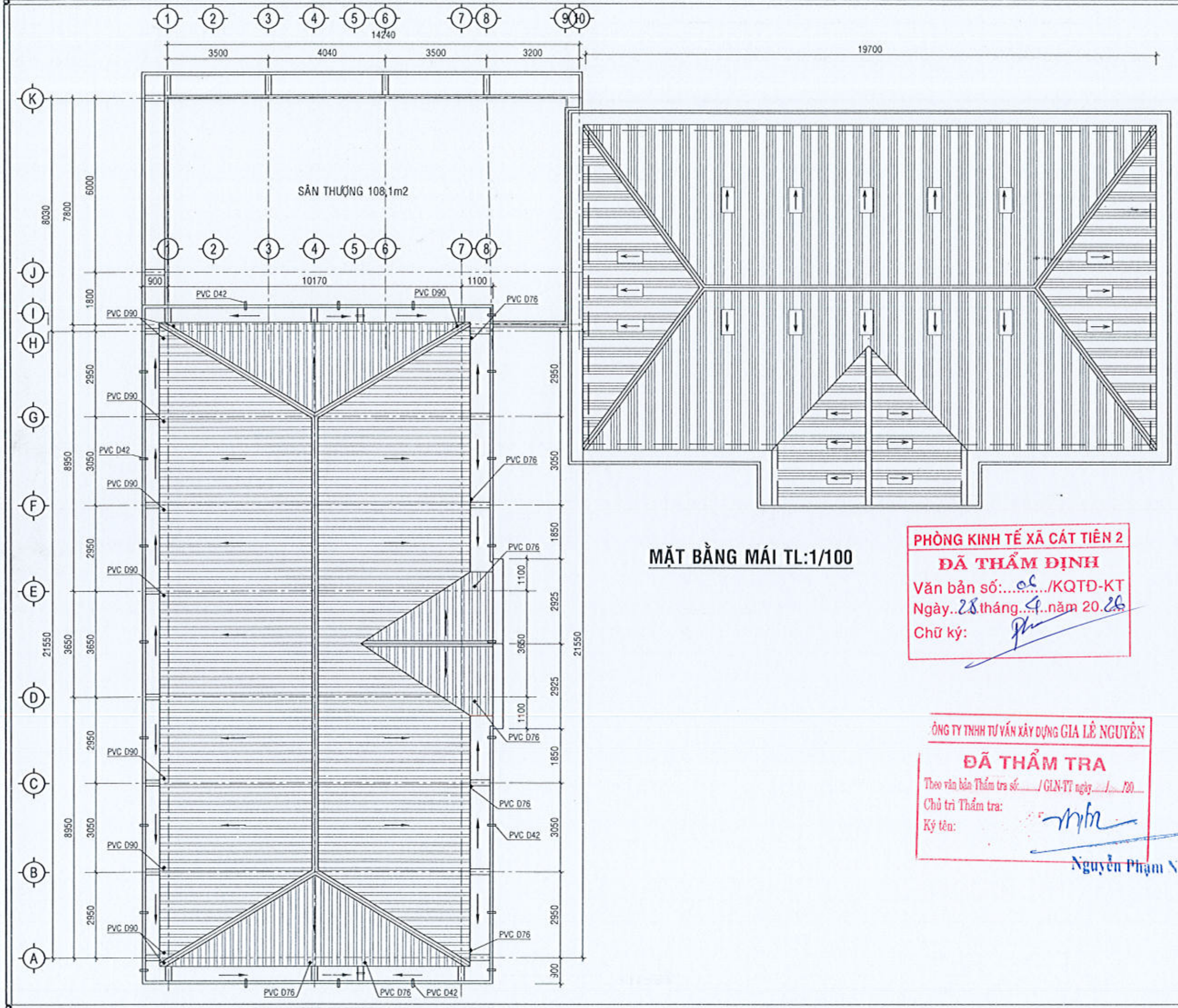

MẶT BẰNG MÁI TL:1/100

PHÒNG KINH TẾ XÃ CÁT TIÊN 2
ĐÃ THẨM ĐỊNH
Văn bản số:...05...../KQTĐ-KT
Ngày..28..tháng..4..năm 20.26
Chữ ký:

CÔNG TY TNHH TƯ VẤN XÂY DỰNG GIA LÊ NGUYÊN
ĐÃ THẨM TRA
Theo văn bản Thẩm tra số:...../ GLN-TT ngày..../..../20....
Chủ trì Thẩm tra:
Ký tên:
Nguyễn Phạm Như Thủy

CHỦ ĐẦU TƯ:
VĂN PHÒNG HĐND VÀ UBND
XÃ CÁT TIÊN 2

ĐƠN VỊ THIẾT KẾ:
CÔNG TY TNHH TƯ VẤN XÂY DỰNG
NGUYỄN HỒNG PHÚC
CÔNG TY TNHH TƯ VẤN XÂY DỰNG NGUYỄN HỒNG PHÚC
GIÁM ĐỐC
NGUYỄN HỒNG PHÚC

DỰ ÁN:
SỬA CHỮA, CẢI TẠO, NÂNG CẤP, MỞ RỘNG TRỤ SỞ HĐND - UBND XÃ CÁT TIÊN 2

TÊN HẠNG MỤC:
SỬA CHỮA, CẢI TẠO, NÂNG CẤP, MỞ RỘNG NHÀ LÀM VIỆC

ĐỊA ĐIỂM XÂY DỰNG:
XÃ CÁT TIÊN 2 - TỈNH LÂM ĐỒNG

GIAI ĐOẠN:
THIẾT KẾ BẢN VẼ THI CÔNG

CHỦ TRÌ: ĐẶNG VĂN NHẬT	
THIẾT KẾ: NGUYỄN THÁI HỌC	
VẼ: PHẠM HOÀNG LÂM	
KIỂM: NGUYỄN XUÂN AN	

TÊN BẢN VẼ:
MẶT BẰNG MÁI

KÝ HIỆU BẢN VẼ:	KT-07
TỶ LỆ:	1/100
HOÀN THÀNH:	NĂM 2026

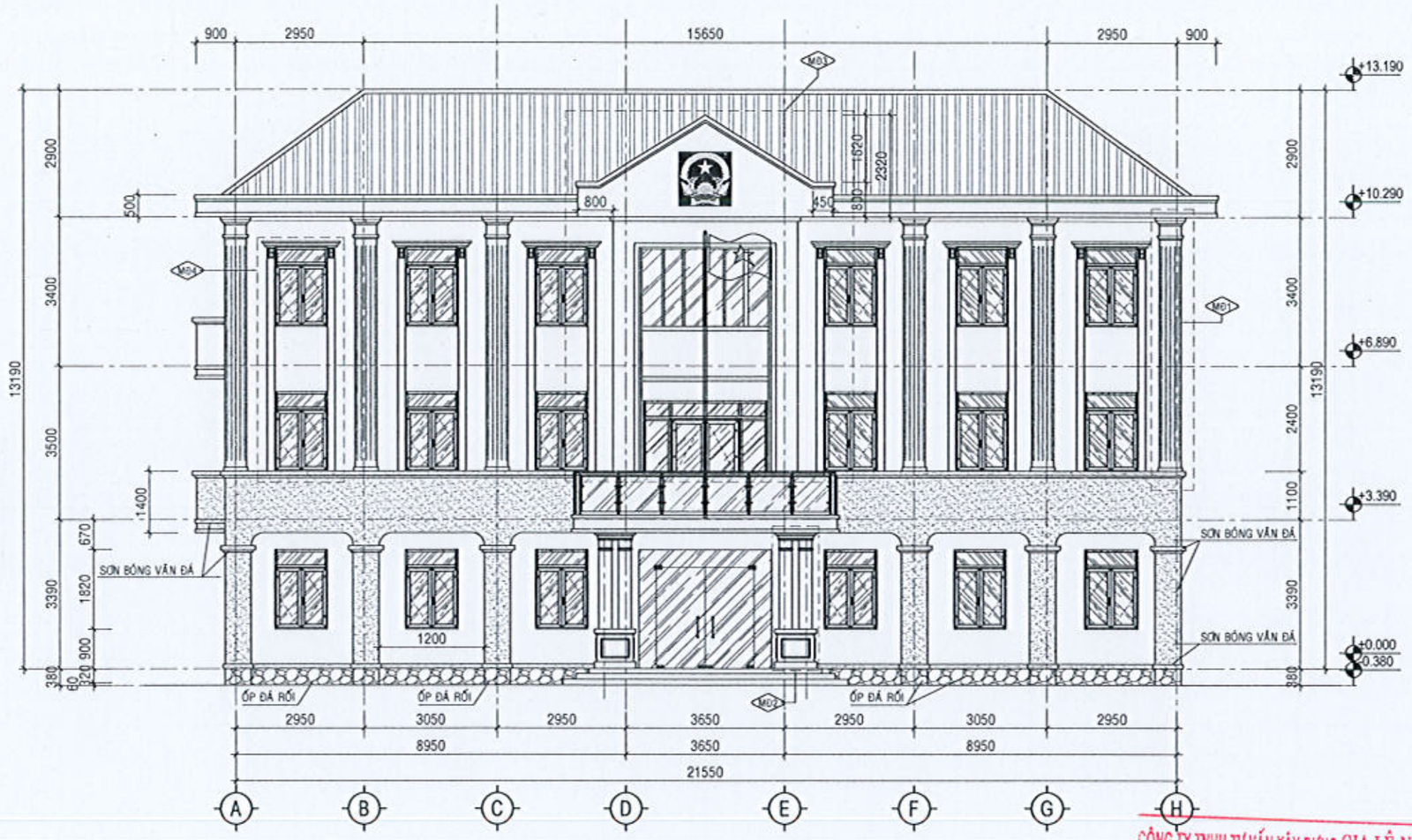

MẶT ĐỨNG TRỤC A-H, TL:1/100

CÔNG TY TNHH TƯ VẤN XÂY DỰNG GIA LÊ NGUYÊN
ĐÃ THẨM TRA
Theo văn bản Thẩm tra số:...../ GLN-TT ngày..../..../20....
Chủ trì Thẩm tra:
Ký tên:

PHÒNG KINH TẾ XÃ CÁT TIÊN 2
ĐÃ THẨM ĐỊNH
Văn bản số:...../KQTĐ-KT
Ngày.....tháng.....năm 20.....
Chữ ký:

Nguyễn Phạm Như Thủy

CHỦ ĐẦU TƯ:
VĂN PHÒNG HĐND VÀ UBND
XÃ CÁT TIÊN 2

ĐƠN VỊ THIẾT KẾ:
CÔNG TY TNHH TƯ VẤN XÂY DỰNG
NGUYỄN HỒNG PHÚC
GIẢI PHÓNG - CÁT TIÊN - TỈNH LÂM ĐỒNG
ĐT: 02633 604747 - FAX: 02633 604787 - Email: ctynguyenhongphuc@gmail.com
GIÁM ĐỐC
NGUYỄN HỒNG PHÚC

DỰ ÁN:
SỬA CHỮA, CẢI TẠO, NÂNG CẤP, MỞ RỘNG
TRỤ SỞ HĐND - UBND XÃ CÁT TIÊN 2

TÊN HẠNG MỤC:
SỬA CHỮA, CẢI TẠO, NÂNG CẤP, MỞ RỘNG
NHÀ LÀM VIỆC

ĐỊA ĐIỂM XÂY DỰNG:
XÃ CÁT TIÊN 2 - TỈNH LÂM ĐỒNG

GIAI ĐOẠN:
THIẾT KẾ BẢN VẼ THI CÔNG

CHỦ TRÌ: ĐẶNG VĂN NHẬT	
THIẾT KẾ: NGUYỄN THÁI HỌC	
VẼ: PHẠM HOÀNG LÂM	
KIỂM: NGUYỄN XUÂN AN	

TÊN BẢN VẼ:
MẶT ĐỨNG TRỤC A-H

KÝ HIỆU BẢN VẼ:	KT-08
TỶ LỆ:	1/100
HOÀN THÀNH:	NĂM 2026

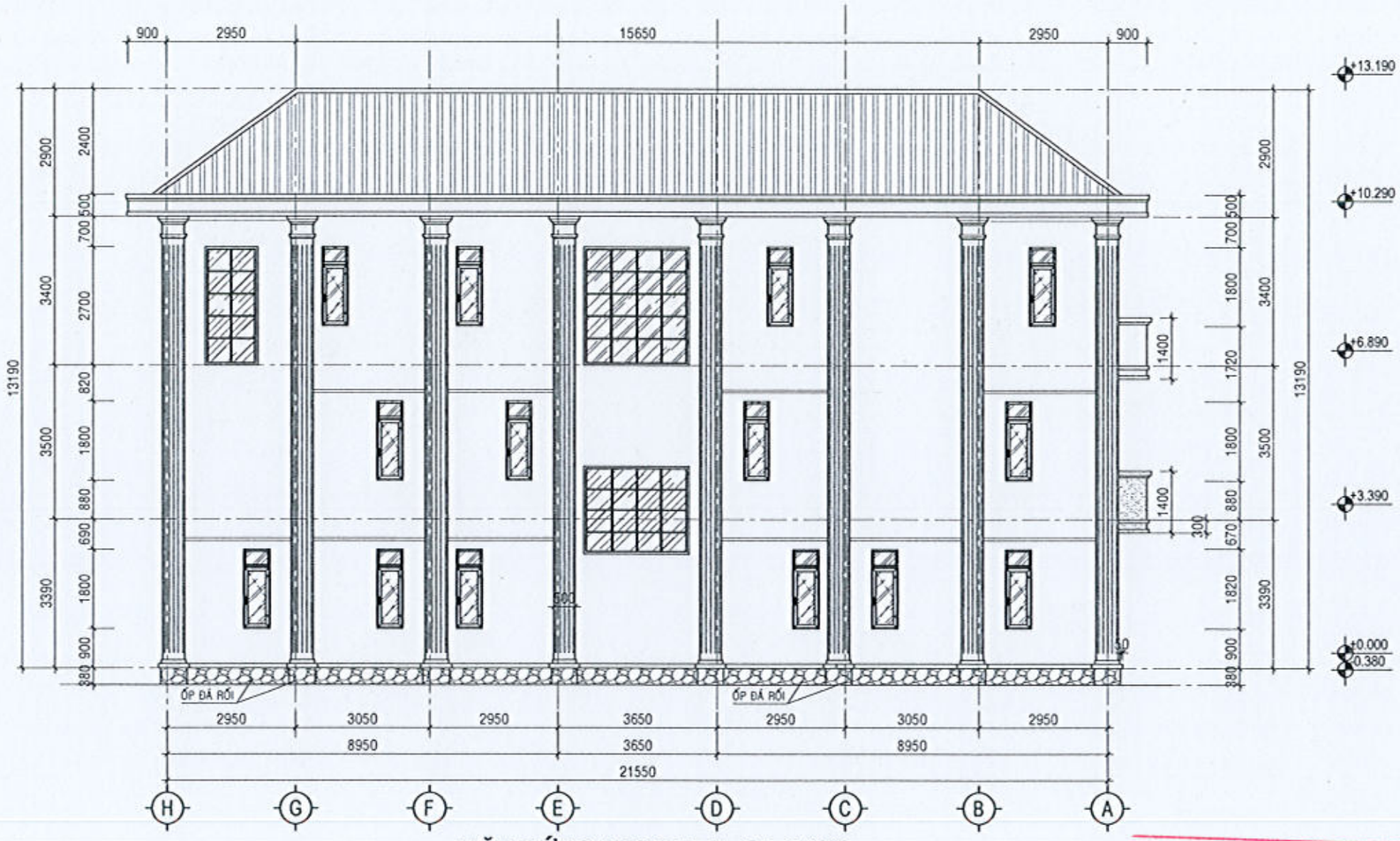

MẶT ĐỨNG TRỤC H-A, TL:1/100

PHÒNG KINH TẾ XÃ CÁT TIÊN 2
ĐÃ THẨM ĐỊNH
Văn bản số:...../KQTĐ-KT
Ngày.....tháng.....năm 20.....
Chữ ký:

CÔNG TY TNHH TƯ VẤN XÂY DỰNG GIA LÊ NGUYÊN
ĐÃ THẨM TRA
Theo văn bản Thẩm tra số:...../ GLN-TT ngày.../.../20...
Chủ trì Thẩm tra:
Ký tên:
Nguyễn Phạm Như Thủy

CHỦ ĐẦU TƯ:
VĂN PHÒNG HĐND VÀ UBND
XÃ CÁT TIÊN 2

ĐƠN VỊ THIẾT KẾ:
CÔNG TY TNHH TƯ VẤN XÂY DỰNG
NGUYỄN HỒNG PHÚC
ĐỊA CHỈ: THÔN 18 - XÃ DA TÈH - TỈNH LÂM ĐỒNG
ĐT: 0263.3848.888 FAX: 0263.3848.787 Email: ctynguyenhongphuc@gmail.com
GIÁM ĐỐC
NGUYỄN HỒNG PHÚC

DỰ ÁN:
SỬA CHỮA, CẢI TẠO, NÂNG CẤP, MỞ RỘNG
TRỤ SỞ HĐND - UBND XÃ CÁT TIÊN 2

TÊN HẠNG MỤC:
SỬA CHỮA, CẢI TẠO, NÂNG CẤP, MỞ RỘNG
NHÀ LÀM VIỆC

ĐỊA ĐIỂM XÂY DỰNG:
XÃ CÁT TIÊN 2 - TỈNH LÂM ĐỒNG

GIAI ĐOẠN:
THIẾT KẾ BẢN VẼ THI CÔNG

CHỦ TRÌ: ĐẶNG VĂN NHẬT	
THIẾT KẾ: NGUYỄN THÁI HỌC	
VẼ: PHẠM HOÀNG LÂM	
KIỂM: NGUYỄN XUÂN AN	

TÊN BẢN VẼ:
MẶT ĐỨNG TRỤC H-A

KÝ HIỆU BẢN VẼ:	KT-09
TỶ LỆ:	1/100
HOÀN THÀNH:	NĂM 2026

PHÒNG KINH TẾ XÃ CÁT TIÊN 2
ĐÃ THẨM ĐỊNH
Văn bản số:...../KQTĐ-KT
Ngày.....tháng.....năm 20.....
Chữ ký:

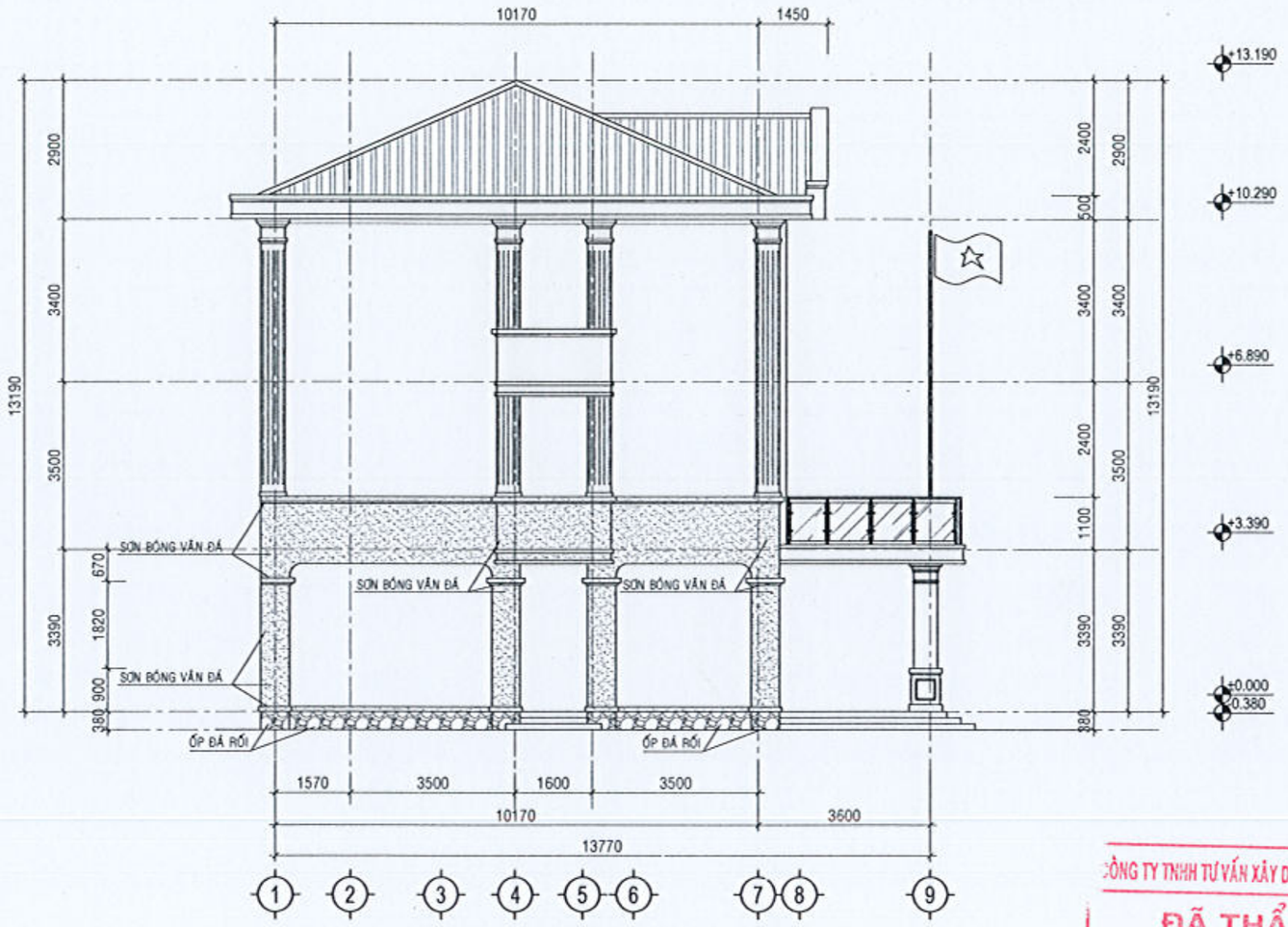

MẶT ĐỨNG TRỤC 1-9, TL:1/100

CÔNG TY TNHH TƯ VẤN XÂY DỰNG GIA LÊ NGUYÊN
ĐÃ THẨM TRA
Theo văn bản Thẩm tra số...../ GLN-TT ngày...../...../20.....
Chủ trì Thẩm tra:
Ký tên:
Nguyễn Phạm Như Thủy

CHỦ ĐẦU TƯ:
VĂN PHÒNG HĐND VÀ UBND
XÃ CÁT TIÊN 2

ĐƠN VỊ THIẾT KẾ:
CÔNG TY TNHH TƯ VẤN XÂY DỰNG
NGUYỄN HỒNG PHÚC
ĐỊA CHỈ: THÔN 18 - XÃ DA TẺH - TỈNH LÂM ĐỒNG
ĐT: 0933 184767 / FAX: 02633 184767 - Email: cnyguyenhongphuc@gmail.com
GIÁM ĐỐC
NGUYỄN HỒNG PHÚC

DỰ ÁN:
SỬA CHỮA, CẢI TẠO, NÂNG CẤP, MỞ RỘNG
TRỤ SỞ HĐND - UBND XÃ CÁT TIÊN 2

TÊN HẠNG MỤC:
SỬA CHỮA, CẢI TẠO, NÂNG CẤP, MỞ RỘNG
NHÀ LÀM VIỆC

ĐỊA ĐIỂM XÂY DỰNG:
XÃ CÁT TIÊN 2 - TỈNH LÂM ĐỒNG

GIAI ĐOẠN:
THIẾT KẾ BẢN VẼ THI CÔNG

CHỦ TRÌ: ĐẶNG VĂN NHẬT	
THIẾT KẾ: NGUYỄN THÁI HỌC	
VẼ: PHẠM HOÀNG LÂM	
KIỂM: NGUYỄN XUÂN AN	

TÊN BẢN VẼ:
MẶT ĐỨNG TRỤC 1-9

KÝ HIỆU BẢN VẼ:	KT-10
TỶ LỆ:	1/100
HOÀN THÀNH:	NĂM 2026

PHÒNG KINH TẾ XÃ CÁT TIÊN 2
ĐÃ THẨM ĐỊNH
Văn bản số...../KQTĐ-KT
Ngày.....tháng.....năm 20.....
Chữ ký:

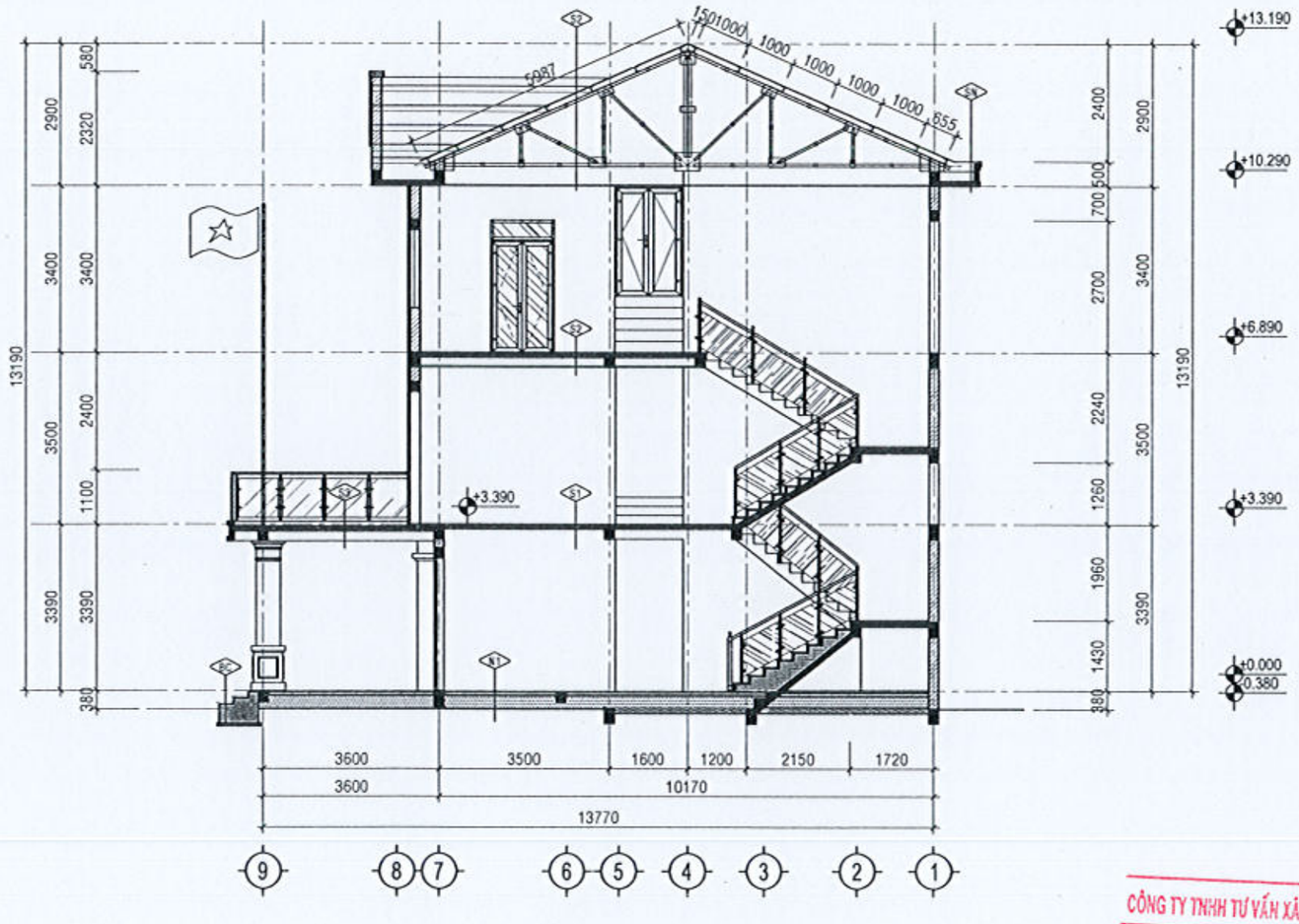

MẶT CẮT A-A, TL:1/100

CÔNG TY TNHH TƯ VẤN XÂY DỰNG GIA LÊ NGUYÊN
ĐÃ THẨM TRA
Theo văn bản Thẩm tra số...../ GLN-TT ngày.../.../20...
Chủ trì Thẩm tra:
Ký tên:
Nguyễn Phạm Như Thủy

CHỦ ĐẦU TƯ:
VĂN PHÒNG HĐND VÀ UBND
XÃ CÁT TIÊN 2

ĐƠN VỊ THIẾT KẾ:
CÔNG TY TNHH TƯ VẤN XÂY DỰNG
NGUYỄN HỒNG PHÚC
ĐỊA CHỈ: THÔN 10 - XÃ DA TẺH - TỈNH LÂM ĐỒNG
ĐT: 0263 694757 - FAX: 0263 694767 - Email: ctynguyenhongphuc@gmail.com
GIÁM ĐỐC
NGUYỄN HỒNG PHÚC

DỰ ÁN:
SỬA CHỮA, CẢI TẠO, NÂNG CẤP, MỞ RỘNG
TRỤ SỞ HĐND - UBND XÃ CÁT TIÊN 2

TÊN HẠNG MỤC:
SỬA CHỮA, CẢI TẠO, NÂNG CẤP, MỞ RỘNG
NHÀ LÀM VIỆC

ĐỊA ĐIỂM XÂY DỰNG:
XÃ CÁT TIÊN 2 - TỈNH LÂM ĐỒNG

GIAI ĐOẠN:
THIẾT KẾ BẢN VẼ THI CÔNG

CHỦ TRÌ: ĐẶNG VĂN NHẬT	
THIẾT KẾ: NGUYỄN THÁI HỌC	
VẼ: PHẠM HOÀNG LÂM	
KIỂM: NGUYỄN XUÂN AN	

TÊN BẢN VẼ:
MẶT CẮT A-A

KÝ HIỆU BẢN VẼ:	KT-11
TỶ LỆ:	1/100
HOÀN THÀNH:	NĂM 2026

PHÒNG KINH TẾ XÃ CÁT TIÊN 2
ĐÃ THẨM ĐỊNH
Văn bản số:...../KQTĐ-KT
Ngày.....tháng.....năm 20.....
Chữ ký:

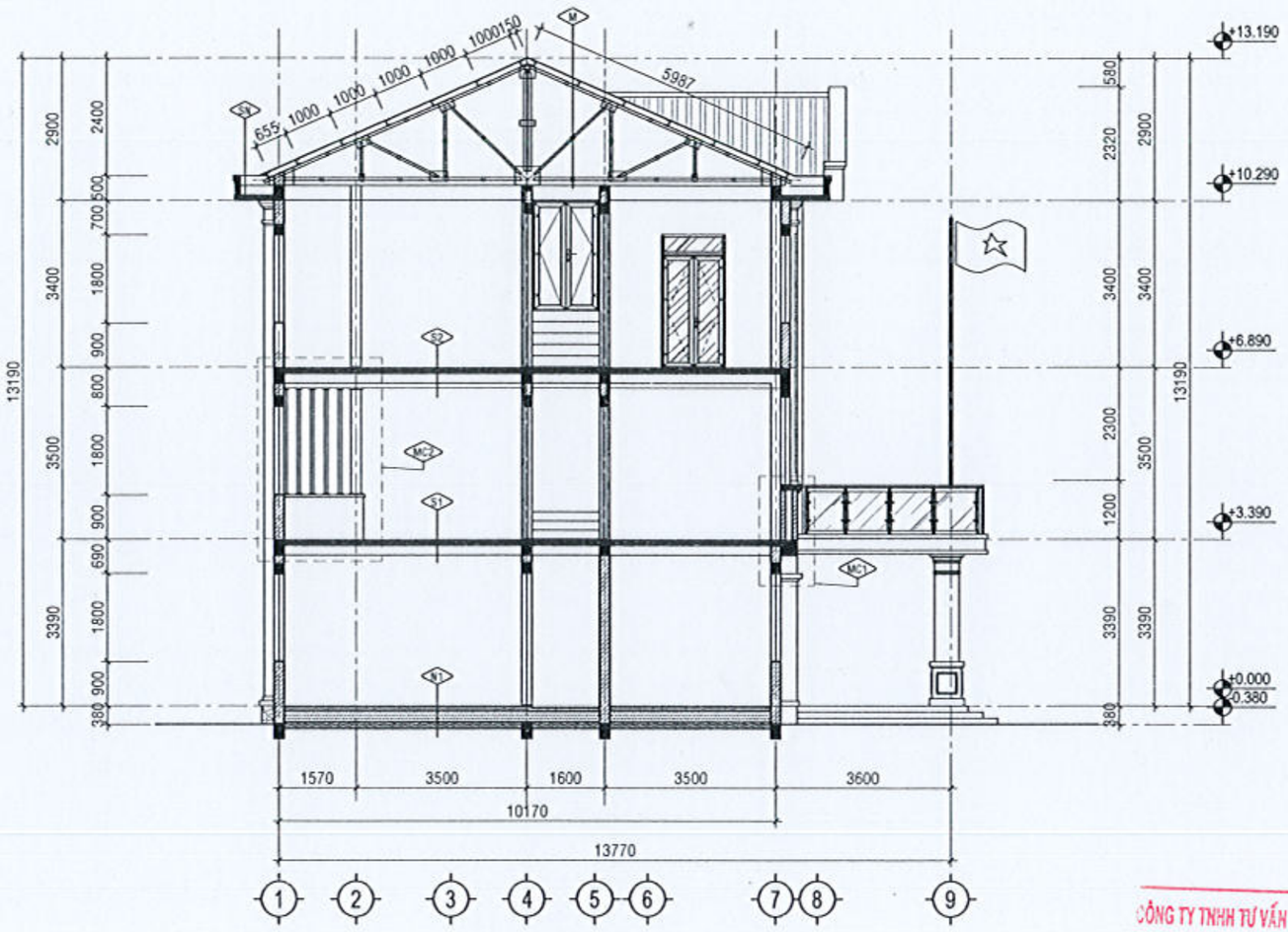

MẶT CẮT B-B, TL:1/100

CÔNG TY TNHH TƯ VẤN XÂY DỰNG GIA LỄ NGUYÊN
ĐÃ THẨM TRA
Theo văn bản Thẩm tra số:...../ GLN-TT ngày..../..../20....
Chủ trì Thẩm tra:
Ký tên:
Nguyễn Phạm Như Thủy

CHỦ ĐẦU TƯ:
VĂN PHÒNG HĐND VÀ UBND
XÃ CÁT TIÊN 2

ĐƠN VỊ THIẾT KẾ:
CÔNG TY TNHH TƯ VẤN XÂY DỰNG
NGUYỄN HỒNG PHÚC
ĐỊA CHỈ: TH-CN 13 - XÃ ĐA TẺH - TỈNH LÂM ĐỒNG
ĐT: 02633 604767 - FAX: 02633 604767 - Email: ctynguyenhongphuc@gmail.com

CÔNG TY TNHH TƯ VẤN XÂY DỰNG NGUYỄN HỒNG PHÚC

GIÁM ĐỐC
NGUYỄN HỒNG PHÚC

DỰ ÁN:
SỬA CHỮA, CẢI TẠO, NÂNG CẤP, MỞ RỘNG
TRỤ SỞ HĐND - UBND XÃ CÁT TIÊN 2

TÊN HẠNG MỤC:
SỬA CHỮA, CẢI TẠO, NÂNG CẤP, MỞ RỘNG
NHÀ LÀM VIỆC

ĐỊA ĐIỂM XÂY DỰNG:
XÃ CÁT TIÊN 2 - TỈNH LÂM ĐỒNG

GIAI ĐOẠN:
THIẾT KẾ BẢN VẼ THI CÔNG

CHỦ TRÌ: ĐẶNG VĂN NHẬT	
THIẾT KẾ: NGUYỄN THÁI HỌC	
VẼ: PHẠM HOÀNG LÂM	
KIỂM: NGUYỄN XUÂN AN	

TÊN BẢN VẼ:
MẶT CẮT B-B

KÝ HIỆU BẢN VẼ:	KT-12
TỶ LỆ:	1/100
HOÀN THÀNH:	NĂM 2026

PHÒNG KINH TẾ XÃ CÁT TIÊN 2
ĐÃ THẨM ĐỊNH
Văn bản số:...../KQTĐ-KT
Ngày.....tháng.....năm 20.....
Chữ ký:

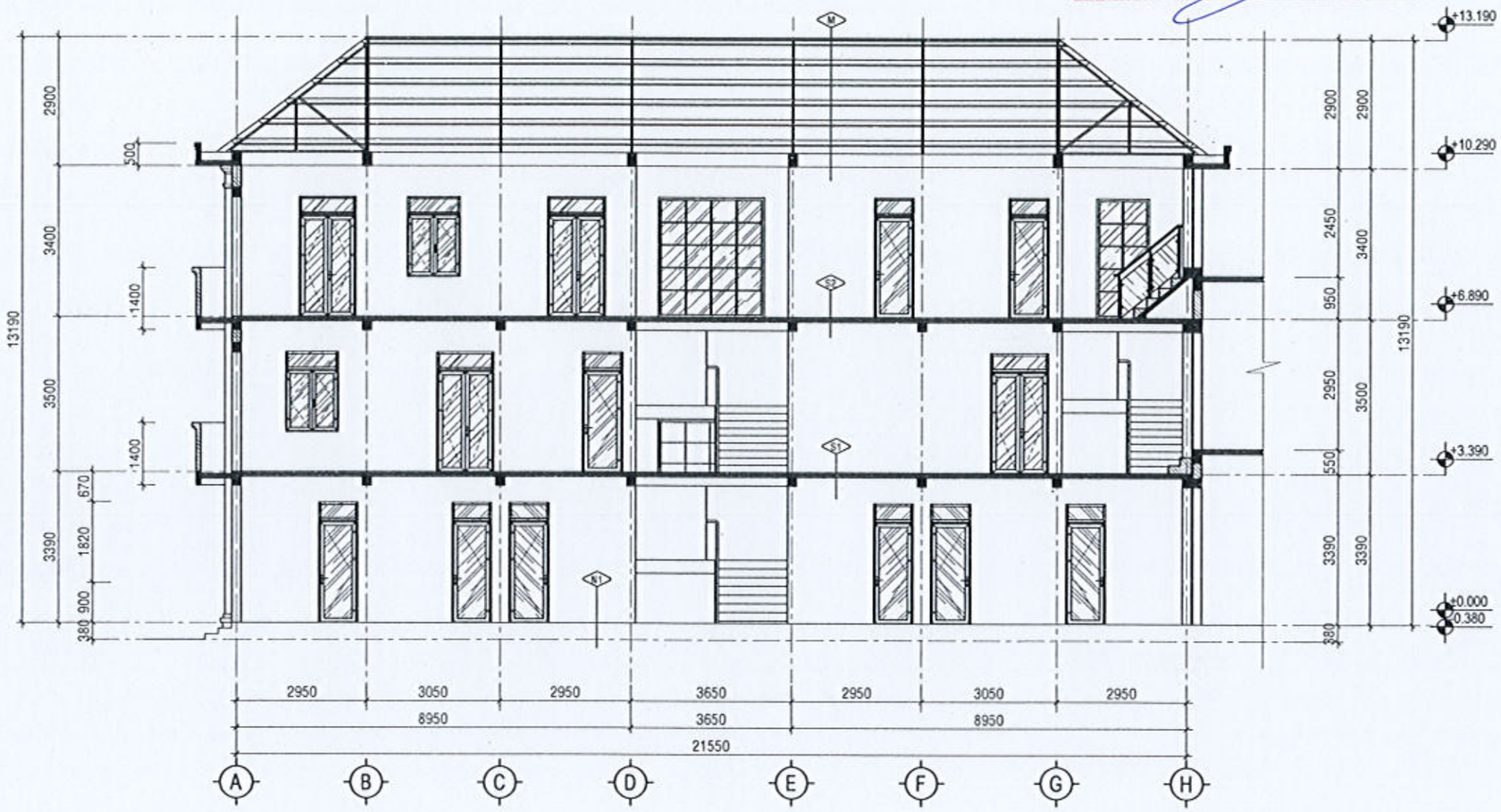

MẶT CẮT C-C, TL:1/100

CÔNG TY TNHH TƯ VẤN XÂY DỰNG GIA LÊ NGUYÊN
ĐÃ THẨM TRA
Theo văn bản Thẩm tra số:...../ GLN-TT ngày..../..../20....
Chủ trì Thẩm tra:
Ký tên:
Nguyễn Phạm Như Thủy

CHỦ ĐẦU TƯ:
VĂN PHÒNG HĐND VÀ UBND
XÃ CÁT TIÊN 2

ĐƠN VỊ THIẾT KẾ:
CÔNG TY TNHH TƯ VẤN XÂY DỰNG
NGUYỄN HỒNG PHÚC
ĐỊA CHỈ: THÔN 10 - XÃ CÁT TIÊN - TỈNH LÂM ĐỒNG
ĐIỆN THOẠI: 02633 924387 - FAX: 02633 924387 - Email: ctynguyenhongphuc@gmail.com
GIÁM ĐỐC
NGUYỄN HỒNG PHÚC

DỰ ÁN:
SỬA CHỮA, CẢI TẠO, NÂNG CẤP, MỞ RỘNG
TRỤ SỞ HĐND - UBND XÃ CÁT TIÊN 2

TÊN HẠNG MỤC:
SỬA CHỮA, CẢI TẠO, NÂNG CẤP, MỞ RỘNG
NHÀ LÀM VIỆC

ĐỊA ĐIỂM XÂY DỰNG:
XÃ CÁT TIÊN 2 - TỈNH LÂM ĐỒNG

GIAI ĐOẠN:
THIẾT KẾ BẢN VẼ THI CÔNG

CHỦ TRÌ: ĐẶNG VĂN NHẬT	
THIẾT KẾ: NGUYỄN THÁI HỌC	
VẼ: PHẠM HOÀNG LÂM	
KIỂM: NGUYỄN XUÂN AN	

TÊN BẢN VẼ:
MẶT CẮT C-C

KÝ HIỆU BẢN VẼ:	KT-13
TỶ LỆ:	1/100
HOÀN THÀNH:	NĂM 2026

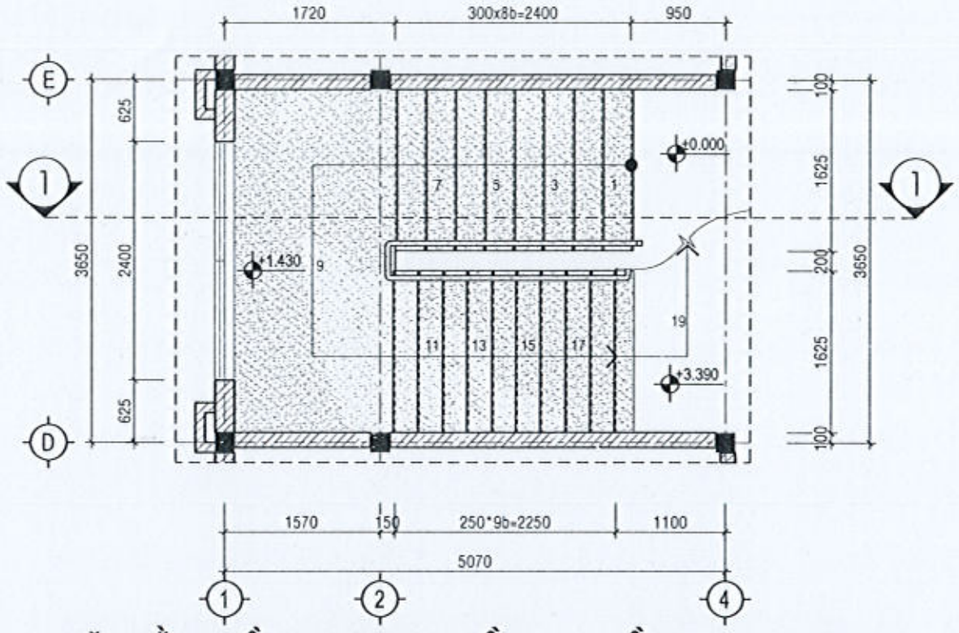

MẶT BẰNG CẦU THANG CT1 TẦNG 1 ~ TẦNG 2, TL:1/50

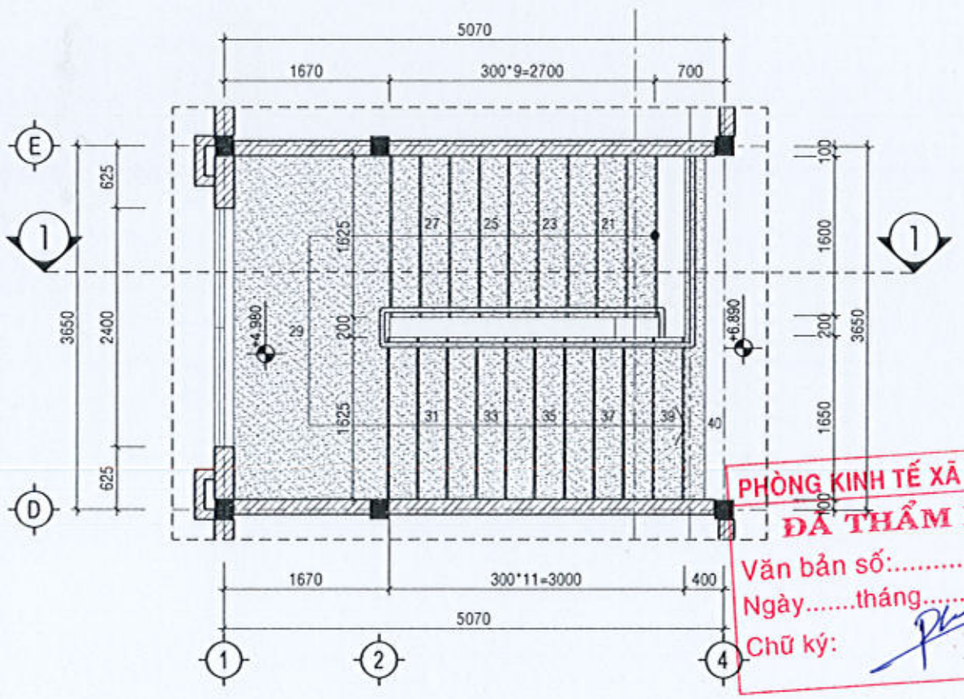

MẶT BẰNG CẦU THANG CT1 TẦNG 2 ~ TẦNG 3, TL:1/50

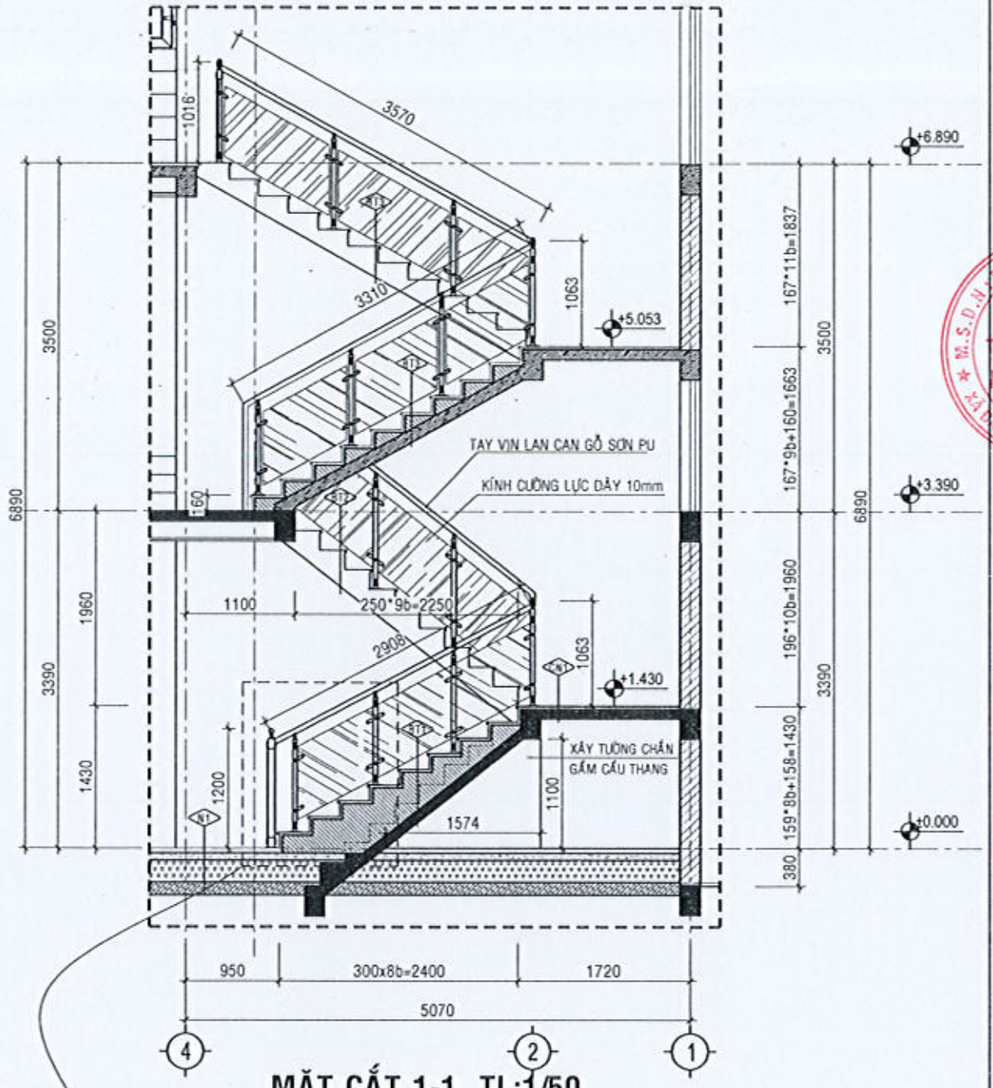

MẶT CẮT 1-1, TL:1/50

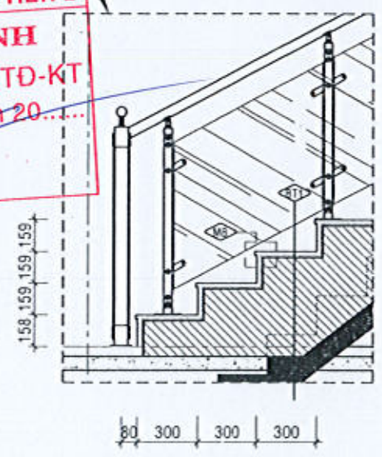

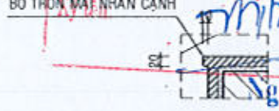

CHI TIẾT MŨI BẬC MB, TL:1/10

PHÒNG KINH TẾ XÃ CÁT TIÊN 2
ĐÃ THẨM ĐỊNH
Văn bản số:...../KQTĐ-KT
Ngày.....tháng.....năm 20.....
Chữ ký:

CÔNG TY TNHH TƯ VẤN XÂY DỰNG GIA LÊ NGUYÊN
ĐÃ THẨM TRA
Theo văn bản Thẩm tra số...../GLN-TT ngày...../...../20.....
Chủ trì Thẩm tra:
Nguyễn Phạm Như Thủy

CHỦ ĐẦU TƯ:
VĂN PHÒNG HĐND VÀ UBND XÃ CÁT TIÊN 2

ĐƠN VỊ THIẾT KẾ:
CÔNG TY TNHH TƯ VẤN XÂY DỰNG
NGUYỄN HỒNG PHÚC
ĐỊA CHỈ: THÔN 19 - XÃ DI LINH - TỈNH LÂM ĐỒNG
ĐT: 0263.3806767 - FAX: 0263.3806767 - Email: ctynguyenhongphuc@gmail.com
GIÁM ĐỐC
NGUYỄN HỒNG PHÚC

DỰ ÁN:
SỬA CHỮA, CẢI TẠO, NÂNG CẤP, MỞ RỘNG TRỤ SỞ HĐND - UBND XÃ CÁT TIÊN 2

TÊN HẠNG MỤC:
SỬA CHỮA, CẢI TẠO, NÂNG CẤP, MỞ RỘNG NHÀ LÀM VIỆC

ĐỊA ĐIỂM XÂY DỰNG:
XÃ CÁT TIÊN 2 - TỈNH LÂM ĐỒNG

GIAI ĐOẠN:
THIẾT KẾ BẢN VẼ THI CÔNG

CHỦ TRÌ: ĐẶNG VĂN NHẬT	
THIẾT KẾ: NGUYỄN THÁI HỌC	
VẼ: PHẠM HOÀNG LÂM	
KIỂM: NGUYỄN XUÂN AN	

TÊN BẢN VẼ:
CHI TIẾT CẦU THANG

KÝ HIỆU BẢN VẼ:	KT-14
TỶ LỆ:	1/100
HOÀN THÀNH:	NĂM 2026

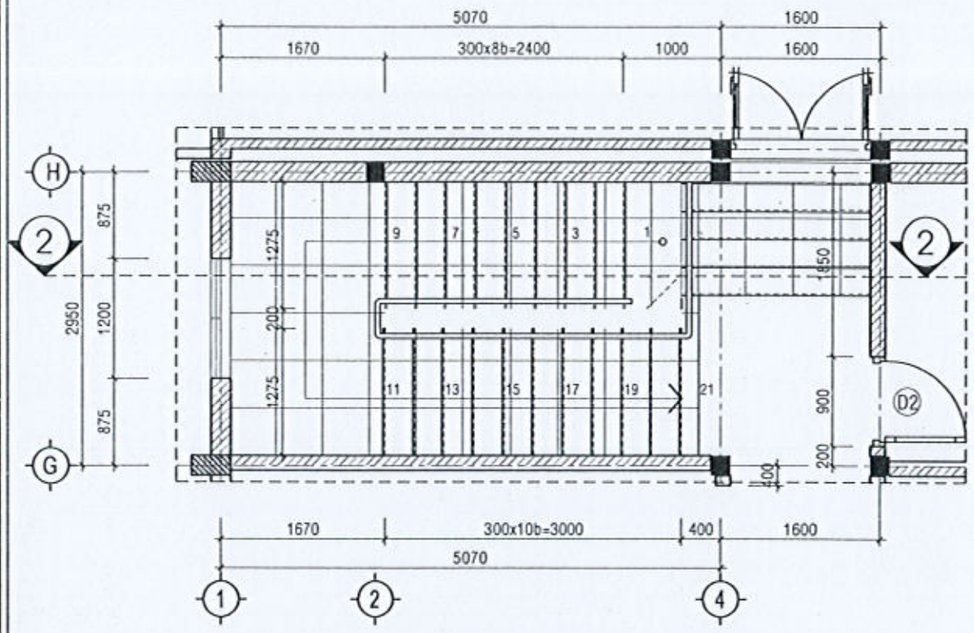

MẶT BẰNG CẦU THANG CT2, TL:1/50

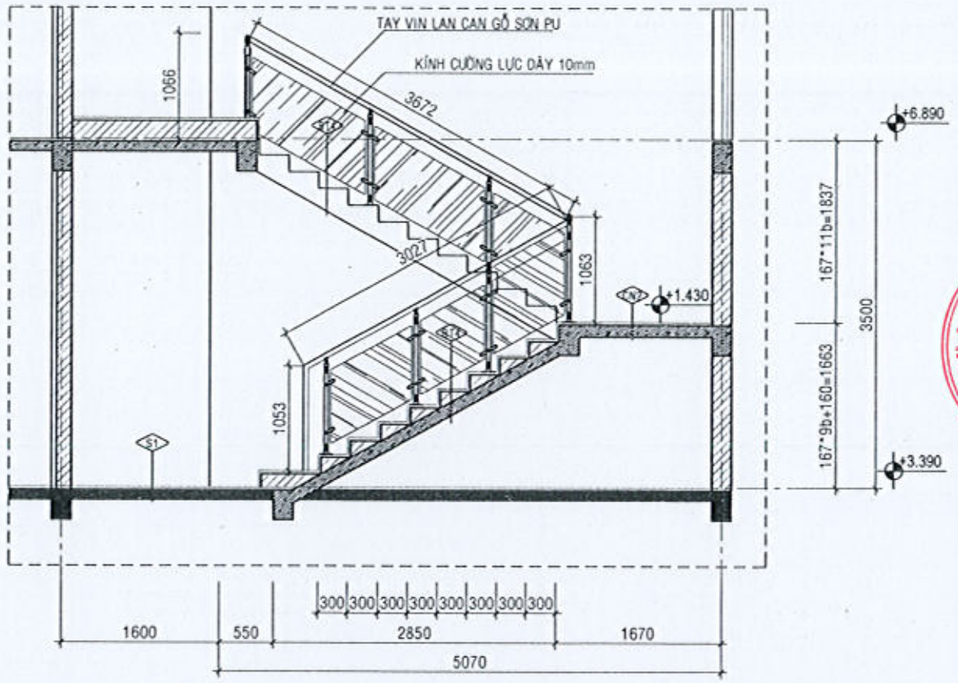

MẶT CẮT 2-2, TL:1/50

PHÒNG KINH TẾ XÃ CÁT TIÊN 2
ĐÃ THẨM ĐỊNH
Văn bản số:...../KQTĐ-KT
Ngày.....tháng.....năm 20.....
Chữ ký:

GHI CHÚ VẬT LIỆU

BC — BẬC CẤP
- MẶT BẬC LÁT ĐÁ GRANITE VỮA M75
- BẬC XÂY GẠCH BÊ TÔNG 8x8x18cm VỮA M75
- BÊ TÔNG LÓT ĐÁ 10x20cm MÁC 150, DÀY 50
- ĐẤT TỰ NHIÊN ĐẦM CHẶT

N1 — NỀN
- NỀN LÁT GẠCH GRANITE 800x800 VỮA M75
- BÊ TÔNG LÓT ĐÁ 10x20cm MÁC 150, DÀY 50
- TÔN NỀN BẰNG GẠCH CÁC TƯỜNG PHÁ DỠ
- NỀN NHÀ HIỆN HỮU DỌN SẠCH

S1 — SÀN TẦNG 1
- SÀN LÁT GẠCH GRANITE 800x800 VỮA M75
- SÀN BÊ TÔNG CỐT THÉP HIỆN HỮU
- BẢ MATIT SƠN NƯỚC LÊN TRẦN HIỆN HỮU

S2 — SÀN TẦNG 2
- SÀN LÁT GẠCH GRANITE 800x800 VỮA M75
- SÀN BTCT ĐÁ 10x20 M250 DÀY 10cm
- TRẦN THẠCH CAO KHUNG CHÌM, TY REN M10

S3 — SÀN SẢNH
- SÀN LÁT GẠCH GRANITE NHÁM 600x600 VỮA M75
- SÀN BTCT ĐÁ 10x20 M250 DÀY 10cm
- TRÁT TRẦN VỮA M75
- HOÀN THIỆN BẢ MA TÍT, SƠN NƯỚC

M — MÁI
- MÁI LỢP TÔN SÓNG VUÔNG MẠ MÀU DÀY 0,4mm
- XÀ GỒ THÉP C100x50x15x2 MẠ KẼM, KC a1000
- VÌ KÈO THÉP HÌNH
- TRẦN THẠCH CAO KHUNG CHÌM TY REN M10

BT1 — BẬC THANG
- MẶT BẬC THANG LÁT ĐÁ GRANITE VỮA M75
- BẬC THANG XÂY GẠCH BÊ TÔNG VỮA M75
- ĐAN THANG BTCT HIỆN HỮU
- CẠO VÔI CŨ ĐAN THANG RỒI BẢ MA TÍT SƠN 1 NƯỚC LÓT 2 NƯỚC PHỦ

BT2 — BẬC THANG
- ĐỤC LỚP GRANITO BẬC THANG HIỆN HỮU VÀ LÁT LẠI ĐÁ GRANITE VỮA M75
- BẬC THANG XÂY GẠCH HIỆN HỮU
- ĐAN THANG BTCT HIỆN HỮU
- CẠO VÔI CŨ ĐAN THANG RỒI BẢ MA TÍT SƠN 1 NƯỚC LÓT 2 NƯỚC PHỦ

BT3 — BẬC THANG
- MẶT BẬC THANG LÁT ĐÁ GRANITE VỮA M75
- BẬC THANG XÂY GẠCH BÊ TÔNG VỮA M75
- ĐAN THANG BTCT ĐÁ 1X2 M250
- HOÀN THIỆN TRÁT VỮA M75, BẢ MA TÍT SƠN 1 NƯỚC LÓT 2 NƯỚC PHỦ

BT4 — BẬC THANG
- MẶT BẬC THANG LÁT GẠCH NHÁM 600x600 VỮA M75
- BẬC THANG XÂY GẠCH BÊ TÔNG VỮA M75
- ĐAN THANG BTCT ĐÁ 1X2 M250
- HOÀN THIỆN TRÁT VỮA M75, BẢ MA TÍT SƠN 1 NƯỚC LÓT 2 NƯỚC PHỦ

CÔNG TY TNHH TƯ VẤN XÂY DỰNG GIA LÊ NGUYÊN
ĐÃ THẨM TRA
Theo văn bản số:.....
Chủ trì Thẩm tra
Ký tên:
Nguyễn Phạm Như Thủy

CN1 — CHIẾU NGHỈ
- ĐỤC LỚP GRANITO BẬC THANG HIỆN HỮU VÀ LÁT LẠI ĐÁ GRANITE VỮA M75
- ĐAN CHIẾU NGHỈ BTCT HIỆN HỮU
- CẠO VÔI CŨ ĐAN THANG RỒI BẢ MA TÍT SƠN 1 NƯỚC LÓT 2 NƯỚC PHỦ

CN2 — CHIẾU NGHỈ
- LÁT GẠCH NHÁM 600x600 VỮA M75
- ĐAN CHIẾU NGHỈ BTCT ĐÁ 10x20 M250
- HOÀN THIỆN TRÁT VỮA M75, BẢ MA TÍT SƠN 1 NƯỚC LÓT 2 NƯỚC PHỦ

SN — SÊ NÔ
- QUÉT DUNG DỊCH CHỐNG THẤM 3 LỚP
- VỮA LÁNG TẠO DỐC VỀ LỖ THOÁT NƯỚC M75
- SÀN BTCT ĐÁ 10x20 M250
- HOÀN THIỆN TRÁT VỮA M75, BẢ MA TÍT SƠN 1 NƯỚC LÓT 2 NƯỚC PHỦ

OV — Ô VĂNG
- VỮA LÁNG TẠO DỐC THOÁT NƯỚC
- Ô VĂNG BTCT ĐÁ 10x20 M250
- HOÀN THIỆN TRÁT VỮA M75, BẢ MA TÍT SƠN 1 NƯỚC LÓT 2 NƯỚC PHỦ

CHỦ ĐẦU TƯ:
VĂN PHÒNG HĐND VÀ UBND XÃ CÁT TIÊN 2

ĐƠN VỊ THIẾT KẾ:
CÔNG TY TNHH TƯ VẤN XÂY DỰNG
NGUYỄN HỒNG PHÚC
ĐỊA CHỈ: THÔN 10, XÃ DA TẺH - TỈNH LÂM ĐỒNG
ĐT: 0262 6547121 - FAX: 0263 6547121 - Email: ctynguyenhongphuc@gmail.com
GIÁM ĐỐC
NGUYỄN HỒNG PHÚC

DỰ ÁN:
SỬA CHỮA, CẢI TẠO, NÂNG CẤP, MỞ RỘNG TRỤ SỞ HĐND - UBND XÃ CÁT TIÊN 2

TÊN HẠNG MỤC:
SỬA CHỮA, CẢI TẠO, NÂNG CẤP, MỞ RỘNG NHÀ LÀM VIỆC

ĐỊA ĐIỂM XÂY DỰNG:
XÃ CÁT TIÊN 2 - TỈNH LÂM ĐỒNG

GIAI ĐOẠN:
THIẾT KẾ BẢN VẼ THI CÔNG

CHỦ TRÌ: ĐẶNG VĂN NHẬT	
THIẾT KẾ: NGUYỄN THÁI HỌC	
VẼ: PHẠM HOÀNG LÂM	
KIỂM: NGUYỄN XUÂN AN	

TÊN BẢN VẼ:
CHI TIẾT CẦU THANG

KÝ HIỆU BẢN VẼ:	KT-15
TỶ LỆ:	1/100
HOÀN THÀNH:	NĂM 2026

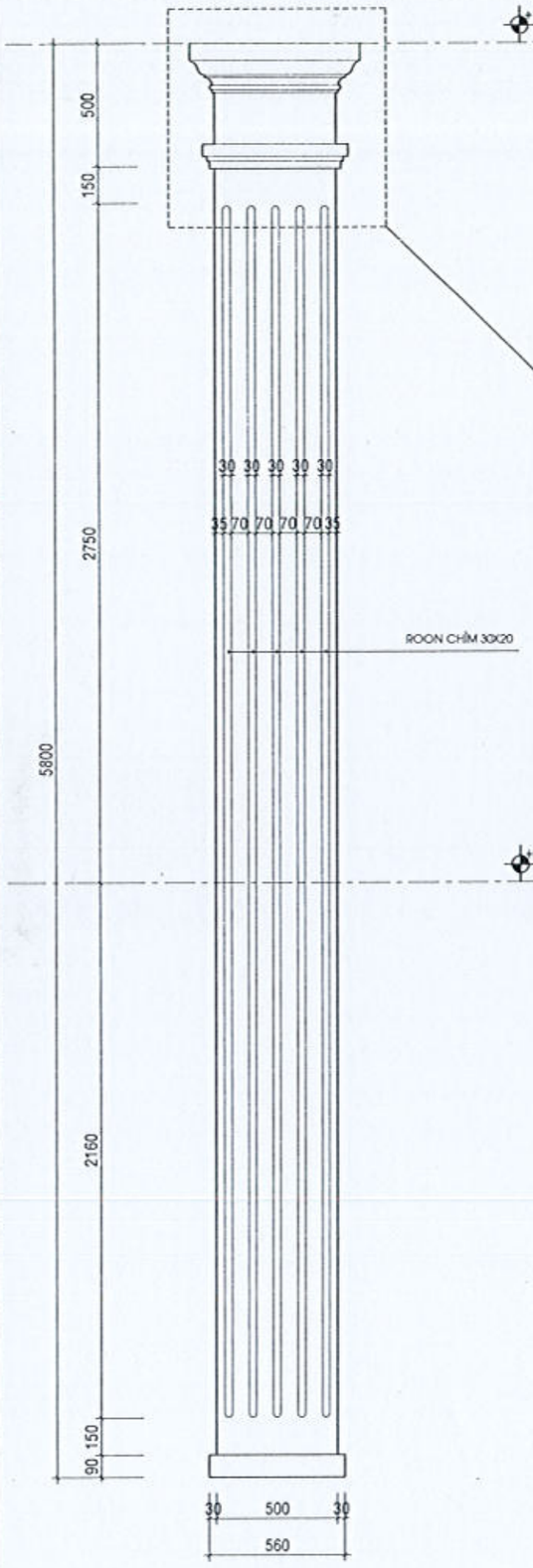

CHI TIẾT MĐ1 TL:1/20

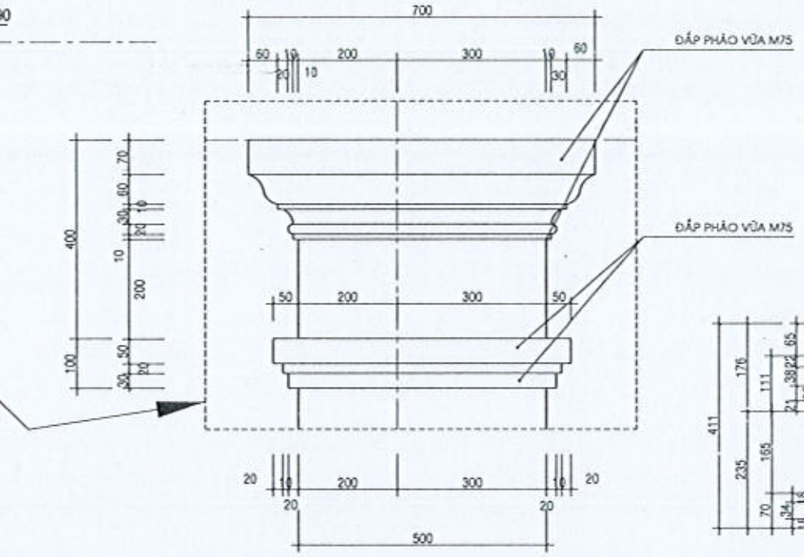

CHI TIẾT ĐẦU CỘT TL:1/10

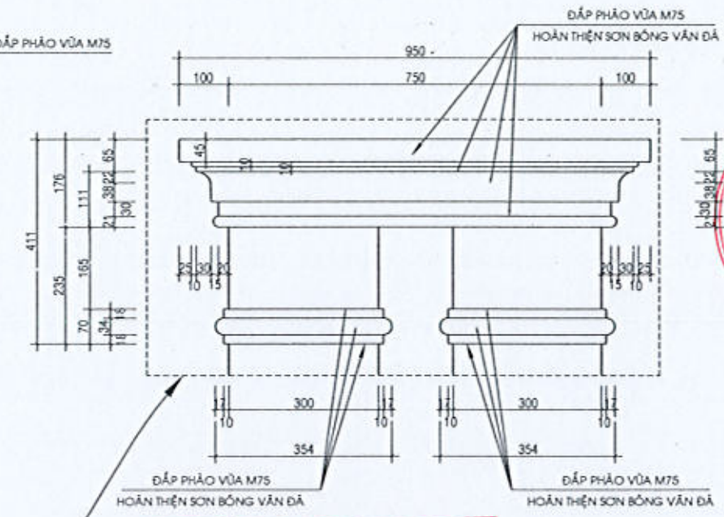

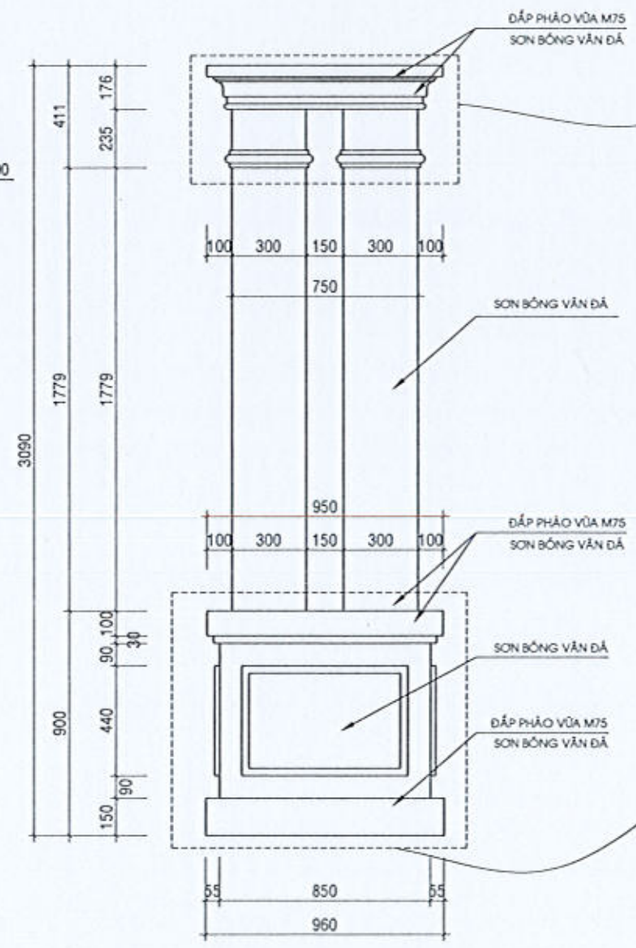

CHI TIẾT MĐ2 TL:1/20

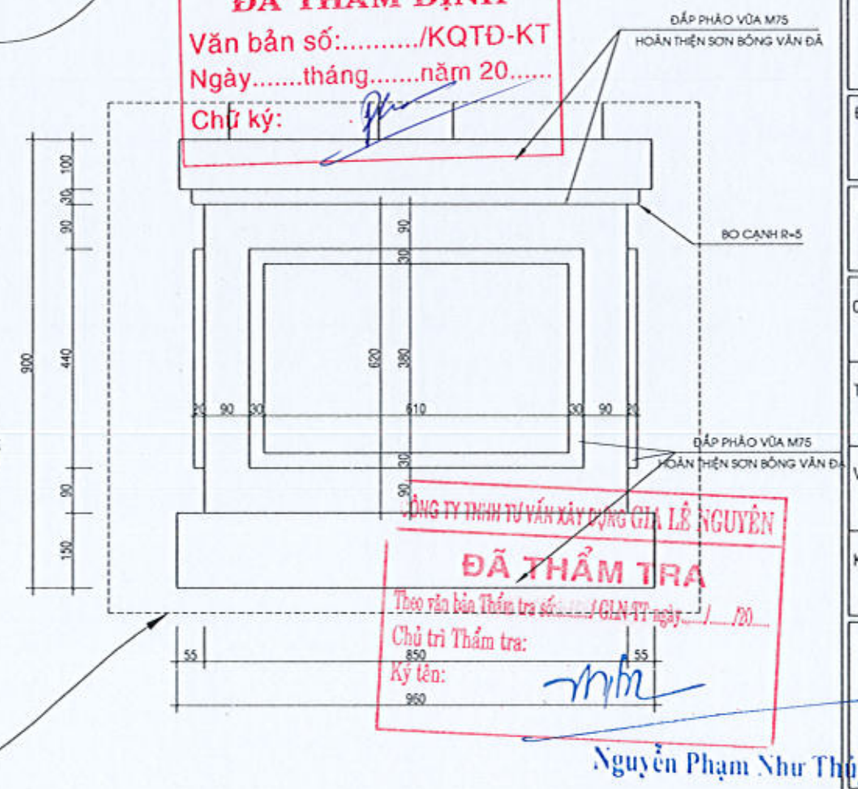

PHÒNG KINH TẾ XÃ CÁT TIÊN 2
ĐÃ THẨM ĐỊNH
Văn bản số:...../KQTĐ-KT
Ngày.....tháng.....năm 20.....
Chữ ký:

CÔNG TY TNHH TƯ VẤN XÂY DỰNG GIA LÊ NGUYÊN
ĐÃ THẨM TRA
Theo văn bản Thẩm tra số:...../GLN-TT ngày.../.../20...
Chủ trì Thẩm tra:
Ký tên:
Nguyễn Phạm Như Thủy

CHỦ ĐẦU TƯ:
VĂN PHÒNG HĐND VÀ UBND
XÃ CÁT TIÊN 2

ĐƠN VỊ THIẾT KẾ:
CÔNG TY TNHH TƯ VẤN XÂY DỰNG
NGUYỄN HỒNG PHÚC
ĐỊA CHỈ: THÔN 19 - XÃ BA TƠ - TỈNH LÂM ĐỒNG
ĐT: 0933 604787 - FAX: 0633 604767 - Email: ctynguyenhongphuc@gmail.com
GIÁM ĐỐC
NGUYỄN HỒNG PHÚC

DỰ ÁN:
SỬA CHỮA, CẢI TẠO, NÂNG CẤP, MỞ RỘNG
TRỤ SỞ HĐND - UBND XÃ CÁT TIÊN 2

TÊN HẠNG MỤC:
SỬA CHỮA, CẢI TẠO, NÂNG CẤP, MỞ RỘNG
NHÀ LÀM VIỆC

ĐỊA ĐIỂM XÂY DỰNG:
XÃ CÁT TIÊN 2 - TỈNH LÂM ĐỒNG

GIAI ĐOẠN:
THIẾT KẾ BẢN VẼ THI CÔNG

CHỦ TRÌ: ĐẶNG VĂN NHẬT	
THIẾT KẾ: NGUYỄN THÁI HỌC	
VẼ: PHẠM HOÀNG LÂM	
KIỂM: NGUYỄN XUÂN AN	

TÊN BẢN VẼ:
CHI TIẾT CẦU THANG

KÝ HIỆU BẢN VẼ:	KT-16
TỶ LỆ:	1/100
HOÀN THÀNH:	NĂM 2026

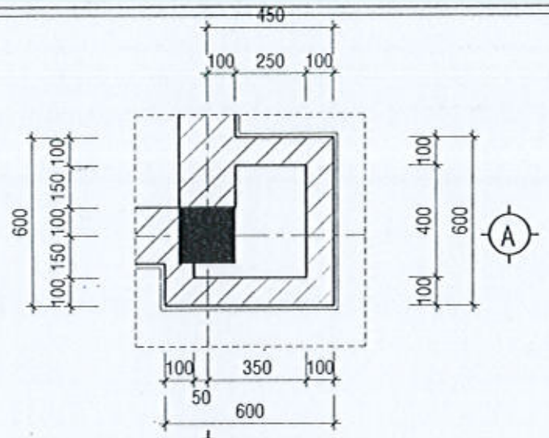

CHI TIẾT HG1
TL:1/20

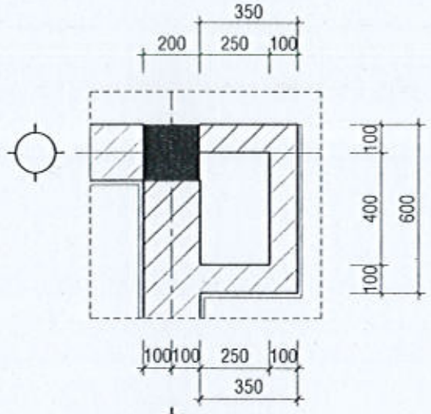

CHI TIẾT HG2
TL:1/20

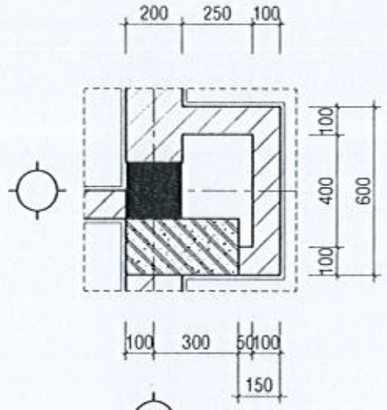

CHI TIẾT HG3
TL:1/20

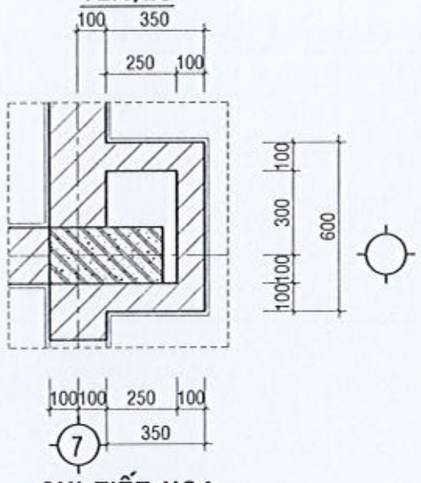

CHI TIẾT HG4
TL:1/20

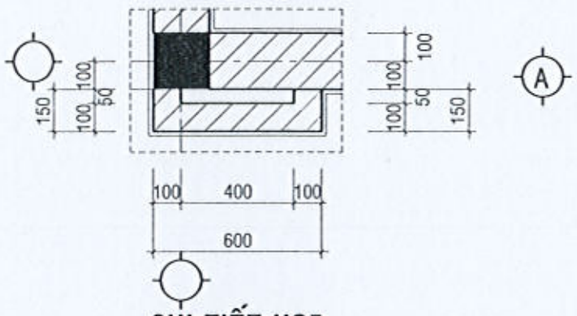

CHI TIẾT HG5
TL:1/20

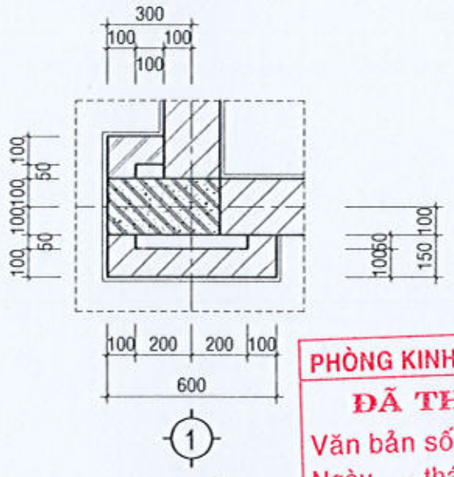

CHI TIẾT HG6
TL:1/20

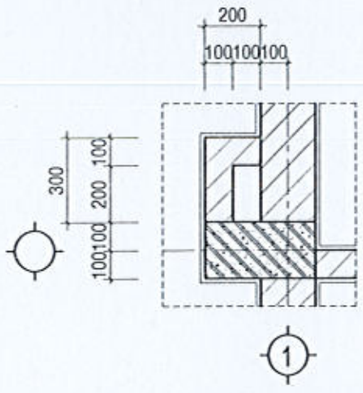

CHI TIẾT HG7
TL:1/20

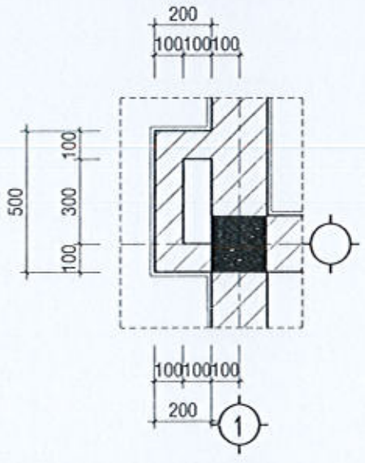

CHI TIẾT HG8
TL:1/20

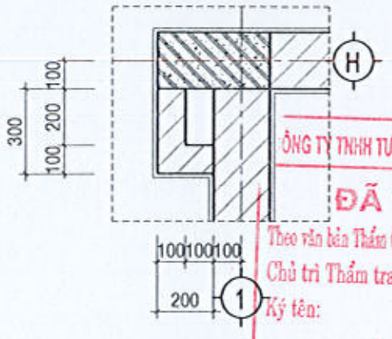

CHI TIẾT HG9
TL:1/20

PHÒNG KINH TẾ XÃ CÁT TIÊN 2
ĐÃ THẨM ĐỊNH
Văn bản số:...../KQTĐ-KT
Ngày.....tháng.....năm 20.....
Chữ ký:

CÔNG TY TNHH TƯ VẤN XÂY DỰNG GIA LÊ NGUYÊN
ĐÃ THẨM TRA
Theo văn bản Thẩm tra số:...../ GLN-TT ngày..../..../20....
Chủ trì Thẩm tra:
Ký tên:

Nguyễn Phạm Như Thủy

CHỦ ĐẦU TƯ:
VĂN PHÒNG HĐND VÀ UBND
XÃ CÁT TIÊN 2

ĐƠN VỊ THIẾT KẾ:
CÔNG TY TNHH TƯ VẤN XÂY DỰNG
NGUYỄN HỒNG PHÚC
ĐỊA CHỈ: THÔN 6 - XÃ ĐỨC TRỌNG - TỈNH LÂM ĐỒNG
ĐT: 02633 804767 - FAX: 02633 804767 - Email: ctynguyenhongphuc@gmail.com
GIÁM ĐỐC
NGUYỄN HỒNG PHÚC

DỰ ÁN:
SỬA CHỮA, CẢI TẠO, NÂNG CẤP, MỞ RỘNG
TRỤ SỞ HĐND - UBND XÃ CÁT TIÊN 2

TÊN HẠNG MỤC:
SỬA CHỮA, CẢI TẠO, NÂNG CẤP, MỞ RỘNG
NHÀ LÀM VIỆC

ĐỊA ĐIỂM XÂY DỰNG:
XÃ CÁT TIÊN 2 - TỈNH LÂM ĐỒNG

GIAI ĐOẠN:
THIẾT KẾ BẢN VẼ THI CÔNG

CHỦ TRÌ: ĐẶNG VĂN NHẬT	
THIẾT KẾ: NGUYỄN THÁI HỌC	
VẼ: PHẠM HOÀNG LÂM	
KIỂM: NGUYỄN XUÂN AN	

TÊN BẢN VẼ:
CHI TIẾT HỘP GEN TẦNG 1

KÝ HIỆU BẢN VẼ:	KT-17
TỶ LỆ:	1/100
HOÀN THÀNH:	NĂM 2026

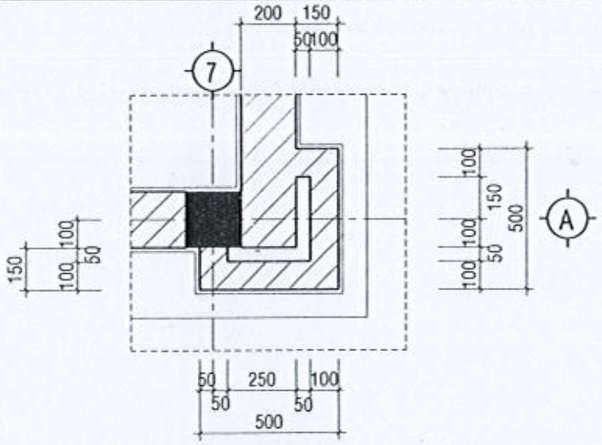

CHI TIẾT HG1
TL:1/20

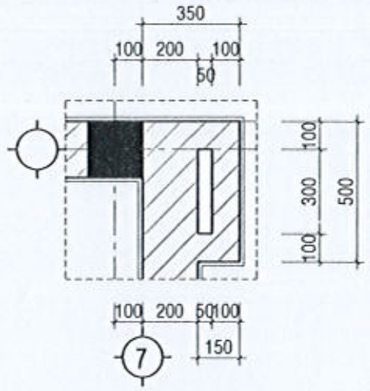

CHI TIẾT HG2
TL:1/20

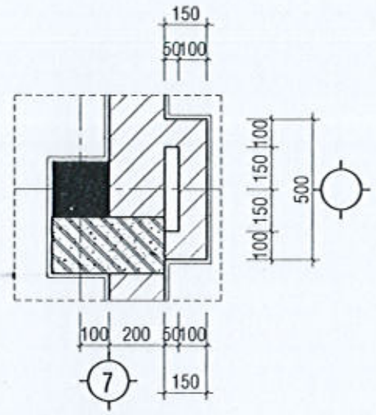

CHI TIẾT HG3
TL:1/20

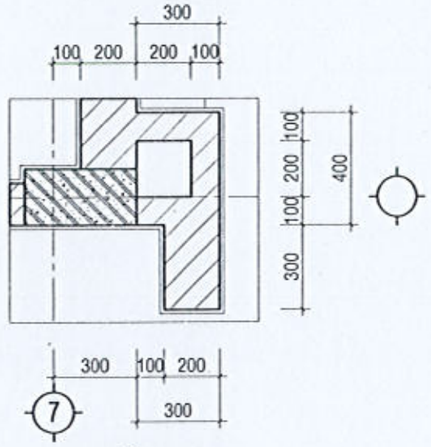

CHI TIẾT HG4
TL:1/20

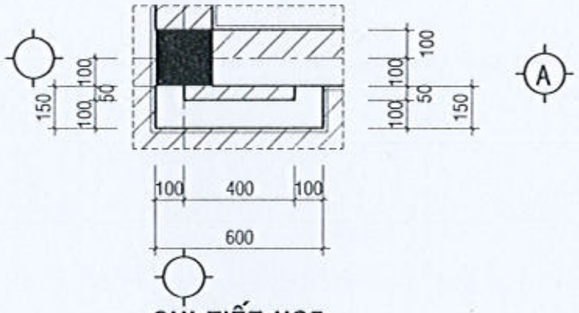

CHI TIẾT HG5
TL:1/20

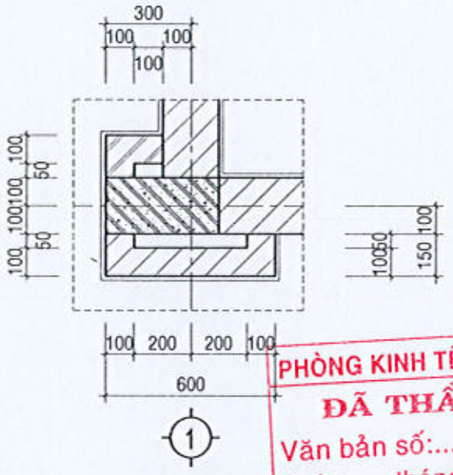

CHI TIẾT HG6
TL:1/20

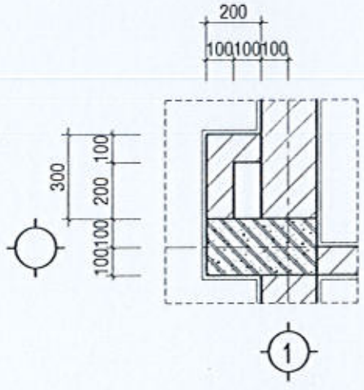

CHI TIẾT HG7
TL:1/20

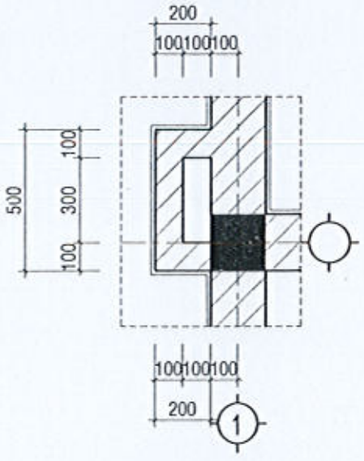

CHI TIẾT HG8
TL:1/20

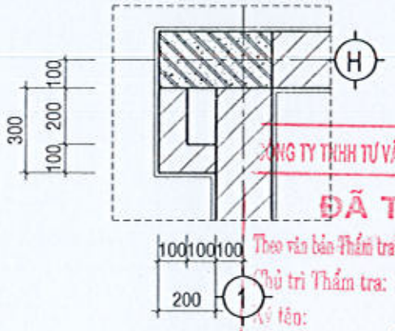

CHI TIẾT HG9
TL:1/20

PHÒNG KINH TẾ XÃ CÁT TIÊN 2
ĐÃ THẨM ĐỊNH
Văn bản số:...../KQTĐ-KT
Ngày.....tháng.....năm 20.....
Chữ ký:

CÔNG TY TNHH TƯ VẤN XÂY DỰNG GIA LÊ NGUYÊN
ĐÃ THẨM TRA
Theo văn bản Thẩm tra số:...../ GLN-TT ngày.../.../20...
Chủ trì Thẩm tra:
Ký tên:

Nguyễn Phạm Như Thủy

CHỦ ĐẦU TƯ:
VĂN PHÒNG HĐND VÀ UBND
XÃ CÁT TIÊN 2

ĐƠN VỊ THIẾT KẾ:
CÔNG TY TNHH TƯ VẤN XÂY DỰNG
NGUYỄN HỒNG PHÚC
ĐỊA CHỈ: THÔN 1B - XÃ DI LINH - TỈNH LÂM ĐỒNG
ĐT: 0918 834 [illegible] - FAX: 0263 [illegible] - Email: ctynguyenhongphuc@gmail.com
GIÁM ĐỐC
NGUYỄN HỒNG PHÚC

DỰ ÁN:
SỬA CHỮA, CẢI TẠO, NÂNG CẤP, MỞ RỘNG
TRỤ SỞ HĐND - UBND XÃ CÁT TIÊN 2

TÊN HẠNG MỤC:
SỬA CHỮA, CẢI TẠO, NÂNG CẤP, MỞ RỘNG
NHÀ LÀM VIỆC

ĐỊA ĐIỂM XÂY DỰNG:
XÃ CÁT TIÊN 2 - TỈNH LÂM ĐỒNG

GIAI ĐOẠN:
THIẾT KẾ BẢN VẼ THI CÔNG

CHỦ TRÌ: ĐẶNG VĂN NHẬT	
THIẾT KẾ: NGUYỄN THÁI HỌC	
VẼ: PHẠM HOÀNG LÂM	
KIỂM: NGUYỄN XUÂN AN	

TÊN BẢN VẼ:
CHI TIẾT HỘP GEN TẦNG 2, TẦNG 3

KÝ HIỆU BẢN VẼ:	KT-18
TỶ LỆ:	1/100
HOÀN THÀNH:	NĂM 2026

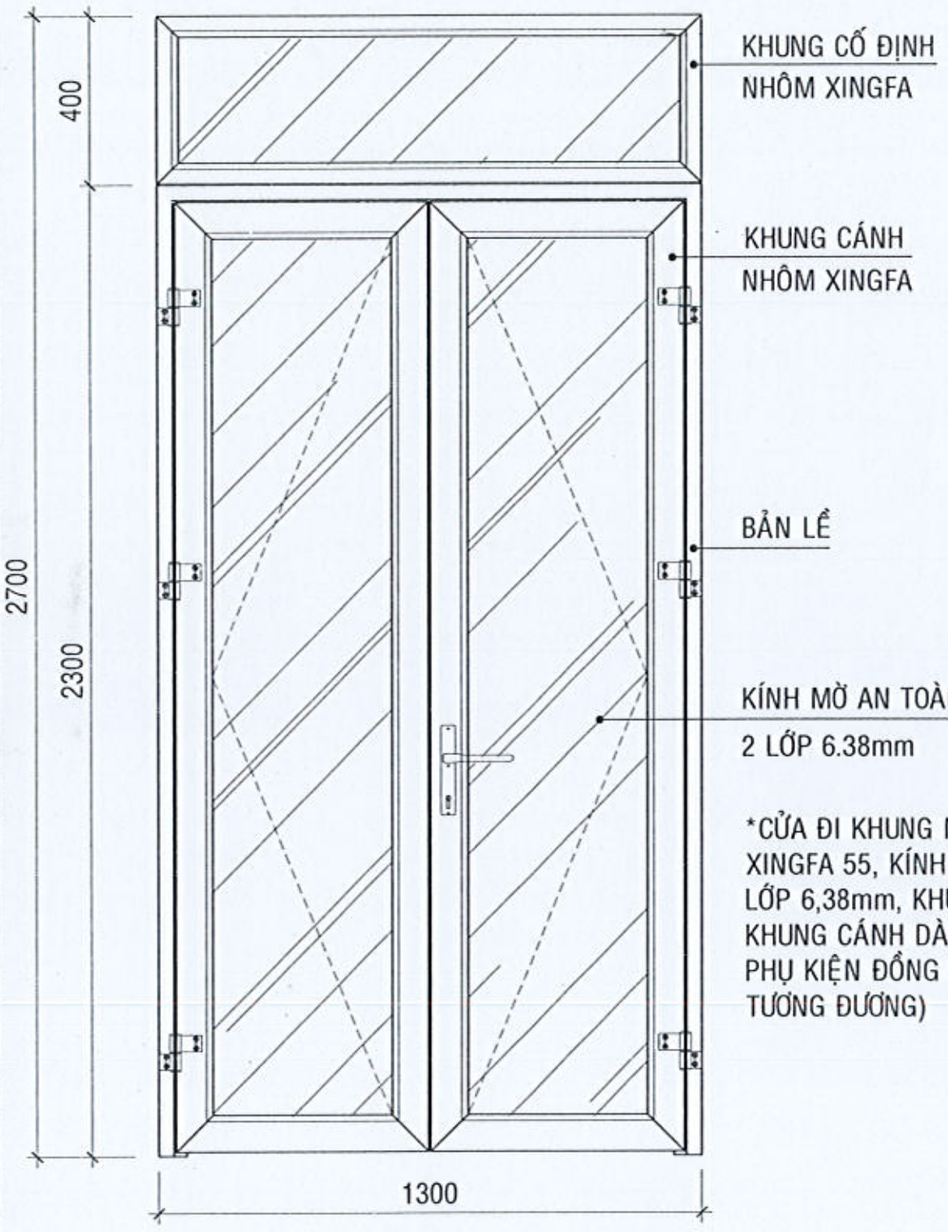

*CỬA ĐI KHUNG NHÔM HỆ XINGFA 55, KÍNH AN TOÀN 2 LỚP 6,38mm, KHUNG BAO VÀ KHUNG CÁNH DÀY 1,4mm, PHỤ KIỆN ĐỒNG BỘ (HOẶC TƯƠNG ĐƯƠNG)

CHI TIẾT CỬA D1, TL:1/20

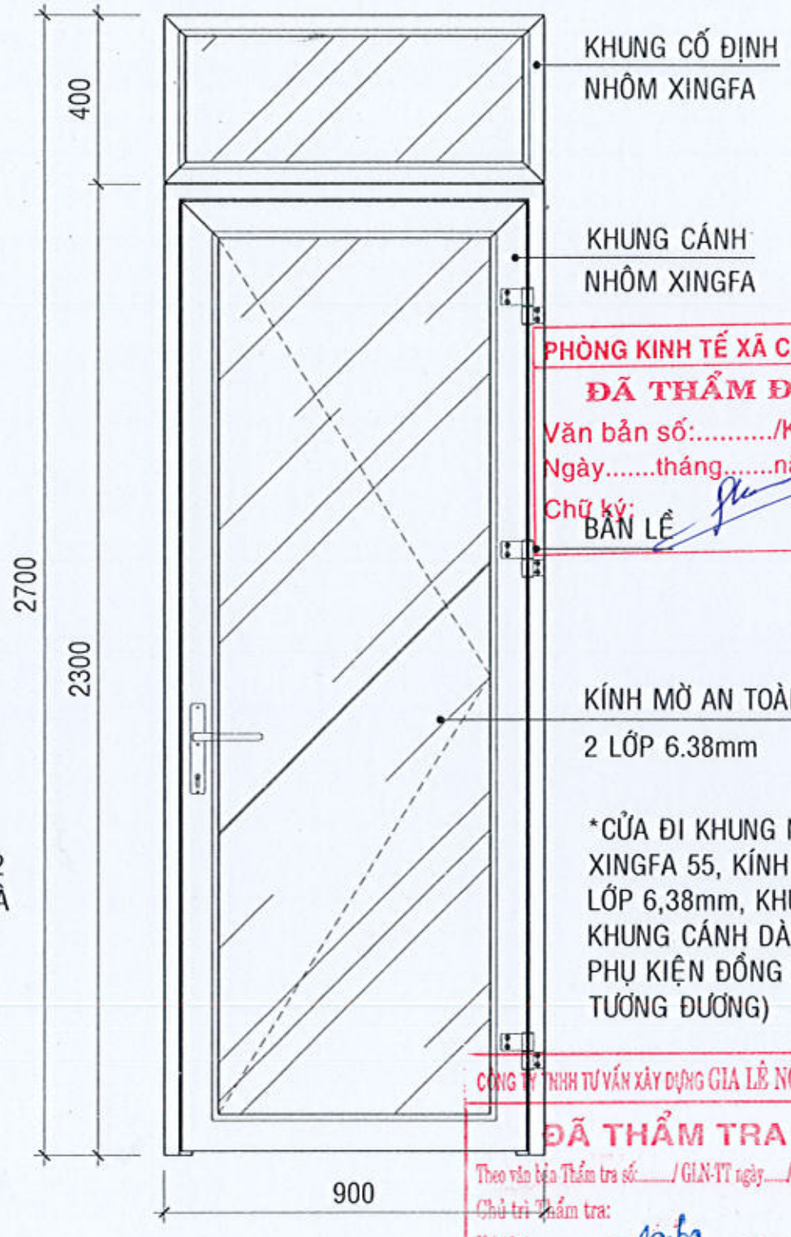

*CỬA ĐI KHUNG NHÔM HỆ XINGFA 55, KÍNH AN TOÀN 2 LỚP 6,38mm, KHUNG BAO VÀ KHUNG CÁNH DÀY 1,4mm, PHỤ KIỆN ĐỒNG BỘ (HOẶC TƯƠNG ĐƯƠNG)

CHI TIẾT CỬA D2, TL:1/20

PHÒNG KINH TẾ XÃ CÁT TIÊN 2
ĐÃ THẨM ĐỊNH
Văn bản số:...../KQTĐ-KT
Ngày.....tháng.....năm 20.....
Chữ ký:

CÔNG TY TNHH TƯ VẤN XÂY DỰNG GIA LÊ NGUYÊN
ĐÃ THẨM TRA
Theo văn bản Thẩm tra số:...../ GLN-TT ngày.../.../20...
Chủ trì Thẩm tra:
Ký tên:
Nguyễn Phạm Như Thủy

CHỦ ĐẦU TƯ:
VĂN PHÒNG HĐND VÀ UBND XÃ CÁT TIÊN 2

ĐƠN VỊ THIẾT KẾ:
CÔNG TY TNHH TƯ VẤN XÂY DỰNG
NGUYỄN HỒNG PHÚC
ĐỊA CHỈ: THÔN 10 - XÃ ĐA TÈH - TỈNH LÂM ĐỒNG
ĐT: 0263 6247 - FAX: 0263 6247 - E-mail: ctynguyenhongphuc@gmail.com
GIÁM ĐỐC
NGUYỄN HỒNG PHÚC

DỰ ÁN:
SỬA CHỮA, CẢI TẠO, NÂNG CẤP, MỞ RỘNG TRỤ SỞ HĐND - UBND XÃ CÁT TIÊN 2

TÊN HẠNG MỤC:
SỬA CHỮA, CẢI TẠO, NÂNG CẤP, MỞ RỘNG NHÀ LÀM VIỆC

ĐỊA ĐIỂM XÂY DỰNG:
XÃ CÁT TIÊN 2 - TỈNH LÂM ĐỒNG

GIAI ĐOẠN:
THIẾT KẾ BẢN VẼ THI CÔNG

CHỦ TRÌ: ĐẶNG VĂN NHẬT	
THIẾT KẾ: NGUYỄN THÁI HỌC	
VẼ: PHẠM HOÀNG LÂM	
KIỂM: NGUYỄN XUÂN AN	

TÊN BẢN VẼ:
CHI TIẾT CỬA

KÝ HIỆU BẢN VẼ:	KT-19
TỶ LỆ:	1/20
HOÀN THÀNH:	NĂM 2026

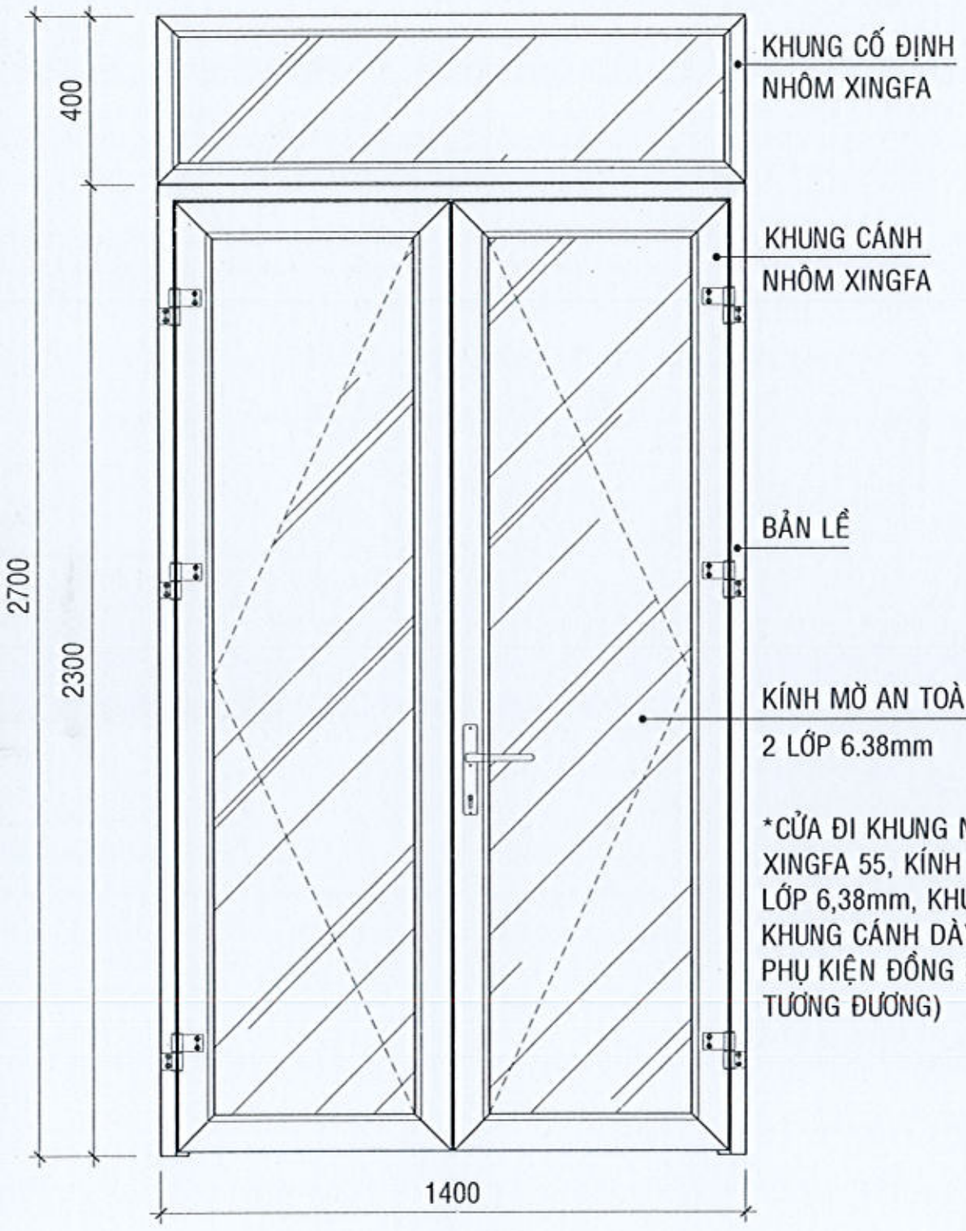

*CỬA ĐI KHUNG NHÔM HỆ XINGFA 55, KÍNH AN TOÀN 2 LỚP 6,38mm, KHUNG BAO VÀ KHUNG CÁNH DÀY 1,4mm, PHỤ KIỆN ĐỒNG BỘ (HOẶC TƯƠNG ĐƯƠNG)

CHI TIẾT CỬA D3, TL:1/20

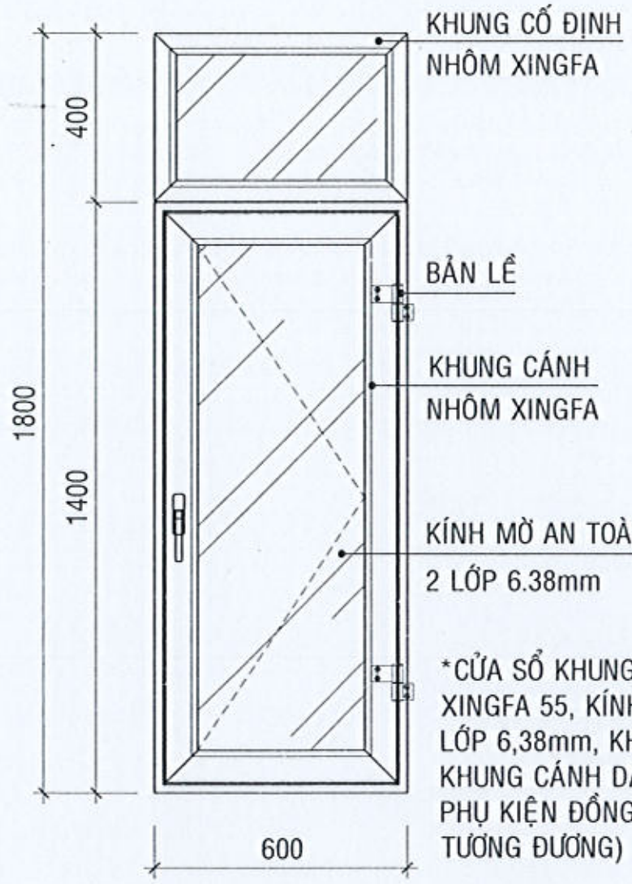

*CỬA SỔ KHUNG NHÔM HỆ XINGFA 55, KÍNH AN TOÀN 2 LỚP 6,38mm, KHUNG BAO VÀ KHUNG CÁNH DÀY 1,2mm, PHỤ KIỆN ĐỒNG BỘ (HOẶC TƯƠNG ĐƯƠNG)

CHI TIẾT CỬA S1, TL:1/20

PHÒNG KINH TẾ XÃ CÁT TIÊN 2
ĐÃ THẨM ĐỊNH
Văn bản số:...../KQTĐ-KT
Ngày.....tháng.....năm 20.....
Chữ ký:

CÔNG TY TNHH TƯ VẤN XÂY DỰNG GIA LÊ NGUYÊN
ĐÃ THẨM TRA
Theo văn bản Thẩm tra số:...../GLN-TT ngày.../.../20...
Chủ trì Thẩm tra:
Ký tên:
Nguyễn Phạm Như Thủy

CHỦ ĐẦU TƯ: VĂN PHÒNG HĐND VÀ UBND XÃ CÁT TIÊN 2	
ĐƠN VỊ THIẾT KẾ: CÔNG TY TNHH TƯ VẤN XÂY DỰNG NGUYỄN HỒNG PHÚC ĐỊA CHỈ: THÔN 7B - XÃ CÁT TIÊN - TỈNH LÂM ĐỒNG ĐT: 02633 604767 - FAX: 02633 604767 - Email: ctynguyenhongphuc@gmail.com GIÁM ĐỐC: NGUYỄN HỒNG PHÚC	
DỰ ÁN: SỬA CHỮA, CẢI TẠO, NÂNG CẤP, MỞ RỘNG TRỤ SỞ HĐND - UBND XÃ CÁT TIÊN 2	
TÊN HẠNG MỤC: SỬA CHỮA, CẢI TẠO, NÂNG CẤP, MỞ RỘNG NHÀ LÀM VIỆC	
ĐỊA ĐIỂM XÂY DỰNG: XÃ CÁT TIÊN 2 - TỈNH LÂM ĐỒNG	
GIAI ĐOẠN: THIẾT KẾ BẢN VẼ THI CÔNG	
CHỦ TRÌ: ĐẶNG VĂN NHẬT	
THIẾT KẾ: NGUYỄN THÁI HẸO	
VẼ: PHẠM HOÀNG LÂM	
KIỂM: NGUYỄN XUÂN AN	
TÊN BẢN VẼ: CHI TIẾT CỬA	
KÝ HIỆU BẢN VẼ:	KT-20
TỶ LỆ:	1/20
HOÀN THÀNH:	NĂM 2026

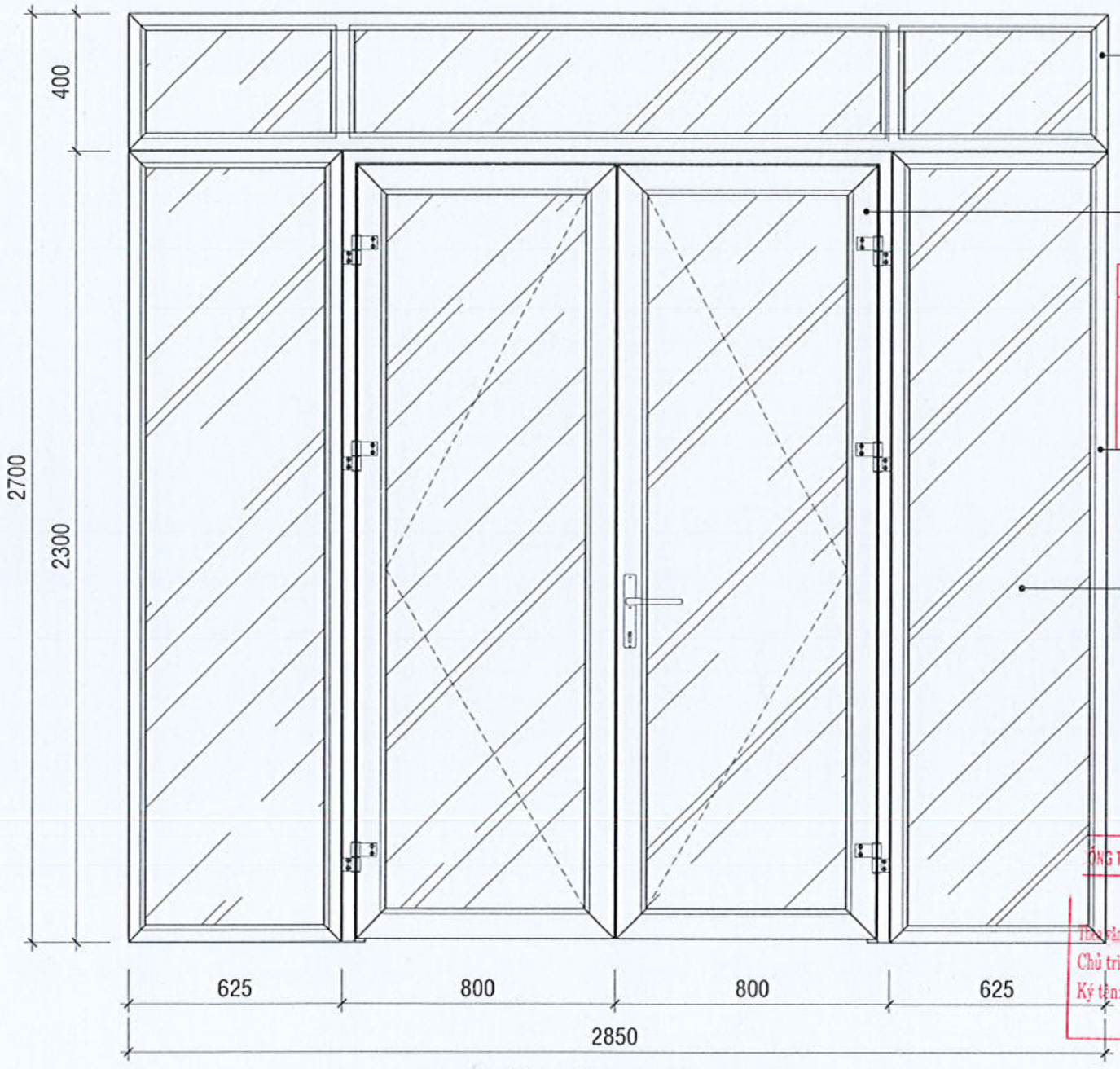

*CỬA ĐI KHUNG NHÔM HỆ XINGFA 55, KÍNH AN TOÀN 2 LỚP 6,38mm, KHUNG BAO VÀ KHUNG CÁNH DÀY 1,4mm, PHỤ KIỆN ĐỒNG BỘ (HOẶC TƯƠNG ĐƯƠNG)

PHÒNG KINH TẾ XÃ CÁT TIÊN 2
ĐÃ THẨM ĐỊNH
Văn bản số:...../KQTĐ-KT
Ngày.....tháng.....năm 20.....
Chữ ký:

CÔNG TY TNHH TƯ VẤN XÂY DỰNG GIA LÊ NGUYÊN
ĐÃ THẨM TRA
Theo văn bản Thẩm tra số...../ GLN-TT ngày...../...../20.....
Chủ trì Thẩm tra:
Ký tên:
Nguyễn Phạm Như Thủy

CHI TIẾT CỬA D4, TL:1/20

CHỦ ĐẦU TƯ:
VĂN PHÒNG HĐND VÀ UBND XÃ CÁT TIÊN 2

ĐƠN VỊ THIẾT KẾ:
CÔNG TY TNHH TƯ VẤN XÂY DỰNG
NGUYỄN HỒNG PHÚC
ĐỊA CHỈ: THÔN 12 - XÃ CÁT TIÊN - TỈNH LÂM ĐỒNG
ĐT: 02633 606787 - FAX: 02633 606787 - Email: ctynguyenhongphuc@gmail.com
GIÁM ĐỐC
NGUYỄN HỒNG PHÚC

DỰ ÁN:
SỬA CHỮA, CẢI TẠO, NÂNG CẤP, MỞ RỘNG TRỤ SỞ HĐND - UBND XÃ CÁT TIÊN 2

TÊN HẠNG MỤC:
SỬA CHỮA, CẢI TẠO, NÂNG CẤP, MỞ RỘNG NHÀ LÀM VIỆC

ĐỊA ĐIỂM XÂY DỰNG:
XÃ CÁT TIÊN 2 - TỈNH LÂM ĐỒNG

GIAI ĐOẠN:
THIẾT KẾ BẢN VẼ THI CÔNG

CHỦ TRÌ: ĐẶNG VĂN NHẬT	
THIẾT KẾ: NGUYỄN THÁI HỌC	
VẼ: PHẠM HOÀNG LÂM	
KIỂM: NGUYỄN XUÂN AN	

TÊN BẢN VẼ:
CHI TIẾT CỬA

KÝ HIỆU BẢN VẼ:	KT-21
TỶ LỆ:	1/20
HOÀN THÀNH:	NĂM 2026

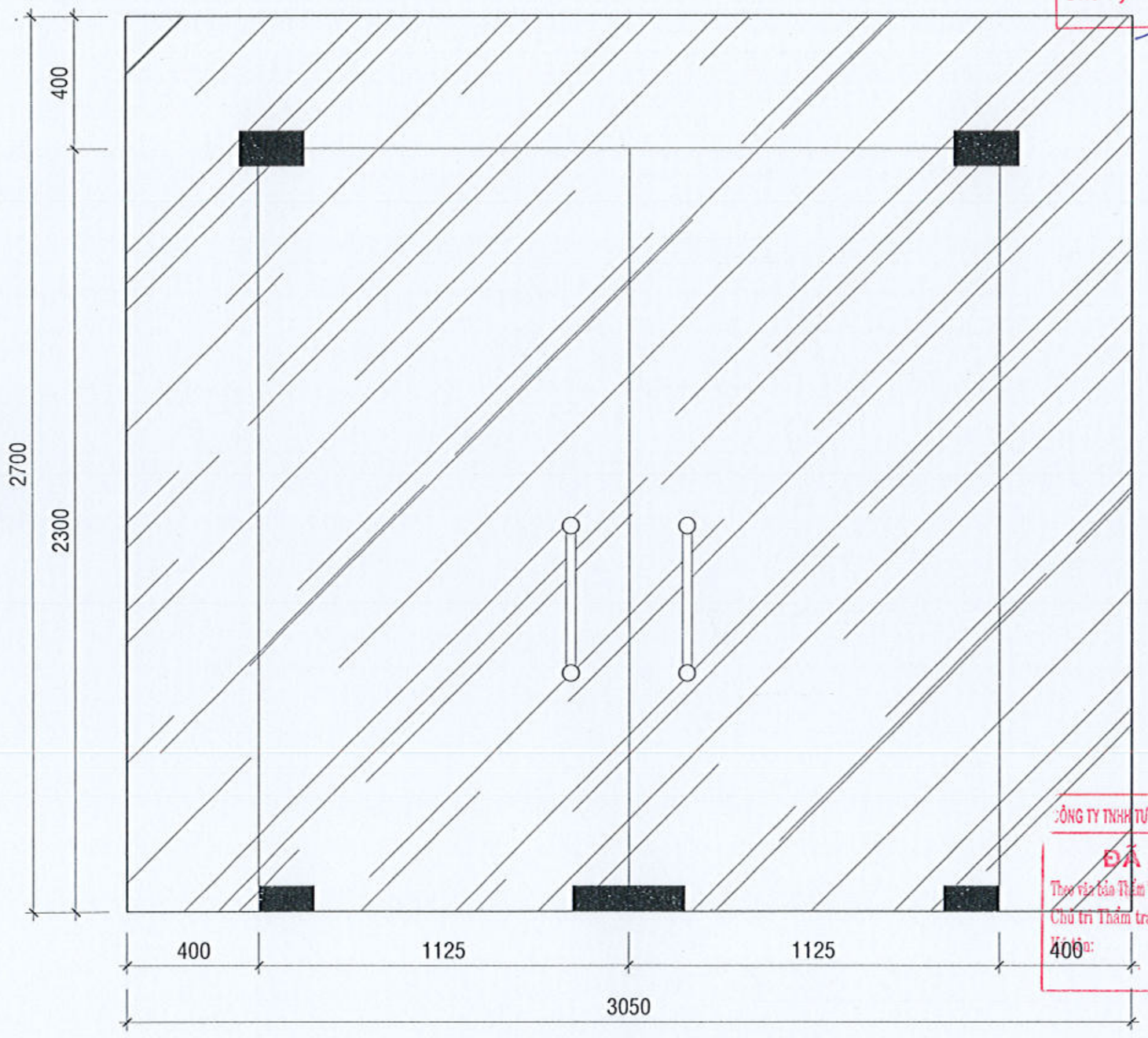

CHI TIẾT CỬA D5, TL:1/20

PHÒNG KINH TẾ XÃ CÁT TIÊN 2
ĐÃ THẨM ĐỊNH
Văn bản số:...../KQTĐ-KT
Ngày.....tháng.....năm 20.....
Chữ ký:

CÔNG TY TNHH TƯ VẤN XÂY DỰNG GIA LÊ NGUYÊN
ĐÃ THẨM TRA
Theo văn bản Thẩm tra số:...../ GLN-TT ngày...../...../20.....
Chủ trì Thẩm tra:
Ký tên:
Nguyễn Phạm Như Thủy

CHỦ ĐẦU TƯ:
VĂN PHÒNG HĐND VÀ UBND
XÃ CÁT TIÊN 2

ĐƠN VỊ THIẾT KẾ:
CÔNG TY TNHH TƯ VẤN XÂY DỰNG
NGUYỄN HỒNG PHÚC
Địa chỉ: Thôn 1Bu, xã Đạ Tẻh - Tỉnh Lâm Đồng
ĐT: 0633 664767 - Fax: 0633 664767 - Email: cttnguyenhongphuc@gmail.com
GIÁM ĐỐC
NGUYỄN HỒNG PHÚC

DỰ ÁN:
SỬA CHỮA, CẢI TẠO, NÂNG CẤP, MỞ RỘNG
TRỤ SỞ HĐND - UBND XÃ CÁT TIÊN 2

TÊN HẠNG MỤC:
SỬA CHỮA, CẢI TẠO, NÂNG CẤP, MỞ RỘNG
NHÀ LÀM VIỆC

ĐỊA ĐIỂM XÂY DỰNG:
XÃ CÁT TIÊN 2 - TỈNH LÂM ĐỒNG

GIAI ĐOẠN:
THIẾT KẾ BẢN VẼ THI CÔNG

CHỦ TRÌ: ĐẶNG VĂN NHẬT	
THIẾT KẾ: NGUYỄN THÁI HỌC	
VẼ: PHẠM HOÀNG LÂM	
KIỂM: NGUYỄN XUÂN AN	

TÊN BẢN VẼ:
CHI TIẾT CỬA

KÝ HIỆU BẢN VẼ:	KT-22
TỶ LỆ:	1/20
HOÀN THÀNH:	NĂM 2026

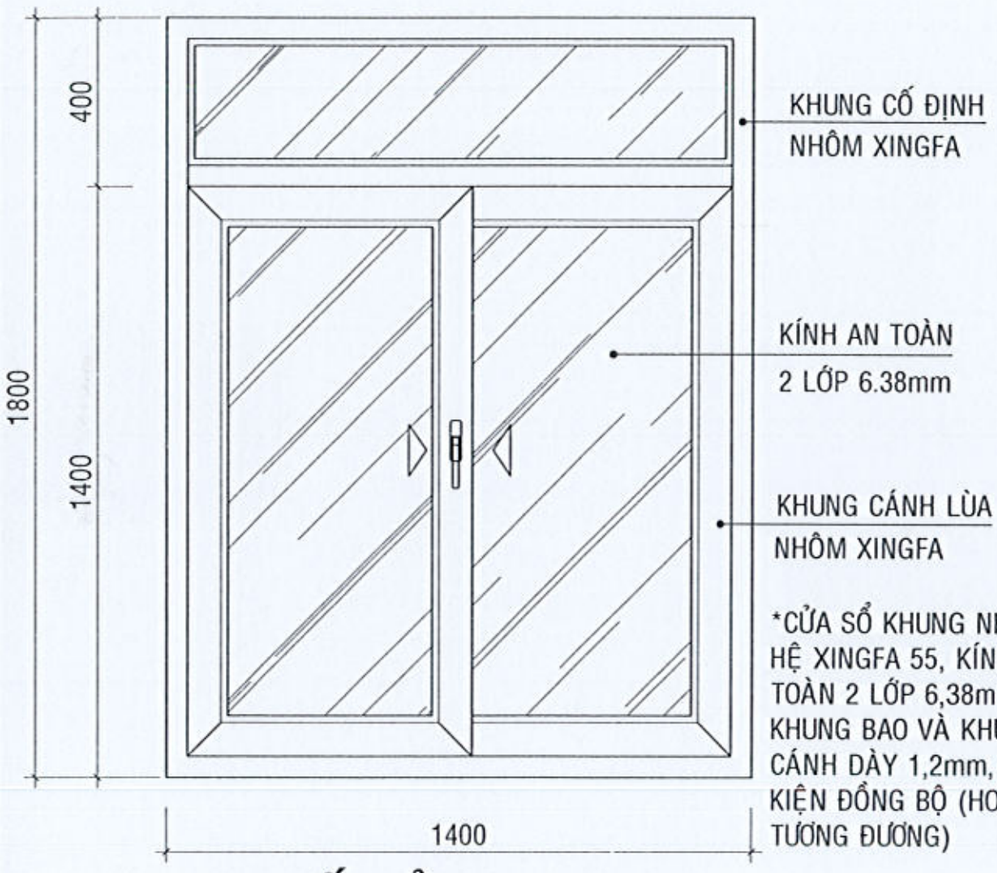

CHI TIẾT CỬA S3, TL:1/20

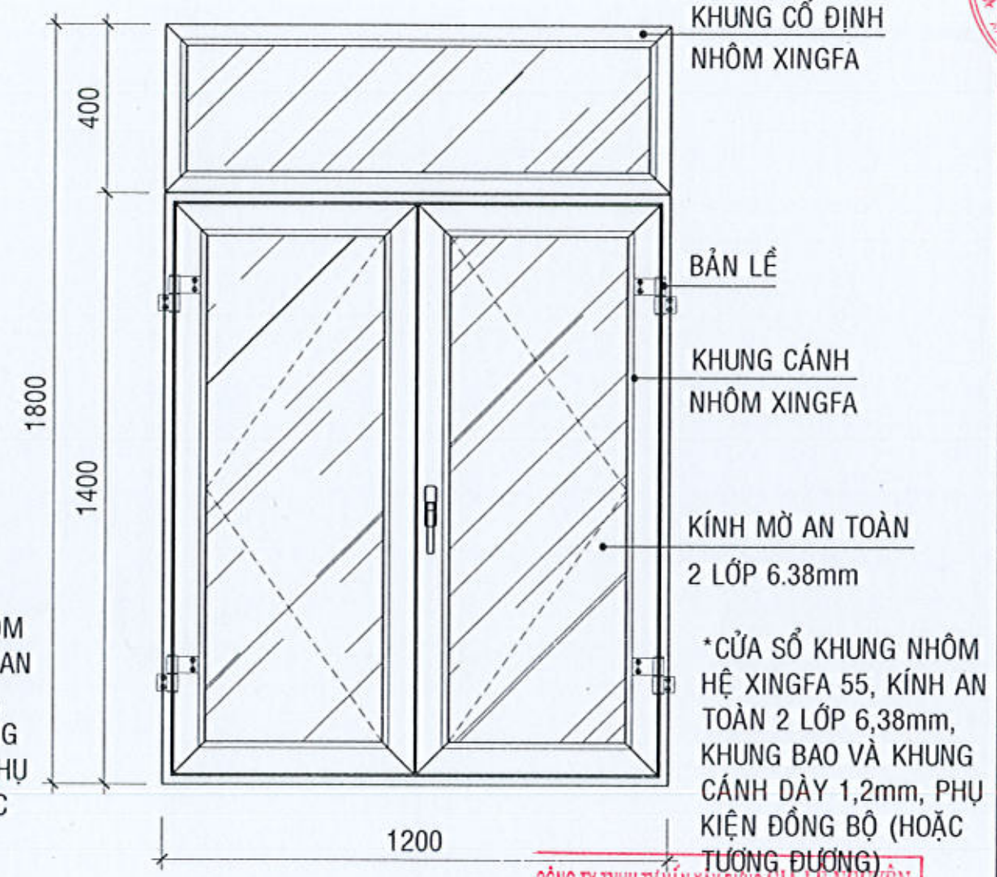

CHI TIẾT CỬA S2, TL:1/20

PHÒNG KINH TẾ XÃ CÁT TIÊN 2
ĐÃ THẨM ĐỊNH
Văn bản số:...../KQTĐ-KT
Ngày.....tháng.....năm 20.....
Chữ ký:

CÔNG TY TNHH TƯ VẤN XÂY DỰNG GIA LÊ NGUYÊN
ĐÃ THẨM TRA
Theo văn bản Thẩm tra số...../ GLN-TT ngày..../..../20....
Chủ trì Thẩm tra:
Ký tên:
Nguyễn Phạm Như Thủy

CHỦ ĐẦU TƯ:
VĂN PHÒNG HĐND VÀ UBND
XÃ CÁT TIÊN 2

ĐƠN VỊ THIẾT KẾ:
CÔNG TY TNHH TƯ VẤN XÂY DỰNG
NGUYỄN HỒNG PHÚC
ĐỊA CHỈ: THÔN 10 - XÃ ĐẠ TẺH - TỈNH LÂM ĐỒNG
ĐT: 0633 864 087 - FAX: 0633 864 087 - Email: ctynguyenhongphuc@gmail.com

GIÁM ĐỐC
NGUYỄN HỒNG PHÚC

DỰ ÁN:
SỬA CHỮA, CẢI TẠO, NÂNG CẤP, MỞ RỘNG TRỤ SỞ HĐND - UBND XÃ CÁT TIÊN 2

TÊN HẠNG MỤC:
SỬA CHỮA, CẢI TẠO, NÂNG CẤP, MỞ RỘNG NHÀ LÀM VIỆC

ĐỊA ĐIỂM XÂY DỰNG:
XÃ CÁT TIÊN 2 - TỈNH LÂM ĐỒNG

GIAI ĐOẠN:
THIẾT KẾ BẢN VẼ THI CÔNG

CHỦ TRÌ: ĐẶNG VĂN NHẬT	
THIẾT KẾ: NGUYỄN THÁI HỌC	
VẼ: PHẠM HOÀNG LÂM	
KIỂM: NGUYỄN XUÂN AN	

TÊN BẢN VẼ:
CHI TIẾT CỬA

KÝ HIỆU BẢN VẼ:	KT-23
TỶ LỆ:	1/20
HOÀN THÀNH:	NĂM 2026

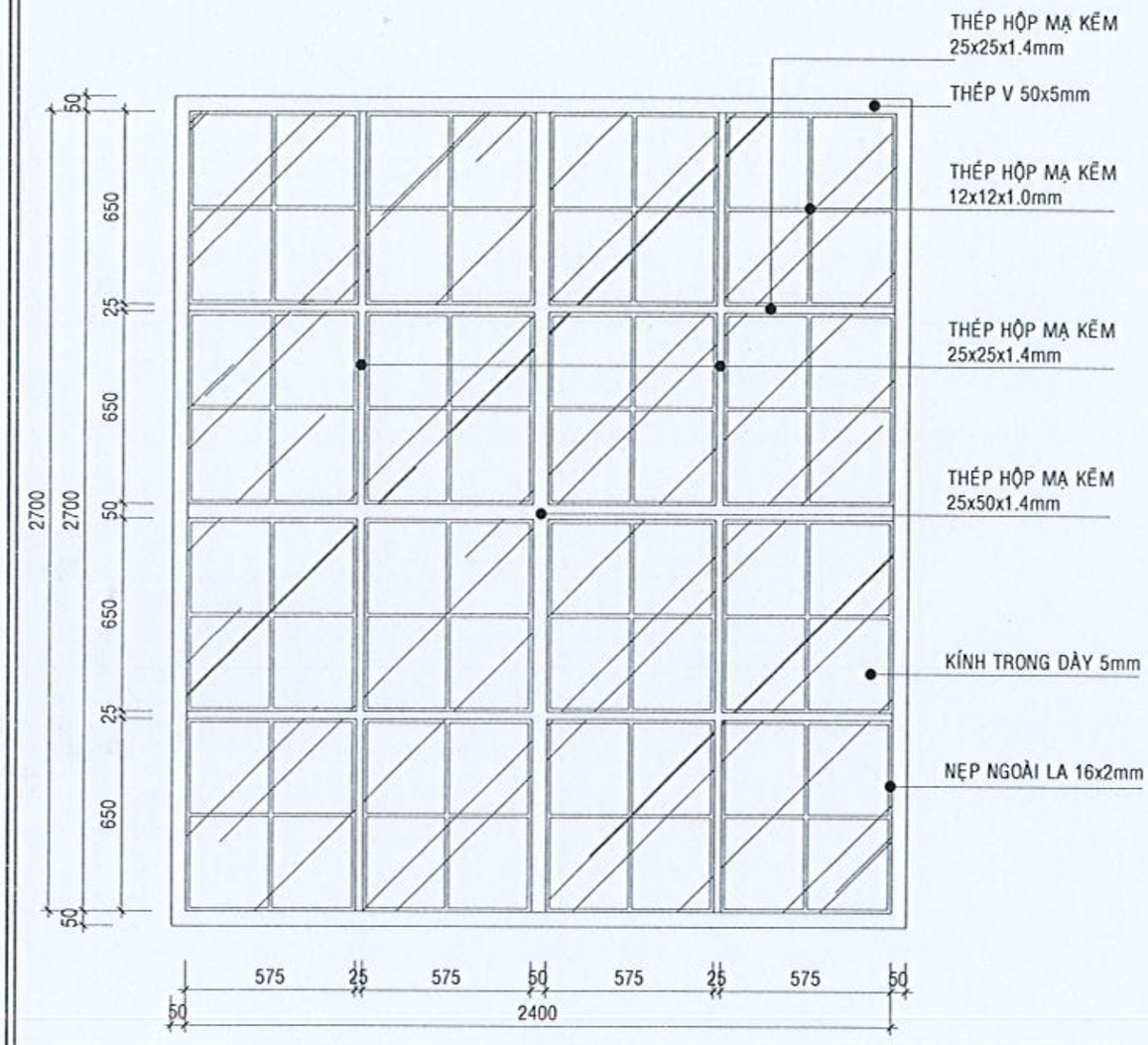

CHI TIẾT VÁCH KÍNH VK1. TL :1/20

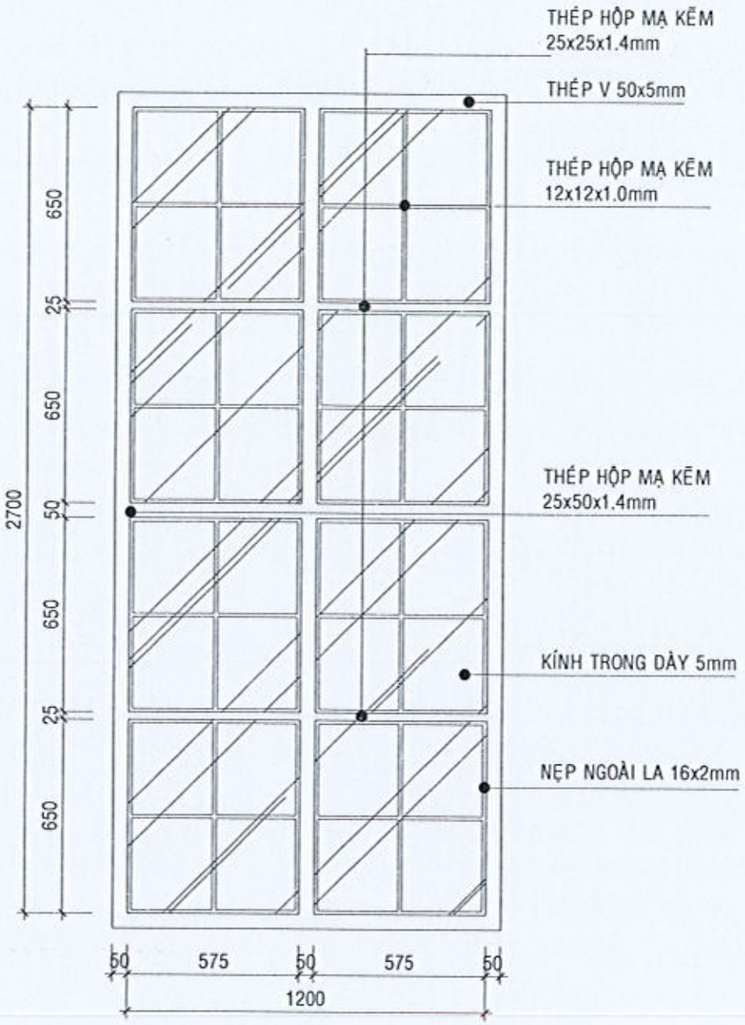

CHI TIẾT VÁCH KÍNH VK2. TL :1/20

PHÒNG KINH TẾ XÃ CÁT TIÊN 2
ĐÃ THẨM ĐỊNH
Văn bản số:...../KQTĐ-KT
Ngày.....tháng.....năm 20.....
Chữ ký:

CÔNG TY TNHH TƯ VẤN XÂY DỰNG GIA LÊ NGUYÊN
ĐÃ THẨM TRA
Theo văn bản Thẩm tra số:...../ GLN-TT ngày...../...../20.....
Chủ trì Thẩm tra:
Ký tên:

Nguyễn Phạm Như Thủy

CHỦ ĐẦU TƯ:
VĂN PHÒNG HĐND VÀ UBND
XÃ CÁT TIÊN 2

ĐƠN VỊ THIẾT KẾ:
CÔNG TY TNHH TƯ VẤN XÂY DỰNG
NGUYỄN HỒNG PHÚC
CHỢ CŨ, THÔN 3, XÃ DA TẺH - TỈNH LÂM ĐỒNG
ĐT: 0263 8047[illegible] - FAX: 0263 8047[illegible] - E-mail: ctynguyenhongphuc@gmail.com
GIÁM ĐỐC
NGUYỄN HỒNG PHÚC

DỰ ÁN:
SỬA CHỮA, CẢI TẠO, NÂNG CẤP, MỞ RỘNG
TRỤ SỞ HĐND - UBND XÃ CÁT TIÊN 2

TÊN HẠNG MỤC:
SỬA CHỮA, CẢI TẠO, NÂNG CẤP, MỞ RỘNG
NHÀ LÀM VIỆC

ĐỊA ĐIỂM XÂY DỰNG:
XÃ CÁT TIÊN 2 - TỈNH LÂM ĐỒNG

GIAI ĐOẠN:
THIẾT KẾ BẢN VẼ THI CÔNG

CHỦ TRÌ: ĐẶNG VĂN NHẬT	
THIẾT KẾ: NGUYỄN THÁI HỌC	
VẼ: PHẠM HOÀNG LÂM	
KIỂM: NGUYỄN XUÂN AN	

TÊN BẢN VẼ:
CHI TIẾT CỬA

KÝ HIỆU BẢN VẼ:	KT-24
TỶ LỆ:	1/20
HOÀN THÀNH:	NĂM 2026

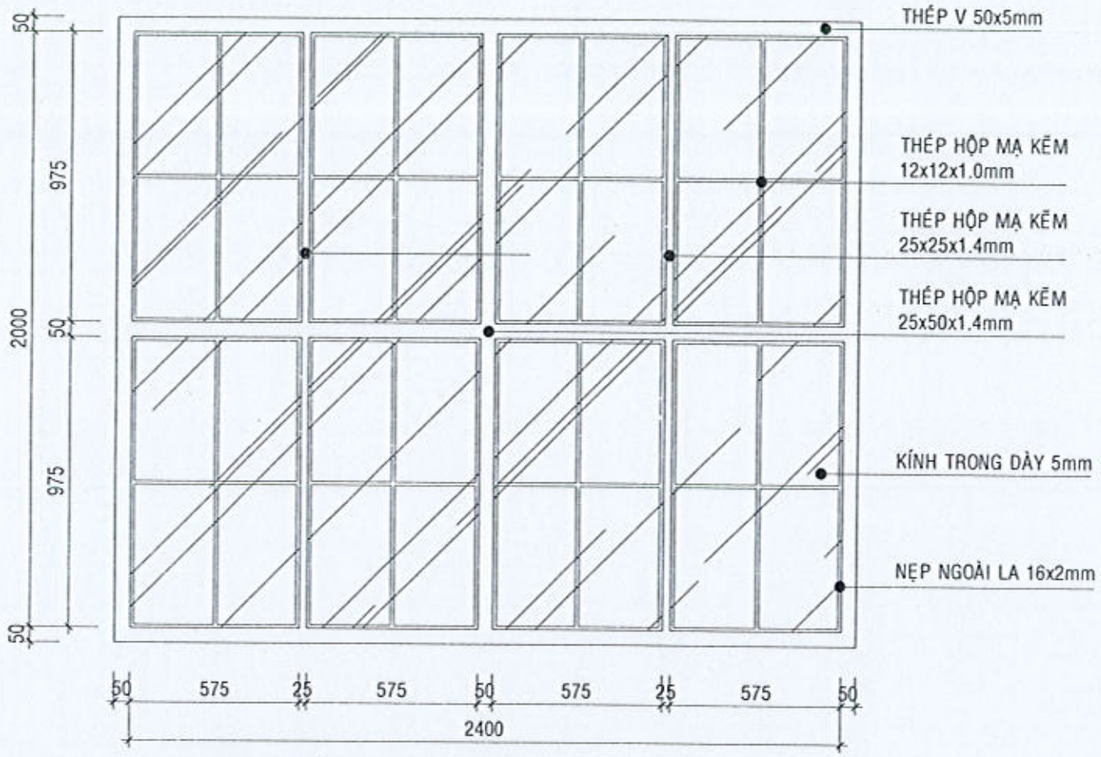

CHI TIẾT VÁCH KÍNH VK3. TL :1/20

BẢNG THỐNG KÊ CỐT THÉP

TÊN C.KIỆN	SỐ HIỆU	HÌNH DẠNG - KÍCH THƯỚC	ĐƯỜNG KÍNH (mm)	CHIỀU DÀI 1 THANH (mm)	SỐ LƯỢNG 1 C.KIỆN	SỐ LƯỢNG T.BỘ	TỔNG CHIỀU DÀI (m)	TỔNG T.LƯỢNG (Kg)
VK2 Số lượng: 1	1	LDC 50x5 Thép góc		2800	2	2	5.6	21.11
	2	LDC 50x5 Thép góc		1200	2	2	2.4	9.05
	3	Thép hộp 25x50x1.4		2700	1	1	2.7	4.28
	4	Thép hộp 25x50x1.4		575	2	2	1.15	1.82
	6	Thép hộp 25x25x1.4		575	8	8	4.6	4.77
	7	Thép hộp 12x12x1		575	24	24	13.8	4.77
	8	Thép hộp 12x12x1		650	24	24	15.6	5.39
	9	Thép bản 16x575x2			16	16	0.1472 m2	2.31
	10	Thép bản 16x575x2			16	16	0.1472 m2	2.31

- Trọng lượng Thép góc: LDC 50x5 = 30.16 kg; Chiều dài = 8 mét
- Trọng lượng thép ống vuông có BxHxd=25x50x1.4: = 6.1 kg; Chiều dài = 3.85 mét
- Trọng lượng thép ống vuông có BxHxd=25x25x1.4: = 4.77 kg; Chiều dài = 4.6 mét
- Trọng lượng thép ống vuông có BxHxd=12x12x1: = 10.16 kg; Chiều dài = 29.4 mét
- Trọng lượng thép bản có chiều dày 2 mm = 4.62 kg

BẢNG THỐNG KÊ CỐT THÉP

TÊN C.KIỆN	SỐ HIỆU	HÌNH DẠNG - KÍCH THƯỚC	ĐƯỜNG KÍNH (mm)	CHIỀU DÀI 1 THANH (mm)	SỐ LƯỢNG 1 C.KIỆN	SỐ LƯỢNG T.BỘ	TỔNG CHIỀU DÀI (m)	TỔNG T.LƯỢNG (Kg)
VÁCH KÍNH VK1 Số lượng: 1	1	LDC 50x5 Thép góc		2800	2	2	5.6	21.11
	2	LDC 50x5 Thép góc		2400	2	2	4.8	18.10
	3	Thép hộp 25x50x1.4		2700	1	1	2.7	4.28
	4	Thép hộp 25x50x1.4		1175	2	2	2.35	3.73
	5	Thép hộp 25x25x1.4		650	8	8	5.2	5.39
	6	Thép hộp 25x25x1.4		575	8	8	4.6	4.77
	7	Thép hộp 12x12x1		575	48	48	27.6	9.53
	8	Thép hộp 12x12x1		650	48	48	31.2	10.78
	9	Thép bản 16x650x2			32	32	0.3328 m2	5.22
	10	Thép bản 16x575x2			32	32	0.2944 m2	4.62

- Trọng lượng Thép góc: LDC 50x5 = 39.21 kg; Chiều dài = 10.4 mét
- Trọng lượng thép ống vuông có BxHxd=25x50x1.4: = 8.01 kg; Chiều dài = 5.05 mét
- Trọng lượng thép ống vuông có BxHxd=25x25x1.4: = 10.16 kg; Chiều dài = 9.8 mét
- Trọng lượng thép ống vuông có BxHxd=12x12x1: = 20.31 kg; Chiều dài = 58.8 mét
- Trọng lượng thép bản có chiều dày 2 mm = 9.84 kg

PHÒNG KINH TẾ XÃ CÁT TIÊN 2
ĐÃ THẨM ĐỊNH
Văn bản số:...../KQTĐ-KT
Ngày.....tháng.....năm 20.....
Chữ ký:

BẢNG THỐNG KÊ CỐT THÉP

TÊN C.KIỆN	SỐ HIỆU	HÌNH DẠNG - KÍCH THƯỚC	ĐƯỜNG KÍNH (mm)	CHIỀU DÀI 1 THANH (mm)	SỐ LƯỢNG 1 C.KIỆN	SỐ LƯỢNG T.BỘ	TỔNG CHIỀU DÀI (m)	TỔNG T.LƯỢNG (Kg)
VÁCH KÍNH VK3 Số lượng: 1	1	LDC 50x5 Thép góc		2100	2	2	4.2	15.83
	2	LDC 50x5 Thép góc		2400	2	2	4.8	18.10
	3	Thép hộp 25x50x1.4		2000	1	1	2	3.17
	4	Thép hộp 25x50x1.4		1175	2	2	2.35	3.73
	5	Thép hộp 25x25x1.4		975	4	4	3.9	4.05
	7	Thép hộp 12x12x1		575	24	24	13.8	4.77
	8	Thép hộp 12x12x1		975	24	24	23.4	8.08
	9	Thép bản 16x975x2			16	16	0.2496 m2	3.92
	10	Thép bản 16x575x2			16	16	0.1472 m2	2.31

- Trọng lượng Thép góc: LDC 50x5 = 33.93 kg; Chiều dài = 9 mét
- Trọng lượng thép ống vuông có BxHxd=25x50x1.4: = 6.9 kg; Chiều dài = 4.35 mét
- Trọng lượng thép ống vuông có BxHxd=25x25x1.4: = 4.05 kg; Chiều dài = 3.9 mét
- Trọng lượng thép ống vuông có BxHxd=12x12x1: = 12.85 kg; Chiều dài = 37.2 mét
- Trọng lượng thép bản có chiều dày 2 mm = 6.23 kg

CÔNG TY TNHH TƯ VẤN XÂY DỰNG GIA LÊ NGUYÊN
ĐÃ THẨM TRA
Theo văn bản Thẩm tra số..../GLN-TT ngày.../.../20...
Chủ trì Thẩm tra:
Ký tên:
Nguyễn Phạm Như Thủy

CHỦ ĐẦU TƯ:
VĂN PHÒNG HĐND VÀ UBND XÃ CÁT TIÊN 2

ĐƠN VỊ THIẾT KẾ:
CÔNG TY TNHH TƯ VẤN XÂY DỰNG
NGUYỄN HỒNG PHÚC
ĐỊA CHỈ: THÔN 18 - XÃ DI LINH - TỈNH LÂM ĐỒNG
ĐT: 0633 694287 - FAX: 0633 694287 - Email: ctytnhnguyenhongphuc@gmail.com
GIÁM ĐỐC
NGUYỄN HỒNG PHÚC

DỰ ÁN:
SỬA CHỮA, CẢI TẠO, NÂNG CẤP, MỞ RỘNG TRỤ SỞ HĐND - UBND XÃ CÁT TIÊN 2

TÊN HẠNG MỤC:
SỬA CHỮA, CẢI TẠO, NÂNG CẤP, MỞ RỘNG NHÀ LÀM VIỆC

ĐỊA ĐIỂM XÂY DỰNG:
XÃ CÁT TIÊN 2 - TỈNH LÂM ĐỒNG

GIAI ĐOẠN:
THIẾT KẾ BẢN VẼ THI CÔNG

CHỦ TRÌ: ĐẶNG VĂN NHẬT
THIẾT KẾ: NGUYỄN THÁI HỌC
VẼ: PHẠM HOÀNG LÂM
KIỂM: NGUYỄN XUÂN AN

TÊN BẢN VẼ:
CHI TIẾT CỬA

KÝ HIỆU BẢN VẼ:	KT-25
TỶ LỆ:	1/20
HOÀN THÀNH:	NĂM 2026

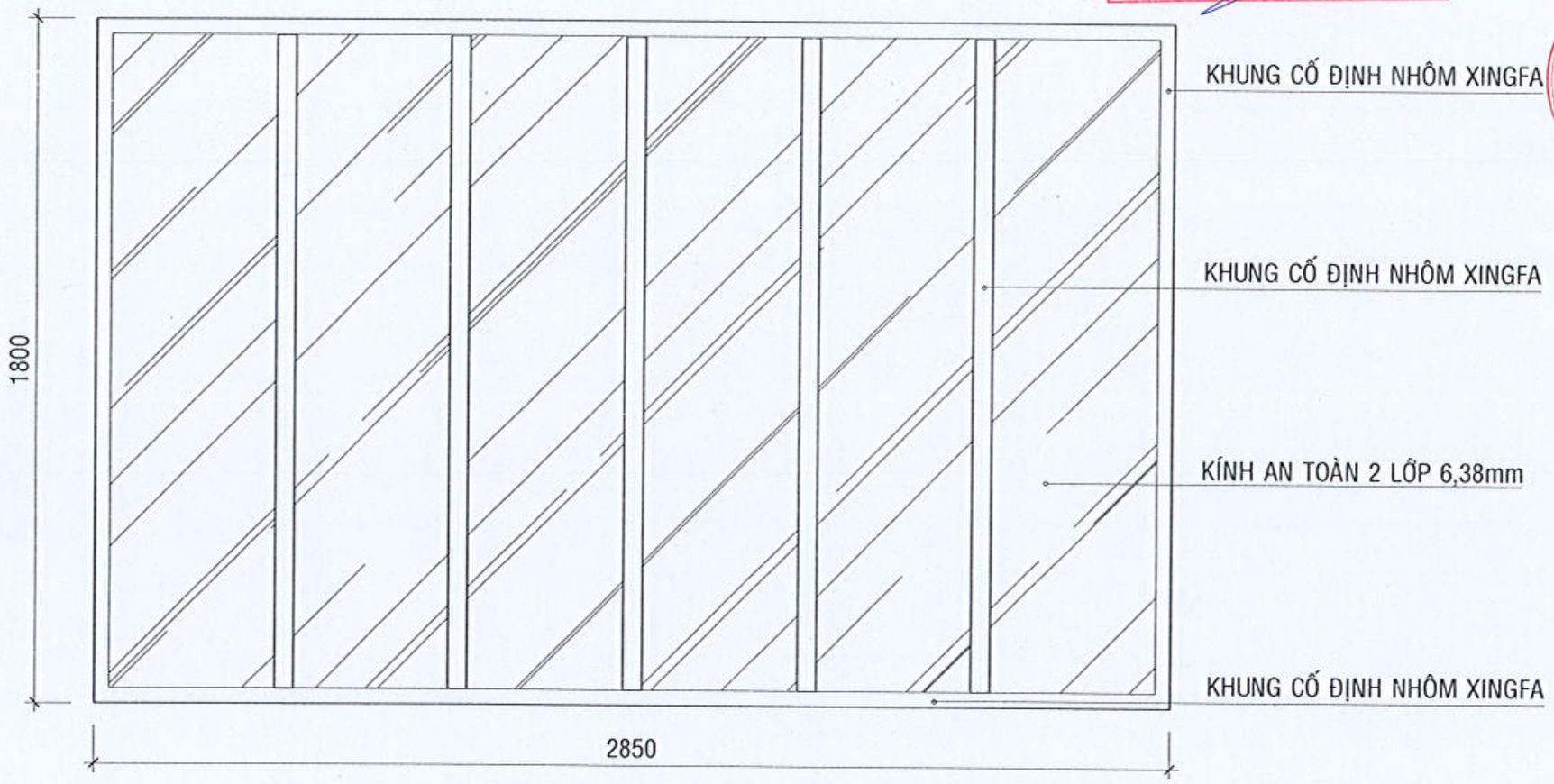

PHÒNG KINH TẾ XÃ CÁT TIÊN 2
ĐÃ THẨM ĐỊNH
Văn bản số...../KQTĐ-KT
Ngày.....tháng.....năm 20.....
Chữ ký:

*VÁCH KÍNH KHUNG NHÔM HỆ XINGFA 55, KÍNH AN TOÀN 2 LỚP 6,38mm TRẮNG TRONG, ĐỘ DÀY THANH NHÔM CHỊU LỰC 1,4mm, PHỤ KIỆN ĐỒNG BỘ (HOẶC TƯƠNG ĐƯƠNG)

CHI TIẾT VÁCH KÍNH VK4, TL :1/20

CÔNG TY TNHH TƯ VẤN XÂY DỰNG GIA LÊ NGUYÊN
ĐÃ THẨM TRA
Theo văn bản Thẩm tra số...../ GLN-TT ngày..../..../20....
Chủ trì Thẩm tra:
Ký tên:
Nguyễn Phạm Như Thủy

CHỦ ĐẦU TƯ:
VĂN PHÒNG HĐND VÀ UBND XÃ CÁT TIÊN 2

ĐƠN VỊ THIẾT KẾ:
CÔNG TY TNHH TƯ VẤN XÂY DỰNG
NGUYỄN HỒNG PHÚC
ĐỊA CHỈ: THÔN 10 - XÃ ĐA TẺH - TỈNH LÂM ĐỒNG
ĐT: 0263.9811.777 - FAX: 0263.3847767 - Email: ctynguyenhongphuc@gmail.com
GIÁM ĐỐC
NGUYỄN HỒNG PHÚC

CÔNG TY TNHH TƯ VẤN XÂY DỰNG NGUYỄN HỒNG PHÚC
M.S.D.N: 5881011281 - C.T.T.N.H.H
XÃ ĐA TẺH - TỈNH LÂM ĐỒNG

DỰ ÁN:
SỬA CHỮA, CẢI TẠO, NÂNG CẤP, MỞ RỘNG TRỤ SỞ HĐND - UBND XÃ CÁT TIÊN 2

TÊN HẠNG MỤC:
SỬA CHỮA, CẢI TẠO, NÂNG CẤP, MỞ RỘNG NHÀ LÀM VIỆC

ĐỊA ĐIỂM XÂY DỰNG:
XÃ CÁT TIÊN 2 - TỈNH LÂM ĐỒNG

GIAI ĐOẠN:
THIẾT KẾ BẢN VẼ THI CÔNG

CHỦ TRÌ: ĐẶNG VĂN NHẬT	
THIẾT KẾ: NGUYỄN THÁI HỌC	
VẼ: PHẠM HOÀNG LÂM	
KIỂM: NGUYỄN XUÂN AN	

TÊN BẢN VẼ:
CHI TIẾT CỬA

KÝ HIỆU BẢN VẼ:	KT-26
TỶ LỆ:	1/20
HOÀN THÀNH:	NĂM 2026

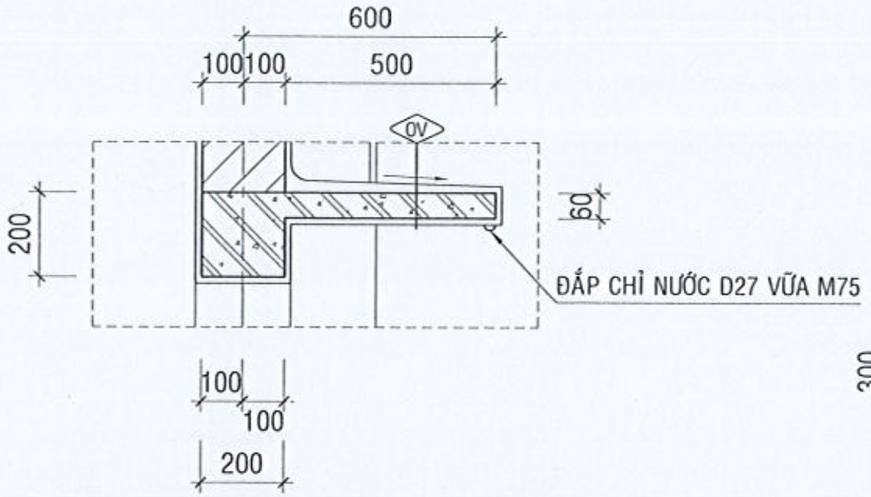

CHI TIẾT Ô VĂNG, TL:1/20

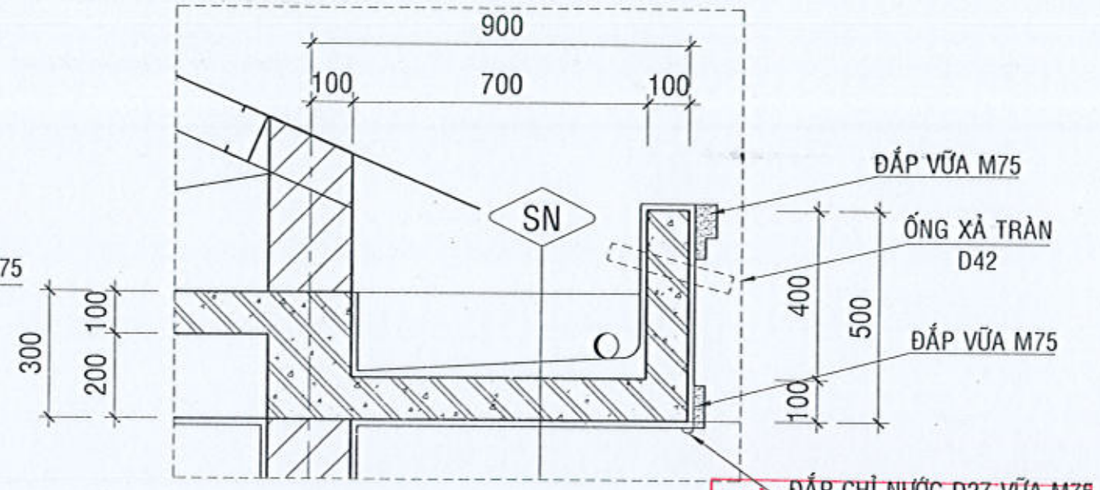

CHI TIẾT SÊ NÔ TL:1/20

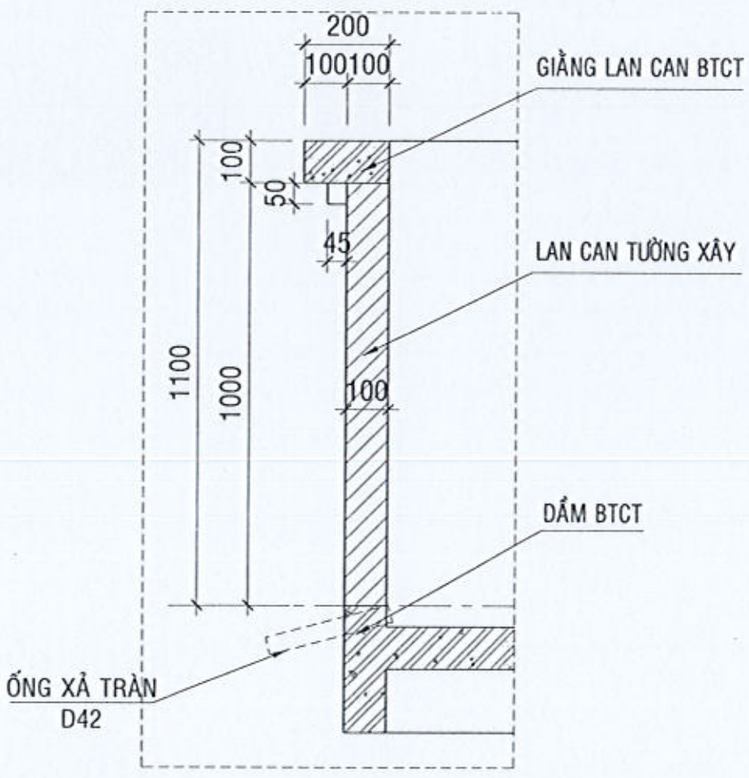

CHI TIẾT LAN CAN TƯỜNG XÂY, TL:1/20

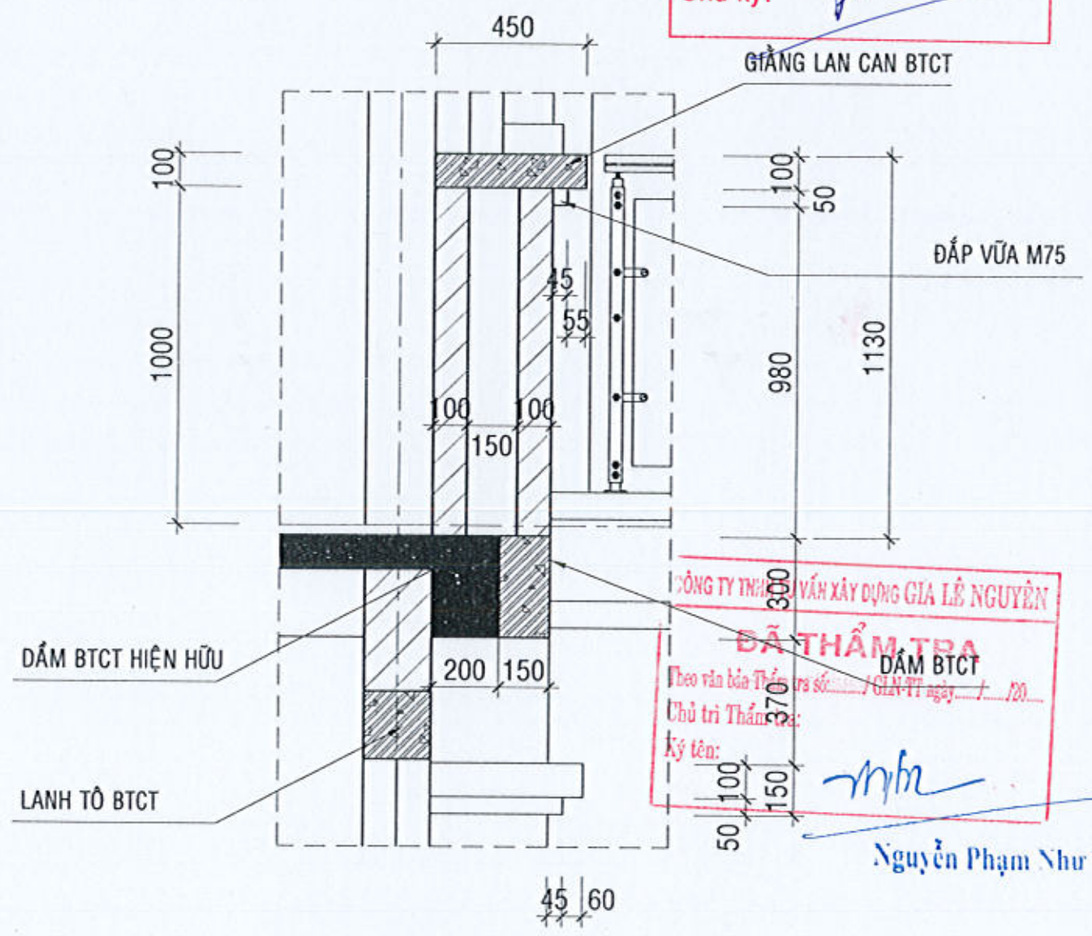

CHI TIẾT MC1, TL:1/25

PHÒNG KINH TẾ XÃ CÁT TIÊN 2
ĐÃ THẨM ĐỊNH
Văn bản số:...../KQTĐ-KT
Ngày.....tháng.....năm 20.....
Chữ ký:

CÔNG TY TNHH TƯ VẤN XÂY DỰNG GIA LÊ NGUYÊN
ĐÃ THẨM TRA
Theo văn bản Thẩm tra số: ...../GLN-TT ngày ... / ... /20...
Chủ trì Thẩm tra:
Ký tên:
Nguyễn Phạm Như Thủy

CHỦ ĐẦU TƯ:
VĂN PHÒNG HĐND VÀ UBND
XÃ CÁT TIÊN 2

ĐƠN VỊ THIẾT KẾ:
CÔNG TY TNHH TƯ VẤN XÂY DỰNG
NGUYỄN HỒNG PHÚC
Địa chỉ: Thôn 4 - Xã Đạ Tẻh - Tỉnh Lâm Đồng
ĐT: 0903.053.804 - Email: ctynguyenhongphuc@gmail.com
CÔNG TY TNHH TƯ VẤN XÂY DỰNG NGUYỄN HỒNG PHÚC
M.S.D.N: 5801011281-C.T.C.P.H.H.
XÃ ĐẠ TẺH - TỈNH LÂM ĐỒNG
GIÁM ĐỐC
NGUYỄN HỒNG PHÚC

DỰ ÁN:
SỬA CHỮA, CẢI TẠO, NÂNG CẤP, MỞ RỘNG TRỤ SỞ HĐND - UBND XÃ CÁT TIÊN 2

TÊN HẠNG MỤC:
SỬA CHỮA, CẢI TẠO, NÂNG CẤP, MỞ RỘNG NHÀ LÀM VIỆC

ĐỊA ĐIỂM XÂY DỰNG:
XÃ CÁT TIÊN 2 - TỈNH LÂM ĐỒNG

GIAI ĐOẠN:
THIẾT KẾ BẢN VẼ THI CÔNG

CHỦ TRÌ: ĐẶNG VĂN NHẬT	
THIẾT KẾ: NGUYỄN THÁI HỌC	
VẼ: PHẠM HOÀNG LÂM	
KIỂM: NGUYỄN XUÂN AN	

TÊN BẢN VẼ:
CÁC CHI TIẾT

KÝ HIỆU BẢN VẼ:	KT-27
TỶ LỆ:	1/25, 1/20
HOÀN THÀNH:	NĂM 2026

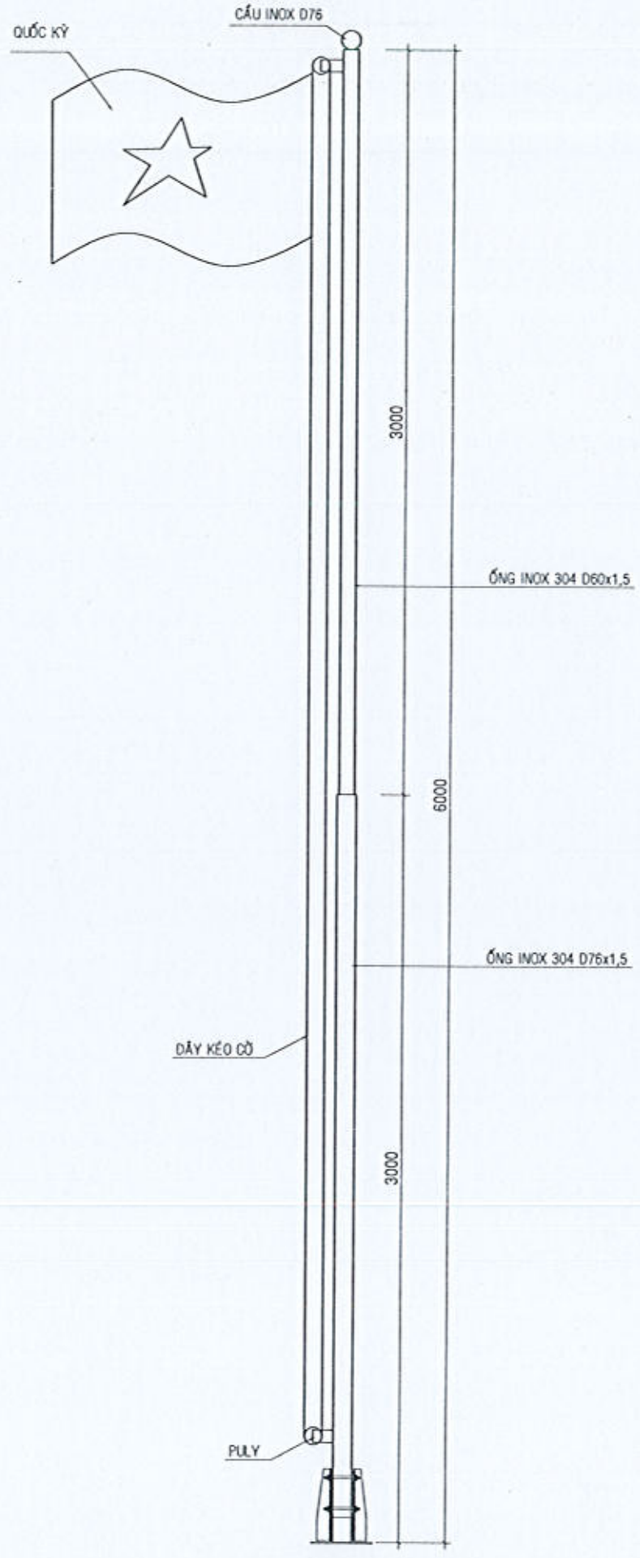

CHI TIẾT CỘT CỜ

TL: 1/20

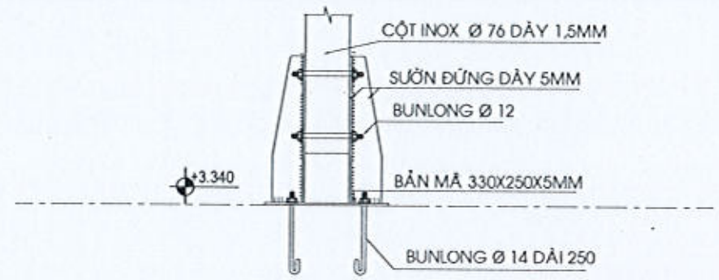

MẶT CẮT 1-1

TL: 1/10

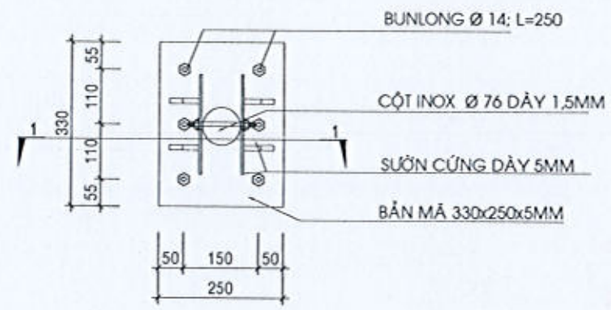

CHI TIẾT ĐẾ CỘT CỜ

TL: 1/20

PHÒNG KINH TẾ XÃ CÁT TIÊN 2
ĐÃ THẨM ĐỊNH
Văn bản số:...../KQTĐ-KT
Ngày.....tháng.....năm 20.....
Chữ ký:

CÔNG TY TNHH TƯ VẤN XÂY DỰNG GIA LÊ NGUYÊN
ĐÃ THẨM TRA
Theo văn bản Thẩm tra số:...../ GLN-TT ngày.../.../20...
Chủ trì Thẩm tra:
Ký tên:
Nguyễn Phạm Như Thủy

CHỦ ĐẦU TƯ:
VĂN PHÒNG HĐND VÀ UBND XÃ CÁT TIÊN 2

ĐƠN VỊ THIẾT KẾ:
CÔNG TY TNHH TƯ VẤN XÂY DỰNG
NGUYỄN HỒNG PHÚC
CÔNG TY TNHH TƯ VẤN XÂY DỰNG NGUYỄN HỒNG PHÚC
GIÁM ĐỐC
NGUYỄN HỒNG PHÚC

DỰ ÁN:
SỬA CHỮA, CẢI TẠO, NÂNG CẤP, MỞ RỘNG TRỤ SỞ HĐND - UBND XÃ CÁT TIÊN 2

TÊN HẠNG MỤC:
SỬA CHỮA, CẢI TẠO, NÂNG CẤP, MỞ RỘNG NHÀ LÀM VIỆC

ĐỊA ĐIỂM XÂY DỰNG:
XÃ CÁT TIÊN 2 - TỈNH LÂM ĐỒNG

GIAI ĐOẠN:
THIẾT KẾ BẢN VẼ THI CÔNG

CHỦ TRÌ: ĐẶNG VĂN NHẬT	
THIẾT KẾ: NGUYỄN THÁI HỌC	
VẼ: PHẠM HOÀNG LÂM	
KIỂM: NGUYỄN XUÂN AN	

TÊN BẢN VẼ:
CHI TIẾT CỘT CỜ

KÝ HIỆU BẢN VẼ:	KT-28
TỶ LỆ:	1/10, 1/20
HOÀN THÀNH:	NĂM 2026

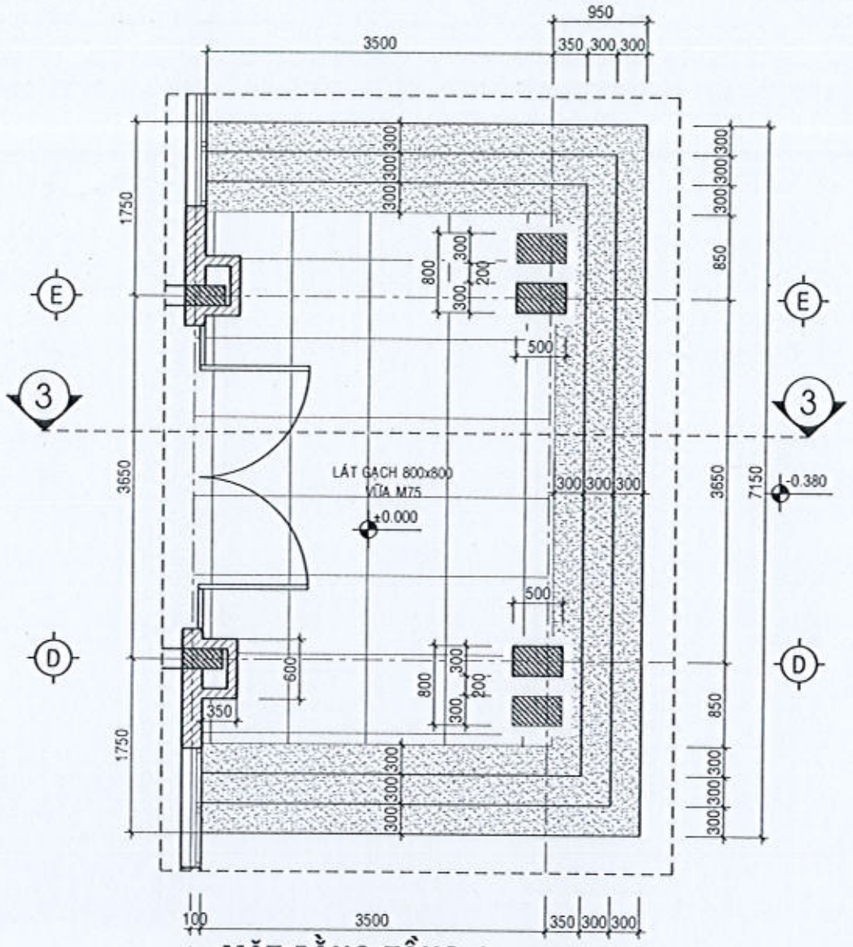

MẶT BẰNG TẦNG 1
SẢNH CHÍNH MBS, TL:1/50

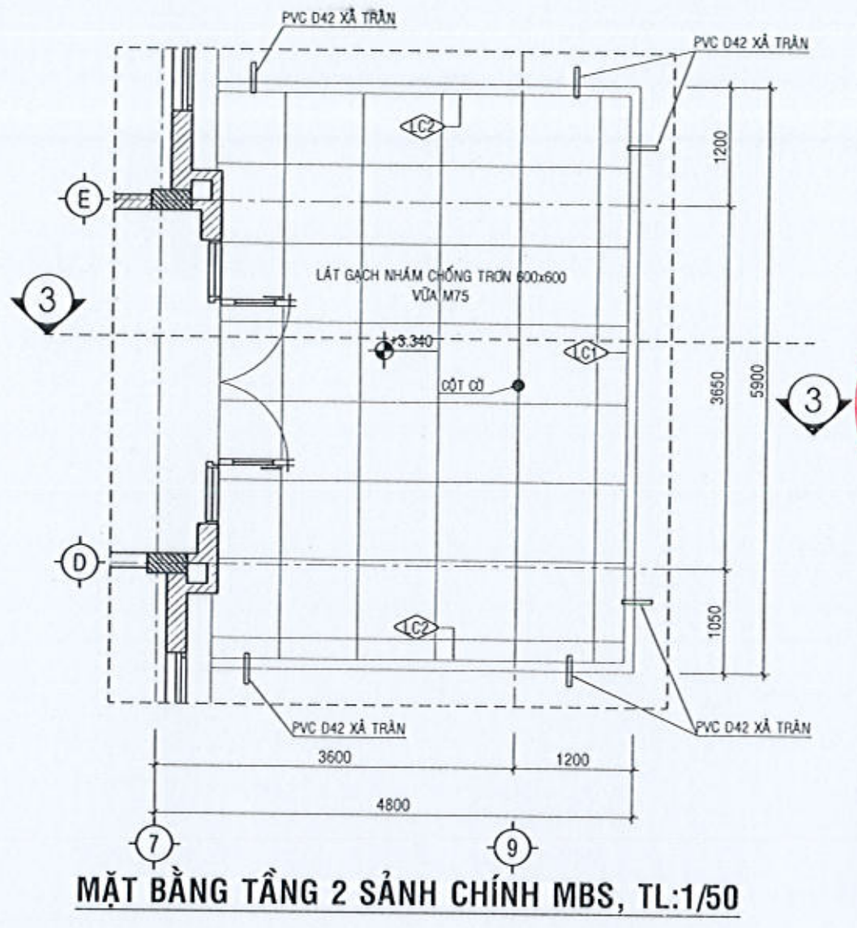

MẶT BẰNG TẦNG 2 SẢNH CHÍNH MBS, TL:1/50

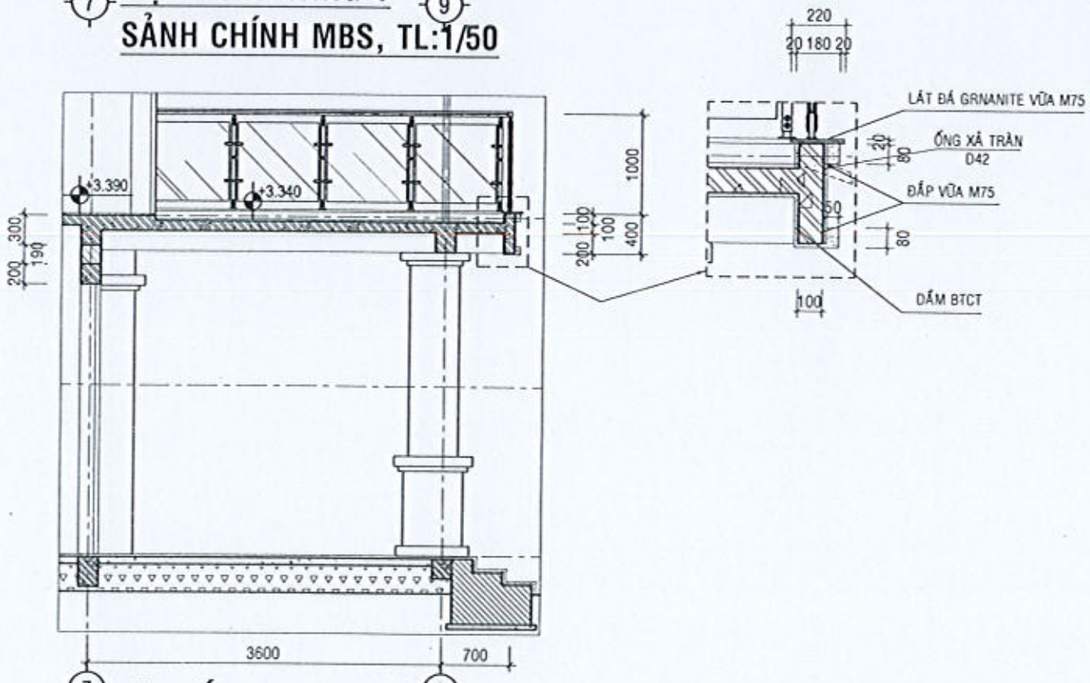

MẶT CẮT 3-3, TL:1/50

PHÒNG KINH TẾ XÃ CÁT TIÊN 2
ĐÃ THẨM ĐỊNH
Văn bản số:...../KQTĐ-KT
Ngày.....tháng.....năm 20.....
Chữ ký:

CÔNG TY TNHH TƯ VẤN XÂY DỰNG GIA LÊ NGUYÊN
ĐÃ THẨM TRA
Theo văn bản Thẩm tra số...../ GLN-TT ngày...../...../20.....
Chủ trì Thẩm tra:
Ký tên:
Nguyễn Phạm Như Thủy

CHỦ ĐẦU TƯ:
VĂN PHÒNG HĐND VÀ UBND
XÃ CÁT TIÊN 2

ĐƠN VỊ THIẾT KẾ:
CÔNG TY TNHH TƯ VẤN XÂY DỰNG
NGUYỄN HỒNG PHÚC
ĐỊA CHỈ: THÔN 10, XÃ DI LINH - TỈNH LÂM ĐỒNG
ĐT: 0968 [illegible] - FAX: 0260 [illegible] - Email: ctynguyenhongphuc@gmail.com
GIÁM ĐỐC
NGUYỄN HỒNG PHÚC

DỰ ÁN:
SỬA CHỮA, CẢI TẠO, NÂNG CẤP, MỞ RỘNG
TRỤ SỞ HĐND - UBND XÃ CÁT TIÊN 2

TÊN HẠNG MỤC:
SỬA CHỮA, CẢI TẠO, NÂNG CẤP, MỞ RỘNG
NHÀ LÀM VIỆC

ĐỊA ĐIỂM XÂY DỰNG:
XÃ CÁT TIÊN 2 - TỈNH LÂM ĐỒNG

GIAI ĐOẠN:
THIẾT KẾ BẢN VẼ THI CÔNG

CHỦ TRÌ: ĐẶNG VĂN NHẬT	
THIẾT KẾ: NGUYỄN THÁI HỌC	
VẼ: PHẠM HOÀNG LÂM	
KIỂM: NGUYỄN XUÂN AN	

TÊN BẢN VẼ:
CHI TIẾT SẢNH CHÍNH

KÝ HIỆU BẢN VẼ:	KT-29
TỶ LỆ:	1/10, 1/20
HOÀN THÀNH:	NĂM 2026

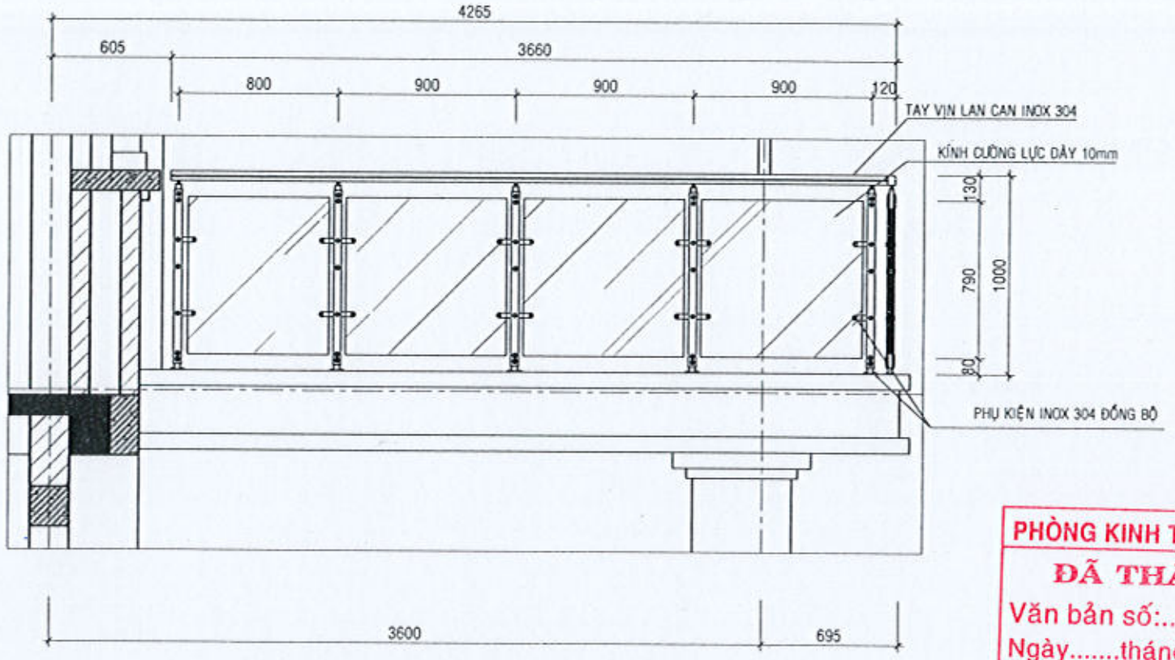

CHI TIẾT LAN CAN LC2, TL:1/25

PHÒNG KINH TẾ XÃ CÁT TIÊN 2
ĐÃ THẨM ĐỊNH
Văn bản số:...../KQTĐ-KT
Ngày.....tháng.....năm 20.....
Chữ ký:

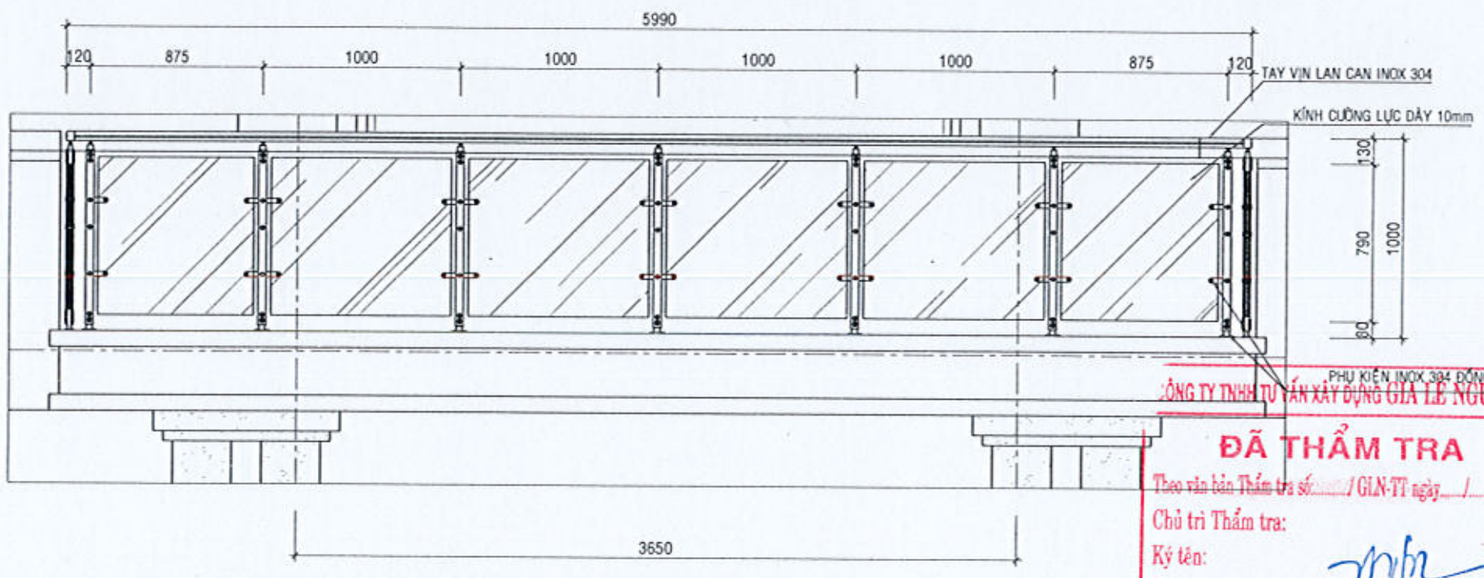

CHI TIẾT LAN CAN LC1, TL:1/25

CÔNG TY TNHH TƯ VẤN XÂY DỰNG GIA LÊ NGUYÊN
ĐÃ THẨM TRA
Theo văn bản Thẩm tra số...../ GLN-TT ngày..../..../20.....
Chủ trì Thẩm tra:
Ký tên:

Nguyễn Phạm Như Thủy

CHỦ ĐẦU TƯ:
VĂN PHÒNG HĐND VÀ UBND
XÃ CÁT TIÊN 2

ĐƠN VỊ THIẾT KẾ:
CÔNG TY TNHH TƯ VẤN XÂY DỰNG
NGUYỄN HỒNG PHÚC
ĐỊA CHỈ: THÔN 10 - XÃ DA TẺH - TỈNH LÂM ĐỒNG
GIÁM ĐỐC
CÔNG TY TNHH TƯ VẤN XÂY DỰNG NGUYỄN HỒNG PHÚC
NGUYỄN HỒNG PHÚC

DỰ ÁN:
SỬA CHỮA, CẢI TẠO, NÂNG CẤP, MỞ RỘNG
TRỤ SỞ HĐND - UBND XÃ CÁT TIÊN 2

TÊN HẠNG MỤC:
SỬA CHỮA, CẢI TẠO, NÂNG CẤP, MỞ RỘNG
NHÀ LÀM VIỆC

ĐỊA ĐIỂM XÂY DỰNG:
XÃ CÁT TIÊN 2 - TỈNH LÂM ĐỒNG

GIAI ĐOẠN:
THIẾT KẾ BẢN VẼ THI CÔNG

CHỦ TRÌ: ĐẶNG VĂN NHẬT	
THIẾT KẾ: NGUYỄN THÁI HỌC	
VẼ: PHẠM HOÀNG LÂM	
KIỂM: NGUYỄN XUÂN AN	

TÊN BẢN VẼ:
CHI TIẾT LAN CAN

KÝ HIỆU BẢN VẼ:	KT-30
TỶ LỆ:	1/10, 1/20
HOÀN THÀNH:	NĂM 2026

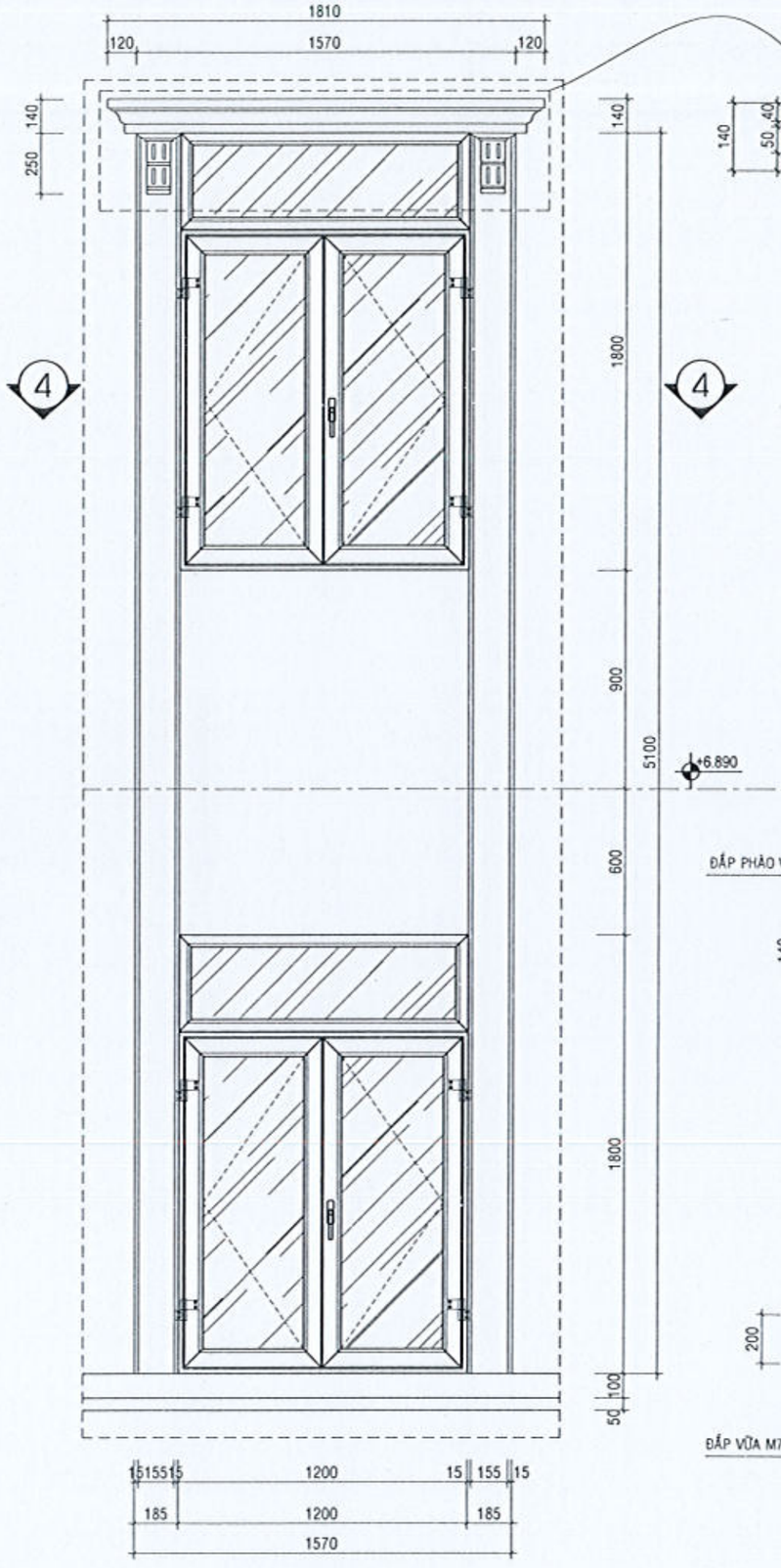

CHI TIẾT MĐ4 TL: 1/20

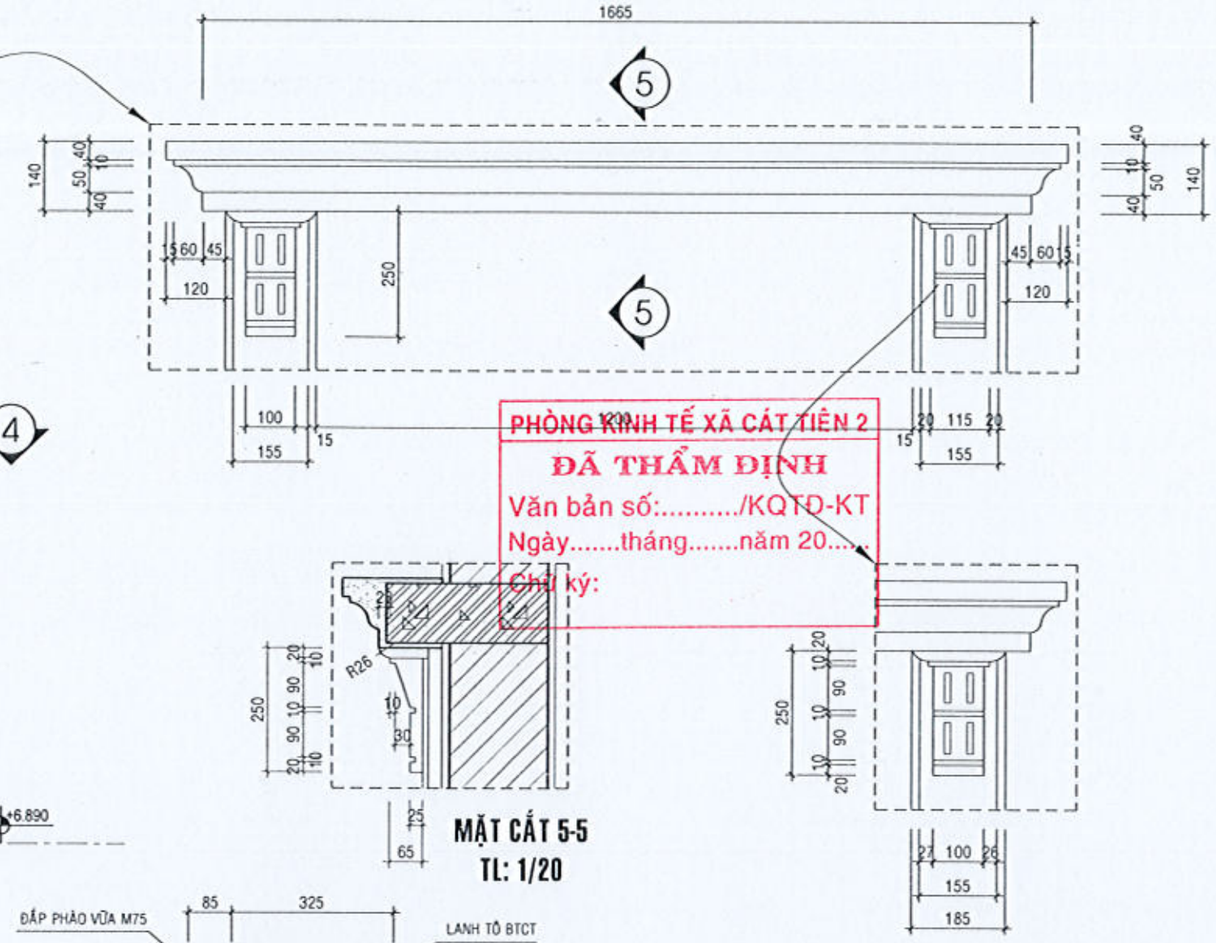

MẶT CẮT 5-5
TL: 1/20

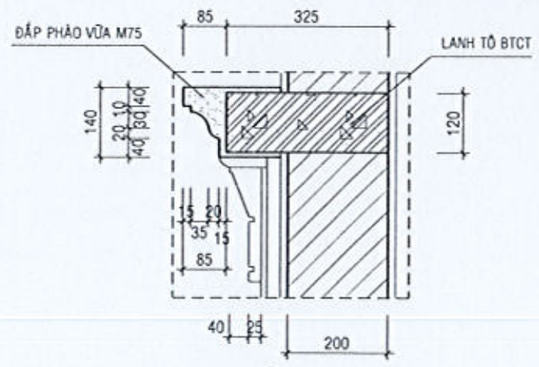

MẶT CẮT 5-5 TL: 1/20

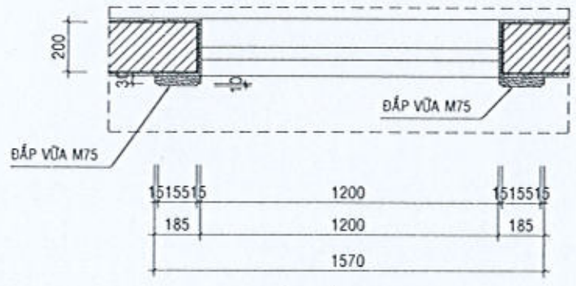

MẶT CẮT 4-4 TL: 1/20

PHỐI CẢNH PHÀO CỬA TL: 1/20

PHÒNG KINH TẾ XÃ CÁT TIÊN 2
ĐÃ THẨM ĐỊNH
Văn bản số:...../KQTĐ-KT
Ngày.....tháng.....năm 20.....
Chữ ký:

CÔNG TY TNHH TƯ VẤN XÂY DỰNG GIA LÊ NGUYÊN
ĐÃ THẨM TRA
Theo văn bản Thẩm tra số:...../ GLN-TT ngày.../.../20...
Chủ trì Thẩm tra:
Ký tên:
Nguyễn Phạm Như Thủy

CHỦ ĐẦU TƯ:
VĂN PHÒNG HĐND VÀ UBND
XÃ CÁT TIÊN 2

ĐƠN VỊ THIẾT KẾ:
CÔNG TY TNHH TƯ VẤN XÂY DỰNG
NGUYỄN HỒNG PHÚC
CÔNG TY TNHH TƯ VẤN XÂY DỰNG NGUYỄN HỒNG PHÚC
M.S.D.N: 5801011281-C.T.C.P
XÃ DA TẺH - TỈNH LÂM ĐỒNG
GIÁM ĐỐC
NGUYỄN HỒNG PHÚC

DỰ ÁN:
SỬA CHỮA, CẢI TẠO, NÂNG CẤP, MỞ RỘNG
TRỤ SỞ HĐND - UBND XÃ CÁT TIÊN 2

TÊN HẠNG MỤC:
SỬA CHỮA, CẢI TẠO, NÂNG CẤP, MỞ RỘNG
NHÀ LÀM VIỆC

ĐỊA ĐIỂM XÂY DỰNG:
XÃ CÁT TIÊN 2 - TỈNH LÂM ĐỒNG

GIAI ĐOẠN:
THIẾT KẾ BẢN VẼ THI CÔNG

CHỦ TRÌ: ĐẶNG VĂN NHẬT	
THIẾT KẾ: NGUYỄN THÁI HỌC	
VẼ: PHẠM HOÀNG LÂM	
KIỂM: NGUYỄN XUÂN AN	

TÊN BẢN VẼ:
CHI TIẾT PHÀO CỬA

KÝ HIỆU BẢN VẼ:	KT-31
TỶ LỆ:	1/10, 1/20
HOÀN THÀNH:	NĂM 2026

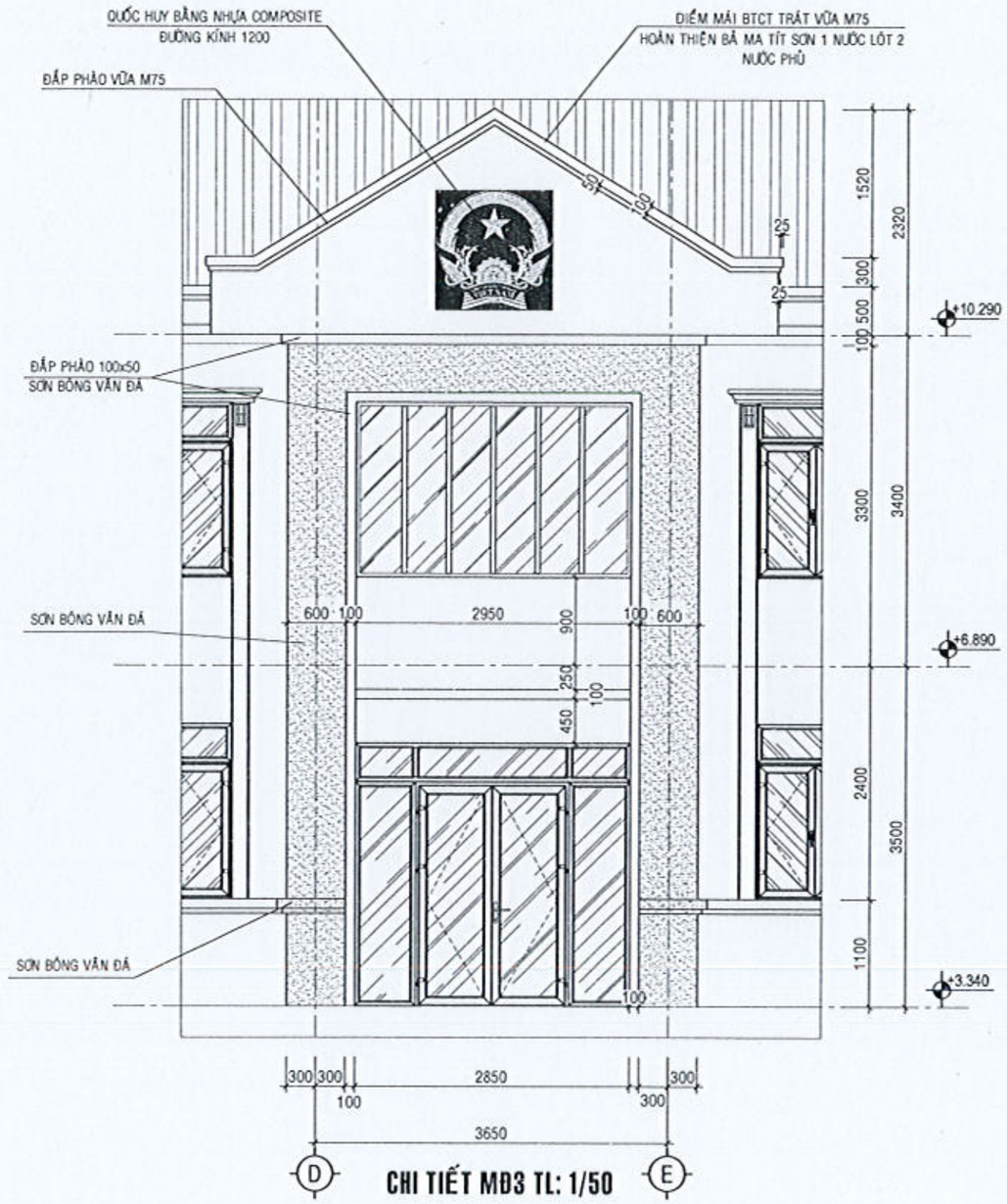

CHI TIẾT MĐ3 TL: 1/50

PHÒNG KINH TẾ XÃ CÁT TIÊN 2
ĐÃ THẨM ĐỊNH
Văn bản số:...../KQTĐ-KT
Ngày.....tháng.....năm 20.....
Chữ ký:

CÔNG TY TNHH TƯ VẤN XÂY DỰNG GIA LÊ NGUYÊN
ĐÃ THẨM TRA
Theo văn bản Thẩm tra số:...../ GLN-TT ngày...../...../20.....
Chủ trì Thẩm tra:
Ký tên:

Nguyễn Phạm Như Thủy

CHỦ ĐẦU TƯ:
VĂN PHÒNG HĐND VÀ UBND
XÃ CÁT TIÊN 2

ĐƠN VỊ THIẾT KẾ:
CÔNG TY TNHH TƯ VẤN XÂY DỰNG
NGUYỄN HỒNG PHÚC
ĐỊA CHỈ: THÔN 1B - XÃ DA TẺH - TỈNH LÂM ĐỒNG
ĐT: 0653 [illegible] - DĐ: [illegible] - Email: ctynguyenhongphuc@gmail.com
GIÁM ĐỐC
NGUYỄN HỒNG PHÚC

DỰ ÁN:
SỬA CHỮA, CẢI TẠO, NÂNG CẤP, MỞ RỘNG
TRỤ SỞ HĐND - UBND XÃ CÁT TIÊN 2

TÊN HẠNG MỤC:
SỬA CHỮA, CẢI TẠO, NÂNG CẤP, MỞ RỘNG
NHÀ LÀM VIỆC

ĐỊA ĐIỂM XÂY DỰNG:
XÃ CÁT TIÊN 2 - TỈNH LÂM ĐỒNG

GIAI ĐOẠN:
THIẾT KẾ BẢN VẼ THI CÔNG

CHỦ TRÌ: ĐẶNG VĂN NHẬT	
THIẾT KẾ: NGUYỄN THÁI HỌC	
VẼ: PHẠM HOÀNG LÂM	
KIỂM: NGUYỄN XUÂN AN	

TÊN BẢN VẼ:
CHI TIẾT MĐ3

KÝ HIỆU BẢN VẼ:	KT-32
TỶ LỆ:	1/10, 1/20
HOÀN THÀNH:	NĂM 2026

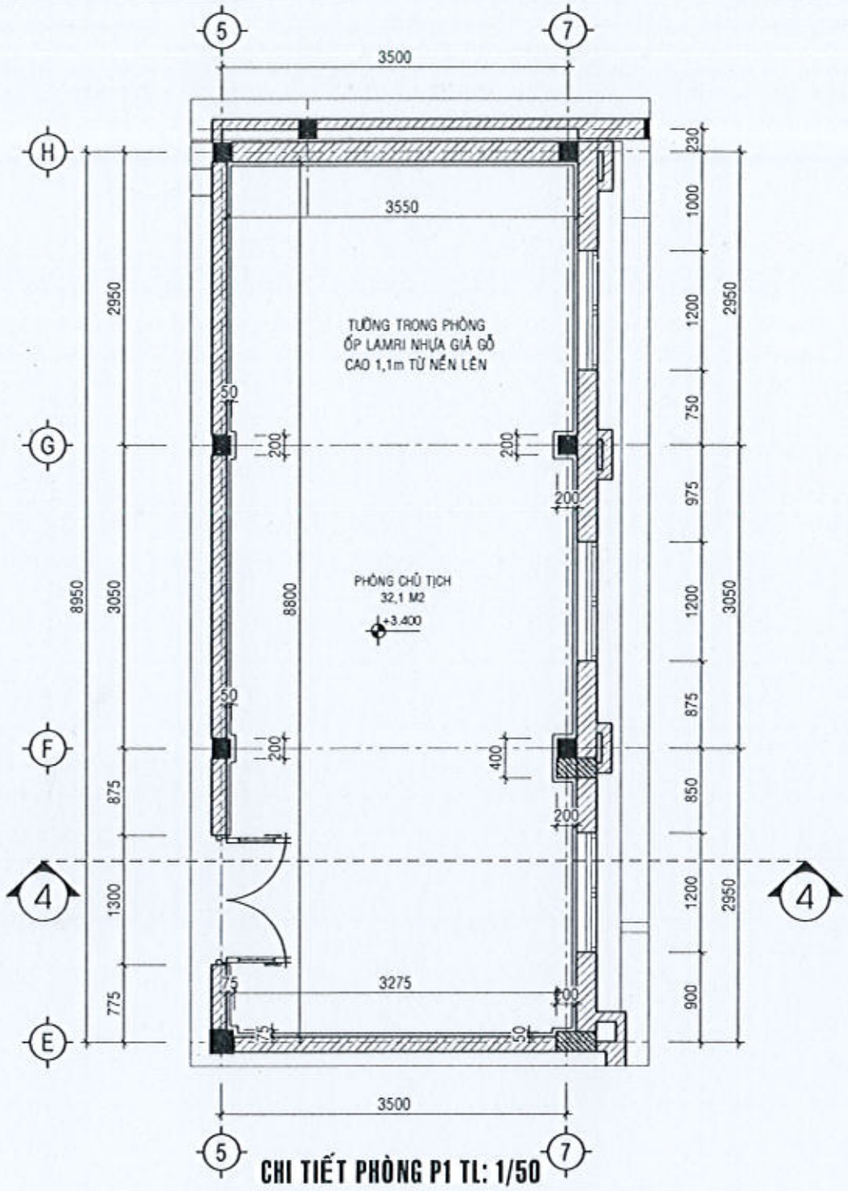

CHI TIẾT PHÒNG P1 TL: 1/50

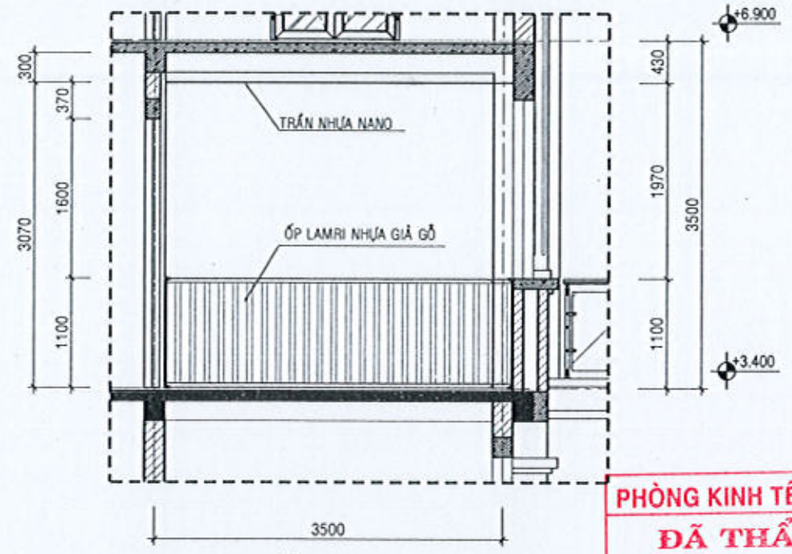

MẶT CẮT 4-4 TL: 1/50

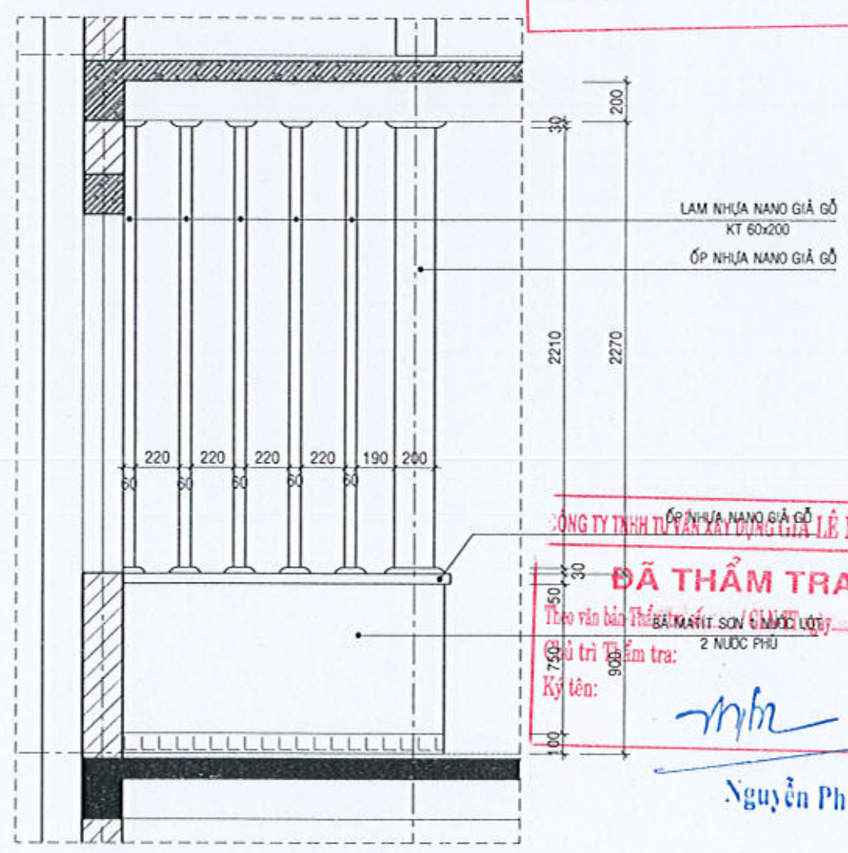

CHI TIẾT MC2 TL: 1/50

PHÒNG KINH TẾ XÃ CÁT TIÊN 2
ĐÃ THẨM ĐỊNH
Văn bản số:...../KQTĐ-KT
Ngày.....tháng.....năm 20.....
Chữ ký:

CÔNG TY TNHH TƯ VẤN XÂY DỰNG GIA LÊ NGUYÊN
ĐÃ THẨM TRA
Theo văn bản Thẩm tra số: / CLXD ngày / /20
Chủ trì Thẩm tra:
Ký tên:
Nguyễn Phạm Như Thủy

CHỦ ĐẦU TƯ:
VĂN PHÒNG HĐND VÀ UBND
XÃ CÁT TIÊN 2

ĐƠN VỊ THIẾT KẾ:
CÔNG TY TNHH TƯ VẤN XÂY DỰNG
NGUYỄN HỒNG PHÚC
ĐỊA ĐIỂM: THÔN 10 - XÃ DA TẺH - TỈNH LÂM ĐỒNG
ĐT: 0563533 [illegible] / Email: ctynguyenhongphuc@gmail.com
M.S.D.N: 5801011281-C.T.C.P.H.H
CÔNG TY TNHH TƯ VẤN XÂY DỰNG NGUYỄN HỒNG PHÚC
XÃ DA TẺH - TỈNH LÂM ĐỒNG
GIÁM ĐỐC
NGUYỄN HỒNG PHÚC

DỰ ÁN:
SỬA CHỮA, CẢI TẠO, NÂNG CẤP, MỞ RỘNG
TRỤ SỞ HĐND - UBND XÃ CÁT TIÊN 2

TÊN HẠNG MỤC:
SỬA CHỮA, CẢI TẠO, NÂNG CẤP, MỞ RỘNG
NHÀ LÀM VIỆC

ĐỊA ĐIỂM XÂY DỰNG:
XÃ CÁT TIÊN 2 - TỈNH LÂM ĐỒNG

GIAI ĐOẠN:
THIẾT KẾ BẢN VẼ THI CÔNG

CHỦ TRÌ: ĐẶNG VĂN NHẬT	
THIẾT KẾ: NGUYỄN THÁI HỌC	
VẼ: PHẠM HOÀNG LÂM	
KIỂM: NGUYỄN XUÂN AN	

TÊN BẢN VẼ:
CÁC CHI TIẾT

KÝ HIỆU BẢN VẼ:	KT-33
TỶ LỆ:	1/10, 1/20
HOÀN THÀNH:	NĂM 2026

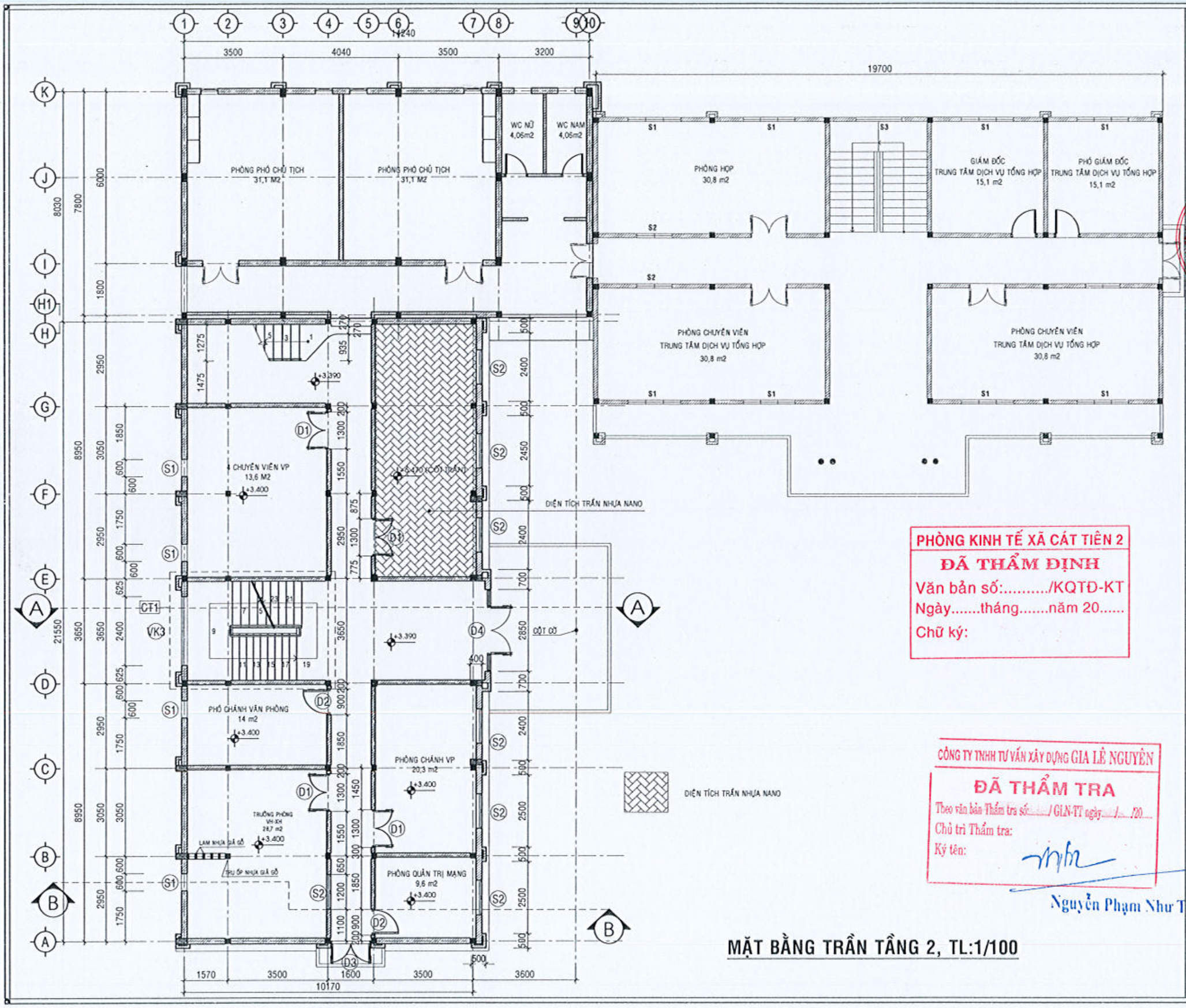

PHÒNG KINH TẾ XÃ CÁT TIÊN 2
ĐÃ THẨM ĐỊNH
Văn bản số...../KQTĐ-KT
Ngày.....tháng.....năm 20.....
Chữ ký:

CÔNG TY TNHH TƯ VẤN XÂY DỰNG GIA LÊ NGUYÊN
ĐÃ THẨM TRA
Theo văn bản Thẩm tra số...../ GLN-TT ngày...../...../20.....
Chủ trì Thẩm tra:
Ký tên:
Nguyễn Phạm Như Thủy

MẶT BẰNG TRẦN TẦNG 2, TL:1/100

CHỦ ĐẦU TƯ:
VĂN PHÒNG HĐND VÀ UBND XÃ CÁT TIÊN 2

ĐƠN VỊ THIẾT KẾ:
CÔNG TY TNHH TƯ VẤN XÂY DỰNG
NGUYỄN HỒNG PHÚC
Đ/C: CÔNG TRẤN - XÃ CÁT TIÊN - TỈNH LÂM ĐỒNG
ĐT: 0633 864 [illegible] - Fax: 0633 804787 - Email: ctynguyenhongphuc@gmail.com
GIÁM ĐỐC
NGUYỄN HỒNG PHÚC

DỰ ÁN:
SỬA CHỮA, CẢI TẠO, NÂNG CẤP, MỞ RỘNG TRỤ SỞ HĐND - UBND XÃ CÁT TIÊN 2

TÊN HẠNG MỤC:
SỬA CHỮA, CẢI TẠO, NÂNG CẤP, MỞ RỘNG NHÀ LÀM VIỆC

ĐỊA ĐIỂM XÂY DỰNG:
XÃ CÁT TIÊN 2 - TỈNH LÂM ĐỒNG

GIAI ĐOẠN:
THIẾT KẾ BẢN VẼ THI CÔNG

CHỦ TRÌ: ĐẶNG VĂN NHẬT	
THIẾT KẾ: NGUYỄN THÁI HỌC	
VẼ: PHẠM HOÀNG LÂM	
KIỂM: NGUYỄN XUÂN AN	

TÊN BẢN VẼ:
MẶT BẰNG TRẦN TẦNG 2

KÝ HIỆU BẢN VẼ:	KT-34
TỶ LỆ:	1/100
HOÀN THÀNH:	NĂM 2026

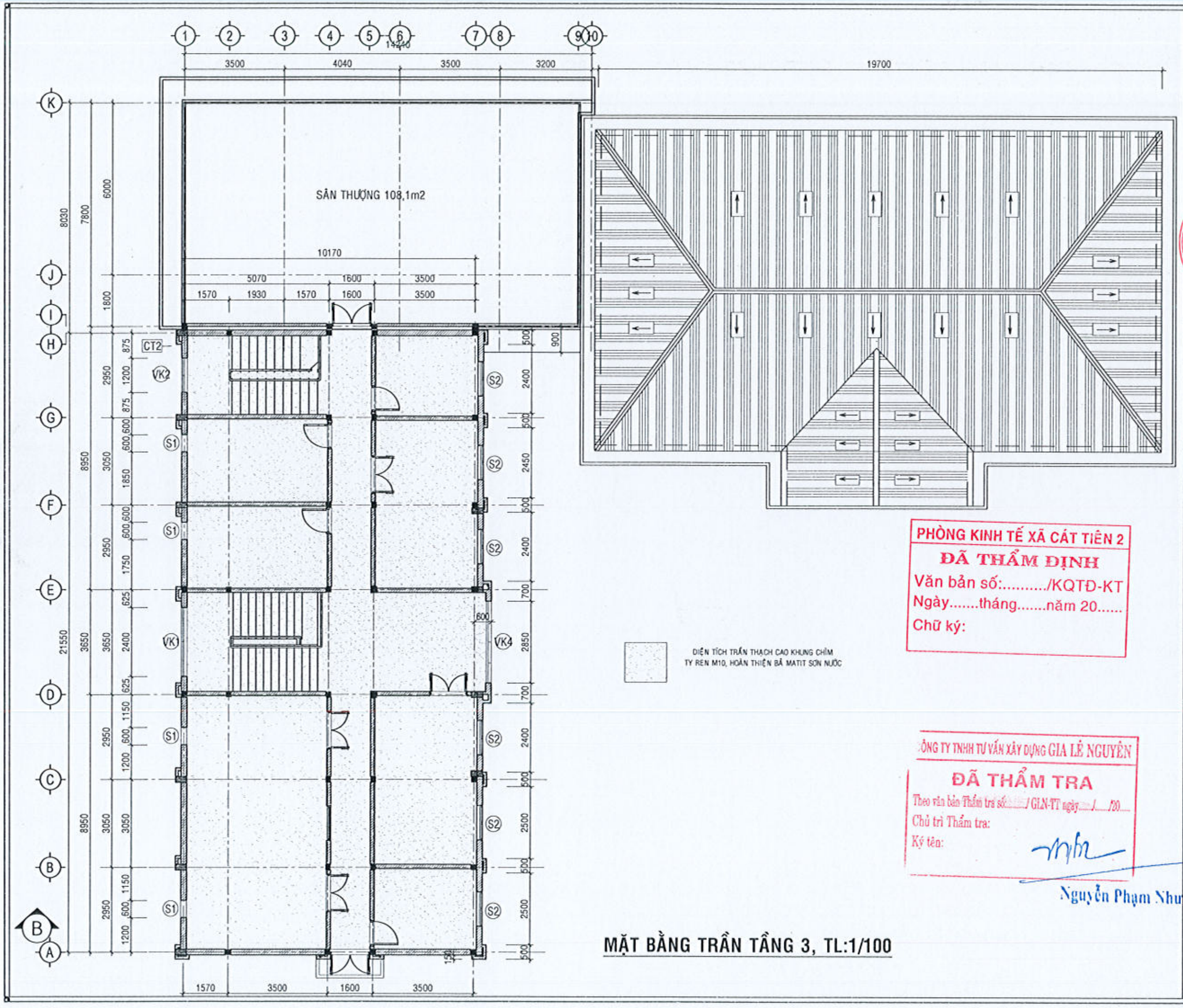

MẶT BẰNG TRẦN TẦNG 3, TL:1/100

CHỦ ĐẦU TƯ:
VĂN PHÒNG HĐND VÀ UBND XÃ CÁT TIÊN 2

ĐƠN VỊ THIẾT KẾ:
CÔNG TY TNHH TƯ VẤN XÂY DỰNG
NGUYỄN HỒNG PHÚC
ĐỊA CHỈ: THÔN 1B - XÃ DA TẺH - TỈNH LÂM ĐỒNG
ĐT: 0903 690 [illegible] - 0903 [illegible] - Email: trungyenhongphuc@gmail.com
GIÁM ĐỐC
NGUYỄN HỒNG PHÚC

DỰ ÁN:
SỬA CHỮA, CẢI TẠO, NÂNG CẤP, MỞ RỘNG TRỤ SỞ HĐND - UBND XÃ CÁT TIÊN 2

TÊN HẠNG MỤC:
SỬA CHỮA, CẢI TẠO, NÂNG CẤP, MỞ RỘNG NHÀ LÀM VIỆC

ĐỊA ĐIỂM XÂY DỰNG:
XÃ CÁT TIÊN 2 - TỈNH LÂM ĐỒNG

GIAI ĐOẠN:
THIẾT KẾ BẢN VẼ THI CÔNG

CHỦ TRÌ: ĐẶNG VĂN NHẬT	
THIẾT KẾ: NGUYỄN THÁI HỌC	
VẼ: PHẠM HOÀNG LÂM	
KIỂM: NGUYỄN XUÂN AN	

TÊN BẢN VẼ:
MẶT BẰNG TRẦN TẦNG 3

KÝ HIỆU BẢN VẼ:	KT-35
TỶ LỆ:	1/100
HOÀN THÀNH:	NĂM 2026

PHÒNG KINH TẾ XÃ CÁT TIÊN 2
ĐÃ THẨM ĐỊNH
Văn bản số:...../KQTĐ-KT
Ngày.....tháng.....năm 20.....
Chữ ký:

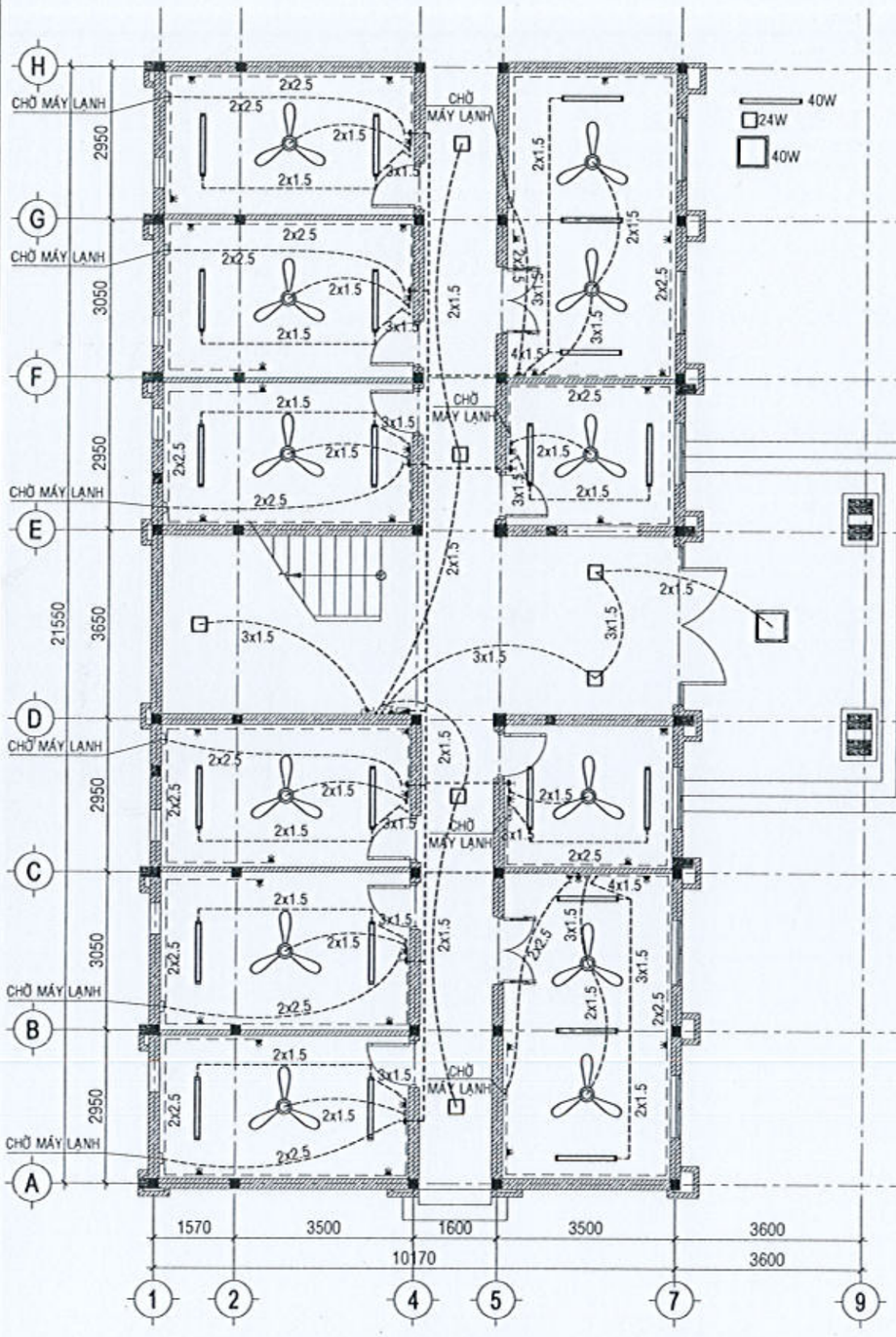

MẶT BẰNG ĐIỆN TẦNG 1. TL:1/100

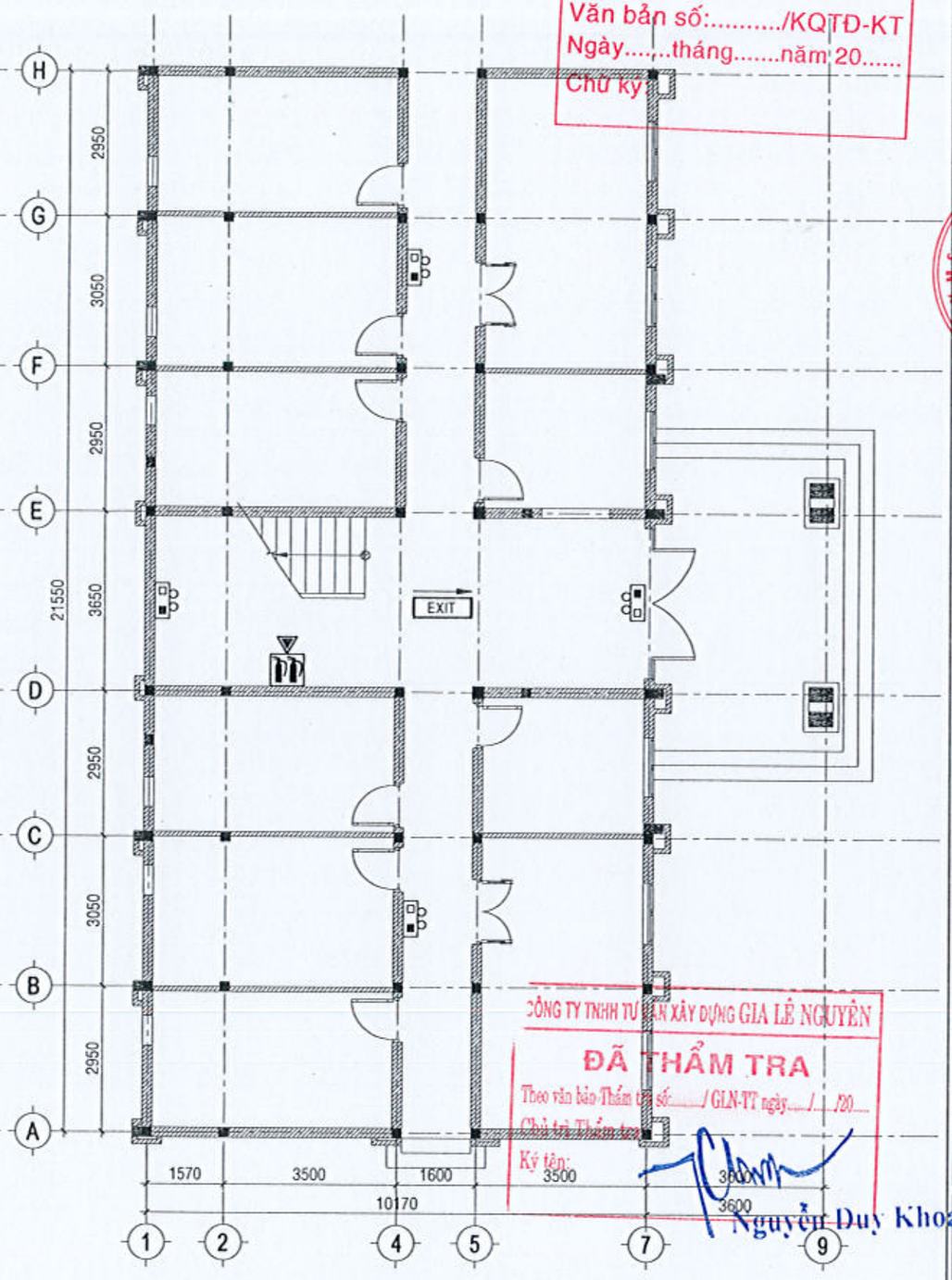

CÔNG TY TNHH TƯ VẤN XÂY DỰNG GIA LÊ NGUYÊN
ĐÃ THẨM TRA
Theo văn bản Thẩm tra số:...../ GLN-TT ngày...../...../20.....
Chủ trì Thẩm tra
Ký tên:
Nguyễn Duy Khoa

MẶT BẰNG PCCC TẦNG 1. TL:1/100

CHỦ ĐẦU TƯ:
VĂN PHÒNG HĐND VÀ UBND
XÃ CÁT TIÊN 2

ĐƠN VỊ THIẾT KẾ:
CÔNG TY TNHH TƯ VẤN XÂY DỰNG
NGUYỄN HỒNG PHÚC
ĐỊA CHỈ: SỐ 129 - ĐƯỜNG 30M - THÔN 18 - XÃ ĐẠ TẺH - TỈNH LÂM ĐỒNG
SĐT: 0263.3845.123 - EMAIL: nhongphuc@gmail.com
CÔNG TY TNHH TƯ VẤN XÂY DỰNG NGUYỄN HỒNG PHÚC
GIÁM ĐỐC
NGUYỄN HỒNG PHÚC

DỰ ÁN:
SỬA CHỮA, CẢI TẠO, NÂNG CẤP, MỞ RỘNG TRỤ SỞ HĐND - UBND XÃ CÁT TIÊN 2

TÊN HẠNG MỤC:
SỬA CHỮA, CẢI TẠO, NÂNG CẤP, MỞ RỘNG NHÀ LÀM VIỆC

ĐỊA ĐIỂM XÂY DỰNG:
XÃ CÁT TIÊN 2 - TỈNH LÂM ĐỒNG

GIAI ĐOẠN:
THIẾT KẾ BẢN VẼ THI CÔNG

CHỦ TRÌ: TRƯƠNG NGỌC LINH	
THIẾT KẾ: PHẠM HOÀNG LÂM	
VẼ: ĐẶNG VĂN NHẬT	
KIỂM: NGUYỄN XUÂN AN	

TÊN BẢN VẼ:
MẶT BẰNG BỐ TRÍ ĐIỆN T1

KÝ HIỆU BẢN VẼ:	CĐ-01
TỶ LỆ:	1/100
HOÀN THÀNH:	NĂM 2026

PHÒNG KINH TẾ XÃ CÁT TIÊN 2
ĐÃ THẨM ĐỊNH
Văn bản số:...../KQTĐ-KT
Ngày.....tháng.....năm 20.....
Chữ ký:

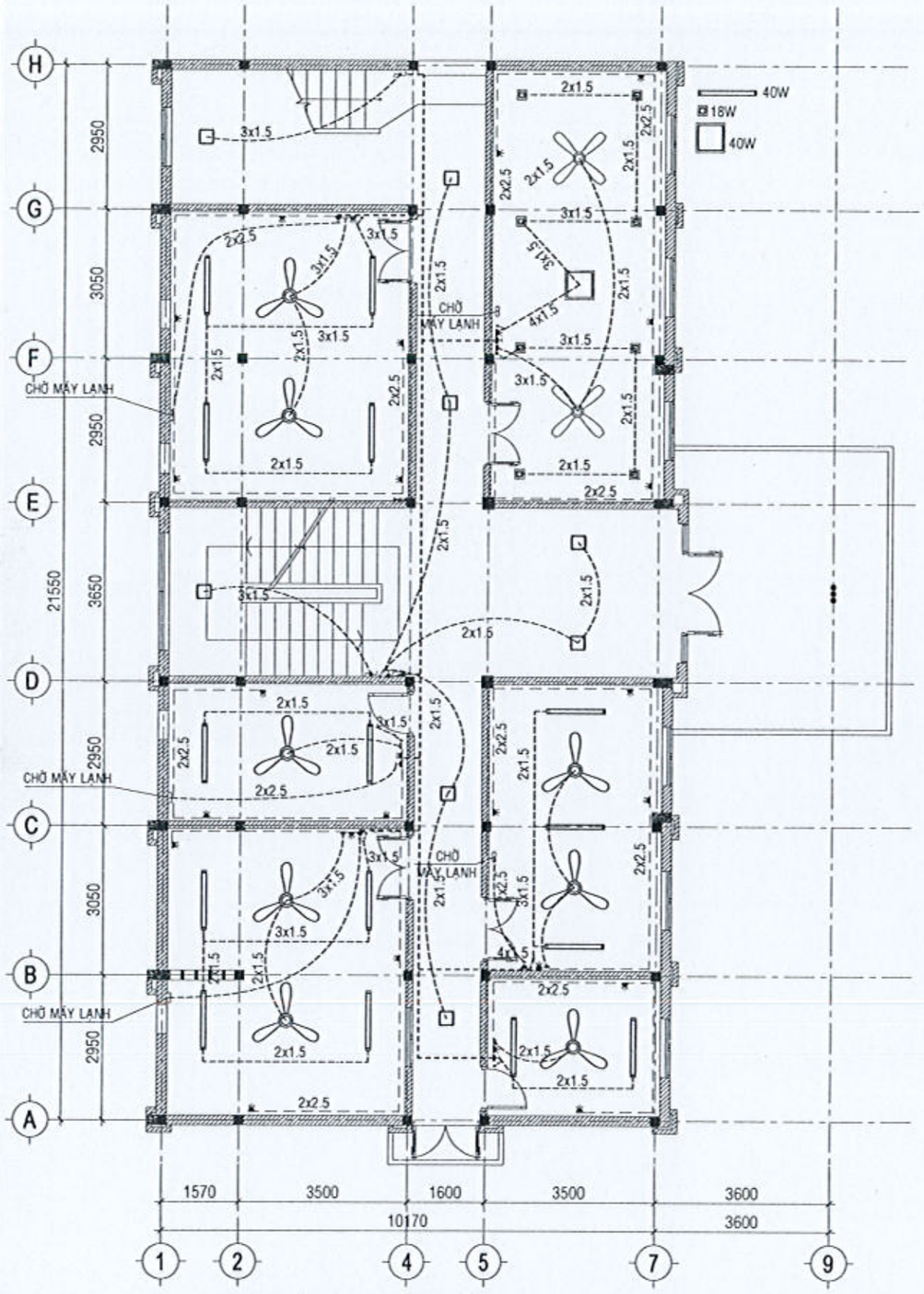

MẶT BẰNG ĐIỆN TẦNG 2. TL:1/100

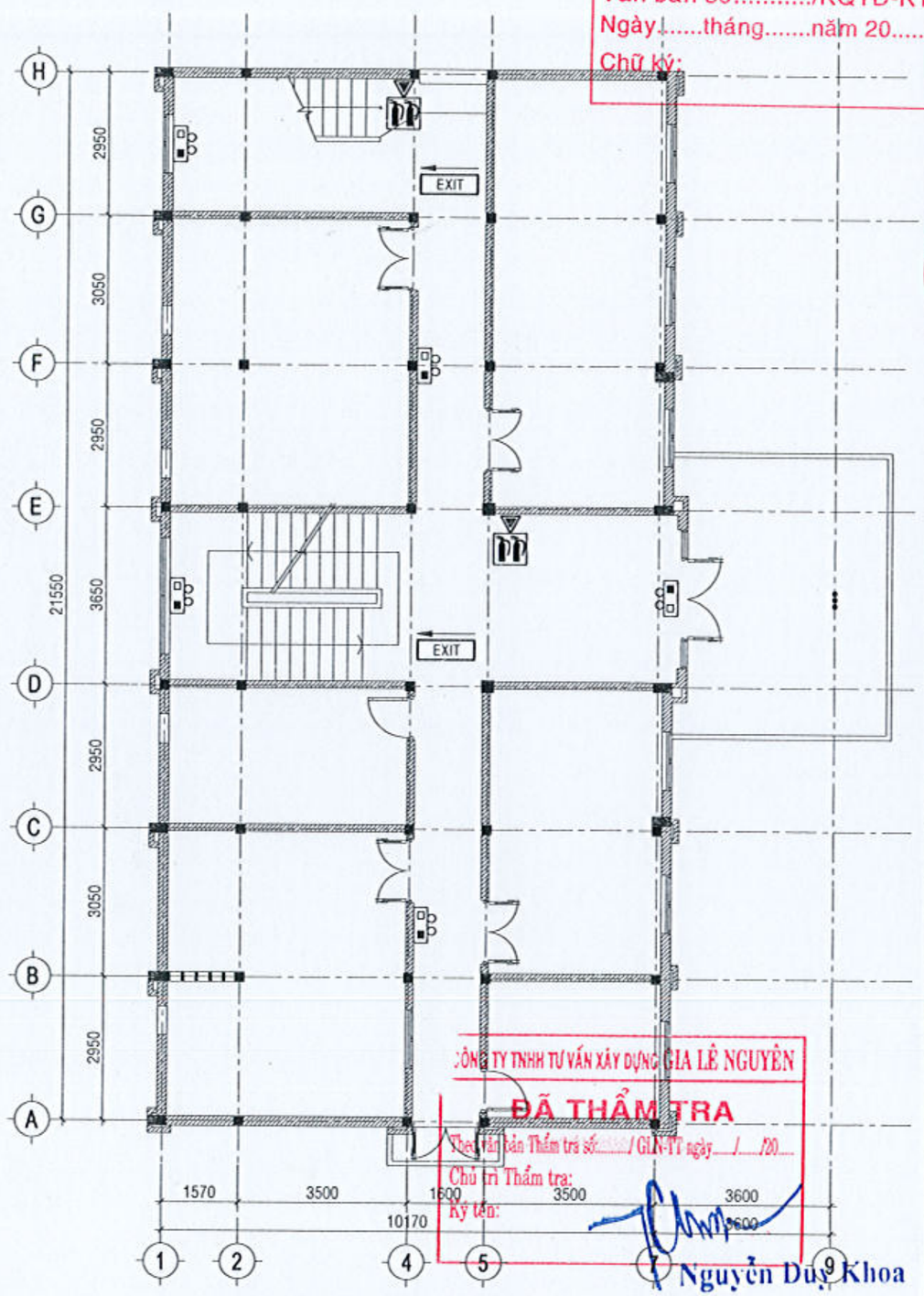

CÔNG TY TNHH TƯ VẤN XÂY DỰNG GIA LÊ NGUYÊN
ĐÃ THẨM TRA
Theo văn bản Thẩm tra số:...../ GLN-TT ngày...../...../20.....
Chủ trì Thẩm tra:
Ký tên:
Nguyễn Duy Khoa

MẶT BẰNG PCCC TẦNG 2. TL:1/100

CHỦ ĐẦU TƯ:
VĂN PHÒNG HĐND VÀ UBND XÃ CÁT TIÊN 2

ĐƠN VỊ THIẾT KẾ:
CÔNG TY TNHH TƯ VẤN XÂY DỰNG
NGUYỄN HỒNG PHÚC
ĐỊA CHỈ: SỐ 129 - ĐƯỜNG 30/4 - THÔN 10 - XÃ ĐẠ TẺH - TỈNH LÂM ĐỒNG
ĐT: 0363 804 787 - Email: nguyenhongphuc@gmail.com
CÔNG TY TNHH TƯ VẤN XÂY DỰNG NGUYỄN HỒNG PHÚC
GIÁM ĐỐC
NGUYỄN HỒNG PHÚC

DỰ ÁN:
SỬA CHỮA, CẢI TẠO, NÂNG CẤP, MỞ RỘNG TRỤ SỞ HĐND - UBND XÃ CÁT TIÊN 2

TÊN HẠNG MỤC:
SỬA CHỮA, CẢI TẠO, NÂNG CẤP, MỞ RỘNG NHÀ LÀM VIỆC

ĐỊA ĐIỂM XÂY DỰNG:
XÃ CÁT TIÊN 2 - TỈNH LÂM ĐỒNG

GIAI ĐOẠN:
THIẾT KẾ BẢN VẼ THI CÔNG

CHỦ TRÌ: TRƯƠNG NGỌC LINH	
THIẾT KẾ: PHẠM HOÀNG LÂM	
VẼ: ĐẶNG VĂN NHẬT	
KIỂM: NGUYỄN XUÂN AN	

TÊN BẢN VẼ:
MẶT BẰNG BỐ TRÍ ĐIỆN T2

KÝ HIỆU BẢN VẼ:	CĐ-02
TỶ LỆ:	1/100
HOÀN THÀNH:	NĂM 2026

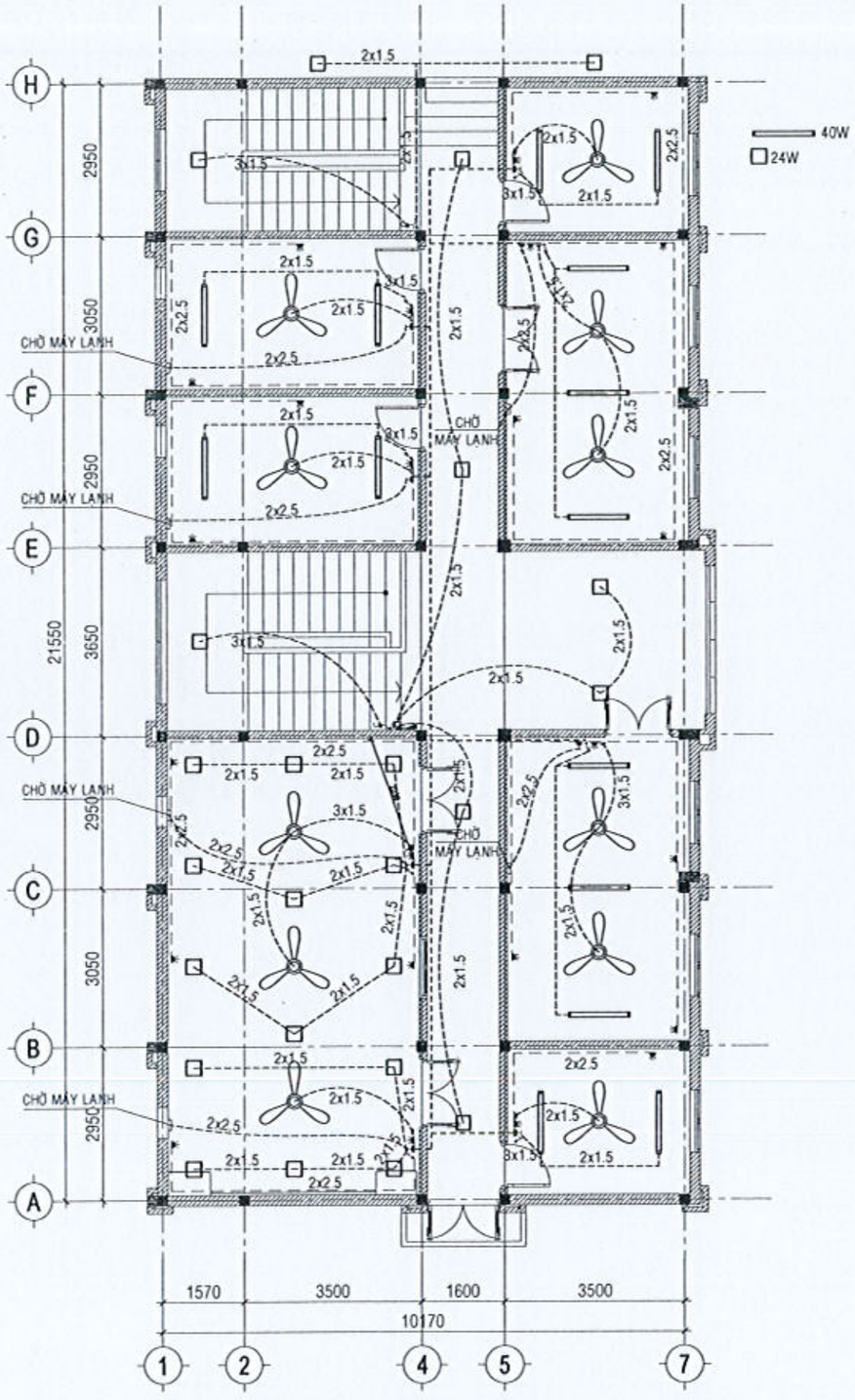

MẶT BẰNG ĐIỆN TẦNG 3. TL:1/100

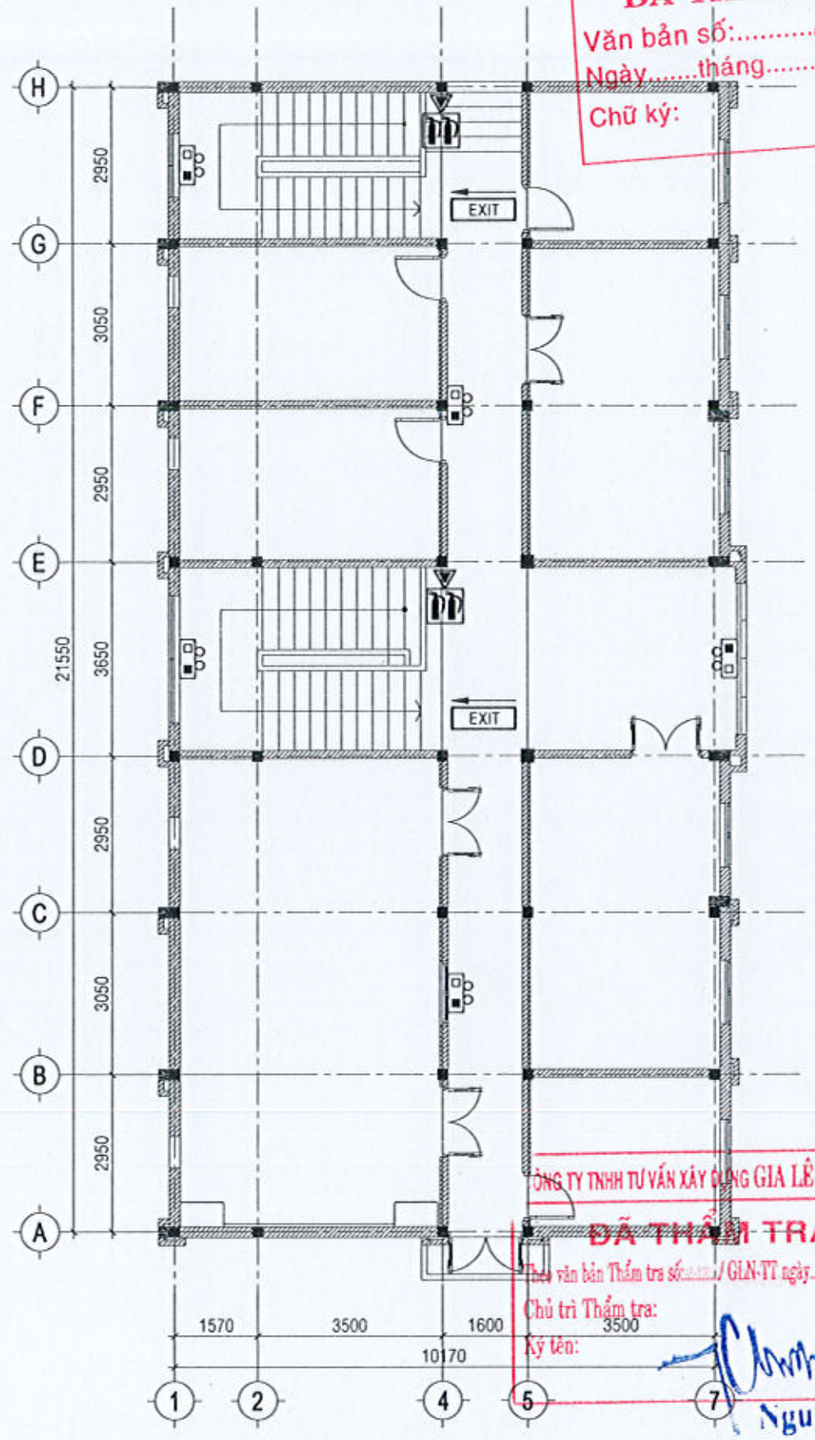

MẶT BẰNG PCCC TẦNG 3. TL:1/100

PHÒNG KINH TẾ XÃ CÁT TIÊN 2
ĐÃ THẨM ĐỊNH
Văn bản số:...../KQTĐ-KT
Ngày.....tháng.....năm 20.....
Chữ ký:

CÔNG TY TNHH TƯ VẤN XÂY DỰNG GIA LÊ NGUYÊN
ĐÃ THẨM TRA
Theo văn bản Thẩm tra số...../GLN-TT ngày...../...../20.....
Chủ trì Thẩm tra:
Ký tên:
Nguyễn Duy Khoa

CHỦ ĐẦU TƯ:
VĂN PHÒNG HĐND VÀ UBND
XÃ CÁT TIÊN 2

ĐƠN VỊ THIẾT KẾ:
CÔNG TY TNHH TƯ VẤN XÂY DỰNG
NGUYỄN HỒNG PHÚC
ĐỊA CHỈ: SỐ 129 - ĐƯỜNG 30/4 - THÔN 10 - XÃ ĐẠ TẺH - TỈNH LÂM ĐỒNG
ĐT: 0263.3824.184 - Email: dgnguyenhongphuc@gmail.com
GIÁM ĐỐC
NGUYỄN HỒNG PHÚC

DỰ ÁN:
SỬA CHỮA, CẢI TẠO, NÂNG CẤP, MỞ RỘNG
TRỤ SỞ HĐND - UBND XÃ CÁT TIÊN 2

TÊN HẠNG MỤC:
SỬA CHỮA, CẢI TẠO, NÂNG CẤP, MỞ RỘNG
NHÀ LÀM VIỆC

ĐỊA ĐIỂM XÂY DỰNG:
XÃ CÁT TIÊN 2 - TỈNH LÂM ĐỒNG

GIAI ĐOẠN:
THIẾT KẾ BẢN VẼ THI CÔNG

CHỦ TRÌ: TRƯƠNG NGỌC LINH	
THIẾT KẾ: PHẠM HOÀNG LÂM	
VẼ: ĐẶNG VĂN NHẬT	
KIỂM: NGUYỄN XUÂN AN	

TÊN BẢN VẼ:
MẶT BẰNG BỐ TRÍ ĐIỆN T3

KÝ HIỆU BẢN VẼ:	CĐ-03
TỶ LỆ:	1/100
HOÀN THÀNH:	NĂM 2026

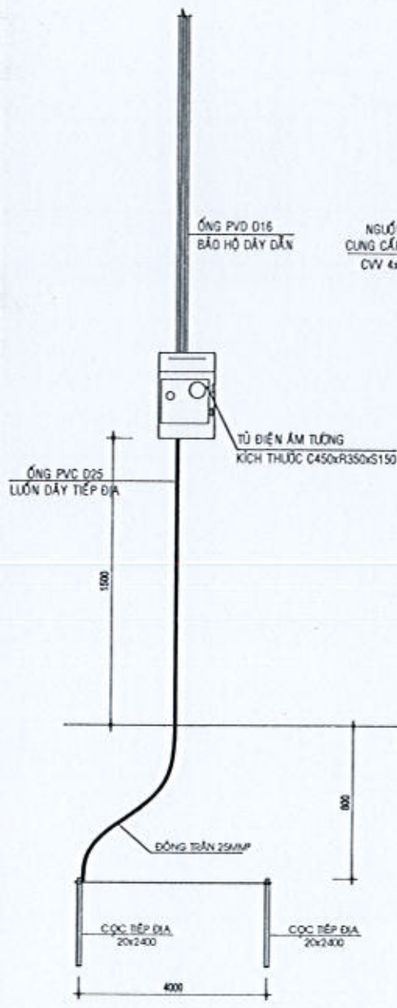

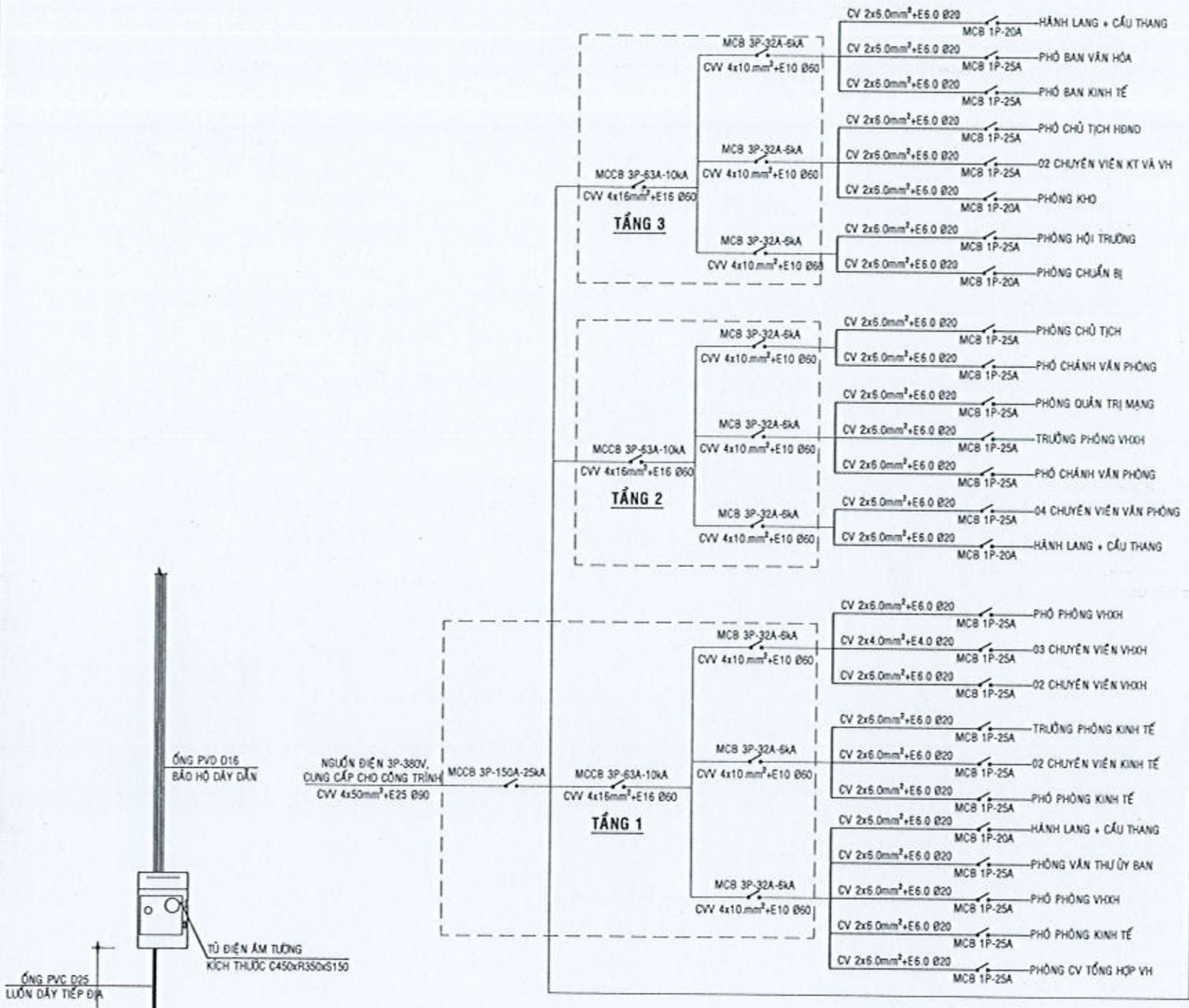

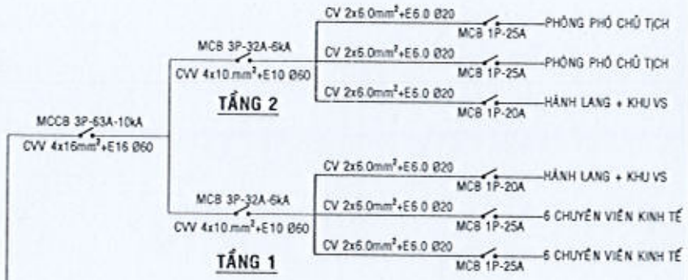

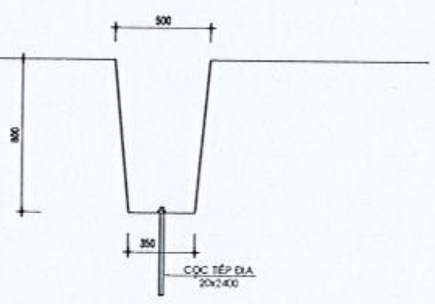

CHI TIẾT RÃNH TIẾP ĐỊA TL: 1/20, L=12m

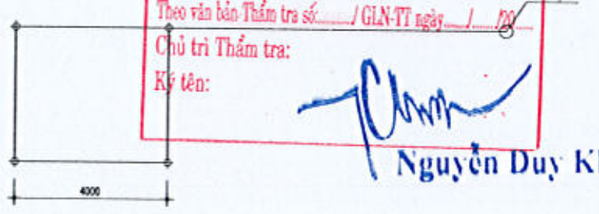

BÃI TIẾP ĐỊA TL: 1/20

PHÒNG KINH TẾ XÃ CÁT TIÊN 2
ĐÃ THẨM ĐỊNH
Văn bản số:...../KQTĐ-KT
Ngày.....tháng.....năm 20.....
Chữ ký:

CÔNG TY TNHH TƯ VẤN XÂY DỰNG GIA LÊ NGUYÊN
ĐÃ THẨM TRA
Theo văn bản Thẩm tra số...../ GLN-TT ngày..../..../20....
Chủ trì Thẩm tra:
Ký tên:
Nguyễn Duy Khoa

CHỦ ĐẦU TƯ:
VĂN PHÒNG HĐND VÀ UBND
XÃ CÁT TIÊN 2

ĐƠN VỊ THIẾT KẾ:
CÔNG TY TNHH TƯ VẤN XÂY DỰNG
NGUYỄN HỒNG PHÚC
ĐỊA CHỈ: SỐ 129 - ĐƯỜNG 30/4 - THÔN 18 - XÃ ĐẠ TẺH - TỈNH LÂM ĐỒNG
ĐT: 0868 696787 - Email: ctynguyenhongphuc@gmail.com
TNHH TƯ VẤN XÂY DỰNG NGUYỄN HỒNG PHÚC
GIÁM ĐỐC
NGUYỄN HỒNG PHÚC

DỰ ÁN:
SỬA CHỮA, CẢI TẠO, NÂNG CẤP, MỞ RỘNG
TRỤ SỞ HĐND - UBND XÃ CÁT TIÊN 2

TÊN HẠNG MỤC:
SỬA CHỮA, CẢI TẠO, NÂNG CẤP, MỞ RỘNG
NHÀ LÀM VIỆC

ĐỊA ĐIỂM XÂY DỰNG:
XÃ CÁT TIÊN 2 - TỈNH LÂM ĐỒNG

GIAI ĐOẠN:
THIẾT KẾ BẢN VẼ THI CÔNG

CHỦ TRÌ: TRƯƠNG NGỌC LINH	
THIẾT KẾ: PHẠM HOÀNG LÂM	
VẼ: ĐẶNG VĂN NHẬT	
KIỂM: NGUYỄN XUÂN AN	

TÊN BẢN VẼ:
SƠ ĐỒ NGUYÊN LÝ CẤP ĐIỆN

KÝ HIỆU BẢN VẼ:	CĐ-04
TỶ LỆ:	1/100
HOÀN THÀNH:	NĂM 2026

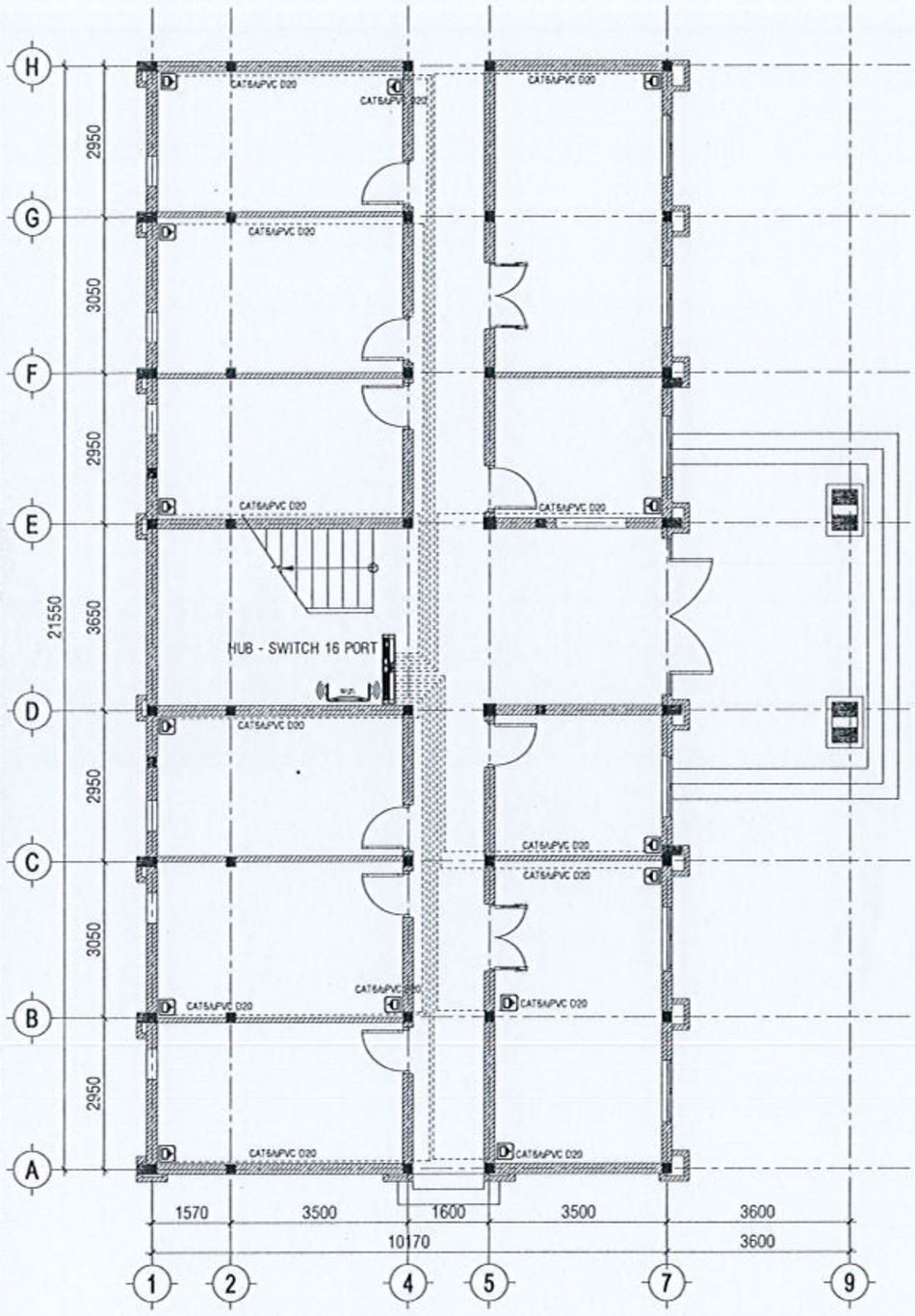

MẶT BẰNG BỐ TRÍ MẠNG TẦNG 1. TL:1/100

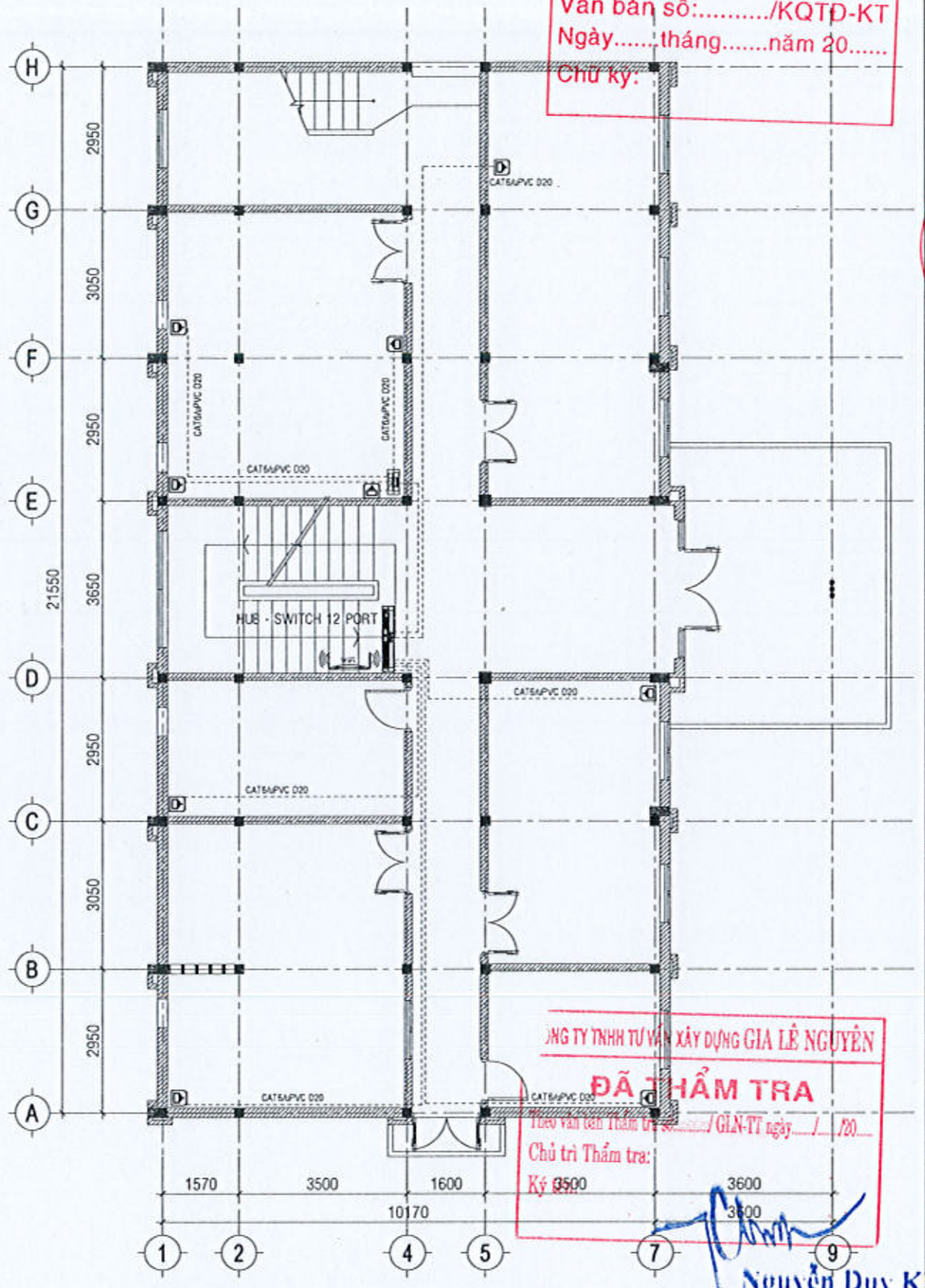

MẶT BẰNG BỐ TRÍ MẠNG TẦNG 2. TL:1/100

PHÒNG KINH TẾ XÃ CÁT TIÊN 2
ĐÃ THẨM ĐỊNH
Văn bản số:...../KQTĐ-KT
Ngày.....tháng.....năm 20.....
Chữ ký:

CÔNG TY TNHH TƯ VẤN XÂY DỰNG GIA LỄ NGUYÊN
ĐÃ THẨM TRA
Theo văn bản Thẩm định số:...../GLN-TT ngày.../.../20...
Chủ trì Thẩm tra:
Ký tên:
Nguyễn Duy Khoa

CHỦ ĐẦU TƯ:
VĂN PHÒNG HĐND VÀ UBND
XÃ CÁT TIÊN 2

ĐƠN VỊ THIẾT KẾ:
CÔNG TY TNHH TƯ VẤN XÂY DỰNG
NGUYỄN HỒNG PHÚC
ĐỊA CHỈ: SỐ 129 - ĐƯỜNG 30/4 - THÔN 18 - XÃ ĐẠ TẺH - TỈNH LÂM ĐỒNG
ĐT: 0263 6047 57 - Email: cnguyenhongphuc@gmail.com
M.S.D.N: 5801011281-C.T.C.P.H.K.D.
CÔNG TY TNHH TƯ VẤN XÂY DỰNG NGUYỄN HỒNG PHÚC
XÃ ĐẠ TẺH - TỈNH LÂM ĐỒNG
GIÁM ĐỐC
NGUYỄN HỒNG PHÚC

DỰ ÁN:
SỬA CHỮA, CẢI TẠO, NÂNG CẤP, MỞ RỘNG
TRỤ SỞ HĐND - UBND XÃ CÁT TIÊN 2

TÊN HẠNG MỤC:
SỬA CHỮA, CẢI TẠO, NÂNG CẤP, MỞ RỘNG
NHÀ LÀM VIỆC

ĐỊA ĐIỂM XÂY DỰNG:
XÃ CÁT TIÊN 2 - TỈNH LÂM ĐỒNG

GIAI ĐOẠN:
THIẾT KẾ BẢN VẼ THI CÔNG

CHỦ TRÌ: TRƯƠNG NGỌC LINH	
THIẾT KẾ: PHẠM HOÀNG LÂM	
VẼ: ĐẶNG VĂN NHẬT	
KIỂM: NGUYỄN XUÂN AN	

TÊN BẢN VẼ:
MẶT BẰNG BỐ TRÍ MẠNG

KÝ HIỆU BẢN VẼ:	CĐ-05
TỶ LỆ:	1/100
HOÀN THÀNH:	NĂM 2026

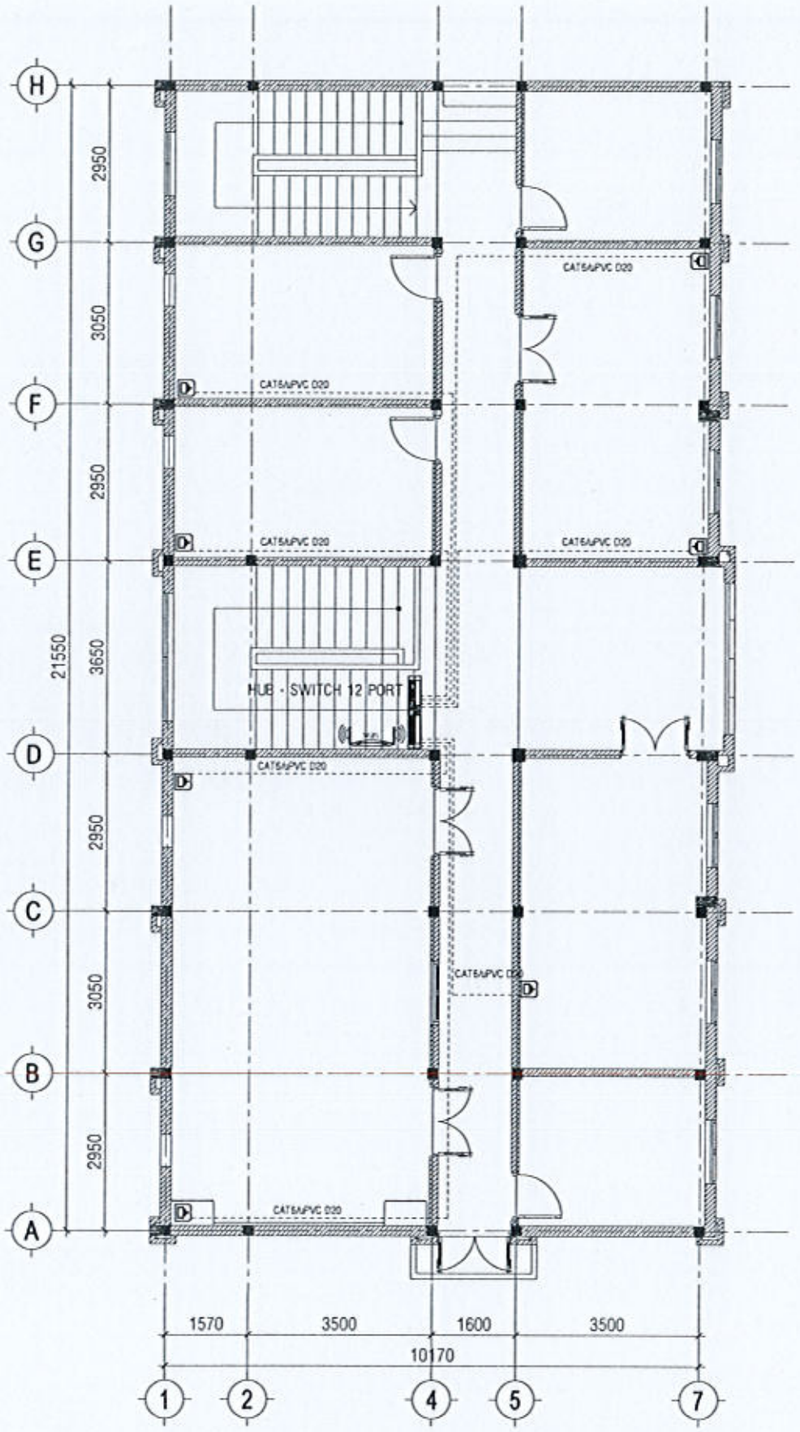

MẶT BẰNG TẦNG 3. TL:1/100

BẢNG THỐNG KÊ VẬT TƯ ĐIỆN

STT	TÊN VẬT LIỆU	KÝ HIỆU	Đ. VỊ	SỐ LƯỢNG
1	ĐÈN LED NỔI ỐP TRẦN TRÀN VIỀN 24W		BỘ	28
2	ĐÈN LED BÁN NGUYỆT DÀI 1,2m 40W		BỘ	48
3	ĐÈN LED ÂM TRẦN KT 18W		BỘ	08
4	ĐÈN BACKLIT OFFICE PANEL KT 300x300x32 18W		BỘ	14
5	ĐÈN BACKLIT OFFICE PANEL KT 600x600x32 40W		BỘ	02
6	QUẠT TRẦN 04 CÁNH		BỘ	12
7	QUẠT TRẦN 03 CÁNH		BỘ	33
8	Ổ CẮM 3 ÂM TƯỜNG		CÁI	90
9	CÔNG TẮC 2 HẠT		CÁI	22
10	CÔNG TẮC 3 HẠT		CÁI	09
11	CÔNG TẮC QUẠT TRẦN		CÁI	33
12	AUTOMAT TỔNG MCCB 3P 150A-25kA		CÁI	01
13	AUTOMAT TẦNG MCCB 3P 63A-10kA		CÁI	03
14	AUTOMAT TẦNG MCB 3P 32A-6kA		CÁI	09
15	AUTOMAT PHÒNG MCB 1 PHA 2 CỰC 25A-6kA		CÁI	21
16	AUTOMAT PHÒNG MCB 1 PHA 2 CỰC 20A-6kA		CÁI	05
17	HỘP CÔNG TẮC, AUTOMAT, Ổ CẮM ÂM TƯỜNG		CÁI	174
18	TỦ ĐIỆN TỔNG ÂM TƯỜNG C450xR350xS200		CÁI	01
19	TỦ ĐIỆN TẦNG ÂM TƯỜNG C300xR250xS150		CÁI	02
20	DÂY ĐIỆN ĐƠN LOẠI DÂY CÁP CV-1.5 mm2		M	1355
21	DÂY ĐIỆN ĐƠN LOẠI DÂY CÁP CV-2.5 mm2		M	1012
22	DÂY ĐIỆN ĐƠN LOẠI DÂY CÁP CV-6.0mm2		M	580
23	DÂY ĐIỆN 4 RUỘT LOẠI DÂY CÁP CVV 4x10mm2		M	07
24	DÂY ĐIỆN ĐƠN LOẠI DÂY CÁP CV-10 mm2		M	07
25	DÂY ĐIỆN 4 RUỘT LOẠI DÂY CÁP CVV 4x16mm2		M	37
26	DÂY ĐIỆN ĐƠN LOẠI DÂY CÁP CV-16 mm2		M	37
27	DÂY ĐIỆN 4 RUỘT LOẠI DÂY CÁP CVV 4x50mm2		M	50
28	DÂY ĐIỆN ĐƠN LOẠI DÂY CÁP CV-25 mm2		M	50
29	ỐNG NHỰA BẢO HỘ DÂY DẪN Ø 20 ĐẶT CHÌM		M	781
30	ỐNG NHỰA BẢO HỘ DÂY DẪN Ø 20 ĐẶT NỔI		M	443
29	ỐNG NHỰA BẢO HỘ DÂY DẪN Ø 60 ĐẶT CHÌM		M	37
31	ỐNG NHỰA BẢO HỘ DÂY DẪN Ø 90 ĐẶT CHÌM		M	10
32	DÂY TIẾP ĐỊA ĐỒNG TRẦN 25mm2		M	29
33	DÂY CÁP MẠNG CAT 6		M	479
34	CỌC TIẾP ĐỊA D16x2400		CÁI	04
35	KẸP CỌC TIẾP ĐỊA		CÁI	04
36	HỘP NỐI KIỂM TRA DÂY TIẾP ĐỊA		CÁI	01
37	05-PORT GIGABIT SWITCH 100MBPS		BỘ	02
38	12-PORT GIGABIT SWITCH 100MBPS		BỘ	02
39	16-PORT GIGABIT SWITCH 100MBPS		BỘ	01
40	TỦ ĐIỆN TỔNG ÂM TƯỜNG C450xR350xS150		CÁI	01
41	TỦ ĐIỆN TẦNG ÂM TƯỜNG C300xR250xS120		CÁI	02
42	TỦ ĐỰNG SWITCH C450xR300xS110		CÁI	03
43	MÁNG TOLE SƠN TĨNH ĐIỆN BẢO HỘ CÁP MẠNG		M	70

PHÒNG KINH TẾ XÃ CÁT TIÊN 2
ĐÃ THẨM ĐỊNH
Văn bản số:...../KQTĐ-KT
Ngày.....tháng.....năm 20.....
Chữ ký:

STT	TÊN VẬT LIỆU	KÝ HIỆU	Đ. VỊ	SỐ LƯỢNG
1	ĐÈN EXIT		BỘ	05
2	ĐÈN CHIẾU SÁNG SỰ CỐ		BỘ	14
3	DÂY ĐIỆN ĐƠN LOẠI DÂY CÁP CV-1.5 mm2		BỘ	95
4	ỐNG LUỒN DÂY D20, ĐẶT CHÌM		M	40
5	KHAY ĐỰNG BÌNH CHỮA CHÁY		CÁI	05
6	BÌNH CHỮA CHÁY MT5		CÁI	05
7	BÌNH CHỮA CHÁY MFZ8		CÁI	05
8	BẢNG TIÊU LỆNH VÀ NỘI QUY PCCC		CÁI	03

BẢNG THỐNG KÊ VẬT TƯ PCCC

CÔNG TY TNHH TƯ VẤN XÂY DỰNG GIA LÊ NGUYÊN
ĐÃ THẨM TRA
Theo Văn bản Thẩm tra số:...../ GLN-TT ngày.../.../20...
Chủ trì Thẩm tra:
Ký tên:
Nguyễn Duy Khoa

CHỦ ĐẦU TƯ:
VĂN PHÒNG HĐND VÀ UBND
XÃ CÁT TIÊN 2

ĐƠN VỊ THIẾT KẾ:
CÔNG TY TNHH TƯ VẤN XÂY DỰNG
NGUYỄN HỒNG PHÚC
ĐỊA CHỈ: SỐ 126 - ĐƯỜNG 30/4 - THÔN 10 - XÃ ĐẠ TẺH - TỈNH LÂM ĐỒNG
ĐT: 0633 804767 - Email: dynguyenhongphuc@gmail.com
GIÁM ĐỐC
NGUYỄN HỒNG PHÚC

DỰ ÁN:
SỬA CHỮA, CẢI TẠO, NÂNG CẤP, MỞ RỘNG TRỤ SỞ HĐND - UBND XÃ CÁT TIÊN 2

TÊN HẠNG MỤC:
SỬA CHỮA, CẢI TẠO, NÂNG CẤP, MỞ RỘNG NHÀ LÀM VIỆC

ĐỊA ĐIỂM XÂY DỰNG:
XÃ CÁT TIÊN 2 - TỈNH LÂM ĐỒNG

GIAI ĐOẠN:
THIẾT KẾ BẢN VẼ THI CÔNG

CHỦ TRÌ: TRƯƠNG NGỌC LINH	
THIẾT KẾ: PHẠM HOÀNG LÂM	
VẼ: ĐẶNG VĂN NHẬT	
KIỂM: NGUYỄN XUÂN AN	

TÊN BẢN VẼ:
MẶT BẰNG BỐ TRÍ MẠNG
BẢNG THỐNG KÊ

KÝ HIỆU BẢN VẼ:	CĐ-06
TỶ LỆ:	1/100
HOÀN THÀNH:	NĂM 2026

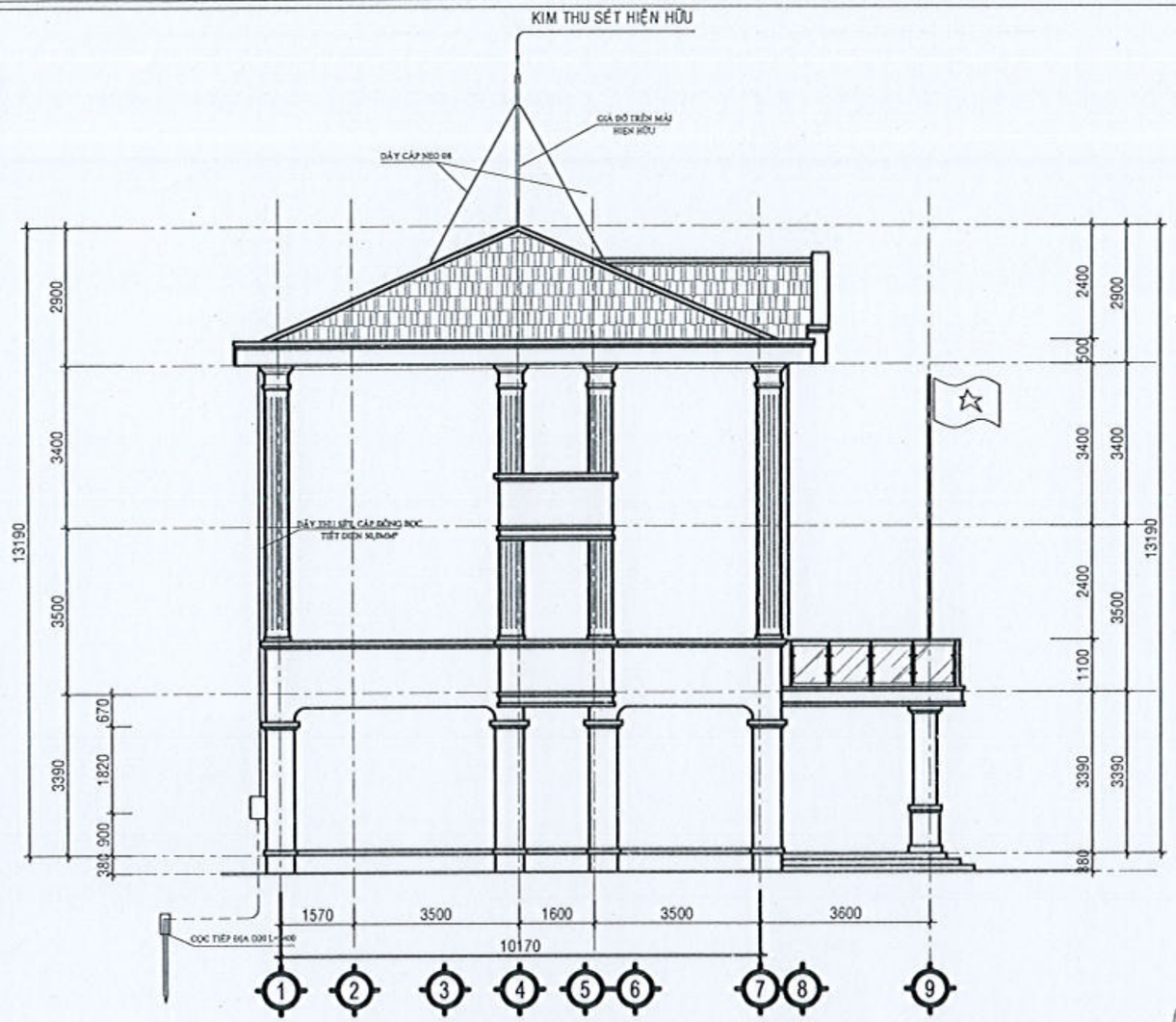

MẶT ĐỨNG CHỐNG SÉT, TL:1/100

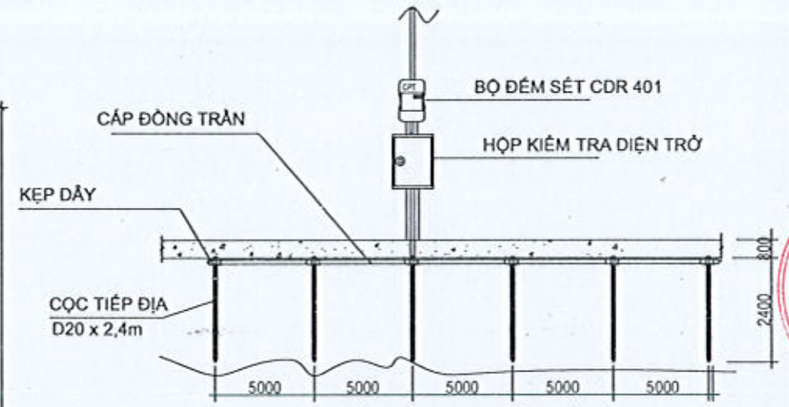

BÃI TIẾP ĐỊA ĐIỂN HÌNH

PHÒNG KINH TẾ XÃ CÁT TIÊN 2
ĐÃ THẨM ĐỊNH
Văn bản số:...../KQTĐ-KT
Ngày.....tháng.....năm 20.....
Chữ ký:

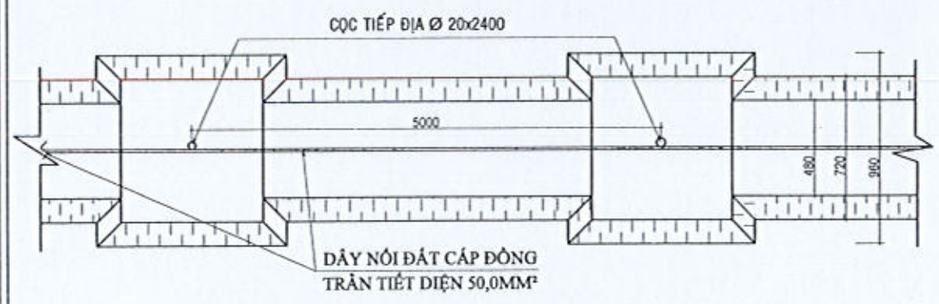

MẶT BẰNG TRÍCH ĐOẠN ĐÀO MÓNG CHỐNG SÉT

TL: 1/25

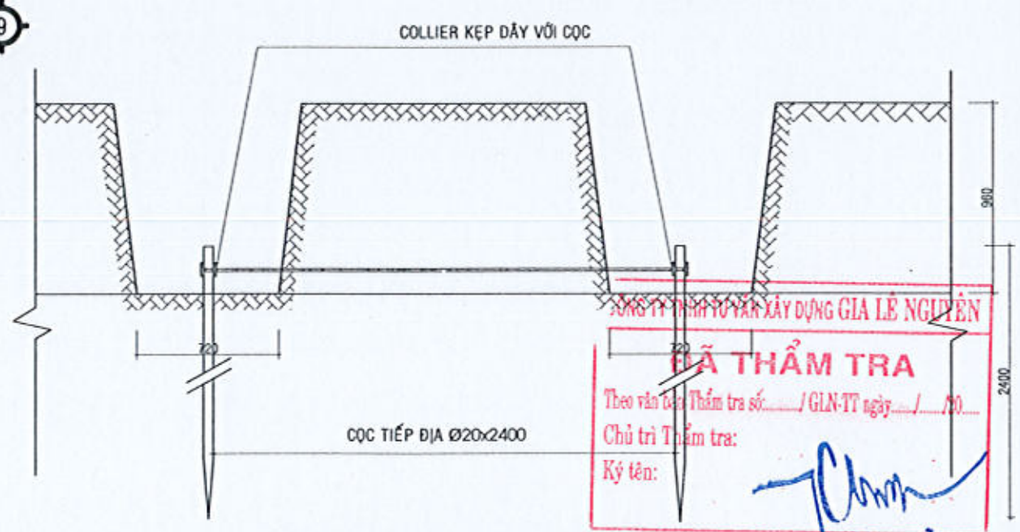

CHI TIẾT RÃNH CHÔN CỌC TIẾP ĐỊA

TL: 1/25

CÔNG TY TNHH TƯ VẤN XÂY DỰNG GIA LÊ NGUYÊN
ĐÃ THẨM TRA
Theo văn bản Thẩm tra số...../ GLN-TT ngày...../...../20.....
Chủ trì Thẩm tra:
Ký tên:
Nguyễn Duy Khoa

CHỦ ĐẦU TƯ:
VĂN PHÒNG HĐND VÀ UBND XÃ CÁT TIÊN 2

ĐƠN VỊ THIẾT KẾ:
CÔNG TY TNHH TƯ VẤN XÂY DỰNG
NGUYỄN HỒNG PHÚC
ĐỊA CHỈ: THÔN 18 - XÃ DA TẺH - TỈNH LÂM ĐỒNG
ĐC: 0853.... - Email: ctynguyenhongphuc@gmail.com
CÔNG TY TNHH TƯ VẤN XÂY DỰNG NGUYỄN HỒNG PHÚC
GIÁM ĐỐC
NGUYỄN HỒNG PHÚC

DỰ ÁN:
SỬA CHỮA, CẢI TẠO, NÂNG CẤP, MỞ RỘNG TRỤ SỞ HĐND VÀ UBND XÃ CÁT TIÊN 2

TÊN HẠNG MỤC:
SỬA CHỮA, CẢI TẠO, NÂNG CẤP, MỞ RỘNG KHỐI NHÀ LÀM VIỆC SỐ 1

ĐỊA ĐIỂM XÂY DỰNG:
XÃ CÁT TIÊN 2 - TỈNH LÂM ĐỒNG

GIAI ĐOẠN:
THIẾT KẾ BẢN VẼ THI CÔNG

CHỦ TRÌ: TRƯƠNG NGỌC LINH	
THIẾT KẾ: TRƯƠNG NGỌC LINH	
VẼ: PHẠM HOÀNG LÂM	
KIỂM: NGUYỄN THÁI HỌC	

TÊN BẢN VẼ:
MẶT ĐỨNG CHỐNG SÉT, CHI TIẾT MƯƠNG CHÔN ỐNG

KÝ HIỆU BẢN VẼ CS:	01
TỶ LỆ:	1/100
HOÀN THÀNH:	NĂM 2026

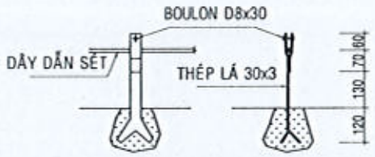

CHI TIẾT 1:
GIÁ ĐỠ TRÊN MÁI

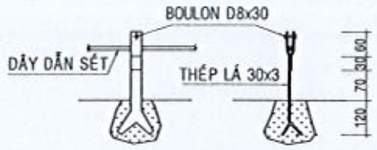

CHI TIẾT 2:
GIÁ ĐỠ TRÊN TƯỜNG

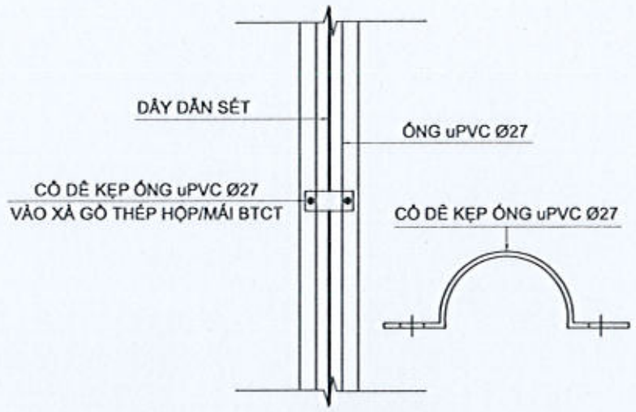

CHI TIẾT:
CÔ DÊ KẸP ỐNG uPVC Ø27

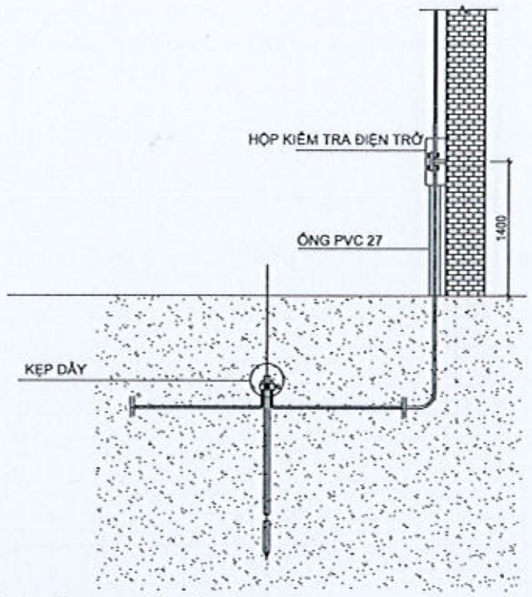

CHI TIẾT BẮT HỘP ĐO VÀ BỘ ĐẾM SÉT

THUYẾT MINH:

- CÔNG TRÌNH THUỘC CẤP BẢO VỆ CHỐNG SÉT CẤP 3, PHƯƠNG PHÁP CHỐNG SÉT ĐÁNH THẲNG.
- HỆ THỐNG CHỐNG SÉT CHO CÔNG TRÌNH NÀY DÙNG 01 KIM THU SÉT TIA TIÊN ĐẠO, E.S.E CIRPROTEC NLP 1100-30, CÓ BÁN KÍNH BẢO VỆ 84M, ĐƯỢC GẮN CỐ ĐỊNH TRÊN CỘT STK CAO 5M SO VỚI ĐỈNH MÁI.
- DÂY THU SÉT DÙNG DÂY ĐỒNG BỌC CÓ TIẾT DIỆN 50,0MM² ĐƯỢC BỌC TRONG ỐNG PVC Ø21, GIỮ CỐ ĐỊNH NHỜ CÁC GIÁ ĐỠ.
- ĐOẠN KIM THU SÉT XUYÊN QUA MÁI CÔNG TRÌNH PHẢI ĐƯỢC CHỐNG THẤM BẰNG VỮA MÁC 100.
- HỆ THỐNG TIẾP ĐỊA: DÙNG CỌC TIẾP ĐỊA LÀ CỌC MẠ ĐỒNG Ø20x2400. CÁC CỌC CÁCH NHAU 4M, ĐƯỢC NỐI VỚI NHAU BẰNG CÁP ĐỒNG TRẦN CÓ TIẾT DIỆN 70,0MM², KẸP ĐỒNG CHUYÊN DỤNG
- ĐIỆN TRỞ NỐI ĐẤT PHẢI CÓ TRỊ SỐ Rnđ <= 10 Ohms, CẦN ĐƯỢC KIỂM TRA TRƯỚC KHI LẮP ĐẶT. TRƯỜNG HỢP KHI ĐO KHÔNG ĐẠT CÓ THỂ ĐÓNG THÊM CỌC HOẶC BÁO CHO BỘ PHẬN THIẾT KẾ ĐỂ XỬ LÝ.
- TRONG QUÁ TRÌNH THI CÔNG CẦN THỰC HIỆN ĐÚNG CÁC QUI ĐỊNH TRONG TIÊU CHUẨN VIỆT NAM:
+ TCVN 9888-1: 2013(IEC 62305-1: 2010. BẢO VỆ CHỐNG SÉT - PHẦN 1: NGUYÊN TẮC CHUNG.
+ TCVN 9888-2: 2013(IEC 62305-2: 2010. BẢO VỆ CHỐNG SÉT - PHẦN 2: QUẢN LÝ RỦI RO.
+ TCVN 9888-3: 2013(IEC 62305-3: 2010. BẢO VỆ CHỐNG SÉT - PHẦN 3: THIỆT HẠI VẬT CHẤT ĐẾN KẾT CẤU VÀ NGUY HIỂM TÍNH MẠNG.

PHÒNG KINH TẾ XÃ CÁT TIÊN 2
ĐÃ THẨM ĐỊNH
Văn bản số:...../KQTĐ-KT
Ngày.....tháng.....năm 20.....
Chữ ký:

BẢNG THỐNG KÊ HỆ THỐNG CHỐNG SÉT

STT	TÊN VẬT TƯ THIẾT BỊ	ĐƠN VỊ	SỐ LƯỢNG
1	Kim thu sét tận dụng kim có sẵn	Kim	0
2	Trụ đỡ kim thu sét và bộ chân đế + cáp neo tận dụng	Bộ	0
3	Dây thu sét, cáp đồng trần 50,0mm²	Mét	30
4	Dây tiếp địa, cáp đồng trần 50,0mm²	Mét	25
5	Cọc tiếp địa Ø20x2400	Cọc	06
6	Kẹp cọc tiếp địa (Collier)	Cái	06
7	Kẹp nối	Cái	01
8	Ống PVC Ø27	Mét	25
9	Hộp nối kiểm tra điện trở	Hộp	01
10	Giá đỡ dây thu sét	Cái	26
11	Cô dê kẹp ống PVC Ø27 (kc 1m 1 cái)	Cái	26

CÔNG TY TNHH TƯ VẤN XÂY DỰNG GIA LÊ NGUYÊN
ĐÃ THẨM TRA
Theo văn bản Thẩm tra số...../GLN-TT ngày.../.../20...
Chủ trì Thẩm tra:
Ký tên:
Nguyễn Duy Khoa

CHỦ ĐẦU TƯ:
VĂN PHÒNG HĐND VÀ UBND XÃ CÁT TIÊN 2

ĐƠN VỊ THIẾT KẾ:
CÔNG TY TNHH TƯ VẤN XÂY DỰNG
NGUYỄN HỒNG PHÚC
XÃ DA TEH - TỈNH LÂM ĐỒNG
GIÁM ĐỐC
NGUYỄN HỒNG PHÚC

DỰ ÁN:
SỬA CHỮA, CẢI TẠO, NÂNG CẤP, MỞ RỘNG TRỤ SỞ HĐND VÀ UBND XÃ CÁT TIÊN 2

TÊN HẠNG MỤC:
SỬA CHỮA, CẢI TẠO, NÂNG CẤP, MỞ RỘNG KHỐI NHÀ LÀM VIỆC SỐ 1

ĐỊA ĐIỂM XÂY DỰNG:
XÃ CÁT TIÊN 2 - TỈNH LÂM ĐỒNG

GIAI ĐOẠN:
THIẾT KẾ BẢN VẼ THI CÔNG

CHỦ TRÌ: TRƯƠNG NGỌC LINH	
THIẾT KẾ: TRƯƠNG NGỌC LINH	
VẼ: PHẠM HOÀNG LÂM	
KIỂM: NGUYỄN THÁI HỌC	

TÊN BẢN VẼ:
CHI TIẾT CHỐNG SÉT

KÝ HIỆU BẢN VẼ CS:	02
TỶ LỆ:	1/100
HOÀN THÀNH:	NĂM 2026

PHÒNG KINH TẾ XÃ CÁT TIỀN 2
ĐÃ THẨM ĐỊNH
Văn bản số:...../KQTĐ-KT
Ngày.....tháng.....năm 20.....
Chữ ký:

TẬP BẢN VẼ:
PHẦN KẾT CẤU

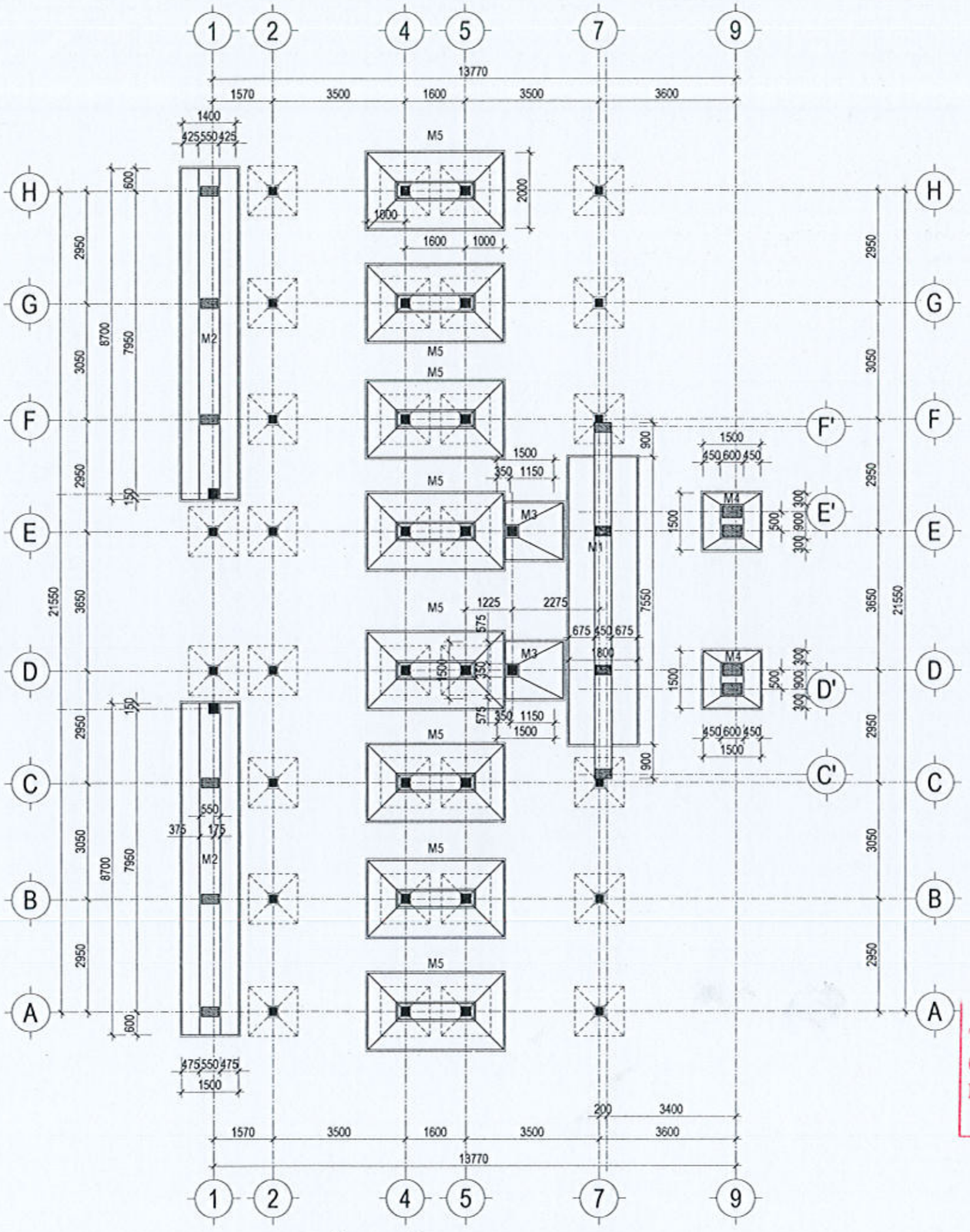

MẶT BẰNG BỐ TRÍ MÓNG. TL:1/100

PHÒNG KINH TẾ XÃ CÁT TIÊN 2
ĐÃ THẨM ĐỊNH
Văn bản số:...../KQTĐ-KT
Ngày.....tháng.....năm 20.....
Chữ ký:

CÔNG TY TNHH TƯ VẤN XÂY DỰNG GIA LÊ NGUYÊN
ĐÃ THẨM TRA
Theo văn bản Thẩm tra số:...../ GLN-TT ngày...../...../20.....
Chủ trì Thẩm tra:
Ký tên:
Lê Nguyên Hùng

CHỦ ĐẦU TƯ:
VĂN PHÒNG HĐND VÀ UBND XÃ CÁT TIÊN 2

ĐƠN VỊ THIẾT KẾ:
CÔNG TY TNHH TƯ VẤN XÂY DỰNG
NGUYỄN HỒNG PHÚC
ĐỊA CHỈ: THÔN 3 XÃ ĐA TẺH - TỈNH LÂM ĐỒNG
ĐT: 02633 504767 - 0914 504767 - Email: congtynhongphuc@gmail.com
GIÁM ĐỐC
NGUYỄN HỒNG PHÚC

DỰ ÁN:
SỬA CHỮA, CẢI TẠO, NÂNG CẤP, MỞ RỘNG TRỤ SỞ HĐND VÀ UBND XÃ CÁT TIÊN 2

TÊN HẠNG MỤC:
SỬA CHỮA, CẢI TẠO, NÂNG CẤP, MỞ RỘNG KHỐI NHÀ LÀM VIỆC SỐ 1

ĐỊA ĐIỂM XÂY DỰNG:
XÃ CÁT TIÊN 2 - TỈNH LÂM ĐỒNG

GIAI ĐOẠN:
THIẾT KẾ BẢN VẼ THI CÔNG

CHỦ TRÌ: NGUYỄN THÁI HỌC	
THIẾT KẾ: NGUYỄN XUÂN AN	
VẼ: ĐẶNG VĂN NHẬT	
KIỂM: NGUYỄN XUÂN AN	

TÊN BẢN VẼ:
MẶT BẰNG MÓNG

KÝ HIỆU BẢN VẼ KC:	01
TỶ LỆ:	1/100
HOÀN THÀNH:	NĂM 2026

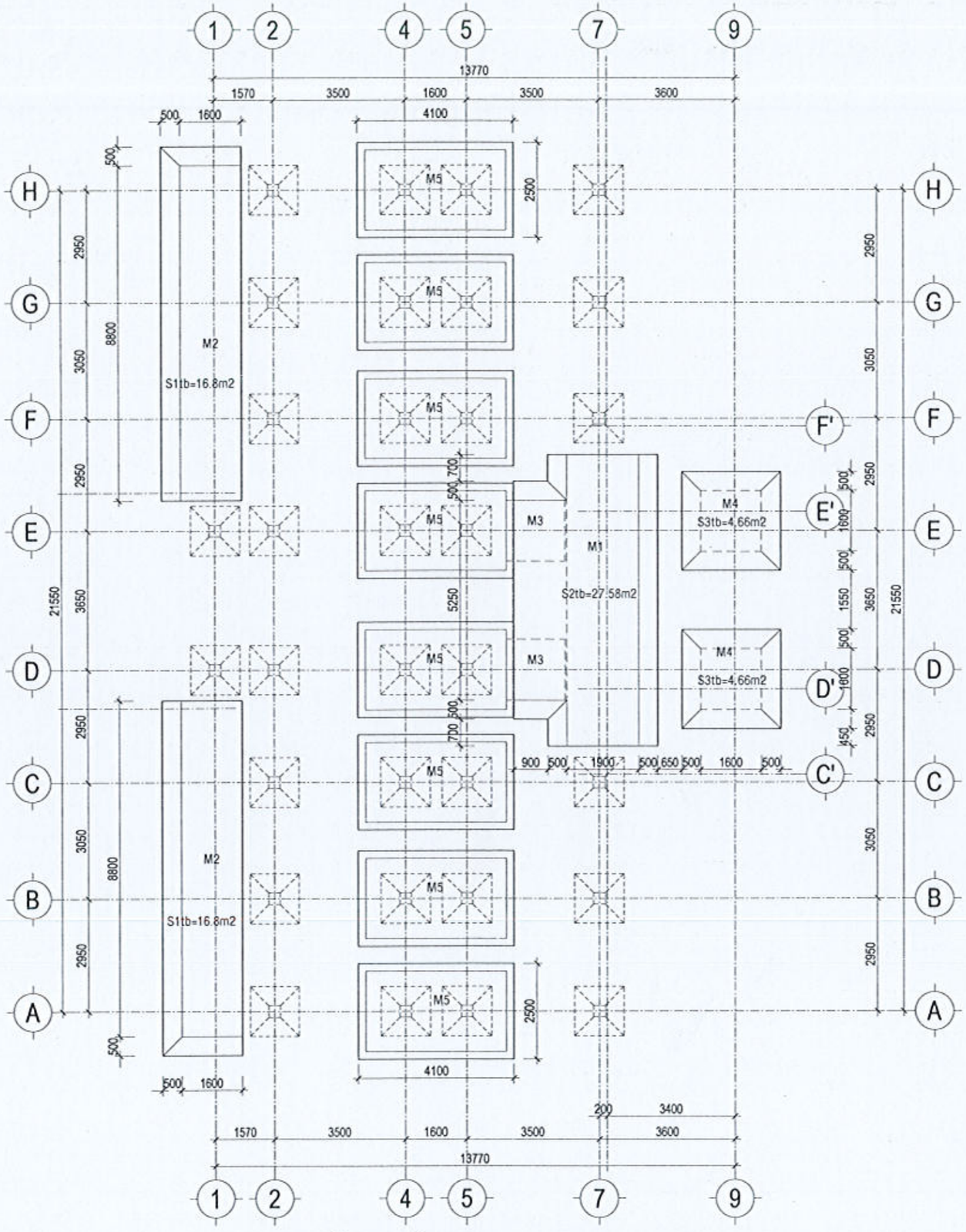

MẶT BẰNG BỐ TRÍ ĐÀO MÓNG. TL:1/100

PHÒNG KINH TẾ XÃ CÁT TIÊN 2
ĐÃ THẨM ĐỊNH
Văn bản số...../KQTĐ-KT
Ngày.....tháng.....năm 20.....
Chữ ký:

CÔNG TY TNHH TƯ VẤN XÂY DỰNG GIA LÊ NGUYÊN
ĐÃ THẨM TRA
Theo văn bản Thẩm tra số...../ GLN-TT ngày.../.../20...
Chủ trì Thẩm tra:
Ký tên:
Lê Nguyên Hùng

GHI CHÚ:

- ĐÀO MỞ MIỆNG MÓNG MỖI BÊN 0,5m.
- Stb= (S miệng móng + S đáy móng)/2.

CHỦ ĐẦU TƯ:
VĂN PHÒNG HĐND VÀ UBND XÃ CÁT TIÊN 2

ĐƠN VỊ THIẾT KẾ:
CÔNG TY TNHH TƯ VẤN XÂY DỰNG
NGUYỄN HỒNG PHÚC
ĐỊA CHỈ: THÔN 1B - XÃ DA TẺH - TỈNH LÂM ĐỒNG
ĐT: 02633 504767 - FAX: 02633 504767 - Email: canganhongphuc@gmail.com
GIÁM ĐỐC
NGUYỄN HỒNG PHÚC

DỰ ÁN:
SỬA CHỮA, CẢI TẠO, NÂNG CẤP, MỞ RỘNG TRỤ SỞ HĐND VÀ UBND XÃ CÁT TIÊN 2

TÊN HẠNG MỤC:
SỬA CHỮA, CẢI TẠO, NÂNG CẤP, MỞ RỘNG KHỐI NHÀ LÀM VIỆC SỐ 1

ĐỊA ĐIỂM XÂY DỰNG:
XÃ CÁT TIÊN 2 - TỈNH LÂM ĐỒNG

GIAI ĐOẠN:
THIẾT KẾ BẢN VẼ THI CÔNG

CHỦ TRÌ: NGUYỄN THÁI HỌC	
THIẾT KẾ: NGUYỄN XUÂN AN	
VẼ: ĐẶNG VĂN NHẬT	
KIỂM: NGUYỄN XUÂN AN	

TÊN BẢN VẼ:
MẶT BẰNG ĐÀO MÓNG

KÝ HIỆU BẢN VẼ KC:	02
TỶ LỆ:	1/100
HOÀN THÀNH:	NĂM 2026

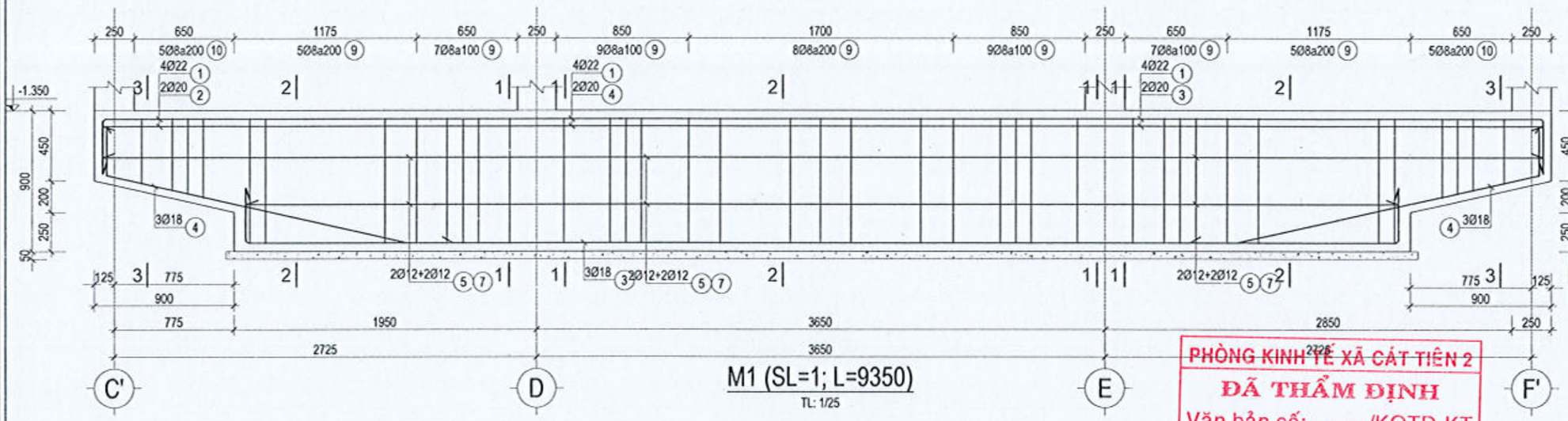

M1 (SL=1; L=9350)

TL: 1/25

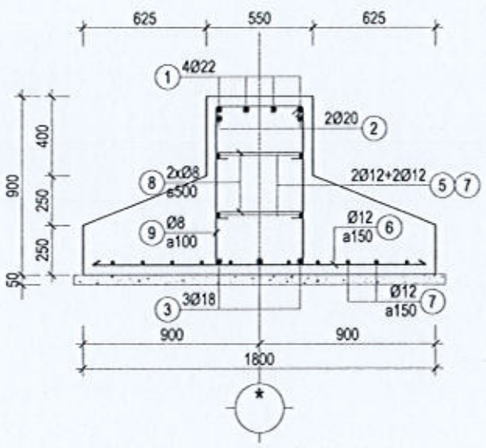

1-1

TL: 1/25

(M1)

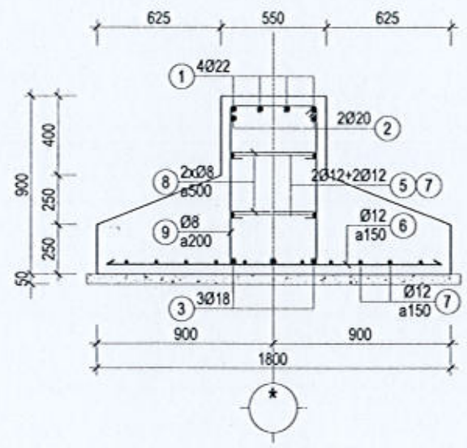

2-2

TL: 1/25

(M1)

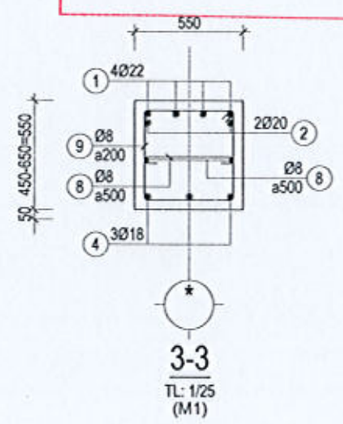

3-3

TL: 1/25

(M1)

PHÒNG KINH TẾ XÃ CÁT TIÊN 2

ĐÃ THẨM ĐỊNH

Văn bản số...../KQTĐ-KT

Ngày.....tháng.....năm 20.....

Chữ ký:

CÔNG TY TNHH TƯ VẤN XÂY DỰNG GIA LÊ NGUYÊN

ĐÃ THẨM TRA

Theo văn bản Thẩm tra số...../ GLN-TT ngày.../.../20...

Chủ trì Thẩm tra:

Ký tên:

Lê Nguyên Hùng

CHỦ ĐẦU TƯ:

VĂN PHÒNG HĐND VÀ UBND XÃ CÁT TIÊN 2

ĐƠN VỊ THIẾT KẾ:

CÔNG TY TNHH TƯ VẤN XÂY DỰNG

NGUYỄN HỒNG PHÚC

ĐỊA CHỈ: THÔN 18 - XÃ ĐA TÈH - TỈNH LÂM ĐỒNG

ĐT: 02633 604767 - FAX: 02633 604767 - Email: ctynguyenhongphuc@gmail.com

GIÁM ĐỐC

NGUYỄN HỒNG PHÚC

DỰ ÁN:

SỬA CHỮA, CẢI TẠO, NÂNG CẤP, MỞ RỘNG TRỤ SỞ HĐND VÀ UBND XÃ CÁT TIÊN 2

TÊN HẠNG MỤC:

SỬA CHỮA, CẢI TẠO, NÂNG CẤP, MỞ RỘNG KHỐI NHÀ LÀM VIỆC SỐ 1

ĐỊA ĐIỂM XÂY DỰNG:

XÃ CÁT TIÊN 2 - TỈNH LÂM ĐỒNG

GIAI ĐOẠN:

THIẾT KẾ BẢN VẼ THI CÔNG

CHỦ TRÌ: NGUYỄN THÁI HỌC	
THIẾT KẾ: NGUYỄN XUÂN AN	
VẼ: ĐẶNG VĂN NHẬT	
KIỂM: NGUYỄN XUÂN AN	

TÊN BẢN VẼ:

CHI TIẾT MÓNG M1

KÝ HIỆU BẢN VẼ KC:	03
TỶ LỆ:	1/25
HOÀN THÀNH:	NĂM 2026

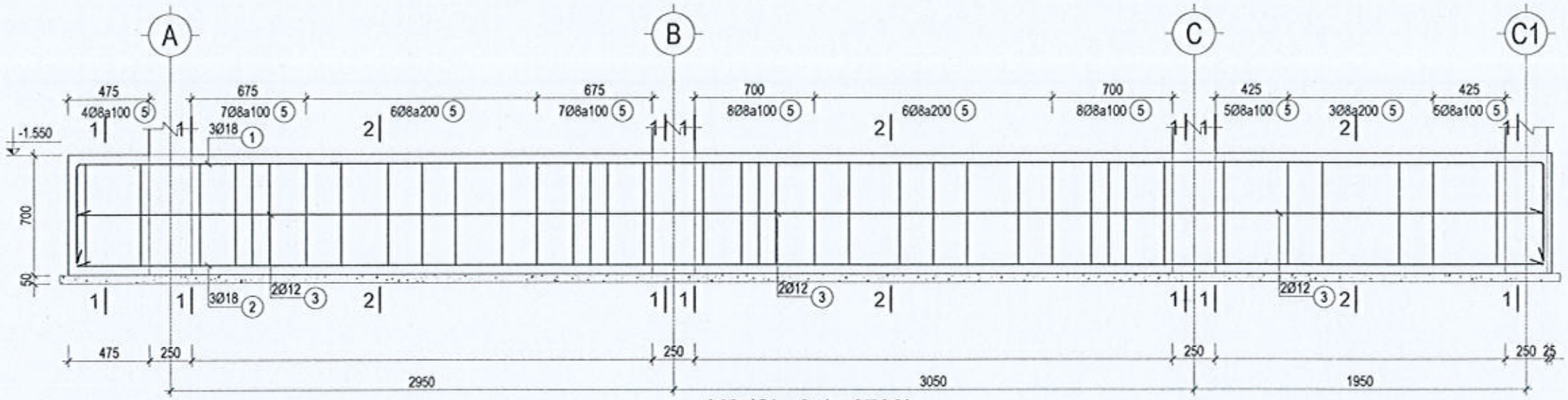

M2 (SL=2; L=8700)

TL: 1/25

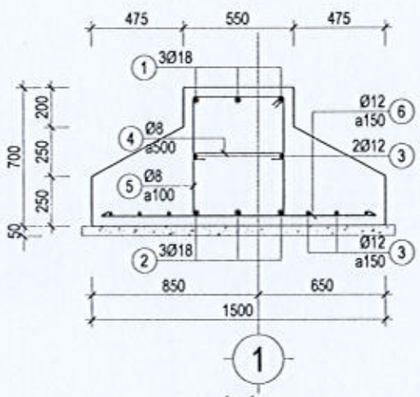

1-1

TL: 1/25
(M2)

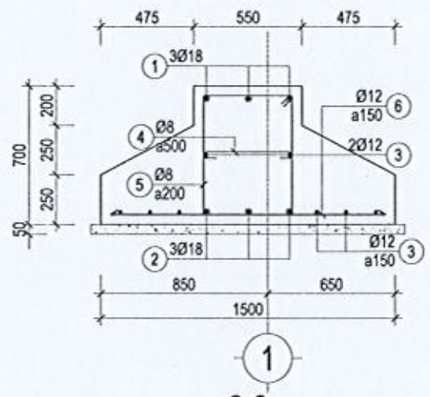

2-2

TL: 1/25
(M2)

PHÒNG KINH TẾ XÃ CÁT TIÊN 2

ĐÃ THẨM ĐỊNH

Văn bản số:...../KQTĐ-KT

Ngày.....tháng.....năm 20.....

Chữ ký:

CÔNG TY TNHH TƯ VẤN XÂY DỰNG GIA LÊ NGUYÊN

ĐÃ THẨM TRA

Theo văn bản Thẩm tra số...../ GLN-TT ngày..../..../20....

Chủ trì Thẩm tra:

Ký tên:

Lê Nguyên Hùng

CHỦ ĐẦU TƯ:

VĂN PHÒNG HĐND VÀ UBND
XÃ CÁT TIÊN 2

ĐƠN VỊ THIẾT KẾ:

CÔNG TY TNHH TƯ VẤN XÂY DỰNG

NGUYỄN HỒNG PHÚC

ĐỊA CHỈ: THÔN 1B - XÃ DA TẺH - TỈNH LÂM ĐỒNG
ĐT: 02533 604781 - 02533 604782 - Email: ctynguyenhongphuc@gmail.com

GIÁM ĐỐC

NGUYỄN HỒNG PHÚC

DỰ ÁN:

SỬA CHỮA, CẢI TẠO, NÂNG CẤP, MỞ RỘNG
TRỤ SỞ HĐND VÀ UBND XÃ CÁT TIÊN 2

TÊN HẠNG MỤC:

SỬA CHỮA, CẢI TẠO, NÂNG CẤP, MỞ RỘNG
KHỐI NHÀ LÀM VIỆC SỐ 1

ĐỊA ĐIỂM XÂY DỰNG:

XÃ CÁT TIÊN 2 - TỈNH LÂM ĐỒNG

GIAI ĐOẠN:

THIẾT KẾ BẢN VẼ THI CÔNG

CHỦ TRÌ: NGUYỄN THÁI HỌC	
THIẾT KẾ: NGUYỄN XUÂN AN	
VẼ: ĐẶNG VĂN NHẬT	
KIỂM: NGUYỄN XUÂN AN	

TÊN BẢN VẼ:

CHI TIẾT MÓNG M2

KÝ HIỆU BẢN VẼ KC:	04
TỶ LỆ:	1/25
HOÀN THÀNH:	NĂM 2026

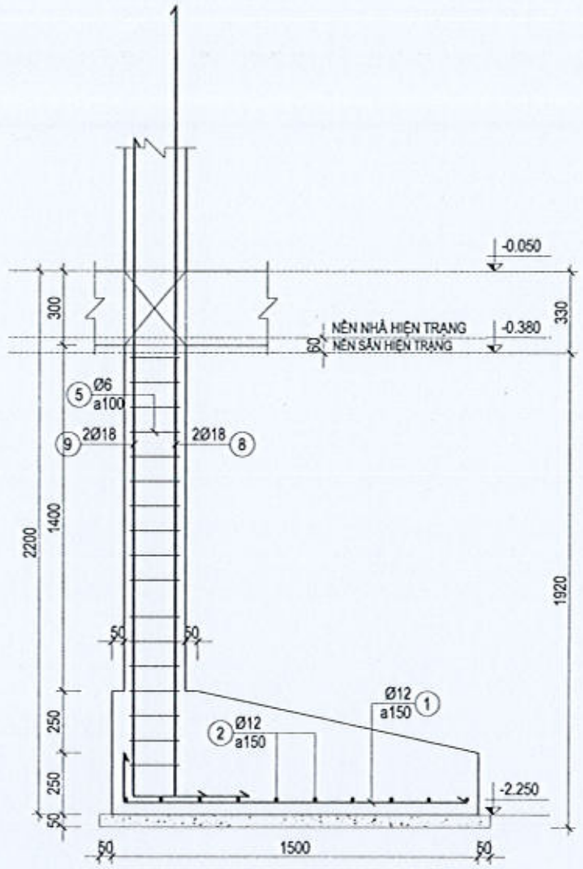

1-1

TL: 1/20

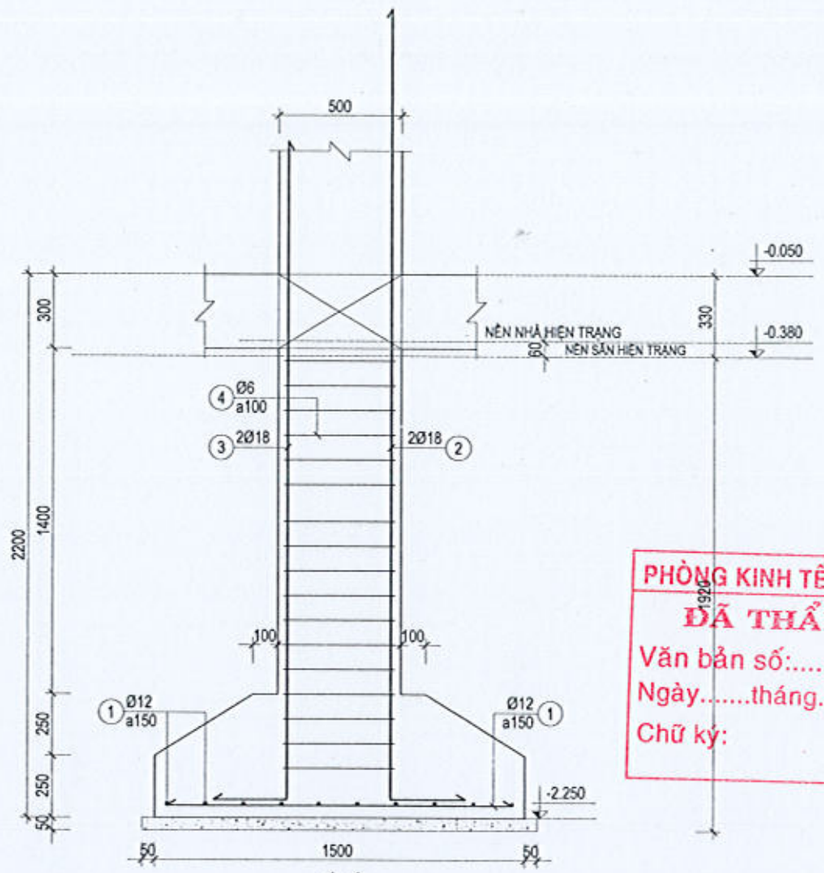

1-1

TL: 1/20

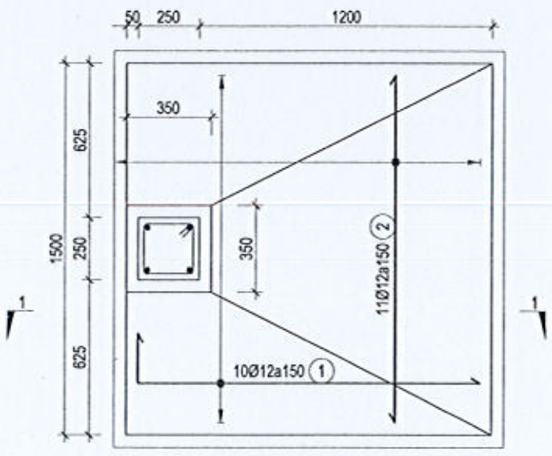

Móng M3 (SL=2)

TL: 1/20

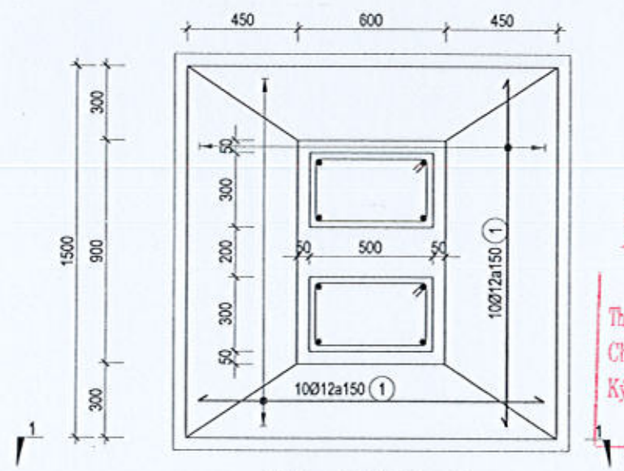

Móng M4 (SL=2)

TL: 1/20

PHÒNG KINH TẾ XÃ CÁT TIÊN 2

ĐÃ THẨM ĐỊNH

Văn bản số:...../KQTĐ-KT

Ngày.....tháng.....năm 20.....

Chữ ký:

CÔNG TY TNHH TƯ VẤN XÂY DỰNG GIA LÊ NGUYÊN

ĐÃ THẨM TRA

Theo văn bản Thẩm tra số...../ GLN-TT ngày...../...../20.....

Chủ trì Thẩm tra:

Ký tên:

Lê Nguyên Hùng

CHỦ ĐẦU TƯ:

VĂN PHÒNG HĐND VÀ UBND
XÃ CÁT TIÊN 2

ĐƠN VỊ THIẾT KẾ:

CÔNG TY TNHH TƯ VẤN XÂY DỰNG

NGUYỄN HỒNG PHÚC

ĐỊA CHỈ: THÔN 1A - XÃ ĐẠ TẺH - TỈNH LÂM ĐỒNG

GIÁM ĐỐC

NGUYỄN HỒNG PHÚC

DỰ ÁN:

SỬA CHỮA, CẢI TẠO, NÂNG CẤP, MỞ RỘNG
TRỤ SỞ HĐND VÀ UBND XÃ CÁT TIÊN 2

TÊN HẠNG MỤC:

SỬA CHỮA, CẢI TẠO, NÂNG CẤP, MỞ RỘNG
KHỐI NHÀ LÀM VIỆC SỐ 1

ĐỊA ĐIỂM XÂY DỰNG:

XÃ CÁT TIÊN 2 - TỈNH LÂM ĐỒNG

GIAI ĐOẠN:

THIẾT KẾ BẢN VẼ THI CÔNG

CHỦ TRÌ: NGUYỄN THÁI HỌC	
THIẾT KẾ: NGUYỄN XUÂN AN	
VẼ: ĐẶNG VĂN NHẬT	
KIỂM: NGUYỄN XUÂN AN	

TÊN BẢN VẼ:

CHI TIẾT MÓNG M3, M4

KÝ HIỆU BẢN VẼ KC:	05
TỶ LỆ:	1/20
HOÀN THÀNH:	NĂM 2026

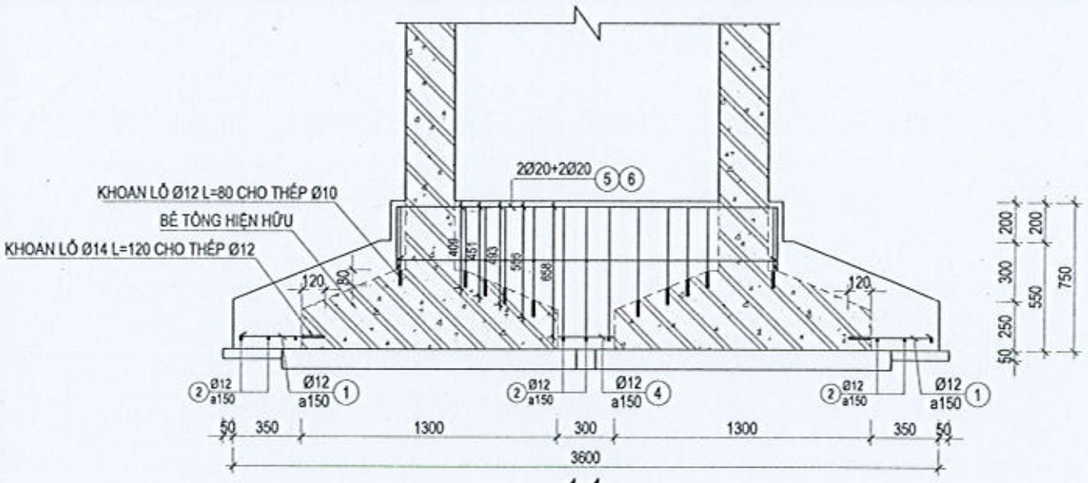

1-1

TL: 1/25

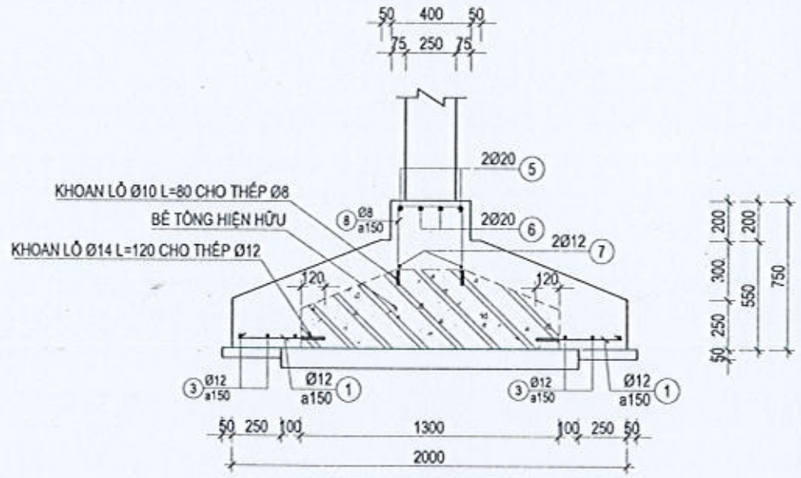

2-2

TL: 1/25

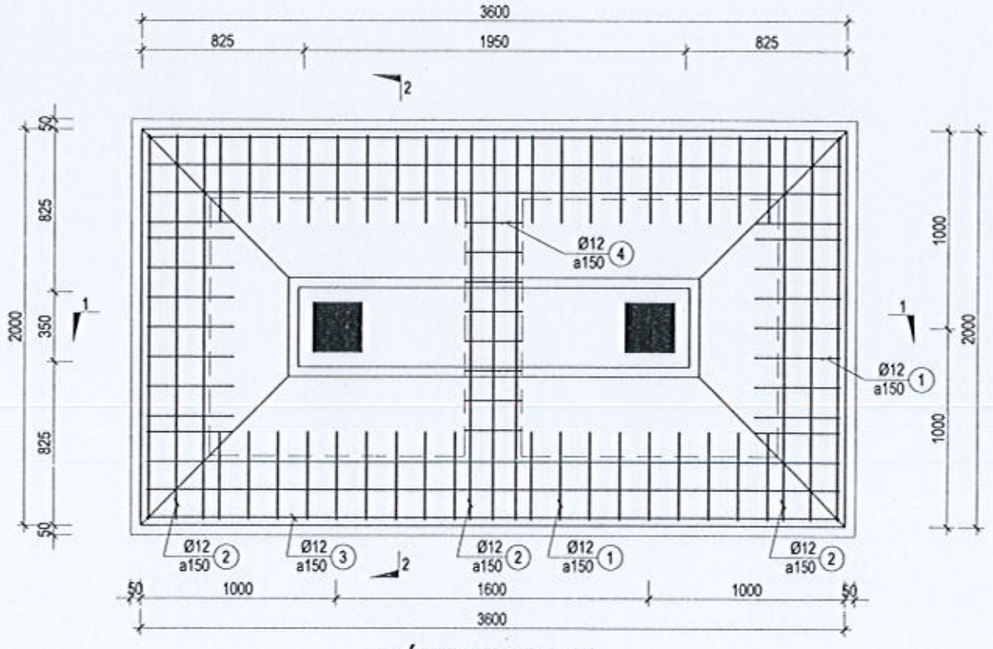

MÓNG M5 (SL=8)

TL: 1/25

PHÒNG KINH TẾ XÃ CÁT TIÊN 2
ĐÃ THẨM ĐỊNH
Văn bản số...../KQTĐ-KT
Ngày.....tháng.....năm 20.....
Chữ ký:

CÔNG TY TNHH TƯ VẤN XÂY DỰNG GIA LÊ NGUYÊN
ĐÃ THẨM TRA
Theo văn bản Thẩm tra số...../ GLN-TT ngày..../..../20....
Chủ trì Thẩm tra:
Ký tên:
Lê Nguyên Hùng

CHỦ ĐẦU TƯ:
VĂN PHÒNG HĐND VÀ UBND
XÃ CÁT TIÊN 2

ĐƠN VỊ THIẾT KẾ:
CÔNG TY TNHH TƯ VẤN XÂY DỰNG
NGUYỄN HỒNG PHÚC
ĐỊA CHỈ: THÔN 1 - XÃ DA TẺH - TỈNH LÂM ĐỒNG
ĐT: 0933 604143 - FAX: 0263 684767 - Email: thynguyenhongphuc@gmail.com
M.S.D.N: 5801011281-C.T.C.P.H.H
TNHH TƯ VẤN XÂY DỰNG NGUYỄN HỒNG PHÚC
XÃ DA TẺH - TỈNH LÂM ĐỒNG
GIÁM ĐỐC
NGUYỄN HỒNG PHÚC

DỰ ÁN:
SỬA CHỮA, CẢI TẠO, NÂNG CẤP, MỞ RỘNG TRỤ SỞ HĐND VÀ UBND XÃ CÁT TIÊN 2

TÊN HẠNG MỤC:
SỬA CHỮA, CẢI TẠO, NÂNG CẤP, MỞ RỘNG KHỐI NHÀ LÀM VIỆC SỐ 1

ĐỊA ĐIỂM XÂY DỰNG:
XÃ CÁT TIÊN 2 - TỈNH LÂM ĐỒNG

GIAI ĐOẠN:
THIẾT KẾ BẢN VẼ THI CÔNG

CHỦ TRÌ: NGUYỄN THÁI HỌC	
THIẾT KẾ: NGUYỄN XUÂN AN	
VẼ: ĐẶNG VĂN NHẬT	
KIỂM: NGUYỄN XUÂN AN	

TÊN BẢN VẼ:
CHI TIẾT MÓNG M5

KÝ HIỆU BẢN VẼ KC:	06
TỶ LỆ:	1/25
HOÀN THÀNH:	NĂM 2026

BẢNG THÔNG KÊ CỐT THÉP

TÊN CẤU KIỆN	SỐ HIỆU	HÌNH DẠNG & KÍCH THƯỚC (mm)	Ø (mm)	CHIỀU DÀI 1 THANH (mm)	SỐ C.KIỆN	SỐ THANH MỘT CK	SỐ THANH TOÀN BỘ	TỔNG CHIỀU DÀI (m)	TỔNG TRỌNG LƯỢNG (kg)
M1	1	350 [9250] 350	22	9950	1	4	4	39.8	118.6
	2	9250	20	9250	1	2	2	18.5	45.7
	3	350 [7400] 350	18	8100	1	3	3	24.3	48.6
	4	315 \ 1985 / 300	18	2600	1	6	6	15.6	31.2
	5	7400	12	7400	1	2	2	14.8	13.14
	6	1700	12	1700	1	63	63	107.1	95.1
	7	9250	12	9250	1	13	13	120.25	106.78
	8	60 ⊂ 450 ⊃ 60	8	570	1	46	46	26.22	10.36
	9	60 [800] 450	8	2620	1	50	50	131	51.74
	10	60 [450] 450	8	1920	1	5	5	9.6	3.79
M2	1	575 [8600] 575	18	9750	2	3	6	58.5	117
	2	8600	18	8600	2	3	6	51.6	103.2
	3	8600	12	8600	2	8	16	137.6	122.19
	4	60 ⊂ 450 ⊃ 60	8	570	2	22	44	25.08	9.91
	5	60 [600] 450	8	2220	2	59	118	261.96	103.47
	6	1400	12	1400	2	58	116	162.4	144.21
Móng M3	1	200 [1400	12	1600	2	10	20	32	28.42
	2	1400	12	1400	2	11	22	30.8	27.35
Móng M4	1	1400	12	1400	2	20	40	56	49.73

BẢNG THÔNG KÊ CỐT THÉP

TÊN CẤU KIỆN	SỐ HIỆU	HÌNH DẠNG & KÍCH THƯỚC (mm)	Ø (mm)	CHIỀU DÀI 1 THANH (mm)	SỐ C.KIỆN	SỐ THANH MỘT CK	SỐ THANH TOÀN BỘ	TỔNG CHIỀU DÀI (m)	TỔNG TRỌNG LƯỢNG (kg)
M5	1	440	12	440	8	54	432	190.08	168.79
	2	1940	12	1940	8	9	72	139.68	124.04
	3	3540	12	3540	8	6	48	169.92	150.89
	4	280	12	280	8	8	64	17.92	15.91
	5	320 [1940] 320	20	2580	8	2	16	41.28	101.96
	6	1940	20	1940	8	2	16	31.04	76.67
	7	1940	12	1940	8	2	16	31.04	27.56
	8	340 [410	10	1160	8	4	32	37.12	22.9
	8	340 [450	10	1240	8	4	32	39.68	24.48
	8	340 [495	10	1330	8	2	16	21.28	13.13
	8	340 [555	10	1450	8	2	16	23.2	14.31
	8	50 [660] 340	10	2100	8	3	24	50.4	31.1

TỔNG HỢP CỐT THÉP

ĐƯỜNG KÍNH(mm):	Ø8	Ø10	Ø12	Ø18	Ø20	Ø22
CHIỀU DÀI(m):	453.86	171.68	1209.59	150	90.82	39.8
TRỌNG LƯỢNG(kg):	179.27	105.93	1074.12	300	224.33	118.6
SỐ THANH 11.7m:	-	15	104	13	8	4
NHÓM Ø<=10(kg):	265.2					
NHÓM 10<Ø<=18(kg):	1374.12					
NHÓM Ø>18(kg):	342.93					

PHÒNG KINH TẾ XÃ CÁT TIÊN 2
ĐÃ THẨM ĐỊNH
Văn bản số:...../KQTĐ-KT
Ngày.....tháng.....năm 20.....
Chữ ký:

CÔNG TY TNHH TƯ VẤN XÂY DỰNG GIA LÊ NGUYÊN
ĐÃ THẨM TRA
Theo văn bản Thẩm tra số...../ GLN-TT ngày..../..../20....
Chủ trì Thẩm tra:
Ký tên:
Lê Nguyên Hùng

CHỦ ĐẦU TƯ:
VĂN PHÒNG HĐND VÀ UBND XÃ CÁT TIÊN 2

ĐƠN VỊ THIẾT KẾ:
CÔNG TY TNHH TƯ VẤN XÂY DỰNG
NGUYỄN HỒNG PHÚC
ĐỊA CHỈ: THÔN 1B - XÃ DI LINH - TỈNH LÂM ĐỒNG
ĐT: 0263 3 684 757 - FAX: 0263 3 684 757 - Email: ctynguyenhongphuc@gmail.com
GIÁM ĐỐC
NGUYỄN HỒNG PHÚC

DỰ ÁN:
SỬA CHỮA, CẢI TẠO, NÂNG CẤP, MỞ RỘNG TRỤ SỞ HĐND VÀ UBND XÃ CÁT TIÊN 2

TÊN HẠNG MỤC:
SỬA CHỮA, CẢI TẠO, NÂNG CẤP, MỞ RỘNG KHỐI NHÀ LÀM VIỆC SỐ 1

ĐỊA ĐIỂM XÂY DỰNG:
XÃ CÁT TIÊN 2 - TỈNH LÂM ĐỒNG

GIAI ĐOẠN:
THIẾT KẾ BẢN VẼ THI CÔNG

CHỦ TRÌ: NGUYỄN THÁI HỌC	
THIẾT KẾ: NGUYỄN XUÂN AN	
VẼ: ĐẶNG VĂN NHẬT	
KIỂM: NGUYỄN XUÂN AN	

TÊN BẢN VẼ:
BẢNG TKT MÓNG

KÝ HIỆU BẢN VẼ KC:	07
TỶ LỆ:	1/100
HOÀN THÀNH:	NĂM 2026

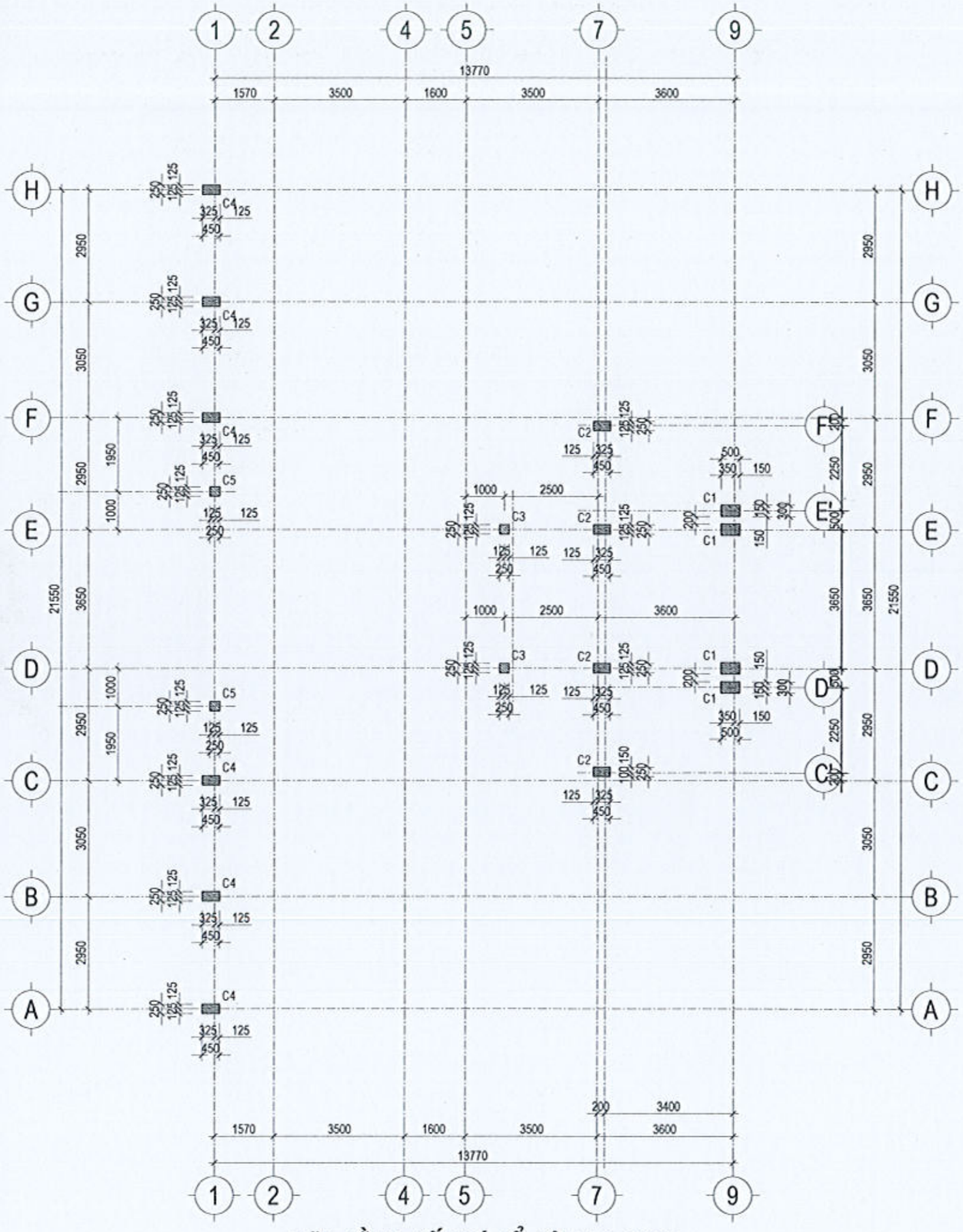

MẶT BẰNG BỐ TRÍ CỔ CỘT. TL:1/100

PHÒNG KINH TẾ XÃ CÁT TIÊN 2
ĐÃ THẨM ĐỊNH
Văn bản số...../KQTĐ-KT
Ngày.....tháng.....năm 20.....
Chữ ký:

QUY TRÌNH THI CÔNG KHOAN CÂY THÉP BÊ TÔNG:

Bước 1: Khoan tạo lỗ với đường kính, chiều sâu lỗ khoan theo yêu cầu của hồ sơ kỹ thuật đã duyệt.

Bước 2: Vệ sinh lỗ khoan bằng máy thổi bụi, vệ sinh cạnh lỗ khoan bằng chổi sắt

Bước 3: Bật nắp tuyp lọ dung dịch cấy thép; Lắp vòi bơm vào lọ dung dịch liên kết thép; Lắp vào súng bơm dung dịch liên kết thép

Bước 4: Bơm xả keo ra ngoài khoảng 15ml cho đến khi hai thành phần trộn đều vào nhau

Bước 5: Đưa vòi bơm đến tận đáy lỗ khoan, vừa bơm vừa rút từ từ ra ngoài, đến lúc hóa chất chiếm khoảng 1/2 đến 2/3 lỗ khoan (tùy thuộc vào loại lỗ khoan) đảm bảo khi cấy thép vào thì hóa chất điền đầy lỗ khoan.

Bước 6: Từ từ cho thanh thép (Bulong) vào lỗ khoan đồng thời xoay tròn đến tận đáy lỗ khoan và phải đảm bảo hóa chất tràn đều ra ngoài lỗ khoan.

Bước 7: Chờ hóa chất ngưng kết đạt cường độ yêu cầu

CÔNG TY TNHH TƯ VẤN XÂY DỰNG GIA LÊ NGUYÊN
ĐÃ THẨM TRA
Theo văn bản Thẩm tra số...../ GLN-TT ngày...../...../20.....
Chủ trì Thẩm tra:
Ký tên:
Lê Nguyên Hùng

CHỦ ĐẦU TƯ:
VĂN PHÒNG HĐND VÀ UBND
XÃ CÁT TIÊN 2

ĐƠN VỊ THIẾT KẾ:
CÔNG TY TNHH TƯ VẤN XÂY DỰNG
NGUYỄN HỒNG PHÚC
ĐỊA CHỈ: THÔN 18, XÃ DA TẺH - TỈNH LÂM ĐỒNG
ĐT: 0389 [illegible] / 0389 [illegible] Email: ctynguyenhongphuc@gmail.com
CÔNG TY TNHH TƯ VẤN XÂY DỰNG NGUYỄN HỒNG PHÚC
GIÁM ĐỐC
NGUYỄN HỒNG PHÚC

DỰ ÁN:
SỬA CHỮA, CẢI TẠO, NÂNG CẤP, MỞ RỘNG TRỤ SỞ HĐND VÀ UBND XÃ CÁT TIÊN 2

TÊN HẠNG MỤC:
SỬA CHỮA, CẢI TẠO, NÂNG CẤP, MỞ RỘNG KHỐI NHÀ LÀM VIỆC SỐ 1

ĐỊA ĐIỂM XÂY DỰNG:
XÃ CÁT TIÊN 2 - TỈNH LÂM ĐỒNG

GIAI ĐOẠN:
THIẾT KẾ BẢN VẼ THI CÔNG

CHỦ TRÌ: NGUYỄN THÁI HỌC	
THIẾT KẾ: NGUYỄN XUÂN AN	
VẼ: ĐẶNG VĂN NHẬT	
KIỂM: NGUYỄN XUÂN AN	

TÊN BẢN VẼ:
MẶT BẰNG CỔ CỘT

KÝ HIỆU BẢN VẼ KC:	08
TỶ LỆ:	1/100
HOÀN THÀNH:	NĂM 2026

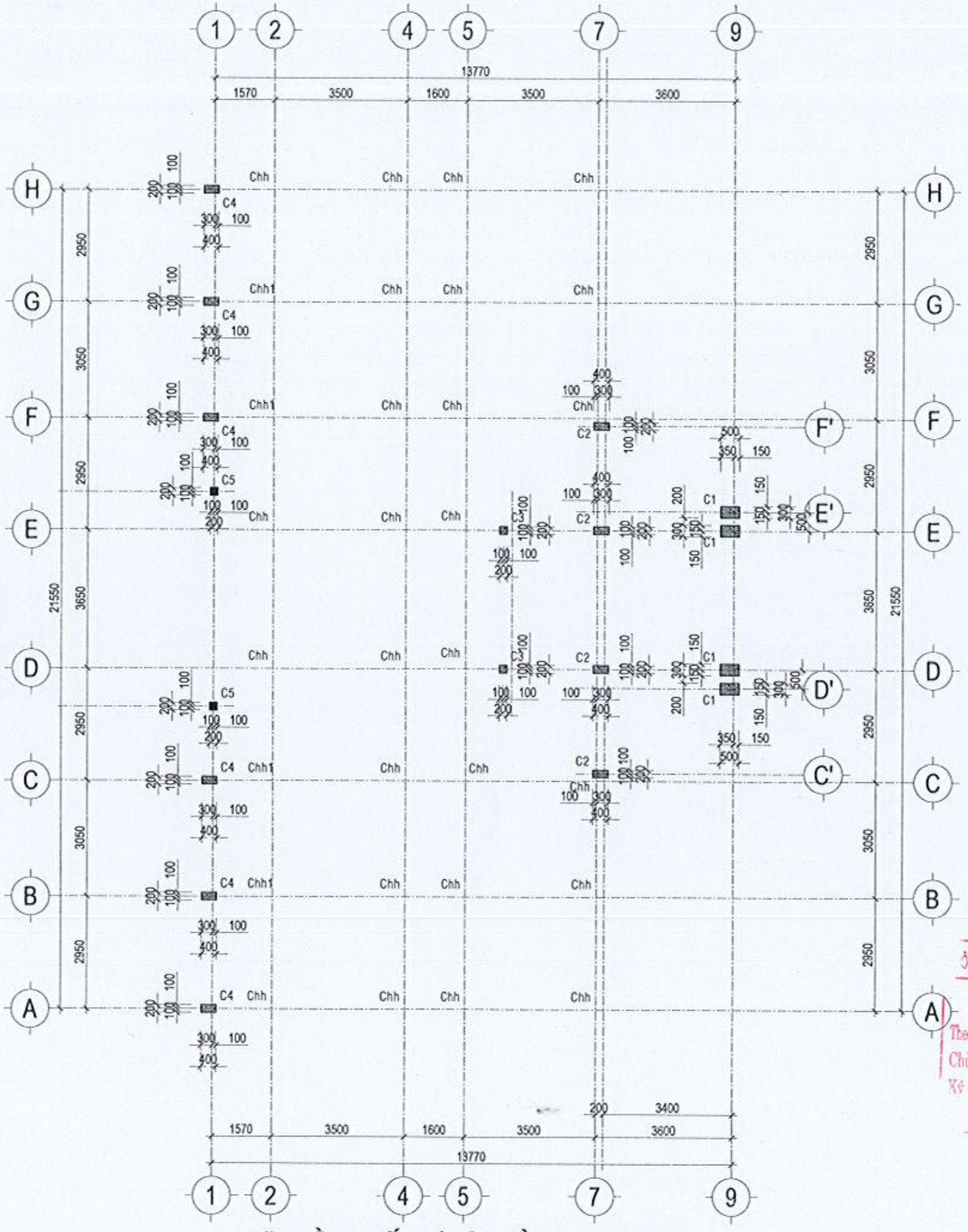

MẶT BẰNG BỐ TRÍ CỘT TẦNG 1. TL:1/100

PHÒNG KINH TẾ XÃ CÁT TIÊN 2
ĐÃ THẨM ĐỊNH
Văn bản số:...../KQTĐ-KT
Ngày.....tháng.....năm 20.....
Chữ ký:

CÔNG TY TNHH TƯ VẤN XÂY DỰNG GIA LÊ NGUYÊN
ĐÃ THẨM TRA
Theo văn bản Thẩm tra số:...../ GLN-TT ngày...../...../20.....
Chủ trì Thẩm tra:
Ký tên:
Lê Nguyên Hùng

CHỦ ĐẦU TƯ:
VĂN PHÒNG HĐND VÀ UBND
XÃ CÁT TIÊN 2

ĐƠN VỊ THIẾT KẾ:
CÔNG TY TNHH TƯ VẤN XÂY DỰNG
NGUYỄN HỒNG PHÚC
ĐỊA CHỈ: THÔN 19 - XÃ DA TẺH - TỈNH LÂM ĐỒNG
ĐT: 0903 400 904 - FAX: 0263 3847 - Email: ctynguyenhongphuc@gmail.com
GIÁM ĐỐC
NGUYỄN HỒNG PHÚC

DỰ ÁN:
SỬA CHỮA, CẢI TẠO, NÂNG CẤP, MỞ RỘNG TRỤ SỞ HĐND VÀ UBND XÃ CÁT TIÊN 2

TÊN HẠNG MỤC:
SỬA CHỮA, CẢI TẠO, NÂNG CẤP, MỞ RỘNG KHỐI NHÀ LÀM VIỆC SỐ 1

ĐỊA ĐIỂM XÂY DỰNG:
XÃ CÁT TIÊN 2 - TỈNH LÂM ĐỒNG

GIAI ĐOẠN:
THIẾT KẾ BẢN VẼ THI CÔNG

CHỦ TRÌ: NGUYỄN THÁI HỌC	
THIẾT KẾ: NGUYỄN XUÂN AN	
VẼ: ĐẶNG VĂN NHẬT	
KIỂM: NGUYỄN XUÂN AN	

TÊN BẢN VẼ:
MẶT BẰNG CỘT TẦNG 1

KÝ HIỆU BẢN VẼ KC:	09
TỶ LỆ:	1/100
HOÀN THÀNH:	NĂM 2026

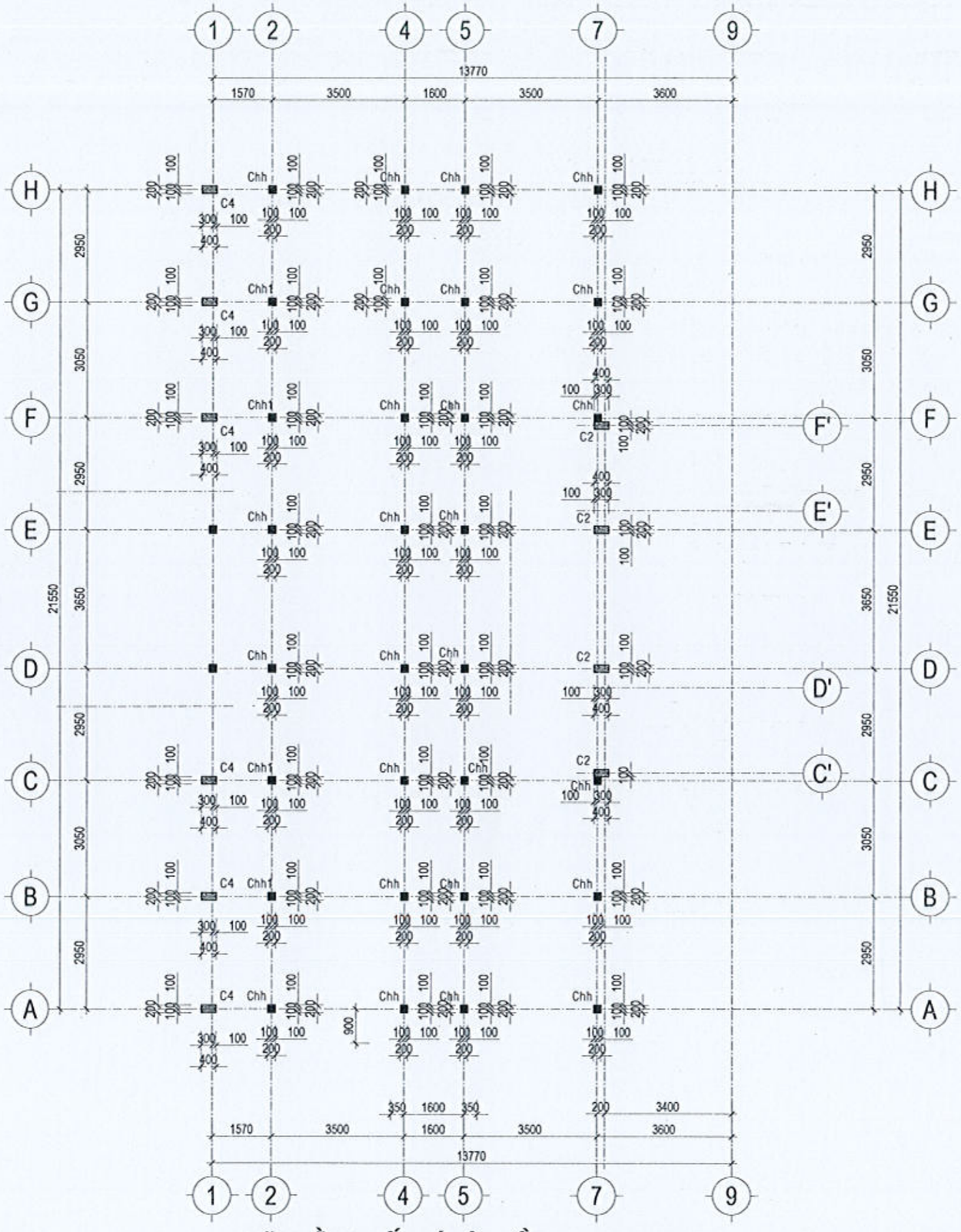

MẶT BẰNG BỐ TRÍ CỘT TẦNG 2. TL:1/100

PHÒNG KINH TẾ XÃ CÁT TIÊN 2
ĐÃ THẨM ĐỊNH
Văn bản số:...../KQTĐ-KT
Ngày.....tháng.....năm 20.....
Chữ ký:

CÔNG TY TNHH TƯ VẤN XÂY DỰNG GIA LỄ NGUYÊN
ĐÃ THẨM TRA
Theo văn bản Thẩm tra số:...../ GLN-TT ngày.../.../20...
Chủ trì Thẩm tra:
Ký tên:
Lê Nguyên Hùng

CHỦ ĐẦU TƯ:
VĂN PHÒNG HĐND VÀ UBND XÃ CÁT TIÊN 2

ĐƠN VỊ THIẾT KẾ:
CÔNG TY TNHH TƯ VẤN XÂY DỰNG
NGUYỄN HỒNG PHÚC
ĐỊA CHỈ: THÔN 18 - XÃ DA TẺH - TỈNH LÂM ĐỒNG
ĐT: 0933 [illegible] - Email: ctynguyenhongphuc@gmail.com
GIÁM ĐỐC
NGUYỄN HỒNG PHÚC

DỰ ÁN:
SỬA CHỮA, CẢI TẠO, NÂNG CẤP, MỞ RỘNG TRỤ SỞ HĐND VÀ UBND XÃ CÁT TIÊN 2

TÊN HẠNG MỤC:
SỬA CHỮA, CẢI TẠO, NÂNG CẤP, MỞ RỘNG KHỐI NHÀ LÀM VIỆC SỐ 1

ĐỊA ĐIỂM XÂY DỰNG:
XÃ CÁT TIÊN 2 - TỈNH LÂM ĐỒNG

GIAI ĐOẠN:
THIẾT KẾ BẢN VẼ THI CÔNG

CHỦ TRÌ: NGUYỄN THÁI HỌC	
THIẾT KẾ: NGUYỄN XUÂN AN	
VẼ: ĐẶNG VĂN NHẬT	
KIỂM: NGUYỄN XUÂN AN	

TÊN BẢN VẼ:
MẶT BẰNG CỘT TẦNG 2

KÝ HIỆU BẢN VẼ KC:	10
TỶ LỆ:	1/100
HOÀN THÀNH:	NĂM 2026

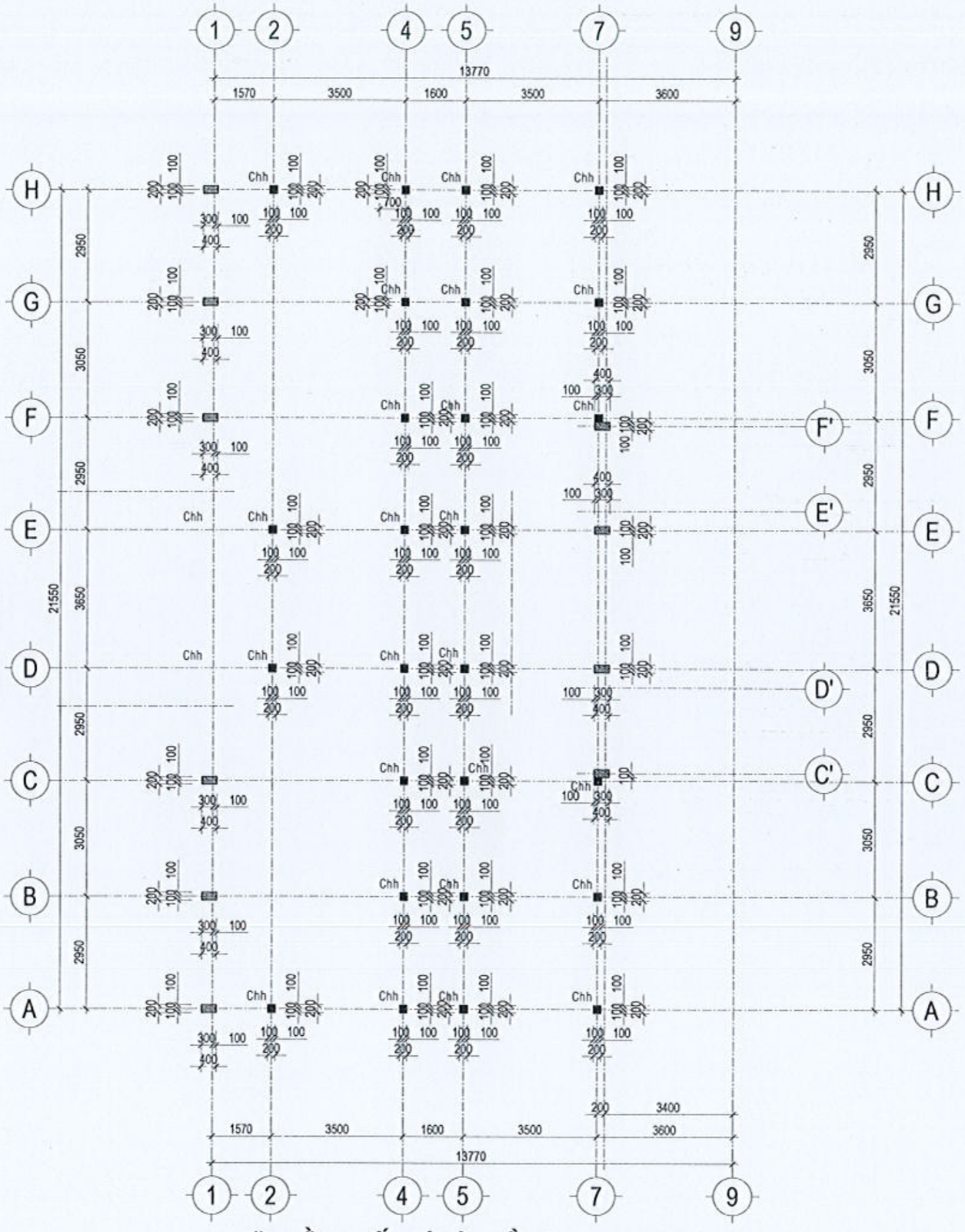

MẶT BẰNG BỐ TRÍ CỘT TẦNG 3. TL:1/100

PHÒNG KINH TẾ XÃ CÁT TIÊN 2
ĐÃ THẨM ĐỊNH
Văn bản số...../KQTĐ-KT
Ngày.....tháng.....năm 20.....
Chữ ký:

CÔNG TY TNHH TƯ VẤN XÂY DỰNG GIA LÊ NGUYÊN
ĐÃ THẨM TRA
Theo văn bản Thẩm tra số...../ GLN-TT ngày..../..../20....
Chủ trì Thẩm tra:
Ký tên:
Lê Nguyên Hùng

CHỦ ĐẦU TƯ:
VĂN PHÒNG HĐND VÀ UBND
XÃ CÁT TIÊN 2

ĐƠN VỊ THIẾT KẾ:
CÔNG TY TNHH TƯ VẤN XÂY DỰNG
NGUYỄN HỒNG PHÚC
ĐỊA CHỈ: THÔN 13 - XÃ DA TẺH - TỈNH LÂM ĐỒNG
ĐT: 0396 [illegible] FAX: [illegible] Email: ctynguyenhongphuc@gmail.com
GIÁM ĐỐC
NGUYỄN HỒNG PHÚC

DỰ ÁN:
SỬA CHỮA, CẢI TẠO, NÂNG CẤP, MỞ RỘNG TRỤ SỞ HĐND VÀ UBND XÃ CÁT TIÊN 2

TÊN HẠNG MỤC:
SỬA CHỮA, CẢI TẠO, NÂNG CẤP, MỞ RỘNG KHỐI NHÀ LÀM VIỆC SỐ 1

ĐỊA ĐIỂM XÂY DỰNG:
XÃ CÁT TIÊN 2 - TỈNH LÂM ĐỒNG

GIAI ĐOẠN:
THIẾT KẾ BẢN VẼ THI CÔNG

CHỦ TRÌ: NGUYỄN THÁI HỌC	
THIẾT KẾ: NGUYỄN XUÂN AN	
VẼ: ĐẶNG VĂN NHẬT	
KIỂM: NGUYỄN XUÂN AN	

TÊN BẢN VẼ:
MẶT BẰNG CỘT TẦNG 3

KÝ HIỆU BẢN VẼ KC:	11
TỶ LỆ:	1/100
HOÀN THÀNH:	NĂM 2026

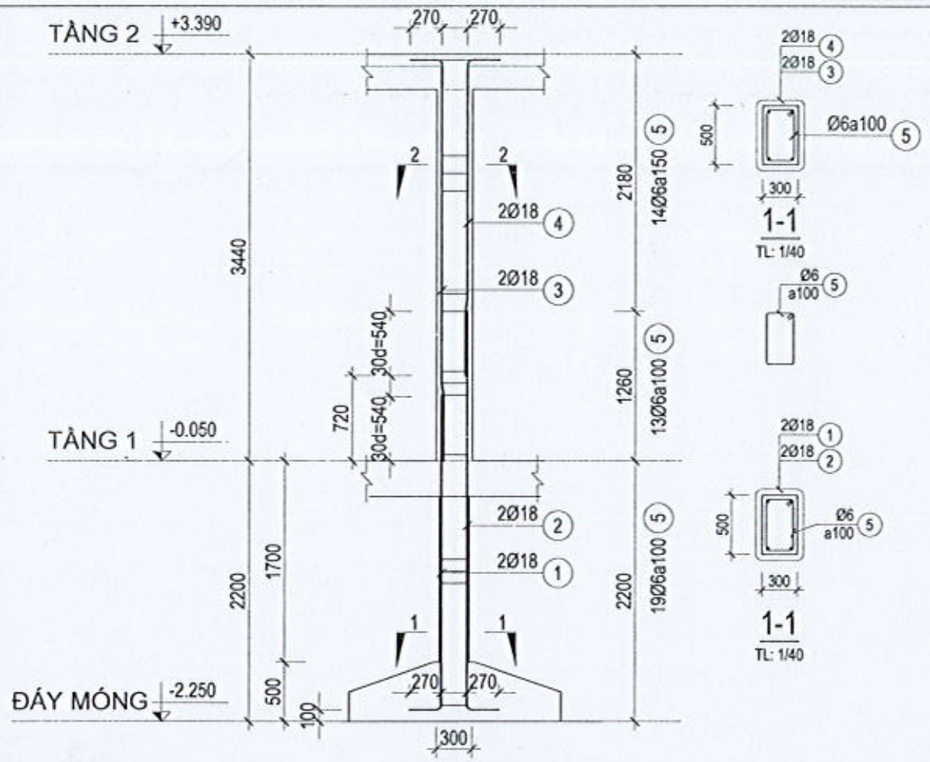

C1 (SL=4)

TL: 1/50

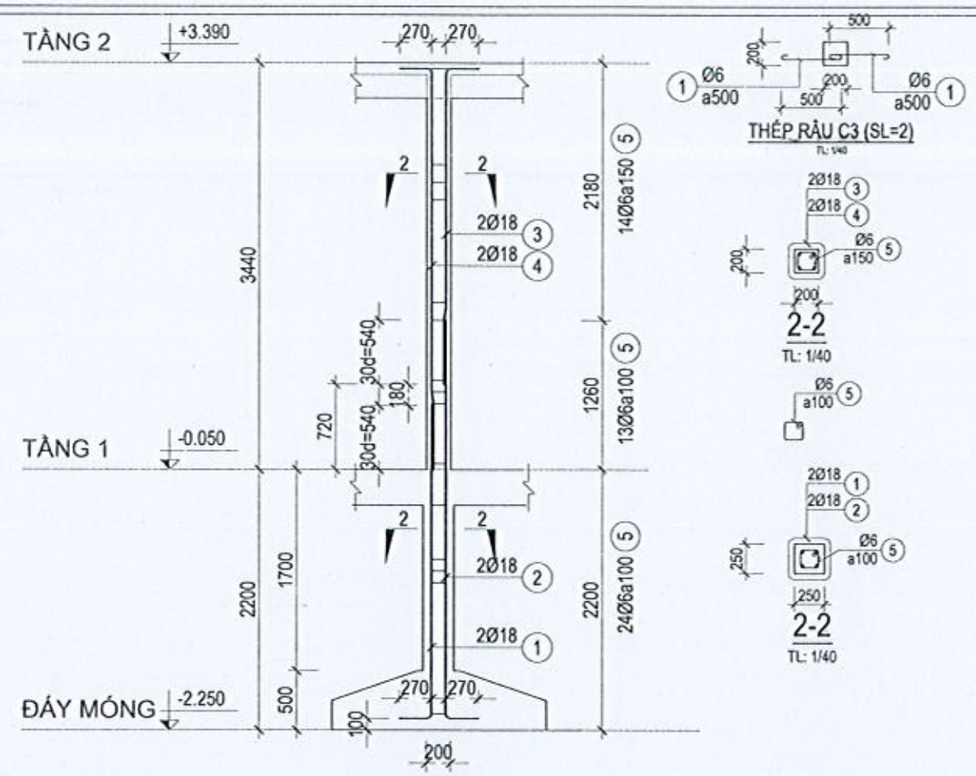

C3 (SL=2)

TL: 1/50

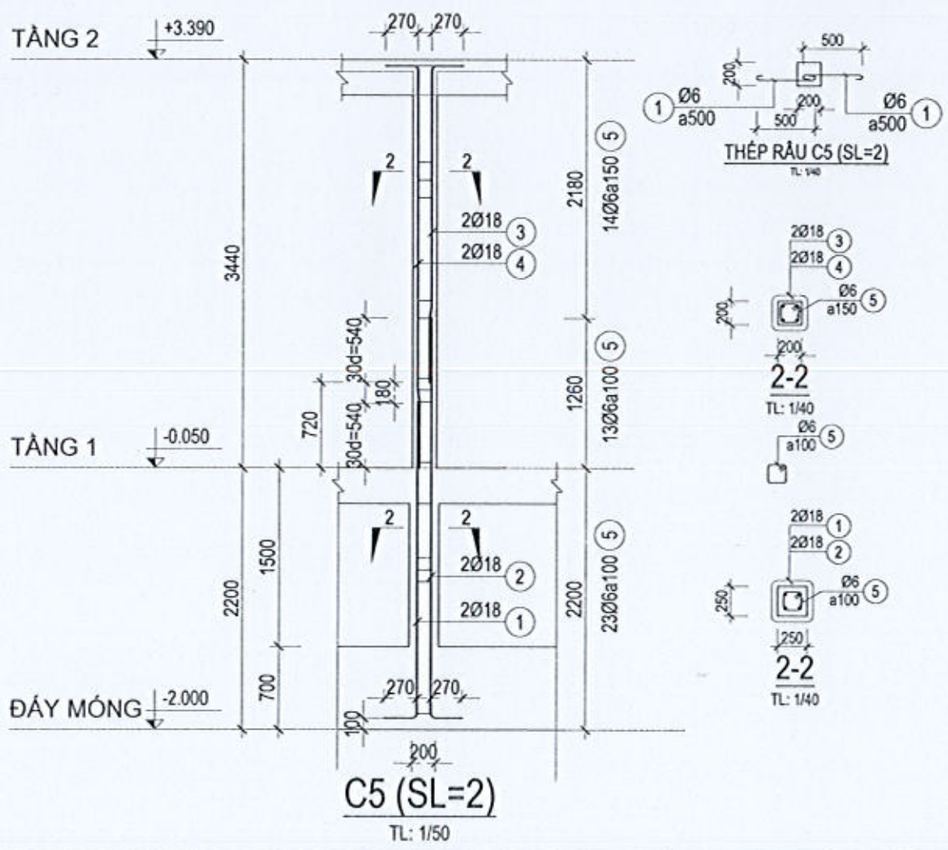

C5 (SL=2)

TL: 1/50

PHÒNG KINH TẾ XÃ CÁT TIÊN 2

ĐÃ THẨM ĐỊNH

Văn bản số:...../KQTĐ-KT

Ngày.....tháng.....năm 20.....

Chữ ký:

CÔNG TY TNHH TƯ VẤN XÂY DỰNG GIA LÊ NGUYÊN

ĐÃ THẨM TRA

Theo văn bản Thẩm tra số:...../ GLN-TT ngày.../.../20...

Chủ trì Thẩm tra:

Ký tên:

Lê Nguyên Hùng

CHỦ ĐẦU TƯ:

VĂN PHÒNG HĐND VÀ UBND XÃ CÁT TIÊN 2

ĐƠN VỊ THIẾT KẾ:

CÔNG TY TNHH TƯ VẤN XÂY DỰNG

NGUYỄN HỒNG PHÚC

ĐỊA CHỈ: THÔN 18 - XÃ DA TẺN - TỈNH LÂM ĐỒNG

ĐT: 0933 604462 - FAX: 0263 3847757 - Email: congtyhongphuc@gmail.com

M.S.D.N: 5801011281-C.T.T.N.H.H

CÔNG TY TNHH TƯ VẤN XÂY DỰNG NGUYỄN HỒNG PHÚC - XÃ DA TẺN - TỈNH LÂM ĐỒNG

GIÁM ĐỐC

NGUYỄN HỒNG PHÚC

DỰ ÁN:

SỬA CHỮA, CẢI TẠO, NÂNG CẤP, MỞ RỘNG TRỤ SỞ HĐND VÀ UBND XÃ CÁT TIÊN 2

TÊN HẠNG MỤC:

SỬA CHỮA, CẢI TẠO, NÂNG CẤP, MỞ RỘNG KHỐI NHÀ LÀM VIỆC SỐ 1

ĐỊA ĐIỂM XÂY DỰNG:

XÃ CÁT TIÊN 2 - TỈNH LÂM ĐỒNG

GIAI ĐOẠN:

THIẾT KẾ BẢN VẼ THI CÔNG

CHỦ TRÌ: NGUYỄN THÁI HỌC	
THIẾT KẾ: NGUYỄN XUÂN AN	
VẼ: ĐẶNG VĂN NHẬT	
KIỂM: NGUYỄN XUÂN AN	

TÊN BẢN VẼ:

CHI TIẾT CỘT

KÝ HIỆU BẢN VẼ KC:	12
TỶ LỆ:	1/50
HOÀN THÀNH:	NĂM 2026

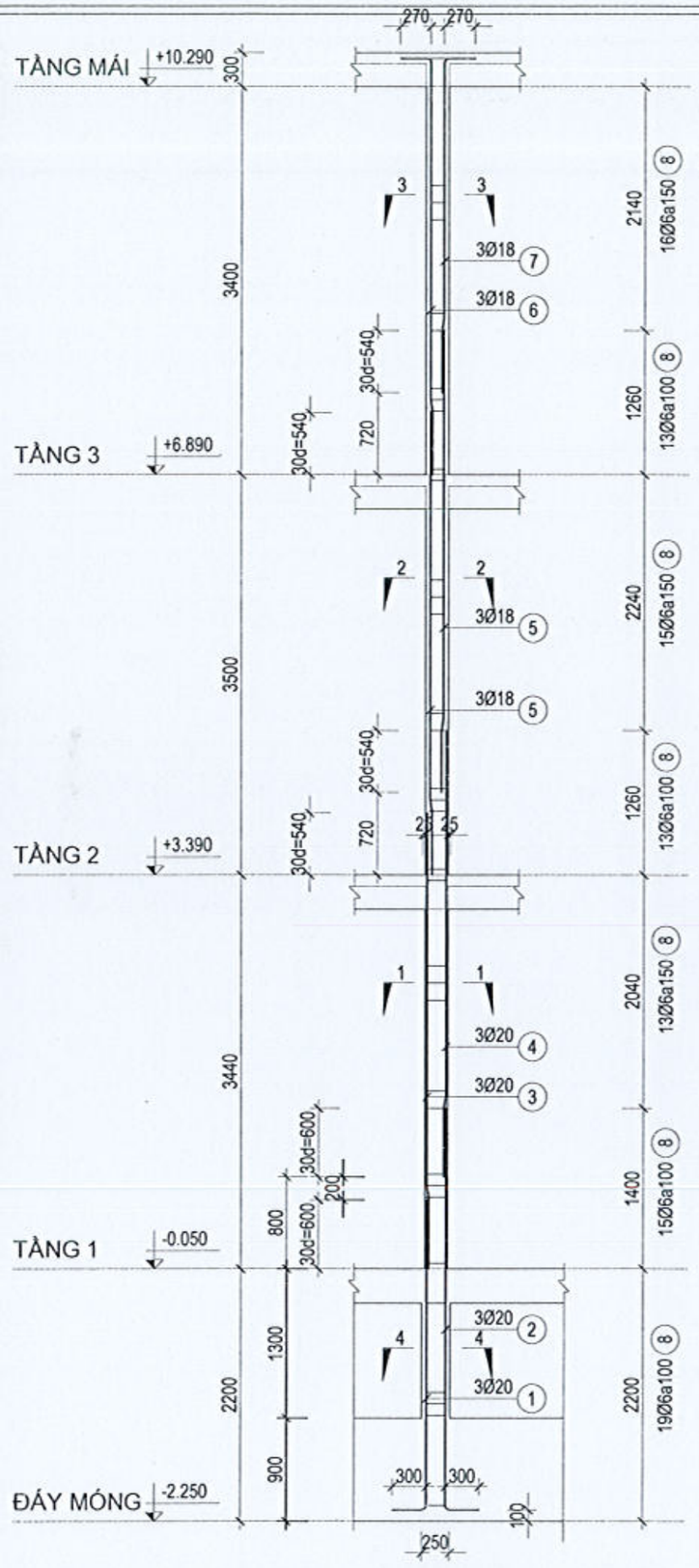

C2 (SL=4)

TL: 1/50

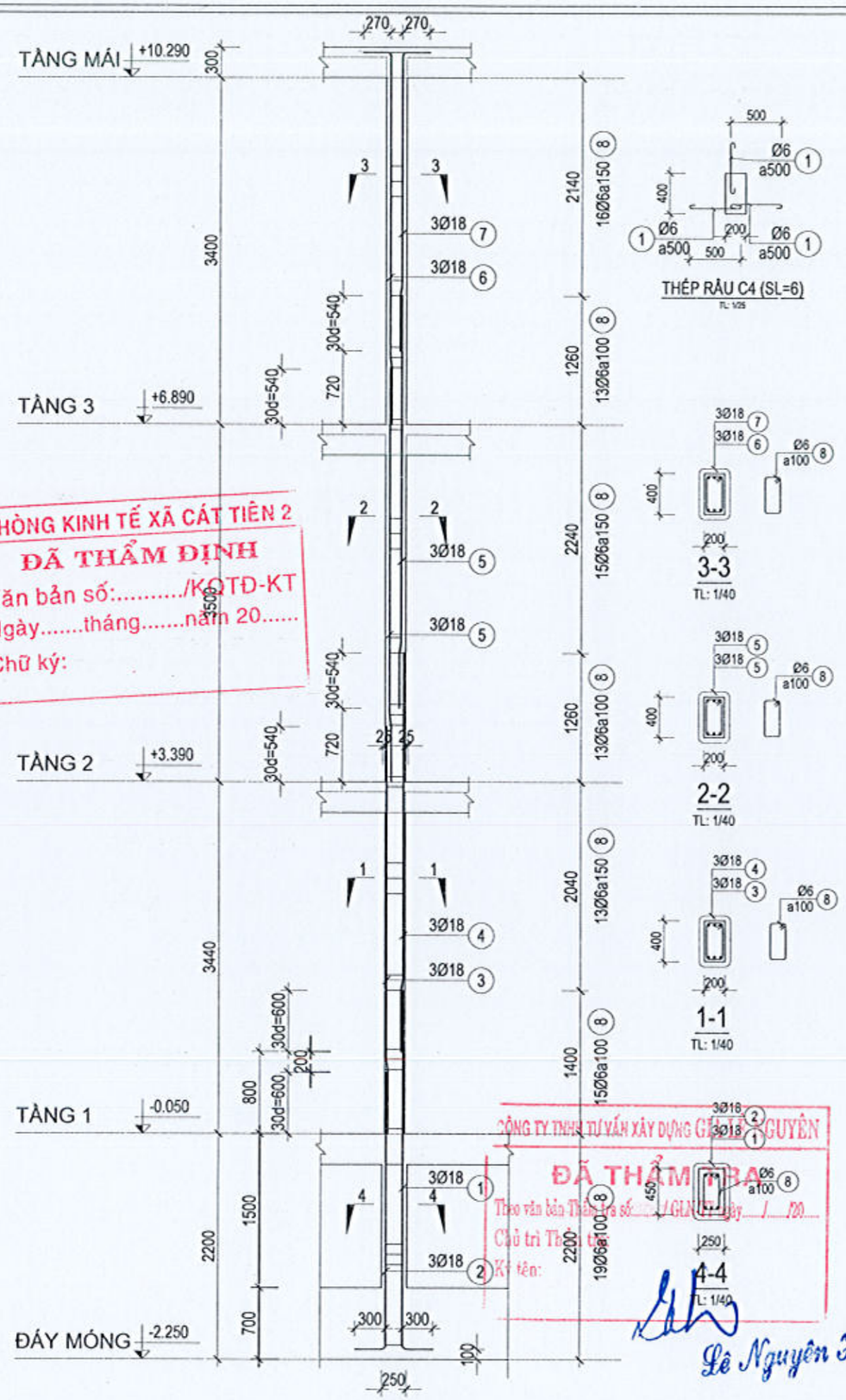

C4 (SL=6)

TL: 1/50

PHÒNG KINH TẾ XÃ CÁT TIÊN 2
ĐÃ THẨM ĐỊNH
Văn bản số:...../KQTĐ-KT
Ngày.....tháng.....năm 20.....
Chữ ký:

CÔNG TY TNHH TƯ VẤN XÂY DỰNG GIA LAI NGUYÊN
ĐÃ THẨM TRA
Theo văn bản Thẩm tra số: ...../GLN-TT ngày ... / ... /20...
Chủ trì Thẩm tra:
Ký tên:

Lê Nguyên Hùng

CHỦ ĐẦU TƯ:
VĂN PHÒNG HĐND VÀ UBND
XÃ CÁT TIÊN 2

ĐƠN VỊ THIẾT KẾ:
CÔNG TY TNHH TƯ VẤN XÂY DỰNG
NGUYỄN HỒNG PHÚC
PHÒNG TRUNG TÂM XÃ DI LINH - TỈNH LÂM ĐỒNG
ĐT: 0633 804767 | 0633 804767 - Email: ctnguyenhongphuc@gmail.com
GIÁM ĐỐC
NGUYỄN HỒNG PHÚC

DỰ ÁN:
SỬA CHỮA, CẢI TẠO, NÂNG CẤP, MỞ RỘNG TRỤ SỞ HĐND VÀ UBND XÃ CÁT TIÊN 2

TÊN HẠNG MỤC:
SỬA CHỮA, CẢI TẠO, NÂNG CẤP, MỞ RỘNG KHỐI NHÀ LÀM VIỆC SỐ 1

ĐỊA ĐIỂM XÂY DỰNG:
XÃ CÁT TIÊN 2 - TỈNH LÂM ĐỒNG

GIAI ĐOẠN:
THIẾT KẾ BẢN VẼ THI CÔNG

CHỦ TRÌ: NGUYỄN THÁI HỌC	
THIẾT KẾ: NGUYỄN XUÂN AN	
VẼ: ĐẶNG VĂN NHẬT	
KIỂM: NGUYỄN XUÂN AN	

TÊN BẢN VẼ:
CHI TIẾT CỘT

KÝ HIỆU BẢN VẼ KC:	13
TỶ LỆ:	1/50
HOÀN THÀNH:	NĂM 2026

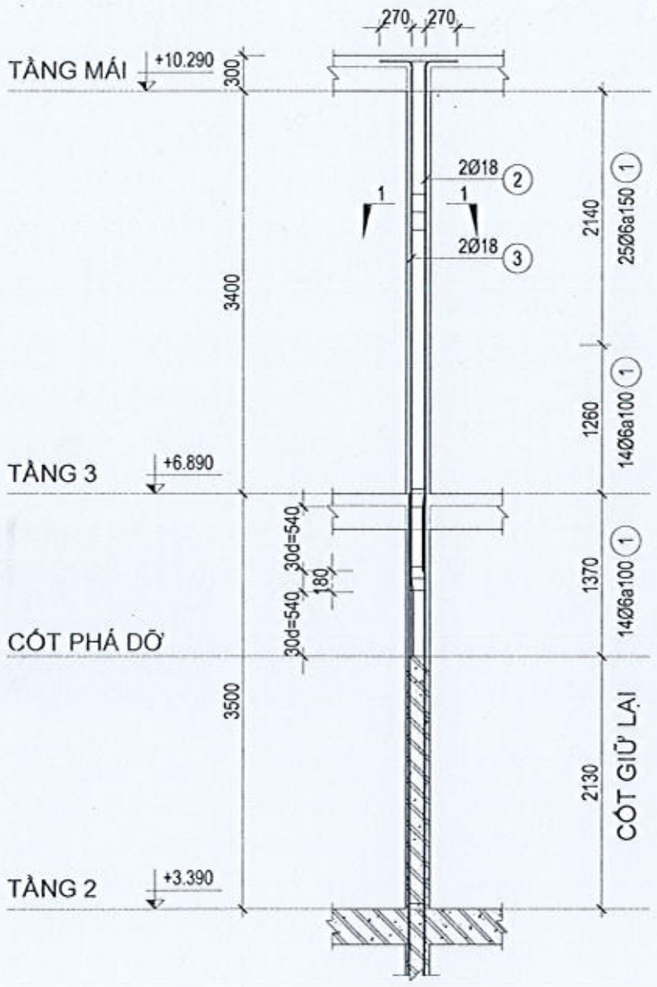

Chh (SL=28)

TL: 1/50

(THÉP DỌC CỘT SAU KHI PHÁ DỠ BÊ TÔNG ĐƯỢC GIỮ LẠI)

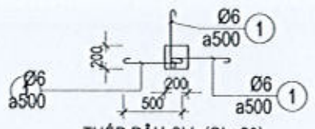

THÉP RÂU Chh (SL=20)

TL: 1/40

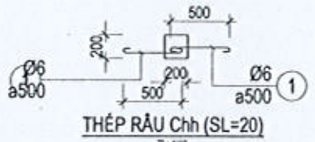

THÉP RÂU Chh (SL=20)

TL: 1/40

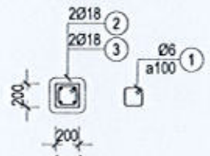

1-1

TL: 1/40

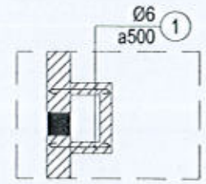

THÉP RÂU HG (SL=16)

TL: 1/40

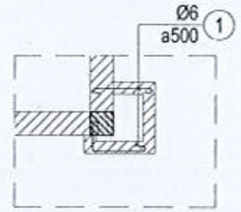

THÉP RÂU HG2 (SL=2)

TL: 1/40

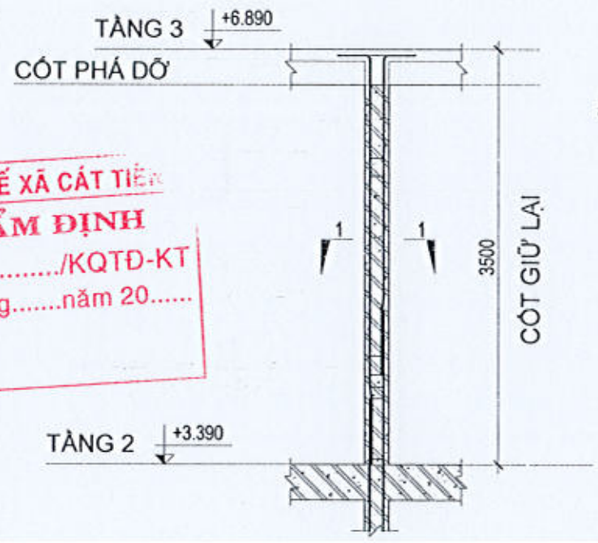

Chh1 (SL=4)

TL: 1/50

(THÉP DỌC CỘT SAU KHI PHÁ DỠ BÊ TÔNG ĐƯỢC GIỮ LẠI)

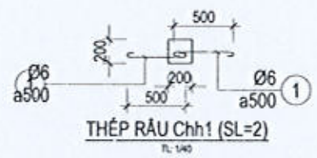

THÉP RÂU Chh1 (SL=2)

TL: 1/40

PHÒNG KINH TẾ XÃ CÁT TIÊN

ĐÃ THẨM ĐỊNH

Văn bản số:...../KQTĐ-KT

Ngày.....tháng.....năm 20.....

Chữ ký:

CÔNG TY TNHH TƯ VẤN XÂY DỰNG GIA LÊ NGUYÊN

ĐÃ THẨM TRA

Theo văn bản Thẩm tra số...../GLN-TT ngày...../...../20.....

Chủ trì Thẩm tra:

Ký tên:

Lê Nguyên Hùng

CHỦ ĐẦU TƯ:

VĂN PHÒNG HĐND VÀ UBND XÃ CÁT TIÊN 2

ĐƠN VỊ THIẾT KẾ:

CÔNG TY TNHH TƯ VẤN XÂY DỰNG

NGUYỄN HỒNG PHÚC

ĐỊA CHỈ: THÔN 18 - XÃ DA TẺH - TỈNH LÂM ĐỒNG

ĐT: 0905 [illegible] - MST: 5801011281 - Email: ctnguyenhongphuc@gmail.com

CÔNG TY TNHH TƯ VẤN XÂY DỰNG NGUYỄN HỒNG PHÚC

GIÁM ĐỐC

NGUYỄN HỒNG PHÚC

DỰ ÁN:

SỬA CHỮA, CẢI TẠO, NÂNG CẤP, MỞ RỘNG TRỤ SỞ HĐND VÀ UBND XÃ CÁT TIÊN 2

TÊN HẠNG MỤC:

SỬA CHỮA, CẢI TẠO, NÂNG CẤP, MỞ RỘNG KHỐI NHÀ LÀM VIỆC SỐ 1

ĐỊA ĐIỂM XÂY DỰNG:

XÃ CÁT TIÊN 2 - TỈNH LÂM ĐỒNG

GIAI ĐOẠN:

THIẾT KẾ BẢN VẼ THI CÔNG

CHỦ TRÌ: NGUYỄN THÁI HỌC	
THIẾT KẾ: NGUYỄN XUÂN AN	
VẼ: ĐẶNG VĂN NHẬT	
KIỂM: NGUYỄN XUÂN AN	

TÊN BẢN VẼ:

CHI TIẾT CỘT

KÝ HIỆU BẢN VẼ KC:	14
TỶ LỆ:	1/50
HOÀN THÀNH:	NĂM 2026

BẢNG THÔNG KÊ CỐT THÉP

TÊN CẤU KIỆN	SỐ HIỆU	HÌNH DẠNG & KÍCH THƯỚC (mm)	Ø (mm)	CHIỀU DÀI 1 THANH (mm)	SỐ C.KIỆN	SỐ THANH MỘT CK	SỐ THANH TOÀN BỘ	TỔNG CHIỀU DÀI (m)	TỔNG TRỌNG LƯỢNG (kg)
C1	1	270 2690	18	2960	4	2	8	23.68	47.36
	2	270 3410	18	3680	4	2	8	29.44	58.88
	5	45 430 230	6	1410	4	19	76	107.16	23.79
C2	1	300 2750	20	3050	4	3	12	36.6	90.4
	2	300 3550	20	3850	4	3	12	46.2	114.11
	8	45 350 150	6	1090	4	19	76	82.84	18.39
C3	1	270 2690	18	2960	2	2	4	11.84	23.68
	2	270 3410	18	3680	2	2	4	14.72	29.44
	5	45 150 150	6	690	2	43	86	59.34	13.17
C4	1	300 3550	18	3850	6	3	18	69.3	138.6
	2	300 2750	18	3050	6	3	18	54.9	109.8
	8	45 350 150	6	1090	6	19	114	124.26	27.59
C5	1	270 2690	18	2960	2	2	4	11.84	23.68
	2	270 3410	18	3680	2	2	4	14.72	29.44
	5	45 150 150	6	690	2	43	86	59.34	13.17

TỔNG HỢP CỐT THÉP CỔ MÓNG

ĐƯỜNG KÍNH(mm):	Ø6	Ø18	Ø20
CHIỀU DÀI(m):	432.94	230.44	82.8
TRỌNG LƯỢNG(kg):	96.11	460.88	204.52
SỐ THANH 11.7m:	-	20	8
NHÓM Ø<=10(kg):	96.11		
NHÓM 10<Ø<=18(kg):	460.88		
NHÓM Ø>18(kg):	204.52		

PHÒNG KINH TẾ XÃ CÁT TIÊN 2
ĐÃ THẨM ĐỊNH
Văn bản số:...../KQTĐ-KT
Ngày.....tháng.....năm 20.....
Chữ ký:

BẢNG THÔNG KÊ CỐT THÉP

TÊN CẤU KIỆN	SỐ HIỆU	HÌNH DẠNG & KÍCH THƯỚC (mm)	Ø (mm)	CHIỀU DÀI 1 THANH (mm)	SỐ C.KIỆN	SỐ THANH MỘT CK	SỐ THANH TOÀN BỘ	TỔNG CHIỀU DÀI (m)	TỔNG TRỌNG LƯỢNG (kg)
C1	3	270 2740 110 540	18	3660	4	2	8	29.28	58.56
	4	270 2020 110 540	18	2940	4	2	8	23.52	47.04
	5	45 430 230	6	1410	4	27	108	152.28	33.81
C2	3	600 120 3260	20	3980	4	3	12	47.76	117.97
	4	600 120 3180	20	3900	4	3	12	46.8	115.6
	5	540 110 3390	18	4040	4	6	24	96.96	193.92
	6	270 3000 110 540	18	3920	4	3	12	47.04	94.08
	7	270 2280 110 540	18	3200	4	3	12	38.4	76.8
	8	45 350 150	6	1090	4	85	340	370.6	82.27
C3	3	270 2020 110 540	18	2940	2	2	4	11.76	23.52
	4	270 2740 110 540	18	3660	2	2	4	14.64	29.28
	5	45 150 150	6	690	2	27	54	37.26	8.27
C4	3	600 120 3260	18	3980	6	3	18	71.64	143.28
	4	600 120 3180	18	3900	6	3	18	70.2	140.4
	5	540 110 3390	18	4040	6	6	36	145.44	290.88
	6	270 3000 110 540	18	3920	6	3	18	70.56	141.12
	7	270 2280 110 540	18	3200	6	3	18	57.6	115.2
	8	45 350 150	6	1090	6	85	510	555.9	123.41
C5	3	270 2020 110 540	18	2940	2	2	4	11.76	23.52
	4	270 2740 110 540	18	3660	2	2	4	14.64	29.28
	5	45 150 150	6	690	2	69	138	95.22	21.14
Chh	1	45 150 150	6	690	28	39	1092	753.48	167.27
	2	270 3650 110 540	18	4570	28	2	56	255.92	511.84
	3	270 4370 110 540	18	5290	28	2	56	296.24	592.48

CÔNG TY TNHH TƯ VẤN XÂY DỰNG GIA LÊ NGUYÊN
ĐÃ THẨM TRA
Theo số lượng: Thẩm tra số: ...../GLNT ngày ..../..../20....
Chủ trì Thẩm tra:
Ký tên:
Lê Nguyên Hùng

CHỦ ĐẦU TƯ:
VĂN PHÒNG HĐND VÀ UBND XÃ CÁT TIÊN 2

ĐƠN VỊ THIẾT KẾ:
CÔNG TY TNHH TƯ VẤN XÂY DỰNG
NGUYỄN HỒNG PHÚC
ĐỊA CHỈ: THÔN 1A - XÃ DI LINH - TỈNH LÂM ĐỒNG
ĐT: 0263 3868 [illegible] FAX: 0263 3868 [illegible] Email: ctynguyenhongphuc@gmail.com
GIÁM ĐỐC
NGUYỄN HỒNG PHÚC

DỰ ÁN:
SỬA CHỮA, CẢI TẠO, NÂNG CẤP, MỞ RỘNG TRỤ SỞ HĐND VÀ UBND XÃ CÁT TIÊN 2

TÊN HẠNG MỤC:
SỬA CHỮA, CẢI TẠO, NÂNG CẤP, MỞ RỘNG KHỐI NHÀ LÀM VIỆC SỐ 1

ĐỊA ĐIỂM XÂY DỰNG:
XÃ CÁT TIÊN 2 - TỈNH LÂM ĐỒNG

GIAI ĐOẠN:
THIẾT KẾ BẢN VẼ THI CÔNG

CHỦ TRÌ: NGUYỄN THÁI HỌC	
THIẾT KẾ: NGUYỄN XUÂN AN	
VẼ: ĐẶNG VĂN NHẬT	
KIỂM: NGUYỄN XUÂN AN	

TÊN BẢN VẼ:
BẢNG TKT CỘT

KÝ HIỆU BẢN VẼ KC:	15
TỶ LỆ:	
HOÀN THÀNH:	NĂM 2026

BẢNG THÔNG KÊ CỐT THÉP

TÊN CẤU KIỆN	SỐ HIỆU	HÌNH DẠNG & KÍCH THƯỚC (mm)	Ø (mm)	CHIỀU DÀI 1 THANH (mm)	SỐ C.KIỆN	SỐ THANH MỘT CK	SỐ THANH TOÀN BỘ	TỔNG CHIỀU DÀI (m)	TỔNG TRỌNG LƯỢNG (kg)
THÉP RÂU C2	1	50 ⊂ 500 ⊃ 50	6	600	4	72	288	172.8	38.36
THÉP RÂU C3	1	50 ⊂ 500 ⊃ 50	6	600	2	16	32	19.2	4.26
THÉP RÂU C4	1	50 ⊂ 500 ⊃ 50	6	600	6	72	432	259.2	57.54
THÉP RÂU C5	1	50 ⊂ 500 ⊃ 50	6	600	2	16	32	19.2	4.26
THÉP RÂU Chh	1	50 ⊂ 500 ⊃ 50	6	600	20	80	1600	960	213.12
THÉP RÂU Chh1	1	50 ⊂ 500 ⊃ 50	6	600	2	10	20	12	2.66
THÉP RÂU HG	1	50 ⊂ 500 ⊃ 50	6	600	16	48	768	460.8	102.3
THÉP RÂU HG2	1	50 ⊂ 500 ⊃ 50	6	600	2	24	48	28.8	6.39
	2	250 ⊂ 100 450 100 ⊃	6	900	2	1	2	1.8	0.4

ĐƯỜNG KÍNH(mm):	Ø6	Ø18	Ø20
CHIỀU DÀI(m):	3898.54	1255.6	94.56
TRỌNG LƯỢNG(kg):	865.48	2511.2	233.56
SỐ THANH 11.7m:	-	108	9
NHÓM Ø<=10(kg):	865.48		
NHÓM 10<Ø<=18(kg):	2511.2		
NHÓM Ø>18(kg):	233.56		

PHÒNG KINH TẾ XÃ CÁT TIÊN 2
ĐÃ THẨM ĐỊNH
Văn bản số:...../KQTĐ-KT
Ngày.....tháng.....năm 20.....
Chữ ký:

CÔNG TY TNHH TƯ VẤN XÂY DỰNG GIA LÊ NGUYÊN
ĐÃ THẨM TRA
Theo văn bản Thẩm tra số...../GLN-TT ngày.../.../20...
Chủ trì Thẩm tra:
Ký tên:
Lê Nguyên Hùng

CHỦ ĐẦU TƯ:
VĂN PHÒNG HĐND VÀ UBND XÃ CÁT TIÊN 2

ĐƠN VỊ THIẾT KẾ:
CÔNG TY TNHH TƯ VẤN XÂY DỰNG
NGUYỄN HỒNG PHÚC
ĐỊA CHỈ THÔN 19 - XÃ ĐA TÈN - TỈNH LÂM ĐỒNG
DI ĐỘNG: 0914.604.757 - FAX: 0263.354.767 - Email: ctynguyenhongphuc@gmail.com
GIÁM ĐỐC
NGUYỄN HỒNG PHÚC

DỰ ÁN:
SỬA CHỮA, CẢI TẠO, NÂNG CẤP, MỞ RỘNG TRỤ SỞ HĐND VÀ UBND XÃ CÁT TIÊN 2

TÊN HẠNG MỤC:
SỬA CHỮA, CẢI TẠO, NÂNG CẤP, MỞ RỘNG KHỐI NHÀ LÀM VIỆC SỐ 1

ĐỊA ĐIỂM XÂY DỰNG:
XÃ CÁT TIÊN 2 - TỈNH LÂM ĐỒNG

GIAI ĐOẠN:
THIẾT KẾ BẢN VẼ THI CÔNG

CHỦ TRÌ: NGUYỄN THÁI HỌC	
THIẾT KẾ: NGUYỄN XUÂN AN	
VẼ: ĐẶNG VĂN NHẬT	
KIỂM: NGUYỄN XUÂN AN	

TÊN BẢN VẼ:
BẢNG TKT CỘT

KÝ HIỆU BẢN VẼ KC:	16
TỶ LỆ:	
HOÀN THÀNH:	NĂM 2026

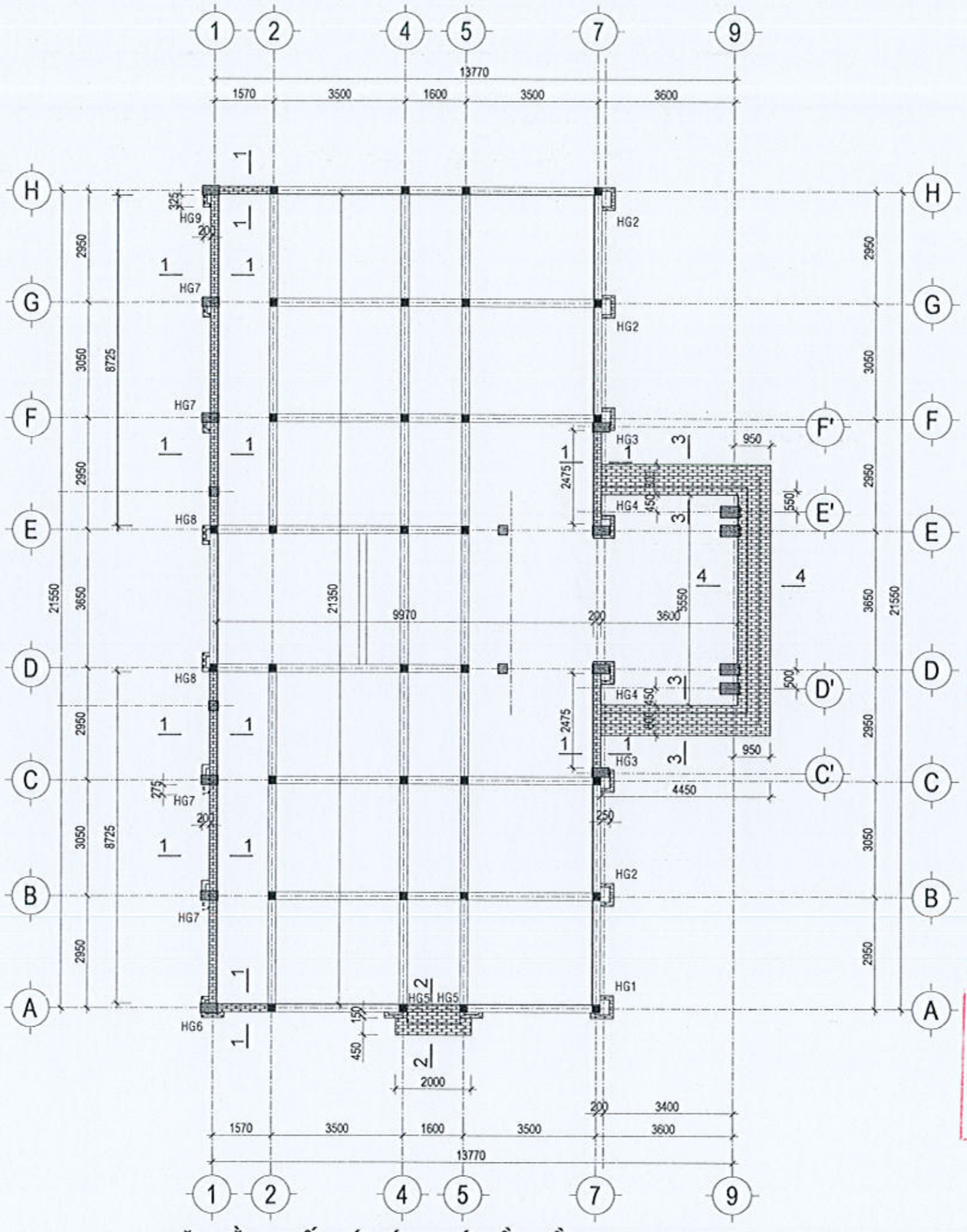

MẶT BẰNG BỐ TRÍ MÓNG BÓ NỀN TẦNG 1. TL:1/100

PHÒNG KINH TẾ XÃ CÁT TIÊN 2
ĐÃ THẨM ĐỊNH
Văn bản số:...../KQTĐ-KT
Ngày.....tháng.....năm 20.....
Chữ ký:

CÔNG TY TNHH TƯ VẤN XÂY DỰNG GIA LÊ NGUYÊN
ĐÃ THẨM TRA
Theo văn bản Thẩm tra số:...../ GLN-TT ngày..../..../20....
Chủ trì Thẩm tra:
Ký tên:
Lê Nguyên Hùng

CHỦ ĐẦU TƯ:
VĂN PHÒNG HĐND VÀ UBND
XÃ CÁT TIÊN 2

ĐƠN VỊ THIẾT KẾ:
CÔNG TY TNHH TƯ VẤN XÂY DỰNG
NGUYỄN HỒNG PHÚC
Đ.C: THÔN 6 - XÃ DI LINH - TỈNH LÂM ĐỒNG
ĐT: 0263 6256 [illegible] - FAX: 0263 6256 [illegible] - Email: ctynguyenhongphuc@gmail.com
GIÁM ĐỐC
NGUYỄN HỒNG PHÚC

DỰ ÁN:
SỬA CHỮA, CẢI TẠO, NÂNG CẤP, MỞ RỘNG TRỤ SỞ HĐND VÀ UBND XÃ CÁT TIÊN 2

TÊN HẠNG MỤC:
SỬA CHỮA, CẢI TẠO, NÂNG CẤP, MỞ RỘNG KHỐI NHÀ LÀM VIỆC SỐ 1

ĐỊA ĐIỂM XÂY DỰNG:
XÃ CÁT TIÊN 2 - TỈNH LÂM ĐỒNG

GIAI ĐOẠN:
THIẾT KẾ BẢN VẼ THI CÔNG

CHỦ TRÌ: NGUYỄN THÁI HỌC	
THIẾT KẾ: NGUYỄN XUÂN AN	
VẼ: ĐẶNG VĂN NHẬT	
KIỂM: NGUYỄN XUÂN AN	

TÊN BẢN VẼ:
MẶT BẰNG MÓNG BÓ NỀN

KÝ HIỆU BẢN VẼ KC:	17
TỶ LỆ:	1/100
HOÀN THÀNH:	NĂM 2026

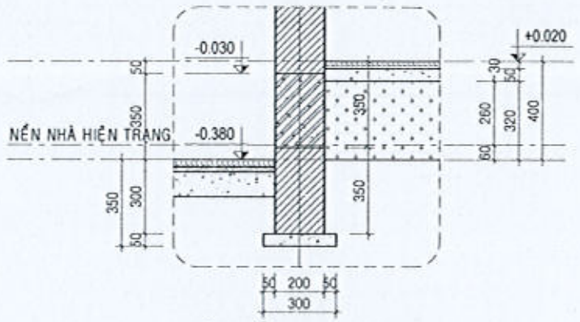

MẶT CẮT 1-1. TL:1/20

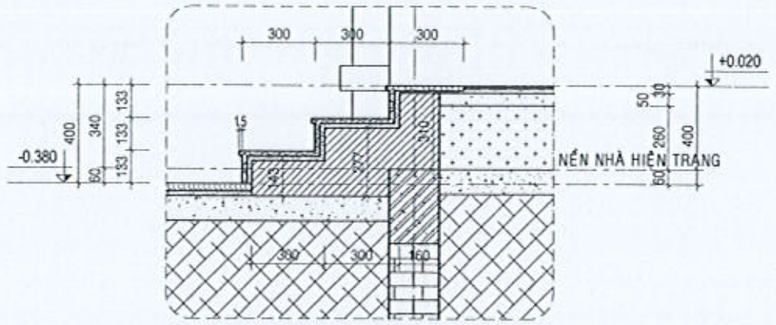

MẶT CẮT 2-2. TL:1/20

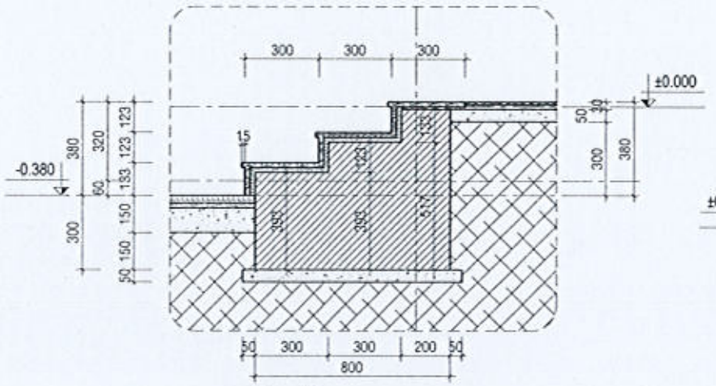

MẶT CẮT 3-3. TL:1/20

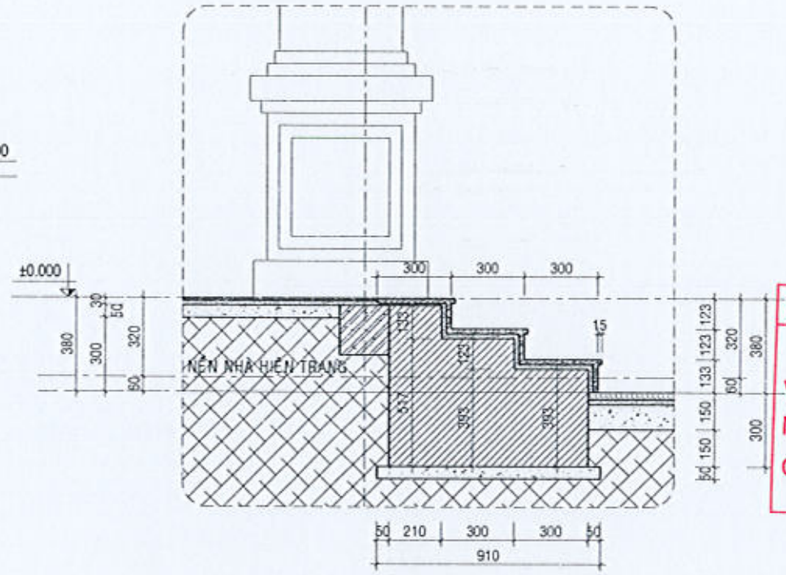

MẶT CẮT 4-4. TL:1/20

PHÒNG KINH TẾ XÃ CÁT TIÊN 2
ĐÃ THẨM ĐỊNH
Văn bản số:...../KQTĐ-KT
Ngày.....tháng.....năm 20.....
Chữ ký:

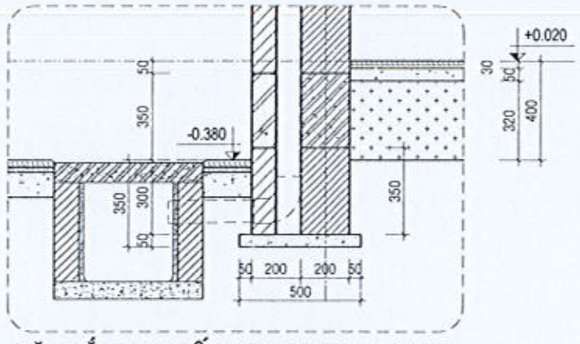

MẶT CẮT CHI TIẾT HG TRỤC 1. TL:1/20

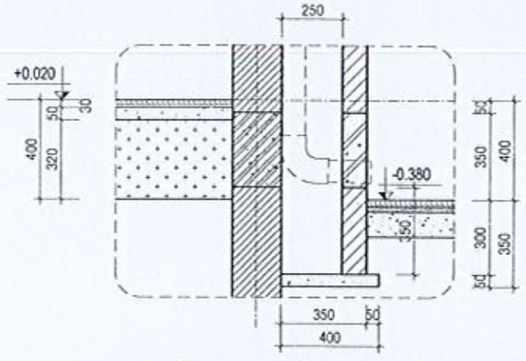

MẶT CẮT CHI TIẾT HG TRỤC 7. TL:1/20

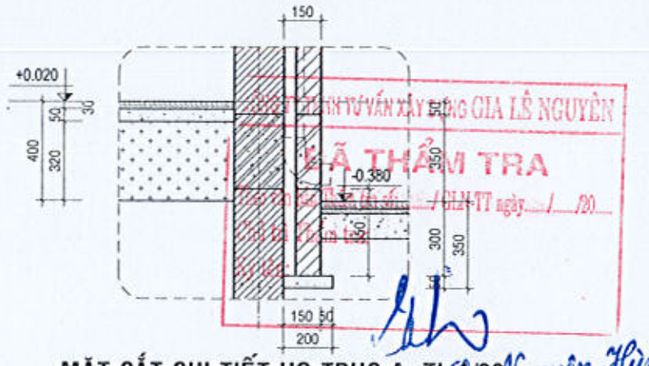

MẶT CẮT CHI TIẾT HG TRỤC A. TL:1/20

CÔNG TY TNHH TƯ VẤN XÂY DỰNG GIA LÊ NGUYÊN
ĐÃ THẨM TRA
Số: ...../GLN-TT ngày.../.../20...

Lê Nguyên Hùng

CHỦ ĐẦU TƯ: VĂN PHÒNG HĐND VÀ UBND XÃ CÁT TIÊN 2	
ĐƠN VỊ THIẾT KẾ: CÔNG TY TNHH TƯ VẤN XÂY DỰNG NGUYỄN HỒNG PHÚC — ĐỊA CHỈ: THÔN 6 - XÃ DI LINH - TỈNH LÂM ĐỒNG — ĐT: 0903 [illegible] - Email: ctynguyenhongphuc@gmail.com	
CÔNG TY TNHH TƯ VẤN XÂY DỰNG NGUYỄN HỒNG PHÚC — GIÁM ĐỐC	
NGUYỄN HỒNG PHÚC	
DỰ ÁN: SỬA CHỮA, CẢI TẠO, NÂNG CẤP, MỞ RỘNG TRỤ SỞ HĐND VÀ UBND XÃ CÁT TIÊN 2	
TÊN HẠNG MỤC: SỬA CHỮA, CẢI TẠO, NÂNG CẤP, MỞ RỘNG KHỐI NHÀ LÀM VIỆC SỐ 1	
ĐỊA ĐIỂM XÂY DỰNG: XÃ CÁT TIÊN 2 - TỈNH LÂM ĐỒNG	
GIAI ĐOẠN: THIẾT KẾ BẢN VẼ THI CÔNG	
CHỦ TRÌ: NGUYỄN THÁI HỌC	
THIẾT KẾ: NGUYỄN XUÂN AN	
VẼ: ĐẶNG VĂN NHẬT	
KIỂM: NGUYỄN XUÂN AN	
TÊN BẢN VẼ: CHI TIẾT MÓNG BỐ NỀN	
KÝ HIỆU BẢN VẼ KC:	18
TỶ LỆ:	1/100
HOÀN THÀNH:	NĂM 2026

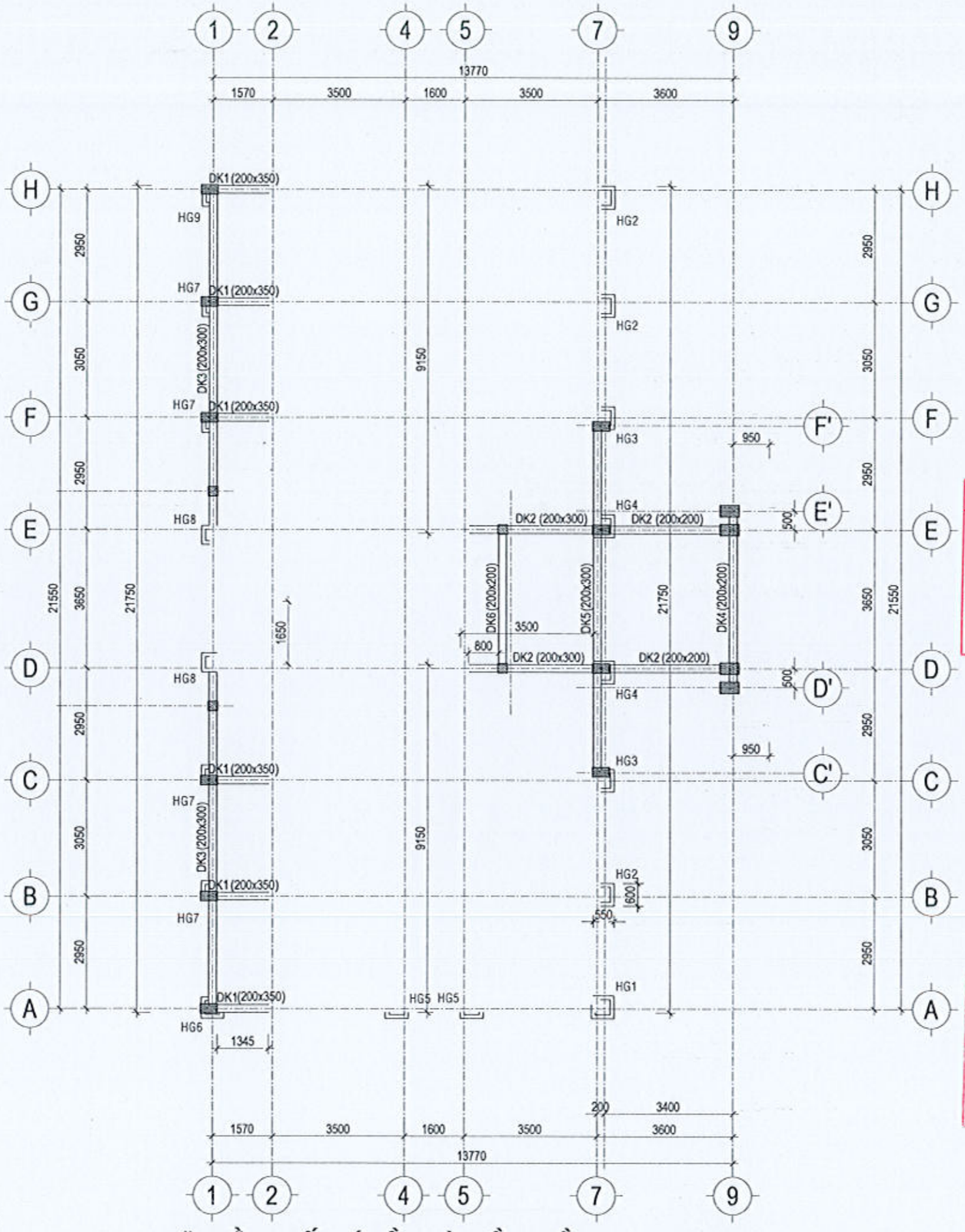

MẶT BẰNG BỐ TRÍ DẦM ĐÀ KIỀNG TẦNG 1. TL:1/100

PHÒNG KINH TẾ XÃ CÁT TIÊN 2
ĐÃ THẨM ĐỊNH
Văn bản số:...../KQTĐ-KT
Ngày.....tháng.....năm 20.....
Chữ ký:

CÔNG TY TNHH TƯ VẤN XÂY DỰNG GIA LÊ NGUYÊN
ĐÃ THẨM TRA
Theo văn bản Thẩm tra số...../ GLN-TT ngày..../..../20....
Chủ trì Thẩm tra:
Ký tên:
Lê Nguyên Hùng

CHỦ ĐẦU TƯ:
VĂN PHÒNG HĐND VÀ UBND
XÃ CÁT TIÊN 2

ĐƠN VỊ THIẾT KẾ:
CÔNG TY TNHH TƯ VẤN XÂY DỰNG
NGUYỄN HỒNG PHÚC
ĐỊA CHỈ: THÔN 4 - XÃ CÁT TIÊN - TỈNH LÂM ĐỒNG
ĐT: 0938.814767 - FAX: 0938.814767 - Email: ctynguyenhongphuc@gmail.com
GIÁM ĐỐC
NGUYỄN HỒNG PHÚC

DỰ ÁN:
SỬA CHỮA, CẢI TẠO, NÂNG CẤP, MỞ RỘNG TRỤ SỞ HĐND VÀ UBND XÃ CÁT TIÊN 2

TÊN HẠNG MỤC:
SỬA CHỮA, CẢI TẠO, NÂNG CẤP, MỞ RỘNG KHỐI NHÀ LÀM VIỆC SỐ 1

ĐỊA ĐIỂM XÂY DỰNG:
XÃ CÁT TIÊN 2 - TỈNH LÂM ĐỒNG

GIAI ĐOẠN:
THIẾT KẾ BẢN VẼ THI CÔNG

CHỦ TRÌ: NGUYỄN THÁI HỌC	
THIẾT KẾ: NGUYỄN XUÂN AN	
VẼ: ĐẶNG VĂN NHẬT	
KIỂM: NGUYỄN XUÂN AN	

TÊN BẢN VẼ:
MẶT BẰNG ĐÀ KIỀNG

KÝ HIỆU BẢN VẼ KC:	19
TỶ LỆ:	1/100
HOÀN THÀNH:	NĂM 2026

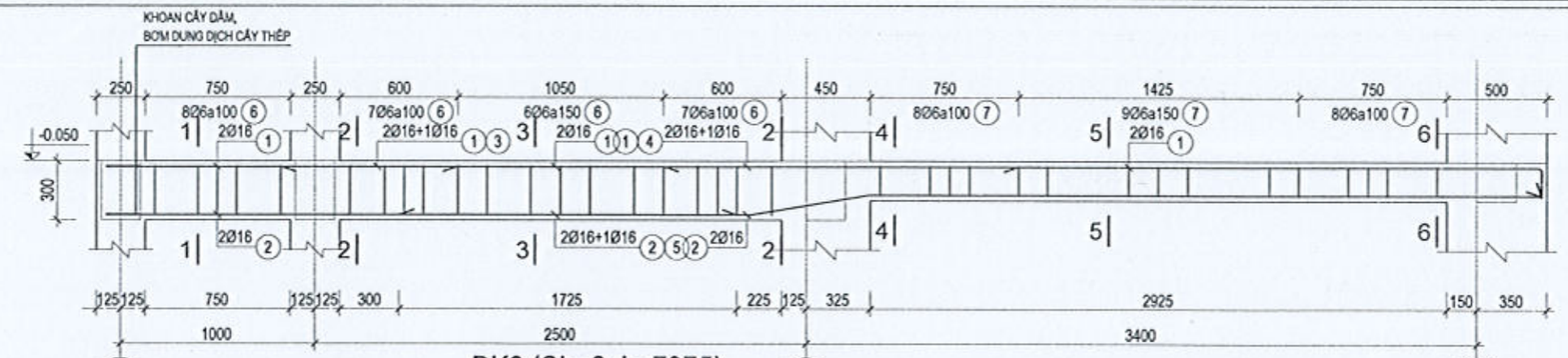

DK2 (SL=2; L=7375)

TL: 1/25

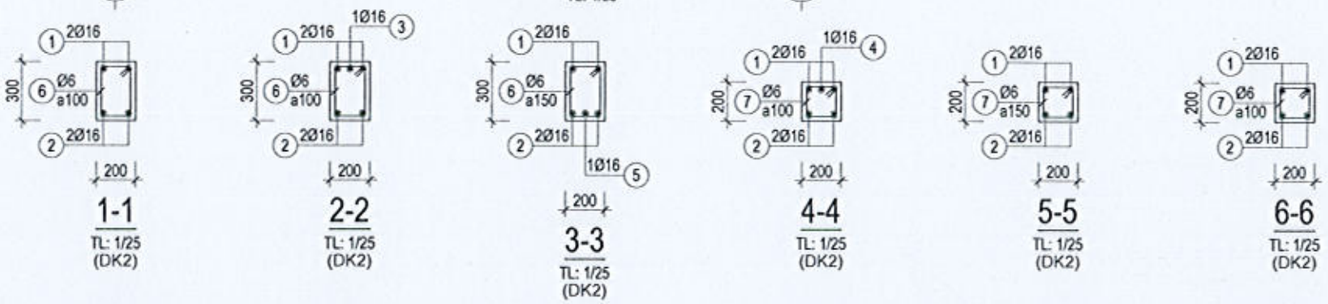

1-1 TL: 1/25 (DK2)

2-2 TL: 1/25 (DK2)

3-3 TL: 1/25 (DK2)

4-4 TL: 1/25 (DK2)

5-5 TL: 1/25 (DK2)

6-6 TL: 1/25 (DK2)

PHÒNG KINH TẾ XÃ CÁT TIÊN 2
ĐÃ THẨM ĐỊNH
Văn bản số:...../KQTĐ-KT
Ngày.....tháng.....năm 20.....
Chữ ký:

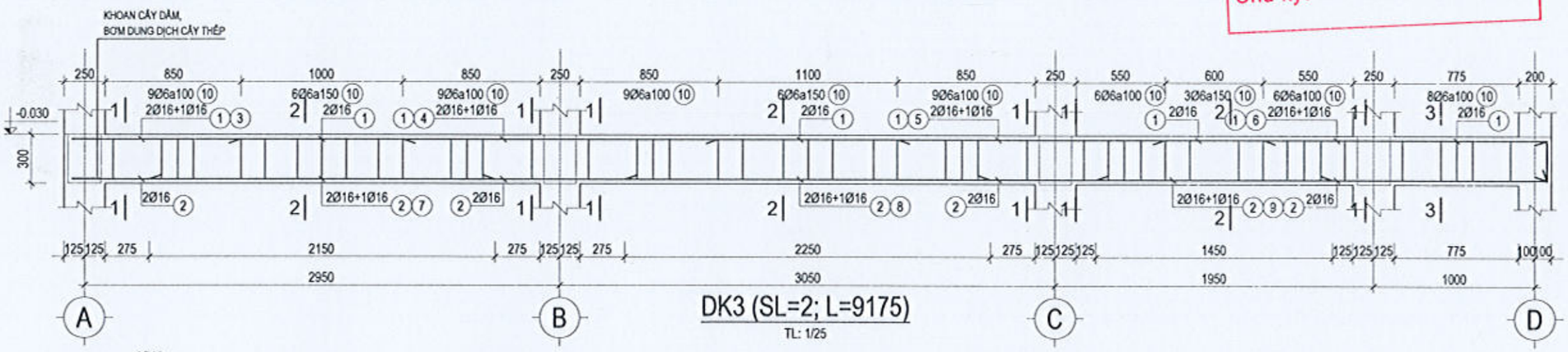

DK3 (SL=2; L=9175)

TL: 1/25

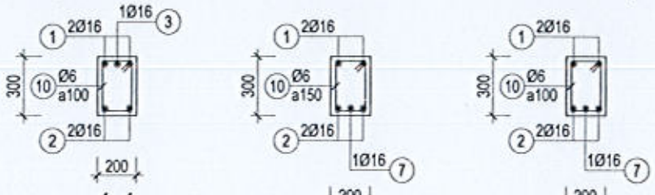

1-1 TL: 1/25 (DK3)

2-2 TL: 1/25 (DK3)

3-3 TL: 1/25 (DK3)

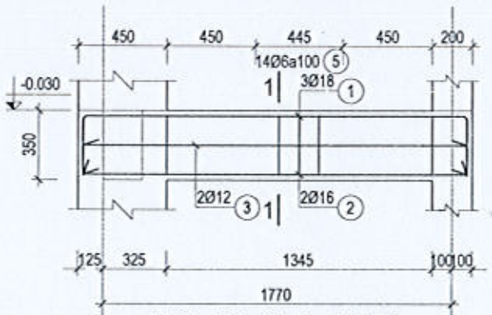

DK1 (SL=6; L=1995)

TL: 1/25

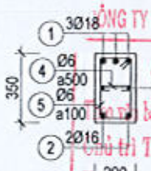

1-1 TL: 1/25 (DK1)

CÔNG TY TNHH TƯ VẤN XÂY DỰNG GIA LÊ NGUYÊN
ĐÃ THẨM TRA
Theo văn bản Thẩm tra số...../ GLN-TT ngày.../.../20...
Chủ trì Thẩm tra:
Ký tên:
Lê Nguyên Hùng

CHỦ ĐẦU TƯ:
VĂN PHÒNG HĐND VÀ UBND XÃ CÁT TIÊN 2

ĐƠN VỊ THIẾT KẾ:
CÔNG TY TNHH TƯ VẤN XÂY DỰNG
NGUYỄN HỒNG PHÚC
ĐỊA CHỈ: THÔN 03 - XÃ DA TẺH - TỈNH LÂM ĐỒNG
ĐT: 02633 604767 - FAX: 02633 604767 - Email: ctynguyenhongphuc@gmail.com

CÔNG TY TNHH TƯ VẤN XÂY DỰNG NGUYỄN HỒNG PHÚC
M.S.D.N: 5601011261 - XÃ DA TẺH - TỈNH LÂM ĐỒNG

GIÁM ĐỐC
NGUYỄN HỒNG PHÚC

DỰ ÁN:
SỬA CHỮA, CẢI TẠO, NÂNG CẤP, MỞ RỘNG TRỤ SỞ HĐND VÀ UBND XÃ CÁT TIÊN 2

TÊN HẠNG MỤC:
SỬA CHỮA, CẢI TẠO, NÂNG CẤP, MỞ RỘNG KHỐI NHÀ LÀM VIỆC SỐ 1

ĐỊA ĐIỂM XÂY DỰNG:
XÃ CÁT TIÊN 2 - TỈNH LÂM ĐỒNG

GIAI ĐOẠN:
THIẾT KẾ BẢN VẼ THI CÔNG

CHỦ TRÌ: NGUYỄN THÁI HỌC	
THIẾT KẾ: NGUYỄN XUÂN AN	
VẼ: ĐẶNG VĂN NHẬT	
KIỂM: NGUYỄN XUÂN AN	

TÊN BẢN VẼ:
CHI TIẾT ĐÀ KIỀNG

KÝ HIỆU BẢN VẼ KC:	20
TỶ LỆ:	1/25
HOÀN THÀNH:	NĂM 2026

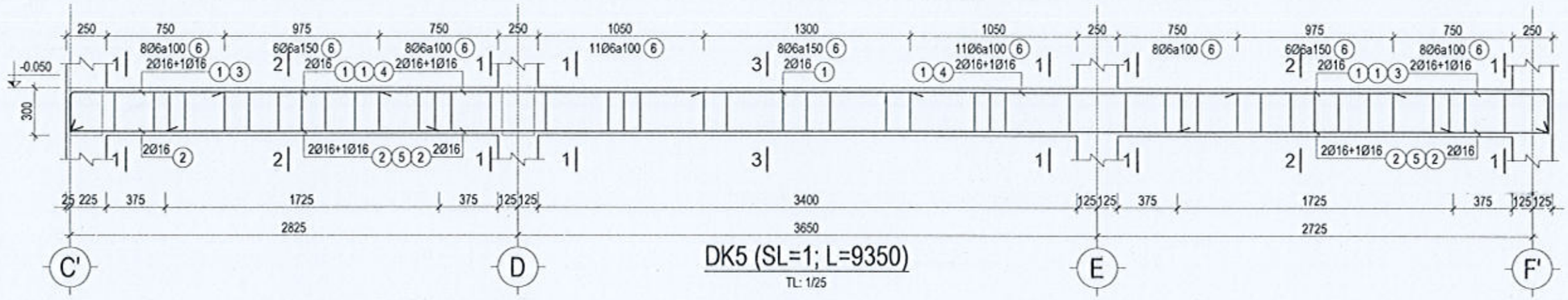

DK5 (SL=1; L=9350)
TL: 1/25

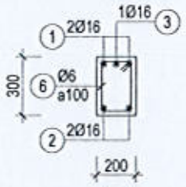

1-1
TL: 1/25
(DK5)

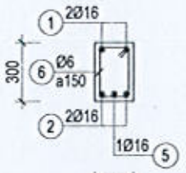

2-2
TL: 1/25
(DK5)

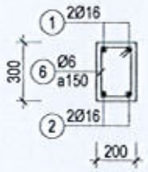

3-3
TL: 1/25
(DK5)

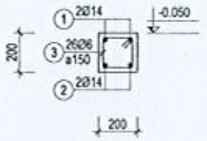

DK4 (SL=2; L=4850)
TL: 1/20

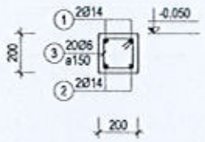

DK6 (SL=1; L=3900)
TL: 1/20

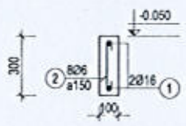

DHG1 (SL=1; L=2100)
TL: 1/20

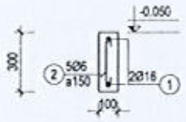

DHG4 (SL=2; L=1700)
TL: 1/20

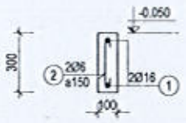

DHG7 (SL=4; L=900)
TL: 1/20

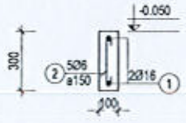

DHG2 (SL=3; L=1700)
TL: 1/20

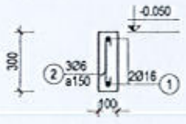

DHG5 (SL=2; L=1300)
TL: 1/20

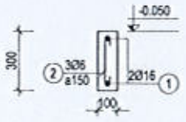

DHG8 (SL=2; L=1300)
TL: 1/20

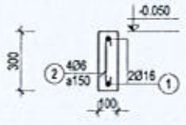

DHG3 (SL=2; L=1500)
TL: 1/20

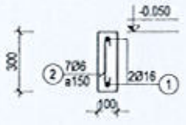

DHG6 (SL=1; L=1900)
TL: 1/20

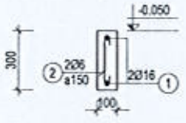

DHG9 (SL=1; L=950)
TL: 1/20

PHÒNG KINH TẾ XÃ CÁT TIÊN 2
ĐÃ THẨM ĐỊNH
Văn bản số:...../KQTĐ-KT
Ngày.....tháng.....năm 20.....
Chữ ký:

CÔNG TY TNHH TƯ VẤN XÂY DỰNG GIA LÊ NGUYÊN
ĐÃ THẨM TRA
Theo văn bản Thẩm tra số...../ GLN-TT ngày..../..../20....
Chủ trì Thẩm tra:
Ký tên:
Lê Nguyên Hùng

CHỦ ĐẦU TƯ:
VĂN PHÒNG HĐND VÀ UBND
XÃ CÁT TIÊN 2

ĐƠN VỊ THIẾT KẾ:
CÔNG TY TNHH TƯ VẤN XÂY DỰNG
NGUYỄN HỒNG PHÚC
ĐỊA CHỈ: THÔN 19 - XÃ DI LINH - TỈNH LÂM ĐỒNG
GIÁM ĐỐC
NGUYỄN HỒNG PHÚC

DỰ ÁN:
SỬA CHỮA, CẢI TẠO, NÂNG CẤP, MỞ RỘNG
TRỤ SỞ HĐND VÀ UBND XÃ CÁT TIÊN 2

TÊN HẠNG MỤC:
SỬA CHỮA, CẢI TẠO, NÂNG CẤP, MỞ RỘNG
KHỐI NHÀ LÀM VIỆC SỐ 1

ĐỊA ĐIỂM XÂY DỰNG:
XÃ CÁT TIÊN 2 - TỈNH LÂM ĐỒNG

GIAI ĐOẠN:
THIẾT KẾ BẢN VẼ THI CÔNG

CHỦ TRÌ: NGUYỄN THÁI HỌC	
THIẾT KẾ: NGUYỄN XUÂN AN	
VẼ: ĐẶNG VĂN NHẬT	
KIỂM: NGUYỄN XUÂN AN	

TÊN BẢN VẼ:
CHI TIẾT ĐÀ KIỀNG

KÝ HIỆU BẢN VẼ KC:	21
TỶ LỆ:	1/25
HOÀN THÀNH:	NĂM 2026

BẢNG THỐNG KÊ CỐT THÉP

TÊN CẤU KIỆN	SỐ HIỆU	HÌNH DẠNG & KÍCH THƯỚC (mm)	Ø (mm)	CHIỀU DÀI 1 THANH (mm)	SỐ C.KIỆN	SỐ THANH MỘT CK	SỐ THANH TOÀN BỘ	TỔNG CHIỀU DÀI (m)	TỔNG TRỌNG LƯỢNG (kg)
DHG1	1	200 [2000] 200	16	2400	1	2	2	4.8	7.58
	2	45 ⊂ 250 ⊃ 45	6	340	1	8	8	2.72	0.6
DHG2	1	200 [1600] 200	16	2000	3	2	6	12	18.96
	2	45 ⊂ 250 ⊃ 45	6	340	3	5	15	5.1	1.13
DHG3	1	200 [1400] 200	16	1800	2	2	4	7.2	11.38
	2	45 ⊂ 250 ⊃ 45	6	340	2	4	8	2.72	0.6
DHG4	1	200 [1600] 200	16	2000	2	2	4	8	12.64
	2	45 ⊂ 250 ⊃ 45	6	340	2	5	10	3.4	0.75
DHG5	1	200 [1200] 200	16	1600	2	2	4	6.4	10.11
	2	45 ⊂ 250 ⊃ 45	6	340	2	3	6	2.04	0.45
DHG6	1	200 [1800] 200	16	2200	1	2	2	4.4	6.95
	2	45 ⊂ 250 ⊃ 45	6	340	1	7	7	2.38	0.53
DHG7	1	200 [800] 200	16	1200	4	2	8	9.6	15.17
	2	45 ⊂ 250 ⊃ 45	6	340	4	2	8	2.72	0.6
DHG8	1	200 [1200] 200	16	1600	2	2	4	6.4	10.11
	2	45 ⊂ 250 ⊃ 45	6	340	2	3	6	2.04	0.45
DHG9	1	200 [850] 200	16	1250	1	2	2	2.5	3.95
	2	45 ⊂ 250 ⊃ 45	6	340	1	2	2	0.68	0.15
DK1	1	300 [1945] 300	18	2545	6	3	18	45.81	91.62
	2	1945	16	1945	6	2	12	23.34	36.88
	3	1945	12	1945	6	2	12	23.34	20.73
	4	45 ⊂ 150 ⊃ 45	6	240	6	4	24	5.76	1.28
	5	45 [300] 150	6	990	6	14	84	83.16	18.46
DK2	1	250 [7325] 150	16	7725	2	2	4	30.9	48.82
	2	3325 15B10 3400	16	7335	2	2	4	29.34	46.36
	3	900	16	900	2	1	2	1.8	2.84
	4	1800	16	1800	2	1	2	3.6	5.69
	5	1725	16	1725	2	1	2	3.45	5.45
	6	45 [250] 150	6	890	2	28	56	49.84	11.06
	7	45 [150] 150	6	690	2	25	50	34.5	7.66

BẢNG THỐNG KÊ CỐT THÉP

TÊN CẤU KIỆN	SỐ HIỆU	HÌNH DẠNG & KÍCH THƯỚC (mm)	Ø (mm)	CHIỀU DÀI 1 THANH (mm)	SỐ C.KIỆN	SỐ THANH MỘT CK	SỐ THANH TOÀN BỘ	TỔNG CHIỀU DÀI (m)	TỔNG TRỌNG LƯỢNG (kg)
DK3	1	250 [9125] 250	16	9625	2	2	4	38.5	60.83
	2	9125	16	9125	2	2	4	36.5	57.67
	3	250 [1075	16	1325	2	1	2	2.65	4.19
	4	1950	16	1950	2	1	2	3.9	6.16
	5	1650	16	1650	2	1	2	3.3	5.21
	6	1750	16	1750	2	1	2	3.5	5.53
	7	2150	16	2150	2	1	2	4.3	6.79
	8	2250	16	2250	2	1	2	4.5	7.11
	9	1450	16	1450	2	1	2	2.9	4.58
	10	45 [250] 150	6	890	2	71	142	126.38	28.06
DK4	1	200 [4750] 200	14	5150	2	2	4	20.6	24.93
	2	4700	14	4700	2	2	4	18.8	22.75
	3	45 [150] 150	6	690	2	26	52	35.88	7.97
DK5	1	250 [9300] 250	16	9800	1	2	2	19.6	30.97
	2	9300	16	9300	1	2	2	18.6	29.39
	3	250 [975	16	1225	1	2	2	2.45	3.87
	4	2050	16	2050	1	2	2	4.1	6.48
	5	1725	16	1725	1	2	2	3.45	5.45
	6	45 [250] 150	6	890	1	74	74	65.86	14.62
DK6	1	200 [3800] 200	14	4200	1	2	2	8.4	10.16
	2	3750	14	3750	1	2	2	7.5	9.07
	3	45 [150] 150	6	690	1	20	20	13.8	3.06

TỔNG HỢP CỐT THÉP

ĐƯỜNG KÍNH(mm):	Ø6	Ø12	Ø14	Ø16	Ø18
CHIỀU DÀI(m):	438.98	23.34	55.3	301.98	45.81
TRỌNG LƯỢNG(kg):	97.45	20.73	66.91	477.13	91.62
SỐ THANH 11.7m:	-	2	5	26	4
NHÓM Ø<=10(kg):	97.45				
NHÓM 10<Ø<=18(kg):	656.39				

PHÒNG KINH TẾ XÃ CÁT TIÊN
ĐÃ THẨM ĐỊNH
Văn bản số:...../KQTĐ-KT
Ngày.....tháng.....năm 20.....
Chữ ký:

CÔNG TY TNHH TƯ VẤN XÂY DỰNG NGUYỄN HỒNG PHÚC
ĐÃ THẨM TRA
Theo văn bản Thẩm tra số:...../GIÁM-TT ngày.../.../20...
Chủ trì Thẩm tra:
Ký tên:
Lê Nguyên Hùng

CHỦ ĐẦU TƯ:
VĂN PHÒNG HĐND VÀ UBND XÃ CÁT TIÊN 2

ĐƠN VỊ THIẾT KẾ:
CÔNG TY TNHH TƯ VẤN XÂY DỰNG
NGUYỄN HỒNG PHÚC
GIÁM ĐỐC
NGUYỄN HỒNG PHÚC

DỰ ÁN:
SỬA CHỮA, CẢI TẠO, NÂNG CẤP, MỞ RỘNG TRỤ SỞ HĐND VÀ UBND XÃ CÁT TIÊN 2

TÊN HẠNG MỤC:
SỬA CHỮA, CẢI TẠO, NÂNG CẤP, MỞ RỘNG KHỐI NHÀ LÀM VIỆC SỐ 1

ĐỊA ĐIỂM XÂY DỰNG:
XÃ CÁT TIÊN 2 - TỈNH LÂM ĐỒNG

GIAI ĐOẠN:
THIẾT KẾ BẢN VẼ THI CÔNG

CHỦ TRÌ: NGUYỄN THÁI HỌC
THIẾT KẾ: NGUYỄN XUÂN AN
VẼ: ĐẶNG VĂN NHẬT
KIỂM: NGUYỄN XUÂN AN

TÊN BẢN VẼ:
BẢNG TKT ĐÀ KIỀNG

KÝ HIỆU BẢN VẼ KC:	22
TỶ LỆ:	
HOÀN THÀNH:	NĂM 2026

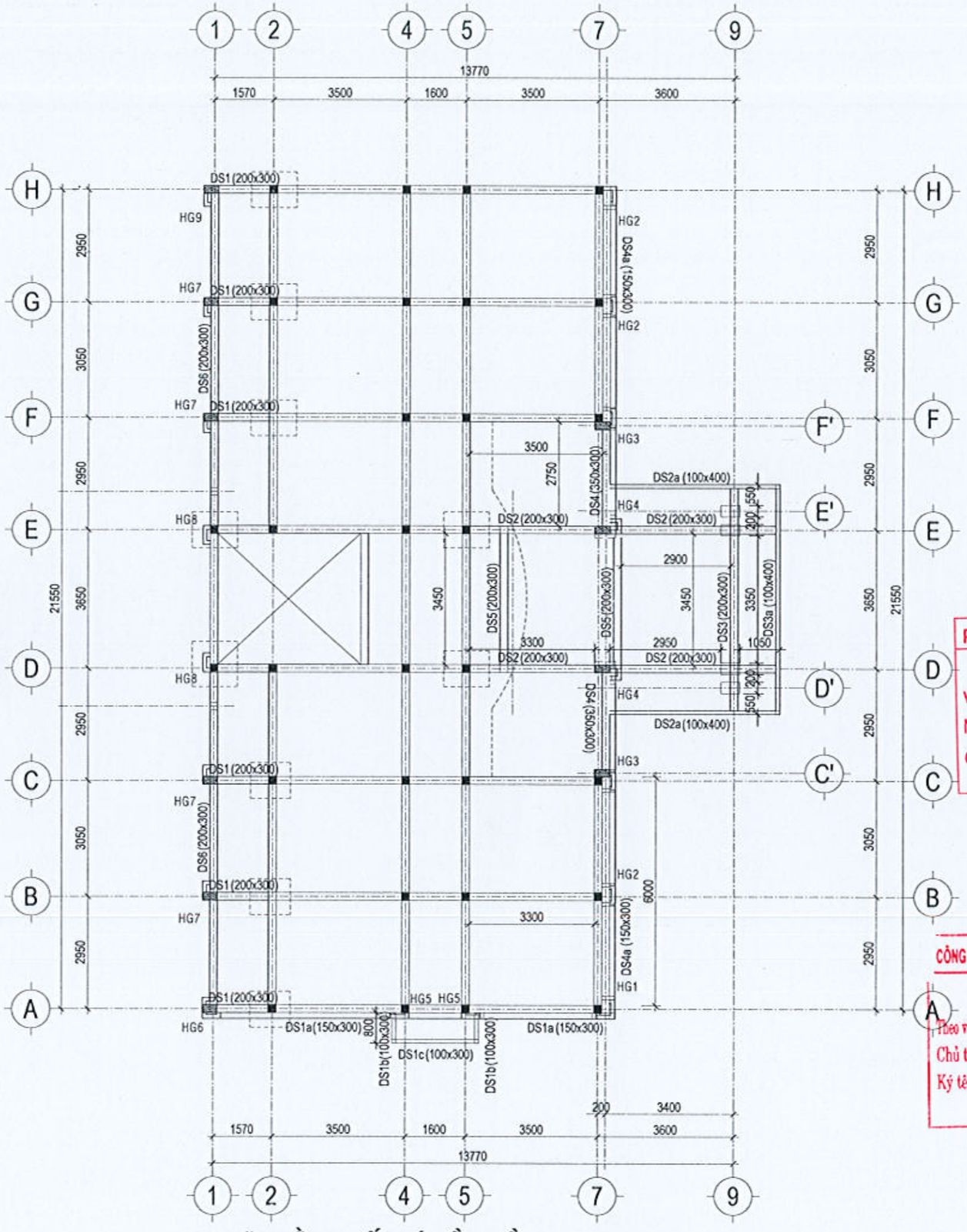

MẶT BẰNG BỐ TRÍ DẦM TẦNG 2. TL:1/100

PHÒNG KINH TẾ XÃ CÁT TIÊN 2
ĐÃ THẨM ĐỊNH
Văn bản số:...../KQTĐ-KT
Ngày.....tháng.....năm 20.....
Chữ ký:

CÔNG TY TNHH TƯ VẤN XÂY DỰNG GIA LÊ NGUYÊN
ĐÃ THẨM TRA
Theo văn bản Thẩm tra số:...../ GLN-TT ngày...../...../20.....
Chủ trì Thẩm tra:
Ký tên:
Lê Nguyên Hùng

CHỦ ĐẦU TƯ:
VĂN PHÒNG HĐND VÀ UBND
XÃ CÁT TIÊN 2

ĐƠN VỊ THIẾT KẾ:
CÔNG TY TNHH TƯ VẤN XÂY DỰNG
NGUYỄN HỒNG PHÚC
ĐỊA CHỈ: CHƯ KÚ - XÃ ĐÀ TÈH - TỈNH LÂM ĐỒNG
ĐT: 02633 504787 FAX: 02633 504787 - Email: ctynguyenhongphuc@gmail.com
GIÁM ĐỐC
NGUYỄN HỒNG PHÚC

DỰ ÁN:
SỬA CHỮA, CẢI TẠO, NÂNG CẤP, MỞ RỘNG
TRỤ SỞ HĐND VÀ UBND XÃ CÁT TIÊN 2

TÊN HẠNG MỤC:
SỬA CHỮA, CẢI TẠO, NÂNG CẤP, MỞ RỘNG
KHỐI NHÀ LÀM VIỆC SỐ 1

ĐỊA ĐIỂM XÂY DỰNG:
XÃ CÁT TIÊN 2 - TỈNH LÂM ĐỒNG

GIAI ĐOẠN:
THIẾT KẾ BẢN VẼ THI CÔNG

CHỦ TRÌ: NGUYỄN THÁI HỌC	
THIẾT KẾ: NGUYỄN XUÂN AN	
VẼ: ĐẶNG VĂN NHẬT	
KIỂM: NGUYỄN XUÂN AN	

TÊN BẢN VẼ:
MẶT BẰNG DẦM TẦNG 2

KÝ HIỆU BẢN VẼ KC:	23
TỶ LỆ:	1/100
HOÀN THÀNH:	NĂM 2026

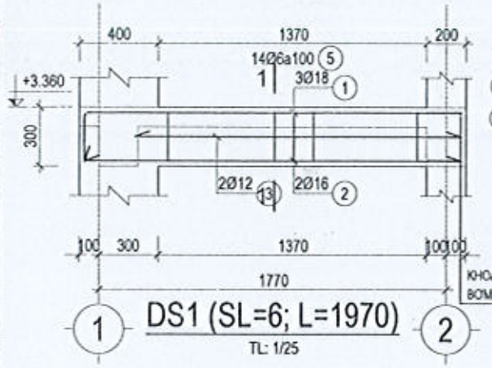

DS1 (SL=6; L=1970)
TL: 1/25

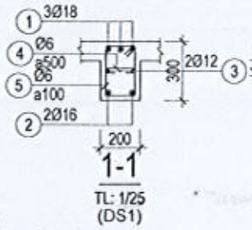

1-1
TL: 1/25
(DS1)

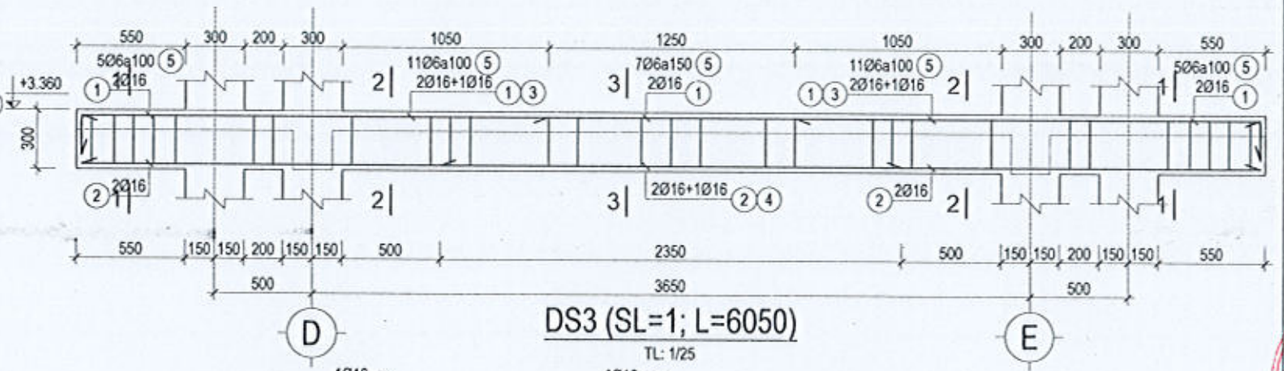

DS3 (SL=1; L=6050)
TL: 1/25

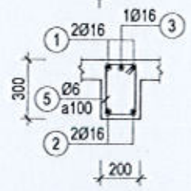

1-1
TL: 1/25
(DS3)

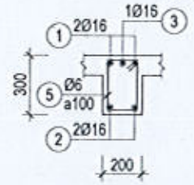

2-2
TL: 1/25
(DS3)

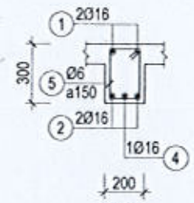

3-3
TL: 1/25
(DS3)

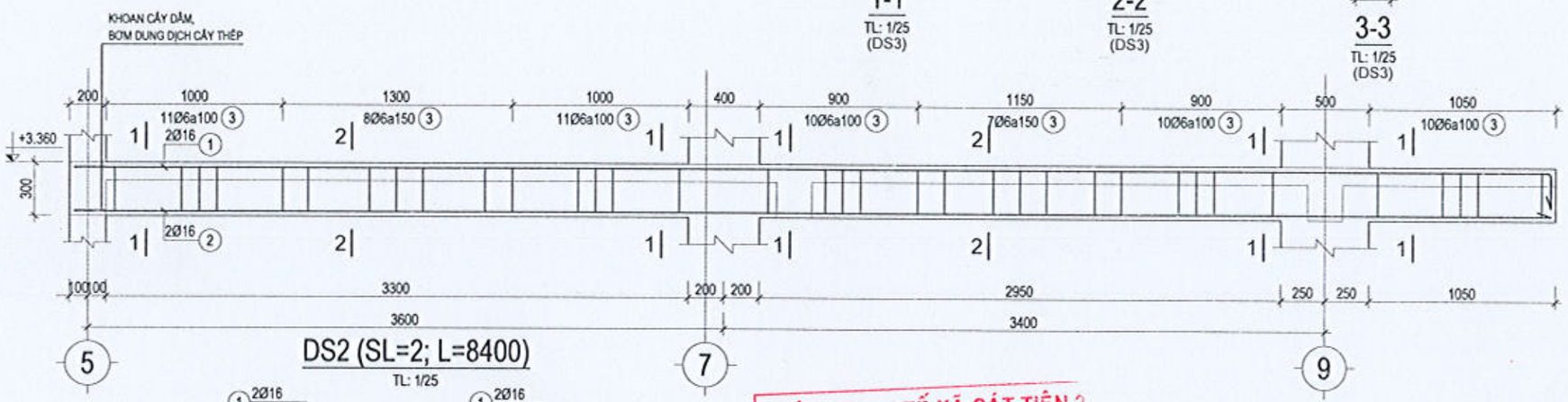

DS2 (SL=2; L=8400)
TL: 1/25

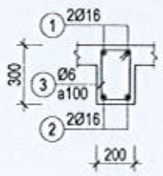

1-1
TL: 1/25
(DS2)

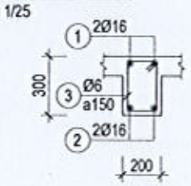

2-2
TL: 1/25
(DS2)

PHÒNG KINH TẾ XÃ CÁT TIÊN 2
ĐÃ THẨM ĐỊNH
Văn bản số:...../KQTĐ-KT
Ngày.....tháng.....năm 20.....
Chữ ký:

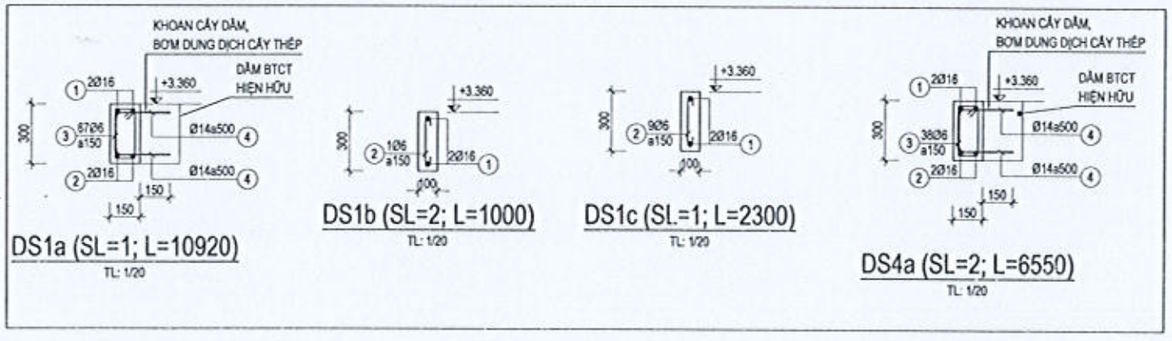

DS1a (SL=1; L=10920)
TL: 1/20

DS1b (SL=2; L=1000)
TL: 1/20

DS1c (SL.=1; L=2300)
TL: 1/20

DS4a (SL=2; L=6550)
TL: 1/20

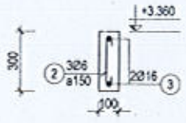

DHG6 (SL=1; L=800)
TL: 1/20

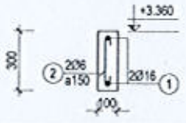

DHG7 (SL=4; L=900)
TL: 1/20

DHG8 (SL=2; L=1300)
TL: 1/20

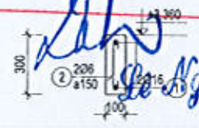

DHG9 (SL=1; L=950)
TL: 1/20

CÔNG TY TNHH TƯ VẤN XÂY DỰNG GIA LỆ NGUYÊN
ĐÃ THẨM TRA
Theo văn bản Thẩm tra số: ...../GLLT ngày ..../20...
Chủ trì Thẩm tra:
Ký tên:
Lê Nguyên Hùng

CHỦ ĐẦU TƯ:
VĂN PHÒNG HĐND VÀ UBND
XÃ CÁT TIÊN 2

ĐƠN VỊ THIẾT KẾ:
CÔNG TY TNHH TƯ VẤN XÂY DỰNG
NGUYỄN HỒNG PHÚC
ĐỊA CHỈ: THÔN 18 - XÃ ĐÀ TẺH - TỈNH LÂM ĐỒNG
GIÁM ĐỐC
NGUYỄN HỒNG PHÚC

DỰ ÁN:
SỬA CHỮA, CẢI TẠO, NÂNG CẤP, MỞ RỘNG
TRỤ SỞ HĐND VÀ BĐND XÃ CÁT TIÊN 2

TÊN HẠNG MỤC:
SỬA CHỮA, CẢI TẠO, NÂNG CẤP, MỞ RỘNG
KHỐI NHÀ LÀM VIỆC SỐ 1

ĐỊA ĐIỂM XÂY DỰNG:
XÃ CÁT TIÊN 2 - TỈNH LÂM ĐỒNG

GIAI ĐOẠN:
THIẾT KẾ BẢN VẼ THI CÔNG

CHỦ TRÌ: NGUYỄN THÁI HỌC	
THIẾT KẾ: NGUYỄN XUÂN AN	
VẼ: ĐẶNG VĂN NHẬT	
KIỂM: NGUYỄN XUÂN AN	

TÊN BẢN VẼ:
CHI TIẾT DẦM TẦNG 2

KÝ HIỆU BẢN VẼ KC:	24
TỶ LỆ:	1/25
HOÀN THÀNH:	NĂM 2026

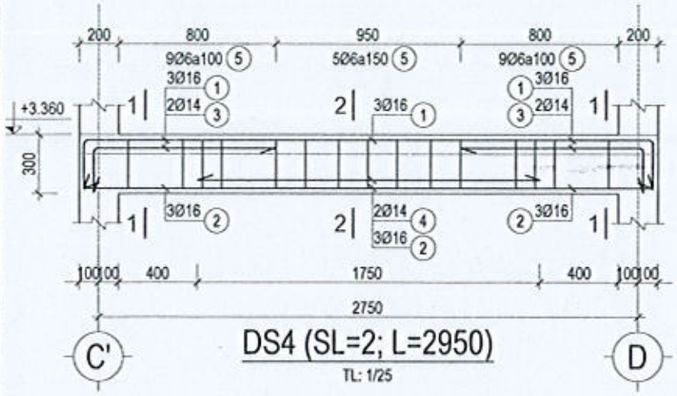

DS4 (SL=2; L=2950)
TL: 1/25

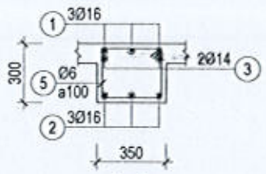

1-1
TL: 1/25
(DS4)

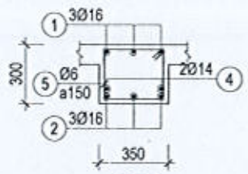

2-2
TL: 1/25
(DS4)

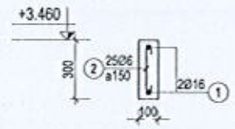

DS2a (SL=2; L=4700)
TL: 1/20

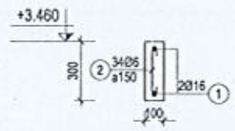

DS3a (SL=1; L=6050)
TL: 1/20

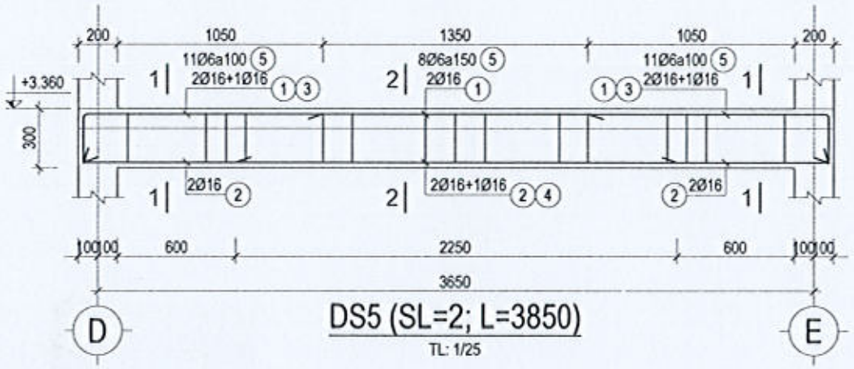

DS5 (SL=2; L=3850)
TL: 1/25

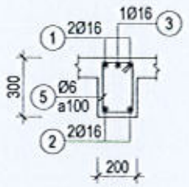

1-1
TL: 1/25
(DS5)

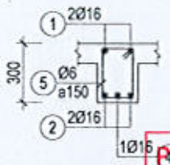

2-2
TL: 1/25
(DS5)

PHÒNG KINH TẾ XÃ CÁT TIÊN 2
ĐÃ THẨM ĐỊNH
Văn bản số:...../KQTĐ-KT
Ngày.....tháng.....năm 20.....
Chữ ký:

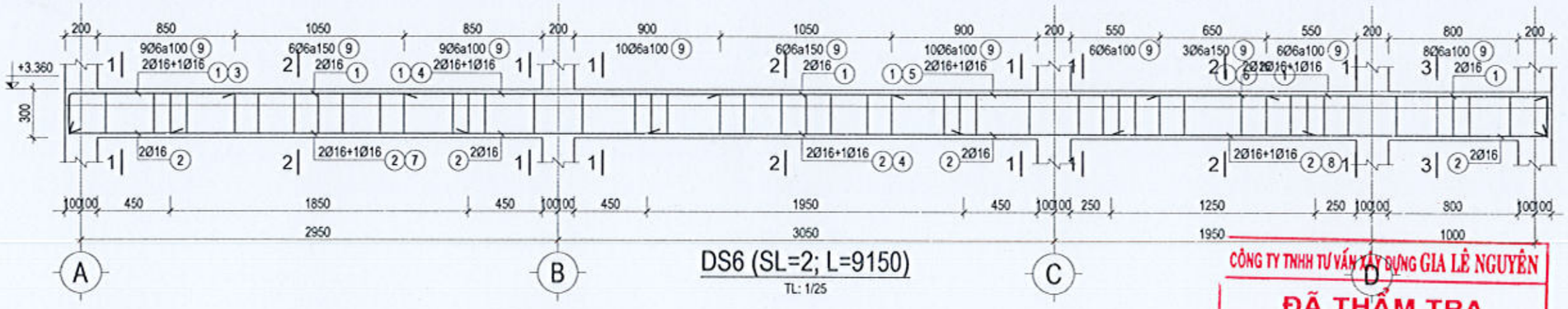

DS6 (SL=2; L=9150)
TL: 1/25

CÔNG TY TNHH TƯ VẤN XÂY DỰNG GIA LÊ NGUYÊN
ĐÃ THẨM TRA
Theo văn bản Thẩm tra số: ...../GLN-TT ngày ... / ... /20...
Chủ trì Thẩm tra:
Ký tên:
Lê Nguyên Hùng

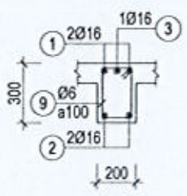

1-1
TL: 1/25
(DS6)

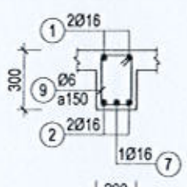

2-2
TL: 1/25
(DS6)

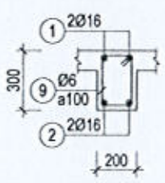

3-3
TL: 1/25
(DS6)

CHỦ ĐẦU TƯ:
VĂN PHÒNG HĐND VÀ UBND
XÃ CÁT TIÊN 2

ĐƠN VỊ THIẾT KẾ:
CÔNG TY TNHH TƯ VẤN XÂY DỰNG
NGUYỄN HỒNG PHÚC
ĐỊA CHỈ: THÔN 13 - XÃ DA TẺH - TỈNH LÂM ĐỒNG
ĐT: 0263 3866 767 - FAX: 0263 3866 767 - Email: ktnguyenhongphuc@gmail.com
GIÁM ĐỐC
NGUYỄN HỒNG PHÚC

DỰ ÁN:
SỬA CHỮA, CẢI TẠO, NÂNG CẤP, MỞ RỘNG
TRỤ SỞ HĐND VÀ UBND XÃ CÁT TIÊN 2

TÊN HẠNG MỤC:
SỬA CHỮA, CẢI TẠO, NÂNG CẤP, MỞ RỘNG
KHỐI NHÀ LÀM VIỆC SỐ 1

ĐỊA ĐIỂM XÂY DỰNG:
XÃ CÁT TIÊN 2 - TỈNH LÂM ĐỒNG

GIAI ĐOẠN:
THIẾT KẾ BẢN VẼ THI CÔNG

CHỦ TRÌ: NGUYỄN THÁI HỌC	
THIẾT KẾ: NGUYỄN XUÂN AN	
VẼ: ĐẶNG VĂN NHẬT	
KIỂM: NGUYỄN XUÂN AN	

TÊN BẢN VẼ:
CHI TIẾT DẦM TẦNG 2

KÝ HIỆU BẢN VẼ KC:	25
TỶ LỆ:	1/25
HOÀN THÀNH:	NĂM 2026

BẢNG THÔNG KÊ CỐT THÉP

TÊN CẤU KIỆN	SỐ HIỆU	HÌNH DẠNG & KÍCH THƯỚC (mm)	Ø (mm)	CHIỀU DÀI 1 THANH (mm)	SỐ C.KIỆN	SỐ THANH MỘT CK	SỐ THANH TOÀN BỘ	TỔNG CHIỀU DÀI (m)	TỔNG TRỌNG LƯỢNG (kg)
DHG6	2	45 250 45	6	340	1	3	3	1.02	0.23
	3	200 700 200	16	1100	1	2	2	2.2	3.48
DHG7	1	200 800 200	16	1200	4	2	8	9.6	15.17
	2	45 250 45	6	340	4	2	8	2.72	0.6
DHG8	1	200 1200 200	16	1600	2	2	4	6.4	10.11
	2	45 250 45	6	340	2	3	6	2.04	0.45
DHG9	1	200 850 200	16	1250	1	2	2	2.5	3.95
	2	45 250 45	6	340	1	2	2	0.68	0.15
DS1	1	250 1920 250	18	2420	6	3	18	43.56	87.12
	2	1920	16	1920	6	2	12	23.04	36.4
	3	1610	12	1610	6	2	12	19.32	17.16
	4	45 150 45	6	240	6	4	24	5.76	1.28
	5	45 250 150	6	890	6	14	84	74.76	16.6
DS1a	1	200 10820 200	16	11220	1	2	2	22.44	35.46
	2	10820	16	10820	1	2	2	21.64	34.19
	3	45 250 100	6	790	1	67	67	52.93	11.75
	4	200 250	14	450	1	46	46	20.7	25.05
DS1b	1	200 900 200	16	1300	2	2	4	5.2	8.22
	2	45 250 45	6	340	2	1	2	0.68	0.15
DS1c	1	200 2200 200	16	2600	1	2	2	5.2	8.22
	2	45 250 45	6	340	1	9	9	3.06	0.68
DS2	1	250 8350 200	16	8800	2	2	4	35.2	55.62
	2	8350	16	8350	2	2	4	33.4	52.77
	3	45 250 150	6	890	2	67	134	119.26	26.48
DS2a	1	200 4600 200	16	5000	2	2	4	20	31.6
	2	45 250 45	6	340	2	25	50	17	3.77
DS3	1	200 6000 200	16	6400	1	2	2	12.8	20.22
	2	6000	16	6000	1	2	2	12	18.96
	3	2375	16	2375	1	2	2	4.75	7.51
	4	2350	16	2350	1	1	1	2.35	3.71
	5	45 250 150	6	890	1	39	39	34.71	7.71
DS3a	1	200 5950 200	16	6350	1	2	2	12.7	20.07
	2	45 250 45	6	340	1	34	34	11.56	2.57

BẢNG THÔNG KÊ CỐT THÉP

TÊN CẤU KIỆN	SỐ HIỆU	HÌNH DẠNG & KÍCH THƯỚC (mm)	Ø (mm)	CHIỀU DÀI 1 THANH (mm)	SỐ C.KIỆN	SỐ THANH MỘT CK	SỐ THANH TOÀN BỘ	TỔNG CHIỀU DÀI (m)	TỔNG TRỌNG LƯỢNG (kg)
DS4	1	250 2900 250	16	3400	2	3	6	20.4	32.23
	2	2900	16	2900	2	3	6	17.4	27.49
	3	225 925	14	1150	2	4	8	9.2	11.13
	4	1750	14	1750	2	2	4	7	8.47
	5	45 300 250	6	1190	2	23	46	54.74	12.15
DS4a	1	200 6450 200	16	6850	2	2	4	27.4	43.29
	2	6450	16	6450	2	2	4	25.8	40.76
	3	45 250 100	6	790	2	38	76	60.04	13.33
	4	200 250	14	450	2	15	30	13.5	16.34
DS5	1	250 3800 250	16	4300	2	2	4	17.2	27.18
	2	3800	16	3800	2	2	4	15.2	24.02
	3	250 1225	16	1475	2	2	4	5.9	9.32
	4	2250	16	2250	2	1	2	4.5	7.11
	5	45 250 150	6	890	2	30	60	53.4	11.85
DS6	1	250 9100 250	16	9600	2	2	4	38.4	60.67
	2	9100	16	9100	2	2	4	36.4	57.51
	3	250 1025	16	1275	2	1	2	2.55	4.03
	4	1950	16	1950	2	2	4	7.8	12.32
	5	1650	16	1650	2	1	2	3.3	5.21
	6	1725	16	1725	2	1	2	3.45	5.45
	7	1850	16	1850	2	1	2	3.7	5.85
	8	1250	16	1250	2	1	2	2.5	3.95
	9	45 250 150	6	890	2	73	146	129.94	28.85

TỔNG HỢP CỐT THÉP DẦM TẦNG 2

ĐƯỜNG KÍNH(mm):	Ø6	Ø12	Ø14	Ø16	Ø18
CHIỀU DÀI(m):	624.3	19.32	50.4	463.32	43.56
TRỌNG LƯỢNG(kg):	138.59	17.16	60.98	732.05	87.12
SỐ THANH 11.7m:	-	2	5	40	4
NHÓM Ø<=10(kg):	136.59				
NHÓM 10<Ø<=18(kg):	697.31				

CÔNG TY TNHH TƯ VẤN XÂY DỰNG GIA LÊ NGUYÊN
ĐÃ THẨM TRA
Theo văn bản thẩm tra số: /GLN-TT ngày / /20
Chủ trì Thẩm tra:
Ký tên:
Lê Nguyên Hùng

PHÒNG KINH TẾ XÃ CÁT TIÊN 2
ĐÃ THẨM ĐỊNH
Văn bản số:...../KQTĐ-KT
Ngày.....tháng.....năm 20.....
Chữ ký:

CHỦ ĐẦU TƯ:
VĂN PHÒNG HĐND VÀ UBND XÃ CÁT TIÊN 2

ĐƠN VỊ THIẾT KẾ:
CÔNG TY TNHH TƯ VẤN XÂY DỰNG
NGUYỄN HỒNG PHÚC
Đ/C: XÃ CÁT TIÊN - TỈNH LÂM ĐỒNG
ĐT: 02633 604767 - FAX: 02633 604767 - Email: ctynguyenhongphuc@gmail.com
CÔNG TY TNHH TƯ VẤN XÂY DỰNG NGUYỄN HỒNG PHÚC
GIÁM ĐỐC
NGUYỄN HỒNG PHÚC

DỰ ÁN:
SỬA CHỮA, CẢI TẠO, NÂNG CẤP, MỞ RỘNG TRỤ SỞ HĐND VÀ UBND XÃ CÁT TIÊN 2

TÊN HẠNG MỤC:
SỬA CHỮA, CẢI TẠO, NÂNG CẤP, MỞ RỘNG KHỐI NHÀ LÀM VIỆC SỐ 1

ĐỊA ĐIỂM XÂY DỰNG:
XÃ CÁT TIÊN 2 - TỈNH LÂM ĐỒNG

GIAI ĐOẠN:
THIẾT KẾ BẢN VẼ THI CÔNG

CHỦ TRÌ: NGUYỄN THÁI HỌC	
THIẾT KẾ: NGUYỄN XUÂN AN	
VẼ: ĐẶNG VĂN NHẬT	
KIỂM: NGUYỄN XUÂN AN	

TÊN BẢN VẼ:
BẢNG TKT DẦM TẦNG 2

KÝ HIỆU BẢN VẼ KC:	26
TỶ LỆ:	
HOÀN THÀNH:	NĂM 2026

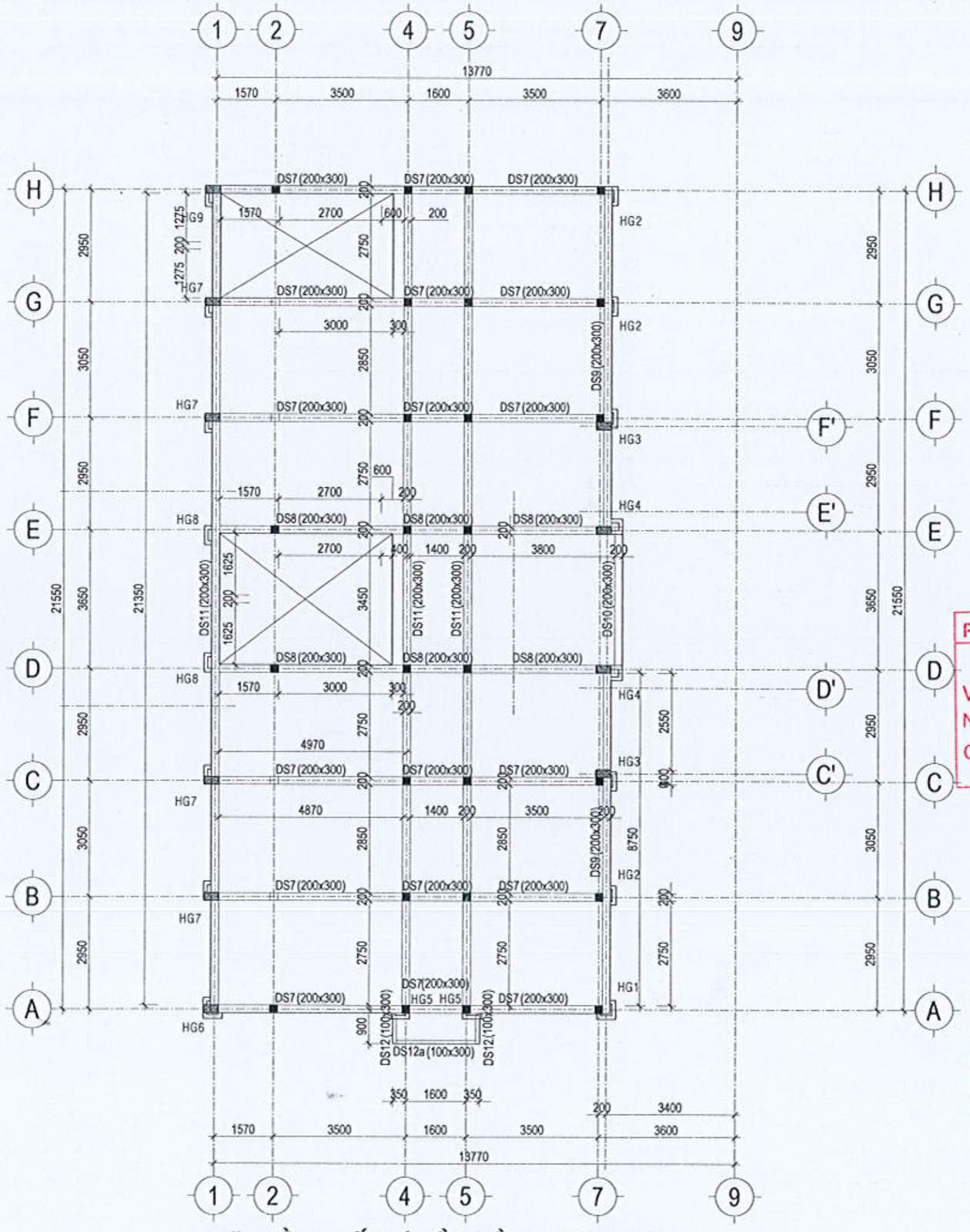

MẶT BẰNG BỐ TRÍ DẦM TẦNG 3. TL:1/100

PHÒNG KINH TẾ XÃ CÁT TIÊN 2
ĐÃ THẨM ĐỊNH
Văn bản số...../KQTĐ-KT
Ngày.....tháng.....năm 20.....
Chữ ký:

CÔNG TY TNHH TƯ VẤN XÂY DỰNG GIA LÊ NGUYÊN
ĐÃ THẨM TRA
Theo văn bản Thẩm tra số...../GLN-TT ngày.../.../20...
Chủ trì Thẩm tra:
Ký tên:
Lê Nguyên Hùng

CHỦ ĐẦU TƯ:
VĂN PHÒNG HĐND VÀ UBND
XÃ CÁT TIÊN 2

ĐƠN VỊ THIẾT KẾ:
CÔNG TY TNHH TƯ VẤN XÂY DỰNG
NGUYỄN HỒNG PHÚC
ĐỊA CHỈ: THÔN 18 - XÃ DI LINH - TỈNH LÂM ĐỒNG
ĐT: 0353.804.787 - 0903.804.787 - Email: cty.nguyenhongphuc@gmail.com
GIÁM ĐỐC
NGUYỄN HỒNG PHÚC

DỰ ÁN:
SỬA CHỮA, CẢI TẠO, NÂNG CẤP, MỞ RỘNG TRỤ SỞ HĐND VÀ UBND XÃ CÁT TIÊN 2

TÊN HẠNG MỤC:
SỬA CHỮA, CẢI TẠO, NÂNG CẤP, MỞ RỘNG KHỐI NHÀ LÀM VIỆC SỐ 1

ĐỊA ĐIỂM XÂY DỰNG:
XÃ CÁT TIÊN 2 - TỈNH LÂM ĐỒNG

GIAI ĐOẠN:
THIẾT KẾ BẢN VẼ THI CÔNG

CHỦ TRÌ: NGUYỄN THÁI HỌC	
THIẾT KẾ: NGUYỄN XUÂN AN	
VẼ: ĐẶNG VĂN NHẬT	
KIỂM: NGUYỄN XUÂN AN	

TÊN BẢN VẼ:
MẶT BẰNG DẦM TẦNG 3

KÝ HIỆU BẢN VẼ KC:	27
TỶ LỆ:	1/100
HOÀN THÀNH:	NĂM 2026

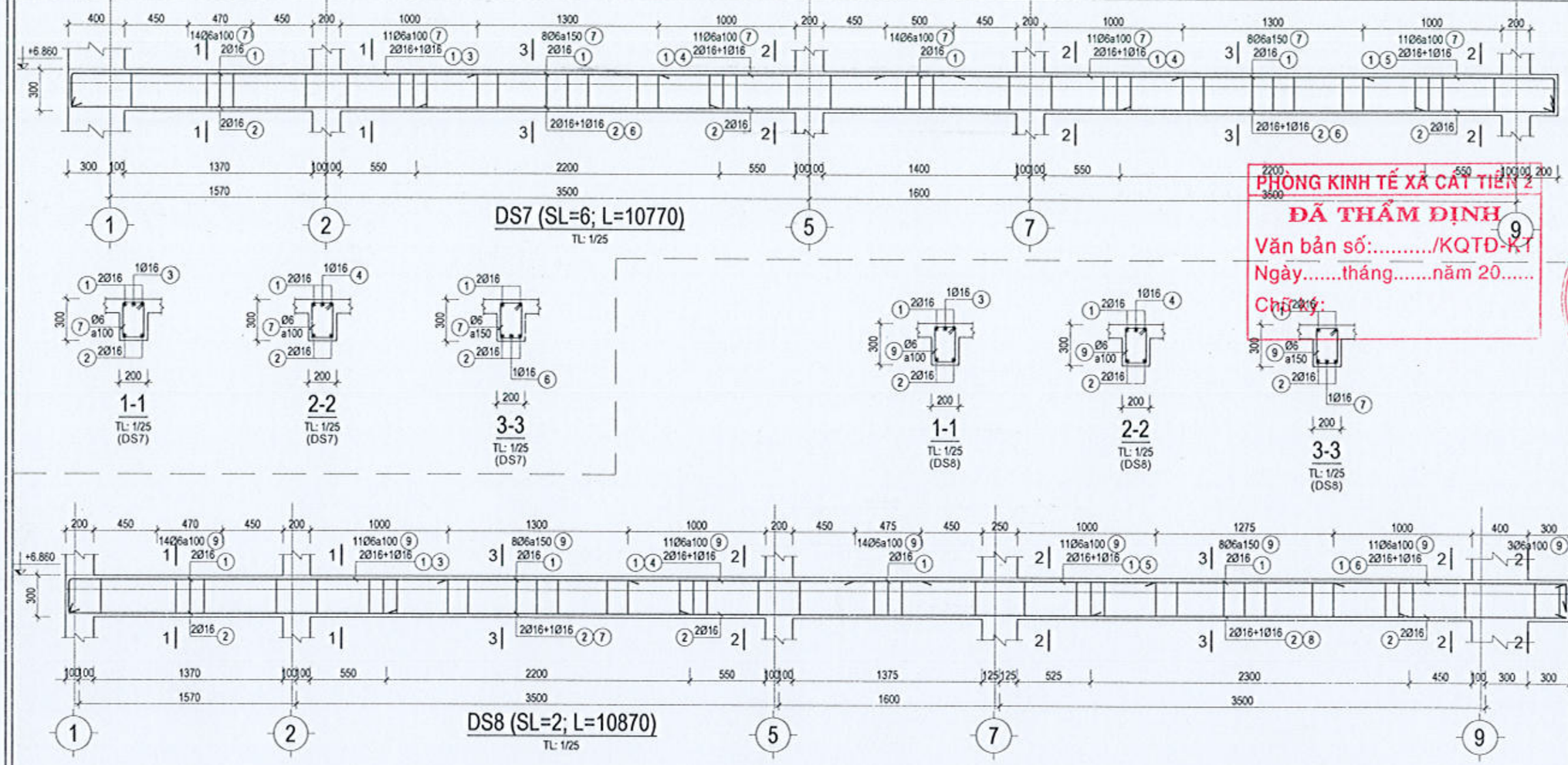

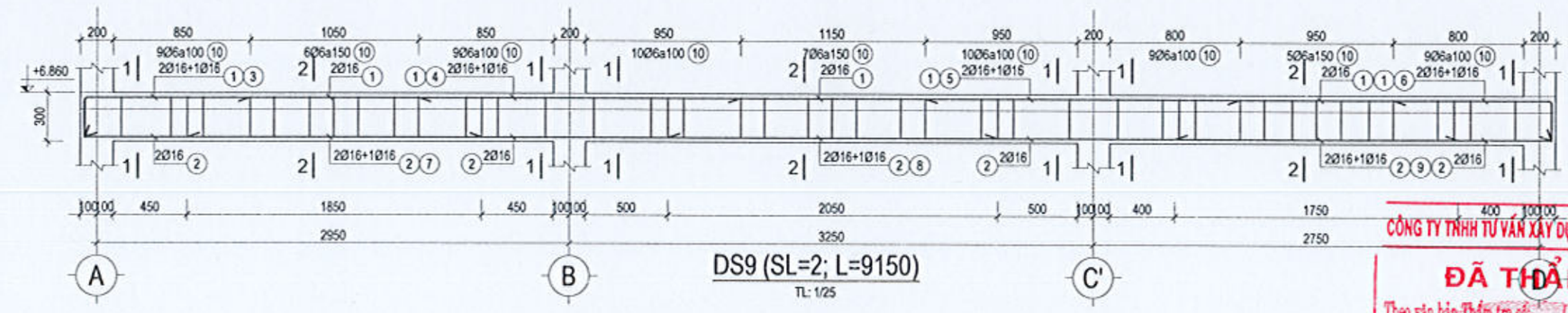

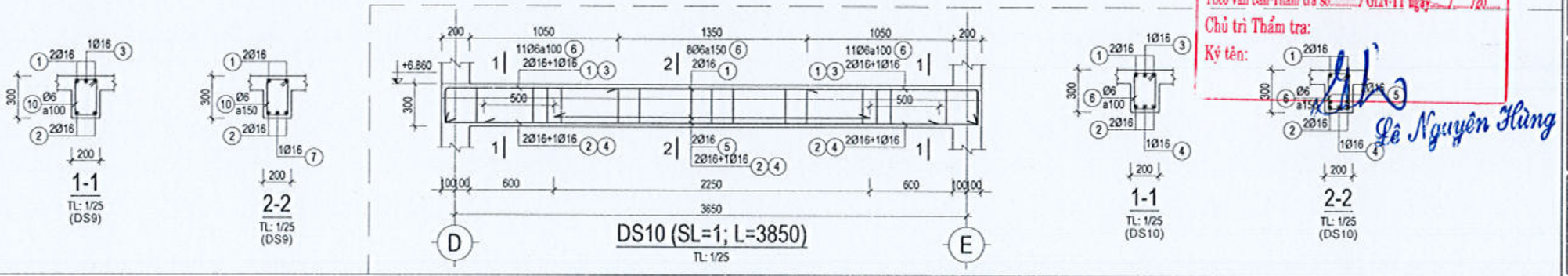

PHÒNG KINH TẾ XÃ CÁT TIÊN 2
ĐÃ THẨM ĐỊNH
Văn bản số:...../KQTĐ-KT
Ngày.....tháng.....năm 20.....
Chữ ký:

CÔNG TY TNHH TƯ VẤN XÂY DỰNG GIA LÊ NGUYÊN
ĐÃ THẨM TRA
Theo văn bản Thẩm tra số: /GLN-TT ngày / /20
Chủ trì Thẩm tra:
Ký tên: Lê Nguyên Hùng

CHỦ ĐẦU TƯ:
VĂN PHÒNG HĐND VÀ UBND
XÃ CÁT TIÊN 2

ĐƠN VỊ THIẾT KẾ:
CÔNG TY TNHH TƯ VẤN XÂY DỰNG
NGUYỄN HỒNG PHÚC
Địa chỉ: Thôn 1, xã Cát Tiên, tỉnh Lâm Đồng
ĐT: 02533 604767 - Fax: 02533 604767 - Email: ctynguyenhongphuc@gmail.com
Mã số DN: 5601011251-C.T.T.N.H.H
CÔNG TY TNHH TƯ VẤN XÂY DỰNG NGUYỄN HỒNG PHÚC
NGUYỄN HỒNG PHÚC

DỰ ÁN:
SỬA CHỮA, CẢI TẠO, NÂNG CẤP, MỞ RỘNG TRỤ SỞ HĐND VÀ UBND XÃ CÁT TIÊN 2

TÊN HẠNG MỤC:
SỬA CHỮA, CẢI TẠO, NÂNG CẤP, MỞ RỘNG KHỐI NHÀ LÀM VIỆC SỐ 1

ĐỊA ĐIỂM XÂY DỰNG:
XÃ CÁT TIÊN 2 - TỈNH LÂM ĐỒNG

GIAI ĐOẠN:
THIẾT KẾ BẢN VẼ THI CÔNG

CHỦ TRÌ: NGUYỄN THÁI HỌC	
THIẾT KẾ: NGUYỄN XUÂN AN	
VẼ: ĐẶNG VĂN NHẬT	
KIỂM: NGUYỄN XUÂN AN	

TÊN BẢN VẼ:
CHI TIẾT DẦM TẦNG 3

KÝ HIỆU BẢN VẼ KC:	28
TỶ LỆ:	1/25
HOÀN THÀNH:	NĂM 2026

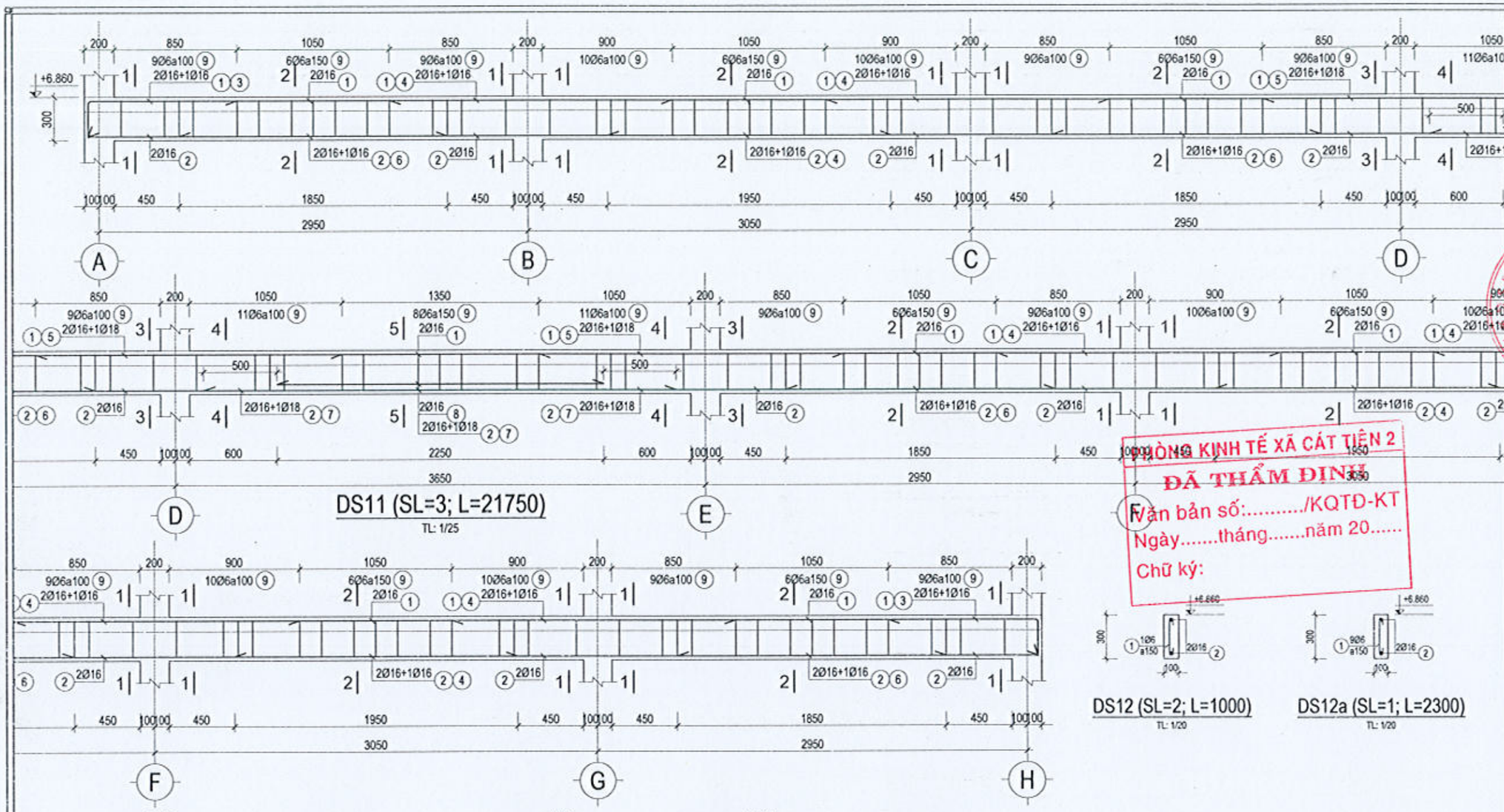

DS11 (SL=3; L=21750)
TL: 1/25

DS12 (SL=2; L=1000)
TL: 1/20

DS12a (SL=1; L=2300)
TL: 1/20

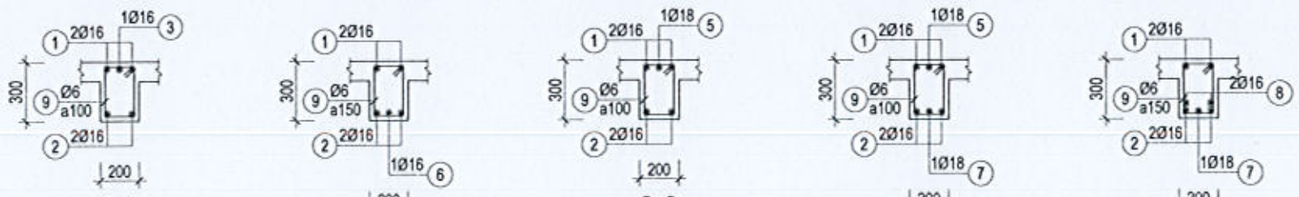

1-1
TL: 1/25
(DS11)

2-2
TL: 1/25
(DS11)

3-3
TL: 1/25
(DS11)

4-4
TL: 1/25
(DS11)

5-5
TL: 1/25
(DS11)

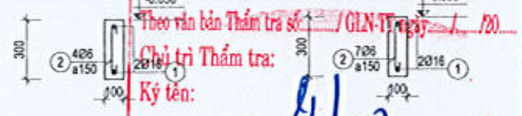

DHG3 (SL=2; L=1500)
TL: 1/20

DHG6 (SL=1; L=1900)
TL: 1/20

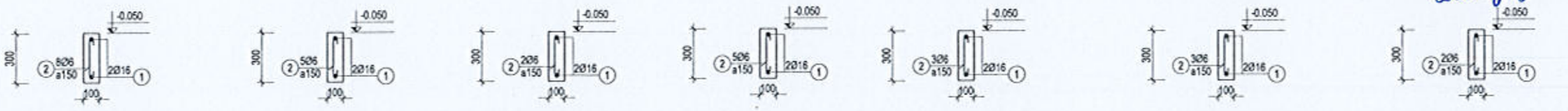

DHG1 (SL=1; L=2100)
TL: 1/20

DHG4 (SL=2; L=1700)
TL: 1/20

DHG7 (SL=4; L=900)
TL: 1/20

DHG2 (SL=3; L=1700)
TL: 1/20

DHG5 (SL=2; L=1300)
TL: 1/20

DHG8 (SL=2; L=1300)
TL: 1/20

DHG9 (SL=1; L=950)
TL: 1/20

PHÒNG KINH TẾ XÃ CÁT TIÊN 2
ĐÃ THẨM ĐỊNH
Văn bản số:...../KQTĐ-KT
Ngày.....tháng.....năm 20.....
Chữ ký:

CÔNG TY TNHH TƯ VẤN XÂY DỰNG GIA LÊ NGUYÊN
ĐÃ THẨM TRA
Theo văn bản Thẩm tra số: ...../GLN-TT Ngày ...../20.....
Chủ trì Thẩm tra:
Ký tên:
Lê Nguyên Hùng

CHỦ ĐẦU TƯ:
VĂN PHÒNG HĐND VÀ UBND
XÃ CÁT TIÊN 2

ĐƠN VỊ THIẾT KẾ:
CÔNG TY TNHH TƯ VẤN XÂY DỰNG
NGUYỄN HỒNG PHÚC
ĐỊA CHỈ: 7 CĂN CỨ - CÁT TIÊN - TỈNH LÂM ĐỒNG
ĐT: 0263 6878 [illegible] - 0963 [illegible] - Email: ctynguyenhongphuc@gmail.com

CÔNG TY TNHH TƯ VẤN XÂY DỰNG NGUYỄN HỒNG PHÚC
GIÁM ĐỐC
NGUYỄN HỒNG PHÚC

DỰ ÁN:
SỬA CHỮA, CẢI TẠO, NÂNG CẤP, MỞ RỘNG TRỤ SỞ HĐND VÀ UBND XÃ CÁT TIÊN 2

TÊN HẠNG MỤC:
SỬA CHỮA, CẢI TẠO, NÂNG CẤP, MỞ RỘNG KHỐI NHÀ LÀM VIỆC SỐ 1

ĐỊA ĐIỂM XÂY DỰNG:
XÃ CÁT TIÊN 2 - TỈNH LÂM ĐỒNG

GIAI ĐOẠN:
THIẾT KẾ BẢN VẼ THI CÔNG

CHỦ TRÌ: NGUYỄN THÁI HỌC	
THIẾT KẾ: NGUYỄN XUÂN AN	
VẼ: ĐẶNG VĂN NHẬT	
KIỂM: NGUYỄN XUÂN AN	

TÊN BẢN VẼ:
CHI TIẾT DẦM TẦNG 3

KÝ HIỆU BẢN VẼ KC:	29
TỶ LỆ:	1/25
HOÀN THÀNH:	NĂM 2026

BẢNG THÔNG KÊ CỐT THÉP

TÊN CẤU KIỆN	SỐ HIỆU	HÌNH DẠNG & KÍCH THƯỚC (mm)	Ø (mm)	CHIỀU DÀI 1 THANH (mm)	SỐ C.KIỆN	SỐ THANH MỘT CK	SỐ THANH TOÀN BỘ	TỔNG CHIỀU DÀI (m)	TỔNG TRỌNG LƯỢNG (kg)
DHG1	1	200 [2000] 200	16	2400	1	2	2	4.8	7.58
	2	45 ⊂ 250 ⊃ 45	6	340	1	8	8	2.72	0.6
DHG2	1	200 [1600] 200	16	2000	3	2	6	12	18.96
	2	45 ⊂ 250 ⊃ 45	6	340	3	5	15	5.1	1.13
DHG3	1	200 [1400] 200	16	1800	2	2	4	7.2	11.38
	2	45 ⊂ 250 ⊃ 45	6	340	2	4	8	2.72	0.6
DHG4	1	200 [1600] 200	16	2000	2	2	4	8	12.64
	2	45 ⊂ 250 ⊃ 45	6	340	2	5	10	3.4	0.75
DHG5	1	200 [1200] 200	16	1600	2	2	4	6.4	10.11
	2	45 ⊂ 250 ⊃ 45	6	340	2	3	6	2.04	0.45
DHG6	1	200 [1800] 200	16	2200	1	2	2	4.4	6.95
	2	45 ⊂ 250 ⊃ 45	6	340	1	7	7	2.38	0.53
DHG7	1	200 [800] 200	16	1200	4	2	8	9.6	15.17
	2	45 ⊂ 250 ⊃ 45	6	340	4	2	8	2.72	0.6
DHG8	1	200 [1200] 200	16	1600	2	2	4	6.4	10.11
	2	45 ⊂ 250 ⊃ 45	6	340	2	3	6	2.04	0.45
DHG9	1	200 [850] 200	16	1250	1	2	2	2.5	3.95
	2	45 ⊂ 250 ⊃ 45	6	340	1	2	2	0.68	0.15
DS12	1	45 ⊂ 250 ⊃ 45	6	340	2	1	2	0.68	0.15
	2	200 [900] 200	16	1300	2	2	4	5.2	8.22
DS7	1	250 [10720] 200	16	11170	6	2	12	134.04	211.78
	2	10720	16	10720	6	2	12	128.64	203.25
	3	250 [2945	16	3195	6	1	6	19.17	30.29
	4	1650	16	1650	6	2	12	19.8	31.28
	5	250 [1375	16	1625	6	1	6	9.75	15.4
	6	2200	16	2200	6	2	12	26.4	41.71
	7	45 [250] 150	6	890	6	88	528	469.92	104.32
DS12a	1	45 ⊂ 250 ⊃ 45	6	340	1	9	9	3.06	0.68
	2	200 [2200] 200	16	2600	1	2	2	5.2	8.22

TỔNG HỢP CỐT THÉP

ĐƯỜNG KÍNH(mm):	Ø6	Ø16	Ø18
CHIỀU DÀI(m):	1293.12	996.41	22.35
TRỌNG LƯỢNG(kg):	287.07	1574.33	44.7
NHÓM Ø<=10(kg):	287.07		
NHÓM 10<Ø<=18(kg):	1619.03		

BẢNG THÔNG KÊ CỐT THÉP

TÊN CẤU KIỆN	SỐ HIỆU	HÌNH DẠNG & KÍCH THƯỚC (mm)	Ø (mm)	CHIỀU DÀI 1 THANH (mm)	SỐ C.KIỆN	SỐ THANH MỘT CK	SỐ THANH TOÀN BỘ	TỔNG CHIỀU DÀI (m)	TỔNG TRỌNG LƯỢNG (kg)
DS8	1	250 [10820] 200	16	11270	2	2	4	45.08	71.23
	2	10820	16	10820	2	2	4	43.28	68.38
	3	250 [2745	16	2995	2	1	2	5.99	9.46
	4	1650	16	1650	2	1	2	3.3	5.21
	5	1700	16	1700	2	1	2	3.4	5.37
	6	1675	16	1675	2	1	2	3.35	5.29
	7	2200	16	2200	2	1	2	4.4	6.95
	8	2300	16	2300	2	1	2	4.6	7.27
	9	45 [250] 150	6	890	2	91	182	161.98	35.96
DS9	1	250 [9100] 250	16	9600	2	2	4	38.4	60.67
	2	9100	16	9100	2	2	4	36.4	57.51
	3	250 [1025	16	1275	2	1	2	2.55	4.03
	4	2000	16	2000	2	1	2	4	6.32
	5	1950	16	1950	2	1	2	3.9	6.16
	6	250 [975	16	1225	2	1	2	2.45	3.87
	7	1850	16	1850	2	1	2	3.7	5.85
	8	2050	16	2050	2	1	2	4.1	6.48
	9	1750	16	1750	2	1	2	3.5	5.53
	10	45 [250] 150	6	890	2	74	148	131.72	29.24
DS10	1	250 [3800] 250	16	4300	1	2	2	8.6	13.59
	2	3800	16	3800	1	2	2	7.6	12.01
	3	250 [1225	16	1475	1	2	2	2.95	4.66
	4	3250	16	3250	1	1	1	3.25	5.14
	5	2250	16	2250	1	2	2	4.5	7.11
	6	45 [250] 150	6	890	1	30	30	26.7	5.93
DS11	1	250 [21700] 250	16	22680	3	2	6	136.08	215.01
	2	21700	16	22180	3	2	6	133.08	210.27
	3	250 [1025	16	1275	3	2	6	7.65	12.09
	4	1950	16	1950	3	6	18	35.1	55.46
	5	2100	18	2100	3	2	6	12.6	25.2
	6	1850	16	1850	3	4	12	22.2	35.08
	7	3250	18	3250	3	1	3	9.75	19.5
	8	2250	16	2250	3	2	6	13.5	21.33
	9	45 [250] 150	6	890	3	178	534	475.26	105.51

PHÒNG KINH TẾ XÃ CÁT TIÊN 2
ĐÃ THẨM ĐỊNH
Văn bản số:...../KQTĐ-KT
Ngày.....tháng.....năm 20.....
Chữ ký:

CÔNG TY TNHH TƯ VẤN XÂY DỰNG GIA LÊ NGUYÊN
ĐÃ THẨM TRA
Theo văn bản Thẩm tra số: ...../GLN-TT ngày ... / ...../20..
Chủ trì Thẩm tra:
Ký tên:
Lê Nguyên Hùng

CHỦ ĐẦU TƯ:
VĂN PHÒNG HĐND VÀ UBND XÃ CÁT TIÊN 2

ĐƠN VỊ THIẾT KẾ:
CÔNG TY TNHH TƯ VẤN XÂY DỰNG
NGUYỄN HỒNG PHÚC
ĐỊA CHỈ: THÔN 6 - XÃ DI LINH - TỈNH LÂM ĐỒNG
ĐT: 02633 604267 - FAX: 02633 604267 - Email: ctynguyenhongphuc@gmail.com
GIÁM ĐỐC
NGUYỄN HỒNG PHÚC

DỰ ÁN:
SỬA CHỮA, CẢI TẠO, NÂNG CẤP, MỞ RỘNG TRỤ SỞ HĐND VÀ UBND XÃ CÁT TIÊN 2

TÊN HẠNG MỤC:
SỬA CHỮA, CẢI TẠO, NÂNG CẤP, MỞ RỘNG KHỐI NHÀ LÀM VIỆC SỐ 1

ĐỊA ĐIỂM XÂY DỰNG:
XÃ CÁT TIÊN 2 - TỈNH LÂM ĐỒNG

GIAI ĐOẠN:
THIẾT KẾ BẢN VẼ THI CÔNG

CHỦ TRÌ: NGUYỄN THÁI HỌC	
THIẾT KẾ: NGUYỄN XUÂN AN	
VẼ: ĐẶNG VĂN NHẬT	
KIỂM: NGUYỄN XUÂN AN	

TÊN BẢN VẼ:
BẢNG TKT DẦM TẦNG 3

KÝ HIỆU BẢN VẼ KC:	30
TỶ LỆ:	
HOÀN THÀNH:	NĂM 2026

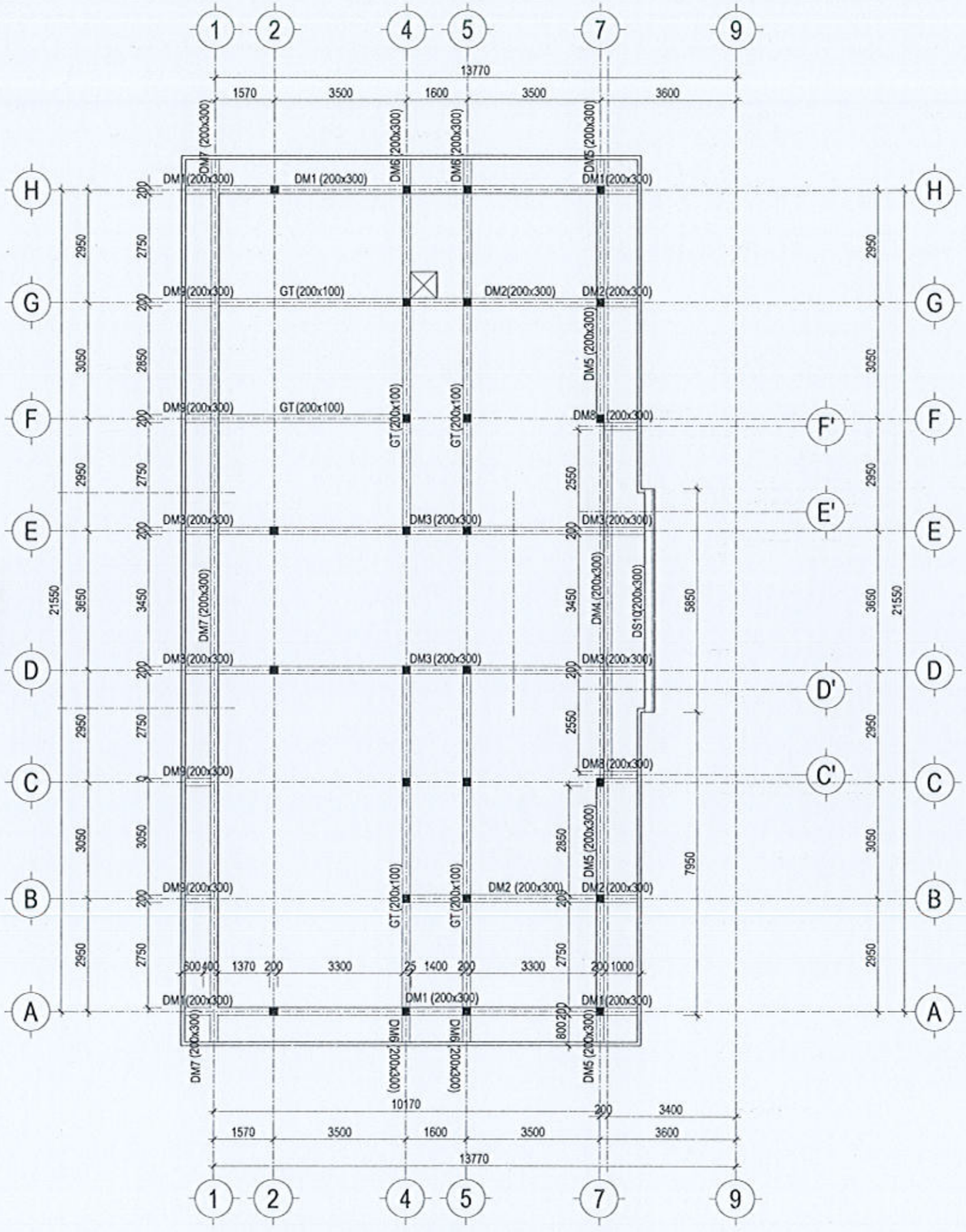

MẶT BẰNG BỐ TRÍ DẦM MÁI. TL:1/100

PHÒNG KINH TẾ XÃ CÁT TIÊN 2
ĐÃ THẨM ĐỊNH
Văn bản số:...../KQTĐ-KT
Ngày.....tháng.....năm 20.....
Chữ ký:

CÔNG TY TNHH TƯ VẤN XÂY DỰNG GIA LÊ NGUYÊN
ĐÃ THẨM TRA
Theo văn bản Thẩm tra số...../GLN-TT ngày...../...../20.....
Chủ trì Thẩm tra:
Ký tên:
Lê Nguyên Hùng

CHỦ ĐẦU TƯ:
VĂN PHÒNG HĐND VÀ UBND
XÃ CÁT TIÊN 2

ĐƠN VỊ THIẾT KẾ:
CÔNG TY TNHH TƯ VẤN XÂY DỰNG
NGUYỄN HỒNG PHÚC
GIÁM ĐỐC
NGUYỄN HỒNG PHÚC

DỰ ÁN:
SỬA CHỮA, CẢI TẠO, NÂNG CẤP, MỞ RỘNG TRỤ SỞ HĐND VÀ UBND XÃ CÁT TIÊN 2

TÊN HẠNG MỤC:
SỬA CHỮA, CẢI TẠO, NÂNG CẤP, MỞ RỘNG KHỐI NHÀ LÀM VIỆC SỐ 1

ĐỊA ĐIỂM XÂY DỰNG:
XÃ CÁT TIÊN 2 - TỈNH LÂM ĐỒNG

GIAI ĐOẠN:
THIẾT KẾ BẢN VẼ THI CÔNG

CHỦ TRÌ: NGUYỄN THÁI HỌC	
THIẾT KẾ: NGUYỄN XUÂN AN	
VẼ: ĐẶNG VĂN NHẬT	
KIỂM: NGUYỄN XUÂN AN	

TÊN BẢN VẼ:
MẶT BẰNG DẦM MÁI

KÝ HIỆU BẢN VẼ KC:	31
TỶ LỆ:	1/100
HOÀN THÀNH:	NĂM 2026

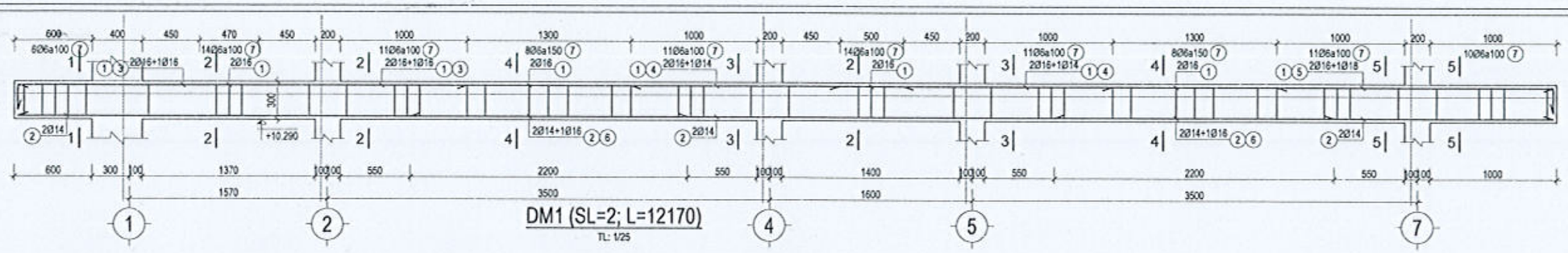

DM1 (SL=2; L=12170)
TL: 1/25

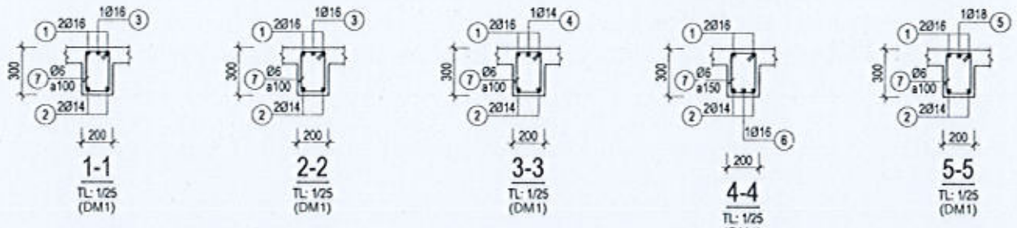

1-1 TL: 1/25 (DM1)
2-2 TL: 1/25 (DM1)
3-3 TL: 1/25 (DM1)
4-4 TL: 1/25 (DM1)
5-5 TL: 1/25 (DM1)

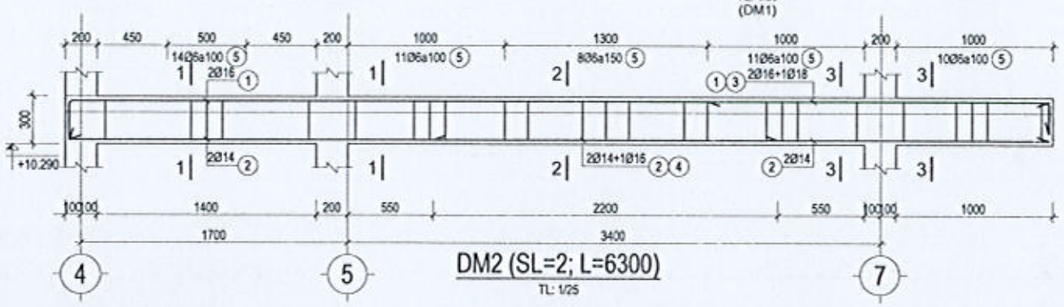

DM2 (SL=2; L=6300)
TL: 1/25

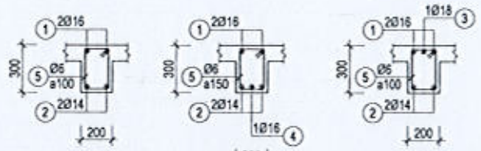

1-1 TL: 1/25 (DM2)
2-2 TL: 1/25 (DM2)
3-3 TL: 1/25 (DM2)

PHÒNG KINH TẾ XÃ CÁT TIÊN 2
ĐÃ THẨM ĐỊNH
Văn bản số:...../KQTĐ-KT
Ngày.....tháng.....năm 20.....
Chữ ký:

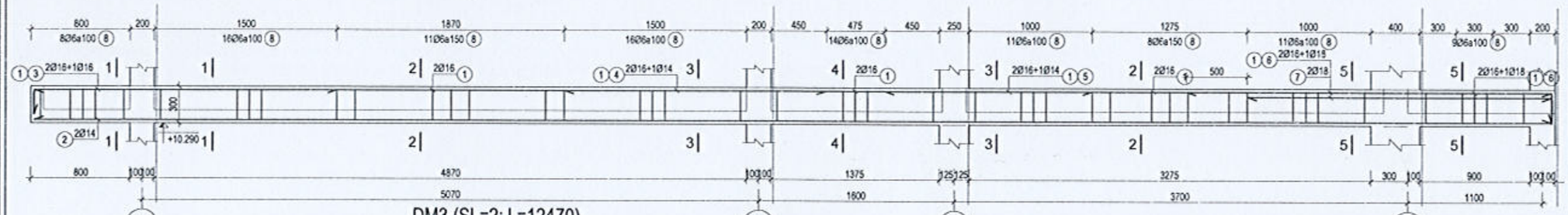

DM3 (SL=2; L=12470)
TL: 1/25

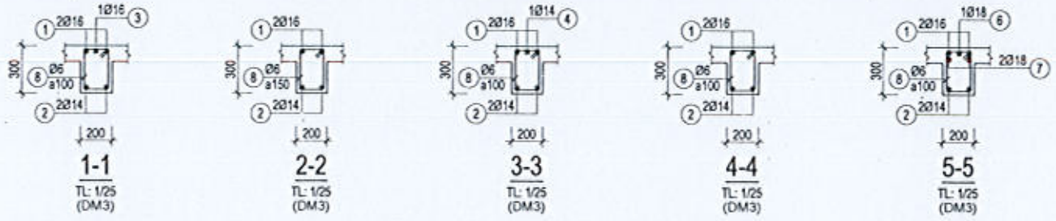

1-1 TL: 1/25 (DM3)
2-2 TL: 1/25 (DM3)
3-3 TL: 1/25 (DM3)
4-4 TL: 1/25 (DM3)
5-5 TL: 1/25 (DM3)

CÔNG TY TNHH TƯ VẤN XÂY DỰNG GIA LÊ NGUYÊN
ĐÃ THẨM TRA
Theo văn bản Thẩm tra số:...../GLN-TT ngày.../20...
Chủ trì Thẩm tra:
Ký tên:
Lê Nguyên Hùng

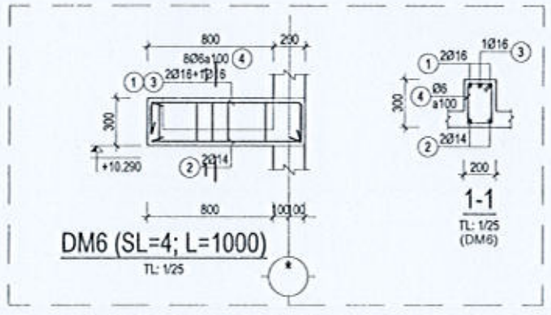

DM6 (SL=4; L=1000)
TL: 1/25

1-1 TL: 1/25 (DM6)

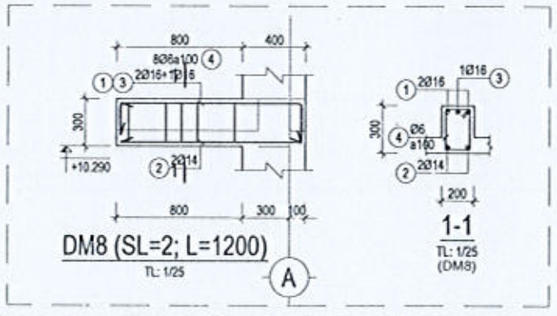

DM8 (SL=2; L=1200)
TL: 1/25

1-1 TL: 1/25 (DM8)

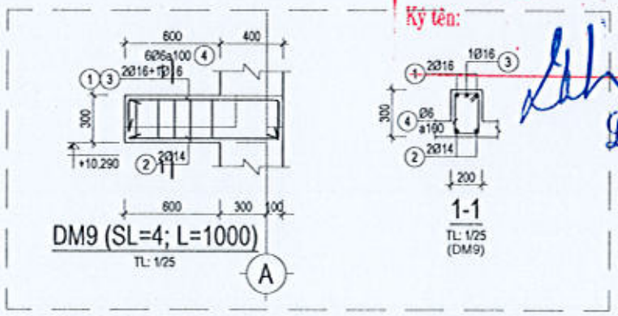

DM9 (SL=4; L=1000)
TL: 1/25

1-1 TL: 1/25 (DM9)

CHỦ ĐẦU TƯ:
VĂN PHÒNG HĐND VÀ UBND
XÃ CÁT TIÊN 2

ĐƠN VỊ THIẾT KẾ:
CÔNG TY TNHH TƯ VẤN XÂY DỰNG
NGUYỄN HỒNG PHÚC
ĐỊA CHỈ: THÔN 18 - XÃ ĐẠ TẺH - TỈNH LÂM ĐỒNG
ĐT: 02633 604765 - FAX: 02633 604767 - Email: ctynguyenhongphuc@gmail.com
GIÁM ĐỐC
NGUYỄN HỒNG PHÚC

DỰ ÁN:
SỬA CHỮA, CẢI TẠO, NÂNG CẤP, MỞ RỘNG TRỤ SỞ HĐND VÀ UBND XÃ CÁT TIÊN 2

TÊN HẠNG MỤC:
SỬA CHỮA, CẢI TẠO, NÂNG CẤP, MỞ RỘNG KHỐI NHÀ LÀM VIỆC SỐ 1

ĐỊA ĐIỂM XÂY DỰNG:
XÃ CÁT TIÊN 2 - TỈNH LÂM ĐỒNG

GIAI ĐOẠN:
THIẾT KẾ BẢN VẼ THI CÔNG

CHỦ TRÌ: NGUYỄN THÁI HỌC	
THIẾT KẾ: NGUYỄN XUÂN AN	
VẼ: ĐẶNG VĂN NHẬT	
KIỂM: NGUYỄN XUÂN AN	

TÊN BẢN VẼ:
CHI TIẾT ĐẦM MÁI

KÝ HIỆU BẢN VẼ KC:	32
TỶ LỆ:	1/25
HOÀN THÀNH:	NĂM 2026

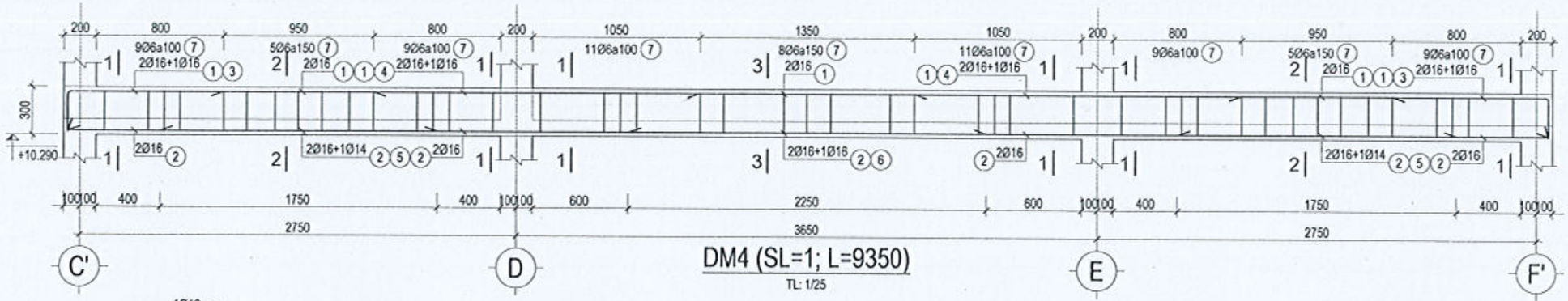

DM4 (SL=1; L=9350)
TL: 1/25

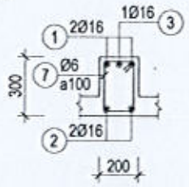

1-1
TL: 1/25
(DM4)

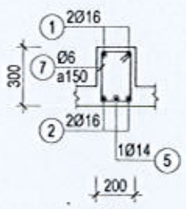

2-2
TL: 1/25
(DM4)

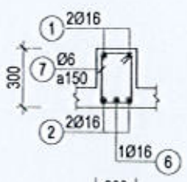

3-3
TL: 1/25
(DM4)

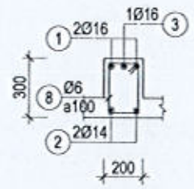

1-1
TL: 1/25
(DM5)

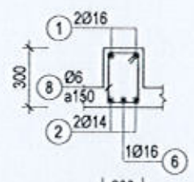

2-2
TL: 1/25
(DM5)

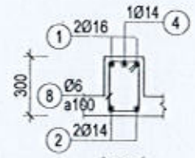

3-3
TL: 1/25
(DM5)

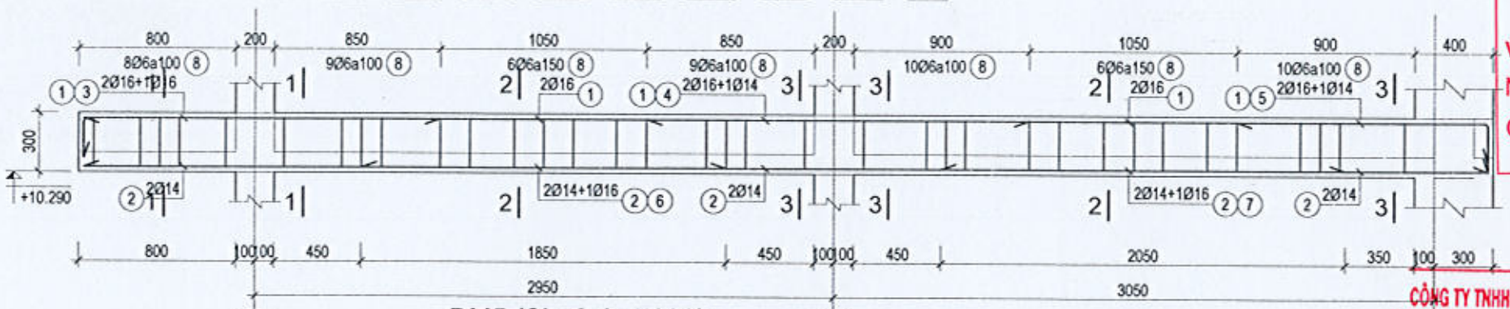

DM5 (SL=2; L=7200)
TL: 1/25

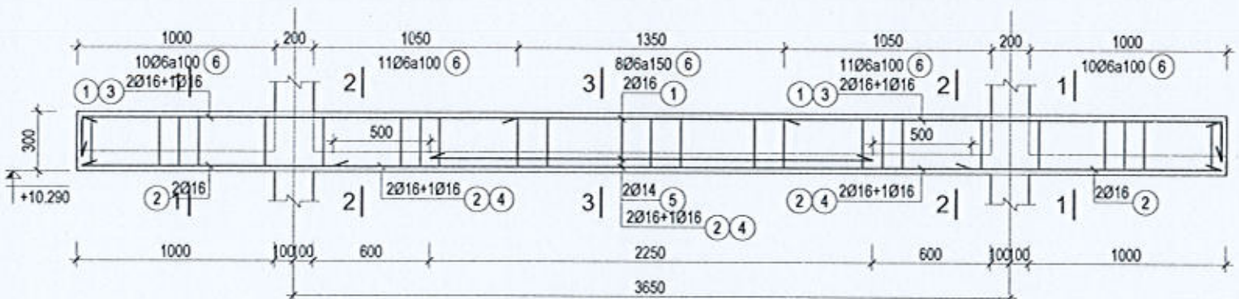

DM10 (SL=1; L=5850)
TL: 1/25

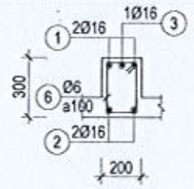

1-1
TL: 1/25
(DM10)

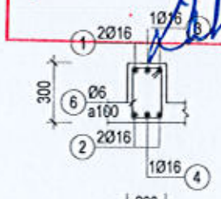

2-2
TL: 1/25
(DM10)

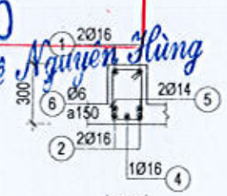

3-3
TL: 1/25
(DM10)

PHÒNG KINH TẾ XÃ CÁT TIÊN 2
ĐÃ THẨM ĐỊNH
Văn bản số:...../KQTD-KT
Ngày.....tháng.....năm 20.....
Chữ ký:

CÔNG TY TNHH TƯ VẤN XÂY DỰNG GIA LÊ NGUYÊN
ĐÃ THẨM TRA
Theo văn bản Thẩm tra số:...../ GLN-TT ngày..../..../20....
Chủ trì Thẩm tra:
Ký tên:
Lê Nguyên Hùng

CHỦ ĐẦU TƯ:
VĂN PHÒNG HĐND VÀ UBND
XÃ CÁT TIÊN 2

ĐƠN VỊ THIẾT KẾ:
CÔNG TY TNHH TƯ VẤN XÂY DỰNG
NGUYỄN HỒNG PHÚC
ĐỊA CHỈ: Thôn 19 - Xã Đà Tẻh - Tỉnh Lâm Đồng
ĐT: 0930 604 [illegible] - Email: [illegible]@gmail.com
GIÁM ĐỐC
NGUYỄN HỒNG PHÚC

DỰ ÁN:
SỬA CHỮA, CẢI TẠO, NÂNG CẤP, MỞ RỘNG
TRỤ SỞ HĐND VÀ UBND XÃ CÁT TIÊN 2

TÊN HẠNG MỤC:
SỬA CHỮA, CẢI TẠO, NÂNG CẤP, MỞ RỘNG
KHỐI NHÀ LÀM VIỆC SỐ 1

ĐỊA ĐIỂM XÂY DỰNG:
XÃ CÁT TIÊN 2 - TỈNH LÂM ĐỒNG

GIAI ĐOẠN:
THIẾT KẾ BẢN VẼ THI CÔNG

CHỦ TRÌ: NGUYỄN THÁI HỌC	
THIẾT KẾ: NGUYỄN XUÂN AN	
VẼ: ĐẶNG VĂN NHẬT	
KIỂM: NGUYỄN XUÂN AN	

TÊN BẢN VẼ:
CHI TIẾT DẦM MÁI

KÝ HIỆU BẢN VẼ KC:	33
TỶ LỆ:	1/25
HOÀN THÀNH:	NĂM 2026

BẢNG THỐNG KÊ CỐT THÉP

TÊN CẤU KIỆN	SỐ HIỆU	HÌNH DẠNG & KÍCH THƯỚC (mm)	Ø (mm)	CHIỀU DÀI 1 THANH (mm)	SỐ C.KIỆN	SỐ THANH MỘT CK	SỐ THANH TOÀN BỘ	TỔNG CHIỀU DÀI (m)	TỔNG TRỌNG LƯỢNG (kg)
DM1	1	200 [12120] 200	16	13000	2	2	4	52	82.16
	2	12120	14	12540	2	2	4	50.16	60.69
	3	3545	16	3545	2	1	2	7.09	11.2
	4	1650	14	1650	2	2	4	6.6	7.99
	5	2175	18	2175	2	1	2	4.35	8.7
	6	2200	16	2200	2	2	4	8.8	13.9
	7	45 [250] 150	6	890	2	104	208	185.12	41.1
DM2	1	250 [6250] 200	16	6700	2	2	4	26.8	42.34
	2	6250	14	6250	2	2	4	25	30.25
	3	2175	18	2175	2	1	2	4.35	8.7
	4	2200	16	2200	2	1	2	4.4	6.95
	5	45 [250] 150	6	890	2	54	108	96.12	21.34
DM3	1	200 [12420] 250	16	13350	2	2	4	53.4	84.37
	2	12420	14	12840	2	2	4	51.36	62.15
	3	2475	16	2475	2	1	2	4.95	7.82
	4	2150	14	2150	2	1	2	4.3	5.2
	5	1700	14	1700	2	1	2	3.4	4.11
	6	2975	18	2975	2	1	2	5.95	11.9
	7	2475	18	2475	2	2	4	9.9	19.8
	8	45 [250] 150	6	890	2	104	208	185.12	41.1
DM4	1	250 [9300] 250	16	9800	1	2	2	19.6	30.97
	2	9300	16	9300	1	2	2	18.6	29.39
	3	250 [975	16	1225	1	2	2	2.45	3.87
	4	2050	16	2050	1	2	2	4.1	6.48
	5	1750	14	1750	1	2	2	3.5	4.23
	6	2250	16	2250	1	1	1	2.25	3.56
	7	45 [250] 150	6	890	1	76	76	67.64	15.02
DM5	1	200 [7150] 250	16	7600	2	2	4	30.4	48.03
	2	7150	14	7150	2	2	4	28.6	34.61
	3	1825	16	1825	2	1	2	3.65	5.77
	4	1950	14	1950	2	1	2	3.9	4.72
	5	200 [1275	14	1475	2	1	2	2.95	3.57
	6	1850	16	1850	2	1	2	3.7	5.85
	7	2050	16	2050	2	1	2	4.1	6.48
	8	45 [250] 150	6	890	2	58	116	103.24	22.92

BẢNG THỐNG KÊ CỐT THÉP

TÊN CẤU KIỆN	SỐ HIỆU	HÌNH DẠNG & KÍCH THƯỚC (mm)	Ø (mm)	CHIỀU DÀI 1 THANH (mm)	SỐ C.KIỆN	SỐ THANH MỘT CK	SỐ THANH TOÀN BỘ	TỔNG CHIỀU DÀI (m)	TỔNG TRỌNG LƯỢNG (kg)
DM6	1	200 [950] 250	16	1400	4	2	8	11.2	17.7
	2	950	14	950	4	2	8	7.6	9.2
	3	250 [950	16	1200	4	1	4	4.8	7.58
	4	45 [250] 150	6	890	4	8	32	28.48	6.32
DM7	1	200 [23300] 200	16	24660	1	2	2	49.32	77.93
	2	23300	14	24140	1	2	2	48.28	58.42
	3	1825	16	1825	1	2	2	3.65	5.77
	4	1950	14	1950	1	4	4	7.8	9.44
	5	2100	16	2100	1	2	2	4.2	6.64
	6	1850	16	1850	1	4	4	7.4	11.69
	7	1950	16	1950	1	2	2	3.9	6.16
	8	2250	16	2250	1	1	1	2.25	3.56
	9	45 [250] 150	6	890	1	194	194	172.66	38.33
DM8	1	200 [1150] 250	16	1600	2	2	4	6.4	10.11
	2	1150	14	1150	2	2	4	4.6	5.57
	3	250 [1150	16	1400	2	1	2	2.8	4.42
	4	45 [250] 150	6	890	2	8	16	14.24	3.16
DM9	1	200 [950] 250	16	1400	4	2	8	11.2	17.7
	2	950	14	950	4	2	8	7.6	9.2
	3	250 [950	16	1200	4	1	4	4.8	7.58
	4	45 [250] 150	6	890	4	6	24	21.36	4.74
DM10	1	200 [5800] 200	16	6200	1	2	2	12.4	19.59
	2	5800	16	5800	1	2	2	11.6	18.33
	3	2225	16	2225	1	2	2	4.45	7.03
	4	3250	16	3250	1	1	1	3.25	5.14
	5	2250	14	2250	1	2	2	4.5	6.44
	6	45 [250] 150	6	890	1	50	50	44.5	9.88

TỔNG HỢP CỐT THÉP

ĐƯỜNG KÍNH(mm):	Ø6	Ø14	Ø16	Ø18
CHIỀU DÀI(m):	918.48	260.15	389.91	24.55
TRỌNG LƯỢNG(kg):	203.9	314.78	616.06	49.1
SỐ THANH 11.7m:	-	23	34	3
NHÔM Ø<=10(kg):	203.9			
NHÔM 10<Ø<=18(kg):	979.94			

PHÒNG KINH TẾ XÃ CÁT TIÊN 2
ĐÃ THẨM ĐỊNH
Văn bản số:...../KQTĐ-KT
Ngày.....tháng.....năm 20.....
Chữ ký:

CÔNG TY TNHH TƯ VẤN XÂY DỰNG GIA LỆ NGUYÊN
ĐÃ THẨM TRA
Theo văn bản Thẩm tra số:...../GNTT ngày.../.../20...
Chủ trì Thẩm tra:
Ký tên:
Lê Nguyên Hùng

CHỦ ĐẦU TƯ:
VĂN PHÒNG HĐND VÀ UBND XÃ CÁT TIÊN 2

ĐƠN VỊ THIẾT KẾ:
CÔNG TY TNHH TƯ VẤN XÂY DỰNG
NGUYỄN HỒNG PHÚC
ĐỊA CHỈ: THÔN 13 - XÃ DI LINH - TỈNH LÂM ĐỒNG
ĐT: 0263 804767 - FAX: 0263 804767 - Email: ctynguyenhongphuc@gmail.com
GIÁM ĐỐC
CÔNG TY TNHH TƯ VẤN XÂY DỰNG NGUYỄN HỒNG PHÚC
NGUYỄN HỒNG PHÚC

DỰ ÁN:
SỬA CHỮA, CẢI TẠO, NÂNG CẤP, MỞ RỘNG TRỤ SỞ HĐND VÀ UBND XÃ CÁT TIÊN 2

TÊN HẠNG MỤC:
SỬA CHỮA, CẢI TẠO, NÂNG CẤP, MỞ RỘNG KHỐI NHÀ LÀM VIỆC SỐ 1

ĐỊA ĐIỂM XÂY DỰNG:
XÃ CÁT TIÊN 2 - TỈNH LÂM ĐỒNG

GIAI ĐOẠN:
THIẾT KẾ BẢN VẼ THI CÔNG

CHỦ TRÌ: NGUYỄN THÁI HỌC	
THIẾT KẾ: NGUYỄN XUÂN AN	
VẼ: ĐẶNG VĂN NHẬT	
KIỂM: NGUYỄN XUÂN AN	

TÊN BẢN VẼ:
BẢNG TKT DẦM MÁI

KÝ HIỆU BẢN VẼ KC:	35
TỶ LỆ:	
HOÀN THÀNH:	NĂM 2026

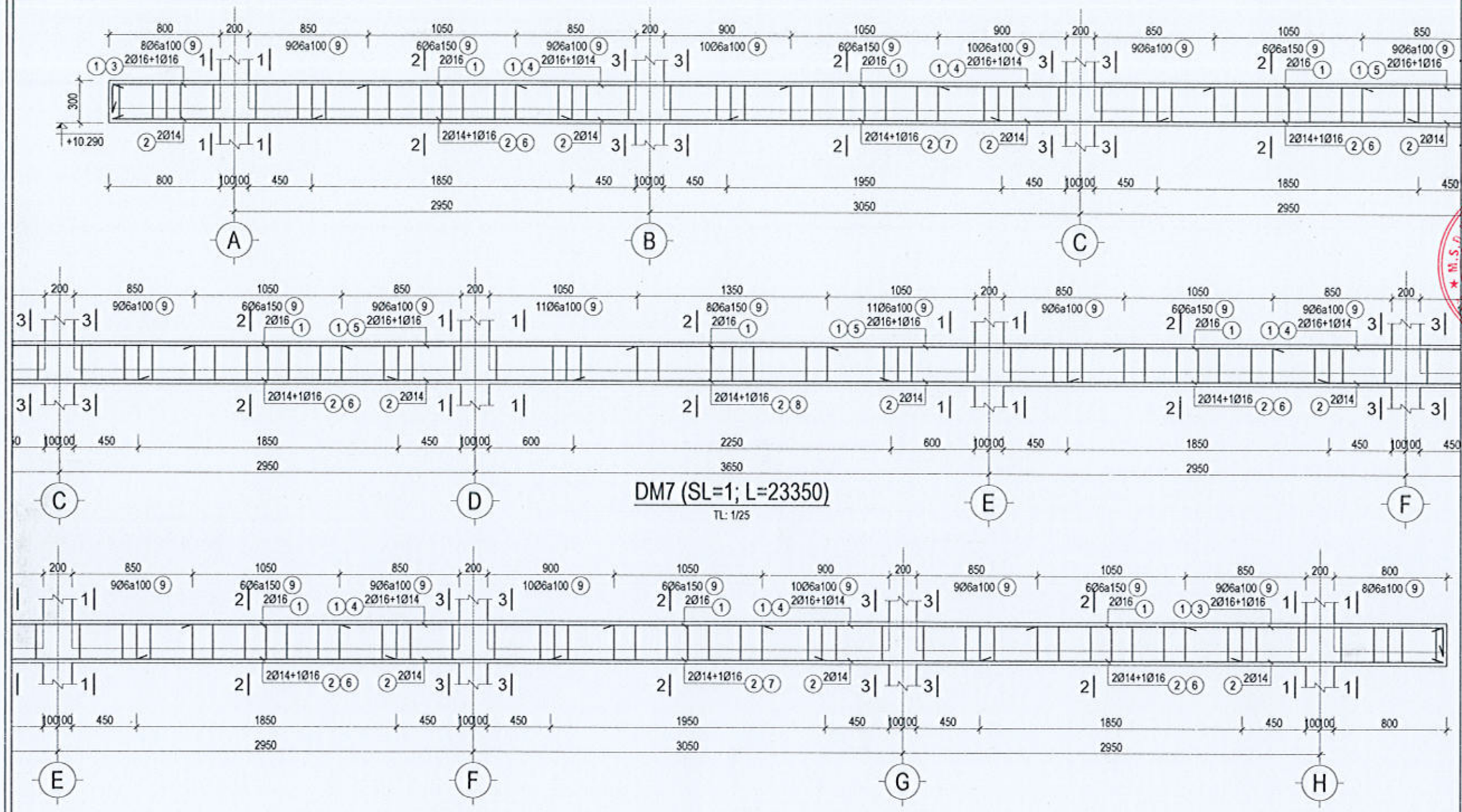

DM7 (SL=1; L=23350)

TL: 1/25

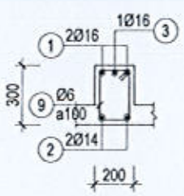

1-1

TL: 1/25 (DM7)

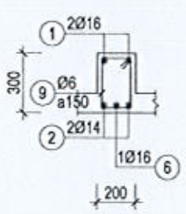

2-2

TL: 1/25 (DM7)

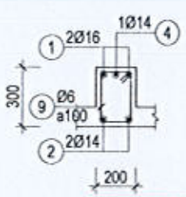

3-3

TL: 1/25 (DM7)

PHÒNG KINH TẾ XÃ CÁT TIÊN 2

ĐÃ THẨM ĐỊNH

Văn bản số:...../KQTĐ-KT

Ngày.....tháng.....năm 20.....

Chữ ký:

CÔNG TY TNHH TƯ VẤN XÂY DỰNG GIA LÊ NGUYÊN

ĐÃ THẨM TRA

Theo văn bản Thẩm tra số...../GLN-TT ngày.../.../20...

Chủ trì Thẩm tra:

Ký tên:

Lê Nguyên Hùng

CHỦ ĐẦU TƯ:

VĂN PHÒNG HĐND VÀ UBND XÃ CÁT TIÊN 2

ĐƠN VỊ THIẾT KẾ:

CÔNG TY TNHH TƯ VẤN XÂY DỰNG

NGUYỄN HỒNG PHÚC

ĐỊA CHỈ: THÔN TÂN LÂM, XÃ ĐẠ TẺH - TỈNH LÂM ĐỒNG

ĐT: 0263.3872.737 - 0963.863.737 - Email: ctynguyenhongphuc@gmail.com

CÔNG TY TNHH TƯ VẤN XÂY DỰNG NGUYỄN HỒNG PHÚC

GIÁM ĐỐC

NGUYỄN HỒNG PHÚC

DỰ ÁN:

SỬA CHỮA, CẢI TẠO, NÂNG CẤP, MỞ RỘNG TRỤ SỞ HĐND VÀ UBND XÃ CÁT TIÊN 2

TÊN HẠNG MỤC:

SỬA CHỮA, CẢI TẠO, NÂNG CẤP, MỞ RỘNG KHỐI NHÀ LÀM VIỆC SỐ 1

ĐỊA ĐIỂM XÂY DỰNG:

XÃ CÁT TIÊN 2 - TỈNH LÂM ĐỒNG

GIAI ĐOẠN:

THIẾT KẾ BẢN VẼ THI CÔNG

CHỦ TRÌ: NGUYỄN THÁI HỌC	
THIẾT KẾ: NGUYỄN XUÂN AN	
VẼ: ĐẶNG VĂN NHẬT	
KIỂM: NGUYỄN XUÂN AN	

TÊN BẢN VẼ:

CHI TIẾT DẦM MÁI

KÝ HIỆU BẢN VẼ KC:	34
TỶ LỆ:	1/25
HOÀN THÀNH:	NĂM 2026

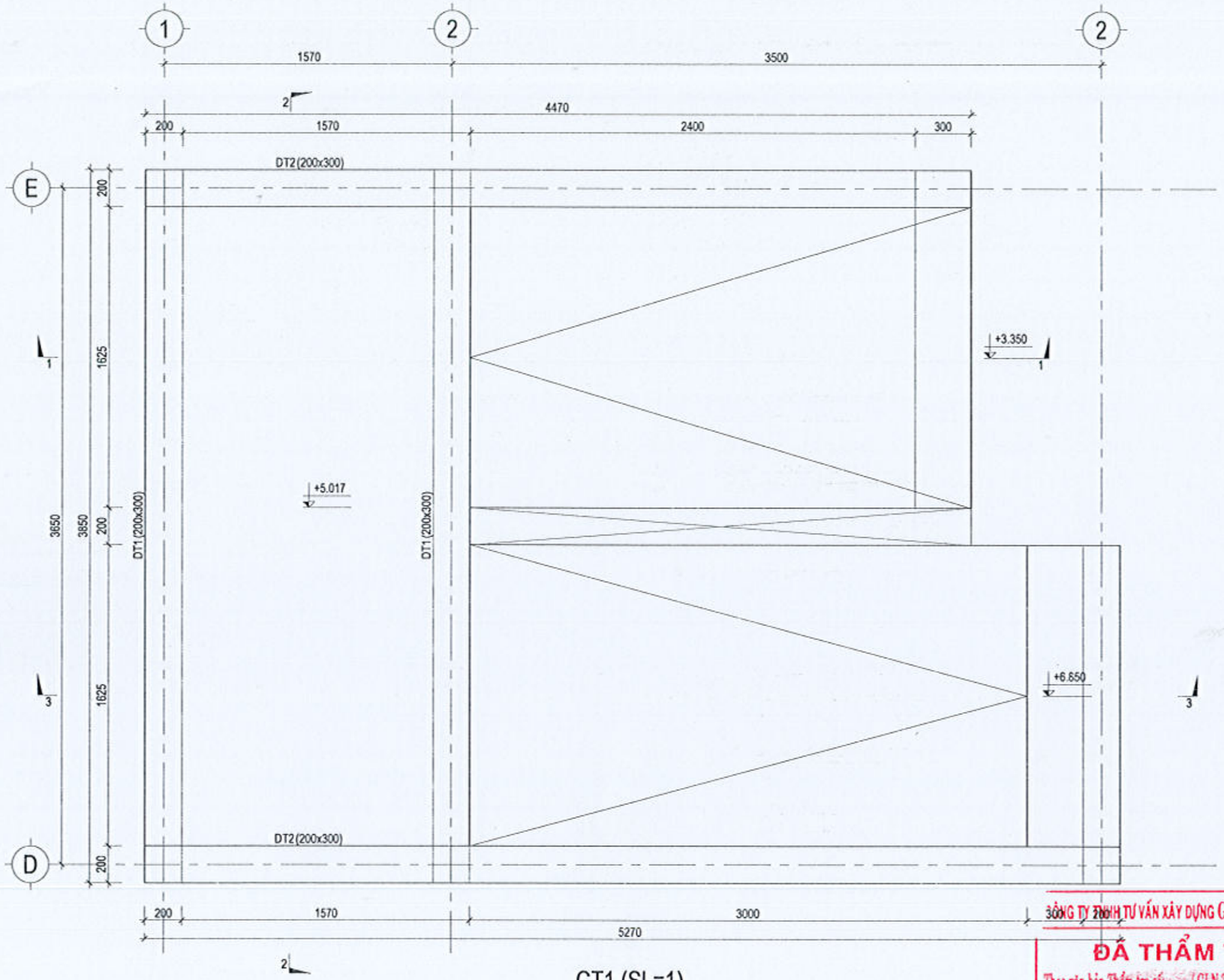

CT1 (SL=1)

TL: 1/20

PHÒNG KINH TẾ XÃ CÁT TIÊN 2

ĐÃ THẨM ĐỊNH

Văn bản số:...../KQTĐ-KT

Ngày.....tháng.....năm 20.....

Chữ ký:

CÔNG TY TNHH TƯ VẤN XÂY DỰNG GIA LÊ NGUYÊN

ĐÃ THẨM TRA

Theo văn bản Thẩm tra số...../ GLN-TT ngày.../20...

Chủ trì Thẩm tra:

Ký tên:

Lê Nguyên Hùng

CHỦ ĐẦU TƯ:

VĂN PHÒNG HĐND VÀ UBND XÃ CÁT TIÊN 2

ĐƠN VỊ THIẾT KẾ:

CÔNG TY TNHH TƯ VẤN XÂY DỰNG

NGUYỄN HỒNG PHÚC

ĐỊA CHỈ: THÔN 13 - XÃ DA TẺH - TỈNH LÂM ĐỒNG

ĐT: 02633 604767 - 0903 604767 - E-mail: thangvanhongphuc@gmail.com

CÔNG TY TNHH TƯ VẤN XÂY DỰNG NGUYỄN HỒNG PHÚC

NGUYỄN HỒNG PHÚC

DỰ ÁN:

SỬA CHỮA, CẢI TẠO, NÂNG CẤP, MỞ RỘNG TRỤ SỞ HĐND VÀ UBND XÃ CÁT TIÊN 2

TÊN HẠNG MỤC:

SỬA CHỮA, CẢI TẠO, NÂNG CẤP, MỞ RỘNG KHỐI NHÀ LÀM VIỆC SỐ 1

ĐỊA ĐIỂM XÂY DỰNG:

XÃ CÁT TIÊN 2 - TỈNH LÂM ĐỒNG

GIAI ĐOẠN:

THIẾT KẾ BẢN VẼ THI CÔNG

CHỦ TRÌ: NGUYỄN THÁI HỌC	
THIẾT KẾ: NGUYỄN XUÂN AN	
VẼ: ĐẶNG VĂN NHẬT	
KIỂM: NGUYỄN XUÂN AN	

TÊN BẢN VẼ:

CHI TIẾT MẶT BẰNG CẦU THANG KHOẢN TRỤC D-E

KÝ HIỆU BẢN VẼ KC:	36
TỶ LỆ:	1/20
HOÀN THÀNH:	NĂM 2026

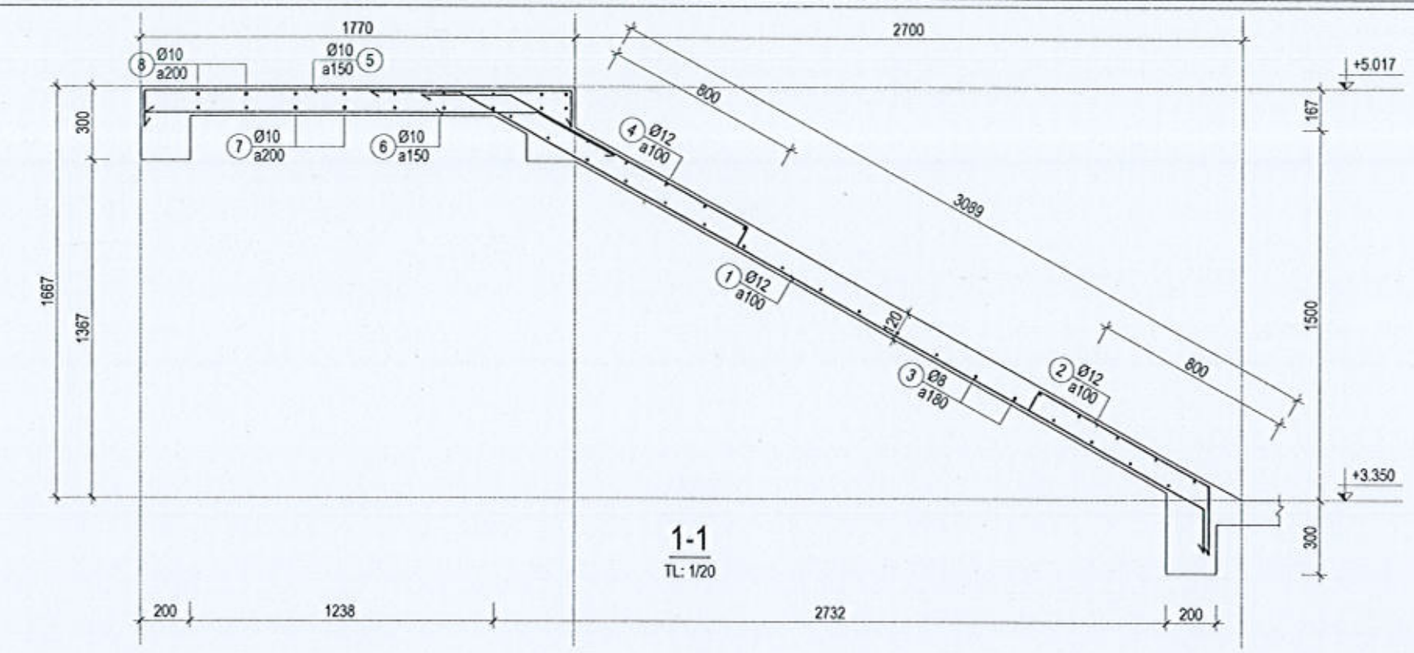

1-1
TL: 1/20

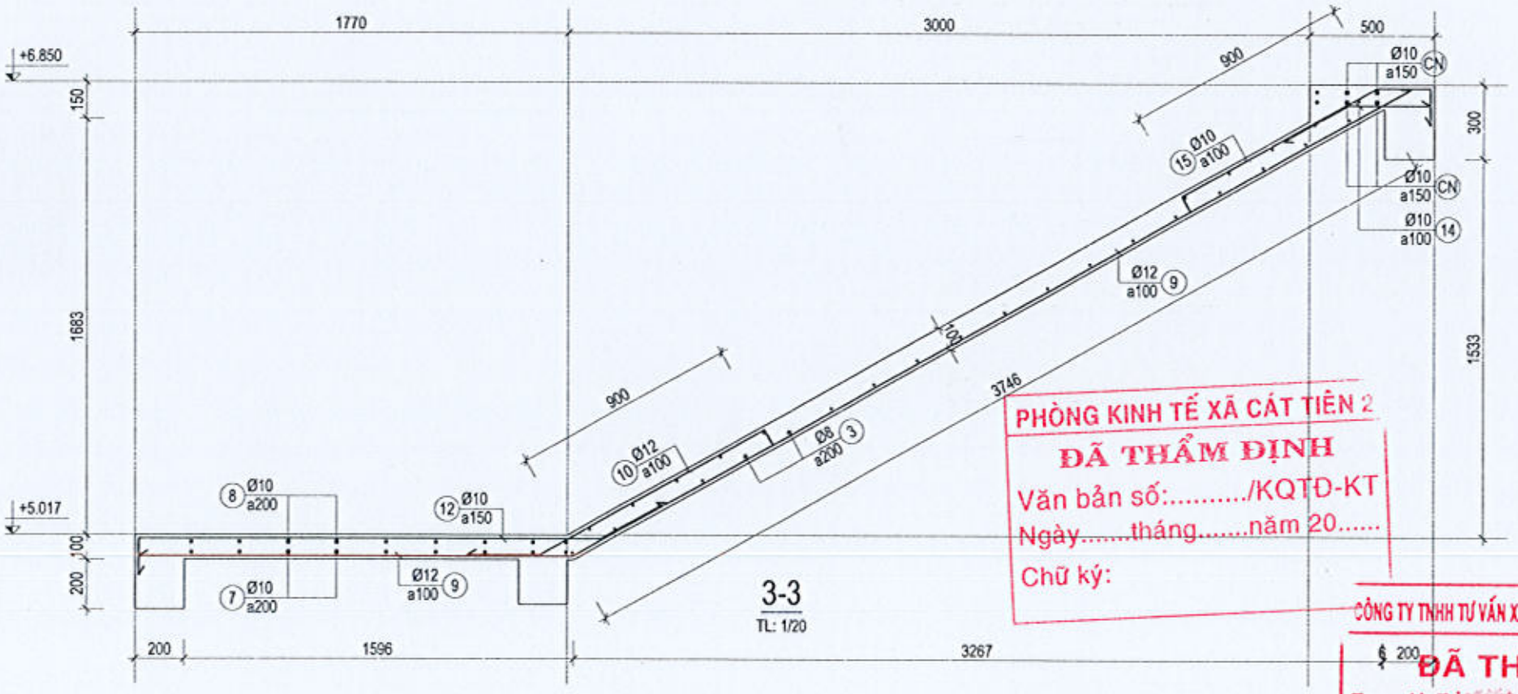

3-3
TL: 1/20

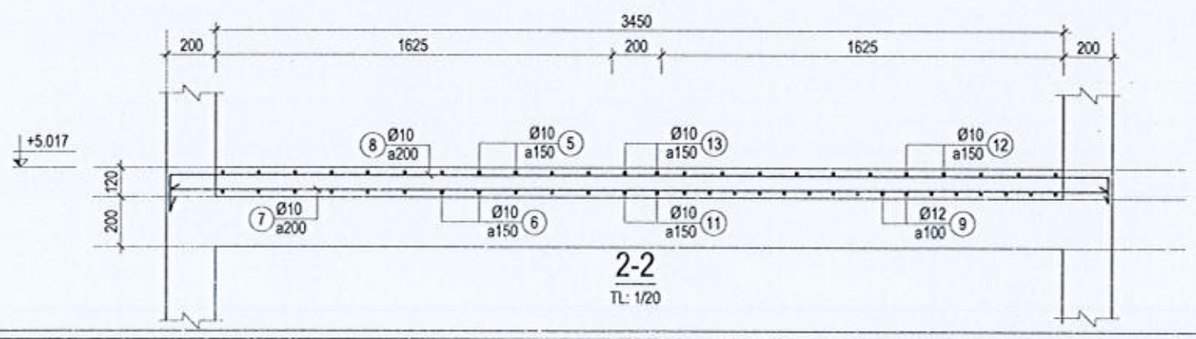

2-2
TL: 1/20

PHÒNG KINH TẾ XÃ CÁT TIÊN 2
ĐÃ THẨM ĐỊNH
Văn bản số:...../KQTĐ-KT
Ngày.....tháng.....năm 20.....
Chữ ký:

CÔNG TY TNHH TƯ VẤN XÂY DỰNG GIA LÊ NGUYÊN
ĐÃ THẨM TRA
Theo văn bản Thẩm tra số: / GLN-TT ngày / /20
Chủ trì Thẩm tra:
Ký tên:
Lê Nguyên Hùng

CHỦ ĐẦU TƯ:
VĂN PHÒNG HĐND VÀ UBND XÃ CÁT TIÊN 2

ĐƠN VỊ THIẾT KẾ:
CÔNG TY TNHH TƯ VẤN XÂY DỰNG
NGUYỄN HỒNG PHÚC
ĐỊA CHỈ: THÔN 18 - XÃ DA TẺH - TỈNH LÂM ĐỒNG
ĐT: 02633 604 787 / 0902633 604787 Email: ctynguyenhongphuc@gmail.com
GIÁM ĐỐC
NGUYỄN HỒNG PHÚC

DỰ ÁN:
SỬA CHỮA, CẢI TẠO, NÂNG CẤP, MỞ RỘNG TRỤ SỞ HĐND VÀ UBND XÃ CÁT TIÊN 2

TÊN HẠNG MỤC:
SỬA CHỮA, CẢI TẠO, NÂNG CẤP, MỞ RỘNG KHỐI NHÀ LÀM VIỆC SỐ 1

ĐỊA ĐIỂM XÂY DỰNG:
XÃ CÁT TIÊN 2 - TỈNH LÂM ĐỒNG

GIAI ĐOẠN:
THIẾT KẾ BẢN VẼ THI CÔNG

CHỦ TRÌ: NGUYỄN THÁI HỌC	
THIẾT KẾ: NGUYỄN XUÂN AN	
VẼ: ĐẶNG VĂN NHẬT	
KIỂM: NGUYỄN XUÂN AN	

TÊN BẢN VẼ:
CHI TIẾT CẦU THANG KHOẢN TRỤC D-E

KÝ HIỆU BẢN VẼ KC:	37
TỶ LỆ:	1/20
HOÀN THÀNH:	NĂM 2026

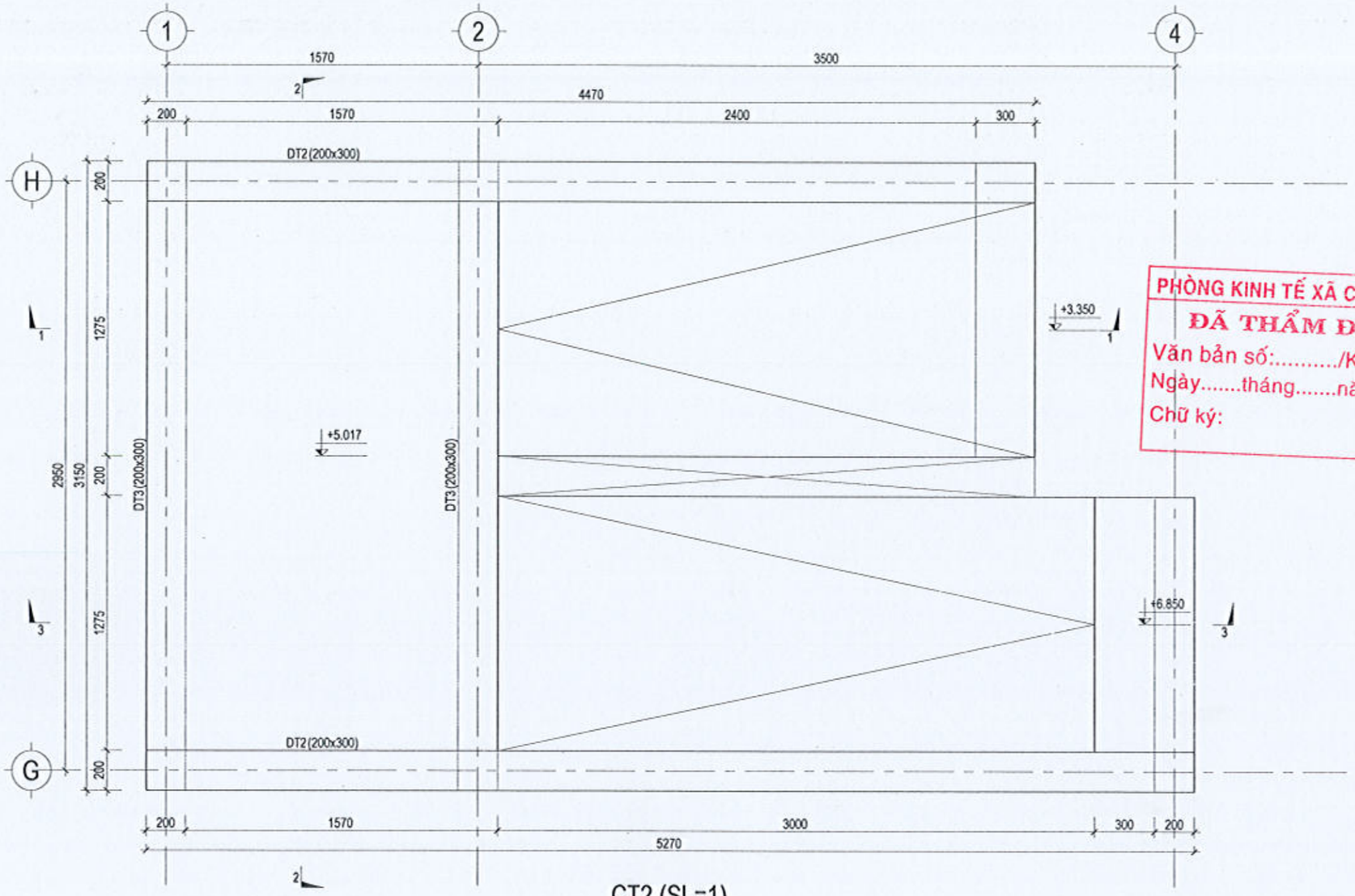

CT2 (SL=1)

TL: 1/20

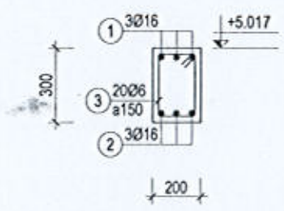

DT1 (SL=2; L=3850)

TL: 1/20

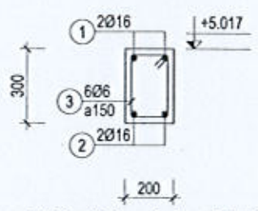

DT2 (SL=4; L=1770)

TL: 1/20

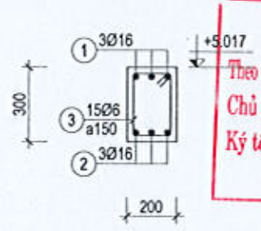

DT3 (SL=2; L=3150)

TL: 1/20

PHÒNG KINH TẾ XÃ CÁT TIÊN 2

ĐÃ THẨM ĐỊNH

Văn bản số:...../KQTĐ-KT

Ngày.....tháng.....năm 20.....

Chữ ký:

CÔNG TY TNHH TƯ VẤN XÂY DỰNG GIA LÊ NGUYÊN

ĐÃ THẨM TRA

Theo văn bản Thẩm tra số...../GLN-TT ngày.../.../20...

Chủ trì Thẩm tra:

Ký tên:

Lê Nguyên Hùng

CHỦ ĐẦU TƯ:

VĂN PHÒNG HĐND VÀ UBND XÃ CÁT TIÊN 2

ĐƠN VỊ THIẾT KẾ:

CÔNG TY TNHH TƯ VẤN XÂY DỰNG

NGUYỄN HỒNG PHÚC

CÔNG TY TNHH TƯ VẤN XÂY DỰNG NGUYỄN HỒNG PHÚC

ĐỊA CHỈ: XÃ DI LINH - TỈNH LÂM ĐỒNG

ĐIỆN THOẠI: 02633 604767 - FAX: 02633 604767 - Email: ctynguyenhongphuc@gmail.com

GIÁM ĐỐC

NGUYỄN HỒNG PHÚC

DỰ ÁN:

SỬA CHỮA, CẢI TẠO, NÂNG CẤP, MỞ RỘNG TRỤ SỞ HĐND VÀ UBND XÃ CÁT TIÊN 2

TÊN HẠNG MỤC:

SỬA CHỮA, CẢI TẠO, NÂNG CẤP, MỞ RỘNG KHỐI NHÀ LÀM VIỆC SỐ 1

ĐỊA ĐIỂM XÂY DỰNG:

XÃ CÁT TIÊN 2 - TỈNH LÂM ĐỒNG

GIAI ĐOẠN:

THIẾT KẾ BẢN VẼ THI CÔNG

CHỦ TRÌ: NGUYỄN THÁI HỌC	
THIẾT KẾ: NGUYỄN XUÂN AN	
VẼ: ĐẶNG VĂN NHẬT	
KIỂM: NGUYỄN XUÂN AN	

TÊN BẢN VẼ:

CHI TIẾT MẶT BẰNG CẦU THANG KHOẢN TRỤC D-E

KÝ HIỆU BẢN VẼ KC:	38
TỶ LỆ:	1/20
HOÀN THÀNH:	NĂM 2026

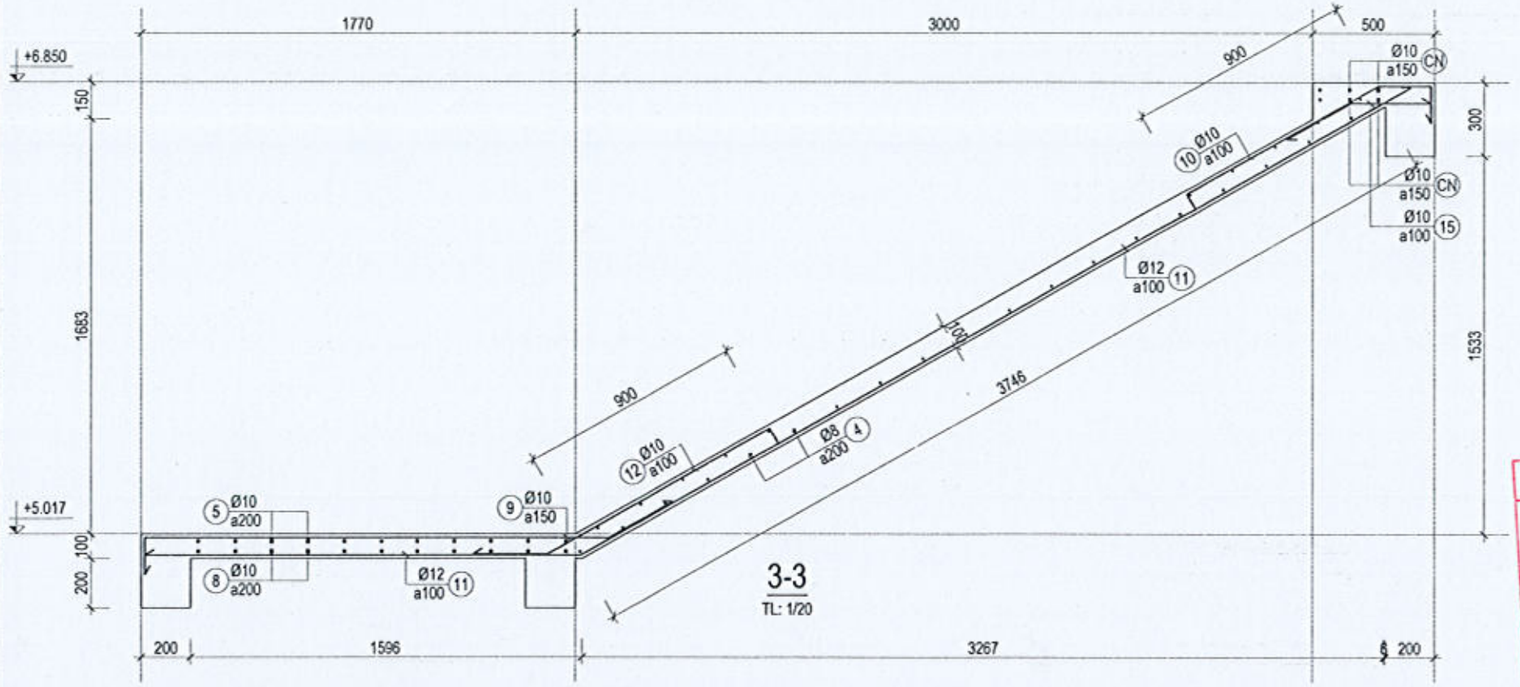

3-3
TL: 1/20

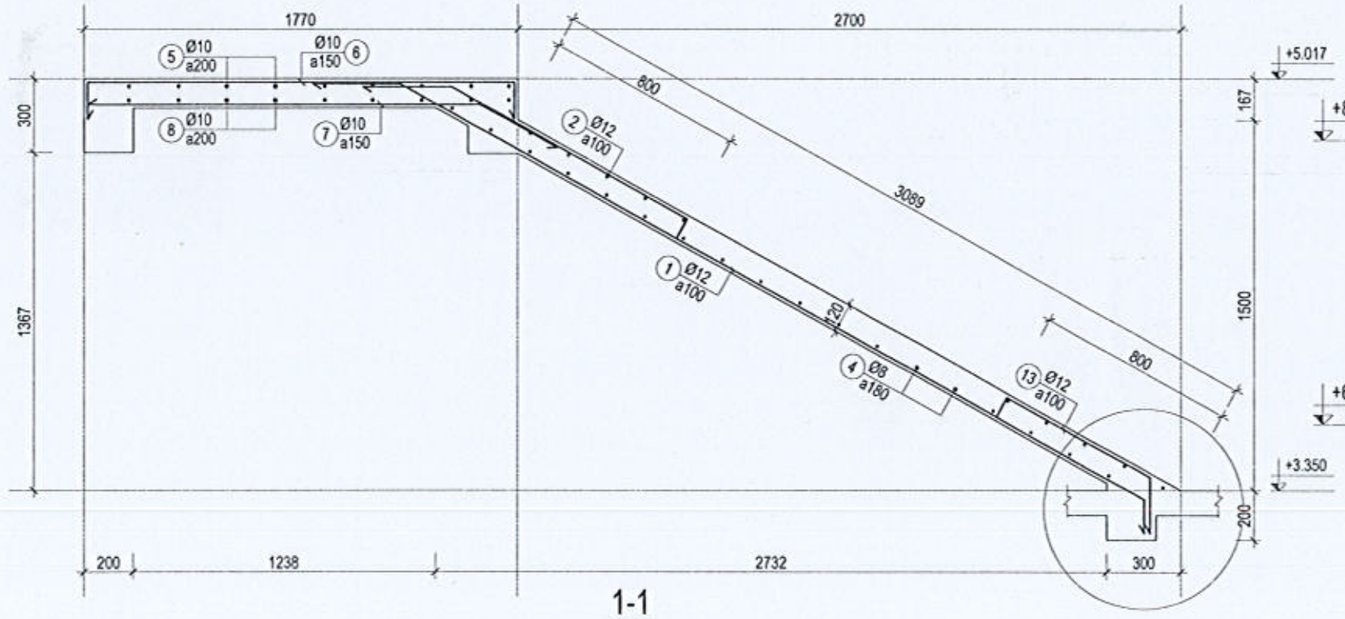

1-1
TL: 1/20

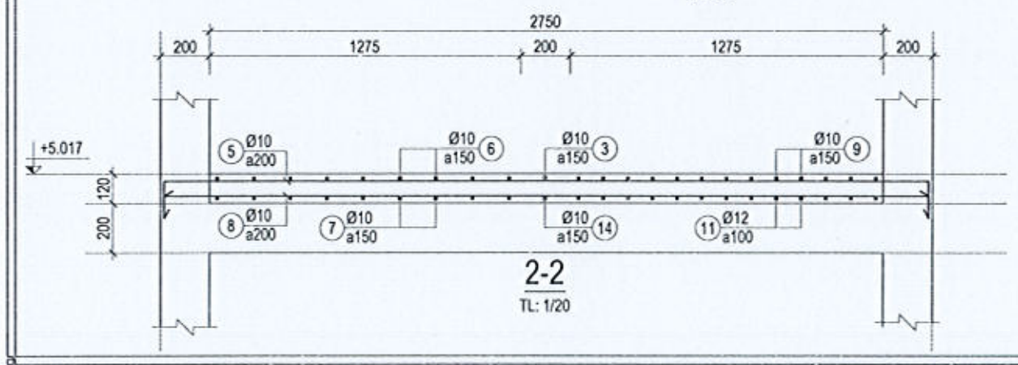

2-2
TL: 1/20

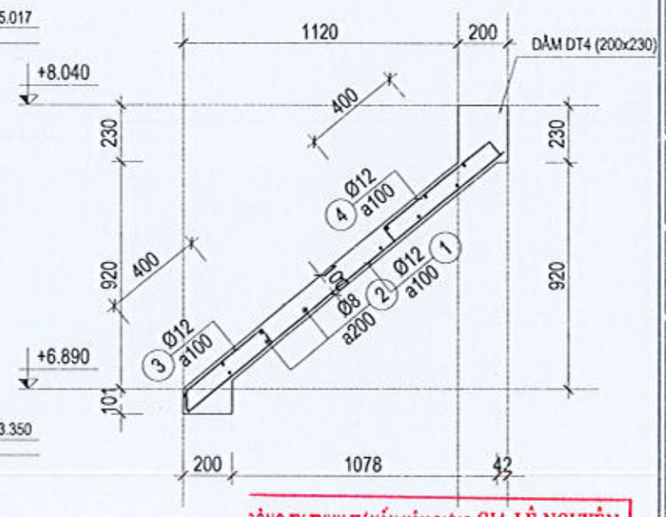

DT4 (SL=1; L=1600)
TL: 1/20

CT3 (SL=1)
TL: 1/25

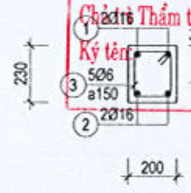

PHÒNG KINH TẾ XÃ CÁT TIÊN 2
ĐÃ THẨM ĐỊNH
Văn bản số:...../KQTĐ-KT
Ngày.....tháng.....năm 20.....
Chữ ký:

CÔNG TY TNHH TƯ VẤN XÂY DỰNG GIA LÊ NGUYÊN
ĐÃ THẨM TRA
Theo văn bản Thẩm tra số: / GLN-TT ngày / /20
Chủ trì Thẩm tra
Ký tên:
Lê Nguyên Hùng

CHỦ ĐẦU TƯ:
VĂN PHÒNG HĐND VÀ UBND
XÃ CÁT TIÊN 2

ĐƠN VỊ THIẾT KẾ:
CÔNG TY TNHH TƯ VẤN XÂY DỰNG
NGUYỄN HỒNG PHÚC
CÔNG TY TNHH TƯ VẤN XÂY DỰNG NGUYỄN HỒNG PHÚC
GIÁM ĐỐC
NGUYỄN HỒNG PHÚC

DỰ ÁN:
SỬA CHỮA, CẢI TẠO, NÂNG CẤP, MỞ RỘNG TRỤ SỞ HĐND VÀ UBND XÃ CÁT TIÊN 2

TÊN HẠNG MỤC:
SỬA CHỮA, CẢI TẠO, NÂNG CẤP, MỞ RỘNG KHỐI NHÀ LÀM VIỆC SỐ 1

ĐỊA ĐIỂM XÂY DỰNG:
XÃ CÁT TIÊN 2 - TỈNH LÂM ĐỒNG

GIAI ĐOẠN:
THIẾT KẾ BẢN VẼ THI CÔNG

CHỦ TRÌ: NGUYỄN THÁI HỌC	
THIẾT KẾ: NGUYỄN XUÂN AN	
VẼ: ĐẶNG VĂN NHẬT	
KIỂM: NGUYỄN XUÂN AN	

TÊN BẢN VẼ:
CHI TIẾT CẦU THANG KHOẢNG TRỤC D-E

KÝ HIỆU BẢN VẼ KC:	39
TỶ LỆ:	1/20
HOÀN THÀNH:	NĂM 2026

BẢNG THÔNG KÊ CỐT THÉP

TÊN CẤU KIỆN	SỐ HIỆU	HÌNH DẠNG & KÍCH THƯỚC (mm)	Ø (mm)	CHIỀU DÀI 1 THANH (mm)	SỐ C.KIỆN	SỐ THANH MỘT CK	SỐ THANH TOÀN BỘ	TỔNG CHIỀU DÀI (m)	TỔNG TRỌNG LƯỢNG (kg)
CT1	1	175 3465 360	12	4000	1	17	17	68	60.38
	2	90 790 45° 275	12	1155	1	17	17	19.64	17.44
	3	1595	8	1595	1	57	57	90.92	35.91
	4	90 1100 29° 360	12	1550	1	17	17	26.35	23.4
	5	150 1740 150	10	2040	1	17	17	34.68	21.4
	6	1600 29° 360	10	1960	1	17	17	33.32	20.56
	7	3820	10	3820	1	11	11	42.02	25.93
	8	150 3820 90° 105	10	4075	1	11	11	44.82	27.66
	9	1775 29° 3880	12	5655	1	17	17	96.14	85.37
	10	70 1035 300 1.2tg	12	1405	1	17	17	23.88	21.21
	11	1740	10	1740	1	1	1	1.74	1.07
	12	150 1890 300 1.2tg	10	2340	1	17	17	39.78	24.54
	13	150 1740 90	10	1980	1	1	1	1.98	1.22
	14	330 29° 300	10	630	1	17	17	10.71	6.61
	15	70 900 29° 215 150	10	1335	1	17	17	22.7	14
CT2	1	135 3465 360	12	3960	1	13	13	51.48	45.71
	2	90 1100 29° 360	12	1550	1	13	13	20.15	17.89
	3	150 1740 90	10	1980	1	1	1	1.98	1.22
	4	1245	8	1245	1	57	57	70.96	28.03
	5	150 3120 150	10	3420	1	11	11	37.62	23.21
	6	150 1740 150	10	2040	1	13	13	26.52	16.36
	7	1600 29° 360	10	1960	1	13	13	25.48	15.72
	8	3120	10	3120	1	11	11	34.32	21.18
	9	150 1890 300 1.2tg	10	2340	1	13	13	30.42	18.77
	10	70 900 29° 215 150	10	1335	1	13	13	17.36	10.71
	11	1775 29° 3880	12	5655	1	13	13	73.52	65.28
	12	70 1035 300 1.2tg	10	1405	1	13	13	18.26	11.27
	13	90 665 45° 225	12	980	1	13	13	12.74	11.31
	14	1740	10	1740	1	1	1	1.74	1.07
	15	330 29° 300	10	630	1	13	13	8.19	5.05
CT3	1	70 29° 550	12	620	1	20	20	12.4	11.01
	2	1870	8	1870	1	13	13	24.31	9.6
	3	70 395 45° 80	12	545	1	20	20	10.9	9.68
	4	70 550 70	12	690	1	20	20	13.8	12.25

ĐƯỜNG KÍNH(mm):	Ø8	Ø10	Ø12
CHIỀU DÀI(m):	186.19	433.64	428.99
TRỌNG LƯỢNG(kg):	73.55	267.56	380.94
SỐ THANH 11.7m:	-	38	37
NHÓM Ø<=10(kg):	341.1		
NHÓM 10<Ø<=18(kg):	380.94		

BẢNG THÔNG KÊ CỐT THÉP

TÊN CẤU KIỆN	SỐ HIỆU	HÌNH DẠNG & KÍCH THƯỚC (mm)	Ø (mm)	CHIỀU DÀI 1 THANH (mm)	SỐ C.KIỆN	SỐ THANH MỘT CK	SỐ THANH TOÀN BỘ	TỔNG CHIỀU DÀI (m)	TỔNG TRỌNG LƯỢNG (kg)
DT1	1	200 3750 200	16	4150	2	3	6	24.9	39.34
	2	3750	16	3750	2	3	6	22.5	35.55
	3	45 250 150	6	890	2	20	40	35.6	7.9
DT2	1	200 1670 200	16	2070	4	2	8	16.56	26.16
	2	1670	16	1670	4	2	8	13.36	21.11
	3	45 250 150	6	890	4	6	24	21.36	4.74
DT3	1	200 3050 200	16	3450	2	3	6	20.7	32.71
	2	3050	16	3050	2	3	6	18.3	28.91
	3	45 250 150	6	890	2	15	30	26.7	5.93
DT4	1	200 1500 200	16	1900	1	2	2	3.8	6
	2	1450	16	1450	1	2	2	2.9	4.58
	3	45 180 150	6	750	1	5	5	3.75	0.83

ĐƯỜNG KÍNH(mm):	Ø6	Ø16
CHIỀU DÀI(m):	87.41	123.02
TRỌNG LƯỢNG(kg):	19.41	194.37
SỐ THANH 11.7m:	-	11
NHÓM Ø<=10(kg):	19.41	
NHÓM 10<Ø<=18(kg):	194.37	

PHÒNG KINH TẾ XÃ CÁT TIÊN 2
ĐÃ THẨM ĐỊNH
Văn bản số:...../KQTĐ-KT
Ngày.....tháng.....năm 20.....
Chữ ký:

CÔNG TY TNHH TƯ VẤN XÂY DỰNG GIA LÊ NGUYÊN
ĐÃ THẨM TRA
Theo văn bản Thẩm tra số:...../ GLN-TT ngày.....20.....
Chủ trì Thẩm tra:
Ký tên:
Lê Nguyên Hùng

CHỦ ĐẦU TƯ:
VĂN PHÒNG HĐND VÀ UBND XÃ CÁT TIÊN 2

ĐƠN VỊ THIẾT KẾ:
CÔNG TY TNHH TƯ VẤN XÂY DỰNG
NGUYỄN HỒNG PHÚC
ĐỊA CHỈ THÔN 4 - XÃ DA TẺH - TỈNH LÂM ĐỒNG
ĐT: 0258 6567 - FAX: 0258 6567 - Email: ctynguyenhongphuc@gmail.com
CÔNG TY TNHH TƯ VẤN XÂY DỰNG NGUYỄN HỒNG PHÚC
GIÁM ĐỐC
NGUYỄN HỒNG PHÚC

DỰ ÁN:
SỬA CHỮA, CẢI TẠO, NÂNG CẤP, MỞ RỘNG TRỤ SỞ HĐND VÀ UBND XÃ CÁT TIÊN 2

TÊN HẠNG MỤC:
SỬA CHỮA, CẢI TẠO, NÂNG CẤP, MỞ RỘNG KHỐI NHÀ LÀM VIỆC SỐ 1

ĐỊA ĐIỂM XÂY DỰNG:
XÃ CÁT TIÊN 2 - TỈNH LÂM ĐỒNG

GIAI ĐOẠN:
THIẾT KẾ BẢN VẼ THI CÔNG

CHỦ TRÌ: NGUYỄN THÁI HỌC	
THIẾT KẾ: NGUYỄN XUÂN AN	
VẼ: ĐẶNG VĂN NHẬT	
KIỂM: NGUYỄN XUÂN AN	

TÊN BẢN VẼ:
BẢNG TK THÉP CẦU THANG

KÝ HIỆU BẢN VẼ KC:	40
TỶ LỆ:	1/100
HOÀN THÀNH:	NĂM 2026

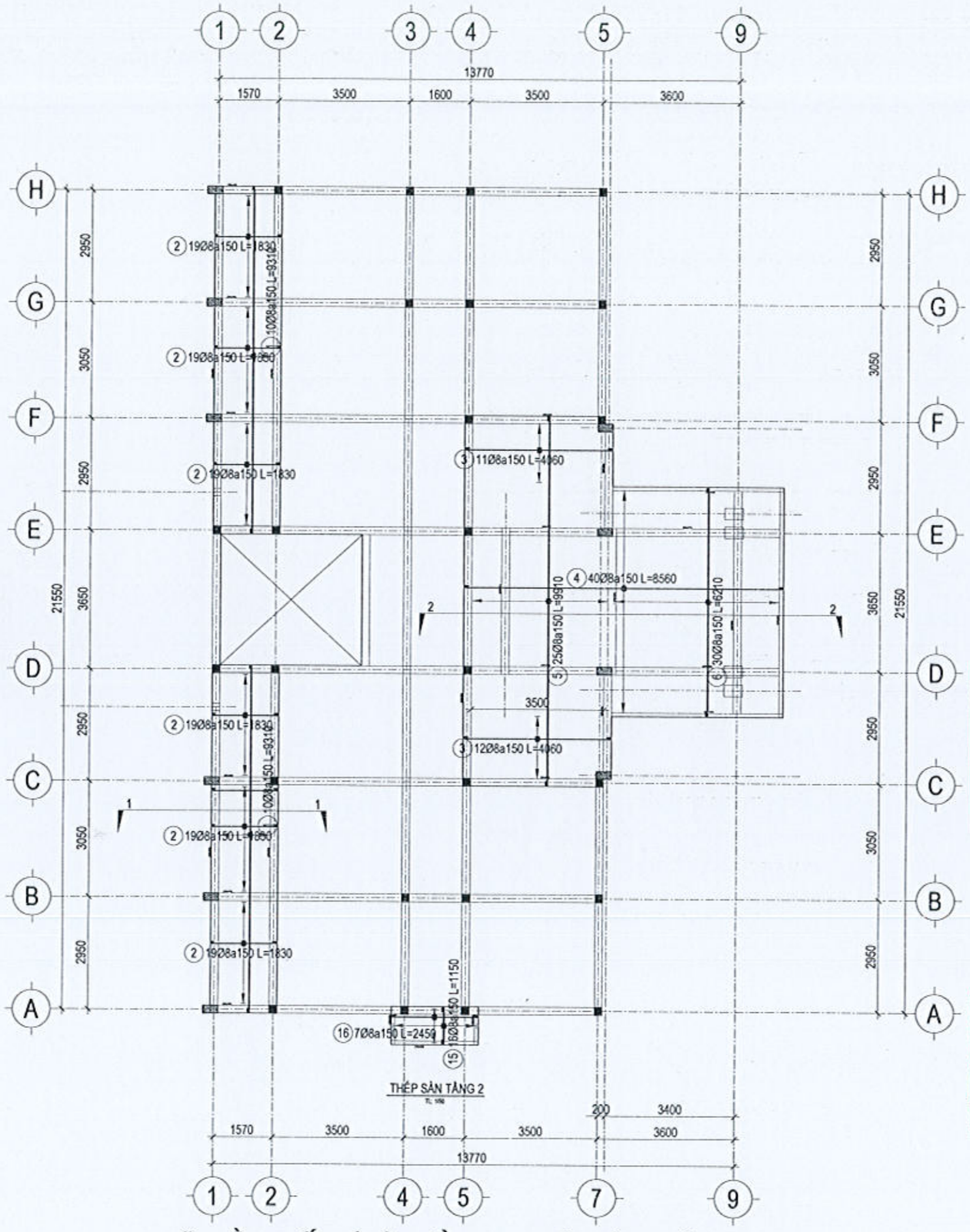
1
2
3
4
5
9
13770
1570
3500
1600
3500
3600
H
G
F
E
D
C
B
A
2950
3050
2950
21550
3650
2950
3050
2950
2950
3050
2950
2950
3050
2950

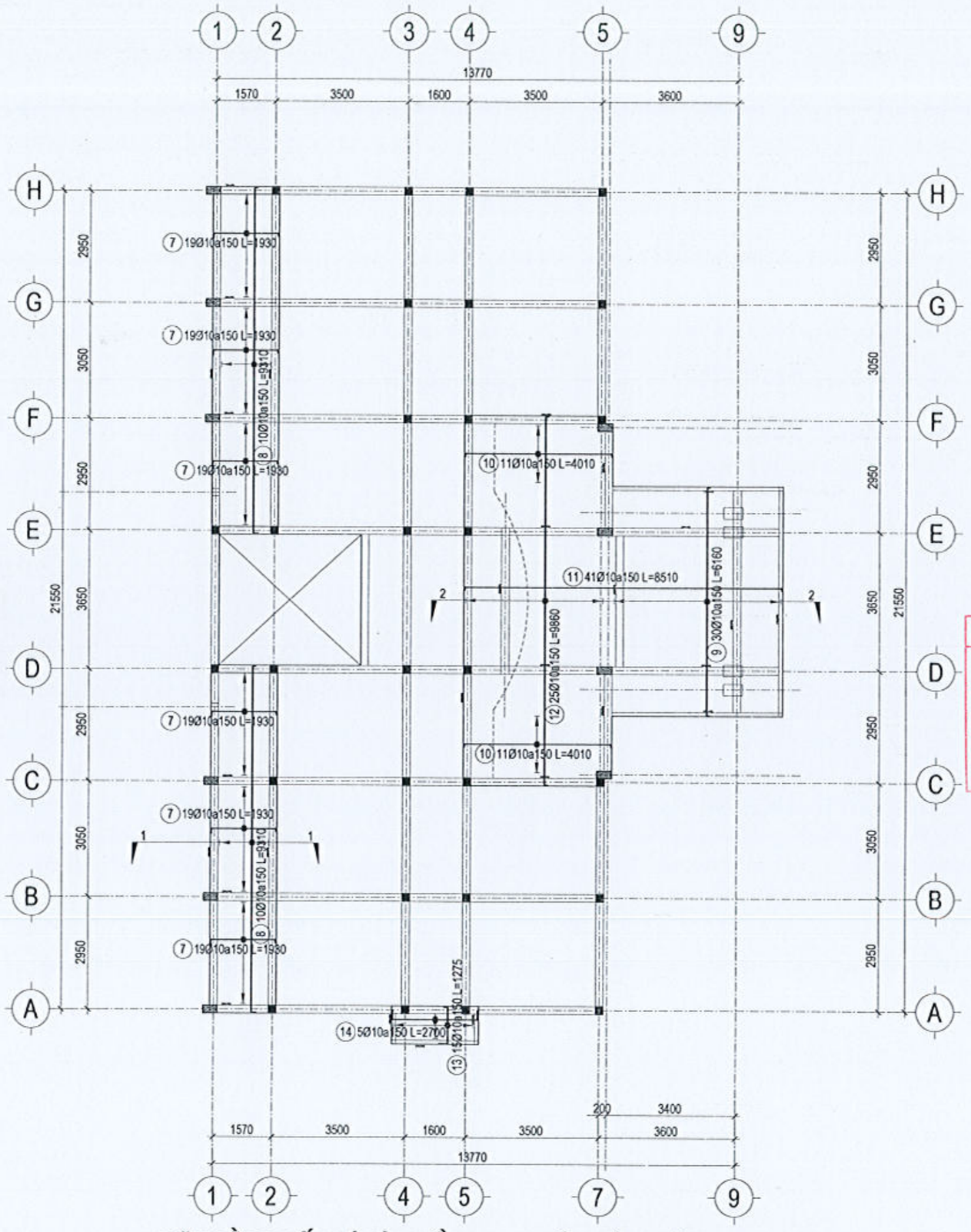

MẶT BẰNG BỐ TRÍ SÀN TẦNG 2 - THÉP LỚP TRÊN. TL:1/100

PHÒNG KINH TẾ XÃ CÁT TIÊN 2
ĐÃ THẨM ĐỊNH
Văn bản số:...../KQTĐ-KT
Ngày.....tháng.....năm 20.....
Chữ ký:

CÔNG TY TNHH TƯ VẤN XÂY DỰNG GIA LÊ NGUYÊN
ĐÃ THẨM TRA
Theo văn bản Thẩm tra số...../GLN-TT ngày.../.../20....
Chủ trì Thẩm tra:
Ký tên:
Lê Nguyên Hùng

CHỦ ĐẦU TƯ:
VĂN PHÒNG HĐND VÀ UBND XÃ CÁT TIÊN 2

ĐƠN VỊ THIẾT KẾ:
CÔNG TY TNHH TƯ VẤN XÂY DỰNG
NGUYỄN HỒNG PHÚC
ĐỊA CHỈ: THÔN 1A - XÃ DI LINH - TỈNH LÂM ĐỒNG
ĐT: 0354 [illegible] FAX: [illegible] Email: ctynguyenhongphuc@gmail.com
GIÁM ĐỐC
NGUYỄN HỒNG PHÚC

DỰ ÁN:
SỬA CHỮA, CẢI TẠO, NÂNG CẤP, MỞ RỘNG TRỤ SỞ HĐND VÀ UBND XÃ CÁT TIÊN 2

TÊN HẠNG MỤC:
SỬA CHỮA, CẢI TẠO, NÂNG CẤP, MỞ RỘNG KHỐI NHÀ LÀM VIỆC SỐ 1

ĐỊA ĐIỂM XÂY DỰNG:
XÃ CÁT TIÊN 2 - TỈNH LÂM ĐỒNG

GIAI ĐOẠN:
THIẾT KẾ BẢN VẼ THI CÔNG

CHỦ TRÌ: NGUYỄN THÁI HỌC	
THIẾT KẾ: NGUYỄN XUÂN AN	
VẼ: ĐẶNG VĂN NHẬT	
KIỂM: NGUYỄN XUÂN AN	

TÊN BẢN VẼ:
MẶT BẰNG BỐ TRÍ THÉP SÀN TẦNG 2

KÝ HIỆU BẢN VẼ KC:	42
TỶ LỆ:	1/100
HOÀN THÀNH:	NĂM 2026

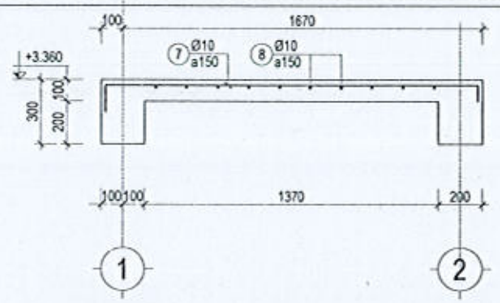

MẶT CẮT 1-1. THÉP LỚP TRÊN. TL:1/20

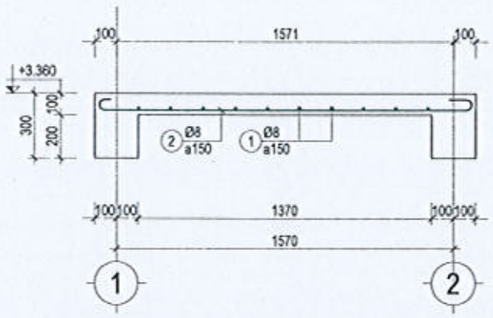

MẶT CẮT 1-1. THÉP LỚP DƯỚI. TL:1/20

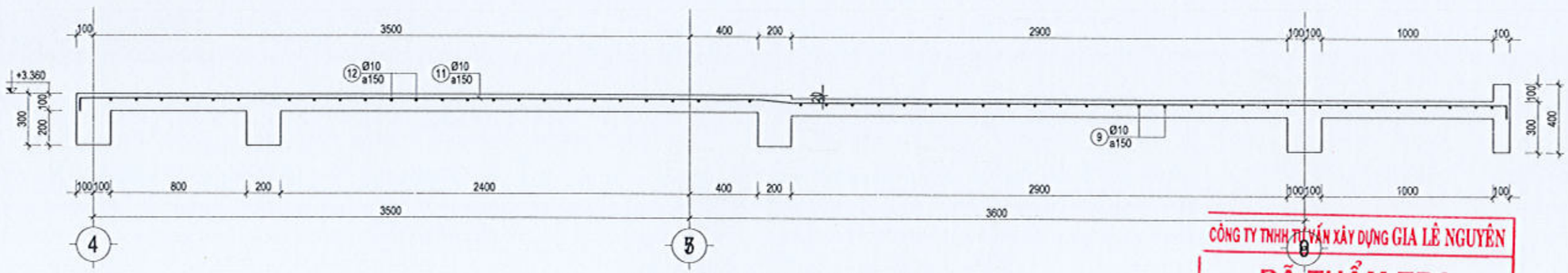

MẶT CẮT 2-2. THÉP LỚP TRÊN. TL:1/20

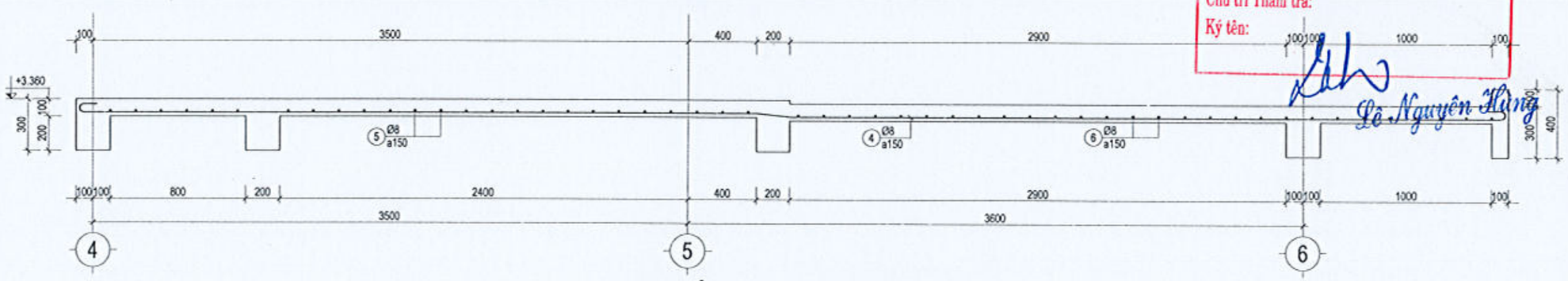

MẶT CẮT 2-2. THÉP LỚP DƯỚI. TL:1/20

PHÒNG KINH TẾ XÃ CÁT TIÊN 2
ĐÃ THẨM ĐỊNH
Văn bản số:...../KQTĐ-KT
Ngày.....tháng.....năm 20.....
Chữ ký:

CÔNG TY TNHH TƯ VẤN XÂY DỰNG GIA LÊ NGUYÊN
ĐÃ THẨM TRA
Theo văn bản Thẩm tra số:...../ GLN-TT ngày.../.../20...
Chủ trì Thẩm tra:
Ký tên:
Lê Nguyên Hùng

CHỦ ĐẦU TƯ:
VĂN PHÒNG HĐND VÀ UBND
XÃ CÁT TIÊN 2

ĐƠN VỊ THIẾT KẾ:
CÔNG TY TNHH TƯ VẤN XÂY DỰNG
NGUYỄN HỒNG PHÚC
ĐỊA CHỈ: THÔN 10 - XÃ DI LINH - TỈNH LÂM ĐỒNG
ĐT: 0933 884 [illegible] - FAX: 0263 3847[illegible] - Email: ctynguyenhongphuc@gmail.com
M.S.D.N: 5801011281-C.T.C.P.H.H
CÔNG TY TNHH TƯ VẤN XÂY DỰNG NGUYỄN HỒNG PHÚC
GIÁM ĐỐC:
NGUYỄN HỒNG PHÚC

DỰ ÁN:
SỬA CHỮA, CẢI TẠO, NÂNG CẤP, MỞ RỘNG TRỤ SỞ HĐND VÀ UBND XÃ CÁT TIÊN 2

TÊN HẠNG MỤC:
SỬA CHỮA, CẢI TẠO, NÂNG CẤP, MỞ RỘNG KHỐI NHÀ LÀM VIỆC SỐ 1

ĐỊA ĐIỂM XÂY DỰNG:
XÃ CÁT TIÊN 2 - TỈNH LÂM ĐỒNG

GIAI ĐOẠN:
THIẾT KẾ BẢN VẼ THI CÔNG

CHỦ TRÌ: NGUYỄN THÁI HỌC	
THIẾT KẾ: NGUYỄN XUÂN AN	
VẼ: ĐẶNG VĂN NHẬT	
KIỂM: NGUYỄN XUÂN AN	

TÊN BẢN VẼ:
MẶT CẮT BỐ TRÍ THÉP SÀN TẦNG 2

KÝ HIỆU BẢN VẼ KC:	43
TỶ LỆ:	1/100
HOÀN THÀNH:	NĂM 2026

BẢNG THỐNG KÊ CỐT THÉP

TÊN CẤU KIỆN	SỐ HIỆU	HÌNH DẠNG & KÍCH THƯỚC (mm)	Ø (mm)	CHIỀU DÀI 1 THANH (mm)	SỐ C.KIỆN	SỐ THANH MỘT CK	SỐ THANH TOÀN BỘ	TỔNG CHIỀU DÀI (m)	TỔNG TRỌNG LƯỢNG (kg)
THÉP SÀN TẦNG 2	1	100 9110 100	8	9310	1	20	20	186.2	73.55
	2	50 1730 50	8	1830	1	114	114	208.62	82.4
	3	100 3860 100	8	4060	1	23	23	93.38	36.89
	4	100 8360 100	8	8560	1	40	40	342.4	135.25
	5	100 9710 100	8	9910	1	25	25	247.75	97.86
	6	100 6010 100	8	6210	1	30	30	186.3	73.59
	7	125 1730 75	10	1930	1	114	114	220.02	135.75
	8	125 9110 75	10	9310	1	20	20	186.2	114.89
	9	75 6010 75	10	6160	1	30	30	184.8	114.02
	10	75 3860 75	10	4010	1	22	22	88.22	54.43
	11	75 8360 75	10	8510	1	41	41	348.91	215.28
	12	75 9710 75	10	9860	1	25	25	246.5	152.09
	13	225 950 100	10	1275	1	15	15	19.12	11.8
	14	225 2250 225	10	2700	1	5	5	13.5	8.33
	15	100 950 100	8	1150	1	16	16	18.4	7.27
	16	100 2250 100	8	2450	1	7	7	17.15	6.77

TỔNG HỢP CỐT THÉP

ĐƯỜNG KÍNH(mm):	Ø8	Ø10
CHIỀU DÀI(m):	1300.2	1307.275
TRỌNG LƯỢNG(kg):	513.58	806.59
SỐ THANH 11.7m:	-	112
NHÔM Ø<=10(kg):	1320.17	

PHÒNG KINH TẾ XÃ CÁT TIÊN 2
ĐÃ THẨM ĐỊNH
Văn bản số:...../KQTĐ-KT
Ngày.....tháng.....năm 20.....
Chữ ký:

CÔNG TY TNHH TƯ VẤN XÂY DỰNG GIA LÊ NGUYÊN
ĐÃ THẨM TRA
Theo văn bản Thẩm tra số:..../GLN-TT ngày.../.../20...
Chủ trì Thẩm tra:
Ký tên:
Lê Nguyên Hùng

CHỦ ĐẦU TƯ:
VĂN PHÒNG HĐND VÀ UBND XÃ CÁT TIÊN 2

ĐƠN VỊ THIẾT KẾ:
CÔNG TY TNHH TƯ VẤN XÂY DỰNG
NGUYỄN HỒNG PHÚC
ĐIỆN THOẠI: 0263 6844767 - Email: ctynguyenhongphuc@gmail.com
GIÁM ĐỐC
NGUYỄN HỒNG PHÚC

DỰ ÁN:
SỬA CHỮA, CẢI TẠO, NÂNG CẤP, MỞ RỘNG TRỤ SỞ HĐND VÀ UBND XÃ CÁT TIÊN 2

TÊN HẠNG MỤC:
SỬA CHỮA, CẢI TẠO, NÂNG CẤP, MỞ RỘNG KHỐI NHÀ LÀM VIỆC SỐ 1

ĐỊA ĐIỂM XÂY DỰNG:
XÃ CÁT TIÊN 2 - TỈNH LÂM ĐỒNG

GIAI ĐOẠN:
THIẾT KẾ BẢN VẼ THI CÔNG

CHỦ TRÌ: NGUYỄN THÁI HỌC	
THIẾT KẾ: NGUYỄN XUÂN AN	
VẼ: ĐẶNG VĂN NHẬT	
KIỂM: NGUYỄN XUÂN AN	

TÊN BẢN VẼ:
BẢNG TK THÉP SÀN TẦNG 2

KÝ HIỆU BẢN VẼ KC:	44
TỶ LỆ:	1/100
HOÀN THÀNH:	NĂM 2026

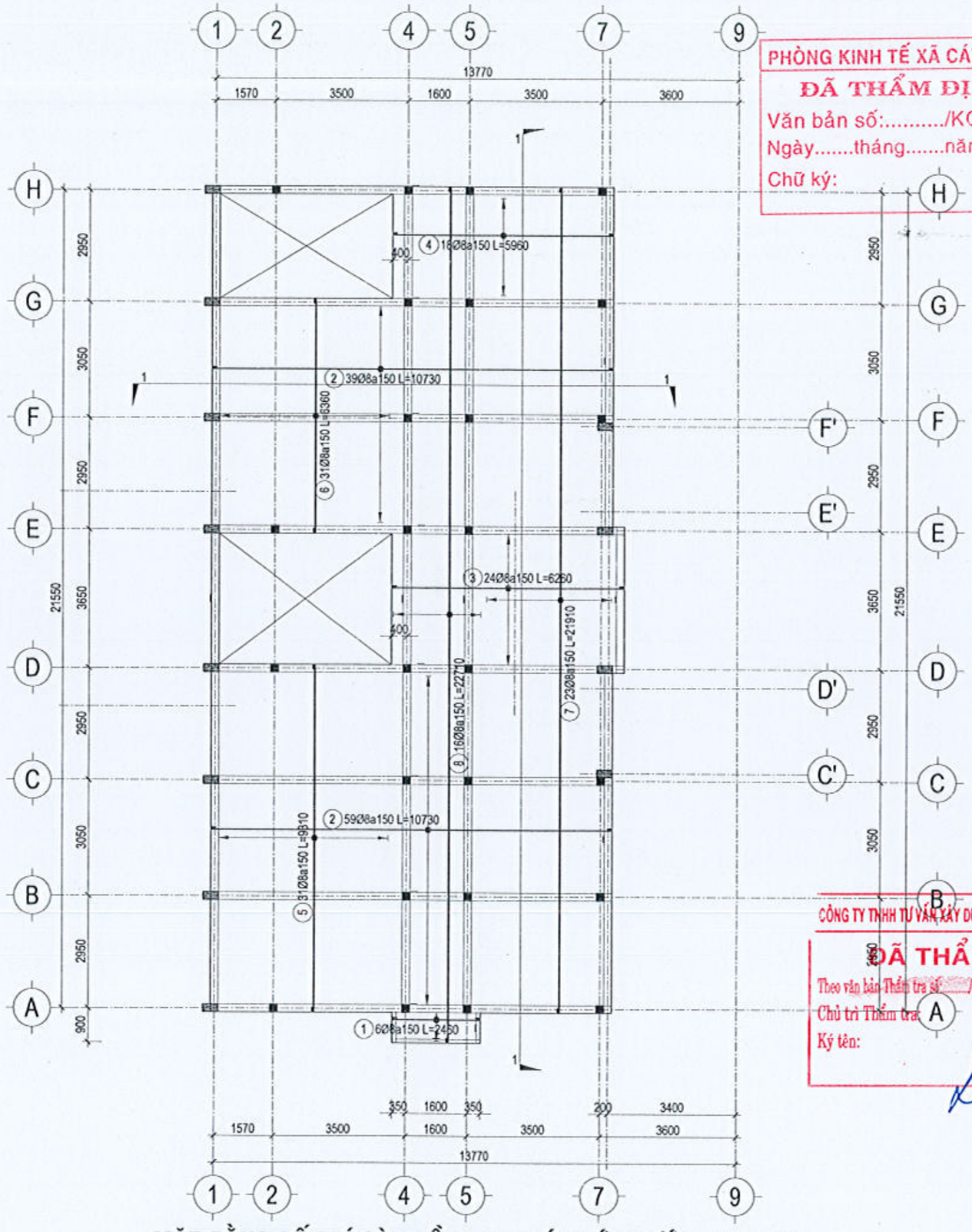

PHÒNG KINH TẾ XÃ CÁT TIÊN 2
ĐÃ THẨM ĐỊNH
Văn bản số:...../KQTĐ-KT
Ngày.....tháng.....năm 20.....
Chữ ký:

CÔNG TY TNHH TƯ VẤN XÂY DỰNG GIA LÊ NGUYÊN
ĐÃ THẨM TRA
Theo văn bản Thẩm tra số: / GLN-TT ngày / /20
Chủ trì Thẩm tra:
Ký tên:
Lê Nguyên Hùng

MẶT BẰNG BỐ TRÍ SÀN TẦNG 3 (THÉP LỚP DƯỚI). TL:1/100

CHỦ ĐẦU TƯ:
VĂN PHÒNG HĐND VÀ UBND XÃ CÁT TIÊN 2

ĐƠN VỊ THIẾT KẾ:
CÔNG TY TNHH TƯ VẤN XÂY DỰNG
NGUYỄN HỒNG PHÚC
ĐỊA CHỈ: THÔN 18 - XÃ ĐA TÔN - TỈNH LÂM ĐỒNG
ĐT: 0903 69 [illegible] - Email: dtnguyenhongphuc@gmail.com
CÔNG TY TNHH TƯ VẤN XÂY DỰNG NGUYỄN HỒNG PHÚC
GIÁM ĐỐC
NGUYỄN HỒNG PHÚC

DỰ ÁN:
SỬA CHỮA, CẢI TẠO, NÂNG CẤP, MỞ RỘNG TRỤ SỞ HĐND VÀ UBND XÃ CÁT TIÊN 2

TÊN HẠNG MỤC:
SỬA CHỮA, CẢI TẠO, NÂNG CẤP, MỞ RỘNG KHỐI NHÀ LÀM VIỆC SỐ 1

ĐỊA ĐIỂM XÂY DỰNG:
XÃ CÁT TIÊN 2 - TỈNH LÂM ĐỒNG

GIAI ĐOẠN:
THIẾT KẾ BẢN VẼ THI CÔNG

CHỦ TRÌ: NGUYỄN THÁI HỌC	
THIẾT KẾ: NGUYỄN XUÂN AN	
VẼ: ĐẶNG VĂN NHẬT	
KIỂM: NGUYỄN XUÂN AN	

TÊN BẢN VẼ:
MẶT BẰNG BỐ TRÍ THÉP SÀN TẦNG 3

KÝ HIỆU BẢN VẼ KC:	45
TỶ LỆ:	1/100
HOÀN THÀNH:	NĂM 2026

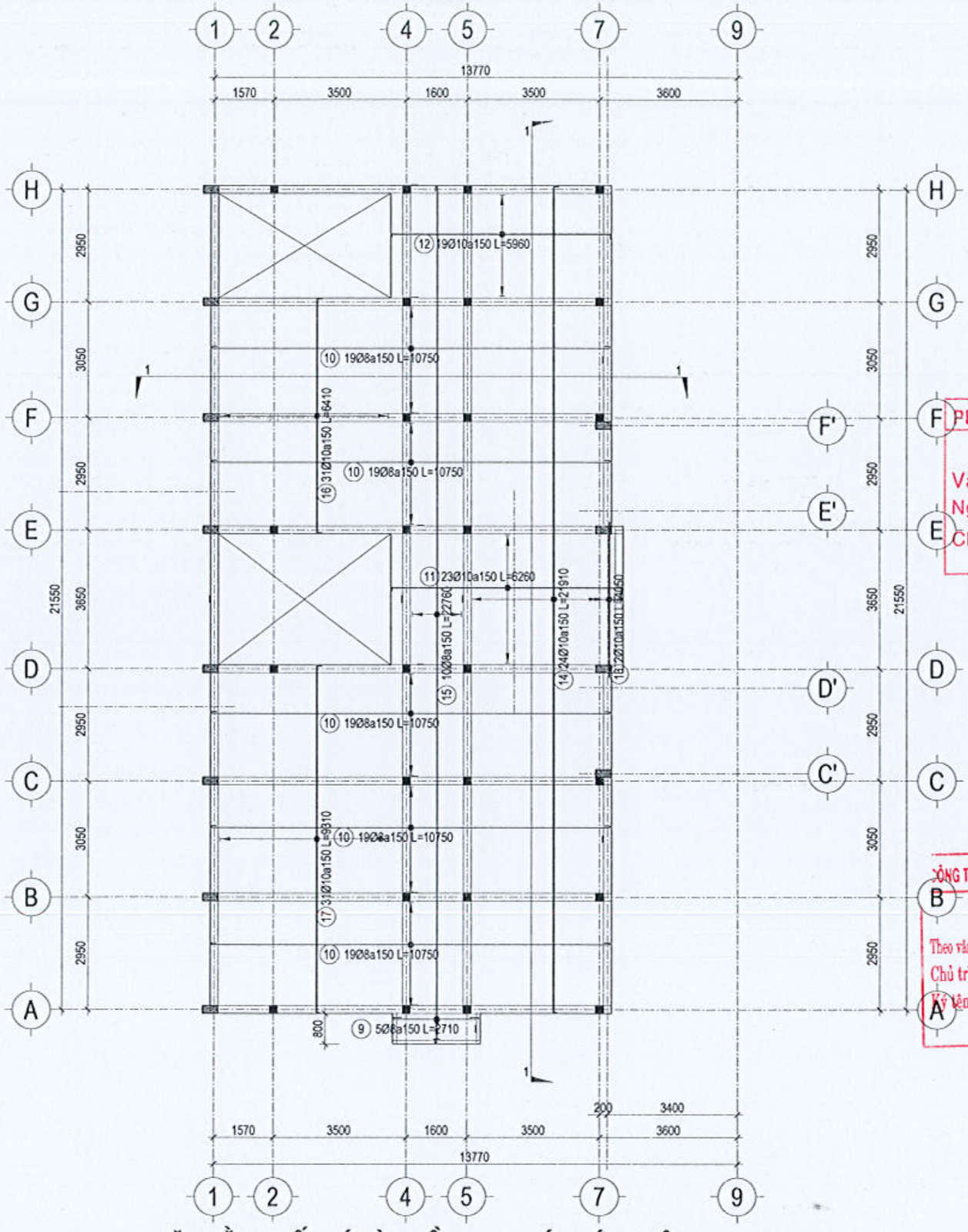

MẶT BẰNG BỐ TRÍ SÀN TẦNG 3 (THÉP LỚP TRÊN). TL:1/100

PHÒNG KINH TẾ XÃ CÁT TIÊN 2
ĐÃ THẨM ĐỊNH
Văn bản số:...../KQTĐ-KT
Ngày.....tháng.....năm 20.....
Chữ ký:

CÔNG TY TNHH TƯ VẤN XÂY DỰNG GIA LÊ NGUYÊN
ĐÃ THẨM TRA
Theo văn bản Thẩm tra số:...../ GLN-TT ngày.../.../20...
Chủ trì Thẩm tra:
Ký tên:
Lê Nguyên Hùng

CHỦ ĐẦU TƯ:
VĂN PHÒNG HĐND VÀ UBND
XÃ CÁT TIÊN 2

ĐƠN VỊ THIẾT KẾ:
CÔNG TY TNHH TƯ VẤN XÂY DỰNG
NGUYỄN HỒNG PHÚC
ĐỊA CHỈ: THÔN 1B - XÃ DA TẺH - TỈNH LÂM ĐỒNG
ĐIỆN THOẠI: 0947 026 [illegible] - FAX: 0633 [illegible] - Email: ctynguyenhongphuc@gmail.com
GIÁM ĐỐC
NGUYỄN HỒNG PHÚC

DỰ ÁN:
SỬA CHỮA, CẢI TẠO, NÂNG CẤP, MỞ RỘNG TRỤ SỞ HĐND VÀ UBND XÃ CÁT TIÊN 2

TÊN HẠNG MỤC:
SỬA CHỮA, CẢI TẠO, NÂNG CẤP, MỞ RỘNG KHỐI NHÀ LÀM VIỆC SỐ 1

ĐỊA ĐIỂM XÂY DỰNG:
XÃ CÁT TIÊN 2 - TỈNH LÂM ĐỒNG

GIAI ĐOẠN:
THIẾT KẾ BẢN VẼ THI CÔNG

CHỦ TRÌ: NGUYỄN THÁI HỌC	
THIẾT KẾ: NGUYỄN XUÂN AN	
VẼ: ĐẶNG VĂN NHẬT	
KIỂM: NGUYỄN XUÂN AN	

TÊN BẢN VẼ:
MẶT BẰNG BỐ TRÍ THÉP SÀN TẦNG 3

KÝ HIỆU BẢN VẼ KC:	46
TỶ LỆ:	1/100
HOÀN THÀNH:	NĂM 2026

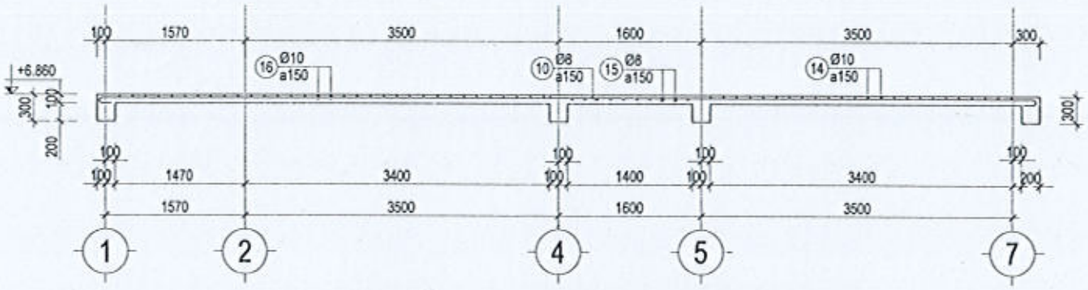

MẶT CẮT 1-1. THÉP LỚP TRÊN. TL:1/50

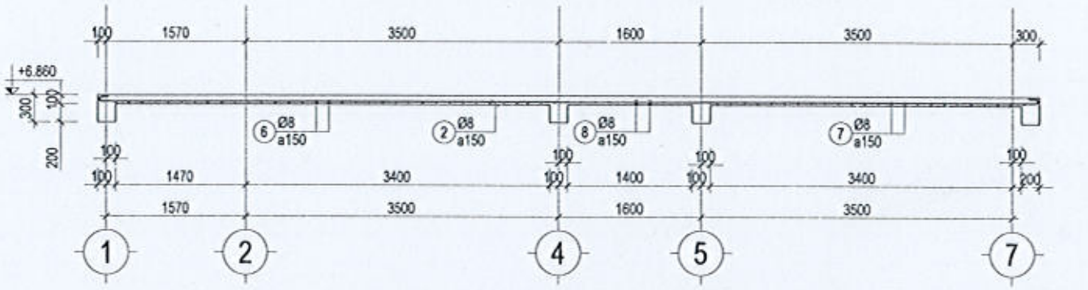

MẶT CẮT 1-1. THÉP LỚP DƯỚI. TL:1/50

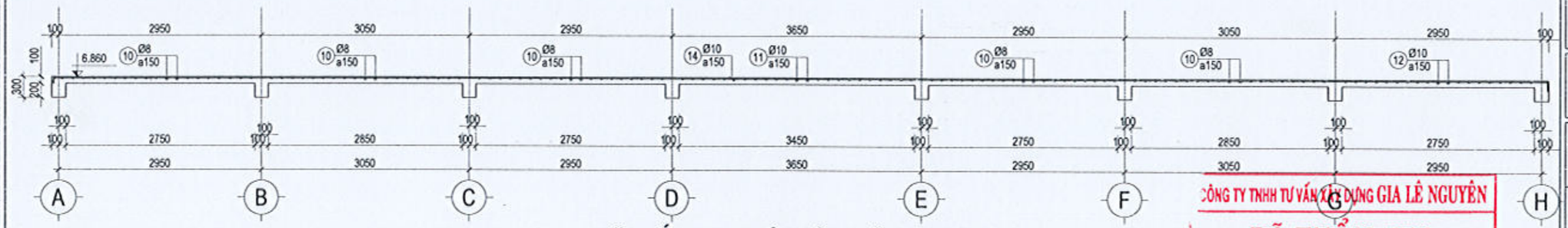

MẶT CẮT 2-2. THÉP LỚP TRÊN. TL:1/50

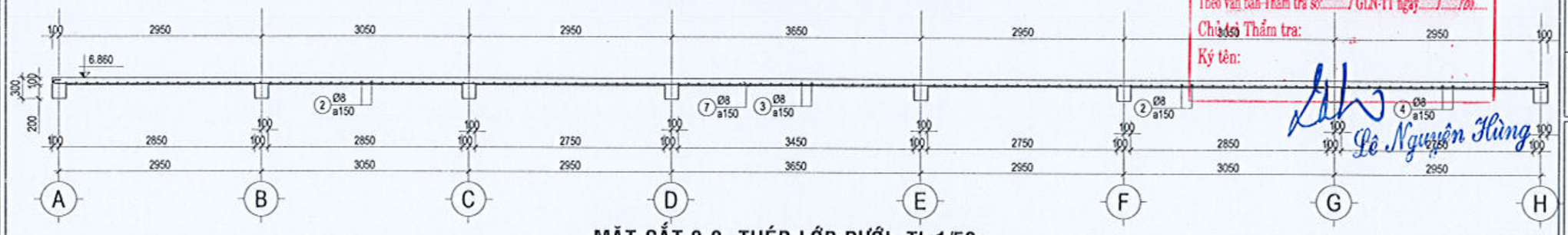

MẶT CẮT 2-2. THÉP LỚP DƯỚI. TL:1/50

PHÒNG KINH TẾ XÃ CÁT TIÊN 2
ĐÃ THẨM ĐỊNH
Văn bản số:...../KQTĐ-KT
Ngày.....tháng.....năm 20.....
Chữ ký:

CÔNG TY TNHH TƯ VẤN XÂY DỰNG GIA LÊ NGUYÊN
ĐÃ THẨM TRA
Theo văn bản Thẩm tra số:...../GLN-TT ngày...../...../20.....
Chủ trì Thẩm tra:
Ký tên:
Lê Nguyên Hùng

CHỦ ĐẦU TƯ:
VĂN PHÒNG HĐND VÀ UBND XÃ CÁT TIÊN 2

ĐƠN VỊ THIẾT KẾ:
CÔNG TY TNHH TƯ VẤN XÂY DỰNG
NGUYỄN HỒNG PHÚC
ĐỊA CHỈ: THÔN TÂN HIỆP, XÃ DI LINH - TỈNH LÂM ĐỒNG
ĐT: 0963[illegible] - Email: ctynguyenhongphuc@gmail.com

CÔNG TY TNHH TƯ VẤN XÂY DỰNG NGUYỄN HỒNG PHÚC
M.S.D.N: 5801011281-C
XÃ DI LINH - TỈNH LÂM ĐỒNG

GIÁM ĐỐC
NGUYỄN HỒNG PHÚC

DỰ ÁN:
SỬA CHỮA, CẢI TẠO, NÂNG CẤP, MỞ RỘNG TRỤ SỞ HĐND VÀ UBND XÃ CÁT TIÊN 2

TÊN HẠNG MỤC:
SỬA CHỮA, CẢI TẠO, NÂNG CẤP, MỞ RỘNG KHỐI NHÀ LÀM VIỆC SỐ 1

ĐỊA ĐIỂM XÂY DỰNG:
XÃ CÁT TIÊN 2 - TỈNH LÂM ĐỒNG

GIAI ĐOẠN:
THIẾT KẾ BẢN VẼ THI CÔNG

CHỦ TRÌ: NGUYỄN THÁI HỌC	
THIẾT KẾ: NGUYỄN XUÂN AN	
VẼ: ĐẶNG VĂN NHẬT	
KIỂM: NGUYỄN XUÂN AN	

TÊN BẢN VẼ:
MẶT CẮT BỐ TRÍ THÉP SÀN TẦNG 3

KÝ HIỆU BẢN VẼ KC:	47
TỶ LỆ:	1/100
HOÀN THÀNH:	NĂM 2025

BẢNG THỐNG KÊ CỐT THÉP

TÊN CẤU KIỆN	SỐ HIỆU	HÌNH DẠNG & KÍCH THƯỚC (mm)	Ø (mm)	CHIỀU DÀI 1 THANH (mm)	SỐ C.KIỆN	SỐ THANH		TỔNG CHIỀU DÀI (m)	TỔNG TRỌNG LƯỢNG (kg)
						MỘT CK	TOÀN BỘ		
THÉP SÀN TẦNG 3	1	100 2260 100	8	2460	1	6	6	14.76	5.83
	2	100 10530 100	8	10730	1	98	98	1051.54	415.36
	3	100 6060 100	8	6260	1	24	24	150.24	59.34
	4	100 5760 100	8	5960	1	18	18	107.28	42.38
	5	100 9110 100	8	9310	1	31	31	288.61	114
	6	100 6160 100	8	6360	1	31	31	197.16	77.88
	7	100 21710 100	8	21910	1	23	23	503.93	199.05
	8	100 22510 100	8	22710	1	16	16	363.36	143.53
	9	225 2260 225	8	2710	1	5	5	13.55	5.35
	10	125 10500 125	8	10750	1	95	95	1021.25	403.39
	11	75 6060 125	10	6260	1	23	23	143.98	88.84
	12	75 5760 125	10	5960	1	19	19	113.24	69.87
	13	4050	10	4050	1	2	2	8.1	5
	14	75 21710 125	10	22210	1	24	24	533.04	328.89
	15	125 22510 125	8	22760	1	10	10	227.6	89.9
	16	125 6160 125	10	6410	1	31	31	198.71	122.6
	17	75 9110 125	10	9310	1	31	31	288.61	178.07

TỔNG HỢP CỐT THÉP

ĐƯỜNG KÍNH(mm):	Ø8	Ø10
CHIỀU DÀI(m):	3939.28	1285.68
TRỌNG LƯỢNG(kg):	1556.02	793.26
SỐ THANH 11.7m:	-	110
NHÓM Ø<=10(kg):	2349.28	

PHÒNG KINH TẾ XÃ CÁT TIÊN 2
ĐÃ THẨM ĐỊNH
Văn bản số:...../KQTĐ-KT
Ngày.....tháng.....năm 20.....
Chữ ký:

CÔNG TY TNHH TƯ VẤN XÂY DỰNG GIA LÊ NGUYÊN
ĐÃ THẨM TRA
Theo văn bản Thẩm tra số: /GLN-TT ngày / /20
Chủ trì Thẩm tra:
Ký tên:
Lê Nguyên Hùng

CHỦ ĐẦU TƯ:
VĂN PHÒNG HĐND VÀ UBND XÃ CÁT TIÊN 2

ĐƠN VỊ THIẾT KẾ:
CÔNG TY TNHH TƯ VẤN XÂY DỰNG
NGUYỄN HỒNG PHÚC
ĐỊA CHỈ: THÔN 59 - XÃ DA TẺH - TỈNH LÂM ĐỒNG
ĐT: 0563 854767 - 0914 904 767 - Email: ctynguyenhongphuc@gmail.com
GIÁM ĐỐC
NGUYỄN HỒNG PHÚC

DỰ ÁN:
SỬA CHỮA, CẢI TẠO, NÂNG CẤP, MỞ RỘNG TRỤ SỞ HĐND VÀ UBND XÃ CÁT TIÊN 2

TÊN HẠNG MỤC:
SỬA CHỮA, CẢI TẠO, NÂNG CẤP, MỞ RỘNG KHỐI NHÀ LÀM VIỆC SỐ 1

ĐỊA ĐIỂM XÂY DỰNG:
XÃ CÁT TIÊN 2 - TỈNH LÂM ĐỒNG

GIAI ĐOẠN:
THIẾT KẾ BẢN VẼ THI CÔNG

CHỦ TRÌ: NGUYỄN THÁI HỌC	
THIẾT KẾ: NGUYỄN XUÂN AN	
VẼ: ĐẶNG VĂN NHẬT	
KIỂM: NGUYỄN XUÂN AN	

TÊN BẢN VẼ:
BẢNG TK THÉP SÀN TẦNG 3

KÝ HIỆU BẢN VẼ KC:	48
TỶ LỆ:	1/100
HOÀN THÀNH:	NĂM 2026

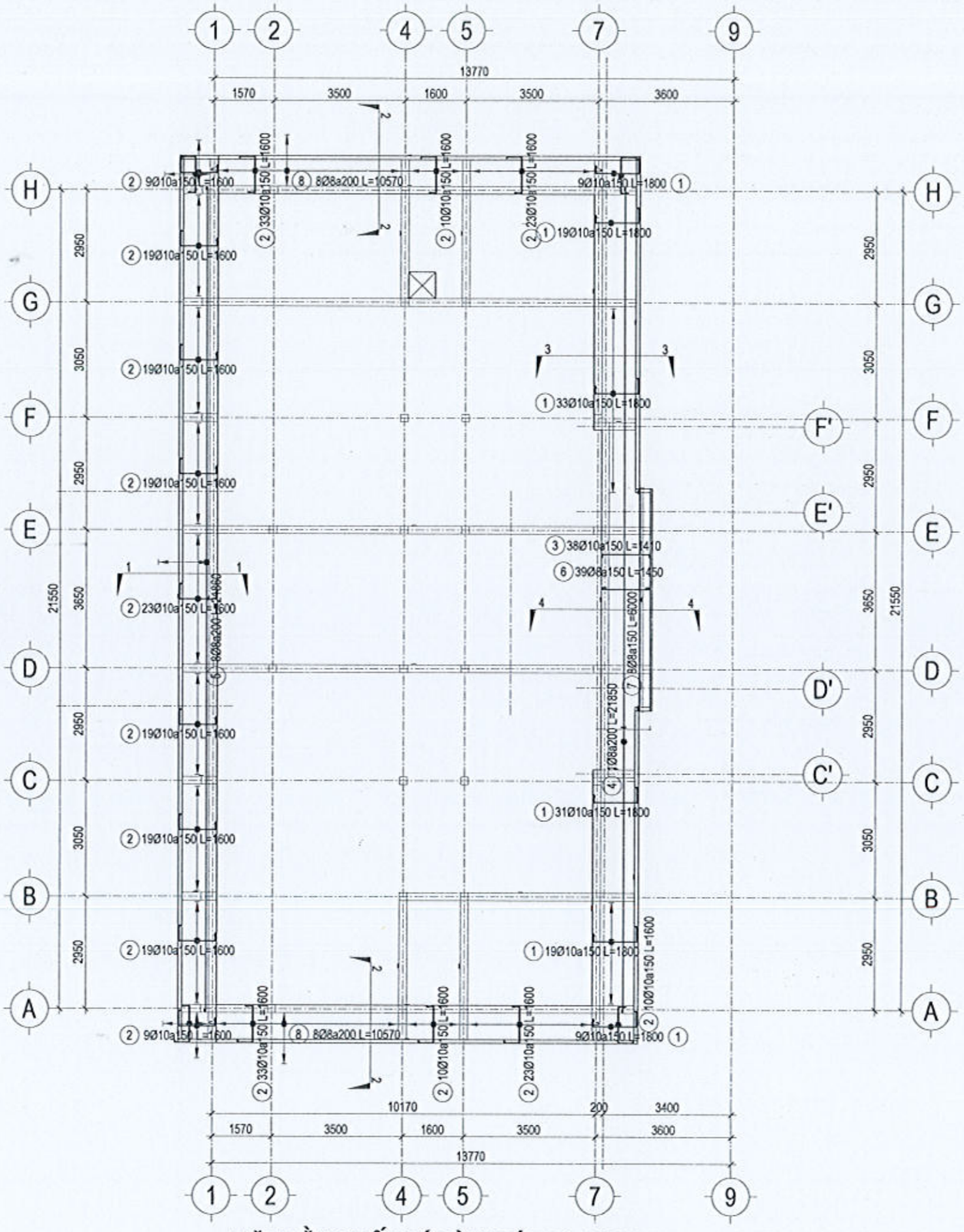

MẶT BẰNG BỐ TRÍ SÀN MÁI. TL:1/100

PHÒNG KINH TẾ XÃ CÁT TIÊN 2
ĐÃ THẨM ĐỊNH
Văn bản số:...../KQTĐ-KT
Ngày.....tháng.....năm 20.....
Chữ ký:

CÔNG TY TNHH TƯ VẤN XÂY DỰNG GIA LÊ NGUYÊN
ĐÃ THẨM TRA
Theo văn bản Thẩm tra số: /GLN-TT ngày / /20
Chủ trì Thẩm tra:
Ký tên:
Lê Nguyên Hùng

CHỦ ĐẦU TƯ:
VĂN PHÒNG HĐND VÀ UBND XÃ CÁT TIÊN 2

ĐƠN VỊ THIẾT KẾ:
CÔNG TY TNHH TƯ VẤN XÂY DỰNG
NGUYỄN HỒNG PHÚC
GIÁM ĐỐC
NGUYỄN HỒNG PHÚC

DỰ ÁN:
SỬA CHỮA, CẢI TẠO, NÂNG CẤP, MỞ RỘNG TRỤ SỞ HĐND VÀ UBND XÃ CÁT TIÊN 2

TÊN HẠNG MỤC:
SỬA CHỮA, CẢI TẠO, NÂNG CẤP, MỞ RỘNG KHỐI NHÀ LÀM VIỆC SỐ 1

ĐỊA ĐIỂM XÂY DỰNG:
XÃ CÁT TIÊN 2 - TỈNH LÂM ĐỒNG

GIAI ĐOẠN:
THIẾT KẾ BẢN VẼ THI CÔNG

CHỦ TRÌ: NGUYỄN THÁI HỌC	
THIẾT KẾ: NGUYỄN XUÂN AN	
VẼ: ĐẶNG VĂN NHẬT	
KIỂM: NGUYỄN XUÂN AN	

TÊN BẢN VẼ:
MẶT BẰNG BỐ TRÍ THÉP SÀN TẦNG MÁI

KÝ HIỆU BẢN VẼ KC:	49
TỶ LỆ:	1/100
HOÀN THÀNH:	NĂM 2026

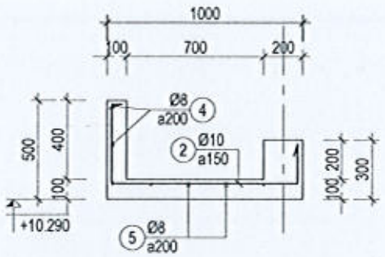

MẶT CẮT 1-1. TL:1/25

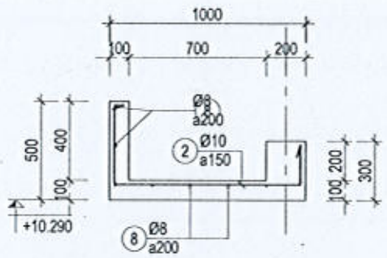

MẶT CẮT 2-2. TL:1/25

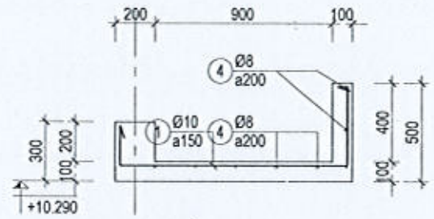

MẶT CẮT 3-3. TL:1/25

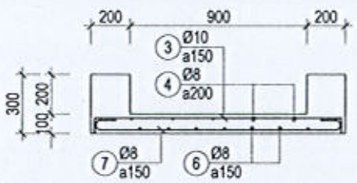

MẶT CẮT 4-4. TL:1/25

PHÒNG KINH TẾ XÃ CÁT TIÊN 2
ĐÃ THẨM ĐỊNH
Văn bản số:...../KQTĐ-KT
Ngày.....tháng.....năm 20.....
Chữ ký:

BẢNG THÔNG KÊ CỐT THÉP

TÊN CẤU KIỆN	SỐ HIỆU	HÌNH DẠNG & KÍCH THƯỚC (mm)	Ø (mm)	CHIỀU DÀI 1 THANH (mm)	SỐ C.KIỆN	SỐ THANH		TỔNG CHIỀU DÀI (m)	TỔNG TRỌNG LƯỢNG (kg)
						MỘT CK	TOÀN BỘ		
THÉP SÀN TẦNG MÁI	1	400 50 1150 200	10	1800	1	120	120	216	133.27
	2	400 50 950 200	10	1600	1	325	325	520	320.84
	3	75 1260 75	10	1410	1	38	38	53.58	33.06
	4	75 21700 75	8	21850	1	8	8	174.8	69.05
	5	75 21710 75	8	21860	1	8	8	174.88	69.08
	6	100 1250 100	8	1450	1	39	39	56.55	22.34
	7	100 5800 100	8	6000	1	8	8	48	18.96
	8	125 10320 125	8	10570	1	16	16	169.12	66.8

TỔNG HỢP CỐT THÉP

ĐƯỜNG KÍNH(mm):	Ø8	Ø10
CHIỀU DÀI(m):	623.35	789.58
TRỌNG LƯỢNG(kg):	246.22	487.17
SỐ THANH 11.7m:	-	68
NHÓM Ø<=10(kg):	733.39	

CÔNG TY TNHH TƯ VẤN XÂY DỰNG GIA LÊ NGUYÊN
ĐÃ THẨM TRA
Theo văn bản Thẩm tra số:...../GLN-TT ngày...../...../20.....
Chủ trì Thẩm tra:
Ký tên:
Lê Nguyên Hùng

CHỦ ĐẦU TƯ:
VĂN PHÒNG HĐND VÀ UBND XÃ CÁT TIÊN 2

ĐƠN VỊ THIẾT KẾ:
CÔNG TY TNHH TƯ VẤN XÂY DỰNG
NGUYỄN HỒNG PHÚC
ĐỊA CHỈ: THÔN 1A - XÃ LIÊN SƠN - TỈNH LÂM ĐỒNG
ĐT: 0263.3.879.666 - FAX: 0263.3.879.666 - Email: ctynguyenhongphuc@gmail.com
GIÁM ĐỐC
NGUYỄN HỒNG PHÚC

DỰ ÁN:
SỬA CHỮA, CẢI TẠO, NÂNG CẤP, MỞ RỘNG TRỤ SỞ HĐND VÀ UBND XÃ CÁT TIÊN 2

TÊN HẠNG MỤC:
SỬA CHỮA, CẢI TẠO, NÂNG CẤP, MỞ RỘNG KHỐI NHÀ LÀM VIỆC SỐ 1

ĐỊA ĐIỂM XÂY DỰNG:
XÃ CÁT TIÊN 2 - TỈNH LÂM ĐỒNG

GIAI ĐOẠN:
THIẾT KẾ BẢN VẼ THI CÔNG

CHỦ TRÌ: NGUYỄN THÁI HỌC	
THIẾT KẾ: NGUYỄN XUÂN AN	
VẼ: ĐẶNG VĂN NHẬT	
KIỂM: NGUYỄN XUÂN AN	

TÊN BẢN VẼ:
CHI TIẾT THÉP SÀN TẦNG MÁI
BẢNG TK THÉP SÀN MÁI

KÝ HIỆU BẢN VẼ KC:	50
TỶ LỆ:	1/25
HOÀN THÀNH:	NĂM 2026

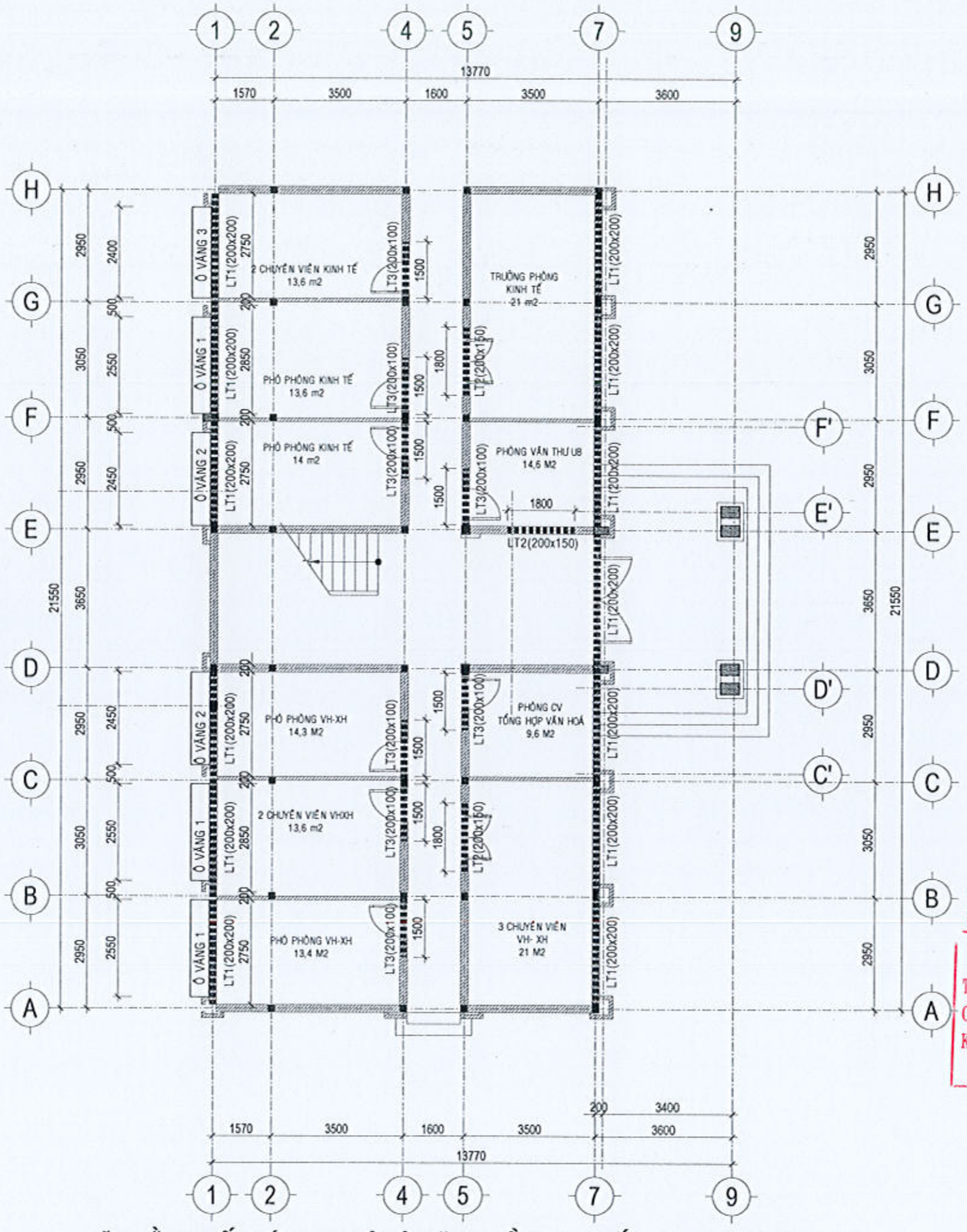

MẶT BẰNG BỐ TRÍ LANH TÔ, Ô VĂNG TẦNG 1 - CỐT 2.7m. TL:1/100

PHÒNG KINH TẾ XÃ CÁT TIÊN 2
ĐÃ THẨM ĐỊNH
Văn bản số:...../KQTĐ-KT
Ngày.....tháng.....năm 20.....
Chữ ký:

CÔNG TY TNHH TƯ VẤN XÂY DỰNG GIA LÊ NGUYÊN
ĐÃ THẨM TRA
Theo văn bản Thẩm tra số:...../GLN-TT ngày.../.../20...
Chủ trì Thẩm tra:
Ký tên:
Lê Nguyên Hùng

CHỦ ĐẦU TƯ:
VĂN PHÒNG HĐND VÀ UBND
XÃ CÁT TIÊN 2

ĐƠN VỊ THIẾT KẾ:
CÔNG TY TNHH TƯ VẤN XÂY DỰNG
NGUYỄN HỒNG PHÚC
ĐỊA CHỈ: LÔ 2 KHU TT MỸ ĐỨC - TP. BẢO LỘC - TỈNH LÂM ĐỒNG
ĐT: 0263 6547171 - FAX: 0263 6547171 - Email: ctynguyenhongphuc@gmail.com
GIÁM ĐỐC
NGUYỄN HỒNG PHÚC

DỰ ÁN:
SỬA CHỮA, CẢI TẠO, NÂNG CẤP, MỞ RỘNG TRỤ SỞ HĐND VÀ UBND XÃ CÁT TIÊN 2

TÊN HẠNG MỤC:
SỬA CHỮA, CẢI TẠO, NÂNG CẤP, MỞ RỘNG KHỐI NHÀ LÀM VIỆC SỐ 1

ĐỊA ĐIỂM XÂY DỰNG:
XÃ CÁT TIÊN 2 - TỈNH LÂM ĐỒNG

GIAI ĐOẠN:
THIẾT KẾ BẢN VẼ THI CÔNG

CHỦ TRÌ: NGUYỄN THÁI HỌC	
THIẾT KẾ: NGUYỄN XUÂN AN	
VẼ: ĐẶNG VĂN NHẬT	
KIỂM: NGUYỄN XUÂN AN	

TÊN BẢN VẼ:
MẶT BẰNG BỐ TRÍ LANH TÔ, Ô VĂNG TẦNG 1

KÝ HIỆU BẢN VẼ KC:	51
TỶ LỆ:	1/100
HOÀN THÀNH:	NĂM 2026

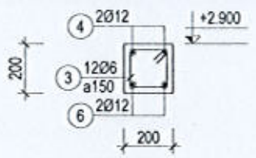

LT1 (SL=8; L=2750)

TL: 1/20

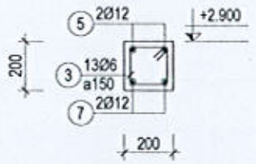

LT1 (SL=4; L=2850)

TL: 1/20

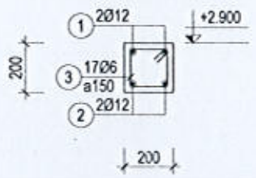

LT1 (SL=1; L=3450)

TL: 1/20

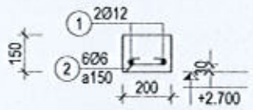

LT2 (SL=3; L=1800)

TL: 1/20

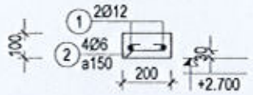

LT3 (SL=8; L=1500)

TL: 1/20

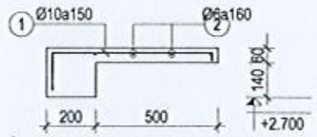

Ô VĂNG 1 (SL=3; L=2550)

TL: 1/20

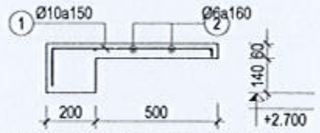

Ô VĂNG 2 (SL=2; L=2450)

TL: 1/20

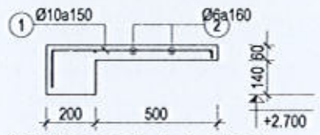

Ô VĂNG 3 (SL=1; L=2400)

TL: 1/20

CHI TIẾT LANH TÔ, Ô VĂNG TẦNG 1

BẢNG THỐNG KÊ CỐT THÉP

TÊN CẤU KIỆN	SỐ HIỆU	HÌNH DẠNG & KÍCH THƯỚC (mm)	Ø (mm)	CHIỀU DÀI 1 THANH (mm)	SỐ C.KIỆN	SỐ THANH MỘT CK	SỐ THANH TOÀN BỘ	TỔNG CHIỀU DÀI (m)	TỔNG TRỌNG LƯỢNG (kg)
LT1	1	200 [3800] 200	12	4200	1	2	2	8.4	7.46
	2	3800	12	3800	1	2	2	7.6	6.75
	3	45 [150] 150	6	690	1	42	42	28.98	6.43
	4	200 [3100] 200	12	3500	8	2	16	56	49.73
	5	200 [3200] 200	12	3600	4	2	8	28.8	25.57
	6	3100	12	3100	8	2	16	49.6	44.04
	7	3200	12	3200	4	2	8	25.6	22.73
LT2	1	2150	12	2150	3	2	4	8.6	7.64
	2	45 ⊂ 150 ⊃ 45	6	240	3	6	12	2.88	0.64
LT3	1	1850	12	1850	8	2	16	29.6	26.28
	2	45 ⊂ 150 ⊃ 45	6	240	8	4	32	7.68	1.7
Ô VĂNG 1	1	150 [650] 30	10	830	3	18	54	44.82	27.65
	2	100 ⊂ 2500 ⊃ 100	6	2700	3	4	12	32.4	7.19
Ô VĂNG 2	1	150 [650] 30	10	830	2	17	34	28.22	17.41
	2	100 ⊂ 2400 ⊃ 100	6	2600	2	4	8	20.8	4.62
Ô VĂNG 3	1	150 [650] 30	10	830	1	17	17	14.11	8.71
	2	100 ⊂ 2350 ⊃ 100	6	2550	1	4	4	10.2	2.26

ĐƯỜNG KÍNH(mm):	Ø6	Ø10	Ø12
CHIỀU DÀI(m):	102.94	87.15	214.2
TRỌNG LƯỢNG(kg):	22.85	53.77	190.21
SỐ THANH 11.7m:	-	8	19
NHÓM Ø<=10(kg):	76.62		
NHÓM 10<Ø<=18(kg):	190.21		

PHÒNG KINH TẾ XÃ CÁT TIÊN 2
ĐÃ THẨM ĐỊNH
Văn bản số:...../KQTĐ-KT
Ngày.....tháng.....năm 20.....
Chữ ký:

CÔNG TY TNHH TƯ VẤN XÂY DỰNG GIA LÊ NGUYÊN
ĐÃ THẨM TRA
Theo văn bản Thẩm tra số:...../ GLN-TT ngày...../...../20.....
Chủ trì Thẩm tra:
Ký tên:
Lê Nguyên Hùng

CHỦ ĐẦU TƯ:
VĂN PHÒNG HĐND VÀ UBND XÃ CÁT TIÊN 2

ĐƠN VỊ THIẾT KẾ:
CÔNG TY TNHH TƯ VẤN XÂY DỰNG
NGUYỄN HỒNG PHÚC
Đ/C: THÔN 18, XÃ DA TẺH, TỈNH LÂM ĐỒNG
ĐT: 0263 3647787 - 0963 604787 - Email: ctynguyenhongphuc@gmail.com
GIÁM ĐỐC
NGUYỄN HỒNG PHÚC

DỰ ÁN:
SỬA CHỮA, CẢI TẠO, NÂNG CẤP, MỞ RỘNG TRỤ SỞ HĐND VÀ UBND XÃ CÁT TIÊN 2

TÊN HẠNG MỤC:
SỬA CHỮA, CẢI TẠO, NÂNG CẤP, MỞ RỘNG KHỐI NHÀ LÀM VIỆC SỐ 1

ĐỊA ĐIỂM XÂY DỰNG:
XÃ CÁT TIÊN 2 - TỈNH LÂM ĐỒNG

GIAI ĐOẠN:
THIẾT KẾ BẢN VẼ THI CÔNG

CHỦ TRÌ: NGUYỄN THÁI HỌC	
THIẾT KẾ: NGUYỄN XUÂN AN	
VẼ: ĐẶNG VĂN NHẬT	
KIỂM: NGUYỄN XUÂN AN	

TÊN BẢN VẼ:
CT Ô VĂNG, BẢNG TK THÉP TẦNG 1

KÝ HIỆU BẢN VẼ KC:	52
TỶ LỆ:	1/20
HOÀN THÀNH:	NĂM 2026

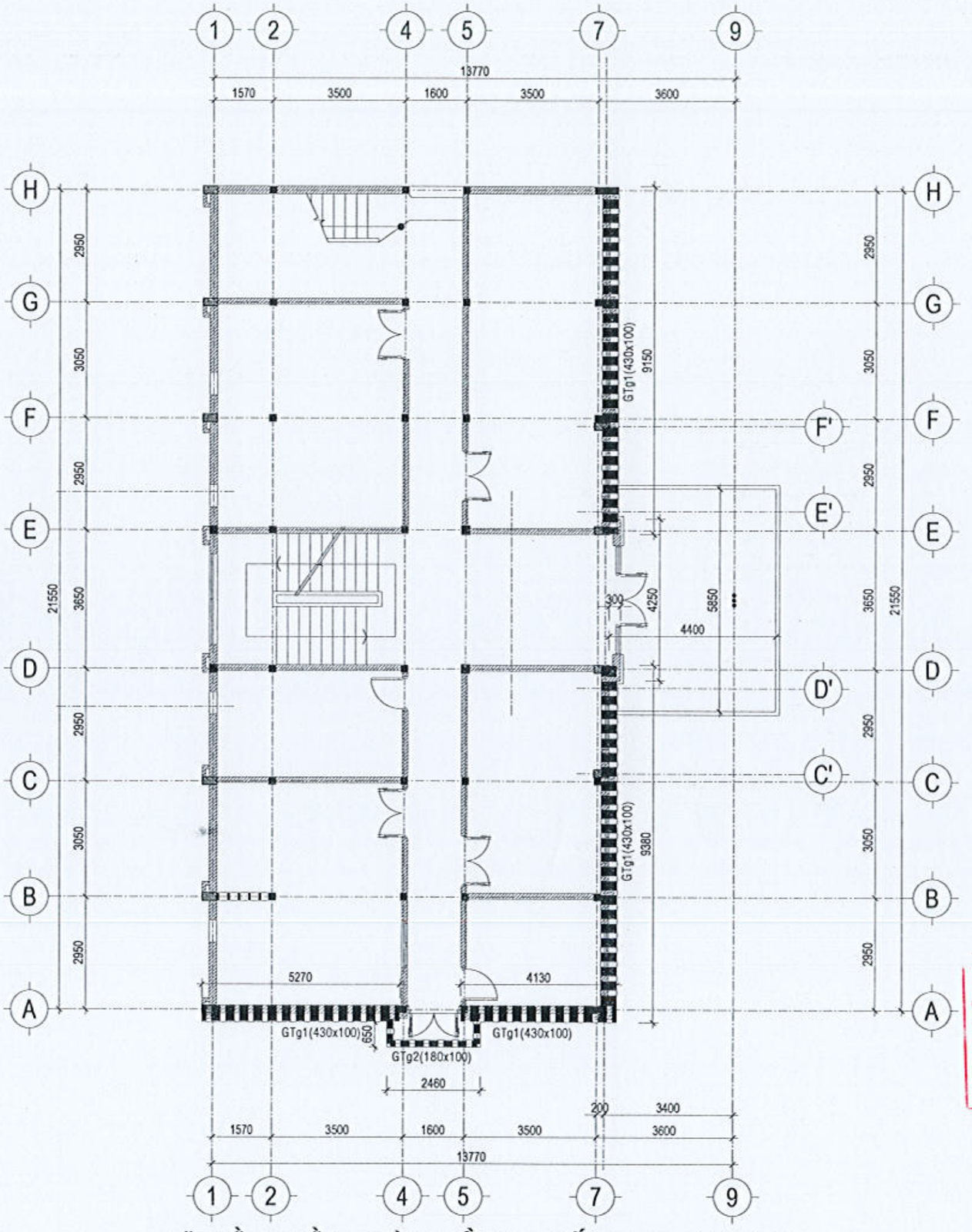

MẶT BẰNG GIẰNG TƯỜNG TẦNG 2 - CỐT 4.490m. TL:1/100

PHÒNG KINH TẾ XÃ CÁT TIÊN 2
ĐÃ THẨM ĐỊNH
Văn bản số:...../KQTĐ-KT
Ngày.....tháng.....năm 20.....
Chữ ký:

CÔNG TY TNHH TƯ VẤN XÂY DỰNG GIA LÊ NGUYÊN
ĐÃ THẨM TRA
Theo văn bản Thẩm tra số:...../ GLN-TT ngày...../...../20.....
Chủ trì Thẩm tra:
Ký tên:
Lê Nguyên Hùng

CHỦ ĐẦU TƯ:
VĂN PHÒNG HĐND VÀ UBND
XÃ CÁT TIÊN 2

ĐƠN VỊ THIẾT KẾ:
CÔNG TY TNHH TƯ VẤN XÂY DỰNG
NGUYỄN HỒNG PHÚC
ĐỊA CHỈ: THÔN 18 - XÃ DI LINH - TỈNH LÂM ĐỒNG
GIÁM ĐỐC
CÔNG TY TNHH TƯ VẤN XÂY DỰNG NGUYỄN HỒNG PHÚC
NGUYỄN HỒNG PHÚC

DỰ ÁN:
SỬA CHỮA, CẢI TẠO, NÂNG CẤP, MỞ RỘNG
TRỤ SỞ HĐND VÀ UBND XÃ CÁT TIÊN 2

TÊN HẠNG MỤC:
SỬA CHỮA, CẢI TẠO, NÂNG CẤP, MỞ RỘNG
KHỐI NHÀ LÀM VIỆC SỐ 1

ĐỊA ĐIỂM XÂY DỰNG:
XÃ CÁT TIÊN 2 - TỈNH LÂM ĐỒNG

GIAI ĐOẠN:
THIẾT KẾ BẢN VẼ THI CÔNG

CHỦ TRÌ: NGUYỄN THÁI HỌC	
THIẾT KẾ: NGUYỄN XUÂN AN	
VẼ: ĐẶNG VĂN NHẬT	
KIỂM: NGUYỄN XUÂN AN	

TÊN BẢN VẼ:
MẶT BẰNG BỐ TRÍ GIẰNG TƯỜNG
TẦNG 2

KÝ HIỆU BẢN VẼ KC:	53
TỶ LỆ:	1/100
HOÀN THÀNH:	NĂM 2026

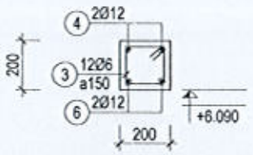

LT1 (SL=7; L=2750)

TL: 1/20

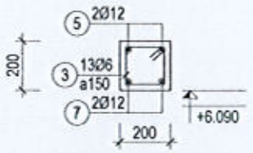

LT1 (SL=3; L=2850)

TL: 1/20

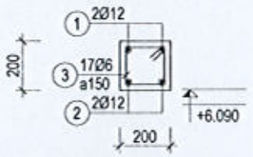

LT1 (SL=1; L=3450)

TL: 1/20

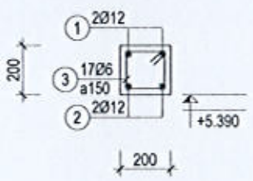

LT1 (SL=1; L=3450)

TL: 1/20

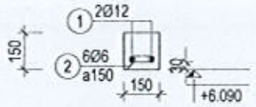

LT4 (SL=5; L=1800)

TL: 1/20

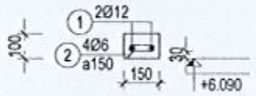

LT5 (SL=2; L=1500)

TL: 1/20

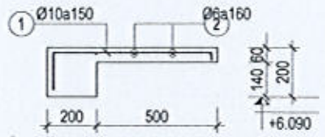

Ô VĂNG 1 (SL=2; L=2550)

TL: 1/20

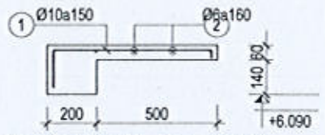

Ô VĂNG 2 (SL=2; L=2450)

TL: 1/20

CHI TIẾT LANH TÔ, Ô VĂNG TẦNG 2

BẢNG THỐNG KÊ CỐT THÉP

TÊN CẤU KIỆN	SỐ HIỆU	HÌNH DẠNG & KÍCH THƯỚC (mm)	Ø (mm)	CHIỀU DÀI 1 THANH (mm)	SỐ C.KIỆN	SỐ THANH MỘT CK	SỐ THANH TOÀN BỘ	TỔNG CHIỀU DÀI (m)	TỔNG TRỌNG LƯỢNG (kg)
LT1	1	200 3800 200	12	4200	1	4	4	16.8	14.92
	2	3800	12	3800	1	4	4	15.2	13.5
	3	45 150 150	6	690	1	59	59	40.71	9.04
	4	200 3100 200	12	3500	7	2	14	49	43.51
	5	200 3200 200	12	3600	3	2	6	21.6	19.18
	6	3100	12	3100	7	2	14	43.4	38.54
	7	3200	12	3200	3	2	6	19.2	17.05
LT4	1	2150	12	2150	5	2	10	21.5	19.09
	2	45 100 45	6	190	5	6	30	5.7	1.27
LT5	1	1850	12	1850	2	2	4	7.4	6.57
	2	45 100 45	6	190	2	4	8	1.52	0.34
Ô VĂNG 1	1	150 650 30	10	830	2	18	36	29.88	18.44
	2	100 2500 100	6	2700	2	4	8	21.6	4.8
Ô VĂNG 2	1	150 650 30	10	830	2	17	34	28.22	17.41
	2	100 2400 100	6	2600	2	4	8	20.8	4.62

ĐƯỜNG KÍNH(mm):	Ø6	Ø10	Ø12
CHIỀU DÀI(m):	90.33	58.1	194.1
TRỌNG LƯỢNG(kg):	20.05	35.85	172.36
SỐ THANH 11.7m:	-	5	17
NHÓM Ø<=10(kg):	55.9		
NHÓM 10<Ø<=18(kg):	172.36		

PHÒNG KINH TẾ XÃ CÁT TIÊN 2
ĐÃ THẨM ĐỊNH
Văn bản số:...../KQTĐ-KT
Ngày.....tháng.....năm 20.....
Chữ ký:

CÔNG TY TNHH TƯ VẤN XÂY DỰNG GIA LÊ NGUYÊN
ĐÃ THẨM TRA
Theo văn bản Thẩm tra số ..... / GLN-TT ngày ..../..../20....
Chủ trì Thẩm tra:
Ký tên:
Lê Nguyên Hùng

CHỦ ĐẦU TƯ:
VĂN PHÒNG HĐND VÀ UBND XÃ CÁT TIÊN 2

ĐƠN VỊ THIẾT KẾ:
CÔNG TY TNHH TƯ VẤN XÂY DỰNG
NGUYỄN HỒNG PHÚC
Địa chỉ: Thôn 10 - Xã Cát Tiên - Tỉnh Lâm Đồng
Tel: 0263.3.654.321 Fax: 0263.3.654.321 Email: ctynguyenhongphuc@gmail.com
GIÁM ĐỐC
NGUYỄN HỒNG PHÚC

DỰ ÁN:
SỬA CHỮA, CẢI TẠO, NÂNG CẤP, MỞ RỘNG TRỤ SỞ HĐND VÀ UBND XÃ CÁT TIÊN 2

TÊN HẠNG MỤC:
SỬA CHỮA, CẢI TẠO, NÂNG CẤP, MỞ RỘNG KHỐI NHÀ LÀM VIỆC SỐ 1

ĐỊA ĐIỂM XÂY DỰNG:
XÃ CÁT TIÊN 2 - TỈNH LÂM ĐỒNG

GIAI ĐOẠN:
THIẾT KẾ BẢN VẼ THI CÔNG

CHỦ TRÌ: NGUYỄN THÁI HỌC	
THIẾT KẾ: NGUYỄN XUÂN AN	
VẼ: ĐẶNG VĂN NHẬT	
KIỂM: NGUYỄN XUÂN AN	

TÊN BẢN VẼ:
CT Ô VĂNG, BẢNG TK THÉP TẦNG 2

KÝ HIỆU BẢN VẼ KC:	56
TỶ LỆ:	1/20
HOÀN THÀNH:	NĂM 2026

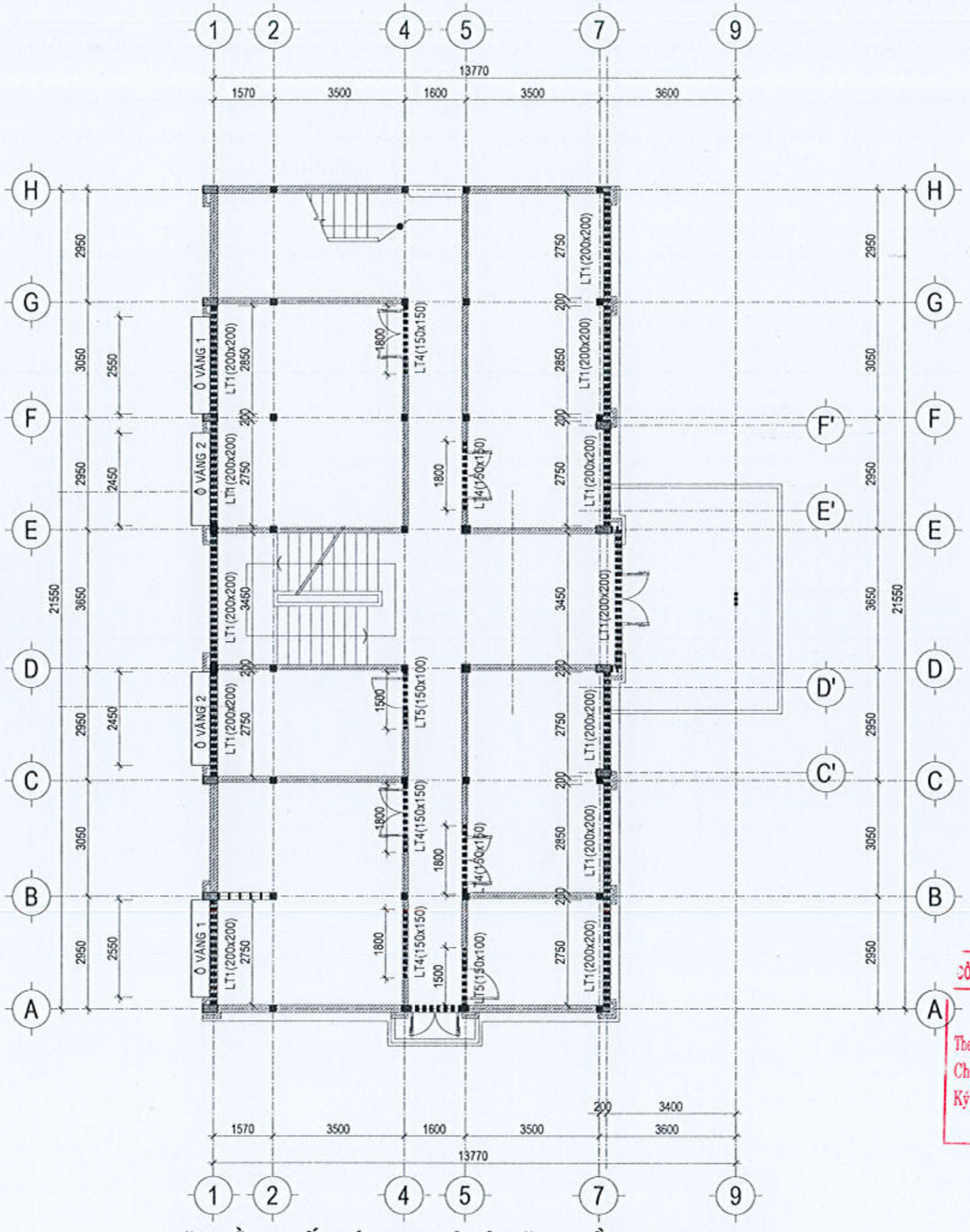

MẶT BẰNG BỐ TRÍ LANH TÔ, Ô VĂNG TẦNG 2. TL:1/100

PHÒNG KINH TẾ XÃ CÁT TIÊN 2
ĐÃ THẨM ĐỊNH
Văn bản số:...../KQTĐ-KT
Ngày.....tháng.....năm 20.....
Chữ ký:

CÔNG TY TNHH TƯ VẤN XÂY DỰNG GIA LÊ NGUYÊN
ĐÃ THẨM TRA
Theo văn bản Thẩm tra số...../ GLN-TT ngày.../.../20...
Chủ trì Thẩm tra:
Ký tên:
Lê Nguyên Hùng

CHỦ ĐẦU TƯ:
VĂN PHÒNG HĐND VÀ UBND XÃ CÁT TIÊN 2

ĐƠN VỊ THIẾT KẾ:
CÔNG TY TNHH TƯ VẤN XÂY DỰNG
NGUYỄN HỒNG PHÚC
ĐỊA CHỈ: THÔN 3 - XÃ DI LINH - TỈNH LÂM ĐỒNG
ĐT: 0903 604767 - FAX: 0263 3867767 - Email: nguyenhongphuc@gmail.com
GIÁM ĐỐC
NGUYỄN HỒNG PHÚC

DỰ ÁN:
SỬA CHỮA, CẢI TẠO, NÂNG CẤP, MỞ RỘNG TRỤ SỞ HĐND VÀ UBND XÃ CÁT TIÊN 2

TÊN HẠNG MỤC:
SỬA CHỮA, CẢI TẠO, NÂNG CẤP, MỞ RỘNG KHỐI NHÀ LÀM VIỆC SỐ 1

ĐỊA ĐIỂM XÂY DỰNG:
XÃ CÁT TIÊN 2 - TỈNH LÂM ĐỒNG

GIAI ĐOẠN:
THIẾT KẾ BẢN VẼ THI CÔNG

CHỦ TRÌ: NGUYỄN THÁI HỌC	
THIẾT KẾ: NGUYỄN XUÂN AN	
VẼ: ĐẶNG VĂN NHẬT	
KIỂM: NGUYỄN XUÂN AN	

TÊN BẢN VẼ:
MẶT BẰNG BỐ TRÍ LANH TÔ, Ô VĂNG TẦNG 2

KÝ HIỆU BẢN VẼ KC:	55
TỶ LỆ:	1/100
HOÀN THÀNH:	NĂM 2026

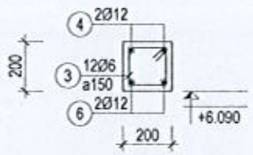

LT1 (SL=7; L=2750)

TL: 1/20

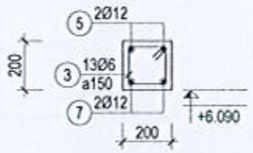

LT1 (SL=3; L=2850)

TL: 1/20

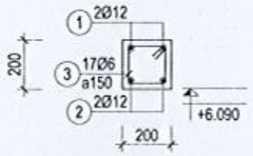

LT1 (SL=1; L=3450)

TL: 1/20

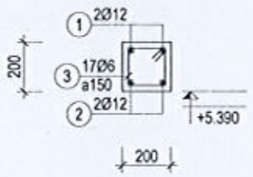

LT1 (SL=1; L=3450)

TL: 1/20

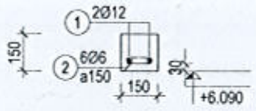

LT4 (SL=5; L=1800)

TL: 1/20

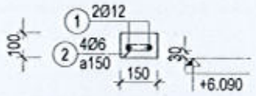

LT5 (SL=2; L=1500)

TL: 1/20

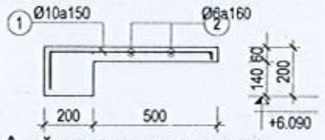

Ô VĂNG 1 (SL=2; L=2550)

TL: 1/20

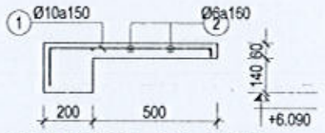

Ô VĂNG 2 (SL=2; L=2450)

TL: 1/20

BẢNG THỐNG KÊ CỐT THÉP

TÊN CẤU KIỆN	SỐ HIỆU	HÌNH DẠNG & KÍCH THƯỚC (mm)	Ø (mm)	CHIỀU DÀI 1 THANH (mm)	SỐ C.KIỆN	SỐ THANH MỘT CK	SỐ THANH TOÀN BỘ	TỔNG CHIỀU DÀI (m)	TỔNG TRỌNG LƯỢNG (kg)
LT1	1	200 3800 200	12	4200	1	4	4	16.8	14.92
	2	3800	12	3800	1	4	4	15.2	13.5
	3	45 150 150	6	690	1	59	59	40.71	9.04
	4	200 3100 200	12	3500	7	2	14	49	43.51
	5	200 3200 200	12	3600	3	2	6	21.6	19.18
	6	3100	12	3100	7	2	14	43.4	38.54
	7	3200	12	3200	3	2	6	19.2	17.05
LT4	1	2150	12	2150	5	2	10	21.5	19.09
	2	45 100 45	6	190	5	6	30	5.7	1.27
LT5	1	1850	12	1850	2	2	4	7.4	6.57
	2	45 100 45	6	190	2	4	8	1.52	0.34
Ô VĂNG 1	1	150 650 30	10	830	2	18	35	29.88	18.44
	2	100 2500 100	6	2700	2	4	8	21.6	4.8
Ô VĂNG 2	1	150 650 30	10	830	2	17	34	28.22	17.41
	2	100 2400 100	6	2600	2	4	8	20.8	4.62

ĐƯỜNG KÍNH(mm):	Ø6	Ø10	Ø12
CHIỀU DÀI(m):	90.33	58.1	194.1
TRỌNG LƯỢNG(kg):	20.05	35.85	172.36
SỐ THANH 11.7m:	-	5	17
NHÔM Ø<=10(kg):	55.9		
NHÔM 10<Ø<=18(kg):	172.36		

CHI TIẾT LANH TÔ, Ô VĂNG TẦNG 2

PHÒNG KINH TẾ XÃ CÁT TIÊN
ĐÃ THẨM ĐỊNH
Văn bản số:...../KQTĐ-KT
Ngày.....tháng.....năm 20.....
Chữ ký:

CÔNG TY TNHH TƯ VẤN XÂY DỰNG GIA LÊ NGUYÊN
ĐÃ THẨM TRA
Theo văn bản Thẩm tra số...../GLN-TT ngày...../...../20.....
Chủ trì Thẩm tra:
Ký tên:
Lê Nguyên Hùng

CHỦ ĐẦU TƯ:
VĂN PHÒNG HĐND VÀ UBND XÃ CÁT TIÊN 2

ĐƠN VỊ THIẾT KẾ:
CÔNG TY TNHH TƯ VẤN XÂY DỰNG
NGUYỄN HỒNG PHÚC
ĐỊA CHỈ: TỔ DÂN PHỐ 4 - THỊ TRẤN TÂM LINH - TỈNH LÂM ĐỒNG
ĐIỆN THOẠI: 0263.6047.57 - FAX: 0263.6047.57 - Email: cty.nguyenhongphuc@gmail.com
GIÁM ĐỐC
NGUYỄN HỒNG PHÚC

DỰ ÁN:
SỬA CHỮA, CẢI TẠO, NÂNG CẤP, MỞ RỘNG TRỤ SỞ HĐND VÀ UBND XÃ CÁT TIÊN 2

TÊN HẠNG MỤC:
SỬA CHỮA, CẢI TẠO, NÂNG CẤP, MỞ RỘNG KHỐI NHÀ LÀM VIỆC SỐ 1

ĐỊA ĐIỂM XÂY DỰNG:
XÃ CÁT TIÊN 2 - TỈNH LÂM ĐỒNG

GIAI ĐOẠN:
THIẾT KẾ BẢN VẼ THI CÔNG

CHỦ TRÌ: NGUYỄN THÁI HỌC	
THIẾT KẾ: NGUYỄN XUÂN AN	
VẼ: ĐẶNG VĂN NHẬT	
KIỂM: NGUYỄN XUÂN AN	

TÊN BẢN VẼ:
CT Ô VĂNG, BẢNG TK THÉP TẦNG 2

KÝ HIỆU BẢN VẼ KC:	56
TỶ LỆ:	1/20
HOÀN THÀNH:	NĂM 2026

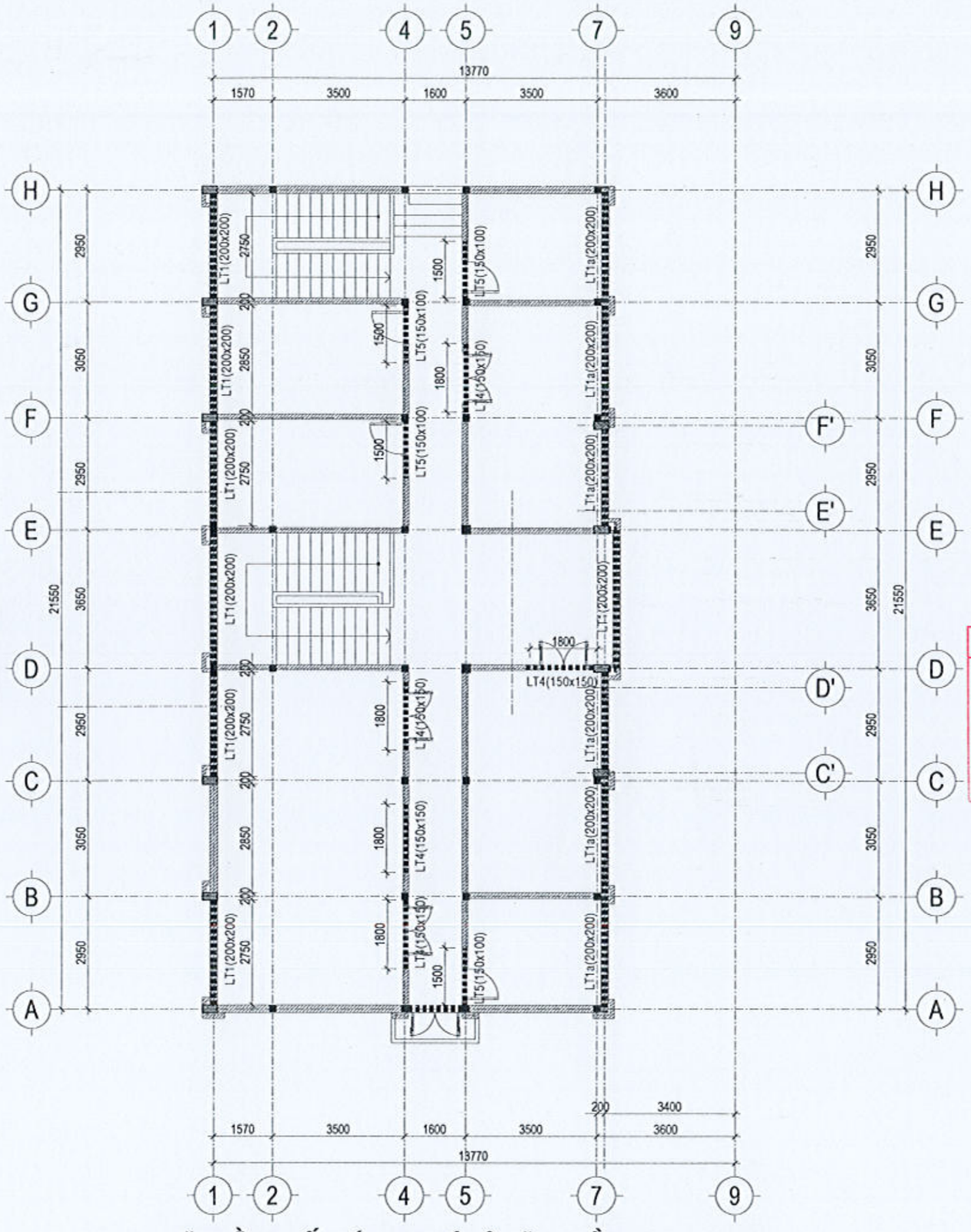

PHÒNG KINH TẾ XÃ CÁT TIÊN 2
ĐÃ THẨM ĐỊNH
Văn bản số:...../KQTĐ-KT
Ngày.....tháng.....năm 20.....
Chữ ký:

CÔNG TY TNHH TƯ VẤN XÂY DỰNG GIA LÊ NGUYÊN
ĐÃ THẨM TRA
Theo văn bản Thẩm tra số:...../GLN-TT ngày.../.../20...
Chủ trì Thẩm tra:
Ký tên:
Lê Nguyên Hùng

MẶT BẰNG BỐ TRÍ LANH TÔ, Ô VĂNG TẦNG 3. TL:1/100

CHỦ ĐẦU TƯ:
VĂN PHÒNG HĐND VÀ UBND XÃ CÁT TIÊN 2

ĐƠN VỊ THIẾT KẾ:
CÔNG TY TNHH TƯ VẤN XÂY DỰNG
NGUYỄN HỒNG PHÚC
ĐỊA CHỈ: THÔN 10 - XÃ DA TẺH - TỈNH LÂM ĐỒNG
ĐT: 0363 [illegible] FAX: [illegible] - Email: ctynguyenhongphuc@gmail.com
GIÁM ĐỐC
NGUYỄN HỒNG PHÚC

DỰ ÁN:
SỬA CHỮA, CẢI TẠO, NÂNG CẤP, MỞ RỘNG TRỤ SỞ HĐND VÀ UBND XÃ CÁT TIÊN 2

TÊN HẠNG MỤC:
SỬA CHỮA, CẢI TẠO, NÂNG CẤP, MỞ RỘNG KHỐI NHÀ LÀM VIỆC SỐ 1

ĐỊA ĐIỂM XÂY DỰNG:
XÃ CÁT TIÊN 2 - TỈNH LÂM ĐỒNG

GIAI ĐOẠN:
THIẾT KẾ BẢN VẼ THI CÔNG

CHỦ TRÌ: NGUYỄN THÁI HỌC	
THIẾT KẾ: NGUYỄN XUÂN AN	
VẼ: ĐẶNG VĂN NHẬT	
KIỂM: NGUYỄN XUÂN AN	

TÊN BẢN VẼ:
MẶT BẰNG BỐ TRÍ LANH TÔ, Ô VĂNG TẦNG 3

KÝ HIỆU BẢN VẼ KC:	57
TỶ LỆ:	1/100
HOÀN THÀNH:	NĂM 2026

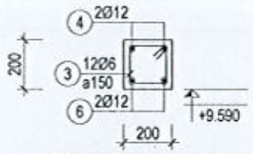

LT1 (SL=4; L=2750)

TL: 1/20

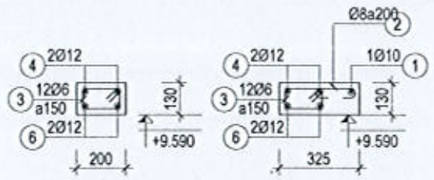

LT1a (SL=4; L=2750)

TL: 1/20

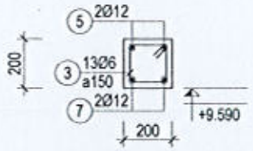

LT1 (SL=2; L=2850)

TL: 1/20

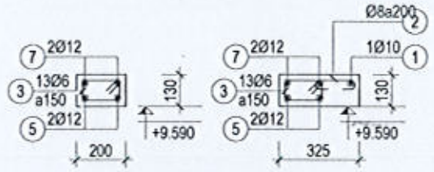

LT1a (SL=2; L=2850)

TL: 1/20

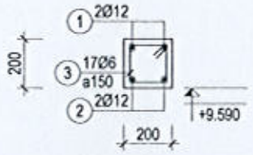

LT1 (SL=2; L=3450)

TL: 1/20

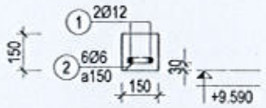

LT4 (SL=5; L=1800)

TL: 1/20

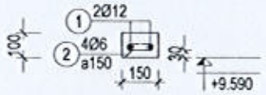

LT5 (SL=4; L=1500)

TL: 1/20

CHI TIẾT LANH TÔ TẦNG 3

BẢNG THỐNG KÊ CỐT THÉP

TÊN CẤU KIỆN	SỐ HIỆU	HÌNH DẠNG & KÍCH THƯỚC (mm)	Ø (mm)	CHIỀU DÀI 1 THANH (mm)	SỐ C.KIỆN	SỐ THANH MỘT CK	SỐ THANH TOÀN BỘ	TỔNG CHIỀU DÀI (m)	TỔNG TRỌNG LƯỢNG (kg)
LT1	1	200 3800 200	12	4200	2	2	4	16.8	14.92
	2	3800	12	3800	2	2	4	15.2	13.5
	3	45 150 150	6	690	2	42	84	57.96	12.87
	4	200 3100 200	12	3500	4	2	8	28	24.86
	5	200 3200 200	12	3600	2	2	4	14.4	12.79
	6	3100	12	3100	4	2	8	24.8	22.02
	7	3200	12	3200	2	2	4	12.8	11.37
LT1a	1	200 1600 200	10	2000	2	2	4	8	4.94
	2	50 160 50	8	260	2	18	36	9.36	3.7
	3	45 150 80	6	550	2	25	50	27.5	6.1
	4	200 3100 200	12	3500	4	2	8	28	24.86
	5	3200	12	3200	2	2	4	12.8	11.37
	6	3100	12	3100	4	2	8	24.8	22.02
	7	200 3200 200	12	3600	2	2	4	14.4	12.79
LT4	1	2150	12	2150	5	2	10	21.5	19.09
	2	45 100 45	6	190	5	6	30	5.7	1.27
LT5	1	1850	12	1850	4	2	8	14.8	13.14
	2	45 100 45	6	190	4	4	16	3.04	0.67

ĐƯỜNG KÍNH(mm):	Ø6	Ø8	Ø10	Ø12
CHIỀU DÀI(m):	94.2	9.36	8	228.3
TRỌNG LƯỢNG(kg):	20.91	3.7	4.94	202.73
SỐ THANH 11.7m:	-	-	1	20
NHÓM Ø<=10(kg):	29.55			
NHÓM 10<Ø<=18(kg):	202.73			

PHÒNG KINH TẾ XÃ CÁT TIÊN 2
ĐÃ THẨM ĐỊNH
Văn bản số:...../KQTĐ-KT
Ngày.....tháng.....năm 20.....
Chữ ký:

CÔNG TY TNHH TƯ VẤN XÂY DỰNG GIA LÊ NGUYÊN
ĐÃ THẨM TRA
Theo văn bản Thẩm tra số:...../ GLN-TT ngày.../.../20...
Chủ trì Thẩm tra:
Ký tên:
Lê Nguyên Hùng

CHỦ ĐẦU TƯ:
VĂN PHÒNG HĐND VÀ UBND XÃ CÁT TIÊN 2

ĐƠN VỊ THIẾT KẾ:
CÔNG TY TNHH TƯ VẤN XÂY DỰNG
NGUYỄN HỒNG PHÚC
ĐỊA CHỈ: THÔN 13 - XÃ DI LINH - TỈNH LÂM ĐỒNG
ĐT: 02633 684767 - FAX: 02633 684767 - Email: ctynguyenhongphuc@gmail.com
CÔNG TY TNHH TƯ VẤN XÂY DỰNG NGUYỄN HỒNG PHÚC
GIÁM ĐỐC
NGUYỄN HỒNG PHÚC

DỰ ÁN:
SỬA CHỮA, CẢI TẠO, NÂNG CẤP, MỞ RỘNG TRỤ SỞ HĐND VÀ UBND XÃ CÁT TIÊN 2

TÊN HẠNG MỤC:
SỬA CHỮA, CẢI TẠO, NÂNG CẤP, MỞ RỘNG KHỐI KHÁ LÀM VIỆC SỐ 1

ĐỊA ĐIỂM XÂY DỰNG:
XÃ CÁT TIÊN 2 - TỈNH LÂM ĐỒNG

GIAI ĐOẠN:
THIẾT KẾ BẢN VẼ THI CÔNG

CHỦ TRÌ: NGUYỄN THÁI HỌC	
THIẾT KẾ: NGUYỄN XUÂN AN	
VẼ: ĐẶNG VĂN NHẬT	
KIỂM: NGUYỄN XUÂN AN	

TÊN BẢN VẼ:
CT Ô VĂNG, BẢNG TK THÉP TẦNG 3

KÝ HIỆU BẢN VẼ KC:	58
TỶ LỆ:	1/20
HOÀN THÀNH:	NĂM 2026

CỘNG HÒA XÃ HỘI CHỦ NGHĨA VIỆT NAM
ĐỘC LẬP - TỰ DO - HẠNH PHÚC

HỒ SƠ THIẾT KẾ BẢN VẼ THI CÔNG

(BẢN VẼ HIỆN TRẠNG KHỐI NHÀ LÀM VIỆC SỐ 1)

CÔNG TRÌNH: SỬA CHỮA, CẢI TẠO, NÂNG CẤP, MỞ RỘNG TRỤ SỞ HĐND VÀ UBND XÃ CÁT TIÊN 2
ĐỊA ĐIỂM XD: XÃ CÁT TIÊN 2 - TỈNH LÂM ĐỒNG

PHÒNG KINH TẾ XÃ CÁT TIÊN 2
ĐÃ THẨM ĐỊNH
Văn bản số:...../KQTĐ-KT
Ngày.....tháng.....năm 20.....
Chữ ký:

CÔNG TY TNHH TƯ VẤN XÂY DỰNG GIA LÊ NGUYÊN
ĐÃ THẨM TRA
Theo văn bản Thẩm tra số...../GLN-TT ngày..../..../20....
Chủ trì Thẩm tra:
Ký tên:

NĂM : 2026

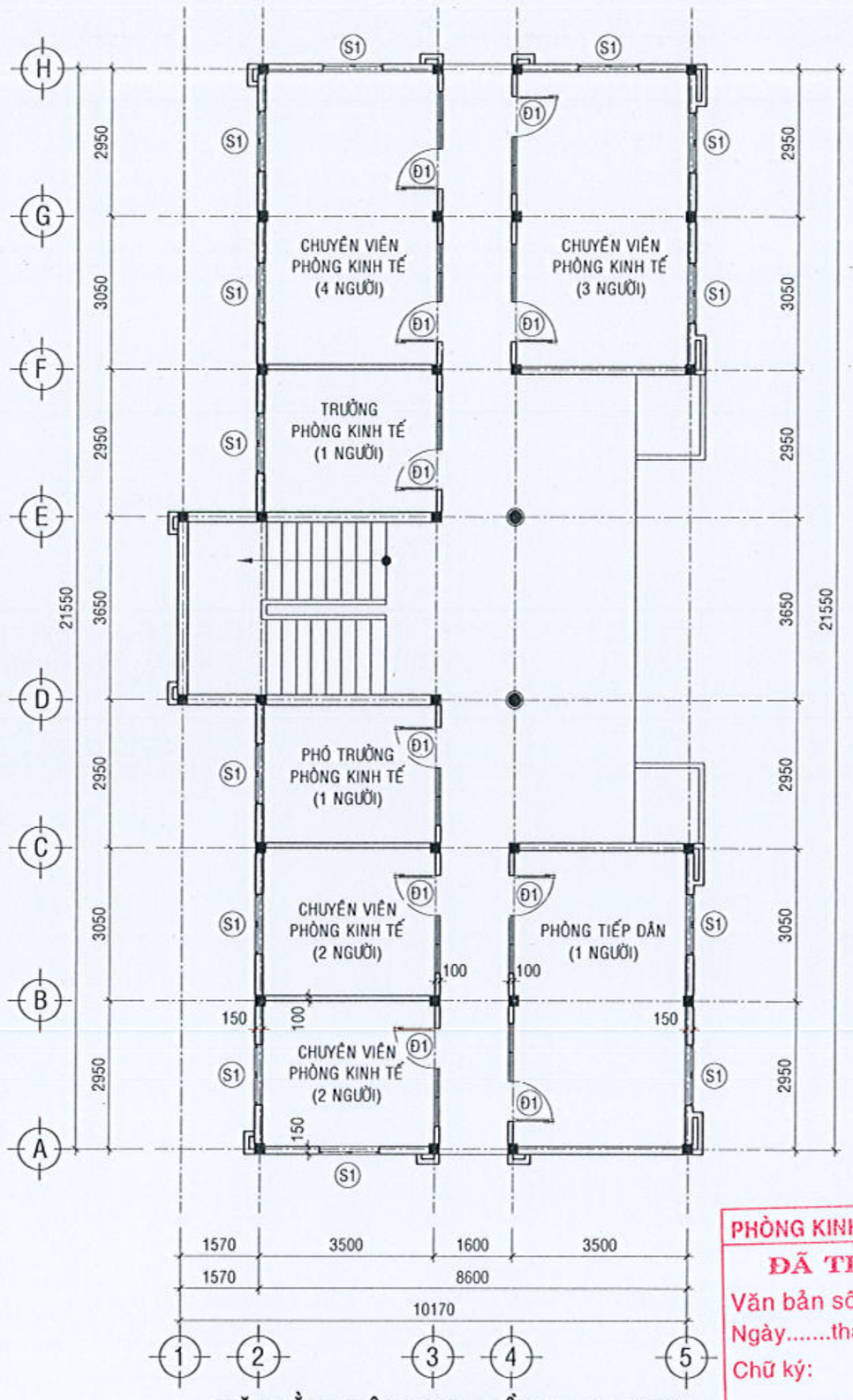

MẶT BẰNG HIỆN TRẠNG TẦNG 1 TL: 1/100

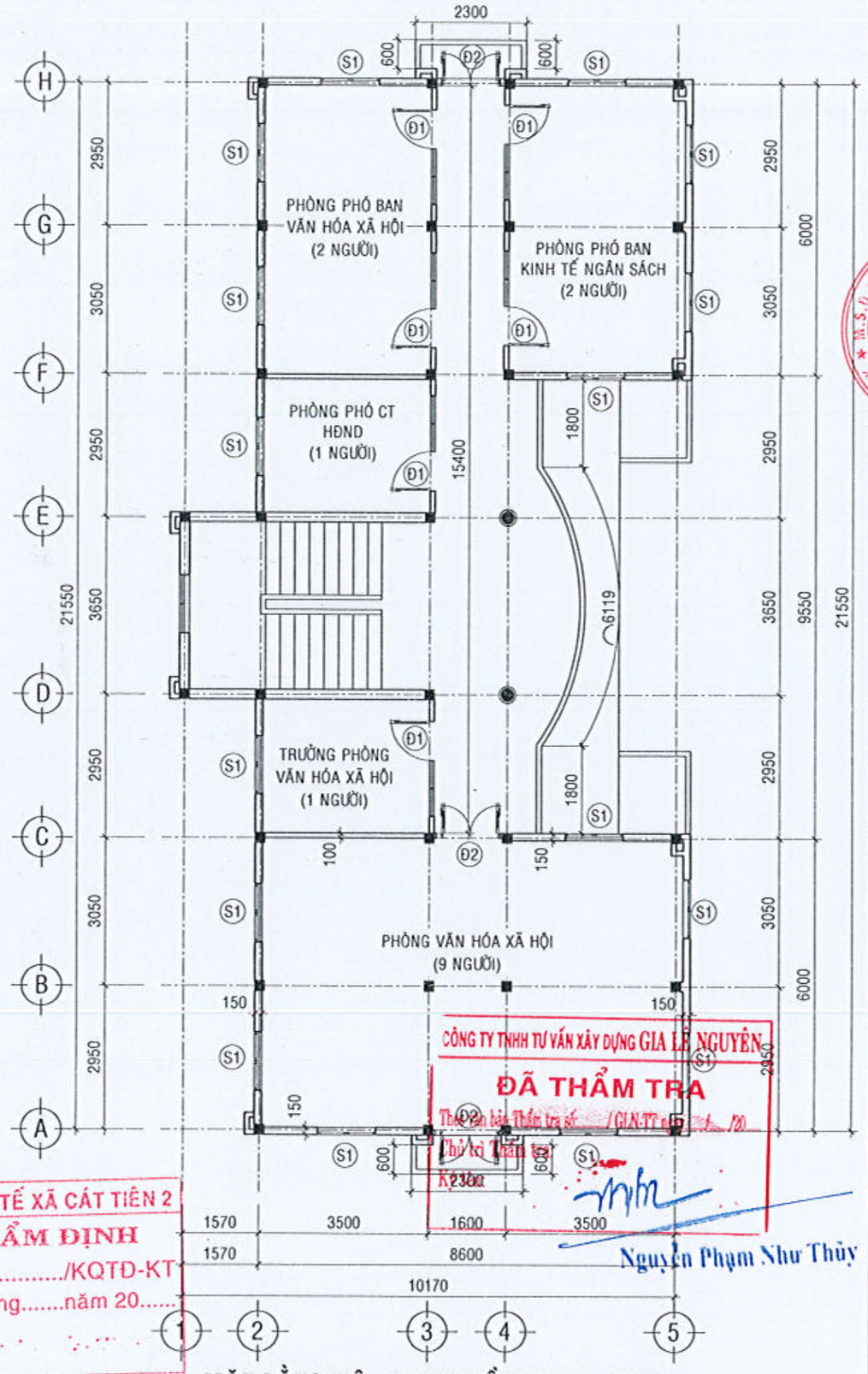

MẶT BẰNG HIỆN TRẠNG TẦNG 2 TL: 1/100

PHÒNG KINH TẾ XÃ CÁT TIÊN 2
ĐÃ THẨM ĐỊNH
Văn bản số:...../KQTĐ-KT
Ngày.....tháng.....năm 20.....
Chữ ký:

CÔNG TY TNHH TƯ VẤN XÂY DỰNG GIA LỄ NGUYÊN
ĐÃ THẨM TRA
Thay cho bản Thẩm tra số: ...../GLN-TT ngày ... tháng ... năm 20...
Chủ trì Thẩm tra
Nguyễn Phạm Như Thủy

CHỦ ĐẦU TƯ:
VĂN PHÒNG HĐND VÀ UBND
XÃ CÁT TIÊN 2

ĐƠN VỊ THIẾT KẾ:
CÔNG TY TNHH TƯ VẤN XÂY DỰNG
NGUYỄN HỒNG PHÚC
ĐỊA CHỈ: THÔN 1B - XÃ BẢO LÂM - TỈNH LÂM ĐỒNG
ĐT: 0903 [illegible] - FAX: 0633 [illegible] - Email: [illegible]
CÔNG TY TNHH TƯ VẤN XÂY DỰNG NGUYỄN HỒNG PHÚC
GIÁM ĐỐC
NGUYỄN HỒNG PHÚC

DỰ ÁN:
SỬA CHỮA, CẢI TẠO, NÂNG CẤP, MỞ RỘNG
TRỤ SỞ HĐND VÀ UBND XÃ CÁT TIÊN 2

TÊN HẠNG MỤC:
BẢN VẼ HIỆN TRẠNG
KHỐI NHÀ LÀM VIỆC SỐ 1

ĐỊA ĐIỂM XÂY DỰNG:
XÃ CÁT TIÊN 2 - TỈNH LÂM ĐỒNG

GIAI ĐOẠN:
THIẾT KẾ BẢN VẼ THI CÔNG

CHỦ TRÌ: ĐẶNG VĂN NHẬT	
THIẾT KẾ: NGUYỄN THÁI HỌC	
VẼ: PHẠM HOÀNG LÂM	
KIỂM: NGUYỄN XUÂN AN	

TÊN BẢN VẼ:
MẶT BẰNG HIỆN TRẠNG

KÝ HIỆU BẢN VẼ:	01
TỶ LỆ:	1/100
HOÀN THÀNH:	NĂM 2026

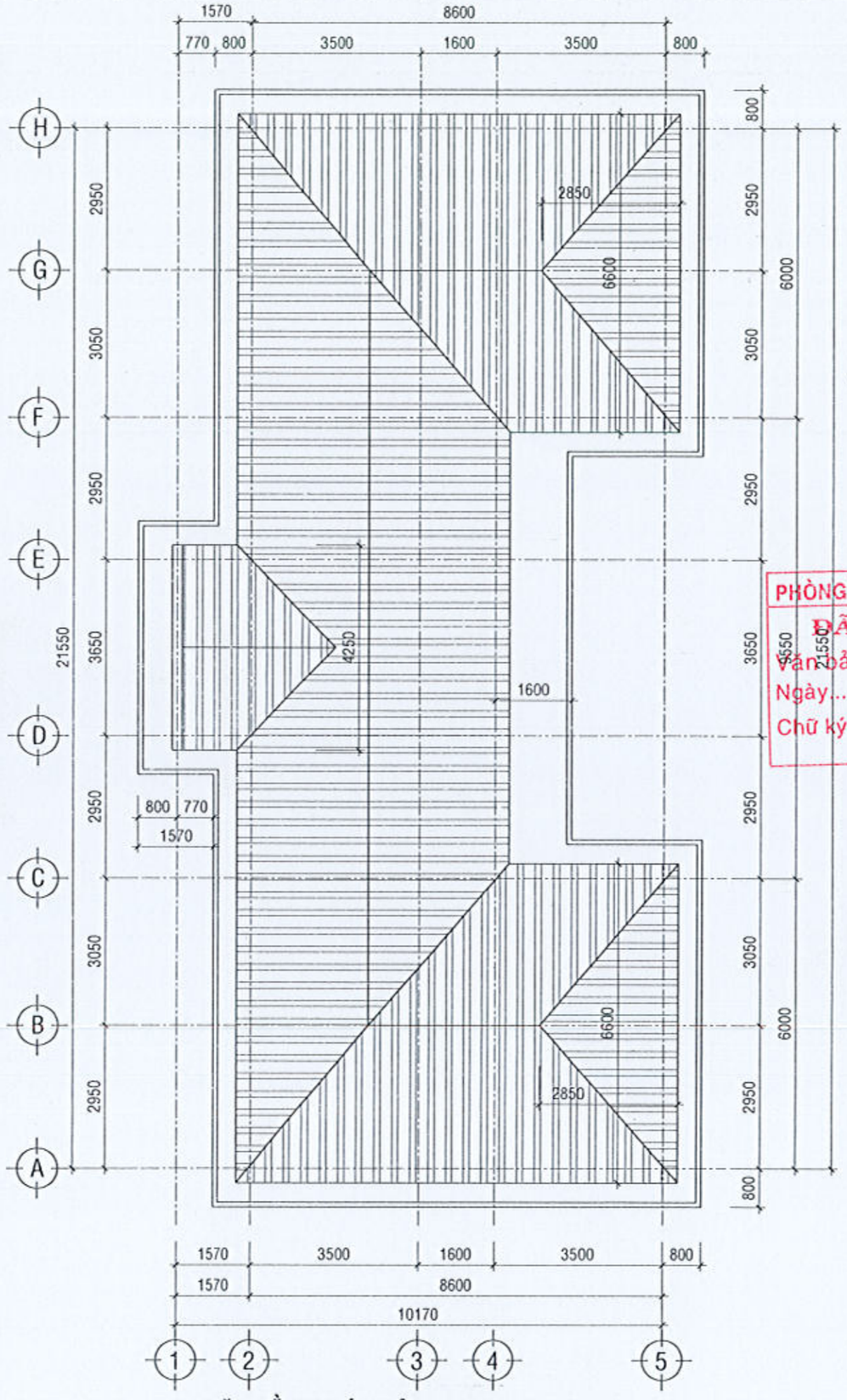

MẶT BẰNG MÁI HIỆN TRẠNG TL: 1/100

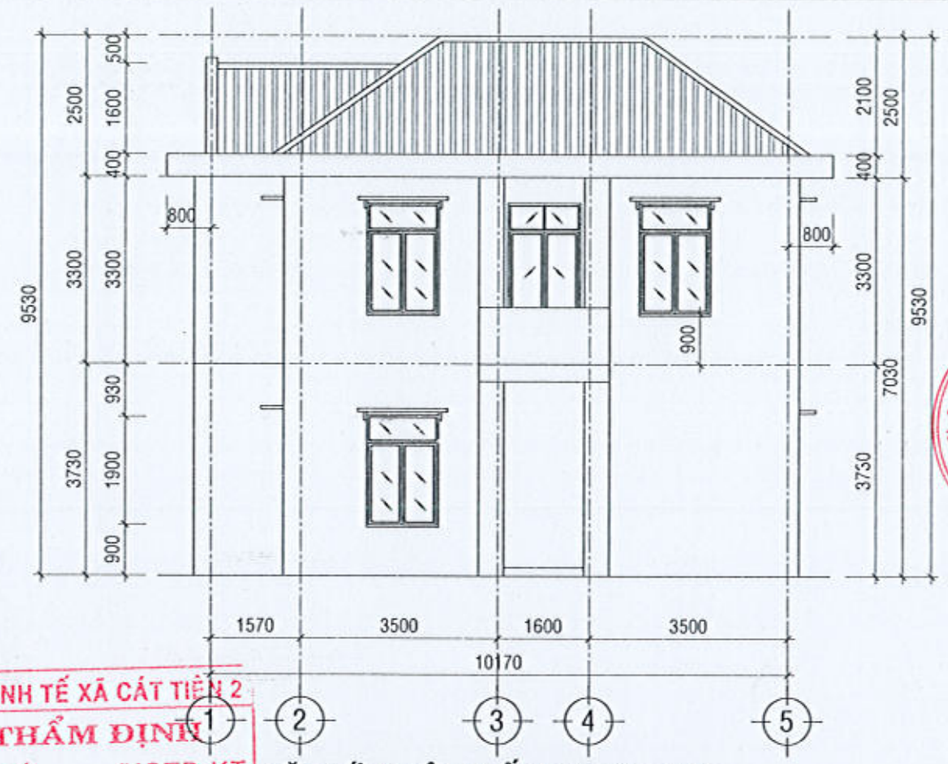

MẶT ĐỨNG BÊN KHỐI UBND TL: 1/100

PHÒNG KINH TẾ XÃ CÁT TIÊN 2
ĐÃ THẨM ĐỊNH
Văn bản số:...../KQTĐ-KT
Ngày.....tháng.....năm 20.....
Chữ ký:

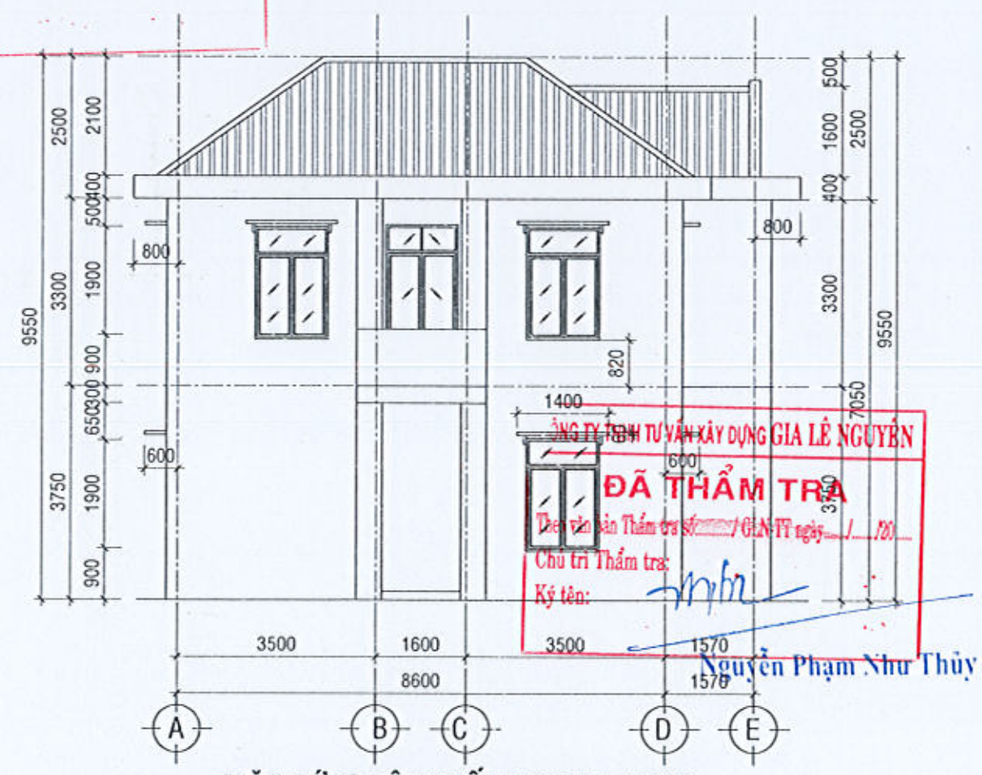

MẶT ĐỨNG BÊN KHỐI UBND TL: 1/100

CÔNG TY TNHH TƯ VẤN XÂY DỰNG GIA LÊ NGUYÊN
ĐÃ THẨM TRA
Theo văn bản Thẩm tra số:...../GLN-TT ngày.....
Chủ trì Thẩm tra:
Ký tên:
Nguyễn Phạm Như Thủy

CHỦ ĐẦU TƯ:
VĂN PHÒNG HĐND VÀ UBND
XÃ CÁT TIÊN 2

ĐƠN VỊ THIẾT KẾ:
CÔNG TY TNHH TƯ VẤN XÂY DỰNG
NGUYỄN HỒNG PHÚC
Đ.C: Thôn 10 - xã Đạ Tẻh - tỉnh Lâm Đồng
ĐT: 0633 654767 - FAX: 0633 654767 - Email: ctynguyenhongphuc@gmail.com
GIÁM ĐỐC
NGUYỄN HỒNG PHÚC

DỰ ÁN:
SỬA CHỮA, CẢI TẠO, NÂNG CẤP, MỞ RỘNG TRỤ SỞ HĐND VÀ UBND XÃ CÁT TIÊN 2

TÊN HẠNG MỤC:
BẢN VẼ HIỆN TRẠNG
KHỐI NHÀ LÀM VIỆC SỐ 1

ĐỊA ĐIỂM XÂY DỰNG:
XÃ CÁT TIÊN 2 - TỈNH LÂM ĐỒNG

GIAI ĐOẠN:
THIẾT KẾ BẢN VẼ THI CÔNG

CHỦ TRÌ: ĐẶNG VĂN NHẬT	
THIẾT KẾ: NGUYỄN THÁI HỌC	
VẼ: PHẠM HOÀNG LÂM	
KIỂM: NGUYỄN XUÂN AN	

TÊN BẢN VẼ:
MẶT BẰNG MÁI, MẶT ĐỨNG HIỆN TRẠNG

KÝ HIỆU BẢN VẼ:	02
TỶ LỆ:	1/100
HOÀN THÀNH:	NĂM 2026

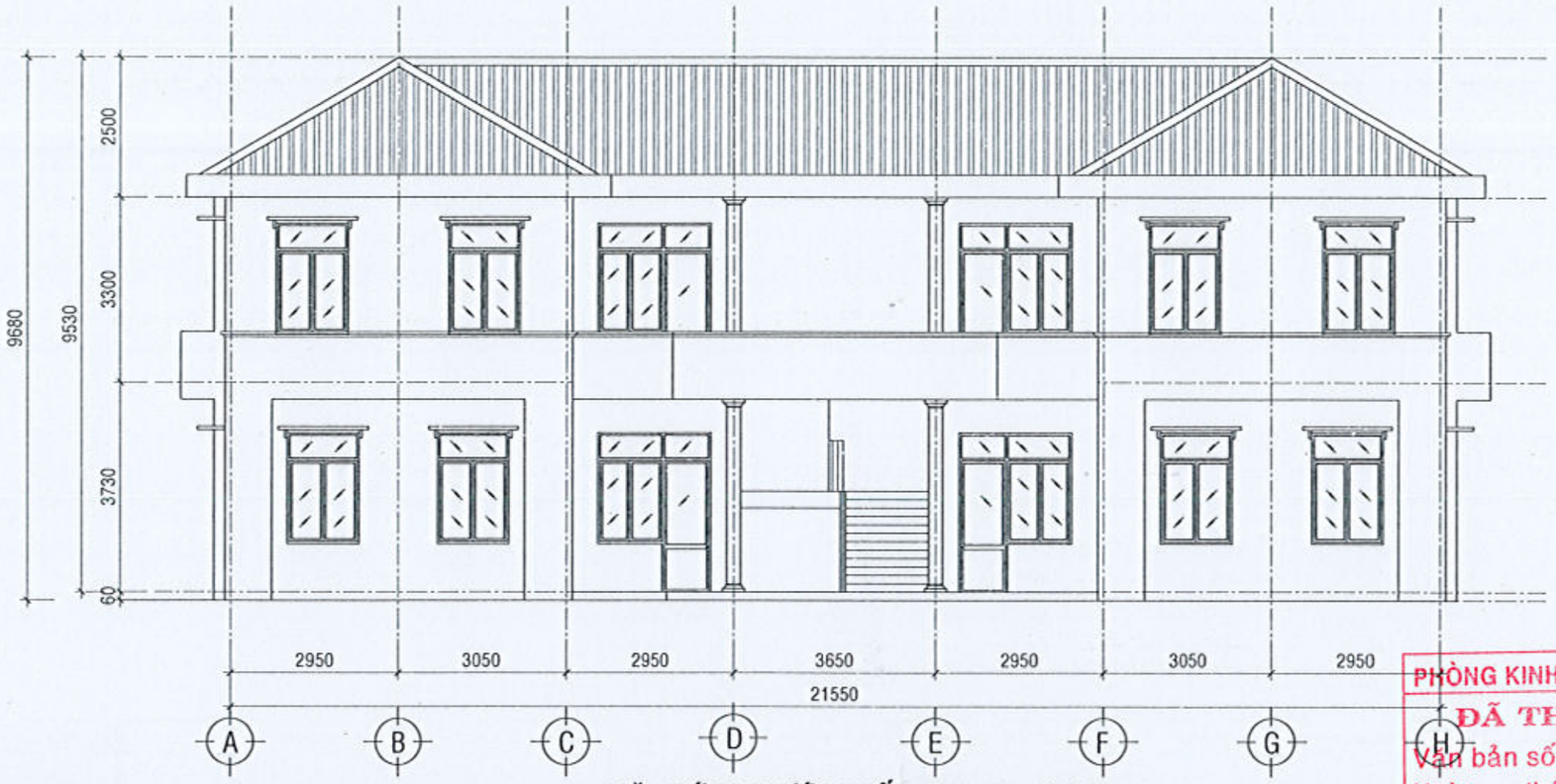

MẶT ĐỨNG TRƯỚC KHỐI UBND TL: 1/100

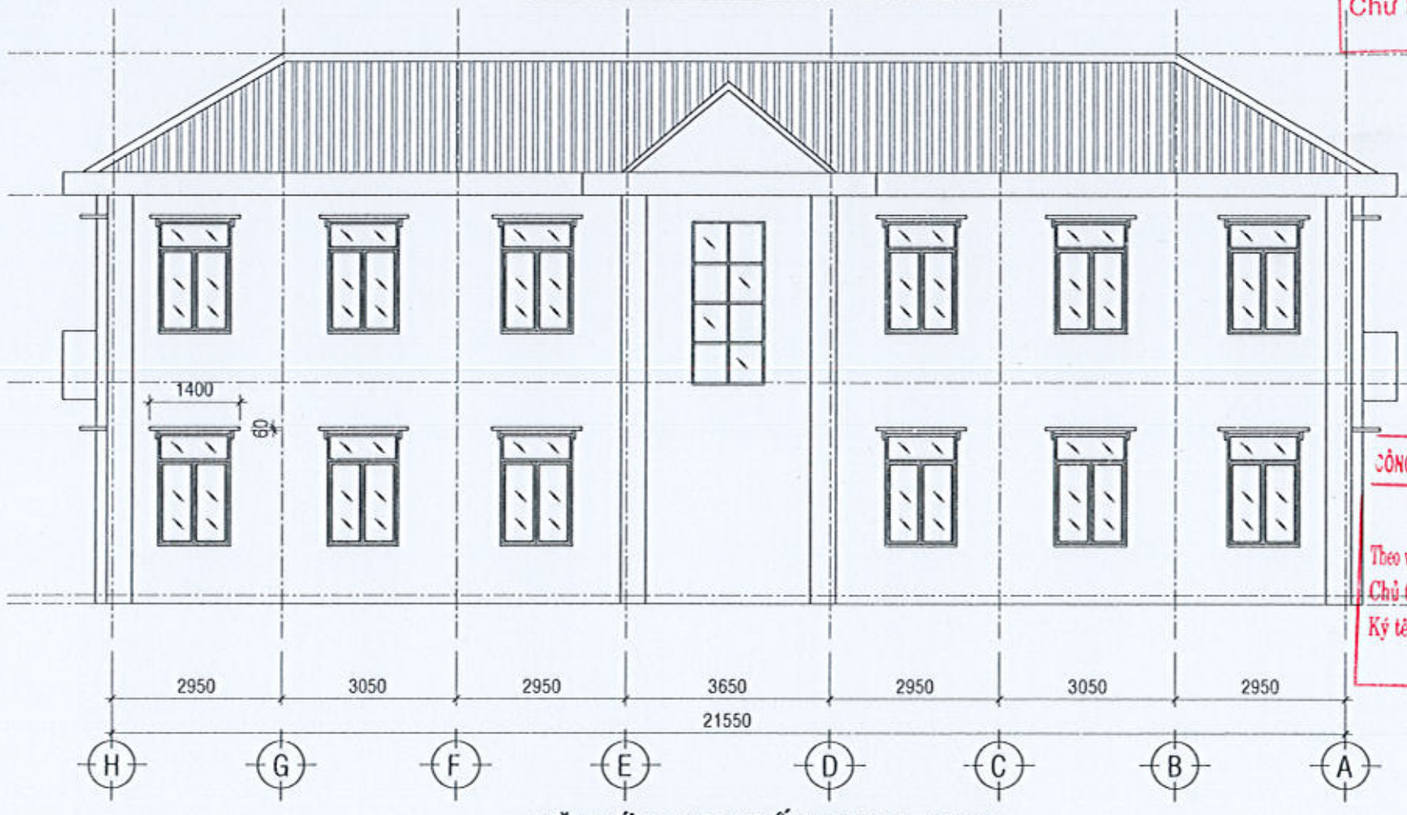

MẶT ĐỨNG SAU KHỐI UBND TL: 1/100

PHÒNG KINH TẾ XÃ CÁT TIÊN 2
ĐÃ THẨM ĐỊNH
Văn bản số:...../KQTĐ-KT
Ngày.....tháng.....năm 20.....
Chữ ký:

CÔNG TY TNHH TƯ VẤN XÂY DỰNG GIA LÊ NGUYÊN
ĐÃ THẨM TRA
Theo văn bản Thẩm tra số: / GLN-TT ngày / /20
Chủ trì Thẩm tra:
Ký tên:

Nguyễn Phạm Như Thủy

CHỦ ĐẦU TƯ:
VĂN PHÒNG HĐND VÀ UBND
XÃ CÁT TIÊN 2

ĐƠN VỊ THIẾT KẾ:
CÔNG TY TNHH TƯ VẤN XÂY DỰNG
NGUYỄN HỒNG PHÚC
ĐỊA CHỈ: THÔN 58 - XÃ DA TẺH - TỈNH LÂM ĐỒNG
ĐT: 0263.604787 - FAX: 0263.604787 - Email: ctynguyenhongphuc@gmail.com

CÔNG TY TNHH TƯ VẤN XÂY DỰNG NGUYỄN HỒNG PHÚC
GIÁM ĐỐC
NGUYỄN HỒNG PHÚC

DỰ ÁN:
SỬA CHỮA, CẢI TẠO, NÂNG CẤP, MỞ RỘNG TRỤ SỞ HĐND VÀ UBND XÃ CÁT TIÊN 2

TÊN HẠNG MỤC:
BẢN VẼ HIỆN TRẠNG
KHỐI NHÀ LÀM VIỆC SỐ 1

ĐỊA ĐIỂM XÂY DỰNG:
XÃ CÁT TIÊN 2 - TỈNH LÂM ĐỒNG

GIAI ĐOẠN:
THIẾT KẾ BẢN VẼ THI CÔNG

CHỦ TRÌ: ĐẶNG VĂN NHẬT	
THIẾT KẾ: NGUYỄN THÁI HỌC	
VẼ: PHẠM HOÀNG LÂM	
KIỂM: NGUYỄN XUÂN AN	

TÊN BẢN VẼ:
MẶT ĐỨNG HIỆN TRẠNG

KÝ HIỆU BẢN VẼ:	03
TỶ LỆ:	1/100
HOÀN THÀNH:	NĂM 2026

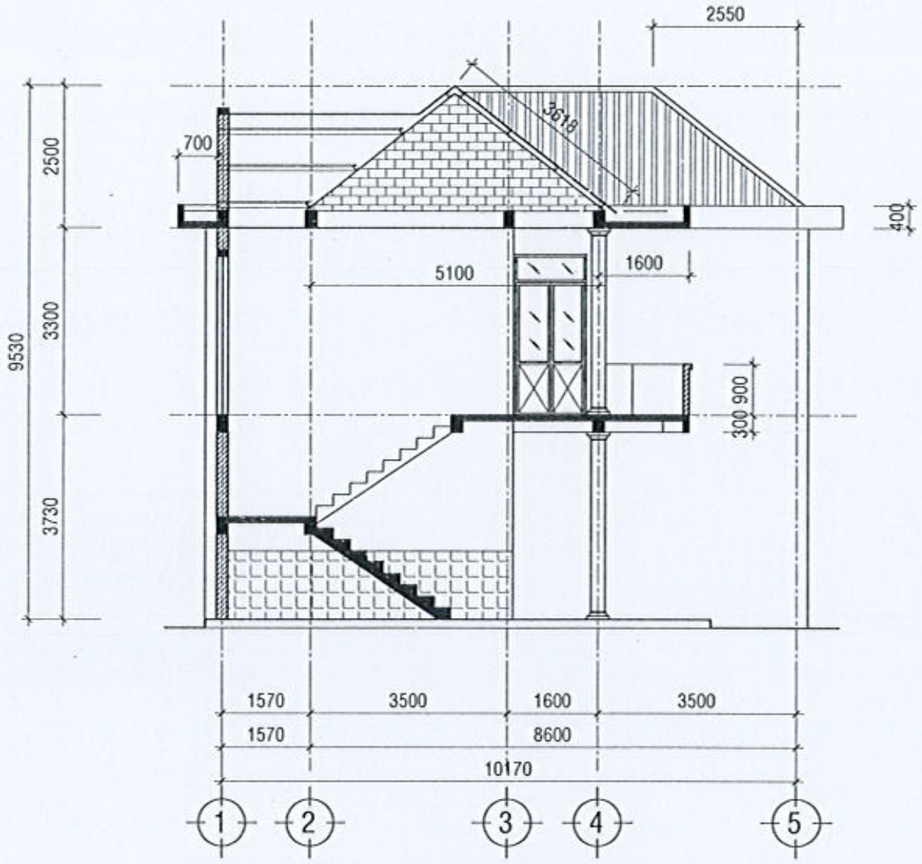

MẶT CẮT TL: 1/100

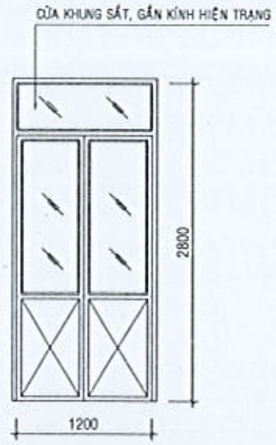

CỬA ĐI Đ2 HIỆN TRẠNG TL: 1/50

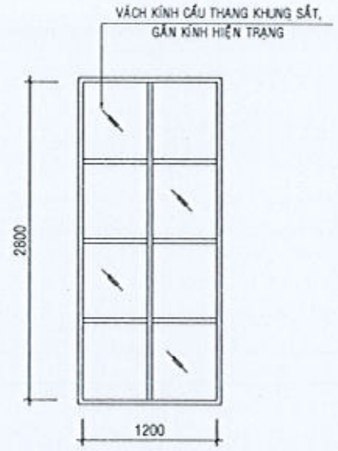

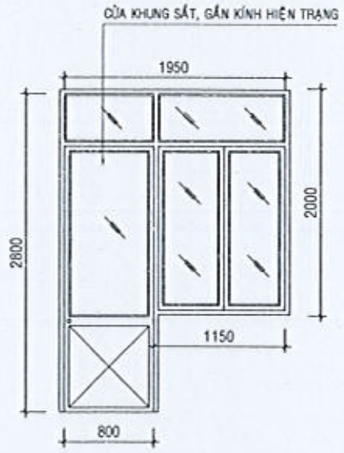

CỬA ĐI Đ1 HIỆN TRẠNG TL: 1/50

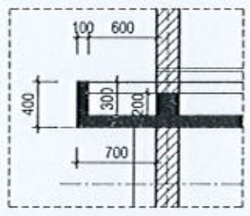

SÊ NÔ HIỆN TRẠNG TL: 1/50

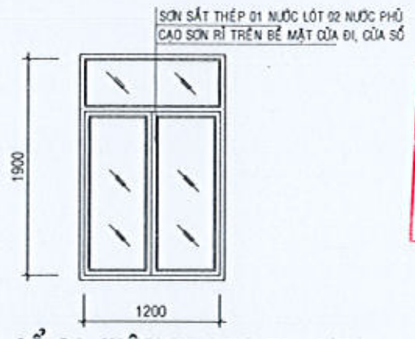

CỬA SỔ S1 HIỆN TRẠNG TL: 1/50

PHÒNG KINH TẾ XÃ CÁT TIÊN 2
ĐÃ THẨM ĐỊNH
Văn bản số:...../KQTĐ-KT
Ngày.....tháng.....năm 20.....
Chữ ký:

CÔNG TY TNHH TƯ VẤN XÂY DỰNG GIA LÊ NGUYÊN
ĐÃ THẨM TRA
Theo văn bản Thẩm tra số ..../GLN-TT ngày .../.../20...
Chủ trì Thẩm tra:
Ký tên:
Nguyễn Phạm Như Thủy

CHỦ ĐẦU TƯ:
VĂN PHÒNG HĐND VÀ UBND
XÃ CÁT TIÊN 2

ĐƠN VỊ THIẾT KẾ:
CÔNG TY TNHH TƯ VẤN XÂY DỰNG
NGUYỄN HỒNG PHÚC
ĐỊA CHỈ: THÔN 18 - XÃ ĐẠ TẺH - TỈNH LÂM ĐỒNG
ĐT: 0903 [illegible] - 0348 [illegible] - Email: ctynguyenhongphuc@gmail.com
CÔNG TY TNHH TƯ VẤN XÂY DỰNG NGUYỄN HỒNG PHÚC
GIÁM ĐỐC
NGUYỄN HỒNG PHÚC

DỰ ÁN:
SỬA CHỮA, CẢI TẠO, NÂNG CẤP, MỞ RỘNG TRỤ SỞ HĐND VÀ UBND XÃ CÁT TIÊN 2

TÊN HẠNG MỤC:
BẢN VẼ HIỆN TRẠNG
KHỐI NHÀ LÀM VIỆC SỐ 1

ĐỊA ĐIỂM XÂY DỰNG:
XÃ CÁT TIÊN 2 - TỈNH LÂM ĐỒNG

GIAI ĐOẠN:
THIẾT KẾ BẢN VẼ THI CÔNG

CHỦ TRÌ: ĐẶNG VĂN NHẬT	
THIẾT KẾ: NGUYỄN THÁI HỌC	
VẼ: PHẠM HOÀNG LÂM	
KIỂM: NGUYỄN XUÂN AN	

TÊN BẢN VẼ:
MẶT CẮT HIỆN TRẠNG, CHI TIẾT CỬA HIỆN TRẠNG

KÝ HIỆU BẢN VẼ:	04
TỶ LỆ:	1/100
HOÀN THÀNH:	NĂM 2026

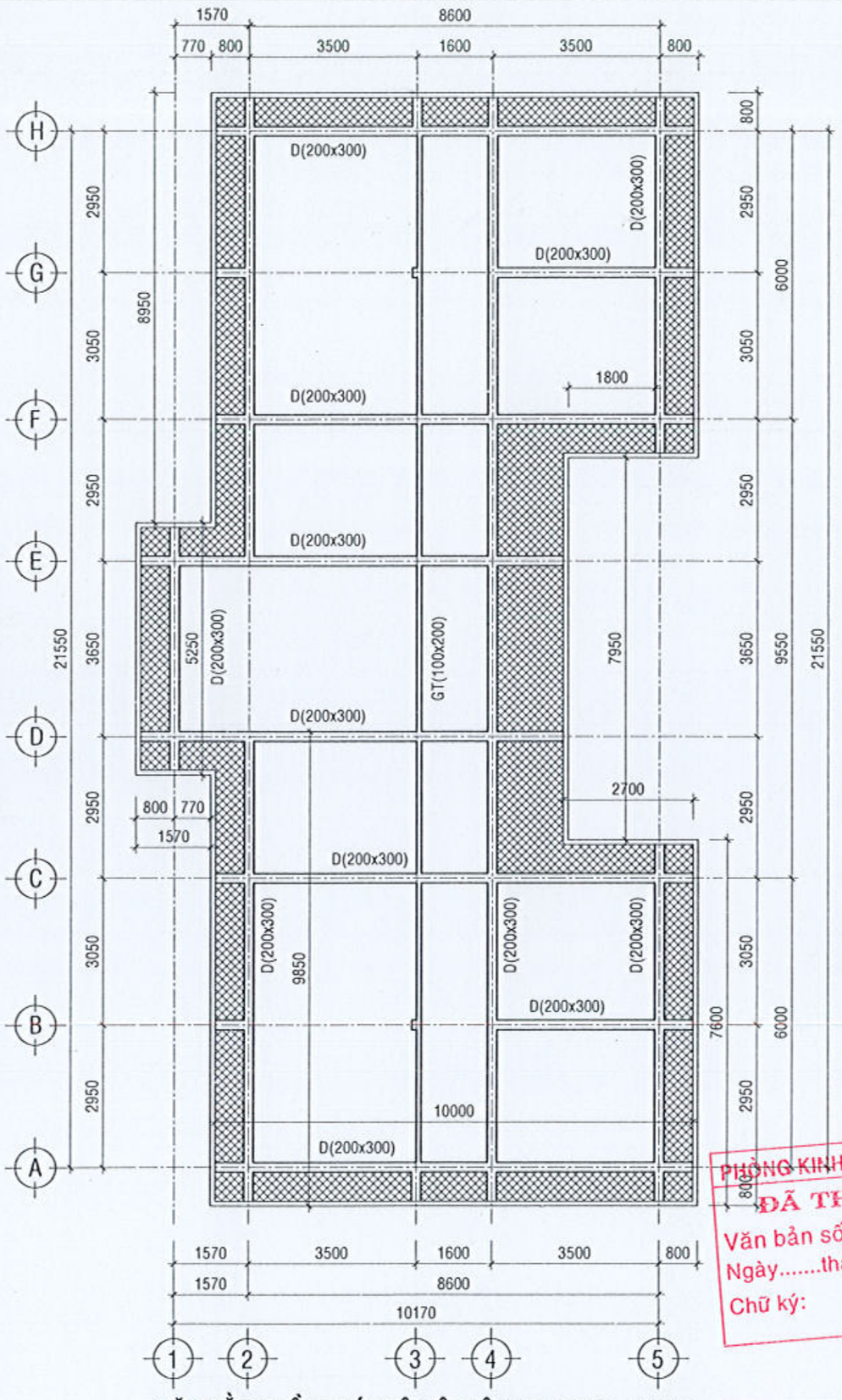

MẶT BẰNG DẦM MÁI SÊ NÔ HIỆN TRẠNG TL: 1/100

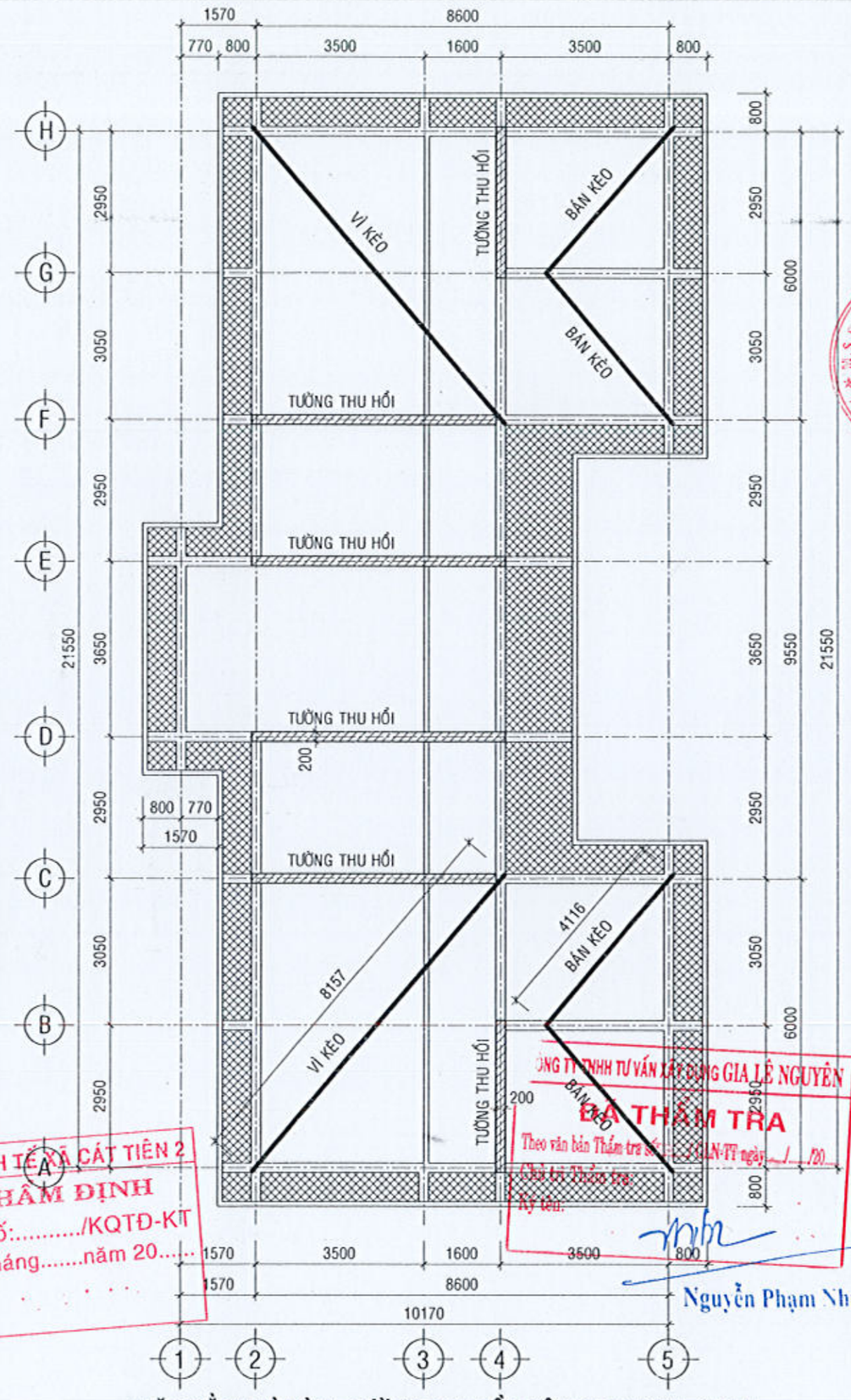

MẶT BẰNG VÌ KÈO, TƯỜNG THU HỒI HIỆN TRẠNG TL: 1/100

PHÒNG KINH TẾ XÃ CÁT TIÊN 2
ĐÃ THẨM ĐỊNH
Văn bản số:...../KQTĐ-KT
Ngày.....tháng.....năm 20.....
Chữ ký:

CÔNG TY TNHH TƯ VẤN XÂY DỰNG GIA LÊ NGUYÊN
ĐÃ THẨM TRA
Theo văn bản Thẩm tra số: ...../GLN-TT ngày ..../..../20..
Chức vụ Thẩm tra:
Ký tên:

Nguyễn Phạm Như Thủy

CHỦ ĐẦU TƯ:
VĂN PHÒNG HĐND VÀ UBND
XÃ CÁT TIÊN 2

ĐƠN VỊ THIẾT KẾ:
CÔNG TY TNHH TƯ VẤN XÂY DỰNG
NGUYỄN HỒNG PHÚC
ĐỊA CHỈ: THÔN 10 - XÃ DA TẺH - TỈNH LÂM ĐỒNG
ĐT: 02633 804767 - FAX: 02633 804767 - Email: ctynguyenhongphuc@gmail.com

CÔNG TY TNHH TƯ VẤN XÂY DỰNG NGUYỄN HỒNG PHÚC
GIÁM ĐỐC
NGUYỄN HỒNG PHÚC

DỰ ÁN:
SỬA CHỮA, CẢI TẠO, NÂNG CẤP, MỞ RỘNG TRỤ SỞ HĐND VÀ UBND XÃ CÁT TIÊN 2

TÊN HẠNG MỤC:
BẢN VẼ HIỆN TRẠNG
KHỐI NHÀ LÀM VIỆC SỐ 1

ĐỊA ĐIỂM XÂY DỰNG:
XÃ CÁT TIÊN 2 - TỈNH LÂM ĐỒNG

GIAI ĐOẠN:
THIẾT KẾ BẢN VẼ THI CÔNG

CHỦ TRÌ: ĐẶNG VĂN NHẬT	
THIẾT KẾ: NGUYỄN THÁI HỌC	
VẼ: PHẠM HOÀNG LÂM	
KIỂM: NGUYỄN XUÂN AN	

TÊN BẢN VẼ:
MẶT BẰNG DẦM MÁI, SÊ NÔ, VÌ KÈO, TƯỜNG THU HỒI HIỆN TRẠNG

KÝ HIỆU BẢN VẼ:	05
TỶ LỆ:	1/100
HOÀN THÀNH:	NĂM 2026

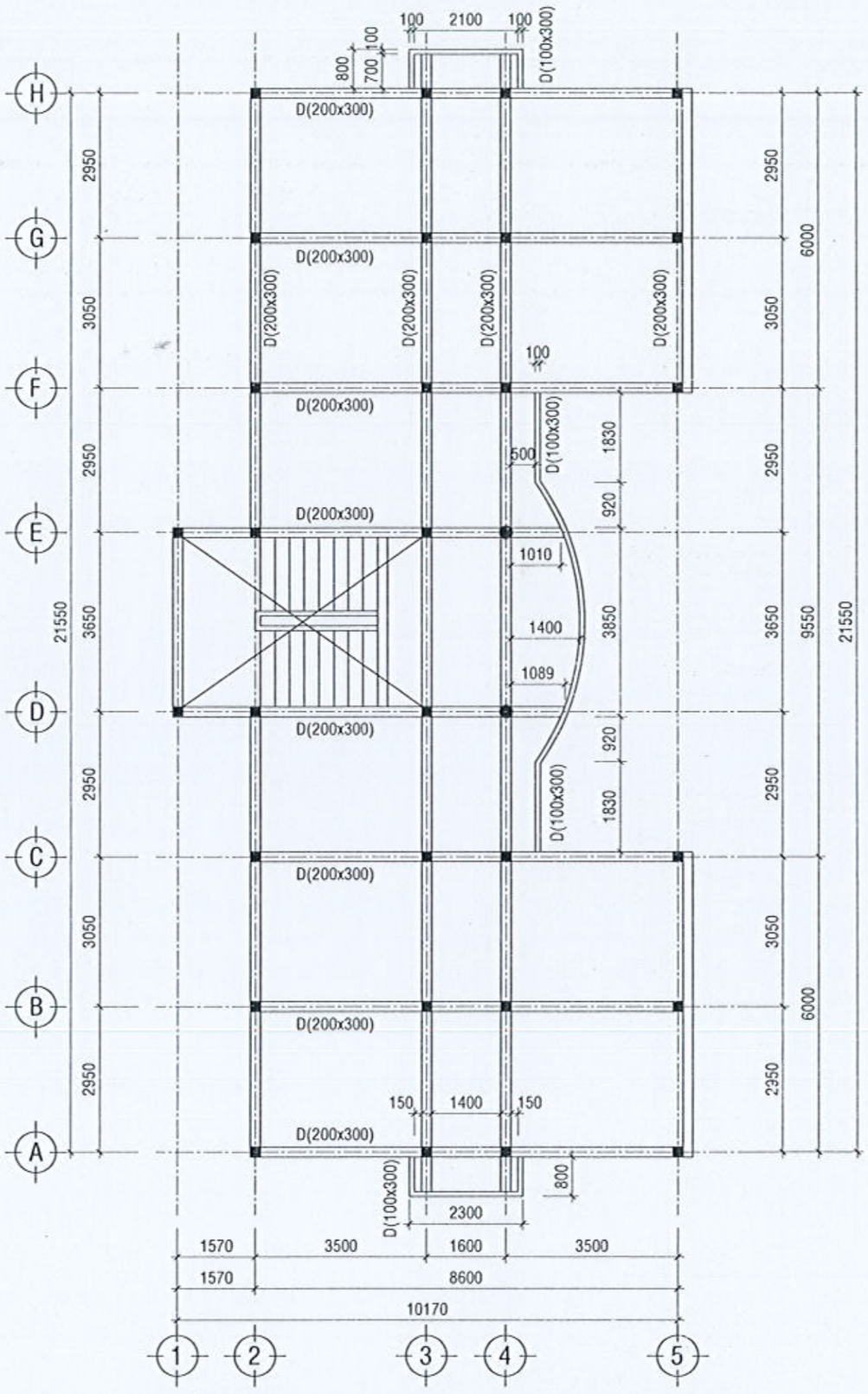

MẶT BẰNG HIỆN TRẠNG DẦM SÀN HIỆN TRẠNG TL: 1/100

PHÒNG KINH TẾ XÃ CÁT TIÊN 2
ĐÃ THẨM ĐỊNH
Văn bản số:...../KQTĐ-KT
Ngày.....tháng.....năm 20.....
Chữ ký:

CÔNG TY TNHH TƯ VẤN XÂY DỰNG GIA LÊ NGUYÊN
ĐÃ THẨM TRA
Theo văn bản Thẩm tra số: /GLN-TT ngày / /20
Chủ trì Thẩm tra:
Ký tên:
Nguyễn Phạm Như Thủy

CHỦ ĐẦU TƯ:
VĂN PHÒNG HĐND VÀ UBND
XÃ CÁT TIÊN 2

ĐƠN VỊ THIẾT KẾ:
CÔNG TY TNHH TƯ VẤN XÂY DỰNG
NGUYỄN HỒNG PHÚC
ĐỊA CHỈ: THÔN 18 - XÃ DA TẺH - TỈNH LÂM ĐỒNG
ĐT: 0903 604 105 - FAX: 0063 [illegible] - E-mail: ctynguyenhongphuc@gmail.com
CÔNG TY TNHH TƯ VẤN XÂY DỰNG NGUYỄN HỒNG PHÚC
GIÁM ĐỐC
NGUYỄN HỒNG PHÚC

DỰ ÁN:
SỬA CHỮA, CẢI TẠO, NÂNG CẤP, MỞ RỘNG
TRỤ SỞ HĐND VÀ UBND XÃ CÁT TIÊN 2

TÊN HẠNG MỤC:
BẢN VẼ HIỆN TRẠNG
KHỐI NHÀ LÀM VIỆC SỐ 1

ĐỊA ĐIỂM XÂY DỰNG:
XÃ CÁT TIÊN 2 - TỈNH LÂM ĐỒNG

GIAI ĐOẠN:
THIẾT KẾ BẢN VẼ THI CÔNG

CHỦ TRÌ: ĐẶNG VĂN NHẬT	
THIẾT KẾ: NGUYỄN THÁI HỌC	
VẼ: PHẠM HOÀNG LÂM	
KIỂM: NGUYỄN XUÂN AN	

TÊN BẢN VẼ:
MẶT BẰNG DẦM SÀN HIỆN TRẠNG

KÝ HIỆU BẢN VẼ:	06
TỶ LỆ:	1/100
HOÀN THÀNH:	NĂM 2026

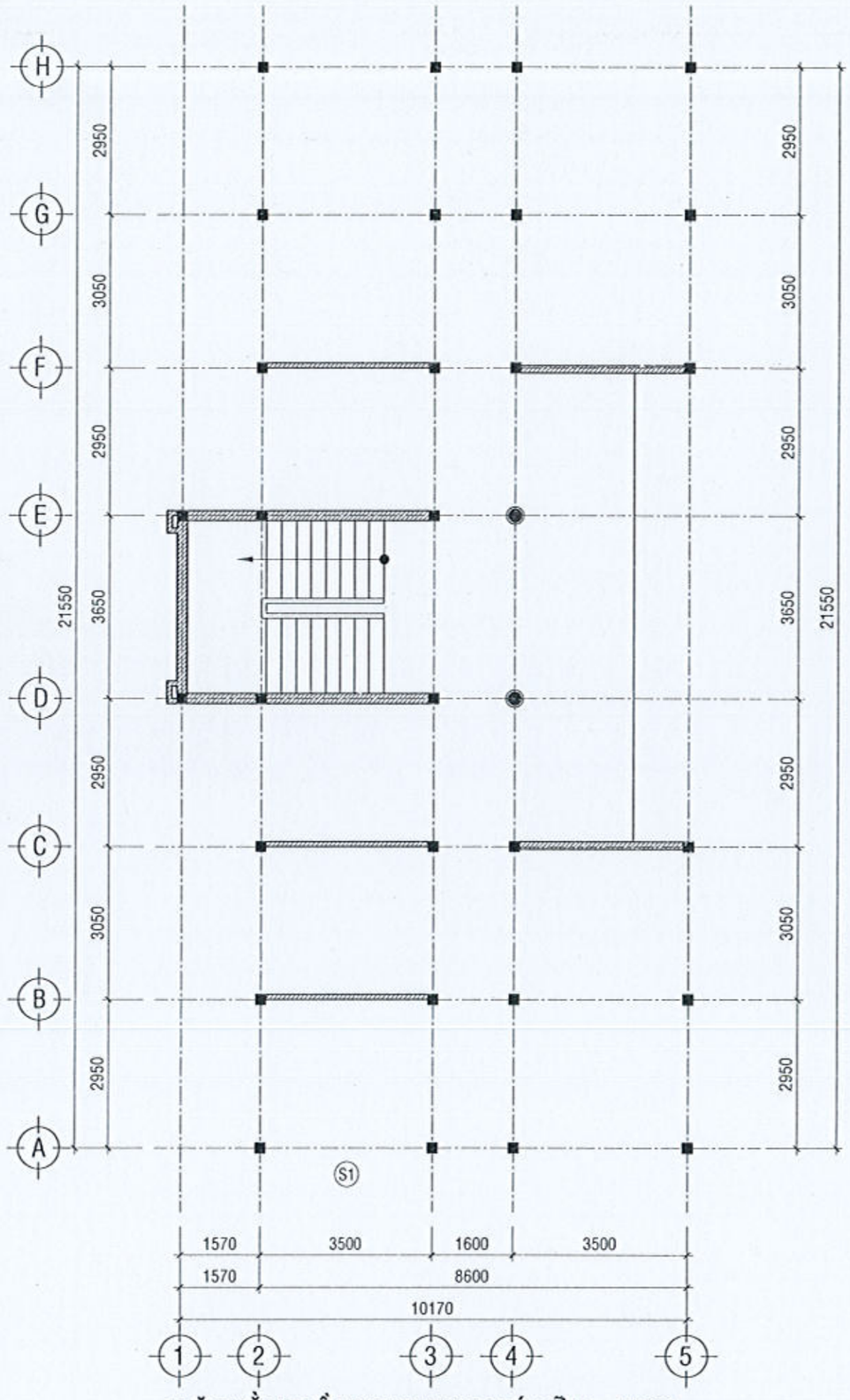

MẶT BẰNG TẦNG 1 SAU KHI PHÁ DỠ TL: 1/100

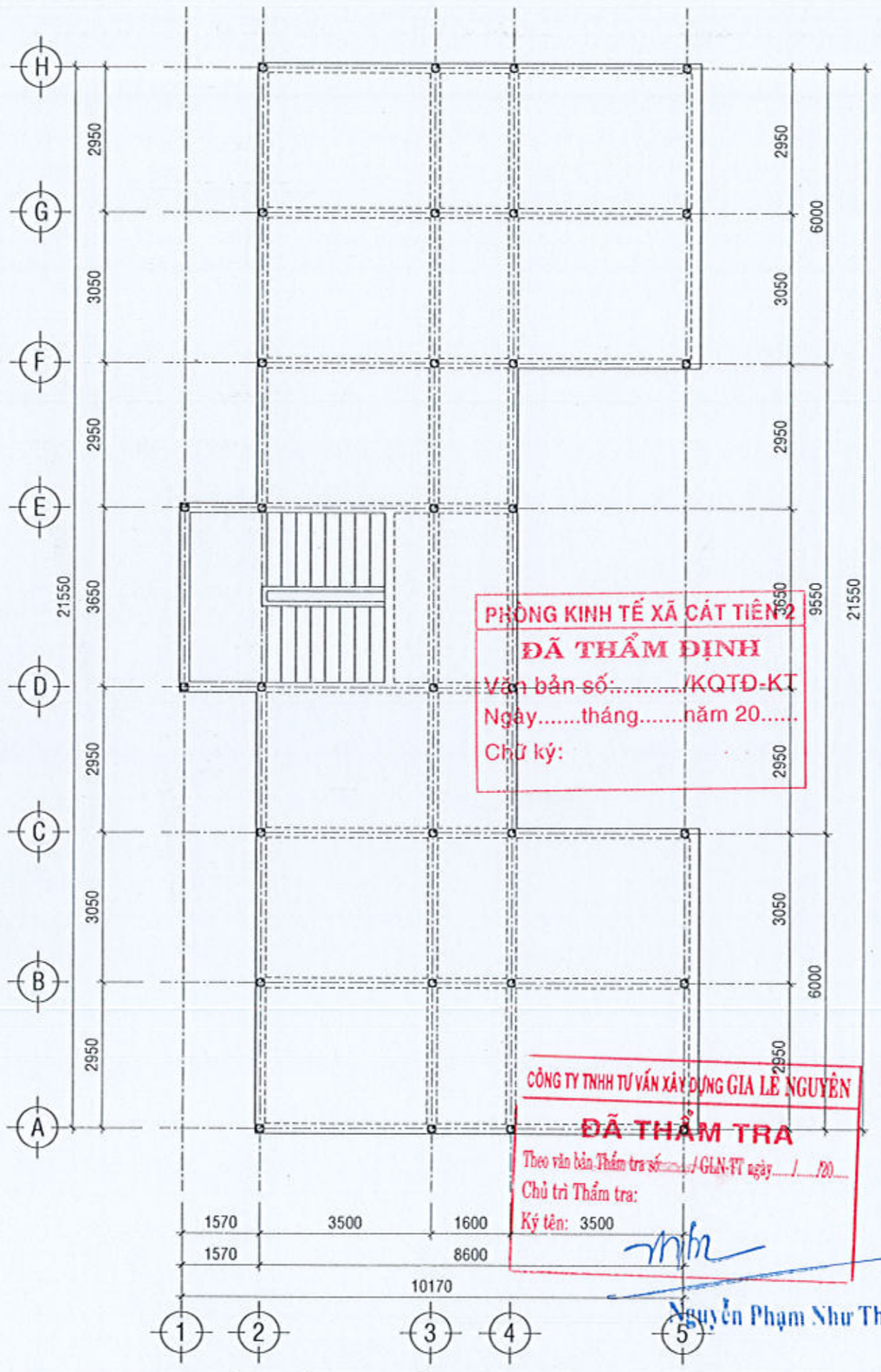

MẶT BẰNG DẦM SÀN TẦNG 1 SAU PHÁ DỠ TL: 1/100

PHÒNG KINH TẾ XÃ CÁT TIÊN 2
ĐÃ THẨM ĐỊNH
Văn bản số:...../KQTĐ-KT
Ngày.....tháng.....năm 20.....
Chữ ký:

CÔNG TY TNHH TƯ VẤN XÂY DỰNG GIA LÊ NGUYÊN
ĐÃ THẨM TRA
Theo văn bản Thẩm tra số...../ GLN-TT ngày...../...../20.....
Chủ trì Thẩm tra:
Ký tên: 3500

Nguyễn Phạm Như Thủy

CHỦ ĐẦU TƯ:
VĂN PHÒNG HĐND VÀ UBND
XÃ CÁT TIÊN 2

ĐƠN VỊ THIẾT KẾ:
CÔNG TY TNHH TƯ VẤN XÂY DỰNG
NGUYỄN HỒNG PHÚC
ĐỊA CHỈ: THÔN 18, XÃ DI LINH - TỈNH LÂM ĐỒNG
ĐT: 0353.000.000 - FAX: 0613 804147 - EMAIL: ctynguyenhongphuc@gmail.com
GIÁM ĐỐC
NGUYỄN HỒNG PHÚC

DỰ ÁN:
SỬA CHỮA, CẢI TẠO, NÂNG CẤP, MỞ RỘNG TRỤ SỞ HĐND VÀ UBND XÃ CÁT TIÊN 2

TÊN HẠNG MỤC:
BẢN VẼ HIỆN TRẠNG
KHỐI NHÀ LÀM VIỆC SỐ 1

ĐỊA ĐIỂM XÂY DỰNG:
XÃ CÁT TIÊN 2 - TỈNH LÂM ĐỒNG

GIAI ĐOẠN:
THIẾT KẾ BẢN VẼ THI CÔNG

CHỦ TRÌ: ĐẶNG VĂN NHẬT	
THIẾT KẾ: NGUYỄN THÁI HỌC	
VẼ: PHẠM HOÀNG LÂM	
KIỂM: NGUYỄN XUÂN AN	

TÊN BẢN VẼ:
MẶT BẰNG HIỆN TRẠNG

KÝ HIỆU BẢN VẼ:	07
TỶ LỆ:	1/100
HOÀN THÀNH:	NĂM 2026

MỞ RỘNG DÃY NHÀ LÀM VIỆC SỐ 2

PHÒNG KINH TẾ XÃ CÁT TIÊN 2
ĐÃ THẨM ĐỊNH
Văn bản số:...../KQTĐ-KT
Ngày.....tháng.....năm 20.....
Chữ ký:

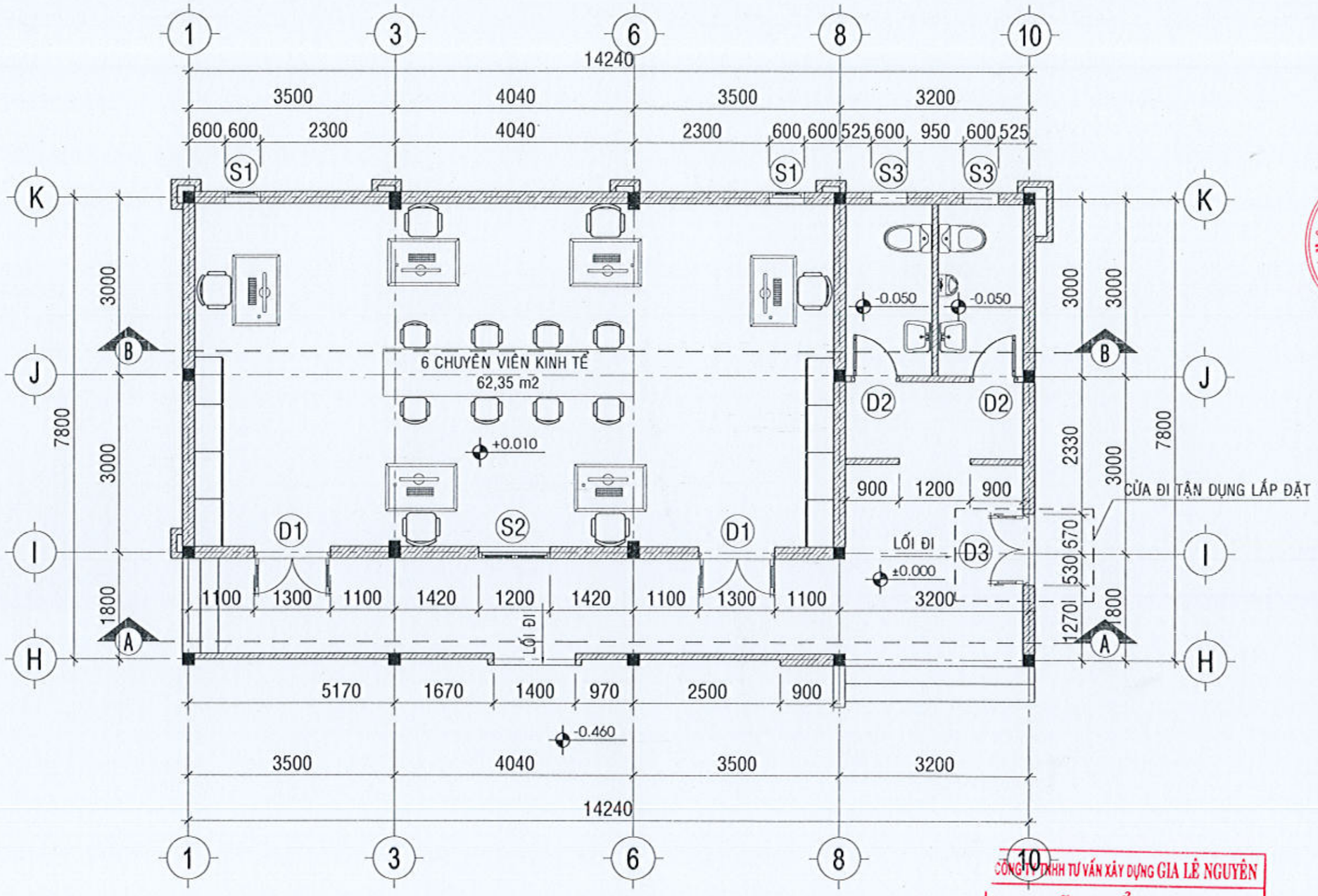

MẶT BẰNG TẦNG 1, TL:1/100

PHÒNG KINH TẾ XÃ CÁT TIÊN 2
ĐÃ THẨM ĐỊNH
Văn bản số:...../KQTĐ-KT
Ngày.....tháng.....năm 20.....
Chữ ký:

CÔNG TY TNHH TƯ VẤN XÂY DỰNG GIA LÊ NGUYÊN
ĐÃ THẨM TRA
Theo văn bản Thẩm tra số:...../ GLN-TT ngày ...../...../20.....
Chủ trì Thẩm tra:
Ký tên:
Nguyễn Phạm Như Thủy

CHỦ ĐẦU TƯ:
VĂN PHÒNG HĐND VÀ UBND
XÃ CÁT TIÊN 2

ĐƠN VỊ THIẾT KẾ:
CÔNG TY TNHH TƯ VẤN XÂY DỰNG
NGUYỄN HỒNG PHÚC
ĐỊA CHỈ: THÔN 10 - XÃ ĐẠ TẺH - TỈNH LÂM ĐỒNG
ĐT: 0909 804 701 - FAX: 0263 404 707 Email: ctynguyenhongphuc@gmail.com
CÔNG TY TNHH TƯ VẤN XÂY DỰNG NGUYỄN HỒNG PHÚC
GIÁM ĐỐC
NGUYỄN HỒNG PHÚC

DỰ ÁN:
SỬA CHỮA, CẢI TẠO, NÂNG CẤP, MỞ RỘNG TRỤ SỞ HĐND - UBND XÃ CÁT TIÊN 2

TÊN HẠNG MỤC:
SỬA CHỮA, CẢI TẠO, NÂNG CẤP DÃY NHÀ LÀM VIỆC SỐ 2

ĐỊA ĐIỂM XÂY DỰNG:
XÃ CÁT TIÊN 2 - TỈNH LÂM ĐỒNG

GIAI ĐOẠN:
THIẾT KẾ BẢN VẼ THI CÔNG

CHỦ TRÌ: ĐẶNG VĂN NHẬT	
THIẾT KẾ: NGUYỄN XUÂN AN	
VẼ: PHẠM HOÀNG LÂM	
KIỂM: NGUYỄN THÁI HỌC	

TÊN BẢN VẼ:
MẶT BẰNG TẦNG 1

KÝ HIỆU BẢN VẼ:	KT-01
TỶ LỆ:	1/100
HOÀN THÀNH:	NĂM 2026

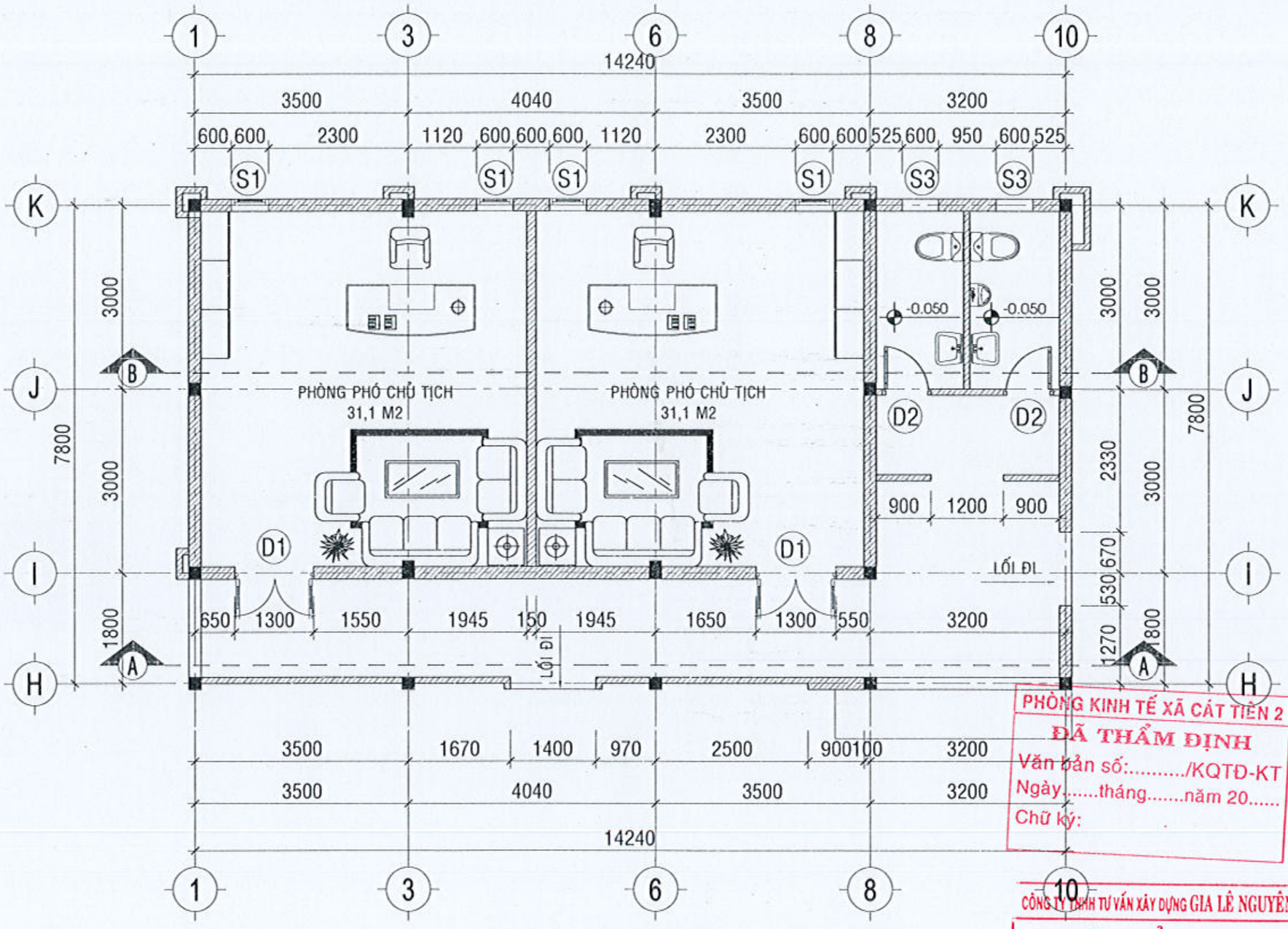

MẶT BẰNG TẦNG 2, TL:1/100

PHÒNG KINH TẾ XÃ CÁT TIÊN 2
ĐÃ THẨM ĐỊNH
Văn bản số:...../KQTĐ-KT
Ngày.....tháng.....năm 20.....
Chữ ký:

CÔNG TY TNHH TƯ VẤN XÂY DỰNG GIA LÊ NGUYÊN
ĐÃ THẨM TRA
Theo văn bản Thẩm tra số: / GLN-TT ngày / /20
Chủ trì Thẩm tra:
Ký tên:
Nguyễn Phạm Như Thủy

CHỦ ĐẦU TƯ:
VĂN PHÒNG HĐND VÀ UBND
XÃ CÁT TIÊN 2

ĐƠN VỊ THIẾT KẾ:
CÔNG TY TNHH TƯ VẤN XÂY DỰNG
NGUYỄN HỒNG PHÚC
ĐỊA CHỈ: THÔN 18 - XÃ DA TẺH - TỈNH LÂM ĐỒNG
ĐT: 0263 6247 [illegible] FAX: 0263 6247[illegible] Email: [illegible]@gmail.com
CÔNG TY TNHH TƯ VẤN XÂY DỰNG NGUYỄN HỒNG PHÚC
GIÁM ĐỐC
NGUYỄN HỒNG PHÚC

DỰ ÁN:
SỬA CHỮA, CẢI TẠO, NÂNG CẤP, MỞ RỘNG TRỤ SỞ HĐND - UBND XÃ CÁT TIÊN 2

TÊN HẠNG MỤC:
SỬA CHỮA, CẢI TẠO, NÂNG CẤP DÃY NHÀ LÀM VIỆC SỐ 2

ĐỊA ĐIỂM XÂY DỰNG:
XÃ CÁT TIÊN 2 - TỈNH LÂM ĐỒNG

GIAI ĐOẠN:
THIẾT KẾ BẢN VẼ THI CÔNG

CHỦ TRÌ: ĐẶNG VĂN NHẬT	
THIẾT KẾ: NGUYỄN XUÂN AN	
VẼ: PHẠM HOÀNG LÂM	
KIỂM: NGUYỄN THÁI HỌC	

TÊN BẢN VẼ:
MẶT BẰNG TẦNG 2

KÝ HIỆU BẢN VẼ:	KT-02
TỶ LỆ:	1/100
HOÀN THÀNH:	NĂM 2026

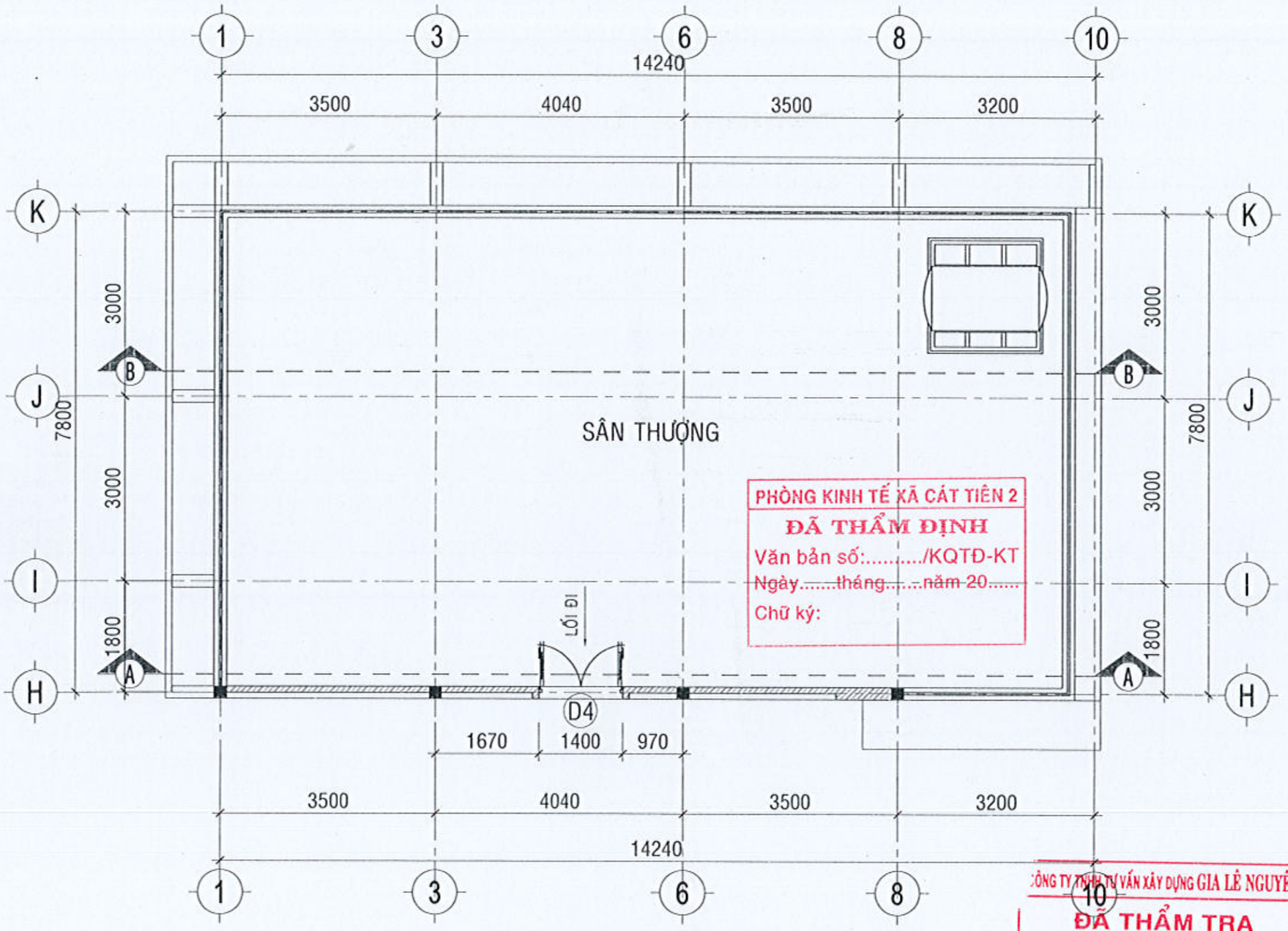

PHÒNG KINH TẾ XÃ CÁT TIÊN 2
ĐÃ THẨM ĐỊNH
Văn bản số...../KQTĐ-KT
Ngày.....tháng.....năm 20.....
Chữ ký:

CÔNG TY TNHH TƯ VẤN XÂY DỰNG GIA LÊ NGUYÊN
ĐÃ THẨM TRA
Theo văn bản Thẩm tra số...../GLN-TT ngày...../...../20.....
Chủ trì Thẩm tra:
Ký tên:
Nguyễn Phạm Như Thủy

MẶT BẰNG TẦNG MÁI, TL:1/100

CHỦ ĐẦU TƯ:
VĂN PHÒNG HĐND VÀ UBND
XÃ CÁT TIÊN 2

ĐƠN VỊ THIẾT KẾ:
CÔNG TY TNHH TƯ VẤN XÂY DỰNG
NGUYỄN HỒNG PHÚC
ĐỊA CHỈ: THÔN 6 - XÃ DA TẺH - TỈNH LÂM ĐỒNG
ĐT: 02633 804767 - FAX: 02633 804767 Email: ctynguyenhongphuc@gmail.com
GIÁM ĐỐC
NGUYỄN HỒNG PHÚC

DỰ ÁN:
SỬA CHỮA, CẢI TẠO, NÂNG CẤP, MỞ RỘNG TRỤ SỞ HĐND - UBND XÃ CÁT TIÊN 2

TÊN HẠNG MỤC:
SỬA CHỮA, CẢI TẠO, NÂNG CẤP DÃY NHÀ LÀM VIỆC SỐ 2

ĐỊA ĐIỂM XÂY DỰNG:
XÃ CÁT TIÊN 2 - TỈNH LÂM ĐỒNG

GIAI ĐOẠN:
THIẾT KẾ BẢN VẼ THI CÔNG

CHỦ TRÌ: ĐẶNG VĂN NHẬT	
THIẾT KẾ: NGUYỄN XUÂN AN	
VẼ: PHẠM HOÀNG LÂM	
KIỂM: NGUYỄN THÁI HỌC	

TÊN BẢN VẼ:
MẶT BẰNG TẦNG MÁI

KÝ HIỆU BẢN VẼ:	KT-03
TỶ LỆ:	1/100
HOÀN THÀNH:	NĂM 2026

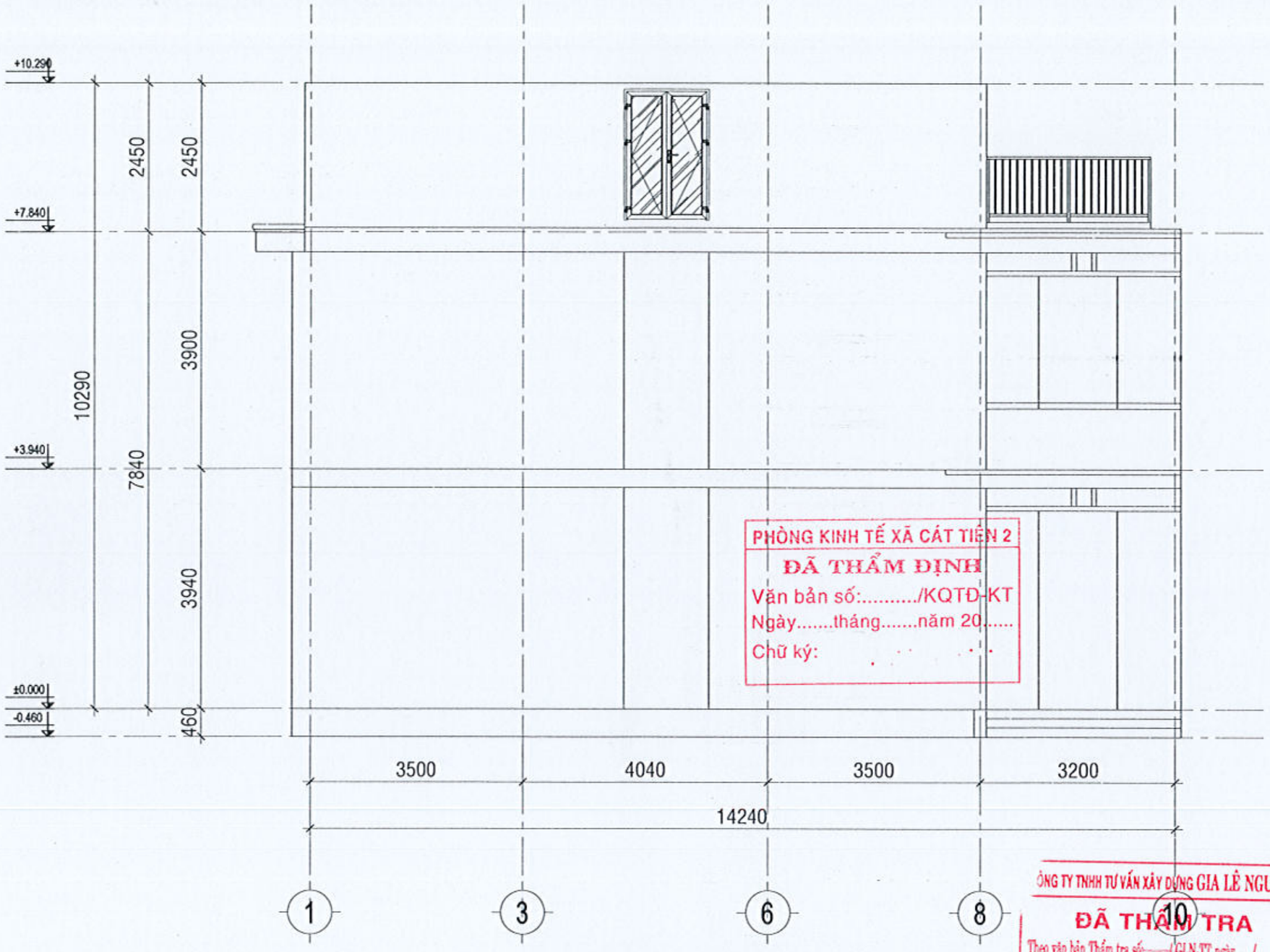

PHÒNG KINH TẾ XÃ CÁT TIÊN 2
ĐÃ THẨM ĐỊNH
Văn bản số:...../KQTĐ-KT
Ngày.....tháng.....năm 20.....
Chữ ký:

CÔNG TY TNHH TƯ VẤN XÂY DỰNG GIA LÊ NGUYÊN
ĐÃ THẨM TRA
Theo văn bản Thẩm tra số...../GLN-TT ngày...../...../20.....
Chủ trì Thẩm tra:
Ký tên:
Nguyễn Phạm Như Thủy

MẶT ĐỨNG TRỤC 1-10, TL:1/100

CHỦ ĐẦU TƯ:
VĂN PHÒNG HĐND VÀ UBND
XÃ CÁT TIÊN 2

ĐƠN VỊ THIẾT KẾ:
CÔNG TY TNHH TƯ VẤN XÂY DỰNG
NGUYỄN HỒNG PHÚC
ĐỊA CHỈ: THÔN 10 - XÃ ĐẠ TẺH - TỈNH LÂM ĐỒNG
ĐT: 0263.804757 - FAX: 0263.804757 Email: ctynguyenhongphuc@gmail.com
GIÁM ĐỐC
NGUYỄN HỒNG PHÚC

DỰ ÁN:
SỬA CHỮA, CẢI TẠO, NÂNG CẤP, MỞ RỘNG
TRỤ SỞ HĐND - UBND XÃ CÁT TIÊN 2

TÊN HẠNG MỤC:
SỬA CHỮA, CẢI TẠO, NÂNG CẤP
DÃY NHÀ LÀM VIỆC SỐ 2

ĐỊA ĐIỂM XÂY DỰNG:
XÃ CÁT TIÊN 2 - TỈNH LÂM ĐỒNG

GIAI ĐOẠN:
THIẾT KẾ BẢN VẼ THI CÔNG

CHỦ TRÌ: ĐẶNG VĂN NHẬT	
THIẾT KẾ: NGUYỄN XUÂN AN	
VẼ: PHẠM HOÀNG LÂM	
KIỂM: NGUYỄN THÁI HỌC	

TÊN BẢN VẼ:
MẶT ĐỨNG

KÝ HIỆU BẢN VẼ:	KT-04
TỶ LỆ:	1/100
HOÀN THÀNH:	NĂM 2026

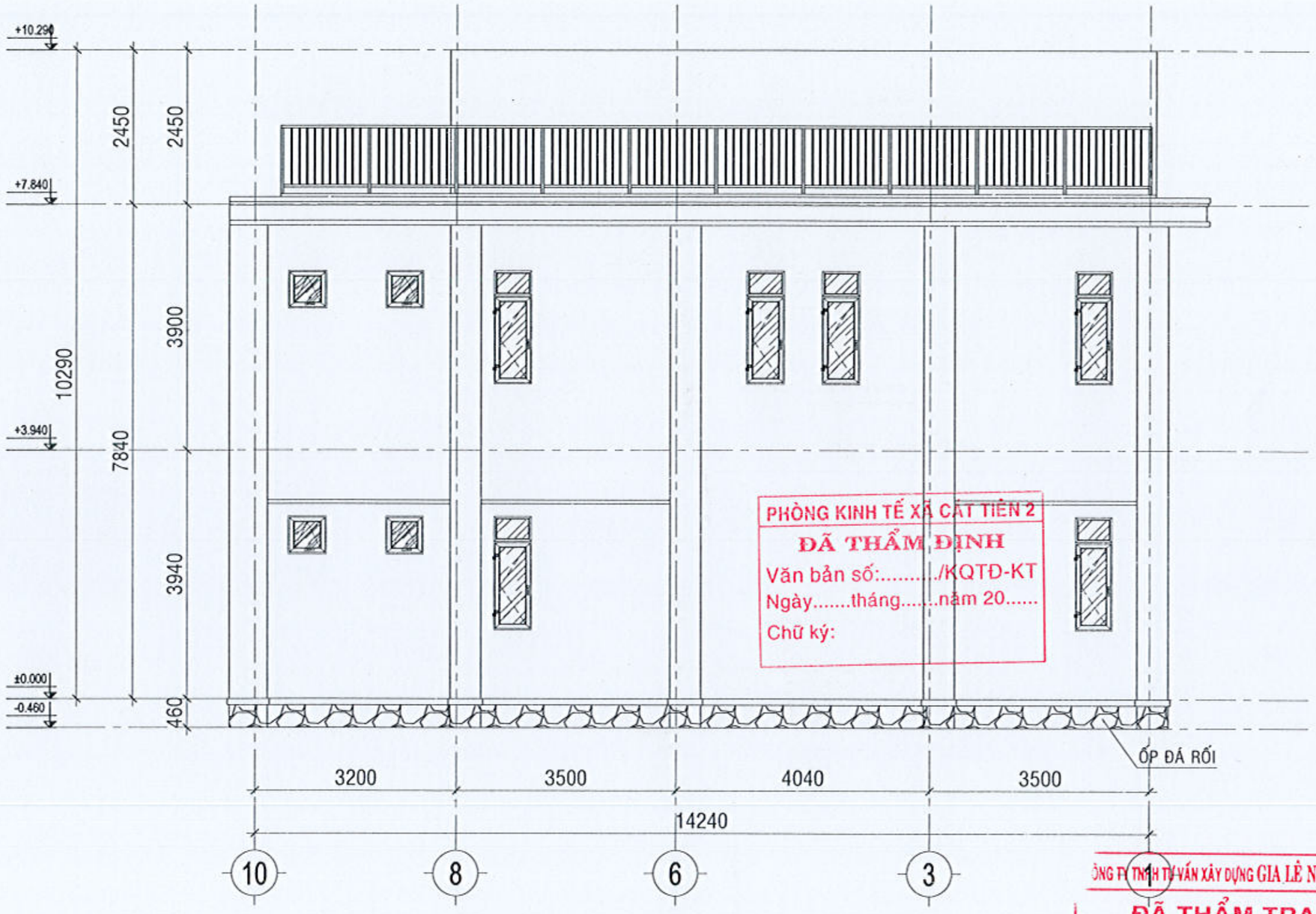

PHÒNG KINH TẾ XÃ CÁT TIÊN 2
ĐÃ THẨM ĐỊNH
Văn bản số:...../KQTĐ-KT
Ngày.....tháng.....năm 20.....
Chữ ký:

CÔNG TY TNHH TƯ VẤN XÂY DỰNG GIA LÊ NGUYÊN
ĐÃ THẨM TRA
Theo văn bản Thẩm tra số...../ GLN-TT ngày...../...../20.....
Chủ trì Thẩm tra:
Ký tên:
Nguyễn Phạm Như Thủy

MẶT ĐỨNG TRỤC 10-1, TL:1/100

CHỦ ĐẦU TƯ:
VĂN PHÒNG HĐND VÀ UBND
XÃ CÁT TIÊN 2

ĐƠN VỊ THIẾT KẾ:
CÔNG TY TNHH TƯ VẤN XÂY DỰNG
NGUYỄN HỒNG PHÚC
ĐỊA CHỈ: THÔN 19 - XÃ DA TẺH - TỈNH LÂM ĐỒNG
ĐT: 0903 904782 - FAX: 0263.66 0787 Email: ctynguyenhongphuc@gmail.com
GIÁM ĐỐC
NGUYỄN HỒNG PHÚC

DỰ ÁN:
SỬA CHỮA, CẢI TẠO, NÂNG CẤP, MỞ RỘNG
TRỤ SỞ HĐND - UBND XÃ CÁT TIÊN 2

TÊN HẠNG MỤC:
SỬA CHỮA, CẢI TẠO, NÂNG CẤP
DÃY NHÀ LÀM VIỆC SỐ 2

ĐỊA ĐIỂM XÂY DỰNG:
XÃ CÁT TIÊN 2 - TỈNH LÂM ĐỒNG

GIAI ĐOẠN:
THIẾT KẾ BẢN VẼ THI CÔNG

CHỦ TRÌ: ĐẶNG VĂN NHẬT	
THIẾT KẾ: NGUYỄN XUÂN AN	
VẼ: PHẠM HOÀNG LÂM	
KIỂM: NGUYỄN THÁI HỌC	

TÊN BẢN VẼ:
MẶT ĐỨNG

KÝ HIỆU BẢN VẼ:	KT-05
TỶ LỆ:	1/100
HOÀN THÀNH:	NĂM 2026

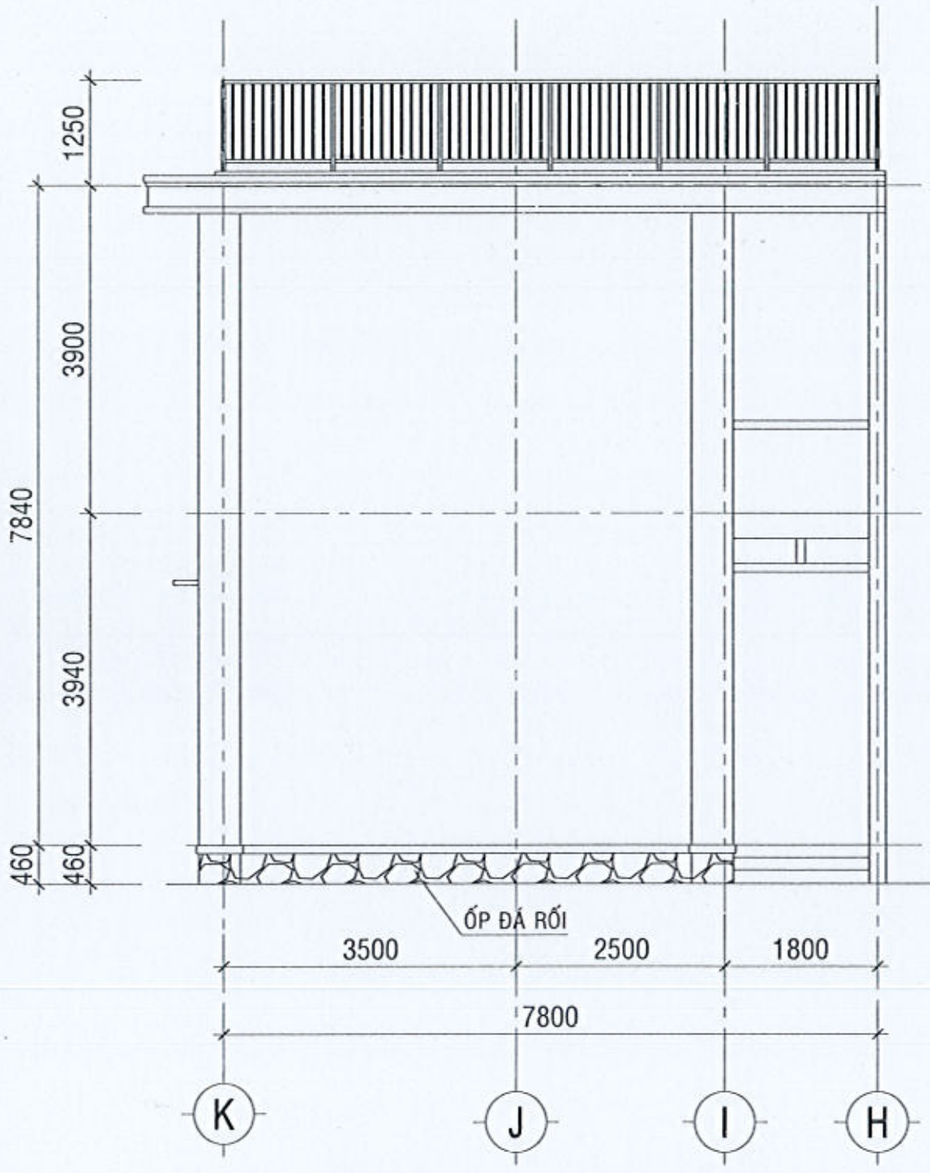

MẶT ĐỨNG K-H, TL:1/100

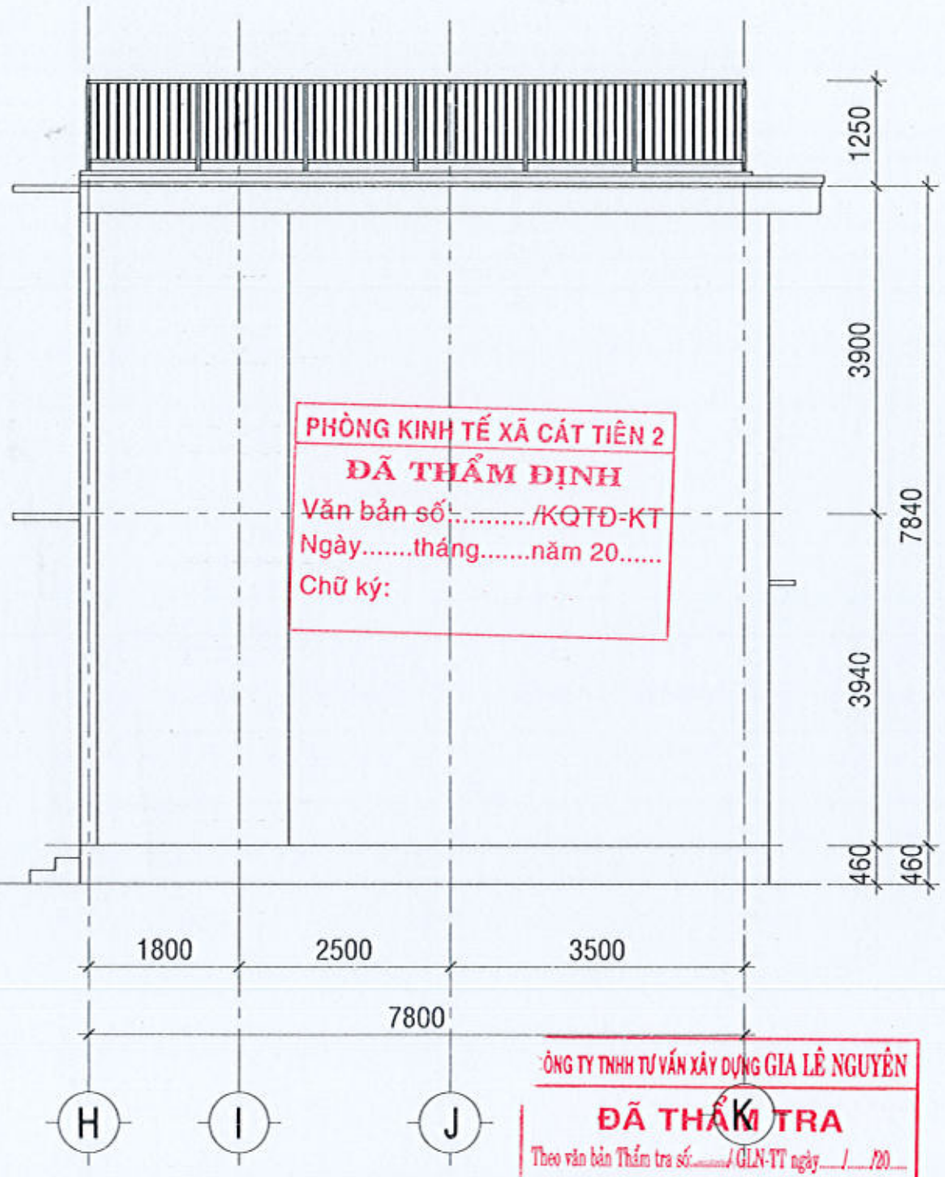

PHÒNG KINH TẾ XÃ CÁT TIÊN 2
ĐÃ THẨM ĐỊNH
Văn bản số:...../KQTĐ-KT
Ngày.....tháng.....năm 20.....
Chữ ký:

CÔNG TY TNHH TƯ VẤN XÂY DỰNG GIA LÊ NGUYÊN
ĐÃ THẨM TRA
Theo văn bản Thẩm tra số:...../ GLN-TT ngày.../.../20...
Chủ trì Thẩm tra:
Ký tên:
Nguyễn Phạm Như Thủy

MẶT ĐỨNG H-K, TL:1/100

CHỦ ĐẦU TƯ:
VĂN PHÒNG HĐND VÀ UBND
XÃ CÁT TIÊN 2

ĐƠN VỊ THIẾT KẾ:
CÔNG TY TNHH TƯ VẤN XÂY DỰNG
NGUYỄN HỒNG PHÚC
ĐỊA CHỈ: THÔN 18 - XÃ DA TẺH - TỈNH LÂM ĐỒNG
ĐT: 0633 604787 - FAX: 0633 604787 Email: ctyquyetthongphuc@gmail.com
GIÁM ĐỐC
NGUYỄN HỒNG PHÚC

DỰ ÁN:
SỬA CHỮA, CẢI TẠO, NÂNG CẤP, MỞ RỘNG
TRỤ SỞ HĐND - UBND XÃ CÁT TIÊN 2

TÊN HẠNG MỤC:
SỬA CHỮA, CẢI TẠO, NÂNG CẤP
DÃY NHÀ LÀM VIỆC SỐ 2

ĐỊA ĐIỂM XÂY DỰNG:
XÃ CÁT TIÊN 2 - TỈNH LÂM ĐỒNG

GIAI ĐOẠN:
THIẾT KẾ BẢN VẼ THI CÔNG

CHỦ TRÌ: ĐẶNG VĂN NHẬT	
THIẾT KẾ: NGUYỄN XUÂN AN	
VẼ: PHẠM HOÀNG LÂM	
KIỂM: NGUYỄN THÁI HỌC	

TÊN BẢN VẼ:
MẶT ĐỨNG

KÝ HIỆU BẢN VẼ:	KT-06
TỶ LỆ:	1/100
HOÀN THÀNH:	NĂM 2026

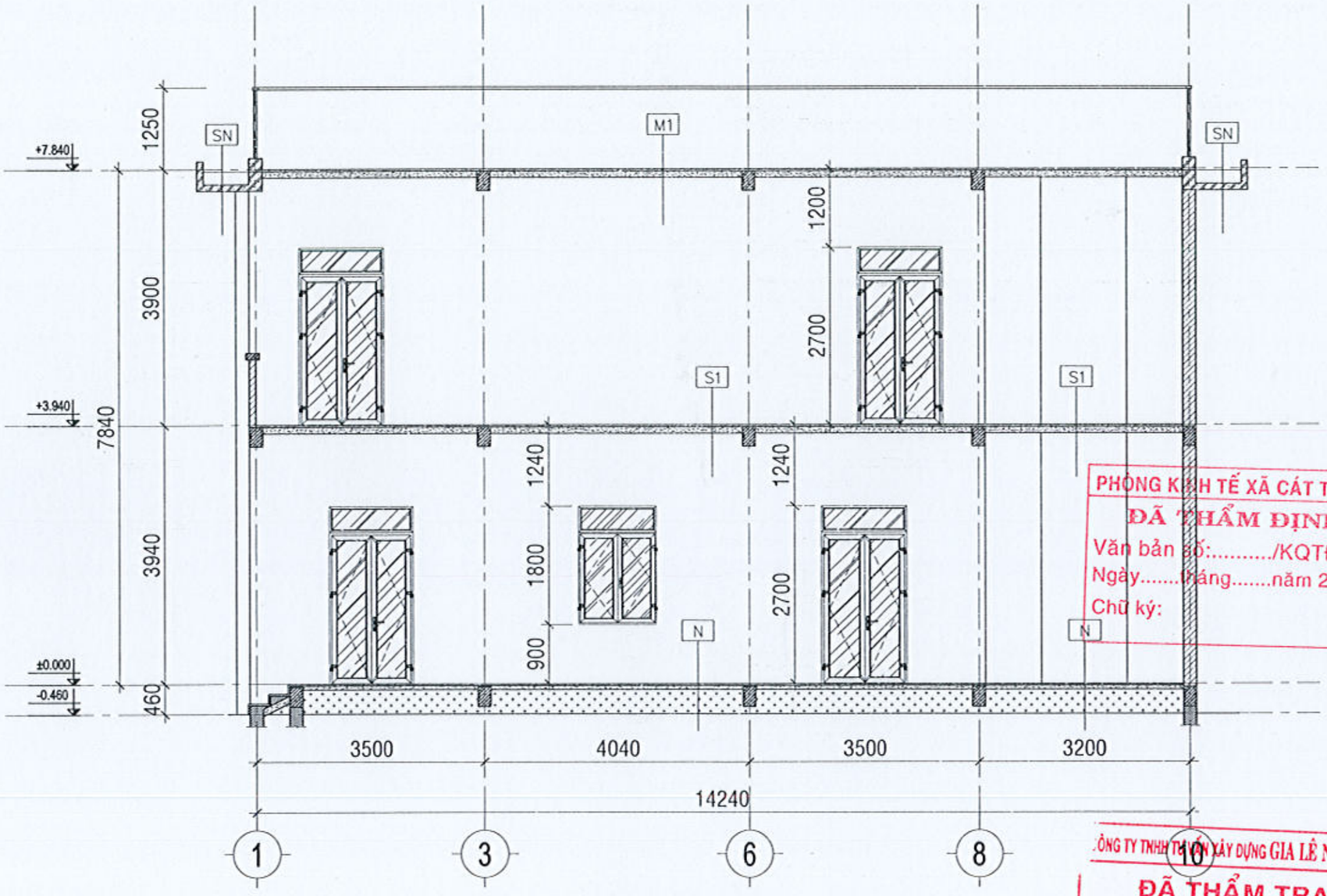

MẶT CẮT A-A, TL:1/100

PHÒNG KINH TẾ XÃ CÁT TIÊN 2
ĐÃ THẨM ĐỊNH
Văn bản số:...../KQTĐ-KT
Ngày.....tháng.....năm 20.....
Chữ ký:

CÔNG TY TNHH TƯ VẤN XÂY DỰNG GIA LÊ NGUYÊN
ĐÃ THẨM TRA
Theo văn bản Thẩm tra số:...../ GLN-TT ngày..../..../20....
Chủ trì Thẩm tra:
Ký tên:

Nguyễn Phạm Như Thủy

CHỦ ĐẦU TƯ:
VĂN PHÒNG HĐND VÀ UBND
XÃ CÁT TIÊN 2

ĐƠN VỊ THIẾT KẾ:
CÔNG TY TNHH TƯ VẤN XÂY DỰNG
NGUYỄN HỒNG PHÚC
ĐỊA CHỈ: THÔN 18 - XÃ DA TẺH - TỈNH LÂM ĐỒNG
ĐT: 0903 [illegible] - 0[illegible] Email: [illegible]@gmail.com
GIÁM ĐỐC
NGUYỄN HỒNG PHÚC

DỰ ÁN:
SỬA CHỮA, CẢI TẠO, NÂNG CẤP, MỞ RỘNG
TRỤ SỞ HĐND - UBND XÃ CÁT TIÊN 2

TÊN HẠNG MỤC:
SỬA CHỮA, CẢI TẠO, NÂNG CẤP
DÃY NHÀ LÀM VIỆC SỐ 2

ĐỊA ĐIỂM XÂY DỰNG:
XÃ CÁT TIÊN 2 - TỈNH LÂM ĐỒNG

GIAI ĐOẠN:
THIẾT KẾ BẢN VẼ THI CÔNG

CHỦ TRÌ: ĐẶNG VĂN NHẬT	
THIẾT KẾ: NGUYỄN XUÂN AN	
VẼ: PHẠM HOÀNG LÂM	
KIỂM: NGUYỄN THÁI HỌC	

TÊN BẢN VẼ:
MẶT CẮT

KÝ HIỆU BẢN VẼ:	KT-07
TỶ LỆ:	1/100
HOÀN THÀNH:	NĂM 2026

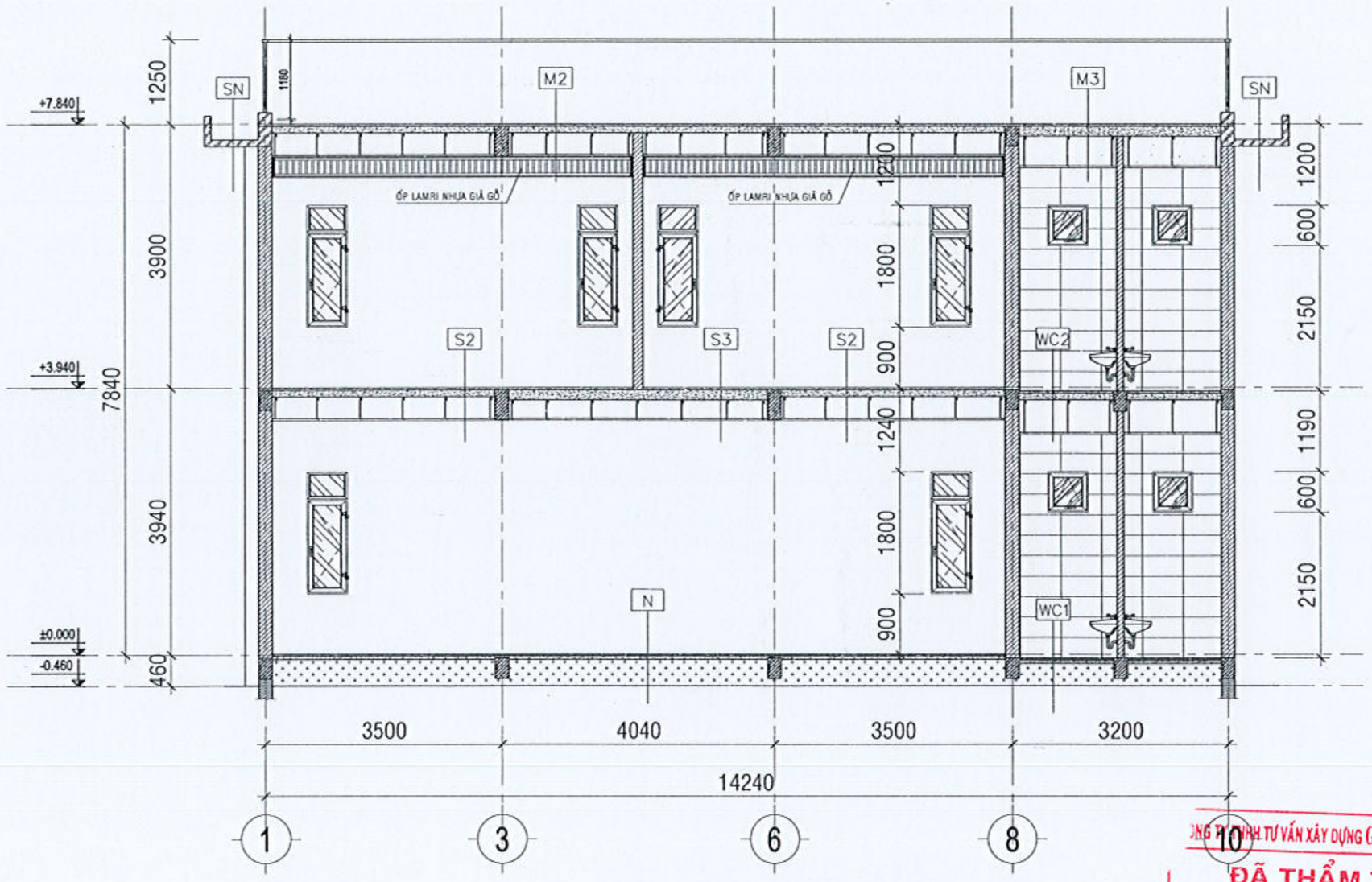

MẶT CẮT B-B, TL:1/100

PHÒNG KINH TẾ XÃ CÁT TIÊN 2
ĐÃ THẨM ĐỊNH
Văn bản số:...../KQTĐ-KT
Ngày.....tháng.....năm 20.....
Chữ ký:

CÔNG TY TNHH TƯ VẤN XÂY DỰNG GIA LÊ NGUYÊN
ĐÃ THẨM TRA
Theo văn bản Thẩm tra số:...../GLN-TT ngày.../.../20...
Chủ trì Thẩm tra:
Ký tên:
Nguyễn Phạm Như Thủy

CHỦ ĐẦU TƯ:
VĂN PHÒNG HĐND VÀ UBND
XÃ CÁT TIÊN 2

ĐƠN VỊ THIẾT KẾ:
CÔNG TY TNHH TƯ VẤN XÂY DỰNG
NGUYỄN HỒNG PHÚC
ĐỊA CHỈ: THÔN 10 - XÃ CÁT TIÊN - TỈNH LÂM ĐỒNG
ĐT: 02633 604767 - FAX: 02633 604767 Email: dynguyenhangphuc@gmail.com
GIÁM ĐỐC
NGUYỄN HỒNG PHÚC

DỰ ÁN:
SỬA CHỮA, CẢI TẠO, NÂNG CẤP, MỞ RỘNG
TRỤ SỞ HĐND - UBND XÃ CÁT TIÊN 2

TÊN HẠNG MỤC:
SỬA CHỮA, CẢI TẠO, NÂNG CẤP
DÃY NHÀ LÀM VIỆC SỐ 2

ĐỊA ĐIỂM XÂY DỰNG:
XÃ CÁT TIÊN 2 - TỈNH LÂM ĐỒNG

GIAI ĐOẠN:
THIẾT KẾ BẢN VẼ THI CÔNG

CHỦ TRÌ: ĐẶNG VĂN NHẬT	
THIẾT KẾ: NGUYỄN XUÂN AN	
VẼ: PHẠM HOÀNG LÂM	
KIỂM: NGUYỄN THÁI HỌC	

TÊN BẢN VẼ:
MẶT CẮT

KÝ HIỆU BẢN VẼ:	KT-08
TỶ LỆ:	1/100
HOÀN THÀNH:	NĂM 2026

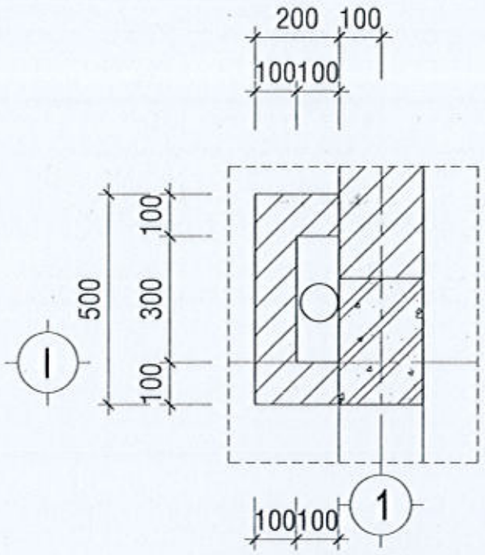

CHI TIẾT HỘP GEN
TRỤC 1/I, TL:1/20

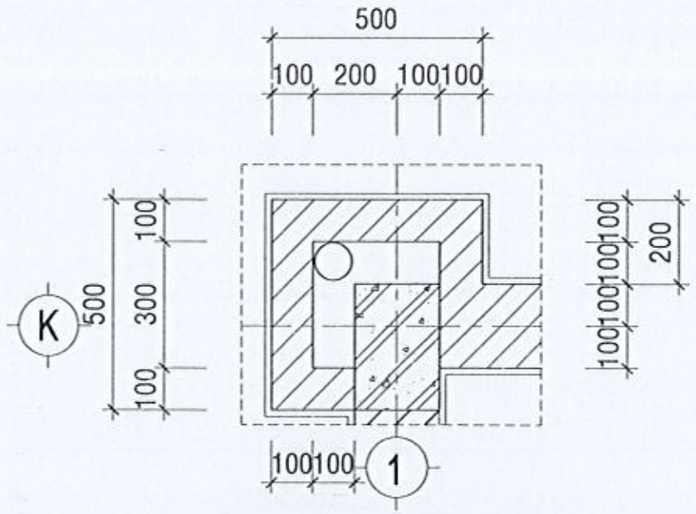

CHI TIẾT HỘP GEN
TRỤC 1/K, TL:1/20

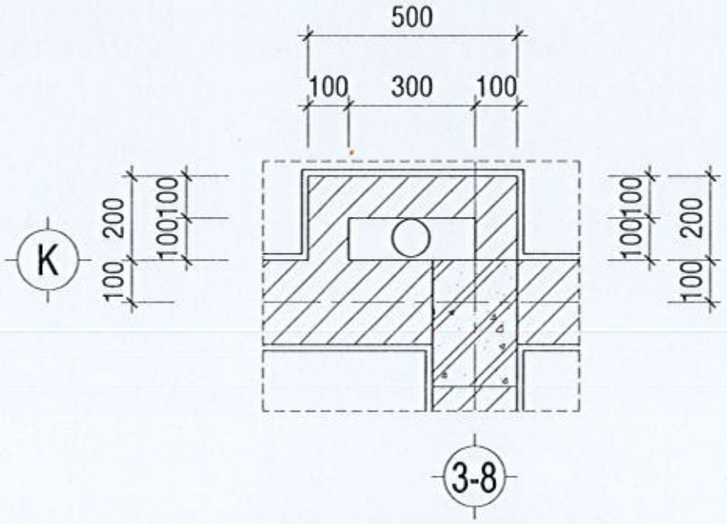

CHI TIẾT HỘP GEN
TRỤC K3-8, TL:1/20

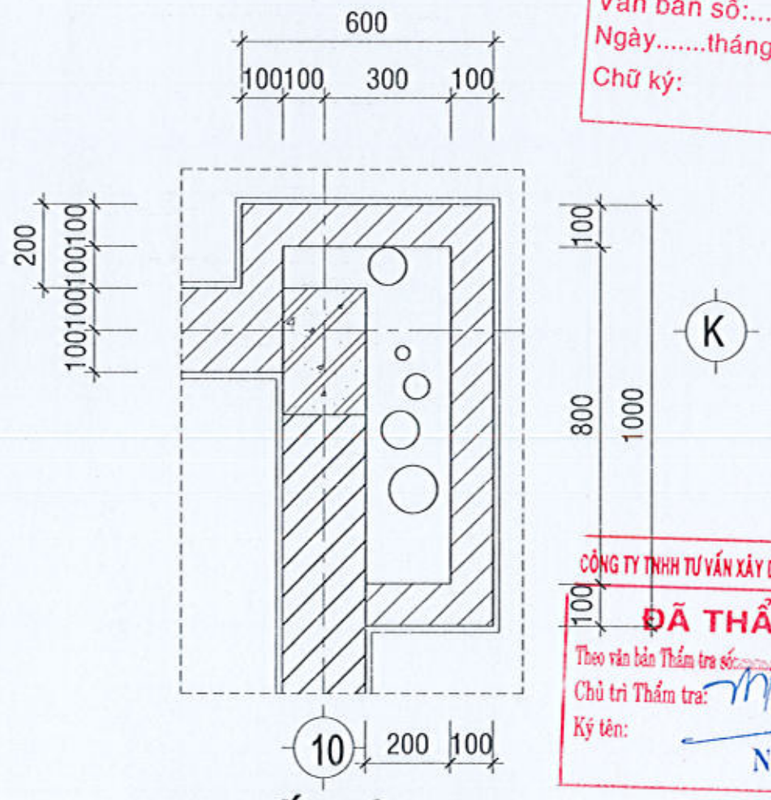

CHI TIẾT HỘP GEN
TRỤC 10/K, TL:1/20

PHÒNG KINH TẾ XÃ CÁT TIÊN 2
ĐÃ THẨM ĐỊNH
Văn bản số:...../KQTĐ-KT
Ngày.....tháng.....năm 20.....
Chữ ký:

CÔNG TY TNHH TƯ VẤN XÂY DỰNG GIA LÊ NGUYÊN
ĐÃ THẨM TRA
Theo văn bản Thẩm tra số:...../GLN-TT ngày ..../..../20....
Chủ trì Thẩm tra:
Ký tên:
Nguyễn Phạm Như Thủy

CHỦ ĐẦU TƯ:
VĂN PHÒNG HĐND VÀ UBND
XÃ CÁT TIÊN 2

ĐƠN VỊ THIẾT KẾ:
CÔNG TY TNHH TƯ VẤN XÂY DỰNG
NGUYỄN HỒNG PHÚC
ĐỊA CHỈ: THÔN 10 - XÃ ĐỨC TRỌNG - TỈNH LÂM ĐỒNG
ĐT: 02633 804767 / FAX: 02633 804767 Email: dyngnyenhongphuc@gmail.com
GIÁM ĐỐC
NGUYỄN HỒNG PHÚC

DỰ ÁN:
SỬA CHỮA, CẢI TẠO, NÂNG CẤP, MỞ RỘNG TRỤ SỞ HĐND - UBND XÃ CÁT TIÊN 2

TÊN HẠNG MỤC:
SỬA CHỮA, CẢI TẠO, NÂNG CẤP DÃY NHÀ LÀM VIỆC SỐ 2

ĐỊA ĐIỂM XÂY DỰNG:
XÃ CÁT TIÊN 2 - TỈNH LÂM ĐỒNG

GIAI ĐOẠN:
THIẾT KẾ BẢN VẼ THI CÔNG

CHỦ TRÌ: ĐẶNG VĂN NHẬT	
THIẾT KẾ: NGUYỄN XUÂN AN	
VẼ: PHẠM HOÀNG LÂM	
KIỂM: NGUYỄN THÁI HỌC	

TÊN BẢN VẼ:
CHI TIẾT HỘP GEN

KÝ HIỆU BẢN VẼ:	KT-09
TỶ LỆ:	1/20
HOÀN THÀNH:	NĂM 2026

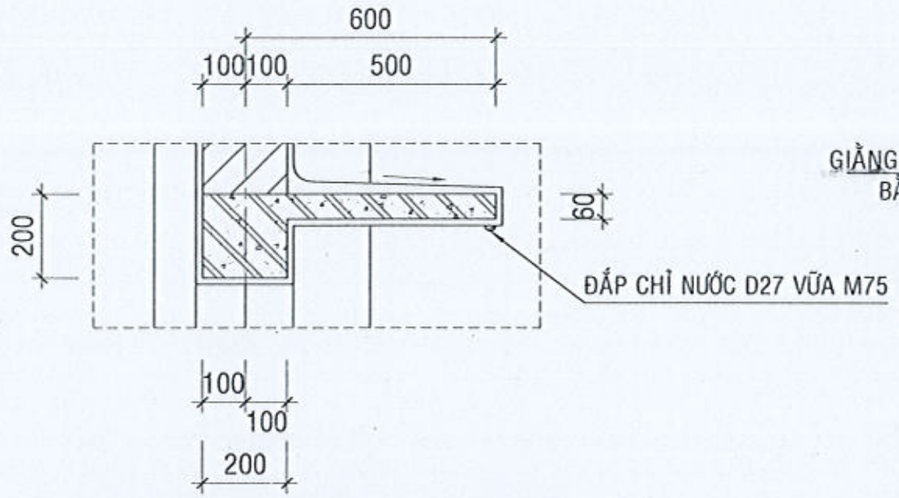

CHI TIẾT Ô VĂNG, TL:1/20

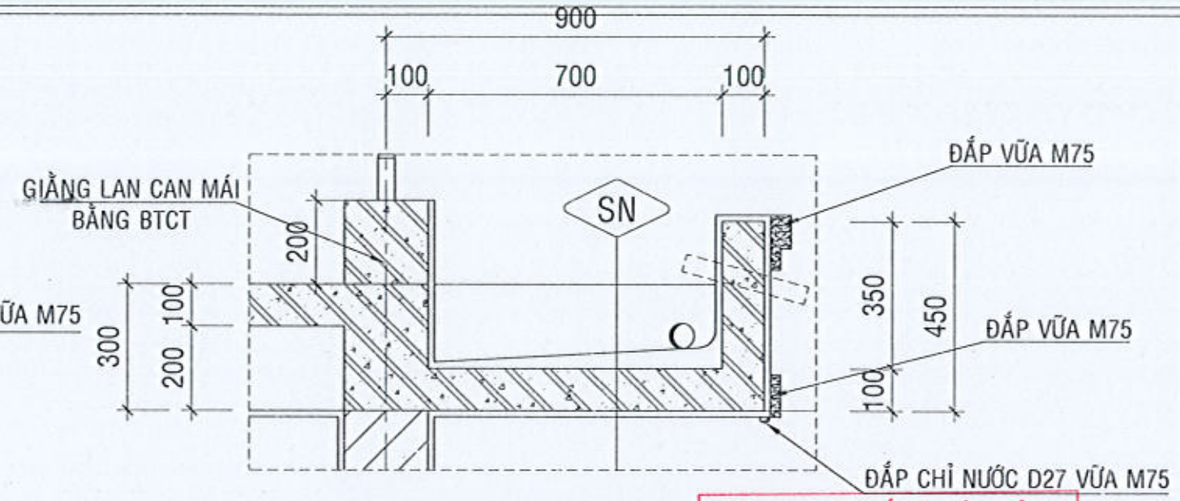

CHI TIẾT SÊ NÔ TL:1/20

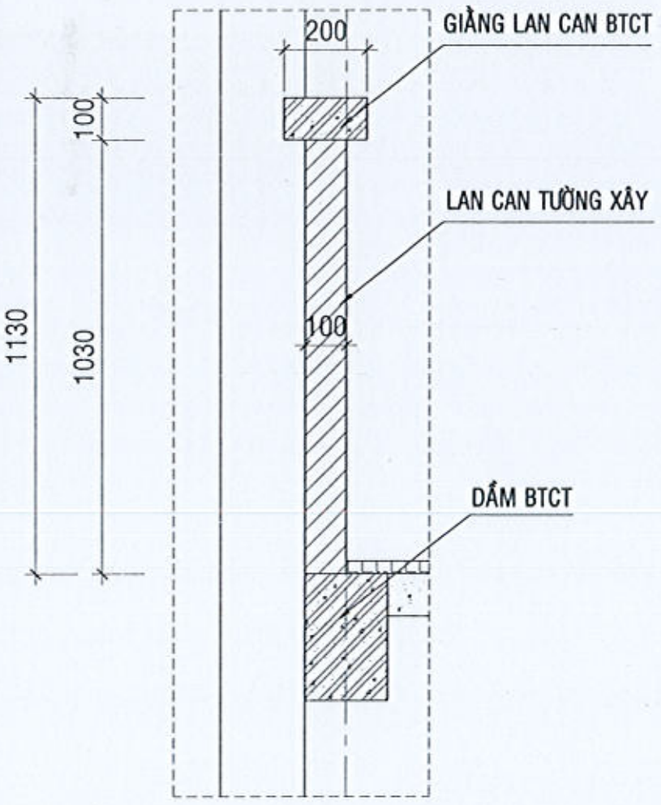

CHI TIẾT LAN CAN TƯỜNG XÂY, TL:1/20

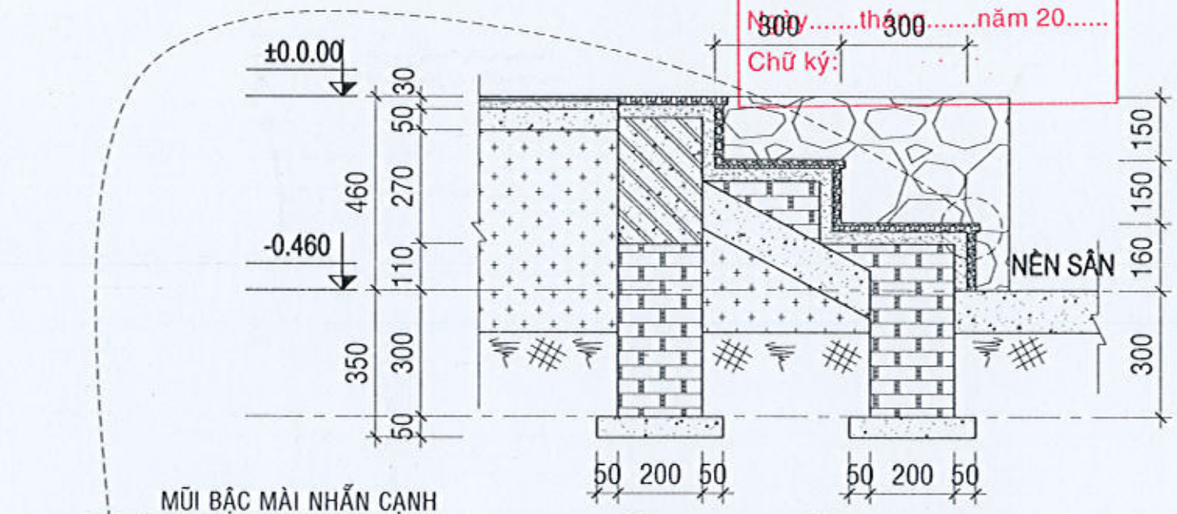

CHI TIẾT BẬC CẤP, TL:1/20

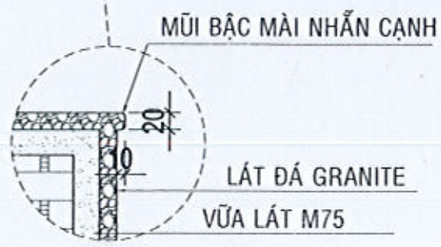

CT MŨI BẬC TL:1/10

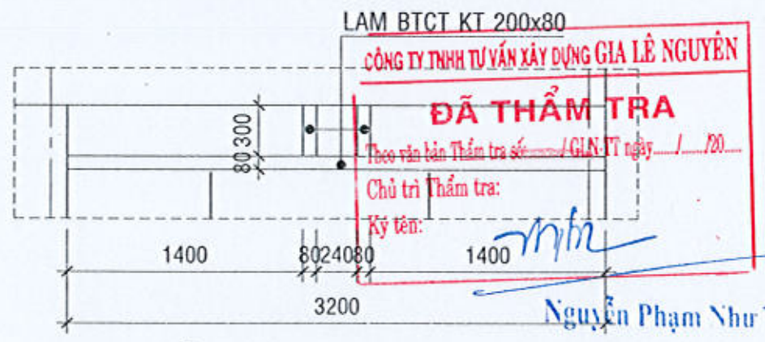

CHI TIẾT LAM NGANG, TL:1/50

PHÒNG KINH TẾ XÃ CÁT TIÊN 2
ĐÃ THẨM ĐỊNH
Văn bản số:...../KQTĐ-KT
Ngày.....tháng.....năm 20.....
Chữ ký:

CÔNG TY TNHH TƯ VẤN XÂY DỰNG GIA LÊ NGUYÊN
ĐÃ THẨM TRA
Theo văn bản Thẩm tra số ...../GLN-TT ngày ..../..../20....
Chủ trì Thẩm tra:
Ký tên:
Nguyễn Phạm Như Thảy

CHỦ ĐẦU TƯ:
VĂN PHÒNG HĐND VÀ UBND
XÃ CÁT TIÊN 2

ĐƠN VỊ THIẾT KẾ:
CÔNG TY TNHH TƯ VẤN XÂY DỰNG
NGUYỄN HỒNG PHÚC
ĐỊA CHỈ: THÔN 18 - XÃ DI LINH - TỈNH LÂM ĐỒNG
ĐT: 0263 6040 787 / FAX: 0263 6040 787 Email: ctygnyenhongphuc@gmail.com
GIÁM ĐỐC
NGUYỄN HỒNG PHÚC

DỰ ÁN:
SỬA CHỮA, CẢI TẠO, NÂNG CẤP, MỞ RỘNG TRỤ SỞ HĐND - UBND XÃ CÁT TIÊN 2

TÊN HẠNG MỤC:
SỬA CHỮA, CẢI TẠO, NÂNG CẤP DÃY NHÀ LÀM VIỆC SỐ 2

ĐỊA ĐIỂM XÂY DỰNG:
XÃ CÁT TIÊN 2 - TỈNH LÂM ĐỒNG

GIAI ĐOẠN:
THIẾT KẾ BẢN VẼ THI CÔNG

CHỦ TRÌ: ĐẶNG VĂN NHẬT	
THIẾT KẾ: NGUYỄN XUÂN AN	
VẼ: PHẠM HOÀNG LÂM	
KIỂM: NGUYỄN THÁI HỌC	

TÊN BẢN VẼ:
CÁC CHI TIẾT

KÝ HIỆU BẢN VẼ:	KT-10
TỶ LỆ:	1/100
HOÀN THÀNH:	NĂM 2026

GHI CHÚ VẬT LIỆU

M1

- SÀN SÂN THƯỢNG LÁT GẠCH NGOÀI TRỜI 600x600mm, NHÁM CHỐNG TRƠN, TRƯỢT VỮA XI MĂNG M75
- LỚP VỮA LÁNG VỮA XI MĂNG M100 TẠO DỐC VỀ LỖ THOÁT NƯỚC
- QUÉT CHẤT CHỐNG THẤM KOVA CT-11A PU SÀN MÁI THEO ĐỊNH MỨC NHÀ SẢN XUẤT
- SÀN MÁI BÊ TÔNG CỐT THÉP ĐÁ 1x2cm DÀY 10cm, MÁC 250
- TRÁT TRẦN VỮA XM M75, BẢ MA TÍT, SƠN 1 NƯỚC LÓT 2 NƯỚC PHỦ

M2

- SÀN SÂN THƯỢNG LÁT GẠCH NGOÀI TRỜI 600x600mm, NHÁM CHỐNG TRƠN, TRƯỢT VỮA XI MĂNG M75
- LỚP VỮA LÁNG VỮA XI MĂNG M100 TẠO DỐC VỀ LỖ THOÁT NƯỚC
- QUÉT CHẤT CHỐNG THẤM KOVA CT-11A PU SÀN MÁI THEO ĐỊNH MỨC NHÀ SẢN XUẤT
- SÀN MÁI BÊ TÔNG CỐT THÉP ĐÁ 1x2cm DÀY 10cm, MÁC 250
- TRẦN BẰNG TẤM NHỰA NANO

M3

- SÀN SÂN THƯỢNG LÁT GẠCH NGOÀI TRỜI 600x600mm, NHÁM CHỐNG TRƠN, TRƯỢT VỮA XI MĂNG M75
- LỚP VỮA LÁNG VỮA XI MĂNG M100 TẠO DỐC VỀ LỖ THOÁT NƯỚC
- QUÉT CHẤT CHỐNG THẤM KOVA CT-11A PU SÀN MÁI THEO ĐỊNH MỨC NHÀ SẢN XUẤT
- SÀN MÁI BÊ TÔNG CỐT THÉP ĐÁ 1x2cm DÀY 150cm, MÁC 250
- TRẦN BẰNG TẤM THẠCH CAO KHUNG NỔI 600x600mm CHỐNG ẨM

SN

- QUÉT XI MĂNG 2 NƯỚC
- LỚP VỮA LÁNG VỮA XI MĂNG M100 TẠO DỐC VỀ LỖ THOÁT NƯỚC
- QUÉT DUNG DỊCH CHỐNG THẤM ĐỊNH MỨC THEO NHÀ SẢN XUẤT
- SÀN BÊ TÔNG CỐT THÉP ĐÁ 1x2cm MÁC 250
- TRÁT VỮA XM M75, BẢ MA TÍT, SƠN 1 NƯỚC LÓT 2 NƯỚC PHỦ

BC1

- MẶT BẬC LÁT GẠCH 800x800mm VỮA M75
- XÂY GẠCH RỖNG KHÔNG NUNG 8x8x18cm, VỮA XM M75
- LÓT BÊ TÔNG ĐÁ 1x2cm DÀY 10cm MÁC 150
- ĐẮP ĐẤT ĐẦM CHẶT K = 0,9
- ĐẤT TỰ NHIÊN ĐẦM CHẶT

BC2

- MẶT BẬC LÁT ĐÁ GRANIT TỰ NHIÊN VỮA M75
- XÂY GẠCH RỖNG KHÔNG NUNG 8x8x18cm, VỮA XM M75
- LÓT BÊ TÔNG ĐÁ 1x2cm DÀY 10cm MÁC 150
- ĐẮP ĐẤT ĐẦM CHẶT K = 0,9
- ĐẤT TỰ NHIÊN ĐẦM CHẶT

S1

- SÀN LÁT GẠCH 800x800mm VỮA XI MĂNG M75
- SÀN BÊ TÔNG CỐT THÉP ĐÁ 1x2cm DÀY 10cm MÁC 250
- TRÁT TRẦN VỮA XM M75, BẢ MA TÍT, SƠN 1 NƯỚC LÓT 2 NƯỚC PHỦ

S2

- SÀN LÁT GẠCH 800x800mm VỮA XI MĂNG M75
- SÀN BÊ TÔNG CỐT THÉP ĐÁ 1x2cm DÀY 10cm MÁC 250
- TRẦN BẰNG TẤM THẠCH CAO KHUNG CHÌM BẢ MA TÍT, SƠN 1 NƯỚC LÓT 2 NƯỚC PHỦ

S2

- SÀN LÁT GẠCH 800x800mm VỮA XI MĂNG M75
- SÀN BÊ TÔNG CỐT THÉP ĐÁ 1x2cm DÀY 15cm MÁC 250
- TRẦN BẰNG TẤM THẠCH CAO KHUNG CHÌM BẢ MA TÍT, SƠN 1 NƯỚC LÓT 2 NƯỚC PHỦ

N

- NỀN LÁT GẠCH 800x800mm, VỮA XI MĂNG M75
- BÊ TÔNG ĐÁ 1x2cm DÀY 50 MÁC M150
- TẬN DỤNG ĐẤT ĐÀO MÓNG ĐẮP NỀN, PHẦN CÒN THIẾU TẬN DỤNG GẠCH CÁC TƯỜNG PHÁ DỠ
- ĐẤT TỰ NHIÊN ĐẦM CHẶT

W1

- NỀN LÁT GẠCH NHÁM, CHỐNG TRƠN TRƯỢT 600x600mm, VỮA XI MĂNG M75
- BÊ TÔNG ĐÁ 1x2cm DÀY 50 MÁC M150
- TẬN DỤNG ĐẤT ĐÀO MÓNG ĐẮP NỀN, PHẦN CÒN TẬN DỤNG GẠCH CÁC TƯỜNG PHÁ DỠ
- ĐẤT TỰ NHIÊN ĐẦM CHẶT

W2

- NỀN LÁT GẠCH NHÁM, CHỐNG TRƠN TRƯỢT 600x600mm, VỮA XI MĂNG M75
- QUÉT CHẤT CHỐNG THẤM KOVA CT-11A PU PLUS SÀN THEO ĐỊNH MỨC NHÀ SẢN XUẤT
- SÀN BÊ TÔNG CỐT THÉP ĐÁ 1x2cm DÀY 10cm MÁC 250
- TRẦN BẰNG TẤM THẠCH CAO KHUNG NỔI 600x600mm CHỐNG ẨM

T

- TƯỜNG XÂY GẠCH TUYNEN KẾT HỢP GẠCH KHÔNG NUNG VỮA XM MÁC 75
- TRÁT TƯỜNG VỮA MÁC 75 TRỪ PHẦN ỐP ĐÁ CHẺ TỰ NHIÊN
- CHÂN TƯỜNG ỐP GẠCH 100x800mm
- TRÁT VỮA XM M75, BẢ MA TÍT, SƠN 1 NƯỚC LÓT 2 NƯỚC PHỦ

PHÒNG KINH TẾ XÃ CÁT TIÊN 2
ĐÃ THẨM ĐỊNH
Văn bản số:...../KQTĐ-KT
Ngày.....tháng.....năm 20.....
Chữ ký:

CÔNG TY TNHH TƯ VẤN XÂY DỰNG GIA LÊ NGUYÊN
ĐÃ THẨM TRA
Theo văn bản Thẩm tra số: ...../GLN-TT ngày ...../20...
Chủ trì Thẩm tra:
Ký tên:
Nguyễn Phạm Như Thủy

CHỦ ĐẦU TƯ:
VĂN PHÒNG HĐND VÀ UBND XÃ CÁT TIÊN 2

ĐƠN VỊ THIẾT KẾ:
CÔNG TY TNHH TƯ VẤN XÂY DỰNG
NGUYỄN HỒNG PHÚC
ĐỊA CHỈ: THÔN 1B - XÃ ĐÀ TẺH - TỈNH LÂM ĐỒNG
ĐT: 02633 804767 - FAX: 02633 804767 Email: dynguyenhongphuc@gmail.com
GIÁM ĐỐC
NGUYỄN HỒNG PHÚC

DỰ ÁN:
SỬA CHỮA, CẢI TẠO, NÂNG CẤP, MỞ RỘNG TRỤ SỞ HĐND - UBND XÃ CÁT TIÊN 2

TÊN HẠNG MỤC:
SỬA CHỮA, CẢI TẠO, NÂNG CẤP DÃY NHÀ LÀM VIỆC SỐ 2

ĐỊA ĐIỂM XÂY DỰNG:
XÃ CÁT TIÊN 2 - TỈNH LÂM ĐỒNG

GIAI ĐOẠN:
THIẾT KẾ BẢN VẼ THI CÔNG

CHỦ TRÌ: ĐẶNG VĂN NHẬT	
THIẾT KẾ: NGUYỄN XUÂN AN	
VẼ: PHẠM HOÀNG LÂM	
KIỂM: NGUYỄN THÁI HỌC	

TÊN BẢN VẼ:
GHI CHÚ VẬT LIỆU

KÝ HIỆU BẢN VẼ:	KT-11
TỶ LỆ:	1/100
HOÀN THÀNH:	NĂM 2026

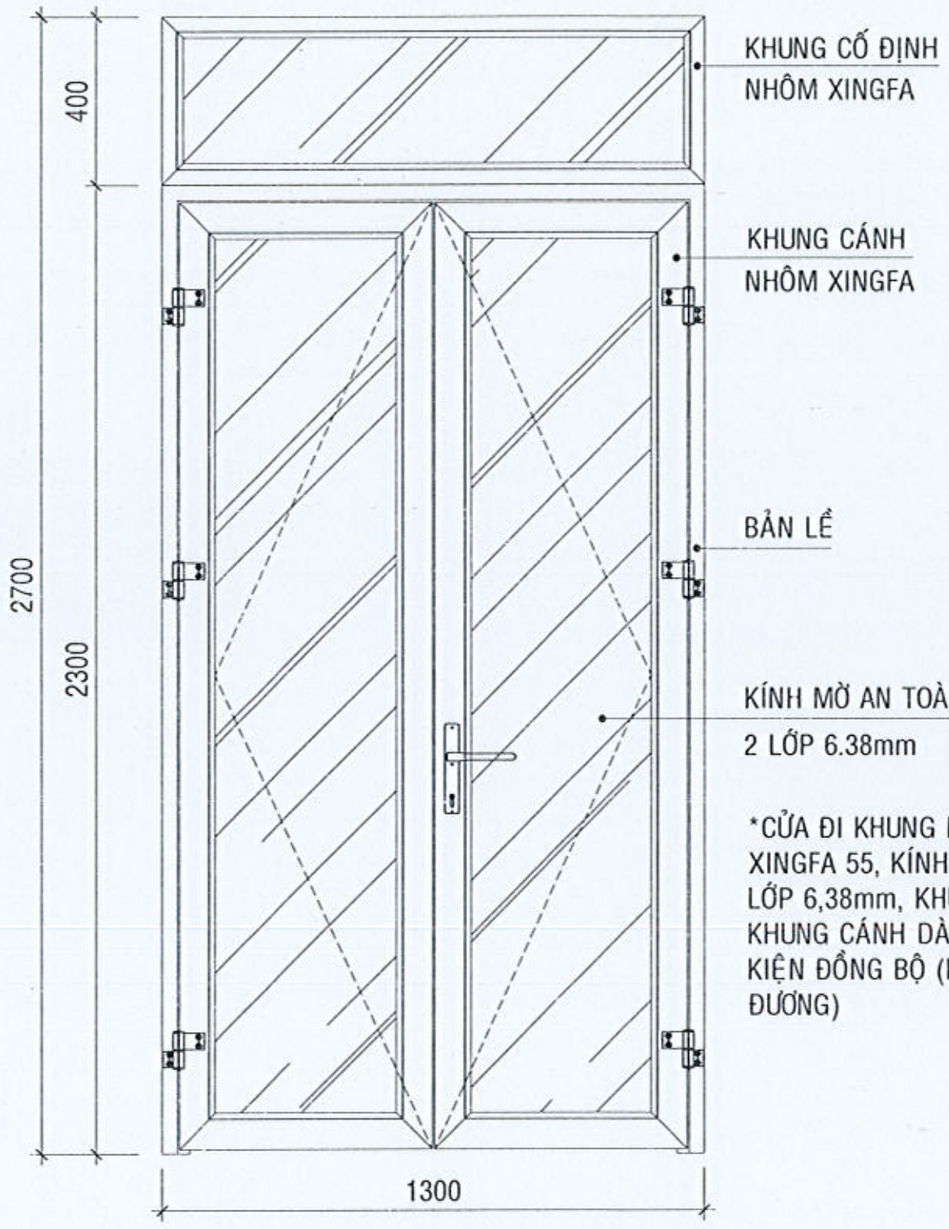

*CỬA ĐI KHUNG NHÔM HỆ XINGFA 55, KÍNH AN TOÀN 2 LỚP 6,38mm, KHUNG BAO VÀ KHUNG CÁNH DÀY 1,4mm PHỤ KIỆN ĐỒNG BỘ (HOẶC TƯƠNG ĐƯƠNG)

CHI TIẾT CỬA D1, TL:1/20

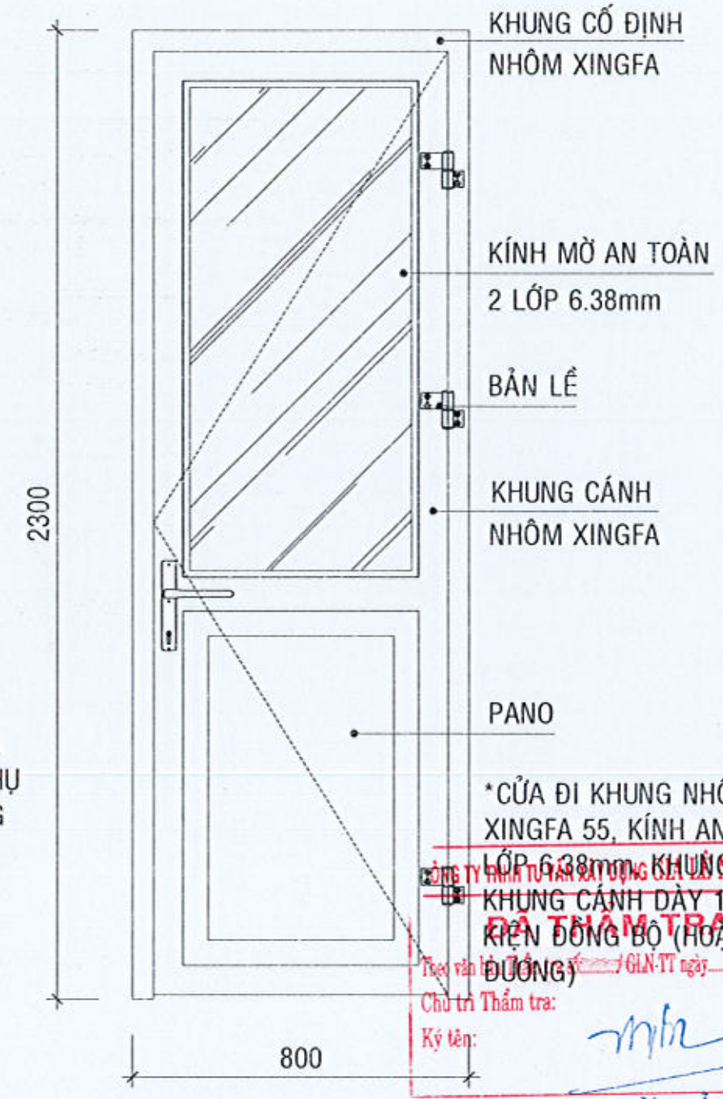

*CỬA ĐI KHUNG NHÔM HỆ XINGFA 55, KÍNH AN TOÀN 2 LỚP 6,38mm, KHUNG BAO VÀ KHUNG CÁNH DÀY 1,4mm PHỤ KIỆN ĐỒNG BỘ (HOẶC TƯƠNG ĐƯƠNG)

CHI TIẾT CỬA D2, TL:1/20

PHÒNG KINH TẾ XÃ CÁT TIÊN 2
ĐÃ THẨM ĐỊNH
Văn bản số:...../KQTĐ-KT
Ngày.....tháng.....năm 20.....
Chữ ký:

CÔNG TY TNHH TƯ VẤN XÂY DỰNG GIA ĐẠI NGUYỄN
ĐÃ THẨM TRA
Theo văn bản số: ..... / GLN-TT ngày ..... / ..... / 20.....
Chủ trì Thẩm tra:
Ký tên:
Nguyễn Phạm Như Thủy

CHỦ ĐẦU TƯ:
VĂN PHÒNG HĐND VÀ UBND
XÃ CÁT TIÊN 2

ĐƠN VỊ THIẾT KẾ:
CÔNG TY TNHH TƯ VẤN XÂY DỰNG
NGUYỄN HỒNG PHÚC
ĐỊA CHỈ: THÔN 10 - XÃ DA TẺH - TỈNH LÂM ĐỒNG
ĐT: 0909 [illegible] - FAX: [illegible] Email: dynguyenhongphuc@gmail.com
GIÁM ĐỐC
NGUYỄN HỒNG PHÚC

DỰ ÁN:
SỬA CHỮA, CẢI TẠO, NÂNG CẤP, MỞ RỘNG
TRỤ SỞ HĐND - UBND XÃ CÁT TIÊN 2

TÊN HẠNG MỤC:
SỬA CHỮA, CẢI TẠO, NÂNG CẤP
DÃY NHÀ LÀM VIỆC SỐ 2

ĐỊA ĐIỂM XÂY DỰNG:
XÃ CÁT TIÊN 2 - TỈNH LÂM ĐỒNG

GIAI ĐOẠN:
THIẾT KẾ BẢN VẼ THI CÔNG

CHỦ TRÌ: ĐẶNG VĂN NHẬT	
THIẾT KẾ: NGUYỄN XUÂN AN	
VẼ: PHẠM HOÀNG LÂM	
KIỂM: NGUYỄN THÁI HỌC	

TÊN BẢN VẼ:
CHI TIẾT CỬA

KÝ HIỆU BẢN VẼ:	KT-12
TỶ LỆ:	1/20
HOÀN THÀNH:	NĂM 2026

*CỬA ĐI TẬN DỤNG LẮP ĐẶT LẠI VỊ TRÍ MỚI

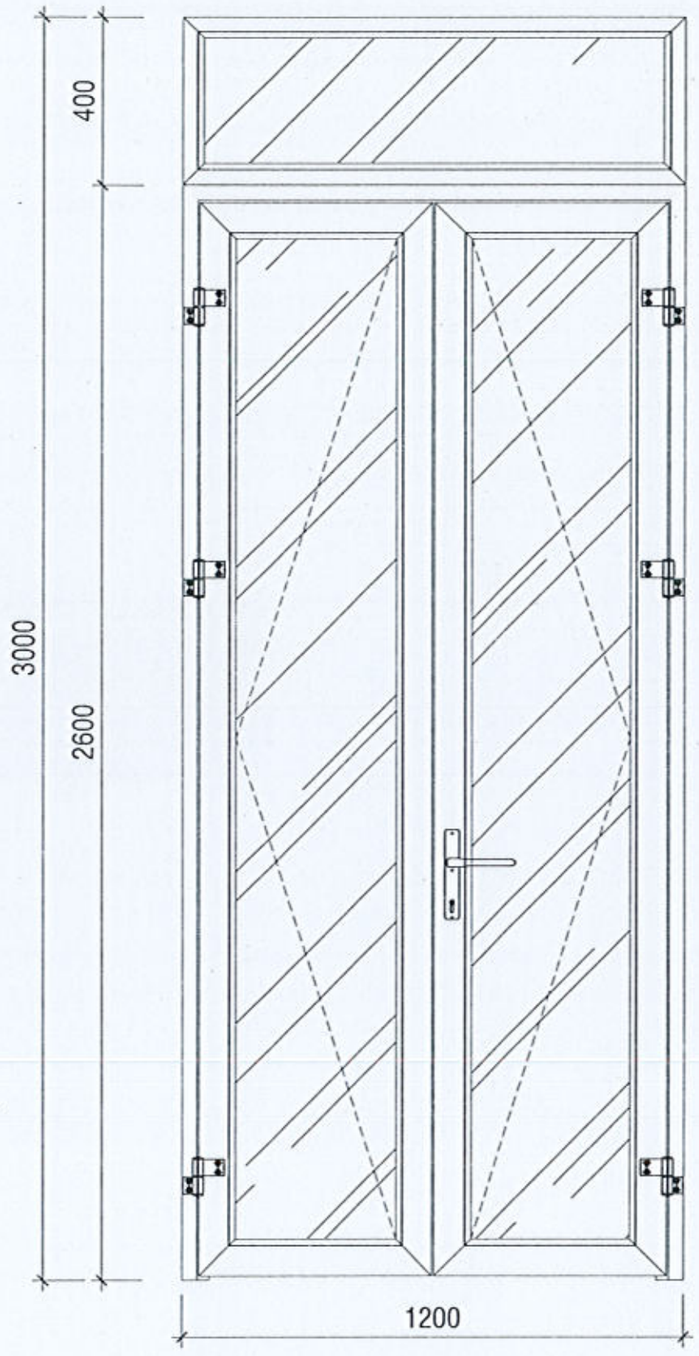

CHI TIẾT CỬA D3, TL:1/20

PHÒNG KINH TẾ XÃ CÁT TIÊN 2
ĐÃ THẨM ĐỊNH
Văn bản số:...../KQTĐ-KT
Ngày.....tháng.....năm 20.....
Chữ ký:

*CỬA ĐI KHUNG NHÔM HỆ XINGFA 55, KÍNH AN TOÀN 2 LỚP 6,38mm,KHUNG BAO VÀ KHUNG CÁNH DÀY 1,4mm PHỤ KIỆN ĐỒNG BỘ (HOẶC TƯƠNG ĐƯƠNG)

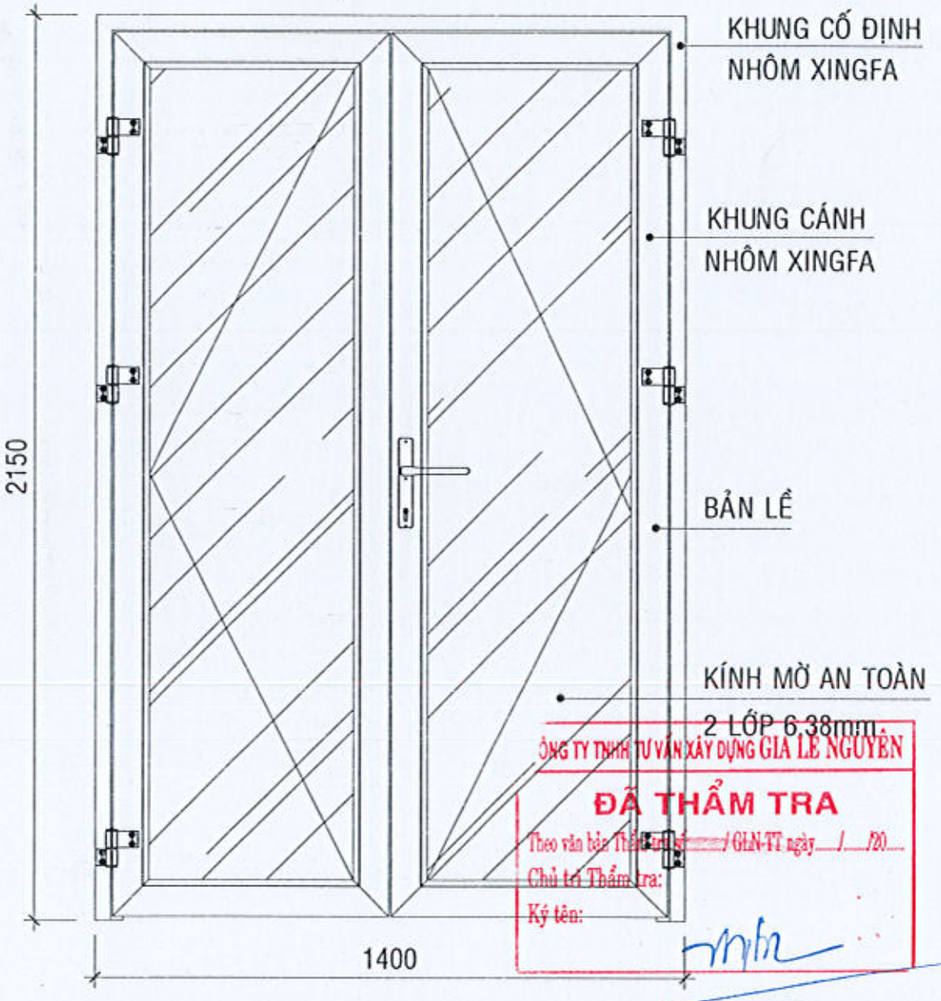

CÔNG TY TNHH TƯ VẤN XÂY DỰNG GIA LÊ NGUYÊN
ĐÃ THẨM TRA
Theo văn bản Thẩm tra số ...../GLN-TT ngày ..../..../20....
Chủ trì Thẩm tra:
Ký tên:
Nguyễn Phạm Như Thủy

CHI TIẾT CỬA D4, TL:1/20

CHỦ ĐẦU TƯ:
VĂN PHÒNG HĐND VÀ UBND XÃ CÁT TIÊN 2

ĐƠN VỊ THIẾT KẾ:
CÔNG TY TNHH TƯ VẤN XÂY DỰNG
NGUYỄN HỒNG PHÚC
ĐỊA CHỈ: ĐIỀN TR - XÃ DI LINH - TỈNH LÂM ĐỒNG
ĐT: 02633 806787 - FAX: 02633 806787 Email: ctynguyenhongphuc@gmail.com
CÔNG TY TNHH TƯ VẤN XÂY DỰNG NGUYỄN HỒNG PHÚC
GIÁM ĐỐC
NGUYỄN HỒNG PHÚC

DỰ ÁN:
SỬA CHỮA, CẢI TẠO, NÂNG CẤP, MỞ RỘNG TRỤ SỞ HĐND - UBND XÃ CÁT TIÊN 2

TÊN HẠNG MỤC:
SỬA CHỮA, CẢI TẠO, NÂNG CẤP DÃY NHÀ LÀM VIỆC SỐ 2

ĐỊA ĐIỂM XÂY DỰNG:
XÃ CÁT TIÊN 2 - TỈNH LÂM ĐỒNG

GIAI ĐOẠN:
THIẾT KẾ BẢN VẼ THI CÔNG

CHỦ TRÌ: ĐẶNG VĂN NHẬT	
THIẾT KẾ: NGUYỄN XUÂN AN	
VẼ: PHẠM HOÀNG LÂM	
KIỂM: NGUYỄN THÁI HỌC	

TÊN BẢN VẼ:
CHI TIẾT CỬA

KÝ HIỆU BẢN VẼ:	KT-13
TỶ LỆ:	1/20
HOÀN THÀNH:	NĂM 2026

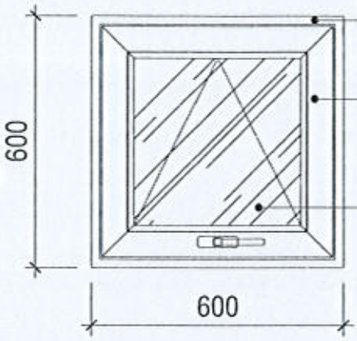

*CỬA SỔ KHUNG NHÔM HỆ XINGFA 55, KÍNH AN TOÀN 2 LỚP 6,38mm, KHUNG BAO VÀ KHUNG CÁNH DÀY 1,2mm PHỤ KIỆN ĐỒNG BỘ (HOẶC TƯƠNG ĐƯƠNG)

CHI TIẾT CỬA S3, TL:1/20

PHÒNG KINH TẾ XÃ CÁT TIÊN 2
ĐÃ THẨM ĐỊNH
Văn bản số:...../KQTĐ-KT
Ngày.....tháng.....năm 20.....
Chữ ký:

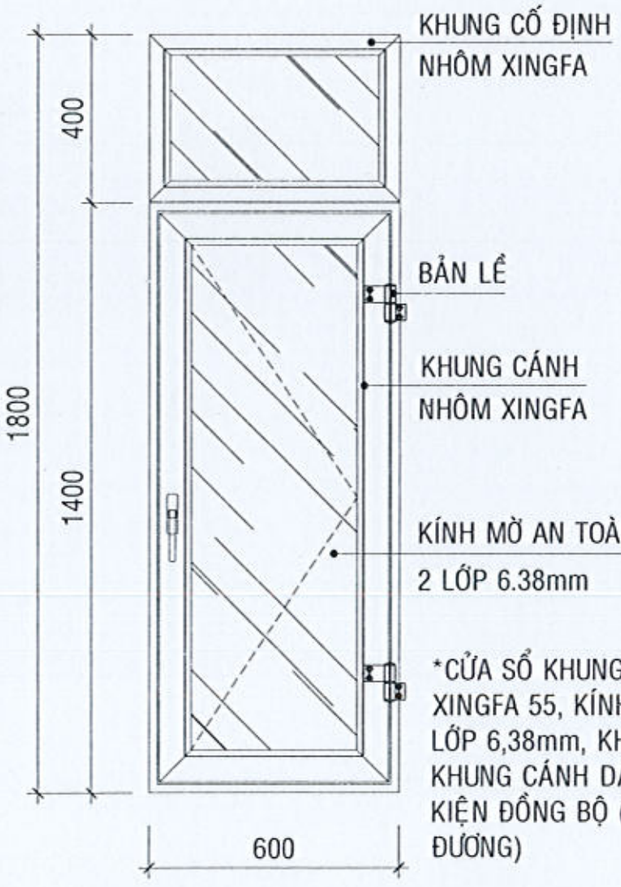

*CỬA SỔ KHUNG NHÔM HỆ XINGFA 55, KÍNH AN TOÀN 2 LỚP 6,38mm, KHUNG BAO VÀ KHUNG CÁNH DÀY 1,2mm PHỤ KIỆN ĐỒNG BỘ (HOẶC TƯƠNG ĐƯƠNG)

CHI TIẾT CỬA S1, TL:1/20

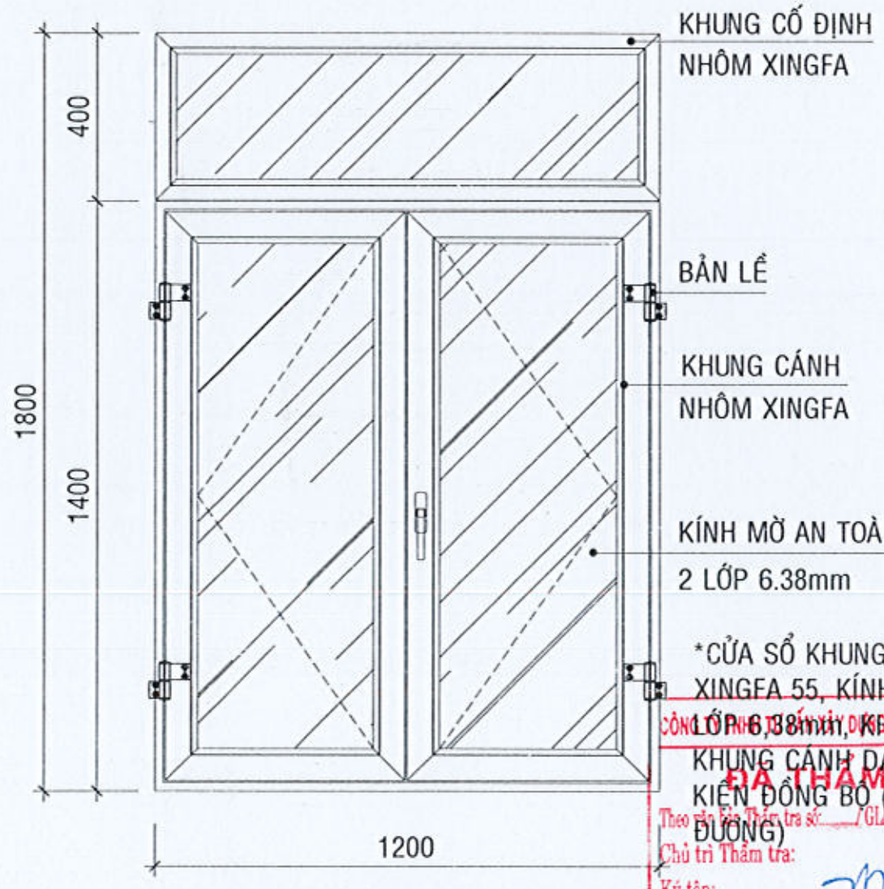

*CỬA SỔ KHUNG NHÔM HỆ XINGFA 55, KÍNH AN TOÀN 2 LỚP 6,38mm, KHUNG BAO VÀ KHUNG CÁNH DÀY 1,2mm PHỤ KIỆN ĐỒNG BỘ (HOẶC TƯƠNG ĐƯƠNG)

CHI TIẾT CỬA S2, TL:1/20

CÔNG TY TNHH TƯ VẤN XÂY DỰNG NGUYỄN HỒNG PHÚC
ĐÃ THẨM TRA
Theo văn bản Thẩm tra số: ...../GLN-TT ngày ...../...../20.....
Chủ trì Thẩm tra:
Ký tên:
Nguyễn Phạm Như Thủy

CHỦ ĐẦU TƯ:
VĂN PHÒNG HĐND VÀ UBND XÃ CÁT TIÊN 2

ĐƠN VỊ THIẾT KẾ:
CÔNG TY TNHH TƯ VẤN XÂY DỰNG
NGUYỄN HỒNG PHÚC
ĐỊA CHỈ: THÔN 18 - XÃ ĐẠ TẺH - TỈNH LÂM ĐỒNG
ĐT: 02633 804767 - FAX: 02633 804767 - Email: dynguyenhongphuc@gmail.com
GIÁM ĐỐC
NGUYỄN HỒNG PHÚC

DỰ ÁN:
SỬA CHỮA, CẢI TẠO, NÂNG CẤP, MỞ RỘNG TRỤ SỞ HĐND - UBND XÃ CÁT TIÊN 2

TÊN HẠNG MỤC:
SỬA CHỮA, CẢI TẠO, NÂNG CẤP DÃY NHÀ LÀM VIỆC SỐ 2

ĐỊA ĐIỂM XÂY DỰNG:
XÃ CÁT TIÊN 2 - TỈNH LÂM ĐỒNG

GIAI ĐOẠN:
THIẾT KẾ BẢN VẼ THI CÔNG

CHỦ TRÌ: ĐẶNG VĂN NHẬT	
THIẾT KẾ: NGUYỄN XUÂN AN	
VẼ: PHẠM HOÀNG LÂM	
KIỂM: NGUYỄN THÁI HỌC	

TÊN BẢN VẼ:
CHI TIẾT CỬA

KÝ HIỆU BẢN VẼ:	KT-14
TỶ LỆ:	1/20
HOÀN THÀNH:	NĂM 2026

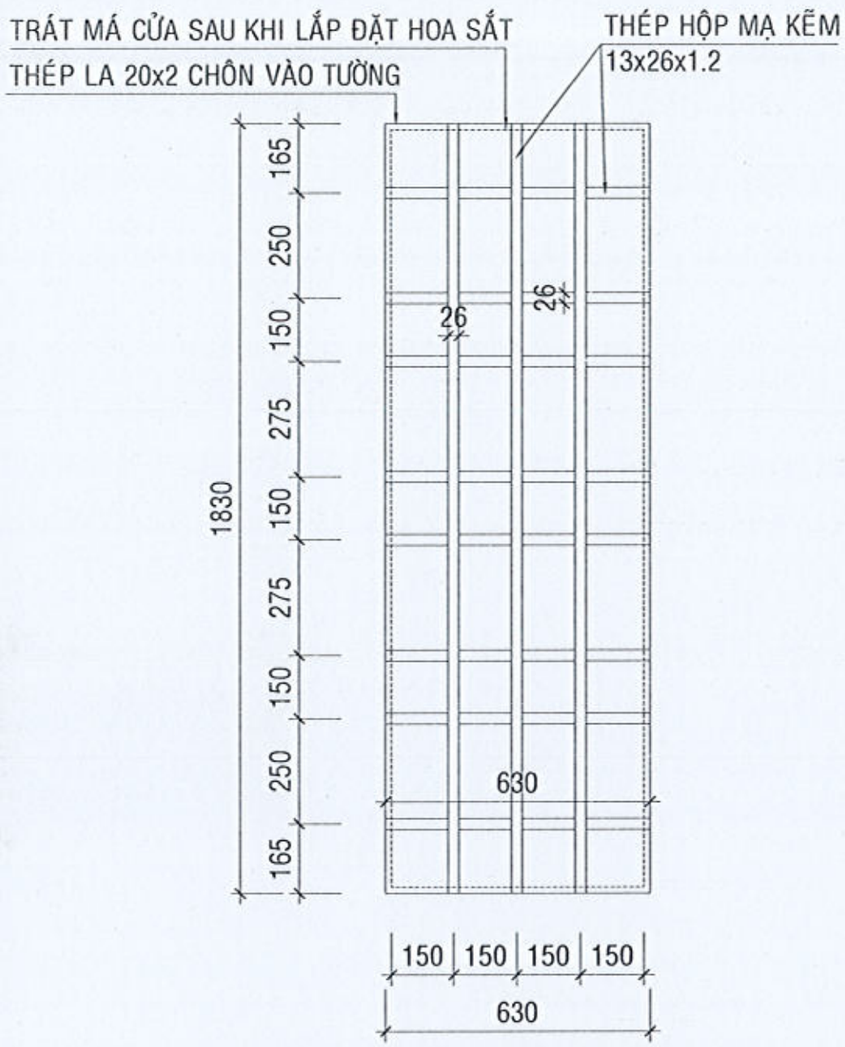

CHI TIẾT HOA SẮT CỬA SỔ S1 TL: 1/20

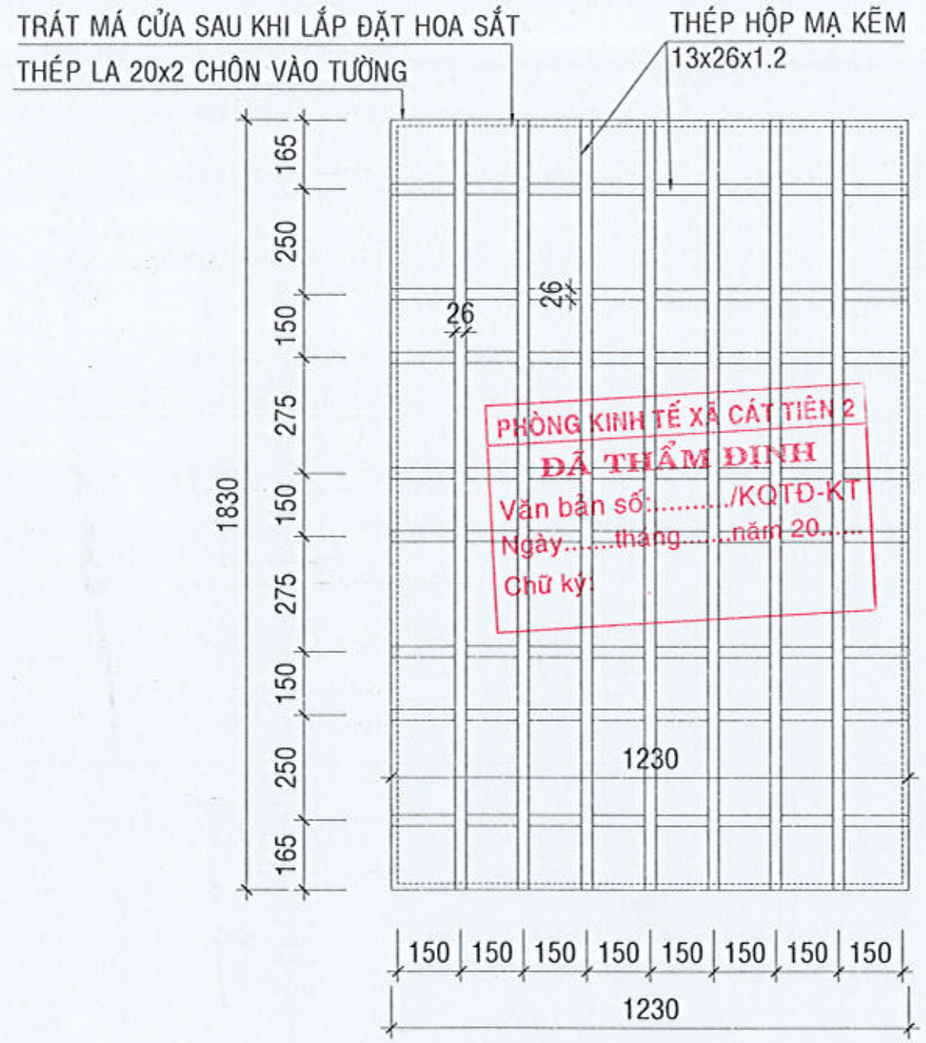

CHI TIẾT HOA SẮT CỬA SỔ S2 TL: 1/20

BẢNG THỐNG KÊ CỐT THÉP

TÊN C.KIỆN	SỐ HIỆU	HÌNH DẠNG - KÍCH THƯỚC		ĐƯỜNG KÍNH (mm)	CHIỀU DÀI 1 THANH (mm)	SỐ LƯỢNG 1 C.KIỆN	SỐ LƯỢNG T.BỘ	TỔNG CHIỀU DÀI (m)	TỔNG T.LƯỢNG (Kg)
Hoa sắt S1 / Số lượng: 6	1	Thép hộp	13x26x1.2		1830	3	18	32.94	22.71
	2	Thép hộp	13x26x1.2		552	8	48	26.496	18.27
	3	Thép bản	20x630x2			2	12	0.1512 m2	2.37
	4	Thép bản	20x1830x2			2	12	0.4392 m2	6.90

- Trọng lượng thép ống vuông có BxHxd=13x26x1.2: = 40.98 kg; Chiều dài = 59.44 mét
- Trọng lượng thép bản có chiều dày 2 mm = 9.27 kg

BẢNG THỐNG KÊ CỐT THÉP

TÊN C.KIỆN	SỐ HIỆU	HÌNH DẠNG - KÍCH THƯỚC		ĐƯỜNG KÍNH (mm)	CHIỀU DÀI 1 THANH (mm)	SỐ LƯỢNG C.KIỆN	SỐ LƯỢNG T.BỘ	TỔNG CHIỀU DÀI (m)	TỔNG T.LƯỢNG (Kg)
Hoa sắt S2 / Số lượng: 1	1	Thép hộp	13x26x1.2		1830	7	7	12.81	8.83
	2	Thép hộp	13x26x1.2		1048	8	8	8.384	5.78
	3	Thép bản	20x1230x2			2	2	0.0492 m2	0.77
	4	Thép bản	20x1830x2			2	2	0.0732 m2	1.15

- Trọng lượng thép ống vuông có BxHxd=13x26x1.2: = 14.61 kg; Chiều dài = 21.19 mét
- Trọng lượng thép bản có chiều dày 2 mm = 1.92 kg

PHÒNG KINH TẾ XÃ CÁT TIÊN 2
ĐÃ THẨM ĐỊNH
Văn bản số:...../KQTĐ-KT
Ngày.....tháng.....năm 20.....
Chữ ký:

CÔNG TY TNHH TƯ VẤN XÂY DỰNG GIA LÊ NGUYÊN
ĐÃ THẨM TRA
Theo Văn bản thẩm tra số: ..... Giám đốc ngày ..... /20
Chủ trì Thẩm tra:
Ký tên:
Nguyễn Phạm Như Thủy

CHỦ ĐẦU TƯ:
VĂN PHÒNG HĐND VÀ UBND
XÃ CÁT TIÊN 2

ĐƠN VỊ THIẾT KẾ:
CÔNG TY TNHH TƯ VẤN XÂY DỰNG
NGUYỄN HỒNG PHÚC
ĐỊA CHỈ: THÔN 1B - XÃ ĐỨC TRỌNG - TỈNH LÂM ĐỒNG
ĐT: 0263 3864 763 - FAX: 0263 3864 767 Email: ctynguyenhongphuc@gmail.com
GIÁM ĐỐC
NGUYỄN HỒNG PHÚC

DỰ ÁN:
SỬA CHỮA, CẢI TẠO, NÂNG CẤP, MỞ RỘNG
TRỤ SỞ HĐND - UBND XÃ CÁT TIÊN 2

TÊN HẠNG MỤC:
SỬA CHỮA, CẢI TẠO, NÂNG CẤP
DÃY NHÀ LÀM VIỆC SỐ 2

ĐỊA ĐIỂM XÂY DỰNG:
XÃ CÁT TIÊN 2 - TỈNH LÂM ĐỒNG

GIAI ĐOẠN:
THIẾT KẾ BẢN VẼ THI CÔNG

CHỦ TRÌ: ĐẶNG VĂN NHẬT	
THIẾT KẾ: NGUYỄN XUÂN AN	
VẼ: PHẠM HOÀNG LÂM	
KIỂM: NGUYỄN THÁI HỌC	

TÊN BẢN VẼ:
CHI TIẾT HOA SẮT CỬA SỔ

KÝ HIỆU BẢN VẼ:	KT-15
TỶ LỆ:	1/20
HOÀN THÀNH:	NĂM 2026

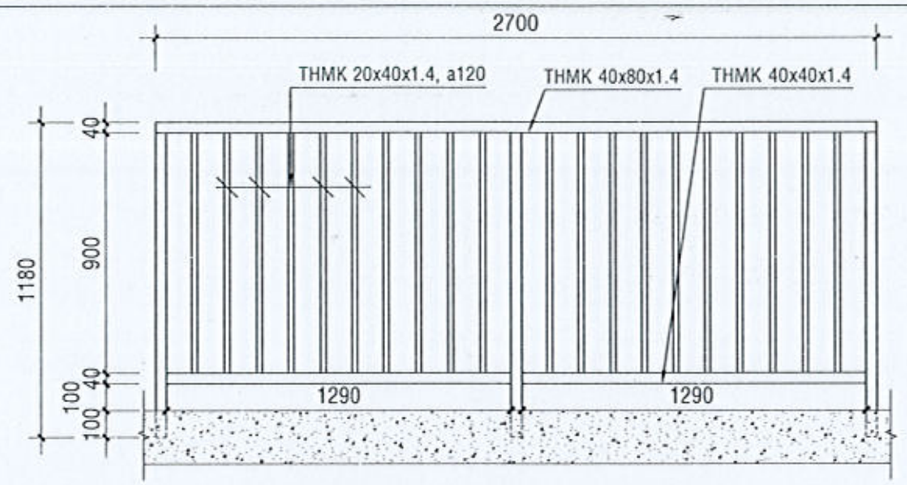

CHI TIẾT LAN CAN 1, TL:1/125

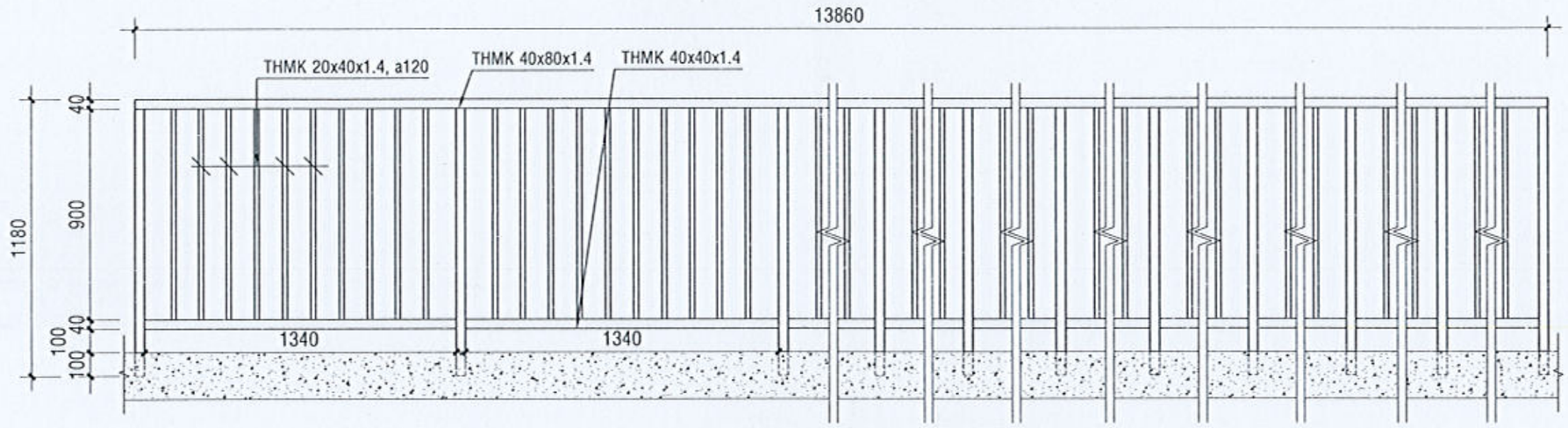

CHI TIẾT LAN CAN 2, TL:1/125

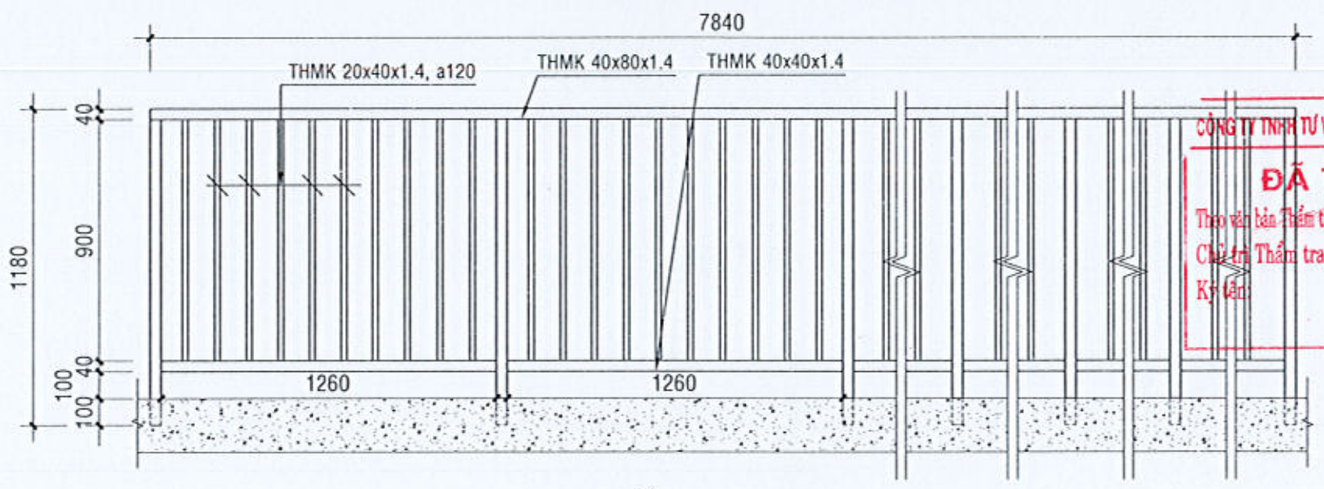

CHI TIẾT LAN CAN 3, TL:1/125

PHÒNG KINH TẾ XÃ CÁT TIÊN 2
ĐÃ THẨM ĐỊNH
Văn bản số:...../KQTĐ-KT
Ngày.....tháng.....năm 20.....
Chữ ký:

CÔNG TY TNHH TƯ VẤN XÂY DỰNG GIA LÊ NGUYÊN
ĐÃ THẨM TRA
Theo văn bản Thẩm tra số: 7 GLN-TT ngày, / /20
Chủ trì Thẩm tra:
Ký tên:
Nguyễn Phạm Như Thủy

CHỦ ĐẦU TƯ:
VĂN PHÒNG HĐND VÀ UBND
XÃ CÁT TIÊN 2

ĐƠN VỊ THIẾT KẾ:
CÔNG TY TNHH TƯ VẤN XÂY DỰNG
NGUYỄN HỒNG PHÚC
ĐỊA CHỈ: THÔN 10 - XÃ ĐẠ TẺH - TỈNH LÂM ĐỒNG
ĐT: 02633 654787 - FAX: 02633 654787 Email: ctynguyenhongphuc@gmail.com
GIÁM ĐỐC
NGUYỄN HỒNG PHÚC

DỰ ÁN:
SỬA CHỮA, CẢI TẠO, NÂNG CẤP, MỞ RỘNG
TRỤ SỞ HĐND - UBND XÃ CÁT TIÊN 2

TÊN HẠNG MỤC:
SỬA CHỮA, CẢI TẠO, NÂNG CẤP
DÃY NHÀ LÀM VIỆC SỐ 2

ĐỊA ĐIỂM XÂY DỰNG:
XÃ CÁT TIÊN 2 - TỈNH LÂM ĐỒNG

GIAI ĐOẠN:
THIẾT KẾ BẢN VẼ THI CÔNG

CHỦ TRÌ: ĐẶNG VĂN NHẬT	
THIẾT KẾ: NGUYỄN XUÂN AN	
VẼ: PHẠM HOÀNG LÂM	
KIỂM: NGUYỄN THÁI HỌC	

TÊN BẢN VẼ:
CHI TIẾT LAN CAN MÁI

KÝ HIỆU BẢN VẼ:	KT-16
TỶ LỆ:	1/25
HOÀN THÀNH:	NĂM 2026

PHÒNG KINH TẾ XÃ CÁT TIÊN 2
ĐÃ THẨM ĐỊNH
Văn bản số...../KQTĐ-KT
Ngày.....tháng.....năm 20.....
Chữ ký:

BẢNG THỐNG KÊ CỐT THÉP

TÊN C.KIỆN	SỐ HIỆU	HÌNH DẠNG - KÍCH THƯỚC	ĐƯỜNG KÍNH (mm)	CHIỀU DÀI 1 THANH (mm)	SỐ LƯỢNG 1 C.KIỆN	SỐ LƯỢNG T.BỘ	TỔNG CHIỀU DÀI (m)	TỔNG T.LƯỢNG (Kg)
LAN CAN 1 / Số lượng: 1	1	Thép hộp 40x80x1.4		2700	1	1	2.7	6.96
	2	Thép hộp 40x40x1.4		1140	3	3	3.42	5.80
	3	Thép hộp 40x40x1.4		1290	2	2	2.58	4.38
	4	Thép hộp 20x40x1.4		900	20	20	18	22.63

- Trọng lượng thép ống vuông có BxHxd=40x80x1.4: = 6.96 kg; Chiều dài = 2.7 mét
- Trọng lượng thép ống vuông có BxHxd=40x40x1.4: = 10.18 kg; Chiều dài = 6 mét
- Trọng lượng thép ống vuông có BxHxd=20x40x1.4: = 22.63 kg; Chiều dài = 18 mét

BẢNG THỐNG KÊ CỐT THÉP

TÊN C.KIỆN	SỐ HIỆU	HÌNH DẠNG - KÍCH THƯỚC	ĐƯỜNG KÍNH (mm)	CHIỀU DÀI 1 THANH (mm)	SỐ LƯỢNG 1 C.KIỆN	SỐ LƯỢNG T.BỘ	TỔNG CHIỀU DÀI (m)	TỔNG T.LƯỢNG (Kg)
LAN CAN 2 / Số lượng: 1	1	Thép hộp 40x80x1.4		13860	1	1	13.86	35.70
	2	Thép hộp 40x40x1.4		1140	9	9	10.26	17.41
	3	Thép hộp 40x40x1.4		1340	10	10	13.4	22.74
	4	Thép hộp 20x40x1.4		900	100	100	90	113.15

- Trọng lượng thép ống vuông có BxHxd=40x80x1.4: = 35.7 kg; Chiều dài = 13.86 mét
- Trọng lượng thép ống vuông có BxHxd=40x40x1.4: = 40.15 kg; Chiều dài = 23.66 mét
- Trọng lượng thép ống vuông có BxHxd=20x40x1.4: = 113.15 kg; Chiều dài = 90 mét

BẢNG THỐNG KÊ CỐT THÉP

TÊN C.KIỆN	SỐ HIỆU	HÌNH DẠNG - KÍCH THƯỚC	ĐƯỜNG KÍNH (mm)	CHIỀU DÀI 1 THANH (mm)	SỐ LƯỢNG 1 C.KIỆN	SỐ LƯỢNG T.BỘ	TỔNG CHIỀU DÀI (m)	TỔNG T.LƯỢNG (Kg)
LAN CAN 3 / Số lượng: 2	1	Thép hộp 40x80x1.4		7840	1	2	15.68	40.39
	2	Thép hộp 40x40x1.4		1140	7	14	15.96	27.08
	3	Thép hộp 40x40x1.4		1260	6	12	15.12	25.66
	4	Thép hộp 20x40x1.4		900	60	120	108	135.78

- Trọng lượng thép ống vuông có BxHxd=40x80x1.4: = 40.39 kg; Chiều dài = 15.68 mét
- Trọng lượng thép ống vuông có BxHxd=40x40x1.4: = 52.74 kg; Chiều dài = 31.08 mét
- Trọng lượng thép ống vuông có BxHxd=20x40x1.4: = 135.78 kg; Chiều dài = 108 mét

CÔNG TY TNHH TƯ VẤN XÂY DỰNG GIA LÊ NGUYÊN
ĐÃ THẨM TRA
Theo văn bản Thẩm tra số...../GLN-TT ngày...../...../20.....
Chủ trì Thẩm tra:
Ký tên:
Nguyễn Phạm Như Thủy

CHỦ ĐẦU TƯ:
VĂN PHÒNG HĐND VÀ UBND XÃ CÁT TIÊN 2

ĐƠN VỊ THIẾT KẾ:
CÔNG TY TNHH TƯ VẤN XÂY DỰNG
NGUYỄN HỒNG PHÚC
ĐỊA CHỈ: THÔN 19 - XÃ ĐẠ TẺH - TỈNH LÂM ĐỒNG
ĐT: 0263.864088 - FAX: 0263.864787 Email: ctyngyenhongphuc@gmail.com
CÔNG TY TNHH TƯ VẤN XÂY DỰNG NGUYỄN HỒNG PHÚC
GIÁM ĐỐC
NGUYỄN HỒNG PHÚC

DỰ ÁN:
SỬA CHỮA, CẢI TẠO, NÂNG CẤP, MỞ RỘNG TRỤ SỞ HĐND - UBND XÃ CÁT TIÊN 2

TÊN HẠNG MỤC:
SỬA CHỮA, CẢI TẠO, NÂNG CẤP DÃY NHÀ LÀM VIỆC SỐ 2

ĐỊA ĐIỂM XÂY DỰNG:
XÃ CÁT TIÊN 2 - TỈNH LÂM ĐỒNG

GIAI ĐOẠN:
THIẾT KẾ BẢN VẼ THI CÔNG

CHỦ TRÌ: ĐẶNG VĂN NHẬT	
THIẾT KẾ: NGUYỄN XUÂN AN	
VẼ: PHẠM HOÀNG LÂM	
KIỂM: NGUYỄN THÁI HỌC	

TÊN BẢN VẼ:
BẢNG THỐNG KÊ

KÝ HIỆU BẢN VẼ:	KT-17
TỶ LỆ:	1/100
HOÀN THÀNH:	NĂM 2026

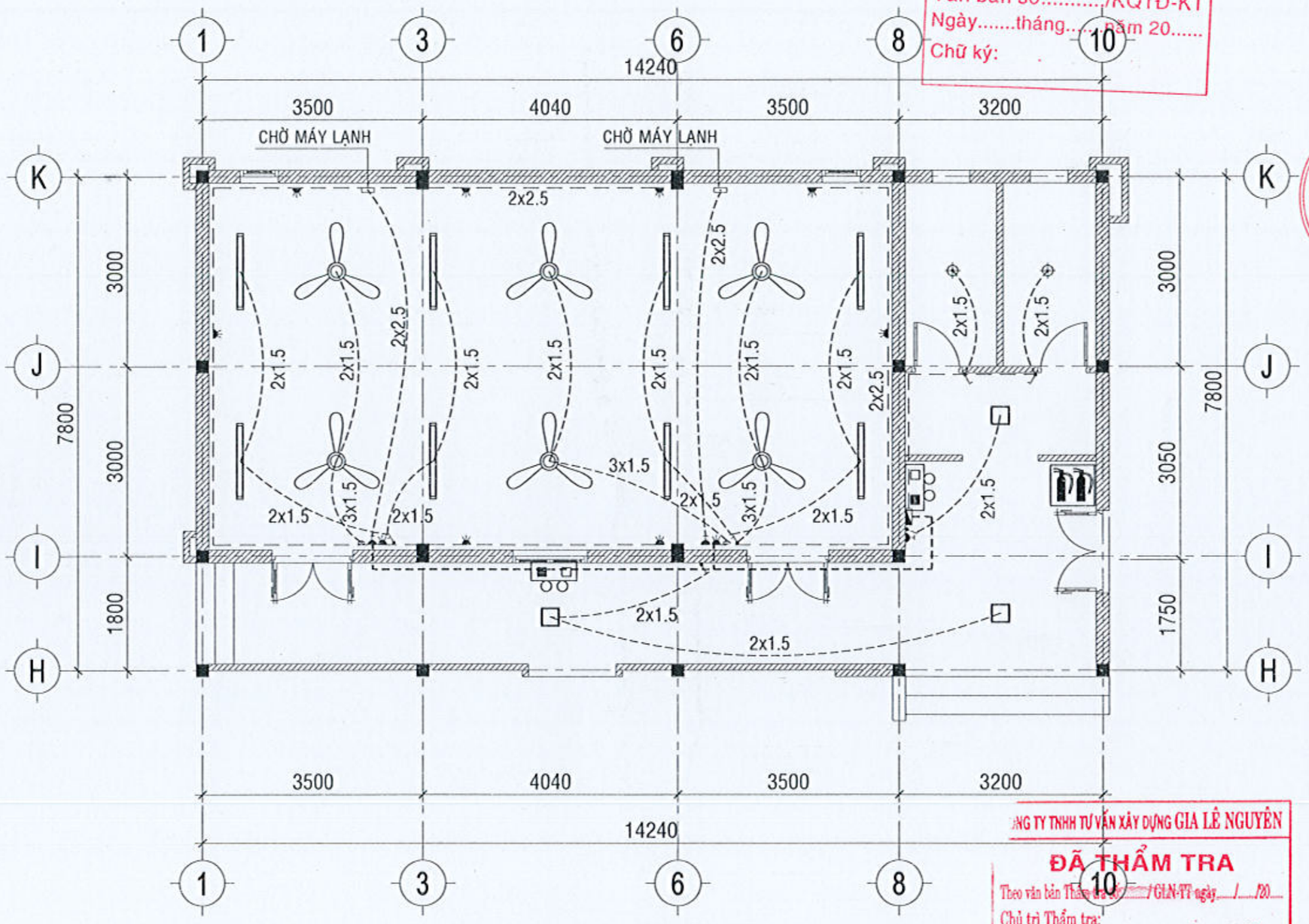

PHÒNG KINH TẾ XÃ CÁT TIÊN 2
ĐÃ THẨM ĐỊNH
Văn bản số:...../KQTĐ-KT
Ngày.....tháng.....năm 20.....
Chữ ký:

CÔNG TY TNHH TƯ VẤN XÂY DỰNG GIA LÊ NGUYÊN
ĐÃ THẨM TRA
Theo văn bản Thẩm tra số: /GLN-TT ngày / /20
Chủ trì Thẩm tra:
Ký tên:

Nguyễn Phạm Như Thủy

MẶT BẰNG ĐIỆN TẦNG 1, TL:1/100

CHỦ ĐẦU TƯ:
VĂN PHÒNG HĐND VÀ UBND XÃ CÁT TIÊN 2

ĐƠN VỊ THIẾT KẾ:
CÔNG TY TNHH TƯ VẤN XÂY DỰNG
NGUYỄN HỒNG PHÚC
ĐỊA CHỈ SỐ 129 - ĐƯỜNG 30/4 - THÔN 18 - XÃ ĐẠ TẺH - TỈNH LÂM ĐỒNG
ĐT: 0263 3847 127 - Email: chungcuhongphuc@gmail.com
TNHH TƯ VẤN XÂY DỰNG NGUYỄN HỒNG PHÚC
ĐẠI DIỆN
NGUYỄN HỒNG PHÚC

DỰ ÁN:
SỬA CHỮA, CẢI TẠO, NÂNG CẤP, MỞ RỘNG TRỤ SỞ HĐND - UBND XÃ CÁT TIÊN 2

TÊN HẠNG MỤC:
SỬA CHỮA, CẢI TẠO, NÂNG CẤP DÃY NHÀ LÀM VIỆC SỐ 2

ĐỊA ĐIỂM XÂY DỰNG:
XÃ CÁT TIÊN 2 - TỈNH LÂM ĐỒNG

GIAI ĐOẠN:
THIẾT KẾ BẢN VẼ THI CÔNG

CHỦ TRÌ: TRƯƠNG NGỌC LINH	
THIẾT KẾ: NGUYỄN XUÂN AN	
VẼ: PHẠM HOÀNG LÂM	
KIỂM: NGUYỄN THÁI HỌC	

TÊN BẢN VẼ:
MẶT BẰNG ĐIỆN TẦNG 1

KÝ HIỆU BẢN VẼ:	KT-18
TỶ LỆ:	1/100
HOÀN THÀNH:	NĂM 2026

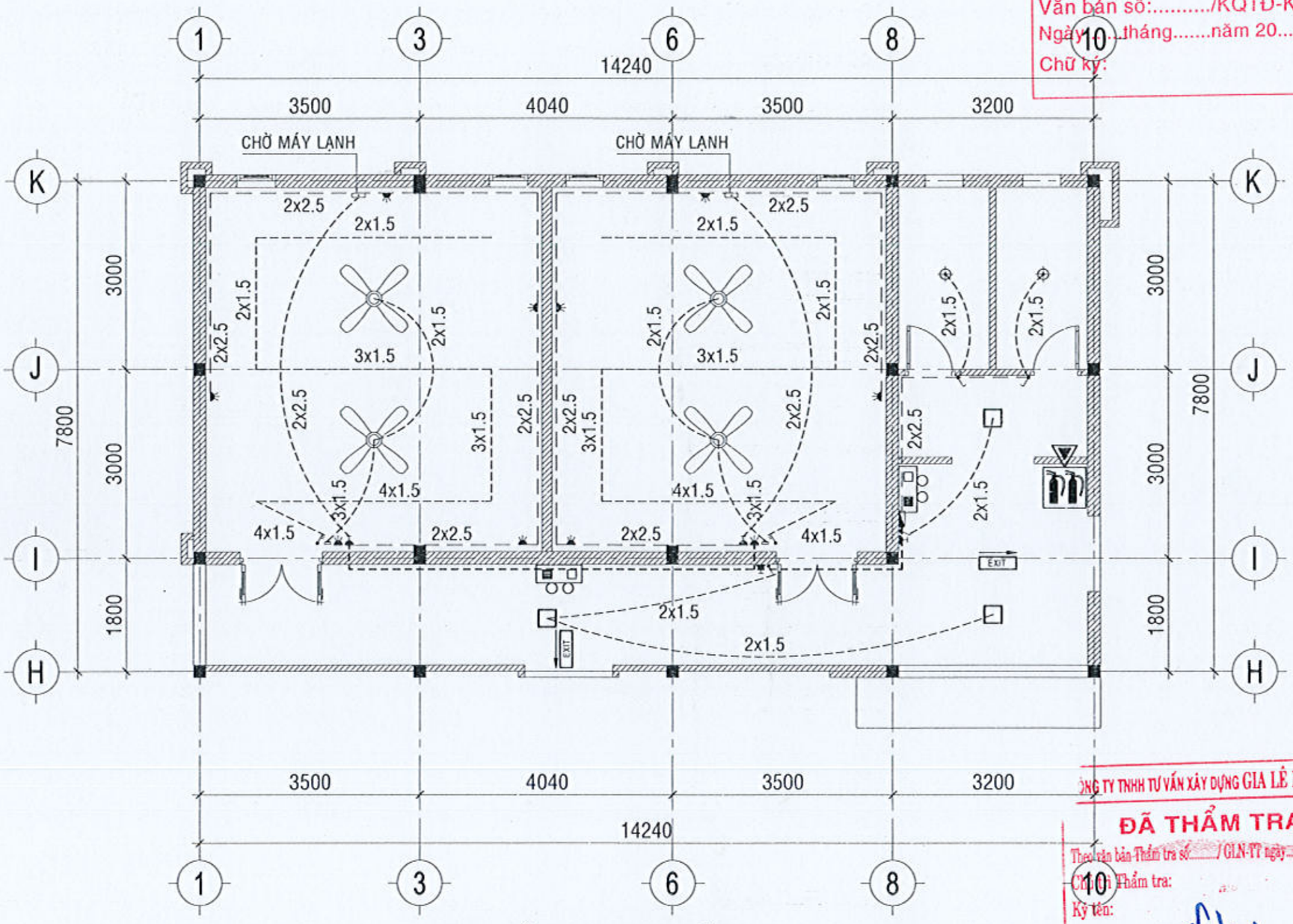

MẶT BẰNG ĐIỆN TẦNG 2, TL:1/100

PHÒNG KINH TẾ XÃ CÁT TIÊN 2
ĐÃ THẨM ĐỊNH
Văn bản số:...../KQTĐ-KT
Ngày.....tháng.....năm 20.....
Chữ ký:

CÔNG TY TNHH TƯ VẤN XÂY DỰNG GIA LÊ NGUYÊN
ĐÃ THẨM TRA
Theo văn bản Thẩm tra số:...../GLN-TT ngày.....tháng.....năm 20.....
Chuyên gia Thẩm tra:
Ký tên:
Nguyễn Duy Khoa

CHỦ ĐẦU TƯ:
VĂN PHÒNG HĐND VÀ UBND
XÃ CÁT TIÊN 2

ĐƠN VỊ THIẾT KẾ:
CÔNG TY TNHH TƯ VẤN XÂY DỰNG
NGUYỄN HỒNG PHÚC
ĐỊA CHỈ: SỐ 129 - ĐƯỜNG 30/4 - THÔN 19 - XÃ ĐỨC TRỌNG - TỈNH LÂM ĐỒNG
ĐT: 0394 284 787 - Email: ctcpnguyenhongphuc@gmail.com

GIÁM ĐỐC
NGUYỄN HỒNG PHÚC

DỰ ÁN:
SỬA CHỮA, CẢI TẠO, NÂNG CẤP, MỞ RỘNG TRỤ SỞ HĐND - UBND XÃ CÁT TIÊN 2

TÊN HẠNG MỤC:
SỬA CHỮA, CẢI TẠO, NÂNG CẤP DÃY NHÀ LÀM VIỆC SỐ 2

ĐỊA ĐIỂM XÂY DỰNG:
XÃ CÁT TIÊN 2 - TỈNH LÂM ĐỒNG

GIAI ĐOẠN:
THIẾT KẾ BẢN VẼ THI CÔNG

CHỦ TRÌ: TRƯƠNG NGỌC LINH	
THIẾT KẾ: NGUYỄN XUÂN AN	
VẼ: PHẠM HOÀNG LÂM	
KIỂM: NGUYỄN THÁI HỌC	

TÊN BẢN VẼ:
MẶT BẰNG ĐIỆN TẦNG 2

KÝ HIỆU BẢN VẼ:	KT-19
TỶ LỆ:	1/100
HOÀN THÀNH:	NĂM 2026

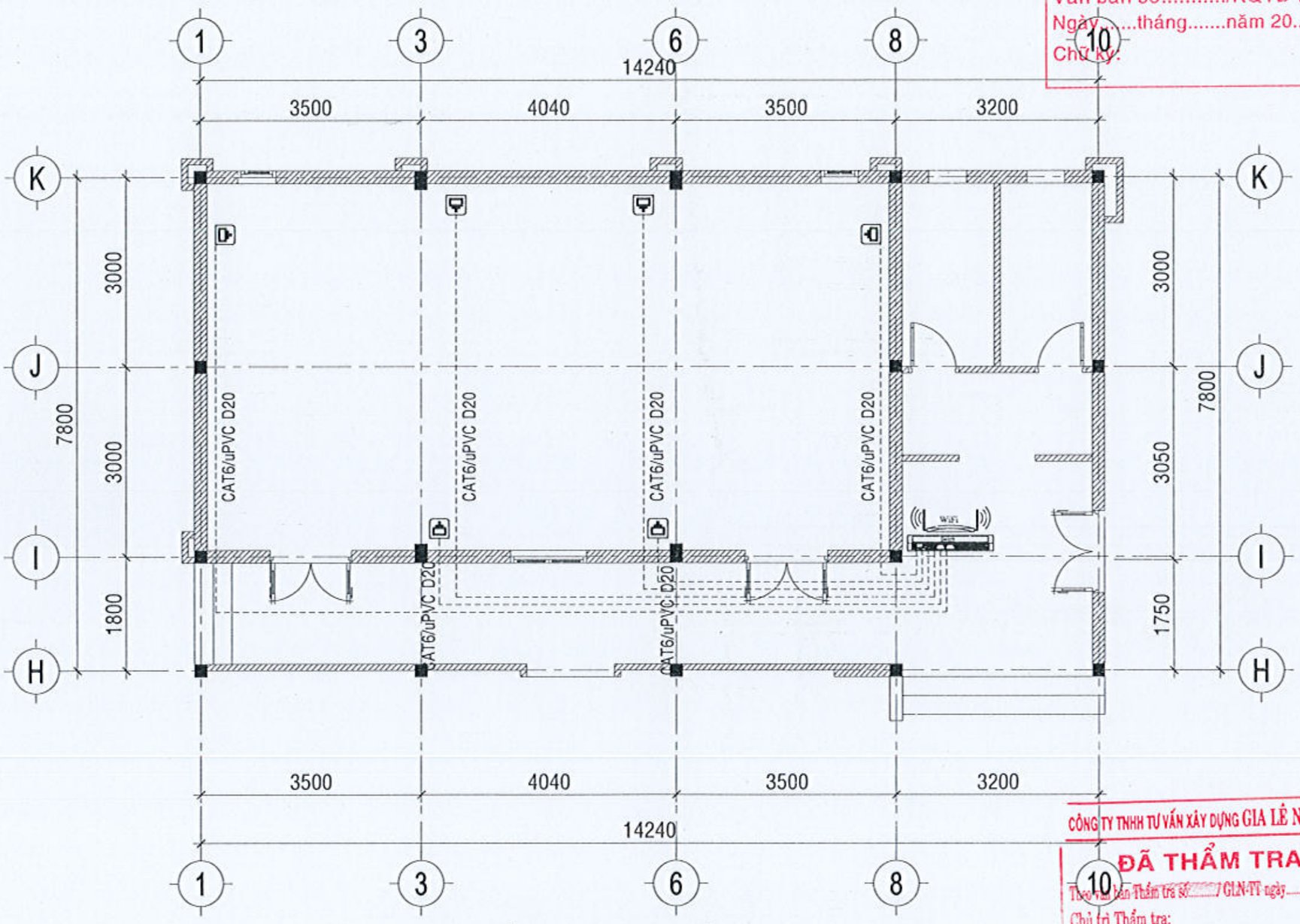

MẶT BẰNG MẠNG TẦNG 1, TL:1/100

PHÒNG KINH TẾ XÃ CÁT TIÊN 2
ĐÃ THẨM ĐỊNH
Văn bản số:...../KQTĐ-KT
Ngày.....tháng.....năm 20.....
Chữ ký:

CÔNG TY TNHH TƯ VẤN XÂY DỰNG GIA LÊ NGUYÊN
ĐÃ THẨM TRA
Theo Văn bản Thẩm tra số:...../ GLN-TT ngày.../.../20...
Chủ trì Thẩm tra:
Ký tên:
Nguyễn Duy Khoa

CHỦ ĐẦU TƯ:
VĂN PHÒNG HĐND VÀ UBND
XÃ CÁT TIÊN 2

ĐƠN VỊ THIẾT KẾ:
CÔNG TY TNHH TƯ VẤN XÂY DỰNG
NGUYỄN HỒNG PHÚC
ĐỊA CHỈ: SỐ 129 - ĐƯỜNG SÔN - THÔN 18 - XÃ ĐẠ TẺH - TỈNH LÂM ĐỒNG
ĐT: 0969 804767 - Email: nhongphuc@gmail.com
GIÁM ĐỐC
NGUYỄN HỒNG PHÚC

DỰ ÁN:
SỬA CHỮA, CẢI TẠO, NÂNG CẤP, MỞ RỘNG
TRỤ SỞ HĐND - UBND XÃ CÁT TIÊN 2

TÊN HẠNG MỤC:
SỬA CHỮA, CẢI TẠO, NÂNG CẤP
DÃY NHÀ LÀM VIỆC SỐ 2

ĐỊA ĐIỂM XÂY DỰNG:
XÃ CÁT TIÊN 2 - TỈNH LÂM ĐỒNG

GIAI ĐOẠN:
THIẾT KẾ BẢN VẼ THI CÔNG

CHỦ TRÌ: TRƯƠNG NGỌC LINH	
THIẾT KẾ: NGUYỄN XUÂN AN	
VẼ: PHẠM HOÀNG LÂM	
KIỂM: NGUYỄN THÁI HỌC	

TÊN BẢN VẼ:
MẶT BẰNG MẠNG TẦNG 1

KÝ HIỆU BẢN VẼ:	KT-20
TỶ LỆ:	1/100
HOÀN THÀNH:	NĂM 2026

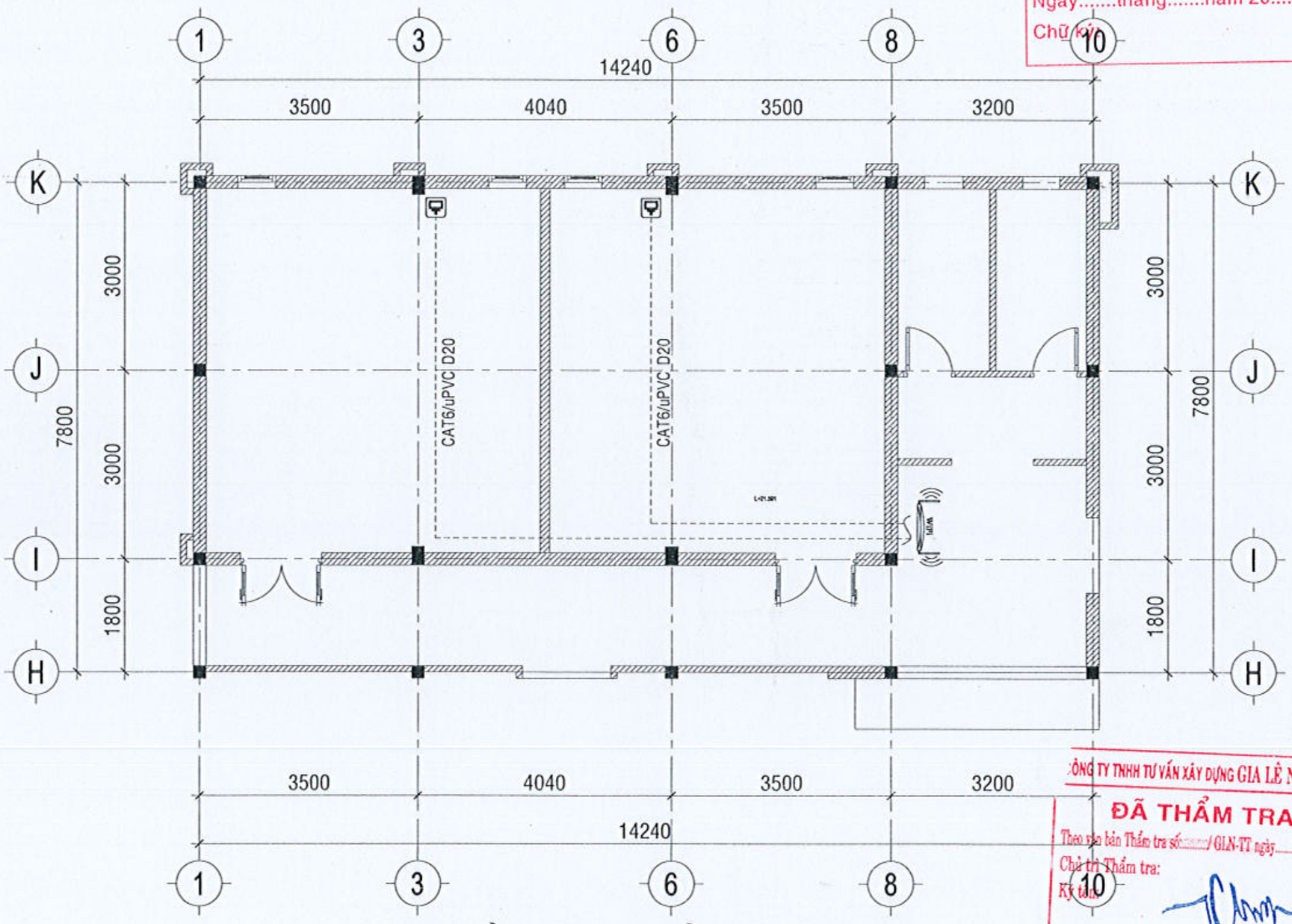

MẶT BẰNG MẠNG TẦNG 2, TL:1/100

PHÒNG KINH TẾ XÃ CÁT TIÊN 2
ĐÃ THẨM ĐỊNH
Văn bản số:...../KQTĐ-KT
Ngày.....tháng.....năm 20.....
Chữ ký:

CÔNG TY TNHH TƯ VẤN XÂY DỰNG GIA LÊ NGUYÊN
ĐÃ THẨM TRA
Theo văn bản Thẩm tra số:...../ GLN-TT ngày..../..../20....
Chủ trì Thẩm tra:
Ký tên:
Nguyễn Duy Khoa

CHỦ ĐẦU TƯ:
VĂN PHÒNG HĐND VÀ UBND
XÃ CÁT TIÊN 2

ĐƠN VỊ THIẾT KẾ:
CÔNG TY TNHH TƯ VẤN XÂY DỰNG
NGUYỄN HỒNG PHÚC
ĐỊA CHỈ: SỐ 129 - ĐƯỜNG 30/4 - THÔN 18 - XÃ ĐẠ TẺH - TỈNH LÂM ĐỒNG
ĐT: 0263 3847 577 / Email: ctynguyenhongphuc@gmail.com
GIÁM ĐỐC
NGUYỄN HỒNG PHÚC

DỰ ÁN:
SỬA CHỮA, CẢI TẠO, NÂNG CẤP, MỞ RỘNG
TRỤ SỞ HĐND - UBND XÃ CÁT TIÊN 2

TÊN HẠNG MỤC:
SỬA CHỮA, CẢI TẠO, NÂNG CẤP
DÃY NHÀ LÀM VIỆC SỐ 2

ĐỊA ĐIỂM XÂY DỰNG:
XÃ CÁT TIÊN 2 - TỈNH LÂM ĐỒNG

GIAI ĐOẠN:
THIẾT KẾ BẢN VẼ THI CÔNG

CHỦ TRÌ: TRƯƠNG NGỌC LINH	
THIẾT KẾ: NGUYỄN XUÂN AN	
VẼ: PHẠM HOÀNG LÂM	
KIỂM: NGUYỄN THÁI HỌC	

TÊN BẢN VẼ:
MẶT BẰNG MẠNG TẦNG 2

KÝ HIỆU BẢN VẼ:	KT-21
TỶ LỆ:	1/100
HOÀN THÀNH:	NĂM 2026

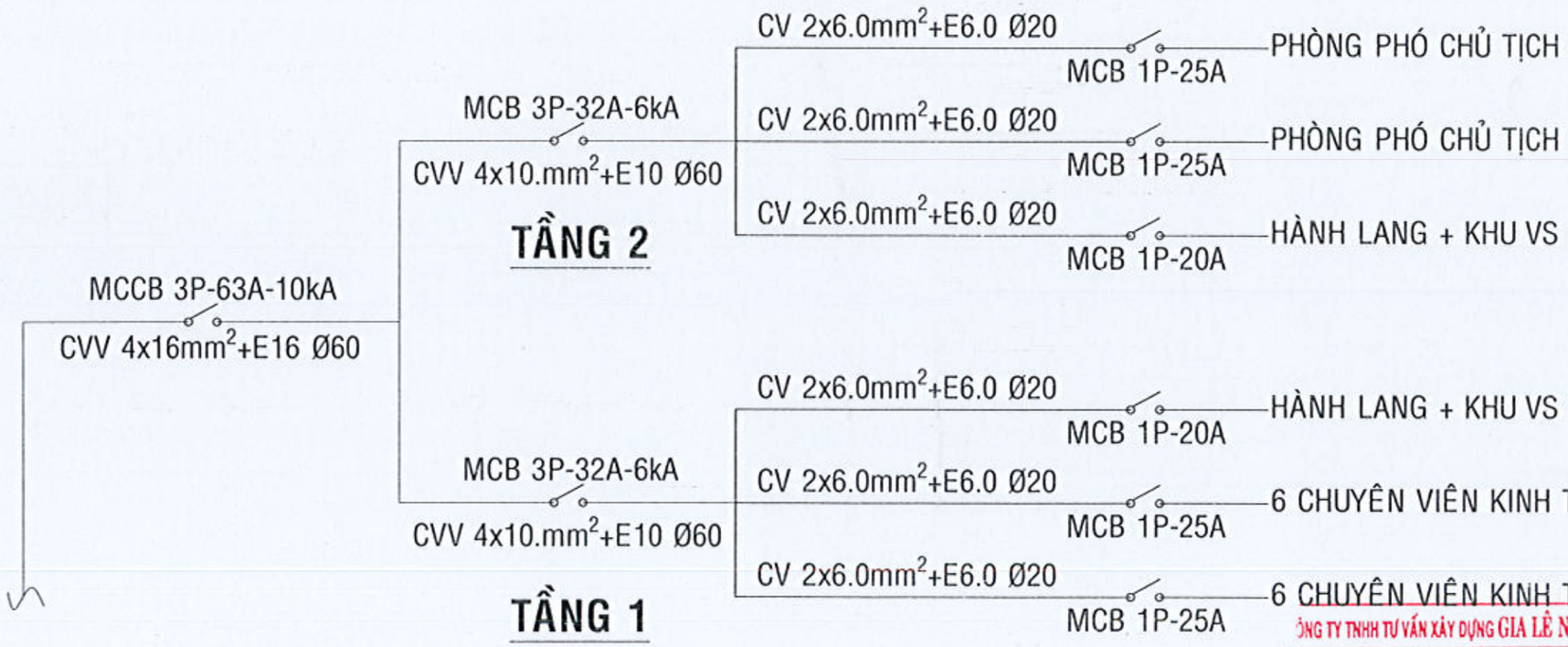

PHÒNG KINH TẾ XÃ CÁT TIÊN 2
ĐÃ THẨM ĐỊNH
Văn bản số...../KQTĐ-KT
Ngày.....tháng.....năm 20.....
Chữ ký:

CÔNG TY TNHH TƯ VẤN XÂY DỰNG GIA LÊ NGUYÊN
ĐÃ THẨM TRA
Theo văn bản Thẩm tra số...../ GLN-TT ngày...../...../20.....
Chủ trì Thẩm tra:
Ký tên:
Nguyễn Duy Khoa

CHỦ ĐẦU TƯ:
VĂN PHÒNG HĐND VÀ UBND
XÃ CÁT TIÊN 2

ĐƠN VỊ THIẾT KẾ:
CÔNG TY TNHH TƯ VẤN XÂY DỰNG
NGUYỄN HỒNG PHÚC
ĐỊA CHỈ: SỐ 125 - ĐƯỜNG 30/4 - THÔN 18 - XÃ ĐẠ TẺH - TỈNH LÂM ĐỒNG
ĐT: 02633 904767 - Email: dongnamlongphuc@gmail.com
CÔNG TY TNHH TƯ VẤN XÂY DỰNG NGUYỄN HỒNG PHÚC
GIÁM ĐỐC
NGUYỄN HỒNG PHÚC

DỰ ÁN:
SỬA CHỮA, CẢI TẠO, NÂNG CẤP, MỞ RỘNG TRỤ SỞ HĐND - UBND XÃ CÁT TIÊN 2

TÊN HẠNG MỤC:
SỬA CHỮA, CẢI TẠO, NÂNG CẤP DÃY NHÀ LÀM VIỆC SỐ 2

ĐỊA ĐIỂM XÂY DỰNG:
XÃ CÁT TIÊN 2 - TỈNH LÂM ĐỒNG

GIAI ĐOẠN:
THIẾT KẾ BẢN VẼ THI CÔNG

CHỦ TRÌ: TRƯƠNG NGỌC LINH	
THIẾT KẾ: NGUYỄN XUÂN AN	
VẼ: PHẠM HOÀNG LÂM	
KIỂM: NGUYỄN THÁI HỌC	

TÊN BẢN VẼ:
SƠ ĐỒ NGUYÊN LÝ CẤP ĐIỆN

KÝ HIỆU BẢN VẼ:	KT-22
TỶ LỆ:	1/100
HOÀN THÀNH:	NĂM 2026

BẢNG THỐNG KÊ VẬT TƯ ĐIỆN

STT	TÊN VẬT LIỆU	KÝ HIỆU	Đ. VỊ	SỐ LƯỢNG
1	ĐÈN LED NỔI ỐP TRẦN TRÀN VIỀN 24W		BỘ	06
2	ĐÈN LED ÂM TRẦN Ø170/H45 18W		BỘ	04
3	ĐÈN LED ÂM TRẦN Ø220/H45 24W		BỘ	12
4	ĐÈN LED BÁN NGUYỆT DÀI 1,2m 40W		BỘ	08
5	QUẠT TRẦN 04 CÁNH		BỘ	04
6	QUẠT TRẦN 03 CÁNH		BỘ	06
7	Ổ CẮM 3 ÂM TƯỜNG		CÁI	20
8	CÔNG TẮC 1 HẠT		CÁI	08
9	CÔNG TẮC 2 HẠT		CÁI	02
10	CÔNG TẮC 3 HẠT		CÁI	02
11	CÔNG TẮC QUẠT TRẦN		CÁI	10
12	AUTOMAT TẦNG MCCB 3P 63A-10kA		CÁI	01
13	AUTOMAT TẦNG MCB 3P 32A-6kA		CÁI	02
14	AUTOMAT PHÒNG MCB 1 PHA 2 CỰC 25A-6kA		CÁI	04
15	AUTOMAT PHÒNG MCB 1 PHA 2 CỰC 20A-6kA		CÁI	02
16	TỦ ĐIỆN TẦNG ÂM TƯỜNG C300xR200xS110		CÁI	02
17	HỘP CÔNG TẮC, AUTOMAT, Ổ CẮM ÂM TƯỜNG		CÁI	46
18	DÂY ĐIỆN ĐƠN LOẠI DÂY CÁP CV-1.5 mm2		M	400
19	DÂY ĐIỆN ĐƠN LOẠI DÂY CÁP CV-2.5 mm2		M	317
20	DÂY ĐIỆN ĐƠN LOẠI DÂY CÁP CV-6.0mm2		M	135
21	DÂY ĐIỆN 4 RUỘT LOẠI DÂY CÁP CVV 4x10mm2 + E10		M	03
22	DÂY CÁP MẠNG CAT 6		M	139
23	ỐNG NHỰA BẢO HỘ DÂY DẪN Ø 20 ĐẶT CHÌM		M	133
24	ỐNG NHỰA BẢO HỘ DÂY DẪN Ø 20 ĐẶT NỔI		M	277
25	12-PORT GIGABIT SWITCH 1000MBPS		BỘ	01
26	TỦ ĐỰNG SWITCH C450xR300xS110		CÁI	01
27	MÁNG TOLE SƠN TĨNH ĐIỆN BẢO HỘ CÁP MẠNG		M	13

BẢNG THỐNG KÊ VẬT TƯ PCCC

STT	TÊN VẬT LIỆU	KÝ HIỆU	Đ. VỊ	SỐ LƯỢNG
1	ĐÈN EXIT		BỘ	02
2	ĐÈN CHIẾU SÁNG SỰ CỐ		BỘ	04
3	DÂY ĐIỆN ĐƠN LOẠI DÂY CÁP CV-1.5 mm2		BỘ	30
4	ỐNG LUỒN DÂY D20, ĐẶT CHÌM		M	10
5	KHAY ĐỰNG BÌNH CHỮA CHÁY		CÁI	02
6	BÌNH CHỮA CHÁY MT5		CÁI	02
7	BÌNH CHỮA CHÁY MFZ8		CÁI	02
8	BẢNG TIÊU LỆNH VÀ NỘI QUY PCCC		CÁI	02

PHÒNG KINH TẾ XÃ CÁT TIÊN 2
ĐÃ THẨM ĐỊNH
Văn bản số:...../KQTĐ-KT
Ngày.....tháng.....năm 20.....
Chữ ký:

350

CỘNG HÒA XÃ HỘI CHỦ NGHĨA VIỆT NAM
ĐỘC LẬP - TỰ DO - HẠNH PHÚC
* * * * *

NỘI QUY
PHÒNG CHÁY VÀ CHỮA CHÁY

Để bảo vệ tài sản của NHÀ NƯỚC , tính mạng và tài sản nhân dân , bảo vệ sản xuất và trật tự chung . Nay quy định việc phòng cháy và chữa cháy như sau :

ĐIỀU 1 : Việc phòng cháy và chữa cháy là nghĩa vụ của mỗi công dân .

ĐIỀU 2 : Mỗi công dân phải tích cực đề phòng không để nạn cháy xảy ra , đồng thời chuẩn bị sẵn sàng về lực lượng , phương tiện để khi cần chữa cháy kịp thời và có hiệu quả .

ĐIỀU 3 : Phải thận trọng việc sử dụng lửa , các nguồn nhiệt , hoá chất và các chất dễ cháy , nổ độc hại , phóng xạ . Triệt để tuân theo các quy định về phòng cháy , chữa cháy .

ĐIỀU 4 : Cấm câu mắc , sử dụng điện tuỳ tiện , sau giờ làm việc phải kiểm tra lại các thiết bị tiêu thụ điện . Chú ý đến đèn , quạt , bếp điện trước khi ra về . Không để hàng hóa , vật tư áp sát vào bóng đèn , dây điện . Phải tuân thủ nghiêm ngặt quy định về kĩ thuật an toàn khi sử dụng điện.

ĐIỀU 5 : Vật tư, hàng hoá phải sắp gọn gàng , đảm bảo khoảng cách an toàn phòng cháy , chữa cháy , tạo điều kiện thuận lợi cho việc bảo vệ , kiểm tra và cứu chữa khi cần thiết . Không dùng khoá mở nắp phuy xăng và các dung môi dễ cháy bằng sắt , thép .

ĐIỀU 6 : Khi giao nhận hàng , xe không được để máy trong kho, nơi chứa nhiều chất dễ cháy và khi đậu phải hướng đầu xe ra ngoài .

ĐIỀU 7 : Trên các lối đi lại nhất là ở chỗ lối thoát hiểm không để các chướng ngại vật

ĐIỀU 8 : Đơn vị hoặc cá nhân có thành tích phòng cháy , chữa cháy sẽ được khen thưởng , người nào quy phạm các điều quy định trên tuỳ trách nhiệm nặng nhẹ mà bị xử lý từ thi hành kỷ luật hành chính đến truy tố phạm luật hiện hành

Nội quy này có hiệu lực kể từ ngày ban hành .

500

500

350

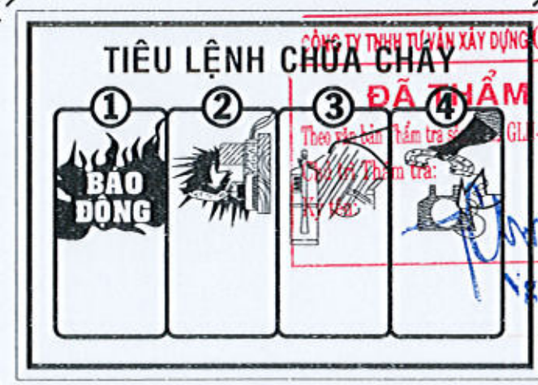

CÔNG TY TNHH TƯ VẤN XÂY DỰNG GIA LÊ NGUYÊN
ĐÃ THẨM TRA
Theo văn bản thẩm tra số: /GLN-TT ngày.../.../20...
Công ty Thẩm tra:
Kỹ sư:
Nguyễn Duy Khoa

CHI TIẾT NỘI QUY, TIÊU LỆNH PHÒNG CHÁY CHỮA CHÁY

CHỦ ĐẦU TƯ:
VĂN PHÒNG HĐND VÀ UBND
XÃ CÁT TIÊN 2

ĐƠN VỊ THIẾT KẾ:
CÔNG TY TNHH TƯ VẤN XÂY DỰNG
NGUYỄN HỒNG PHÚC
ĐỊA CHỈ: SỐ 129 - ĐƯỜNG 30/4 - THÔN 10 - XÃ ĐẠ TẺH - TỈNH LÂM ĐỒNG
ĐT: [redacted] - Email: [redacted]
GIÁM ĐỐC
NGUYỄN HỒNG PHÚC

DỰ ÁN:
SỬA CHỮA, CẢI TẠO, NÂNG CẤP, MỞ RỘNG TRỤ SỞ HĐND - UBND XÃ CÁT TIÊN 2

TÊN HẠNG MỤC:
SỬA CHỮA, CẢI TẠO, NÂNG CẤP DÃY NHÀ LÀM VIỆC SỐ 2

ĐỊA ĐIỂM XÂY DỰNG:
XÃ CÁT TIÊN 2 - TỈNH LÂM ĐỒNG

GIAI ĐOẠN:
THIẾT KẾ BẢN VẼ THI CÔNG

CHỦ TRÌ: TRƯƠNG NGỌC LINH	
THIẾT KẾ: NGUYỄN XUÂN AN	
VẼ: PHẠM HOÀNG LÂM	
KIỂM: NGUYỄN THÁI HỌC	

TÊN BẢN VẼ:
BẢNG THỐNG KÊ

KÝ HIỆU BẢN VẼ:	KT-23
TỶ LỆ:	1/100
HOÀN THÀNH:	NĂM 2026

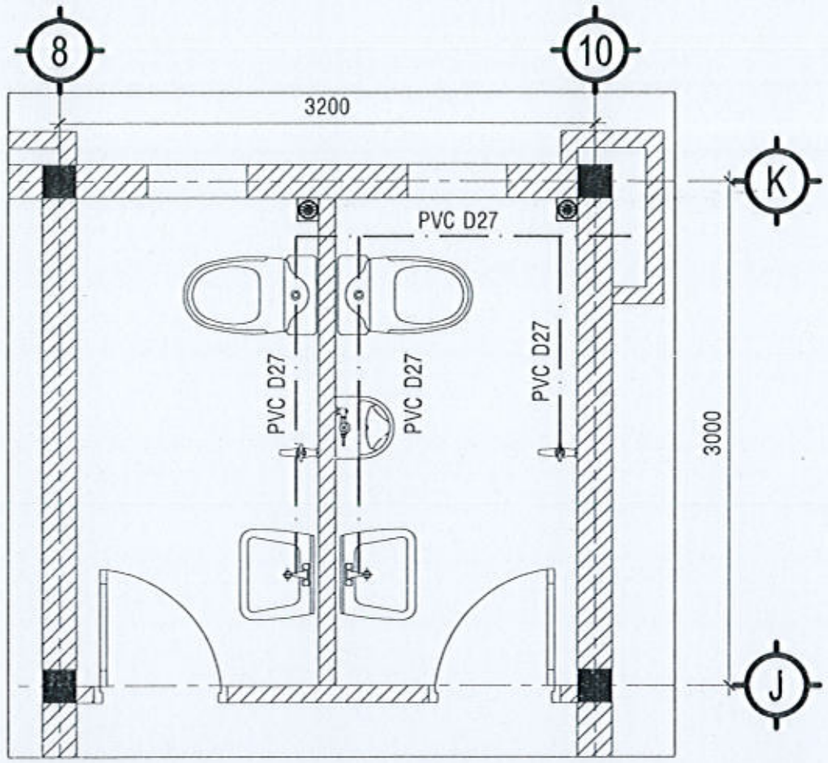

MẶT BẰNG CẤP NƯỚC NVS TẦNG 2, TL:1/100

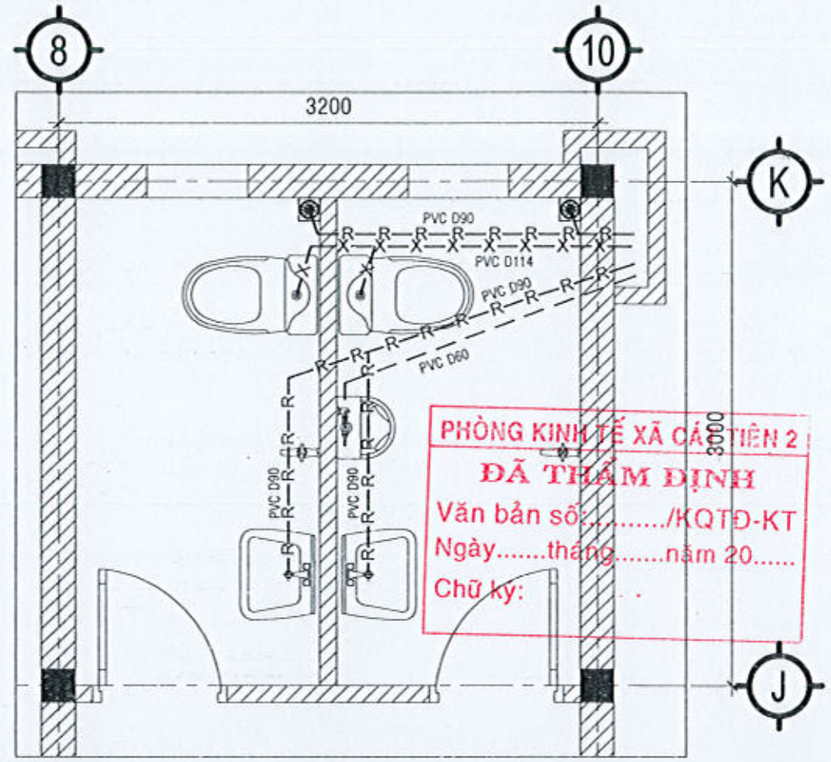

PHÒNG KINH TẾ XÃ CÁT TIÊN 2
ĐÃ THẨM ĐỊNH
Văn bản số:...../KQTĐ-KT
Ngày.....tháng.....năm 20.....
Chữ ký:

MẶT BẰNG THOÁT NƯỚC NVS TẦNG 2, TL:1/100

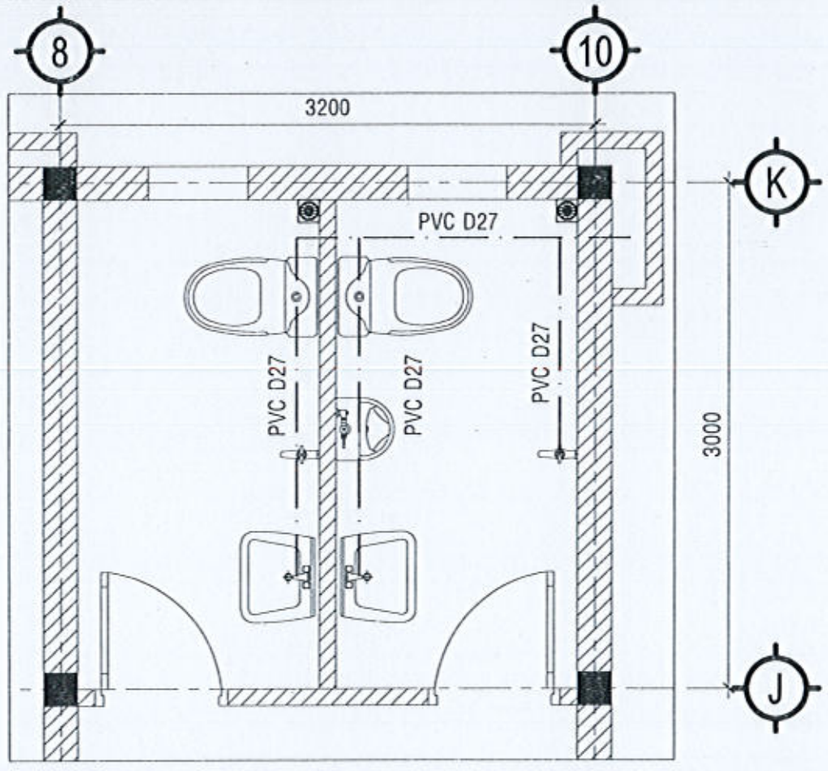

MẶT BẰNG CẤP NƯỚC NVS TẦNG 1, TL:1/100

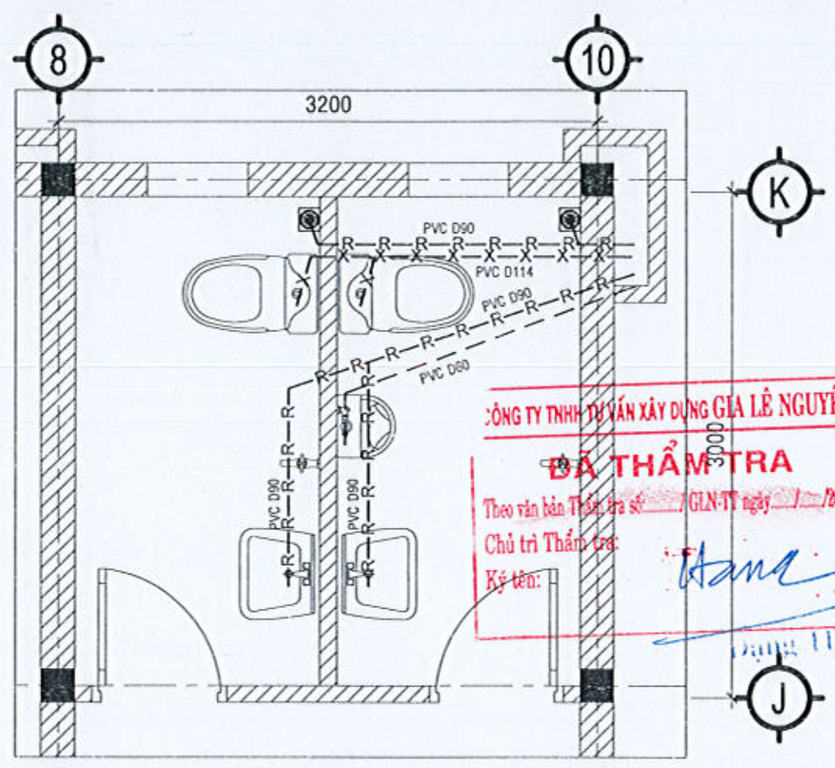

CÔNG TY TNHH TƯ VẤN XÂY DỰNG GIA LÊ NGUYÊN
ĐÃ THẨM TRA
Theo văn bản Thẩm tra số: /GLN-TT ngày / /20
Chủ trì Thẩm tra:
Ký tên:
Đặng Thị Hằng

MẶT BẰNG THOÁT NƯỚC NVS TẦNG 1, TL:1/100

CHỦ ĐẦU TƯ:
VĂN PHÒNG HĐND VÀ UBND
XÃ CÁT TIÊN 2

ĐƠN VỊ THIẾT KẾ:
CÔNG TY TNHH TƯ VẤN XÂY DỰNG
NGUYỄN HỒNG PHÚC
ĐỊA CHỈ: THÔN 18 - XÃ ĐẠ TẺH - TỈNH LÂM ĐỒNG
ĐT: 0931 604797 - FAX: 0263 604797 - Email: ctynguyenhongphuc@gmail.com
CÔNG TY TNHH TƯ VẤN XÂY DỰNG NGUYỄN HỒNG PHÚC
GIÁM ĐỐC
NGUYỄN HỒNG PHÚC

DỰ ÁN:
SỬA CHỮA, CẢI TẠO, NÂNG CẤP, MỞ RỘNG
TRỤ SỞ HĐND - UBND XÃ CÁT TIÊN 2

TÊN HẠNG MỤC:
SỬA CHỮA, CẢI TẠO, NÂNG CẤP
DÃY NHÀ LÀM VIỆC SỐ 2

ĐỊA ĐIỂM XÂY DỰNG:
XÃ CÁT TIÊN 2 - TỈNH LÂM ĐỒNG

GIAI ĐOẠN:
THIẾT KẾ BẢN VẼ THI CÔNG

CHỦ TRÌ: NGUYỄN THẾ HÙNG	
THIẾT KẾ: NGUYỄN THẾ HÙNG	
VẼ: PHẠM HOÀNG LÂM	
KIỂM: NGUYỄN THÁI HỌC	

TÊN BẢN VẼ:
MẶT BẰNG CẤP, THOÁT NƯỚC

KÝ HIỆU BẢN VẼ:	KT-24
TỶ LỆ:	1/100
HOÀN THÀNH:	NĂM 2026

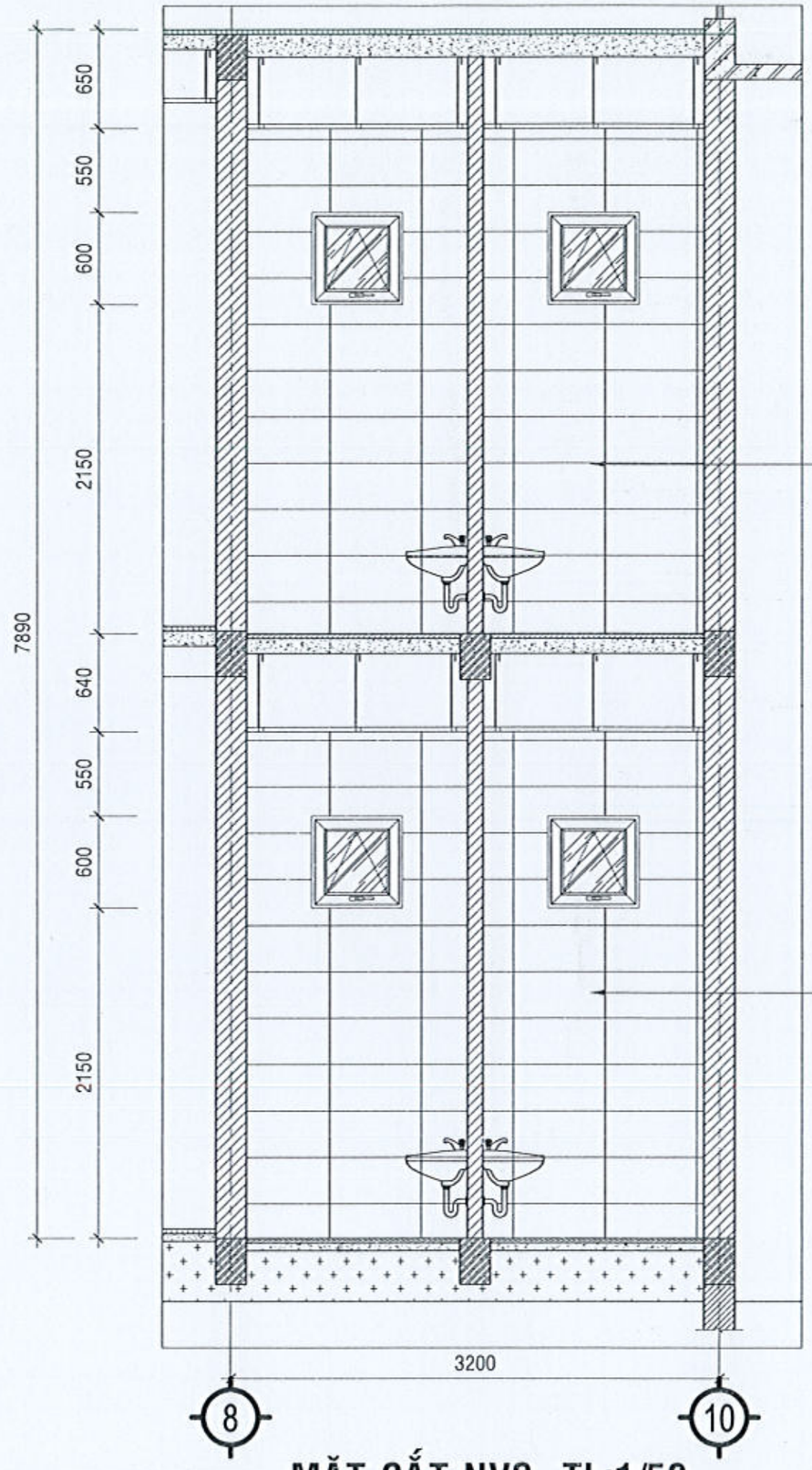

TƯỜNG ỐP GẠCH 300x600 CAO TỪ NỀN ĐẾN TRẦN THẠCH CAO

TƯỜNG ỐP GẠCH 300x600 CAO TỪ NỀN ĐẾN TRẦN THẠCH CAO

PHÒNG KINH TẾ XÃ CÁT TIÊN 2
ĐÃ THẨM ĐỊNH
Văn bản số:...../KQTĐ-KT
Ngày.....tháng.....năm 20.....
Chữ ký:

CÔNG TY TNHH TƯ VẤN XÂY DỰNG GIA LÊ NGUYÊN
ĐÃ THẨM TRA
Theo văn bản Thẩm tra số...../GLN-TT ngày.../.../20...
Chủ trì Thẩm tra:
Ký tên:
Đặng Thị Hằng

MẶT CẮT NVS, TL:1/50

CHỦ ĐẦU TƯ:
VĂN PHÒNG HĐND VÀ UBND XÃ CÁT TIÊN 2

ĐƠN VỊ THIẾT KẾ:
CÔNG TY TNHH TƯ VẤN XÂY DỰNG
NGUYỄN HỒNG PHÚC
ĐỊA CHỈ: THÔN 18 - XÃ DA TẺH - TỈNH LÂM ĐỒNG
ĐT: 0263.84767 - FAX: 0263.84767 - Email: ctynguyenhongphuc@gmail.com
CÔNG TY TNHH TƯ VẤN XÂY DỰNG NGUYỄN HỒNG PHÚC
GIÁM ĐỐC
NGUYỄN HỒNG PHÚC

DỰ ÁN:
SỬA CHỮA, CẢI TẠO, NÂNG CẤP, MỞ RỘNG TRỤ SỞ HĐND - UBND XÃ CÁT TIÊN 2

TÊN HẠNG MỤC:
SỬA CHỮA, CẢI TẠO, NÂNG CẤP DÃY NHÀ LÀM VIỆC SỐ 2

ĐỊA ĐIỂM XÂY DỰNG:
XÃ CÁT TIÊN 2 - TỈNH LÂM ĐỒNG

GIAI ĐOẠN:
THIẾT KẾ BẢN VẼ THI CÔNG

CHỦ TRÌ: NGUYỄN THẾ HÙNG	
THIẾT KẾ: NGUYỄN THẾ HÙNG	
VẼ: PHẠM HOÀNG LÂM	
KIỂM: NGUYỄN THÁI HỌC	

TÊN BẢN VẼ:
MẶT BẰNG CẤP, THOÁT NƯỚC

KÝ HIỆU BẢN VẼ:	KT-25
TỶ LỆ:	1/100
HOÀN THÀNH:	NĂM 2026

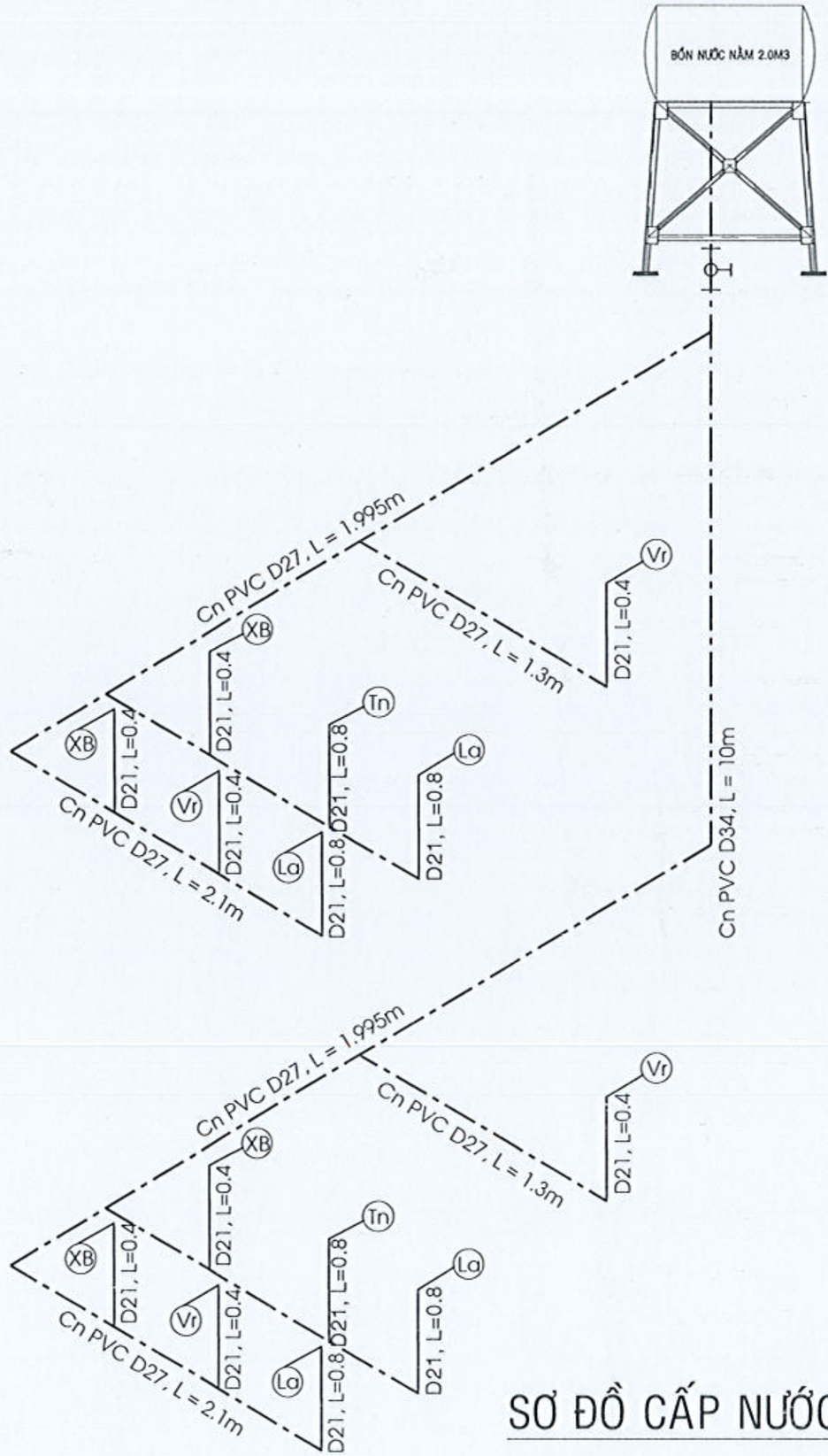

PHÒNG KINH TẾ XÃ CÁT TIÊN 2
ĐÃ THẨM ĐỊNH
Văn bản số:...../KQTĐ-KT
Ngày.....tháng.....năm 20.....
Chữ ký:

CÔNG TY TNHH TƯ VẤN XÂY DỰNG GIA LÊ NGUYÊN
ĐÃ THẨM TRA
Theo văn bản Thẩm tra số:...../ GLN-TT ngày...../...../20.....
Chủ trì Thẩm tra:
Ký tên:
Đặng Thị Hằng

SƠ ĐỒ CẤP NƯỚC NVS TẦNG 1 VÀ TẦNG 2

CHỦ ĐẦU TƯ:
VĂN PHÒNG HĐND VÀ UBND
XÃ CÁT TIÊN 2

ĐƠN VỊ THIẾT KẾ:
CÔNG TY TNHH TƯ VẤN XÂY DỰNG
NGUYỄN HỒNG PHÚC
ĐỊA CHỈ: THÔN 15 - XÃ DA TẺH - TỈNH LÂM ĐỒNG
ĐT: 0903 804 [illegible] - FAX: 0633 864 [illegible] - Email: ctynguyenhongphuc@gmail.com
GIÁM ĐỐC
NGUYỄN HỒNG PHÚC

DỰ ÁN:
SỬA CHỮA, CẢI TẠO, NÂNG CẤP, MỞ RỘNG
TRỤ SỞ HĐND - UBND XÃ CÁT TIÊN 2

TÊN HẠNG MỤC:
SỬA CHỮA, CẢI TẠO, NÂNG CẤP
DÃY NHÀ LÀM VIỆC SỐ 2

ĐỊA ĐIỂM XÂY DỰNG:
XÃ CÁT TIÊN 2 - TỈNH LÂM ĐỒNG

GIAI ĐOẠN:
THIẾT KẾ BẢN VẼ THI CÔNG

CHỦ TRÌ: NGUYỄN THẾ HÙNG	
THIẾT KẾ: NGUYỄN THẾ HÙNG	
VẼ: PHẠM HOÀNG LÂM	
KIỂM: NGUYỄN THÁI HỌC	

TÊN BẢN VẼ:
SƠ ĐỒ KHÔNG GIAN
CẤP NƯỚC

KÝ HIỆU BẢN VẼ:	KT-26
TỶ LỆ:	1/100
HOÀN THÀNH:	NĂM 2026

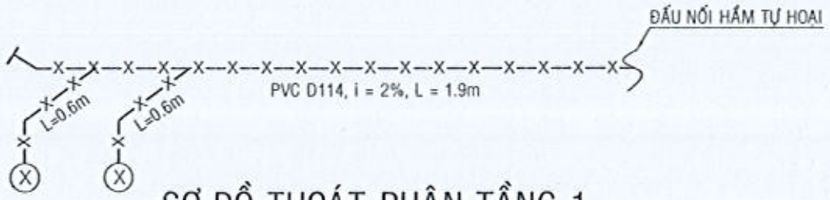

SƠ ĐỒ THOÁT PHÂN TẦNG 1

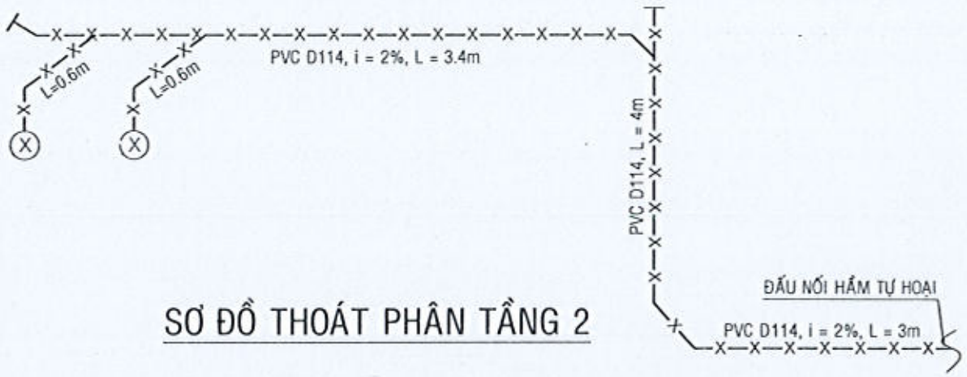

SƠ ĐỒ THOÁT PHÂN TẦNG 2

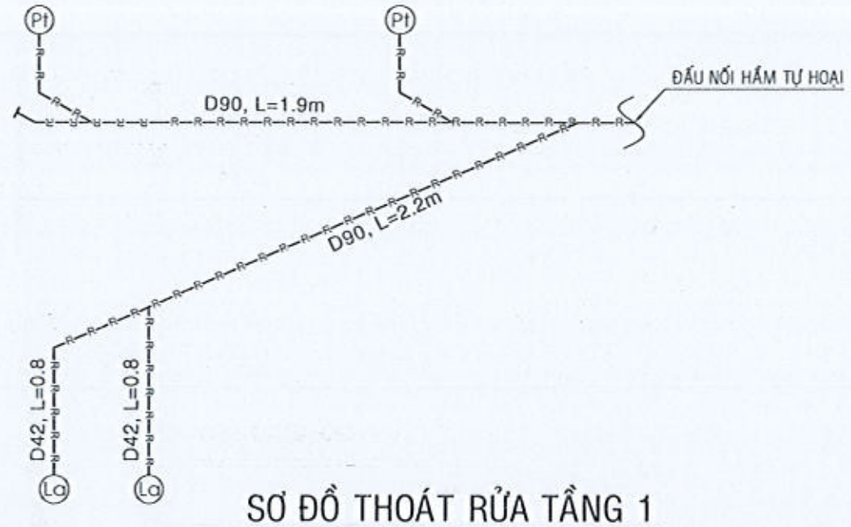

SƠ ĐỒ THOÁT RỬA TẦNG 1

SƠ ĐỒ THOÁT TIỂU TẦNG 1

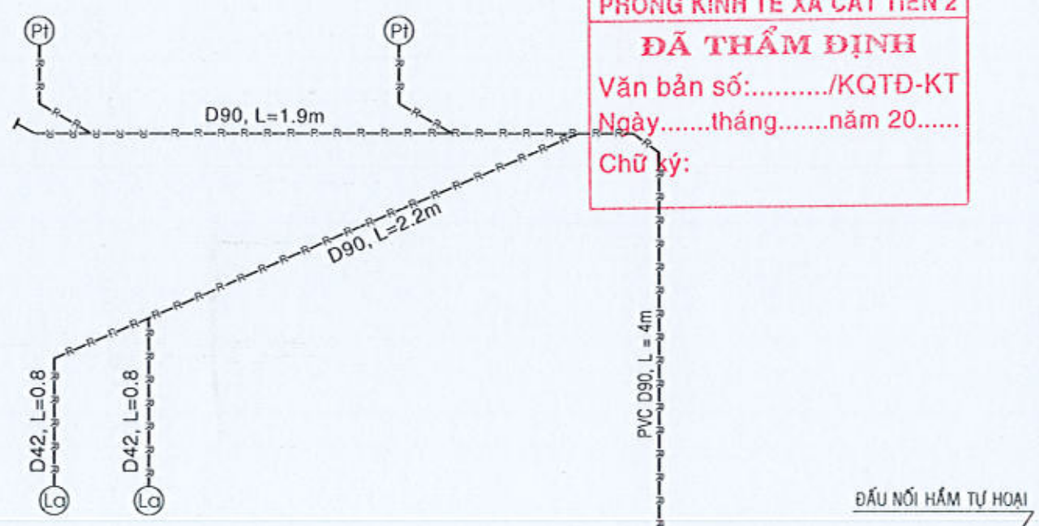

SƠ ĐỒ THOÁT RỬA TẦNG 2

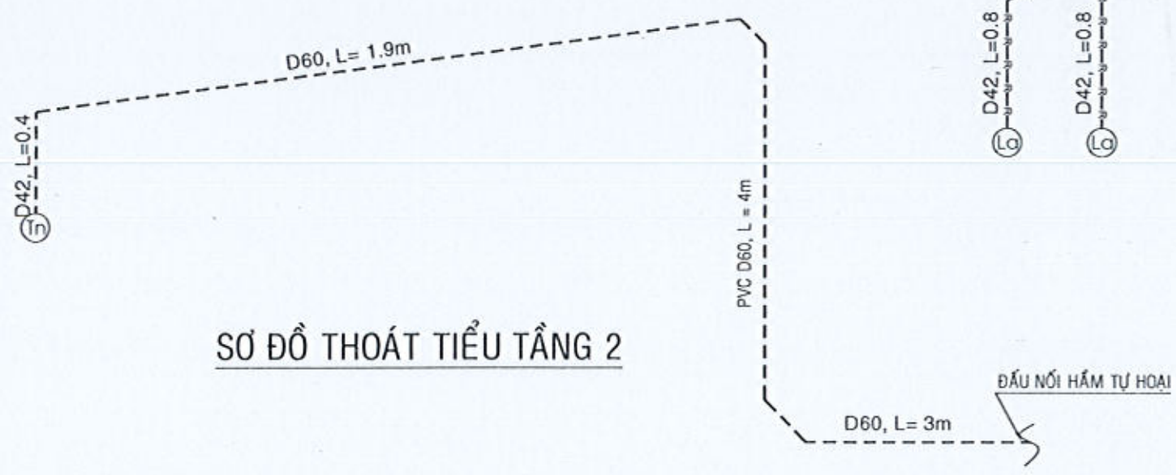

SƠ ĐỒ THOÁT TIỂU TẦNG 2

PHÒNG KINH TẾ XÃ CÁT TIÊN 2
ĐÃ THẨM ĐỊNH
Văn bản số:...../KQTĐ-KT
Ngày.....tháng.....năm 20.....
Chữ ký:

CÔNG TY TNHH TƯ VẤN XÂY DỰNG GIA LÊ NGUYÊN
ĐÃ KIỂM TRA
Theo văn bản Thẩm tra số...../GLN-TT ngày.../.../20...
Chủ trì Thẩm tra:
Ký tên:
Đặng Thị Hằng

CHỦ ĐẦU TƯ:
VĂN PHÒNG HĐND VÀ UBND XÃ CÁT TIÊN 2

ĐƠN VỊ THIẾT KẾ:
CÔNG TY TNHH TƯ VẤN XÂY DỰNG
NGUYỄN HỒNG PHÚC
ĐỊA CHỈ: THÔN 19 - XÃ DA TẺH - TỈNH LÂM ĐỒNG
ĐT: 0263 6243 [illegible] - FAX: 0263 6243 [illegible] - Email: ctynguyenhongphuc@gmail.com
GIÁM ĐỐC
NGUYỄN HỒNG PHÚC

DỰ ÁN:
SỬA CHỮA, CẢI TẠO, NÂNG CẤP, MỞ RỘNG TRỤ SỞ HĐND - UBND XÃ CÁT TIÊN 2

TÊN HẠNG MỤC:
SỬA CHỮA, CẢI TẠO, NÂNG CẤP DÃY NHÀ LÀM VIỆC SỐ 2

ĐỊA ĐIỂM XÂY DỰNG:
XÃ CÁT TIÊN 2 - TỈNH LÂM ĐỒNG

GIAI ĐOẠN:
THIẾT KẾ BẢN VẼ THI CÔNG

CHỦ TRÌ: NGUYỄN THẾ HÙNG	
THIẾT KẾ: NGUYỄN THẾ HÙNG	
VẼ: PHẠM HOÀNG LÂM	
KIỂM: NGUYỄN THÁI HỌC	

TÊN BẢN VẼ:
SƠ ĐỒ KHÔNG GIAN THOÁT NƯỚC

KÝ HIỆU BẢN VẼ:	KT-27
TỶ LỆ:	1/100
HOÀN THÀNH:	NĂM 2026

BẢNG THỐNG KÊ VẬT TƯ NƯỚC

STT	TÊN VẬT LIỆU	KÝ HIỆU	Đ. VỊ	SỐ LƯỢNG
1	ỐNG PVC D21		M	10
2	ỐNG PVC D27		M	18
3	ỐNG PVC D34		M	11
4	ỐNG PVC D42		M	15
5	ỐNG PVC D60		M	13
6	ỐNG PVC D90	—R—R—R—R—R—R—	M	22
7	ỐNG PVC D114	—X—X—X—X—X—X—	M	16
8	CO REN NHỰA D21		CÁI	14
9	CÚT NHỰA D21/27		CÁI	04
10	TÊ NHỰA D21/27		CÁI	16
11	CÚT NHỰA D21		CÁI	04
12	TÊ NHỰA D27		CÁI	02
13	CÚT NHỰA D27		CÁI	04
14	CÚT NHỰA D27/34		CÁI	01
15	TÊ NHỰA D27/34		CÁI	01
16	CÚT NHỰA D34		CÁI	02
17	LƠI NHỰA D42		CÁI	08
18	CÚT NHỰA D42/60		CÁI	04
19	Y NHỰA D42/90		CÁI	02
20	LƠI NHỰA D42/90		CÁI	02
21	LƠI NHỰA D60		CÁI	05
22	Y NHỰA D60		CÁI	02
23	LƠI NHỰA D90		CÁI	09
24	Y NHỰA D90		CÁI	05
25	LƠI NHỰA D114		CÁI	13
26	Y NHỰA D114		CÁI	09
27	CHẬU TIỂU NAM ĐẶT SÀN CẢM ỨNG VIGLACERA TD4		CÁI	02
28	CHẬU RỬA VIGLACERA VI5 HOẶC TƯƠNG ĐƯƠNG		CÁI	04
29	VÒI LAVABO		CÁI	04
30	VAN KHÓA NHỰA D34		CÁI	01
31	HỘP ĐỰNG XÀ BÔNG VIGALACERA VG954 HOẶC TƯƠNG ĐƯƠNG		CÁI	04
32	HỘP ĐỰNG GIẤY VỆ SINH VIGALACERA VG9211 HOẶC TƯƠNG ĐƯƠNG		CÁI	04
33	VÒI RỬA VỆ SINH		CÁI	04
34	VÒI ĐỒNG RỬA SÀN		CÁI	04
35	PHỄU THU D150		CÁI	04
36	CHẬU XÍ BỆT 1 KHỐI VIGLACERA V68 HOẶC TƯƠNG ĐƯƠNG		CÁI	04
37	GƯƠNG SOI VIGLACERA VG832 HOẶC TƯƠNG ĐƯƠNG		CÁI	04

PHÒNG KINH TẾ XÃ CÁT TIÊN 2
ĐÃ THẨM ĐỊNH
Văn bản số:...../KQTĐ-KT
Ngày.....tháng.....năm 20.....
Chữ ký:

CÔNG TY TNHH TƯ VẤN XÂY DỰNG GIA LÊ NGUYÊN
ĐÃ THẨM TRA
Theo văn bản Thẩm tra số:..../ GLN-TT ngày.....04./20.
Chủ trì Thẩm tra:
Ký tên:
Đặng Thị Hằng

CHỦ ĐẦU TƯ:
VĂN PHÒNG HĐND VÀ UBND
XÃ CÁT TIÊN 2

ĐƠN VỊ THIẾT KẾ:
CÔNG TY TNHH TƯ VẤN XÂY DỰNG
NGUYỄN HỒNG PHÚC
ĐỊA CHỈ: THÔN 12 - XÃ DA TẺH - TỈNH LÂM ĐỒNG
ĐT: 02633 806787 - FAX: 02633 806787 - Email: ctynguyenhongphuc@gmail.com
GIÁM ĐỐC
NGUYỄN HỒNG PHÚC

DỰ ÁN:
SỬA CHỮA, CẢI TẠO, NÂNG CẤP, MỞ RỘNG
TRỤ SỞ HĐND - UBND XÃ CÁT TIÊN 2

TÊN HẠNG MỤC:
SỬA CHỮA, CẢI TẠO, NÂNG CẤP
DÃY NHÀ LÀM VIỆC SỐ 2

ĐỊA ĐIỂM XÂY DỰNG:
XÃ CÁT TIÊN 2 - TỈNH LÂM ĐỒNG

GIAI ĐOẠN:
THIẾT KẾ BẢN VẼ THI CÔNG

CHỦ TRÌ: NGUYỄN THẾ HÙNG	
THIẾT KẾ: NGUYỄN THẾ HÙNG	
VẼ: PHẠM HOÀNG LÂM	
KIỂM: NGUYỄN THÁI HỌC	

TÊN BẢN VẼ:
BẢNG THỐNG KÊ VẬT TƯ NƯỚC

KÝ HIỆU BẢN VẼ:	KT-28
TỶ LỆ:	1/100
HOÀN THÀNH:	NĂM 2026

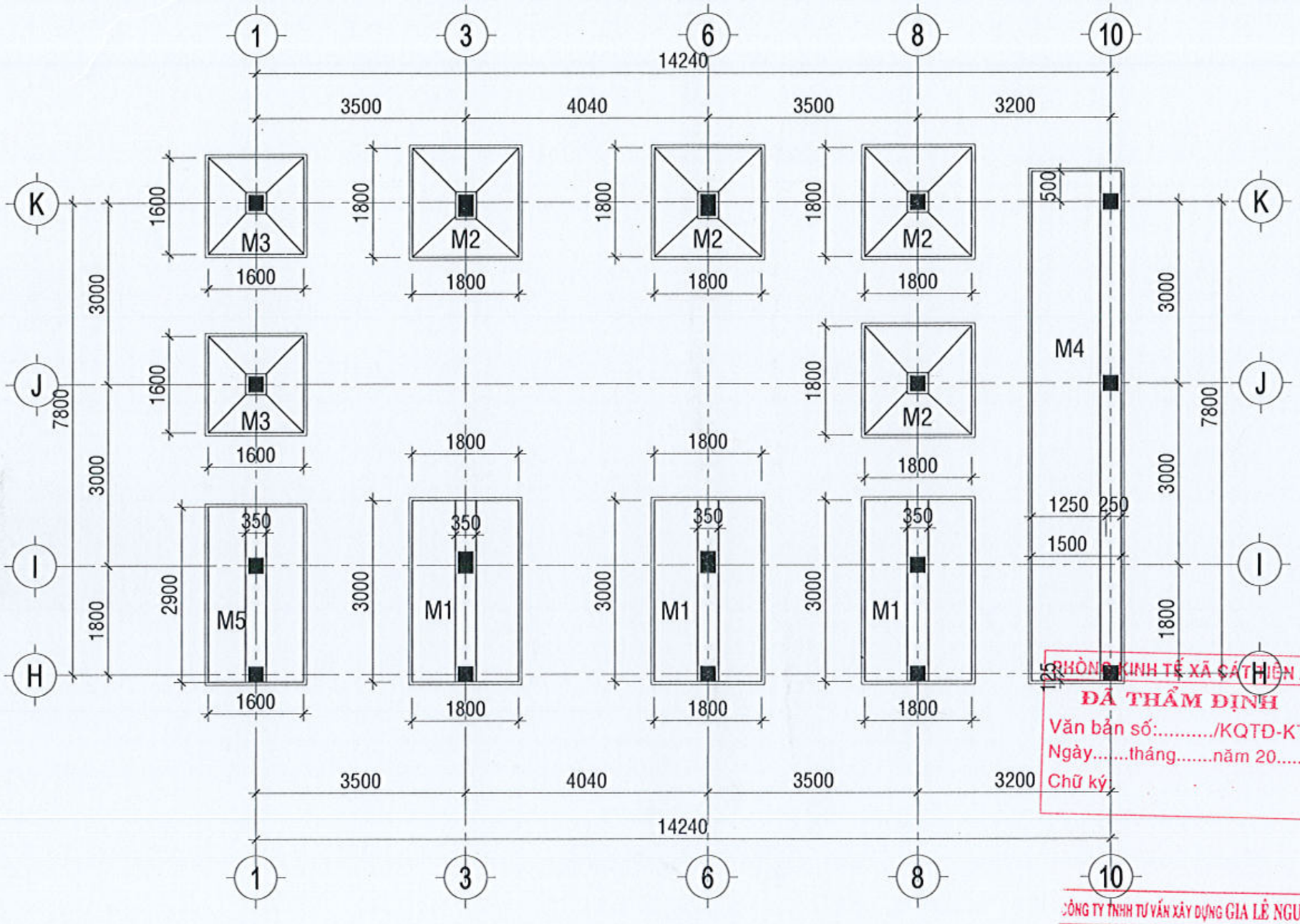

MẶT BẰNG MÓNG, TL:1/100

GHI CHÚ:
- KẾT CẤU BT ĐÁ (1x2)cm MÁC 250 (B20) CÓ: R_b=115kG/cm²; R_{bt} =9,0 kG/cm².
- BÊ TÔNG LÓT MÓNG ĐÁ (1x2)cm MÁC 150.
- CỐT THÉP Ø>10 SỬ DỤNG THÉP CÓ R_s=R_{sc}=2600 kG/cm².
- CỐT THÉP Ø<=10 SỬ DỤNG THÉP CÓ R_s=R_{sc}=2100 kG/cm².
- BÊ TÔNG BẢO VỆ THÉP MÓNG LÀ 35mm.
- BÊ TÔNG BẢO VỆ CỘT, DẦM LÀ 25mm.
- BÊ TÔNG BẢO VỆ SÀN, SÊ NÔ, Ô VĂNG LÀ 15mm.
- THÉP NEO TƯỜNG VÀO CỘT Ø6a600.
- NEO NỐI THÉP ĐÚNG THEO TIÊU CHUẨN VIỆT NAM 4453-2012.
- CƯỜNG ĐỘ ĐẤT NỀN GIẢ ĐỊNH 1,5kG/cm²;

PHÒNG KINH TẾ XÃ CÁT TIÊN 2
ĐÃ THẨM ĐỊNH
Văn bản số:...../KQTĐ-KT
Ngày.....tháng.....năm 20.....
Chữ ký:

CÔNG TY TNHH TƯ VẤN XÂY DỰNG GIA LÊ NGUYÊN
ĐÃ THẨM TRA
Theo văn bản Thẩm tra số:...../ GLN-TT ngày...../..../20....
Chủ trì Thẩm tra:
Ký tên:
Lê Nguyên Hùng

CHỦ ĐẦU TƯ:
VĂN PHÒNG HĐND VÀ UBND
XÃ CÁT TIÊN 2

ĐƠN VỊ THIẾT KẾ:
CÔNG TY TNHH TƯ VẤN XÂY DỰNG
NGUYỄN HỒNG PHÚC
ĐỊA CHỈ: THÔN 10 - XÃ ĐẠ TẺH - TỈNH LÂM ĐỒNG
ĐT: 0903 604767 FAX: 0903 604767 Email: ctynguyenhongphuc@gmail.com
GIÁM ĐỐC
NGUYỄN HỒNG PHÚC

DỰ ÁN:
SỬA CHỮA, CẢI TẠO, NÂNG CẤP, MỞ RỘNG
TRỤ SỞ HĐND - UBND XÃ CÁT TIÊN 2

TÊN HẠNG MỤC:
SỬA CHỮA, CẢI TẠO, NÂNG CẤP
DÃY NHÀ LÀM VIỆC SỐ 2

ĐỊA ĐIỂM XÂY DỰNG:
XÃ CÁT TIÊN 2 - TỈNH LÂM ĐỒNG

GIAI ĐOẠN:
THIẾT KẾ BẢN VẼ THI CÔNG

CHỦ TRÌ: NGUYỄN THÁI HỌC	
THIẾT KẾ: PHẠM HOÀNG LÂM	
VẼ: ĐOÀN TRỌNG KHOA	
KIỂM: NGUYỄN XUÂN AN	

TÊN BẢN VẼ:
MẶT BẰNG MÓNG

KÝ HIỆU BẢN VẼ:	KC-01
TỶ LỆ:	1/100
HOÀN THÀNH:	NĂM 2026

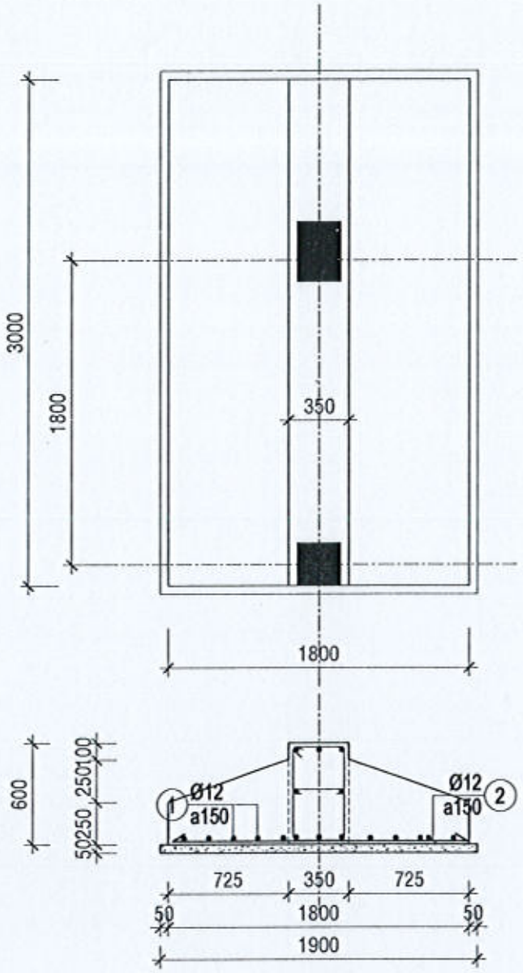

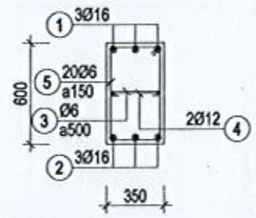

DAM M1 (SL=2; L=3000)

TL: 1/30

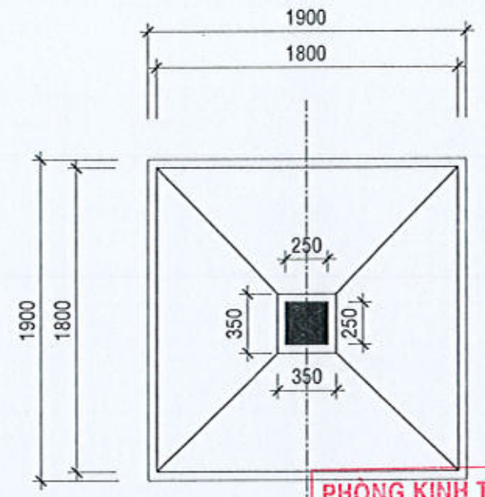

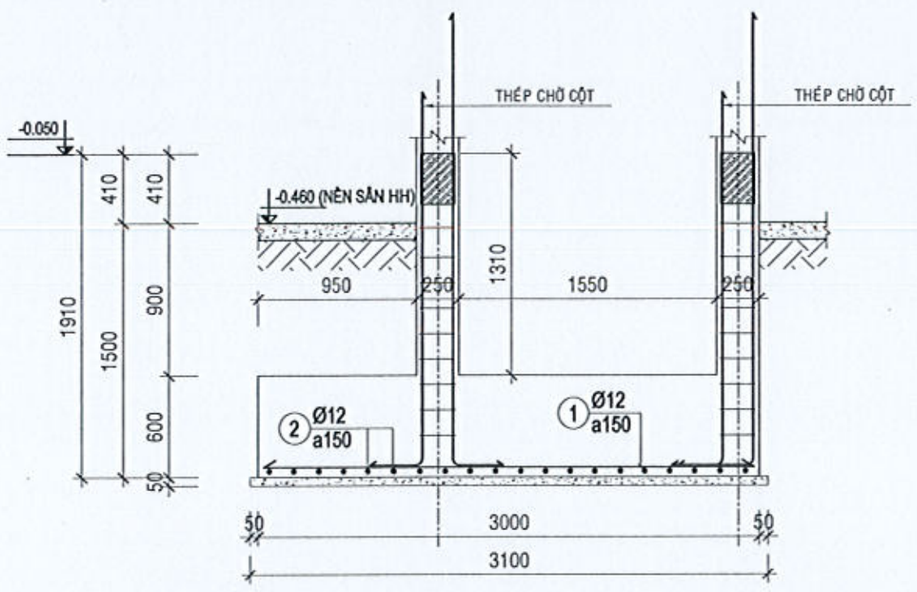

CHI TIẾT MÓNG M1; SL= 03, TL:1/50

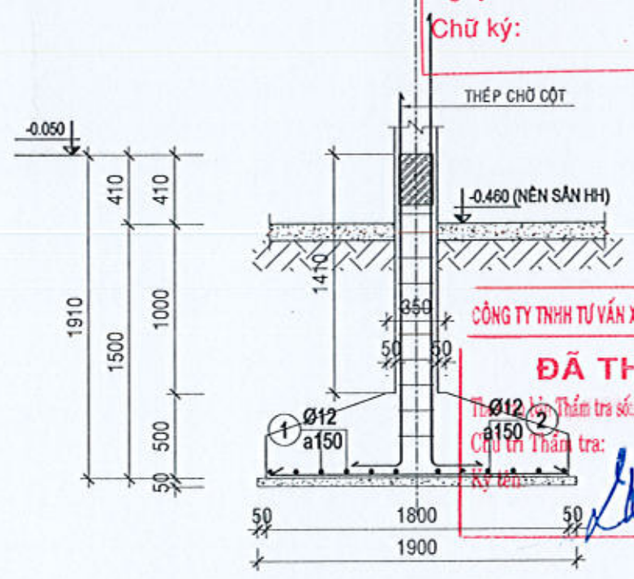

CHI TIẾT MÓNG M2; SL=04, TL:1/50

PHÒNG KINH TẾ XÃ CÁT TIÊN 2
ĐÃ THẨM ĐỊNH
Văn bản số...../KQTĐ-KT
Ngày.....tháng.....năm 20.....
Chữ ký:

CÔNG TY TNHH TƯ VẤN XÂY DỰNG GIA LÊ NGUYÊN
ĐÃ THẨM TRA
Theo bản Thẩm tra số...../ GLN-TT ngày.../.../20...
Chủ trì Thẩm tra:
Ký tên:
Lê Nguyên Hùng

CHỦ ĐẦU TƯ:
VĂN PHÒNG HĐND VÀ UBND
XÃ CÁT TIÊN 2

ĐƠN VỊ THIẾT KẾ:
CÔNG TY TNHH TƯ VẤN XÂY DỰNG
NGUYỄN HỒNG PHÚC
ĐỊA CHỈ: THÔN 18 - XÃ ĐẠ TẺH - TỈNH LÂM ĐỒNG
ĐT: 0263 6047 97 FAX: 0263 6047 97 - Email: ctynguyenhongphuc@gmail.com

GIÁM ĐỐC
NGUYỄN HỒNG PHÚC

DỰ ÁN:
SỬA CHỮA, CẢI TẠO, NÂNG CẤP, MỞ RỘNG TRỤ SỞ HĐND - UBND XÃ CÁT TIÊN 2

TÊN HẠNG MỤC:
SỬA CHỮA, CẢI TẠO, NÂNG CẤP DÃY NHÀ LÀM VIỆC SỐ 2

ĐỊA ĐIỂM XÂY DỰNG:
XÃ CÁT TIÊN 2 - TỈNH LÂM ĐỒNG

GIAI ĐOẠN:
THIẾT KẾ BẢN VẼ THI CÔNG

CHỦ TRÌ: NGUYỄN THÁI HỌC	
THIẾT KẾ: PHẠM HOÀNG LÂM	
VẼ: ĐOÀN TRỌNG KHOA	
KIỂM: NGUYỄN XUÂN AN	

TÊN BẢN VẼ:
CHI TIẾT MÓNG

KÝ HIỆU BẢN VẼ:	KC-02
TỶ LỆ:	1/50
HOÀN THÀNH:	NĂM 2026

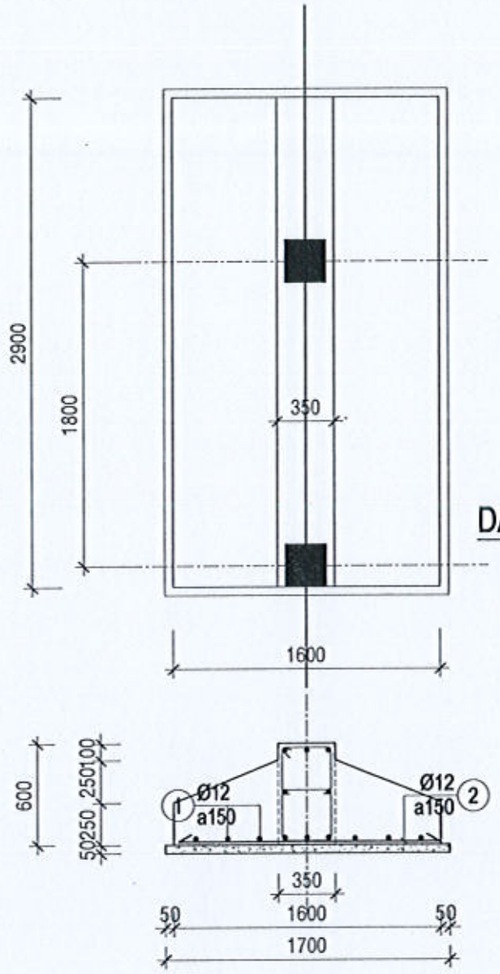

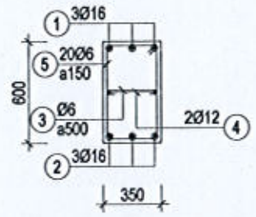

DAM M5 (SL=1; L=2900)

TL: 1/30

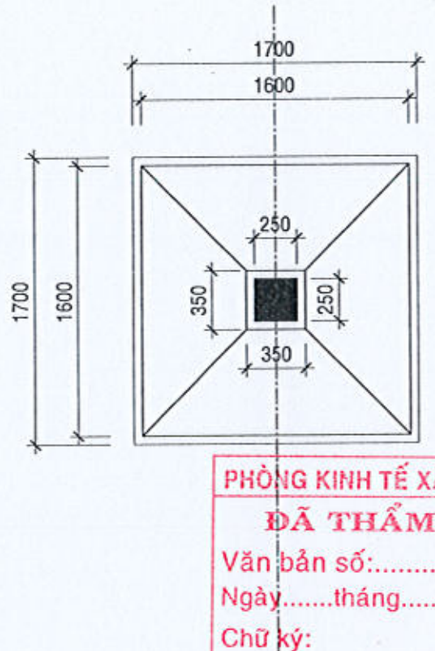

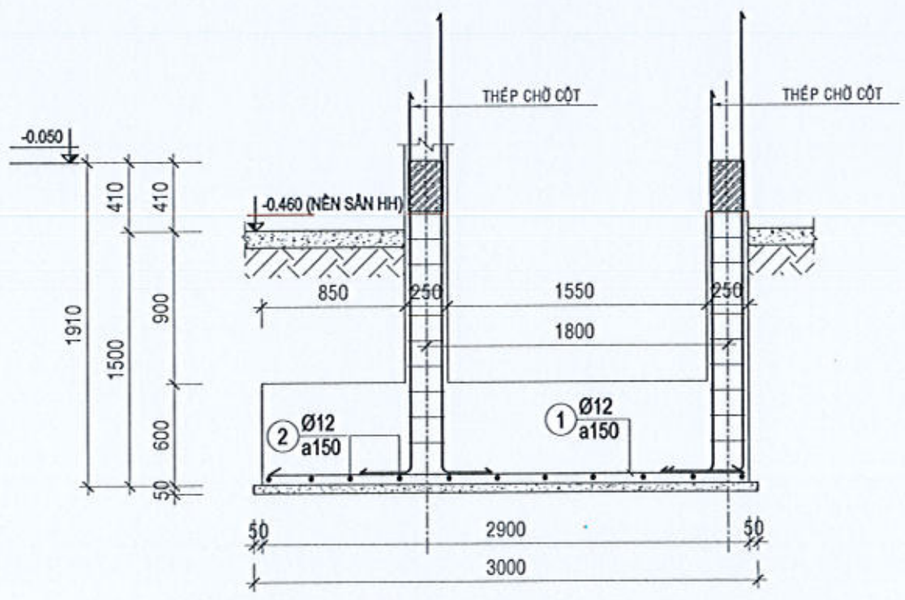

CHI TIẾT MÓNG M5; SL=01, TL:1/50

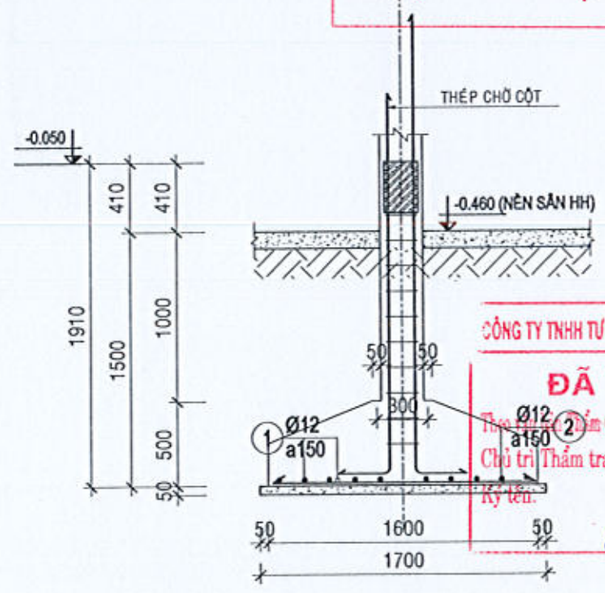

CHI TIẾT MÓNG M3; SL=02, TL:1/50

PHÒNG KINH TẾ XÃ CÁT TIÊN 2
ĐÃ THẨM ĐỊNH
Văn bản số:...../KQTĐ-KT
Ngày.....tháng.....năm 20.....
Chữ ký:

CÔNG TY TNHH TƯ VẤN XÂY DỰNG GIA LÊ NGUYÊN
ĐÃ THẨM TRA
Theo Phiếu thẩm tra số:...../ GLN-TT ngày.../.../20...
Chủ trì Thẩm tra:
Ký tên:
Lê Nguyên Hùng

CHỦ ĐẦU TƯ:
VĂN PHÒNG HĐND VÀ UBND
XÃ CÁT TIÊN 2

ĐƠN VỊ THIẾT KẾ:
CÔNG TY TNHH TƯ VẤN XÂY DỰNG
NGUYỄN HỒNG PHÚC
ĐỊA CHỈ: THÔN 10 - XÃ DA TẺH - TỈNH LÂM ĐỒNG
ĐT: 02633 604767 FAX: 02633 604767 - Email: ctynguyenhongphuc@gmail.com
ĐÁM ĐỐC
NGUYỄN HỒNG PHÚC

DỰ ÁN:
SỬA CHỮA, CẢI TẠO, NÂNG CẤP, MỞ RỘNG TRỤ SỞ HĐND - UBND XÃ CÁT TIÊN 2

TÊN HẠNG MỤC:
SỬA CHỮA, CẢI TẠO, NÂNG CẤP DÃY NHÀ LÀM VIỆC SỐ 2

ĐỊA ĐIỂM XÂY DỰNG:
XÃ CÁT TIÊN 2 - TỈNH LÂM ĐỒNG

GIAI ĐOẠN:
THIẾT KẾ BẢN VẼ THI CÔNG

CHỦ TRÌ: NGUYỄN THÁI HỌC	
THIẾT KẾ: PHẠM HOÀNG LÂM	
VẼ: ĐOÀN TRỌNG KHOA	
KIỂM: NGUYỄN XUÂN AN	

TÊN BẢN VẼ:
CHI TIẾT MÓNG

KÝ HIỆU BẢN VẼ:	KC-03
TỶ LỆ:	1/50
HOÀN THÀNH:	NĂM 2026

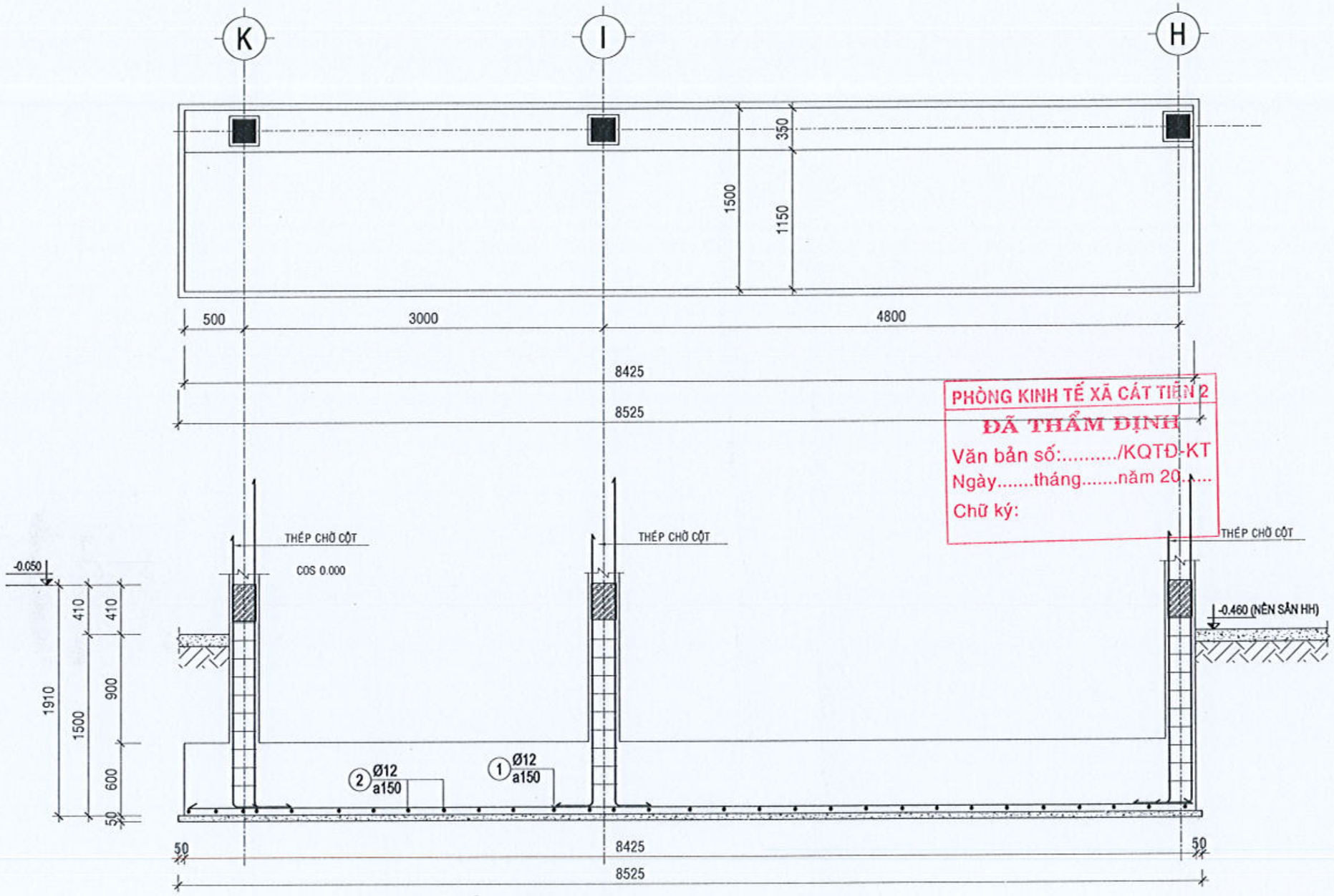

CHI TIẾT MÓNG M4; SL=01, TL:1/50

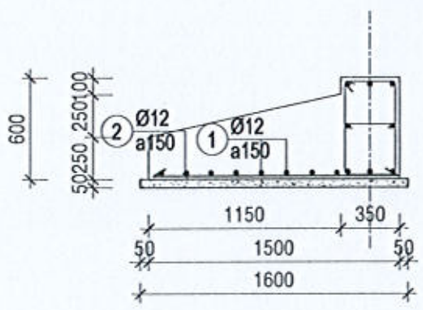

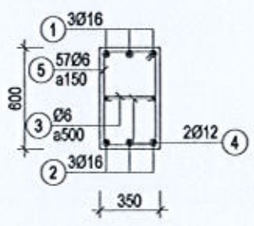

DAM M4 (SL=1; L=8425)

TL: 1/30

PHÒNG KINH TẾ XÃ CÁT TIÊN 2
ĐÃ THẨM ĐỊNH
Văn bản số:...../KQTĐ-KT
Ngày.....tháng.....năm 20.....
Chữ ký:

CÔNG TY TNHH TƯ VẤN XÂY DỰNG GIA LÊ NGUYÊN
ĐÃ THẨM TRA
Theo văn bản Thẩm tra số:...../ GLN-TT ngày.../.../20...
Chủ trì Thẩm tra:
Ký tên:
Đỗ Nguyên Hùng

CHỦ ĐẦU TƯ:
VĂN PHÒNG HĐND VÀ UBND
XÃ CÁT TIÊN 2

ĐƠN VỊ THIẾT KẾ:
CÔNG TY TNHH TƯ VẤN XÂY DỰNG
NGUYỄN HỒNG PHÚC
ĐỊA CHỈ: THÔN 10 - XÃ ĐẠ TẺH - TỈNH LÂM ĐỒNG
ĐT: 02633 804757 FAX: 02633 804757 - Email: dyngyenhongphuc@gmail.com
GIÁM ĐỐC
CÔNG TY TNHH TƯ VẤN XÂY DỰNG NGUYỄN HỒNG PHÚC
NGUYỄN HỒNG PHÚC

DỰ ÁN:
SỬA CHỮA, CẢI TẠO, NÂNG CẤP, MỞ RỘNG TRỤ SỞ HĐND - UBND XÃ CÁT TIÊN 2

TÊN HẠNG MỤC:
SỬA CHỮA, CẢI TẠO, NÂNG CẤP DÃY NHÀ LÀM VIỆC SỐ 2

ĐỊA ĐIỂM XÂY DỰNG:
XÃ CÁT TIÊN 2 - TỈNH LÂM ĐỒNG

GIAI ĐOẠN:
THIẾT KẾ BẢN VẼ THI CÔNG

CHỦ TRÌ: NGUYỄN THÁI HỌC	
THIẾT KẾ: PHẠM HOÀNG LÂM	
VẼ: ĐOÀN TRỌNG KHOA	
KIỂM: NGUYỄN XUÂN AN	

TÊN BẢN VẼ:
CHI TIẾT MÓNG

KÝ HIỆU BẢN VẼ:	KC-04
TỶ LỆ:	1/50
HOÀN THÀNH:	NĂM 2026

PHÒNG KINH TẾ XÃ CÁT TIÊN 2
ĐÃ THẨM ĐỊNH
Văn bản số:...../KQTĐ-KT
Ngày.....tháng.....năm 20.....
Chữ ký:

BẢNG THỐNG KÊ CỐT THÉP

TÊN CẤU KIỆN	SỐ HIỆU	HÌNH DẠNG & KÍCH THƯỚC (mm)	Ø (mm)	CHIỀU DÀI 1 THANH (mm)	SỐ C.KIỆN	SỐ THANH MỘT CK	SỐ THANH TOÀN BỘ	TỔNG CHIỀU DÀI (m)	TỔNG TRỌNG LƯỢNG (kg)
Móng M1	1	1700	12	1700	3	20	60	102	90.58
	2	2900	12	2900	3	12	36	104.4	92.71
Móng M2	1	1700	12	1700	4	12	48	81.6	72.46
	2	1700	12	1700	4	12	48	81.6	72.46
Móng M3	1	1500	12	1500	2	11	22	33	29.3
	2	1500	12	1500	2	11	22	33	29.3
Móng M4	1	8325	12	8325	1	10	10	83.25	73.93
	2	200 1400	12	1600	1	57	57	91.2	80.99
Móng M5	1	1500	12	1500	1	20	20	30	26.64
	2	2800	12	2800	1	11	11	30.8	27.35

ĐƯỜNG KÍNH(mm):	Ø12
CHIỀU DÀI(m):	670.85
TRỌNG LƯỢNG(kg):	595.71

BẢNG THỐNG KÊ CỐT THÉP

TÊN CẤU KIỆN	SỐ HIỆU	HÌNH DẠNG & KÍCH THƯỚC (mm)	Ø (mm)	CHIỀU DÀI 1 THANH (mm)	SỐ C.KIỆN	SỐ THANH MỘT CK	SỐ THANH TOÀN BỘ	TỔNG CHIỀU DÀI (m)	TỔNG TRỌNG LƯỢNG (kg)
DAM M1	1	550 2900 550	16	4000	2	3	6	24	37.92
	2	2900	16	2900	2	3	6	17.4	27.49
	3	45 300 45	6	390	2	7	14	5.46	1.21
	4	2940	12	2940	2	2	4	11.76	10.44
	5	45 650 300	6	1990	2	20	40	79.6	17.67
DAM M4	1	550 8325 550	16	9425	1	3	3	28.28	44.67
	2	8325	16	8325	1	3	3	24.98	39.46
	3	45 300 45	6	390	1	18	18	7.02	1.56
	4	8365	12	8365	1	2	2	16.73	14.86
	5	45 650 300	6	1990	1	57	57	113.43	25.18
DAM M5	1	550 2800 550	16	3900	1	3	3	11.7	18.49
	2	2800	16	2800	1	3	3	8.4	13.27
	3	45 300 45	6	390	1	7	7	2.73	0.61
	4	2840	12	2840	1	2	2	5.68	5.04
	5	45 650 300	6	1990	1	20	20	39.8	8.84

ĐƯỜNG KÍNH(mm):	Ø6	Ø12	Ø16
CHIỀU DÀI(m):	248.04	34.17	114.75
TRỌNG LƯỢNG(kg):	55.06	30.34	181.3

CÔNG TY TNHH TƯ VẤN XÂY DỰNG GIA LÊ NGUYÊN
ĐÃ THẨM TRA
Theo văn bản Thẩm tra số...../ GLN-TT ngày...../...../20.....
Chủ trì Thẩm tra:
Ký tên:
Lê Nguyên Hùng

CHỦ ĐẦU TƯ:
VĂN PHÒNG HĐND VÀ UBND XÃ CÁT TIÊN 2

ĐƠN VỊ THIẾT KẾ:
CÔNG TY TNHH TƯ VẤN XÂY DỰNG
NGUYỄN HỒNG PHÚC
CĐ: THÔN 9 - XÃ DA TẺH - TỈNH LÂM ĐỒNG
ĐT: 02633 604287 FAX: 02633 604787 - Email: dynguyenhongphuc@gmail.com
GIÁM ĐỐC
NGUYỄN HỒNG PHÚC

DỰ ÁN:
SỬA CHỮA, CẢI TẠO, NÂNG CẤP, MỞ RỘNG TRỤ SỞ HĐND - UBND XÃ CÁT TIÊN 2

TÊN HẠNG MỤC:
SỬA CHỮA, CẢI TẠO, NÂNG CẤP DÃY NHÀ LÀM VIỆC SỐ 2

ĐỊA ĐIỂM XÂY DỰNG:
XÃ CÁT TIÊN 2 - TỈNH LÂM ĐỒNG

GIAI ĐOẠN:
THIẾT KẾ BẢN VẼ THI CÔNG

CHỦ TRÌ: NGUYỄN THÁI HỌC	
THIẾT KẾ: PHẠM HOÀNG LÂM	
VẼ: ĐOÀN TRỌNG KHOA	
KIỂM: NGUYỄN XUÂN AN	

TÊN BẢN VẼ:
BẢNG THỐNG KÊ

KÝ HIỆU BẢN VẼ:	KC-05
TỶ LỆ:	1/100
HOÀN THÀNH:	NĂM 2026

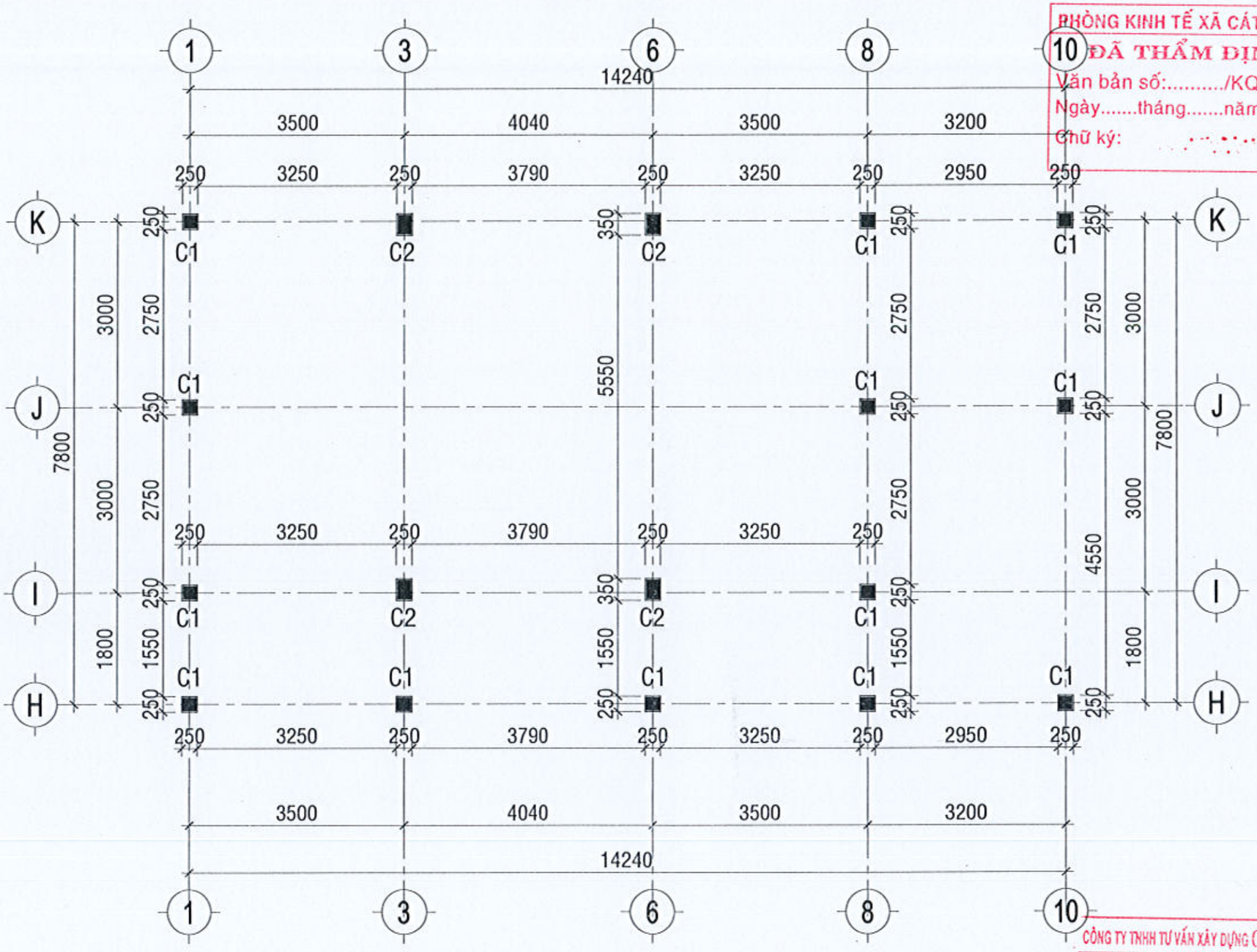

MẶT BẰNG BỐ TRÍ CỔ CỘT, TL:1/100

PHÒNG KINH TẾ XÃ CÁT TIÊN 2
ĐÃ THẨM ĐỊNH
Văn bản số:...../KQTĐ-KT
Ngày.....tháng.....năm 20.....
Chữ ký:

CÔNG TY TNHH TƯ VẤN XÂY DỰNG GIA LÊ NGUYÊN
ĐÃ THẨM TRA
Theo văn bản Thẩm tra số:..../GLN-TT ngày.../.../20...
Chủ trì Thẩm tra:
Ký tên:
Lê Nguyên Hưng

CHỦ ĐẦU TƯ:
VĂN PHÒNG HĐND VÀ UBND
XÃ CÁT TIÊN 2

ĐƠN VỊ THIẾT KẾ:
CÔNG TY TNHH TƯ VẤN XÂY DỰNG
NGUYỄN HỒNG PHÚC
ĐỊA CHỈ: THÔN 15 - XÃ DA TẺH - TỈNH LÂM ĐỒNG
ĐT: 0388 604787 FAX: 0383 604787 - Email: ctynguyenhongphuc@gmail.com
GIÁM ĐỐC
NGUYỄN HỒNG PHÚC

DỰ ÁN:
SỬA CHỮA, CẢI TẠO, NÂNG CẤP, MỞ RỘNG TRỤ SỞ HĐND - UBND XÃ CÁT TIÊN 2

TÊN HẠNG MỤC:
SỬA CHỮA, CẢI TẠO, NÂNG CẤP DÃY NHÀ LÀM VIỆC SỐ 2

ĐỊA ĐIỂM XÂY DỰNG:
XÃ CÁT TIÊN 2 - TỈNH LÂM ĐỒNG

GIAI ĐOẠN:
THIẾT KẾ BẢN VẼ THI CÔNG

CHỦ TRÌ: NGUYỄN THÁI HỌC	
THIẾT KẾ: PHẠM HOÀNG LÂM	
VẼ: ĐOÀN TRỌNG KHOA	
KIỂM: NGUYỄN XUÂN AN	

TÊN BẢN VẼ:
MẶT BẰNG BỐ TRÍ CỘT

KÝ HIỆU BẢN VẼ:	KC-06
TỶ LỆ:	1/100
HOÀN THÀNH:	NĂM 2026

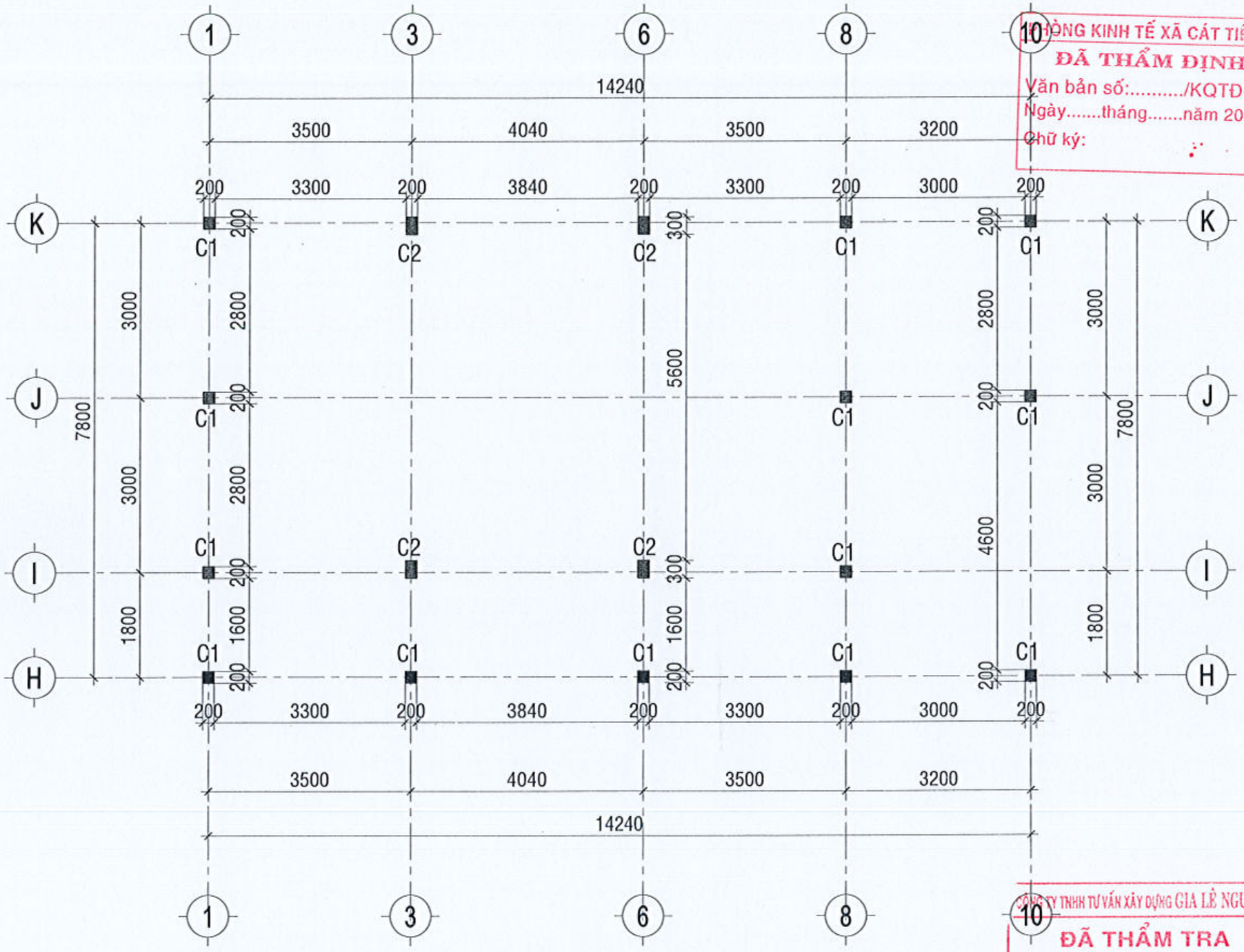

MẶT BẰNG BỐ TRÍ CỘT TỪ CỐT -0.050 ĐẾN CỐT +3.940, TL:1/100

PHÒNG KINH TẾ XÃ CÁT TIÊN 2
ĐÃ THẨM ĐỊNH
Văn bản số:...../KQTĐ-KT
Ngày.....tháng.....năm 20.....
Chữ ký:

CÔNG TY TNHH TƯ VẤN XÂY DỰNG GIA LÊ NGUYÊN
ĐÃ THẨM TRA
Theo văn bản Thẩm tra số:...../ GLN-TT ngày...../...../20.....
Chủ trì thẩm tra:
Ký tên:
Lê Nguyên Hùng

CHỦ ĐẦU TƯ:
VĂN PHÒNG HĐND VÀ UBND
XÃ CÁT TIÊN 2

ĐƠN VỊ THIẾT KẾ:
CÔNG TY TNHH TƯ VẤN XÂY DỰNG
NGUYỄN HỒNG PHÚC
ĐỊA CHỈ: THÔN 10 - XÃ DA TẺH - TỈNH LÂM ĐỒNG
ĐT: 02633 604797 FAX: 02633 604797 - Email: dyngnyenhongphuc@gmail.com
GIÁM ĐỐC
NGUYỄN HỒNG PHÚC

DỰ ÁN:
SỬA CHỮA, CẢI TẠO, NÂNG CẤP, MỞ RỘNG
TRỤ SỞ HĐND - UBND XÃ CÁT TIÊN 2

TÊN HẠNG MỤC:
SỬA CHỮA, CẢI TẠO, NÂNG CẤP
DÃY NHÀ LÀM VIỆC SỐ 2

ĐỊA ĐIỂM XÂY DỰNG:
XÃ CÁT TIÊN 2 - TỈNH LÂM ĐỒNG

GIAI ĐOẠN:
THIẾT KẾ BẢN VẼ THI CÔNG

CHỦ TRÌ: NGUYỄN THÁI HỌC	
THIẾT KẾ: PHẠM HOÀNG LÂM	
VẼ: ĐOÀN TRỌNG KHOA	
KIỂM: NGUYỄN XUÂN AN	

TÊN BẢN VẼ:
MẶT BẰNG BỐ TRÍ CỘT

KÝ HIỆU BẢN VẼ:	KC-07
TỶ LỆ:	1/100
HOÀN THÀNH:	NĂM 2026

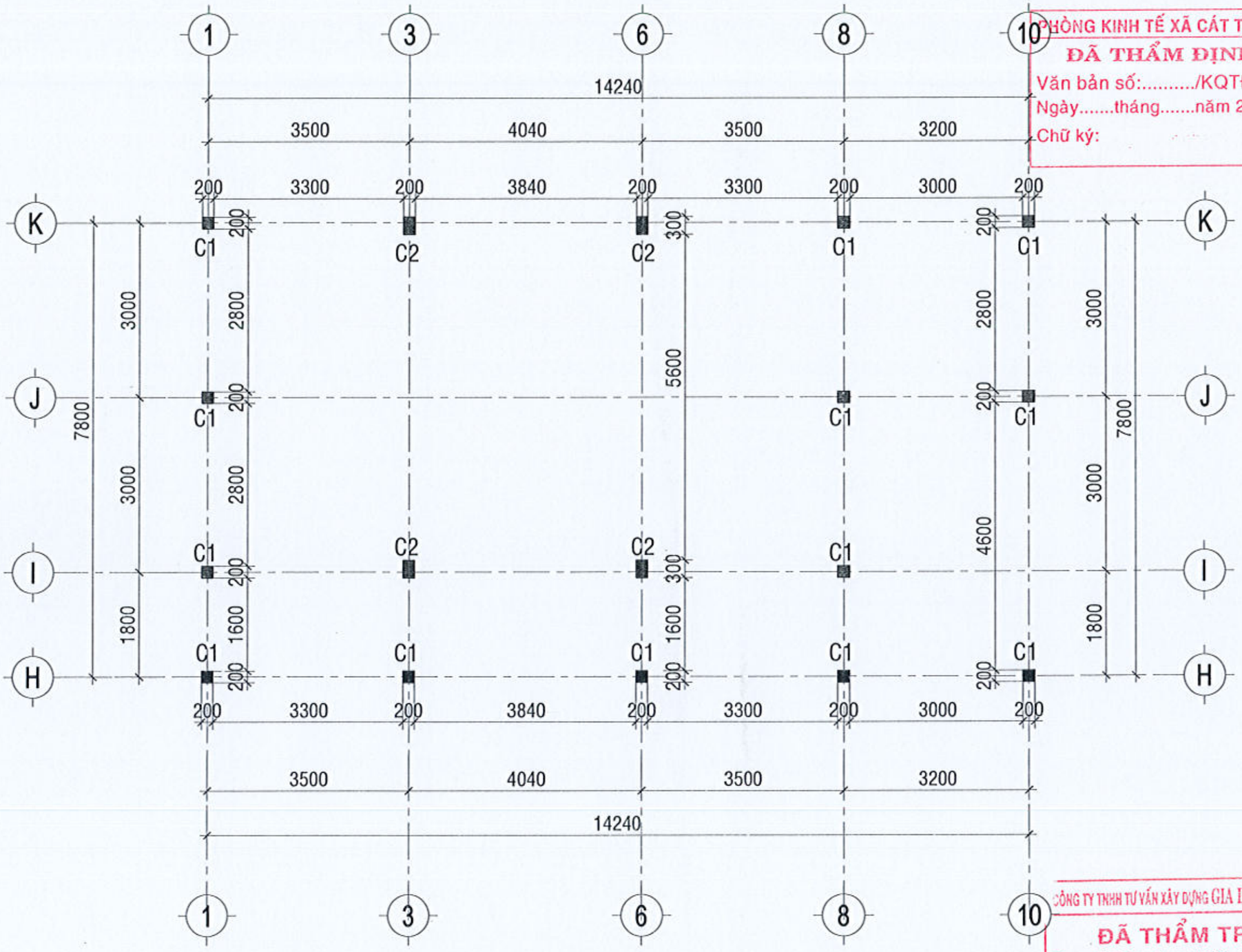

MẶT BẰNG BỐ TRÍ CỘT TỪ CỐT +3.940 ĐẾN CỐT +7.840, TL:1/100

PHÒNG KINH TẾ XÃ CÁT TIÊN 2
ĐÃ THẨM ĐỊNH
Văn bản số:...../KQTĐ-KT
Ngày.....tháng.....năm 20.....
Chữ ký:

CÔNG TY TNHH TƯ VẤN XÂY DỰNG GIA LÊ NGUYÊN
ĐÃ THẨM TRA
Theo văn bản Thẩm tra số:...../GLN-TT ngày.../.../20...
Chủ trì Thẩm tra:
Ký tên:
Lê Nguyên Hưng

CHỦ ĐẦU TƯ:
VĂN PHÒNG HĐND VÀ UBND
XÃ CÁT TIÊN 2

ĐƠN VỊ THIẾT KẾ:
CÔNG TY TNHH TƯ VẤN XÂY DỰNG
NGUYỄN HỒNG PHÚC
ĐỊA CHỈ: THÔN 10 - XÃ ĐẠ TẺH - TỈNH LÂM ĐỒNG
ĐT: 02633 604797 FAX: 02633 604797 - Email: dynguyenhongphuc@gmail.com
GIÁM ĐỐC
NGUYỄN HỒNG PHÚC

DỰ ÁN:
SỬA CHỮA, CẢI TẠO, NÂNG CẤP, MỞ RỘNG
TRỤ SỞ HĐND - UBND XÃ CÁT TIÊN 2

TÊN HẠNG MỤC:
SỬA CHỮA, CẢI TẠO, NÂNG CẤP
DÃY NHÀ LÀM VIỆC SỐ 2

ĐỊA ĐIỂM XÂY DỰNG:
XÃ CÁT TIÊN 2 - TỈNH LÂM ĐỒNG

GIAI ĐOẠN:
THIẾT KẾ BẢN VẼ THI CÔNG

CHỦ TRÌ: NGUYỄN THÁI HỌC	
THIẾT KẾ: PHẠM HOÀNG LÂM	
VẼ: ĐOÀN TRỌNG KHOA	
KIỂM: NGUYỄN XUÂN AN	

TÊN BẢN VẼ:
MẶT BẰNG BỐ TRÍ CỘT

KÝ HIỆU BẢN VẼ:	KC-08
TỶ LỆ:	1/100
HOÀN THÀNH:	NĂM 2026

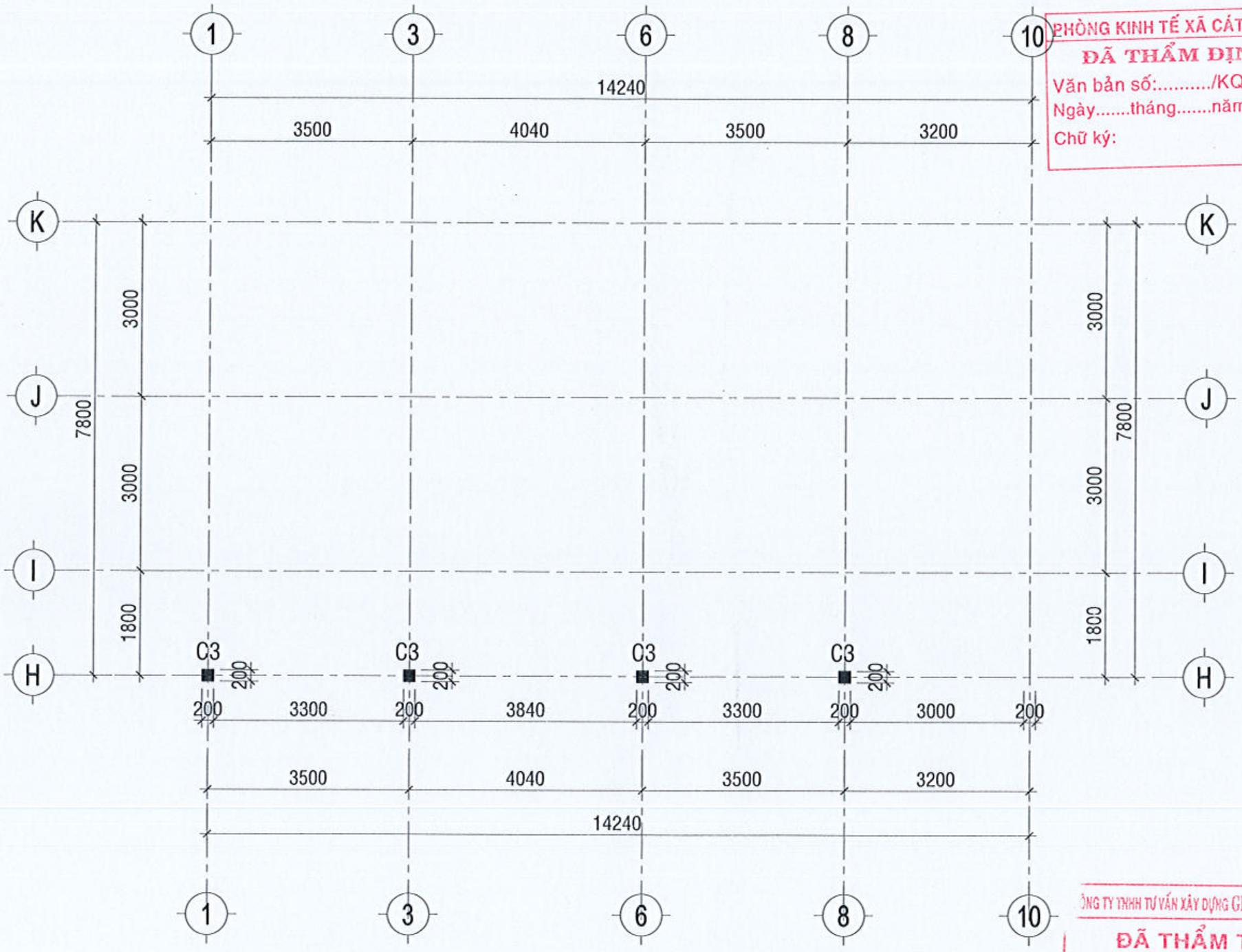

MẶT BẰNG BỐ TRÍ CỘT TỪ CỐT +7.840 ĐẾN CỐT +10.290, TL:1/100

PHÒNG KINH TẾ XÃ CÁT TIÊN 2
ĐÃ THẨM ĐỊNH
Văn bản số:...../KQTĐ-KT
Ngày.....tháng.....năm 20.....
Chữ ký:

CÔNG TY TNHH TƯ VẤN XÂY DỰNG GIA LÊ NGUYÊN
ĐÃ THẨM TRA
Theo văn bản Thẩm tra số ..../ GLN-TT ngày .../.../20...
Chủ trì Thẩm tra:
Ký tên:
Lê Nguyên Hùng

CHỦ ĐẦU TƯ:
VĂN PHÒNG HĐND VÀ UBND
XÃ CÁT TIÊN 2

ĐƠN VỊ THIẾT KẾ:
CÔNG TY TNHH TƯ VẤN XÂY DỰNG
NGUYỄN HỒNG PHÚC
ĐỊA CHỈ: THÔN 19 - XÃ ĐA TÈH - TỈNH LÂM ĐỒNG
ĐT: 02633 804787 FAX: 02633 804787 - Email: ctynguyenhongphuc@gmail.com
GIÁM ĐỐC
NGUYỄN HỒNG PHÚC

DỰ ÁN:
SỬA CHỮA, CẢI TẠO, NÂNG CẤP, MỞ RỘNG
TRỤ SỞ HĐND - UBND XÃ CÁT TIÊN 2

TÊN HẠNG MỤC:
SỬA CHỮA, CẢI TẠO, NÂNG CẤP
DÃY NHÀ LÀM VIỆC SỐ 2

ĐỊA ĐIỂM XÂY DỰNG:
XÃ CÁT TIÊN 2 - TỈNH LÂM ĐỒNG

GIAI ĐOẠN:
THIẾT KẾ BẢN VẼ THI CÔNG

CHỦ TRÌ: NGUYỄN THÁI HỌC	
THIẾT KẾ: PHẠM HOÀNG LÂM	
VẼ: ĐOÀN TRỌNG KHOA	
KIỂM: NGUYỄN XUÂN AN	

TÊN BẢN VẼ:
MẶT BẰNG BỐ TRÍ CỘT

KÝ HIỆU BẢN VẼ:	KC-09
TỶ LỆ:	1/100
HOÀN THÀNH:	NĂM 2026

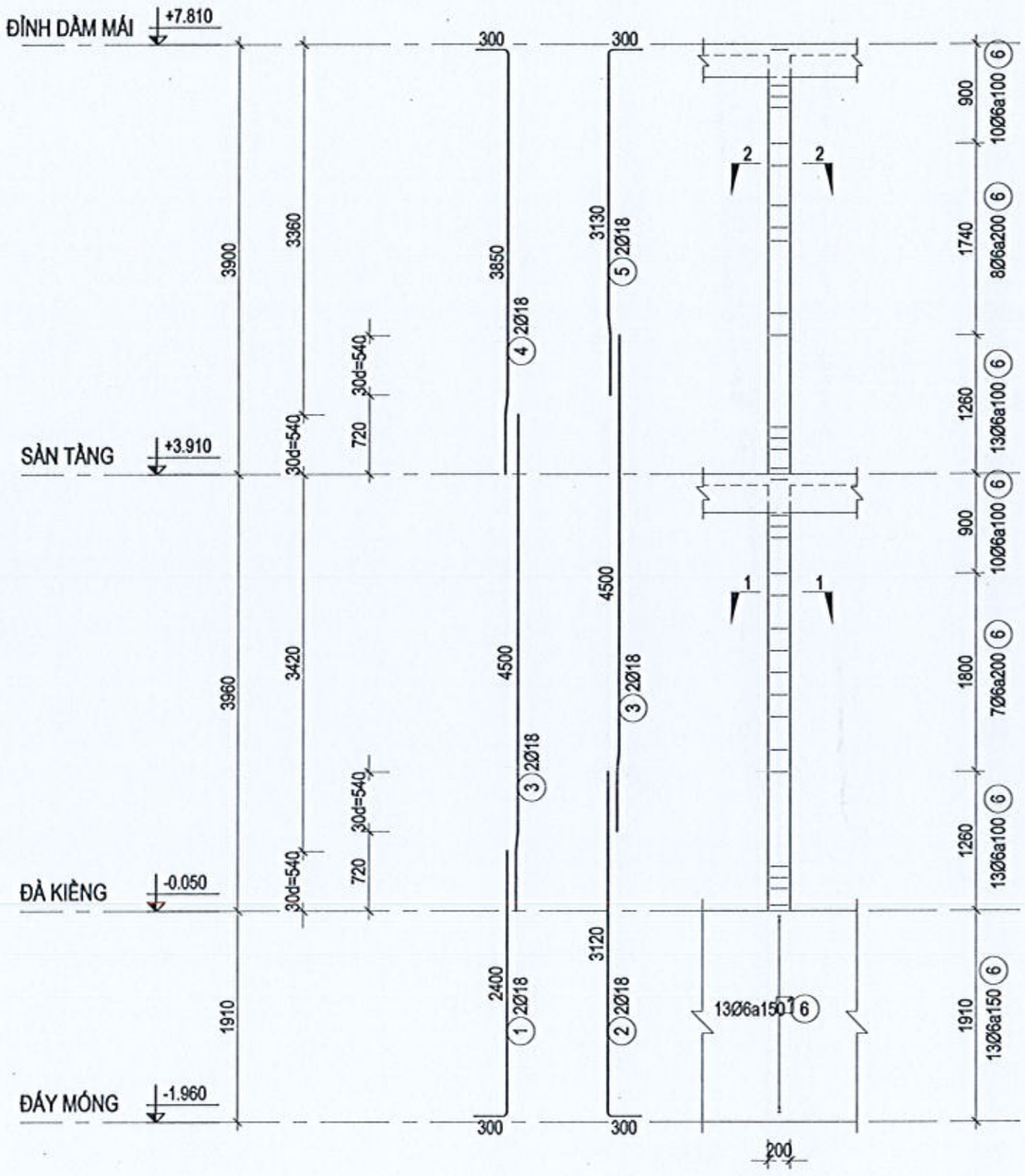

C1 (SL=13)

TL: 1/50

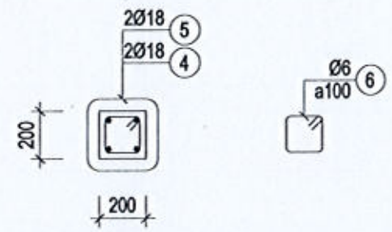

2-2

TL: 1/25

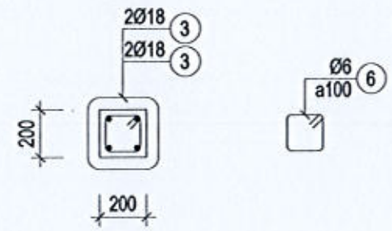

1-1

TL: 1/25

PHÒNG KINH TẾ XÃ CÁT TIÊN 2

ĐÃ THẨM ĐỊNH

Văn bản số:...../KQTĐ-KT

Ngày.....tháng.....năm 20.....

Chữ ký:

CÔNG TY TNHH TƯ VẤN XÂY DỰNG GIA LÊ NGUYÊN

ĐÃ THẨM TRA

Theo văn bản Thẩm tra số:...../GLN-TT ngày.../...20...

Chủ trì Thẩm tra:

Ký tên:

Lê Nguyên Hằng

CHỦ ĐẦU TƯ:

VĂN PHÒNG HĐND VÀ UBND
XÃ CÁT TIÊN 2

ĐƠN VỊ THIẾT KẾ:

CÔNG TY TNHH TƯ VẤN XÂY DỰNG

NGUYỄN HỒNG PHÚC

ĐỊA CHỈ: THÔN 18 - XÃ DI LINH - TỈNH LÂM ĐỒNG

ĐT: 0263 3847121 FAX: 0263 3847127 - Email: ctynguyenhongphuc@gmail.com

GIÁM ĐỐC

NGUYỄN HỒNG PHÚC

DỰ ÁN:

SỬA CHỮA, CẢI TẠO, NÂNG CẤP, MỞ RỘNG
TRỤ SỞ HĐND - UBND XÃ CÁT TIÊN 2

TÊN HẠNG MỤC:

SỬA CHỮA, CẢI TẠO, NÂNG CẤP
DÃY NHÀ LÀM VIỆC SỐ 2

ĐỊA ĐIỂM XÂY DỰNG:

XÃ CÁT TIÊN 2 - TỈNH LÂM ĐỒNG

GIAI ĐOẠN:

THIẾT KẾ BẢN VẼ THI CÔNG

CHỦ TRÌ: NGUYỄN THÁI HỌC	
THIẾT KẾ: PHẠM HOÀNG LÂM	
VẼ: ĐOÀN TRỌNG KHOA	
KIỂM: NGUYỄN XUÂN AN	

TÊN BẢN VẼ:

CHI TIẾT TRÍ CỘT

KÝ HIỆU BẢN VẼ:	KC-10
TỶ LỆ:	1/50
HOÀN THÀNH:	NĂM 2026

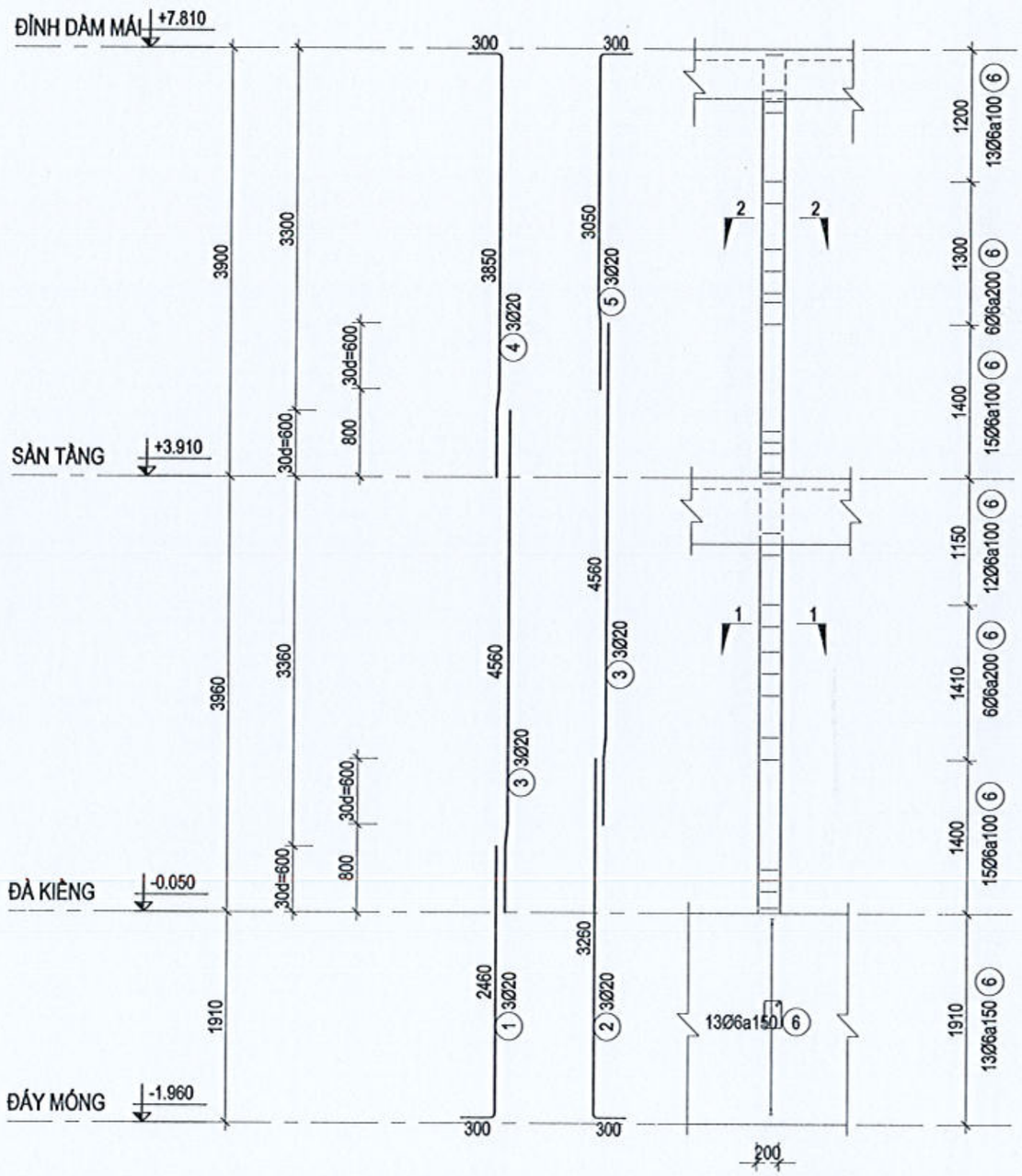

C2 (SL=4)

TL: 1/50

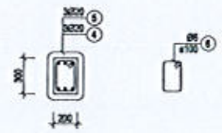

2-2

TL: 1/25

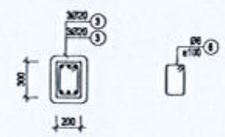

1-1

TL: 1/25

PHÒNG KINH TẾ XÃ CÁT TIÊN 2

ĐÃ THẨM ĐỊNH

Văn bản số:...../KQTĐ-KT

Ngày.....tháng.....năm 20.....

Chữ ký:

CÔNG TY TNHH TƯ VẤN XÂY DỰNG GIA LÊ NGUYÊN

ĐÃ THẨM TRA

Theo văn bản Thẩm tra số:...../ GLN-TT ngày...../...../20.....

Chủ trì Thẩm tra:

Ký tên:

Đỗ Nguyên Hùng

CHỦ ĐẦU TƯ:

VĂN PHÒNG HĐND VÀ UBND XÃ CÁT TIÊN 2

ĐƠN VỊ THIẾT KẾ:

CÔNG TY TNHH TƯ VẤN XÂY DỰNG

NGUYỄN HỒNG PHÚC

ĐỊA CHỈ: THÔN 10 - XÃ ĐẠ TẺH - TỈNH LÂM ĐỒNG

ĐT: 02633 604767 FAX: 02633 604767 - Email: ctynguyenhongphuc@gmail.com

GIÁM ĐỐC

NGUYỄN HỒNG PHÚC

DỰ ÁN:

SỬA CHỮA, CẢI TẠO, NÂNG CẤP, MỞ RỘNG TRỤ SỞ HĐND - UBND XÃ CÁT TIÊN 2

TÊN HẠNG MỤC:

SỬA CHỮA, CẢI TẠO, NÂNG CẤP DÃY NHÀ LÀM VIỆC SỐ 2

ĐỊA ĐIỂM XÂY DỰNG:

XÃ CÁT TIÊN 2 - TỈNH LÂM ĐỒNG

GIAI ĐOẠN:

THIẾT KẾ BẢN VẼ THI CÔNG

CHỦ TRÌ: NGUYỄN THÁI HỌC	
THIẾT KẾ: PHẠM HOÀNG LÂM	
VẼ: ĐOÀN TRỌNG KHOA	
KIỂM: NGUYỄN XUÂN AN	

TÊN BẢN VẼ:

CHI TIẾT TRÍ CỘT

KÝ HIỆU BẢN VẼ:	KC-11
TỶ LỆ:	1/50
HOÀN THÀNH:	NĂM 2026

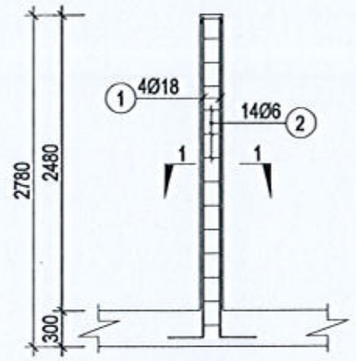

C3 (SL=4)

TL: 1/50

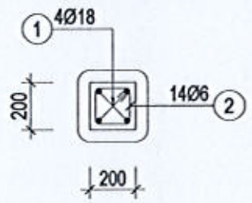

1-1

TL: 1/25

BẢNG THÔNG KÊ CỐT THÉP

TÊN CẤU KIỆN	SỐ HIỆU	HÌNH DẠNG & KÍCH THƯỚC (mm)	Ø (mm)	CHIỀU DÀI 1 THANH (mm)	SỐ C.KIỆN	SỐ THANH		TỔNG CHIỀU DÀI (m)	TỔNG TRỌNG LƯỢNG (kg)
						MỘT CK	TOÀN BỘ		
C3	1	300 2700	18	3000	4	4	16	48	96
	2	50 150 150	6	700	4	14	56	39.2	8.7

ĐƯỜNG KÍNH(mm):	Ø6	Ø18
CHIỀU DÀI(m):	39.2	48
TRỌNG LƯỢNG(kg):	8.7	96

PHÒNG KINH TẾ XÃ CÁT TIÊN 2
ĐÃ THẨM ĐỊNH
Văn bản số:...../KQTĐ-KT
Ngày.....tháng.....năm 20.....
Chữ ký:

CÔNG TY TNHH TƯ VẤN XÂY DỰNG GIA LÊ NGUYÊN
ĐÃ THẨM TRA
Theo văn bản Thẩm tra số:..../ GLN-TT ngày..../..../20...
Chủ trì Thẩm tra:
Ký tên:
Lê Nguyên Hùng

CHỦ ĐẦU TƯ:
VĂN PHÒNG HĐND VÀ UBND
XÃ CÁT TIÊN 2

ĐƠN VỊ THIẾT KẾ:
CÔNG TY TNHH TƯ VẤN XÂY DỰNG
NGUYỄN HỒNG PHÚC
ĐỊA CHỈ: THÔN 10 - XÃ ĐẠ TẺH - TỈNH LÂM ĐỒNG
ĐT: 0938 804767 FAX: 0363 804767 - Email: dyngyenhongphuc@gmail.com
GIÁM ĐỐC
NGUYỄN HỒNG PHÚC

DỰ ÁN:
SỬA CHỮA, CẢI TẠO, NÂNG CẤP, MỞ RỘNG TRỤ SỞ HĐND - UBND XÃ CÁT TIÊN 2

TÊN HẠNG MỤC:
SỬA CHỮA, CẢI TẠO, NÂNG CẤP DÃY NHÀ LÀM VIỆC SỐ 2

ĐỊA ĐIỂM XÂY DỰNG:
XÃ CÁT TIÊN 2 - TỈNH LÂM ĐỒNG

GIAI ĐOẠN:
THIẾT KẾ BẢN VẼ THI CÔNG

CHỦ TRÌ: NGUYỄN THÁI HỌC	
THIẾT KẾ: PHẠM HOÀNG LÂM	
VẼ: ĐOÀN TRỌNG KHOA	
KIỂM: NGUYỄN XUÂN AN	

TÊN BẢN VẼ:
CHI TIẾT TRÍ CỘT

KÝ HIỆU BẢN VẼ:	KC-12
TỶ LỆ:	1/50
HOÀN THÀNH:	NĂM 2026

BẢNG THỐNG KÊ CỐT THÉP

TÊN CẤU KIỆN	SỐ HIỆU	HÌNH DẠNG & KÍCH THƯỚC (mm)	Ø (mm)	CHIỀU DÀI 1 THANH (mm)	SỐ C.KIỆN	SỐ THANH		TỔNG CHIỀU DÀI (m)	TỔNG TRỌNG LƯỢNG (kg)
						MỘT CK	TOÀN BỘ		
C1	1	300 2400	18	2700	13	2	26	70.2	140.4
	2	300 3120	18	3420	13	2	26	88.92	177.84
	3	540 6 180 3780	18	4500	13	4	52	234	468
	4	300 3130 6 180 540	18	4150	13	2	26	107.9	215.8
	5	300 2410 6 180 540	18	3430	13	2	26	89.18	178.36
	6	50 150 150	6	700	13	74	962	673.4	149.49
C2	1	300 2460	20	2760	4	3	12	33.12	81.81
	2	300 3260	20	3560	4	3	12	42.72	105.52
	3	600 6 200 3760	20	4560	4	6	24	109.44	270.32
	4	300 3050 6 200 600	20	4150	4	3	12	49.8	123.01
	5	300 2250 6 200 600	20	3350	4	3	12	40.2	99.29
	6	50 250 150	6	900	4	80	320	288	63.94

ĐƯỜNG KÍNH(mm):	Ø6	Ø18	Ø20
CHIỀU DÀI(m):	961.4	590.2	275.28
TRỌNG LƯỢNG(kg):	213.43	1180.4	679.94

PHÒNG KINH TẾ XÃ CÁT TIÊN 2
ĐÃ THẨM ĐỊNH
Văn bản số:...../KQTĐ-KT
Ngày.....tháng.....năm 20.....
Chữ ký:

CÔNG TY TNHH TƯ VẤN XÂY DỰNG GIA LÊ NGUYÊN
ĐÃ THẨM TRA
Theo văn bản Thẩm tra số...../GLN-TT ngày...../.....20.....
Chủ trì Thẩm tra:
Ký tên:
Lê Nguyên Hồng

CHỦ ĐẦU TƯ:
VĂN PHÒNG HĐND VÀ UBND XÃ CÁT TIÊN 2

ĐƠN VỊ THIẾT KẾ:
CÔNG TY TNHH TƯ VẤN XÂY DỰNG
NGUYỄN HỒNG PHÚC
ĐỊA CHỈ: THÔN 1B - XÃ ĐẠ TẺH - TỈNH LÂM ĐỒNG
ĐT: 02633 604787 FAX: 02633 604787 - Email: ctynguyenhongphuc@gmail.com
GIÁM ĐỐC
NGUYỄN HỒNG PHÚC

DỰ ÁN:
SỬA CHỮA, CẢI TẠO, NÂNG CẤP, MỞ RỘNG TRỤ SỞ HĐND - UBND XÃ CÁT TIÊN 2

TÊN HẠNG MỤC:
SỬA CHỮA, CẢI TẠO, NÂNG CẤP DÃY NHÀ LÀM VIỆC SỐ 2

ĐỊA ĐIỂM XÂY DỰNG:
XÃ CÁT TIÊN 2 - TỈNH LÂM ĐỒNG

GIAI ĐOẠN:
THIẾT KẾ BẢN VẼ THI CÔNG

CHỦ TRÌ: NGUYỄN THÁI HỌC	
THIẾT KẾ: PHẠM HOÀNG LÂM	
VẼ: ĐOÀN TRỌNG KHOA	
KIỂM: NGUYỄN XUÂN AN	

TÊN BẢN VẼ:
BẢNG THỐNG KÊ

KÝ HIỆU BẢN VẼ:	KC-13
TỶ LỆ:	1/100
HOÀN THÀNH:	NĂM 2026

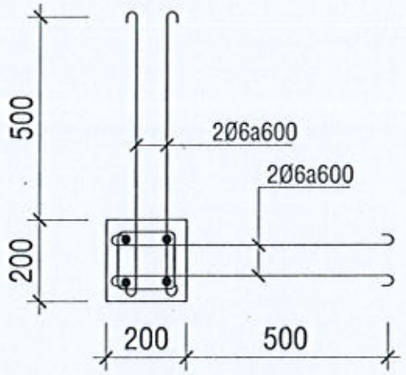

NEO TƯỜNG 1

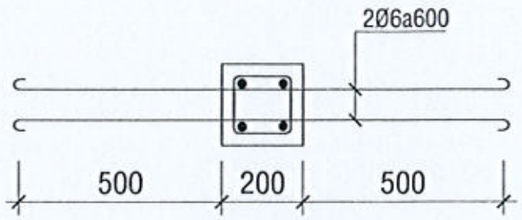

NEO TƯỜNG 2

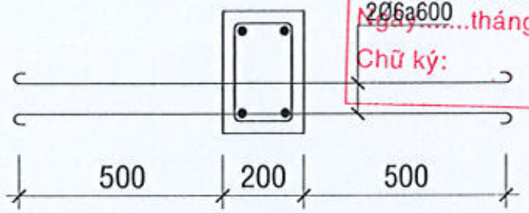

NEO TƯỜNG 3

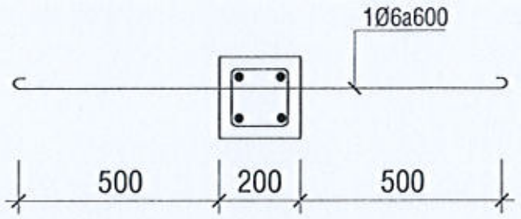

NEO TƯỜNG 4

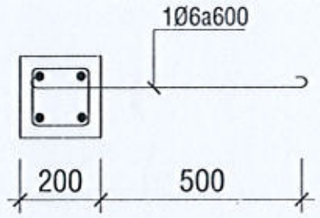

NEO TƯỜNG 5

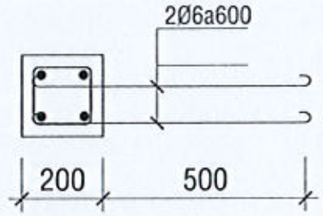

NEO TƯỜNG 6

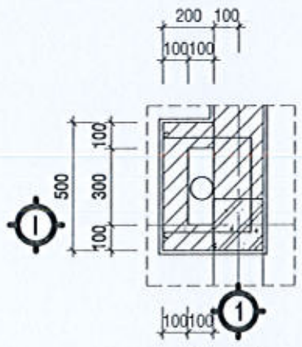

CHI TIẾT HỘP GEN
TRỤC 1/I, TL:1/20

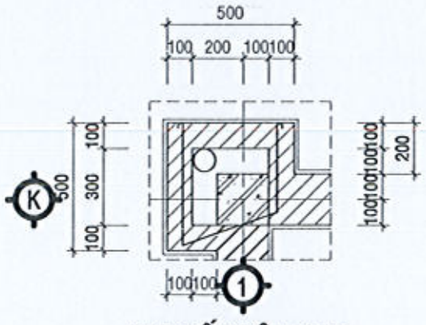

CHI TIẾT HỘP GEN
TRỤC 1/K, TL:1/20

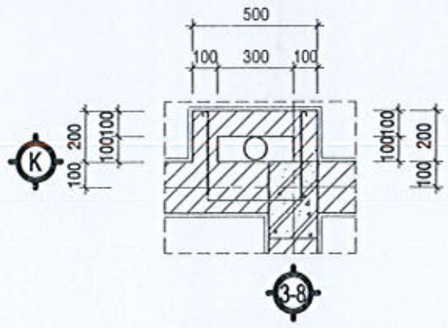

CHI TIẾT HỘP GEN
TRỤC K3-8, TL:1/20

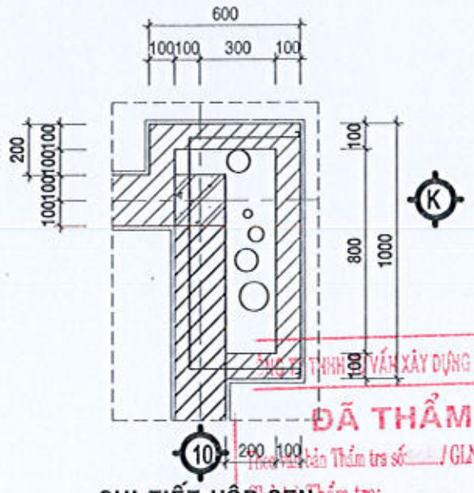

CHI TIẾT HỘP GEN
TRỤC 10/K, TL:1/20

PHÒNG KINH TẾ XÃ CÁT TIÊN 2
ĐÃ THẨM ĐỊNH
Văn bản số:...../KQTĐ-KT
Ngày.....tháng.....năm 20.....
Chữ ký:

CÔNG TY TNHH TƯ VẤN XÂY DỰNG GIA LÊ NGUYÊN
ĐÃ THẨM TRA
Theo Văn bản Thẩm tra số:...../GLN-TT ngày.../...20...
Chủ trì Thẩm tra:
Lê Nguyên Hùng

CHỦ ĐẦU TƯ:
VĂN PHÒNG HĐND VÀ UBND
XÃ CÁT TIÊN 2

ĐƠN VỊ THIẾT KẾ:
CÔNG TY TNHH TƯ VẤN XÂY DỰNG
NGUYỄN HỒNG PHÚC
ĐỊA CHỈ: THÔN 1B - XÃ ĐẠ TẺH - TỈNH LÂM ĐỒNG
ĐT: 02633 604787 FAX: 02633 604787 - Email: dynguyenhongphuc@gmail.com
CÔNG TY TƯ VẤN XÂY DỰNG NGUYỄN HỒNG PHÚC
GIÁM ĐỐC
NGUYỄN HỒNG PHÚC

DỰ ÁN:
SỬA CHỮA, CẢI TẠO, NÂNG CẤP, MỞ RỘNG
TRỤ SỞ HĐND - UBND XÃ CÁT TIÊN 2

TÊN HẠNG MỤC:
SỬA CHỮA, CẢI TẠO, NÂNG CẤP
DÃY NHÀ LÀM VIỆC SỐ 2

ĐỊA ĐIỂM XÂY DỰNG:
XÃ CÁT TIÊN 2 - TỈNH LÂM ĐỒNG

GIAI ĐOẠN:
THIẾT KẾ BẢN VẼ THI CÔNG

CHỦ TRÌ: NGUYỄN THÁI HỌC	
THIẾT KẾ: PHẠM HOÀNG LÂM	
VẼ: ĐOÀN TRỌNG KHOA	
KIỂM: NGUYỄN XUÂN AN	

TÊN BẢN VẼ:
CHI TIẾT NEO THÉP

KÝ HIỆU BẢN VẼ:	KC-14
TỶ LỆ:	1/20
HOÀN THÀNH:	NĂM 2026

BẢNG THỐNG KÊ CỐT THÉP

TÊN CẤU KIỆN	SỐ HIỆU	HÌNH DẠNG & KÍCH THƯỚC (mm)	Ø (mm)	CHIỀU DÀI 1 THANH (mm)	SỐ C.KIỆN	SỐ THANH		TỔNG CHIỀU DÀI (m)	TỔNG TRỌNG LƯỢNG (kg)
						MỘT CK	TOÀN BỘ		
NEO TƯỜNG 1	1	50 700 50	6	800	10	12	120	96	21.31
	2	50 700 50	6	800	10	12	120	96	21.31
NEO TƯỜNG 2	1	50 1200 50	6	1300	6	12	72	93.6	20.78
	2	50 1200 50	6	1300	6	12	72	93.6	20.78
NEO TƯỜNG 3	1	50 1200 50	6	1300	8	12	96	124.8	27.71
	2	50 1200 50	6	1300	8	12	96	124.8	27.71
NEO TƯỜNG 4	1	50 1200 50	6	1300	4	6	24	31.2	6.93
	1	50 1200 50	6	1300	2	4	8	10.4	2.31
NEO TƯỜNG 5	1	50 700 50	6	800	2	6	12	9.6	2.13
	1	50 700 50	6	800	1	4	4	3.2	0.71
NEO TƯỜNG 6	1	50 700 50	6	800	4	12	48	38.4	8.52
	1	50 700 50	6	800	1	8	8	6.4	1.42
NEO HG1	1	350 50 400 50 350	6	1200	10	12	120	144	31.97
NEO HG2	1	450 50 900 50 450	6	1900	2	12	24	45.6	10.12

ĐƯỜNG KÍNH(mm):	Ø6
CHIỀU DÀI(m):	917.6
TRỌNG LƯỢNG(kg):	203.71

PHÒNG KINH TẾ XÃ CÁT TIÊN 2
ĐÃ THẨM ĐỊNH
Văn bản số:...../KQTĐ-KT
Ngày.....tháng.....năm 20.....
Chữ ký:

CÔNG TY TNHH TƯ VẤN XÂY DỰNG GIA LÊ NGUYÊN
ĐÃ THẨM TRA
Theo văn bản Thẩm tra số:...../GLN-TT ngày.../.../20...
Chủ trì Thẩm tra:
Ký tên:
Lê Nguyên Hồng

CHỦ ĐẦU TƯ:
VĂN PHÒNG HĐND VÀ UBND XÃ CÁT TIÊN 2

ĐƠN VỊ THIẾT KẾ:
CÔNG TY TNHH TƯ VẤN XÂY DỰNG
NGUYỄN HỒNG PHÚC
ĐỊA CHỈ: THÔN 10 - XÃ ĐẠ TẺH - TỈNH LÂM ĐỒNG
ĐT: 02633 664767 FAX: 02633 664767 - Email: ctynguyenhongphuc@gmail.com
GIÁM ĐỐC
NGUYỄN HỒNG PHÚC

DỰ ÁN:
SỬA CHỮA, CẢI TẠO, NÂNG CẤP, MỞ RỘNG TRỤ SỞ HĐND - UBND XÃ CÁT TIÊN 2

TÊN HẠNG MỤC:
SỬA CHỮA, CẢI TẠO, NÂNG CẤP DÃY NHÀ LÀM VIỆC SỐ 2

ĐỊA ĐIỂM XÂY DỰNG:
XÃ CÁT TIÊN 2 - TỈNH LÂM ĐỒNG

GIAI ĐOẠN:
THIẾT KẾ BẢN VẼ THI CÔNG

CHỦ TRÌ: NGUYỄN THÁI HỌC	
THIẾT KẾ: PHẠM HOÀNG LÂM	
VẼ: ĐOÀN TRỌNG KHOA	
KIỂM: NGUYỄN XUÂN AN	

TÊN BẢN VẼ:
BẢNG THỐNG KÊ

KÝ HIỆU BẢN VẼ:	KC-15
TỶ LỆ:	1/100
HOÀN THÀNH:	NĂM 2026

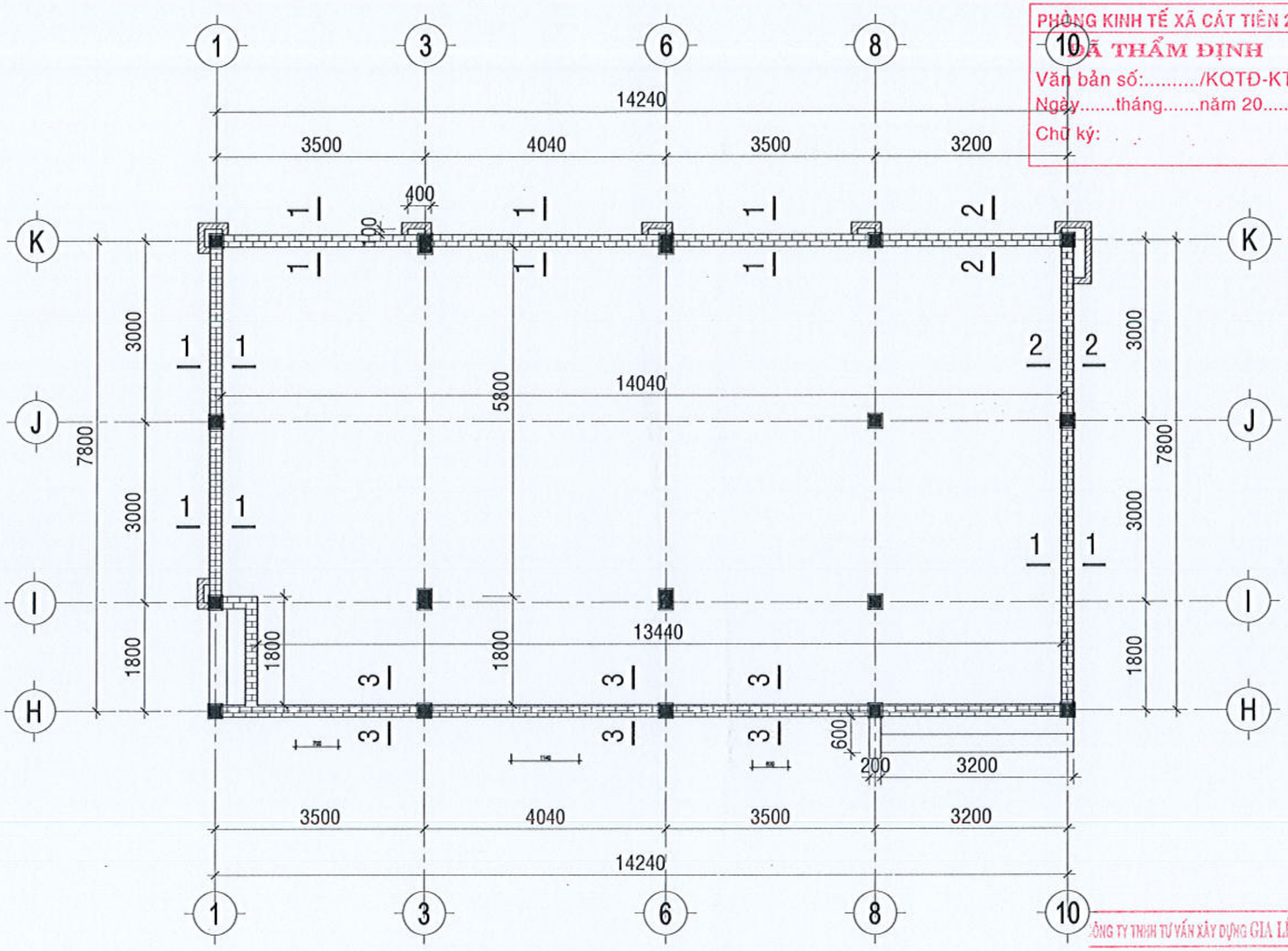

MẶT BẰNG MÓNG BÓ NỀN, TL:1/100

PHÒNG KINH TẾ XÃ CÁT TIÊN 2
ĐÃ THẨM ĐỊNH
Văn bản số:...../KQTĐ-KT
Ngày.....tháng.....năm 20.....
Chữ ký:

CÔNG TY TNHH TƯ VẤN XÂY DỰNG GIA LÊ NGUYÊN
ĐÃ THẨM TRA
Theo văn bản Thẩm tra số...../ GLN-TT ngày..../..../20...
Chủ trì Thẩm tra:
Ký tên:
Lê Nguyên Hưng

CHỦ ĐẦU TƯ:
VĂN PHÒNG HĐND VÀ UBND
XÃ CÁT TIÊN 2

ĐƠN VỊ THIẾT KẾ:
CÔNG TY TNHH TƯ VẤN XÂY DỰNG
NGUYỄN HỒNG PHÚC
ĐỊA CHỈ: THÔN 7B - XÃ ĐẠ TẺH - TỈNH LÂM ĐỒNG
ĐT: 0363 804787 FAX: 0363 804787 - Email: ctynguyenhongphuc@gmail.com

GIÁM ĐỐC
NGUYỄN HỒNG PHÚC

DỰ ÁN:
SỬA CHỮA, CẢI TẠO, NÂNG CẤP, MỞ RỘNG TRỤ SỞ HĐND - UBND XÃ CÁT TIÊN 2

TÊN HẠNG MỤC:
SỬA CHỮA, CẢI TẠO, NÂNG CẤP DÃY NHÀ LÀM VIỆC SỐ 2

ĐỊA ĐIỂM XÂY DỰNG:
XÃ CÁT TIÊN 2 - TỈNH LÂM ĐỒNG

GIAI ĐOẠN:
THIẾT KẾ BẢN VẼ THI CÔNG

CHỦ TRÌ: NGUYỄN THÁI HỌC	
THIẾT KẾ: PHẠM HOÀNG LÂM	
VẼ: ĐOÀN TRỌNG KHOA	
KIỂM: NGUYỄN XUÂN AN	

TÊN BẢN VẼ:
MẶT BẰNG MÓNG BÓ NỀN

KÝ HIỆU BẢN VẼ:	KC-16
TỶ LỆ:	1/100
HOÀN THÀNH:	NĂM 2026

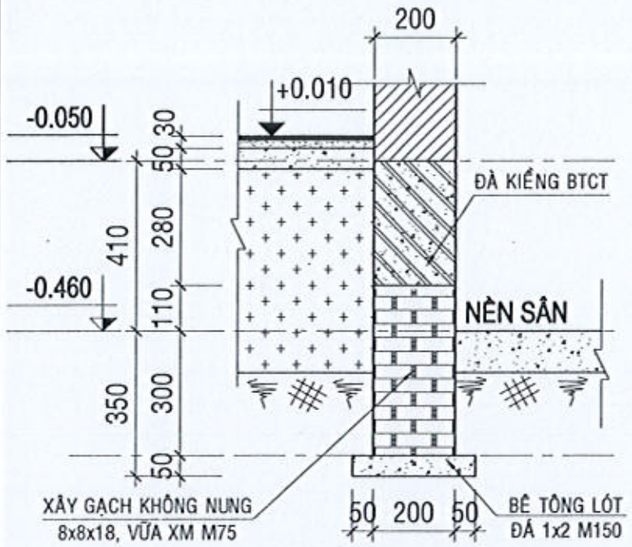

MẶT CẮT 1-1, TL 1/20

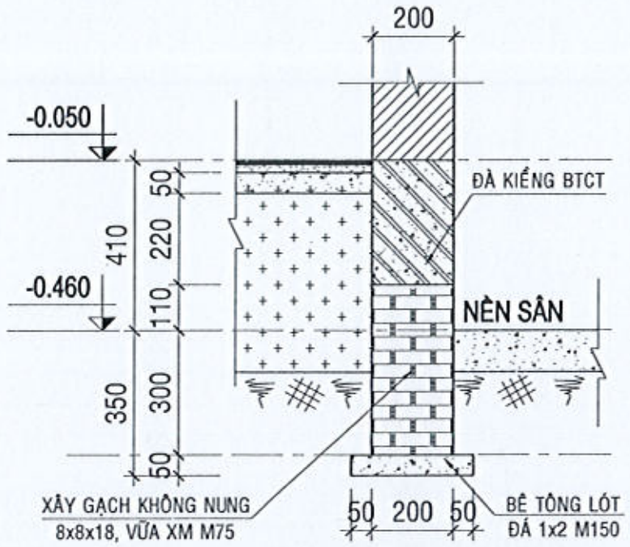

MẶT CẮT 2-2, TL 1/20

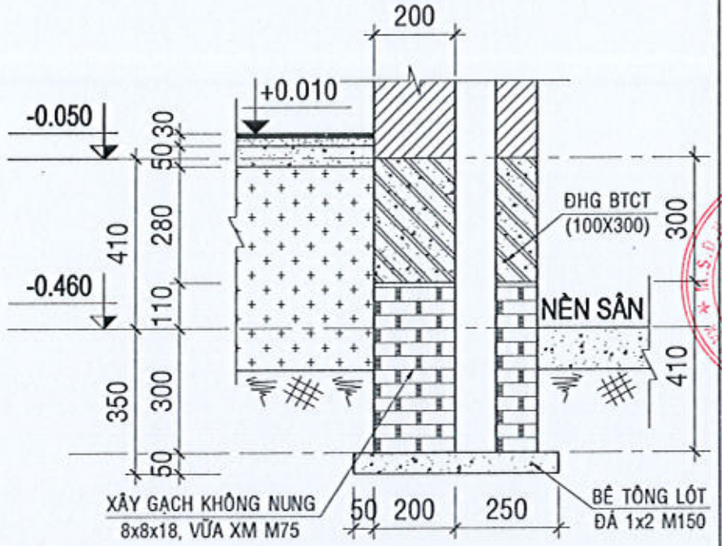

MẶT CẮT MÓNG HG, TL 1/20

PHÒNG KINH TẾ XÃ CÁT TIÊN 2
ĐÃ THẨM ĐỊNH
Văn bản số:...../KQTĐ-KT
Ngày.....tháng.....năm 20.....
Chữ ký:

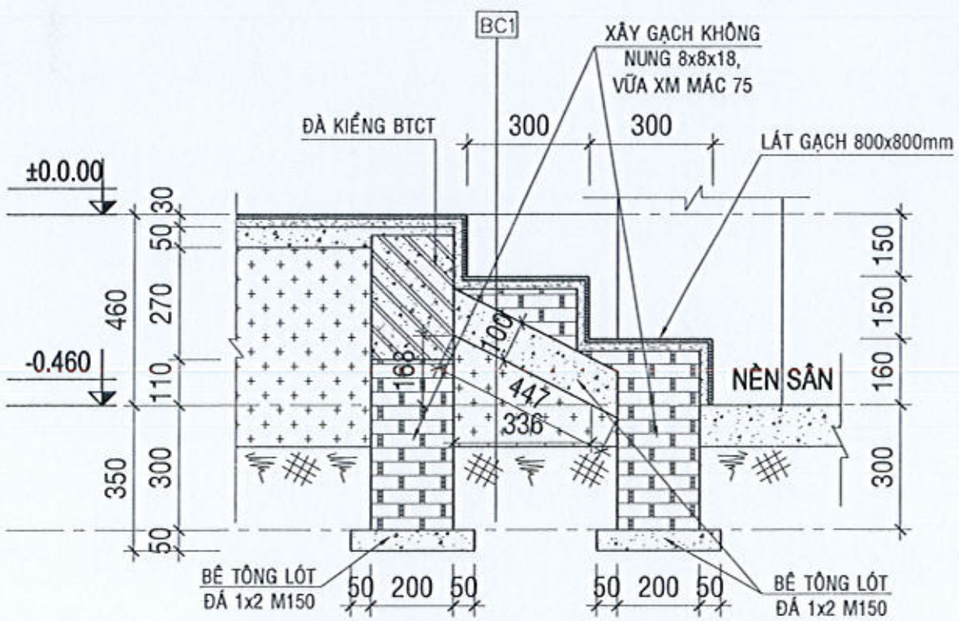

MẶT CẮT BẬC CẤP TRỤC 1/I-H, TL 1/20

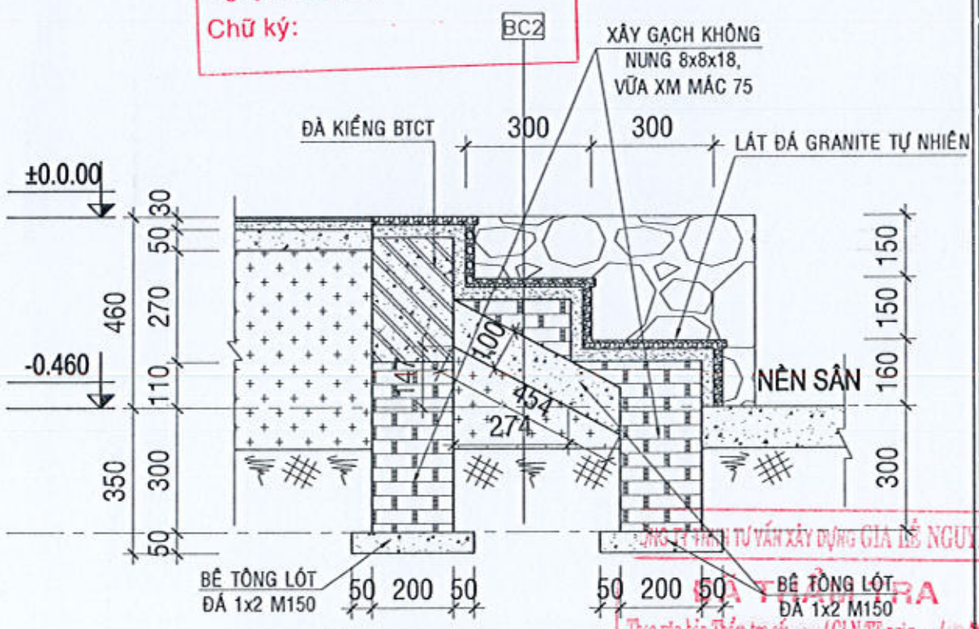

MẶT CẮT BẬC CẤP TRỤC H/8-10, TL 1/20

CÔNG TY TNHH TƯ VẤN XÂY DỰNG GIA HỒ NGUYÊN
SẢI TRA
Theo văn bản Thẩm tra số...../GIN-TT ngày.../.../20...
Kết quả thẩm tra:
Ký tên:
Đỗ Nguyên Hằng

CHỦ ĐẦU TƯ: VĂN PHÒNG HĐND VÀ UBND XÃ CÁT TIÊN 2	
ĐƠN VỊ THIẾT KẾ: CÔNG TY TNHH TƯ VẤN XÂY DỰNG NGUYỄN HỒNG PHÚC	
ĐỊA CHỈ: THÔN 19 - XÃ ĐẠ TẺH - TỈNH LÂM ĐỒNG; ĐT: 02633 604787 FAX: 02633 604787 - Email: dynguyenhongphuc@gmail.com	
ĐIỀU HÀNH: GIÁM ĐỐC NGUYỄN HỒNG PHÚC	
DỰ ÁN: SỬA CHỮA, CẢI TẠO, NÂNG CẤP, MỞ RỘNG TRỤ SỞ HĐND - UBND XÃ CÁT TIÊN 2	
TÊN HẠNG MỤC: SỬA CHỮA, CẢI TẠO, NÂNG CẤP DÃY NHÀ LÀM VIỆC SỐ 2	
ĐỊA ĐIỂM XÂY DỰNG: XÃ CÁT TIÊN 2 - TỈNH LÂM ĐỒNG	
GIAI ĐOẠN: THIẾT KẾ BẢN VẼ THI CÔNG	
CHỦ TRÌ: NGUYỄN THÁI HỌC	
THIẾT KẾ: PHẠM HOÀNG LÂM	
VẼ: ĐOÀN TRỌNG KHOA	
KIỂM: NGUYỄN XUÂN AN	
TÊN BẢN VẼ: CHI TIẾT MÓNG BỒ NỀN	
KÝ HIỆU BẢN VẼ:	KC-17
TỶ LỆ:	1/20
HOÀN THÀNH:	NĂM 2026

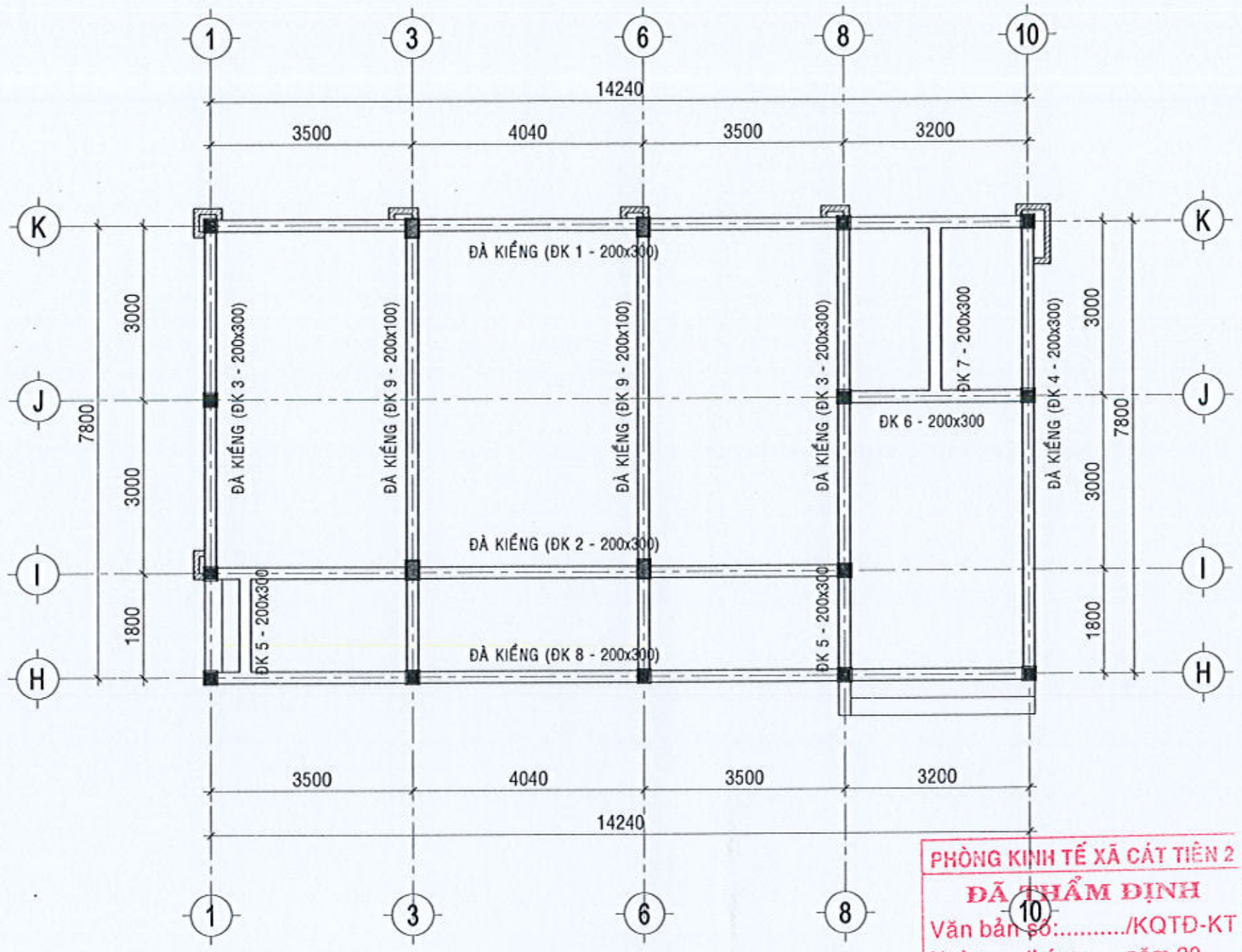

MẶT BẰNG ĐÀ KIỀNG; TL:1/100

PHÒNG KINH TẾ XÃ CÁT TIÊN 2
ĐÃ THẨM ĐỊNH
Văn bản số:...../KQTĐ-KT
Ngày.....tháng.....năm 20.....
Chữ ký:

CHỦ ĐẦU TƯ:
VĂN PHÒNG HĐND VÀ UBND
XÃ CÁT TIÊN 2

ĐƠN VỊ THIẾT KẾ:
CÔNG TY TNHH TƯ VẤN XÂY DỰNG
NGUYỄN HỒNG PHÚC
ĐỊA CHỈ: THÔN 19 - XÃ DA TẺH - TỈNH LÂM ĐỒNG
ĐT: 0393 804 747 FAX: 0903 804 747 - Email: dpnguyenhongphuc@gmail.com

GIÁM ĐỐC
NGUYỄN HỒNG PHÚC

DỰ ÁN:
SỬA CHỮA, CẢI TẠO, NÂNG CẤP, MỞ RỘNG TRỤ SỞ HĐND - UBND XÃ CÁT TIÊN 2

TÊN HẠNG MỤC:
SỬA CHỮA, CẢI TẠO, NÂNG CẤP DÃY NHÀ LÀM VIỆC SỐ 2

ĐỊA ĐIỂM XÂY DỰNG:
XÃ CÁT TIÊN 2 - TỈNH LÂM ĐỒNG

GIAI ĐOẠN:
THIẾT KẾ BẢN VẼ THI CÔNG

CHỦ TRÌ: NGUYỄN THÁI HỌC	
THIẾT KẾ: PHẠM HOÀNG LÂM	
VẼ: ĐOÀN TRỌNG KHOA	
KIỂM: NGUYỄN XUÂN AN	

TÊN BẢN VẼ:
MẶT BẰNG ĐÀ KIỀNG

KÝ HIỆU BẢN VẼ:	KC-18
TỶ LỆ:	1/100
HOÀN THÀNH:	NĂM 2026

CÔNG TY TNHH TƯ VẤN XÂY DỰNG GIA PHÁT NGUYÊN
ĐÃ THẨM TRA
Theo văn bản Thẩm tra số..../GLN-TT ngày.../.../20...
Chủ trì Thẩm tra:
Ký tên:
Đỗ Nguyên Hùng

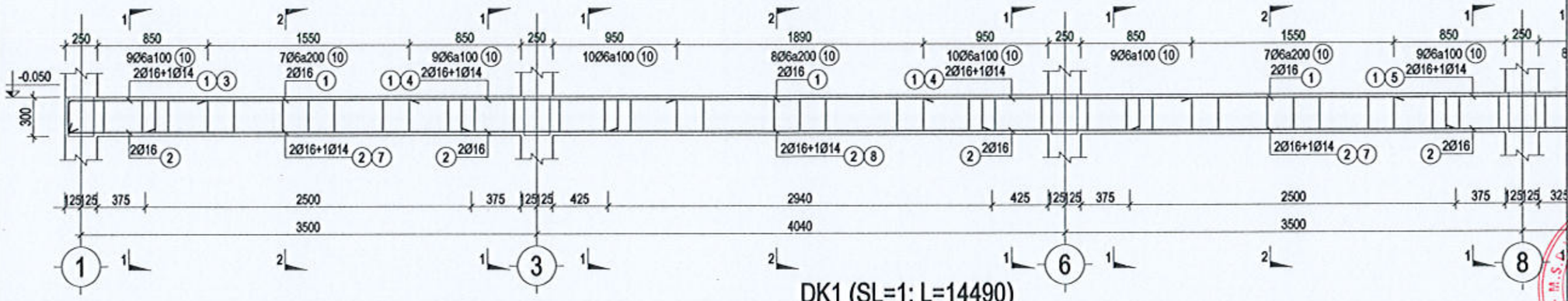

DK1 (SL=1; L=14490)

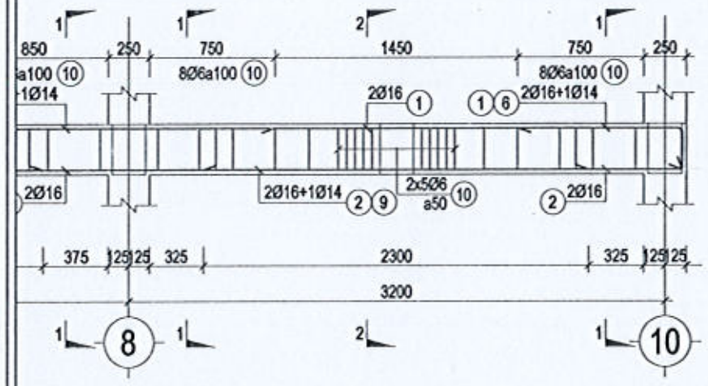

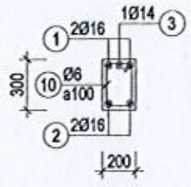

1-1
TL: 1/30

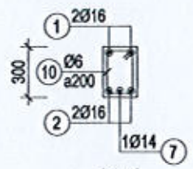

2-2
TL: 1/30

PHÒNG KINH TẾ XÃ CÁT TIÊN 2
ĐÃ THẨM ĐỊNH
Văn bản số:...../KQTĐ-KT
Ngày.....tháng.....năm 20.....
Chữ ký:

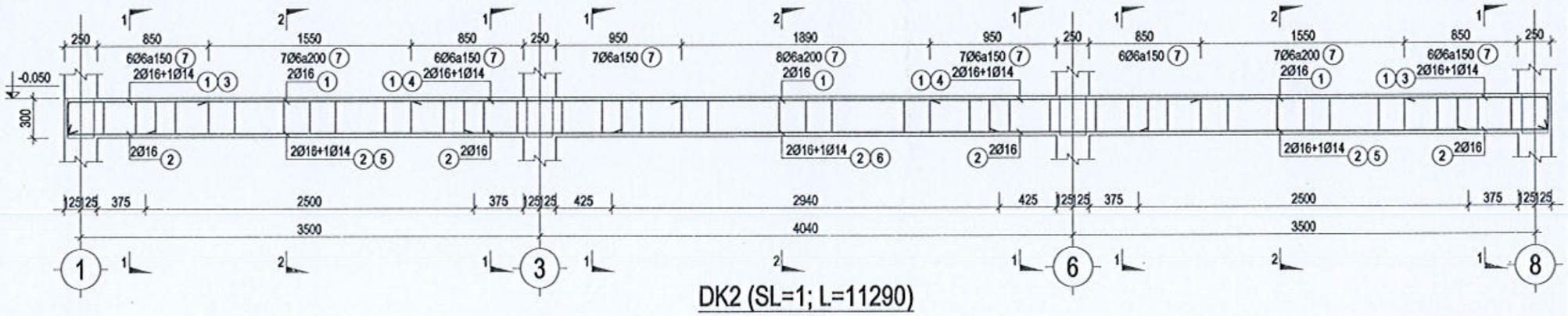

DK2 (SL=1; L=11290)
TL: 1/30

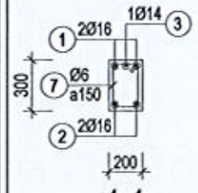

1-1
TL: 1/30

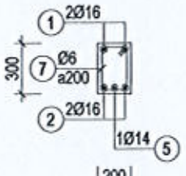

2-2
TL: 1/30

CÔNG TY TNHH TƯ VẤN XÂY DỰNG GIA LỄ NGUYÊN
ĐÃ THẨM TRA
Theo văn bản Thẩm tra số...../ GLN-TT ngày..../..../20...
Chủ trì Thẩm tra:
Ký tên:
Đỗ Nguyên Hồng

CHỦ ĐẦU TƯ:
VĂN PHÒNG HĐND VÀ UBND
XÃ CÁT TIÊN 2

ĐƠN VỊ THIẾT KẾ:
CÔNG TY TNHH TƯ VẤN XÂY DỰNG
NGUYỄN HỒNG PHÚC
ĐỊA CHỈ: THÔN 10 - XÃ DI LINH - TỈNH LÂM ĐỒNG
ĐT: 02633 804767 FAX: 02633 804767 - Email: dynguyenhongphuc@gmail.com
GIÁM ĐỐC
NGUYỄN HỒNG PHÚC

DỰ ÁN:
SỬA CHỮA, CẢI TẠO, NÂNG CẤP, MỞ RỘNG
TRỤ SỞ HĐND - UBND XÃ CÁT TIÊN 2

TÊN HẠNG MỤC:
SỬA CHỮA, CẢI TẠO, NÂNG CẤP
DÃY NHÀ LÀM VIỆC SỐ 2

ĐỊA ĐIỂM XÂY DỰNG:
XÃ CÁT TIÊN 2 - TỈNH LÂM ĐỒNG

GIAI ĐOẠN:
THIẾT KẾ BẢN VẼ THI CÔNG

CHỦ TRÌ: NGUYỄN THÁI HỌC	
THIẾT KẾ: PHẠM HOÀNG LÂM	
VẼ: ĐOÀN TRỌNG KHOA	
KIỂM: NGUYỄN XUÂN AN	

TÊN BẢN VẼ:
CHI TIẾT ĐÀ KIỀNG

KÝ HIỆU BẢN VẼ:	KC-19
TỶ LỆ:	1/30
HOÀN THÀNH:	NĂM 2026

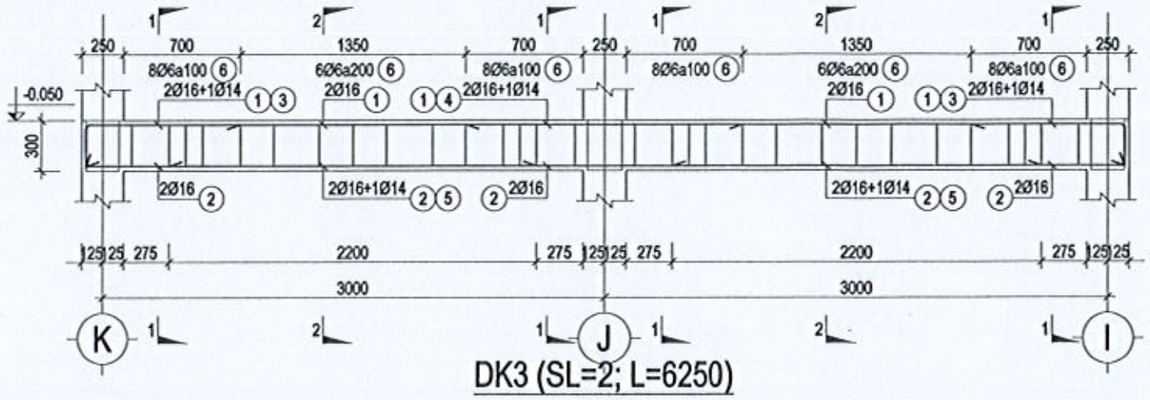

DK3 (SL=2; L=6250)

TL: 1/30

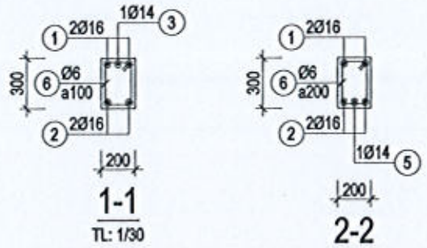

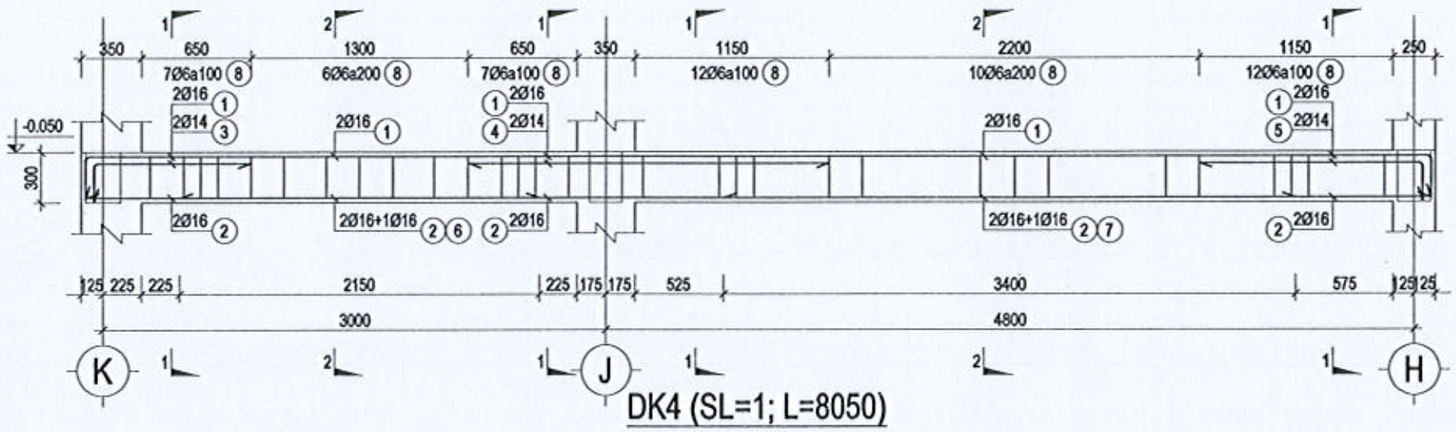

DK4 (SL=1; L=8050)

TL: 1/30

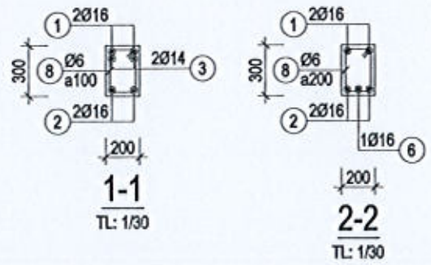

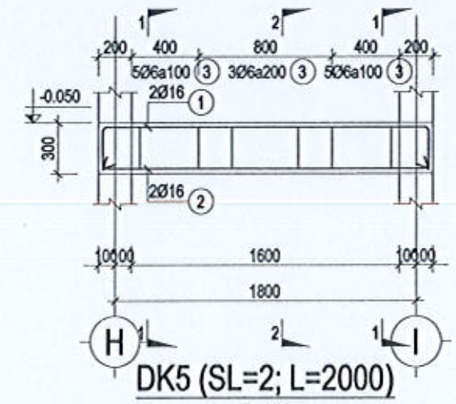

DK5 (SL=2; L=2000)

TL: 1/30

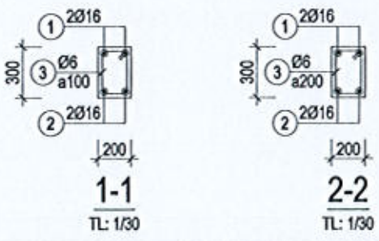

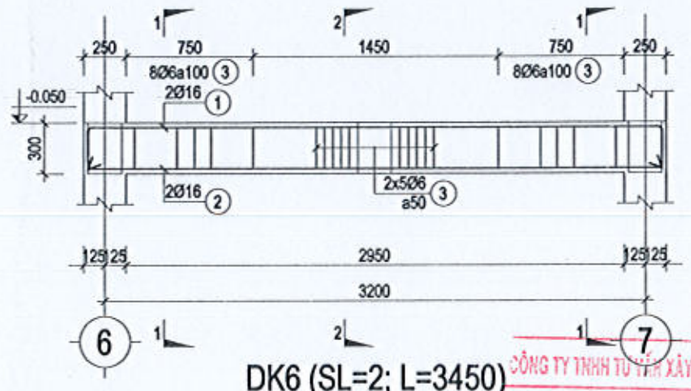

DK6 (SL=2; L=3450)

TL: 1/30

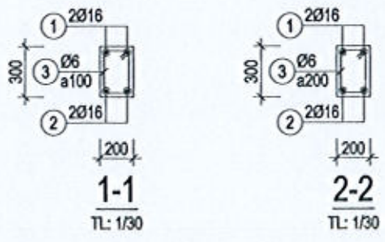

PHÒNG KINH TẾ XÃ CÁT TIÊN 2

ĐÃ THẨM ĐỊNH

Văn bản số:...../KQTD-KT

Ngày.....tháng.....năm 20.....

Chữ ký:

CÔNG TY TNHH TƯ VẤN XÂY DỰNG GIA LÊ NGUYÊN

ĐÃ THẨM TRA

Theo văn bản Thẩm tra số:...../ GLN-TT ngày.../.../20...

Chủ trì Thẩm tra:

Ký tên:

Lê Nguyên Hùng

CHỦ ĐẦU TƯ:

VĂN PHÒNG HĐND VÀ UBND XÃ CÁT TIÊN 2

ĐƠN VỊ THIẾT KẾ:

CÔNG TY TNHH TƯ VẤN XÂY DỰNG

NGUYỄN HỒNG PHÚC

ĐỊA CHỈ: THÔN 10 - XÃ ĐẠ TẺH - TỈNH LÂM ĐỒNG

ĐT: 02633 604767 FAX: 02633 604767 - Email: ctynguyenhongphuc@gmail.com

CÔNG TY TNHH TƯ VẤN XÂY DỰNG NGUYỄN HỒNG PHÚC

GIÁM ĐỐC

NGUYỄN HỒNG PHÚC

DỰ ÁN:

SỬA CHỮA, CẢI TẠO, NÂNG CẤP, MỞ RỘNG TRỤ SỞ HĐND - UBND XÃ CÁT TIÊN 2

TÊN HẠNG MỤC:

SỬA CHỮA, CẢI TẠO, NÂNG CẤP DÃY NHÀ LÀM VIỆC SỐ 2

ĐỊA ĐIỂM XÂY DỰNG:

XÃ CÁT TIÊN 2 - TỈNH LÂM ĐỒNG

GIAI ĐOẠN:

THIẾT KẾ BẢN VẼ THI CÔNG

CHỦ TRÌ: NGUYỄN THÁI HỌC	
THIẾT KẾ: PHẠM HOÀNG LÂM	
VẼ: ĐOÀN TRỌNG KHOA	
KIỂM: NGUYỄN XUÂN AN	

TÊN BẢN VẼ:

CHI TIẾT ĐÀ KIỀNG

KÝ HIỆU BẢN VẼ:	KC-20
TỶ LỆ:	1/30
HOÀN THÀNH:	NĂM 2026

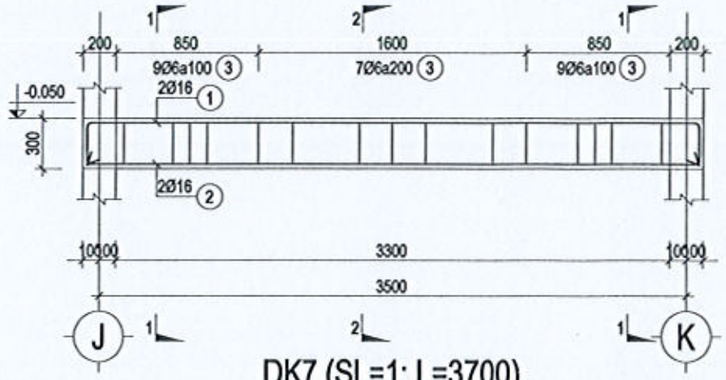

DK7 (SL=1; L=3700)
TL: 1/30

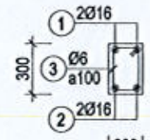

1-1
TL: 1/30

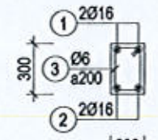

2-2
TL: 1/30

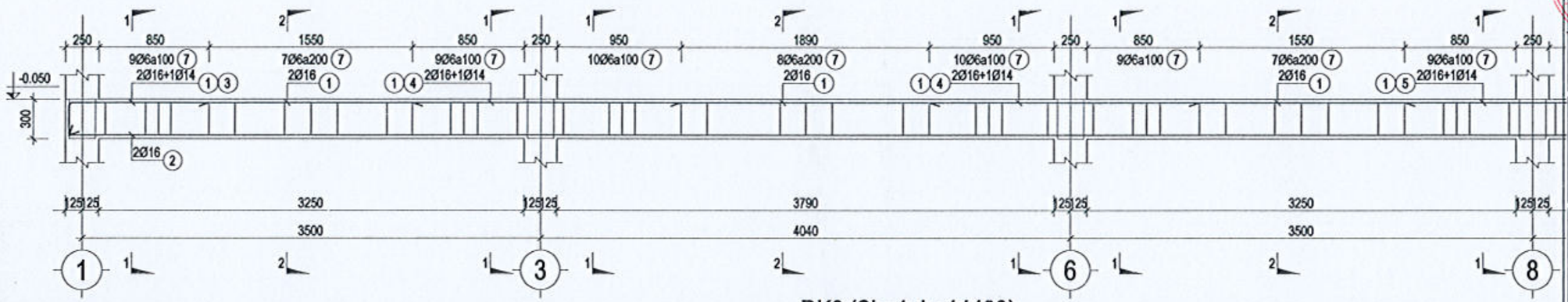

DK8 (SL=1; L=14490)
TL: 1/30

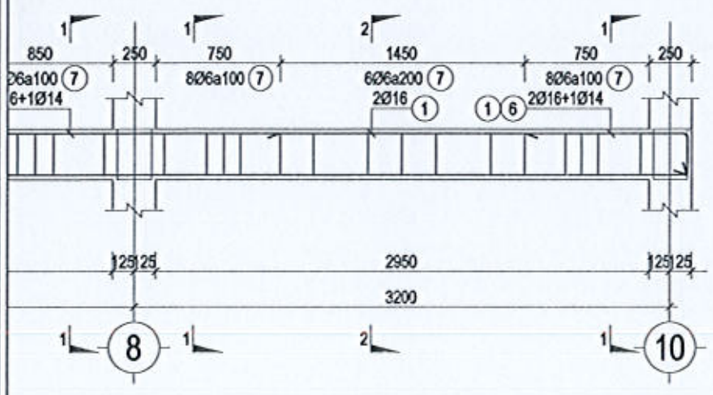

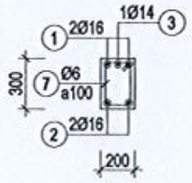

1-1
TL: 1/30

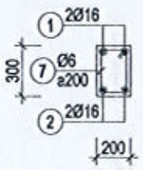

2-2
TL: 1/30

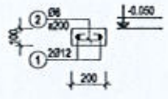

DK9 (SL=02; L=8050)
TL: 1/20

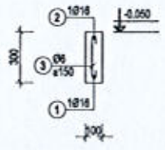

ĐHG1 (SL=4; L=700)
TL: 1/20

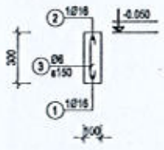

ĐHG2 (SL=1; L=1100)
TL: 1/20

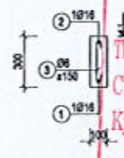

ĐHG3 (SL=1; L=1800)
TL: 1/20

PHÒNG KINH TẾ XÃ CÁT TIÊN 2
ĐÃ THẨM ĐỊNH
Văn bản số:...../KQTD-KT
Ngày.....tháng.....năm 20.....
Chữ ký:

CÔNG TY TNHH TƯ VẤN XÂY DỰNG GIA LÊ NGUYÊN
ĐÃ THẨM TRA
Theo văn bản Thẩm tra số:...../ GLN-TT ngày...../...../20...
Chủ trì Thẩm tra:
Ký tên:
Lê Nguyên Hằng

CHỦ ĐẦU TƯ:
VĂN PHÒNG HĐND VÀ UBND
XÃ CÁT TIÊN 2

ĐƠN VỊ THIẾT KẾ:
CÔNG TY TNHH TƯ VẤN XÂY DỰNG
NGUYỄN HỒNG PHÚC
ĐỊA CHỈ: THÔN 19 - XÃ ĐẠ TẺH - TỈNH LÂM ĐỒNG
ĐT: 02633 664767 FAX: 02633 664767 - Email: ctynguyenhongphuc@gmail.com

GIÁM ĐỐC
NGUYỄN HỒNG PHÚC

DỰ ÁN:
SỬA CHỮA, CẢI TẠO, NÂNG CẤP, MỞ RỘNG
TRỤ SỞ HĐND - UBND XÃ CÁT TIÊN 2

TÊN HẠNG MỤC:
SỬA CHỮA, CẢI TẠO, NÂNG CẤP
DÃY NHÀ LÀM VIỆC SỐ 2

ĐỊA ĐIỂM XÂY DỰNG:
XÃ CÁT TIÊN 2 - TỈNH LÂM ĐỒNG

GIAI ĐOẠN:
THIẾT KẾ BẢN VẼ THI CÔNG

CHỦ TRÌ: NGUYỄN THÁI HỌC	
THIẾT KẾ: PHẠM HOÀNG LÂM	
VẼ: ĐOÀN TRỌNG KHOA	
KIỂM: NGUYỄN XUÂN AN	

TÊN BẢN VẼ:
CHI TIẾT ĐÀ KIỀNG

MÃ SỐ BẢN VẼ:	KC-21
TỶ LỆ:	1/30
HOÀN THÀNH:	NĂM 2026

BẢNG THỐNG KÊ CỐT THÉP

TÊN CẤU KIỆN	SỐ HIỆU	HÌNH DẠNG & KÍCH THƯỚC (mm)	Ø (mm)	CHIỀU DÀI 1 THANH (mm)	SỐ C.KIỆN	SỐ THANH MỘT CK	SỐ THANH TOÀN BỘ	TỔNG CHIỀU DÀI (m)	TỔNG TRỌNG LƯỢNG (kg)
DK1	1	250 [14440] 250	16	15420	1	2	2	30.84	48.73
	2	14440	16	14920	1	2	2	29.84	47.15
	3	250 [1075	14	1325	1	1	1	1.32	1.6
	4	2050	14	2050	1	2	2	4.1	4.96
	5	1850	14	1850	1	1	1	1.85	2.24
	6	250 [975	14	1225	1	1	1	1.23	1.48
	7	2500	14	2500	1	2	2	5	6.05
	8	2940	14	2940	1	1	1	2.94	3.56
	9	2300	14	2300	1	1	1	2.3	2.78
	10	45 250 150	6	890	1	100	100	89	19.76
DK2	1	250 [11240] 250	16	12220	1	2	2	24.44	38.62
	2	11240	16	11240	1	2	2	22.48	35.52
	3	250 [1075	14	1325	1	2	2	2.65	3.21
	4	2050	14	2050	1	2	2	4.1	4.96
	5	2500	14	2500	1	2	2	5	6.05
	6	2940	14	2940	1	1	1	2.94	3.56
	7	45 250 150	6	890	1	60	60	53.4	11.85
DK3	1	250 [6200] 250	16	6700	2	2	4	26.8	42.34
	2	6200	16	6200	2	2	4	24.8	39.18
	3	250 [925	14	1175	2	2	4	4.7	5.69
	4	1650	14	1650	2	1	2	3.3	3.99
	5	2200	14	2200	2	2	4	8.8	10.65
	6	45 250 150	6	890	2	44	88	78.32	17.39
DK4	1	250 [8025] 250	16	8525	1	2	2	17.05	26.94
	2	8025	16	8025	1	2	2	16.05	25.36
	3	250 [925	14	1175	1	1	1	1.18	1.42
	4	2100	14	2100	1	2	2	4.2	5.08
	5	225 [1325	14	1550	1	2	2	3.1	3.75
	6	3400	14	3400	1	1	1	3.4	4.11
	7	45 250 150	6	890	1	56	56	49.84	11.06
DK5	1	250 [1950] 250	16	2450	2	2	4	9.8	15.48
	2	1950	16	1950	2	2	4	7.8	12.32
	3	45 250 150	6	890	2	13	26	23.14	5.14
DK6	1	250 [3400] 250	16	3900	2	2	4	15.6	24.65
	2	3400	16	3400	2	2	4	13.6	21.49
	3	45 250 150	6	890	2	32	64	56.96	12.65
DK7	1	250 [3650] 250	16	4150	1	2	2	8.3	13.11
	2	3650	16	3650	1	2	2	7.3	11.53
	3	45 250 150	6	890	1	25	25	22.25	4.94
DK8	1	250 [14440] 250	16	15420	1	2	2	30.84	48.73
	2	14440	16	14920	1	2	2	29.84	47.15
	3	250 [1075	14	1325	1	1	1	1.32	1.6
	4	2050	14	2050	1	2	2	4.1	4.96
	5	1850	14	1850	1	1	1	1.85	2.24
	6	250 [975	14	1225	1	1	1	1.23	1.48
	7	45 250 150	6	890	1	100	100	89	19.76
DK9	1	250 [8400] 250	14	8900	2	2	4	35.6	43.08
	2	45 ⊂ 150 ⊃ 45	6	240	2	54	108	25.92	5.75
ĐHG1	1	650	16	650	4	1	4	2.6	4.11
	2	200 [650] 200	16	1050	4	1	4	4.2	6.64
	3	45 ⊂ 250 ⊃ 45	6	340	4	5	20	6.8	1.51
ĐHG2	1	1050	16	1050	1	1	1	1.05	1.66
	2	200 [1050] 200	16	1450	1	1	1	1.45	2.29
	3	45 ⊂ 250 ⊃ 45	6	340	1	8	8	2.72	0.6
ĐHG3	1	1750	16	1750	1	1	1	1.75	2.76
	2	200 [1750] 200	16	2150	1	1	1	2.15	3.4
	3	45 ⊂ 250 ⊃ 45	6	340	1	12	12	4.08	0.91

ĐƯỜNG KÍNH(mm):	Ø6	Ø14	Ø16
CHIỀU DÀI(m):	501.43	106.205	328.58
TRỌNG LƯỢNG(kg):	111.32	128.51	519.16

PHÒNG KINH TẾ XÃ CÁT TIÊN 2
ĐÃ THẨM ĐỊNH
Văn bản số:...../KQTĐ-KT
Ngày.....tháng.....năm 20.....
Chữ ký:

CÔNG TY TNHH TƯ VẤN XÂY DỰNG NGUYỄN HỒNG PHÚC
ĐÃ THẨM TRA
Theo văn bản Thẩm tra số:...../ GLN-TT ngày ...../...../20.....
Chủ trì Thẩm tra:
Ký tên:
Lê Nguyên Hằng

CHỦ ĐẦU TƯ:
VĂN PHÒNG HĐND VÀ UBND XÃ CÁT TIÊN 2

ĐƠN VỊ THIẾT KẾ:
CÔNG TY TNHH TƯ VẤN XÂY DỰNG
NGUYỄN HỒNG PHÚC
ĐỊA CHỈ: THÔN 10 - XÃ ĐẠ TẺH - TỈNH LÂM ĐỒNG
ĐT: 02633 604287 FAX: 02633 604287 - Email: ctynguyenhongphuc@gmail.com
GIÁM ĐỐC
NGUYỄN HỒNG PHÚC

DỰ ÁN:
SỬA CHỮA, CẢI TẠO, NÂNG CẤP, MỞ RỘNG TRỤ SỞ HĐND - UBND XÃ CÁT TIÊN 2

TÊN HẠNG MỤC:
SỬA CHỮA, CẢI TẠO, NÂNG CẤP DÃY NHÀ LÀM VIỆC SỐ 2

ĐỊA ĐIỂM XÂY DỰNG:
XÃ CÁT TIÊN 2 - TỈNH LÂM ĐỒNG

GIAI ĐOẠN:
THIẾT KẾ BẢN VẼ THI CÔNG

CHỦ TRÌ: NGUYỄN THÁI HỌC	
THIẾT KẾ: PHẠM HOÀNG LÂM	
VẼ: ĐOÀN TRỌNG KHOA	
KIỂM: NGUYỄN XUÂN AN	

TÊN BẢN VẼ:
BẢNG THỐNG KÊ

KÝ HIỆU BẢN VẼ:	KC-22
TỶ LỆ:	1/100
HOÀN THÀNH:	NĂM 2026

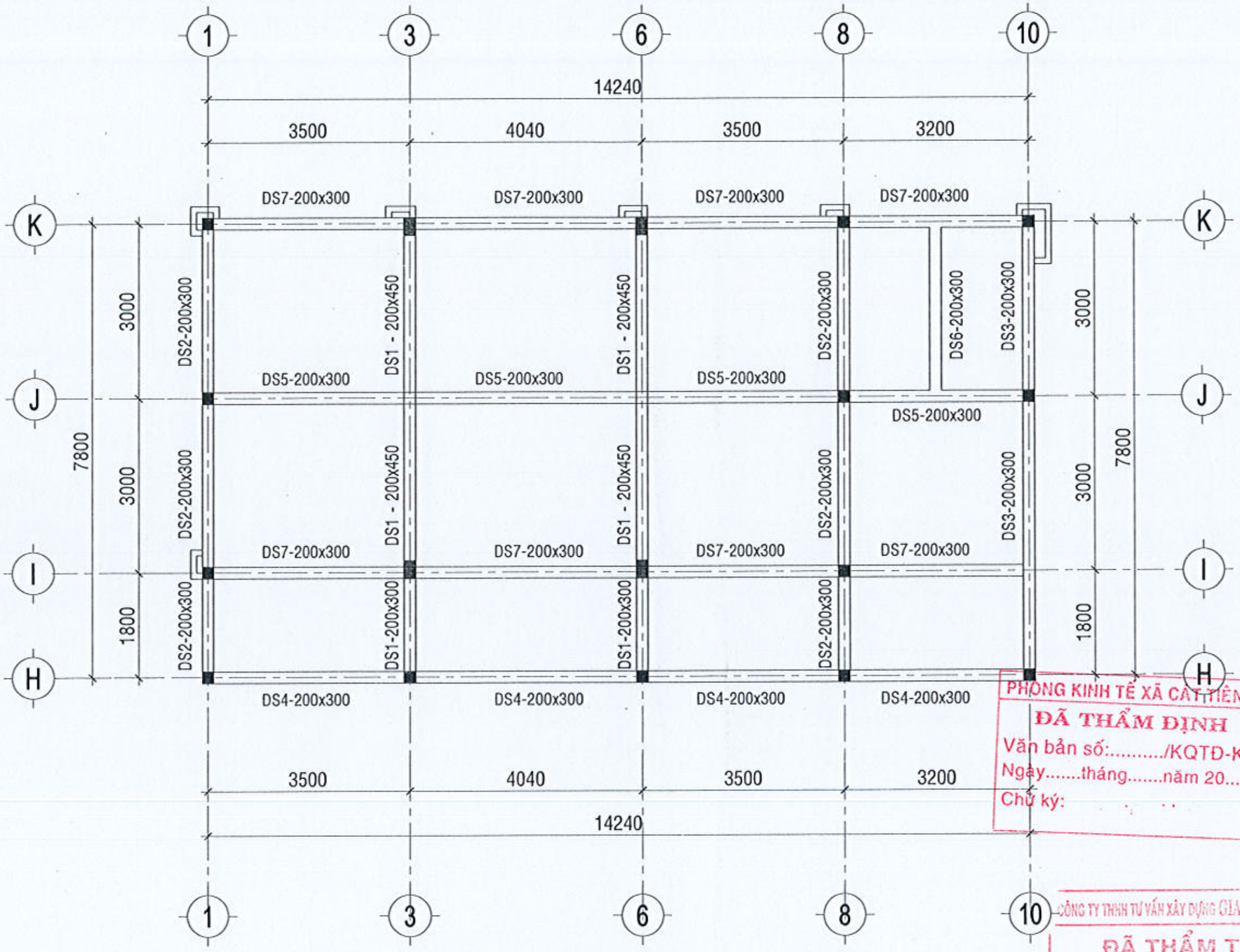

MẶT BẰNG DẦM TẦNG 1; TL:1/100

PHÒNG KINH TẾ XÃ CÁT TIÊN 2
ĐÃ THẨM ĐỊNH
Văn bản số:...../KQTĐ-KT
Ngày.....tháng.....năm 20.....
Chữ ký:

CÔNG TY TNHH TƯ VẤN XÂY DỰNG GIA LÊ NGUYÊN
ĐÃ THẨM TRA
Theo văn bản Thẩm tra số...../GLN-TT ngày.../.../20...
Chủ trì Thẩm tra:
Ký tên:
Lê Nguyên Hằng

CHỦ ĐẦU TƯ:
VĂN PHÒNG HĐND VÀ UBND
XÃ CÁT TIÊN 2

ĐƠN VỊ THIẾT KẾ:
CÔNG TY TNHH TƯ VẤN XÂY DỰNG
NGUYỄN HỒNG PHÚC
ĐỊA CHỈ: THÔN 1B - XÃ ĐA TẺH - TỈNH LÂM ĐỒNG
ĐT: 0263 6246 982 FAX: 0633 604 782 - Email: ctynguyenhongphuc@gmail.com
GIÁM ĐỐC
NGUYỄN HỒNG PHÚC

DỰ ÁN:
SỬA CHỮA, CẢI TẠO, NÂNG CẤP, MỞ RỘNG
TRỤ SỞ HĐND - UBND XÃ CÁT TIÊN 2

TÊN HẠNG MỤC:
SỬA CHỮA, CẢI TẠO, NÂNG CẤP
DÃY NHÀ LÀM VIỆC SỐ 2

ĐỊA ĐIỂM XÂY DỰNG:
XÃ CÁT TIÊN 2 - TỈNH LÂM ĐỒNG

GIAI ĐOẠN:
THIẾT KẾ BẢN VẼ THI CÔNG

CHỦ TRÌ: NGUYỄN THÁI HỌC	
THIẾT KẾ: PHẠM HOÀNG LÂM	
VẼ: ĐOÀN TRỌNG KHOA	
KIỂM: NGUYỄN XUÂN AN	

TÊN BẢN VẼ:
MẶT BẰNG DẦM TẦNG 1

KÝ HIỆU BẢN VẼ:	KC-23
TỶ LỆ:	1/100
HOÀN THÀNH:	NĂM 2026

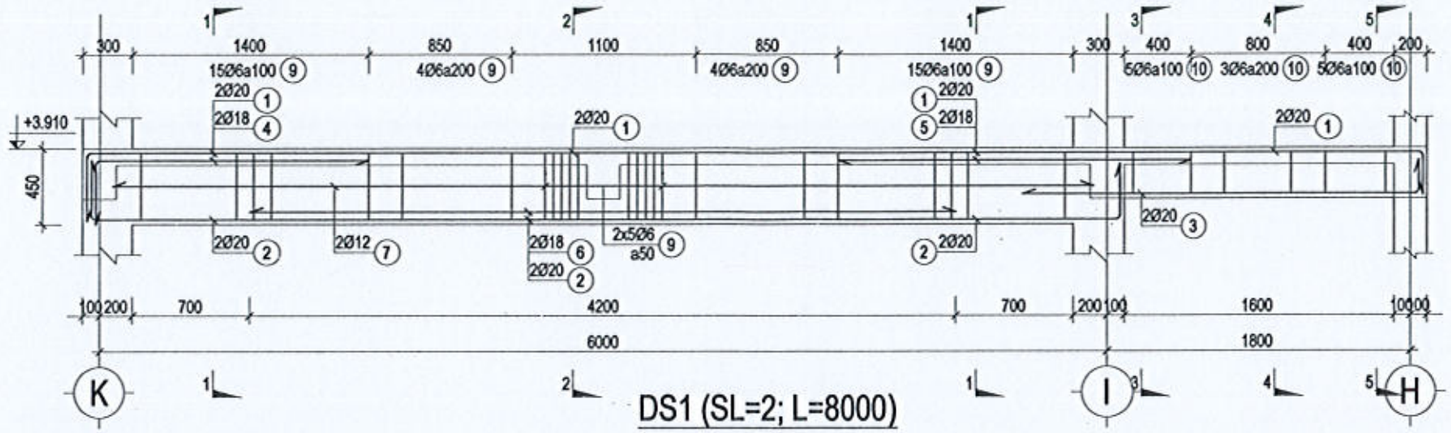

DS1 (SL=2; L=8000)

TL: 1/30

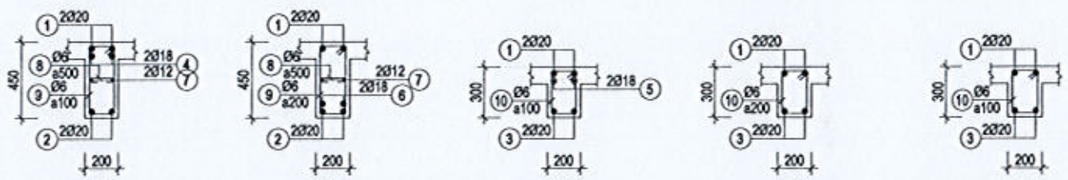

1-1 TL: 1/25 | 2-2 TL: 1/25 | 3-3 TL: 1/25 | 4-4 TL: 1/25 | 5-5 TL: 1/25

PHÒNG KINH TẾ XÃ CÁT TIÊN 2
ĐÃ THẨM ĐỊNH
Văn bản số:...../KQTĐ-KT
Ngày.....tháng.....năm 20.....
Chữ ký:

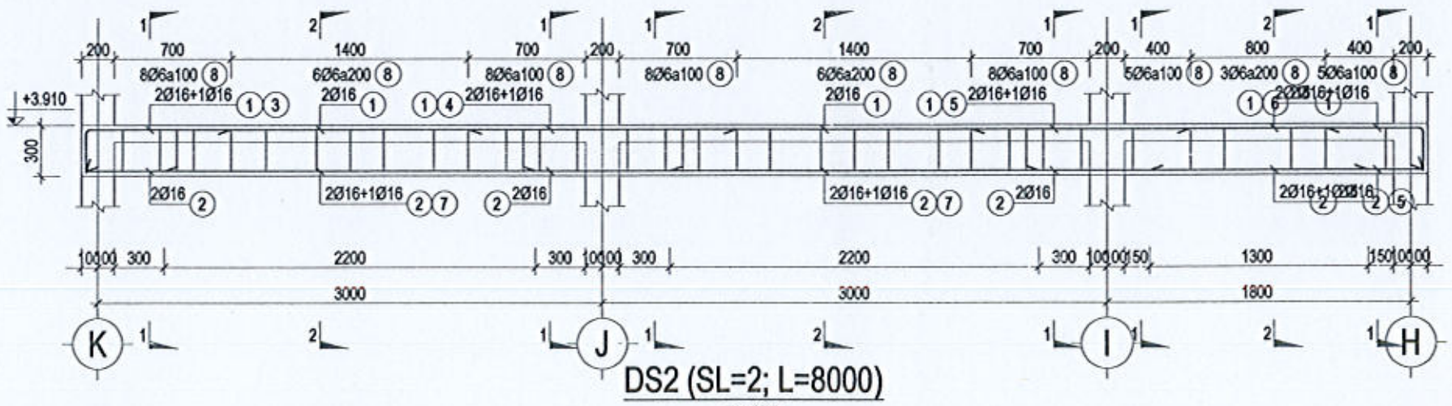

DS2 (SL=2; L=8000)

TL: 1/30

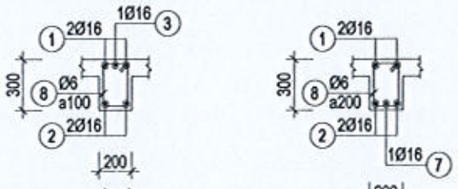

1-1 TL: 1/30 | 2-2 TL: 1/30

CÔNG TY TNHH TƯ VẤN XÂY DỰNG GIA LÊ NGUYÊN
ĐÃ THẨM TRA
Theo văn bản Thẩm tra số...../ GLN-TT ngày.../.../20...
Chủ trì Thẩm tra:
Ký tên:
Lê Nguyên Hằng

CHỦ ĐẦU TƯ:
VĂN PHÒNG HĐND VÀ UBND
XÃ CÁT TIÊN 2

ĐƠN VỊ THIẾT KẾ:
CÔNG TY TNHH TƯ VẤN XÂY DỰNG
NGUYỄN HỒNG PHÚC
ĐỊA CHỈ: THÔN 10 - XÃ ĐẠ TẺH - TỈNH LÂM ĐỒNG
ĐT: 02633 804767 FAX: 02633 804767 - Email: ctynguyenhongphuc@gmail.com

GIÁM ĐỐC
NGUYỄN HỒNG PHÚC

DỰ ÁN:
SỬA CHỮA, CẢI TẠO, NÂNG CẤP, MỞ RỘNG TRỤ SỞ HĐND - UBND XÃ CÁT TIÊN 2

TÊN HẠNG MỤC:
SỬA CHỮA, CẢI TẠO, NÂNG CẤP DÃY NHÀ LÀM VIỆC SỐ 2

ĐỊA ĐIỂM XÂY DỰNG:
XÃ CÁT TIÊN 2 - TỈNH LÂM ĐỒNG

GIAI ĐOẠN:
THIẾT KẾ BẢN VẼ THI CÔNG

CHỦ TRÌ: NGUYỄN THÁI HỌC	
THIẾT KẾ: PHẠM HOÀNG LÂM	
VẼ: ĐOÀN TRỌNG KHOA	
KIỂM: NGUYỄN XUÂN AN	

TÊN BẢN VẼ:
CHI TIẾT DẦM TẦNG 1

KÝ HIỆU BẢN VẼ:	KC-24
TỶ LỆ:	1/30
HOÀN THÀNH:	NĂM 2026

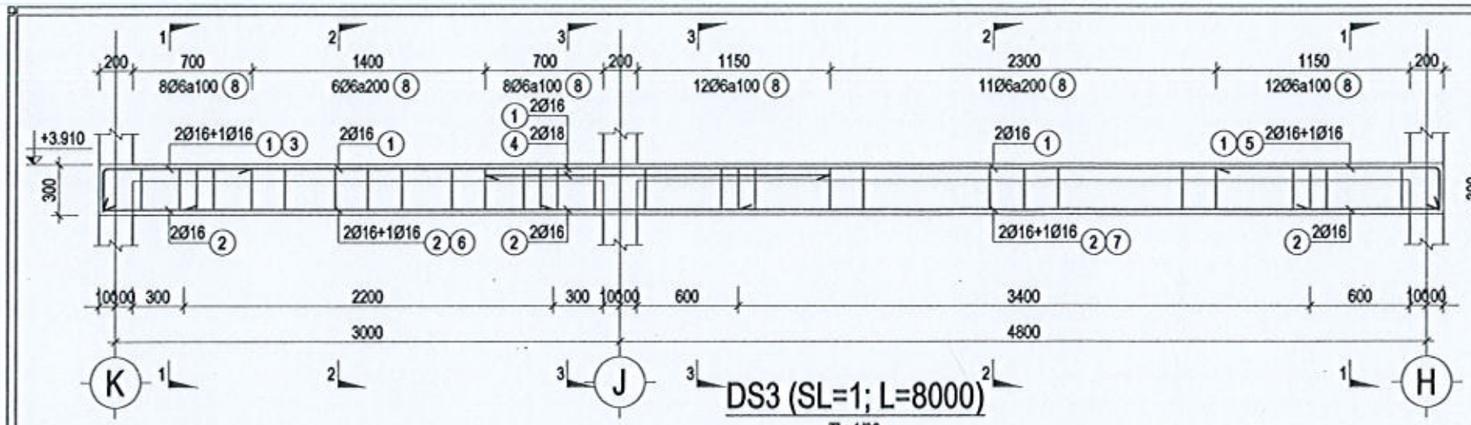

DS3 (SL=1; L=8000)

TL: 1/30

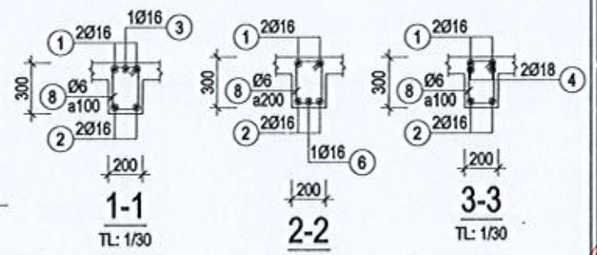

1-1

TL: 1/30

2-2

TL: 1/30

3-3

TL: 1/30

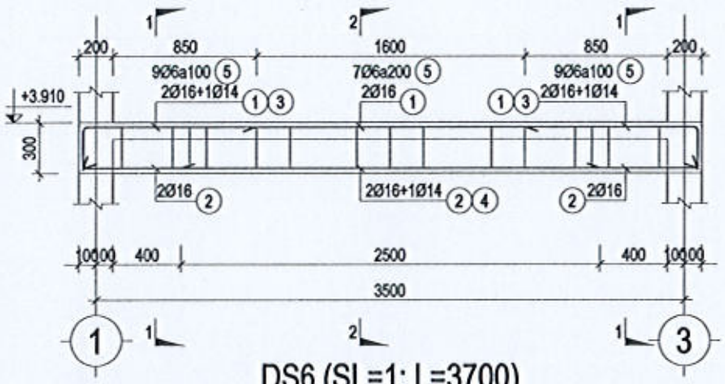

DS6 (SL=1; L=3700)

TL: 1/30

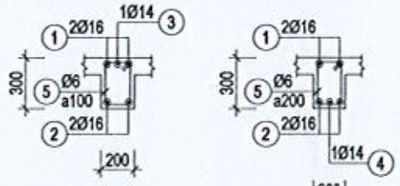

1-1

TL: 1/30

2-2

TL: 1/30

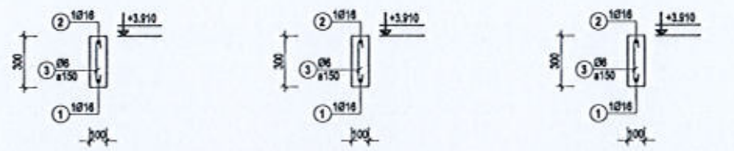

DHG1 (SL=4; L=700)

TL: 1/20

DHG2 (SL=1; L=1100)

TL: 1/20

DHG3 (SL=1; L=1800)

TL: 1/20

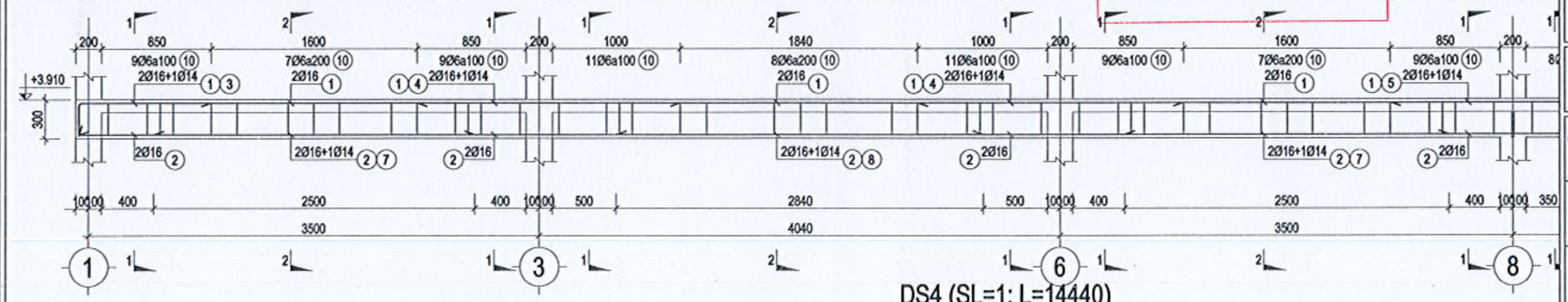

DS4 (SL=1; L=14440)

TL: 1/30

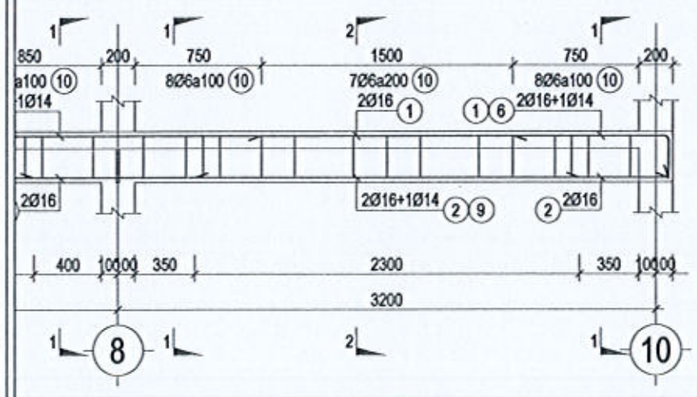

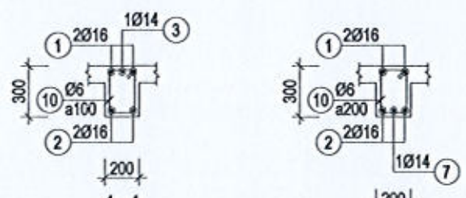

1-1

TL: 1/30

2-2

TL: 1/30

PHÒNG KINH TẾ XÃ CÁT TIÊN 2

ĐÃ THẨM ĐỊNH

Văn bản số:...../KQTĐ-KT

Ngày.....tháng.....năm 20.....

Chữ ký:

CÔNG TY TNHH TƯ VẤN XÂY DỰNG GIA LÊ NGUYÊN

ĐÃ THẨM TRA

Theo văn bản Thẩm tra số...../ GLN-TT ngày.../.../20...

Chủ trì Thẩm tra:

Ký tên:

Lê Nguyên Hùng

CHỦ ĐẦU TƯ:

VĂN PHÒNG HĐND VÀ UBND XÃ CÁT TIÊN 2

ĐƠN VỊ THIẾT KẾ:

CÔNG TY TNHH TƯ VẤN XÂY DỰNG

NGUYỄN HỒNG PHÚC

ĐỊA CHỈ: THÔN 10 - XÃ DI LINH - TỈNH LÂM ĐỒNG

ĐT: 02633 864167 FAX: 02633 864167 - Email: dyngnyenhongphuc@gmail.com

GIÁM ĐỐC

NGUYỄN HỒNG PHÚC

DỰ ÁN:

SỬA CHỮA, CẢI TẠO, NÂNG CẤP, MỞ RỘNG TRỤ SỞ HĐND - UBND XÃ CÁT TIÊN 2

TÊN HẠNG MỤC:

SỬA CHỮA, CẢI TẠO, NÂNG CẤP DÃY NHÀ LÀM VIỆC SỐ 2

ĐỊA ĐIỂM XÂY DỰNG:

XÃ CÁT TIÊN 2 - TỈNH LÂM ĐỒNG

GIAI ĐOẠN:

THIẾT KẾ BẢN VẼ THI CÔNG

CHỦ TRÌ: NGUYỄN THÁI HỌC	
THIẾT KẾ: PHẠM HOÀNG LÂM	
VẼ: ĐOÀN TRỌNG KHOA	
KIỂM: NGUYỄN XUÂN AN	

TÊN BẢN VẼ:

CHI TIẾT DẦM TẦNG 1

KÝ HIỆU BẢN VẼ:	KC-25
TỶ LỆ:	1/30
HOÀN THÀNH:	NĂM 2026

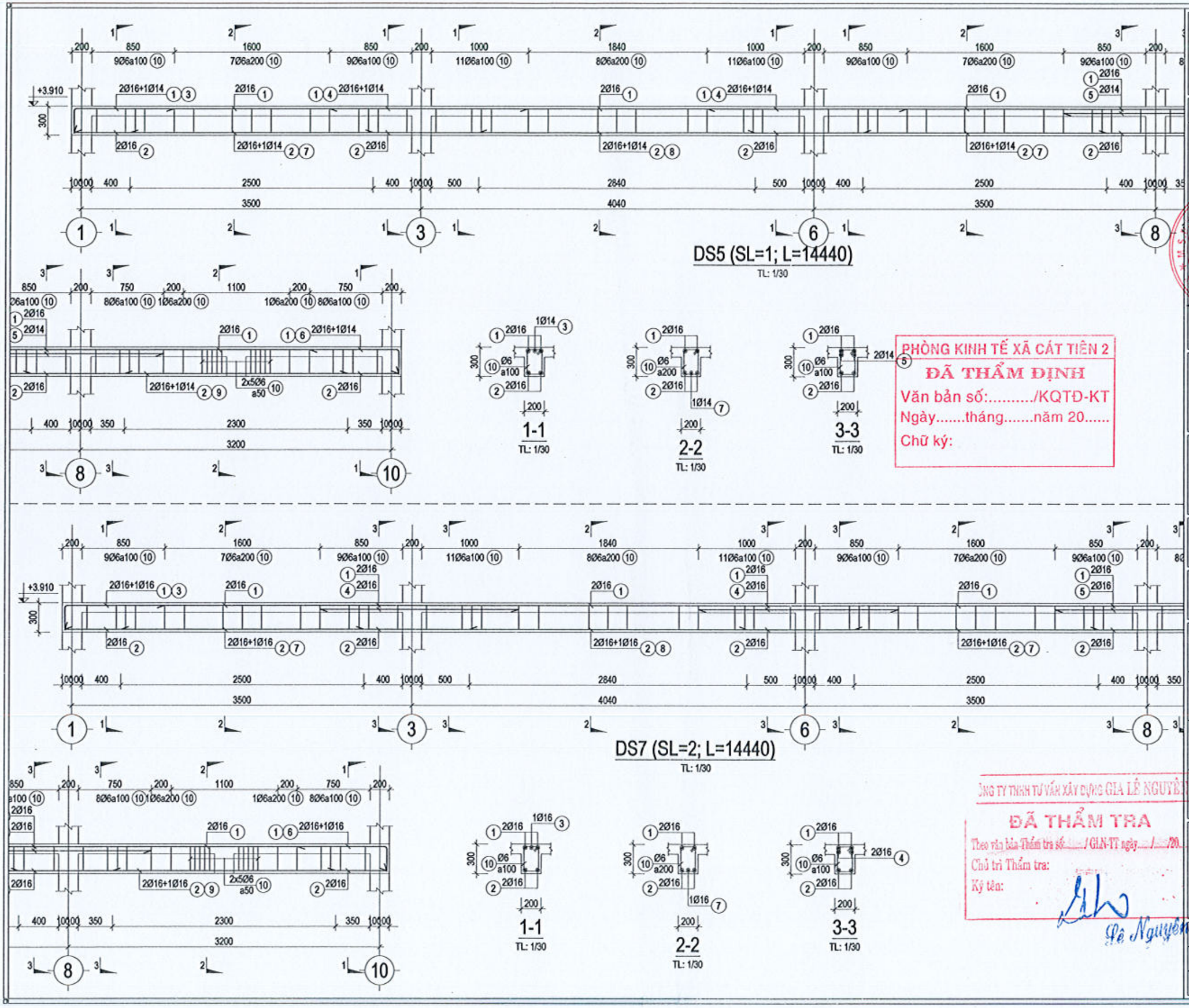

PHÒNG KINH TẾ XÃ CÁT TIÊN 2
ĐÃ THẨM ĐỊNH
Văn bản số...../KQTĐ-KT
Ngày.....tháng.....năm 20.....
Chữ ký:

CÔNG TY TNHH TƯ VẤN XÂY DỰNG GIA LÊ NGUYÊN
ĐÃ THẨM TRA
Theo văn bản Thẩm tra số...../GIA-TT ngày.../.../20...
Chủ trì Thẩm tra:
Ký tên:
Lê Nguyên Hùng

CHỦ ĐẦU TƯ:
VĂN PHÒNG HĐND VÀ UBND XÃ CÁT TIÊN 2

ĐƠN VỊ THIẾT KẾ:
CÔNG TY TNHH TƯ VẤN XÂY DỰNG
NGUYỄN HỒNG PHÚC
ĐỊA CHỈ: THÔN 10 - XÃ ĐẠ TẺH - TỈNH LÂM ĐỒNG
ĐT: 02633 864767 FAX: 02633 864767 - Email: ctynguyenhongphuc@gmail.com
GIÁM ĐỐC
NGUYỄN HỒNG PHÚC

DỰ ÁN:
SỬA CHỮA, CẢI TẠO, NÂNG CẤP, MỞ RỘNG TRỤ SỞ HĐND - UBND XÃ CÁT TIÊN 2

TÊN HẠNG MỤC:
SỬA CHỮA, CẢI TẠO, NÂNG CẤP DÃY NHÀ LÀM VIỆC SỐ 2

ĐỊA ĐIỂM XÂY DỰNG:
XÃ CÁT TIÊN 2 - TỈNH LÂM ĐỒNG

GIAI ĐOẠN:
THIẾT KẾ BẢN VẼ THI CÔNG

CHỦ TRÌ: NGUYỄN THÁI HỌC	
THIẾT KẾ: PHẠM HOÀNG LÂM	
VẼ: ĐOÀN TRỌNG KHOA	
KIỂM: NGUYỄN XUÂN AN	

TÊN BẢN VẼ:
CHI TIẾT DẦM TẦNG 1

KÝ HIỆU BẢN VẼ:	KC-26
TỶ LỆ:	1/30
HOÀN THÀNH:	NĂM 2026

BẢNG THỐNG KÊ CỐT THÉP

TÊN CẤU KIỆN	SỐ HIỆU	HÌNH DẠNG & KÍCH THƯỚC (mm)	Ø (mm)	CHIỀU DÀI 1 THANH (mm)	SỐ C.KIỆN	SỐ THANH MỘT CK	SỐ THANH TOÀN BỘ	TỔNG CHIỀU DÀI (m)	TỔNG TRỌNG LƯỢNG (kg)
DHG1	1	650	16	650	4	1	4	2.6	4.11
	2	200 [650] 200	16	1050	4	1	4	4.2	6.64
	3	45 ⊂ 250 ⊃ 45	6	340	4	5	20	6.8	1.51
DHG2	1	1050	16	1050	1	1	1	1.05	1.66
	2	200 [1050] 200	16	1450	1	1	1	1.45	2.29
	3	45 ⊂ 250 ⊃ 45	6	340	1	8	8	2.72	0.6
DHG3	1	1750	16	1750	1	1	1	1.75	2.76
	2	200 [1750] 200	16	2150	1	1	1	2.15	3.4
	3	45 ⊂ 250 ⊃ 45	6	340	1	12	12	4.08	0.91
DS1	1	400 [7950] 250	20	8600	2	2	4	34.4	84.97
	2	350 [6125] 325	20	6800	2	2	4	27.2	67.18
	3	200 [2350	20	2550	2	2	4	10.2	25.19
	4	375 [1625	18	2000	2	2	4	8	16
	5	2100	18	2100	2	2	4	8.4	16.8
	6	4200	18	4200	2	2	4	16.8	33.6
	7	5840	12	5840	2	2	4	23.36	20.74
	8	45 ⊂ 150 ⊃ 45	6	240	2	14	28	6.72	1.49
	9	45 [400] 150	6	1190	2	48	96	114.24	25.36
	10	45 [250] 150	6	890	2	13	26	23.14	5.14
DS2	1	250 [7950] 250	16	8450	2	2	4	33.8	53.4
	2	7950	16	7950	2	2	4	31.8	50.24
	3	250 [875	16	1125	2	1	2	2.25	3.56
	4	1600	16	1600	2	1	2	3.2	5.06
	5	1300	16	1300	2	2	4	5.2	8.22
	6	250 [575	16	825	2	1	2	1.65	2.61
	7	2200	16	2200	2	2	4	8.8	13.9
	8	45 [250] 150	6	890	2	57	114	101.46	22.52
DS3	1	250 [7950] 250	16	8450	1	2	2	16.9	26.7
	2	7950	16	7950	1	2	2	15.9	25.12
	3	250 [875	16	1125	1	1	1	1.12	1.78
	4	2050	18	2050	1	2	2	4.1	8.2
	5	250 [1325	16	1575	1	1	1	1.58	2.49
	6	2200	16	2200	1	1	1	2.2	3.48
	7	3400	16	3400	1	1	1	3.4	5.37
	8	45 [250] 150	6	890	1	57	57	50.73	11.26
DS4	1	250 [14390] 250	16	15370	1	2	2	30.74	48.57
	2	14390	16	14870	1	2	2	29.74	46.99
	3	250 [1025	14	1275	1	1	1	1.27	1.54
	4	2050	14	2050	1	2	2	4.1	4.96
	5	1800	14	1800	1	1	1	1.8	2.18
	6	250 [925	14	1175	1	1	1	1.18	1.42
	7	2500	14	2500	1	2	2	5	6.05
	8	2840	14	2840	1	1	1	2.84	3.44
	9	2300	14	2300	1	1	1	2.3	2.78
	10	45 [250] 150	6	890	1	103	103	91.67	20.35
DS5	1	250 [14390] 250	16	15370	1	2	2	30.74	48.57
	2	14390	16	14870	1	2	2	29.74	46.99
	3	250 [1025	14	1275	1	1	1	1.27	1.54
	4	2050	14	2050	1	2	2	4.1	4.96
	5	1800	14	1800	1	2	2	3.6	4.36
	6	250 [925	14	1175	1	1	1	1.18	1.42
	7	2500	14	2500	1	2	2	5	6.05
	8	2840	14	2840	1	1	1	2.84	3.44
	9	2300	14	2300	1	1	1	2.3	2.78
	10	45 [250] 150	6	890	1	108	108	96.12	21.34
DS6	1	250 [3650] 250	16	4150	1	2	2	8.3	13.11
	2	3650	16	3650	1	2	2	7.3	11.53
	3	250 [1025	14	1275	1	2	2	2.55	3.09
	4	2500	14	2500	1	1	1	2.5	3.02
	5	45 [250] 150	6	890	1	25	25	22.25	4.94
DS7	1	250 [14390] 250	16	15370	2	2	4	61.48	97.14
	2	14390	16	14870	2	2	4	59.48	93.98
	3	250 [1025	16	1275	2	1	2	2.55	4.03
	4	2050	16	2050	2	4	8	16.4	25.91
	5	1800	16	1800	2	2	4	7.2	11.38
	6	250 [925	16	1175	2	1	2	2.35	3.71
	7	2500	16	2500	2	2	4	10	15.8
	8	2840	16	2840	2	1	2	5.68	8.97
	9	2300	16	2300	2	1	2	4.6	7.27
	10	45 [250] 150	6	890	2	103	206	183.34	40.7

ĐƯỜNG KÍNH(mm):	Ø6	Ø12	Ø14	Ø16	Ø16	Ø20
CHIỀU DÀI(m):	703.27	23.36	43.83	447.3	37.3	71.8
TRỌNG LƯỢNG(kg):	156.13	20.74	53.03	706.73	74.6	177.35

PHÒNG KINH TẾ XÃ CÁT TIÊN 2
ĐÃ THẨM ĐỊNH
Văn bản số:...../KQTĐ-KT
Ngày.....tháng.....năm 20.....
Chữ ký:

ĐƠN VỊ THẨM TRA: CÔNG TY TNHH TƯ VẤN XÂY DỰNG GIA LÊ NGUYÊN
ĐÃ THẨM TRA
Theo văn bản Thẩm tra: /CDKT ngày / /20
Chủ trì Thẩm tra:
Ký tên:
Lê Nguyên Hằng

CHỦ ĐẦU TƯ:
VĂN PHÒNG HĐND VÀ UBND XÃ CÁT TIÊN 2

ĐƠN VỊ THIẾT KẾ:
CÔNG TY TNHH TƯ VẤN XÂY DỰNG
NGUYỄN HỒNG PHÚC
ĐỊA CHỈ: THÔN 1B - XÃ ĐẠ TẺH - TỈNH LÂM ĐỒNG
ĐT: 63633 804787 FAX: 63633 804787 - Email: ctynguyenhongphuc@gmail.com
GIÁM ĐỐC
NGUYỄN HỒNG PHÚC

DỰ ÁN:
SỬA CHỮA, CẢI TẠO, NÂNG CẤP, MỞ RỘNG TRỤ SỞ HĐND - UBND XÃ CÁT TIÊN 2

TÊN HẠNG MỤC:
SỬA CHỮA, CẢI TẠO, NÂNG CẤP DÃY NHÀ LÀM VIỆC SỐ 2

ĐỊA ĐIỂM XÂY DỰNG:
XÃ CÁT TIÊN 2 - TỈNH LÂM ĐỒNG

GIAI ĐOẠN:
THIẾT KẾ BẢN VẼ THI CÔNG

CHỦ TRÌ: NGUYỄN THÁI HỌC	
THIẾT KẾ: PHẠM HOÀNG LÂM	
VẼ: ĐOÀN TRỌNG KHOA	
KIỂM: NGUYỄN XUÂN AN	

TÊN BẢN VẼ:
BẢNG THỐNG KÊ

KÝ HIỆU BẢN VẼ:	KC-27
TỶ LỆ:	1/100
HOÀN THÀNH:	NĂM 2026

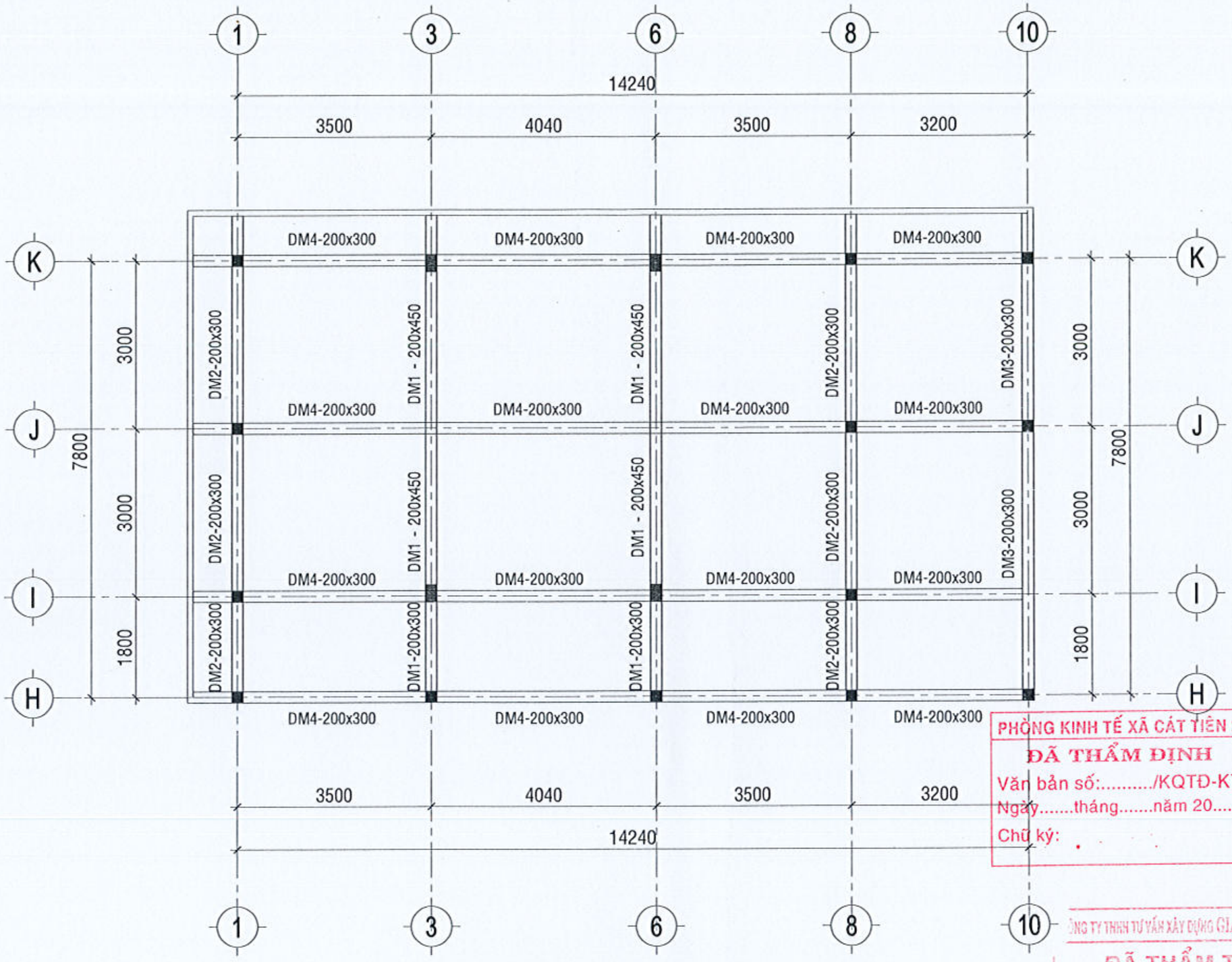

MẶT BẰNG DẦM TẦNG 2; TL:1/100

PHÒNG KINH TẾ XÃ CÁT TIÊN 2
ĐÃ THẨM ĐỊNH
Văn bản số:...../KQTĐ-KT
Ngày.....tháng.....năm 20.....
Chữ ký:

CÔNG TY TNHH TƯ VẤN XÂY DỰNG GIA LÊ NGUYÊN
ĐÃ THẨM TRA
Theo văn bản Thẩm tra số...../GLN-TT ngày...../...../20...
Chủ trì Thẩm tra:
Ký tên:
Đỗ Nguyên Hùng

CHỦ ĐẦU TƯ: VĂN PHÒNG HĐND VÀ UBND XÃ CÁT TIÊN 2	
ĐƠN VỊ THIẾT KẾ: CÔNG TY TNHH TƯ VẤN XÂY DỰNG NGUYỄN HỒNG PHÚC ĐỊA CHỈ: THÔN 10 - XÃ DA TẺH - TỈNH LÂM ĐỒNG ĐT: 02633 804767 FAX: 02633 804767 - Email: dyngxaynhongphuc@gmail.com GIÁM ĐỐC NGUYỄN HỒNG PHÚC	
DỰ ÁN: SỬA CHỮA, CẢI TẠO, NÂNG CẤP, MỞ RỘNG TRỤ SỞ HĐND - UBND XÃ CÁT TIÊN 2	
TÊN HẠNG MỤC: SỬA CHỮA, CẢI TẠO, NÂNG CẤP DÃY NHÀ LÀM VIỆC SỐ 2	
ĐỊA ĐIỂM XÂY DỰNG: XÃ CÁT TIÊN 2 - TỈNH LÂM ĐỒNG	
GIAI ĐOẠN: THIẾT KẾ BẢN VẼ THI CÔNG	
CHỦ TRÌ: NGUYỄN THÁI HỌC	
THIẾT KẾ: PHẠM HOÀNG LÂM	
VẼ: ĐOÀN TRỌNG KHOA	
KIỂM: NGUYỄN XUÂN AN	
TÊN BẢN VẼ: MẶT BẰNG DẦM TẦNG 2	
KÝ HIỆU BẢN VẼ:	KC-28
TỶ LỆ:	1/100
HOÀN THÀNH:	NĂM 2026

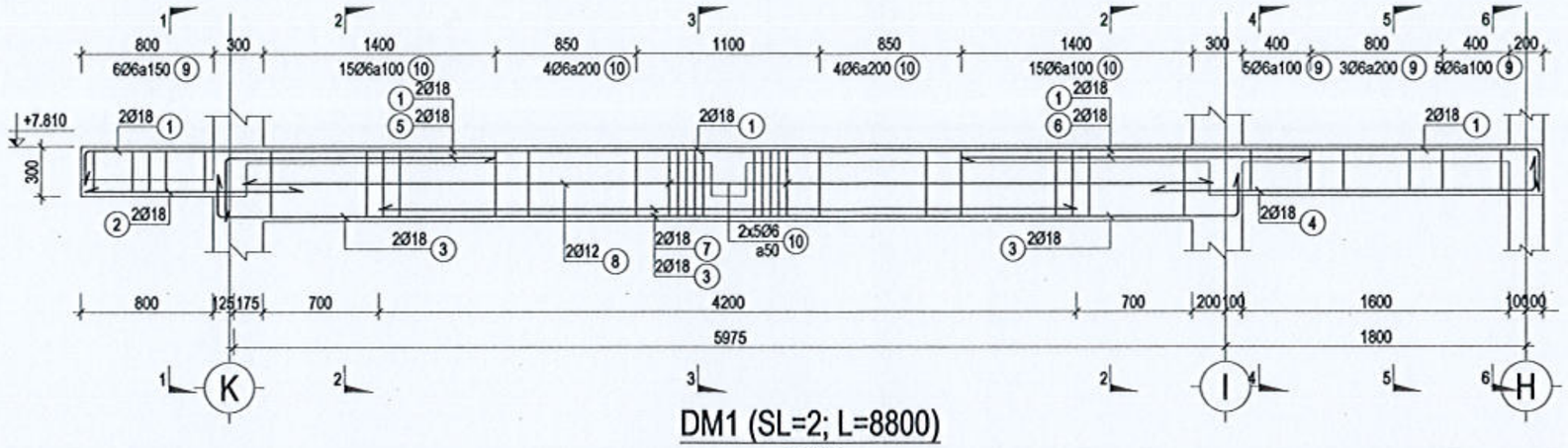

DM1 (SL=2; L=8800)

TL: 1/30

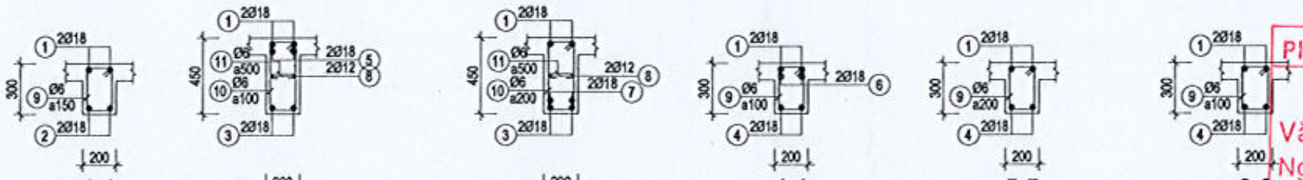

1-1
TL: 1/25

2-2
TL: 1/25

3-3
TL: 1/25

4-4
TL: 1/25

5-5
TL: 1/25

6-6
TL: 1/25

PHÒNG KINH TẾ XÃ CÁT TIÊN 2
ĐÃ THẨM ĐỊNH
Văn bản số:...../KQTĐ-KT
Ngày.....tháng.....năm 20.....
Chữ ký:

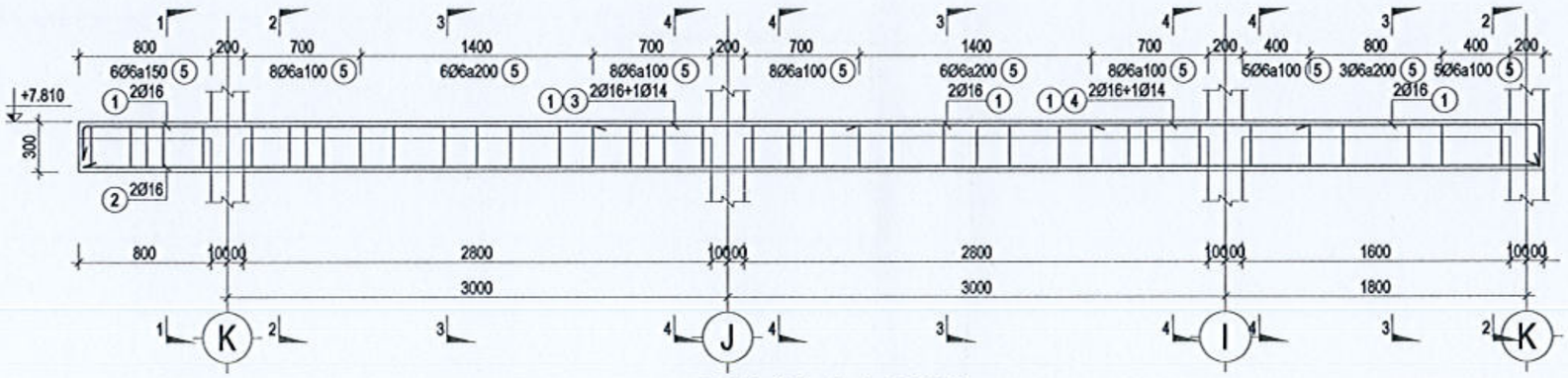

DM2 (SL=2; L=8800)

TL: 1/30

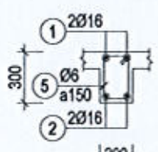

1-1
TL: 1/30

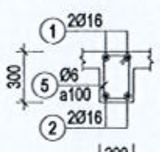

2-2
TL: 1/30

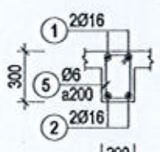

3-3
TL: 1/30

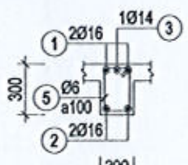

4-4
TL: 1/30

CÔNG TY TNHH TƯ VẤN XÂY DỰNG GIA LÊ NGUYÊN
ĐÃ THẨM TRA
Theo văn bản Thẩm tra số...../ GLN-TT ngày.../.../20...
Chủ trì Thẩm tra:
Ký tên:
Lê Nguyên Hưng

CHỦ ĐẦU TƯ:
VĂN PHÒNG HĐND VÀ UBND
XÃ CÁT TIÊN 2

ĐƠN VỊ THIẾT KẾ:
CÔNG TY TNHH TƯ VẤN XÂY DỰNG
NGUYỄN HỒNG PHÚC
ĐỊA CHỈ: THÔN 4B - XÃ ĐẠ TẺH - TỈNH LÂM ĐỒNG
ĐT: 02633 806787 FAX: 02633 804787 - Email: ctynguyenhongphuc@gmail.com

GIÁM ĐỐC
NGUYỄN HỒNG PHÚC

DỰ ÁN:
SỬA CHỮA, CẢI TẠO, NÂNG CẤP, MỞ RỘNG
TRỤ SỞ HĐND - UBND XÃ CÁT TIÊN 2

TÊN HẠNG MỤC:
SỬA CHỮA, CẢI TẠO, NÂNG CẤP
DÃY NHÀ LÀM VIỆC SỐ 2

ĐỊA ĐIỂM XÂY DỰNG:
XÃ CÁT TIÊN 2 - TỈNH LÂM ĐỒNG

GIAI ĐOẠN:
THIẾT KẾ BẢN VẼ THI CÔNG

CHỦ TRÌ: NGUYỄN THÁI HỌC	
THIẾT KẾ: PHẠM HOÀNG LÂM	
VẼ: ĐOÀN TRỌNG KHOA	
KIỂM: NGUYỄN XUÂN AN	

TÊN BẢN VẼ:
CHI TIẾT DẦM MÁI

KÝ HIỆU BẢN VẼ:	KC-29
TỶ LỆ:	1/30
HOÀN THÀNH:	NĂM 2026

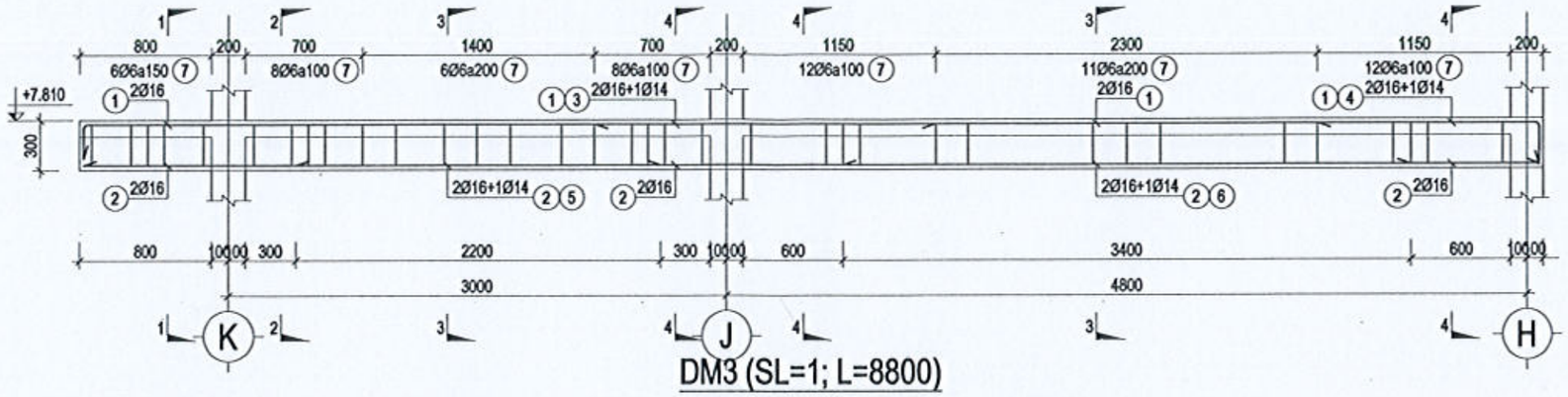

DM3 (SL=1; L=8800)

TL: 1/30

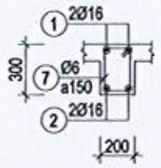

1-1

TL: 1/30

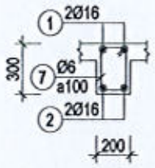

2-2

TL: 1/30

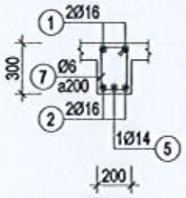

3-3

TL: 1/30

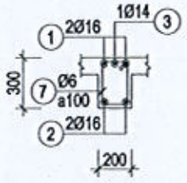

4-4

TL: 1/30

PHÒNG KINH TẾ XÃ CÁT TIÊN 2

ĐÃ THẨM ĐỊNH

Văn bản số:...../KQTĐ-KT

Ngày.....tháng.....năm 20.....

Chữ ký:

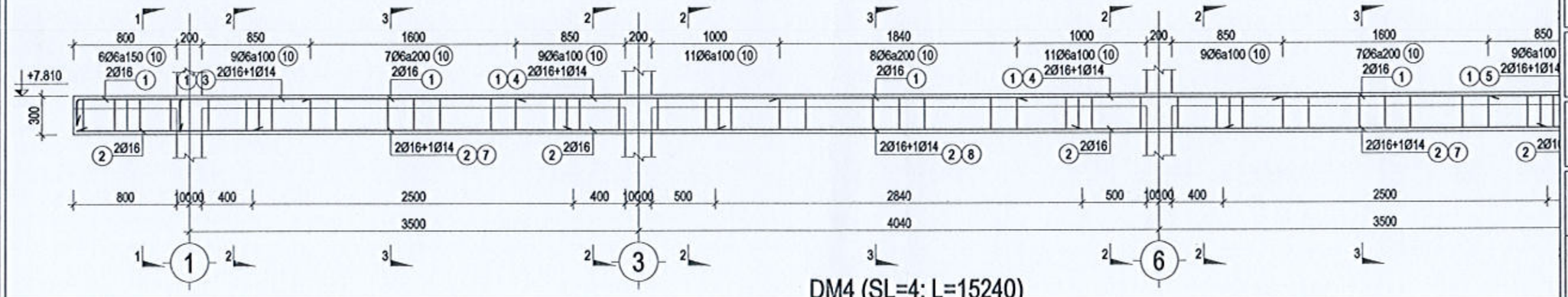

DM4 (SL=4; L=15240)

TL: 1/30

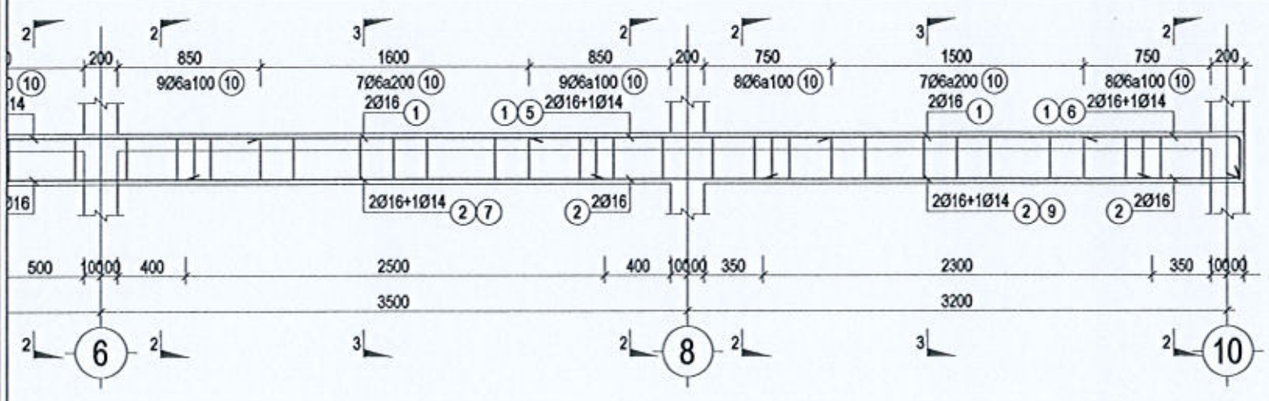

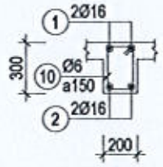

1-1

TL: 1/30

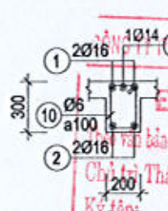

2-2

TL: 1/30

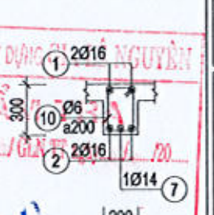

3-3

TL: 1/30

ĐÃ THẨM ĐỊNH

Văn bản Thẩm tra số...../GĐ-TĐ-KT ...../20

Chủ trì Thẩm tra:

Ký tên:

Lê Nguyên Hùng

CHỦ ĐẦU TƯ:

VĂN PHÒNG HĐND VÀ UBND XÃ CÁT TIÊN 2

ĐƠN VỊ THIẾT KẾ:

CÔNG TY TNHH TƯ VẤN XÂY DỰNG

NGUYỄN HỒNG PHÚC

ĐỊA CHỈ: THÔN 13 - XÃ ĐẠ TẺH - TỈNH LÂM ĐỒNG

ĐT: 0633 804767 FAX: 0633 804767 - Email: ctynguyenhongphuc@gmail.com

GIÁM ĐỐC

NGUYỄN HỒNG PHÚC

DỰ ÁN:

SỬA CHỮA, CẢI TẠO, NÂNG CẤP, MỞ RỘNG TRỤ SỞ HĐND - UBND XÃ CÁT TIÊN 2

TÊN HẠNG MỤC:

SỬA CHỮA, CẢI TẠO, NÂNG CẤP DÃY NHÀ LÀM VIỆC SỐ 2

ĐỊA ĐIỂM XÂY DỰNG:

XÃ CÁT TIÊN 2 - TỈNH LÂM ĐỒNG

GIAI ĐOẠN:

THIẾT KẾ BẢN VẼ THI CÔNG

CHỦ TRÌ: NGUYỄN THÁI HỌC	
THIẾT KẾ: PHẠM HOÀNG LÂM	
VẼ: ĐOÀN TRỌNG KHOA	
KIỂM: NGUYỄN XUÂN AN	

TÊN BẢN VẼ:

CHI TIẾT DẦM MÁI

KÝ HIỆU BẢN VẼ:	KC-30
TỶ LỆ:	1/30
HOÀN THÀNH:	NĂM 2026

BẢNG THỐNG KÊ CỐT THÉP

TÊN CẤU KIỆN	SỐ HIỆU	HÌNH DẠNG & KÍCH THƯỚC (mm)	Ø (mm)	CHIỀU DÀI 1 THANH (mm)	SỐ C.KIỆN	SỐ THANH MỘT CK	SỐ THANH TOÀN BỘ	TỔNG CHIỀU DÀI (m)	TỔNG TRỌNG LƯỢNG (kg)
DM1	1	200 [8750] 250	18	9200	2	2	4	36.8	73.6
	2	1315	18	1315	2	2	4	5.26	10.52
	3	250 [6150] 250	18	6650	2	2	4	26.6	53.2
	4	200 [2290	18	2490	2	2	4	9.96	19.92
	5	375 [1625	18	2000	2	2	4	8	16
	6	2100	18	2100	2	2	4	8.4	16.8
	7	4200	18	4200	2	2	4	16.8	33.6
	8	5840	12	5840	2	2	4	23.36	20.74
	9	45 [250] 150	6	890	2	19	38	33.82	7.51
	10	45 [400] 150	6	1190	2	48	96	114.24	25.36
	11	45 ⊂ 150 ⊃ 45	6	240	2	14	28	6.72	1.49
DM2	1	200 [8750] 250	16	9200	2	2	4	36.8	58.14
	2	8750	16	8750	2	2	4	35	55.3
	3	1600	14	1600	2	1	2	3.2	3.87
	4	1300	14	1300	2	1	2	2.6	3.15
	5	45 [250] 150	6	890	2	63	126	112.14	24.9
DM3	1	200 [8750] 250	16	9200	1	2	2	18.4	29.07
	2	8750	16	8750	1	2	2	17.5	27.65
	3	2050	14	2050	1	1	1	2.05	2.48
	4	250 [1325	14	1575	1	1	1	1.58	1.91
	5	2200	14	2200	1	1	1	2.2	2.66
	6	3400	14	3400	1	1	1	3.4	4.11
	7	45 [250] 150	6	890	1	63	63	56.07	12.45
DM4	1	200 [15190] 250	16	16120	4	2	8	128.96	203.76
	2	15190	16	15670	4	2	8	125.36	198.07
	3	250 [1025	14	1275	4	1	4	5.1	6.17
	4	2050	14	2050	4	2	8	16.4	19.84
	5	1800	14	1800	4	1	4	7.2	8.71
	6	250 [925	14	1175	4	1	4	4.7	5.69
	7	2500	14	2500	4	2	8	20	24.2
	8	2840	14	2840	4	1	4	11.36	13.75
	9	2300	14	2300	4	1	4	9.2	11.13
	10	45 [250] 150	6	890	4	109	436	388.04	86.14

ĐƯỜNG KÍNH(mm):	Ø6	Ø12	Ø14	Ø16	Ø18
CHIỀU DÀI(m):	711.03	23.36	88.985	362.02	111.82
TRỌNG LƯỢNG(kg):	157.85	20.74	107.67	571.99	223.64

PHÒNG KINH TẾ XÃ CÁT TIÊN 2
ĐÃ THẨM ĐỊNH
Văn bản số...../KQTĐ-KT
Ngày.....tháng.....năm 20.....
Chữ ký:

CÔNG TY THNH TƯ VẤN XÂY DỰNG GIA LỘC NGUYÊN
ĐÃ THẨM TRA
Theo văn bản Thẩm tra số...../ GLN-TT ngày.../.../20...
Chủ trì Thẩm tra:
Ký tên:
Lê Nguyên Hồng

CHỦ ĐẦU TƯ:
VĂN PHÒNG HĐND VÀ UBND XÃ CÁT TIÊN 2

ĐƠN VỊ THIẾT KẾ:
CÔNG TY TNHH TƯ VẤN XÂY DỰNG
NGUYỄN HỒNG PHÚC
ĐỊA CHỈ: THÔN 18 - XÃ BẢO LÂM - TỈNH LÂM ĐỒNG
ĐT: 02633 604797 FAX: 02633 604797 - Email: ctynguyenhongphuc@gmail.com
GIÁM ĐỐC
NGUYỄN HỒNG PHÚC

DỰ ÁN:
SỬA CHỮA, CẢI TẠO, NÂNG CẤP, MỞ RỘNG TRỤ SỞ HĐND - UBND XÃ CÁT TIÊN 2

TÊN HẠNG MỤC:
SỬA CHỮA, CẢI TẠO, NÂNG CẤP DÃY NHÀ LÀM VIỆC SỐ 2

ĐỊA ĐIỂM XÂY DỰNG:
XÃ CÁT TIÊN 2 - TỈNH LÂM ĐỒNG

GIAI ĐOẠN:
THIẾT KẾ BẢN VẼ THI CÔNG

CHỦ TRÌ: NGUYỄN THÁI HỌC	
THIẾT KẾ: PHẠM HOÀNG LÂM	
VẼ: ĐOÀN TRỌNG KHOA	
KIỂM: NGUYỄN XUÂN AN	

TÊN BẢN VẼ:
BẢNG THỐNG KÊ

KÝ HIỆU BẢN VẼ:	KC-31
TỶ LỆ:	1/100
HOÀN THÀNH:	NĂM 2026

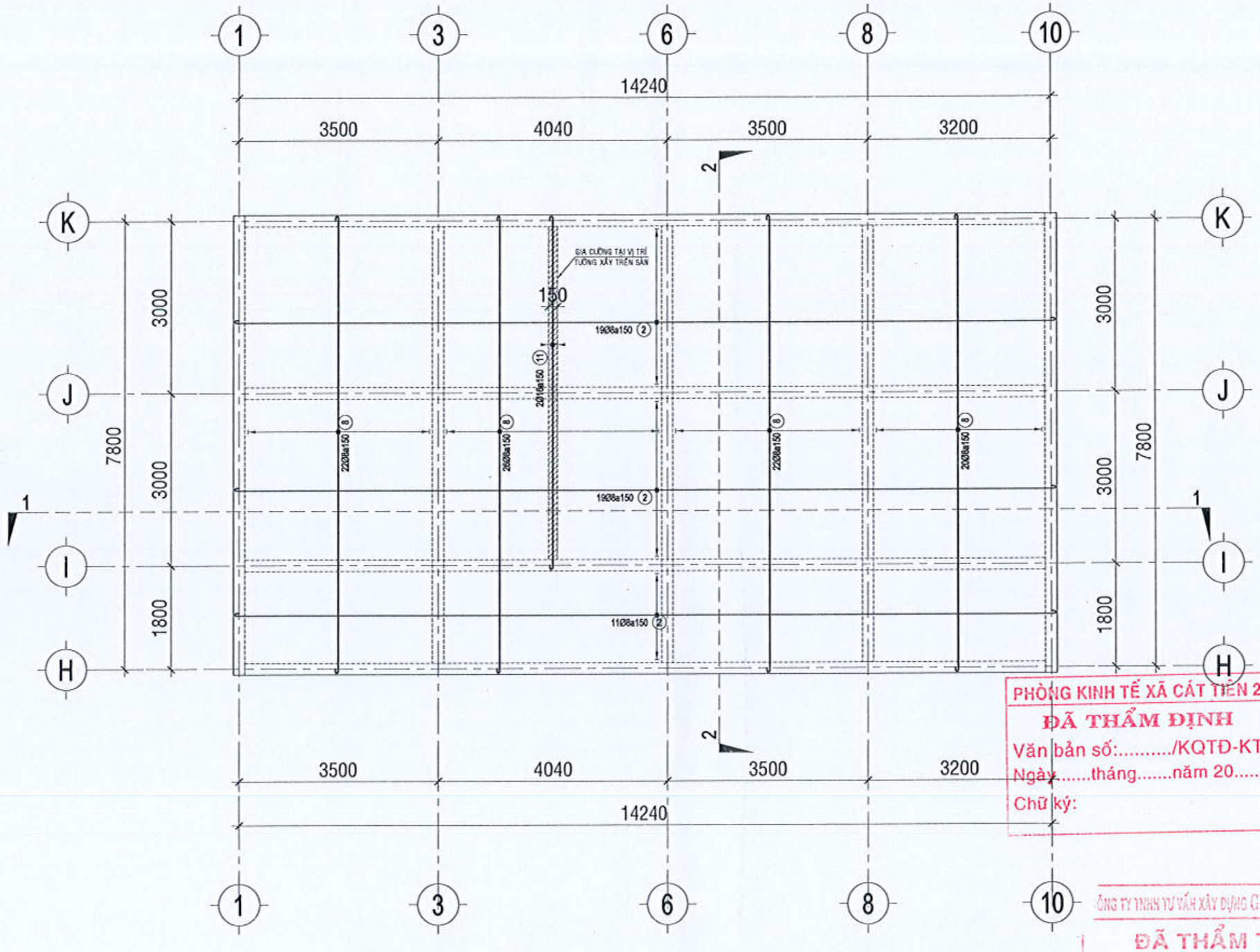

PHÒNG KINH TẾ XÃ CÁT TIÊN 2
ĐÃ THẨM ĐỊNH
Văn bản số:...../KQTĐ-KT
Ngày.....tháng.....năm 20.....
Chữ ký:

CÔNG TY TNHH TƯ VẤN XÂY DỰNG GIA LÊ NGUYÊN
ĐÃ THẨM TRA
Theo văn bản Thẩm tra số:...../GIA-TT ngày.../.../20...
Chủ trì Thẩm tra:
Ký tên:
Lê Nguyên Hưng

MẶT BẰNG THÉP SÀN TẦNG 1 LỚP DƯỚI; TL:1/100

CHỦ ĐẦU TƯ:
VĂN PHÒNG HĐND VÀ UBND XÃ CÁT TIÊN 2

ĐƠN VỊ THIẾT KẾ:
CÔNG TY TNHH TƯ VẤN XÂY DỰNG
NGUYỄN HỒNG PHÚC
ĐỊA CHỈ: THÔN 10 - XÃ ĐẠ TẺH - TỈNH LÂM ĐỒNG
ĐT: 02633 604767 FAX: 02633 604767 - Email: ctynguyenhongphuc@gmail.com

GIÁM ĐỐC
NGUYỄN HỒNG PHÚC

DỰ ÁN:
SỬA CHỮA, CẢI TẠO, NÂNG CẤP, MỞ RỘNG TRỤ SỞ HĐND - UBND XÃ CÁT TIÊN 2

TÊN HẠNG MỤC:
SỬA CHỮA, CẢI TẠO, NÂNG CẤP DÃY NHÀ LÀM VIỆC SỐ 2

ĐỊA ĐIỂM XÂY DỰNG:
XÃ CÁT TIÊN 2 - TỈNH LÂM ĐỒNG

GIAI ĐOẠN:
THIẾT KẾ BẢN VẼ THI CÔNG

CHỦ TRÌ: NGUYỄN THÁI HỌC	
THIẾT KẾ: PHẠM HOÀNG LÂM	
VẼ: ĐOÀN TRỌNG KHOA	
KIỂM: NGUYỄN XUÂN AN	

TÊN BẢN VẼ:
MẶT BẰNG THÉP SÀN TẦNG 1

KÝ HIỆU BẢN VẼ:	KC-32
TỶ LỆ:	1/100
HOÀN THÀNH:	NĂM 2026

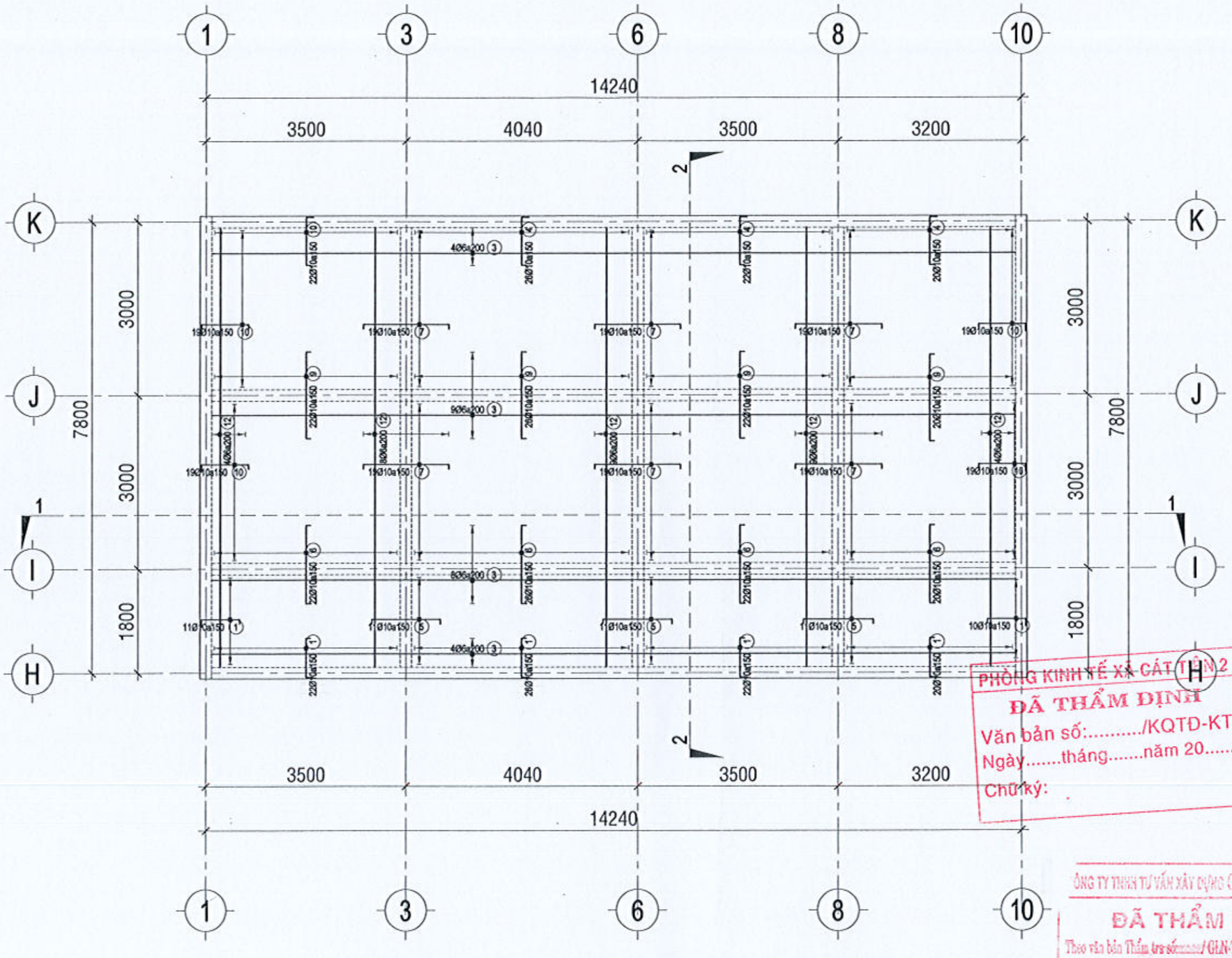

MẶT BẰNG THÉP SÀN TẦNG 1 LỚP TRÊN; TL:1/100

PHÒNG KINH TẾ XÃ CÁT TIÊN 2
ĐÃ THẨM ĐỊNH
Văn bản số:...../KQTĐ-KT
Ngày.....tháng.....năm 20.....
Chữ ký:

CÔNG TY TNHH TƯ VẤN XÂY DỰNG GIA LÊ NGUYÊN
ĐÃ THẨM TRA
Theo văn bản Thẩm tra số...../GLN-TT ngày...../...../20.....
Chủ trì Thẩm tra:
Ký tên:
Lê Nguyên Hồng

CHỦ ĐẦU TƯ:
VĂN PHÒNG HĐND VÀ UBND
XÃ CÁT TIÊN 2

ĐƠN VỊ THIẾT KẾ:
CÔNG TY TNHH TƯ VẤN XÂY DỰNG
NGUYỄN HỒNG PHÚC
ĐỊA CHỈ: THÔN 18 - XÃ ĐẠ TẺH - TỈNH LÂM ĐỒNG
ĐT: 02633 604767 FAX: 02633 604767 - Email: dyngyenhonghuc@gmail.com
GIÁM ĐỐC
NGUYỄN HỒNG PHÚC

DỰ ÁN:
SỬA CHỮA, CẢI TẠO, NÂNG CẤP, MỞ RỘNG
TRỤ SỞ HĐND - UBND XÃ CÁT TIÊN 2

TÊN HẠNG MỤC:
SỬA CHỮA, CẢI TẠO, NÂNG CẤP
DÃY NHÀ LÀM VIỆC SỐ 2

ĐỊA ĐIỂM XÂY DỰNG:
XÃ CÁT TIÊN 2 - TỈNH LÂM ĐỒNG

GIAI ĐOẠN:
THIẾT KẾ BẢN VẼ THI CÔNG

CHỦ TRÌ: NGUYỄN THÁI HỌC	
THIẾT KẾ: PHẠM HOÀNG LÂM	
VẼ: ĐOÀN TRỌNG KHOA	
KIỂM: NGUYỄN XUÂN AN	

TÊN BẢN VẼ:
MẶT BẰNG THÉP SÀN TẦNG 1

KÝ HIỆU BẢN VẼ:	KC-33
TỶ LỆ:	1/100
HOÀN THÀNH:	NĂM 2026

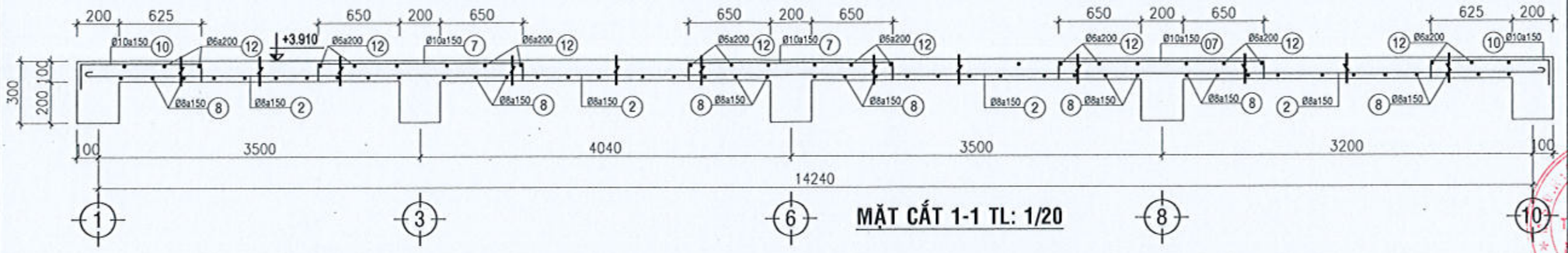

MẶT CẮT 1-1 TL: 1/20

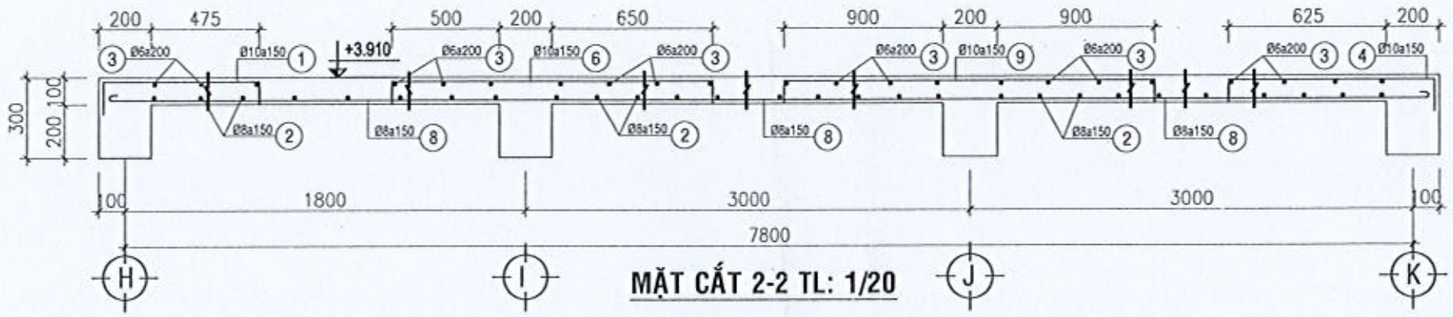

MẶT CẮT 2-2 TL: 1/20

BẢNG THỐNG KÊ CỐT THÉP

TÊN CẤU KIỆN	SỐ HIỆU	HÌNH DẠNG & KÍCH THƯỚC (mm)	Ø (mm)	CHIỀU DÀI 1 THANH (mm)	SỐ C.KIỆN	SỐ THANH MỘT CK	SỐ THANH TOÀN BỘ	TỔNG CHIỀU DÀI (m)	TỔNG TRỌNG LƯỢNG (kg)
MB THÉP SÀN TẦNG 1	1	125 675 75	10	875	1	111	111	97.12	59.93
	2	75 14390 75	8	14540	1	49	49	712.46	281.42
	3	14040	6	14040	1	25	25	351	77.92
	4	75 825 125	10	1025	1	68	68	69.7	43
	5	75 1200 75	10	1350	1	33	33	44.55	27.49
	6	75 1350 75	10	1500	1	90	90	135	83.3
	7	75 1500 75	10	1650	1	114	114	188.1	116.06
	8	75 7950 75	8	8100	1	90	90	729	287.96
	9	75 1500 75	10	1650	1	90	90	148.5	91.62
	10	75 825 125	10	1025	1	98	98	100.45	61.98
	11	75 6150 75	16	6300	1	2	2	12.6	19.91
	12	7600	6	7600	1	34	34	258.4	57.36

ĐƯỜNG KÍNH(mm):	Ø6	Ø8	Ø10	Ø16
CHIỀU DÀI(m):	609.4	1441.46	783.425	12.6
TRỌNG LƯỢNG(kg):	135.29	569.38	483.37	19.91

PHÒNG KINH TẾ XÃ CÁT TIÊN 2
ĐÃ THẨM ĐỊNH
Văn bản số:...../KQTĐ-KT
Ngày.....tháng.....năm 20.....
Chữ ký:

CÔNG TY TNHH TƯ VẤN XÂY DỰNG GIA LÊ NGUYÊN
ĐÃ THẨM TRA
Theo văn bản Thẩm tra số...../GIAN-TT ngày.../...../20...
Chủ trì Thẩm tra:
Ký tên:
Lê Nguyên Hưng

CHỦ ĐẦU TƯ:
VĂN PHÒNG HĐND VÀ UBND XÃ CÁT TIÊN 2

ĐƠN VỊ THIẾT KẾ:
CÔNG TY TNHH TƯ VẤN XÂY DỰNG
NGUYỄN HỒNG PHÚC
ĐỊA CHỈ: THÔN 10 - XÃ ĐẠ TẺH - TỈNH LÂM ĐỒNG
ĐT: 02633 864767 FAX: 02633 864767 - Email: dyngyenhongphuc@gmail.com
GIÁM ĐỐC
NGUYỄN HỒNG PHÚC

DỰ ÁN:
SỬA CHỮA, CẢI TẠO, NÂNG CẤP, MỞ RỘNG TRỤ SỞ HĐND - UBND XÃ CÁT TIÊN 2

TÊN HẠNG MỤC:
SỬA CHỮA, CẢI TẠO, NÂNG CẤP DÃY NHÀ LÀM VIỆC SỐ 2

ĐỊA ĐIỂM XÂY DỰNG:
XÃ CÁT TIÊN 2 - TỈNH LÂM ĐỒNG

GIAI ĐOẠN:
THIẾT KẾ BẢN VẼ THI CÔNG

CHỦ TRÌ: NGUYỄN THÁI HỌC	
THIẾT KẾ: PHẠM HOÀNG LÂM	
VẼ: ĐOÀN TRỌNG KHOA	
KIỂM: NGUYỄN XUÂN AN	

TÊN BẢN VẼ:
MẶT CẮT
BẢNG THỐNG KÊ

KÝ HIỆU BẢN VẼ:	KC-34
TỶ LỆ:	1/20
HOÀN THÀNH:	NĂM 2026

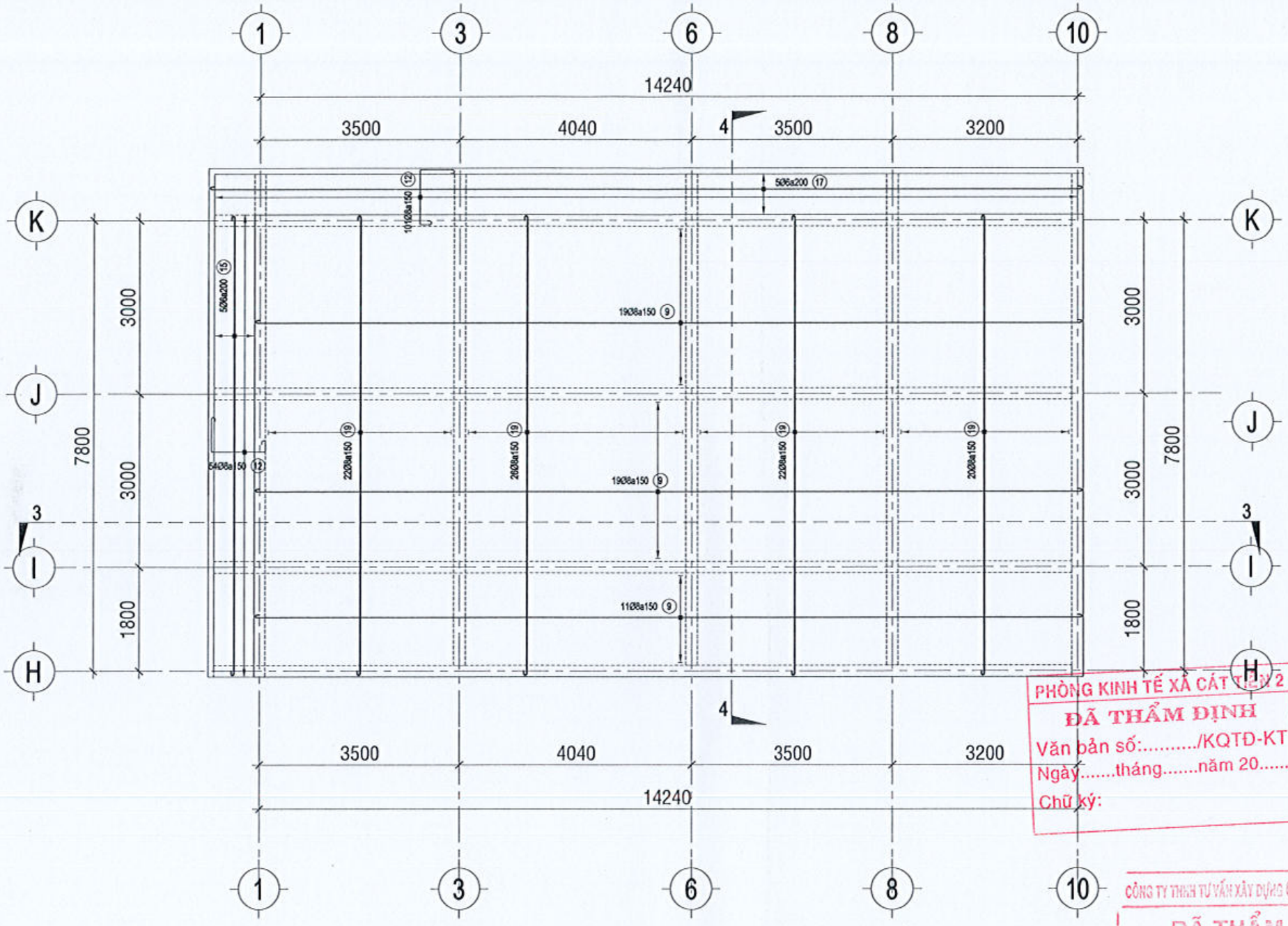

MẶT BẰNG THÉP SÀN TẦNG MÁI LỚP DƯỚI; TL:1/100

PHÒNG KINH TẾ XÃ CÁT TIÊN 2
ĐÃ THẨM ĐỊNH
Văn bản số:...../KQTĐ-KT
Ngày.....tháng.....năm 20.....
Chữ ký:

CÔNG TY TNHH TƯ VẤN XÂY DỰNG GIA LỄ NGUYÊN
ĐÃ THẨM TRA
Theo văn bản Thẩm tra số:...../GLN-TT ngày.../.../20...
Chủ trì Thẩm tra:
Ký tên:
Lê Nguyên Hồng

CHỦ ĐẦU TƯ:
VĂN PHÒNG HĐND VÀ UBND
XÃ CÁT TIÊN 2

ĐƠN VỊ THIẾT KẾ:
CÔNG TY TNHH TƯ VẤN XÂY DỰNG
NGUYỄN HỒNG PHÚC
ĐỊA CHỈ: THÔN 10 - XÃ ĐẠ TẺH - TỈNH LÂM ĐỒNG
ĐT: 02633 594287 FAX: 02633 894787 - Email: ctynguyenhongphuc@gmail.com
GIÁM ĐỐC
NGUYỄN HỒNG PHÚC

DỰ ÁN:
SỬA CHỮA, CẢI TẠO, NÂNG CẤP, MỞ RỘNG
TRỤ SỞ HĐND - UBND XÃ CÁT TIÊN 2

TÊN HẠNG MỤC:
SỬA CHỮA, CẢI TẠO, NÂNG CẤP
DÃY NHÀ LÀM VIỆC SỐ 2

ĐỊA ĐIỂM XÂY DỰNG:
XÃ CÁT TIÊN 2 - TỈNH LÂM ĐỒNG

GIAI ĐOẠN:
THIẾT KẾ BẢN VẼ THI CÔNG

CHỦ TRÌ: NGUYỄN THÁI HỌC	
THIẾT KẾ: PHẠM HOÀNG LÂM	
VẼ: ĐOÀN TRỌNG KHOA	
KIỂM: NGUYỄN XUÂN AN	

TÊN BẢN VẼ:
MẶT BẰNG THÉP SÀN TẦNG MÁI

KÝ HIỆU BẢN VẼ:	KC-35
TỶ LỆ:	1/100
HOÀN THÀNH:	NĂM 2026

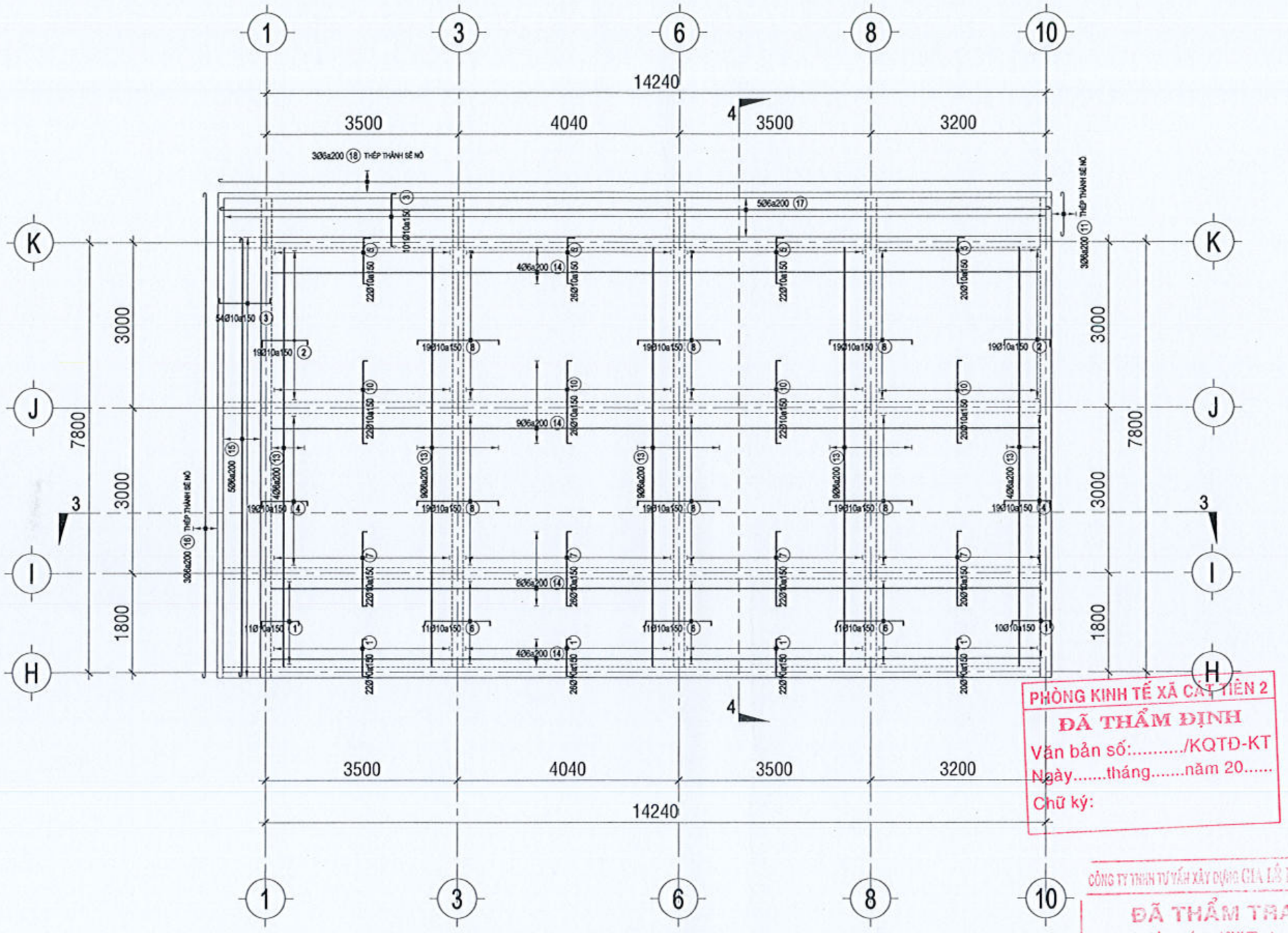

MẶT BẰNG THÉP SÀN TẦNG MÁI LỚP TRÊN; TL:1/100

PHÒNG KINH TẾ XÃ CÁT TIÊN 2
ĐÃ THẨM ĐỊNH
Văn bản số:...../KQTĐ-KT
Ngày.....tháng.....năm 20.....
Chữ ký:

CÔNG TY TNHH TƯ VẤN XÂY DỰNG GIA LÂM NGUYÊN
ĐÃ THẨM TRA
Theo văn bản Thẩm tra số:...../GIA-TT ngày.../...../20...
Chủ trì Thẩm tra:
Ký tên:
Lê Nguyên Hùng

CHỦ ĐẦU TƯ:
VĂN PHÒNG HĐND VÀ UBND
XÃ CÁT TIÊN 2

ĐƠN VỊ THIẾT KẾ:
CÔNG TY TNHH TƯ VẤN XÂY DỰNG
NGUYỄN HỒNG PHÚC
ĐỊA CHỈ: THÔN 13 - XÃ DI LINH - TỈNH LÂM ĐỒNG
ĐT: 02633 804767 FAX: 02633 804767 - Email: ctynguyenhongphuc@gmail.com
GIÁM ĐỐC
NGUYỄN HỒNG PHÚC

DỰ ÁN:
SỬA CHỮA, CẢI TẠO, NÂNG CẤP, MỞ RỘNG
TRỤ SỞ HĐND - UBND XÃ CÁT TIÊN 2

TÊN HẠNG MỤC:
SỬA CHỮA, CẢI TẠO, NÂNG CẤP
DÃY NHÀ LÀM VIỆC SỐ 2

ĐỊA ĐIỂM XÂY DỰNG:
XÃ CÁT TIÊN 2 - TỈNH LÂM ĐỒNG

GIAI ĐOẠN:
THIẾT KẾ BẢN VẼ THI CÔNG

CHỦ TRÌ: NGUYỄN THÁI HỌC	
THIẾT KẾ: PHẠM HOÀNG LÂM	
VẼ: ĐOÀN TRỌNG KHOA	
KIỂM: NGUYỄN XUÂN AN	

TÊN BẢN VẼ:
MẶT BẰNG THÉP SÀN TẦNG MÁI

KÝ HIỆU BẢN VẼ:	KC-36
TỶ LỆ:	1/100
HOÀN THÀNH:	NĂM 2026

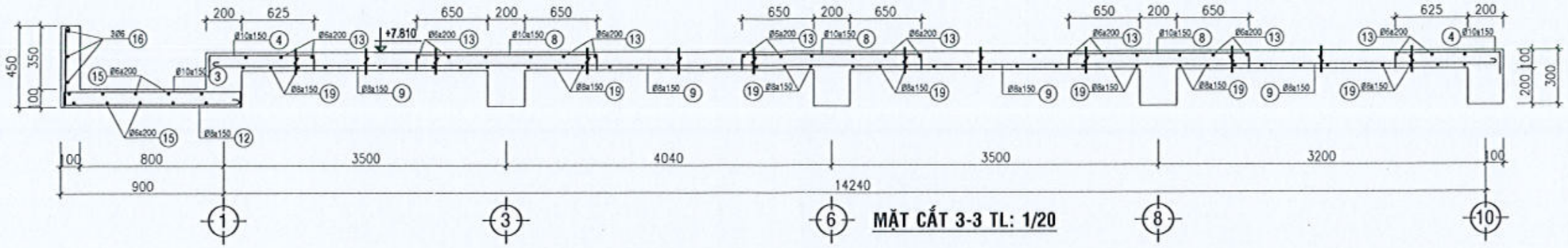

MẶT CẮT 3-3 TL: 1/20

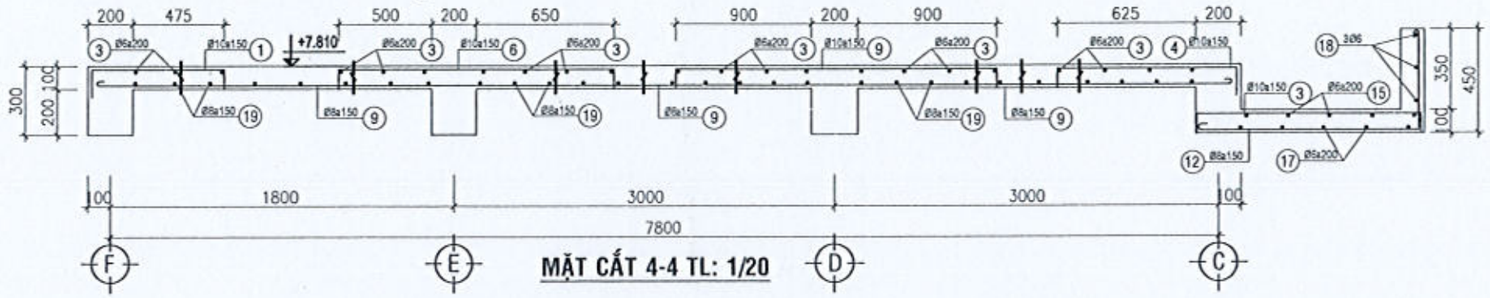

MẶT CẮT 4-4 TL: 1/20

BẢNG THỐNG KÊ CỐT THÉP

MB THÉP SÀN TẦNG MÁI

TÊN CẤU KIỆN	SỐ HIỆU	HÌNH DẠNG & KÍCH THƯỚC (mm)	Ø (mm)	CHIỀU DÀI 1 THANH (mm)	SỐ C.KIỆN	SỐ THANH MỘT CK	SỐ THANH TOÀN BỘ	TỔNG CHIỀU DÀI (m)	TỔNG TRỌNG LƯỢNG (kg)
	1	125 675 75	10	875	1	111	111	97.12	59.93
	2	125 825 75	10	1025	1	38	38	38.95	24.03
	3	85 950 85	10	1120	1	155	155	173.6	107.11
	4	125 825 75	10	1025	1	38	38	38.95	24.03
	5	75 825 125	10	1025	1	90	90	92.25	56.92
	6	75 1200 75	10	1350	1	33	33	44.55	27.49
	7	75 1350 75	10	1500	1	90	90	135	83.3
	8	75 1500 75	10	1650	1	114	114	188.1	116.06
	9	75 14390 75	8	14540	1	49	49	712.46	281.42
	10	75 1500 75	10	1650	1	90	90	148.5	91.62
	11	75 800 75	6	950	1	3	3	2.85	0.63
	12	200 60 950 85 600	8	1880	1	155	155	291.4	115.1
	13	7600	6	7600	1	35	35	266	59.05
	14	14040	6	14040	1	25	25	351	77.92
	15	75 7950 75	6	8100	1	10	10	81	17.98
	16	75 8800 75	6	8950	1	3	3	26.85	5.96
	17	75 15190 75	6	15340	1	10	10	153.4	34.05
	18	75 15240 75	6	15390	1	3	3	46.17	10.25
	19	75 7950 75	8	8100	1	90	90	729	287.96

ĐƯỜNG KÍNH(mm):	Ø6	Ø8	Ø10
CHIỀU DÀI(m):	927.27	1732.86	957.025
TRỌNG LƯỢNG(kg):	205.85	684.48	590.48

PHÒNG KINH TẾ XÃ CÁT TIÊN 2
ĐÃ THẨM ĐỊNH
Văn bản số:...../KQTĐ-KT
Ngày.....tháng.....năm 20.....
Chữ ký:

CÔNG TY TNHH TƯ VẤN XÂY DỰNG GIA LÊ NGUYÊN
ĐÃ THẨM TRA
Theo văn bản Thẩm tra số:...../GLN-TT ngày.....
Chủ trì Thẩm tra:
Ký tên:
Lê Nguyên Hồng

CHỦ ĐẦU TƯ:
VĂN PHÒNG HĐND VÀ UBND XÃ CÁT TIÊN 2

ĐƠN VỊ THIẾT KẾ:
CÔNG TY TNHH TƯ VẤN XÂY DỰNG
NGUYỄN HỒNG PHÚC
ĐỊA CHỈ: THÔN 18 - XÃ ĐẠ TẺH - TỈNH LÂM ĐỒNG
ĐT: 0903 806 767 FAX: 0903 806 767 - Email: ctynguyenhongphuc@gmail.com
GIÁM ĐỐC
NGUYỄN HỒNG PHÚC

DỰ ÁN:
SỬA CHỮA, CẢI TẠO, NÂNG CẤP, MỞ RỘNG TRỤ SỞ HĐND - UBND XÃ CÁT TIÊN 2

TÊN HẠNG MỤC:
SỬA CHỮA, CẢI TẠO, NÂNG CẤP DÃY NHÀ LÀM VIỆC SỐ 2

ĐỊA ĐIỂM XÂY DỰNG:
XÃ CÁT TIÊN 2 - TỈNH LÂM ĐỒNG

GIAI ĐOẠN:
THIẾT KẾ BẢN VẼ THI CÔNG

CHỦ TRÌ: NGUYỄN THÁI HỌC	
THIẾT KẾ: PHẠM HOÀNG LÂM	
VẼ: ĐOÀN TRỌNG KHOA	
KIỂM: NGUYỄN XUÂN AN	

TÊN BẢN VẼ:
MẶT CẮT
BẢNG THỐNG KÊ

KÝ HIỆU BẢN VẼ:	KC-37
TỶ LỆ:	1/20
HOÀN THÀNH:	NĂM 2026

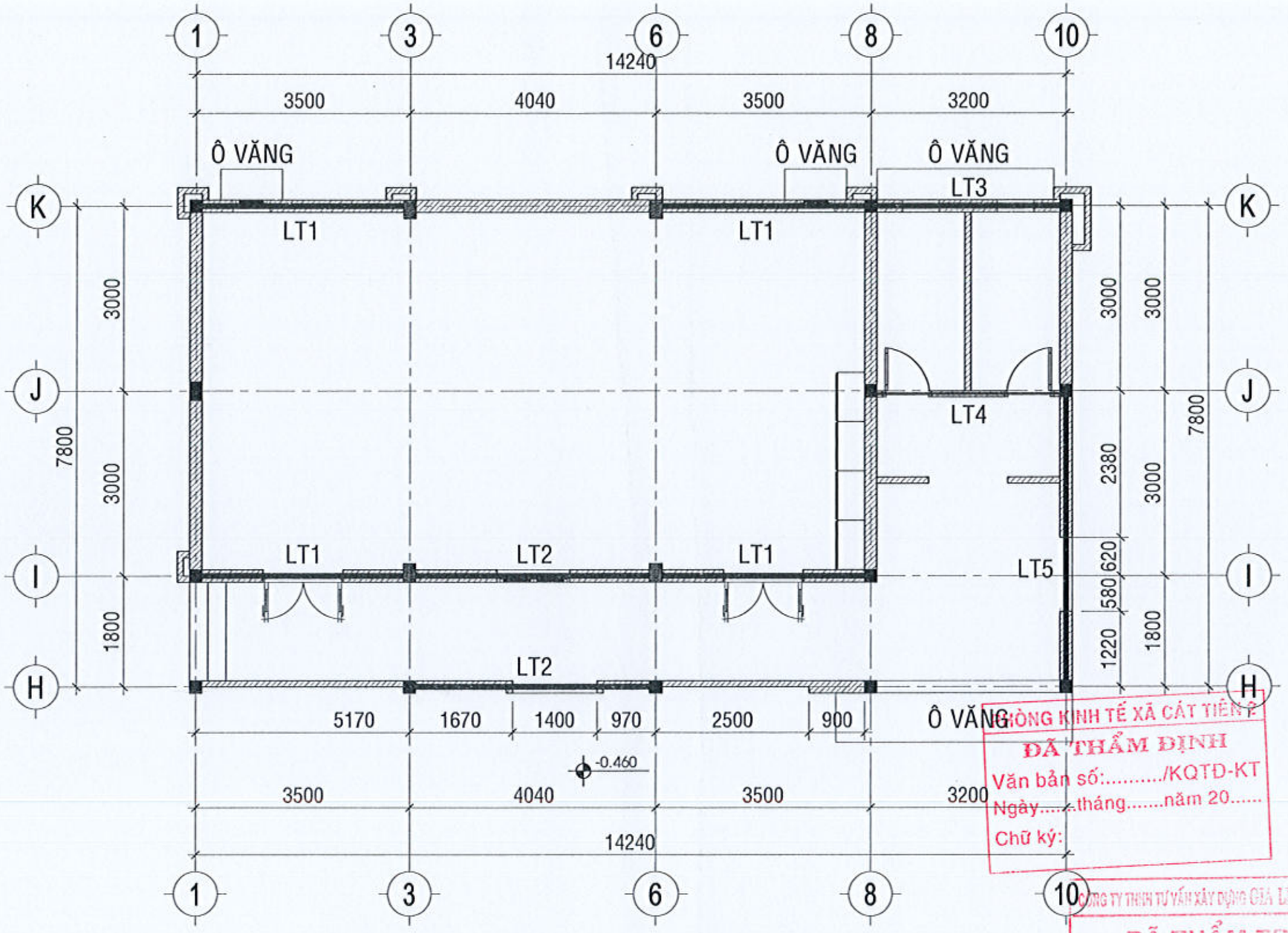

MẶT BẰNG LANH TÔ, Ô VĂNG TẦNG 1, TL:1/100

PHÒNG KINH TẾ XÃ CÁT TIÊN 2
ĐÃ THẨM ĐỊNH
Văn bản số:...../KQTĐ-KT
Ngày.....tháng.....năm 20.....
Chữ ký:

CÔNG TY TNHH TƯ VẤN XÂY DỰNG GIA LỘC NGUYÊN
ĐÃ THẨM TRA
Theo văn bản Thẩm tra số...../GLN-TT ngày.../.../20...
Chủ trì Thẩm tra:
Ký tên:
Lê Nguyên Hùng

CHỦ ĐẦU TƯ:
VĂN PHÒNG HĐND VÀ UBND
XÃ CÁT TIÊN 2

ĐƠN VỊ THIẾT KẾ:
CÔNG TY TNHH TƯ VẤN XÂY DỰNG
NGUYỄN HỒNG PHÚC
ĐỊA CHỈ: THÔN 18 - XÃ DA TẺH - TỈNH LÂM ĐỒNG
ĐT: 02633 840167 FAX: 02633 840167 - Email: dangquanhongphuc@gmail.com
GIÁM ĐỐC
NGUYỄN HỒNG PHÚC

DỰ ÁN:
SỬA CHỮA, CẢI TẠO, NÂNG CẤP, MỞ RỘNG
TRỤ SỞ HĐND - UBND XÃ CÁT TIÊN 2

TÊN HẠNG MỤC:
SỬA CHỮA, CẢI TẠO, NÂNG CẤP
DÃY NHÀ LÀM VIỆC SỐ 2

ĐỊA ĐIỂM XÂY DỰNG:
XÃ CÁT TIÊN 2 - TỈNH LÂM ĐỒNG

GIAI ĐOẠN:
THIẾT KẾ BẢN VẼ THI CÔNG

CHỦ TRÌ: NGUYỄN THÁI HỌC	
THIẾT KẾ: PHẠM HOÀNG LÂM	
VẼ: ĐOÀN TRỌNG KHOA	
KIỂM: NGUYỄN XUÂN AN	

TÊN BẢN VẼ:
MẶT BẰNG LANH TÔ,
Ô VĂNG TẦNG 1

KÝ HIỆU BẢN VẼ:	KC-38
TỶ LỆ:	1/100
HOÀN THÀNH:	NĂM 2026

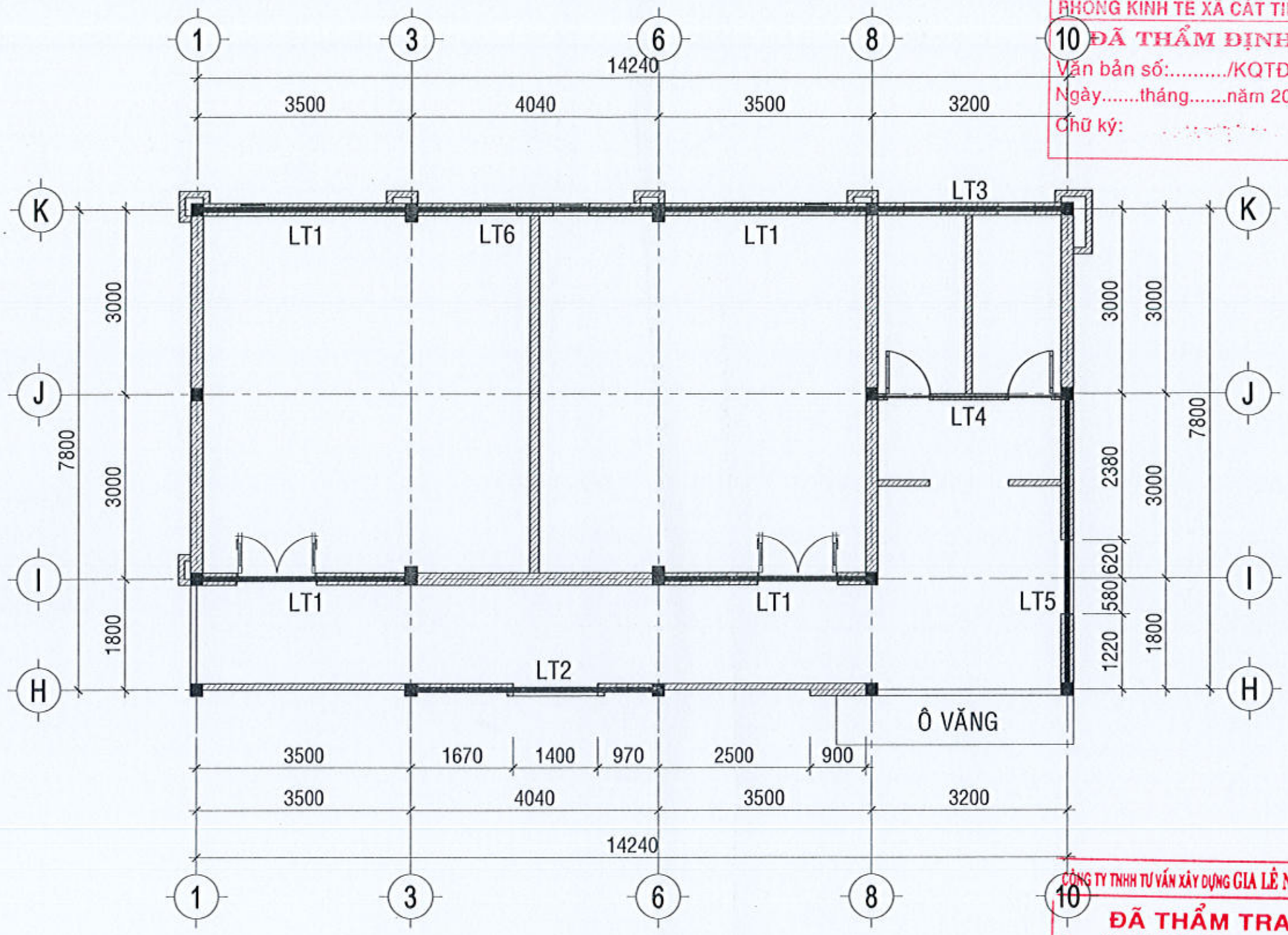

PHÒNG KINH TẾ XÃ CÁT TIÊN 2
ĐÃ THẨM ĐỊNH
Văn bản số:...../KQTĐ-KT
Ngày.....tháng.....năm 20.....
Chữ ký:

CÔNG TY TNHH TƯ VẤN XÂY DỰNG GIA LÊ NGUYÊN
ĐÃ THẨM TRA
Theo văn bản Thẩm tra số:...../GLN-TT ngày.../.../20...
Chủ trì Thẩm tra:
Ký tên:
Lê Nguyên Hùng

MẶT BẰNG LANH TO, Ô VĂNG TẦNG 2, TL:1/100

CHỦ ĐẦU TƯ:
VĂN PHÒNG HĐND VÀ UBND
XÃ CÁT TIÊN 2

ĐƠN VỊ THIẾT KẾ:
CÔNG TY TNHH TƯ VẤN XÂY DỰNG
NGUYỄN HỒNG PHÚC
ĐỊA CHỈ: THÔN 13 - XÃ ĐA TÊN - TỈNH LÂM ĐỒNG
ĐT: 0963 804 187 ZALO: 0933 604 797 - Email: ctynguyenhongphuc@gmail.com
GIÁM ĐỐC
NGUYỄN HỒNG PHÚC

DỰ ÁN:
SỬA CHỮA, CẢI TẠO, NÂNG CẤP, MỞ RỘNG TRỤ SỞ HĐND - UBND XÃ CÁT TIÊN 2

TÊN HẠNG MỤC:
SỬA CHỮA, CẢI TẠO, NÂNG CẤP DÃY NHÀ LÀM VIỆC SỐ 2

ĐỊA ĐIỂM XÂY DỰNG:
XÃ CÁT TIÊN 2 - TỈNH LÂM ĐỒNG

GIAI ĐOẠN:
THIẾT KẾ BẢN VẼ THI CÔNG

CHỦ TRÌ: NGUYỄN THÁI HỌC	
THIẾT KẾ: PHẠM HOÀNG LÂM	
VẼ: ĐOÀN TRỌNG KHOA	
KIỂM: NGUYỄN XUÂN AN	

TÊN BẢN VẼ:
MẶT BẰNG LANH TÔ, Ô VĂNG TẦNG 2

KÝ HIỆU BẢN VẼ:	KC-39
TỶ LỆ:	1/100
HOÀN THÀNH:	NĂM 2026

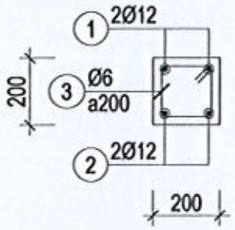

LT1 (SL=8; L=3300)

TL: 1/20

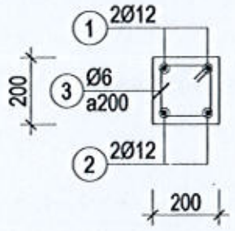

LT2 (SL=3; L=3840)

TL: 1/20

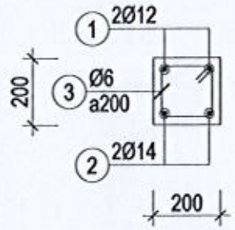

LT3 (SL=2; L=3000)

TL: 1/20

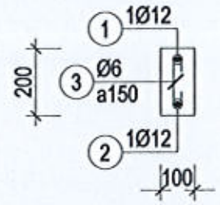

LT4 (SL=2; L=3000)

TL: 1/20

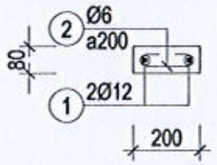

LN1 (SL=02; L=3000)

TL: 1/20

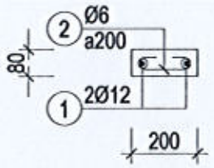

LN2 (SL=02; L=1600)

TL: 1/20

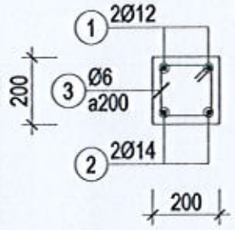

LT5 (SL=2; L=4600)

TL: 1/20

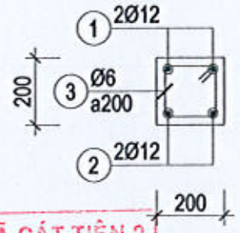

LT6 (SL=1; L=3840)

TL: 1/20

PHÒNG KINH TẾ XÃ CÁT TIÊN 2
ĐÃ THẨM ĐỊNH
Văn bản số:...../KQTĐ-KT
Ngày.....tháng.....năm 20.....
Chữ ký:

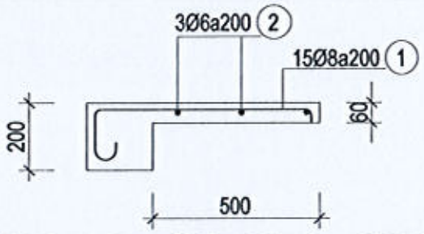

Ô VĂNG 2,9m (SL=02; L=2900)

TL: 1/20

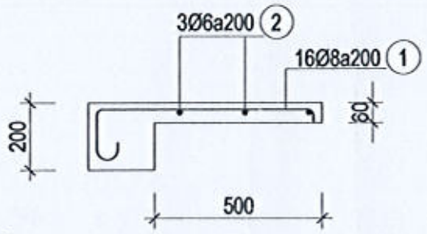

Ô VĂNG 3,0m (SL=01; L=3000)

TL: 1/20

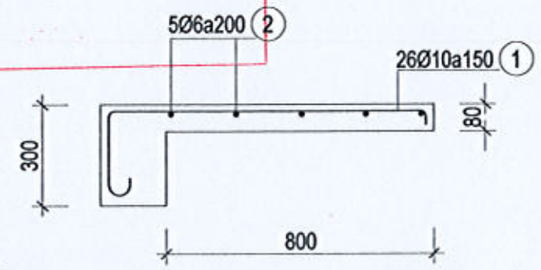

Ô VĂNG 3,87m (SL=02; L=3870)

TL: 1/20

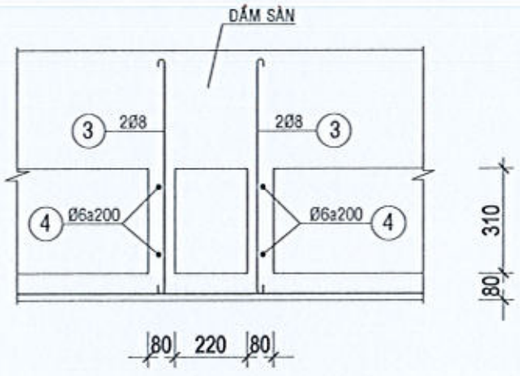

TREO LAM LN1: TL/20

(11CK)

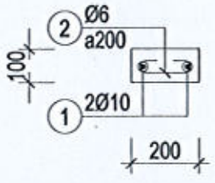

GTDM (SL=1; L=11240)

TL: 1/20

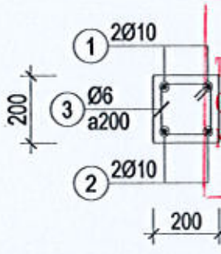

CÔNG TY TNHH TƯ VẤN XÂY DỰNG GIA LÊ NGUYÊN
ĐÃ THẨM TRA
Theo văn bản Thẩm tra số...../GLN-TT ngày.../.../20...
Chủ trì Thẩm tra:
Ký tên:
Lê Nguyên Hùng

GLCM (SL=1; L=43480)

TL: 1/20

CHỦ ĐẦU TƯ:
VĂN PHÒNG HĐND VÀ UBND XÃ CÁT TIÊN 2

ĐƠN VỊ THIẾT KẾ:
CÔNG TY TNHH TƯ VẤN XÂY DỰNG
NGUYỄN HỒNG PHÚC
ĐỊA CHỈ: THÔN 18 - XÃ ĐẠ TẺH - TỈNH LÂM ĐỒNG
ĐT: 0263.3847797 - 0903.630.654 - Email: ctynguyenhongphuc@gmail.com
GIÁM ĐỐC
NGUYỄN HỒNG PHÚC

DỰ ÁN:
SỬA CHỮA, CẢI TẠO, NÂNG CẤP, MỞ RỘNG TRỤ SỞ HĐND - UBND XÃ CÁT TIÊN 2

TÊN HẠNG MỤC:
SỬA CHỮA, CẢI TẠO, NÂNG CẤP DÃY NHÀ LÀM VIỆC SỐ 2

ĐỊA ĐIỂM XÂY DỰNG:
XÃ CÁT TIÊN 2 - TỈNH LÂM ĐỒNG

GIAI ĐOẠN:
THIẾT KẾ BẢN VẼ THI CÔNG

CHỦ TRÌ: NGUYỄN THÁI HỌC	
THIẾT KẾ: PHẠM HOÀNG LÂM	
VẼ: ĐOÀN TRỌNG KHOA	
KIỂM: NGUYỄN XUÂN AN	

TÊN BẢN VẼ:
CHI TIẾT LANH TÔ, Ô VĂNG

KÝ HIỆU BẢN VẼ:	KC-40
TỶ LỆ:	1/20
HOÀN THÀNH:	NĂM 2026

BẢNG THỐNG KÊ CỐT THÉP

TÊN CẤU KIỆN	SỐ HIỆU	HÌNH DẠNG & KÍCH THƯỚC (mm)	Ø (mm)	CHIỀU DÀI 1 THANH (mm)	SỐ C.KIỆN	SỐ THANH MỘT CK	SỐ THANH TOÀN BỘ	TỔNG CHIỀU DÀI (m)	TỔNG TRỌNG LƯỢNG (kg)
LN1	1	250 [3350] 250	12	3850	2	2	4	15.4	13.68
	2	45 ⊂ 150 ⊃ 45	6	240	2	16	32	7.68	1.7
	3	50 ⊂ 695 ⊃ 50	8	795	2	4	8	6.36	2.51
	4	50 ⊂ 150 ⊃ 50	6	250	2	4	8	2	0.44
LN2	1	250 [1950] 250	12	2450	2	2	4	9.8	8.7
	2	45 ⊂ 150 ⊃ 45	6	240	2	9	18	4.32	0.96
	3	50 ⊂ 695 ⊃ 50	8	795	2	2	4	3.18	1.26
	4	50 ⊂ 150 ⊃ 50	6	250	2	2	4	1	0.22
LT1	1	200 [3250] 200	12	3650	8	2	16	58.4	51.86
	2	3250	12	3250	8	2	16	52	46.18
	3	45 [150] 150	6	690	8	17	136	93.84	20.83
LT2	1	200 [3790] 200	12	4190	3	2	6	25.14	22.32
	2	3790	12	3790	3	2	6	22.74	20.19
	3	45 [150] 150	6	690	3	20	60	41.4	9.19
LT3	1	200 [2950] 200	12	3350	2	2	4	13.4	11.9
	2	2950	14	2950	2	2	4	11.8	14.28
	3	45 [150] 150	6	690	2	16	32	22.08	4.9
LT4	1	200 [2950] 200	12	3350	2	1	2	6.7	5.95
	2	2950	12	2950	2	1	2	5.9	5.24
	3	45 ⊂ 150 ⊃ 45	6	240	2	20	40	9.6	2.13
LT5	1	200 [4550] 200	12	4950	2	2	4	19.8	17.58
	2	4550	14	4550	2	2	4	18.2	22.02
	3	45 [150] 150	6	690	2	24	48	33.12	7.35
LT6	1	200 [3790] 200	12	4190	1	2	2	8.38	7.44
	2	3790	12	3790	1	2	2	7.58	6.73
	3	45 [150] 150	6	690	1	20	20	13.8	3.06

Ô VÀNG 2,9m	1	150 ∪ 50 650 40	8	890	2	15	30	26.7	10.55
	2	45 ⊂ 2850 ⊃ 45	6	2940	2	3	6	17.64	3.92
Ô VÀNG 3,0m	1	150 ∪ 50 650 40	8	890	1	16	16	14.24	5.62
	2	45 ⊂ 2950 ⊃ 45	6	3040	1	3	3	9.12	2.02
Ô VÀNG 3,87m	1	250 ∪ 50 950 40	10	1290	2	26	52	67.08	41.39
	2	45 ⊂ 3820 ⊃ 45	6	3910	2	5	10	39.1	8.68

ĐƯỜNG KÍNH(mm):	Ø6	Ø8	Ø10	Ø12	Ø14
CHIỀU DÀI(m):	294.7	50.48	67.08	245.24	30
TRỌNG LƯỢNG(kg):	65.42	19.94	41.39	217.77	36.3

PHÒNG KINH TẾ XÃ CÁT TIÊN 2
ĐÃ THẨM ĐỊNH
Văn bản số:...../KQTĐ-KT
Ngày.....tháng.....năm 20.....
Chữ ký:

BẢNG THỐNG KÊ CỐT THÉP

TÊN CẤU KIỆN	SỐ HIỆU	HÌNH DẠNG & KÍCH THƯỚC (mm)	Ø (mm)	CHIỀU DÀI 1 THANH (mm)	SỐ C.KIỆN	SỐ THANH MỘT CK	SỐ THANH TOÀN BỘ	TỔNG CHIỀU DÀI (m)	TỔNG TRỌNG LƯỢNG (kg)
GLCM	1	200 [43430] 200	10	44730	1	2	2	89.46	55.2
	2	43430	10	44330	1	2	2	88.66	54.7
	3	45 [150] 150	6	690	1	218	218	150.42	33.39
GTDM	1	11390	10	11390	1	2	2	22.78	14.06
	2	45 ⊂ 150 ⊃ 45	6	240	1	57	57	13.68	3.04

ĐƯỜNG KÍNH(mm):	Ø6	Ø10
CHIỀU DÀI(m):	164.1	200.9
TRỌNG LƯỢNG(kg):	36.43	123.96

CÔNG TY TNHH TƯ VẤN XÂY DỰNG GIA LÊ NGUYÊN
ĐÃ THẨM TRA
Theo văn bản Thẩm tra số...../GLN-TT ngày.../...20...
Chủ trì Thẩm tra:
Ký tên:
Lê Nguyên Hùng

CHỦ ĐẦU TƯ:
VĂN PHÒNG HĐND VÀ UBND XÃ CÁT TIÊN 2

ĐƠN VỊ THIẾT KẾ:
CÔNG TY TNHH TƯ VẤN XÂY DỰNG
NGUYỄN HỒNG PHÚC
ĐỊA CHỈ: THÔN 1E - XÃ ĐA TÊN - TỈNH LÂM ĐỒNG
ĐT: 0363 800 969 FAX: 0363 800 969 - Email: ctynguyenhongphuc@gmail.com
GIÁM ĐỐC
NGUYỄN HỒNG PHÚC

DỰ ÁN:
SỬA CHỮA, CẢI TẠO, NÂNG CẤP, MỞ RỘNG TRỤ SỞ HĐND - UBND XÃ CÁT TIÊN 2

TÊN HẠNG MỤC:
SỬA CHỮA, CẢI TẠO, NÂNG CẤP DÃY NHÀ LÀM VIỆC SỐ 2

ĐỊA ĐIỂM XÂY DỰNG:
XÃ CÁT TIÊN 2 - TỈNH LÂM ĐỒNG

GIAI ĐOẠN:
THIẾT KẾ BẢN VẼ THI CÔNG

CHỦ TRÌ: NGUYỄN THÁI HỌC	
THIẾT KẾ: PHẠM HOÀNG LÂM	
VẼ: ĐOÀN TRỌNG KHOA	
KIỂM: NGUYỄN XUÂN AN	

TÊN BẢN VẼ:
BẢNG THỐNG KÊ

KÝ HIỆU BẢN VẼ:	KC-41
TỶ LỆ:	1/100
HOÀN THÀNH:	NĂM 2026

GHI CHÚ : ỐNG THÔNG ĐI VÀO HỘP GEN ĐI LÊN SÀN SÊ NÔ KHỐI NHÀ HIỆN HỮU

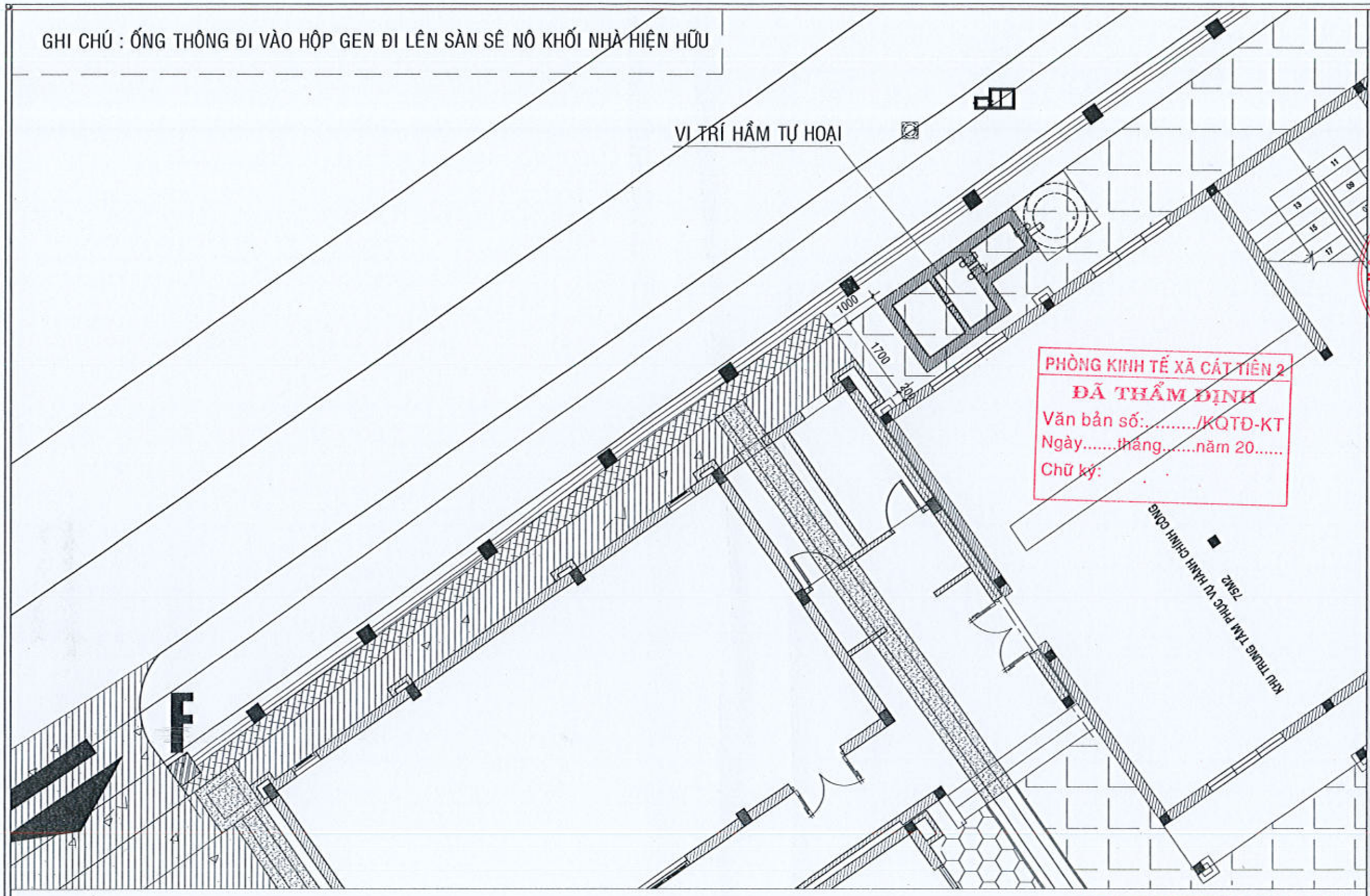

PHÒNG KINH TẾ XÃ CÁT TIÊN 2
ĐÃ THẨM ĐỊNH
Văn bản số:...../KQTĐ-KT
Ngày.....tháng.....năm 20.....
Chữ ký:

CÔNG TY TNHH TƯ VẤN XÂY DỰNG GIA LÊ NGUYÊN
ĐÃ THẨM TRA
Theo văn bản Thẩm tra số...../GLN-TT ngày.../.../20...
Chủ trì Thẩm tra:
Ký tên:
Lê Nguyên Hùng

MẶT BẰNG BỐ TRÍ HẦM TỰ HOẠI TL: 1/100

CHỦ ĐẦU TƯ:
VĂN PHÒNG HĐND VÀ UBND
XÃ CÁT TIÊN 2

ĐƠN VỊ THIẾT KẾ:
CÔNG TY TNHH TƯ VẤN XÂY DỰNG
NGUYỄN HỒNG PHÚC
ĐỊA CHỈ: THÔN 1B - XÃ DA TẺH - TỈNH LÂM ĐỒNG
ĐT: 02633 604767 FAX: 02633 604767 - Email: cnyquyenhongphuc@gmail.com
GIÁM ĐỐC
NGUYỄN HỒNG PHÚC

DỰ ÁN:
SỬA CHỮA, CẢI TẠO, NÂNG CẤP, MỞ RỘNG
TRỤ SỞ HĐND - UBND XÃ CÁT TIÊN 2

TÊN HẠNG MỤC:
SỬA CHỮA, CẢI TẠO, NÂNG CẤP
DÃY NHÀ LÀM VIỆC SỐ 2

ĐỊA ĐIỂM XÂY DỰNG:
XÃ CÁT TIÊN 2 - TỈNH LÂM ĐỒNG

GIAI ĐOẠN:
THIẾT KẾ BẢN VẼ THI CÔNG

CHỦ TRÌ: NGUYỄN THÁI HỌC	
THIẾT KẾ: PHẠM HOÀNG LÂM	
VẼ: ĐOÀN TRỌNG KHOA	
KIỂM: NGUYỄN XUÂN AN	

TÊN BẢN VẼ:
MẶT BẰNG TỔNG THỂ
SÂN, MƯƠNG THOÁT NƯỚC

KÝ HIỆU BẢN VẼ:	KC-42
TỶ LỆ:	1/20
HOÀN THÀNH:	NĂM 2026

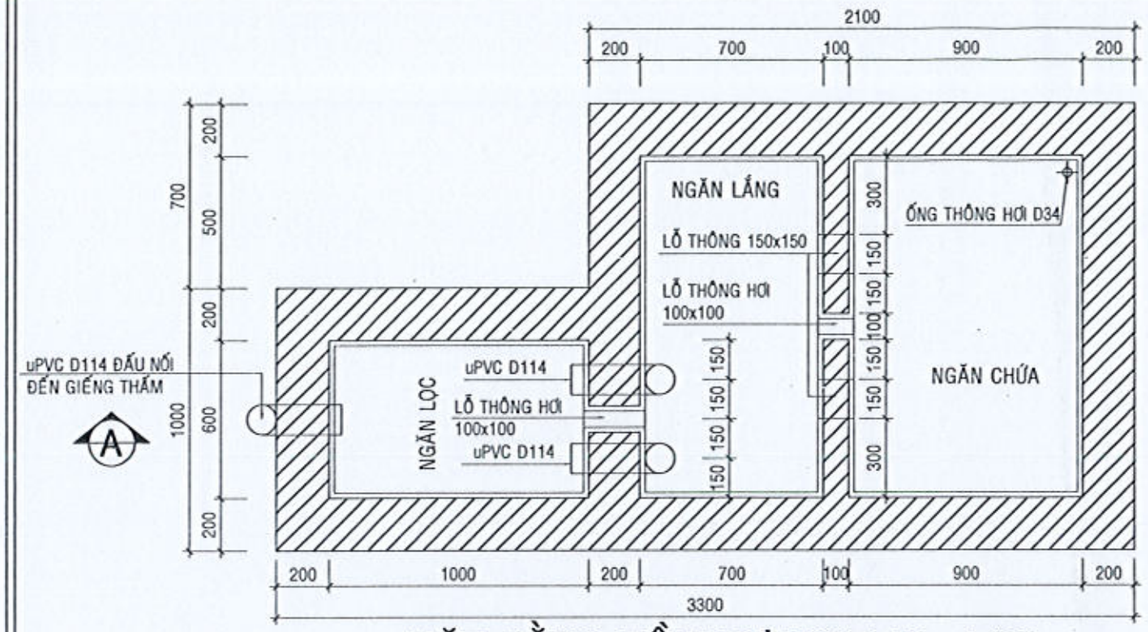

MẶT BẰNG HẦM TỰ HOẠI TL: 1/20

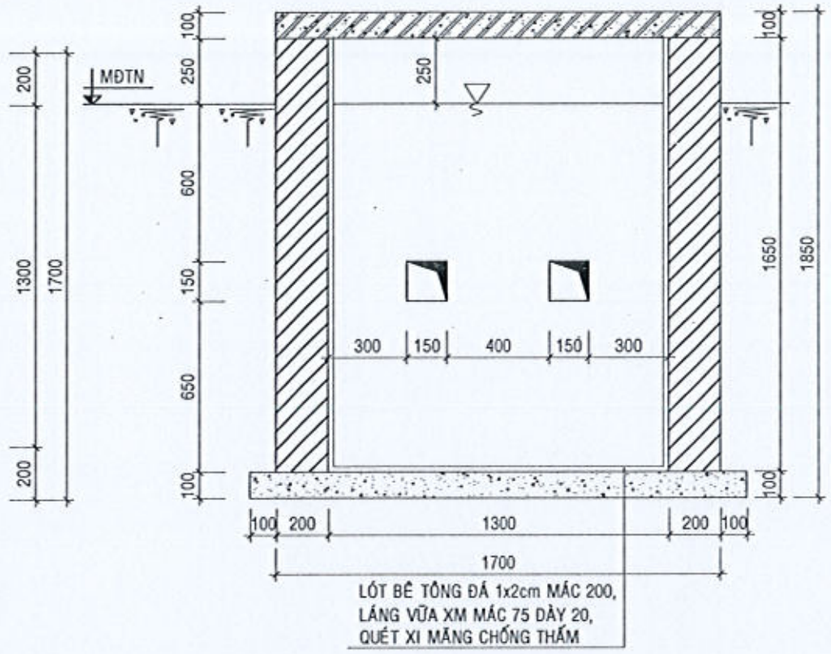

MẶT CẮT NGANG HẦM TỰ HOẠI TL: 1/20

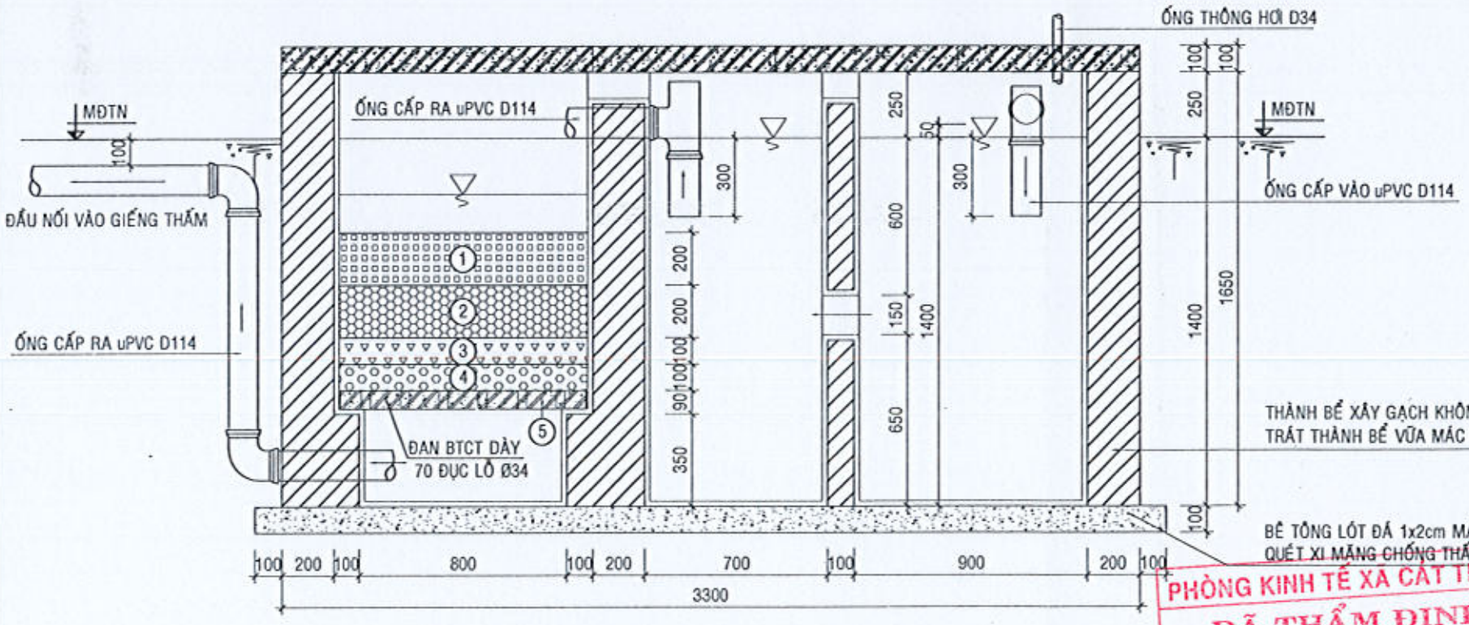

MẶT CẮT DỌC HẦM TỰ HOẠI TL: 1/20

GHI CHÚ: VẬT LIỆU LỌC

1. LỚP THAN CỦI DÀY 200
2. LỚP ĐÁ 1x2 DÀY 200
3. LỚP ĐÁ 4x6 DÀY 100
4. LỚP ĐÁ 5x7 DÀY 100
5. ĐAN BTCT DÀY 70 ĐỤC LỖ

PHÒNG KINH TẾ XÃ CÁT TIÊN 2
ĐÃ THẨM ĐỊNH
Văn bản số:...../KQTĐ-KT
Ngày.....tháng.....năm 20.....
Chữ ký:

CÔNG TY TNHH TƯ VẤN XÂY DỰNG GIA LÊ NGUYÊN
ĐÃ THẨM TRA
Theo văn bản Thẩm tra số:...../GLN-TT ngày.../.../20...
Chủ trì Thẩm tra:
Ký tên:
Lê Nguyên Hưng

CHỦ ĐẦU TƯ:
VĂN PHÒNG HĐND VÀ UBND
XÃ CÁT TIÊN 2

ĐƠN VỊ THIẾT KẾ:
CÔNG TY TNHH TƯ VẤN XÂY DỰNG
NGUYỄN HỒNG PHÚC
ĐỊA CHỈ: THÔN 10 - XÃ DA TẺH - TỈNH LÂM ĐỒNG
ĐT: 0968 864067 FAX: 0968 864067 - Email: ctynguyenhongphuc@gmail.com
GIÁM ĐỐC
NGUYỄN HỒNG PHÚC

DỰ ÁN:
SỬA CHỮA, CẢI TẠO, NÂNG CẤP, MỞ RỘNG
TRỤ SỞ HĐND - UBND XÃ CÁT TIÊN 2

TÊN HẠNG MỤC:
SỬA CHỮA, CẢI TẠO, NÂNG CẤP
DÃY NHÀ LÀM VIỆC SỐ 2

ĐỊA ĐIỂM XÂY DỰNG:
XÃ CÁT TIÊN 2 - TỈNH LÂM ĐỒNG

GIAI ĐOẠN:
THIẾT KẾ BẢN VẼ THI CÔNG

CHỦ TRÌ: NGUYỄN THÁI HỌC	
THIẾT KẾ: PHẠM HOÀNG LÂM	
VẼ: ĐOÀN TRỌNG KHOA	
KIỂM: NGUYỄN XUÂN AN	

TÊN BẢN VẼ:
CHI TIẾT HẦM TỰ HOẠI

KÝ HIỆU BẢN VẼ:	KC-43
TỶ LỆ:	1/20
HOÀN THÀNH:	NĂM 2026

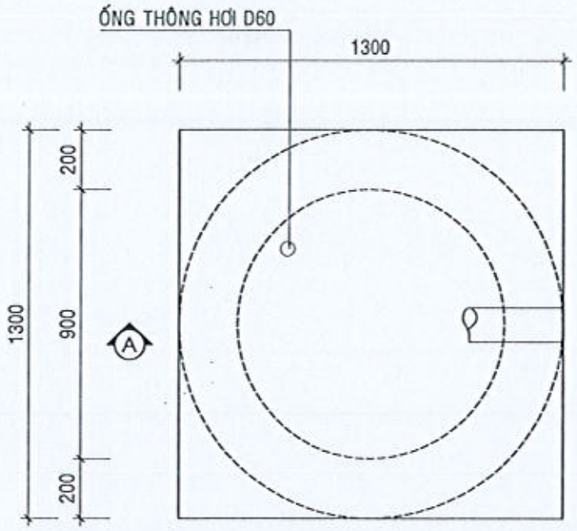

MẶT BẰNG GIẾNG THẤM TL: 1/20

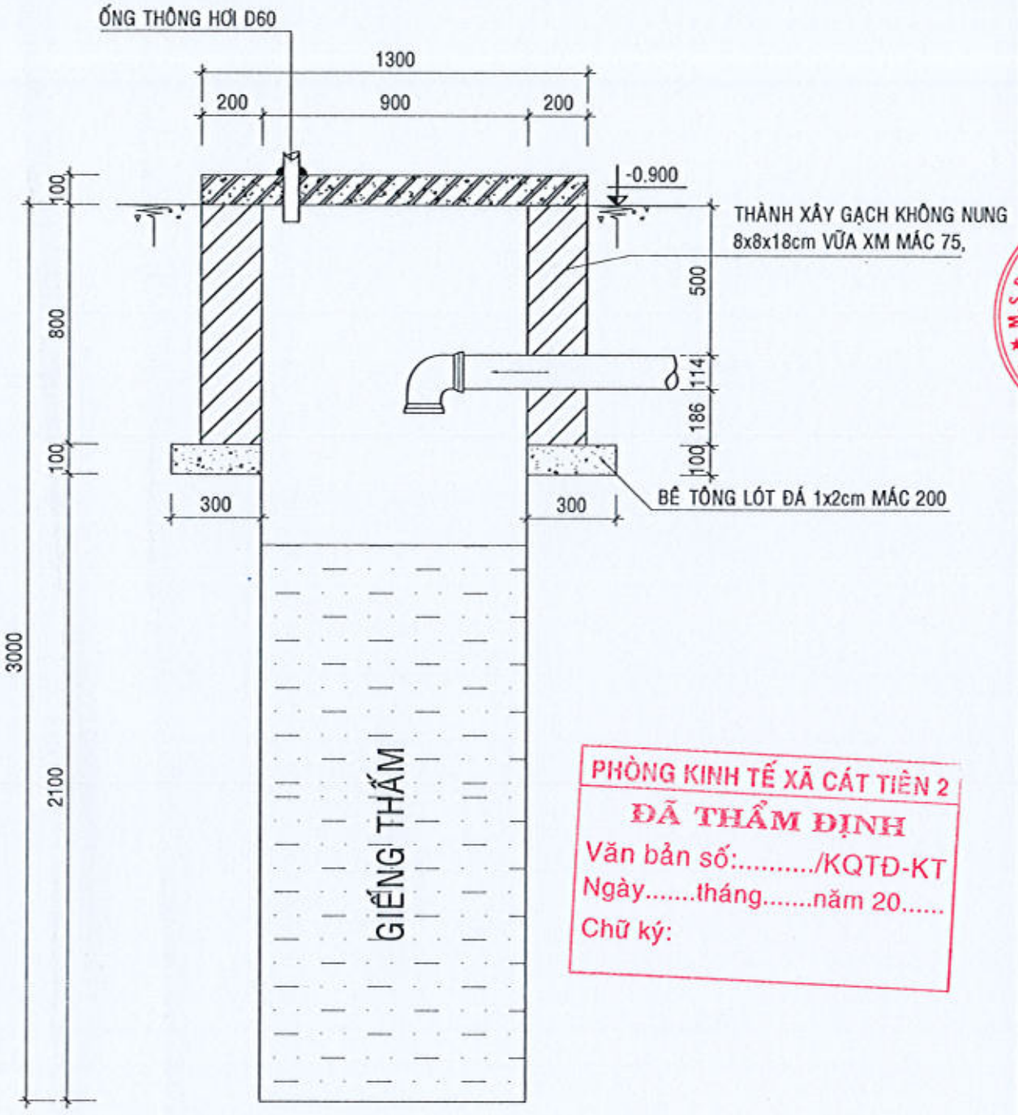

MẶT CẮT GIẾNG THẤM TL: 1/20

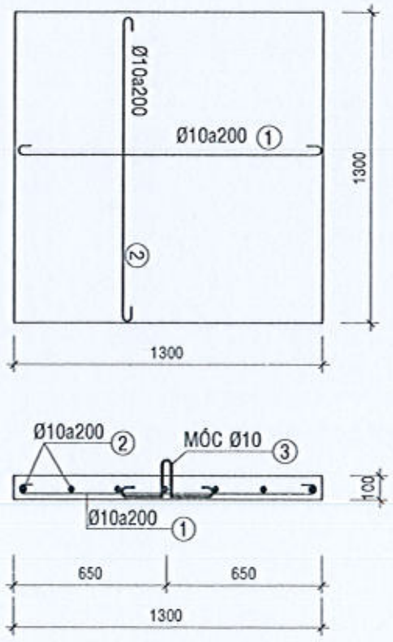

CHI TIẾT ĐAN GIẾNG THẤM
TL: 1/25 (01ck)

PHÒNG KINH TẾ XÃ CÁT TIÊN 2
ĐÃ THẨM ĐỊNH
Văn bản số:...../KQTĐ-KT
Ngày.....tháng.....năm 20.....
Chữ ký:

CÔNG TY TNHH TƯ VẤN XÂY DỰNG GIA LÊ NGUYÊN
ĐÃ THẨM TRA
Theo văn bản Thẩm tra số...../ GLN-TT ngày...../...../20.....
Chủ trì Thẩm tra:
Ký tên:
Lê Nguyên Hùng

CHỦ ĐẦU TƯ:
VĂN PHÒNG HĐND VÀ UBND
XÃ CÁT TIÊN 2

ĐƠN VỊ THIẾT KẾ:
CÔNG TY TNHH TƯ VẤN XÂY DỰNG
NGUYỄN HỒNG PHÚC
ĐỊA CHỈ: THÔN 10 - XÃ DA TẺH - TỈNH LÂM ĐỒNG
ĐIỆN THOẠI: FAX: 0263 66257 - Email: dynguyenhongphuc@gmail.com
GIÁM ĐỐC
NGUYỄN HỒNG PHÚC

DỰ ÁN:
SỬA CHỮA, CẢI TẠO, NÂNG CẤP, MỞ RỘNG
TRỤ SỞ HĐND - UBND XÃ CÁT TIÊN 2

TÊN HẠNG MỤC:
SỬA CHỮA, CẢI TẠO, NÂNG CẤP
DÃY NHÀ LÀM VIỆC SỐ 2

ĐỊA ĐIỂM XÂY DỰNG:
XÃ CÁT TIÊN 2 - TỈNH LÂM ĐỒNG

GIAI ĐOẠN:
THIẾT KẾ BẢN VẼ THI CÔNG

CHỦ TRÌ: NGUYỄN THÁI HỌC	
THIẾT KẾ: PHẠM HOÀNG LÂM	
VẼ: ĐOÀN TRỌNG KHOA	
KIỂM: NGUYỄN XUÂN AN	

TÊN BẢN VẼ:
CHI TIẾT HẦM TỰ HOẠI

KÝ HIỆU BẢN VẼ:	KC-44
TỶ LỆ:	1/20
HOÀN THÀNH:	NĂM 2026

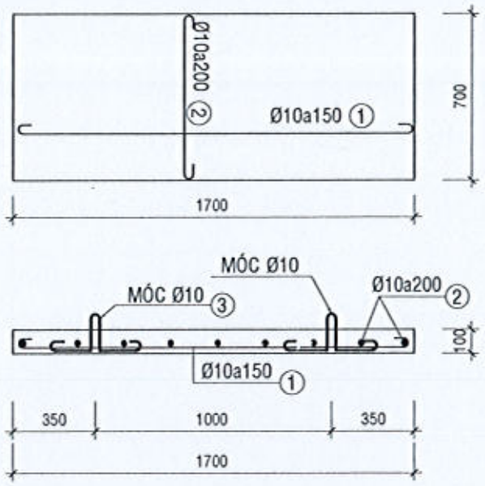

CHI TIẾT ĐAN HẦM
TL: 1/25 (03ck)

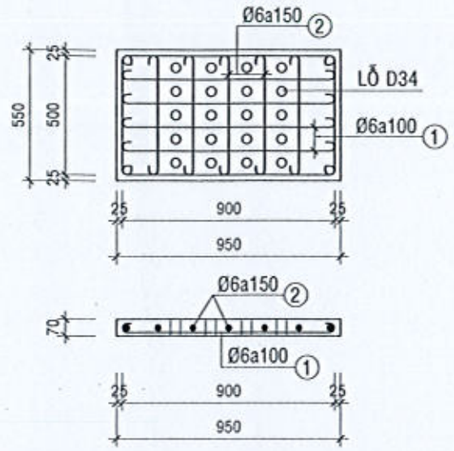

CHI TIẾT ĐAN ĐỤC LỖ
TL: 1/25 (01ck)

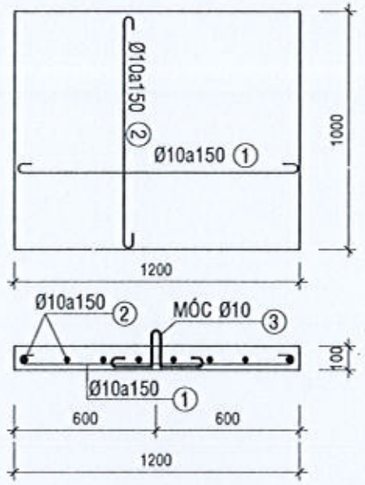

CHI TIẾT ĐAN NGĂN LỌC
TL: 1/25 (01ck)

BẢNG THỐNG KÊ CỐT THÉP

TÊN CẤU KIỆN	SỐ HIỆU	HÌNH DẠNG & KÍCH THƯỚC (mm)	Ø (mm)	CHIỀU DÀI 1 THANH (mm)	SỐ C.KIỆN	SỐ THANH MỘT CK	SỐ THANH TOÀN BỘ	TỔNG CHIỀU DÀI (m)	TỔNG TRỌNG LƯỢNG (kg)
ĐAN HẦM	1	1650	10	1650	3	5	15	24.75	15.27
	2	650	10	650	3	9	27	17.55	10.83
	3	50 200 250 250	10	930	3	2	6	5.58	3.44
ĐAN NGĂN LỌC	1	1150	10	1150	1	7	7	8.05	4.97
	2	950	10	950	1	8	8	7.6	4.69
	3	50 200 250 250	10	930	1	1	1	0.93	0.57
ĐAN ĐỤC LỖ	1	50 900 50	6	1000	1	6	6	6	1.33
	2	50 500 50	6	600	1	7	7	4.2	0.93
ĐAN NGĂN LỌC	1	1250	10	1250	1	7	7	8.75	5.4
	2	1250	10	1250	1	7	7	8.75	5.4
	3	50 200 250 250	10	930	1	1	1	0.93	0.57

TỔNG HỢP CỐT THÉP

ĐƯỜNG KÍNH(mm):	Ø6	Ø10
CHIỀU DÀI(m):	10.2	82.89
TRỌNG LƯỢNG(kg):	2.26	51.14
NHÓM Ø<=10(kg):	53.41	

PHÒNG KINH TẾ XÃ CÁT TIÊN 2
ĐÃ THẨM ĐỊNH
Văn bản số:...../KQTĐ-KT
Ngày.....tháng.....năm 20.....
Chữ ký:

CÔNG TY TNHH TƯ VẤN XÂY DỰNG GIA LÊ NGUYÊN
ĐÃ THẨM TRA
Theo văn bản Thẩm tra ...../GLN-TT ngày ...../20...
Chủ trì Thẩm tra:
Ký tên:
Lê Nguyên Hùng

CHỦ ĐẦU TƯ:
VĂN PHÒNG HĐND VÀ UBND XÃ CÁT TIÊN 2

ĐƠN VỊ THIẾT KẾ:
CÔNG TY TNHH TƯ VẤN XÂY DỰNG
NGUYỄN HỒNG PHÚC
ĐỊA CHỈ: THÔN 18 - XÃ DA TẺH - TỈNH LÂM ĐỒNG
ĐT: 02633 604767 FAX: 02633 604767 - Email: ctynguyenhongphuc@gmail.com
CÔNG TY TNHH TƯ VẤN XÂY DỰNG NGUYỄN HỒNG PHÚC
GIÁM ĐỐC
NGUYỄN HỒNG PHÚC

DỰ ÁN:
SỬA CHỮA, CẢI TẠO, NÂNG CẤP, MỞ RỘNG TRỤ SỞ HĐND - UBND XÃ CÁT TIÊN 2

TÊN HẠNG MỤC:
SỬA CHỮA, CẢI TẠO, NÂNG CẤP DÃY NHÀ LÀM VIỆC SỐ 2

ĐỊA ĐIỂM XÂY DỰNG:
XÃ CÁT TIÊN 2 - TỈNH LÂM ĐỒNG

GIAI ĐOẠN:
THIẾT KẾ BẢN VẼ THI CÔNG

CHỦ TRÌ: NGUYỄN THÁI HỌC	
THIẾT KẾ: PHẠM HOÀNG LÂM	
VẼ: ĐOÀN TRỌNG KHOA	
KIỂM: NGUYỄN XUÂN AN	

TÊN BẢN VẼ:
CHI TIẾT HẦM TỰ HOẠI

KÝ HIỆU BẢN VẼ:	KC-45
TỶ LỆ:	1/20
HOÀN THÀNH:	NĂM 2026

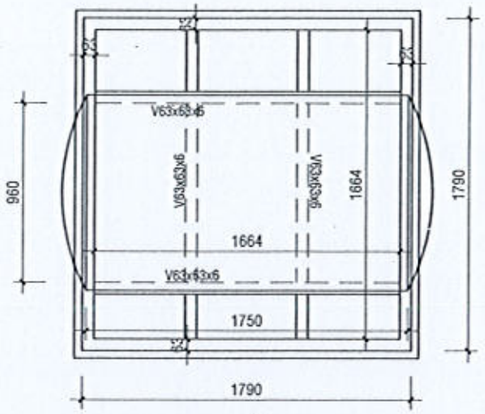

MẶT CẮT 1-1

TL: 1/20

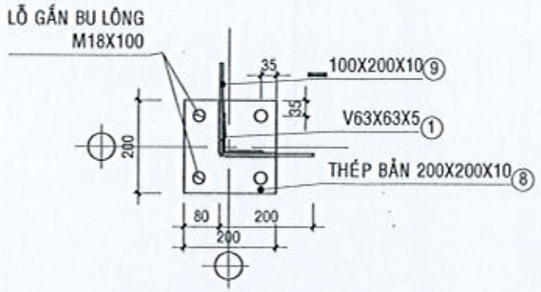

MẶT BẰNG ĐẾ TRỤ

TL: 1/10

BẢNG THỐNG KÊ CỐT THÉP

TÊN C.KIỆN	SỐ HIỆU	HÌNH DẠNG - KÍCH THƯỚC	ĐƯỜNG KÍNH (mm)	CHIỀU DÀI 1 THANH (mm)	SỐ LƯỢNG 1 C.KIỆN	SỐ LƯỢNG T.BỘ	TỔNG CHIỀU DÀI (m)	TỔNG T.LƯỢNG (Kg)
ĐÀI NƯỚC Số lượng: 1	1	LDC 63x5 Thép góc		2000	4	4	8	38.48
	2	LDC 63x5 Thép góc		2000	4	4	8	38.48
	3	LDC 50x5 Thép góc		2447	8	8	19.576	73.80
	4	LDC 63x5 Thép góc		1750	8	8	14	67.34
	5	Thép bản 150x200x10			4	4	0.12 m2	9.42
	6	Thép bản 150x150x10			4	4	0.09 m2	7.06
	7	Thép bản 150x200x10			4	4	0.12 m2	9.42
	8	Thép bản 200x200x10			4	4	0.16 m2	12.56

- Trọng lượng Thép góc: LDC 63x5 = 144.3 kg; Chiều dài = 30 mét
- Trọng lượng Thép góc: LDC 50x5 = 73.8 kg; Chiều dài = 19.58 mét
- Trọng lượng thép bản có chiều dày 10 mm = 38.46 kg

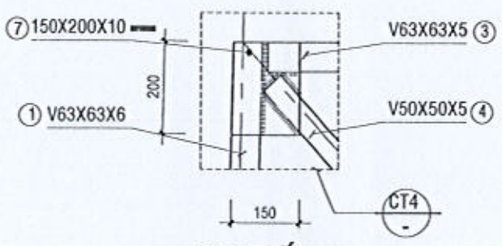

CHI TIẾT 4

TL: 1/10

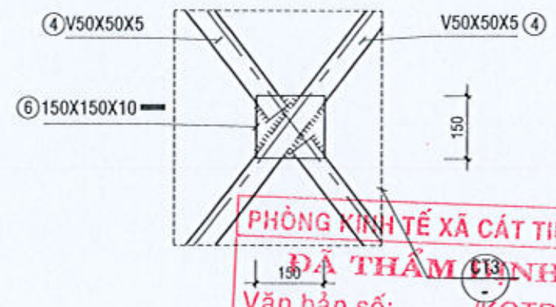

CHI TIẾT 3

TL: 1/10

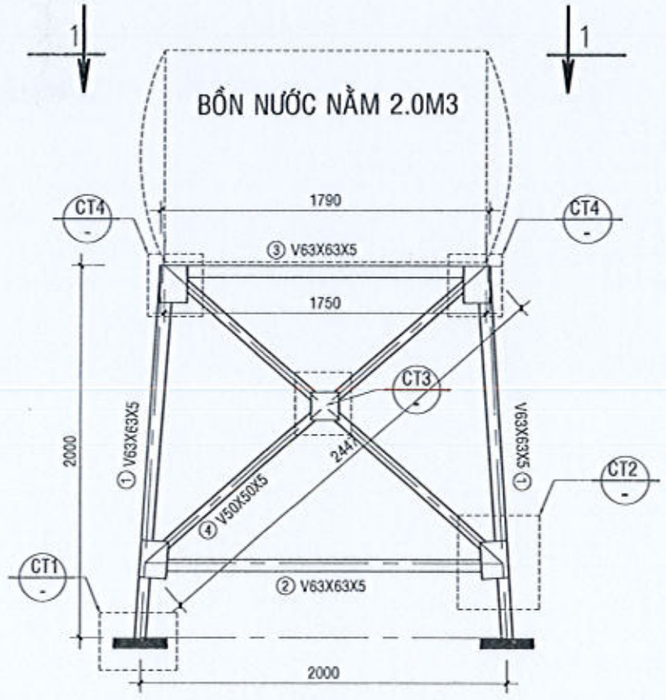

MẶT ĐỨNG KHUNG

TL: 1/25

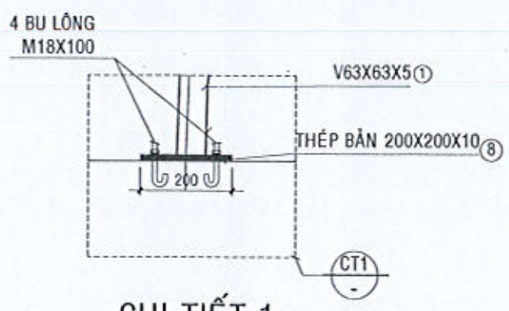

CHI TIẾT 1

TL: 1/10

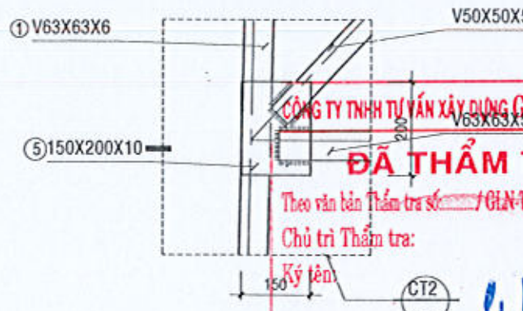

CHI TIẾT 2

TL: 1/10

PHÒNG KINH TẾ XÃ CÁT TIÊN 2
ĐÃ THẨM ĐỊNH
Văn bản số:...../KQTĐ-KT
Ngày.....tháng.....năm 20.....
Trưởng phòng

CÔNG TY TNHH TƯ VẤN XÂY DỰNG GIA LÊ NGUYÊN
ĐÃ THẨM TRA
Theo văn bản Thẩm tra số: /GLN-TT ngày / /20
Chủ trì Thẩm tra:
Ký tên:
Lê Nguyên Hùng

CHỦ ĐẦU TƯ:
VĂN PHÒNG HĐND VÀ UBND XÃ CÁT TIÊN 2

ĐƠN VỊ THIẾT KẾ:
CÔNG TY TNHH TƯ VẤN XÂY DỰNG
NGUYỄN HỒNG PHÚC
ĐỊA CHỈ: THÔN 10 - XÃ ĐẠ TẺH - TỈNH LÂM ĐỒNG
ĐT: 0263.3868.143; 0903 804 287 - Email: dyngyenhongphuc@gmail.com
GIÁM ĐỐC
NGUYỄN HỒNG PHÚC

DỰ ÁN:
SỬA CHỮA, CẢI TẠO, NÂNG CẤP, MỞ RỘNG TRỤ SỞ HĐND - UBND XÃ CÁT TIÊN 2

TÊN HẠNG MỤC:
SỬA CHỮA, CẢI TẠO, NÂNG CẤP ĐÃY NHÀ LÀM VIỆC SỐ 2

ĐỊA ĐIỂM XÂY DỰNG:
XÃ CÁT TIÊN 2 - TỈNH LÂM ĐỒNG

GIAI ĐOẠN:
THIẾT KẾ BẢN VẼ THI CÔNG

CHỦ TRÌ: NGUYỄN THÁI HỌC	
THIẾT KẾ: PHẠM HOÀNG LÂM	
VẼ: ĐOÀN TRỌNG KHOA	
KIỂM: NGUYỄN XUÂN AN	

TÊN BẢN VẼ:
CHI TIẾT ĐÀI NƯỚC

KÝ HIỆU BẢN VẼ:	KC-46
TỶ LỆ:	1/20
HOÀN THÀNH:	NĂM 2026

CỘNG HÒA XÃ HỘI CHỦ NGHĨA VIỆT NAM
ĐỘC LẬP - TỰ DO - HẠNH PHÚC

HỒ SƠ THIẾT KẾ BẢN VẼ THI CÔNG
(BẢN VẼ NHÀ ĐỂ MÁY PHÁT ĐIỆN)

CÔNG TRÌNH: SỬA CHỮA, CẢI TẠO, NÂNG CẤP, MỞ RỘNG TRỤ SỞ HĐND VÀ UBND XÃ CÁT TIÊN 2

ĐỊA ĐIỂM XD: XÃ CÁT TIÊN 2 - TỈNH LÂM ĐỒNG

PHÒNG KINH TẾ XÃ CÁT TIÊN 2
ĐÃ THẨM ĐỊNH
Văn bản số:...../KQTĐ-KT
Ngày.....tháng.....năm 20.....
Chữ ký:

NĂM : 2026

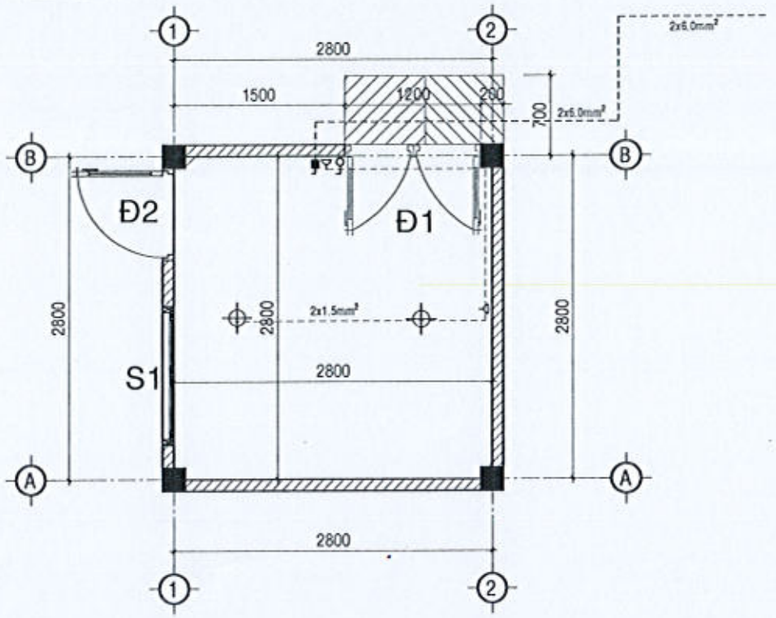

MẶT BẰNG NHÀ ĐỂ MÁY NỔ

TL: 1/50

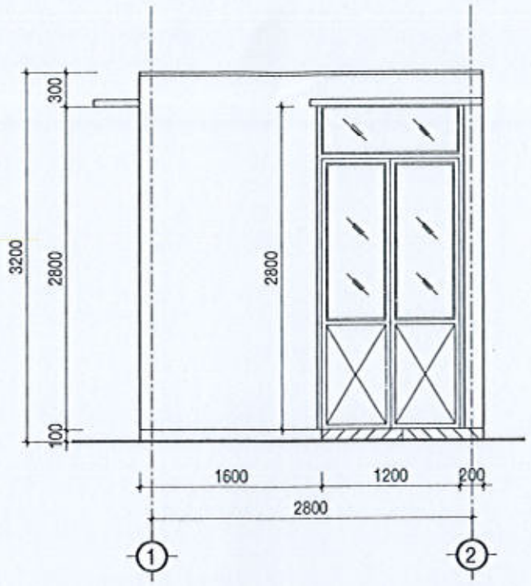

MẶT ĐỨNG NHÀ ĐỂ MÁY NỔ

TL: 1/50

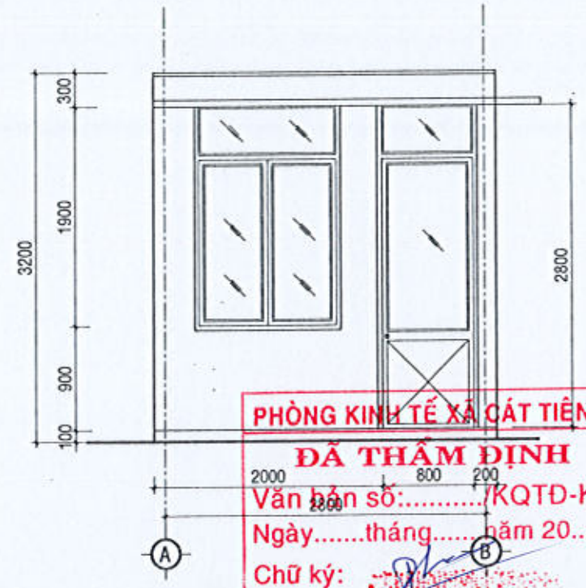

MẶT ĐỨNG NHÀ ĐỂ MÁY NỔ

TL: 1/50

PHÒNG KINH TẾ XÃ CÁT TIÊN 2
ĐÃ THẨM ĐỊNH
Văn bản số:...../KQTĐ-KT
Ngày.....tháng.....năm 20.....
Chữ ký:

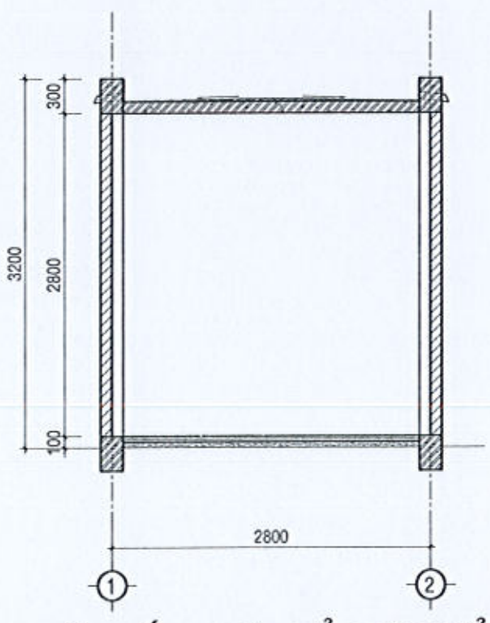

MẶT CẮT NHÀ ĐỂ MÁY NỔ

TL: 1/50

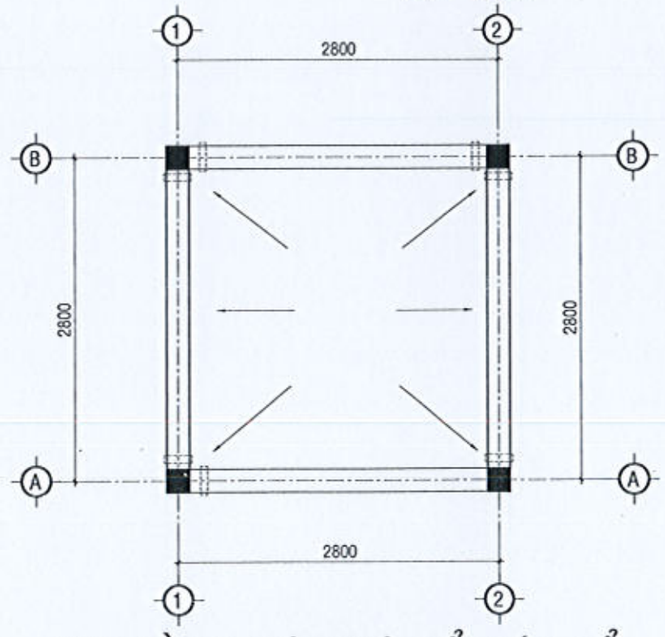

MẶT BẰNG MÁI NHÀ ĐỂ MÁY NỔ

TL: 1/50

XÂY DỰNG NHÀ ĐỂ MÁY NỔ:

-TRỤ, XÀ DẦM, SÊ NÔ MÁI ĐỔ BÊ TÔNG CỐT THÉP MÁC 250 ĐÁ 1x2cm; BÊ TÔNG NỀN MÁC 250 ĐÁ 1x2cm.

-HOÀN THIỆN NỀN LÁT GẠCH TERRAZZO 40x40x3cm VỮA XI MĂNG MÁC 75; CHÂN TƯỜNG ỐP GẠCH 120x600mm VỮA XI MĂNG MÁC 75.

-TƯỜNG XÂY GẠCH KHÔNG NUNG VỮA XI MĂNG MÁC 75; Ô VĂNG MÁC 250 ĐÁ 1x2cm; TRÁT VỮA XI MĂNG MÁC 75, BẢ MA TÍT, SƠN 01 NƯỚC LÓT 02 NƯỚC PHỦ

-ỐNG THOÁT NƯỚC MÁI SÊ NÔ PVC D90, THOÁT THÀNH PVC D60; ĐẮP GỜ CHỈ NƯỚC SÊ NÔ VỮA XI MĂNG MÁC 75

-SÊ NÔ MÁI LÁNG VỮA, QUÉT DUNG DỊCH CHỐNG THẤM, TẠO ĐỘ DỐC VỀ LỖ THOÁT NƯỚC PVC D60

-TẬN DỤNG LẠI, LẮP DỰNG CỬA ĐI, CỬA SỔ SẮT KÍNH KHỐI UBND HIỆN HỮU

-CUNG CẤP VÀ LẮP DỰNG CÁC THIẾT BỊ ĐIỆN, HỆ THỐNG ĐIỆN

CÔNG TY TNHH TƯ VẤN XÂY DỰNG GIA LÊ NGUYÊN
ĐÃ THẨM TRA
Theo văn bản Thẩm tra số...../ GLN-TT ngày...../...../20.....
Chủ trì Thẩm tra:
Ký tên:
Ng Nguyên Hùng

CÔNG TY TNHH TƯ VẤN XÂY DỰNG **NGUYỄN HỒNG PHÚC** ĐỊA CHỈ: XÃ ĐẠ TẺH - TỈNH LÂM ĐỒNG; ĐT: 0633.604.767	GIÁM ĐỐC NGUYỄN HỒNG PHÚC	CHỦ TRÌ	ĐOÀN TRỌNG KHOA	MẶT BẰNG, MẶT ĐỨNG NHÀ ĐỂ MÁY PHÁT ĐIỆN
		THIẾT KẾ	ĐOÀN TRỌNG KHOA	
		VẼ	NGUYỄN XUÂN AN	
		KIỂM	NGUYỄN THÁI HỌC	

CÔNG TY TNHH TƯ VẤN XÂY DỰNG NGUYỄN HỒNG PHÚC - M.S.D.N: 5801011281-C.T.T.N.H.H - XÃ ĐẠ TẺH - TỈNH LÂM ĐỒNG

CHỦ ĐẦU TƯ : VĂN PHÒNG HĐND VÀ UBND XÃ CÁT TIÊN 2
CÔNG TRÌNH : SỬA CHỮA, CẢI TẠO, NÂNG CẤP, MỞ RỘNG TRỤ SỞ HĐND VÀ UBND XÃ CÁT TIÊN 2
ĐỊA ĐIỂM : XÃ CÁT TIÊN 2 - TỈNH LÂM ĐỒNG

BẢN VẼ SỐ : 01	NĂM 2026
TỈ LỆ : 1/100	HỒ SƠ : XDCB - 2026

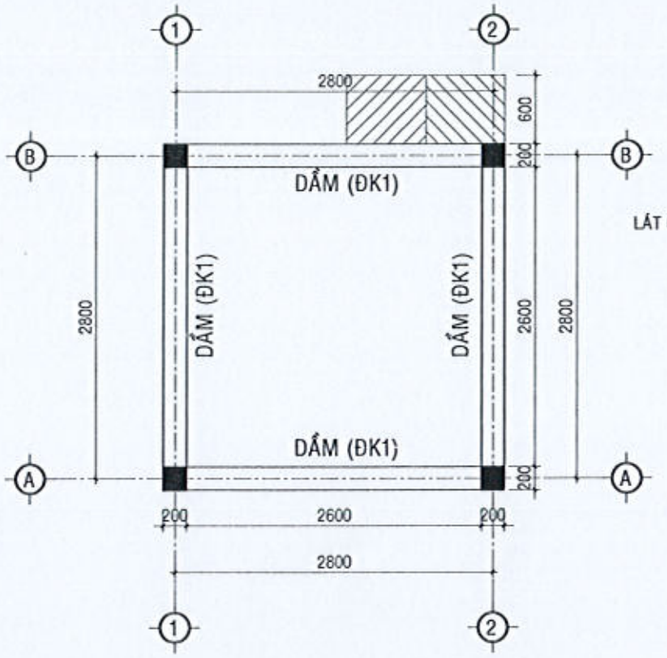

MẶT BẰNG DẦM NHÀ ĐỂ MÁY NỔ
TL: 1/50

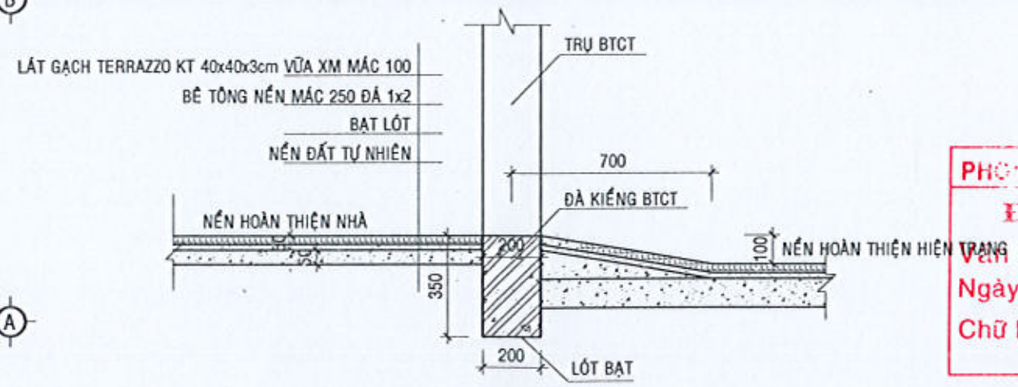

CHI TIẾT MẶT CẮT TL: 1/20

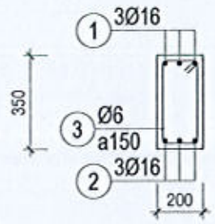

CHI TIẾT DẦM; SL=04; L=3m TL: 1/20

PHÒNG KINH TẾ XÃ CÁT TIÊN 2
ĐÃ THẨM ĐỊNH
Văn bản số:...../KQTĐ-KT
Ngày.....tháng.....năm 20...
Chữ ký:

CHI TIẾT DẦM MÁI; SL=04; L=3m TL: 1/20

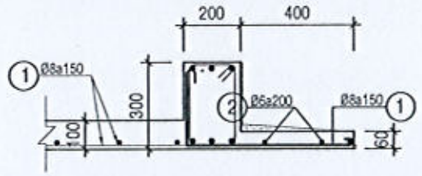

CHI TIẾT Ô VĂNG; SL=02; L=3m TL: 1/20

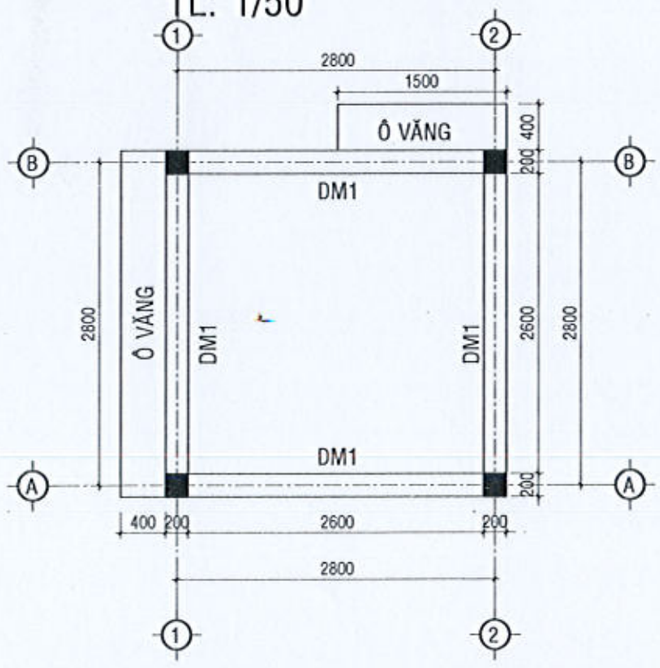

MẶT BẰNG DẦM MÁI NHÀ ĐỂ MÁY NỔ
TL: 1/50

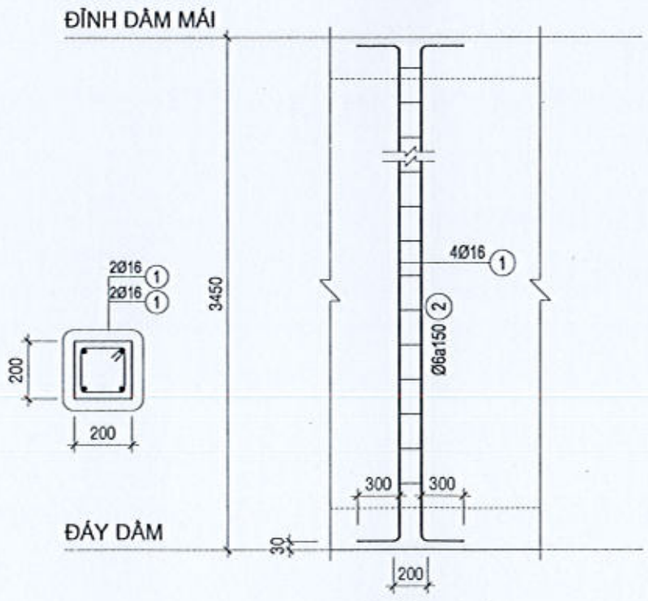

C1 (SL=04)
TL: 1/30

BẢNG THỐNG KÊ CỐT THÉP

TÊN CẤU KIỆN	SỐ HIỆU	HÌNH DẠNG & KÍCH THƯỚC (mm)	Ø (mm)	CHIỀU DÀI 1 THANH (mm)	SỐ C.KIỆN	SỐ THANH MỘT CK	SỐ THANH TOÀN BỘ	TỔNG CHIỀU DÀI (m)	TỔNG TRỌNG LƯỢNG (kg)
DẦM	1	200 2900 200	16	3300	4	3	12	39.6	62.57
	2	2900	16	2900	4	3	12	34.8	54.98
	3	45 300 150	6	990	4	12	48	47.52	10.55
DẦM MÁI	1	200 2900 200	16	3300	4	3	12	39.6	62.57
	2	2900	16	2900	4	3	12	34.8	54.98
	3	45 300 150	6	990	4	12	48	42.72	9.48

ĐƯỜNG KÍNH(mm):	Ø6	Ø16
CHIỀU DÀI(m):	90.24	148.8
TRỌNG LƯỢNG(kg):	20.03	235.1

CÔNG TY TNHH TƯ VẤN XÂY DỰNG GIA LÊ NGUYÊN
ĐÃ THẨM TRA
Theo văn bản Thẩm tra số: ...../GIA-TT ngày ...../...../20...
Chủ trì Thẩm tra:
Ký tên:
Lê Nguyên Hùng

CÔNG TY TNHH TƯ VẤN XÂY DỰNG **NGUYỄN HỒNG PHÚC**	GIÁM ĐỐC	CHỦ TRÌ	ĐOÀN TRỌNG KHOA	CÁC CHI TIẾT NHÀ ĐỂ MÁY PHÁT ĐIỆN	CHỦ ĐẦU TƯ : VĂN PHÒNG HĐND VÀ UBND XÃ CÁT TIÊN 2
		THIẾT KẾ	ĐOÀN TRỌNG KHOA		CÔNG TRÌNH : SỬA CHỮA, CẢI TẠO, NÂNG CẤP, MỞ RỘNG TRỤ SỞ HĐND VÀ UBND XÃ CÁT TIÊN 2
		VẼ	NGUYỄN XUÂN AN		ĐỊA ĐIỂM : XÃ CÁT TIÊN 2 - TỈNH LÂM ĐỒNG
ĐỊA CHỈ: XÃ ĐẠ TẺH - TỈNH LÂM ĐỒNG; ĐT: 0633.604.767	NGUYỄN HỒNG PHÚC	KIỂM	NGUYỄN THÁI HỌC		BẢN VẼ SỐ : 02 — NĂM 2026
					TỈ LỆ : 1/100 — HỒ SƠ : XDCB - 2026

CÔNG TY TNHH TƯ VẤN XÂY DỰNG NGUYỄN HỒNG PHÚC
M.S.D.N: 5801011281-C.T.T.N.H.H
XÃ ĐẠ TẺH - TỈNH LÂM ĐỒNG

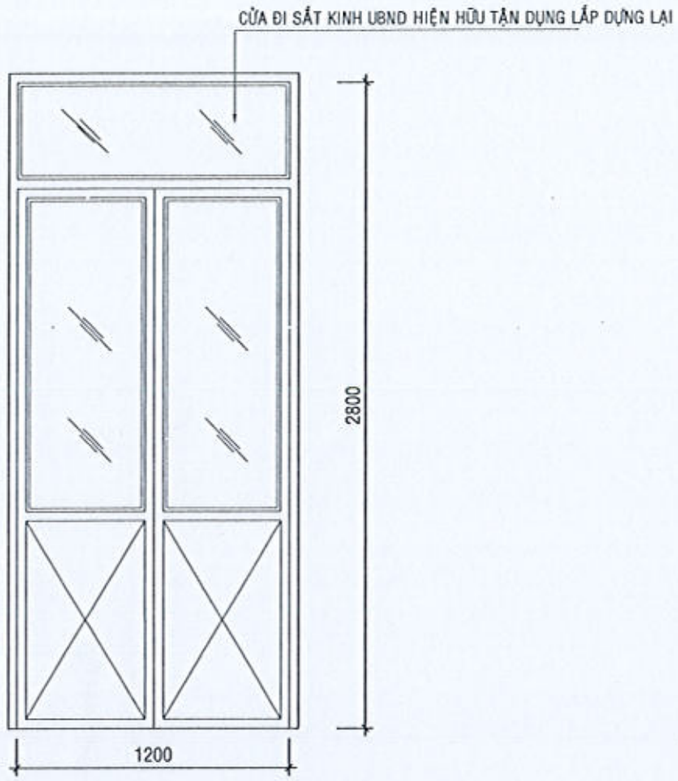

CHI TIẾT CỬA ĐI Đ1 SẮT KÍNH TL: 1/20

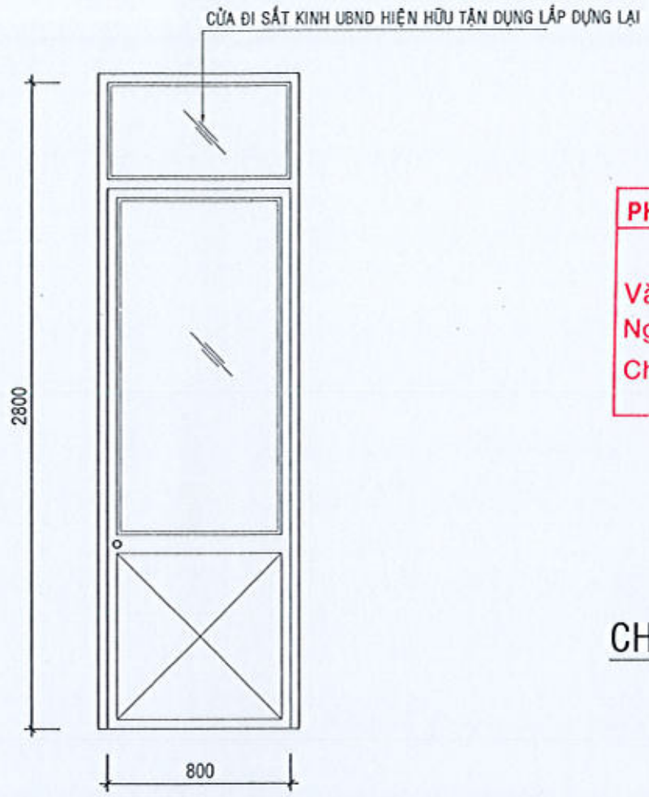

CHI TIẾT CỬA ĐI Đ2 SẮT KÍNH TL: 1/20

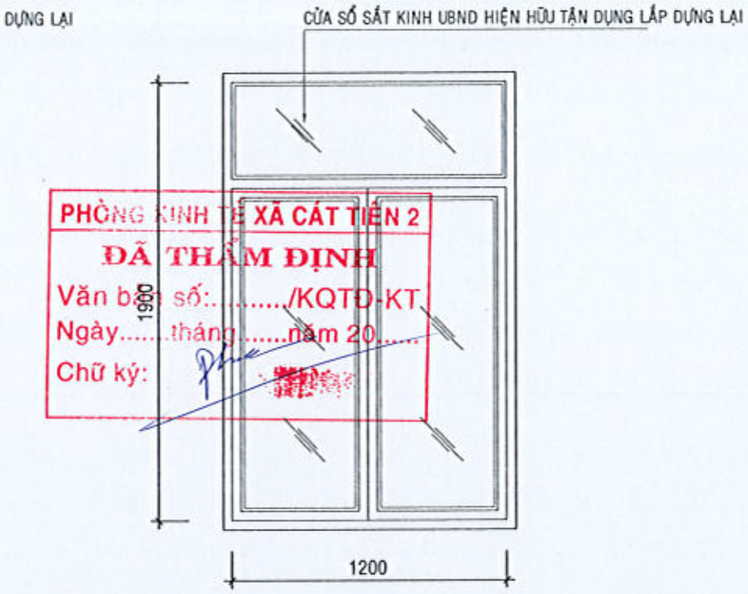

PHÒNG KINH TẾ XÃ CÁT TIÊN 2
ĐÃ THẨM ĐỊNH
Văn bản số:...../KQTĐ-KT
Ngày.....tháng.....năm 20.....
Chữ ký:

CHI TIẾT CỬA SỔ S1 SẮT KÍNH TL: 1/20

BẢNG THỐNG KÊ CỐT THÉP

TÊN CẤU KIỆN	SỐ HIỆU	HÌNH DẠNG & KÍCH THƯỚC (mm)	Ø (mm)	CHIỀU DÀI 1 THANH (mm)	SỐ C.KIỆN	SỐ THANH MỘT CK	SỐ THANH TOÀN BỘ	TỔNG CHIỀU DÀI (m)	TỔNG TRỌNG LƯỢNG (kg)
C1	7	300 3350 300	16	3950	4	2	8	31.6	49.93
	8	300 3300 300	16	3900	4	2	8	31.2	49.3
	9	45 150 150	6	690	4	15	60	41.4	9.19
		ĐƯỜNG KÍNH(mm):				Ø6			Ø16
		CHIỀU DÀI(m):				41.4			62.8
		TRỌNG LƯỢNG(kg):				9.19			99.22

BẢNG THỐNG KÊ CỐT THÉP

TÊN CẤU KIỆN	SỐ HIỆU	HÌNH DẠNG & KÍCH THƯỚC (mm)	Ø (mm)	CHIỀU DÀI 1 THANH (mm)	SỐ C.KIỆN	SỐ THANH MỘT CK	SỐ THANH TOÀN BỘ	TỔNG CHIỀU DÀI (m)	TỔNG TRỌNG LƯỢNG (kg)
Ô VÀNG	1	3000	6	3000	1	3	3	9	2
	2	250 550	8	800	1	21	21	16.8	6.64
		ĐƯỜNG KÍNH(mm):				Ø6			Ø8
		CHIỀU DÀI(m):				9			16.8
		TRỌNG LƯỢNG(kg):				2			6.64

BẢNG THỐNG KÊ CỐT THÉP

TÊN CẤU KIỆN	SỐ HIỆU	HÌNH DẠNG & KÍCH THƯỚC (mm)	Ø (mm)	CHIỀU DÀI 1 THANH (mm)	SỐ C.KIỆN	SỐ THANH MỘT CK	SỐ THANH TOÀN BỘ	TỔNG CHIỀU DÀI (m)	TỔNG TRỌNG LƯỢNG (kg)
SÀN MÁI	1	50 2900 50	8	3000	1	42	42	126	49.77

CÔNG TY TNHH TƯ VẤN XÂY DỰNG GIA LÊ NGUYÊN
ĐÃ THẨM TRA
Theo văn bản Thẩm tra số...../ GLN-TT ngày...../...../20.....
Chủ trì Thẩm tra:
Ký tên:
Nguyễn Hùng

CÔNG TY TNHH TƯ VẤN XÂY DỰNG
NGUYỄN HỒNG PHÚC
ĐỊA CHỈ: XÃ ĐẠ TẺH - TỈNH LÂM ĐỒNG; ĐT: 0633.604.767

GIÁM ĐỐC
NGUYỄN HỒNG PHÚC

CÔNG TY TNHH TƯ VẤN XÂY DỰNG NGUYỄN HỒNG PHÚC - M.S.D.N: 5801011281-C.T.T.N.H.H - XÃ ĐẠ TẺH - TỈNH LÂM ĐỒNG

CHỦ TRÌ	ĐOÀN TRỌNG KHOA
THIẾT KẾ	ĐOÀN TRỌNG KHOA
VẼ	NGUYỄN XUÂN AN
KIỂM	NGUYỄN THÁI HỌC

CHI TIẾT CỬA
BẢNG THỐNG KÊ

CHỦ ĐẦU TƯ : VĂN PHÒNG HĐND VÀ UBND XÃ CÁT TIÊN 2
CÔNG TRÌNH : SỬA CHỮA, CẢI TẠO, NÂNG CẤP, MỞ RỘNG TRỤ SỞ HĐND VÀ UBND XÃ CÁT TIÊN 2
ĐỊA ĐIỂM : XÃ CÁT TIÊN 2 - TỈNH LÂM ĐỒNG

BẢN VẼ SỐ : 03	NĂM 2026
TỈ LỆ : 1/100	HỒ SƠ : XDCB - 2026