CỘNG HÒA XÃ HỘI CHỦ NGHĨA VIỆT NAM

ĐỘC LẬP - TỰ DO - HẠNH PHÚC

HỒ SƠ THIẾT KẾ BẢN VẼ THI CÔNG

DỰ ÁN: KHÔI PHỤC, SỬA CHỮA ĐẬP BẢY SÀO, XÃ KỲ XUÂN

ĐỊA ĐIỂM XÂY DỰNG: XÃ KỲ XUÂN, TỈNH HÀ TĨNH

GIAI ĐOẠN: LẬP BÁO CÁO KINH TẾ KỸ THUẬT

HẠNG MỤC: CỐNG QUA ĐƯỜNG SAU TRÀN SỐ 2

ĐẠI DIỆN CHỦ ĐẦU TƯ	ĐẠI DIỆN TƯ VẤN QLDA	ĐƠN VỊ TƯ VẤN THIẾT KẾ
UBND XÃ KỲ XUÂN	CÔNG TY CỔ PHẦN XÂY DỰNG KHÁNH NGUYỄN	CÔNG TY CP TƯ VẤN VÀ ĐTXD HÀ TĨNH
		Giám đốc
Lê Tài Tuấn	Nguyễn Tất Khánh	Trần Đình Thường

Hà Tĩnh - Năm 2026

SỞ NÔNG NGHIỆP VÀ MÔI TRƯỜNG
THẨM ĐỊNH
Theo văn bản số:...../.....
Ngày.....tháng.....năm 20.....
Người thẩm định ký tên

HẠNG MỤC: CỐNG QUA ĐƯỜNG SAU TRÀN SỐ 2

CÔNG TY TNHH XÂY DỰNG THƯƠNG MẠI HTC
HỒ SƠ ĐÃ THẨM TRA
Theo văn bản thẩm tra số:...../.....
Ngày.....tháng.....năm.....

S.Đ.K.K.D: 2803000169 - C.T.C.P
CÔNG TY CỔ PHẦN TƯ VẤN & ĐẦU TƯ XÂY DỰNG HÀ TĨNH
TP. HÀ TĨNH T. HÀ TĨNH

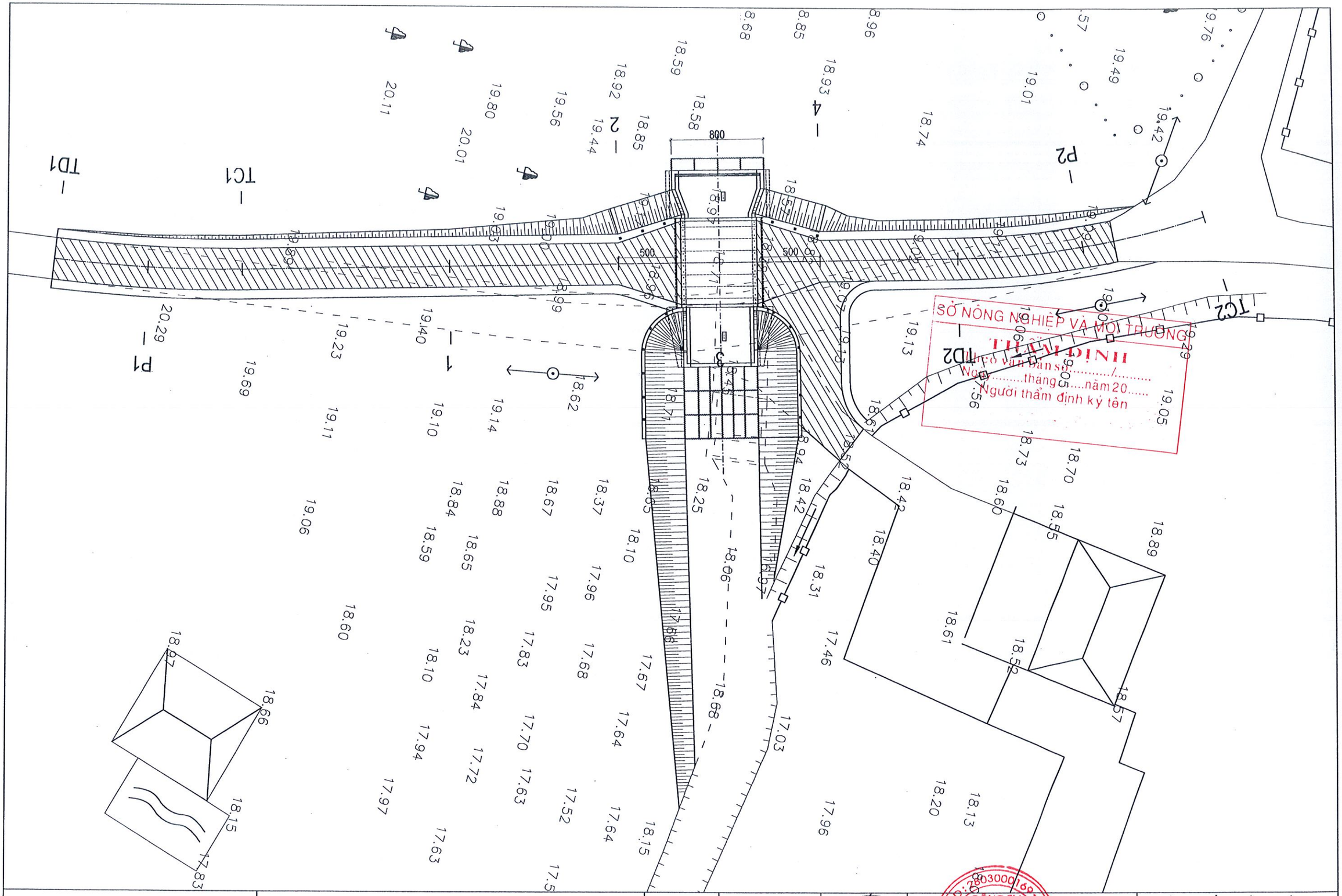

ỦY BAN NHÂN DÂN XÃ KỲ XUÂN	**DỰ ÁN: KHÔI PHỤC, SỬA CHỮA ĐẬP BẢY SÀO, XÃ KỲ XUÂN**	Chủ nhiệm TK	Trần Quốc Dũng	CÔNG TY CỔ PHẦN TV&ĐTXD HÀ TĨNH	**BÌNH ĐỒ HOÀN THÀNH CỐNG VÀ ĐƯỜNG**
CÔNG TY CỔ PHẦN TƯ VẤN VÀ ĐẦU TƯ XÂY DỰNG HÀ TĨNH	ĐỊA ĐIỂM XÂY DỰNG: XÃ KỲ XUÂN, TỈNH HÀ TĨNH GIAI ĐOẠN: LẬP BÁO CÁO KINH TẾ - KỸ THUẬT HẠNG MỤC: CỐNG SAU TRÀN	Chủ trì TK GT	Nguyễn Thái Cường		TỶ LỆ: SHBV: HBS.
		Thiết kế	Nguyễn Chí Linh		HT: 2026 KH NĂM : 2026
		Kiểm tra	Trần Quốc Dũng	GĐ: Trần Đình Thường	

MẶT BẰNG CỐNG BẢN

Tỷ lệ: 1/50

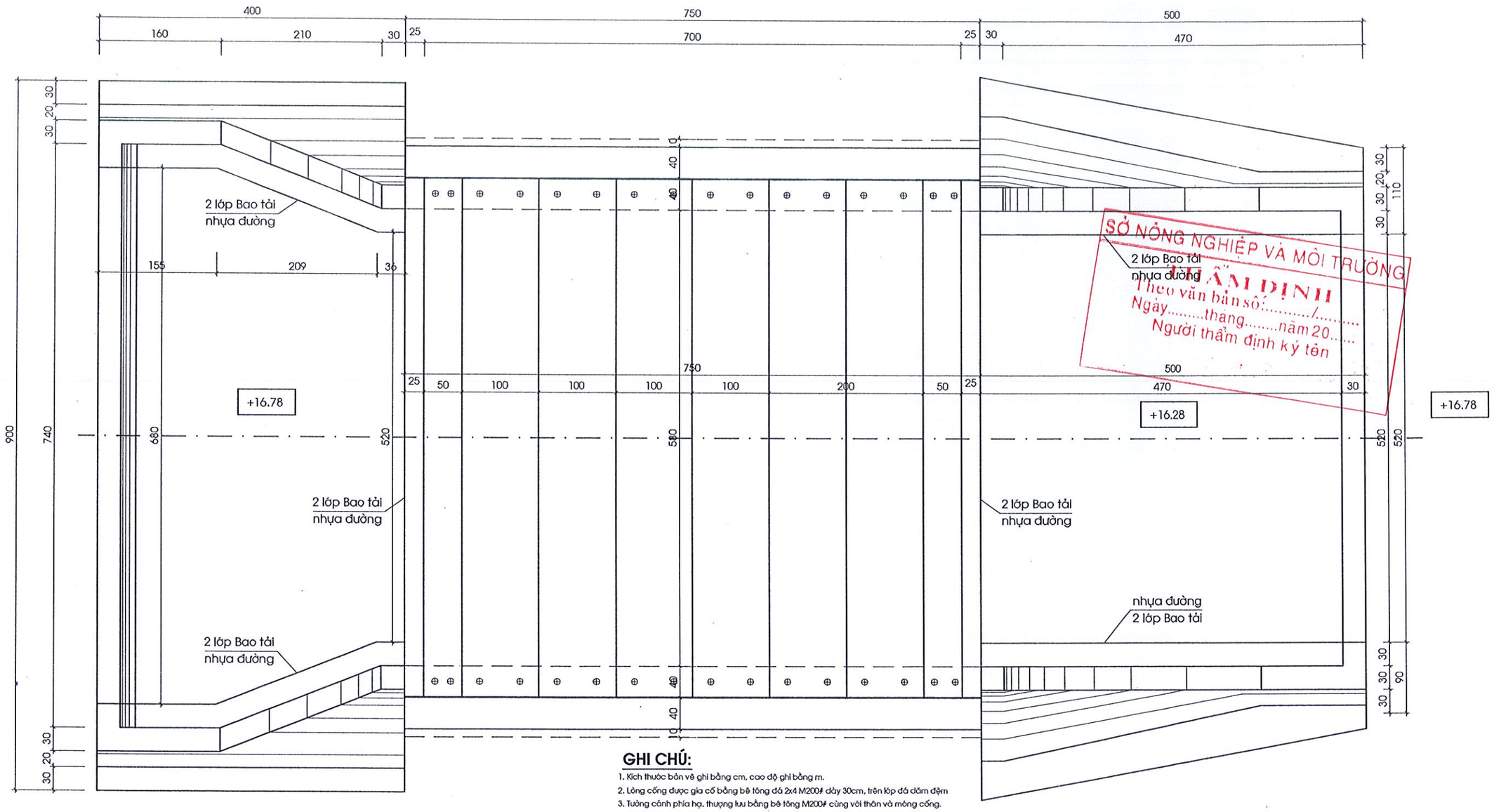
400
160
210
30
750
25
700
25
500
30
470
2 lớp Bao tải
nhựa đường
155
209
36
+16.78
+16.28
+16.78
25
50
100
100
100
100
200
50
25
750
500
470
30
900
740
680
520
580
520
520
110
90
40
40
40
40
30
20
30
30
20
30
30
20
30
30
30

GHI CHÚ:

1. Kích thước bản vẽ ghi bằng cm, cao độ ghi bằng m.
2. Lòng cống được gia cố bằng bê tông đá 2x4 M200# dày 30cm, trên lớp đá dăm đệm
3. Tường cánh phía hạ, thượng lưu bằng bê tông đá 2x4 M200# cùng với thân và móng cống. Bê tông mũ mố và giằng chống bê tông M250. Bê tông phủ bản và tấm bản M300#.
4. Mối nối giữa các tấm bản phải gia cường thép xoắn chống co ngót.
5. Thiết kế cống sử dụng định hình 69-34X, tải trọng H13 - X60.
6. Bản vẽ này xem cùng bản vẽ chi tiết mũ mố, cấu tạo giằng chống.

CẮT DỌC CỐNG BẢN

Tỷ lệ: 1/50

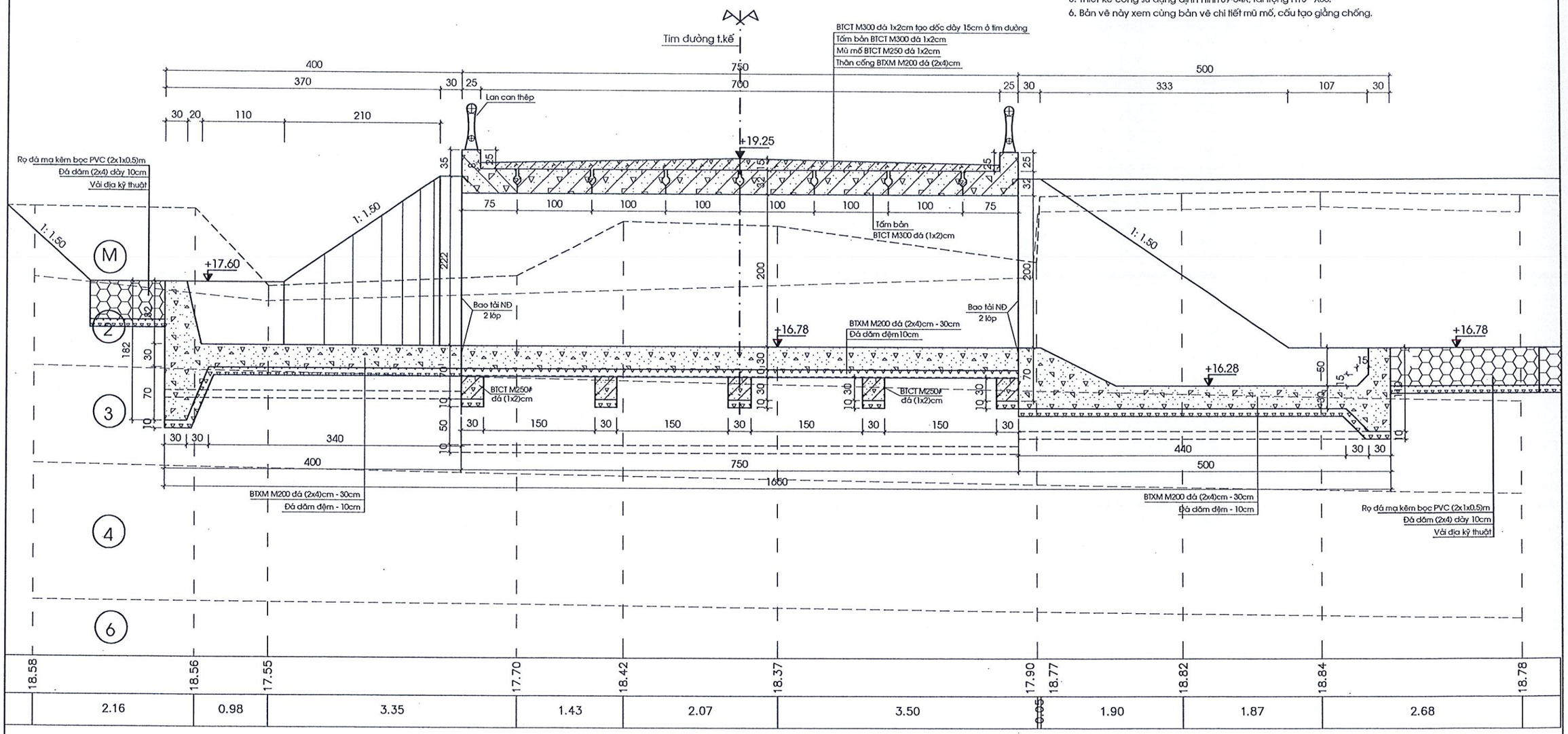

18.58	18.56	17.55	17.70	18.42	18.37	17.90	18.77	18.82	18.84	18.78
2.16	0.98	3.35	1.43	2.07	3.50	0.05	1.90	1.87	2.68	

ỦY BAN NHÂN DÂN XÃ KỲ XUÂN	**DỰ ÁN: KHÔI PHỤC, SỬA CHỮA ĐẬP BẢY SÀO, XÃ KỲ XUÂN**	Chủ nhiệm TK	Trần Quốc Dũng	CÔNG TY CỔ PHẦN TV&ĐTXD HÀ TĨNH	CẮT DỌC CỐNG BẢN	
CÔNG TY CỔ PHẦN TƯ VẤN VÀ ĐẦU TƯ XÂY DỰNG HÀ TĨNH	ĐỊA ĐIỂM XÂY DỰNG: XÃ KỲ XUÂN, TỈNH HÀ TĨNH GIAI ĐOẠN: LẬP BÁO CÁO KINH TẾ - KỸ THUẬT HẠNG MỤC: CỐNG SAU TRÀN	Chủ trì TK GT	Nguyễn Thái Cường		TỶ LỆ:	SHBV: HBS.
		Thiết kế	Nguyễn Chí Linh			
		Kiểm tra	Trần Quốc Dũng	GĐ: Trần Đình Thường	HT: 2026	KH NĂM : 2026

DẤU HIỆU QUY ƯỚC, MÔ TẢ

- (BT) Bê tông sân tràn
- (M) Đất mặt Sét pha lẫn sạn màu vàng nhạt, nâu đỏ xen lẫn rễ cây cỏ.
- (○) Đất lấp Sét pha vừa màu vàng nhạt, nâu đỏ. Trạng thái dẻo mềm dẻo cứng.
- (2) Sét pha vừa màu vàng, vân nâu đỏ lẫn sạn. Trạng thái dẻo cứng
- (2a) Sét, sét pha nặng màu xanh nhạt, nâu sẫm. Trạng thái dẻo mềm dẻo chảy.
- (3) Sét pha nhẹ màu vàng nhạt lẫn nhiều cát sạn. Trạng thái dẻo mềm. Đây là lớp dễ thấm mất nước.
- (4) Sét pha nhẹ chứa nhiều sạn sỏi màu vàng nhạt, Trạng thái dẻo cứng.
- (5) Sét pha nặng màu vàng nhạt, nâu đỏ lẫn sạn. Trạng thái dẻo cứng đến nữa cứng.
- (6) Sét pha nhẹ màu vàng nhạt lẫn nhiều cát sạn, Trạng thái dẻo mềm dẻo cứng.

SỞ NÔNG NGHIỆP VÀ MÔI TRƯỜNG
THẨM ĐỊNH
Theo văn bản số:...../.....
Ngày.....tháng.....năm 20.....
Người thẩm định ký tên

BẢNG TỔNG HỢP GIÁ TRỊ TRUNG BÌNH KẾT QUẢ THÍ NGHIỆM ĐỊA CHẤT CÔNG TRÌNH CÁC MẪU ĐẤT NỀN

Tên lớp	Thành phần hạt P												Chỉ tiêu vật lý							Hạn độ Aterberg				Chỉ tiêu lực học							
	Cuội	Sỏi sạn			Cát					Bụi		Sét		Dung trọng																	
	>60.0 mm	60.0 - 20.0 m	20.0 - 5.0 mm	5.0-2.0 mm	2.0 - 1.0 mm	1.0 - 0.5 mm	0.5 - 0.25 mm	0.25 - 0.1 mm	0.1 -0.05 mm	0.05 - 0.01 m	0.01-0.005 m	<0.005 mm	Độ ẩm tự nhiên	Ướt gw	Khô gc	Khối lượng riêng	Hệ số rỗng e	Độ lỗ rỗng n	Hệ số bão hòa n	Giới hạn chảy	Giới hạn dẻo W	Chỉ số dẻo I p	Độ sệt B	Góc ma sát tron	Lực dính kết C	Hệ số nén lún a1	Hệ số thấm K	Modul tổng biến dạ	Sức chịu tải quy ước	Góc nghỉ khô ak	Góc nghỉ ướt ak
	%	%	%	%	%	%	%	%	%	%	%	%	%	g/cm3	g/cm3	g/cm3		%	%	%	%	%		Độ	kG/cm2	m2/k(	cm/s	kG/cm2	kG/cm2		
Lớp 1			1.6	1.9	3.3	2.9	7.3	21.2	21.8	16.2	9.1	14.7	25.84	1.85	1.47	2.69	0.83	45.48	83.38	32.98	19.30	13.68	0.49	13° 09'	0.161	0.031	$7.2x10^{-5}$	73.53	1.17		
Lớp 2			0.1	0.6	1.6	1.3	5.7	21.1	27.2	13.9	12.0	16.5	24.89	1.87	1.50	2.69	0.79	44.28	84.14	34.27	19.15	15.13	0.38	14° 59'	0.174	0.027	$1.6x10^{-5}$	104.25	1.34		
Lớp 2a			0.5	0.2	1.2	0.6	5.6	11.3	25.5	14.6	10.4	30.1	35.57	1.77	1.31	2.70	1.07	51.61	90.15	39.92	21.86	18.06	0.76	08° 40'	0.110	0.077	$7.6x10^{-6}$	22.86	0.76		
Lớp K			0.8	2.1	2.0	5.6	15.9	20.3	27.3	7.8	12.2	6.3	22.25	1.82	1.48	2.68														28° 52'	18° 58'
Lớp3			0.0	0.7	1.4	3.8	6.2	25.2	25.5	16.1	8.1	13.1	26.11	1.84	1.46	2.69	0.84	45.71	83.27	31.50	18.81	12.69	0.58	13° 58'	0.149	0.041	$8.1x10^{-5}$	56.95	1.15		
Lớp 4			2.8	3.0	3.4	3.4	6.7	31.2	16.8	13.9	5.1	13.7	25.05	1.86	1.49	2.68	0.80	44.48	83.86	32.83	19.01	13.82	0.44	15° 12'	0.175	0.027	$5.4x10^{-5}$	104.4	1.35		
Lớp 5			2.3	2.7	2.8	4.1	7.0	15.5	22.4	16.1	4.7	22.4	24.67	1.92	1.54	2.70	0.75	42.78	89.01	34.97	19.26	15.70	0.35	16° 04'	0.197	0.022	$1.7x10^{-5}$	149.8	1.52		
Lớp 6			2.4	3.3	4.1	5.1	9.4	18.2	22.7	14.7	6.2	13.9	25.46	1.85	1.47	2.69	0.83	45.25	82.76	32.33	19.07	13.26	0.48	14° 49'	0.172	0.027	$5.4x10^{-5}$	125.3	1.30		

ỦY BAN NHÂN DÂN XÃ KỲ XUÂN	**DỰ ÁN: KHÔI PHỤC, SỬA CHỮA ĐẬP BẢY SÀO, XÃ KỲ XUÂN**	Chủ nhiệm TK	Trần Quốc Dũng	CÔNG TY CỔ PHẦN TV&ĐTXD HÀ TĨNH	**MÔ TẢ ĐỊA CHẤT**	
	ĐỊA ĐIỂM XÂY DỰNG: XÃ KỲ XUÂN, TỈNH HÀ TĨNH	Chủ trì TK GT	Nguyễn Thái Cường			
CÔNG TY CỔ PHẦN TƯ VẤN VÀ ĐẦU TƯ XÂY DỰNG HÀ TĨNH	GIAI ĐOẠN: LẬP BÁO CÁO KINH TẾ - KỸ THUẬT	Thiết kế	Nguyễn Chí Linh		TỶ LỆ:	SHBV: HBS.
	HẠNG MỤC: CỐNG SAU TRÀN	Kiểm tra	Trần Quốc Dũng	GĐ: Trần Đình Thường	HT: 2026	KH NĂM : 2026

CÔNG TY CỔ PHẦN TƯ VẤN & ĐẦU TƯ XÂY DỰNG HÀ TĨNH

CẮT NGANG CỐNG BẢN

Tỷ lệ: 1/50

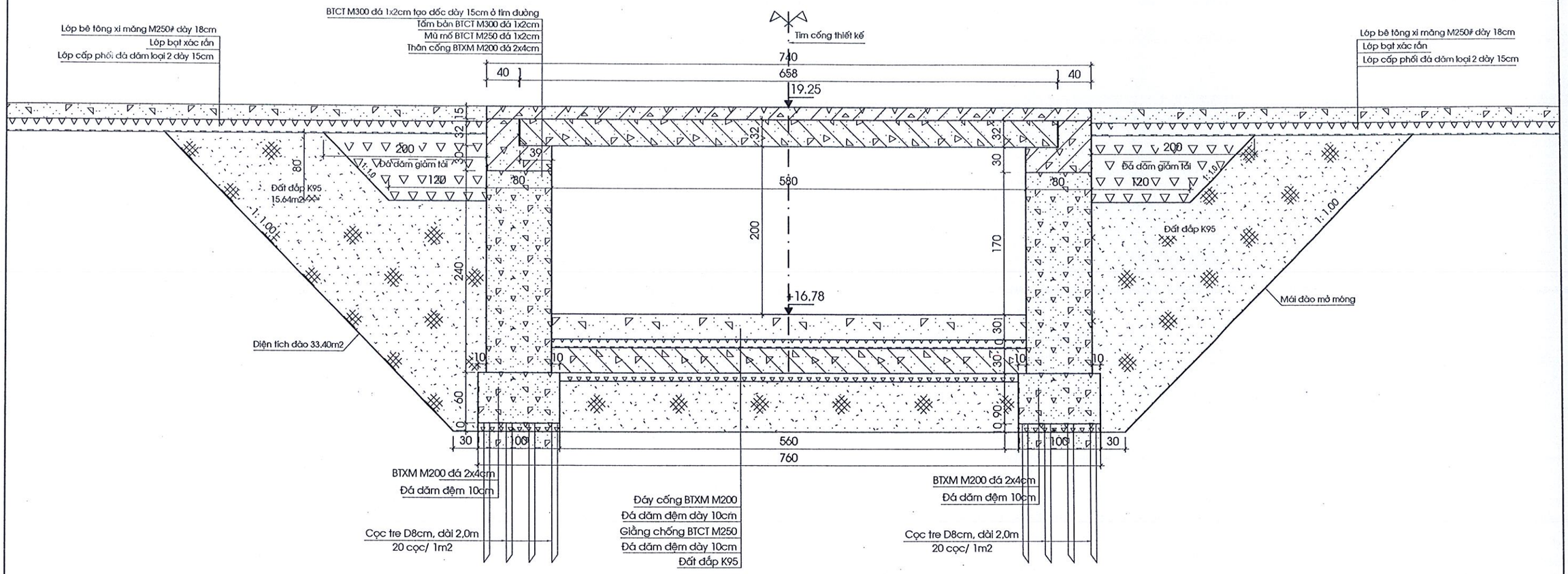

GHI CHÚ:

1. Kích thước bản vẽ ghi bằng cm, cao độ ghi bằng m.
2. Lòng cống được gia cố bằng bê tông đá 2x4 M200# dày 30cm, trên lớp đá dăm đệm
3. Tường cánh phía hạ, thượng lưu bằng bê tông M200# cùng với thân và móng cống. Bê tông mũ mố và giằng chống bê tông M250. Bê tông phủ bản và tấm bản M300#.
4. Mối nối giữa các tấm bản phải gia cường thép xoắn chống co ngót.
5. Thiết kế cống sử dụng định hình 69-34X, tải trọng H13 - X60.
6. Bản vẽ này xem cùng bản vẽ chi tiết mũ mố, cấu tạo giằng chống.

ỦY BAN NHÂN DÂN XÃ KỲ XUÂN	**DỰ ÁN: KHÔI PHỤC, SỬA CHỮA ĐẬP BẢY SÀO, XÃ KỲ XUÂN**	Chủ nhiệm TK	Trần Quốc Dũng		CÔNG TY CỔ PHẦN TV&ĐTXD HÀ TĨNH	**CẮT NGANG CỐNG BẢN**	
	ĐỊA ĐIỂM XÂY DỰNG: XÃ KỲ XUÂN, TỈNH HÀ TĨNH	Chủ trì TK GT	Nguyễn Thái Cường				
CÔNG TY CỔ PHẦN TƯ VẤN VÀ ĐẦU TƯ XÂY DỰNG HÀ TĨNH	GIAI ĐOẠN: LẬP BÁO CÁO KINH TẾ - KỸ THUẬT	Thiết kế	Nguyễn Chí Linh			TỶ LỆ:	SHBV: HBS.
	HẠNG MỤC: CỐNG SAU TRÀN	Kiểm tra	Trần Quốc Dũng		GĐ: Trần Đình Thường	HT: 2026	KH NĂM : 2026

CÔNG TY CỔ PHẦN TƯ VẤN & ĐẦU TƯ XÂY DỰNG HÀ TĨNH

CẮT NGANG THÉP TẤM BIÊN

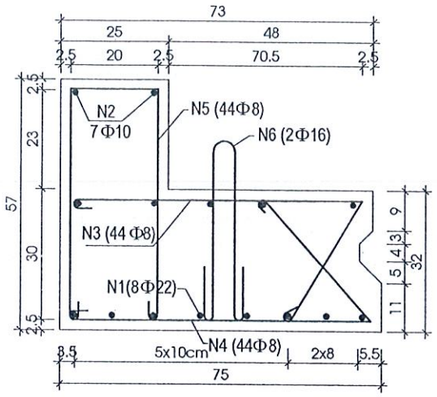

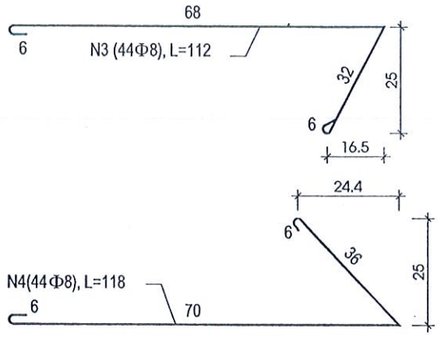

CẮT NGANG THÉP TẤM GIỮA

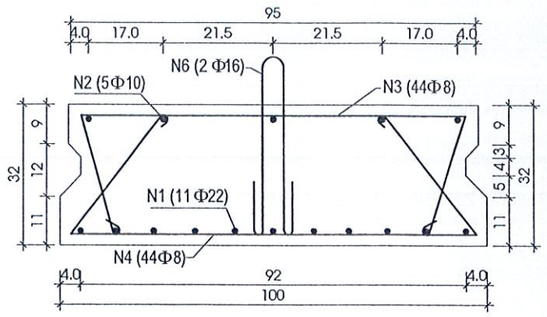

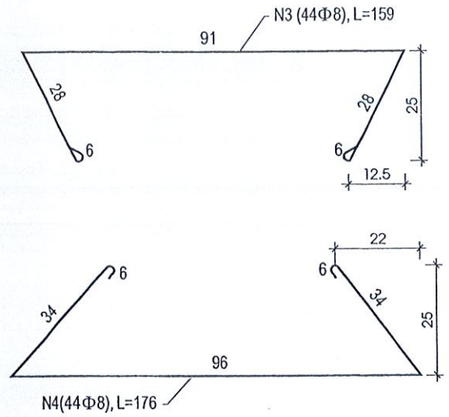

CẮT DỌC TẤM BẢN

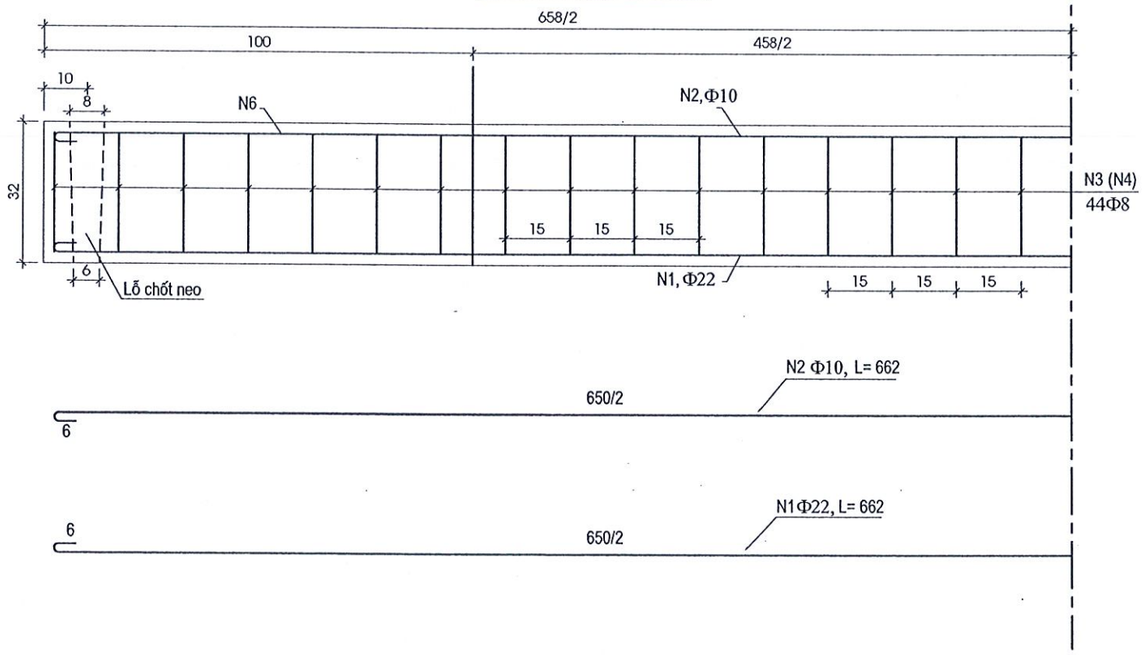

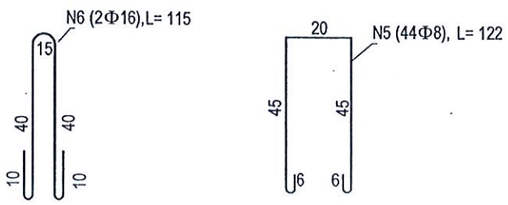

GHI CHÚ:

- Kích thước trong bản vẽ đơn vị cm, cao trình đơn vị là m.
- Bản vẽ này xem cùng các bản vẽ liên quan khác.

BẢNG THỐNG KÊ CỐT THÉP

TT	Cấu kiện	Số hiệu	Hình dạng kích thước	D (mm)	Lt (cm) 1 thanh	Số thanh 1 cấu kiện	Số cấu kiện	Σ L (m)	Trọng Lượng đ. vị (kg.m)	Trọng Lượng F<=10 (kg)	Trọng Lượng F<=18 (kg)
1	Tấm bản giữa	N1	6 650 6	22	662.0	11	6	436.92	2.984		1303.79
2		N2	6 650 6	10	662.0	5	6	198.60	0.617	122.44	
3		N3	28 91 6	8	159.0	44	6	419.76	0.395	165.63	
4		N4	34 96 6	8	176.0	44	6	464.64	0.395	183.34	
5		N6	15 40 40 10 10	16	115.0	2	6	13.80	1.578		21.78
6	Tấm bản biên	N1	6 650 6	22	662.0	8	2	105.92	2.984		316.07
7		N2	6 650 6	10	662.0	7	2	92.68	0.617	57.18	
8		N3	6 68 32 6	8	112.0	44	2	98.56	0.395	38.93	
9		N4	6 70 6 36	8	118.0	44	2	103.84	0.395	41.02	
10		N5	20 45 6	8	122.0	44	2	107.36	0.395	42.41	
11		N6	15 40 10	16	115.0	2	2	4.60	1.578		7.26
12	Mũ mố	N1	6 744 6	12	756.0	8	2	120.96	0.617		107.40
13		N2	25 75 6.5	10	213.0	26	2	110.76	0.395	68.29	
15		N3	57 35 6.5	10	197.0	26	2	102.44	0.395	63.16	
16	Giằng ngang	N5	6 734 6	12	746.0	4	5	149.20	0.888	132.49	
17		N6	25 25 6.5	8	113.0	20	5	113.00	0.395		44.64
16	Chốt neo	N1	40	16	40.0	16	2	12.80	1.578		20.20
								Tổng khối lượng (kg):			2672.64

SỞ NÔNG NGHIỆP VÀ MÔI TRƯỜNG HÀ TĨNH
Theo văn bản số ..... Ngày 5 ..... tháng ..... năm 20 ..... Người thẩm định ký tên

ỦY BAN NHÂN DÂN XÃ KỲ XUÂN	**DỰ ÁN: KHÔI PHỤC, SỬA CHỮA ĐẬP BẢY SÀO, XÃ KỲ XUÂN**	Chủ nhiệm TK	Trần Quốc Dũng	CÔNG TY CỔ PHẦN TV&ĐTXD HÀ TĨNH	**BỐ TRÍ THÉP CỐNG BẢN**	
	ĐỊA ĐIỂM XÂY DỰNG: XÃ KỲ XUÂN, TỈNH HÀ TĨNH	Chủ trì TK GT	Nguyễn Thái Cường			
CÔNG TY CỔ PHẦN TƯ VẤN VÀ ĐẦU TƯ XÂY DỰNG HÀ TĨNH	GIAI ĐOẠN: LẬP BÁO CÁO KINH TẾ - KỸ THUẬT	Thiết kế	Nguyễn Chí Linh		TỶ LỆ:	SHBV: HBS.
	HẠNG MỤC: CỐNG SAU TRÀN	Kiểm tra	Trần Quốc Dũng	GĐ: Trần Đình Thường	HT: 2026	KH NĂM : 2026

CÔNG TY CỔ PHẦN TƯ VẤN & ĐẦU TƯ XÂY DỰNG HÀ TĨNH

CỐT THÉP MŨ MỐ

MẶT CẮT I-I

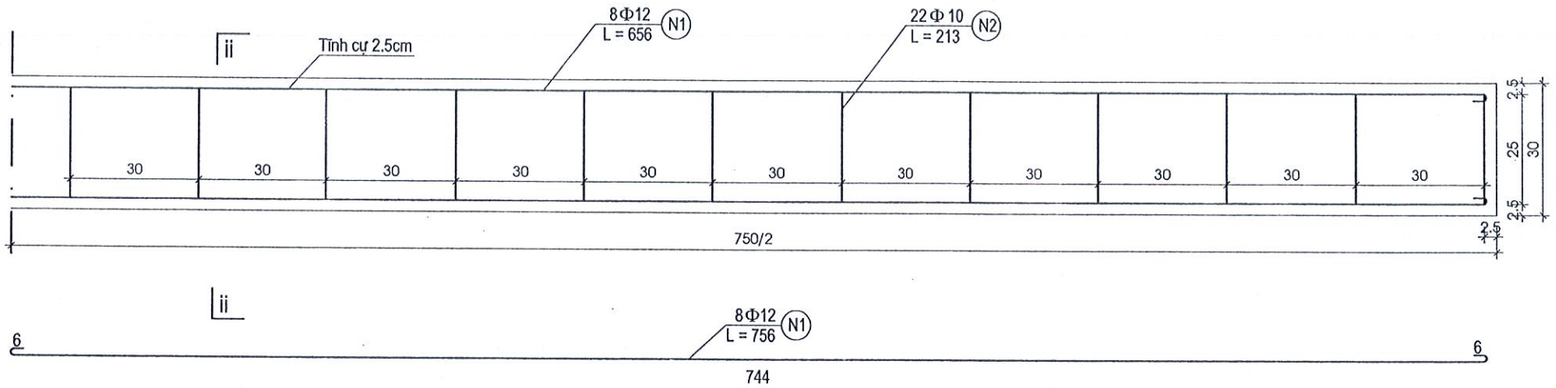

MẶT CẮT II-II

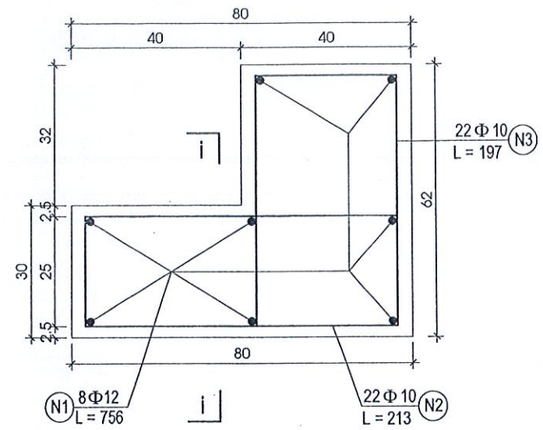

CỐT THÉP DẦM GIẰNG

MẶT CẮT VI-VI

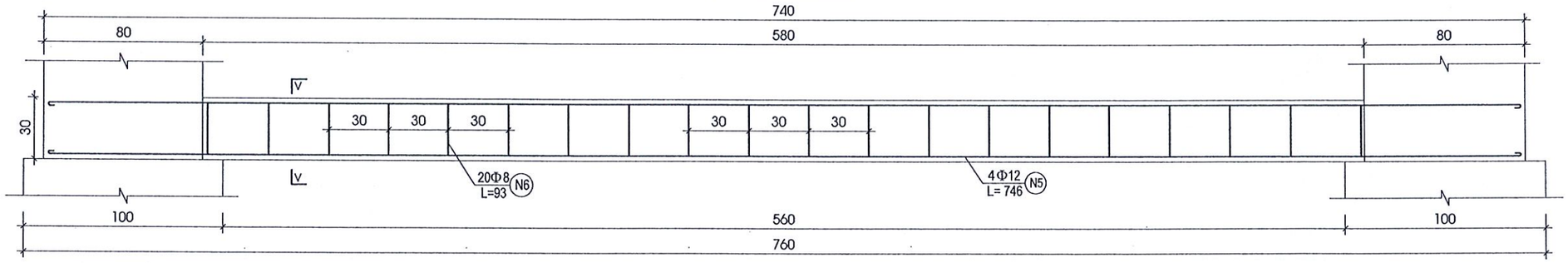

MẶT CẮT V-V

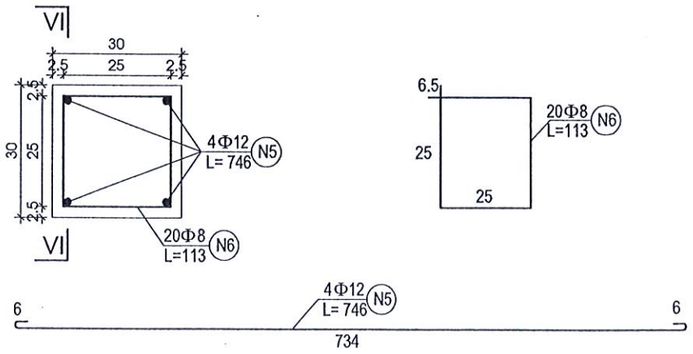

GHI CHÚ:

1. Kích thước bản vẽ ghi bằng cm, cao độ ghi bằng m.
2. Mối nối giữa các tấm bản phải gia cường thép xoắn chống co ngót.
3. Thiết kế cống sử dụng định hình 69-34X, tải trọng H13 - X60.
4. Bản vẽ này xem cùng bản vẽ chi tiết mũ mố, cấu tạo giằng chống.

ỦY BAN NHÂN DÂN XÃ KỲ XUÂN	**DỰ ÁN: KHÔI PHỤC, SỬA CHỮA ĐẬP BẢY SÀO, XÃ KỲ XUÂN**	Chủ nhiệm TK	Trần Quốc Dũng		CÔNG TY CỔ PHẦN TV&ĐTXD HÀ TĨNH	**BỐ TRÍ THÉP MŨ MỐ - DẦM GIẰNG**	
	ĐỊA ĐIỂM XÂY DỰNG: XÃ KỲ XUÂN, TỈNH HÀ TĨNH	Chủ trì TK GT	Nguyễn Thái Cường				
	GIAI ĐOẠN: LẬP BÁO CÁO KINH TẾ - KỸ THUẬT	Thiết kế	Nguyễn Chí Linh			TỶ LỆ: 1/25	SHBV: HBS.
CÔNG TY CỔ PHẦN TƯ VẤN VÀ ĐẦU TƯ XÂY DỰNG HÀ TĨNH	HẠNG MỤC: CỐNG SAU TRÀN	Kiểm tra	Trần Quốc Dũng		GĐ: Trần Đình Thường	HT: 2026	KH NĂM : 2026

CÔNG TY CỔ PHẦN TƯ VẤN & ĐẦU TƯ XÂY DỰNG HÀ TĨNH

BỐ TRÍ THÉP LỚP PHỦ MẶT CỐNG

Tỷ lệ: 1/25

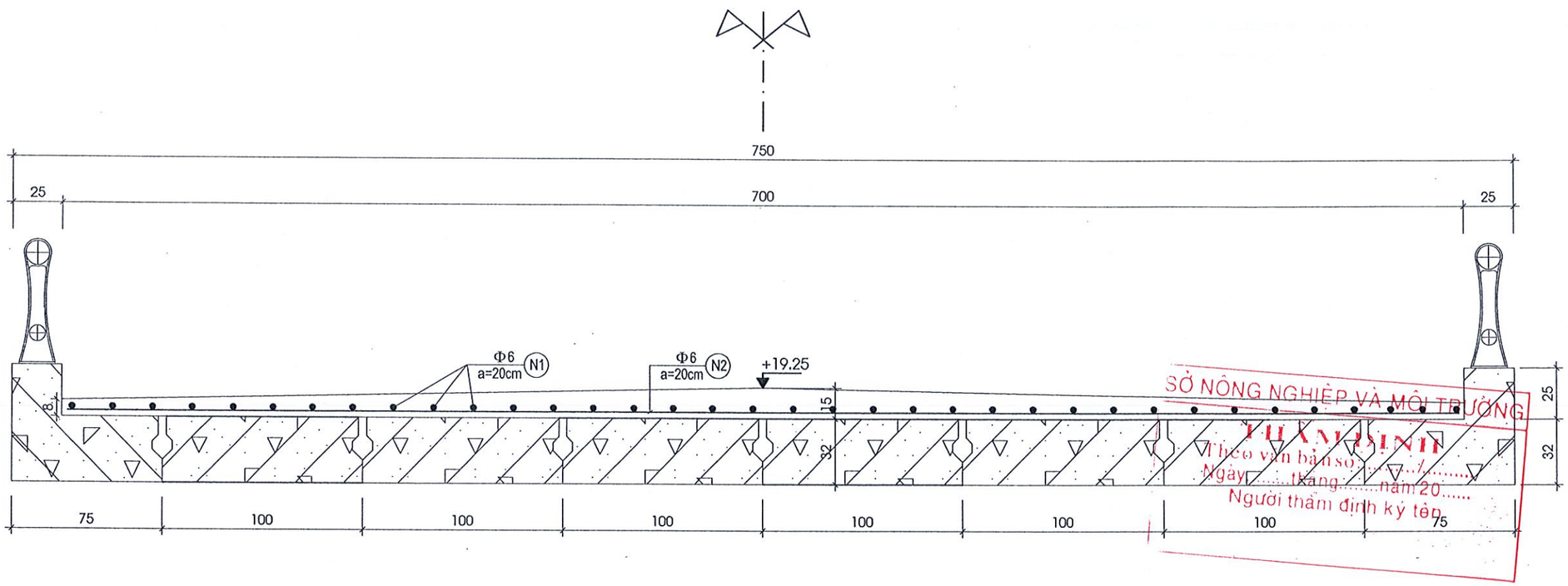

SỞ NÔNG NGHIỆP VÀ MÔI TRƯỜNG
T.H.T.H.
Theo văn bản số: ...../.....
Ngày.....tháng.....năm 20.....
Người thẩm định ký tên

BẢNG THỐNG KÊ CỐT THÉP

TT	Số hiệu	Hình dạng kích thước	D (mm)	Li (cm) 1 thanh	Số thanh	Số c.kiện	ΣL (m)	Trọng Lượng đ. vị (kg.m)	Trọng Lượng F<=10 (kg)	Trọng Lượng F<=18 (kg)
1	N1	734	12	746.0	35	1	261.10	0.222	57.96	
2	N2	696	8	706.0	37	1	261.22	0.222	57.98	
Tổng khối lượng (kg):									115.94	

GHI CHÚ:

1. Kích thước bản vẽ ghi bằng cm, cao độ ghi bằng m.

ỦY BAN NHÂN DÂN XÃ KỲ XUÂN	**DỰ ÁN: KHÔI PHỤC, SỬA CHỮA ĐẬP BẢY SÀO, XÃ KỲ XUÂN**	Chủ nhiệm TK	Trần Quốc Dũng	CÔNG TY CỔ PHẦN TV&ĐTXD HÀ TĨNH	**BỐ TRÍ THÉP LỚP PHỦ MẶT CỐNG**		
	ĐỊA ĐIỂM XÂY DỰNG: XÃ KỲ XUÂN, TỈNH HÀ TĨNH	Chủ trì TK GT	Nguyễn Thái Cường				
CÔNG TY CỔ PHẦN TƯ VẤN VÀ ĐẦU TƯ XÂY DỰNG HÀ TĨNH	GIAI ĐOẠN: LẬP BÁO CÁO KINH TẾ - KỸ THUẬT	Thiết kế	Nguyễn Chí Linh		TỶ LỆ:	SHBV: HBS.	
	HẠNG MỤC: CỐNG SAU TRÀN	Kiểm tra	Trần Quốc Dũng	GĐ: Trần Đình Thường	HT: 2026	KH NĂM : 2026	

CÔNG TY CỔ PHẦN TƯ VẤN & ĐẦU TƯ XÂY DỰNG HÀ TĨNH
M.S.D.N: 2803000160 - C.T.C.P
TP. HÀ TĨNH T. HÀ TĨNH

CẮT DỌC TƯỜNG CÁNH THƯỢNG LƯU

Tỷ lệ: 1/25

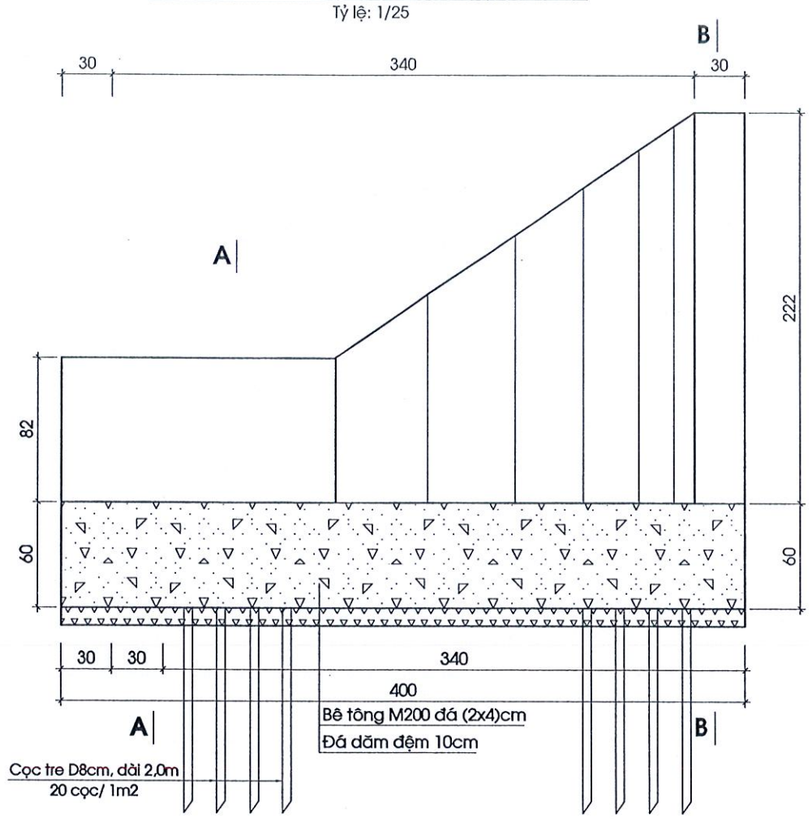

CẮT A - A

Tỷ lệ: 1/25

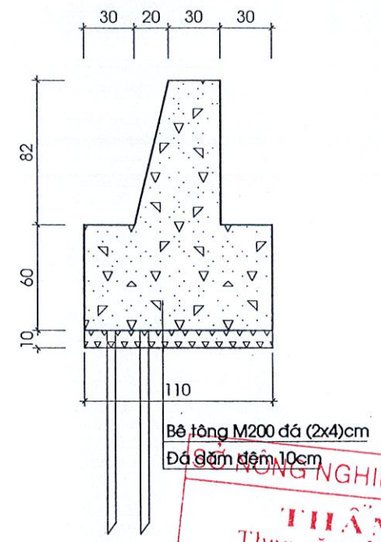

CẮT B - B

Tỷ lệ: 1/25

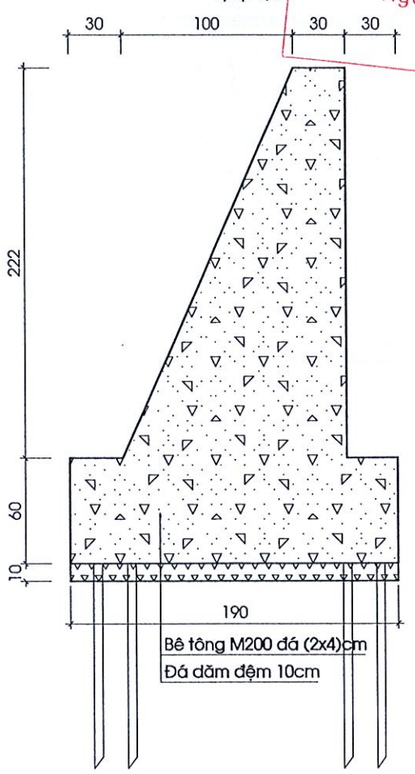

MẶT BẰNG TƯỜNG CÁNH THƯỢNG LƯU

Tỷ lệ: 1/25

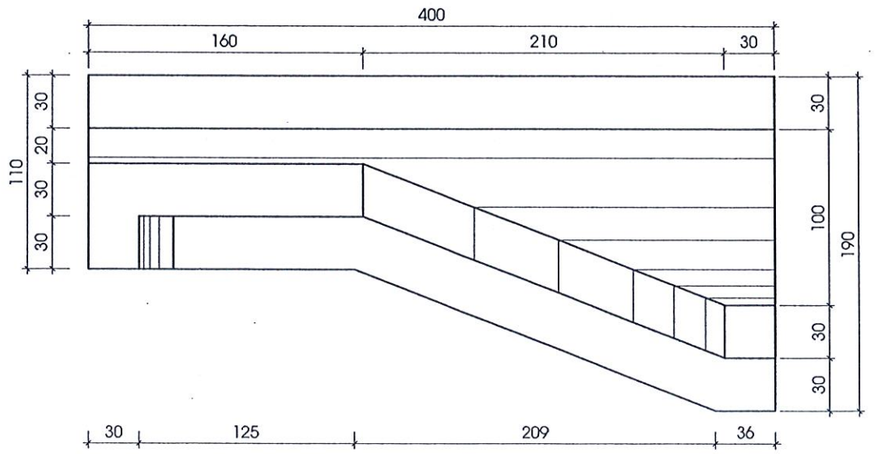

GHI CHÚ:

1. Kích thước bản vẽ ghi bằng cm, cao độ ghi bằng m.
2. Bê tông M200 sử dụng đá dăm (2x4)cm.

SỞ NÔNG NGHIỆP VÀ MÔI TRƯỜNG
THẨM ĐỊNH
Theo văn bản số:...../.....
Ngày.....tháng.....năm 20.....
Người thẩm định ký tên

ỦY BAN NHÂN DÂN XÃ KỲ XUÂN	**DỰ ÁN: KHÔI PHỤC, SỬA CHỮA ĐẬP BẢY SÀO, XÃ KỲ XUÂN** ĐỊA ĐIỂM XÂY DỰNG: XÃ KỲ XUÂN, TỈNH HÀ TĨNH GIAI ĐOẠN: LẬP BÁO CÁO KINH TẾ - KỸ THUẬT HẠNG MỤC: CỐNG SAU TRÀN	Chủ nhiệm TK	Trần Quốc Dũng		CÔNG TY CỔ PHẦN TV&ĐTXD HÀ TĨNH	**CHI TIẾT TƯỜNG CÁNH TL CỐNG**	
		Chủ trì TK GT	Nguyễn Thái Cường				
CÔNG TY CỔ PHẦN TƯ VẤN VÀ ĐẦU TƯ XÂY DỰNG HÀ TĨNH		Thiết kế	Nguyễn Chí Linh			TỶ LỆ:	SHBV: HBS.
		Kiểm tra	Trần Quốc Dũng		GĐ: Trần Đình Thường	HT: 2026	KH NĂM : 2026

CẮT DỌC TƯỜNG CÁNH HẠ LƯU

Tỷ lệ: 1/25

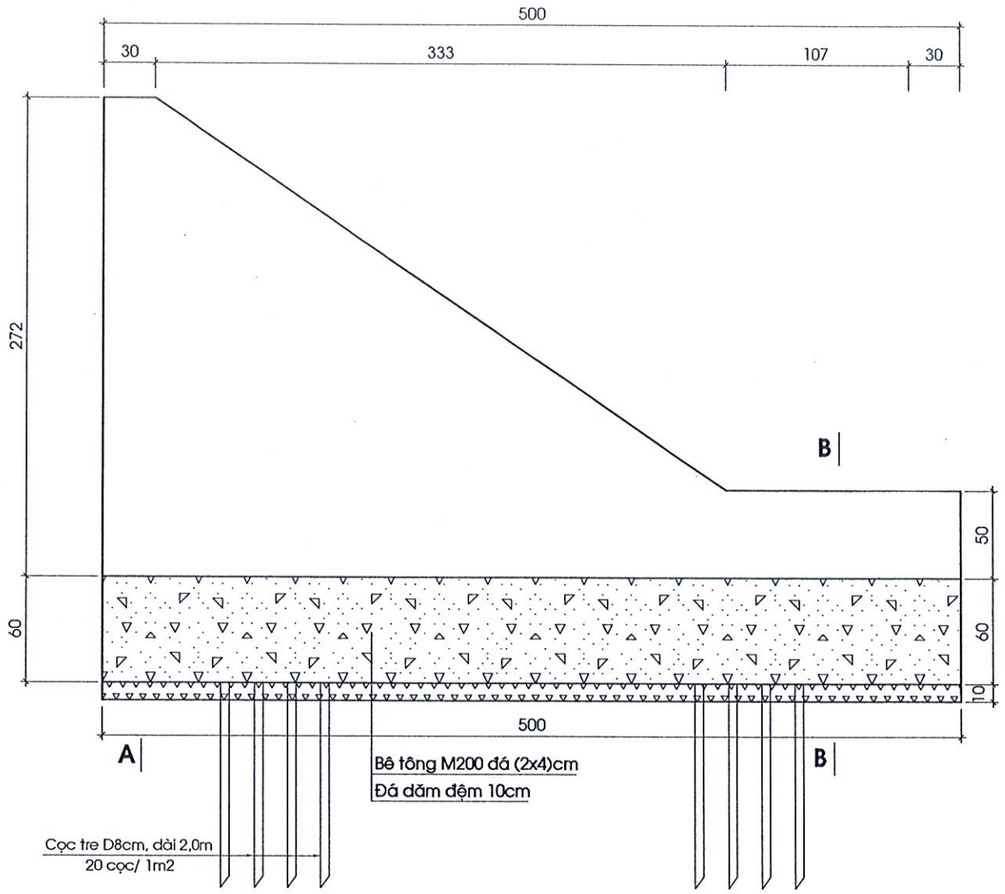

CẮT A - A

Tỷ lệ: 1/25

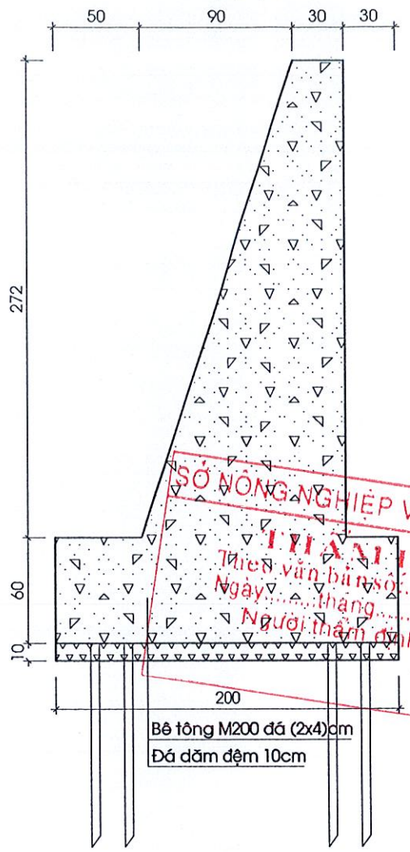

MẶT BẰNG TƯỜNG CÁNH HẠ LƯU

Tỷ lệ: 1/25

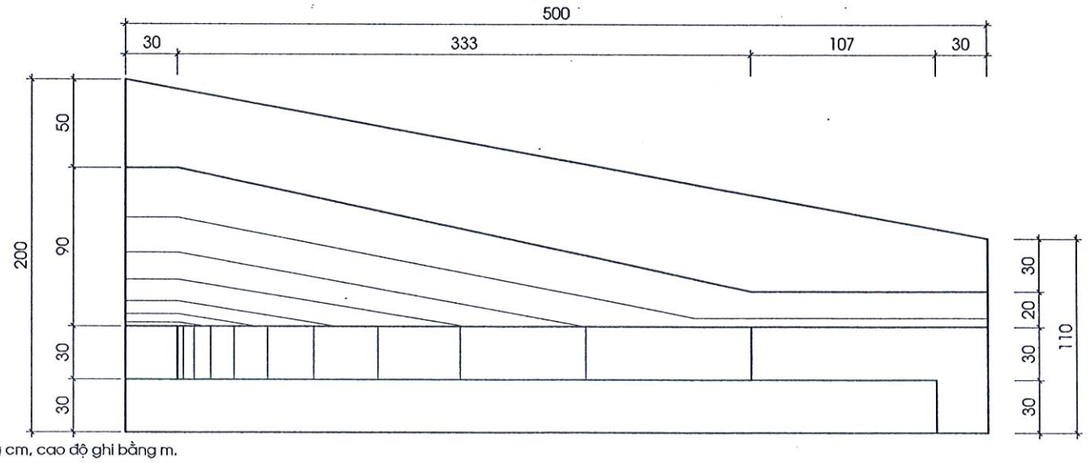

CẮT B - B

Tỷ lệ: 1/25

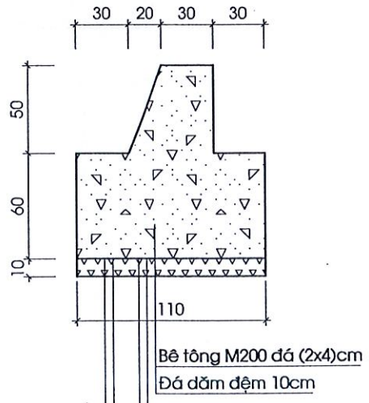

SỞ NÔNG NGHIỆP VÀ MÔI TRƯỜNG
THẨM ĐỊNH
Thiết văn bản số:...../.....
Ngày.....tháng.....năm 20.....
Người thẩm định ký tên

GHI CHÚ:

1. Kích thước bản vẽ ghi bằng cm, cao độ ghi bằng m.
2. Bê tông M200 sử dụng đá dăm (2x4)cm.

ỦY BAN NHÂN DÂN XÃ KỲ XUÂN	**DỰ ÁN: KHÔI PHỤC, SỬA CHỮA ĐẬP BẢY SÀO, XÃ KỲ XUÂN** ĐỊA ĐIỂM XÂY DỰNG: XÃ KỲ XUÂN, TỈNH HÀ TĨNH GIAI ĐOẠN: LẬP BÁO CÁO KINH TẾ - KỸ THUẬT HẠNG MỤC: CỐNG SAU TRÀN	Chủ nhiệm TK	Trần Quốc Dũng		CÔNG TY CỔ PHẦN TV&ĐTXD HÀ TĨNH	**CHI TIẾT TƯỜNG CÁNH HLCỐNG**
		Chủ trì TK GT	Nguyễn Thái Cường			
CÔNG TY CỔ PHẦN TƯ VẤN VÀ ĐẦU TƯ XÂY DỰNG HÀ TĨNH		Thiết kế	Nguyễn Chí Linh			TỶ LỆ: / SHBV: HBS.
		Kiểm tra	Trần Quốc Dũng		GĐ: Trần Đình Thường	HT: 2026 / KH NĂM : 2026

CÔNG TY CỔ PHẦN TƯ VẤN & ĐẦU TƯ XÂY DỰNG HÀ TĨNH
S.Đ.K.D: 2803000169
TP. HÀ TĨNH

CHI TIẾT LAN CAN (L=6,58M)

Tỉ lệ: 1/25

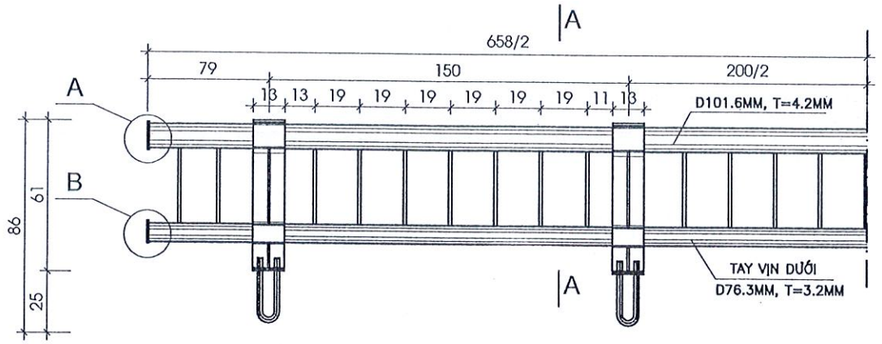

A - A

Tỉ lệ: 1/20

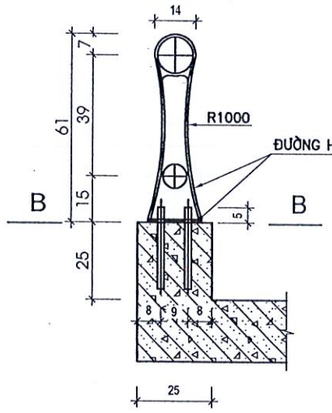

B - B

Tỉ lệ: 1/5

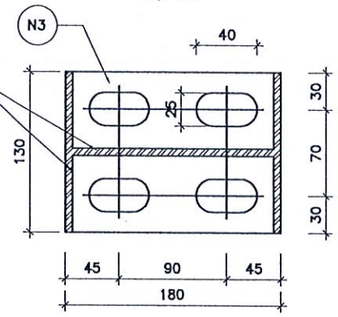

D - D

Tỉ lệ: 1/10

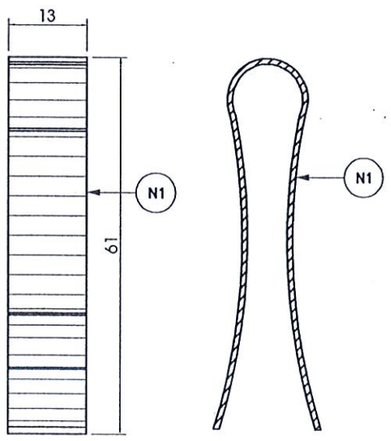

CHI TIẾT A

Tỉ lệ: 1/10

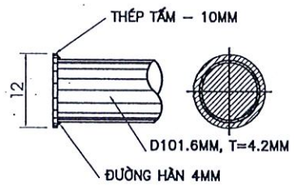

CHI TIẾT B

Tỉ lệ: 1/10

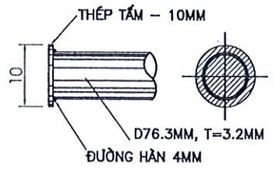

BU LÔNG NEO

Tỉ lệ: 1/5

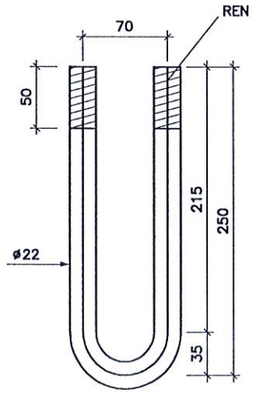

CHI TIẾT TẤM N2

Tỉ lệ: 1/10

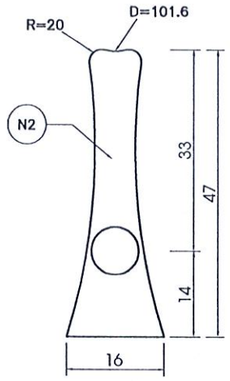

THANH ĐỨNG N4

Tỉ lệ: 1/10

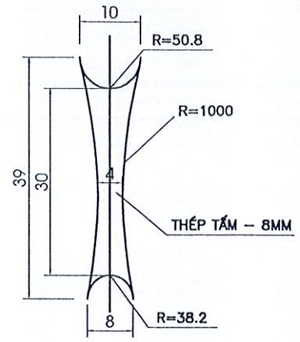

CHI TIẾT CỘT LAN CAN

Tỉ lệ: 1/10

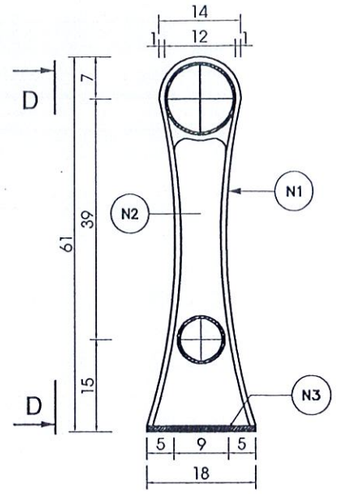

BẢNG KHỐI LƯỢNG THÉP LAN CAN

CẤU KIỆN	SỐ HIỆU	QUY CÁCH (MM)	SỐ LƯỢNG 1 BÊN	SỐ LƯỢNG 2 BÊN	KHỐI LƯỢNG 1 CẤU KIỆN (KG)	KHỐI LƯỢNG TOÀN BỘ (KG)
CỘT LAN CAN	N3	130X10X180	04	08	1.84	14.72
	N2	161X9X467	04	08	5.31	42.48
	N1	130X9X1220	04	08	11.21	89.68
BẢN ĐỨNG	N4	102X8X393	27	54	2.52	136.08

CẤU KIỆN	SỐ HIỆU	QUY CÁCH	CHIỀU DÀI (M)	TRỌNG LƯỢNG ĐƠN VỊ (KG/M)	KHỐI LƯỢNG TOÀN BỘ (KG)
LAN CAN (L=6.58M)	1	THÉP ỐNG ø101.6 T = 4.2MM	2X6.58	11.32	148.97
	2	THÉP ỐNG ø76.3, T = 3.2MM	2X6.58	5.72	75.28
	3	BU LÔNG Uø22, L = 54CM	16		16
	4	THÉP TẤM BỊT ĐẦU DÀY 10MM	08	0.89	7.12

GHI CHÚ:

1. Kích thước trong bản vẽ đơn vị là cm.
2. Cao độ trong bản vẽ đơn vị là m.
3. Bản vẽ này xem cùng bản vẽ có liên quan khác.
4. Vật liệu thép lan can mạ kẽm.

ỦY BAN NHÂN DÂN XÃ KỲ XUÂN	**DỰ ÁN: KHÔI PHỤC, SỬA CHỮA ĐẬP BẢY SÀO, XÃ KỲ XUÂN** ĐỊA ĐIỂM XÂY DỰNG: XÃ KỲ XUÂN, TỈNH HÀ TĨNH GIAI ĐOẠN: LẬP BÁO CÁO KINH TẾ - KỸ THUẬT HẠNG MỤC: CỐNG SAU TRÀN	Chủ nhiệm TK	Trần Quốc Dũng		CÔNG TY CỔ PHẦN TV&ĐTXD HÀ TĨNH	**CHI TIẾT LAN CAN CỐNG**	
CÔNG TY CỔ PHẦN TƯ VẤN VÀ ĐẦU TƯ XÂY DỰNG HÀ TĨNH		Chủ trì TK GT	Nguyễn Thái Cường			TỶ LỆ: 1/50	SHBV: HBS.
		Thiết kế	Nguyễn Chí Linh			HT: 2026	KH NĂM : 2026
		Kiểm tra	Trần Quốc Dũng		GĐ: Trần Đình Thường		

CÔNG TY CỔ PHẦN TƯ VẤN & ĐẦU TƯ XÂY DỰNG HÀ TĨNH

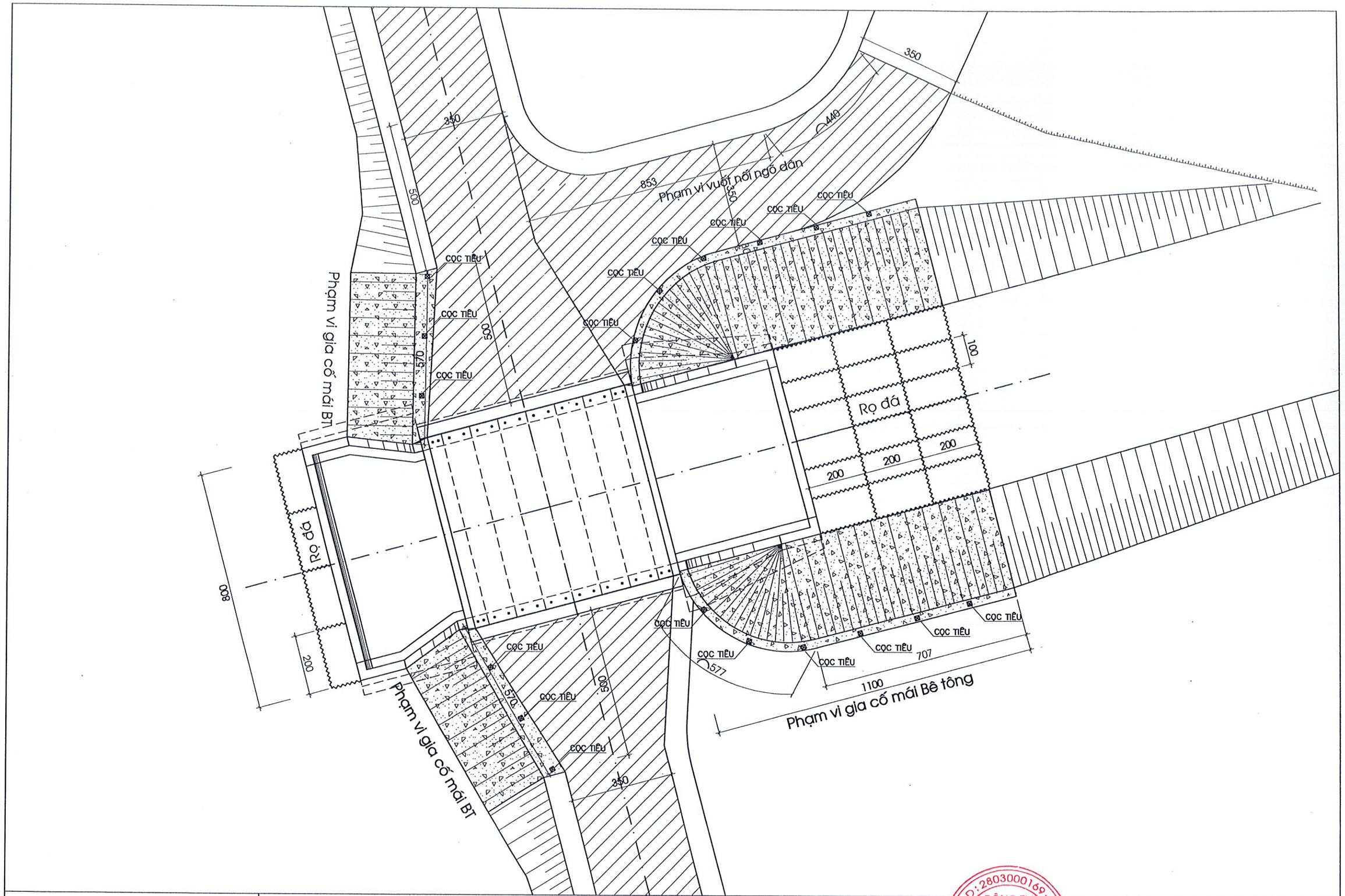

ỦY BAN NHÂN DÂN XÃ KỲ XUÂN	**DỰ ÁN: KHÔI PHỤC, SỬA CHỮA ĐẬP BẢY SÀO, XÃ KỲ XUÂN**	Chủ nhiệm TK	Trần Quốc Dũng		CÔNG TY CỔ PHẦN TV&ĐTXD HÀ TĨNH	CHI TIẾT GIA CỐ MÁI TALUY VÀ VỊ TRÍ CỌC TIÊU	
	ĐỊA ĐIỂM XÂY DỰNG: XÃ KỲ XUÂN, TỈNH HÀ TĨNH	Chủ trì TK GT	Nguyễn Thái Cường				
CÔNG TY CỔ PHẦN TƯ VẤN VÀ ĐẦU TƯ XÂY DỰNG HÀ TĨNH	GIAI ĐOẠN: LẬP BÁO CÁO KINH TẾ - KỸ THUẬT	Thiết kế	Nguyễn Chí Linh			TỶ LỆ:	SHBV: HBS.
	HẠNG MỤC: CỐNG SAU TRÀN	Kiểm tra	Trần Quốc Dũng		GĐ: Trần Đình Thường	HT: 2026	KH NĂM : 2026

CÔNG TY CỔ PHẦN TƯ VẤN & ĐẦU TƯ XÂY DỰNG HÀ TĨNH

CẮT NGANG GIA CỐ MÁI THƯỢNG LƯU

Tỷ lệ: 1/50

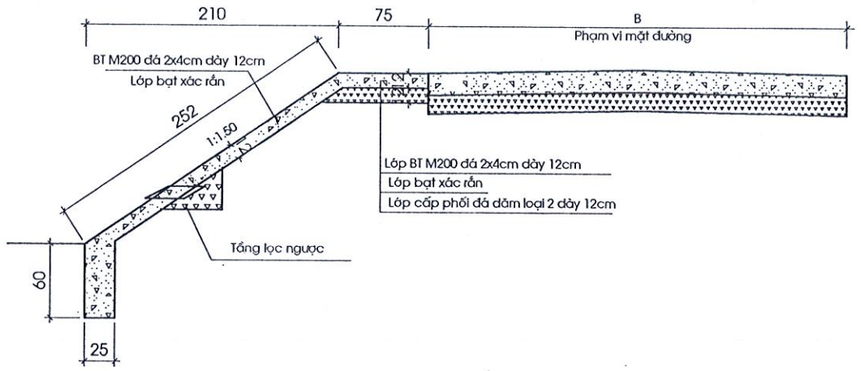

CẮT NGANG GIA CỐ MÁI HẠ LƯU

Tỷ lệ: 1/50

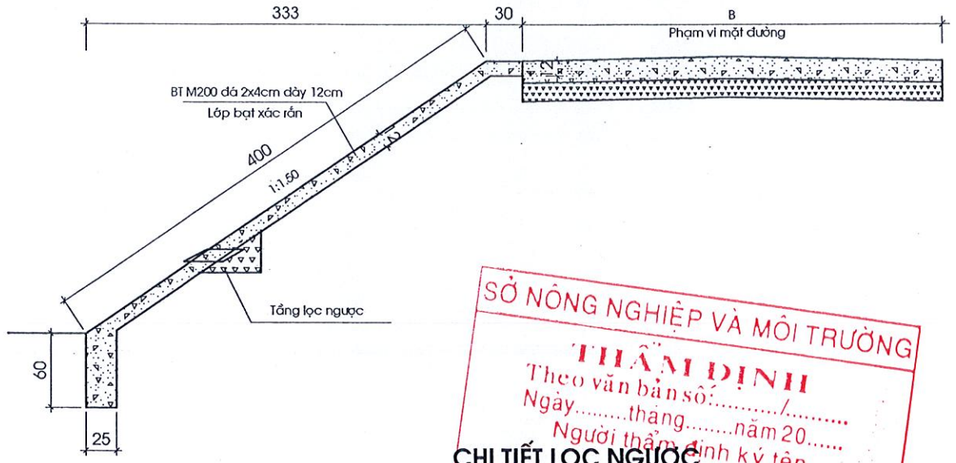

SỞ NÔNG NGHIỆP VÀ MÔI TRƯỜNG
THẨM ĐỊNH
Theo văn bản số:...../.....
Ngày.....tháng.....năm 20.....
Người thẩm định ký tên

CHI TIẾT LỌC NGƯỢC

Tỷ lệ: 1/25

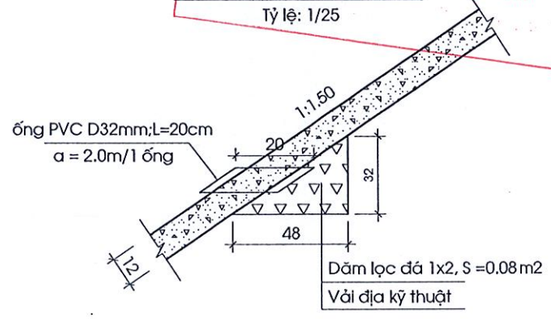

MẶT CẮT NGANG ĐẠI DIỆN TUYẾN ĐƯỜNG XẾ THI CÔNG

TỶ LỆ:1/50

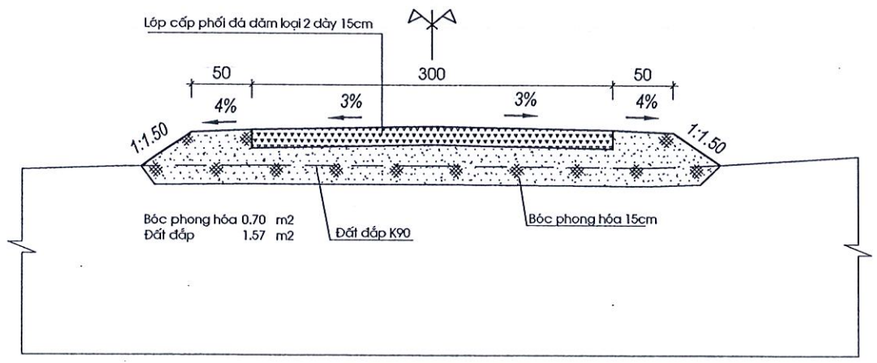

ỦY BAN NHÂN DÂN XÃ KỲ XUÂN	**DỰ ÁN: KHÔI PHỤC, SỬA CHỮA ĐẬP BẢY SÀO, XÃ KỲ XUÂN** ĐỊA ĐIỂM XÂY DỰNG: XÃ KỲ XUÂN, TỈNH HÀ TĨNH GIAI ĐOẠN: LẬP BÁO CÁO KINH TẾ - KỸ THUẬT HẠNG MỤC: CỐNG SAU TRÀN	Chủ nhiệm TK	Trần Quốc Dũng		CÔNG TY CỔ PHẦN TV&ĐTXD HÀ TĨNH	**CHI TIẾT GIA CỐ MÁI TALUY**	
		Chủ trì TK GT	Nguyễn Thái Cường				
CÔNG TY CỔ PHẦN TƯ VẤN VÀ ĐẦU TƯ XÂY DỰNG HÀ TĨNH		Thiết kế	Nguyễn Chí Linh			TỶ LỆ:	SHBV: HBS.
		Kiểm tra	Trần Quốc Dũng		GĐ: Trần Đình Thường	HT: 2026	KH NĂM : 2026

CÔNG TY CỔ PHẦN TƯ VẤN & ĐẦU TƯ XÂY DỰNG HÀ TĨNH

CẤU TẠO CỌC TIÊU

TỶ LỆ: 1/20

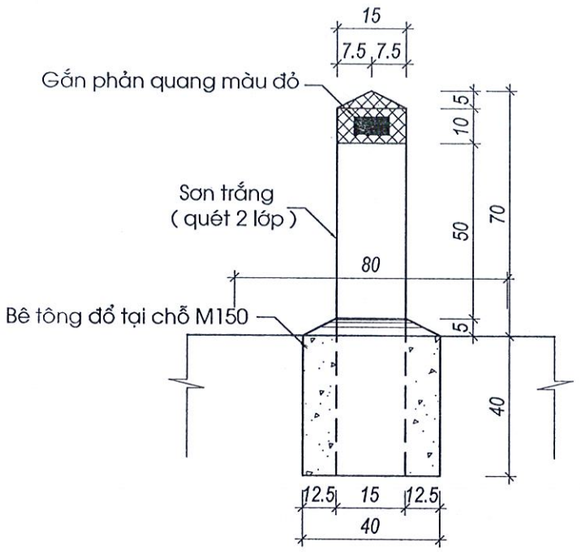

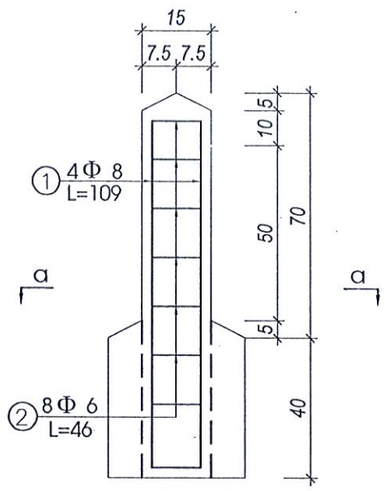

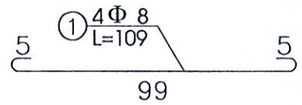

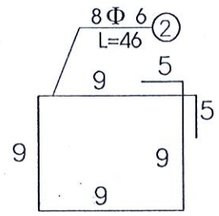

MẶT CẮT A-A

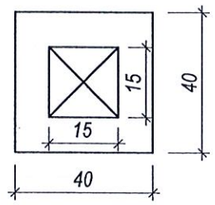

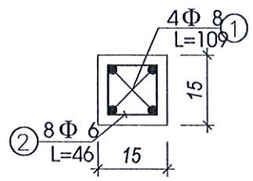

BẢNG KHỐI LƯỢNG 1 CỘT CỌC TIÊU

STT	HẠNG MỤC	BÊ TÔNG M200 (M3)	BÊ TÔNG M150 (M3)	THÉP Φ6 (KG)	THÉP Φ8 (KG)	GẮN TẤM NHỰA PHẢN QUANG (CÁI)	DIỆN TÍCH SƠN TRẮNG (SƠN 2 LẦN) (M2)	VÁN KHUÔN (M2)
1	Cọc tiêu	0.0248	0.055	0.82	1.72	2.0	0.36	1.18

GHI CHÚ:

1. Kích thước bản vẽ dùng đơn vị cm.
2. Tổng số cọc tiêu: 12 cọc.
3. Cọc tiêu đúc sẵn bằng BT M200 đá(1x2)cm loại 1.
4. Bệ móng dùng BT đổ tại chỗ M150.
5. Chiều dày lớp bảo vệ cốt thép là 3cm.

ỦY BAN NHÂN DÂN XÃ KỲ XUÂN	**DỰ ÁN: KHÔI PHỤC, SỬA CHỮA ĐẬP BẢY SÀO, XÃ KỲ XUÂN** ĐỊA ĐIỂM XÂY DỰNG: XÃ KỲ XUÂN, TỈNH HÀ TĨNH GIAI ĐOẠN: LẬP BÁO CÁO KINH TẾ - KỸ THUẬT HẠNG MỤC: CỐNG SAU TRÀN	Chủ nhiệm TK	Trần Quốc Dũng		CÔNG TY CỔ PHẦN TV&ĐTXD HÀ TĨNH	**CHI TIẾT CỌC TIÊU**	
CÔNG TY CỔ PHẦN TƯ VẤN VÀ ĐẦU TƯ XÂY DỰNG HÀ TĨNH		Chủ trì TK GT	Nguyễn Thái Cường			TỶ LỆ:	SHBV: HBS.
		Thiết kế	Nguyễn Chí Linh				
		Kiểm tra	Trần Quốc Dũng		GĐ: Trần Đình Thường	HT: 2026	KH NĂM : 2026

MẶT CẮT NGANG ĐẠI DIỆN TUYẾN

TỶ LỆ:1/50

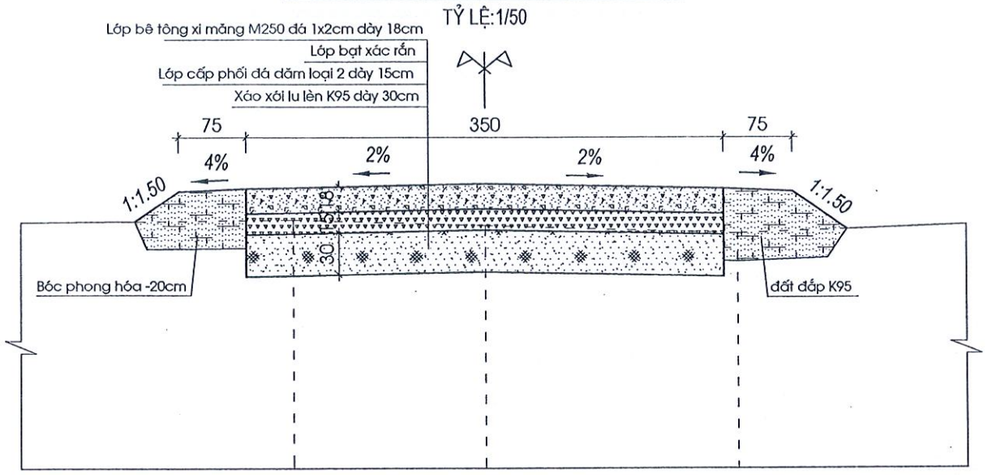

CẤU TẠO KHE CO

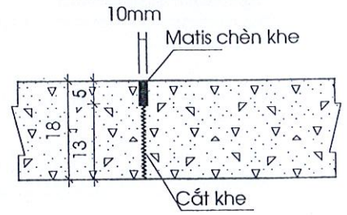

CẤU TẠO KHE GIÃN

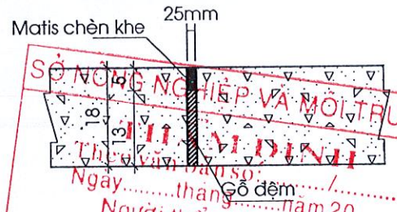

SỞ NÔNG NGHIỆP VÀ MÔI TRƯỜNG
Thẩm định hồ sơ:
Ngày.....tháng.....năm 20.....
Người thẩm định ký tên

MẶT BẰNG BỐ TRÍ KHE CO, KHE GIÃN, MẶT ĐƯỜNG BÊ TÔNG XI MĂNG

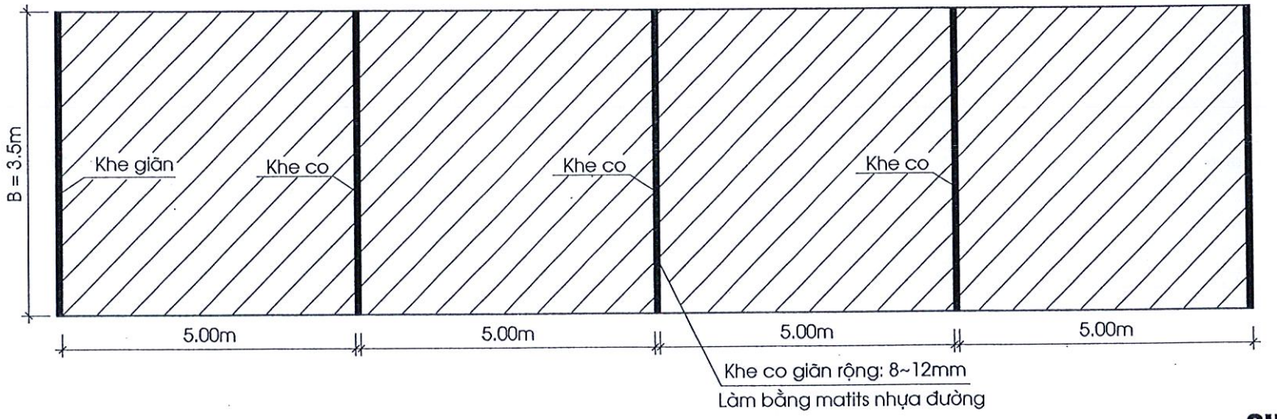

GHI CHÚ:

+ Kết cấu áo đường cứng tham khảo theo TCCS 39:2022/TCĐBVN
+ Kích thước bản vẽ ghi bằng "cm"
+ Bố trí 5m một khe co và 30m 1 khe giãn

ỦY BAN NHÂN DÂN XÃ KỲ XUÂN	**DỰ ÁN: KHÔI PHỤC, SỬA CHỮA ĐẬP BẢY SÀO, XÃ KỲ XUÂN** ĐỊA ĐIỂM XÂY DỰNG: XÃ KỲ XUÂN, TỈNH HÀ TĨNH GIAI ĐOẠN: LẬP BÁO CÁO KINH TẾ - KỸ THUẬT HẠNG MỤC: CỐNG SAU TRÀN	Chủ nhiệm TK	Trần Quốc Dũng		CÔNG TY CỔ PHẦN TV&ĐTXD HÀ TĨNH	**ĐIỂN HÌNH ĐƯỜNG VUỐT NỐI**	
		Chủ trì TK GT	Nguyễn Thái Cường				
CÔNG TY CỔ PHẦN TƯ VẤN VÀ ĐẦU TƯ XÂY DỰNG HÀ TĨNH		Thiết kế	Nguyễn Chí Linh			TỶ LỆ:	SHBV: HBS.
		Kiểm tra	Trần Quốc Dũng		GĐ: Trần Đình Thường	HT: 2026	KH NĂM : 2026

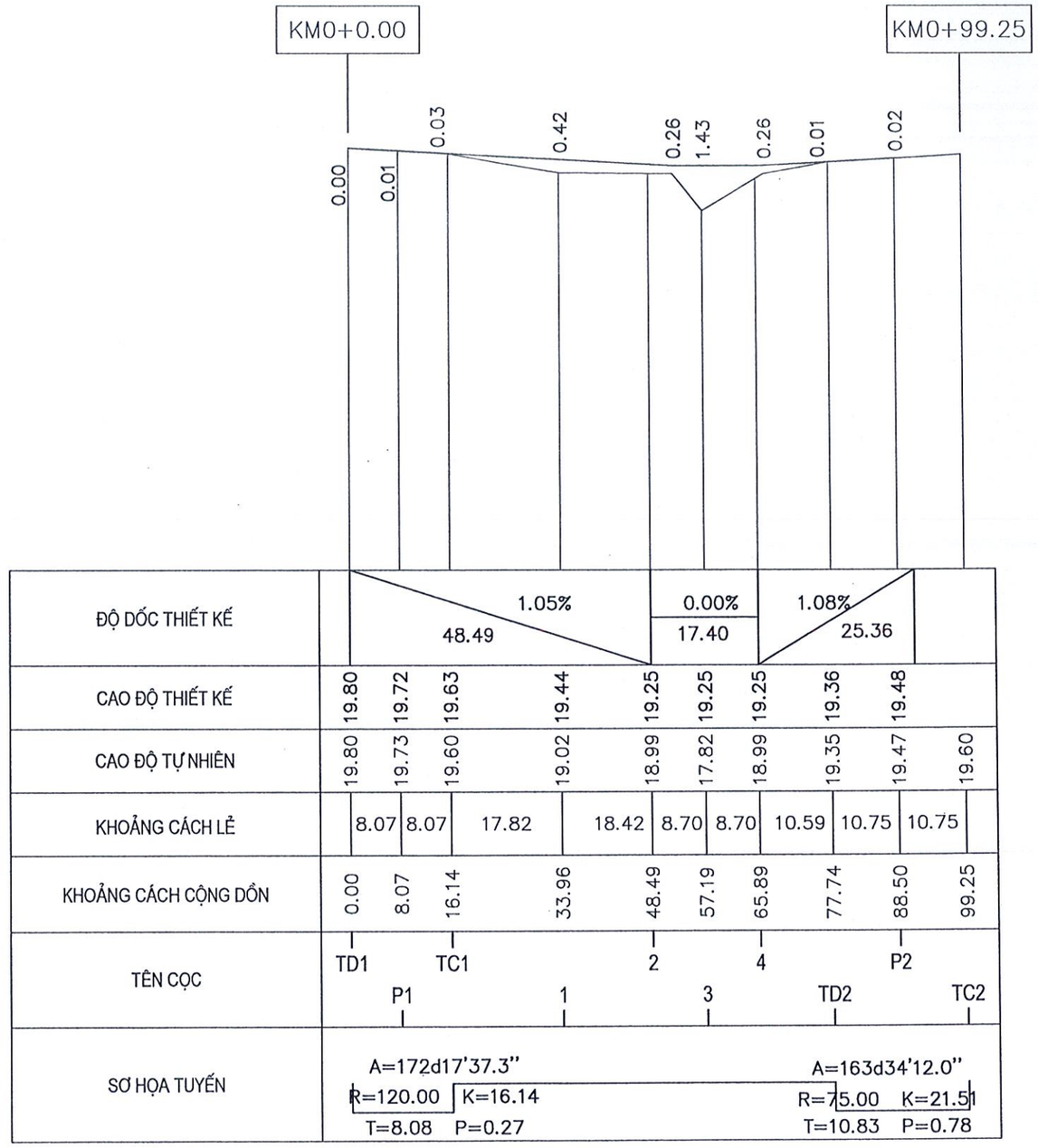

GHI CHÚ:

- Kích thước trên bản vẽ ghi bằng cm. Cao độ ghi bằng m.
- Bê tông M250 sử dụng đá dăm (1x2)cm.

ỦY BAN NHÂN DÂN XÃ KỲ XUÂN	**DỰ ÁN: KHÔI PHỤC, SỬA CHỮA ĐẬP BẢY SÀO, XÃ KỲ XUÂN** ĐỊA ĐIỂM XÂY DỰNG: XÃ KỲ XUÂN, TỈNH HÀ TĨNH GIAI ĐOẠN: LẬP BÁO CÁO KINH TẾ - KỸ THUẬT	Chủ nhiệm TK	Trần Quốc Dũng		CÔNG TY CỔ PHẦN TV&ĐTXD HÀ TĨNH	**CẮT DỌC ĐƯỜNG VUỐT NỐI**	
		Chủ trì TK GT	Nguyễn Thái Cường				
CÔNG TY CỔ PHẦN TƯ VẤN VÀ ĐẦU TƯ XÂY DỰNG HÀ TĨNH	HẠNG MỤC: CỐNG SAU TRÀN	Thiết kế	Nguyễn Chí Linh			TỶ LỆ:	SHBV: HBS.
		Kiểm tra	Trần Quốc Dũng		GĐ: Trần Đình Thường	HT: 2026	KH NĂM : 2026

Bóc phong hóa 0.29 m2
Đất đắp K95 0.28 m2
Đào khuôn 1.15 m2
Xáo xới lu lèn K95 1.05 m2

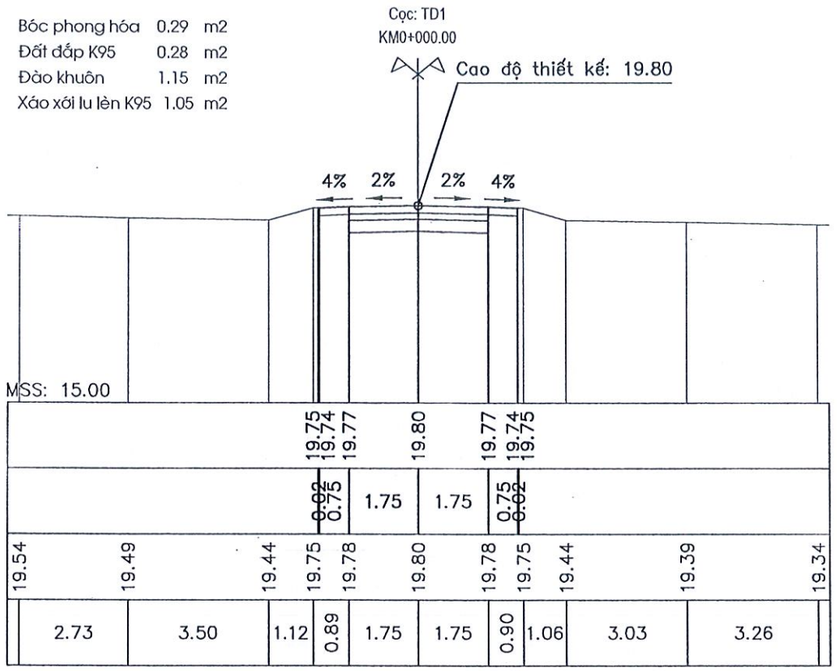

Bóc phong hóa 0.31 m2
Đất đắp K95 0.32 m2
Đào khuôn 1.15 m2
Xáo xới lu lèn K95 1.05 m2

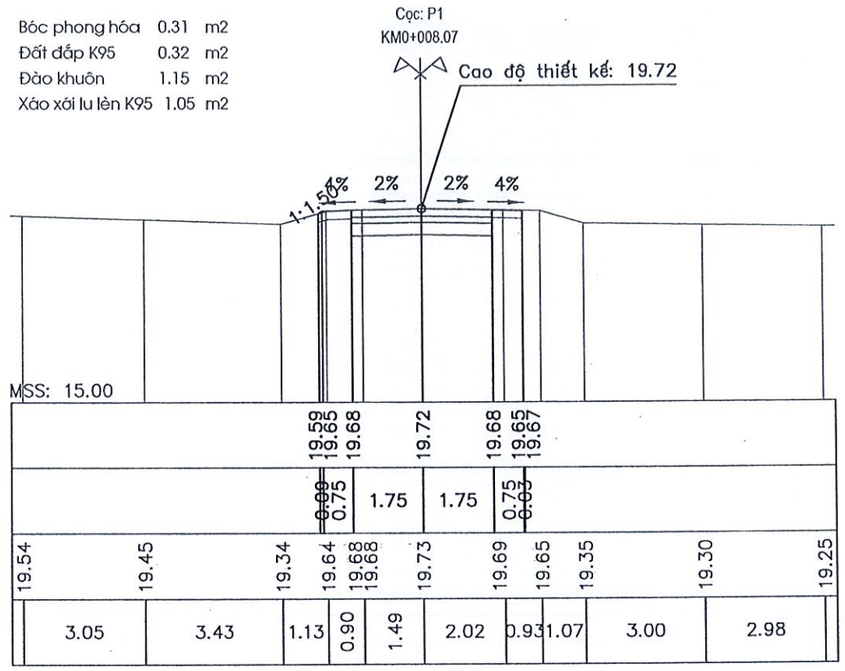

Bóc phong hóa 0.38 m2
Đất đắp K95 0.19 m2
Đào khuôn 1.12 m2
Xáo xới lu lèn K95 1.05 m2

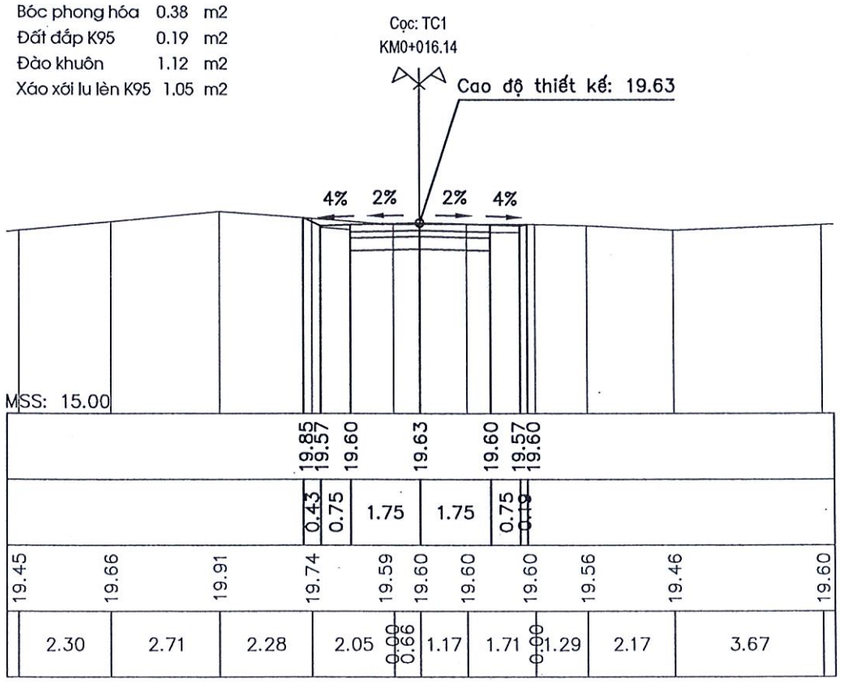

Bóc phong hóa 0.35 m2
Đất đắp K95 0.81 m2
Đào khuôn 0.35 m2
Xáo xới lu lèn K95 0.90 m2

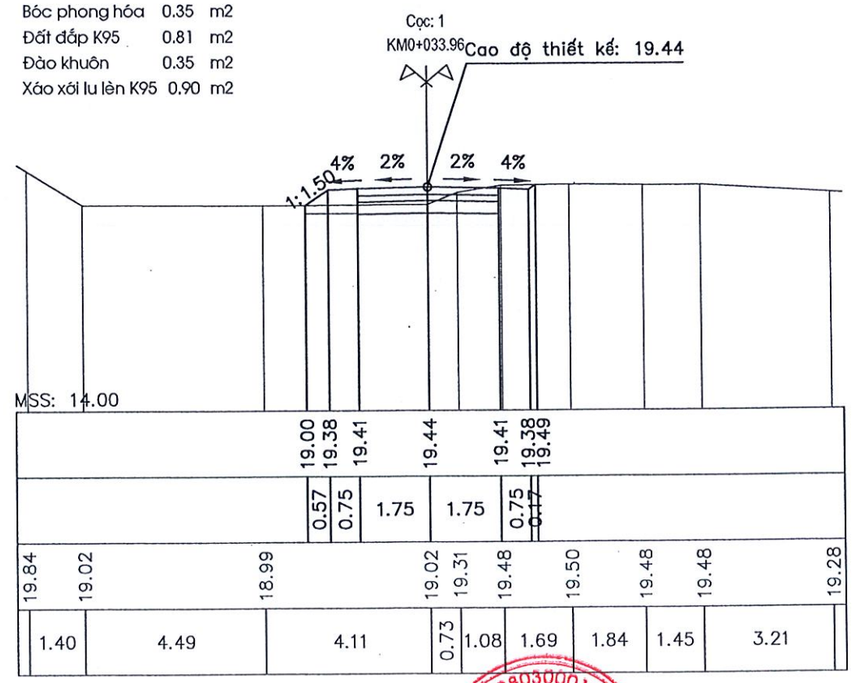

ỦY BAN NHÂN DÂN XÃ KỲ XUÂN	**DỰ ÁN: KHÔI PHỤC, SỬA CHỮA ĐẬP BẢY SÀO, XÃ KỲ XUÂN** ĐỊA ĐIỂM XÂY DỰNG: XÃ KỲ XUÂN, TỈNH HÀ TĨNH GIAI ĐOẠN: LẬP BÁO CÁO KINH TẾ - KỸ THUẬT HẠNG MỤC: CỐNG SAU TRÀN	Chủ nhiệm TK	Trần Quốc Dũng		CÔNG TY CỔ PHẦN TV&ĐTXD HÀ TĨNH	CẮT NGANG ĐƯỜNG VUỐT NỐI
		Chủ trì TK GT	Nguyễn Thái Cường			
CÔNG TY CỔ PHẦN TƯ VẤN VÀ ĐẦU TƯ XÂY DỰNG HÀ TĨNH		Thiết kế	Nguyễn Chí Linh			TỶ LỆ: / SHBV: HBS.
		Kiểm tra	Trần Quốc Dũng		GĐ: Trần Đình Thường	HT: 2026 / KH NĂM : 2026

CÔNG TY CỔ PHẦN TƯ VẤN & ĐẦU TƯ XÂY DỰNG HÀ TĨNH

Bóc phong hóa 0.37 m2
Đất đắp K95 0.44 m2
Đào khuôn 0.32 m2
Xáo xới lu lèn K95 1.05 m2

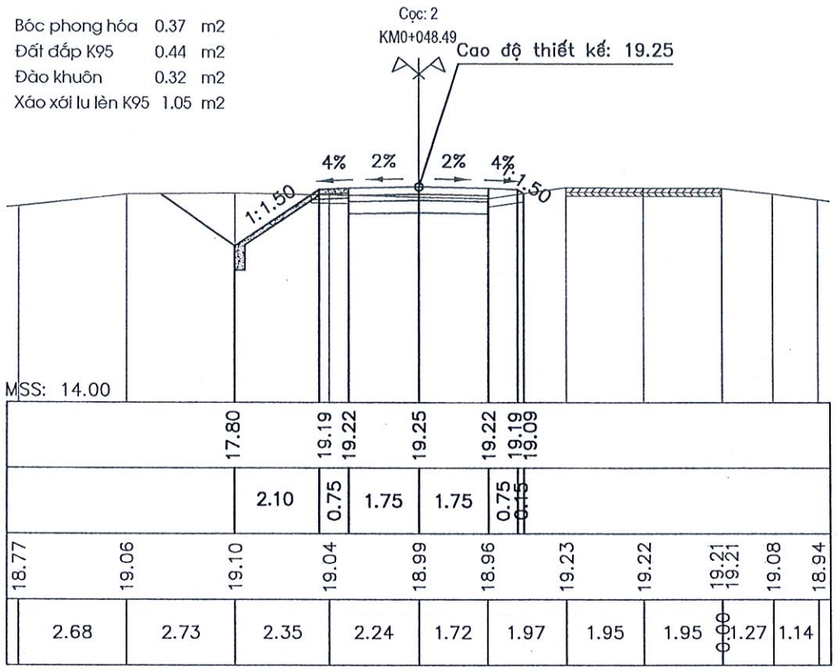

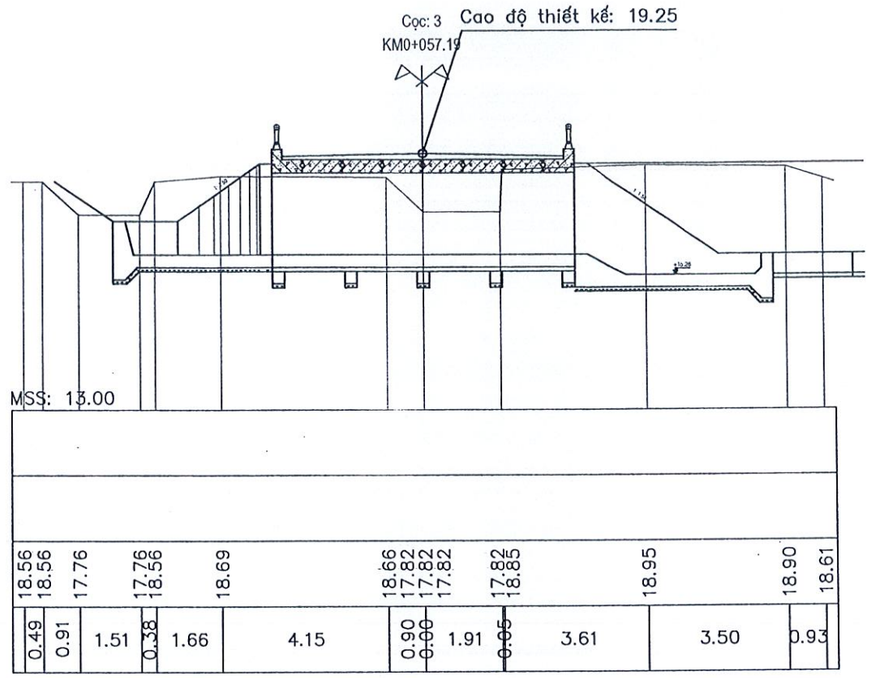

Bóc phong hóa 0.26 m2
Đất đắp K95 0.44 m2
Đào khuôn 0.37 m2
Xáo xới lu lèn K95 0.99 m2

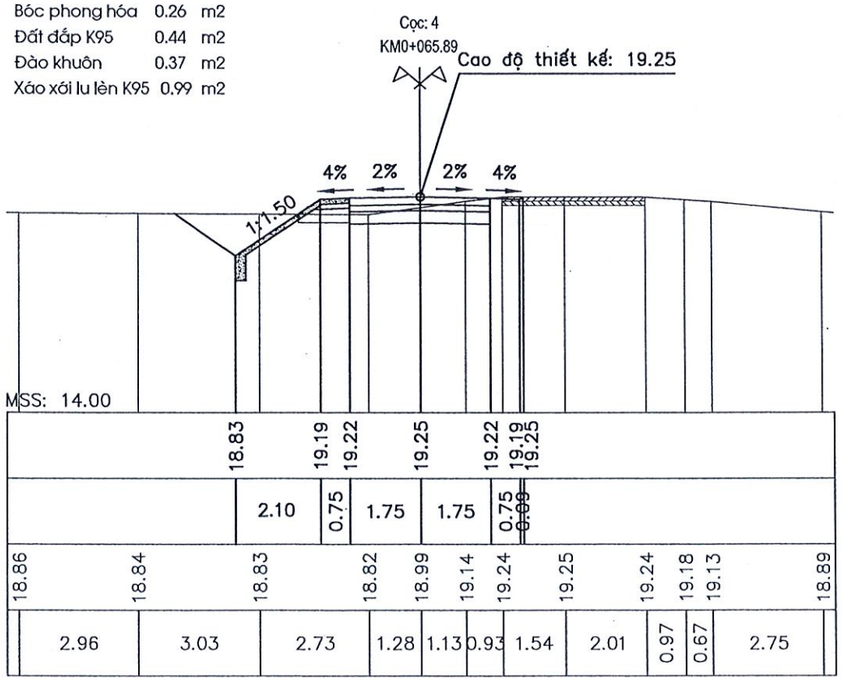

Bóc phong hóa 0.18 m2
Đất đắp K95 0.25 m2
Đào khuôn 1.03 m2
Xáo xới lu lèn K95 1.05 m2

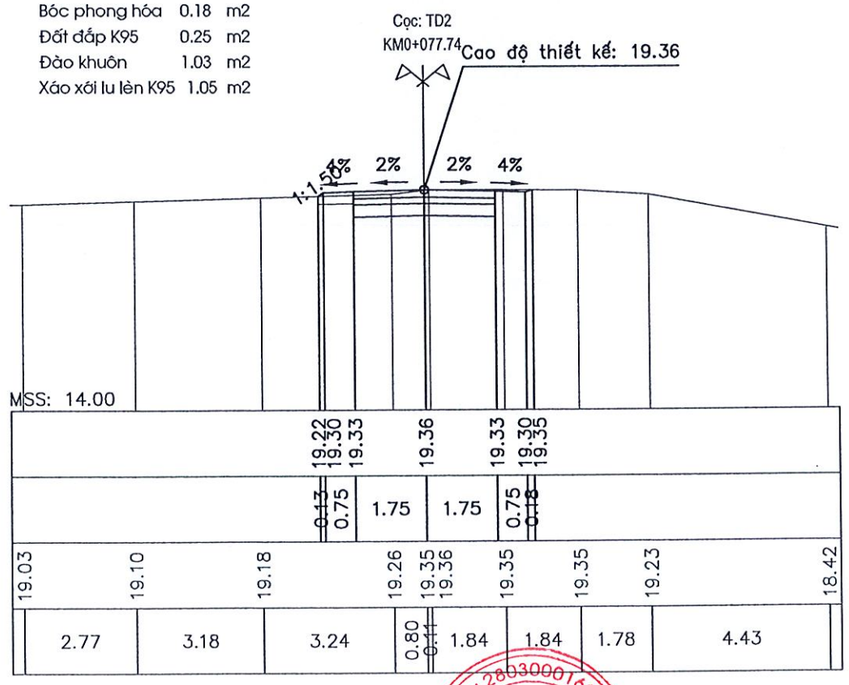

ỦY BAN NHÂN DÂN XÃ KỲ XUÂN	**DỰ ÁN: KHÔI PHỤC, SỬA CHỮA ĐẬP BẢY SÀO, XÃ KỲ XUÂN** ĐỊA ĐIỂM XÂY DỰNG: XÃ KỲ XUÂN, TỈNH HÀ TĨNH GIAI ĐOẠN: LẬP BÁO CÁO KINH TẾ - KỸ THUẬT HẠNG MỤC: CỐNG SAU TRÀN	Chủ nhiệm TK	Trần Quốc Dũng	CÔNG TY CỔ PHẦN TV&ĐTXD HÀ TĨNH	CẮT NGANG ĐƯỜNG VUỐT NỐI
CÔNG TY CỔ PHẦN TƯ VẤN VÀ ĐẦU TƯ XÂY DỰNG HÀ TĨNH		Chủ trì TK GT	Nguyễn Thái Cường		TỶ LỆ: / SHBV: HBS.
		Thiết kế	Nguyễn Chí Linh		
		Kiểm tra	Trần Quốc Dũng	GĐ: Trần Đình Thường	HT: 2026 / KH NĂM : 2026

Bóc phong hóa	0.28	m2
Đất đắp K95	0.28	m2
Đào khuôn	1.14	m2
Xáo xới lu lèn K95	1.05	m2

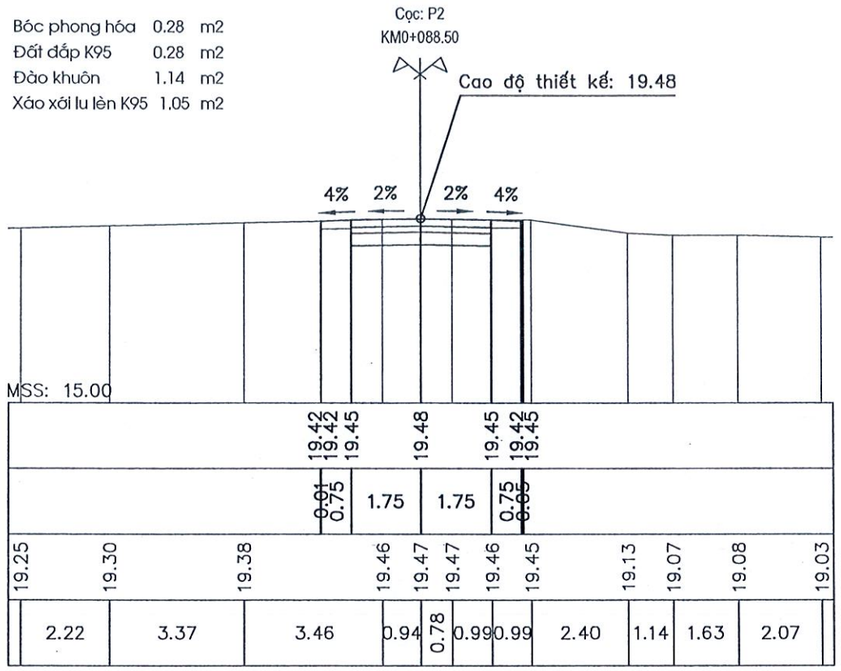

ỦY BAN NHÂN DÂN XÃ KỲ XUÂN	**DỰ ÁN: KHÔI PHỤC, SỬA CHỮA ĐẬP BẢY SÀO, XÃ KỲ XUÂN** ĐỊA ĐIỂM XÂY DỰNG: XÃ KỲ XUÂN, TỈNH HÀ TĨNH GIAI ĐOẠN: LẬP BÁO CÁO KINH TẾ - KỸ THUẬT HẠNG MỤC: CỐNG SAU TRÀN	Chủ nhiệm TK	Trần Quốc Dũng		CÔNG TY CỔ PHẦN TV&ĐTXD HÀ TĨNH	CẮT NGANG ĐƯỜNG VUỐT NỐI	
		Chủ trì TK GT	Nguyễn Thái Cường				
CÔNG TY CỔ PHẦN TƯ VẤN VÀ ĐẦU TƯ XÂY DỰNG HÀ TĨNH		Thiết kế	Nguyễn Chí Linh			TỶ LỆ:	SHBV: HBS.
		Kiểm tra	Trần Quốc Dũng		GĐ: Trần Đình Thường	HT: 2026	KH NĂM : 2026

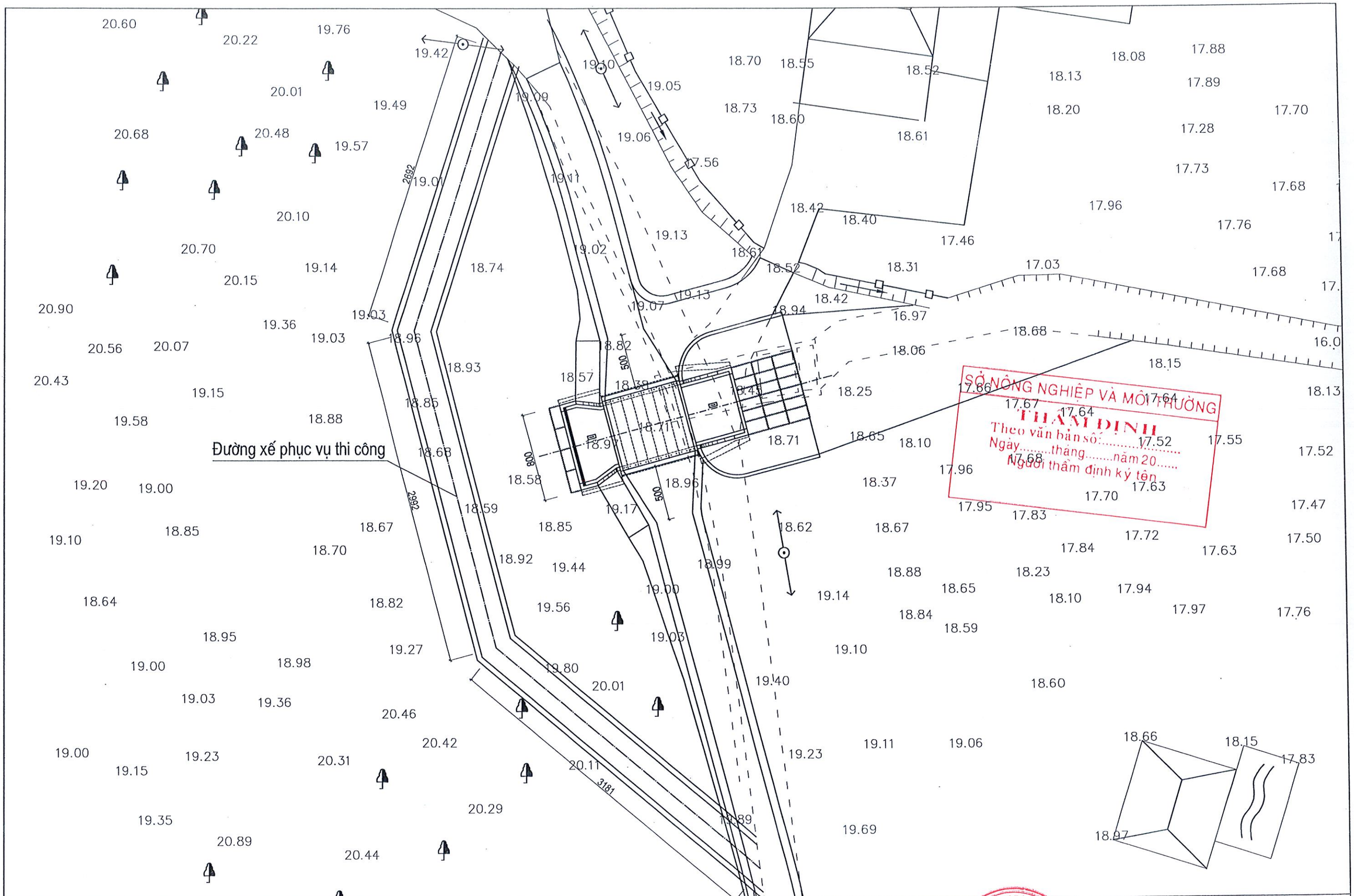

ỦY BAN NHÂN DÂN XÃ KỲ XUÂN	**DỰ ÁN: KHÔI PHỤC, SỬA CHỮA ĐẬP BẢY SÀO, XÃ KỲ XUÂN** ĐỊA ĐIỂM XÂY DỰNG: XÃ KỲ XUÂN, TỈNH HÀ TĨNH GIAI ĐOẠN: LẬP BÁO CÁO KINH TẾ - KỸ THUẬT	Chủ nhiệm TK	Trần Quốc Dũng		CÔNG TY CỔ PHẦN TV&ĐTXD HÀ TĨNH	**MẶT BẰNG VỊ TRÍ ĐƯỜNG TRÁNH THI CÔNG**
		Chủ trì TK GT	Nguyễn Thái Cường			TỶ LỆ: / SHBV: HBS.
CÔNG TY CỔ PHẦN TƯ VẤN VÀ ĐẦU TƯ XÂY DỰNG HÀ TĨNH	HẠNG MỤC: CỐNG SAU TRÀN	Thiết kế	Nguyễn Chí Linh			
		Kiểm tra	Trần Quốc Dũng		GĐ: Trần Đình Thường	HT: 2026 / KH NĂM : 2026

CHI TIẾT CỐNG CŨ PHÁ BỎ

(TỶ LỆ:1/50)

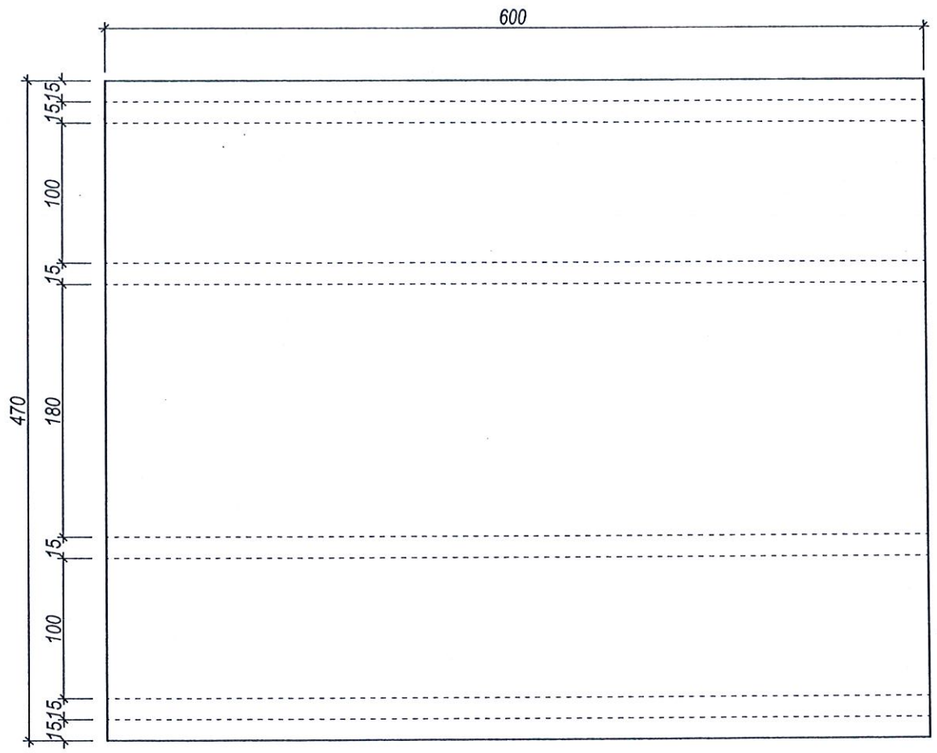

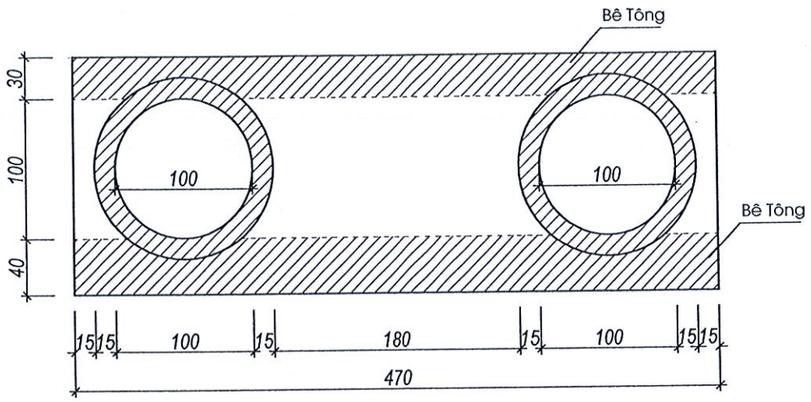

GHI CHÚ:

- Kích thước trên bản vẽ ghi bằng cm. Cao độ ghi bằng m.

ỦY BAN NHÂN DÂN XÃ KỲ XUÂN	**DỰ ÁN: KHÔI PHỤC, SỬA CHỮA ĐẬP BẢY SÀO, XÃ KỲ XUÂN** ĐỊA ĐIỂM XÂY DỰNG: XÃ KỲ XUÂN, TỈNH HÀ TĨNH GIAI ĐOẠN: LẬP BÁO CÁO KINH TẾ - KỸ THUẬT HẠNG MỤC: CỐNG SAU TRÀN	Chủ nhiệm TK	Trần Quốc Dũng		CÔNG TY CỔ PHẦN TV&ĐTXD HÀ TĨNH	**CHI TIẾT CỐNG CŨ PHÁ BỎ**	
		Chủ trì TK GT	Nguyễn Thái Cường				
CÔNG TY CỔ PHẦN TƯ VẤN VÀ ĐẦU TƯ XÂY DỰNG HÀ TĨNH		Thiết kế	Nguyễn Chí Linh			TỶ LỆ:	SHBV: HBS.
		Kiểm tra	Trần Quốc Dũng		GĐ: Trần Đình Thường	HT: 2026	KH NĂM : 2026

CÔNG TY CỔ PHẦN TƯ VẤN & ĐẦU TƯ XÂY DỰNG HÀ TĨNH