CÔNG TY TNHH TVTK KIẾN PHÁT

CÔNG TY
TNHH TƯ VẤN THIẾT KẾ

KIẾN PHÁT

CÔNG TY TNHH VINA CONSU
THẨM TRA
Theo văn bản số:...../.....
Ngày.....tháng.....năm.....
Ký tên:

HỒ SƠ THIẾT KẾ BẢN VẼ THI CÔNG

* TÊN CÔNG TRÌNH : SỬA CHỮA, NÂNG CẤP CHỢ PHÍA NAM XÃ CHƯ SÊ

* ĐỊA ĐIỂM XÂY DỰNG : XÃ CHƯ SÊ, TỈNH GIA LAI

CHỦ TRÌ KIẾN TRÚC

KTS: NGUYỄN CHÍ HẢI

CHỦ TRÌ KẾT CẤU

THS : NGUYỄN ĐỨC TUỆ

THỜI GIAN HOÀN THÀNH

NĂM 2026

CHỦ ĐẦU TƯ: UỶ BAN NHÂN DÂN XÃ CHƯ SÊ

CÔNG TY TNHH TƯ VẤN THIẾT KẾ KIẾN PHÁT
---------- OOO ----------

CỘNG HÒA XÃ HỘI CHỦ NGHĨA VIỆT NAM
Độc lập – Tự do – Hạnh phúc
---------- *** ----------

Phường Pleiku, ngày tháng năm 2026

THUYẾT MINH THIẾT KẾ BẢN VẼ THI CÔNG

CÔNG TRÌNH : SỬA CHỮA, NÂNG CẤP CHỢ PHÍA NAM XÃ CHƯ SÊ
ĐỊA ĐIỂM XÂY DỰNG : XÃ CHƯ SÊ, TỈNH GIA LAI.

CÔNG TY TNHH VINA CONSU
THẨM TRA
Theo văn bản số:...../.....
Ngày tháng năm .....
Ký tên:

I. CÁC CĂN CỨ THỰC HIỆN :

1. Pháp lý :

- Căn cứ Luật Xây dựng số 50/2014/QH13 ngày 18/06/2014 của Quốc hội; Luật Xây dựng số 62/2020/QH14 ngày 17/06/2020 sửa đổi bổ sung một số điều của Luật Xây dựng;
- Căn cứ Luật Đầu tư công số 58/2024/QH15 ngày 29 tháng 11 năm 2024;
- Căn cứ Nghị định số 85/2025/NĐ-CP ngày 08/4/2025 của Chính phủ quy định chi tiết thi hành một số điều của Luật Đầu tư công;
- Căn cứ Luật Đấu thầu số 22/2023/QH13 ngày 23/06/2023 của Quốc hội khóa XIII; Luật số 57/2024/QH15 sửa đổi bổ sung một số điều của Luật Đấu thầu 2023; Luật số 90/2025/QH15 sửa đổi bổ sung quan trọng Luật Đấu thầu 2023.
- Nghị định số 214/2025/NĐ-CP ngày 04/8/2025 và Nghị định 225/2025/NĐ-CP ngày 18/8/2025 của Chính phủ quy định chi tiết thi hành một số điều của Luật đấu thầu về lựa chọn nhà thầu;
- Căn cứ Nghị định số 06/2021/NĐ-CP ngày 26/01/2021 của Chính phủ về quản lý chất lượng, thi công xây dựng và bảo trì công trình xây dựng;
- Căn cứ Nghị định số 175/2024/NĐ-CP ngày 30/12/2024 của Chính phủ Quy định một số điều và biện pháp thi hành luật xây dựng về quản lý hoạt động xây dựng;
- Nghị định số 105/2025/NĐ-CP ngày 15/5/2025 của Chính phủ Quy định một số điều và biện pháp thi hành luật Phòng cháy, chữa cháy và cứu nạn, cứu hộ;
- Thông tư số 103/2025/TT-BCA ngày 04/11/2025 của Bộ Công An ban hành Quy chuẩn kỹ thuật Quốc gia về trang bị, bố trí phương tiện Phòng cháy, chữa cháy, cứu nạn, cứu hộ cho nhà và công trình;
- Căn cứ Quyết định số 1143/QĐ-UBND ngày 02/4/2026 của UBND xã Chư Sê về việc phê duyệt chủ trương đầu tư dự án: Sửa chữa, nâng cấp chợ phía Nam; Hạng mục: Mái che sạp và các hạng mục phụ.
- Căn cứ các văn bản nhà nước hiện hành;

2. Các quy trình, quy phạm áp dụng :

- Quy chuẩn xây dựng Việt nam: tập 1, 2 và 3;
- TCXDVN 9398 : 2012 Công tác trắc địa trong xây dựng công trình - yêu cầu chung.
- TCVN 9211:2012 – Chợ – Tiêu chuẩn thiết kế
- TCXD 160:1987: Khảo sát địa kỹ thuật phục vụ cho thiết kế và thi công;
- TCVN 4419:1987 Khảo sát cho xây dựng – Nguyên tác cơ bản;
- QCVN 02:2009/BXD: Các thông số về khí hậu trong thiết kế xây dựng;
- TCVN 4605-88: Kỹ thuật xây dựng, kết cấu ngăn che;
- TCVN 2737:2023: Tiêu chuẩn tải trọng và tác động;
- TCVN 5573-2011. Kết cấu gạch đá và gạch đá cốt thép - Tiêu chuẩn thiết kế;
- TCXD 5574:2018: Tiêu chuẩn thiết kế kết cấu bê tông cốt thép;
- TCVN 5575:2024. Kết cấu thép – Tiêu chuẩn thiết kế;
- TCXD 8207:2012 và TCXD 8206:2012 Tiêu chuẩn lắp đặt dây dẫn điện, thiết bị trong nhà ở và công trình.
- TCVN 4474-1987: Tiểu chuẩn thiết kế thoát nước công trình.
- QCVN 06:2022/BXD: Quy chuẩn kỹ thuật quốc gia về an toàn cháy cho nhà và công trình và sửa đổi 1: 2023 QCVN 06:2022/BXD;
- QCVN 06:2022/BXD: Quy chuẩn kỹ thuật quốc gia về an toàn cháy cho nhà và công trình và sửa đổi 1: 2023 QCVN 06:2022/BXD;
- TCVN 3890:2023: Phương tiện PCCC cho nhà và công trình - Trang bị, bố trí, kiểm tra, bảo dưỡng;
- TCVN 13456:2022 Phòng cháy chữa cháy – Phương tiện chiếu sáng sự cố và chỉ dẫn thoát nạn – Yêu cầu thiết kế, lắp đặt;
- TCVN 7568-14:2025 Hệ thống phòng cháy phần 14: Thiết kế lắp đặt các hệ thống báo cháy cho nhà và công trình.
- QCVN 10:2025/BCA: Quy chuẩn kỹ thuật quốc gia về về trang bị, bố trí phương tiện Phòng cháy, chữa cháy, cứu nạn, cứu hộ cho nhà và công trình;

II. ĐỊA ĐIỂM XÂY DỰNG:

- Vị trí công trình: Xã Chư Sê, Tỉnh Gia Lai.

III. PHƯƠNG ÁN THIẾT KẾ VÀ GIẢI PHÁP :

- Nhóm dự án: Nhóm C.
- Cấp công trình: Công trình hạ tầng kỹ thuật cấp IV.

1. Các hạng mục sửa chữa:

a. Sân đường nội bộ:

- Sân bê tông hư hỏng : Lót móng đá 40x60 mác 50 dày 100, bê tông đá 10x20 mác 250 dày 60mm.
- Sân bê tông lõm cục bộ: Vệ sinh sạch bề mặt, tưới nước xi măng bám dính. Lớp bù vênh bê tông đá 10x20 mác 250 dày 20mm. Đổ bù bê tông đá 10x20 mác 250 dày bình quân 6cm.
- Sân bê tông đổ bù : Vệ sinh sạch bề mặt, tưới nước xi măng bám dính. Đổ bù bê tông đá 10x20 mác 250 dày bình quân 6cm.

+ Bổ sung thêm hệ thống mương thoát nước L= 95.5m. Kết cấu mương xây gạch thẻ VXM mác 75. Tấm đan, gối mương bê tông đá 10x20 mác 200. Nạo vét toàn bộ mương thoát nước hiện trạng.

+ Phát quang và san dọn mặt bằng những vị trí cây cỏ mọc um tùm.

b. Các dãy nhà mái che:

- Tháo dỡ và thay tôn mái một số tấm tôn hư hỏng.
- Tháo dỡ và thay toàn bộ máng thu nước và ống thoát nước.
- Thay thế một số trụ sắt, vì kèo bị hư hỏng.
- Vệ sinh và sơn lại toàn bộ hệ cột, kèo mái 03 nước.

c. Cổng chợ:

* Cổng chính:

- Vệ sinh và sơn lại 02 trụ cổng 01 nước lót, 02 nước phủ.
- Tháo dỡ và làm lại bảng tên cổng chính. Khung bằng sắt hộp, ốp thép tấm, bộ chữ bằng alu.

* Cổng phụ:

- Tháo dỡ trụ cổng hiện trạng, làm mới trụ cổng. Móng trụ bê tông cốt thép đá 10x20 mác 200, xây ốp trụ bằng gạch VXM mác 75. Bảng tên cổng khung bằng sắt hộp, ốp thép tấm, bộ chữ bằng alu.
- Làm mới 01 barie : Móng trụ bê tông đá 10x20 mác 200, trụ đứng, thanh ngang thép ống d76*3. Kết cấu thép sơn hoàn thiện 03 nước.

d. Nhà vệ sinh: 24m2

- Vệ sinh sơn lại toàn bộ tường trong và ngoài nhà.
- Vệ sinh và sơn lại hệ thống cửa đi, cửa sổ sắt kính.
- Sửa chữa và thay thế đường ống cấp nước cho thiết bị vệ sinh .
- Sửa chữa và thay thế toàn bộ thiết bị điện chiếu sáng.

e. Hệ thống cấp điện, chiếu sáng tổng thể:

- Làm mới đường dây cấp điện tổng thể 0.4kv dọc theo các tuyến đường cấp điện cho toàn khu.

+ Móng cột đơn : 15 hố, cột BTLT PC- 7.5-160 -2.0
+ Móng cột đôi : 03 hố, cột BTLT PC- 7.5-160 -3.0
+ Tiếp địa R4
+ Cáp ABC ruột nhôm bọc A/XLPE 1kv 4*35mm2: 492m
+ Phụ kiện bu lông móc, cáp treo, cáp dừng, kẹp răng hoàn chỉnh.

- Làm mới 18 trụ đèn chiếu sáng trang trí sử dụng năng lượng mặt trời bố trí chiếu sáng dọc tuyến đường nội bộ. Quy cách móng trụ BTCT đá 10x20 mác 200. Trụ đèn cao 7m bằng thép ống STK D76, bóng đèn 200W, tấm pin NLMT 50W.

f. Hệ thống PCCC:

*Hệ thống máy bơm chữa cháy của công trình: Bổ sung 01 máy bơm chữa cháy dự phòng động cơ xăng, kết nối với máy bơm chữa cháy động cơ xăng hiện trạng

+ Bơm cữa cháy dự phòng động cơ xăng có thông số kỹ thuật: H=60m; Q=63m3/h

*Hệ thống trụ nước chữa cháy ngoài nhà: Bổ sung 03 trụ chữa cháy ngoài nhà và 01 họng tiếp nước cho xe chữa cháy.

+ Hệ thống trụ nước chữa cháy ngoài nhà được thiết kế loại trụ DN100 có 02 cửa ra DN65, tại mỗi trụ có bố trí 01 hộp chữa cháy ngoài nhà gồm 02 cuộn vòi DN65x20m, 01 lăng A.

+ Mạng đường ống cấp nước chữa cháy là mạng cụt với chiều dài nhánh cụt không quá 200m, đường kính ống dẫn nước chữa cháy ngoài nhà có đường kính là DN100mm.

+ Tất cả các mối nối được quấn cao su non và quết sơn đỏ.

+Đường ống sử dụng vật liệu sắt tráng kẽm, quét sơn màu đỏ tại các vị trí đường ống chạy nổi.

*.Hệ thống chữa cháy trong nhà: Bổ sung 05 họng chữa cháy vách tường

+Tủ chữa cháy trong nhà được lắp ở cao độ (1,2 ±0,15)m (tính từ sàn hoàn thiện đến tim ngàm kết nối vòi), gồm 01 van đóng mở DN50, 01 cuộn vòi chữa cháy DN50x20m, 01 lăng phun DN50/13 (xem chi tiết lắp đặt).

+ Hệ thống ống dẫn nước tới các họng chữa cháy sử dụng loại ống sắt tráng kẽm DN100 dẫn ra các họng chữa cháy dùng ống DN65, DN50.

+ Đường ống sử dụng vật liệu sắt tráng kẽm, quét sơn màu đỏ phần đi nổi.

*.Trang bị phương tiện chữa cháy ban đầu: Bổ sung 20 bình chữa cháy xách tay bằng bột tổng hợp MFZL8

+ Phương tiện chữa cháy ban đầu được trang bị tại các khu vực bên trong công trình có nguy hiểm cháy, kể cả khu vực đã trang bị hệ thống chữa cháy bằng nước. Diện tích bố trí là 100m2/bình.

+ Nội quy, tiêu lệnh PCCC được niêm yết tại các vị trí cửa ra vào, vị trí tập trung đông người đảm bảo nhìn dễ thấy.

Trang bị phương tiện CNCH:

-Tại vị trí phòng thường trực bảo vệ có bố trí 01 tụ đựng dụng cụ CNCH gồm:

01 rìu cứu nạn (trọng lượng 2 kg, cán dài 9-cm); 01 xà beng (một đầu nhọn, một đầu dẹt, dài 100cm); 01 búa tạ (nặng 5kg, cán dài 50cm); 01 kìm cộng lực (dài 60 cm, tải cắt 60 kg)

CÔNG TY CP HEUTINA CONS.
THẨM TRA
Theo văn bản số: .....
Ngày tháng năm .....

2. Các hạng mục làm mới:

a. Nhà vệ sinh:

- Quy mô: Công trình 01 tầng. Diện tích xây dựng: 24 m2. Cote nền +0.2m so với sân bê tông, Chiều cao trần: 3,0m, chiều cao công trình: +3.6m.

- Quy cách: Móng đỡ tường xây đá hộc VXM mác 75. Tường bao che xây gạch bê tông VXM mác 75, Tường thu hồi xây gạch VXM mác 75, mái bê tông. Trần BTCT, trát tường, trần VXM mác 75 dày 15, sơn hoàn thiện 03 nước. Nền lát gạch Ceramic 300x300mm, tường ốp gạch 300x600mm cao 1,8m. Cửa đi, cửa sổ nhôm kính dày 5 ly.

- Hệ thống điện, nước hoàn chỉnh.

b. Đài nước:

Đài nước cao 10m. Quy cách móng BTCT đá 10x20 mác 200. Trụ thép I 100x200x5, hệ giằng trụ thép V90x90x6. Mặt sàn đặt bồn nước thép tấm dày 5 ly. Lan can thép ống D60 và D34. Bồn nước loại nằm Inox 6m3. Tất cả kết cấu thép hoàn thiện sơn 03 nước.

c. Giếng khoan:

- Giếng khoan sâu 120m đường kính lỗ khoan D168&D140. Chống vách ông UPVC D140*6.7, Ống cấp dùng ống UPVC D60*3. Máy bơm chìm hỏa tiễn 1 pha 3HP, tủ điều khiển 2 chế độ tự động. Dây điện dùng dây CVV 4x6mm2. Dây treo máy bơm bằng cáp Inox 5ly.

d. Hệ thống cấp nước:

- Làm mới hệ thống đường ống cấp nước tới các khu hàng thịt cá, mặt hàng tươi sống và tới các hộ dân. Ống cấp dùng ống UPVC D42*3&UPVC D34*3. Vòi rửa.

3. Thuyết minh thiết kế điện:

a. Tiêu chuẩn thiết kế :

TCXDVN 333: 2005 – Chiếu sáng nhân tạo bên ngoài công trình công cộng và hạ tầng đô thị - tiêu chuẩn thiết kế có màu trung bình (R3) và cả độ chính xác đồng đều theo quy phạm hiện hành

TCXD – 29-1991: Chiếu sáng nhân tạo trong công trình dân dụng

TCVN 9207: 2012: Đặt đường dây dẫn điện trong nhà ở và công trình công cộng – tiêu chuẩn thiết kế

TCVN 9358: 2012: lắp đặt hệ thống nối đất thiết bị cho các công trình công nghiệp – yêu cầu chung

TCVN 9385: 2012: Chống sét cho các công trình dân dụng – hướng dẫn thiết kế, kiểm tra bảo trì hệ thống

b.Hệ thống chiếu sáng:

Đèn sử dụng cho công trình là đèn led compat công suất 24w, 32w

Dây từ MCB đến đèn có tiết diện 1.5, 2.5mm2; 4.0- 16 mm2

Tất cả các dây chiếu sáng có lớp bảo vệ là CVV hoặc CV

Tất cả dây chiếu sáng được luồn trong ống nhựa chống dập chống cháy nổ D16, D32,... đi ngầm, âm tường, trần

c.Tiếp địa cho hệ thống điện:

Hệ thống thanh cái nối đất chính được đặt trong khu vực kỹ thuật điện. Các phần sẽ được kết nối vào thanh cái chính hệ thống nối đất của khu vực bao gồm

Trung tính & tủ phân phối điện, kể luôn của tủ (Sử dụng dây đồng)

4. Biện pháp thi công chủ đạo:

- Do đặc thù của công trình biện pháp thi công chủ đạo của công trình theo hình thức thi công dây chuyền. Bố trí các tổ đội thi công theo chuyên ngành để tiến hành thi công các hạng mục xây dựng.

*** Trình tự thi công:**

- Chuẩn bị mặt bằng, xây cất lán trại, tập kết máy móc, nhân lực.
- Đo đạc và định vị, tiến hành công tác gửi điểm định vị.
- Đào hố móng.
- Gia công lắp dựng cốt thép, ván khuôn và đổ bê tông.
- Sau khi tiến hành thi công xong phần móng lấp đất lại tiến hành thi công phần thân
- Hoàn thiện mặt bằng và nghiệm thu công trình.

*** Tiến độ thi công:** Bố trí máy móc nhân vật lực để đảm bảo tiến độ thi công các hạng mục của công trình. Thời gian hoàn thành công trình trong năm 2026.

5. Yêu cầu kỹ thuật chung:

- Bê tông sử dụng thi công cho công trình là bê tông trộn tại chỗ đảm bảo các tiêu chí về thành phần hạt, cường độ,... theo tiêu chuẩn TCVN 5544-2012: Kết cấu bê tông và bê tông cốt thép

- Toàn bộ các vật liệu đầu vào như cát, đá, xi măng, cốt thép cần đáp ứng các tiêu chuẩn kỹ thuật hiện hành, được thí nghiệm đảm bảo chất lượng trước khi đưa vào sử dụng tại công trình.

a. Công tác trắc đạc thi công:

- Kiểm tra việc xác định vị trí các mốc chuẩn trên mặt bằng công trình và hệ thống lưới khống chế mặt bằng thi công theo bản vẽ quy hoạch của thiết kế đã phê duyệt.

- Việc xác định vị trí, cao độ của công trình và các bộ phận của công trình theo các mốc định vị được kiểm tra suốt thời gian thi công xây lắp.

- Các sai số về tọa độ, tim trục, cao độ của công trình và các bộ phận công trình được kiểm tra phù hợp với tiêu chuẩn kỹ thuật hiện hành.

CÔNG TY TNHH VINA CONSO
THẨM TRA
Theo văn bản số...../.....
Ngày.....tháng.....năm.....
Ký tên:

b. Đào đất hố móng:

- Kiểm tra lại hiện trạng công trình, cao độ tự nhiên và việc bố trí định vị hố móng đào trên thực địa.

- Định vị tim cột tiến hành đào móng, kiểm tra hố móng theo đúng bản vẽ thiết kế, tiến hành đổ bê tông lót móng, lắp dựng cốt thép, ghép cốt pha tiến hành đổ bê tông và lấp đất.

c. Phần thân:

- Sau khi tiến hành thi công phần móng xong tiến hành xác định vị trí tại chân cột và tiến hành đóng cốt pha và lắp dựng thép đổ từng đợt theo bản vẽ thiết kế

d. Công tác cốt pha, đà giáo:

-Trong khi thi công đề nghị đợn vị thi công ttính toán và thực thi đúng quy trình quy phạm trong thi công và có biện pháp an toàn lao động

f. Công tác lắp dựng cốt thép:

Công tác cốt thép trong bê tông bao gồm các việc sau đây:

* Chất lượng thép: Cốt thép cho bê tông là các thanh thép vằn hoặc trơn phù hợp với tiêu chuẩn Việt Nam: TCVN 1651:2008. Đối với thép nhập khẩu cần có chứng chỉ kỹ thuật kèm theo và lấy mẫu thí nghiệm kiểm tra theo điều kiện thử kéo và điều kiện thử uốn đảm bảo theo tiêu chuẩn TCVN 1651:2008.

* Thanh thép đưa vào thi công lắp đặt trong công trình phải đảm bảo các tiêu chí: độ sạch, đúng quy cách cốt thép theo thiết kế, việc gia công lắp đặt thành khung cốt thép đảm bảo cứng chắc, đúng vị trí trong suốt quá trình đổ bê tông.

- Công tác cốt thép bao gồm: gia công cốt thép, lắp đặt cốt thép, nối cốt thép, neo cốt thép, để chờ cốt thép, lớp bảo vệ cốt thép trong kết cấu và làm sạch cốt thép. Đảm bảo việc gia công và lắp dựng cốt thép của nhà thầu thực hiện đúng thiết kế. Các sai lệch khi cắt uốn cốt thép không vượt quá chỉ số trong bảng sau:

Các sai lệch	Mức cho phép (mm)
1. Sai lệch về kích thước theo chiều dài của cốt thép chịu lực:	
a) Mỗi mét dài	± 5
b) Toàn bộ chiều dài	± 20
2. Sai lệch về vị trí điểm uốn	± 20
3. Sai lệch về chiều dài cốt thép trong kết cấu bê tông khối lớn:	
a) Khi chiều dài nhỏ hơn 10 mét	+d
b) Khi chiều dài lớn hơn 10 mét	+(d+0,2a)
4. Sai lệch về góc uốn của cốt thép	3o
5. Sai lệch về kích thước móc uốn	+a

trong đó : d - đường kính cốt thép

a - chiều dày lớp bê tông bảo vệ cốt thép.

Việc hàn cốt thép bằng hồ quang dùng trong các trường hợp:

* Nối dài các thanh thép cán nóng có đường kính lớn hơn 8 mm;

* Hàn các chi tiết đặt sẵn, các bộ phận cấu tạo và liên kết các mối nối trong cốt thép.

g. Công tác bê tông:

Bê tông sử dụng thi công cho công trình là bê tông đổ tại chỗ đảm bảo các tiêu chí về thành phần hạt, cường độ,... theo tiêu chuẩn TCVN 5544-2012: Kết cấu bê tông và bê tông cốt thép. Quá trình thi công phải đáp ứng các tiêu chí được quy định các tiêu chuẩn thi công và nghiệm thu hiện hành bao gồm: Đổ bê tông, hoàn thiện bê tông, bảo dưỡng bê tông.

*** Công tác đổ và đầm bê tông:**

- Quá trình đổ bê tông không làm sai lệch vị trí cốt thép, cốt pha và chiều dày lớp bê tông bảo vệ. Đảm bảo cho bê tông đặc chắc, không bị rỗ hoặc phân tầng. Đảm bảo kết cấu có kích thước và hình dạng đúng với thiết kế. Phải sử dụng đa giáo làm đường vận chuyển đổ bê tông, tránh tác động mạnh đến hệ thống khung cốt thép khi tiến hành đổ bê tông.

- Các mạch dừng thi công cần xử lý dính bám trước khi đổ tiếp bằng hồ xi măng

- Đầm bê tông đảm bảo độ chặt và tính đồng nhất của bê tông. Sử dụng đầm bàn, đầm mặt, và đầm dùi để đầm bê tông hạn chế đến mức tối thiểu thiểu việc chảy nước xi măng hoặc làm hỏng khuôn, sai lệch cốt thép.

*** Công tác hoàn thiện bề mặt bê tông:**

- Trước khi tiến hành hoàn thiện bề mặt kiểm tra hiện trạng của kết cấu để chứng tỏ rằng kết cấu đã được thi công đảm bảo chất lượng. Các khuyết tật nhìn thấy chỉ ở mặt ngoài và có thể khắc phục bằng công tác hoàn thiện.

- Công tác hoàn thiện đảm bảo không gây hiệu ứng xấu cho kết cấu như: gây ra các vết nứt, tạo ra các lớp hồ xi măng, tạo ra vùng xốp trên bề mặt.

*** Công tác bảo dưỡng bê tông:**

- Bảo dưỡng bê tông giai đoạn đầu sẽ bắt đầu ngay sau khi bề mặt bê tông đã đủ cứng, không bị vỡ và việc bảo dưỡng phải tiến hành liên tục trong 12 giờ.

- Bề mặt bê tông phải luôn giữ ẩm bằng cách tưới nước lên hoặc dùng vật liệu giữ nước phủ lên bề mặt để giữ cho bê tông luôn được ẩm.

- Chỉ được tháo dỡ coffa khi cường độ bê tông đạt yêu cầu theo quy phạm thi công và nghiệm thu. Khi tháo coffa không được làm chấn động và rung ảnh hưởng kết cấu bê tông. Ngay sau khi tháo coffa phải kiểm tra sửa chữa tất cả các khuyết tật như vỡ, nứt, nẻ.

12. Các biện pháp phòng chống cháy nổ:

Để hạn chế và ngăn ngừa khả năng phát sinh cháy trên công trường xây dựng cần phải :

- Thu gom và đưa các vật liệu, rác cháy được ra nơi an toàn hoặc tiêu hủy.
- Hạn chế số lượng vật liệu cháy dự trữ như gỗ, tranh, nữa, các loại chất lỏng dễ cháy và khí cháy.
- Kịp thời loại thải hơi dầu, dung môi và các chất lỏng cháy và dễ cháy tạo ra khi tiếng hành các công việc hoặc khi bảo quản chúng.
- Không được đốt lửa trái phép trên công trường.

IV . BẢO VỆ MÔI TRƯỜNG:

1. Khả năng gây ô nhiễm môi trường:

Quá trình xây dựng công trình có thể gây ra ô nhiễm môi trường , bao gồm:

- Ô nhiễm về tiếng ồn, khói bụi trong quá trình giải phóng mặt bằng khu vực xây dựng.
- Mức bụi trong không khí có thể tăng trong phạm vi cục bộ do những nguyên nhân sau: Gió thổi bay đống vật liệu từ dống vật liệu đất đá, đất cát bay hoặc rơi vãi từ phương tiện vận chuyển không được che đậy có thể làm tăng lượng bụi trên đường.
- Mặt khác, máy, thiết bị thi công gây tiếng ồn làm ảnh hưởng tới cuộc sống của dân cư xung quanh.

CÔNG TY TNHH VINA CONSU
THẨM TRA
Theo văn bản số:...../.....
Ngày.....tháng.....năm.....
Ký tên:

- Đất cát rơi vãi dọc đường vận chuyển khi có mưa có thể gây trơn trợt cho xe máy và các phương tiện giao thông khác.

- Công trình có người ở và làm việc thường xuyên, nước thải sinh hoạt lớn. Khu vực không có trạm xử lý nước thải, do vậy nước thải sinh hoạt có khả năng làm ô nhiễm môi trường là điều khó tránh khỏi, trường hợp do sử dụng máy móc thi công, ăn ở sinh hoạt của công nhân thực hiện dự án là rất ít.

2. Các biện pháp bảo vệ môi trường :

- Công tác giải phóng mặt bằng phải tiến hành nhanh, hạn chế chặt phá, đào bới, nếu đào bới phải hoàn trả lại mặt đất ban đầu.

- Tập trung vốn đầu tư dứt điểm, thi công trong thời gian ngắn và có biện pháp phân đợt thích hợp, che chắn công trường để giảm tối đa bụi đất làm ảnh hưởng tới môi trường sống.

- Che phủ vật liệu xây dựng như: Cát, đá.... Trong mùa khô và khi có gió mạnh

- Đặt hàng vật liệu thành từng đợt để giảm thời gian tập kết vật liệu tại hiện trường.

- Xe vận chuyển đất cát phải có bạt che phủ

- Có rào vây kín khu vực thi công nếu cạnh khu dân cư , trường học...

- Công nhân phải có đầy đủ dụng cụ bảo hộ lao động như: nón, khẩu trang khi làm việc trong môi trường có độ bụi cao hoặc làm việc với các vật liệu dạng hạt

- Nước thải sinh hoạt được thu gom xử lý cục bộ qua bể tự hoại, khu vệ sinh dùng hầm cầu tự hoại loại 3 ngăn. Nước thải sau khi qua bể tự hoại được dẫn ra giếng thấm bằng ống cống BTCT, không để nước chảy lan trên mặt đất.

V. NGUỒN VỐN ĐẦU TƯ:

- Nguồn vốn : Ngân sách Nhà Nước.
- Chủ đầu tư : Ủy ban nhân dân xã Chư Sê.

VI. THÀNH PHẦN HỒ SƠ THIẾT KẾ BẢN VẼ THI CÔNG:

Hồ sơ thiết kế bản vẽ thi công bao gồm:

1. Tập I : Bản vẽ thiết kế thi công.
2. Tập II: Dự toán.

VII. KẾT LUẬN VÀ KIẾN NGHỊ :

- Việc sửa chữa, nâng cấp Chợ phía Nam là cần thiết và khách quan.

- Giải pháp xây dựng và sửa chữa các hạng mục công trình kỹ thuật đồng bộ, hoàn chỉnh vừa đảm bảo diện tích yêu cầu sử dụng, bảo đảm vệ sinh môi trường vừa góp phần tôn tạo không gian kiến trúc của chợ ngày một khang trang và bề thế hơn.

- Kính đề nghị quý cấp xem xét và phê duyệt báo cáo kinh tế kỹ thuật trên.

CÔNG TY TNHH TƯ VẤN THIẾT KẾ KIẾN PHÁT

CÔNG TY T.N.H.H TƯ VẤN THIẾT KẾ KIẾN PHÁT
M.S.D.N: 5900344524-C.T.T.N.H.H
TP.PLEIKU T.GIA LAI

GIÁM ĐỐC
KTS. Nguyễn Chí Hải

CÔNG TY TNHH VINA CONSULT
THẨM TRA
Theo văn bản số:...../.....
Ngày.....tháng.....năm.....
Ký tên:

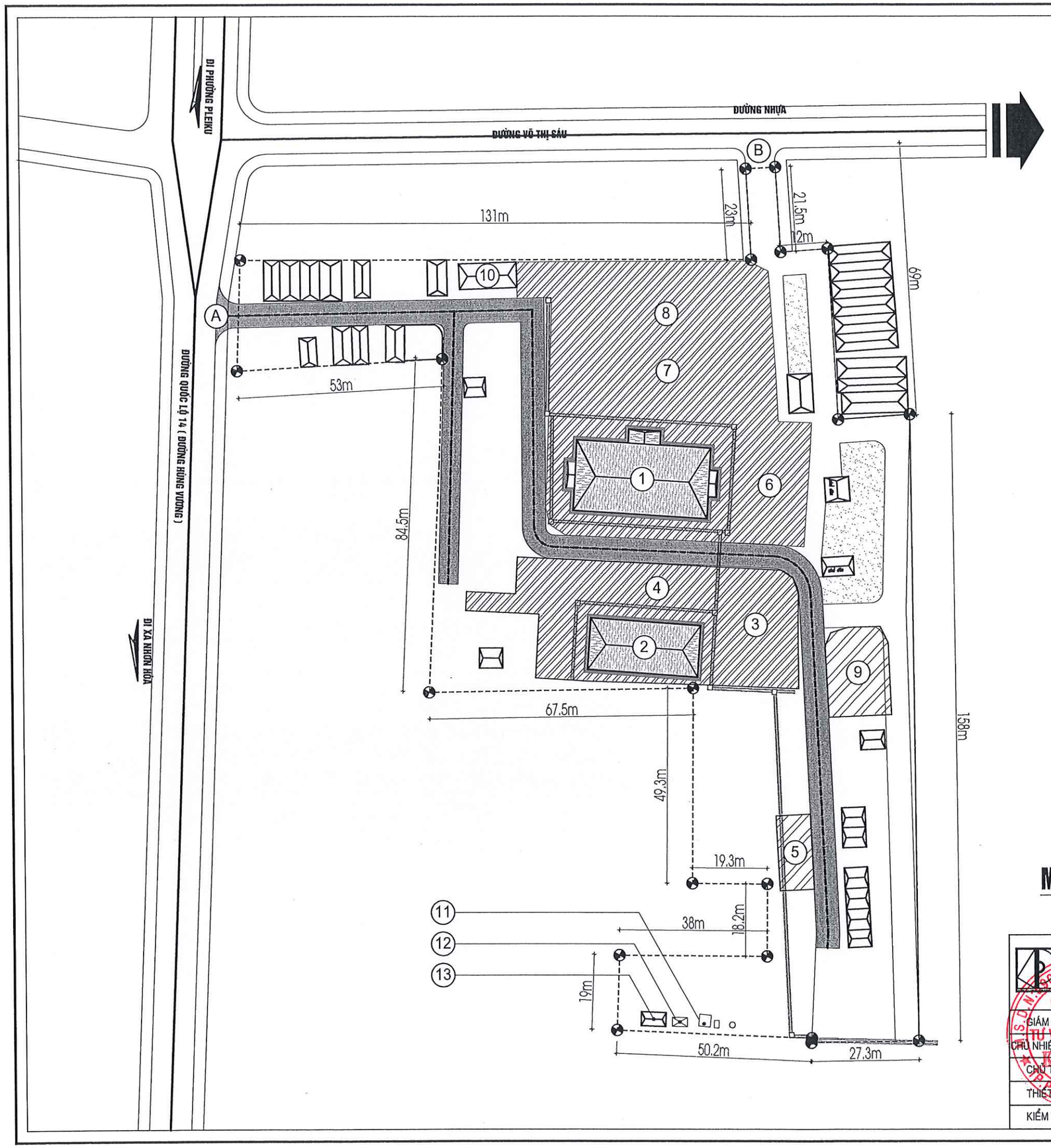

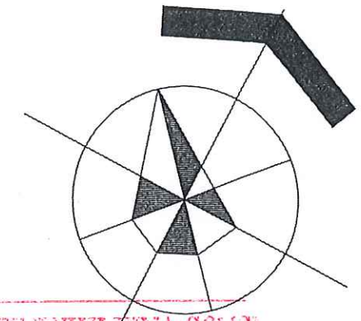

0 10M 20M 30M

CÔNG TY TNHH VINA CONSD
THẨM TRA
Theo văn bản số:...../.....
Ngày.....tháng.....năm.....
Ký tên:

CHÚ THÍCH :

1. KHỐI NHÀ LỒNG KHU BUÔN BÁN CHÍNH
2. KHỐI NHÀ LỒNG KHU ĂN UỐNG
3. KHU HÀNG CÁ
4. KHU HÀNG THỊT
5. KHU HÀNG GÀ
6. KHU HÀNG RAU, TRÁI CÂY HOA QUẢ
7. KHU HÀNG QUẦN ÁO
8. KHU HÀNG ĐỒ GIA DỤNG, ĐỒ KHÔ
9. KHU HÀNG KINH DOANH RIÊNG BIỆT
10. BAN QUẢN LÝ CHỢ
11. TRẠM BƠM PCCC
12. ĐÀI NƯỚC
13. NHÀ VỆ SINH

A CỔNG CHÍNH MẶT TIỀN ĐƯỜNG HÙNG VƯƠNG

B CỔNG PHỤ MẶT TIỀN ĐƯỜNG VÕ THỊ SÁU

RANH GIỚI KHU ĐẤT

MƯƠNG THOÁT NƯỚC

MẶT BẰNG TỔNG THỂ HIỆN TRẠNG TL: 1/1000

CTY TNHH TƯ VẤN THIẾT KẾ KIẾN PHÁT 392 TRẦN HƯNG ĐẠO - PHƯỜNG PLEIKU - TỈNH GIA LAI ĐT: (029) 242001-DĐ 0913411966-0913454380		CHỦ ĐẦU TƯ : UỶ BAN NHÂN DÂN XÃ CHƯ SÊ CÔNG TRÌNH : SỬA CHỮA, NÂNG CẤP CHỢ PHÍA NAM XÃ CHƯ SÊ HẠNG MỤC : TỔNG MẶT BẰNG	
GIÁM ĐỐC CHỦ NHIỆM ĐỀ ÁN	KTS NGUYỄN CHÍ HẢI	**MB TỔNG THỂ HIỆN TRẠNG**	
CHỦ TRÌ THIẾT KẾ	KTS PHẠM BÁ LỢI	TỶ LỆ :	HSTK BẢN VẼ THI CÔNG HOÀN THÀNH : 2026
KIỂM TRA	KS LÊ HUY TOÀN		KT :

CÔNG TY TNHH TƯ VẤN THIẾT KẾ KIẾN PHÁT

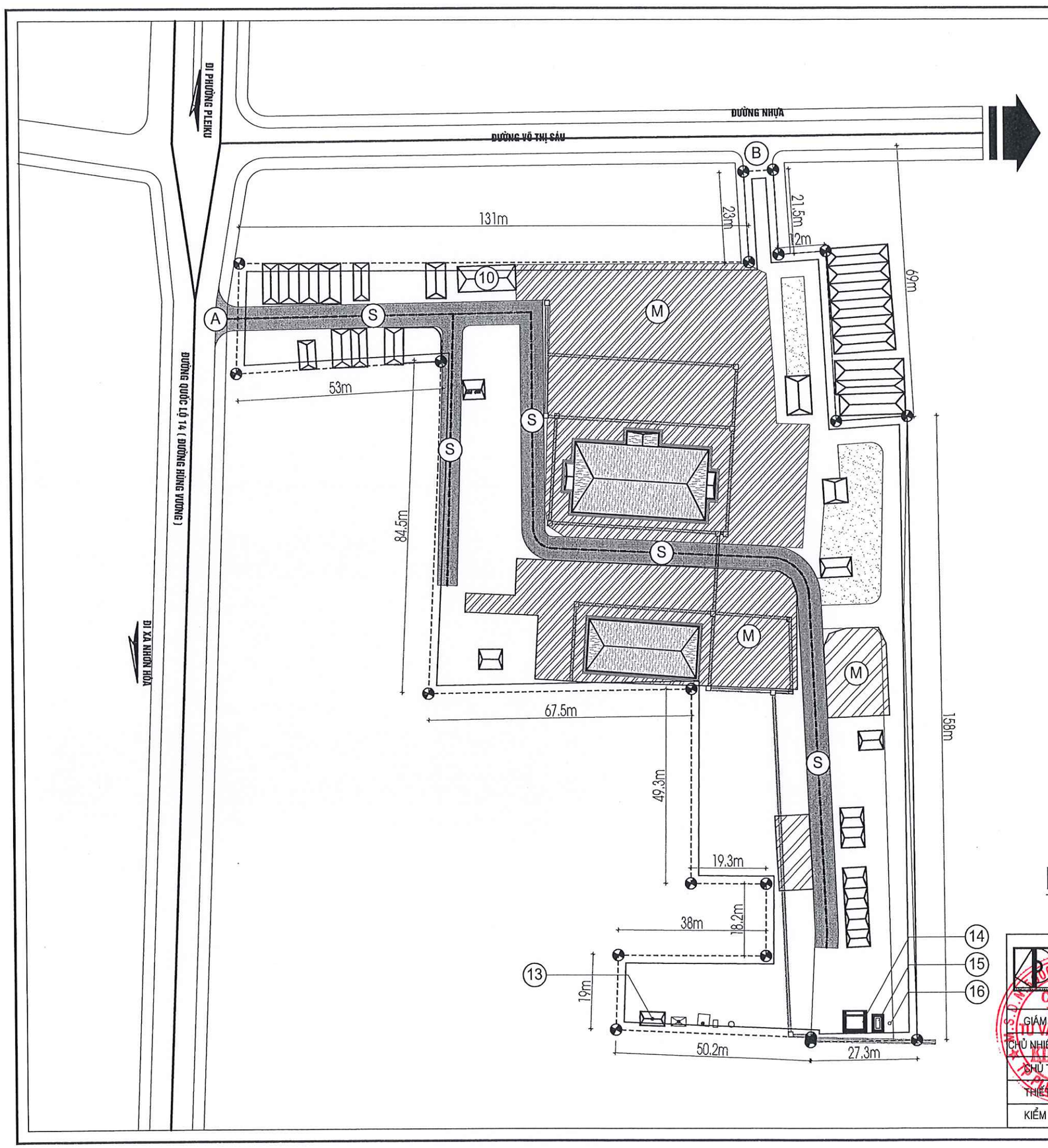

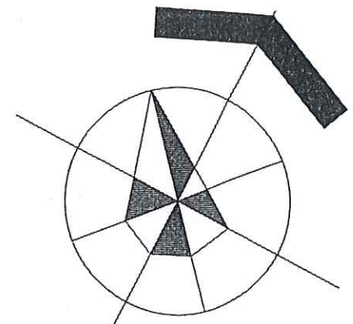

0 10M 20M 30M

CÔNG TY TNHH VINA CONSO
THẨM TRA
Theo văn bản số:...../.....
Ngày.....tháng.....năm.....
Ký tên:

CHÚ THÍCH :

- (A) CỔNG CHÍNH MẶT TIỀN ĐƯỜNG HÙNG VƯƠNG
- (B) CỔNG PHỤ MẶT TIỀN ĐƯỜNG VÕ THỊ SÁU
- RANH GIỚI KHU ĐẤT
- MƯƠNG THOÁT NƯỚC

XÂY MỚI:

- (14) NHÀ VỆ SINH 01 TẦNG S= 24M2
- (15) ĐÀI NƯỚC
- (16) GIẾNG KHOAN SÂU 120M

SỬA CHỮA

- (S) SÂN ĐƯỜNG NỘI BỘ BTXM
- (M) MÁI CHE CÁC DÃY NHÀ
- (13) NHÀ VỆ SINH
- (A) CỔNG CHÍNH RỘNG 7.5M
- (B) CỔNG PHỤ RỘNG 7.5M CÓ BARIE

MẶT BẰNG TỔNG THỂ SỬA CHỮA TL: 1/1000

CTY TNHH TƯ VẤN THIẾT KẾ KIẾN PHÁT 92 PHÙ ĐỔNG - PHƯỜNG PLEIKU - TỈNH GIA LAI ĐT: (029) 212001-DĐ 0913411966-0913454380			CHỦ ĐẦU TƯ : UỶ BAN NHÂN DÂN XÃ CHƯ SÊ CÔNG TRÌNH : SỬA CHỮA, NÂNG CẤP CHỢ PHÍA NAM XÃ CHƯ SÊ HẠNG MỤC : TỔNG MẶT BẰNG
GIÁM ĐỐC CHỦ NHIỆM DỰ ÁN		KTS NGUYỄN CHÍ HẢI	**MB TỔNG THỂ SỬA CHỮA**
CHỦ TRÌ THIẾT KẾ		KTS PHẠM BÁ LỢI	TỶ LỆ : / HSTK BẢN VẼ THI CÔNG / KT :
KIỂM TRA		KS LÊ HUY TOÀN	HOÀN THÀNH : 2026

CÔNG TY T.N.H.H TƯ VẤN THIẾT KẾ KIẾN PHÁT PLEIKU - T. GIA LAI

CÔNG TY TNHH VINA CON

THẨM TRA

Theo văn bản số:...../.....

Ngày.....tháng.....năm.....

Ký tên:

CÁC HẠNG MỤC LÀM MỚI

CÔNG TY TNHH VINA CONE

THẨM TRA

Theo văn bản số:...../.....

Ngày.....tháng.....năm.....

Ký tên:

HẠNG MỤC : NHÀ VỆ SINH LÀM MỚI

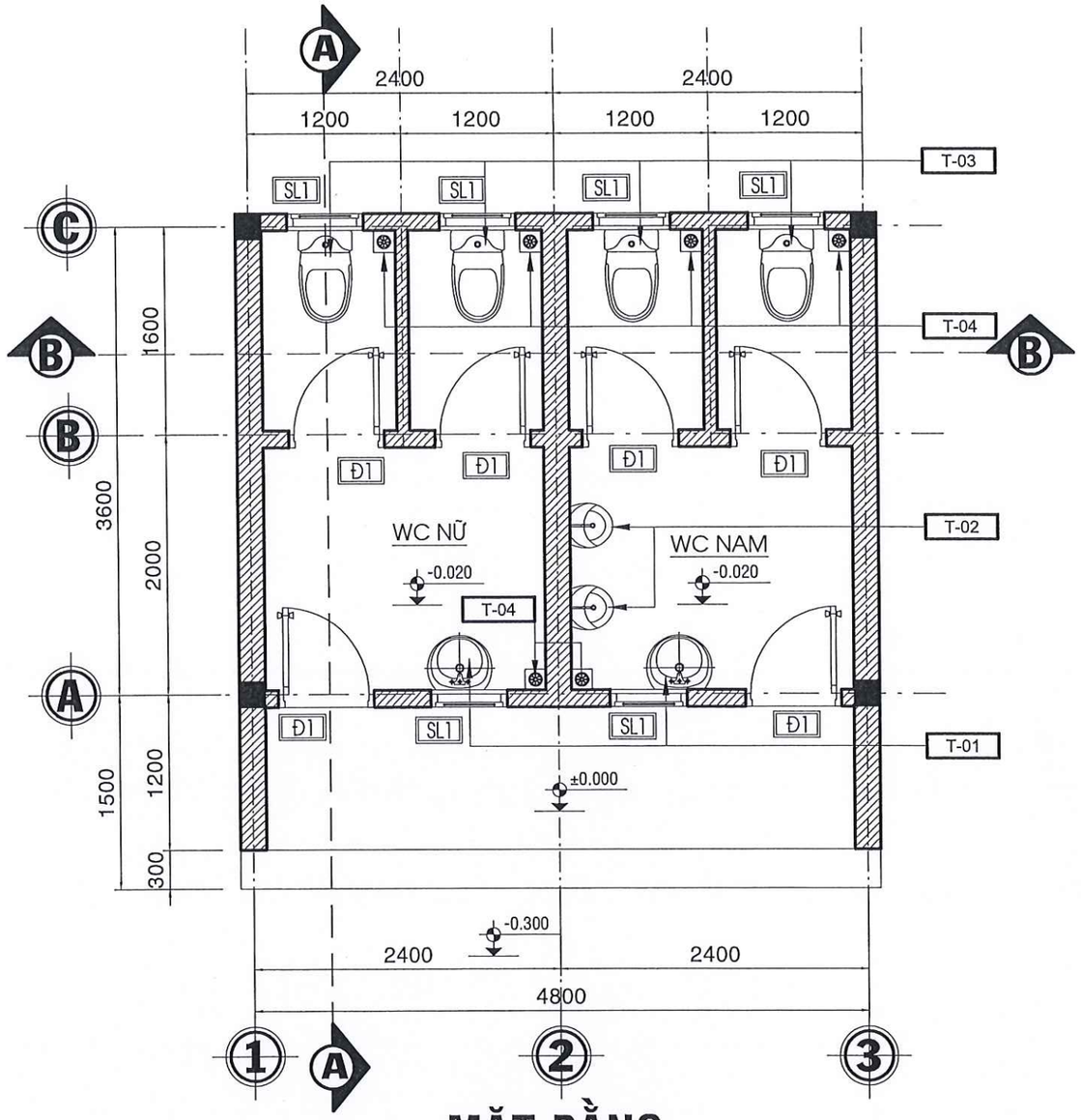

MẶT BẰNG

TỶ LỆ 1/50

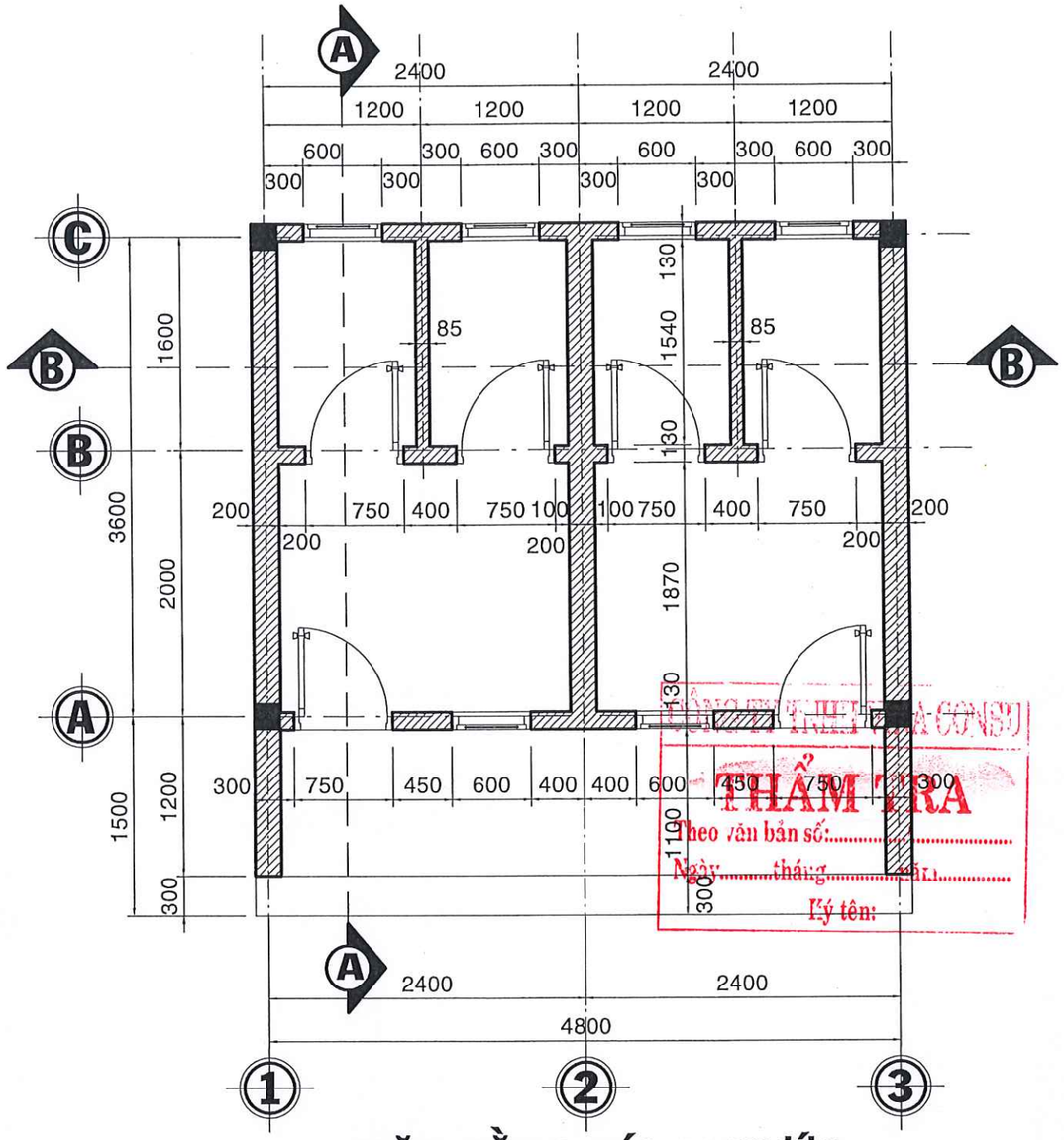

MẶT BẰNG KÍCH THƯỚC

TỶ LỆ 1/50

CÔNG TY TNHH TÂN CONSO
THẨM TRA
Theo văn bản số:.....
Ngày:.....tháng.....năm.....
Ký tên:

GHI CHÚ THIẾT BỊ:

T-01	LAVABO + GƯƠNG SOI
T-02	TIỂU NAM
T-03	XÍ BỆT
T-04	PHỄU THU NƯỚC SÀN
T-05	HỘP ĐỰNG GIẤY

GHI CHÚ VẬT LIỆU:

G-01	GẠCH CERAMIC LÁT SÀN 300X300 CHỐNG TRƯỢT
G-02	GẠCH ỐP TƯỜNG 300X600
G-03	TƯỜNG XÂY GẠCH RỖNG VXM MÁC 75 SƠN NƯỚC HOÀN THIỆN MÀU TRẮNG

CTY TNHH TƯ VẤN THIẾT KẾ KIẾN PHÁT 92 PHÙ ĐỔNG - P. PLEIKU - TỈNH GIA LAI ĐT: 02692.212001 - DĐ: 0913411966 - 0913454380		CHỦ ĐẦU TƯ : UỶ BAN NHÂN DÂN XÃ CHƯ SÊ CÔNG TRÌNH : SỬA CHỮA, NÂNG CẤP CHỢ PHÍA NAM XÃ CHƯ SÊ HẠNG MỤC : NHÀ VỆ SINH	
GIÁM ĐỐC	KTS NGUYỄN CHÍ HẢI	MẶT BẰNG TẦNG TRỆT	
CHỦ NHIỆM			
CHỦ TRÌ	KTS PHẠM BÁ LỢI		
THIẾT KẾ		TỶ LỆ :	HỒ SƠ THIẾT KẾ BẢN VẼ THI CÔNG HOÀN THÀNH : 2026
KIỂM TRA	KS LÊ HUY TOÀN		KT : 01/04

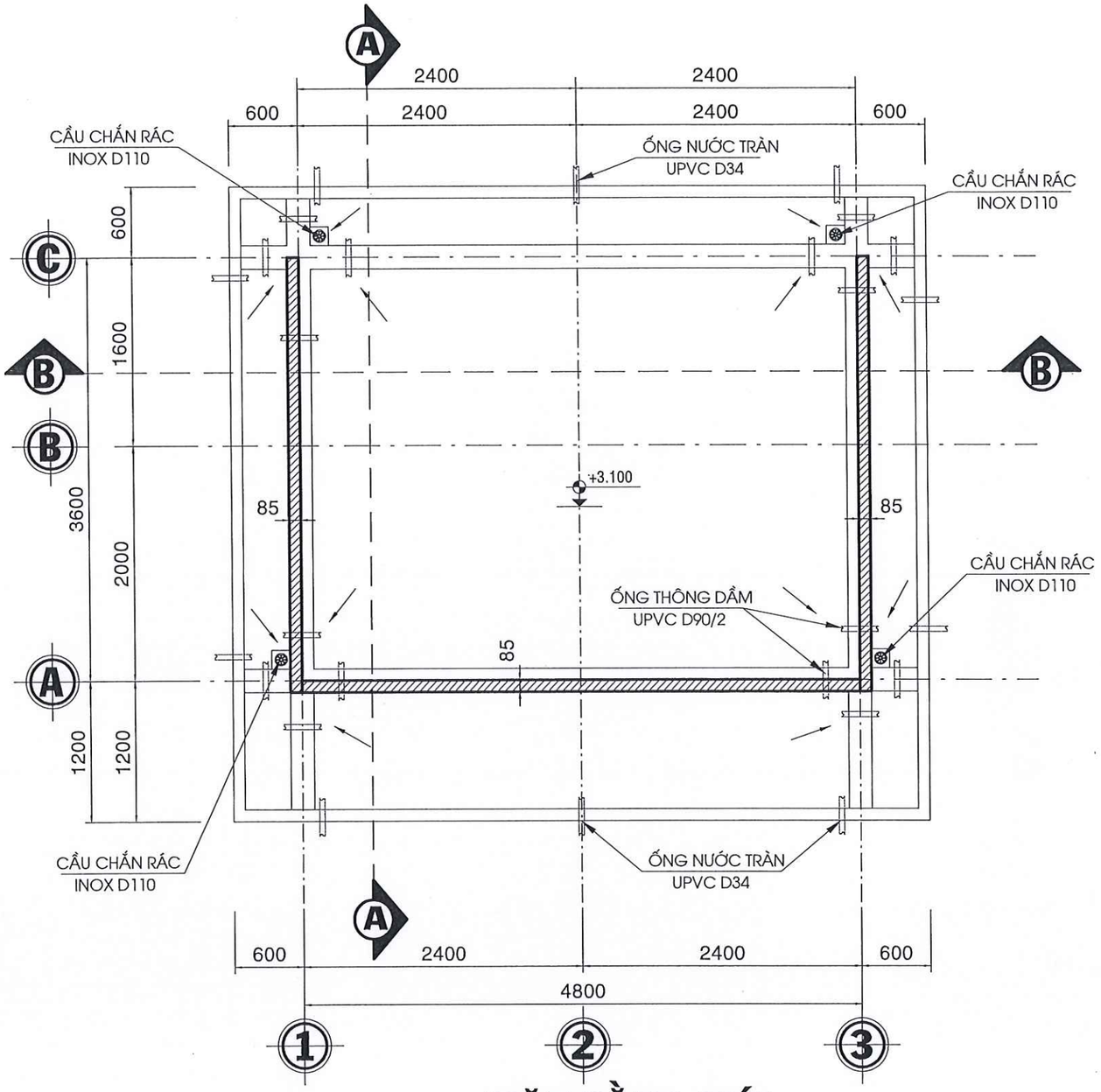

MẶT BẰNG MÁI

TỶ LỆ 1/50

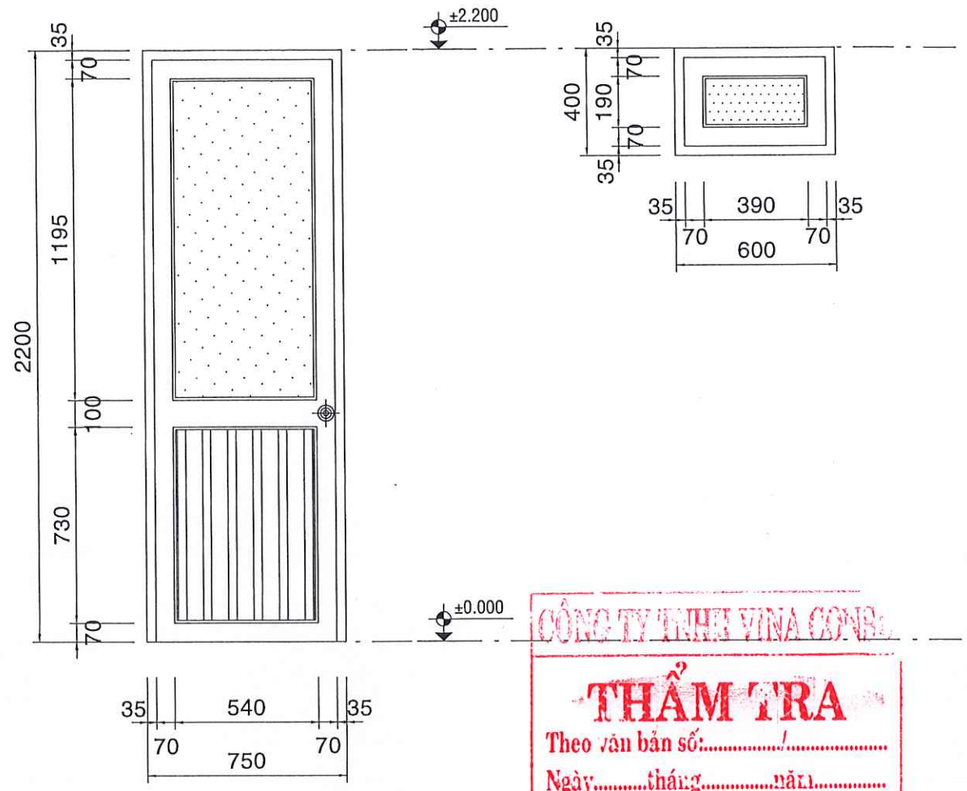

CỬA ĐI Đ1 (06 BỘ)

TỶ LỆ 1/25

CỬA SỔ LẬT SL1 (06 BỘ)

TỶ LỆ 1/25

CÔNG TY TNHH VINA CONS
THẨM TRA
Theo văn bản số:...../.....
Ngày.....tháng.....năm.....
Ký tên:

GHI CHÚ CỬA:

Đ1
* KHUNG NỘI, KHUNG NGOẠI BẰNG NHÔM TRẮNG
* KÍNH MỜ DÀY 5 LY
* PANÔ NHÔM PHẲNG
* KHÓA SOLEX

SL1
* KHUNG NỘI, KHUNG NGOẠI BẰNG NHÔM TRẮNG
* KÍNH MỜ DÀY 5 LY

GHI CHÚ VẬT LIỆU:

G-04
* TƯỜNG XÂY GẠCH RỖNG VXM MÁC 75
* TƯỜNG KẺ ROON 730X20X10
* TƯỜNG SƠN NƯỚC HOÀN THIỆN MÀU XANH DƯƠNG NHẠT

G-05
* TƯỜNG XÂY GẠCH RỖNG VXM MÁC 75
* TƯỜNG SƠN NƯỚC HOÀN THIỆN MÀU XANH DƯƠNG NHẠT

CTY TNHH TƯ VẤN THIẾT KẾ KIẾN PHÁT 92 PHÙ ĐỔNG - P. PLEIKU - TỈNH GIA LAI ĐT: 02692 272001- DĐ: 0913411966 - 0913454380		CHỦ ĐẦU TƯ : UỶ BAN NHÂN DÂN XÃ CHƯ SÊ CÔNG TRÌNH : SỬA CHỮA, NÂNG CẤP CHỢ PHÍA NAM XÃ CHƯ SÊ HẠNG MỤC : NHÀ VỆ SINH	
GIÁM ĐỐC	KTS NGUYỄN CHÍ HẢI	MẶT BẰNG MÁI+CT CỬA	
CHỦ NHIỆM			
CHỦ TRÌ	KTS PHẠM BÁ LỢI		
THIẾT KẾ		TỶ LỆ :	HỒ SƠ THIẾT KẾ BẢN VẼ THI CÔNG
KIỂM TRA	KS LÊ HUY TOÀN		HOÀN THÀNH : 2026

KT : 02/04

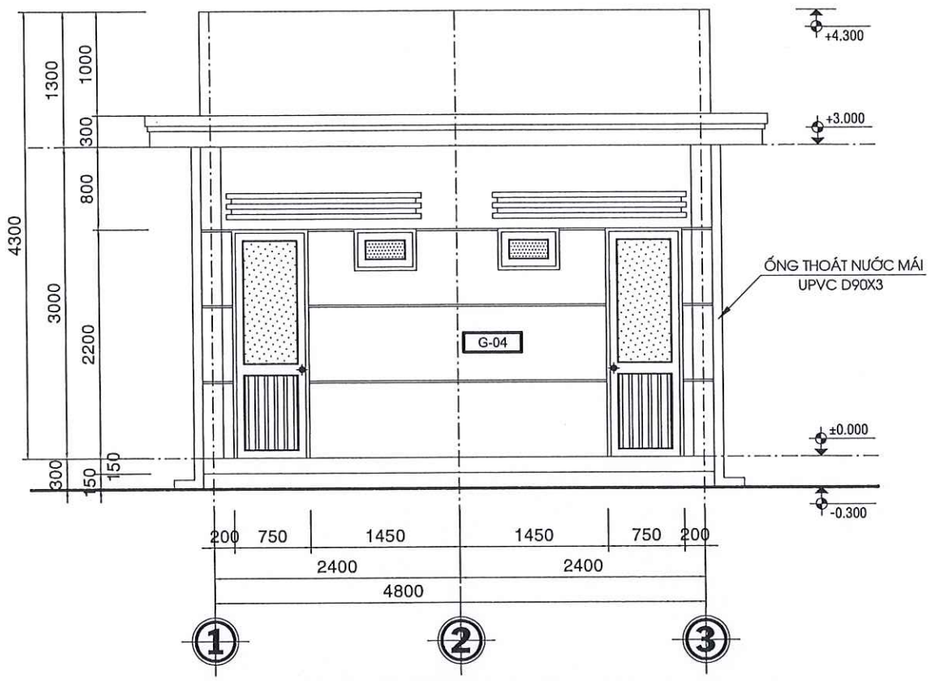

MẶT ĐỨNG TRỤC 1-3

TỶ LỆ 1/50

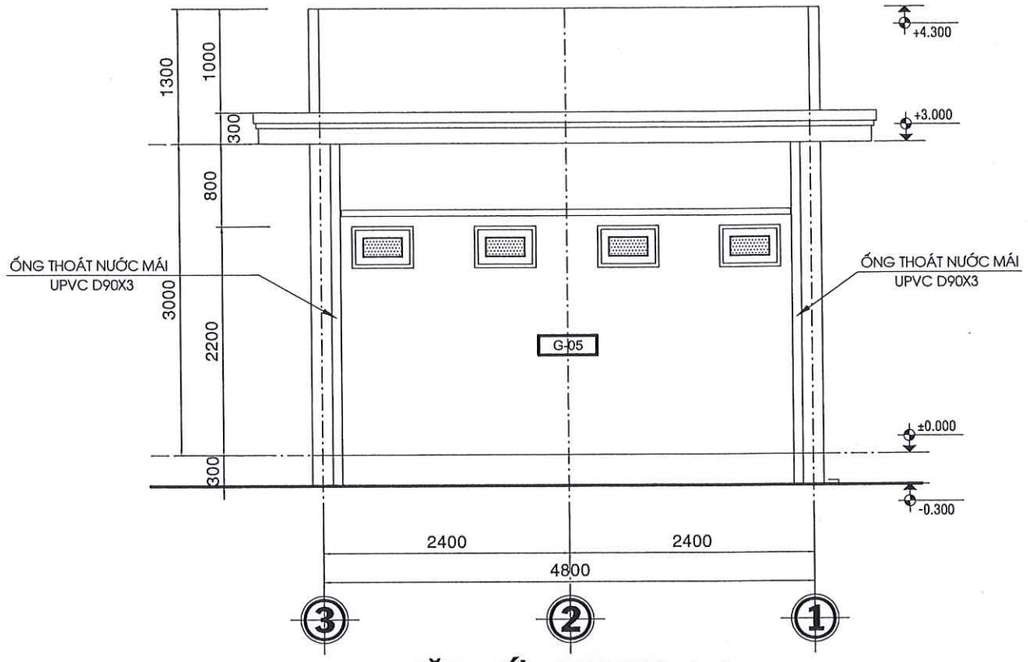

MẶT ĐỨNG TRỤC 3-1

TỶ LỆ 1/50

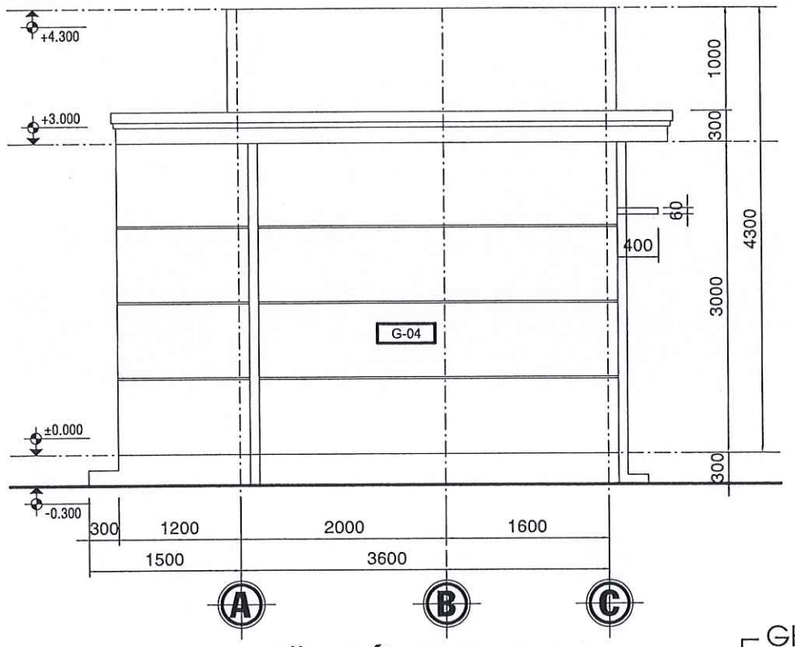

MẶT ĐỨNG TRỤC A-C

TỶ LỆ 1/50

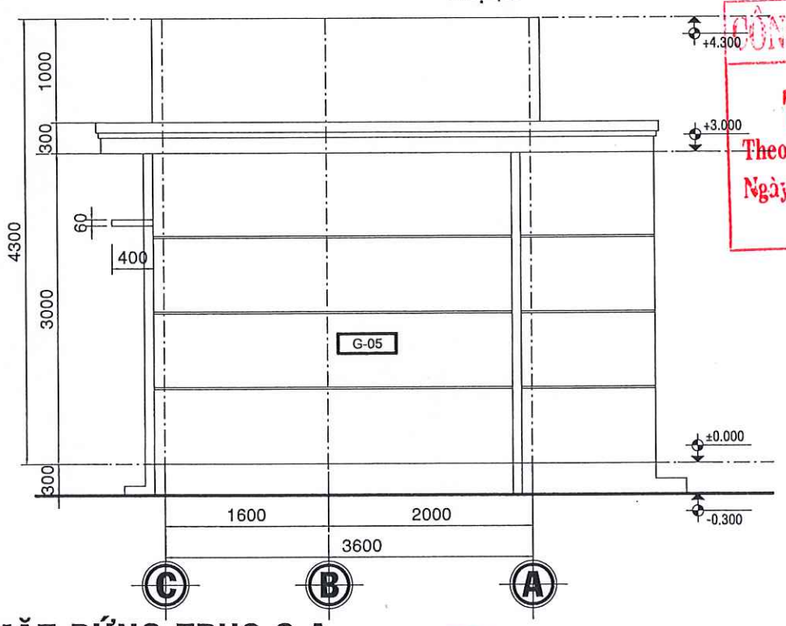

MẶT ĐỨNG TRỤC C-A

TỶ LỆ 1/50

CÔNG TY TNHH VINA CONSL

THẨM TRA

Theo văn bản số:...../.....

Ngày.....tháng.....năm.....

Ký tên:

GHI CHÚ VẬT LIỆU:

- G-04: * TƯỜNG KÈ ROON 730X20X10
  * TƯỜNG SƠN NƯỚC HOÀN THIỆN MÀU XANH DƯƠNG NHẠT
- G-05: * TƯỜNG SƠN NƯỚC HOÀN THIỆN MÀU XANH DƯƠNG NHẠT

CÔNG TY TNHH TƯ VẤN THIẾT KẾ KIẾN PHÁT 02 PHÙ ĐỔNG - P. PLEIKU - TỈNH GIA LAI ĐT: 0269[illegible]12061 - ĐĐ: 0913411966 - 0913454380			CHỦ ĐẦU TƯ : UỶ BAN NHÂN DÂN XÃ CHƯ SÊ CÔNG TRÌNH : SỬA CHỮA, NÂNG CẤP CHỢ PHÍA NAM XÃ CHƯ SÊ HẠNG MỤC : NHÀ VỆ SINH
GIÁM ĐỐC		KTS NGUYỄN CHÍ HẢI	CÁC MẶT ĐỨNG
CHỦ NHIỆM			
CHỦ TRÌ		KTS PHẠM BÁ LỢI	TỶ LỆ : / HỒ SƠ THIẾT KẾ BẢN VẼ THI CÔNG / KT : 03/04
THIẾT KẾ			HOÀN THÀNH : 2026
KIỂM TRA		KS LÊ HUY TOÀN	

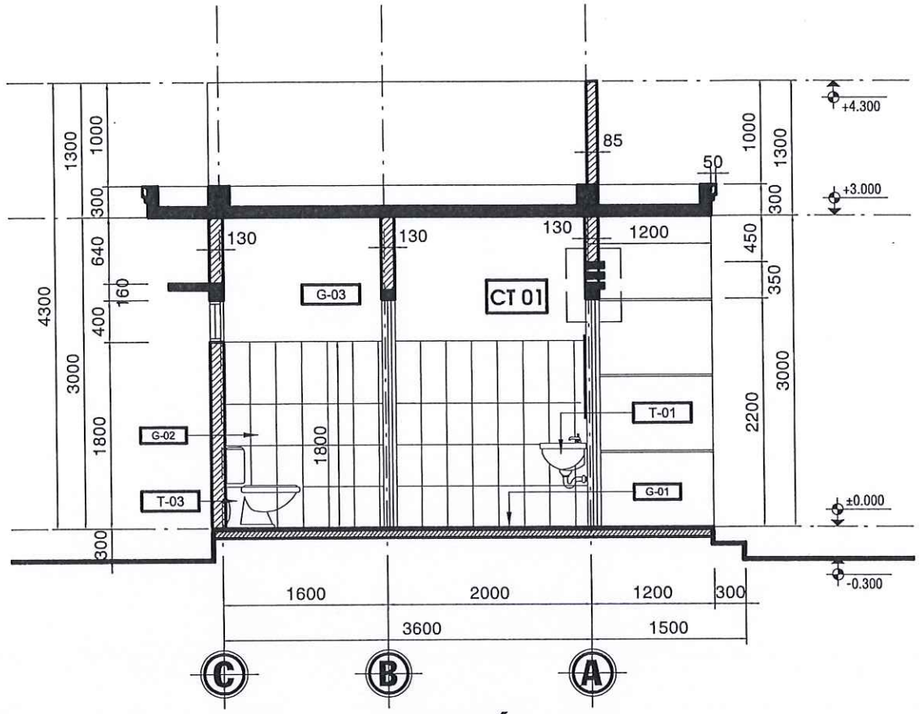

MẶT CẮT A-A

TỶ LỆ 1/50

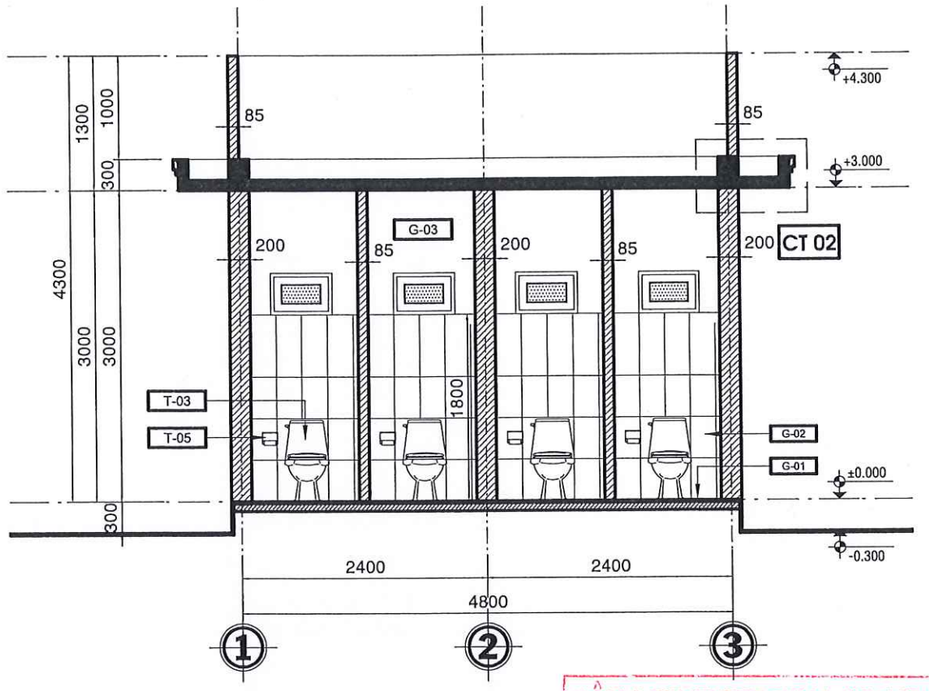

MẶT CẮT B-B

TỶ LỆ 1/50

CÔNG TY TNHH VINA CONSU

THẨM TRA

Theo văn bản số:...../.....

Ngày.....tháng.....năm.....

Ký tên:

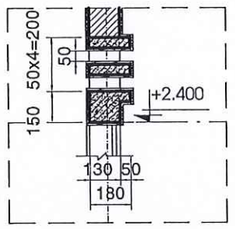

CHI TIẾT 1

(TL: 1/25)

GHI CHÚ CẤU TẠO:

M MÁI

* LÁNG VXM MÁC 75 DÀY 30
* NGÂM, QUÉT 2 NƯỚC SIKA
* SÀN BTCT MÁC 200 DÀY 100
* TRÁT VXM MÁC 75 DÀY 15
* TRẦN SƠN 3 NƯỚC MÀU TRẮNG

N NỀN

* LÁT GẠCH CERAMIC 300X300MM CHỐNG TRƯỢT
* VỮA LÓT XI MĂNG MÁC 75 DÀY 30
* BÊ TÔNG LÓT ĐÁ 40X60 MÁC50 DÀY 100
* LỚP ĐẤT ĐẮP ĐẦM CHẶT
* ĐẤT TỰ NHIÊN DỌN SẠCH

GHI CHÚ THIẾT BỊ:

T-01	LAVABO + GƯƠNG SOI
T-02	TIỂU NAM
T-03	XÍ BỆT
T-04	PHỄU THU NƯỚC SÀN
T-05	HỘP ĐỰNG GIẤY

GHI CHÚ VẬT LIỆU:

G-01	GẠCH CERAMIC LÁT SÀN 300X300MM CHỐNG TRƯỢT
G-02	GẠCH ỐP TƯỜNG 300X600MM
G-03	TƯỜNG SƠN NƯỚC HOÀN THIỆN MÀU TRẮNG

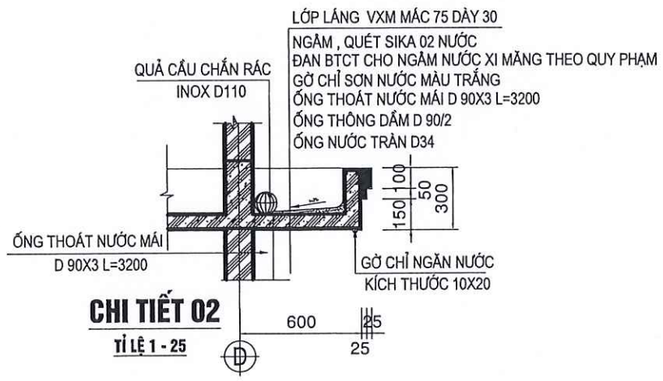

CHI TIẾT 02

TỈ LỆ 1 - 25

CTY TNHH TƯ VẤN THIẾT KẾ KIẾN PHÁT 92 PHÙ ĐỔNG - P. PLEIKU - TỈNH GIA LAI ĐT: 0269.7212001 - DĐ: 0913411966 - 0913454380		CHỦ ĐẦU TƯ : UỶ BAN NHÂN DÂN XÃ CHƯ SÊ CÔNG TRÌNH : SỬA CHỮA, NÂNG CẤP CHỢ PHÍA NAM XÃ CHƯ SÊ HẠNG MỤC : NHÀ VỆ SINH	
GIÁM ĐỐC	KTS NGUYỄN CHÍ HẢI	MẶT CẮT A-A, B-B	
CHỦ NHIỆM			
CHỦ TRÌ	KTS PHẠM BÁ LỢI		
THIẾT KẾ		TỶ LỆ :	HỒ SƠ THIẾT KẾ BẢN VẼ THI CÔNG
KIỂM TRA	KS LÊ HUY TOÀN		HOÀN THÀNH : 2026

KT : 04/04

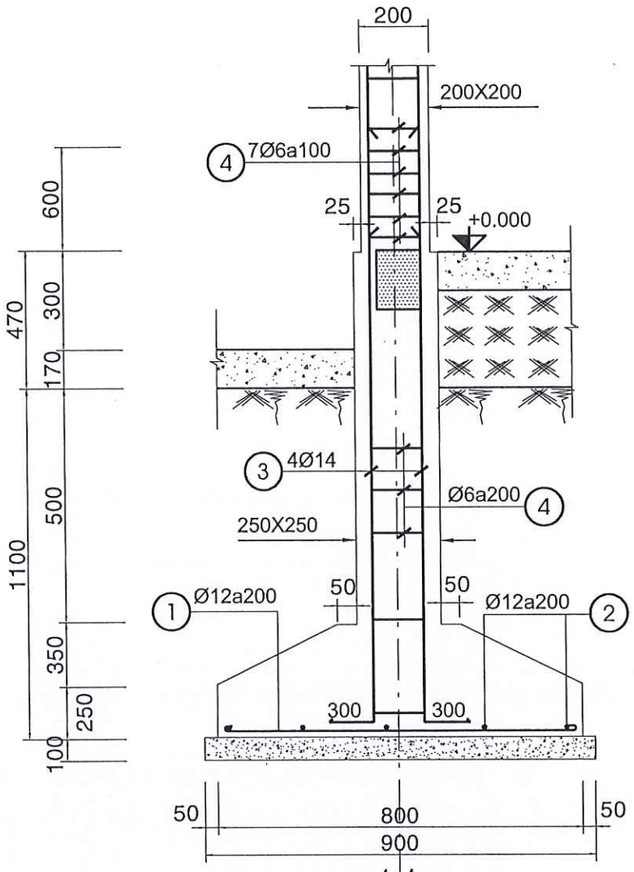

1-1

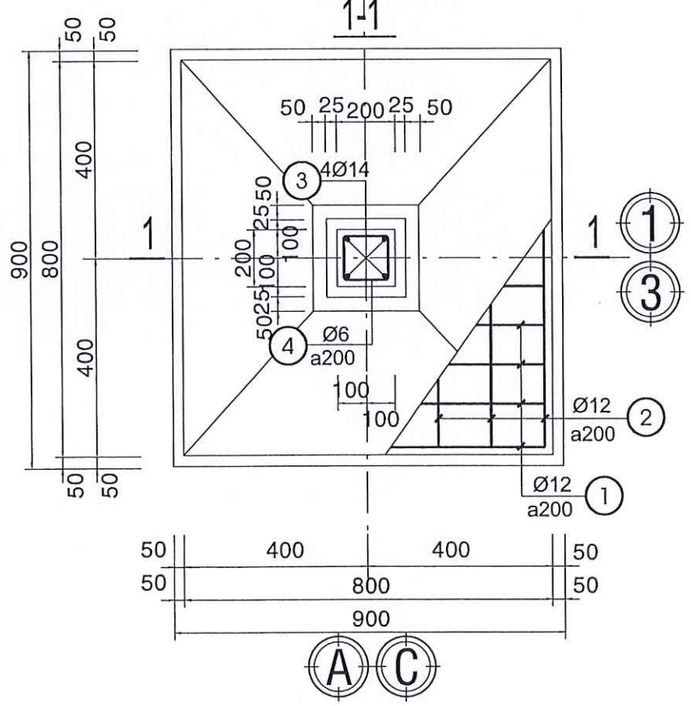

MÓNG M1 (04CK)

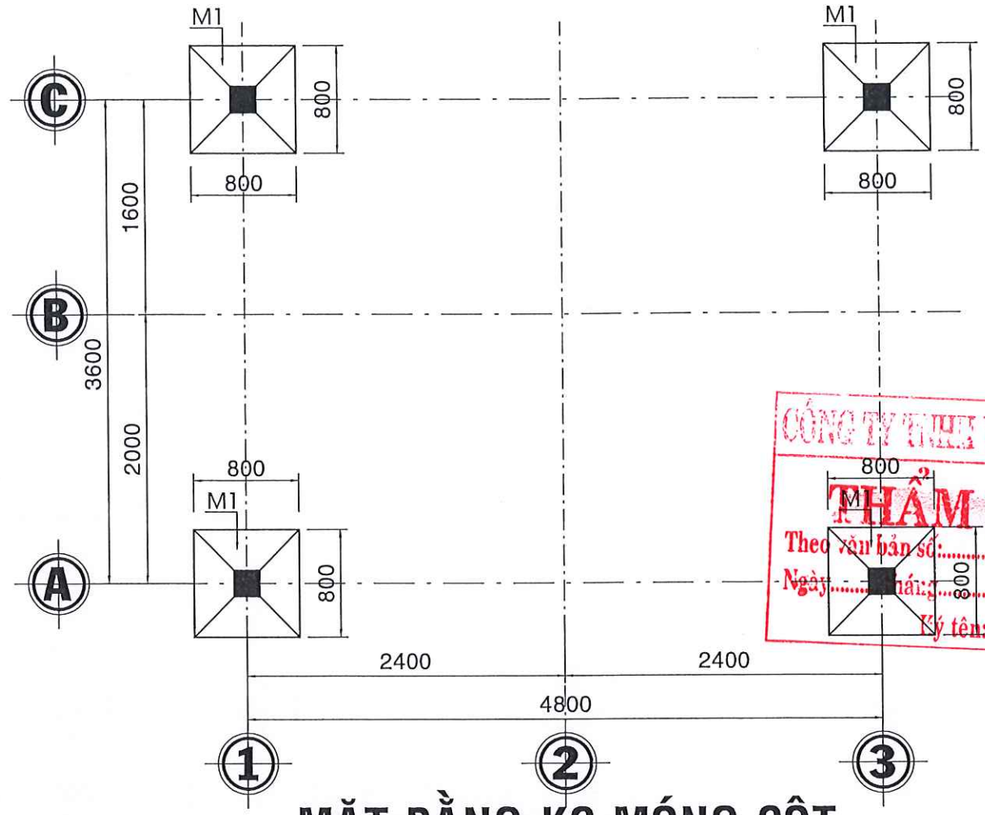

MẶT BẰNG KC MÓNG CỘT

TỶ LỆ 1/50

CÔNG TY TNHH VINA CONSU
THẨM TRA
Theo văn bản số: ...../.....
Ngày ..... tháng ..... năm .....
Ký tên:

BẢNG THỐNG KÊ CỐT THÉP

TÊN C.KIỆN	SỐ HIỆU	HÌNH DẠNG - KÍCH THƯỚC	ĐƯỜNG KÍNH (mm)	CHIỀU DÀI 1 THANH (mm)	SỐ LƯỢNG 1 C.KIỆN	SỐ LƯỢNG T.BỘ	TỔNG CHIỀU DÀI (m)	TỔNG T.LƯỢNG (Kg)
Móng M1 Số lượng: 4	1	750	12	750	5	20	15	13.32
	2	750	12	750	5	20	15	13.32
	3	300 | 2170	14	2470	4	16	39.52	47.76
	4	150 | 150 | 50	6	700	9	36	25.2	5.59

- Trọng lượng thép có đường kính <=10: 5.59 kg
- Trọng lượng thép có đường kính <=18: 74.4 kg

CTY TNHH TƯ VẤN THIẾT KẾ KIẾN PHÁT 92 PHÙ ĐỔNG - TP. PLEIKU - TỈNH GIA LAI ĐT: 02692. 212001 - DĐ: 0913411966 - 0913454380			CHỦ ĐẦU TƯ : UỶ BAN NHÂN DÂN XÃ CHƯ SÊ CÔNG TRÌNH : SỬA CHỮA, NÂNG CẤP CHỢ PHÍA NAM XÃ CHƯ SÊ HẠNG MỤC : NHÀ VỆ SINH
GIÁM ĐỐC		KTS NGUYỄN CHÍ HẢI	MB KC + CHI TIẾT MÓNG BTCT
CHỦ NHIỆM			
CHỦ TRÌ		KS LÊ HUY TOÀN	
THIẾT KẾ		KS NGUYỄN VĂN CƯỜNG	TỶ LỆ : / HỒ SƠ THIẾT KẾ BẢN VẼ THI CÔNG / HOÀN THÀNH : 2026 / KC : 01/06
KIỂM TRA		KS LÊ HUY TOÀN	

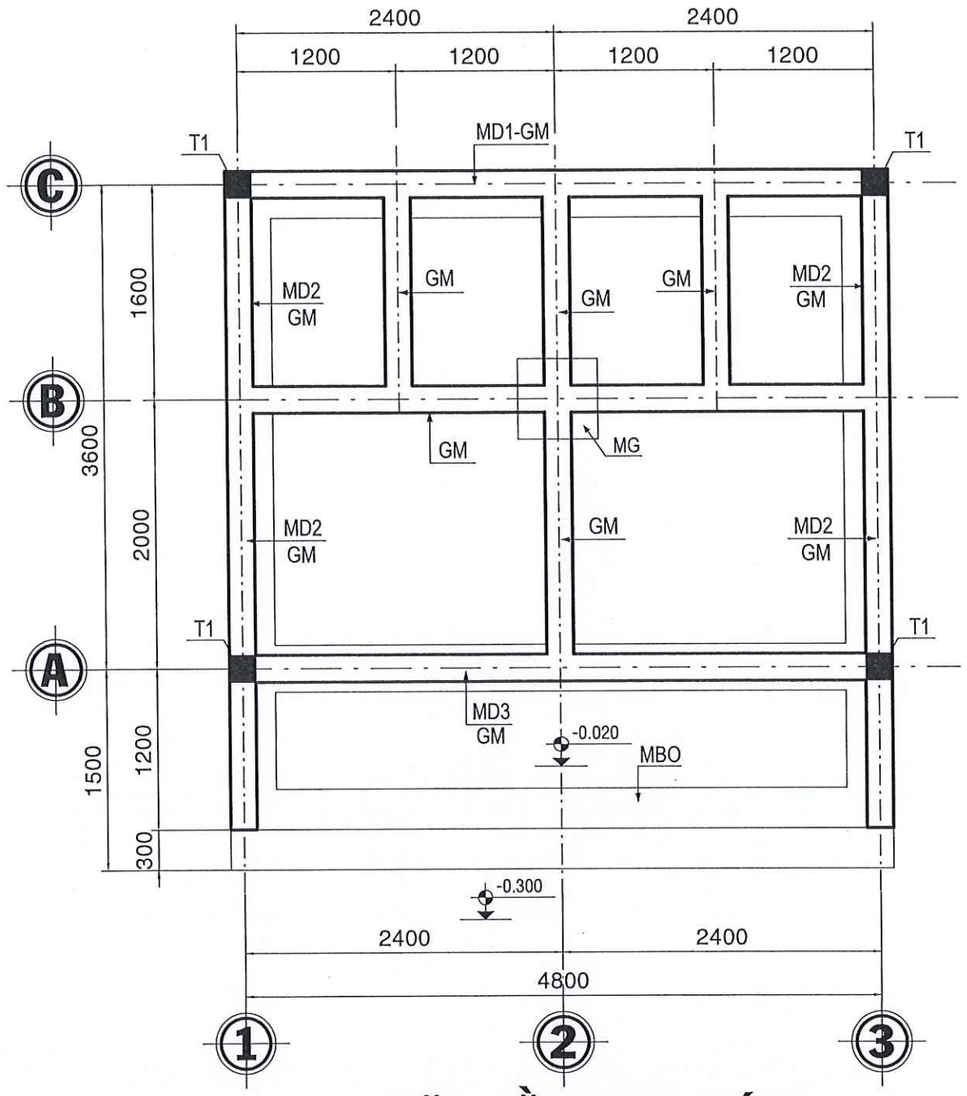

MẶT BẰNG KC MÓNG

TỶ LỆ 1/50

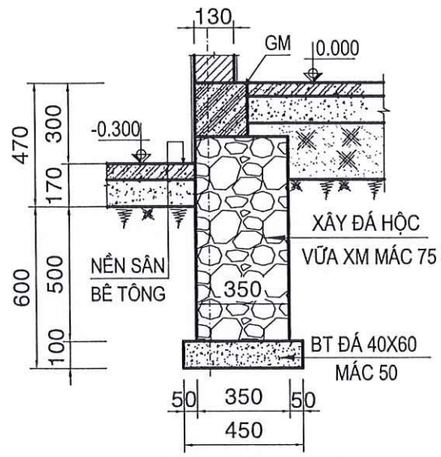

MÓNG MD1-GM

TỈ LỆ 1 - 25

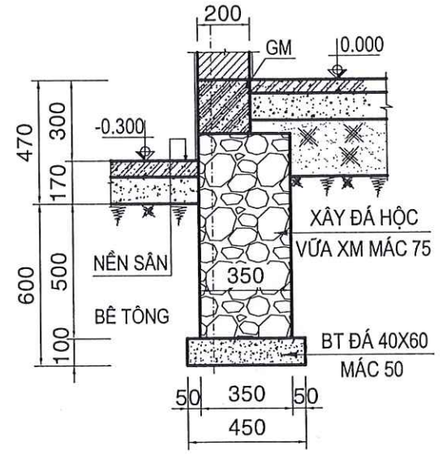

MÓNG MD2-GM

TỈ LỆ 1 - 25

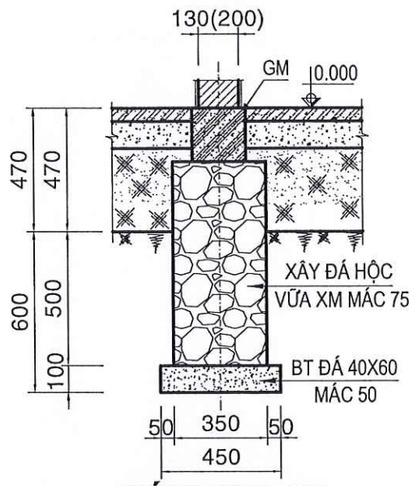

MÓNG MD3-GM

TỈ LỆ 1 - 25

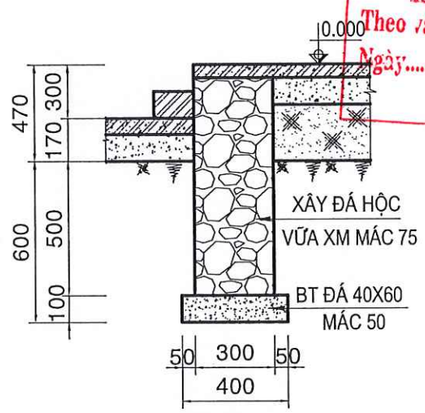

MÓNG MBO

TỈ LỆ 1 - 25

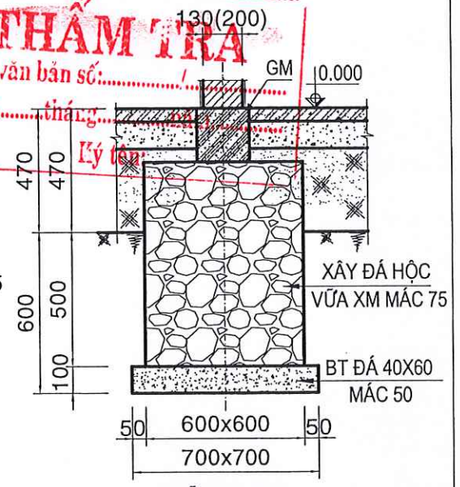

MÓNG MG

TỈ LỆ 1 - 25

CÔNG TY TNHH TÂN CONSTRUCTION
THẨM TRA
Theo văn bản số:.....
Ngày.....tháng.....năm.....
Ký tên:

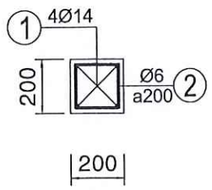

TRỤ T1

L=3.3M (04CK)

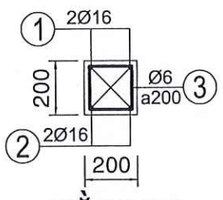

GIẰNG GM

L=5.0M (03CK)
L=5.2M (02CK)
L=3.8M (01CK)
L=1.8M (02CK)

GHI CHÚ

* CÁC CẤU KIỆN BÊTÔNG DÙNG BT ĐÁ 10X20 MÁC 200(B15)
  CỐT THÉP Ø<10 DÙNG THÉP CB240T CÓ RA = 2100 KG/CM2
  CỐT THÉP Ø≥10 DÙNG THÉP CB300V CÓ RA = 2600 KG/CM2
* MÓNG XÂY ĐÁ HỘC VỮA XIMĂNG MÁC 75
  TRÁT MÓNG VỮA XIMĂNG MÁC 75 DÀY 20
  LÓT MÓNG BẰNG BÊ TÔNG ĐÁ 40X60 MÁC 50 DÀY 100

CTY TNHH TƯ VẤN THIẾT KẾ KIẾN PHÁT 92 PHÙ ĐỔNG - TP. PLEIKU - TỈNH GIA LAI ĐT: 02692. 212001 - DĐ: 0913411966 - 0913454380			CHỦ ĐẦU TƯ : UỶ BAN NHÂN DÂN XÃ CHƯ SÊ CÔNG TRÌNH : SỬA CHỮA, NÂNG CẤP CHỢ PHÍA NAM XÃ CHƯ SÊ HẠNG MỤC : NHÀ VỆ SINH
GIÁM ĐỐC		KTS NGUYỄN CHÍ HẢI	MẶT BẰNG KC MÓNG ĐÁ
CHỦ NHIỆM			
CHỦ TRÌ		KS LÊ HUY TOÀN	
THIẾT KẾ		KS NGUYỄN VĂN CƯỜNG	TỶ LỆ : / HỒ SƠ THIẾT KẾ BẢN VẼ THI CÔNG / KC : 02/06
KIỂM TRA		KS LÊ HUY TOÀN	HOÀN THÀNH : 2026

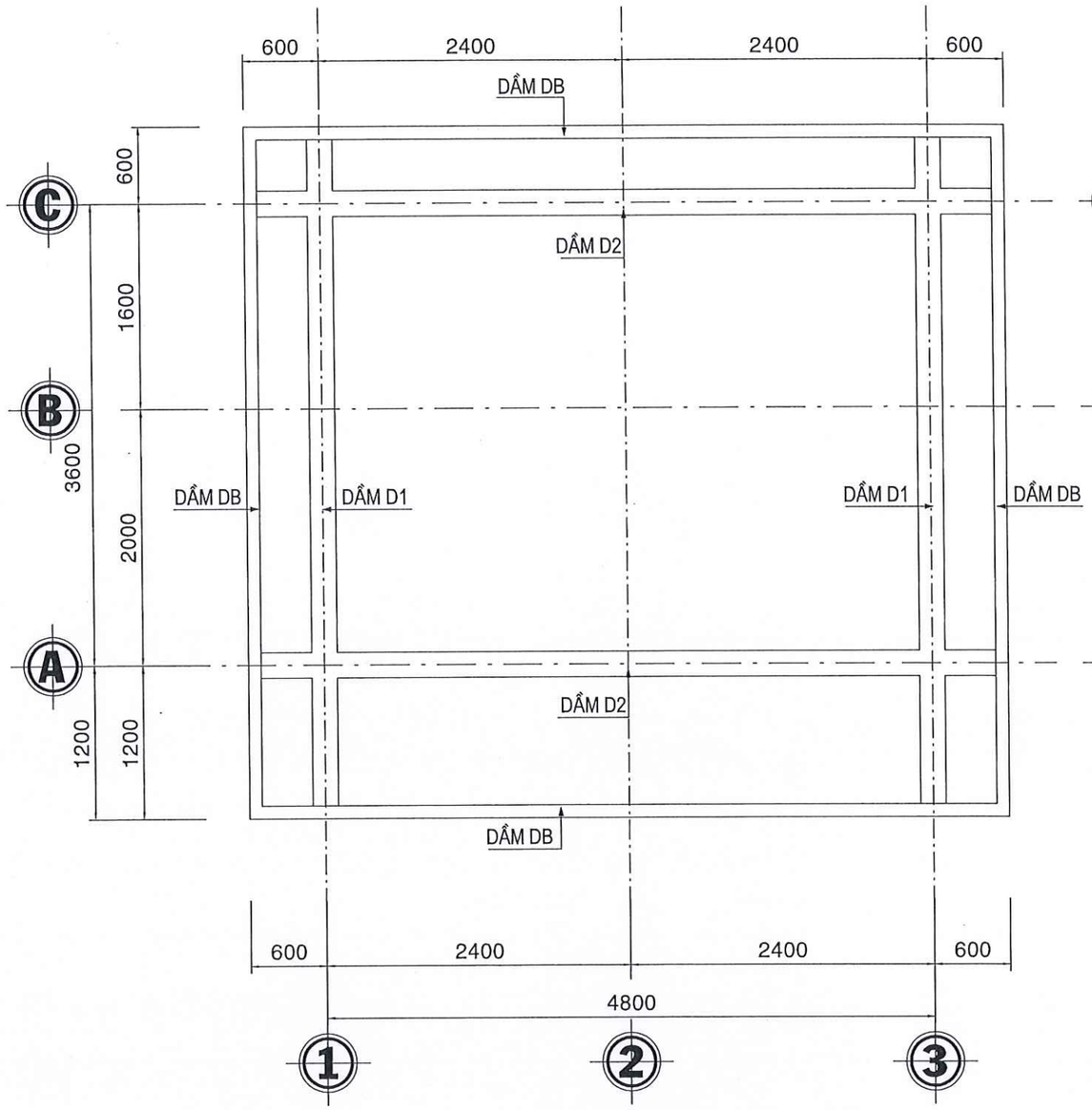

MẶT BẰNG KC MÁI

TỶ LỆ 1/50

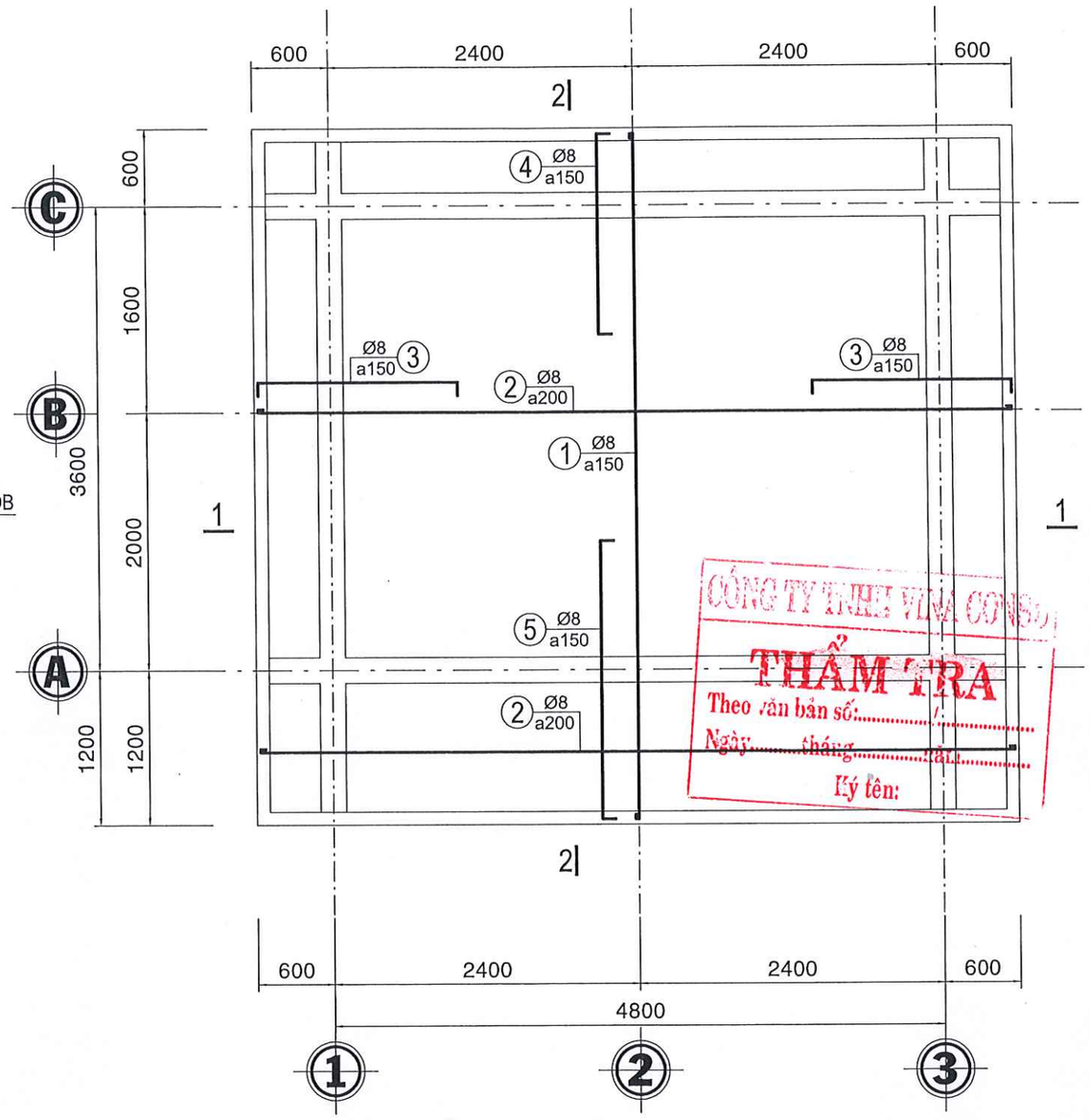

CÔNG TY TNHH VINA CONSO
THẨM TRA
Theo văn bản số:.....
Ngày:.....tháng.....năm.....
Ký tên:

MẶT BẰNG BỐ TRÍ THÉP SÀN MÁI

TỶ LỆ 1/50

GHI CHÚ

* CÁC CẤU KIỆN BÊTÔNG DÙNG BT ĐÁ 10X20 MÁC 200(B15)
  CỐT THÉP Ø<10 DÙNG THÉP CB240T CÓ RA = 2100 KG/CM2
  CỐT THÉP Ø≥10 DÙNG THÉP CB300V CÓ RA = 2600 KG/CM2
* MÓNG XÂY ĐÁ HỘC VỮA XIMĂNG MÁC 75
  TRÁT MÓNG VỮA XIMĂNG MÁC 75 DÀY 20
  LÓT MÓNG BẰNG BÊ TÔNG ĐÁ 40X60 MÁC 50 DÀY 100

CTY TNHH TƯ VẤN THIẾT KẾ KIẾN PHÁT 92 TRẦN HƯNG ĐẠO - TP. PLEIKU - TỈNH GIA LAI ĐT: 02692 214001- DĐ: 0913411966 - 0913454380			CHỦ ĐẦU TƯ : UỶ BAN NHÂN DÂN XÃ CHƯ SÊ CÔNG TRÌNH : SỬA CHỮA, NÂNG CẤP CHỢ PHÍA NAM XÃ CHƯ SÊ HẠNG MỤC : NHÀ VỆ SINH
GIÁM ĐỐC		KTS NGUYỄN CHÍ HẢI	MẶT BẰNG KC DẦM SÀN MÁI
CHỦ NHIỆM			
CHỦ TRÌ		KS LÊ HUY TOÀN	
THIẾT KẾ		KS NGUYỄN VĂN CƯỜNG	TỶ LỆ : HỒ SƠ THIẾT KẾ BẢN VẼ THI CÔNG — KC : 03/06
KIỂM TRA		KS LÊ HUY TOÀN	HOÀN THÀNH : 2026

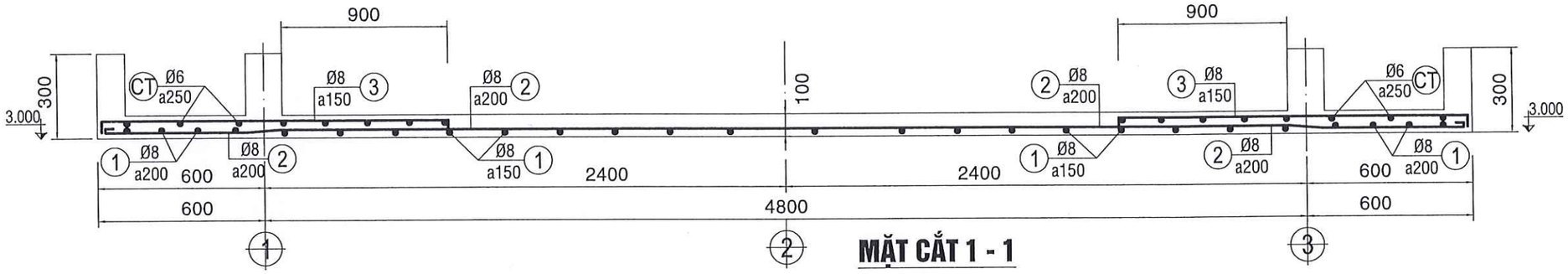

MẶT CẮT 1 - 1

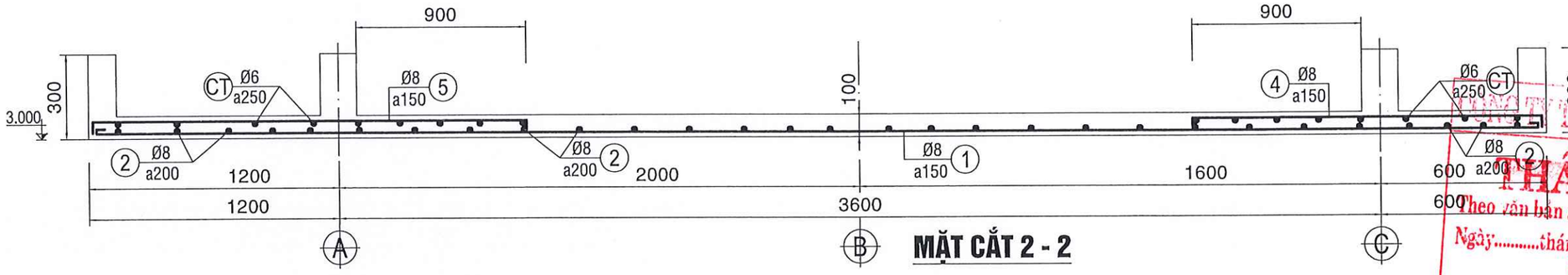

MẶT CẮT 2 - 2

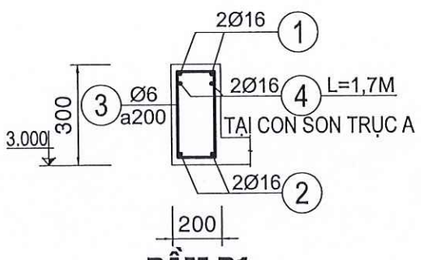

DẦM D1

TỈ LỆ 1 - 20 (L = 5.4 M) : 02CK

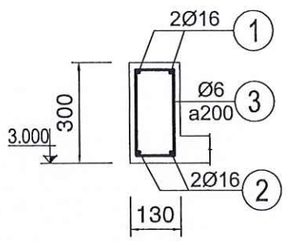

DẦM D2

TỈ LỆ 1 - 20 (L = 6.0 M) : 02CK

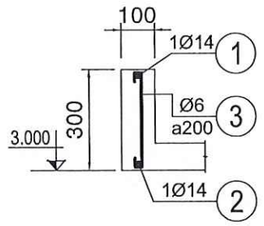

DẦM DBO

TỈ LỆ 1 - 20 (L = 22.8 M) : 01CK

GHI CHÚ

* CÁC CẤU KIỆN BÊTÔNG DÙNG BT ĐÁ 10X20 MÁC 200(B15)
  CỐT THÉP Ø<10 DÙNG THÉP CB240T CÓ RA = 2100 KG/CM2
  CỐT THÉP Ø≥10 DÙNG THÉP CB300V CÓ RA = 2600 KG/CM2
* MÓNG XÂY ĐÁ HỘC VỮA XIMĂNG MÁC 75
  TRÁT MÓNG VỮA XIMĂNG MÁC 75 DÀY 20
  LÓT MÓNG BẰNG BÊ TÔNG ĐÁ 40X60 MÁC 50 DÀY 100

THẨM TRA
Theo văn bản số:...../.....
Ngày.....tháng.....năm.....
Ký tên:

CTY TNHH TƯ VẤN THIẾT KẾ KIẾN PHÁT 62 PHÙ ĐỔNG - TP. PLEIKU - TỈNH GIA LAI ĐT: 02692.212001 - ĐĐ: 0913411966 - 0913454380			CHỦ ĐẦU TƯ : UỶ BAN NHÂN DÂN XÃ CHƯ SÊ CÔNG TRÌNH : SỬA CHỮA, NÂNG CẤP CHỢ PHÍA NAM XÃ CHƯ SÊ HẠNG MỤC : NHÀ VỆ SINH
GIÁM ĐỐC		KTS NGUYỄN CHÍ HẢI	CHI TIẾT DẦM SÀN
CHỦ NHIỆM			
CHỦ TRÌ		KS LÊ HUY TOÀN	
THIẾT KẾ		KS NGUYỄN VĂN CƯỜNG	TỶ LỆ : / HỒ SƠ THIẾT KẾ BẢN VẼ THI CÔNG / KC : 04/06
KIỂM TRA		KS LÊ HUY TOÀN	HOÀN THÀNH : 2026

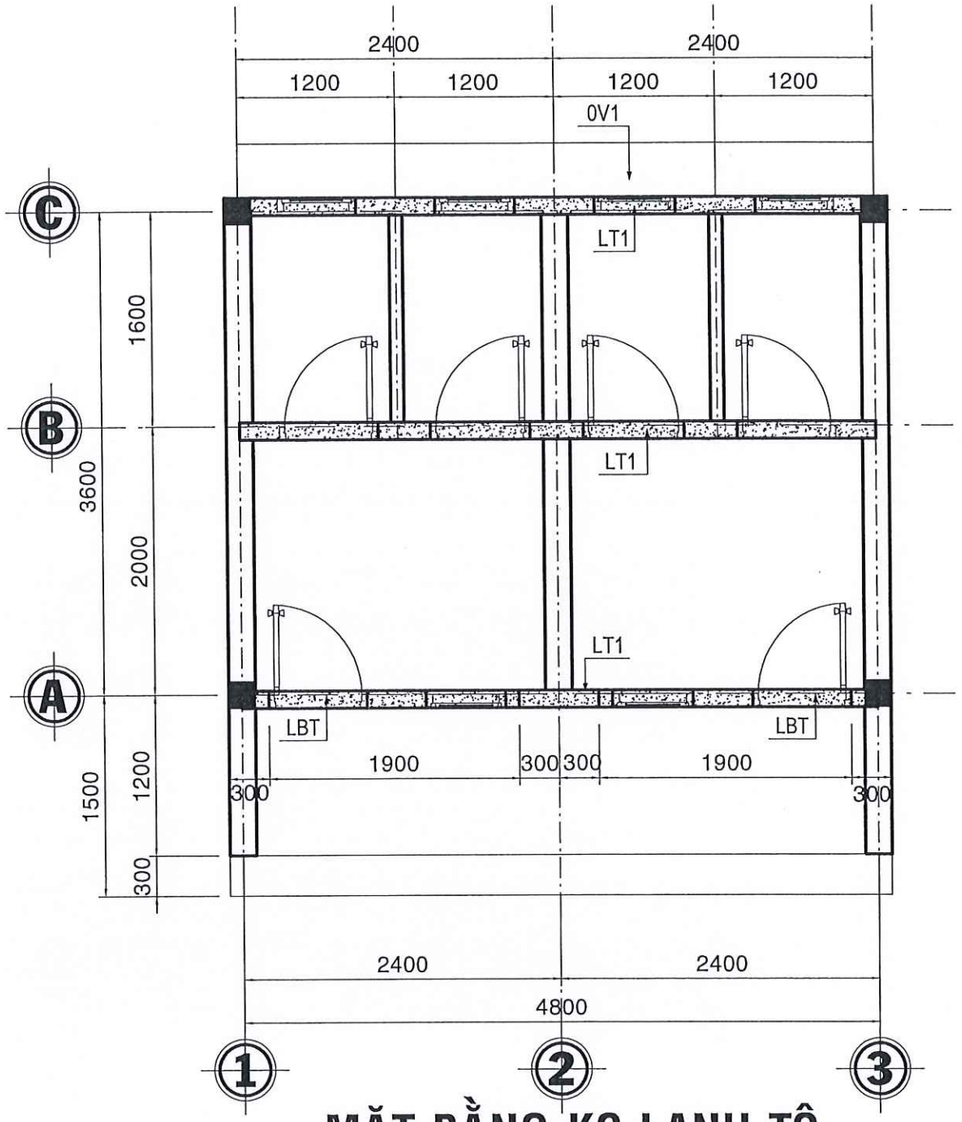

MẶT BẰNG KC LANH TÔ

TỶ LỆ 1/50

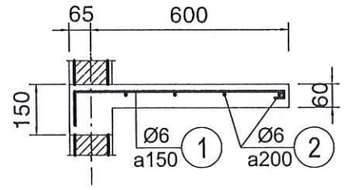

0V1

L = 4.8 M : 01 CK

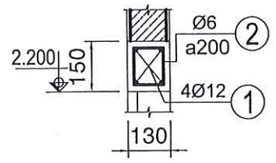

LT1

L = 4.8 M : 03 CK

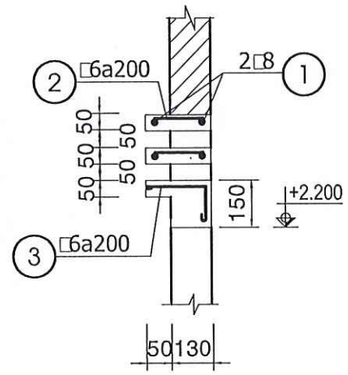

LBT1

L = 1.9 M : 02 CK

GHI CHÚ

* CÁC CẤU KIỆN BÊTÔNG DÙNG BT ĐÁ 10X20 MÁC 200(B15)
  CỐT THÉP Ø<10 DÙNG THÉP CB240T CÓ RA = 2100 KG/CM2
  CỐT THÉP Ø≥10 DÙNG THÉP CB300V CÓ RA = 2600 KG/CM2
* MÓNG XÂY ĐÁ HỘC VỮA XIMĂNG MÁC 75
  TRÁT MÓNG VỮA XIMĂNG MÁC 75 DÀY 20
  LÓT MÓNG BẰNG BÊ TÔNG ĐÁ 40X60 MÁC 50 DÀY 100

CÔNG TY TNHH VINA CONS
THẨM TRA
Theo văn bản số:...../.....
Ngày.....tháng.....năm.....
Ký tên:

CTY TNHH TƯ VẤN THIẾT KẾ KIẾN PHÁT 92 PHÙ ĐỔNG - TP. PLEIKU - TỈNH GIA LAI ĐT: 02692. 212001 - DĐ: 0913411966 - 0913454380		CHỦ ĐẦU TƯ : UỶ BAN NHÂN DÂN XÃ CHƯ SÊ CÔNG TRÌNH : SỬA CHỮA, NÂNG CẤP CHỢ PHÍA NAM XÃ CHƯ SÊ HẠNG MỤC : NHÀ VỆ SINH	
GIÁM ĐỐC	KTS NGUYỄN CHÍ HẢI	MẶT BẰNG KC LANH TÔ	
CHỦ NHIỆM			
CHỦ TRÌ	KS LÊ HUY TOÀN		
THIẾT KẾ	KS NGUYỄN VĂN CƯỜNG	TỶ LỆ : HỒ SƠ THIẾT KẾ BẢN VẼ THI CÔNG	KC : 05/06
KIỂM TRA	KS LÊ HUY TOÀN	HOÀN THÀNH : 2020	

BẢNG THỐNG KÊ CỐT THÉP

TÊN C.KIỆN	SỐ HIỆU	HÌNH DẠNG - KÍCH THƯỚC	ĐƯỜNG KÍNH (mm)	CHIỀU DÀI 1 THANH (mm)	SỐ LƯỢNG 1 C.KIỆN	SỐ LƯỢNG T.BỘ	TỔNG CHIỀU DÀI (m)	TỔNG T.LƯỢNG (Kg)
G1 Số lượng: 3	1	150 4950 150	16	5250	2	6	31.5	49.72
	2	4950	16	4950	2	6	29.7	46.88
	3	150 150 50	6	700	26	78	54.6	12.12
G1 Số lượng: 2	1	150 5150 150	16	5450	2	4	21.8	34.41
	2	5150	16	5150	2	4	20.6	32.51
	3	150 150 50	6	700	27	54	37.8	8.39
G1 Số lượng: 1	1	150 3750 150	16	4050	2	2	8.1	12.78
	2	3750	16	3750	2	2	7.5	11.84
	3	150 150 50	6	700	20	20	14	3.11
G1 Số lượng: 2	1	150 1750 150	16	2050	2	4	8.2	12.94
	2	1750	16	1750	2	4	7	11.05
	3	150 150 50	6	700	10	20	14	3.11

- Trọng lượng thép có đường kính <=10: 26.73 kg
- Trọng lượng thép có đường kính <=18: 212.13 kg
- Trọng lượng thép có đường kính > 18: 0.00 kg

BẢNG THỐNG KÊ CỐT THÉP

TÊN C.KIỆN	SỐ HIỆU	HÌNH DẠNG - KÍCH THƯỚC	ĐƯỜNG KÍNH (mm)	CHIỀU DÀI 1 THANH (mm)	SỐ LƯỢNG 1 C.KIỆN	SỐ LƯỢNG T.BỘ	TỔNG CHIỀU DÀI (m)	TỔNG T.LƯỢNG (Kg)
SÂN MÁI Số lượng: 1	1	50 5350 50	8	5450	37	37	201.65	79.57
	2	50 5950 50	8	6050	25	25	151.25	59.68
	3	60 1500 60	8	1620	73	73	118.26	46.66
	4	60 1500 60	8	1620	37	37	59.94	23.65
	5	60 2100 60	8	2220	37	37	82.14	32.41
	CT	50 5350 50	6	5450	11	11	59.95	13.31
	CT	50 5950 50	6	6050	14	14	84.7	18.80

- Trọng lượng thép có đường kính <=10: 274.08 kg
- Trọng lượng thép có đường kính <=18: 0.00 kg
- Trọng lượng thép có đường kính > 18: 0.00 kg

BẢNG THỐNG KÊ CỐT THÉP

TÊN C.KIỆN	SỐ HIỆU	HÌNH DẠNG - KÍCH THƯỚC	ĐƯỜNG KÍNH (mm)	CHIỀU DÀI 1 THANH (mm)	SỐ LƯỢNG 1 C.KIỆN	SỐ LƯỢNG T.BỘ	TỔNG CHIỀU DÀI (m)	TỔNG T.LƯỢNG (Kg)
T1 Số lượng: 4	1	3300	14	3300	4	16	52.8	63.80
	2	150 150 50	6	700	16	64	44.8	9.94

- Trọng lượng thép có đường kính <=10: 9.94 kg
- Trọng lượng thép có đường kính <=18: 63.80 kg
- Trọng lượng thép có đường kính > 18: 0.00 kg

BẢNG THỐNG KÊ CỐT THÉP

TÊN C.KIỆN	SỐ HIỆU	HÌNH DẠNG - KÍCH THƯỚC	ĐƯỜNG KÍNH (mm)	CHIỀU DÀI 1 THANH (mm)	SỐ LƯỢNG 1 C.KIỆN	SỐ LƯỢNG T.BỘ	TỔNG CHIỀU DÀI (m)	TỔNG T.LƯỢNG (Kg)
Dầm D1 Số lượng: 2	1	250 5350 250	16	5850	2	4	23.4	36.93
	2	5350	16	5350	2	4	21.4	33.78
	3	150 250 50	6	900	27	54	48.6	10.79
	4	250 1700	16	1950	2	4	7.8	12.31
Dầm D2 Số lượng: 2	1	250 5950 250	16	6450	2	4	25.8	40.72
	2	5950	16	5950	2	4	23.8	37.56
	3	150 250 50	6	900	31	62	55.8	12.39
Dầm DBO Số lượng: 1	1	250 22750 250	14	23670	1	1	23.67	28.60
	2	22750	14	23170	1	1	23.17	28.00
	3	50 250 50	6	350	115	115	40.25	8.93

- Trọng lượng thép có đường kính <=10: 32.11 kg
- Trọng lượng thép có đường kính <=18: 217.90 kg
- Trọng lượng thép có đường kính > 18: 0.00 kg

CÔNG TY TNHH TƯ VẤN

THẨM TRA
Theo văn bản số:...../.....
Ngày.....năm.....
Ký tên:

BẢNG THỐNG KÊ CỐT THÉP

TÊN C.KIỆN	SỐ HIỆU	HÌNH DẠNG - KÍCH THƯỚC	ĐƯỜNG KÍNH (mm)	CHIỀU DÀI 1 THANH (mm)	SỐ LƯỢNG 1 C.KIỆN	SỐ LƯỢNG T.BỘ	TỔNG CHIỀU DÀI (m)	TỔNG T.LƯỢNG (Kg)
LT1 Số lượng: 3	1	4750	12	4750	4	12	57	50.61
	2	80 100 50	6	460	25	75	34.5	7.66
OV1 Số lượng: 1	1	600 50 100	6	750	25	25	18.75	4.16
	2	50 4750 50	6	4850	4	4	19.4	4.31
LTB Số lượng: 2	1	50 1850 50	8	1950	4	8	15.6	6.16
	2	50 130 50	6	230	20	40	9.2	2.04
	3	100 50 130 50	6	330	10	20	6.6	1.46

- Trọng lượng thép có đường kính <=10: 25.79 kg
- Trọng lượng thép có đường kính <=18: 50.61 kg
- Trọng lượng thép có đường kính > 18: 0.00 kg

CTY TNHH TƯ VẤN THIẾT KẾ KIẾN PHÁT 92 PHÙ ĐỔNG - TP. PLEIKU - TỈNH GIA LAI ĐT: 92692 / 210001 - DĐ: 0913411966 - 0913454380		CHỦ ĐẦU TƯ : UỶ BAN NHÂN DÂN XÃ CHƯ SÊ CÔNG TRÌNH : SỬA CHỮA, NÂNG CẤP CHỢ PHÍA NAM XÃ CHƯ SÊ HẠNG MỤC : NHÀ VỆ SINH	
GIÁM ĐỐC	KTS NGUYỄN CHÍ HẢI	THỐNG KÊ THÉP	
CHỦ NHIỆM			
CHỦ TRÌ	KS LÊ HUY TOÀN		
THIẾT KẾ	KS NGUYỄN VĂN CƯỜNG	TỶ LỆ : HỒ SƠ THIẾT KẾ BẢN VẼ THI CÔNG	KC : 06/06
KIỂM TRA	KS LÊ HUY TOÀN	HOÀN THÀNH : 2026	

HẠNG MỤC : ĐÀI NƯỚC

CÔNG TY TNHH VINA CONS
THẨM TRA
Theo văn bản số:...../.....
Ngày.....tháng.....năm.....
Ký tên:

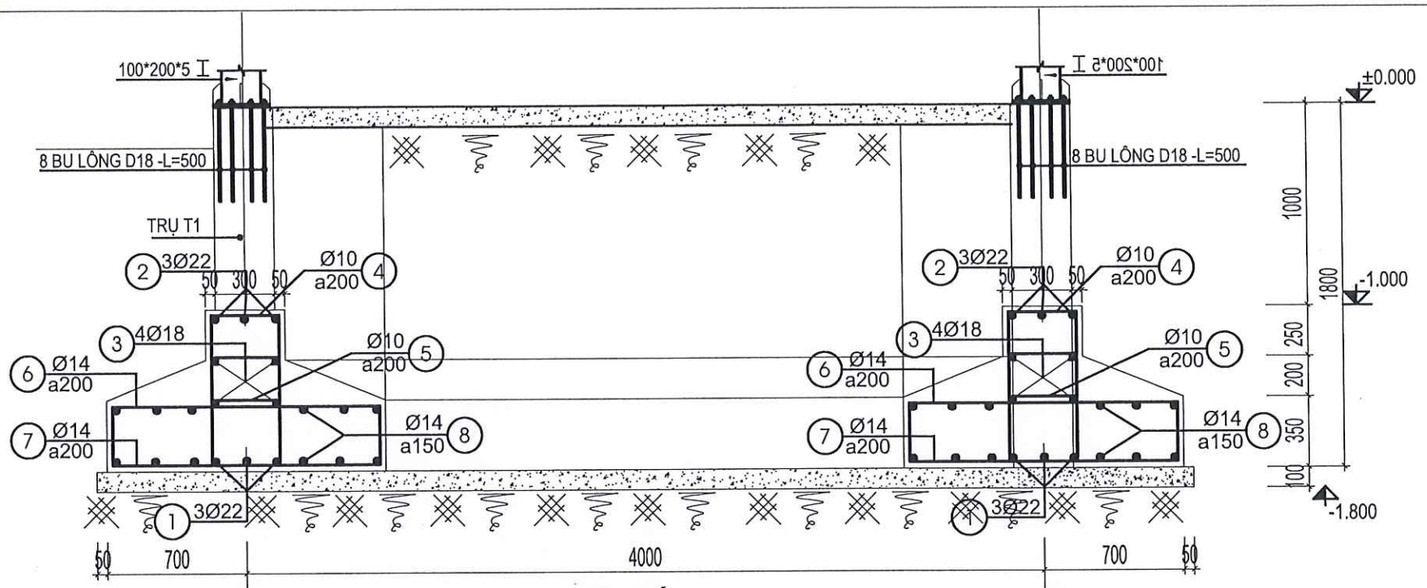

MẶT CẮT A-A

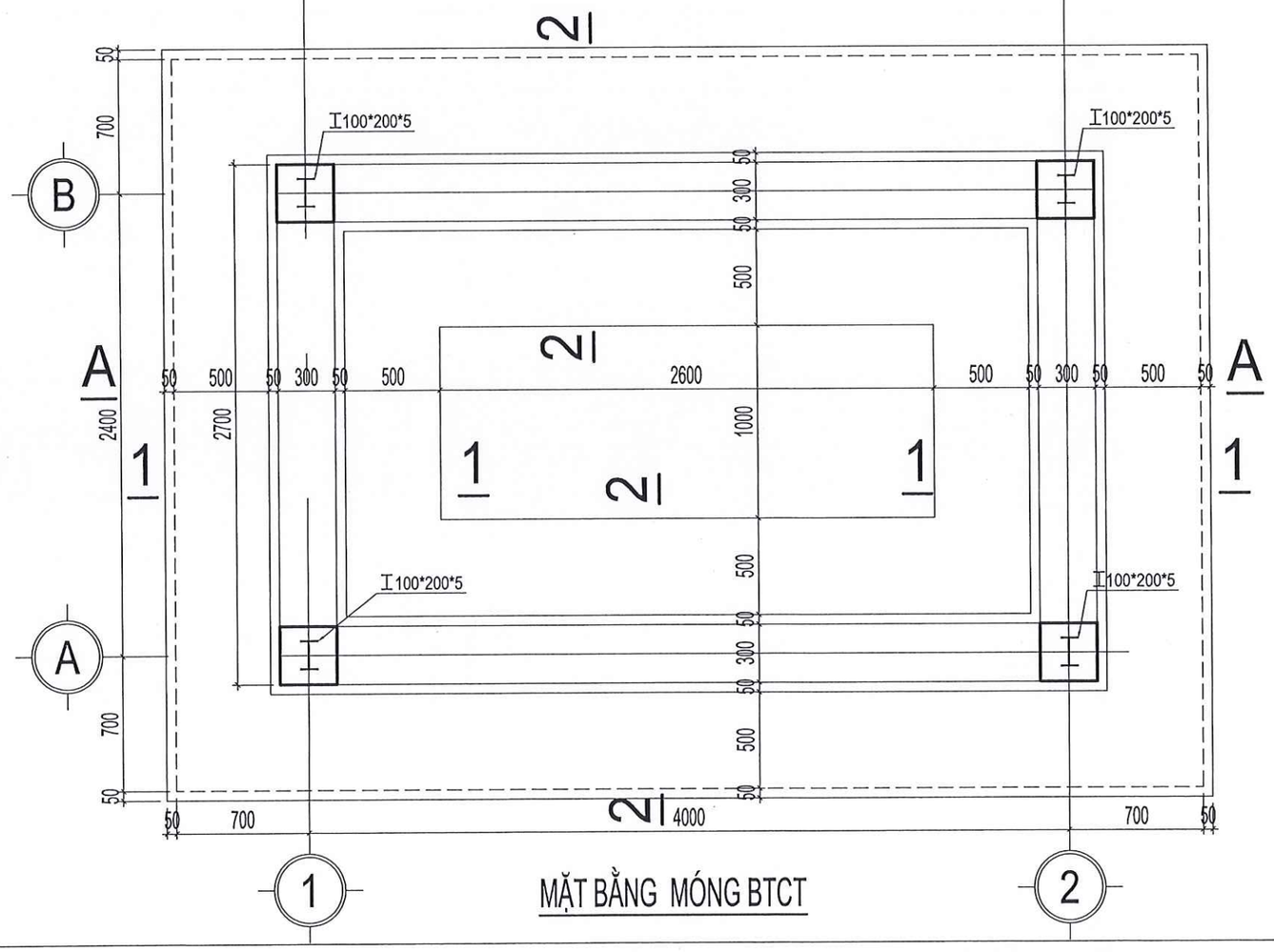

MẶT BẰNG MÓNG BTCT

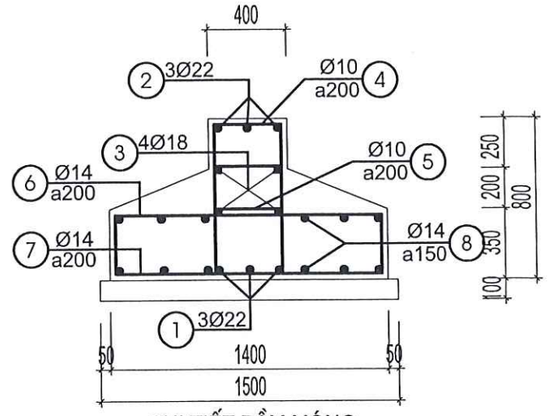

CHI TIẾT DẦM MÓNG

MẶT CẮT 1 - 1

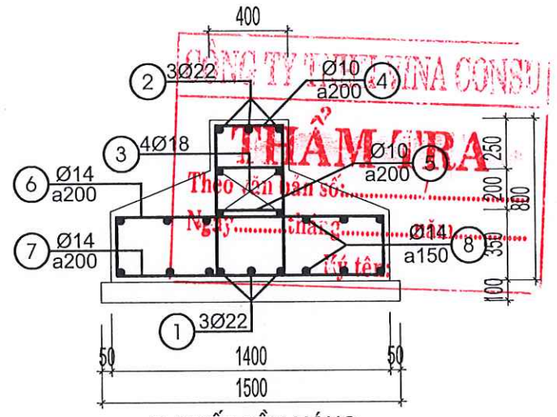

CHI TIẾT DẦM MÓNG

MẶT CẮT 2 - 2

GHI CHÚ:

- LỚP LÓT MÓNG ĐÁ 40X60M100, DÀY 100
- BÊ TÔNG MÓNG ĐÁ 10X20 MÁC 200(B15)
- LỚP BÊ TÔNG BẢO VỆ MÓNG 25MM
- THÉP DÙNG THÉP CI, CII
- BT LỚP LÓT NỀN ĐÁ 40X60M100 DÀY 100
- BÊ TÔNG NỀN ĐÁ 10X20 MÁC 200(B15), DÀY 100
- KÍCH THƯỚC BẢN VẼ GHI BẰNG ĐƠN VỊ MM

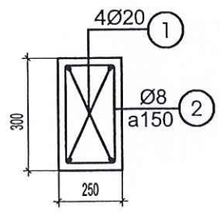

TRỤ T1(04CK)
L=1000

CTY TNHH TƯ VẤN THIẾT KẾ KIẾN PHÁT 92 PHÙ ĐỔNG - TP. PLEIKU - TỈNH GIA LAI ĐT: 02692.212001- DĐ: 0913411966 - 0913454380			CHỦ ĐẦU TƯ : UỶ BAN NHÂN DÂN XÃ CHƯ SÊ CÔNG TRÌNH : SỬA CHỮA, NÂNG CẤP CHỢ PHÍA NAM XÃ CHƯ SÊ HẠNG MỤC : ĐÀI NƯỚC
GIÁM ĐỐC		KTS NGUYỄN CHÍ HẢI	MẶT BẰNG MÓNG
CHỦ NHIỆM			
CHỦ TRÌ		KS LÊ HUY TOÀN	
THIẾT KẾ		KS NGUYỄN VĂN CƯỜNG	TỶ LỆ : / HỒ SƠ THIẾT KẾ BẢN VẼ THI CÔNG / KC : 01/06
KIỂM TRA		KS LÊ HUY TOÀN	HOÀN THÀNH : 2026

CÔNG TY TNHH TƯ VẤN THẨM TRA
Theo văn bản số: ..... Ngày ..... tháng ..... năm ..... Ký tên:

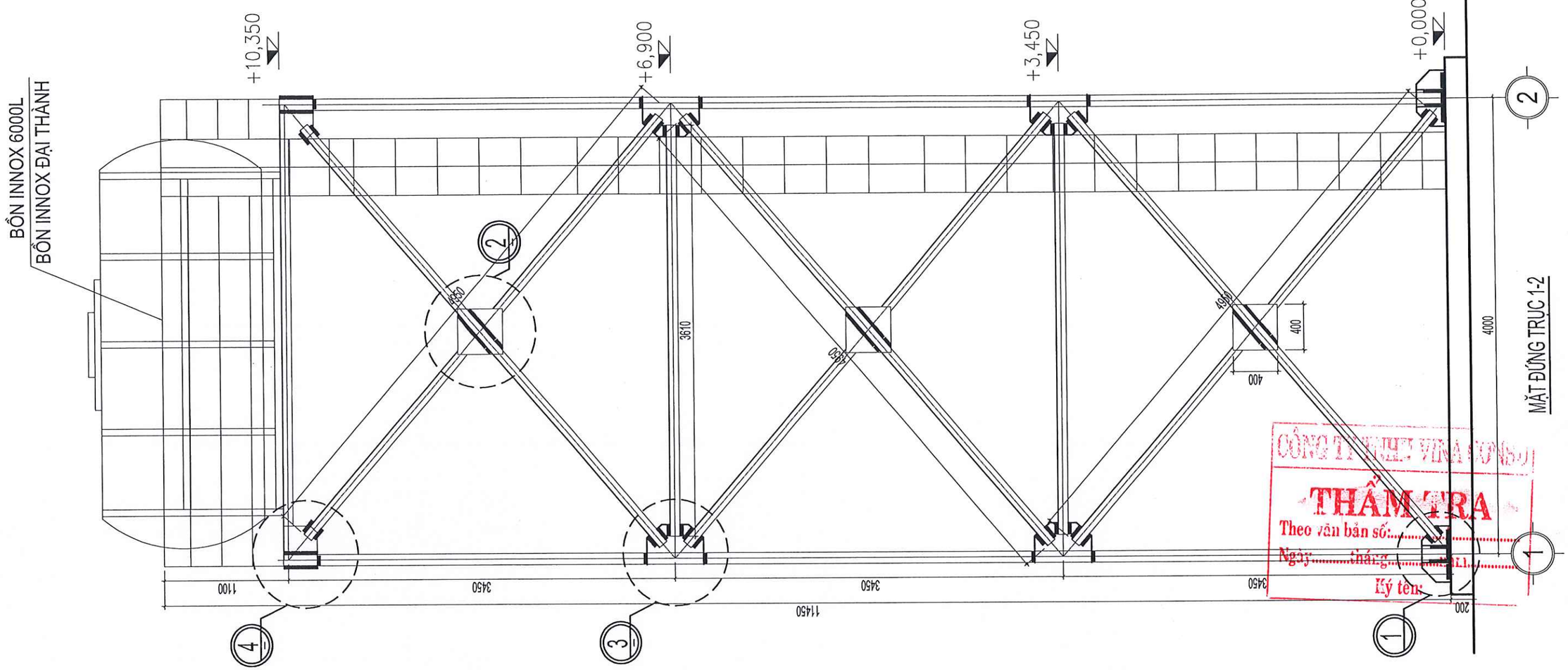

MẶT ĐỨNG TRỤC 1-2

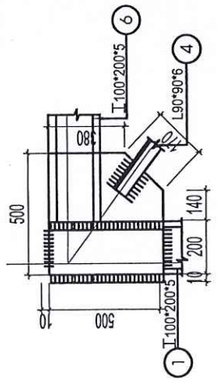

CHI TIẾT 4

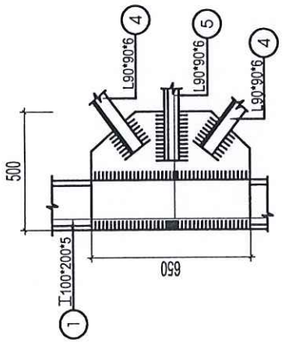

CHI TIẾT 3

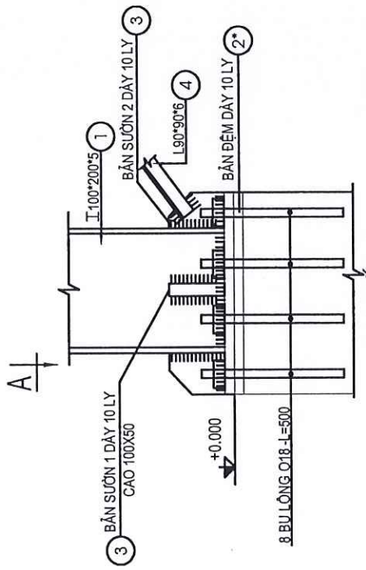

CHI TIẾT 1

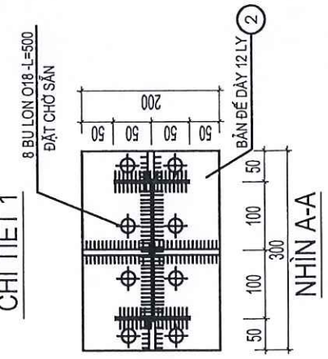

NHÌN A-A

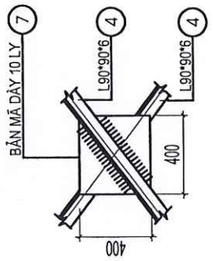

CHI TIẾT 2

CÔNG TY TNHH VINA CONSO

THẨM TRA

Theo văn bản số:.....

Ngày:.....tháng.....năm.....

Ký tên:

CTY TNHH TƯ VẤN THIẾT KẾ KIẾN PHÁT 92 PHÙ ĐỔNG - TP. PLEIKU - TỈNH GIA LAI ĐT: 02692) 242001- DĐ: 0913411966 - 0913454380		CHỦ ĐẦU TƯ : UỶ BAN NHÂN DÂN XÃ CHƯ SÊ CÔNG TRÌNH : SỬA CHỮA, NÂNG CẤP CHỢ PHÍA NAM XÃ CHƯ SÊ HẠNG MỤC : ĐÀI NƯỚC	
GIÁM ĐỐC	KTS NGUYỄN CHÍ HẢI	MẶT ĐỨNG ĐÀI NƯỚC	
CHỦ NHIỆM			
CHỦ TRÌ	KS LÊ HUY TOÀN		
THIẾT KẾ	KS NGUYỄN VĂN CƯỜNG	TỶ LỆ :	HỒ SƠ THIẾT KẾ BẢN VẼ THI CÔNG
KIỂM TRA	KS LÊ HUY TOÀN		HOÀN THÀNH : 2026

KC : 02/06

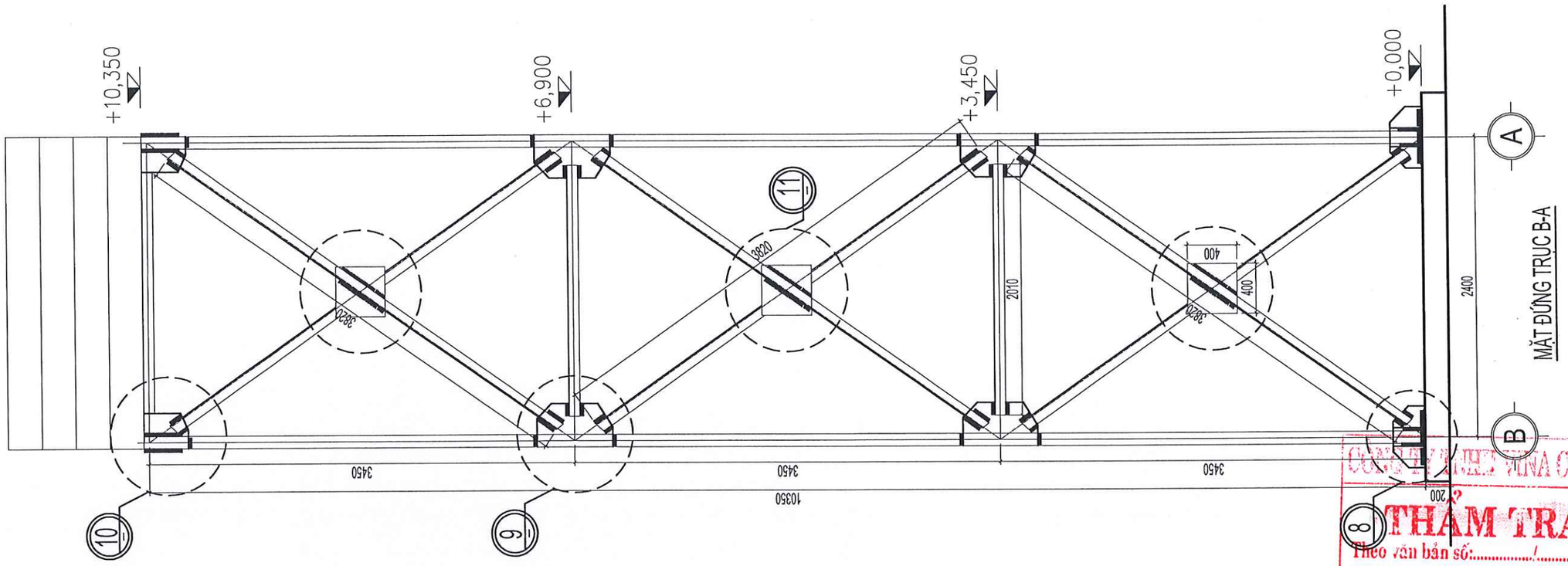

MẶT ĐỨNG TRỤC B-A

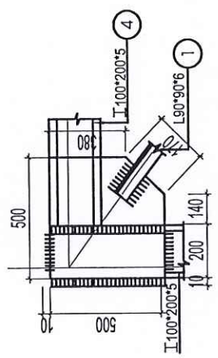

CHI TIẾT 10

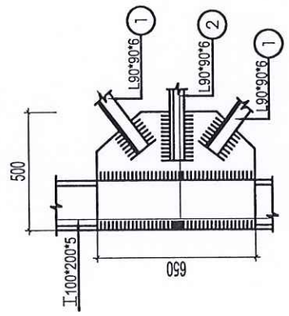

CHI TIẾT 9

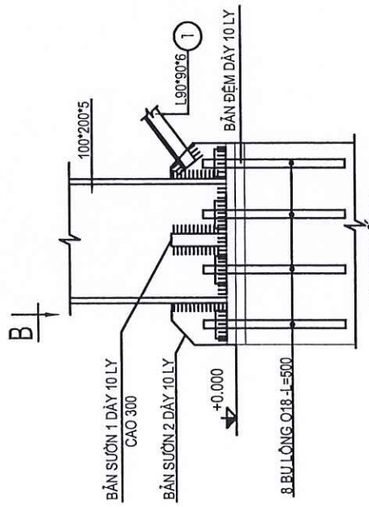

CHI TIẾT 8

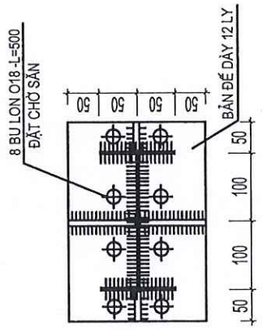

NHÌN B-B

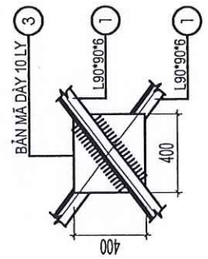

CHI TIẾT 11

CÔNG TY TNHH VINA CONSULT
THẨM TRA
Theo văn bản số:...../.....
Ngày.....tháng.....năm.....
Ký tên:

CTY TNHH TƯ VẤN THIẾT KẾ KIẾN PHÁT 92 HNƯ ĐỐNG - TP. PLEIKU - TỈNH GIA LAI ĐT: 02692: 2212001- DĐ: 0913411966 - 0913454380			CHỦ ĐẦU TƯ : UỶ BAN NHÂN DÂN XÃ CHƯ SÊ CÔNG TRÌNH : SỬA CHỮA, NÂNG CẤP CHỢ PHÍA NAM XÃ CHƯ SÊ HẠNG MỤC : ĐÀI NƯỚC
GIÁM ĐỐC		KTS NGUYỄN CHÍ HẢI	MẶT ĐỨNG ĐÀI NƯỚC
CHỦ NHIỆM			
CHỦ TRÌ		KS LÊ HUY TOÀN	
THIẾT KẾ		KS NGUYỄN VĂN CƯỜNG	TỶ LỆ : / HỒ SƠ THIẾT KẾ BẢN VẼ THI CÔNG / KC : 03/06
KIỂM TRA		KS LÊ HUY TOÀN	HOÀN THÀNH : 2026

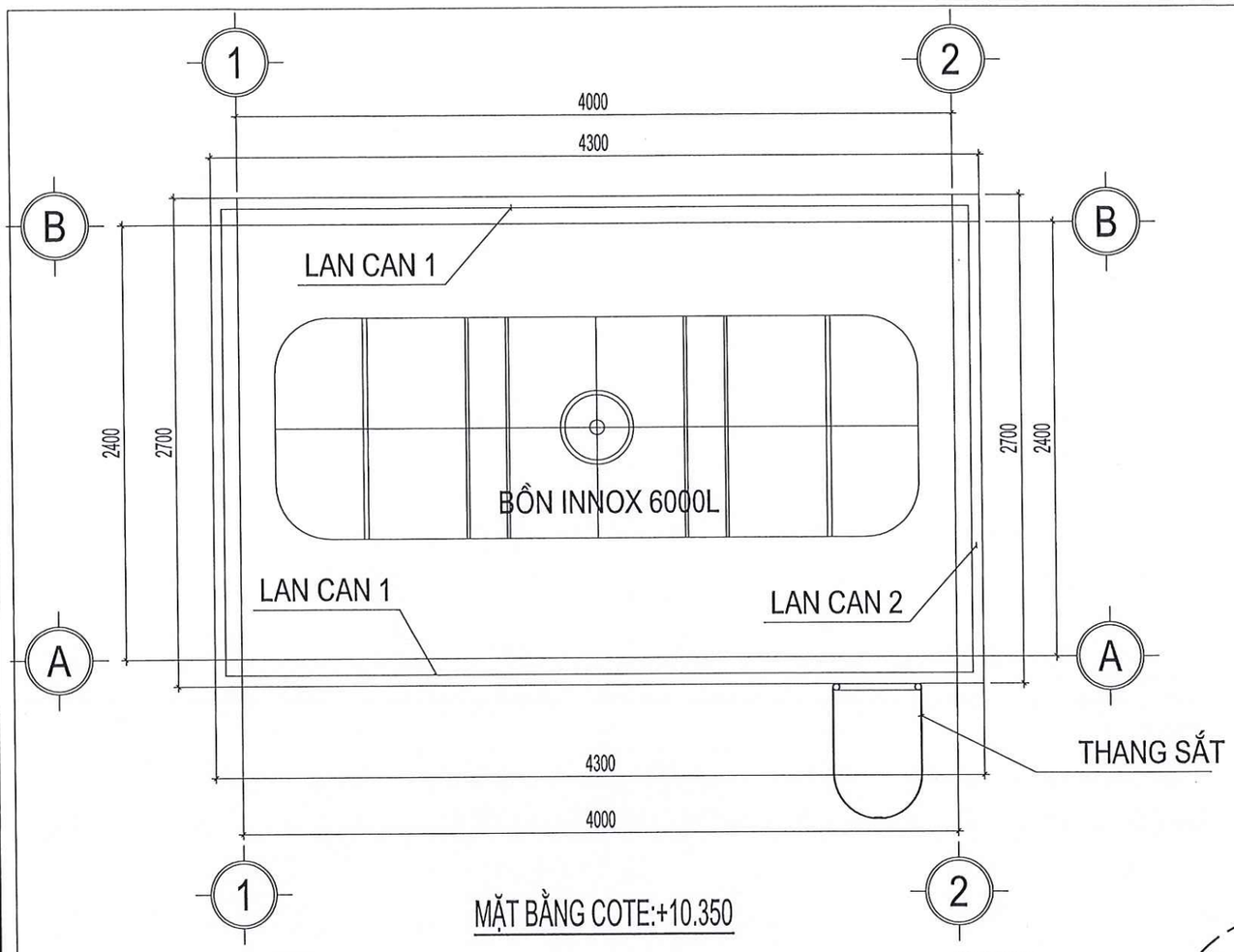

MẶT BẰNG COTE:+10.350

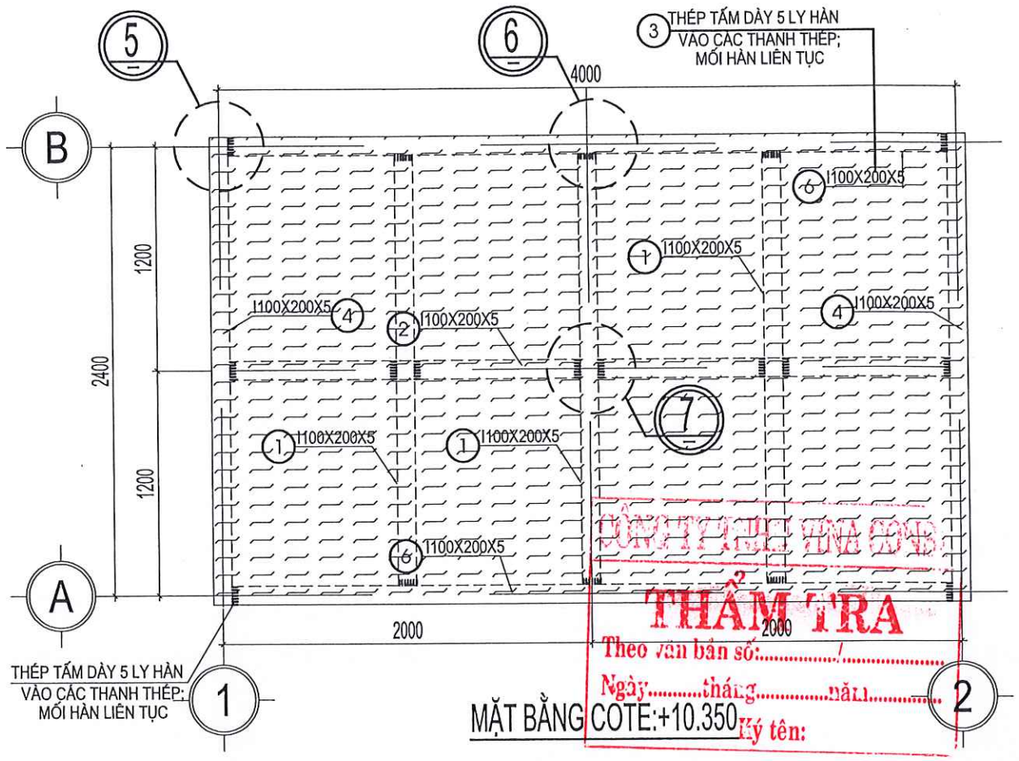

MẶT BẰNG COTE:+10.350

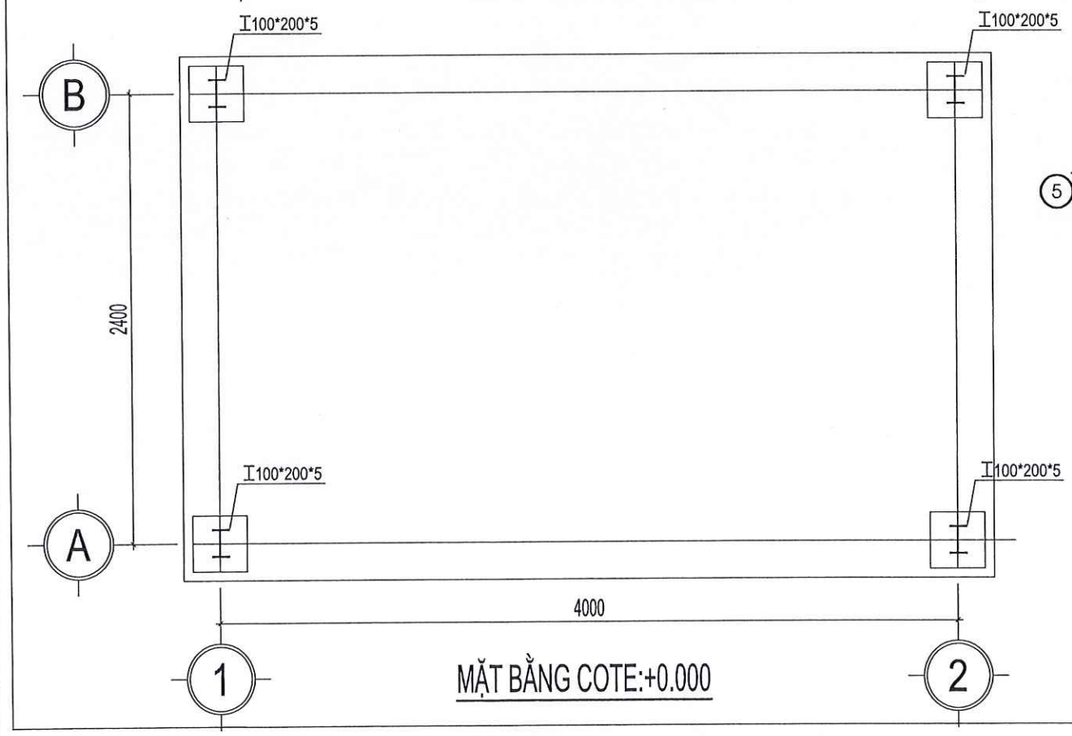

MẶT BẰNG COTE:+0.000

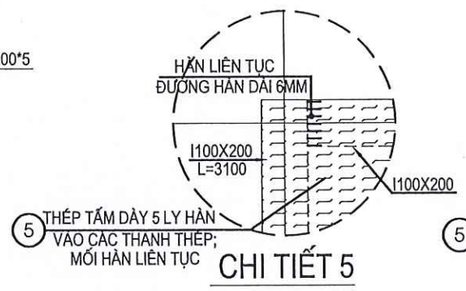

CHI TIẾT 5

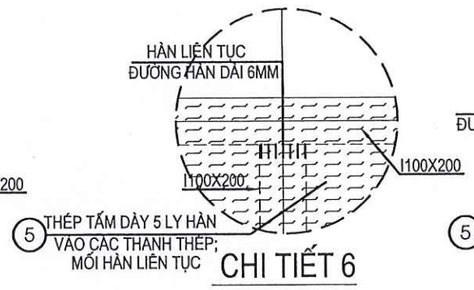

CHI TIẾT 6

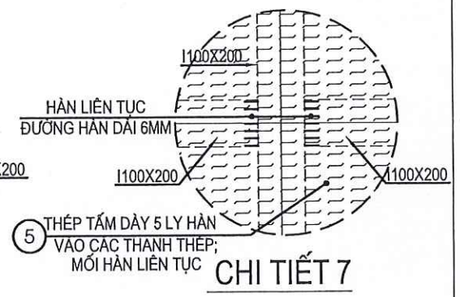

CHI TIẾT 7

GHI CHÚ:

- ĐƯỜNG KÍNH BỒN 1220MM
- CHIỀU CAO CẢ CHÂN 1440MM
- CHIỀU DÀI 3590
- LỖ GẮN PHAO ĐIỆN D27
- LỖ CẤP NƯỚC VÀO BỒN D27
- LỖ CẤP NƯỚC RA SỬ DỤNG D34
- LỖ XẢ CẠN D34

THẨM TRA
Theo văn bản số:...../.....
Ngày.....tháng.....năm.....
Ký tên:

CTY TNHH TƯ VẤN THIẾT KẾ KIẾN PHÁT 92 PHÙ ĐỔNG - TP. PLEIKU - TỈNH GIA LAI ĐT: 02592. 212001- DĐ: 0913411966 - 0913454380			CHỦ ĐẦU TƯ : UỶ BAN NHÂN DÂN XÃ CHƯ SÊ CÔNG TRÌNH : SỬA CHỮA, NÂNG CẤP CHỢ PHÍA NAM XÃ CHƯ SÊ HẠNG MỤC : ĐÀI NƯỚC	
GIÁM ĐỐC		KTS NGUYỄN CHÍ HẢI	MẶT BẰNG KẾT CẤU	
CHỦ NHIỆM				
CHỦ TRÌ		KS LÊ HUY TOÀN		
THIẾT KẾ		KS NGUYỄN VĂN CƯỜNG	TỶ LỆ :	HỒ SƠ THIẾT KẾ BẢN VẼ THI CÔNG
KIỂM TRA		KS LÊ HUY TOÀN		HOÀN THÀNH : 2026

KC : 04/06

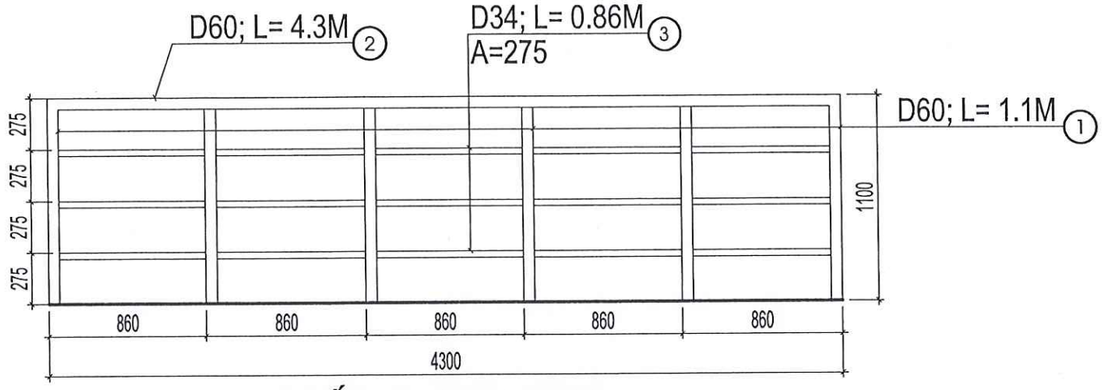

CHI TIẾT LAN CAN 1 (02CK)

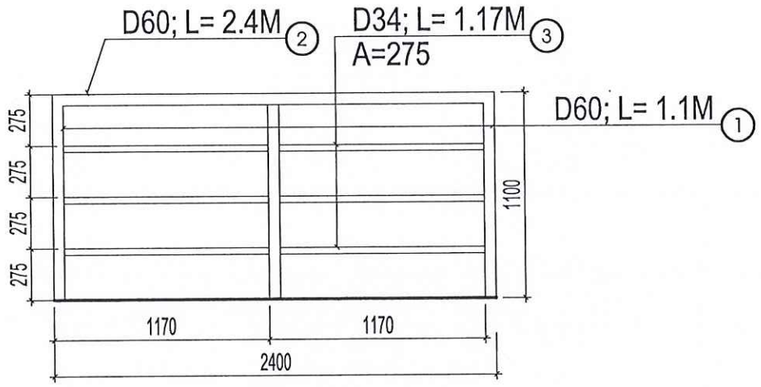

CHI TIẾT LAN CAN 2 (02CK)

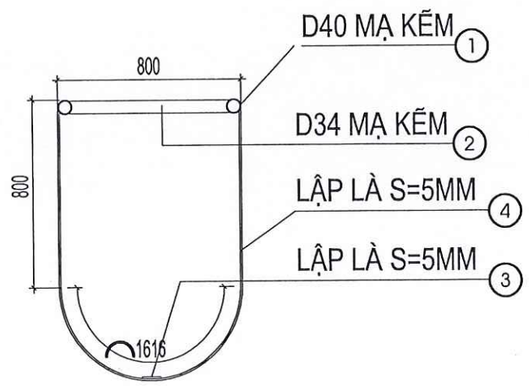

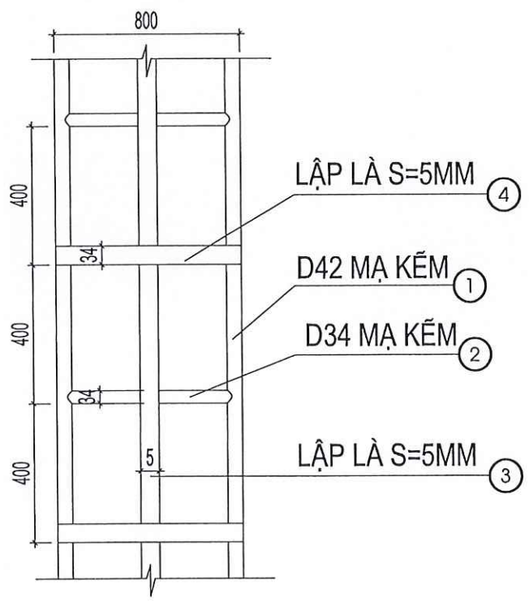

CHI TIẾT THANG LEO

BẢNG THỐNG KÊ CỐT THÉP

TÊN C.KIỆN	SỐ HIỆU	HÌNH DẠNG - KÍCH THƯỚC	ĐƯỜNG KÍNH (mm)	CHIỀU DÀI 1 THANH (mm)	SỐ LƯỢNG 1 C.KIỆN	SỐ LƯỢNG T.BỘ	TỔNG CHIỀU DÀI (m)	TỔNG T.LƯỢNG (Kg)
Mặt cắt 1-1 / Số lượng: 2	1	350 | 2700 | 350	22	3400	3	6	20.4	60.87
	2	760 | 2700 | 760	22	4220	3	6	25.32	75.56
	3	2700	18	2700	4	8	21.6	43.15
	4	360 | 760 | 80	10	2400	14	28	67.2	41.43
	5	360 | 160 | 80	10	1200	14	28	33.6	20.72
	6	310 | 1360 | 310	14	1980	14	28	55.44	66.99
	7	310 | 1360 | 310	14	1980	14	28	55.44	66.99
	8	310 | 2700 | 310	14	3320	16	32	106.24	128.38
Mặt cắt 2-2 / Số lượng: 2	1	350 | 4300 | 350	22	5000	3	6	30	89.52
	2	760 | 4300 | 760	22	5820	3	6	34.92	104.20
	3	4300	18	4300	4	8	34.4	68.72
	4	360 | 760 | 80	10	2400	22	44	105.6	65.11
	5	360 | 160 | 80	10	1200	22	44	52.8	32.55
	6	310 | 1360 | 310	14	1980	22	44	87.12	105.28
	7	310 | 1360 | 310	14	1980	22	44	87.12	105.28
	8	310 | 4300 | 310	14	4920	16	32	157.44	190.25

- Trọng lượng thép có đường kính <=10: 159.81 kg
- Trọng lượng thép có đường kính <=18: 775.04 kg
- Trọng lượng thép có đường kính > 18: 330.15 kg

CÔNG TY T.N.H.H. VINA CONS...
THẨM TRA
Theo văn bản số: ...
Ngày ... tháng ... năm ...
Ký tên:

BẢNG THỐNG KÊ CỐT THÉP

TÊN C.KIỆN	SỐ HIỆU	HÌNH DẠNG - KÍCH THƯỚC	ĐƯỜNG KÍNH (mm)	CHIỀU DÀI 1 THANH (mm)	SỐ LƯỢNG 1 C.KIỆN	SỐ LƯỢNG T.BỘ	TỔNG CHIỀU DÀI (m)	TỔNG T.LƯỢNG (Kg)
TRỤ / Số lượng: 4	1	300 | 1800	20	2100	4	16	33.6	82.86
	2	210 | 260 | 80	8	1100	7	28	30.8	12.15

- Trọng lượng thép có đường kính <=10: 12.15 kg
- Trọng lượng thép có đường kính <=18: 0.00 kg
- Trọng lượng thép có đường kính > 18: 82.86 kg
- Bu lông liên kết với chân trụ thép i100x200x5;L=500; SL=32 Cái
- Toàn bộ các mối hàn liên tục , HH=6mm

CTY TNHH TƯ VẤN THIẾT KẾ KIẾN PHÁT 92 PHÙ ĐỔNG - TP. PLEIKU - TỈNH GIA LAI ĐT: 02692. 2. 1001- DĐ: 0913411966 - 0913454380			CHỦ ĐẦU TƯ : UỶ BAN NHÂN DÂN XÃ CHƯ SÊ CÔNG TRÌNH : SỬA CHỮA, NÂNG CẤP CHỢ PHÍA NAM XÃ CHƯ SÊ HẠNG MỤC : ĐÀI NƯỚC
GIÁM ĐỐC		KTS NGUYỄN CHÍ HẢI	CHI TIẾT LAN CAN
CHỦ NHIỆM			
CHỦ TRÌ		KS LÊ HUY TOÀN	
THIẾT KẾ		KS NGUYỄN VĂN CƯỜNG	TỶ LỆ : / HỒ SƠ THIẾT KẾ BẢN VẼ THI CÔNG / KC : 05/06
KIỂM TRA		KS LÊ HUY TOÀN	HOÀN THÀNH : 2026

BẢNG THỐNG KÊ CỐT THÉP

TÊN C.KIỆN	SỐ HIỆU	HÌNH DẠNG - KÍCH THƯỚC	ĐƯỜNG KÍNH (mm)	CHIỀU DÀI 1 THANH (mm)	SỐ LƯỢNG 1 C.KIỆN	SỐ LƯỢNG T.BỘ	TỔNG CHIỀU DÀI (m)	TỔNG T.LƯỢNG (Kg)
Mặt đứng 1-2 / Số lượng: 2	1	Thép bản 190x10350x5			4	8	15.732 m2	617.48
	1	Thép bản 190x10350x5			2	4	7.866 m2	308.74
	2	Thép bản 200x300x12			2	4	0.24 m2	22.61
	2*	Thép bản 200x300x10			2	4	0.24 m2	18.84
	3	Thép bản 50x100x10			8	16	0.08 m2	6.28
	4	LDC 90x6 Thép góc		4950	6	12	59.4	494.80
	5	LDC 90x6 Thép góc		3610	2	4	14.44	120.29
	6	Thép bản 100x4300x50			2	4	1.72 m2	675.10
	6	Thép bản 190x4300x50			1	2	1.634 m2	641.35
	7	Thép bản 400x400x50			3	6	0.96 m2	376.80

- Trọng lượng thép bản có chiều dày 5 mm = 926.22 kg
- Trọng lượng thép bản có chiều dày 12 mm = 22.61 kg
- Trọng lượng thép bản có chiều dày 10 mm = 25.12 kg
- Trọng lượng Thép góc: LDC 90x6 = 615.09 kg; Chiều dài = 73.84 mét
- Trọng lượng thép bản có chiều dày 50 mm = 1693.25 kg

BẢNG THỐNG KÊ CỐT THÉP

TÊN C.KIỆN	SỐ HIỆU	HÌNH DẠNG - KÍCH THƯỚC	ĐƯỜNG KÍNH (mm)	CHIỀU DÀI 1 THANH (mm)	SỐ LƯỢNG 1 C.KIỆN	SỐ LƯỢNG T.BỘ	TỔNG CHIỀU DÀI (m)	TỔNG T.LƯỢNG (Kg)
Mặt đứng B-A / Số lượng: 2	1	LDC 90x6 Thép góc		3820	6	12	45.84	381.85
	2	LDC 90x6 Thép góc		2016	2	4	8.064	67.17
	3	Thép bản 400x400x5			3	6	0.96 m2	37.68
	4	Thép bản 100x2700x5			2	4	1.08 m2	42.39
	4	Thép bản 190x2700x5			1	2	1.026 m2	40.27

- Trọng lượng Thép góc: LDC 90x6 = 449.02 kg; Chiều dài = 53.9 mét
- Trọng lượng thép bản có chiều dày 5 mm = 120.34 kg

BẢNG THỐNG KÊ CỐT THÉP

TÊN C.KIỆN	SỐ HIỆU	HÌNH DẠNG - KÍCH THƯỚC	ĐƯỜNG KÍNH (mm)	CHIỀU DÀI 1 THANH (mm)	SỐ LƯỢNG 1 C.KIỆN	SỐ LƯỢNG T.BỘ	TỔNG CHIỀU DÀI (m)	TỔNG T.LƯỢNG (Kg)
Lan can1 / Số lượng: 2	1	Thép ống ø60xd1.2		1100	6	12	13.2	22.97
	2	Thép ống ø60xd1.2		4300	1	2	8.6	14.96
	3	Thép ống ø34xd1		860	15	30	25.8	21.00

- Trọng lượng thép ống tròn có ø60xd1.2: = 37.93 kg; Chiều dài = 21.8 mét
- Trọng lượng thép ống tròn có ø34xd1: = 21 kg; Chiều dài = 25.8 mét

BẢNG THỐNG KÊ CỐT THÉP

TÊN C.KIỆN	SỐ HIỆU	HÌNH DẠNG - KÍCH THƯỚC	ĐƯỜNG KÍNH (mm)	CHIỀU DÀI 1 THANH (mm)	SỐ LƯỢNG 1 C.KIỆN	SỐ LƯỢNG T.BỘ	TỔNG CHIỀU DÀI (m)	TỔNG T.LƯỢNG (Kg)
Lan can1 / Số lượng: 2	1	Thép ống ø60xd1.2		1100	3	6	6.6	11.48
	2	Thép ống ø60xd1.2		2400	1	2	4.8	8.35
	3	Thép ống ø34xd1		1170	6	12	14.04	11.43

- Trọng lượng thép ống tròn có ø60xd1.2: = 19.83 kg; Chiều dài = 11.4 mét
- Trọng lượng thép ống tròn có ø34xd1: = 11.43 kg; Chiều dài = 14.04 mét

CÔNG TY TNHH VINA CONSULT

THẨM TRA

Theo văn bản số:...../.....

Ngày.....tháng.....năm.....

Ký tên:

BẢNG THỐNG KÊ CỐT THÉP

TÊN C.KIỆN	SỐ HIỆU	HÌNH DẠNG - KÍCH THƯỚC	ĐƯỜNG KÍNH (mm)	CHIỀU DÀI 1 THANH (mm)	SỐ LƯỢNG 1 C.KIỆN	SỐ LƯỢNG T.BỘ	TỔNG CHIỀU DÀI (m)	TỔNG T.LƯỢNG (Kg)
Lan can1 / Số lượng: 2	1	Thép ống ø60xd1.2		1100	3	6	6.6	11.48
	2	Thép ống ø60xd1.2		2400	1	2	4.8	8.35
	3	Thép ống ø34xd1		1170	6	12	14.04	11.43

- Trọng lượng thép ống tròn có ø60xd1.2: = 19.83 kg; Chiều dài = 11.4 mét
- Trọng lượng thép ống tròn có ø34xd1: = 11.43 kg; Chiều dài = 14.04 mét

CTY TNHH TƯ VẤN THIẾT KẾ KIẾN PHÁT 92 PHÙ ĐỔNG - TP. PLEIKU - TỈNH GIA LAI ĐT: 0269.2.212001 - DĐ: 0913411966 - 0913454380			CHỦ ĐẦU TƯ : UỶ BAN NHÂN DÂN XÃ CHƯ SÊ CÔNG TRÌNH : SỬA CHỮA, NÂNG CẤP CHỢ PHÍA NAM XÃ CHƯ SÊ HẠNG MỤC : ĐÀI NƯỚC
GIÁM ĐỐC		KTS NGUYỄN CHÍ HẢI	THỐNG KÊ THÉP
CHỦ NHIỆM			
CHỦ TRÌ		KS LÊ HUY TOÀN	
THIẾT KẾ		KS NGUYỄN VĂN CƯỜNG	TỶ LỆ : / HỒ SƠ THIẾT KẾ BẢN VẼ THI CÔNG / KC : 06/06
KIỂM TRA		KS LÊ HUY TOÀN	HOÀN THÀNH : 2026

CÔNG TY TNHH VINA CONSL

THẨM TRA

Theo văn bản số:...../.....

Ngày.....tháng.....năm.....

Ký tên:

HẠNG MỤC : GIẾNG KHOAN 120M

MẶT CẮT
ĐỊA TẦNG KHAI THÁC LỖ KHOAN

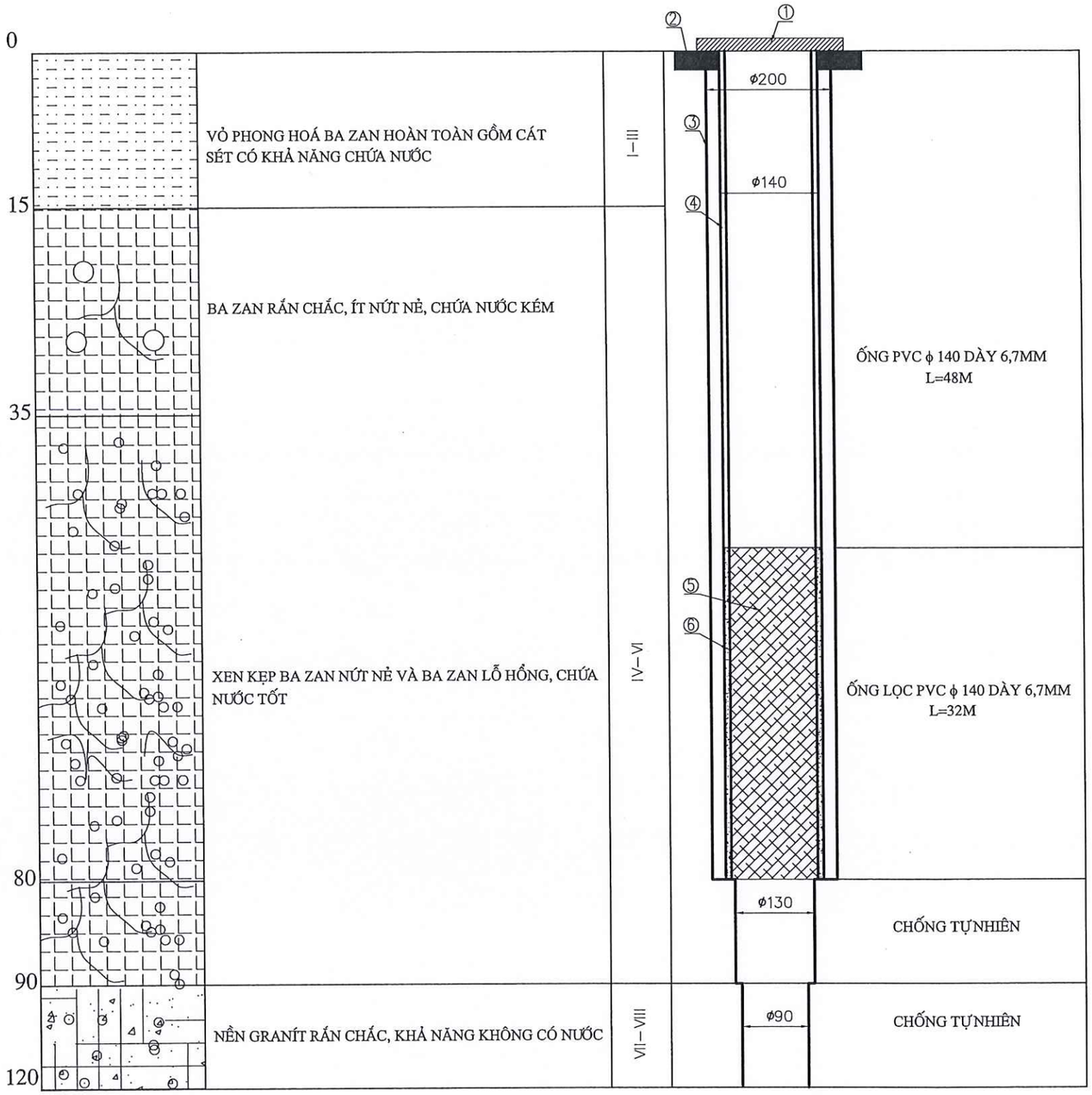

MẶT BẰNG

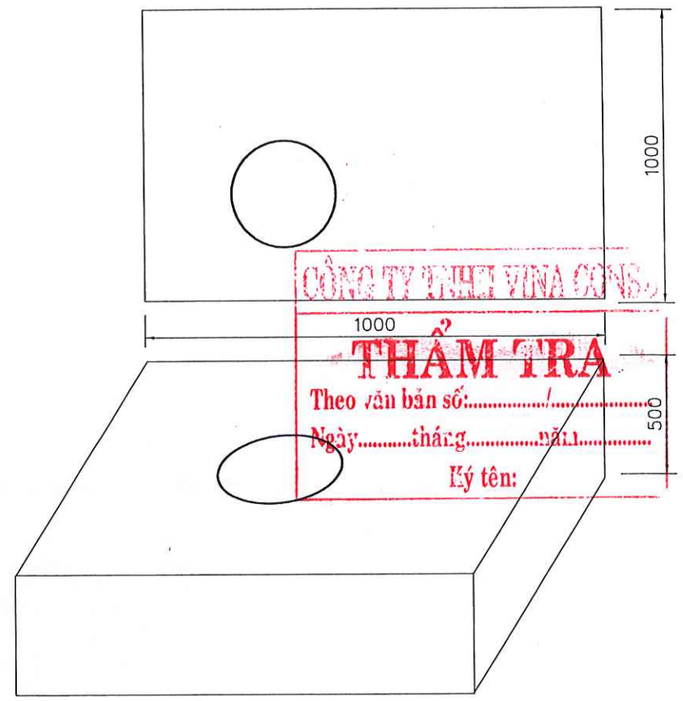

CÔNG TY TNHH VINA CONS
THẨM TRA
Theo văn bản số:...../.....
Ngày.....tháng.....năm.....
Ký tên:

GHI CHÚ:

1- NẮP SẮT BẢO VỆ GIẾNG
2- BÊ TÔNG ĐÁ (1X2) MÁC 150.
3- THÀNH LỖ KHOAN
4- ỐNG CHỐNG
5- ỐNG LỌC
6- SỎI SẠN LỌC NƯỚC

CTY TNHH TƯ VẤN THIẾT KẾ KIẾN PHÁT 92 PHÙ ĐỔNG - TP. PLEIKU - TỈNH GIA LAI ĐT: 02692, 242001- DĐ: 0913411966 - 0913454380			CHỦ ĐẦU TƯ : UBND XÃ CHƯ SÊ CÔNG TRÌNH : SỬA CHỮA, NÂNG CẤP CHỢ PHÍA NAM XÃ CHƯ SÊ HẠNG MỤC : GIẾNG KHOAN SÂU 120M		
GIÁM ĐỐC		KTS NGUYỄN CHÍ HẢI	GIẾNG KHOAN		
CHỦ NHIỆM					
CHỦ TRÌ		KS LÊ HUY TOÀN			
THIẾT KẾ		KS NGUYỄN THẾ HIỂN	TỶ LỆ :	HS THIẾT KẾ BẢN VẼ THI CÔNG	GK: 01/02
KIỂM TRA		KS LÊ HUY TOÀN		HOÀN THÀNH : 2026	

CÔNG TY T.N.H.H TƯ VẤN THIẾT KẾ KIẾN PHÁT PLEIKU - T. GIA LAI

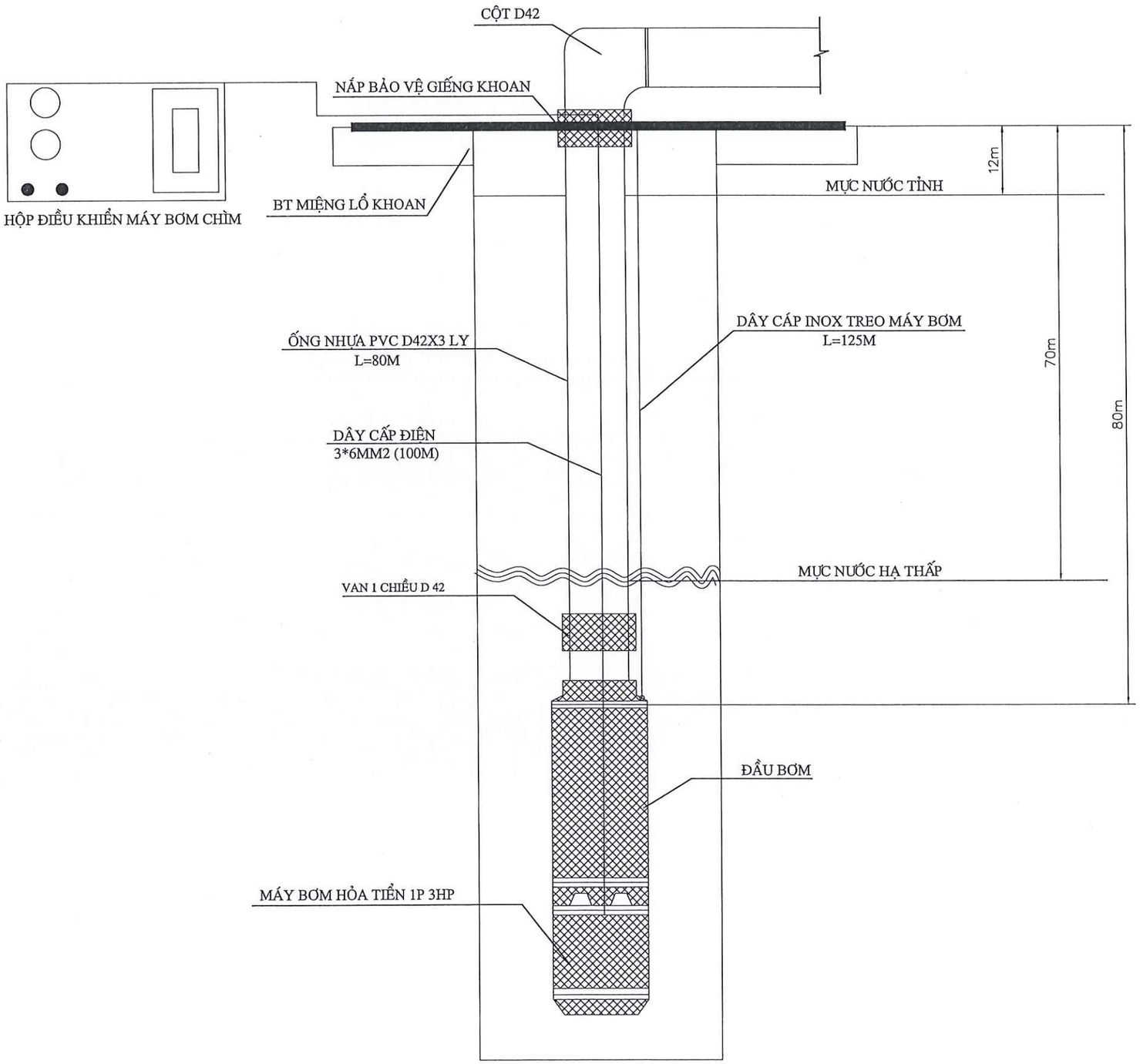

BẢNG THỐNG KÊ VẬT TƯ GIẾNG

STT	TÊN VẬT TƯ	ĐƠN VỊ	SỐ LƯỢNG
01	ỐNG NHỰA PVC D140 DÀY 6,7MM	M	80
02	ỐNG NHỰA PVC D42	M	80
03	CÚT NHỰA D42	CÁI	2
04	RÁC CO NHỰA D42	CÁI	2
05	TÊ NHỰA D49	CÁI	1
06	VAN MỘT CHIỀU D42	CÁI	2
07	VAN 2 CHIỀU D42	CÁI	1
08	NÚT BỊT ỐNG NHỰA D42	CÁI	1
09	DÂY KẼM QUẤN LƯỚI LỌC(32M ỐNG LỌC)	KG	5
10	BÊ TÔNG ĐÁ (1X2) MÁC 150	M3	0,5
11	HỘP ĐIỀU KHIỂN MÁY BƠM CHÌM	CÁI	1
12	MÁY BƠM CHÌM 3HP- 1PHA	CÁI	1
13	DÂY VC3*6MM2 NỐI VỚI MÁY BƠM	M	120
14	DÂY INOX BẢO HIỂM MÁY BƠM CHÌM	M	100
15	THỔI RỬA	M	6
16	NẮP SẮT BẢO VỆ GIẾNG KHOAN	CÁI	1

CÔNG TY TNHH VINA CONSTRUCT
THẨM TRA
Theo văn bản số: ...../..... /.....
Ngày ..... tháng ..... năm .....
Ký tên:

CTY TNHH TƯ VẤN THIẾT KẾ KIẾN PHÁT 92 PHÙ ĐỔNG - TP. PLEIKU - TỈNH GIA LAI ĐT: 02692 242001 - DĐ: 0913411966 - 0913454380			CHỦ ĐẦU TƯ : UBND XÃ CHƯ SÊ CÔNG TRÌNH : SỬA CHỮA, NÂNG CẤP CHỢ PHÍA NAM XÃ CHƯ SÊ HẠNG MỤC : GIẾNG KHOAN SÂU 120M
GIÁM ĐỐC		KTS NGUYỄN CHÍ HẢI	GIẾNG KHOAN
CHỦ NHIỆM			
CHỦ TRÌ		KS LÊ HUY TOÀN	
THIẾT KẾ		KS NGUYỄN THẾ HIỂN	TỶ LỆ : HS THIẾT KẾ BẢN VẼ THI CÔNG
KIỂM TRA		KS LÊ HUY TOÀN	HOÀN THÀNH : 2026 — GK: 02/02

CÔNG TY TNHH VINA CONS...
THẨM TRA
Theo văn bản số:...../.....
Ngày.....tháng.....năm.....
Ký tên:

CÁC HẠNG MỤC SỬA CHỮA

CÔNG TY TNHH VINA CONSU

THẨM TRA

Theo văn bản số:...../.....

Ngày.....tháng.....năm.....

Ký tên:

HẠNG MỤC : SÂN ĐƯỜNG BÊ TÔNG NỘI BỘ

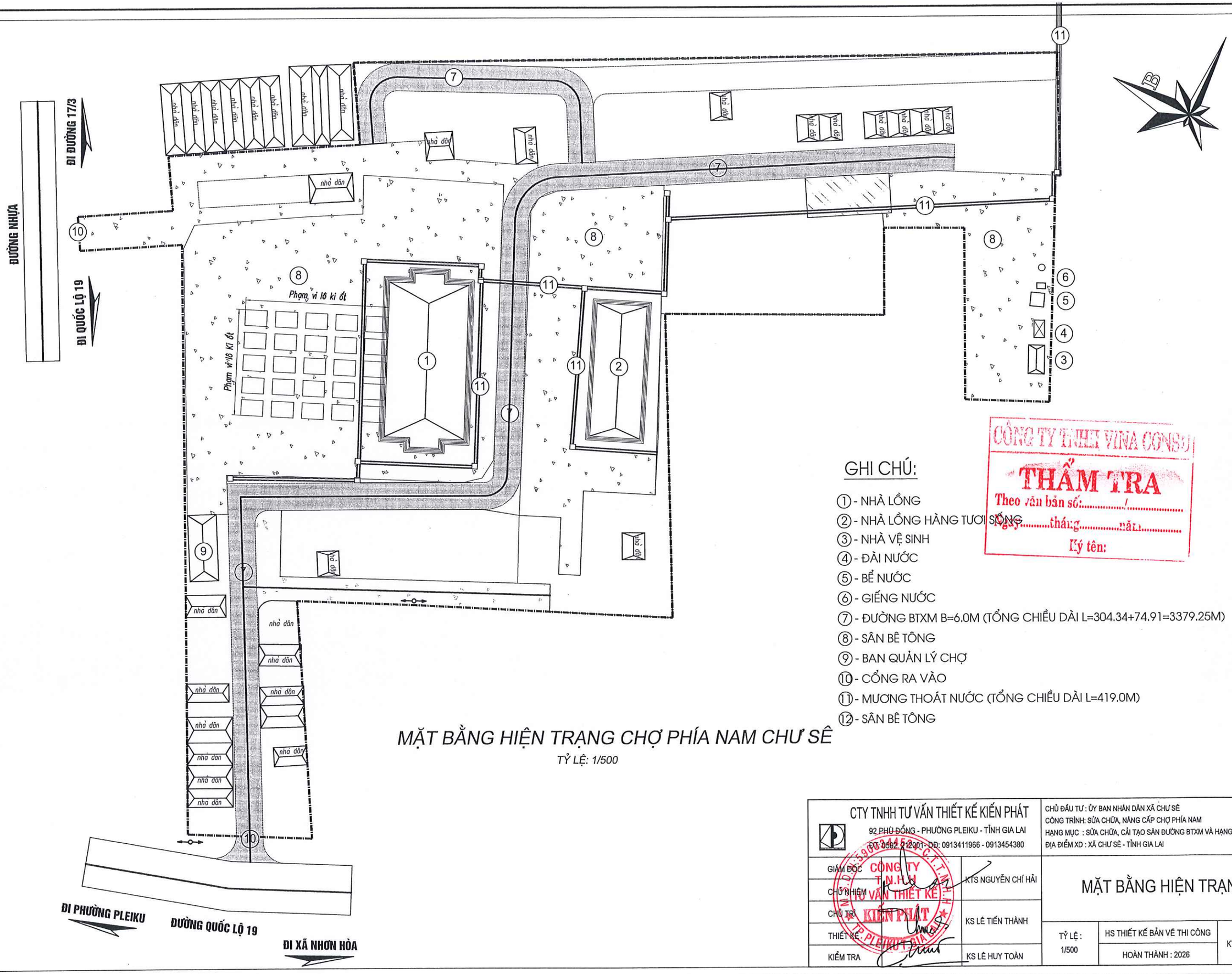

GHI CHÚ:

1. - NHÀ LỒNG
2. - NHÀ LỒNG HÀNG TƯƠI SỐNG
3. - NHÀ VỆ SINH
4. - ĐÀI NƯỚC
5. - BỂ NƯỚC
6. - GIẾNG NƯỚC
7. - ĐƯỜNG BTXM B=6.0M (TỔNG CHIỀU DÀI L=304.34+74.91=3379.25M)
8. - SÂN BÊ TÔNG
9. - BAN QUẢN LÝ CHỢ
10. - CỔNG RA VÀO
11. - MƯƠNG THOÁT NƯỚC (TỔNG CHIỀU DÀI L=419.0M)
12. - SÂN BÊ TÔNG

CÔNG TY TNHH VINA CONSU
THẨM TRA
Theo văn bản số:...../.....
Ngày.....tháng.....năm.....
Ký tên:

MẶT BẰNG HIỆN TRẠNG CHỢ PHÍA NAM CHƯ SÊ

TỶ LỆ: 1/500

CTY TNHH TƯ VẤN THIẾT KẾ KIẾN PHÁT 92 PHÙ ĐỔNG - PHƯỜNG PLEIKU - TỈNH GIA LAI ĐT: 0592.212001 - DĐ: 0913411966 - 0913454380		CHỦ ĐẦU TƯ : ỦY BAN NHÂN DÂN XÃ CHƯ SÊ CÔNG TRÌNH: SỬA CHỮA, NÂNG CẤP CHỢ PHÍA NAM HẠNG MỤC : SỬA CHỮA, CẢI TẠO SÂN ĐƯỜNG BTXM VÀ HẠNG MỤC KHÁC ĐỊA ĐIỂM XD : XÃ CHƯ SÊ - TỈNH GIA LAI
GIÁM ĐỐC	KTS NGUYỄN CHÍ HẢI	MẶT BẰNG HIỆN TRẠNG
CHỦ NHIỆM		
CHỦ TRÌ	KS LÊ TIẾN THÀNH	TỶ LỆ : 1/500 — HS THIẾT KẾ BẢN VẼ THI CÔNG — KT: 01 /04
THIẾT KẾ		HOÀN THÀNH : 2026
KIỂM TRA	KS LÊ HUY TOÀN	

CÔNG TY T.N.H.H TƯ VẤN THIẾT KẾ KIẾN PHÁT

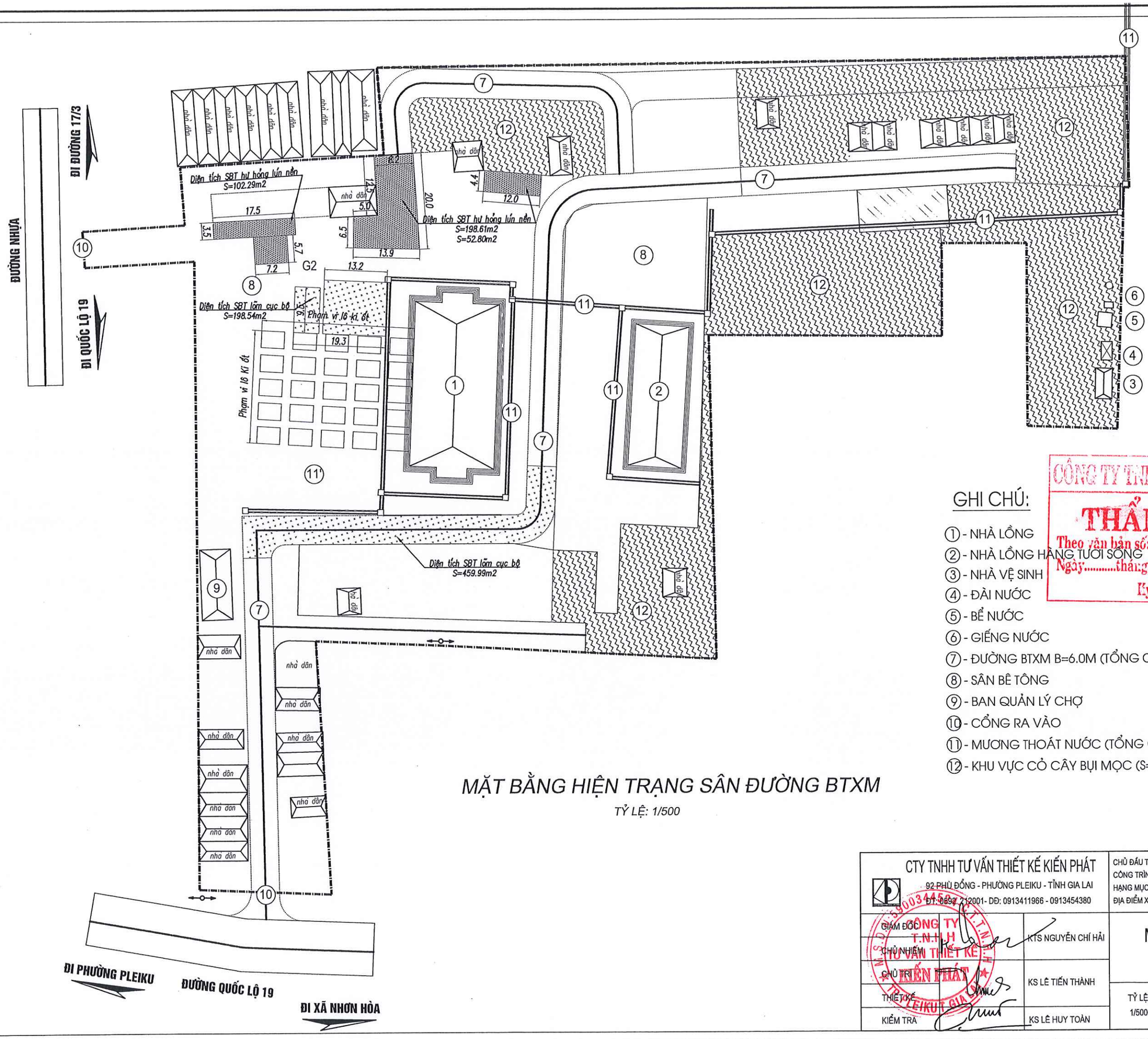

MẶT BẰNG HIỆN TRẠNG SÂN ĐƯỜNG BTXM

TỶ LỆ: 1/500

CÔNG TY TNHH VINA CONSUL

THẨM TRA

Theo văn bản số:...../.....

Ngày.....tháng.....năm.....

Ký tên:

GHI CHÚ:

1. NHÀ LỒNG
2. NHÀ LỒNG HÀNG TƯỚI SONG
3. NHÀ VỆ SINH
4. ĐÀI NƯỚC
5. BỂ NƯỚC
6. GIẾNG NƯỚC
7. ĐƯỜNG BTXM B=6.0M (TỔNG CHIỀU DÀI L=304.34+74.91=3379.25M)
8. SÂN BÊ TÔNG
9. BAN QUẢN LÝ CHỢ
10. CỔNG RA VÀO
11. MƯƠNG THOÁT NƯỚC (TỔNG CHIỀU DÀI L=419.0M)
12. KHU VỰC CỎ CÂY BỤI MỌC (S=4.946,97M2)

CTY TNHH TƯ VẤN THIẾT KẾ KIẾN PHÁT 92 PHÙ ĐỔNG - PHƯỜNG PLEIKU - TỈNH GIA LAI ĐT: 0692.212001- DĐ: 0913411966 - 0913454380		CHỦ ĐẦU TƯ : ỦY BAN NHÂN DÂN XÃ CHƯ SÊ CÔNG TRÌNH: SỬA CHỮA, NÂNG CẤP CHỢ PHÍA NAM HẠNG MỤC : SỬA CHỮA, CẢI TẠO SÂN ĐƯỜNG BTXM VÀ HẠNG MỤC KHÁC ĐỊA ĐIỂM XD : XÃ CHƯ SÊ - TỈNH GIA LAI
GIÁM ĐỐC	KTS NGUYỄN CHÍ HẢI	MẶT BẰNG HIỆN TRẠNG SÂN BÊ TÔNG
CHỦ NHIỆM		
CHỦ TRÌ	KS LÊ TIẾN THÀNH	
THIẾT KẾ		TỶ LỆ : 1/500 / HS THIẾT KẾ BẢN VẼ THI CÔNG / KT: 02 /04
KIỂM TRA	KS LÊ HUY TOÀN	HOÀN THÀNH : 2026

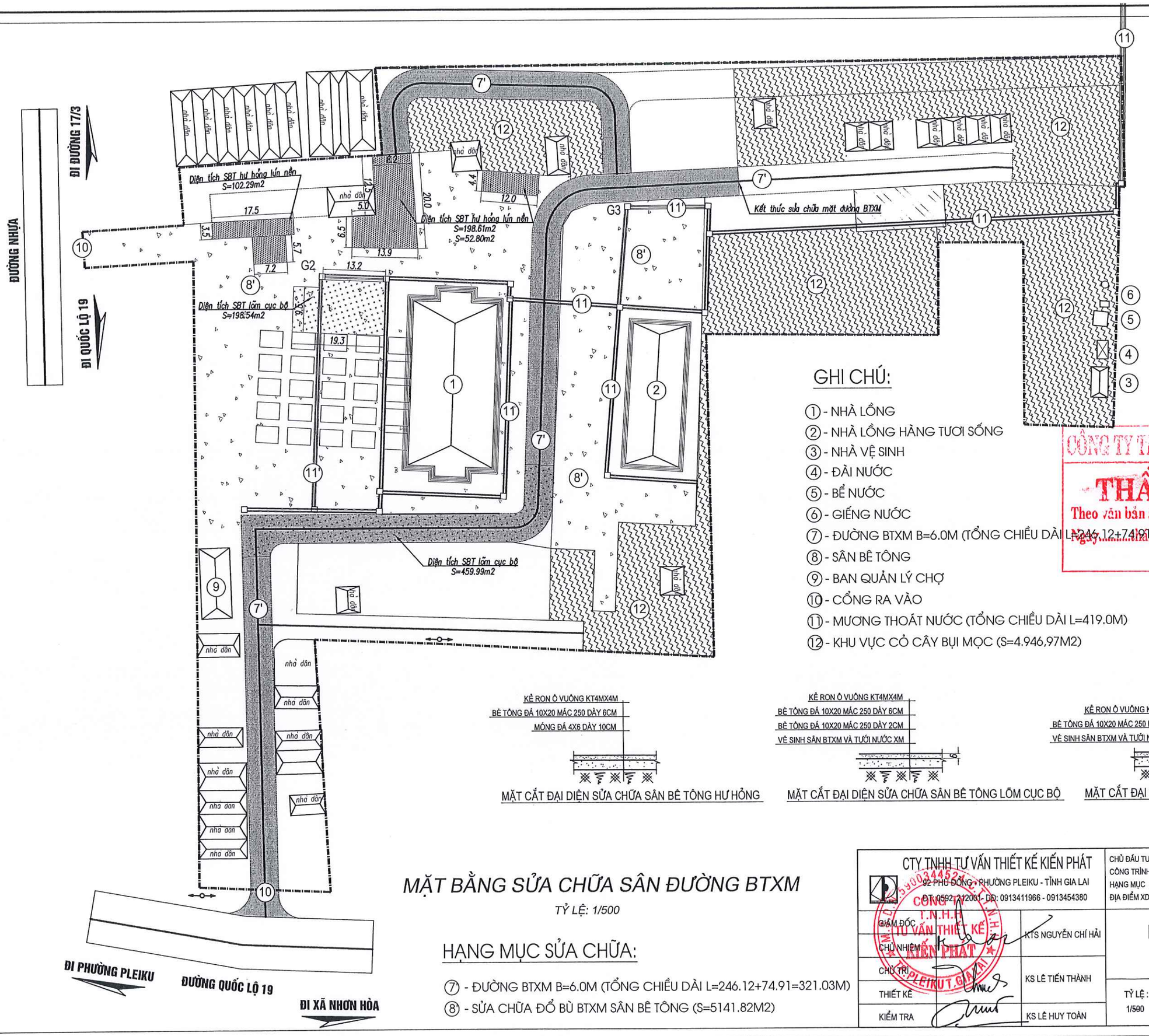

GHI CHÚ:

① - NHÀ LỒNG
② - NHÀ LỒNG HÀNG TƯƠI SỐNG
③ - NHÀ VỆ SINH
④ - ĐÀI NƯỚC
⑤ - BỂ NƯỚC
⑥ - GIẾNG NƯỚC
⑦ - ĐƯỜNG BTXM B=6.0M (TỔNG CHIỀU DÀI L=246.12+74.91=321.03M)
⑧ - SÂN BÊ TÔNG
⑨ - BAN QUẢN LÝ CHỢ
⑩ - CỔNG RA VÀO
⑪ - MƯƠNG THOÁT NƯỚC (TỔNG CHIỀU DÀI L=419.0M)
⑫ - KHU VỰC CỎ CÂY BỤI MỌC (S=4.946,97M2)

CÔNG TY TNHH VINA CONSU
THẨM TRA
Theo văn bản số:...../.....
Ngày.....tháng.....năm.....
Ký tên:

MẶT CẮT ĐẠI DIỆN SỬA CHỮA SÂN BÊ TÔNG HƯ HỎNG

MẶT CẮT ĐẠI DIỆN SỬA CHỮA SÂN BÊ TÔNG LÕM CỤC BỘ

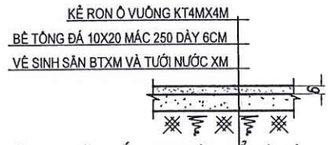

MẶT CẮT ĐẠI DIỆN ĐỔ BÙ SÂN BÊ TÔNG

MẶT BẰNG SỬA CHỮA SÂN ĐƯỜNG BTXM

TỶ LỆ: 1/500

HẠNG MỤC SỬA CHỮA:

⑦ - ĐƯỜNG BTXM B=6.0M (TỔNG CHIỀU DÀI L=246.12+74.91=321.03M)
⑧ - SỬA CHỮA ĐỔ BÙ BTXM SÂN BÊ TÔNG (S=5141.82M2)

CTY TNHH TƯ VẤN THIẾT KẾ KIẾN PHÁT 92 PHÙ ĐỔNG - PHƯỜNG PLEIKU - TỈNH GIA LAI ĐT: 0592.212001 - DĐ: 0913411966 - 0913454380		CHỦ ĐẦU TƯ : ỦY BAN NHÂN DÂN XÃ CHƯ SÊ CÔNG TRÌNH: SỬA CHỮA, NÂNG CẤP CHỢ PHÍA NAM HẠNG MỤC : SỬA CHỮA, CẢI TẠO SÂN ĐƯỜNG BTXM VÀ HẠNG MỤC KHÁC ĐỊA ĐIỂM XD : XÃ CHƯ SÊ - TỈNH GIA LAI
GIÁM ĐỐC	KTS NGUYỄN CHÍ HẢI	MẶT BẰNG SỬA CHỮA SÂN ĐƯỜNG BTXM
CHỦ NHIỆM		
CHỦ TRÌ	KS LÊ TIẾN THÀNH	
THIẾT KẾ		TỶ LỆ : 1/500 — HS THIẾT KẾ BẢN VẼ THI CÔNG — KT: 03 /04
KIỂM TRA	KS LÊ HUY TOÀN	HOÀN THÀNH : 2026

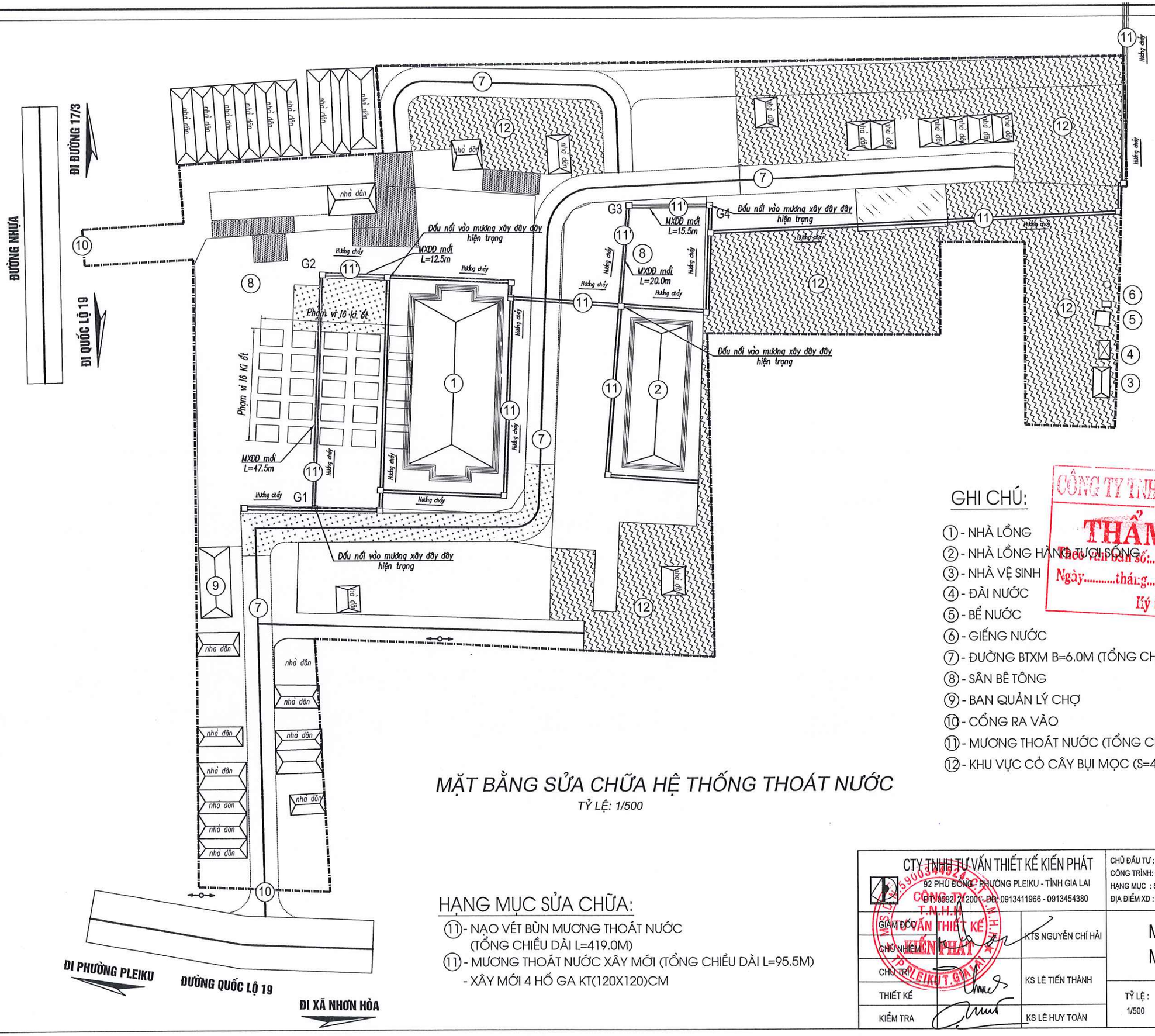

MẶT BẰNG SỬA CHỮA HỆ THỐNG THOÁT NƯỚC

TỶ LỆ: 1/500

GHI CHÚ:

1. - NHÀ LỒNG
2. - NHÀ LỒNG HÀNG TƯƠI SỐNG
3. - NHÀ VỆ SINH
4. - ĐÀI NƯỚC
5. - BỂ NƯỚC
6. - GIẾNG NƯỚC
7. - ĐƯỜNG BTXM B=6.0M (TỔNG CHIỀU DÀI L=304.34+74.91=3379.25M)
8. - SÂN BÊ TÔNG
9. - BAN QUẢN LÝ CHỢ
10. - CỔNG RA VÀO
11. - MƯƠNG THOÁT NƯỚC (TỔNG CHIỀU DÀI L=419.0M)
12. - KHU VỰC CỎ CÂY BỤI MỌC (S=4.946,97M2)

CÔNG TY TNHH VINA CONSD
THẨM TRA
Theo văn bản số:...../.....
Ngày.....tháng.....năm.....
Ký tên:

HẠNG MỤC SỬA CHỮA:

11. - NẠO VÉT BÙN MƯƠNG THOÁT NƯỚC (TỔNG CHIỀU DÀI L=419.0M)
11. - MƯƠNG THOÁT NƯỚC XÂY MỚI (TỔNG CHIỀU DÀI L=95.5M)
- XÂY MỚI 4 HỐ GA KT(120X120)CM

CTY TNHH TƯ VẤN THIẾT KẾ KIẾN PHÁT 92 PHÙ ĐỔNG - PHƯỜNG PLEIKU - TỈNH GIA LAI GT:0592.212001 - ĐĐ: 0913411966 - 0913454380		CHỦ ĐẦU TƯ : ỦY BAN NHÂN DÂN XÃ CHƯ SÊ CÔNG TRÌNH: SỬA CHỮA, NÂNG CẤP CHỢ PHÍA NAM HẠNG MỤC : SỬA CHỮA, CẢI TẠO SÂN ĐƯỜNG BTXM VÀ HẠNG MỤC KHÁC ĐỊA ĐIỂM XD : XÃ CHƯ SÊ - TỈNH GIA LAI
GIÁM ĐỐC	KTS NGUYỄN CHÍ HẢI	MẶT BẰNG SỬA CHỮA MƯƠNG THOÁT NƯỚC
CHỦ NHIỆM		
CHỦ TRÌ	KS LÊ TIẾN THÀNH	
THIẾT KẾ		TỶ LỆ : 1/500 | HS THIẾT KẾ BẢN VẼ THI CÔNG | KT: 04 /04
KIỂM TRA	KS LÊ HUY TOÀN	HOÀN THÀNH : 2026

MẶT BẰNG MƯƠNG - HỐ GA - MƯƠNG

TỶ LỆ: 1/25

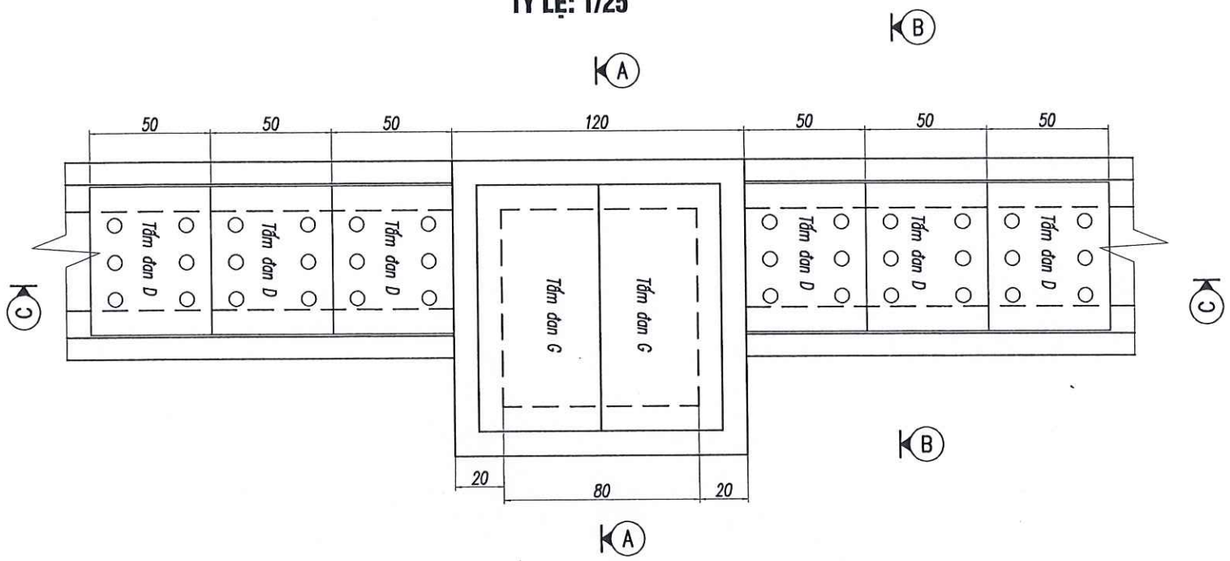

MẶT CẮT A-A TỶ LỆ: 1/25

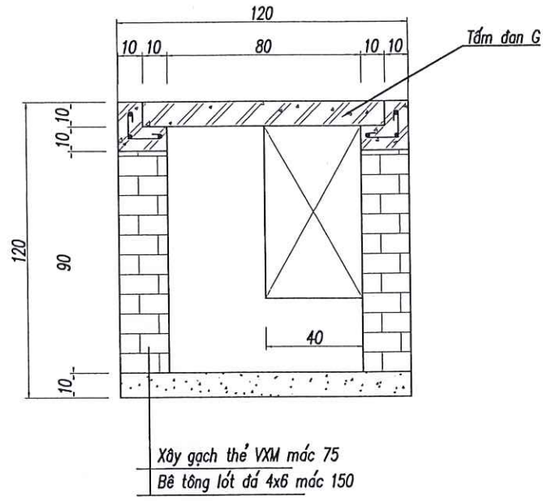

MẶT CẮT C-C TỶ LỆ: 1/25

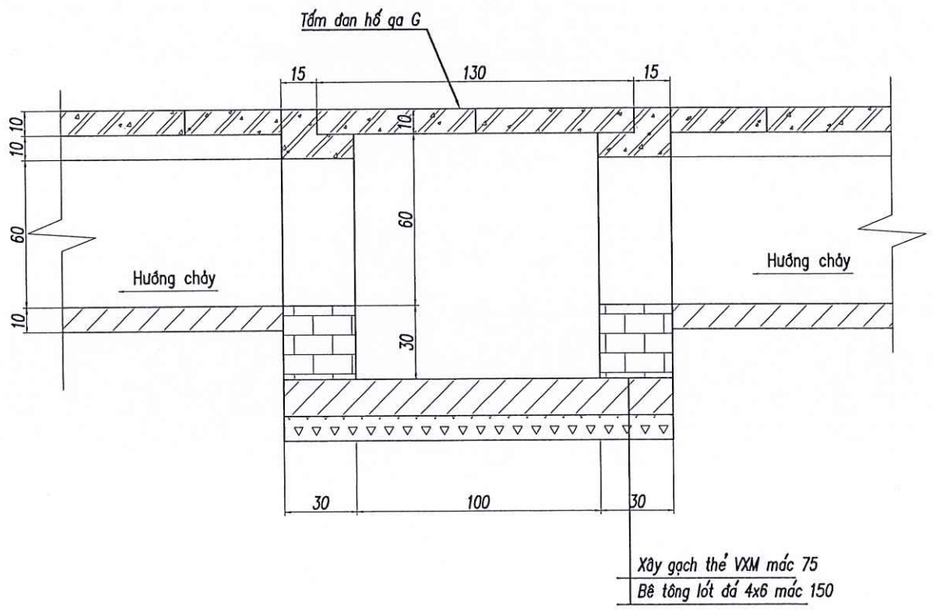

MẶT CẮT B-B TỶ LỆ: 1/25

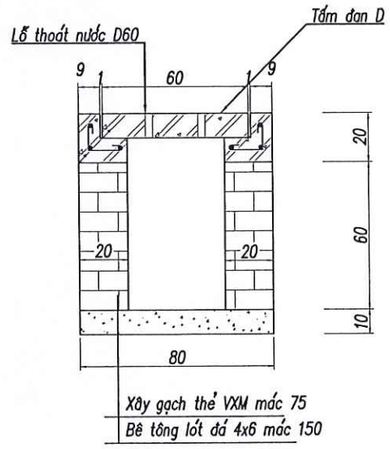

CÔNG TY TNHH VINA CONSU
THẨM TRA
Theo văn bản số:...../.....
Ngày.....tháng.....năm.....
Ký tên:

GHI CHÚ:

- Đơn vị bản vẽ ghi bằng Cm

CTY TNHH TƯ VẤN THIẾT KẾ KIẾN PHÁT 82 CHU ĐỒNG - PHƯỜNG PLEIKU - TỈNH GIA LAI T. ĐT: 0592 212006 - DĐ: 0913411966 - 0913454380		CHỦ ĐẦU TƯ : ỦY BAN NHÂN DÂN XÃ CHƯ SÊ CÔNG TRÌNH: SỬA CHỮA, NÂNG CẤP CHỢ PHÍA NAM HẠNG MỤC : SỬA CHỮA, CẢI TẠO SÂN ĐƯỜNG BTXM VÀ HẠNG MỤC KHÁC ĐỊA ĐIỂM XD : XÃ CHƯ SÊ - TỈNH GIA LAI	
GIÁM ĐỐC	KTS NGUYỄN CHÍ HẢI	MƯƠNG THOÁT NƯỚC	
CHỦ NHIỆM			
CHỦ TRÌ	KS LÊ TIẾN THÀNH		
THIẾT KẾ		TỶ LỆ : ĐÃ GHI	HS THIẾT KẾ BẢN VẼ THI CÔNG HOÀN THÀNH : 2026
KIỂM TRA	KS LÊ HUY TOÀN		KT: 01/03

CHI TIẾT TẤM ĐAN G (TỶ LỆ: 1/10)

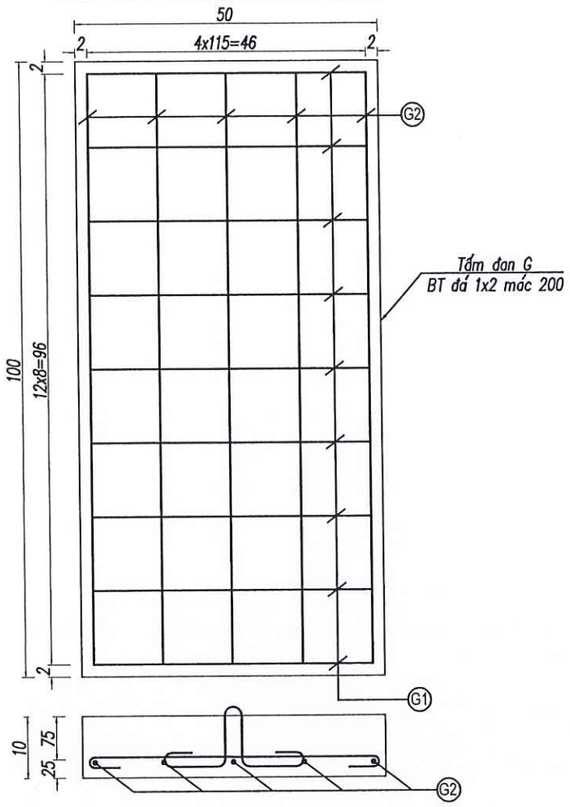

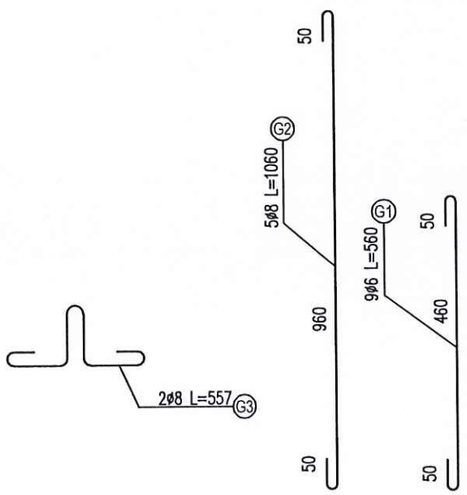

CHI TIẾT CỐT THÉP GỐI GA

(TỶ LỆ : 1/25)

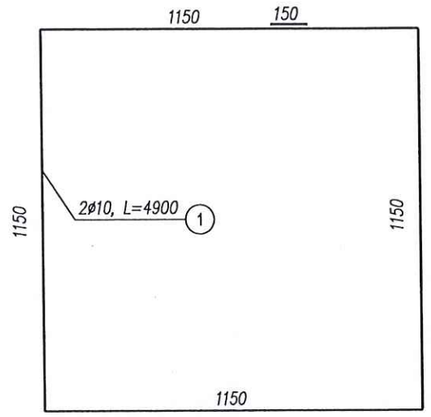

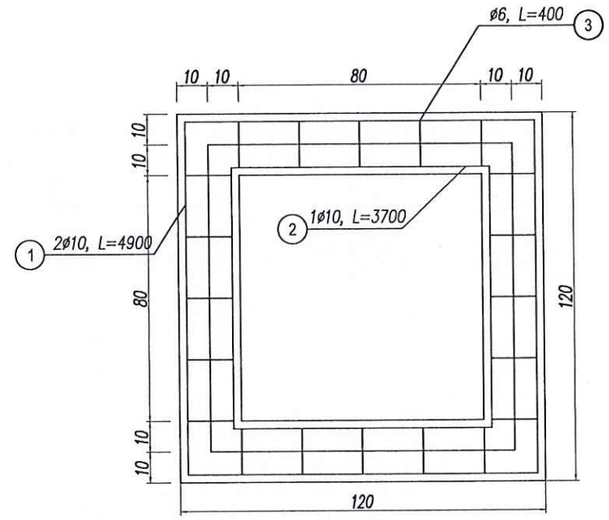

CHI TIẾT GỐI GA

(TỶ LỆ : 1/10)

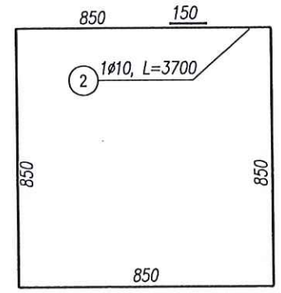

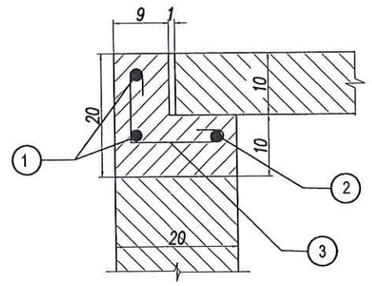

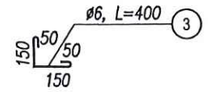

BẢNG THỐNG KÊ CỐT THÉP CHO 1 HỐ GA

TÊN C.KIỆN	SỐ HIỆU	HÌNH DẠNG - KÍCH THƯỚC	ĐƯỜNG KÍNH (mm)	CHIỀU DÀI 1 THANH (mm)	SỐ LƯỢNG 1 C.KIỆN	SỐ LƯỢNG T.BỘ	TỔNG CHIỀU DÀI (m)	TỔNG T.LƯỢNG (Kg)
Tấm Đan G Số lượng: 1	G1	50 460 50	6	560	9	9	5.04	1.12
	G2	50 1060 50	8	1160	5	5	5.8	2.29
	G3	50 100 100 100 100	8	557	2	2	1.114	0.44
Gối ga Số lượng: 1	1	1150 1150 150	10	4900	2	2	9.8	6.04
	2	850 850 150	10	3700	1	1	3.7	2.28
	3	150 150 50 50	6	400	20	20	8	1.78

- Trọng lượng thép có đường kính Φ6 = 2.9 kg; Chiều dài = 13.04 mét
- Trọng lượng thép có đường kính Φ8 = 2.73 kg; Chiều dài = 6.91 mét
- Trọng lượng thép có đường kính Φ10 = 8.32 kg; Chiều dài = 13.5 mét

GHI CHÚ:

- Tấm đan G để đậy hố ga
- Bê tông tấm đan bằng đá 1x2 M200.
- Đơn vị bản vẽ ghi bằng Cm, đơn vị cốt thép bằng mm.

CÔNG TY TNHH VINA CONSJ
THẨM TRA
Theo văn bản số:...../.....
Ngày.....tháng.....năm.....
Ký tên:

CTY TNHH TƯ VẤN THIẾT KẾ KIẾN PHÁT 03 PHÙ ĐỔNG - PHƯỜNG PLEIKU - TỈNH GIA LAI ĐT:0592.212001- DĐ: 0913411966 - 0913454380		CHỦ ĐẦU TƯ : ỦY BAN NHÂN DÂN XÃ CHƯ SÊ CÔNG TRÌNH: SỬA CHỮA, NÂNG CẤP CHỢ PHÍA NAM HẠNG MỤC : SỬA CHỮA, CẢI TẠO SÂN ĐƯỜNG BTXM VÀ HẠNG MỤC KHÁC ĐỊA ĐIỂM XD : XÃ CHƯ SÊ - TỈNH GIA LAI
GIÁM ĐỐC	KTS NGUYỄN CHÍ HẢI	CHI THIẾT GỐI HỐ GA VÀ TẤM ĐAN G
CHỦ NHIỆM		
CHỦ TRÌ	KS LÊ TIẾN THÀNH	
THIẾT KẾ		TỶ LỆ : ĐÃ GHI / HS THIẾT KẾ BẢN VẼ THI CÔNG / HOÀN THÀNH : 2026 / KT: 02/03
KIỂM TRA	KS LÊ HUY TOÀN	

CHI TIẾT TẤM ĐAN D (TỶ LỆ: 1/10)

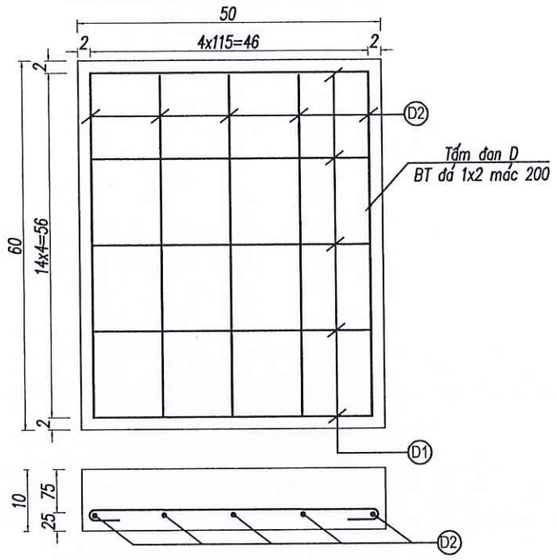

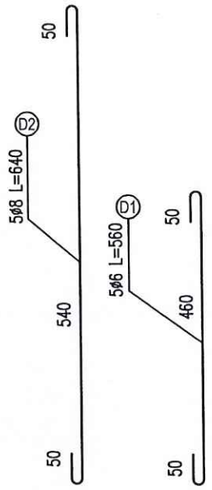

CHI TIẾT GỐI MƯƠNG XÂY

(TỶ LỆ : 1/10)

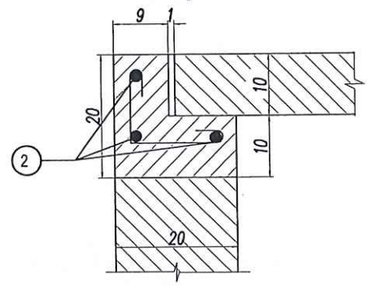

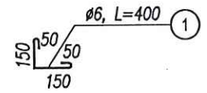

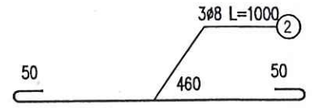

CÔNG TY TNHH VINA CONSU

THẨM TRA

Theo văn bản số:...../.....

Ngày.....tháng.....năm.....

Ký tên:

BẢNG THỐNG KÊ CỐT THÉP CHO 1M MƯƠNG

TÊN C.KIỆN	SỐ HIỆU	HÌNH DẠNG - KÍCH THƯỚC	ĐƯỜNG KÍNH (mm)	CHIỀU DÀI 1 THANH (mm)	SỐ LƯỢNG 1 C.KIỆN	SỐ LƯỢNG T.BỘ	TỔNG CHIỀU DÀI (m)	TỔNG T.LƯỢNG (Kg)
Gối mương Số lượng: 2	1	150 150 50 50	6	400	5	10	4	0.89
	2	1000	8	1000	3	6	6	2.37
Tấm đan Số lượng: 1	D1	50 460 50	6	560	7	7	3.92	0.87
	D2	50 540 50	8	640	5	5	3.2	1.25

- Trọng lượng thép có đường kính Φ6 = 1.76 kg; Chiều dài = 7.92 mét
- Trọng lượng thép có đường kính Φ8 = 3.62 kg; Chiều dài = 9.2 mét

GHI CHÚ:

- Tấm đan D để đậy mương xây
- Bê tông tấm đan bằng đá 1x2 M200.
- Đơn vị bản vẽ ghi bằng Cm, đơn vị cốt thép bằng mm.

CTY TNHH TƯ VẤN THIẾT KẾ KIẾN PHÁT 92 PHÙ ĐỔNG - PHƯỜNG PLEIKU - TỈNH GIA LAI ĐT: 0592. 212001 DĐ: 0913411966 - 0913454380			CHỦ ĐẦU TƯ : ỦY BAN NHÂN DÂN XÃ CHƯ SÊ CÔNG TRÌNH: SỬA CHỮA, NÂNG CẤP CHỢ PHÍA NAM HẠNG MỤC : SỬA CHỮA, CẢI TẠO SÂN ĐƯỜNG BTXM VÀ HẠNG MỤC KHÁC ĐỊA ĐIỂM XD : XÃ CHƯ SÊ - TỈNH GIA LAI
GIÁM ĐỐC		KTS NGUYỄN CHÍ HẢI	CHI THIẾT GỐI MƯƠNG VÀ TẤM ĐAN D
CHỦ NHIỆM			
CHỦ TRÌ		KS LÊ TIẾN THÀNH	
THIẾT KẾ			TỶ LỆ : ĐÃ GHI / HS THIẾT KẾ BẢN VẼ THI CÔNG / KT: 03/03
KIỂM TRA		KS LÊ HUY TOÀN	HOÀN THÀNH : 2026

CÔNG TY TNHH TƯ VẤN THIẾT KẾ KIẾN PHÁT

CÔNG TRÌNH : SỬA CHỮA, NÂNG CẤP CHỢ PHÍA NAM

HẠNG MỤC: SÂN ĐƯỜNG NỘI BỘ VÀ HỆ THỐNG THOÁT NƯỚC

ĐỊA ĐIỂM XD: XÃ CHƯ SÊ - TỈNH GIA LAI

BẢNG TỔNG HỢP KHỐI LƯỢNG SÂN ĐƯỜNG NỘI BỘ VÀ HỆ THỐNG THOÁT NƯỚC

STT	HẠNG MỤC CÔNG TÁC	ĐƠN VỊ	DIỄN GIẢI	TỔNG KHỐI LƯỢNG
I	**CÔNG TÁC CHUẨN BỊ**			
1	Đào kết cấu mặt đường BTXM hiện trạng + móng đá (đổ thải cự ly TB1km)	m3	353.7*0.16	56.59
2	Phát quang cây cỏ xung quanh chợ	m2		4,946.97
II	**MẶT ĐƯỜNG BTXM**			
	- Chiều dài sửa mặt đường btxm xung quang chợ	*m*	*246.12+74.91*	321.03
	- Diện tích sửa chữa mặt đường nội bộ chợ	*m2*		5,141.82
	- Diện tích mặt đường nội bộ chợ hư hỏng	*m2*	102.29+198.61+52.8	353.70
	- Diện tích mặt đường BTXM lòm cục bộ	*m2*	459.99+198.54	658.53
1	Ván khuôn mặt đường	m2		38.52
2	Mặt đường bê tông đá 1x2 mác 250 dày 6cm	m3	7068*0.06	424.08
3	Bù BTXM đá 1x2 mác 250 dày TB 2cm (phạm vi MĐ lõm cục bộ)	m3	(459.99+198.54)*0.02	13.17
4	Móng đá 4x6 dày 10cm	m3	353.7*0.1	35.37
5	Vệ sinh BTXM hiện trạng và tưới XM	m2	321.03*6+5141.82	7,068.00
6	Cắt khe co giãn	m		3,712.00
III	**MƯƠNG THOÁT NƯỚC**			
	- Chiều dài mương thoát nước mới	m	*47.5+12.5+20+15.5*	95.50
	- Chiều dài mương thoát nước hiện trạng	m		419.00
1	Đào đất mương mới	m3	*95.5*0.8*0.8*	61.12
2	Tháo dỡ và lắp đặt tấm đan KT(50x60x10)cm	Tấm		838.00
3	Nạo vét đất cấp II mương xây hiện trạng dày TB20cm, V/c đổ thải	m3	*419*0.4*0.2*	33.52
4	Bê tông lót đá 4x6 mác 150 dày 10cm	m3	*95.5*0.8*0.1*	7.64
5	Xây thành mương gạch thẻ VXM mác 75 dày 20cm	m3	*95.5*0.2*0.6*2*	22.92
6	Gia công và lắp dựng cốt thép gối đan thép D6-D8 (cốt thép CT3)	Kg	*95.5*(2.37+0.89)*	311.33
7	Ván khuôn gối đan	m2	*95.5*(0.2*2*2)*	76.40
8	Gối đan BTXM đá 1x2 mác 200	m3	*95.5*(0.2*0.1+0.09*0.1)*2*	5.54
	Tấm đan KT(50x60x10cm)	Tấm	*95.5/0.5*	191.00
9	Gia công và lắp dựng cốt thép tấm đan thép D6, D8 (cốt thép CT3)	Kg	*191*(0.87+1.25)*	404.92
10	Ván khuôn tấm đan	m2	*191*(0.5*0.1*2+0.6*0.1*2)*	42.02
11	Đổ bê tông tấm đan đá 1x2 mác 200	m3	*191*0.5*0.6*0.1*	5.73
12	Lắp đặt tấm đan (KT 50x60x10cm)	Tấm		191.00
IV	**HỐ GA**	**Hố**	*4*	4.00
	Hố ga KT(1.2x1.2)m xây mới	Hố	*4*	4.00
1	Đào đất hố ga (đất cấp 3), V/c đổ xa	m3	*4*1.2*1.2*1.2*	6.91
2	Bê tông lót đá 4x6 mác 150 dày 10cm	m3	*4*1.2*1.2*0.1*	0.58
3	Xây thành hố ga gạch thẻ VXM mác 75 dày 20cm	m3	*4*(1.2*1.2*0.9-0.8*0.8*0.9)*	2.88
4	Ván khuôn gối ga	m2	*4*(1.2*4*0.2+1*4*0.1+0.8*4*0.1)*	6.72
5	Gia công và lắp dựng cốt thép gối ga thép D6, D8 (cốt thép CT3)	Kg	*4*1.78*	7.12
6	Gia công và lắp dựng cốt thép gối ga thép D10 (cốt thép CT5)	Kg	*4*(2.28+6.04)*	33.28
7	Đổ bê tông gối ga đá 1x2 mác 200	m3	*4*(1.2*1.2*0.2-0.8*0.8*0.1-1*1*0.1)*	0.50
	Đan ga G :	**Tấm**	*4*2*	8.00
8	Gia công và lắp dựng cốt thép tấm đan thép D6, D8 (cốt thép CT3)	Kg	*8*(1.12+2.29+0.44)*	30.80
9	Ván khuôn tấm đan	m2	*8*(0.5*0.1*2+1*0.1*2)*	2.40
10	Đổ bê tông tấm đan đá 1x2 mác 200	m3	*8*(0.5*1*0.1)*	0.40
11	Lắp đặt tấm đan G (KT 100x50x10cm)	Tấm		8.00

CÔNG TY TNHH VINA CONSD
THẨM TRA
Theo văn bản số...../.....
Ngày.....tháng.....năm.....
Ký tên:

HẠNG MỤC : MÁI CHE SẠP

CÔNG TY TNHH VINA CONSU

THẨM TRA

Theo văn bản số:...../.....

Ngày.....tháng.....năm.....

Ký tên:

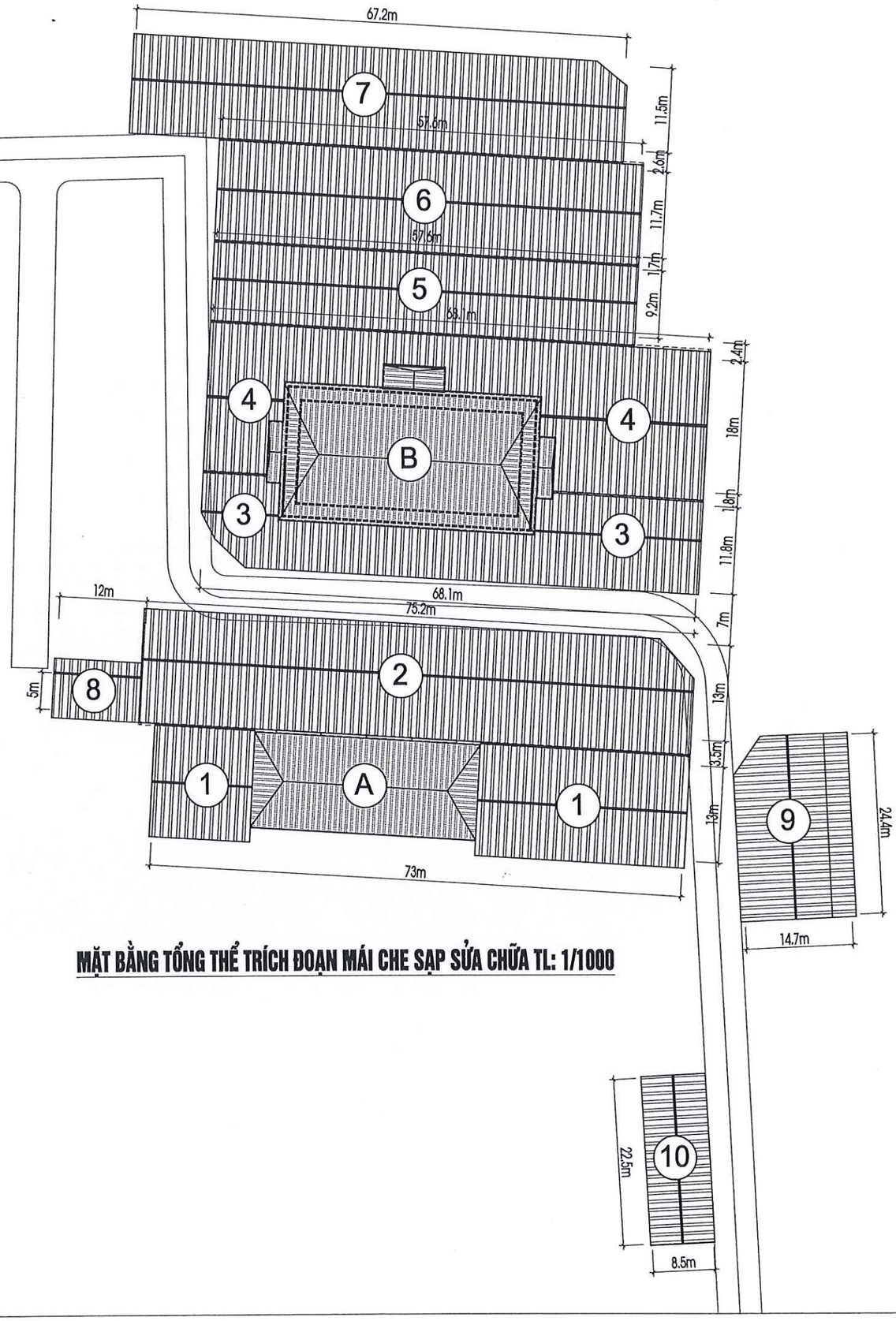

MẶT BẰNG TỔNG THỂ TRÍCH ĐOẠN MÁI CHE SẠP SỬA CHỮA TL: 1/1000

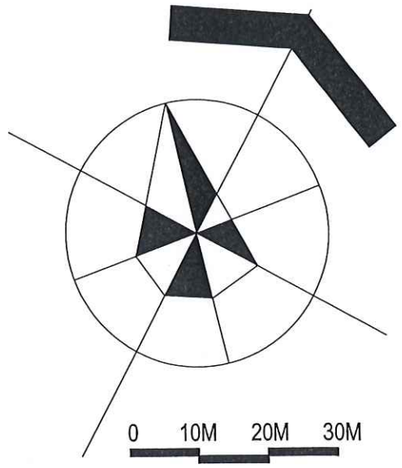

CHÚ THÍCH :

GHI CHÚ SỬA CHỮA:

1. MÁI CHE SỐ 1
2. MÁI CHE SỐ 2
3. MÁI CHE SỐ 3
4. MÁI CHE SỐ 4
5. MÁI CHE SỐ 5
6. MÁI CHE SỐ 6
7. MÁI CHE SỐ 7
8. MÁI CHE SỐ 8
9. MÁI CHE SỐ 9
10. MÁI CHE SỐ 10

GHI CHÚ HIỆN TRẠNG:

- A NHÀ LỒNG SỐ 1
- B NHÀ LỒNG SỐ 2

CÔNG TY TNHH VINA CONSULT
THẨM TRA
Theo văn bản số:...../.....
Ngày.....tháng.....năm.....
Ký tên:

CTY TNHH TƯ VẤN THIẾT KẾ KIẾN PHÁT 92 PHÙ ĐỔNG - TP. PLEIKU - TỈNH GIA LAI ĐT: 02692. 212001- DĐ: 0913411966 - 0913454380			CHỦ ĐẦU TƯ : UỶ BAN NHÂN DÂN XÃ CHƯ SÊ CÔNG TRÌNH : SỬA CHỮA, NÂNG CẤP CHỢ PHÍA NAM XÃ CHƯ SÊ HẠNG MỤC : TỔNG MẶT BẰNG
GIÁM ĐỐC		KTS NGUYỄN CHÍ HẢI	**MB TỔNG THỂ TRÍCH ĐOẠN MÁI CHE SẠP SỬA CHỮA**
CHỦ NHIỆM			
CHỦ TRÌ		KS LÊ HUY TOÀN	
THIẾT KẾ		KS NGUYỄN VĂN CƯỜNG	TỶ LỆ : HỒ SƠ THIẾT KẾ BẢN VẼ THI CÔNG
KIỂM TRA		KS LÊ HUY TOÀN	HOÀN THÀNH : 2026

HẠNG MỤC: MÁI CHE SỐ 1

ĐÁNH GIÁ HIỆN TRẠNG:

- TOLE LỢP MÁI ĐOẠN 1-2/A-C BỊ HƯ HỎNG. S=111M2.
- XÀ GỒ THÉP HỘP 30X60 LỚP SƠN BONG TRÓC, GỈ SÉT.
- VÌ KÈO, GIẰNG KÈO THÉP HỘP 30X60, 30X30 LỚP SƠN BONG TRÓC, GỈ SÉT.
- TRỤ THÉP ỐNG D90. LỚP SƠN BONG TRÓC GỈ SÉT.
- MỘT SỐ TRỤ ỐNG D90 ĐÃ BỊ HƯ HỎNG (06 CK).

PHƯƠNG ÁN SỬA CHỮA:

- THÁO DỠ TOLE LỢP MÁI ĐOẠN 1-2/A-C BỊ HƯ HỎNG. THAY LẠI BẰNG TOLE SÓNG VUÔNG DÀY 4.5 ZEM - S=111M2.
- VỆ SINH SẠCH SẼ XÀ GỒ THÉP HỘP 30X60. SƠN LẠI 03 NƯỚC HOÀN THIỆN.
- VỆ SINH SẠCH SẼ VÌ KÈO, GIẰNG KÈO THÉP HỘP 30X60, 30X30. SƠN LẠI 03 NƯỚC HOÀN THIỆN.
- VỆ SINH SẠCH SẼ TRỤ THÉP ỐNG D90. SƠN LẠI 03 NƯỚC HOÀN THIỆN.
- THÁO DỠ TRỤ THÉP ỐNG D90 HƯ HỎNG. ĐỔ BÊ TÔNG ĐÁ 1X2 MÁC 200#, LẮP DỰNG ỐNG D90X3MM (06 CK).

CÔNG TY TNHH VINA CONSU
THẨM TRA
Theo văn bản số:...../.....
Ngày.....tháng.....năm.....
Ký tên:

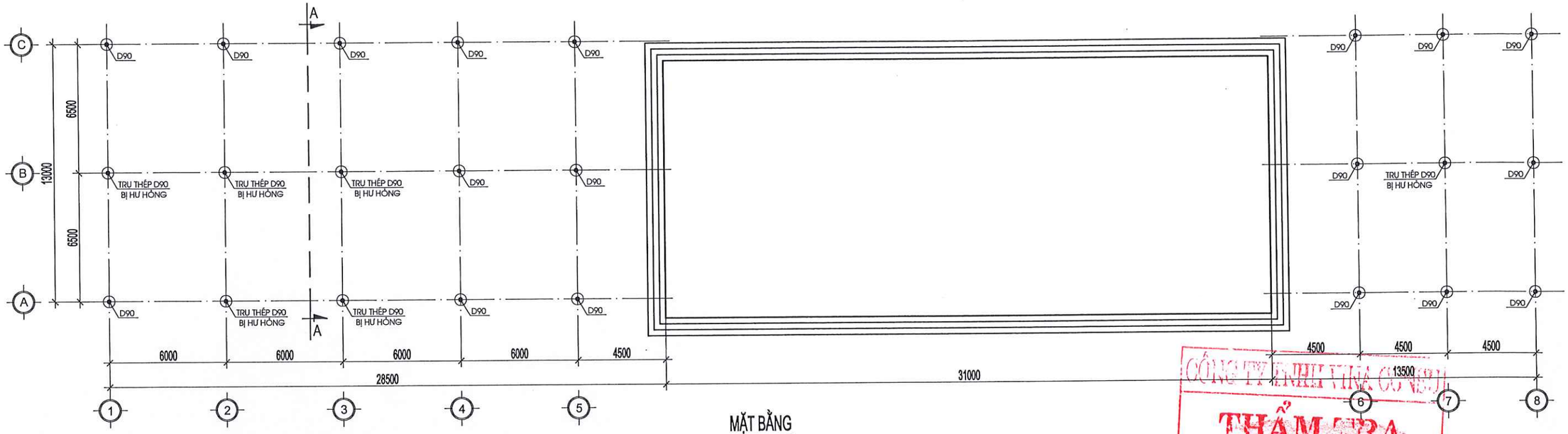

MẶT BẰNG

TL: 1/100

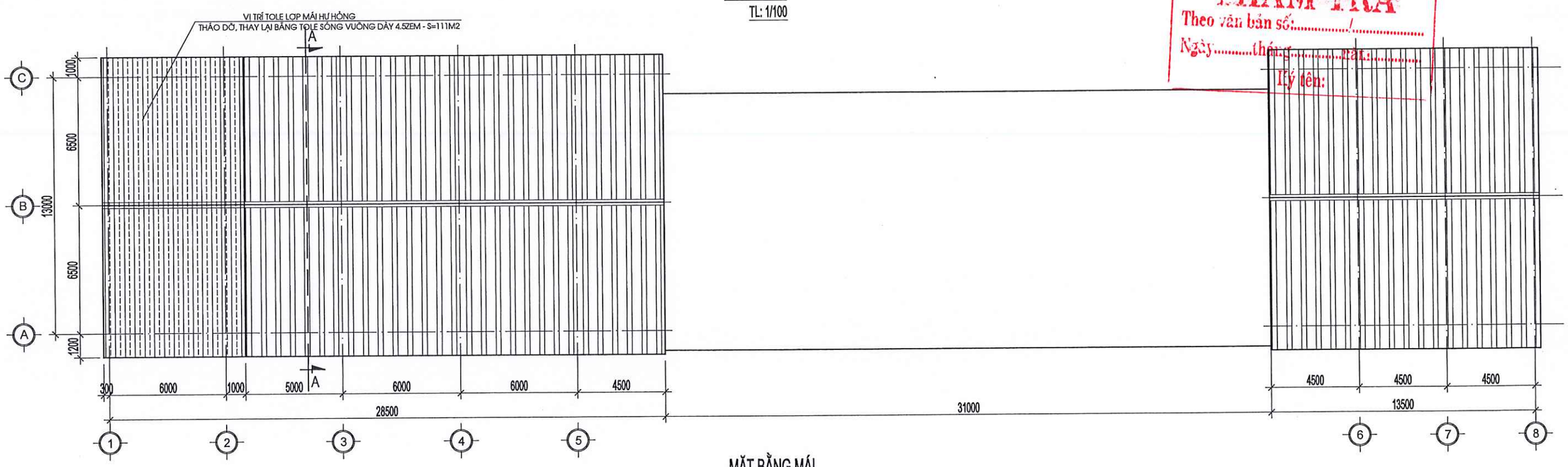

MẶT BẰNG MÁI

TL: 1/100

CÔNG TY TNHH TƯ VẤN CÔNG NGHỆ

THẨM TRA

Theo văn bản số:...../.....

Ngày.....tháng.....năm.....

Ký tên:

CTY TNHH TƯ VẤN THIẾT KẾ KIẾN PHÁT 92 PHÙ ĐỔNG - TP. PLEIKU - TỈNH GIA LAI ĐT: 0269 2. 212001 - DĐ: 0913411966 - 0913454380			CHỦ ĐẦU TƯ : UỶ BAN NHÂN DÂN XÃ CHƯ SÊ CÔNG TRÌNH : SỬA CHỮA, NÂNG CẤP CHỢ PHÍA NAM XÃ CHƯ SÊ HẠNG MỤC : MÁI CHE SỐ 1
GIÁM ĐỐC		KTS NGUYỄN CHÍ HẢI	MẶT BẰNG, MẶT BẰNG MÁI
CHỦ NHIỆM			
CHỦ TRÌ		KS LÊ HUY TOÀN	
THIẾT KẾ		KS NGUYỄN VĂN CƯỜNG	TỶ LỆ : / HỒ SƠ THIẾT KẾ BẢN VẼ THI CÔNG / BV : 01/02
KIỂM TRA		KS LÊ HUY TOÀN	HOÀN THÀNH : 2026

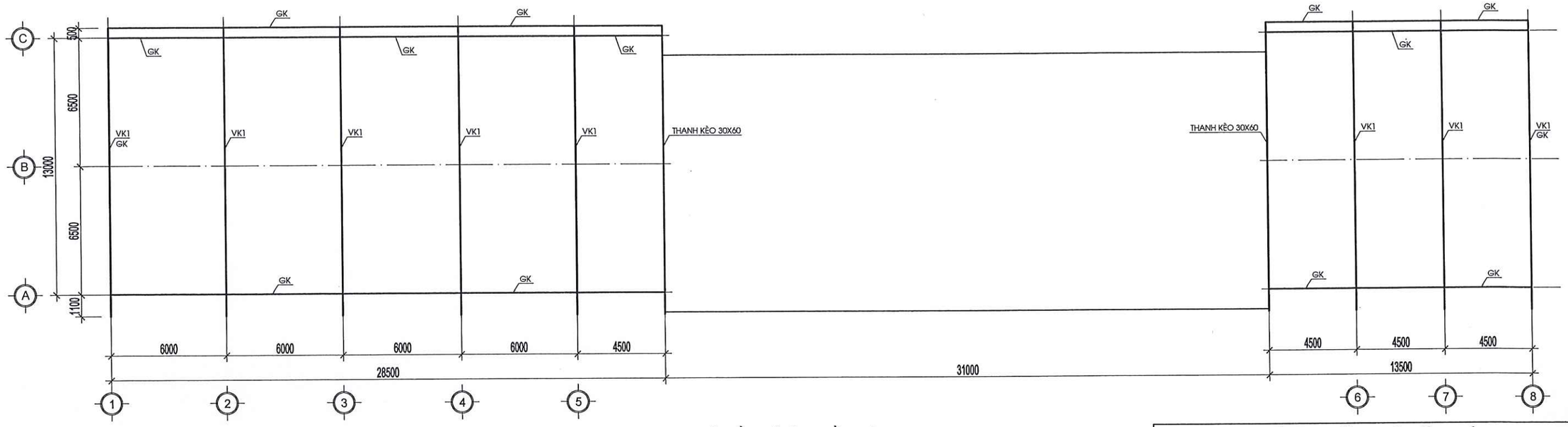

MẶT BẰNG VÌ KÈO + GIẰNG KÈO
TL: 1/100

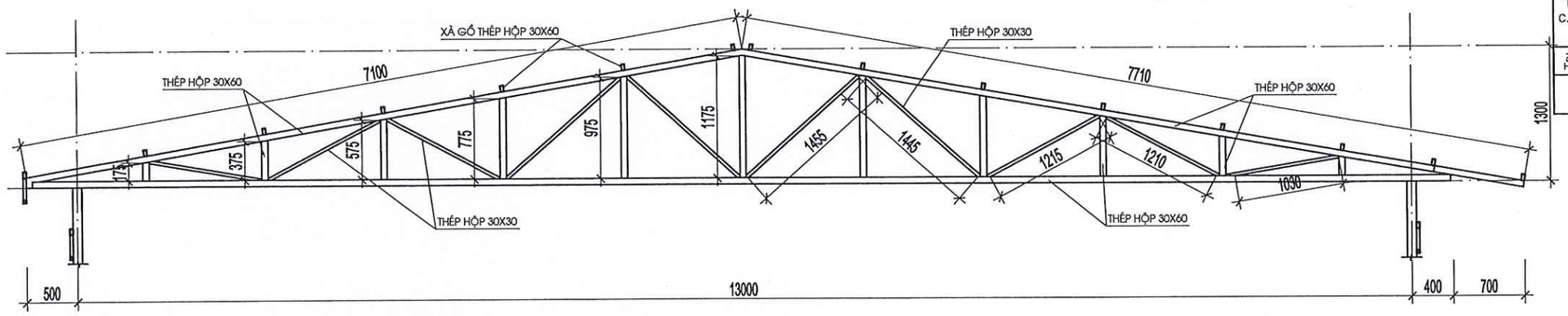

CHI TIẾT VÌ KÈO VK1 - 08 CK (HIỆN TRẠNG)
TL: 1/25

BẢNG THỐNG KÊ CỐT THÉP								
TÊN C.KIỆN	SỐ HIỆU	HÌNH DẠNG - KÍCH THƯỚC	ĐƯỜNG KÍNH (mm)	CHIỀU DÀI 1 THANH (mm)	SỐ LƯỢNG 1 C.KIỆN	SỐ LƯỢNG T.BỘ	TỔNG CHIỀU DÀI (m)	TỔNG T.LƯỢNG (Kg)
Trụ SL: 6	1	Thép ống ø90xd3		4500	1	6	27	173.79
- Trọng lượng thép ống tròn có ø90xd3: = 173.79 kg; Chiều dài = 27 mét								

*** TỔNG HỢP KHỐI LƯỢNG SƠN
- Trụ thép ống D90: L=4.0m (18 ck)
- Vì kèo VK1 (08 ck):
  + Thép hộp 30x60: L= 36.24m
  + Thép hộp 30x30: L= 12.7m
- Giằng kèo (01 ck):
  + Thép hộp 30x60: L= 126m
  + Thép hộp 30x30: L= 263.76m
- Xà gồ (14 ck):
  + Thép hộp 30x60: L= 42m
- Thanh kèo (02 ck):
  + Thép hộp 30x60: L= 14.81m

CÔNG TY TNHH TƯ VẤN THIẾT KẾ KIẾN PHÁT
THẨM TRA
Theo văn bản số: /
Ngày.....tháng.....năm.....
Ký tên:

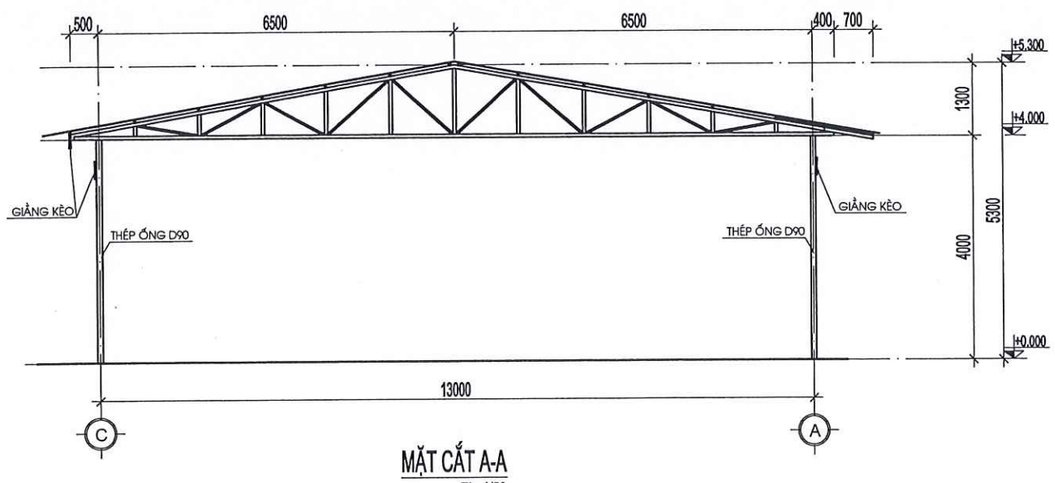

MẶT CẮT A-A
TL: 1/50

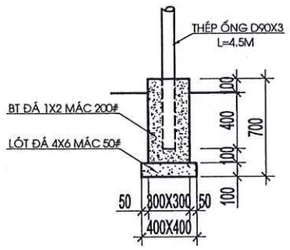

CHI TIẾT MÓNG TRỤ - 06 CK (LÀM MỚI)
TL: 1/25

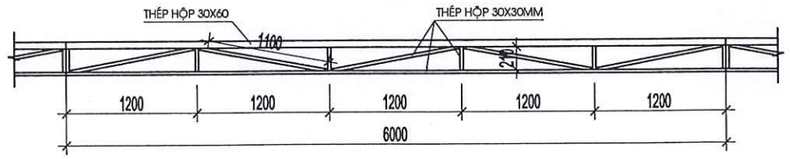

CHI TIẾT GIẰNG KÈO GK ĐẠI DIỆN - L=126M (HIỆN TRẠNG)
TL: 1/25

CTY TNHH TƯ VẤN THIẾT KẾ KIẾN PHÁT 92 PHÙ ĐỔNG - TP. PLEIKU - TỈNH GIA LAI ĐT: 02692 212001 - DĐ: 0913411966 - 0913454380			CHỦ ĐẦU TƯ : UỶ BAN NHÂN DÂN XÃ CHƯ SÊ CÔNG TRÌNH : SỬA CHỮA, NÂNG CẤP CHỢ PHÍA NAM XÃ CHƯ SÊ HẠNG MỤC : MÁI CHE SỐ 1
GIÁM ĐỐC		KTS NGUYỄN CHÍ HẢI	MB VÌ KÈO, GIẰNG KÈO, MC A-A CHI TIẾT VÌ KÈO, GIẰNG KÈO, THỐNG KÊ THÉP
CHỦ NHIỆM			
CHỦ TRÌ		KS LÊ HUY TOÀN	
THIẾT KẾ		KS NGUYỄN VĂN CƯỜNG	TỶ LỆ : / HỒ SƠ THIẾT KẾ BẢN VẼ THI CÔNG / BV : 02/02
KIỂM TRA		KS LÊ HUY TOÀN	HOÀN THÀNH : 2026

HẠNG MỤC: MÁI CHE SỐ 2

ĐÁNH GIÁ HIỆN TRẠNG:

- TOLE LỢP MÁI CÒN SỬ DỤNG ĐƯỢC.
- XÀ GỒ THÉP HỘP 30X60 LỚP SƠN BONG TRÓC, GỈ SÉT.
- VÌ KÈO, GIẰNG KÈO THÉP HỘP 30X60, 30X30 LỚP SƠN BONG TRÓC, GỈ SÉT.
- TRỤ THÉP ỐNG D90. LỚP SƠN BONG TRÓC GỈ SÉT.
- MÁNG THU NƯỚC BẰNG TOLE. QUA THỜI GIAN SỬ DỤNG ĐÃ BỊ HƯ HỎNG, MỤC NÁT.
- TOÀN BỘ ỐNG THOÁT NƯỚC MÁI ĐÃ BỊ HƯ HỎNG.
- MỘT SỐ TRỤ ỐNG D90 ĐÃ BỊ HƯ HỎNG (13 CK).

CÔNG TY TNHH VINA CONSO
THẨM TRA
Theo văn bản số:...../.....
Ngày.....tháng.....năm.....
Ký tên:

PHƯƠNG ÁN SỬA CHỮA:

- VỆ SINH SẠCH SẼ XÀ GỒ THÉP HỘP 30X60. SƠN LẠI 03 NƯỚC HOÀN THIỆN.
- VỆ SINH SẠCH SẼ VÌ KÈO, GIẰNG KÈO THÉP HỘP 30X60, 30X30. SƠN LẠI 03 NƯỚC HOÀN THIỆN.
- VỆ SINH SẠCH SẼ TRỤ THÉP ỐNG D90. SƠN LẠI 03 NƯỚC HOÀN THIỆN.
- THÁO DỠ MÁNG THU NƯỚC BẰNG TOLE HIỆN TRẠNG. THAY LẠI MÁNG THU NƯỚC BẰNG TOLE DÀY 8ZEM - S= 68.22 M2.
- THÁO DỠ ỐNG THOÁT NƯỚC MÁI HIỆN TRẠNG. THAY LẠI BẰNG ỐNG NHỰA UPVC D90X3MM - L=5M (14 CK),

VẬT TƯ PHỤ KÈM THEO: CO NHỰA D90 (28 CK).

- THÁO DỠ TRỤ THÉP ỐNG D90 HƯ HỎNG. ĐỔ BÊ TÔNG ĐÁ 1X2 MÁC 200#, LẮP DỰNG ỐNG D90X3MM (13 CK).

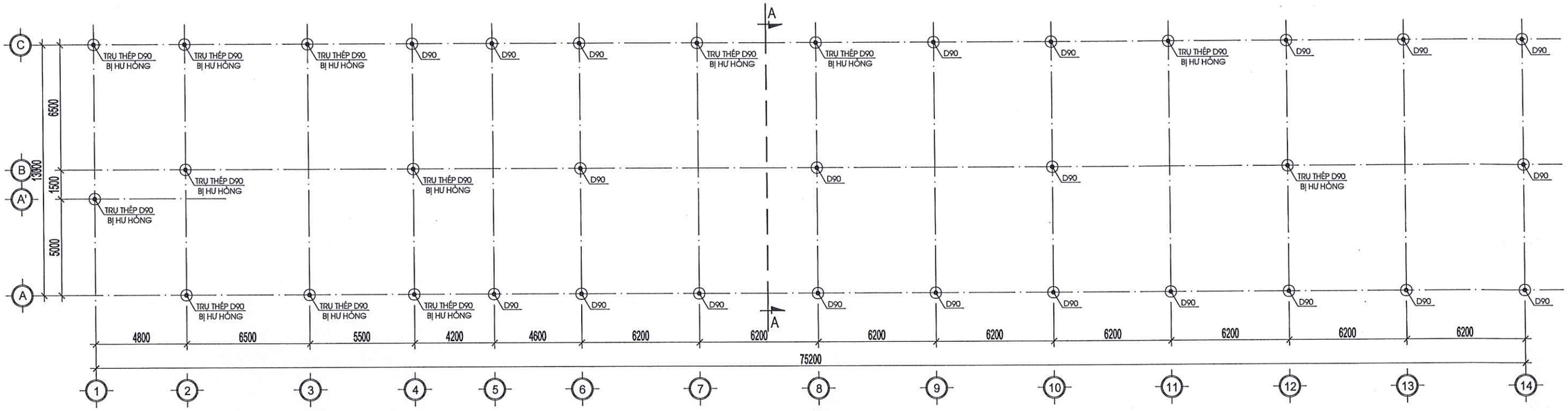

MẶT BẰNG
TL: 1/100

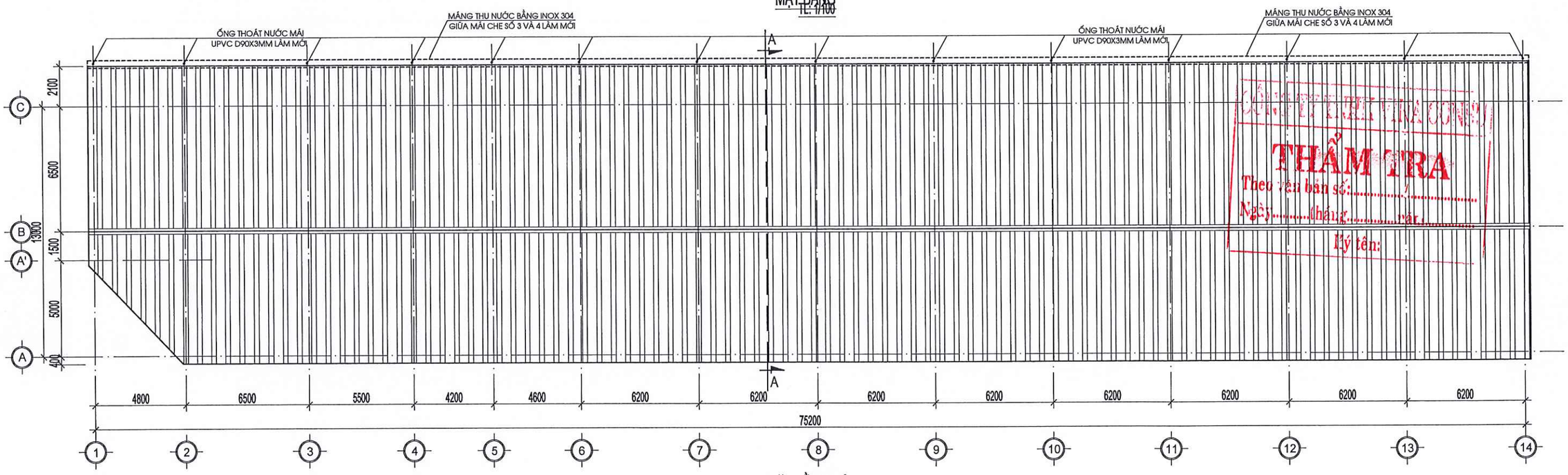

MẶT BẰNG MÁI
TL: 1/100

CÔNG TY TNHH TƯ VẤN THIẾT KẾ KIẾN PHÁT
THẨM TRA
Theo văn bản số:.....
Ngày:.....tháng.....năm.....
Ký tên:

CTY TNHH TƯ VẤN THIẾT KẾ KIẾN PHÁT 92 PHÙ ĐỔNG - TP. PLEIKU - TỈNH GIA LAI ĐT: 02692. 202001- DĐ: 0913411966 - 0913454380			CHỦ ĐẦU TƯ : UỶ BAN NHÂN DÂN XÃ CHƯ SÊ CÔNG TRÌNH : SỬA CHỮA, NÂNG CẤP CHỢ PHÍA NAM XÃ CHƯ SÊ HẠNG MỤC : MÁI CHE SỐ 2
GIÁM ĐỐC	KTS NGUYỄN CHÍ HẢI		MẶT BẰNG, MẶT BẰNG MÁI
CHỦ NHIỆM			
CHỦ TRÌ	KS LÊ HUY TOÀN		
THIẾT KẾ	KS NGUYỄN VĂN CƯỜNG	TỶ LỆ :	HỒ SƠ THIẾT KẾ BẢN VẼ THI CÔNG HOÀN THÀNH : 2026 — BV : 01/03
KIỂM TRA	KS LÊ HUY TOÀN		

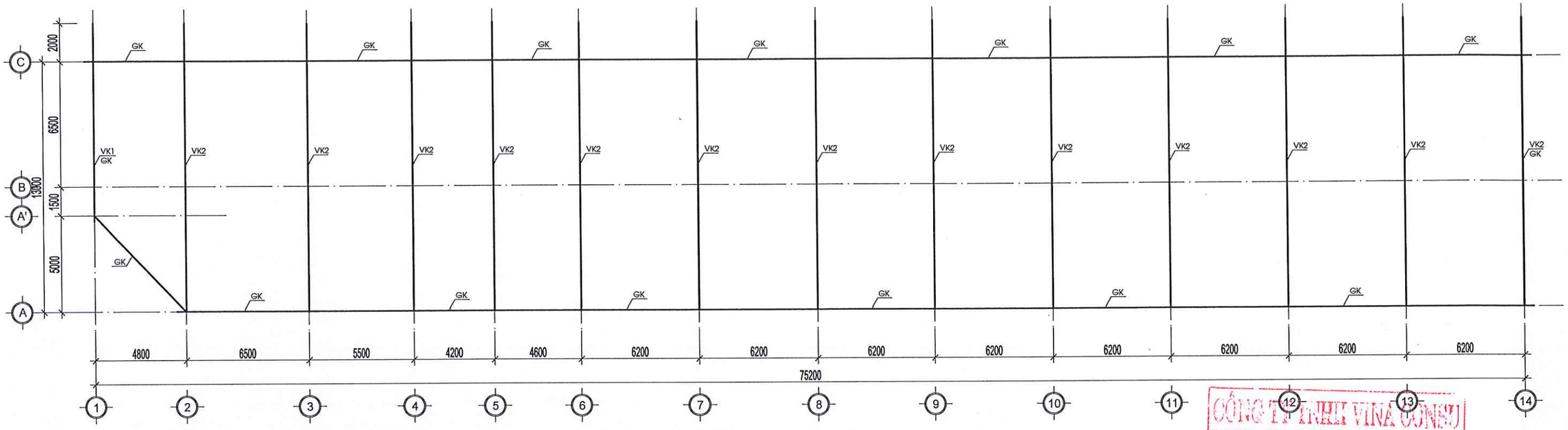

MẶT BẰNG VÌ KÈO + GIẰNG KÈO

TL: 1/100

CÔNG TY TNHH VINA CONSU

THẨM TRA

Theo văn bản số:...../.....

Ngày.....tháng.....năm.....

Ký tên:

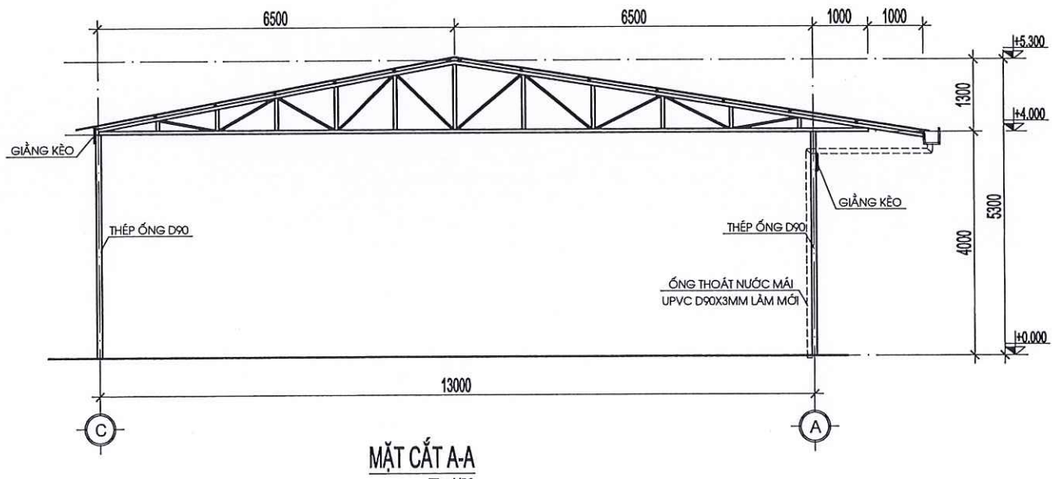

MẶT CẮT A-A

TL: 1/50

CTY TNHH TƯ VẤN THIẾT KẾ KIẾN PHÁT 02 PHÙ ĐỔNG - TP. PLEIKU - TỈNH GIA LAI ĐT: 02692.212001 - ĐĐ: 0913411966 - 0913454380			CHỦ ĐẦU TƯ : UỶ BAN NHÂN DÂN XÃ CHƯ SÊ CÔNG TRÌNH : SỬA CHỮA, NÂNG CẤP CHỢ PHÍA NAM XÃ CHƯ SÊ HẠNG MỤC : MÁI CHE SỐ 2
GIÁM ĐỐC		KTS NGUYỄN CHÍ HẢI	MẶT BẰNG VÌ KÈO, GIẰNG KÈO, MẶT CẮT A-A
CHỦ NHIỆM			
CHỦ TRÌ		KS LÊ HUY TOÀN	
THIẾT KẾ		KS NGUYỄN VĂN CƯỜNG	TỶ LỆ : / HỒ SƠ THIẾT KẾ BẢN VẼ THI CÔNG / BV : 02/03
KIỂM TRA		KS LÊ HUY TOÀN	HOÀN THÀNH : 2026

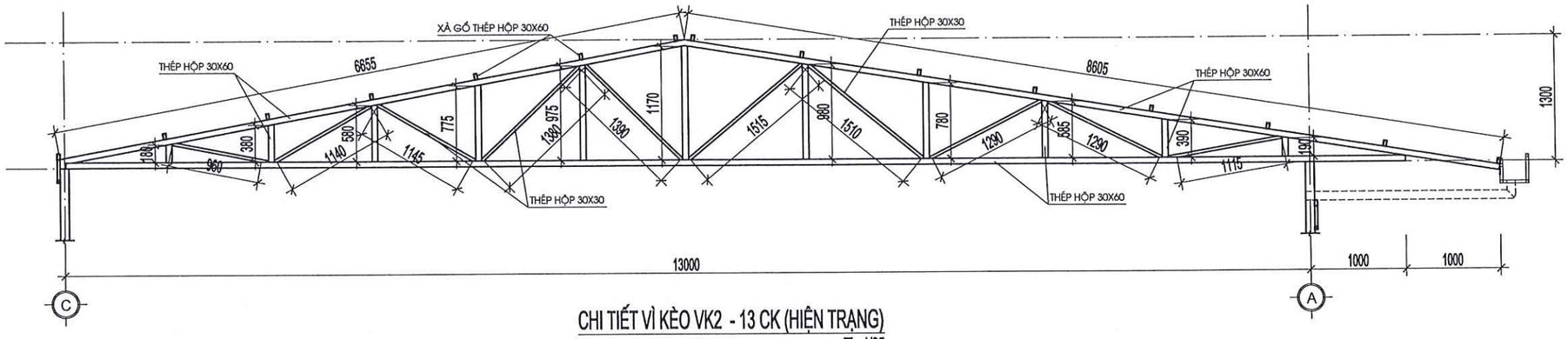

CHI TIẾT VÌ KÈO VK2 - 13 CK (HIỆN TRẠNG)

TL: 1/25

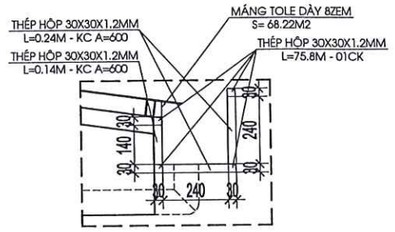

CHI TIẾT MÁNG THU NƯỚC - L= 75.8M (LÀM MỚI)

TL: 1/10

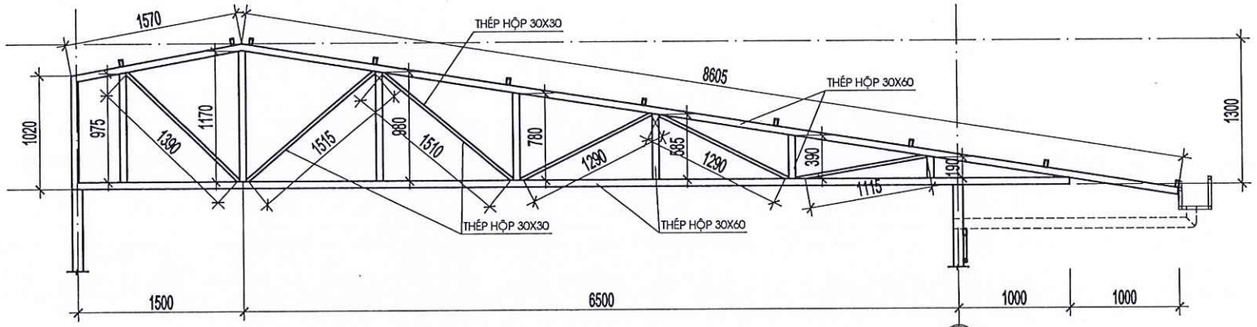

CHI TIẾT VÌ KÈO VK1 - 01 CK (HIỆN TRẠNG)

TL: 1/25

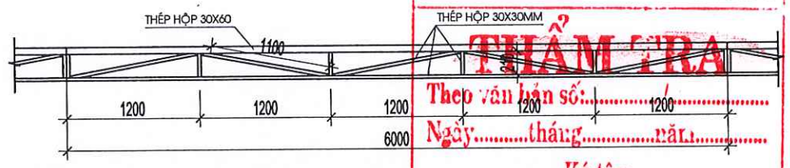

CHI TIẾT GIẰNG KÈO GK ĐẠI DIỆN - L=176.4M (HIỆN TRẠNG)

TL: 1/25

CÔNG TY TNHH VINA CONSU
THẨM TRA
Theo văn bản số:.....
Ngày.....tháng.....năm.....
Ký tên:

BẢNG THỐNG KÊ CỐT THÉP TRỤ

TÊN C.KIỆN	SỐ HIỆU	HÌNH DẠNG - KÍCH THƯỚC	ĐƯỜNG KÍNH (mm)	CHIỀU DÀI 1 THANH (mm)	SỐ LƯỢNG 1 C.KIỆN	SỐ LƯỢNG T.BỘ	TỔNG CHIỀU DÀI (m)	TỔNG T.LƯỢNG (Kg)
Trụ SL: 13	1	Thép ống ø90xd3		4500	1	13	58.5	376.54
- Trọng lượng thép ống tròn có ø90xd3: = 376.54 kg; Chiều dài = 58.5 mét								

BẢNG THỐNG KÊ CỐT THÉP MÁNG THU NƯỚC

TÊN C.KIỆN	SỐ HIỆU	HÌNH DẠNG - KÍCH THƯỚC	ĐƯỜNG KÍNH (mm)	CHIỀU DÀI 1 THANH (mm)	SỐ LƯỢNG 1 C.KIỆN	SỐ LƯỢNG T.BỘ	TỔNG CHIỀU DÀI (m)	TỔNG T.LƯỢNG (Kg)
Máng thu nước Số lượng: 1	1	Thép hộp 30x30x1.2		75800	4	4	303.2	329.03
	2	Thép hộp 30x30x1.2		140	127	127	17.78	19.29
	3	Thép hộp 30x30x1.2		240	254	254	60.96	66.15
- Trọng lượng thép ống vuông có BxHxd=30x30x1.2: = 414.47 kg; Chiều dài = 381.94 mét								

*** TỔNG HỢP KHỐI LƯỢNG SƠN

- Trụ thép ống D90: L=4.0m (22 ck)
- Vì kèo VK1 (01 ck):
  + Thép hộp 30x60: L= 25.27m
  + Thép hộp 30x30: L= 8.11m
- Vì kèo VK2 (13 ck):
  + Thép hộp 30x60: L= 36.25m
  + Thép hộp 30x30: L= 12.72m
- Giằng kèo (01 ck):
  + Thép hộp 30x60: L= 176.4m
  + Thép hộp 30x30: L= 369.18m
- Xà gồ (14 ck):
  + Thép hộp 30x60: L= 75.8m

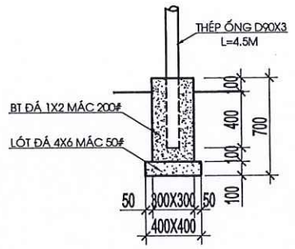

CHI TIẾT MÓNG TRỤ - 13 CK (LÀM MỚI)

TL: 1/25

CTY TNHH TƯ VẤN THIẾT KẾ KIẾN PHÁT 92 PHÙ ĐỔNG - TP. PLEIKU - TỈNH GIA LAI ĐT: 02692. 2[illegible] - DĐ: 0913411966 - 0913454380			CHỦ ĐẦU TƯ : UỶ BAN NHÂN DÂN XÃ CHƯ SÊ CÔNG TRÌNH : SỬA CHỮA, NÂNG CẤP CHỢ PHÍA NAM XÃ CHƯ SÊ HẠNG MỤC : MÁI CHE SỐ 2	
GIÁM ĐỐC		KTS NGUYỄN CHÍ HẢI	CHI TIẾT VÌ KÈO, GIẰNG KÈO THỐNG KÊ THÉP	
CHỦ NHIỆM				
CHỦ TRÌ		KS LÊ HUY TOÀN		
THIẾT KẾ		KS NGUYỄN VĂN CƯỜNG	TỶ LỆ :	HỒ SƠ THIẾT KẾ BẢN VẼ THI CÔNG
KIỂM TRA		KS LÊ HUY TOÀN		HOÀN THÀNH : 2026

BV : 03/03

HẠNG MỤC: MÁI CHE SỐ 3

ĐÁNH GIÁ HIỆN TRẠNG:

- TOLE LỢP MÁI CÒN SỬ DỤNG ĐƯỢC.
- XÀ GỒ THÉP HỘP 30X60 LỚP SƠN BONG TRÓC, GỈ SÉT.
- VÌ KÈO, GIẰNG KÈO THÉP HỘP 30X60, 30X30 LỚP SƠN BONG TRÓC, GỈ SÉT.
- TRỤ THÉP ỐNG D90. LỚP SƠN BONG TRÓC GỈ SÉT.
- MÁNG THU NƯỚC BẰNG TOLE. QUA THỜI GIAN SỬ DỤNG ĐÃ BỊ HƯ HỎNG, MỤC NÁT.
- TOÀN BỘ ỐNG THOÁT NƯỚC MÁI ĐÃ BỊ HƯ HỎNG.
- MỘT SỐ TRỤ ỐNG D90 ĐÃ BỊ HƯ HỎNG (03 CK).

CÔNG TY TNHH VINA CONSU
THẨM TRA
Theo văn bản số:...../.....
Ngày.....tháng.....năm.....
Ký tên:

PHƯƠNG ÁN SỬA CHỮA:

- VỆ SINH SẠCH SẼ XÀ GỒ THÉP HỘP 30X60. SƠN LẠI 03 NƯỚC HOÀN THIỆN.
- VỆ SINH SẠCH SẼ VÌ KÈO, GIẰNG KÈO THÉP HỘP 30X60, 30X30. SƠN LẠI 03 NƯỚC HOÀN THIỆN.
- VỆ SINH SẠCH SẼ TRỤ THÉP ỐNG D90. SƠN LẠI 03 NƯỚC HOÀN THIỆN.
- THÁO DỠ MÁNG THU NƯỚC BẰNG TOLE HIỆN TRẠNG. THAY LẠI MÁNG THU NƯỚC BẰNG TOLE DÀY 8ZEM - S= 26.37 M2.
- THÁO DỠ ỐNG THOÁT NƯỚC MÁI HIỆN TRẠNG. THAY LẠI BẰNG ỐNG NHỰA UPVC D90X3MM - L=5M (06 CK),

VẬT TƯ PHỤ KÈM THEO: CO NHỰA D90 (12 CK).

- THÁO DỠ TRỤ THÉP ỐNG D90 HƯ HỎNG. ĐỔ BÊ TÔNG ĐÁ 1X2 MÁC 200#, LẮP DỰNG ỐNG D90X3MM (03 CK).

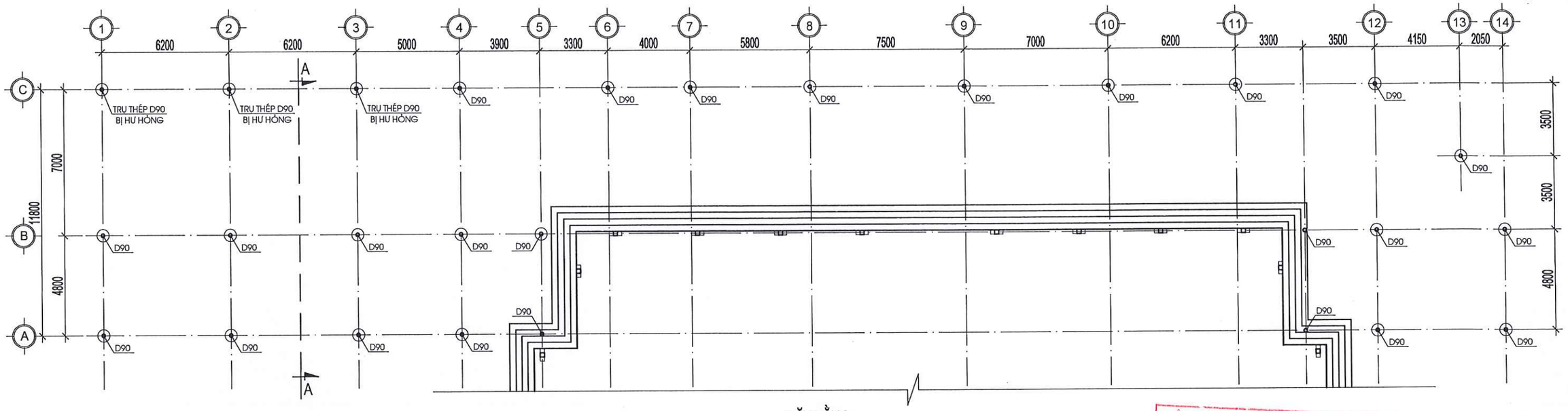

MẶT BẰNG
TL: 1/100

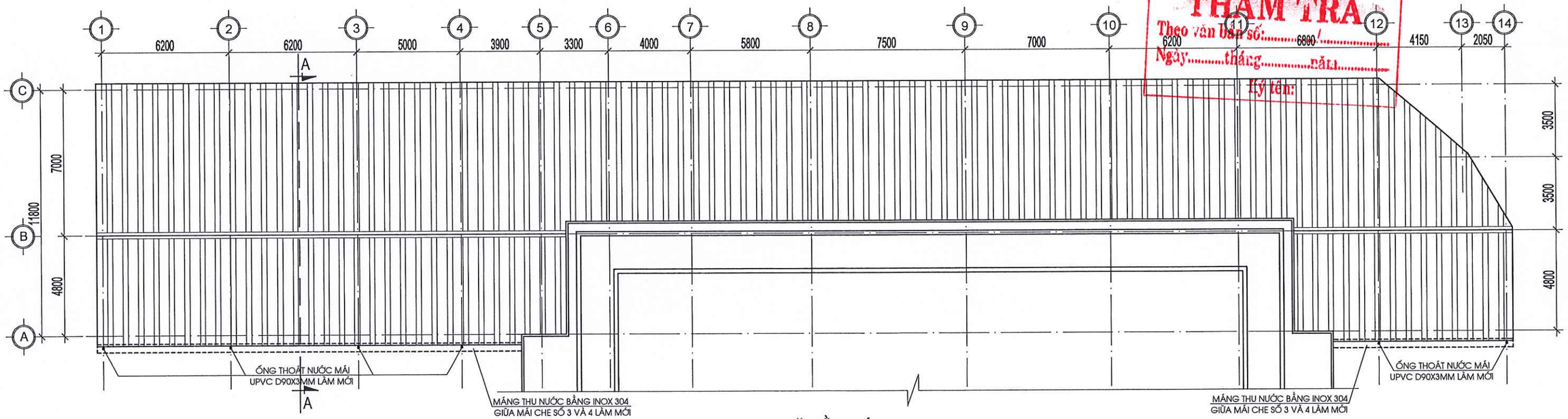

MẶT BẰNG MÁI
TL: 1/100

CÔNG TY TNHH VINA CONSU
THẨM TRA
Theo văn bản số:.....6880/.....
Ngày.....tháng.....năm.....
Ký tên:

CTY TNHH TƯ VẤN THIẾT KẾ KIẾN PHÁT 92 PHÙ ĐỔNG - TP. PLEIKU - TỈNH GIA LAI ĐT: 02692. 2[illegible]001 - DĐ: 0913411966 - 0913454380			CHỦ ĐẦU TƯ : UỶ BAN NHÂN DÂN XÃ CHƯ SÊ CÔNG TRÌNH : SỬA CHỮA, NÂNG CẤP CHỢ PHÍA NAM XÃ CHƯ SÊ HẠNG MỤC : MÁI CHE SỐ 3
GIÁM ĐỐC		KTS NGUYỄN CHÍ HẢI	MẶT BẰNG, MẶT BẰNG MÁI
CHỦ NHIỆM			
CHỦ TRÌ		KS LÊ HUY TOÀN	
THIẾT KẾ		KS NGUYỄN VĂN CƯỜNG	TỶ LỆ : / HỒ SƠ THIẾT KẾ BẢN VẼ THI CÔNG / BV : 01/02
KIỂM TRA		KS LÊ HUY TOÀN	HOÀN THÀNH : 2026

CÔNG TY TNHH TƯ VẤN THIẾT KẾ KIẾN PHÁT - PLEIKU - GIA LAI

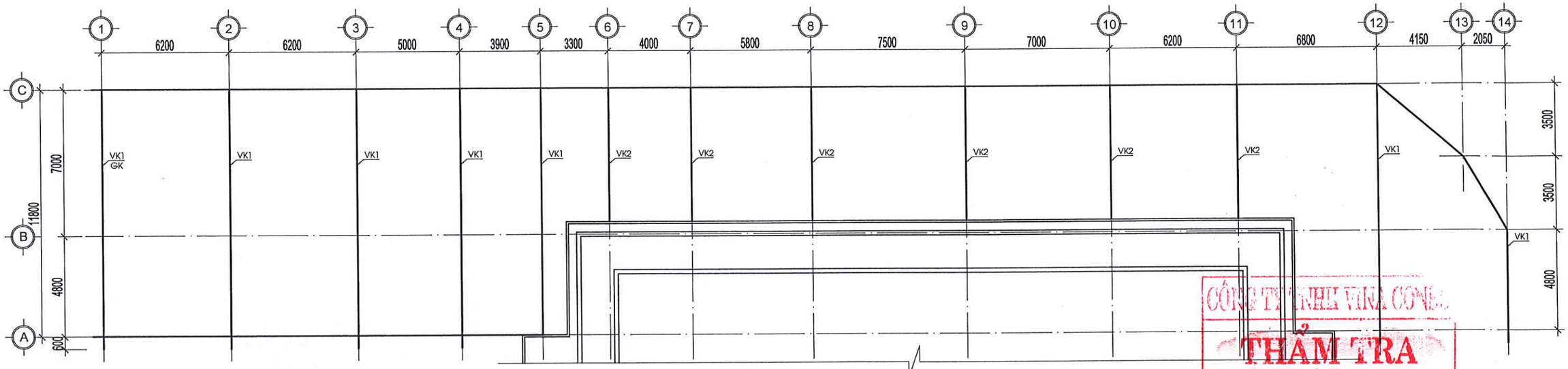

MẶT BẰNG VÌ KÈO + GIẰNG KÈO
TL: 1/100

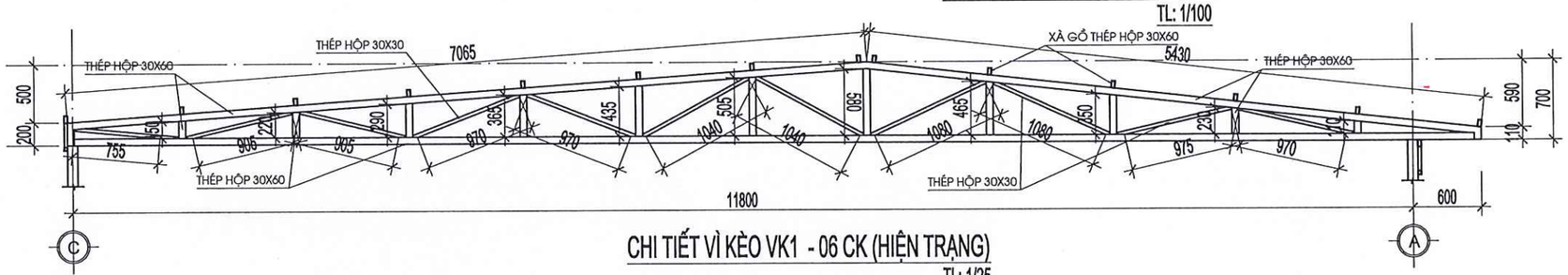

CHI TIẾT VÌ KÈO VK1 - 06 CK (HIỆN TRẠNG)
TL: 1/25

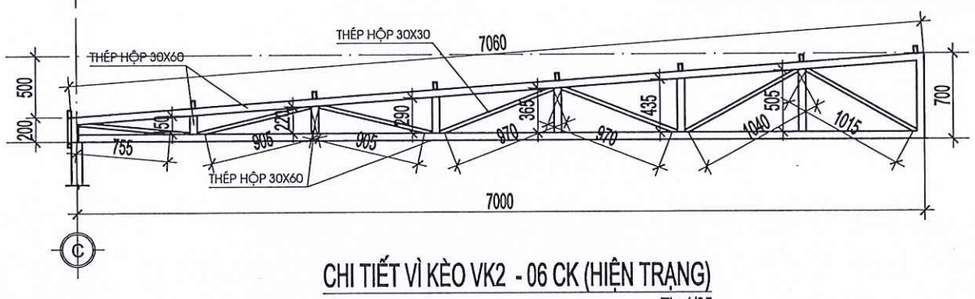

CHI TIẾT VÌ KÈO VK2 - 06 CK (HIỆN TRẠNG)
TL: 1/25

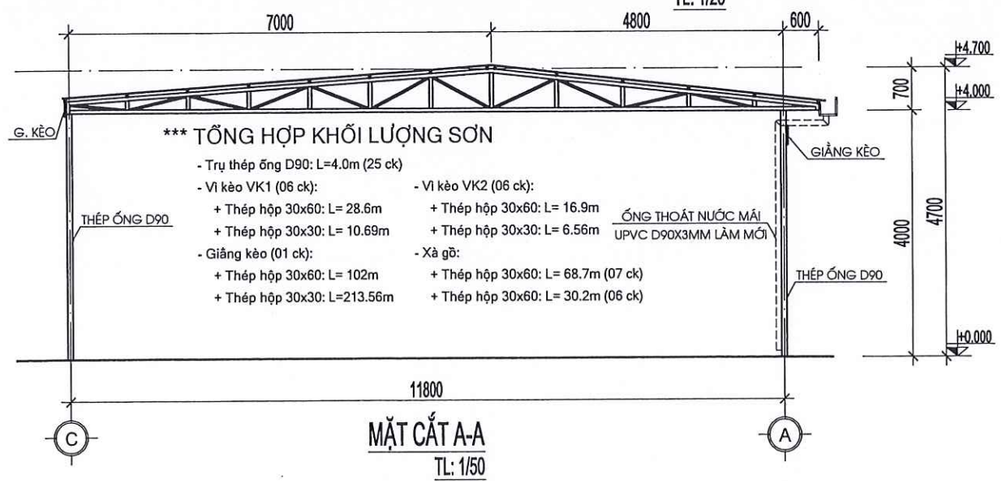

*** TỔNG HỢP KHỐI LƯỢNG SƠN

- Trụ thép ống D90: L=4.0m (25 ck)
- Vì kèo VK1 (06 ck):
  + Thép hộp 30x60: L= 28.6m
  + Thép hộp 30x30: L= 10.69m
- Giằng kèo (01 ck):
  + Thép hộp 30x60: L= 102m
  + Thép hộp 30x30: L=213.56m
- Vì kèo VK2 (06 ck):
  + Thép hộp 30x60: L= 16.9m
  + Thép hộp 30x30: L= 6.56m
- Xà gồ:
  + Thép hộp 30x60: L= 68.7m (07 ck)
  + Thép hộp 30x60: L= 30.2m (06 ck)

MẶT CẮT A-A
TL: 1/50

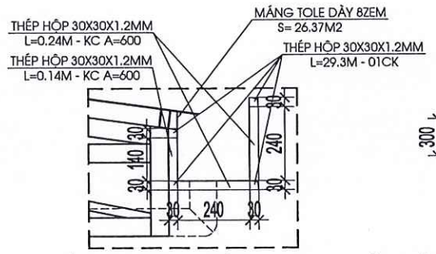

CHI TIẾT MÁNG THU NƯỚC - L= 29.3M (LÀM MỚI)
TL: 1/10

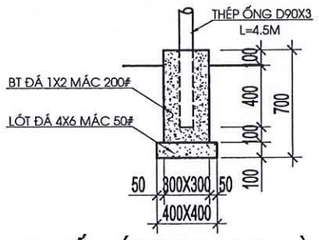

CHI TIẾT MÓNG TRỤ - 03 CK (LÀM MỚI)
TL: 1/25

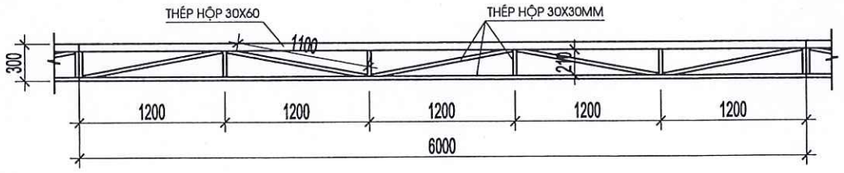

CHI TIẾT GIẰNG KÈO GK ĐẠI DIỆN - L=102M (HIỆN TRẠNG)
TL: 1/25

CÔNG TY TNHH VINA CONS...
THẨM TRA
Theo văn bản số:...../.....
Ngày.....tháng.....năm.....
Ký tên:

BẢNG THỐNG KÊ CỐT THÉP TRỤ

TÊN C.KIỆN	SỐ HIỆU	HÌNH DẠNG - KÍCH THƯỚC	ĐƯỜNG KÍNH (mm)	CHIỀU DÀI 1 THANH (mm)	SỐ LƯỢNG 1 C.KIỆN	SỐ LƯỢNG T.BỘ	TỔNG CHIỀU DÀI (m)	TỔNG T.LƯỢNG (Kg)
Trụ SL: 3	1	Thép ống ø90xd3		4500	1	3	13.5	86.89

- Trọng lượng thép ống tròn có ø90xd3: = 86.89 kg; Chiều dài = 13.5 mét

BẢNG THỐNG KÊ CỐT THÉP MÁNG THU NƯỚC

TÊN C.KIỆN	SỐ HIỆU	HÌNH DẠNG - KÍCH THƯỚC	ĐƯỜNG KÍNH (mm)	CHIỀU DÀI 1 THANH (mm)	SỐ LƯỢNG 1 C.KIỆN	SỐ LƯỢNG T.BỘ	TỔNG CHIỀU DÀI (m)	TỔNG T.LƯỢNG (Kg)
Máng thu nước Số lượng: 1	1	Thép hộp 30x30x1.2		29300	4	4	117.2	127.18
	2	Thép hộp 30x30x1.2		140	50	50	7	7.60
	3	Thép hộp 30x30x1.2		240	100	100	24	26.04

- Trọng lượng thép ống vuông có BxHxd=30x30x1.2: = 160.82 kg; Chiều dài = 148.2 mét

CTY TNHH TƯ VẤN THIẾT KẾ KIẾN PHÁT 92 PHÙ ĐỔNG - TP. PLEIKU - TỈNH GIA LAI ĐT: 0269[illegible] - ĐD: 0913411966 - 0913454380		CHỦ ĐẦU TƯ : UỶ BAN NHÂN DÂN XÃ CHƯ SÊ CÔNG TRÌNH : SỬA CHỮA, NÂNG CẤP CHỢ PHÍA NAM XÃ CHƯ SÊ HẠNG MỤC : MÁI CHE SỐ 3	
GIÁM ĐỐC	KTS NGUYỄN CHÍ HẢI	MB VÌ KÈO, GIẰNG KÈO, MC A-A CHI TIẾT VÌ KÈO, GIẰNG KÈO, THỐNG KÊ THÉP	
CHỦ NHIỆM			
CHỦ TRÌ	KS LÊ HUY TOÀN		
THIẾT KẾ	KS NGUYỄN VĂN CƯỜNG	TỶ LỆ :	HỒ SƠ THIẾT KẾ BẢN VẼ THI CÔNG HOÀN THÀNH : 2026 — BV : 02/02
KIỂM TRA	KS LÊ HUY TOÀN		

HẠNG MỤC: MÁI CHE SỐ 4

ĐÁNH GIÁ HIỆN TRẠNG:

- TOLE LỢP MÁI CÒN SỬ DỤNG ĐƯỢC.
- XÀ GỒ THÉP HỘP 30X60 LỚP SƠN BONG TRÓC, GỈ SÉT.
- VÌ KÈO, GIẰNG KÈO THÉP HỘP 30X60, 30X30 LỚP SƠN BONG TRÓC, GỈ SÉT.
- TRỤ THÉP ỐNG D90. LỚP SƠN BONG TRÓC GỈ SÉT.
- MÁNG THU NƯỚC BẰNG TOLE. QUA THỜI GIAN SỬ DỤNG ĐÃ BỊ HƯ HỎNG, MỤC NÁT.
- TOÀN BỘ ỐNG THOÁT NƯỚC MÁI ĐÃ BỊ HƯ HỎNG.
- MỘT SỐ TRỤ ỐNG D90 ĐÃ BỊ HƯ HỎNG (03 CK).

CÔNG TY TNHH VINA CONSU
THẨM TRA
Theo văn bản số:...../.....
Ngày.....tháng.....năm.....
Ký tên:

PHƯƠNG ÁN SỬA CHỮA:

- VỆ SINH SẠCH SẼ XÀ GỒ THÉP HỘP 30X60. SƠN LẠI 03 NƯỚC HOÀN THIỆN.
- VỆ SINH SẠCH SẼ VÌ KÈO, GIẰNG KÈO THÉP HỘP 30X60, 30X30. SƠN LẠI 03 NƯỚC HOÀN THIỆN.
- VỆ SINH SẠCH SẼ TRỤ THÉP ỐNG D90. SƠN LẠI 03 NƯỚC HOÀN THIỆN.
- THÁO DỠ MÁNG THU NƯỚC BẰNG TOLE HIỆN TRẠNG. THAY LẠI MÁNG THU NƯỚC BẰNG TOLE DÀY 8ZEM - S= 61.83 M2.
- THÁO DỠ ỐNG THOÁT NƯỚC MÁI HIỆN TRẠNG. THAY LẠI BẰNG ỐNG NHỰA UPVC D90X3MM - L=5M (12 CK),

VẬT TƯ PHỤ KÈM THEO: CO NHỰA D90 (24 CK).

- THÁO DỠ TRỤ THÉP ỐNG D90 HƯ HỎNG. ĐỔ BÊ TÔNG ĐÁ 1X2 MÁC 200#, LẮP DỰNG ỐNG D90X3MM (03 CK).

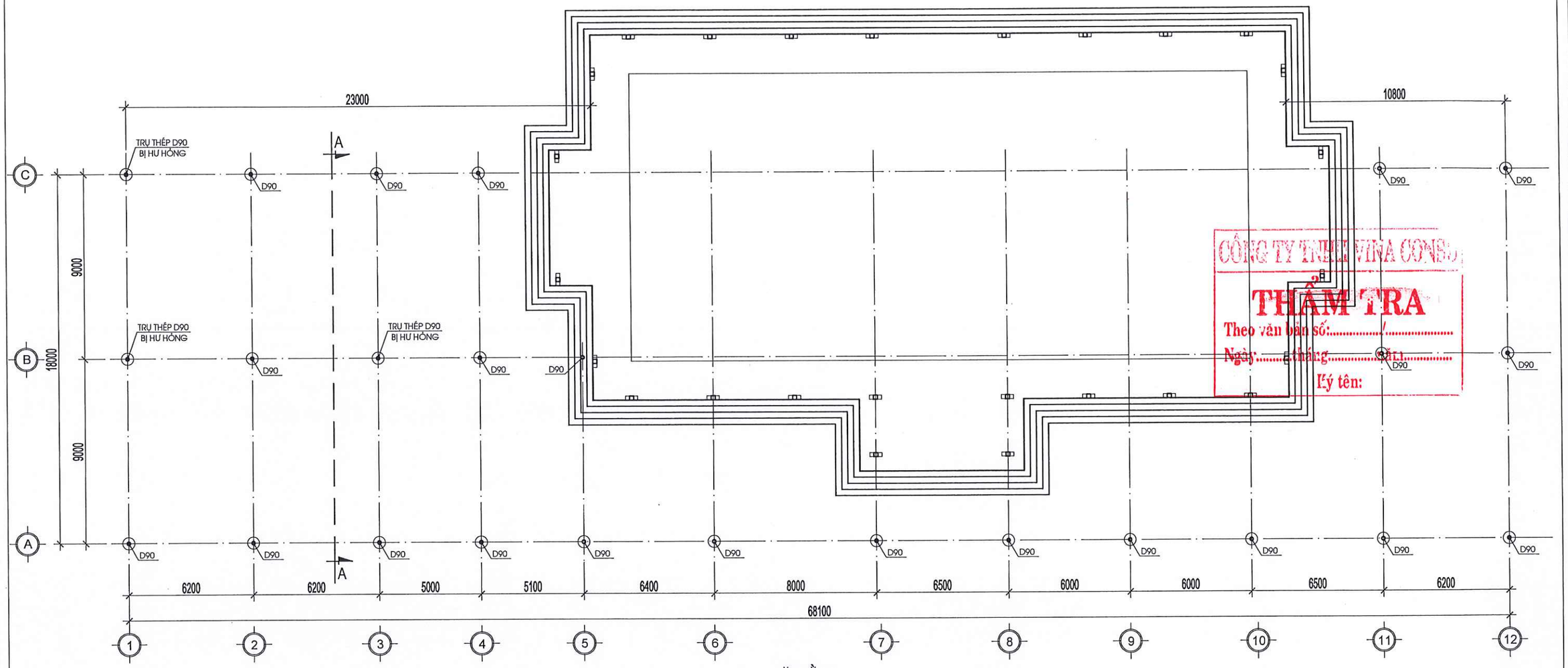

MẶT BẰNG

TL: 1/100

CÔNG TY TNHH VINA CONSU

THẨM TRA

Theo văn bản số:...../.....

Ngày:.....tháng.....năm.....

Ký tên:

CTY TNHH TƯ VẤN THIẾT KẾ KIẾN PHÁT 92 PHÙ ĐỔNG - TP. PLEIKU - TỈNH GIA LAI ĐT: 02692 202001- DĐ: 0913411966 - 0913454380			CHỦ ĐẦU TƯ : UỶ BAN NHÂN DÂN XÃ CHƯ SÊ CÔNG TRÌNH : SỬA CHỮA, NÂNG CẤP CHỢ PHÍA NAM XÃ CHƯ SÊ HẠNG MỤC : MÁI CHE SỐ 4		
GIÁM ĐỐC		KTS NGUYỄN CHÍ HẢI	MẶT BẰNG		
CHỦ NHIỆM					
CHỦ TRÌ		KS LÊ HUY TOÀN			
THIẾT KẾ		KS NGUYỄN VĂN CƯỜNG	TỶ LỆ :	HỒ SƠ THIẾT KẾ BẢN VẼ THI CÔNG	BV : 01/04
KIỂM TRA		KS LÊ HUY TOÀN		HOÀN THÀNH : 2026	

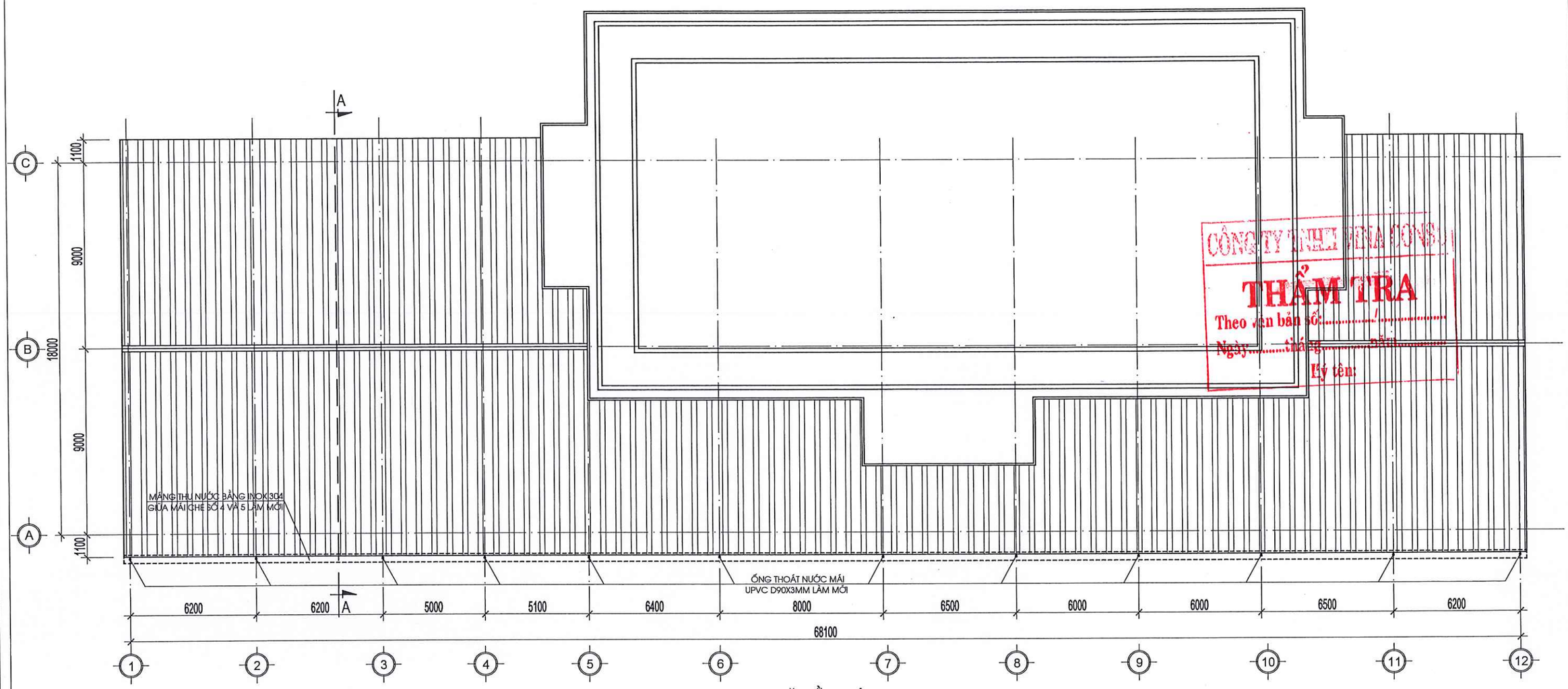

CÔNG TY TNHH PHA CON
THẨM TRA
Theo văn bản số: ...../.....
Ngày ..... tháng ..... năm .....
Ký tên:

MẶT BẰNG MÁI

TL: 1/100

CTY TNHH TƯ VẤN THIẾT KẾ KIẾN PHÁT 02 PHÙ ĐỔNG - TP. PLEIKU - TỈNH GIA LAI ĐTĐ 02692.216001 - DĐ: 0913411966 - 0913454380			CHỦ ĐẦU TƯ : UỶ BAN NHÂN DÂN XÃ CHƯ SÊ CÔNG TRÌNH : SỬA CHỮA, NÂNG CẤP CHỢ PHÍA NAM XÃ CHƯ SÊ HẠNG MỤC : MÁI CHE SỐ 4
GIÁM ĐỐC		KTS NGUYỄN CHÍ HẢI	MẶT BẰNG MÁI
CHỦ NHIỆM			
CHỦ TRÌ		KS LÊ HUY TOÀN	
THIẾT KẾ		KS NGUYỄN VĂN CƯỜNG	TỶ LỆ : HỒ SƠ THIẾT KẾ BẢN VẼ THI CÔNG — BV : 02/04
KIỂM TRA		KS LÊ HUY TOÀN	HOÀN THÀNH : 2026

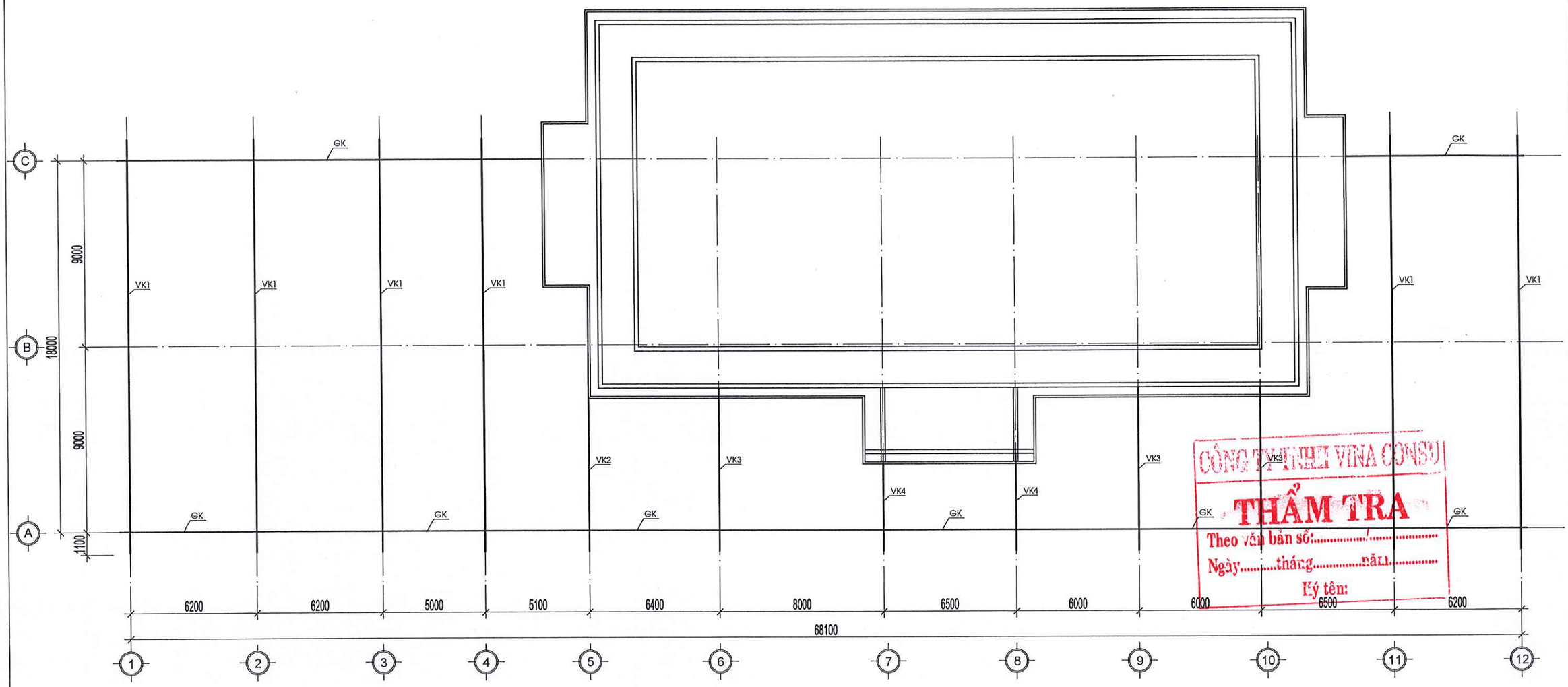

CÔNG TY TNHH VINA CONSU
THẨM TRA
Theo văn bản số:...../.....
Ngày.....tháng.....năm.....
Ký tên:

MẶT BẰNG VÌ KÈO + GIẰNG KÈO

TL: 1/100

CTY TNHH TƯ VẤN THIẾT KẾ KIẾN PHÁT 92 PHÙ ĐỔNG - TP. PLEIKU - TỈNH GIA LAI ĐT: 02692, 212001- DĐ: 0913411966 - 0913454380			CHỦ ĐẦU TƯ : UỶ BAN NHÂN DÂN XÃ CHƯ SÊ CÔNG TRÌNH : SỬA CHỮA, NÂNG CẤP CHỢ PHÍA NAM XÃ CHƯ SÊ HẠNG MỤC : MÁI CHE SỐ 4
GIÁM ĐỐC	KTS NGUYỄN CHÍ HẢI		MẶT BẰNG VÌ KÈO + GIẰNG KÈO
CHỦ NHIỆM			
CHỦ TRÌ	KS LÊ HUY TOÀN		
THIẾT KẾ	KS NGUYỄN VĂN CƯỜNG	TỶ LỆ :	HỒ SƠ THIẾT KẾ BẢN VẼ THI CÔNG BV : 03/04
KIỂM TRA	KS LÊ HUY TOÀN		HOÀN THÀNH : 2026

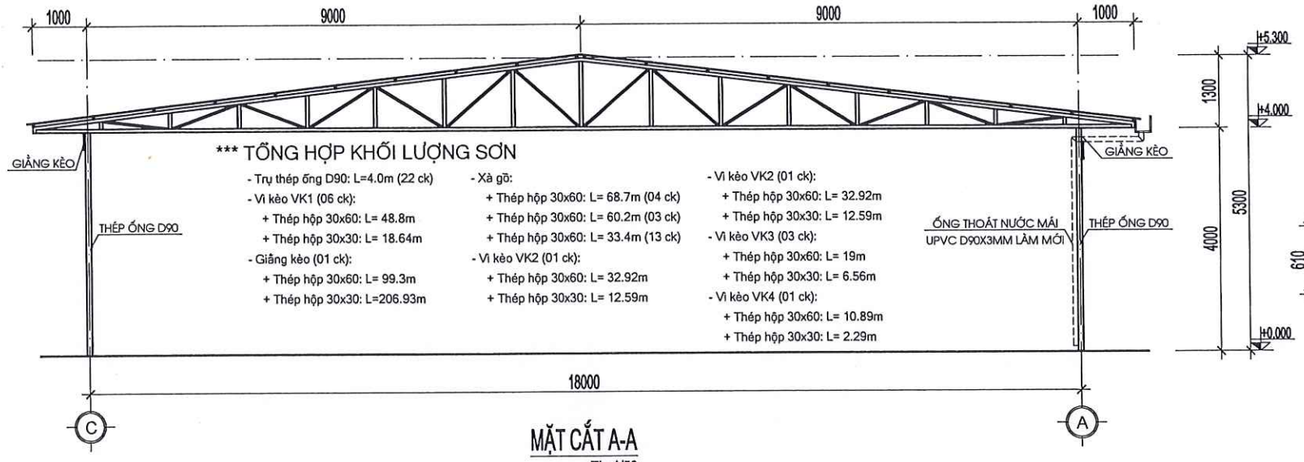

*** TỔNG HỢP KHỐI LƯỢNG SƠN

- Trụ thép ống D90: L=4.0m (22 ck)
- Vì kèo VK1 (06 ck):
  + Thép hộp 30x60: L= 48.8m
  + Thép hộp 30x30: L= 18.64m
- Giằng kèo (01 ck):
  + Thép hộp 30x60: L= 99.3m
  + Thép hộp 30x30: L=206.93m
- Xà gồ:
  + Thép hộp 30x60: L= 68.7m (04 ck)
  + Thép hộp 30x60: L= 60.2m (03 ck)
  + Thép hộp 30x60: L= 33.4m (13 ck)
- Vì kèo VK2 (01 ck):
  + Thép hộp 30x60: L= 32.92m
  + Thép hộp 30x30: L= 12.59m
- Vì kèo VK2 (01 ck):
  + Thép hộp 30x60: L= 32.92m
  + Thép hộp 30x30: L= 12.59m
- Vì kèo VK3 (03 ck):
  + Thép hộp 30x60: L= 19m
  + Thép hộp 30x30: L= 6.56m
- Vì kèo VK4 (01 ck):
  + Thép hộp 30x60: L= 10.89m
  + Thép hộp 30x30: L= 2.29m

MẶT CẮT A-A
TL: 1/50

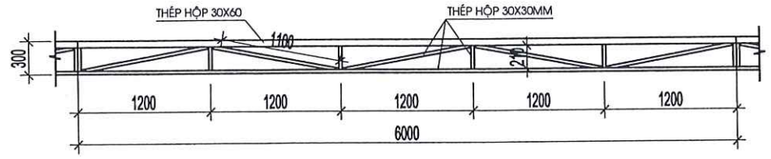

CHI TIẾT GIẰNG KÈO GK ĐẠI DIỆN - L=99.3M (HIỆN TRẠNG)
TL: 1/25

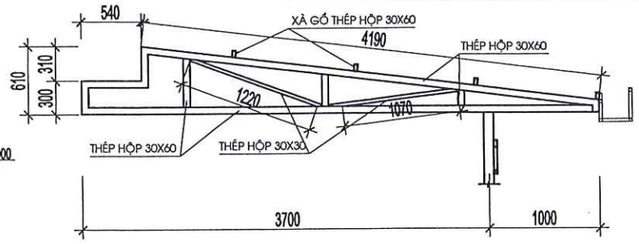

CHI TIẾT VÌ KÈO VK4 - 02 CK (HIỆN TRẠNG)
TL: 1/25

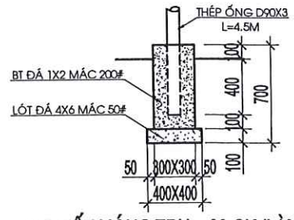

CHI TIẾT MÓNG TRỤ - 03 CK (LÀM MỚI)
TL: 1/25

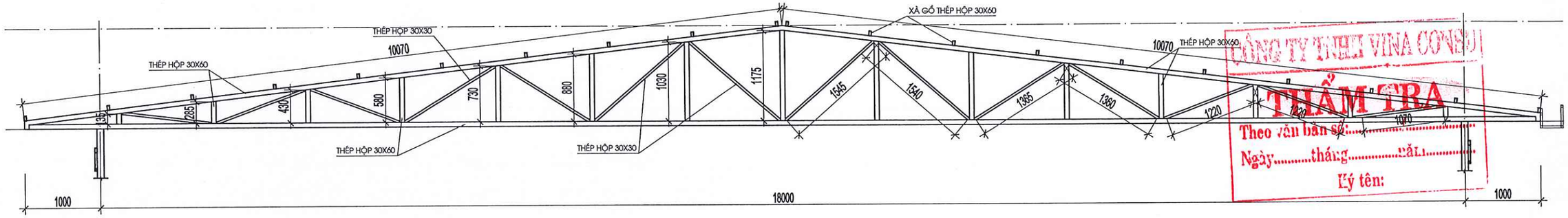

CÔNG TY TNHH VINA CONSULT
THẨM TRA
Theo văn bản số:.....
Ngày.....tháng.....năm.....
Ký tên:

CHI TIẾT VÌ KÈO VK1 - 06 CK (HIỆN TRẠNG)
TL: 1/25

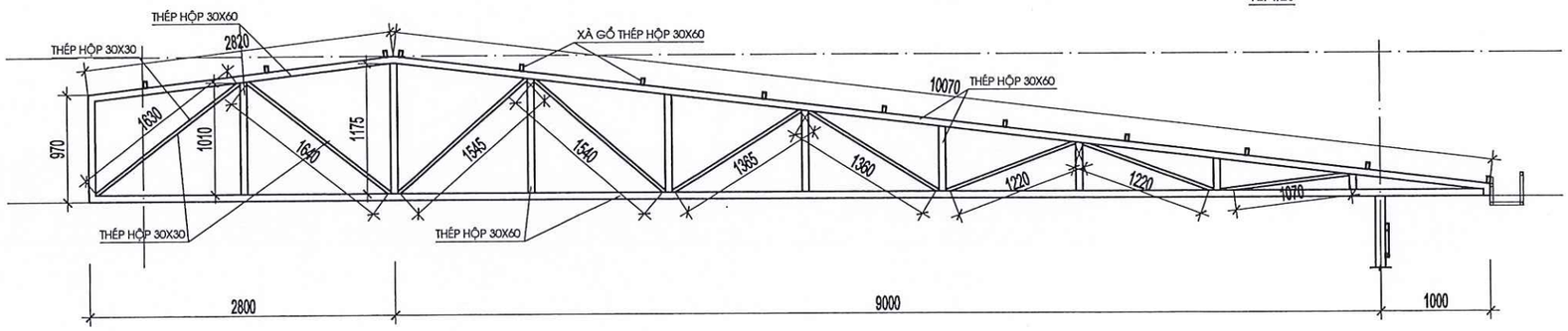

CHI TIẾT VÌ KÈO VK2 - 01 CK (HIỆN TRẠNG)
TL: 1/25

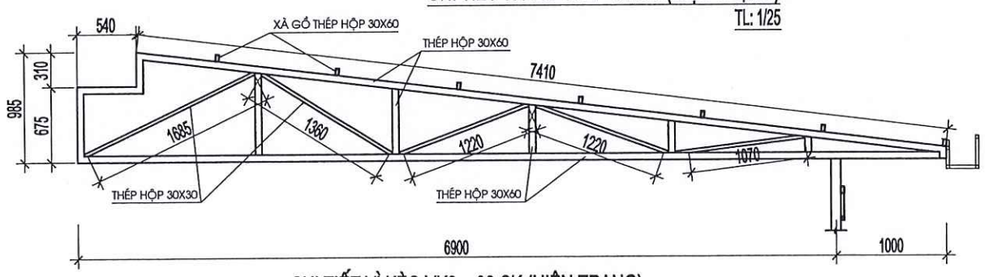

CHI TIẾT VÌ KÈO VK3 - 03 CK (HIỆN TRẠNG)
TL: 1/25

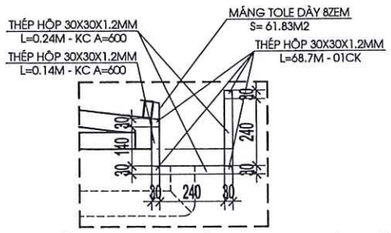

CHI TIẾT MÁNG THU NƯỚC - L= 68.7M (LÀM MỚI)
TL: 1/10

BẢNG THỐNG KÊ CỐT THÉP TRỤ

TÊN C.KIỆN	SỐ HIỆU	HÌNH DẠNG - KÍCH THƯỚC	ĐƯỜNG KÍNH (mm)	CHIỀU DÀI 1 THANH (mm)	SỐ LƯỢNG 1 C.KIỆN	SỐ LƯỢNG T.BỘ	TỔNG CHIỀU DÀI (m)	TỔNG T.LƯỢNG (Kg)
Trụ SL:3	1	Thép ống ø90xd3		4500	1	3	13.5	86.89

- Trọng lượng thép ống tròn có ø90xd3: = 86.89 kg; Chiều dài = 13.5 mét

BẢNG THỐNG KÊ CỐT THÉP MÁNG THU NƯỚC

TÊN C.KIỆN	SỐ HIỆU	HÌNH DẠNG - KÍCH THƯỚC	ĐƯỜNG KÍNH (mm)	CHIỀU DÀI 1 THANH (mm)	SỐ LƯỢNG 1 C.KIỆN	SỐ LƯỢNG T.BỘ	TỔNG CHIỀU DÀI (m)	TỔNG T.LƯỢNG (Kg)
Máng thu nước. Số lượng: 1	1	Thép hộp 30x30x1.2		68700	4	4	274.8	298.21
	2	Thép hộp 30x30x1.2		140	115	115	16.1	17.47
	3	Thép hộp 30x30x1.2		240	230	230	55.2	59.90

- Trọng lượng thép ống vuông có BxHxd=30x30x1.2: = 375.58 kg; Chiều dài = 346.1 mét

CTY TNHH TƯ VẤN THIẾT KẾ KIẾN PHÁT 92 PHÙ ĐỔNG - TP. PLEIKU - TỈNH GIA LAI ĐT: 02692.2.2001 - DĐ: 0913411966 - 0913454380			CHỦ ĐẦU TƯ : UỶ BAN NHÂN DÂN XÃ CHƯ SÊ CÔNG TRÌNH : SỬA CHỮA, NÂNG CẤP CHỢ PHÍA NAM XÃ CHƯ SÊ HẠNG MỤC : MÁI CHE SỐ 4
GIÁM ĐỐC		KTS NGUYỄN CHÍ HẢI	MẶT CẮT A-A, CT VÌ KÈO + G.KÈO THỐNG KÊ THÉP
CHỦ NHIỆM			
CHỦ TRÌ		KS LÊ HUY TOÀN	
THIẾT KẾ		KS NGUYỄN VĂN CƯỜNG	TỶ LỆ : / HỒ SƠ THIẾT KẾ BẢN VẼ THI CÔNG / BV : 04/04
KIỂM TRA		KS LÊ HUY TOÀN	HOÀN THÀNH : 2026

CÔNG TY TNHH TƯ VẤN THIẾT KẾ KIẾN PHÁT
M.S.D.N: 5900344522 - C.T.C.P.H.H
PLEIKU - GIA LAI

HẠNG MỤC: MÁI CHE SỐ 5

ĐÁNH GIÁ HIỆN TRẠNG:

- TOLE LỢP MÁI CÒN SỬ DỤNG ĐƯỢC.
- XÀ GỒ THÉP HỘP 30X60 LỚP SƠN BONG TRÓC, GỈ SÉT.
- VÌ KÈO, GIẰNG KÈO THÉP HỘP 30X60, 30X30 LỚP SƠN BONG TRÓC, GỈ SÉT.
- TRỤ THÉP ỐNG D90. LỚP SƠN BONG TRÓC GỈ SÉT.
- MÁNG THU NƯỚC BẰNG TOLE. QUA THỜI GIAN SỬ DỤNG ĐÃ BỊ HƯ HỎNG, MỤC NÁT.
- TOÀN BỘ ỐNG THOÁT NƯỚC MÁI ĐÃ BỊ HƯ HỎNG.
- MỘT SỐ TRỤ ỐNG D90 ĐÃ BỊ HƯ HỎNG (04 CK).

CÔNG TY TNHH VINA CONSO
THẨM TRA
Theo văn bản số:...../.....
Ngày.....tháng.....năm.....
Ký tên:

PHƯƠNG ÁN SỬA CHỮA:

- VỆ SINH SẠCH SẼ XÀ GỒ THÉP HỘP 30X60. SƠN LẠI 03 NƯỚC HOÀN THIỆN.
- VỆ SINH SẠCH SẼ VÌ KÈO, GIẰNG KÈO THÉP HỘP 30X60, 30X30. SƠN LẠI 03 NƯỚC HOÀN THIỆN.
- VỆ SINH SẠCH SẼ TRỤ THÉP ỐNG D90. SƠN LẠI 03 NƯỚC HOÀN THIỆN.
- THÁO DỠ MÁNG THU NƯỚC BẰNG TOLE HIỆN TRẠNG. THAY LẠI MÁNG THU NƯỚC TOLE DÀY 8ZEM 304 - S=52.38 M2.
- THÁO DỠ ỐNG THOÁT NƯỚC MÁI HIỆN TRẠNG. THAY LẠI BẰNG ỐNG NHỰA UPVC D90X3MM - L=5M (11 CK),

VẬT TƯ PHỤ KÈM THEO: CO NHỰA D90 (22 CK).

- THÁO DỠ TRỤ THÉP ỐNG D90 HƯ HỎNG. ĐỔ BÊ TÔNG ĐÁ 1X2 MÁC 200#, LẮP DỰNG ỐNG D90X3MM (04 CK).

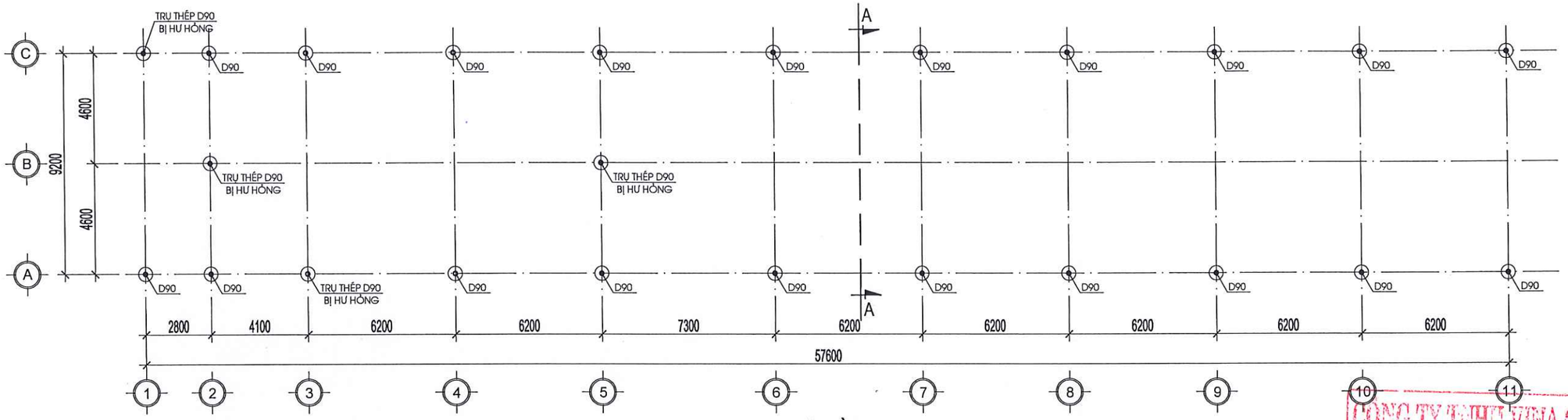

MẶT BẰNG
TL: 1/100

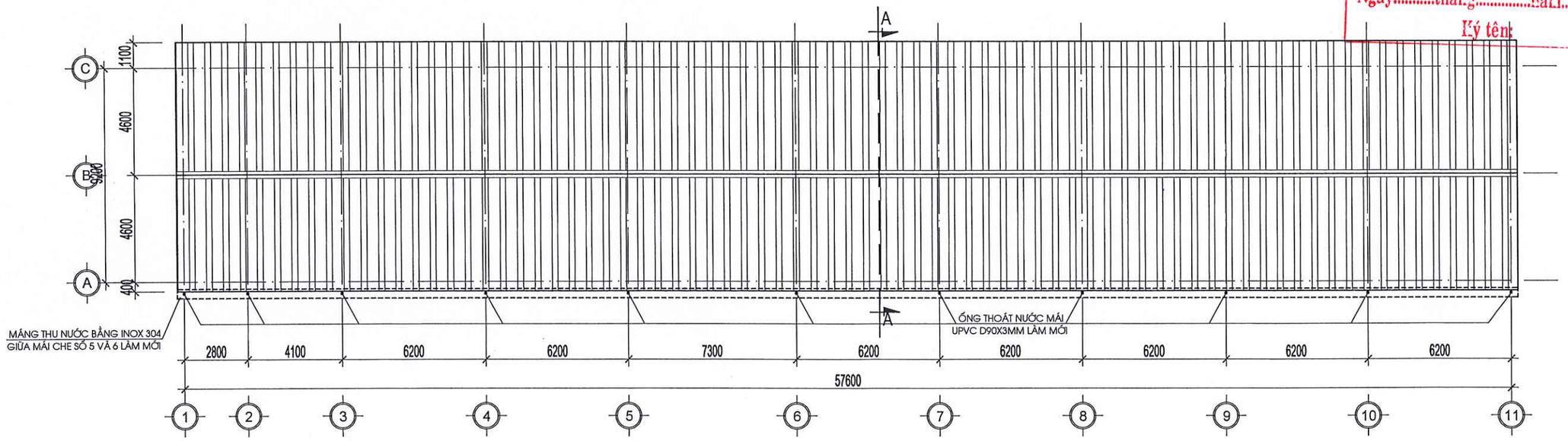

MẶT BẰNG MÁI
TL: 1/100

CÔNG TY TNHH VINA CONSU
THẨM TRA
Theo văn bản số:...../.....
Ngày.....tháng.....năm.....
Ký tên:

CTY TNHH TƯ VẤN THIẾT KẾ KIẾN PHÁT 92 PHÙ ĐỔNG - TP. PLEIKU - TỈNH GIA LAI ĐT: 02692.212001- DĐ: 0913411966 - 0913454380			CHỦ ĐẦU TƯ : UỶ BAN NHÂN DÂN XÃ CHƯ SÊ CÔNG TRÌNH : SỬA CHỮA, NÂNG CẤP CHỢ PHÍA NAM XÃ CHƯ SÊ HẠNG MỤC : MÁI CHE SỐ 5
GIÁM ĐỐC		KTS NGUYỄN CHÍ HẢI	MẶT BẰNG, MẶT BẰNG MÁI
CHỦ NHIỆM			
CHỦ TRÌ		KS LÊ HUY TOÀN	
THIẾT KẾ		KS NGUYỄN VĂN CƯỜNG	TỶ LỆ : / HỒ SƠ THIẾT KẾ BẢN VẼ THI CÔNG / BV : 01/02
KIỂM TRA		KS LÊ HUY TOÀN	HOÀN THÀNH : 2026

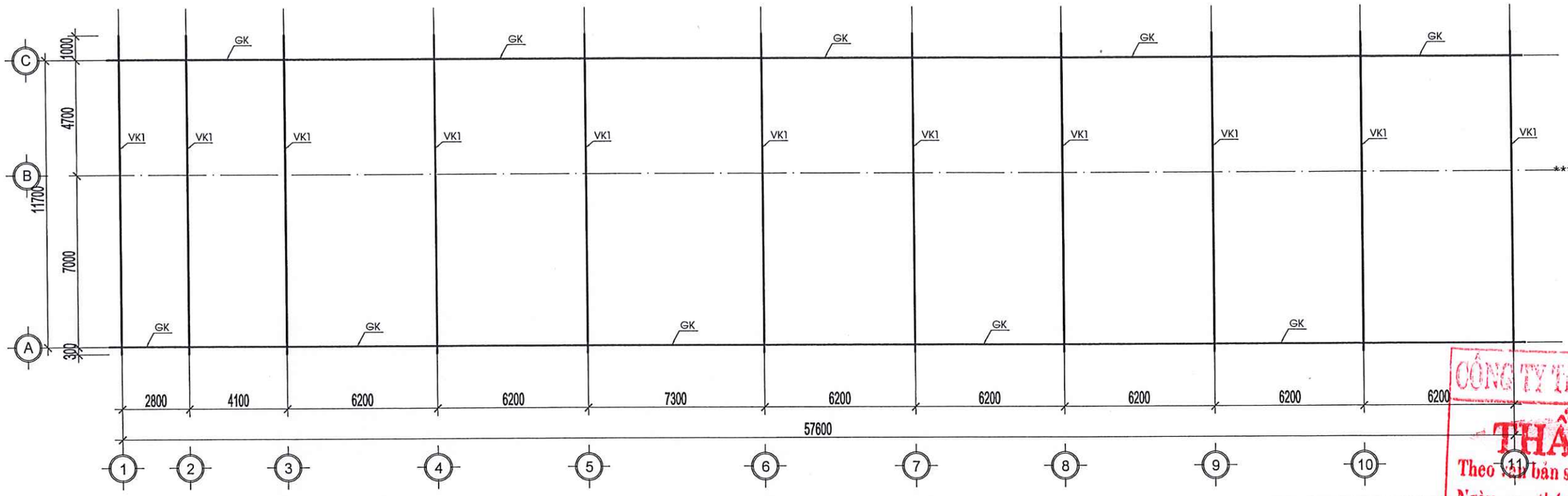

*** TỔNG HỢP KHỐI LƯỢNG SƠN

- Trụ thép ống D90: L=4.0m (20 ck)
- Vì kèo (11 ck):
  + Thép hộp 30x60: L= 37.19m
  + Thép hộp 30x30: L= 17.12m
- Giằng kèo (01 ck):
  + Thép hộp 30x60: L= 117.2m
  + Thép hộp 30x30: L=244.48m
- Xà gồ (12 ck):
  + Thép hộp 30x60: L= 58.6m

CÔNG TY TNHH VINA CONSU
THẨM TRA
Theo văn bản số:...../.....
Ngày.....tháng.....năm.....
Ký tên:

MẶT BẰNG VÌ KÈO + GIẰNG KÈO
TL: 1/100

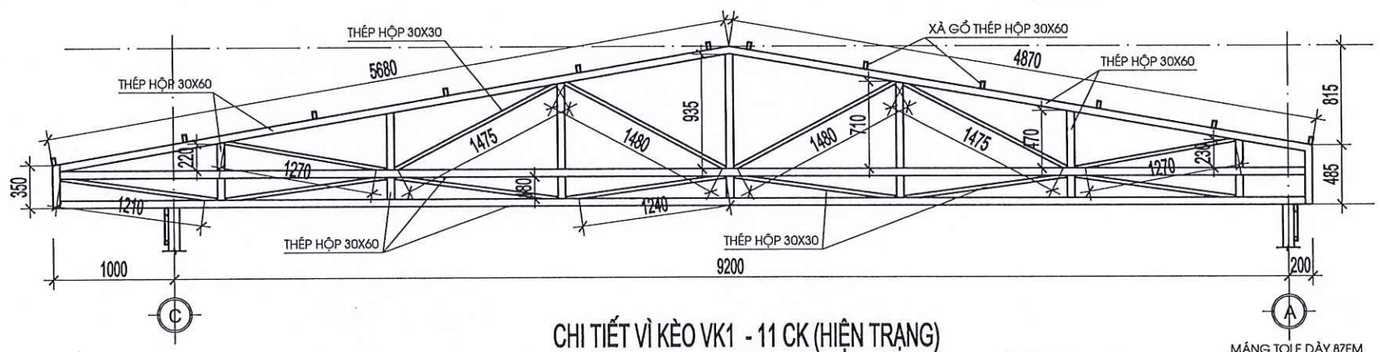

CHI TIẾT VÌ KÈO VK1 - 11 CK (HIỆN TRẠNG)
TL: 1/25

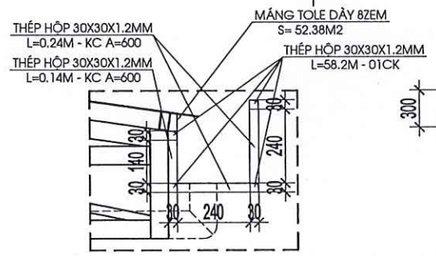

CHI TIẾT MÁNG THU NƯỚC - L= 58.2M (LÀM MỚI)
TL: 1/10

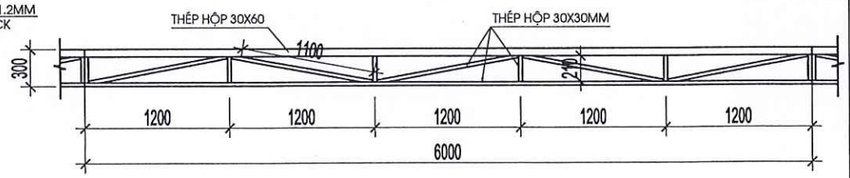

CHI TIẾT GIẰNG KÈO GK ĐẠI DIỆN - L=117.2M (HIỆN TRẠNG)
TL: 1/25

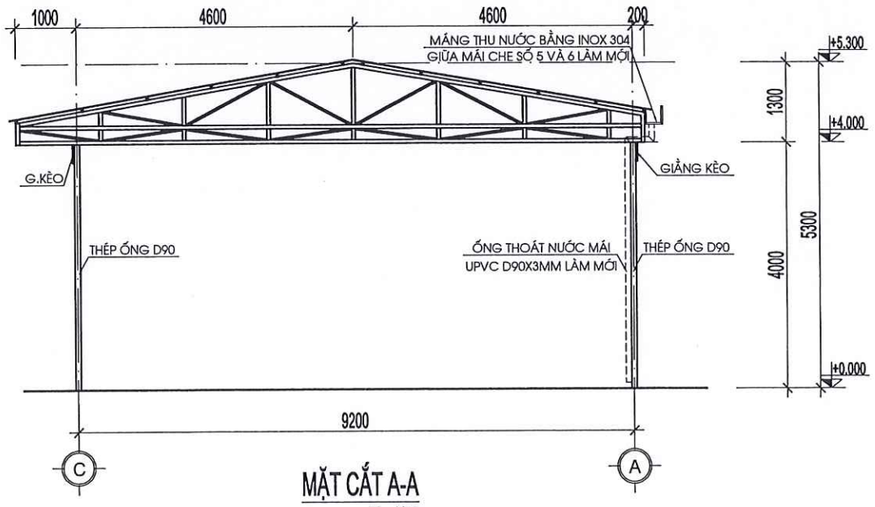

MẶT CẮT A-A
TL: 1/50

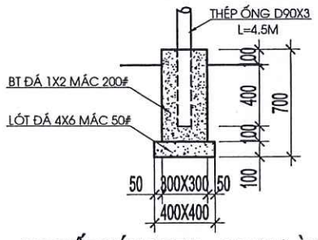

CHI TIẾT MÓNG TRỤ - 04 CK (LÀM MỚI)
TL: 1/25

BẢNG THỐNG KÊ CỐT THÉP TRỤ

TÊN C.KIỆN	SỐ HIỆU	HÌNH DẠNG - KÍCH THƯỚC	ĐƯỜNG KÍNH (mm)	CHIỀU DÀI 1 THANH (mm)	SỐ LƯỢNG 1 C.KIỆN	SỐ LƯỢNG T.BỘ	TỔNG CHIỀU DÀI (m)	TỔNG T.LƯỢNG (Kg)
Trụ Sk.4	1	Thép ống ø90xd3		4500	1	4	18	115.86

- Trọng lượng thép ống tròn có ø90xd3: = 115.86 kg; Chiều dài = 18 mét

BẢNG THỐNG KÊ CỐT THÉP MÁNG THU NƯỚC

TÊN C.KIỆN	SỐ HIỆU	HÌNH DẠNG - KÍCH THƯỚC	ĐƯỜNG KÍNH (mm)	CHIỀU DÀI 1 THANH (mm)	SỐ LƯỢNG 1 C.KIỆN	SỐ LƯỢNG T.BỘ	TỔNG CHIỀU DÀI (m)	TỔNG T.LƯỢNG (Kg)
Máng thu nước Số lượng: 1	1	Thép hộp 30x30x1.2		58200	4	4	232.8	252.63
	2	Thép hộp 30x30x1.2		140	98	98	13.72	14.89
	3	Thép hộp 30x30x1.2		240	196	196	47.04	51.05

- Trọng lượng thép ống vuông có BxHxd=30x30x1.2: = 318.57 kg; Chiều dài = 293.56 mét

CTY TNHH TƯ VẤN THIẾT KẾ KIẾN PHÁT 92 PHÙ ĐỔNG - TP. PLEIKU - TỈNH GIA LAI ĐT: 02692 - 212001 - DĐ: 0913411966 - 0913454380			CHỦ ĐẦU TƯ : UỶ BAN NHÂN DÂN XÃ CHƯ SÊ CÔNG TRÌNH : SỬA CHỮA, NÂNG CẤP CHỢ PHÍA NAM XÃ CHƯ SÊ HẠNG MỤC : MÁI CHE SỐ 5
GIÁM ĐỐC		KTS NGUYỄN CHÍ HẢI	MB VÌ KÈO, GIẰNG KÈO, MC A-A CHI TIẾT VÌ KÈO, GIẰNG KÈO, THỐNG KÊ THÉP
CHỦ NHIỆM			
CHỦ TRÌ		KS LÊ HUY TOÀN	
THIẾT KẾ		KS NGUYỄN VĂN CƯỜNG	TỶ LỆ : / HỒ SƠ THIẾT KẾ BẢN VẼ THI CÔNG / BV : 02/02
KIỂM TRA		KS LÊ HUY TOÀN	HOÀN THÀNH : 2026

HẠNG MỤC: MÁI CHE SỐ 6

ĐÁNH GIÁ HIỆN TRẠNG:

- TOLE LỢP MÁI CÒN SỬ DỤNG ĐƯỢC.
- XÀ GỒ THÉP HỘP 30X60 LỚP SƠN BONG TRÓC, GỈ SÉT.
- VÌ KÈO, GIẰNG KÈO THÉP HỘP 30X60, 30X30 LỚP SƠN BONG TRÓC, GỈ SÉT.
- TRỤ THÉP ỐNG D90. LỚP SƠN BONG TRÓC GỈ SÉT.
- MÁNG THU NƯỚC BẰNG TOLE. QUA THỜI GIAN SỬ DỤNG ĐÃ BỊ HƯ HỎNG, MỤC NÁT.
- TOÀN BỘ ỐNG THOÁT NƯỚC MÁI ĐÃ BỊ HƯ HỎNG.
- MỘT SỐ TRỤ ỐNG D90 ĐÃ BỊ HƯ HỎNG (06 CK).

CÔNG TY TNHH VINA CONSO

THẨM TRA

Theo văn bản số:...../.....

Ngày.....tháng.....năm.....

Ký tên:

PHƯƠNG ÁN SỬA CHỮA:

- VỆ SINH SẠCH SẼ XÀ GỒ THÉP HỘP 30X60. SƠN LẠI 03 NƯỚC HOÀN THIỆN.
- VỆ SINH SẠCH SẼ VÌ KÈO, GIẰNG KÈO THÉP HỘP 30X60, 30X30. SƠN LẠI 03 NƯỚC HOÀN THIỆN.
- VỆ SINH SẠCH SẼ TRỤ THÉP ỐNG D90. SƠN LẠI 03 NƯỚC HOÀN THIỆN.
- THÁO DỠ MÁNG THU NƯỚC BẰNG TOLE HIỆN TRẠNG. THAY LẠI MÁNG THU NƯỚC BẰNG TOLE DÀY 8ZEM - S =52.38 M2.
- THÁO DỠ ỐNG THOÁT NƯỚC MÁI HIỆN TRẠNG. THAY LẠI BẰNG ỐNG NHỰA UPVC D90X3MM - L=5M (11 CK),

VẬT TƯ PHỤ KÈM THEO: CO NHỰA D90 (22 CK).

- THÁO DỠ TRỤ THÉP ỐNG D90 HƯ HỎNG. ĐỔ BÊ TÔNG ĐÁ 1X2 MÁC 200#, LẮP DỰNG ỐNG D90X3MM (06 CK).

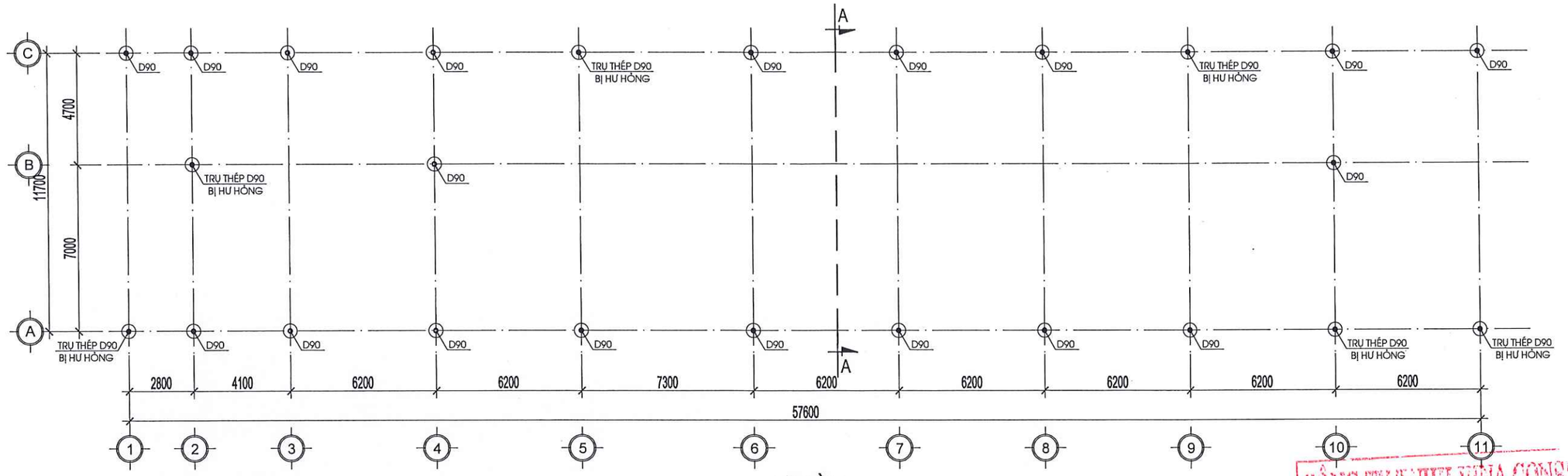

MẶT BẰNG
TL: 1/100

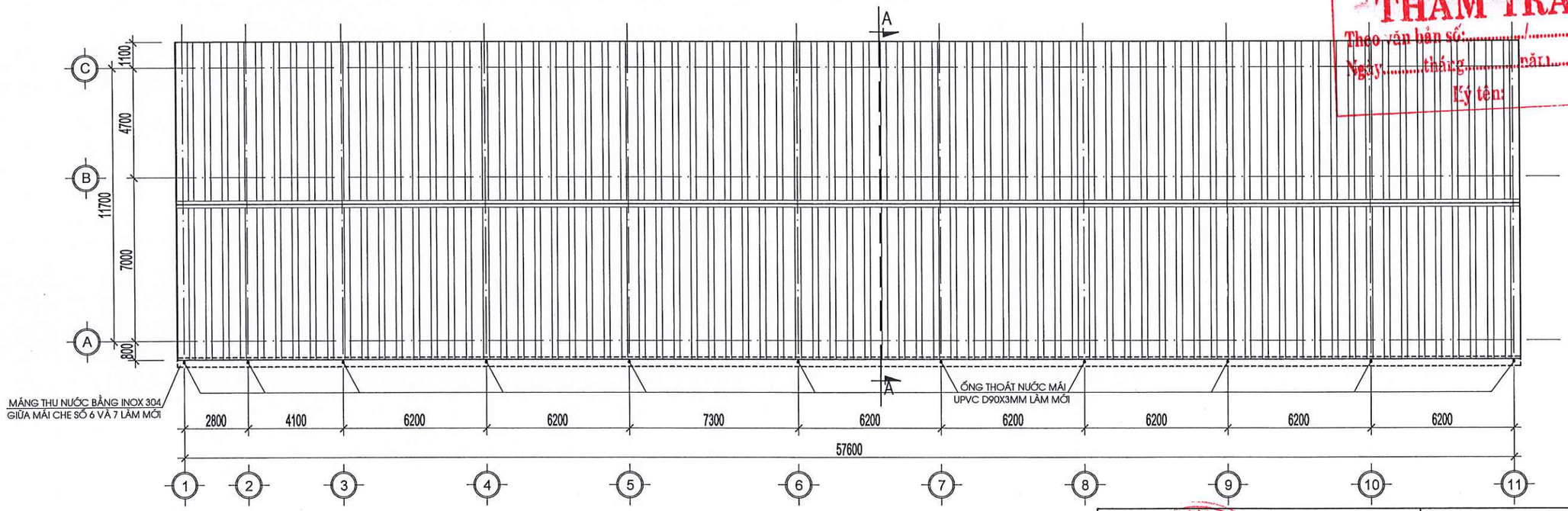

MẶT BẰNG MÁI
TL: 1/100

CÔNG TY TNHH VINA CONSU
THẨM TRA
Theo văn bản số:...../.....
Ngày.....tháng.....năm.....
Ký tên:

CÔNG TY TNHH TƯ VẤN THIẾT KẾ KIẾN PHÁT 92 CHU ĐỘNG - TP. PLEIKU - TỈNH GIA LAI ĐT: 02692 212001 - ĐĐ: 0913411966 - 0913454380			CHỦ ĐẦU TƯ : UỶ BAN NHÂN DÂN XÃ CHƯ SÊ CÔNG TRÌNH : SỬA CHỮA, NÂNG CẤP CHỢ PHÍA NAM XÃ CHƯ SÊ HẠNG MỤC : MÁI CHE SỐ 6
GIÁM ĐỐC		KTS NGUYỄN CHÍ HẢI	MẶT BẰNG, MẶT BẰNG MÁI
CHỦ NHIỆM			
CHỦ TRÌ		KS LÊ HUY TOÀN	
THIẾT KẾ		KS NGUYỄN VĂN CƯỜNG	TỶ LỆ : / HỒ SƠ THIẾT KẾ BẢN VẼ THI CÔNG / BV : 01/02
KIỂM TRA		KS LÊ HUY TOÀN	HOÀN THÀNH : 2026

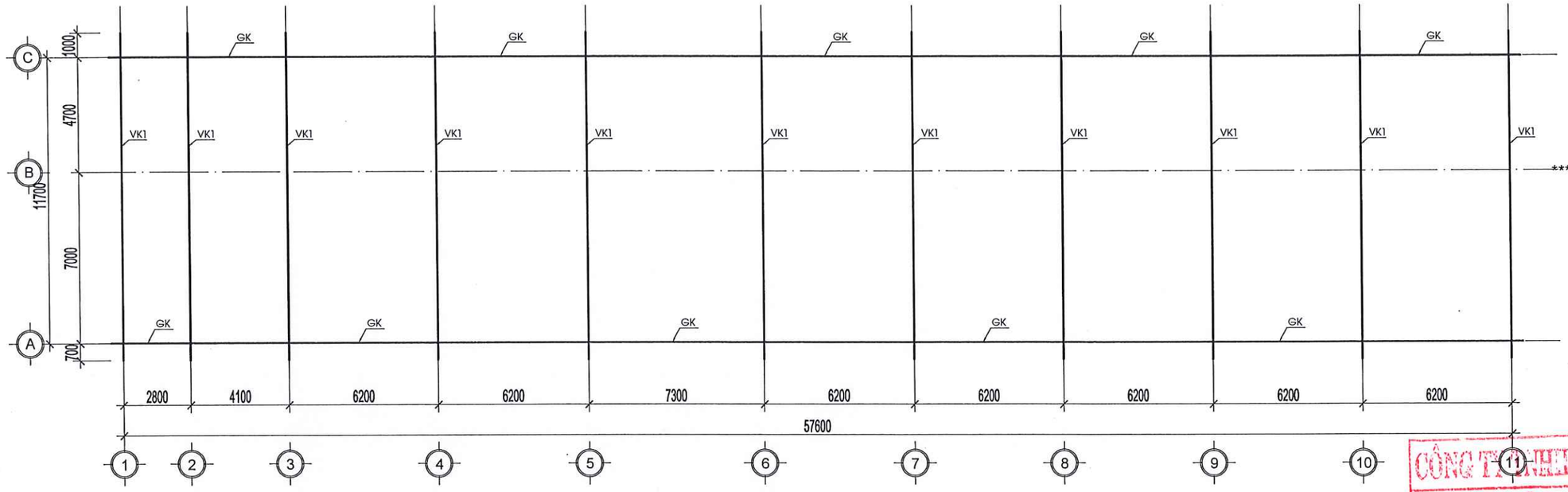

MẶT BẰNG VÌ KÈO + GIẰNG KÈO

TL: 1/100

*** TỔNG HỢP KHỐI LƯỢNG SƠN

- Trụ thép ống D90: L=4.0m (19 ck)
- Vì kèo (11 ck):
  + Thép hộp 30x60: L= 45.36m
  + Thép hộp 30x30: L= 23.39m
- Giằng kèo (01 ck):
  + Thép hộp 30x60: L= 117.2m
  + Thép hộp 30x30: L=244.48m
- Xà gồ (14 ck):
  + Thép hộp 30x60: L= 58.6m

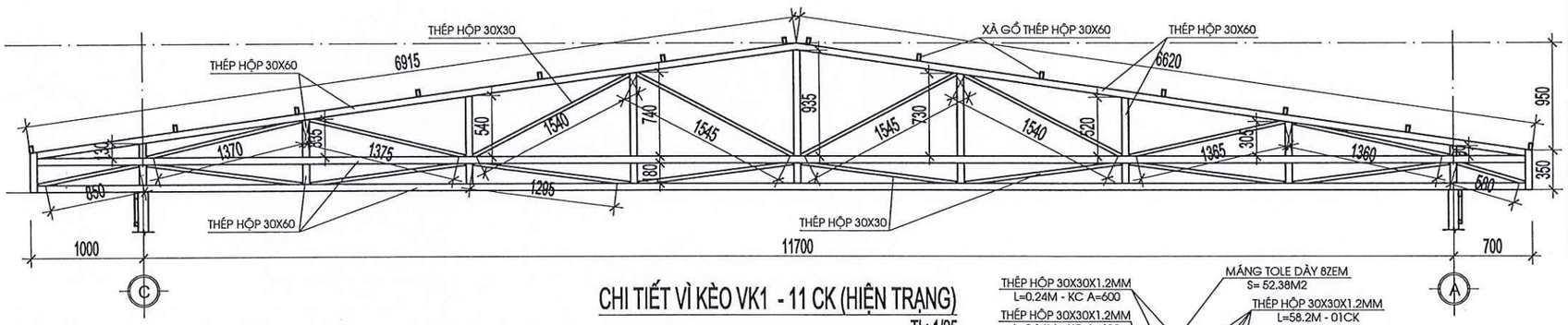

CHI TIẾT VÌ KÈO VK1 - 11 CK (HIỆN TRẠNG)

TL: 1/25

BẢNG THỐNG KÊ CỐT THÉP TRỤ

TÊN C.KIỆN	SỐ HIỆU	HÌNH DẠNG - KÍCH THƯỚC	ĐƯỜNG KÍNH (mm)	CHIỀU DÀI 1 THANH (mm)	SỐ LƯỢNG 1 C.KIỆN	SỐ LƯỢNG T.BỘ	TỔNG CHIỀU DÀI (m)	TỔNG T.LƯỢNG (Kg)
Trụ SL: 6	1	Thép ống ø90x3	ø90x03	4500	1	6	27	173.79

- Trọng lượng thép ống tròn có ø90x3: = 173.79 kg; Chiều dài = 27 mét

BẢNG THỐNG KÊ CỐT THÉP MÁNG THU NƯỚC

TÊN C.KIỆN	SỐ HIỆU	HÌNH DẠNG - KÍCH THƯỚC	ĐƯỜNG KÍNH (mm)	CHIỀU DÀI 1 THANH (mm)	SỐ LƯỢNG 1 C.KIỆN	SỐ LƯỢNG T.BỘ	TỔNG CHIỀU DÀI (m)	TỔNG T.LƯỢNG (Kg)
Máng thu nước Số lượng: 1	1	Thép hộp 30x30x1.2		58200	4	4	232.8	252.63
	2	Thép hộp 30x30x1.2		140	98	98	13.72	14.89
	3	Thép hộp 30x30x1.2		240	196	196	47.04	51.05

- Trọng lượng thép ống vuông có BxHxd=30x30x1.2: = 318.57 kg; Chiều dài = 293.56 mét

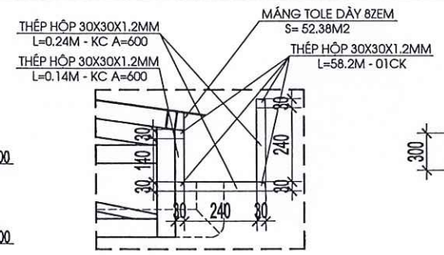

CHI TIẾT MÁNG THU NƯỚC - L= 58.2M (LÀM MỚI)

TL: 1/10

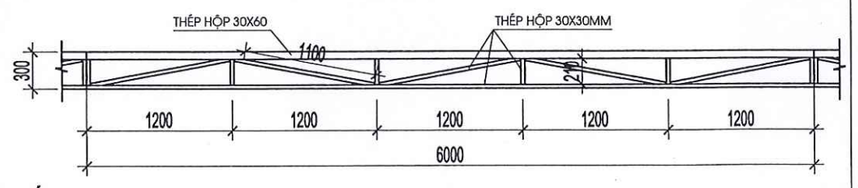

CHI TIẾT GIẰNG KÈO GK ĐẠI DIỆN - L=117.2M (HIỆN TRẠNG)

TL: 1/25

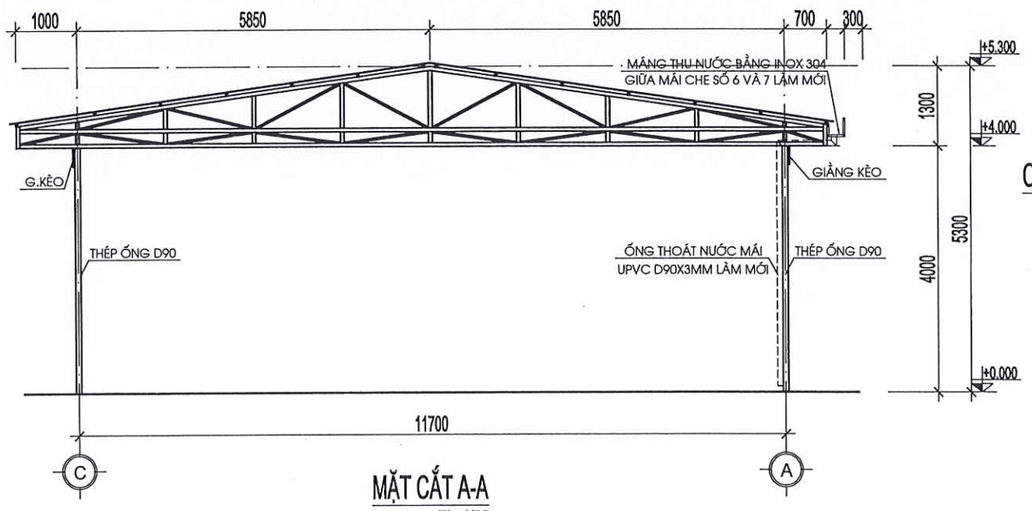

MẶT CẮT A-A

TL: 1/50

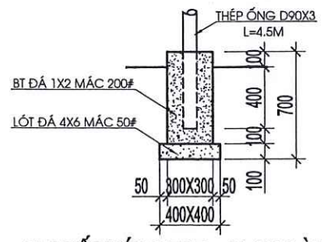

CHI TIẾT MÓNG TRỤ - 06 CK (LÀM MỚI)

TL: 1/25

CÔNG TY TNHH VINA CONSU

THẨM TRA

Theo văn bản số: ..... Ngày ..... tháng ..... năm .....

Ký tên: .....

CTY TNHH TƯ VẤN THIẾT KẾ KIẾN PHÁT 92 PHÙ ĐỔNG - TP. PLEIKU - TỈNH GIA LAI ĐT: 02692. 212001- DĐ: 0913411966 - 0913454380			CHỦ ĐẦU TƯ : UỶ BAN NHÂN DÂN XÃ CHƯ SÊ CÔNG TRÌNH : SỬA CHỮA, NÂNG CẤP CHỢ PHÍA NAM XÃ CHƯ SÊ HẠNG MỤC : MÁI CHE SỐ 6
GIÁM ĐỐC		KTS NGUYỄN CHÍ HẢI	MB VÌ KÈO, GIẰNG KÈO, MC A-A CHI TIẾT VÌ KÈO, GIẰNG KÈO, THỐNG KÊ THÉP
CHỦ NHIỆM			
CHỦ TRÌ		KS LÊ HUY TOÀN	
THIẾT KẾ		KS NGUYỄN VĂN CƯỜNG	TỶ LỆ : HỒ SƠ THIẾT KẾ BẢN VẼ THI CÔNG — BV : 02/02
KIỂM TRA		KS LÊ HUY TOÀN	HOÀN THÀNH : 2026

HẠNG MỤC: MÁI CHE SỐ 7

ĐÁNH GIÁ HIỆN TRẠNG:

- TOLE LỢP MÁI CÒN SỬ DỤNG ĐƯỢC.
- XÀ GỒ THÉP HỘP 30X60 LỚP SƠN BONG TRÓC, GỈ SÉT.
- VÌ KÈO, GIẰNG KÈO THÉP HỘP 30X60, 30X30 LỚP SƠN BONG TRÓC, GỈ SÉT.
- TRỤ THÉP ỐNG D90. LỚP SƠN BONG TRÓC GỈ SÉT.
- VÌ KÈO TRỤC 1 ĐÃ BỊ HƯ HỎNG.
- MỘT SỐ TRỤ ỐNG D90 ĐÃ BỊ HƯ HỎNG (02 CK).

CÔNG TY TNHH VINA CONSU
THẨM TRA
Theo văn bản số:...../.....
Ngày.....tháng.....năm.....
Ký tên:

PHƯƠNG ÁN SỬA CHỮA:

- VỆ SINH SẠCH SẼ XÀ GỒ THÉP HỘP 30X60. SƠN LẠI 03 NƯỚC HOÀN THIỆN.
- VỆ SINH SẠCH SẼ VÌ KÈO, GIẰNG KÈO THÉP HỘP 30X60, 30X30. SƠN LẠI 03 NƯỚC HOÀN THIỆN.
- VỆ SINH SẠCH SẼ TRỤ THÉP ỐNG D90. SƠN LẠI 03 NƯỚC HOÀN THIỆN.
- THÁO DỠ, THAY LẠI VÌ KÈO TRỤC 1, BẰNG THÉP HỘP 30X60X1.2MM, 30X30X1.2MM.
- THÁO DỠ TRỤ THÉP ỐNG D90 HƯ HỎNG. ĐỔ BÊ TÔNG ĐÁ 1X2 MÁC 200#, LẮP DỰNG ỐNG D90X3MM (02 CK).

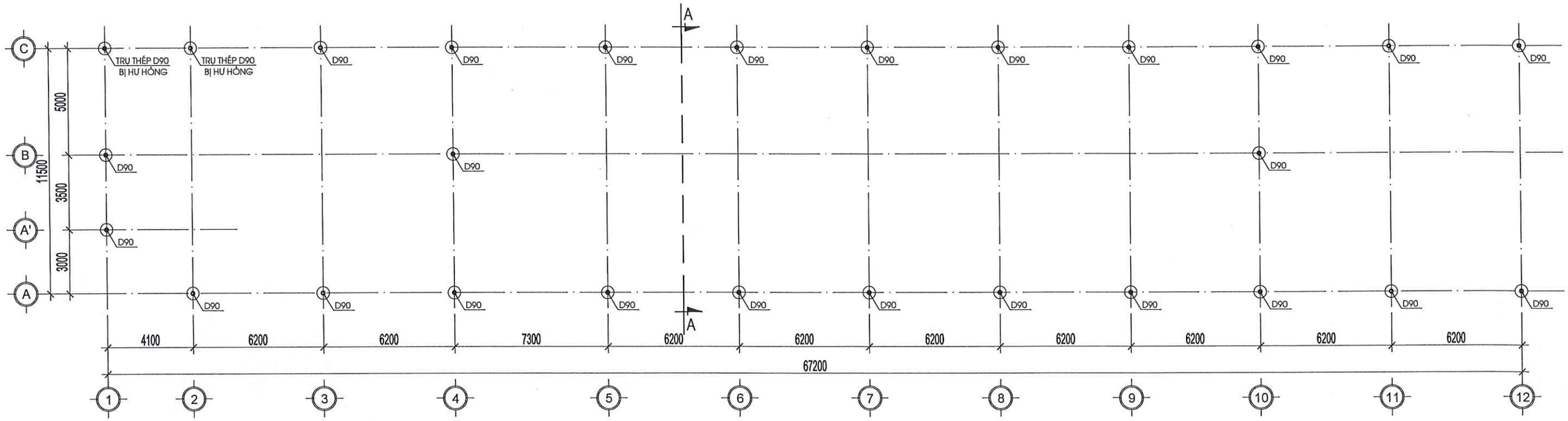

MẶT BẰNG

TL: 1/100

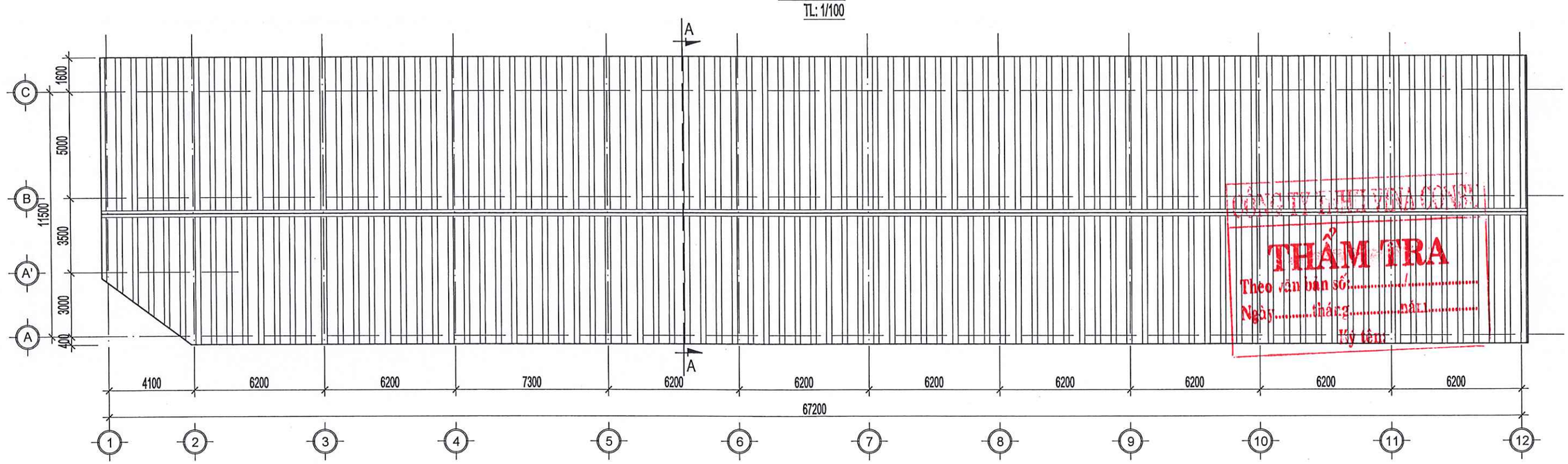

CÔNG TY TNHH TƯ VẤN CÔNG

THẨM TRA

Theo văn bản số:...../.....

Ngày.....tháng.....năm.....

Ký tên:

MẶT BẰNG MÁI

TL: 1/100

CTY TNHH TƯ VẤN THIẾT KẾ KIẾN PHÁT 92 PHÙ ĐỔNG - TP. PLEIKU - TỈNH GIA LAI ĐT: 02692. 212001- DĐ: 0913411966 - 0913454380			CHỦ ĐẦU TƯ : UỶ BAN NHÂN DÂN XÃ CHƯ SÊ CÔNG TRÌNH : SỬA CHỮA, NÂNG CẤP CHỢ PHÍA NAM XÃ CHƯ SÊ HẠNG MỤC : MÁI CHE SỐ 7
GIÁM ĐỐC		KTS NGUYỄN CHÍ HẢI	MẶT BẰNG, MẶT BẰNG MÁI
CHỦ NHIỆM			
CHỦ TRÌ		KS LÊ HUY TOÀN	
THIẾT KẾ		KS NGUYỄN VĂN CƯỜNG	TỶ LỆ : / HỒ SƠ THIẾT KẾ BẢN VẼ THI CÔNG / BV : 01/03
KIỂM TRA		KS LÊ HUY TOÀN	HOÀN THÀNH : 2026

CÔNG TY TNHH T.N.H.H TƯ VẤN THIẾT KẾ KIẾN PHÁT PLEIKU - GIA LAI

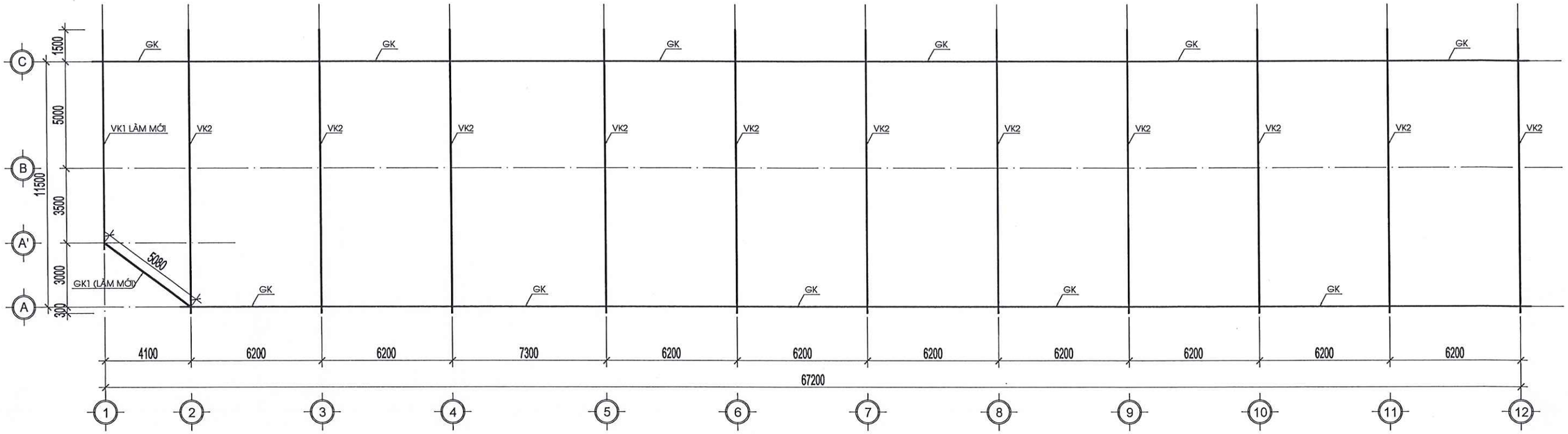

MẶT BẰNG VÌ KÈO + GIẰNG KÈO

TL: 1/100

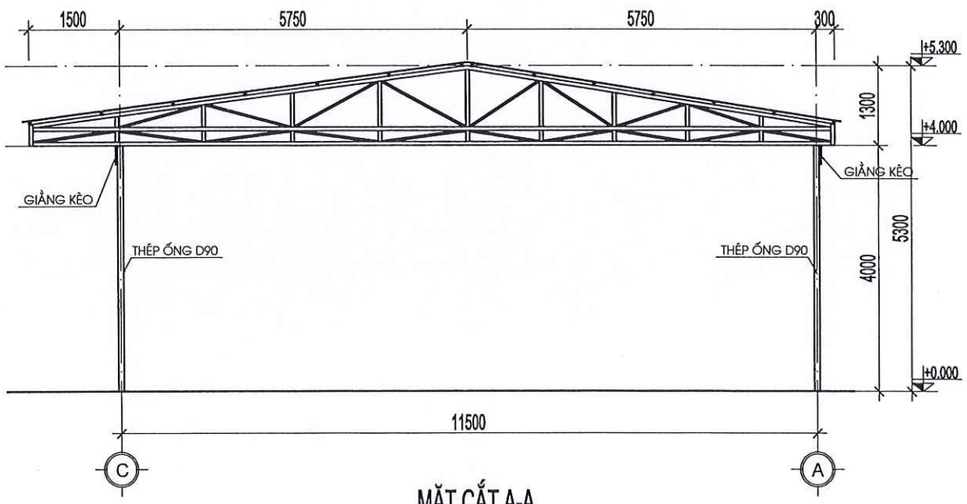

MẶT CẮT A-A

TL: 1/50

CÔNG TY TNHH VINA CONSU

THẨM TRA

Theo văn bản số:...../.....

Ngày.....tháng.....năm.....

Ký tên:

CTY TNHH TƯ VẤN THIẾT KẾ KIẾN PHÁT 92 PHÙ ĐỔNG - TP. PLEIKU - TỈNH GIA LAI ĐT: 02692.212001 - DĐ: 0913411966 - 0913454380			CHỦ ĐẦU TƯ : UỶ BAN NHÂN DÂN XÃ CHƯ SÊ CÔNG TRÌNH : SỬA CHỮA, NÂNG CẤP CHỢ PHÍA NAM XÃ CHƯ SÊ HẠNG MỤC : MÁI CHE SỐ 7
GIÁM ĐỐC		KTS NGUYỄN CHÍ HẢI	MẶT BẰNG VÌ KÈO, GIẰNG KÈO, MẶT CẮT A-A
CHỦ NHIỆM			
CHỦ TRÌ		KS LÊ HUY TOÀN	
THIẾT KẾ		KS NGUYỄN VĂN CƯỜNG	TỶ LỆ : HỒ SƠ THIẾT KẾ BẢN VẼ THI CÔNG — BV : 02/03
KIỂM TRA		KS LÊ HUY TOÀN	HOÀN THÀNH : 2026

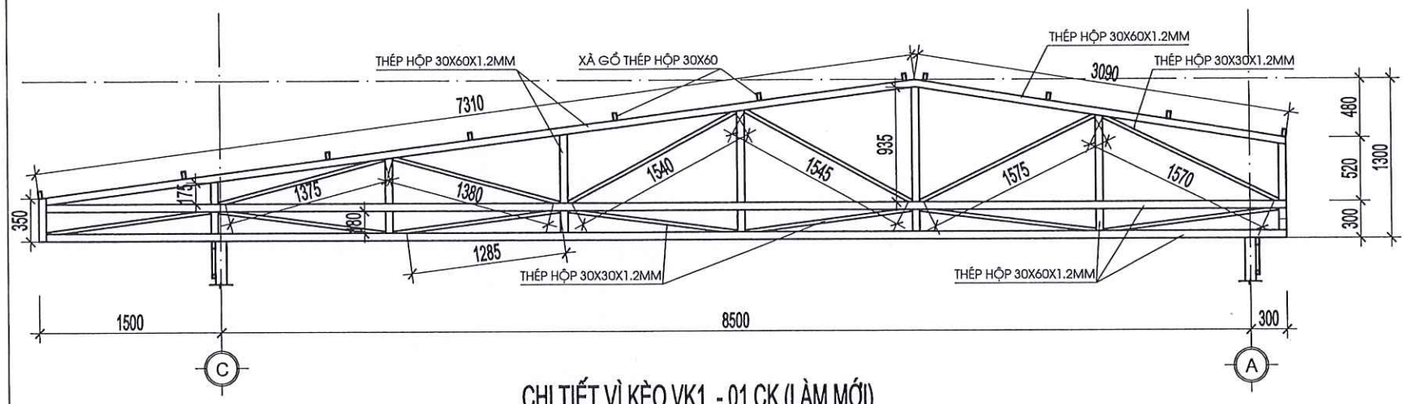

CHI TIẾT VÌ KÈO VK1 - 01 CK (LÀM MỚI)

TL: 1/25

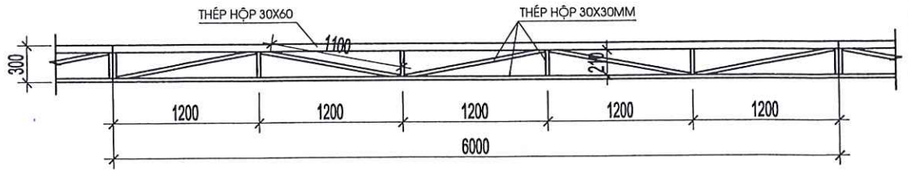

CHI TIẾT GIẰNG KÈO GK ĐẠI DIỆN - L=132.3M (HIỆN TRẠNG)

TL: 1/25

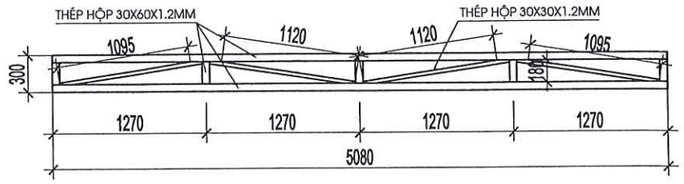

CHI TIẾT GIẰNG KÈO GK1 (LÀM MỚI)

TL: 1/25

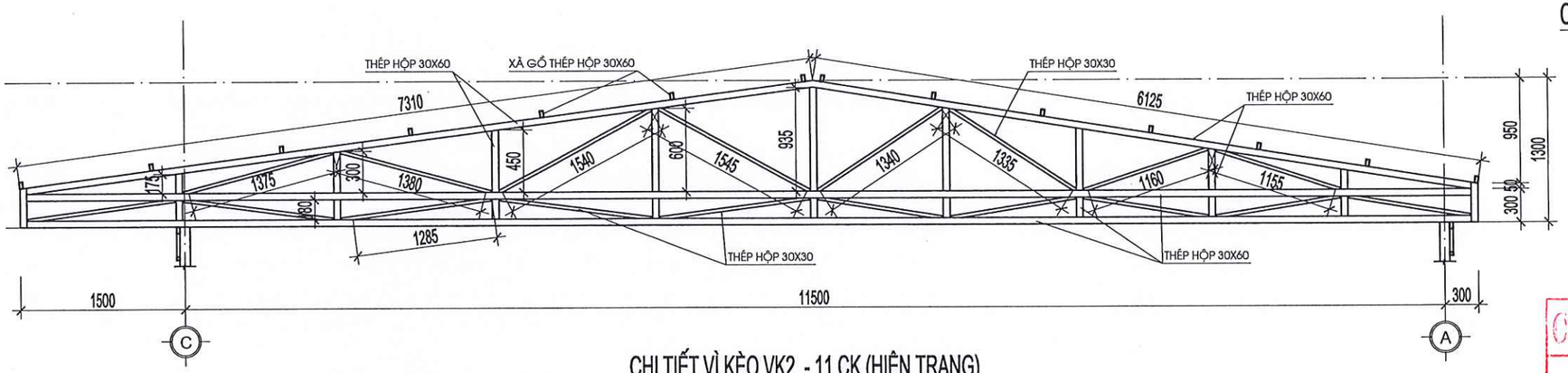

CHI TIẾT VÌ KÈO VK2 - 11 CK (HIỆN TRẠNG)

TL: 1/25

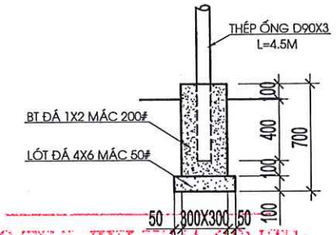

CHI TIẾT MÓNG TRỤ - 02 CK (LÀM MỚI)

TL: 1/25

CÔNG TY TNHH VĨNH CƯỜNG

THẨM TRA

Theo văn bản số:...../.....

Ngày.....tháng.....năm.....

Ký tên:

BẢNG THỐNG KÊ CỐT THÉP TRỤ

TÊN C.KIỆN	SỐ HIỆU	HÌNH DẠNG - KÍCH THƯỚC	ĐƯỜNG KÍNH (mm)	CHIỀU DÀI 1 THANH (mm)	SỐ LƯỢNG 1 C.KIỆN	SỐ LƯỢNG T.BỘ	TỔNG CHIỀU DÀI (m)	TỔNG T.LƯỢNG (Kg)
Trụ SL: 2	1	Thép ống ø90xd3		4500	1	2	9	57.93

- Trọng lượng thép ống tròn có ø90xd3: = 57.93 kg; Chiều dài = 9 mét

BẢNG THỐNG KÊ CỐT THÉP VÌ KÈO

TÊN C.KIỆN	SỐ HIỆU	HÌNH DẠNG - KÍCH THƯỚC	ĐƯỜNG KÍNH (mm)	CHIỀU DÀI 1 THANH (mm)	SỐ LƯỢNG 1 C.KIỆN	SỐ LƯỢNG T.BỘ	TỔNG CHIỀU DÀI (m)	TỔNG T.LƯỢNG (Kg)
Vì kèo VK1 Số lượng: 1	1	Thép hộp 30x60x1.2		10400	1	1	10.4	17.16
	2	Thép hộp 30x60x1.2		10300	2	2	20.6	34.00
	3	Thép hộp 30x60x1.2		535	2	2	1.07	1.77
	4	Thép hộp 30x60x1.2		555	6	6	3.33	5.50
	5	Thép hộp 30x60x1.2		180	6	6	1.08	1.78
	6	Thép hộp 30x30x1.2		1285	7	7	8.995	9.76
	7	Thép hộp 30x30x1.2		1475	6	6	8.85	9.60

- Trọng lượng thép ống vuông có BxHxd=30x60x1.2: = 60.21 kg; Chiều dài = 36.48 mét
- Trọng lượng thép ống vuông có BxHxd=30x30x1.2: = 19.36 kg; Chiều dài = 17.84 mét

BẢNG THỐNG KÊ CỐT THÉP GIẰNG KÈO

TÊN C.KIỆN	SỐ HIỆU	HÌNH DẠNG - KÍCH THƯỚC	ĐƯỜNG KÍNH (mm)	CHIỀU DÀI 1 THANH (mm)	SỐ LƯỢNG 1 C.KIỆN	SỐ LƯỢNG T.BỘ	TỔNG CHIỀU DÀI (m)	TỔNG T.LƯỢNG (Kg)
Giằng kèo GK1 Số lượng: 1	1	Thép hộp 30x60x1.2		5080	2	2	10.16	16.77
	2	Thép hộp 30x60x1.2		180	5	5	0.9	1.49
	3	Thép hộp 30x30x1.2		1095	2	2	2.19	2.38
	4	Thép hộp 30x30x1.2		1120	2	2	2.24	2.43

- Trọng lượng thép ống vuông có BxHxd=30x60x1.2: = 18.26 kg; Chiều dài = 11.06 mét
- Trọng lượng thép ống vuông có BxHxd=30x30x1.2: = 4.81 kg; Chiều dài = 4.43 mét

*** TỔNG HỢP KHỐI LƯỢNG SƠN

- Trụ thép ống D90: L=4.0m (25 ck)
- Vì kèo (11 ck):
  + Thép hộp 30x60: L= 33.34m
  + Thép hộp 30x30: L= 23.68m
- Giằng kèo (01 ck):
  + Thép hộp 30x60: L= 132.3m
  + Thép hộp 30x30: L= 276.5m
- Xà gồ (14 ck):
  + Thép hộp 30x60: L= 67.8m

CTY TNHH TƯ VẤN THIẾT KẾ KIẾN PHÁT 92 PHÙ ĐỔNG CTP. PLEIKU - TỈNH GIA LAI GPĐT 5900345214 - 02692.12.12.2001 - DĐ: 0913411966 - 0913454380		CHỦ ĐẦU TƯ : UỶ BAN NHÂN DÂN XÃ CHƯ SÊ CÔNG TRÌNH : SỬA CHỮA, NÂNG CẤP CHỢ PHÍA NAM XÃ CHƯ SÊ HẠNG MỤC : MÁI CHE SỐ 7	
GIÁM ĐỐC	KTS NGUYỄN CHÍ HẢI	CHI TIẾT VÌ KÈO, GIẰNG KÈO THỐNG KÊ THÉP	
CHỦ NHIỆM			
CHỦ TRÌ	KS LÊ HUY TOÀN		
THIẾT KẾ	KS NGUYỄN VĂN CƯỜNG	TỶ LỆ :	HỒ SƠ THIẾT KẾ BẢN VẼ THI CÔNG
KIỂM TRA	KS LÊ HUY TOÀN		HOÀN THÀNH : 2026

BV : 03/03

HẠNG MỤC: MÁI CHE SỐ 8

ĐÁNH GIÁ HIỆN TRẠNG:

- TOLE LỢP MÁI CÒN SỬ DỤNG ĐƯỢC.
- XÀ GỒ THÉP HỘP 30X60 LỚP SƠN BONG TRÓC, GỈ SÉT.
- VÌ KÈO, GIẰNG KÈO THÉP HỘP 30X60, 30X30 LỚP SƠN BONG TRÓC, GỈ SÉT.
- TRỤ THÉP ỐNG D90. LỚP SƠN BONG TRÓC GỈ SÉT.

PHƯƠNG ÁN SỬA CHỮA:

- VỆ SINH SẠCH SẼ XÀ GỒ THÉP HỘP 30X60. SƠN LẠI 03 NƯỚC HOÀN THIỆN.
- VỆ SINH SẠCH SẼ VÌ KÈO, GIẰNG KÈO THÉP HỘP 30X60, 30X30. SƠN LẠI 03 NƯỚC HOÀN THIỆN.
- VỆ SINH SẠCH SẼ TRỤ THÉP ỐNG D90. SƠN LẠI 03 NƯỚC HOÀN THIỆN.

CÔNG TY TNHH VINA CONSO...
THẨM TRA
Theo văn bản số:...../.....
Ngày.....tháng.....năm.....
Ký tên:

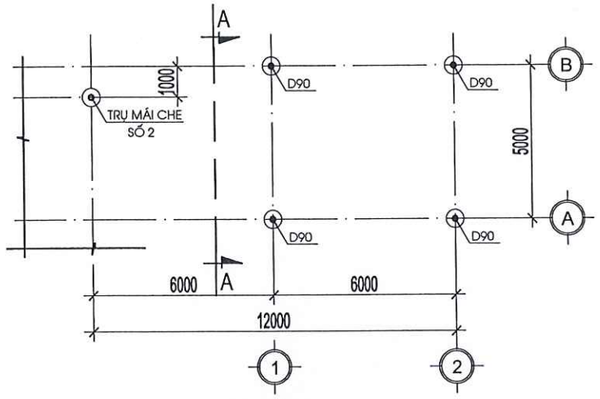

MẶT BẰNG
TL: 1/100

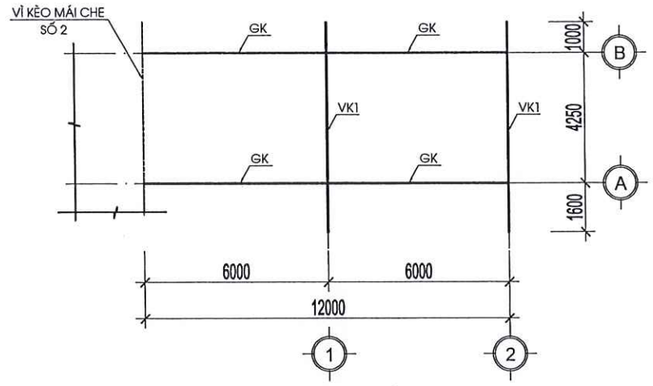

MẶT BẰNG VÌ KÈO + GIẰNG KÈO
TL: 1/100

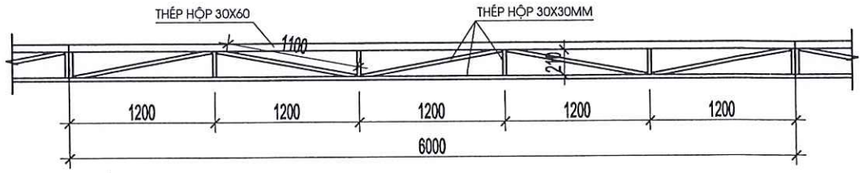

CHI TIẾT GIẰNG KÈO GK ĐẠI DIỆN - L=24M (HIỆN TRẠNG)
TL: 1/25

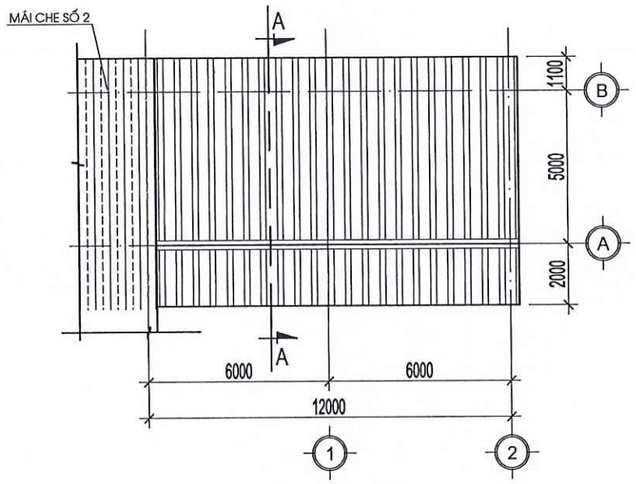

MẶT BẰNG MÁI
TL: 1/100

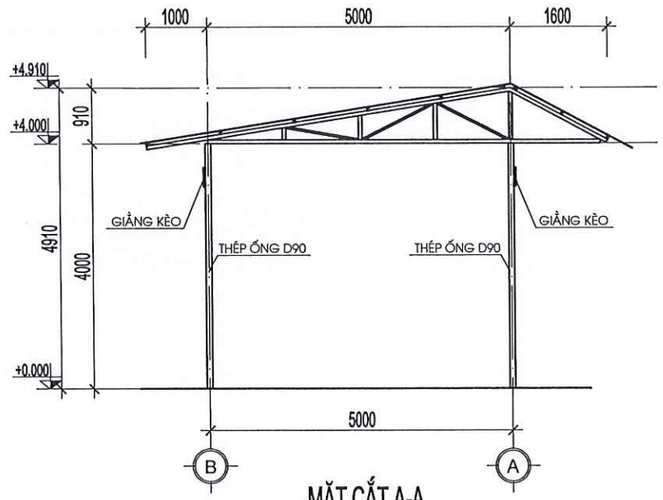

MẶT CẮT A-A
TL: 1/50

*** TỔNG HỢP KHỐI LƯỢNG SƠN

- Trụ thép ống D90: L=4.0m (04 ck)
- Vì kèo (02 ck):
  + Thép hộp 30x60: L= 16.45m
  + Thép hộp 30x30: L= 3.70m
- Giằng kèo (01 ck):
  + Thép hộp 30x60: L= 24m
  + Thép hộp 30x30: L= 50.41m
- Xà gồ (09 ck):
  + Thép hộp 30x60: L= 12.0m

CÔNG TY TNHH VINA CONS...
THẨM TRA
Theo văn bản số:...../.....
Ngày.....tháng.....năm.....
Ký tên:

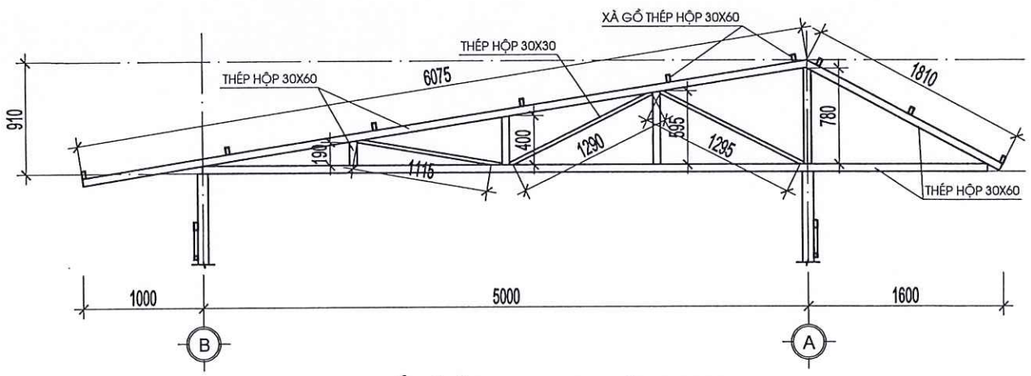

CHI TIẾT VÌ KÈO VK1 - 02 CK (HIỆN TRẠNG)
TL: 1/25

CTY TNHH TƯ VẤN THIẾT KẾ KIẾN PHÁT 92 PHÙ ĐỔNG - TP. PLEIKU - TỈNH GIA LAI ĐT: 02692. 212001 - ĐĐ: 0913411966 - 0913454380			CHỦ ĐẦU TƯ : UỶ BAN NHÂN DÂN XÃ CHƯ SÊ CÔNG TRÌNH : SỬA CHỮA, NÂNG CẤP CHỢ PHÍA NAM XÃ CHƯ SÊ HẠNG MỤC : MÁI CHE SỐ 8
GIÁM ĐỐC		KTS NGUYỄN CHÍ HẢI	MẶT BẰNG, MẶT BẰNG MÁI MB VÌ KÈO, GIẰNG KÈO, MC A-A CHI TIẾT VÌ KÈO, GIẰNG KÈO, THỐNG KÊ THÉP
CHỦ NHIỆM			
CHỦ TRÌ		KS LÊ HUY TOÀN	
THIẾT KẾ		KS NGUYỄN VĂN CƯỜNG	TỶ LỆ : / HỒ SƠ THIẾT KẾ BẢN VẼ THI CÔNG / BV : 01/01
KIỂM TRA		KS LÊ HUY TOÀN	HOÀN THÀNH : 2026

HẠNG MỤC: MÁI CHE SỐ 9

ĐÁNH GIÁ HIỆN TRẠNG:

- TOLE LỢP MÁI CÒN SỬ DỤNG ĐƯỢC.
- XÀ GỒ THÉP HỘP 30X60 LỚP SƠN BONG TRÓC, GỈ SÉT.
- VÌ KÈO, GIẰNG KÈO THÉP HỘP 30X60, 30X30 LỚP SƠN BONG TRÓC, GỈ SÉT.
- TRỤ THÉP ỐNG D90. LỚP SƠN BONG TRÓC GỈ SÉT.
- MỘT SỐ TRỤ ỐNG D90 (03 CK), D60 (02 CK) ĐÃ BỊ HƯ HỎNG.

PHƯƠNG ÁN SỬA CHỮA:

- VỆ SINH SẠCH SẼ XÀ GỒ THÉP HỘP 30X60. SƠN LẠI 03 NƯỚC HOÀN THIỆN.
- VỆ SINH SẠCH SẼ VÌ KÈO, GIẰNG KÈO THÉP HỘP 30X60, 30X30. SƠN LẠI 03 NƯỚC HOÀN THIỆN.
- VỆ SINH SẠCH SẼ TRỤ THÉP ỐNG D90. SƠN LẠI 03 NƯỚC HOÀN THIỆN.
- THÁO DỠ TRỤ THÉP ỐNG D90, D60 HƯ HỎNG. ĐỔ BÊ TÔNG ĐÁ 1X2 MÁC 200#. LẮP DỰNG ỐNG D90X3MM (03 CK). D60X3MM (02 CK).

CÔNG TY TNHH VINA CONSU
THẨM TRA
Theo văn bản số:...../.....
Ngày.....tháng.....năm.....
Ký tên:

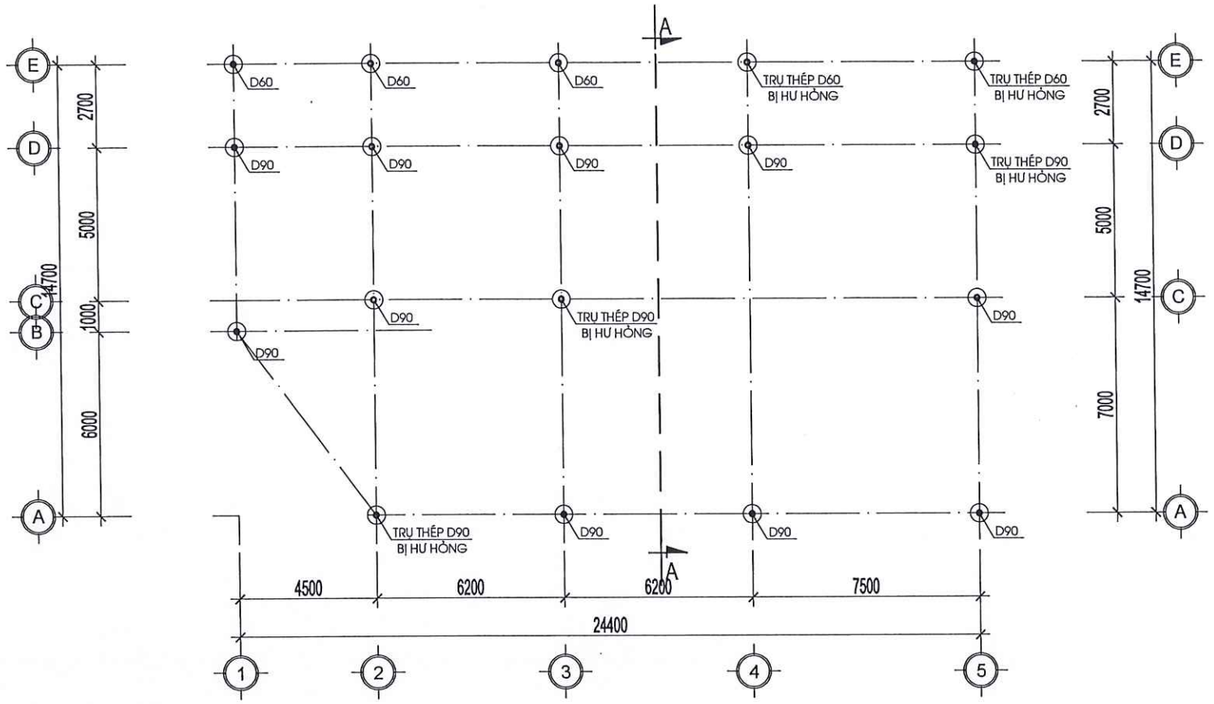

MẶT BẰNG
TL: 1/100

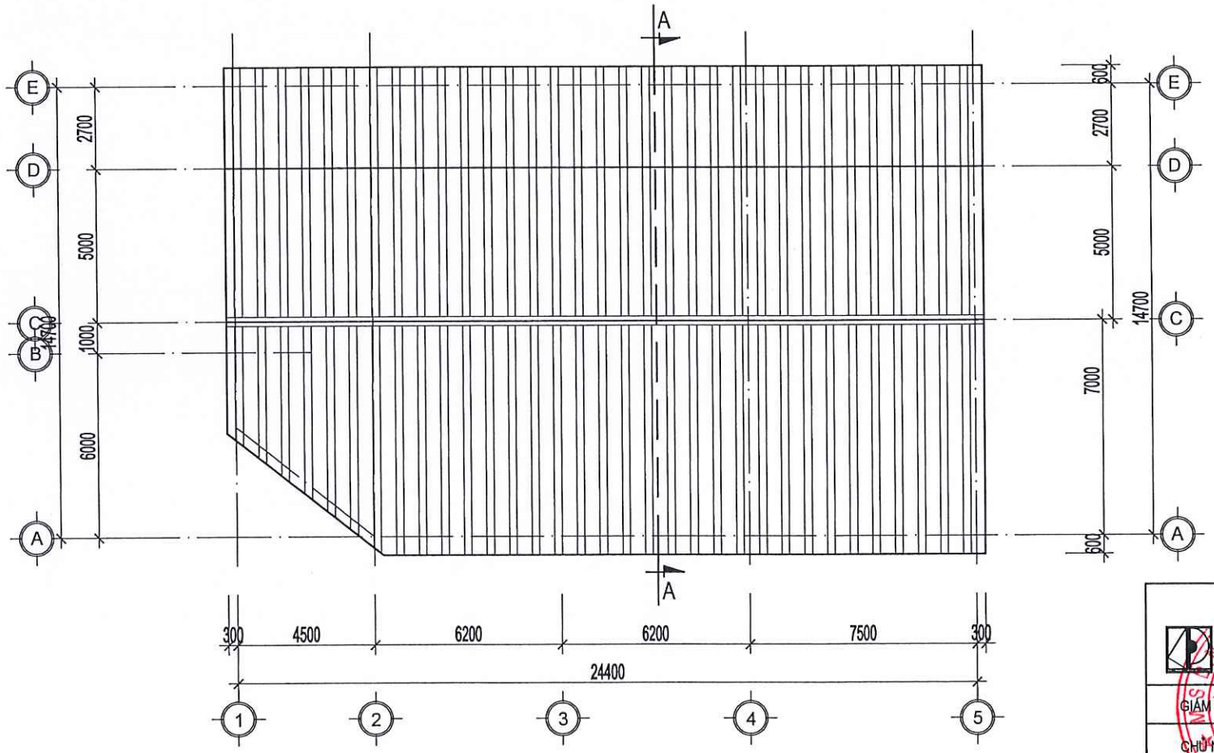

MẶT BẰNG MÁI
TL: 1/100

CÔNG TY TNHH VINA CONSU
THẨM TRA
Theo văn bản số:...../.....
Ngày.....tháng.....năm.....
Ký tên:

CTY TNHH TƯ VẤN THIẾT KẾ KIẾN PHÁT 92 PHÙ ĐỔNG - TP. PLEIKU - TỈNH GIA LAI ĐT: 02692.272001- ĐĐ: 0913411966 - 0913454380		CHỦ ĐẦU TƯ : UỶ BAN NHÂN DÂN XÃ CHƯ SÊ CÔNG TRÌNH : SỬA CHỮA, NÂNG CẤP CHỢ PHÍA NAM XÃ CHƯ SÊ HẠNG MỤC : MÁI CHE SỐ 9	
GIÁM ĐỐC		KTS NGUYỄN CHÍ HẢI	MẶT BẰNG, MẶT BẰNG MÁI
CHỦ NHIỆM			
CHỦ TRÌ		KS LÊ HUY TOÀN	
THIẾT KẾ		KS NGUYỄN VĂN CƯỜNG	TỶ LỆ : / HỒ SƠ THIẾT KẾ BẢN VẼ THI CÔNG / BV : 01/03
KIỂM TRA		KS LÊ HUY TOÀN	HOÀN THÀNH : 2026

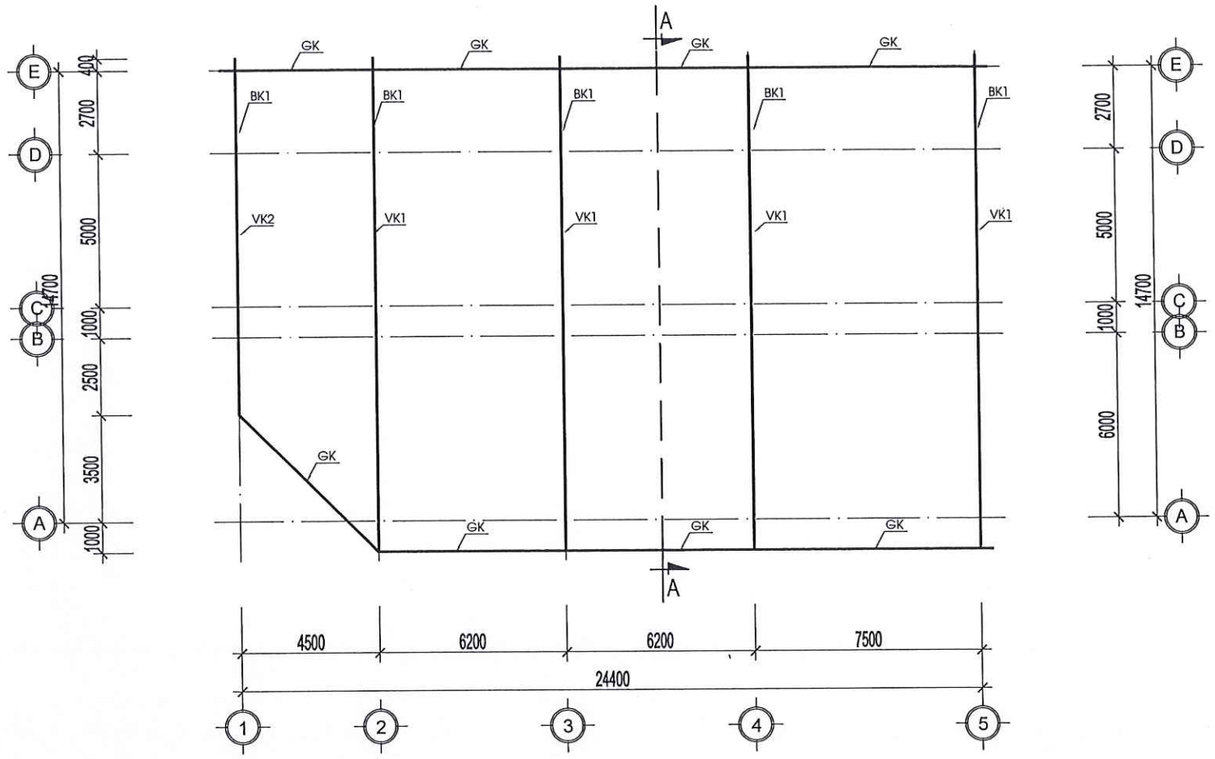

MẶT BẰNG VÌ KÈO + GIẰNG KÈO

TL: 1/100

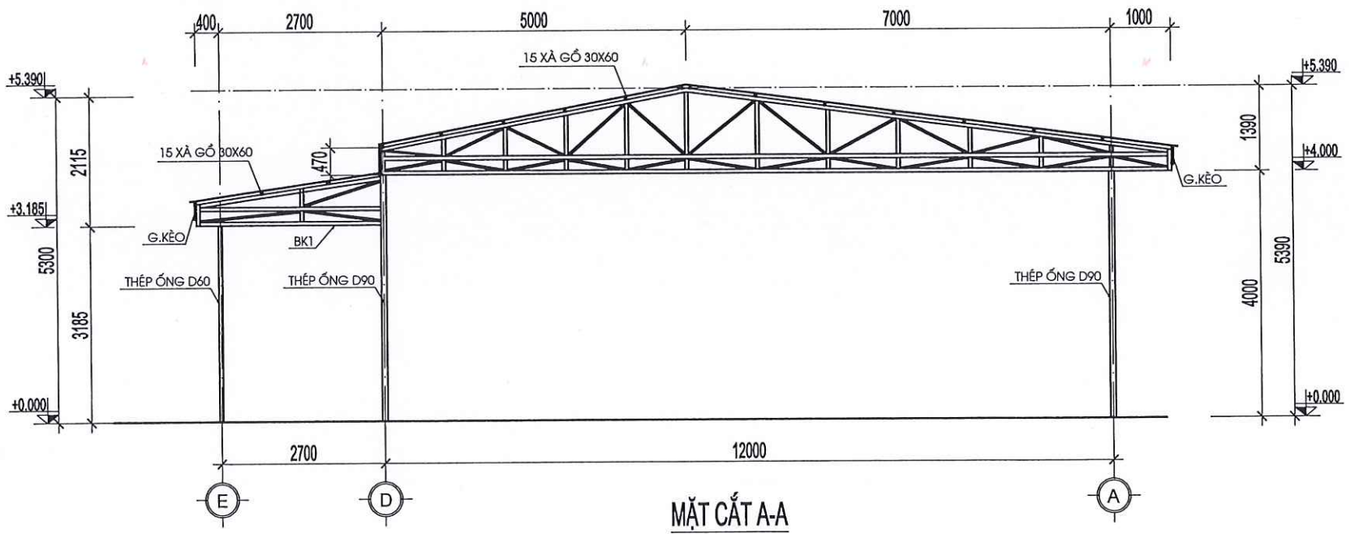

MẶT CẮT A-A

TL: 1/50

CÔNG TY TNHH VINA CONSO

THẨM TRA

Theo văn bản số:...../.....

Ngày.....tháng.....năm.....

Ký tên:

CTY TNHH TƯ VẤN THIẾT KẾ KIẾN PHÁT 92 PHÙ ĐỔNG - TP. PLEIKU - TỈNH GIA LAI ĐT: 02692. 2212001- DĐ: 0913411966 - 0913454380		CHỦ ĐẦU TƯ : UỶ BAN NHÂN DÂN XÃ CHƯ SÊ CÔNG TRÌNH : SỬA CHỮA, NÂNG CẤP CHỢ PHÍA NAM XÃ CHƯ SÊ HẠNG MỤC : MÁI CHE SỐ 9	
GIÁM ĐỐC		KTS NGUYỄN CHÍ HẢI	MẶT BẰNG VÌ KÈO, GIẰNG KÈO, MẶT CẮT A-A
CHỦ NHIỆM			
CHỦ TRÌ		KS LÊ HUY TOÀN	
THIẾT KẾ		KS NGUYỄN VĂN CƯỜNG	TỶ LỆ : / HỒ SƠ THIẾT KẾ BẢN VẼ THI CÔNG / BV : 02/03
KIỂM TRA		KS LÊ HUY TOÀN	HOÀN THÀNH : 2026

HẠNG MỤC: MÁI CHE SỐ 10

ĐÁNH GIÁ HIỆN TRẠNG:

- TOLE LỢP MÁI CÒN SỬ DỤNG ĐƯỢC.
- XÀ GỒ THÉP HỘP 30X60 LỚP SƠN BONG TRÓC, GỈ SÉT.
- VÌ KÈO, GIẰNG KÈO THÉP HỘP 30X60, 30X30 LỚP SƠN BONG TRÓC, GỈ SÉT.
- TRỤ THÉP ỐNG D90. LỚP SƠN BONG TRÓC GỈ SÉT.
- MỘT SỐ TRỤ ỐNG D90 (01 CK) ĐÃ BỊ HƯ HỎNG.

PHƯƠNG ÁN SỬA CHỮA:

- VỆ SINH SẠCH SẼ XÀ GỒ THÉP HỘP 30X60. SƠN LẠI 03 NƯỚC HOÀN THIỆN.
- VỆ SINH SẠCH SẼ VÌ KÈO, GIẰNG KÈO THÉP HỘP 30X60, 30X30. SƠN LẠI 03 NƯỚC HOÀN THIỆN.
- VỆ SINH SẠCH SẼ TRỤ THÉP ỐNG D90. SƠN LẠI 03 NƯỚC HOÀN THIỆN.
- THÁO DỠ TRỤ THÉP ỐNG D90. ĐỔ BÊ TÔNG ĐÁ 1X2 MÁC 200#. LẮP DỰNG ỐNG D90X3MM (01 CK).

CÔNG TY TNHH VINA CONSU
THẨM TRA
Theo văn bản số:...../.....
Ngày.....tháng.....năm.....
Ký tên:

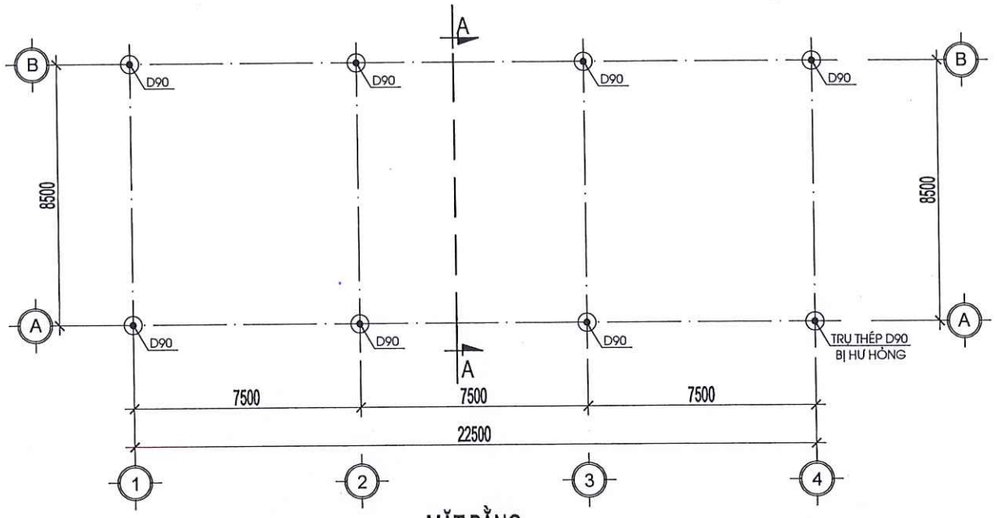

MẶT BẰNG
TL: 1/100

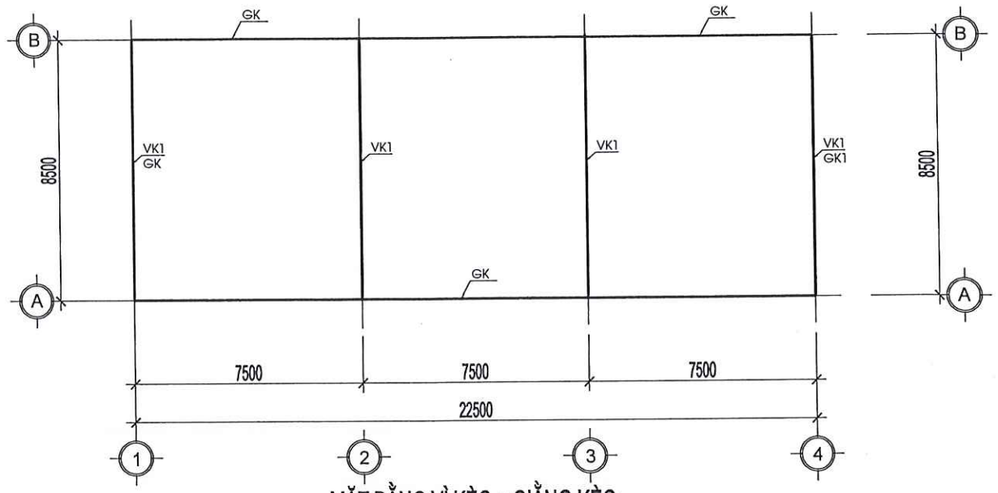

MẶT BẰNG VÌ KÈO + GIẰNG KÈO
TL: 1/100

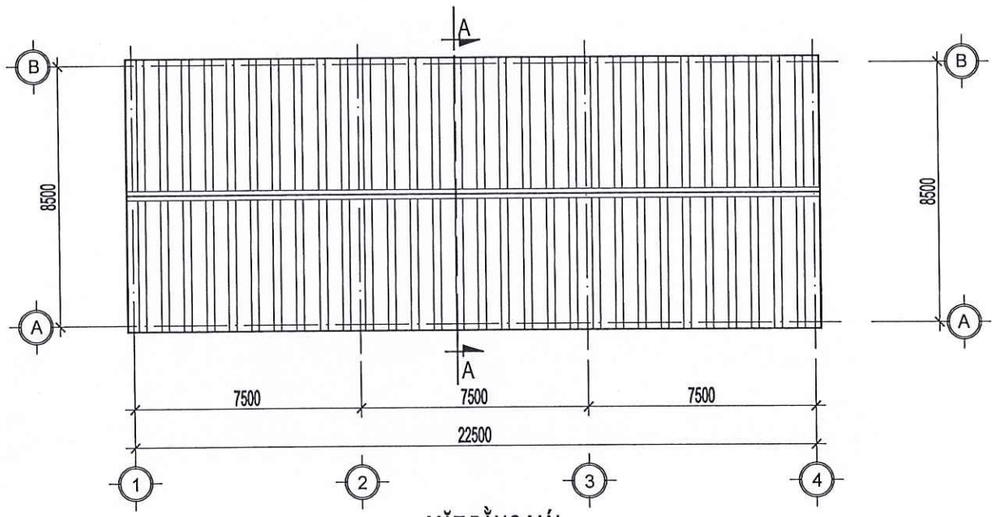

MẶT BẰNG MÁI
TL: 1/100

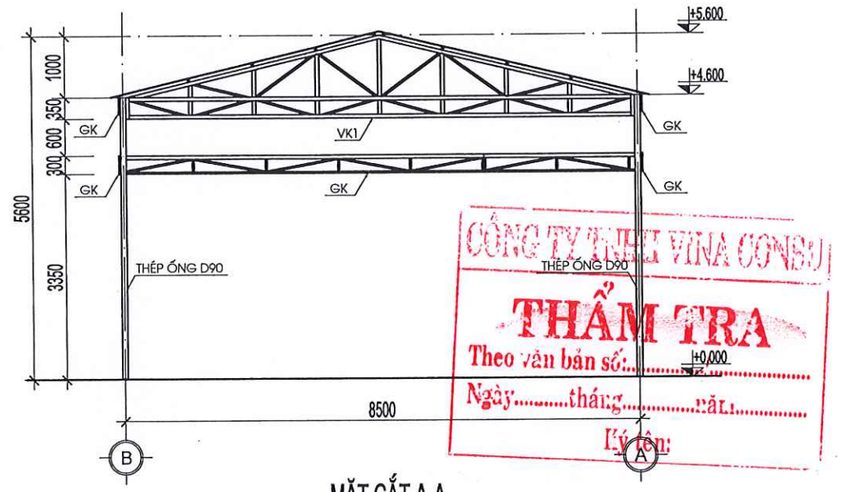

CÔNG TY TNHH VINA CONSU
THẨM TRA
Theo văn bản số:.....
Ngày.....tháng.....năm.....
Ký tên:

MẶT CẮT A-A
TL: 1/50

CTY TNHH TƯ VẤN THIẾT KẾ KIẾN PHÁT 92 PHỦ ĐỔNG - TP. PLEIKU - TỈNH GIA LAI ĐT: 02692. 2120001 - DĐ: 0913411966 - 0913454380			CHỦ ĐẦU TƯ : UỶ BAN NHÂN DÂN XÃ CHƯ SÊ CÔNG TRÌNH : SỬA CHỮA, NÂNG CẤP CHỢ PHÍA NAM XÃ CHƯ SÊ HẠNG MỤC : MÁI CHE SỐ 10
GIÁM ĐỐC		KTS NGUYỄN CHÍ HẢI	MẶT BẰNG, MẶT BẰNG MÁI, MẶT BẰNG VÌ KÈO, GIẰNG KÈO, MẶT CẮT A-A
CHỦ NHIỆM			
CHỦ TRÌ		KS LÊ HUY TOÀN	
THIẾT KẾ		KS NGUYỄN VĂN CƯỜNG	TỶ LỆ : HỒ SƠ THIẾT KẾ BẢN VẼ THI CÔNG — BV : 01/02
KIỂM TRA		KS LÊ HUY TOÀN	HOÀN THÀNH : 2026

CÔNG TY T.N.H.H TƯ VẤN THIẾT KẾ KIẾN PHÁT

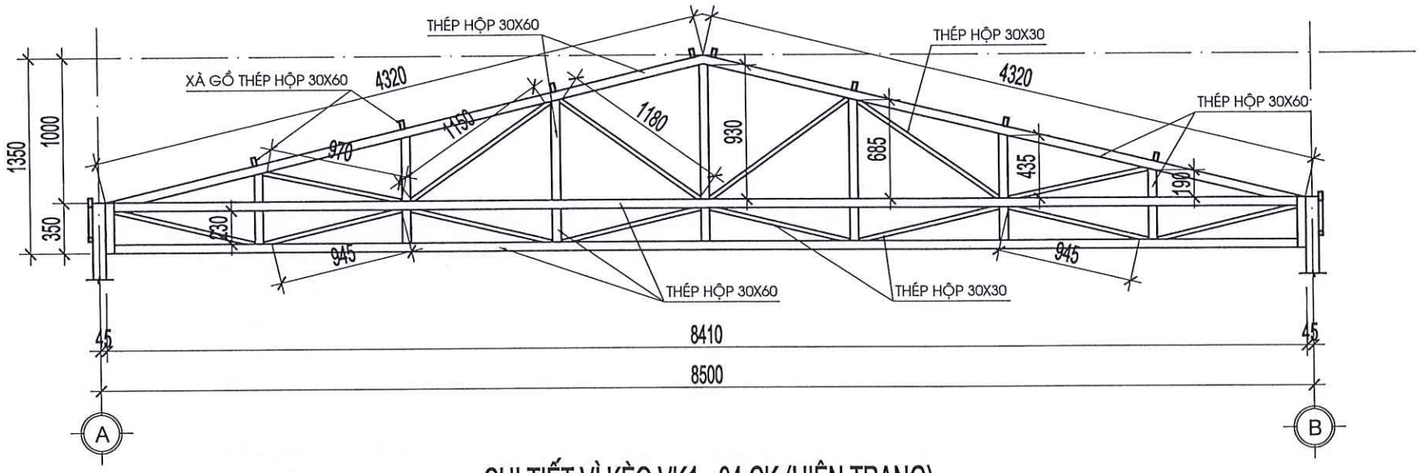

CHI TIẾT VÌ KÈO VK1 - 04 CK (HIỆN TRẠNG)

TL: 1/25

*** TỔNG HỢP KHỐI LƯỢNG SƠN

- Trụ thép ống D90: L=4.6m (07 ck)
- Vì kèo VK1 (04 ck):
  + Thép hộp 30x60: L= 31.32m
  + Thép hộp 30x30: L= 14.16m
- Giằng kèo (01 ck):
  + Thép hộp 30x60: L=107m
  + Thép hộp 30x30: L= 223.8m
- Xà gồ (10 ck):
  + Thép hộp 30x60: L= 22.9m

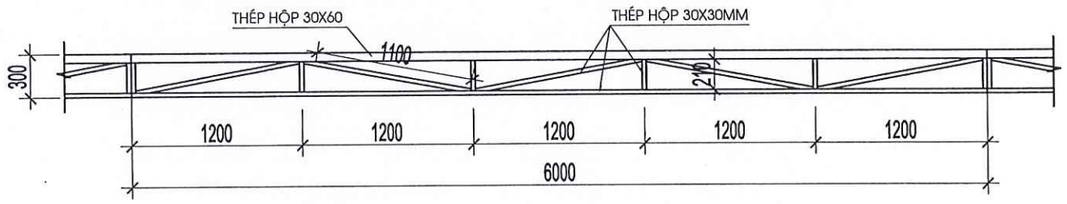

CHI TIẾT GIẰNG KÈO GK ĐẠI DIỆN - L=107M (HIỆN TRẠNG)

TL: 1/25

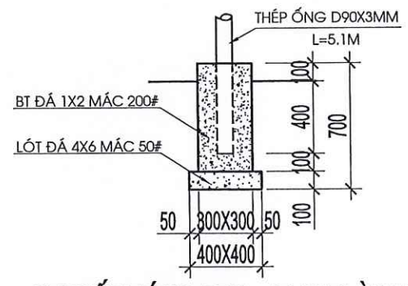

CHI TIẾT MÓNG TRỤ - 01 CK (LÀM MỚI)

TL: 1/25

CÔNG TY TNHH VINA CONSD
THẨM TRA
Theo văn bản số:...../.....
Ngày.....tháng.....năm.....
Ký tên:

BẢNG THỐNG KÊ CỐT THÉP

TÊN C.KIỆN	SỐ HIỆU	HÌNH DẠNG - KÍCH THƯỚC	ĐƯỜNG KÍNH (mm)	CHIỀU DÀI 1 THANH (mm)	SỐ LƯỢNG		TỔNG CHIỀU DÀI (m)	TỔNG T.LƯỢNG (Kg)
					1 C.KIỆN	T.BỘ		
Trụ SL: 1	1	Thép ống ø90xd3		5100	1	1	5.1	32.83
- Trọng lượng thép ống tròn có ø90xd3: = 32.83 kg; Chiều dài = 5.1 mét								

CTY TNHH TƯ VẤN THIẾT KẾ KIẾN PHÁT 92 PHÙ ĐỔNG - TP. PLEIKU - TỈNH GIA LAI ĐT: 02692 2212001 - DĐ: 0913411966 - 0913454380			CHỦ ĐẦU TƯ : UỶ BAN NHÂN DÂN XÃ CHƯ SÊ CÔNG TRÌNH : SỬA CHỮA, NÂNG CẤP CHỢ PHÍA NAM XÃ CHƯ SÊ HẠNG MỤC : MÁI CHE SỐ 10
GIÁM ĐỐC		KTS NGUYỄN CHÍ HẢI	CHI TIẾT VÌ KÈO, GIẰNG KÈO THỐNG KÊ THÉP
CHỦ NHIỆM			
CHỦ TRÌ		KS LÊ HUY TOÀN	
THIẾT KẾ		KS NGUYỄN VĂN CƯỜNG	TỶ LỆ : / HỒ SƠ THIẾT KẾ BẢN VẼ THI CÔNG / BV : 02/02
KIỂM TRA		KS LÊ HUY TOÀN	HOÀN THÀNH : 2026

CÔNG TY TNHH TƯ VẤN THIẾT KẾ KIẾN PHÁT

HẠNG MỤC : NHÀ VỆ SINH SỬA CHỮA

CÔNG TY TNHH VINA CONSU

THẨM TRA

Theo văn bản số:...../.....

Ngày.....tháng.....năm.....

Ký tên:

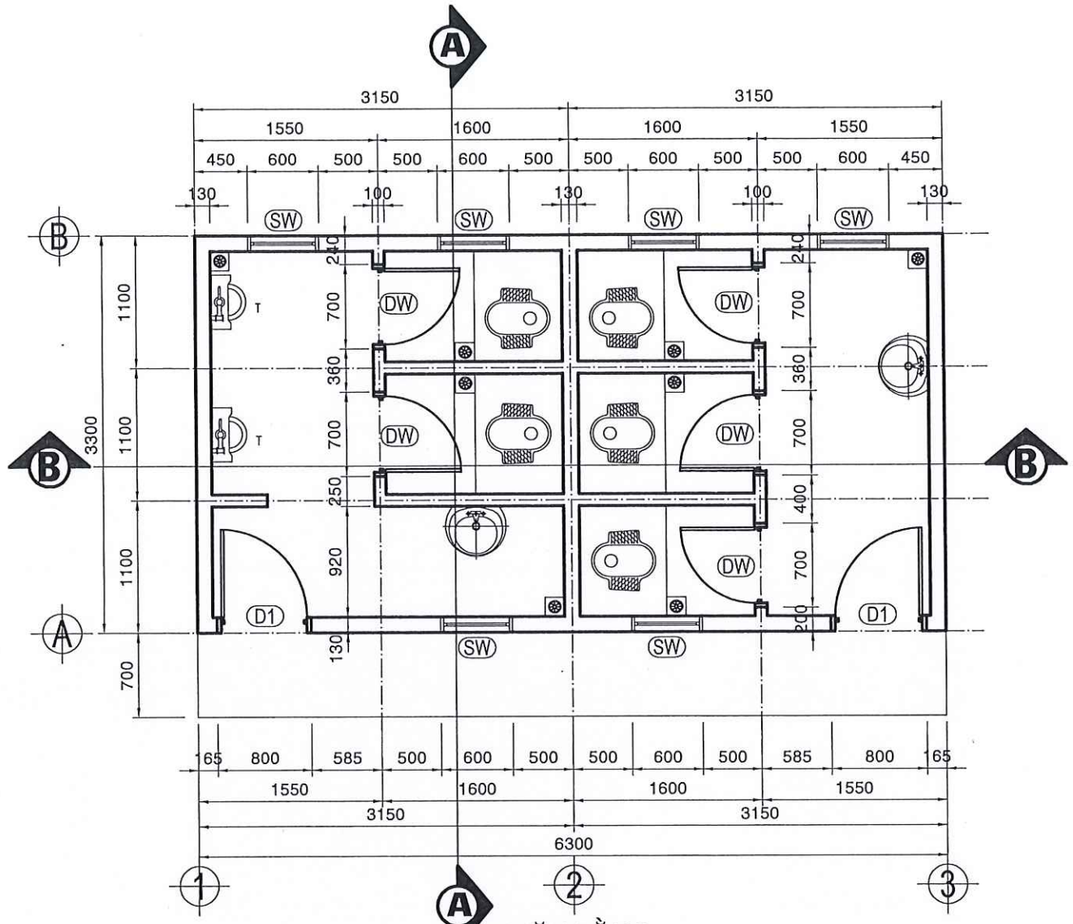

MẶT BẰNG

TL : 1/50

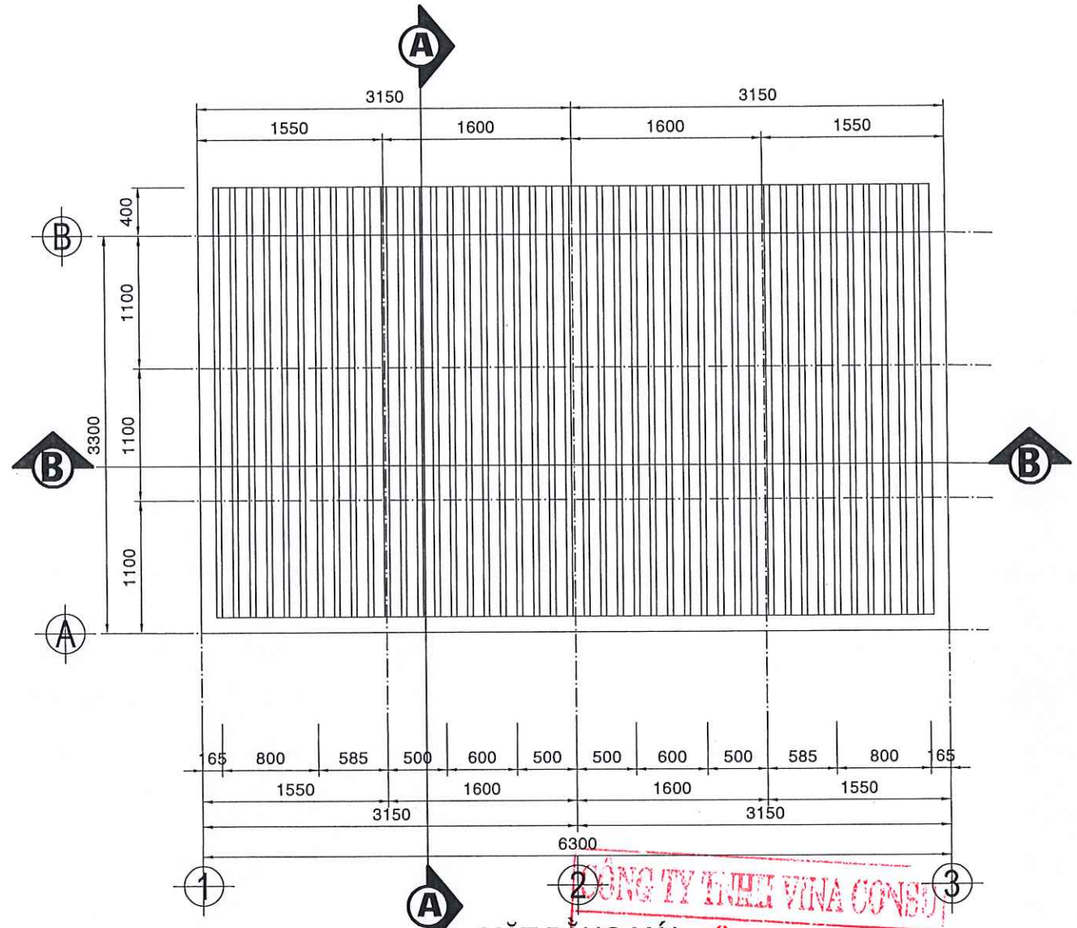

MẶT BẰNG MÁI

TL : 1/50

CÔNG TY TNHH VINA CONSULT
THẨM TRA
Theo văn bản số:...../.....
Ngày.....tháng.....năm.....
Ký tên:

ĐÁNH GIÁ HIỆN TRẠNG :

- Toàn bộ tường trong và ngoài nhà bị hoen ố, rêu mốc.
- Cửa đi cửa sổ sắt kính D1, Sw bị hư hỏng, cửa đi nhôm kính Dw bị hư hỏng.
- Toàn bộ nền bị bong dộp hư hỏng, gạch ốp tường bị bong tróc.
- Toàn bộ thiết bị vệ sinh bị hư hỏng.
- Hệ thống cấp thoát nước bị hư hỏng.
- Hệ thống điện bị hư hỏng.

CTY TNHH TƯ VẤN THIẾT KẾ KIẾN PHÁT 92 PHÙ ĐỔNG - TP. PLEIKU - TỈNH GIA LAI ĐT: 0592.312001- DĐ: 0913411966 - 0913454380			CHỦ ĐẦU TƯ : UBND XÃ CHƯ SÊ CÔNG TRÌNH : SỬA CHỮA NÂNG CẤP CHỢ PHÍA NAM HẠNG MỤC : NHÀ VỆ SINH
GIÁM ĐỐC		KTS NGUYỄN CHÍ HẢI	MẶT BẰNG, MẶT BẰNG MÁI
CHỦ NHIỆM			
CHỦ TRÌ		KTS PHẠM BÁ LỢI	
THIẾT KẾ			TỶ LỆ : / HS THIẾT KẾ BẢN VẼ THI CÔNG / HT: 03/09
KIỂM TRA		KS LÊ HUY TOÀN	HOÀN THÀNH : 2026

CÔNG TY TNHH TƯ VẤN THIẾT KẾ KIẾN PHÁT

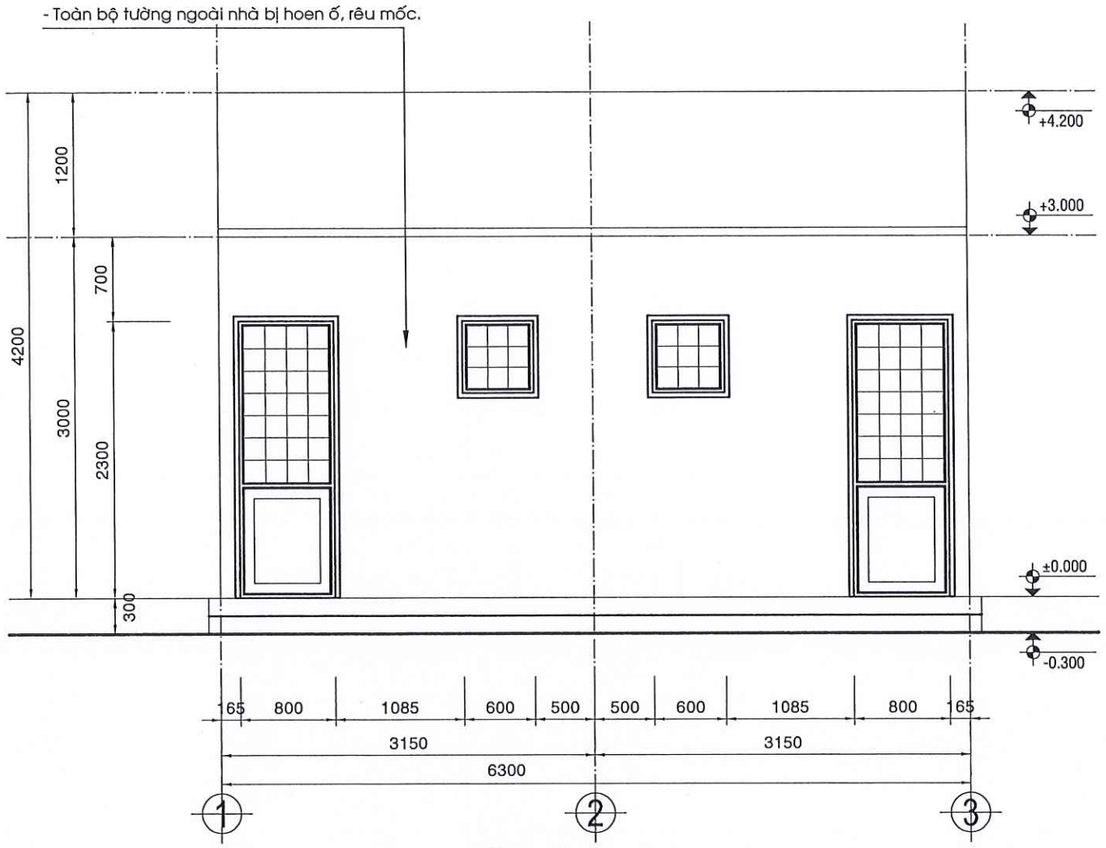

MẶT ĐỨNG TRỤC 1 - 3

TL : 1/50

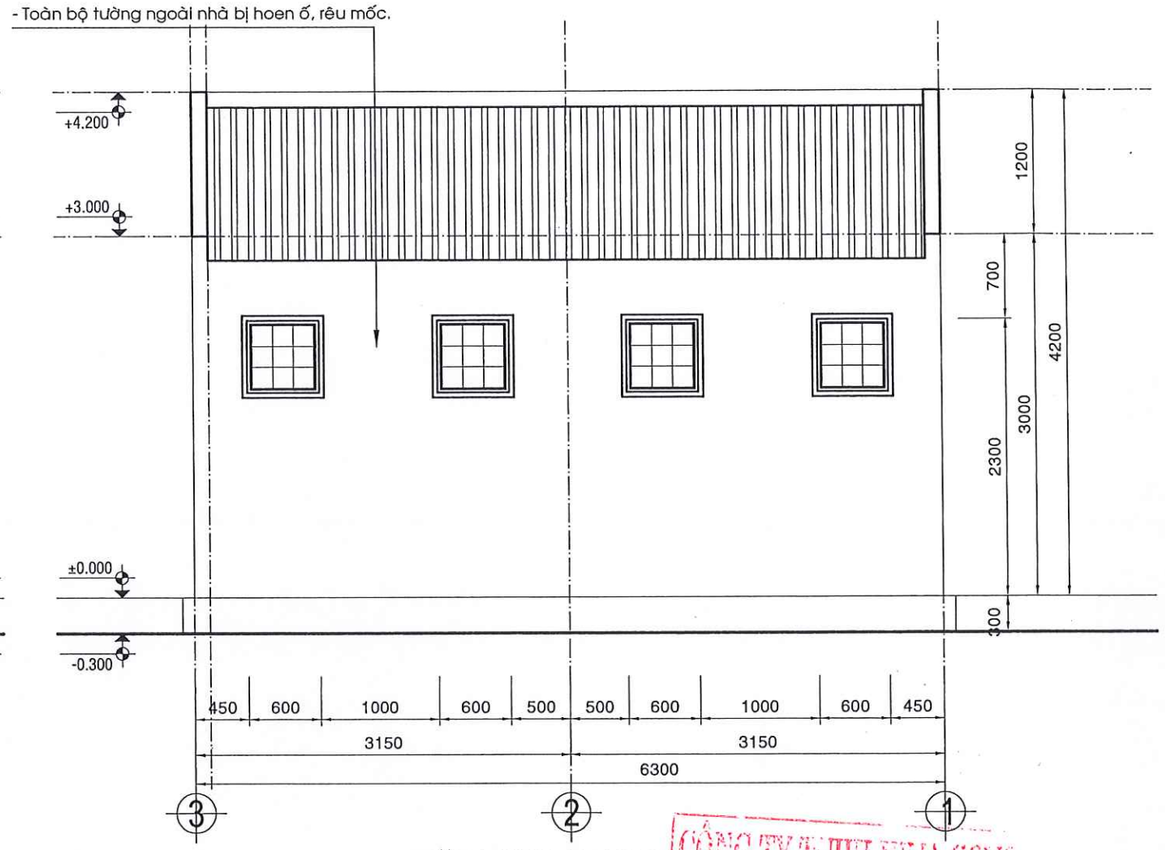

MẶT ĐỨNG TRỤC 3 - 1

TL : 1/50

CÔNG TY TNHH VINA CONSL

THẨM TRA

Theo văn bản số:...../.....

Ngày.....tháng.....năm.....

Ký tên:

CTY TNHH TƯ VẤN THIẾT KẾ KIẾN PHÁT 92 PHÙ ĐỔNG - TP. PLEIKU - TỈNH GIA LAI ĐT: 0592. 212061 - DĐ: 0913411966 - 0913454380			CHỦ ĐẦU TƯ : UBND XÃ CHƯ SÊ CÔNG TRÌNH : SỬA CHỮA NÂNG CẤP CHỢ PHÍA NAM HẠNG MỤC : NHÀ VỆ SINH
GIÁM ĐỐC		KTS NGUYỄN CHÍ HẢI	MẶT ĐỨNG TRỤC 1 - 3, 3 - 1
CHỦ NHIỆM			
CHỦ TRÌ		KTS PHẠM BÁ LỢI	
THIẾT KẾ			TỶ LỆ : / HS THIẾT KẾ BẢN VẼ THI CÔNG / HT: 03/09
KIỂM TRA		KS LÊ HUY TOÀN	HOÀN THÀNH : 2026

- Toàn bộ tường ngoài nhà bị hoen ố, rêu mốc.

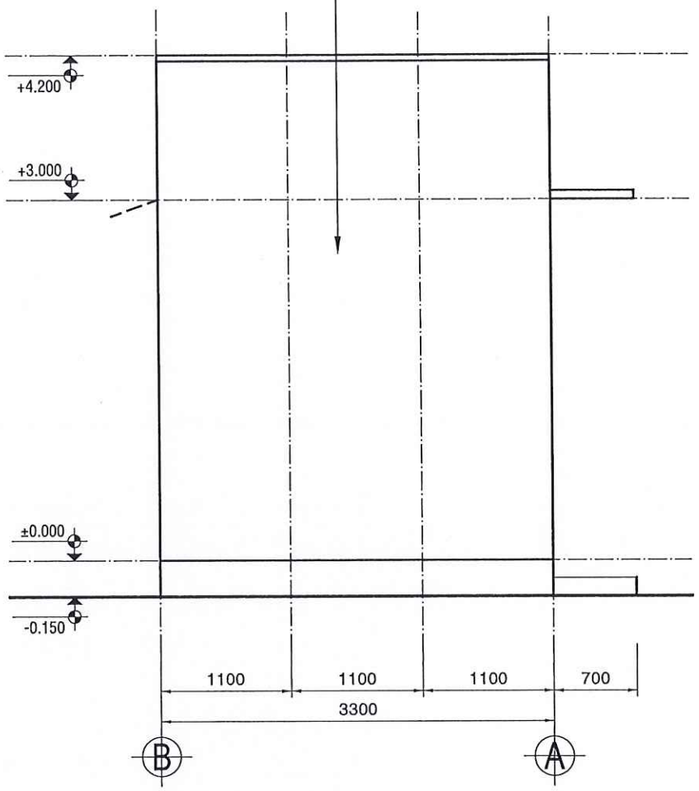

MẶT ĐỨNG TRỤC B - A

TL : 1/50

- Toàn bộ tường ngoài nhà bị hoen ố, rêu mốc.

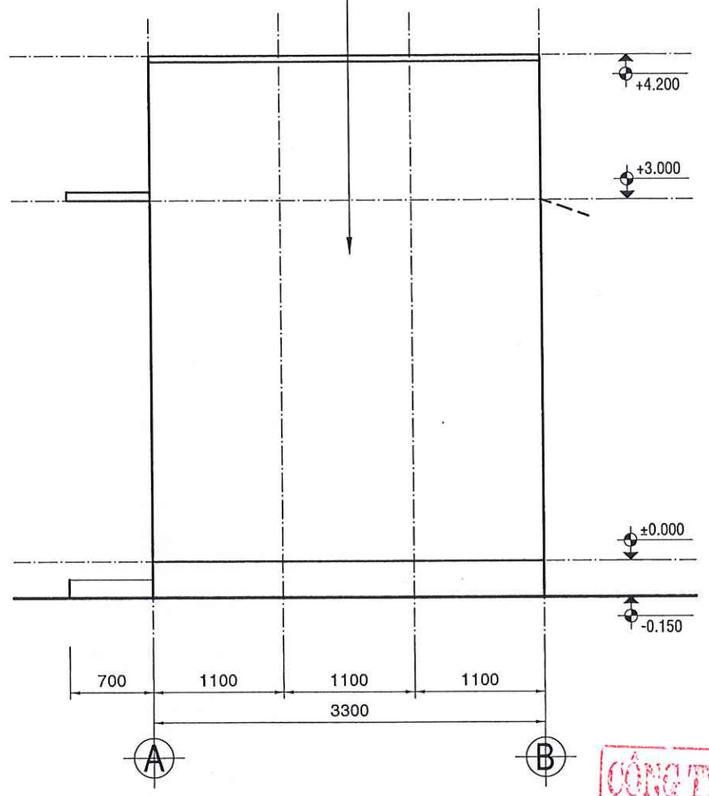

MẶT ĐỨNG TRỤC A - B

TL : 1/50

CÔNG TY TNHH VINA CONSU

THẨM TRA

Theo văn bản số:...../.....

Ngày.....tháng.....năm.....

Ký tên:

CTY TNHH TƯ VẤN THIẾT KẾ KIẾN PHÁT 92 PHÙ ĐỔNG - TP. PLEIKU - TỈNH GIA LAI ĐT: 0592 212001- DĐ: 0913411966 - 0913454380			CHỦ ĐẦU TƯ : UBND XÃ CHƯ SÊ CÔNG TRÌNH : SỬA CHỮA NÂNG CẤP CHỢ PHÍA NAM HẠNG MỤC : NHÀ VỆ SINH
GIÁM ĐỐC		KTS NGUYỄN CHÍ HẢI	MẶT ĐỨNG TRỤC 1 - 3, 3 - 1
CHỦ NHIỆM			
CHỦ TRÌ		KTS PHẠM BÁ LỢI	
THIẾT KẾ			TỶ LỆ : / HS THIẾT KẾ BẢN VẼ THI CÔNG / HT: 03/09
KIỂM TRA		KS LÊ HUY TOÀN	HOÀN THÀNH : 2026

- Toàn bộ tường trong nhà bị hoen ố, rêu mốc.

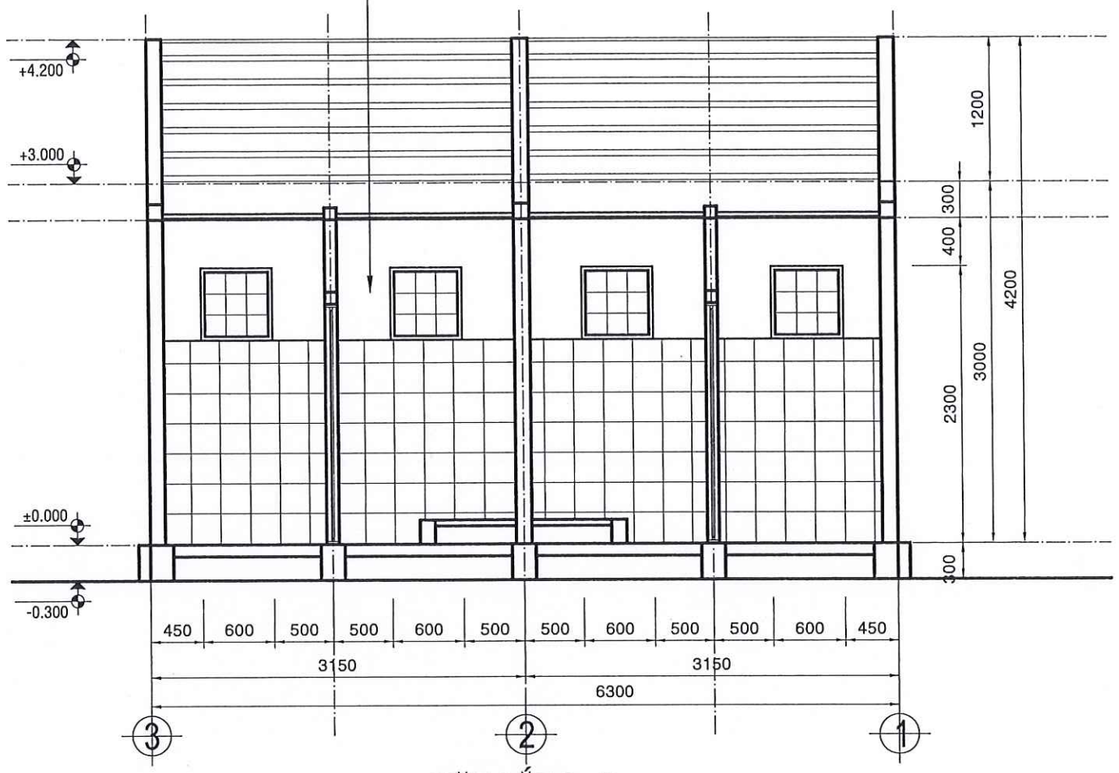

MẶT CẮT B - B

TL : 1/50

- Toàn bộ tường trong nhà bị hoen ố, rêu mốc.

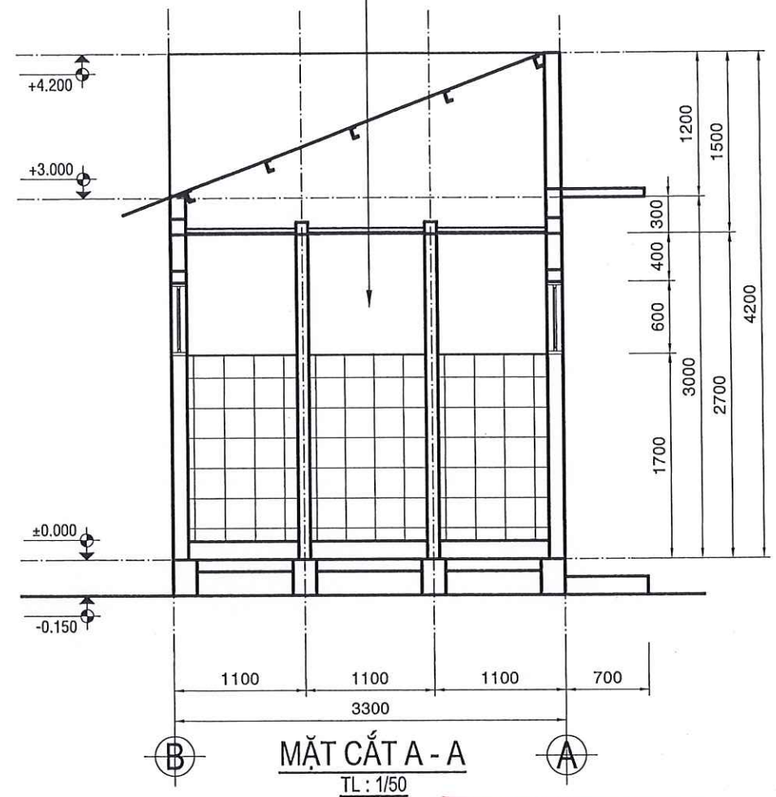

MẶT CẮT A - A

TL : 1/50

CÔNG TY TNHH VINA CONSU

THẨM TRA

Theo văn bản số:...../.....

Ngày.....tháng.....năm.....

Ký tên:

CTY TNHH TƯ VẤN THIẾT KẾ KIẾN PHÁT 92 PHÙ ĐỔNG - TP. PLEIKU - TỈNH GIA LAI ĐT: 0592. 212001 - DĐ: 0913411966 - 0913454380			CHỦ ĐẦU TƯ : UBND XÃ CHƯ SÊ CÔNG TRÌNH : SỬA CHỮA NÂNG CẤP CHỢ PHÍA NAM HẠNG MỤC : NHÀ VỆ SINH
GIÁM ĐỐC		KTS NGUYỄN CHÍ HẢI	MẶT ĐỨNG TRỤC 1 - 3, 3 - 1
CHỦ NHIỆM			
CHỦ TRÌ		KTS PHẠM BÁ LỢI	
THIẾT KẾ			TỶ LỆ : / HS THIẾT KẾ BẢN VẼ THI CÔNG / HOÀN THÀNH : 2026 / HT: 03/09
KIỂM TRA		KS LÊ HUY TOÀN	

CÔNG TY T.N.H.H TƯ VẤN THIẾT KẾ KIẾN PHÁT

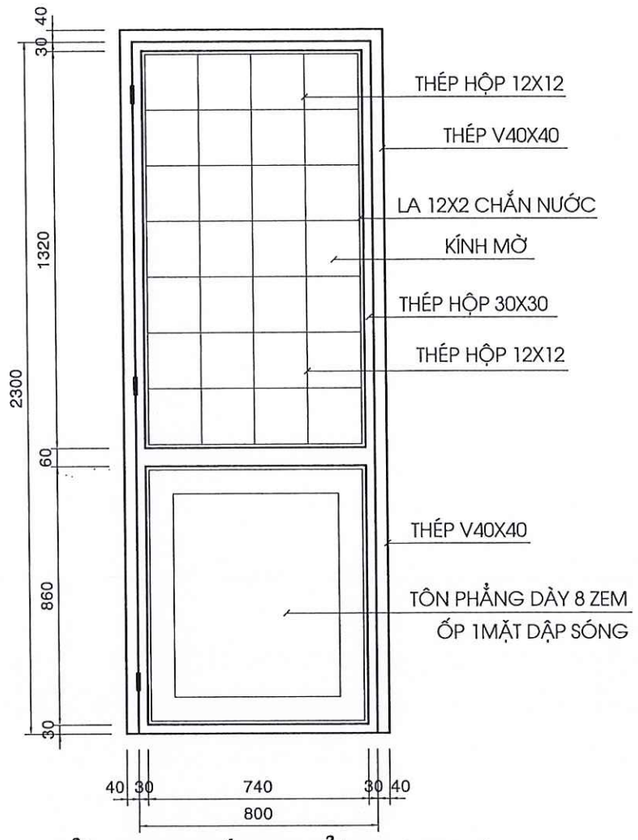

CỬA ĐI 01 CÁNH MỞ D1 (02CK)

TỈ LỆ 1-20

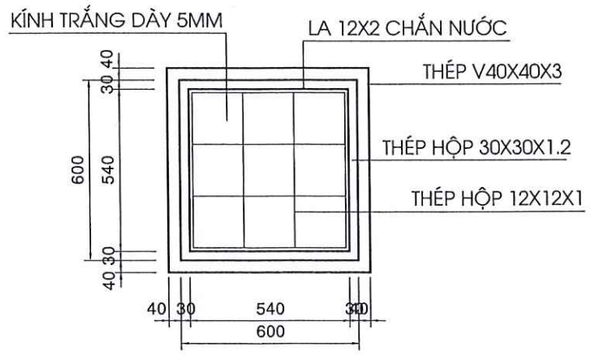

CỬA SỔ 01 CÁNH LẬT SW (06CK)

TỈ LỆ 1-20

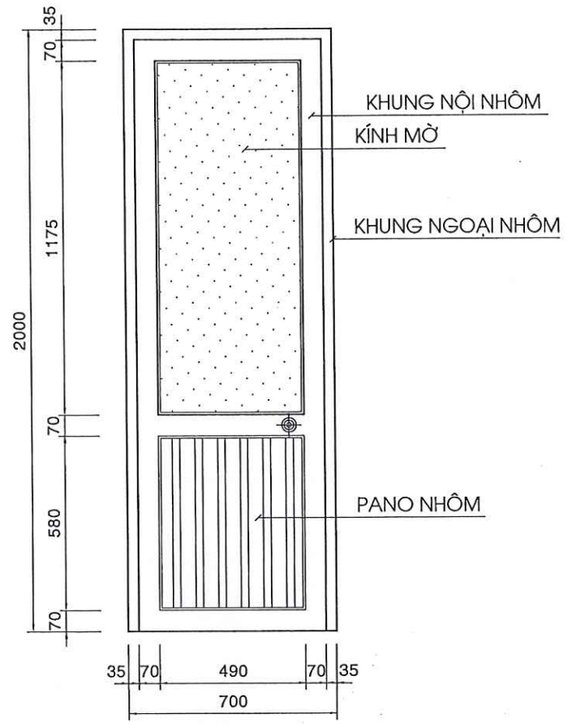

CỬA ĐI 01 CÁNH MỞ DW (05CK)

TỈ LỆ 1-20

CÔNG TY TNHH VINA CONSU
THẨM TRA
Theo văn bản số:...../.....
Ngày.....tháng.....năm.....
Ký tên:

CTY TNHH TƯ VẤN THIẾT KẾ KIẾN PHÁT 92 PHÙ ĐỔNG - TP. PLEIKU - TỈNH GIA LAI ĐT: 0592. 212001 - DĐ: 0913411966 - 0913454380			CHỦ ĐẦU TƯ : UBND XÃ CHƯ SÊ CÔNG TRÌNH : SỬA CHỮA NÂNG CẤP CHỢ PHÍA NAM HẠNG MỤC : NHÀ VỆ SINH
GIÁM ĐỐC		KTS NGUYỄN CHÍ HẢI	CHI TIẾT CỬA
CHỦ NHIỆM			
CHỦ TRÌ		KTS PHẠM BÁ LỢI	
THIẾT KẾ			TỶ LỆ : HS THIẾT KẾ BẢN VẼ THI CÔNG — HT: 03/09
KIỂM TRA		KS LÊ HUY TOÀN	HOÀN THÀNH : 2026

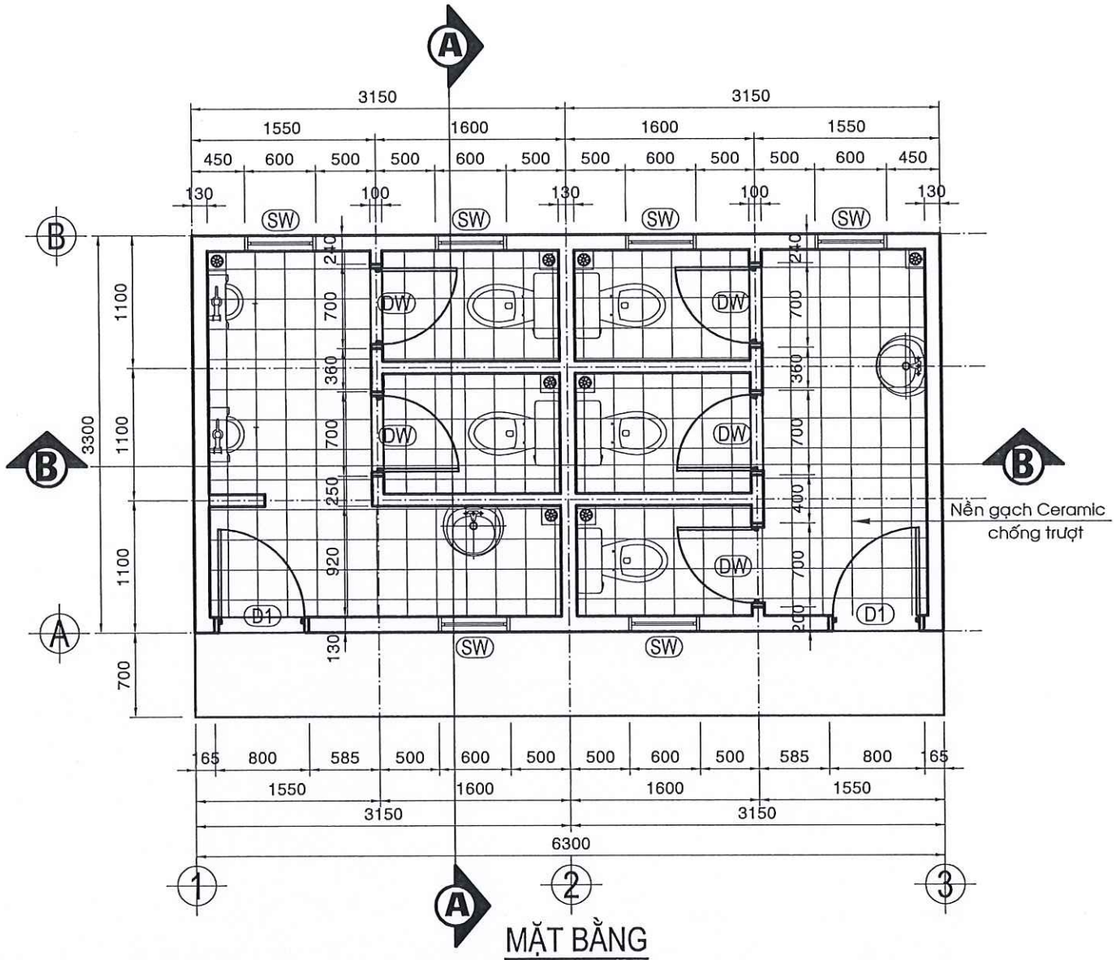

MẶT BẰNG

TL : 1/50

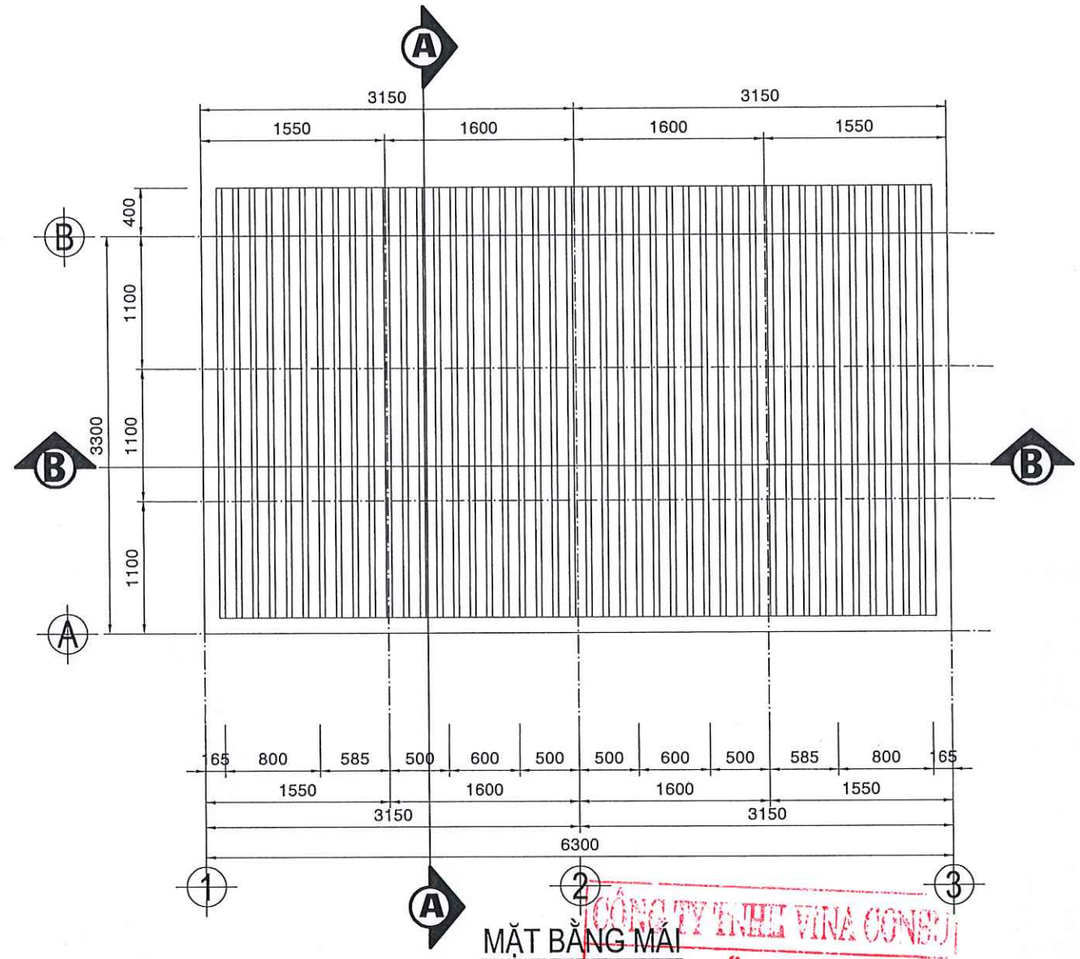

MẶT BẰNG MÁI

TL : 1/50

CÔNG TY TNHH VINA CONSU

THẨM TRA

Theo văn bản số:...../.....

Ngày.....tháng.....năm.....

Ký tên:

PHƯƠNG ÁN SỬA CHỮA:

- Vệ sinh sạch sẽ toàn bộ tường trong và ngoài nhà, sơn lại toàn bộ 03 nước hoàn thiện.
- Vệ sinh chà nhám sạch sẽ lớp gỉ sét cửa đi D1, Sw sắt kính, sơn lại toàn bộ 02 nước sơn dầu hoàn thiện.
- Tháo bỏ toàn bộ hệ thống cấp nước, thay lại toàn bộ đường ống cấp nước.
- Sửa chữa lại toàn bộ hệ thống điện.

CTY TNHH TƯ VẤN THIẾT KẾ KIẾN PHÁT 93 PHÙ ĐỔNG - TP. PLEIKU - TỈNH GIA LAI ĐT: 0592. 212001- DĐ: 0913411966 - 0913454380			CHỦ ĐẦU TƯ : UBND XÃ CHƯ SÊ CÔNG TRÌNH : SỬA CHỮA NÂNG CẤP CHỢ PHÍA NAM HẠNG MỤC : NHÀ VỆ SINH
GIÁM ĐỐC		KTS NGUYỄN CHÍ HẢI	MẶT BẰNG, MẶT BẰNG MÁI
CHỦ NHIỆM			
CHỦ TRÌ		KTS PHẠM BÁ LỢI	
THIẾT KẾ			TỶ LỆ : / HS THIẾT KẾ BẢN VẼ THI CÔNG / HT: 03/09
KIỂM TRA		KS LÊ HUY TOÀN	HOÀN THÀNH : 2026

CÔNG TY T.N.H.H TƯ VẤN THIẾT KẾ KIẾN PHÁT

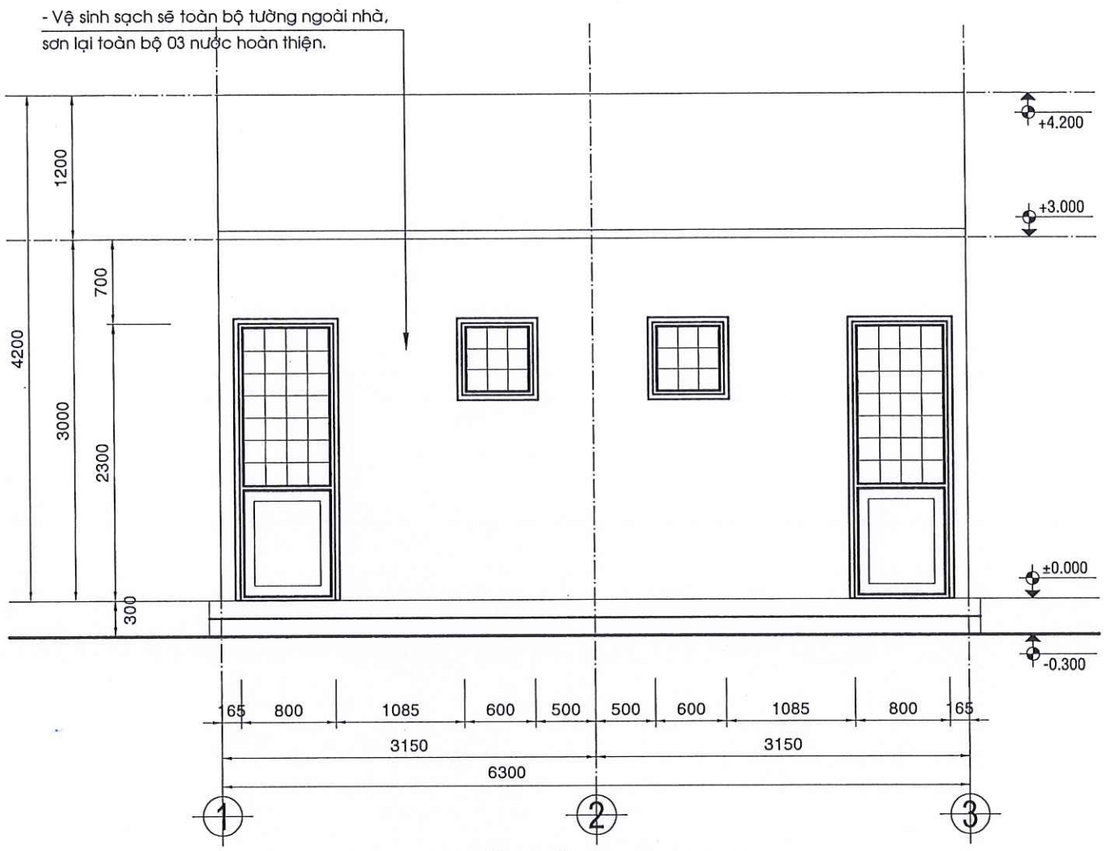

MẶT ĐỨNG TRỤC 1 - 3

TL : 1/50

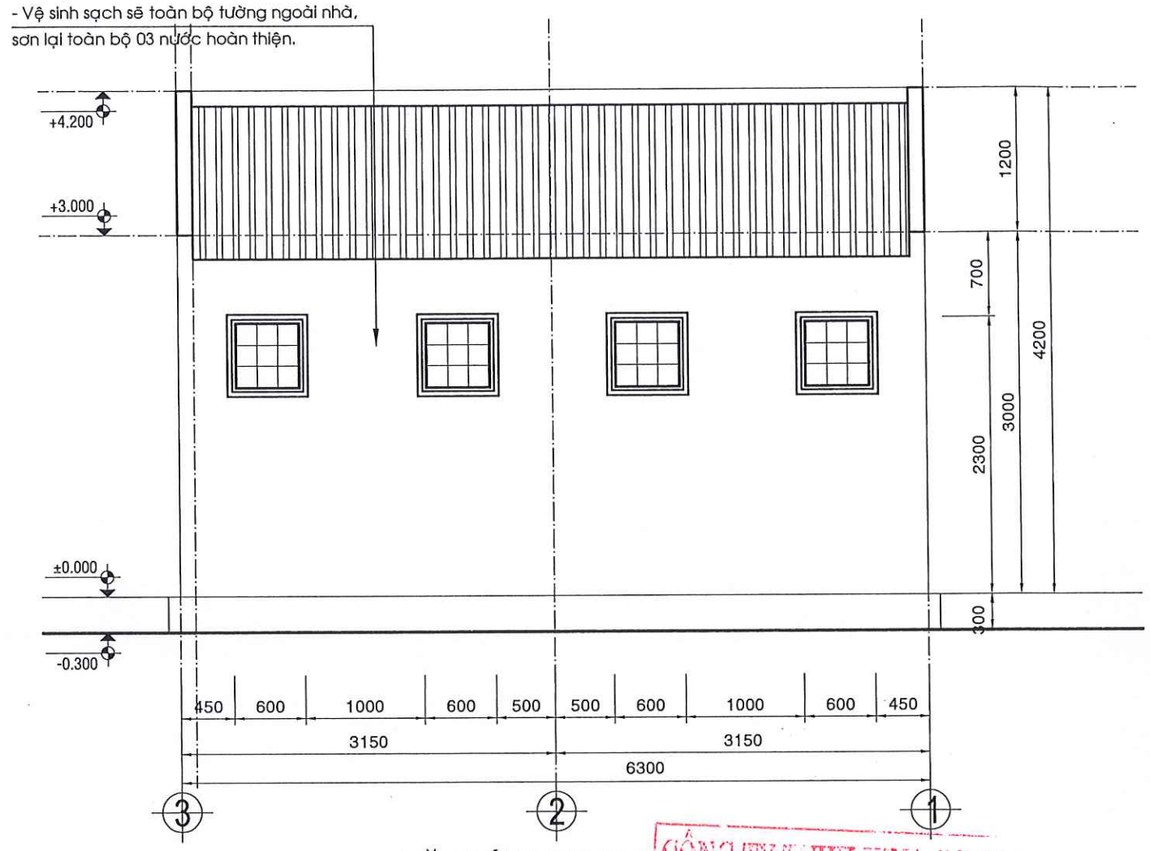

MẶT ĐỨNG TRỤC 3 - 1

TL : 1/50

CÔNG TY TNHH VINA CONSO

THẨM TRA

Theo văn bản số:...../.....

Ngày.....tháng.....năm.....

Ký tên:

CTY TNHH TƯ VẤN THIẾT KẾ KIẾN PHÁT 92 PHÙ ĐỔNG - TP. PLEIKU - TỈNH GIA LAI ĐT: 0692.312001 - DĐ: 0913411966 - 0913454380			CHỦ ĐẦU TƯ : UBND XÃ CHƯ SÊ CÔNG TRÌNH : SỬA CHỮA NÂNG CẤP CHỢ PHÍA NAM HẠNG MỤC : NHÀ VỆ SINH
GIÁM ĐỐC		KTS NGUYỄN CHÍ HẢI	MẶT ĐỨNG TRỤC 1 - 3, 3 - 1
CHỦ NHIỆM			
CHỦ TRÌ		KTS PHẠM BÁ LỢI	
THIẾT KẾ			TỶ LỆ : / HS THIẾT KẾ BẢN VẼ THI CÔNG / HT: 03/09
KIỂM TRA		KS LÊ HUY TOÀN	HOÀN THÀNH : 2026

CÔNG TY TNHH TƯ VẤN THIẾT KẾ KIẾN PHÁT

- Vệ sinh sạch sẽ toàn bộ tường ngoài nhà,
sơn lại toàn bộ 03 nước hoàn thiện.

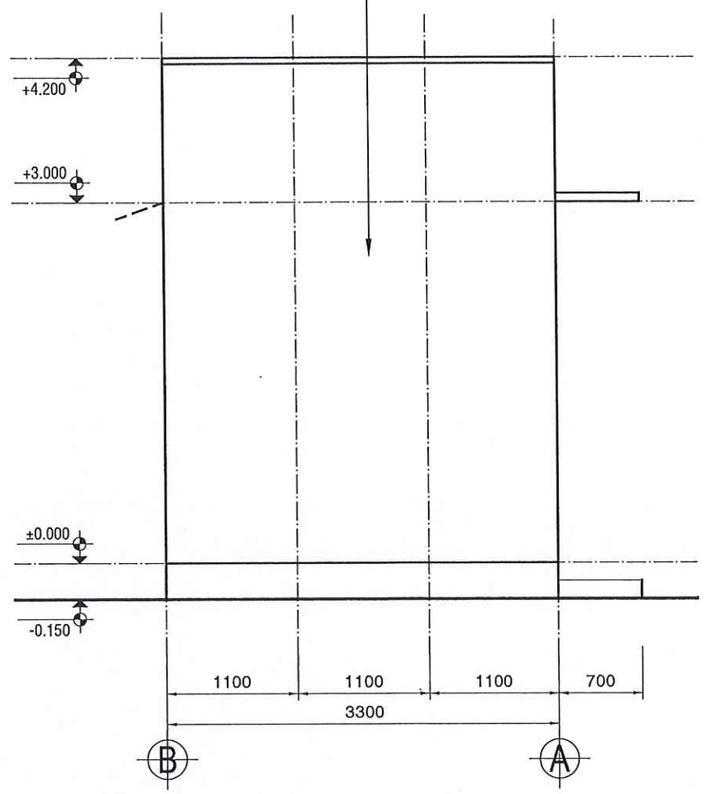

MẶT ĐỨNG TRỤC B - A
TL : 1/50

- Vệ sinh sạch sẽ toàn bộ tường ngoài nhà,
sơn lại toàn bộ 03 nước hoàn thiện.

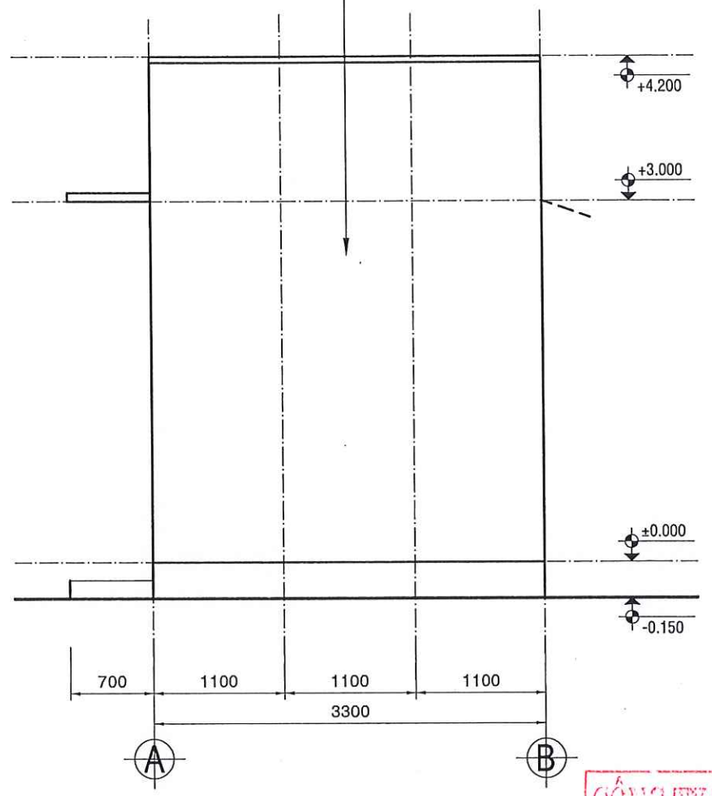

MẶT ĐỨNG TRỤC A - B
TL : 1/50

CÔNG TY TNHH VINA CONSU
THẨM TRA
Theo văn bản số:...../.....
Ngày.....tháng.....năm.....
Ký tên:

CTY TNHH TƯ VẤN THIẾT KẾ KIẾN PHÁT 92 PHÙ ĐỔNG - TP. PLEIKU - TỈNH GIA LAI ĐT: 0592. 212001, DĐ: 0913411966 - 0913454380			CHỦ ĐẦU TƯ : UBND XÃ CHƯ SÊ CÔNG TRÌNH : SỬA CHỮA NÂNG CẤP CHỢ PHÍA NAM HẠNG MỤC : NHÀ VỆ SINH
GIÁM ĐỐC		KTS NGUYỄN CHÍ HẢI	MẶT ĐỨNG TRỤC 1 - 3, 3 - 1
CHỦ NHIỆM			
CHỦ TRÌ		KTS PHẠM BÁ LỢI	
THIẾT KẾ			TỶ LỆ : / HS THIẾT KẾ BẢN VẼ THI CÔNG / HT: 03/09
KIỂM TRA		KS LÊ HUY TOÀN	HOÀN THÀNH : 2026

CÔNG TY T.N.H.H TƯ VẤN THIẾT KẾ KIẾN PHÁT

- Vệ sinh sạch sẽ toàn bộ tường trong nhà, sơn lại toàn bộ 03 nước hoàn thiện.

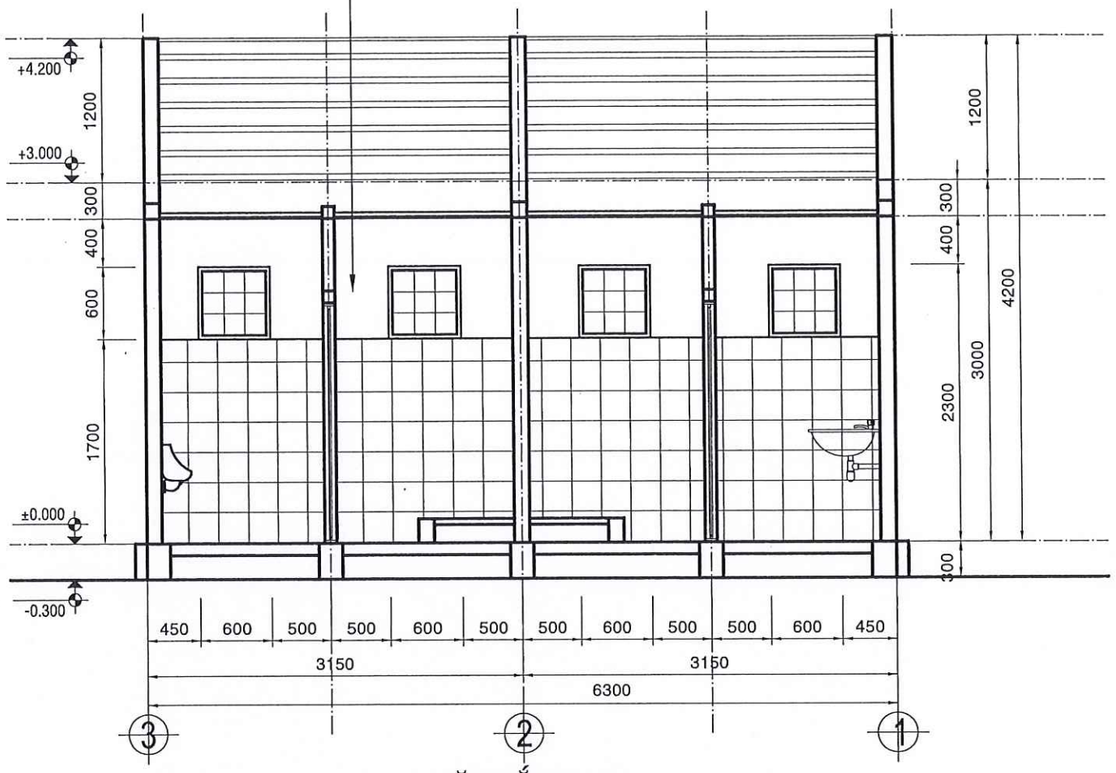

MẶT CẮT B - B

TL : 1/50

- Vệ sinh sạch sẽ toàn bộ tường trong nhà, sơn lại toàn bộ 03 nước hoàn thiện.

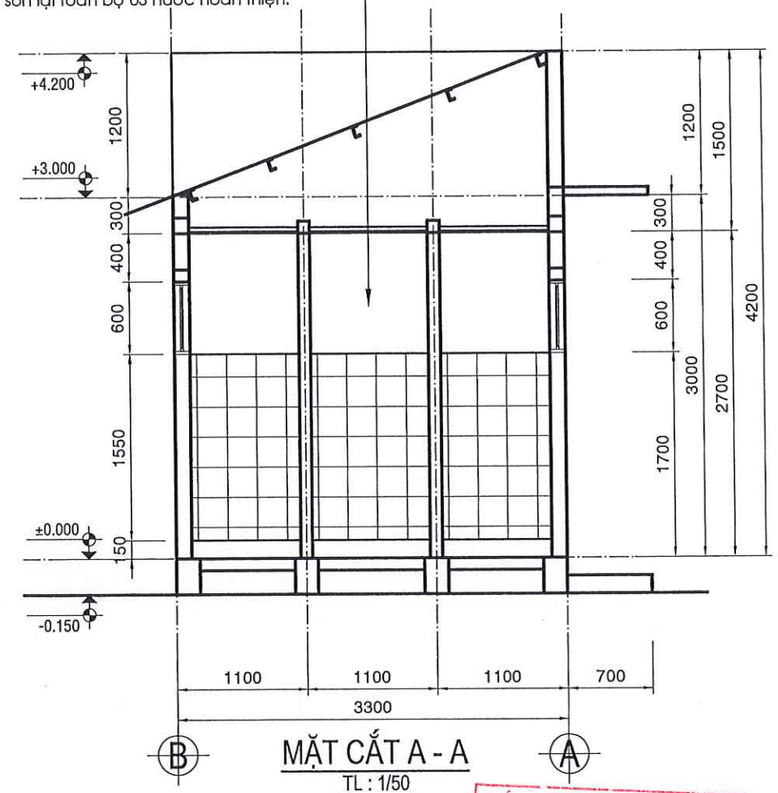

MẶT CẮT A - A

TL : 1/50

CÔNG TY TNHH VINA CONSU

THẨM TRA

Theo văn bản số:...../.....

Ngày.....tháng.....năm.....

Ký tên:

CTY TNHH TƯ VẤN THIẾT KẾ KIẾN PHÁT 92 PHÙ ĐỔNG - TP. PLEIKU - TỈNH GIA LAI ĐT: 0592. 212001 - ĐĐ: 0913411966 - 0913454380			CHỦ ĐẦU TƯ : UBND XÃ CHƯ SÊ CÔNG TRÌNH : SỬA CHỮA NÂNG CẤP CHỢ PHÍA NAM HẠNG MỤC : NHÀ VỆ SINH
GIÁM ĐỐC	CÔNG TY T.N.H.H TƯ VẤN THIẾT KẾ KIẾN PHÁT	KTS NGUYỄN CHÍ HẢI	MẶT ĐỨNG TRỤC 1 - 3, 3 - 1
CHỦ NHIỆM			
CHỦ TRÌ		KTS PHẠM BÁ LỢI	
THIẾT KẾ			TỶ LỆ : HS THIẾT KẾ BẢN VẼ THI CÔNG — HT: 03/09
KIỂM TRA		KS LÊ HUY TOÀN	HOÀN THÀNH : 2026

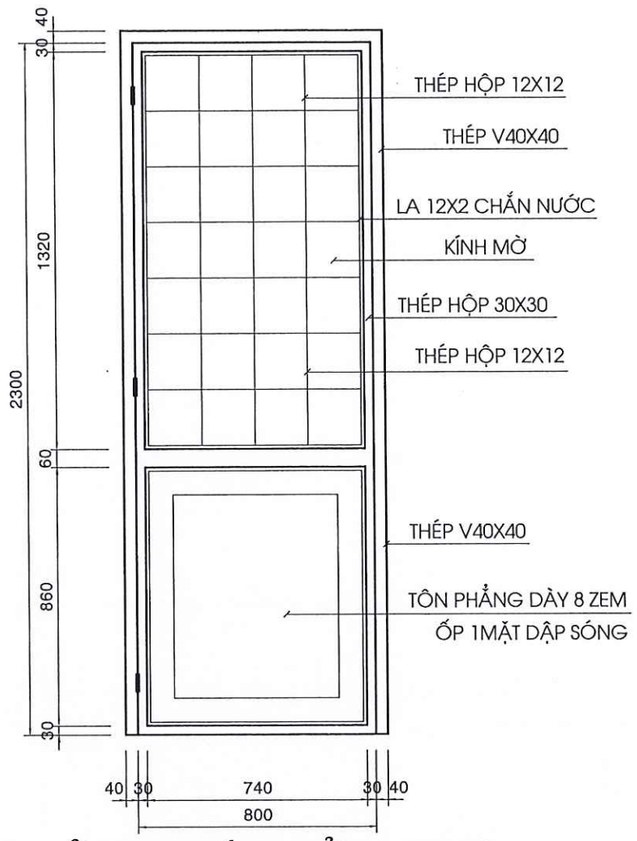

CỬA ĐI 01 CÁNH MỞ D1 (02CK)

TỈ LỆ 1-20

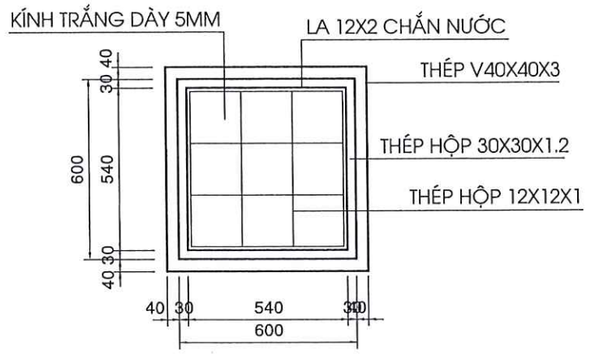

CỬA SỔ 01 CÁNH LẬT SW (06CK)

TỈ LỆ 1-20

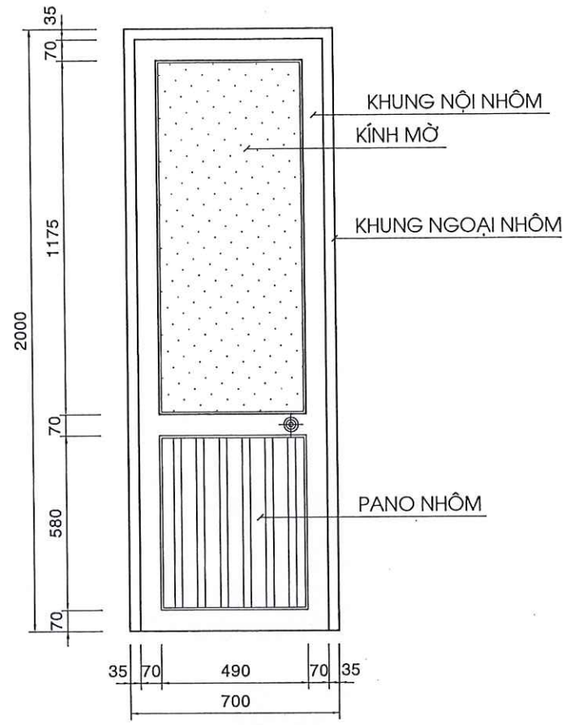

CỬA ĐI 01 CÁNH MỞ DW (05CK)

TỈ LỆ 1-20

CÔNG TY TNHH VINA CONSU
THẨM TRA
Theo văn bản số:...../.....
Ngày.....tháng.....năm.....
Ký tên:

THỐNG KÊ THÉP CỬA SẮT HIỆN TRẠNG

LOẠI CỬA	TT	LOẠI THÉP	CHIỀU DÀI 1 THANH	DIỆN TÍCH 1 TẤM	SỐ LƯỢNG CẤU KIỆN		TỔNG	
					1CK	TB	C DÀI	D TÍCH
CỬA ĐI D1 (02CK)								
Khung bao ngoài	1	V40x40	5.56		1	2	11.12	
Khung nội	2	H30x30	6.2		1	2	12.4	
Đố thép hộp	3	H30x60	0.74		1	2	1.48	
Hoa sắt bảo vệ	4	H12X12	15.72		1	2	31.44	
Tôn phẳng	5	Pano tole 8mm		0.64	1	2		1.28
CỬA SỔ SW (06CK)								
Khung bao ngoài	1	V40x40	2.72		1	6	16.32	
Đố thép hộp	2	H30x30	2.4		1	6	14.4	
Hoa sắt bảo vệ	3	H12X12	4.32		1	6	25.92	

CTY TNHH TƯ VẤN THIẾT KẾ KIẾN PHÁT 92 PHÙ ĐỔNG - TP. PLEIKU - TỈNH GIA LAI ĐT: 0592-212061 - DĐ: 0913411966 - 0913454380			CHỦ ĐẦU TƯ : UBND XÃ CHƯ SÊ CÔNG TRÌNH : SỬA CHỮA NÂNG CẤP CHỢ PHÍA NAM HẠNG MỤC : NHÀ VỆ SINH
GIÁM ĐỐC		KTS NGUYỄN CHÍ HẢI	CHI TIẾT CỬA
CHỦ NHIỆM			
CHỦ TRÌ		KTS PHẠM BÁ LỢI	
THIẾT KẾ			TỶ LỆ : / HS THIẾT KẾ BẢN VẼ THI CÔNG / HT: 03/09
KIỂM TRA		KS LÊ HUY TOÀN	HOÀN THÀNH : 2026

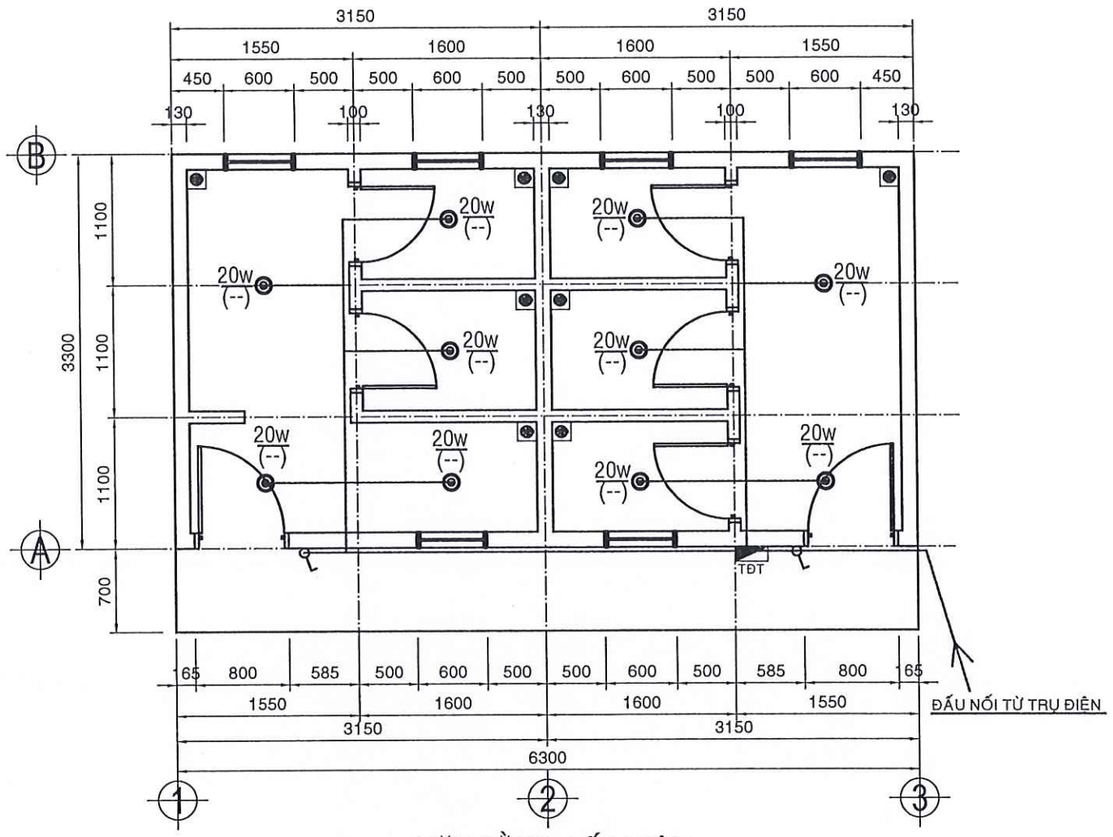

MẶT BẰNG CẤP ĐIỆN

TL : 1/50

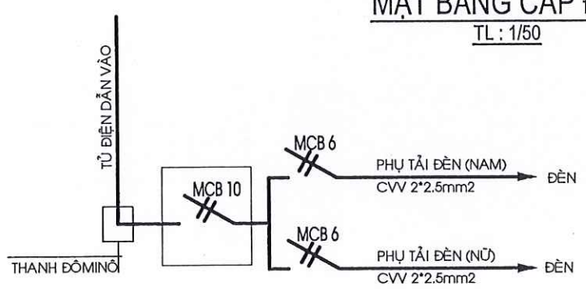

SƠ ĐỒ NỐI ĐIỆN PHÒNG...

02 CK

BẢNG THỐNG KÊ KHỐI LƯỢNG VẬT TƯ - THIẾT BỊ:

KÝ HIỆU	TÊN VẬT LIỆU	QUY CÁCH	Đ.VỊ	K.LƯỢNG
I	PHẦN THIẾT BỊ CHIẾU SÁNG			
	BỘ ĐÈN LED ỐP TRẦN (20W/220V/ CHÓA NHÔM D300MM) GẮN TRẦN	20W/220V-D300	BỘ	10
	CÔNG TẮC (1HẠT) 10A/220V + HỘP ĐẾ + MẶT NẠ (LẮP ÂM TƯỜNG)	10A/220V	CÁI	02
	TỦ ĐIỆN TỔNG 150X200X300, SƠN TĨNH ĐIỆN (LẮP ÂM TƯỜNG)		CÁI	01
	HỘP NỐI DÂY ĐOMINO 80X100X100		BỘ	07
	ỐNG NHỰA DẸP 20X10MM		M	30
	DÂY ĐIỆN ĐỒNG CVV 2X1.5MM		M	80
	DÂY ĐIỆN ĐỒNG CVV 2X2.5MM		M	25
	APTOMAT/1FA/220V/10A/FAPAN		CÁI	01
	APTOMAT/1FA/220V/6A/FAPAN		CÁI	02
	BẢNG ĐIỆN NHỰA 90X120X20		CÁI	05
	CẦU CHÌ / 1FA / 220V / 10A		BỘ	06
	ỐNG NHỰA CỨNG D20		BỘ	40

GHI CHÚ :

* HỆ THỐNG ĐIỆN SỬ DỤNG ĐIỆN 1 PHA 220V/ 2 DÂY/ TRUNG TÍNH.
* TOÀN BỘ HỆ THỐNG LẮP ĐẶT NỔI, DÂY TRÊN TRẦN LUỒN TRONG ỐNG NHỰA, DÂY DƯỚI TRẦN ĐI TRONG ỐNG NHỰA DẸP.
* DÂY TRỤC NHÔM, SỬ DỤNG DÂY CVV.2X2.5MM2
* DÂY ĐÈN SỬ DỤNG CÂY CVV 2X1.5MM2.
* THIẾT BỊ ĐIỆN, CÔNG TẮC, LẮP CAO 1.6M.
* CHÚ Ý TIẾP KHÔNG AN TOÀN THIẾT BỊ ĐIỆN.
* CÔNG SUẤT TÍNH TOÁN : P= 0.5KW

CÔNG TY TNHH VINA CONSU
THẨM TRA
Theo văn bản số:...../.....
Ngày.....tháng.....năm.....
Ký tên:

CTY TNHH TƯ VẤN THIẾT KẾ KIẾN PHÁT 02 PHÙ ĐỔNG - TP. PLEIKU - TỈNH GIA LAI ĐT: 0592 212001 - DĐ: 0913411966 - 0913454380		CHỦ ĐẦU TƯ : UBND XÃ CHƯ SÊ CÔNG TRÌNH : SỬA CHỮA NÂNG CẤP CHỢ PHÍA NAM HẠNG MỤC : NHÀ VỆ SINH	
GIÁM ĐỐC		KTS NGUYỄN CHÍ HẢI	MẶT BẰNG CẤP ĐIỆN
CHỦ NHIỆM			
CHỦ TRÌ		KS PHẠM QUỐC HUY	
THIẾT KẾ			TỶ LỆ : HS THIẾT KẾ BẢN VẼ THI CÔNG — Đ: 01/01
KIỂM TRA		KS LÊ HUY TOÀN	HOÀN THÀNH : 2026

CÔNG TY T.N.H.H TƯ VẤN THIẾT KẾ KIẾN PHÁT

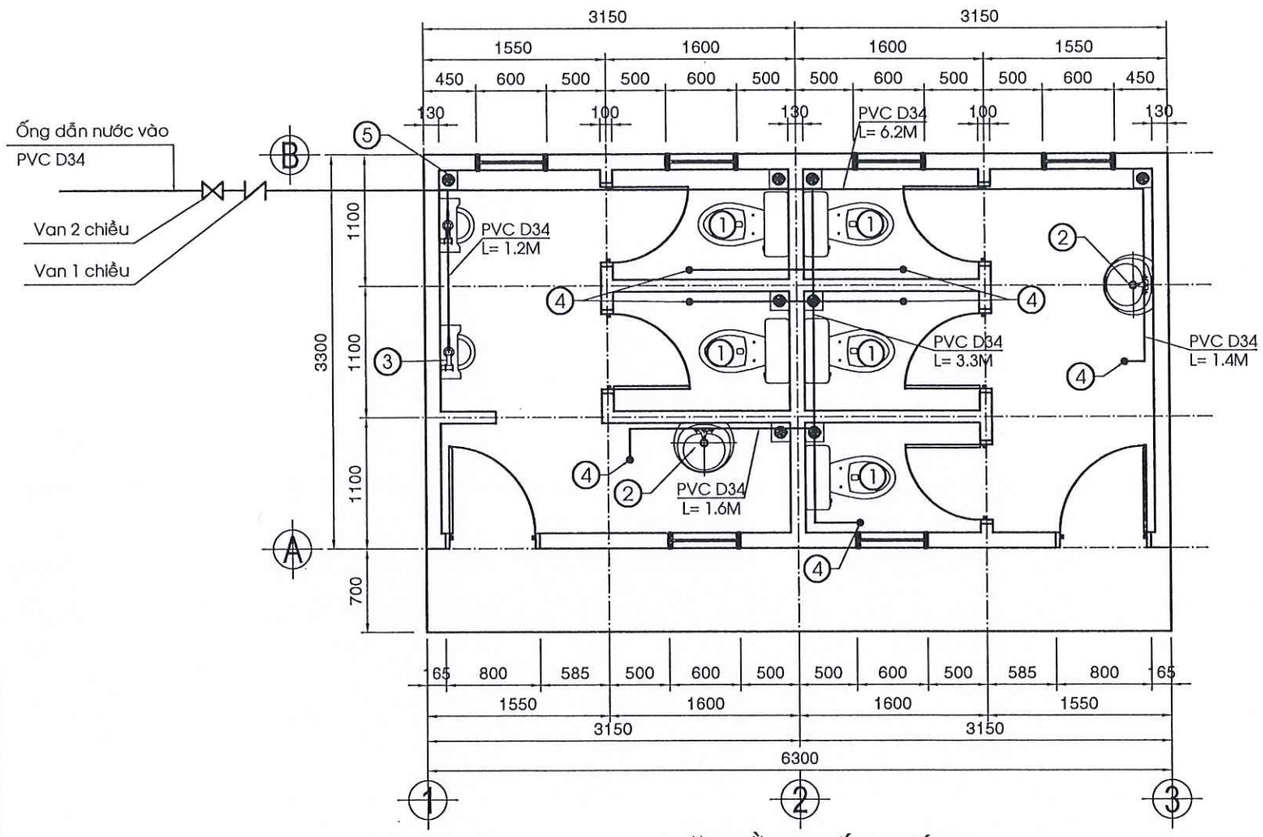

MẶT BẰNG CẤP NƯỚC

TL : 1/50

BẢNG THỐNG KÊ VẬT TƯ

STT	TÊN VẬT TƯ	Q. CÁCH	S.LƯỢNG	Đ. VỊ
1	ỐNG NHỰA UPVC	D34	16	M
2	ỐNG NHỰA UPVC	D27	20	M
3	CÚT PVC 90°	D34	07	CÁI
4	CÚT PVC 90°	D27	16	CÁI
5	TÊ LỆCH PVC	D34/D27	10	CÁI
6	TÊ ĐỀU PVC	D34	07	CÁI
7	CÔN GIẢM PVC	D34/D27	04	CÁI
8	MĂNG SÔNG NỐI ỐNG PVC	D34	05	CÁI
9	MĂNG SÔNG NỐI ỐNG PVC	D27	04	CÁI
10	VAN 2 CHIỀU	D34	01	CÁI
11	VAN 1 CHIỀU	D34	01	CÁI
12	ĐẦU NỐI REN TRONG	D27	18	CÁI
13	VÒI TẨY RỬA	D27	05	BỘ
14	VÒI RỬA (RÔMINÊ ĐỒNG)	D27	02	BỘ
15	XÍ BỆT + KÉT NƯỚC		05	BỘ
16	ÂU TIỂU NAM		02	BỘ
17	BỘ LAVABO + GƯƠNG SOI		02	BỘ
18	PHỄU THU NƯỚC SÀN INOX		08	BỘ

CÔNG TY TNHH VINA CONSULT
THẨM TRA
Theo văn bản số.....
Ngày.....tháng.....năm.....
Ký tên:

GHI CHÚ :

1. XÍ BỆT + KÉT NƯỚC
2. LAVABO + GƯƠNG SOI RỜI
3. ÂU TIỂU NAM
4. VÒI TẨY RỬA + RÔMINÊ ĐỒNG
5. PHỄU THU NƯỚC SÀN

CTY TNHH TƯ VẤN THIẾT KẾ KIẾN PHÁT 92 PHÙ ĐỔNG - TP. PLEIKU - TỈNH GIA LAI ĐT: 0592 - 312001 - DĐ: 0913411966 - 0913454380			CHỦ ĐẦU TƯ : UBND XÃ CHƯ SÊ CÔNG TRÌNH : SỬA CHỮA NÂNG CẤP CHỢ PHÍA NAM HẠNG MỤC : NHÀ VỆ SINH
GIÁM ĐỐC		KTS NGUYỄN CHÍ HẢI	MẶT BẰNG CẤP NƯỚC
CHỦ NHIỆM			
CHỦ TRÌ		KS PHẠM DUY HÙNG	
THIẾT KẾ			TỶ LỆ : HS THIẾT KẾ BẢN VẼ THI CÔNG — N: 01/01
KIỂM TRA		KS LÊ HUY TOÀN	HOÀN THÀNH : 2026

CÔNG TY TNHH VINA CONSO

THẨM TRA

Theo văn bản số:...../.....

Ngày.....tháng.....năm.....

Ký tên:

HẠNG MỤC : CỔNG CHÍNH + PHỤ

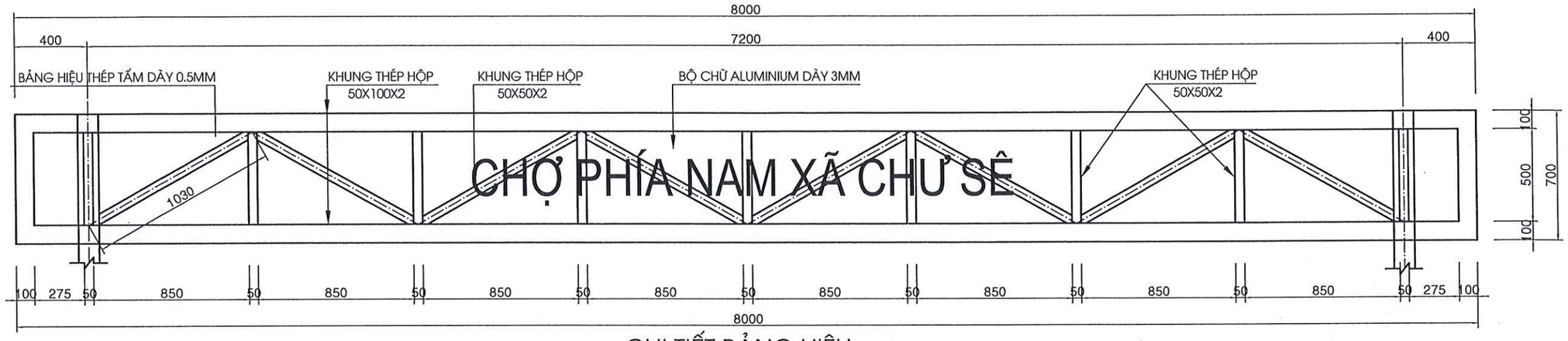

CHI TIẾT BẢNG HIỆU TL: 1/25

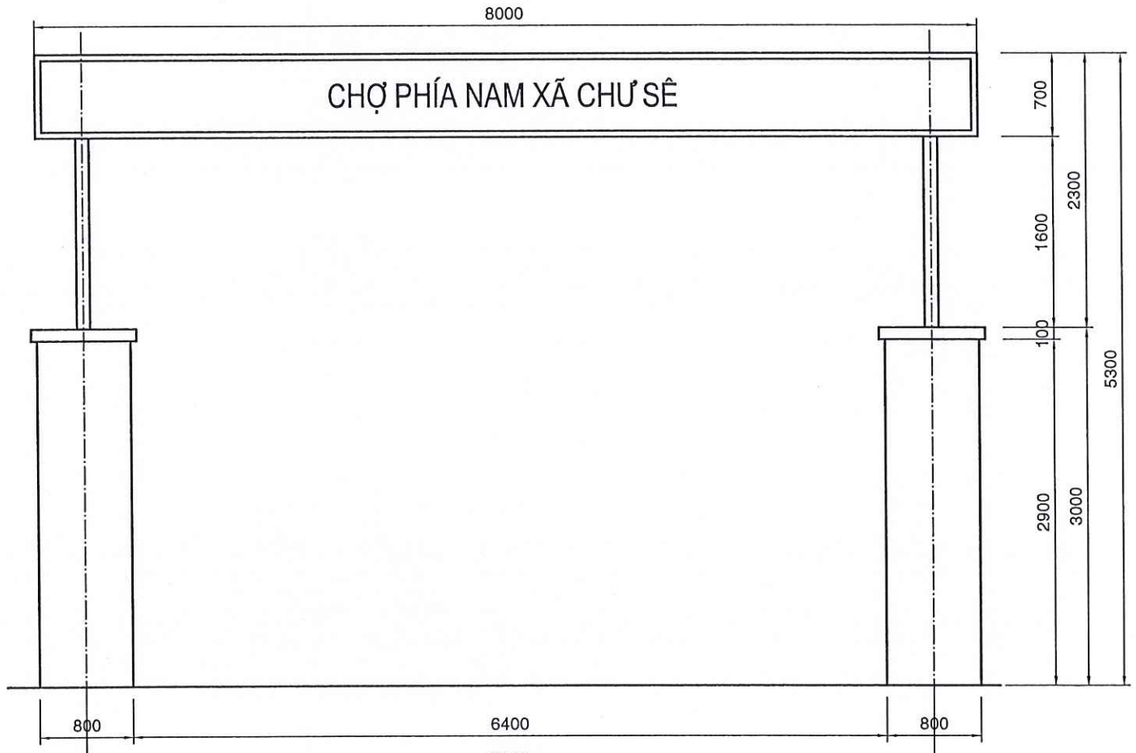

MẶT ĐỨNG CỔNG CHÍNH HIỆN TRẠNG

TL: 1/50

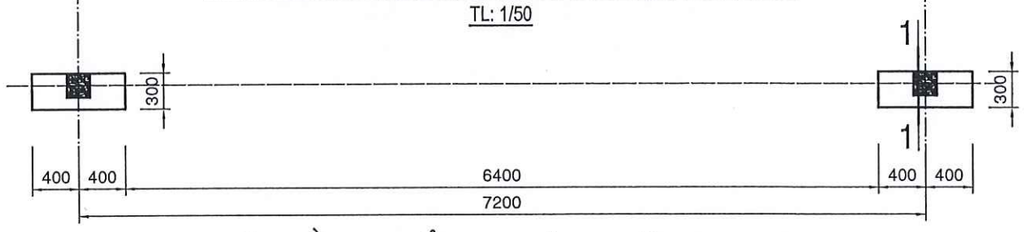

MẶT BẰNG CỔNG CHÍNH HIỆN TRẠNG

TL: 1/50

ĐÁNH GIÁ HIỆN TRẠNG :

- Toàn bộ trụ cổng chính bị hoen ố, rêu mốc
- Khung thép bảng hiệu bị gỉ sét, bộ chữ bong tróc.

PHƯƠNG ÁN SỬA CHỮA:

- Vệ sinh sạch sẽ toàn bộ trụ cổng chính (02ck), sơn lại toàn bộ 03 nước hoàn thiện.
- Vệ sinh chà nhám sạch sẽ bảng hiệu khung thép hộp, sơn lại toàn bộ 02 nước sơn dầu hoàn thiện.
- Tháo bỏ thép tấm bảng hiệu, ốp lại thép tấm dày 0.5mm, dán toàn bộ chữ bằng Aluminium dày 3mm.

CÔNG TY TNHH VINA CONSO
THẨM TRA
Đơn vị tham số
Ngày.....tháng.....năm.....
Ký tên

BẢNG THỐNG KÊ CỐT THÉP

TÊN C.KIỆN	SỐ HIỆU	HÌNH DẠNG - KÍCH THƯỚC	ĐƯỜNG KÍNH (mm)	CHIỀU DÀI 1 THANH (mm)	SỐ LƯỢNG 1 C.KIỆN	SỐ LƯỢNG T.BỘ	TỔNG CHIỀU DÀI (m)	TỔNG T.LƯỢNG (Kg)
BẢNG HIỆU CỔNG CHÍNH Số lượng: 1	1	Thép hộp 50x100x2		8000	2	2	16	73.35
	2	Thép hộp 50x100x2		500	2	2	1	4.58
	3	Thép hộp 50x50x2		500	9	9	4.5	13.56
	4	Thép hộp 50x50x2		1030	8	8	8.24	24.84
	5	Thép bản 8000x700x0.5			1	1	5.6 m2	21.98
	6	Thép ống ø114xd3		2300	2	2	4.6	37.78

- Trọng lượng thép ống vuông có BxHxd=50x100x2: = 77.93 kg; Chiều dài = 17 mét
- Trọng lượng thép ống vuông có BxHxd=50x50x2: = 38.4 kg; Chiều dài = 12.74 mét
- Trọng lượng thép bản có chiều dày 0.5 mm = 21.98 kg
- Trọng lượng thép ống tròn có ø114xd3: = 37.78 kg; Chiều dài = 4.6 mét

CTY TNHH TƯ VẤN THIẾT KẾ KIẾN PHÁT 92 PHÙ ĐỔNG - TP. PLEIKU - TỈNH GIA LAI ĐT: 0592. 212001- DĐ: 0913411966 - 0913454380		CHỦ ĐẦU TƯ : ỦY BAN NHÂN DÂN XÃ CHƯ SÊ CÔNG TRÌNH : SỬA CHỮA, NÂNG CẤP CHỢ PHÍA NAM XÃ CHƯ SÊ HẠNG MỤC : CỔNG CHÍNH, PHỤ	
GIÁM ĐỐC	KTS NGUYỄN CHÍ HẢI	MB CỔNG CHÍNH HIỆN TRẠNG	
CHỦ NHIỆM			
CHỦ TRÌ	KS LÊ HUY TOÀN		
THIẾT KẾ	KS NGUYỄN THẾ HIỂN	TỶ LỆ :	HS THIẾT KẾ BẢN VẼ THI CÔNG HOÀN THÀNH : 2026 — HT: 01/01
KIỂM TRA	KS LÊ HUY TOÀN		

CÔNG TY T.N.H.H TƯ VẤN THIẾT KẾ KIẾN PHÁT

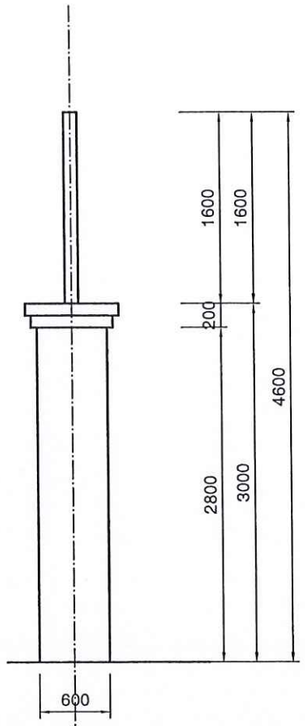

MẶT ĐỨNG CỔNG PHỤ HIỆN TRẠNG

TL: 1/50

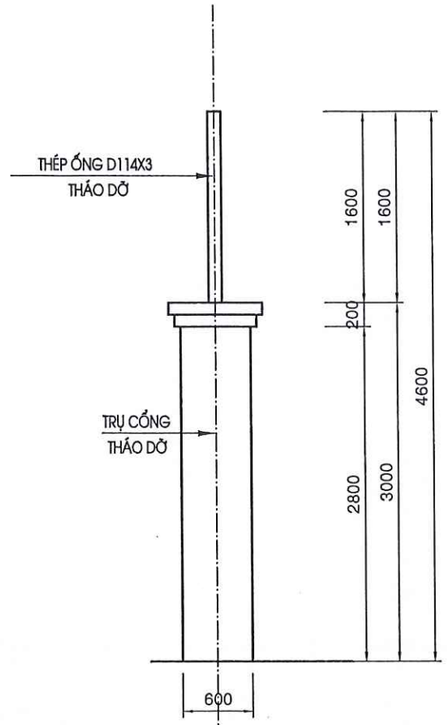

MẶT ĐỨNG CỔNG PHỤ THÁO DỠ

TL: 1/50

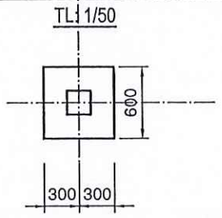

MẶT BẰNG CỔNG PHỤ HIỆN TRẠNG

TL: 1/50

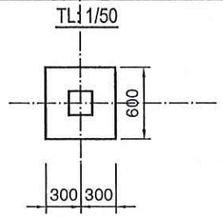

MẶT BẰNG CỔNG PHỤ THÁO DỠ

TL: 1/50

CÔNG TY TNHH VINA CONSU
THẨM TRA
Theo văn bản số:...../.....
Ngày.....tháng.....năm.....
Ký tên:

CTY TNHH TƯ VẤN THIẾT KẾ KIẾN PHÁT 92 PHÙ ĐỔNG - TP. PLEIKU - TỈNH GIA LAI ĐT: 0592. 212001 - DĐ: 0913411966 - 0913454380			CHỦ ĐẦU TƯ : ỦY BAN NHÂN DÂN XÃ CHƯ SÊ CÔNG TRÌNH : SỬA CHỮA, NÂNG CẤP CHỢ PHÍA NAM XÃ CHƯ SÊ HẠNG MỤC : CỔNG CHÍNH, PHỤ		
GIÁM ĐỐC		KTS NGUYỄN CHÍ HẢI	MB CỔNG PHỤ HIỆN TRẠNG		
CHỦ NHIỆM					
CHỦ TRÌ		KS LÊ HUY TOÀN			
THIẾT KẾ		KS NGUYỄN THẾ HIỂN	TỶ LỆ :	HS THIẾT KẾ BẢN VẼ THI CÔNG	HT: 01/01
KIỂM TRA		KS LÊ HUY TOÀN		HOÀN THÀNH : 2026	

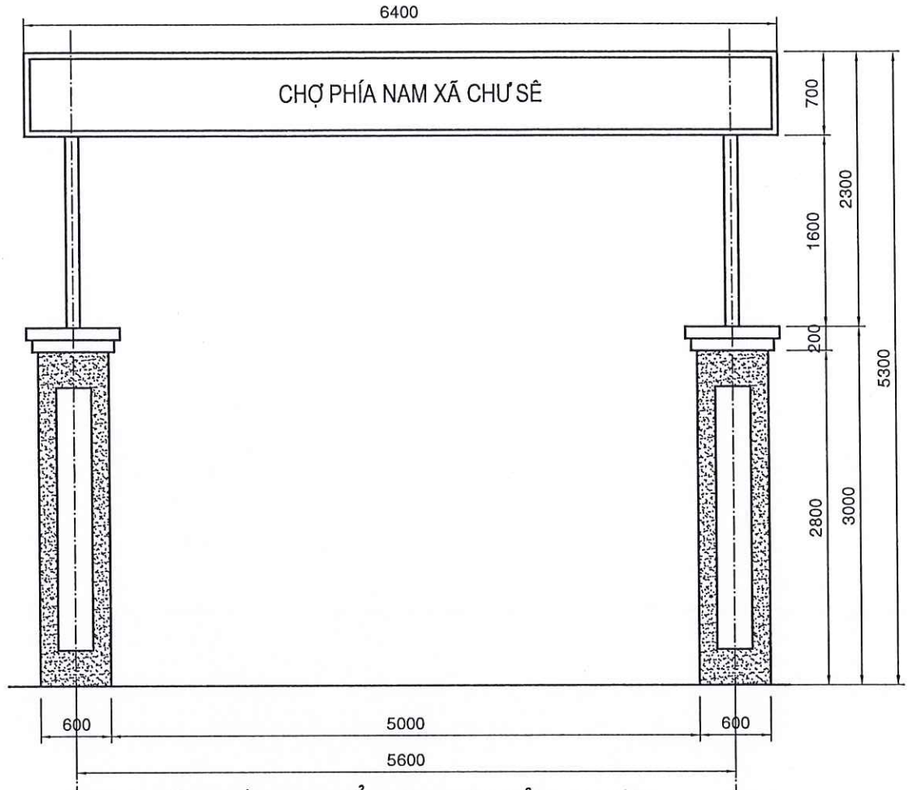

MẶT ĐỨNG CỔNG PHỤ SỬA CHỮA

TL: 1/50

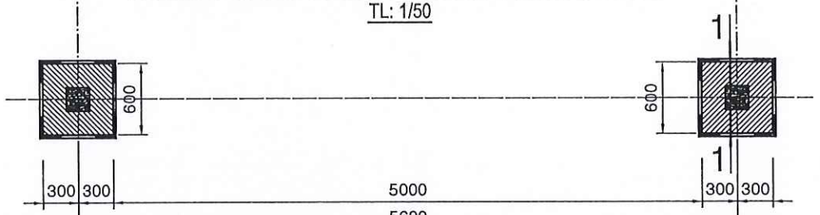

MẶT BẰNG CỔNG PHỤ SỬA CHỮA

TL: 1/50

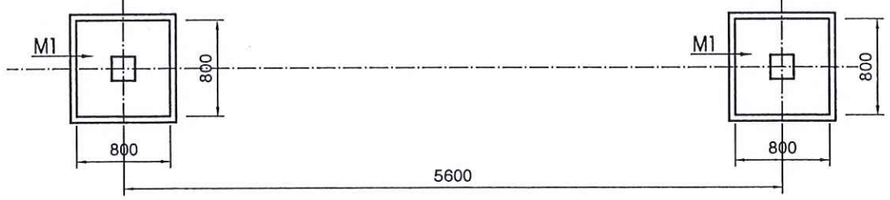

MẶT BẰNG MÓNG CỔNG PHỤ SỬA CHỮA

TL: 1/50

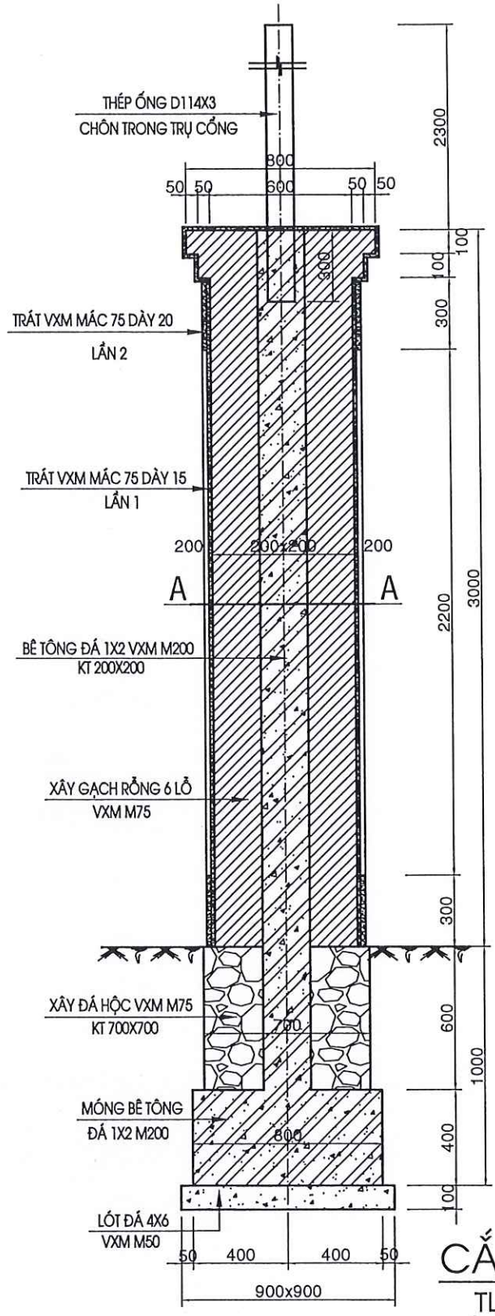

CẮT 1-1

TL: 1/25

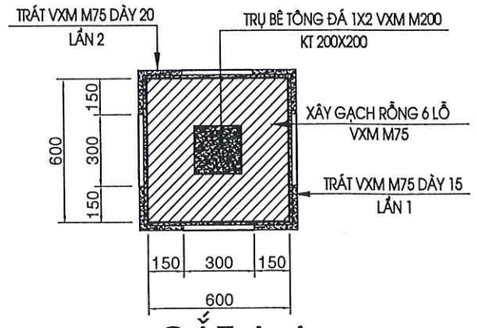

CẮT A-A

TL: 1/25

CÔNG TY TNHH VINA CONSD

THẨM TRA

Theo văn bản số:...../.....

Ngày.....tháng.....năm.....

Ký tên:

CTY TNHH TƯ VẤN THIẾT KẾ KIẾN PHÁT 92 PHÙ ĐỔNG - TP. PLEIKU - TỈNH GIA LAI ĐT: 0592. 312001- ĐĐ: 0913411966 - 0913454380			CHỦ ĐẦU TƯ : ỦY BAN NHÂN DÂN XÃ CHƯ SÊ CÔNG TRÌNH : SỬA CHỮA, NÂNG CẤP CHỢ PHÍA NAM XÃ CHƯ SÊ HẠNG MỤC : CỔNG CHÍNH, PHỤ	
GIÁM ĐỐC		KTS NGUYỄN CHÍ HẢI	MẶT BẰNG CỔNG PHỤ	
CHỦ NHIỆM				
CHỦ TRÌ		KS LÊ HUY TOÀN		
THIẾT KẾ		KS NGUYỄN THẾ HIỂN	TỶ LỆ :	HS THIẾT KẾ BẢN VẼ THI CÔNG
KIỂM TRA		KS LÊ HUY TOÀN		HOÀN THÀNH : 2026

SC: 01/03

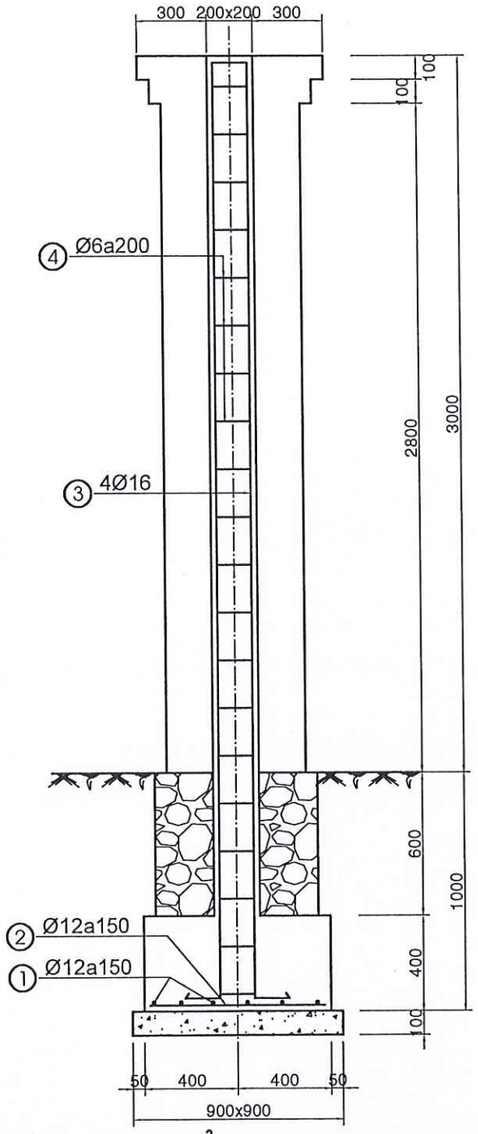

THÉP TRỤ CỔNG PHỤ (02CK)

TL: 1/25

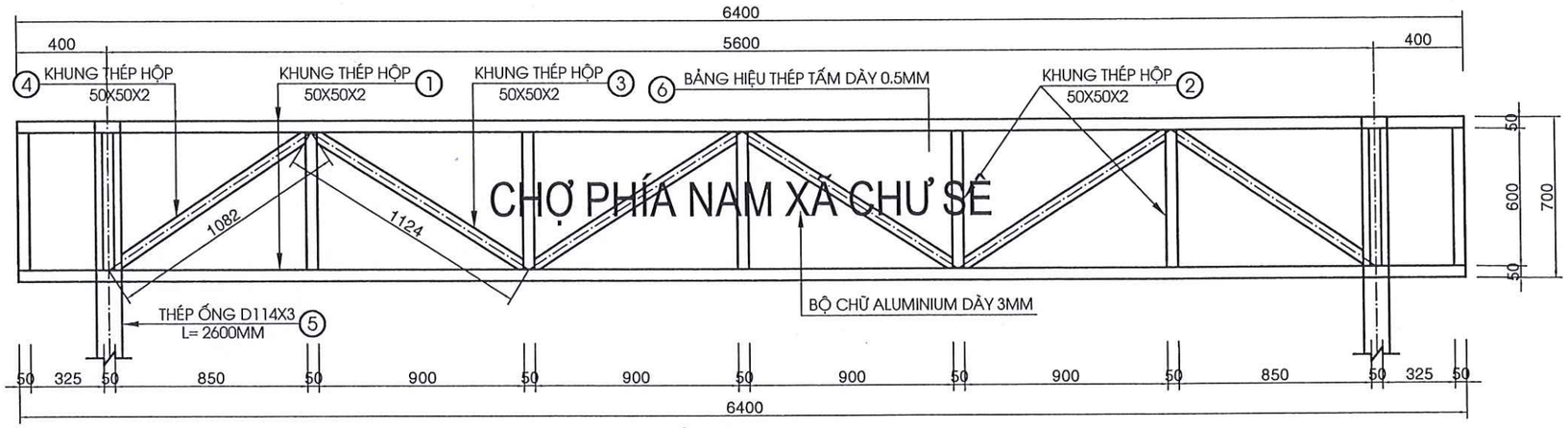

CHI TIẾT BẢNG HIỆU TL: 1/25

BẢNG THỐNG KÊ CỐT THÉP

TÊN C.KIỆN	SỐ HIỆU	HÌNH DẠNG - KÍCH THƯỚC	ĐƯỜNG KÍNH (mm)	CHIỀU DÀI 1 THANH (mm)	SỐ LƯỢNG 1 C.KIỆN	SỐ LƯỢNG T.BỘ	TỔNG CHIỀU DÀI (m)	TỔNG T.LƯỢNG (Kg)
TRỤ PHỤ Số lượng: 2	1	750	12	750	6	12	9	7.99
	2	750	12	750	6	12	9	7.99
	3	300 3950	16	4250	4	8	34	53.66
	4	150 150 50	6	700	21	42	29.4	6.53

- Trọng lượng thép có đường kính Φ6 = 6.53 kg; Chiều dài = 29.4 mét
- Trọng lượng thép có đường kính Φ12 = 15.98 kg; Chiều dài = 18 mét
- Trọng lượng thép có đường kính Φ16 = 53.66 kg; Chiều dài = 34 mét

BẢNG THỐNG KÊ CỐT THÉP

TÊN C.KIỆN	SỐ HIỆU	HÌNH DẠNG - KÍCH THƯỚC	ĐƯỜNG KÍNH (mm)	CHIỀU DÀI 1 THANH (mm)	SỐ LƯỢNG 1 C.KIỆN	SỐ LƯỢNG T.BỘ	TỔNG CHIỀU DÀI (m)	TỔNG T.LƯỢNG (Kg)
BẢNG HIỆU Số lượng: 1	1	Thép hộp 50x50x2		6400	2	2	12.8	38.58
	2	Thép hộp 50x50x2		600	9	9	5.4	16.28
	3	Thép hộp 50x50x2		1124	4	4	4.496	13.55
	4	Thép hộp 50x50x2		1082	2	2	2.164	6.52
	5	Thép ống ø114xd3		2600	2	2	5.2	42.70
	6	Thép bản 6400x700x0.5			1	1	4.48 m2	17.58

- Trọng lượng thép ống vuông có BxHxd=50x50x2: = 74.93 kg; Chiều dài = 24.86 mét
- Trọng lượng thép ống tròn có ø114xd3: = 42.7 kg; Chiều dài = 5.2 mét
- Trọng lượng thép bản có chiều dày 0.5 mm = 17.58 kg

CÔNG TY TNHH TƯ VẤN CÔNG NGHỆ
THẨM TRA
Theo văn bản số: ..... ngày ..... tháng ..... năm .....
Lý tên:

CTY TNHH TƯ VẤN THIẾT KẾ KIẾN PHÁT 92 PHÙ ĐỔNG - TP. PLEIKU - TỈNH GIA LAI ĐT: 0592.212001- DĐ: 0913411966 - 0913454380		CHỦ ĐẦU TƯ : ỦY BAN NHÂN DÂN XÃ CHƯ SÊ CÔNG TRÌNH : SỬA CHỮA, NÂNG CẤP CHỢ PHÍA NAM XÃ CHƯ SÊ HẠNG MỤC : CỔNG CHÍNH, PHỤ	
GIÁM ĐỐC	KTS NGUYỄN CHÍ HẢI	CHI TIẾT BẢNG HIỆU	
CHỦ NHIỆM	KS LÊ HUY TOÀN		
CHỦ TRÌ	KS NGUYỄN THẾ HIỂN	TỶ LỆ :	HS THIẾT KẾ BẢN VẼ THI CÔNG HOÀN THÀNH : 2026 — SC: 02/03
THIẾT KẾ			
KIỂM TRA	KS LÊ HUY TOÀN		

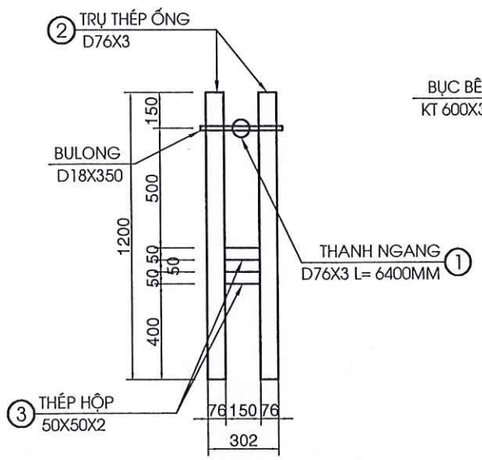

MẶT ĐỨNG BARIE

TL: 1/25

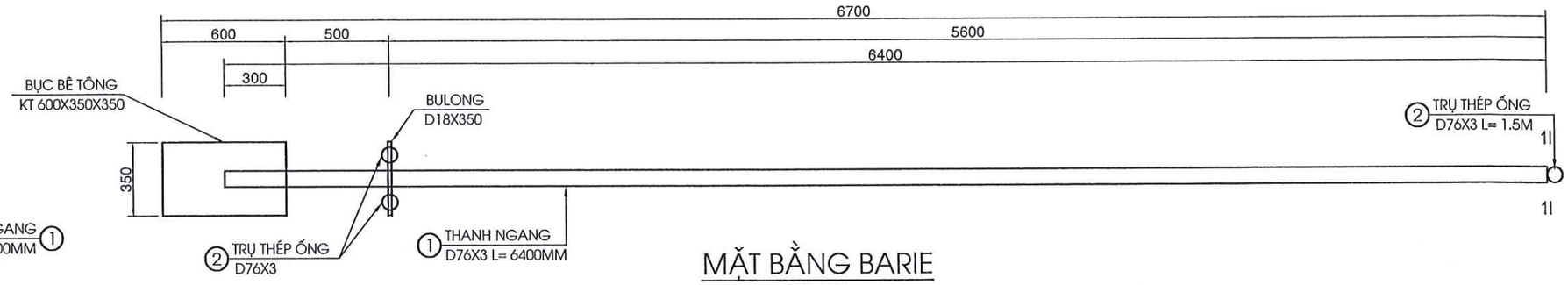

MẶT BẰNG BARIE

TL: 1/25

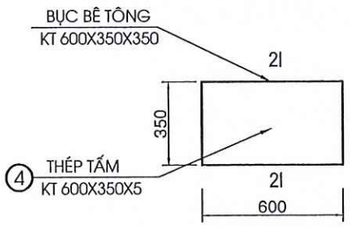

CHI TIẾT BỤC BÊ TÔNG

TL: 1/25

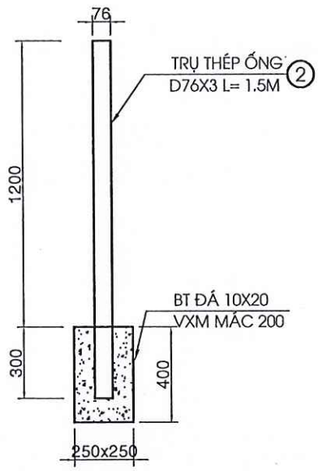

MC 1 - 1

TL: 1/25

BẢNG THỐNG KÊ CỐT THÉP

TÊN C.KIỆN	SỐ HIỆU	HÌNH DẠNG - KÍCH THƯỚC		ĐƯỜNG KÍNH (mm)	CHIỀU DÀI 1 THANH (mm)	SỐ LƯỢNG 1 C.KIỆN	SỐ LƯỢNG T.BỘ	TỔNG CHIỀU DÀI (m)	TỔNG T.LƯỢNG (Kg)
BARIE Số lượng: 1	1	Thép ống	ø76xd3		6400	1	1	6.4	34.57
	2	Thép ống	ø76xd3		1500	3	3	4.5	24.30
	3	Thép hộp	50x50x2		150	2	2	0.3	0.90
	4	Thép bản	600x350x5			4	4	0.84 m2	32.97
	5	Thép bản	350x350x5			2	2	0.245 m2	9.62

- Trọng lượng thép ống tròn có ø76xd3: = 58.87 kg; Chiều dài = 10.9 mét
- Trọng lượng thép ống vuông có BxHxd=50x50x2: = 0.9 kg; Chiều dài = 0.3 mét
- Trọng lượng thép bản có chiều dày 5 mm = 42.59 kg
- Bulong D18x350 SL : 01 cái

CÔNG TY TNHH VINA CONSU
THẨM TRA
Theo văn bản số:...../.....
Ngày.....tháng.....năm.....
Ký tên:

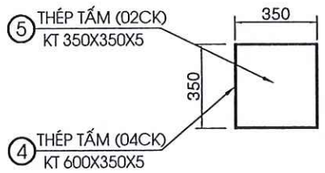

MC 2 - 2

TL: 1/25

CTY TNHH TƯ VẤN THIẾT KẾ KIẾN PHÁT 92 PHÙ ĐỔNG - TP. PLEIKU - TỈNH GIA LAI ĐT: 0592.242001- DĐ: 0913411966 - 0913454380			CHỦ ĐẦU TƯ : ỦY BAN NHÂN DÂN XÃ CHƯ SÊ CÔNG TRÌNH : SỬA CHỮA, NÂNG CẤP CHỢ PHÍA NAM XÃ CHƯ SÊ HẠNG MỤC : CỔNG CHÍNH, PHỤ
GIÁM ĐỐC		KTS NGUYỄN CHÍ HẢI	CHI TIẾT BARIE
CHỦ NHIỆM		KS LÊ HUY TOÀN	
CHỦ TRÌ		KS NGUYỄN THẾ HIỂN	TỶ LỆ : HS THIẾT KẾ BẢN VẼ THI CÔNG — SC: 03/03
THIẾT KẾ		KS LÊ HUY TOÀN	HOÀN THÀNH : 2026
KIỂM TRA			

HẠNG MỤC : CẤP ĐIỆN+CHIẾU SÁNG

CÔNG TY TNHH VINA CONSU

THẨM TRA

Theo văn bản số:...../.....

Ngày.....tháng.....năm.....

Ký tên:

HẠNG MỤC: ĐƯỜNG DÂY 0,4KV

CÔNG TY TNHH VINA CONSU

THẨM TRA

Theo văn bản số:...../.....

Ngày.....tháng.....năm.....

Ký tên:

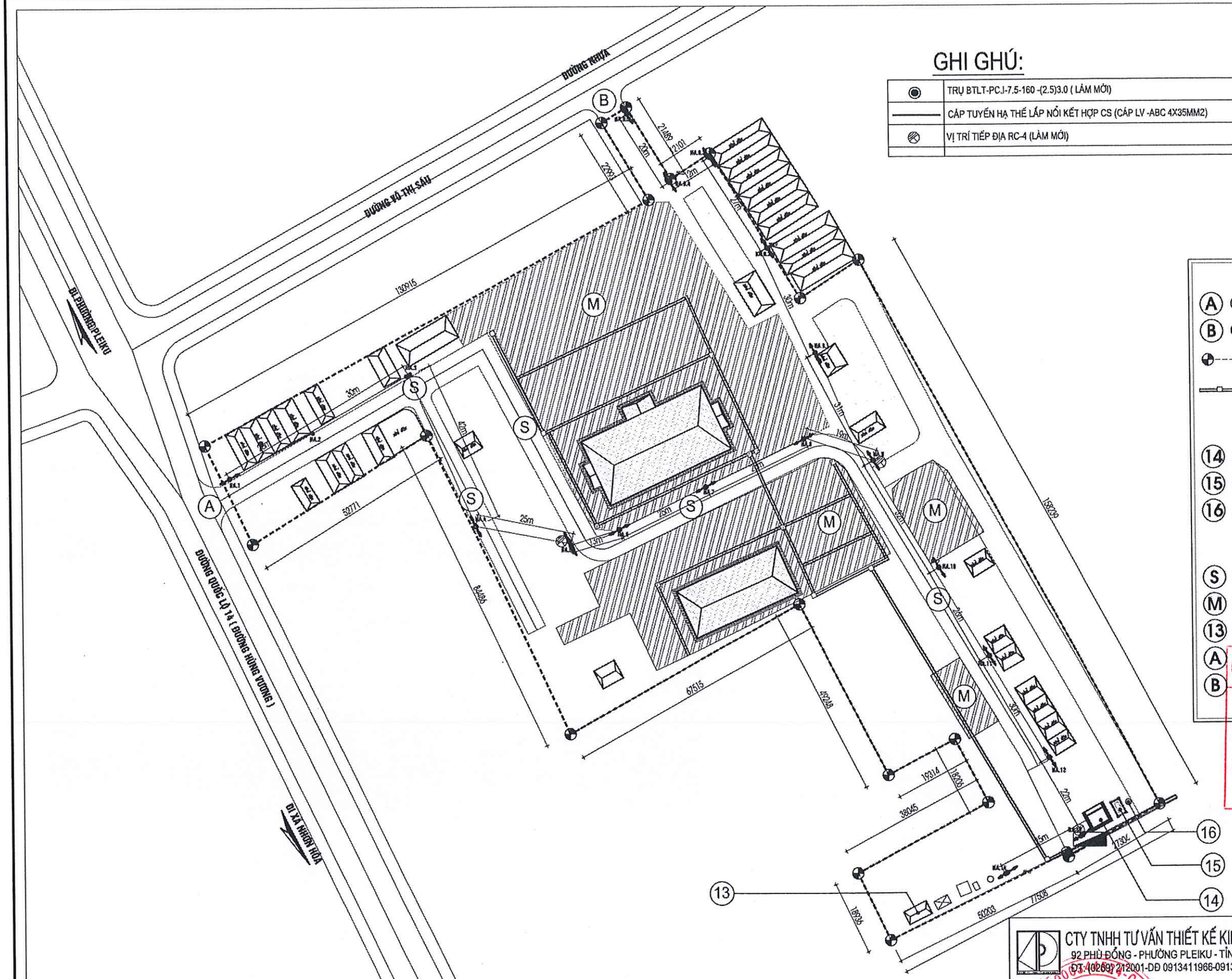

GHI GHÚ:

◉	TRỤ BTLT-PC.I-7.5-160 -(2.5)3.0 (LÀM MỚI)
———	CÁP TUYẾN HẠ THẾ LẮP NỔI KẾT HỢP CS (CÁP LV -ABC 4X35MM2)
⊘	VỊ TRÍ TIẾP ĐỊA RC-4 (LÀM MỚI)

CHÚ THÍCH :

(A) CỔNG CHÍNH MẶT TIỀN ĐƯỜNG HÙNG VƯƠNG

(B) CỔNG PHỤ MẶT TIỀN ĐƯỜNG VÕ THỊ SÁU

RANH GIỚI KHU ĐẤT

MƯƠNG THOÁT NƯỚC

XÂY MỚI:

(14) NHÀ VỆ SINH 01 TẦNG S= 24M2

(15) ĐÀI NƯỚC

(16) GIẾNG KHOAN SÂU 120M

SỬA CHỮA

(S) SÂN ĐƯỜNG NỘI BỘ BTXM

(M) MÁI CHE CÁC DÃY NHÀ

(13) NHÀ VỆ SINH

(A) CỔNG CHÍNH RỘNG 7.5M

(B) CỔNG PHỤ RỘNG 7.5M CÓ BARIE

CÔNG TY TNHH VINA CONSU

THẨM TRA

Theo văn bản số:...../.....

Ngày.....tháng.....năm.....

Ký tên:

MẶT BẰNG CẤP ĐIỆN TỔNG THỂ

TL: 1/1000

CTY TNHH TƯ VẤN THIẾT KẾ KIẾN PHÁT 92 PHÙ ĐỔNG - PHƯỜNG PLEIKU - TỈNH GIA LAI ĐT: (0269) 212001-DĐ 0913411966-0913454380			CHỦ ĐẦU TƯ : UBND XÃ CHƯ SÉ CÔNG TRÌNH : SỬA CHỮA, NÂNG CẤP CHỢ PHÍA NAM XÃ CHƯ SÉ HẠNG MỤC : CẤP ĐIỆN TỔNG THỂ
GIÁM ĐỐC		KTS NGUYỄN CHÍ HẢI	MẶT BẰNG CẤP ĐIỆN TỔNG THỂ
CHỦ NHIỆM ĐỒ ÁN			
CHỦ TRÌ		KS PHẠM QUỐC HUY	
THIẾT KẾ			TỶ LỆ : 1/1000 — HSTK BẢN VẼ THI CÔNG — KT :
KIỂM TRA		KS LÊ HUY TOÀN	HOÀN THÀNH : 2026

CÔNG TY TNHH TƯ VẤN THIẾT KẾ KIẾN PHÁT

BẢNG THỐNG KÊ VẬT LIỆU:

STT	TÊN VẬT LIỆU PHẦN ĐIỆN	KH	ĐV	SL
1	CỘT BTLT -PC-7.5-160-2.5		CỘT	15
2	CỘT BTLT -PC-7.5-160-3.0		CỘT	06
3	MÓNG CỘT ĐƠN MT1		HỐ	15
4	MÓNG CỘT ĐÔI MT2		HỐ	03
5	TIẾP ĐỊA R4		CK	04
6	CÁP ABC RUỘT NHÔM BỌC A/XLPE 1KV 4*35 MM2		M	492
7	BU LÔNG MÓC		M	22
8	KEP TREO CÁP 50 (KHOÁ ĐỠ)		CÁI	15
9	KEP DỪNG CÁP 50 (KHOÁ NÉO)		CÁI	09
10	KEP RĂNG IPC 50/50 (2 BU LÔNG)		CÁI	50

CÔNG TY TNHH VINA CONSD
THẨM TRA
Theo văn bản số:...../.....
Ngày.....tháng.....năm.....
Ký tên:

CTY TNHH TƯ VẤN THIẾT KẾ KIẾN PHÁT 92 PHÙ ĐỔNG - PHƯỜNG PLEIKU - TỈNH GIA LAI ĐT: (0269) 212001-DĐ 0913411966-0913454380			CHỦ ĐẦU TƯ : UBND XÃ CHƯ SÉ CÔNG TRÌNH : SỬA CHỮA, NÂNG CẤP CHỢ PHÍA NAM XÃ CHƯ SÉ HẠNG MỤC : CẤP ĐIỆN TỔNG THỂ
GIÁM ĐỐC		KTS NGUYỄN CHÍ HẢI	THỐNG KÊ VẬT LIỆU
CHỦ NHIỆM DỰ ÁN			
CHỦ TRÌ		KS PHẠM QUỐC HUY	
THIẾT KẾ			TỶ LỆ : 1/1000 / HSTK BẢN VẼ THI CÔNG / HOÀN THÀNH : 2026 / KT :
KIỂM TRA		KS LÊ HUY TOÀN	

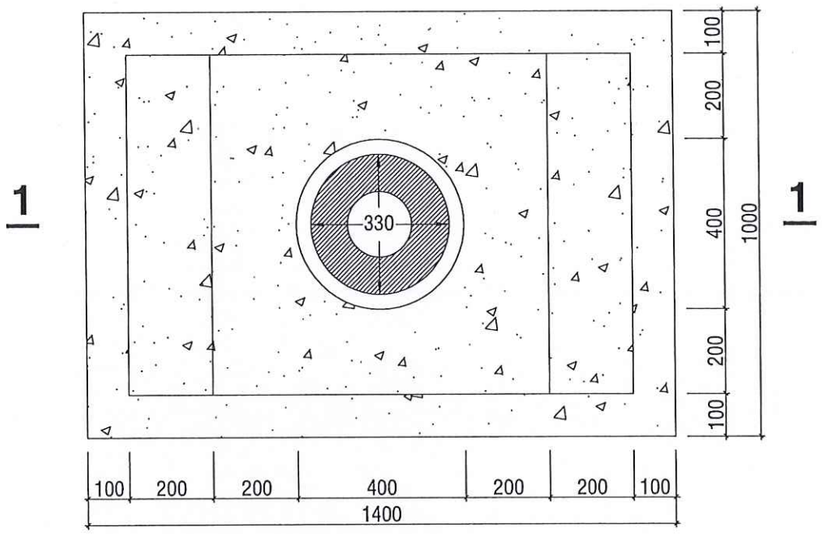

MẶT BẰNG MÓNG MÓNG MHT1

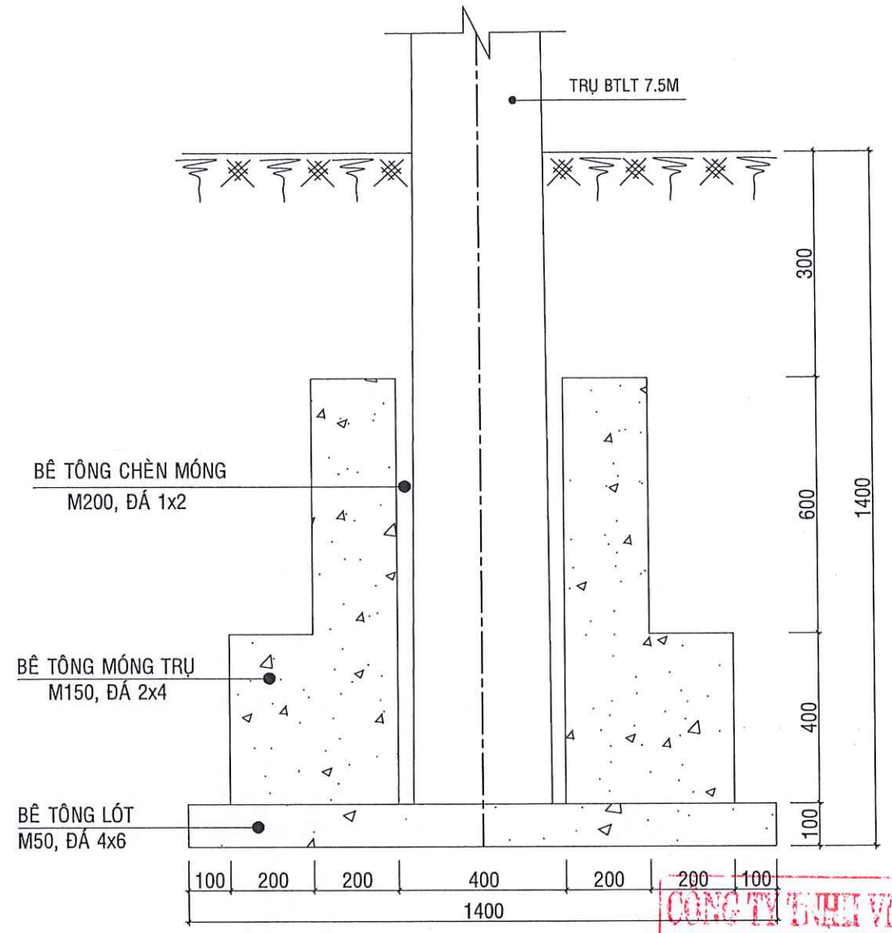

MẶT CẮT 1-1

CÔNG TY TNHH VINA CONSU
THẨM TRA
Theo văn bản số:...../.....
Ngày.....tháng.....năm.....
Ký tên:

BẢNG THỐNG KÊ VẬT TƯ MÓNG

STT	TÊN CHI TIẾT	CÁCH TÍNH	Đ. VỊ	TỔNG
1	BÊ TÔNG LÓT MÓNG ĐÁ 4x6, M50	1.4*1*0.1	M3	0.14
2	BÊ TÔNG MÓNG TRỤ ĐÁ 2x4, M150	1.2*0.8*0.4 + 0.8*0.8*0.6 - 3.14*0.2^2*1	M3	0.642
3	BÊ TÔNG CHÈN MÓNG ĐÁ 1x2, M200	3.14*0.2^2*1 - 3.14*0.165^2*1	M3	0.04
4	VÁN KHUÔN	(1.2+0.8)*0.4*2 + 0.8*0.6*4 + 2*3.14*0.2*1	M2	4.776
5	ĐÀO ĐẤT CẤP III	1.4*1*1.6	M3	2.24
6	ĐẮP ĐẤT K=0.9	2.24 - (0.14 + 0.642 + 0.04 + 3.14*0.2^2*1)	M3	1.292

CTY TNHH TƯ VẤN THIẾT KẾ KIẾN PHÁT 92 PHÙ ĐỔNG - TP. PLEIKU - TỈNH GIA LAI ĐT: (0269) 212001-DĐ 0913411966-0913454380		CHỦ ĐẦU TƯ : ỦY BAN NHÂN DÂN XÃ CHƯ SÊ CÔNG TRÌNH : SỬA CHỮA, NÂNG CẤP CHỢ PHÍA NAM XÃ CHƯ SÊ HẠNG MỤC : CẤP ĐIỆN TỔNG THỂ	
GIÁM ĐỐC		KTS. NGUYỄN CHÍ HẢI	ĐƯỜNG DÂY 0,4KV
CHỦ NHIỆM DỰ ÁN			**MÓNG MHT1**
CHỦ TRÌ		KS PHẠM QUỐC HUY	
THIẾT KẾ			TỶ LỆ : BẢN VẼ TK THI CÔNG: ĐZ - 0,4KV
KIỂM TRA		KS LÊ HUY TOÀN	HOÀN THÀNH : 2026: MHT1 - 01

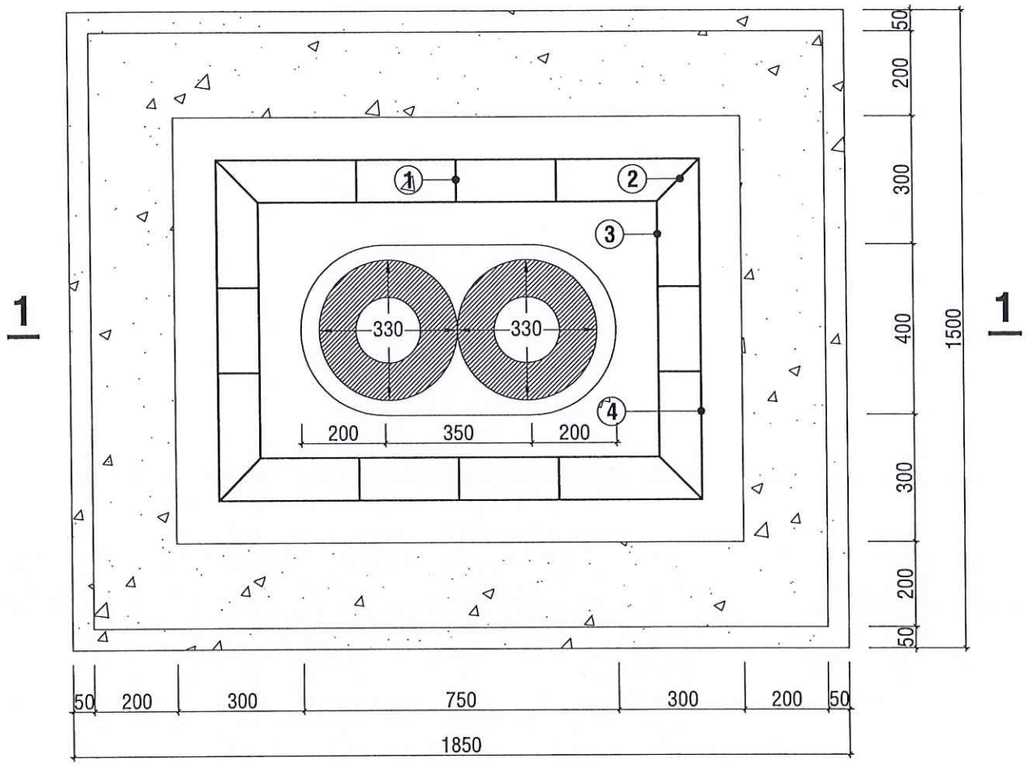

MẶT BẰNG MÓNG MTH2

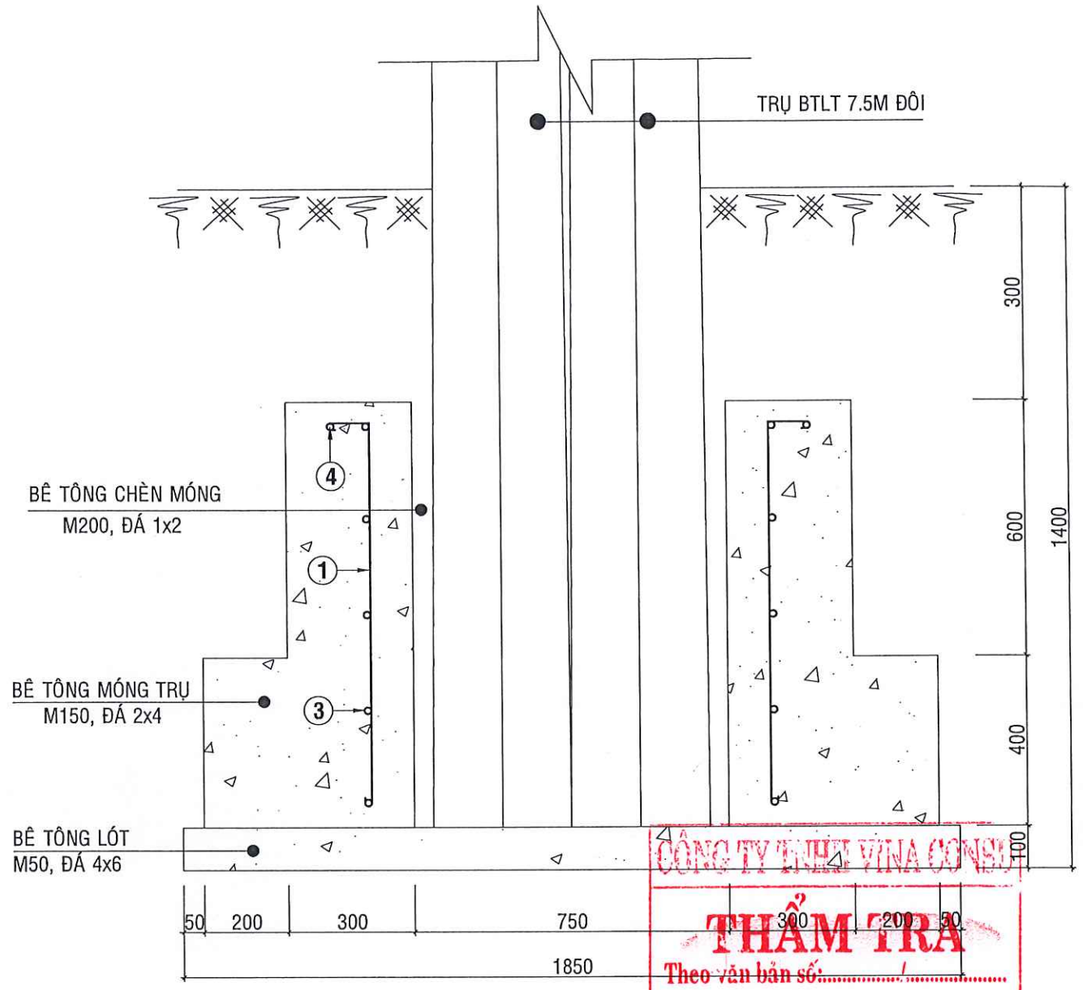

MẶT CẮT 1-1

CÔNG TY TNHH VINA CONSULT
THẨM TRA
Theo văn bản số:...../.....
Ngày.....tháng.....năm.....
Ký tên:

BẢNG THỐNG KÊ VẬT TƯ MÓNG

STT	TÊN CHI TIẾT	CÁCH TÍNH	Đ. VỊ	TỔNG
1	BÊ TÔNG LÓT MÓNG ĐÁ 4x6, M50	1.85*1.5*0.1	M3	0.278
2	BÊ TÔNG MÓNG TRỤ ĐÁ 2x4, M150	1.75*1.4*0.4 + 1.35*1*0.6 - (3.14*0.2^2*1 + 0.35*0.35*1)	M3	1.542
3	BÊ TÔNG CHÈN MÓNG ĐÁ 1x2, M200	(3.14*0.2^2*1 + 0.35*0.35*1) - 3.14*0.165^2*1*2	M3	0.077
4	VÁN KHUÔN	(1.75+1.4)*0.4*2 + (1.35+1)*0.6*2 + 0.35*1*2 + 2*3.14*0.2*1	M2	7.296
5	ĐÀO ĐẤT CẤP III	1.85*1.5*1.4	M3	3.885
6	ĐẮP ĐẤT K=0.9	3.885 - (0.278 + 1.542 + 0.077 + 3.14*0.165^2*1 + 0.35*0.35*1)	M3	1.78

BẢNG THỐNG KÊ CỐT THÉP MÓNG

STT	TÊN CHI TIẾT	QUY CÁCH	K.THƯỚC	S.LG	Kg/m	Đ. VỊ	TỔNG
1	50 900 (100x50)	THÉP TRÒN D10	1100	10	0.617	KG	6.787
2	50 900 (150x50)	THÉP TRÒN D10	1150	4	0.617	KG	2.383
3	600 950 950 50 50 600	THÉP TRÒN D8	3200	5	0.395	KG	6.320
4	800 1150 1150 50 50 800	THÉP TRÒN D8	4000	1	0.395	KG	1580
TỔNG KHỐI LƯỢNG THÉP GIA CÔNG						KG	**17.070**

CTY TNHH TƯ VẤN THIẾT KẾ KIẾN PHÁT 02 PHÙ ĐỔNG - TP. PLEIKU - TỈNH GIA LAI ĐT: (0269) 212001-DĐ 0913411966-0913454380		CHỦ ĐẦU TƯ : ỦY BAN NHÂN DÂN XÃ CHƯ SÊ CÔNG TRÌNH : SỬA CHỮA, NÂNG CẤP CHỢ PHÍA NAM XÃ CHƯ SÊ HẠNG MỤC : CẤP ĐIỆN TỔNG THỂ
GIÁM ĐỐC	KTS. NGUYỄN CHÍ HẢI	ĐƯỜNG DÂY 0,4KV
CHỦ NHIỆM DỰ ÁN		**MÓNG MHT2**
CHỦ TRÌ	KS PHẠM QUỐC HUY	
THIẾT KẾ		TỶ LỆ : BẢN VẼ TK THI CÔNG — ĐZ - 0,4KV
KIỂM TRA	KS LÊ HUY TOÀN	HOÀN THÀNH : 2026 — MCD - 01

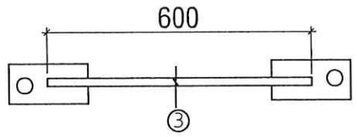

SỐ TT	TÊN CHI TIẾT	NGUYÊN VẬT LIỆU VÀ QUY CÁCH	K.THƯỚC (mm)	SL CÁI	KHỐI LƯỢNG(KG) ĐVỊ	KHỐI LƯỢNG(KG) T.BỘ	GHI CHÚ
	Tấm nối	4x40	100	2	0.13	0.52	
	Dây nối	CT-3 d8	600	1	0,25	0,25	
	Bu lon ê cu ma kẽm	M16x35	35	1	0,15	0,15	2 rongđen

TIẾP ĐỊA NGỌN

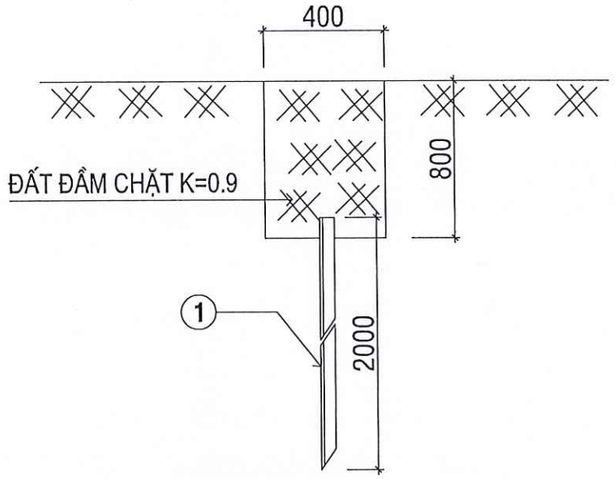

MẶT CẮT RÃNH TIẾP ĐỊA

Hàn điện h = 6mm.

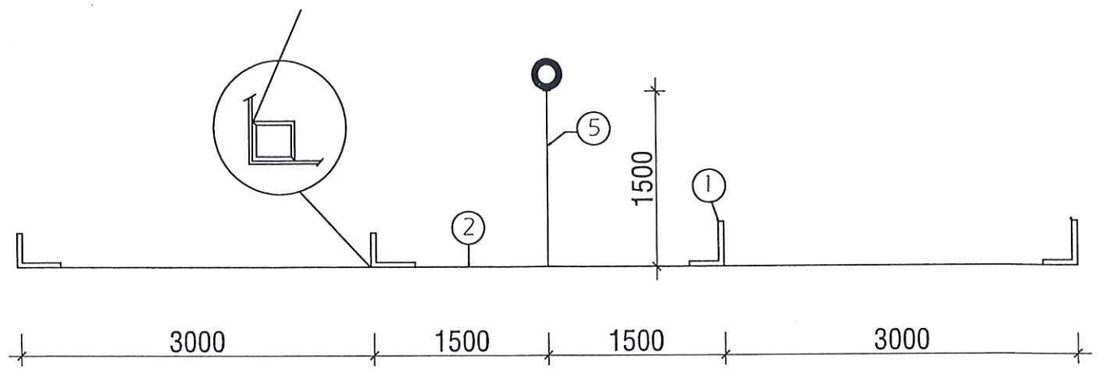

MẶT BẰNG TIẾP ĐỊA RC-4

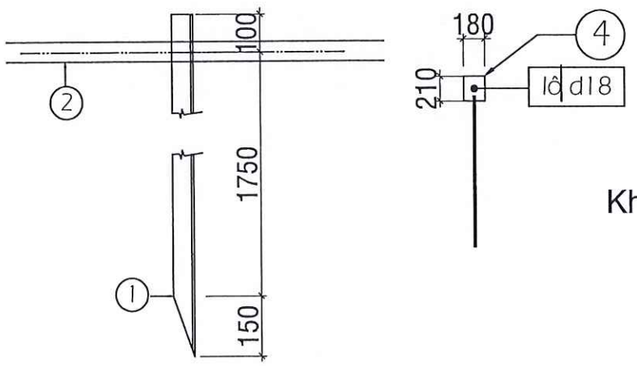

Khối lượng:

- Đất đào: 0,8x0,4x(9+0,5x2)=3,2 m3
- Đất đắp: 0,8x0,4x(9+0,5x2)=3,2 m3

BẢNG KÊ KHỐI LƯỢNG VẬT TƯ

	TÊN CHI TIẾT	QUY CÁCH	KÍCH THƯỚC (MM)	KL TỔNG CỘNG (KG) RC-4 SL	Đ. VỊ	T. BỘ	GHI CHÚ
1	CỌC TIẾP ĐỊA	THÉP L50X50X5	2000	4	7,76	31,07	
2	THANH NỐI TIẾP ĐỊA	THÉP DẸP 40X4		9000/1	11,68	11,68	
3	BỊT ĐẦU CỌC	THÉP L50X50X5	150	4	0,58	2,33	
4	CỜ TIẾP ĐỊA	THÉP DẸP 60*6	70	1	0,27	0,27	
5	DÂY NỐI TIẾP ĐỊA	THÉP TRÒN CT3 - FI10	3340	1	2,12	2.12	
6	BU LÔNG	M16*35	35	1	0.12	0,12	
	TỔNG CỘNG					47,59	

CÔNG TY TNHH VINA CONSU
THẨM TRA
Tư vấn bảo đảm.....!.....
Ngày.....tháng.....năm.....
Ký tên:

CÔNG TY TNHH TƯ VẤN THIẾT KẾ KIẾN PHÁT 92 PHÙ ĐỔNG - TP. PLEIKU - TỈNH GIA LAI ĐT: (059) 2212001-DĐ 0913411966-0913454380		CHỦ ĐẦU TƯ : ỦY BAN NHÂN DÂN XÃ CHƯ SÊ CÔNG TRÌNH : SỬA CHỮA, NÂNG CẤP CHỢ PHÍA NAM XÃ CHƯ SÊ HẠNG MỤC : CẤP ĐIỆN TỔNG THỂ	
GIÁM ĐỐC	KTS. NGUYỄN CHÍ HẢI	ĐƯỜNG DÂY 0,4KV	
CHỦ NHIỆM DỰ ÁN		TIẾP ĐỊA CỘT RC-4	
CHỦ TRÌ	KS PHẠM QUỐC HUY	TỶ LỆ :	BẢN VẼ TK THI CÔNG: ĐZ - 0,4KV
THIẾT KẾ			HOÀN THÀNH : 2026: RC4 - 01
KIỂM TRA	KS LÊ HUY TOÀN		

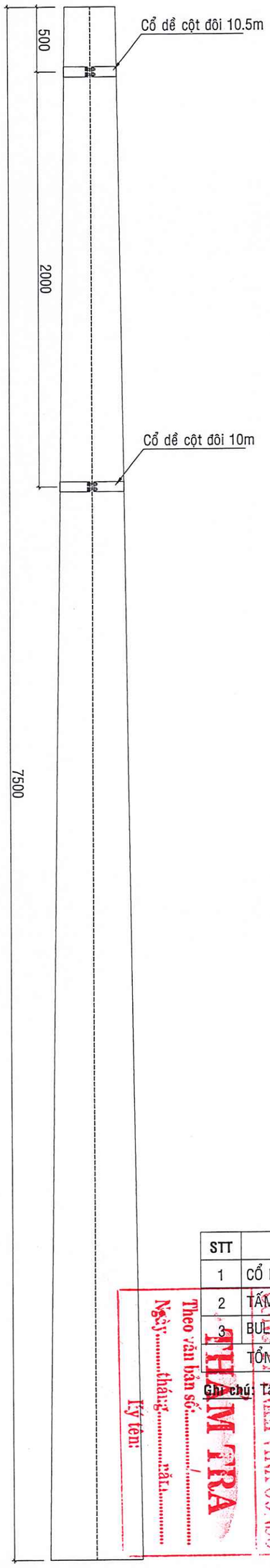

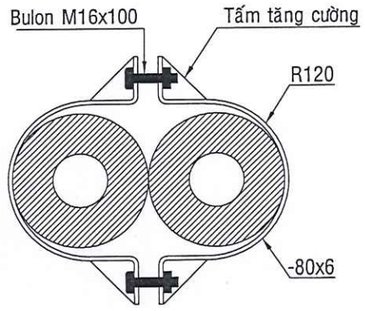

CỔ DỀ CỘT ĐÔI 7.5M

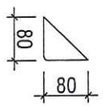

CHI TIẾT TẤM TĂNG CƯỜNG

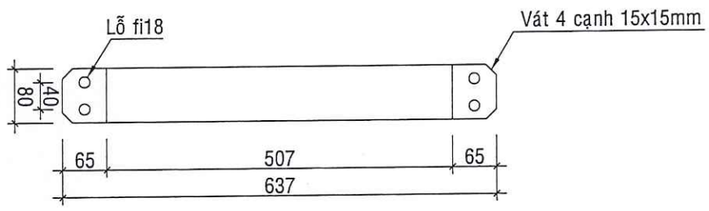

TRIỂN KHAI CỔ DỀ

STT	TÊN CHI TIẾT	QUY CÁCH	K.THƯỚC	S.LG	Kg/m	Đ. VỊ	TỔNG
1	CỔ DỀ CỘT ĐÔI BTLT 7.5m	THÉP DẸT 80x6	637	2	3.738	KG	4.76
2	TẤM TĂNG CƯỜNG	THÉP DẸT 80x6	80	4	3.738	KG	1.0
3	BULON, ĐAI ỐC, LONGDEN, ÊCU	M16x100	100	4			
	TỔNG KHỐI LƯỢNG THÉP GIA CÔNG					KG	5.76

Ghi chú: Tất cả các chi tiết đều nhúng Zn nóng với chiều dày lớp Zn tối thiểu 80 micro mét

Theo văn bản số.....
Ngày.....tháng.....năm.....
Ký tên:

THẨM TRA

CTCP TƯ VẤN ĐẦU TƯ VÀ XÂY DỰNG VINA CONSULT

CTY TNHH TƯ VẤN THIẾT KẾ KIẾN PHÁT 62 PHÙ ĐỔNG - TP. PLEIKU - TỈNH GIA LAI ĐT: (059) 2212001-DĐ: 0913411966-0913454380			
GIÁM ĐỐC		KS: NGUYỄN CHÍ HẢI	
CHỦ NHIỆM DỰ ÁN			
CHỦ TRÌ		KS PHẠM QUỐC HUY	
THIẾT KẾ			
KIỂM TRA	KS LÊ HUY TOÀN		

CHỦ ĐẦU TƯ : ỦY BAN NHÂN DÂN XÃ CHƯ SÊ
CÔNG TRÌNH : SỬA CHỮA, NÂNG CẤP CHỢ PHÍA NAM XÃ CHƯ SÊ
HẠNG MỤC : CẤP ĐIỆN TỔNG THỂ

ĐƯỜNG DÂY 0,4KV

CỔ DỀ ĐAI TRỤ ĐÔI 7.5M

TỶ LỆ:	BẢN VẼ TK THI CÔNG	ĐZ - 0,4KV
	HOÀN THÀNH : 2026	CDGC - 01

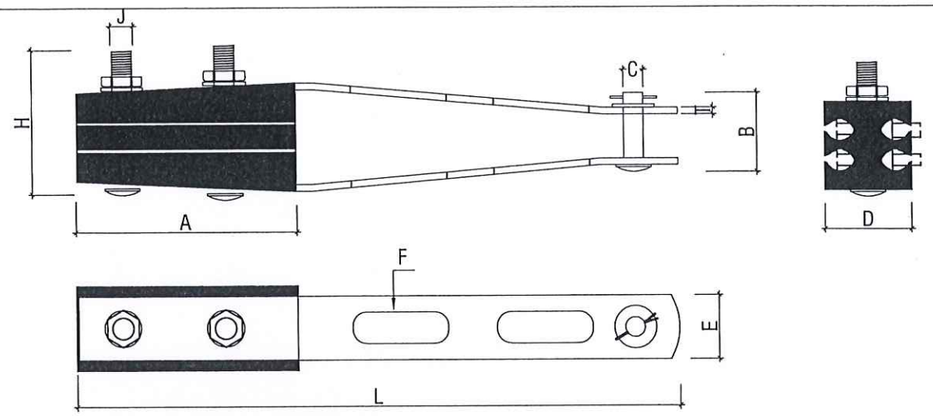

KẸP NGƯNG (KHÓA NÉO) CÁP ABC 4x(16-90)

	LOẠI	CỠ DÂY (mm2)	KÍCH THƯỚC (mm)									
			A	B	C	D	E	F	H	J	L	T
KẸP NGƯNG	KN-1	4x(11-35)	90	45	12	40	32	12x60	100	10	270	4
	KN-2	4x(50-95)	120	45	12	45	35	14x65	100	10	330	4
	KN-3	4x120	120	45	12	55	43	14x65	100	10	330	4

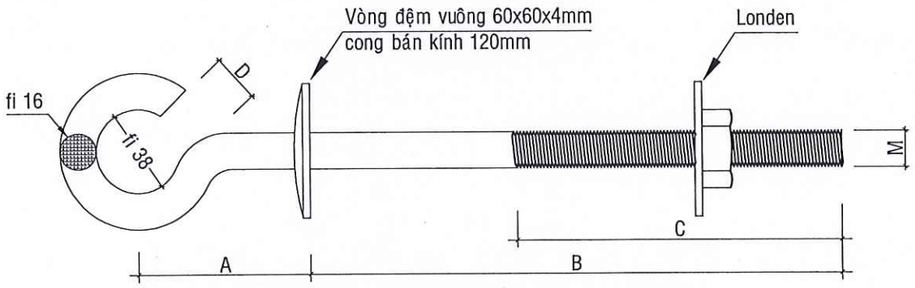

BULONG MÓC TREO CÁP ABC - MẠ KẼM

	LOẠI	KÍCH THƯỚC (mm)					LONGDEN
		A	B	C	D	M	Ø18
BULONG MÓC	BLM-200	80	200	100	22	16	50x50x3
	BLM-250	80	250	150	22	16	50x50x3
	BLM-300	80	300	150	22	16	50x50x3

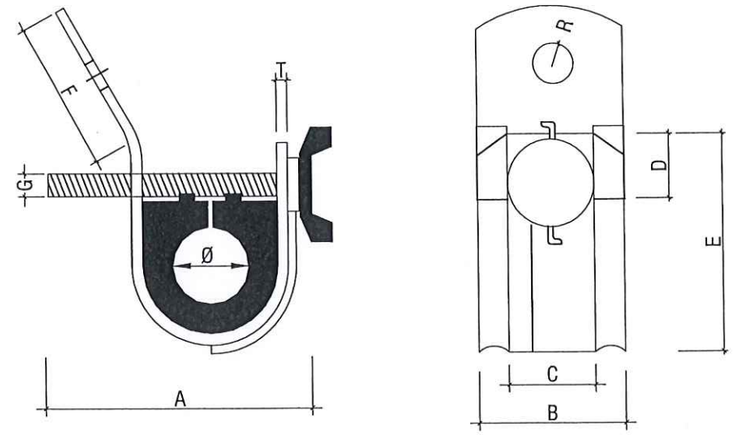

KẸP TREO CÁP ABC

	LOẠI	CỠ DÂY (mm2)	KÍCH THƯỚC (mm)									
			A	B	C	D	E	F	G	R	T	Ø
KẸP TREO	KT-1	4x35	90	42	22	32	76	46	8	11	3	25.0
	KT-2	4x50	90	42	22	32	76	46	8	11	3	28.7
	KT-3	4x70	90	42	22	32	76	46	8	11	3	32.8
	KT-4	4x95	90	42	22	32	76	46	8	11	3	38.4
	KT-5	4x120	90	42	22	32	76	46	8	11	3	43.6

CÔNG TY ĐIỆN LỰC GIA LAI
THẨM TRA
Theo văn bản số:...../.....
Ngày.....tháng.....năm.....
Ký tên:

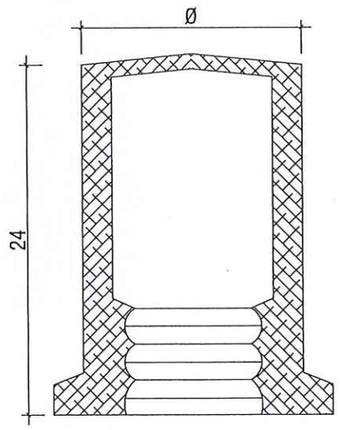

BỊT ĐẦU CÁP ABC

	CHỦNG LOẠI BỊT ĐẦU CÁP		
	Ký hiệu	Ø(mm)	Tiết diện (mm2)
BỊT ĐẦU CÁP	GPE-3	6.0 - 11.0	16 - 50
	GPE-4	10.0 - 14.5	35 - 70
	GPE-5	11.0 - 16.0	50 - 95
	GPE-7	13.0 - 19.5	70 - 150

GHI CHÚ: Nắp bịt đầu cáp dùng để bịt đầu cáp ở các trụ cuối có tác dụng che chắn không cho nước thấm vào lõi dẫn điện sợi cáp

C.TY TNHH TƯ VẤN THIẾT KẾ KIẾN PHÁT 92 PHÙ ĐỔNG - TP. PLEIKU - TỈNH GIA LAI ĐT: (059) 2212001-DĐ 0913411966-0913454380			CHỦ ĐẦU TƯ : ỦY BAN NHÂN DÂN XÃ CHƯ SÊ CÔNG TRÌNH : SỬA CHỮA, NÂNG CẤP CHỢ PHÍA NAM XÃ CHƯ SÊ HẠNG MỤC : CẤP ĐIỆN TỔNG THỂ
GIÁM ĐỐC		KTS. NGUYỄN CHÍ HẢI	ĐƯỜNG DÂY 0,4KV
CHỦ NHIỆM DỰ ÁN			PHỤ KIỆN CÁP ABC
CHỦ TRÌ		KS PHẠM QUỐC HUY	
THIẾT KẾ			TỶ LỆ : BẢN VẼ TK THI CÔNG: ĐZ - 0,4KV
KIỂM TRA		KS LÊ HUY TOÀN	HOÀN THÀNH : 2026: PK-ABC - 01

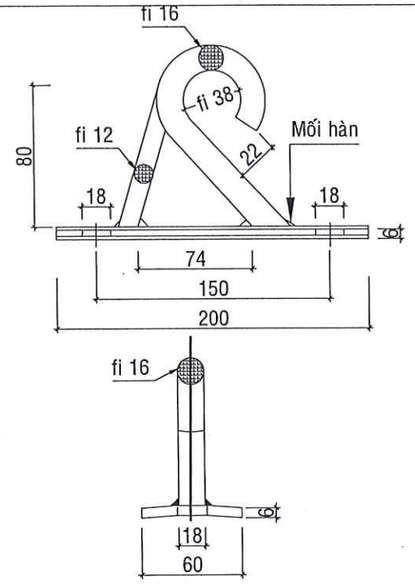

GIÁ MÓC CHO CÁP ABC - GMC

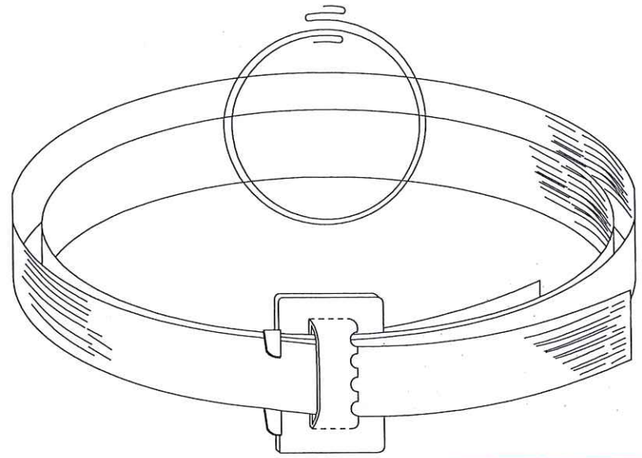

ĐAI THÉP BUỘC CHỊU LỰC

CÔNG TY TNHH VINA CONSULT
THẨM TRA
Theo văn bản số:...../.....
Ngày.....tháng.....năm.....
Ký tên:

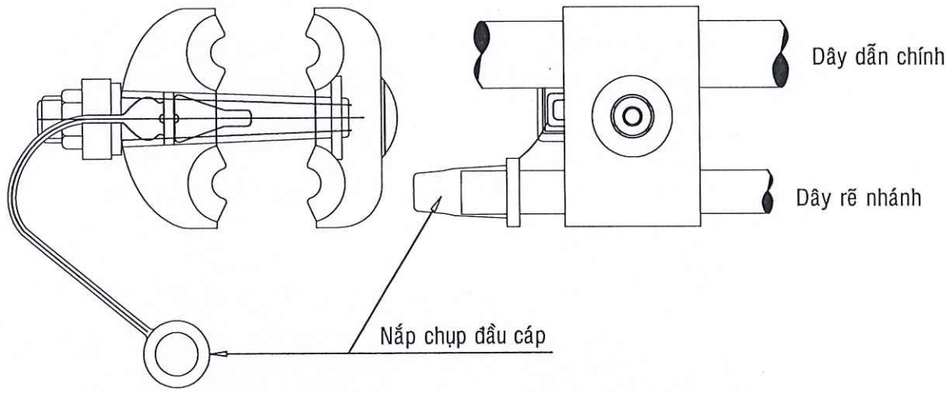

KẸP RĂNG HẠ THẾ (KẸP IPC) 1 BULONG

KÝ HIỆU	IPC70/35	IPC95/35	IPC95/95	IPC120/35	IPC120/120	IPC150/150
LOẠI DÂY DẪN (mm2)	25-70/16-35	25-95/16-35	25-95/25-95	35-120/16-35	25-120/25-120	35-150/35-150
SỐ BULONG	01	01	01,02	01	01,02	02

ĐAI THÉP BUỘC CHỊU LỰC		
KÝ HIỆU	KÍCH THƯỚC (mm)	VẬT LIỆU
ĐTB2-80	1800x19x1	Thép không gỉ
ĐTB2-100	2200x19x1	Thép không gỉ
ĐTB2Đ-80	2600x19x1	Thép không gỉ
ĐTB2Đ-100	3300x19x1	Thép không gỉ

GHI CHÚ:
- ĐTB2-80: Dùng cho cột đơn ở những vị trí từ đầu trụ xuống 800mm
- ĐTB2-100: Dùng cho cột đơn ở những vị trí từ đầu trụ 1000 xuống 6000mm
- ĐTB2Đ-80: Dùng cho cột đôi ở những vị trí từ đầu trụ xuống 800mm
- ĐTB2Đ-100: Dùng cho cột đôi ở những vị trí từ đầu trụ 1000 xuống 6000mm

CTY TNHH TƯ VẤN THIẾT KẾ KIẾN PHÁT 92 PHÙ ĐỔNG - TP. PLEIKU - TỈNH GIA LAI ĐT: (059) 212001-ĐĐ 0913411966-0913454380			CHỦ ĐẦU TƯ : ỦY BAN NHÂN DÂN XÃ CHƯ SÊ CÔNG TRÌNH : SỬA CHỮA, NÂNG CẤP CHỢ PHÍA NAM XÃ CHƯ SÊ HẠNG MỤC : CẤP ĐIỆN TỔNG THỂ
GIÁM ĐỐC		KTS. NGUYỄN CHÍ HẢI	ĐƯỜNG DÂY 0,4KV
CHỦ NHIỆM ĐỒ ÁN			PHỤ KIỆN CÁP ABC
CHỦ TRÌ		KS PHẠM QUỐC HUY	
THIẾT KẾ			TỶ LỆ : BẢN VẼ TK THI CÔNG — ĐZ - 0,4KV
KIỂM TRA		KS LÊ HUY TOÀN	HOÀN THÀNH : 2026 — PK-ABC - 01

CÔNG TY T.N.H.H TƯ VẤN THIẾT KẾ KIẾN PHÁT TP. PLEIKU - GIA LAI

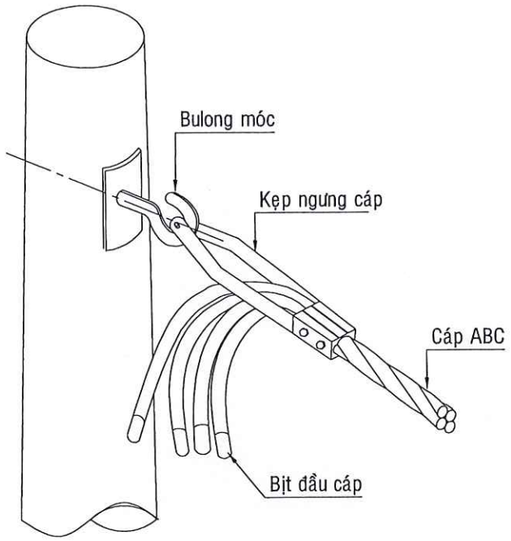

DỪNG CÁP ABC

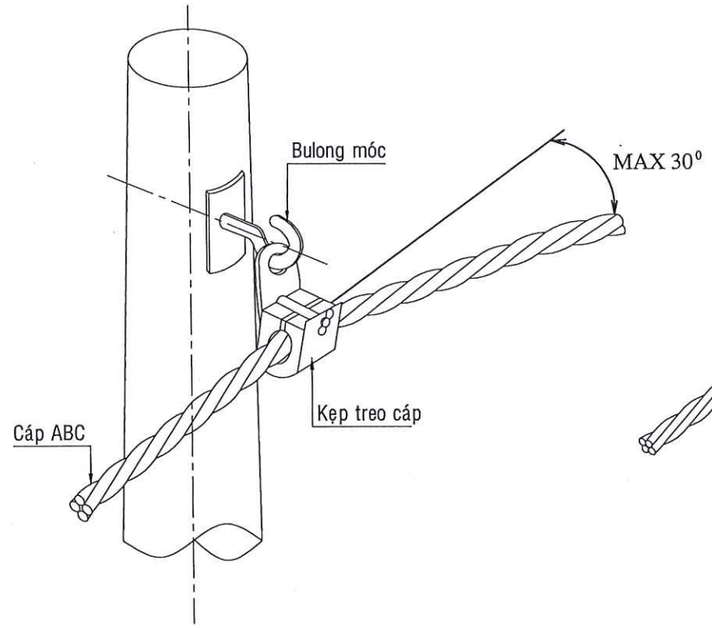

TREO CÁP ABC

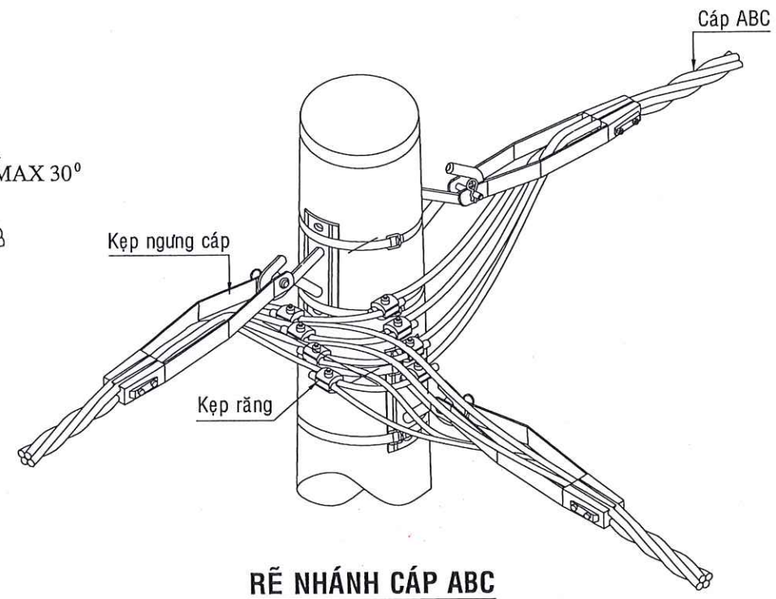

RẼ NHÁNH CÁP ABC

CÔNG TY TNHH VINA CONSU
THẨM TRA
Theo văn bản số:...../.....
Ngày.....tháng.....năm.....
Ký tên:

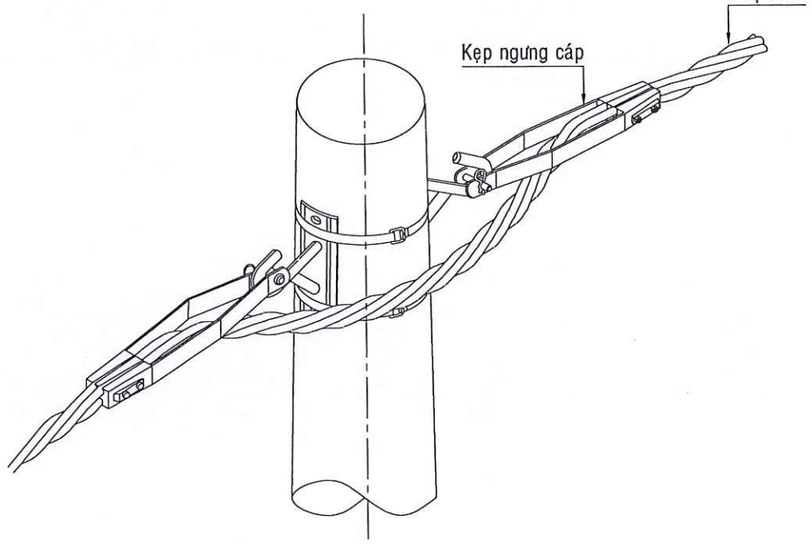

NGƯNG CÁP ABC

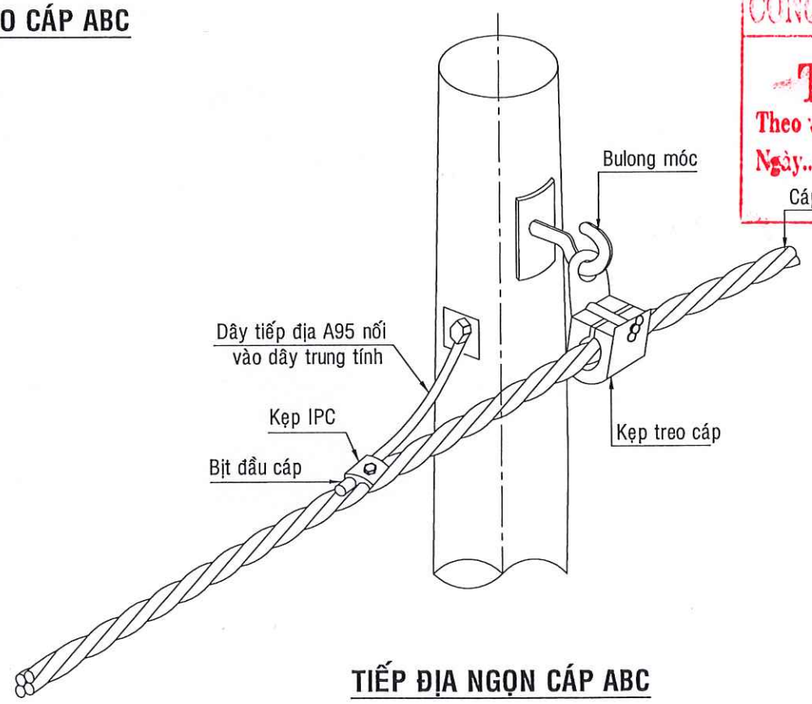

TIẾP ĐỊA NGỌN CÁP ABC

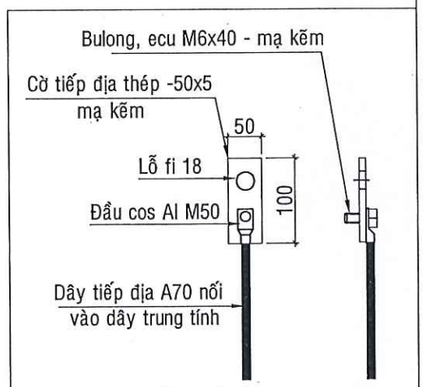

CHI TIẾT TIẾP ĐỊA NGỌN

CTY TNHH TƯ VẤN THIẾT KẾ KIẾN PHÁT 92 PHÙ ĐỔNG - TP. PLEIKU - TỈNH GIA LAI ĐT: (059) 212001-DĐ 0913411966-0913454380		CHỦ ĐẦU TƯ : ỦY BAN NHÂN DÂN XÃ CHƯ SÊ CÔNG TRÌNH : SỬA CHỮA, NÂNG CẤP CHỢ PHÍA NAM XÃ CHƯ SÊ HẠNG MỤC : CẤP ĐIỆN TỔNG THỂ	
GIÁM ĐỐC	KTS. NGUYỄN CHÍ HẢI	ĐƯỜNG DÂY 0,4KV	
CHỦ NHIỆM DỰ ÁN		PHỤ KIỆN CÁP ABC	
CHỦ TRÌ	KS PHẠM QUỐC HUY	TỶ LỆ :	BẢN VẼ TK THI CÔNG: ĐZ - 0,4KV
THIẾT KẾ			HOÀN THÀNH : 2026: PK-ABC - 01
KIỂM TRA	KS LÊ HUY TOÀN		

CÔNG TY TNHH TƯ VẤN THIẾT KẾ KIẾN PHÁT

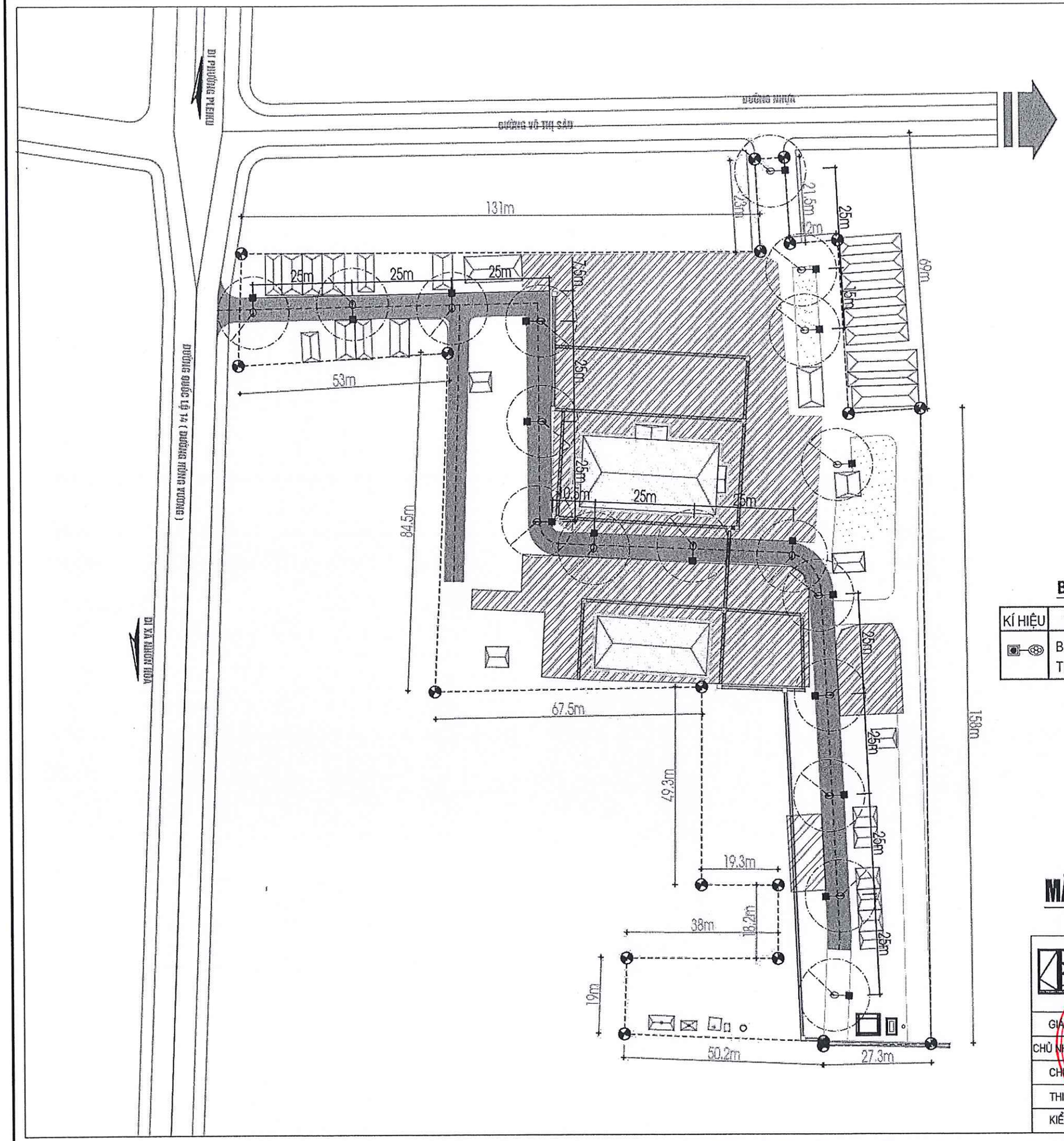

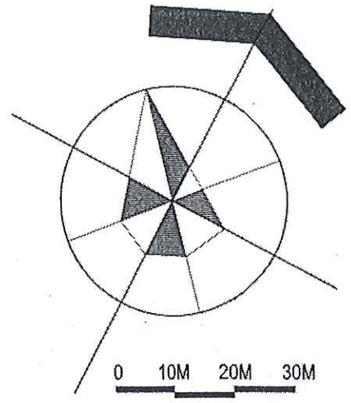

CHÚ THÍCH :

ĐÈN NĂNG LƯỢNG MẶT TRỜI 200W, ĐỘ CAO 7M

RÀNH GIỚI KHU ĐẤT

MƯƠNG THOÁT NƯỚC

CÔNG TY TNHH VINA CONSL
THẨM TRA
Theo văn bản số:...../.....
Ngày tháng năm.....
Ký tên:

BẢNG THỐNG KÊ VẬT LIỆU:

KÍ HIỆU	TÊN VẬT LIỆU - QUY CÁCH	ĐV	SL
	BỘ ĐÈN CHIẾU SÁNG 200W - TẤM PIN NĂNG LƯỢNG MẶT TRỜI 50W: TRỌN BỘ: MÓNG + TRỤ + ĐÈN + TẤM PIN	BỘ	18

MẶT BẰNG TỔNG THỂ HỆ THỐNG CHIẾU SÁNG TL: 1/1000

CTY TNHH TƯ VẤN THIẾT KẾ KIẾN PHÁT
92 PHÙ ĐỔNG - PHƯỜNG PLEIKU - TỈNH GIA LAI
ĐT: (029) 212001-DĐ 0913411966-0913454380

CHỦ ĐẦU TƯ : UỶ BAN NHÂN DÂN XÃ CHƯ SÊ
CÔNG TRÌNH : SỬA CHỮA, NÂNG CẤP CHỢ PHÍA NAM XÃ CHƯ SÊ
HẠNG MỤC : CHIẾU SÁNG TỔNG THỂ

GIÁM ĐỐC	KTS NGUYỄN CHÍ HẢI	
CHỦ NHIỆM DỰ ÁN		
CHỦ TRÌ	KS PHẠM QUỐC HUY	
THIẾT KẾ		
KIỂM TRA	KS LÊ HUY TOÀN	

MB TỔNG THỂ HT CHIẾU SÁNG

TỶ LỆ : | HSTK BẢN VẼ THI CÔNG | KT :
HOÀN THÀNH : 2026

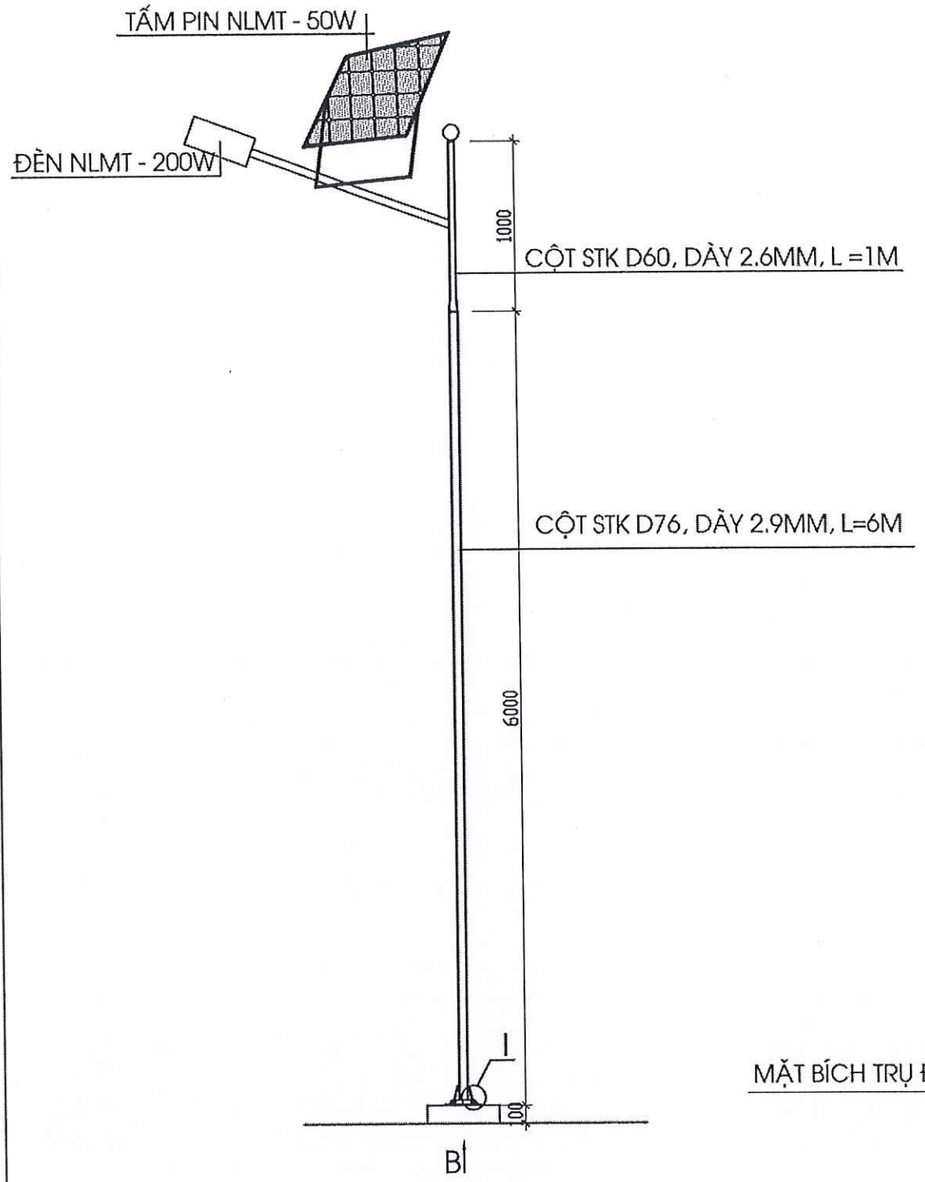

CHI TIẾT TRỤ ĐÈN

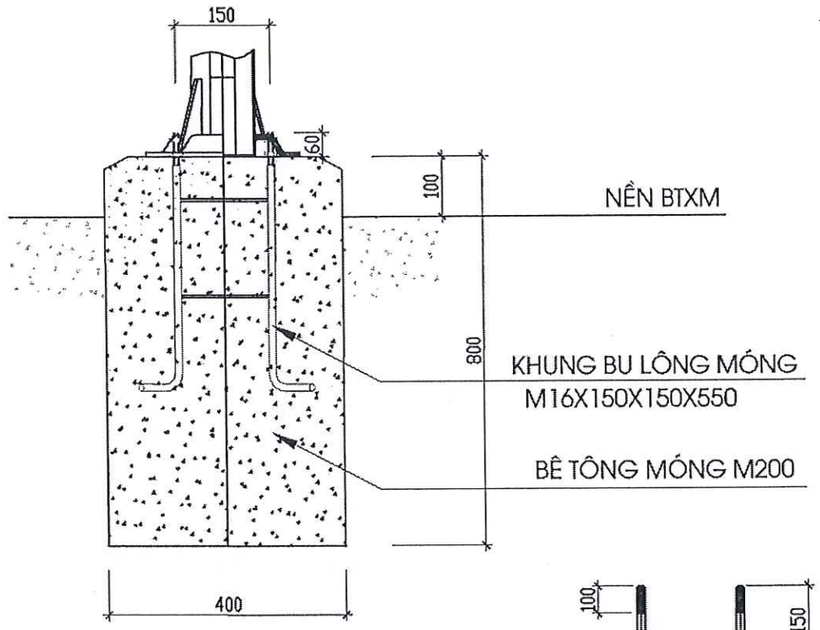

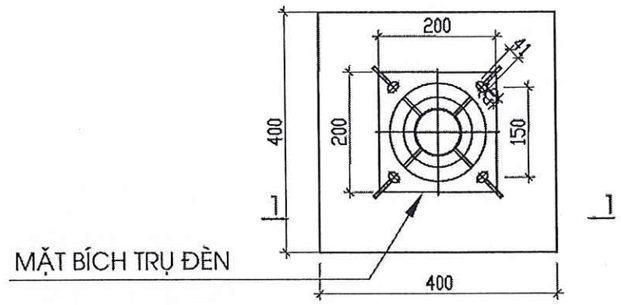

MÓNG MBT1

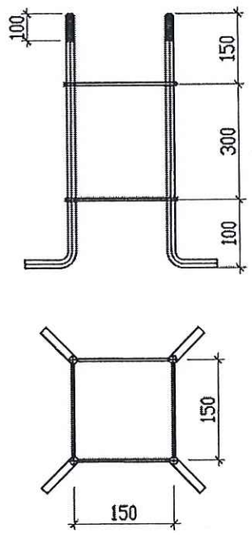

CHI TIẾT KHUNG BULONG MÓNG

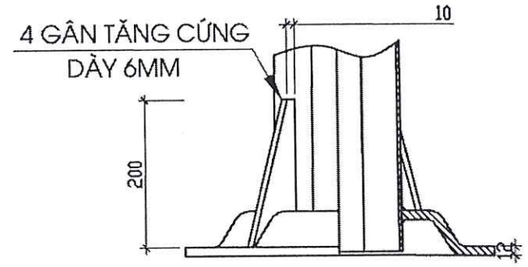

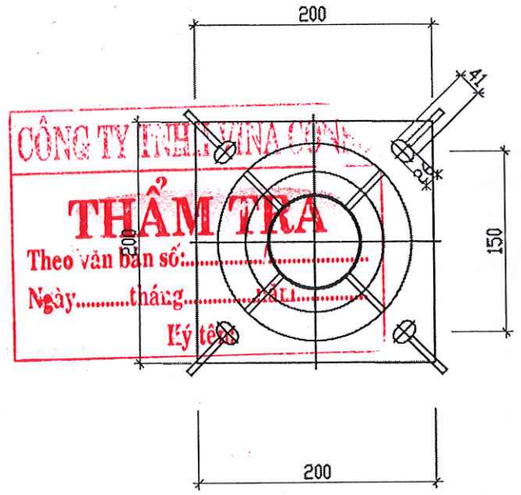

CHI TIẾT MẶT BÍCH TRỤ ĐÈN

CÔNG TY TNHH VINA CONS
THẨM TRA
Theo văn bản số:.....
Ngày.....tháng.....năm.....
Ký tên

CTY TNHH TƯ VẤN THIẾT KẾ KIẾN PHÁT 92 PHÙ ĐỔNG - PHƯỜNG PLEIKU - TỈNH GIA LAI ĐT: (028) 212001-DĐ 0913411966-0913454380			CHỦ ĐẦU TƯ : UBND XÃ CHƯ SÉ CÔNG TRÌNH : SỬA CHỮA, NÂNG CẤP CHỢ PHÍA NAM XÃ CHƯ SÉ HẠNG MỤC : CHIẾU SÁNG TỔNG THỂ
GIÁM ĐỐC		KTS NGUYỄN CHÍ HẢI	**CHI TIẾT** **TRỤ ĐÈN CHIẾU SÁNG NLMT**
CHỦ NHIỆM DỰ ÁN			
CHỦ TRÌ		KS PHẠM QUỐC HUY	
THIẾT KẾ			TỶ LỆ : / HSTK BẢN VẼ THI CÔNG / KT :
KIỂM TRA		KS LÊ HUY TOÀN	HOÀN THÀNH : 2026

CÔNG TY TNHH TƯ VẤN THIẾT KẾ KIẾN PHÁT T.N.H.H

CÔNG TY TNHH VINA CONSU

THẨM TRA

Theo văn bản số:...../.....

Ngày.....tháng.....năm.....

Ký tên:

HẠNG MỤC : CẤP NƯỚC TỔNG THỂ

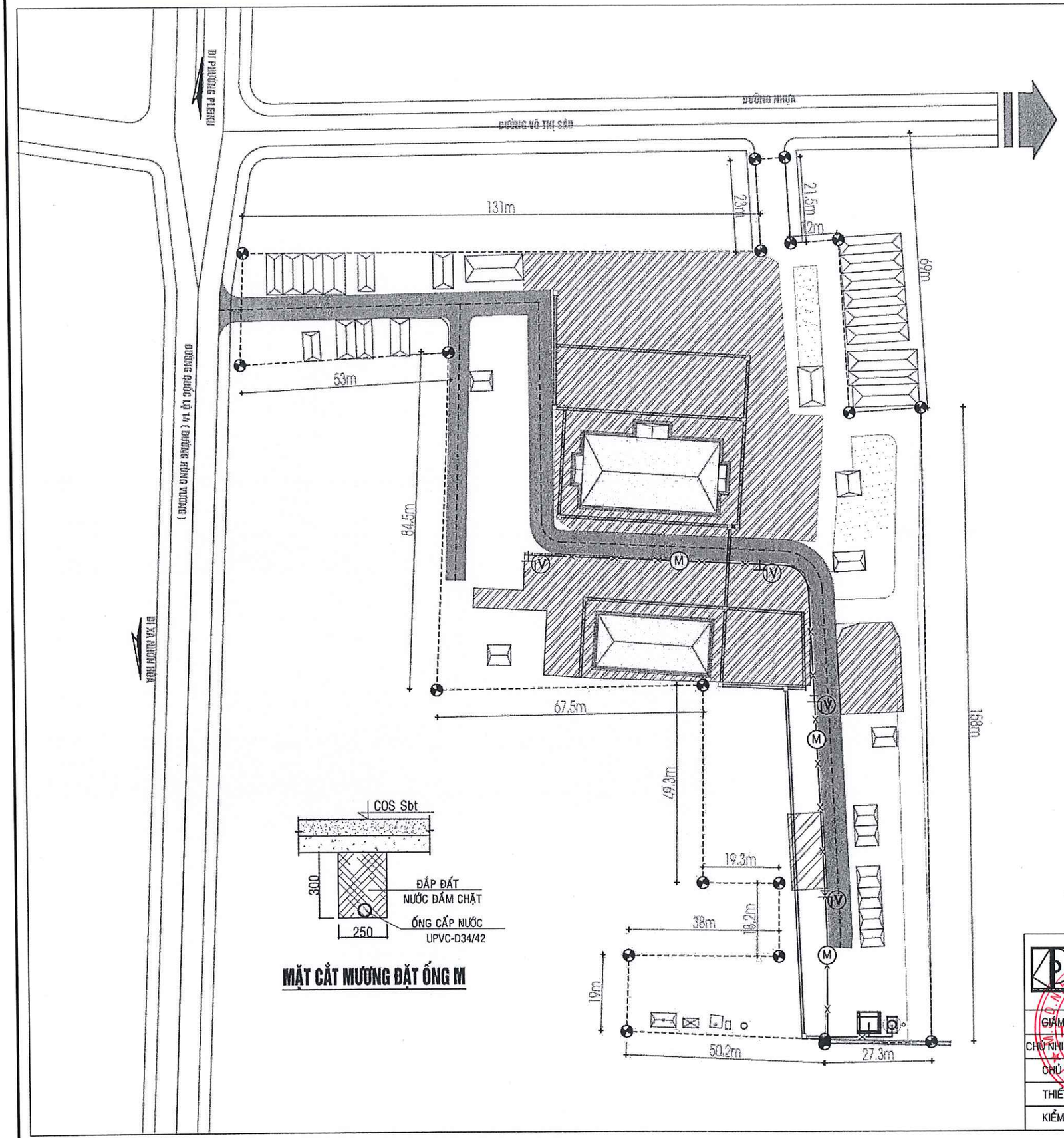

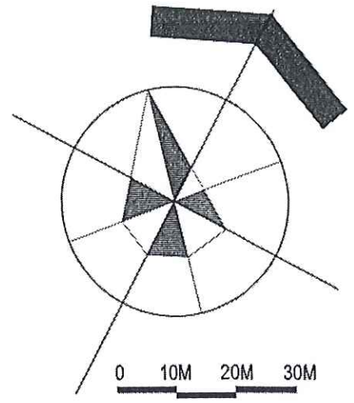

CHÚ THÍCH :

- V — VỊ TRÍ BỐ TRÍ VÒI
- O — VỊ TRÍ ĐẤU NỐI CẤP NƯỚC
- M — MƯƠNG CẤP ỐNG NƯỚC
- RANH GIỚI KHU ĐẤT
- MƯƠNG THOÁT NƯỚC

- NGUỒN NƯỚC LẤY NGUỒN NƯỚC TỪ GIẾNG KHOAN 120M ĐẤU NỐI BƠM DẪN CẤP NGẦM VÀO ĐÀI NƯỚC 6M3 CỦA CÔNG TRÌNH.
- NƯỚC TỪ ĐÀI NƯỚC 6M3 DẪN CẤP XUỐNG KHU VỰC VỆ SINH XÂY MỚI VÀ TỚI VỊ TRÍ CÁC VÒI.

CÔNG TY TNHH TƯ VẤN THẨM TRA
THẨM TRA
Theo văn bản số:...../.....
Ngày.....tháng.....năm.....
Ký tên:

MẶT CẮT MƯƠNG ĐẶT ỐNG M

MẶT BẰNG TỔNG THỂ HỆ THỐNG CẤP NƯỚC TL:1/1000

CTY TNHH TƯ VẤN THIẾT KẾ KIẾN PHÁT 92 PHÙ ĐỔNG - PHƯỜNG PLEIKU - TỈNH GIA LAI ĐT: (029) 2120D1-DB 0913411966-0913454380		CHỦ ĐẦU TƯ : UỶ BAN NHÂN DÂN XÃ CHƯ SÊ CÔNG TRÌNH : SỬA CHỮA, NÂNG CẤP CHỢ PHÍA NAM XÃ CHƯ SÊ HẠNG MỤC : CẤP NƯỚC TỔNG THỂ	
GIÁM ĐỐC		KTS NGUYỄN CHÍ HẢI	MẶT BẰNG TỔNG THỂ HỆ THỐNG CẤP NƯỚC
CHỦ NHIỆM DỰ ÁN			
CHỦ TRÌ		KS PHẠM DUY HÙNG	TỶ LỆ : HSTK BẢN VẼ THI CÔNG — KT :
THIẾT KẾ			HOÀN THÀNH : 2026
KIỂM TRA		KS LÊ HUY TOÀN	

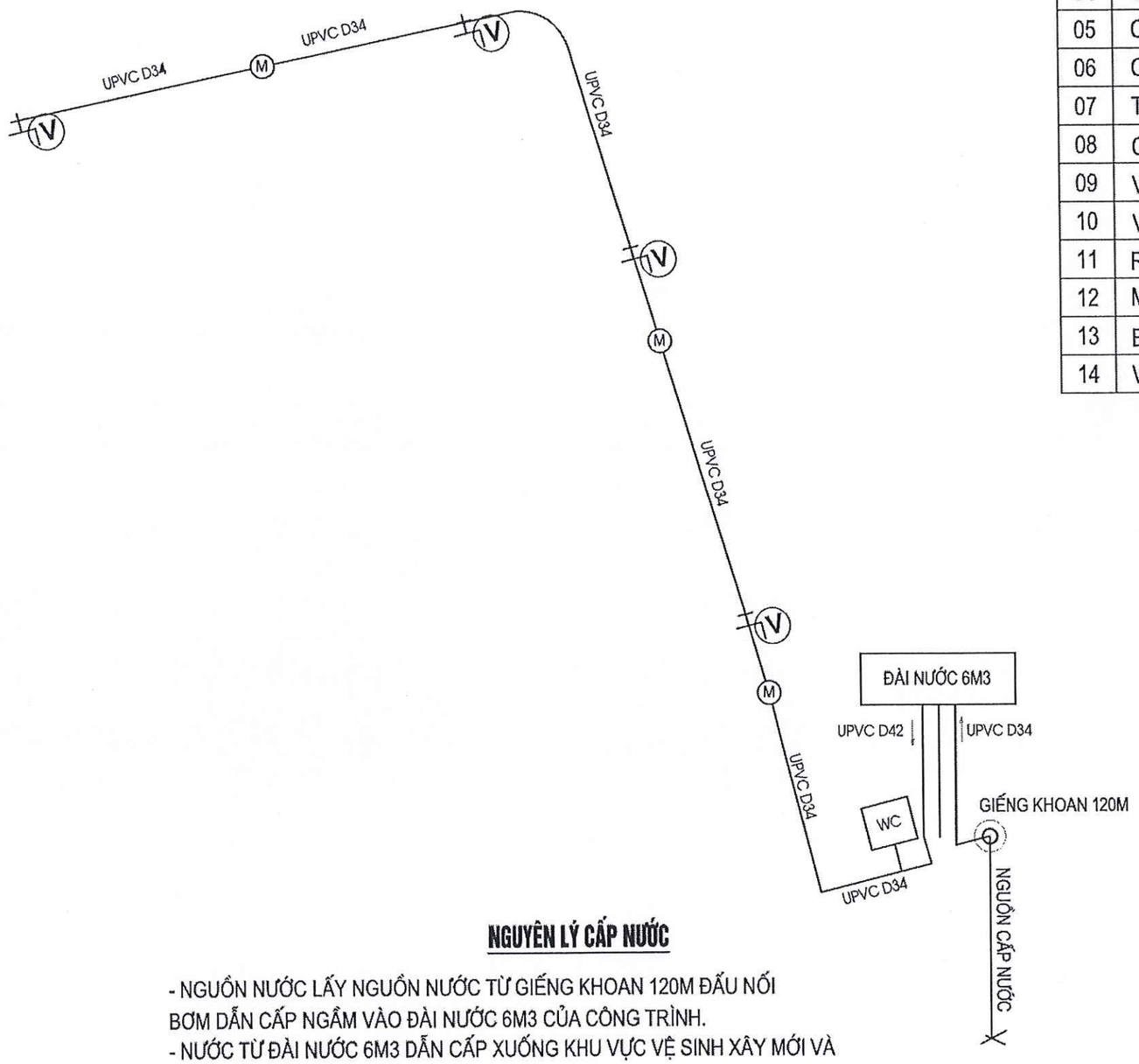

NGUYÊN LÝ CẤP NƯỚC

- NGUỒN NƯỚC LẤY NGUỒN NƯỚC TỪ GIẾNG KHOAN 120M ĐẤU NỐI BƠM DẪN CẤP NGẦM VÀO ĐÀI NƯỚC 6M3 CỦA CÔNG TRÌNH.
- NƯỚC TỪ ĐÀI NƯỚC 6M3 DẪN CẤP XUỐNG KHU VỰC VỆ SINH XÂY MỚI VÀ TỚI VỊ TRÍ CÁC VÒI.

BẢNG THỐNG KÊ VẬT TƯ:

STT	TÊN VẬT TƯ	ĐƠN VỊ	KHỐI LƯỢNG
01	ỐNG UPVC D42 DÀY 3MM	M	12
02	ỐNG UPVC D34 DÀY 3MM	M	220
03	CO 90° UPVC D42	CÁI	06
04	CO 135° UPVC D34	CÁI	02
05	CO 90° UPVC D34	CÁI	10
06	CO 135° UPVC D27	CÁI	04
07	TÊ ĐỀU 90° UPVC D34	CÁI	06
08	CÔN GIẢM D34 / D27	CÁI	04
09	VAN 2 CHIIỀU D42 (VAN CỬA ĐỒNG, CẦN GẠT)	CÁI	01
10	VAN 2 CHIIỀU D34 (VAN CỬA ĐỒNG, CẦN GẠT)	CÁI	02
11	RÔMINÊ ĐỒNG D27	CÁI	04
12	MƯƠNG ỐNG CẤP NƯỚC (CHI TIẾT BẢN VẼ)	M	205
13	BỒN NƯỚC INOX 6M3 (LOẠI NẰM)	CÁI	01
14	VAN PHAO TỰ ĐỘNG D34	CÁI	01

CÔNG TY TNHH VINA CONSULT
THẨM TRA
Theo văn bản số:...../.....
Ngày.....tháng.....năm.....
Ký tên:

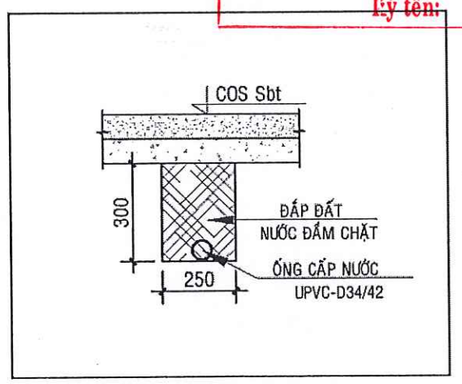

CHI TIẾT MƯƠNG ỐNG CẤP NƯỚC

CTY TNHH TƯ VẤN THIẾT KẾ KIẾN PHÁT 92 PHÙ ĐỔNG - PHƯỜNG PLEIKU - TỈNH GIA LAI ĐT: (029) 212001-DĐ 0913411966-0913454380			CHỦ ĐẦU TƯ : UỶ BAN NHÂN DÂN XÃ CHƯ SÊ CÔNG TRÌNH : SỬA CHỮA, NÂNG CẤP CHỢ PHÍA NAM XÃ CHƯ SÊ HẠNG MỤC : CẤP NƯỚC TỔNG THỂ
GIÁM ĐỐC			**CHI TIẾT** **HỆ THỐNG CẤP NƯỚC CÔNG TRÌNH**
CHỦ NHIỆM DỰ ÁN		KTS NGUYỄN CHÍ HẢI	
CHỦ TRÌ		KS PHẠM DUY HÙNG	TỶ LỆ : HSTK BẢN VẼ THI CÔNG — KT :
THIẾT KẾ			HOÀN THÀNH : 2026
KIỂM TRA		KS LÊ HUY TOÀN	

HẠNG MỤC : HỆ THỐNG PCCC

CÔNG TY TNHH VINA CONSO

THẨM TRA

Theo văn bản số:...../.....

Ngày.....tháng.....năm.....

Ký tên:

HỆ THỐNG CHỮA CHÁY

CÔNG TY TNHH VINA CONSU
THẨM TRA
Theo văn bản số:...../.....
Ngày.....tháng.....năm.....
Ký tên:

1/ Hệ thống máy bơm chữa cháy của công trình: Bổ sung 01 máy bơm chữa cháy dự phòng động cơ xăng, kết nối với máy bơm chữa cháy động cơ xăng hiện trạng

+ Bơm cữa cháy dự phòng động cơ xăng có thông số kỹ thuật: H=60m; Q=63m3/h

2/ Hệ thống trụ nước chữa cháy ngoài nhà: Bổ sung 03 trụ chữa cháy ngoài nhà và 01 họng tiếp nước cho xe chữa cháy.

+ Hệ thống trụ nước chữa cháy ngoài nhà được thiết kế loại trụ DN100 có 02 cửa ra DN65, tại mỗi trụ có bố trí 01 hộp chữa cháy ngoài nhà gồm 02 cuộn vòi DN65x20m, 01 lăng A.

+ Mạng đường ống cấp nước chữa cháy là mạng cụt với chiều dài nhánh cụt không quá 200m, đường kính ống dẫn nước chữa cháy ngoài nhà có đường kính là DN100mm.

+ Tất cả các mối nối được quấn cao su non và quết sơn đỏ.

+ Đường ống sử dụng vật liệu sắt tráng kẽm, quét sơn màu đỏ tại các vị trí đường ống chạy nổi.

3/ Hệ thống chữa cháy trong nhà: Bổ sung 05 họng chữa cháy vách tường

+ Tủ chữa cháy trong nhà được lắp ở cao độ (1,2 ±0,15)m (tính từ sàn hoàn thiện đến tim ngàm kết nối vòi), gồm 01 van đóng mở DN50, 01 cuộn vòi chữa cháy DN50x20m, 01 lăng phun DN50/13 (xem chi tiết lắp đặt).

+ Hệ thống ống dẫn nước tới các họng chữa cháy sử dụng loại ống sắt tráng kẽm DN100 dẫn ra các họng chữa cháy dùng ống DN65, DN50.

+ Đường ống sử dụng vật liệu sắt tráng kẽm, quét sơn màu đỏ phần đi nổi.

4/ Trang bị phương tiện chữa cháy ban đầu: Bổ sung 20 bình chữa cháy xách tay bằng bột tổng hợp MFZL8

+ Phương tiện chữa cháy ban đầu được trang bị tại các khu vực bên trong công trình có nguy hiểm cháy, kể cả khu vực đã trang bị hệ thống chữa cháy bằng nước. Diện tích bố trí là 100m2/bình.

+ Nội quy, tiêu lệnh PCCC được niêm yết tại các vị trí cửa ra vào, vị trí tập trung đông người đảm bảo nhìn dễ thấy.

Trang bị phương tiện CNCH:

- Tại vị trí phòng thường trực bảo vệ có bố trí 01 tụ đựng dụng cụ CNCH gồm:

  01 rìu cứu nạn (trọng lượng 2 kg, cán dài 9-cm); 01 xà beng (một đầu nhọn, một đầu dẹt, dài 100cm); 01 búa tạ (nặng 5kg, cán dài 50cm); 01 kìm cộng lực (dài 60 cm, tải cắt 60 kg)

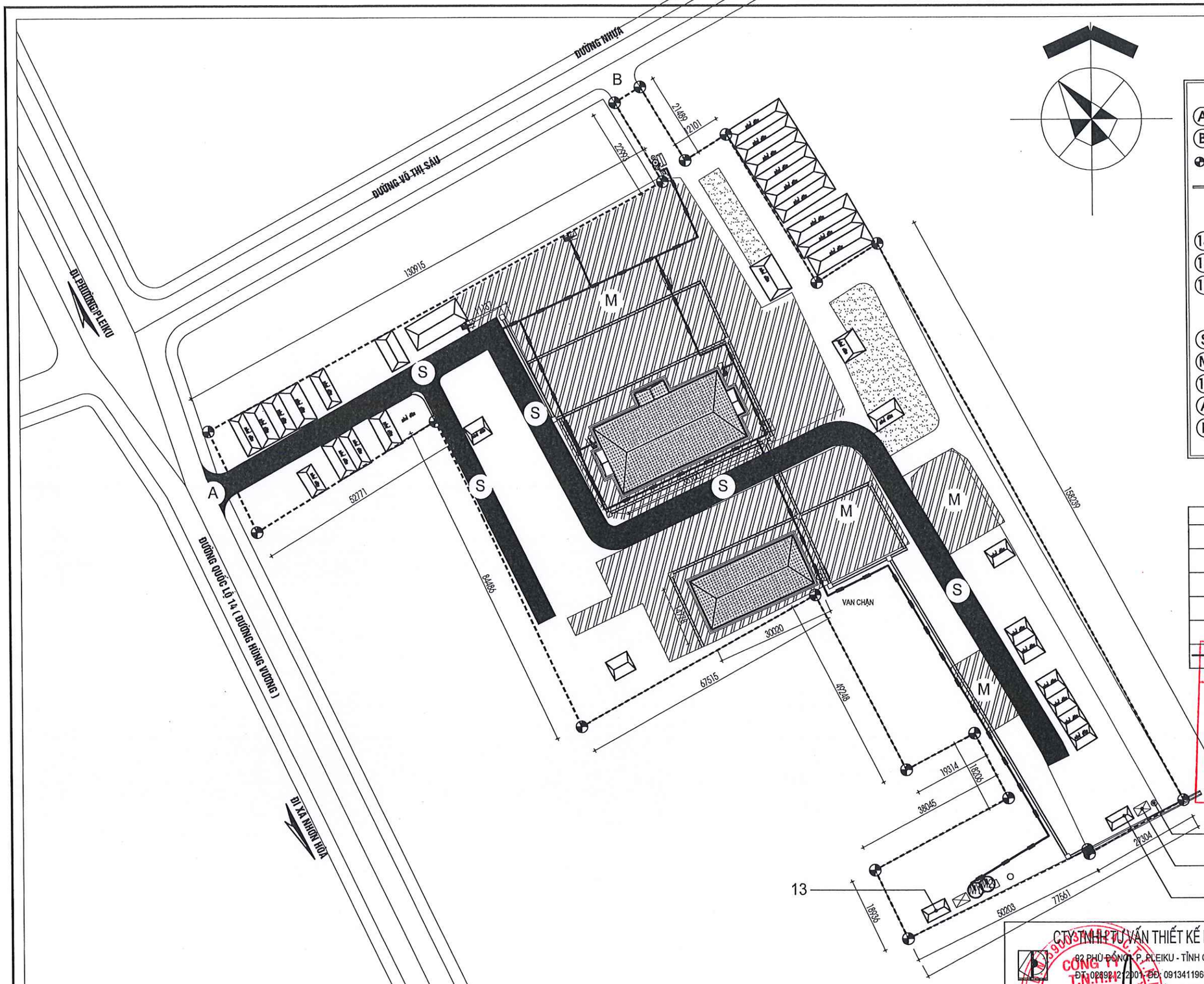

CHÚ THÍCH :

- (A) CỔNG CHÍNH MẶT TIỀN ĐƯỜNG HÙNG VƯƠNG
- (B) CỔNG PHỤ MẶT TIỀN ĐƯỜNG VÕ THỊ SÁU
- RANH GIỚI KHU ĐẤT
- MƯƠNG THOÁT NƯỚC

XÂY MỚI:

- (14) NHÀ VỆ SINH 01 TẦNG S= 24M2
- (15) ĐÀI NƯỚC
- (16) GIẾNG KHOAN SÂU 120M

SỬA CHỮA

- (S) SÂN ĐƯỜNG NỘI BỘ BTXM
- (M) MÁI CHE CÁC DÃY NHÀ
- (13) NHÀ VỆ SINH
- (A) CỔNG CHÍNH RỘNG 7.5M
- (B) CỔNG PHỤ RỘNG 7.5M CÓ BARIE

KÝ HIỆU	DIỄN GIẢI KÝ HIỆU	ĐƠN VỊ	SỐ LƯỢNG
(M1)	MÁY BƠM CHỮA CHÁY (LẮP MỚI)	CÁI	01
(M2)	MÁY BƠM CHỮA CHÁY (HIỆN TRẠNG)	CÁI	01
	TRỤ CHỮA CHÁY NGOÀI NHÀ DN100 CÓ 2 CỬA DN65mm & HỘP ĐỰNG LĂNG VÒI HỘP ĐỰNG LĂNG VÒI (LẮP MỚI)	CÁI	03
	HỌNG TIẾP NƯỚC CHỮA CHÁY (LẮP MỚI)	CÁI	01
	HỘP, HỌNG CHỮA CHÁY VÁCH TƯỜNG DN50 (LẮP MỚI)	CÁI	05
	ĐƯỜNG ỐNG CẤP NƯỚC CHỮA CHÁY DN100 (LẮP MỚI)		

CÔNG TY TNHH VINA CONSD

THẨM TRA

Theo văn bản số:...../.....

Ngày.....tháng.....năm.....

Ký tên:

MẶT BẰNG TỔNG THỂ HỆ THỐNG CHỮA CHÁY

TL: 1/1000

CTY TNHH TƯ VẤN THIẾT KẾ KIẾN PHÁT 02 PHÙ ĐỔNG 1, P. PLEIKU - TỈNH GIA LAI ĐT: 02269.212001 - DĐ: 0913411966 - 0913454380	CHỦ ĐẦU TƯ : UỶ BAN NHÂN DÂN XÃ CHƯ SÊ CÔNG TRÌNH : SỬA CHỮA, NÂNG CẤP CHỢ PHÍA NAM XÃ CHƯ SÊ HẠNG MỤC : HỆ THỐNG PCCC	
GIÁM ĐỐC	KTS NGUYỄN CHÍ HẢI	**MẶT BẰNG TỔNG THỂ HỆ THỐNG CHỮA CHÁY**
CHỦ NHIỆM		
CHỦ TRÌ	KS PHẠM QUỐC HUY	
THIẾT KẾ		TỶ LỆ : / HỒ SƠ THIẾT KẾ BẢN VẼ THI CÔNG / CC : 01/03
KIỂM TRA	KS LÊ HUY TOÀN	HOÀN THÀNH : 2026

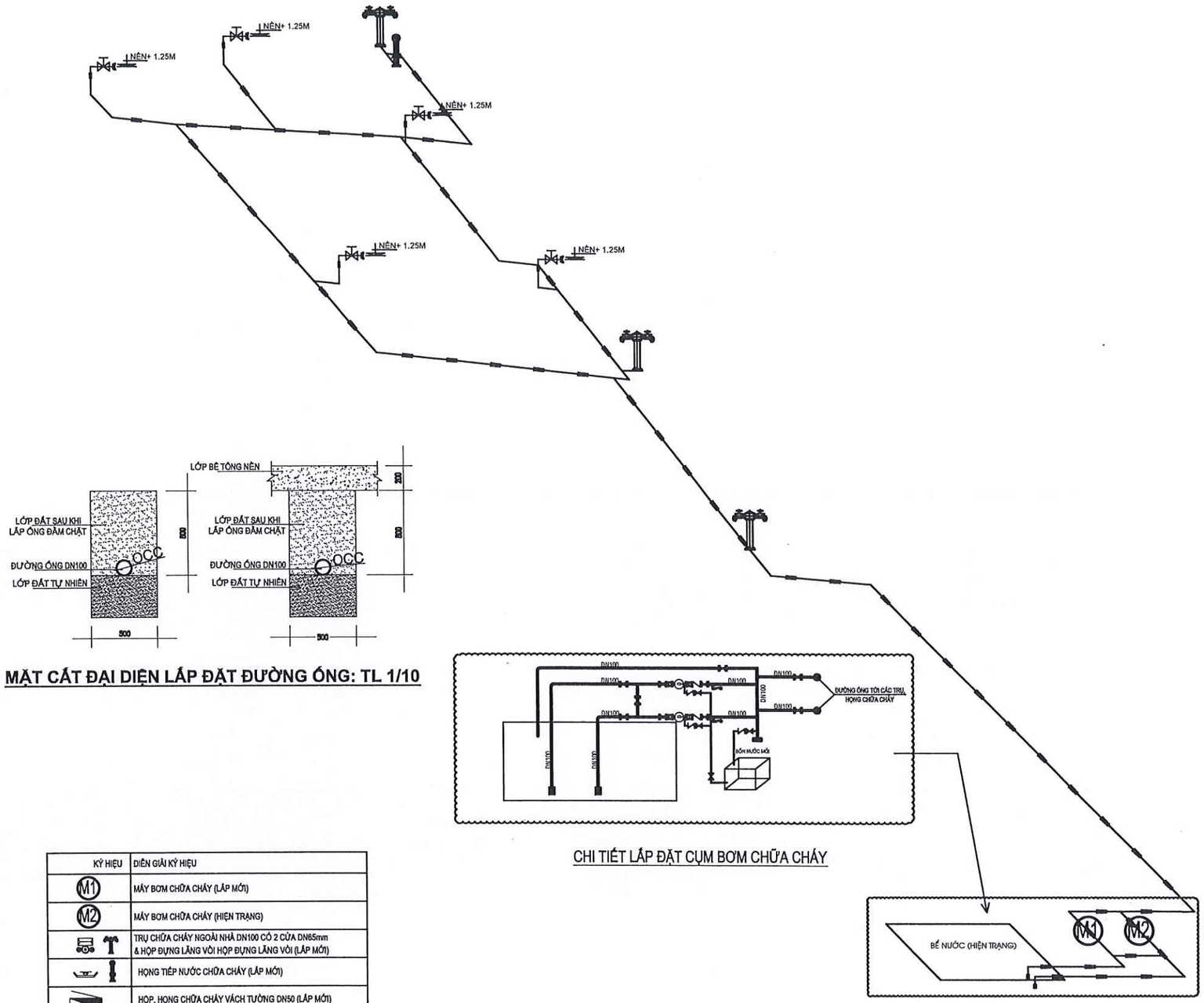

MẶT CẮT ĐẠI DIỆN LẮP ĐẶT ĐƯỜNG ỐNG: TL 1/10

CHI TIẾT LẮP ĐẶT CỤM BƠM CHỮA CHÁY

THỐNG KÊ THIẾT BỊ CHỮA CHÁY

STT	TÊN THIẾT BỊ	ĐV	SL
01	MÁY BƠM CHỮA CHÁY ĐỘNG CƠ XĂNG: CÓ THÔNG SỐ KỸ THUẬT: H=60M; Q= 63 M3/H (KHỞI ĐỘNG BẰNG ĐIỆN).	CÁI	01
02	HỘP ĐỰNG LĂNG VÒI CHỮA CHÁY NGOÀI NHÀ: 950X500X220	HỘP	03
03	HỘP ĐỰNG LĂNG VÒI CHỮA CHÁY TRONG NHÀ: 500X600X180	HỘP	05
04	VÒI CHỮA CHÁY TRÁNG CAO SU DN65, DÀI 20M / CUỘN	CUỘN	06
05	VÒI CHỮA CHÁY TRÁNG CAO SU DN50, DÀI 20M / CUỘN	CUỘN	05
06	LĂNG CHỮA CHÁY KHÔNG KHOÁ DN65	CÁI	02
07	LĂNG CHỮA CHÁY KHÔNG KHOÁ DN50	CÁI	05
08	VAN CHẶN CHỮA CHÁY DN100 (D114)	CÁI	10
09	VAN MỘT CHIỀU CHỮA CHÁY DN100 (D114)	CÁI	03
10	VAN CHẶN CHỮA CHÁY DN50	CÁI	05
11	VAN MỘT CHIỀU CHỮA CHÁY DN15 (D21)	CÁI	01
12	VAN CHẶN CHỮA CHÁY DN15 (D21)	CÁI	02
13	GIỎ LỌC RÁC DN100 (D114)	BỘ	02
14	BỘ CHỐNG RUNG DN100 (D114)	BỘ	04
15	ỐNG SẮT TRÁNG KẼM DN100 (D114)	M	455
16	ỐNG SẮT TRÁNG KẼM DN65 (D76)	M	10
17	ỐNG SẮT TRÁNG KẼM DN50 (D60)	M	2.5
18	ỐNG SẮT TRÁNG KẼM DN15 (D21)	M	06
19	CỨT THÉP HÀN DN100 (D114)	CÁI	30
20	CỨT THÉP DN65 (D76)	CÁI	05
21	CỨT THÉP HÀN DN50 (D60)	CÁI	05
22	CỨT THÉP REN DN15 (D21)	CÁI	06
23	TÊ THÉP HÀN DN100 (D114)	CÁI	11
24	TÊ THÉP REN DN15 (D21)	CÁI	02
25	CÔN THÉP HÀN DN100/DN65 (D114/D76)	CÁI	05
26	CÔN THÉP HÀN DN65/DN50 (D76/D60)	CÁI	05
27	MĂNG SÔNG THÉP REN DN15 (D21)	CÁI	02
28	MẶT BÍCH THÉP DN100 (D114)	CÁI	18
29	TRỤ CHỮA CHÁY NGOÀI NHÀ D100 CÓ 2 CỬA RA DN65MM	TRỤ	03
30	HỌNG TIẾP NƯỚC NGOÀI NHÀ	HỌNG	01
31	ĐỒNG HỒ ĐO ÁP LỰC	CÁI	01
32	BỒN BƯỚC MỒI 300L + CHÂN ĐẾ	CÁI	01
33	BÌNH CHỮA CHÁY BẰNG BỘT (XÁCH TAY) MFZL8	BÌNH	20
34	BỘ NỘI QUI TIÊU LỆNH CHỮA CHÁY	BỘ	10
35	KỆ ĐỰNG BÌNH CHỮA CHÁY 600X330X210	CÁI	10
36	ĐÀO ĐẤT LẮP ĐẶT ĐƯỜNG ỐNG PCCC (426X0.8X0.5)M	M3	170.4
37	ĐẮP LẠI ĐẤT SAU KHI LẮP ĐẶT ĐƯỜNG ỐNG PCCC (426X0.8X0.5)M	M3	170.4
38	CẮT DỤC BÊ TÔNG LẮP ĐẶT ĐƯỜNG ỐNG PCCC (310X0.1X0.5)M	M3	15.5
39	ĐỔ LẠI BÊ TÔNG SAU KHI LẮP ĐẶT ĐƯỜNG ỐNG PCCC (310X0.1X0.5)M	M3	15.5
40	APTOMAT 10A	CÁI	01
41	ĐÈN CHIẾU SÁNG SỰ CỐ CHO PHÒNG BƠM	CÁI	01
42	DÂY CẤP NGUỒN 2X1.5MM2	M	30
43	ỐNG NHỰA PVC D20	M	30
44	HỘP ĐỰNG DỤNG CỤ CỨU HỘ CHỮA CHÁY (1400X500X300)MM BỘ DỤNG CỤ CỨU HỘ BAO GỒM: QUẦN ÁO CHỮA CHÁY, GĂNG TAY CHỮA CHÁY, MŨ CHỮA CHÁY, KHẨU TRANG LỌC ĐỘC, XÀ BENG PHÁ DỠ, RÌU TA PHÁ DỠ, KÉM CÔNG NGHỆ	HỘP BỘ	01 01
45	VẬT LIỆU PHỤ: CAO SU NHỰA, CÁT, ĐÁ, XI MĂNG, SƠN, DÂY ĐIỆN...	LÔ	01

CÔNG TY TNHH VINA CONSULT
THẨM TRA
Theo văn bản số:.....
Ngày.....tháng.....năm.....
Ký tên:

KÝ HIỆU	DIỄN GIẢI KÝ HIỆU
M1	MÁY BƠM CHỮA CHÁY (LẮP MỚI)
M2	MÁY BƠM CHỮA CHÁY (HIỆN TRẠNG)
	TRỤ CHỮA CHÁY NGOÀI NHÀ DN100 CÓ 2 CỬA DN65mm & HỘP ĐỰNG LĂNG VÒI HỘP ĐỰNG LĂNG VÒI (LẮP MỚI)
	HỌNG TIẾP NƯỚC CHỮA CHÁY (LẮP MỚI)
	HỘP, HỌNG CHỮA CHÁY VÁCH TƯỜNG DN50 (LẮP MỚI)
	ĐƯỜNG ỐNG CẤP NƯỚC CHỮA CHÁY DN100 (LẮP MỚI)
	VAN CHẶN
	VAN MỘT CHIỀU
	ĐỒNG HỒ ĐO ÁP LỰC
	LỌC RÁC
	CHỐNG RUNG
	MẶT BÍCH

CTY TNHH TƯ VẤN THIẾT KẾ KIẾN PHÁT 192 PHÙ ĐỔNG - P. PLEIKU - TỈNH GIA LAI ĐT: 0269.212001 - DĐ: 0913411966 - 0913454380		CHỦ ĐẦU TƯ : UỶ BAN NHÂN DÂN XÃ CHƯ SÊ CÔNG TRÌNH : SỬA CHỮA, NÂNG CẤP CHỢ PHÍA NAM XÃ CHƯ SÊ HẠNG MỤC : HỆ THỐNG PCCC
GIÁM ĐỐC	KTS NGUYỄN CHÍ HẢI	SƠ ĐỒ KHÔNG GIAN THỐNG KÊ THIẾT BỊ
CHỦ NHIỆM		
CHỦ TRÌ	KS PHẠM QUỐC HUY	
THIẾT KẾ		TỶ LỆ : HỒ SƠ THIẾT KẾ BẢN VẼ THI CÔNG — CC : 02/03
KIỂM TRA	KS LÊ HUY TOÀN	HOÀN THÀNH : 2026

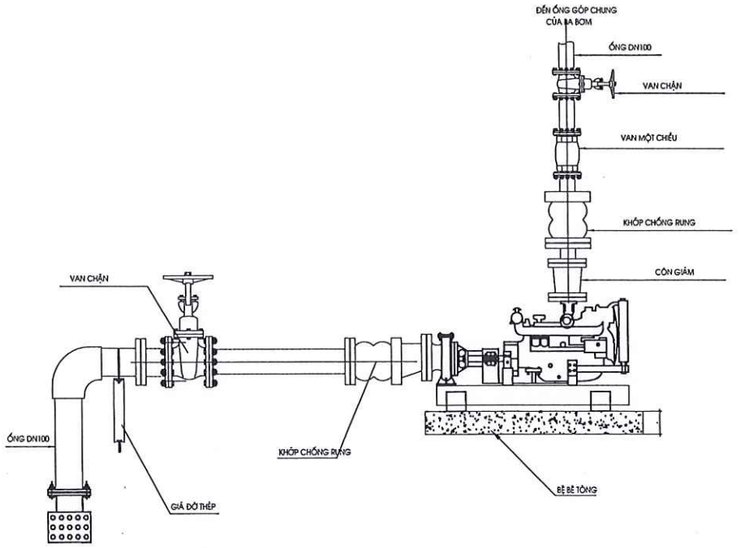

CHI TIẾT LẮP ĐẶT MÁY BƠM CHỮA CHÁY

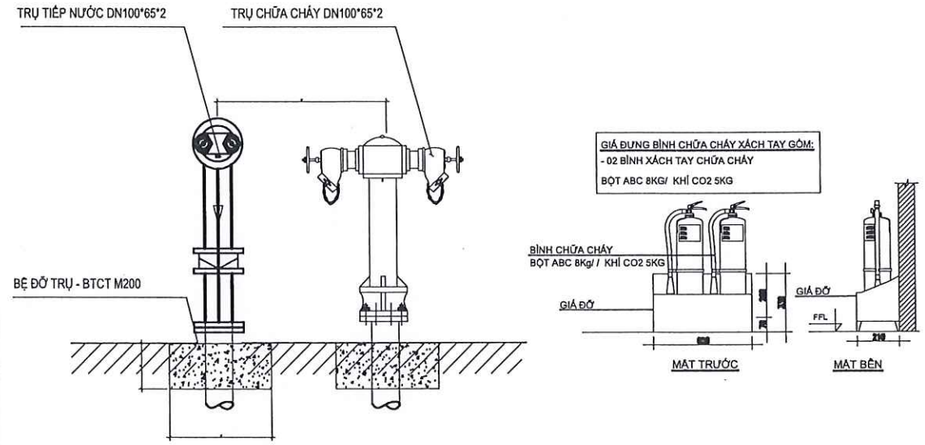

CHI TIẾT HỌNG TIẾP NƯỚC + TRỤ CHỮA CHÁY, BÌNH CHỮA CHÁY

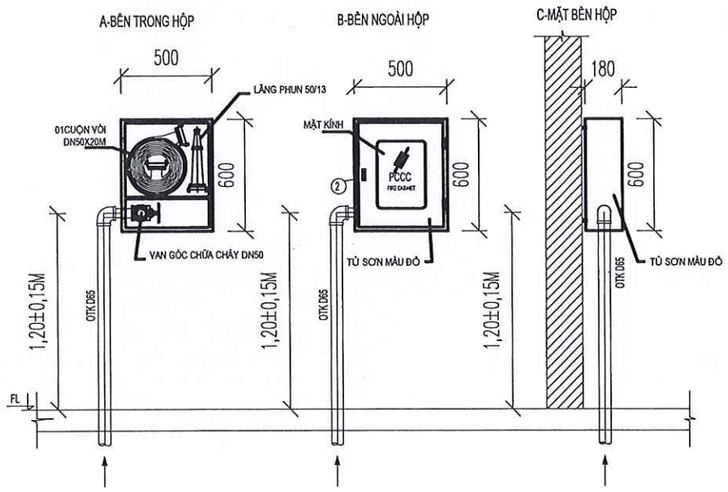

CHI TIẾT LẮP ĐẶT HỌNG, HỘP CHỮA CHÁY VÁCH TƯỜNG DN50

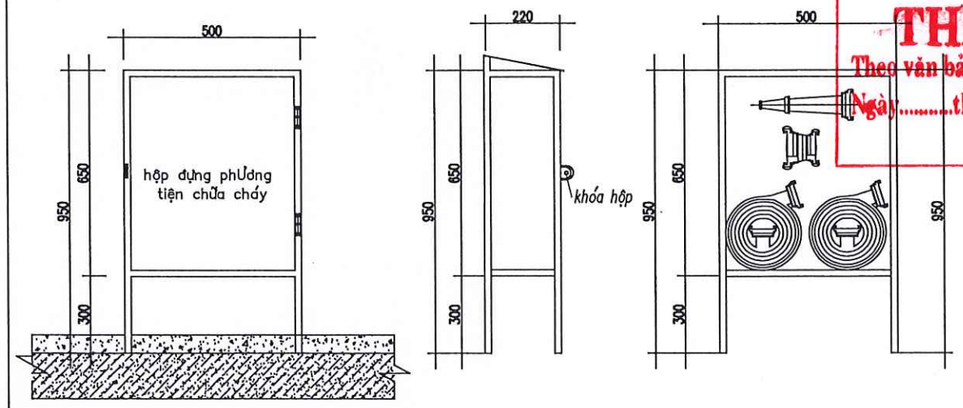

MặT ngoài & chi tiết lắp đặt *MặT CạNH* *MặT trong*

CHI TIẾT LẮP ĐẶT HỘP CHỮA CHÁY NGOÀI NHÀ

CÔNG TY TNHH VINA CONSU
THẨM TRA
Theo văn bản số:...../.....
Ngày.....tháng.....năm.....
Ký tên:

CTY TNHH TƯ VẤN THIẾT KẾ KIẾN PHÁT 82 PHÙ ĐỔNG - P. PLEIKU - TỈNH GIA LAI ĐT: 02692 242001 - DĐ: 0913411966 - 0913454380		CHỦ ĐẦU TƯ : UỶ BAN NHÂN DÂN XÃ CHƯ SÊ CÔNG TRÌNH : SỬA CHỮA, NÂNG CẤP CHỢ PHÍA NAM XÃ CHƯ SÊ HẠNG MỤC : HỆ THỐNG PCCC
GIÁM ĐỐC		KTS NGUYỄN CHÍ HẢI
CHỦ NHIỆM		
CHỦ TRÌ		KS PHẠM QUỐC HUY
THIẾT KẾ		
KIỂM TRA		KS LÊ HUY TOÀN

CHI TIẾT LẮP ĐẶT THIẾT BỊ HỆ THỐNG CHỮA CHÁY

TỶ LỆ :	HỒ SƠ THIẾT KẾ BẢN VẼ THI CÔNG	CC : 03/03
	HOÀN THÀNH : 2026	