CÔNG TY CP XÂY DỰNG TỔNG HỢP 268

ĐỊA CHỈ: SỐ 21 - NGÕ 02 - ĐƯỜNG NGUYỄN HUY LUNG - KP. ĐỒNG TIẾN - PHƯỜNG TRẦN PHÚ - TỈNH HÀ TĨNH
ĐIỆN THOẠI: 0919.779.113 - 0919.312.268

CÔNG TY TNHH MINH ANH
ĐÃ THẨM TRA
Số .....Ngày ..../..../20....

HỒ SƠ BÁO CÁO KINH TẾ - KỸ THUẬT

CÔNG TRÌNH: SỬA CHỮA ĐƯỜNG GIAO THÔNG THÔN 1 XÃ SƠN GIANG

CHỦ ĐẦU TƯ: ỦY BAN NHÂN DÂN XÃ SƠN GIANG

ĐỊA ĐIỂM XD: THÔN 1, XÃ SƠN GIANG, TỈNH HÀ TĨNH

PHẦN II: BÁO CÁO KINH TẾ - KỸ THUẬT

TẬP 2: BẢN VẼ THIẾT KẾ THI CÔNG

SỞ XÂY DỰNG HÀ TĨNH
THẨM ĐỊNH
Theo Văn bản số...../.....
Ngày .....tháng.....năm 20.....
Người thẩm định ký tên

HÀ TĨNH, NĂM 2026

CÔNG TY CP XÂY DỰNG TỔNG HỢP 268

ĐỊA CHỈ: SỐ 21 - NGÕ 02 - ĐƯỜNG NGUYỄN HUY LUNG - KP. ĐỒNG TIẾN - PHƯỜNG TRẦN PHÚ - TỈNH HÀ TĨNH
ĐIỆN THOẠI: 0919.779.113 - 0919.312.268

CÔNG TRÌNH: SỬA CHỮA ĐƯỜNG GIAO THÔNG THÔN 1 XÃ SƠN GIANG

CÔNG TY TNHH MINH ANH
ĐÃ THẨM TRA
Số ..... Ngày .../.../20....

CHỦ ĐẦU TƯ: ỦY BAN NHÂN DÂN XÃ SƠN GIANG

ĐỊA ĐIỂM XD: THÔN 1, XÃ SƠN GIANG, TỈNH HÀ TĨNH

PHẦN II: BÁO CÁO KINH TẾ - KỸ THUẬT

TẬP 2: BẢN VẼ THIẾT KẾ THI CÔNG

CHỦ ĐẦU TƯ:

U.B.N.D XÃ SƠN GIANG T. HÀ TĨNH

Nguyễn Trường Giang

SỞ XÂY DỰNG HÀ TĨNH
THẨM ĐỊNH
Theo Văn bản số...../.....
Ngày .....tháng.....năm 20.....
Người thẩm định ký tên

ĐƠN VỊ TƯ VẤN THIẾT KẾ:

M.S.D.N: 3012124317 - C.T.C.P
CÔNG TY CP XÂY DỰNG TỔNG HỢP 268
P. TRẦN PHÚ - T. HÀ TĨNH

Nguyễn Tuấn Dũng

HÀ TĨNH, NĂM 2026

MẶT CẮT ĐẠI DIỆN - CHI TIẾT CHUNG

MCN NỀN ĐƯỜNG ĐOẠN ĐƯỜNG TRONG ĐƯỜNG THẲNG

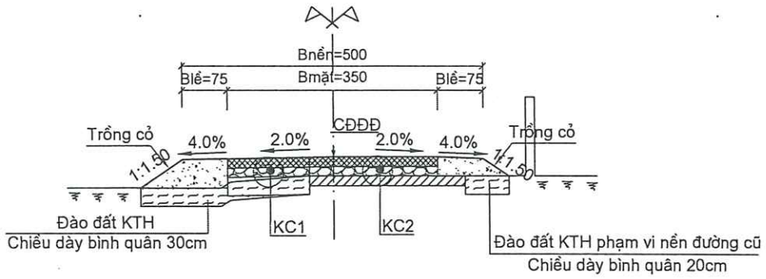

MCN NỀN ĐƯỜNG ĐOẠN ĐƯỜNG TRONG ĐƯỜNG CONG

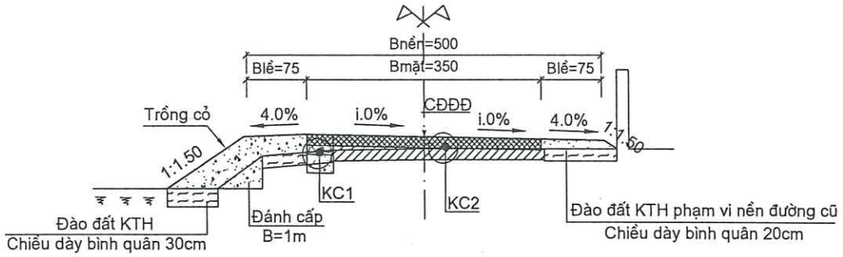

MCN NỀN ĐƯỜNG ĐOẠN GIỮ NGUYÊN MẶT CŨ

Đoạn từ Km:0+101.44 - Km:0+147.31 và Km0+338.01 - Km0+378.09 (Tuyến 2)

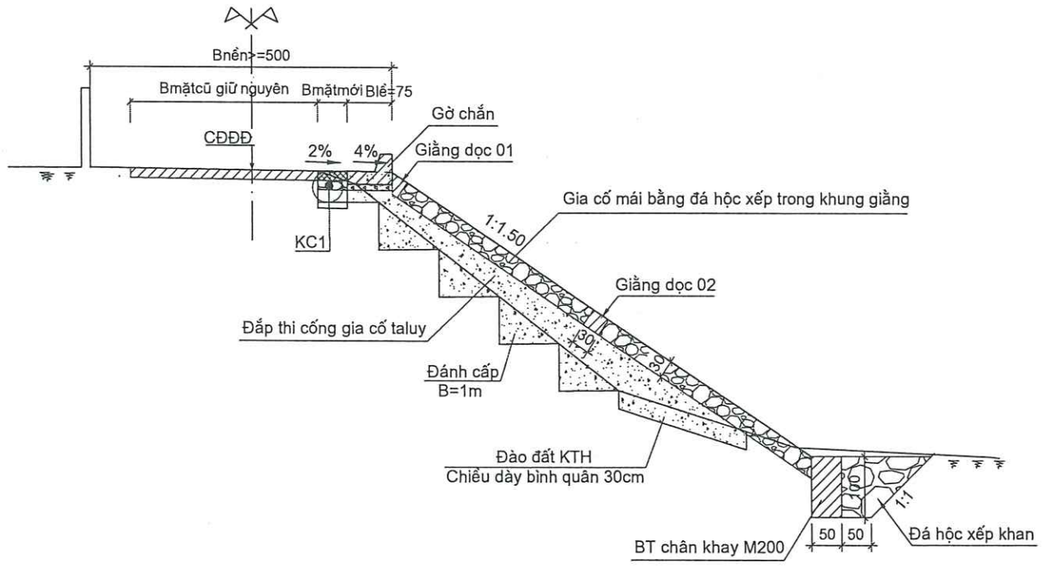

MCN NỀN ĐƯỜNG ĐOẠN GIA CỐ MÁI TALUY

Đoạn từ Km:0+0.00 - Km:0+94.51 (Tuyến 2)

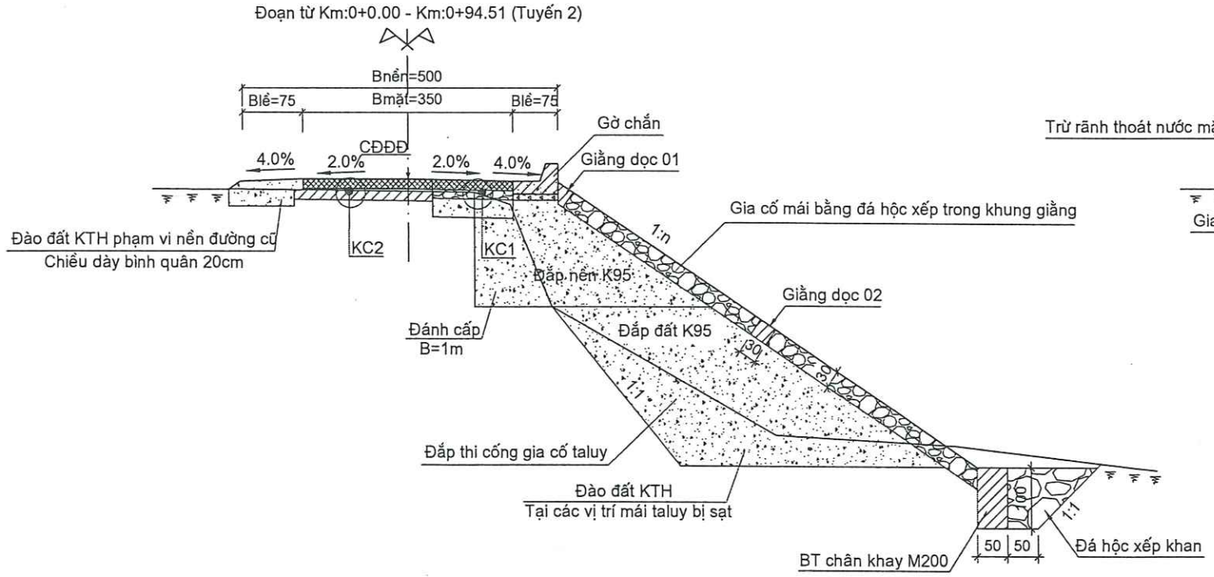

MCN NỀN ĐƯỜNG ĐOẠN GIA CỐ MÁI TALUY

Đoạn từ Km:0+2.97 - Km:0+241.61 (Tuyến 1)

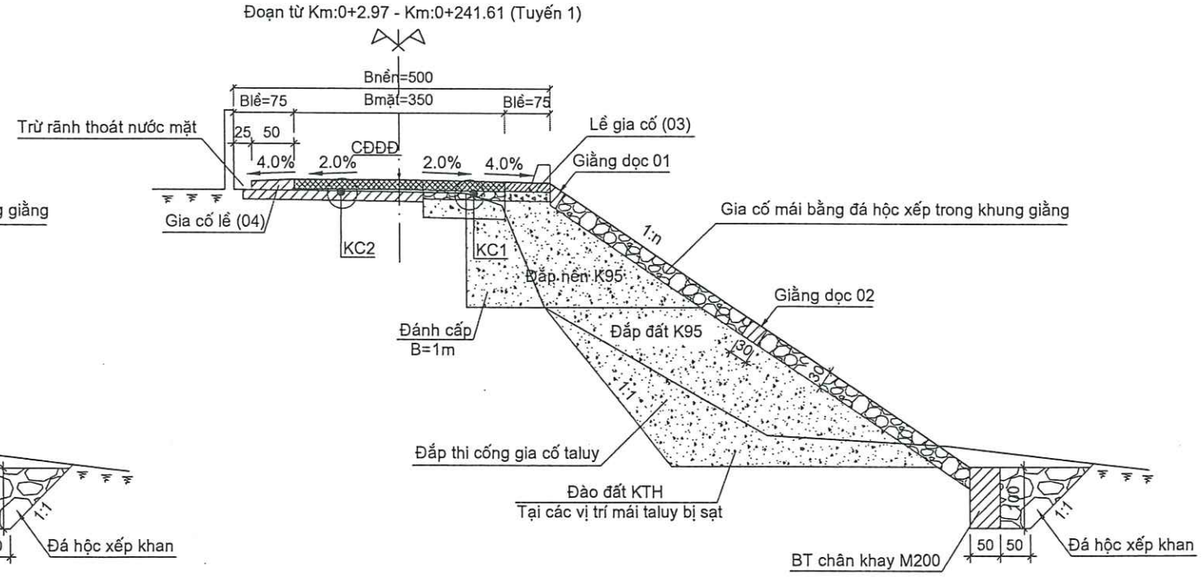

CÔNG TY CP XÂY DỰNG TỔNG HỢP 268 ĐỊA CHỈ: SỐ 21 - NGÕ 02 - ĐƯỜNG NGUYỄN HUY LUNG KP. ĐỒNG TIẾN - PHƯỜNG TRẦN PHÚ - TỈNH HÀ TĨNH	CHỦ ĐẦU TƯ: ỦY BAN NHÂN DÂN XÃ SƠN GIANG CÔNG TRÌNH: SỬA CHỮA ĐƯỜNG GIAO THÔNG THÔN 1 XÃ SƠN GIANG ĐỊA ĐIỂM XÂY DỰNG: THÔN 1, XÃ SƠN GIANG, TỈNH HÀ TĨNH GIÁM ĐỐC	TÊN BẢN VẼ	**MẶT CẮT NGANG ĐIỂN HÌNH (1/2)**	
		CHỦ NHIỆM DỰ ÁN	KS. DIỆP QUANG TRUNG	BCKT-KT
		CHỦ TRÌ THIẾT KẾ	KS. VÕ QUỐC VIỆT	TỶ LỆ:
		THIẾT KẾ	KS. ĐÀO HỒNG QUÂN	KHBV:

CÔNG TY CP XÂY DỰNG TỔNG HỢP 268 — M.S.D.N: 3001292431 - C.T.C.P — P.TRẦN PHÚ - T.HÀ TĨNH

MẶT CẮT NGANG ĐOẠN VUỐT VỀ ĐƯỜNG HIỆN TRẠNG

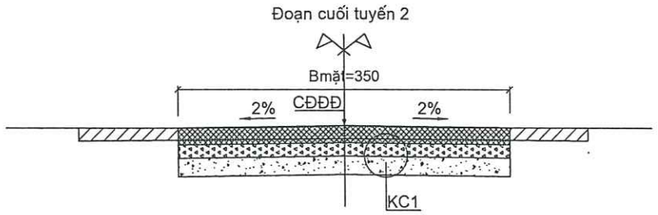

KẾT CẤU ÁO ĐƯỜNG (KC1)

Chiều dày

16.0cm	①
12.0cm	② ③
30.0cm	Đất nền đạt K>=0.95

* Các lớp kết cấu áo đường làm mới:

+ Lớp 1: Bê tông xi măng M250, đá 1x2 dày 16cm.

+ Lớp 2: Bạt xác rắn lót móng.

+ Lớp 3: Móng cấp phối đá dăm loại 2 dày 12cm.

KẾT CẤU ÁO ĐƯỜNG (KC2)

Chiều dày

16.0cm	①
Hbv	②
	Mặt đường cũ

* Các lớp kết cấu áo đường:

+ Lớp 1: Bê tông xi măng M250, đá 1x2 dày 16cm.

+ Lớp 2: Bù vênh bằng BTXM M250 khi Hbv<12cm.

Bù vênh bằng CPDD loại 2 khi Hbv>=12cm.

KẾT CẤU GIA CỐ LỀ (03)

Phạm vi từ mặt đường đến mái gia cố

16 cm	① ②
10 cm	③

Lớp 1: Bê tông xi măng M250, đá 1x2

Lớp 2: Lớp bạt ngăn cách

Lớp 3: Lớp đá dăm đệm

MẶT BẰNG VUỐT NỐI ĐƯỜNG GIAO DÂN SINH

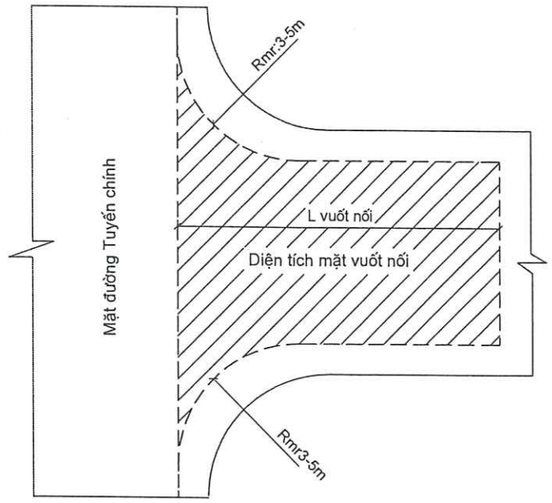

KẾT CẤU ÁO ĐƯỜNG VUỐT DÂN SINH

Chiều dày

16.0cm	①
Hbv	②
	Mặt đường cũ

* Các lớp kết cấu áo đường:

+ Lớp 1: Bê tông xi măng M250, đá 1x2 dày 16cm.

+ Lớp 2: Bù vênh bằng BTXM M250.

KẾT CẤU GIA CỐ LỀ (04)

Phạm vi từ mặt đường vào mép hàng rào

Chiều dày

16.0cm	①
Hbv	②
	Mặt đường cũ

* Các lớp kết cấu áo đường:

+ Lớp 1: Bê tông xi măng M250, đá 1x2 dày 15cm.

+ Lớp 2: Bù vênh bằng BTXM M250.

MẶT CẮT DỌC ĐẠI DIỆN ĐOẠN VUỐT DÂN SINH

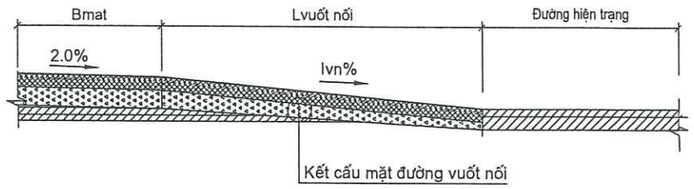

CHI TIẾT GỜ CHẮN

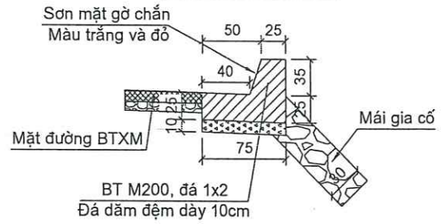

MẶT BẰNG BỐ TRÍ GỜ CHẮN

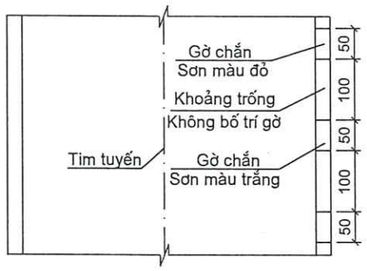

KHỐI LƯỢNG CHO 01 GỜ CHẮN

Hạng mục tính	Đơn vị	Số lượng mỗi gờ
Bê tông M200, đổ TC	m3	0.146
Ván khuôn đổ bê tông	m2	1.185
Sơn gờ chắn	m2	0.510
Đá dăm đệm	m3	0.038

GHI CHÚ:

* Kích thước bản vẽ ghi bằng "cm"
* Chi tiết khe co, khe giãn thể hiện tại bản vẽ riêng
* Kết mặt đường nút giao tương tự kết cấu tuyến thiết kế

CÔNG TY CP XÂY DỰNG TỔNG HỢP 268

ĐỊA CHỈ: SỐ 21 - NGÕ 02 - ĐƯỜNG NGUYỄN HUY LUNG
KP. ĐỒNG TIẾN - PHƯỜNG TRẦN PHÚ - TỈNH HÀ TĨNH

CHỦ ĐẦU TƯ:	ỦY BAN NHÂN DÂN XÃ SƠN GIANG		
CÔNG TRÌNH: SỬA CHỮA ĐƯỜNG GIAO THÔNG THÔN 1 XÃ SƠN GIANG			
ĐỊA ĐIỂM XÂY DỰNG:	THÔN 1, XÃ SƠN GIANG, TỈNH HÀ TĨNH		
GIÁM ĐỐC			
TÊN BẢN VẼ	MẶT CẮT NGANG ĐIỂN HÌNH (2/2)		
CHỦ NHIỆM DỰ ÁN	KS. DIỆP QUANG TRUNG		BCKT-KT
CHỦ TRÌ THIẾT KẾ	KS. VÕ QUỐC VIỆT		TỶ LỆ:
THIẾT KẾ	KS. ĐÀO HỒNG QUÂN		KHBV:

M.S.D.N: 3001292431 - C.T.C.P - CÔNG TY CP XÂY DỰNG TỔNG HỢP 268 - P.TRẦN PHÚ - T.HÀ TĨNH

CHI TIẾT GIA CỐ MÁI TALUY

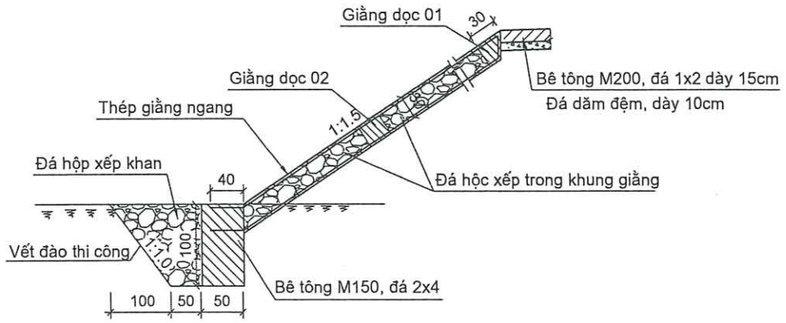

MẶT CẮT BỐ TRÍ KHUNG GIẰNG GIA CỐ

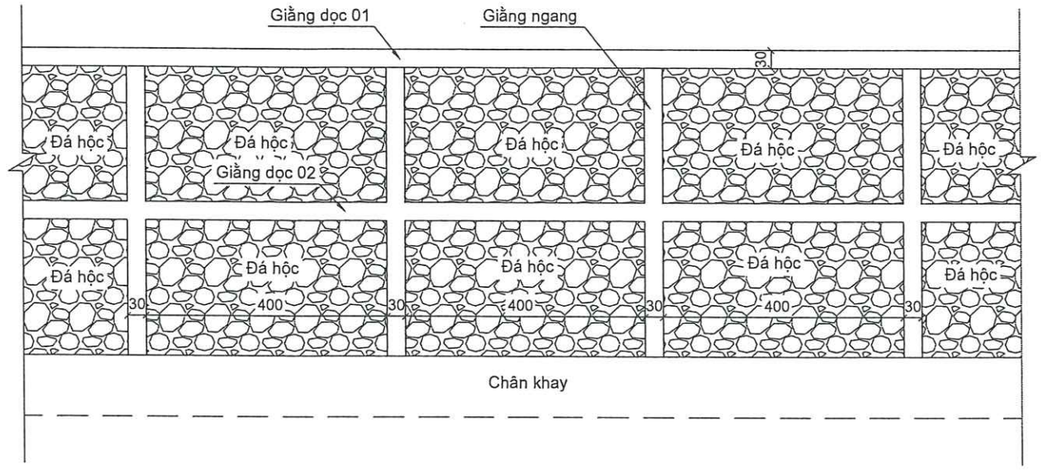

MẶT CẮT GIẰNG DỌC 01

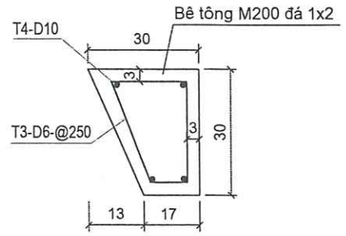

KẾT CẤU LỀ GIA CỐ

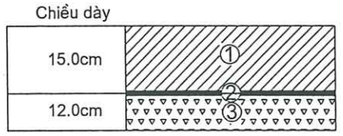

* Các lớp kết cấu áo đường làm mới:

+ Lớp 1: BTXM M200 đá 2x4, dày 15cm.
+ Lớp 2: Rải 01 lớp bạt xác rắn ngăn cách
+ Lớp 3: Lớp móng đường CPDD loại 2 (Dmax=37,5mm), dày 12cm.

CẤU TẠO MỘT ĐOẠN GIẰNG DỌC 02, GIẰNG NGANG BTCT M200

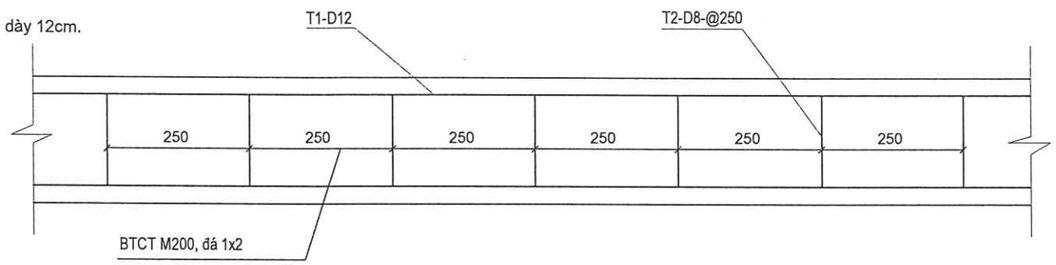

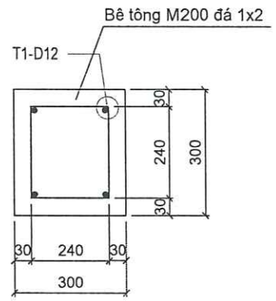

BẢNG TỔNG HỢP KHỐI LƯỢNG CHO 10M DÀI GIẰNG NGANG, GIẰNG DỌC 02							
Tên thanh cốt thép	Đường kính	Bước thép	Chiều dài	Số thanh	Tổng chiều dài	Trọng lượng	Tổng trọng lượng
	(mm)	(mm)	(mm)		(m)	(Kg/m)	(kg)
1	12	240	10800	4	43.20	0.888	38.38
2	8	250	1060	40	42.40	0.395	16.74
TỔNG CỘNG							
*Thép D<=10mm đổ TC			*16.74*	(kg)			
*Thép D<=18mm đổ TC			*38.38*	(kg)			
* Bê tông mác 200 đổ TC			*0.90*	(m3)			

BẢNG TỔNG HỢP KHỐI LƯỢNG CHO 10M DÀI GIẰNG DỌC 01							
Tên thanh cốt thép	Đường kính	Bước thép	Chiều dài	Số thanh	Tổng chiều dài	Trọng lượng	Tổng trọng lượng
	(mm)	(mm)	(mm)		(m)	(Kg/m)	(kg)
3	6	250	1045	40	41.80	0.222	9.28
4	12	240	10000	4	40.00	0.888	35.54
TỔNG CỘNG							
*Thép D<=10mm đổ TC			*9.28*	(kg)			
*Thép D<=18mm đổ TC			*35.54*	(kg)			
* Bê tông mác 200 đổ TC			*0.71*	(m3)			

GHI CHÚ:

* Kích thước bản vẽ ghi bằng "cm"

* Cốt thép dùng loại CB -400V với D>=10mm, loại CB-240T với D<10mm.

CÔNG TY CP XÂY DỰNG TỔNG HỢP 268

ĐỊA CHỈ: SỐ 21 - NGÕ 02 - ĐƯỜNG NGUYỄN HUY LUNG
KP. ĐỒNG TIẾN - PHƯỜNG TRẦN PHÚ - TỈNH HÀ TĨNH

CHỦ ĐẦU TƯ: ỦY BAN NHÂN DÂN XÃ SƠN GIANG

CÔNG TRÌNH:
SỬA CHỮA ĐƯỜNG GIAO THÔNG THÔN 1 XÃ SƠN GIANG

ĐỊA ĐIỂM XÂY DỰNG: THÔN 1, XÃ SƠN GIANG, TỈNH HÀ TĨNH

GIÁM ĐỐC

CÔNG TY CP XÂY DỰNG TỔNG HỢP 268 — M.S.D.N: 3001292431 - C.T.C.P — P. TRẦN PHÚ - T. HÀ TĨNH

TÊN BẢN VẼ	CHI TIẾT GIA CỐ TALUY		
CHỦ NHIỆM DỰ ÁN	KS. DIỆP QUANG TRUNG		BCKT-KT
CHỦ TRÌ THIẾT KẾ	KS. VÕ QUỐC VIỆT		TỶ LỆ:
THIẾT KẾ	KS. ĐÀO HỒNG QUÂN		KHBV:

MẶT BẰNG BỐ TRÍ TẤM BÊ TÔNG XI MĂNG

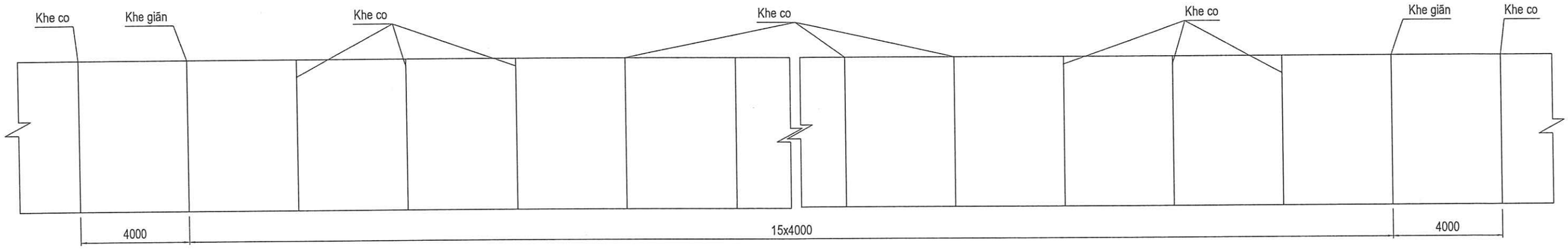

CẤU TẠO KHE GIÃN

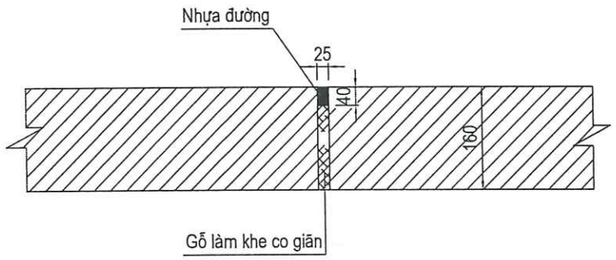

CẤU TẠO KHE CO

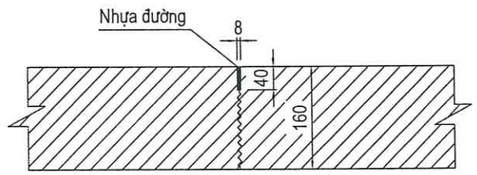

GHI CHÚ:

+ Kích thước bản vẽ ghi "mm".

CÔNG TY CP XÂY DỰNG TỔNG HỢP 268 ĐỊA CHỈ: SỐ 21 - NGÕ 02 - ĐƯỜNG NGUYỄN HUY LUNG KP. ĐỒNG TIẾN - PHƯỜNG TRẦN PHÚ - TỈNH HÀ TĨNH	CHỦ ĐẦU TƯ: ỦY BAN NHÂN DÂN XÃ SƠN GIANG	GIÁM ĐỐC	TÊN BẢN VẼ: CẤU TẠO TẤM BÊ TÔNG XI MĂNG
	CÔNG TRÌNH: SỬA CHỮA ĐƯỜNG GIAO THÔNG THÔN 1 XÃ SƠN GIANG		CHỦ NHIỆM DỰ ÁN: KS. DIỆP QUANG TRUNG — BCKT-KT
	ĐỊA ĐIỂM XÂY DỰNG: THÔN 1, XÃ SƠN GIANG, TỈNH HÀ TĨNH		CHỦ TRÌ THIẾT KẾ: KS. VÕ QUỐC VIỆT — TỶ LỆ: 1/200
			THIẾT KẾ: KS. ĐÀO HỒNG QUÂN — KHBV:
		KS. NGUYỄN TUẤN DŨNG	QUẢN LÝ KỸ THUẬT: KS. TRẦN HUY HOÀNG — NĂM 2026

CÔNG TY CP XÂY DỰNG TỔNG HỢP 268 — M.S.D.N: 3001292431 - C.T.C.P - P.TRẦN PHÚ - T.HÀ TĨNH

CHI TIẾT CỌC TIÊU BỐ TRÍ TRÊN LỀ ĐẤT

CẤU TẠO CỌC TIÊU

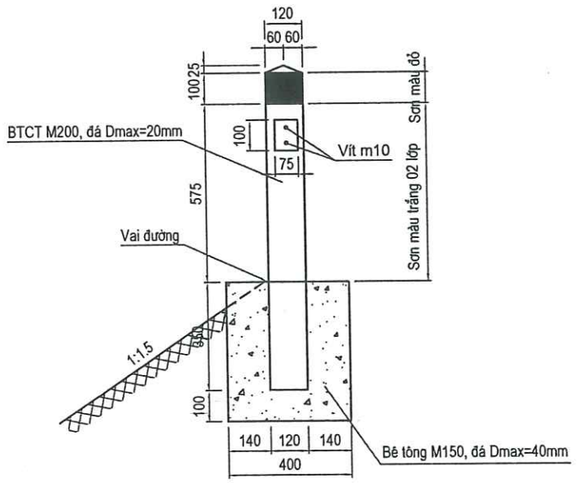

BỐ TRÍ CỐT THÉP

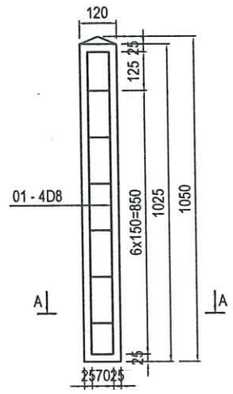

MẶT BẰNG CỌC TIÊU

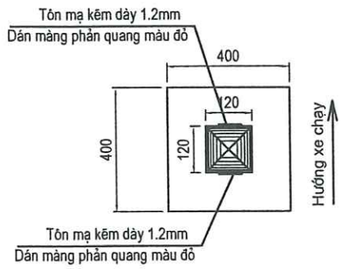

CHI TIẾT THÉP CỌC TIÊU

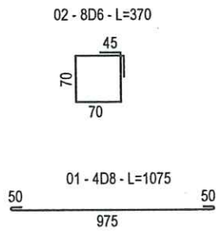

CHI TIẾT CỌC TIÊU BỐ TRÍ TRÊN GỜ CHẮN

CẤU TẠO CỌC TIÊU

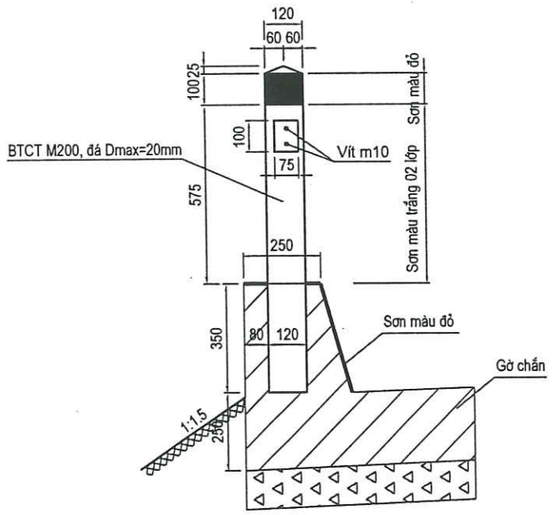

BỐ TRÍ CỐT THÉP

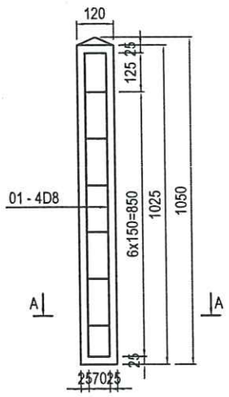

MẶT BẰNG CỌC TIÊU

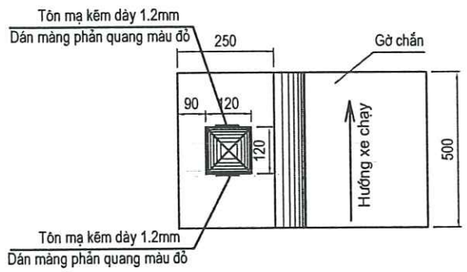

CHI TIẾT THÉP CỌC TIÊU

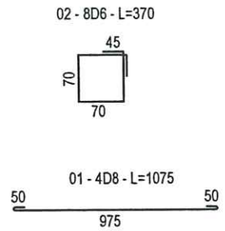

GHI CHÚ

- Kích thước bản vẽ ghi "mm".
- Quy cách bố trí, màu sơn, cỡ chữ...theo đúng QCVN 41-2024/BGTVT.

CÔNG TY CP XÂY DỰNG TỔNG HỢP 268 ĐỊA CHỈ: SỐ 21 - NGÕ 02 - ĐƯỜNG NGUYỄN HUY LUNG KP. ĐỒNG TIẾN - PHƯỜNG TRẦN PHÚ - TỈNH HÀ TĨNH	CHỦ ĐẦU TƯ: ỦY BAN NHÂN DÂN XÃ SƠN GIANG	GIÁM ĐỐC	TÊN BẢN VẼ: **ĐIỂN HÌNH BỐ TRÍ CỌC TIÊU**
	CÔNG TRÌNH: SỬA CHỮA ĐƯỜNG GIAO THÔNG THÔN 1 XÃ SƠN GIANG		CHỦ NHIỆM DỰ ÁN: KS. DIỆP QUANG TRUNG — BCKT-KT
	ĐỊA ĐIỂM XÂY DỰNG: THÔN 1, XÃ SƠN GIANG, TỈNH HÀ TĨNH		CHỦ TRÌ THIẾT KẾ: KS. VÕ QUỐC VIỆT — TỶ LỆ:
			THIẾT KẾ: KS. ĐÀO HỒNG QUÂN — KHBV:
			NĂM 2026

CÔNG TY CP XÂY DỰNG TỔNG HỢP 268 — M.S.D.N: 3001292431 - C.T.C.P - P. TRẦN PHÚ - T. HÀ TĨNH

BỐ TRÍ BIỂN BÁO TRÊN MẶT CẮT NGANG

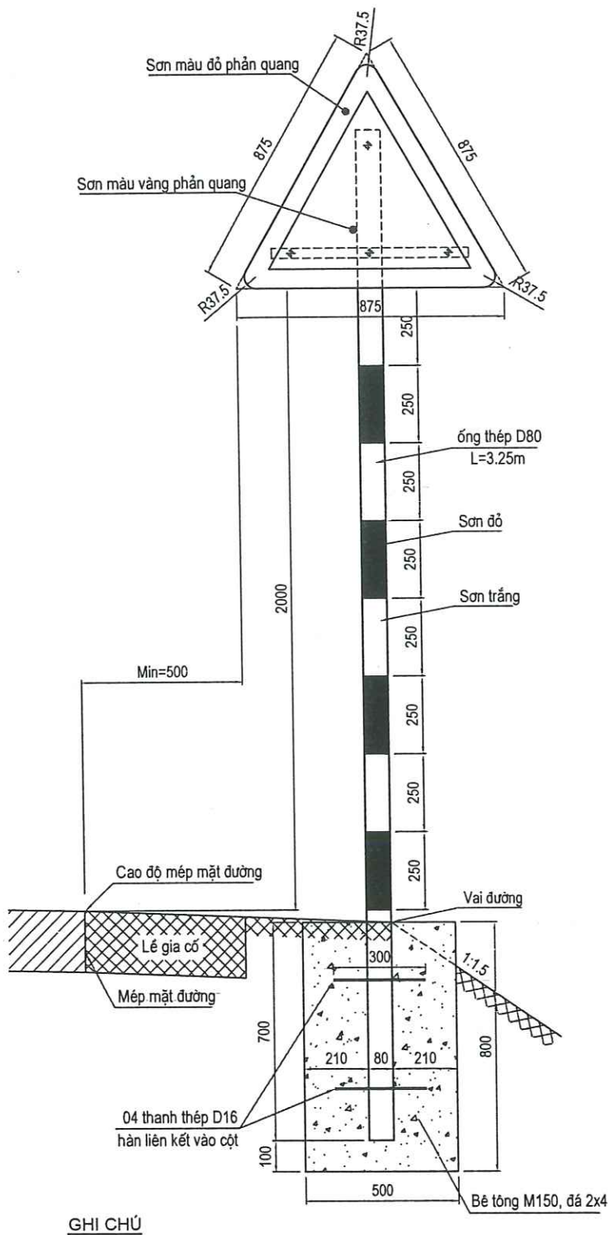

MẶT CẮT NGANG TUYẾN

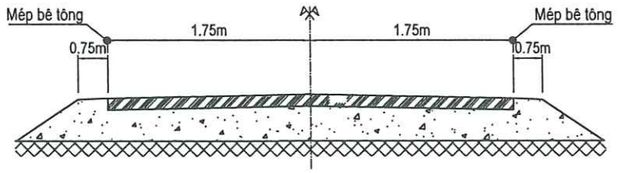

BỐ TRÍ VACH SƠN GIẢM TỐC TRÊN MẶT BẰNG

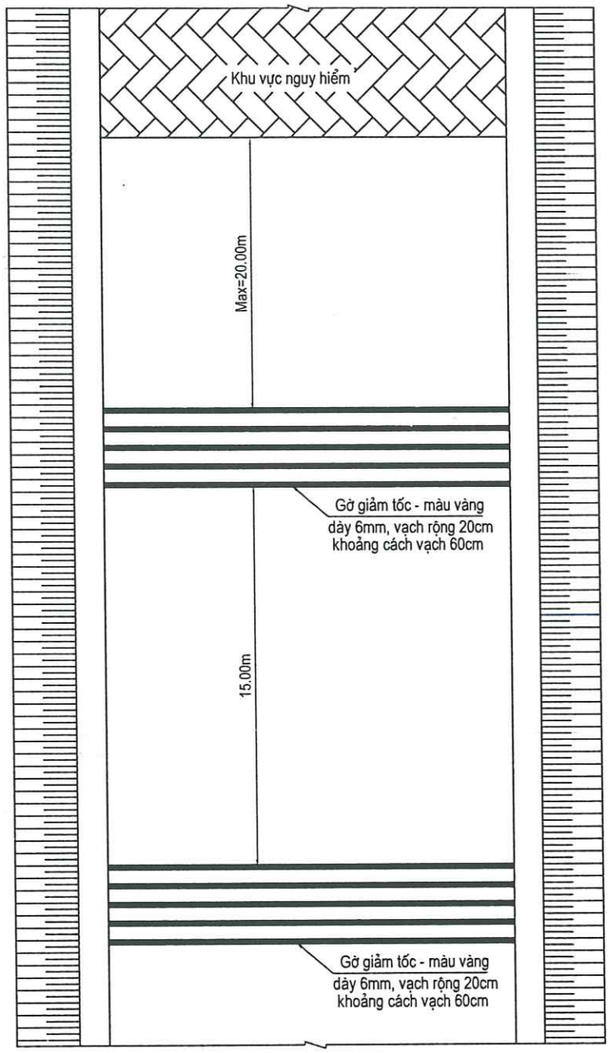

GHI CHÚ

- Kích thước bản vẽ ghi "mm". Trừ chỗ có ghi riêng.
- Quy cách bố trí vạch sơn, biển báo, màu sơn, cỡ chữ...theo đúng QCVN 41-2024/BGTVT.
- Các biển báo phải được dán màng phản quang theo đúng quy định.
- Các thông số ghi trên biển báo, cọc tiêu, cột Km đều phải được chuẩn hóa với địa phương trước khi thực hiện.
- Cột biển báo có đường kính tiết diện 8cm (+-5mm) theo đúng quy định của QCVN 41-2024/BGTVT.
- Vạch sơn dày 2mm; gờ giảm tốc bố trí tuân thủ theo TCCS 34:2020/TCĐBVN, chiều dày gờ giảm tốc 6mm.

CÔNG TY CP XÂY DỰNG TỔNG HỢP 268 ĐỊA CHỈ: SỐ 21 - NGÕ 02 - ĐƯỜNG NGUYỄN HUY LUNG KP. ĐỒNG TIẾN - PHƯỜNG TRẦN PHÚ - TỈNH HÀ TĨNH	CHỦ ĐẦU TƯ: ỦY BAN NHÂN DÂN XÃ SƠN GIANG	GIÁM ĐỐC M.S.D.N: 3001292431-C.T.C.P CÔNG TY CP XÂY DỰNG TỔNG HỢP 268	TÊN BẢN VẼ: **ĐIỂN HÌNH BỐ TRÍ BIỂN BÁO, VẠCH SƠN**
	CÔNG TRÌNH: SỬA CHỮA ĐƯỜNG GIAO THÔNG THÔN 1 XÃ SƠN GIANG		CHỦ NHIỆM DỰ ÁN: KS. DIỆP QUANG TRUNG — BCKT-KT
	ĐỊA ĐIỂM XÂY DỰNG: THÔN 1, XÃ SƠN GIANG, TỈNH HÀ TĨNH		CHỦ TRÌ THIẾT KẾ: KS. VÕ QUỐC VIỆT — TỶ LỆ:
			THIẾT KẾ: KS. ĐÀO HỒNG QUÂN — KHBV:
			NĂM 2026

BỐ TRÍ CẢNH BÁO AN TOÀN (ÁP DỤNG KHI THI CÔNG NÚT GIAO ĐẦU TUYẾN)

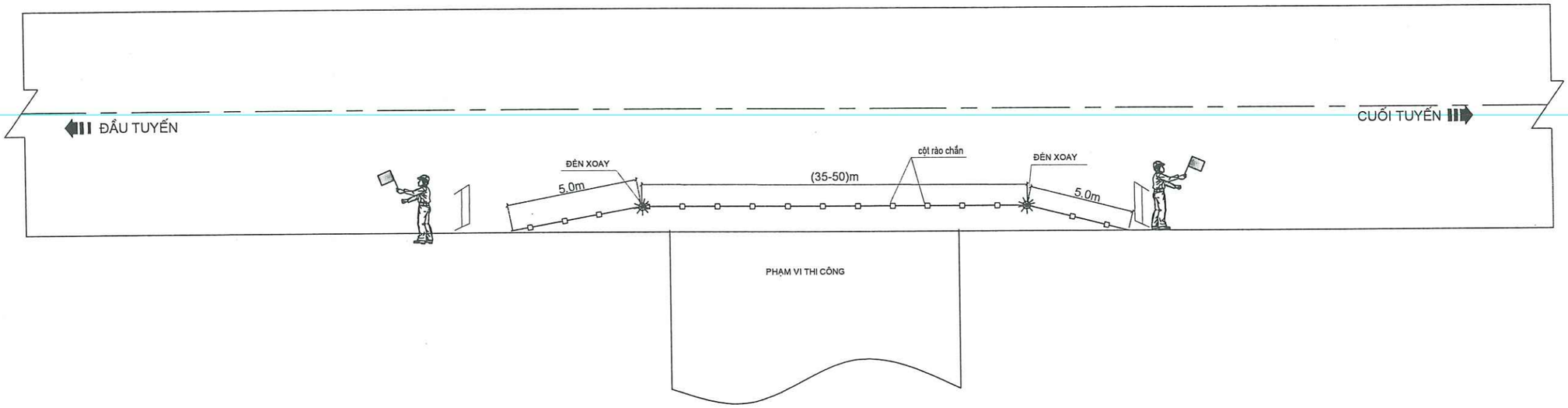

BỐ TRÍ BIỂN BÁO TRÊN BARIE DI ĐỘNG

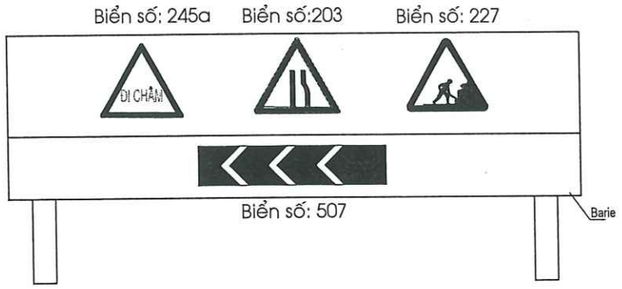

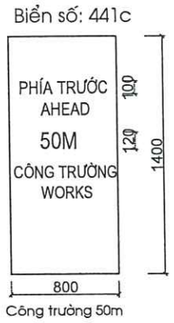

CHI TIẾT CỘT RÀO CHẮN TC

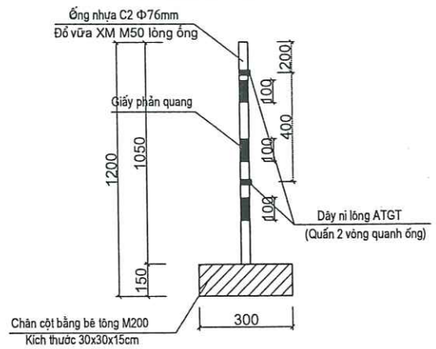

MẶT ĐỨNG RÀO CHẮN THI CÔNG

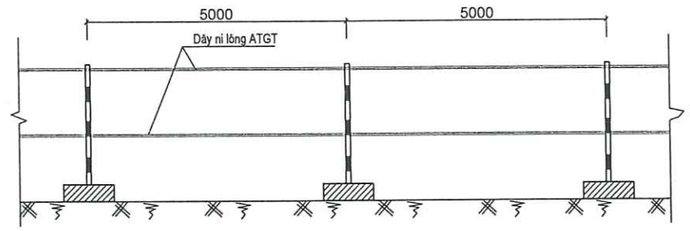

Công trường giảm tốc độ

Đường hẹp về phía bên trái

Biển báo đi chậm

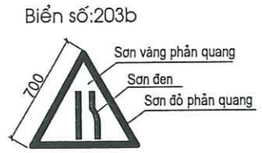

Đường hẹp về phía bên phải

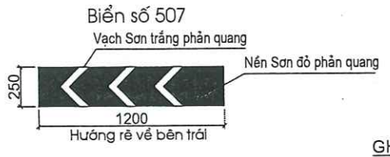

Hướng rẽ về bên trái

BẢNG TỔNG HỢP KHỐI LƯỢNG ĐBGT

TT	HẠNG MỤC CÔNG VIỆC	Đ.VỊ	Tổng khối lượng	GHI CHÚ
1	Biển báo hướng rẽ biển số 507 (KT 1,2x0,25m)	cái	2.00	
2	Biển báo vào đường hẹp biển số 203B+C	cái	2.00	
3	Biển hạn chế tốc độ biển số 245A	cái	2.00	
4	Biển báo công trường đang thi công biển số 227	cái	2.00	
5	Đèn tín hiệu (LED Streetlight 64 W)	cái	2.00	
6	Barie chắn đầu trạm gác để phân luồng	cái	2.00	
7	Rào chắn thi công	m	45.00	10 Cột
8	Ống nhựa L=1,2m	m	12.00	
9	Bê tông M200 làm trụ đỡ	m3	0.14	
10	Vữa XM mác 50 trong ống nhựa	m3	0.05	
11	Giấy phản quang	m2	0.72	
12	Ván khuôn thép	m2	1.80	
13	Dây ni lông	m	45.0	

GHI CHÚ

- Kích thước bản vẽ ghi mm.

CÔNG TY CP XÂY DỰNG TỔNG HỢP 268

ĐỊA CHỈ: SỐ 21 - NGÕ 02 - ĐƯỜNG NGUYỄN HUY LUNG
KP. ĐỒNG TIẾN - PHƯỜNG TRẦN PHÚ - TỈNH HÀ TĨNH

CHỦ ĐẦU TƯ: ỦY BAN NHÂN DÂN XÃ SƠN GIANG

CÔNG TRÌNH:
SỬA CHỮA ĐƯỜNG GIAO THÔNG THÔN 1 XÃ SƠN GIANG

ĐỊA ĐIỂM XÂY DỰNG: THÔN 1, XÃ SƠN GIANG, TỈNH HÀ TĨNH

GIÁM ĐỐC

M.S.D.N: 3901292451 - C.T.C.P - CÔNG TY CP XÂY DỰNG TỔNG HỢP 268 - P.TRẦN PHÚ - T.HÀ TĨNH

TÊN BẢN VẼ	BẢN VẼ ĐẢM BẢO GIAO THÔNG		
CHỦ NHIỆM DỰ ÁN	KS. DIỆP QUANG TRUNG		BCKT-KT
CHỦ TRÌ THIẾT KẾ	KS. VÕ QUỐC VIỆT		TỶ LỆ:
THIẾT KẾ	KS. ĐÀO HỒNG QUÂN		KHBV:
QUẢN LÝ KỸ THUẬT	KS. TRẦN HUY HOÀNG		NĂM 2026

TUYẾN SỐ 1:

1. BÌNH ĐỒ - TRẮC DỌC
2. CỐNG THOÁT NƯỚC
3. TRẮC NGANG TUYẾN

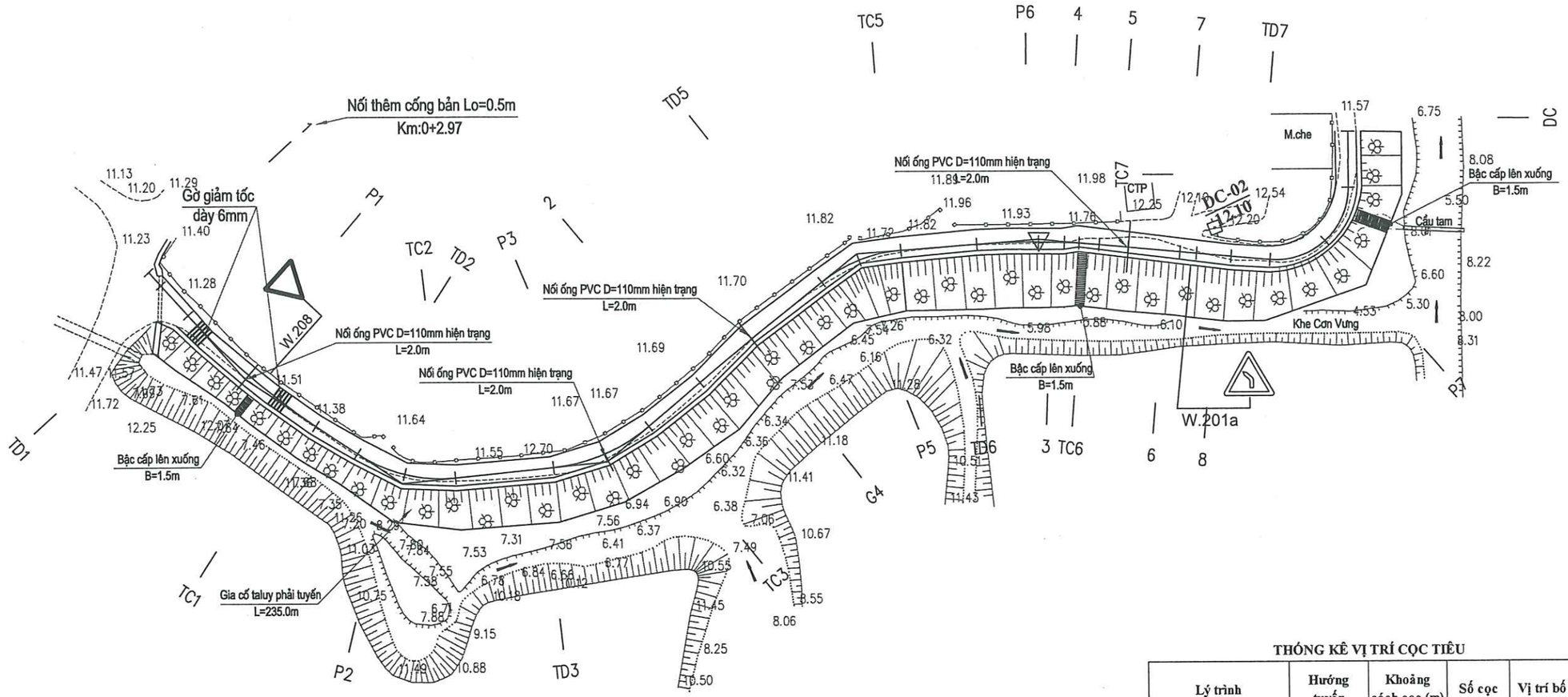

THỐNG KÊ VỊ TRÍ CỌC TIÊU

Lý trình	Hướng tuyến	Khoảng cách cọc (m)	Số cọc	Vị trí bố trí
Km0-KM0+45	Phải tuyến	10	5	Trên gờ chắn
Km0+45- Km0+63	Phải tuyến	3	7	Trên gờ chắn
Km0+63- Km0+83	Phải tuyến	10	2	Trên gờ chắn
Km0+83- Km0+95	Phải tuyến	5	3	Trên gờ chắn
Km0+95- Km0+135	Phải tuyến	10	4	Trên gờ chắn
Km0+135- Km0+150	Phải tuyến	3	5	Trên gờ chắn
Km0+150 - Km0+210	Phải tuyến	10	6	Trên gờ chắn
Km0+210- Km0+234	Phải tuyến	5	8	Trên gờ chắn

GHI CHÚ:

- Cây độc lập, cổ thụ
- Cây bóng mát
- Cây thông, cây phi lao
- Cột điện hạ thế
- Cột điện đèn
- Nhà bằng 2 tầng
- Nhà bằng
- Nhà ngói
- Nhà lợp tôn
- Biển giao thông
- Đường Bờ cao
- Thép gai
- Tường xây

CÔNG TY CP XÂY DỰNG TỔNG HỢP 268

ĐỊA CHỈ: SỐ 21 - NGÕ 02 - ĐƯỜNG NGUYỄN HUY LUNG
KP. ĐỒNG TIẾN - PHƯỜNG TRẦN PHÚ - TỈNH HÀ TĨNH

CHỦ ĐẦU TƯ: ỦY BAN NHÂN DÂN XÃ SƠN GIANG

CÔNG TRÌNH:
SỬA CHỮA ĐƯỜNG GIAO THÔNG THÔN 1 XÃ SƠN GIANG

ĐỊA ĐIỂM XÂY DỰNG: THÔN 1, XÃ SƠN GIANG, TỈNH HÀ TĨNH

GIÁM ĐỐC

M.S.D.N: 3001292431 - C.T.C.P - CÔNG TY CP XÂY DỰNG TỔNG HỢP 268 - P.TRẦN PHÚ - T.HÀ TĨNH

TÊN BẢN VẼ	BÌNH ĐỒ THIẾT KẾ TUYẾN 1 - KM:0+0.00 - KM:0+41.61		
CHỦ NHIỆM DỰ ÁN	KS. DIỆP QUANG TRUNG		BCKT-KT
CHỦ TRÌ THIẾT KẾ	KS. VÕ QUỐC VIỆT		TỶ LỆ:
THIẾT KẾ	KS. ĐÀO HỒNG QUÂN		KHBV:
CHỦ NHIỆM KỸ THUẬT	KS. TRẦN HUY HOÀNG		NĂM 2026

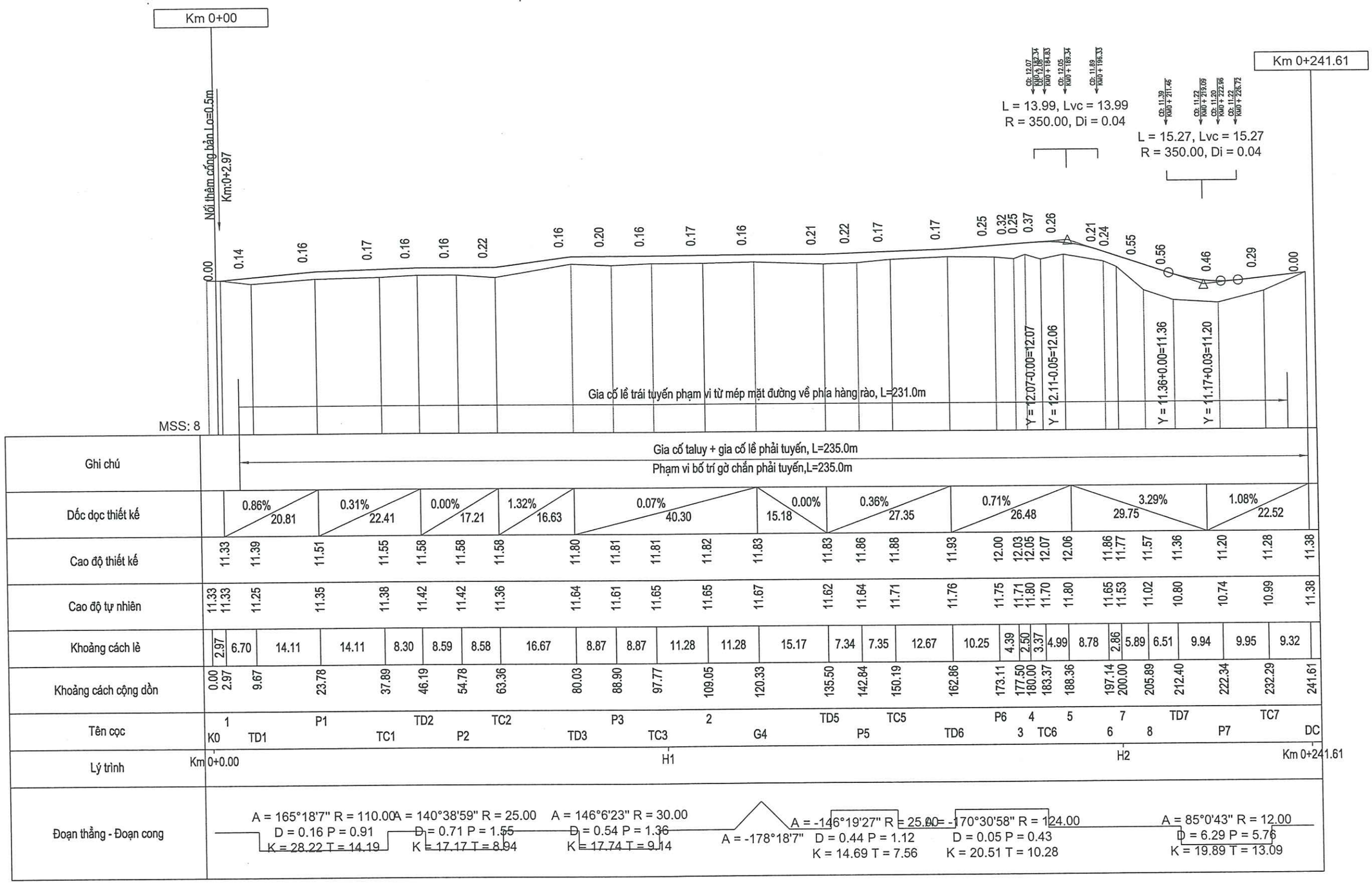

CÔNG TY CP XÂY DỰNG TỔNG HỢP 268 ĐỊA CHỈ: SỐ 21 - NGÕ 02 - ĐƯỜNG NGUYỄN HUY LUNG KP. ĐỒNG TIẾN - PHƯỜNG TRẦN PHÚ - TỈNH HÀ TĨNH	CHỦ ĐẦU TƯ: ỦY BAN NHÂN DÂN XÃ SƠN GIANG CÔNG TRÌNH: SỬA CHỮA ĐƯỜNG GIAO THÔNG THÔN 1 XÃ SƠN GIANG ĐỊA ĐIỂM XÂY DỰNG: THÔN 1, XÃ SƠN GIANG, TỈNH HÀ TĨNH	GIÁM ĐỐC CÔNG TY CP XÂY DỰNG TỔNG HỢP 268	TÊN BẢN VẼ: **TRẮC DỌC THIẾT KẾ TUYẾN 1 - KM:0+0.00 - KM:0+41.61** CHỦ NHIỆM DỰ ÁN: KS. DIỆP QUANG TRUNG — BCKT-KT CHỦ TRÌ THIẾT KẾ: KS. VÕ QUỐC VIỆT — TỶ LỆ: THIẾT KẾ: KS. ĐÀO HỒNG QUÂN — KHBV: QUẢN LÝ KỸ THUẬT: KS. TRẦN HUY HOÀNG — NĂM 2026

MẶT CẮT DỌC CỐNG

CỌC:1 - KM:0 +2.97 (TUYẾN 1)

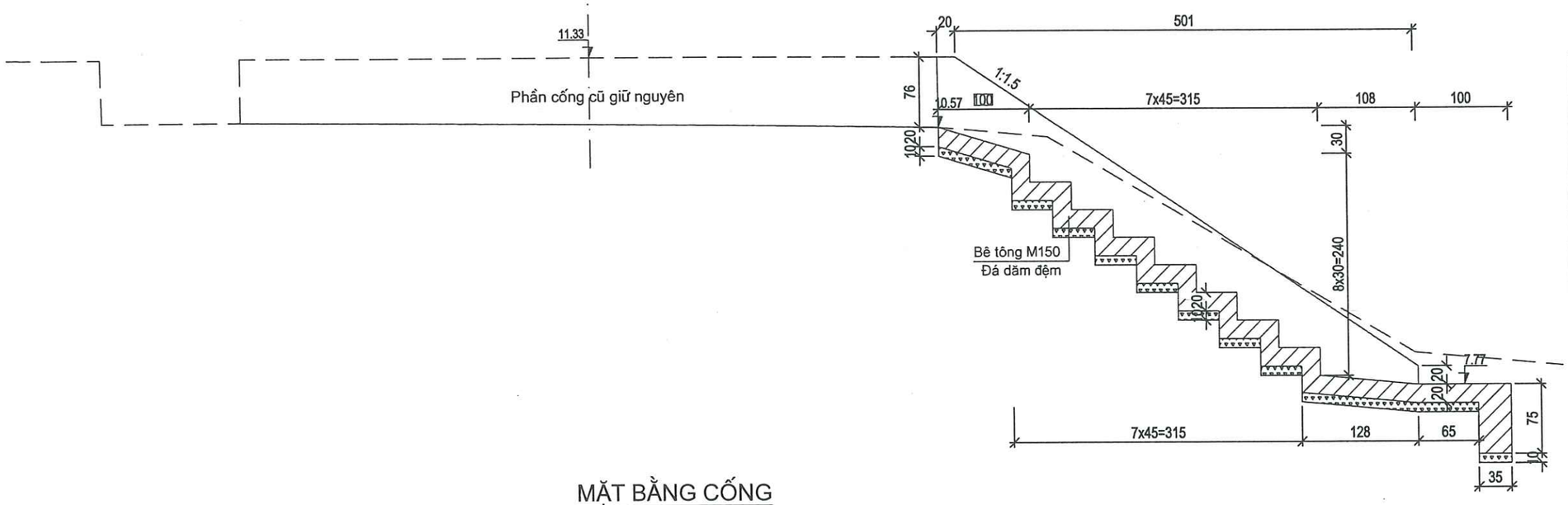

MẶT CẮT HẠ LƯU

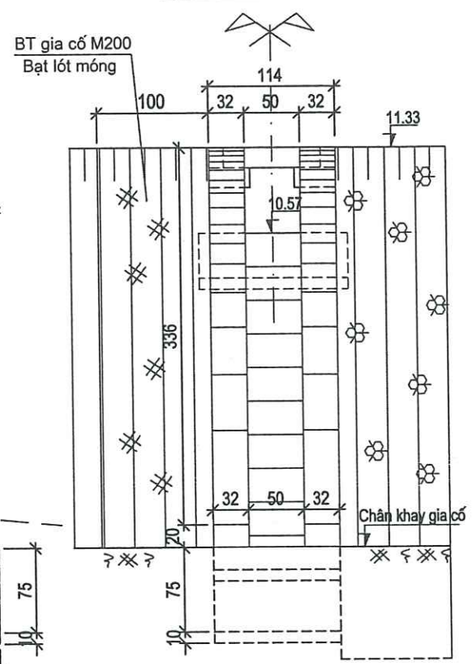

MẶT BẰNG CỐNG

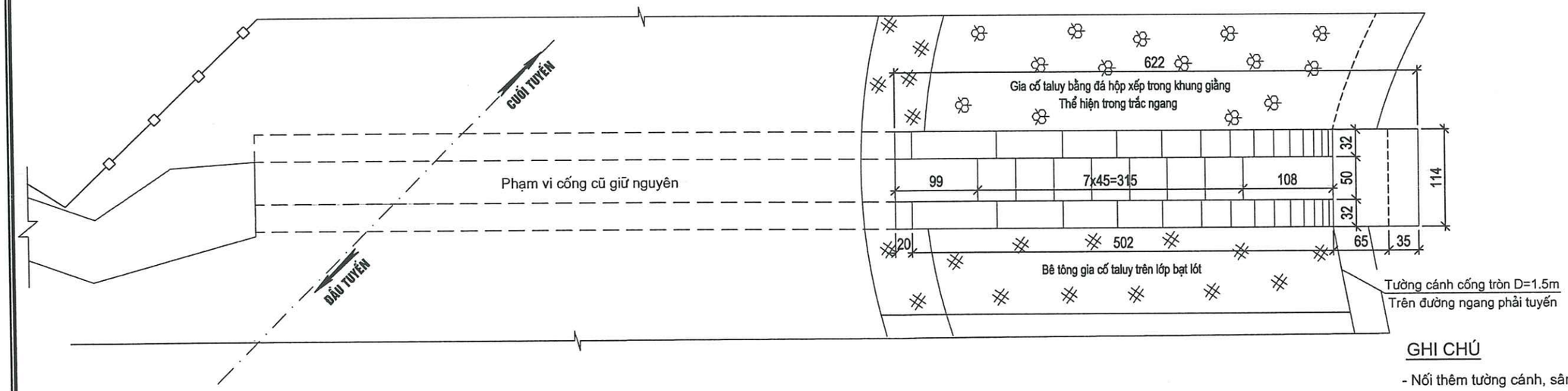

GHI CHÚ

- Nối thêm tường cánh, sân cống hạ lưu và hố thu thượng lưu.
- Móng cống, sân, chân khay bằng bê tông M150#, đá 2x4.
- Tường cánh bằng bê tông M200#, đá 2x4.
- Kích thước bản vẽ ghi bằng cm.Cốt thép ghi mm
- Cao độ ghi bằng m.

CÔNG TY CP XÂY DỰNG TỔNG HỢP 268 ĐỊA CHỈ: SỐ 21 - NGÕ 02 - ĐƯỜNG NGUYỄN HUY LUNG KP. ĐỒNG TIẾN - PHƯỜNG TRẦN PHÚ - TỈNH HÀ TĨNH	CHỦ ĐẦU TƯ: ỦY BAN NHÂN DÂN XÃ SƠN GIANG CÔNG TRÌNH: SỬA CHỮA ĐƯỜNG GIAO THÔNG THÔN 1 XÃ SƠN GIANG ĐỊA ĐIỂM XÂY DỰNG: THÔN 1, XÃ SƠN GIANG, TỈNH HÀ TĨNH	GIÁM ĐỐC CÔNG TY CP XÂY DỰNG TỔNG HỢP 268	TÊN BẢN VẼ: CỐNG BẢN LO=0.5M NT - KM:0 +2.97 (TUYẾN 1)
		CHỦ NHIỆM DỰ ÁN: KS. DIỆP QUANG TRUNG	BCKT-KT
		CHỦ TRÌ THIẾT KẾ: KS. VÕ QUỐC VIỆT	TỶ LỆ:
		THIẾT KẾ: KS. ĐÀO HỒNG QUÂN	KHBV:
		KS. TRẦN HUY HOÀNG	NĂM 2026

Cọc K0
Km 0 + 0.00

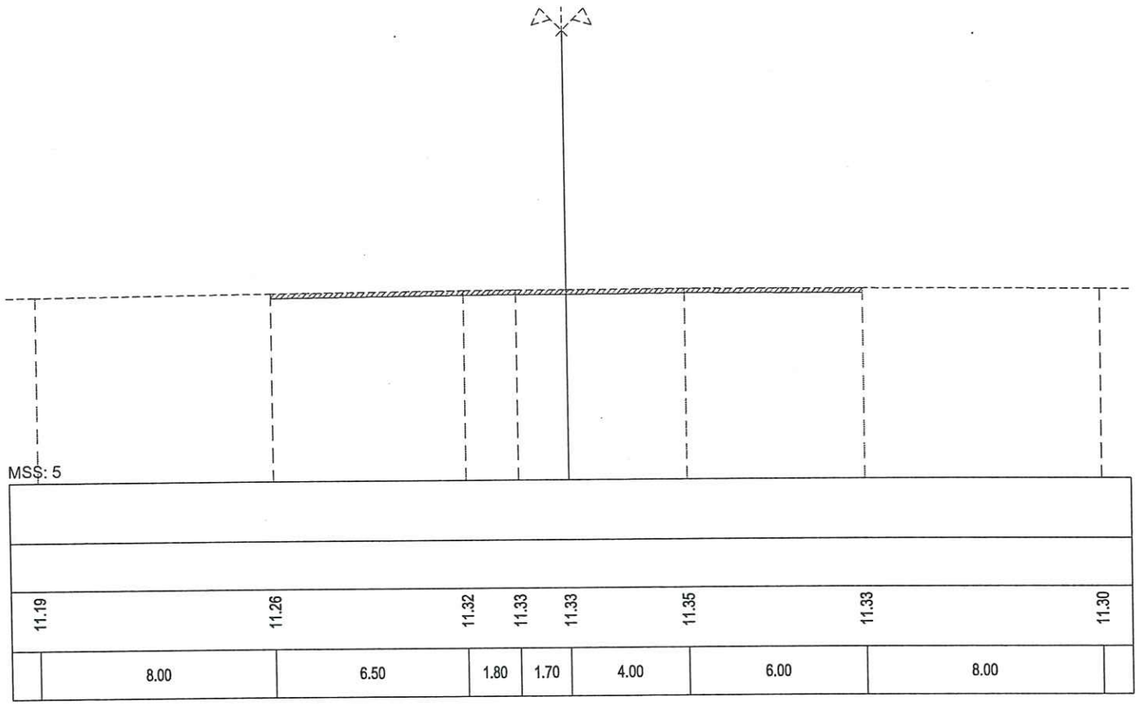

Cọc 1
Km 0 + 2.97

Đắp nền K95	: 0.00	m2
Đắp K95 dưới KCAD	: 0.00	m2
Đ o nền	: 0.00	m2
Đ o rónh	: 0.00	m2
Đỏnh cấp	: 0.62	m2
Đ o đất KTH	: 0.36	m2
Đ o Khuụn	: 0.00	m2
Đ o mặt cũ	: 0.00	m2
Trồng cỏ	: 0.00	m
L gia cố mỏi	: 6.81	m

B mặt	: 7.05	m
Bự vỏnh BT	: 0.00	m2
Bự vỏnh CPDD	: 0.00	m2
Múng CPDD L2	: 0.00	m2
Đ o tc gia cố taluy	: 2.85	m2
Đỏ hộc xếp chõn khay	: 1.00	m2
Đắp tc gia cố taluy	: 0.76	m2

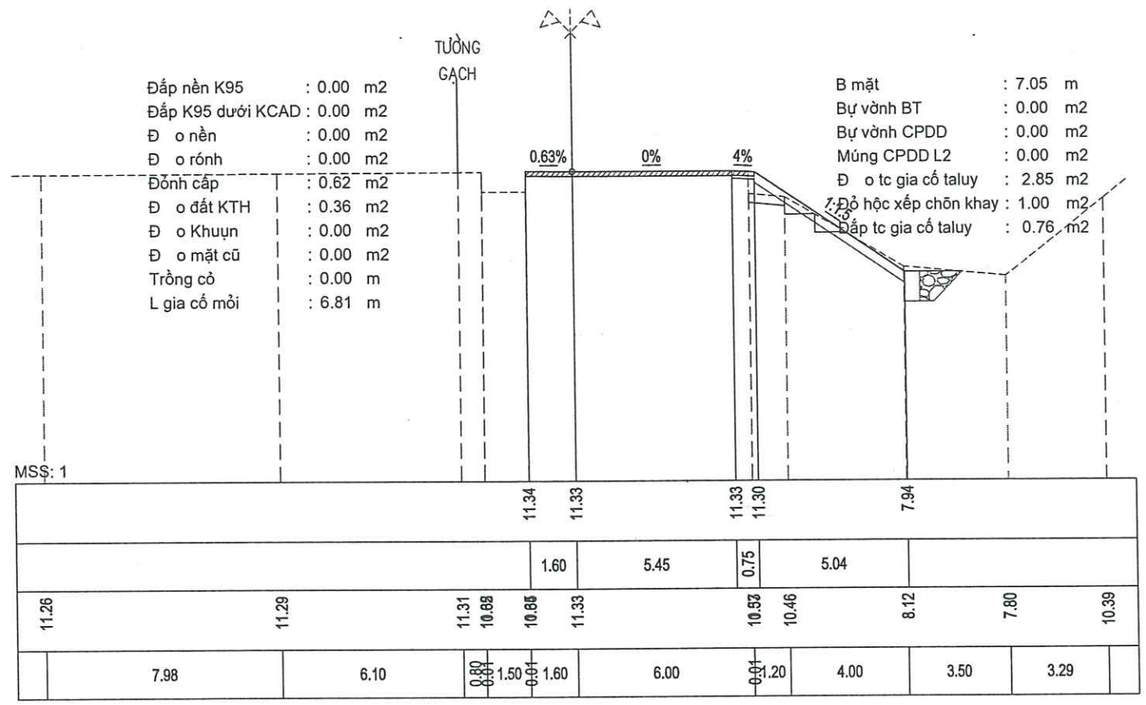

Cọc TD1
Km 0 + 9.67

Đắp nền K95	: 0.04	m2
Đắp K95 dưới KCAD	: 0.00	m2
Đ o nền	: 0.00	m2
Đ o rónh	: 0.00	m2
Đỏnh cấp	: 0.00	m2
Đ o đất KTH	: 0.17	m2
Đ o Khuụn	: 0.00	m2
Đ o mặt cũ	: 0.00	m2
Trồng cỏ	: 0.00	m
L gia cố mỏi	: 6.47	m

B mặt	: 4.35	m
Bự vỏnh BT	: 0.00	m2
Bự vỏnh CPDD	: 0.00	m2
Múng CPDD L2	: 0.00	m2
Đ o tc gia cố taluy	: 5.22	m2
Đỏ hộc xếp chõn khay	: 1.00	m2
Đắp tc gia cố taluy	: 0.00	m2

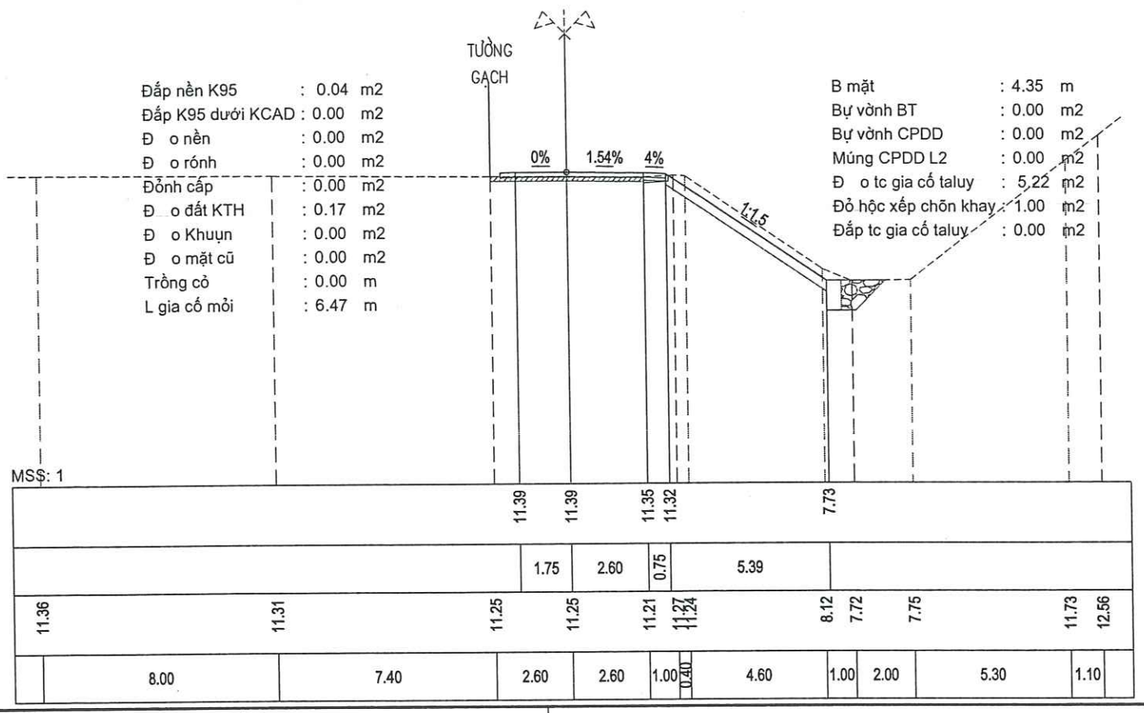

Cọc P1
Km 0 + 23.78

Đắp nền K95	: 0.89	m2
Đắp K95 dưới KCAD	: 0.35	m2
Đ o nền	: 0.00	m2
Đ o rónh	: 0.00	m2
Đỏnh cấp	: 1.84	m2
Đ o đất KTH	: 0.19	m2
Đ o Khuụn	: 0.09	m2
Đ o mặt cũ	: 0.00	m2
Trồng cỏ	: 0.00	m
L gia cố mỏi	: 5.33	m

B mặt	: 3.50	m
Bự vỏnh BT	: 0.01	m2
Bự vỏnh CPDD	: 0.00	m2
Múng CPDD L2	: 0.17	m2
Đ o tc gia cố taluy	: 4.28	m2
Đỏ hộc xếp chõn khay	: 1.00	m2
Đắp tc gia cố taluy	: 3.13	m2

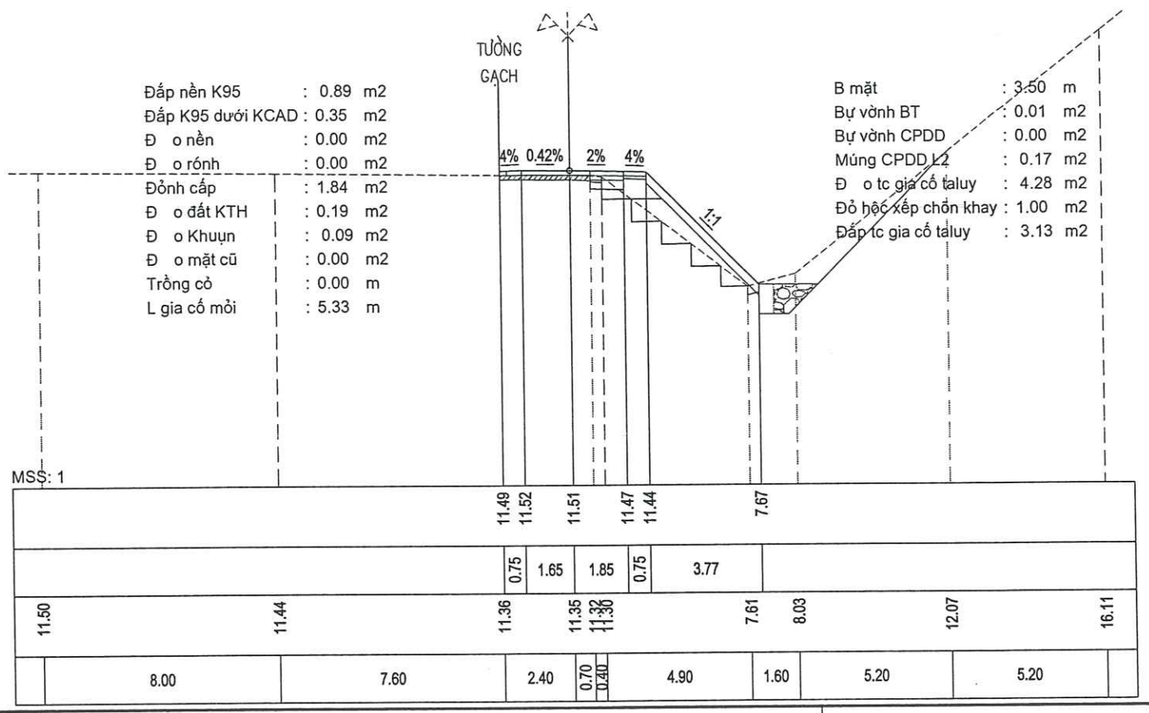

CHỦ ĐẦU TƯ

ỦY BAN NHÂN DÂN XÃ SƠN GIANG, TỈNH HÀ TĨNH

CÔNG TY CP XÂY DỰNG TỔNG HỢP 268
ĐỊA CHỈ: SỐ 21 - NGÕ 02 - ĐƯỜNG NGUYỄN HUY LUNG
SĐT: 0919 779 113 - 0919 312 268

CÔNG TRÌNH

SỬA CHỮA ĐƯỜNG GIAO THÔNG THÔN 1 XÃ SƠN GIANG

ĐỊA ĐIỂM: THÔNG 1 - XÃ SƠN GIANG - TỈNH HÀ TĨNH

(BÁO CÁO KINH TẾ KỸ THUẬT)

TRẮC NGANG THIẾT KẾ TUYẾN 1

Tỷ lệ:	Lần xuất bản:.....
Bản vẽ số:.....	Mã số:2026 - BCKTKT-SG

Cọc TC1
Km 0 + 37.89

Đắp nền K95	: 1.11	m2
Đắp K95 dưới KCAD	: 0.41	m2
Đ o nền	: 0.00	m2
Đ o rónh	: 0.00	m2
Đỏnh cấp	: 1.86	m2
Đ o đất KTH	: 0.34	m2
Đ o Khuụn	: 0.13	m2
Đ o mặt cũ	: 0.00	m2
Trồng cỏ	: 0.00	m
L gia cố mỏi	: 5.74	m

B mặt	: 3.50	m
Bự vờnh BT	: 0.02	m2
Bự vờnh CPDD	: 0.00	m2
Múng CPDD L2	: 0.20	m2
Đ o tc gia cố taluy	: 4.57	m2
Đỏ hộc xếp chõn khay	: 1.00	m2
Đắp tc gia cố taluy	: 4.04	m2

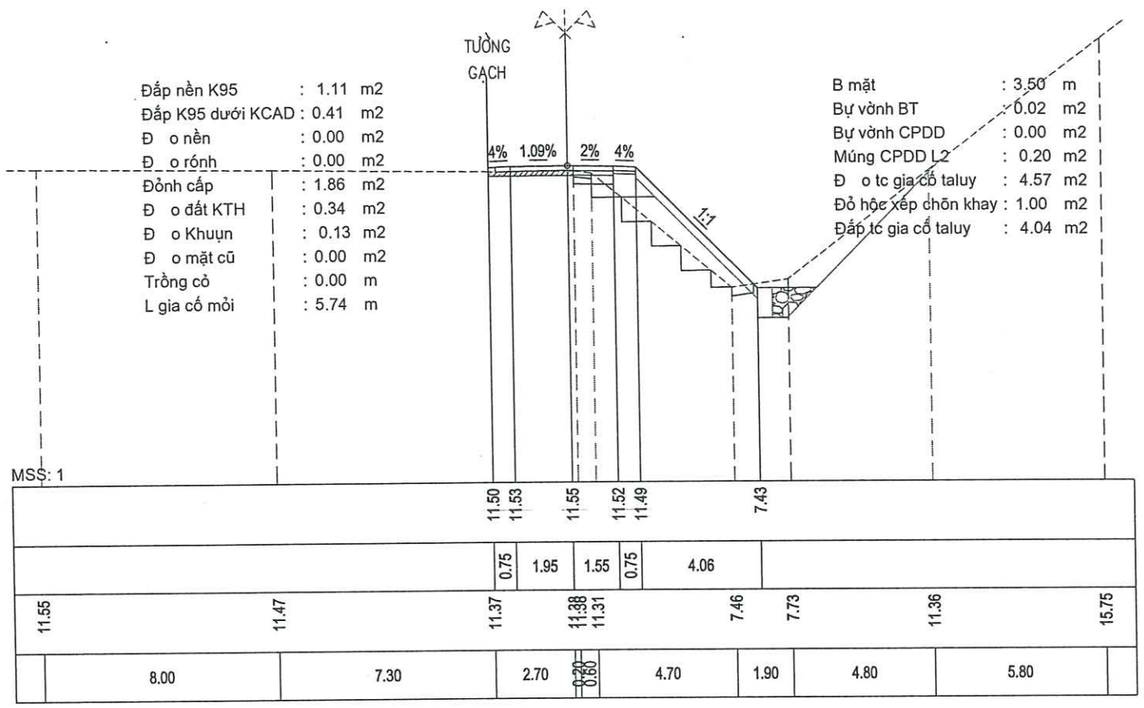

Cọc TD2
Km 0 + 46.19

Đắp nền K95	: 0.76	m2
Đắp K95 dưới KCAD	: 0.23	m2
Đ o nền	: 0.00	m2
Đ o rónh	: 0.00	m2
Đỏnh cấp	: 1.81	m2
Đ o đất KTH	: 0.00	m2
Đ o Khuụn	: 0.00	m2
Đ o mặt cũ	: 0.00	m2
Trồng cỏ	: 0.00	m
L gia cố mỏi	: 6.02	m

B mặt	: 3.50	m
Bự vờnh BT	: 0.23	m2
Bự vờnh CPDD	: 0.00	m2
Múng CPDD L2	: 0.21	m2
Đ o tc gia cố taluy	: 2.36	m2
Đỏ hộc xếp chõn khay	: 1.00	m2
Đắp tc gia cố taluy	: 2.27	m2

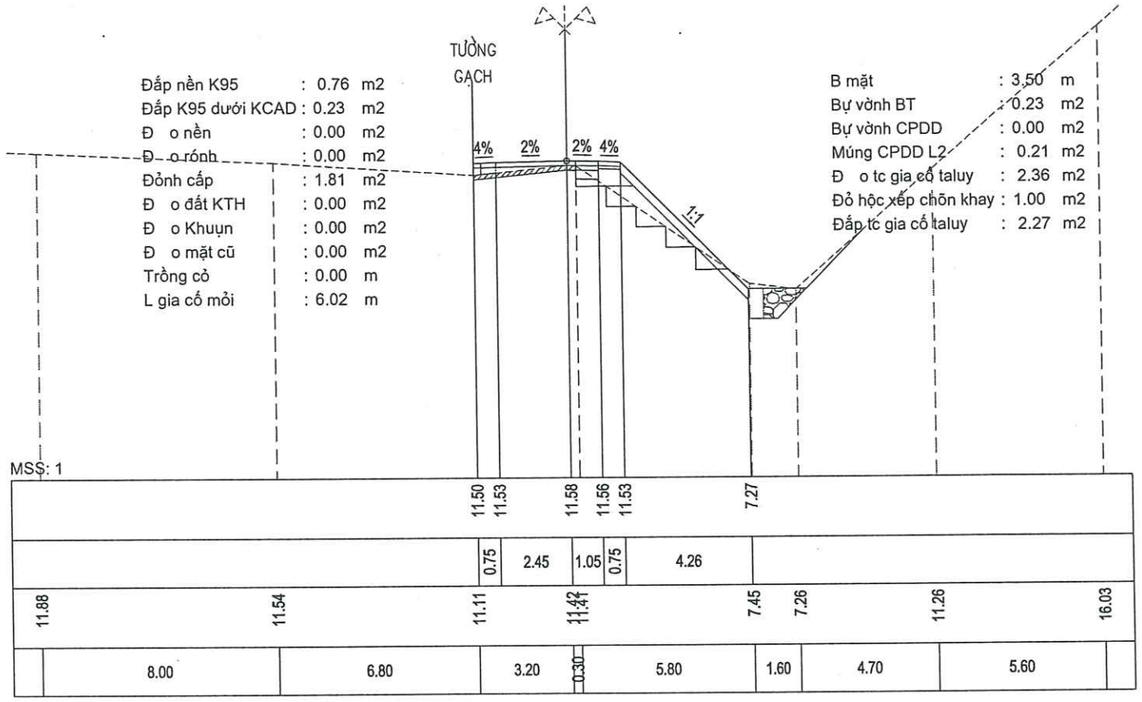

Cọc P2
Km 0 + 54.78

Đắp nền K95	: 0.34	m2
Đắp K95 dưới KCAD	: 0.35	m2
Đ o nền	: 0.00	m2
Đ o rónh	: 0.00	m2
Đỏnh cấp	: 0.64	m2
Đ o đất KTH	: 0.30	m2
Đ o Khuụn	: 0.27	m2
Đ o mặt cũ	: 0.00	m2
Trồng cỏ	: 0.00	m
L gia cố mỏi	: 7.37	m

B mặt	: 3.50	m
Bự vờnh BT	: 0.00	m2
Bự vờnh CPDD	: 0.00	m2
Múng CPDD L2	: 0.17	m2
Đ o tc gia cố taluy	: 4.68	m2
Đỏ hộc xếp chõn khay	: 1.00	m2
Đắp tc gia cố taluy	: 0.17	m2

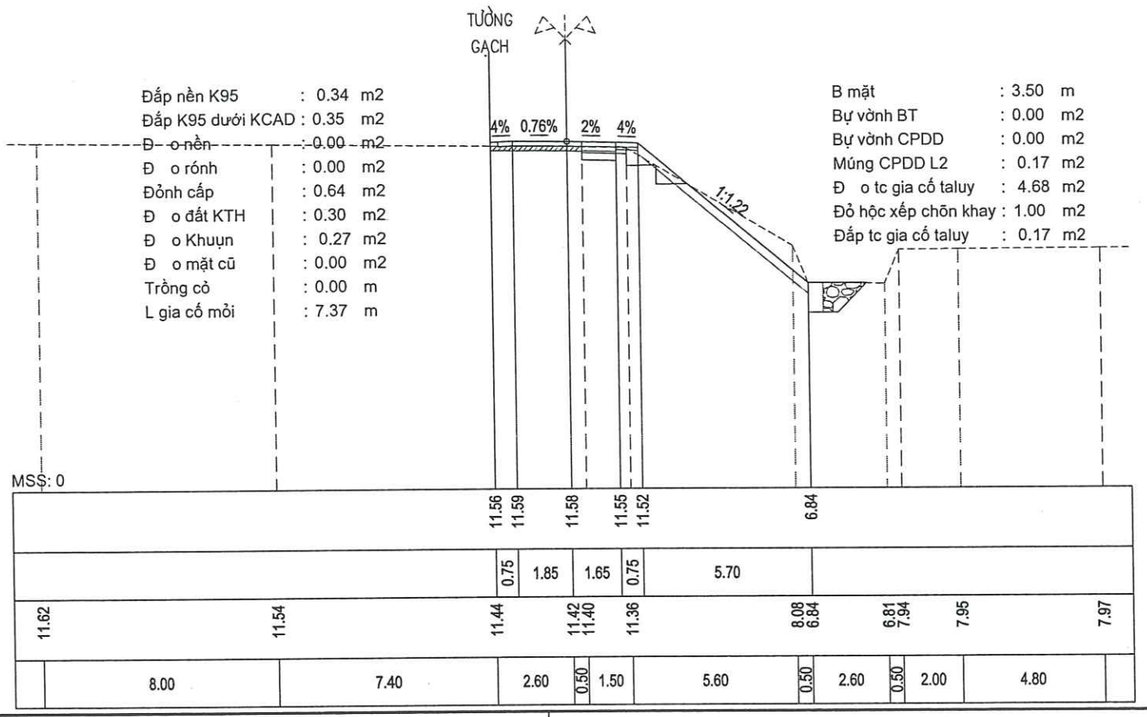

Cọc TC2
Km 0 + 63.36

Đắp nền K95	: 0.73	m2
Đắp K95 dưới KCAD	: 0.26	m2
Đ o nền	: 0.00	m2
Đ o rónh	: 0.00	m2
Đỏnh cấp	: 1.68	m2
Đ o đất KTH	: 0.81	m2
Đ o Khuụn	: 0.13	m2
Đ o mặt cũ	: 0.00	m2
Trồng cỏ	: 0.00	m
L gia cố mỏi	: 7.83	m

B mặt	: 3.50	m
Bự vờnh BT	: 0.10	m2
Bự vờnh CPDD	: 0.00	m2
Múng CPDD L2	: 0.13	m2
Đ o tc gia cố taluy	: 3.42	m2
Đỏ hộc xếp chõn khay	: 1.00	m2
Đắp tc gia cố taluy	: 5.12	m2

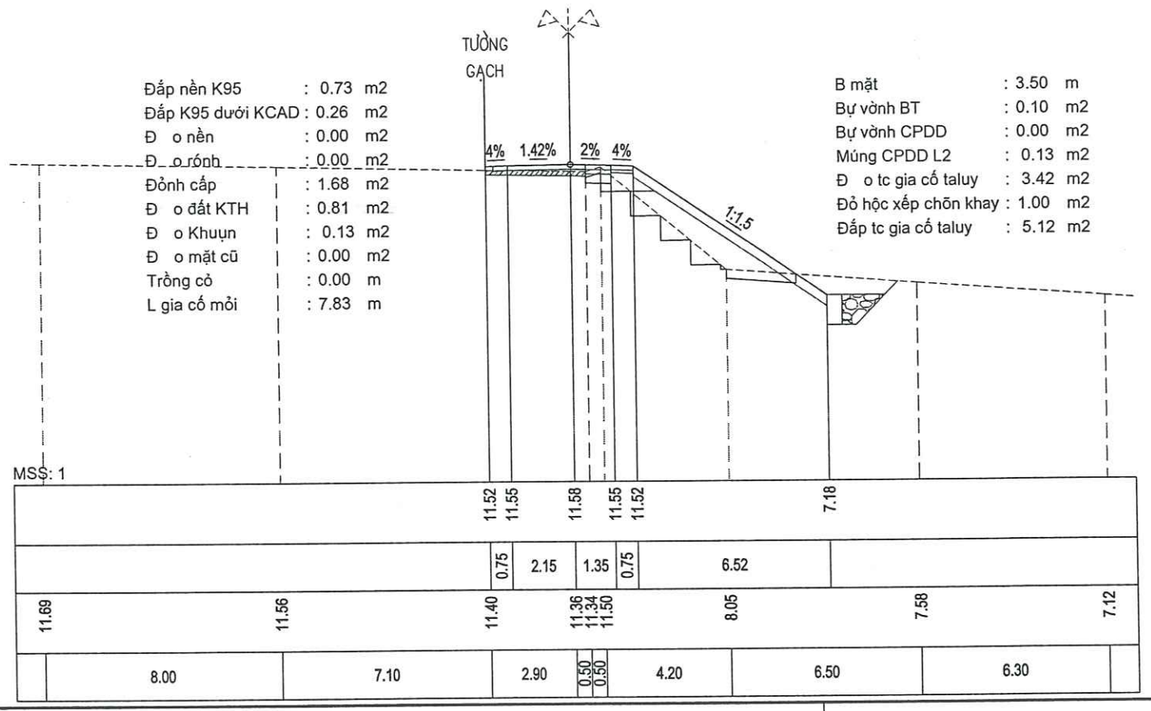

CHỦ ĐẦU TƯ

ỦY BAN NHÂN DÂN XÃ SƠN GIANG, TỈNH HÀ TĨNH

CÔNG TY CP XÂY DỰNG TỔNG HỢP 268
ĐỊA CHỈ: SỐ 21 - NGÕ 02 - ĐƯỜNG NGUYỄN HUY LUNG
SĐT: 0919 779 113 - 0919 312 268

CÔNG TRÌNH

SỬA CHỮA ĐƯỜNG GIAO THÔNG THÔN 1 XÃ SƠN GIANG

ĐỊA ĐIỂM: THÔNG 1 - XÃ SƠN GIANG - TỈNH HÀ TĨNH

(BÁO CÁO KINH TẾ KỸ THUẬT)

TRẮC NGANG THIẾT KẾ TUYẾN 1

Tỷ lệ:	Lần xuất bản:.....
Bản vẽ số:.....	Mã số:2026 - BCKTKT-SG

Cọc TD3
Km 0 + 80.03

Đắp nền K95	: 1.01	m2
Đắp K95 dưới KCAD	: 0.17	m2
Đ o nền	: 0.00	m2
Đ o rónh	: 0.00	m2
Đỏnh cấp	: 1.62	m2
Đ o đất KTH	: 0.88	m2
Đ o Khuụn	: 0.09	m2
Đ o mặt cũ	: 0.00	m2
Trồng cỏ	: 0.00	m
L gia cố mỏi	: 8.24	m

B mặt	: 3.50	m
Bự vờnh BT	: 0.00	m2
Bự vờnh CPDD	: 0.00	m2
Múng CPDD L2	: 0.08	m2
Đ o tc gia cố taluy	: 2.19	m2
Đỏ hộc xếp chõn khay	: 1.00	m2
Đắp tc gia cố taluy	: 4.81	m2

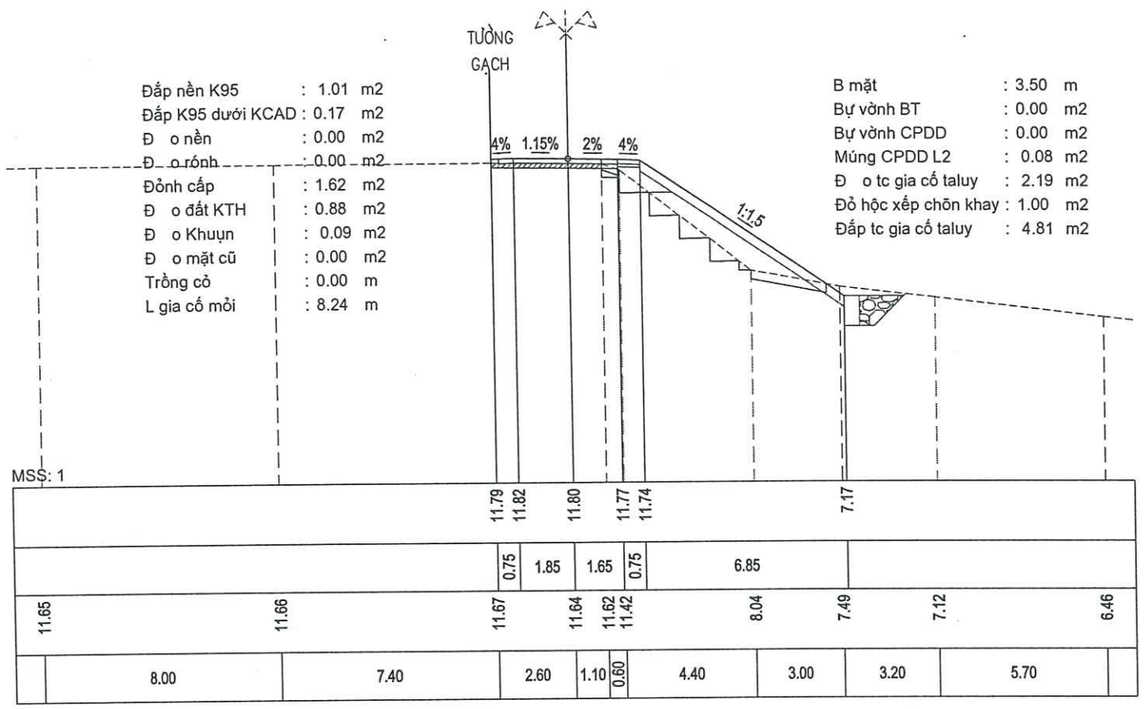

Cọc P3
Km 0 + 88.90

Đắp nền K95	: 0.09	m2
Đắp K95 dưới KCAD	: 0.14	m2
Đ o nền	: 0.00	m2
Đ o rónh	: 0.00	m2
Đỏnh cấp	: 2.00	m2
Đ o đất KTH	: 0.84	m2
Đ o Khuụn	: 0.11	m2
Đ o mặt cũ	: 0.00	m2
Trồng cỏ	: 0.00	m
L gia cố mỏi	: 7.89	m

B mặt	: 3.50	m
Bự vờnh BT	: 0.06	m2
Bự vờnh CPDD	: 0.00	m2
Múng CPDD L2	: 0.07	m2
Đ o tc gia cố taluy	: 2.14	m2
Đỏ hộc xếp chõn khay	: 1.00	m2
Đắp tc gia cố taluy	: 2.49	m2

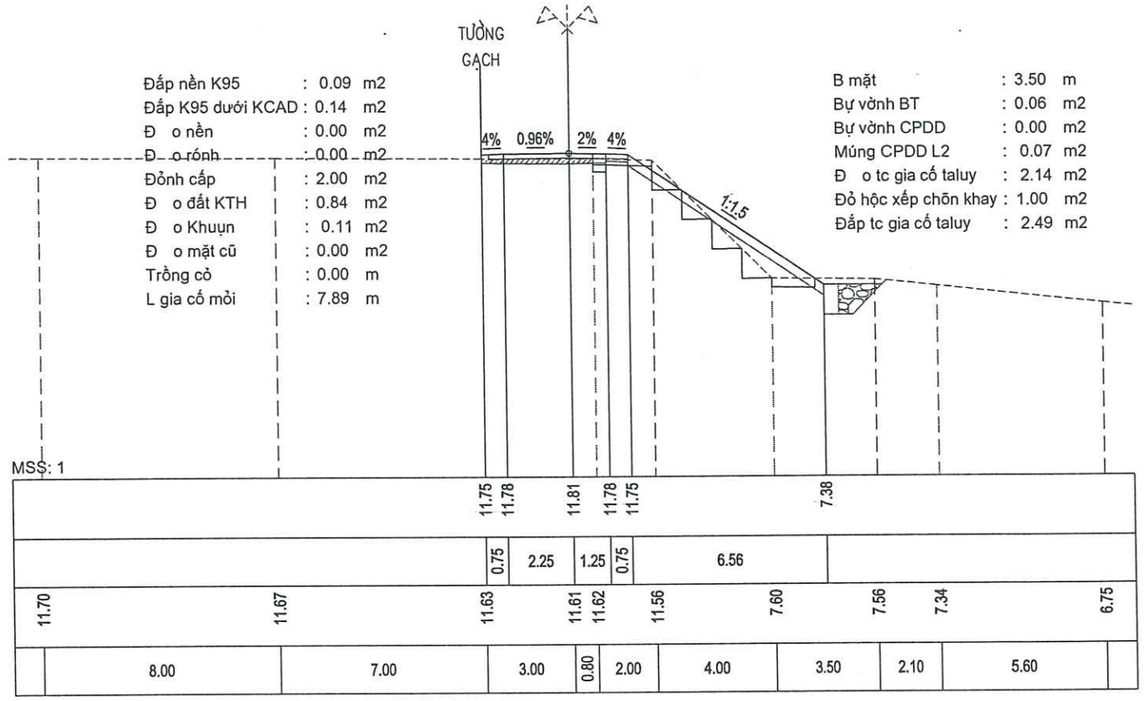

Cọc TC3
Km 0 + 97.77

Đắp nền K95	: 0.08	m2
Đắp K95 dưới KCAD	: 0.17	m2
Đ o nền	: 0.00	m2
Đ o rónh	: 0.00	m2
Đỏnh cấp	: 2.16	m2
Đ o đất KTH	: 0.71	m2
Đ o Khuụn	: 0.13	m2
Đ o mặt cũ	: 0.00	m2
Trồng cỏ	: 0.00	m
L gia cố mỏi	: 8.72	m

B mặt	: 3.50	m
Bự vờnh BT	: 0.01	m2
Bự vờnh CPDD	: 0.00	m2
Múng CPDD L2	: 0.08	m2
Đ o tc gia cố taluy	: 1.83	m2
Đỏ hộc xếp chõn khay	: 1.00	m2
Đắp tc gia cố taluy	: 4.91	m2

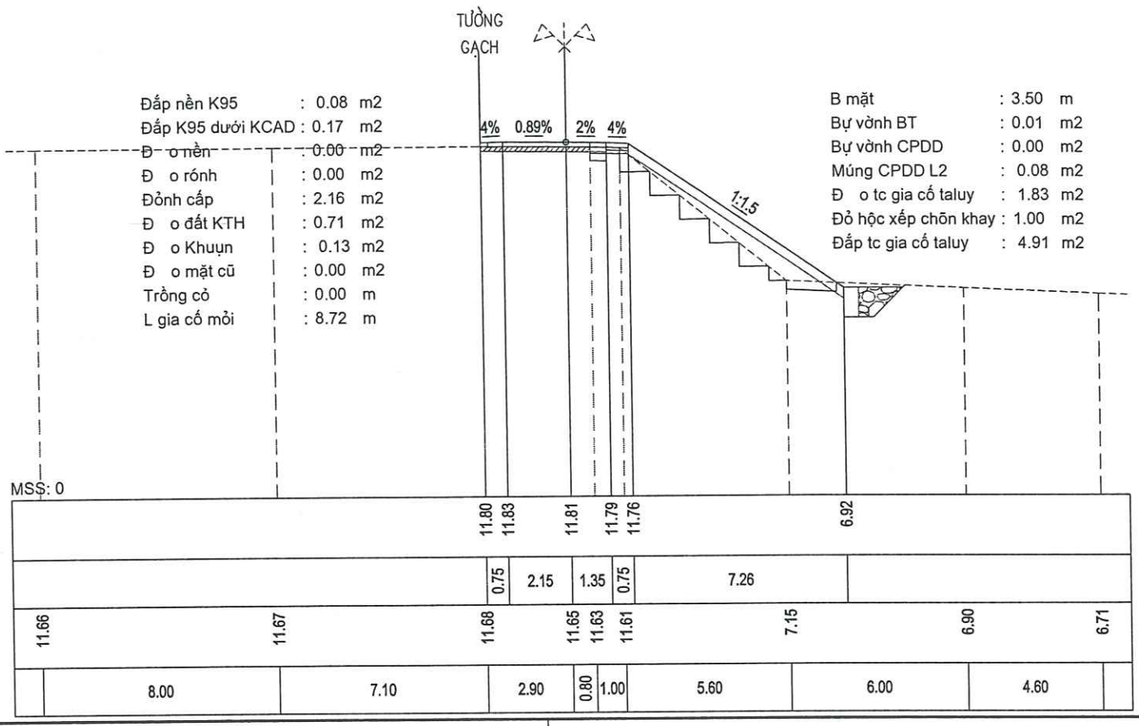

Cọc 2
Km 0 + 109.05

Đắp nền K95	: 1.06	m2
Đắp K95 dưới KCAD	: 0.23	m2
Đ o nền	: 0.00	m2
Đ o rónh	: 0.00	m2
Đỏnh cấp	: 2.21	m2
Đ o đất KTH	: 0.59	m2
Đ o Khuụn	: 0.14	m2
Đ o mặt cũ	: 0.00	m2
Trồng cỏ	: 0.00	m
L gia cố mỏi	: 9.56	m

B mặt	: 3.50	m
Bự vờnh BT	: 0.02	m2
Bự vờnh CPDD	: 0.00	m2
Múng CPDD L2	: 0.11	m2
Đ o tc gia cố taluy	: 2.14	m2
Đỏ hộc xếp chõn khay	: 1.00	m2
Đắp tc gia cố taluy	: 7.27	m2

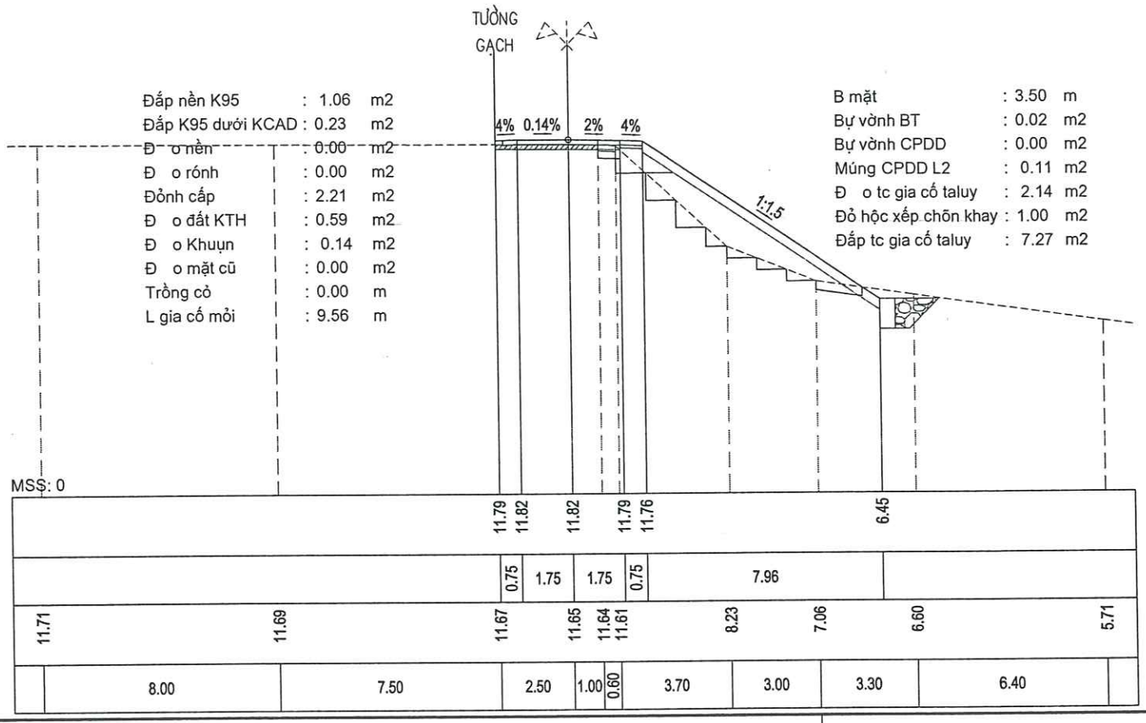

CHỦ ĐẦU TƯ

ỦY BAN NHÂN DÂN XÃ SƠN GIANG, TỈNH HÀ TĨNH

CÔNG TY CP XÂY DỰNG TỔNG HỢP 268
ĐỊA CHỈ: SỐ 21 - NGÕ 02 - ĐƯỜNG NGUYỄN HUY LUNG
SĐT: 0919 779 113 - 0919 312 268

CÔNG TRÌNH

SỬA CHỮA ĐƯỜNG GIAO THÔNG THÔN 1 XÃ SƠN GIANG

ĐỊA ĐIỂM: THÔNG 1 - XÃ SƠN GIANG - TỈNH HÀ TĨNH

(BÁO CÁO KINH TẾ KỸ THUẬT)

TRẮC NGANG THIẾT KẾ TUYẾN 1

Tỷ lệ:	Lần xuất bản:.....
Bản vẽ số:.....	Mã số:2026 - BCKTKT-SG

Cọc G4
Km 0 + 120.33

Đắp nền K95	: 1.09	m2
Đắp K95 dưới KCAD	: 0.20	m2
Đ o nền	: 0.00	m2
Đ o rónh	: 0.00	m2
Đỏnh cấp	: 2.15	m2
Đ o đất KTH	: 1.09	m2
Đ o Khuụn	: 0.17	m2
Đ o mặt cũ	: 0.00	m2
Trồng cỏ	: 0.00	m
L gia cố mỏi	: 8.11	m

B mặt	: 3.50	m
Bự vờnh BT	: 0.00	m2
Bự vờnh CPDD	: 0.00	m2
Múng CPDD L2	: 0.10	m2
Đ o tc gia cố taluy	: 1.67	m2
Đỏ hộc xếp chõn khay	: 1.00	m2
Đắp tc gia cố taluy	: 8.45	m2

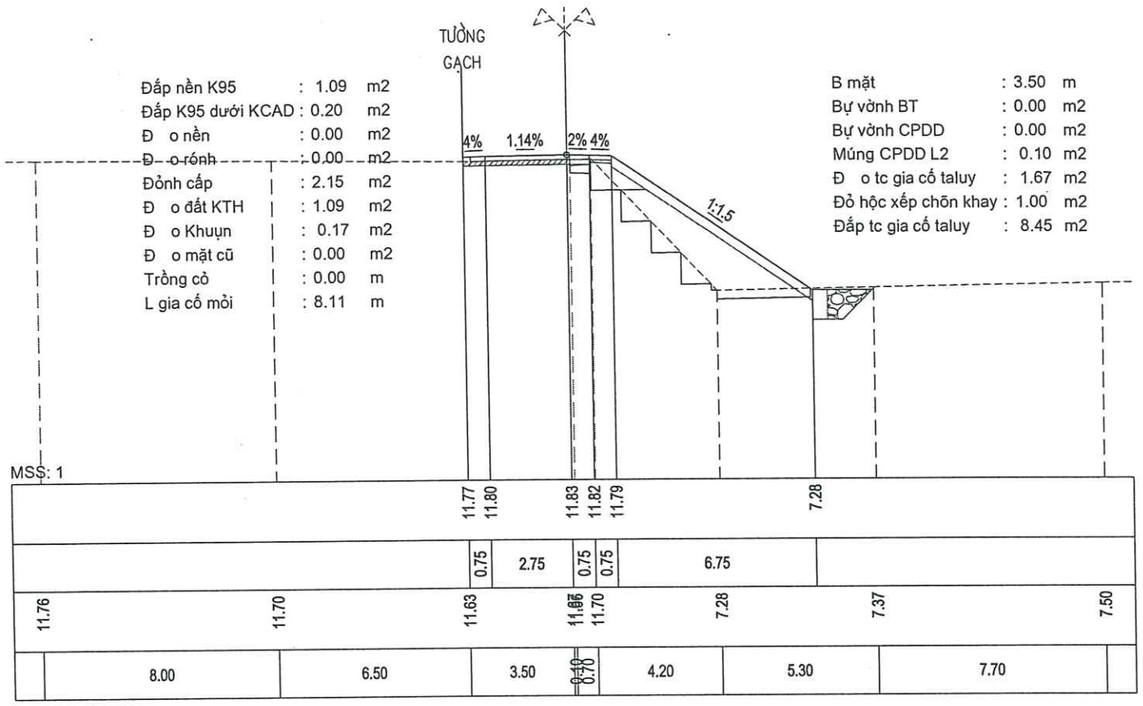

Cọc TD5
Km 0 + 135.50

Đắp nền K95	: 0.17	m2
Đắp K95 dưới KCAD	: 0.23	m2
Đ o nền	: 0.00	m2
Đ o rónh	: 0.00	m2
Đỏnh cấp	: 0.00	m2
Đ o đất KTH	: 0.44	m2
Đ o Khuụn	: 0.14	m2
Đ o mặt cũ	: 0.00	m2
Trồng cỏ	: 0.00	m
L gia cố mỏi	: 7.97	m

B mặt	: 3.50	m
Bự vờnh BT	: 0.08	m2
Bự vờnh CPDD	: 0.00	m2
Múng CPDD L2	: 0.11	m2
Đ o tc gia cố taluy	: 5.16	m2
Đỏ hộc xếp chõn khay	: 1.00	m2
Đắp tc gia cố taluy	: 0.00	m2

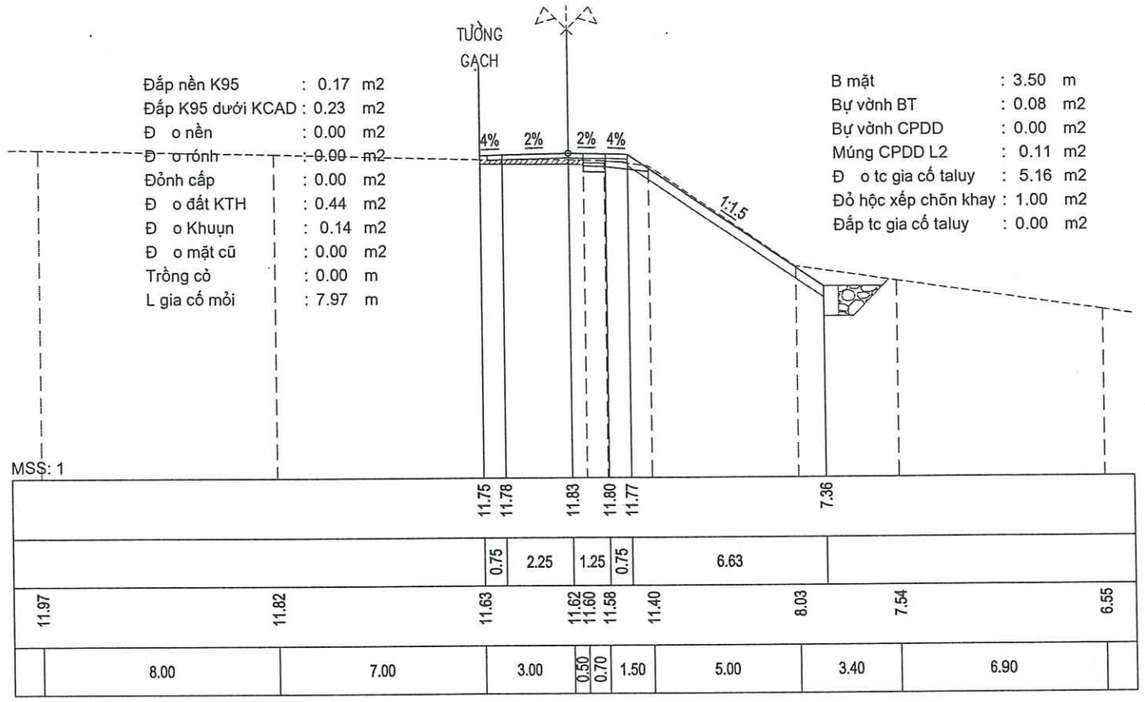

Cọc P5
Km 0 + 142.84

Đắp nền K95	: 0.06	m2
Đắp K95 dưới KCAD	: 0.00	m2
Đ o nền	: 0.00	m2
Đ o rónh	: 0.00	m2
Đỏnh cấp	: 0.00	m2
Đ o đất KTH	: 0.17	m2
Đ o Khuụn	: 0.00	m2
Đ o mặt cũ	: 0.00	m2
Trồng cỏ	: 0.00	m
L gia cố mỏi	: 9.72	m

B mặt	: 3.50	m
Bự vờnh BT	: 0.10	m2
Bự vờnh CPDD	: 0.00	m2
Múng CPDD L2	: 0.00	m2
Đ o tc gia cố taluy	: 14.64	m2
Đỏ hộc xếp chõn khay	: 1.00	m2
Đắp tc gia cố taluy	: 0.00	m2

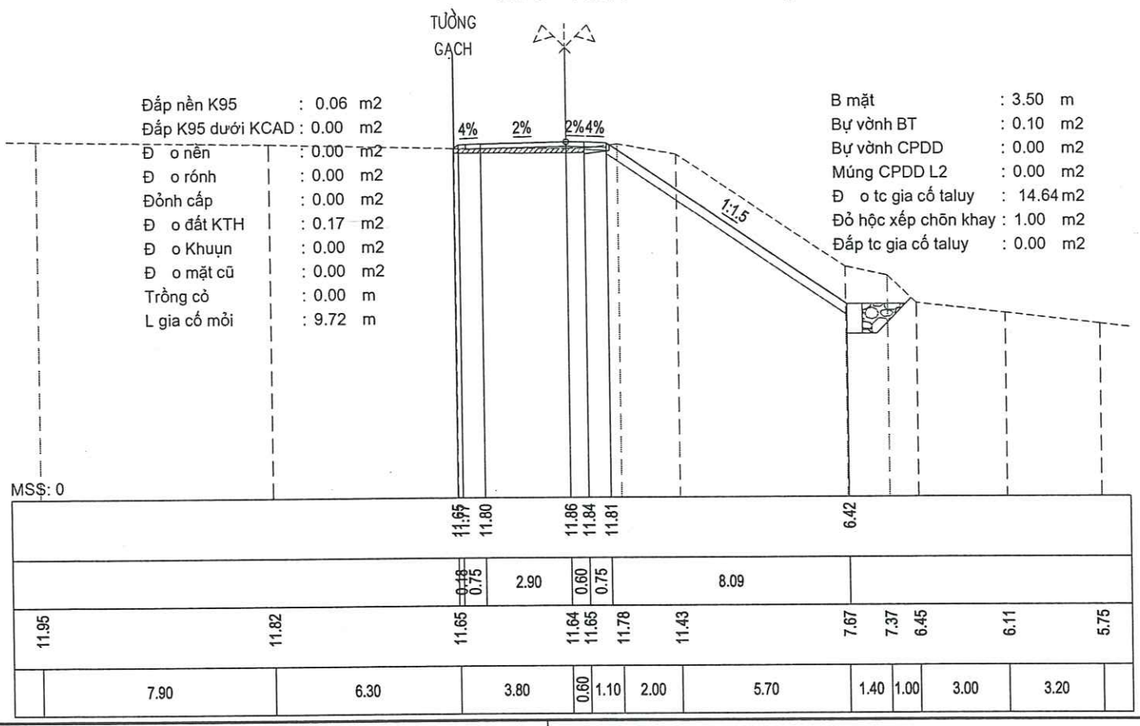

Cọc TC5
Km 0 + 150.19

Đắp nền K95	: 0.03	m2
Đắp K95 dưới KCAD	: 0.29	m2
Đ o nền	: 0.00	m2
Đ o rónh	: 0.00	m2
Đỏnh cấp	: 0.00	m2
Đ o đất KTH	: 0.36	m2
Đ o Khuụn	: 0.22	m2
Đ o mặt cũ	: 0.00	m2
Trồng cỏ	: 0.00	m
L gia cố mỏi	: 9.93	m

B mặt	: 3.50	m
Bự vờnh BT	: 0.02	m2
Bự vờnh CPDD	: 0.00	m2
Múng CPDD L2	: 0.14	m2
Đ o tc gia cố taluy	: 11.53	m2
Đỏ hộc xếp chõn khay	: 1.00	m2
Đắp tc gia cố taluy	: 0.00	m2

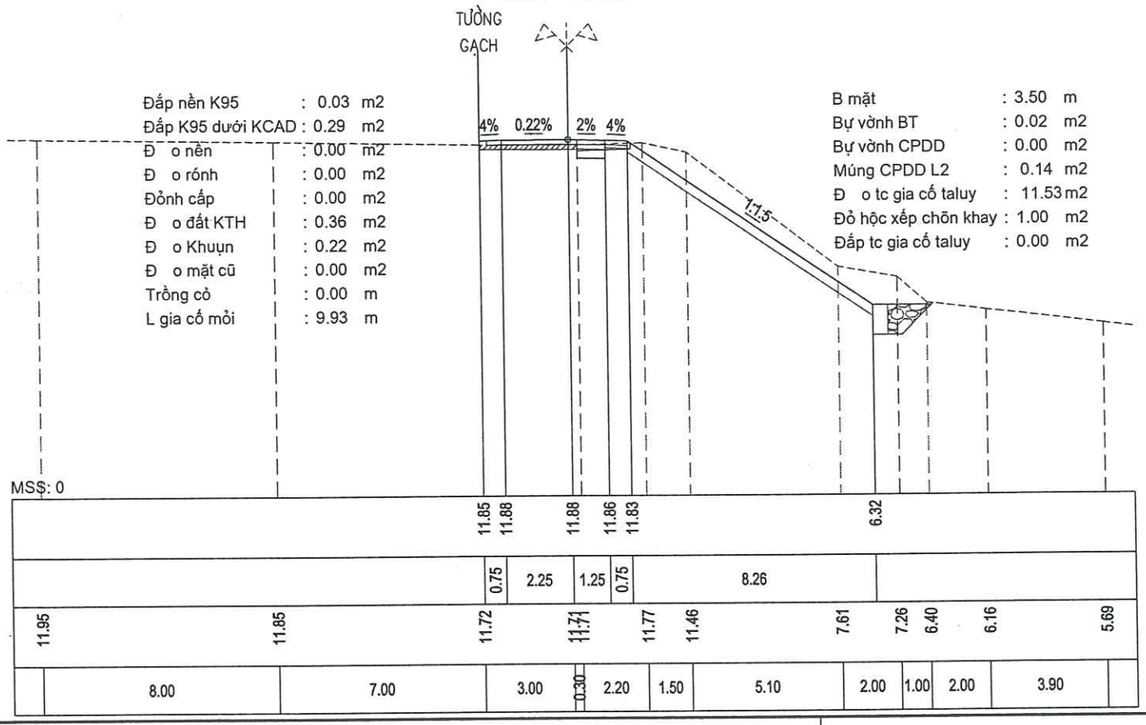

CHỦ ĐẦU TƯ

ỦY BAN NHÂN DÂN XÃ SƠN GIANG, TỈNH HÀ TĨNH

CÔNG TY CP XÂY DỰNG TỔNG HỢP 268
ĐỊA CHỈ: SỐ 21 - NGÕ 02 - ĐƯỜNG NGUYỄN HUY LUNG
SĐT: 0919 779 113 - 0919.312.268

CÔNG TRÌNH

SỬA CHỮA ĐƯỜNG GIAO THÔNG THÔN 1 XÃ SƠN GIANG

ĐỊA ĐIỂM: THÔNG 1 - XÃ SƠN GIANG - TỈNH HÀ TĨNH

(BÁO CÁO KINH TẾ KỸ THUẬT)

TRẮC NGANG THIẾT KẾ TUYẾN 1

Tỷ lệ:	Lần xuất bản:.....
Bản vẽ số:.....	Mã số:2026 - BCKTKT-SG

Cọc TD6
Km 0 + 162.86

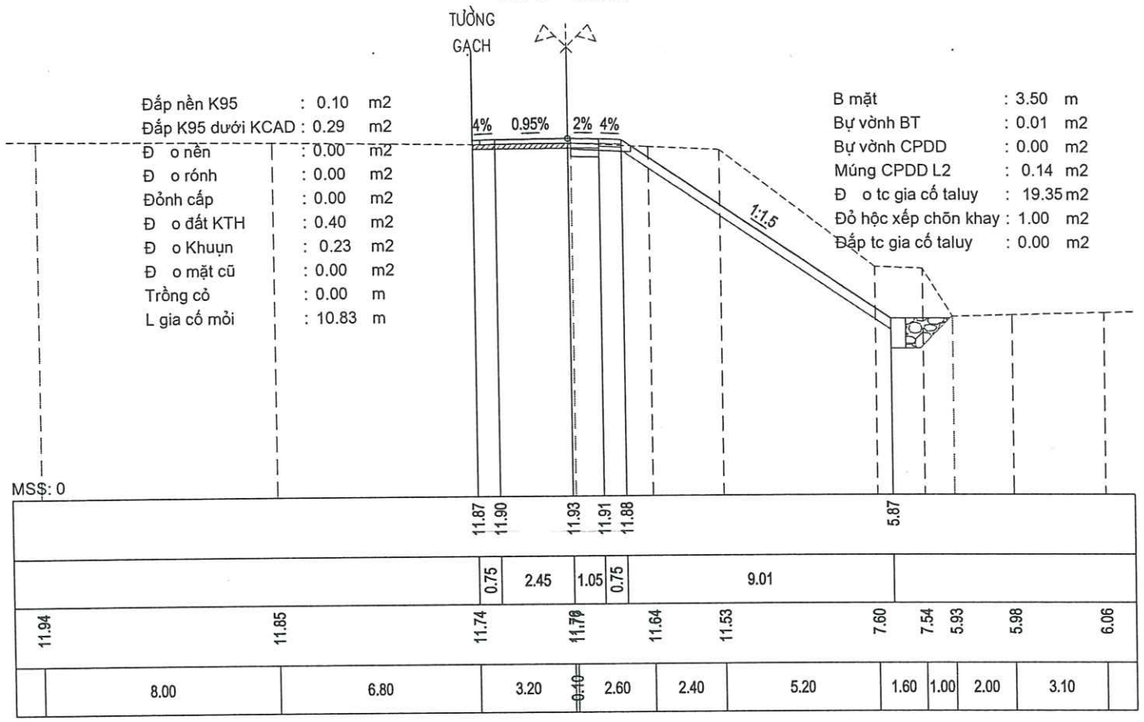

Đắp nền K95	: 0.10	m2
Đắp K95 dưới KCAD	: 0.29	m2
Đ o nền	: 0.00	m2
Đ o rónh	: 0.00	m2
Đỏnh cấp	: 0.00	m2
Đ o đất KTH	: 0.40	m2
Đ o Khuụn	: 0.23	m2
Đ o mặt cũ	: 0.00	m2
Trồng cỏ	: 0.00	m
L gia cố mỏi	: 10.83	m

B mặt	: 3.50	m
Bự vờnh BT	: 0.01	m2
Bự vờnh CPDD	: 0.00	m2
Múng CPDD L2	: 0.14	m2
Đ o tc gia cố taluy	: 19.35	m2
Đỏ hộc xếp chõn khay	: 1.00	m2
Đắp tc gia cố taluy	: 0.00	m2

Cọc P6
Km 0 + 173.11

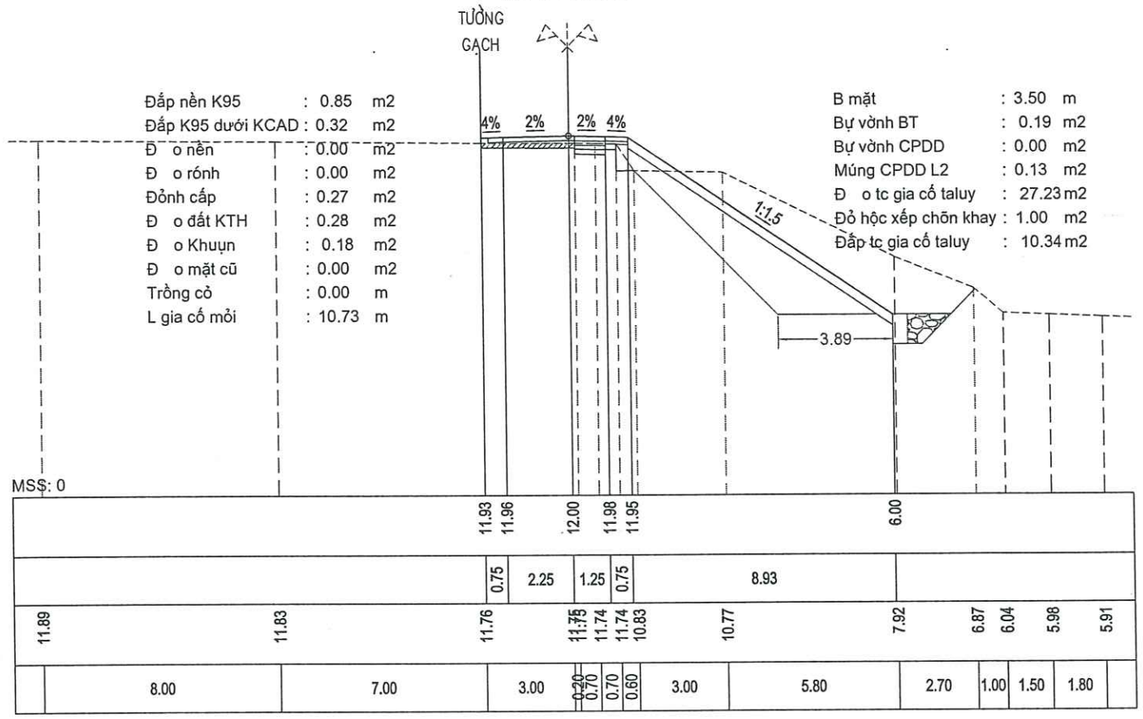

Đắp nền K95	: 0.85	m2
Đắp K95 dưới KCAD	: 0.32	m2
Đ o nền	: 0.00	m2
Đ o rónh	: 0.00	m2
Đỏnh cấp	: 0.27	m2
Đ o đất KTH	: 0.28	m2
Đ o Khuụn	: 0.18	m2
Đ o mặt cũ	: 0.00	m2
Trồng cỏ	: 0.00	m
L gia cố mỏi	: 10.73	m

B mặt	: 3.50	m
Bự vờnh BT	: 0.19	m2
Bự vờnh CPDD	: 0.00	m2
Múng CPDD L2	: 0.13	m2
Đ o tc gia cố taluy	: 27.23	m2
Đỏ hộc xếp chõn khay	: 1.00	m2
Đắp tc gia cố taluy	: 10.34	m2

Cọc 3
Km 0 + 177.50

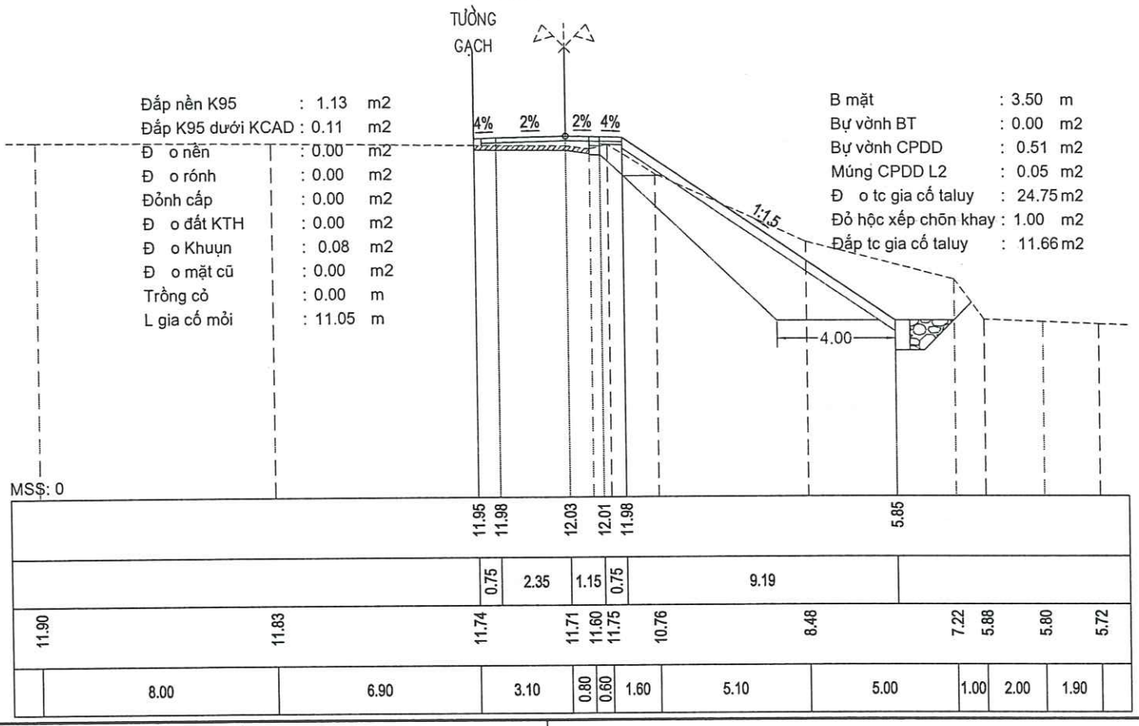

Đắp nền K95	: 1.13	m2
Đắp K95 dưới KCAD	: 0.11	m2
Đ o nền	: 0.00	m2
Đ o rónh	: 0.00	m2
Đỏnh cấp	: 0.00	m2
Đ o đất KTH	: 0.00	m2
Đ o Khuụn	: 0.08	m2
Đ o mặt cũ	: 0.00	m2
Trồng cỏ	: 0.00	m
L gia cố mỏi	: 11.05	m

B mặt	: 3.50	m
Bự vờnh BT	: 0.00	m2
Bự vờnh CPDD	: 0.51	m2
Múng CPDD L2	: 0.05	m2
Đ o tc gia cố taluy	: 24.75	m2
Đỏ hộc xếp chõn khay	: 1.00	m2
Đắp tc gia cố taluy	: 11.66	m2

Cọc 4
Km 0 + 180.00

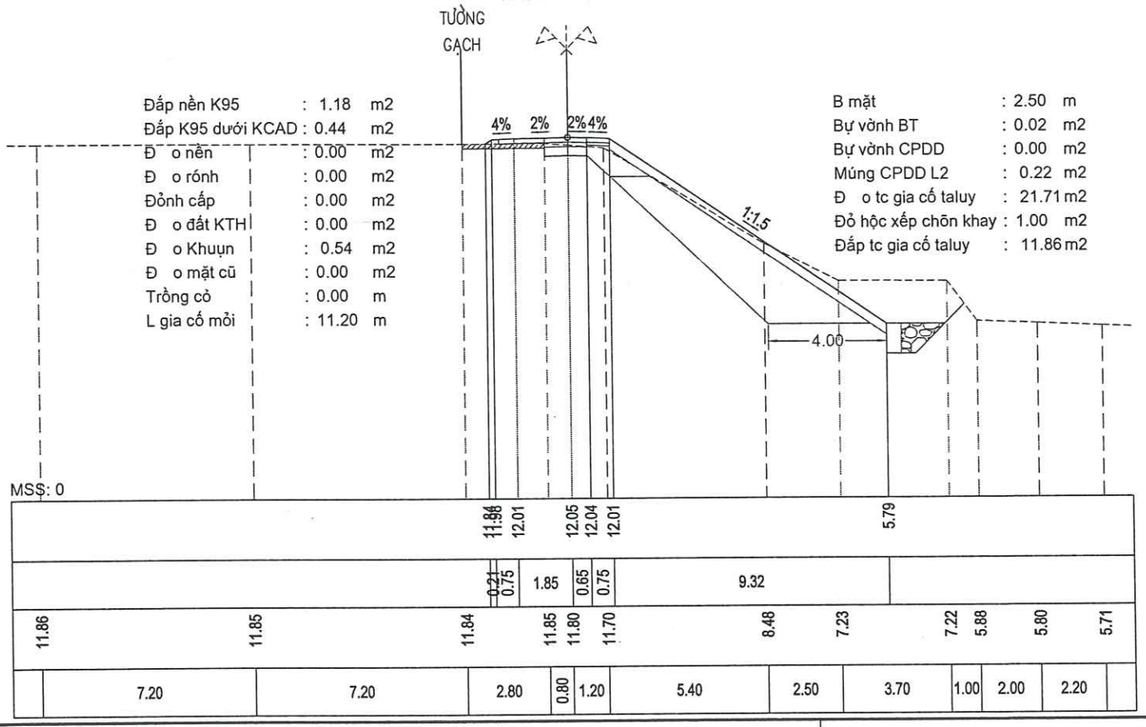

Đắp nền K95	: 1.18	m2
Đắp K95 dưới KCAD	: 0.44	m2
Đ o nền	: 0.00	m2
Đ o rónh	: 0.00	m2
Đỏnh cấp	: 0.00	m2
Đ o đất KTH	: 0.00	m2
Đ o Khuụn	: 0.54	m2
Đ o mặt cũ	: 0.00	m2
Trồng cỏ	: 0.00	m
L gia cố mỏi	: 11.20	m

B mặt	: 2.50	m
Bự vờnh BT	: 0.02	m2
Bự vờnh CPDD	: 0.00	m2
Múng CPDD L2	: 0.22	m2
Đ o tc gia cố taluy	: 21.71	m2
Đỏ hộc xếp chõn khay	: 1.00	m2
Đắp tc gia cố taluy	: 11.86	m2

CHỦ ĐẦU TƯ

ỦY BAN NHÂN DÂN XÃ SƠN GIANG, TỈNH HÀ TĨNH

CÔNG TY CP XÂY DỰNG TỔNG HỢP 268
ĐỊA CHỈ: SỐ 21 - NGÕ 02 - ĐƯỜNG NGUYỄN HUY LUNG
SĐT: 0919 779 113 - 0919 312 268

CÔNG TRÌNH

SỬA CHỮA ĐƯỜNG GIAO THÔNG THÔN 1 XÃ SƠN GIANG

ĐỊA ĐIỂM: THÔNG 1 - XÃ SƠN GIANG - TỈNH HÀ TĨNH

(BÁO CÁO KINH TẾ KỸ THUẬT)

TRẮC NGANG THIẾT KẾ TUYẾN 1

Tỷ lệ:	Lần xuất bản:.....
Bản vẽ số:.....	Mã số:2026 - BCKTKT-SG

Cọc TC6
Km 0 + 183.37

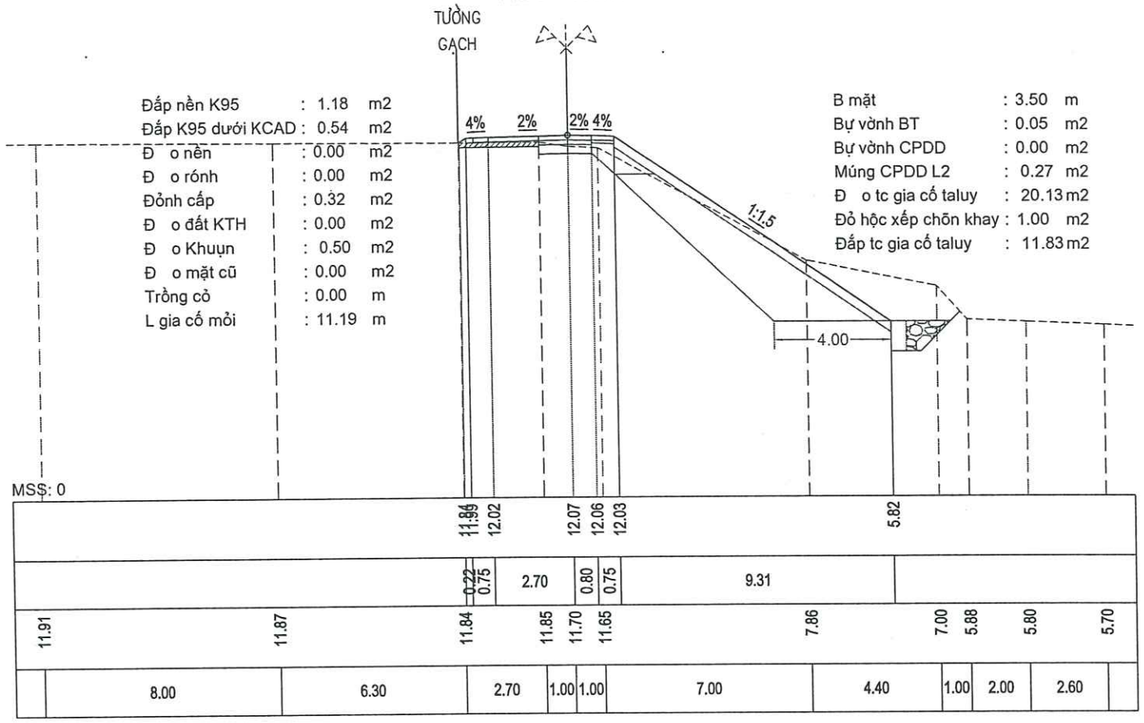

Đắp nền K95	: 1.18	m2
Đắp K95 dưới KCAD	: 0.54	m2
Đ o nền	: 0.00	m2
Đ o rónh	: 0.00	m2
Đỏnh cấp	: 0.32	m2
Đ o đất KTH	: 0.00	m2
Đ o Khuụn	: 0.50	m2
Đ o mặt cũ	: 0.00	m2
Trồng cỏ	: 0.00	m
L gia cố mỏi	: 11.19	m

B mặt	: 3.50	m
Bự vờnh BT	: 0.05	m2
Bự vờnh CPDD	: 0.00	m2
Múng CPDD L2	: 0.27	m2
Đ o tc gia cố taluy	: 20.13	m2
Đỏ hộc xếp chõn khay	: 1.00	m2
Đắp tc gia cố taluy	: 11.83	m2

Cọc 5
Km 0 + 188.36

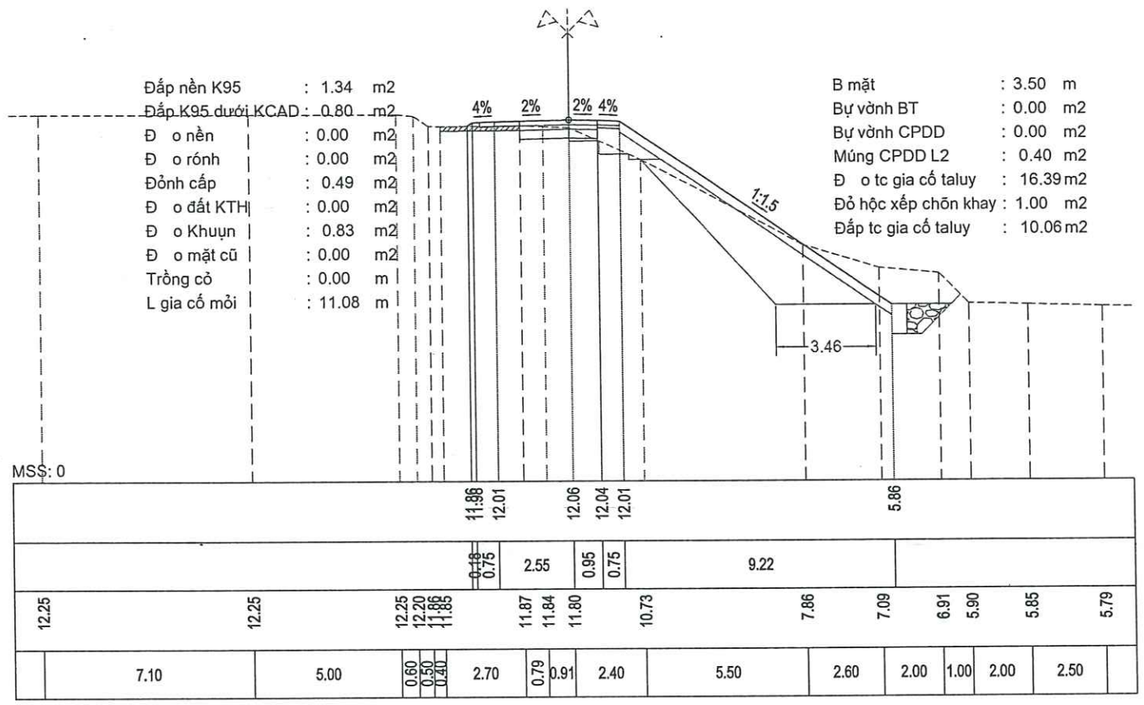

Đắp nền K95	: 1.34	m2
Đắp K95 dưới KCAD	: 0.80	m2
Đ o nền	: 0.00	m2
Đ o rónh	: 0.00	m2
Đỏnh cấp	: 0.49	m2
Đ o đất KTH	: 0.00	m2
Đ o Khuụn	: 0.83	m2
Đ o mặt cũ	: 0.00	m2
Trồng cỏ	: 0.00	m
L gia cố mỏi	: 11.08	m

B mặt	: 3.50	m
Bự vờnh BT	: 0.00	m2
Bự vờnh CPDD	: 0.00	m2
Múng CPDD L2	: 0.40	m2
Đ o tc gia cố taluy	: 16.39	m2
Đỏ hộc xếp chõn khay	: 1.00	m2
Đắp tc gia cố taluy	: 10.06	m2

Cọc 6
Km 0 + 197.14

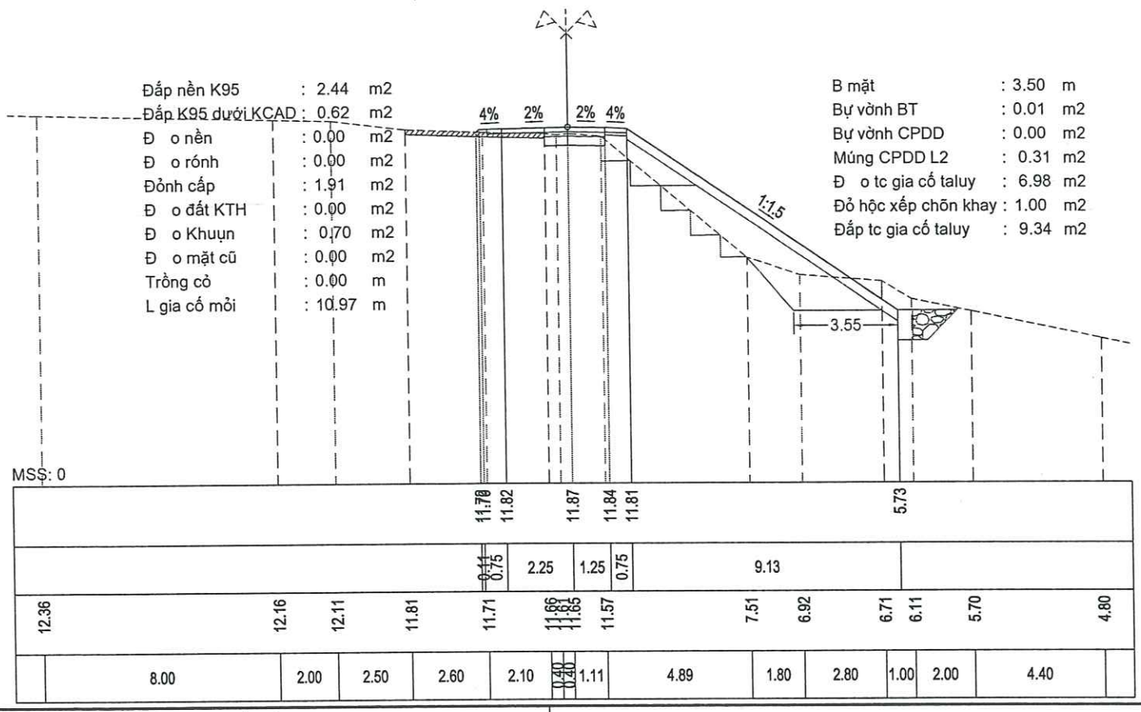

Đắp nền K95	: 2.44	m2
Đắp K95 dưới KCAD	: 0.62	m2
Đ o nền	: 0.00	m2
Đ o rónh	: 0.00	m2
Đỏnh cấp	: 1.91	m2
Đ o đất KTH	: 0.00	m2
Đ o Khuụn	: 0.70	m2
Đ o mặt cũ	: 0.00	m2
Trồng cỏ	: 0.00	m
L gia cố mỏi	: 10.97	m

B mặt	: 3.50	m
Bự vờnh BT	: 0.01	m2
Bự vờnh CPDD	: 0.00	m2
Múng CPDD L2	: 0.31	m2
Đ o tc gia cố taluy	: 6.98	m2
Đỏ hộc xếp chõn khay	: 1.00	m2
Đắp tc gia cố taluy	: 9.34	m2

Cọc 7
Km 0 + 200.00

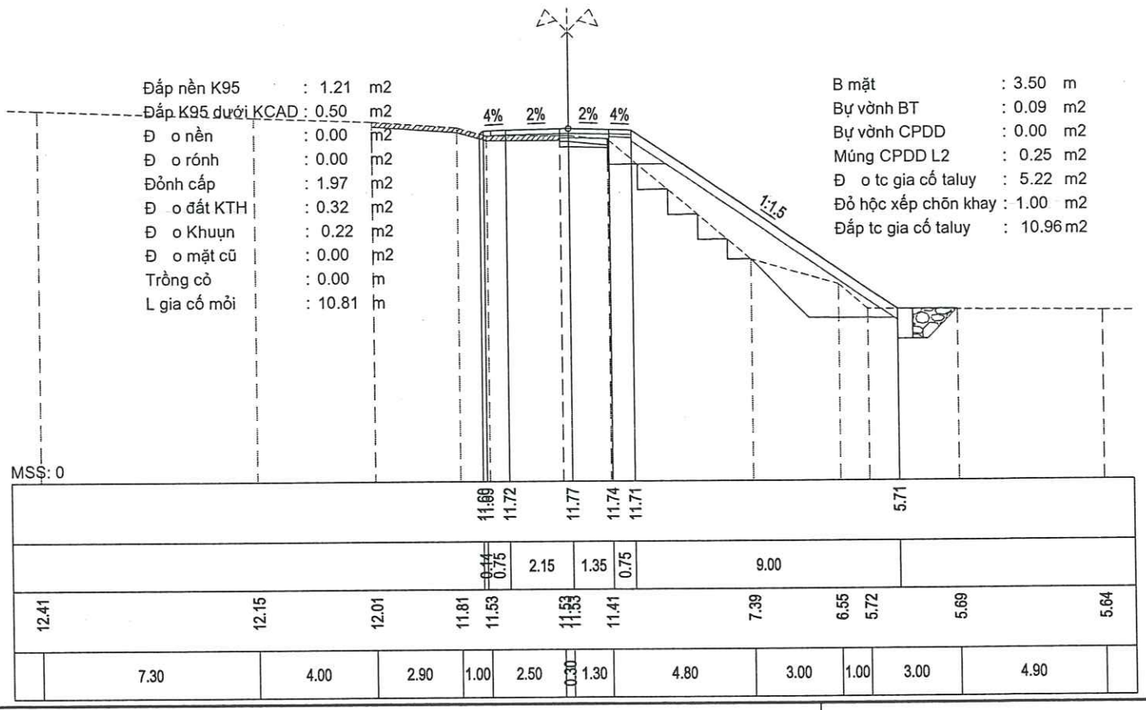

Đắp nền K95	: 1.21	m2
Đắp K95 dưới KCAD	: 0.50	m2
Đ o nền	: 0.00	m2
Đ o rónh	: 0.00	m2
Đỏnh cấp	: 1.97	m2
Đ o đất KTH	: 0.32	m2
Đ o Khuụn	: 0.22	m2
Đ o mặt cũ	: 0.00	m2
Trồng cỏ	: 0.00	m
L gia cố mỏi	: 10.81	m

B mặt	: 3.50	m
Bự vờnh BT	: 0.09	m2
Bự vờnh CPDD	: 0.00	m2
Múng CPDD L2	: 0.25	m2
Đ o tc gia cố taluy	: 5.22	m2
Đỏ hộc xếp chõn khay	: 1.00	m2
Đắp tc gia cố taluy	: 10.96	m2

CHỦ ĐẦU TƯ

ỦY BAN NHÂN DÂN XÃ SƠN GIANG, TỈNH HÀ TĨNH

CÔNG TY CP XÂY DỰNG TỔNG HỢP 268
ĐỊA CHỈ: SỐ 21 - NGÕ 02 - ĐƯỜNG NGUYỄN HUY LUNG
SĐT: 0919 779 113 - 0919 312 268

CÔNG TRÌNH

SỬA CHỮA ĐƯỜNG GIAO THÔNG THÔN 1 XÃ SƠN GIANG

ĐỊA ĐIỂM: THÔNG 1 - XÃ SƠN GIANG - TỈNH HÀ TĨNH

(BÁO CÁO KINH TẾ KỸ THUẬT)

TRẮC NGANG THIẾT KẾ TUYẾN 1

Tỷ lệ:	Lần xuất bản:.....
Bản vẽ số:.....	Mã số:2026 - BCKTKT-SG

Cọc 8
Km 0 + 205.89

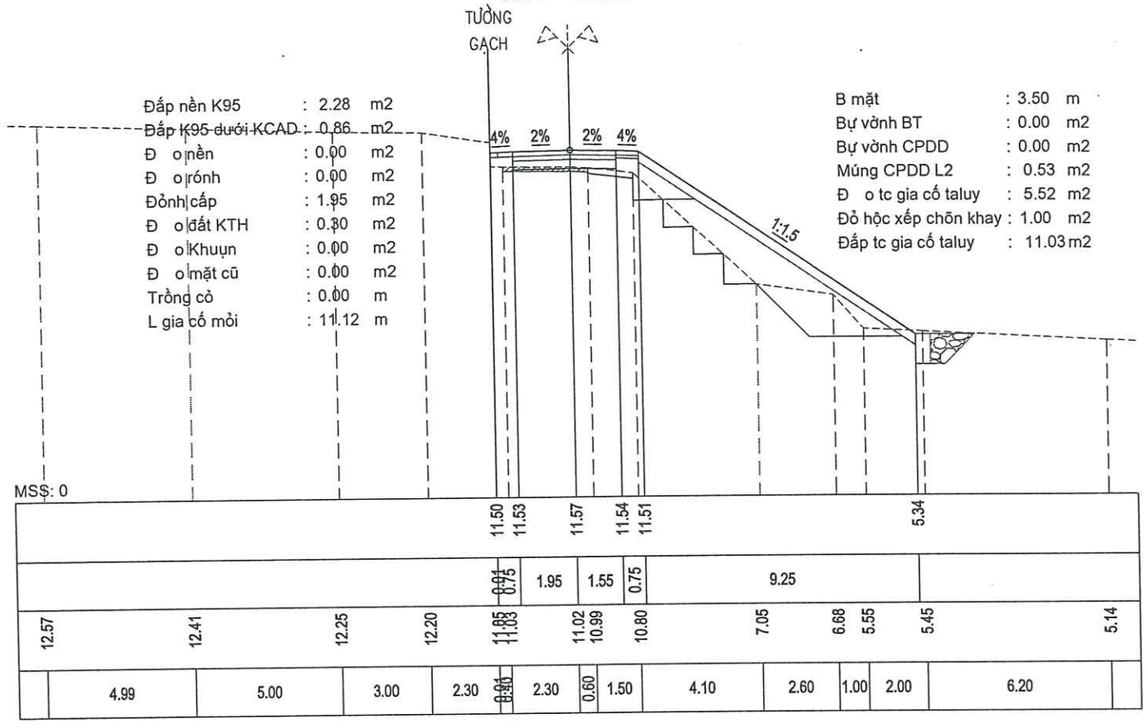

Đắp nền K95	: 2.28	m2
Đắp K95 dưới KCAD	: 0.86	m2
Đ o nền	: 0.00	m2
Đ o rónh	: 0.00	m2
Đỏnh cấp	: 1.95	m2
Đ o đất KTH	: 0.30	m2
Đ o Khuụn	: 0.00	m2
Đ o mặt cũ	: 0.00	m2
Trồng cỏ	: 0.00	m
L gia cố mỏi	: 11.12	m

B mặt	: 3.50	m
Bự vờnh BT	: 0.00	m2
Bự vờnh CPDD	: 0.00	m2
Múng CPDD L2	: 0.53	m2
Đ o tc gia cố taluy	: 5.52	m2
Đỏ hộc xếp chõn khay	: 1.00	m2
Đắp tc gia cố taluy	: 11.03	m2

Cọc TD7
Km 0 + 212.40

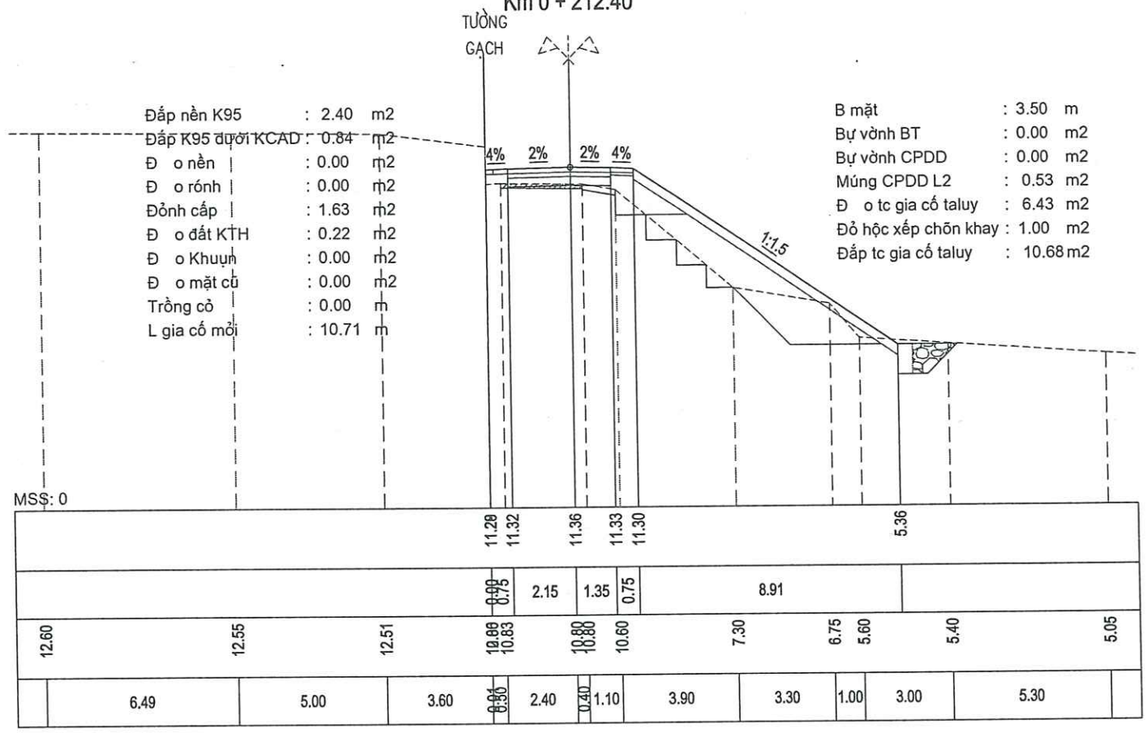

Đắp nền K95	: 2.40	m2
Đắp K95 dưới KCAD	: 0.84	m2
Đ o nền	: 0.00	m2
Đ o rónh	: 0.00	m2
Đỏnh cấp	: 1.63	m2
Đ o đất KTH	: 0.22	m2
Đ o Khuụn	: 0.00	m2
Đ o mặt cũ	: 0.00	m2
Trồng cỏ	: 0.00	m
L gia cố mỏi	: 10.71	m

B mặt	: 3.50	m
Bự vờnh BT	: 0.00	m2
Bự vờnh CPDD	: 0.00	m2
Múng CPDD L2	: 0.53	m2
Đ o tc gia cố taluy	: 6.43	m2
Đỏ hộc xếp chõn khay	: 1.00	m2
Đắp tc gia cố taluy	: 10.68	m2

Cọc P7
Km 0 + 222.34

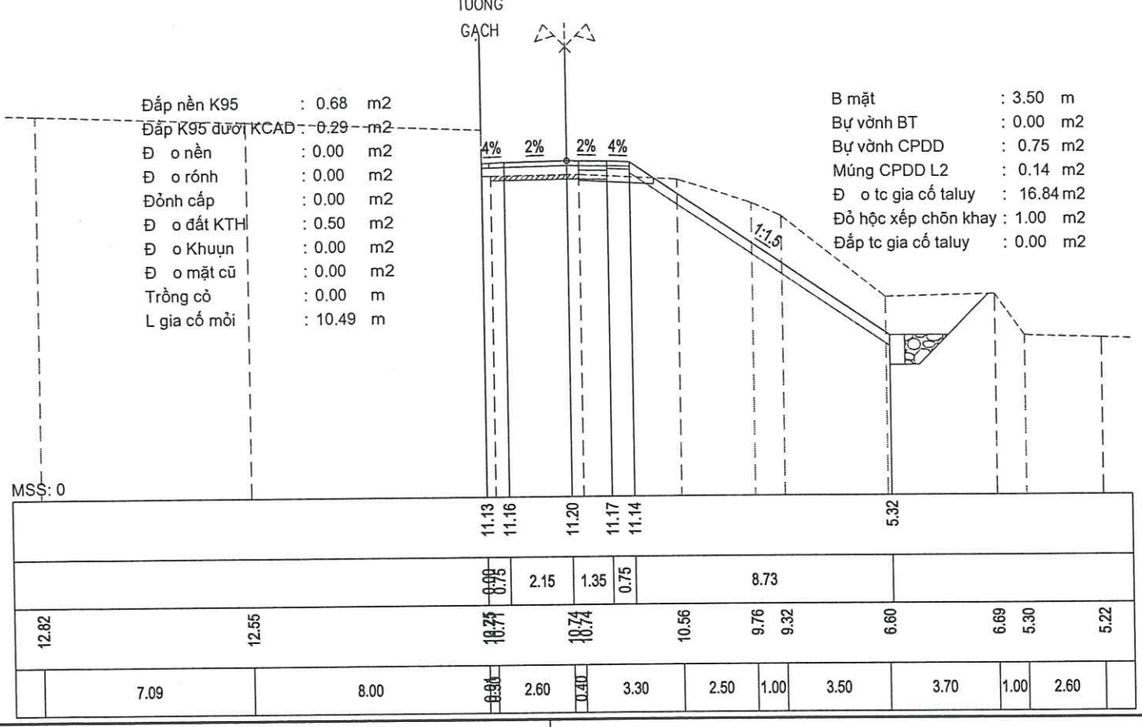

Đắp nền K95	: 0.68	m2
Đắp K95 dưới KCAD	: 0.29	m2
Đ o nền	: 0.00	m2
Đ o rónh	: 0.00	m2
Đỏnh cấp	: 0.00	m2
Đ o đất KTH	: 0.50	m2
Đ o Khuụn	: 0.00	m2
Đ o mặt cũ	: 0.00	m2
Trồng cỏ	: 0.00	m
L gia cố mỏi	: 10.49	m

B mặt	: 3.50	m
Bự vờnh BT	: 0.00	m2
Bự vờnh CPDD	: 0.75	m2
Múng CPDD L2	: 0.14	m2
Đ o tc gia cố taluy	: 16.84	m2
Đỏ hộc xếp chõn khay	: 1.00	m2
Đắp tc gia cố taluy	: 0.00	m2

Cọc TC7
Km 0 + 232.29

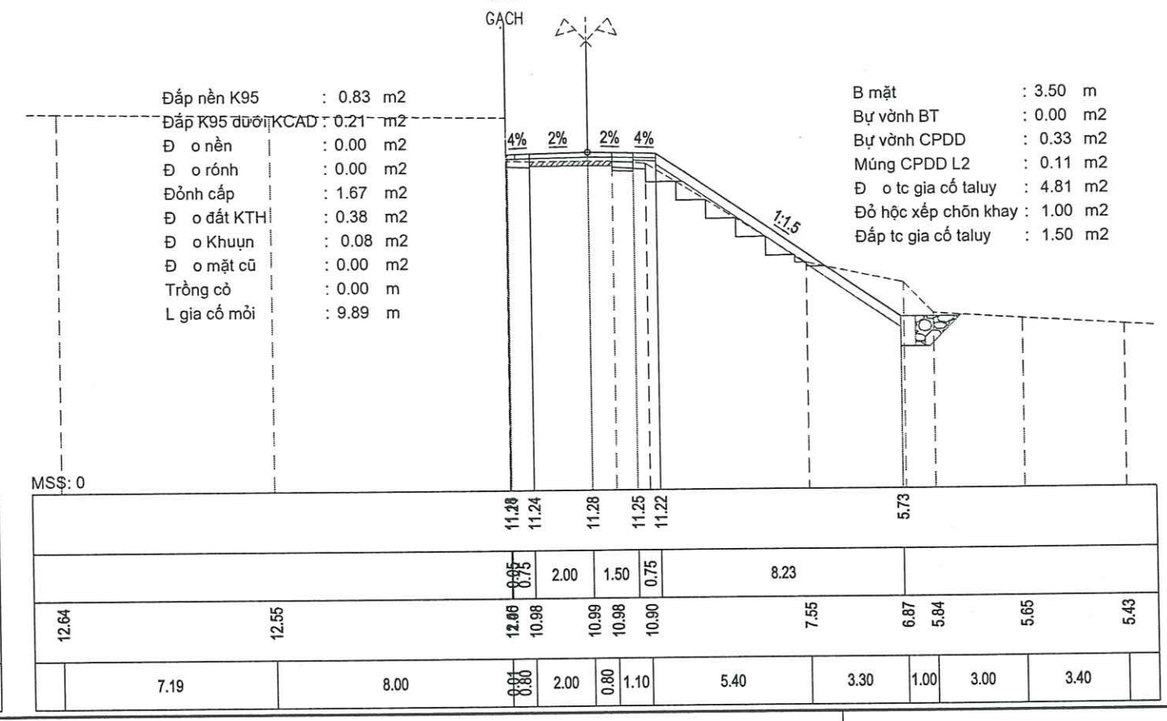

Đắp nền K95	: 0.83	m2
Đắp K95 dưới KCAD	: 0.21	m2
Đ o nền	: 0.00	m2
Đ o rónh	: 0.00	m2
Đỏnh cấp	: 1.67	m2
Đ o đất KTH	: 0.38	m2
Đ o Khuụn	: 0.08	m2
Đ o mặt cũ	: 0.00	m2
Trồng cỏ	: 0.00	m
L gia cố mỏi	: 9.89	m

B mặt	: 3.50	m
Bự vờnh BT	: 0.00	m2
Bự vờnh CPDD	: 0.33	m2
Múng CPDD L2	: 0.11	m2
Đ o tc gia cố taluy	: 4.81	m2
Đỏ hộc xếp chõn khay	: 1.00	m2
Đắp tc gia cố taluy	: 1.50	m2

CHỦ ĐẦU TƯ

ỦY BAN NHÂN DÂN XÃ SƠN GIANG, TỈNH HÀ TĨNH

CÔNG TY CP XÂY DỰNG TỔNG HỢP 268
ĐỊA CHỈ: SỐ 21 - NGÕ 02 - ĐƯỜNG NGUYỄN HUY LUNG
SĐT: 0919 779 113 - 0919 312 268

CÔNG TRÌNH

SỬA CHỮA ĐƯỜNG GIAO THÔNG THÔN 1 XÃ SƠN GIANG

ĐỊA ĐIỂM: THÔNG 1 - XÃ SƠN GIANG - TỈNH HÀ TĨNH

(BÁO CÁO KINH TẾ KỸ THUẬT)

TRẮC NGANG THIẾT KẾ TUYẾN 1

Tỷ lệ:	Lần xuất bản:.....
Bản vẽ số:.....	Mã số:2026 - BCKTKT-SG

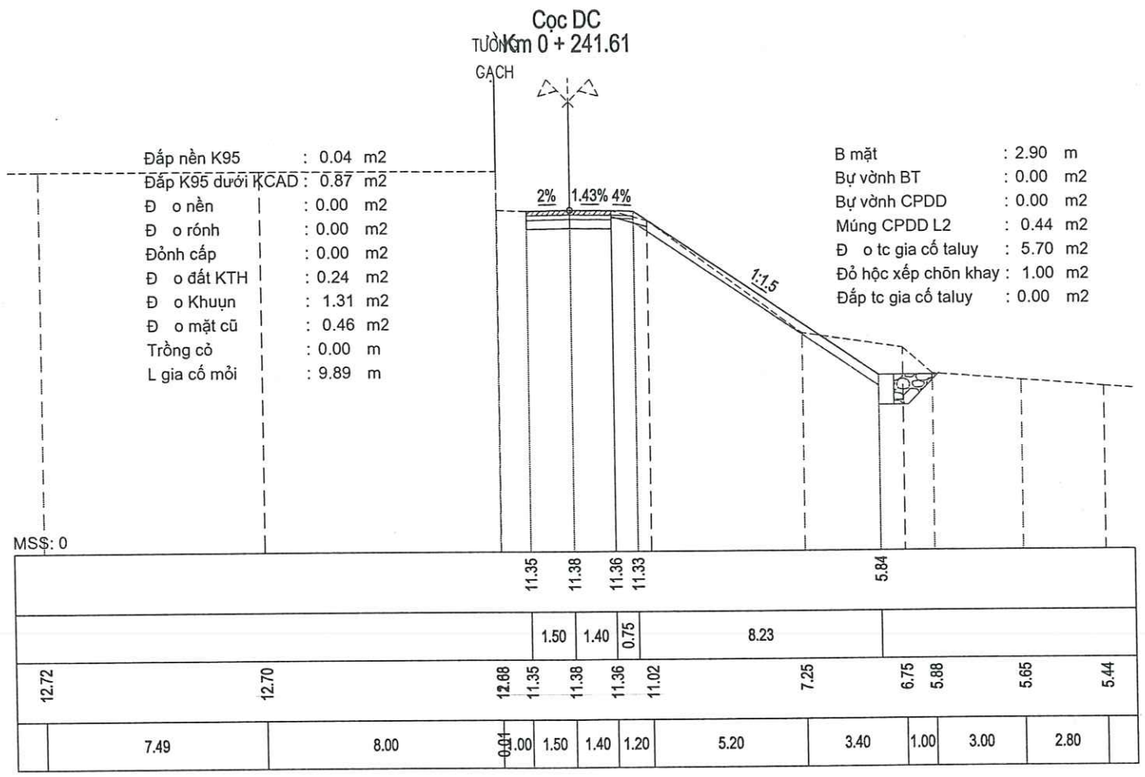

CHỦ ĐẦU TƯ	CÔNG TRÌNH	TRẮC NGANG THIẾT KẾ TUYẾN 1
ỦY BAN NHÂN DÂN XÃ SƠN GIANG, TỈNH HÀ TĨNH	**SỬA CHỮA ĐƯỜNG GIAO THÔNG THÔN 1 XÃ SƠN GIANG**	Tỷ lệ: / Lần xuất bản:.....
CÔNG TY CP XÂY DỰNG TỔNG HỢP 268 ĐỊA CHỈ: SỐ 21 - NGÕ 02 - ĐƯỜNG NGUYỄN HUY LUNG SĐT: 0919 779 113 - 0919 312 268	ĐỊA ĐIỂM: THÔNG 1 - XÃ SƠN GIANG - TỈNH HÀ TĨNH (BÁO CÁO KINH TẾ KỸ THUẬT)	Bản vẽ số:..... / Mã số:2026 - BCKTKT-SG

TUYẾN SỐ 2:

1. BÌNH ĐỒ - TRẮC DỌC
2. CỐNG THOÁT NƯỚC
3. TRẮC NGANG TUYẾN

THỐNG KÊ VỊ TRÍ CỌC TIÊU

Lý trình	Hướng tuyến	Khoảng cách cọc (m)	Số cọc	Vị trí bố trí
Km0-KM0+80	Phải tuyến	10	9	Trên gờ chắn
Km0+90- Km0+105	Phải tuyến	3	6	Trên gờ chắn
Km0+105- Km0+135	Phải tuyến	10	3	Trên gờ chắn
Km0+135- Km0+147	Phải tuyến	3	5	Trên gờ chắn
Km0+147- Km0+186	Phải tuyến	10	4	Trên lề đất

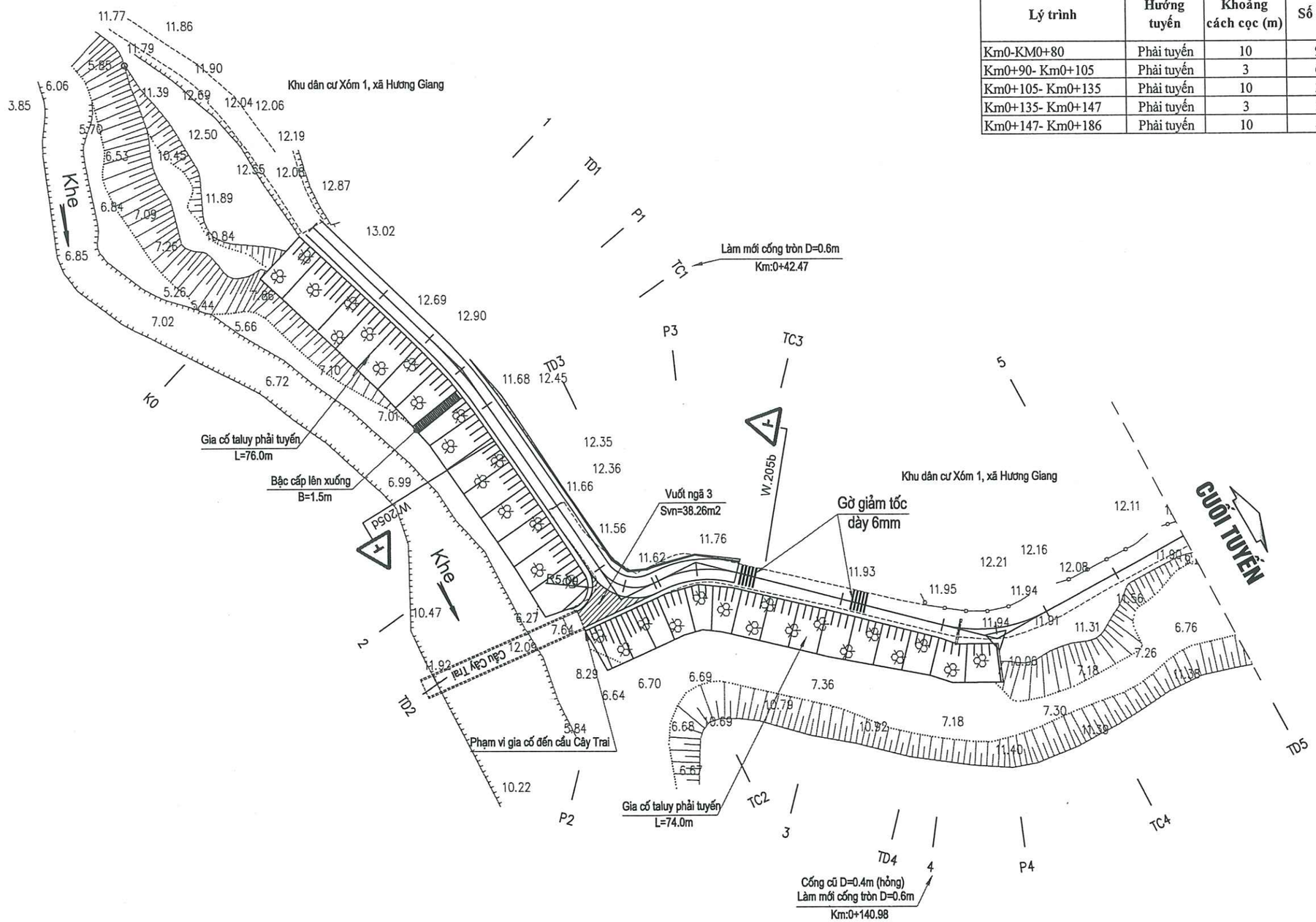

GHI CHÚ:

- Cây độc lập, cổ thụ
- Cây bóng mát
- Cây thông, cây phi lao
- Cột điện hạ thế
- Cột điện đèn
- Nhà bằng 2 tầng
- Nhà bằng
- Nhà ngói
- Nhà lợp tôn
- Biển giao thông
- Đường Bờ cao
- Thép gai
- Tường xây

CÔNG TY CP XÂY DỰNG TỔNG HỢP 268 ĐỊA CHỈ: SỐ 21 - NGÕ 02 - ĐƯỜNG NGUYỄN HUY LUNG KP. ĐỒNG TIẾN - PHƯỜNG TRẦN PHÚ - TỈNH HÀ TĨNH DIỆN THOẠI: 0919 779 113 - 0919 312 268	CHỦ ĐẦU TƯ: ỦY BAN NHÂN DÂN XÃ SƠN GIANG	GIÁM ĐỐC CÔNG TY CP XÂY DỰNG TỔNG HỢP 268	TÊN BẢN VẼ: **BÌNH ĐỒ THIẾT KẾ TUYẾN 2 - KM:0+0.00 - KM:0+183.56**
	CÔNG TRÌNH: SỬA CHỮA ĐƯỜNG GIAO THÔNG THÔN 1 XÃ SƠN GIANG		CHỦ NHIỆM DỰ ÁN: KS. DIỆP QUANG TRUNG — BCKT-KT
	ĐỊA ĐIỂM XÂY DỰNG: THÔN 1, XÃ SƠN GIANG, TỈNH HÀ TĨNH		CHỦ TRÌ THIẾT KẾ: KS. VÕ QUỐC VIỆT — TỶ LỆ:
			THIẾT KẾ: KS. ĐÀO HỒNG QUÂN — KHBV:
	GIAI ĐOẠN: LẬP BÁO CÁO KINH TẾ - KỸ THUẬT	KS. NGUYỄN TUẤN DŨNG	QUẢN LÝ KỸ THUẬT: KS. TRẦN HUY HOÀNG — NĂM 2026

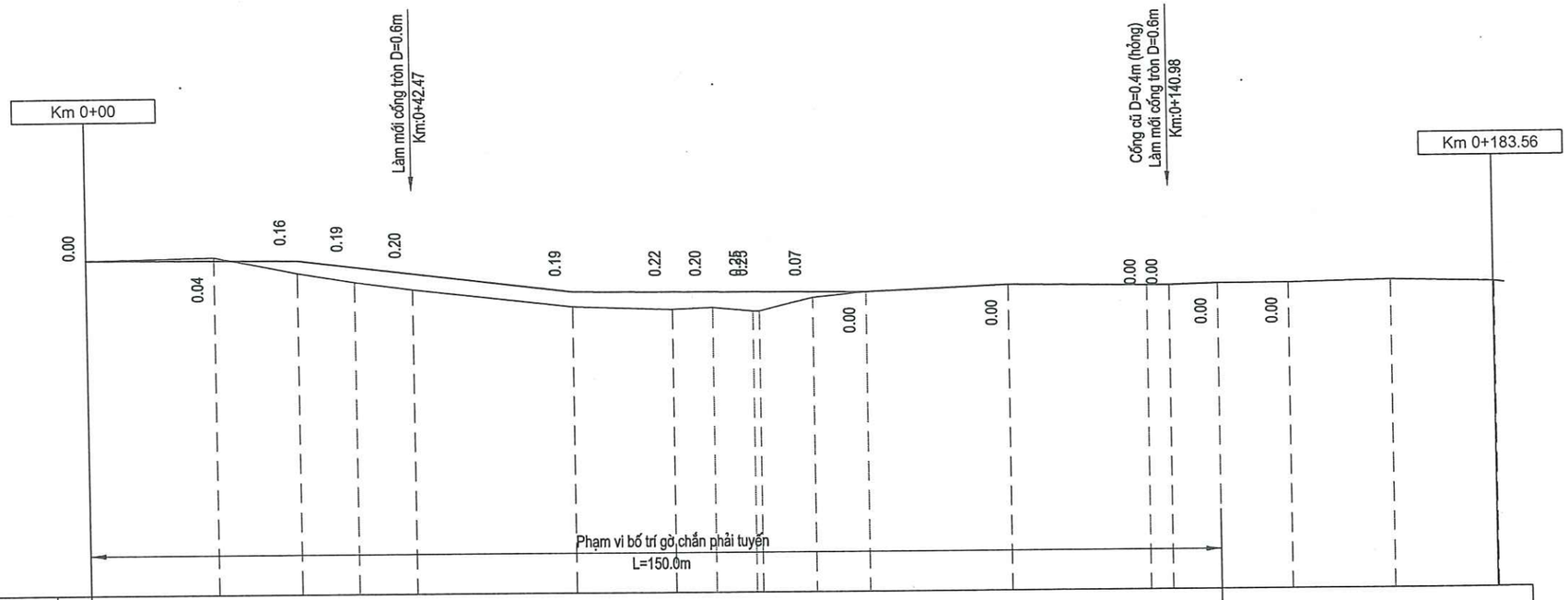

Ghi chú	Gia cố taluy + gia cố lề phải tuyến L=150.0m	Phạm vi giữ nguyên không thiết kế L=96.02m
Dốc dọc thiết kế	0.07% 27.49 / 1.18% 35.72 / 0.05% 38.23	
Cao độ thiết kế	12.30 12.29 12.28 12.19 12.10 11.86 11.85 11.85 11.85 11.84 11.84 11.92 11.90 11.90 11.92 11.92	
Cao độ tự nhiên	12.30 12.33 12.12 12.00 11.90 11.67 11.63 11.65 11.60 11.77 11.84 11.92 11.90 11.90 11.92 11.92 11.95 11.92	
Khoảng cách lẻ	16.65 10.84 7.49 7.49 20.74 12.93 5.30 5.29 0.84 6.94 6.93 18.56 18.07 2.91 6.33 9.24 13.50 13.51	
Khoảng cách cộng dồn	0.00 16.65 27.49 34.98 42.47 63.21 76.14 81.44 86.73 87.57 94.51 101.44 120.00 138.07 140.98 147.31 156.55 170.05 183.56	
Tên cọc	K0 1 TD1 P1 TC1 2 TD2 P2 TD3 TC2 P3 TC3 3 TD4 4 P4 TC4 5 TD5	
Lý trình	H1	
Đoạn thẳng - Đoạn cong	A = -168°33'46" R = 75.00 D = 0.05 P = 0.38 K = 14.98 T = 7.51	A = 99°5'7" R = 140.00 D = 2.20 P = 2.36 K = 10.59 T = 6.39 A = 15'33" R = 20.00 D = 0.58 P = 1.27 K = 13.87 T = 7.23 A = 137°38'33" R = 25.00 D = 0.89 P = 1.81 K = 18.48 T = 9.69

CÔNG TY CP XÂY DỰNG TỔNG HỢP 268 ĐỊA CHỈ: SỐ 21 - NGÕ 02 - ĐƯỜNG NGUYỄN HUY LUNG KP. ĐỒNG TIẾN - PHƯỜNG TRẦN PHÚ - TỈNH HÀ TĨNH	CHỦ ĐẦU TƯ: ỦY BAN NHÂN DÂN XÃ SƠN GIANG CÔNG TRÌNH: SỬA CHỮA ĐƯỜNG GIAO THÔNG THÔN 1 XÃ SƠN GIANG ĐỊA ĐIỂM XÂY DỰNG: THÔN 1, XÃ SƠN GIANG, TỈNH HÀ TĨNH	GIÁM ĐỐC CÔNG TY CP XÂY DỰNG TỔNG HỢP 268	TÊN BẢN VẼ: TRẮC DỌC THIẾT KẾ TUYẾN 2 - KM:0+0.00 - KM:0+183.56 CHỦ NHIỆM DỰ ÁN: KS. DIỆP QUANG TRUNG — BCKT-KT CHỦ TRÌ THIẾT KẾ: KS. VÕ QUỐC VIỆT — TỶ LỆ: THIẾT KẾ: KS. ĐÀO HỒNG QUÂN — KHBV: QUẢN LÝ KỸ THUẬT: KS. TRẦN HUY HOÀNG — NĂM 2026

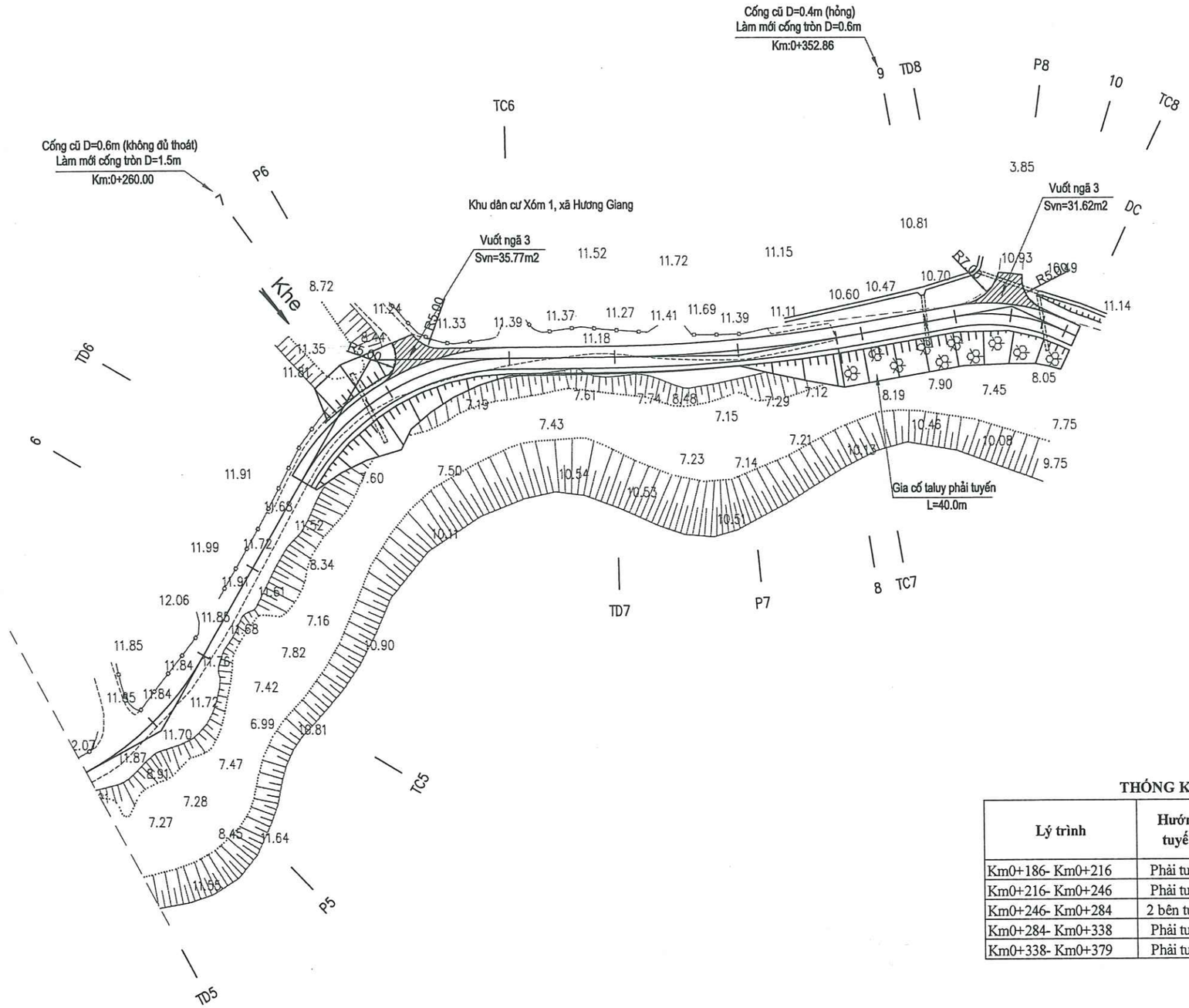

GHI CHÚ:

- Cây độc lập, cổ thụ
- Cây bóng mát
- Cây thông, cây phi lao
- Cột điện hạ thế
- Cột điện đèn
- Nhà bằng 2 tầng
- Nhà bằng
- Nhà ngói
- Nhà lợp tôn
- Biển giao thông
- Đường Bờ cao
- Thép gai
- Tường xây

THỐNG KÊ VỊ TRÍ CỌC TIÊU

Lý trình	Hướng tuyến	Khoảng cách cọc (m)	Số cọc	Vị trí bố trí
Km0+186- Km0+216	Phải tuyến	5	6	Trên lề đất
Km0+216- Km0+246	Phải tuyến	10	3	Trên lề đất
Km0+246- Km0+284	2 bên tuyến	5	15	Trên lề đất
Km0+284- Km0+338	Phải tuyến	10	5	Trên lề đất
Km0+338- Km0+379	Phải tuyến	10	5	Trên gờ chắn

CÔNG TY CP XÂY DỰNG TỔNG HỢP 268

ĐỊA CHỈ: SỐ 21 - NGÕ 02 - ĐƯỜNG NGUYỄN HUY LUNG
KP. ĐỒNG TIẾN - PHƯỜNG TRẦN PHÚ - TỈNH HÀ TĨNH

CHỦ ĐẦU TƯ: ỦY BAN NHÂN DÂN XÃ SƠN GIANG

CÔNG TRÌNH:
SỬA CHỮA ĐƯỜNG GIAO THÔNG THÔN 1 XÃ SƠN GIANG

ĐỊA ĐIỂM XÂY DỰNG: THÔN 1, XÃ SƠN GIANG, TỈNH HÀ TĨNH

GIÁM ĐỐC
KS. NGUYỄN TUẤN DŨNG

CÔNG TY CP XÂY DỰNG TỔNG HỢP 268 - M.S.D.N: 3001292431 - C.C.P - P.TRẦN PHÚ - T.HÀ TĨNH

TÊN BẢN VẼ	BÌNH ĐỒ THIẾT KẾ TUYẾN 2 - KM:0+183.56 - KM:0+378.09		
CHỦ NHIỆM DỰ ÁN	KS. DIỆP QUANG TRUNG		BCKT-KT
CHỦ TRÌ THIẾT KẾ	KS. VÕ QUỐC VIỆT		TỶ LỆ:
THIẾT KẾ	KS. ĐÀO HỒNG QUÂN		KHBV:
QUẢN LÝ KỸ THUẬT	KS. TRẦN HUY HOÀNG		NĂM 2026

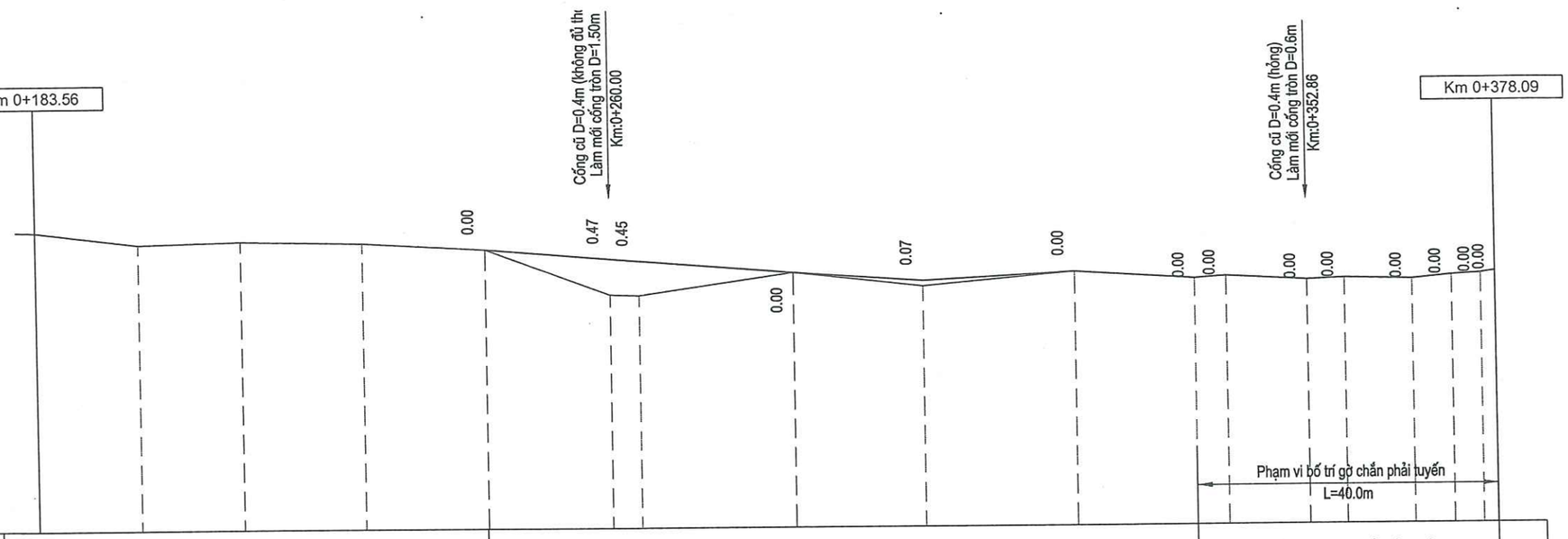

Ghi chú	Phạm vi giữ nguyên không thiết kế L=96.02m																								Gia cố taluy + gia cố lề phải tuyến L=40.0m
Dốc dọc thiết kế							0.78% 41.14			0.70% 17.19		0.54% 20.25													
Cao độ thiết kế						11.66	11.53	11.50		11.34		11.22		11.33		11.23	11.26		11.20	11.22		11.20	11.25	11.27	11.30
Cao độ tự nhiên	11.92	11.75	11.78	11.75		11.66	11.06	11.05		11.34		11.15		11.33		11.23	11.26		11.20	11.22		11.20	11.25	11.27	11.30
Khoảng cách lẻ		13.66	13.67	16.22	16.22	16.67	3.90		20.57		17.19		20.25		16.10	4.15		10.70		4.98	9.16		5.28	3.88	1.93
Khoảng cách cộng dồn	183.56	197.22	210.89	227.11	243.33		260.00	263.90		284.47		301.66		321.91		338.01	342.16		352.86	357.84		367.00	372.28	376.16	378.09
Tên cọc	TD5	P5	TC5	6		TD6	7	P6		TC6		TD7		P7		8	TC7		9	TD8		P8	10	TC8	DC
Lý trình		H2										H3													
Đoạn thẳng - Đoạn cong	A = 148°40'28" R = 50.00 D = 0.70 P = 1.93 K = 27.33 T = 14.02						A = -121°4'26" R = 40.00 D = 4.06 P = 5.94 K = 41.14 T = 22.60					A = 170°43'8" R = 250.00 D = 0.09 P = 0.82 K = 40.50 T = 20.29						A = -145°0'4" R = 30.00 D = 0.59 P = 1.46 K = 18.32 T = 9.46							

CÔNG TY CP XÂY DỰNG TỔNG HỢP 268

ĐỊA CHỈ: SỐ 21 - NGÕ 02 - ĐƯỜNG NGUYỄN HUY LUNG
KP. ĐỒNG TIẾN - PHƯỜNG TRẦN PHÚ - TỈNH HÀ TĨNH

CHỦ ĐẦU TƯ: ỦY BAN NHÂN DÂN XÃ SƠN GIANG

CÔNG TRÌNH:
SỬA CHỮA ĐƯỜNG GIAO THÔNG THÔN 1 XÃ SƠN GIANG

ĐỊA ĐIỂM XÂY DỰNG: THÔN 1, XÃ SƠN GIANG, TỈNH HÀ TĨNH

GIÁM ĐỐC

CÔNG TY CP XÂY DỰNG TỔNG HỢP 268

TÊN BẢN VẼ	TRẮC DỌC THIẾT KẾ TUYẾN 2 - KM:0+183.56 - KM:0+378.09		
CHỦ NHIỆM DỰ ÁN	KS. DIỆP QUANG TRUNG		BCKT-KT
CHỦ TRÌ THIẾT KẾ	KS. VÕ QUỐC VIỆT		TỶ LỆ:
THIẾT KẾ	KS. ĐÀO HỒNG QUÂN		KHBV:
QUẢN LÝ KỸ THUẬT	KS. TRẦN HUY HOÀNG		NĂM 2026

MẶT CẮT DỌC CỐNG

CỌC TC1 - KM: 0 + 42.47 (TUYẾN 2)

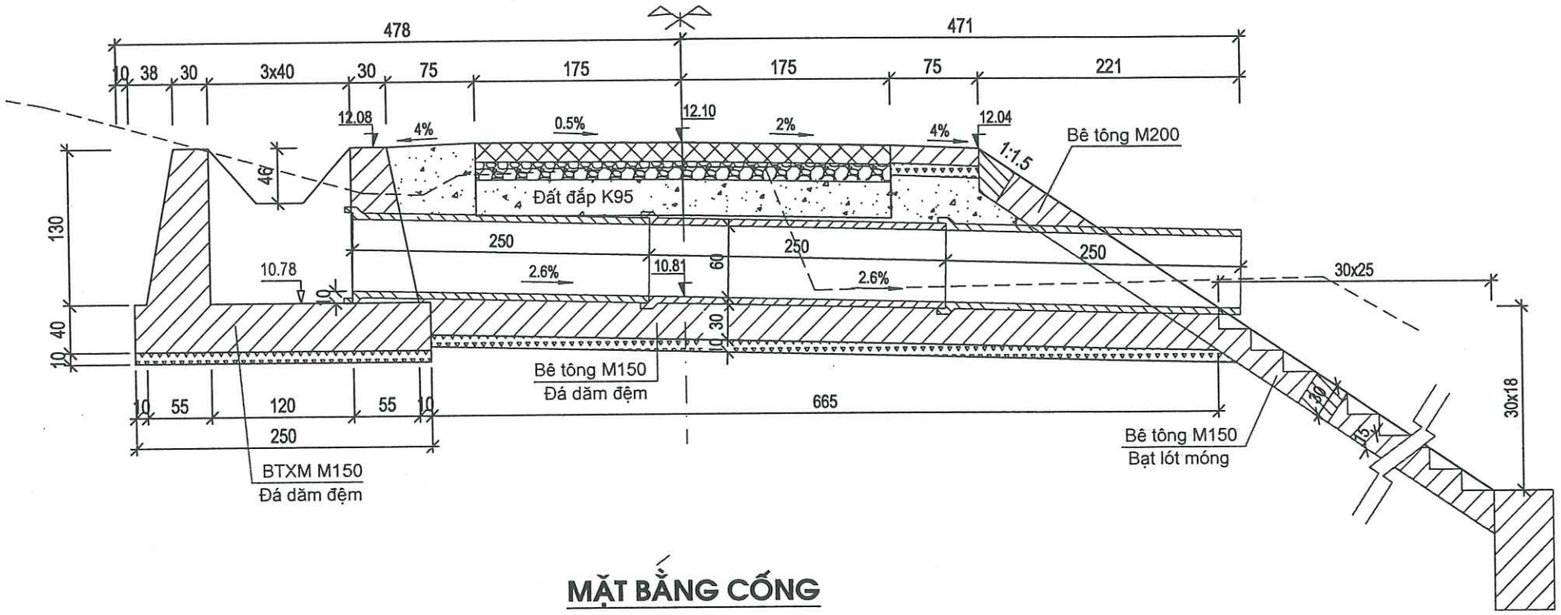

MẶT CẮT HẠ LƯU

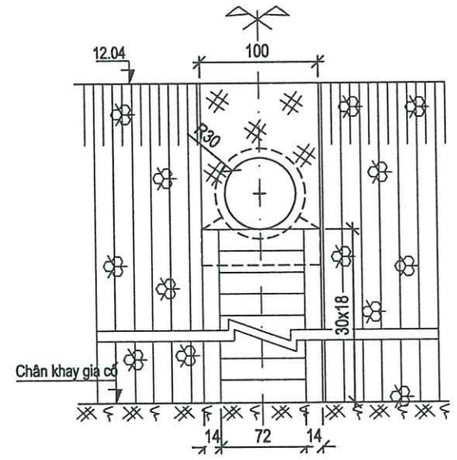

MẶT CẮT TIM CỐNG

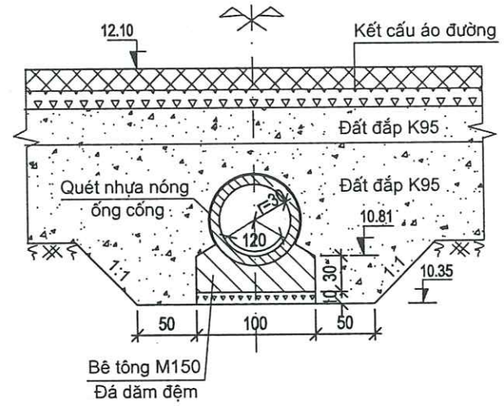

MẶT BẰNG CỐNG

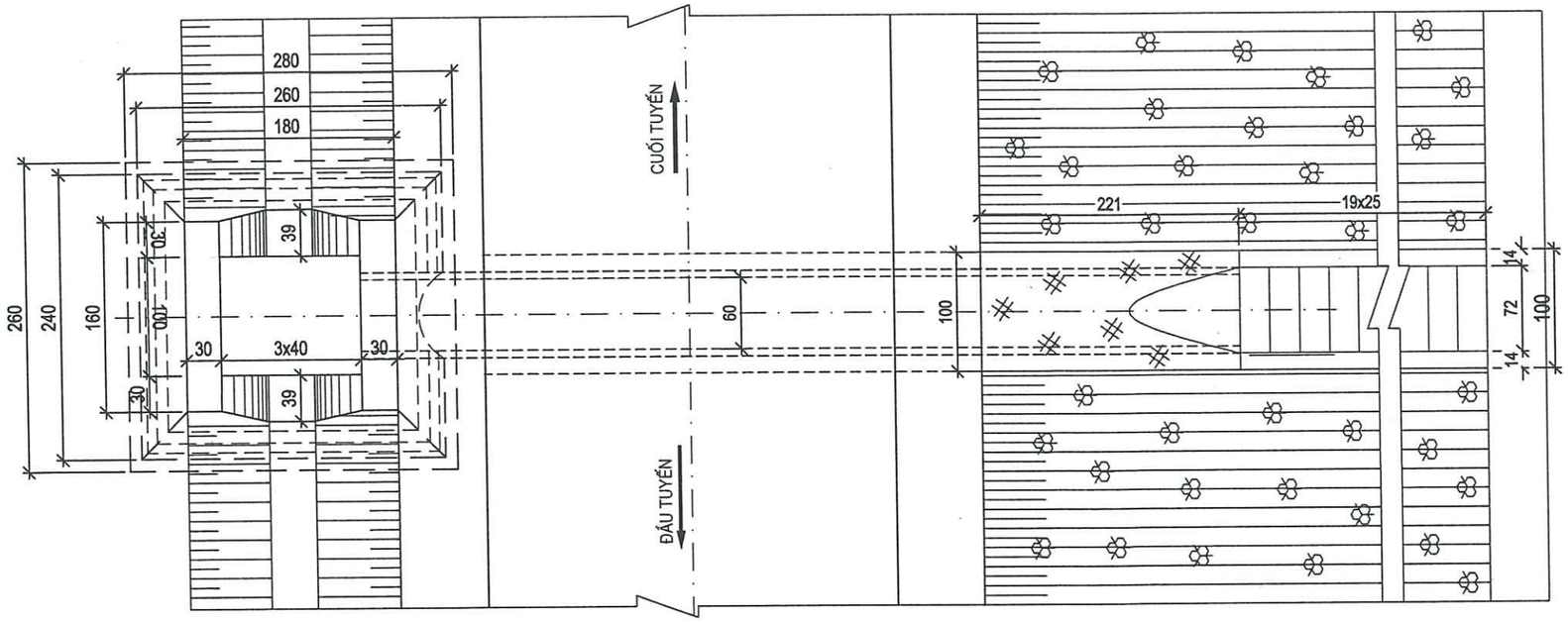

CHI TIẾT MỐI NỐI ỐNG CỐNG

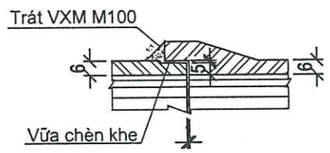

GHI CHÚ

- Cống gồm 7.50m ống cống bê tông ly tâm, tải trọng H13.
- Móng cống, móng tường đầu, tường cánh bằng BT M150, đá 2x4.
- Tường đầu, tường cánh bằng BT M200, đá 2x4.
- Kích thước bản vẽ ghi bằng cm. Cao độ ghi bằng m.

CÔNG TY CP XÂY DỰNG TỔNG HỢP 268 ĐỊA CHỈ: SỐ 21 - NGÕ 02 - ĐƯỜNG NGUYỄN HUY LUNG KP. ĐỒNG TIẾN - PHƯỜNG TRẦN PHÚ - TỈNH HÀ TĨNH	CHỦ ĐẦU TƯ: ỦY BAN NHÂN DÂN XÃ SƠN GIANG	GIÁM ĐỐC CÔNG TY CP XÂY DỰNG TỔNG HỢP 268	TÊN BẢN VẼ: CỐNG TRÒN D=0.6M - KM:0+42.47 (TUYẾN 2)
	CÔNG TRÌNH: SỬA CHỮA ĐƯỜNG GIAO THÔNG THÔN 1 XÃ SƠN GIANG		CHỦ NHIỆM DỰ ÁN: KS. DIỆP QUANG TRUNG — BCKT-KT
	ĐỊA ĐIỂM XÂY DỰNG: THÔN 1, XÃ SƠN GIANG, TỈNH HÀ TĨNH		CHỦ TRÌ THIẾT KẾ: KS. VÕ QUỐC VIỆT — TỶ LỆ:
			THIẾT KẾ: KS. ĐÀO HỒNG QUÂN — KHBV:
			QUẢN LÝ KỸ THUẬT: KS. TRẦN HUY HOÀNG — NĂM 2026

MẶT CẮT DỌC CỐNG

CỌC 4 - KM: 0 + 140.98 (TUYẾN 2)

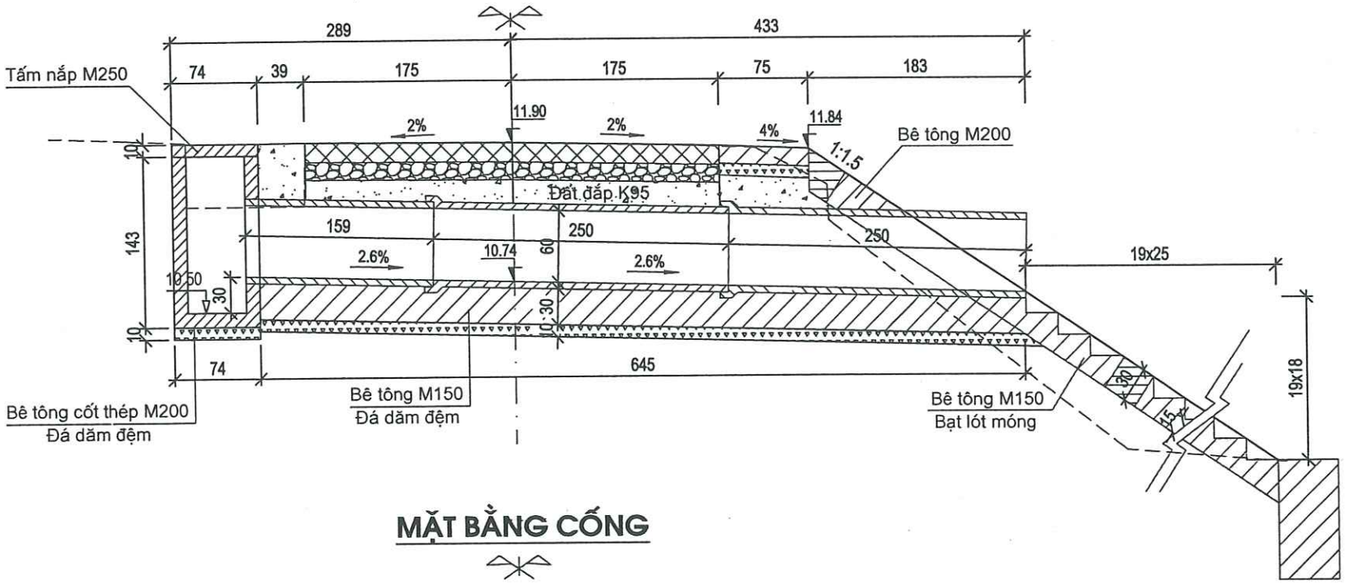

MẶT CẮT HẠ LƯU

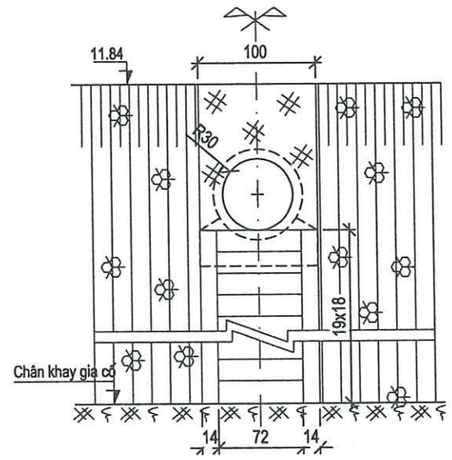

MẶT BẰNG CỐNG

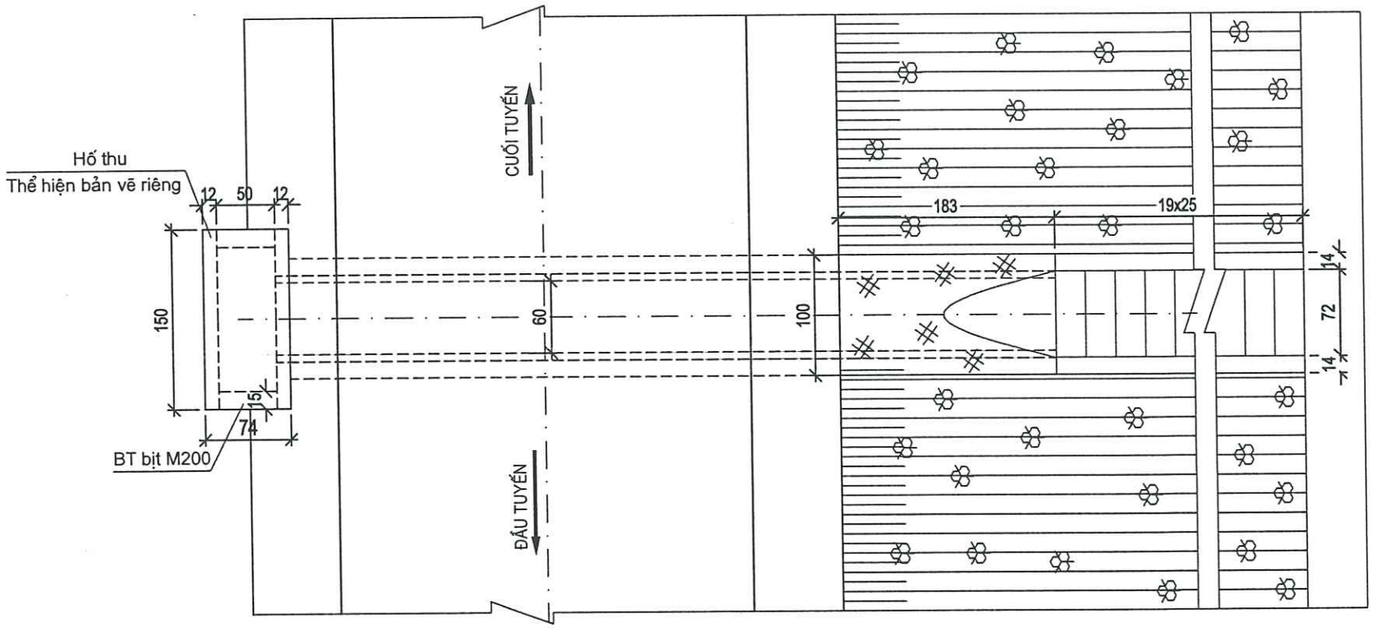

MẶT CẮT TIM CỐNG

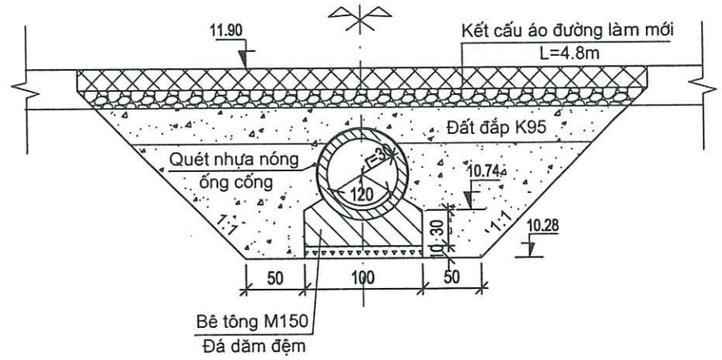

CHI TIẾT MỐI NỐI ỐNG CỐNG

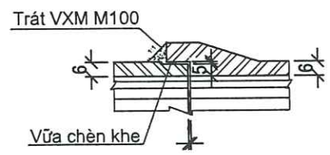

GHI CHÚ

- Cống gồm 7.50m ống cống bê tông ly tâm, tải trọng H13.
- Móng cống, móng tường đầu, tường cánh bằng BT M150, đá 2x4.
- Thân hố thu bằng BTCT M200, đá 1x2; Tấm nắp hố thu bằng BTCT M250 đá 1x2.
- Kích thước bản vẽ ghi bằng cm. Cao độ ghi bằng m.

CÔNG TY CP XÂY DỰNG TỔNG HỢP 268 ĐỊA CHỈ: SỐ 21 - NGÕ 02 - ĐƯỜNG NGUYỄN HUY LUNG KP. ĐỒNG TIẾN - PHƯỜNG TRẦN PHÚ - TỈNH HÀ TĨNH	CHỦ ĐẦU TƯ: ỦY BAN NHÂN DÂN XÃ SƠN GIANG	GIÁM ĐỐC	TÊN BẢN VẼ: CỐNG TRÒN D=0.6M - KM:0+140.98 (TUYẾN 2)
	CÔNG TRÌNH: SỬA CHỮA ĐƯỜNG GIAO THÔNG THÔN 1 XÃ SƠN GIANG		CHỦ NHIỆM DỰ ÁN: KS. DIỆP QUANG TRUNG — BCKT-KT
	ĐỊA ĐIỂM XÂY DỰNG: THÔN 1, XÃ SƠN GIANG, TỈNH HÀ TĨNH		CHỦ TRÌ THIẾT KẾ: KS. VÕ QUỐC VIỆT — TỶ LỆ:
			THIẾT KẾ: KS. ĐÀO HỒNG QUÂN — KHBV:
		KS. NGUYỄN TUẤN DŨNG	QUẢN LÝ KỸ THUẬT: KS. TRẦN HUY HOÀNG — NĂM 2026

CÔNG TY CP XÂY DỰNG TỔNG HỢP 268 - P. TRẦN PHÚ - T. HÀ TĨNH

BỐ TRÍ THÉP HỐ THU

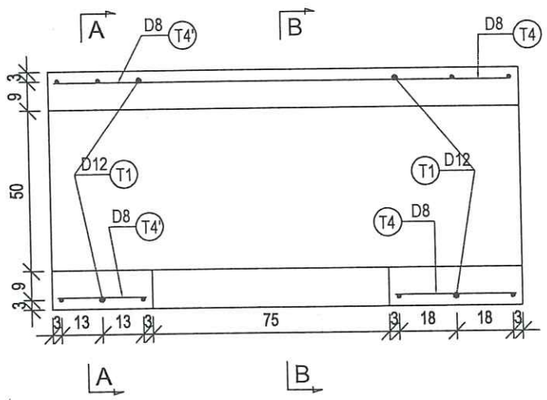

MẶT CẮT A-A

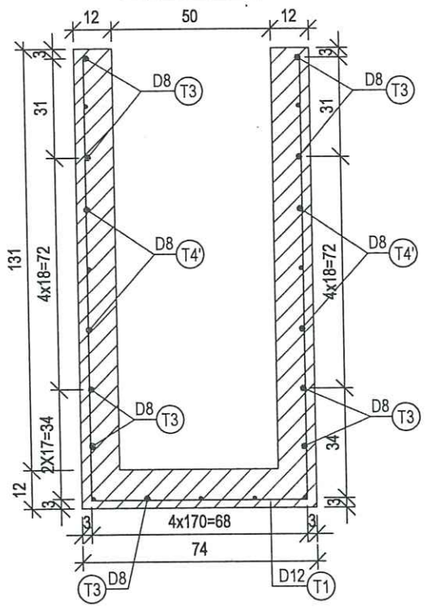

MẶT C ẮT B-B

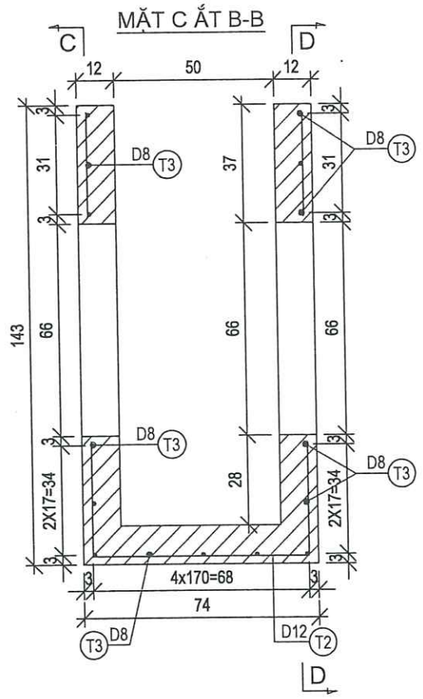

CHI TIẾT TẤM NẮP HỐ THU N1

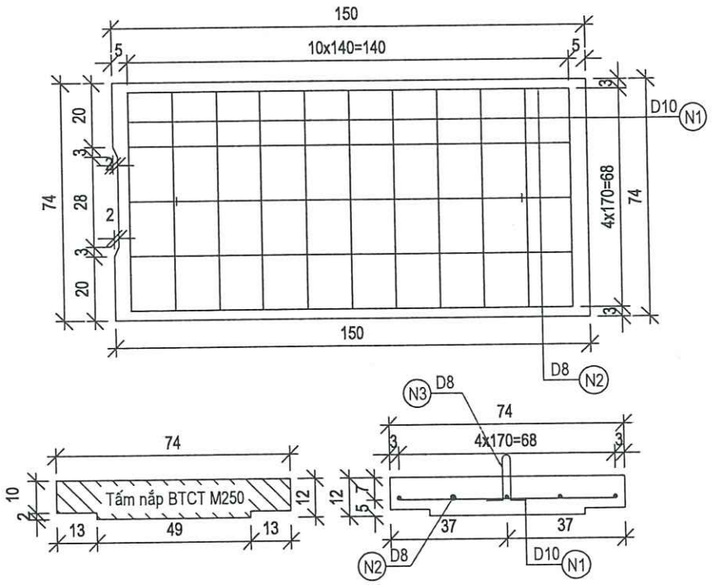

MẶT CẮT D-D

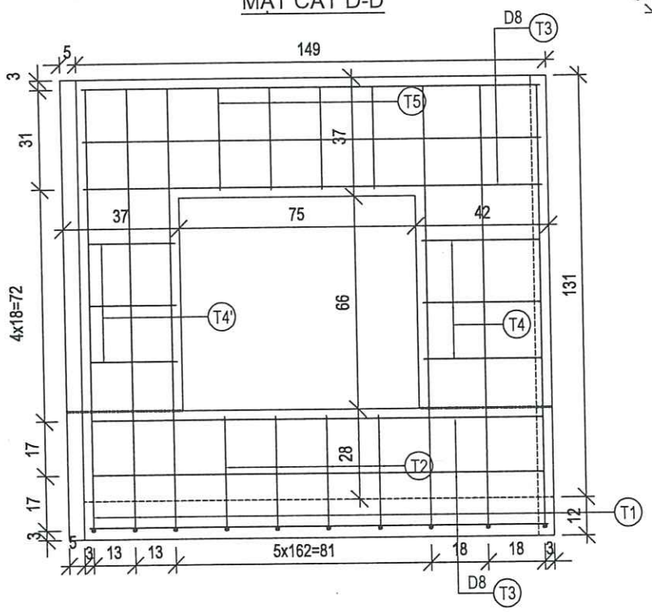

MẶT CẮT C-C

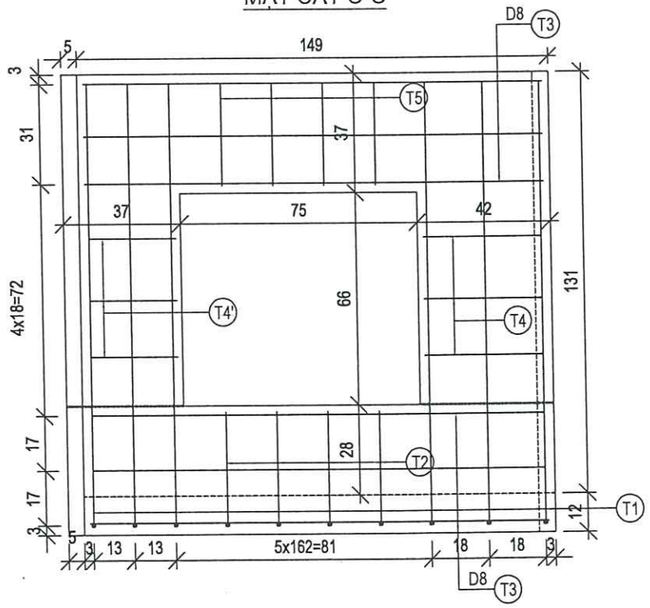

CHI TIẾT CÁC THANH CỐT THÉP

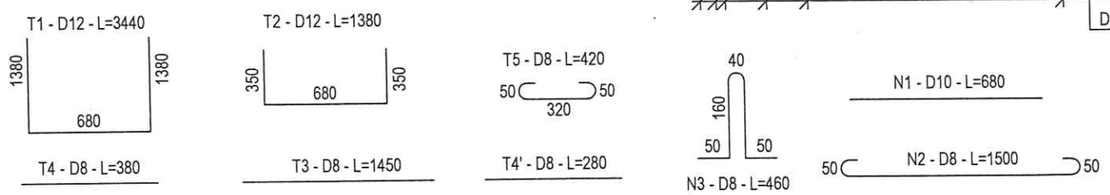

BẢNG THỐNG KÊ KHỐI LƯỢNG 01 HỐ THU

Chi tiết cốt thép						Khối lượng		
Tên thanh	đường kính (mm)	Chiều dài (mm)	Số thanh	Tổng chiều dài (mm)	Trọng lượng riêng (kg/m)	Khối lượng thép (kg)	Bê tông (m3)	Ván khuôn (m2)
Tấm nắp N1								
N1	D10	680	11	7480	0.617	7.94	0.126	0.538
N2	D8	1500	5	7500	0.395			
N3	D8	460	2	920	0.395			
Thân hố thu								
T1	D12	3440	6	20640	0.888	23.23	0.482	8.197
T2	D12	1380	4	5520	0.888			
T3	D8	1450	15	21750	0.395	10.82		
T4	D8	380	6	2280	0.395			
T4'	D8	280	6	1680	0.395			
T5	D8	280	6	1680	0.395			

GHI CHÚ

+ Kích thước bản vẽ ghi "mm".

+ Cốt thép D<=10mm loại CB-240T; D>10mm loại CB -400V.

CÔNG TY CP XÂY DỰNG TỔNG HỢP 268

ĐỊA CHỈ: SỐ 21 - NGÕ 02 - ĐƯỜNG NGUYỄN HUY LUNG
KP. ĐỒNG TIẾN - PHƯỜNG TRẦN PHÚ - TỈNH HÀ TĨNH

CHỦ ĐẦU TƯ: ỦY BAN NHÂN DÂN XÃ SƠN GIANG

CÔNG TRÌNH:
SỬA CHỮA ĐƯỜNG GIAO THÔNG THÔN 1 XÃ SƠN GIANG

ĐỊA ĐIỂM XÂY DỰNG: THÔN 1, XÃ SƠN GIANG, TỈNH HÀ TĨNH

GIÁM ĐỐC

M.S.D.N: 3001292431 - C.T.C.P
CÔNG TY CP XÂY DỰNG TỔNG HỢP 268
P. TRẦN PHÚ - T. HÀ TĨNH

TÊN BẢN VẼ	CẤU TẠO HỐ THU THƯỢNG LƯU		
CHỦ NHIỆM DỰ ÁN	KS. DIỆP QUANG TRUNG		BCKT-KT
CHỦ TRÌ THIẾT KẾ	KS. VÕ QUỐC VIỆT		TỶ LỆ:
THIẾT KẾ	KS. ĐÀO HỒNG QUÂN		KHBV:
QUẢN LÝ KỸ THUẬT	KS. TRẦN HUY HOÀNG		NĂM 2026

MẶT CẮT DỌC CỐNG

CỌC 7 - KM:0+260.00 (TUYẾN 2)

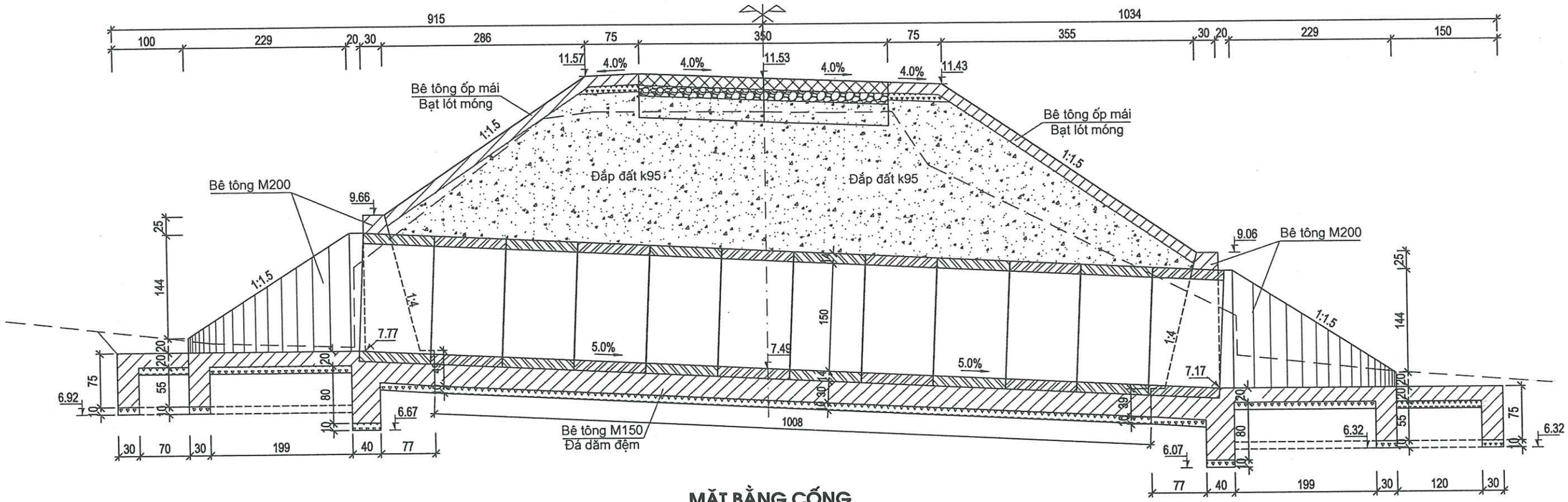

MẶT BẰNG CỐNG

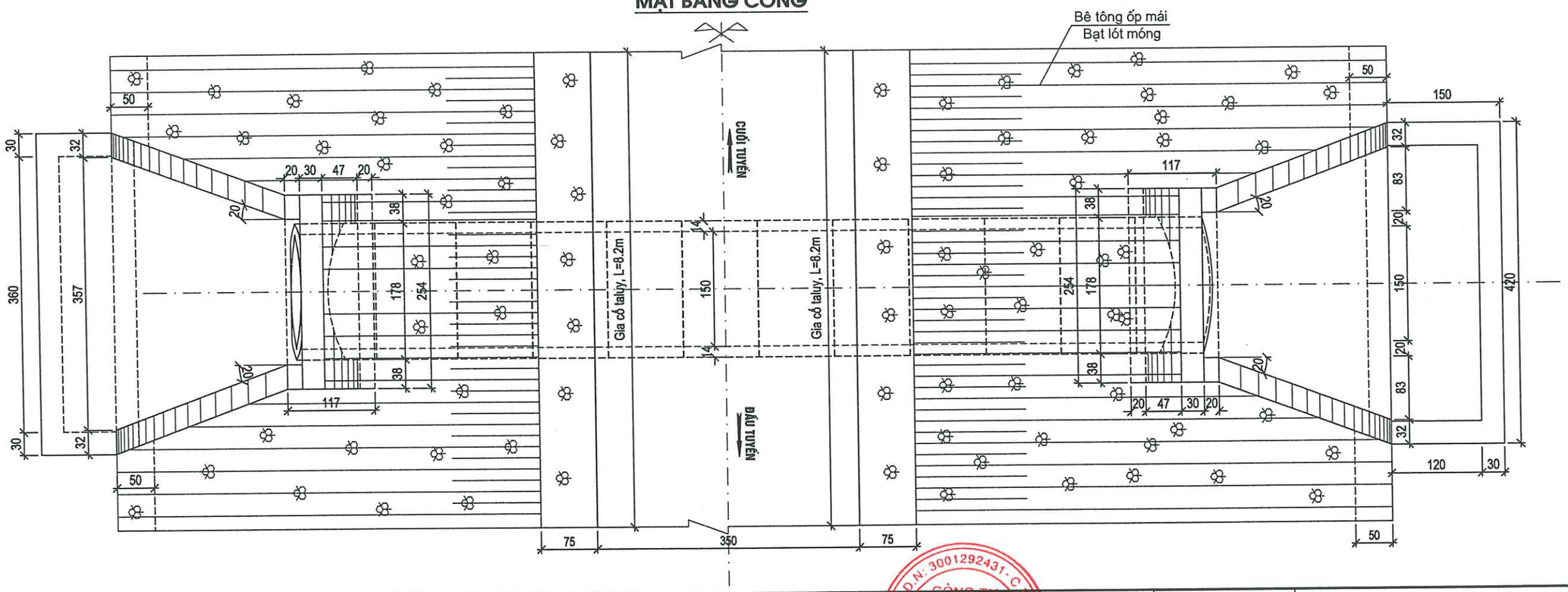

CÔNG TY CP XÂY DỰNG TỔNG HỢP 268 ĐỊA CHỈ: SỐ 21 - NGÕ 02 - ĐƯỜNG NGUYỄN HUY LUNG KP. ĐỒNG TIẾN - PHƯỜNG TRẦN PHÚ - TỈNH HÀ TĨNH	CHỦ ĐẦU TƯ: ỦY BAN NHÂN DÂN XÃ SƠN GIANG	GIÁM ĐỐC KS. NGUYỄN TUẤN DŨNG	TÊN BẢN VẼ: CỐNG TRÒN D=1.5M - KM:0+260.00 (TUYẾN 2)
	CÔNG TRÌNH: SỬA CHỮA ĐƯỜNG GIAO THÔNG THÔN 1 XÃ SƠN GIANG		CHỦ NHIỆM DỰ ÁN: KS. DIỆP QUANG TRUNG — BCKT-KT
	ĐỊA ĐIỂM XÂY DỰNG: THÔN 1, XÃ SƠN GIANG, TỈNH HÀ TĨNH		CHỦ TRÌ THIẾT KẾ: KS. VÕ QUỐC VIỆT — TỶ LỆ:
			THIẾT KẾ: KS. ĐÀO HỒNG QUÂN — KHBV:
			QUẢN LÝ KỸ THUẬT: KS. TRẦN HUY HOÀNG — NĂM 2026

CÔNG TY CP XÂY DỰNG TỔNG HỢP 268 — M.S.D.N: 3001292431 - C.T.C.P — P.TRẦN PHÚ - T.HÀ TĨNH

MẶT CẮT HẠ LƯU

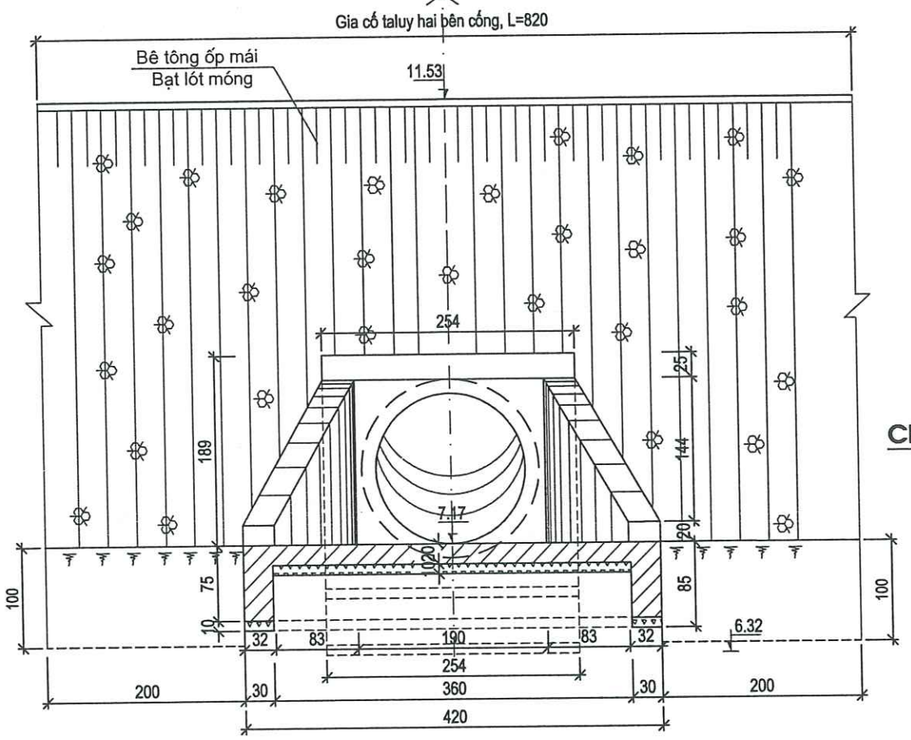

MẶT CẮT TIM CỐNG

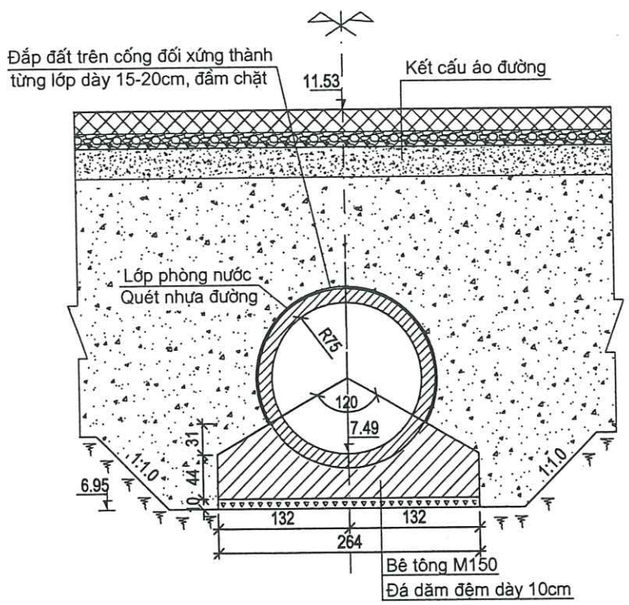

CHI TIẾT TƯỜNG ĐẦU THƯỢNG LƯU

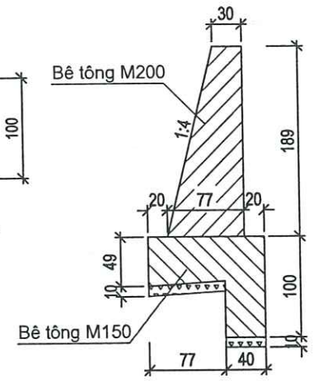

CHI TIẾT TƯỜNG ĐẦU HẠ LƯU

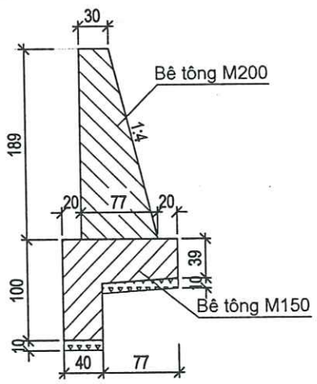

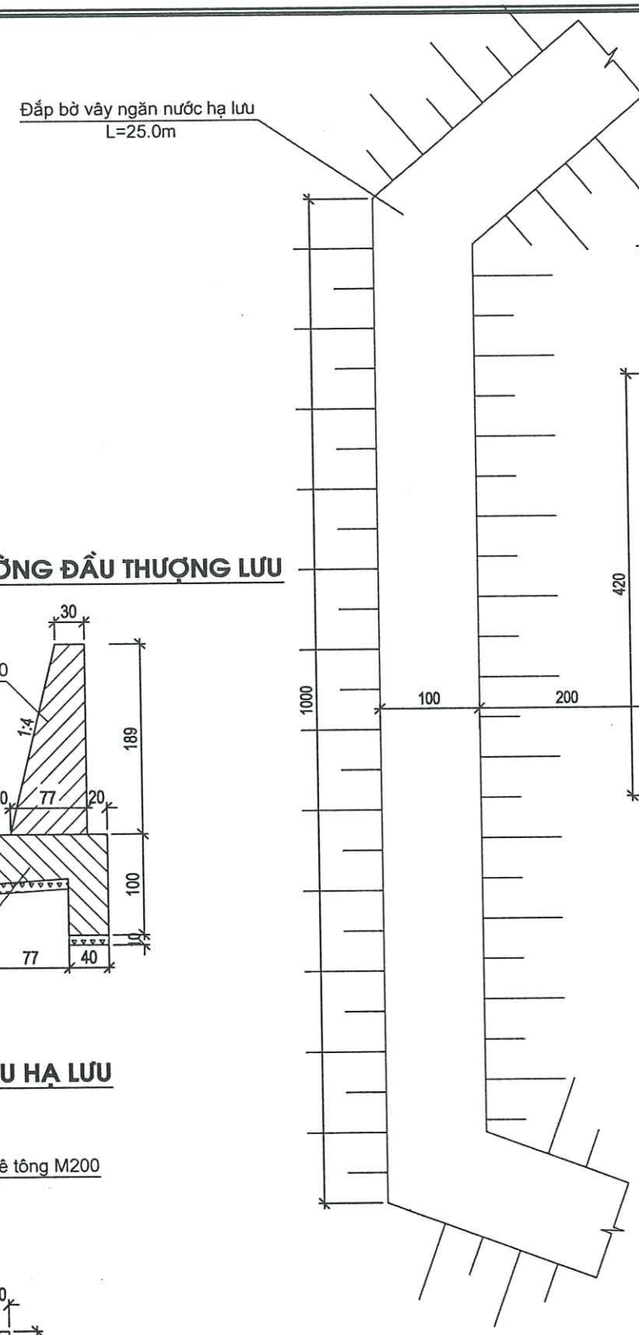

BỜ VÂY THI CÔNG

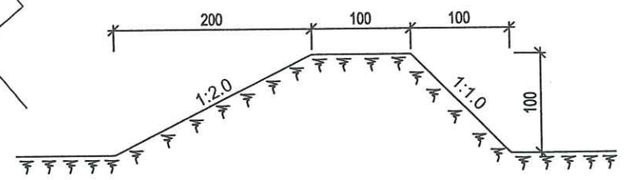

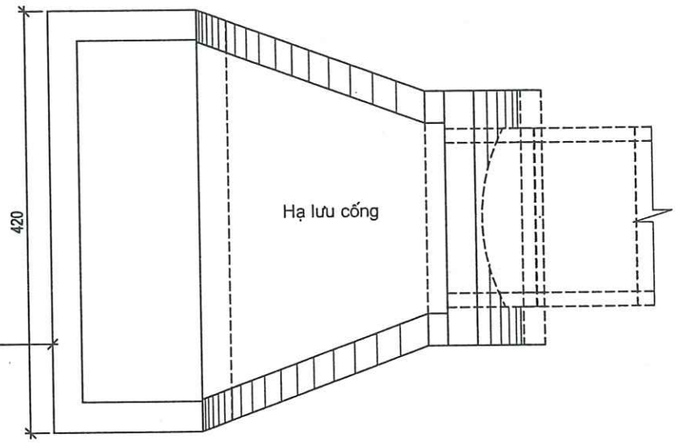

CHI TIẾT GIA CỐ MÁI TALUY

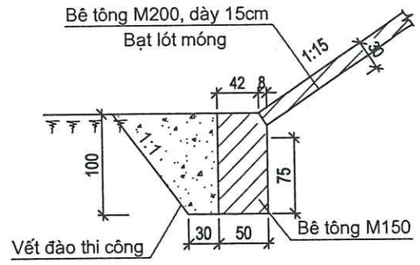

GHI CHÚ

- Thiết kế tham khảo định hình 69-37X; tải trọng thiết kế H13-X60.
- Gồm 12 ống cống BTCT mác 250#, đá 1x2
  Cấu tạo chi tiết xem bản bản vẽ ống cống D150
- Móng cống, sân, chân khay bằng bê tông M150#, đá 2x4.
- Tường đầu, tường cánh cống, gia cố taluy bằng bê tông M200#, đá 2x4.
- Khối lượng đắp bờ vây V = 25*(1+4)/2*1 = 62.5 m3.
- Kích thước bản vẽ ghi bằng cm. Cao độ ghi bằng m.

CÔNG TY CP XÂY DỰNG TỔNG HỢP 268

ĐỊA CHỈ: SỐ 21 - NGÕ 02 - ĐƯỜNG NGUYỄN HUY LUNG
KP. ĐỒNG TIẾN - PHƯỜNG TRẦN PHÚ - TỈNH HÀ TĨNH

CHỦ ĐẦU TƯ:	ỦY BAN NHÂN DÂN XÃ SƠN GIANG	GIÁM ĐỐC	
CÔNG TRÌNH:	SỬA CHỮA ĐƯỜNG GIAO THÔNG THÔN 1 XÃ SƠN GIANG		
ĐỊA ĐIỂM XÂY DỰNG:	THÔN 1, XÃ SƠN GIANG, TỈNH HÀ TĨNH	KS. NGUYỄN TUẤN DŨNG	

CÔNG TY CP XÂY DỰNG TỔNG HỢP 268 — M.S.D.N: 3001292431 — C.T.C.P — P.TRẦN PHÚ - T.HÀ TĨNH

TÊN BẢN VẼ	CỐNG TRÒN D=1.5M - KM:0+260.00 (TUYẾN 2)		
CHỦ NHIỆM DỰ ÁN	KS. DIỆP QUANG TRUNG		BCKT-KT
CHỦ TRÌ THIẾT KẾ	KS. VÕ QUỐC VIỆT		TỶ LỆ:
THIẾT KẾ	KS. ĐÀO HỒNG QUÂN		KHBV:
QUẢN LÝ KỸ THUẬT	KS. TRẦN HUY HOÀNG		NĂM 2026

MẶT CẮT DỌC CỐNG

CỌC 9 - KM:0+352.86 (TUYẾN 2)

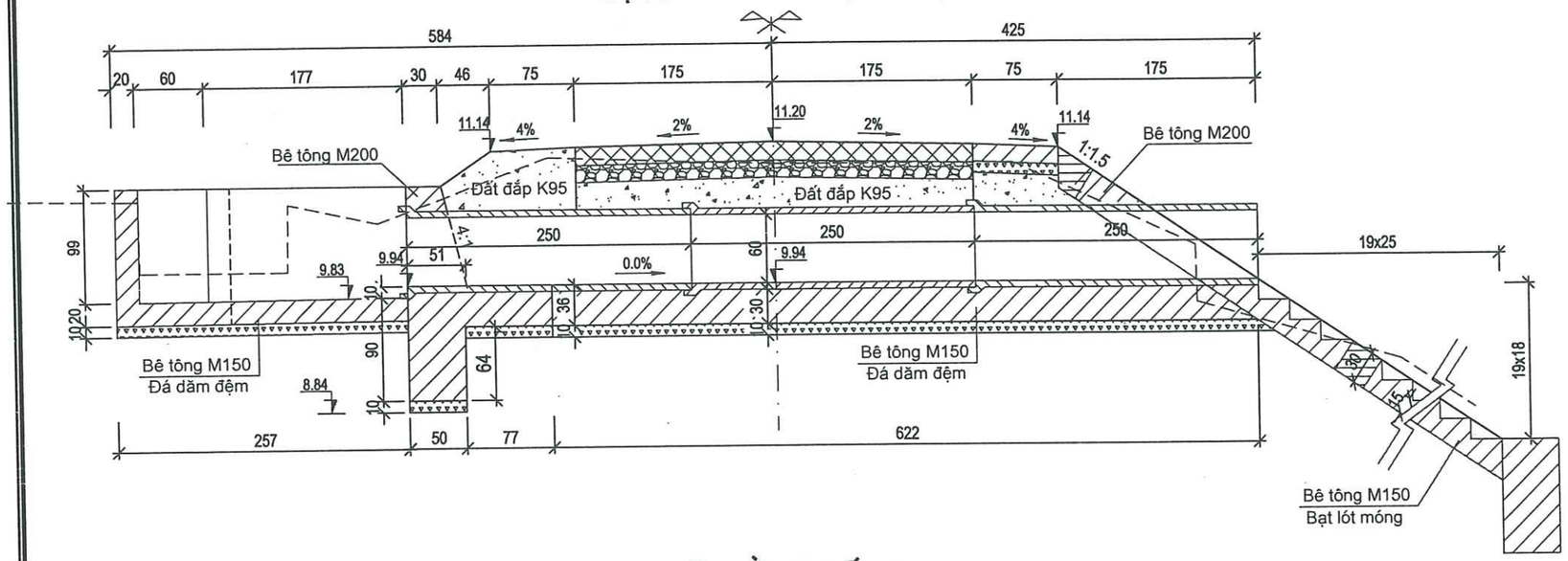

MẶT CẮT HẠ LƯU

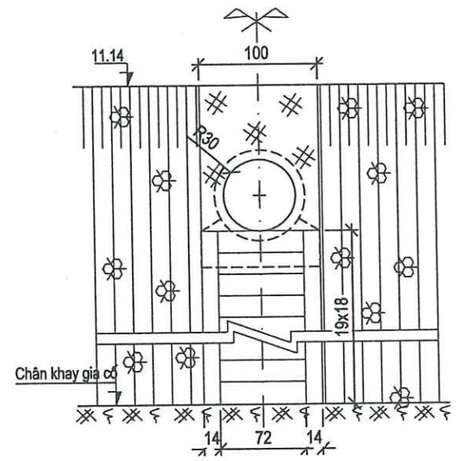

MẶT CẮT TIM CỐNG

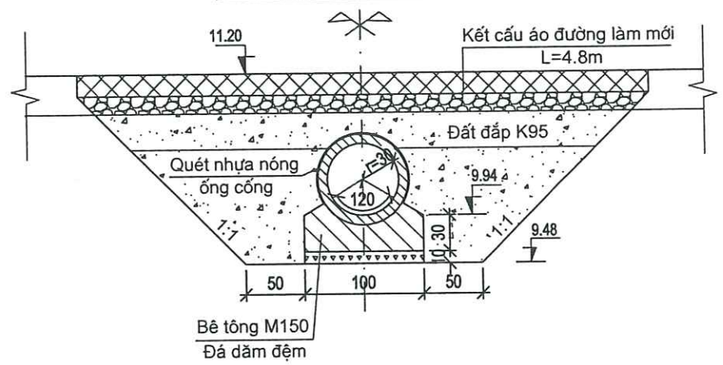

MẶT BẰNG CỐNG

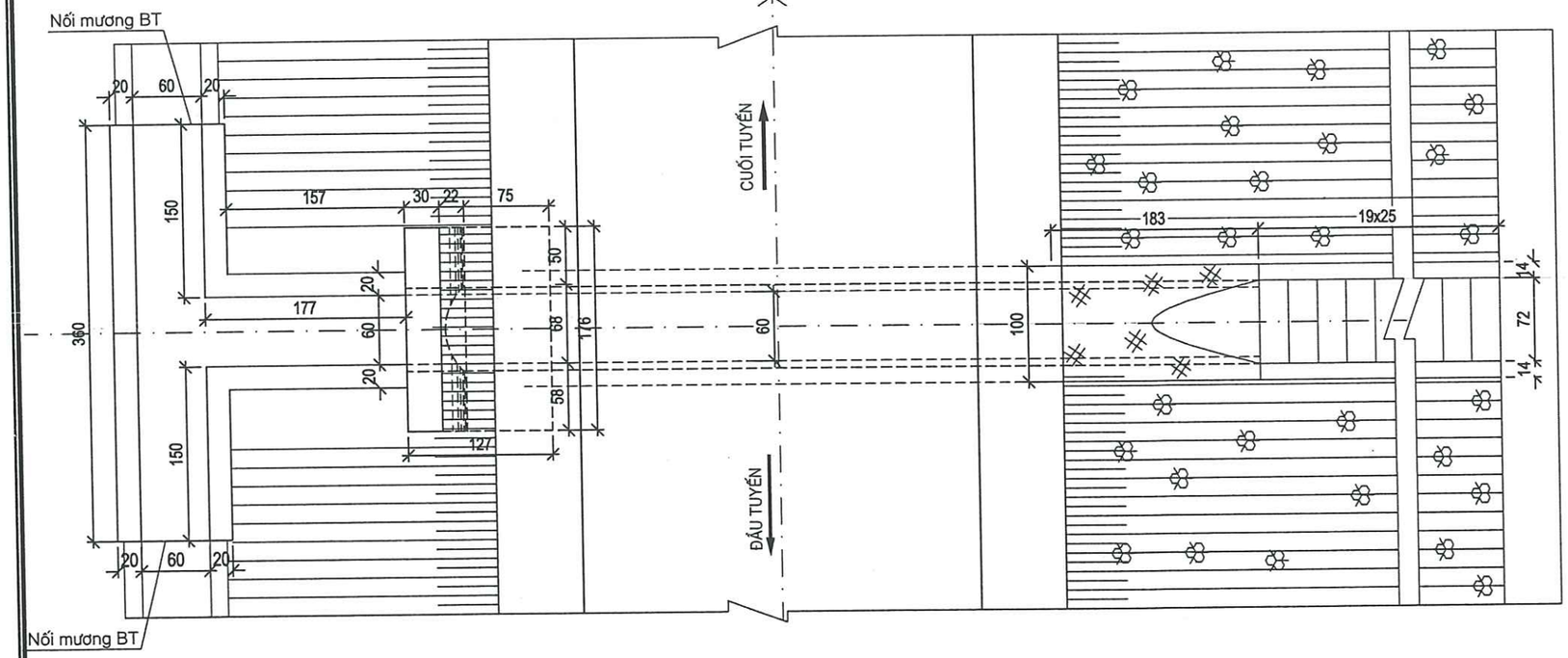

CHI TIẾT MỐI NỐI ỐNG CỐNG

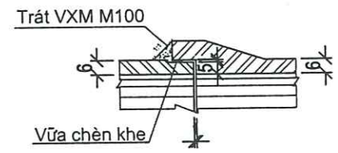

GHI CHÚ

- Cống gồm 7.50m ống cống bê tông ly tâm, tải trọng H13.
- Móng cống, móng tường đầu, tường cánh bằng BT M150, đá 2x4.
- Tường đầu, tường cánh bằng BT M200, đá 2x4.
- Kích thước bản vẽ ghi bằng cm. Cao độ ghi bằng m.

CÔNG TY CP XÂY DỰNG TỔNG HỢP 268 ĐỊA CHỈ: SỐ 21 - NGÕ 02 - ĐƯỜNG NGUYỄN HUY LUNG KP. ĐỒNG TIẾN - PHƯỜNG TRẦN PHÚ - TỈNH HÀ TĨNH	CHỦ ĐẦU TƯ: ỦY BAN NHÂN DÂN XÃ SƠN GIANG	GIÁM ĐỐC	TÊN BẢN VẼ: CỐNG TRÒN D=0.6M - KM:0+352.86 (TUYẾN 2)
	CÔNG TRÌNH: SỬA CHỮA ĐƯỜNG GIAO THÔNG THÔN 1 XÃ SƠN GIANG	CHỦ NHIỆM DỰ ÁN: KS. DIỆP QUANG TRUNG	BCKT-KT
	ĐỊA ĐIỂM XÂY DỰNG: THÔN 1, XÃ SƠN GIANG, TỈNH HÀ TĨNH	CHỦ TRÌ THIẾT KẾ: KS. VÕ QUỐC VIỆT	TỶ LỆ:
		THIẾT KẾ: KS. ĐÀO HỒNG QUÂN	KHBV:
		QUẢN LÝ KỸ THUẬT: KS. TRẦN HUY HOÀNG	NĂM 2026

M.S.D.N: 3901292451 - C.T.C.P - CÔNG TY CP XÂY DỰNG TỔNG HỢP 268 - P. TRẦN PHÚ - T. HÀ TĨNH

CHI TIẾT CỐT THÉP CỐNG ĐƯỜNG KÍNH 1.50m

(Tỷ lệ 1:10)

MẶT CẮT II-II

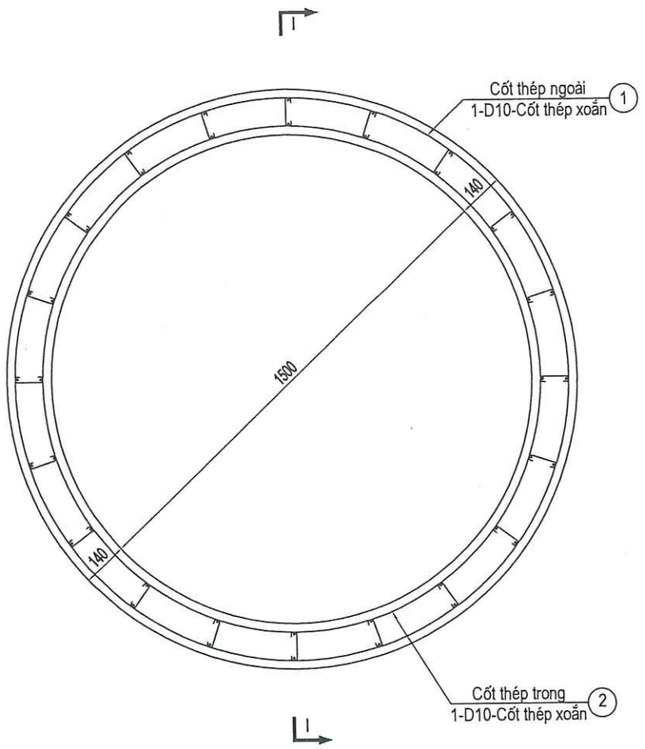

MẶT CẮT I-I

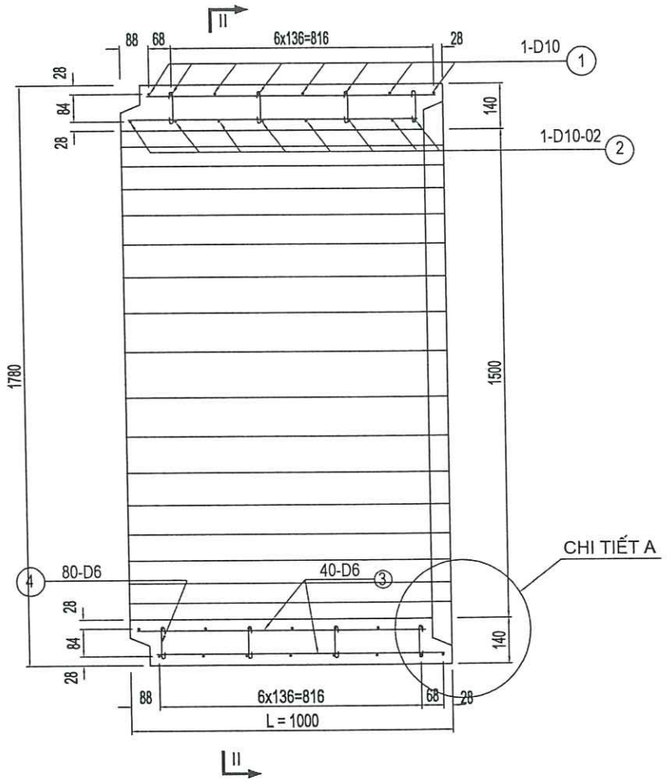

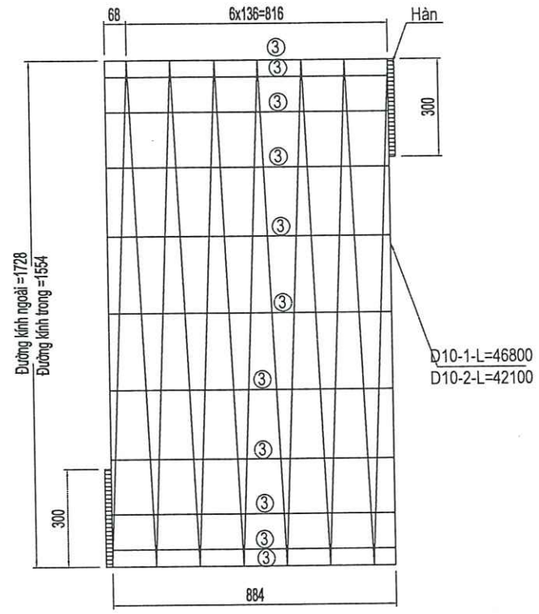

CHI TIẾT A

(Tỷ lệ 1:5)

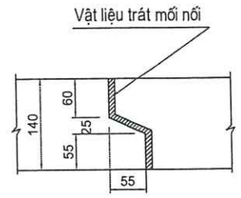

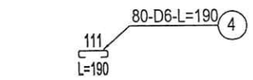

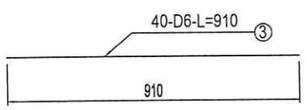

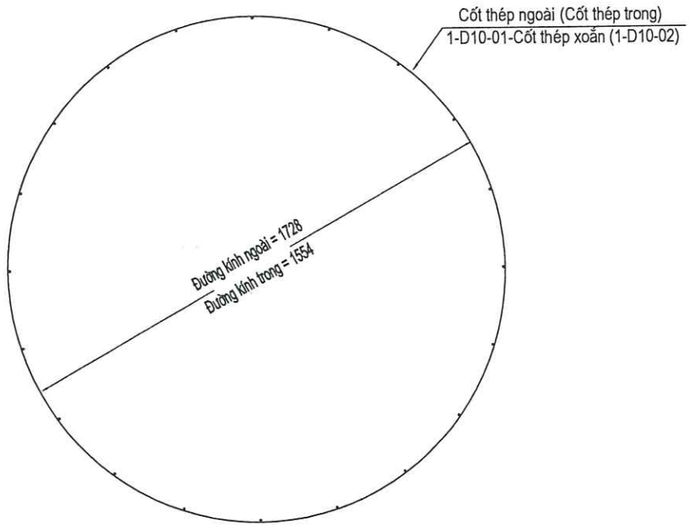

BẢNG KHỐI LƯỢNG VẬT LIỆU

TÊN THANH	ĐƯỜNG KÍNH (mm)	CHIỀU DÀI (mm)	SỐ THANH	TỔNG DÀI (m)	TRỌNG LƯỢNG RIÊNG (kg/m)	TỔNG TRỌNG LƯỢNG (kg)	BÊ TÔNG M250 (m3)
1	D10	46800	1	46.80			
2	D10	42100	1	42.10			
		CỘNG	D10	88.90	0.62	55.20	
3	D6	910	40	36.40			
4	D6	180	80	14.40			
		CỘNG	D6	50.80	0.222	11.30	
TỔNG CỘNG						66.50	0.72

CÔNG TY CP XÂY DỰNG TỔNG HỢP 268

ĐỊA CHỈ: SỐ 21 - NGÕ 02 - ĐƯỜNG NGUYỄN HUY LUNG
KP. ĐỒNG TIẾN - PHƯỜNG TRẦN PHÚ - TỈNH HÀ TĨNH

CHỦ ĐẦU TƯ: ỦY BAN NHÂN DÂN XÃ SƠN GIANG

CÔNG TRÌNH:
SỬA CHỮA ĐƯỜNG GIAO THÔNG THÔN 1 XÃ SƠN GIANG

ĐỊA ĐIỂM XÂY DỰNG: THÔN 1, XÃ SƠN GIANG, TỈNH HÀ TĨNH

GIÁM ĐỐC

CÔNG TY CP XÂY DỰNG TỔNG HỢP 268 - M.S.D.N: 3001292431 - P. TRẦN PHÚ - T. HÀ TĨNH

TÊN BẢN VẼ	CẤU TẠO ỐNG CỐNG - CỐNG TRÒN D=1.50M		
CHỦ NHIỆM DỰ ÁN	KS. DIỆP QUANG TRUNG		BCKT-KT
CHỦ TRÌ THIẾT KẾ	KS. VÕ QUỐC VIỆT		TỶ LỆ:
THIẾT KẾ	KS. ĐÀO HỒNG QUÂN		KHBV:
QUẢN LÝ KỸ THUẬT	KS. TRẦN HUY HOÀNG		NĂM 2026

Cọc K0
Km 0 + 0.00

Đắp nền K95	: 0.00	m2
Đắp K95 dưới KCAD	: 1.05	m2
Đào nền	: 2.58	m2
Đào rãnh	: 0.32	m2
Đánh cấp	: 0.00	m2
Đào đất KTH	: 0.00	m2
Đào Khuôn	: 2.31	m2
Đào mặt cũ	: 0.00	m2
Trồng cỏ	: 0.00	m
L gia cố mái	: 11.96	m

B mặt	: 3.50	m
Bù vênh BT	: 0.00	m2
Bù vênh CPDD	: 0.00	m2
Móng CPDD L2	: 0.53	m2
Đào tc gia cố	: 42.75	m2
Đá hộc xếp chân khay	: 1.00	m2

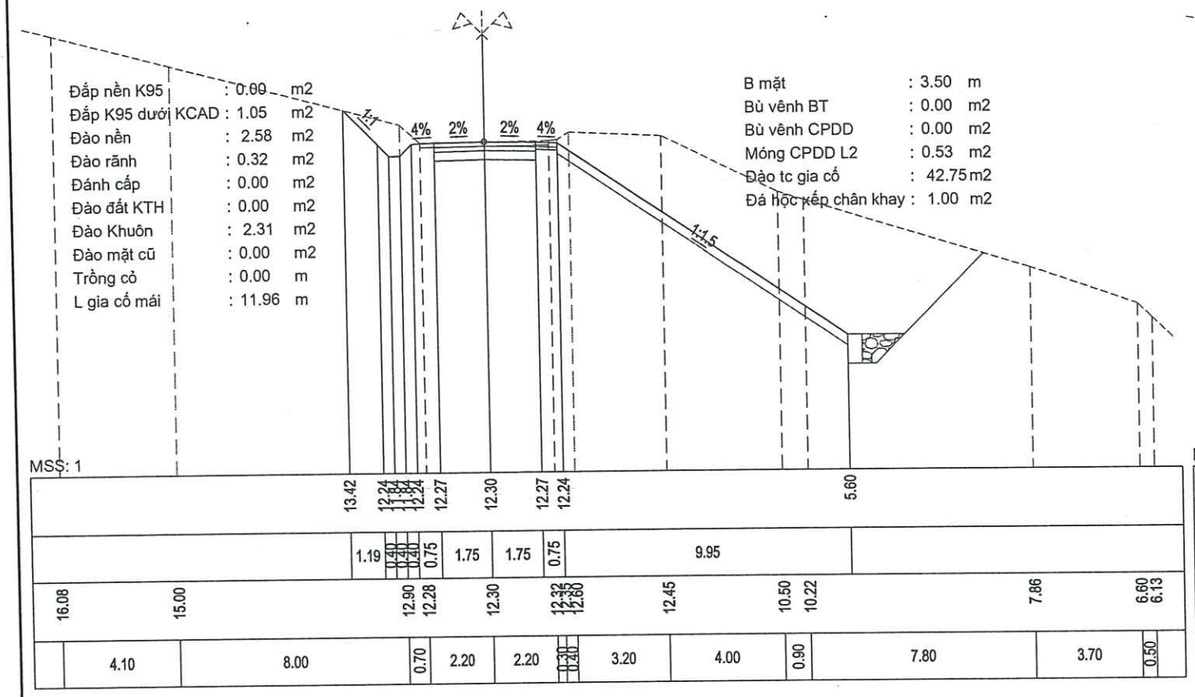

Cọc 1
Km 0 + 16.65

Đắp nền K95	: 0.00	m2
Đắp K95 dưới KCAD	: 1.05	m2
Đào nền	: 3.32	m2
Đào rãnh	: 0.32	m2
Đánh cấp	: 0.00	m2
Đào đất KTH	: 0.00	m2
Đào Khuôn	: 2.14	m2
Đào mặt cũ	: 0.00	m2
Trồng cỏ	: 0.00	m
L gia cố mái	: 11.96	m

B mặt	: 3.50	m
Bù vênh BT	: 0.00	m2
Bù vênh CPDD	: 0.00	m2
Móng CPDD L2	: 0.53	m2
Đào tc gia cố	: 31.81	m2
Đá hộc xếp chân khay	: 1.00	m2

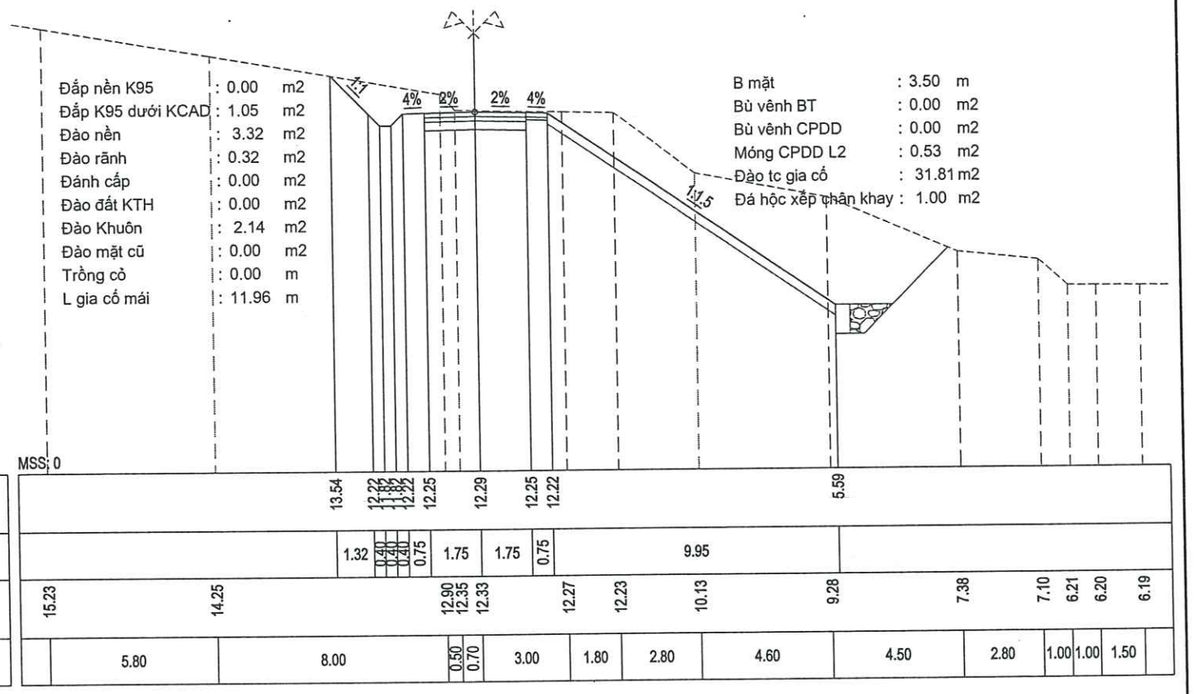

Cọc TD1
Km 0 + 27.49

Đắp nền K95	: 0.00	m2
Đắp K95 dưới KCAD	: 1.05	m2
Đào nền	: 1.32	m2
Đào rãnh	: 0.32	m2
Đánh cấp	: 0.00	m2
Đào đất KTH	: 0.00	m2
Đào Khuôn	: 1.83	m2
Đào mặt cũ	: 0.00	m2
Trồng cỏ	: 0.00	m
L gia cố mái	: 11.96	m

B mặt	: 3.50	m
Bù vênh BT	: 0.00	m2
Bù vênh CPDD	: 0.00	m2
Móng CPDD L2	: 0.53	m2
Đào tc gia cố	: 34.47	m2
Đá hộc xếp chân khay	: 1.00	m2
Đắp tc gia cố	: 8.75	m2

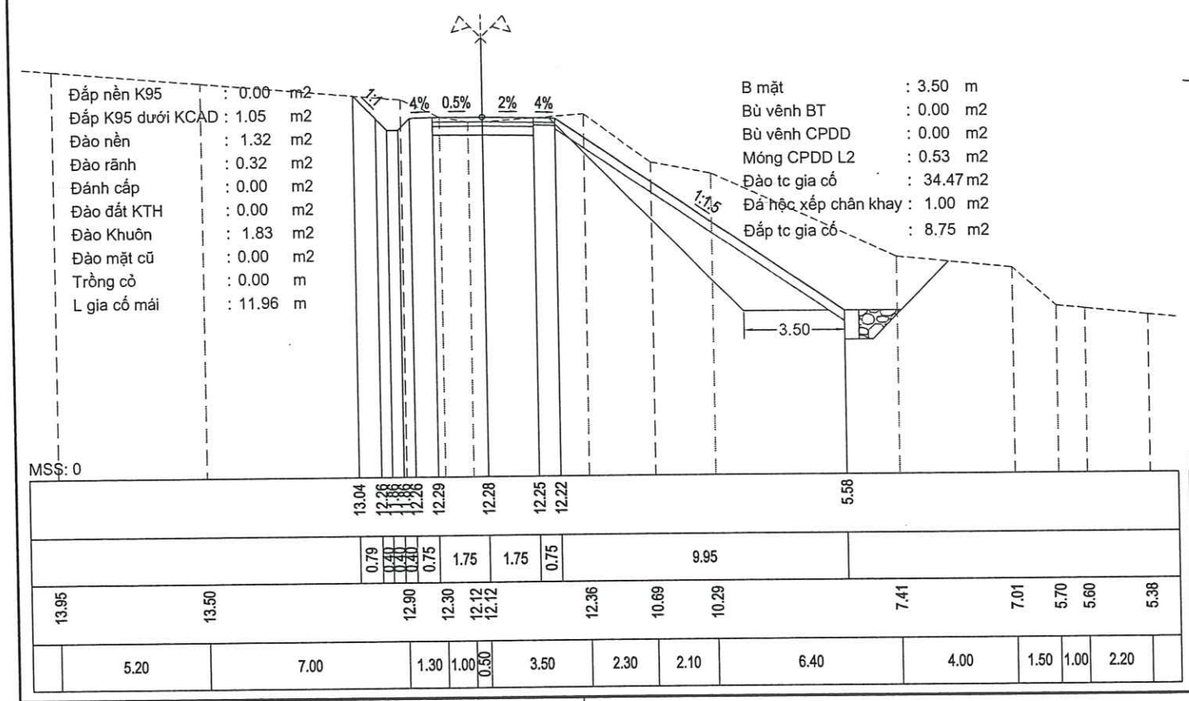

Cọc P1
Km 0 + 34.98

Đắp nền K95	: 0.38	m2
Đắp K95 dưới KCAD	: 1.05	m2
Đào nền	: 0.00	m2
Đào rãnh	: 0.00	m2
Đánh cấp	: 0.00	m2
Đào đất KTH	: 1.16	m2
Đào Khuôn	: 0.60	m2
Đào mặt cũ	: 0.00	m2
Trồng cỏ	: 0.00	m
L gia cố mái	: 11.96	m

B mặt	: 3.50	m
Bù vênh BT	: 0.00	m2
Bù vênh CPDD	: 0.00	m2
Móng CPDD L2	: 0.53	m2
Đào tc gia cố	: 30.07	m2
Đá hộc xếp chân khay	: 1.00	m2
Đắp tc gia cố	: 8.75	m2

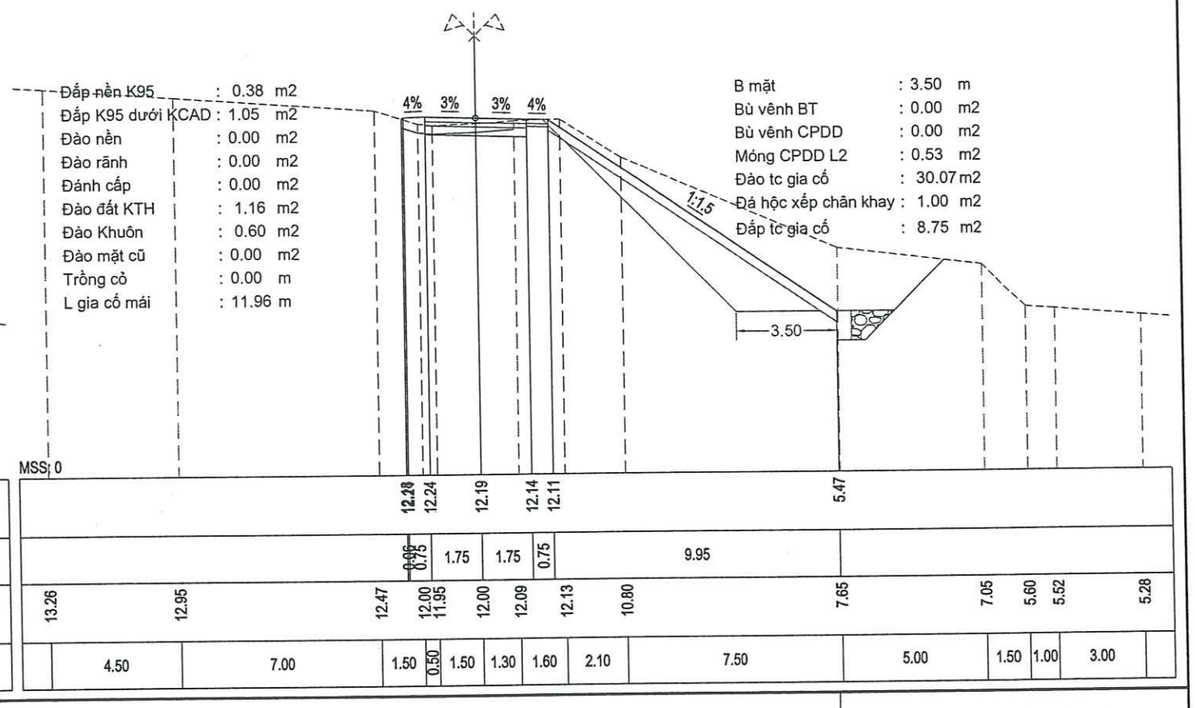

CHỦ ĐẦU TƯ

ỦY BAN NHÂN DÂN XÃ SƠN GIANG, TỈNH HÀ TĨNH

CÔNG TY CP XÂY DỰNG TỔNG HỢP 268
ĐỊA CHỈ: SỐ 21 - NGÕ 02 - ĐƯỜNG NGUYỄN HUY LUNG
SĐT: 0919 779 113 - 0919 312 268

CÔNG TRÌNH

SỬA CHỮA ĐƯỜNG GIAO THÔNG THÔN 1 XÃ SƠN GIANG

ĐỊA ĐIỂM: THÔNG 1 - XÃ SƠN GIANG - TỈNH HÀ TĨNH

(BÁO CÁO KINH TẾ KỸ THUẬT)

TRẮC NGANG THIẾT KẾ TUYẾN 2

Tỷ lệ:	Lần xuất bản:.....
Bản vẽ số:.....	Mã số:2026 - BCKTKT-SG

Cọc TC1
Km 0 + 42.47

Đắp nền K95	: 0.72	m2
Đắp K95 dưới KCAD	: 1.05	m2
Đào nền	: 0.00	m2
Đào rãnh	: 0.00	m2
Đánh cấp	: 0.00	m2
Đào đất KTH	: 1.10	m2
Đào Khuôn	: 0.72	m2
Đào mặt cũ	: 0.00	m2
Trồng cỏ	: 0.00	m
L gia cố mái	: 11.43	m

B mặt	: 3.50	m
Bù vênh BT	: 0.00	m2
Bù vênh CPDD	: 0.00	m2
Móng CPDD L2	: 0.53	m2
Đào tc gia cố	: 23.54	m2
Đá hộc xếp chân khay	: 1.00	m2
Đắp tc gia cố	: 8.75	m2

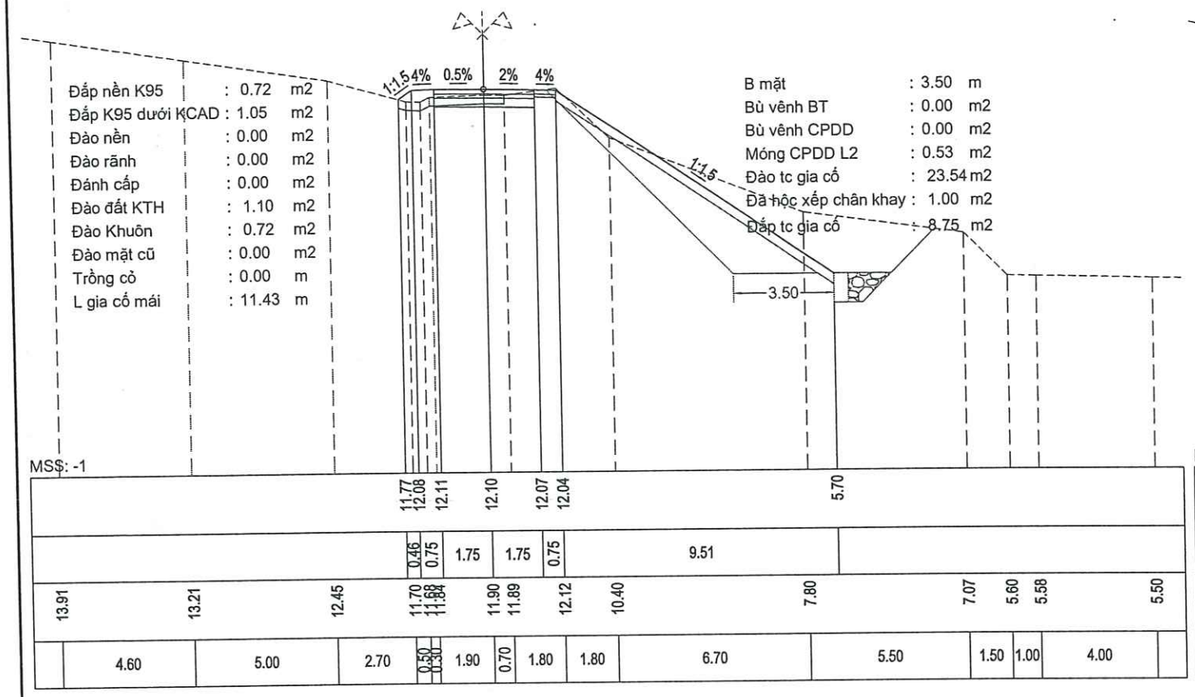

Cọc 2
Km 0 + 63.21

Đắp nền K95	: 0.65	m2
Đắp K95 dưới KCAD	: 0.15	m2
Đào nền	: 0.00	m2
Đào rãnh	: 0.00	m2
Đánh cấp	: 0.27	m2
Đào đất KTH	: 0.20	m2
Đào Khuôn	: 0.15	m2
Đào mặt cũ	: 0.00	m2
Trồng cỏ	: 0.00	m
L gia cố mái	: 11.43	m

B mặt	: 3.50	m
Bù vênh BT	: 0.05	m2
Bù vênh CPDD	: 0.00	m2
Móng CPDD L2	: 0.08	m2
Đào tc gia cố	: 12.96	m2
Đá hộc xếp chân khay	: 1.00	m2

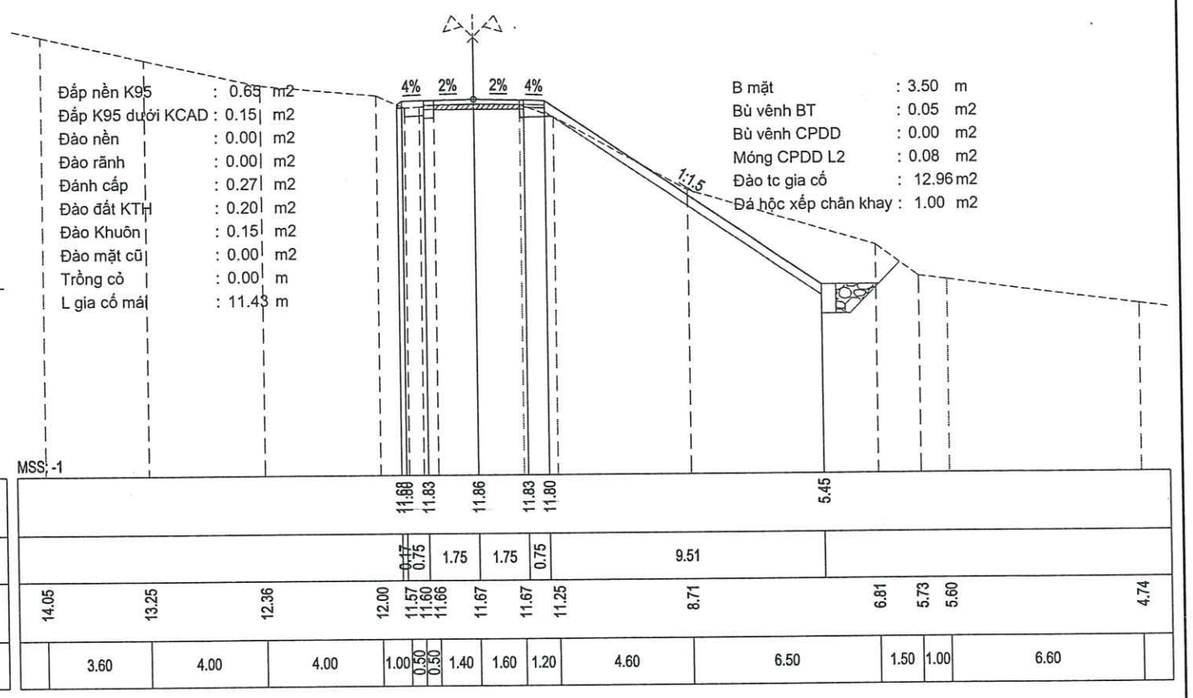

Cọc TD2
Km 0 + 76.14

Đắp nền K95	: 0.43	m2
Đắp K95 dưới KCAD	: 0.15	m2
Đào nền	: 0.00	m2
Đào rãnh	: 0.00	m2
Đánh cấp	: 0.00	m2
Đào đất KTH	: 0.49	m2
Đào Khuôn	: 0.04	m2
Đào mặt cũ	: 0.00	m2
Trồng cỏ	: 0.00	m
L gia cố mái	: 11.43	m

B mặt	: 3.75	m
Bù vênh BT	: 0.20	m2
Bù vênh CPDD	: 0.00	m2
Móng CPDD L2	: 0.08	m2
Đào tc gia cố	: 38.76	m2
Đá hộc xếp chân khay	: 1.00	m2

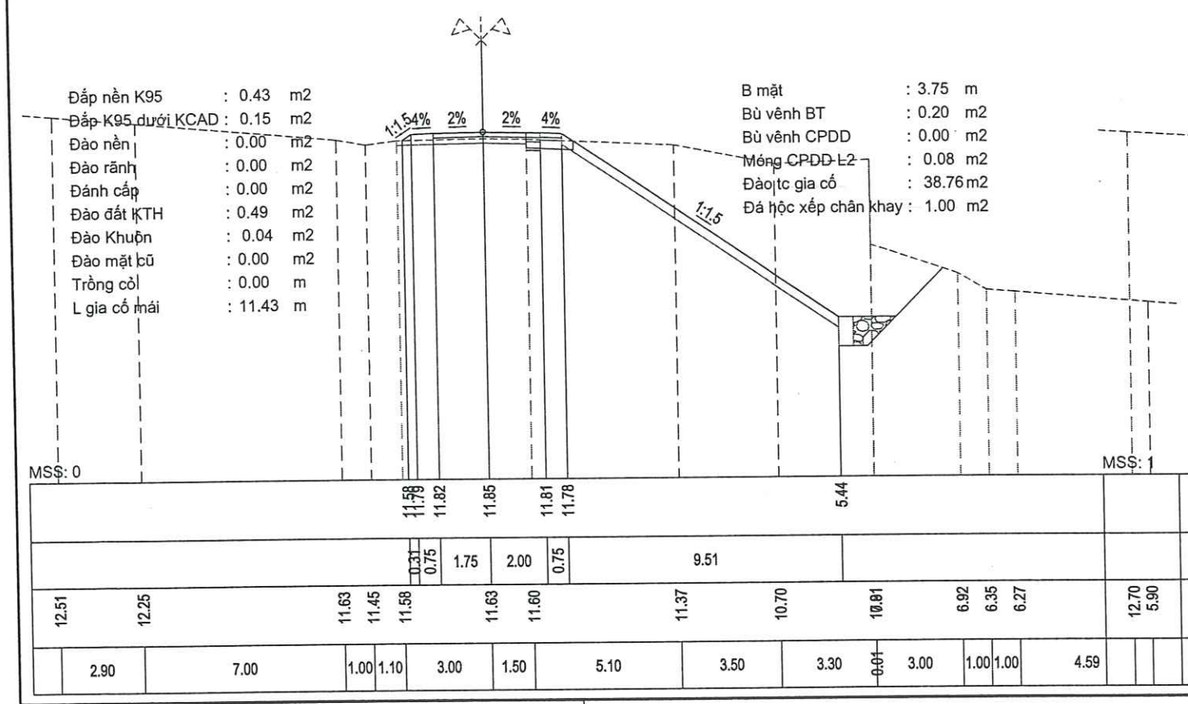

Cọc P2
Km 0 + 81.44

Đắp nền K95	: 0.15	m2
Đắp K95 dưới KCAD	: 0.00	m2
Đào nền	: 0.00	m2
Đào rãnh	: 0.00	m2
Đánh cấp	: 0.00	m2
Đào đất KTH	: 0.00	m2
Đào Khuôn	: 0.00	m2
Đào mặt cũ	: 0.08	m2
Trồng cỏ	: 0.00	m
L gia cố mái	: 9.91	m

B mặt	: 6.50	m
Bù vênh BT	: 0.15	m2
Bù vênh CPDD	: 0.00	m2
Móng CPDD L2	: 0.00	m2
Đào tc gia cố	: 16.70	m2
Đá hộc xếp chân khay	: 1.00	m2

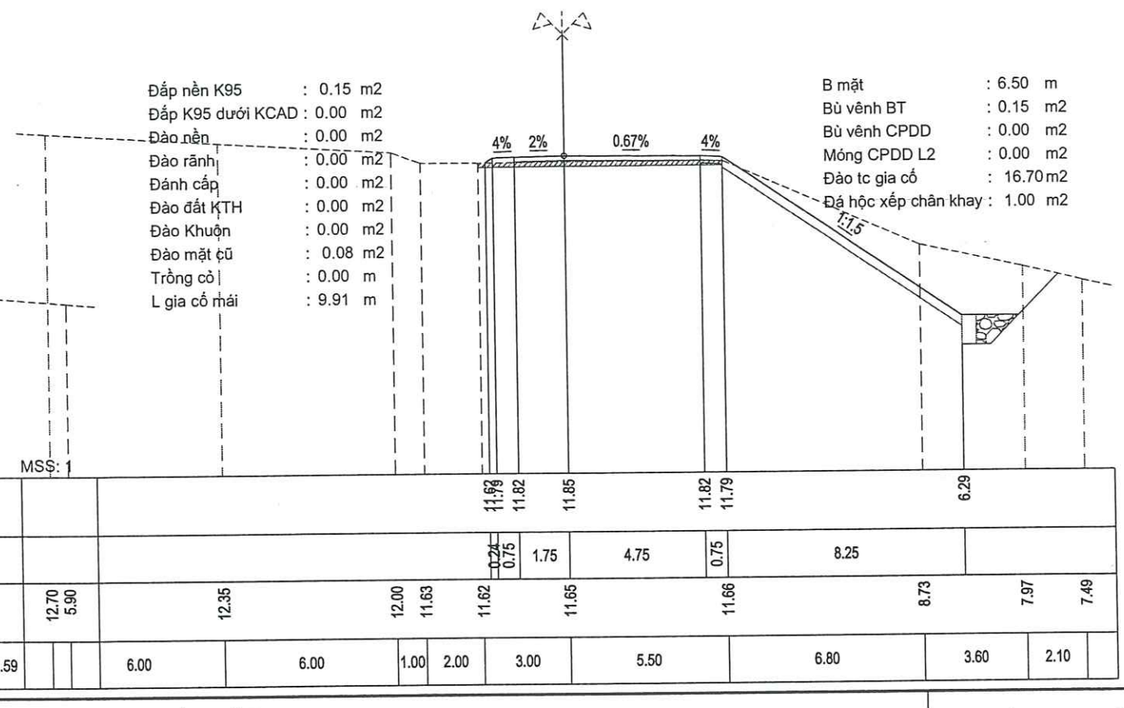

CHỦ ĐẦU TƯ

ỦY BAN NHÂN DÂN XÃ SƠN GIANG, TỈNH HÀ TĨNH

CÔNG TY CP XÂY DỰNG TỔNG HỢP 268
ĐỊA CHỈ: SỐ 21 - NGÕ 02 - ĐƯỜNG NGUYỄN HUY LUNG
SĐT: 0919 779 113 - 0919 312 268

CÔNG TRÌNH

SỬA CHỮA ĐƯỜNG GIAO THÔNG THÔN 1 XÃ SƠN GIANG

ĐỊA ĐIỂM: THÔNG 1 - XÃ SƠN GIANG - TỈNH HÀ TĨNH

(BÁO CÁO KINH TẾ KỸ THUẬT)

TRẮC NGANG THIẾT KẾ TUYẾN 2

Tỷ lệ:	Lần xuất bản:.....
Bản vẽ số:.....	Mã số:2026 - BCKTKT-SG

Cọc TC2
Km 0 + 86.73

Đắp nền K95	: 0.16	m2
Đắp K95 dưới KCAD	: 0.00	m2
Đào nền	: 0.00	m2
Đào rãnh	: 0.00	m2
Đánh cấp	: 0.00	m2
Đào đất KTH	: 0.00	m2
Đào Khuôn	: 0.00	m2
Đào mặt dũ	: 0.00	m2
Trồng cỏ	: 0.00	m
L gia cố mái	: 9.24	m

B mặt	: 3.50	m
Bù vênh BT	: 0.27	m2
Bù vênh CPDD	: 0.00	m2
Móng CPDD L2	: 0.00	m2
Đào tc gia cố	: 10.72	m2
Đá hộc xếp chân khay	: 1.00	m2
Đắp tc gia cố taluy	: 11.24	m2

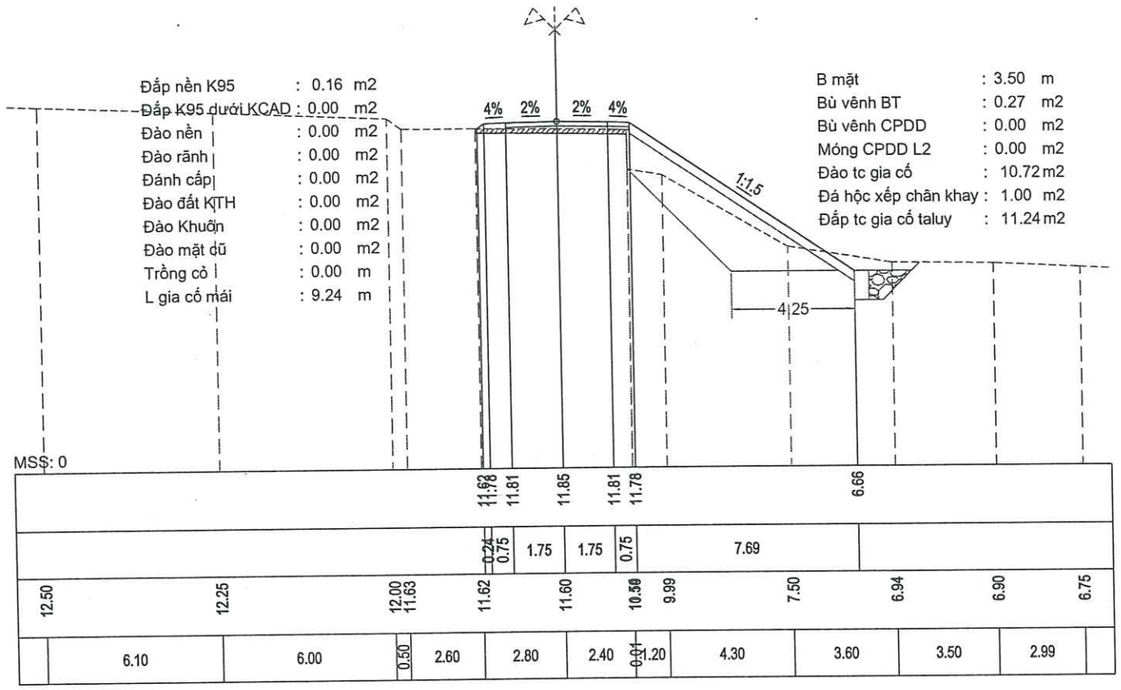

Cọc TD3
Km 0 + 87.57

Đắp nền K95	: 0.17	m2
Đắp K95 dưới KCAD	: 0.00	m2
Đào nền	: 0.00	m2
Đào rãnh	: 0.00	m2
Đánh cấp	: 0.00	m2
Đào đất KTH	: 0.00	m2
Đào Khuôn	: 0.00	m2
Đào mặt dũ	: 0.00	m2
Trồng cỏ	: 0.00	m
L gia cố mái	: 9.24	m

B mặt	: 3.50	m
Bù vênh BT	: 0.28	m2
Bù vênh CPDD	: 0.00	m2
Móng CPDD L2	: 0.00	m2
Đào tc gia cố	: 10.72	m2
Đá hộc xếp chân khay	: 1.00	m2
Đắp tc gia cố taluy	: 11.24	m2

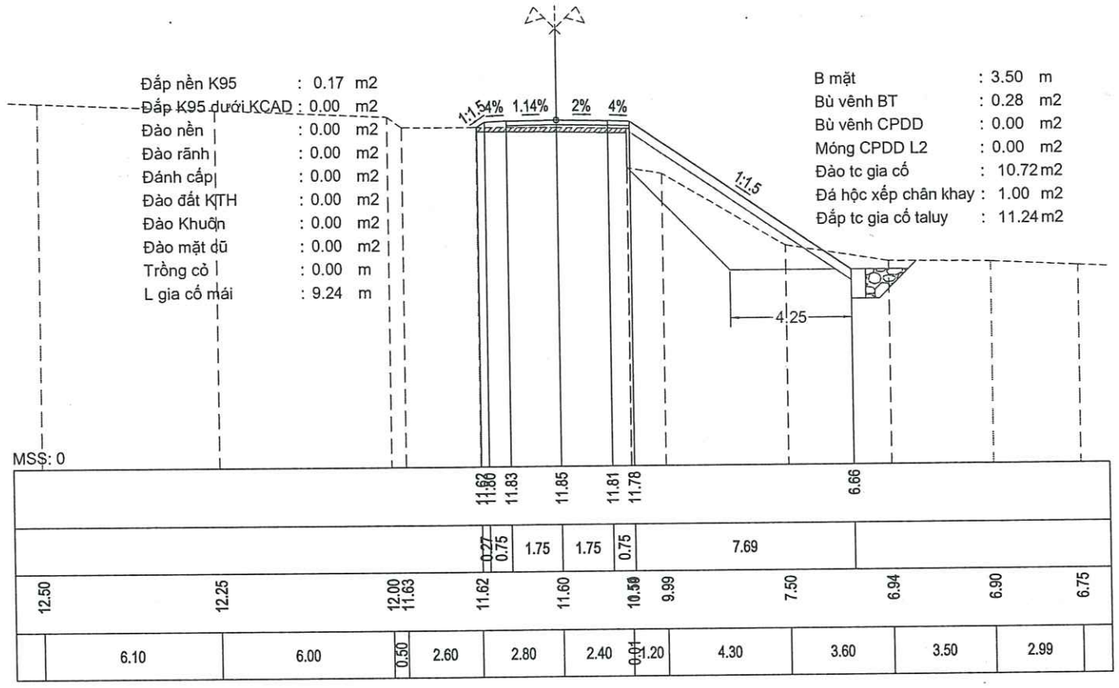

Cọc P3
Km 0 + 94.51

Đắp nền K95	: 0.16	m2
Đắp K95 dưới KCAD	: 1.05	m2
Đào nền	: 0.00	m2
Đào rãnh	: 0.00	m2
Đánh cấp	: 0.33	m2
Đào đất KTH	: 0.05	m2
Đào Khuôn	: 1.28	m2
Đào mặt cũ	: 0.63	m2
Trồng cỏ	: 0.00	m
L gia cố mái	: 9.24	m

B mặt	: 3.50	m
Bù vênh BT	: 0.00	m2
Bù vênh CPDD	: 0.00	m2
Móng CPDD L2	: 0.53	m2
Đào tc gia cố	: 14.27	m2
Đá hộc xếp chân khay	: 1.00	m2
Đắp tc gia cố taluy	: 9.46	m2

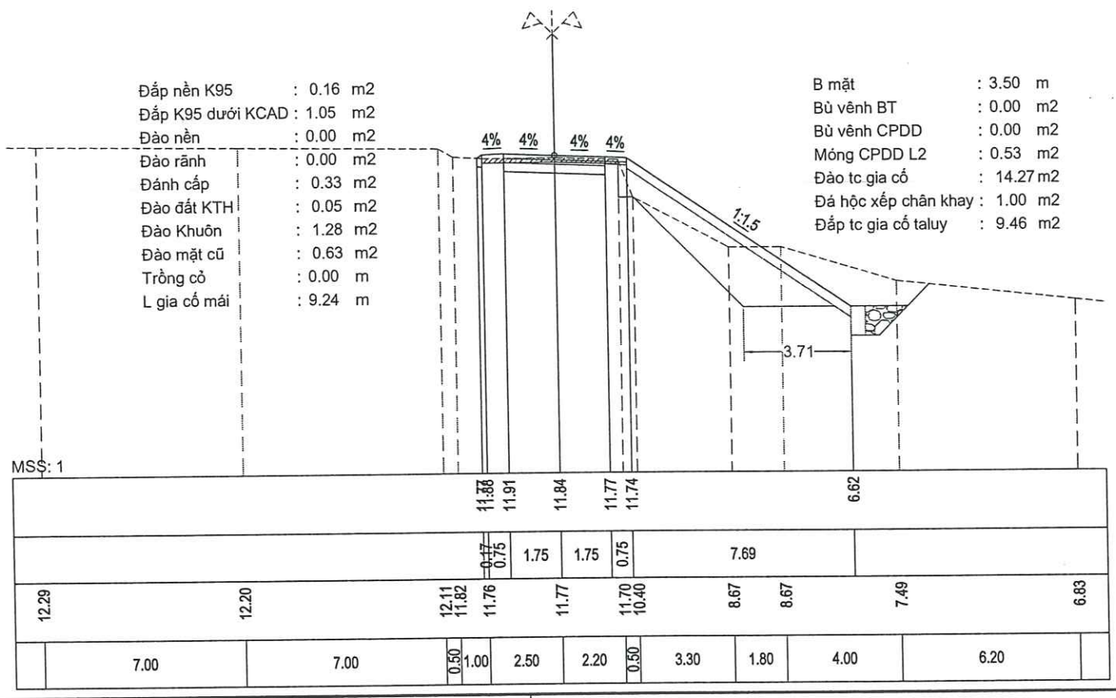

Cọc TC3
Km 0 + 101.44

Đắp nền K95	: 0.00	m2
Đắp K95 dưới KCAD	: 0.00	m2
Đào nền	: 0.00	m2
Đào rãnh	: 0.00	m2
Đánh cấp	: 1.52	m2
Đào đất KTH	: 0.00	m2
Đào Khuôn	: 0.04	m2
Đào mặt cũ	: 0.06	m2
Trồng cỏ	: 0.00	m
L gia cố mái	: 9.24	m

B mặt	: 0.00	m
Bù vênh BT	: 0.00	m2
Bù vênh CPDD	: 0.00	m2
Móng CPDD L2	: 0.00	m2
Đào tc gia cố	: 11.55	m2
Đá hộc xếp chân khay	: 1.00	m2
Đắp tc gia cố taluy	: 7.77	m2

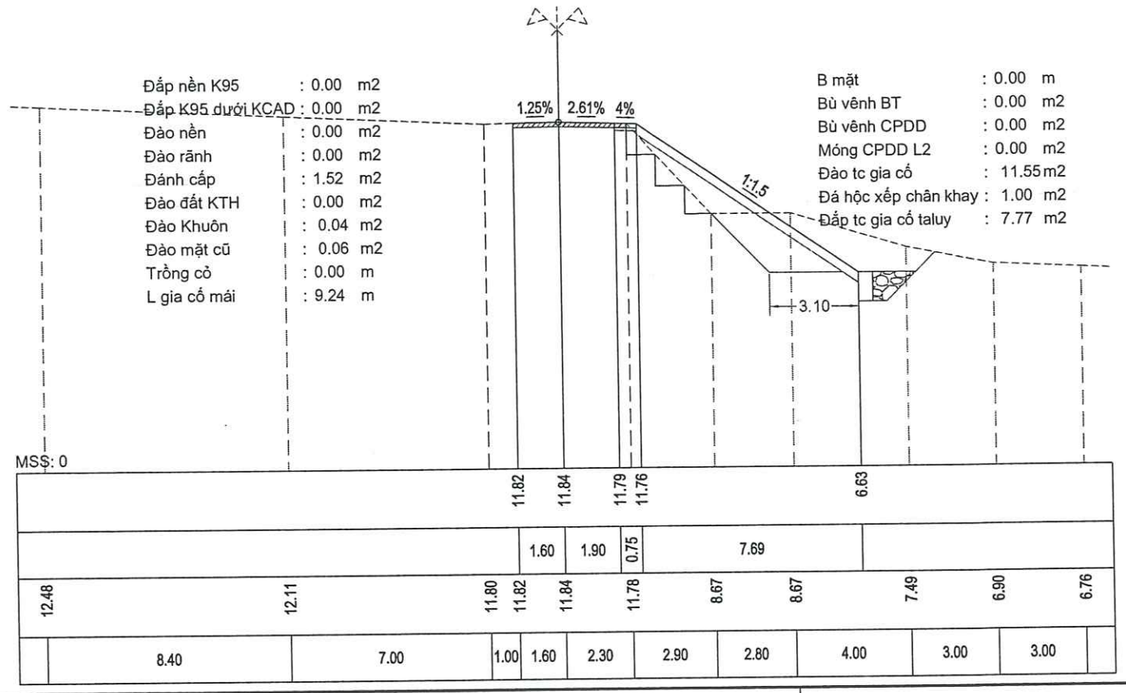

CHỦ ĐẦU TƯ

ỦY BAN NHÂN DÂN XÃ SƠN GIANG, TỈNH HÀ TĨNH

CÔNG TY CP XÂY DỰNG TỔNG HỢP 268
ĐỊA CHỈ: SỐ 21 - NGÕ 02 - ĐƯỜNG NGUYỄN HUY LUNG
SĐT: 0919 779 113 - 0919 312 268

CÔNG TRÌNH

SỬA CHỮA ĐƯỜNG GIAO THÔNG THÔN 1 XÃ SƠN GIANG

ĐỊA ĐIỂM: THÔNG 1 - XÃ SƠN GIANG - TỈNH HÀ TĨNH

(BÁO CÁO KINH TẾ KỸ THUẬT)

TRẮC NGANG THIẾT KẾ TUYẾN 2

Tỷ lệ:	Lần xuất bản:.....
Bản vẽ số:.....	Mã số:2026 - BCKTKT-SG

Cọc 3
Km 0 + 120.00

Đắp nền K95	: 0.04	m2
Đắp K95 dưới KCAD	: 0.00	m2
Đào nền	: 0.00	m2
Đào rãnh	: 1.27	m2
Đánh cấp	: 1.56	m2
Đào đất KTH	: 0.41	m2
Đào Khuôn	: 0.04	m2
Đào mặt cũ	: 0.00	m2
Trồng cỏ	: 0.00	m
L gia cố mái	: 9.24	m

B mặt	: 0.00	m
Bù vênh BT	: 0.00	m2
Bù vênh CPDD	: 0.00	m2
Móng CPDD L2	: 0.00	m2
Đào tc gia cố	: 5.56	m2
Đá hộc xếp chân khay	: 1.00	m2
Đắp tc gia cố taluy	: 0.61	m2

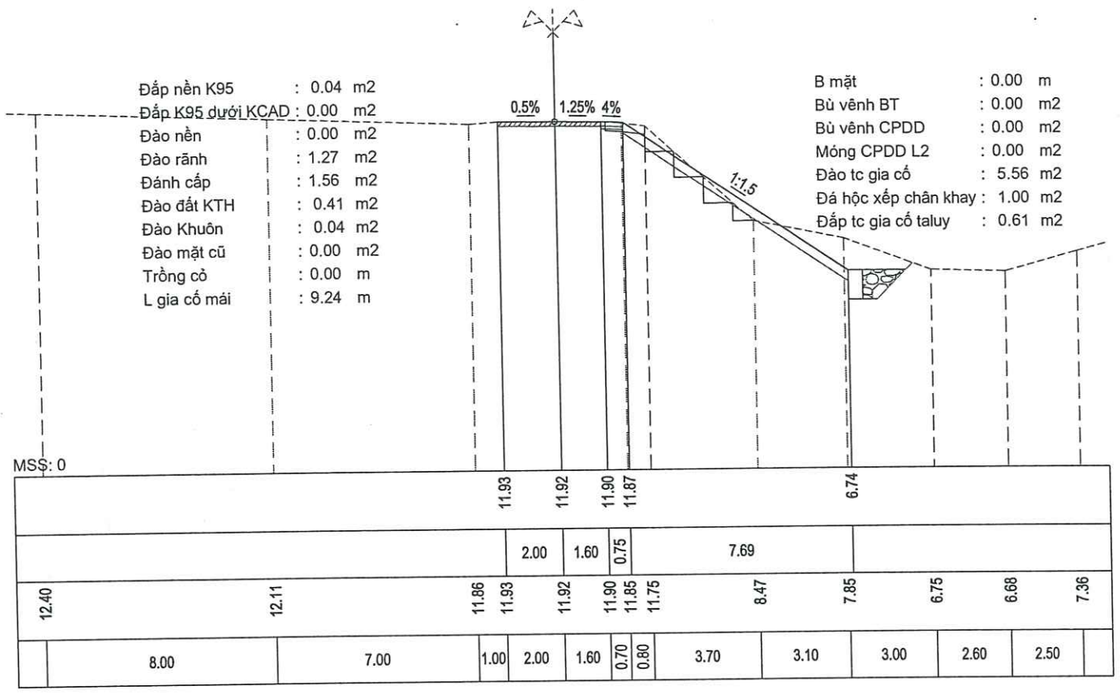

Cọc TD4
Km 0 + 138.07

Đắp nền K95	: 0.03	m2
Đắp K95 dưới KCAD	: 0.00	m2
Đào nền	: 0.00	m2
Đào rãnh	: 0.00	m2
Đánh cấp	: 1.19	m2
Đào đất KTH	: 0.17	m2
Đào Khuôn	: 0.06	m2
Đào mặt cũ	: 0.00	m2
Trồng cỏ	: 0.00	m
L gia cố mái	: 7.91	m

B mặt	: 0.00	m
Bù vênh BT	: 0.00	m2
Bù vênh CPDD	: 0.00	m2
Móng CPDD L2	: 0.00	m2
Đào tc gia cố	: 9.08	m2
Đá hộc xếp chân khay	: 1.00	m2
Đắp tc gia cố taluy	: 4.73	m2

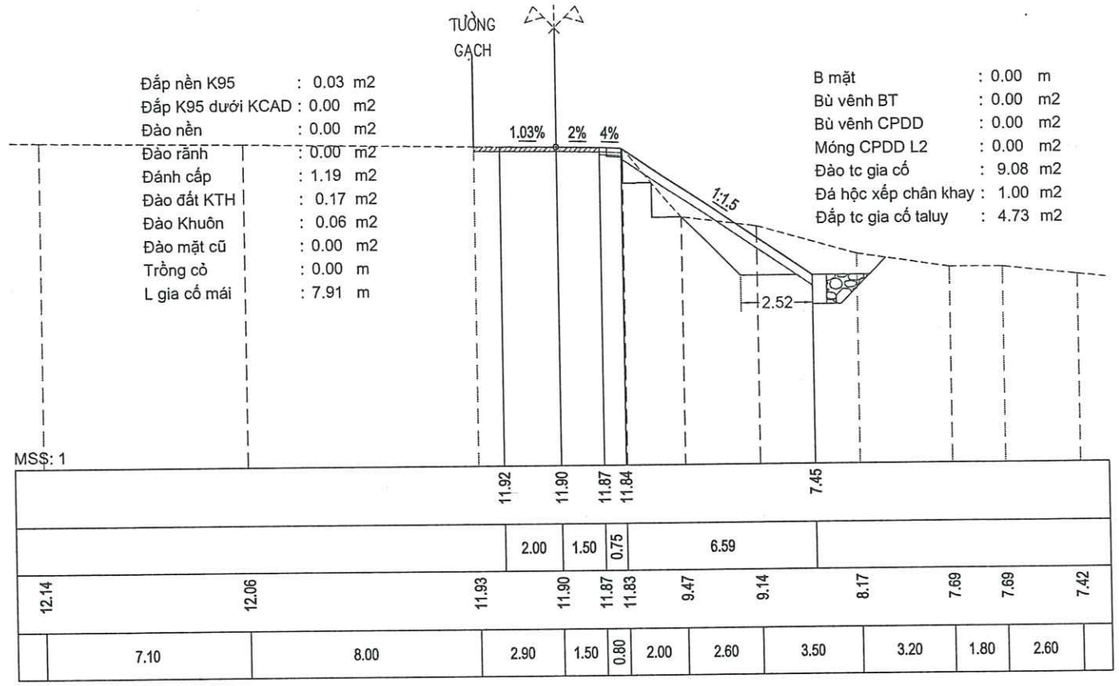

Cọc 4
Km 0 + 140.98

Đắp nền K95	: 0.00	m2
Đắp K95 dưới KCAD	: 0.00	m2
Đào nền	: 0.00	m2
Đào rãnh	: 0.00	m2
Đánh cấp	: 1.39	m2
Đào đất KTH	: 0.00	m2
Đào Khuôn	: 0.03	m2
Đào mặt cũ	: 0.05	m2
Trồng cỏ	: 0.00	m
L gia cố mái	: 7.91	m

B mặt	: 0.00	m
Bù vênh BT	: 0.00	m2
Bù vênh CPDD	: 0.00	m2
Móng CPDD L2	: 0.00	m2
Đào tc gia cố	: 8.21	m2
Đá hộc xếp chân khay	: 1.00	m2
Đắp tc gia cố taluy	: 4.02	m2

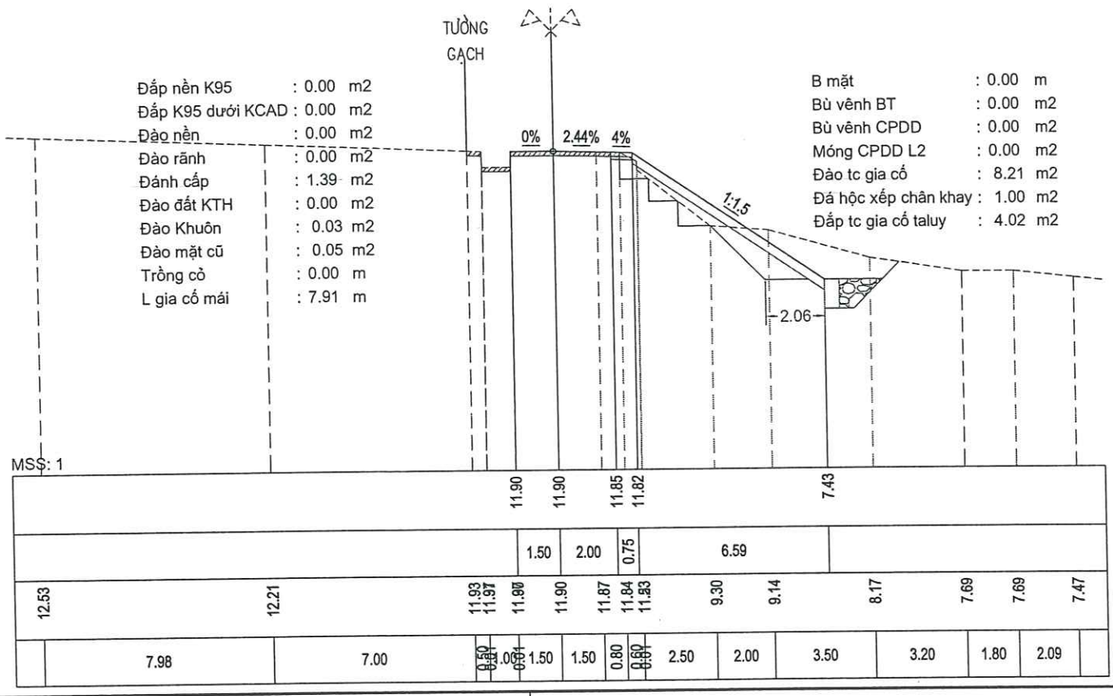

Cọc P4
Km 0 + 147.31

Đắp nền K95	: -0.00	m2
Đắp K95 dưới KCAD	: 0.00	m2
Đào nền	: 0.03	m2
Đào rãnh	: 0.00	m2
Đánh cấp	: 0.00	m2
Đào đất KTH	: 0.00	m2
Đào Khuôn	: 0.00	m2
Đào mặt cũ	: 0.00	m2
Trồng cỏ	: 0.00	m
L gia cố mái	: 7.91	m

B mặt	: 0.00	m
Bù vênh BT	: 0.00	m2
Bù vênh CPDD	: 0.00	m2
Móng CPDD L2	: 0.00	m2
Đào tc gia cố	: 17.41	m2
Đá hộc xếp chân khay	: 1.00	m2

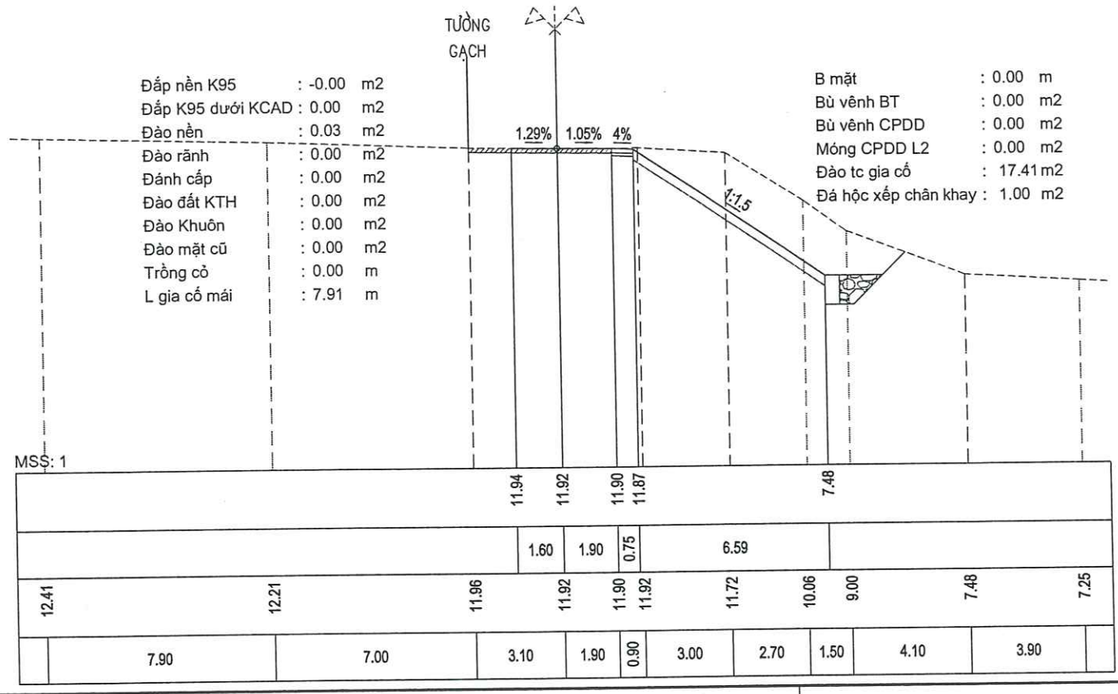

CHỦ ĐẦU TƯ

ỦY BAN NHÂN DÂN XÃ SƠN GIANG, TỈNH HÀ TĨNH

CÔNG TY CP XÂY DỰNG TỔNG HỢP 268
ĐỊA CHỈ: SỐ 21 - NGÕ 02 - ĐƯỜNG NGUYỄN HUY LUNG
SĐT: 0919 779 113 - 0919 312 268

CÔNG TRÌNH

SỬA CHỮA ĐƯỜNG GIAO THÔNG THÔN 1 XÃ SƠN GIANG

ĐỊA ĐIỂM: THÔNG 1 - XÃ SƠN GIANG - TỈNH HÀ TĨNH

(BÁO CÁO KINH TẾ KỸ THUẬT)

TRẮC NGANG THIẾT KẾ TUYẾN 2

Tỷ lệ:	Lần xuất bản:.....
Bản vẽ số:.....	Mã số:2026 - BCKTKT-SG

Cọc TC4
Km 0 + 156.55

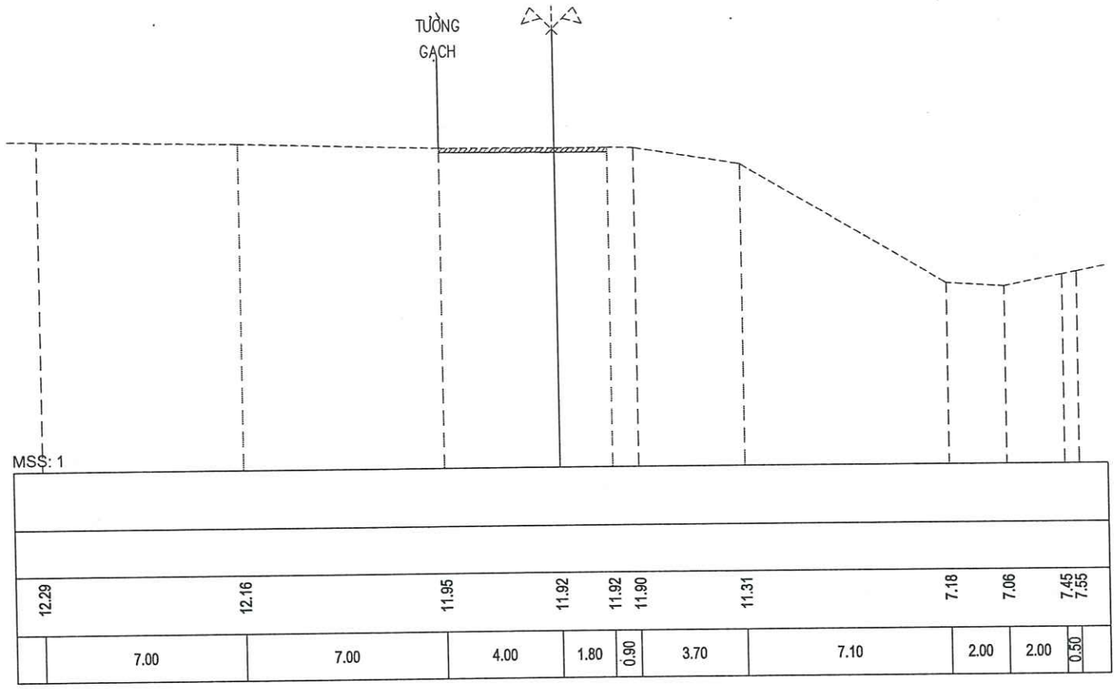

Cọc 5
Km 0 + 170.05

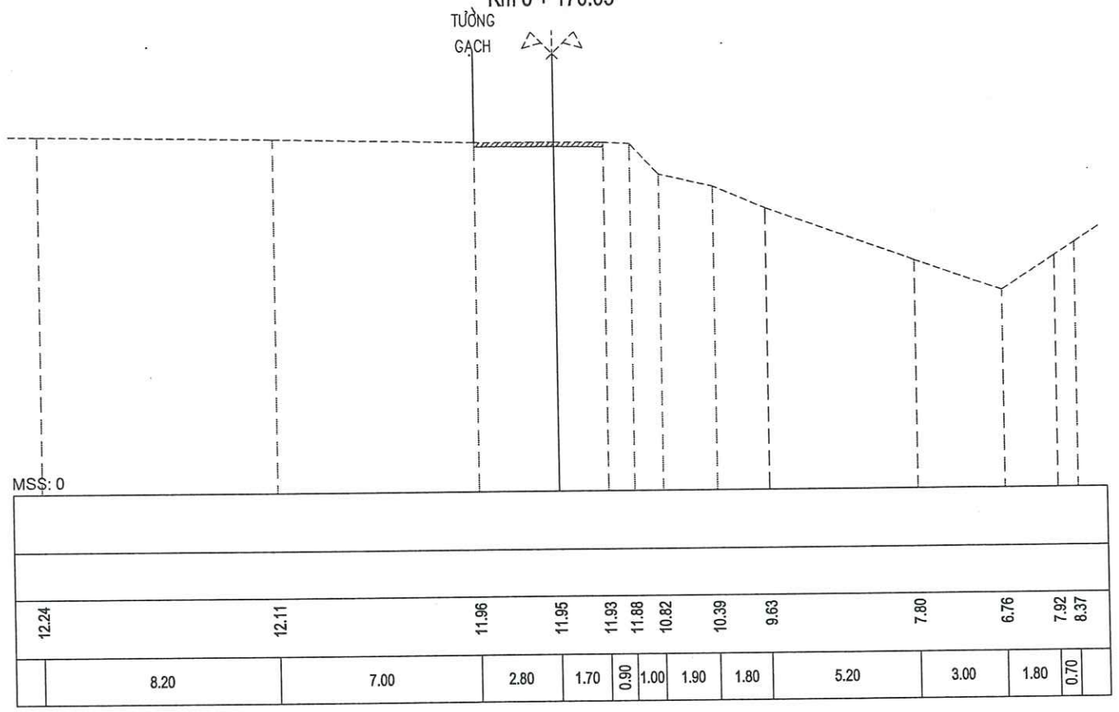

Cọc TD5
Km 0 + 183.56

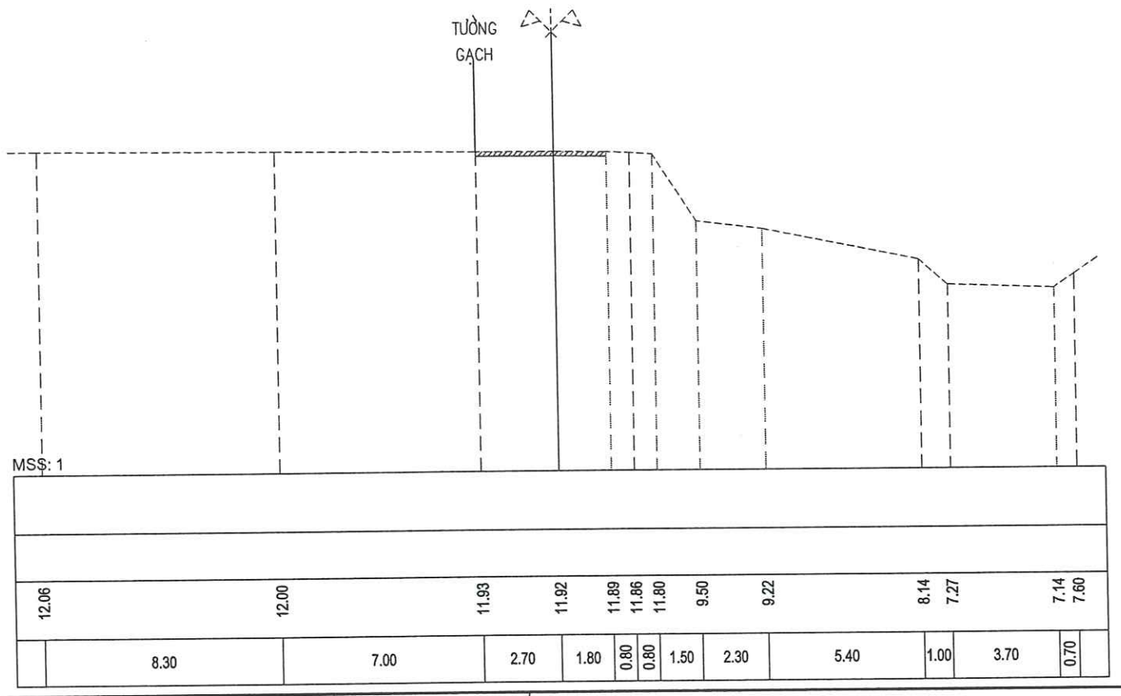

Cọc P5
Km 0 + 197.22

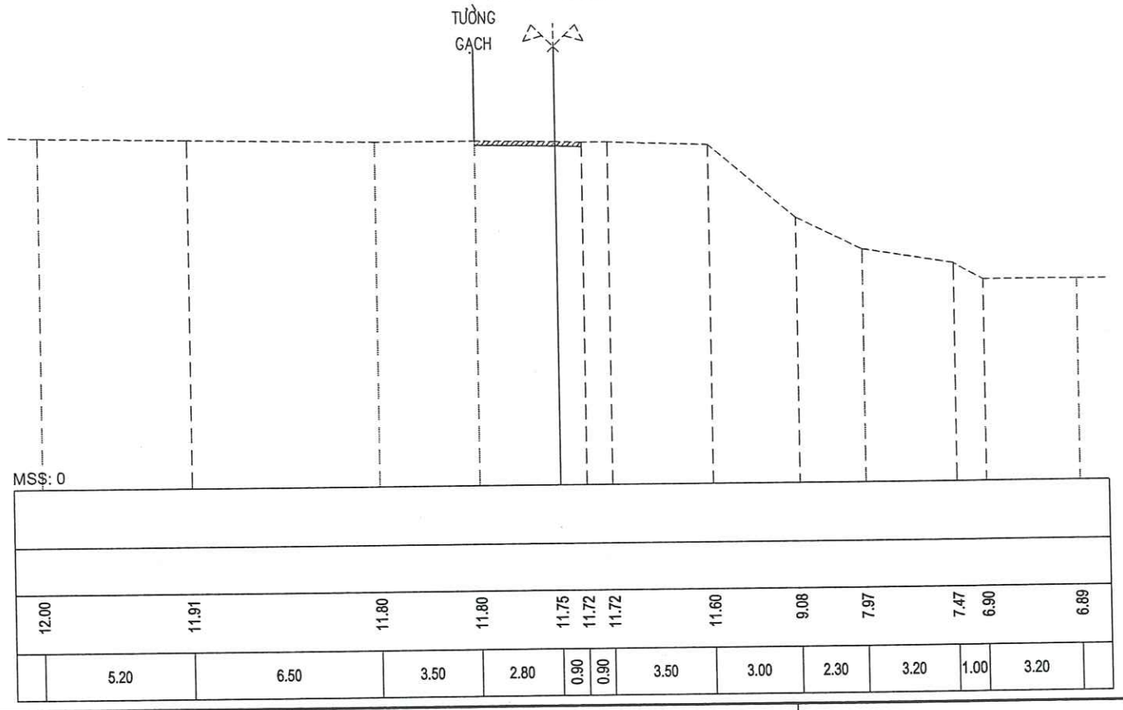

CHỦ ĐẦU TƯ ỦY BAN NHÂN DÂN XÃ SƠN GIANG, TỈNH HÀ TĨNH	**CÔNG TRÌNH** **SỬA CHỮA ĐƯỜNG GIAO THÔNG THÔN 1 XÃ SƠN GIANG** ĐỊA ĐIỂM: THÔNG 1 - XÃ SƠN GIANG - TỈNH HÀ TĨNH (BÁO CÁO KINH TẾ KỸ THUẬT)	**TRẮC NGANG THIẾT KẾ TUYẾN 2**
CÔNG TY CP XÂY DỰNG TỔNG HỢP 268 ĐỊA CHỈ: SỐ 21 - NGÕ 02 - ĐƯỜNG NGUYỄN HUY LUNG SĐT: 0919 779 113 - 0919 312 268		Tỷ lệ: / Lần xuất bản:.....
		Bản vẽ số:..... / Mã số:2026 - BCKTKT-SG

Cọc TC5
Km 0 + 210.89

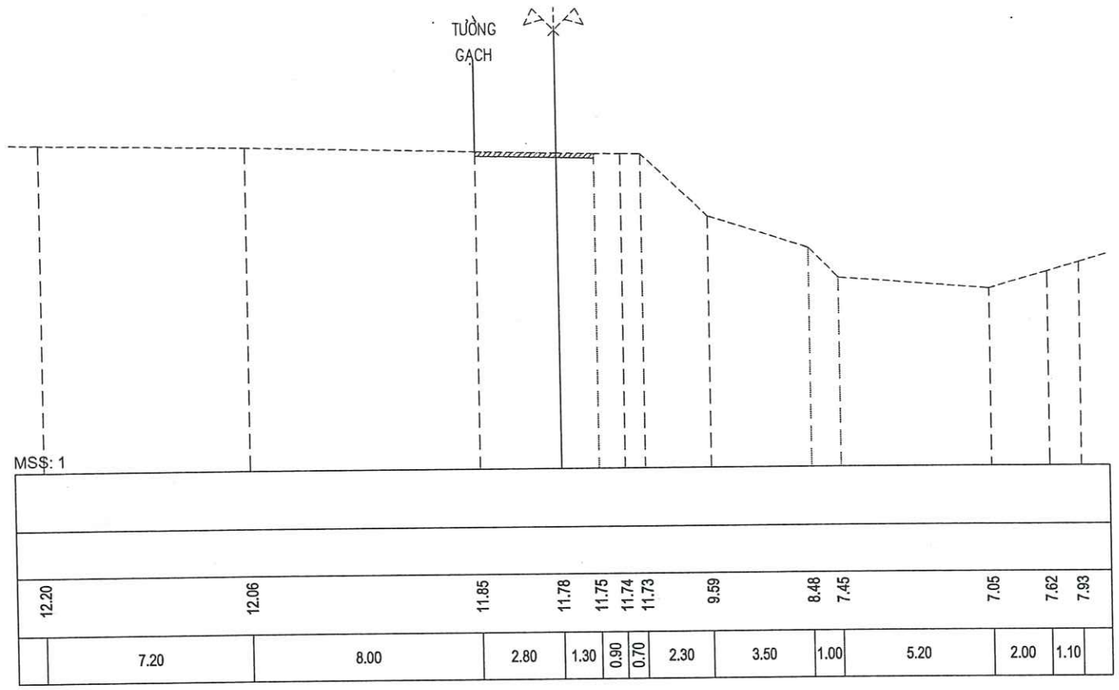

Cọc 6
Km 0 + 227.11

Đắp nền K95	: 0.00	m2
Đắp K95 dưới KCAD	: 0.00	m2
Đào nền	: 0.00	m2
Đào rãnh	: 0.00	m2
Đánh cấp	: 0.00	m2
Đào đất KTH	: 0.00	m2
Đào Khuôn	: 0.00	m2
Đào mặt cũ	: 0.00	m2
Trồng cỏ	: 0.00	m
L gia cố mái	: 0.00	m

B mặt	: 0.00	m
Bù vênh BT	: 0.00	m2
Bù vênh CPDD	: 0.00	m2
Móng CPDD L2	: 0.00	m2
Đào tc gia cố	: 0.00	m2
Đá hộc xếp chân khay	: 0.00	m2

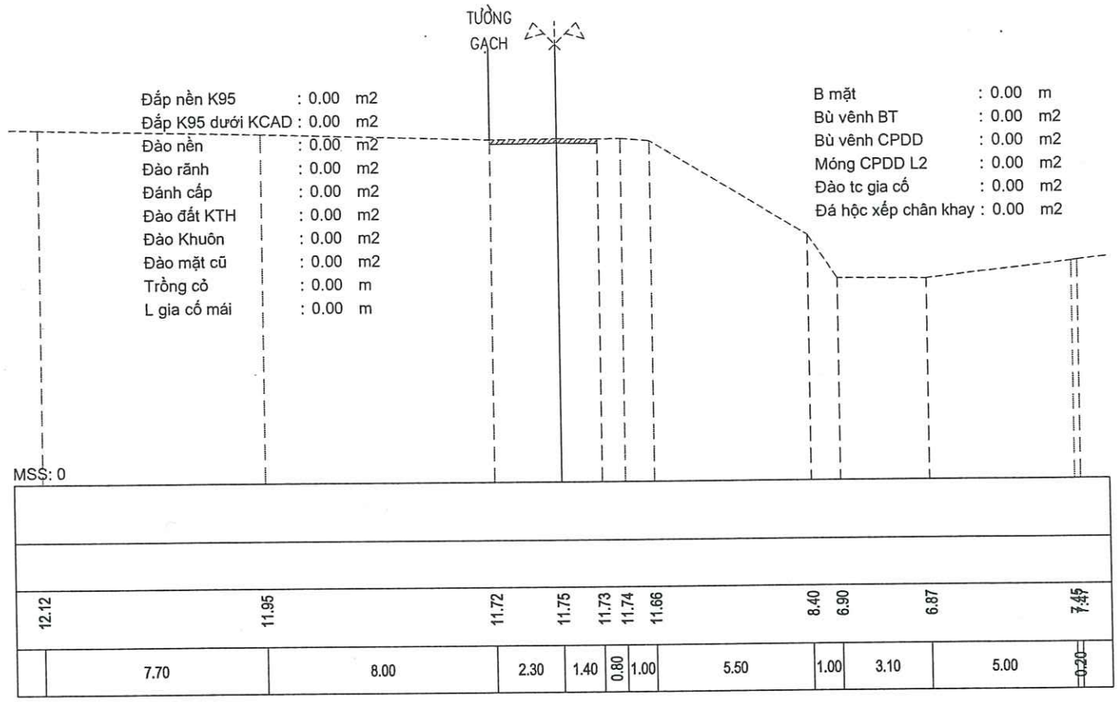

Cọc TD6
Km 0 + 243.33

Đắp nền K95	: 0.39	m2
Đắp K95 dưới KCAD	: 0.53	m2
Đào nền	: 0.00	m2
Đào rãnh	: 0.00	m2
Đánh cấp	: 0.00	m2
Đào đất KTH	: 0.52	m2
Đào Khuôn	: 0.81	m2
Đào mặt cũ	: 0.00	m2
Trồng cỏ	: 0.00	m
L gia cố mái	: 0.39	m

B mặt	: 1.75	m
Bù vênh BT	: 0.00	m2
Bù vênh CPDD	: 0.00	m2
Móng CPDD L2	: 0.26	m2
Đào tc gia cố	: 0.00	m2
Đá hộc xếp chân khay	: 0.00	m2

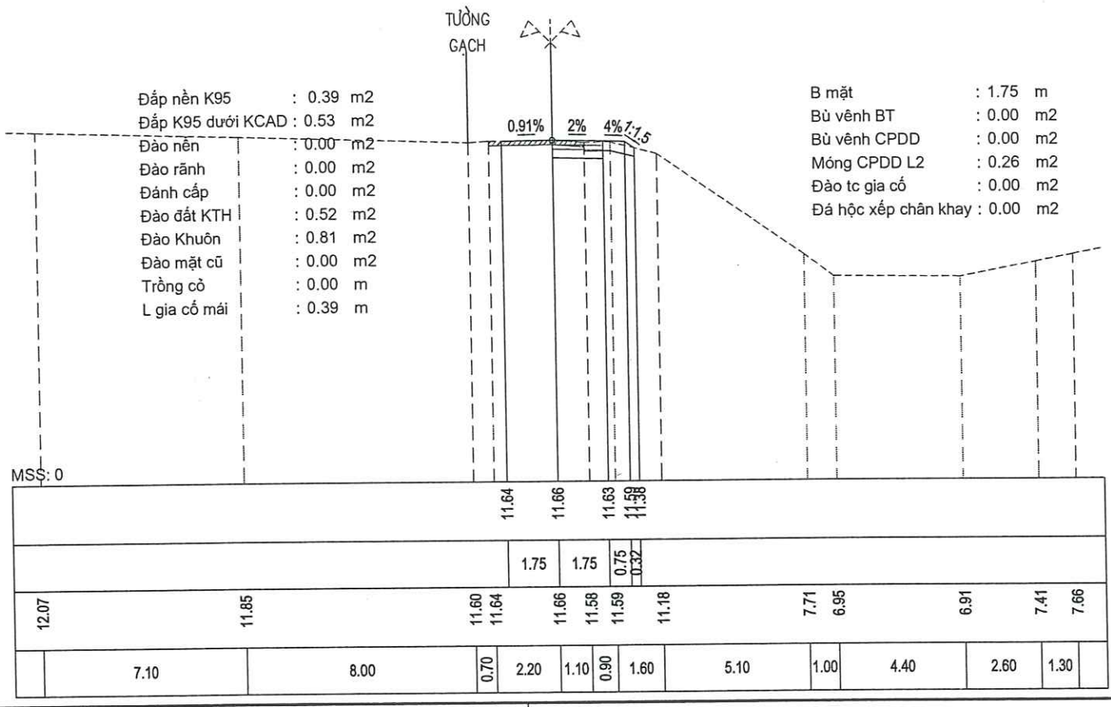

Cọc 7
Km 0 + 260.00

Đắp nền K95	: 11.24	m2
Đắp K95 dưới KCAD	: 1.05	m2
Đào nền	: 0.00	m2
Đào rãnh	: 0.00	m2
Đánh cấp	: 3.79	m2
Đào đất KTH	: 1.67	m2
Đào Khuôn	: 0.34	m2
Đào mặt cũ	: 0.00	m2
Trồng cỏ	: 0.00	m
L gia cố mái	: 7.65	m

B mặt	: 3.50	m
Bù vênh BT	: 0.00	m2
Bù vênh CPDD	: 0.00	m2
Móng CPDD L2	: 0.53	m2
Đào tc gia cố	: 0.00	m2
Đá hộc xếp chân khay	: 0.00	m2

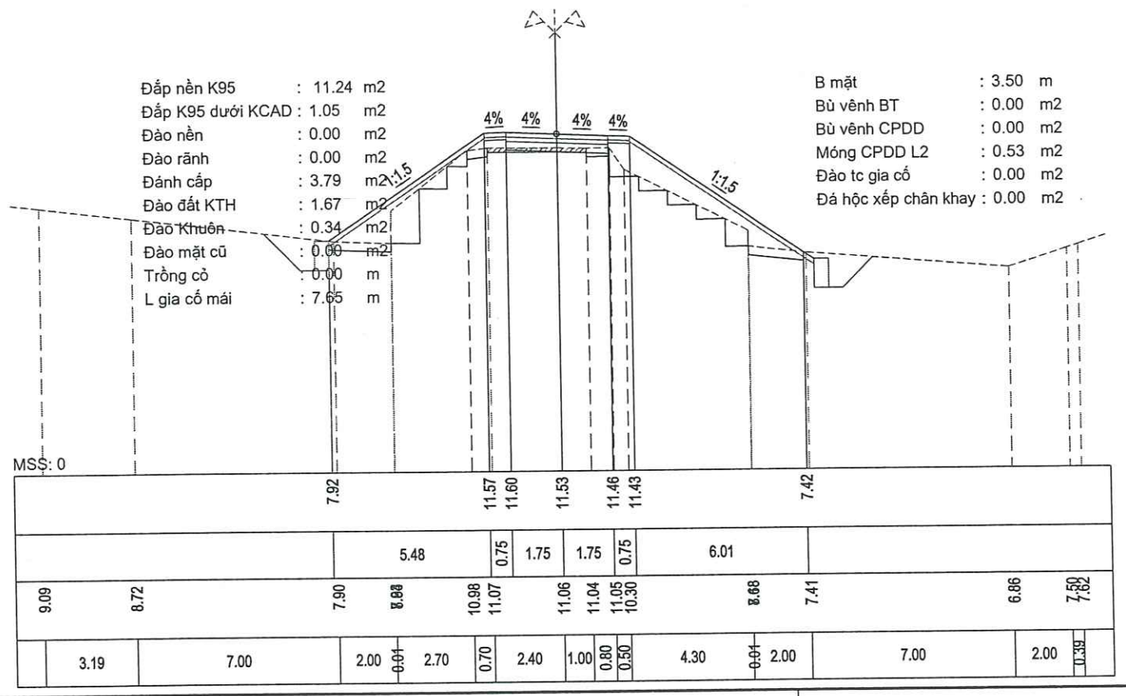

CHỦ ĐẦU TƯ

ỦY BAN NHÂN DÂN XÃ SƠN GIANG, TỈNH HÀ TĨNH

CÔNG TY CP XÂY DỰNG TỔNG HỢP 268
ĐỊA CHỈ: SỐ 21 - NGÕ 02 - ĐƯỜNG NGUYỄN HUY LUNG
SĐT: 0919 779 113 - 0919 312 268

CÔNG TRÌNH

SỬA CHỮA ĐƯỜNG GIAO THÔNG THÔN 1 XÃ SƠN GIANG

ĐỊA ĐIỂM: THÔNG 1 - XÃ SƠN GIANG - TỈNH HÀ TĨNH

(BÁO CÁO KINH TẾ KỸ THUẬT)

TRẮC NGANG THIẾT KẾ TUYẾN 2

Tỷ lệ:	Lần xuất bản:.....
Bản vẽ số:.....	Mã số:2026 - BCKTKT-SG

Cọc P6
Km 0 + 263.90

Đắp nền K95	: 3.74	m2
Đắp K95 dưới KCAD	: 1.05	m2
Đào nền	: 0.00	m2
Đào rãnh	: 0.00	m2
Đánh cấp	: 1.19	m2
Đào đất KTH	: 0.89	m2
Đào Khuôn	: 0.45	m2
Đào mặt cũ	: 0.00	m2
Trồng cỏ	: 0.00	m
L gia cố mái	: 5.41	m

B mặt	: 3.50	m
Bù vênh BT	: 0.00	m2
Bù vênh CPDD	: 0.00	m2
Móng CPDD L2	: 0.53	m2
Đào tc gia cố	: 0.00	m2
Đá hộc xếp chân khay	: 0.00	m2

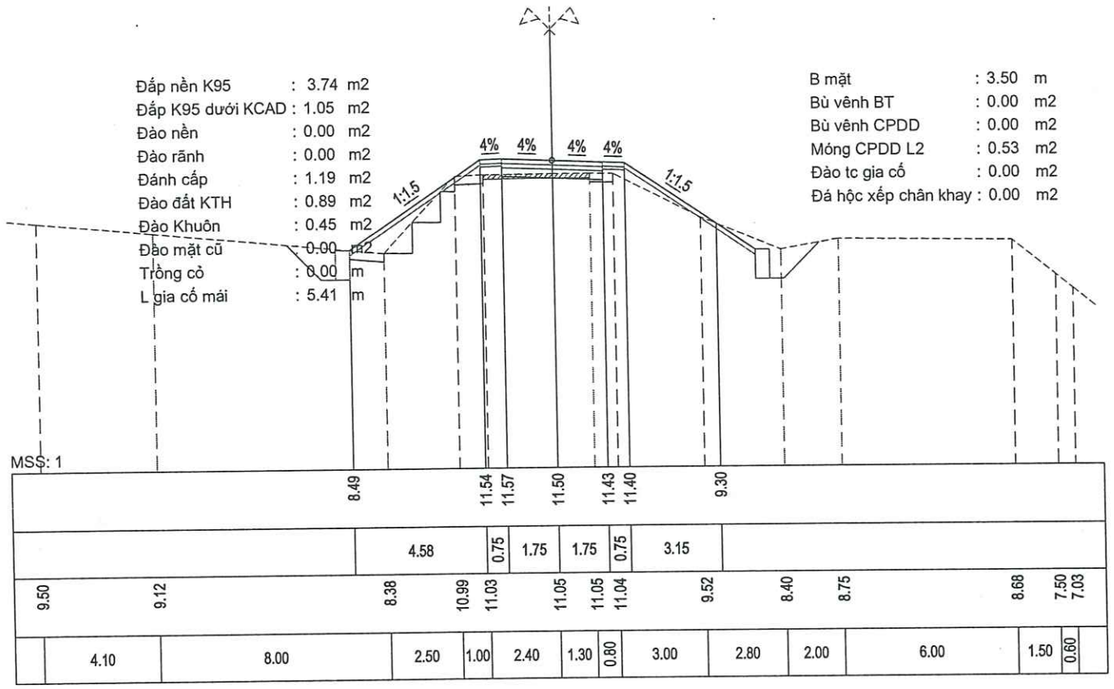

Cọc TC6
Km 0 + 284.47

Đắp nền K95	: 0.44	m2
Đắp K95 dưới KCAD	: 0.20	m2
Đào nền	: 0.00	m2
Đào rãnh	: 0.00	m2
Đánh cấp	: 0.00	m2
Đào đất KTH	: 0.51	m2
Đào Khuôn	: 0.17	m2
Đào mặt cũ	: 0.00	m2
Trồng cỏ	: 0.00	m
L gia cố mái	: 0.37	m

B mặt	: 0.65	m
Bù vênh BT	: 0.00	m2
Bù vênh CPDD	: 0.00	m2
Móng CPDD L2	: 0.10	m2
Đào tc gia cố	: 0.00	m2
Đá hộc xếp chân khay	: 0.00	m2

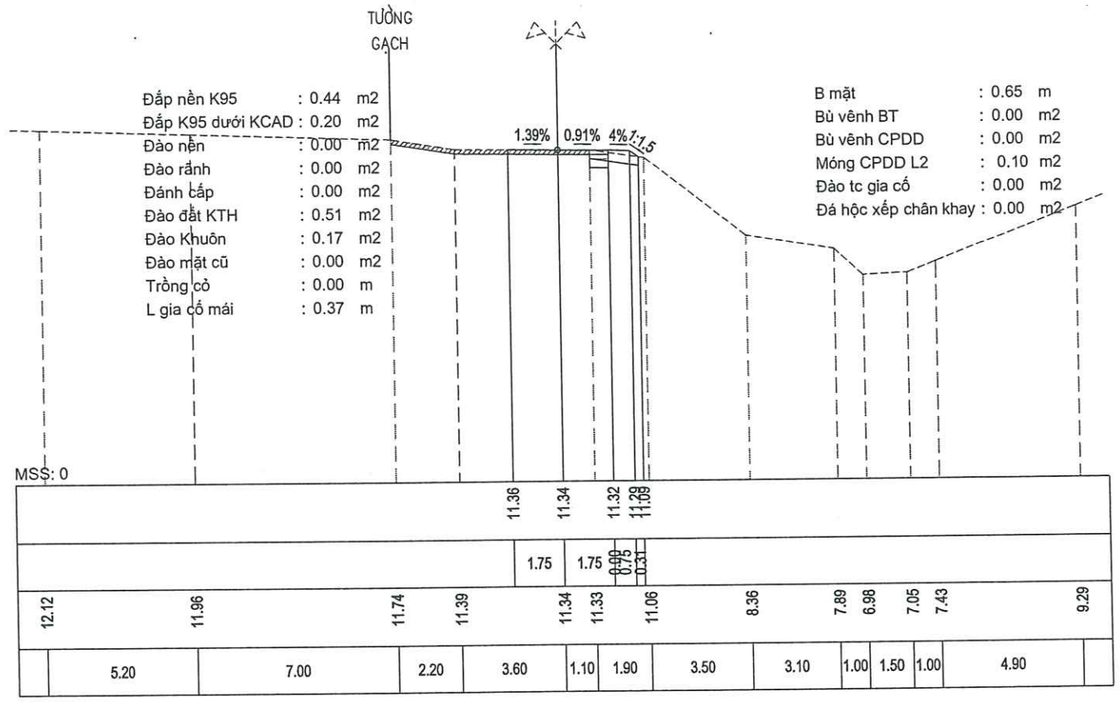

Cọc TD7
Km 0 + 301.66

Đắp nền K95	: 0.38	m2
Đắp K95 dưới KCAD	: 0.68	m2
Đào nền	: 0.00	m2
Đào rãnh	: 0.00	m2
Đánh cấp	: 0.00	m2
Đào đất KTH	: 0.96	m2
Đào Khuôn	: 0.52	m2
Đào mặt cũ	: 0.00	m2
Trồng cỏ	: 0.00	m
L gia cố mái	: 0.23	m

B mặt	: 2.25	m
Bù vênh BT	: 0.00	m2
Bù vênh CPDD	: 0.00	m2
Móng CPDD L2	: 0.34	m2
Đào tc gia cố	: 0.00	m2
Đá hộc xếp chân khay	: 0.00	m2

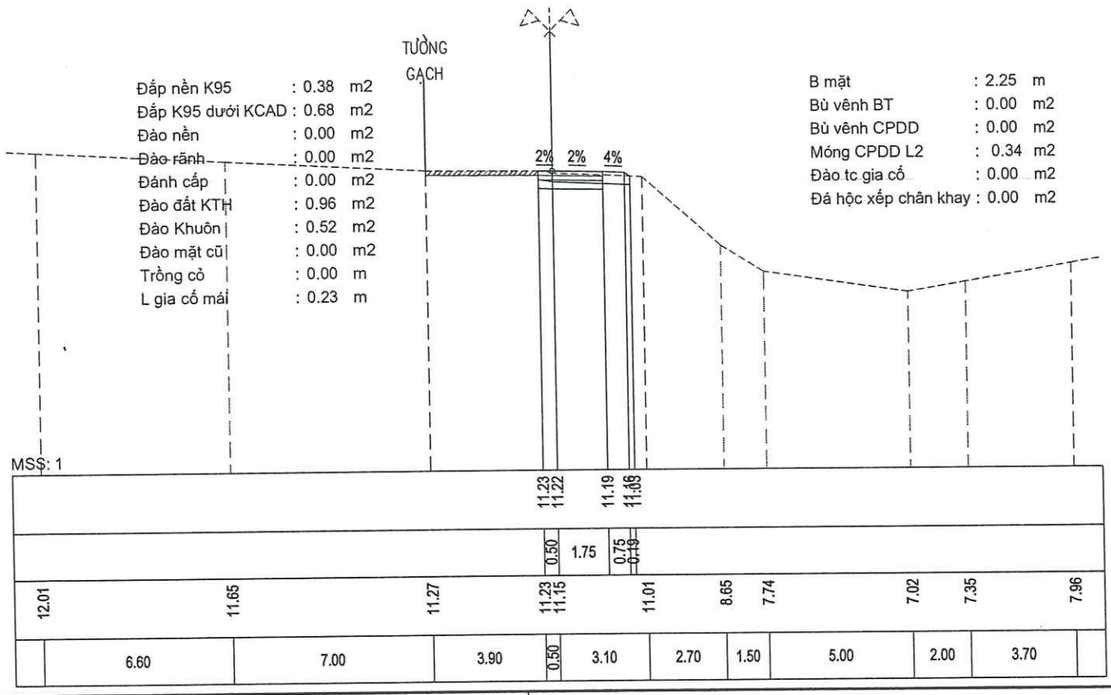

Cọc P7
Km 0 + 321.91

Đắp nền K95	: 0.25	m2
Đắp K95 dưới KCAD	: 0.08	m2
Đào nền	: 0.00	m2
Đào rãnh	: 0.00	m2
Đánh cấp	: 0.00	m2
Đào đất KTH	: 0.31	m2
Đào Khuôn	: 0.08	m2
Đào mặt cũ	: 0.00	m2
Trồng cỏ	: 0.00	m
L gia cố mái	: 0.04	m

B mặt	: 0.25	m
Bù vênh BT	: 0.00	m2
Bù vênh CPDD	: 0.00	m2
Móng CPDD L2	: 0.04	m2
Đào tc gia cố	: 0.00	m2
Đá hộc xếp chân khay	: 0.00	m2

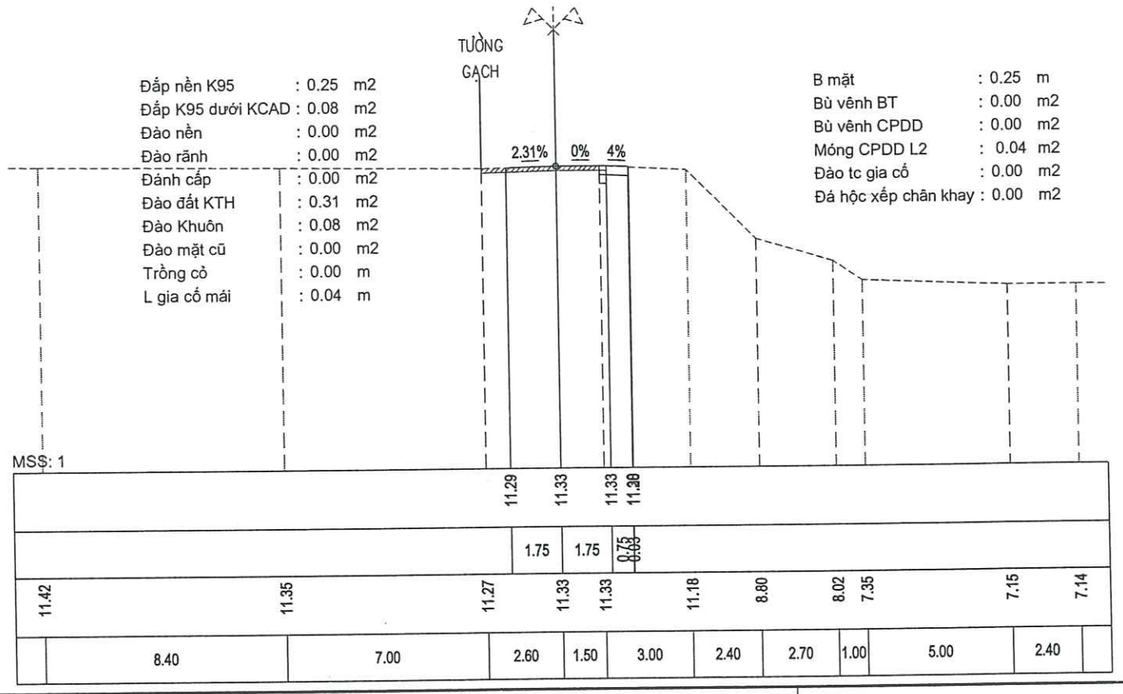

CHỦ ĐẦU TƯ

ỦY BAN NHÂN DÂN XÃ SƠN GIANG, TỈNH HÀ TĨNH

CÔNG TY CP XÂY DỰNG TỔNG HỢP 268
ĐỊA CHỈ: SỐ 21 - NGÕ 02 - ĐƯỜNG NGUYỄN HUY LUNG
SĐT: 0919 779 113 - 0919 312 268

CÔNG TRÌNH

SỬA CHỮA ĐƯỜNG GIAO THÔNG THÔN 1 XÃ SƠN GIANG

ĐỊA ĐIỂM: THÔNG 1 - XÃ SƠN GIANG - TỈNH HÀ TĨNH

(BÁO CÁO KINH TẾ KỸ THUẬT)

TRẮC NGANG THIẾT KẾ TUYẾN 2

Tỷ lệ:	Lần xuất bản:.....
Bản vẽ số:.....	Mã số:2026 - BCKTKT-SG

Cọc 8
Km 0 + 338.01

Đắp nền K95	: 0.00	m2
Đắp K95 dưới KCAD	: 0.24	m2
Đào nền	: 0.00	m2
Đào rãnh	: 0.00	m2
Đánh cấp	: 1.85	m2
Đào đất KTH	: 0.28	m2
Đào Khuôn	: 0.46	m2
Đào mặt cũ	: 0.00	m2
Trồng cỏ	: 0.00	m
L gia cố mái	: 7.31	m

B mặt	: 0.80	m
Bù vênh BT	: 0.00	m2
Bù vênh CPDD	: 0.00	m2
Móng CPDD L2	: 0.12	m2
Đào tc gia cố	: 3.13	m2
Đá hộc xếp chân kháy	: 1.00	m2
Đắp tc gia cố	: 1.34	m2

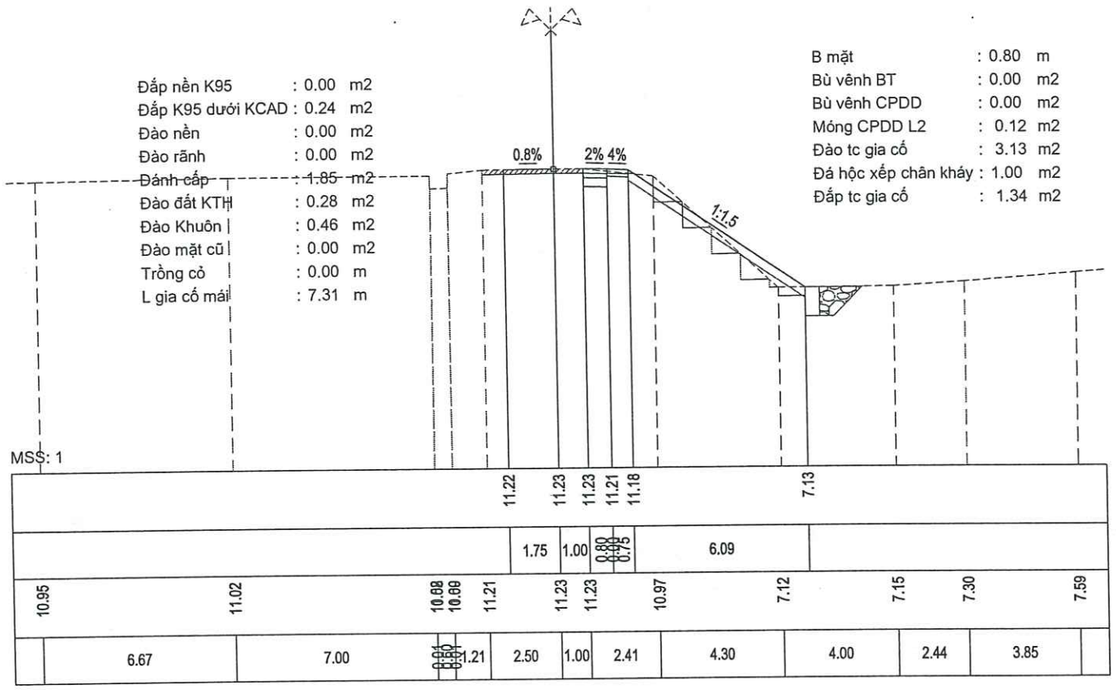

Cọc TC7
Km 0 + 342.16

Đắp nền K95	: 0.00	m2
Đắp K95 dưới KCAD	: 0.09	m2
Đào nền	: 0.00	m2
Đào rãnh	: 0.00	m2
Đánh cấp	: 1.89	m2
Đào đất KTH	: 0.37	m2
Đào Khuôn	: 0.18	m2
Đào mặt cũ	: 0.00	m2
Trồng cỏ	: 0.00	m
L gia cố mái	: 7.18	m

B mặt	: 0.30	m
Bù vênh BT	: 0.00	m2
Bù vênh CPDD	: 0.00	m2
Móng CPDD L2	: 0.05	m2
Đào tc gia cố	: 1.81	m2
Đá hộc xếp chân kháy	: 1.00	m2
Đắp tc gia cố	: 2.84	m2

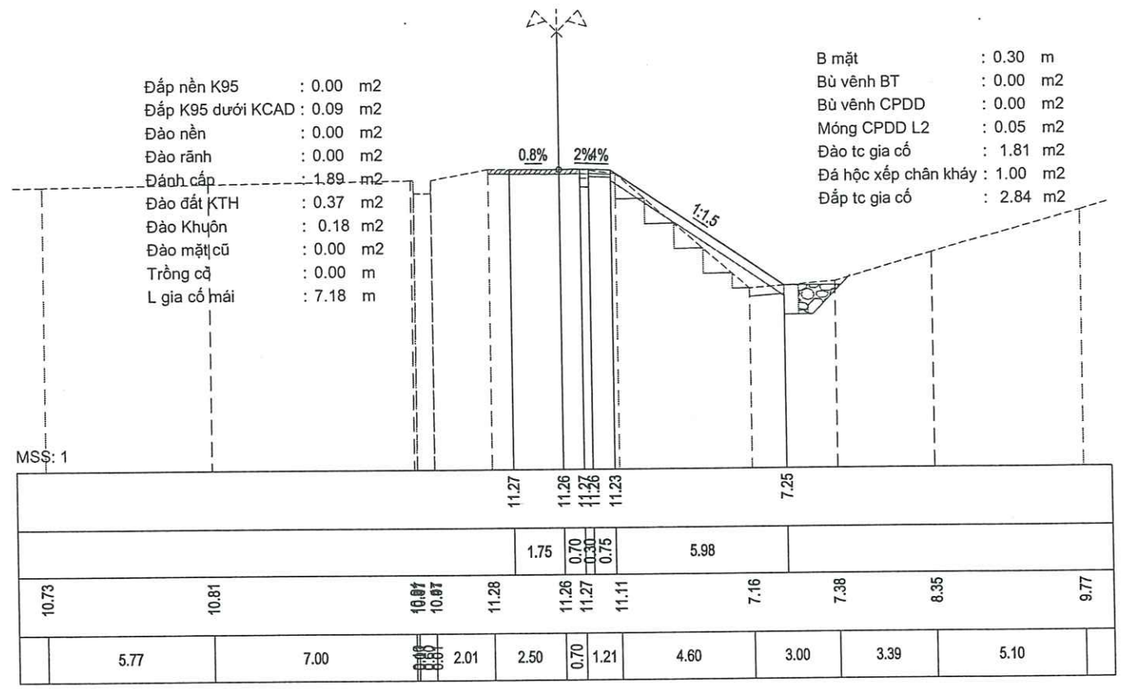

Cọc 9
Km 0 + 352.86

Đắp nền K95	: 0.00	m2
Đắp K95 dưới KCAD	: 0.00	m2
Đào nền	: 0.04	m2
Đào rãnh	: 0.00	m2
Đánh cấp	: 0.00	m2
Đào đất KTH	: 0.00	m2
Đào Khuôn	: 0.00	m2
Đào mặt cũ	: 0.00	m2
Trồng cỏ	: 0.00	m
L gia cố mái	: 6.64	m

Bù vênh BT	: 0.00	m2
Bù vênh CPDD	: 0.00	m2
Móng CPDD L2	: 0.00	m2
Đào tc gia cố	: 8.78	m2
Đá hộc xếp chân kháy	: 1.00	m2
Đắp tc gia cố	: 0.00	m2

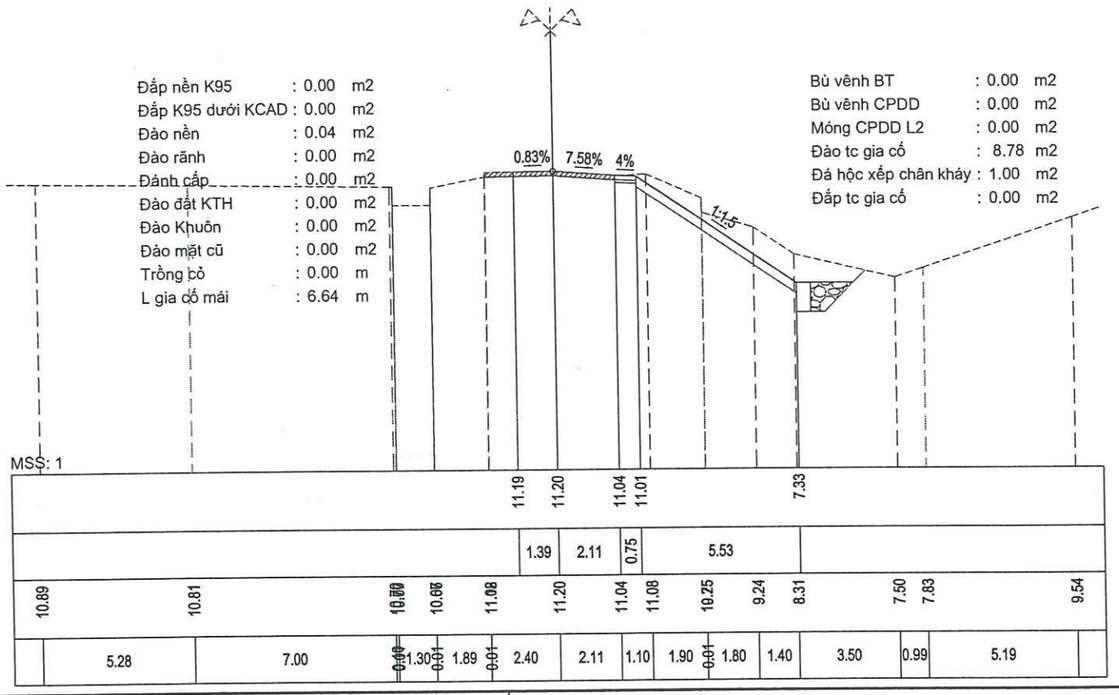

Cọc TD8
Km 0 + 357.84

Đắp nền K95	: 0.00	m2
Đắp K95 dưới KCAD	: 0.00	m2
Đào nền	: 0.00	m2
Đào rãnh	: 0.00	m2
Đánh cấp	: 0.00	m2
Đào đất KTH	: 0.00	m2
Đào Khuôn	: 0.00	m2
Đào mặt cũ	: 0.00	m2
Trồng cỏ	: 0.00	m
L gia cố mái	: 6.64	m

Bù vênh BT	: 0.00	m2
Bù vênh CPDD	: 0.00	m2
Móng CPDD L2	: 0.00	m2
Đào tc gia cố	: 6.19	m2
Đá hộc xếp chân kháy	: 1.00	m2
Đắp tc gia cố	: 0.00	m2

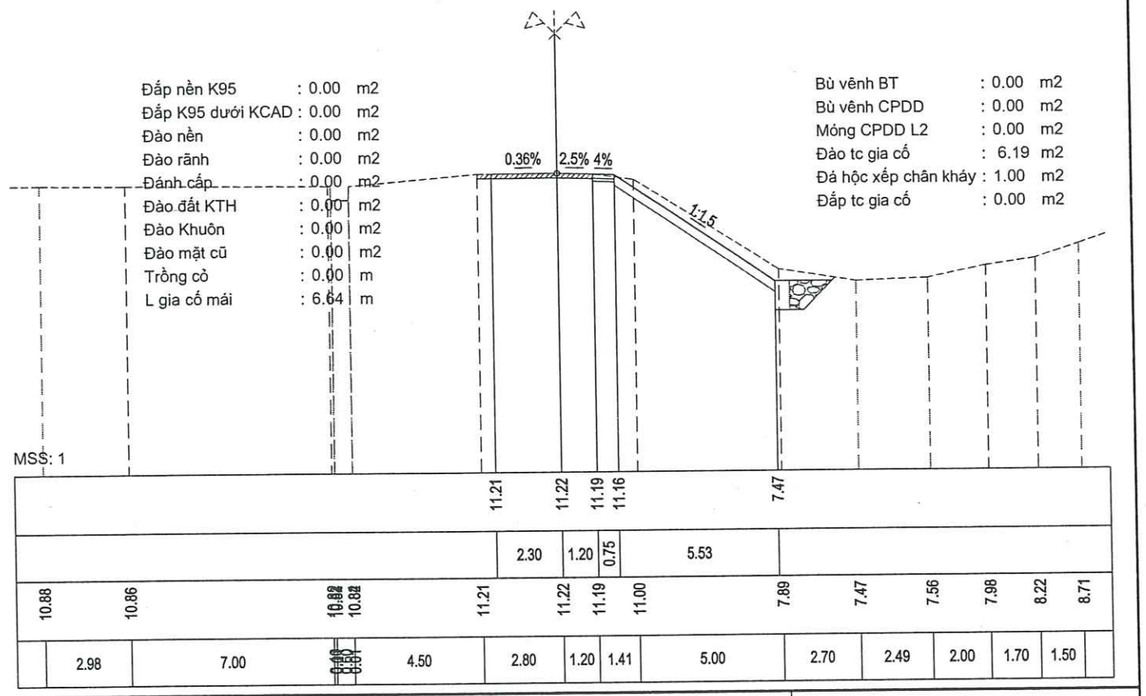

CHỦ ĐẦU TƯ

ỦY BAN NHÂN DÂN XÃ SƠN GIANG, TỈNH HÀ TĨNH

CÔNG TY CP XÂY DỰNG TỔNG HỢP 268
ĐỊA CHỈ: SỐ 21 - NGÕ 02 - ĐƯỜNG NGUYỄN HUY LUNG
SĐT: 0919 779 113 - 0919 312 268

CÔNG TRÌNH

SỬA CHỮA ĐƯỜNG GIAO THÔNG THÔN 1 XÃ SƠN GIANG

ĐỊA ĐIỂM: THÔNG 1 - XÃ SƠN GIANG - TỈNH HÀ TĨNH

(BÁO CÁO KINH TẾ KỸ THUẬT)

TRẮC NGANG THIẾT KẾ TUYẾN 2

Tỷ lệ:	Lần xuất bản:.....
Bản vẽ số:.....	Mã số:2026 - BCKTKT-SG

Cọc P8
Km 0 + 367.00

Đắp nền K95	: 0.00	m2
Đắp K95 dưới KCAD	: 0.00	m2
Đào nền	: 0.00	m2
Đào rãnh	: 0.00	m2
Đánh cấp	: 0.00	m2
Đào đất KTH	: 0.00	m2
Đào Khuôn	: 0.00	m2
Đào mặt cũ	: 0.00	m2
Trồng cỏ	: 0.00	m
L gia cố mái	: 6.64	m

Bù vênh BT	: 0.00	m2
Bù vênh CPDD	: 0.00	m2
Móng CPDD L2	: 0.00	m2
Đào tc gia cố	: 9.80	m2
Đá hộc xếp chân kháy	: 1.00	m2
Đắp tc gia cố	: 0.00	m2

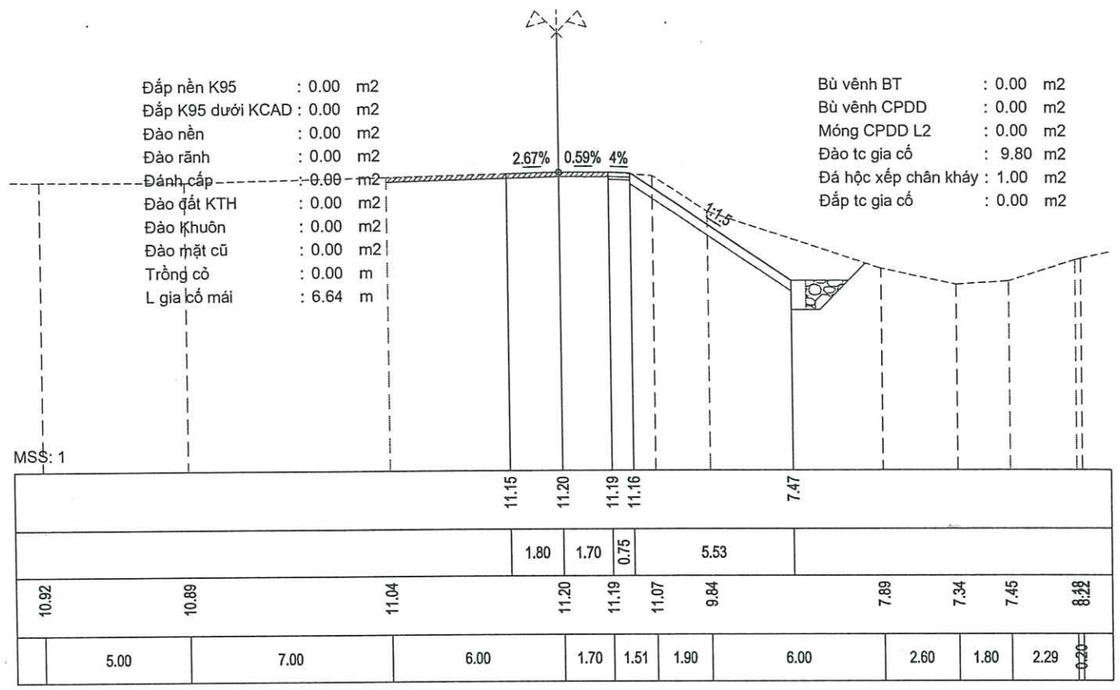

Cọc 10
Km 0 + 372.28

Đắp nền K95	: 0.00	m2
Đắp K95 dưới KCAD	: 0.00	m2
Đào nền	: 0.00	m2
Đào rãnh	: 2.01	m2
Đánh cấp	: 0.00	m2
Đào đất KTH	: 0.00	m2
Đào Khuôn	: 0.00	m2
Đào mặt cũ	: 0.00	m2
Trồng cỏ	: 0.00	m
L gia cố mái	: 6.64	m

Bù vênh BT	: 0.00	m2
Bù vênh CPDD	: 0.00	m2
Móng CPDD L2	: 0.00	m2
Đào tc gia cố	: 7.92	m2
Đá hộc xếp chân kháy	: 1.00	m2
Đắp tc gia cố	: 0.00	m2

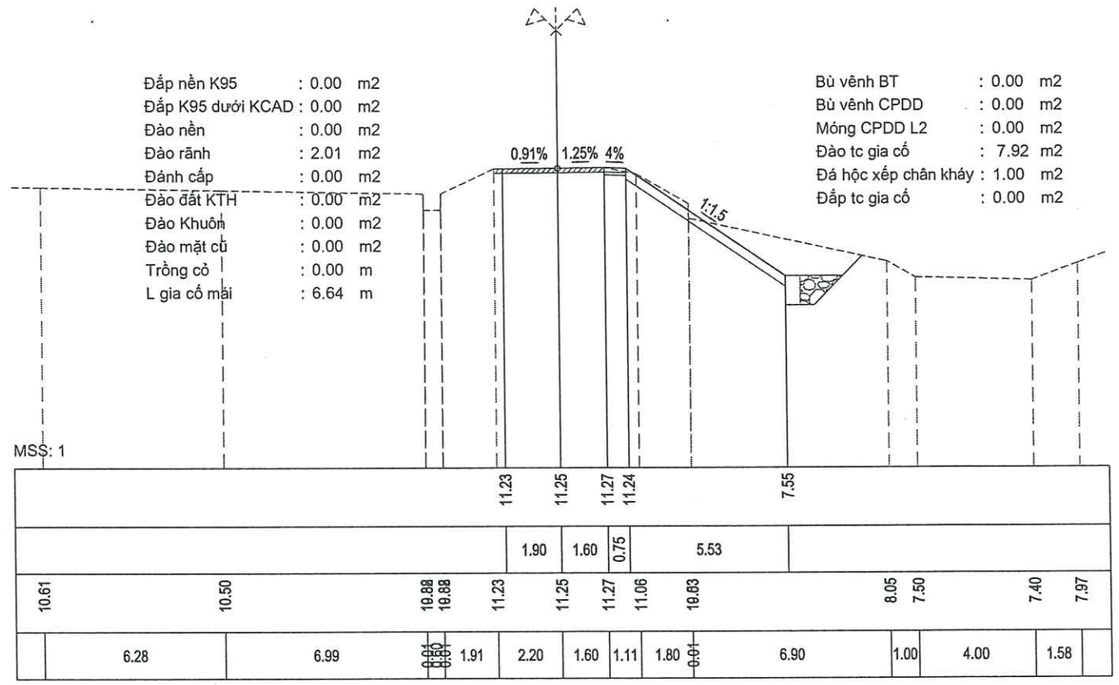

Cọc TC8
Km 0 + 376.16

Đắp nền K95	: 0.00	m2
Đắp K95 dưới KCAD	: 0.00	m2
Đào nền	: 0.00	m2
Đào rãnh	: 0.00	m2
Đánh cấp	: 0.00	m2
Đào đất KTH	: 0.00	m2
Đào Khuôn	: 0.00	m2
Đào mặt cũ	: 0.00	m2
Trồng cỏ	: 0.00	m
L gia cố mái	: 6.64	m

Bù vênh BT	: 0.00	m2
Bù vênh CPDD	: 0.00	m2
Móng CPDD L2	: 0.00	m2
Đào tc gia cố	: 4.70	m2
Đá hộc xếp chân kháy	: 1.00	m2
Đắp tc gia cố	: 0.03	m2

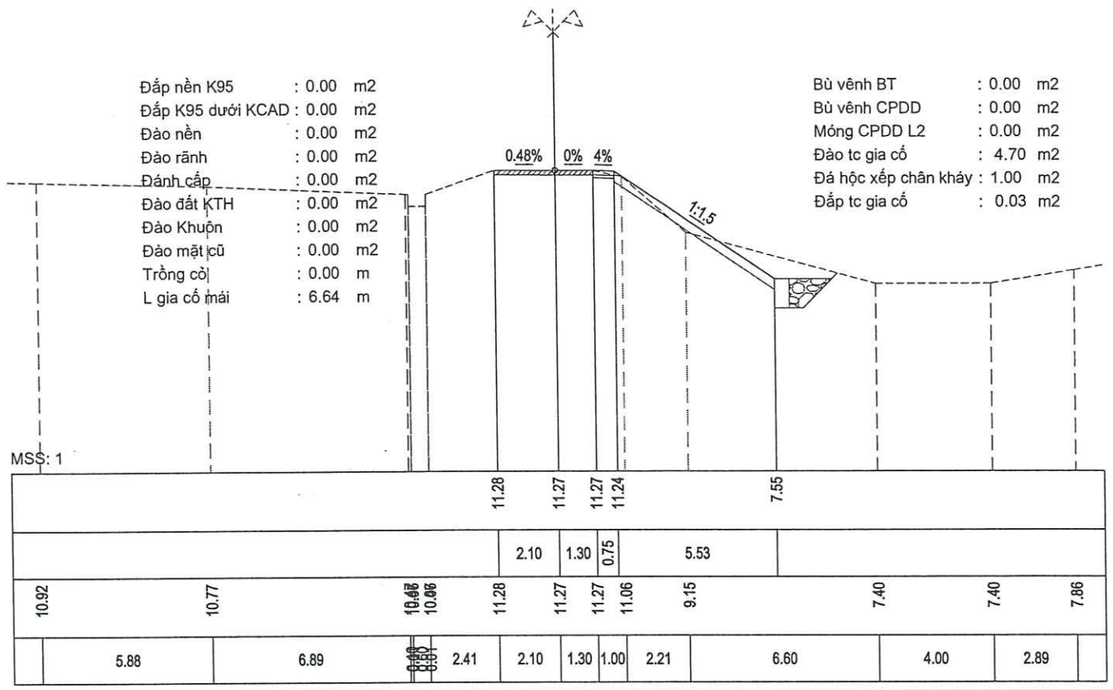

Cọc DC
Km 0 + 378.09

Đắp nền K95	: 0.00	m2
Đắp K95 dưới KCAD	: 0.00	m2
Đào nền	: 0.00	m2
Đào rãnh	: 0.00	m2
Đánh cấp	: 0.00	m2
Đào đất KTH	: 0.00	m2
Đào Khuôn	: 0.00	m2
Đào mặt cũ	: 0.00	m2
Trồng cỏ	: 0.00	m
L gia cố mái	: 6.64	m

Bù vênh BT	: 0.00	m2
Bù vênh CPDD	: 0.00	m2
Móng CPDD L2	: 0.00	m2
Đào tc gia cố	: 5.14	m2
Đá hộc xếp chân kháy	: 1.00	m2
Đắp tc gia cố	: 0.03	m2

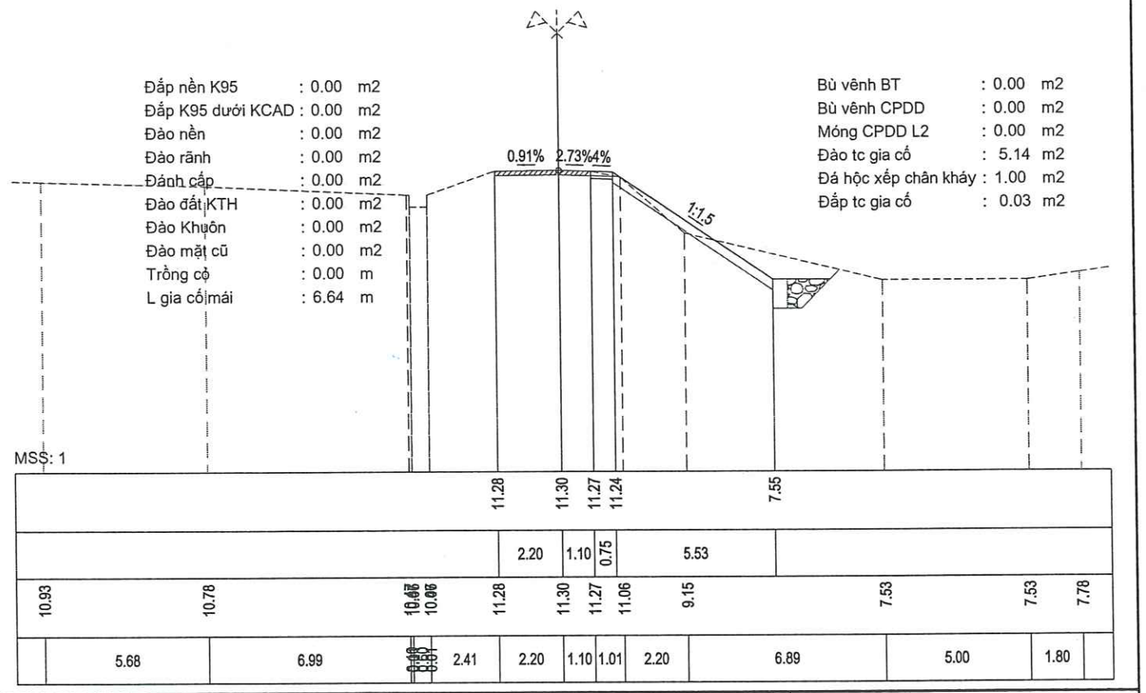

CHỦ ĐẦU TƯ

ỦY BAN NHÂN DÂN XÃ SƠN GIANG, TỈNH HÀ TĨNH

CÔNG TY CP XÂY DỰNG TỔNG HỢP 268
ĐỊA CHỈ: SỐ 21 - NGÕ 02 - ĐƯỜNG NGUYỄN HUY LUNG
SĐT: 0919.779.113 - 0919.312.268

CÔNG TRÌNH

SỬA CHỮA ĐƯỜNG GIAO THÔNG THÔN 1 XÃ SƠN GIANG

ĐỊA ĐIỂM: THÔNG 1 - XÃ SƠN GIANG - TỈNH HÀ TĨNH

(BÁO CÁO KINH TẾ KỸ THUẬT)

TRẮC NGANG THIẾT KẾ TUYẾN 2

Tỷ lệ:	Lần xuất bản:.....
Bản vẽ số:.....	Mã số:2026 - BCKTKT-SG