CỘNG HÒA XÃ HỘI CHỦ NGHĨA VIỆT NAM
ĐỘC LẬP - TỰ DO - HẠNH PHÚC

BẢN VẼ THIẾT KẾ THI CÔNG

CÔNG TRÌNH: NÂNG CẤP, MỞ RỘNG ĐƯỜNG SỐ 5 KDC VƯỢT LŨ, ẤP 4 LƯƠNG BÌNH
CHỦ ĐẦU TƯ: PHÒNG KINH TẾ XÃ THẠNH LỢI
ĐỊA ĐIỂM XD: XÃ THẠNH LỢI- TỈNH TÂY NINH

CÔNG TY TNHH DỊCH VỤ TƯ VẤN NHÀ ĐẤT
THIÊN KIM PHÁT
ĐC: KDC ĐƯỜNG 10- ẤP TẤN LONG THANH PHÚ - XÃ. BẾN LỨC - T. TÂY NINH
ĐT: 0944.921.434

THÁNG 03 NĂM 2026

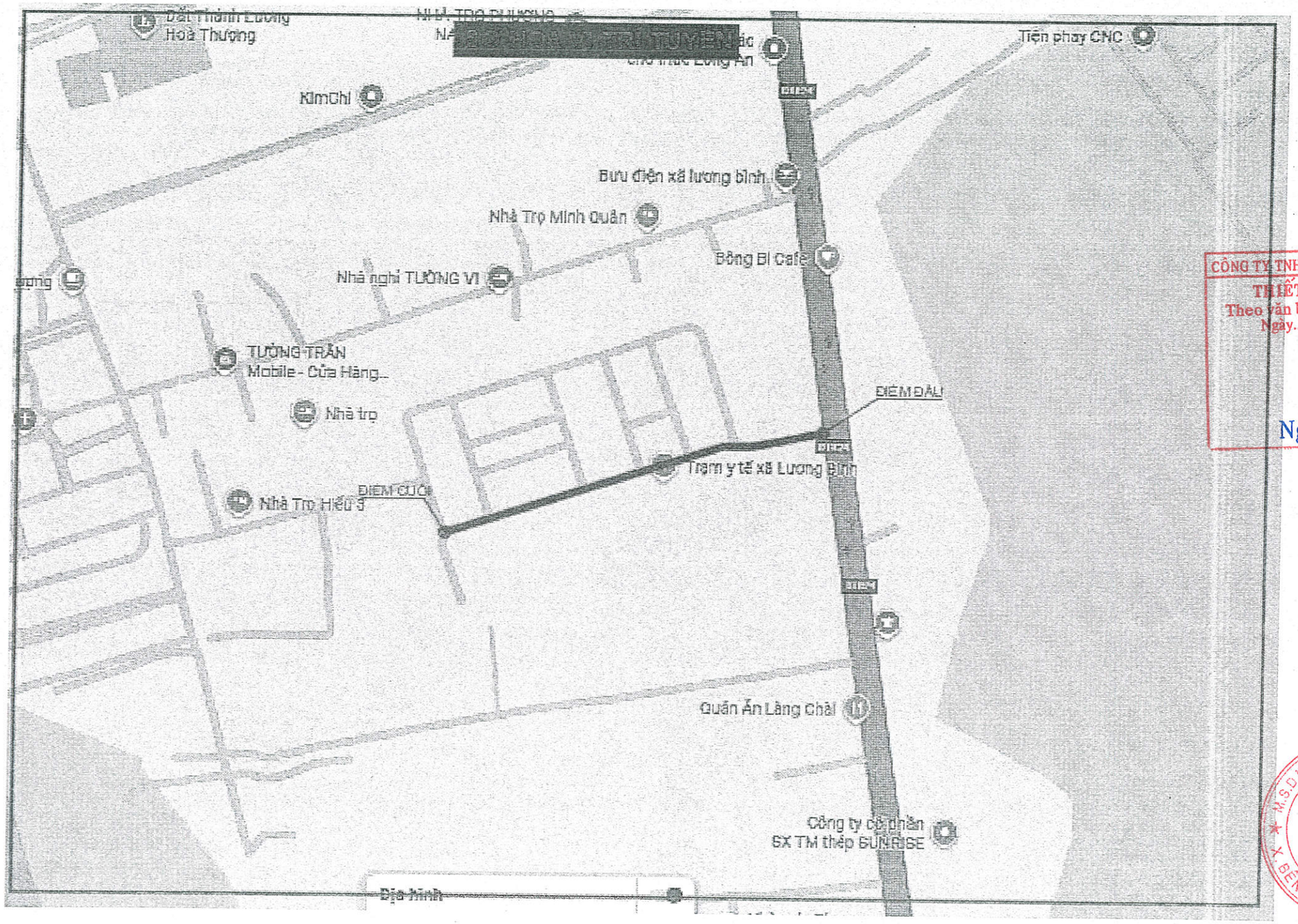

CÔNG TY TNHH XÂY DỰNG NAM PHÚ LONG
THIẾT KẾ ĐÃ THẨM TRA
Theo văn bản số:.....26...../ TTr - NPL
Ngày.....tháng.....năm 20.20
Cán bộ thẩm tra

Nguyễn Sinh Thành

M.S.D.N: 1102039512 - C.T.T.N.H.H
CÔNG TY TNHH DỊCH VỤ TƯ VẤN NHÀ ĐẤT THIÊN KIM PHÁT
X. BẾN LỨC - T. TÂY NINH

HOẠ ĐỒ VỊ TRÍ TUYẾN THIẾT KẾ

Mốc TC KT trên vật kiến trúc	KÝ HIỆU		
		Kênh, mương, rạch	
Nhà 2 tầng, nhà 3 tầng...	2 3	Mái taluy đất, mái tự nhiên	
Nhà tường mái tol		Điểm độ cao chi tiết	.1,16
Nhà tạm tol	tol	Cọc cắt dọc, ngang trên bình đồ	K1+100
Trường học		Hàng rào song sắt, bê tông	
Trạm y tế		Rào thép gai, lưới kẽm	
Ủy ban			
Trụ đèn đường			
Cột điện trung thế, cao thế			
Cột điện hạ thế bê tông			
Cống thoát nước nửa tỉ lệ			
Biển chỉ đường bộ			
Hố ga	o		
Đường, đê, bờ kênh đắp đất			
Ao	ao		

Ghi chú: Cao độ theo Hệ Hòn Dấu.

CÔNG TY TNHH XÂY DỰNG NAM PHÚ LONG
THIẾT KẾ ĐÃ THẨM TRA
Theo văn bản số:...26...../ TTr - NPL
Ngày.....tháng.....năm 20...26
Cán bộ thẩm tra
Nguyễn Sinh Thành

STT	TÊN MỐC	ĐỊA CHỈ MỐC	SƠ HỌA MỐC
1	ĐG	*Dấu bút xóa màu trắng trên mặt thành hàng rào xã TT ĐẢNG ỦY xã Thạnh Lợi, tỉnh Tây Ninh.*	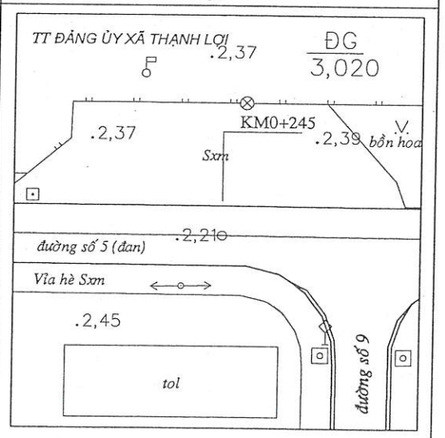

CÔNG TY TNHH DV TƯ VẤN NHÀ ĐẤT
THIÊN KIM PHÁT
ĐỊA CHỈ: KDC DD10, ẤP TÂN LONG THANH PHÚ, XÃ BẾN LỨC, - TỈNH TÂY NINH
ĐIỆN THOẠI: 0944.921.434 - FAX:

ĐƠN VỊ THIẾT KẾ
CTY TNHH DỊCH VỤ TƯ VẤN NHÀ ĐẤT THIÊN KIM PHÁT
GIÁM ĐỐC
VÕ HIỀN PHÚC HÂN

CHỦ TRÌ	KS. NGUYỄN HỮU PHƯỚC	
KIỂM	KS. NGUYỄN HỮU PHƯỚC	
ĐO-VẼ	KS. ĐỖ VĂN DUY	
THIẾT KẾ	KS. ĐỖ VĂN DUY	

CHỦ ĐẦU TƯ
PHÒNG KINH TẾ XÃ THẠNH LỢI

GIAI ĐOẠN THỰC HIỆN
THIẾT KẾ KỸ THUẬT THI CÔNG

CÔNG TRÌNH: NÂNG CẤP, MỞ RỘNG ĐƯỜNG SỐ 5 KDC VƯỢT LŨ, ẤP 4 LƯƠNG BÌNH
ĐỊA ĐIỂM XD: XÃ THẠNH LỢI, TỈNH TÂY NINH

TỶ LỆ :	
NGÀY HT :	/ /2026
K.H BẢN VẼ:	GHI CHÚ
SỐ HỒ SƠ :	SỐ: /TKP.2026

BÌNH ĐỒ HIỆN TRẠNG

BÌNH ĐỒ HIỆN TRẠNG: 01/03

CÔNG TY TNHH XÂY DỰNG NAM PHÚ LONG
THIẾT KẾ ĐÃ THẨM TRA
Theo văn bản số:...26...../ TTr - NPL
Ngày.....tháng.....năm 20..26
Cán bộ thẩm tra
Nguyễn Sinh Thành

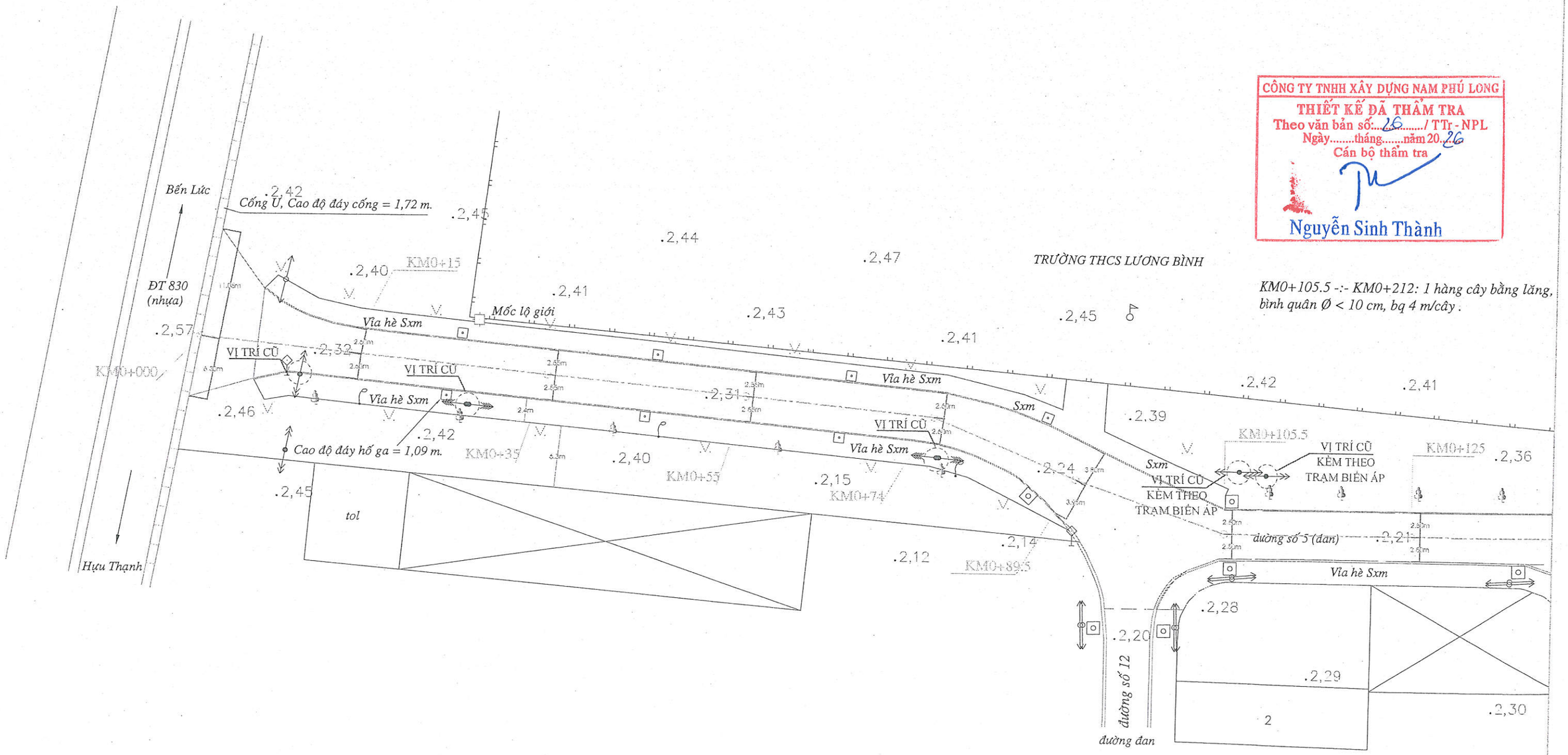

KM0+105.5 -:- KM0+212: 1 hàng cây bằng lăng, bình quân Ø < 10 cm, bq 4 m/cây .

CÔNG TY TNHH DV TƯ VẤN NHÀ ĐẤT THIÊN KIM PHÁT ĐỊA CHỈ: KDC DOI CẤP, ẤP TÂN HÒA B, XÃ BẾN CẦU - TỈNH TÂY NINH ĐIỆN THOẠI: 0941 921 454 - FAX	ĐƠN VỊ THIẾT KẾ CÔNG TY TNHH DỊCH VỤ TƯ VẤN NHÀ ĐẤT THIÊN KIM PHÁT GIÁM ĐỐC VÕ NHIỆM PHÚC HẬN	CHỦ TRÌ	KS. NGUYỄN HỮU PHƯỚC	CHỦ ĐẦU TƯ PHÒNG KINH TẾ XÃ THẠNH LỢI	GIAI ĐOẠN THỰC HIỆN THIẾT KẾ KỸ THUẬT THI CÔNG	TỶ LỆ :
		KIỂM	KS. NGUYỄN HỮU PHƯỚC			NGÀY HT : / /2026
		ĐO-VẼ	KS. ĐỖ VĂN DUY		CÔNG TRÌNH: NÂNG CẤP, MỞ RỘNG ĐƯỜNG SỐ 5 KDC VƯỢT LŨ, ẤP 4 LƯƠNG BÌNH ĐỊA ĐIỂM XD: XÃ THẠNH LỢI, TỈNH TÂY NINH	K.H BẢN VẼ: BÌNH ĐỒ HIỆN TRẠNG
		THIẾT KẾ	KS. ĐỖ VĂN DUY			SỐ HỒ SƠ : Số: /TKP.2026

BÌNH ĐỒ HIỆN TRẠNG: 02/03

CÔNG TY TNHH XÂY DỰNG NAM PHÚ LONG
THIẾT KẾ ĐÃ THẨM TRA
Theo văn bản số: 26 / TTr - NPL
Ngày.....tháng.....năm 2026
Cán bộ thẩm tra
Nguyễn Sinh Thành

ĐG: Dấu bút xóa màu trắng trên mặt thàng hàng rào UBND xã Lương Bình cũ, xã Thạnh Lợi, tỉnh Tây Ninh.

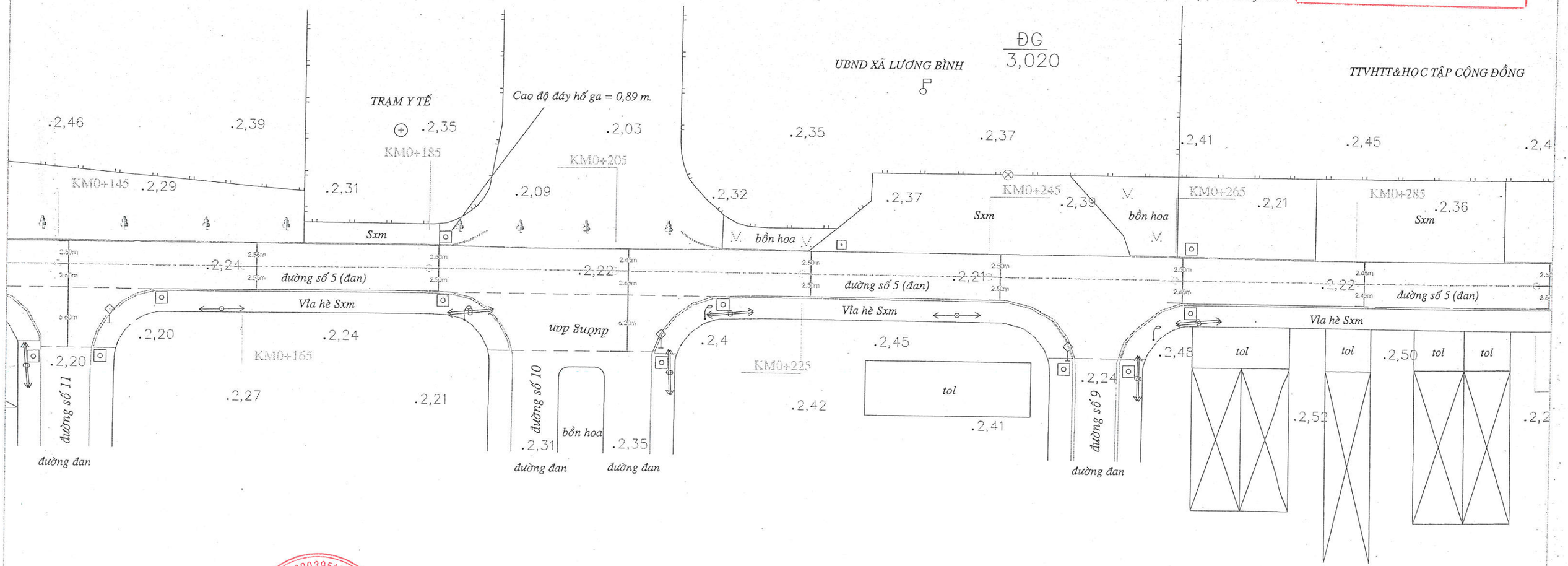

CÔNG TY TNHH DV TƯ VẤN NHÀ ĐẤT THIÊN KIM PHÁT ĐỊA CHỈ: KDC ĐÔ THỊ ẤP TÂN LONG B, XÃ PHÚ LỢI, TỈNH TÂY NINH ĐIỆN THOẠI: 0941 92 434 - FAX	ĐƠN VỊ THIẾT KẾ CTY TNHH DỊCH VỤ TƯ VẤN NHÀ ĐẤT THIÊN KIM PHÁT GIÁM ĐỐC VŨ HIỀN PHÚC HẢN	CHỦ TRÌ	KS. NGUYỄN HỮU PHƯỚC	CHỦ ĐẦU TƯ PHÒNG KINH TẾ XÃ THẠNH LỢI	GIAI ĐOẠN THỰC HIỆN THIẾT KẾ KỸ THUẬT THI CÔNG
		KIỂM	KS. NGUYỄN HỮU PHƯỚC		CÔNG TRÌNH: NÂNG CẤP, MỞ RỘNG ĐƯỜNG SỐ 5 KDC VƯỢT LŨ, ẤP 4 LƯƠNG BÌNH ĐỊA ĐIỂM XD: XÃ THẠNH LỢI, TỈNH TÂY NINH
		ĐỌ-VẼ	KS. ĐỖ VĂN DUY		
		THIẾT KẾ	KS. ĐỖ VĂN DUY		

TỶ LỆ :	
NGÀY HT :	/ /2026
K.H BẢN VẼ:	BÌNH ĐỒ HIỆN TRẠNG
SỐ HỒ SƠ :	Số: /TKP.2026

BÌNH ĐỒ HIỆN TRẠNG: 03/03

CÔNG TY TNHH XÂY DỰNG NAM PHÚ LONG
THIẾT KẾ ĐÃ THẨM TRA
Theo văn bản số:...26...../ TTr - NPL
Ngày.....tháng.....năm 20...26
Cán bộ thẩm tra
Nguyễn Sinh Thành

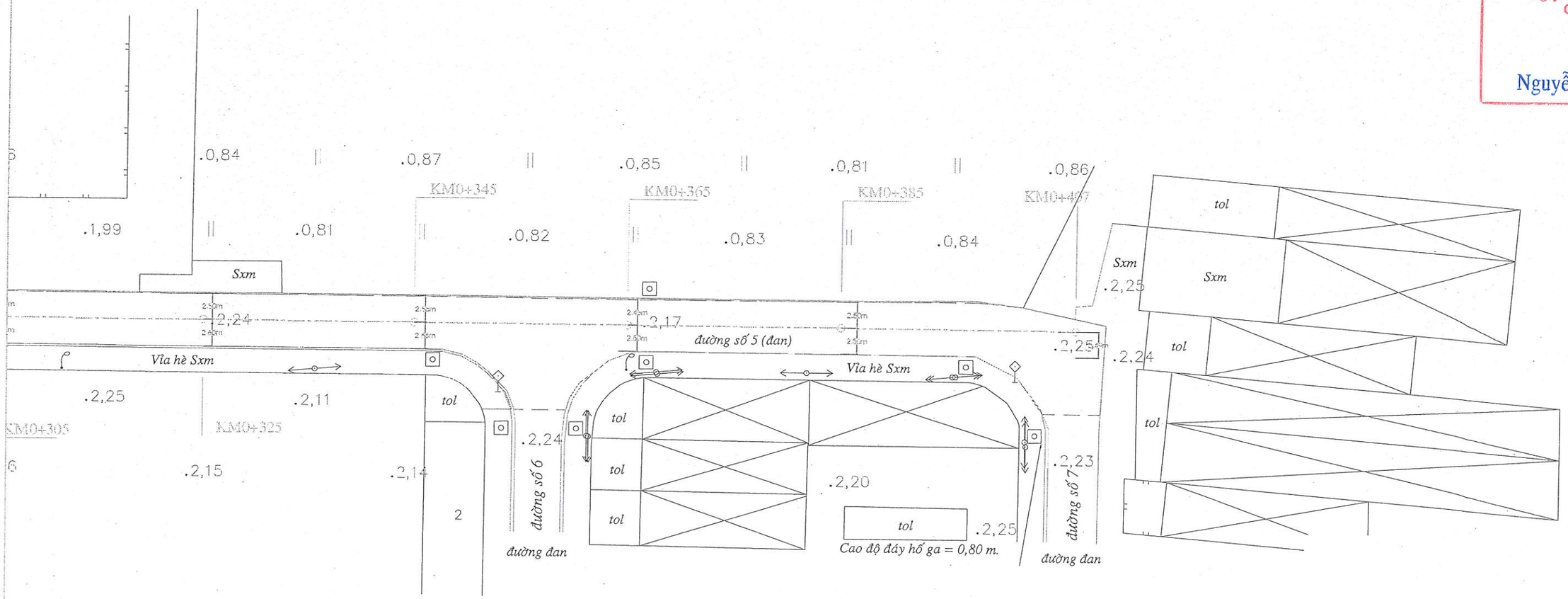

CÔNG TY TNHH DV TƯ VẤN NHÀ ĐẤT THIÊN KIM PHÁT ĐỊA CHỈ: KDC DỌC ĐƯỜNG TỈNH LONG THÀNH PHỐ, XÃ BẾN CẦU - TỈNH TÂY NINH ĐIỆN THOẠI: 0943 92 7034 - FAX	ĐƠN VỊ THIẾT KẾ CTY TNHH DỊCH VỤ TƯ VẤN NHÀ ĐẤT THIÊN KIM PHÁT GIÁM ĐỐC VÕ HIỀN PHÚC HÂN	CHỦ TRÌ	KS. NGUYỄN HỮU PHƯỚC	CHỦ ĐẦU TƯ PHÒNG KINH TẾ XÃ THẠNH LỢI	GIAI ĐOẠN THỰC HIỆN THIẾT KẾ KỸ THUẬT THI CÔNG	TỶ LỆ :
		KIỂM	KS. NGUYỄN HỮU PHƯỚC			NGÀY HT : / /2026
		ĐO-VẼ	KS. ĐỖ VĂN DUY		CÔNG TRÌNH: NÂNG CẤP, MỞ RỘNG ĐƯỜNG SỐ 5 KDC VƯỢT LŨ, ẤP 4 LƯƠNG BÌNH ĐỊA ĐIỂM XD: XÃ THẠNH LỢI, TỈNH TÂY NINH	K.H BẢN VẼ: BÌNH ĐỒ HIỆN TRẠNG
		THIẾT KẾ	KS. ĐỖ VĂN DUY			SỐ HỒ SƠ : Số: /TKP.2026

CÔNG TY TNHH DỊCH VỤ TƯ VẤN NHÀ ĐẤT THIÊN KIM PHÁT
M.S.D.N: 1102039512-C.T.C.P.H.D.
X. BẾN LỨC - T. TÂY NINH

BÌNH ĐỒ PHÁ DỠ NỀN BÊ TÔNG CŨ

BÌNH ĐỒ HIỆN TRẠNG CHI TIẾT: 01/03

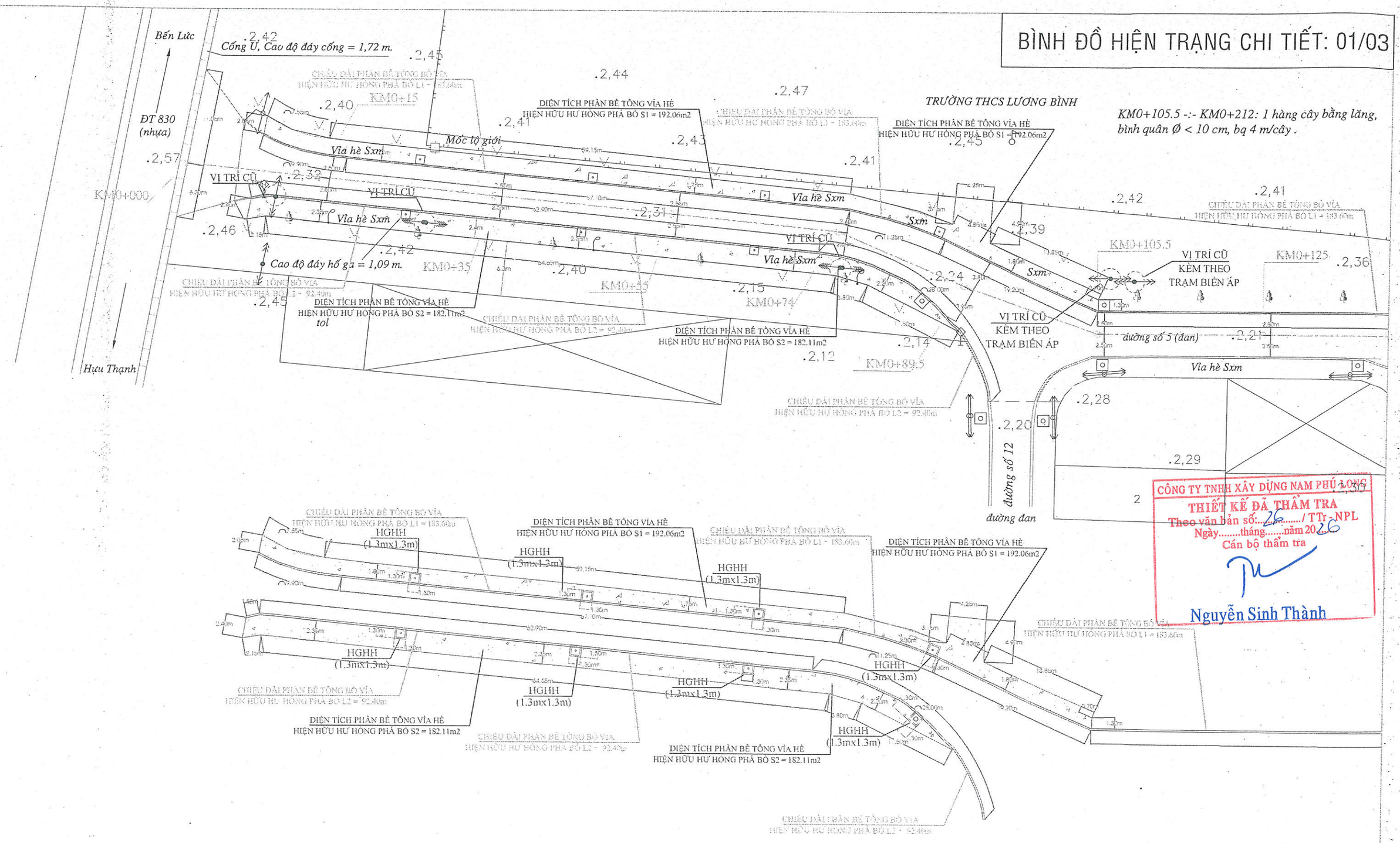

CÔNG TY TNHH XÂY DỰNG NAM PHÚ LONG
THIẾT KẾ ĐÃ THẨM TRA
Theo văn bản số: 26 / TTr - NPL
Ngày ..... tháng ..... năm 2026
Cán bộ thẩm tra
Nguyễn Sinh Thành

CÔNG TY TNHH DV TƯ VẤN NHÀ ĐẤT THIỆN KIM PHÁT ĐỊA CHỈ: KDC ĐÔ THỊ ẤP LƯƠNG BÌNH, XÃ BẾN LỨC, TỈNH TÂY NINH ĐIỆN THOẠI: 0941 921 434 - FAX	ĐƠN VỊ THIẾT KẾ CTY TNHH DỊCH VỤ TƯ VẤN NHÀ ĐẤT THIỆN KIM PHÁT GIÁM ĐỐC VÕ HIỀN PHÚC HÂN	CHỦ TRÌ	KS. NGUYỄN HỮU PHƯỚC	CHỦ ĐẦU TƯ PHÒNG KINH TẾ XÃ THẠNH LỢI	GIAI ĐOẠN THỰC HIỆN THIẾT KẾ KỸ THUẬT THI CÔNG
		KIỂM	KS. NGUYỄN HỮU PHƯỚC		CÔNG TRÌNH: NÂNG CẤP, MỞ RỘNG ĐƯỜNG SỐ 5 KDC VƯỢT LŨ, ẤP 4 LƯƠNG BÌNH ĐỊA ĐIỂM XD: XÃ THẠNH LỢI, TỈNH TÂY NINH
		ĐO-VẼ	KS. ĐỖ VĂN DUY		
		THIẾT KẾ	KS. ĐỖ VĂN DUY		

TỶ LỆ :	
NGÀY HT :	/ /2026
K.H BẢN VẼ:	BÌNH ĐỒ HIỆN TRẠNG CHI TIẾT
SỐ HỒ SƠ :	Số: /TKP.2026

BÌNH ĐỒ HIỆN TRẠNG CHI TIẾT: 02/03

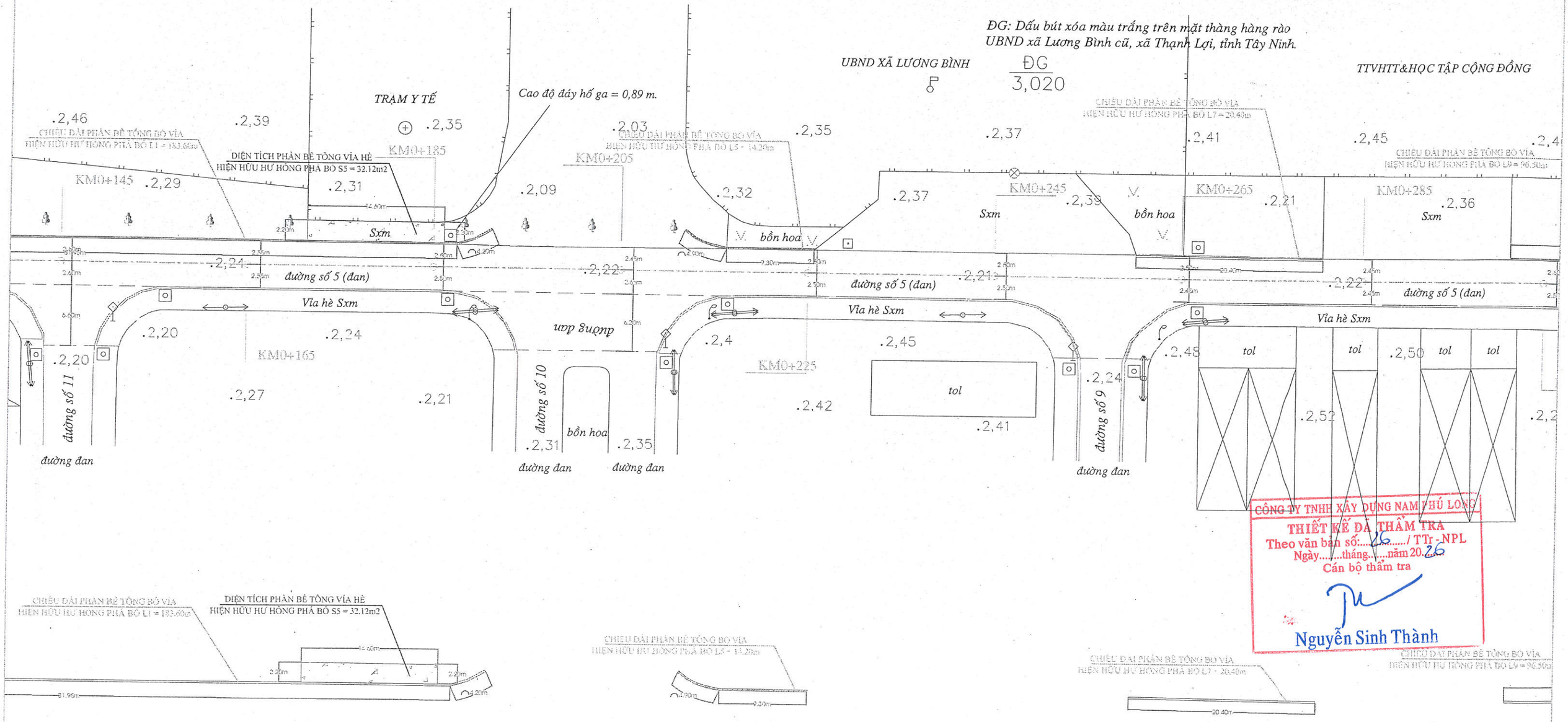

CÔNG TY TNHH XÂY DỰNG NAM PHÚ LONG
THIẾT KẾ ĐÃ THẨM TRA
Theo văn bản số:...26...../ TTr - NPL
Ngày.....tháng.....năm 2026
Cán bộ thẩm tra
Nguyễn Sinh Thành

CÔNG TY TNHH DV TƯ VẤN NHÀ ĐẤT THIÊN KIM PHÁT ĐỊA CHỈ: ... ĐIỆN THOẠI: ... FAX:	ĐƠN VỊ THIẾT KẾ CÔNG TY TNHH DỊCH VỤ TƯ VẤN NHÀ ĐẤT THIÊN KIM PHÁT GIÁM ĐỐC VÕ HIỀN PHÚC HÂN	CHỦ TRÌ	KS. NGUYỄN HỮU PHƯỚC	CHỦ ĐẦU TƯ PHÒNG KINH TẾ XÃ THẠNH LỢI	GIAI ĐOẠN THỰC HIỆN THIẾT KẾ KỸ THUẬT THI CÔNG
		KIỂM	KS. NGUYỄN HỮU PHƯỚC		CÔNG TRÌNH: NÂNG CẤP, MỞ RỘNG ĐƯỜNG SỐ 5 KOC VƯỢT LŨ, ẤP 4 LƯƠNG BÌNH ĐỊA ĐIỂM XD: XÃ THẠNH LỢI, TỈNH TÂY NINH
		ĐO-VẼ	KS. ĐỖ VĂN DUY		
		THIẾT KẾ	KS. ĐỖ VĂN DUY		

TỶ LỆ :	
NGÀY HT :	/ /2026
K.H BẢN VẼ:	BÌNH ĐỒ HIỆN TRẠNG CHI TIẾT
SỐ HỒ SƠ :	SỐ: /TKP.2026

BÌNH ĐỒ HIỆN TRẠNG CHI TIẾT: 03/03

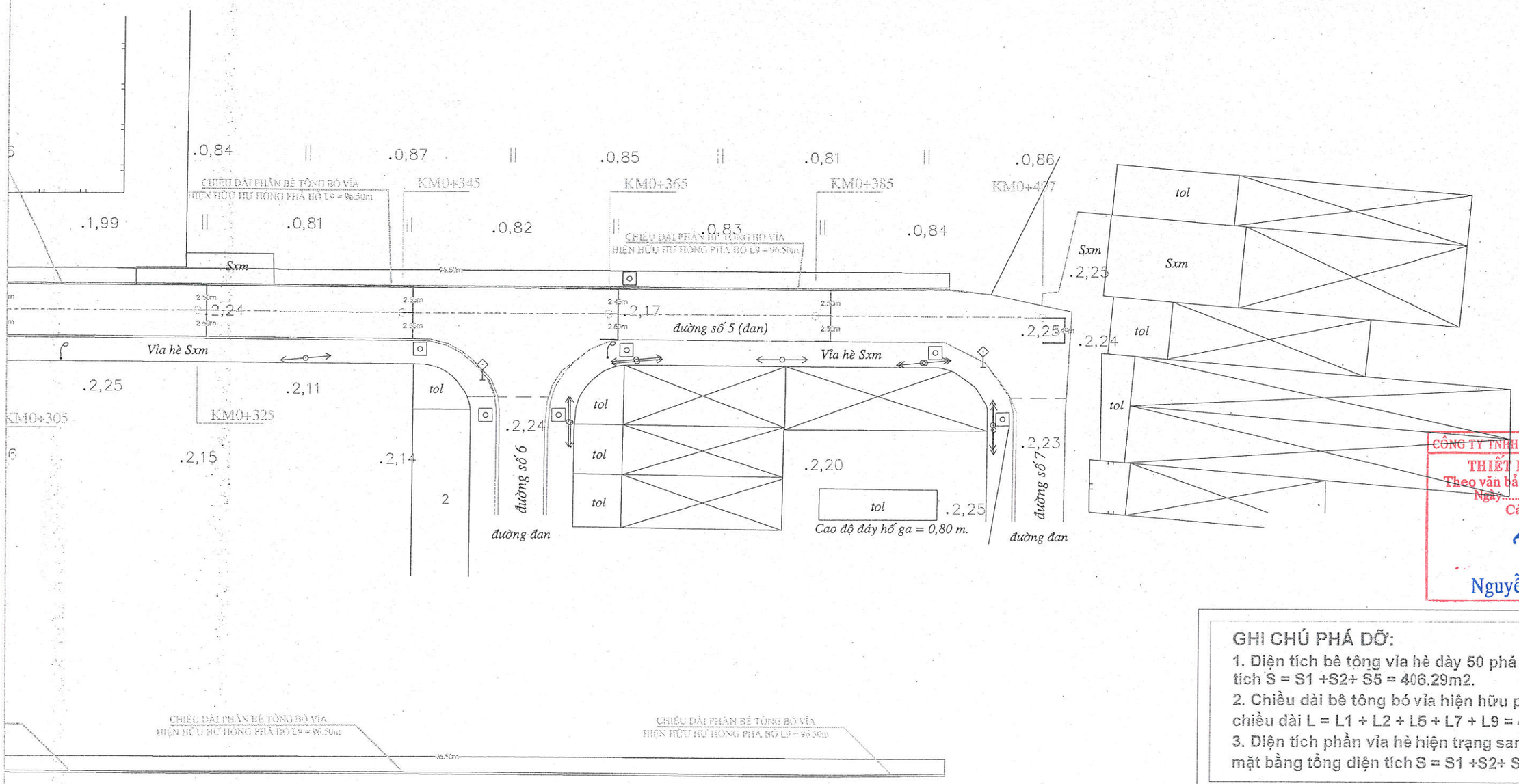

CÔNG TY TNHH XÂY DỰNG NAM PHÚ LONG
THIẾT KẾ ĐÃ THẨM TRA
Theo văn bản số: 26 / TTr - NPL
Ngày ..... tháng ..... năm 20 26
Cán bộ thẩm tra
Nguyễn Sinh Thành

GHI CHÚ PHÁ DỠ:

1. Diện tích bê tông vỉa hè dày 50 phá dỡ tổng diện tích S = S1 +S2+ S5 = 406.29m2.
2. Chiều dài bê tông bó vỉa hiện hữu phá dỡ tổng chiều dài L = L1 + L2 + L5 + L7 + L9 = 407.1m
3. Diện tích phần vỉa hè hiện trạng san đầm để tạo mặt bằng tổng diện tích S = S1 +S2+ S5 = 406.29m2.

CÔNG TY TNHH DV TƯ VẤN NHÀ ĐẤT THIÊN KIM PHÁT ĐỊA CHỈ: KDC DƯỚI CẦU TÂN CHÂU II, TÂN PHÚ, XÃ BẾN LỨC, TỈNH TÂY NINH ĐIỆN THOẠI: 0944 92 7434 - FAX	ĐƠN VỊ THIẾT KẾ CÔNG TY TNHH DỊCH VỤ TƯ VẤN NHÀ ĐẤT THIÊN KIM PHÁT GIÁM ĐỐC VÕ HIỀN PHÚC HÂN	CHỦ TRÌ	KS. NGUYỄN HỮU PHƯỚC	CHỦ ĐẦU TƯ PHÒNG KINH TẾ XÃ THẠNH LỢI	GIAI ĐOẠN THỰC HIỆN THIẾT KẾ KỸ THUẬT THI CÔNG	TỶ LỆ :	
		KIỂM	KS. NGUYỄN HỮU PHƯỚC			NGÀY HT :	/ /2026
		ĐO-VẼ	KS. ĐỖ VĂN DUY		CÔNG TRÌNH: NÂNG CẤP, MỞ RỘNG ĐƯỜNG SỐ 5 KDC VƯỢT LŨ, ẤP 4 LƯƠNG BÌNH ĐỊA ĐIỂM XD: XÃ THẠNH LỢI, TỈNH TÂY NINH	K.H BẢN VẼ:	BÌNH ĐỒ HIỆN TRẠNG CHI TIẾT
		THIẾT KẾ	KS. ĐỖ VĂN DUY			SỐ HỒ SƠ :	Số: /TKP.2026

CÔNG TY TNHH DỊCH VỤ TƯ VẤN NHÀ ĐẤT THIÊN KIM PHÁT
M.S.D.N: 1102039512-C.T.T.N.H.H
X. BẾN LỨC - T. TÂY NINH

BÌNH ĐỒ HIỆN TRẠNG CHI TIẾT: 03/03

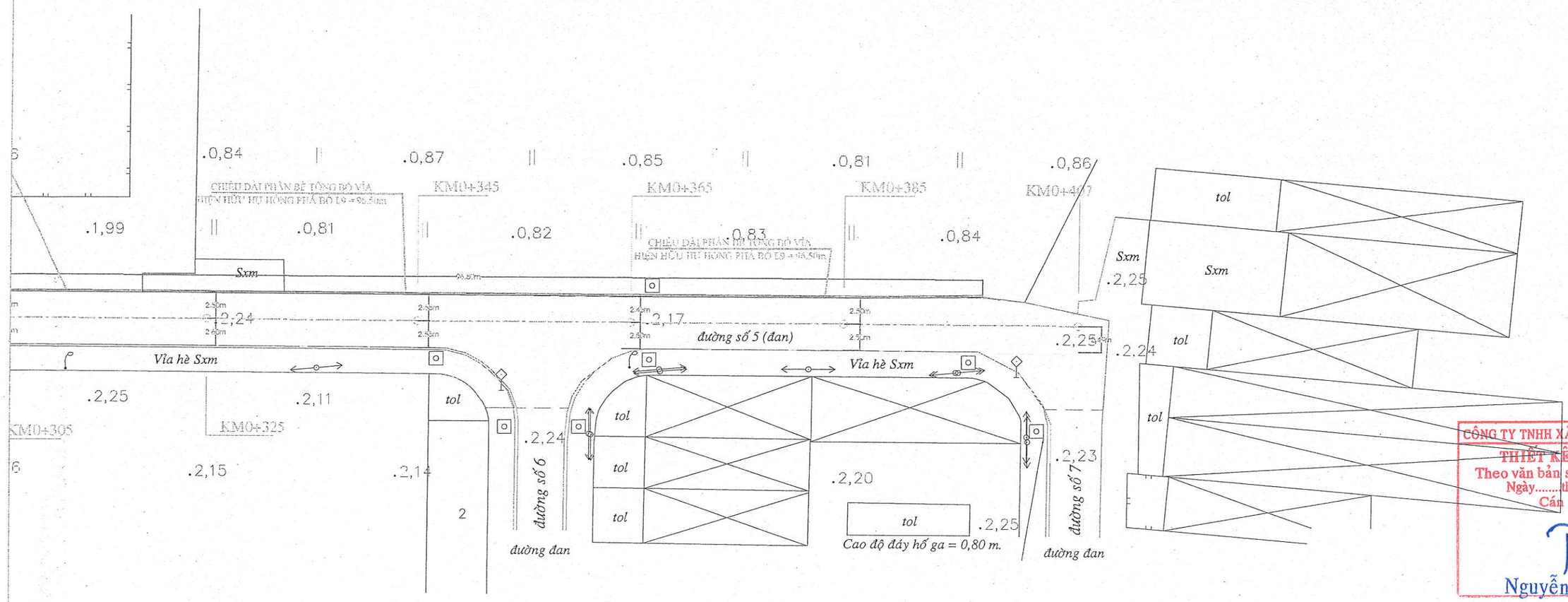

CÔNG TY TNHH XÂY DỰNG NAM PHÚ LONG
THIẾT KẾ ĐÃ THẨM TRA
Theo văn bản số: 26 / TTr - NPL
Ngày.....tháng.....năm 2026
Cán bộ thẩm tra
Nguyễn Sinh Thành

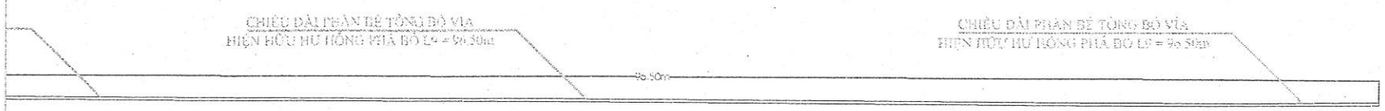

GHI CHÚ PHÁ DỠ:

1. Diện tích bê tông vỉa hè dày 50 phá dỡ tổng diện tích S = S1 +S2+ S5 = 406.29m2.
2. Chiều dài bê tông bó vỉa hiện hữu phá dỡ tổng chiều dài L = L1 + L2 + L5 + L7 + L9 = 407.1m
3. Diện tích phần vỉa hè hiện trạng san dầm để tạo mặt bằng tổng diện tích S = S1 +S2+ S5 = 406.29m2.

CÔNG TY TNHH DV TƯ VẤN NHÀ ĐẤT THIÊN KIM PHÁT ĐỊA CHỈ: KDC IDICO ấp Tân Long B, xã Bến Lức, tỉnh Tây Ninh ĐIỆN THOẠI: 0944 921 434 - FAX:	ĐƠN VỊ THIẾT KẾ CTY TNHH DỊCH VỤ TƯ VẤN NHÀ ĐẤT THIÊN KIM PHÁT GIÁM ĐỐC VÕ HIỀN PHÚC HÂN	CHỦ TRÌ	KS. NGUYỄN HỮU PHƯỚC	CHỦ ĐẦU TƯ PHÒNG KINH TẾ XÃ THẠNH LỢI	GIAI ĐOẠN THỰC HIỆN THIẾT KẾ KỸ THUẬT THI CÔNG	TỶ LỆ :
		KIỂM	KS. NGUYỄN HỮU PHƯỚC			NGÀY HT : / /2026
		ĐO-VẼ	KS. ĐỖ VĂN DUY		CÔNG TRÌNH: NÂNG CẤP, MỞ RỘNG ĐƯỜNG SỐ 5 KDC VƯỢT LŨ, ẤP 4 LƯƠNG BÌNH ĐỊA ĐIỂM XD: XÃ THẠNH LỢI, TỈNH TÂY NINH	K.H BẢN VẼ: BÌNH ĐỒ HIỆN TRẠNG CHI TIẾT
		THIẾT KẾ	KS. ĐỖ VĂN DUY			SỐ HỒ SƠ : Số: /TKP.2026

BÌNH ĐỒ THIẾT KẾ

BÌNH ĐỒ THIẾT KẾ: 01/03

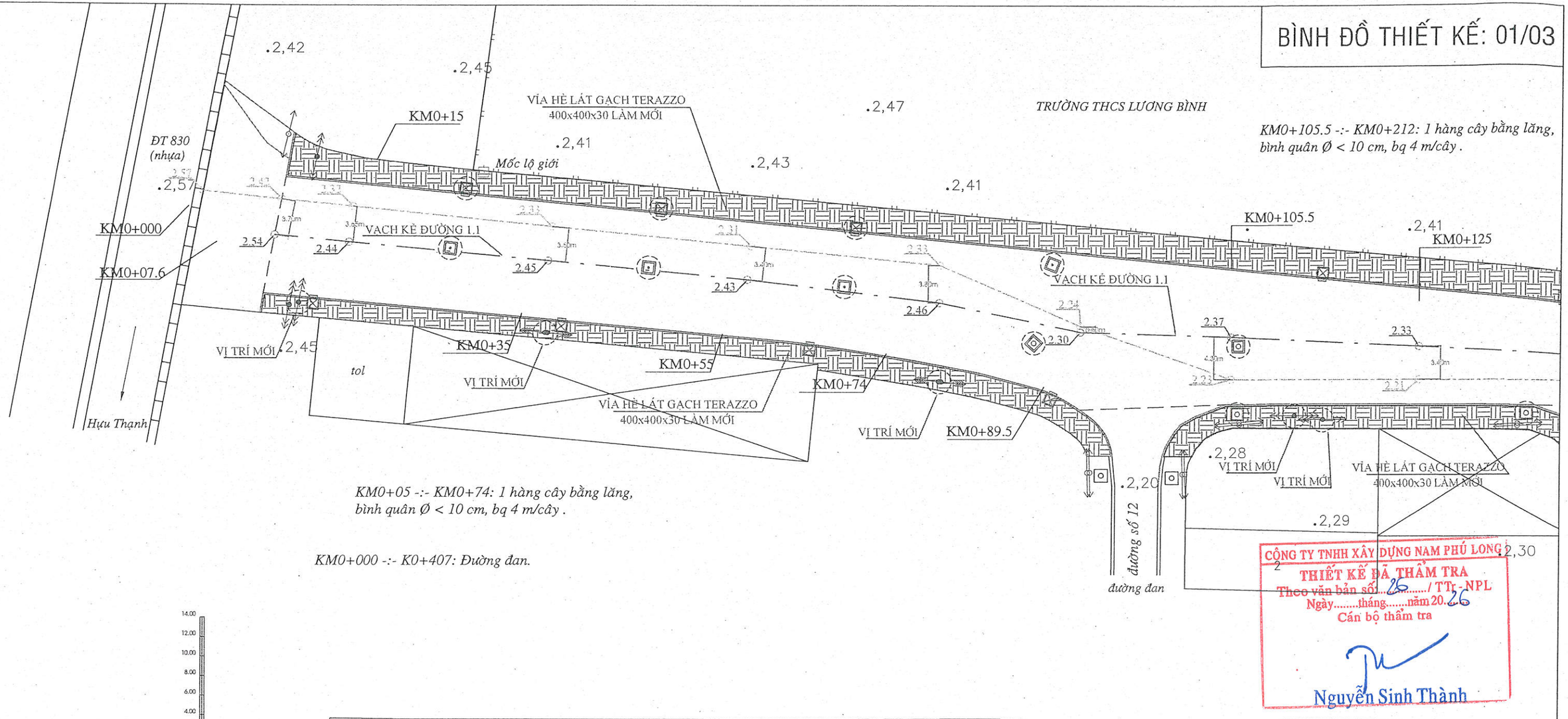

KM0+105.5 -:- KM0+212: 1 hàng cây bằng lăng, bình quân Ø < 10 cm, bq 4 m/cây .

KM0+05 -:- KM0+74: 1 hàng cây bằng lăng, bình quân Ø < 10 cm, bq 4 m/cây .

KM0+000 -:- K0+407: Đường đan.

CÔNG TY TNHH XÂY DỰNG NAM PHÚ LONG
THIẾT KẾ ĐÃ THẨM TRA
Theo văn bản số 26 / TTr - NPL
Ngày.....tháng.....năm 2026
Cán bộ thẩm tra
Nguyễn Sinh Thành

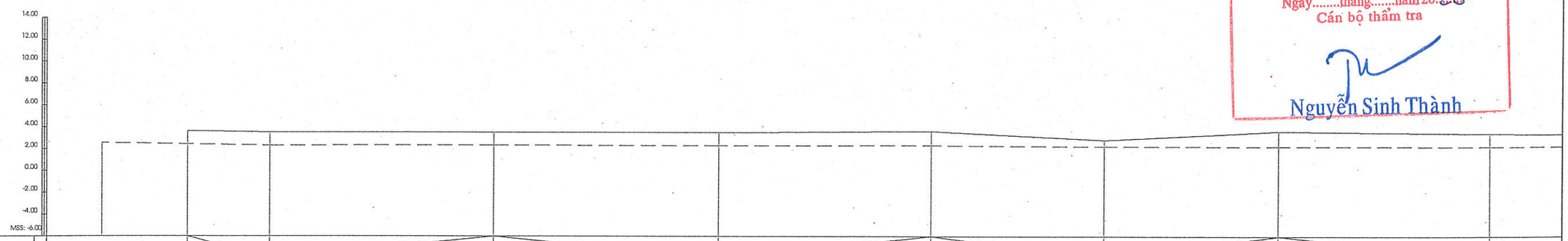

ĐỘ DỐC	1								
CAO ĐỘ THIẾT KẾ	2	2.57	2.54	2.46	2.45	2.43	2.46	2.30	2.37	2.33
CAO ĐỘ THIÊN NHIÊN	3	2.57	2.42	2.32	2.33	2.31	2.33	2.24	2.23	2.21
KHOẢNG CÁCH LẺ	4		7.6	7.4	20	20	19	15.5	16	19.5
KHOẢNG CÁCH CỘNG DỒN (m)	5	0.00	7.60	15.00	35.00	55.00	74.00	89.50	105.50	125.00
TÊN CỌC	6	KM0+000	KM0+007.6	KM0+015	KM0+035	KM0+055	KM0+074	KM0+089.5	KM0+105.5	KM0+125
CỌC KM - CỌC ĐỈNH	7									
BÌNH ĐỒ DUỖI THẲNG	8	BẾN LỨC — ĐT.830								

CÔNG TY TNHH DV TƯ VẤN NHÀ ĐẤT THIÊN KIM PHÁT ĐỊA CHỈ: ấp Bến Lức, xã Bến Lức, tỉnh Tây Ninh ĐIỆN THOẠI: 0944 927 434 - FAX:	ĐƠN VỊ THIẾT KẾ CTY TNHH DỊCH VỤ TƯ VẤN NHÀ ĐẤT THIÊN KIM PHÁT GIÁM ĐỐC VÕ HIỀN PHÚC HÂN	CHỦ TRÌ	KS. NGUYỄN HỮU PHƯỚC	CHỦ ĐẦU TƯ PHÒNG KINH TẾ XÃ THẠNH LỢI	GIAI ĐOẠN THỰC HIỆN THIẾT KẾ KỸ THUẬT THI CÔNG
		KIỂM	KS. NGUYỄN HỮU PHƯỚC		CÔNG TRÌNH: NÂNG CẤP, MỞ RỘNG ĐƯỜNG SỐ 5 KDC VƯỢT LŨ, ẤP 4 LƯƠNG BÌNH ĐỊA ĐIỂM XD: XÃ THẠNH LỢI, TỈNH TÂY NINH
		ĐO-VẼ	KS. ĐỖ VĂN DUY		
		THIẾT KẾ	KS. ĐỖ VĂN DUY		

TỶ LỆ :	
NGÀY HT :	/ /2026
K.H BẢN VẼ:	BÌNH ĐỒ THIẾT KẾ
SỐ HỒ SƠ :	Số: /TKP.2026

BÌNH ĐỒ THIẾT KẾ: 02/03

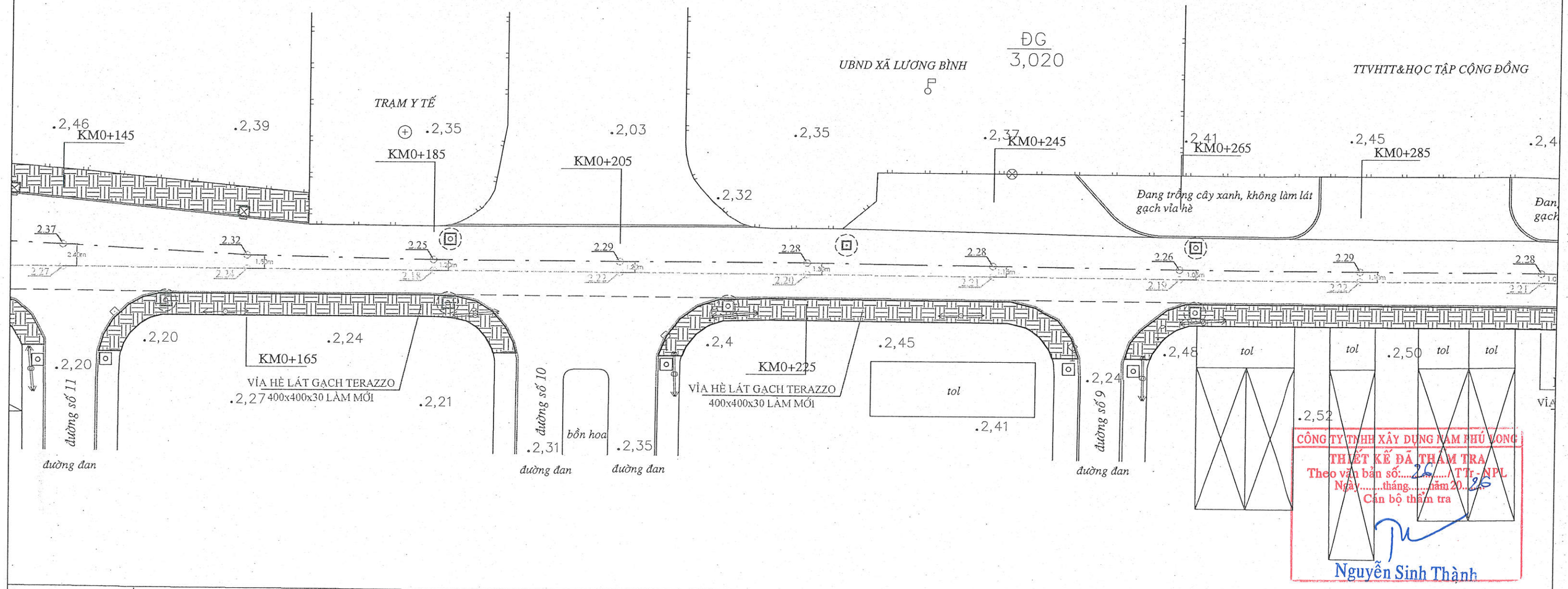

CÔNG TY TNHH XÂY DỰNG NAM PHÚ LONG
THIẾT KẾ ĐÃ THẨM TRA
Theo văn bản số:.....26...../ TTr - NPL
Ngày.....tháng.....năm 20..26
Cán bộ thẩm tra
Nguyễn Sinh Thành

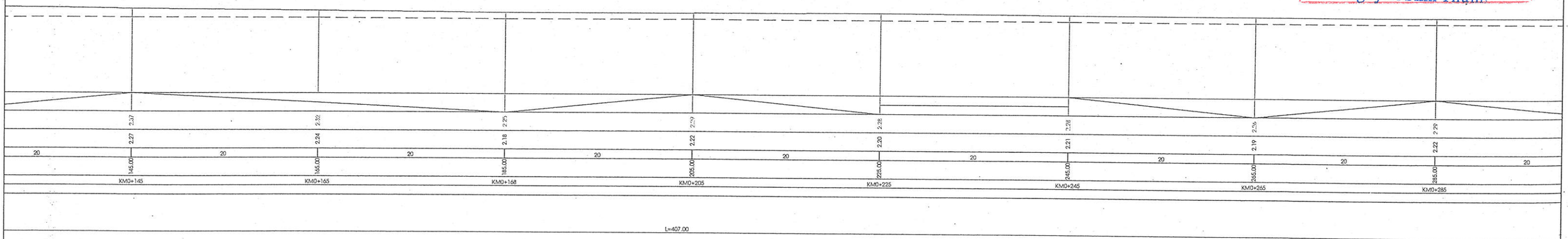

CÔNG TY TNHH DV TƯ VẤN NHÀ ĐẤT THIÊN KIM PHÁT ĐỊA CHỈ: KDC ĐƠN GIẢN TÂN LONG B, ẤP PHÚ, XÃ BẾN CẦU, TỈNH TÂY NINH ĐIỆN THOẠI: 0944 92 4034 - FAX	ĐƠN VỊ THIẾT KẾ CTY TNHH DỊCH VỤ TƯ VẤN NHÀ ĐẤT THIÊN KIM PHÁT GIÁM ĐỐC VÕ HIỀN PHÚC HÂN	CHỦ TRÌ	KS. NGUYỄN HỮU PHƯỚC	CHỦ ĐẦU TƯ PHÒNG KINH TẾ XÃ THẠNH LỢI	GIAI ĐOẠN THỰC HIỆN THIẾT KẾ KỸ THUẬT THI CÔNG	TỶ LỆ :	
		KIỂM	KS. NGUYỄN HỮU PHƯỚC		CÔNG TRÌNH: NÂNG CẤP, MỞ RỘNG ĐƯỜNG SỐ 5 KDC VƯỢT LŨ, ẤP 4 LƯƠNG BÌNH	NGÀY HT :	/ /2026
		ĐO-VẼ	KS. ĐỖ VĂN DUY		ĐỊA ĐIỂM XD: XÃ THẠNH LỢI, TỈNH TÂY NINH	K.H BẢN VẼ:	BÌNH ĐỒ THIẾT KẾ
		THIẾT KẾ	KS. ĐỖ VĂN DUY			SỐ HỒ SƠ :	Số: /TKP.2026

BÌNH ĐỒ THIẾT KẾ: 03/03

GHI CHÚ DI DỜI TRỤ ĐIỆN:

1. Di dời 1 trụ điện đơn tại Km0+010 lên vỉa hè bên phải tuyến.
2. Di dời 2 trụ điện đôi tại Km0+025 và Km0+074 lên vỉa hè bên phải tuyến.
3. Di dời 2 trụ điện đơn và 1 trạm biến áp tại Km0+108 lên vỉa hè bên phải tuyến.

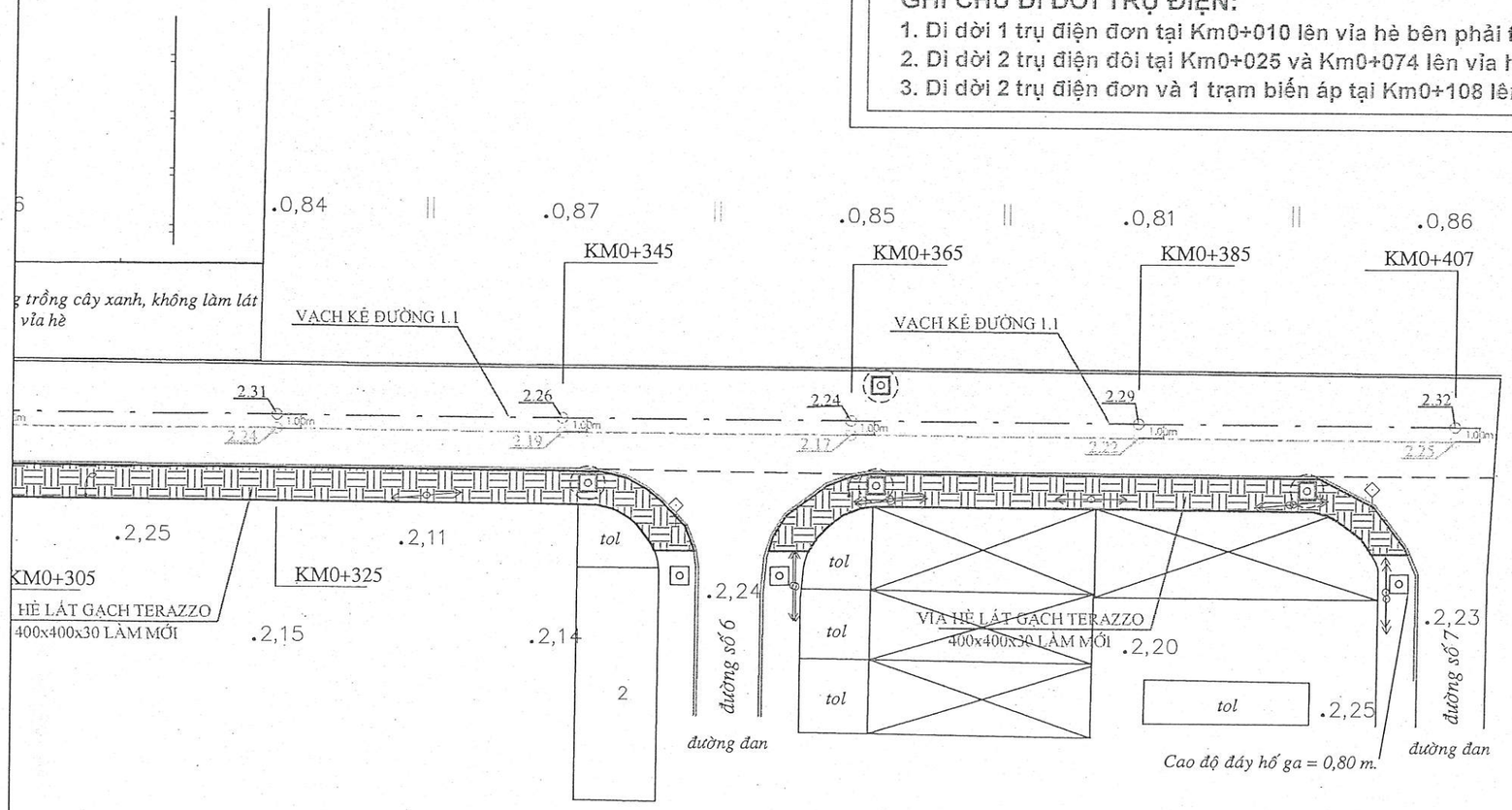

CÔNG TY TNHH XÂY DỰNG NAM PHÚ LONG
THIẾT KẾ ĐÃ THẨM TRA
Theo văn bản số: 26 / TTr - NPL
Ngày ... tháng ... năm 2026
Cán bộ thẩm tra
Nguyễn Sinh Thành

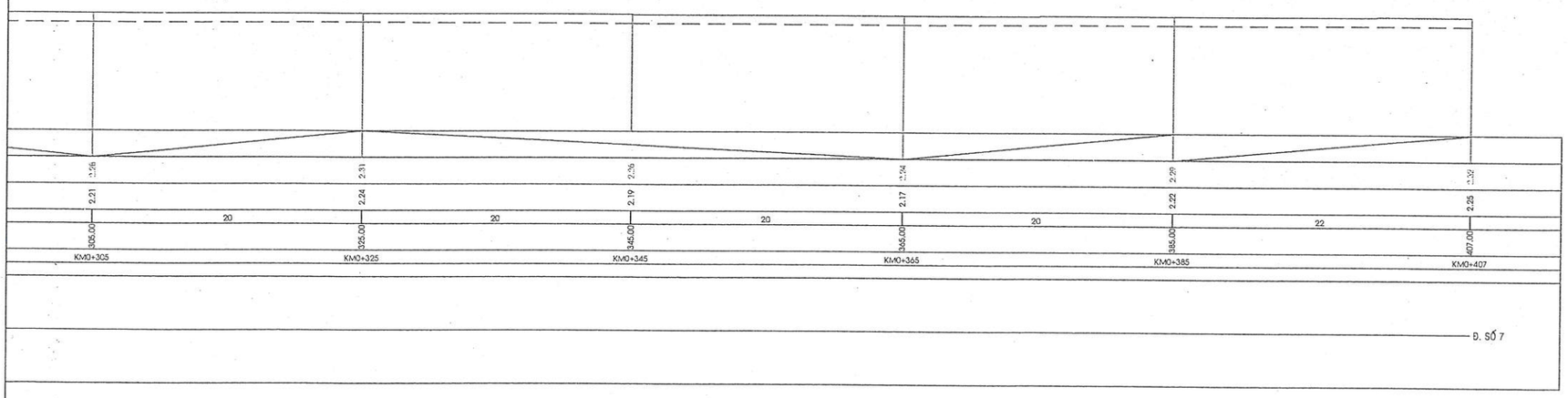

CÔNG TY TNHH DV TƯ VẤN NHÀ ĐẤT THIÊN KIM PHÁT ĐỊA CHỈ: KDC DƯỢC ĐẠI PHÁT LỢI, THÀNH PHỐ, XÃ BẾN LỨC, TỈNH TÂY NINH ĐIỆN THOẠI: 0944.927.434 - FAX:	ĐƠN VỊ THIẾT KẾ CTY TNHH DỊCH VỤ TƯ VẤN NHÀ ĐẤT THIÊN KIM PHÁT GIÁM ĐỐC VÕ HIỀN PHÚC HÂN	CHỦ TRÌ	KS. NGUYỄN HỮU PHƯỚC	CHỦ ĐẦU TƯ PHÒNG KINH TẾ XÃ THẠNH LỢI	GIAI ĐOẠN THỰC HIỆN THIẾT KẾ KỸ THUẬT THI CÔNG
		KIỂM	KS. NGUYỄN HỮU PHƯỚC		CÔNG TRÌNH: NÂNG CẤP, MỞ RỘNG ĐƯỜNG SỐ 5 KDC VƯỢT LŨ, ẤP 4 LƯƠNG BÌNH ĐỊA ĐIỂM XD: XÃ THẠNH LỢI, TỈNH TÂY NINH
		ĐO-VẼ	KS. ĐỖ VĂN DUY		
		THIẾT KẾ	KS. ĐỖ VĂN DUY		

TỶ LỆ :	
NGÀY HT :	/ /2026
K.H BẢN VẼ:	BÌNH ĐỒ THIẾT KẾ
SỐ HỒ SƠ :	Số: /TKP.2026

BÌNH ĐỒ THIẾT KẾ CHI TIẾT

BÌNH ĐỒ THIẾT KẾ CHI TIẾT: 01/03

CÔNG TY TNHH XÂY DỰNG NAM PHÚ LONG
THIẾT KẾ ĐÃ THẨM TRA
Theo văn bản số:....26...../ TTr - NPL
Ngày.....tháng.....năm 20..26
Cán bộ thẩm tra
Nguyễn Sinh Thành

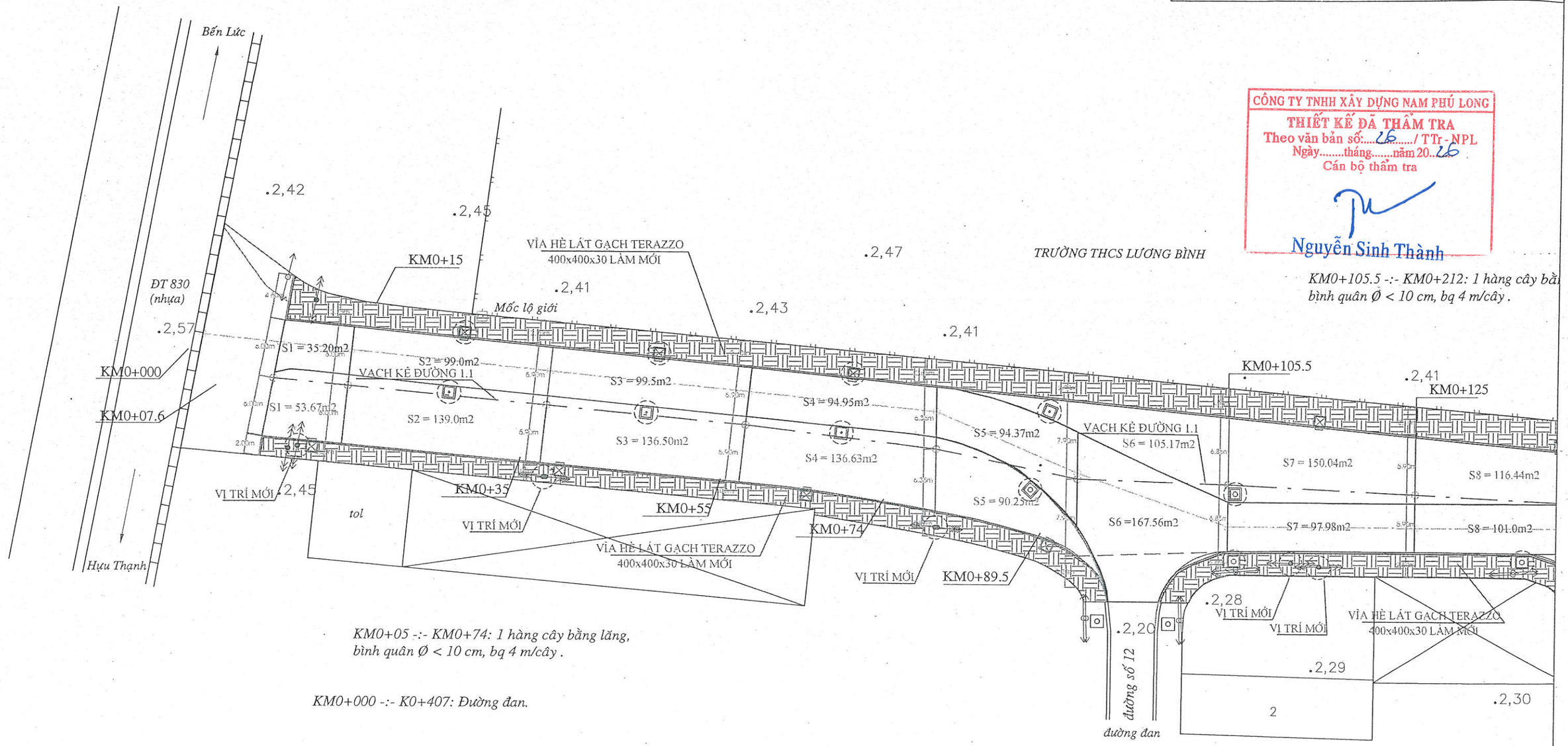

KM0+105.5 -:- KM0+212: 1 hàng cây bằng bình quân Ø < 10 cm, bq 4 m/cây .

KM0+05 -:- KM0+74: 1 hàng cây bằng lăng, bình quân Ø < 10 cm, bq 4 m/cây .

KM0+000 -:- K0+407: Đường đan.

CÔNG TY TNHH DV TƯ VẤN NHÀ ĐẤT THIÊN KIM PHÁT ĐỊA CHỈ: KDC ĐÔNG BẮC TÂN LONG B, AN PHÚ, XÃ BẾN LỨC - TỈNH TÂY NINH DIỆN THOẠI: 0914 92 7434 - FAX	ĐƠN VỊ THIẾT KẾ CTY TNHH DỊCH VỤ TƯ VẤN NHÀ ĐẤT THIÊN KIM PHÁT GIÁM ĐỐC VÕ HIỀN PHÚC HÂN	CHỦ TRÌ	KS. NGUYỄN HỮU PHƯỚC	CHỦ ĐẦU TƯ PHÒNG KINH TẾ XÃ THẠNH LỢI	GIAI ĐOẠN THỰC HIỆN THIẾT KẾ KỸ THUẬT THI CÔNG	TỶ LỆ :	
		KIỂM	KS. NGUYỄN HỮU PHƯỚC		CÔNG TRÌNH: NÂNG CẤP, MỞ RỘNG ĐƯỜNG SỐ 5 KDC VƯỢT LŨ, ẤP 4 LƯƠNG BÌNH ĐỊA ĐIỂM XD: XÃ THẠNH LỢI, TỈNH TÂY NINH	NGÀY HT :	/ /2026
		ĐO-VẼ	KS. ĐỖ VĂN DUY			K.H BẢN VẼ:	BÌNH ĐỒ THIẾT KẾ CHI TIẾT
		THIẾT KẾ	KS. ĐỖ VĂN DUY			SỐ HỒ SƠ :	Số: /TKP.2026

BÌNH ĐỒ THIẾT KẾ CHI TIẾT: 02/03

CÔNG TY TNHH XÂY DỰNG NAM PHÚ LONG
THIẾT KẾ ĐÃ THẨM TRA
Theo văn bản số:.....26...../ TTr - NPL
Ngày.....tháng.....năm 20..26
Cán bộ thẩm tra
Nguyễn Sinh Thành

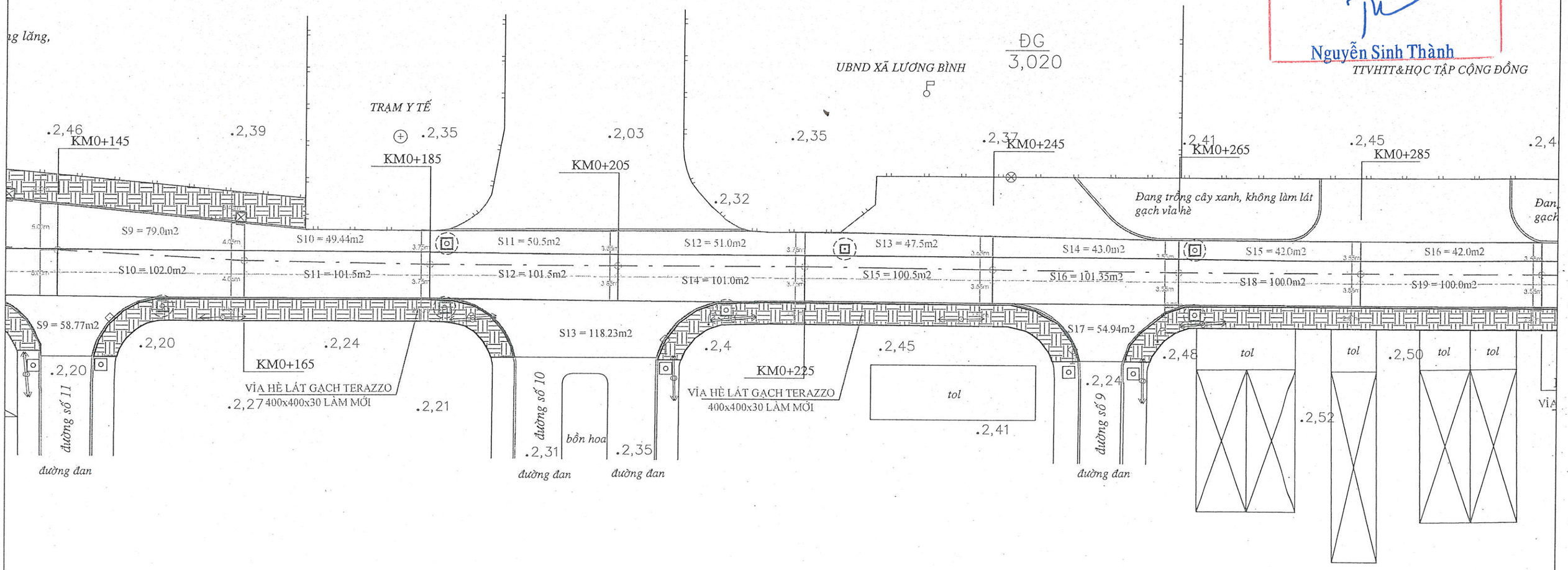

CÔNG TY TNHH DV TƯ VẤN NHÀ ĐẤT THIÊN KIM PHÁT ĐỊA CHỈ: KDC DƯỚI ẤP TÂN HƯNG II, XÃ BẾN CẦU, TỈNH TÂY NINH ĐIỆN THOẠI: 0984 921 434 - FAX	ĐƠN VỊ THIẾT KẾ CÔNG TY TNHH DỊCH VỤ TƯ VẤN NHÀ ĐẤT THIÊN KIM PHÁT GIÁM ĐỐC VÕ HIỀN PHÚC HÂN	CHỦ TRÌ	KS. NGUYỄN HỮU PHƯỚC	CHỦ ĐẦU TƯ PHÒNG KINH TẾ XÃ THẠNH LỢI	GIAI ĐOẠN THỰC HIỆN THIẾT KẾ KỸ THUẬT THI CÔNG	TỶ LỆ :
		KIỂM	KS. NGUYỄN HỮU PHƯỚC			NGÀY HT : / /2026
		ĐO-VẼ	KS. ĐỖ VĂN DUY		CÔNG TRÌNH: NÂNG CẤP, MỞ RỘNG ĐƯỜNG SỐ 5 KDC VƯỢT LŨ, ẤP 4 LƯƠNG BÌNH ĐỊA ĐIỂM XD: XÃ THẠNH LỢI, TỈNH TÂY NINH	K.H BẢN VẼ: BÌNH ĐỒ THIẾT KẾ CHI TIẾT
		THIẾT KẾ	KS. ĐỖ VĂN DUY			SỐ HỒ SƠ : Số: /TKP.2026

BÌNH ĐỒ THIẾT KẾ CHI TIẾT: 03/03

CÔNG TY TNHH XÂY DỰNG NAM PHÚ LONG
THIẾT KẾ ĐÃ THẨM TRA
Theo văn bản số:.....26...../ TTr - NPL
Ngày.....tháng.....năm 20..26
Cán bộ thẩm tra
Nguyễn Sinh Thành

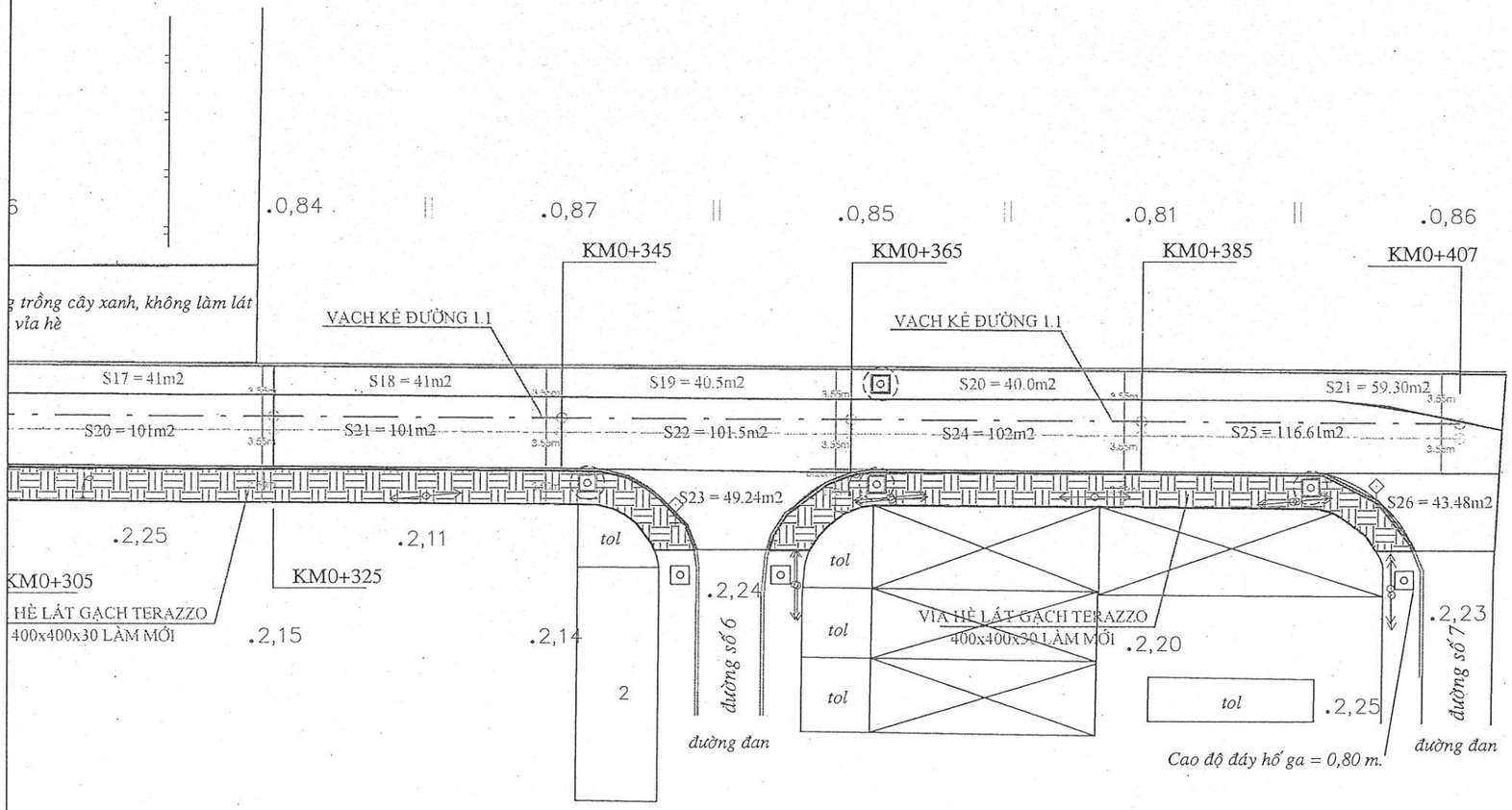

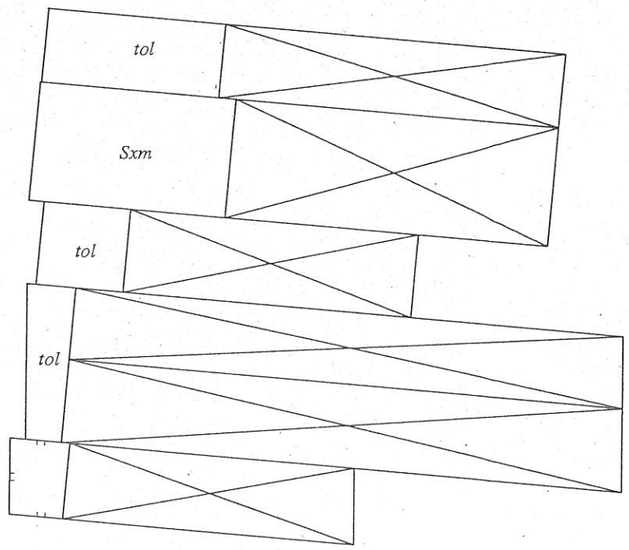

CÔNG TY TNHH DV TƯ VẤN NHÀ ĐẤT THIÊN KIM PHÁT	ĐƠN VỊ THIẾT KẾ CTY TNHH DỊCH VỤ TƯ VẤN NHÀ ĐẤT THIÊN KIM PHÁT GIÁM ĐỐC VÕ HIỀN PHÚC HÂN	CHỦ TRÌ	KS. NGUYỄN HỮU PHƯỚC	CHỦ ĐẦU TƯ PHÒNG KINH TẾ XÃ THẠNH LỢI	GIAI ĐOẠN THỰC HIỆN THIẾT KẾ KỸ THUẬT THI CÔNG	TỶ LỆ :
		KIỂM	KS. NGUYỄN HỮU PHƯỚC			NGÀY HT : / /2026
		ĐO-VẼ	KS. ĐỖ VĂN DUY		CÔNG TRÌNH: NÂNG CẤP, MỞ RỘNG ĐƯỜNG SỐ 5 KDC VƯỢT LŨ, ẤP 4 LƯƠNG BÌNH ĐỊA ĐIỂM XD: XÃ THẠNH LỢI, TỈNH TÂY NINH	K.H BẢN VẼ: BÌNH ĐỒ THIẾT KẾ CHI TIẾT
		THIẾT KẾ	KS. ĐỖ VĂN DUY			SỐ HỒ SƠ : Số: /TKP.2026

CHI TIẾT Ô LƯỚI MẶT ĐƯỜNG THIẾT KẾ

CHI TIẾT Ô LƯỚI MẶT ĐƯỜNG THIẾT KẾ: 01/03

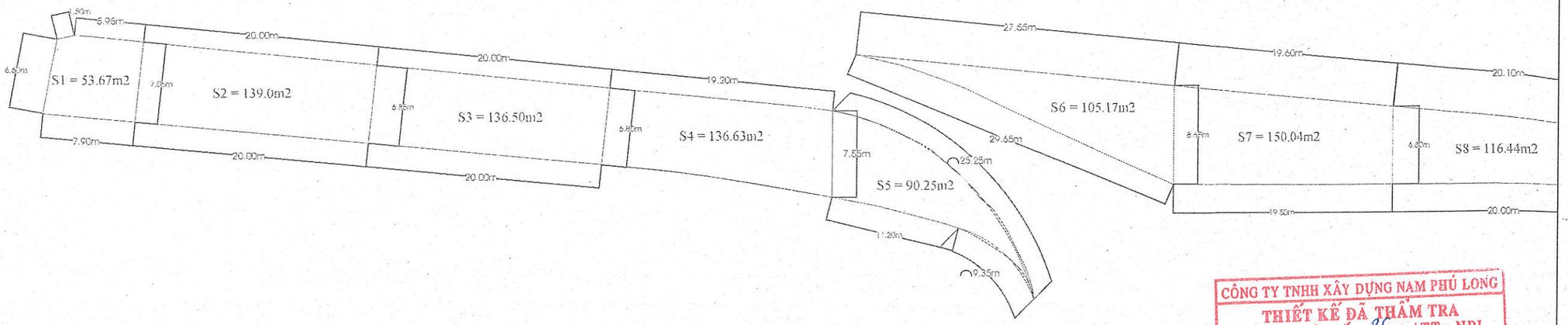

CÔNG TY TNHH XÂY DỰNG NAM PHÚ LONG
THIẾT KẾ ĐÃ THẨM TRA
Theo văn bản số: 26 / TTr - NPL
Ngày.....tháng.....năm 2026
Cán bộ thẩm tra
Nguyễn Sinh Thành

CHI TIẾT Ô LƯỚI MẶT ĐƯỜNG HIỆN TRẠNG: 01/03

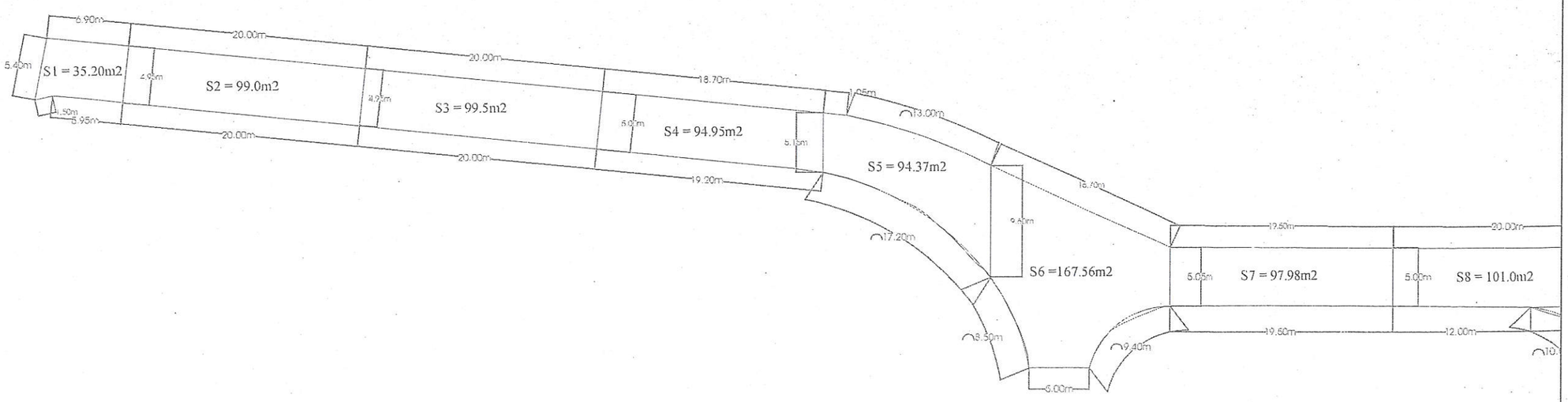

CÔNG TY TNHH DV TƯ VẤN NHÀ ĐẤT THIÊN KIM PHÁT	ĐƠN VỊ THIẾT KẾ CÔNG TY TNHH DỊCH VỤ TƯ VẤN NHÀ ĐẤT THIÊN KIM PHÁT GIÁM ĐỐC VÕ HIỀN PHÚC HÂN	CHỦ TRÌ	KS. NGUYỄN HỮU PHƯỚC	CHỦ ĐẦU TƯ PHÒNG KINH TẾ XÃ THẠNH LỢI	GIAI ĐOẠN THỰC HIỆN THIẾT KẾ KỸ THUẬT THI CÔNG	TỶ LỆ :
		KIỂM	KS. NGUYỄN HỮU PHƯỚC			NGÀY HT : / /2026
		ĐO-VẼ	KS. ĐỖ VĂN DUY		CÔNG TRÌNH: NÂNG CẤP, MỞ RỘNG ĐƯỜNG SỐ 5 KDC VƯỢT LŨ, ẤP 4 LƯƠNG BÌNH ĐỊA ĐIỂM XD: XÃ THẠNH LỢI, TỈNH TÂY NINH	K.H BẢN VẼ: CHI TIẾT Ô LƯỚI MẶT ĐƯỜNG
		THIẾT KẾ	KS. ĐỖ VĂN DUY			SỐ HỒ SƠ : Số: /TKP.2026

CHI TIẾT Ô LƯỚI MẶT ĐƯỜNG THIẾT KẾ: 02/03

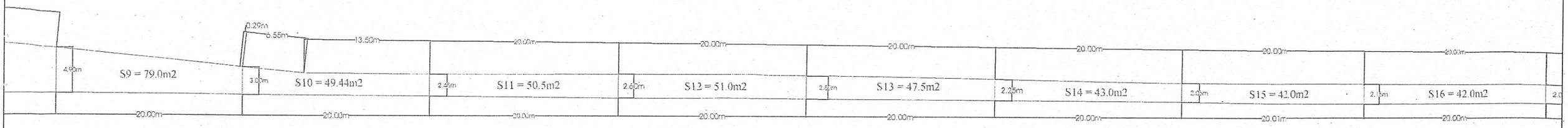

CÔNG TY TNHH XÂY DỰNG NAM PHÚ LONG
THIẾT KẾ ĐÃ THẨM TRA
Theo văn bản số:....26...../ TTr - NPL
Ngày.....tháng.....năm 20.26
Cán bộ thẩm tra
Nguyễn Sinh Thành

CHI TIẾT Ô LƯỚI MẶT ĐƯỜNG HIỆN TRẠNG: 02/03

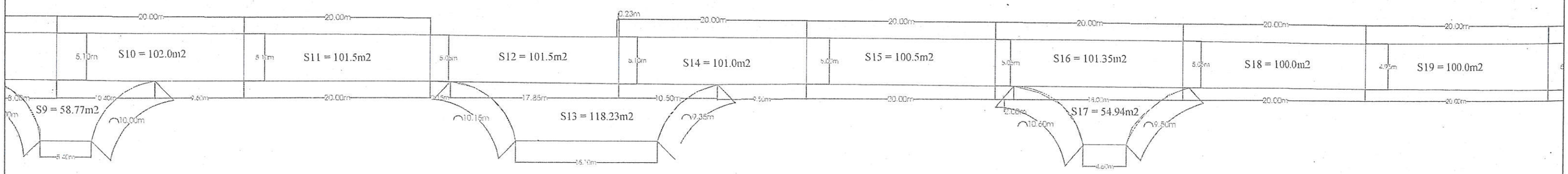

CÔNG TY TNHH DV TƯ VẤN NHÀ ĐẤT THIÊN KIM PHÁT	ĐƠN VỊ THIẾT KẾ CÔNG TY TNHH DỊCH VỤ TƯ VẤN NHÀ ĐẤT THIÊN KIM PHÁT GIÁM ĐỐC VÕ HIỀN PHÚC HÂN	CHỦ TRÌ: KS. NGUYỄN HỮU PHƯỚC KIỂM: KS. NGUYỄN HỮU PHƯỚC ĐO-VẼ: KS. ĐỖ VĂN DUY THIẾT KẾ: KS. ĐỖ VĂN DUY	CHỦ ĐẦU TƯ PHÒNG KINH TẾ XÃ THẠNH LỢI	GIAI ĐOẠN THỰC HIỆN THIẾT KẾ KỸ THUẬT THI CÔNG CÔNG TRÌNH: NÂNG CẤP, MỞ RỘNG ĐƯỜNG SỐ 5 KDC VƯỢT LŨ, ẤP 4 LƯƠNG BÌNH ĐỊA ĐIỂM XD: XÃ THẠNH LỢI, TỈNH TÂY NINH	TỶ LỆ: NGÀY HT: / /2026 K.H BẢN VẼ: CHI TIẾT Ô LƯỚI MẶT ĐƯỜNG SỐ HỒ SƠ: Số: /TKP.2026

CHI TIẾT Ô LƯỚI MẶT ĐƯỜNG THIẾT KẾ: 03/03

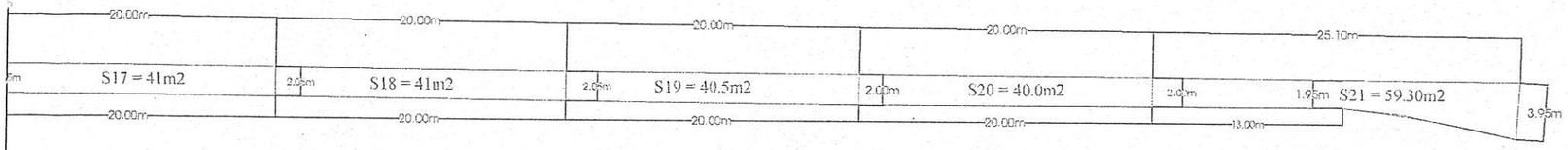

GHI CHÚ MẶT ĐƯỜNG BÊ TÔNG LÀM MỚI:

1. Diện tích bê tông mặt đường đá 1x2 dày 15cm M300 làm mới tổng diện tích Slàm mới = S1 +....+ S21 = 1553.94m2.
2. Diện tích bù phụ nền đường đá 0x4 (loại II) dày 15cm đầm chặt K=0.98 làm mới tổng diện tích Slàm mới = S1 +....+ 21 = 1553.94m2.
3. Diện tích ban gạt san đầm nền đường hiện hữu đầm chặt K=0.95 làm mới tổng diện tích Slàm mới = S1 +....+ 21 = 1553.94m2.

CÔNG TY TNHH XÂY DỰNG NAM PHÚ LONG
THIẾT KẾ ĐÃ THẨM TRA
Theo văn bản số:.....26...../ TTr - NPL
Ngày.....tháng.....năm 20.26
Cán bộ thẩm tra
Nguyễn Sinh Thành

CHI TIẾT Ô LƯỚI MẶT ĐƯỜNG HIỆN TRẠNG: 03/03

GHI CHÚ MẶT ĐƯỜNG BÊ TÔNG HIỆN HỮU:

1. Diện tích bê tông mặt đường giữ nguyên hiện trạng tổng diện tích Shiện trạng = S1 +....+ S26 = 2443.83m2.
2. Diện tích thảm nhựa mặt đường dày 5cm S = Shiện trạng + Slàm mới = 3997.77m2

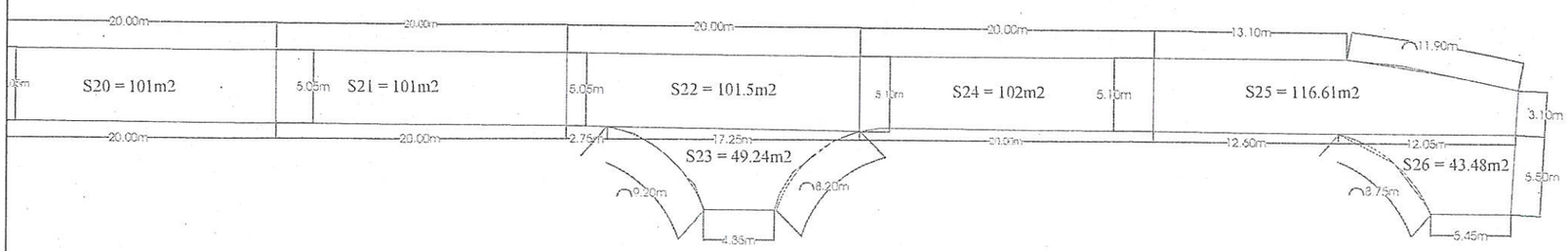

CÔNG TY TNHH DV TƯ VẤN NHÀ ĐẤT THIÊN KIM PHÁT ĐỊA CHỈ: KDC 10 TU, ẤP TÂN LONG B, XÃ PHÚ LỢI, XÃ BẾN LỨC - TỈNH TÂY NINH ĐIỆN THOẠI: 0944 921 434 - FAX:	ĐƠN VỊ THIẾT KẾ CTY TNHH DỊCH VỤ TƯ VẤN NHÀ ĐẤT THIÊN KIM PHÁT GIÁM ĐỐC VÕ HIỀN PHÚC HÂN	CHỦ TRÌ	KS. NGUYỄN HỮU PHƯỚC	CHỦ ĐẦU TƯ PHÒNG KINH TẾ XÃ THẠNH LỢI	GIAI ĐOẠN THỰC HIỆN THIẾT KẾ KỸ THUẬT THI CÔNG
		KIỂM	KS. NGUYỄN HỮU PHƯỚC		CÔNG TRÌNH: NÂNG CẤP, MỞ RỘNG ĐƯỜNG SỐ 5 KDC VƯỢT LŨ, ẤP 4 LƯƠNG BÌNH ĐỊA ĐIỂM XD: XÃ THẠNH LỢI, TỈNH TÂY NINH
		ĐO-VẼ	KS. ĐỖ VĂN DUY		
		THIẾT KẾ	KS. ĐỖ VĂN DUY		

TỶ LỆ :	
NGÀY HT :	/ /2026
K.H BẢN VẼ:	CHI TIẾT Ô LƯỚI MẶT ĐƯỜNG
SỐ HỒ SƠ :	Số: /TKP.2026

BẢN VẼ CHI TIẾT BÊ TÔNG VỈA HÈ + BÓ VỈA

BẢN VẼ CHI TIẾT BÊ TÔNG VỈA HÈ + BÓ VỈA: 01/03

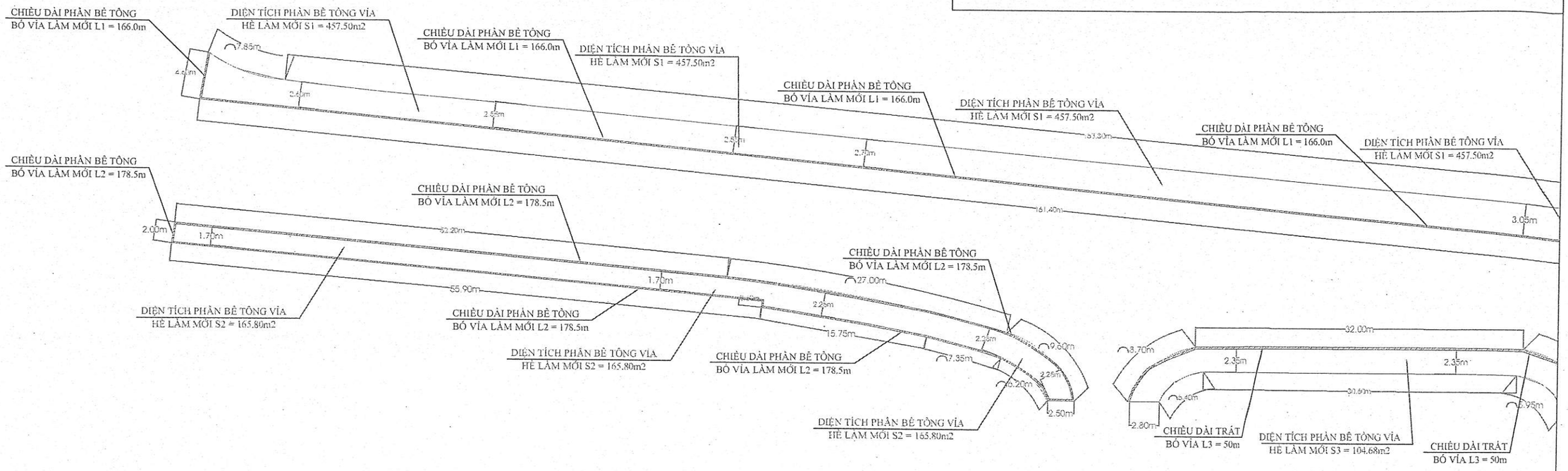

BẢN VẼ CHI TIẾT LÁT GẠCH VỈA HÈ : 01/03

CÔNG TY TNHH XÂY DỰNG NAM PHÚ LONG
THIẾT KẾ ĐÃ THẨM TRA
Theo văn bản số:.....26...../ TTr - NPL
Ngày.....tháng.....năm 20...26
Cán bộ thẩm tra
Nguyễn Sinh Thành

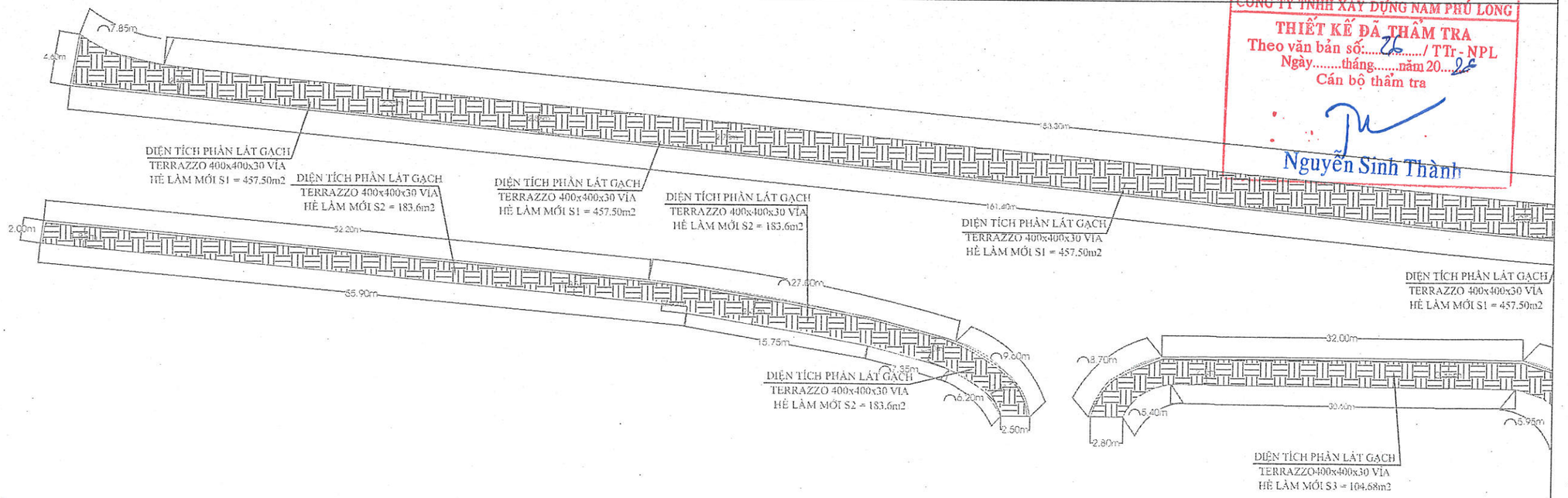

CÔNG TY TNHH DV TƯ VẤN NHÀ ĐẤT THIÊN KIM PHÁT ĐỊA CHỈ: KDC DOI LẤP TÂN LONG B-AN PHÚ, XÃ BẾN LỨC - TỈNH TÂY NINH ĐIỆN THOẠI: 0941.921.434 - FAX	ĐƠN VỊ THIẾT KẾ CÔNG TY TNHH DỊCH VỤ TƯ VẤN NHÀ ĐẤT THIÊN KIM PHÁT GIÁM ĐỐC VÕ HIỀN PHÚC HÂN	CHỦ TRÌ	KS. NGUYỄN HỮU PHƯỚC		CHỦ ĐẦU TƯ PHÒNG KINH TẾ XÃ THẠNH LỢI	GIAI ĐOẠN THỰC HIỆN THIẾT KẾ KỸ THUẬT THI CÔNG	TỶ LỆ :	
		KIỂM	KS. NGUYỄN HỮU PHƯỚC				NGÀY HT :	/ /2026
		ĐO-VẼ	KS. ĐỖ VĂN DUY			CÔNG TRÌNH: NÂNG CẤP, MỞ RỘNG ĐƯỜNG SỐ 5 KDC VƯỢT LŨ, ẤP 4 LƯƠNG BÌNH ĐỊA ĐIỂM XD: XÃ THẠNH LỢI, TỈNH TÂY NINH	K.H BẢN VẼ:	BẢN VẼ CHI TIẾT VỈA HÈ THIẾT KẾ
		THIẾT KẾ	KS. ĐỖ VĂN DUY				SỐ HỒ SƠ :	SỐ: /TKP.2026

CÔNG TY TNHH DỊCH VỤ TƯ VẤN NHÀ ĐẤT THIÊN KIM PHÁT
M.S.D.N: 1102039512-C.T.T.N.H.H
X. BẾN LỨC - T. TÂY NINH

BẢN VẼ CHI TIẾT BÊ TÔNG VỈA HÈ + BÓ VỈA: 02/03

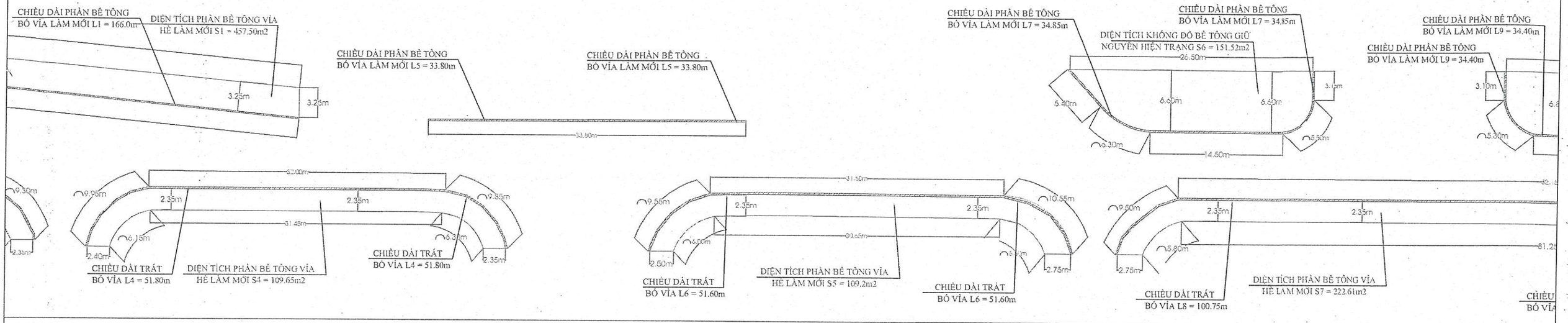

BẢN VẼ CHI TIẾT LÁT GẠCH VỈA HÈ : 02/03

CÔNG TY TNHH XÂY DỰNG NAM PHÚ LONG
THIẾT KẾ ĐÃ THẨM TRA
Theo văn bản số:...26...../ TTr - NPL
Ngày.....tháng.....năm 20.26
Cán bộ thẩm tra
Nguyễn Sinh Thành

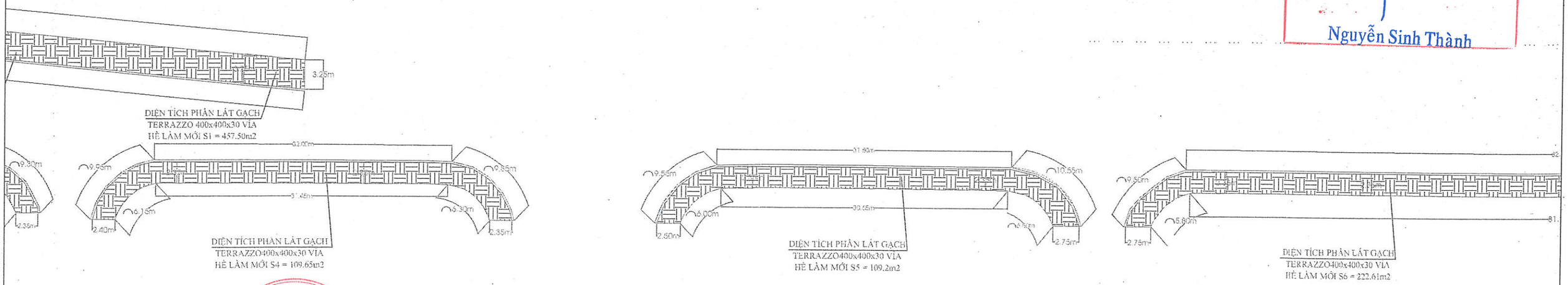

CÔNG TY TNHH DV TƯ VẤN NHÀ ĐẤT THIÊN KIM PHÁT ĐỊA CHỈ: KDC ĐƠN LẬP TÂN LONG 1 - AN LÀNH, PHỐ BẾN LỨC - TỈNH TÂY NINH ĐIỆN THOẠI: 0914 921 234 - FAX	ĐƠN VỊ THIẾT KẾ CTY TNHH DỊCH VỤ TƯ VẤN NHÀ ĐẤT THIÊN KIM PHÁT GIÁM ĐỐC VÕ HIỀN PHÚC HÂN	CHỦ TRÌ	KS. NGUYỄN HỮU PHƯỚC	CHỦ ĐẦU TƯ PHÒNG KINH TẾ XÃ THẠNH LỢI	GIAI ĐOẠN THỰC HIỆN THIẾT KẾ KỸ THUẬT THI CÔNG	TỶ LỆ :
		KIỂM	KS. NGUYỄN HỮU PHƯỚC			NGÀY HT : / /2026
		ĐO-VẼ	KS. ĐỖ VĂN DUY		CÔNG TRÌNH: NÂNG CẤP, MỞ RỘNG ĐƯỜNG SỐ 5 KDC VƯỢT LŨ, ẤP 4 LƯƠNG BÌNH ĐỊA ĐIỂM XD: XÃ THẠNH LỢI, TỈNH TÂY NINH	K.H BẢN VẼ: BẢN VẼ CHI TIẾT VỈA HÈ THIẾT KẾ
		THIẾT KẾ	KS. ĐỖ VĂN DUY			SỐ HỒ SƠ : Số: /TKP.2026

CÔNG TY TNHH DỊCH VỤ TƯ VẤN NHÀ ĐẤT THIÊN KIM PHÁT
M.S.D.N: 1102039512 - C.T.T.N.H.H
X. BẾN LỨC - T. TÂY NINH

BẢN VẼ CHI TIẾT BÊ TÔNG VỈA HÈ + BÓ VỈA: 03/03

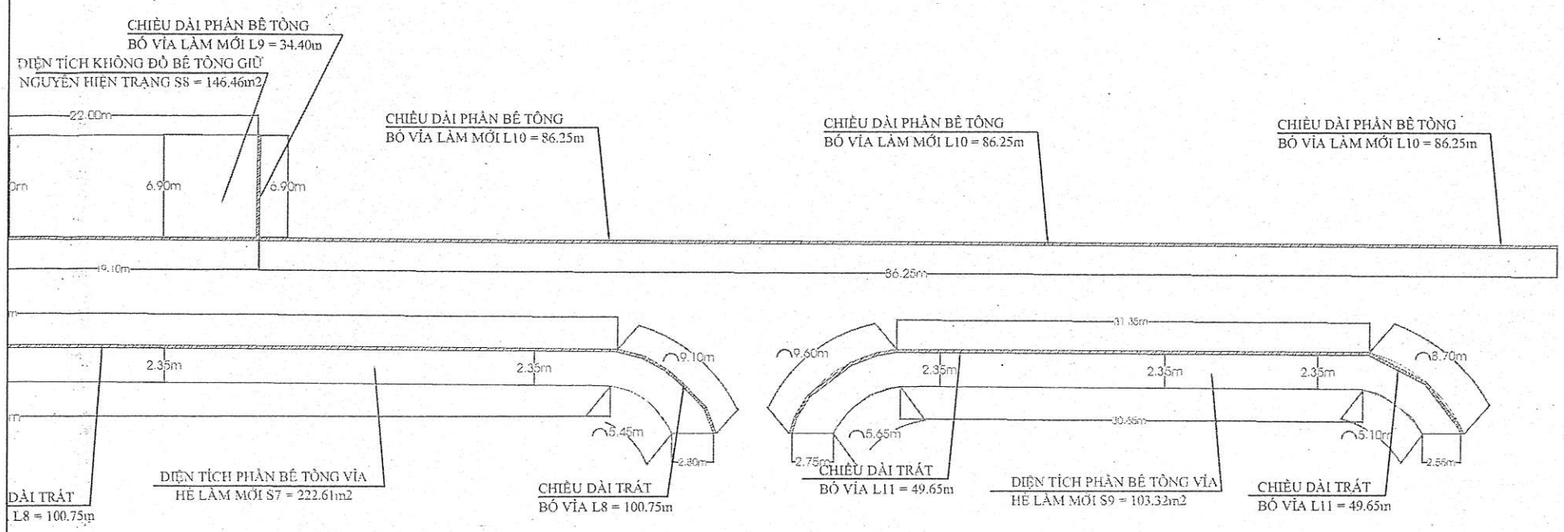

GHI CHÚ LÀM MỚI:

1. Diện tích bê tông vỉa hè dày 50 làm mới tổng diện tích S = S1 +....+ S9 - (S6+S8) = 1272.76m2.
2. Chiều dài bê tông bó vỉa làm mới tổng chiều dài L = L1 + L2 + L5 + L7 + L9 + L10 = 533.8m
3. Chiều dài trát bó vỉa hiện hữu tổng chiều dài L = L3 + L4 + L6 + L8 + L11 = 303.8m
4. Diện tích phần vỉa hè bù phụ cấp phối đá 0x4 (loại II) bằng tổng diện tích S = S1 +S2 = 623.3m2.
5. Diện tích phần vỉa hè lát gạch Terrazzo 400x400x30 bằng tổng diện tích S = S1 +....+ S7= 1290.56m2.

CÔNG TY TNHH XÂY DỰNG NAM PHÚ LONG
THIẾT KẾ ĐÃ THẨM TRA
Theo văn bản số:.....26...../ TTr - NPL
Ngày.....tháng.....năm 20..26...
Cán bộ thẩm tra
Nguyễn Sinh Thành

BẢN VẼ CHI TIẾT LÁT GẠCH VỈA HÈ : 03/03

GHI CHÚ LÀM MỚI:

1. Diện tích bê tông vỉa hè dày 50 làm mới tổng diện tích S = S1 +....+ S9 - (S6+S8) = 1272.76m2.
2. Chiều dài bê tông bó vỉa làm mới tổng chiều dài L = L1 + L2 + L5 + L7 + L9 + L10 = 533.8m
3. Chiều dài trát bó vỉa hiện hữu tổng chiều dài L = L3 + L4 + L6 + L8 + L11 = 303.8m
4. Diện tích phần vỉa hè lát gạch Terrazzo 400x400x30 bằng tổng diện tích S = S1 +....+ S7= 1290.56m2.

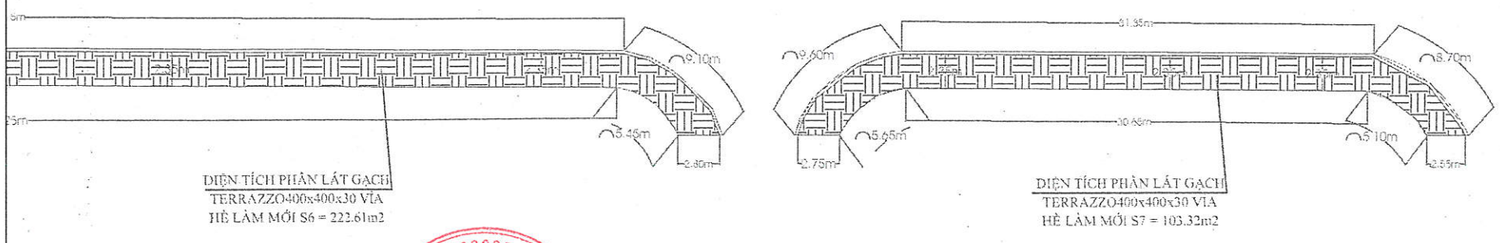

CÔNG TY TNHH DV TƯ VẤN NHÀ ĐẤT THIÊN KIM PHÁT ĐỊA CHỈ: KDC DO ĐỐC TÂN LƯU II-ẤP PHÚ XÁ B, X. LỘC - TỈNH TÂY NINH ĐIỆN THOẠI: 0944 92 7434 - FAX	ĐƠN VỊ THIẾT KẾ CTY TNHH DỊCH VỤ TƯ VẤN NHÀ ĐẤT THIÊN KIM PHÁT GIÁM ĐỐC VÕ HIỀN PHÚC HÂN	CHỦ TRÌ	KS. NGUYỄN HỮU PHƯỚC	CHỦ ĐẦU TƯ PHÒNG KINH TẾ XÃ THẠNH LỢI	GIAI ĐOẠN THỰC HIỆN THIẾT KẾ KỸ THUẬT THI CÔNG
		KIỂM	KS. NGUYỄN HỮU PHƯỚC		
		ĐO-VẼ	KS. ĐỖ VĂN DUY		CÔNG TRÌNH: NÂNG CẤP, MỞ RỘNG ĐƯỜNG SỐ 5 KDC VƯỢT LŨ, ẤP 4 LƯƠNG BÌNH ĐỊA ĐIỂM XD: XÃ THẠNH LỢI, TỈNH TÂY NINH
		THIẾT KẾ	KS. ĐỖ VĂN DUY		

TỶ LỆ :	
NGÀY HT :	/ /2026
K.H BẢN VẼ:	BẢN VẼ CHI TIẾT VỈA HÈ THIẾT KẾ
SỐ HỒ SƠ :	Số: /TKP.2026

BÌNH ĐỒ THIẾT KẾ HỐ GA

BÌNH ĐỒ THIẾT KẾ HỐ GA: 01/03

CÔNG TY TNHH XÂY DỰNG NAM PHÚ LONG
THIẾT KẾ ĐÃ THẨM TRA
Theo văn bản số: 26 / TTr - NPL
Ngày.....tháng.....năm 2026
Cán bộ thẩm tra
Nguyễn Sinh Thành

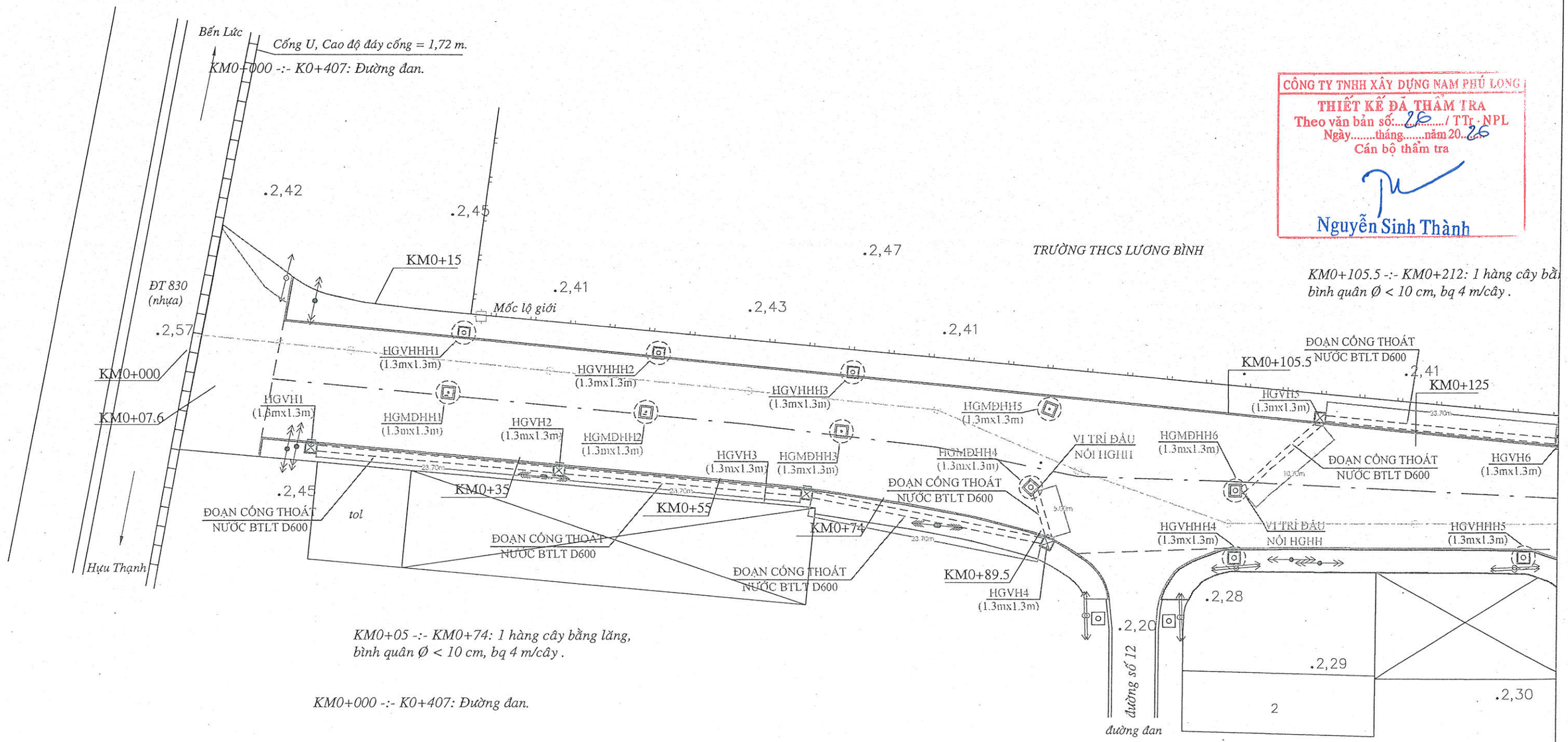

KM0+05 -:- KM0+74: 1 hàng cây bằng lăng,
bình quân Ø < 10 cm, bq 4 m/cây .

KM0+000 -:- K0+407: Đường đan.

CÔNG TY TNHH DV TƯ VẤN NHÀ ĐẤT THIÊN KIM PHÁT ĐỊA CHỈ: KDC ĐÔ THỊ ẤP TÂN LONG II, XÃ BẾN LỨC, TỈNH TÂY NINH DIỆN THOẠI: 0944 927 484 - FAX	ĐƠN VỊ THIẾT KẾ CÔNG TY TNHH DỊCH VỤ TƯ VẤN NHÀ ĐẤT THIÊN KIM PHÁT GIÁM ĐỐC VÕ HIỀN PHÚC HÂN	CHỦ TRÌ	KS. NGUYỄN HỮU PHƯỚC	CHỦ ĐẦU TƯ PHÒNG KINH TẾ XÃ THẠNH LỢI	GIAI ĐOẠN THỰC HIỆN THIẾT KẾ KỸ THUẬT THI CÔNG	TỶ LỆ :
		KIỂM	KS. NGUYỄN HỮU PHƯỚC		CÔNG TRÌNH: NÂNG CẤP, MỞ RỘNG ĐƯỜNG SỐ 5 KDC VƯỢT LŨ, ẤP 4 LƯƠNG BÌNH ĐỊA ĐIỂM XD: XÃ THẠNH LỢI, TỈNH TÂY NINH	NGÀY HT : / /2026
		ĐỒ-VẼ	KS. ĐỖ VĂN DUY			K.H BẢN VẼ: BÌNH ĐỒ THIẾT KẾ HỐ GA
		THIẾT KẾ	KS. ĐỖ VĂN DUY			SỐ HỒ SƠ : Số: /TKP.2026

BÌNH ĐỒ THIẾT KẾ HỐ GA: 02/03

CÔNG TY TNHH XÂY DỰNG NAM PHÚ LONG
THIẾT KẾ ĐÃ THẨM TRA
Theo văn bản số:...26...../ TTr - NPL
Ngày.....tháng.....năm 20..26
Cán bộ thẩm tra
Nguyễn Sinh Thành

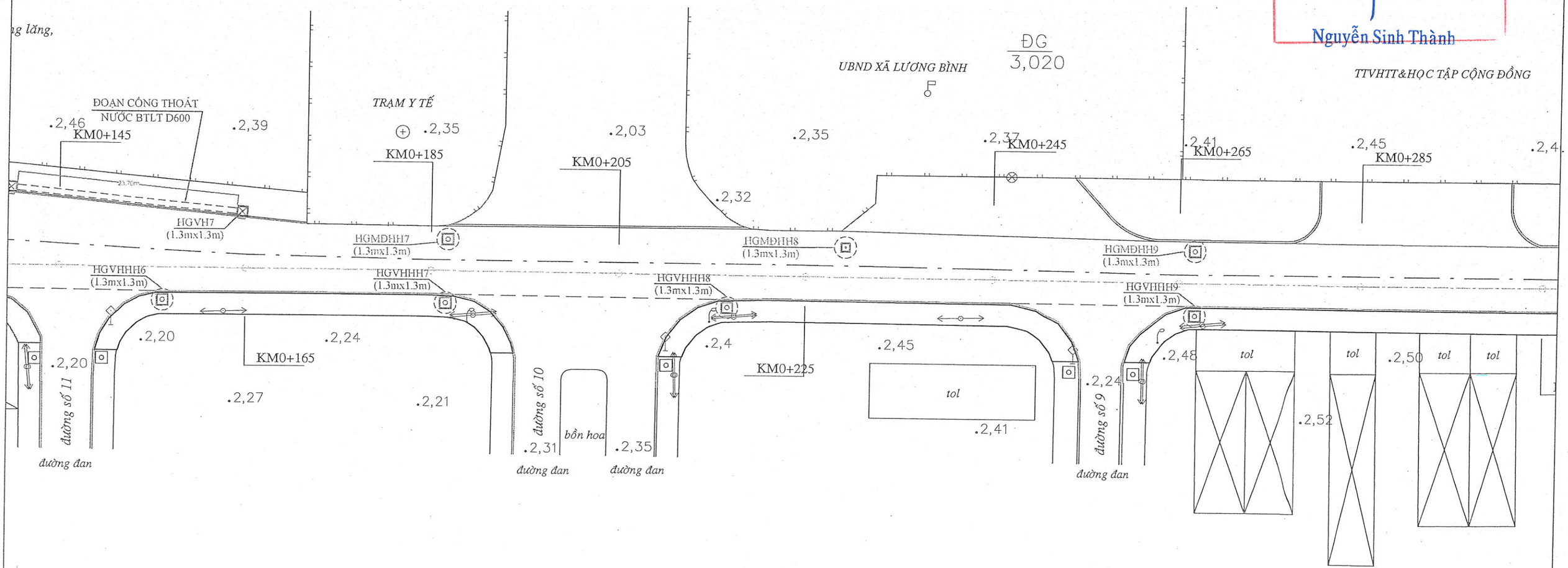

CÔNG TY TNHH DV TƯ VẤN NHÀ ĐẤT THIÊN KIM PHÁT ĐỊA CHỈ: KDC 10 DHL ẤP TÂN LONG II - XÃ TÂN PHÚ, XÃ BẾN CẦU - TỈNH TÂY NINH ĐIỆN THOẠI: 0941 92 ... 1341 - FAX	ĐƠN VỊ THIẾT KẾ CTY TNHH DỊCH VỤ TƯ VẤN NHÀ ĐẤT THIÊN KIM PHÁT GIÁM ĐỐC VÕ HIỀN PHÚC HÂN	CHỦ TRÌ	KS. NGUYỄN HỮU PHƯỚC	CHỦ ĐẦU TƯ PHÒNG KINH TẾ XÃ THẠNH LỢI	GIAI ĐOẠN THỰC HIỆN THIẾT KẾ KỸ THUẬT THI CÔNG
		KIỂM	KS. NGUYỄN HỮU PHƯỚC		CÔNG TRÌNH: NÂNG CẤP, MỞ RỘNG ĐƯỜNG SỐ 5 KDC VƯỢT LŨ, ẤP 4 LƯƠNG BÌNH ĐỊA ĐIỂM XD: XÃ THẠNH LỢI, TỈNH TÂY NINH
		ĐO-VẼ	KS. ĐỖ VĂN DUY		
		THIẾT KẾ	KS. ĐỖ VĂN DUY		

TỶ LỆ :	
NGÀY HT :	/ /2026
K.H BẢN VẼ:	BÌNH ĐỒ THIẾT KẾ HỐ GA
SỐ HỒ SƠ :	Số: /TKP.2026

BÌNH ĐỒ THIẾT KẾ HỐ GA: 03/03

GHI CHÚ HỐ GA:

1. Làm mới 07 hố vỉa hè (HGVH1 - HGVH7)
2. Làm mới 10 nắp hố ga mặt đường hiện hữu (HGMĐHH1 - HGMĐHH10)
4. Làm mới 12 nắp hố ga vỉa hè hiện hữu (HGVHHH1 - HGVHHH12)
4. Chiều dài đào cống D600, L= 134.2m (trong đó chiều dài đào cống trên vỉa hè L= 118.5m, chiều dài đào cống dưới mặt đường L=16.30m)
5. Chiều dài cống bê tông ly tâm D600 dài 4m, có tổng chiều dài L=136.3m
6. Đấu hối hệ thống cống làm mới vào hệ thống hiện hữu

CÔNG TY TNHH XÂY DỰNG NAM PHÚ LONG
THIẾT KẾ ĐÃ THẨM TRA
Theo văn bản số: 26 / TTr - NPL
Ngày.....tháng.....năm 20.26
Cán bộ thẩm tra
Nguyễn Sinh Thành

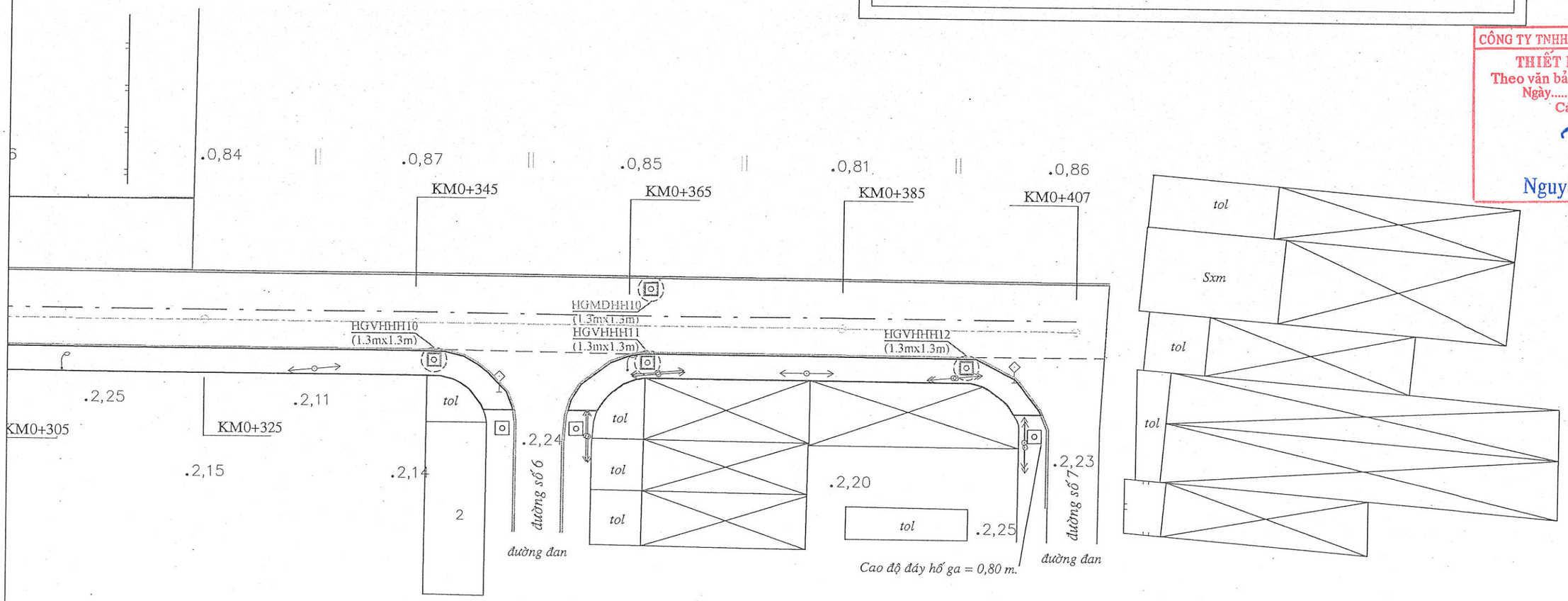

CÔNG TY TNHH DV TƯ VẤN NHÀ ĐẤT THIÊN KIM PHÁT	ĐƠN VỊ THIẾT KẾ CTY TNHH DỊCH VỤ TƯ VẤN NHÀ ĐẤT THIÊN KIM PHÁT GIÁM ĐỐC VÕ HIỀN PHÚC HÂN	CHỦ TRÌ	KS. NGUYỄN HỮU PHƯỚC	CHỦ ĐẦU TƯ PHÒNG KINH TẾ XÃ THẠNH LỢI	GIAI ĐOẠN THỰC HIỆN THIẾT KẾ KỸ THUẬT THI CÔNG
		KIỂM	KS. NGUYỄN HỮU PHƯỚC		CÔNG TRÌNH: NÂNG CẤP, MỞ RỘNG ĐƯỜNG SỐ 5 KDC VƯỢT LŨ, ẤP 4 LƯƠNG BÌNH
		ĐO-VẼ	KS. ĐỖ VĂN DUY		ĐỊA ĐIỂM XD: XÃ THẠNH LỢI, TỈNH TÂY NINH
		THIẾT KẾ	KS. ĐỖ VĂN DUY		

TỶ LỆ :	
NGÀY HT :	/ /2026
K.H BẢN VẼ:	BÌNH ĐỒ THIẾT KẾ HỐ GA
SỐ HỒ SƠ :	Số: /TKP.2026

BẢN VẼ TRẮC DỌC CỐNG

BẢN VẼ TRẮC DỌC CỐNG: 01/02

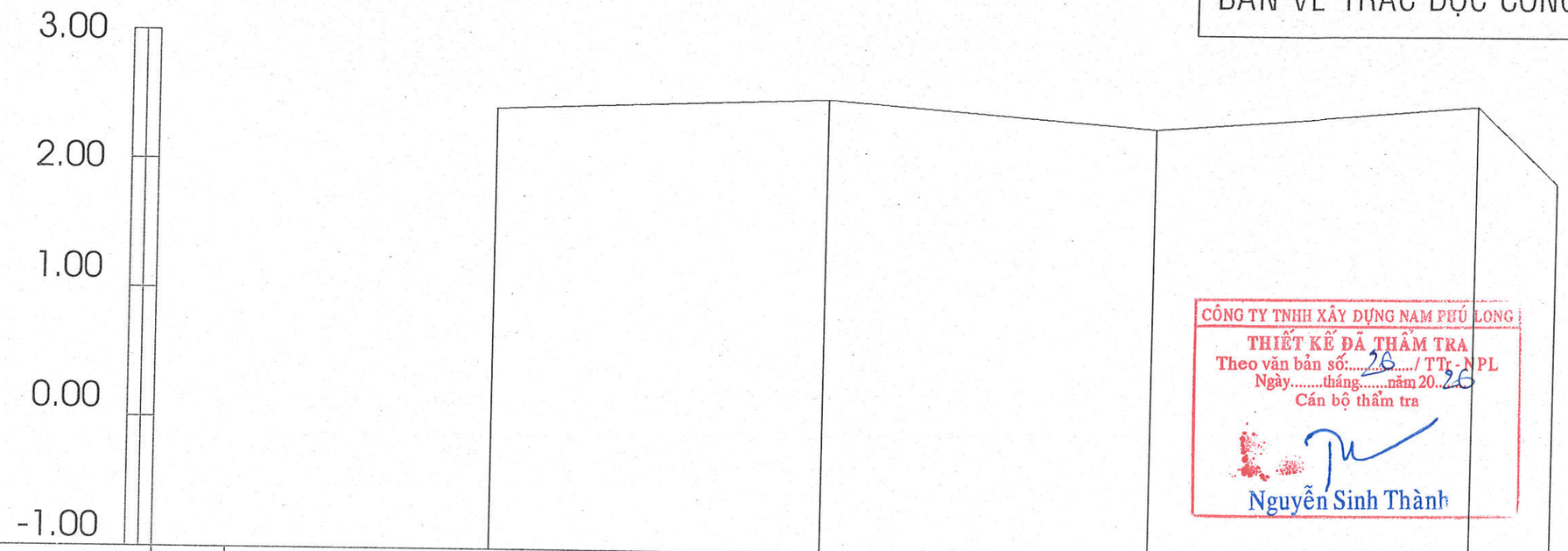

CÔNG TY TNHH XÂY DỰNG NAM PHÚ LONG
THIẾT KẾ ĐÃ THẨM TRA
Theo văn bản số:.....26...../ TTr - NPL
Ngày.....tháng.....năm 20..26
Cán bộ thẩm tra
Nguyễn Sinh Thành

CAO ĐỘ THIẾT KẾ	1	2.47	2.48	2.46	2.48	2.32	
CAO ĐỘ THIÊN NHIÊN	2	2.32	2.33	2.31	2.33	2.17	
KHOẢNG CÁCH LẺ	3	25.0	25.0	25.0	6.3		
KHOẢNG CÁCH CỘNG DỒN (m)	4	0.00	25.00	50.00	75.00	81.30	
CAO ĐỘ ĐÁY HỐ GA	5	0.77	0.78	0.76	0.78	0.72	
CAO ĐỘ ỐNG THOÁT NƯỚC PVC D400	6	1.20	1.20 1.20	1.20 1.20	1.20 1.20 1.10		
TRẮC DỌC THIẾT KẾ CỐNG	7						
TÊN CỐNG	8	HGVH1	HGVH2	HGVH3	HGVH4	HGMĐHH4	

CÔNG TY TNHH DV TƯ VẤN NHÀ ĐẤT
THIÊN KIM PHÁT

ĐỊA CHỈ: KDC DO TO, ẤP LẦN LONG II, PHƯỜNG BẾN LỨC, TỈNH TÂY NINH
ĐIỆN THOẠI: 0944 927 424 - FAX

CÔNG TY TNHH DỊCH VỤ TƯ VẤN NHÀ ĐẤT THIÊN KIM PHÁT - M.S.D.N: 1102039512 - C.T.T.N.H.H - X. BẾN LỨC - T. TÂY NINH

ĐƠN VỊ THIẾT KẾ
CÔNG TY TNHH DỊCH VỤ TƯ VẤN NHÀ ĐẤT
THIÊN KIM PHÁT
GIÁM ĐỐC
VÕ HIỀN PHÚC HÂN

CHỦ TRÌ	KS. NGUYỄN HỮU PHƯỚC	
KIỂM	KS. NGUYỄN HỮU PHƯỚC	
ĐO-VẼ	KS. ĐỖ VĂN DUY	
THIẾT KẾ	KS. ĐỖ VĂN DUY	

CHỦ ĐẦU TƯ
PHÒNG KINH TẾ XÃ THẠNH LỢI

GIAI ĐOẠN THỰC HIỆN
THIẾT KẾ KỸ THUẬT THI CÔNG

CÔNG TRÌNH: NÂNG CẤP, MỞ RỘNG ĐƯỜNG SỐ 5 KDC VƯỢT LŨ, ẤP 4 LƯƠNG BÌNH
ĐỊA ĐIỂM XD: XÃ THẠNH LỢI, TỈNH TÂY NINH

TỶ LỆ :	
NGÀY HT :	/ /2026
K.H BẢN VẼ:	TRẮC DỌC CỐNG
SỐ HỒ SƠ :	Số: /TKP.2026

BẢN VẼ TRẮC DỌC CỐNG: 02/02

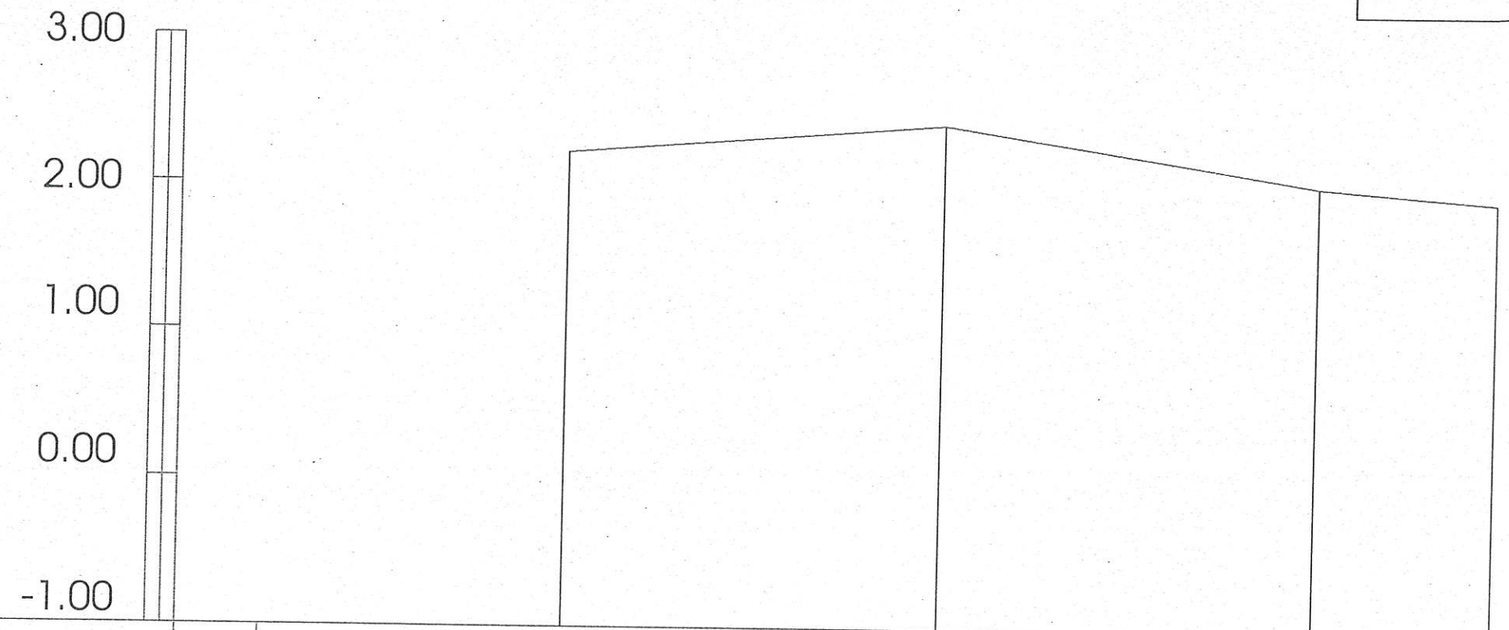

CÔNG TY TNHH XÂY DỰNG NAM PHÚ LONG
THIẾT KẾ ĐÃ THẨM TRA
Theo văn bản số: 26 / TTr - NPL
Ngày.....tháng.....năm 2026
Cán bộ thẩm tra
Nguyễn Sinh Thành

CAO ĐỘ THIẾT KẾ	1	2.39	2.41	2.37	2.36
CAO ĐỘ THIÊN NHIÊN	2	2.24	2.26	2.22	2.21
KHOẢNG CÁCH LẺ	3	25.0	25.0	12.0	
KHOẢNG CÁCH CỘNG DỒN (m)	4	0.00	25.00	50.00	75.00
CAO ĐỘ ĐÁY HỐ GA	5	0.69	0.71	0.67	0.66
CAO ĐỘ ỐNG THOÁT NƯỚC PVC D400	6	1.20	1.20 1.20	1.20 1.20	1.20
TRẮC DỌC THIẾT KẾ CỐNG	7				
TÊN CỐNG	8	HGVH7	HGVH6	HGVH5	HGMĐHH6

CÔNG TY TNHH DV TƯ VẤN NHÀ ĐẤT
THIÊN KIM PHÁT

ĐỊA CHỈ: KDC ĐỘI CẤP LẦN CÔNG II, ẤP PHÚ, XÃ BẾN CẦU, TỈNH TÂY NINH
ĐIỆN THOẠI: 0941 92 7431 - FAX

CÔNG TY TNHH DỊCH VỤ TƯ VẤN NHÀ ĐẤT THIÊN KIM PHÁT - M.S.D.N: 1102039512 - C.T.T.N.H.H - Y. BẾN LỨC - T. TÂY NINH

ĐƠN VỊ THIẾT KẾ
CTY TNHH DỊCH VỤ TƯ VẤN NHÀ ĐẤT
THIÊN KIM PHÁT
GIÁM ĐỐC
VÕ HIỀN PHÚC HÂN

CHỦ TRÌ	KS. NGUYỄN HỮU PHƯỚC	
KIỂM	KS. NGUYỄN HỮU PHƯỚC	
ĐO-VẼ	KS. ĐỖ VĂN DUY	
THIẾT KẾ	KS. ĐỖ VĂN DUY	

CHỦ ĐẦU TƯ
PHÒNG KINH TẾ XÃ THẠNH LỢI

GIAI ĐOẠN THỰC HIỆN
THIẾT KẾ KỸ THUẬT THI CÔNG

CÔNG TRÌNH: NÂNG CẤP, MỞ RỘNG ĐƯỜNG SỐ 5 KDC VƯỢT LŨ, ẤP 4 LƯƠNG BÌNH
ĐỊA ĐIỂM XD: XÃ THẠNH LỢI, TỈNH TÂY NINH

TỶ LỆ :	
NGÀY HT :	/ /2026
K.H BẢN VẼ:	TRẮC DỌC CỐNG
SỐ HỒ SƠ :	Số: /TKP.2026

BẢN VẼ CHI TIẾT: 01/04

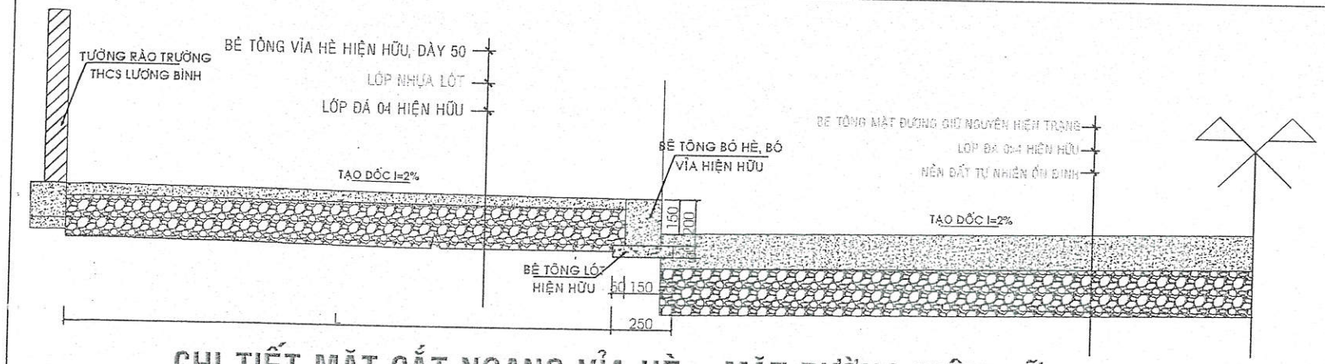

CHI TIẾT MẶT CẮT NGANG VỈA HÈ + MẶT ĐƯỜNG HIỆN HỮU

TL 1/50

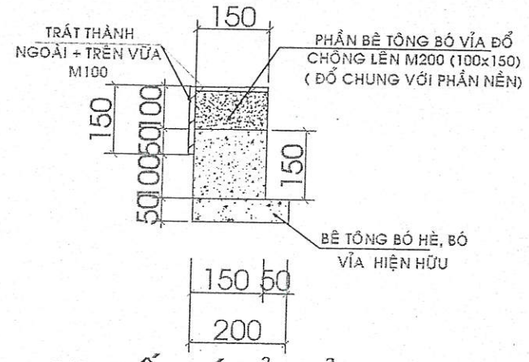

CHI TIẾT BÓ VỈA CẢI TẠO

TL 1/25

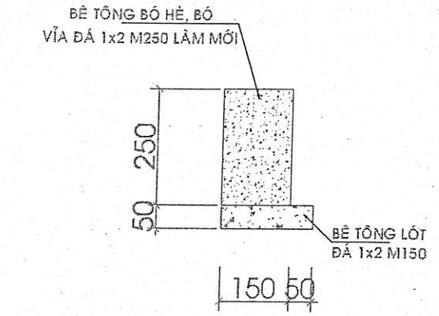

CHI TIẾT BÓ VỈA LÀM MỚI

TL 1/25

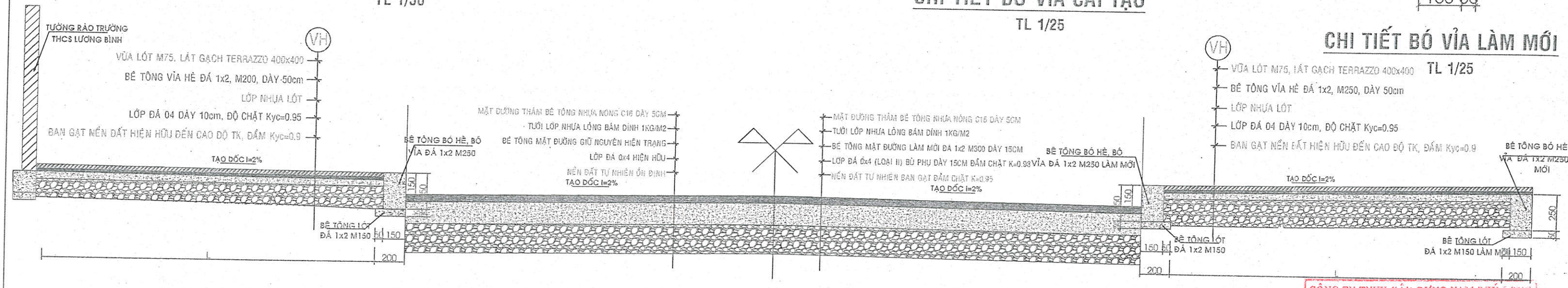

CHI TIẾT MẶT CẮT NGANG VỈA HÈ + MẶT ĐƯỜNG CẢI TẠO MỞ RỘNG (KM0+055)

TL 1/50

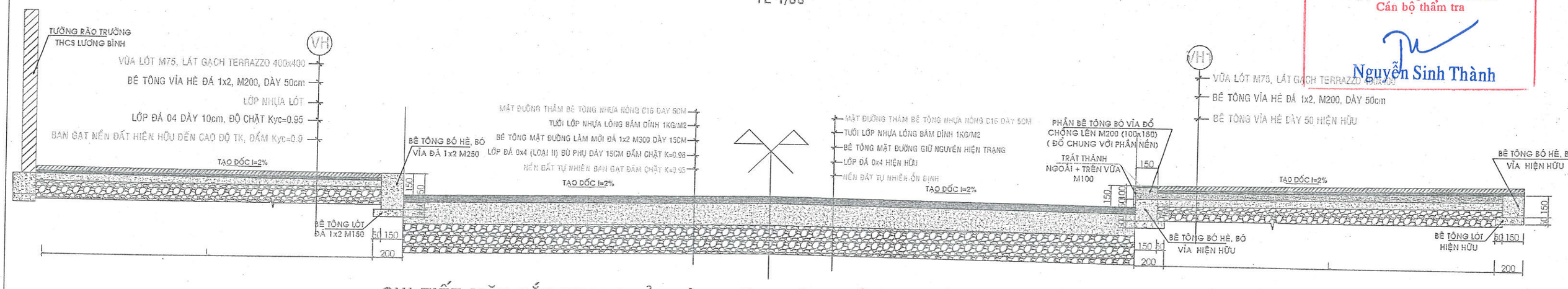

CHI TIẾT MẶT CẮT NGANG VỈA HÈ + MẶT ĐƯỜNG CẢI TẠO MỞ RỘNG (KM0+125)

TL 1/50

CÔNG TY TNHH XÂY DỰNG NAM PHÚ LONG
THIẾT KẾ ĐÃ THẨM TRA
Theo văn bản số:...26...../ TTr - NPL
Ngày.....tháng.....năm 20..26
Cán bộ thẩm tra
Nguyễn Sinh Thành

CHỦ ĐẦU TƯ	CÔNG TY TNHH DỊCH VỤ TƯ VẤN NHÀ ĐẤT THIÊN KIM PHÁT ĐC: 6-55 22+ KDC ĐẠI NGHĨA, ẤP TÂN LONG, THÀNH PHỐ TRẢNG BÀNG, XÃ BẾN LỨC - T.TÂY NINH ĐIỆN THOẠI: 0944 92 ... FAX:	HỒ SƠ THIẾT KẾ BẢN VẼ THI CÔNG CÔNG TRÌNH: NÂNG CẤP, MỞ RỘNG ĐƯỜNG SỐ 5 KDC VƯỢT LŨ, ẤP 4 LƯƠNG BÌNH ĐỊA ĐIỂM XD: XÃ THẠNH LỢI, TỈNH TÂY NINH		BẢN VẼ CHI TIẾT
		BẢN VẼ CHI TIẾT MẶT CẮT NGANG		BVCT: 01 /04
	GIÁM ĐỐC	CHỦ TRÌ	ĐO - VẼ - THIẾT KẾ	KIỂM	NGÀY HT:
	VÕ HIỀN PHÚC HÂN	KS. NGUYỄN HỮU PHƯỚC	KS. ĐỖ VĂN DUY	KS. NGUYỄN HỮU PHƯỚC	...../...../.....

CÔNG TY TNHH DỊCH VỤ TƯ VẤN NHÀ ĐẤT THIÊN KIM PHÁT - BẾN LỨC - T. TÂY NINH

BẢN VẼ CHI TIẾT: 02/04

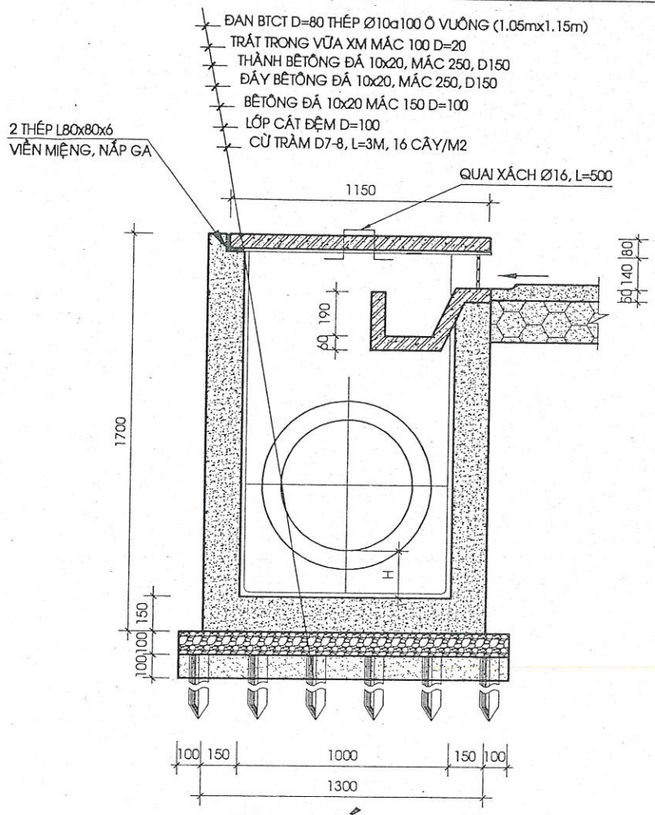

MẶT CẮT 2-2 TL1/20

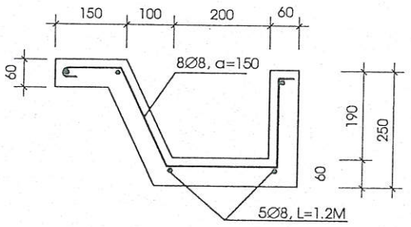

C.THÉP LƯỚI GÀ

TL1/10

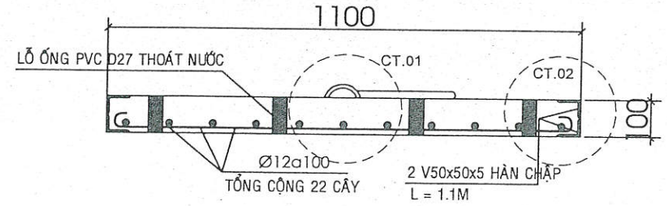

C.T NẮP HGMĐHH1-HGMĐHH10

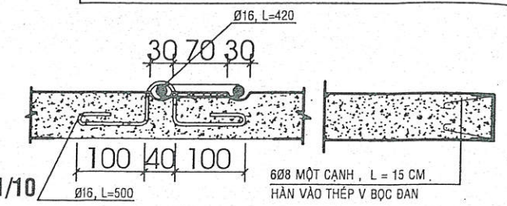

TỶ LỆ 1/10

C.T 01 TỶ LỆ 1/5 C.T 02 TỶ LỆ 1/5

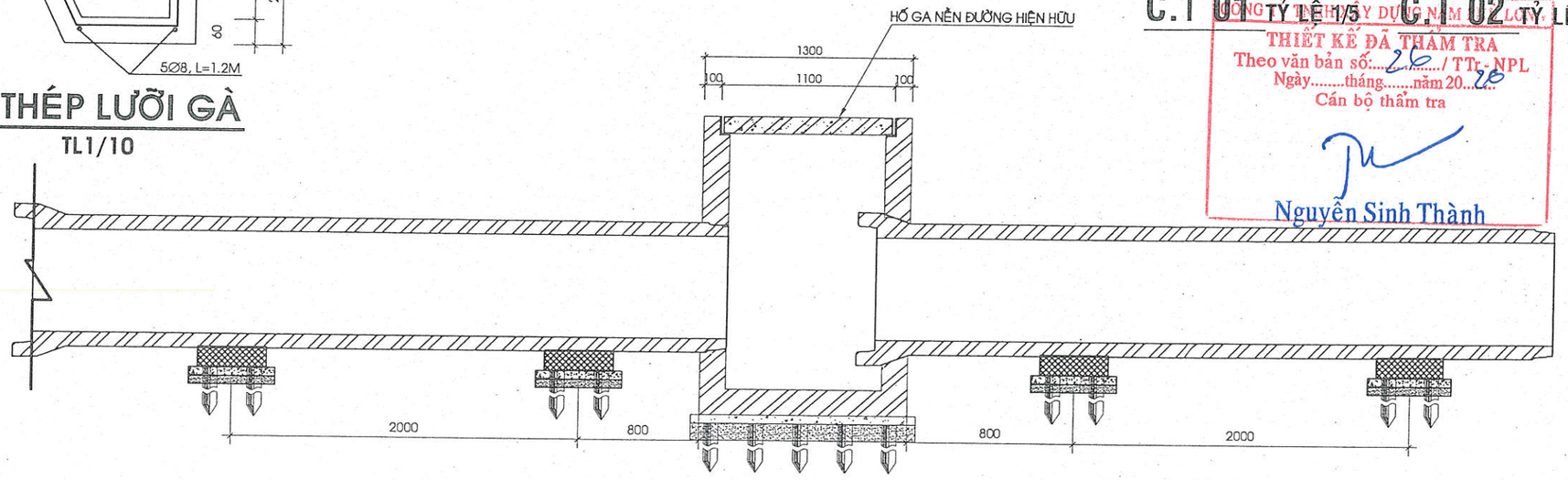

CHI TIẾT MẶT CẮT DỌC CỐNG D600 ĐIỂN HÌNH

TL:1/25

THIẾT KẾ ĐÃ THẨM TRA
Theo văn bản số: 26 / TTr - NPL
Ngày.....tháng.....năm 20...26
Cán bộ thẩm tra
Nguyễn Sinh Thành

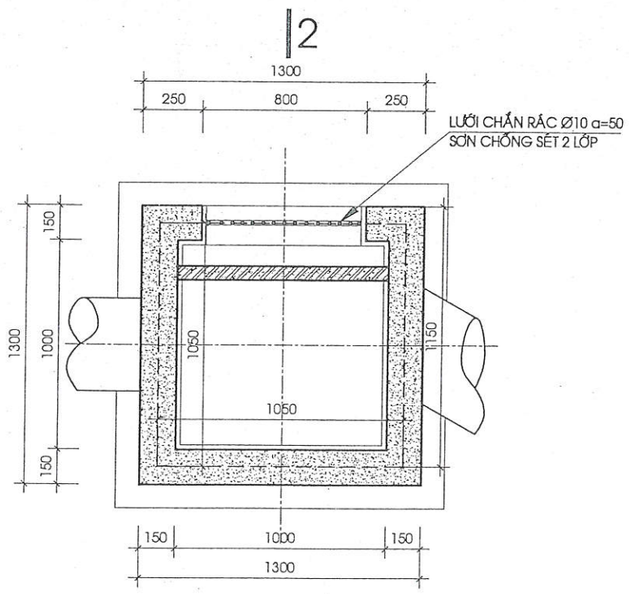

MẶT BẰNG HGVH1-HGVH7 TL1/20

SL: 07 CÁI, (1.3mx1.3mx1.7m)

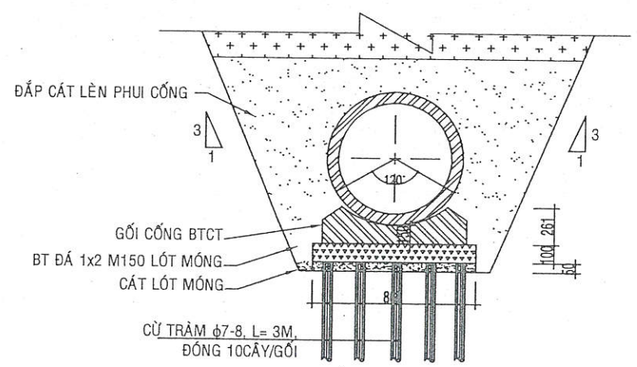

MẶT CẮT NGANG CỐNG

TL 1/25

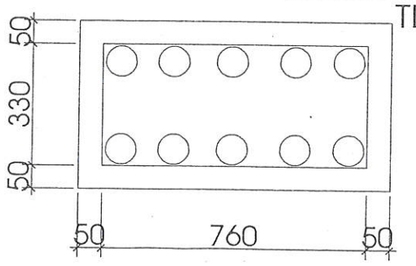

MẶT BẰNG BỐ TRÍ ĐÓNG CỪ

TL:1/10

ĐOẠN NGÀM VÀO BÊ TÔNG L=150

15D10a50

ĐOẠN NGÀM VÀO BÊ TÔNG L=150

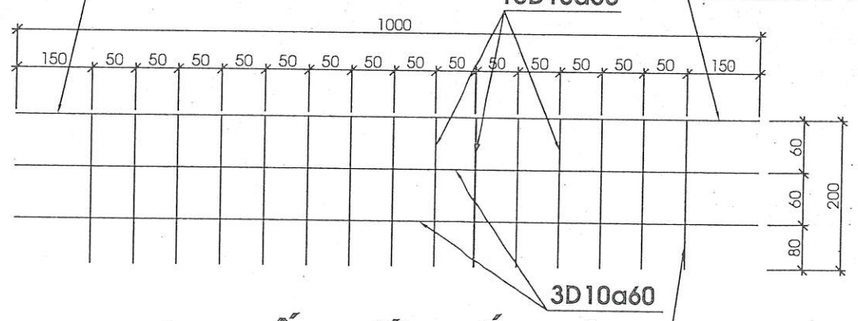

CHI TIẾT LƯỚI CHẮN RÁC

TL:1/10

ĐOẠN NGÀM VÀO BÊ TÔNG L=80

CHỦ ĐẦU TƯ	CÔNG TY TNHH DỊCH VỤ TƯ VẤN NHÀ ĐẤT THIÊN KIM PHÁT ĐC: 6- ĐS 22- KDC ĐƯỜNG 10 ẤP TÂN LONG THÀNH PHÚ, XÃ BẾN LỨC - TỈNH TÂY NINH ĐIỆN THOẠI: 0944 927 434 - FAX:	HỒ SƠ THIẾT KẾ BẢN VẼ THI CÔNG CÔNG TRÌNH: NÂNG CẤP, MỞ RỘNG ĐƯỜNG SỐ 5 KDC VƯỢT LŨ, ẤP 4 LƯƠNG BÌNH ĐỊA ĐIỂM XD: XÃ THẠNH LỢI, TỈNH TÂY NINH			BẢN VẼ BÌNH ĐỒ
		BẢN VẼ CHI TIẾT HỐ GA, CỐNG			BVCT: 02 /04
	GIÁM ĐỐC	CHỦ TRÌ	ĐO - VẼ - THIẾT KẾ	KIỂM	NGÀY HT:
	VÕ HIỀN PHÚC HẢN	KS. NGUYỄN HỮU PHƯỚC	KS. ĐỖ VĂN DUY	KS. NGUYỄN HỮU PHƯỚC	...../...../.....

1/2 MẶT CẮT A-A

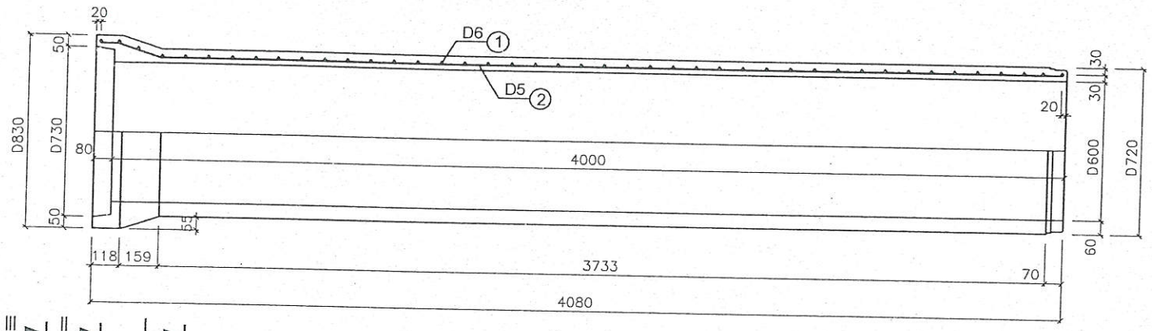

1/2 CHÍNH DIỆN

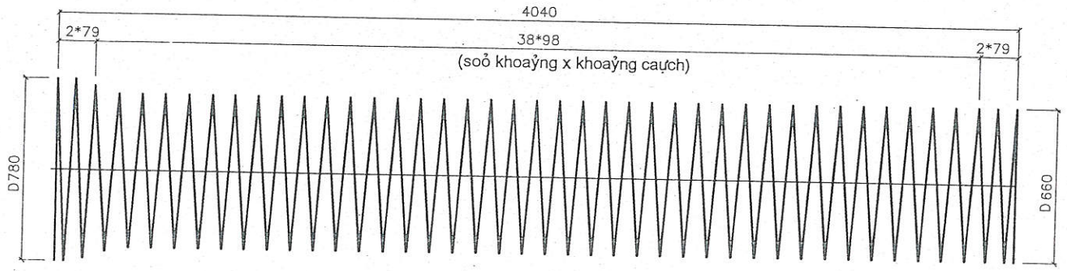

CỐT THÉP SỐ 1

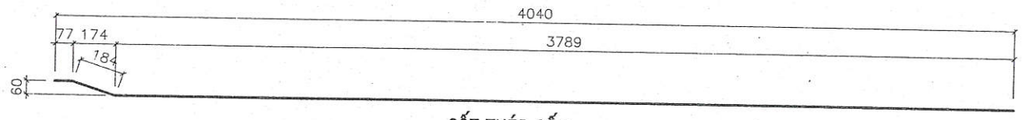

CỐT THÉP SỐ 2

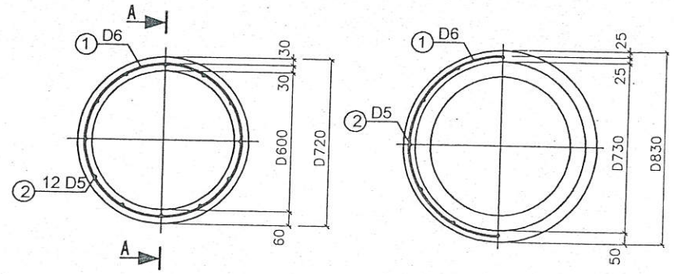

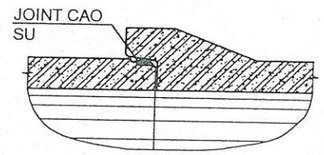

MỐI NỐI

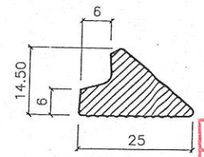

JOINT CAO SU

CÔNG TY TNHH XÂY DỰNG NAM PHÚ LONG
THIẾT KẾ ĐÃ THẨM TRA
Theo văn bản số: 26 / TTr - NPL
Ngày ..... tháng ..... năm 20 26
Cán bộ thẩm tra
Nguyễn Sinh Thành

THỐNG KÊ VẬT TƯ

Ký hiệu	Qui cách vật tư	Số thanh	Chiều dài 1 thanh	Tổng chiều dài	Tổng trọng lượng	Ghi chú
	(mm)	(th)	(mm)	(m)	(Kg)	
①	D6	1	87184	87.18	19.35	
②	D5	12	4032	48.38	7.45	
	CỘNG				26.81	
BÊTÔNG M.300, ĐÁ 1x2 cm				0.522 m3/ 1 ỐNG CỐNG		

GHI CHÚ:
1- Kích thước bản vẽ ghi bằng mm.
2- Liên kết những thanh cốt thép được tiến hành bằng hàn máy tự động.
3- Cốt thép AI, có Ra = 1900 Kg/cm2. Có thể thay thế bằng thép kéo nguội.
4- Chiều cao đất đắp trên cống từ 0.5m đến 4.0m.
5- Yêu cầu đối với đất nền xác định theo hướng dẫn trong thuyết minh chung.
6- Tải trọng xe cho phép H10-X60.
7- Cống được chế tạo bằng công nghệ QUAY LY TÂM KẾT HỢP RUNG.

CHỦ ĐẦU TƯ	CÔNG TY TNHH DỊCH VỤ TƯ VẤN NHÀ ĐẤT THIÊN KIM PHÁT ĐC: 6- ĐS 22- KDC ĐƯỜNG 10 ẤP TÂN LONG THANH PHÚ, XÃ BẾN LỨC - TỈNH TÂY NINH ĐIỆN THOẠI: 0944 921 434 - FAX:	HỒ SƠ THIẾT KẾ BẢN VẼ THI CÔNG CÔNG TRÌNH: NÂNG CẤP, MỞ RỘNG ĐƯỜNG SỐ 5 KDC VƯỢT LŨ, ẤP 4 LƯƠNG BÌNH ĐỊA ĐIỂM XD: XÃ THẠNH LỢI, TỈNH TÂY NINH			
		CHI TIẾT CỐNG D600			: 03 /04
	GIÁM ĐỐC	CHỦ TRÌ	ĐO - VẼ - THIẾT KẾ	KIỂM	NGÀY HT:
	VÕ HIỀN PHÚC HẬN	KS. NGUYỄN HỮU PHƯỚC	KS. ĐỖ VĂN DUY	KS. NGUYỄN HỮU PHƯỚC	...../...../.....

CÔNG TY TNHH DỊCH VỤ TƯ VẤN NHÀ ĐẤT THIÊN KIM PHÁT - X. BẾN LỨC - T. TÂY NINH

ĐẾ CỐNG D=600

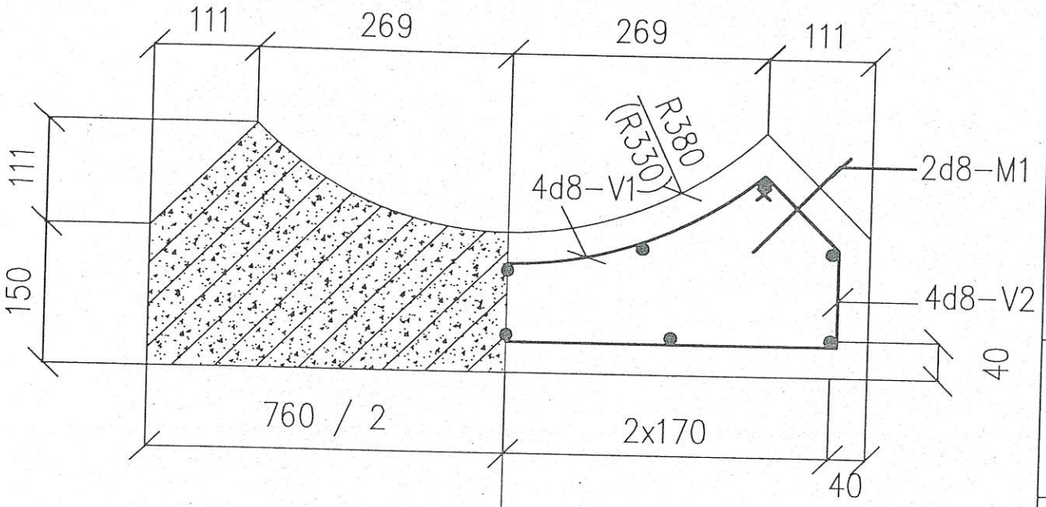

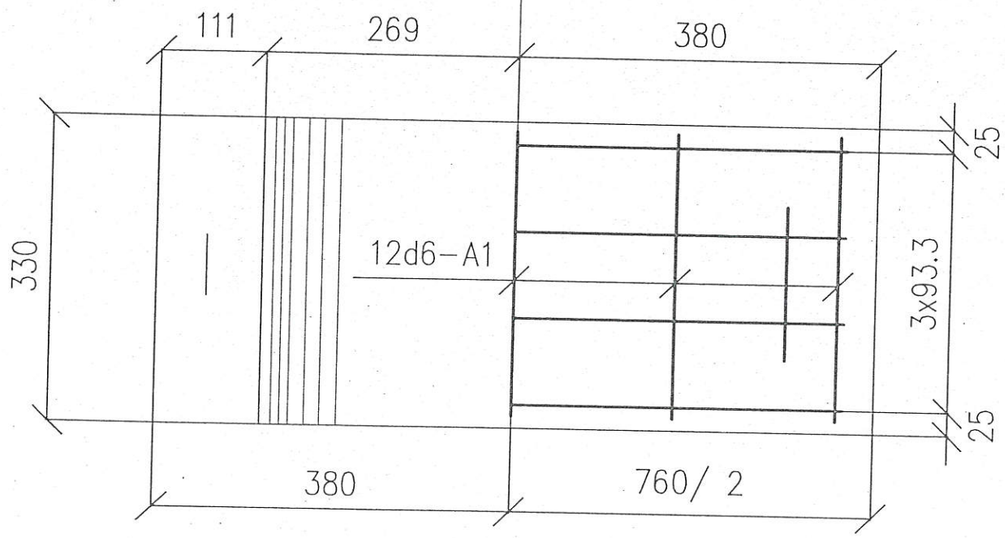

BẢNG THỐNG KÊ CỐT THÉP

TÊN C.KIỆN	SỐ HIỆU	HÌNH DẠNG - KÍCH THƯỚC	ĐƯỜNG KÍNH (mm)	CHIỀU DÀI 1 THANH (mm)	SỐ LƯỢNG 1 C.KIỆN	SỐ LƯỢNG T.BỘ	TỔNG CHIỀU DÀI (m)	TỔNG T.LƯỢNG (Kg)
HGVH Số lượng: 7	1	LDC 80x6 Thép góc		1050	2	14	14.7	108.19
	2	LDC 80x6 Thép góc		1150	2	14	16.1	118.50
	3	1000	10	1000	12	84	84	51.79
	4	1100	10	1100	11	77	84.7	52.22
	5	500	16	500	1	7	3.5	5.52
HGVHHH Số lượng: 12	1	LDC 80x6 Thép góc		1050	2	24	25.2	185.47
	2	LDC 80x6 Thép góc		1150	2	24	27.6	203.14
	3	1000	10	1000	12	144	144	88.78
	4	1100	10	1100	11	132	145.2	89.52
	5	500	16	500	1	12	6	9.47
HGMĐHH Số lượng: 10	1	LDC 50x5 Thép góc		1100	8	80	88	331.76
	2	1050	12	1050	22	220	231	205.09
	3	60 150 60	8	270	24	240	64.8	25.57
	4	500	16	500	1	10	5	7.89
	5	420	16	420	1	10	4.2	6.63

- Trọng lượng thép có đường kính Φ8 = 25.57 kg; Chiều dài = 64.8 mét
- Trọng lượng thép có đường kính Φ10 = 282.31 kg; Chiều dài = 457.9 mét
- Trọng lượng thép có đường kính Φ12 = 205.09 kg; Chiều dài = 231 mét
- Trọng lượng thép có đường kính Φ16 = 29.51 kg; Chiều dài = 18.7 mét
- Trọng lượng Thép góc: LDC 80x6 = 615.3 kg; Chiều dài = 83.6 mét
- Trọng lượng Thép góc: LDC 50x5 = 331.76 kg; Chiều dài = 88 mét

BẢN VẼ CHI TIẾT: 02/04

BẢNG THỐNG KÊ CỐT THÉP

TÊN C.KIỆN	SỐ HIỆU	HÌNH DẠNG - KÍCH THƯỚC	ĐƯỜNG KÍNH (mm)	CHIỀU DÀI 1 THANH (mm)	SỐ LƯỢNG 1 C.KIỆN	SỐ LƯỢNG T.BỘ	TỔNG CHIỀU DÀI (m)	TỔNG T.LƯỢNG (Kg)
LƯỚI GÀ HGVH Số lượng: 7	1	60 1200 60	8	1320	5	35	46.2	18.23
	2	220 220 60 280 120 60	8	960	8	56	53.76	21.21
CHẮN RÁC HGVH Số lượng: 7	1	200	10	200	15	105	21	12.95
	2	1000	10	1000	3	21	21	12.95
THÀNH HGVH Số lượng: 7	1	LDC 80x6 Thép góc		1050	3	21	22.05	162.29
CHẮN RÁC HGVHHH Số lượng: 12	1	200	10	200	15	180	36	22.20
	2	1000	10	1000	3	36	36	22.20

- Trọng lượng thép có đường kính Φ8 = 39.44 kg; Chiều dài = 99.96 mét
- Trọng lượng thép có đường kính Φ10 = 70.3 kg; Chiều dài = 114 mét
- Trọng lượng Thép góc: LDC 80x6 = 162.29 kg; Chiều dài = 22.05 mét

CÔNG TY TNHH XÂY DỰNG NAM PHÚ LONG
THIẾT KẾ ĐÃ THẨM TRA
Theo văn bản số:.....26...../ TTr - NPL
Ngày.....tháng.....năm 2026..
Cán bộ thẩm tra
Nguyễn Sinh Thành

GHI CHÚ:

1. HỐ GA VỈA HÈ LÀM MỚI (NẰM TRÊN VỈA HÈ KHÔNG GIA CỐ CỪ):
- HỐ GA BÊ TÔNG ĐÁ 1x2 M250
- BÊ TÔNG LÓT HỐ GA ĐÁ 1x2 M150 DÀY 100
- CÁT LÓT HỐ GA DÀY 100
2. HỐ GA VỈA HÈ HIỆN HỮU:
- LÀM MỚI NẮP HỐ GA GIỐNG NẮP HỐ GA VỈA HÈ LÀM MỚI
3. HỐ GA MẶT ĐƯỜNG HIỆN HỮU:
- LÀM MỚI NẮP HỐ GA MẶT ĐƯỜNG BÊ TÔNG ĐÁ 1x2 M250
3. CỐNG D600
- CỐNG D600 LY TÂM L=4.0M H10-X60 M300
- GỐI CỐNG ĐÚC SẴN M200
- BÊ TÔNG LÓT GỐI CỐNG ĐÁ 1x2 M150 DÀY 50
- CÁT LÓT GỐI CỐNG DÀY 50
- ĐÓNG CỪ TRÀM GIA CỐ, CỪ TRÀM D7-8, L=3.0M, ĐÓNG 10 CÂY/GỐI

CHỦ ĐẦU TƯ	CÔNG TY TNHH DỊCH VỤ TƯ VẤN NHÀ ĐẤT THIÊN KIM PHÁT ĐC: 6-B5 22A KDC ĐƯỜNG 10 ẤP TÂN LONG THANH PHÚ, XÃ BẾN LỨC - TỈNH TÂY NINH ĐIỆN THOẠI: 0944 921 434 - FAX: GIÁM ĐỐC VÕ HIỀN PHÚC HÂN	HỒ SƠ THIẾT KẾ BẢN VẼ THI CÔNG CÔNG TRÌNH: NÂNG CẤP, MỞ RỘNG ĐƯỜNG SỐ 5 KDC VƯỢT LŨ, ẤP 4 LƯƠNG BÌNH ĐỊA ĐIỂM XD: XÃ THẠNH LỢI, TỈNH TÂY NINH	BẢN VẼ CHI TIẾT
		CHI TIẾT GỐI CỐNG, THỐNG KÊ THÉP	BVCT: 04 /04
		CHỦ TRÌ: KS. NGUYỄN HỮU PHƯỚC ĐO - VẼ - THIẾT KẾ: KS. ĐỖ VĂN DUY KIỂM: KS. NGUYỄN HỮU PHƯỚC	NGÀY HT: ...../...../.....