CỘNG HOÀ XÃ HỘI CHỦ NGHĨA VIỆT NAM

ĐỘC LẬP - TỰ DO - HẠNH PHÚC

HỒ SƠ THIẾT KẾ BẢN VẼ THI CÔNG

(GIAI ĐOẠN LẬP BÁO CÁO KINH TẾ KỸ THUẬT)

CÔNG TY TNHH MTV XÂY DỰNG
LỘC GIA PHÚC
THẨM TRA
Theo Văn bản số...61A...../TTr-LGP
ngày...08...tháng...12...năm 20...25
Chủ trì bộ môn ký tên:

CÔNG TRÌNH: XÂY DỰNG MỚI CẦU LÔ 4 VÀ CẦU LÔ 3

ĐỊA ĐIỂM XD: ẤP TÂN HIỆP, XÃ ĐẦM DƠI, TỈNH CÀ MAU

CHỦ ĐẦU TƯ: ỦY BAN NHÂN DÂN XÃ ĐẦM DƠI

ĐƠN VỊ TƯ VẤN THIẾT KẾ: CÔNG TY TNHH TƯ VẤN XÂY DỰNG MINH KHÔI CM

XÃ ĐẦM DƠI, THÁNG NĂM 2025

CÔNG TY TNHH TƯ VẤN XÂY DỰNG MINH KHÔI CM
SỐ 106/2 HÙNG VƯƠNG, PHƯỜNG TÂN THÀNH, TỈNH CÀ MAU
email: minhkhoicm123@gmail.com

CTY TNHH TƯ VẤN XÂY DỰNG MINH KHÔI CM

CỘNG HÒA XÃ HỘI CHỦ NGHĨA VIỆT NAM
Độc lập - Tự do - Hạnh phúc

THUYẾT MINH

BÁO CÁO KINH TẾ - KỸ THUẬT XÂY DỰNG CÔNG TRÌNH

I/ - TÊN CÔNG TRÌNH, HẠNG MỤC, ĐỊA ĐIỂM XÂY DỰNG, CHỦ ĐẦU TƯ :

Công trình: **XÂY DỰNG MỚI CẦU LÔ 4 VÀ LÔ 3**

Hạng mục: XÂY DỰNG MỚI

Địa điểm: ẤP TÂN HIỆP, XÃ ĐẦM DƠI, TỈNH CÀ MAU

Chủ Đầu Tư: ỦY BAN NHÂN DÂN XÃ ĐẦM DƠI

II/- CĂN CỨ PHÁP LÝ:

- Căn cứ Luật số 62/2020/QH14 ngày 17 tháng 6 năm 2020 sửa đổi, bổ sung một số điều của luật xây dựng;

- Căn cứ Luật Xây dựng số 50/2014/QH13 ngày 18/06/2014 của Quốc hội khoá XIII, kỳ họp thứ 7;

- Căn cứ Nghị định số 06/2021/NĐ-CP, ngày 26/01/2021 quy định chi tiết một số nội dung về quản lý chất lượng, thi công xây dựng và bảo trì công trình xây dựng;

- Căn cứ Nghị định số 10/2021/NĐ-CP, ngày 9/02/2021 của Chính phủ về quản lý chi phí đầu tư xây dựng;

- Nghị định số 175/2024/NĐ-CP 30 tháng 12 năm 2024 của Chính phủ: Quy định chi tiết một số điều và biện pháp thi hành Luật Xây dựng về quản lý hoạt động xây dựng;

- Căn cứ công văn số: /UBND-VP ngày / / 2025 của UBND xã Đầm Dơi về việc chủ trương Xây Dựng Mới Cầu Lô 4 và Lô 3;

- Hợp đồng tư vấn số ...../2025/HĐ-TV ngày ..... /..... /2025 giữa UBND xã Đầm Dơi và Công ty TNHH Tư vấn Xây dựng Minh Khôi CM về việc khảo sát, lập Hồ sơ báo cáo kinh tế - kỹ thuật , dự toán công trình: Xây Dựng Mới Cầu Lô 4 và Lô 3;

- Căn cứ Công bố giá vật liệu xây dựng tháng 11/2025 của sở Xây dựng tỉnh Cà Mau ban hành. Những vật liệu không có trong công bố giá thì lấy theo báo giá của các Nhà cung cấp hoặc giá thị trường.

III/ - SỰ CẦN THIẾT PHẢI ĐẦU TƯ :

Để tiến kịp với sự phát triển của đất nước nói chung, tỉnh Cà Mau nói riêng trên con đường xây dựng "công nghiệp hóa, hiện đại hóa" đưa nhanh mãnh đất cực nam của Tổ quốc tiến nhanh, tiến mạnh và vững chắc. Đòi hỏi một tỉnh, xã cho đến các ấp phải có sự chuyển mình thực sự. Điều trước tiên không thể thiếu được là mạch máu giao thông thông suốt cho việc đi lại, vận chuyển hàng hóa đồng thời tạo tiền đề cho việc các ngành nghề khác như công nghệ thông tin, công nghiệp, xây dựng,... cùng phát triển.

Cầu Lô 4 và Lô 3 hiện hữu mặt cầu rộng 2m, được xây dựng đã lâu và xuống cấp nghiêm trọng không đảm bảo an toàn lưu thông, nên việc đi lại gây rất nhiều khó khăn cho bà con trong khu vực.

Từ những thực trạng kinh tế xã hội trên cho thấy việc đầu tư xây dựng cầu này sẽ mang lại nhiều ý nghĩa to lớn. Bên cạnh tạo đà phát triển kinh tế, văn hóa xã hội của tuyến đường, còn thúc đẩy nối liền huyết mạch giao thông và đồng thời đáp ứng được lòng mong ước của nhân dân trong khu vực.

IV/- MỤC TIÊU XÂY DỰNG CÔNG TRÌNH:

Xây Dựng Cầu Lô 4 và Lô 3 khi xây dựng xong tạo thành mạng lưới giao thông thống nhất, liên hoàn và khép kín trong toàn xã sẽ làm tiền đề cho sự phát triển về mọi mặt.

V/- ĐỊA ĐIỂM VÀ VỊ TRÍ XÂY DỰNG:

1/ Địa điểm :

ấp Tân Hiệp, xã Đầm Dơi, tỉnh Cà Mau

2-Vị trí :

Cầu Lô 4 và Cầu Lô 3

VI/- QUY MÔ, TIÊU CHUẨN KỸ THUẬT ÁP DỤNG:

1/ Quy mô :

- Cấp công trình: Cấp IV
- Loại công trình: Cầu đường bộ (Cầu GTNT)
- Tải trọng thiết kế: <= 2.5T

  * Cầu Lô 4
- Cầu gồm 3 nhịp BTCT DƯL I400: 12m + 12m + 12m
- Tỉnh không thông thuyền: 2,5m (so với MN tính toán)
- Bề rộng thông thuyền: Br=11m
- Mặt Cầu Bm=3,8m (xe chạy Bm=3,5m)

  * Cầu Lô 3
- Cầu gồm 3 nhịp BTCT DƯL I400: 12m + 9m + 12m
- Tỉnh không thông thuyền: 2,5m (so với MN tính toán)
- Bề rộng thông thuyền: Br=8m
- Mặt Cầu Bm=3,8m (xe chạy Bm=3,5m)

2/ Tiêu chuẩn kỹ thuật áp dụng:

***Về khảo sát**:

- Qui trình khảo sát đường ô tô 22 TCN 263 – 2000.
- Qui trình khảo sát thủy văn 22 TCN 27-84.
- Quy trình khảo sát thiết kế nền đường ô tô đắp trên đất yếu – tiêu chuẩn thiết kế 22TCN 262-2000.
- Tiêu chuẩn ngành 96 TCN 43-90 của cục đo đạc bản đồ nhà nước.
- Quy phạm đo vẽ bản đồ địa hình 1/500 – 1/5000 của Tổng cục địa chính năm 1994; Ký hiệu bản đồ địa hình 1/500 – 1/5000 của Tổng cục địa chính năm 1995.

* **Về thiết kế**:

- Đường giao thông nông thôn – yêu cầu thiết kế TCVN:10380-2014
- TCVN 11823: 2017 về thiết kế cầu đường bộ Việt Nam
- Đường ô tô – yêu cầu thiết kế TCVN4054-2005
- TCXDVN 104 : 2007 Đường đô thị yêu cầu thiết kế.
- Quy trình thiết kế áo đường cứng 22TCN 223-95
- Quyết định số 3230/QĐ-BGTVT ngày 14/12/2012 của bộ GTVT ban hành quy định tạm thời về thiết kế mặt đường BTXM thông thường có khe nối trong xây dựng công trình giao thông.
- TCVN 7570-2006 Cốt liệu cho bê tông và vữa – Yêu cầu kỹ thuật.
- TCVN 1651-1:2008 Thép cốt bê tông – Phần 1: Thép thanh tròn trơn.
- TCVN 1651-2:2008 Thép cốt bê tông – Phần 2: Thép thanh vằn.
- TCVN 5574:2012 (TCXDVN 365:2005): Tiêu chuẩn thiết kế kết cấu bê tông và bê tông cốt thép;
- TCVN 9436-2012 nền đường ô tô – Thi công và nghiệm thu.
- Căn cứ TT 04/2017/TT_BXD ngày 30/3/2017 của bộ xây dựng quy định về quản lý an toàn lao động trong thi công XDCT.
- TCVN 4405-2012 Tổ chức thi công.
- TCVN 4447-2012 Công tác đất thi công và nghiệm thu.
- TCVN 3255:1986: An toàn nổ – yêu cầu chung
- QCVN 41:2024/BGTVT Quy chuẩn kỹ thuật quốc gia về báo hiệu đường bộ.

VII/ - CÁC GIẢI PHÁP THIẾT KẾ:

a/ CẦU KÊNH LÔ 4: Sơ đồ nhịp L=12m+12m+12m=36m

* Kết cấu thượng tầng

- Cầu gồm 3 nhịp bằng BTCT DƯL I400
- Sơ đồ nhịp L=12m+12m+12m=36m, mỗi nhịp gồm 3 dầm DƯL I400, đặt cách khoảng 135cm
- Dầm ngang bằng BTCT Đá 1x2 M300 đổ tại chỗ
- Mặt cầu bằng BTCT Đá 1x2 M300 đổ tại chỗ, dày 12cm, tạo dốc 1%
- Thanh trụ lan can bằng thép mã kẽm, sơn ngoài bằng 1 nước lót và 2 lớp phủ

* Kết cấu hạ tầng

- Trụ gồm 2 trụ, mỗi trụ gồm 6 cọc BTCT Đá 1x2 M300 TD 30x30m, đóng thành 2 hàng xiên 8:1, chiều dài dự kiến mỗi cọc 30,4m
- Mố dạng tường cánh vuông góc bằng BTCT Đá 1x2 M300, mỗi mố gồm 4 cọc TD 30x30cm, đóng thành 1 hàng đóng thẳng, chiều dài dự kiến mỗi cọc 20,4m
- Đường vào cầu bố trí cọc tiêu C/K 200cm, gắn biển báo tải trọng và bảng tên cầu

* Phần đường dẫn vào cầu:

- Đường dẫn vào mố MA với chiều dài 15(m);
- Đường dẫn vào mố MB với chiều dài 15(m);

b/ CẦU KÊNH LÔ 3: Sơ đồ nhịp L=12m+9m+12m=33m

* Kết cấu thượng tầng

- Cầu gồm 3 nhịp bằng BTCT DƯL I400
- Sơ đồ nhịp L=12m+9m+12m=33m, mỗi nhịp gồm 3 dầm DƯL I400, đặt cách khoảng 135cm
- Dầm ngang bằng BTCT Đá 1x2 M300 đổ tại chỗ
- Mặt cầu bằng BTCT Đá 1x2 M300 đổ tại chỗ, dày 12cm, tạo dốc 1%
- Thanh trụ lan can bằng thép mã kẽm, sơn ngoài bằng 1 nước lót và 2 lớp phủ

* Kết cấu hạ tầng

- Trụ gồm 2 trụ, mỗi trụ gồm 6 cọc BTCT Đá 1x2 M300 TD 30x30m, đóng thành 2 hàng xiên 8:1, chiều dài dự kiến mỗi cọc 30.4m
- Mố dạng tường cánh vuông góc bằng BTCT Đá 1x2 M300, mỗi mố gồm 4 cọc TD 30x30cm, đóng thành 1 hàng đóng thẳng, chiều dài dự kiến mỗi cọc 20,4m
- Đường vào cầu bố trí cọc tiêu C/K 200cm, gắn biển báo tải trọng và bảng tên cầu

* Phần đường dẫn vào cầu:

- Đường dẫn vào mố MA với chiều dài 15(m);
- Đường dẫn vào mố MB với chiều dài 15(m);

sVIII/– TỔ CHỨC THI CÔNG :

1. Yêu cầu đối với các loại vật liệu chủ yếu sử dụng cho công trình

1.1. Cốt liệu cho bê tông đổ tại chỗ và vữa:

Cốt liệu cho bê tông và vữa phải đạt yêu cầu kỹ thuật theo TCVN 7570:2006.

- Cát: phải là loại cát vàng, mô đun độ lớn từ 2,0 đến 3,3, thành phần hạt phù hợp với yêu cầu đối với cát thô theo quy định tại Bảng 1, Mục 4, TCVN 7570-2006.

- Đá: sử dụng loại đá dăm nghiền đập từ đá thiên nhiên, cường độ chịu nén tối thiểu 450daN/cm2, lượng tạp chất dưới 2%, lượng hạt dẹt, mảnh ít hơn 35%.

1.2. Thép cốt bê tông:

- Cốt thép đường kính <10mm: Sử dụng thép tròn trơn loại CB240-T, đảm bảo các yêu cầu kỹ thuật theo TCVN 1651-1:2008.

- Cốt thép đường kính ≥10mm: Sử dụng thép thanh vằn loại CB300-V, đảm bảo các yêu cầu kỹ thuật theo TCVN 1651-2:2008.

1.3. Xi măng:

- Sử dụng xi măng PC40 thông thường và xi măng PC40 bền sunphat, phù hợp với yêu cầu kỹ thuật theo TCVN 2682:2009 và TCVN 7711:2007 hoặc tương đương.

- Xi măng giao tại công trình phải còn nguyên bao bì ghi rõ nhãn mác.

- Xi măng lưu trữu tại hiện trường phải bảo quản kỹ nhằm ngăn ngừa hư hỏng và giảm thiểu các ảnh hưởng xấu như vón cục, ẩm ướt.

- Bất cứ xi măng nào chưa sử dụng sau 3 tháng kể từ ngày sản xuất đều phải đem thí nghiệm lại, nếu không đảm bảo chất lượng không sử dụng cho công trình.

2. Biện pháp thi công chủ đạo:

1. Công tác chuẩn bị:

- Chuẩn bị các bãi tập kết vật liệu, tập kết thiết bị máy móc

- Tổ chức trạm trộn bê tông, các bãi đúc cấu kiện trên công trường:

2. Trình tự thi công các hạng mục công trình

- Chuẩn bị mặt bằng thi công: định vị tim cọc.
- Dùng máy thiết bị để đóng cọc, đóng đến cao độ theo thiết kế, sau đó đập đầu cọc để liên kết cốt
- Thi công mố trụ, lao lắp dầm dự ứng lực I400
- Cuối cùng thi công mặt cầu, thanh trụ lan can cầu

IX/- BIỆN PHÁP PHÒNG CHỐNG CHÁY NỔ, AN TOÀN GIAO THÔNG, AN TOÀN XÂY DỰNG VÀ BẢO VỆ MÔI TRƯỜNG

1. Về phòng chống cháy nổ:

- Trong giai đoạn thi công: Công tác phòng chống cháy nổ là rất quan trọng đối với các phương tiện thi công cơ giới và khu vực công trường. Phải trang bị thiết bị phòng chống cháy nổ theo đúng yêu cầu của cơ quan phòng cháy chữa cháy. Phải giáo dục về ý thức phòng chống cháy nổ cho công nhân lao động trên công trường nói chung và công nhân trực tiếp sử dụng các phương tiện cơ giới nói riêng.

- Giai đoạn đưa công trình vào sử dụng: Để đảm bảo việc phòng chống cháy nổ có hiệu quả giảm bớt thiệt hại khi có sự cố, ở các vị trí thi công đều trang bị các loại bình cứu hỏa được đặt ở những nơi thuận tiện để dễ dàng chữa cháy khi có sự cố, kịp thời giảm thiểu lây lan trước khi lực lượng cứu hỏa đến.

2. Về giao thông:

Trong quá trình thi công các phương tiện phục vụ công tác thi công phải đảm bảo tuyệt đối an toàn giao thông. Trên mặt bằng thi công phải có biển báo rõ ràng, qui định cụ thể phạm vi hoạt động của phương tiện, nơi ra vào thường xuyên của phương tiện thi công,… Nếu thi công vào ban đêm thì phải có đèn hiệu trước sau phương tiện thi công, biển báo phải chỉ rõ phạm vi hoạt động cho người và phương tiện qua lại.

3. Về an toàn xây dựng:

Trong suốt quá trình thi công an toàn lao động phải được đặt lên hàng đầu, phải thường xuyên tổ chức kiểm tra công tác an toàn lao động.

4. Về môi trường:

Do vật liệu phục vụ xây dựng công trình chủ yếu là các loại vật liệu rời (cát, đá, …). Trong quá trình vận chuyển đến chân công trình ảnh hưởng đến môi trường xung quanh như tiếng ồn, khí thải của các phương tiện vận chuyển; vật liệu rơi rớt trên đường vận chuyển đến công trình; giao thông công cộng bị ảnh hưởng; bụi sinh ra khi các phương tiện đổ vật liệu xuống công trường. Để khắc phục, giảm tối thiểu những ảnh hưởng đó cần phải tuân thủ các biện pháp sau:

* Đối với các phương tiện vận chuyển: Tất cả các phương tiện vận chuyển cát, đá, … thùng chứa vật liệu phải có bửng chắn và được che đậy không cho vật liệu rơi rớt khi vận chuyển. Phải có dụng cụ bảo vệ và thu gom nhanh chóng các chất thải ra từ động cơ phục vụ thi công như xăng, dầu, nhớt,… nhằm hạn chế tối đa việc gây ô nhiễm môi trường.

* Đối với khu vực công trường: Để đảm bảo hạn chế gió xoáy làm bay cát, bụi ảnh hưởng khu vực lân cận, thường xuyên tưới nước khi trời nắng.

X/- CÁC VĂN BẢN ÁP DỤNG:

- Căn cứ thông tư số: 11/2021/TT-BXD ngày 31 tháng 8 năm 2021 của Bộ trưởng Bộ Xây dựng về việc hướng dẫn xác định và quản lý chi phí đầu tư xây dựng công trình.

- Căn cứ thông tư 12/2021/TT-BXD ngày 31 tháng 8 năm 2021 của Bộ xây dựng V/v ban hành định mức xây dựng.

- Căn cứ thông tư 13/2021/TT-BXD ngày 31 tháng 8 năm 2021 của Bộ xây dựng V/v Hướng dẫn phương pháp xác định các chỉ tiêu kinh tế kỹ thuật và đo bóc khối lượng công trình;

- Thông tư 08/2023 /TT-BTC ngày 07/02/2023 của Bộ Tài Chính quy định mức thu, chế độ thu, nộp, quản lý và sử dụng phí thẩm định thiết kế kỹ thuật, phí dự toán xây dựng.

- Giá vật liệu: Tính theo giá thông báo tháng ... /2025 của Sở xây dựng Cà Mau.

- Căn cứ Quyết định số 665/QĐ/SXD ngày 30/12/2024 về việc công bố Đơn giá nhân công xây dựng và giá ca máy và thiết bị thi công xây dựng công trình trên địa bàn tỉnh Cà Mau;

- Quyết định số: 157/QĐ/SXD ngày 04 tháng 07 năm 2022 của Sở Xây dựng Cà Mau về việc công bố đơn giá vận chuyển bốc xếp hàng hóa trên địa bàn tỉnh Cà Mau;

XI/- VỐN ĐẦU TƯ VÀ NGUỒN VỐN:

*** Nguồn vốn đầu tư**: Ngân sách ĐTC năm 2026

XII/- TỔ CHỨC THỰC HIỆN:

✓ Chủ đầu tư : Ủy Ban Nhân Dân Xã Đầm Dơi

- ✓ Hình thức quản lý : Chủ Đầu Tư thuê quản lý dự án hoặc tự thực hiện.
- ✓ Biện pháp thi công : Cơ giới kết hợp thủ công.
- ✓ Thời gian thực hiện : Quý ..... Năm 2025
- ✓ Thời gian hoàn thành : Quý ..... Năm 202...

- Tổ chức thực hiện theo

- Căn cứ Nghị định số 06/2021/NĐ-CP, ngày 26/01/2021 quy định chi tiết một số nội dung về quản lý chất lượng, thi công xây dựng và bảo trì công trình xây dựng;

- Căn cứ Nghị định số 10/2021/NĐ-CP, ngày 9/02/2021 của Chính phủ về quản lý chi phí đầu tư xây dựng;

- Nghị định số 175/2024/NĐ-CP 30 tháng 12 năm 2024 của Chính phủ: Quy định chi tiết một số điều và biện pháp thi hành Luật Xây dựng về quản lý hoạt động xây dựng;

XIII/- HIỆU QUẢ KINH TẾ – XÃ HỘI:

Việc Xây Dựng Mới Cầu Lô 4 và cầu Lô 3, sẽ mang lại những hiệu quả kinh tế – xã hội sau đây:

- ✓ Phục vụ nhu cầu đi lại cho nhân dân.
- ✓ Thúc đẩy nhu cầu trao đổi hàng hóa được nhanh chống và dể dàng .
- ✓ Góp phần tạo mỹ quan trong khu vực.

XIV/- KIẾN NGHỊ & KẾT LUẬN :

Dựng Mới Cầu Lô 4 và cầu Lô 3, tạo thành mạng lưới lưu thông với các tuyến đường khác trong khu vực sẽ làm tiền đề cho sự phát triển về mọi mặt.

↳ Kính mong các ngành, các cấp chức năng xem xét phê duyệt báo cáo kinh tế - kỹ thuật xây dựng công trình để sớm được triển khai thực hiện.

CÔNG TY TNHH MTV XÂY DỰNG
LỘC GIA PHÚC
THẨM TRA
Theo Văn bản số.....GIA/TTr-LGP
ngày.08.....tháng.12.....năm 20..25.
Chủ trì bộ môn ký tên:

BẢN VẼ CẦU LÔ 4

BÌNH ĐỒ XÂY DỰNG CẦU

CÔNG TRÌNH : XÂY DỰNG CẦU LÔ 4

ĐỊA ĐIỂM XD : XÃ ĐẦM DƠI - TỈNH CÀ MAU

TL: 1/500

BĐ 01

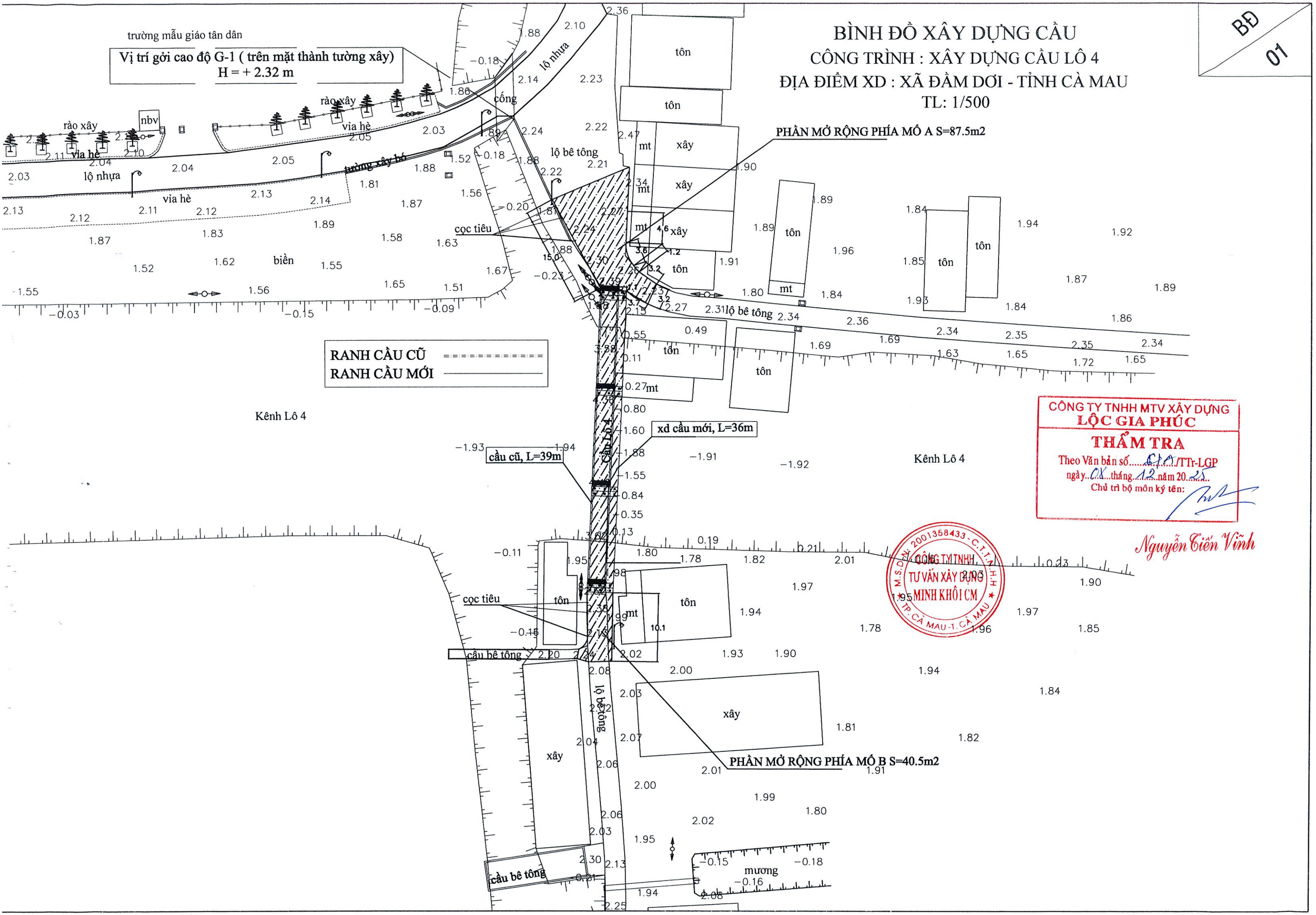

CÔNG TY TNHH MTV XÂY DỰNG
LỘC GIA PHÚC
THẨM TRA
Theo Văn bản số.....CTA.../TTr-LGP
ngày...08...tháng...12...năm 20...25...
Chủ trì bộ môn ký tên:

Nguyễn Tiến Vinh

CÔNG TY TNHH TƯ VẤN XÂY DỰNG MINH KHÔI CM
M.S.D.N: 2001358433 - C.T.T.N.H.H
TP. CÀ MAU - T. CÀ MAU

CD CẦU : 01 /02

CHÍNH DIỆN CẦU LÔ 4

tỉ lệ: 1/100

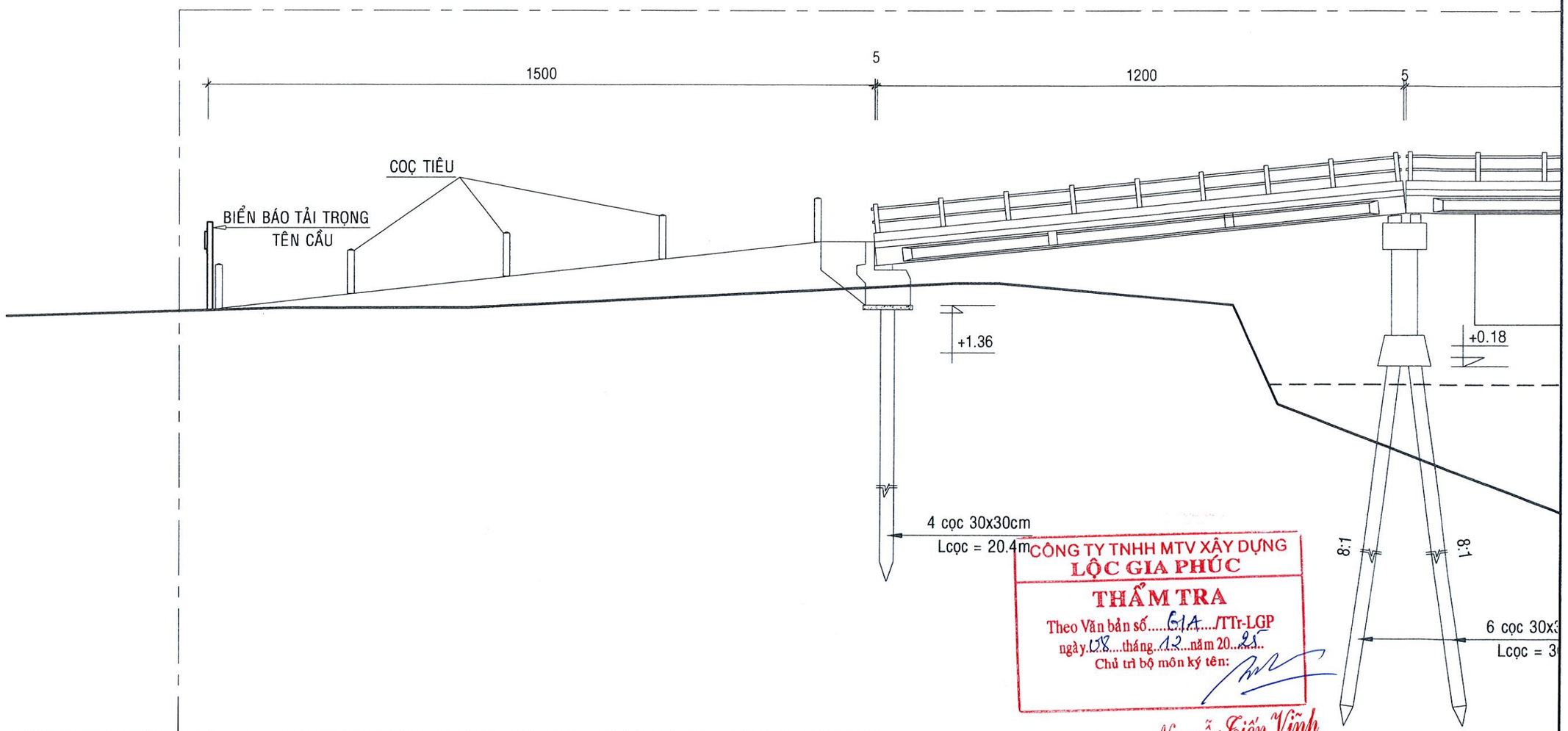

CÔNG TY TNHH MTV XÂY DỰNG
LỘC GIA PHÚC
THẨM TRA
Theo Văn bản số.....61A...../TTr-LGP
ngày.08....tháng..12...năm 20..25..
Chủ trì bộ môn ký tên:
Nguyễn Tiến Vinh

CAO ĐỘ THIẾT KẾ (M)	2.20	2.80	4.00
CAO ĐỘ TỰ NHIÊN (M)	2.20	2.08	-1.55
KHOẢNG CÁCH LẺ (M)	15.0	12.00	
KHOẢNG CÁCH CỘNG DỒN (M)	0.00	15.0	27.0
DỐC DỌC THIẾT KẾ (%)	4%	10%	
TÊN CỌC	**KM0+00**	**Mố MA**	**TRỤ T1**

CD CẦU : 02 /02

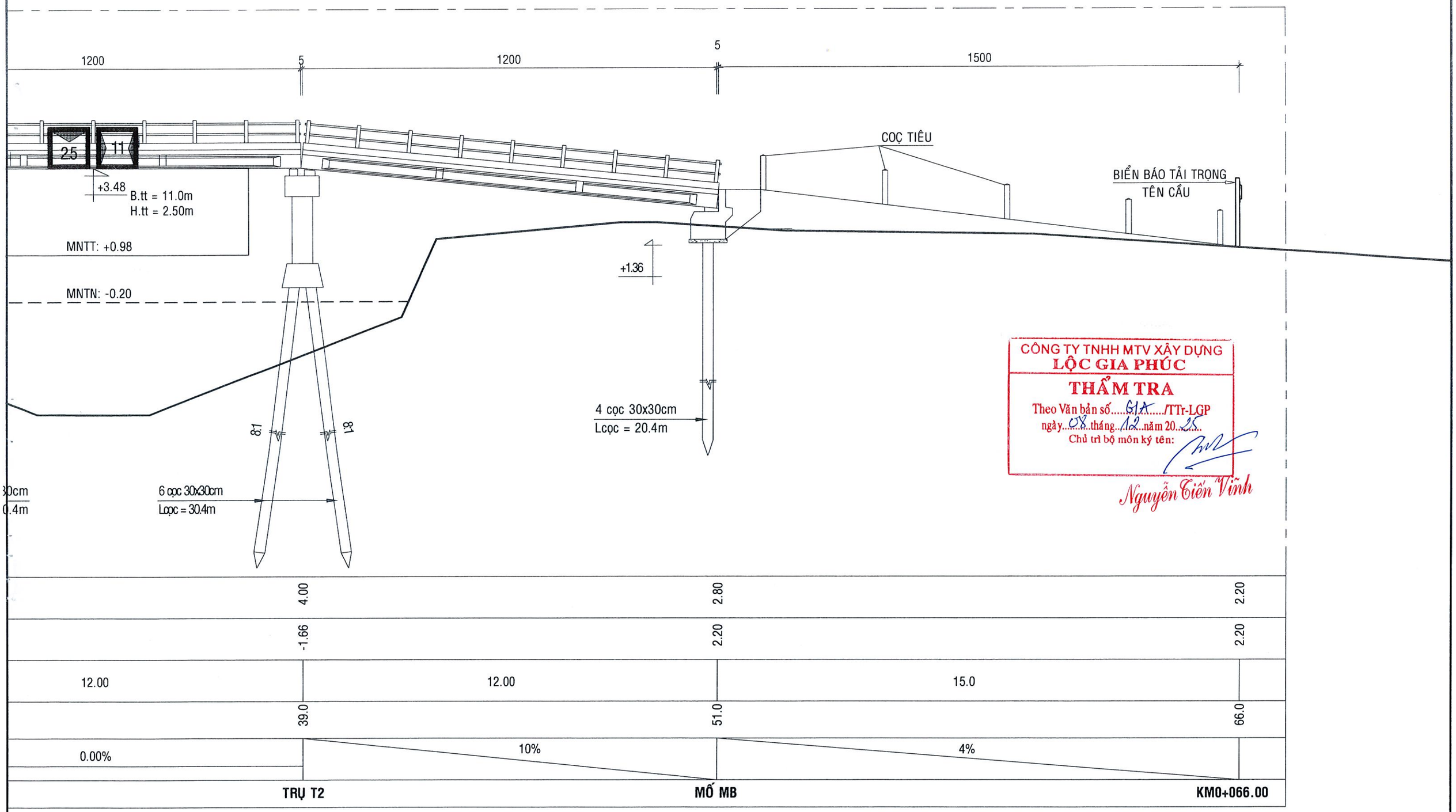

CÔNG TY TNHH MTV XÂY DỰNG
LỘC GIA PHÚC
THẨM TRA
Theo Văn bản số.....GIA...../TTr-LGP
ngày....08...tháng...12...năm 20..25..
Chủ trì bộ môn ký tên:
Nguyễn Tiến Vĩnh

CHỦ ĐẦU TƯ	CÔNG TY TNHH TƯ VẤN XÂY DỰNG MINH KHÔI CM ĐỊA CHỈ : SỐ 160/2, ĐƯỜNG HÙNG VƯƠNG, PHƯỜNG TÂN THÀNH, CÀ MAU EMAIL : minhkhoicm123@gmail.com	GIÁM ĐỐC NGUYỄN THỊ DIỄM HƯƠNG	CHỦ NHIỆM CHỦ TRÌ	KS. LÊ MINH SANG		CÔNG TRÌNH: XÂY DỰNG MỚI CẦU LÔ 4 VÀ CẦU LÔ 3 HẠNG MỤC: XÂY DỰNG CẦU LÔ 4	☐ TKCS ☒ BVTC BVCD : 02/02 TỔNG SỐ : 02 TỶ LỆ : 1/100
			THIẾT KẾ THỂ HIỆN	KS. NGUYỄN VĂN KHOA			
			QUẢN LÝ KT	KS. TRẦN HỮU TÂM		BẢN VẼ: CHÍNH DIỆN CẦU	H.THÀNH : /2026

CÔNG TY TNHH TƯ VẤN XÂY DỰNG MINH KHÔI CM
M.S.D.N: 2001358433 - C.T.T.N.H.H.
TP. CÀ MAU - T. CÀ MAU

MẶT CẮT NGANG ĐẠI DIỆN GIỮA NHIP

TL: 1/25

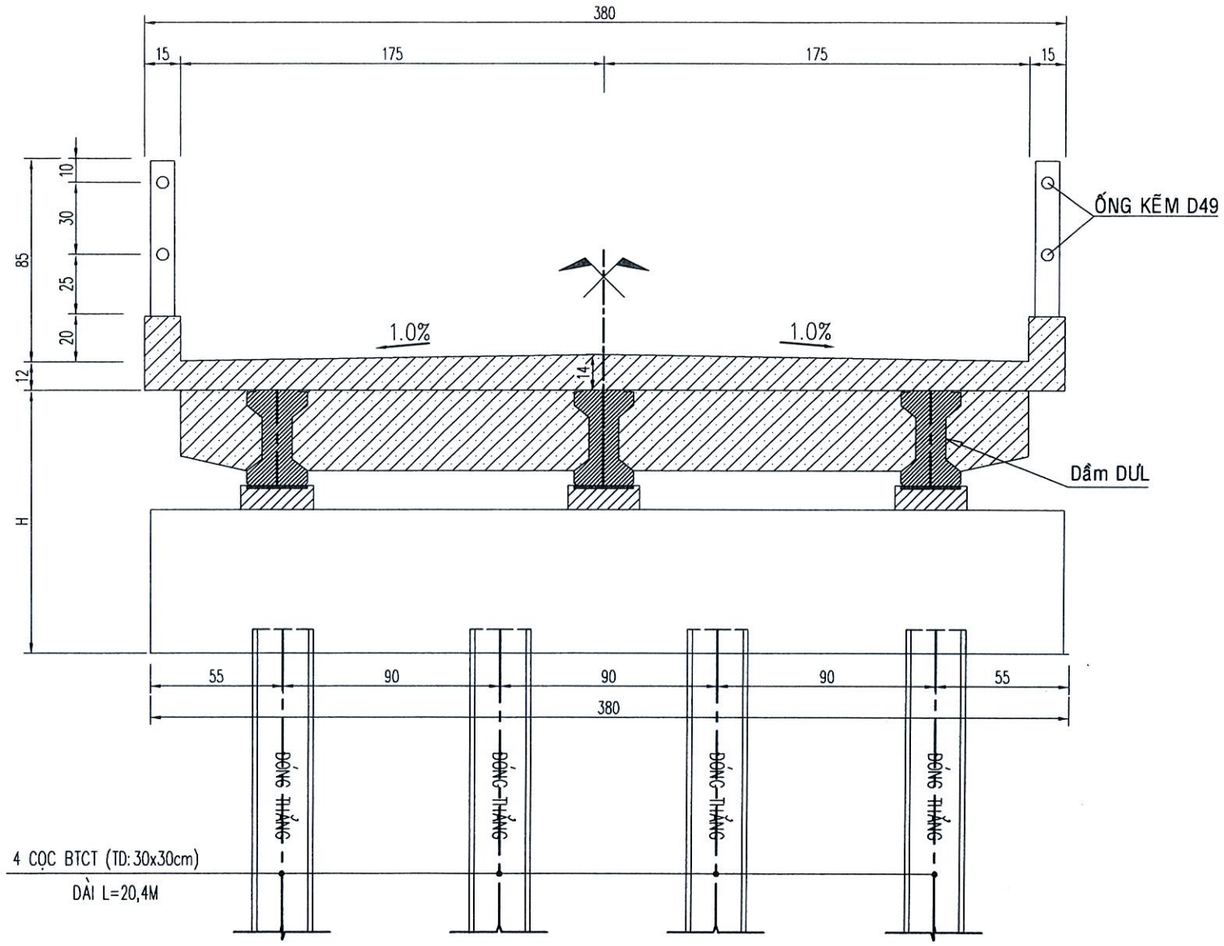

THUYẾT MINH KỸ THUẬT CẦU LÔ 4:

* QUY MÔ, TIÊU CHUẨN THIẾT KẾ:

-CẦU BÊTÔNG CỐT THÉP

-TẢI TRỌNG THIẾT KẾ: XE 2.5T VÀ CÓ KIỂM TOÁN ĐOÀN NGƯỜI: 300Kg/m2

-TĨNH KHÔNG THÔNG TUYỀN Htt=2.5M (SO VỚI MNTT)

-BỀ RỘNG THÔNG THUYỀN: Btt=11,0M

-KHỔ CẦU B=3,8M; BỀ RỘNG MẶT CẦU XE CHẠY Bmc=3,5M

* GIẢI PHÁP KỸ THUẬT:

KẾT CẤU THƯỢNG TẦNG:

+ CẦU GỒM 3 NHỊP BẰNG BTCT ĐÁ 1X2, M300

+ SƠ ĐỒ NHỊP L=12M+12M+12M=36M

+ ĐỐI VỚI NHỊP BÊ TÔNG CỐT THÉP:

- MỖI NHỊP GỒM 3 DẦM DỌC DƯL I400 (H-8), ĐẶT C/K 135cm
- DẦM NGANG BẰNG BTCT M300, ĐỔ TẠI CHỖ
- BẢN MẶT CẦU BẰNG BTCT ĐÁ 1x2 M300, DÀY H=12cm, ĐỔ TẠI CHỖ CÓ TẠO ĐỘ DỐC 1%,TIM CẦU H=14CM
- THANH TRỤ, LAN CAN BẰNG THÉP MÃ KẼM ,SỬ DỤNG SƠN NGOÀI BẰNG 1 NƯỚC LÓT VÀ 2 LỚP PHỦ (MÀU DO CHỦ ĐẦU TƯ LỰA CHỌN)
- DẦM DỌC DỰ ỨNG LỰC, CHẾ TẠO THI CÔNG ĐÚC SẴN

KẾT CẤU HẠ TẦNG:

+TRỤ: GỒM 2 TRỤ, MỖI TRỤ GỒM 6 CỌC BTCT M300 (TD 30x30CM), ĐÓNG THÀNH 2 HÀNG XIÊN 8:1. CHIỀU DÀI DỰ KIẾN CỦA MỖI CỌC LÀ 30,4M

+MỐ: BTCT M300, TƯỜNG CÁNH VUÔNG GÓC. MỖI MỐ GỒM 4 CỌC BTCT M300 (TD 30x30CM) ĐƯỢC ĐÓNG THÀNH 1 HÀNG ĐÓNG THẲNG. CHIỀU DÀI DỰ KIẾN CỦA MỖI CỌC LÀ 20,4M

ĐƯỜNG ĐẦU CẦU:

+ SAU LƯNG MỐ VÀ Ở HAI BÊN ĐƯỜNG DẪN VÀO CẦU ĐƯỢC ĐẶT CỌC TIÊU. HAI ĐẦU ĐƯỜNG DẪN ĐƯỢC GẮNG BIỂN BÁO TẢI TRỌNG VÀ BIỂN TÊN CẦU

CÔNG TY TNHH MTV XÂY DỰNG LỘC GIA PHÚC
THẨM TRA
Theo Văn bản số.....01.../TTr-LGP
ngày....05...tháng 12...năm 2025
Chủ trì bộ môn ký tên:
Nguyễn Tiến Vĩnh

GHI CHÚ:

-CHIỀU DÀY LỚP BÊTÔNG BẢO VỆ CỌC, MỐ, TRỤ: 5CM

-CHIỀU DÀY LỚP BÊTÔNG BẢO VỆ MẶT CẦU: 3CM

-THÉP CÓ ø<10 SỬ DỤNG THÉP TRƠN LOẠI AI (MÁC THÉP >=CB240-T).

-THÉP CÓ ø>10 SỬ DỤNG THÉP CÓ GỜ LOẠI AII (MÁC THÉP >=CB300-V).

-TẤT CẢ CÁC CẤU KIỆN SỬ DỤNG BÊ TÔNG BỀN SUNPHAT

CHỦ ĐẦU TƯ	CÔNG TY TNHH TƯ VẤN XÂY DỰNG **MINH KHÔI CM** - ĐỊA CHỈ : SỐ 106/2, HÙNG VƯƠNG, TÂN THÀNH, TỈNH CÀ MAU - MAIL : minhkhoicm123@gmail.com	GIÁM ĐỐC NGUYỄN THỊ DIỄM HƯƠNG	CN ĐỒ ÁN / CHỦ TRÌ	KS. TRẦN HỮU TÂM		CÔNG TRÌNH: TRẮC NGANG ĐẠI DIỆN CẦU LÔ 4 VÀ LÔ 3
			THIẾT KẾ / THỂ HIỆN	KS. NGUYỄN VĂN KHOA		HẠNG MỤC: XÂY DỰNG MỚI CẦU LÔ 4
			KIỂM TRA	KS. TRẦN HỮU TÂM		BẢN VẼ: TRẮC NGANG CẦU

☐ TKCS ☒ BVTC

BẢN VẼ : .../...

TỔNG SỐ : .....

TỶ LỆ : 1/25

H.THÀNH :..../2025

CẤU TẠO CỌC MŨI L1 (0.30x0.30) DÀI 10.40M

SỐ LƯỢNG: 12 CỌC — TỈ LỆ : 1/25

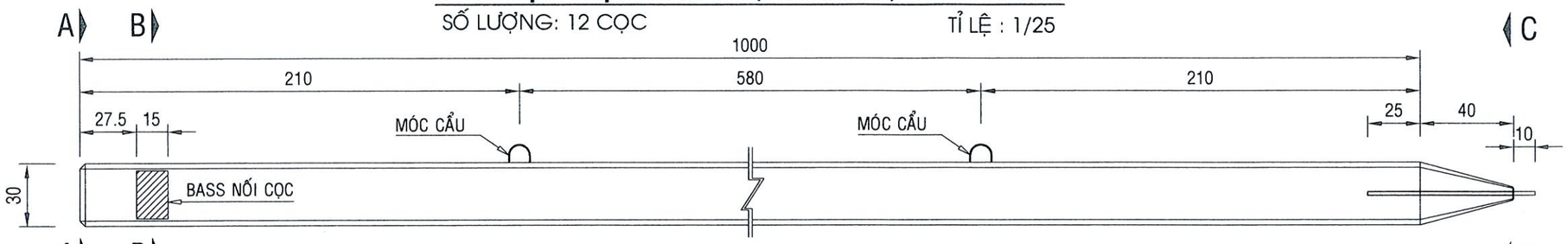

CẤU TẠO CỌC NỐI L2 (0.30x0.30) DÀI 10M (2 ĐẦU BASS)

SỐ LƯỢNG: 12 CỌC — TỈ LỆ : 1/25

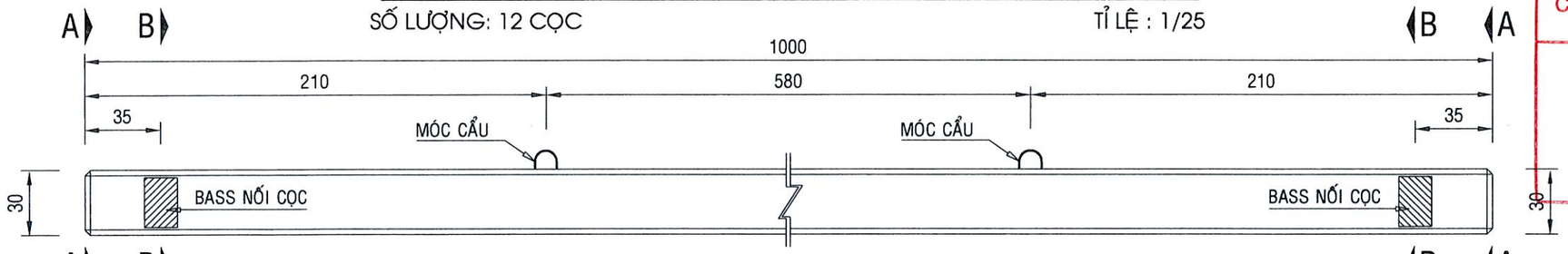

CẤU TẠO CỌC ĐỈNH L3 (0.30x0.30) DÀI 10M (1 ĐẦU BASS)

SỐ LƯỢNG: 12 CỌC — TỈ LỆ : 1/25

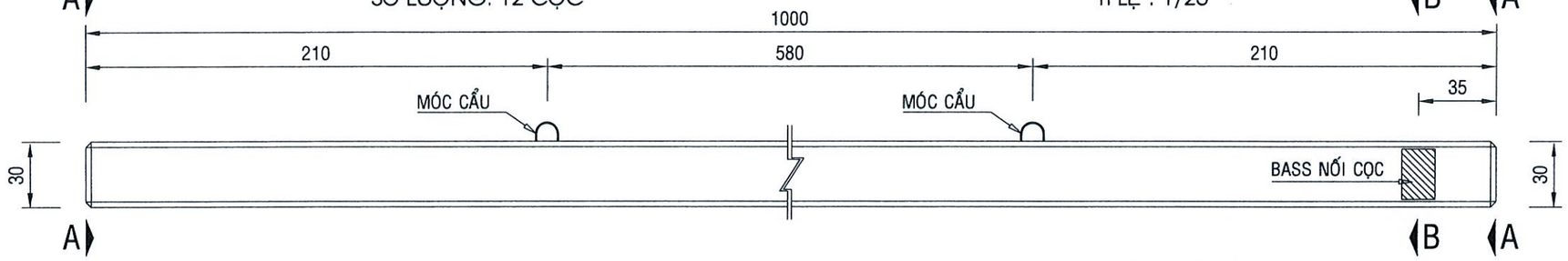

MC A-A

TỈ LỆ : 1/10

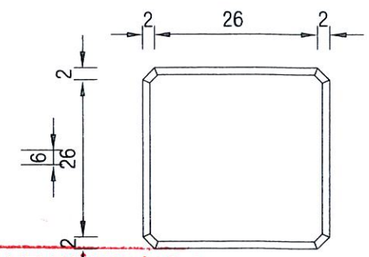

MC B-B

TỈ LỆ : 1/10

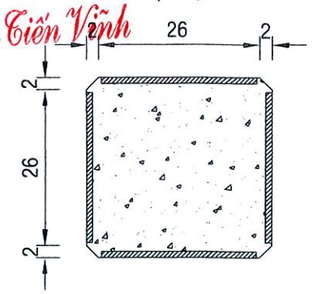

MC C-C

TỈ LỆ : 1/10

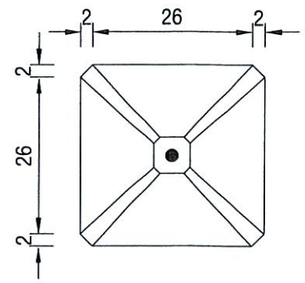

CÔNG TY TNHH MTV XÂY DỰNG
LỘC GIA PHÚC
THẨM TRA
Theo Văn bản số...../TTr-LGP
ngày.....tháng.....năm 20.....
Chủ trì bộ môn ký tên:
Nguyễn Tiến Vinh

TỔ HỢP CỌC 30CM x 30CM DÀI 30.4M

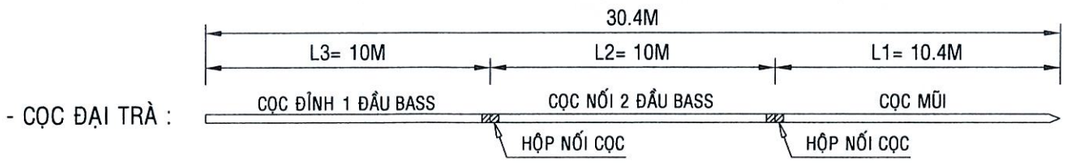

THUYẾT MINH:

- BÊ TÔNG CỌC ĐÁ 1x2 M300, LỚP BT BẢO VỆ DÀY 5CM. TÍNH TỪ CẠNH CỌC CHO ĐẾN MÉP NGOÀI CỦA CỐT ĐAI.
- TỔNG SỐ ĐOẠN CỌC LÀ 36 ĐOẠN CỌC.
- MỖI TIM CỌC TẠI TRỤ T1, T2 ĐƯỢC TỔ HỢP TỪ 1 ĐOẠN CỌC MŨI L1 DÀI 10,4M, 1 ĐOẠN CỌC NỐI L2 DÀI 10M VÀ ĐOẠN CỌC ĐỈNH L3 DÀI 10M (12 TIM CỌC DÀI 30,4M).
- PHẢI ĐÚC VÀ ĐÓNG CỌC THỬ TRƯỚC KHI ĐÚC VÀ ĐÓNG CỌC ĐẠI TRÀ.
- KÍCH THƯỚC TRONG BẢN VẼ ĐƠN VỊ LÀ CM, TRỪ TRƯỜNG HỢP GHI THẲNG KÍCH THƯỚC.

CHỦ ĐẦU TƯ	CÔNG TY TNHH TƯ VẤN XÂY DỰNG **MINH KHÔI CM** - ĐỊA CHỈ : SỐ 106/2, HÙNG VƯƠNG, TÂN THÀNH, TỈNH CÀ MAU - MAIL : minhkhoicm123@gmail.com	GIÁM ĐỐC: NGUYỄN THỊ DIỄM HƯƠNG	CN ĐỒ ÁN	KS. TRẦN HỮU TÂM	CÔNG TRÌNH: XÂY DỰNG MỚI CẦU LÔ 4 VÀ CẦU LÔ 3
			CHỦ TRÌ		HẠNG MỤC: XÂY DỰNG MỚI
			THIẾT KẾ	KS. NGUYỄN VĂN KHOA	☐ TKCS ☒ BVTC
			THỂ HIỆN		BẢN VẼ : .../...
			KIỂM TRA	KS. TRẦN HỮU TÂM	BẢN VẼ: CẤU TẠO CỌC L1, L2 VÀ L3 (TD: 30cmx30cm)
					TỔNG SỐ : .....
					TỶ LỆ : 1/25
					H.THÀNH :..../2025

M.S.D.N: 2001356433 - C.T.T.N.H.H. CÔNG TY TNHH TƯ VẤN XÂY DỰNG MINH KHÔI CM TP. CÀ MAU - T. CÀ MAU

CỐT THÉP CỌC MŨI L1 (0.30x0.30) DÀI 10.4M

SỐ LƯỢNG: 12 CỌC

TỈ LỆ : 1/25

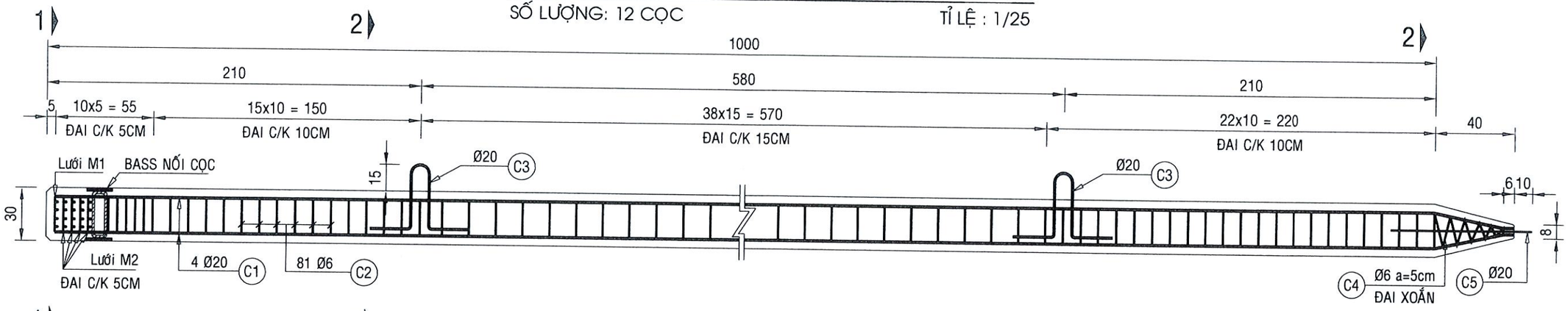

CỐT THÉP CỌC NỐI L2 (0.30x0.30) DÀI 10M (2 ĐẦU BASS)

SỐ LƯỢNG: 12 CỌC

TỈ LỆ : 1/25

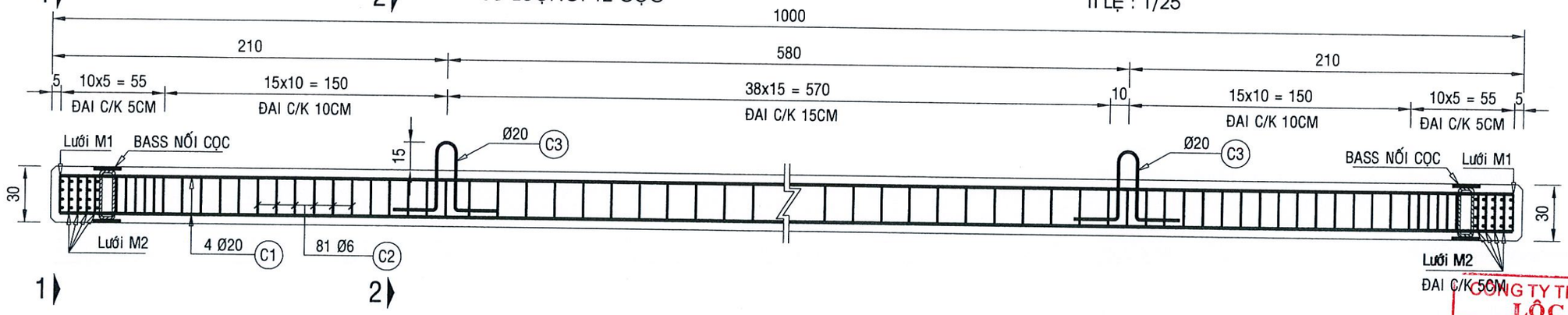

CỐT THÉP CỌC ĐỈNH L3 (0.30x0.30) DÀI 10M (1 ĐẦU BASS)

SỐ LƯỢNG: 12 CỌC

TỈ LỆ : 1/25

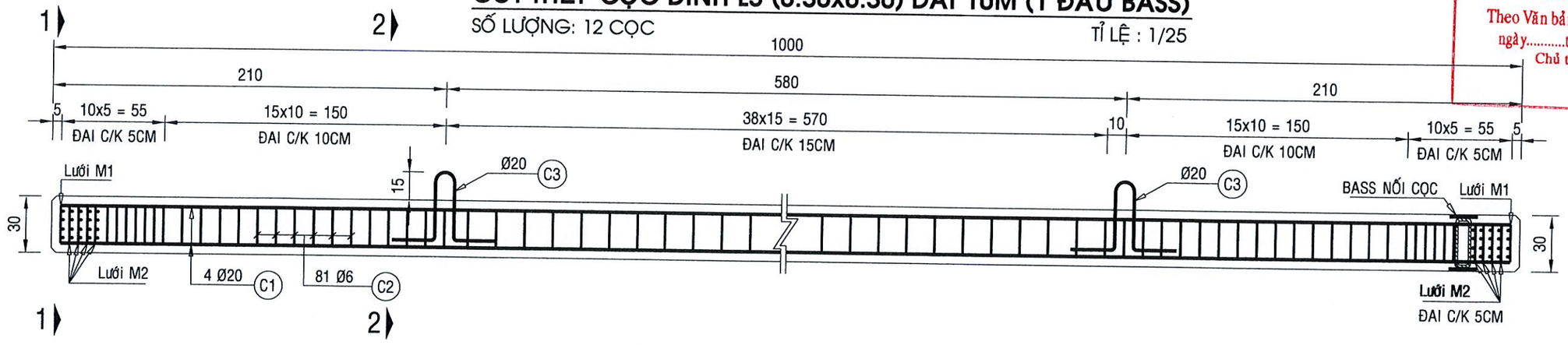

CÔNG TY TNHH MTV XÂY DỰNG
LỘC GIA PHÚC
THẨM TRA
Theo Văn bản số...../TTr-LGP
ngày.....tháng.....năm 20.....
Chủ trì bộ môn ký tên:

Nguyễn Tiến Vĩnh

CHỦ ĐẦU TƯ	CÔNG TY TNHH TƯ VẤN XÂY DỰNG **MINH KHÔI CM** - ĐỊA CHỈ : SỐ 106/2, HÙNG VƯƠNG, TÂN THÀNH, TỈNH CÀ MAU - MAIL : minhkhoicm123@gmail.com	GIÁM ĐỐC NGUYỄN THỊ DIỄM HƯƠNG	CN ĐỒ ÁN	KS. TRẦN HỮU TÂM		CÔNG TRÌNH: **XÂY DỰNG MỚI CẦU LÔ 4 VÀ CẦU LÔ 3** HẠNG MỤC: **XÂY DỰNG MỚI**	☐ TKCS ☒ BVTC
			CHỦ TRÌ				BẢN VẼ : .../...
			THIẾT KẾ	KS. NGUYỄN VĂN KHOA			TỔNG SỐ : .....
			THỂ HIỆN				TỶ LỆ : 1/25
			KIỂM TRA	KS. TRẦN HỮU TÂM		*BẢN VẼ:* CỐT THÉP CỌC MŨI L1, CỌC NỐI L2 VÀ CỌC ĐỈNH L3	H.THÀNH :..../2025

MC 1-1
TỈ LỆ : 1/10

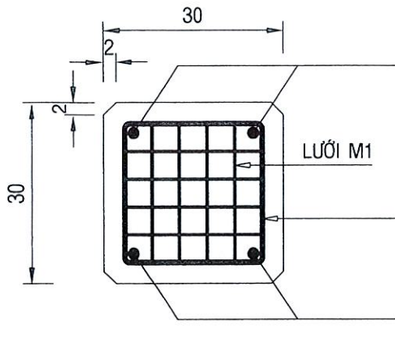

MC 2-2
TỈ LỆ : 1/10

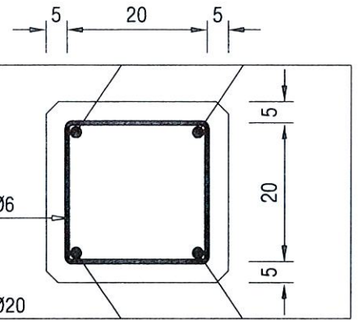

MC 3-3
TỈ LỆ : 1/10

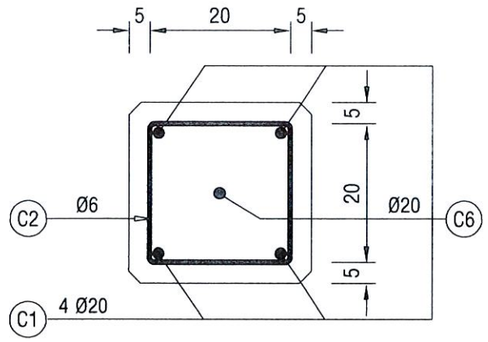

CHI TIẾT HỘP NỐI CỌC
SỐ LƯỢNG: 24 HỘP TỈ LỆ : 1/10

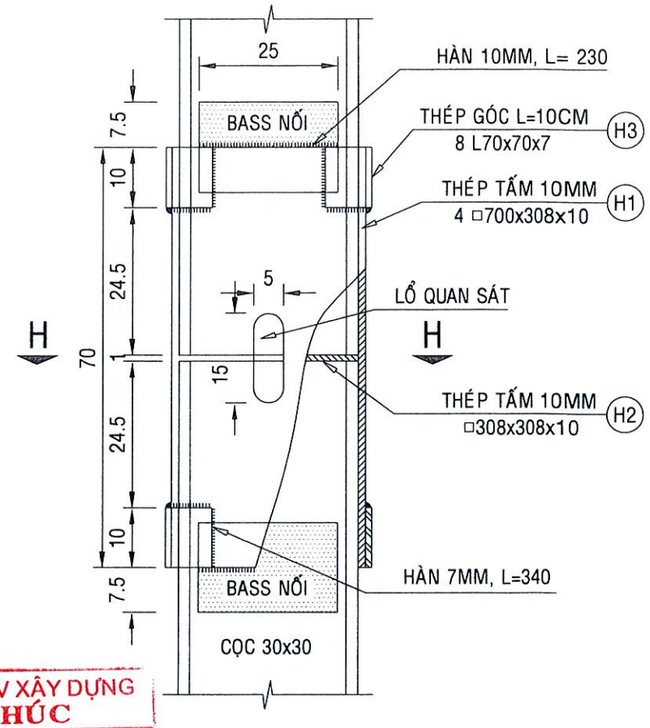

LƯỚI M1
TỈ LỆ : 1/10

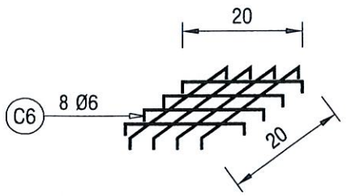

LƯỚI M2
TỈ LỆ : 1/10

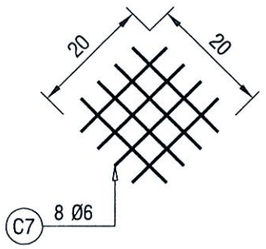

CHI TIẾT MŨI CỌC L1
TỈ LỆ : 1/10

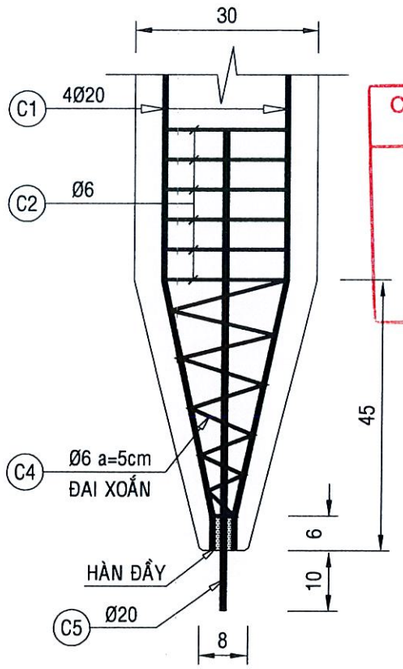

CÔNG TY TNHH MTV XÂY DỰNG
LỘC GIA PHÚC
THẨM TRA
Theo Văn bản số...../TTr-LGP
ngày.....tháng.....năm 20.....
Chủ trì bộ môn ký tên:
Nguyễn Tiến Vinh

BASS NỐI CỌC
TỈ LỆ : 1/10

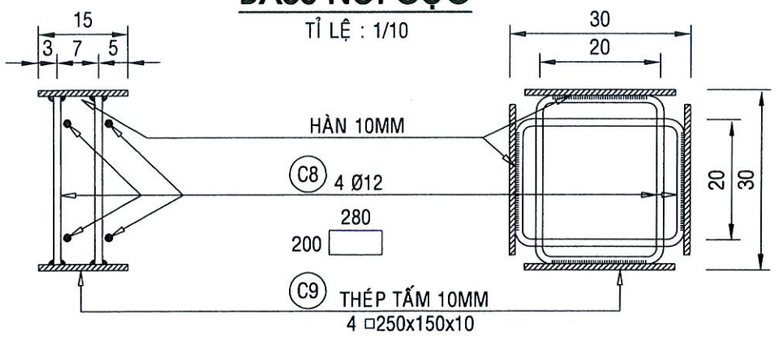

MC H-H
TỈ LỆ : 1/10

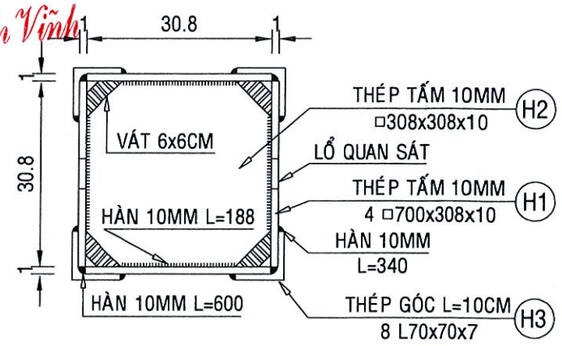

GHI CHÚ:

- CỐT THÉP SỬ DỤNG PHẢI ĐẠT CÁC CHỈ TIÊU SAU:
- THÉP TRÒN TRƠN (Ø < 10) MÁC THÉP ≥ CB240-T
- THÉP CÓ GỜ (Ø ≥ 10) MÁC THÉP ≥ CB300-V
- KÍCH THƯỚC TRONG BẢN VẼ ĐƠN VỊ LÀ (CM), THÉP LÀ (MM) TRỪ TRƯỜNG HỢP GHI THẰNG KÍCH THƯỚC.

CHỦ ĐẦU TƯ	CÔNG TY TNHH TƯ VẤN XÂY DỰNG **MINH KHÔI CM** - ĐỊA CHỈ : SỐ 106/2, HÙNG VƯƠNG, TÂN THÀNH, TỈNH CÀ MAU - MAIL : minhkhoicm123@gmail.com	GIÁM ĐỐC NGUYỄN THỊ DIỄM HƯƠNG	CN ĐỒ ÁN	KS. TRẦN HỮU TÂM		CÔNG TRÌNH: XÂY DỰNG MỚI CẦU LÔ 4 VÀ CẦU LÔ 3 HẠNG MỤC: XÂY DỰNG MỚI	☐ TKCS ☒ BVTC
			CHỦ TRÌ				BẢN VẼ : .../...
			THIẾT KẾ	KS. NGUYỄN VĂN KHOA			TỔNG SỐ : .....
			THỂ HIỆN				TỶ LỆ : 1/25
			KIỂM TRA	KS. TRẦN HỮU TÂM		BẢN VẼ: CỐT THÉP CỌC MŨI L1, CỌC NỐI L2 VÀ CỌC ĐỈNH L3	H.THÀNH :..../2025

CÔNG TY TNHH TƯ VẤN XÂY DỰNG MINH KHÔI CM
M.S.D.N: 2001358433 - C.T.T.N.H.H
TP. CÀ MAU - T. CÀ MAU

CỌC MŨI L1

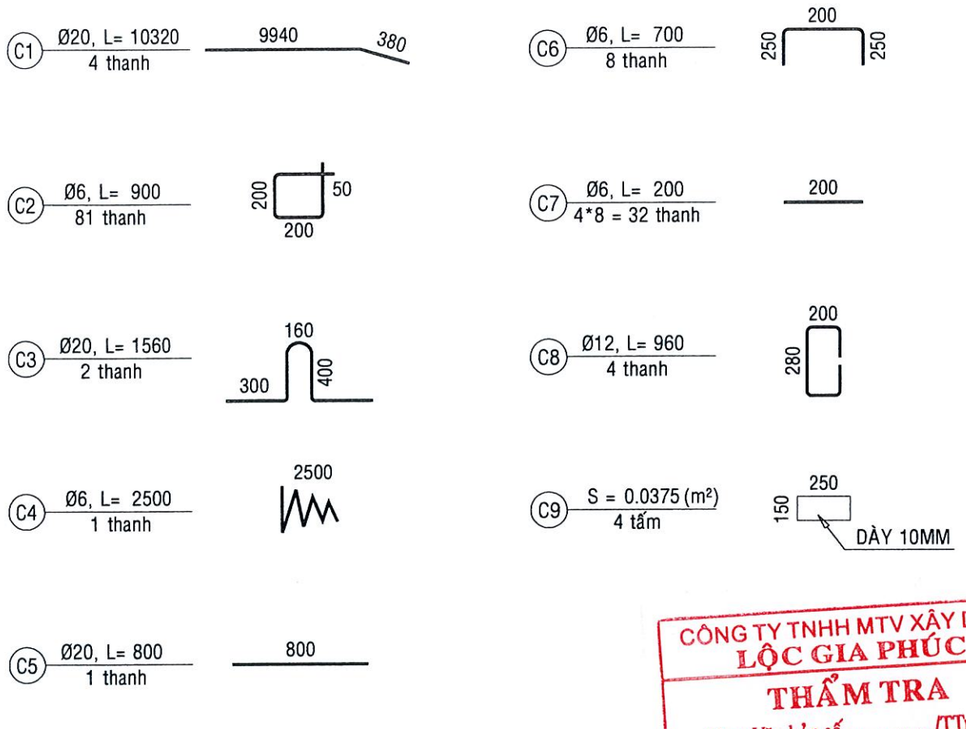

CHI TIẾT
NGÀM CỌC VÀO BỆ TRỤ

TỈ LỆ : 1/20

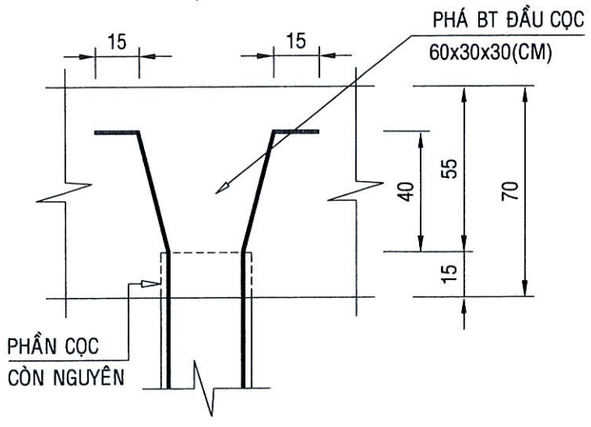

CÔNG TY TNHH MTV XÂY DỰNG
LỘC GIA PHÚC
THẨM TRA
Theo Văn bản số...../TTr-LGP
ngày.....tháng.....năm 20.....
Chủ trì bộ môn ký tên:

Nguyễn Tiến Vĩnh

BẢNG THỐNG KÊ TÍNH CHO 1 CẤU KIỆN

Tên cấu kiện		Số hiệu	Đường kính (mm)	Số thanh 1CK	Chiều dài1 thanh (mm)	Số cấu kiện	Tổng chiều dài (m)	Trọng lượng (kg/m)	Tổng trọng lượng (kg)
CỌC MŨI L1 (1000x30x30CM)	SL: 1CK	C1	Ø20	4	10.320	1	41,28	2,466	101,803
		C2	Ø6	81	900	1	72,90	0,222	16,180
		C3	Ø20	2	1.560	1	3,12	2,466	7,694
		C4	Ø6	1	2.500	1	2,50	0,222	0,555
		C5	Ø20	1	800	1	0,80	2,466	1,973
		C6	Ø6	8	700	1	5,60	0,222	1,243
		C7	Ø6	32	200	1	6,40	0,222	1,421
		C8	Ø12	4	960	1	3,84	0,888	3,409
		C9	T.10mm	4	0,0375	1	0,15	78,500	11,775
+ CỌC MŨI L1 (1000x30x30CM)									
- CỐT THÉP:									**146,053**
			Thép Ø6				87,40		19,399
			Thép Ø12				3,84		3,409
			Thép Ø20				45,20		111,470
			Thép T.10mm				0,15		11,775
- VÁN KHUÔN THÉP:									**6,210**
2*(10,00 + 0,40/2)*0,30 + 0,30*0,30 = 6,21									6,210m2
- BÊ TÔNG ĐÁ 1x2 M300:									**0,918**
(10,00 + 0,40/2)*(0,30*0,30) = 0,918									0,918m3

CHỦ ĐẦU TƯ	CÔNG TY TNHH TƯ VẤN XÂY DỰNG **MINH KHÔI CM** - ĐỊA CHỈ : SỐ 106/2, HÙNG VƯƠNG, TÂN THÀNH, TỈNH CÀ MAU - MAIL : minhkhoicm123@gmail.com	GIÁM ĐỐC NGUYỄN THỊ DIỄM HƯƠNG	CN ĐỒ ÁN	KS. TRẦN HỮU TÂM		CÔNG TRÌNH: XÂY DỰNG MỚI CẦU LÔ 4 VÀ CẦU LÔ 3
			CHỦ TRÌ			HẠNG MỤC: XÂY DỰNG MỚI
			THIẾT KẾ	KS. NGUYỄN VĂN KHOA		
			THỂ HIỆN			
			KIỂM TRA	KS. TRẦN HỮU TÂM		BẢN VẼ: THỐNG KÊ CỐT THÉP CỌC MŨI L1

☐ TKCS ☒ BVTC
BẢN VẼ : .../...
TỔNG SỐ : .....
TỶ LỆ : 1/25
H.THÀNH :..../2025

CỌC NỐI L2

C1 — Ø20, L= 9900 / 4 thanh

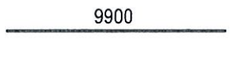

C2 — Ø6, L= 900 / 81 thanh

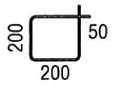

C3 — Ø20, L= 1560 / 2 thanh

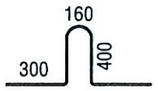

C6 — Ø6, L= 700 / 2*8 = 16 thanh

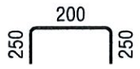

C7 — Ø6, L= 200 / 2*4*8 = 64 thanh

C8 — Ø12, L= 960 / 2*4 = 8 thanh

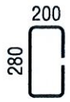

C9 — S = 0.0375 (m²) / 2*4 = 8 tấm

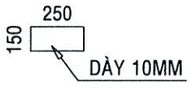

BẢNG THỐNG KÊ TÍNH CHO 1 CẤU KIỆN

Tên cấu kiện		Số hiệu	Đường kính (mm)	Số thanh 1CK	Chiều dài1 thanh (mm)	Số cấu kiện	Tổng chiều dài (m)	Trọng lượng (kg/m)	Tổng trọng lượng (kg)
CỌC NỐI L2 (1000x30x30CM)	SL: 1CK	C1	Ø20	4	9.900	1	39,60	2,466	97,660
		C2	Ø6	81	900	1	72,90	0,222	16,180
		C3	Ø20	2	1.560	1	3,12	2,466	7,694
		C6	Ø6	16	700	1	11,20	0,222	2,486
		C7	Ø6	64	200	1	12,80	0,222	2,841
		C8	Ø12	8	960	1	7,68	0,888	6,818
		C9	T.10mm	8	0,0375	1	0,30	78,500	23,550
+ CỌC NỐI L2 (1000x30x30CM)									
- CỐT THÉP:									**157,230**
					Thép Ø6		96,90		21,507
					Thép Ø12		7,68		6,818
					Thép Ø20		42,72		105,354
					Thép T.10mm		0,30		23,550
- VÁN KHUÔN THÉP :									**6,180**
					2*(10,00 + 0,30)*0,30 = 6,18				6,180m2
- BÊ TÔNG ĐÁ 1x2 M300 :									**0,900**
					10,00*(0,30*0,30) = 0,9				0,900m3

CÔNG TY TNHH MTV XÂY DỰNG
LỘC GIA PHÚC
THẨM TRA
Theo Văn bản số...../TTr-LGP
ngày.....tháng.....năm 20.....
Chủ trì bộ môn ký tên:
Nguyễn Tiến Vĩnh

CHỦ ĐẦU TƯ	CÔNG TY TNHH TƯ VẤN XÂY DỰNG MINH KHÔI CM - ĐỊA CHỈ : SỐ 106/2, HÙNG VƯƠNG, TÂN THÀNH, TỈNH CÀ MAU - MAIL : minhkhoicm123@gmail.com	GIÁM ĐỐC NGUYỄN THỊ DIỄM HƯƠNG	CN ĐỒ ÁN / CHỦ TRÌ	KS. TRẦN HỮU TÂM	CÔNG TRÌNH: XÂY DỰNG MỚI CẦU LÔ 4 VÀ CẦU LÔ 3 HẠNG MỤC: XÂY DỰNG MỚI	☐ TKCS ☒ BVTC
			THIẾT KẾ / THỂ HIỆN	KS. NGUYỄN VĂN KHOA		BẢN VẼ : .../... TỔNG SỐ : ..... TỶ LỆ : 1/25
			KIỂM TRA	KS. TRẦN HỮU TÂM	BẢN VẼ: THỐNG KÊ CỐT THÉP CỌC NỐI L2	H.THÀNH :..../2025

CỌC ĐỈNH L3

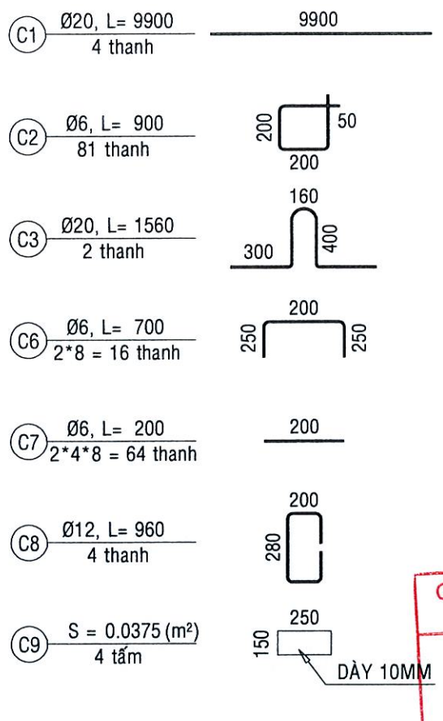

CHI TIẾT THÉP 1 HỘP NỐI

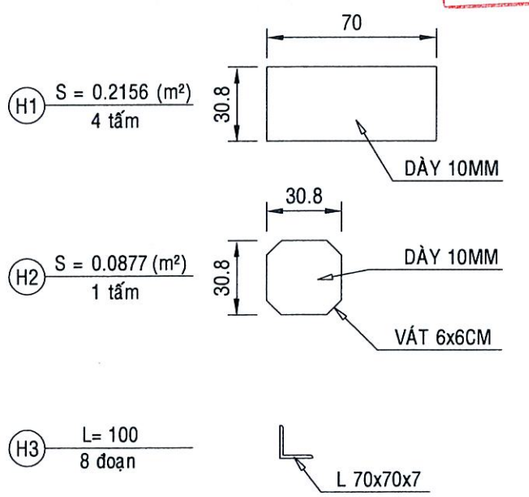

CÔNG TY TNHH MTV XÂY DỰNG
LỘC GIA PHÚC
THẨM TRA
Theo Văn bản số...../TTr-LGP
ngày.....tháng.....năm 20.....
Chủ trì bộ môn ký tên:
Nguyễn Tiến Vĩnh

BẢNG THỐNG KÊ TÍNH CHO 1 CẤU KIỆN

Tên cấu kiện		Số hiệu	Đường kính (mm)	Số thanh 1CK	Chiều dài1 thanh (mm)	Số cấu kiện	Tổng chiều dài (m)	Trọng lượng (kg/m)	Tổng trọng lượng (kg)
CỌC ĐỈNH L3 (1000x30x30CM)	SL: 1CK	C1	Ø20	4	9.900	1	39,60	2,466	97,660
		C2	Ø6	81	900	1	72,90	0,222	16,180
		C3	Ø20	2	1.560	1	3,12	2,466	7,694
		C6	Ø6	16	700	1	11,20	0,222	2,486
		C7	Ø6	64	200	1	12,80	0,222	2,841
		C8	Ø12	4	960	1	3,84	0,888	3,409
		C9	T.10mm	4	0,0375	1	0,15	78,500	11,775
HỘP NỐI CỌC	SL: 1CK	H1	T.10mm	4	0,2156	1	0,86	78,500	67,698
		H2	T.10mm	1	0,0877	1	0,09	78,500	6,884
		H3	L70x70x7	8	100	1	0,80	7,390	5,912
+ CỌC ĐỈNH L3 (1000x30x30CM)									
- CỐT THÉP:									**142,045**
			Thép Ø6			96,90			21,507
			Thép Ø12			3,84			3,409
			Thép Ø20			42,72			105,354
			Thép T.10mm			0,15			11,775
- VÁN KHUÔN THÉP :									**6,180**
2*(10,00 + 0,30)*0,30 = 6,18									6,180m2
- BÊ TÔNG ĐÁ 1x2 M300 :									**0,900**
10,00*(0,30*0,30) = 0,9									0,900m3
+ HỘP NỐI CỌC : (TÍNH CHO 1 HỘP NỐI CỌC)									
			Thép T.10mm			0,95			74,583
			Thép L70x70x7			0,80			5,912

CHỦ ĐẦU TƯ	CÔNG TY TNHH TƯ VẤN XÂY DỰNG **MINH KHÔI CM** - ĐỊA CHỈ : SỐ 106/2, HÙNG VƯƠNG, TÂN THÀNH, TỈNH CÀ MAU - MAIL : minhkholcm123@gmail.com	GIÁM ĐỐC NGUYỄN THỊ DIỄM HƯƠNG	CN ĐỒ ÁN	KS. TRẦN HỮU TÂM	CÔNG TRÌNH: XÂY DỰNG MỚI CẦU LÔ 4 VÀ CẦU LÔ 3 HẠNG MỤC: XÂY DỰNG MỚI	☐ TKCS ☒ BVTC
			CHỦ TRÌ			BẢN VẼ : .../...
			THIẾT KẾ	KS. NGUYỄN VĂN KHOA		TỔNG SỐ : .....
			THỂ HIỆN			TỶ LỆ : 1/25
			KIỂM TRA	KS. TRẦN HỮU TÂM	BẢN VẼ: THỐNG KÊ CỐT THÉP CỌC ĐỈNH L3	H.THÀNH :..../2025

CÔNG TY TNHH TƯ VẤN XÂY DỰNG MINH KHÔI CM
M.S.D.N: 2001358433 - C.T.T.N.H.H
TP. CÀ MAU - T. CÀ MAU

CẤU TẠO CỌC MŨI L1 (0.30x0.30) DÀI 10.40M

SỐ LƯỢNG: 8 CỌC — TỈ LỆ : 1/25

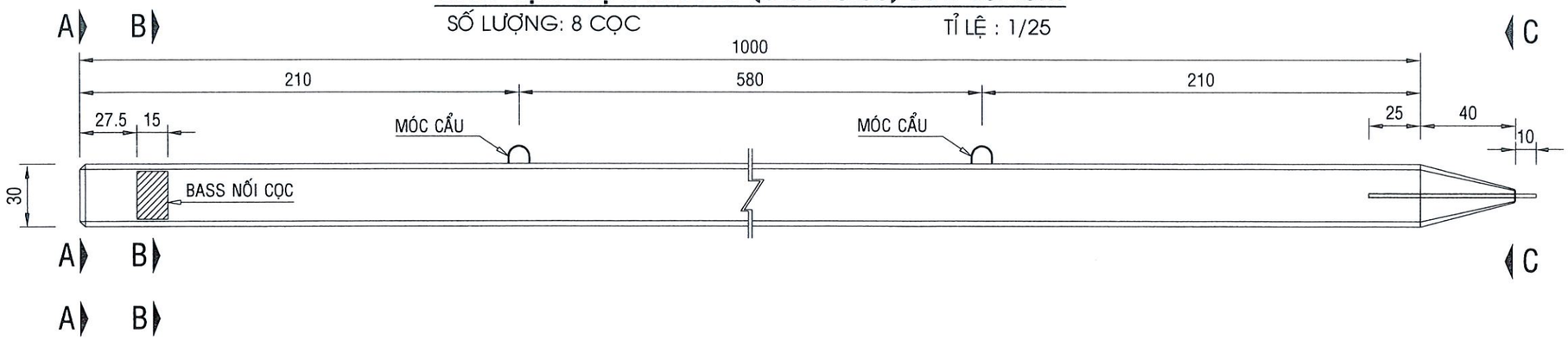

MC A-A

TỈ LỆ : 1/10

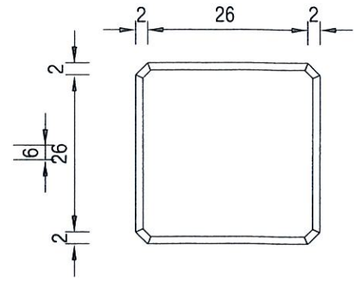

CẤU TẠO CỌC ĐỈNH L3 (0.30x0.30) DÀI 10M (1 ĐẦU BASS)

SỐ LƯỢNG: 8 CỌC — TỈ LỆ : 1/25

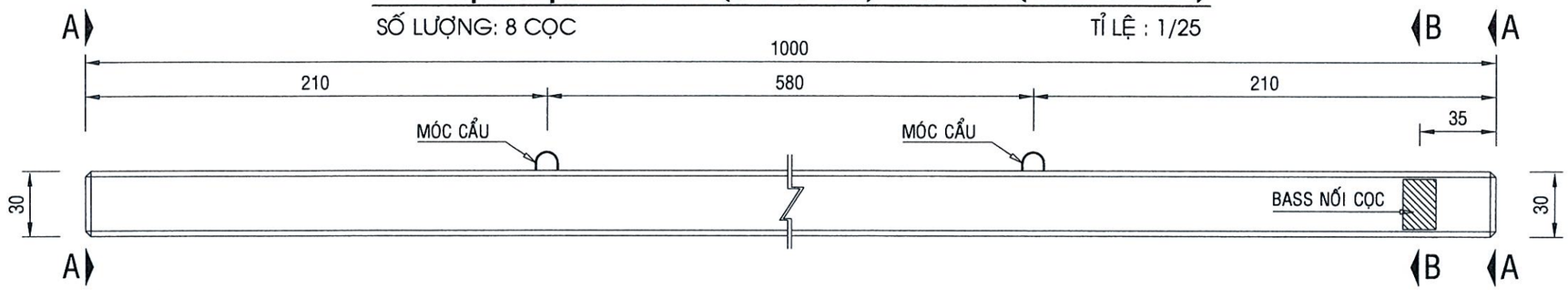

MC B-B

TỈ LỆ : 1/10

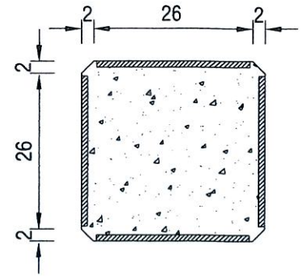

THUYẾT MINH:

- BÊ TÔNG CỌC ĐÁ 1x2 M300, LỚP BT BẢO VỆ DÀY 5CM. TÍNH TỪ CẠNH CỌC CHO ĐẾN MÉP NGOÀI CỦA CỐT ĐAI.
- TỔNG SỐ ĐOẠN CỌC LÀ 16 ĐOẠN CỌC.
- MỖI TIM CỌC TẠI MỐ MA, MB ĐƯỢC TỔ HỢP TỪ 1 ĐOẠN CỌC MŨI L1 DÀI 10.4M VÀ 1 ĐOẠN CỌC ĐỈNH L3 DÀI 10M (4 TIM CỌC DÀI 20.4M).
- PHẢI ĐÚC VÀ ĐÓNG CỌC THỬ TRƯỚC KHI ĐÚC VÀ ĐÓNG CỌC ĐẠI TRÀ.
- KÍCH THƯỚC TRONG BẢN VẼ ĐƠN VỊ LÀ CM, TRỪ TRƯỜNG HỢP GHI THẲNG KÍCH THƯỚC.

TỔ HỢP CỌC 30CM x 30CM DÀI 20.4M

- CỌC ĐẠI TRÀ :

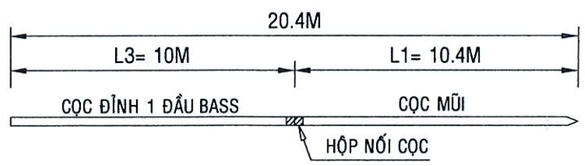

MC C-C

TỈ LỆ : 1/10

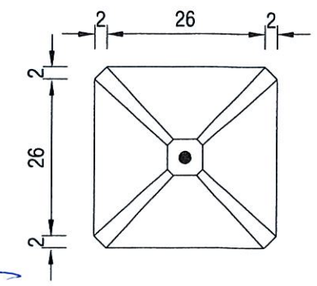

CÔNG TY TNHH MTV XÂY DỰNG
LỘC GIA PHÚC
THẨM TRA
Theo Văn bản số...../TTr-LGP
ngày.....tháng.....năm 20.....
Chủ trì bộ môn ký tên:
Nguyễn Tiến Vĩnh

CHỦ ĐẦU TƯ	CÔNG TY TNHH TƯ VẤN XÂY DỰNG **MINH KHÔI CM** - ĐỊA CHỈ : SỐ 106/2, HÙNG VƯƠNG, TÂN THÀNH, TỈNH CÀ MAU - MAIL : minhkhoicm123@gmail.com	GIÁM ĐỐC: NGUYỄN THỊ DIỄM HƯƠNG	CN ĐỒ ÁN	KS. TRẦN HỮU TÂM		CÔNG TRÌNH: XÂY DỰNG MỚI CẦU LÔ 4 VÀ CẦU LÔ 3
			CHỦ TRÌ			HẠNG MỤC: XÂY DỰNG MỚI
			THIẾT KẾ	KS. NGUYỄN VĂN KHOA		☐ TKCS ☒ BVTC
			THỂ HIỆN			BẢN VẼ : .../...
			KIỂM TRA	KS. TRẦN HỮU TÂM		BẢN VẼ: CẤU TẠO CỌC L1, L2 VÀ L3 (TD: 30cmx30cm)
						TỔNG SỐ : .....
						TỶ LỆ : 1/25
						H.THÀNH :..../2025

CỐT THÉP CỌC MŨI L1 (0.30x0.30) DÀI 10.4M

SỐ LƯỢNG: 8 CỌC TỈ LỆ : 1/25

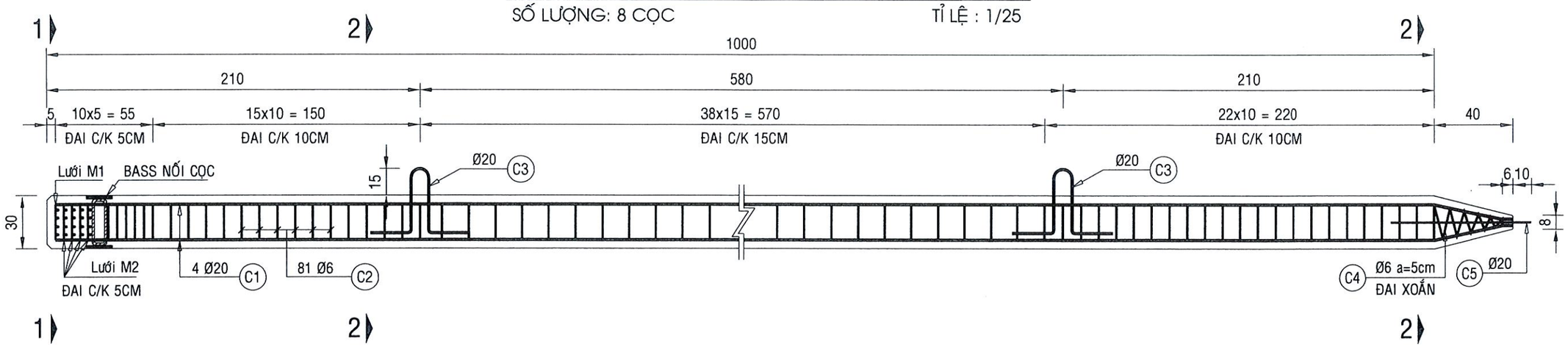

CỐT THÉP CỌC ĐỈNH L3 (0.30x0.30) DÀI 10M (1 ĐẦU BASS)

SỐ LƯỢNG: 8 CỌC TỈ LỆ : 1/25

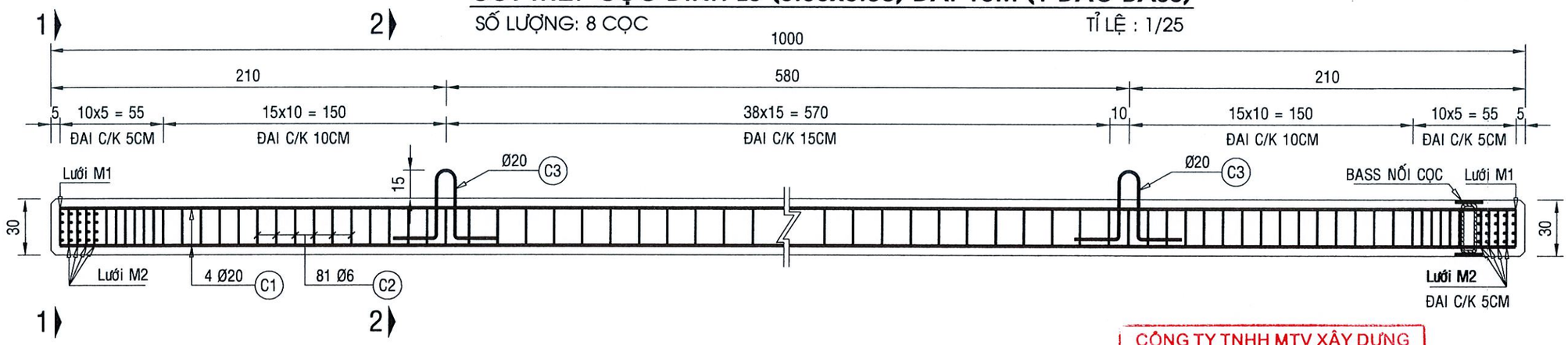

CÔNG TY TNHH MTV XÂY DỰNG
LỘC GIA PHÚC
THẨM TRA
Theo Văn bản số...../TTr-LGP
ngày.....tháng.....năm 20.....
Chủ trì bộ môn ký tên:
Nguyễn Tiến Vĩnh

CHỦ ĐẦU TƯ	CÔNG TY TNHH TƯ VẤN XÂY DỰNG **MINH KHÔI CM** - ĐỊA CHỈ : SỐ 106/2, HÙNG VƯƠNG, TÂN THÀNH, TỈNH CÀ MAU - MAIL : minhkhoicm123@gmail.com	GIÁM ĐỐC NGUYỄN THỊ DIỄM HƯƠNG	CN ĐỒ ÁN	KS. TRẦN HỮU TÂM		CÔNG TRÌNH: XÂY DỰNG MỚI CẦU LÔ 4 VÀ CẦU LÔ 3 HẠNG MỤC: XÂY DỰNG MỚI	☐ TKCS ☒ BVTC
			CHỦ TRÌ				BẢN VẼ : .../...
			THIẾT KẾ	KS. NGUYỄN VĂN KHOA			TỔNG SỐ : .....
			THỂ HIỆN				TỶ LỆ : 1/25
			KIỂM TRA	KS. TRẦN HỮU TÂM		BẢN VẼ: CỐT THÉP CỌC MŨI L1, CỌC NỐI L2 VÀ CỌC ĐỈNH L3	H.THÀNH :..../2025

MC 1-1
TỈ LỆ : 1/10

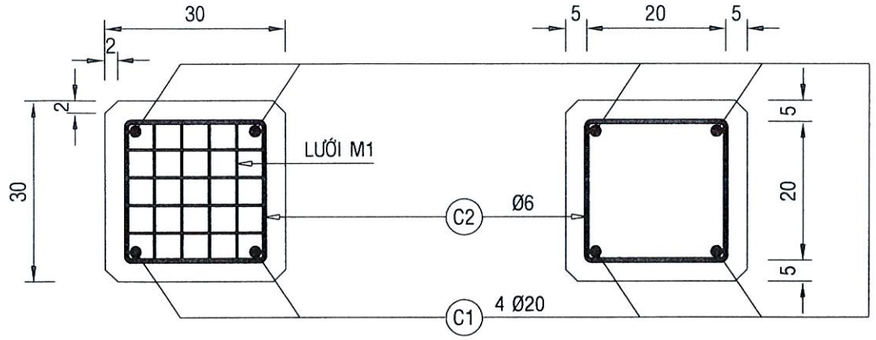

MC 2-2
TỈ LỆ : 1/10

MC 3-3
TỈ LỆ : 1/10

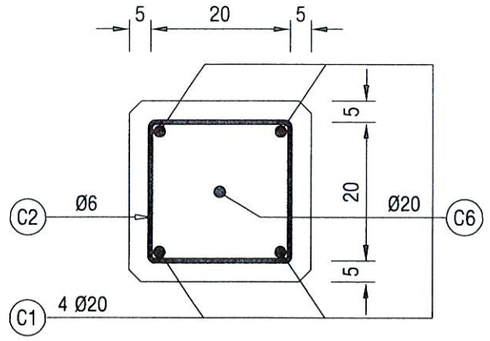

CHI TIẾT HỘP NỐI CỌC
SỐ LƯỢNG: 8 HỘP TỈ LỆ : 1/10

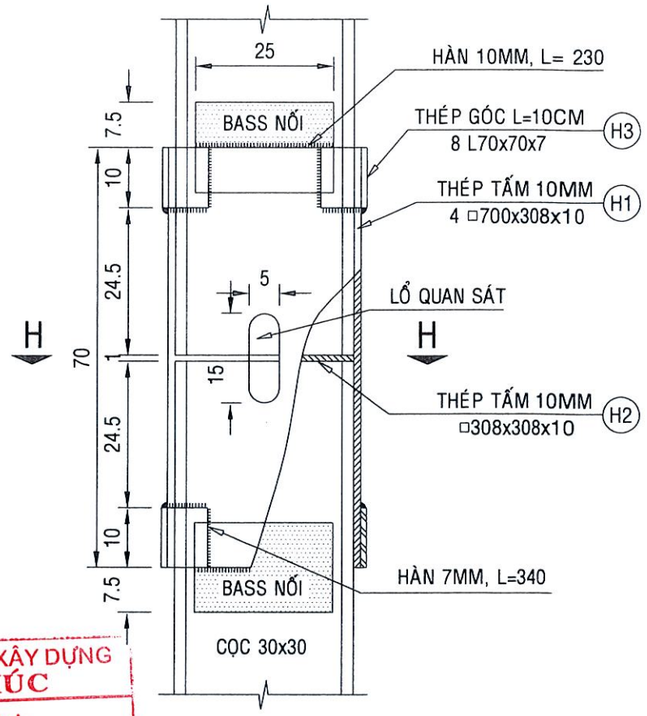

LƯỚI M1
TỈ LỆ : 1/10

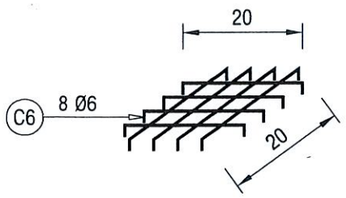

LƯỚI M2
TỈ LỆ : 1/10

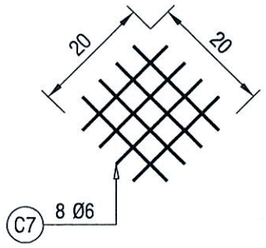

CHI TIẾT MŨI CỌC L1
TỈ LỆ : 1/10

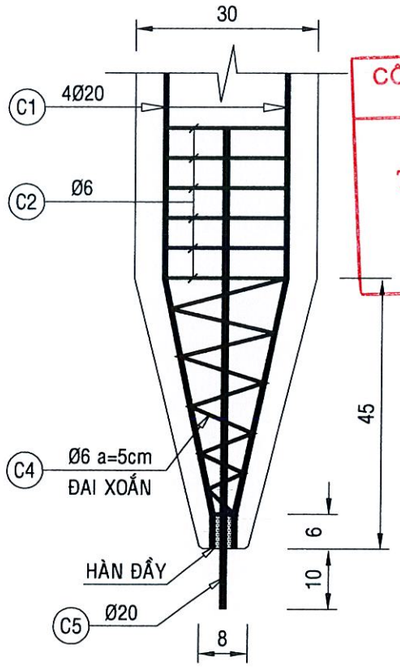

CÔNG TY TNHH MTV XÂY DỰNG
LỘC GIA PHÚC
THẨM TRA
Theo Văn bản số...../TTr-LGP
ngày.....tháng.....năm 20.....
Chủ trì bộ môn ký tên:
Nguyễn Tiến Vĩnh

BASS NỐI CỌC
TỈ LỆ : 1/10

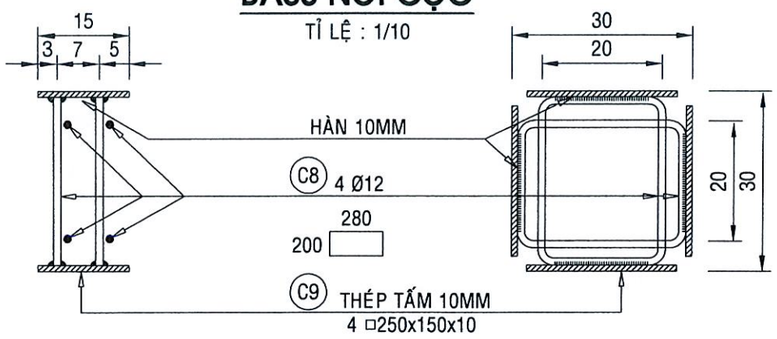

MC H-H
TỈ LỆ : 1/10

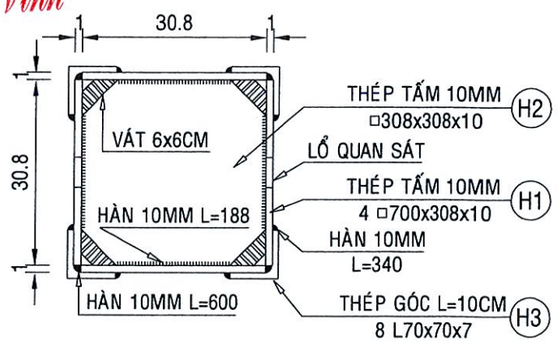

GHI CHÚ:

- CỐT THÉP SỬ DỤNG PHẢI ĐẠT CÁC CHỈ TIÊU SAU:
- THÉP TRÒN TRƠN (Ø < 10) MÁC THÉP ≥ CB240-T
- THÉP CÓ GỜ (Ø ≥ 10) MÁC THÉP ≥ CB300-V
- KÍCH THƯỚC TRONG BẢN VẼ ĐƠN VỊ LÀ (CM), THÉP LÀ (MM) TRỪ TRƯỜNG HỢP GHI THẰNG KÍCH THƯỚC.

CHỦ ĐẦU TƯ	CÔNG TY TNHH TƯ VẤN XÂY DỰNG **MINH KHÔI CM** - ĐỊA CHỈ : SỐ 106/2, HÙNG VƯƠNG, TÂN THÀNH, TỈNH CÀ MAU - MAIL : minhkhoicm123@gmail.com	GIÁM ĐỐC NGUYỄN THỊ DIỄM HƯƠNG	CN ĐỒ ÁN	KS. TRẦN HỮU TÂM		CÔNG TRÌNH: XÂY DỰNG MỚI CẦU LÔ 4 VÀ CẦU LÔ 3	☐ TKCS ☒ BVTC
			CHỦ TRÌ				BẢN VẼ : .../...
			THIẾT KẾ	KS. NGUYỄN VĂN KHOA		HẠNG MỤC: XÂY DỰNG MỚI	TỔNG SỐ : .....
			THỂ HIỆN				TỶ LỆ : 1/25
			KIỂM TRA	KS. TRẦN HỮU TÂM		BẢN VẼ: CỐT THÉP CỌC MŨI L1, CỌC NỐI L2 VÀ CỌC ĐỈNH L3	H.THÀNH :...../2025

CÔNG TY TNHH TƯ VẤN XÂY DỰNG MINH KHÔI CM
M.S.D.N: 2001358433 - C.T.N.H.H - TP. CÀ MAU - T. CÀ MAU

CỌC MŨI L1

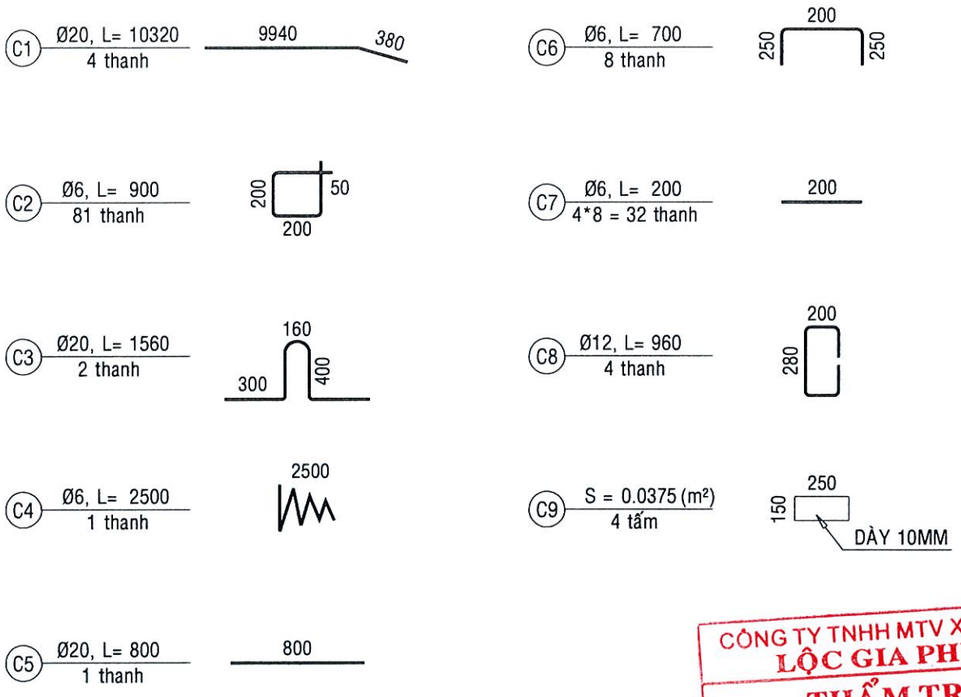

CHI TIẾT
NGÀM CỌC VÀO BỆ TRỤ

TỈ LỆ : 1/20

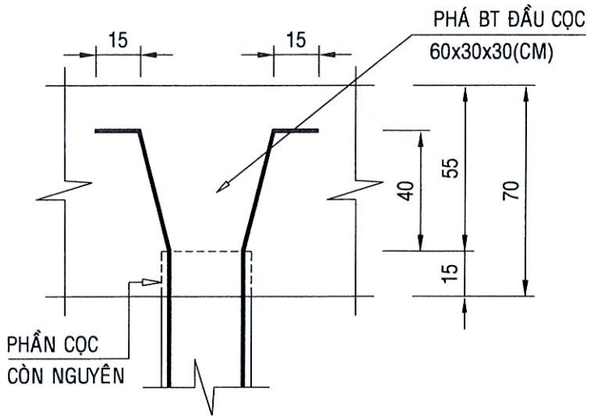

BẢNG THỐNG KÊ TÍNH CHO 1 CẤU KIỆN

Tên cấu kiện		Số hiệu	Đường kính (mm)	Số thanh 1CK	Chiều dài1 thanh (mm)	Số cấu kiện	Tổng chiều dài (m)	Trọng lượng (kg/m)	Tổng trọng lượng (kg)
CỌC MŨI L1 (1000x30x30CM)	SL: 1CK	C1	Ø20	4	10.320	1	41,28	2,466	101,803
		C2	Ø6	81	900	1	72,90	0,222	16,180
		C3	Ø20	2	1.560	1	3,12	2,466	7,694
		C4	Ø6	1	2.500	1	2,50	0,222	0,555
		C5	Ø20	1	800	1	0,80	2,466	1,973
		C6	Ø6	8	700	1	5,60	0,222	1,243
		C7	Ø6	32	200	1	6,40	0,222	1,421
		C8	Ø12	4	960	1	3,84	0,888	3,409
		C9	T.10mm	4	0,0375	1	0,15	78,500	11,775
+ CỌC MŨI L1 (1000x30x30CM)									
- CỐT THÉP:									**146,053**
			Thép Ø6				87,40		19,399
			Thép Ø12				3,84		3,409
			Thép Ø20				45,20		111,470
			Thép T.10mm				0,15		11,775
- VÁN KHUÔN THÉP:									**6,210**
2*(10,00 + 0,40/2)*0,30 + 0,30*0,30 = 6,21									6,210m2
- BÊ TÔNG ĐÁ 1x2 M300:									**0,918**
(10,00 + 0,40/2)*(0,30*0,30) = 0,918									0,918m3

CÔNG TY TNHH MTV XÂY DỰNG
LỘC GIA PHÚC
THẨM TRA
Theo Văn bản số...../TTr-LGP
ngày.....tháng.....năm 20.....
Chủ trì bộ môn ký tên:
Nguyễn Tiến Vinh

CHỦ ĐẦU TƯ	CÔNG TY TNHH TƯ VẤN XÂY DỰNG **MINH KHÔI CM** - ĐỊA CHỈ : SỐ 106/2, HÙNG VƯƠNG, TÂN THÀNH, TỈNH CÀ MAU - MAIL : minhkhoicm123@gmail.com	GIÁM ĐỐC NGUYỄN THỊ DIỄM HƯƠNG	CN ĐỒ ÁN	KS. TRẦN HỮU TÂM	CÔNG TRÌNH: XÂY DỰNG MỚI CẦU LÔ 4 VÀ CẦU LÔ 3 HẠNG MỤC: XÂY DỰNG MỚI	☐ TKCS ☒ BVTC
			CHỦ TRÌ			BẢN VẼ : .../...
			THIẾT KẾ	KS. NGUYỄN VĂN KHOA		TỔNG SỐ : .....
			THỂ HIỆN			TỶ LỆ : 1/25
			KIỂM TRA	KS. TRẦN HỮU TÂM	BẢN VẼ: THỐNG KÊ CỐT THÉP CỌC MŨI L1	H.THÀNH :..../2025

CÔNG TY TNHH TƯ VẤN XÂY DỰNG MINH KHÔI
M.S.D.N: 2001358433 - C.T.T.N.H.H
TP. CÀ MAU - T. CÀ MAU

CỌC ĐỈNH L3

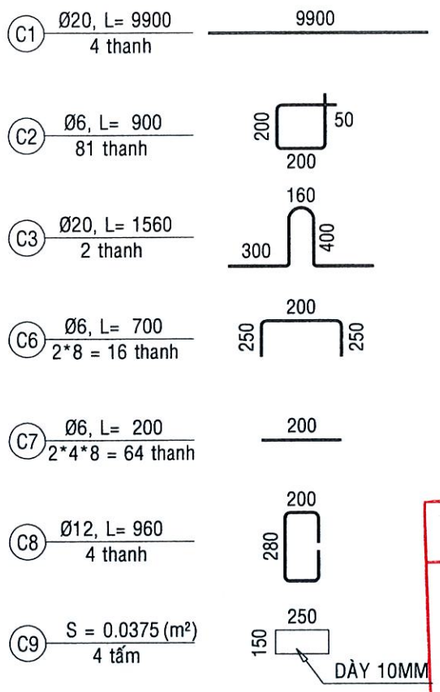

CÔNG TY TNHH MTV XÂY DỰNG
LỘC GIA PHÚC
THẨM TRA
Theo Văn bản số...../TTr-LGP
ngày.....tháng.....năm 20.....
Chủ trì bộ môn ký tên:

Nguyễn Tiến Vĩnh

CHI TIẾT THÉP 1 HỘP NỐI

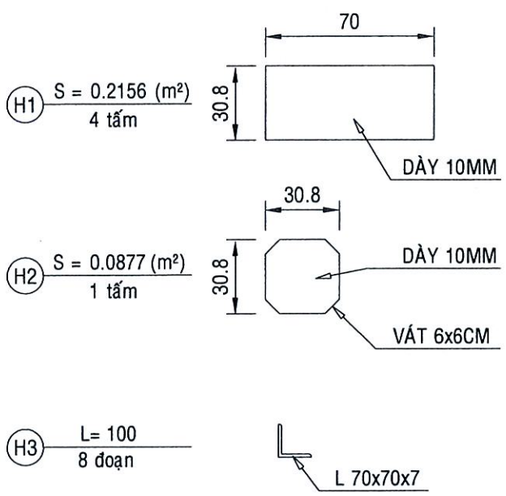

BẢNG THỐNG KÊ TÍNH CHO 1 CẤU KIỆN

Tên cấu kiện		Số hiệu	Đường kính (mm)	Số thanh 1CK	Chiều dài1 thanh (mm)	Số cấu kiện	Tổng chiều dài (m)	Trọng lượng (kg/m)	Tổng trọng lượng (kg)
CỌC ĐỈNH L3 (1000x30x30CM)	SL: 1CK	C1	Ø20	4	9.900	1	39,60	2,466	97,660
		C2	Ø6	81	900	1	72,90	0,222	16,180
		C3	Ø20	2	1.560	1	3,12	2,466	7,694
		C6	Ø6	16	700	1	11,20	0,222	2,486
		C7	Ø6	64	200	1	12,80	0,222	2,841
		C8	Ø12	4	960	1	3,84	0,888	3,409
		C9	T.10mm	4	0,0375	1	0,15	78,500	11,775
HỘP NỐI CỌC	SL: 1CK	H1	T.10mm	4	0,2156	1	0,86	78,500	67,698
		H2	T.10mm	1	0,0877	1	0,09	78,500	6,884
		H3	L70x70x7	8	100	1	0,80	7,390	5,912
+ CỌC ĐỈNH L3 (1000x30x30CM)									
- CỐT THÉP:									**142,045**
			Thép Ø6				96,90		21,507
			Thép Ø12				3,84		3,409
			Thép Ø20				42,72		105,354
			Thép T.10mm				0,15		11,775
- VÁN KHUÔN THÉP :									**6,180**
2*(10,00 + 0,30)*0,30 = 6,18									6,180m2
- BÊ TÔNG ĐÁ 1x2 M300 :									**0,900**
10,00*(0,30*0,30) = 0,9									0,900m3
+ HỘP NỐI CỌC : (TÍNH CHO 1 HỘP NỐI CỌC)									
			Thép T.10mm				0,95		74,583
			Thép L70x70x7				0,80		5,912

CHỦ ĐẦU TƯ	CÔNG TY TNHH TƯ VẤN XÂY DỰNG **MINH KHÔI CM** - ĐỊA CHỈ : SỐ 106/2, HÙNG VƯƠNG, TÂN THÀNH, TỈNH CÀ MAU - MAIL : minhkholcm123@gmail.com	GIÁM ĐỐC: NGUYỄN THỊ DIỄM HƯƠNG	CN ĐỒ ÁN	KS. TRẦN HỮU TÂM		CÔNG TRÌNH: XÂY DỰNG MỚI CẦU LÔ 4 VÀ CẦU LÔ 3
			CHỦ TRÌ			HẠNG MỤC: XÂY DỰNG MỚI
			THIẾT KẾ	KS. NGUYỄN VĂN KHOA		
			THỂ HIỆN			
			KIỂM TRA	KS. TRẦN HỮU TÂM		BẢN VẼ: THỐNG KÊ CỐT THÉP CỌC ĐỈNH L3

☐ TKCS ☒ BVTC
BẢN VẼ : .../...
TỔNG SỐ : .....
TỶ LỆ : 1/25
H.THÀNH :..../2025

MẶT BẰNG BÃI ĐÚC CỌC

TL:1/100

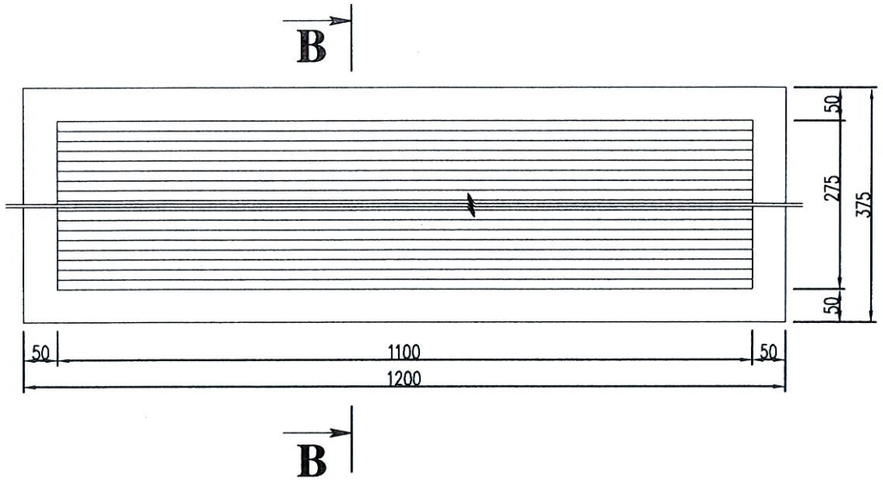

THUYẾT MINH:

1-MB BÃI ĐÚC CỌC:

1.1-MẶT ĐẤT TỰ NHIÊN PHẢI ĐƯỢC DỌN SẠCH TRƯỚC KHI ĐỔ LỚP CÁT ĐEN.

1.2-LỚP CÁT ĐEN TƯỚI NƯỚC ĐẦM KỸ TẠO MẶT BẰNG (DT:1200x375CM) DÀY H=10CM.

1.3-CỌC BTCT ĐÁ 1x2 M#300.

CHÚ Ý: CÁT VÀ ĐÁ PHẢI ĐƯỢC RỬA SẠCH TRƯỚC KHI TIẾN HÀNH TRỘN BÊTÔNG

GHI CHÚ:

-ĐƠN VỊ DÙNG GHI TRONG BẢN VẼ LÀ CM.

-QUY CÁCH THÉP LÀ MM.

CÔNG TY TNHH MTV XÂY DỰNG
LỘC GIA PHÚC
THẨM TRA
Theo Văn bản số...../TTr-LGP
ngày.....tháng.....năm 20.....
Chủ trì bộ môn ký tên:
Nguyễn Tiến Vĩnh

MẶT CẮT B-B

TL:1/50

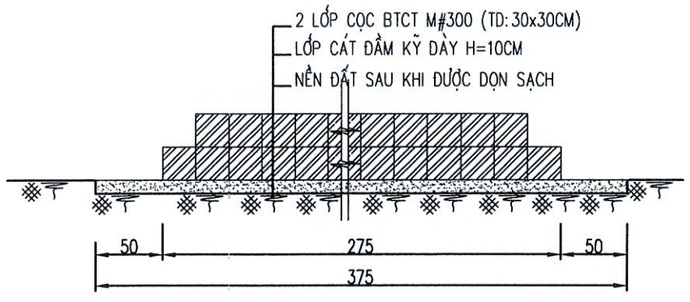

GHI CHÚ:

- ĐƠN VỊ KÍCH THƯỚC DÙNG GHI TRONG BẢN VẼ LÀ M.

CHỦ ĐẦU TƯ	CÔNG TY TNHH TƯ VẤN XÂY DỰNG **MINH KHÔI CM** - ĐỊA CHỈ : SỐ 106/2, HÙNG VƯƠNG, PHƯỜNG TÂN THÀNH TỈNH CÀ MAU - MAIL : minhkhoicm123@gmail.com	GIÁM ĐỐC NGUYỄN THỊ DIỄM HƯƠNG	CN ĐỒ ÁN	KS. TRẦN HỮU TÂM		CÔNG TRÌNH: XÂY DỰNG MỚI CẦU LÔ 4 VÀ CẦU LÔ 3 HẠNG MỤC: XÂY DỰNG MỚI CẦU CẦU LÔ 4	☐ TKCS ☒ BVTC
			CHỦ TRÌ				BẢN VẼ : .../...
			THIẾT KẾ	KS. NGUYỄN VĂN KHOA			TỔNG SỐ : .....
			THỂ HIỆN				TỶ LỆ : 1/25
			KIỂM TRA	KS. TRẦN HỮU TÂM		BẢN VẼ: MB ĐÚC CỌC	H.THÀNH :..../202

MẶT CHÍNH KHUNG ĐỊNH VỊ

tỉ lệ:1/50

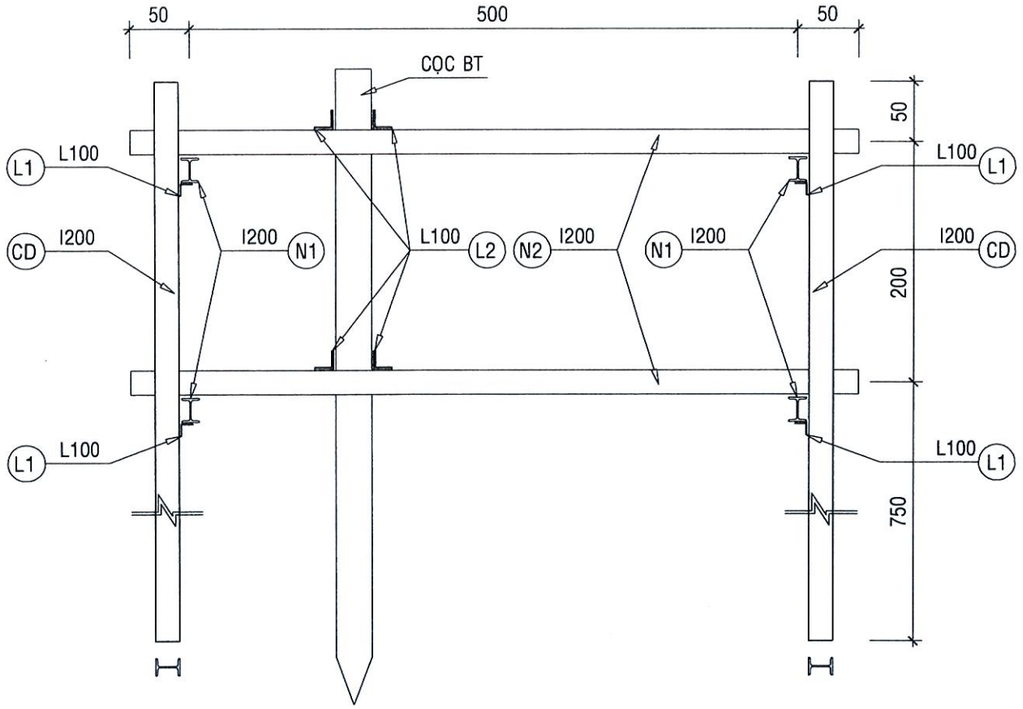

MẶT BÊN KHUNG ĐỊNH VỊ

tỉ lệ:1/50

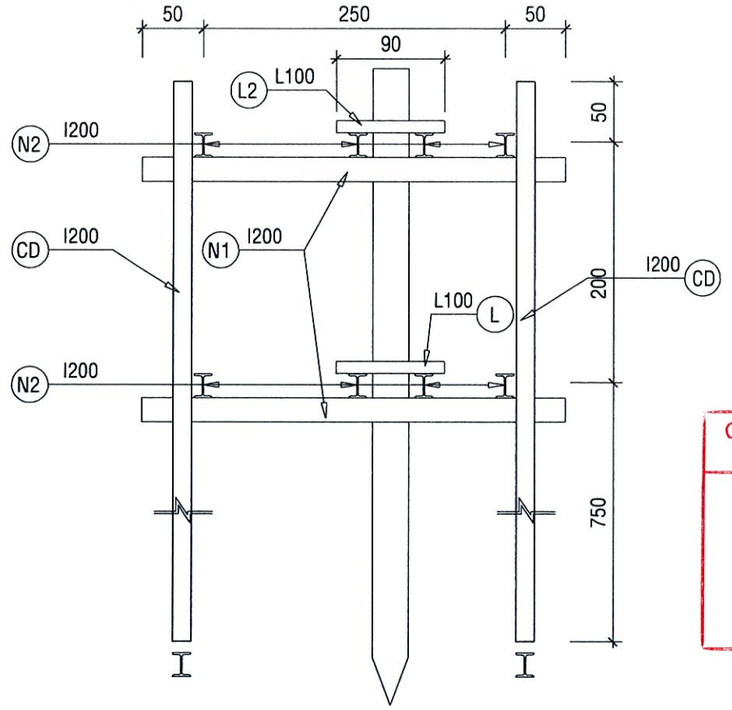

CÔNG TY TNHH MTV XÂY DỰNG
LỘC GIA PHÚC
THẨM TRA
Theo Văn bản số...../TTr-LGP
ngày.....tháng.....năm 20.....
Chủ trì bộ môn ký tên:
Nguyễn Tiến Vĩnh

MB KHUNG ĐỊNH VỊ

tỉ lệ:1/50

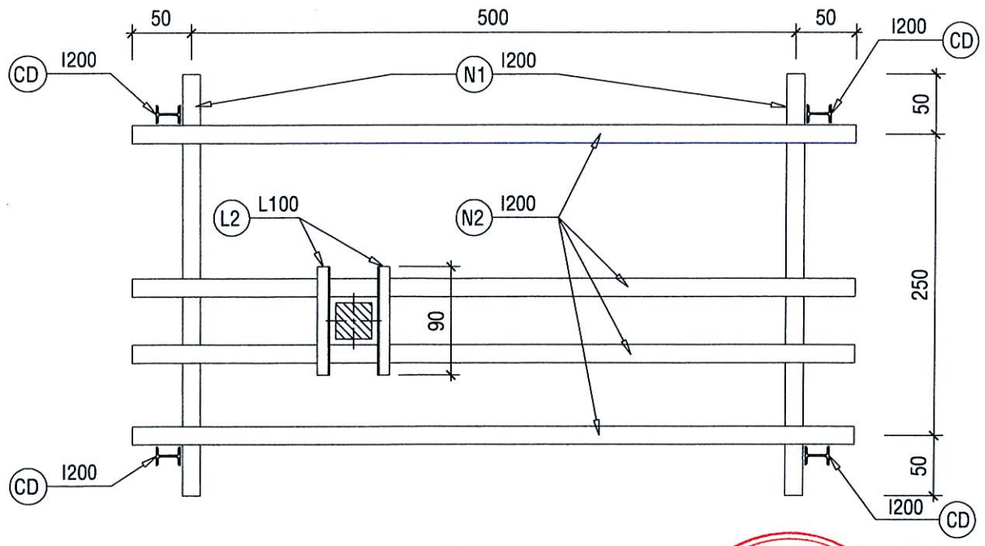

BẢNG KHỐI LƯỢNG TÍNH CHO 1 KHUNG ĐỊNH VỊ ĐÓNG CỌC CẦU							
Ký Hiệu	Quy Cách	Chiều dài (m)	Số lượng	Trọng lượng riêng (kg/m)	Tổng Khối lượng (kg)	Khối lượng Khung định vị (kg)	
						Phần cọc	Phần khung
A	B	C	D	E	F=C*D*E	G=F	H=F
CD	I200x150x9	10,00	4	31,20	1248	1248	
N1	I200x150x9	3,50	4	31,20	436,8		436,800
N2	I200x150x9	6,00	8	31,20	1497,6		1497,600
L1	L100x100x10	0,15	8	15,00	18		18,000
L2	L100x100x10	0,90	4	15,00	54		54,000
CỘNG					**3254,4**	**1248**	**2006,4**

CHỦ ĐẦU TƯ	CÔNG TY TNHH TƯ VẤN XÂY DỰNG MINH KHÔI CM -ĐỊA CHỈ : SỐ 106/2, HÙNG VƯƠNG, PHƯỜNG TÂN THÀNH TỈNH CÀ MAU -MAIL : minhkhoicm123@gmail.com	GIÁM ĐỐC KS. LÊ MINH SANG	CHỦ NHIỆM CHỦ TRÌ	KS. TRẦN HỮU TÂM		CÔNG TRÌNH: XÂY DỰNG MỚI CẦU LÔ 4 VÀ LÔ 3 HẠNG MỤC: XÂY DỰNG MỚI	☐ TKCS ☒ BVTC
			THIẾT KẾ THỂ HIỆN	KS. NGUYỄN VĂN KHOA			BẢN VẼ : 01/03 TỔNG SỐ : 03 TỶ LỆ : 1/20
			QLKT	KS. TRẦN HỮU TÂM		BẢN VẼ: KHUNG ĐỊNH VỊ, SÀN ĐẠO ĐÓNG CỌC	H.THÀNH : /202

CÔNG TY TNHH TƯ VẤN XÂY DỰNG MINH KHÔI CM
M.S.D.N: 2001358433 - C.T.T.N.H.H - TP. CÀ MAU - T. CÀ MAU

THI CÔNG TRỤ

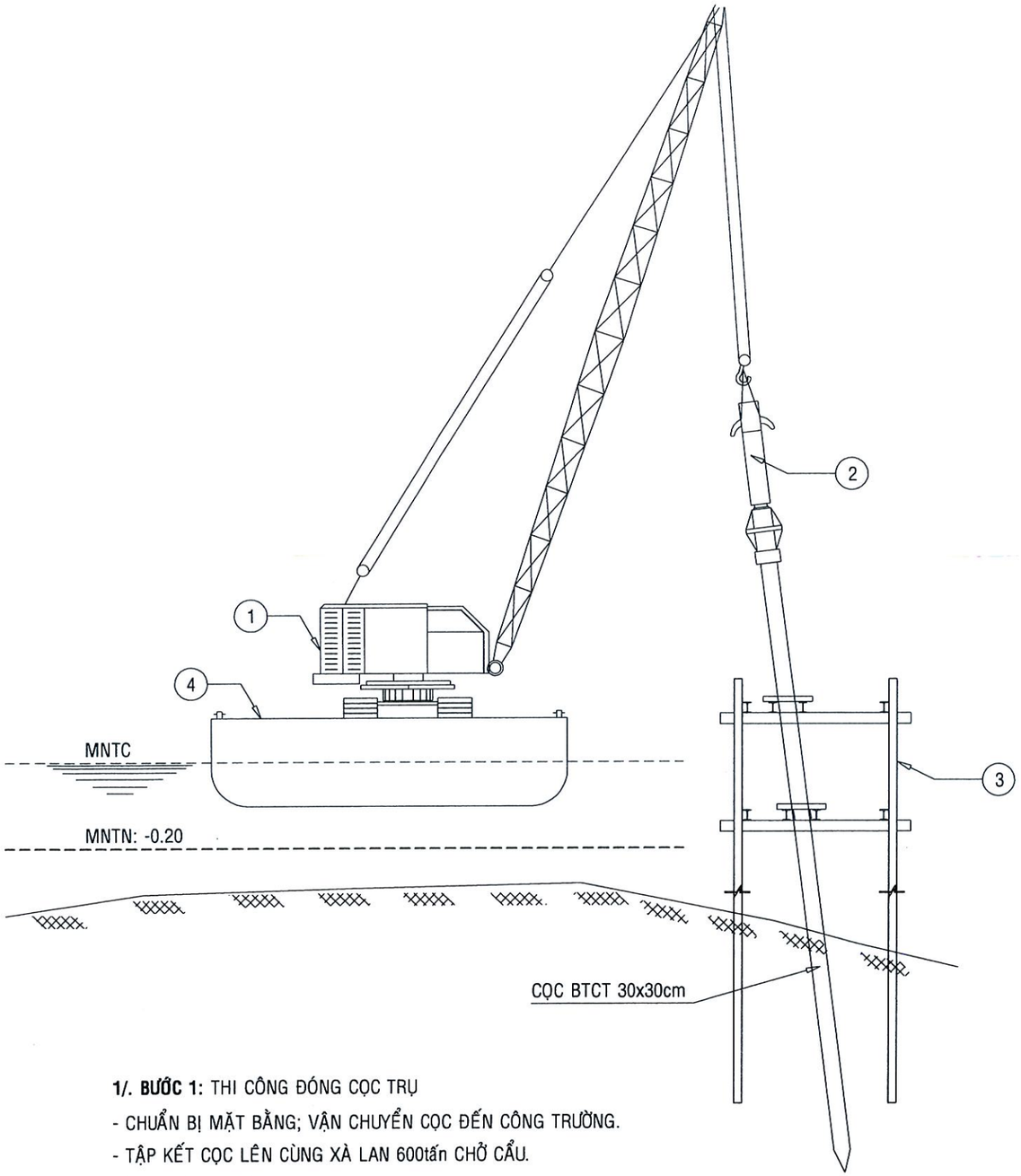

CÔNG TY TNHH MTV XÂY DỰNG
LỘC GIA PHÚC
THẨM TRA
Theo Văn bản số...../TTr-LGP
ngày.....tháng.....năm 20.....
Chủ trì bộ môn ký tên:
Nguyễn Tiến Vĩnh

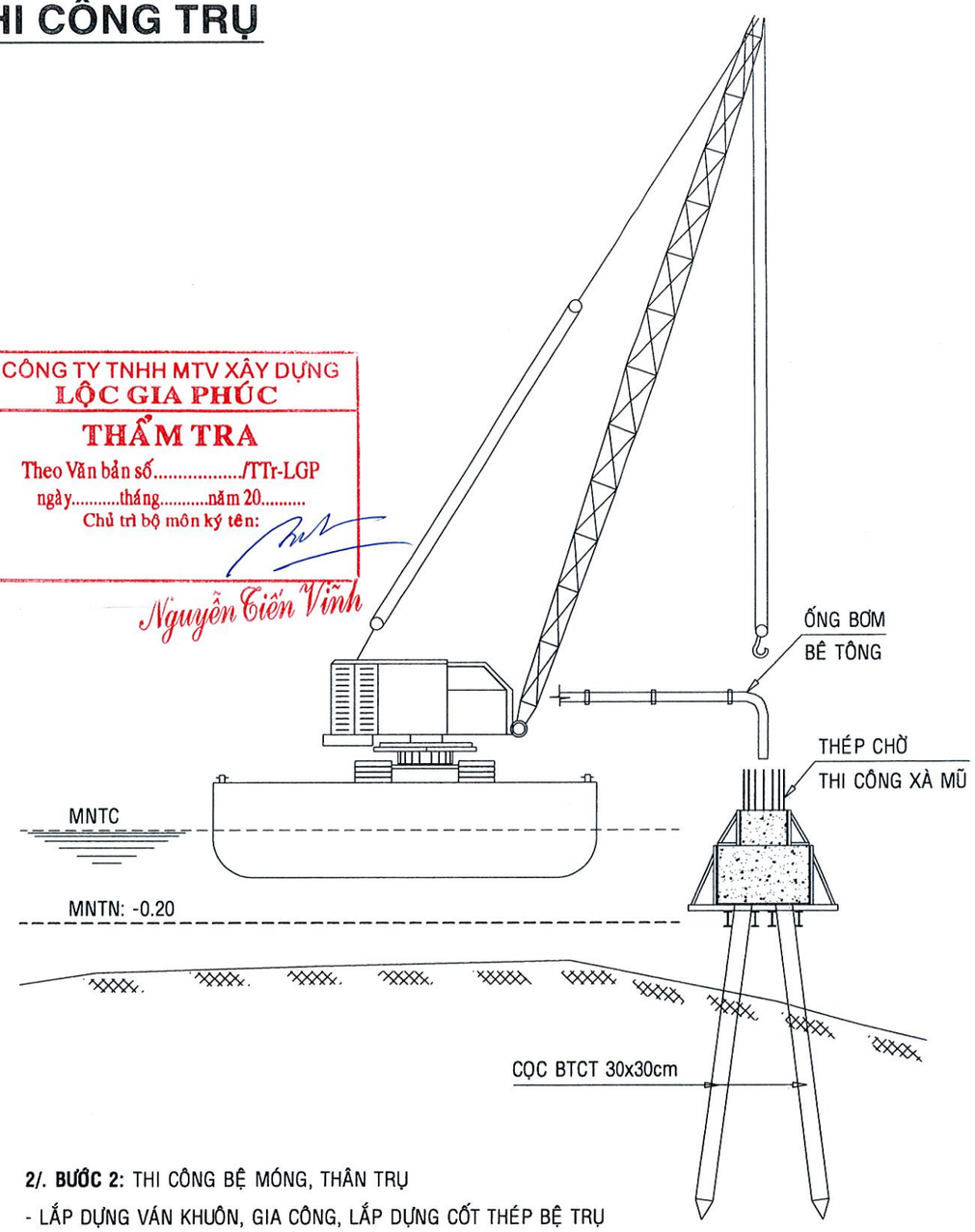

1/. BƯỚC 1: THI CÔNG ĐÓNG CỌC TRỤ
- CHUẨN BỊ MẶT BẰNG; VẬN CHUYỂN CỌC ĐẾN CÔNG TRƯỜNG.
- TẬP KẾT CỌC LÊN CÙNG XÀ LAN 600tấn CHỞ CẨU.
- ĐỊNH VỊ TIM TRỤ.
- LẮP ĐẶT KHUNG ĐỊNH VỊ.
- TIẾN HÀNH ĐÓNG CỌC BẰNG BÚA DIEZEL 2.5tấn KẾT HỢP VỚI CẨU 40tấn ĐỨNG TRÊN XÀ LAN 600tấn.
- THÁO DỠ KHUNG ĐỊNH VỊ.

2/. BƯỚC 2: THI CÔNG BỆ MÓNG, THÂN TRỤ
- LẮP DỰNG VÁN KHUÔN, GIA CÔNG, LẮP DỰNG CỐT THÉP BỆ TRỤ
- ĐỔ BÊ TÔNG BỆ TRỤ
- ĐỔ BÊ TÔNG THÂN TRỤ

CHỦ ĐẦU TƯ	CÔNG TY TNHH TƯ VẤN XÂY DỰNG MINH KHÔI CM -ĐỊA CHỈ : SỐ 106/2, HÙNG VƯƠNG, PHƯỜNG TÂN THÀNH TỈNH CÀ MAU -MAIL : minhkhoicm123@gmail.com	GIÁM ĐỐC KS. LÊ MINH SANG	CHỦ NHIỆM	KS. TRẦN HỮU TÂM		CÔNG TRÌNH: XÂY DỰNG MỚI CẦU LÔ 4 VÀ LÔ 3 HẠNG MỤC: XÂY DỰNG MỚI	☐ TKCS ☒ BVTC
			CHỦ TRÌ				BẢN VẼ : 01/03
			THIẾT KẾ	KS. NGUYỄN VĂN KHOA			TỔNG SỐ : 03
			THỂ HIỆN				TỶ LỆ : 1/20
			QLKT	KS. TRẦN HỮU TÂM		BẢN VẼ: ĐÓNG CỌC	H.THÀNH : /202

CÔNG TY TNHH TƯ VẤN XÂY DỰNG MINH KHÔI CM
M.S.D.N: 2001358433 C.T.T.N.H.H
TP. CÀ MAU-T. CÀ MAU

MẶT CHÍNH MỐ
TL:1/40

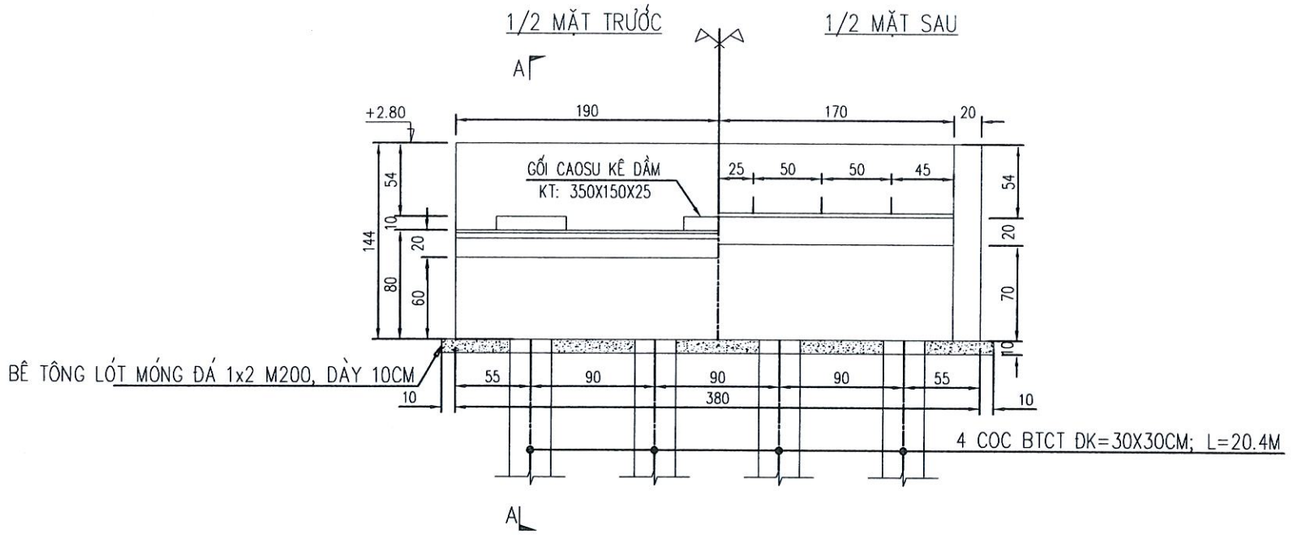

MẶT BÊN MỐ
TL:1/40

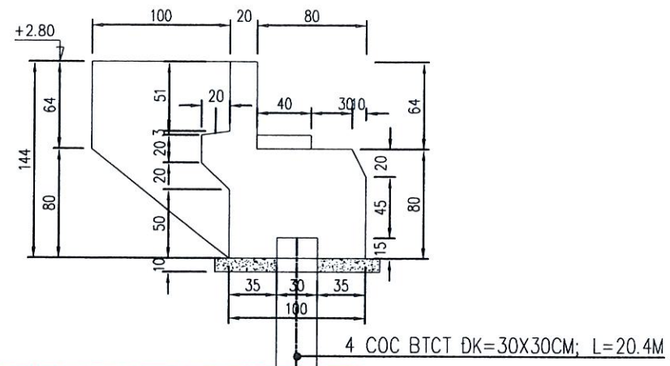

CÔNG TY TNHH MTV XÂY DỰNG
LỘC GIA PHÚC

THẨM TRA
Theo Văn bản số...../TTr-LGP
ngày.....tháng.....năm 20.....
Chủ trì bộ môn ký tên:

Nguyễn Tiến Vĩnh

MẶT BẰNG MỐ
TL:1/40

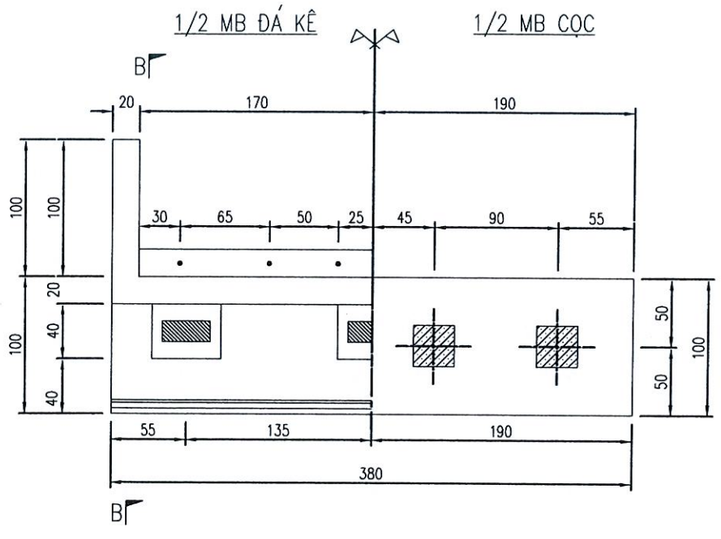

* GHI CHÚ:
- MỐ ĐÓNG 4 CỌC BTCT 30X30CM ĐÓNG THẲNG. CHIỀU DÀI DỰ KIẾN 20.4M/CỌC.
- ĐẬP ĐẦU CỌC DÀI 25CM, BÊ TÔNG ĐẦU CỌC PHẢI NGÀM VÀO TRONG BỆ 15cm.
- LỚP BT BẢO VỆ DÀY 5cm.
- GỐI CẦU BẰNG CAO SU ĐÚC SẴN.
- KÍCH THƯỚC BẢN VẼ GHI BẰNG cm, QUY CÁCH THÉP GHI BẰNG mm, CAO ĐỘ GHI BẰNG m.

CHỦ ĐẦU TƯ	CÔNG TY TNHH TƯ VẤN XÂY DỰNG **MINH KHÔI CM** - ĐỊA CHỈ : SỐ 106/2, HÙNG VƯƠNG, PHƯỜNG TÂN THÀNH TỈNH CÀ MAU - MAIL : minhkhoicm123@gmail.com	GIÁM ĐỐC NGUYỄN THỊ DIỄM HƯƠNG	CN ĐỒ ÁN	KS. TRẦN HỮU TÂM		CÔNG TRÌNH: XÂY DỰNG MỚI CẦU LÔ 1 VÀ CẦU KÊNH MỚI HẠNG MỤC: XÂY DỰNG CẦU LÔ 4	☐ TKCS ☒ BVTC
			CHỦ TRÌ				BẢN VẼ : .../...
			THIẾT KẾ	KS. NGUYỄN VĂN KHOA			TỔNG SỐ : .....
			THỂ HIỆN				TỶ LỆ : 1/25
			KIỂM TRA	KS. TRẦN HỮU TÂM		BẢN VẼ: BỐ TRÍ CHUNG MỐ	H.THÀNH :..../202

CÔNG TY TNHH TƯ VẤN XÂY DỰNG MINH KHÔI CM
M.S.D.N: 2001358433 - C.T.T.N.H.H
TP. CÀ MAU - T. CÀ MAU

MẶT CHÍNH CỐT THÉP

TL:1/20

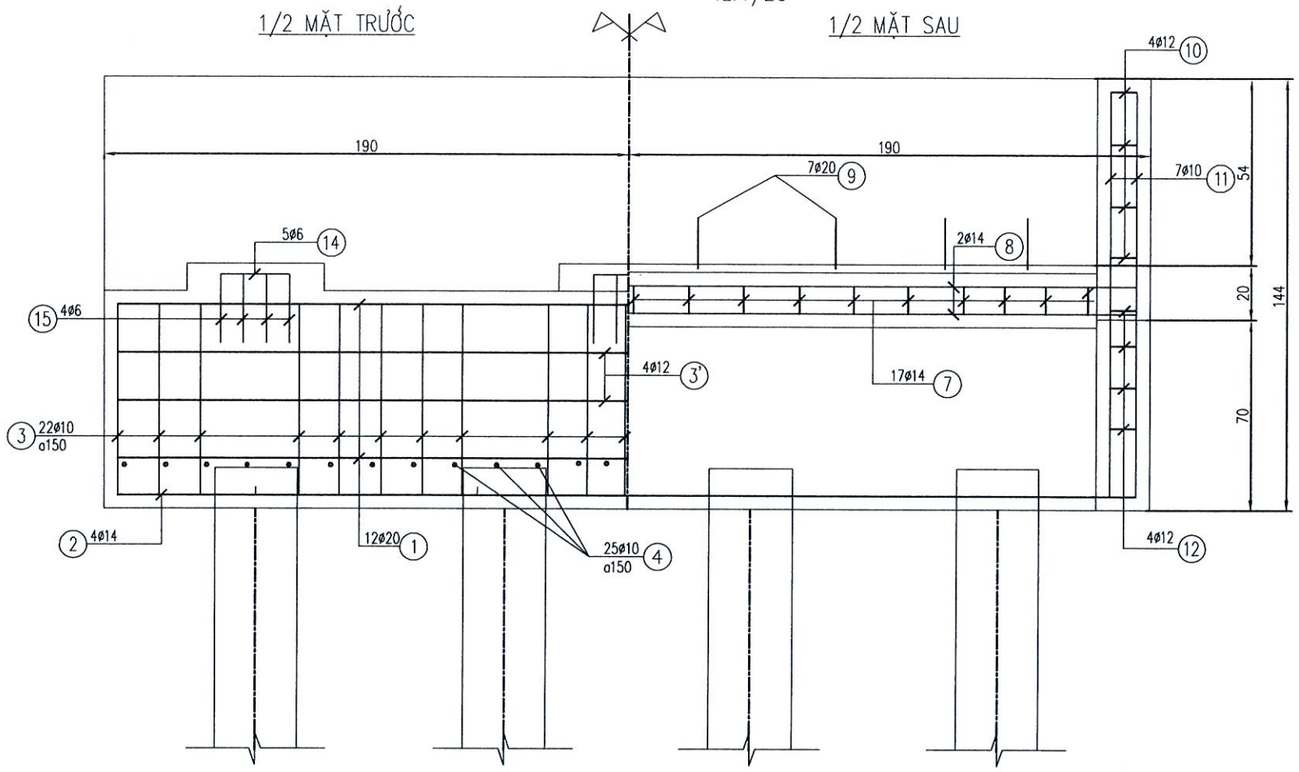

MẶT BẰNG CỐT THÉP

TL:1/20

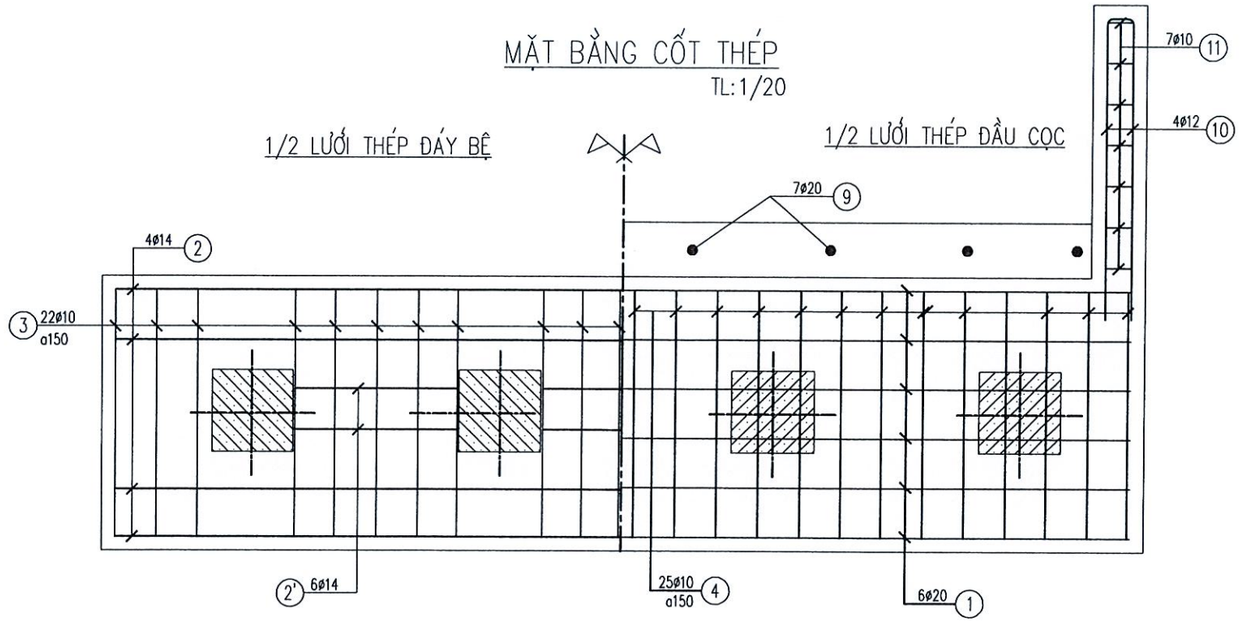

CÔNG TY TNHH MTV XÂY DỰNG
LỘC GIA PHÚC

THẨM TRA

Theo Văn bản số...../TTr-LGP
ngày.....tháng.....năm 20.....
Chủ trì bộ môn ký tên:

Nguyễn Tiến Vĩnh

GHI CHÚ:

- CHIỀU DÀY LỚP BÊTÔNG BẢO VỆ LÀ 5CM.
- THÉP CÓ ø<10 SỬ DỤNG THÉP TRƠN LOẠI AI (MÁC THÉP >=CB240-T).
- THÉP CÓ ø>10 SỬ DỤNG THÉP CÓ GỜ LOẠI AII (MÁC THÉP >=CB300-V).
- QUI CÁCH THÉP ĐƯỢC GHI BẰNG ĐƠN VỊ MM
- ĐƠN VỊ DÙNG GHI TRONG BẢN VẼ LÀ CM.
- CAO ĐỘ GHI BẰNG ĐƠN VỊ LÀ M.

CHỦ ĐẦU TƯ	CÔNG TY TNHH TƯ VẤN XÂY DỰNG **MINH KHÔI CM** - ĐỊA CHỈ : SỐ 106/2, HÙNG VƯƠNG, PHƯỜNG TÂN THÀNH TỈNH CÀ MAU - MAIL : minhkhoicm123@gmail.com	GIÁM ĐỐC NGUYỄN THỊ DIỄM HƯƠNG	CN ĐỒ ÁN	KS. TRẦN HỮU TÂM		CÔNG TRÌNH: XÂY DỰNG MỚI CẦU LÔ 1 VÀ CẦU KÊNH MỚI HẠNG MỤC: XÂY DỰNG CẦU LÔ 1	☐ TKCS ☒ BVTC
			CHỦ TRÌ				BẢN VẼ : .../...
			THIẾT KẾ	KS. NGUYỄN VĂN KHOA			TỔNG SỐ : .....
			THỂ HIỆN				TỶ LỆ : 1/25
			KIỂM TRA	KS. TRẦN HỮU TÂM		BẢN VẼ: CẤU TẠO MỐ	H.THÀNH :..../202

MẶT CẮT A-A

TL:1/20

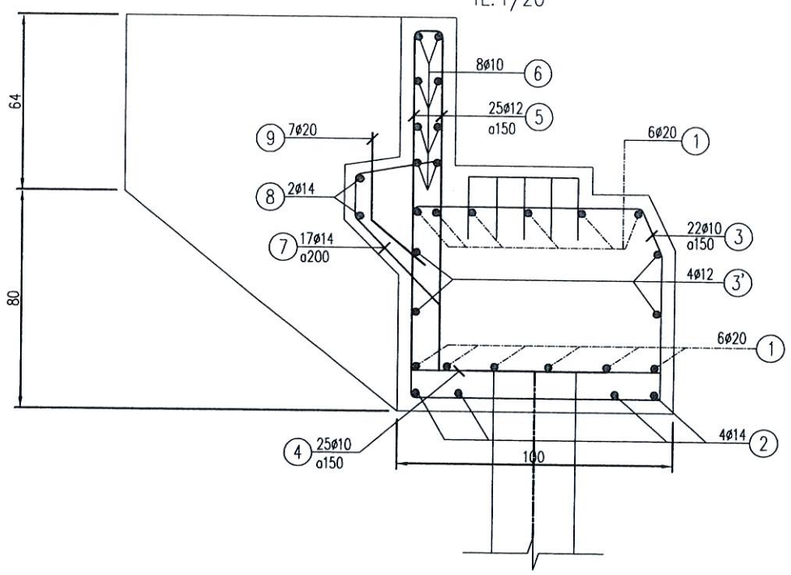

MẶT CẮT B-B

TL:1/20

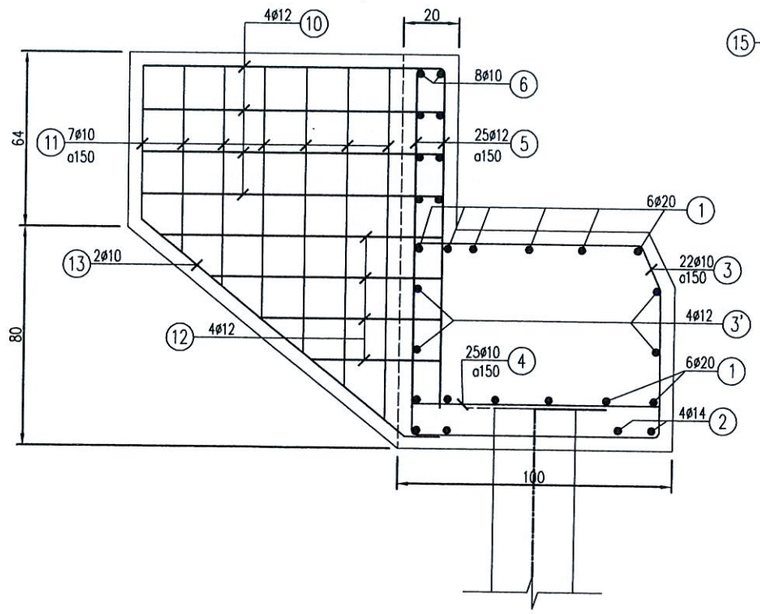

CHI TIẾT LƯỚI THÉP ĐÁ KÊ

TL:1/25

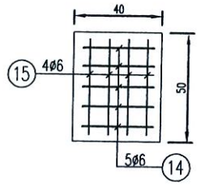

CÔNG TY TNHH MTV XÂY DỰNG
LỘC GIA PHÚC

THẨM TRA

Theo Văn bản số...../TTr-LGP
ngày.....tháng.....năm 20.....
Chủ trì bộ môn ký tên:

Nguyễn Tiến Vĩnh

BẢNG KHỐI LƯỢNG

SỐ THÉP	HÌNH DÁNG KÍCH THƯỚC (mm)	Ø (mm)	SỐ LƯỢNG 1.CK	SỐ LƯỢNG T.BỘ	CHIỀU DÀI (M) 1.THANH	CHIỀU DÀI (M) T.BỘ	T.LƯỢNG RIÊNG (KG/m)	T.LƯỢNG (KG)
1	3700	20	12	12	3.7	44.4	2.467	109.53
2	3700	14	4	4	3.7	14.8	1.208	**17.88**
2'	450	**14**	**6**	**6**	**0.59**	**3.54**	**1.208**	**4.28**
3	80, 820, 180, 700, 900, 540	10	22	22	3.3	72.6	0.617	**44.8**
3'	3700	12	4	4	3.7	14.8	0.888	13.1
4	80, 900, 80	10	25	25	1.06	26.5	0.617	**16.3**
5	1240, 100	12	25	25	2.58	64.5	0.888	57.3
6	80, 3700, 80	10	8	8	3.86	30.88	0.617	19.0
7	310, 130, 540	14	17	17	0.98	16.7	1.208	20.1
8	3700	14	2	2	3.7	7.4	1.208	8.94
9	350, 400	20	7	7	0.75	5.25	2.467	13.0
10	1100, 300, 100, 1100, 400	12	4	8	3.0	24	0.888	21.3
11	Lbp=845, 100	10	7	14	1.79	25.06	0.617	15.5
12	Lbq=750, 100	12	4	8	1.6	12.8	0.888	**11.37**
13	150, 1250	10	2	4	1.4	5.6	0.617	3.4
14	50, 300, 300	6	5	15	1.0	15.0	0.222	3.33
15	50, 300, 400	6	4	12	1.1	13.2	0.222	2.93

TỔNG HỢP KHỐI LƯỢNG CHO 1 MỐ

- **KHỐI LƯỢNG THÉP ø>18: 122.53KG**
- **KHỐI LƯỢNG THÉP ø<=18: 154.28KG**
- **KHỐI LƯỢNG THÉP ø<=10: 105.27KG.**
- KHỐI LƯỢNG BÊ TÔNG ĐÁ 1X2 MAC300: 4,29 m3
- VÁN KHUÔN: 25,5 m2

CHỦ ĐẦU TƯ	CÔNG TY TNHH TƯ VẤN XÂY DỰNG **MINH KHÔI CM** - ĐỊA CHỈ : SỐ 106/2, HÙNG VƯƠNG, PHƯỜNG TÂN THÀNH TỈNH CÀ MAU - MAIL : minhkhoicm123@gmail.com	GIÁM ĐỐC NGUYỄN THỊ DIỄM HƯƠNG	CN ĐỒ ÁN	KS. TRẦN HỮU TÂM		CÔNG TRÌNH: XÂY DỰNG MỚI CẦU LÔ 4 VÀ CẦU LÔ 3 HẠNG MỤC: XÂY DỰNG CẦU LÔ 4	☐ TKCS ☒ BVTC
			CHỦ TRÌ				BẢN VẼ : .../...
			THIẾT KẾ	KS. NGUYỄN VĂN KHOA			TỔNG SỐ : .....
			THỂ HIỆN				TỶ LỆ : 1/25
			KIỂM TRA	KS. TRẦN HỮU TÂM		BẢN VẼ: CẤU TẠO MỐ - BẢNG KHỐI LƯỢNG	H.THÀNH :..../202

M.S.D.N: 2001358433 - C.T.T.N.H.H CÔNG TY TNHH TƯ VẤN XÂY DỰNG MINH KHÔI CM TP. CÀ MAU - T. CÀ MAU

BẢN QUÁ ĐỘ
SL: 8 TL: 1/20

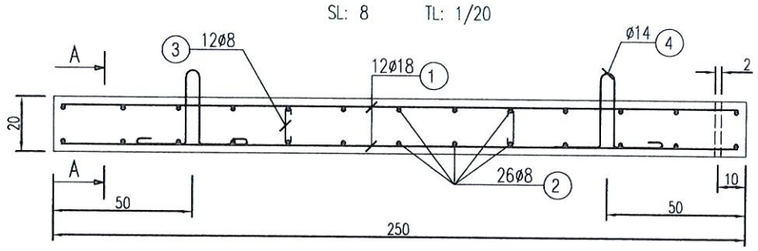

MẶT CẮT A-A
TL: 1/20

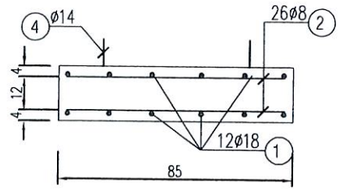

MẶT BẰNG BẢN QUÁ ĐỘ
TL: 1/20

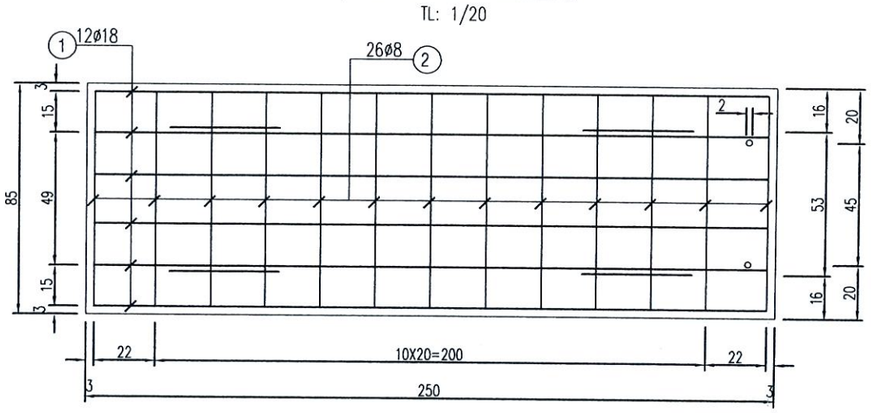

MẶT CẮT B-B
TL: 1/20

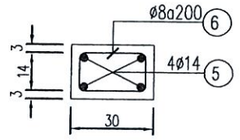

BẢNG THỐNG KÊ CỐT THÉP

TÊN C.K	SỐ THÉP	HÌNH DÁNG KÍCH THƯỚC	Ø (mm)	SỐ LƯỢNG 1.CK	SỐ LƯỢNG T.BỘ	CHIỀU DÀI (M) 1.THANH	CHIỀU DÀI (M) T.BỘ	T.LƯỢNG (KG)
BẢN QUÁ ĐỘ	1	140 — 2440 — 140	18	12	12	2.72	32.64	65.22
	2	60 — 920 — 60	8	26	26	1.04	27.04	10.68
	3	60 — 120 — 60	8	12	12	0.24	2.88	1.14
	4	110 — 175 — 300 — 110, 50	14	4	4	1.22	4.88	5.02
DẦM KÊ	5	110 — 3540 — 110	14	4	4	3.76	15.04	18.17
	6	140 — 340 — 60	8	23	23	1.08	24.84	9.82

- KHỐI LƯỢNG THÉP ø>=18: 65.22 KG.
- KHỐI LƯỢNG THÉP ø<18 : 23.15 KG.
- KHỐI LƯỢNG THÉP ø<10 : 21.64 KG3.
- KHỐI LƯỢNG BÊ TÔNG ĐÁ 1X2 MAC300 BẢN QUÁ ĐỘ: 0.425 M3.
- KHỐI LƯỢNG BÊ TÔNG ĐÁ 1X2 MAC 300 DẦM KÊ: 0.204M3
- KHỐI LƯỢNG BÊ TÔNG ĐÁ 4X6 MÁC 100: 0.32M3
- KHỐI LƯỢNG ĐÁ XÔ BỒ MÓNG DẦM ĐỠ: 1.49M3

CÔNG TY TNHH MTV XÂY DỰNG
LỘC GIA PHÚC
THẨM TRA
Theo Văn bản số...../TTr-LGP
ngày.....tháng.....năm 20.....
Chủ trì bộ môn ký tên:
Nguyễn Tiến Vinh

DẦM KÊ BẢN
SLL: 02 TL: 1/20

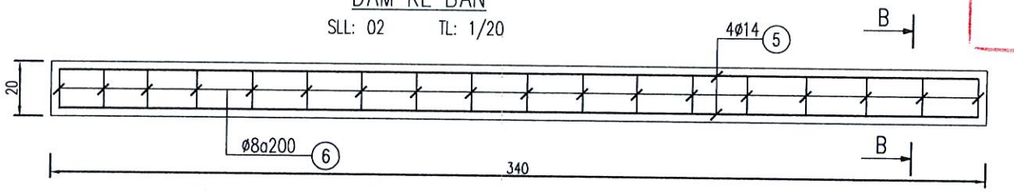

CHÍNH DIỆN BẢN QUÁ ĐỘ
TL:1/40

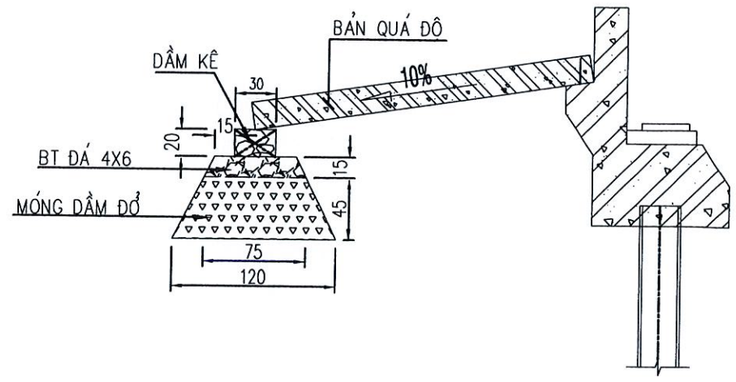

BT ĐÁ 4X6 M100
TL:1/50

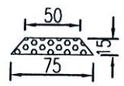

MCN MÓNG DẦM ĐỠ
TL:1/50

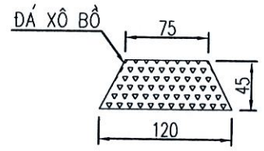

CHỦ ĐẦU TƯ	CÔNG TY TNHH TƯ VẤN XÂY DỰNG MINH KHÔI CM - ĐỊA CHỈ : SỐ 106/2, HÙNG VƯƠNG, PHƯỜNG TÂN THÀNH TỈNH CÀ MAU - MAIL : minhkhoicm123@gmail.com	GIÁM ĐỐC NGUYỄN THỊ DIỄM HƯƠNG	CN ĐỒ ÁN CHỦ TRÌ	KS. TRẦN HỮU TÂM		CÔNG TRÌNH: XÂY DỰNG MỐI CẦU LÔ 4 VÀ LÔ 3 HẠNG MỤC: XÂY DỰNG CẦU LÔ 4	☐ TKCS ☒ BVTC BẢN VẼ : .../... TỔNG SỐ : ..... TỶ LỆ : 1/25
			THIẾT KẾ THỂ HIỆN	KS. NGUYỄN VĂN KHOA		BẢN VẼ: CHI TIẾT BẢN QUÁ ĐỘ	H.THÀNH :..../202
			KIỂM TRA	KS. TRẦN HỮU TÂM			

CÔNG TY TNHH TƯ VẤN XÂY DỰNG MINH KHÔI CM
M.S.D.N: 2001358433 - C.T.T.N.H.H - T.P. CÀ MAU

MẶT ĐỨNG TRỤ T1,T2

TL: 1/50

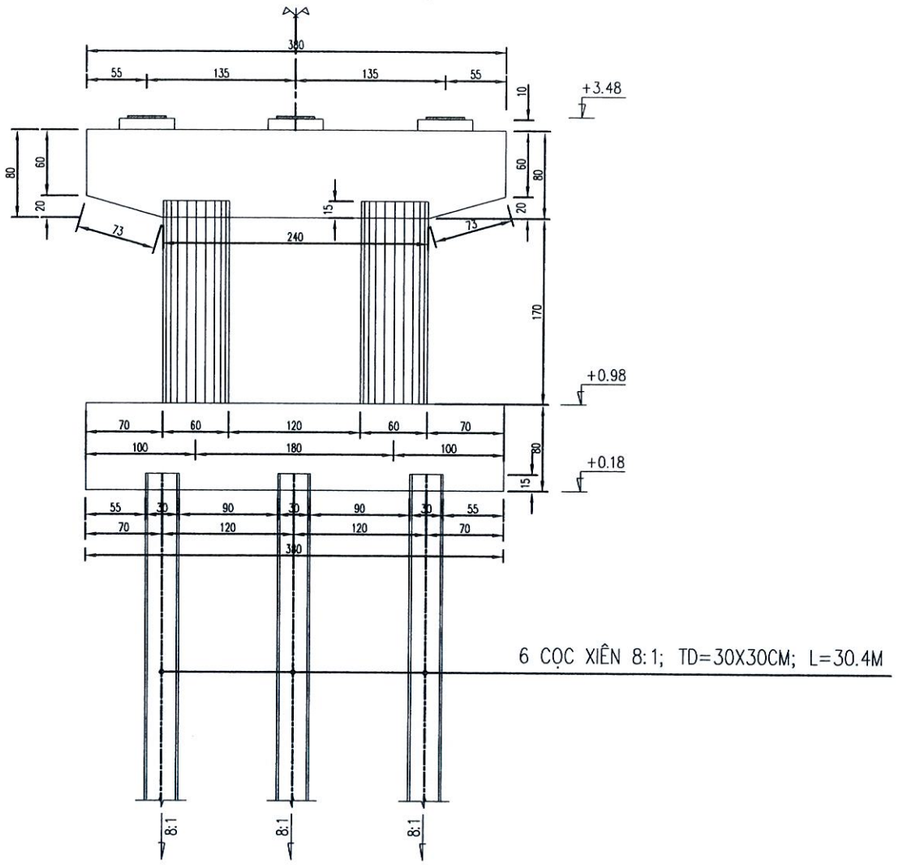

MẶT BÊN TRỤ

TL: 1/50

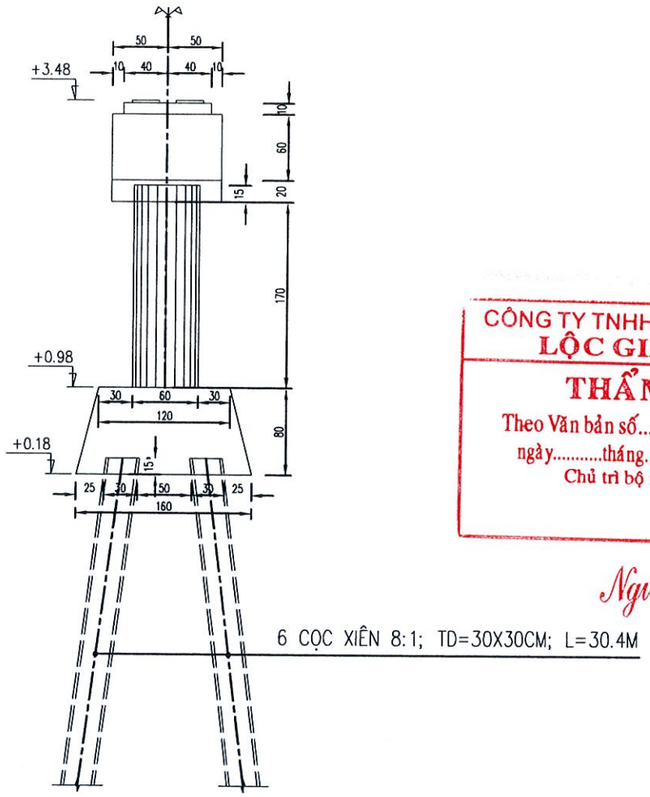

CÔNG TY TNHH MTV XÂY DỰNG
LỘC GIA PHÚC
THẨM TRA
Theo Văn bản số...../TTr-LGP
ngày.....tháng.....năm 20.....
Chủ trì bộ môn ký tên:
Nguyễn Tiến Vĩnh

1/2 MẶT BẰNG ĐÁY BỆ 1/2 MẶT BẰNG GỐI

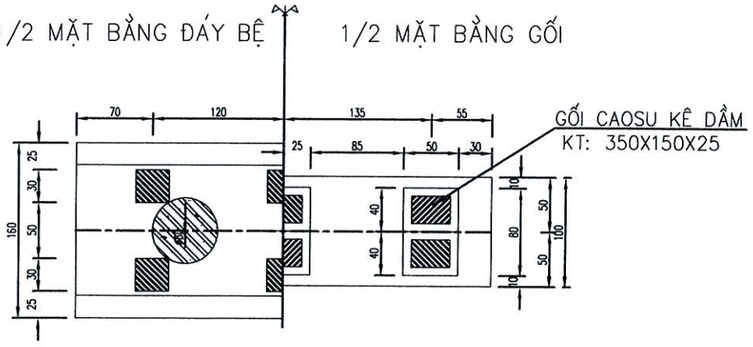

* GHI CHÚ:

- MỖI TRỤ ĐÓNG 6 CỌC BTCT THÀNH 2 HÀNG XIÊN 1:8. CHIỀU DÀI DỰ KIẾN 30.4M/CỌC.
- ĐẬP ĐẦU CỌC DÀI 25cm, BÊ TÔNG ĐẦU CỌC PHẢI NGÀM VÀO TRONG BỆ 15cm.
- LỚP BT BẢO VỆ DÀY 5cm.
- GỐI CẦU BẰNG CAO SU ĐÚC SẴN.
- KÍCH THƯỚC BẢN VẼ GHI BẰNG cm, QUY CÁCH THÉP GHI BẰNG mm, CAO ĐỘ GHI BẰNG m.

CHỦ ĐẦU TƯ	CÔNG TY TNHH TƯ VẤN XÂY DỰNG **MINH KHÔI CM** - ĐỊA CHỈ : SỐ 106/2, HÙNG VƯƠNG, PHƯỜNG TÂN THÀNH TỈNH CÀ MAU - MAIL : minhkhoicm123@gmail.com	GIÁM ĐỐC NGUYỄN THỊ DIỄM HƯƠNG	CN ĐỒ ÁN	KS. TRẦN HỮU TÂM		CÔNG TRÌNH: XÂY DỰNG MỚI CẦU LÔ 4 VÀ CẦU LÔ 3	☐ TKCS ☒ BVTC
			CHỦ TRÌ			HẠNG MỤC: XÂY DỰNG CẦU LÔ 4	BẢN VẼ : .../...
			THIẾT KẾ	KS. NGUYỄN VĂN KHOA			TỔNG SỐ : .....
			THỂ HIỆN				TỶ LỆ : 1/25
			KIỂM TRA	KS. TRẦN HỮU TÂM		BẢN VẼ: BỐ TRÍ TRUNG TRỤ T1-T2	H.THÀNH :..../202

CÔNG TY TNHH TƯ VẤN XÂY DỰNG MINH KHÔI CM
M.S.D.N: 2001358433
TP. CÀ MAU - T. CÀ MAU

MẶT ĐỨNG CỐT THÉP TRỤ
TL: 1/50

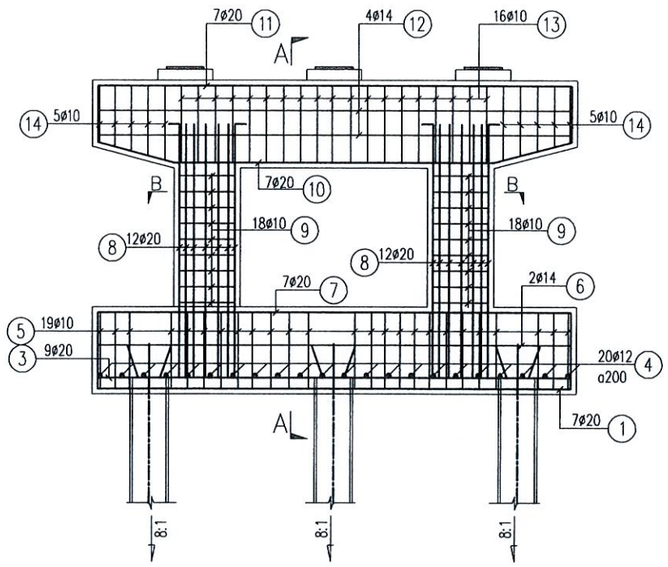

MẶT BÊN CỐT THÉP TRỤ
TL: 1/50

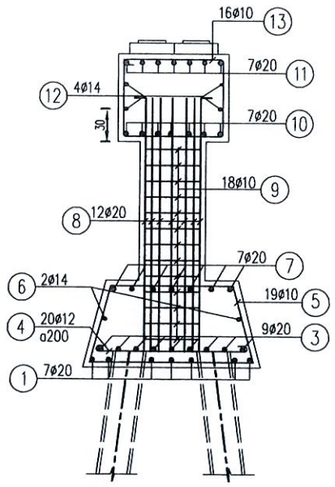

CHI TIẾT LƯỚI THÉP ĐÁ KÊ
TL: 1/50

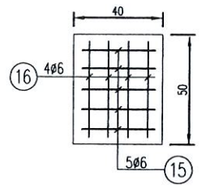

MẶT CẮT B–B CỐT THÉP THÂN TRỤ
TL: 1/50

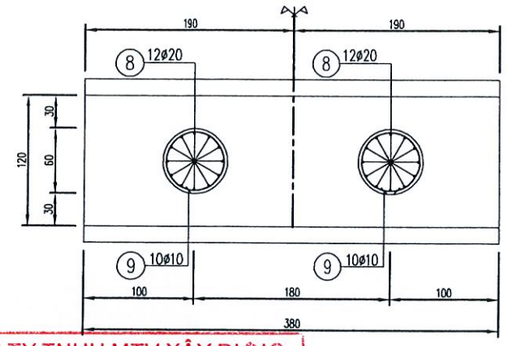

MẶT BẰNG CỐT THÉP THÂN TRỤ
TL: 1/50

1/2 MẶT BẰNG ĐÁY BỆ 1/2 MẶT BẰNG GỐI

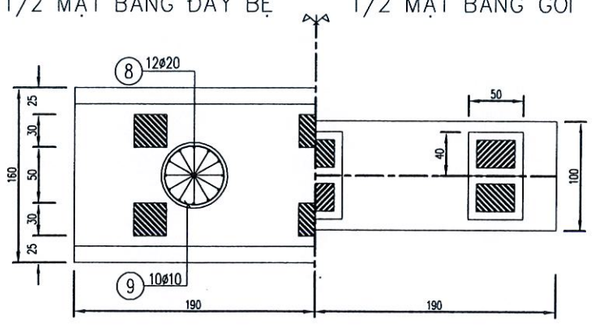

MẶT BẰNG CỐT THÉP TRỤ
TL: 1/50

1/2 MẶT BẰNG ĐÁY BỆ 1/2 MẶT BẰNG GỐI

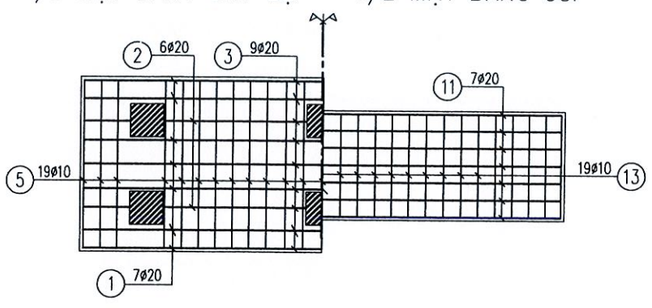

CÔNG TY TNHH MTV XÂY DỰNG
LỘC GIA PHÚC
THẨM TRA
Theo Văn bản số...../TTr-LGP
ngày.....tháng.....năm 20.....
Chủ trì bộ môn ký tên:
Nguyễn Tiến Vinh

GHI CHÚ:
- CHIỀU DÀY LỚP BÊTÔNG BẢO VỆ LÀ 5CM.
- THÉP CÓ ø<10 SỬ DỤNG THÉP TRƠN LOẠI AI (MÁC THÉP >=CB240-T).
- THÉP CÓ ø>10 SỬ DỤNG THÉP CÓ GỜ LOẠI AII (MÁC THÉP >=CB300-V).
- QUI CÁCH THÉP ĐƯỢC GHI BẰNG ĐƠN VỊ MM
- ĐƠN VỊ DÙNG GHI TRONG BẢN VẼ LÀ CM.
- CAO ĐỘ GHI BẰNG ĐƠN VỊ LÀ M.

CHỦ ĐẦU TƯ	CÔNG TY TNHH TƯ VẤN XÂY DỰNG **MINH KHÔI CM** - ĐỊA CHỈ : SỐ 106/2, HÙNG VƯƠNG, PHƯỜNG TÂN THÀNH TỈNH CÀ MAU - MAIL : minhkhoicm123@gmail.com	GIÁM ĐỐC NGUYỄN THỊ DIỄM HƯƠNG	CN ĐỒ ÁN	KS. TRẦN HỮU TÂM		CÔNG TRÌNH: XÂY DỰNG MỚI CẦU LÔ 4 VÀ CẦU LÔ 3 HẠNG MỤC: XÂY DỰNG CẦU LÔ 4	☐ TKCS ☒ BVTC
			CHỦ TRÌ				BẢN VẼ : .../...
			THIẾT KẾ	KS. NGUYỄN VĂN KHOA			TỔNG SỐ : .....
			THỂ HIỆN				TỶ LỆ : 1/25
			KIỂM TRA	KS. TRẦN HỮU TÂM		BẢN VẼ: CẤU TẠO TRỤ	H.THÀNH :..../202

CÔNG TY TNHH TƯ VẤN XÂY DỰNG MINH KHÔI CM
M.S.D.N: 2001358433 - C.T.T.N.H.H - TP. CÀ MAU - T. CÀ MAU

BẢNG KHỐI LƯỢNG (TÍNH CHO 1 TRỤ)

SỐ THÉP	HÌNH DÁNG KÍCH THƯỚC (mm)	Ø (mm)	SỐ LƯỢNG 1.CK	SỐ LƯỢNG T.BỘ	CHIỀU DÀI (M) 1.THANH	CHIỀU DÀI (M) T.BỘ	T.LƯỢNG RIÊNG (KG/m)	T.LƯỢNG (KG)
1	3700	20	7	7	3.7	25.9	2.467	63.9
2	580	20	6	6	0.58	3.48	2.467	8.6
3	3700	20	9	9	3.7	33.3	2.467	82.1
4	1420	12	20	20	1.42	28.4	0.888	25.2
5	1110 50 720 720 1470	10	19	19	4.12	78.28	0.617	48.3
6	3700	14	2	2	3.7	7.4	1.208	8.94
7	3700	20	7	7	3.7	25.9	2.467	63.9
8	100 2600 100	20	12	24	2800	67.2	2.467	165.8
9	80 1695	10	18	36	1.855	66.78	0.617	41.2
10	200 680 2400 680 200	20	7	7	4.16	29.12	2.467	71.84
11	510 3700 510	20	7	7	4.72	33.04	2.467	81.5
12	3700	14	4	4	3.7	14.8	1.208	17.9
13	80 700 900	10	16	16	3.36	53.76	0.617	33.1
14	80 Lbn=720 900	10	10	10	3.4	34	0.617	21.0
15	50 300 540	6	5	15	1.24	18.6	0.222	4.13
16	50 300 440	6	4	12	1.1	13.2	0.222	**2.93**

TỔNG HỢP KHỐI LƯỢNG CHO 1 TRỤ:

- KHỐI LƯỢNG THÉP Ø>18: 537.64 KG.
- KHỐI LƯỢNG THÉP Ø<=18: 52.04 KG.
- **KHỐI LƯỢNG THÉP Ø<=10: 150.68 KG.**
- **KHỐI LƯỢNG BÊ TÔNG ĐÁ 1X2 MAC300: 8.20 M3**

CÔNG TY TNHH MTV XÂY DỰNG
LỘC GIA PHÚC
THẨM TRA
Theo Văn bản số...../TTr-LGP
ngày.....tháng.....năm 20.....
Chủ trì bộ môn ký tên:
Nguyễn Tiến Vĩnh

CHỦ ĐẦU TƯ	CÔNG TY TNHH TƯ VẤN XÂY DỰNG **MINH KHÔI CM** - ĐỊA CHỈ : SỐ 106/2, HÙNG VƯƠNG, PHƯỜNG TÂN THÀNH TỈNH CÀ MAU - MAIL : minhkhoicm123@gmail.com	GIÁM ĐỐC NGUYỄN THỊ DIỄM HƯƠNG	CN ĐỒ ÁN	KS. TRẦN HỮU TÂM		CÔNG TRÌNH: XÂY DỰNG MỚI CẦU LÔ 4 VÀ CẦU LÔ 3 HẠNG MỤC: XÂY DỰNG CẦU LÔ 4	☐ TKCS ☒ BVTC
			CHỦ TRÌ				BẢN VẼ : .../...
			THIẾT KẾ	KS. NGUYỄN VĂN KHOA			TỔNG SỐ : .....
			THỂ HIỆN			BẢN VẼ: BẢNG KHỐI LƯỢNG	TỶ LỆ : 1/25
			KIỂM TRA	KS. TRẦN HỮU TÂM			H.THÀNH :..../202

1/2 MẶT CHÍNH DẦM

tỉ lệ: 1/20

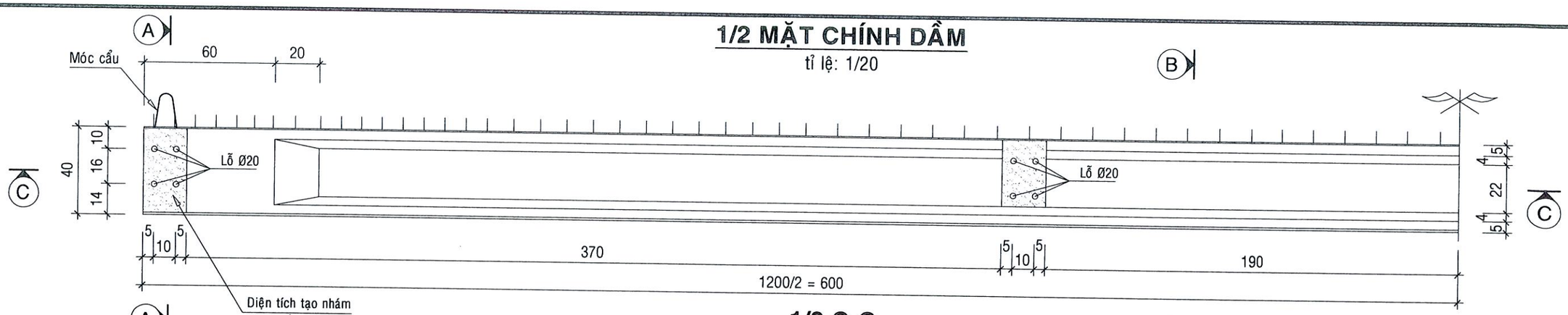

1/2 C-C

tỉ lệ: 1/20

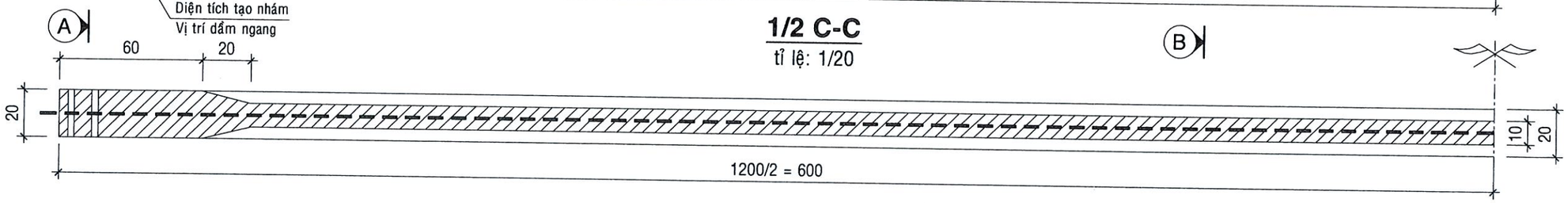

A-A

tỉ lệ: 1/10

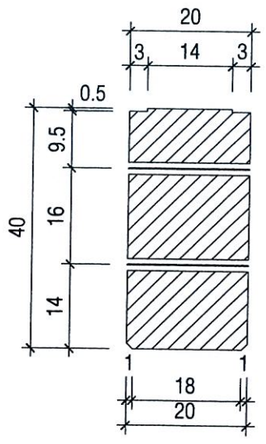

B-B

tỉ lệ: 1/10

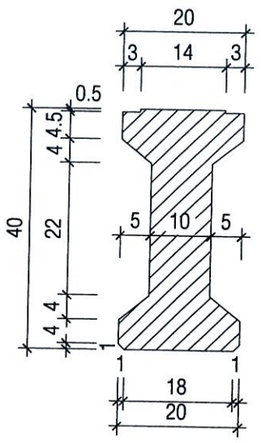

THUYẾT MINH

1) LOẠI DẦM: BTCT DỰL I-400
2) KÍCH THƯỚC CƠ BẢN VÀ TRỌNG LƯỢNG:
- DÀI: 12 M
- CAO: 400 MM
- RỘNG: 200 MM
- TRỌNG LƯỢNG: 1,61 T
3) THÔNG SỐ KỸ THUẬT CHÍNH
- TIÊU CHUẨN THIẾT KẾ: 22 TCN 210-92
- TẢI TRỌNG THIẾT KẾ:
+TẢI TRỌNG XE H8 CHO DẦM CÓ BẢN LIÊN HỢP
- CƯỜNG ĐỘ CHỊU NÉN CỦA BÊ TÔNG SAU 28 NGÀY
+ ĐỐI VỚI MẪU LẬP PHƯƠNG 15x15x15CM: 500 kG/cm2
- CÁP TIỀN ÁP HẠNG 270K
+ ĐƯỜNG KÍNH: 12,7 mm
+ CƯỜNG ĐỘ TỚI HẠNG: 18600 kG/cm2
- CƯỜNG ĐỘ TÍNH TOÁN CHO CỐT THÉP THƯỜNG
;+ THÉP TRÒN TRƠN : 235 MPa
;+ THÉP GAI : 295 MPa
4) THÔNG SỐ KỸ KHI CĂNG CÁP
- LỰC CĂNG CÁP : 13.2 Tấn/sợi
- ĐỘ VỒNG NGƯỢC SAU KHI CẮT CÁP : 2,07 CM

GHI CHÚ:

+ KÍCH THƯỚC DÙNG TRONG BẢN VẼ: CM

CÔNG TY TNHH MTV XÂY DỰNG
LỘC GIA PHÚC
THẨM TRA
Theo Văn bản số...../TTr-LGP
ngày.....tháng.....năm 20.....
Chủ trì bộ môn ký tên:
Nguyễn Tiến Vĩnh

CHỦ ĐẦU TƯ	CÔNG TY TNHH TƯ VẤN XÂY DỰNG MINH KHÔI CM - ĐỊA CHỈ : SỐ 106/2, HÙNG VƯƠNG, TÂN THÀNH, TỈNH CÀ MAU - MAIL : minhkholcm123@gmail.com	GIÁM ĐỐC NGUYỄN THỊ DIỄM HƯƠNG	CN ĐỒ ÁN CHỦ TRÌ	KS. TRẦN HỮU TÂM		CÔNG TRÌNH: TRẮC NGANG ĐẠI DIỆN CẦU LÔ 4 VÀ LÔ 3 HẠNG MỤC: XÂY DỰNG MỚI CẦU LÔ 4	☐ TKCS ☒ BVTC
			THIẾT KẾ THỂ HIỆN	KS. NGUYỄN VĂN KHOA			BẢN VẼ : .../... TỔNG SỐ : ..... TỶ LỆ : 1/25
			KIỂM TRA	KS. TRẦN HỮU TÂM		BẢN VẼ: DẦM BTDUL I400, L=12M - TẢI TRỌNG H8	H.THÀNH :...../2025

1/2 TẠI MỐ - TRỤ
tỉ lệ: 1/20

1/2 TẠI GIỮA NHỊP
tỉ lệ: 1/20

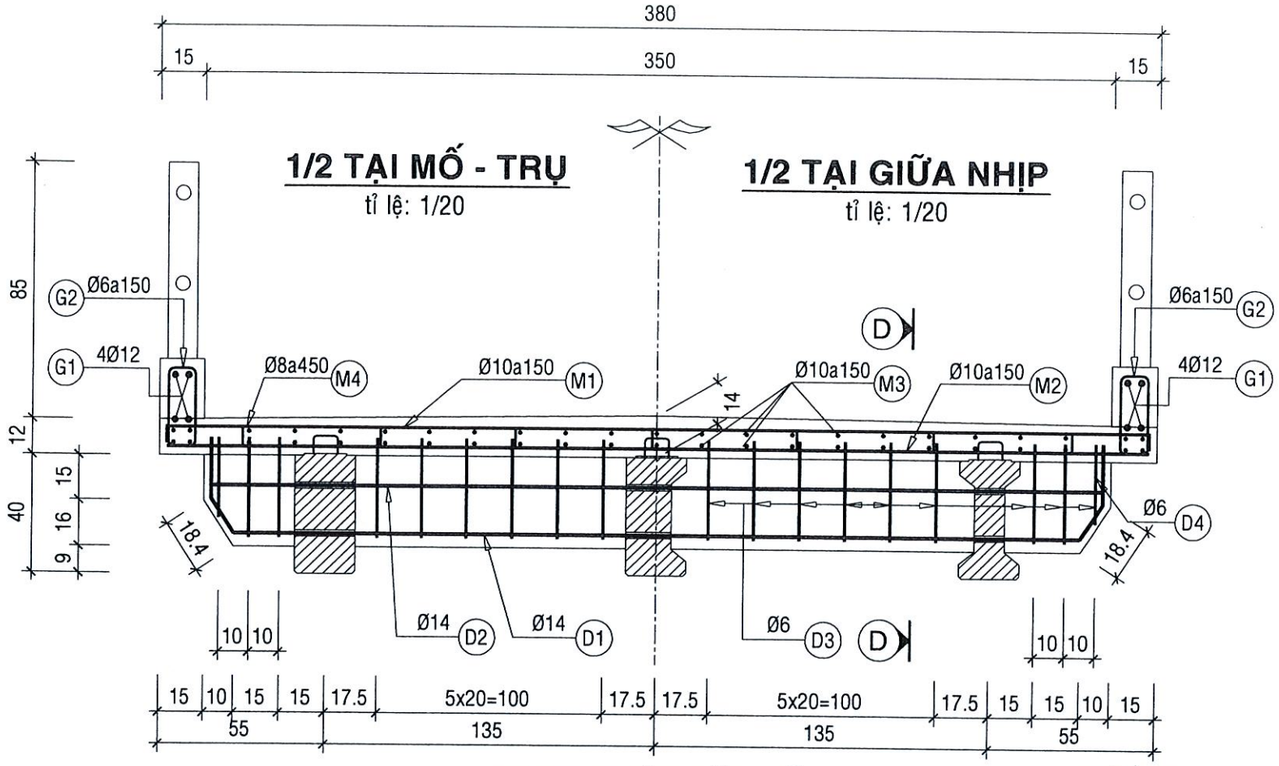

1/2 MB THÉP MẶT CẦU
tỉ lệ: 1/40

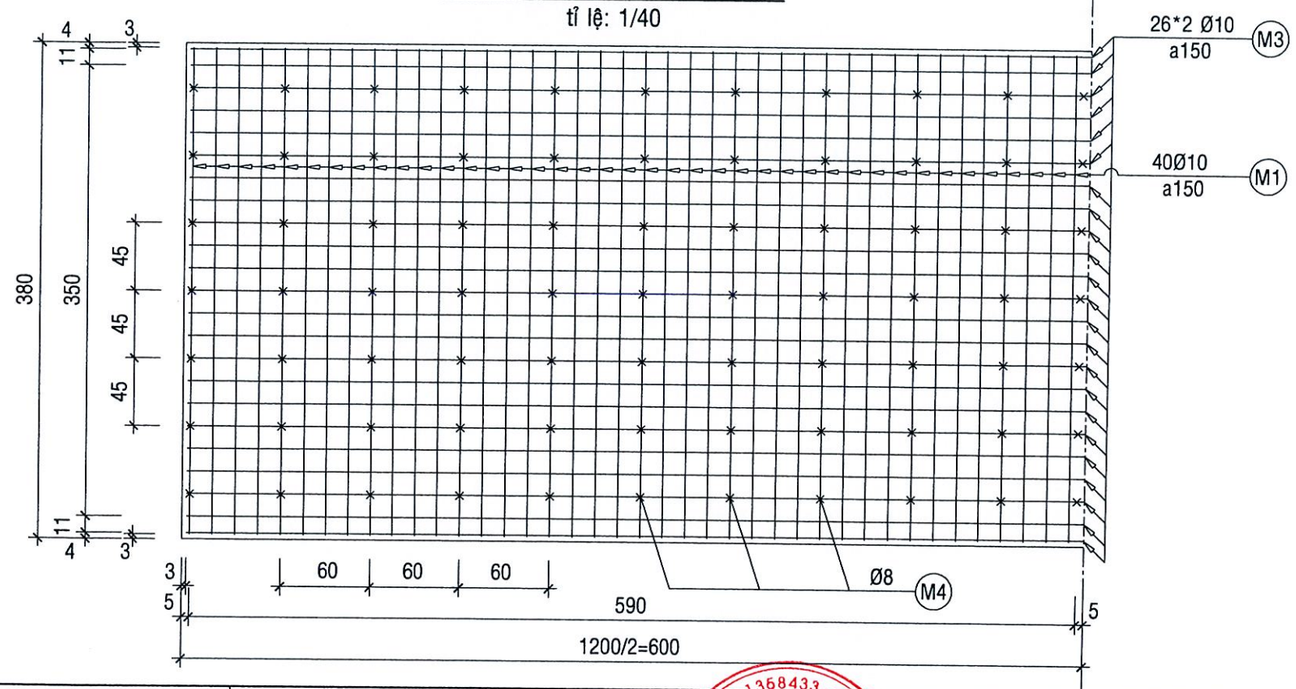

CỐT THÉP 1 NHỊP BẢN MẶT CẦU

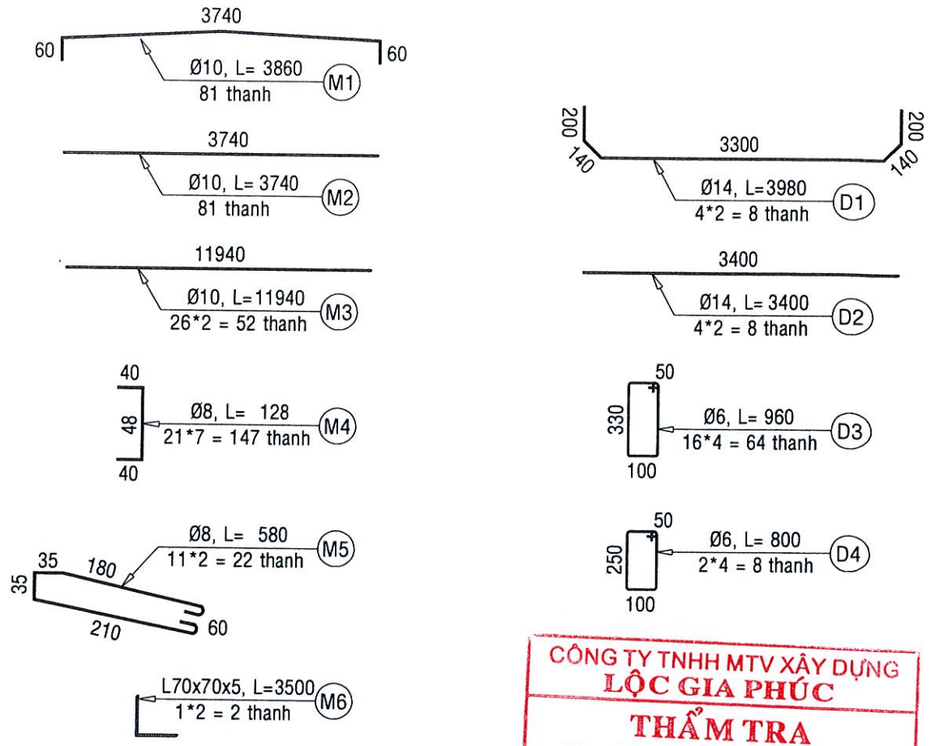

CÔNG TY TNHH MTV XÂY DỰNG
LỘC GIA PHÚC
THẨM TRA
Theo Văn bản số...../TTr-LGP
ngày.....tháng.....năm 20.....
Chủ trì bộ môn ký tên:
Nguyễn Tiến Vĩnh

MẶT CẮT D-D
tỉ lệ: 1/20

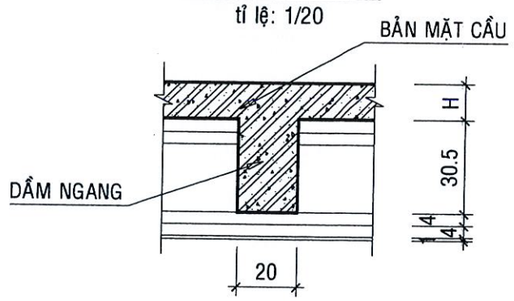

CHỦ ĐẦU TƯ	CÔNG TY TNHH TƯ VẤN XÂY DỰNG **MINH KHÔI CM** - ĐỊA CHỈ : SỐ 106/2, HÙNG VƯƠNG, TÂN THÀNH, TỈNH CÀ MAU - MAIL : minhkhoicm123@gmail.com	GIÁM ĐỐC NGUYỄN THỊ DIỄM HƯƠNG	CN ĐỒ ÁN CHỦ TRÌ	KS. TRẦN HỮU TÂM	CÔNG TRÌNH: **TRẮC NGANG ĐẠI DIỆN CẦU LÔ 4 VÀ LÔ 3** HẠNG MỤC: **XÂY DỰNG MỚI CẦU LÔ 4**	☐ TKCS ☒ BVTC
			THIẾT KẾ THỂ HIỆN	KS. NGUYỄN VĂN KHOA		BẢN VẼ : .../... TỔNG SỐ : ..... TỶ LỆ : 1/25
			KIỂM TRA	KS. TRẦN HỮU TÂM	*BẢN VẼ:* BMC NHỊP GIỮA - DẦM BT DUL I400, L = 12M	H.THÀNH :...../2025

CÔNG TY TNHH TƯ VẤN XÂY DỰNG MINH KHÔI CM
M.S.D.N: 2001358433 C.T.T.N.H.H. TP. CÀ MAU - T. CÀ MAU

CẤU TẠO LAN CAN

tỉ lệ:1/20

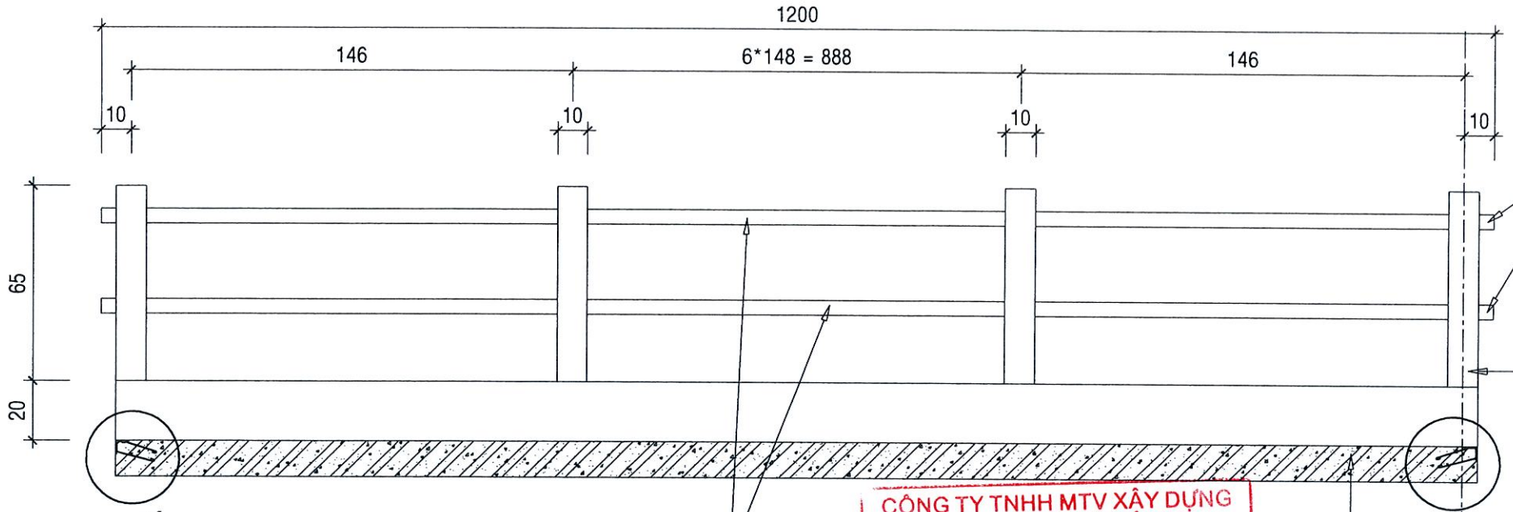

TRỤ - TAY VỊN LAN CAN

tỉ lệ:1/20

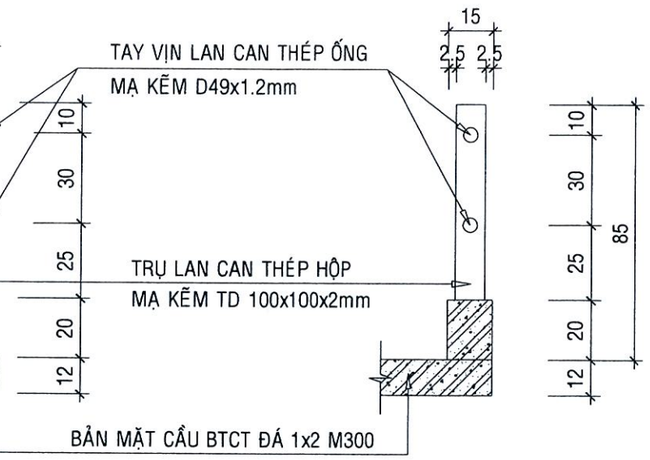

CÔNG TY TNHH MTV XÂY DỰNG
LỘC GIA PHÚC
THẨM TRA
Theo Văn bản số...../TTr-LGP
ngày.....tháng.....năm 20.....
Chủ trì bộ môn ký tên:
Nguyễn Tiến Vinh

CHI TIẾT A
ỐP CẠNH 2 ĐẦU BẢN MẶT CẦU

tỉ lệ:1/5

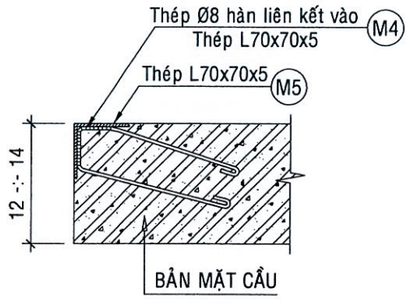

MẶT BẰNG GỜ LAN CAN

tỉ lệ:1/10

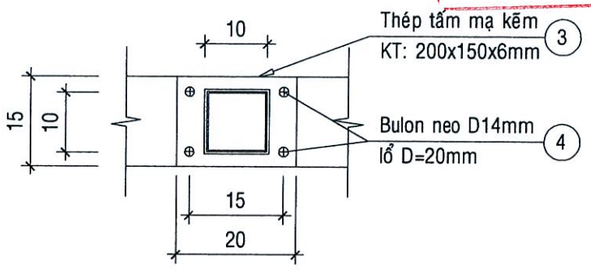

CHI TIẾT TRỤ LAN CAN

tỉ lệ:1/20

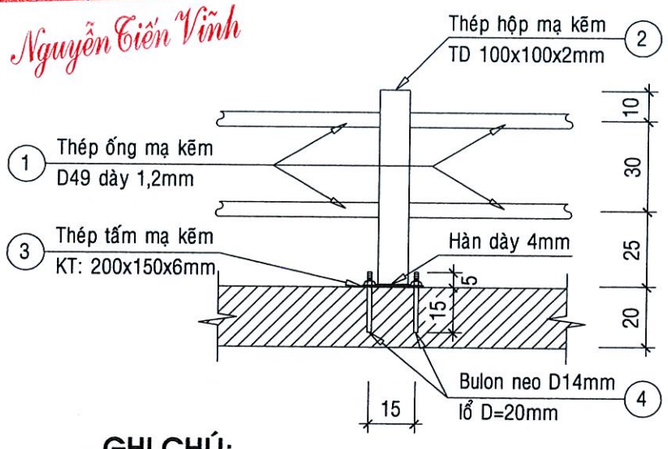

CỐT THÉP GỜ LAN CAN

SL=02 CK tỉ lệ:1/20

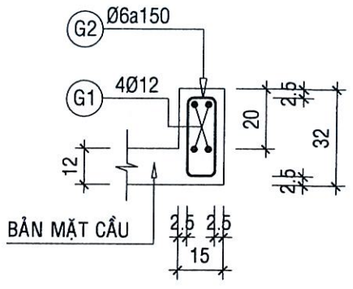

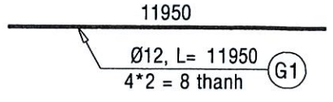

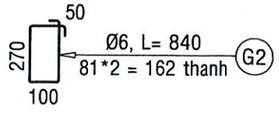

MB THANH ỐP ĐẦU BẢN MẶT CẦU

tỉ lệ:1/20

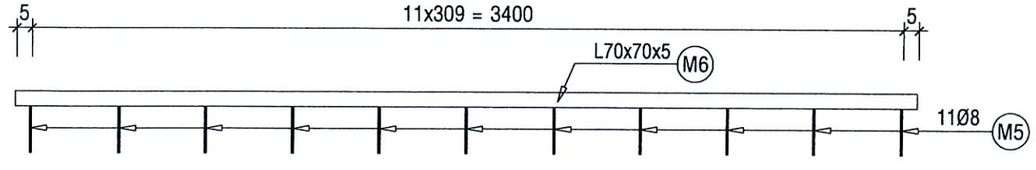

GHI CHÚ:

- CỐT THÉP SỬ DỤNG PHẢI ĐẠT CÁC CHỈ TIÊU SAU:
- THÉP TRÒN TRƠN (Ø < 10) MÁC THÉP ≥ CB240-T
- THÉP CÓ GỜ (Ø ≥ 10) MÁC THÉP ≥ CB300-V
- KÍCH THƯỚC TRONG BẢN VẼ ĐƠN VỊ LÀ (CM), THÉP LÀ (MM) TRỪ TRƯỜNG HỢP GHI THẲNG KÍCH THƯỚC.

CHỦ ĐẦU TƯ	CÔNG TY TNHH TƯ VẤN XÂY DỰNG MINH KHÔI CM - ĐỊA CHỈ : SỐ 106/2, HÙNG VƯƠNG, TÂN THÀNH, TỈNH CÀ MAU - MAIL : minhkhoicm123@gmail.com	GIÁM ĐỐC NGUYỄN THỊ DIỄM HƯƠNG	CN ĐỒ ÁN CHỦ TRÌ	KS. TRẦN HỮU TÂM	CÔNG TRÌNH: TRẮC NGANG ĐẠI DIỆN CẦU LÔ 4 VÀ LÔ 3 HẠNG MỤC: XÂY DỰNG MỚI CẦU LÔ 4	☐ TKCS ☒ BVTC
			THIẾT KẾ THỂ HIỆN	KS. NGUYỄN VĂN KHOA		BẢN VẼ : .../... TỔNG SỐ : ..... TỶ LỆ : 1/25
			KIỂM TRA	KS. TRẦN HỮU TÂM	BẢN VẼ: CHI TIẾT CỐT THÉP LAN CAN 1 NHỊP BIÊN L=12M	H.THÀNH :..../2025

BẢNG KHỐI LƯỢNG THÉP TÍNH CHO 1 NHỊP CẦU 12M

Tên Cấu Kiện		Số Hiệu	ĐK Thép	Số Thanh1 CK	Số CK	Chiều Dài 1 Thanh (m)	Chiều Dài Toàn Bộ (m)	Trọng lượng riêng (kg/m)	Khối lượng (kg)
Dầm Ngang	SL=4 CK	D1	d14	2	4	3,980	31,84	1,208	38,463
		D2	d14	2	4	3,40	27,2	1,208	32,858
		D3	d6	16	4	0,96	61,44	0,222	13,640
		D4	d6	2	4	0,8	6,4	0,222	1,421
Mặt Cầu	SL=1 CK	M1	d10	81	1	3,860	312,66	0,617	192,911
		M2	d10	81	1	3,740	302,94	0,617	186,914
		M3	d10	52	1	11,94	620,88	0,617	383,083
		M4	d8	147	1	0,128	18,816	0,395	7,432
		M5	d8	22	1	0,58	12,76	0,395	5,040
		M6	L70x70x5	2	1	3,5	7	5,38	37,660
Gờ Chắn	SL=2 CK	G1	d12	4	2	11,950	95,6	0,888	84,893
		G2	d6	81	2	0,84	136,08	0,222	30,210
TỔNG HỢP KL									
*** Thép Dầm Ngang :**									**86,381**
Thép d6									15,060
Thép d14									71,320
*** Thép Mặt Cầu :**									**775,381**
Thép d8									12,473
Thép d10									762,908
*** Thép Gờ Chắn :**									**115,103**
Thép d6									30,210
Thép d12									84,893

BẢNG KHỐI LƯỢNG THÉP LAN CAN CẦU TÍNH CHO 1 NHỊP CẦU 12M

SỐ HIỆU	TÊN VẬT LIỆU	ĐVT	SỐ LƯỢNG		Chiều Dài hoặc thể tích 1 thanh (m hoặc m2)		trọng lượng riêng (kg/m&m2		Tổng Khối lượng (kg)
			1 BÊN	2 BÊN	1 THANH	TOÀN BỘ	(KG/M)	(KG/M2)	
1	Thép ống mã kẽm kt D49x1,2mm	1 thanh	2	4,0	12	48	1,415		67,92
2	Thép hộp mã kẽm kt 100x100x2mm	1 trụ	9	18,0	0,65	11,7	6,154		72,00
3	Thép bản mã kẽm kt 200x150x6mm	tấm	9	18,0	0,03	0,54		47,1	25,43
4	BULONG KẼM D14,L=20CM	con	36	72,0					72,00

CÔNG TY TNHH MTV XÂY DỰNG
LỘC GIA PHÚC
THẨM TRA
Theo Văn bản số...../TTr-LGP
ngày.....tháng.....năm 20.....
Chủ trì bộ môn ký tên:
Nguyễn Tiến Vinh

CHỦ ĐẦU TƯ	CÔNG TY TNHH TƯ VẤN XÂY DỰNG MINH KHÔI CM - ĐỊA CHỈ : SỐ 106/2, HÙNG VƯƠNG, TÂN THÀNH, TỈNH CÀ MAU - MAIL : minhkhoicm123@gmail.com	GIÁM ĐỐC NGUYỄN THỊ DIỄM HƯƠNG	CN ĐỒ ÁN CHỦ TRÌ	KS. TRẦN HỮU TÂM	CÔNG TRÌNH: TRẮC NGANG ĐẠI DIỆN CẦU LÔ 4 VÀ LÔ 3 HẠNG MỤC: XÂY DỰNG MỚI CẦU LÔ 4	☐ TKCS ☒ BVTC BẢN VẼ : .../... TỔNG SỐ : ..... TỶ LỆ : 1/25
			THIẾT KẾ THỂ HIỆN	KS. NGUYỄN VĂN KHOA		
			KIỂM TRA	KS. TRẦN HỮU TÂM	BẢN VẼ: BẢNG THỐNG KÊ THÉP TÍNH CHO 1 NHỊP CẦU 12M	H.THÀNH :..../2025

MẶT CẮT NGANG ĐIỂN HÌNH ĐƯỜNG VÀO CẦU

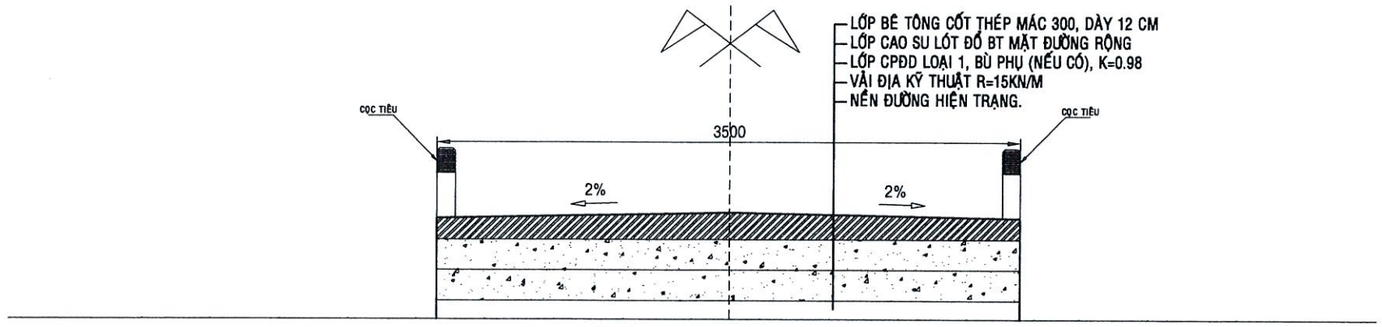

CỐT THÉP TẤM ĐAN (3,5m x 4m)

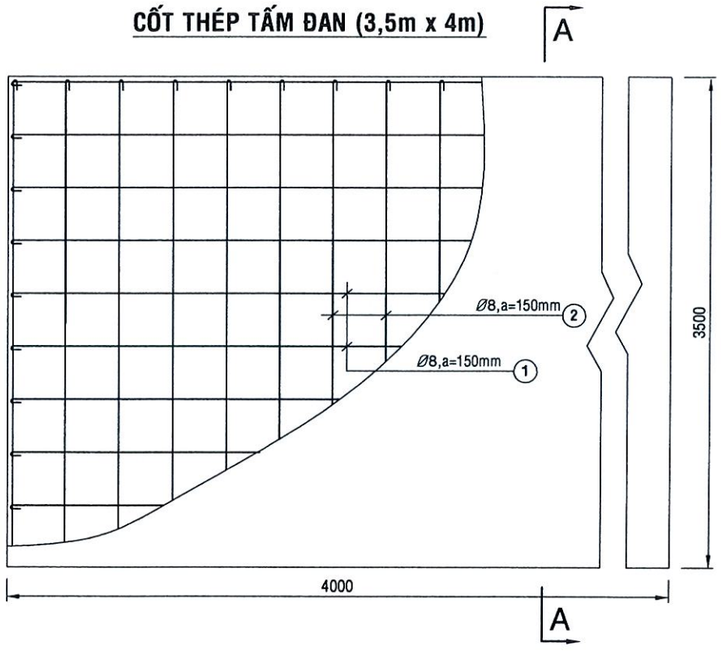

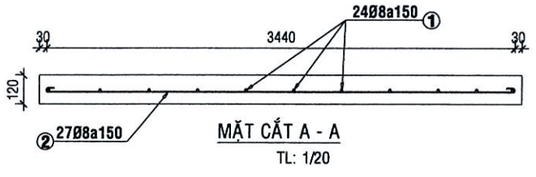

MẶT CẮT A - A

TL: 1/20

KHE CO DÃN

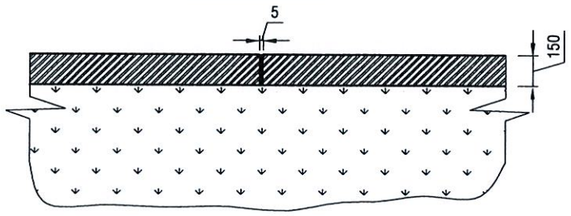

CÔNG TY TNHH MTV XÂY DỰNG
LỘC GIA PHÚC
THẨM TRA
Theo Văn bản số...../TTr-LGP
ngày.....tháng.....năm 20.....
Chủ trì bộ môn ký tên:
Nguyễn Tiến Vĩnh

BẢNG THỐNG KÊ CỐT THÉP CHO 1 TẤM ĐAN

Số hiệu	Đường kính (mm)	Số lượng cấu kiện	Chiều dài 1 cấu kiện(m)	Chiều dài toàn bộ (m)	Trọng lượng (Kg/m)	Khối lượng (Kg)
1	8	24	4,070	97.68	0,395	38,58
2	8	27	3,570	96.39	0,395	38.07
Tổng khối lượng cốt thép (5.47Kg/M2)						76,65 Kg

CHI TIẾT CỐT THÉP GIA CÔNG

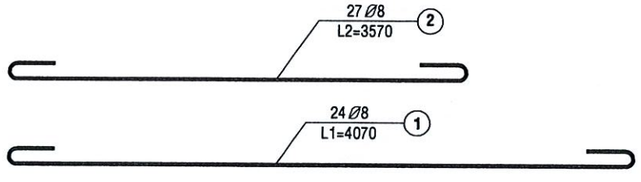

THUYẾT MINH :
- Mặt đường rộng 3,5m
- Khe co dãn rộng 5mm, cách khoảng 4m
- Lưới cốt thép Ø8, a=150mm
- Lớp bê tông bảo vệ tại vị trí mặt đáy tấm đan dày 30mm
- Dốc ngang mặt đường 2%; dốc ngang lề 4%

GHI CHÚ :
Kích thước trong bản vẽ ghi mm

CHỦ ĐẦU TƯ	CÔNG TY TNHH TƯ VẤN XÂY DỰNG MINH KHÔI CM ĐC: 106/2 HÙNG VƯƠNG, PHƯỜNG TÂN THÀNH TỈNH CÀ MAU ĐIỆN THOẠI: 02903.832289 EMAIL.....	GIÁM ĐỐC NGUYỄN THỊ DIỄM HƯƠNG	CHỦ TRÌ	Ks. TRẦN HỮU TÂM		CÔNG TRÌNH: XÂY DỰNG CẦU LÔ 4 VÀ LÔ 3 HẠNG MỤC: XÂY DỰNG CẦU LÔ 4	Bản vẽ: TRẮC NGANG ĐƯỜNG VÀO CẦU
			THIẾT KẾ	Ks. TRẦN HỮU TÂM			TỔNG SỐ BẢN VẼ: / BẢN VẼ SỐ: ...../....
			KIỂM TRA	Ks. PHẠM THỊ LOAN			TỶ LỆ: NHƯ TRÊN / HOÀN THÀNH: ...../...../2025
			THỂ HIỆN	Ks. PHẠM THỊ LOAN			

CÔNG TY TNHH TƯ VẤN XÂY DỰNG MINH KHÔI CM - M.S.D.N: 2001358433 - TP. CÀ MAU - T. CÀ MAU

MẶT CẮT NGANG ĐIỂN HÌNH (PHẦN MỞ RỘNG)

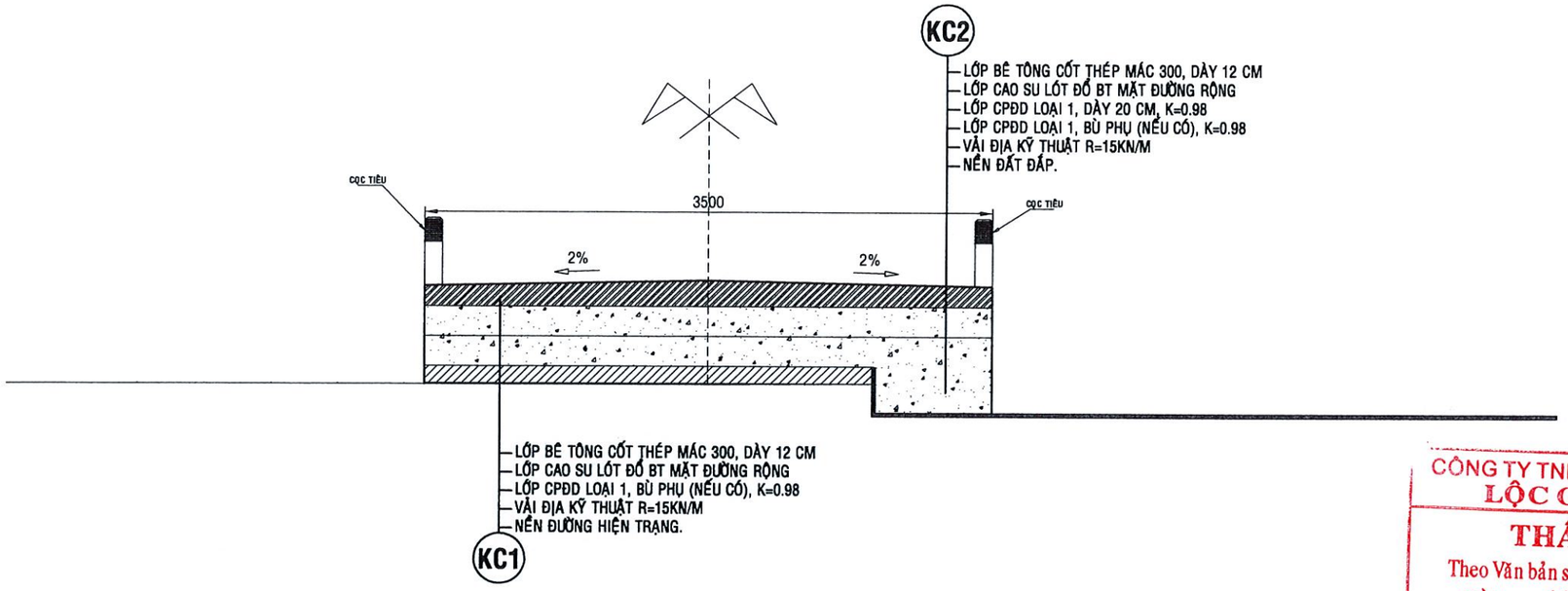

CÔNG TY TNHH MTV XÂY DỰNG
LỘC GIA PHÚC
THẨM TRA
Theo Văn bản số...../TTr-LGP
ngày.....tháng.....năm 20.....
Chủ trì bộ môn ký tên:
Nguyễn Tiến Vĩnh

BẢNG KHỐI LƯỢNG ĐƯỜNG VÀO CẦU
Công trình: Xây dựng cầu Lô 4 và cầu Lô 3

STT	diện tích (m2)		diễn giải khối lượng			Trong đó (m3)			khối lượng đắp đất (m3)	Vải địa kỹ thuật (m3)	ghi chú
	trong phạm vi mặt đường BTCT hiện trạng	trong phạm vi mở rộng hiện trạng	cao độ TB hiện trạng (+m)	cao độ thiết kế TB (+m)	chiều cao tính toán san lấp (m)	Mặt đường BTCT dày 12cm (m3)	Lớp Móng CPĐD bù phụ mặt đường (m3)	Lớp Móng CPĐD bù phu phần mở rộng (m3)			
1	*2*	*3*	*4*	*5*	*6=4-3*	*7=2*(0,12)*	*8=2*((6-(0,12))*	*9=3*(0,3)*	*10*	*11*	*12*
CẦU LÔ 4	***120,50***	***7,50***				***14,46***	***1,65***	***2,25***	***22,00***	***147,20***	
BÊN MỐ A	87,5	0,0	2,281	2,400	0,12	10,50	0,00	0,0	0,0		
BÊN MỐ B	33,0	7,5	2,230	2,400	0,17	3,96	1,65	2,3	22,0		
CẦU LÔ 3	***177,50***	***9,8***				***21,30***	***14,20***	***2,93***	***42,00***	***271,83***	
BÊN MỐ A	68,7	0,0	2,200	2,400	0,20	8,24	5,50	0,0	26,00		
BÊN MỐ B	108,8	9,8	2,200	2,400	0,20	13,06	8,70	2,9	16,00		

CHỦ ĐẦU TƯ	CÔNG TY TNHH TƯ VẤN XÂY DỰNG MINH KHÔI CM ĐC: 106/2 HÙNG VƯƠNG, PHƯỜNG TÂN THÀNH TỈNH CÀ MAU ĐIỆN THOẠI: 02903.832289 EMAIL.....	GIÁM ĐỐC NGUYỄN THỊ DIỄM HƯƠNG	CHỦ TRÌ: Ks. TRẦN HỮU TÂM THIẾT KẾ: Ks. TRẦN HỮU TÂM KIỂM TRA: Ks. PHẠM THỊ LOAN THỂ HIỆN: Ks. PHẠM THỊ LOAN	CÔNG TRÌNH: XÂY DỰNG CẦU LÔ 4 VÀ LÔ 3 HẠNG MỤC: XÂY DỰNG CẦU LÔ 4	Bản vẽ: TRẮC NGANG ĐƯỜNG VÀO CẦU TỔNG SỐ BẢN VẼ: / BẢN VẼ SỐ: ...../.... TỶ LỆ: NHƯ TRÊN / HOÀN THÀNH: ...../...../2025

CÔNG TY TNHH TƯ VẤN XÂY DỰNG MINH KHÔI CM
M.S.D.N: 2001358435 - C.T.T.N.H.H
TP. CÀ MAU - T. CÀ MAU

MẶT BẰNG BỐ TRÍ CỌC TƯỜNG CHẮN CẦU LÔ 4

tỉ lệ: 1/100

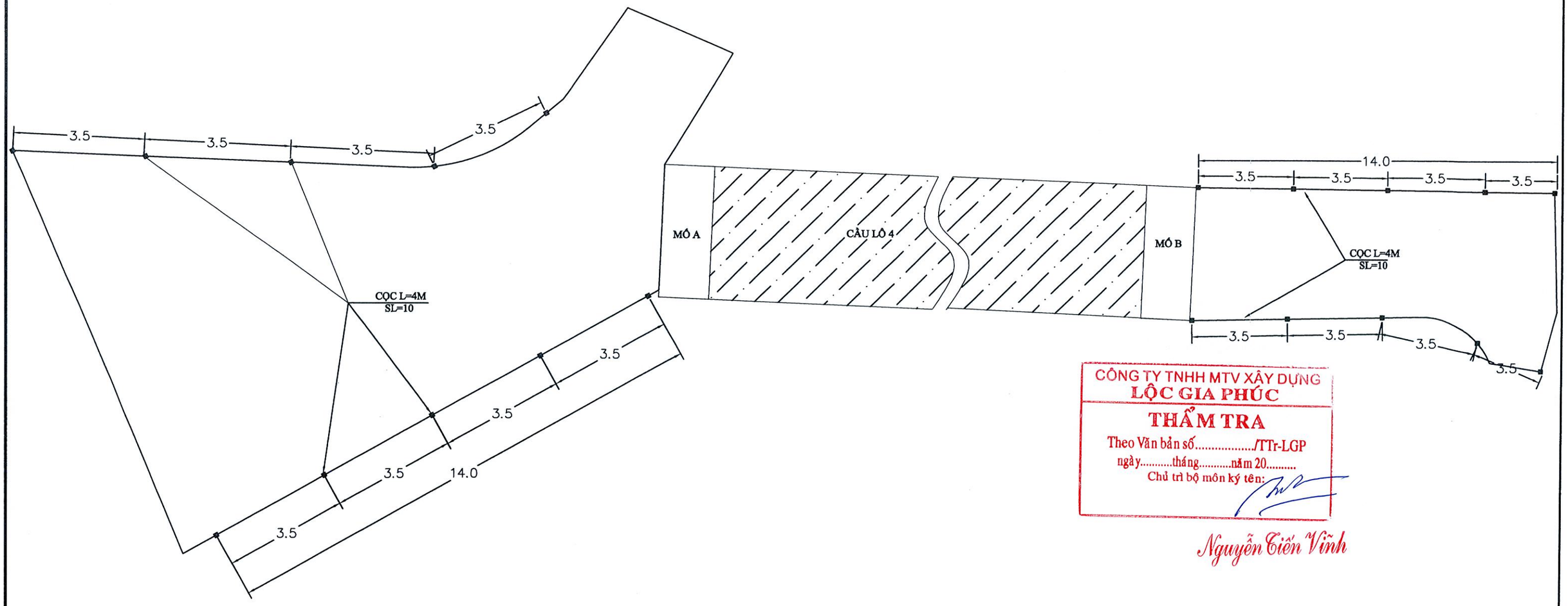

CÔNG TY TNHH MTV XÂY DỰNG
LỘC GIA PHÚC

THẨM TRA

Theo Văn bản số...../TTr-LGP
ngày.....tháng.....năm 20.....
Chủ trì bộ môn ký tên:

Nguyễn Tiến Vĩnh

CHỦ ĐẦU TƯ	CÔNG TY TNHH TƯ VẤN XÂY DỰNG **MINH KHÔI CM** - ĐỊA CHỈ : SỐ 106/2, HÙNG VƯƠNG, PHƯỜNG TÂN THÀNH TỈNH CÀ MAU - MAIL : minhkhoicm123@gmail.com	GIÁM ĐỐC NGUYỄN THỊ DIỄM HƯƠNG	CN ĐỒ ÁN CHỦ TRÌ	KS. TRẦN HỮU TÂM		CÔNG TRÌNH: XÂY DỰNG MỚI CẦU LÔ 4 VÀ LÔ 3 HẠNG MỤC: XÂY DỰNG MỚI	☐ TKCS ☒ BVTC
			THIẾT KẾ THỂ HIỆN	KS. NGUYỄN VĂN KHOA			BẢN VẼ : .../... TỔNG SỐ : ..... TỶ LỆ : 1/25
			KIỂM TRA	KS. TRẦN HỮU TÂM		BẢN VẼ: BỐ TRÍ CỌC TƯỜNG CHẮN CẦU LÔ 4	H.THÀNH :..../202

CÔNG TY TNHH TƯ VẤN XÂY DỰNG MINH KHÔI
M.S.D.N: 2001358433 - C.T.T.N.H.H
TP. CÀ MAU - T. CÀ MAU

MẶT ĐỨNG DỌC TƯỜNG CHẮN CẦU LÔ 4 MỐ A

TL: 1/50

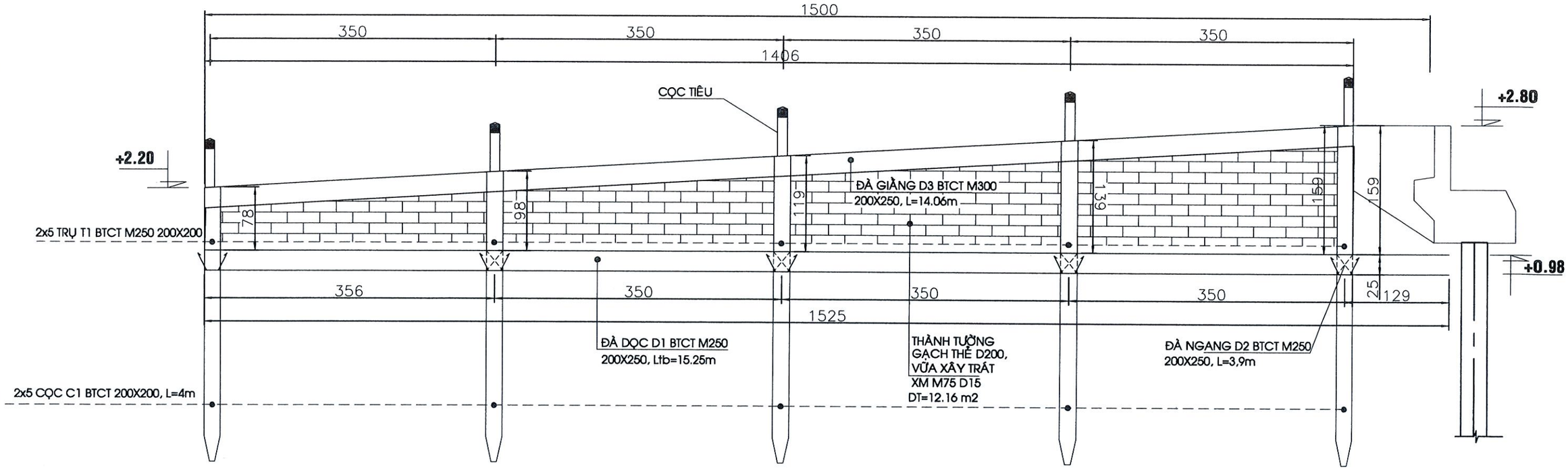

MẶT CẮT NGANG ĐIỂN HÌNH ĐƯỜNG VÀO CẦU MA

TL: 1/50

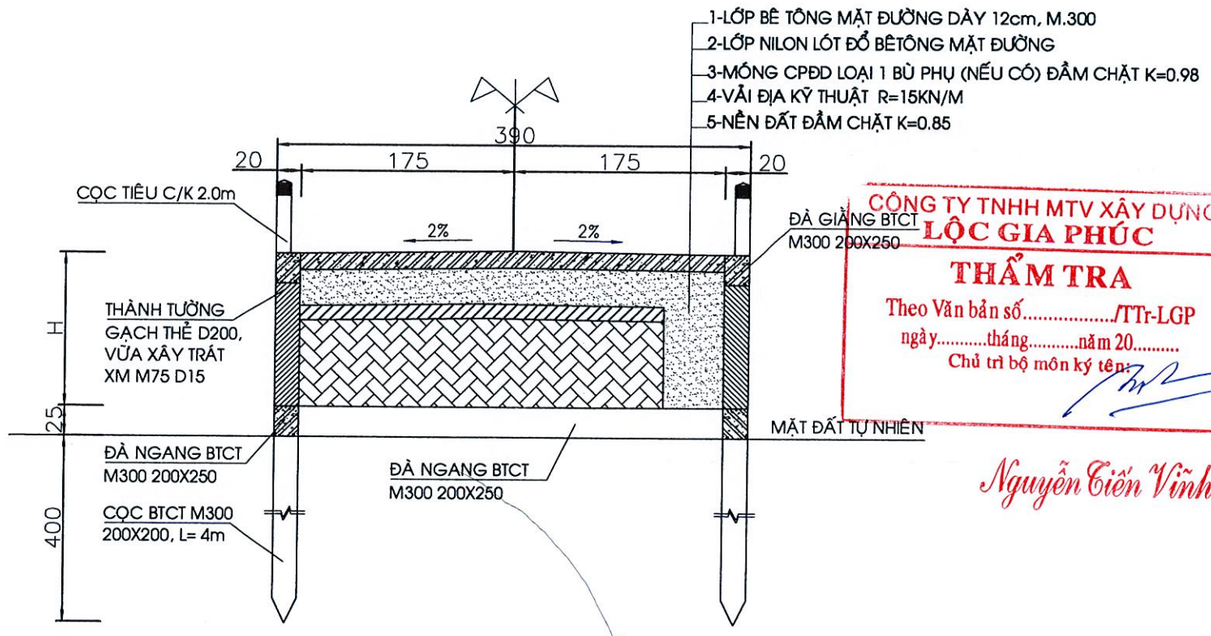

CÔNG TY TNHH MTV XÂY DỰNG
LỘC GIA PHÚC
THẨM TRA
Theo Văn bản số...../TTr-LGP
ngày.....tháng.....năm 20.....
Chủ trì bộ môn ký tên:

Nguyễn Tiến Vĩnh

CHỦ ĐẦU TƯ	CÔNG TY TNHH TƯ VẤN XÂY DỰNG MINH KHÔI CM ĐC: 106/2 HÙNG VƯƠNG, PHƯỜNG TÂN THÀNH TỈNH CÀ MAU ĐIỆN THOẠI: 02903.832289 EMAIL.....	GIÁM ĐỐC NGUYỄN THỊ DIỄM HƯƠNG	CHỦ TRÌ	Ks. TRẦN HỮU TÂM		CÔNG TRÌNH: XÂY DỰNG CẦU LÔ 4 VÀ LÔ 3 HẠNG MỤC: XÂY DỰNG CẦU LÔ 4	Bản vẽ: MẶT ĐỨNG TƯỜNG CHẮN ĐVC MỐ A
			THIẾT KẾ	Ks. TRẦN HỮU TÂM			TỔNG SỐ BẢN VẼ: / BẢN VẼ SỐ: ..../....
			KIỂM TRA	Ks. PHẠM THỊ LOAN			TỶ LỆ: NHƯ TRÊN / HOÀN THÀNH: ...../...../2025
			THỂ HIỆN	Ks. PHẠM THỊ LOAN			

CÔNG TY TNHH TƯ VẤN XÂY DỰNG MINH KHÔI CM
M.S.D.N: 2001358433 - C.T.C.P - T.C.T.N.H.H
TP. CÀ MAU - T. CÀ MAU

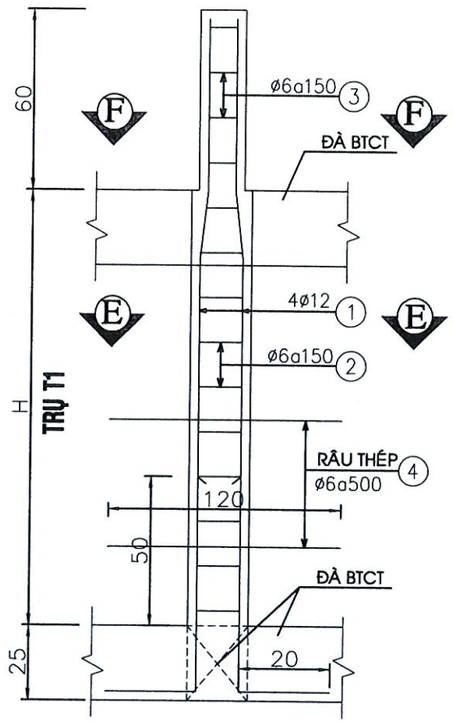

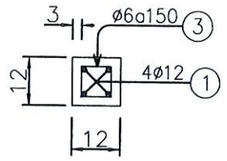

MC F-F

TL: 1/20

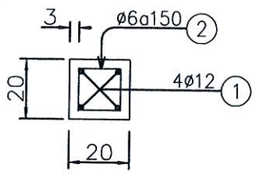

MC E-E

TL: 1/20

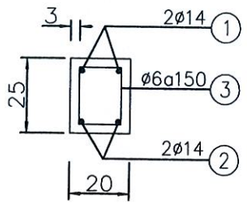

MẶT CẮT TRỤ T1

TL: 1/20

L=0.78m	SL: 02CK
L=0.98m	SL: 02CK
L=1.19m	SL: 02CK
L=1.39m	SL: 02CK
L=1.59m	SL: 02CK

MC. ĐÀ DỌC VÀ NGANG

TL: 1/20

D1	L=15.25m	SL: 02CK
D2	L=3,90m	SL: 05CK
D3	L=14.06m	SL: 02CK

CÔNG TY TNHH MTV XÂY DỰNG
LỘC GIA PHÚC
THẨM TRA
Theo Văn bản số...../TTr-LGP
ngày.....tháng.....năm 20.....
Chủ trì bộ môn ký tên:
Nguyễn Tiến Vĩnh

BẢNG THỐNG KÊ THÉP TRỤ T1

CẤU KIỆN	STT	HÌNH DẠNG	ĐƯỜNG KÍNH (m)	CHIỀU DÀI THANH (mm)	SỐ LƯỢNG 01 CK	SỐ LƯỢNG T. BỘ	TỔNG CHIỀU DÀI (m)	TRỌNG LƯỢNG (kg)
TRỤ T1 SL: 02CK	1.1	200 [1570]	12	1770	4	8	14.16	12.57
	1.2	200 [1770]	12	1970	4	8	15.76	13.99
	1.3	200 [1980]	12	2180	4	8	17.44	15.48
	1.4	200 [2180]	12	2380	4	8	19.04	16.91
	1.5	200 [2380]	12	2580	4	8	20.64	18.32
	2	140 [140] 50	6	660	37	74	48.84	10.84
	3	60 [60] 50	6	340	20	40	13.6	3.02
	4	1200	6	1200	10	20	24.00	5.33

- TỔNG TRỌNG LƯỢNG THÉP FI<= 10: 19.2 kg
- TỔNG TRỌNG LƯỢNG THÉP FI<= 18: 77.28 kg

BẢNG THỐNG KÊ THÉP ĐÀ DỌC VÀ NGANG

CẤU KIỆN	STT	HÌNH DẠNG	ĐƯỜNG KÍNH (m)	CHIỀU DÀI THANH (mm)	SỐ LƯỢNG 01 CK	SỐ LƯỢNG T. BỘ	TỔNG CHIỀU DÀI (m)	TRỌNG LƯỢNG (kg)
ĐÀ DỌC D1 SL: 02CK	1	190 [15190] 190	14	15570	2	4	62.28	75.23
	2	15190	14	15190	2	4	60.76	73.40
	3	190 [140] 50	6	760	102	204	155.04	34.42
ĐÀ NGANG D2 SL: 05CK	1	190 [3840] 190	14	4220	2	10	42.2	50.98
	2	3840	14	3840	2	10	38.4	46.39
	3	190 [140] 50	6	760	24	120	91.2	20.25
ĐÀ GIẰNG D3 SL: 02CK	1	190 [14000] 190	14	14380	2	4	57.52	69.48
	2	14000	14	14000	2	4	56.0	67.65
	3	190 [140] 50	6	760	88	176	133.76	29.69

- TỔNG TRỌNG LƯỢNG THÉP FI<= 10: 84.4 kg
- TỔNG TRỌNG LƯỢNG THÉP FI<= 18: 383.13 kg

CHỦ ĐẦU TƯ	CÔNG TY TNHH TƯ VẤN XÂY DỰNG MINH KHÔI CM ĐC: 106/2 HÙNG VƯƠNG, PHƯỜNG TÂN THÀNH TỈNH CÀ MAU ĐIỆN THOẠI: 02903.832289 EMAIL.....	GIÁM ĐỐC NGUYỄN THỊ DIỄM HƯƠNG	CHỦ TRÌ: Ks. TRẦN HỮU TÂM THIẾT KẾ: Ks. TRẦN HỮU TÂM KIỂM TRA: Ks. PHẠM THỊ LOAN THỂ HIỆN: Ks. PHẠM THỊ LOAN	CÔNG TRÌNH: XÂY DỰNG CẦU LÔ 4 VÀ LÔ 3 HẠNG MỤC: XÂY DỰNG CẦU LÔ 4	Bản vẽ: KẾT CẤU THÉP DẦM TRỤ MỐ A TỔNG SỐ BẢN VẼ: BẢN VẼ SỐ: ...../.... TỶ LỆ: NHƯ TRÊN HOÀN THÀNH: ...../...../2025

CÔNG TY TNHH TƯ VẤN XÂY DỰNG MINH KHÔI CM
M.S.D.N: 2001358433 - C.T.T.N.H.H
TP. CÀ MAU - T. CÀ MAU

MẶT ĐỨNG DỌC TƯỜNG CHẮN CẦU LÔ 4 MỐ B

TL: 1/50

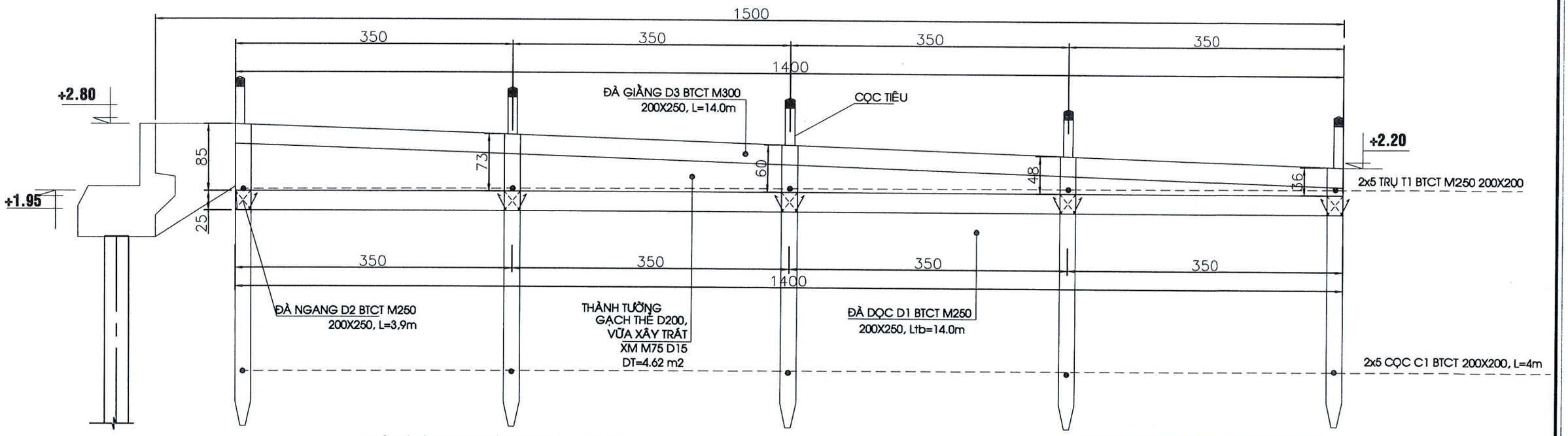

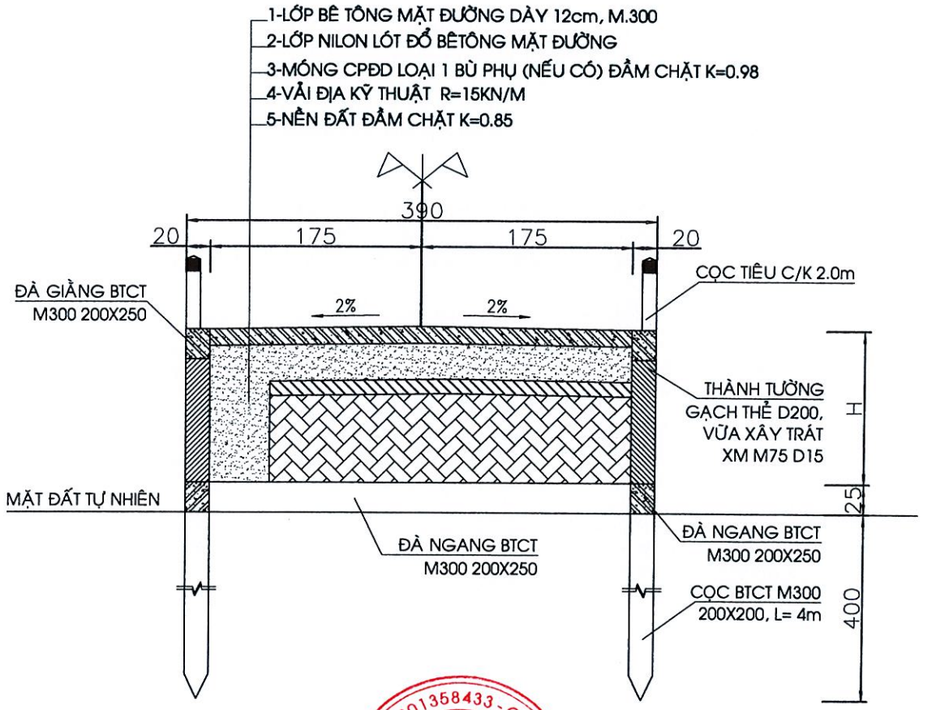

CÔNG TY TNHH MTV XÂY DỰNG
LỘC GIA PHÚC

THẨM TRA

Theo Văn bản số...../TTr-LGP
ngày.....tháng.....năm 20.....
Chủ trì bộ môn ký tên:

Nguyễn Tiến Vinh

MẶT CẮT NGANG ĐIỂN HÌNH ĐƯỜNG VÀO CẦU MB

TL: 1/50

CHỦ ĐẦU TƯ	CÔNG TY TNHH TƯ VẤN XÂY DỰNG MINH KHÔI CM ĐC: 106/2 HÙNG VƯƠNG, PHƯỜNG TÂN THÀNH TỈNH CÀ MAU ĐIỆN THOẠI: 02903.832289 EMAIL.....	GIÁM ĐỐC NGUYỄN THỊ DIỄM HƯƠNG	CHỦ TRÌ	Ks. TRẦN HỮU TÂM		CÔNG TRÌNH: XÂY DỰNG CẦU LÔ 4 VÀ LÔ 3 HẠNG MỤC: XÂY DỰNG CẦU LÔ 4	Bản vẽ: MẶT ĐỨNG TƯỜNG CHẮN ĐVC MỐ B
			THIẾT KẾ	Ks. TRẦN HỮU TÂM			TỔNG SỐ BẢN VẼ: / BẢN VẼ SỐ: ..../....
			KIỂM TRA	Ks. PHẠM THỊ LOAN			TỶ LỆ: NHƯ TRÊN / HOÀN THÀNH: ...../...../2025
			THỂ HIỆN	Ks. PHẠM THỊ LOAN			

CÔNG TY TNHH TƯ VẤN XÂY DỰNG MINH KHÔI CM
M.S.D.N: 2001358433 - C.T.T.N.H.H
TP. CÀ MAU - T. CÀ MAU

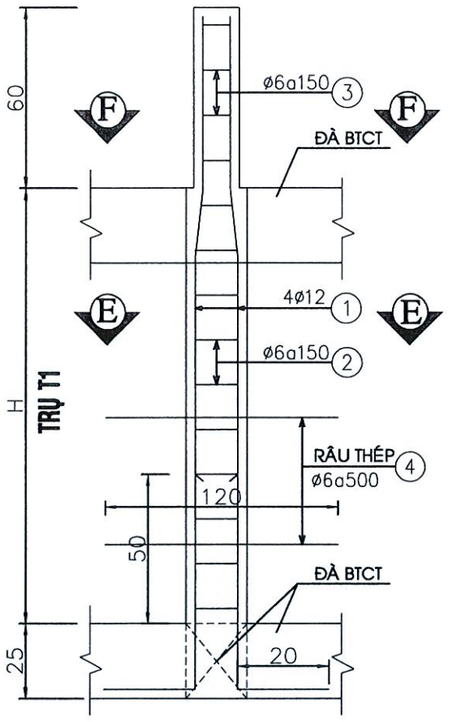

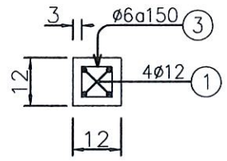

MC F-F
TL: 1/20

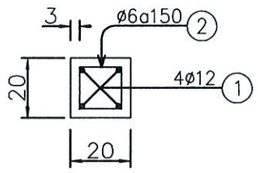

MC E-E
TL: 1/20

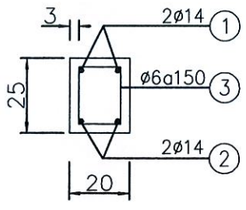

MẶT CẮT TRỤ T1 TL: 1/20

L=0.85m SL: 02CK
L=0.73m SL: 02CK
L=0.60m SL: 02CK
L=0.48m SL: 02CK
L=0.36m SL: 02CK

MC. ĐÀ DỌC VÀ NGANG TL: 1/20

D1 L=14.0m SL: 02CK
D2 L=3,90m SL: 05CK
D3 L=14.0m SL: 02CK

CÔNG TY TNHH MTV XÂY DỰNG
LỘC GIA PHÚC
THẨM TRA
Theo Văn bản số...../TTr-LGP
ngày.....tháng.....năm 20.....
Chủ trì bộ môn ký tên:
Nguyễn Tiến Vĩnh

BẢNG THỐNG KÊ THÉP TRỤ T1

CẤU KIỆN	STT	HÌNH DẠNG	ĐƯỜNG KÍNH (m)	CHIỀU DÀI THANH (mm)	SỐ LƯỢNG 01 CK	SỐ LƯỢNG T. BỘ	TỔNG CHIỀU DÀI (m)	TRỌNG LƯỢNG (kg)
TRỤ T1 SL: 02CK	1.1	200 1640	12	1840	4	8	14.72	13.07
	1.2	200 1520	12	1720	4	8	13.76	12.22
	1.3	200 1390	12	1590	4	8	12.72	11.30
	1.4	200 1270	12	1470	4	8	11.76	10.44
	1.5	200 1150	12	1350	4	8	10.8	9.59
	2	140 140 50	6	660	16	32	21.12	4.69
	3	60 60 50	6	340	20	40	13.6	3.02
	4	1200	6	1200	10	20	24.0	5.33

- TỔNG TRỌNG LƯỢNG THÉP FI<= 10: 13.04 kg
- TỔNG TRỌNG LƯỢNG THÉP FI<= 18: 56.62 kg

BẢNG THỐNG KÊ THÉP ĐÀ DỌC VÀ NGANG

CẤU KIỆN	STT	HÌNH DẠNG	ĐƯỜNG KÍNH (m)	CHIỀU DÀI THANH (mm)	SỐ LƯỢNG 01 CK	SỐ LƯỢNG T. BỘ	TỔNG CHIỀU DÀI (m)	TRỌNG LƯỢNG (kg)
ĐÀ DỌC D1 SL: 02CK	1	190 13940 190	14	14320	2	4	57.28	69.19
	2	13940	14	13940	2	4	55.76	67.36
	3	190 140 50	6	760	88	176	133.76	29.69
ĐÀ NGANG D2 SL: 05CK	1	190 3840 190	14	4220	2	10	42.2	50.98
	2	3840	14	3840	2	10	38.4	46.39
	3	190 140 50	6	760	24	120	91.2	20.25
ĐÀ GIẰNG D3 SL: 02CK	1	190 13940 190	14	14320	2	4	57.28	69.19
	2	13940	14	13940	2	4	55.76	67.36
	3	190 140 50	6	760	88	176	133.76	29.69

- TỔNG TRỌNG LƯỢNG THÉP FI<= 10: 79.63 kg
- TỔNG TRỌNG LƯỢNG THÉP FI<= 18: 370.47 kg

CHỦ ĐẦU TƯ	CÔNG TY TNHH TƯ VẤN XÂY DỰNG MINH KHÔI CM ĐC: 106/2 HÙNG VƯƠNG, PHƯỜNG TÂN THÀNH TỈNH CÀ MAU ĐIỆN THOẠI: 02903.832289 EMAIL.....	GIÁM ĐỐC NGUYỄN THỊ DIỄM HƯƠNG	CHỦ TRÌ	Ks. TRẦN HỮU TÂM	
			THIẾT KẾ	Ks. TRẦN HỮU TÂM	
			KIỂM TRA	Ks. PHẠM THỊ LOAN	
			THỂ HIỆN	Ks. PHẠM THỊ LOAN	

CÔNG TRÌNH:
XÂY DỰNG CẦU LÔ 4 VÀ LÔ 3
HẠNG MỤC:
XÂY DỰNG CẦU LÔ 4

Bản vẽ:
KẾT CẤU THÉP DẦM TRỤ MỐ B

TỔNG SỐ BẢN VẼ:	BẢN VẼ SỐ: ..../....
TỶ LỆ: NHƯ TRÊN	HOÀN THÀNH: ...../...../2025

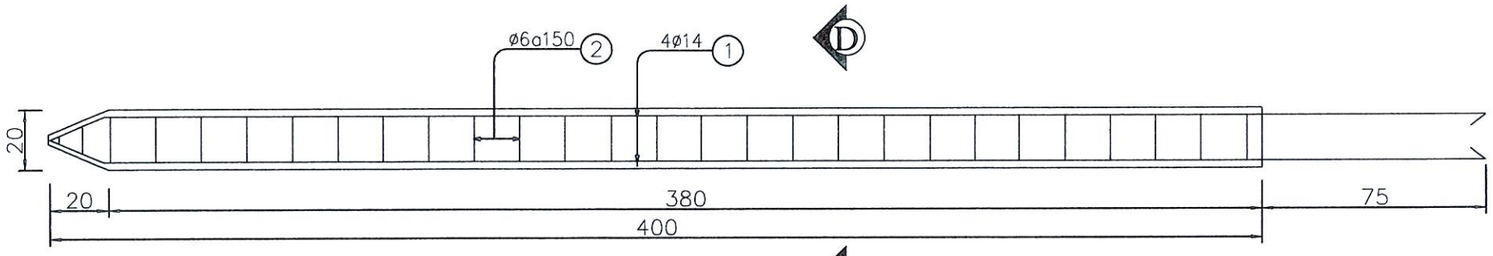

CHI TIẾT CỌC C1 BTCT 200X200, L=4M (SL MỐ AB:20CK)

TL: 1/20

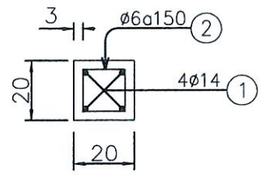

MC D-D

TL: 1/20

CÔNG TY TNHH MTV XÂY DỰNG
LỘC GIA PHÚC
THẨM TRA
Theo Văn bản số...../TTr-LGP
ngày.....tháng.....năm 20.....
Chủ trì bộ môn ký tên:

Nguyễn Tiến Vĩnh

BẢNG THỐNG KÊ THÉP CỌC (tính cho 1CK)

CẤU KIỆN	STT	HÌNH DẠNG	ĐƯỜNG KÍNH (m)	CHIỀU DÀI THANH (mm)	SỐ LƯỢNG		TỔNG CHIỀU DÀI (m)	TRỌNG LƯỢNG (kg)
					01 CK	T. BỘ		
CỌC C1 SL: 01CK	1	4525 175	14	4700	4	48	18.80	22.71
	2	140 140 50	6	660	27	324	17.82	3.96

- TỔNG TRỌNG LƯỢNG THÉP FI<= 10: 3.96 kg
- TỔNG TRỌNG LƯỢNG THÉP FI<= 18: 22.71 kg

CHỦ ĐẦU TƯ	CÔNG TY TNHH TƯ VẤN XÂY DỰNG MINH KHÔI CM ĐC: 106/2 HÙNG VƯƠNG, PHƯỜNG TÂN THÀNH TỈNH CÀ MAU ĐIỆN THOẠI: 02903.832239 EMAIL.....	GIÁM ĐỐC NGUYỄN THỊ DIỄM HƯƠNG	CHỦ TRÌ	Ks. TRẦN HỮU TÂM	CÔNG TRÌNH: XÂY DỰNG CẦU LÔ 4 VÀ LÔ 3 HẠNG MỤC: XÂY DỰNG CẦU LÔ 4	Bản vẽ: CHI TIẾT CỌC L=4M
			THIẾT KẾ	Ks. TRẦN HỮU TÂM		
			KIỂM TRA	Ks. PHẠM THỊ LOAN		TỔNG SỐ BẢN VẼ: / BẢN VẼ SỐ: ..../....
			THỂ HIỆN	Ks. PHẠM THỊ LOAN		TỶ LỆ: NHƯ TRÊN / HOÀN THÀNH: ...../...../2025

CÔNG TY TNHH TƯ VẤN XÂY DỰNG MINH KHÔI CM
M.S.D.N: 2001358433 - C.T.T.N.H.H
TP. CÀ MAU - T. CÀ MAU

CHI TIẾT BIỂN BÁO ĐƯỜNG THỦY

BIỂN BÁO SỐ *C2.1*

SL: 02CK TỈ LỆ: 1/20

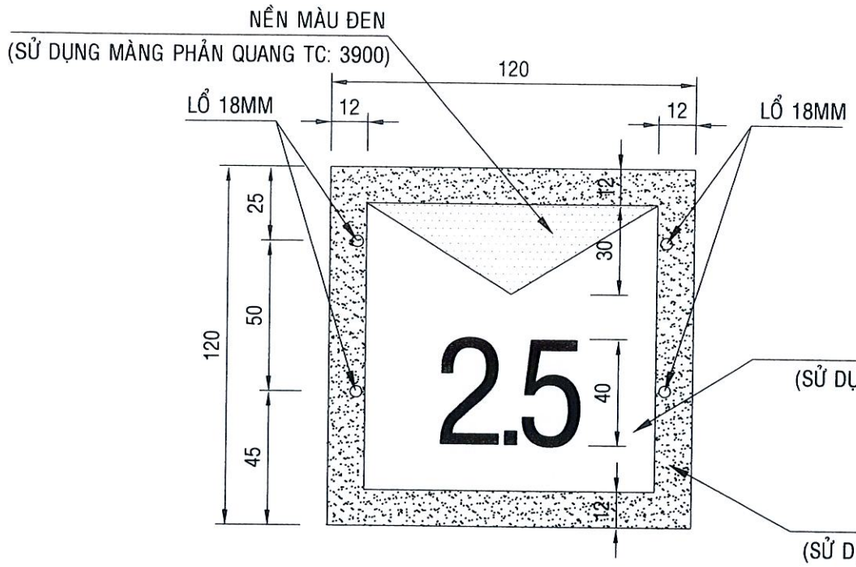

BIỂN BÁO SỐ *C2.3*

SL: 02CK TỈ LỆ: 1/20

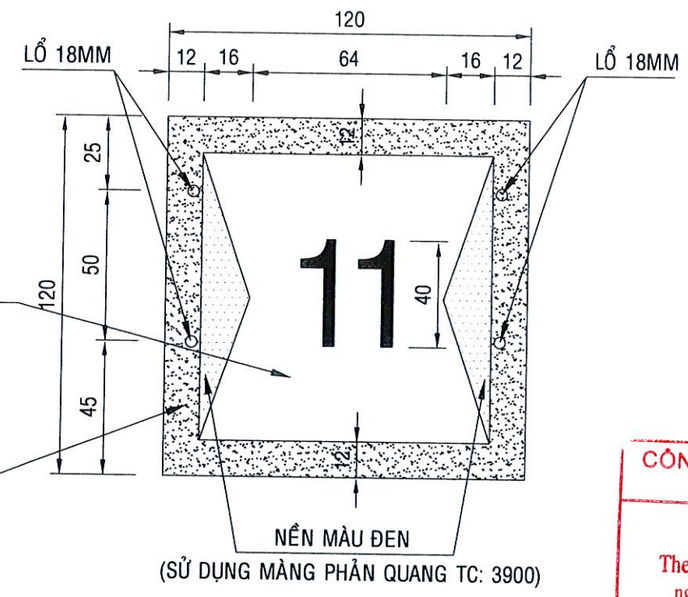

CÔNG TY TNHH MTV XÂY DỰNG
LỘC GIA PHÚC
THẨM TRA
Theo Văn bản số...../TTr-LGP
ngày.....tháng.....năm 20.....
Chủ trì bộ môn ký tên:
Nguyễn Tiến Vĩnh

CHI TIẾT NEO BIỂN BÁO ĐƯỜNG THỦY

TỈ LỆ: 1/20

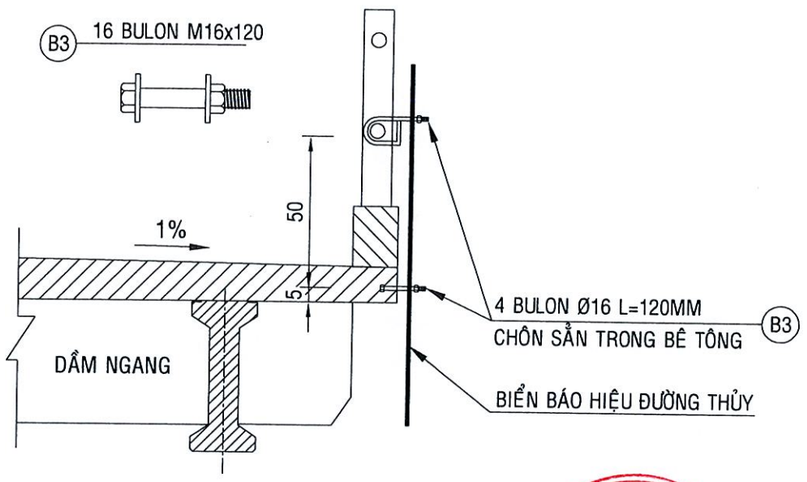

STT	TÊN GỌI	QUY CÁCH	ĐƠN VỊ	KHỐI LƯỢNG
4	BIỂN SỐ C-2.1	QCVN 39-2020	BỘ	2
5	BIỂN SỐ C-2.3	QCVN 39-2020	BỘ	2
6	BULON M16x120	Ø16	CÁI	16

CHỦ ĐẦU TƯ	CÔNG TY TNHH TƯ VẤN XÂY DỰNG MINH KHÔI CM -ĐỊA CHỈ : SỐ 106/2, HÙNG VƯƠNG, PHƯỜNG TÂN THÀNH TỈNH CÀ MAU -MAIL : minhkhoicm123@gmail.com	GIÁM ĐỐC KS. LÊ MINH SANG	CHỦ NHIỆM	KS. TRẦN HỮU TÂM		CÔNG TRÌNH: XÂY DỰNG MỚI CẦU LÔ 4 VÀ LÔ 3 HẠNG MỤC: XÂY DỰNG CẦU LÔ 4	☐ TKCS ☒ BVTC
			CHỦ TRÌ				BẢN VẼ : 01/03
			THIẾT KẾ	KS. NGUYỄN VĂN KHOA			TỔNG SỐ : 03
			THỂ HIỆN				TỶ LỆ : 1/20
			QLKT	KS. TRẦN HỮU TÂM		BẢN VẼ: BIỂN BÁO GIAO THÔNG ĐƯỜNG THỦY	H.THÀNH : /202

CÔNG TY TNHH TƯ VẤN XÂY DỰNG MINH KHÔI CM
M.S.D.N: 2001358433 - C.T.T.N.H.H
TP. CÀ MAU - T. CÀ MAU

CHI TIẾT TRỤ BIỂN BÁO

SL: 02 TRỤ TỈ LỆ: 1/20

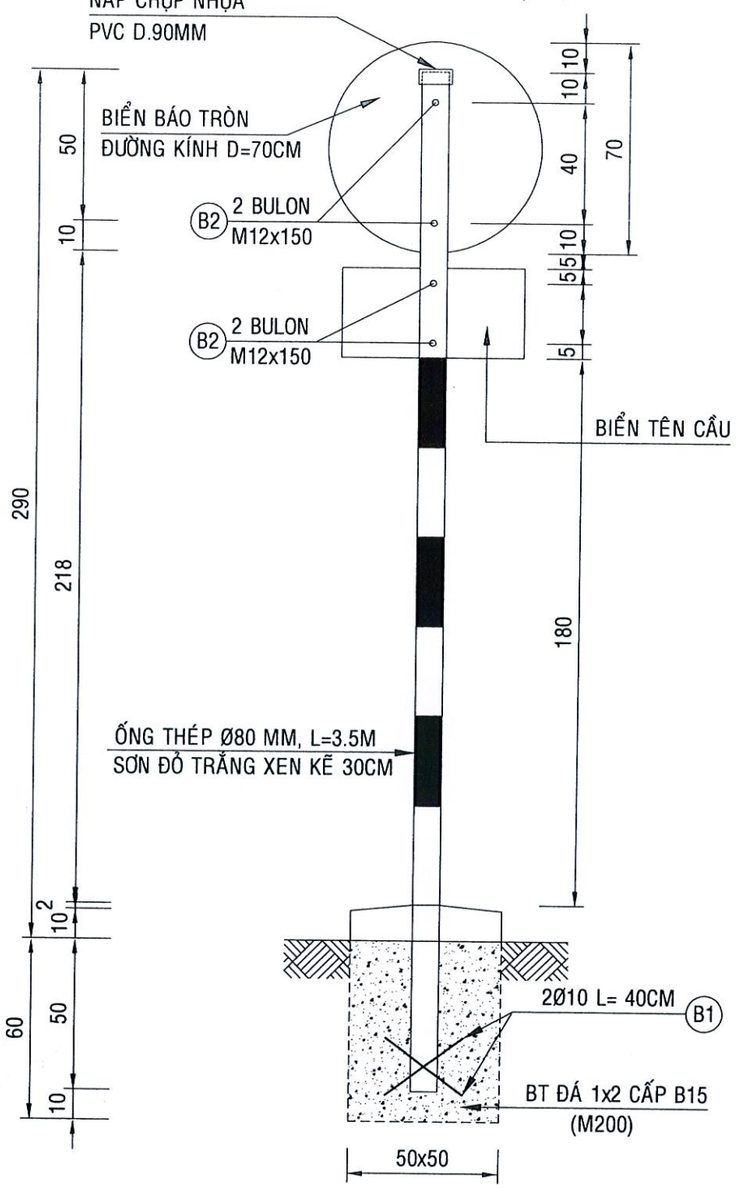

B1 2x2 Ø10 L= 400

400

B2 2x2 BULON M12x150

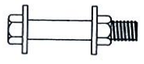

BIỂN BÁO SỐ P.115

SL: 02 BIỂN TỈ LỆ: 1/20

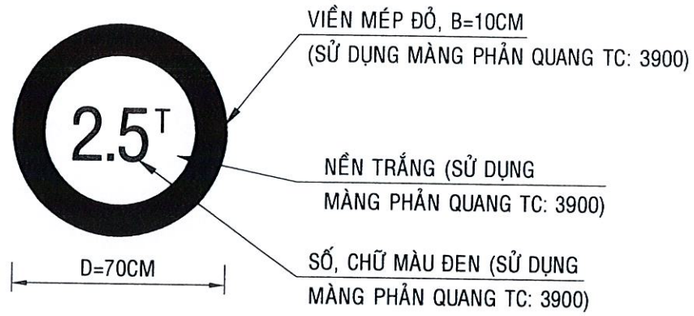

BIỂN BÁO SỐ I.439

SL: 02 TỈ LỆ: 1/20

TÊN CẦU
CHIỀU DÀI CẦU: .....M

GHI CHÚ:

- CỐT THÉP SỬ DỤNG PHẢI ĐẠT CÁC CHỈ TIÊU SAU:
- THÉP TRÒN TRƠN (Ø < 10) MÁC THÉP ≥ CB240-T
- THÉP CÓ GỜ (Ø ≥ 10) MÁC THÉP ≥ CB300-V
- KÍCH THƯỚC TRONG BẢN VẼ ĐƠN VỊ LÀ (CM), THÉP LÀ (MM) TRỪ TRƯỜNG HỢP GHI THẰNG KÍCH THƯỚC.

CÔNG TY TNHH MTV XÂY DỰNG
LỘC GIA PHÚC
THẨM TRA
Theo Văn bản số...../TTr-LGP
ngày.....tháng.....năm 20.....
Chủ trì bộ môn ký tên:
Nguyễn Tiến Vinh

MẶT BẰNG CỘT BIỂN BÁO

SL: 02 TỈ LỆ: 1/20

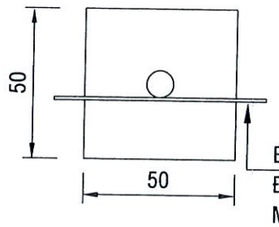

STT	TÊN GỌI	QUY CÁCH	ĐƠN VỊ	KHỐI LƯỢNG	DIỆN TÍCH (m2)
1	BIỂN SỐ P.115	QCVN 41-2019	BIỂN	2	0,770
2	BIỂN SỐ I.439	QCVN 41-2019	BIỂN	2	0,560
3	THÉP ỐNG MẠ KẼM	Ø90x1.8mm	M	2 x 3,400	

CHỦ ĐẦU TƯ	CÔNG TY TNHH TƯ VẤN XÂY DỰNG MINH KHÔI CM -ĐỊA CHỈ : SỐ 106/2, HÙNG VƯƠNG, PHƯỜNG TÂN THÀNH TỈNH CÀ MAU -MAIL : minhkholcm123@gmail.com	GIÁM ĐỐC KS. LÊ MINH SANG	CHỦ NHIỆM	KS. TRẦN HỮU TÂM		CÔNG TRÌNH: XÂY DỰNG MỚI CẦU LÔ 1 VÀ CẦU KÊNH MỚI HẠNG MỤC: XÂY DỰNG MỚI	☐ TKCS ☒ BVTC
			CHỦ TRÌ				BẢN VẼ : 01/03
			THIẾT KẾ	KS. NGUYỄN VĂN KHOA			TỔNG SỐ : 03
			THỂ HIỆN				TỶ LỆ : 1/20
			QLKT	KS. TRẦN HỮU TÂM		BẢN VẼ: BIỂN BÁO GIAO THÔNG ĐƯỜNG BỘ	H.THÀNH : /202

M.S.D.N: 2001358433 - CÔNG TY TNHH TƯ VẤN XÂY DỰNG MINH KHÔI CM - TP. CÀ MAU - T. CÀ MAU

MẶT BẰNG CẦU LÔ 4

tỉ lệ: 1/100

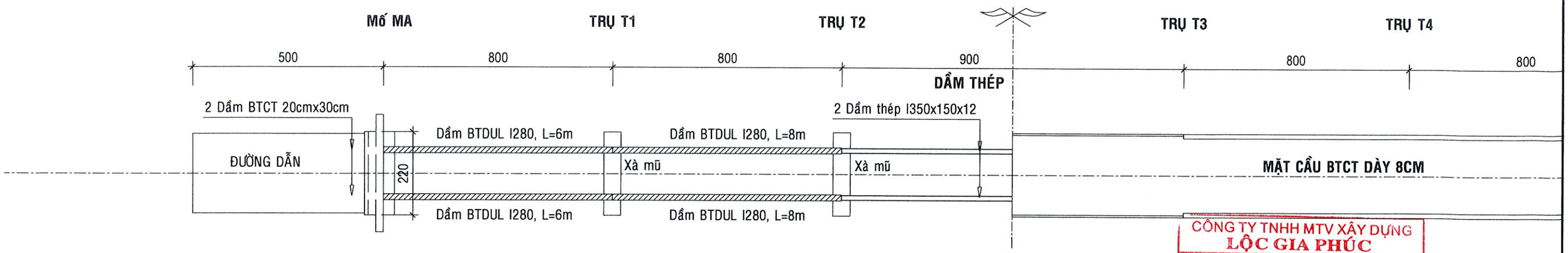

CÔNG TY TNHH MTV XÂY DỰNG
LỘC GIA PHÚC
THẨM TRA
Theo Văn bản số...../TTr-LGP
ngày.....tháng.....năm 20.....
Chủ trì bộ môn ký tên:
Nguyễn Tiến Vinh

CHÍNH DIỆN CẦU LÔ 4

tỉ lệ: 1/100

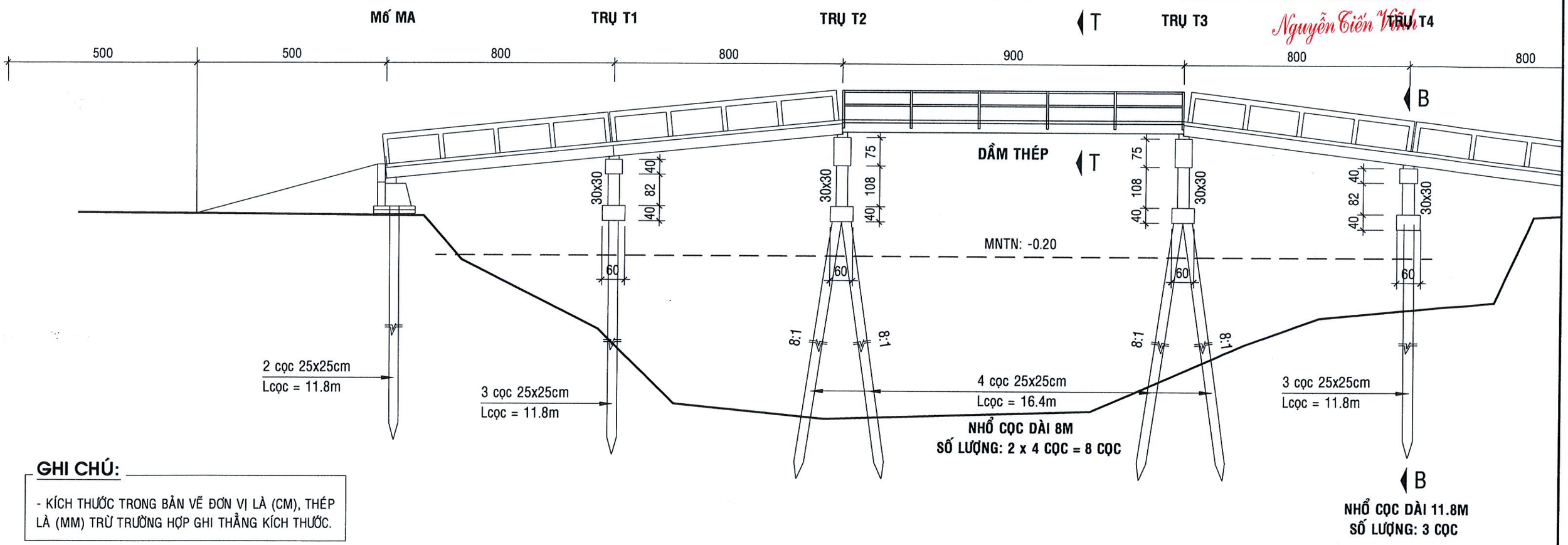

GHI CHÚ:

- KÍCH THƯỚC TRONG BẢN VẼ ĐƠN VỊ LÀ (CM), THÉP LÀ (MM) TRỪ TRƯỜNG HỢP GHI THẲNG KÍCH THƯỚC.

MẶT CẮT B-B

tỉ lệ: 1/25

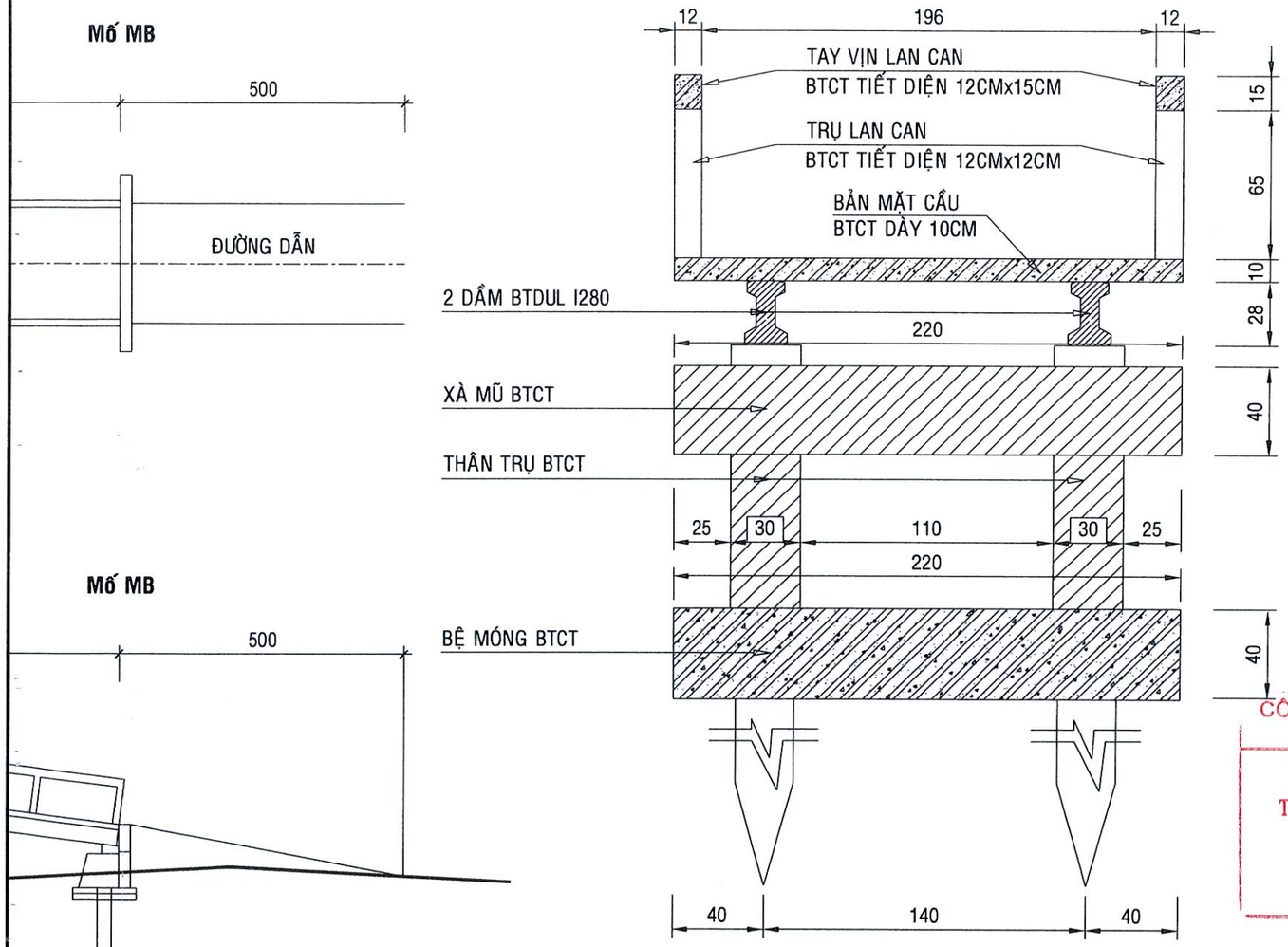

MẶT CẮT T-T

tỉ lệ: 1/25

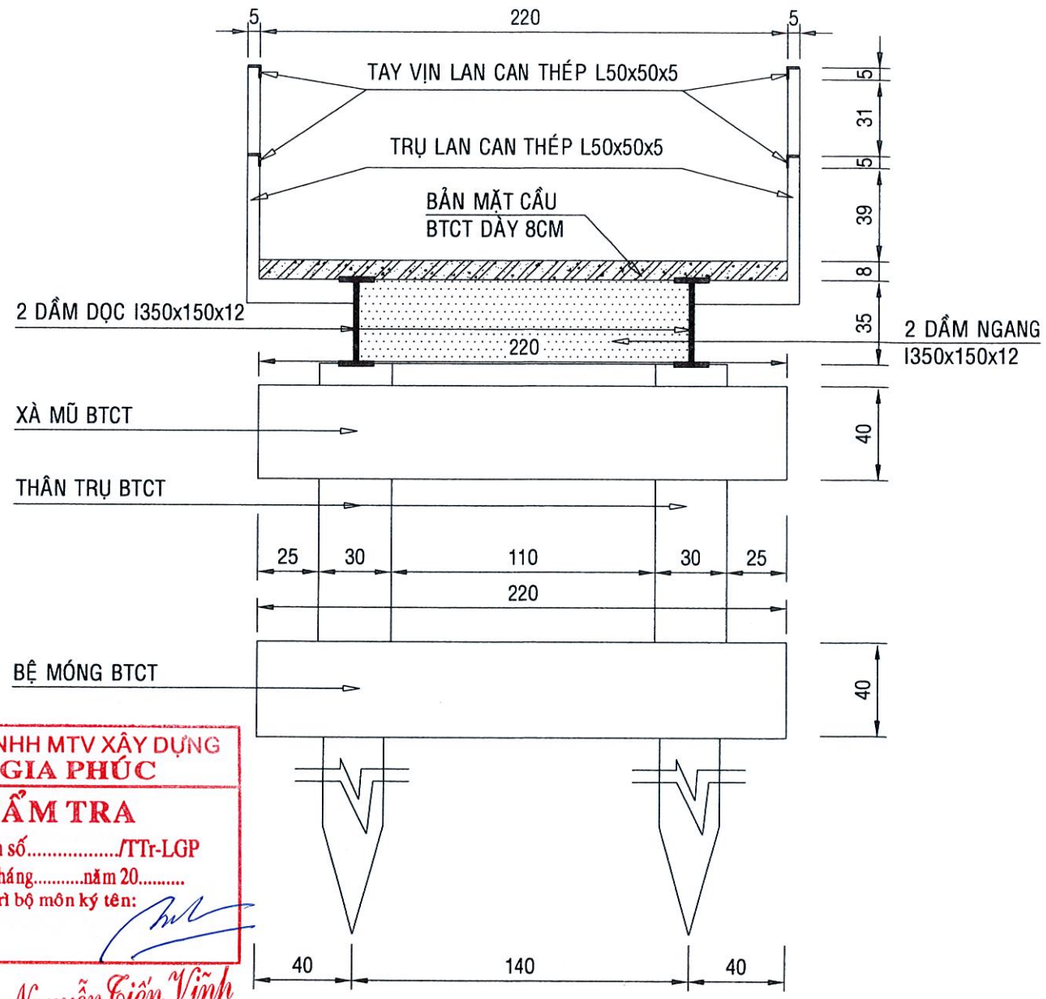

CÔNG TY TNHH MTV XÂY DỰNG
LỘC GIA PHÚC
THẨM TRA
Theo Văn bản số...../TTr-LGP
ngày.....tháng.....năm 20.....
Chủ trì bộ môn ký tên:
Nguyễn Tiến Vĩnh

THUYẾT MINH PHÁ DỞ NHỊP BTCT:

- PHÁ DỞ BTCT TAY LAN CAN TD 12cm x 15cm, SL: **02 CK (L= 32m)**
- PHÁ DỞ TRỤ LAN CAN TD 12cm x 12cm, SL: **64 CK (L= 0,65m)**
- PHÁ DỞ BMC RỘNG 2,20m, DÀY 10cm, SL: **01 CK (L= 32m)**
- PHÁ DỞ XÀ MŨ TRỤ T1, T4 TD 40cm x 40cm SL: **02 CK (L= 2,20m)**
- PHÁ DỞ XÀ MŨ TRỤ T2, T3 TD 40cm x 75cm SL: **02 CK (L= 2,20m)**
- PHÁ DỞ TRỤ T1,T4 TD 30cm x 30cm SL: **02 CK (L= 0,82m)**
- PHÁ DỞ TRỤ T2, T3 TD 30cm x 30cm SL: **02 CK (L= 1,08m)**
- PHÁ DỞ BỆ MÓNG TRỤ KT 2,20m x 0,60cm x 0,40m SL: **04 CK**
- PHÁ MỐ MA KT 2,20m x 0,40m x 0,40M, SL: **02 CK**

THUYẾT MINH PHÁ DỞ NHỊP THÉP:

- PHÁ DỞ BMC RỘNG 2,20m, DÀY 8cm, SL: **01 CK (L= 9m)**
- CẨU NHỊP THÉP, SL: **01 CK**
- DẦM DỌC THÉP I350 x 150 x 12 DÀI 2x9m = 18m x 87,2kg/m = 1.569.6 (kg)
- DẦM NGANG THÉP I350 x 150 x 12, DÀI 2x1,4m = 2,8m x 87,2kg/m = 244,16 (kg)
- TAY LAN CAN THÉP L50x50x5 [2 x 2 x 9m = 36m x 3,77kg/m = 135,72 (kg)]
- TRỤ LAN CAN THÉP L50x50x5 [2 x 6 x 0,8m = 9,60m x 3,77kg/m = 36,192 (kg)]

TRỌNG LƯỢNG NHỊP CẦU THÉP: **1.985,672** (KG)

THUYẾT MINH NHỔ CỌC BTCT:

- TRỤ T1: NHỔ CỌC TD 25cm x 25 cm SL: **3 CỌC (L= 11,8m)**, CHIỀU SÂU NGẬP ĐẤT 7,68m.
- TRỤ T2: NHỔ CỌC TD 25cm x 25 cm SL: **4 CỌC (L= 8m)**, CHIỀU SÂU NGẬP ĐẤT 2,83m.
- TRỤ T3: NHỔ CỌC TD 25cm x 25 cm SL: **4 CỌC (L= 8m)**, CHIỀU SÂU NGẬP ĐẤT 2,83m.
- TRỤ T4: NHỔ CỌC TD 25cm x 25 cm SL: **3 CỌC (L= 11,8m)**, CHIỀU SÂU NGẬP ĐẤT 7,68m.

THUYẾT MINH THÁO DỞ DẦM BTCT DUL:

- THÁO DỞ DẦM BTCT DỰ ỨNG LỰC I280, SL: **08 CK (L= 6m)**

CHỦ ĐẦU TƯ	CÔNG TY TNHH TƯ VẤN XÂY DỰNG **MINH KHÔI CM** - ĐỊA CHỈ : SỐ 106/2, HÙNG VƯƠNG, TÂN THÀNH, TỈNH CÀ MAU - MAIL : minhkhoicm123@gmail.com	GIÁM ĐỐC: NGUYỄN THỊ DIỄM HƯƠNG	CN ĐỒ ÁN	KS. TRẦN HỮU TÂM		CÔNG TRÌNH: TRẮC NGANG ĐẠI DIỆN CẦU LÔ 4 VÀ LÔ 3
			CHỦ TRÌ			HẠNG MỤC: XÂY DỰNG MỚI CẦU LÔ 4
			THIẾT KẾ	KS. NGUYỄN VĂN KHOA		
			THỂ HIỆN			
			KIỂM TRA	KS. TRẦN HỮU TÂM		BẢN VẼ: PHÁ DỞ CẦU HIỆN TRẠNG

☐ TKCS ☒ BVTC
BẢN VẼ : .../...
TỔNG SỐ : .....
TỶ LỆ : 1/25
H.THÀNH :..../2025

CÔNG TY TNHH MTV XÂY DỰNG
LỘC GIA PHÚC
THẨM TRA
Theo Văn bản số...../TTr-LGP
ngày.....tháng.....năm 20.....
Chủ trì bộ môn ký tên:

Nguyễn Tiến Vĩnh

BẢN VẼ CẦU LÔ 3

BÌNH ĐỒ XÂY DỰNG CẦU

CÔNG TRÌNH : XÂY DỰNG CẦU LÔ 3

ĐỊA ĐIỂM XD : XÃ ĐẦM DƠI - TỈNH CÀ MAU

TL: 1/500

BĐ 01

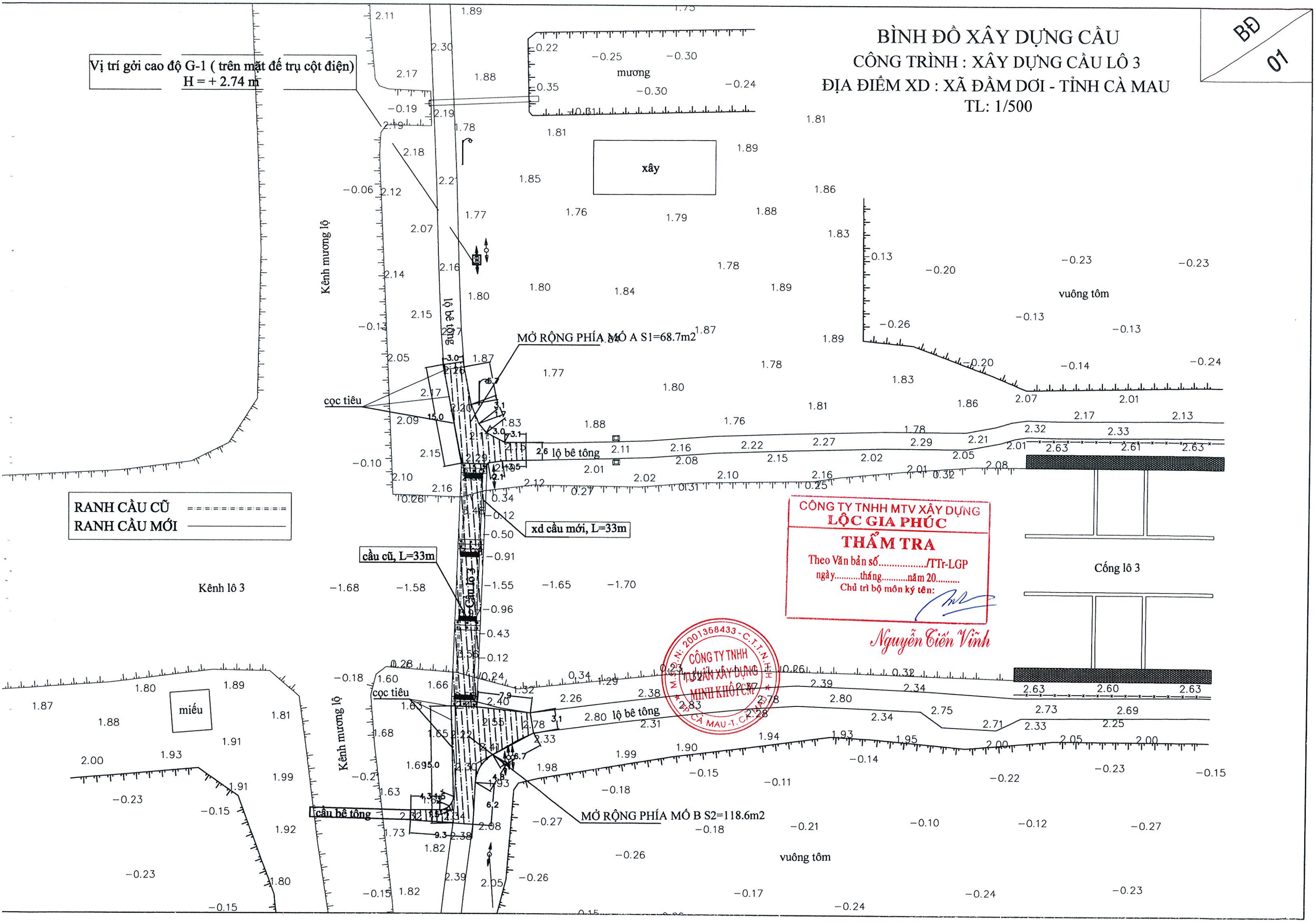

CÔNG TY TNHH MTV XÂY DỰNG
LỘC GIA PHÚC

THẨM TRA

Theo Văn bản số...../TTr-LGP
ngày.....tháng.....năm 20.....
Chủ trì bộ môn ký tên:

Nguyễn Tiến Vĩnh

CÔNG TY TNHH TƯ VẤN XÂY DỰNG MINH KHÔI CM
M.S.D.N: 2001358433 - C.T.T.N.H.H
CÀ MAU - T. CÀ MAU

CD CẦU : 01 /02

CHÍNH DIỆN CẦU LÔ 3

tỉ lệ: 1/100

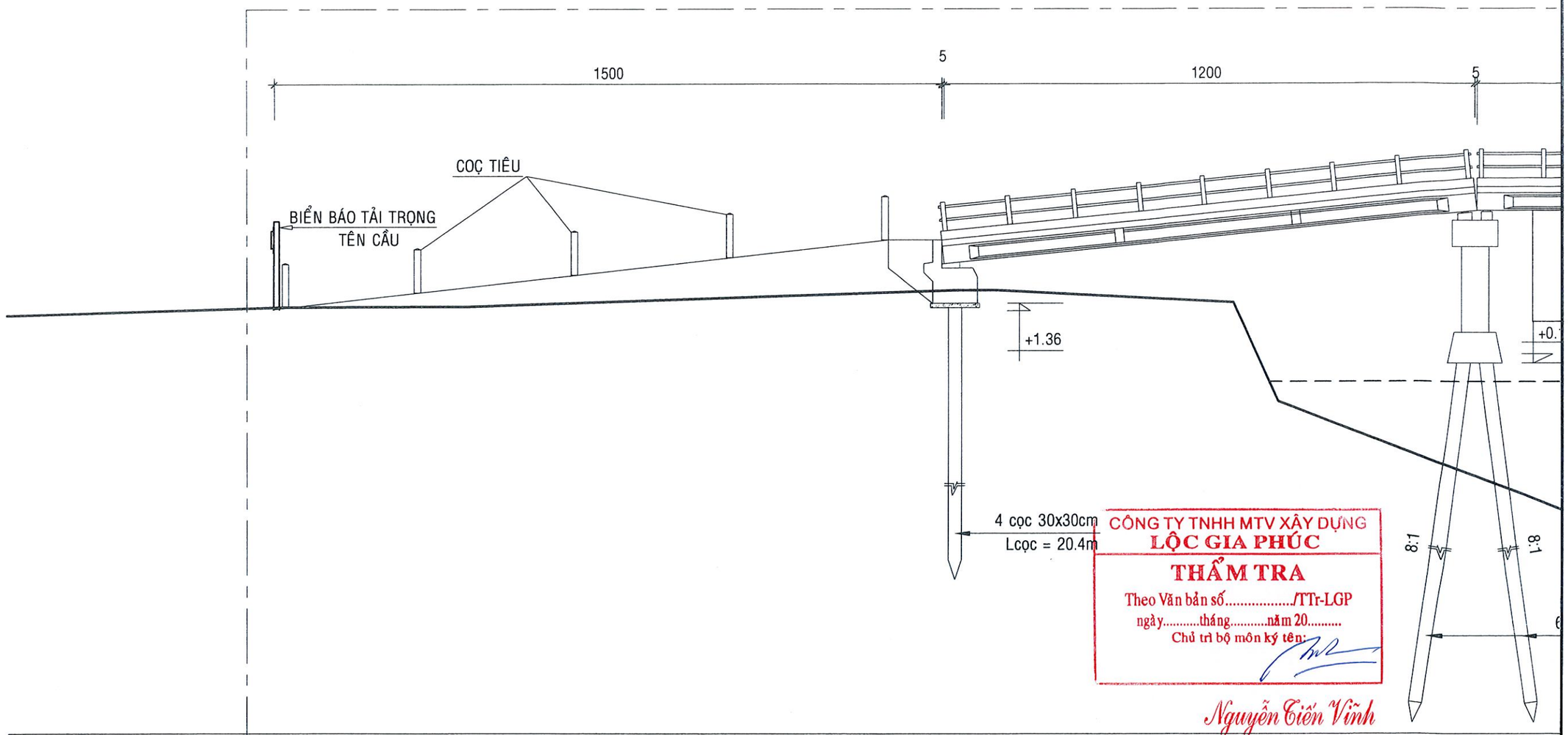

CÔNG TY TNHH MTV XÂY DỰNG
LỘC GIA PHÚC
THẨM TRA
Theo Văn bản số...../TTr-LGP
ngày.....tháng.....năm 20.....
Chủ trì bộ môn ký tên:
Nguyễn Tiến Vĩnh

CAO ĐỘ THIẾT KẾ (M)	2.20	2.80	4.00
CAO ĐỘ TỰ NHIÊN (M)	2.20	2.49	-0.91
KHOẢNG CÁCH LẺ (M)	15.0	12.0	
KHOẢNG CÁCH CỘNG DỒN (M)	0.00	15.00	27.00
DỐC DỌC THIẾT KẾ (%)	4%	10%	
TÊN CỌC	**KM0+00**	**Mố MA**	**TRỤ T1**

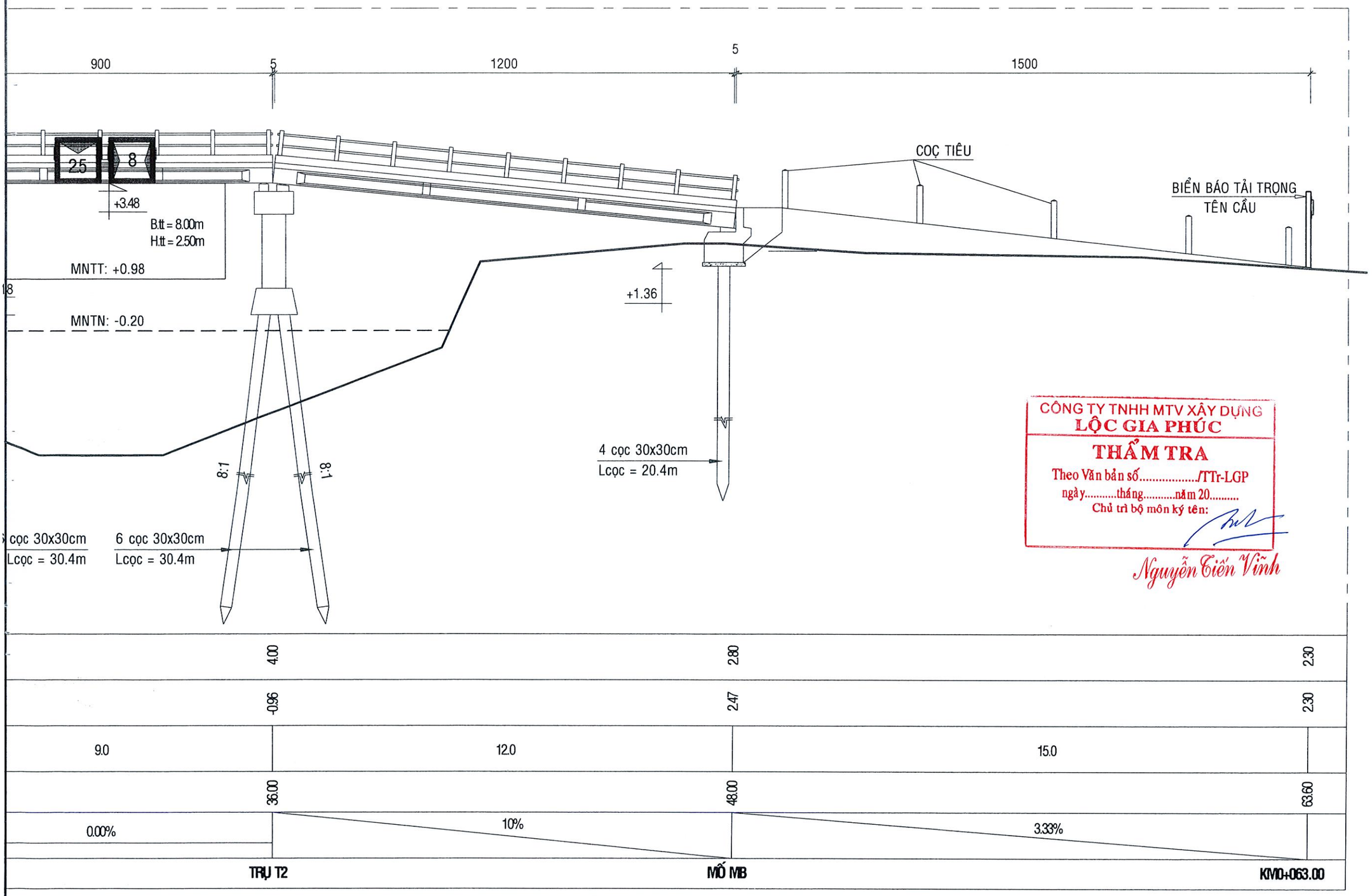

CÔNG TY TNHH MTV XÂY DỰNG
LỘC GIA PHÚC
THẨM TRA
Theo Văn bản số...../TTr-LGP
ngày.....tháng.....năm 20.....
Chủ trì bộ môn ký tên:
Nguyễn Tiến Vĩnh

CHỦ ĐẦU TƯ	CÔNG TY TNHH TƯ VẤN XÂY DỰNG MINH KHÔI CM ĐỊA CHỈ : SỐ 160/2, ĐƯỜNG HÙNG VƯƠNG, PHƯỜNG TÂN THÀNH, CÀ MAU EMAIL : minhkholcm123@gmail.com	GIÁM ĐỐC NGUYỄN THỊ DIỄM HƯƠNG	CHỦ NHIỆM CHỦ TRÌ	KS. LÊ MINH SANG		CÔNG TRÌNH: XÂY DỰNG MỚI CẦU LÔ 4 VÀ CẦU LÔ 3 HẠNG MỤC: XÂY DỰNG CẦU LÔ 3	☐ TKCS ☒ BVTC BVCĐ : 02/02 TỔNG SỐ : 02 TỶ LỆ : 1/100
			THIẾT KẾ THỂ HIỆN	KS. NGUYỄN VĂN KHOA			
			QUẢN LÝ KT	KS. TRẦN HỮU TÂM		BẢN VẼ: CHÍNH DIỆN CẦU	H.THÀNH : , /2026

M.S.D.N: 2001368433 - C.T.T.N.H.H
CÔNG TY TNHH TƯ VẤN XÂY DỰNG MINH KHÔI CM
TP. CÀ MAU - T. CÀ MAU

MẶT CẮT NGANG ĐẠI DIỆN GIỮA NHỊP

TL: 1/25

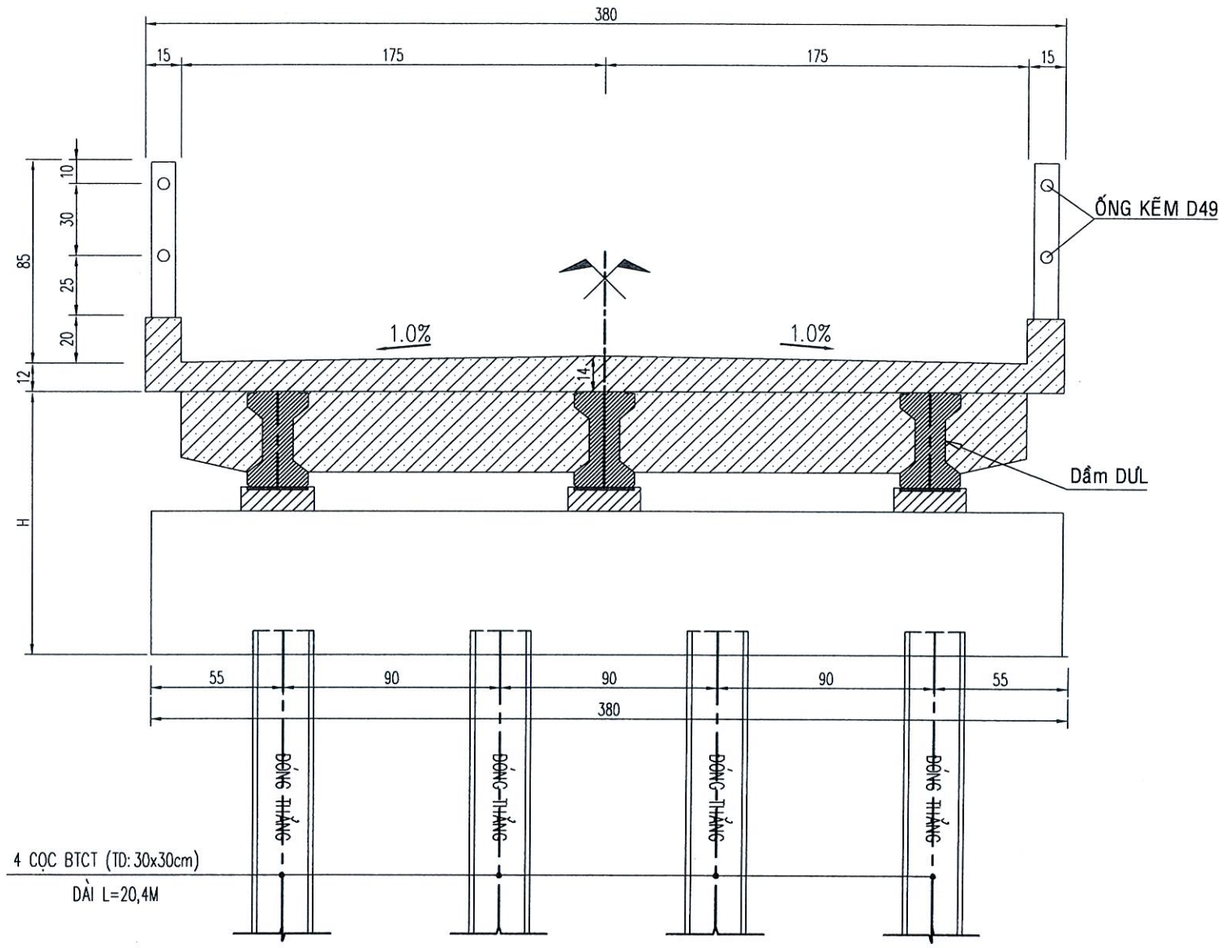

THUYẾT MINH KỸ THUẬT CẦU LÔ 3:

* QUY MÔ, TIÊU CHUẨN THIẾT KẾ:

-CẦU BÊTÔNG CỐT THÉP

-TẢI TRỌNG THIẾT KẾ: XE 2.5T VÀ CÓ KIỂM TOÁN ĐOÀN NGƯỜI: 300Kg/m2

-TĨNH KHÔNG THÔNG TUYỀN Htt=2.5M (SO VỚI MNTT)

-BỀ RỘNG THÔNG THUYỀN: Btt=8,0M

-KHỔ CẦU B=3,8M; BỀ RỘNG MẶT CẦU XE CHẠY Bmc=3,5M

* GIẢI PHÁP KỸ THUẬT:

KẾT CẤU THƯỢNG TẦNG:

+ CẦU GỒM 3 NHỊP BẰNG BTCT ĐÁ 1X2, M300

+ SƠ ĐỒ NHỊP L=12M+9M+12M=33M

+ ĐỐI VỚI NHỊP BÊ TÔNG CỐT THÉP:

- MỖI NHỊP GỒM 3 DẦM DỌC DƯL I400 (H-8), ĐẶT C/K 135cm
- DẦM NGANG BẰNG BTCT M300, ĐỔ TẠI CHỖ
- BẢN MẶT CẦU BẰNG BTCT ĐÁ 1x2 M300, DÀY H=12cm, ĐỔ TẠI CHỖ CÓ TẠO ĐỘ DỐC 1%,TIM CẦU H=14CM
- THANH TRỤ, LAN CAN BẰNG THÉP MÃ KẼM ,SỬ DỤNG SƠN NGOÀI BẰNG 1 NƯỚC LÓT VÀ 2 LỚP PHỦ (MÀU DO CHỦ ĐẦU TƯ LỰA CHỌN)
- DẦM DỌC DỰ ỨNG LỰC, CHẾ TẠO THI CÔNG ĐÚC SẴN

KẾT CẤU HẠ TẦNG:

+TRỤ: GỒM 2 TRỤ, MỖI TRỤ GỒM 6 CỌC BTCT M300 (TD 30x30CM), ĐÓNG THÀNH 2 HÀNG XIÊN 8:1. CHIỀU DÀI DỰ KIẾN CỦA MỖI CỌC LÀ 30,4M

+MỐ: BTCT M300, TƯỜNG CÁNH VUÔNG GÓC. MỖI MỐ GỒM 4 CỌC BTCT M300 (TD 30x30CM) ĐƯỢC ĐÓNG THÀNH 1 HÀNG ĐÓNG THẲNG. CHIỀU DÀI DỰ KIẾN CỦA MỖI CỌC LÀ 20,4M

ĐƯỜNG ĐẦU CẦU:

+ SAU LƯNG MỐ VÀ Ở HAI BÊN ĐƯỜNG DẪN VÀO CẦU ĐƯỢC ĐẶT CỌC TIÊU. HAI ĐẦU ĐƯỜNG DẪN ĐƯỢC GẮNG BIỂN BÁO TẢI TRỌNG VÀ BIỂN TÊN CẦU

CÔNG TY TNHH MTV XÂY DỰNG
LỘC GIA PHÚC
THẨM TRA
Theo Văn bản số...../TTr-LGP
ngày.....tháng.....năm 20.....
Chủ trì bộ môn ký tên:
Nguyễn Tiến Vinh

GHI CHÚ:

-CHIỀU DÀY LỚP BÊTÔNG BẢO VỆ CỌC, MỐ, TRỤ: 5CM

-CHIỀU DÀY LỚP BÊTÔNG BẢO VỆ MẶT CẦU: 3CM

-THÉP CÓ ø<10 SỬ DỤNG THÉP TRƠN LOẠI AI (MÁC THÉP >=CB240-T).

-THÉP CÓ ø>10 SỬ DỤNG THÉP CÓ GỜ LOẠI AII (MÁC THÉP >=CB300-V).

-TẤT CẢ CÁC CẤU KIỆN SỬ DỤNG BÊ TÔNG BỀN SUNPHAT

CHỦ ĐẦU TƯ	CÔNG TY TNHH TƯ VẤN XÂY DỰNG **MINH KHÔI CM** - ĐỊA CHỈ : SỐ 106/2, HÙNG VƯƠNG, TÂN THÀNH, TỈNH CÀ MAU - MAIL : minhkhoicm123@gmail.com	GIÁM ĐỐC NGUYỄN THỊ DIỄM HƯƠNG	CN ĐỒ ÁN	KS. TRẦN HỮU TÂM		CÔNG TRÌNH: XÂY DỰNG CẦU LÔ 4 VÀ LÔ 3	☐ TKCS ☒ BVTC
			CHỦ TRÌ			HẠNG MỤC: XÂY DỰNG MỚI CẦU LÔ 3	BẢN VẼ : .../...
			THIẾT KẾ	KS. NGUYỄN VĂN KHOA			TỔNG SỐ : .....
			THỂ HIỆN				TỶ LỆ : 1/25
			KIỂM TRA	KS. TRẦN HỮU TÂM		BẢN VẼ: THUYẾT MINH KỸ THUẬT	H.THÀNH :..../2025

CẤU TẠO CỌC MŨI L1 (0.30x0.30) DÀI 10.40M

SỐ LƯỢNG: 12 CỌC

TỈ LỆ : 1/25

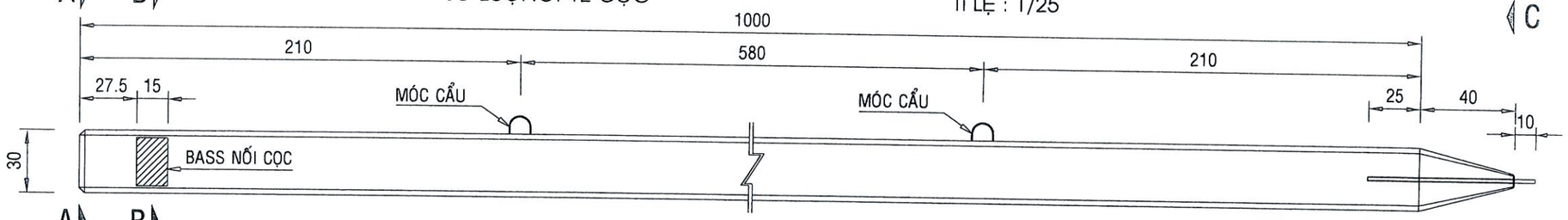

MC A-A

TỈ LỆ : 1/10

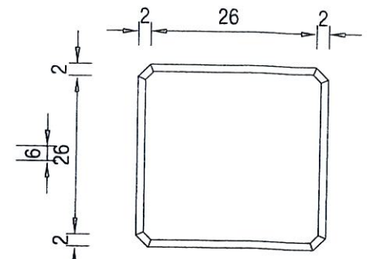

CẤU TẠO CỌC NỐI L2 (0.30x0.30) DÀI 10M (2 ĐẦU BASS)

SỐ LƯỢNG: 12 CỌC

TỈ LỆ : 1/25

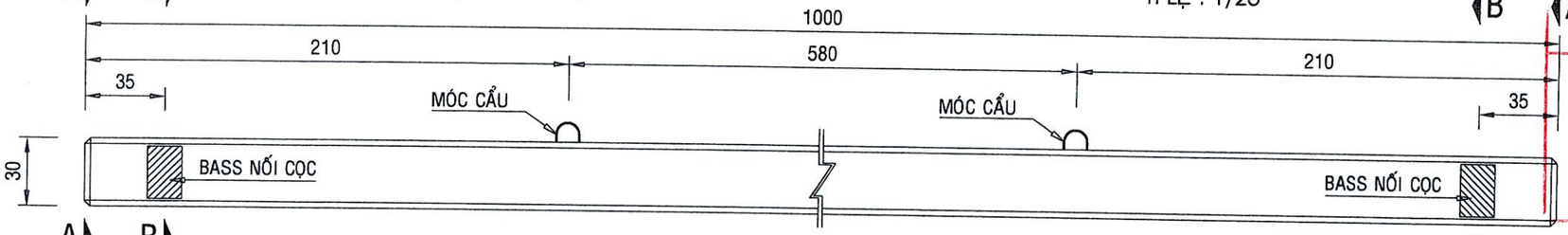

CÔNG TY TNHH MTV XÂY DỰNG
LỘC GIA PHÚC
THẨM TRA
Theo Văn bản số...../TTr-LGP
ngày.....tháng.....năm 20.....
Chủ trì bộ môn ký tên:
Nguyễn Tiến Vinh

MC B-B

TỈ LỆ : 1/10

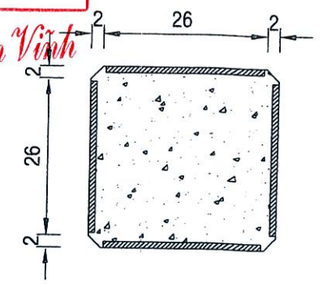

CẤU TẠO CỌC ĐỈNH L3 (0.30x0.30) DÀI 10M (1 ĐẦU BASS)

SỐ LƯỢNG: 12 CỌC

TỈ LỆ : 1/25

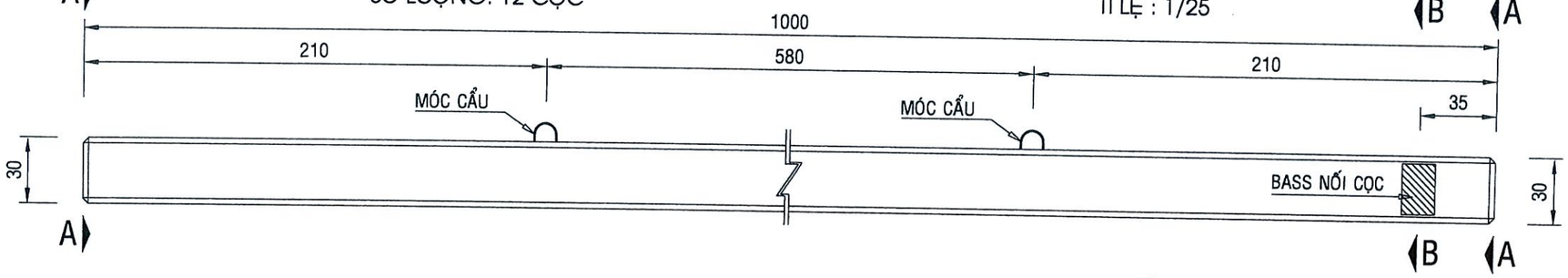

TỔ HỢP CỌC 30CM x 30CM DÀI 30.4M

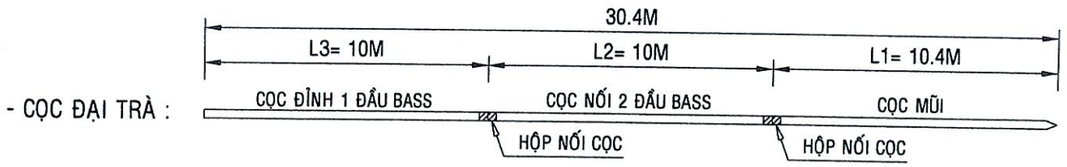

THUYẾT MINH:

- BÊ TÔNG CỌC ĐÁ 1x2 M300, LỚP BT BẢO VỆ DÀY 5CM. TÍNH TỪ CẠNH CỌC CHO ĐẾN MÉP NGOÀI CỦA CỐT ĐAI.
- TỔNG SỐ ĐOẠN CỌC LÀ 36 ĐOẠN CỌC.
- MỖI TIM CỌC TẠI TRỤ T1, T2 ĐƯỢC TỔ HỢP TỪ 1 ĐOẠN CỌC MŨI L1 DÀI 10,4M, 1 ĐOẠN CỌC NỐI L2 DÀI 10M VÀ ĐOẠN CỌC ĐỈNH L3 DÀI 10M (12 TIM CỌC DÀI 30,4M).
- PHẢI ĐÚC VÀ ĐÓNG CỌC THỬ TRƯỚC KHI ĐÚC VÀ ĐÓNG CỌC ĐẠI TRÀ.
- KÍCH THƯỚC TRONG BẢN VẼ ĐƠN VỊ LÀ CM, TRỪ TRƯỜNG HỢP GHI THẲNG KÍCH THƯỚC.

MC C-C

TỈ LỆ : 1/10

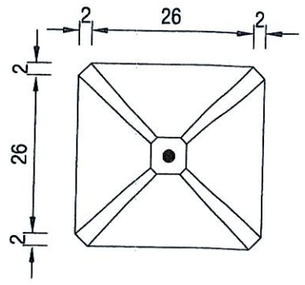

CHỦ ĐẦU TƯ	CÔNG TY TNHH TƯ VẤN XÂY DỰNG **MINH KHÔI CM** - ĐỊA CHỈ : SỐ 106/2, HÙNG VƯƠNG, TÂN THÀNH, TỈNH CÀ MAU - MAIL : minhkhoicm123@gmail.com	GIÁM ĐỐC: NGUYỄN THỊ DIỄM HƯƠNG	CN ĐỒ ÁN	KS. TRẦN HỮU TÂM	CÔNG TRÌNH: **XÂY DỰNG MỚI CẦU LÔ 4 VÀ CẦU LÔ 3** HẠNG MỤC: **XÂY DỰNG MỚI**
			CHỦ TRÌ		
			THIẾT KẾ	KS. NGUYỄN VĂN KHOA	
			THỂ HIỆN		
			KIỂM TRA	KS. TRẦN HỮU TÂM	BẢN VẼ: CẤU TẠO CỌC L1, L2 VÀ L3 (TD: 30cmx30cm)

☐ TKCS ☒ BVTC

BẢN VẼ : .../...

TỔNG SỐ : .....

TỶ LỆ : 1/25

CỐT THÉP CỌC MŨI L1 (0.30x0.30) DÀI 10.4M

SỐ LƯỢNG: 12 CỌC

TỈ LỆ : 1/25

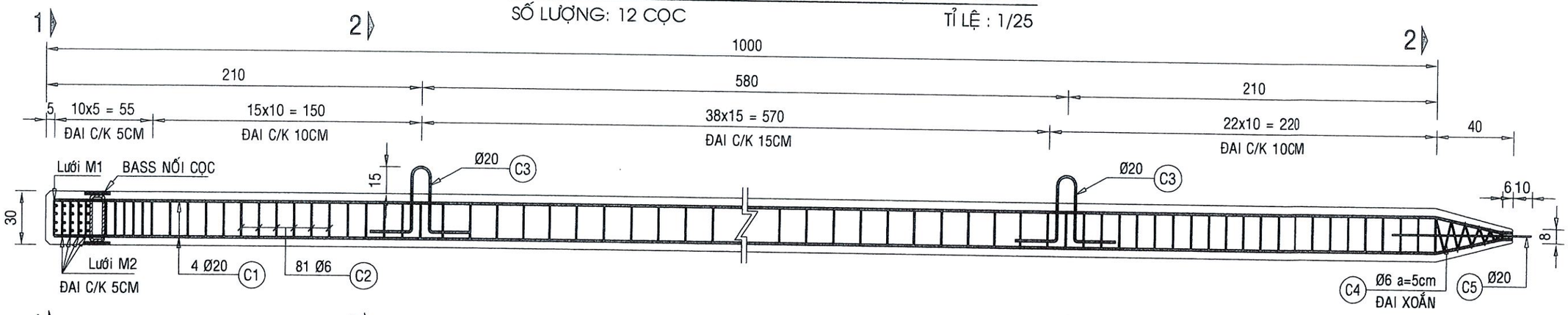

CỐT THÉP CỌC NỐI L2 (0.30x0.30) DÀI 10M (2 ĐẦU BASS)

SỐ LƯỢNG: 12 CỌC

TỈ LỆ : 1/25

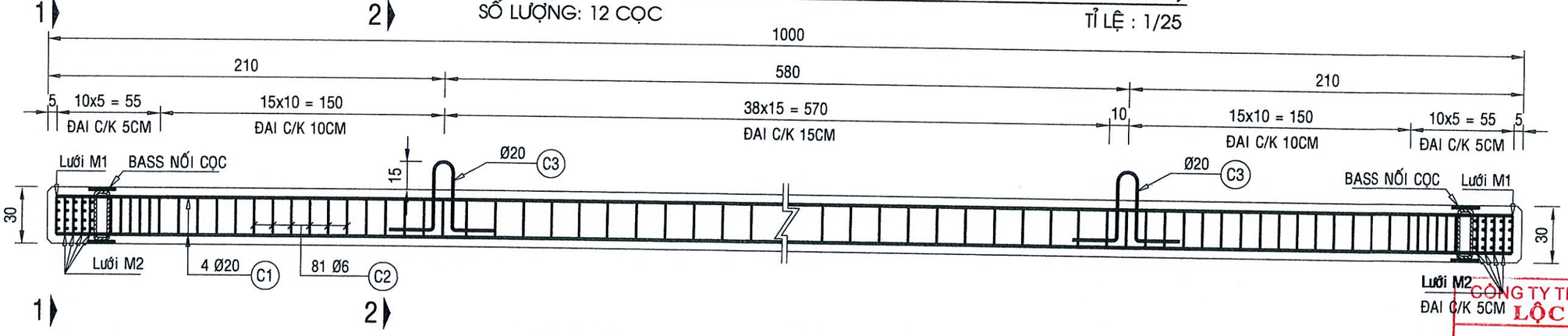

CỐT THÉP CỌC ĐỈNH L3 (0.30x0.30) DÀI 10M (1 ĐẦU BASS)

SỐ LƯỢNG: 12 CỌC

TỈ LỆ : 1/25

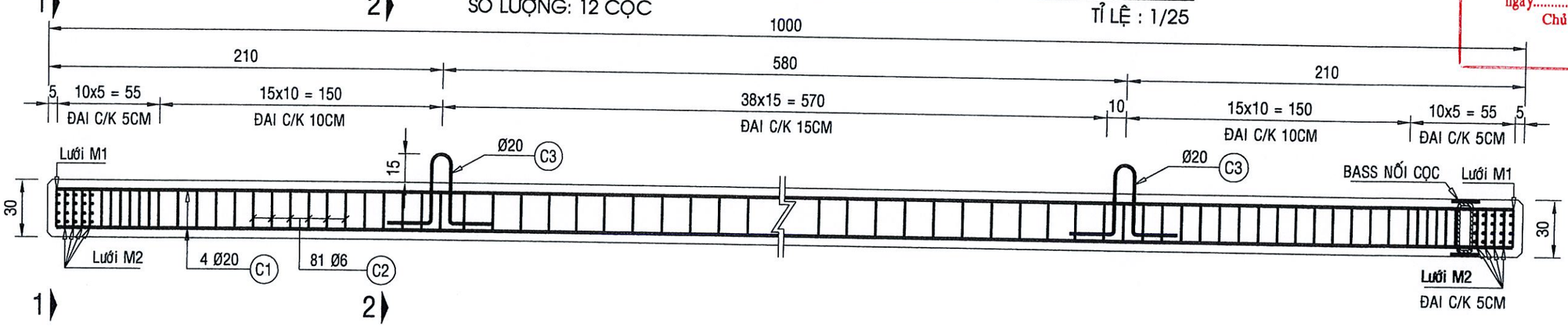

CÔNG TY TNHH MTV XÂY DỰNG
LỘC GIA PHÚC
THẨM TRA
Theo Văn bản số...../TTr-LGP
ngày.....tháng.....năm 20.....
Chủ trì bộ môn ký tên:
Nguyễn Tiến Vĩnh

CHỦ ĐẦU TƯ	CÔNG TY TNHH TƯ VẤN XÂY DỰNG **MINH KHÔI CM** - ĐỊA CHỈ : SỐ 105/2, HÙNG VƯƠNG, TÂN THÀNH, TỈNH CÀ MAU - MAIL : minhkhoicm123@gmail.com	GIÁM ĐỐC NGUYỄN THỊ DIỄM HƯƠNG	CN ĐỒ ÁN	KS. TRẦN HỮU TÂM		CÔNG TRÌNH: XÂY DỰNG MỚI CẦU LÔ 4 VÀ CẦU LÔ 3	☐ TKCS ☒ BVTC
			CHỦ TRÌ			HẠNG MỤC: XÂY DỰNG MỚI	BẢN VẼ : .../...
			THIẾT KẾ	KS. NGUYỄN VĂN KHOA			TỔNG SỐ : .....
			THỂ HIỆN				TỶ LỆ : 1/25
			KIỂM TRA	KS. TRẦN HỮU TÂM		BẢN VẼ: CỐT THÉP CỌC MŨI L1, CỌC NỐI L2 VÀ CỌC ĐỈNH L3	H THÀNH : /2025

MC 1-1
TỈ LỆ : 1/10

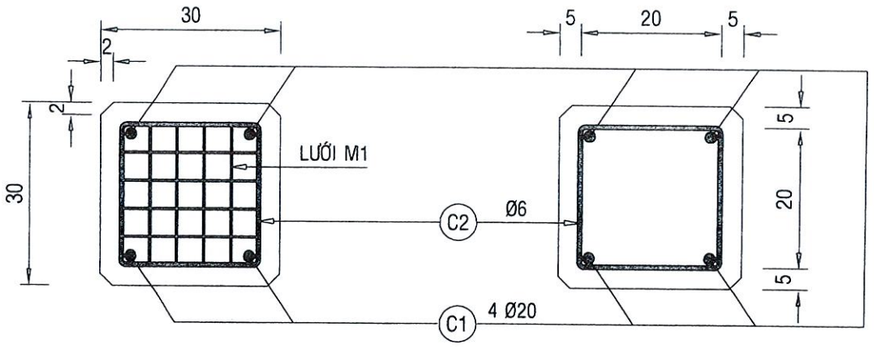

MC 2-2
TỈ LỆ : 1/10

MC 3-3
TỈ LỆ : 1/10

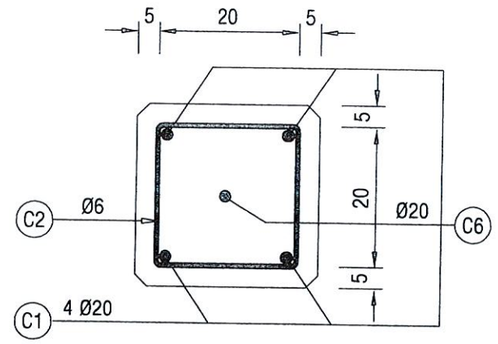

CHI TIẾT HỘP NỐI CỌC
SỐ LƯỢNG: 24 HỘP TỈ LỆ : 1/10

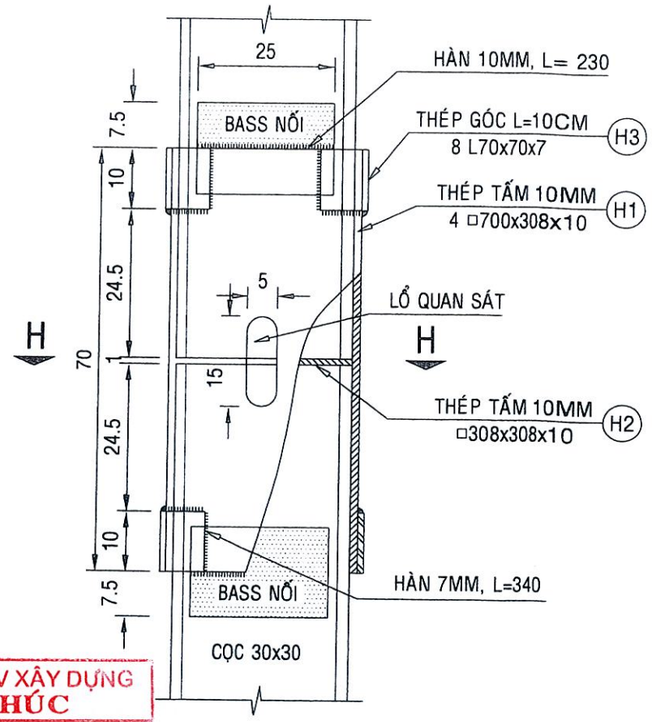

LƯỚI M1
TỈ LỆ : 1/10

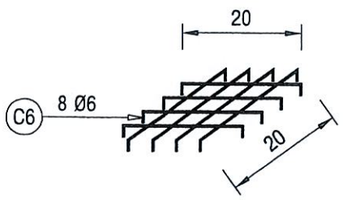

LƯỚI M2
TỈ LỆ : 1/10

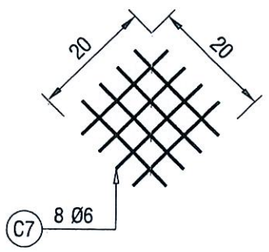

CHI TIẾT MŨI CỌC L1
TỈ LỆ : 1/10

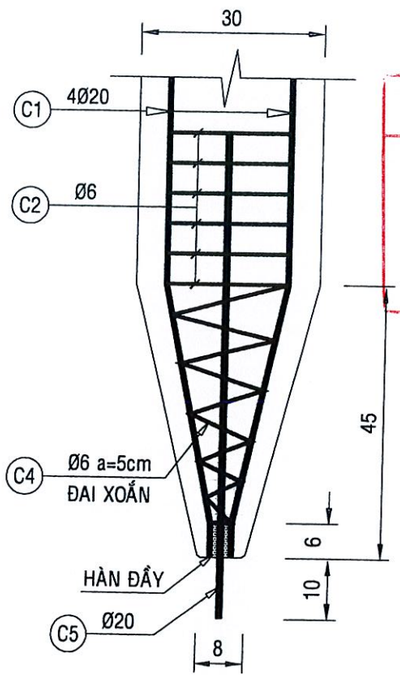

CÔNG TY TNHH MTV XÂY DỰNG
LỘC GIA PHÚC
THẨM TRA
Theo Văn bản số...../TTr-LGP
ngày.....tháng.....năm 20.....
Chủ trì bộ môn ký tên:
Nguyễn Tiến Vinh

BASS NỐI CỌC
TỈ LỆ : 1/10

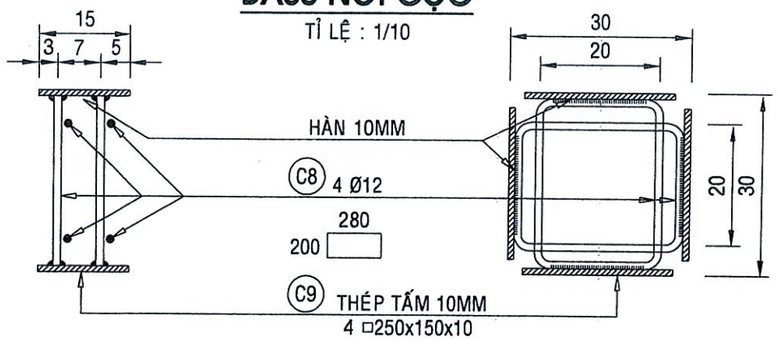

MC H-H
TỈ LỆ : 1/10

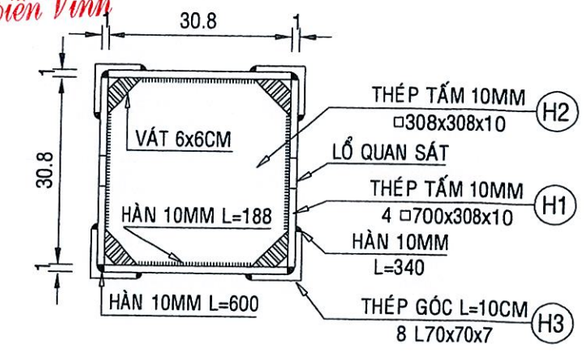

GHI CHÚ:

- CỐT THÉP SỬ DỤNG PHẢI ĐẠT CÁC CHỈ TIÊU SAU:
- THÉP TRÒN TRƠN (Ø < 10) MÁC THÉP ≥ CB240-T
- THÉP CÓ GỜ (Ø ≥ 10) MÁC THÉP ≥ CB300-V
- KÍCH THƯỚC TRONG BẢN VẼ ĐƠN VỊ LÀ (CM), THÉP LÀ (MM) TRỪ TRƯỜNG HỢP GHI THẰNG KÍCH THƯỚC.

CHỦ ĐẦU TƯ	CÔNG TY TNHH TƯ VẤN XÂY DỰNG MINH KHÔI CM - ĐỊA CHỈ : SỐ 105/2, HÙNG VƯƠNG, TÂN THÀNH, TỈNH CÀ MAU - MAIL : minhkholcm123@gmail.com	GIÁM ĐỐC NGUYỄN THỊ DIỄM HƯƠNG	CN ĐỒ ÁN	KS. TRẦN HỮU TÂM	CÔNG TRÌNH: XÂY DỰNG MỚI CẦU LÔ 4 VÀ CẦU LÔ 3 HẠNG MỤC: XÂY DỰNG MỚI	☐ TKCS ☒ BVTC
			CHỦ TRÌ			BẢN VẼ : .../...
			THIẾT KẾ	KS. NGUYỄN VĂN KHOA		TỔNG SỐ : .....
			THỂ HIỆN			TỶ LỆ : 1/25
			KIỂM TRA	KS. TRẦN HỮU TÂM	BẢN VẼ: CỐT THÉP CỌC MŨI L1, CỌC NỐI L2 VÀ CỌC ĐỈNH L3	H THÀNH: /2025

CÔNG TY TNHH TƯ VẤN XÂY DỰNG MINH KHÔI CM
M.S.D.N: 2001358433 C.T.T.N.H.H
TP. CÀ MAU - T. CÀ MAU

CỌC MŨI L1

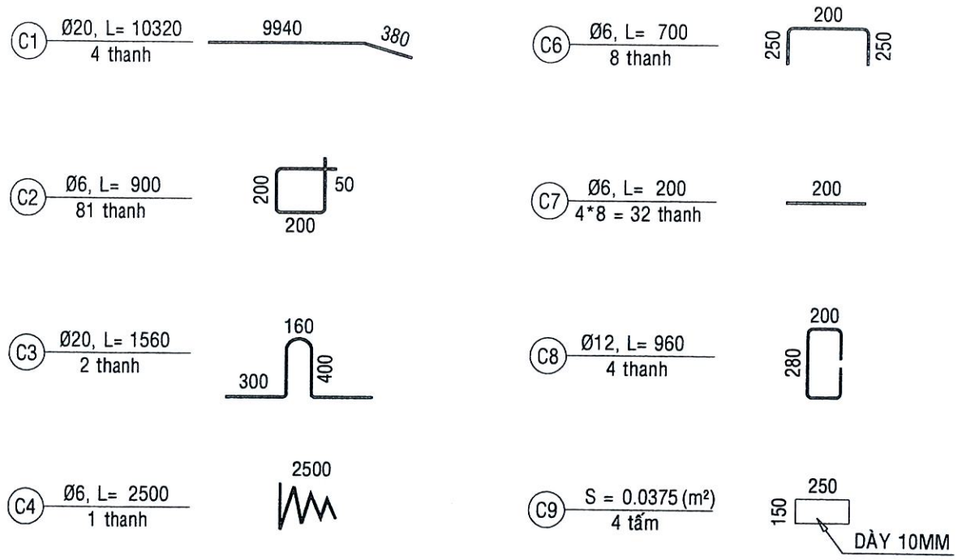

CHI TIẾT
NGÀM CỌC VÀO BỆ TRỤ

TỈ LỆ : 1/20

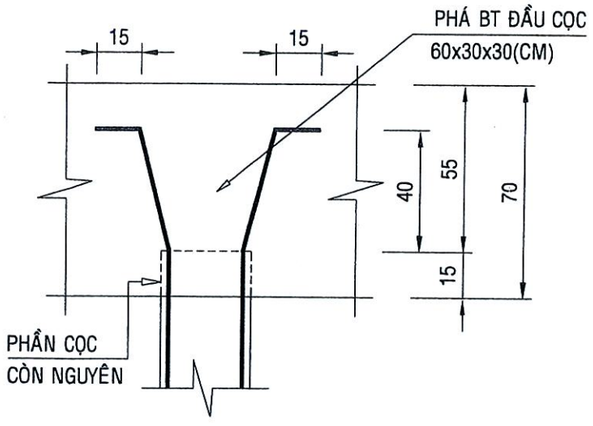

CÔNG TY TNHH MTV XÂY DỰNG
LỘC GIA PHÚC
THẨM TRA
Theo Văn bản số...../TTr-LGP
ngày.....tháng.....năm 20.....
Chủ trì bộ môn ký tên:
Nguyễn Tiến Vinh

BẢNG THỐNG KÊ TÍNH CHO 1 CẤU KIỆN

Tên cấu kiện		Số hiệu	Đường kính (mm)	Số thanh 1CK	Chiều dài1 thanh (mm)	Số cấu kiện	Tổng chiều dài (m)	Trọng lượng (kg/m)	Tổng trọng lượng (kg)
CỌC MŨI L1 (1000x30x30CM)	SL: 1CK	C1	Ø20	4	10.320	1	41,28	2,466	101,803
		C2	Ø6	81	900	1	72,90	0,222	16,180
		C3	Ø20	2	1.560	1	3,12	2,466	7,694
		C4	Ø6	1	2.500	1	2,50	0,222	0,555
		C5	Ø20	1	800	1	0,80	2,466	1,973
		C6	Ø6	8	700	1	5,60	0,222	1,243
		C7	Ø6	32	200	1	6,40	0,222	1,421
		C8	Ø12	4	960	1	3,84	0,888	3,409
		C9	T.10mm	4	0,0375	1	0,15	78,500	11,775
+ CỌC MŨI L1 (1000x30x30CM)									
- CỐT THÉP:									**146,053**
					Thép Ø6		87,40		19,399
					Thép Ø12		3,84		3,409
					Thép Ø20		45,20		111,470
					Thép T.10mm		0,15		11,775
- VÁN KHUÔN THÉP:									**6,210**
2*(10,00 + 0,40/2)*0,30 + 0,30*0,30 = 6,21									6,210m2
- BÊ TÔNG ĐÁ 1x2 M300:									**0,918**
(10,00 + 0,40/2)*(0,30*0,30) = 0,918									0,918m3

CHỦ ĐẦU TƯ	CÔNG TY TNHH TƯ VẤN XÂY DỰNG **MINH KHÔI CM** - ĐỊA CHỈ : SỐ 106/2, HÙNG VƯƠNG, TÂN THÀNH, TỈNH CÀ MAU - MAIL : minhkhoicm123@gmail.com	GIÁM ĐỐC: NGUYỄN THỊ DIỄM HƯƠNG	CN ĐỒ ÁN	KS. TRẦN HỮU TÂM	CÔNG TRÌNH: XÂY DỰNG MỚI CẦU LÔ 4 VÀ CẦU LÔ 3
			CHỦ TRÌ		HẠNG MỤC: XÂY DỰNG MỚI
			THIẾT KẾ	KS. NGUYỄN VĂN KHOA	☐ TKCS ☒ BVTC
			THỂ HIỆN		BẢN VẼ : .../...
			KIỂM TRA	KS. TRẦN HỮU TÂM	TỔNG SỐ : .....
					TỶ LỆ : 1/25
					BẢN VẼ: THỐNG KÊ CỐT THÉP CỌC MŨI L1

CÔNG TY TNHH TƯ VẤN XÂY DỰNG MINH KHÔI CM
M.S.D.N: 2001358433 - C.T.T.N.H.H - TP. CÀ MAU - T. CÀ MAU

CỌC NỐI L2

C1 — Ø20, L= 9900 — 4 thanh

C2 — Ø6, L= 900 — 81 thanh

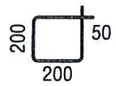

C3 — Ø20, L= 1560 — 2 thanh

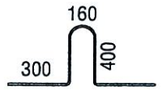

C6 — Ø6, L= 700 — 2*8 = 16 thanh

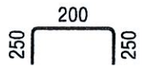

C7 — Ø6, L= 200 — 2*4*8 = 64 thanh

C8 — Ø12, L= 960 — 2*4 = 8 thanh

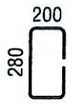

C9 — S = 0.0375 (m²) — 2*4 = 8 tấm

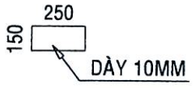

BẢNG THỐNG KÊ TÍNH CHO 1 CẤU KIỆN

Tên cấu kiện		Số hiệu	Đường kính (mm)	Số thanh 1CK	Chiều dài1 thanh (mm)	Số cấu kiện	Tổng chiều dài (m)	Trọng lượng (kg/m)	Tổng trọng lượng (kg)
CỌC NỐI L2 (1000x30x30CM)	SL: 1CK	C1	Ø20	4	9.900	1	39,60	2,466	97,660
		C2	Ø6	81	900	1	72,90	0,222	16,180
		C3	Ø20	2	1.560	1	3,12	2,466	7,694
		C6	Ø6	16	700	1	11,20	0,222	2,486
		C7	Ø6	64	200	1	12,80	0,222	2,841
		C8	Ø12	8	960	1	7,68	0,888	6,818
		C9	T.10mm	8	0,0375	1	0,30	78,500	23,550
+ CỌC NỐI L2 (1000x30x30CM)									
- CỐT THÉP:									157,230
			Thép Ø6				96,90		21,507
			Thép Ø12				7,68		6,818
			Thép Ø20				42,72		105,354
			Thép T.10mm				0,30		23,550
- VÁN KHUÔN THÉP :									6,180
2*(10,00 + 0,30)*0,30 = 6,18									6,180m2
- BÊ TÔNG ĐÁ 1x2 M300 :									0,900
10,00*(0,30*0,30) = 0,9									0,900m3

CÔNG TY TNHH MTV XÂY DỰNG
LỘC GIA PHÚC
THẨM TRA
Theo Văn bản số...../TTr-LGP
ngày.....tháng.....năm 20.....
Chủ trì bộ môn ký tên:
Nguyễn Tiến Vĩnh

CHỦ ĐẦU TƯ	CÔNG TY TNHH TƯ VẤN XÂY DỰNG MINH KHÔI CM - ĐỊA CHỈ : SỐ 106/2, HÙNG VƯƠNG, TÂN THÀNH, TỈNH CÀ MAU - MAIL : minhkhoicm123@gmail.com	GIÁM ĐỐC NGUYỄN THỊ DIỄM HƯƠNG	CN ĐỒ ÁN CHỦ TRÌ	KS. TRẦN HỮU TÂM	CÔNG TRÌNH: XÂY DỰNG MỚI CẦU LÔ 4 VÀ CẦU LÔ 3 HẠNG MỤC: XÂY DỰNG MỚI
			THIẾT KẾ THỂ HIỆN	KS. NGUYỄN VĂN KHOA	
			KIỂM TRA	KS. TRẦN HỮU TÂM	BẢN VẼ: THỐNG KÊ CỐT THÉP COC NỐI L2

☐ TKCS ☒ BVTC
BẢN VẼ : .../...
TỔNG SỐ : .....
TỶ LỆ : 1/25
H. THÀNH : /2025

CỌC ĐỈNH L3

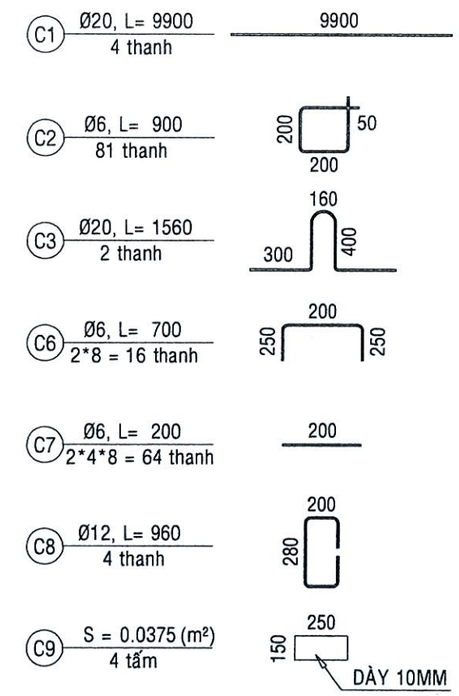

CHI TIẾT THÉP 1 HỘP NỐI

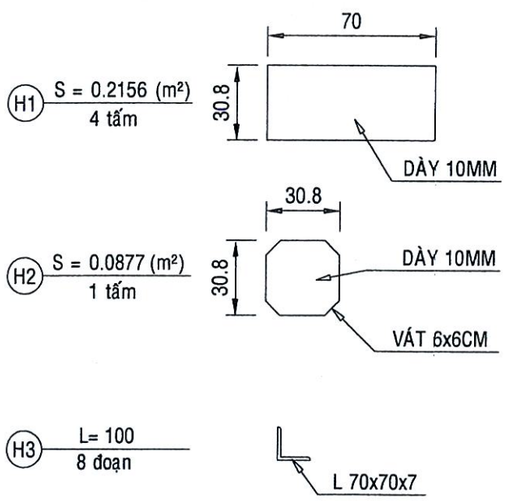

CÔNG TY TNHH MTV XÂY DỰNG
LỘC GIA PHÚC
THẨM TRA
Theo Văn bản số...../TTr-LGP
ngày.....tháng.....năm 20.....
Chủ trì bộ môn ký tên:

Nguyễn Tiến Vinh

BẢNG THỐNG KÊ TÍNH CHO 1 CẤU KIỆN

Tên cấu kiện		Số hiệu	Đường kính (mm)	Số thanh 1CK	Chiều dài1 thanh (mm)	Số cấu kiện	Tổng chiều dài (m)	Trọng lượng (kg/m)	Tổng trọng lượng (kg)
CỌC ĐỈNH L3 (1000x30x30CM)	SL: 1CK	C1	Ø20	4	9.900	1	39,60	2,466	97,660
		C2	Ø6	81	900	1	72,90	0,222	16,180
		C3	Ø20	2	1.560	1	3,12	2,466	7,694
		C6	Ø6	16	700	1	11,20	0,222	2,486
		C7	Ø6	64	200	1	12,80	0,222	2,841
		C8	Ø12	4	960	1	3,84	0,888	3,409
		C9	T.10mm	4	0,0375	1	0,15	78,500	11,775
HỘP NỐI CỌC	SL: 1CK	H1	T.10mm	4	0,2156	1	0,86	78,500	67,698
		H2	T.10mm	1	0,0877	1	0,09	78,500	6,884
		H3	L70x70x7	8	100	1	0,80	7,390	5,912
+ CỌC ĐỈNH L3 (1000x30x30CM)									
- CỐT THÉP:									**142,045**
					Thép Ø6		96,90		21,507
					Thép Ø12		3,84		3,409
					Thép Ø20		42,72		105,354
					Thép T.10mm		0,15		11,775
- VÁN KHUÔN THÉP :									**6,180**
2*(10,00 + 0,30)*0,30 = 6,18									6,180m2
- BÊ TÔNG ĐÁ 1x2 M300 :									**0,900**
10,00*(0,30*0,30) = 0,9									0,900m3
+ HỘP NỐI CỌC : (TÍNH CHO 1 HỘP NỐI CỌC)									
					Thép T.10mm		0,95		74,583
					Thép L70x70x7		0,80		5,912

CHỦ ĐẦU TƯ	CÔNG TY TNHH TƯ VẤN XÂY DỰNG **MINH KHÔI CM** - ĐỊA CHỈ : SỐ 106/2, HÙNG VƯƠNG, TÂN THÀNH, TỈNH CÀ MAU - MAIL : minhkhoicm123@gmail.com	GIÁM ĐỐC NGUYỄN THỊ DIỄM HƯƠNG	CN ĐỒ ÁN / CHỦ TRÌ	KS. TRẦN HỮU TÂM	CÔNG TRÌNH: XÂY DỰNG MỚI CẦU LÔ 4 VÀ CẦU LÔ 3 HẠNG MỤC: XÂY DỰNG MỚI
			THIẾT KẾ / THỂ HIỆN	KS. NGUYỄN VĂN KHOA	
			KIỂM TRA	KS. TRẦN HỮU TÂM	BẢN VẼ: THỐNG KÊ CỐT THÉP CỌC ĐỈNH L3

☐ TKCS ☒ BVTC
BẢN VẼ : .../...
TỔNG SỐ : .....
TỶ LỆ : 1/25
H.THÀNH :...../2025

CÔNG TY TNHH TƯ VẤN XÂY DỰNG MINH KHÔI CM
M.S.D.N: 2001358433 - C.T.T.N.H.H - TP. CÀ MAU - T. CÀ MAU

CẤU TẠO CỌC MŨI L1 (0.30x0.30) DÀI 10.40M

SỐ LƯỢNG: 8 CỌC

TỈ LỆ : 1/25

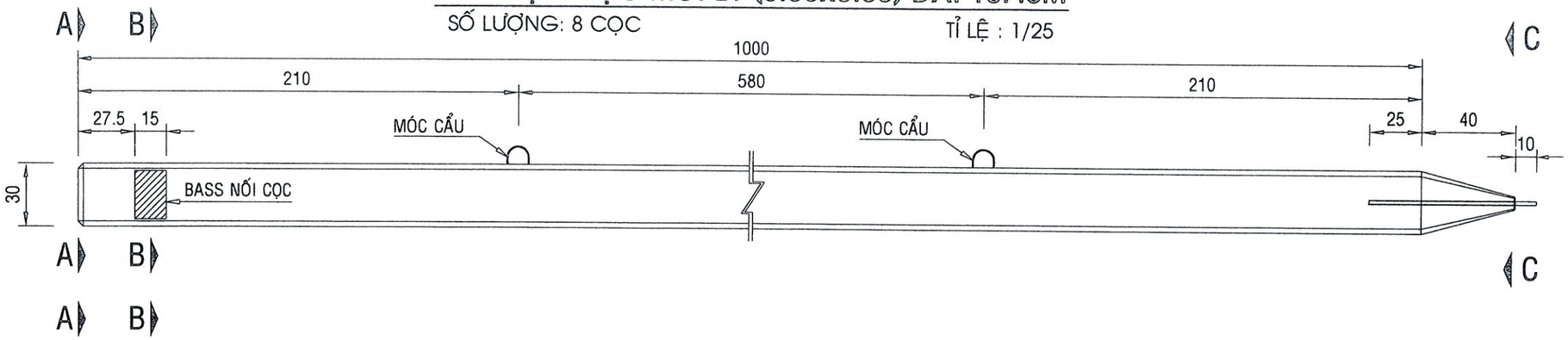

MC A-A

TỈ LỆ : 1/10

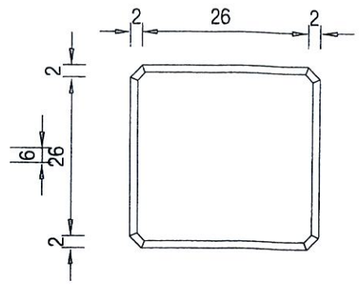

CẤU TẠO CỌC ĐỈNH L3 (0.30x0.30) DÀI 10M (1 ĐẦU BASS)

SỐ LƯỢNG: 8 CỌC

TỈ LỆ : 1/25

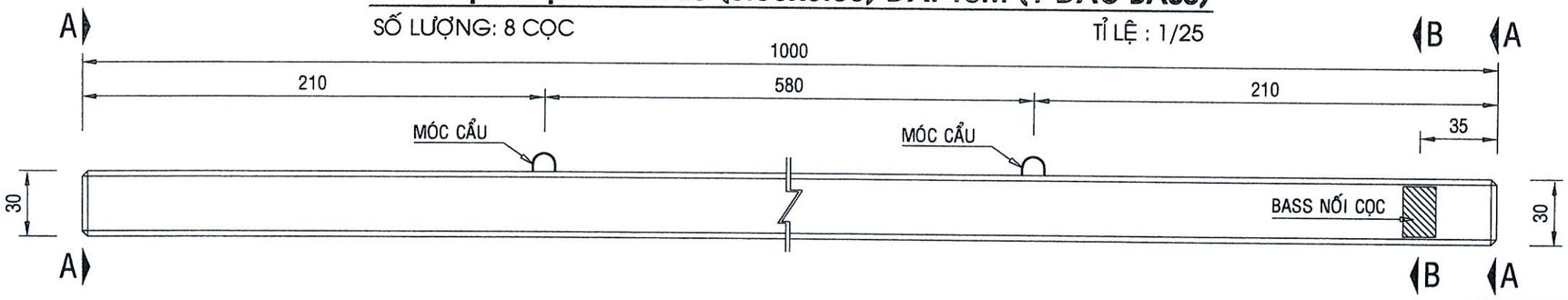

MC B-B

TỈ LỆ : 1/10

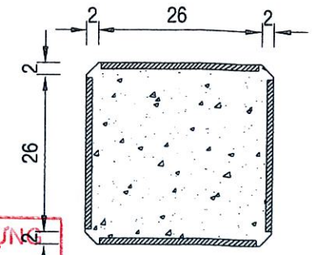

CÔNG TY TNHH MTV XÂY DỰNG
LỘC GIA PHÚC
THẨM TRA
Theo Văn bản số...../TTr-LGP
ngày.....tháng.....năm 20.....
Chủ trì bộ môn ký tên:
Nguyễn Tiến Vĩnh

THUYẾT MINH:

- BÊ TÔNG CỌC ĐÁ 1x2 M300, LỚP BT BẢO VỆ DÀY 5CM. TÍNH TỪ CẠNH CỌC CHO ĐẾN MÉP NGOÀI CỦA CỐT ĐAI.
- TỔNG SỐ ĐOẠN CỌC LÀ 16 ĐOẠN CỌC.
- MỖI TIM CỌC TẠI MỐ MA, MB ĐƯỢC TỔ HỢP TỪ 1 ĐOẠN CỌC MŨI L1 DÀI 10.4M VÀ 1 ĐOẠN CỌC ĐỈNH L3 DÀI 10M (4 TIM CỌC DÀI 20.4M).
- PHẢI ĐÚC VÀ ĐÓNG CỌC THỬ TRƯỚC KHI ĐÚC VÀ ĐÓNG CỌC ĐẠI TRÀ.
- KÍCH THƯỚC TRONG BẢN VẼ ĐƠN VỊ LÀ CM, TRỪ TRƯỜNG HỢP GHI THẲNG KÍCH THƯỚC.

MC C-C

TỈ LỆ : 1/10

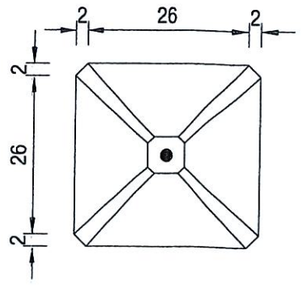

TỔ HỢP CỌC 30CM x 30CM DÀI 20.4M

- CỌC ĐẠI TRÀ :

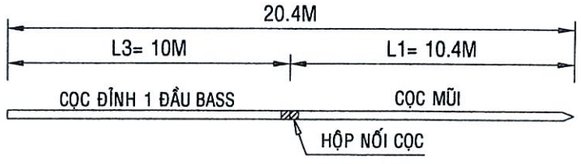

CHỦ ĐẦU TƯ	CÔNG TY TNHH TƯ VẤN XÂY DỰNG **MINH KHÔI CM** - ĐỊA CHỈ : SỐ 106/2, HÙNG VƯƠNG, TÂN THÀNH, TỈNH CÀ MAU - MAIL : minhkhoicm123@gmail.com	GIÁM ĐỐC: NGUYỄN THỊ DIỄM HƯƠNG	CN ĐỒ ÁN	KS. TRẦN HỮU TÂM		CÔNG TRÌNH: XÂY DỰNG MỚI CẦU LÔ 4 VÀ CẦU LÔ 3	☐ TKCS ☒ BVTC
			CHỦ TRÌ			HẠNG MỤC: XÂY DỰNG MỚI	BẢN VẼ : .../...
			THIẾT KẾ	KS. NGUYỄN VĂN KHOA			TỔNG SỐ : .....
			THỂ HIỆN				TỶ LỆ : 1/25
			KIỂM TRA	KS. TRẦN HỮU TÂM		BẢN VẼ: CẤU TẠO CỌC L1, L2 VÀ L3 (TD: 30cmx30cm)	H.THÀNH :..../2025

CÔNG TY TNHH TƯ VẤN XÂY DỰNG MINH KHÔI CM - M.S.D.N: 2001358433 - T.T.N.H.H - TP. CÀ MAU - T. CÀ MAU

CỐT THÉP CỌC MŨI L1 (0.30x0.30) DÀI 10.4M

SỐ LƯỢNG: 8 CỌC

TỈ LỆ : 1/25

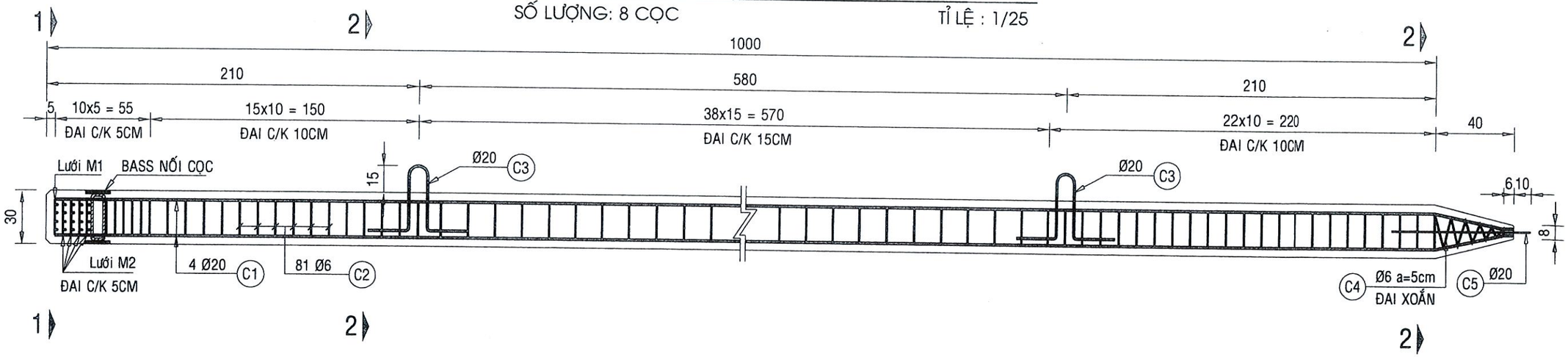

CỐT THÉP CỌC ĐỈNH L3 (0.30x0.30) DÀI 10M (1 ĐẦU BASS)

SỐ LƯỢNG: 8 CỌC

TỈ LỆ : 1/25

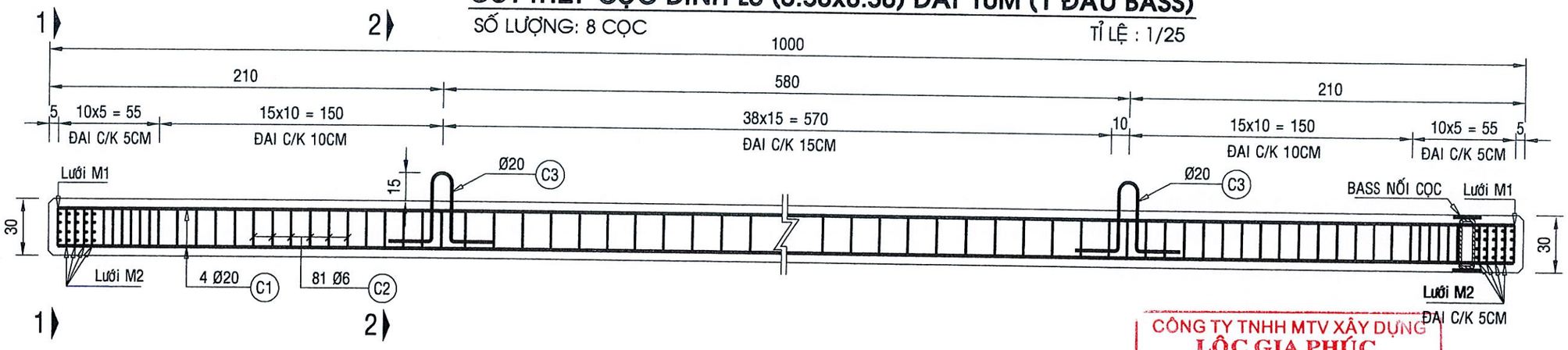

CÔNG TY TNHH MTV XÂY DỰNG
LỘC GIA PHÚC

THẨM TRA

Theo Văn bản số...../TTr-LGP
ngày.....tháng.....năm 20.....
Chủ trì bộ môn ký tên:

Nguyễn Tiến Vĩnh

CHỦ ĐẦU TƯ	CÔNG TY TNHH TƯ VẤN XÂY DỰNG **MINH KHÔI CM** - ĐỊA CHỈ : SỐ 106/2, HÙNG VƯƠNG, TÂN THÀNH, TỈNH CÀ MAU - MAIL : minhkhoicm123@gmail.com	GIÁM ĐỐC NGUYỄN THỊ DIỄM HƯƠNG	CN ĐỒ ÁN	KS. TRẦN HỮU TÂM		CÔNG TRÌNH: XÂY DỰNG MỚI CẦU LÔ 4 VÀ CẦU LÔ 3
			CHỦ TRÌ			HẠNG MỤC: XÂY DỰNG MỚI
			THIẾT KẾ	KS. NGUYỄN VĂN KHOA		☐ TKCS ☒ BVTC
			THỂ HIỆN			BẢN VẼ : .../...
			KIỂM TRA	KS. TRẦN HỮU TÂM		TỔNG SỐ : .....
						TỶ LỆ : 1/25
						BẢN VẼ: CỐT THÉP CỌC MŨI L1, CỌC NỐI L2 VÀ CỌC ĐỈNH L3

CÔNG TY TNHH TƯ VẤN XÂY DỰNG MINH KHÔI CM
M.S.D.N: 2001358433
TP. CÀ MAU - T. CÀ MAU

MC 1-1
TỈ LỆ : 1/10

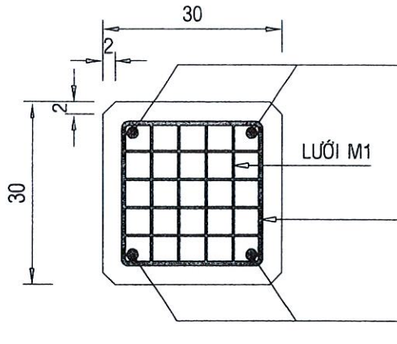

MC 2-2
TỈ LỆ : 1/10

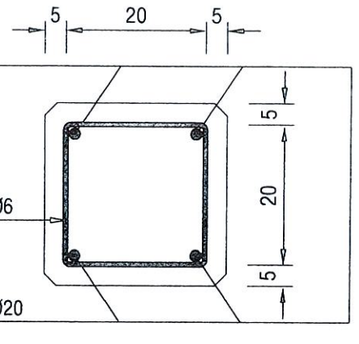

MC 3-3
TỈ LỆ : 1/10

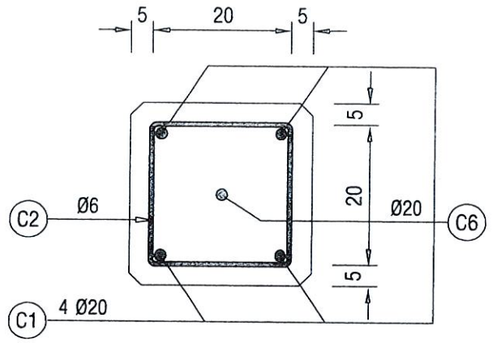

CHI TIẾT HỘP NỐI CỌC
SỐ LƯỢNG: 8 HỘP TỈ LỆ : 1/10

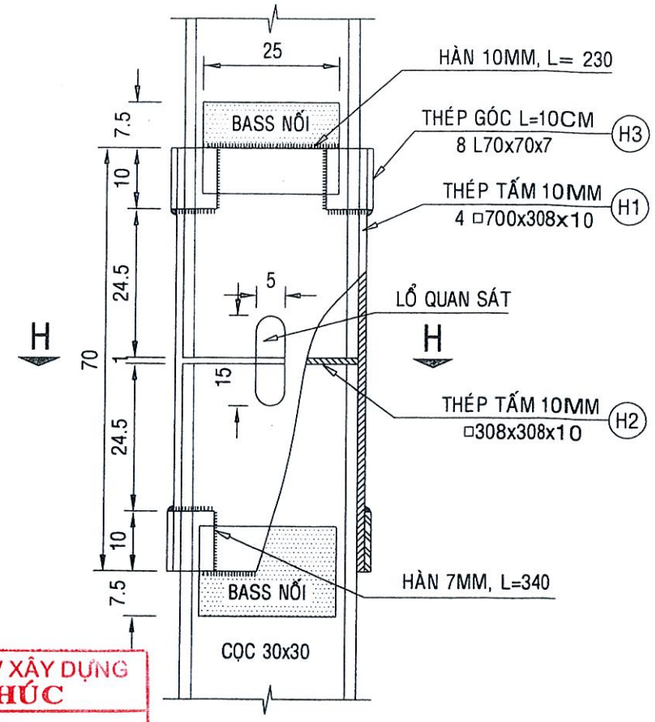

LƯỚI M1
TỈ LỆ : 1/10

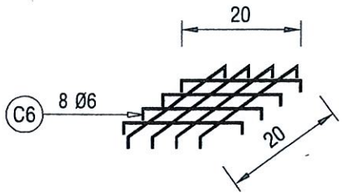

LƯỚI M2
TỈ LỆ : 1/10

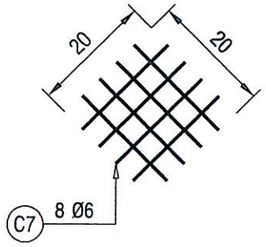

CHI TIẾT MŨI CỌC L1
TỈ LỆ : 1/10

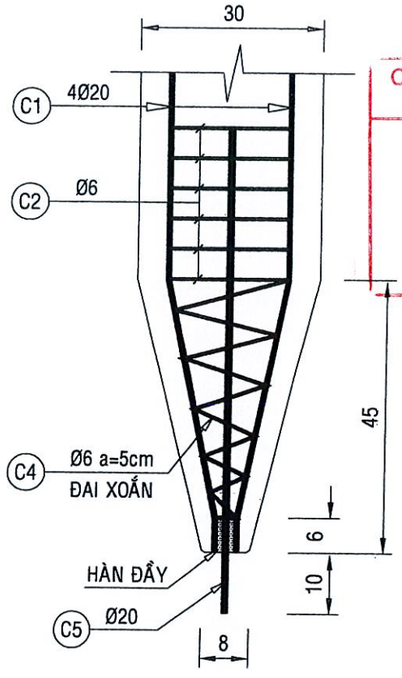

CÔNG TY TNHH MTV XÂY DỰNG
LỘC GIA PHÚC
THẨM TRA
Theo Văn bản số...../TTr-LGP
ngày.....tháng.....năm 20.....
Chủ trì bộ môn ký tên:
Nguyễn Tiến Vĩnh

BASS NỐI CỌC
TỈ LỆ : 1/10

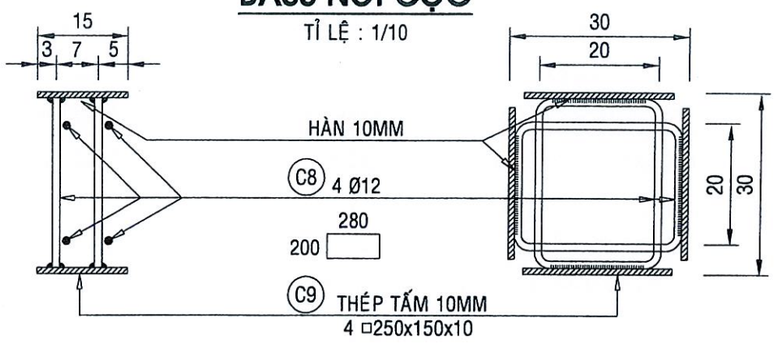

MC H-H
TỈ LỆ : 1/10

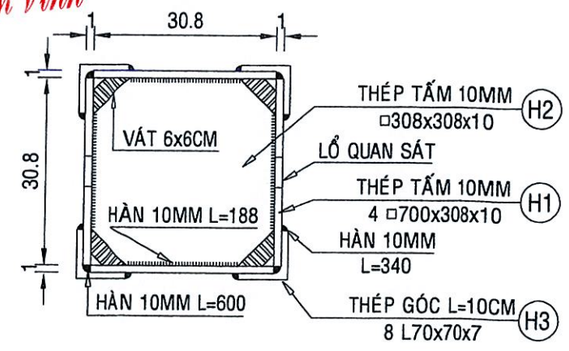

GHI CHÚ:

- CỐT THÉP SỬ DỤNG PHẢI ĐẠT CÁC CHỈ TIÊU SAU:
- THÉP TRÒN TRƠN (Ø < 10) MÁC THÉP ≥ CB240-T
- THÉP CÓ GỜ (Ø ≥ 10) MÁC THÉP ≥ CB300-V
- KÍCH THƯỚC TRONG BẢN VẼ ĐƠN VỊ LÀ (CM), THÉP LÀ (MM) TRỪ TRƯỜNG HỢP GHI THẲNG KÍCH THƯỚC.

CHỦ ĐẦU TƯ	CÔNG TY TNHH TƯ VẤN XÂY DỰNG **MINH KHÔI CM** - ĐỊA CHỈ : SỐ 106/2, HÙNG VƯƠNG, TÂN THÀNH, TỈNH CÀ MAU - MAIL : minhkhoicm123@gmail.com	GIÁM ĐỐC: NGUYỄN THỊ DIỄM HƯƠNG	CN ĐỒ ÁN	KS. TRẦN HỮU TÂM	CÔNG TRÌNH: XÂY DỰNG MỚI CẦU LÔ 4 VÀ CẦU LÔ 3	☐ TKCS ☒ BVTC
			CHỦ TRÌ		HẠNG MỤC: XÂY DỰNG MỚI	BẢN VẼ : .../...
			THIẾT KẾ	KS. NGUYỄN VĂN KHOA		TỔNG SỐ : .....
			THỂ HIỆN			TỶ LỆ : 1/25
			KIỂM TRA	KS. TRẦN HỮU TÂM	BẢN VẼ: CỐT THÉP CỌC MŨI L1, CỌC NỐI L2 VÀ CỌC ĐỈNH L3	H.THÀNH :..../2025

CỌC MŨI L1

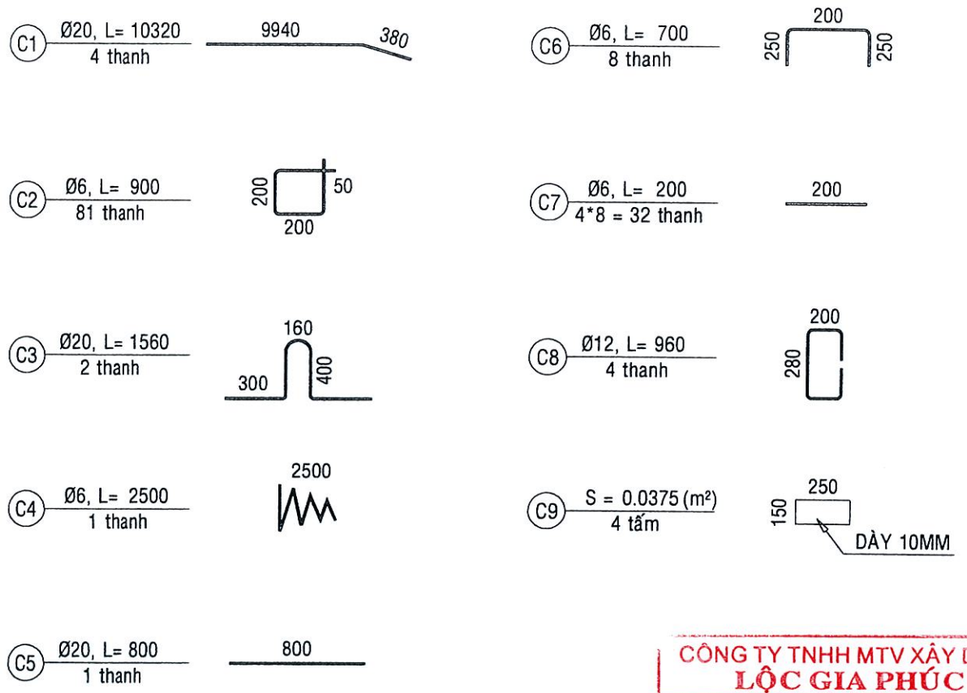

CHI TIẾT
NGÀM CỌC VÀO BỆ TRỤ

TỈ LỆ : 1/20

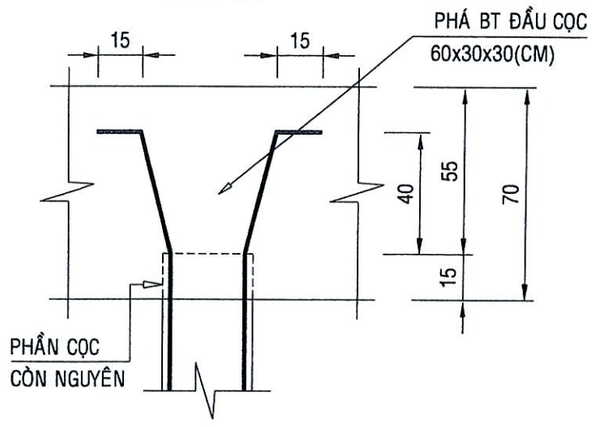

CÔNG TY TNHH MTV XÂY DỰNG
LỘC GIA PHÚC
THẨM TRA
Theo Văn bản số...../TTr-LGP
ngày.....tháng.....năm 20.....
Chủ trì bộ môn ký tên:
Nguyễn Tiến Vĩnh

BẢNG THỐNG KÊ TÍNH CHO 1 CẤU KIỆN

Tên cấu kiện	Số hiệu	Đường kính (mm)	Số thanh 1CK	Chiều dài1 thanh (mm)	Số cấu kiện	Tổng chiều dài (m)	Trọng lượng (kg/m)	Tổng trọng lượng (kg)
CỌC MŨI L1 (1000x30x30CM) SL: 1CK	C1	Ø20	4	10.320	1	41,28	2,466	101,803
	C2	Ø6	81	900	1	72,90	0,222	16,180
	C3	Ø20	2	1.560	1	3,12	2,466	7,694
	C4	Ø6	1	2.500	1	2,50	0,222	0,555
	C5	Ø20	1	800	1	0,80	2,466	1,973
	C6	Ø6	8	700	1	5,60	0,222	1,243
	C7	Ø6	32	200	1	6,40	0,222	1,421
	C8	Ø12	4	960	1	3,84	0,888	3,409
	C9	T.10mm	4	0,0375	1	0,15	78,500	11,775
+ CỌC MŨI L1 (1000x30x30CM)								
- CỐT THÉP:								**146,053**
		Thép Ø6				87,40		19,399
		Thép Ø12				3,84		3,409
		Thép Ø20				45,20		111,470
		Thép T.10mm				0,15		11,775
- VÁN KHUÔN THÉP:								**6,210**
2*(10,00 + 0,40/2)*0,30 + 0,30*0,30 = 6,21								6,210m2
- BÊ TÔNG ĐÁ 1x2 M300:								**0,918**
(10,00 + 0,40/2)*(0,30*0,30) = 0,918								0,918m3

CHỦ ĐẦU TƯ	CÔNG TY TNHH TƯ VẤN XÂY DỰNG **MINH KHÔI CM** - ĐỊA CHỈ : SỐ 106/2, HÙNG VƯƠNG, TÂN THÀNH, TỈNH CÀ MAU - MAIL : minhkhoicm123@gmail.com	GIÁM ĐỐC: NGUYỄN THỊ DIỄM HƯƠNG	CN ĐỒ ÁN / CHỦ TRÌ: KS. TRẦN HỮU TÂM	CÔNG TRÌNH: XÂY DỰNG MỚI CẦU LÔ 4 VÀ CẦU LÔ 3	☐ TKCS ☒ BVTC
			THIẾT KẾ / THỂ HIỆN: KS. NGUYỄN VĂN KHOA	HẠNG MỤC: XÂY DỰNG MỚI	BẢN VẼ : .../...
			KIỂM TRA: KS. TRẦN HỮU TÂM	BẢN VẼ: THỐNG KÊ CỐT THÉP CỌC MŨI L1	TỔNG SỐ : .....
					TỶ LỆ : 1/25
					H.THÀNH : /2025

CỌC ĐỈNH L3

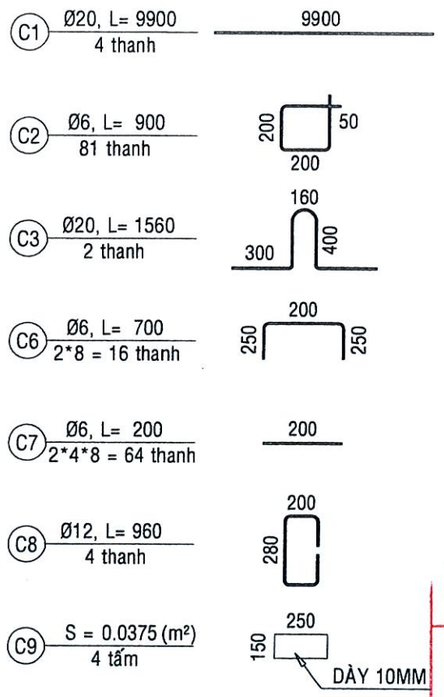

CHI TIẾT THÉP 1 HỘP NỐI

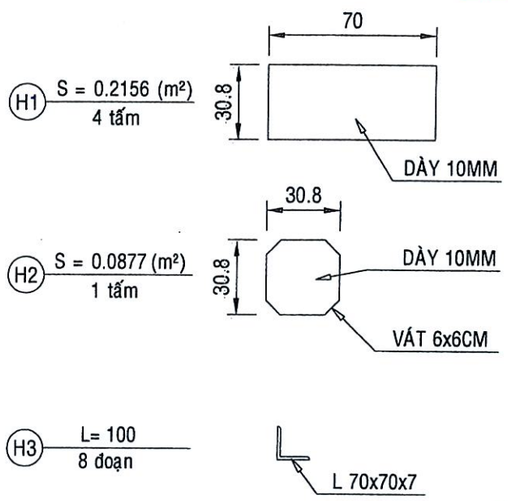

CÔNG TY TNHH MTV XÂY DỰNG
LỘC GIA PHÚC
THẨM TRA
Theo Văn bản số...../TTr-LGP
ngày.....tháng.....năm 20.....
Chủ trì bộ môn ký tên:
Nguyễn Tiến Vĩnh

BẢNG THỐNG KÊ TÍNH CHO 1 CẤU KIỆN

Tên cấu kiện		Số hiệu	Đường kính (mm)	Số thanh 1CK	Chiều dài1 thanh (mm)	Số cấu kiện	Tổng chiều dài (m)	Trọng lượng (kg/m)	Tổng trọng lượng (kg)
CỌC ĐỈNH L3 (1000x30x30CM)	SL: 1CK	C1	Ø20	4	9.900	1	39,60	2,466	97,660
		C2	Ø6	81	900	1	72,90	0,222	16,180
		C3	Ø20	2	1.560	1	3,12	2,466	7,694
		C6	Ø6	16	700	1	11,20	0,222	2,486
		C7	Ø6	64	200	1	12,80	0,222	2,841
		C8	Ø12	4	960	1	3,84	0,888	3,409
		C9	T.10mm	4	0,0375	1	0,15	78,500	11,775
HỘP NỐI CỌC	SL: 1CK	H1	T.10mm	4	0,2156	1	0,86	78,500	67,698
		H2	T.10mm	1	0,0877	1	0,09	78,500	6,884
		H3	L70x70x7	8	100	1	0,80	7,390	5,912
+ CỌC ĐỈNH L3 (1000x30x30CM)									
- CỐT THÉP:									142,045
			Thép Ø6				96,90		21,507
			Thép Ø12				3,84		3,409
			Thép Ø20				42,72		105,354
			Thép T.10mm				0,15		11,775
- VÁN KHUÔN THÉP :									6,180
			2*(10,00 + 0,30)*0,30 = 6,18						6,180m2
- BÊ TÔNG ĐÁ 1x2 M300 :									0,900
			10,00*(0,30*0,30) = 0,9						0,900m3
+ HỘP NỐI CỌC : (TÍNH CHO 1 HỘP NỐI CỌC)									
			Thép T.10mm				0,95		74,583
			Thép L70x70x7				0,80		5,912

CHỦ ĐẦU TƯ	CÔNG TY TNHH TƯ VẤN XÂY DỰNG MINH KHÔI CM	GIÁM ĐỐC	CN ĐỒ ÁN	KS. TRẦN HỮU TÂM	CÔNG TRÌNH: XÂY DỰNG MỚI CẦU LÔ 4 VÀ CẦU LÔ 3	☐ TKCS ☒ BVTC
			CHỦ TRÌ		HẠNG MỤC: XÂY DỰNG MỚI	BẢN VẼ : .../...
			THIẾT KẾ	KS. NGUYỄN VĂN KHOA		TỔNG SỐ : .....
			THỂ HIỆN			TỶ LỆ : 1/25
	- ĐỊA CHỈ : SỐ 106/2, HÙNG VƯƠNG, TÂN THÀNH, TỈNH CÀ MAU - MAIL : minhkhoicm123@gmail.com	NGUYỄN THỊ DIỄM HƯƠNG	KIỂM TRA	KS. TRẦN HỮU TÂM	BẢN VẼ: THỐNG KÊ CỐT THÉP CỌC ĐỈNH L3	H THÀNH : .../2025

CÔNG TY TNHH TƯ VẤN XÂY DỰNG MINH KHÔI CM
M.S.D.N: 2001358433 - C.T.T.N.H.H
TP. CÀ MAU - T. CÀ MAU

MẶT BẰNG BÃI ĐÚC CỌC

TL:1/100

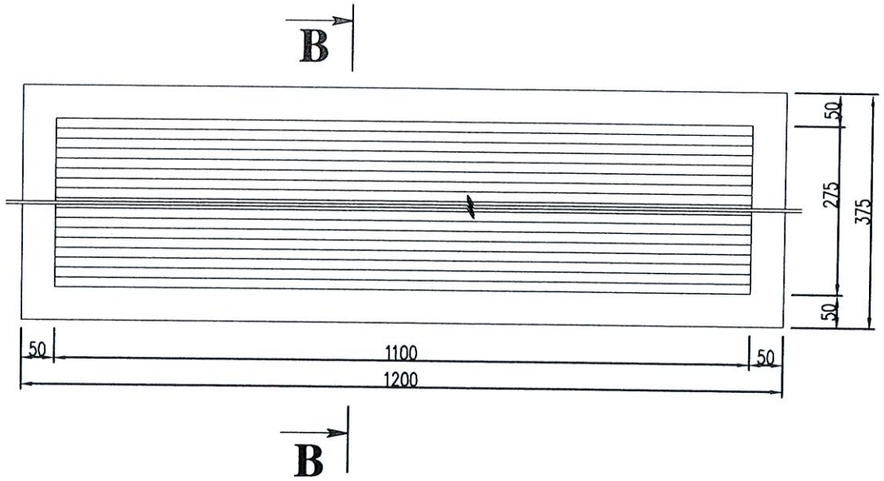

THUYẾT MINH:

1-MB BÃI ĐÚC CỌC:

1.1-MẶT ĐẤT TỰ NHIÊN PHẢI ĐƯỢC DỌN SẠCH TRƯỚC KHI ĐỔ LỚP CÁT ĐEN.

1.2-LỚP CÁT ĐEN TƯỚI NƯỚC ĐẦM KỸ TẠO MẶT BẰNG (DT:1200x375CM) DÀY H=10CM.

1.3-CỌC BTCT ĐÁ 1x2 M#300.

CHÚ Ý: CÁT VÀ ĐÁ PHẢI ĐƯỢC RỬA SẠCH TRƯỚC KHI TIẾN HÀNH TRỘN BÊTÔNG

GHI CHÚ:

-ĐƠN VỊ DÙNG GHI TRONG BẢN VẼ LÀ CM.

-QUY CÁCH THÉP LÀ MM.

MẶT CẮT B-B

TL:1/50

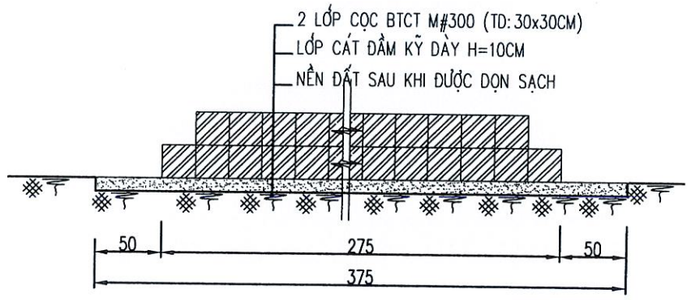

CÔNG TY TNHH MTV XÂY DỰNG
LỘC GIA PHÚC
THẨM TRA
Theo Văn bản số...../TTr-LGP
ngày.....tháng.....năm 20.....
Chủ trì bộ môn ký tên:

Nguyễn Tiến Vĩnh

GHI CHÚ:

- ĐƠN VỊ KÍCH THƯỚC DÙNG GHI TRONG BẢN VẼ LÀ M.

CHỦ ĐẦU TƯ	CÔNG TY TNHH TƯ VẤN XÂY DỰNG **MINH KHÔI CM** - ĐỊA CHỈ : SỐ 106/2, HÙNG VƯƠNG, PHƯỜNG TÂN THÀNH TỈNH CÀ MAU - MAIL : minhkhoicm123@gmail.com	GIÁM ĐỐC: NGUYỄN THỊ DIỄM HƯƠNG	CN ĐỒ ÁN	KS. TRẦN HỮU TÂM		CÔNG TRÌNH: XÂY DỰNG MỐI CẦU LÔ 4 VÀ CẦU LÔ 3
			CHỦ TRÌ			HẠNG MỤC: XÂY DỰNG MỐI CẦU CẦU LÔ 3
			THIẾT KẾ	KS. NGUYỄN VĂN KHOA		☐ TKCS ☒ BVTC
			THỂ HIỆN			BẢN VẼ : .../...
			KIỂM TRA	KS. TRẦN HỮU TÂM		BẢN VẼ: MB ĐÚC CỌC
						TỔNG SỐ : .....
						TỶ LỆ : 1/25
						H.THÀNH :..../202

M.S.D.N: 2001358433 - C.T.T.N.H.H - CÔNG TY TNHH TƯ VẤN XÂY DỰNG MINH KHÔI CM - TP. CÀ MAU - T. CÀ MAU

MẶT CHÍNH KHUNG ĐỊNH VỊ

tỉ lệ:1/50

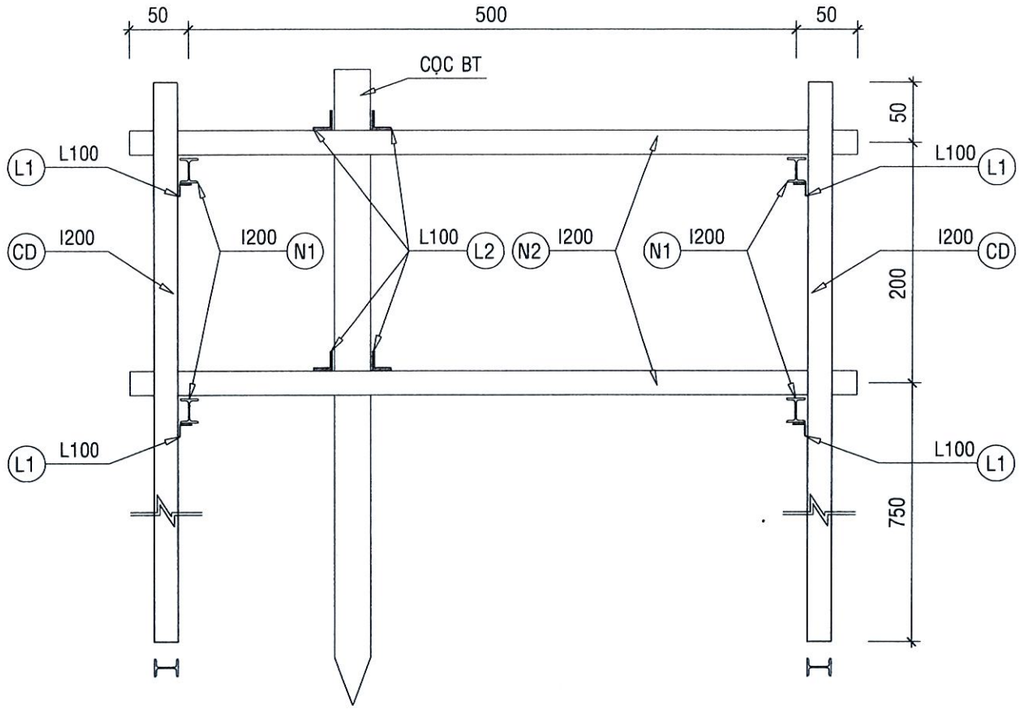

MẶT BÊN KHUNG ĐỊNH VỊ

tỉ lệ:1/50

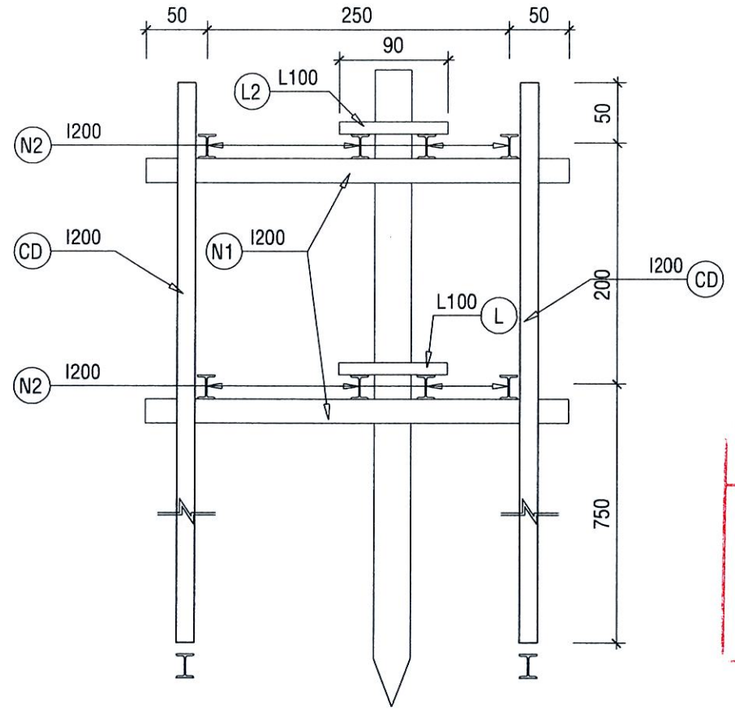

CÔNG TY TNHH MTV XÂY DỰNG
LỘC GIA PHÚC
THẨM TRA
Theo Văn bản số...../TTr-LGP
ngày.....tháng.....năm 20.....
Chủ trì bộ môn ký tên:
Nguyễn Tiến Vinh

MB KHUNG ĐỊNH VỊ

tỉ lệ:1/50

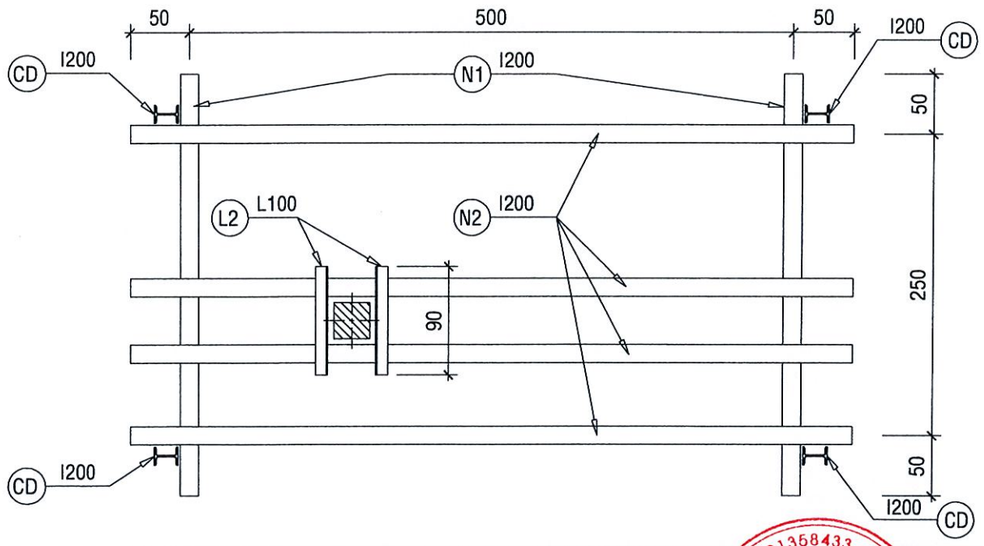

BẢNG KHỐI LƯỢNG TÍNH CHO 1 KHUNG ĐỊNH VỊ ĐÓNG CỌC CẦU							
Ký Hiệu	Quy Cách	Chiều dài (m)	Số lượng	Trọng lượng riêng (kg/m)	Tổng Khối lượng (kg)	Khối lượng Khung định vị (kg)	
						Phần cọc	Phần khung
A	B	C	D	E	F=C*D*E	G=F	H=F
CD	I200x150x9	10,00	4	31,20	1248	1248	
N1	I200x150x9	3,50	4	31,20	436,8		436,800
N2	I200x150x9	6,00	8	31,20	1497,6		1497,600
L1	L100x100x10	0,15	8	15,00	18		18,000
L2	L100x100x10	0,90	4	15,00	54		54,000
CỘNG					**3254,4**	**1248**	**2006,4**

CHỦ ĐẦU TƯ	CÔNG TY TNHH TƯ VẤN XÂY DỰNG MINH KHÔI CM -ĐỊA CHỈ : SỐ 106/2, HÙNG VƯƠNG, PHƯỜNG TÂN THÀNH TỈNH CÀ MAU -MAIL : minhkhoicm123@gmail.com	GIÁM ĐỐC KS. LÊ MINH SANG	CHỦ NHIỆM	KS. TRẦN HỮU TÂM		CÔNG TRÌNH: XÂY DỰNG MỚI CẦU LÔ 4 VÀ LÔ 3 HẠNG MỤC: XÂY DỰNG MỚI	☐ TKCS ☒ BVTC
			CHỦ TRÌ				BẢN VẼ : 01/03
			THIẾT KẾ	KS. NGUYỄN VĂN KHOA			TỔNG SỐ : 03
			THỂ HIỆN				TỶ LỆ : 1/20
			QLKT	KS. TRẦN HỮU TÂM		BẢN VẼ: KHUNG ĐỊNH VỊ, SÀN ĐẠO ĐÓNG CỌC	H.THÀNH : /202

THI CÔNG TRỤ

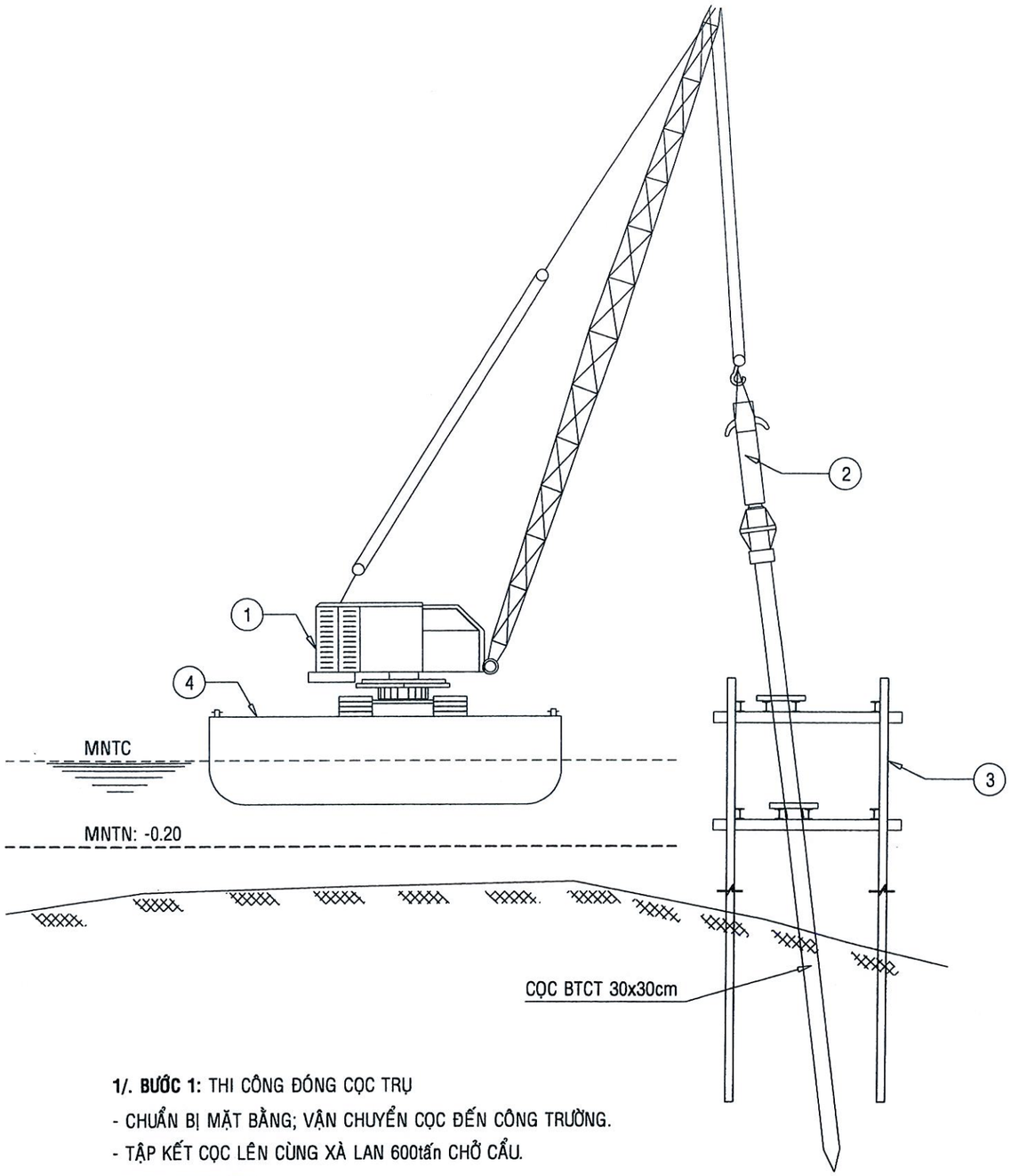

CÔNG TY TNHH MTV XÂY DỰNG
LỘC GIA PHÚC
THẨM TRA
Theo Văn bản số...../TTr-LGP
ngày.....tháng.....năm 20.....
Chủ trì bộ môn ký tên:
Nguyễn Tiến Vĩnh

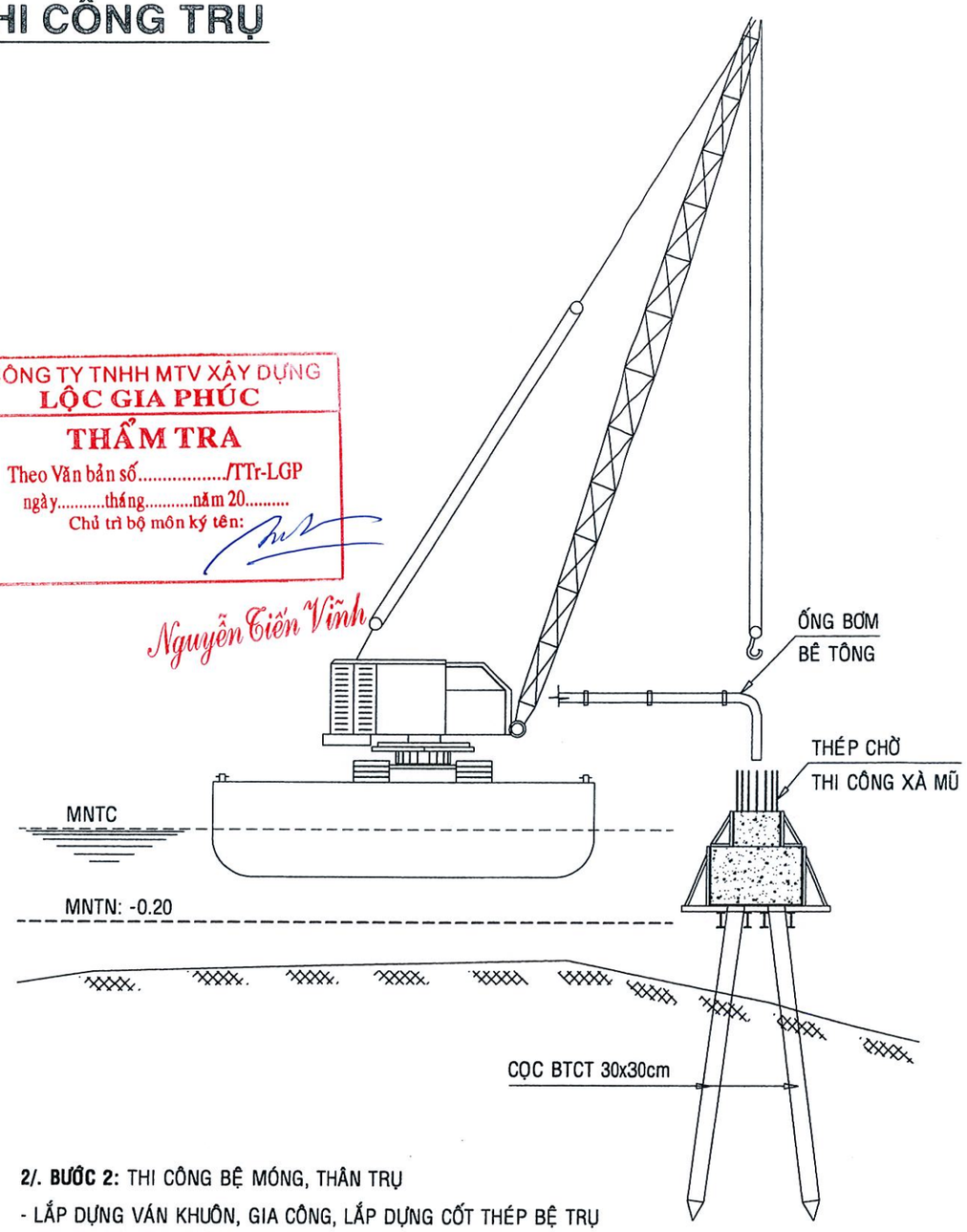

1/. BƯỚC 1: THI CÔNG ĐÓNG CỌC TRỤ

- CHUẨN BỊ MẶT BẰNG; VẬN CHUYỂN CỌC ĐẾN CÔNG TRƯỜNG.
- TẬP KẾT CỌC LÊN CÙNG XÀ LAN 600tấn CHỞ CẨU.
- ĐỊNH VỊ TIM TRỤ.
- LẮP ĐẶT KHUNG ĐỊNH VỊ.
- TIẾN HÀNH ĐÓNG CỌC BẰNG BÚA DIEZEL 2.5tấn KẾT HỢP VỚI CẨU 40tấn ĐỨNG TRÊN XÀ LAN 600tấn.
- THÁO DỠ KHUNG ĐỊNH VỊ.

2/. BƯỚC 2: THI CÔNG BỆ MÓNG, THÂN TRỤ

- LẮP DỰNG VÁN KHUÔN, GIA CÔNG, LẮP DỰNG CỐT THÉP BỆ TRỤ
- ĐỔ BÊ TÔNG BỆ TRỤ
- ĐỔ BÊ TÔNG THÂN TRỤ

CHỦ ĐẦU TƯ	CÔNG TY TNHH TƯ VẤN XÂY DỰNG MINH KHÔI CM -ĐỊA CHỈ : SỐ 106/2, HÙNG VƯƠNG, PHƯỜNG TÂN THÀNH TỈNH CÀ MAU -MAIL : minhkhoicm123@gmail.com	GIÁM ĐỐC KS. LÊ MINH SANG	CHỦ NHIỆM	KS. TRẦN HỮU TÂM		CÔNG TRÌNH: XÂY DỰNG MỚI CẦU LÔ 4 VÀ LÔ 3 HẠNG MỤC: XÂY DỰNG MỚI	☐ TKCS ☒ BVTC
			CHỦ TRÌ				BẢN VẼ : 01/03
			THIẾT KẾ	KS. NGUYỄN VĂN KHOA			TỔNG SỐ : 03
			THỂ HIỆN				TỶ LỆ : 1/20
			QLKT	KS. TRẦN HỮU TÂM		BẢN VẼ: ĐÓNG CỌC	H.THÀNH : /202

CÔNG TY TNHH TƯ VẤN XÂY DỰNG MINH KHÔI CM
M.S.D.N: 2001358433 - C.T.N.H.H
TP. CÀ MAU - T. CÀ MAU

MẶT CHÍNH MỐ

TL:1/40

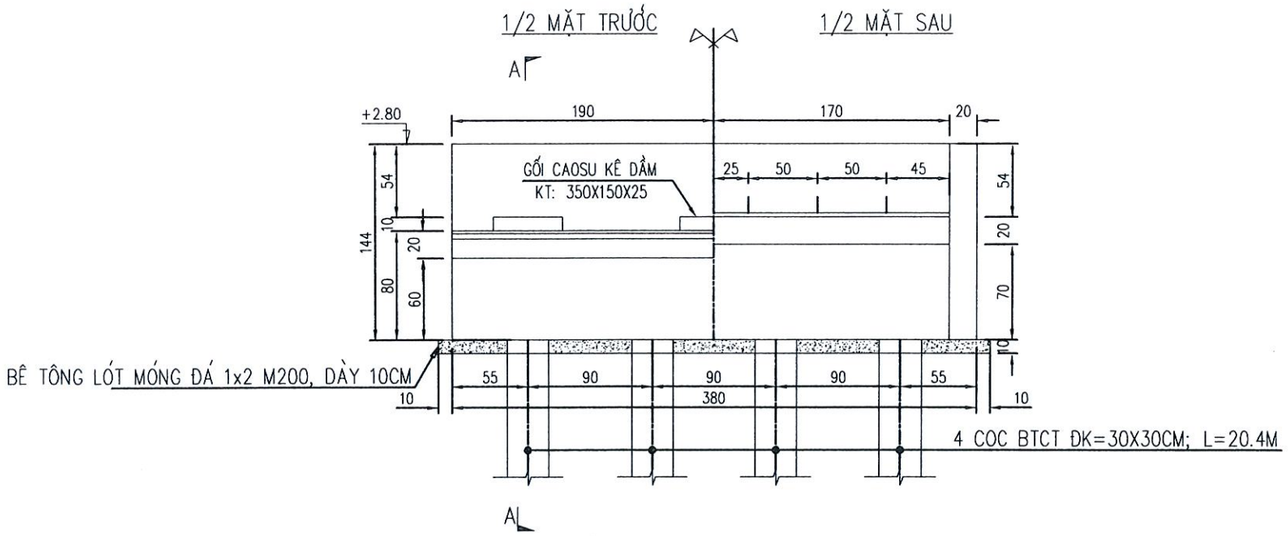

MẶT BÊN MỐ

TL:1/40

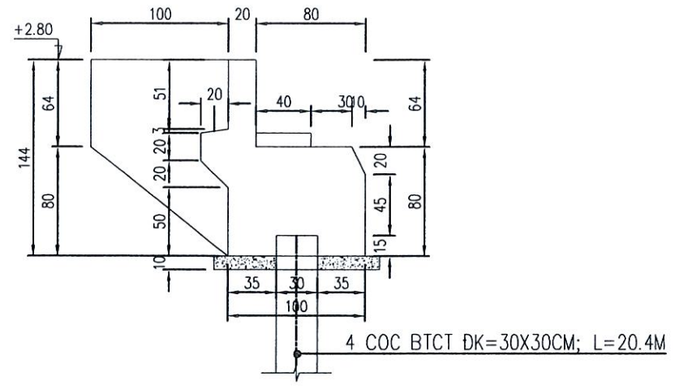

MẶT BẰNG MỐ

TL:1/40

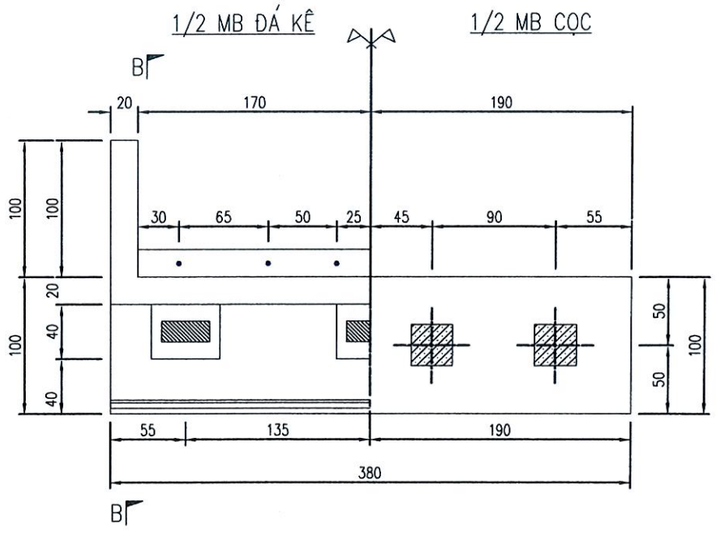

* GHI CHÚ:

- MỐ ĐÓNG 4 CỌC BTCT 30X30CM ĐÓNG THẲNG. CHIỀU DÀI DỰ KIẾN 20.4M/CỌC.
- ĐẬP ĐẦU CỌC DÀI 25CM, BÊ TÔNG ĐẦU CỌC PHẢI NGÀM VÀO TRONG BỆ 15cm.
- LỚP BT BẢO VỆ DÀY 5cm.
- GỐI CẦU BẰNG CAO SU ĐÚC SẴN.
- KÍCH THƯỚC BẢN VẼ GHI BẰNG cm, QUY CÁCH THÉP GHI BẰNG mm, CAO ĐỘ GHI BẰNG m.

CÔNG TY TNHH MTV XÂY DỰNG
LỘC GIA PHÚC
THẨM TRA
Theo Văn bản số...../TTr-LGP
ngày.....tháng.....năm 20.....
Chủ trì bộ môn ký tên:
Nguyễn Tiến Vĩnh

CHỦ ĐẦU TƯ	CÔNG TY TNHH TƯ VẤN XÂY DỰNG **MINH KHÔI CM** - ĐỊA CHỈ : SỐ 106/2, HÙNG VƯƠNG, PHƯỜNG TÂN THÀNH TỈNH CÀ MAU - MAIL : minhkhoicm123@gmail.com	GIÁM ĐỐC NGUYỄN THỊ DIỄM HƯƠNG	CN ĐỒ ÁN	KS. TRẦN HỮU TÂM		CÔNG TRÌNH: XÂY DỰNG MỚI CẦU LÔ 4 VÀ CẦU LÔ 3 HẠNG MỤC: XÂY DỰNG CẦU LÔ 3	☐ TKCS ☒ BVTC
			CHỦ TRÌ				BẢN VẼ : .../...
			THIẾT KẾ	KS. NGUYỄN VĂN KHOA			TỔNG SỐ : .....
			THỂ HIỆN				TỶ LỆ : 1/25
			KIỂM TRA	KS. TRẦN HỮU TÂM		BẢN VẼ: BỐ TRÍ CHUNG MỐ	H.THÀNH :..../202

CÔNG TY TNHH TƯ VẤN XÂY DỰNG MINH KHÔI CM
M.S.D.N: 2001358433 - C.T.T.N.H.H - TP. CÀ MAU - T. CÀ MAU

MẶT CHÍNH CỐT THÉP

TL:1/20

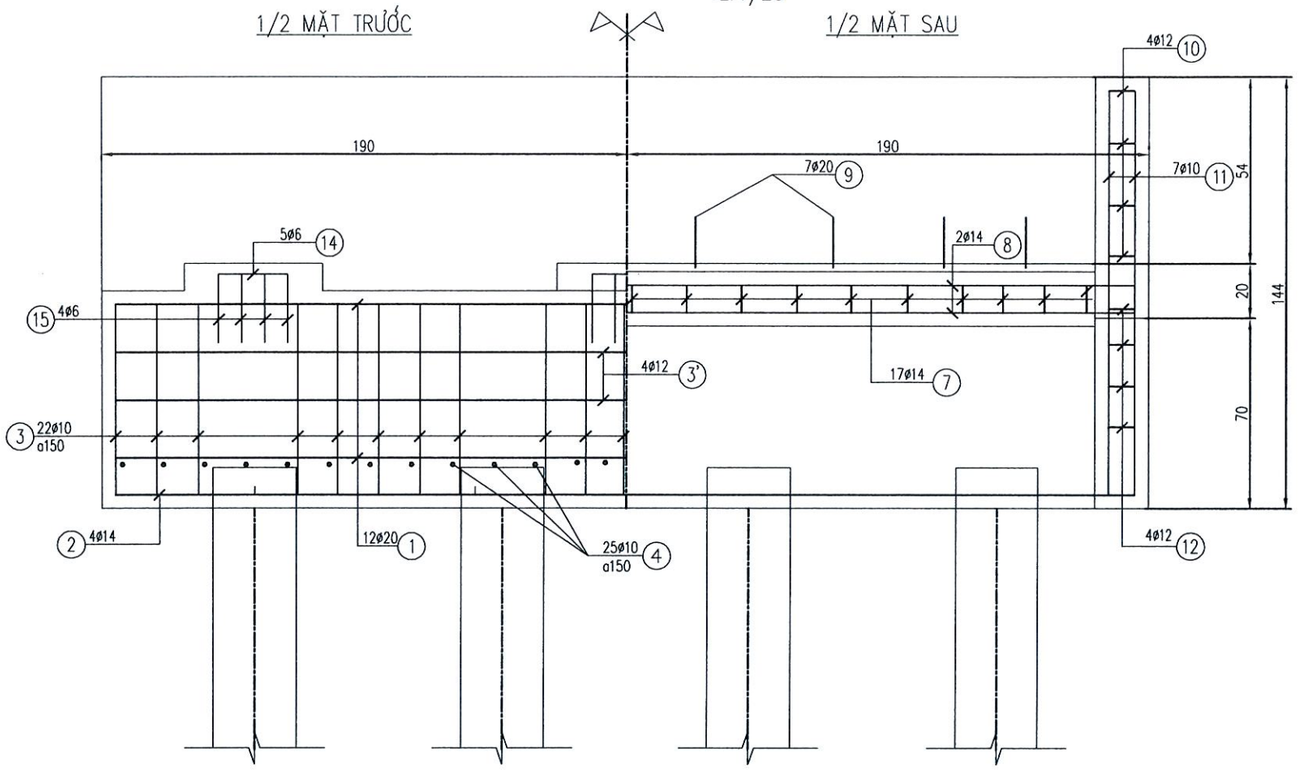

MẶT BẰNG CỐT THÉP

TL:1/20

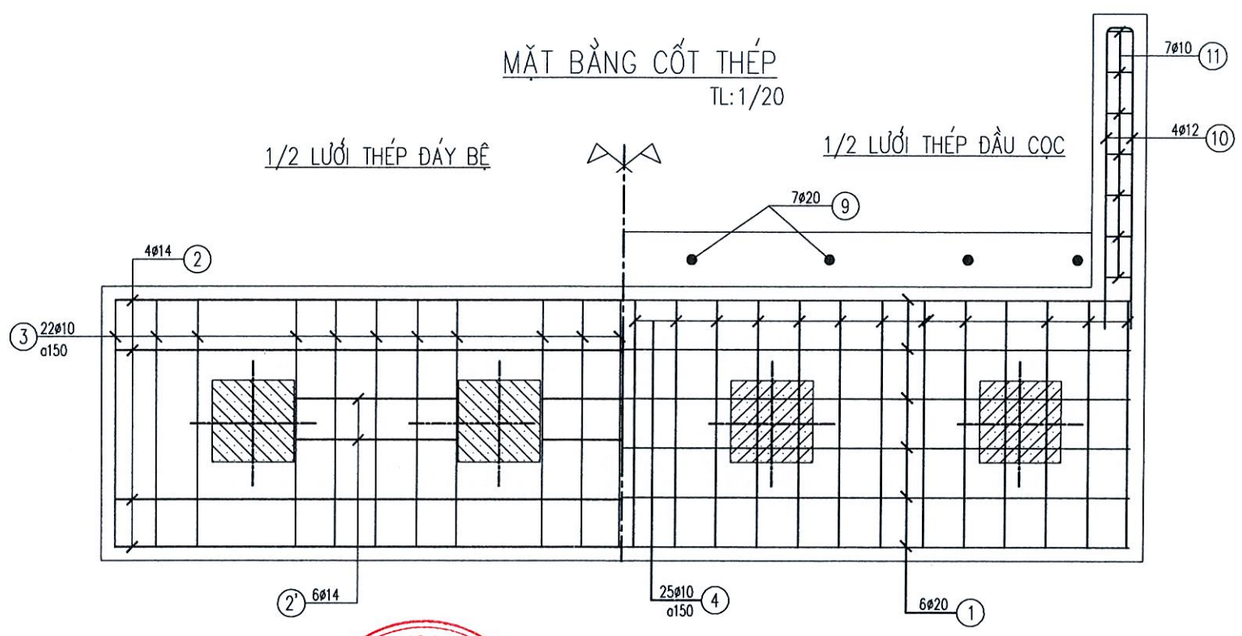

CÔNG TY TNHH MTV XÂY DỰNG
LỘC GIA PHÚC
THẨM TRA
Theo Văn bản số...../TTr-LGP
ngày.....tháng.....năm 20.....
Chủ trì bộ môn ký tên:
Nguyễn Tiến Vĩnh

GHI CHÚ:

- CHIỀU DÀY LỚP BÊTÔNG BẢO VỆ LÀ 5CM.
- THÉP CÓ ø<10 SỬ DỤNG THÉP TRƠN LOẠI AI (MÁC THÉP >=CB240-T).
- THÉP CÓ ø>10 SỬ DỤNG THÉP CÓ GỜ LOẠI AII (MÁC THÉP >=CB300-V).
- QUI CÁCH THÉP ĐƯỢC GHI BẰNG ĐƠN VỊ MM
- ĐƠN VỊ DÙNG GHI TRONG BẢN VẼ LÀ CM.
- CAO ĐỘ GHI BẰNG ĐƠN VỊ LÀ M.

CHỦ ĐẦU TƯ	CÔNG TY TNHH TƯ VẤN XÂY DỰNG **MINH KHÔI CM** - ĐỊA CHỈ : SỐ 106/2, HÙNG VƯƠNG, PHƯỜNG TÂN THÀNH TỈNH CÀ MAU - MAIL : minhkhoicm123@gmail.com	GIÁM ĐỐC NGUYỄN THỊ DIỄM HƯƠNG	CN ĐỒ ÁN	KS. TRẦN HỮU TÂM		CÔNG TRÌNH: XÂY DỰNG MỚI CẦU LÔ 4 VÀ CẦU LÔ 3 HẠNG MỤC: XÂY DỰNG CẦU LÔ 3	☐ TKCS ☒ BVTC
			CHỦ TRÌ				BẢN VẼ : .../...
			THIẾT KẾ	KS. NGUYỄN VĂN KHOA			TỔNG SỐ : .....
			THỂ HIỆN				TỶ LỆ : 1/25
			KIỂM TRA	KS. TRẦN HỮU TÂM		BẢN VẼ: CẤU TẠO MỐ	H.THÀNH :..../202

CÔNG TY TNHH TƯ VẤN XÂY DỰNG MINH KHÔI CM
M.S.D.N: 2001358433 - C.T.T.N.H.H
TP. CÀ MAU - T. CÀ MAU

MẶT CẮT A–A

TL:1/20

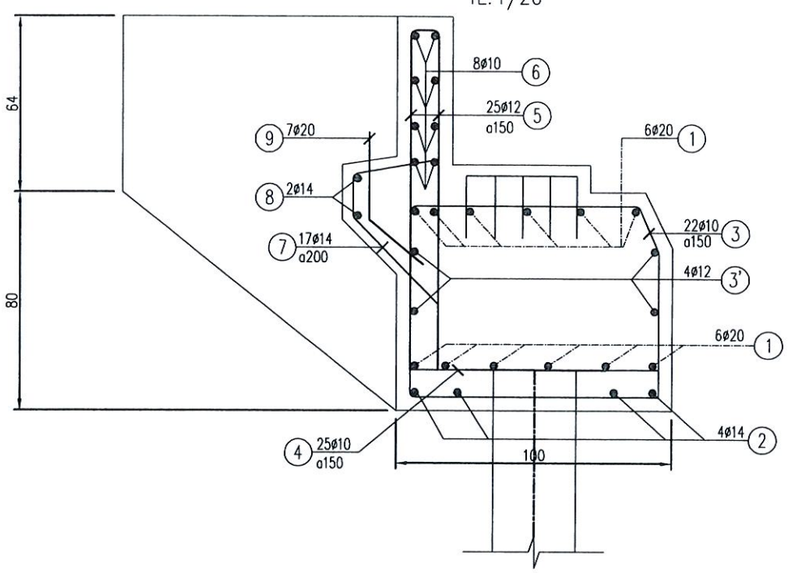

MẶT CẮT B–B

TL:1/20

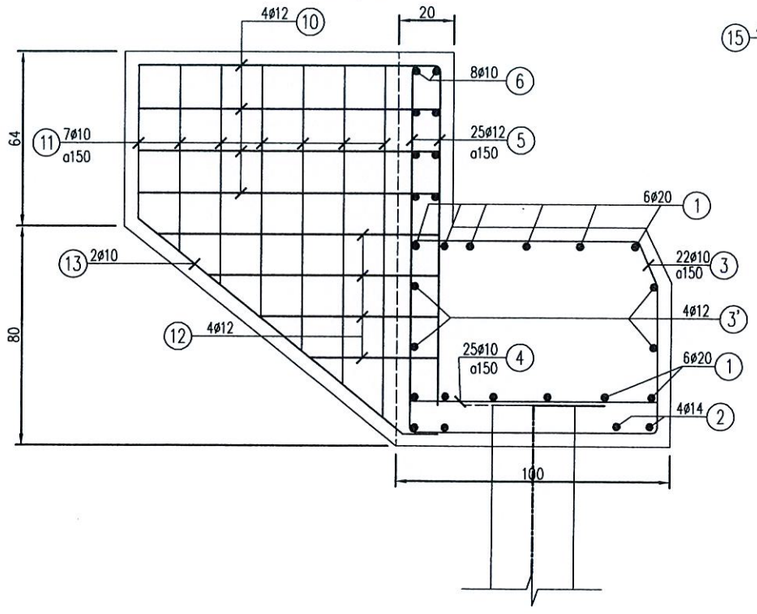

CHI TIẾT LƯỚI THÉP ĐÁ KÊ

TL:1/25

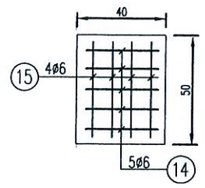

CÔNG TY TNHH MTV XÂY DỰNG
LỘC GIA PHÚC

THẨM TRA

Theo Văn bản số...../TTr-LGP
ngày.....tháng.....năm 20.....
Chủ trì bộ môn ký tên:

Nguyễn Tiến Vinh

BẢNG KHỐI LƯỢNG

SỐ THÉP	HÌNH DÁNG KÍCH THƯỚC (mm)	Ø (mm)	SỐ LƯỢNG 1.CK	SỐ LƯỢNG T.BỘ	CHIỀU DÀI (M) 1.THANH	CHIỀU DÀI (M) T.BỘ	T.LƯỢNG RIÊNG (KG/m)	T.LƯỢNG (KG)
1	3700	20	12	12	3.7	44.4	2.467	109.53
2	3700	14	4	4	3.7	14.8	1.208	**17.88**
2'	450	**14**	**6**	**6**	**0.59**	**3.54**	**1.208**	**4.28**
3	80, 820, 180, 700, 900, 540	10	22	22	3.3	72.6	0.617	**44.8**
3'	3700	12	4	4	3.7	14.8	0.888	13.1
4	80, 900, 80	10	25	25	1.06	26.5	0.617	**16.3**
5	1240, 100	12	25	25	2.58	64.5	0.888	57.3
6	80, 3700, 80	10	8	8	3.86	30.88	0.617	19.0
7	310, 130, 540	14	17	17	0.98	16.7	1.208	20.1
8	3700	14	2	2	3.7	7.4	1.208	8.94
9	350, 400	20	7	7	0.75	5.25	2.467	13.0
10	1100, 300, 100, 1100, 400	12	4	8	3.0	24	0.888	21.3
11	Lbp=845, 100	10	7	14	1.79	25.06	0.617	15.5
12	Lbq=750, 100	12	4	8	1.6	12.8	0.888	**11.37**
13	150, 1250	10	2	4	1.4	5.6	0.617	3.4
14	50, 300, 300	6	5	15	1.0	15.0	0.222	3.33
15	50, 300, 400	6	4	12	1.1	13.2	0.222	2.93

TỔNG HỢP KHỐI LƯỢNG CHO 1 MỐ

- **KHỐI LƯỢNG THÉP ø>18: 122.53KG**
- **KHỐI LƯỢNG THÉP ø<=18: 154.28KG**
- **KHỐI LƯỢNG THÉP ø<=10: 105.27KG.**
- KHỐI LƯỢNG BÊ TÔNG ĐÁ 1X2 MAC300: 4,29 m3
- VÁN KHUÔN: 25,5 m2

CHỦ ĐẦU TƯ	CÔNG TY TNHH TƯ VẤN XÂY DỰNG **MINH KHÔI CM** - ĐỊA CHỈ : SỐ 106/2, HÙNG VƯƠNG, PHƯỜNG TÂN THÀNH TỈNH CÀ MAU - MAIL : minhkhoicm123@gmail.com	GIÁM ĐỐC: NGUYỄN THỊ DIỄM HƯƠNG	CN ĐỒ ÁN	KS. TRẦN HỮU TÂM		CÔNG TRÌNH: XÂY DỰNG MỐI CẦU LÔ 4 VÀ CẦU LÔ 3	☐ TKCS ☒ BVTC
			CHỦ TRÌ				BẢN VẼ : .../...
			THIẾT KẾ	KS. NGUYỄN VĂN KHOA		HẠNG MỤC: XÂY DỰNG CẦU LÔ 3	TỔNG SỐ : .....
			THỂ HIỆN				TỶ LỆ : 1/25
			KIỂM TRA	KS. TRẦN HỮU TÂM		BẢN VẼ: CẤU TẠO MỐ - BẢNG KHỐI LƯỢNG	H.THÀNH :..../202

CÔNG TY TNHH TƯ VẤN XÂY DỰNG MINH KHÔI CM
M.S.D.N: 2001358433 T.N.H.H
TP. CÀ MAU - T. CÀ MAU

BẢN QUÁ ĐỘ
SL: 8 TL: 1/20

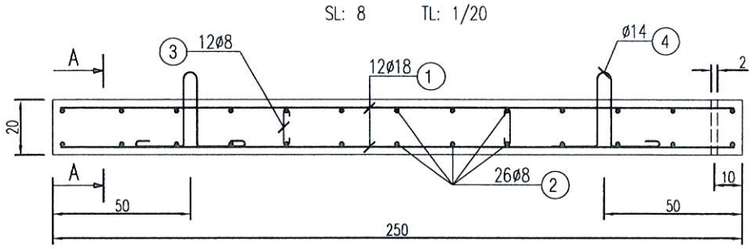

MẶT CẮT A-A
TL: 1/20

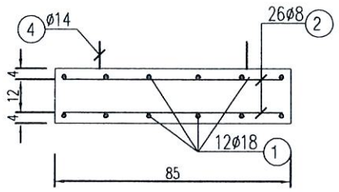

BẢNG THỐNG KÊ CỐT THÉP

TÊN C.K	SỐ THÉP	HÌNH DÁNG KÍCH THƯỚC	ø (mm)	SỐ LƯỢNG 1.CK	SỐ LƯỢNG T.BỘ	CHIỀU DÀI (M) 1.THANH	CHIỀU DÀI (M) T.BỘ	T.LƯỢNG (KG)
BẢN QUÁ ĐỘ	1	140 2440 140	18	12	12	2.72	32.64	65.22
	2	60 920 60	8	26	26	1.04	27.04	10.68
	3	60 120 60	8	12	12	0.24	2.88	1.14
	4	110 175 300 110 50	14	4	4	1.22	4.88	5.02
DẦM KÊ	5	110 3540 110	14	4	4	3.76	15.04	18.17
	6	140 340 60	8	23	23	1.08	24.84	9.82

- KHỐI LƯỢNG THÉP ø>=18: 65.22 KG.
- KHỐI LƯỢNG THÉP ø<18 : 23.15 KG.
- KHỐI LƯỢNG THÉP ø<10 : 21.64 KG3.
- KHỐI LƯỢNG BÊ TÔNG ĐÁ 1X2 MAC300 BẢN QUÁ ĐỘ: 0.425 M3.
- KHỐI LƯỢNG BÊ TÔNG ĐÁ 1X2 MAC 300 DẦM KÊ: 0.204M3
- KHỐI LƯỢNG BÊ TÔNG ĐÁ 4X6 MÁC 100: 0.32M3
- KHỐI LƯỢNG ĐÁ XÔ BỒ MÓNG DẦM ĐỠ: 1.49M3

MẶT BẰNG BẢN QUÁ ĐỘ
TL: 1/20

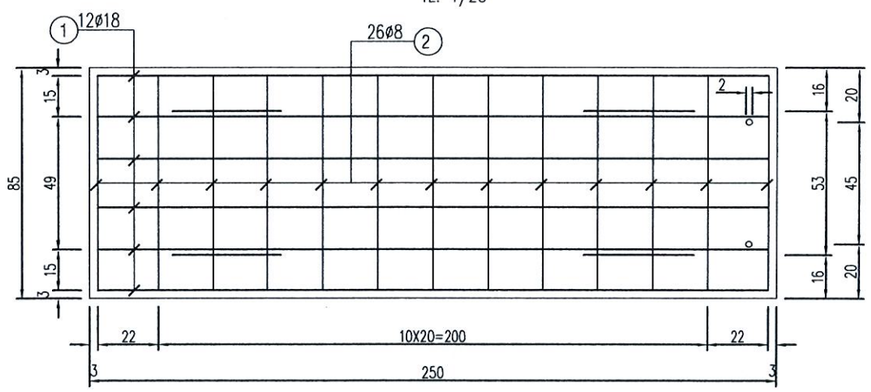

MẶT CẮT B-B
TL: 1/20

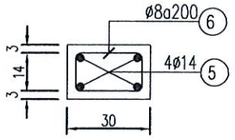

CÔNG TY TNHH MTV XÂY DỰNG
LỘC GIA PHÚC
THẨM TRA
Theo Văn bản số...../TTr-LGP
ngày.....tháng.....năm 20.....
Chủ trì bộ môn ký tên:
Nguyễn Tiến Vinh

DẦM KÊ BẢN
SLL: 02 TL: 1/20

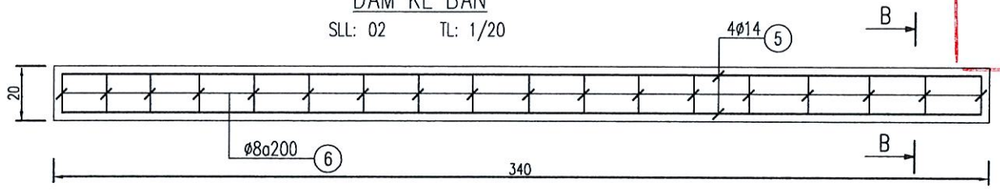

CHÍNH DIỆN BẢN QUÁ ĐỘ
TL:1/40

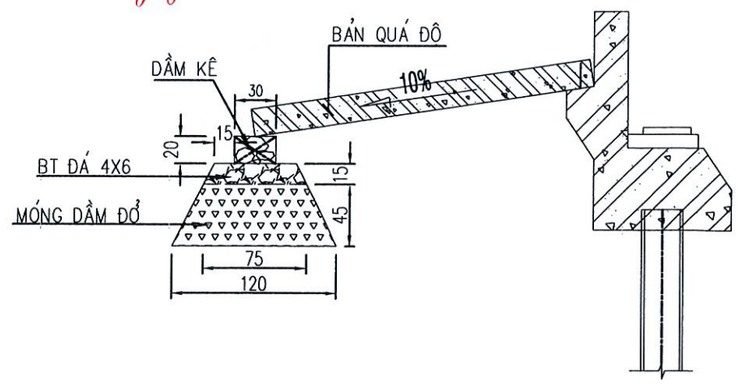

BT ĐÁ 4X6 M100
TL:1/50

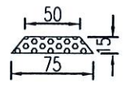

MCN MÓNG DẦM ĐỠ
TL:1/50

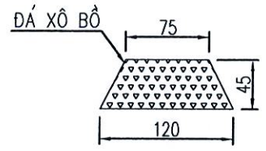

CHỦ ĐẦU TƯ	CÔNG TY TNHH TƯ VẤN XÂY DỰNG **MINH KHÔI CM** - ĐỊA CHỈ : SỐ 106/2, HÙNG VƯƠNG, PHƯỜNG TÂN THÀNH TỈNH CÀ MAU - MAIL : minhkhoicm123@gmail.com	GIÁM ĐỐC: NGUYỄN THỊ DIỄM HƯƠNG	CN ĐỒ ÁN: KS. TRẦN HỮU TÂM	CÔNG TRÌNH: XÂY DỰNG MỚI CẦU LÔ 4 VÀ LÔ 3 HẠNG MỤC: XÂY DỰNG CẦU LÔ 3	☐ TKCS ☒ BVTC	
			CHỦ TRÌ: KS. TRẦN HỮU TÂM		BẢN VẼ : .../...	
			THIẾT KẾ: KS. NGUYỄN VĂN KHOA		TỔNG SỐ :	
			THỂ HIỆN: KS. NGUYỄN VĂN KHOA		TỶ LỆ : 1/25	
			KIỂM TRA: KS. TRẦN HỮU TÂM	BẢN VẼ: CHI TIẾT BẢN QUÁ ĐỘ	H.THÀNH :..../202	

MẶT ĐỨNG TRỤ T1,T2

TL: 1/50

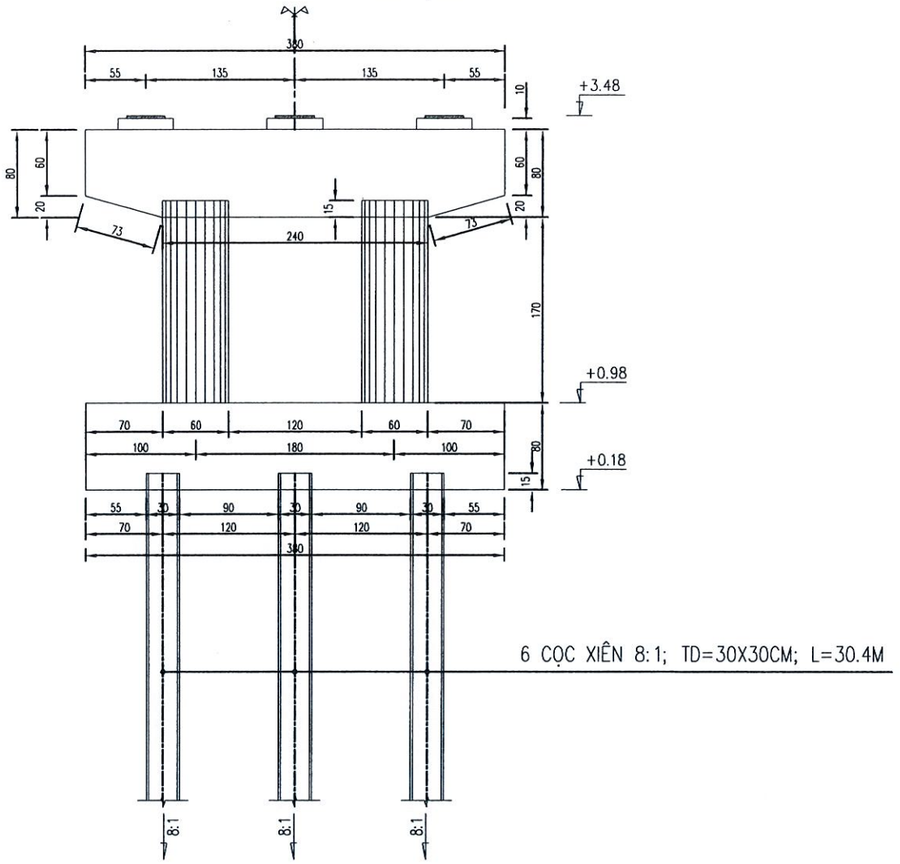

MẶT BÊN TRỤ

TL: 1/50

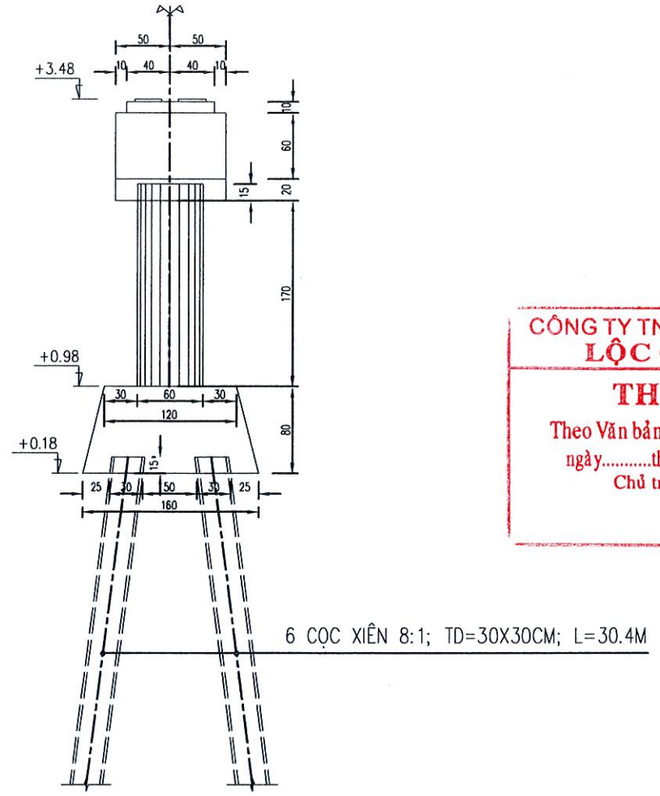

CÔNG TY TNHH MTV XÂY DỰNG
LỘC GIA PHÚC

THẨM TRA

Theo Văn bản số...../TTr-LGP
ngày.....tháng.....năm 20.....
Chủ trì bộ môn ký tên:

Nguyễn Tiến Vĩnh

1/2 MẶT BẰNG ĐÁY BỆ 1/2 MẶT BẰNG GỐI

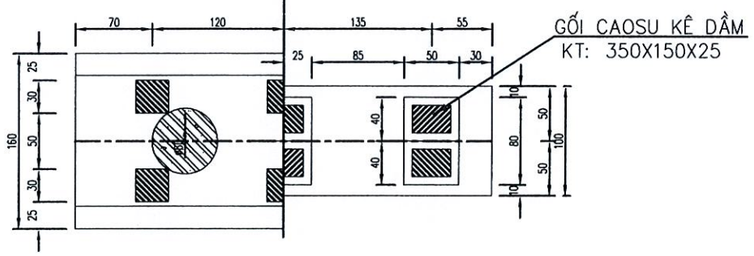

* GHI CHÚ:

- MỖI TRỤ ĐÓNG 6 CỌC BTCT THÀNH 2 HÀNG XIÊN 1:8. CHIỀU DÀI DỰ KIẾN 30.4M/CỌC.
- ĐẬP ĐẦU CỌC DÀI 25cm, BÊ TÔNG ĐẦU CỌC PHẢI NGÀM VÀO TRONG BỆ 15cm.
- LỚP BT BẢO VỆ DÀY 5cm.
- GỐI CẦU BẰNG CAO SU ĐÚC SẴN.
- KÍCH THƯỚC BẢN VẼ GHI BẰNG cm, QUY CÁCH THÉP GHI BẰNG mm, CAO ĐỘ GHI BẰNG m.

CHỦ ĐẦU TƯ	CÔNG TY TNHH TƯ VẤN XÂY DỰNG **MINH KHÔI CM** - ĐỊA CHỈ : SỐ 106/2, HÙNG VƯƠNG, PHƯỜNG TÂN THÀNH TỈNH CÀ MAU - MAIL : minhkhoicm123@gmail.com	GIÁM ĐỐC NGUYỄN THỊ DIỄM HƯƠNG	CN ĐỒ ÁN	KS. TRẦN HỮU TÂM		CÔNG TRÌNH: XÂY DỰNG MỐI CẦU LÔ 4 VÀ CẦU LÔ 3 HẠNG MỤC: XÂY DỰNG CẦU LÔ 3	☐ TKCS ☒ BVTC
			CHỦ TRÌ				BẢN VẼ : .../...
			THIẾT KẾ	KS. NGUYỄN VĂN KHOA			TỔNG SỐ : .....
			THỂ HIỆN				TỶ LỆ : 1/25
			KIỂM TRA	KS. TRẦN HỮU TÂM		BỐ TRÍ TRUNG TRỤ T1-T2	H.THÀNH :..../202

CÔNG TY TNHH TƯ VẤN XÂY DỰNG MINH KHÔI CM
M.S.D.N: 2001358433 - C.T.T.N.H.H
TP. CÀ MAU - T. CÀ MAU

MẶT ĐỨNG CỐT THÉP TRỤ
TL: 1/50

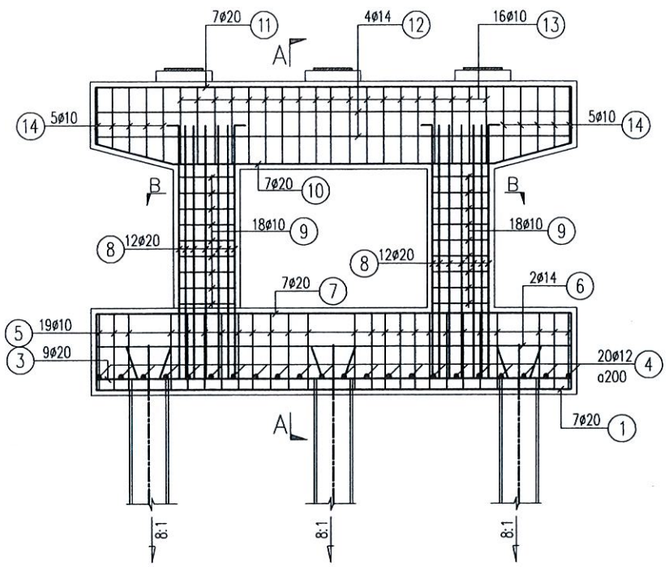

MẶT BÊN CỐT THÉP TRỤ
TL: 1/50

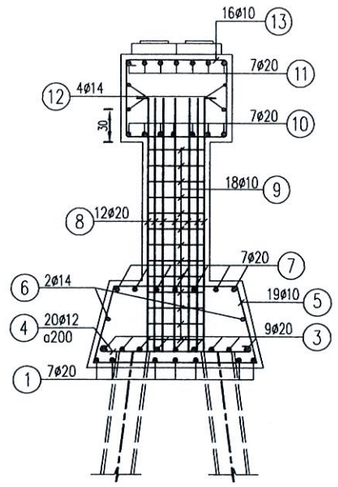

CHI TIẾT LƯỚI THÉP ĐÁ KÊ
TL: 1/50

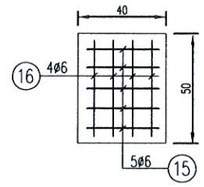

MẶT CẮT B–B CỐT THÉP THÂN TRỤ
TL: 1/50

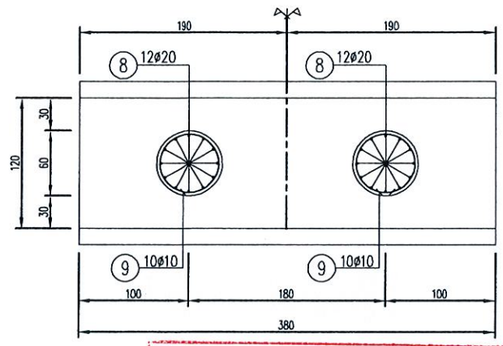

MẶT BẰNG CỐT THÉP THÂN TRỤ
TL: 1/50

MẶT BẰNG CỐT THÉP TRỤ
TL: 1/50

1/2 MẶT BẰNG ĐÁY BỆ 1/2 MẶT BẰNG GỐI

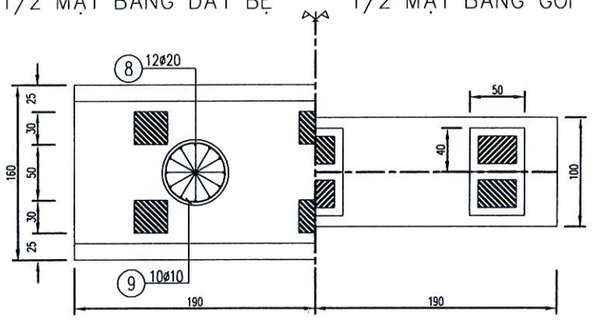

1/2 MẶT BẰNG ĐÁY BỆ 1/2 MẶT BẰNG GỐI

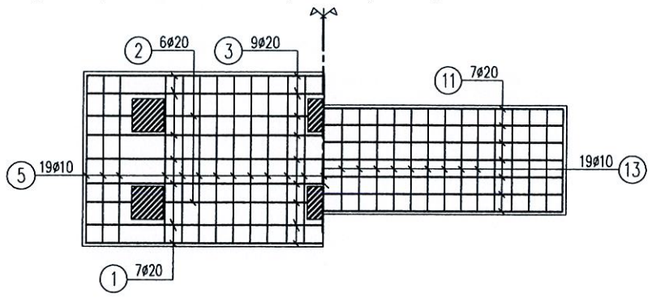

CÔNG TY TNHH MTV XÂY DỰNG
LỘC GIA PHÚC
THẨM TRA
Theo Văn bản số...../TTr-LGP
ngày.....tháng.....năm 20.....
Chủ trì bộ môn ký tên:
Nguyễn Tiến Vĩnh

GHI CHÚ:
- CHIỀU DÀY LỚP BÊTÔNG BẢO VỆ LÀ 5CM.
- THÉP CÓ ø<10 SỬ DỤNG THÉP TRƠN LOẠI AI (MÁC THÉP >=CB240-T).
- THÉP CÓ ø>10 SỬ DỤNG THÉP CÓ GỜ LOẠI AII (MÁC THÉP >=CB300-V).
- QUI CÁCH THÉP ĐƯỢC GHI BẰNG ĐƠN VỊ MM
- ĐƠN VỊ DÙNG GHI TRONG BẢN VẼ LÀ CM.
- CAO ĐỘ GHI BẰNG ĐƠN VỊ LÀ M.

CHỦ ĐẦU TƯ	CÔNG TY TNHH TƯ VẤN XÂY DỰNG **MINH KHÔI CM** - ĐỊA CHỈ : SỐ 106/2, HÙNG VƯƠNG, PHƯỜNG TÂN THÀNH TỈNH CÀ MAU - MAIL : minhkhoicm123@gmail.com	GIÁM ĐỐC NGUYỄN THỊ DIỄM HƯƠNG	CN ĐỒ ÁN / CHỦ TRÌ	KS. TRẦN HỮU TÂM		CÔNG TRÌNH: XÂY DỰNG MỚI CẦU LÔ 4 VÀ CẦU LÔ 3 HẠNG MỤC: XÂY DỰNG CẦU LÔ 3	☐ TKCS ☒ BVTC
			THIẾT KẾ / THỂ HIỆN	KS. NGUYỄN VĂN KHOA			BẢN VẼ : .../... TỔNG SỐ : ..... TỶ LỆ : 1/25
			KIỂM TRA	KS. TRẦN HỮU TÂM		BẢN VẼ: CẤU TẠO TRỤ	H.THÀNH :..../202

CÔNG TY TNHH TƯ VẤN XÂY DỰNG MINH KHÔI
M.S.D.N: 2001358433 - C.T.N.H.H - TP. CÀ MAU - T. CÀ MAU

BẢNG KHỐI LƯỢNG (TÍNH CHO 1 TRỤ)

SỐ THÉP	HÌNH DÁNG KÍCH THƯỚC (mm)	Ø (mm)	SỐ LƯỢNG 1.CK	SỐ LƯỢNG T.BỘ	CHIỀU DÀI (M) 1.THANH	CHIỀU DÀI (M) T.BỘ	T.LƯỢNG RIÊNG (KG/m)	T.LƯỢNG (KG)
1	3700	20	7	7	3.7	25.9	2.467	63.9
2	580	20	6	6	0.58	3.48	2.467	8.6
3	3700	20	9	9	3.7	33.3	2.467	82.1
4	1420	12	20	20	1.42	28.4	0.888	25.2
5	1110 50 720 720 1470	10	19	19	4.12	78.28	0.617	48.3
6	3700	14	2	2	3.7	7.4	1.208	8.94
7	3700	20	7	7	3.7	25.9	2.467	63.9
8	100 2600 100	20	12	24	2800	67.2	2.467	165.8
9	80 1695	10	18	36	1.855	66.78	0.617	41.2
10	200 680 2400 680 200	20	7	7	4.16	29.12	2.467	71.84
11	510 3700 510	20	7	7	4.72	33.04	2.467	81.5
12	3700	14	4	4	3.7	14.8	1.208	17.9
13	80 700 900	10	16	16	3.36	53.76	0.617	33.1
14	80 Lbo=720 900	10	10	10	3.4	34	0.617	21.0
15	50 300 540	6	5	15	1.24	18.6	0.222	4.13
16	50 300 440	6	4	12	1.1	13.2	0.222	**2.93**

TỔNG HỢP KHỐI LƯỢNG CHO 1 TRỤ:

- KHỐI LƯỢNG THÉP Ø>18: 537.64 KG.
- KHỐI LƯỢNG THÉP Ø<=18: 52.04 KG.
- **KHỐI LƯỢNG THÉP Ø<=10: 150.68 KG.**
- **KHỐI LƯỢNG BÊ TÔNG ĐÁ 1X2 MAC300: 8.20 M3**

CÔNG TY TNHH MTV XÂY DỰNG
LỘC GIA PHÚC
THẨM TRA
Theo Văn bản số...../TTr-LGP
ngày.....tháng.....năm 20.....
Chủ trì bộ môn ký tên:
Nguyễn Tiến Vĩnh

CHỦ ĐẦU TƯ	CÔNG TY TNHH TƯ VẤN XÂY DỰNG **MINH KHÔI CM** - ĐỊA CHỈ : SỐ 106/2, HÙNG VƯƠNG, PHƯỜNG TÂN THÀNH TỈNH CÀ MAU - MAIL : minhkhoicm123@gmail.com	GIÁM ĐỐC NGUYỄN THỊ DIỄM HƯƠNG	CN ĐỒ ÁN	KS. TRẦN HỮU TÂM	CÔNG TRÌNH: XÂY DỰNG MỚI CẦU LÔ 4 VÀ CẦU LÔ 3 HẠNG MỤC: XÂY DỰNG CẦU LÔ 3	☐ TKCS ☒ BVTC
			CHỦ TRÌ			BẢN VẼ : .../...
			THIẾT KẾ	KS. NGUYỄN VĂN KHOA		TỔNG SỐ : .....
			THỂ HIỆN			TỶ LỆ : 1/25
			KIỂM TRA	KS. TRẦN HỮU TÂM	BẢN VẼ: BẢNG KHỐI LƯỢNG	H.THÀNH :..../202

1/2 MẶT CHÍNH DẦM

tỉ lệ: 1/20

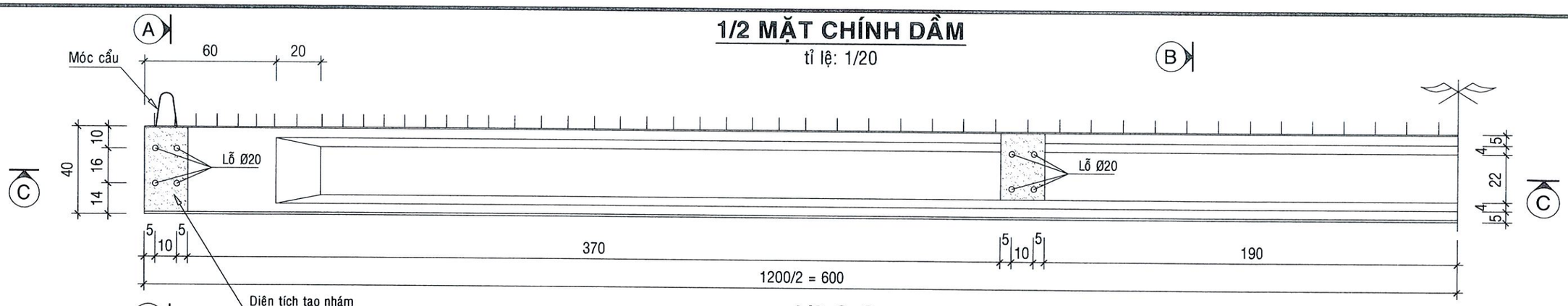

1/2 C-C

tỉ lệ: 1/20

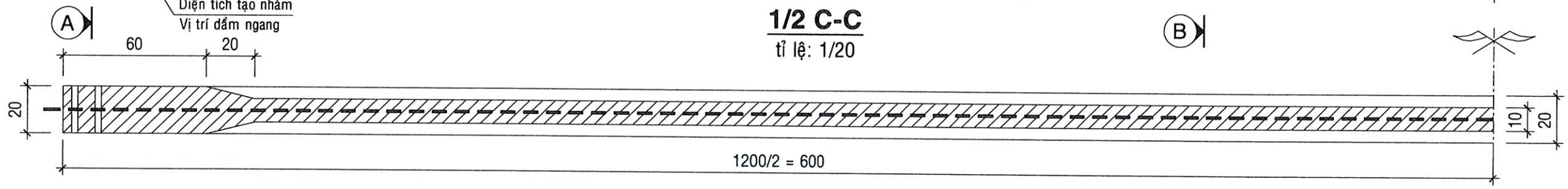

A-A

tỉ lệ: 1/10

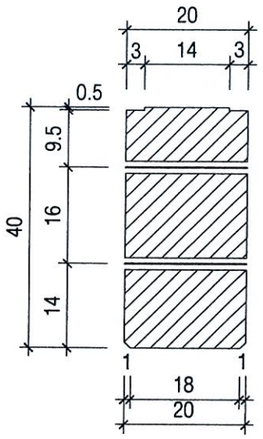

B-B

tỉ lệ: 1/10

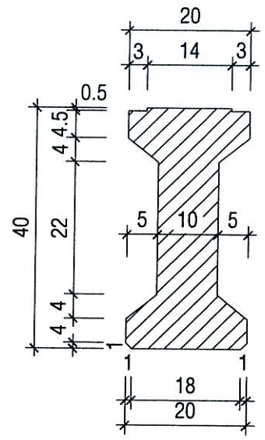

THUYẾT MINH

1) LOẠI DẦM: BTCT DỰL I-400
2) KÍCH THƯỚC CƠ BẢN VÀ TRỌNG LƯỢNG:
- DÀI: 12 M
- CAO: 400 MM
- RỘNG: 200 MM
- TRỌNG LƯỢNG: 1,61 T
3) THÔNG SỐ KỸ THUẬT CHÍNH
- TIÊU CHUẨN THIẾT KẾ: 22 TCN 210-92
- TẢI TRỌNG THIẾT KẾ:
+TẢI TRỌNG XE H8 CHO DẦM CÓ BẢN LIÊN HỢP
- CƯỜNG ĐỘ CHỊU NÉN CỦA BÊ TÔNG SAU 28 NGÀY
+ ĐỐI VỚI MẪU LẬP PHƯƠNG 15x15x15CM: 500 kG/cm2
- CÁP TIỀN ÁP HẠNG 270K
+ ĐƯỜNG KÍNH: 12,7 mm
+ CƯỜNG ĐỘ TỚI HẠNG: 18600 kG/cm2
- CƯỜNG ĐỘ TÍNH TOÁN CHO CỐT THÉP THƯỜNG
;+ THÉP TRÒN TRƠN : 235 MPa
;+ THÉP GAI : 295 MPa
4) THÔNG SỐ KỸ KHI CĂNG CÁP
- LỰC CĂNG CÁP : 13.2 Tấn/sợi
- ĐỘ VỒNG NGƯỢC SAU KHI CẮT CÁP : 2,07 CM

GHI CHÚ:

+ KÍCH THƯỚC DÙNG TRONG BẢN VẼ: CM

CÔNG TY TNHH MTV XÂY DỰNG
LỘC GIA PHÚC
THẨM TRA
Theo Văn bản số...../TTr-LGP
ngày.....tháng.....năm 20.....
Chủ trì bộ môn ký tên:
Nguyễn Tiến Vĩnh

CHỦ ĐẦU TƯ	CÔNG TY TNHH TƯ VẤN XÂY DỰNG MINH KHÔI CM - ĐỊA CHỈ : SỐ 106/2, HÙNG VƯƠNG, TÂN THÀNH, TỈNH CÀ MAU - MAIL : minhkhoicm123@gmail.com	GIÁM ĐỐC NGUYỄN THỊ DIỄM HƯƠNG	CN ĐỒ ÁN	KS. TRẦN HỮU TÂM		CÔNG TRÌNH TRẮC NGANG ĐẠI DIỆN CẦU LÔ 4 VÀ LÔ 3 HẠNG MỤC: XÂY DỰNG MỚI CẦU LÔ 3	☐ TKCS ☒ BVTC
			CHỦ TRÌ				BẢN VẼ : .../...
			THIẾT KẾ	KS. NGUYỄN VĂN KHOA			TỔNG SỐ : .....
			THỂ HIỆN				TỶ LỆ : 1/25
			KIỂM TRA	KS. TRẦN HỮU TÂM		BẢN VẼ: DẦM BTDUL I400, L=12M - TẢI TRỌNG H8	H.THÀNH :..../2025

M.S.D.N: 2001358433 - C.T.T.N.H.H
CÔNG TY TNHH TƯ VẤN XÂY DỰNG MINH KHÔI CM
TP. CÀ MAU - T. CÀ MAU

1/2 TẠI MỐ - TRỤ
tỉ lệ: 1/20

1/2 TẠI GIỮA NHỊP
tỉ lệ: 1/20

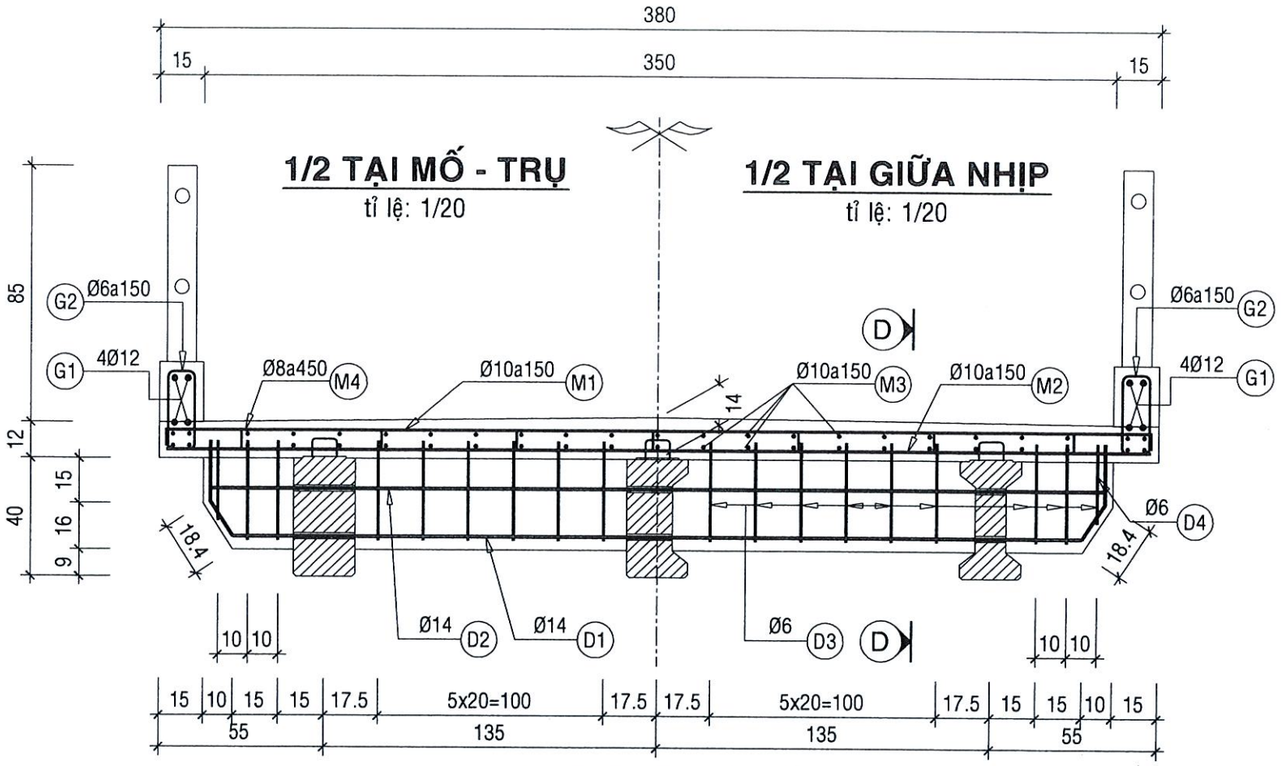

1/2 MB THÉP MẶT CẦU
tỉ lệ: 1/40

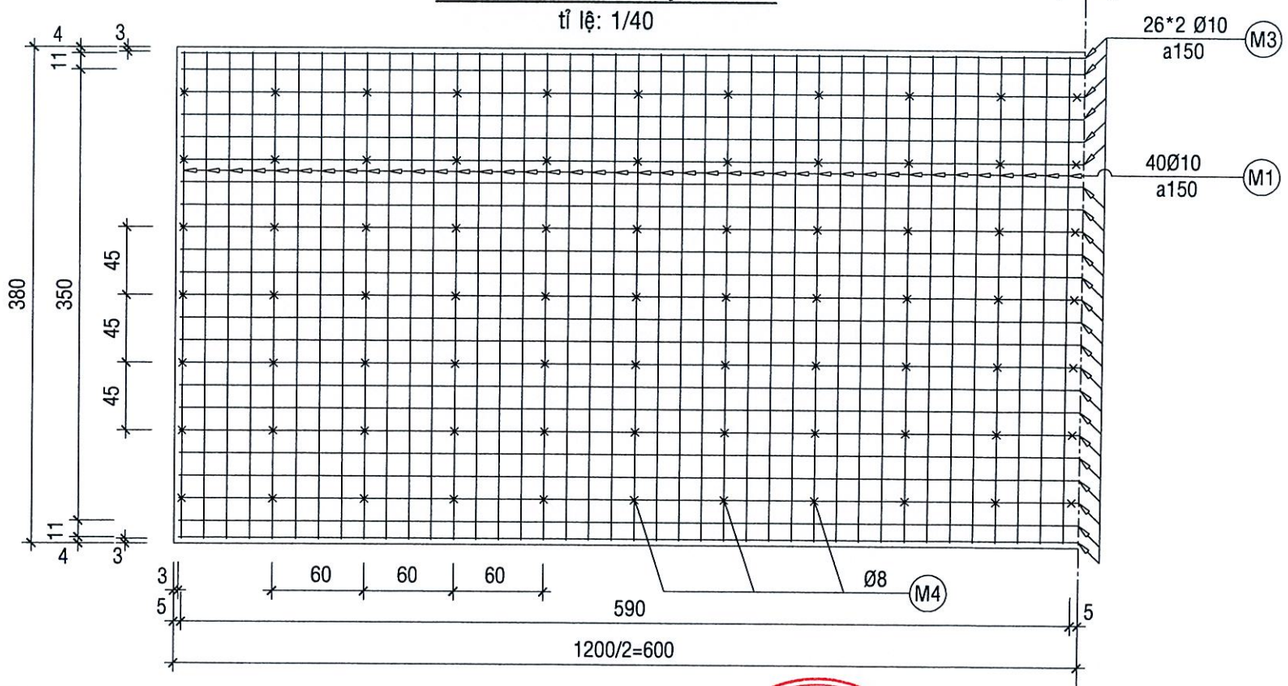

CỐT THÉP 1 NHỊP BẢN MẶT CẦU

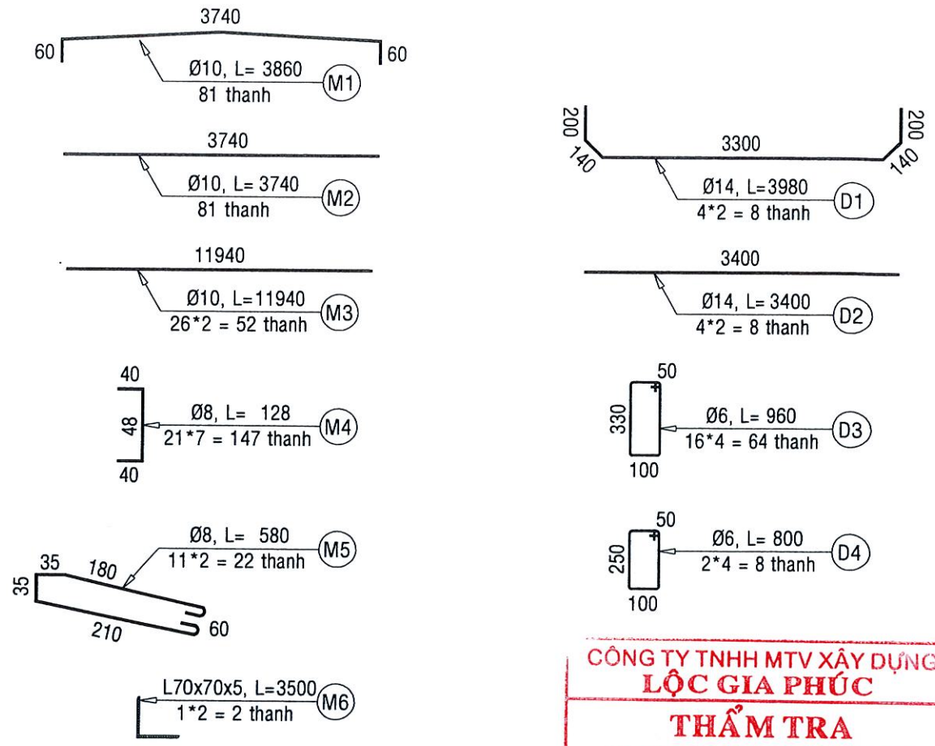

CÔNG TY TNHH MTV XÂY DỰNG
LỘC GIA PHÚC

THẨM TRA
Theo Văn bản số...../TTr-LGP
ngày.....tháng.....năm 20.....
Chủ trì bộ môn ký tên:

Nguyễn Tiến Vĩnh

MẶT CẮT D-D
tỉ lệ: 1/20

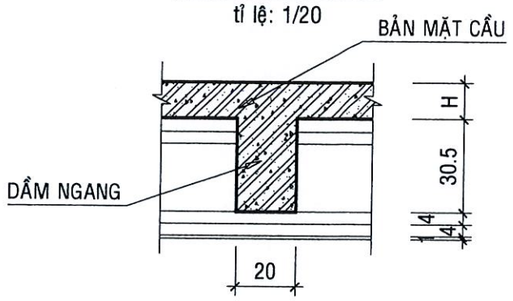

CHỦ ĐẦU TƯ	CÔNG TY TNHH TƯ VẤN XÂY DỰNG **MINH KHÔI CM** - ĐỊA CHỈ : SỐ 106/2, HÙNG VƯƠNG, TÂN THÀNH, TỈNH CÀ MAU - MAIL : minhkhoicm123@gmail.com	GIÁM ĐỐC NGUYỄN THỊ DIỄM HƯƠNG	CN ĐỒ ÁN / CHỦ TRÌ	KS. TRẦN HỮU TÂM	CÔNG TRÌNH: TRẮC NGANG ĐẠI DIỆN CẦU LÔ 4 VÀ LÔ 3	☐ TKCS ☒ BVTC
			THIẾT KẾ / THỂ HIỆN	KS. NGUYỄN VĂN KHOA	HẠNG MỤC: XÂY DỰNG MỚI CẦU LÔ 3	BẢN VẼ : .../... TỔNG SỐ : ..... TỶ LỆ : 1/25
			KIỂM TRA	KS. TRẦN HỮU TÂM	BẢN VẼ: BMC NHỊP GIỮA - DẦM BT DUL I400, L = 12M	H.THÀNH :..../2025

M.S.D.N: 2001358433 CÔNG TY TNHH TƯ VẤN XÂY DỰNG MINH KHÔI CM TP. CÀ MAU - T. CÀ MAU

CẤU TẠO LAN CAN

tỉ lệ:1/20

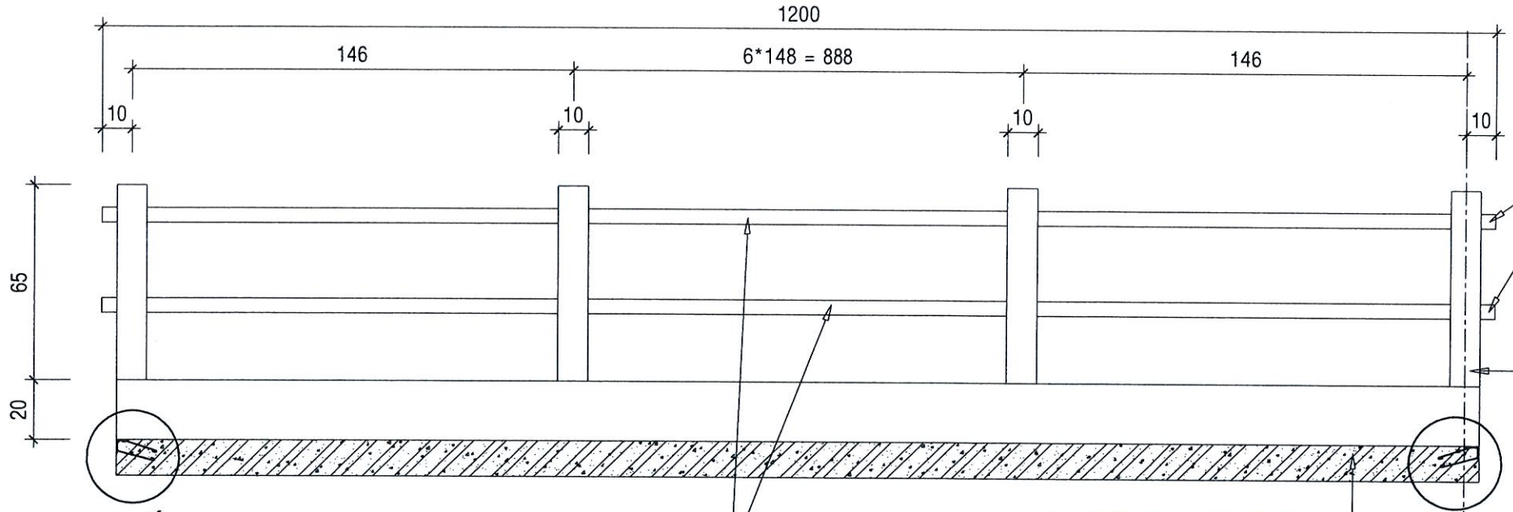

TRỤ - TAY VỊN LAN CAN

tỉ lệ:1/20

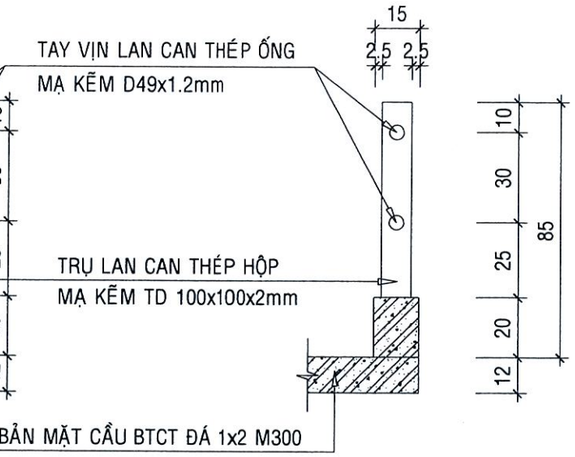

CHI TIẾT A
ỐP CẠNH 2 ĐẦU BẢN MẶT CẦU

tỉ lệ:1/5

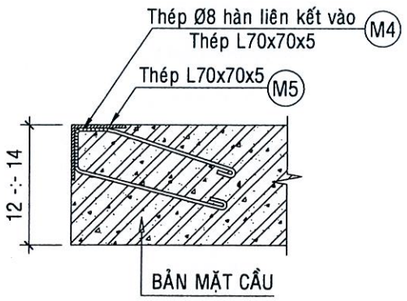

MẶT BẰNG GỜ LAN CAN

tỉ lệ:1/10

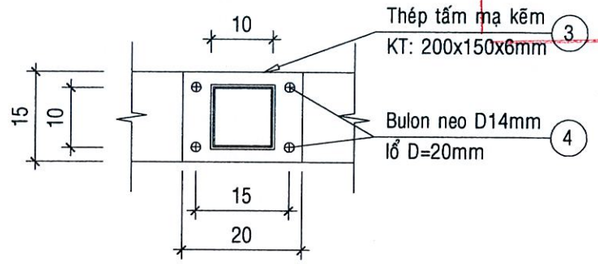

CHI TIẾT TRỤ LAN CAN

tỉ lệ:1/20

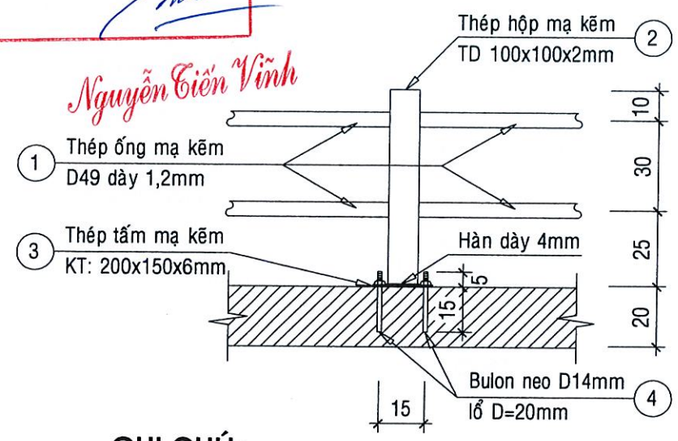

CỐT THÉP GỜ LAN CAN

SL=02 CK tỉ lệ:1/20

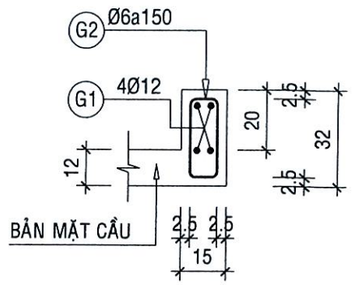

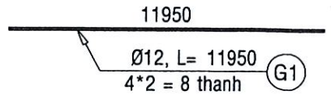

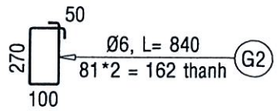

MB THANH ỐP ĐẦU BẢN MẶT CẦU

tỉ lệ:1/20

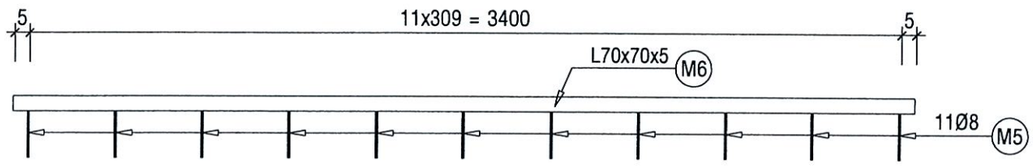

GHI CHÚ:

- CỐT THÉP SỬ DỤNG PHẢI ĐẠT CÁC CHỈ TIÊU SAU:
- THÉP TRÒN TRƠN (Ø < 10) MÁC THÉP ≥ CB240-T
- THÉP CÓ GỜ (Ø ≥ 10) MÁC THÉP ≥ CB300-V
- KÍCH THƯỚC TRONG BẢN VẼ ĐƠN VỊ LÀ (CM), THÉP LÀ (MM) TRỪ TRƯỜNG HỢP GHI THẲNG KÍCH THƯỚC.

CÔNG TY TNHH MTV XÂY DỰNG
LỘC GIA PHÚC
THẨM TRA
Theo Văn bản số...../TTr-LGP
ngày.....tháng.....năm 20.....
Chủ trì bộ môn ký tên:
Nguyễn Tiến Vinh

CHỦ ĐẦU TƯ	CÔNG TY TNHH TƯ VẤN XÂY DỰNG MINH KHÔI CM - ĐỊA CHỈ : SỐ 106/2, HÙNG VƯƠNG, TÂN THÀNH, TỈNH CÀ MAU - MAIL : minhkhoicm123@gmail.com	GIÁM ĐỐC NGUYỄN THỊ DIỄM HƯƠNG	CN ĐỒ ÁN	KS. TRẦN HỮU TÂM	CÔNG TRÌNH: TRẮC NGANG ĐẠI DIỆN CẦU LÔ 4 VÀ LÔ 3 HẠNG MỤC: XÂY DỰNG MỚI CẦU LÔ 3
			CHỦ TRÌ		
			THIẾT KẾ	KS. NGUYỄN VĂN KHOA	
			THỂ HIỆN		
			KIỂM TRA	KS. TRẦN HỮU TÂM	BẢN VẼ: CHI TIẾT CỐT THÉP LAN CAN 1 NHỊP BIÊN L=12M

☐ TKCS ☒ BVTC
BẢN VẼ : .../...
TỔNG SỐ : .....
TỶ LỆ : 1/25
H.THÀNH :..../2025

BẢNG KHỐI LƯỢNG THÉP TÍNH CHO 1 NHỊP CẦU 12M

Tên Cấu Kiện		Số Hiệu	ĐK Thép	Số Thanh1 CK	Số CK	Chiều Dài 1 Thanh (m)	Chiều Dài Toàn Bộ (m)	Trọng lượng riêng (kg/m)	Khối lượng (kg)
Dầm Ngang	SL=4 CK	D1	d14	2	4	3,980	31,84	1,208	38,463
		D2	d14	2	4	3,40	27,2	1,208	32,858
		D3	d6	16	4	0,96	61,44	0,222	13,640
		D4	d6	2	4	0,8	6,4	0,222	1,421
Mặt Cầu	SL=1 CK	M1	d10	81	1	3,860	312,66	0,617	192,911
		M2	d10	81	1	3,740	302,94	0,617	186,914
		M3	d10	52	1	11,94	620,88	0,617	383,083
		M4	d8	147	1	0,128	18,816	0,395	7,432
		M5	d8	22	1	0,58	12,76	0,395	5,040
		M6	L70x70x5	2	1	3,5	7	5,38	37,660
Gờ Chắn	SL=2 CK	G1	d12	4	2	11,950	95,6	0,888	84,893
		G2	d6	81	2	0,84	136,08	0,222	30,210
TỔNG HỢP KL									
*** Thép Dầm Ngang :**									**86,381**
Thép d6									15,060
Thép d14									71,320
*** Thép Mặt Cầu :**									**775,381**
Thép d8									12,473
Thép d10									762,908
*** Thép Gờ Chắn :**									**115,103**
Thép d6									30,210
Thép d12									84,893

BẢNG KHỐI LƯỢNG THÉP LAN CAN CẦU TÍNH CHO 1 NHỊP CẦU 12M

SỐ HIỆU	TÊN VẬT LIỆU	ĐVT	SỐ LƯỢNG		Chiều Dài hoặc thể tích 1 thanh (m hoặc m2)		trọng lượng riêng (kg/m&m2		Tổng Khối lượng (kg)
			1 BÊN	2 BÊN	1 THANH	TOÀN BỘ	(KG/M)	(KG/M2)	
1	Thép ống mã kẽm kt D49x1,2mm	1 thanh	2	4,0	12	48	1,415		67,92
2	Thép hộp mã kẽm kt 100x100x2mm	1 trụ	9	18,0	0,65	11,7	6,154		72,00
3	Thép bản mã kẽm kt 200x150x6mm	tấm	9	18,0	0,03	0,54		47,1	25,43
4	BULONG KẼM D14,L=20CM	con	36	72,0					72,00

CÔNG TY TNHH MTV XÂY DỰNG
LỘC GIA PHÚC
THẨM TRA
Theo Văn bản số...../TTr-LGP
ngày.....tháng.....năm 20.....
Chủ trì bộ môn ký tên:
Nguyễn Tiến Vĩnh

CHỦ ĐẦU TƯ	CÔNG TY TNHH TƯ VẤN XÂY DỰNG **MINH KHÔI CM** - ĐỊA CHỈ : SỐ 106/2, HÙNG VƯƠNG, TẤN THÀNH, TỈNH CÀ MAU - MAIL : minhkhoicm123@gmail.com	GIÁM ĐỐC NGUYỄN THỊ DIỄM HƯƠNG	CN ĐỒ ÁN / CHỦ TRÌ	KS. TRẦN HỮU TÂM	CÔNG TRÌNH: TRẮC NGANG ĐẠI DIỆN CẦU LÔ 4 VÀ LÔ 3 HẠNG MỤC: XÂY DỰNG MỚI CẦU LÔ 3	☐ TKCS ☒ BVTC
			THIẾT KẾ / THỂ HIỆN	KS. NGUYỄN VĂN KHOA		BẢN VẼ : .../... TỔNG SỐ : ..... TỶ LỆ : 1/25
			KIỂM TRA	KS. TRẦN HỮU TÂM	BẢN VẼ: BẢNG THỐNG KÊ THÉP TÍNH CHO 1 NHỊP CẦU 12M	H.THÀNH :..../2025

1/2 MẶT CHÍNH DẦM

tỉ lệ: 1/20

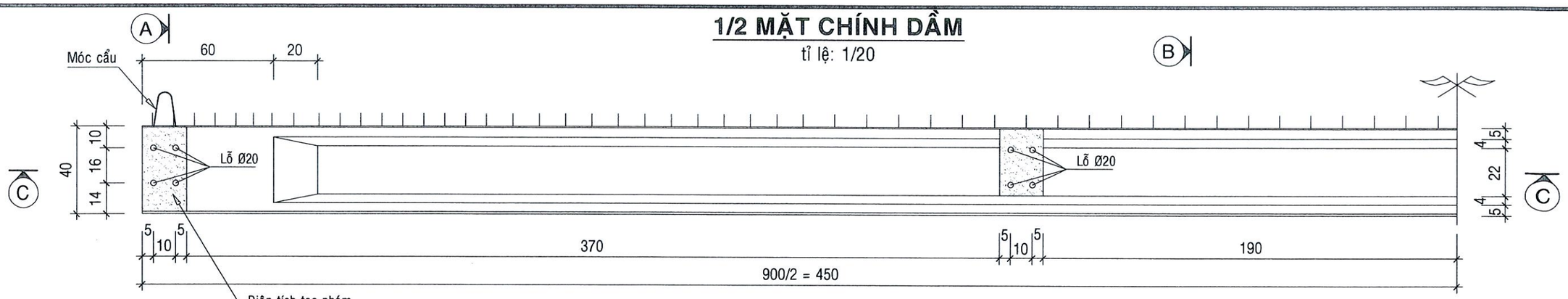

1/2 C-C

tỉ lệ: 1/20

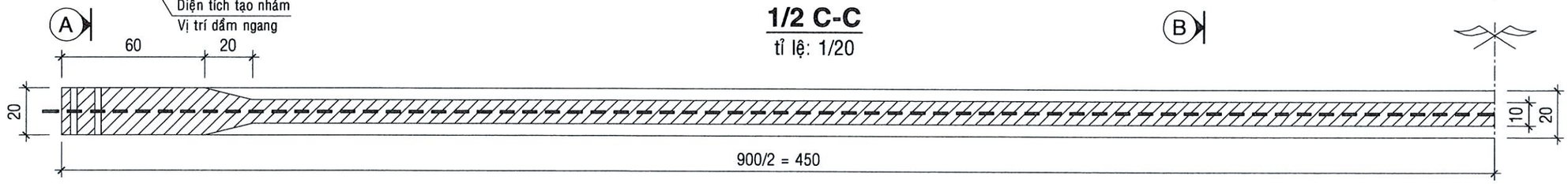

A-A

tỉ lệ: 1/10

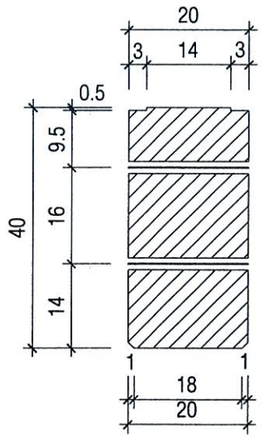

B-B

tỉ lệ: 1/10

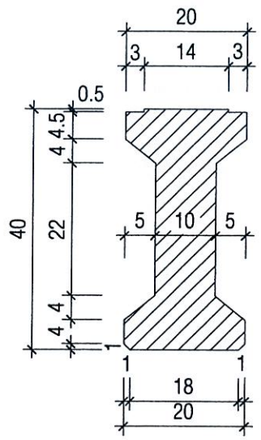

THUYẾT MINH

1) LOẠI DẦM: BTCT DỰL I-400
2) KÍCH THƯỚC CƠ BẢN VẢ TRỌNG LƯỢNG:
- DÀI: 9 M
- CAO: 400 MM
- RỘNG: 200 MM
- TRỌNG LƯỢNG: 1,20 T
3) THÔNG SỐ KỸ THUẬT CHÍNH
- TIÊU CHUẨN THIẾT KẾ: 22 TCN 210-92
- TẢI TRỌNG THIẾT KẾ:
+TẢI TRỌNG XE H8 CHO DẦM CÓ BẢN LIÊN HỢP
- CƯỜNG ĐỘ CHỊU NÉN CỦA BÊ TÔNG SAU 28 NGÀY
+ ĐỐI VỚI MẪU LẬP PHƯƠNG 15x15x15CM: 500 kG/cm2
- CÁP TIỀN ÁP HẠNG 270K
+ ĐƯỜNG KÍNH: 12,7 mm
+ CƯỜNG ĐỘ TỚI HẠNG: 18600 kG/cm2
- CƯỜNG ĐỘ TÍNH TOÁN CHO CỐT THÉP THƯỜNG
+ THÉP AI: 1900 kG/cm2
+ THÉP AII: 2400 kG/cm2
4) THÔNG SỐ KỸ KHI CĂNG CÁP
- LỰC CĂNG CÁP : 13.2 Tấn/sợi
- ĐỘ VỒNG NGƯỢC SAU KHI CẮT CÁP : 1,35 CM

GHI CHÚ:

+ KÍCH THƯỚC DÙNG TRONG BẢN VẼ: CM

CÔNG TY TNHH MTV XÂY DỰNG
LỘC GIA PHÚC
THẨM TRA
Theo Văn bản số...../TTr-LGP
ngày.....tháng.....năm 20.....
Chủ trì bộ môn ký tên:
Nguyễn Tiến Vĩnh

CHỦ ĐẦU TƯ	CÔNG TY TNHH TƯ VẤN XÂY DỰNG **MINH KHÔI CM** - ĐỊA CHỈ : SỐ 106/2, HÙNG VƯƠNG, TÂN THÀNH, TỈNH CÀ MAU - MAIL : minhkhoicm123@gmail.com	GIÁM ĐỐC NGUYỄN THỊ DIỄM HƯƠNG	CN ĐỒ ÁN	KS. TRẦN HỮU TÂM		CÔNG TRÌNH TRẮC NGANG ĐẠI DIỆN CẦU LÔ 4 VÀ LÔ 3 HẠNG MỤC: XÂY DỰNG MỚI CẦU LÔ 3	☐ TKCS ☒ BVTC
			CHỦ TRÌ				BẢN VẼ : .../...
			THIẾT KẾ	KS. NGUYỄN VĂN KHOA			TỔNG SỐ : .....
			THỂ HIỆN				TỶ LỆ : 1/25
			KIỂM TRA	KS. TRẦN HỮU TÂM		BẢN VẼ: DẦM BTDUL I400, L=9M - TẢI TRỌNG H8	H.THÀNH :..../2025

M.S.D.N: 2001358433 CÔNG TY TNHH TƯ VẤN XÂY DỰNG MINH KHÔI CM TP. CÀ MAU - T. CÀ MAU

1/2 TẠI MỐ - TRỤ
tỉ lệ: 1/20

1/2 TẠI GIỮA NHỊP
tỉ lệ: 1/20

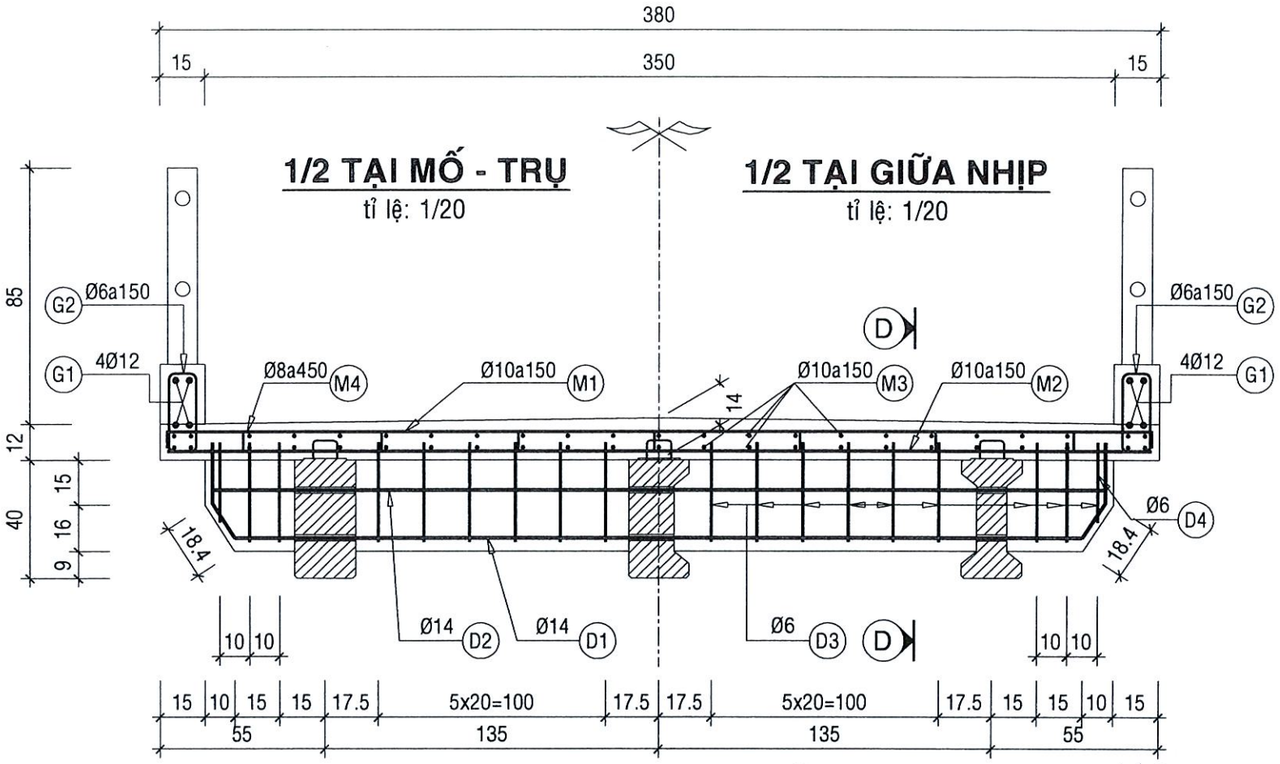

1/2 MB THÉP MẶT CẦU
tỉ lệ: 1/40

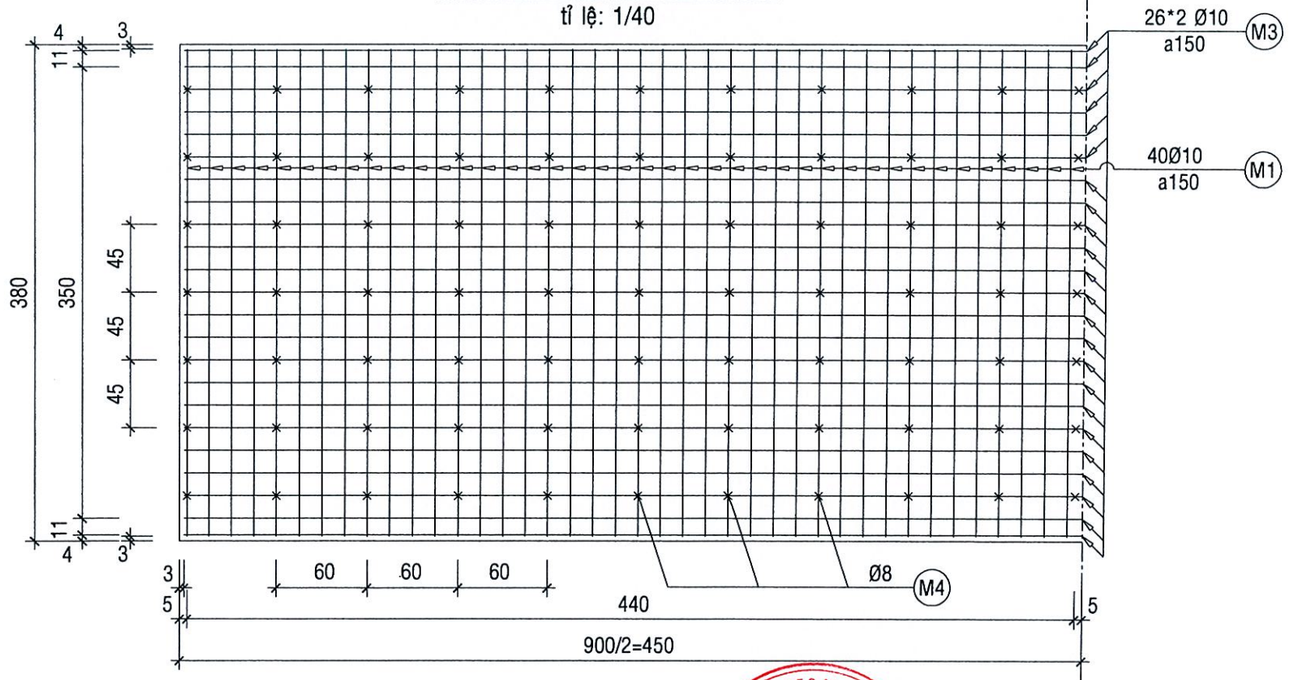

CỐT THÉP 1 NHỊP BẢN MẶT CẦU

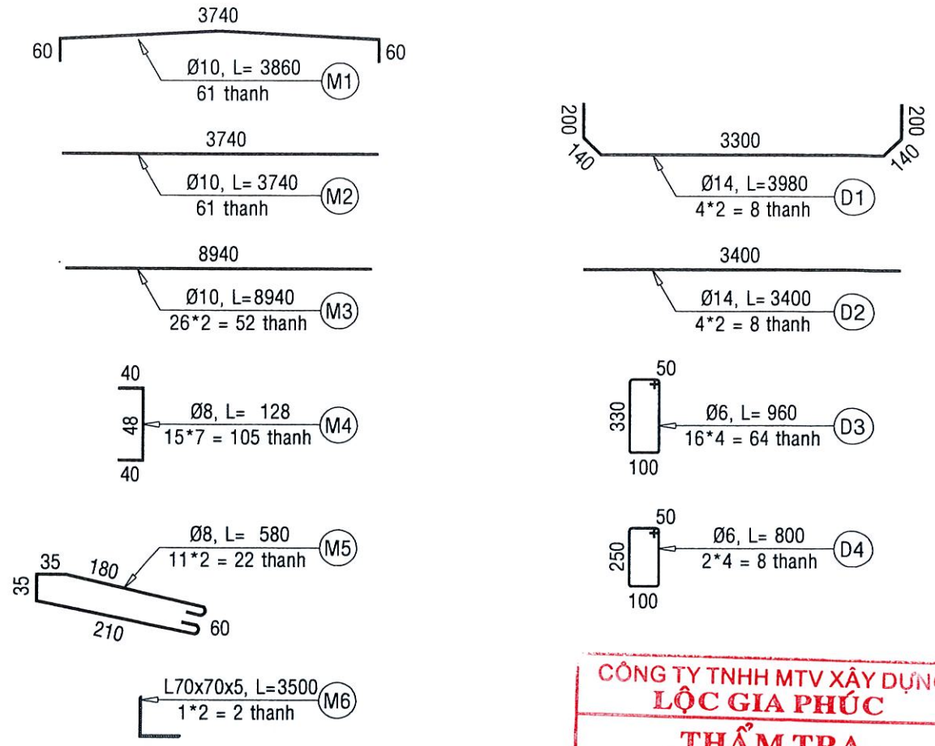

CÔNG TY TNHH MTV XÂY DỰNG
LỘC GIA PHÚC
THẨM TRA
Theo Văn bản số...../TTr-LGP
ngày.....tháng.....năm 20.....
Chủ trì bộ môn ký tên:
Nguyễn Tiến Vĩnh

MẶT CẮT D-D
tỉ lệ: 1/20

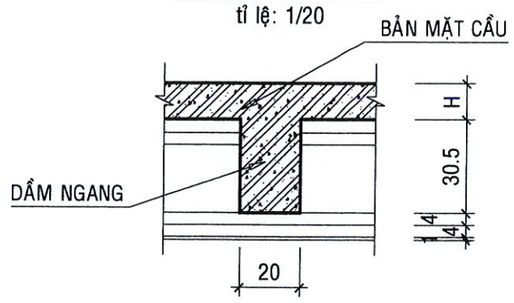

CHỦ ĐẦU TƯ	CÔNG TY TNHH TƯ VẤN XÂY DỰNG **MINH KHÔI CM** - ĐỊA CHỈ : SỐ 106/2, HÙNG VƯƠNG, TÂN THÀNH, TỈNH CÀ MAU - MAIL : minhkhoicm123@gmail.com	GIÁM ĐỐC NGUYỄN THỊ DIỄM HƯƠNG	CN ĐỒ ÁN	KS. TRẦN HỮU TÂM	CÔNG TRÌNH: TRẮC NGANG ĐẠI DIỆN CẦU LÔ 4 VÀ LÔ 3 HẠNG MỤC: XÂY DỰNG MỚI CẦU LÔ 3	☐ TKCS ☒ BVTC
			CHỦ TRÌ			BẢN VẼ : .../...
			THIẾT KẾ	KS. NGUYỄN VĂN KHOA		TỔNG SỐ : .....
			THỂ HIỆN			TỶ LỆ : 1/25
			KIỂM TRA	KS. TRẦN HỮU TÂM	BẢN VẼ: BMC NHỊP GIỮA - DẦM BT DUL I400, L = 9M	H.THÀNH :..../2025

CÔNG TY TNHH TƯ VẤN XÂY DỰNG MINH KHÔI CM
M.S.D.N: 2001358433 - C.T.T.N.H.H
TP. CÀ MAU - T. CÀ MAU

CẤU TẠO LAN CAN

tỉ lệ:1/20

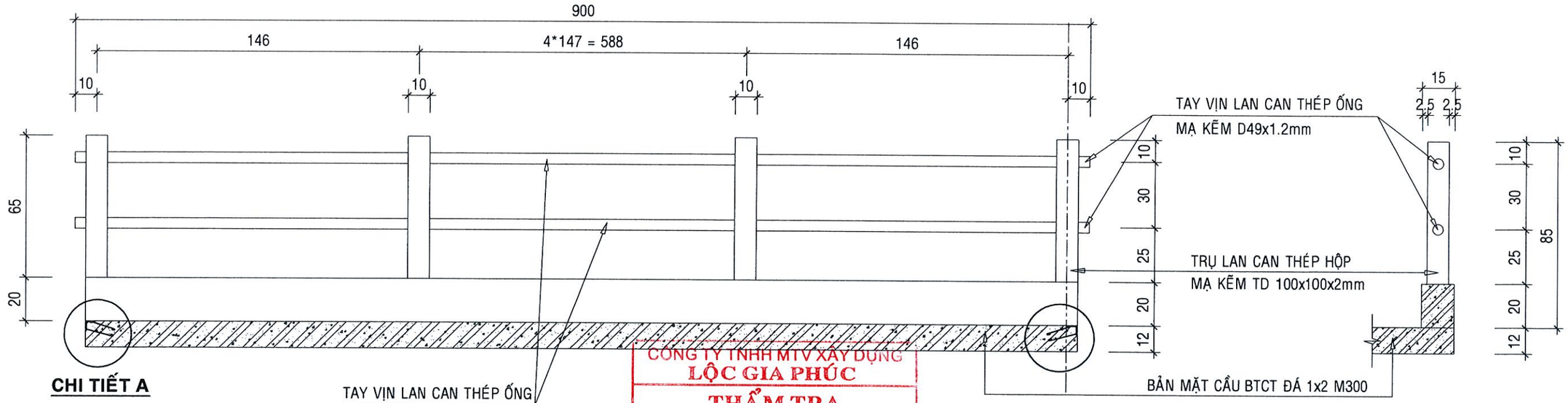

CHI TIẾT A

TAY VỊN LAN CAN THÉP ỐNG
MẠ KẼM D49x1.2mm

TRỤ - TAY VỊN LAN CAN

tỉ lệ:1/20

CÔNG TY TNHH MTV XÂY DỰNG
LỘC GIA PHÚC
THẨM TRA
Theo Văn bản số...../TTr-LGP
ngày.....tháng.....năm 20.....
Chủ trì bộ môn ký tên:

Nguyễn Tiến Vĩnh

CHI TIẾT A
ỐP CẠNH 2 ĐẦU BẢN MẶT CẦU

tỉ lệ:1/5

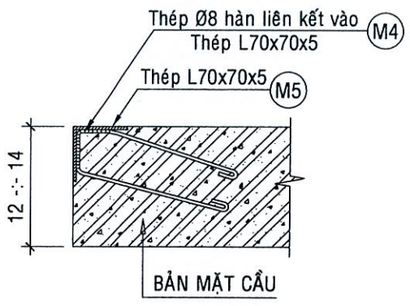

MẶT BẰNG GỜ LAN CAN

tỉ lệ:1/10

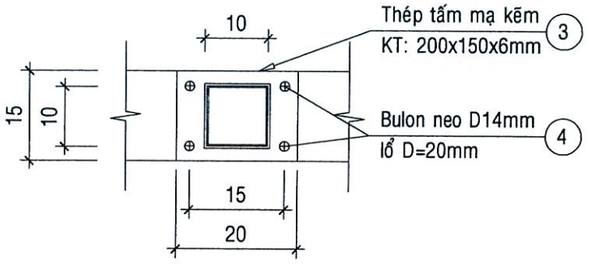

CHI TIẾT TRỤ LAN CAN

tỉ lệ:1/20

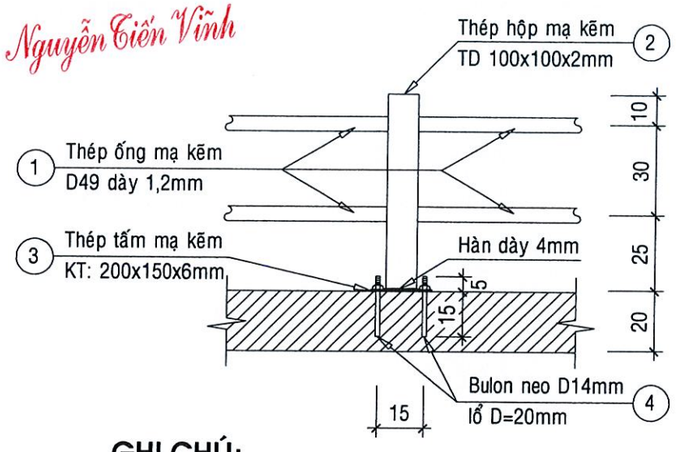

CỐT THÉP GỜ LAN CAN

SL=02 CK tỉ lệ:1/20

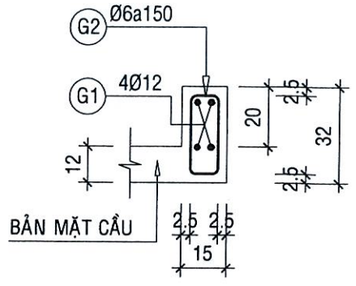

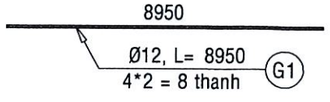

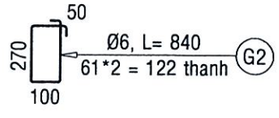

MB THANH ỐP ĐẦU BẢN MẶT CẦU

tỉ lệ:1/20

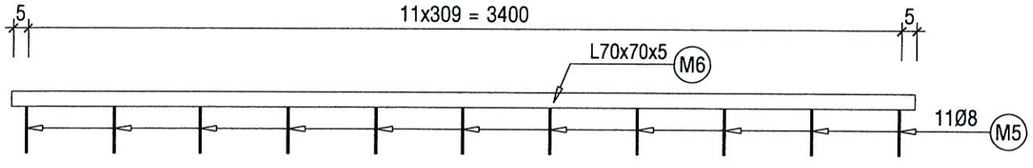

GHI CHÚ:

- CỐT THÉP SỬ DỤNG PHẢI ĐẠT CÁC CHỈ TIÊU SAU:
- THÉP TRÒN TRƠN (Ø < 10) MÁC THÉP ≥ CB240-T
- THÉP CÓ GỜ (Ø ≥ 10) MÁC THÉP ≥ CB300-V
- KÍCH THƯỚC TRONG BẢN VẼ ĐƠN VỊ LÀ (CM), THÉP LÀ (MM) TRỪ TRƯỜNG HỢP GHI THẲNG KÍCH THƯỚC.

CHỦ ĐẦU TƯ	CÔNG TY TNHH TƯ VẤN XÂY DỰNG **MINH KHÔI CM** - ĐỊA CHỈ : SỐ 106/2, HÙNG VƯƠNG, TÂN THÀNH, TỈNH CÀ MAU - MAIL : minhkhoicm123@gmail.com	GIÁM ĐỐC	CN ĐỒ ÁN	KS. TRẦN HỮU TÂM	CÔNG TRÌNH: TRẮC NGANG ĐẠI DIỆN CẦU LÔ 4 VÀ LÔ 3	☐ TKCS ☒ BVTC
			CHỦ TRÌ		HẠNG MỤC: XÂY DỰNG MỚI CẦU LÔ 3	BẢN VẼ : .../...
			THIẾT KẾ	KS. NGUYỄN VĂN KHOA		TỔNG SỐ : .....
			THỂ HIỆN			TỶ LỆ : 1/25
		NGUYỄN THỊ DIỄM HƯƠNG	KIỂM TRA	KS. TRẦN HỮU TÂM	BẢN VẼ: CHI TIẾT CỐT THÉP LAN CAN 1 NHỊP BIÊN L=9M	H.THÀNH :..../2025

CÔNG TY TNHH TƯ VẤN XÂY DỰNG MINH KHÔI CM

BẢNG KHỐI LƯỢNG THÉP TÍNH CHO 1 NHỊP CẦU 9M

Tên Cấu Kiện		Số Hiệu	ĐK Thép	Số Thanh1 CK	Số CK	Chiều Dài 1 Thanh (m)	Chiều Dài Toàn Bộ (m)	Trọng lượng riêng (kg/m)	Khối lượng (kg)
Dầm Ngang	SL=4 CK	D1	d14	2	4	3,980	31,84	1,208	38,463
		D2	d14	2	4	3,40	27,2	1,208	32,858
		D3	d6	16	4	0,96	61,44	0,222	13,640
		D4	d6	2	4	0,8	6,4	0,222	1,421
Mặt Cầu	SL=1 CK	M1	d10	61	1	3,860	235,46	0,617	145,279
		M2	d10	61	1	3,740	228,14	0,617	140,762
		M3	d10	52	1	8,94	464,88	0,617	286,831
		M4	d8	105	1	0,128	13,44	0,395	5,309
		M5	d8	22	1	0,58	12,76	0,395	5,040
		M6	L70x70x5	2	1	3,5	7	5,38	37,660
Gờ Chắn	SL=2 CK	G1	d12	4	2	8,950	71,6	0,888	63,581
		G2	d6	61	2	0,84	102,48	0,222	22,751
TỔNG HỢP KL									
*** Thép Dầm Ngang :**									**86,381**
Thép d6									15,060
Thép d14									71,320
*** Thép Mặt Cầu :**									**583,221**
Thép d8									10,349
Thép d10									572,872
*** Thép L70x70x5**									**37,660**
*** Thép Gờ Chắn :**									**86,331**
Thép d6									22,751
Thép d12									63,581

BẢNG KHỐI LƯỢNG THÉP LAN CAN CẦU TÍNH CHO 1 NHỊP CẦU 9M

SỐ HIỆU	TÊN VẬT LIỆU	ĐVT	SỐ LƯỢNG		Chiều Dài hoặc thể tích 1 thanh (m hoặc m2)		trọng lượng riêng (kg/m&m2		Tổng Khối lượng (kg)
			1 BÊN	2 BÊN	1 THANH	TOÀN BỘ	(KG/M)	(KG/M2)	
1	Thép ống mã kẽm kt D49x1,2mm	1 thanh	2	4.0	9	36	1.415		50.94
2	Thép hộp mã kẽm kt 100x100x2mm	1 trụ	7	14,0	0,65	9,1	6,154		56.00
3	Thép bản mã kẽm kt 200x150x6mm	tấm	7	14,0	0,03	0,42		47,1	19.78
4	BULONG KẼM D14,L=20CM	con	28	56,0					56.00

CÔNG TY TNHH MTV XÂY DỰNG
LỘC GIA PHÚC
THẨM TRA
Theo Văn bản số...../TTr-LGP
ngày.....tháng.....năm 20.....
Chủ trì bộ môn ký tên:
Nguyễn Tiến Vinh

CHỦ ĐẦU TƯ	CÔNG TY TNHH TƯ VẤN XÂY DỰNG MINH KHÔI CM - ĐỊA CHỈ : SỐ 106/2, HÙNG VƯƠNG, TÂN THÀNH, TỈNH CÀ MAU - MAIL : minhkhoicm123@gmail.com	GIÁM ĐỐC NGUYỄN THỊ DIỄM HƯƠNG	CN ĐỒ ÁN CHỦ TRÌ	KS. TRẦN HỮU TÂM	CÔNG TRÌNH: TRẮC NGANG ĐẠI DIỆN CẦU LÔ 4 VÀ LÔ 3 HẠNG MỤC: XÂY DỰNG MỚI CẦU LÔ 3	☐ TKCS ☒ BVTC BẢN VẼ : .../... TỔNG SỐ : ..... TỶ LỆ : 1/25
			THIẾT KẾ THỂ HIỆN	KS. NGUYỄN VĂN KHOA		
			KIỂM TRA	KS. TRẦN HỮU TÂM	BẢN VẼ: BẢNG THỐNG KÊ THÉP TÍNH CHO 1 NHỊP CẦU 9M	H.THÀNH :..../2025

MẶT BẰNG BỐ TRÍ CỌC TƯỜNG CHẮN CẦU LÔ 3

tỉ lệ: 1/100

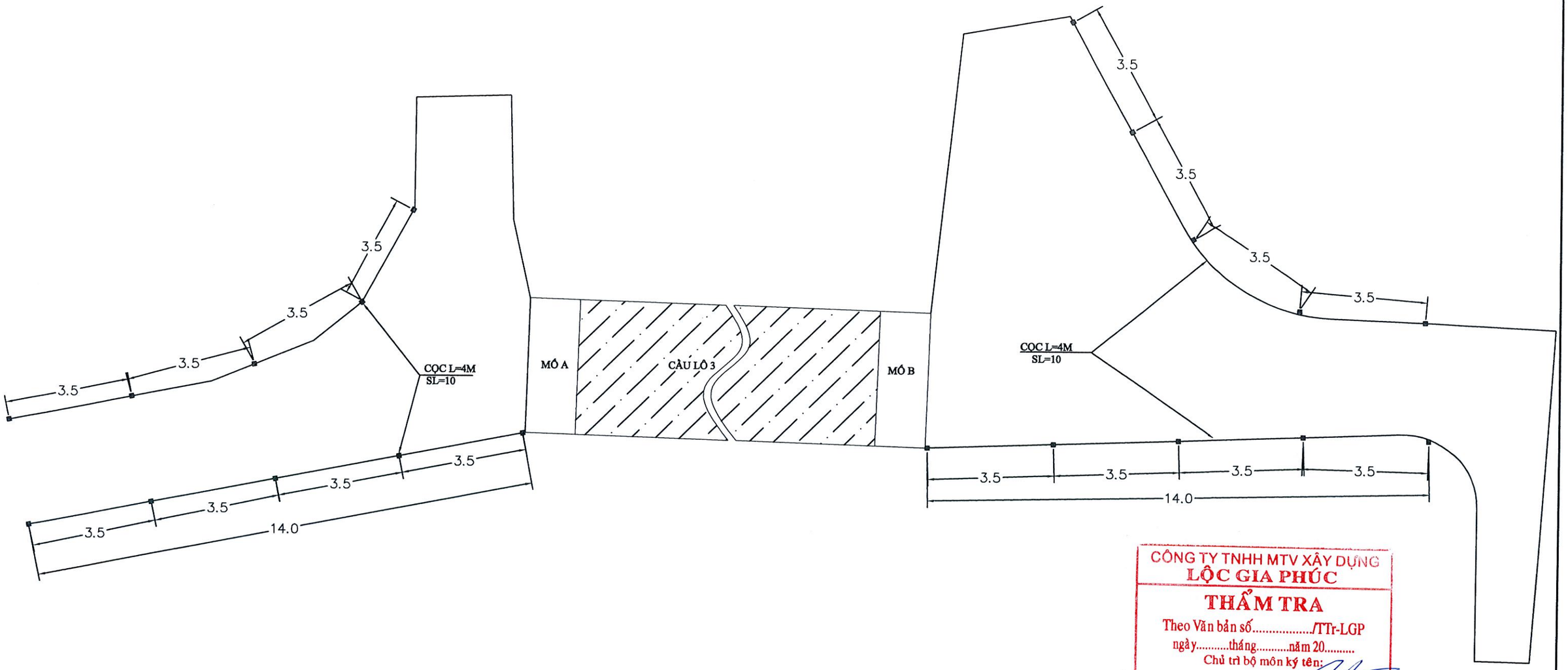

CÔNG TY TNHH MTV XÂY DỰNG
LỘC GIA PHÚC
THẨM TRA
Theo Văn bản số...../TTr-LGP
ngày.....tháng.....năm 20.....
Chủ trì bộ môn ký tên:

Nguyễn Tiến Vĩnh

CHỦ ĐẦU TƯ	CÔNG TY TNHH TƯ VẤN XÂY DỰNG **MINH KHÔI CM** - ĐỊA CHỈ : SỐ 106/2, HÙNG VƯƠNG, PHƯỜNG TÂN THÀNH TỈNH CÀ MAU - MAIL : minhkhoicm123@gmail.com	GIÁM ĐỐC NGUYỄN THỊ DIỄM HƯƠNG	CN ĐỒ ÁN	KS. TRẦN HỮU TÂM		CÔNG TRÌNH: XÂY DỰNG MỚI CẦU LÔ 4 VÀ LÔ 3 HẠNG MỤC: XÂY DỰNG MỚI	☐ TKCS ☒ BVTC
			CHỦ TRÌ				BẢN VẼ : .../...
			THIẾT KẾ	KS. NGUYỄN VĂN KHOA			TỔNG SỐ : .....
			THỂ HIỆN				TỶ LỆ : 1/25
			KIỂM TRA	KS. TRẦN HỮU TÂM		BẢN VẼ: BỐ TRÍ CỌC TƯỜNG CHẮN CẦU LÔ 3	H.THÀNH :..../202

CÔNG TY TNHH TƯ VẤN XÂY DỰNG MINH KHÔI CM
M.S.D.N: 2001358433 C.T.T.N.H.H
TP. CÀ MAU

MẶT CẮT NGANG ĐIỂN HÌNH ĐƯỜNG VÀO CẦU

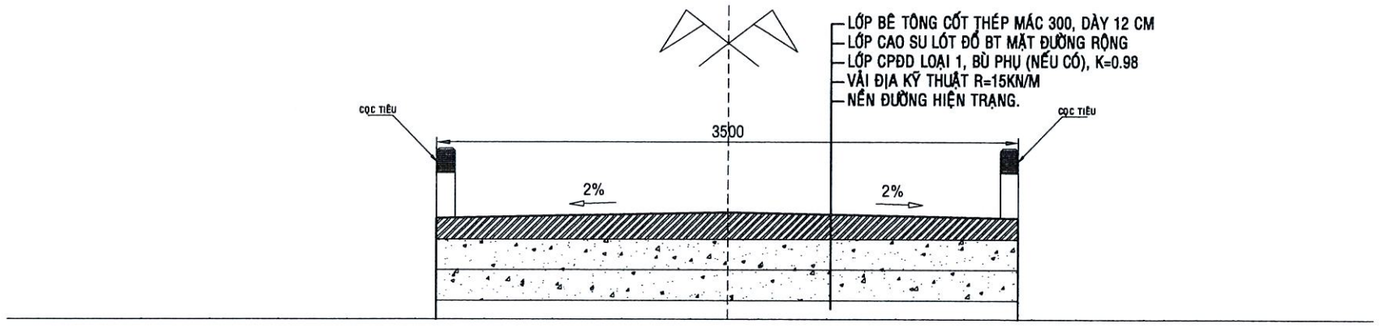

CỐT THÉP TẤM ĐAN (3,5m x 4m)

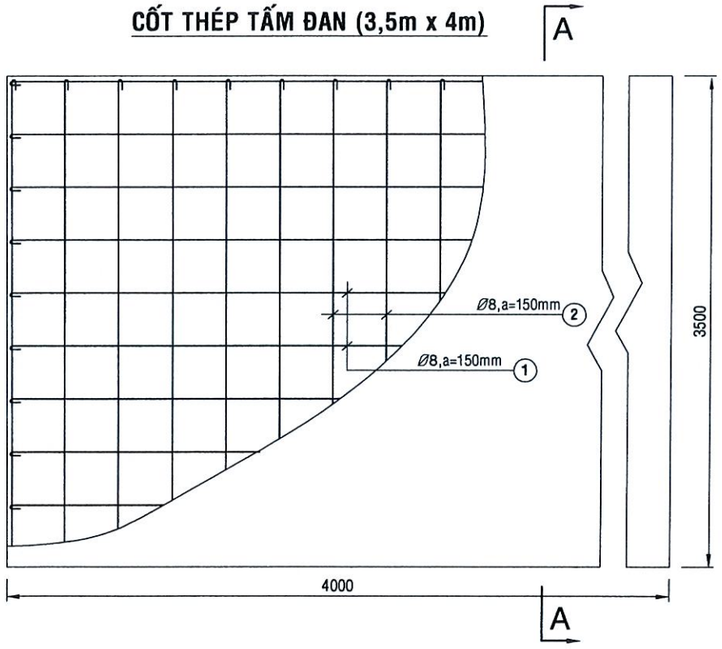

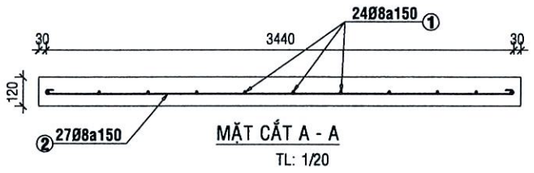

MẶT CẮT A - A

TL: 1/20

KHE CO DÃN

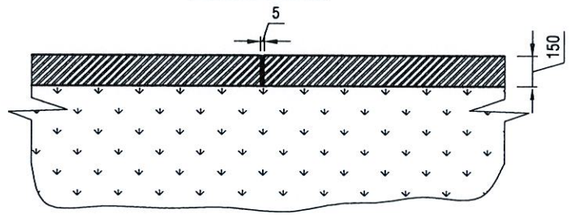

BẢNG THỐNG KÊ CỐT THÉP CHO 1 TẤM ĐAN

Số hiệu	Đường kính (mm)	Số lượng cấu kiện	Chiều dài 1 cấu kiện(m)	Chiều dài toàn bộ (m)	Trọng lượng (Kg/m)	Khối lượng (Kg)
1	8	24	4,070	97.68	0,395	38,58
2	8	27	3,570	96.39	0,395	38.07
Tổng khối lượng cốt thép (5.47Kg/M2)						76,65 Kg

CHI TIẾT CỐT THÉP GIA CÔNG

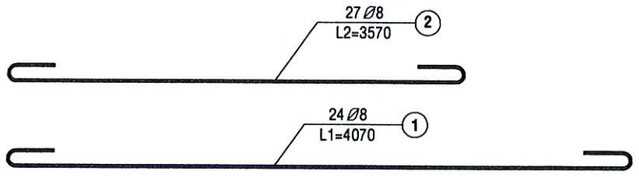

CÔNG TY TNHH MTV XÂY DỰNG
LỘC GIA PHÚC
THẨM TRA
Theo Văn bản số...../TTr-LGP
ngày.....tháng.....năm 20.....
Chủ trì bộ môn ký tên:
Nguyễn Tiến Vinh

THUYẾT MINH :
- Mặt đường rộng 3,5m
- Khe co dãn rộng 5mm, cách khoảng 4m
- Lưới cốt thép Ø8, a=150mm
- Lớp bê tông bảo vệ tại vị trí mặt đáy tấm đan dày 30mm
- Dốc ngang mặt đường 2%; dốc ngang lề 4%

GHI CHÚ :
Kích thước trong bản vẽ ghi mm

CHỦ ĐẦU TƯ	CÔNG TY TNHH TƯ VẤN XÂY DỰNG MINH KHÔI CM ĐC: 106/2 HÙNG VƯƠNG, PHƯỜNG TÂN THÀNH TỈNH CÀ MAU ĐIỆN THOẠI: 02903.832289 EMAIL.....	GIÁM ĐỐC NGUYỄN THỊ DIỄM HƯƠNG	CHỦ TRÌ	Ks. TRẦN HỮU TÂM		CÔNG TRÌNH: XÂY DỰNG CẦU LÔ 4 VÀ LÔ 3 HẠNG MỤC: XÂY DỰNG CẦU LÔ 3	Bản vẽ: TRẮC NGANG ĐƯỜNG VÀO CẦU
			THIẾT KẾ	Ks. TRẦN HỮU TÂM			TỔNG SỐ BẢN VẼ: / BẢN VẼ SỐ: ...../....
			KIỂM TRA	Ks. PHẠM THỊ LOAN			TỶ LỆ: NHƯ TRÊN / HOÀN THÀNH: ...../...../2025
			THỂ HIỆN	Ks. PHẠM THỊ LOAN			

CÔNG TY TNHH TƯ VẤN XÂY DỰNG MINH KHÔI CM
M.S.D.N: 2001358433 - C.T.T.N.H.H
TP. CÀ MAU - T. CÀ MAU

MẶT CẮT NGANG ĐIỂN HÌNH (PHẦN MỞ RỘNG)

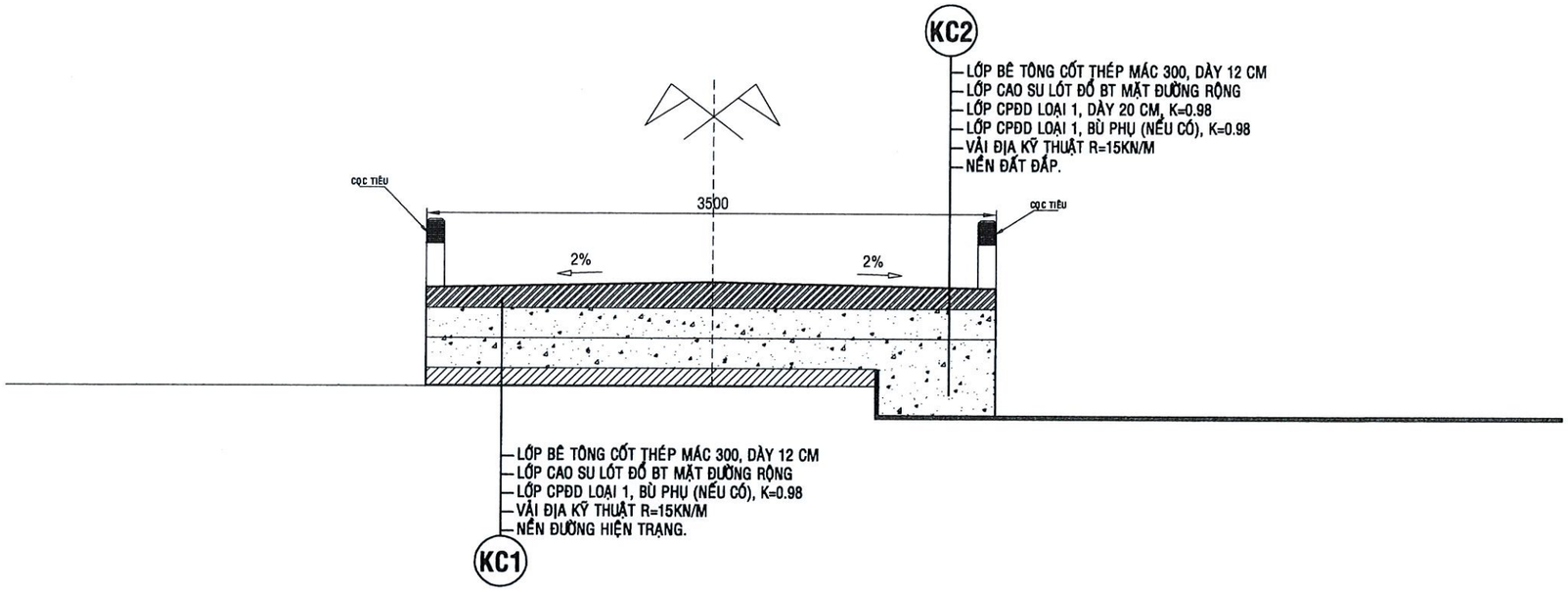

BẢNG KHỐI LƯỢNG ĐƯỜNG VÀO CẦU

Công trình: Xây dựng cầu Lô 4 và cầu Lô 3

STT	diện tích (m2)		diễn giải khối lượng			Trong đó (m3)			khối lượng đắp đất (m3)	Vải địa kỹ thuật (m3)	ghi chú
	trong phạm vi mặt đường BTCT hiện trạng	trong phạm vi mở rộng hiện trạng	cao độ TB hiện trạng (+m)	cao độ thiết kế TB (+m)	chiều cao tính toán san lấp (m)	Mặt đường BTCT dày 12cm (m3)	Lớp Móng CPĐD bù phụ mặt đường (m3)	Lớp Móng CPĐD bù phu phần mở rộng (m3)			
1	*2*	*3*	*4*	*5*	*6=4-3*	*7=2*(0,12)*	*8=2*((6-(0,12))*	*9=3*(0,3)*	*10*	*11*	*12*
CẦU LÔ 4	***120,50***	***7,50***				***14,46***	***1,65***	***2,25***	***22,00***	***147,20***	
BÊN MỐ A	87,5	0,0	2,281	2,400	0,12	10,50	0,00	0,0	0,0		
BÊN MỐ B	33,0	7,5	2,230	2,400	0,17	3,96	1,65	2,3	22,0		
CẦU LÔ 3	***177,50***	***9,8***				***21,30***	***14,20***	***2,93***	***42,00***	***271,83***	
BÊN MỐ A	68,7	0,0	2,200	2,400	0,20	8,24	5,50	0,0	26,00		
BÊN MỐ B	108,8	9,8	2,200	2,400	0,20	13,06	8,70	2,9	16,00		

CÔNG TY TNHH MTV XÂY DỰNG
LỘC GIA PHÚC
THẨM TRA
Theo Văn bản số...../TTr-LGP
ngày.....tháng.....năm 20.....
Chủ trì bộ môn ký tên:
Nguyễn Tiến Vĩnh

CHỦ ĐẦU TƯ	CÔNG TY TNHH TƯ VẤN XÂY DỰNG MINH KHÔI CM ĐC: 106/2 HÙNG VƯƠNG, PHƯỜNG TÂN THÀNH TỈNH CÀ MAU ĐIỆN THOẠI: 02903.832289 EMAIL.....	GIÁM ĐỐC NGUYỄN THỊ DIỄM HƯƠNG	CHỦ TRÌ	Ks. TRẦN HỮU TÂM		CÔNG TRÌNH: XÂY DỰNG CẦU LÔ 4 VÀ LÔ 3 HẠNG MỤC: XÂY DỰNG CẦU LÔ 3
			THIẾT KẾ	Ks. TRẦN HỮU TÂM		
			KIỂM TRA	Ks. PHẠM THỊ LOAN		
			THỂ HIỆN	Ks. PHẠM THỊ LOAN		

Bản vẽ: TRẮC NGANG ĐƯỜNG VÀO CẦU

TỔNG SỐ BẢN VẼ:	BẢN VẼ SỐ: ...../....
TỶ LỆ: NHƯ TRÊN	HOÀN THÀNH: ...../...../2025

CÔNG TY TNHH TƯ VẤN XÂY DỰNG MINH KHÔI CM
M.S.D.N: 2001358433 - C.T.T.N.H.H
TP. CÀ MAU - T. CÀ MAU

MẶT ĐỨNG DỌC TƯỜNG CHẮN CẦU LÔ 3 MỐ A

TL: 1/50

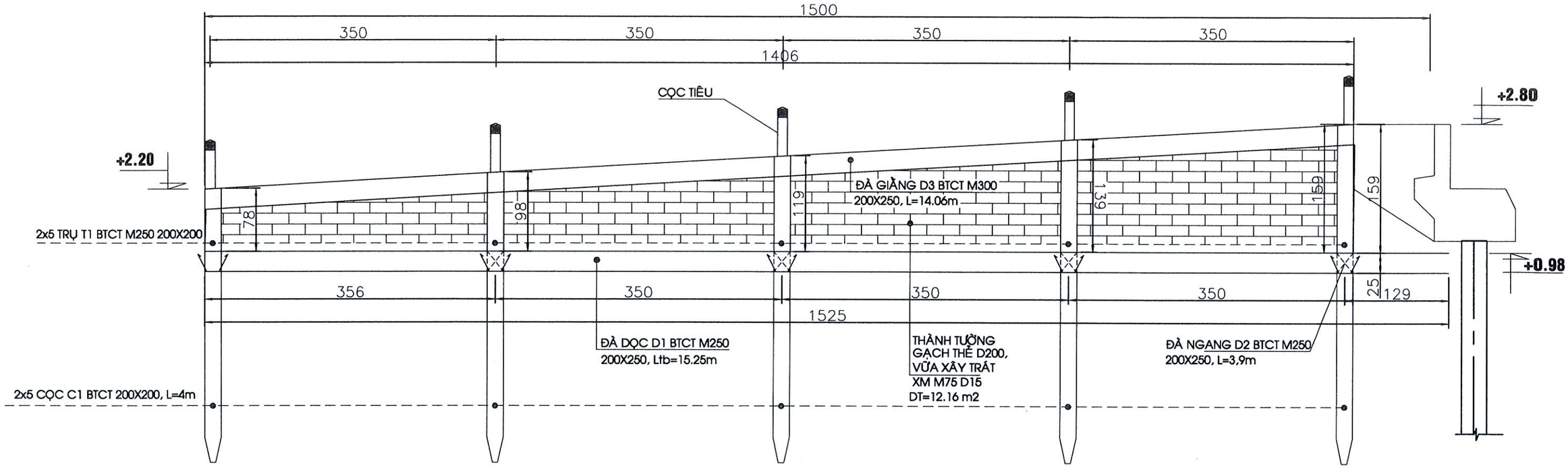

MẶT CẮT NGANG ĐIỂN HÌNH ĐƯỜNG VÀO CẦU MA

TL: 1/50

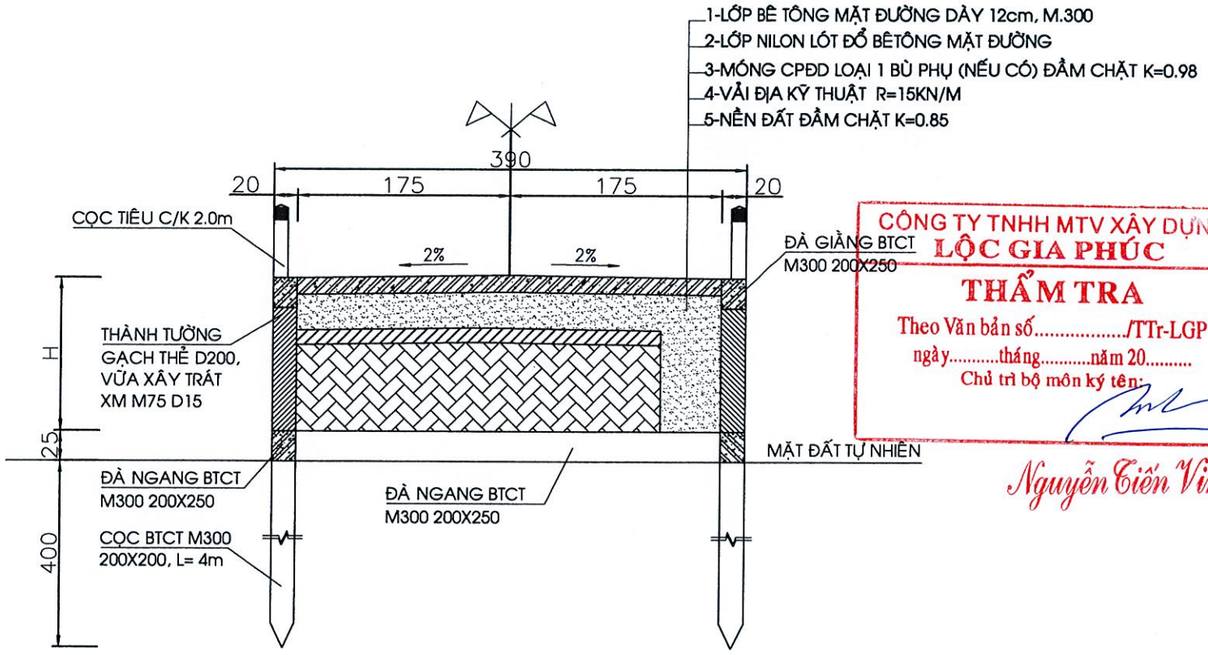

CÔNG TY TNHH MTV XÂY DỰNG
LỘC GIA PHÚC
THẨM TRA
Theo Văn bản số...../TTr-LGP
ngày.....tháng.....năm 20.....
Chủ trì bộ môn ký tên:
Nguyễn Tiến Vĩnh

CHỦ ĐẦU TƯ	CÔNG TY TNHH TƯ VẤN XÂY DỰNG MINH KHÔI CM ĐC: 106/2 HÙNG VƯƠNG, PHƯỜNG TÂN THÀNH TỈNH CÀ MAU ĐIỆN THOẠI: 02903.832289 EMAIL.....	GIÁM ĐỐC NGUYỄN THỊ DIỄM HƯƠNG	CHỦ TRÌ	Ks. TRẦN HỮU TÂM		CÔNG TRÌNH: XÂY DỰNG CẦU LÔ 4 VÀ LÔ 3 HẠNG MỤC: XÂY DỰNG CẦU LÔ 3	Bản vẽ: MẶT ĐỨNG TƯỜNG CHẮN ĐVC MỐ A
			THIẾT KẾ	Ks. TRẦN HỮU TÂM			TỔNG SỐ BẢN VẼ: / BẢN VẼ SỐ: ...../....
			KIỂM TRA	Ks. PHẠM THỊ LOAN			TỶ LỆ: NHƯ TRÊN / HOÀN THÀNH: ...../...../2025
			THỂ HIỆN	Ks. PHẠM THỊ LOAN			

CÔNG TY TNHH TƯ VẤN XÂY DỰNG MINH KHÔI CM
M.S.D.N: 2001358433 - C.T.T.N.H.H
TP. CÀ MAU - T. CÀ MAU

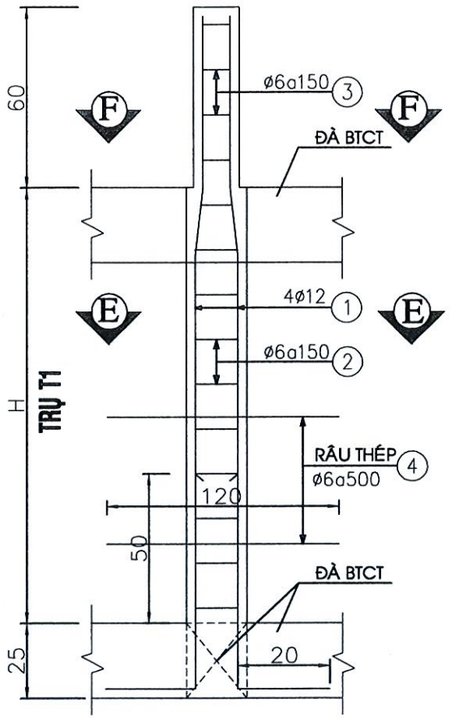

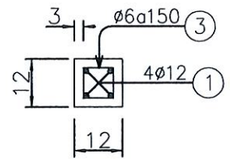

MC F-F

TL: 1/20

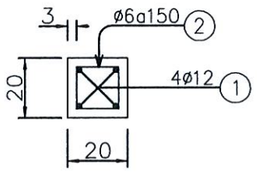

MC E-E

TL: 1/20

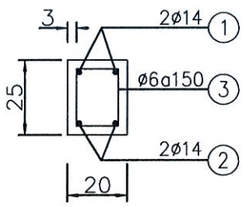

MẶT CẮT TRỤ T1

TL: 1/20

L=0.78m SL: 02CK
L=0.98m SL: 02CK
L=1.19m SL: 02CK
L=1.39m SL: 02CK
L=1.59m SL: 02CK

MC. ĐÀ DỌC VÀ NGANG

TL: 1/20

D1 L=15.25m SL: 02CK
D2 L=3,90m SL: 05CK
D3 L=14.06m SL: 02CK

CÔNG TY TNHH MTV XÂY DỰNG
LỘC GIA PHÚC
THẨM TRA
Theo Văn bản số...../TTr-LGP
ngày.....tháng.....năm 20.....
Chủ trì bộ môn ký tên:

Nguyễn Tiến Vinh

BẢNG THỐNG KÊ THÉP TRỤ T1

CẤU KIỆN	STT	HÌNH DẠNG	ĐƯỜNG KÍNH (m)	CHIỀU DÀI THANH (mm)	SỐ LƯỢNG 01 CK	SỐ LƯỢNG T. BỘ	TỔNG CHIỀU DÀI (m)	TRỌNG LƯỢNG (kg)
TRỤ T1 SL: 02CK	1.1	200 1570	12	1770	4	8	14.16	12.57
	1.2	200 1770	12	1970	4	8	15.76	13.99
	1.3	200 1980	12	2180	4	8	17.44	15.48
	1.4	200 2180	12	2380	4	8	19.04	16.91
	1.5	200 2380	12	2580	4	8	20.64	18.32
	2	140 140 50	6	660	37	74	48.84	10.84
	3	60 60 50	6	340	20	40	13.6	3.02
	4	1200	6	1200	10	20	24.00	5.33

- TỔNG TRỌNG LƯỢNG THÉP FI<= 10: 19.2 kg
- TỔNG TRỌNG LƯỢNG THÉP FI<= 18: 77.28 kg

BẢNG THỐNG KÊ THÉP ĐÀ DỌC VÀ NGANG

CẤU KIỆN	STT	HÌNH DẠNG	ĐƯỜNG KÍNH (m)	CHIỀU DÀI THANH (mm)	SỐ LƯỢNG 01 CK	SỐ LƯỢNG T. BỘ	TỔNG CHIỀU DÀI (m)	TRỌNG LƯỢNG (kg)
ĐÀ DỌC D1 SL: 02CK	1	190 15190 190	14	15570	2	4	62.28	75.23
	2	15190	14	15190	2	4	60.76	73.40
	3	190 140 50	6	760	102	204	155.04	34.42
ĐÀ NGANG D2 SL: 05CK	1	190 3840 190	14	4220	2	10	42.2	50.98
	2	3840	14	3840	2	10	38.4	46.39
	3	190 140 50	6	760	24	120	91.2	20.25
ĐÀ GIẰNG D3 SL: 02CK	1	190 14000 190	14	14380	2	4	57.52	69.48
	2	14000	14	14000	2	4	56.0	67.65
	3	190 140 50	6	760	88	176	133.76	29.69

- TỔNG TRỌNG LƯỢNG THÉP FI<= 10: 84.4 kg
- TỔNG TRỌNG LƯỢNG THÉP FI<= 18: 383.13 kg

CHỦ ĐẦU TƯ	CÔNG TY TNHH TƯ VẤN XÂY DỰNG MINH KHÔI CM ĐC: 106/2 HÙNG VƯƠNG, PHƯỜNG TÂN THÀNH TỈNH CÀ MAU ĐIỆN THOẠI: 02903.832289 EMAIL.....	GIÁM ĐỐC NGUYỄN THỊ DIỄM HƯƠNG	CHỦ TRÌ: Ks. TRẦN HỮU TÂM THIẾT KẾ: Ks. TRẦN HỮU TÂM KIỂM TRA: Ks. PHẠM THỊ LOAN THỂ HIỆN: Ks. PHẠM THỊ LOAN	CÔNG TRÌNH: XÂY DỰNG CẦU LÔ 4 VÀ LÔ 3 HẠNG MỤC: XÂY DỰNG CẦU LÔ 3	Bản vẽ: KẾT CẤU THÉP DẦM TRỤ MỐ A TỔNG SỐ BẢN VẼ: / BẢN VẼ SỐ: ..../.... TỶ LỆ: NHƯ TRÊN / HOÀN THÀNH: ...../...../2025

MẶT ĐỨNG DỌC TƯỜNG CHẮN CẦU LÔ 3 MỐ B

TL: 1/50

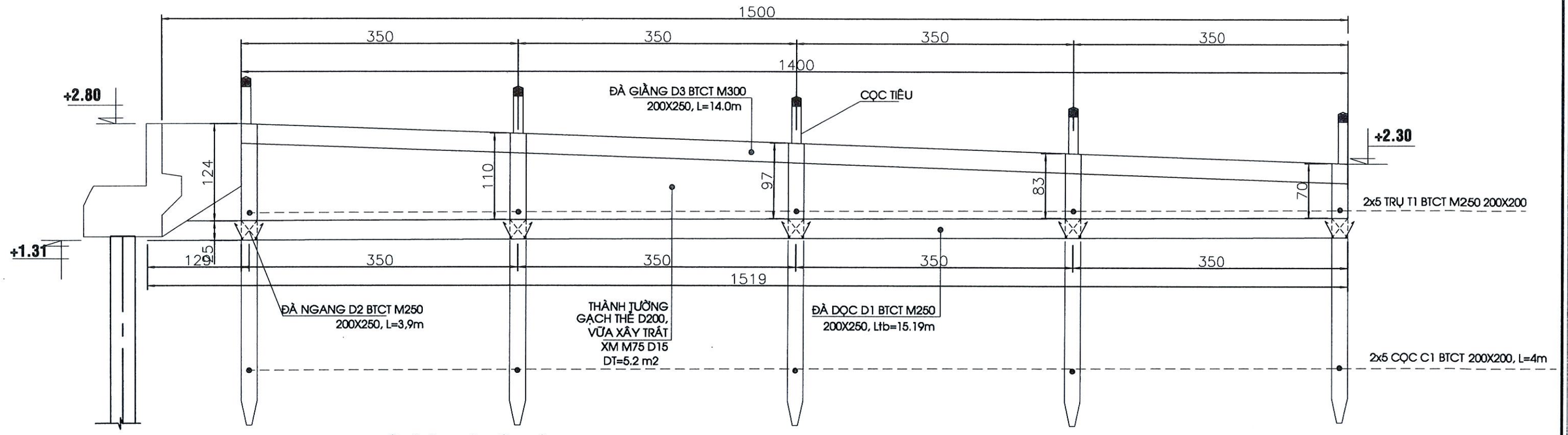

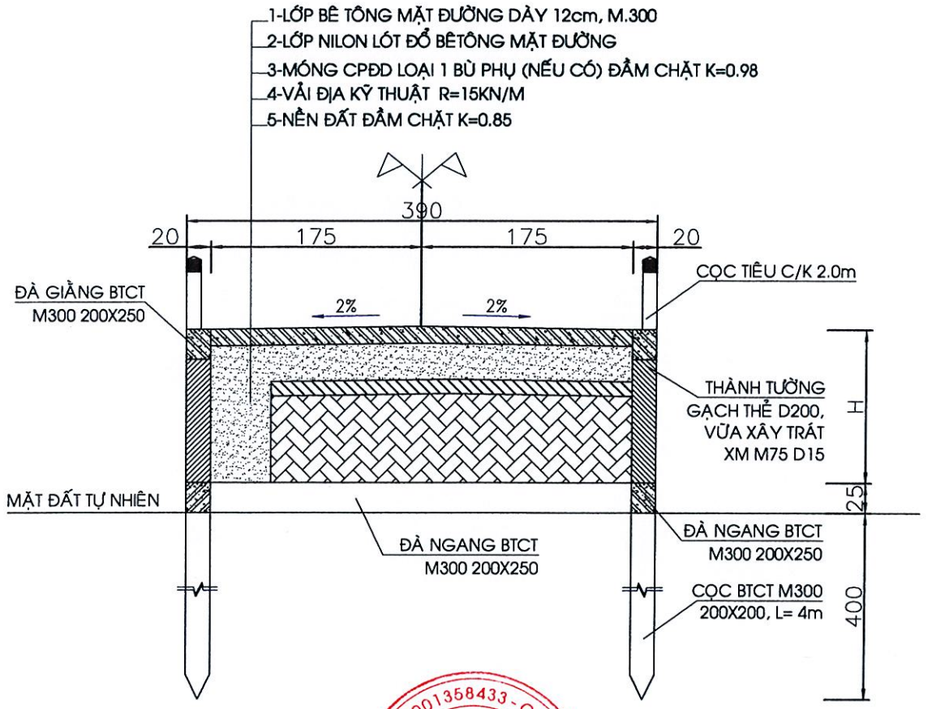

CÔNG TY TNHH MTV XÂY DỰNG
LỘC GIA PHÚC

THẨM TRA

Theo Văn bản số...../TTr-LGP
ngày.....tháng.....năm 20.....
Chủ trì bộ môn ký tên:

Nguyễn Tiến Vinh

MẶT CẮT NGANG ĐIỂN HÌNH ĐƯỜNG VÀO CẦU MB

TL: 1/50

CHỦ ĐẦU TƯ	CÔNG TY TNHH TƯ VẤN XÂY DỰNG MINH KHÔI CM ĐC: 106/2 HÙNG VƯƠNG, PHƯỜNG TÂN THÀNH TỈNH CÀ MAU ĐIỆN THOẠI: 02903.832289 EMAIL.....	GIÁM ĐỐC NGUYỄN THỊ DIỄM HƯƠNG	CHỦ TRÌ	Ks. TRẦN HỮU TÂM		CÔNG TRÌNH: XÂY DỰNG CẦU LÔ 4 VÀ LÔ 3 HẠNG MỤC: XÂY DỰNG CẦU LÔ 3	Bản vẽ: MẶT ĐỨNG TƯỜNG CHẮN ĐVC MỐ B
			THIẾT KẾ	Ks. TRẦN HỮU TÂM			TỔNG SỐ BẢN VẼ: / BẢN VẼ SỐ: ..../....
			KIỂM TRA	Ks. PHẠM THỊ LOAN			TỶ LỆ: NHƯ TRÊN / HOÀN THÀNH: ...../...../2025
			THỂ HIỆN	Ks. PHẠM THỊ LOAN			

CÔNG TY TNHH TƯ VẤN XÂY DỰNG MINH KHÔI CM
M.S.D.N: 2001358433 - C.T.T.N.H.H
TP. CÀ MAU - T. CÀ MAU

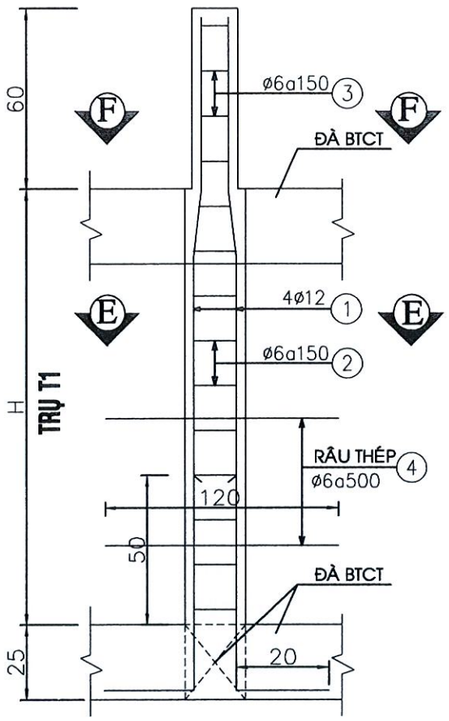

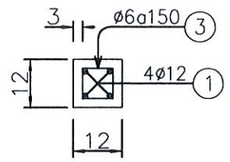

MC F-F

TL: 1/20

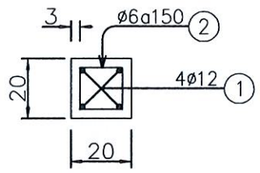

MC E-E

TL: 1/20

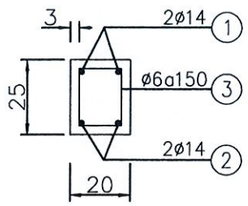

MẶT CẮT TRỤ T1 TL: 1/20

L=1.24m SL: 02CK
L=1.10m SL: 02CK
L=0.97m SL: 02CK
L=0.83m SL: 02CK
L=0.70m SL: 02CK

MC. ĐÀ DỌC VÀ NGANG TL: 1/20

D1 L=15.19m SL: 02CK
D2 L=3,90m SL: 05CK
D3 L=14.0m SL: 02CK

CÔNG TY TNHH MTV XÂY DỰNG
LỘC GIA PHÚC
THẨM TRA
Theo Văn bản số...../TTr-LGP
ngày.....tháng.....năm 20.....
Chủ trì bộ môn ký tên:
Nguyễn Tiến Vĩnh

BẢNG THỐNG KÊ THÉP TRỤ T1

CẤU KIỆN	STT	HÌNH DẠNG	ĐƯỜNG KÍNH (m)	CHIỀU DÀI THANH (mm)	SỐ LƯỢNG 01 CK	SỐ LƯỢNG T. BỘ	TỔNG CHIỀU DÀI (m)	TRỌNG LƯỢNG (kg)
TRỤ T1 SL: 02CK	1.1	200 2030	12	2230	4	8	17.84	15.84
	1.2	200 1890	12	2090	4	8	16.72	14.85
	1.3	200 1760	12	1960	4	8	15.68	13.92
	1.4	200 1620	12	1820	4	8	14.56	12.93
	1.5	200 1490	12	1690	4	8	13.52	12.00
	2	140 140 50	6	660	30	60	39.6	8.79
	3	60 60 50	6	340	20	40	13.6	3.02
	4	1200	6	1200	10	20	24.0	5.33

- TỔNG TRỌNG LƯỢNG THÉP FI<= 10: 17.14 kg
- TỔNG TRỌNG LƯỢNG THÉP FI<= 18: 69.54 kg

BẢNG THỐNG KÊ THÉP ĐÀ DỌC VÀ NGANG

CẤU KIỆN	STT	HÌNH DẠNG	ĐƯỜNG KÍNH (m)	CHIỀU DÀI THANH (mm)	SỐ LƯỢNG 01 CK	SỐ LƯỢNG T. BỘ	TỔNG CHIỀU DÀI (m)	TRỌNG LƯỢNG (kg)
ĐÀ DỌC D1 SL: 02CK	1	190 15130 190	14	15510	2	4	62.04	74.94
	2	15130	14	15130	2	4	60.52	73.11
	3	190 140 50	6	760	96	192	145.92	32.39
ĐÀ NGANG D2 SL: 05CK	1	190 3840 190	14	4220	2	10	42.2	50.98
	2	3840	14	3840	2	10	38.4	46.39
	3	190 140 50	6	760	24	120	91.2	20.25
ĐÀ GIẰNG D3 SL: 02CK	1	190 13940 190	14	14320	2	4	57.28	69.19
	2	13940	14	13940	2	4	55.76	67.36
	3	190 140 50	6	760	88	176	133.76	29.69

- TỔNG TRỌNG LƯỢNG THÉP FI<= 10: 82.33 kg
- TỔNG TRỌNG LƯỢNG THÉP FI<= 18: 381.97 kg

CHỦ ĐẦU TƯ	CÔNG TY TNHH TƯ VẤN XÂY DỰNG MINH KHÔI CM ĐC: 106/2 HÙNG VƯƠNG, PHƯỜNG TÂN THÀNH TỈNH CÀ MAU ĐIỆN THOẠI: 02903.832289 EMAIL.....	GIÁM ĐỐC NGUYỄN THỊ DIỄM HƯƠNG	CHỦ TRÌ	Ks. TRẦN HỮU TÂM	CÔNG TRÌNH: XÂY DỰNG CẦU LÔ 4 VÀ LÔ 3 HẠNG MỤC: XÂY DỰNG CẦU LÔ 3
			THIẾT KẾ	Ks. TRẦN HỮU TÂM	
			KIỂM TRA	Ks. PHẠM THỊ LOAN	
			THỂ HIỆN	Ks. PHẠM THỊ LOAN	

Bản vẽ: KẾT CẤU THÉP DẦM TRỤ MỐ B

TỔNG SỐ BẢN VẼ:	BẢN VẼ SỐ: ...../....
TỶ LỆ: NHƯ TRÊN	HOÀN THÀNH: ...../...../2025

CÔNG TY TNHH TƯ VẤN XÂY DỰNG MINH KHÔI CM
M.S.D.N: 2001358433 - C.T.T.N.H.H - T. CÀ MAU - T. CÀ MAU

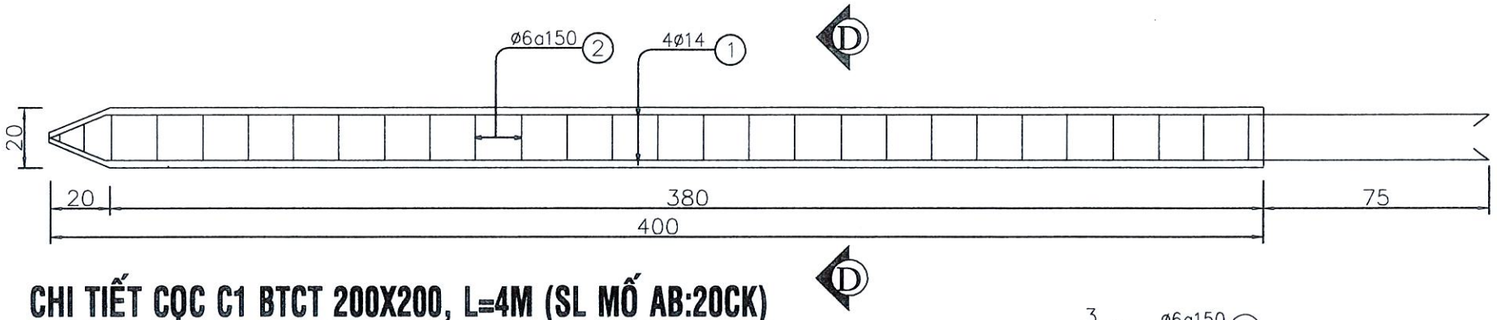

CHI TIẾT CỌC C1 BTCT 200X200, L=4M (SL MỐ AB:20CK)

TL: 1/20

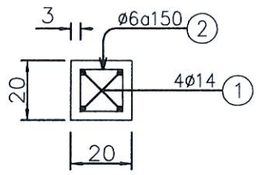

MC D-D

TL: 1/20

BẢNG THỐNG KÊ THÉP CỌC (tính cho 1CK)

CẤU KIỆN	STT	HÌNH DẠNG	ĐƯỜNG KÍNH (m)	CHIỀU DÀI THANH (mm)	SỐ LƯỢNG		TỔNG CHIỀU DÀI (m)	TRỌNG LƯỢNG (kg)
					01 CK	T. BỘ		
CỌC C1 SL: 01CK	1	4525 175	14	4700	4	48	18.80	22.71
	2	140 140 50	6	660	27	324	17.82	3.96

- TỔNG TRỌNG LƯỢNG THÉP FI<= 10: 3.96 kg
- TỔNG TRỌNG LƯỢNG THÉP FI<= 18: 22.71 kg

CÔNG TY TNHH MTV XÂY DỰNG
LỘC GIA PHÚC
THẨM TRA
Theo Văn bản số...../TTr-LGP
ngày.....tháng.....năm 20.....
Chủ trì bộ môn ký tên:
Nguyễn Tiến Vinh

CHỦ ĐẦU TƯ	CÔNG TY TNHH TƯ VẤN XÂY DỰNG MINH KHÔI CM ĐC: 106/2 HÙNG VƯƠNG, PHƯỜNG TÂN THÀNH TỈNH CÀ MAU ĐIỆN THOẠI: 02903.832289 EMAIL.....	GIÁM ĐỐC NGUYỄN THỊ DIỄM HƯƠNG	CHỦ TRÌ	Ks. TRẦN HỮU TÂM		CÔNG TRÌNH: XÂY DỰNG CẦU LÔ 4 VÀ LÔ 3 HẠNG MỤC: XÂY DỰNG CẦU LÔ 3	Bản vẽ: CHI TIẾT CỌC L=4M
			THIẾT KẾ	Ks. TRẦN HỮU TÂM			
			KIỂM TRA	Ks. PHẠM THỊ LOAN			TỔNG SỐ BẢN VẼ: / BẢN VẼ SỐ: ..../....
			THỂ HIỆN	Ks. PHẠM THỊ LOAN			TỶ LỆ: NHƯ TRÊN / HOÀN THÀNH: ...../...../2025

CÔNG TY TNHH TƯ VẤN XÂY DỰNG MINH KHÔI CM
M.S.D.N: 2001368433 - C.T.T.N.H.H
TP. CÀ MAU - T. CÀ MAU

CHI TIẾT BIỂN BÁO ĐƯỜNG THỦY

BIỂN BÁO SỐ *C2.1*

SL: 02CK TỈ LỆ: 1/20

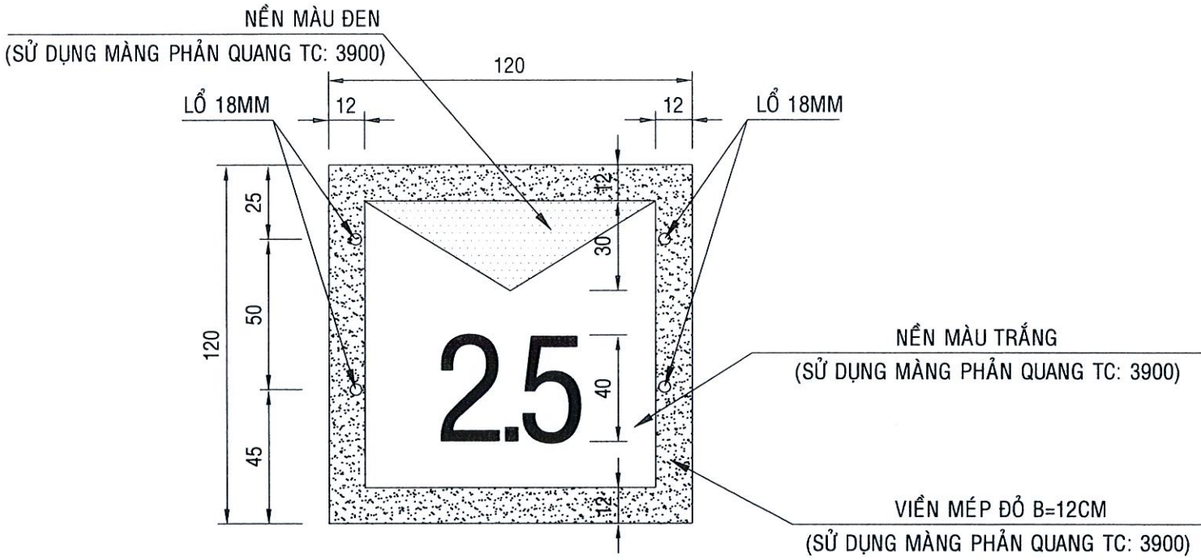

BIỂN BÁO SỐ *C2.3*

SL: 02CK TỈ LỆ: 1/20

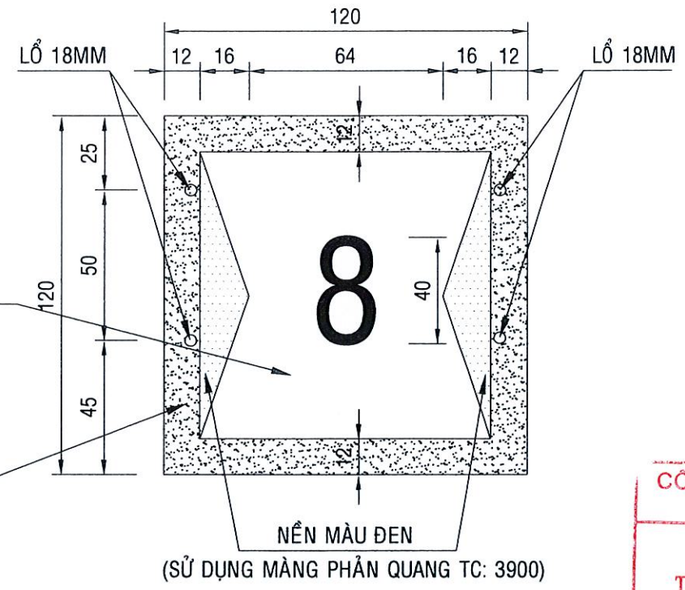

CHI TIẾT NEO BIỂN BÁO ĐƯỜNG THỦY

TỈ LỆ: 1/20

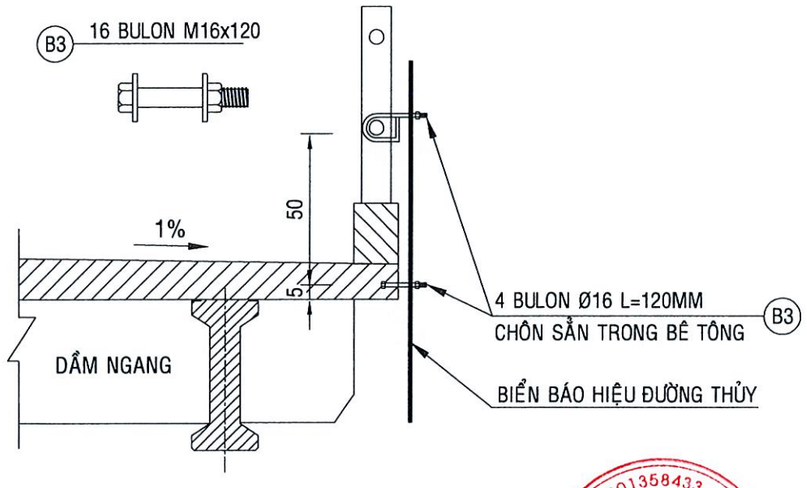

STT	TÊN GỌI	QUY CÁCH	ĐƠN VỊ	KHỐI LƯỢNG
4	BIỂN SỐ C-2.1	QCVN 39-2020	BỘ	2
5	BIỂN SỐ C-2.3	QCVN 39-2020	BỘ	2
6	BULON M16x120	Ø16	CÁI	16

CÔNG TY TNHH MTV XÂY DỰNG
LỘC GIA PHÚC
THẨM TRA
Theo Văn bản số...../TTr-LGP
ngày.....tháng.....năm 20.....
Chủ trì bộ môn ký tên:
Nguyễn Tiến Vinh

CHỦ ĐẦU TƯ	CÔNG TY TNHH TƯ VẤN XÂY DỰNG MINH KHÔI CM -ĐỊA CHỈ : SỐ 106/2, HÙNG VƯƠNG, PHƯỜNG TÂN THÀNH TỈNH CÀ MAU -MAIL : minhkhoicm123@gmail.com	GIÁM ĐỐC KS. LÊ MINH SANG	CHỦ NHIỆM	KS. TRẦN HỮU TÂM		CÔNG TRÌNH: XÂY DỰNG MỚI CẦU LÔ 4 VÀ LÔ 3 HẠNG MỤC: XÂY DỰNG CẦU LÔ 3	☐ TKCS ☒ BVTC
			CHỦ TRÌ				BẢN VẼ : 01/03
			THIẾT KẾ	KS. NGUYỄN VĂN KHOA			TỔNG SỐ : 03
			THỂ HIỆN				TỶ LỆ : 1/20
			QLKT	KS. TRẦN HỮU TÂM		BẢN VẼ: BIỂN BÁO GIAO THÔNG ĐƯỜNG THỦY	H.THÀNH : /202

CHI TIẾT TRỤ BIỂN BÁO

SL: 02 TRỤ TỈ LỆ: 1/20

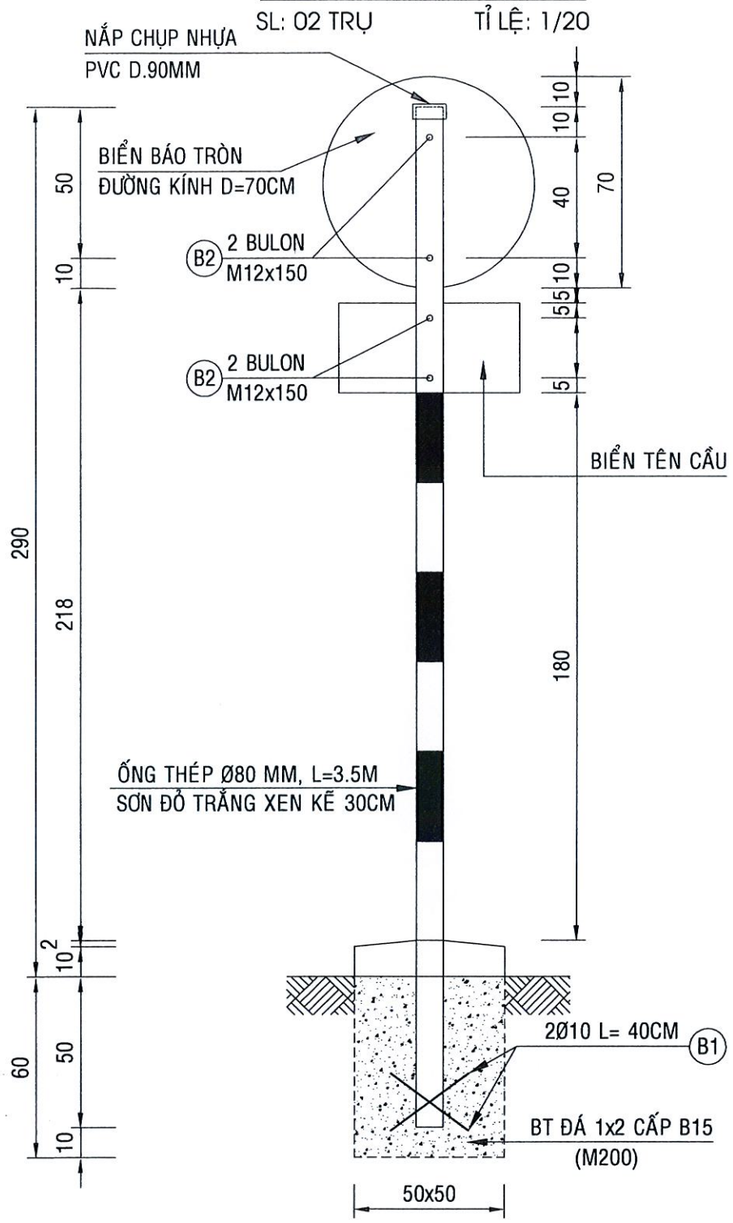

B1 2x2 Ø10 L= 400

400

B2 2x2 BULON M12x150

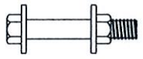

BIỂN BÁO SỐ P.115

SL: 02 BIỂN TỈ LỆ: 1/20

VIỀN MÉP ĐỎ, B=10CM
(SỬ DỤNG MÀNG PHẢN QUANG TC: 3900)

NỀN TRẮNG (SỬ DỤNG
MÀNG PHẢN QUANG TC: 3900)

SỐ, CHỮ MÀU ĐEN (SỬ DỤNG
MÀNG PHẢN QUANG TC: 3900)

BIỂN BÁO SỐ I.439

SL: 02 TỈ LỆ: 1/20

TÊN CẦU
CHIỀU DÀI CẦU: .....M

GHI CHÚ:

- CỐT THÉP SỬ DỤNG PHẢI ĐẠT CÁC CHỈ TIÊU SAU:
- THÉP TRÒN TRƠN (Ø < 10) MÁC THÉP ≥ CB240-T
- THÉP CÓ GỜ (Ø ≥ 10) MÁC THÉP ≥ CB300-V
- KÍCH THƯỚC TRONG BẢN VẼ ĐƠN VỊ LÀ (CM), THÉP LÀ (MM) TRỪ TRƯỜNG HỢP GHI THẰNG KÍCH THƯỚC.

CÔNG TY TNHH MTV XÂY DỰNG
LỘC GIA PHÚC
THẨM TRA
Theo Văn bản số...../TTr-LGP
ngày.....tháng.....năm 20.....
Chủ trì bộ môn ký tên:
Nguyễn Tiến Vinh

MẶT BẰNG CỘT BIỂN BÁO

SL: 02 TỈ LỆ: 1/20

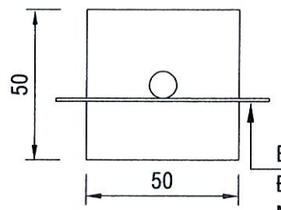

BIỂN BÁO TRÒN
ĐƯỜNG KÍNH D=70CM
MẶT BÊN PHẢN QUANG

STT	TÊN GỌI	QUY CÁCH	ĐƠN VỊ	KHỐI LƯỢNG	DIỆN TÍCH (m2)
1	BIỂN SỐ P.115	QCVN 41-2019	BIỂN	2	0,770
2	BIỂN SỐ I.439	QCVN 41-2019	BIỂN	2	0,560
3	THÉP ỐNG MẠ KẼM	Ø90x1.8mm	M	2 x 3,400	

CHỦ ĐẦU TƯ	CÔNG TY TNHH TƯ VẤN XÂY DỰNG MINH KHÔI CM -ĐỊA CHỈ : SỐ 106/2, HÙNG VƯƠNG, PHƯỜNG TÂN THÀNH TỈNH CÀ MAU -MAIL : minhkhoicm123@gmail.com	GIÁM ĐỐC KS. LÊ MINH SANG	CHỦ NHIỆM	KS. TRẦN HỮU TÂM		CÔNG TRÌNH: XÂY DỰNG MỚI CẦU LÔ 1 VÀ CẦU KÊNH MỚI HẠNG MỤC: XÂY DỰNG MỚI	☐ TKCS ☒ BVTC
			CHỦ TRÌ				BẢN VẼ : 01/03
			THIẾT KẾ	KS. NGUYỄN VĂN KHOA			TỔNG SỐ : 03
			THỂ HIỆN				TỶ LỆ : 1/20
			QLKT	KS. TRẦN HỮU TÂM		BẢN VẼ: BIỂN BÁO GIAO THÔNG ĐƯỜNG BỘ	H.THÀNH : /202

CÔNG TY TNHH TƯ VẤN XÂY DỰNG MINH KHÔI CM
M.S.D.N: 2001358433 - C.T.T.N.H.H
TP. CÀ MAU - T. CÀ MAU

MẶT BẰNG CẦU LÔ 3

tỉ lệ: 1/100

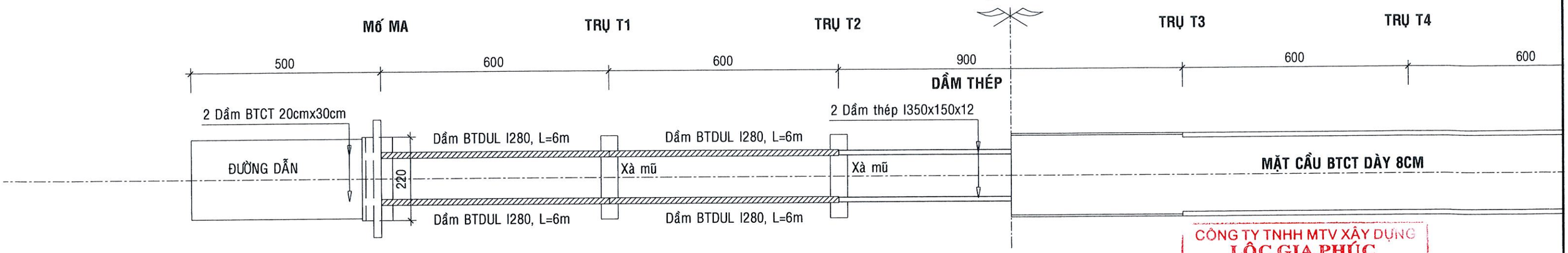

CÔNG TY TNHH MTV XÂY DỰNG
LỘC GIA PHÚC
THẨM TRA
Theo Văn bản số...../TTr-LGP
ngày.....tháng.....năm 20.....
Chủ trì bộ môn ký tên:
Nguyễn Tiến Vinh

CHÍNH DIỆN CẦU LÔ 3

tỉ lệ: 1/100

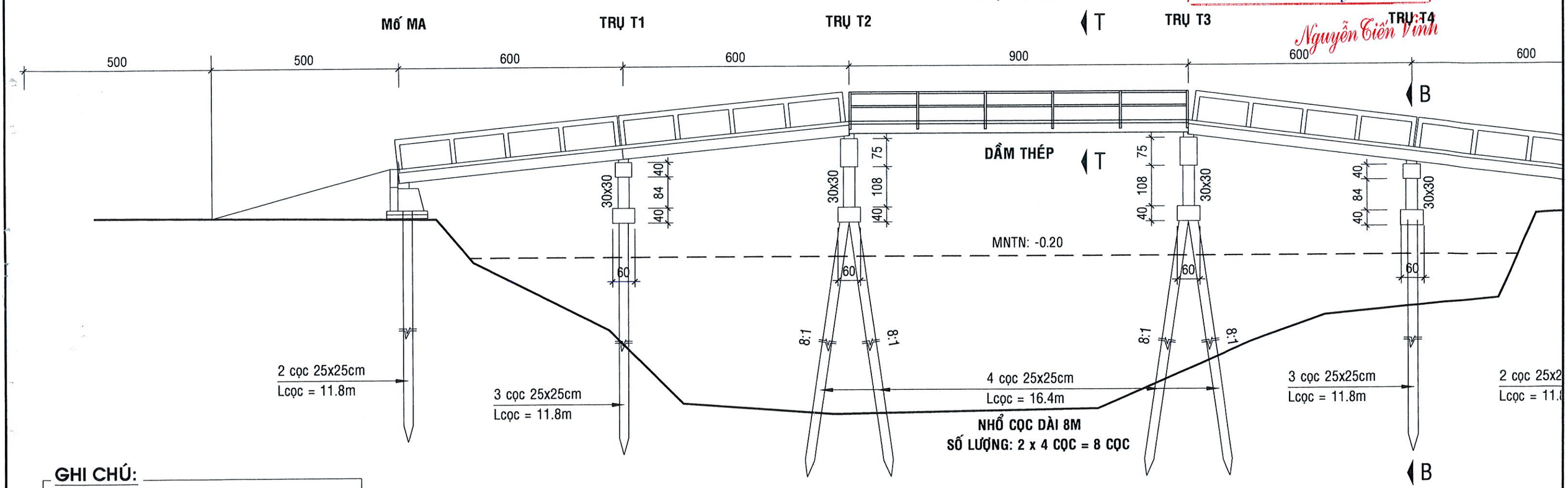

GHI CHÚ:

- KÍCH THƯỚC TRONG BẢN VẼ ĐƠN VỊ LÀ (CM), THÉP LÀ (MM) TRỪ TRƯỜNG HỢP GHI THẲNG KÍCH THƯỚC.

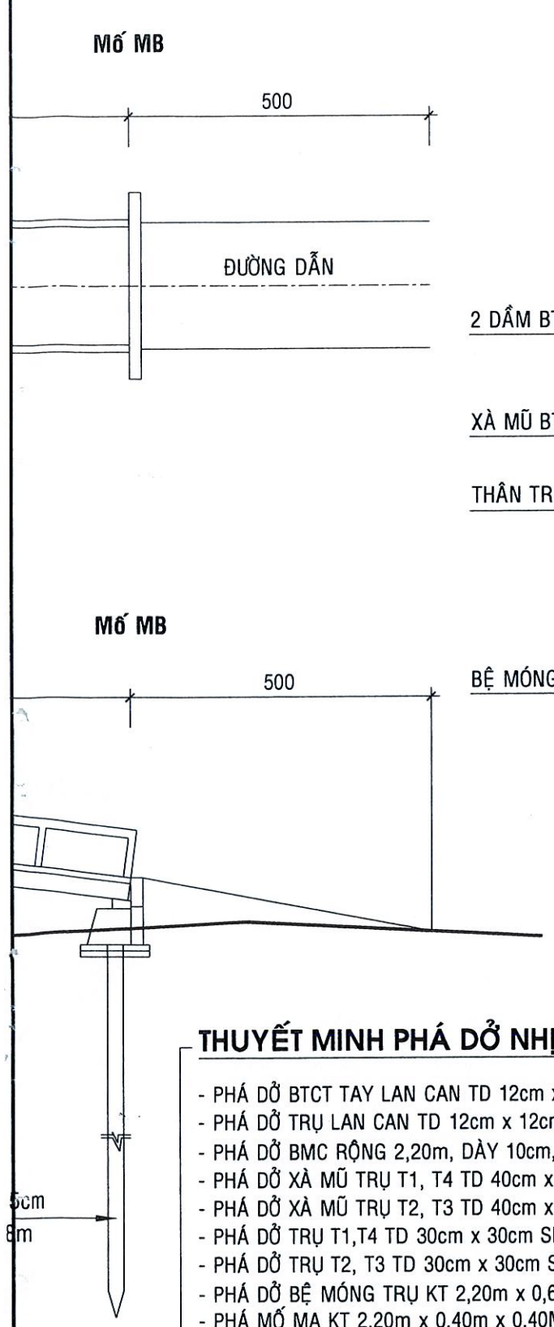

MẶT CẮT B-B

tỉ lệ: 1/25

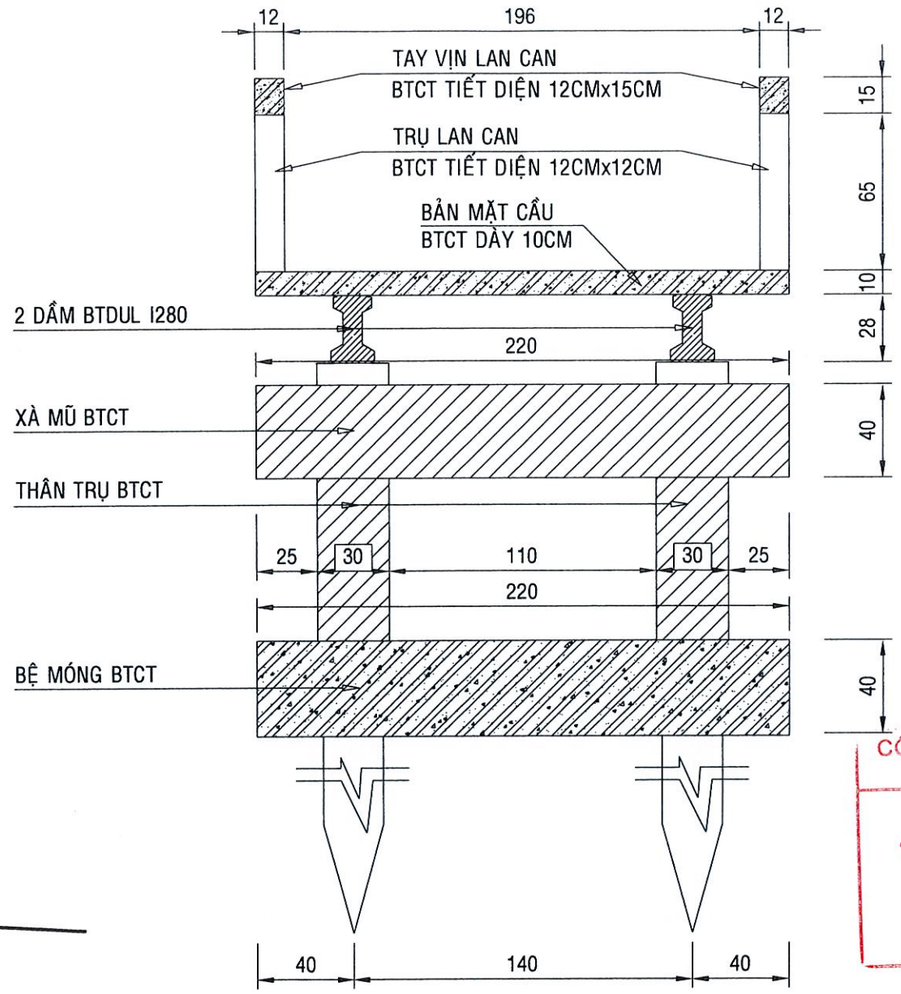

MẶT CẮT T-T

tỉ lệ: 1/25

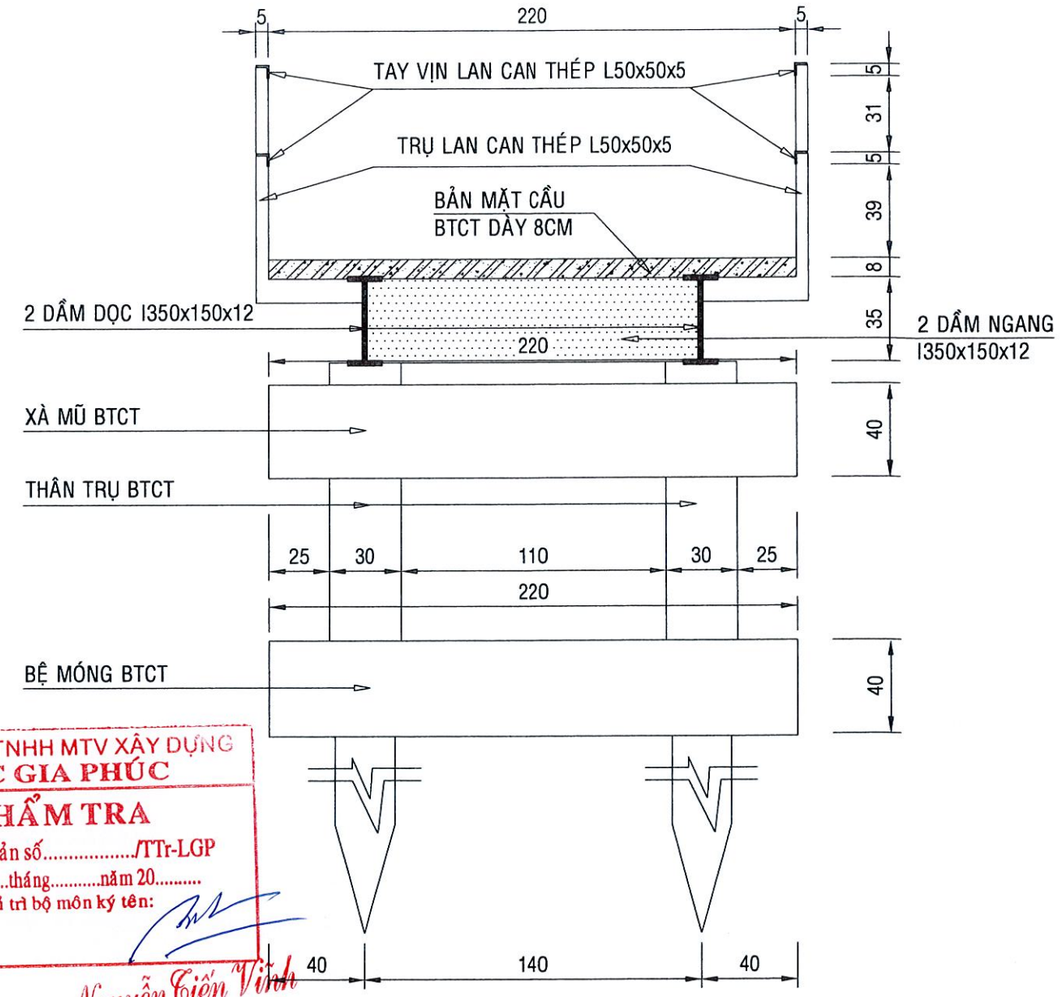

CÔNG TY TNHH MTV XÂY DỰNG
LỘC GIA PHÚC
THẨM TRA
Theo Văn bản số...../TTr-LGP
ngày.....tháng.....năm 20.....
Chủ trì bộ môn ký tên:
Nguyễn Tiến Vinh

THUYẾT MINH PHÁ DỞ NHỊP BTCT:

- PHÁ DỞ BTCT TAY LAN CAN TD 12cm x 15cm, SL: **02 CK (L= 24m)**
- PHÁ DỞ TRỤ LAN CAN TD 12cm x 12cm, SL: **48 CK (L= 0,65m)**
- PHÁ DỞ BMC RỘNG 2,20m, DÀY 10cm, SL: **01 CK (L= 24m)**
- PHÁ DỞ XÀ MŨ TRỤ T1, T4 TD 40cm x 40cm SL: **02 CK (L= 2,20m)**
- PHÁ DỞ XÀ MŨ TRỤ T2, T3 TD 40cm x 75cm SL: **02 CK (L= 2,20m)**
- PHÁ DỞ TRỤ T1,T4 TD 30cm x 30cm SL: **01 CK (L= 0,84m)**
- PHÁ DỞ TRỤ T2, T3 TD 30cm x 30cm SL: **02 CK (L= 1,08m)**
- PHÁ DỞ BỆ MÓNG TRỤ KT 2,20m x 0,60cm x 0,40m SL: **04 CK**
- PHÁ MỐ MA KT 2,20m x 0,40m x 0,40M, SL: **02 CK**

THUYẾT MINH PHÁ DỞ NHỊP THÉP:

- PHÁ DỞ BMC RỘNG 2,20m, DÀY 8cm, SL: **01 CK (L= 9m)**
- CẨU NHỊP THÉP, SL: **01 CK**
- DẦM DỌC THÉP I350 x 150 x 12 DÀI 2x9m = 18m x 87,2kg/m = 1.569.6 (kg)
- DẦM NGANG THÉP I350 x 150 x 12, DÀI 2x1,4m = 2,8m x 87,2kg/m = 244,16 (kg)
- TAY LAN CAN THÉP L50x50x5 [2 x 2 x 9m = 36m x 3,77kg/m = 135,72 (kg)]
- TRỤ LAN CAN THÉP L50x50x5 [2 x 6 x 0,8m = 9,60m x 3,77kg/m = 36,192 (kg)]

TRỌNG LƯỢNG NHỊP CẦU THÉP: **1.985,672** (KG)

THUYẾT MINH NHỔ CỌC BTCT:

- TRỤ T1: NHỔ CỌC TD 25cm x 25 cm SL: **3 CỌC (L= 11,8m)**, CHIỀU SÂU NGẬP ĐẤT 7,62m.
- TRỤ T2: NHỔ CỌC TD 25cm x 25 cm SL: **4 CỌC (L= 8m)**, CHIỀU SÂU NGẬP ĐẤT 2,85m.
- TRỤ T3: NHỔ CỌC TD 25cm x 25 cm SL: **4 CỌC (L= 8m)**, CHIỀU SÂU NGẬP ĐẤT 2,85m.
- TRỤ T4: NHỔ CỌC TD 25cm x 25 cm SL: **3 CỌC (L= 11,8m)**, CHIỀU SÂU NGẬP ĐẤT 7,62m.

THUYẾT MINH THÁO DỞ DẦM BTCT DUL:

- THÁO DỞ DẦM BTCT DỰ ỨNG LỰC I280, SL: **08 CK (L= 6m)**

CHỦ ĐẦU TƯ	CÔNG TY TNHH TƯ VẤN XÂY DỰNG **MINH KHÔI CM** - ĐỊA CHỈ : SỐ 106/2, HÙNG VƯƠNG, TÂN THÀNH, TỈNH CÀ MAU - MAIL : minhkholem123@gmail.com	GIÁM ĐỐC NGUYỄN THỊ DIỄM HƯƠNG (CÔNG TY TNHH TƯ VẤN XÂY DỰNG MINH KHÔI CM, M.S.D.N: 2001358433, TP. CÀ MAU - T. CÀ MAU)	CN ĐỒ ÁN	KS. TRẦN HỮU TÂM	CÔNG TRÌNH **TRẮC NGANG ĐẠI DIỆN CẦU LÔ 4 VÀ LÔ 3** HẠNG MỤC: **XÂY DỰNG MỚI CẦU LÔ 3**
			CHỦ TRÌ		
			THIẾT KẾ	KS. NGUYỄN VĂN KHOA	
			THỂ HIỆN		
			KIỂM TRA	KS. TRẦN HỮU TÂM	*BẢN VẼ:* **PHÁ DỞ CẦU HIỆN TRẠNG**

☐ TKCS ☒ BVTC
BẢN VẼ : .../...
TỔNG SỐ : .....
TỶ LỆ : 1/25
H.THÀNH :..../2025