CỘNG HOÀ XÃ HỘI CHỦ NGHĨA VIỆT NAM
ĐỘC LẬP - TỰ DO - HẠNH PHÚC

BẢN VẼ THIẾT KẾ THI CÔNG

CÔNG TRÌNH:

XÂY DỰNG KHU VƯỜN HOA, CẢNH QUAN TRUNG TÂM XÃ KẾT HỢP KHU SINH HOẠT CỘNG ĐỒNG

ĐỊA ĐIỂM XÂY DỰNG: XÃ DÂN HÒA - TP. HÀ NỘI

CHỦ ĐẦU TƯ: BAN QUẢN LÝ DỰ ÁN ĐẦU TƯ - HẠ TẦNG XÃ DÂN HÒA

CHỦ ĐẦU TƯ

U.B.N.D XÃ DÂN HÒA - T.P HÀ NỘI
BAN QUẢN LÝ DỰ ÁN ĐẦU TƯ - HẠ TẦNG

PHÓ GIÁM ĐỐC
Lê Minh Quang

ĐƠN VỊ TƯ VẤN THIẾT KẾ

M.S.D.N: 0104944034-C.T.C.P
CÔNG TY CỔ PHẦN TƯ VẤN ĐẦU TƯ VÀ XÂY DỰNG TRƯỜNG SƠN
Q. HÀ ĐÔNG - TP. HÀ NỘI

GIÁM ĐỐC
Nguyễn Sơn Đông

HÀ NỘI: 2026

CƠ QUAN THIẾT KẾ:
CÔNG TY CỔ PHẦN TƯ VẤN ĐẦU TƯ
VÀ XÂY DỰNG TRƯỜNG SƠN
ĐỊA CHỈ: SỐ 136, KHU DV XA LA, P.HÀ ĐÔNG, HÀ NỘI
ĐIỆN THOẠI: 0912.281.960 EMAIL: TRUONGSON102010@GMAIL.COM

CỘNG HOÀ XÃ HỘI CHỦ NGHĨA VIỆT NAM
ĐỘC LẬP - TỰ DO - HẠNH PHÚC

CÔNG TY CỔ PHẦN TƯ VẤN ĐẦU TƯ VÀ XÂY DỰNG TRƯỜNG SƠN

HỒ SƠ BẢN VẼ THIẾT KẾ THI CÔNG

CÔNG TRÌNH:

XÂY DỰNG KHU VƯỜN HOA, CẢNH QUAN TRUNG TÂM XÃ KẾT HỢP KHU SINH HOẠT CỘNG ĐỒNG

ĐỊA ĐIỂM XÂY DỰNG: XÃ DÂN HÒA - TP. HÀ NỘI

CHỦ ĐẦU TƯ: BAN QUẢN LÝ DỰ ÁN ĐẦU TƯ - HẠ TẦNG XÃ DÂN HÒA

CÔNG TY CỔ PHẦN TƯ VẤN KIỂM ĐỊNH XÂY DỰNG DASCON
THẨM TRA
Theo Văn bản số:...../.....
Ngày.....tháng.....năm 20.....
Chủ trì bộ môn ký tên:

M.S.D.N: 0104944034-C.T.C.P
CÔNG TY CỔ PHẦN TƯ VẤN ĐẦU TƯ VÀ XÂY DỰNG TRƯỜNG SƠN
Q. HÀ ĐÔNG - TP. HÀ NỘI

PHẦN : KIẾN TRÚC

PHÒNG KINH TẾ XÃ DÂN HÒA
THẨM ĐỊNH
Theo Văn bản số:...../.....
Ngày .....tháng .....năm 20.....
Người thẩm định ký tên:

DANH MỤC BẢN VẼ KIẾN TRÚC CẢNH QUAN

STT	TÊN BẢN VẼ	KÝ HIỆU	GHI CHÚ
01	TỔNG MẶT BẰNG HIỆN TRẠNG	TMB-SV 01	-
02	TỔNG MẶT BẰNG QUY HOẠCH	TMB-SV 02	-
03	TỔNG MẶT BẰNG SÂN ĐƯỜNG NỘI BỘ	TMB-SV 03	-
04	TỔNG MẶT BẰNG ĐỊNH VỊ BỒN CÂY XANH	TMB-SV 04	-
05	CHI TIẾT BỒN CÂY BC01, BC02	TMB-SV 05	-
06	CHI TIẾT BỒN CÂY BC03, BC04, BC05	TMB-SV 06	-
07	CHI TIẾT BỒN CÂY BC06, BC07	TMB-SV 07	-
08	CHI TIẾT BỒN CÂY BC08, BC09, CHI TIẾT VÒNG TRÒN TRUNG TÂM	TMB-SV 08	-
09	CHI TIẾT VÒNG TRÒN - BỆ ĐẶT TƯỢNG TRUNG TÂM	TMB-SV 09	-
10	BẢNG THỐNG KÊ CÂY XANH	TMB-SV 10	-

CÔNG TY CỔ PHẦN TƯ VẤN KIỂM ĐỊNH XÂY DỰNG DASCON
THẨM TRA
Theo Văn bản số:...../.....
Ngày.....tháng.....năm 20.....
Chủ trì bộ môn ký tên:

PHÒNG KINH TẾ XÃ DÂN HÒA
THẨM ĐỊNH
Theo Văn bản số:...../.....
Ngày .....tháng .....năm 20.....
Người thẩm định ký tên:

SỬA ĐỔI		
LẦN	NGÀY THÁNG	XÁC NHẬN
1		
2		
3		

GHI CHÚ:

CHỦ ĐẦU TƯ:
BAN QUẢN LÝ DỰ ÁN ĐẦU TƯ HẠ TẦNG XÃ DÂN HÒA

TÊN CÔNG TRÌNH:
XÂY DỰNG KHU VƯỜN HOA, CẢNH QUAN TRUNG TÂM XÃ KẾT HỢP KHU SINH HOẠT CỘNG ĐỒNG

ĐỊA ĐIỂM XÂY DỰNG:
XÃ DÂN HÒA - THÀNH PHỐ HÀ NỘI

HẠNG MỤC:

CƠ QUAN THIẾT KẾ:
CÔNG TY CỔ PHẦN TƯ VẤN ĐẦU TƯ VÀ XÂY DỰNG TRƯỜNG SƠN
ĐỊA CHỈ: BỐ 5M, KHU ĐÔ THỊ XA LA, P.HÀ ĐÔNG, HÀ NỘI
ĐIỆN THOẠI: 0912.281.990; EMAIL: TRUONGSONY102010@GMAIL.COM

GIÁM ĐỐC: NGUYỄN SƠN ĐÔNG

CHỦ NHIỆM THIẾT KẾ: KTS. NGUYỄN HỮU TÚ

CHỦ TRÌ THIẾT KẾ: KTS. NGUYỄN HỮU TÚ

THIẾT KẾ: KTS. NGÔ TRÍ THẮNG

KIỂM: TRIỆU VĂN TRƯỜNG

TÊN BẢN VẼ:
DANH MỤC BẢN VẼ

NGÀY HOÀN THÀNH	
TỈ LỆ:	
KÝ HIỆU BẢN VẼ:	TMB-SV 00

TỔNG MẶT BẰNG HIỆN TRẠNG

- RANH GIỚI ĐẤT ĐƯỢC GIỚI HẠN BỞI CÁC ĐIỂM:
1, 2, 3, 4, 5, 6, 7, 8, 9, 10, 11, 12, 13, 14, 15, 16, 17, 18, 19 VỀ 1
CÓ TỔNG DIỆN TÍCH S=3456M2

PHÒNG KINH TẾ XÃ DÂN HÒA
THẨM ĐỊNH
Theo Văn bản số:...../.....
Ngày .....tháng .....năm 20.....
Người thẩm định ký tên:

CÔNG TY CỔ PHẦN TƯ VẤN KIỂM ĐỊNH XÂY DỰNG DASCOM
THẨM TRA
Theo Văn bản số:...../.....
Ngày.....tháng.....năm 20.....
Chủ trì bộ môn ký tên:

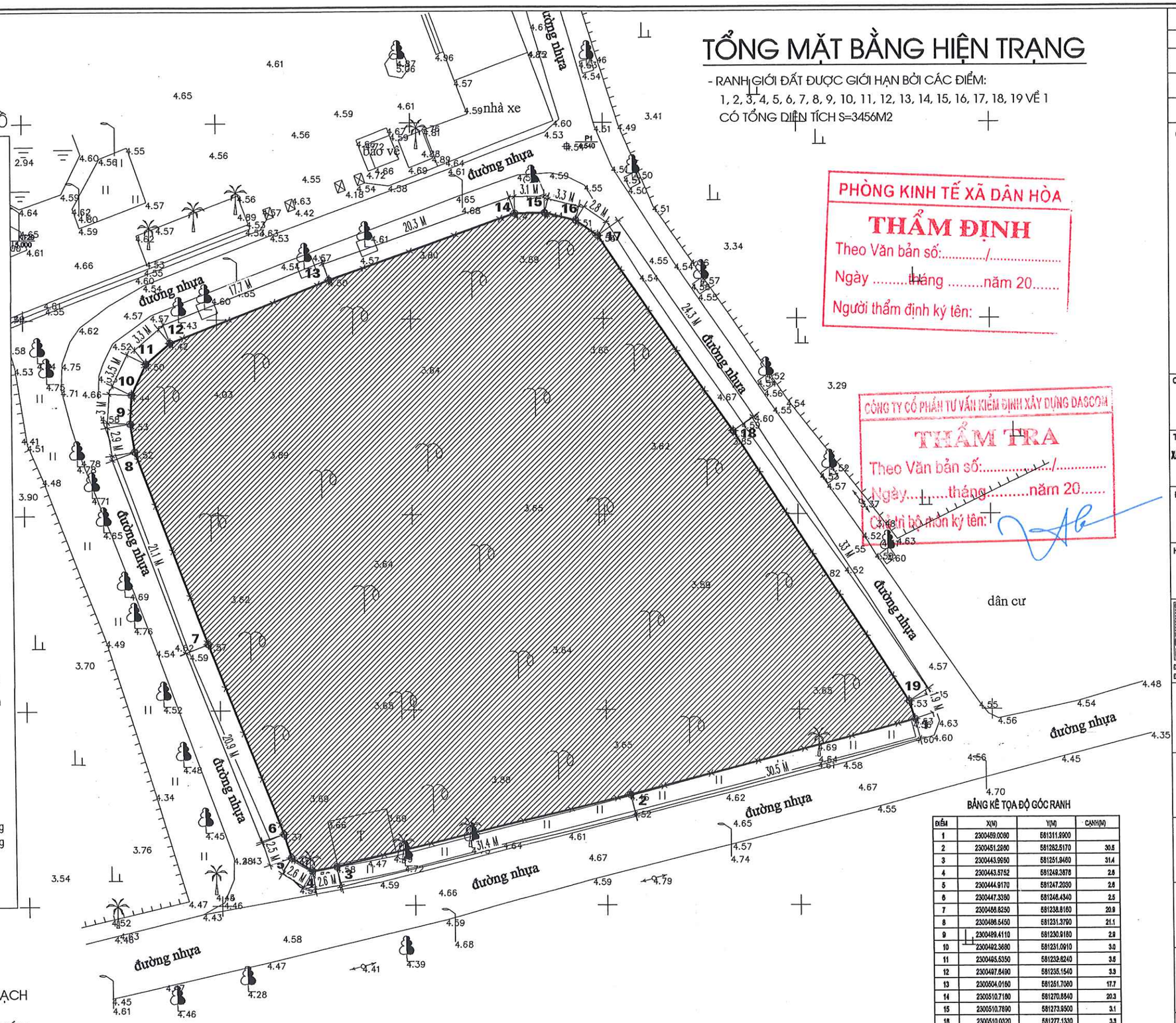

BẢNG KÝ HIỆU BẢN ĐỒ

- Cột đèn đơn
- Cột đèn đôi
- Cột điện
- Cột điện cao thế
- Cây độc lập
- Dừa
- Thông
- Tre
- Cây ăn quả
- Biển báo giao thông
- Mốc lộ giới
- Mộ
- Trạm biến thế
- Rào xây gạch
- Rào cây
- Rào thép gai
- Lúa
- Mầu
- Đường đồng mức cái
- Đường đồng mức con
- Bờ taly
- A20 / 26.606 — Điểm khống chế Hố ga
- G — Nhà mái ngói
- T — Nhà tạm
- B1 — Nhà mái bằng 1 tầng
- B2 — Nhà mái bằng 2 tầng
- Cọc Km
- Cỏ

KÝ HIỆU

- DANH GIỚI ĐẤT QUY HOẠCH
- DIỆN TÍCH ĐẤT THUỘC DỰ ÁN

BẢNG KÊ TỌA ĐỘ GÓC RANH

ĐIỂM	X(M)	Y(M)	CẠNH(M)
1	2300459.0080	581311.9900	
2	2300451.2980	581282.5170	30.5
3	2300443.9960	581251.9460	31.4
4	2300443.5752	581249.3878	2.6
5	2300444.9170	581247.2030	2.6
6	2300447.3360	581246.4340	2.5
7	2300466.8250	581238.8160	20.9
8	2300486.5450	581231.3790	21.1
9	2300489.4110	581230.9180	2.9
10	2300492.3680	581231.0910	3.0
11	2300495.5350	581232.6240	3.5
12	2300497.6490	581235.1540	3.3
13	2300504.0160	581251.7080	17.7
14	2300510.7180	581270.8540	20.3
15	2300510.7890	581273.9500	3.1
16	2300510.0320	581277.1330	3.3
17	2300508.4890	581279.4770	2.8
18	2300488.4940	581293.3310	24.3
19	2300460.8330	581311.3810	33.0
1	2300459.0080	581311.9900	1.9

SỬA ĐỔI		
LẦN	NGÀY THÁNG	XÁC NHẬN
1		
2		
3		

GHI CHÚ:

CHỦ ĐẦU TƯ:
BAN QUẢN LÝ DỰ ÁN ĐẦU TƯ HẠ TẦNG XÃ DÂN HÒA

TÊN CÔNG TRÌNH:
XÂY DỰNG KHU VƯỜN HOA, CẢNH QUAN TRUNG TÂM XÃ KẾT HỢP KHU SINH HOẠT CỘNG ĐỒNG

ĐỊA ĐIỂM XÂY DỰNG:
XÃ DÂN HÒA - THÀNH PHỐ HÀ NỘI

HẠNG MỤC:

CƠ QUAN THIẾT KẾ:
CÔNG TY CỔ PHẦN TƯ VẤN ĐẦU TƯ VÀ XÂY DỰNG TRƯỜNG SƠN
ĐỊA CHỈ: SỐ 104, NHÀ ĐỘI TRẠI XA LA, P.HÀ ĐÔNG, HÀ NỘI
ĐIỆN THOẠI: 0912.281.992; EMAIL: TRUONGSON102010@GMAIL.COM
GIÁM ĐỐC: NGUYỄN SƠN ĐÔNG
CHỦ NHIỆM THIẾT KẾ: KTS. NGUYỄN HỮU TÚ
CHỦ TRÌ THIẾT KẾ: KTS. NGUYỄN HỮU TÚ
THIẾT KẾ: KTS. NGÔ TRÍ THẮNG
KIỂM: TRIỆU VĂN TRƯỜNG

TÊN BẢN VẼ:
TỔNG MẶT BẰNG HIỆN TRẠNG

NGÀY HOÀN THÀNH	
TỈ LỆ:	
KÝ HIỆU BẢN VẼ:	TMB-SV01

TỔNG MẶT BẰNG QUY HOẠCH

- RANH GIỚI ĐẤT ĐƯỢC GIỚI HẠN BỞI CÁC ĐIỂM:
1, 2, 3, 4, 5, 6, 7, 8, 9, 10, 11, 12, 13, 14, 15, 16, 17, 18, 19 VỀ 1
CÓ TỔNG DIỆN TÍCH S=3456M2

PHÒNG KINH TẾ XÃ DÂN HÒA
THẨM ĐỊNH
Theo Văn bản số:...../.....
Ngày .....tháng .....năm 20.....
Người thẩm định ký tên:

CÔNG TY CỔ PHẦN TƯ VẤN KIỂM ĐỊNH XÂY DỰNG DASCON
THẨM TRA
Theo Văn bản số:...../.....
Ngày.....tháng.....năm 20.....
Chủ trì bộ môn ký tên:

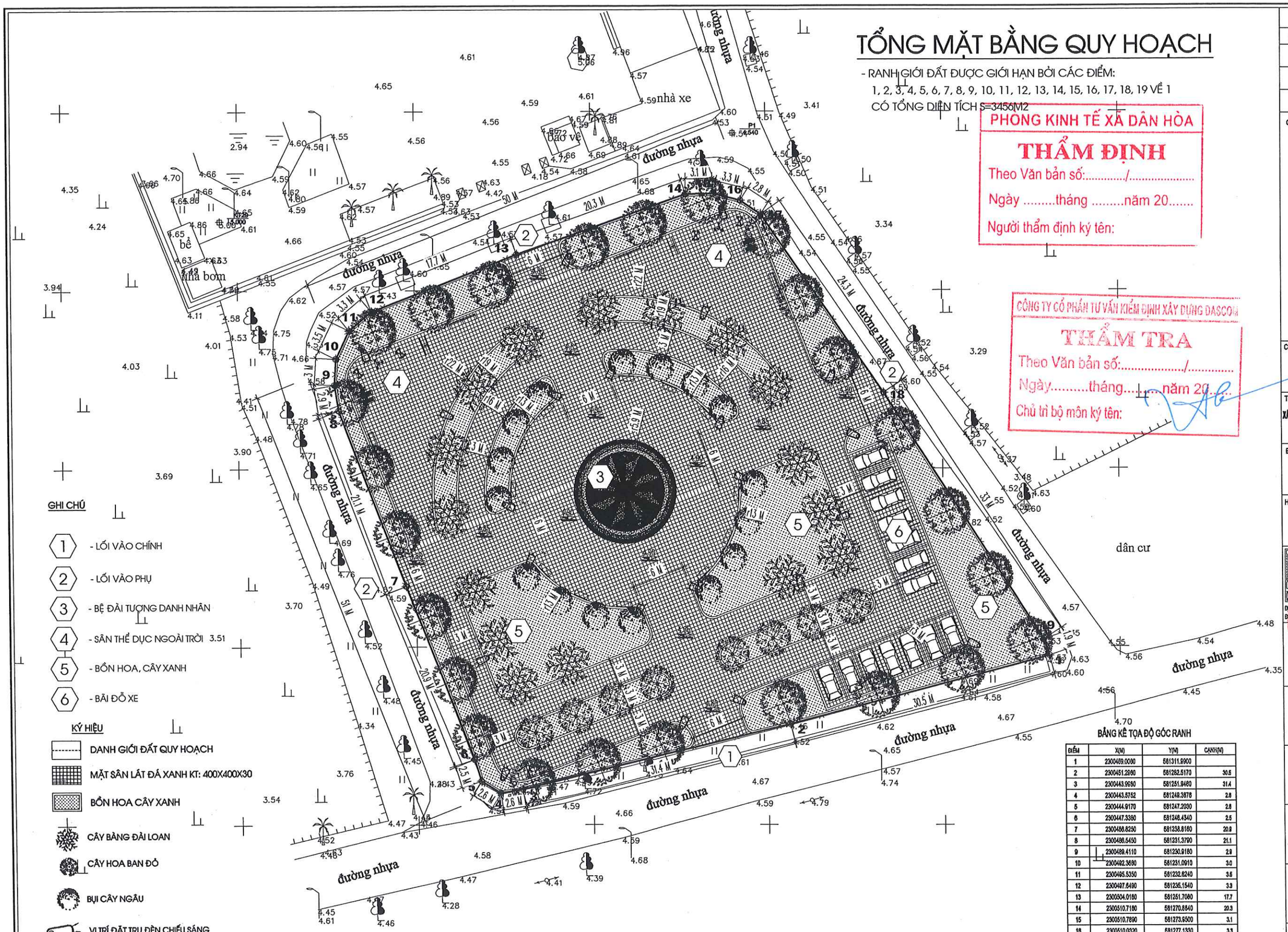

GHI CHÚ

1. - LỐI VÀO CHÍNH
2. - LỐI VÀO PHỤ
3. - BỆ ĐÀI TƯỢNG DANH NHÂN
4. - SÂN THỂ DỤC NGOÀI TRỜI
5. - BỒN HOA, CÂY XANH
6. - BÃI ĐỖ XE

KÝ HIỆU

- DANH GIỚI ĐẤT QUY HOẠCH
- MẶT SÂN LÁT ĐÁ XANH KT: 400X400X30
- BỒN HOA CÂY XANH
- CÂY BÀNG ĐÀI LOAN
- CÂY HOA BAN ĐỎ
- BỤI CÂY NGÂU
- VỊ TRÍ ĐẶT TRỤ ĐÈN CHIẾU SÁNG
- GHẾ ĐÁ (XÃ HỘI HÓA)
- THIẾT BỊ TẬP THỂ DỤC NGOÀI TRỜI

BẢNG KÊ TỌA ĐỘ GÓC RANH

ĐIỂM	X(M)	Y(M)	CẠNH(M)
1	2300459.0080	581311.9900	
2	2300451.2980	581282.5170	30.5
3	2300443.9960	581251.9460	31.4
4	2300443.5762	581249.3878	2.8
5	2300444.9170	581247.2030	2.8
6	2300447.3380	581246.4340	2.5
7	2300466.8250	581238.8160	20.9
8	2300486.5450	581231.3790	21.1
9	2300489.4110	581230.9180	2.9
10	2300492.3690	581231.0910	3.0
11	2300495.5350	581232.6240	3.5
12	2300497.6490	581235.1540	3.3
13	2300504.0160	581251.7060	17.7
14	2300510.7180	581270.8640	20.3
15	2300510.7890	581273.9500	3.1
16	2300510.0320	581277.1330	3.3
17	2300508.4860	581279.4770	2.8
18	2300486.4940	581293.3310	24.3
19	2300480.8330	581311.3810	33.0
1	2300459.0080	581311.9900	1.9

SỬA ĐỔI		
LẦN	NGÀY THÁNG	XÁC NHẬN
1		
2		
3		

GHI CHÚ:

CHỦ ĐẦU TƯ:
BAN QUẢN LÝ DỰ ÁN ĐẦU TƯ HẠ TẦNG XÃ DÂN HÒA

TÊN CÔNG TRÌNH:
XÂY DỰNG KHU VƯỜN HOA, CẢNH QUAN TRUNG TÂM XÃ KẾT HỢP KHU SINH HOẠT CỘNG ĐỒNG

ĐỊA ĐIỂM XÂY DỰNG:
XÃ DÂN HÒA - THÀNH PHỐ HÀ NỘI

HẠNG MỤC:

CƠ QUAN THIẾT KẾ:
CÔNG TY CỔ PHẦN TƯ VẤN ĐẦU TƯ VÀ XÂY DỰNG TRƯỜNG SƠN
DỰ CHẾ SỐ 13A, KHU ĐÔ THỊ XA LA, P.HÀ ĐÔNG, HÀ NỘI
ĐIỆN THOẠI: 0912.281.992; EMAIL: TRUONGSON102010@GMAIL.COM

GIÁM ĐỐC: NGUYỄN SƠN ĐÔNG

CHỦ NHIỆM THIẾT KẾ: KTS. NGUYỄN HỮU TÚ

CHỦ TRÌ THIẾT KẾ: KTS. NGUYỄN HỮU TÚ

THIẾT KẾ: KTS. NGÔ TRÍ THẮNG

KIỂM: TRIỆU VĂN TRƯỜNG

TÊN BẢN VẼ: TỔNG MẶT BẰNG QUY HOẠCH

NGÀY HOÀN THÀNH	
TỈ LỆ:	
KÝ HIỆU BẢN VẼ:	TMB-SV02

TỔNG MẶT BẰNG SÂN ĐƯỜNG NỘI BỘ

- RANH GIỚI ĐẤT ĐƯỢC GIỚI HẠN BỞI CÁC ĐIỂM:
1, 2, 3, 4, 5, 6, 7, 8, 9, 10, 11, 12, 13, 14, 15, 16, 17, 18, 19 VỀ 1
CÓ TỔNG DIỆN TÍCH S=3456M2

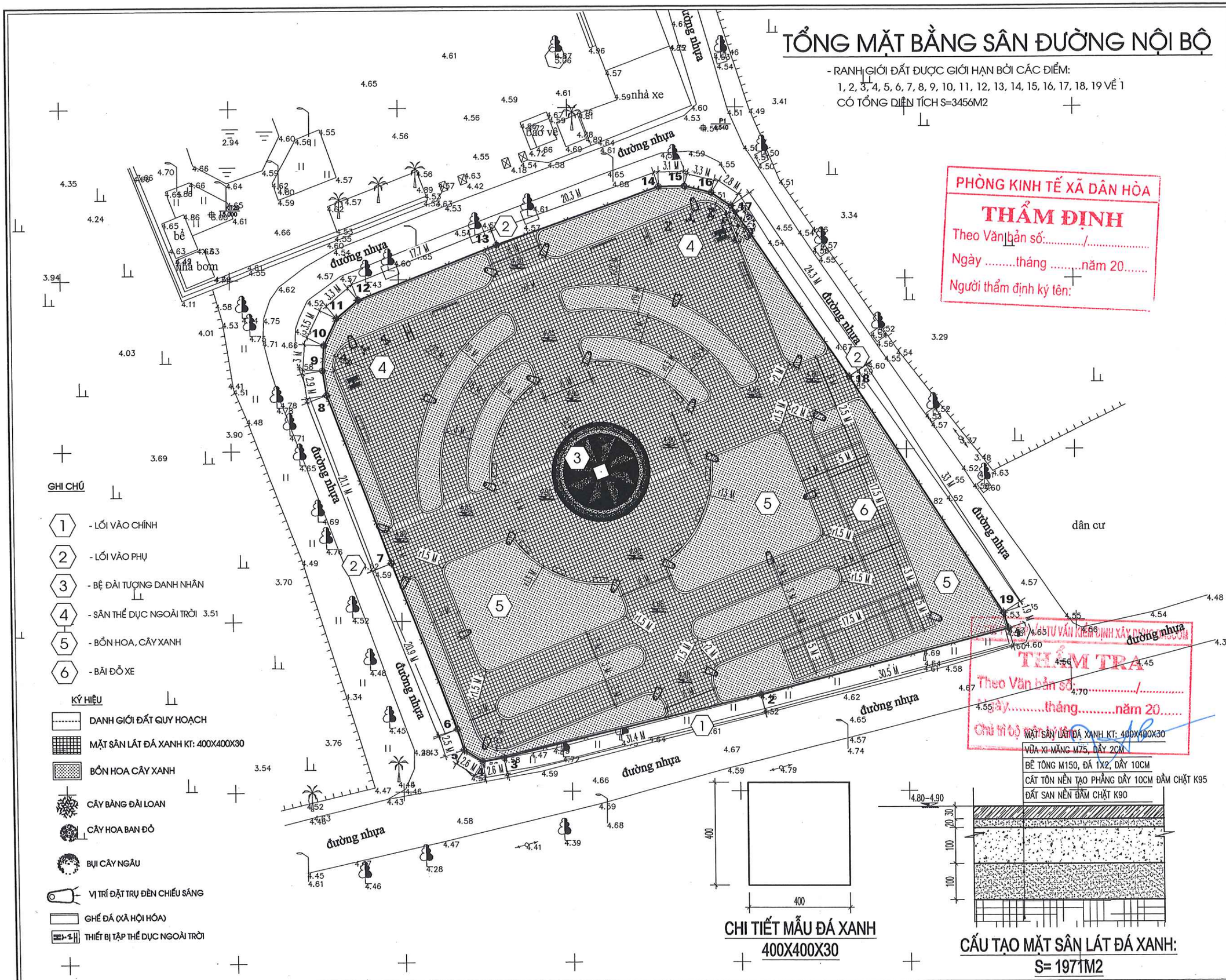

PHÒNG KINH TẾ XÃ DÂN HÒA
THẨM ĐỊNH
Theo Văn bản số:...../.....
Ngày .....tháng .....năm 20.....
Người thẩm định ký tên:

THẨM TRA
Theo Văn bản số:...../.....
Ngày.....tháng.....năm 20.....
Chủ trì bộ môn kiểm tra

CHI TIẾT MẪU ĐÁ XANH 400X400X30

MẶT SÂN LÁT ĐÁ XANH KT: 400X400X30
VỮA XI MĂNG M75, DÀY 2CM
BÊ TÔNG M150, ĐÁ 1X2, DÀY 10CM
CÁT TÔN NỀN TẠO PHẲNG DÀY 10CM ĐẦM CHẶT K95
ĐẤT SAN NỀN ĐẦM CHẶT K90

CẤU TẠO MẶT SÂN LÁT ĐÁ XANH: S= 1971M2

SỬA ĐỔI		
LẦN	NGÀY THÁNG	XÁC NHẬN
1		
2		
3		

GHI CHÚ:

CHỦ ĐẦU TƯ:
BAN QUẢN LÝ DỰ ÁN ĐẦU TƯ HẠ TẦNG XÃ DÂN HÒA

TÊN CÔNG TRÌNH:
XÂY DỰNG KHU VƯỜN HOA, CẢNH QUAN TRUNG TÂM XÃ KẾT HỢP KHU SINH HOẠT CỘNG ĐỒNG

ĐỊA ĐIỂM XÂY DỰNG:
XÃ DÂN HÒA - THÀNH PHỐ HÀ NỘI

HẠNG MỤC:

CƠ QUAN THIẾT KẾ:
CÔNG TY CỔ PHẦN TƯ VẤN ĐẦU TƯ VÀ XÂY DỰNG TRƯỜNG SƠN
ĐỊA CHỈ: BỘ 1 M, KHU ĐÔ THỊ XA LA, P.HÀ ĐÔNG, HÀ NỘI
ĐIỆN THOẠI: 0912.281.902 EMAIL: TRUONGSON102010@GMAIL.COM

GIÁM ĐỐC: NGUYỄN SƠN ĐÔNG

CHỦ NHIỆM THIẾT KẾ: KTS. NGUYỄN HỮU TÚ

CHỦ TRÌ THIẾT KẾ: KTS. NGUYỄN HỮU TÚ

THIẾT KẾ: KTS. NGÔ TRÍ THẮNG

KIỂM: TRIỆU VĂN TRƯỜNG

TÊN BẢN VẼ: TỔNG MẶT BẰNG SÂN ĐƯỜNG NỘI BỘ

NGÀY HOÀN THÀNH	
TỈ LỆ:	
KÝ HIỆU BẢN VẼ:	TMB-SV 03

TỔNG MẶT BẰNG ĐỊNH VỊ BỒN CÂY XANH

- RANH GIỚI ĐẤT ĐƯỢC GIỚI HẠN BỞI CÁC ĐIỂM:
1, 2, 3, 4, 5, 6, 7, 8, 9, 10, 11, 12, 13, 14, 15, 16, 17, 18, 19 VỀ 1
CÓ TỔNG DIỆN TÍCH S=3456M2

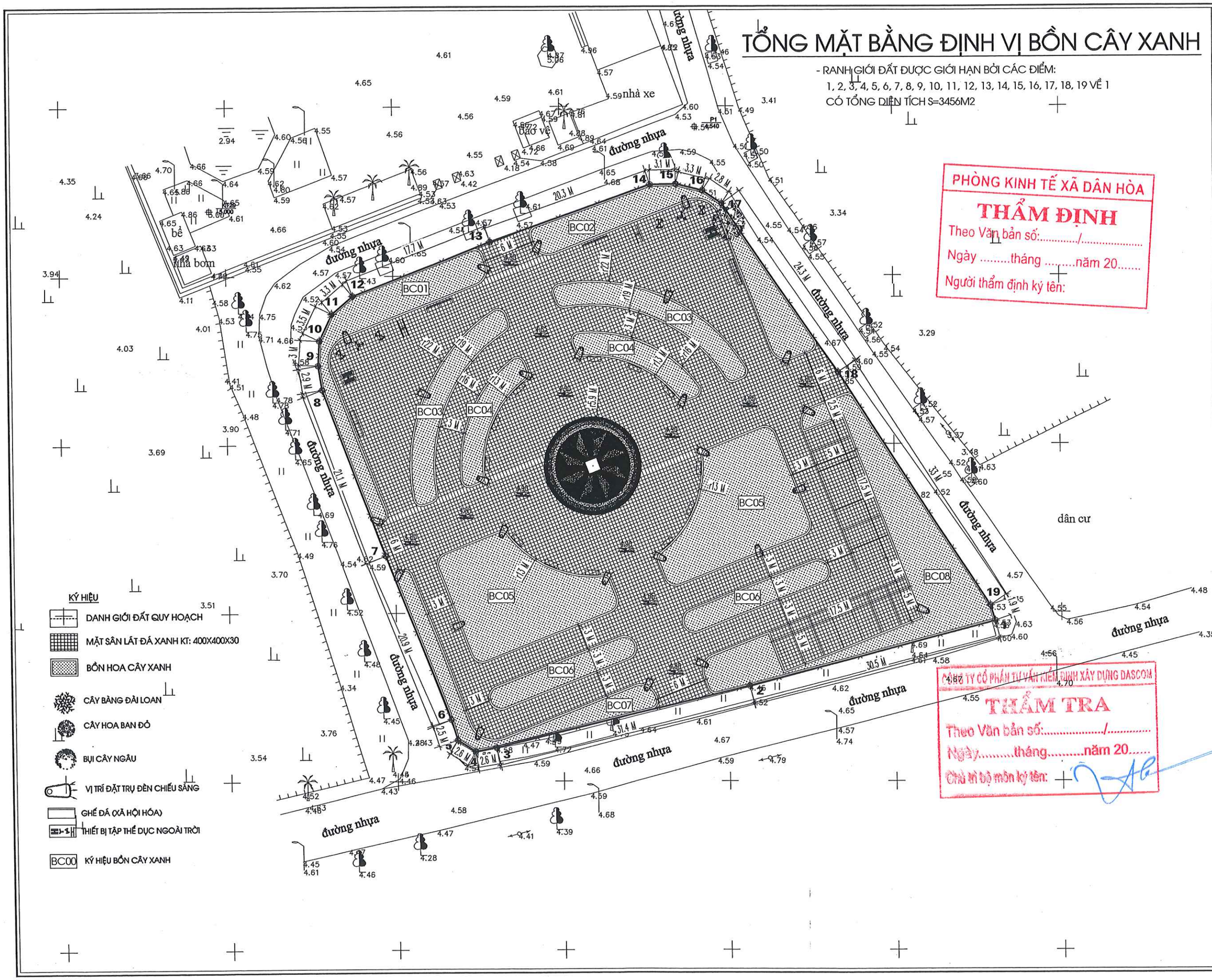

PHÒNG KINH TẾ XÃ DÂN HÒA
THẨM ĐỊNH
Theo Văn bản số:...../.....
Ngày .....tháng .....năm 20.....
Người thẩm định ký tên:

CÔNG TY CỔ PHẦN TƯ VẤN KIỂM ĐỊNH XÂY DỰNG DASCOM
THẨM TRA
Theo Văn bản số:...../.....
Ngày.....tháng.....năm 20.....
Chủ trì bộ môn ký tên:

SỬA ĐỔI		
LẦN	NGÀY THÁNG	XÁC NHẬN
1		
2		
3		

GHI CHÚ:

CHỦ ĐẦU TƯ:
BAN QUẢN LÝ DỰ ÁN ĐẦU TƯ HẠ TẦNG XÃ DÂN HÒA

TÊN CÔNG TRÌNH:
XÂY DỰNG KHU VƯỜN HOA, CẢNH QUAN TRUNG TÂM XÃ KẾT HỢP KHU SINH HOẠT CỘNG ĐỒNG

ĐỊA ĐIỂM XÂY DỰNG:
XÃ DÂN HÒA - THÀNH PHỐ HÀ NỘI

HẠNG MỤC:

CƠ QUAN THIẾT KẾ:
CÔNG TY CỔ PHẦN TƯ VẤN ĐẦU TƯ VÀ XÂY DỰNG TRƯỜNG SƠN
ĐỊA CHỈ: SỐ 13A, KĐT DÂN CỤ, P.HÀ ĐÔNG, HÀ NỘI
ĐIỆN THOẠI: 0912.281.002 EMAIL: TRUONGSON1020@GMAIL.COM

GIÁM ĐỐC: NGUYỄN SƠN ĐỒNG

CHỦ NHIỆM THIẾT KẾ: KTS. NGUYỄN HỮU TÚ

CHỦ TRÌ THIẾT KẾ: KTS. NGUYỄN HỮU TÚ

THIẾT KẾ: KTS. NGÔ TRÍ THẮNG

KIỂM: TRIỆU VĂN TRƯỜNG

TÊN BẢN VẼ: TỔNG MẶT BẰNG ĐỊNH VỊ BỒN CÂY XANH

NGÀY HOÀN THÀNH	
TỈ LỆ:	
KÝ HIỆU BẢN VẼ:	TMB - SV 04

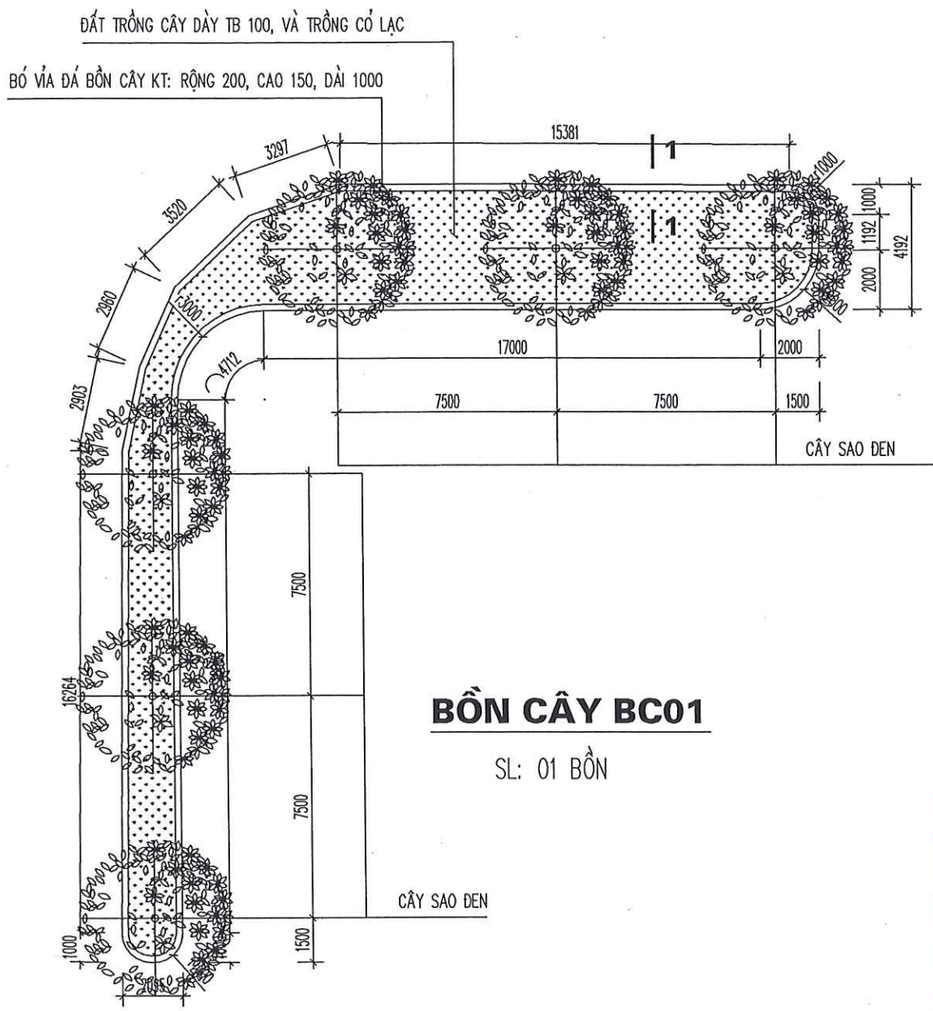

BỒN CÂY BC01

SL: 01 BỒN

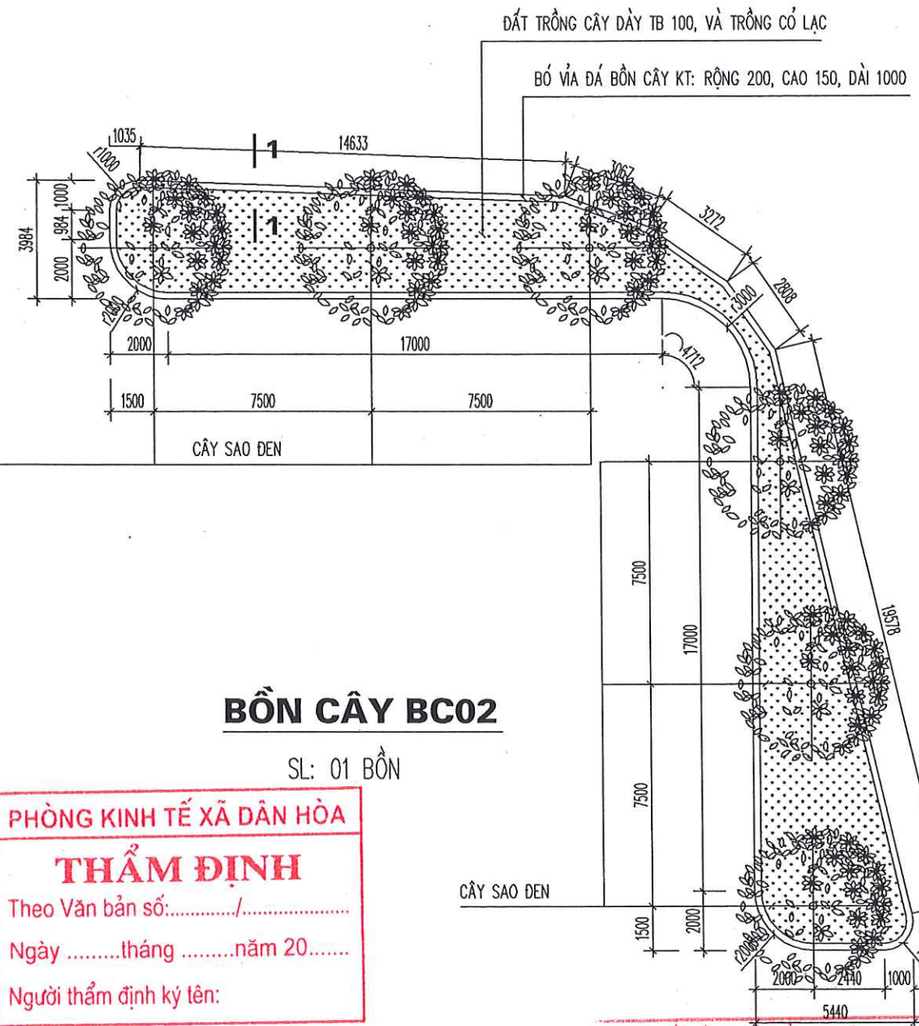

BỒN CÂY BC02

SL: 01 BỒN

PHÒNG KINH TẾ XÃ DÂN HÒA

THẨM ĐỊNH

Theo Văn bản số:...../.....

Ngày .....tháng .....năm 20.....

Người thẩm định ký tên:

CÔNG TY CỔ PHẦN TƯ VẤN KIỂM ĐỊNH XÂY DỰNG DASCOM

THẨM TRA

Theo Văn bản số:...../.....

Ngày.....tháng.....năm 20.....

Chủ trì bộ môn ký tên:

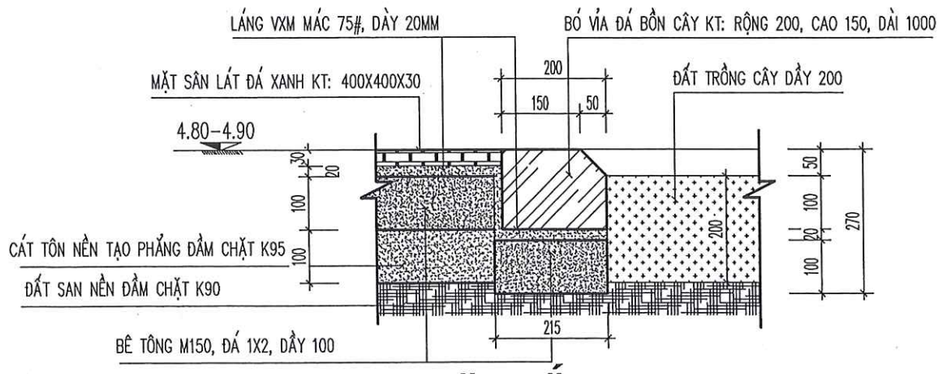

MẶT CẮT 1 - 1

GHI CHÚ:

- BÓ VỈA ĐÁ BỒN CÂY KT: RỘNG 200, CAO 150, DÀI 1000
- BÊ TÔNG LÓT DÙNG BÊ TÔNG ĐÁ 1X2, MÁC 150#, DÀY 100.
- BỒN CÂY ĐƯỢC ĐỔ ĐẤT MÀU DÀY TRUNG BÌNH 20CM. VÀ TRỒNG CỎ LẠC

SỬA ĐỔI		
LẦN	NGÀY THÁNG	XÁC NHẬN
1		
2		
3		

GHI CHÚ:

CHỦ ĐẦU TƯ:
BAN QUẢN LÝ DỰ ÁN ĐẦU TƯ HẠ TẦNG XÃ DÂN HÒA

TÊN CÔNG TRÌNH:
XÂY DỰNG KHU VƯỜN HOA, CẢNH QUAN TRUNG TÂM XÃ KẾT HỢP KHU SINH HOẠT CỘNG ĐỒNG

ĐỊA ĐIỂM XÂY DỰNG:
XÃ DÂN HÒA - THÀNH PHỐ HÀ NỘI

HẠNG MỤC:

CƠ QUAN THIẾT KẾ:
CÔNG TY CỔ PHẦN TƯ VẤN ĐẦU TƯ VÀ XÂY DỰNG TRƯỜNG SƠN
ĐỊA CHỈ: SỐ 1.M, KHU ĐÔ THỊ XA LA, P.HÀ ĐÔNG, HÀ NỘI
ĐIỆN THOẠI: 0912.261.900; EMAIL: TRUONGSONTD2010@GMAIL.COM

GIÁM ĐỐC:
NGUYỄN SƠN ĐÔNG

CHỦ NHIỆM THIẾT KẾ:
KTS. NGUYỄN HỮU TÚ

CHỦ TRÌ THIẾT KẾ:
KTS. NGUYỄN HỮU TÚ

THIẾT KẾ:
KTS. NGÔ TRÍ THẮNG

KIỂM:
TRIỆU VĂN TRƯỜNG

TÊN BẢN VẼ:
CHI TIẾT BỒN CÂY BC01, BC02

NGÀY HOÀN THÀNH	
TỈ LỆ:	
KÝ HIỆU BẢN VẼ:	TMB - SV 05

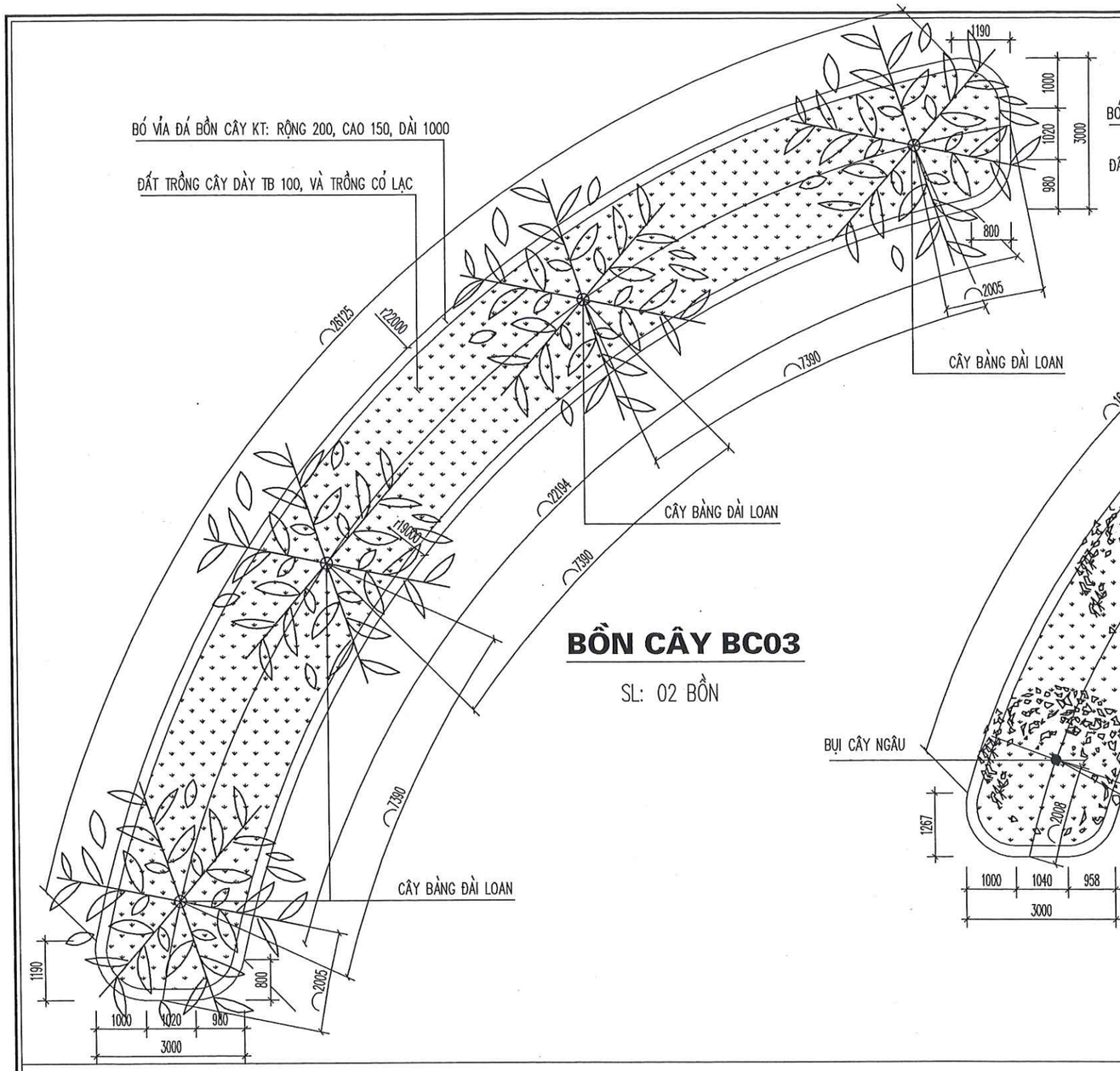

BỒN CÂY BC03

SL: 02 BỒN

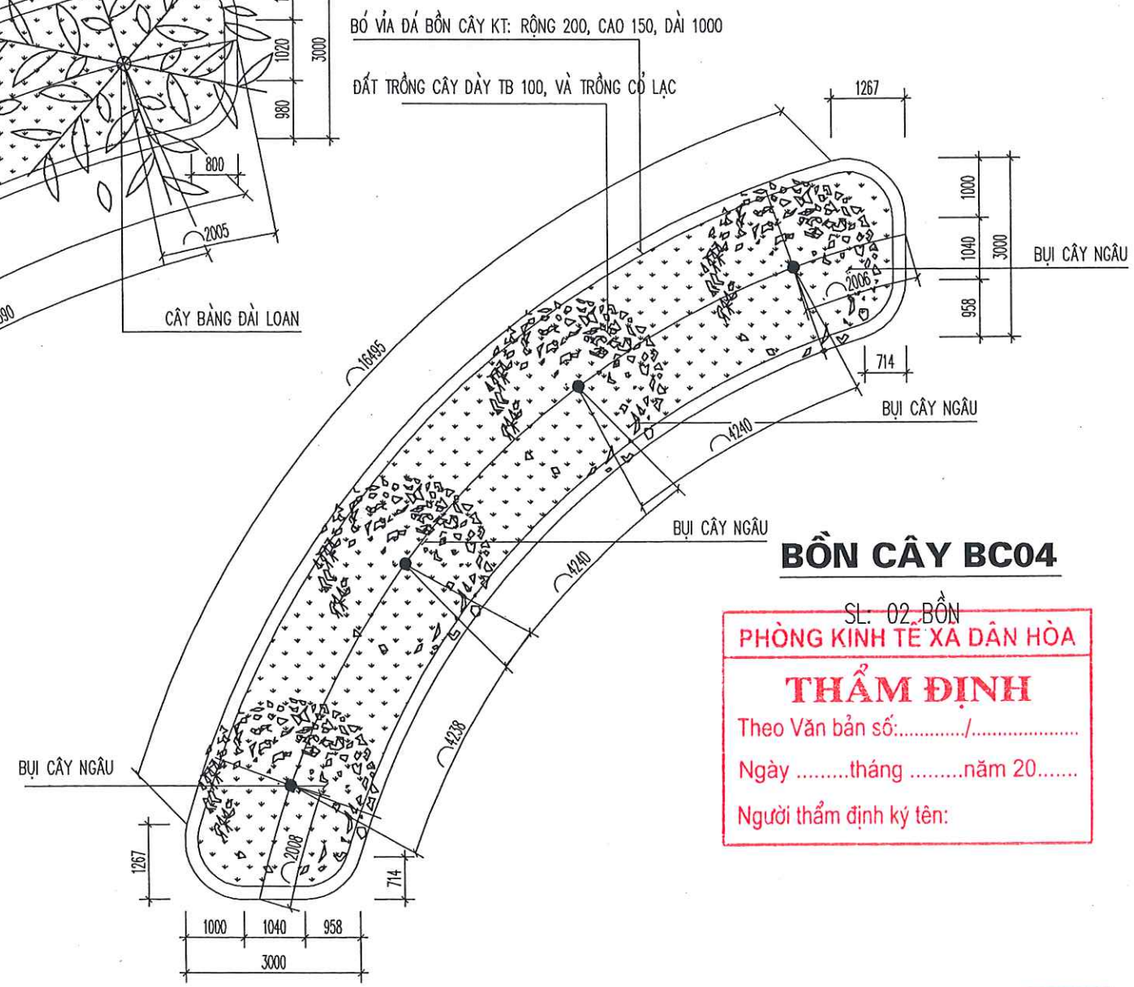

BỒN CÂY BC04

SL: 02 BỒN

PHÒNG KINH TẾ XÃ DÂN HÒA

THẨM ĐỊNH

Theo Văn bản số:...../.....

Ngày .....tháng .....năm 20.....

Người thẩm định ký tên:

CÔNG TY CỔ PHẦN TƯ VẤN KIỂM ĐỊNH XÂY DỰNG DASCO

THẨM TRA

Theo Văn bản số:...../.....

Ngày.....tháng.....năm 20.....

Chủ trì bộ môn ký tên:

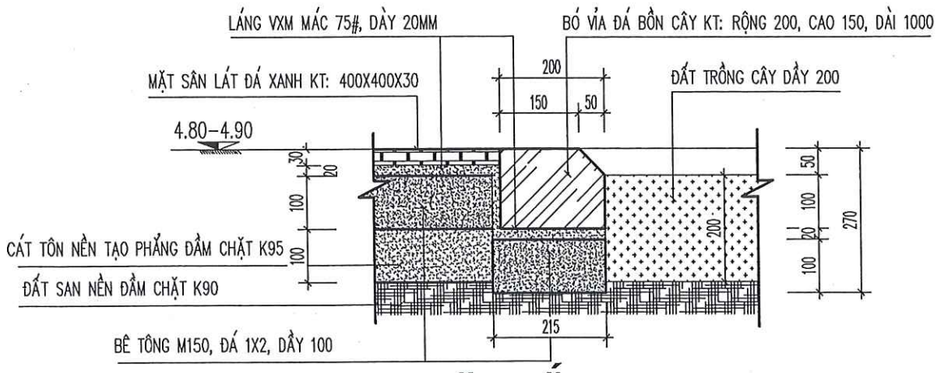

MẶT CẮT 1 - 1

GHI CHÚ:

- BÓ VỈA ĐÁ BỒN CÂY KT: RỘNG 200, CAO 150, DÀI 1000
- BÊ TÔNG LÓT DÙNG BÊ TÔNG ĐÁ 1X2, MÁC 150#, DÀY 100.
- BỒN CÂY ĐƯỢC ĐỔ ĐẤT MÀU DÀY TRUNG BÌNH 20CM. VÀ TRỒNG CỎ LẠC

SỬA ĐỔI		
LẦN	NGÀY THÁNG	XÁC NHẬN
1		
2		
3		

GHI CHÚ:

CHỦ ĐẦU TƯ:
BAN QUẢN LÝ DỰ ÁN ĐẦU TƯ HẠ TẦNG XÃ DÂN HÒA

TÊN CÔNG TRÌNH:
XÂY DỰNG KHU VƯỜN HOA, CẢNH QUAN TRUNG TÂM XÃ KẾT HỢP KHU SINH HOẠT CỘNG ĐỒNG

ĐỊA ĐIỂM XÂY DỰNG:
XÃ DÂN HÒA - THÀNH PHỐ HÀ NỘI

HẠNG MỤC:

CƠ QUAN THIẾT KẾ:
CÔNG TY CỔ PHẦN TƯ VẤN ĐẦU TƯ VÀ XÂY DỰNG TRƯỜNG SƠN
ĐỊA CHỈ: SỐ 1.M, KHU ĐÔ THỊ XA LA, P.HÀ ĐÔNG, HÀ NỘI
ĐIỆN THOẠI: 0912.281.902; EMAIL: TRUONGSON1020@GMAIL.COM

GIÁM ĐỐC:
NGUYỄN SƠN ĐÔNG

CHỦ NHIỆM THIẾT KẾ:
KTS. NGUYỄN HỮU TÚ

CHỦ TRÌ THIẾT KẾ:
KTS. NGUYỄN HỮU TÚ

THIẾT KẾ:
KTS. NGÔ TRÍ THẮNG

KIỂM:
TRIỆU VĂN TRƯỜNG

TÊN BẢN VẼ:
CHI TIẾT BỒN CÂY BC03, BC04, BC05

NGÀY HOÀN THÀNH	
TỈ LỆ:	
KÝ HIỆU BẢN VẼ:	TKB-SV 08

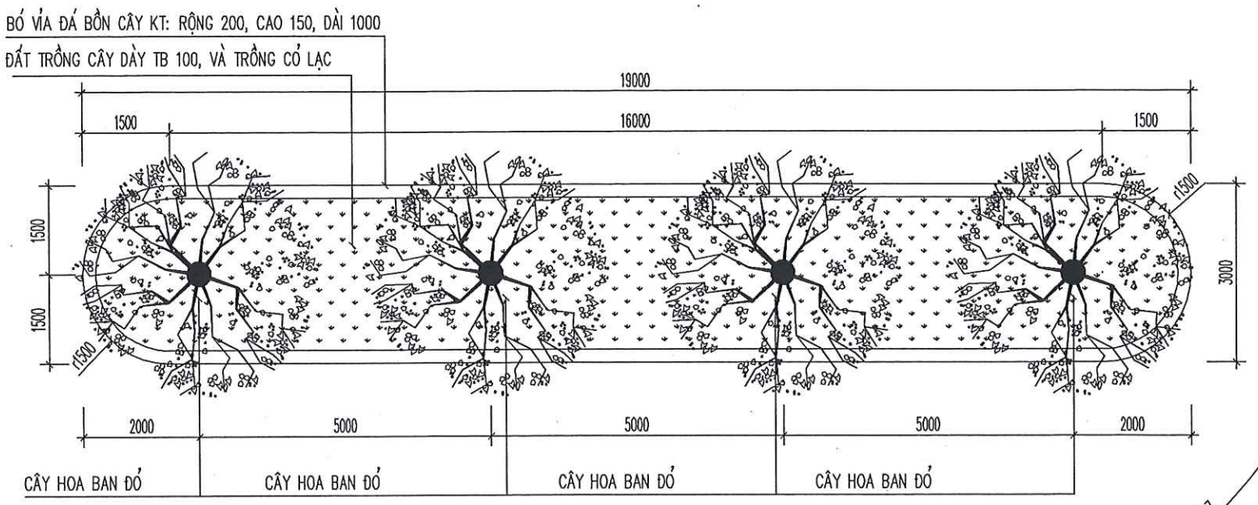

BỒN CÂY BC06

SL: 02 BỒN

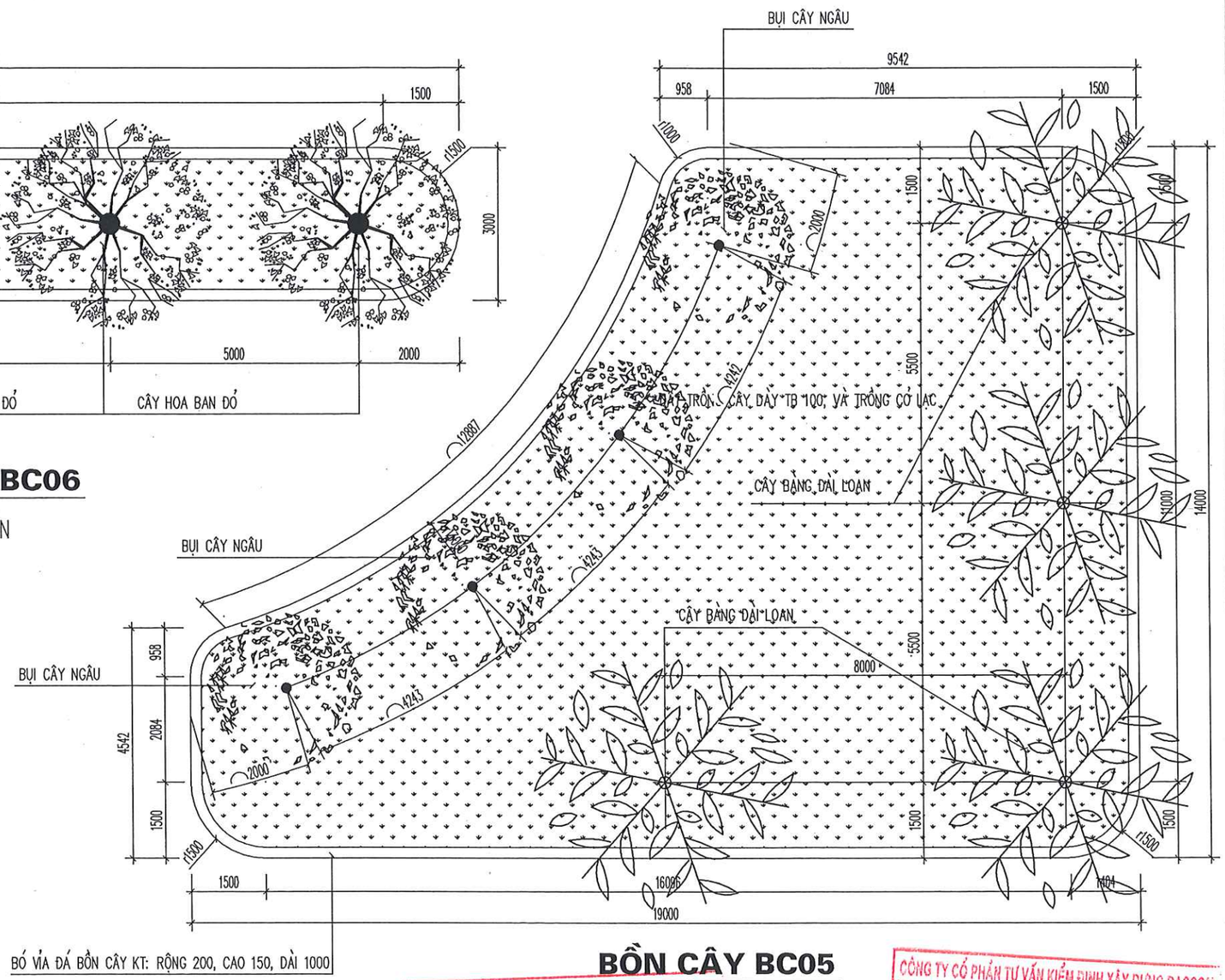

BỒN CÂY BC05

SL: 02 BỒN

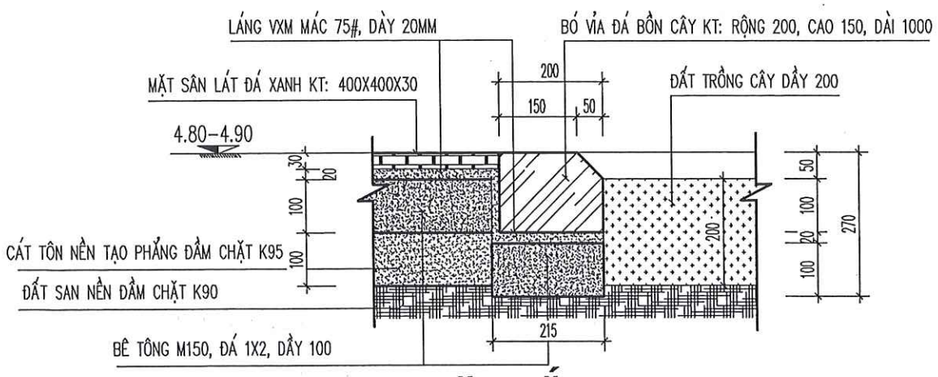

MẶT CẮT 1 - 1

PHÒNG KINH TẾ XÃ DÂN HÒA
THẨM ĐỊNH
Theo Văn bản số:...../.....
Ngày .....tháng .....năm 20.....
Người thẩm định ký tên:

CÔNG TY CỔ PHẦN TƯ VẤN KIỂM ĐỊNH XÂY DỰNG DASCOM
THẨM TRA
Theo Văn bản số:...../.....
Ngày.....tháng.....năm 20.....
Chủ trì bộ môn ký tên:

GHI CHÚ:
- BÓ VỈA ĐÁ BỒN CÂY KT: RỘNG 200, CAO 150, DÀI 1000
- BÊ TÔNG LÓT DÙNG BÊ TÔNG ĐÁ 1X2, MÁC 150#, DÀY 100.
- BỒN CÂY ĐƯỢC ĐỔ ĐẤT MÀU DÀY TRUNG BÌNH 20CM. VÀ TRỒNG CỎ LẠC

SỬA ĐỔI		
LẦN	NGÀY THÁNG	XÁC NHẬN
1		
2		
3		

GHI CHÚ:

CHỦ ĐẦU TƯ:
BAN QUẢN LÝ DỰ ÁN ĐẦU TƯ HẠ TẦNG XÃ DÂN HÒA

TÊN CÔNG TRÌNH:
XÂY DỰNG KHU VƯỜN HOA, CẢNH QUAN TRUNG TÂM XÃ KẾT HỢP KHU SINH HOẠT CỘNG ĐỒNG

ĐỊA ĐIỂM XÂY DỰNG:
XÃ DÂN HÒA - THÀNH PHỐ HÀ NỘI

HẠNG MỤC:

CƠ QUAN THIẾT KẾ:
CÔNG TY CỔ PHẦN TƯ VẤN ĐẦU TƯ VÀ XÂY DỰNG TRƯỜNG SƠN
ĐC: SỐ 1 M, KHU ĐÔ THỊ XA LA, P. HÀ ĐÔNG, HÀ NỘI
ĐIỆN THOẠI: 0912.281.902 EMAIL: TRUONGSON10201@GMAIL.COM

GIÁM ĐỐC:
NGUYỄN SƠN ĐÔNG

CHỦ NHIỆM THIẾT KẾ:
KTS. NGUYỄN HỮU TÚ

CHỦ TRÌ THIẾT KẾ:
KTS. NGUYỄN HỮU TÚ

THIẾT KẾ:
KTS. NGÔ TRÍ THẮNG

KIỂM:
TRIỆU VĂN TRƯỜNG

TÊN BẢN VẼ:
CHI TIẾT BỒN CÂY BC06, BC07

NGÀY HOÀN THÀNH	
TỈ LỆ:	
KÝ HIỆU BẢN VẼ:	TMB-SV 07

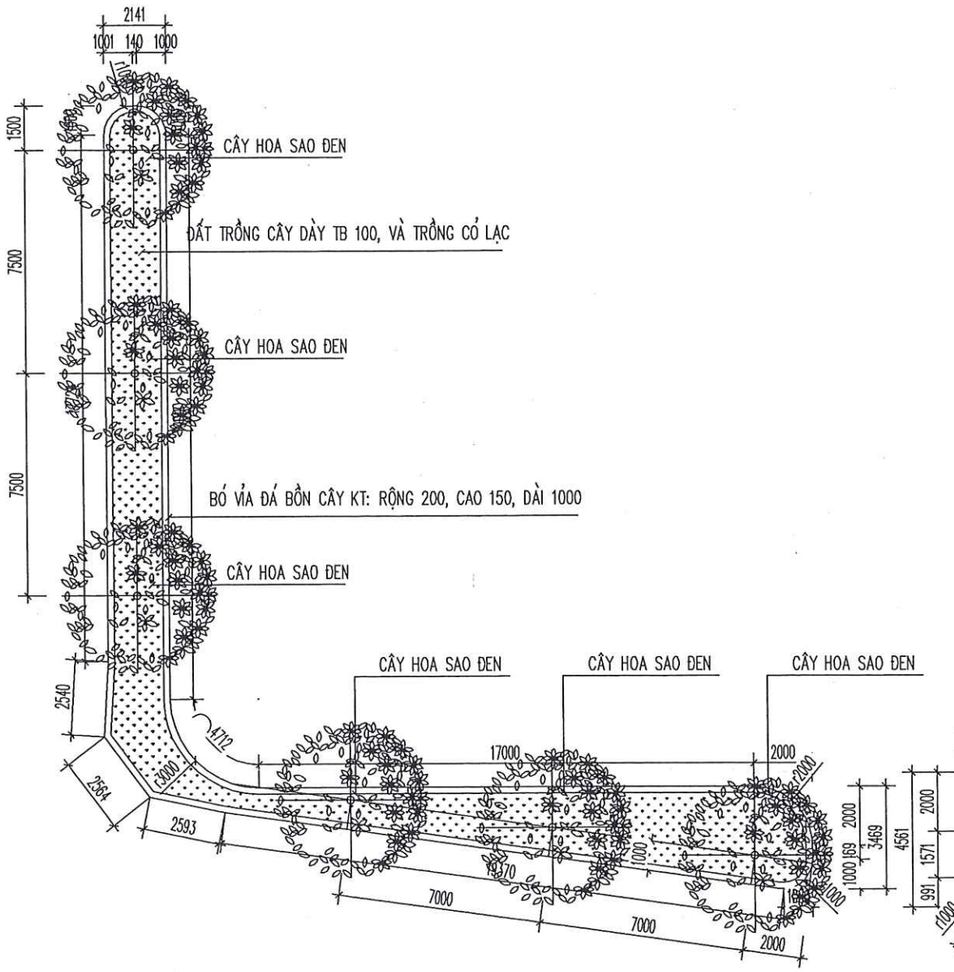

BỒN CÂY BC07

SL: 01 BỒN

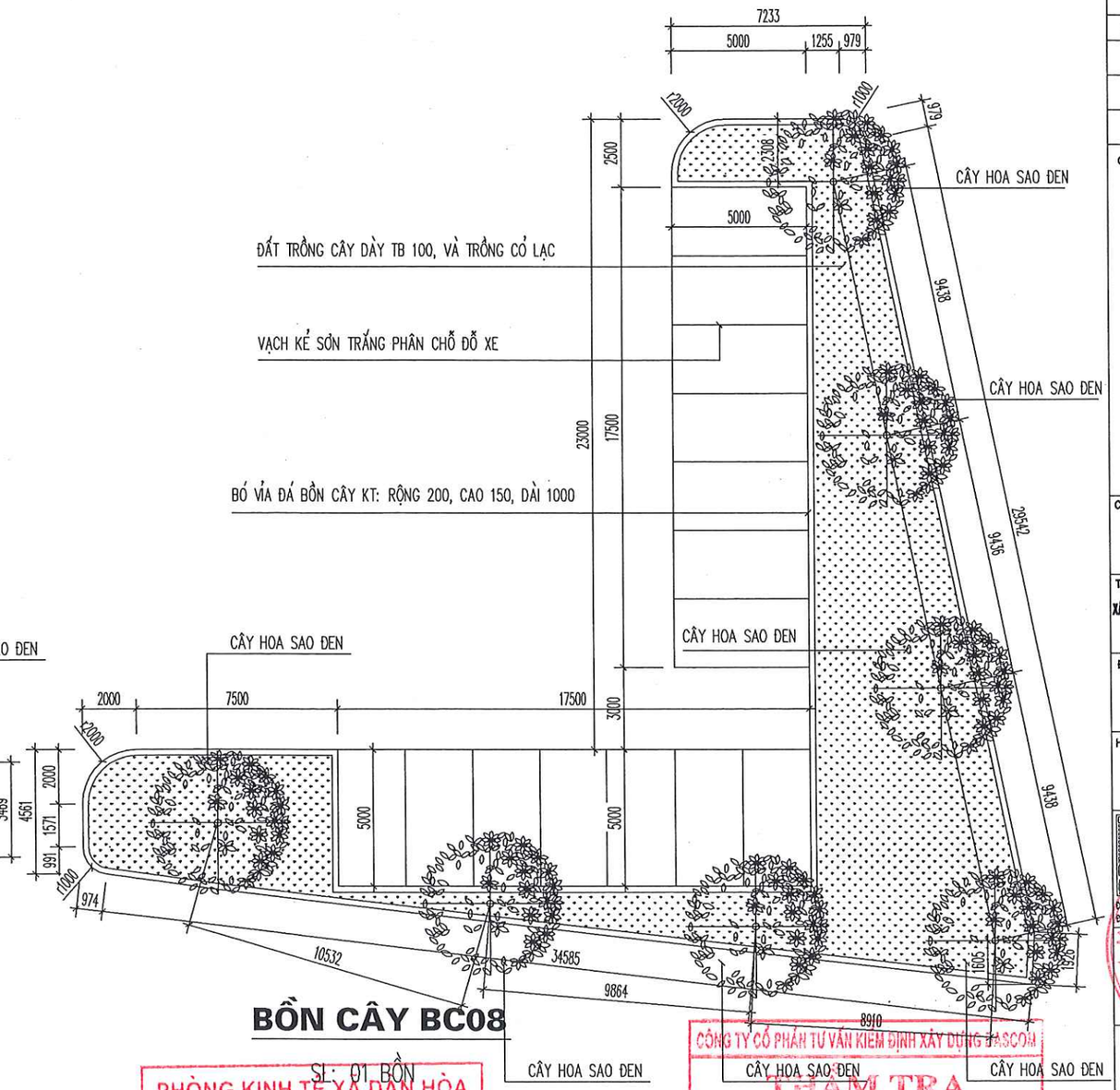

BỒN CÂY BC08

SL: 01 BỒN

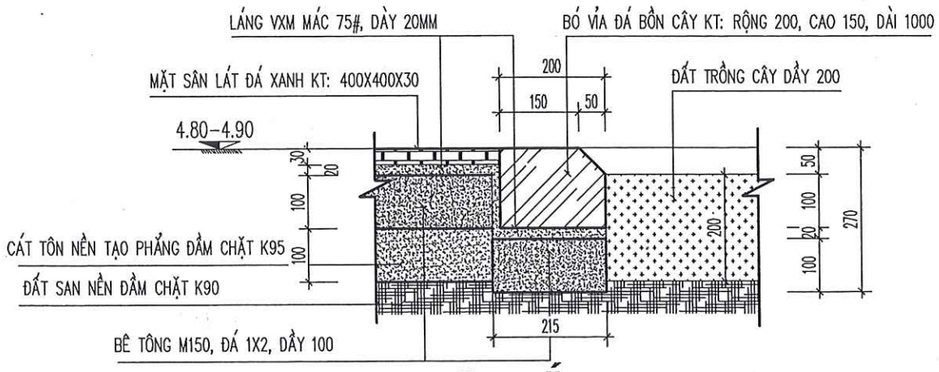

MẶT CẮT 1 - 1

PHÒNG KINH TẾ XÃ DÂN HÒA

THẨM ĐỊNH

Theo Văn bản số:...../.....

Ngày .....tháng .....năm 20.....

Người thẩm định ký tên:

CÔNG TY CỔ PHẦN TƯ VẤN KIỂM ĐỊNH XÂY DỰNG VASCOM

THẨM TRA

Theo Văn bản số:...../.....

Ngày.....tháng.....năm 20.....

Chủ trì bộ môn ký tên:

GHI CHÚ:

- BÓ VỈA ĐÁ BỒN CÂY KT: RỘNG 200, CAO 150, DÀI 1000
- BÊ TÔNG LÓT DÙNG BÊ TÔNG ĐÁ 1X2, MÁC 150#, DÀY 100.
- BỒN CÂY ĐƯỢC ĐỔ ĐẤT MÀU DÀY TRUNG BÌNH 20CM. VÀ TRỒNG CỎ LẠC

SỬA ĐỔI		
LẦN	NGÀY THÁNG	XÁC NHẬN
1		
2		
3		

GHI CHÚ:

CHỦ ĐẦU TƯ:
BAN QUẢN LÝ DỰ ÁN ĐẦU TƯ HẠ TẦNG XÃ DÂN HÒA

TÊN CÔNG TRÌNH:
XÂY DỰNG KHU VƯỜN HOA, CẢNH QUAN TRUNG TÂM XÃ KẾT HỢP KHU SINH HOẠT CỘNG ĐỒNG

ĐỊA ĐIỂM XÂY DỰNG:
XÃ DÂN HÒA - THÀNH PHỐ HÀ NỘI

HẠNG MỤC:

CƠ QUAN THIẾT KẾ:
CÔNG TY CỔ PHẦN TƯ VẤN ĐẦU TƯ VÀ XÂY DỰNG TRƯỜNG SƠN
CƠ SỞ 2: SỐ 15M, KHU ĐÔ THỊ XA LA, P.HÀ ĐÔNG, HÀ NỘI
ĐIỆN THOẠI: 0912.281.900 | EMAIL: TRUONGSON12010@GMAIL.COM

GIÁM ĐỐC: NGUYỄN SƠN ĐÔNG

CHỦ NHIỆM THIẾT KẾ: KTS. NGUYỄN HỮU TÚ

CHỦ TRÌ THIẾT KẾ: KTS. NGUYỄN HỮU TÚ

THIẾT KẾ: KTS. NGÔ TRÍ THẮNG

KIỂM: TRIỆU VĂN TRƯỜNG

TÊN BẢN VẼ:
CHI TIẾT BỒN CÂY BC08, BC09

NGÀY HOÀN THÀNH	
TỈ LỆ:	
KÝ HIỆU BẢN VẼ:	TVB - SY 08

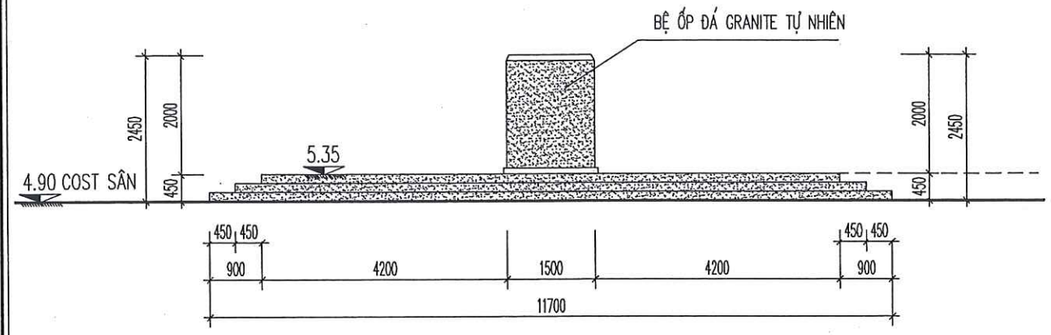

MẶT BẰNG
VÒNG TRÒN - BỆ ĐẶT TƯỢNG TRUNG TÂM

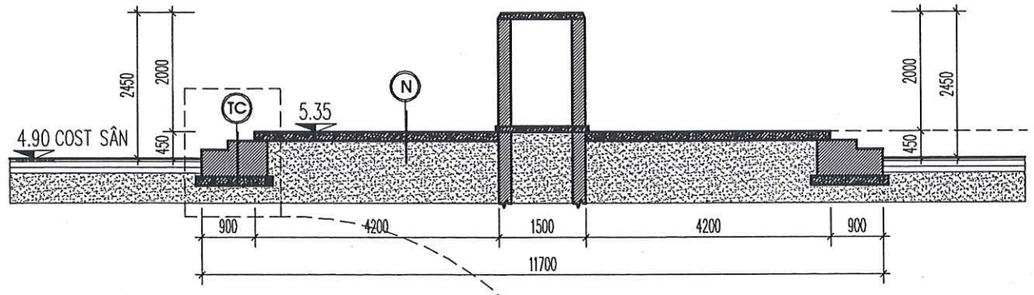

MẶT CẮT
VÒNG TRÒN - BỆ ĐẶT TƯỢNG TRUNG TÂM

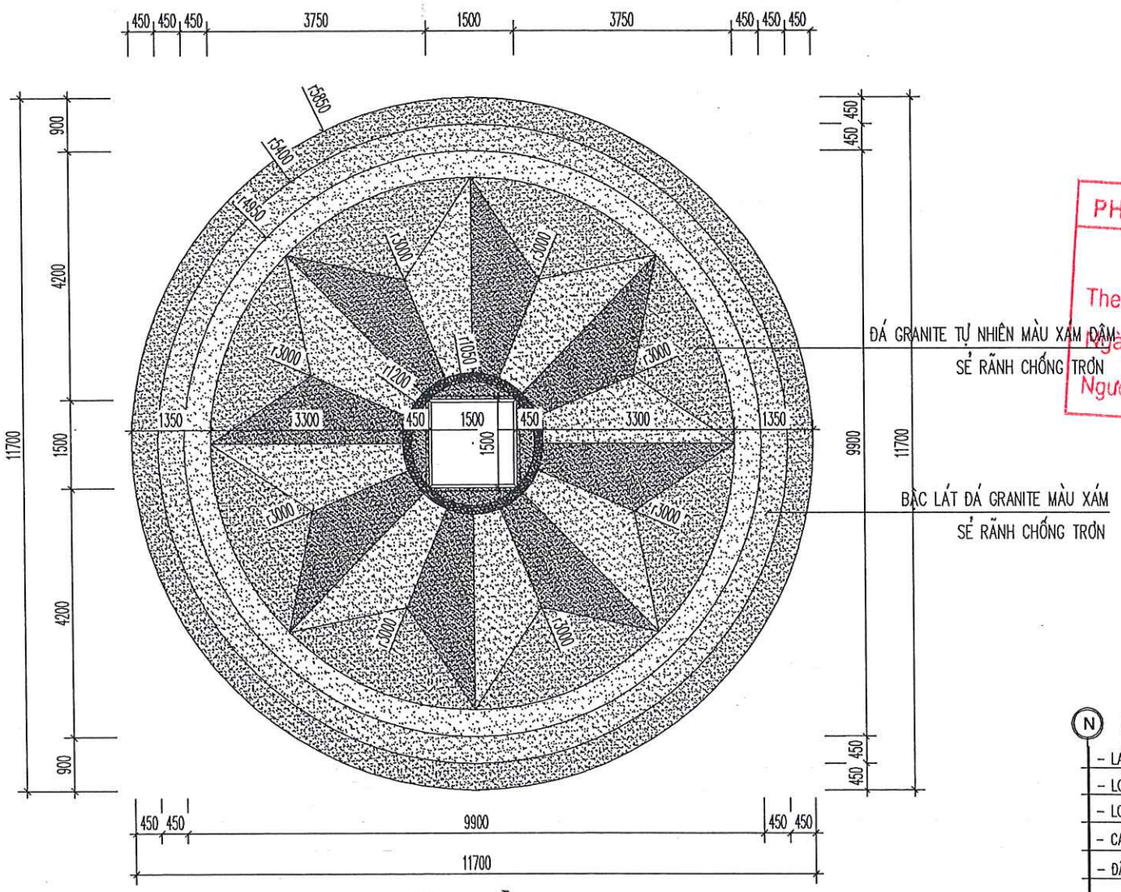

MẶT BẰNG
VÒNG TRÒN - BỆ ĐẶT TƯỢNG TRUNG TÂM

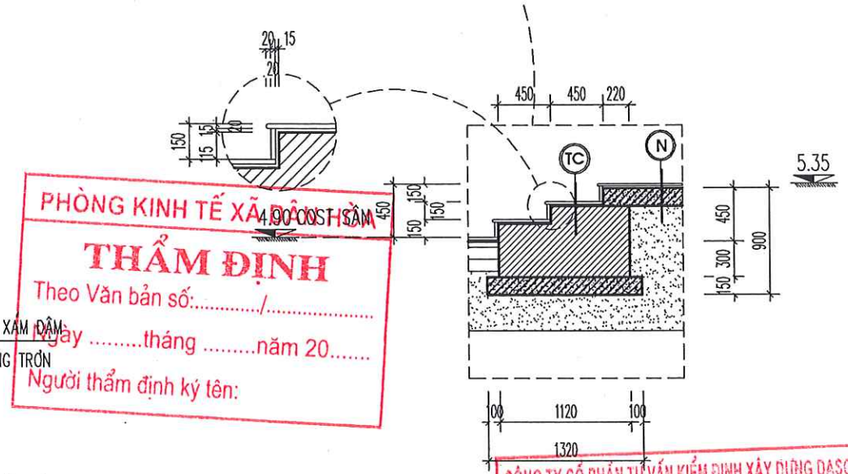

CHI TIẾT BẬC VÒNG TRÒN TRUNG TÂM

PHÒNG KINH TẾ XÃ ĐÔNG SƠN
THẨM ĐỊNH
Theo Văn bản số:...../.....
Ngày .....tháng .....năm 20.....
Người thẩm định ký tên:

CÔNG TY CỔ PHẦN TƯ VẤN KIỂM ĐỊNH XÂY DỰNG DASCON
THẨM TRA
Theo Văn bản số:...../.....
Ngày.....tháng.....năm 20.....
Chủ trì bộ môn ký tên:

(N) LỚP CẤU TẠO NỀN VÒNG TRON TRUNG TÂM

- LÁT ĐÁ GRANITE TỰ NHIÊN (SỂ RÃNH CHỐNG TRƠN)
- LỚP VỮA XM M75# CÁN DỐC 1/50 (2%)
- LỚP BÊ TÔNG ĐÁ 1X2 #150 DÀY 150
- CÁT ĐEN TÔN NỀN DÀY 900 TƯỚI NƯỚC ĐẦM CHẶT K95
- ĐẤT SAN NỀN ĐẦM CHẶT K90

(TC) LỚP CẤU TẠO NỀN VÒNG TRON TRUNG TÂM

- MẶT BẬC, CỔ BẬC LÁT ĐÁ GRANITE TỰ NHIÊN (SỂ RÃNH CHỐNG TRƠN)
- LỚP VỮA XM M75# CÁN DỐC 1/50 (2%)
- BẬC XÂY GẠCH, VỮA XM#75
- LỚP BÊ TÔNG LÓT ĐÁ 1X2 #150 DÀY 100
- CÁT ĐEN TÔN NỀN DÀY TƯỚI NƯỚC ĐẦM CHẶT K95
- ĐẤT SAN NỀN ĐẦM CHẶT K90

SỬA ĐỔI		
LẦN	NGÀY THÁNG	XÁC NHẬN
1		
2		
3		

GHI CHÚ:

CHỦ ĐẦU TƯ:
BAN QUẢN LÝ DỰ ÁN ĐẦU TƯ HẠ TẦNG XÃ ĐÔNG HÒA

TÊN CÔNG TRÌNH:
XÂY DỰNG KHU VƯỜN HOA, CẢNH QUAN TRUNG TÂM XÃ KẾT HỢP KHU SINH HOẠT CỘNG ĐỒNG

ĐỊA ĐIỂM XÂY DỰNG:
XÃ ĐÔNG HÒA - THÀNH PHỐ HÀ NỘI

HẠNG MỤC:

CƠ QUAN THIẾT KẾ:
CÔNG TY CỔ PHẦN TƯ VẤN ĐẦU TƯ VÀ XÂY DỰNG TRƯỜNG SƠN
ĐỊA CHỈ: SỐ 13A, KHU ĐÔ THỊ XA LA, P HÀ ĐÔNG, HÀ NỘI
ĐIỆN THOẠI: 0912.281.960; EMAIL: TRUONGSONH102010@GMAIL.COM

GIÁM ĐỐC: NGUYỄN SƠN ĐÔNG
CHỦ NHIỆM THIẾT KẾ: KTS. NGUYỄN HỮU TÚ
CHỦ TRÌ THIẾT KẾ: KTS. NGUYỄN HỮU TÚ
THIẾT KẾ: KTS. NGÔ TRÍ THẮNG
KIỂM: TRIỆU VĂN TRƯỜNG

TÊN BẢN VẼ: CHI TIẾT BỆ TƯỢNG TRUNG TÂM

NGÀY HOÀN THÀNH	
TỈ LỆ:	
KÝ HIỆU BẢN VẼ:	TMB-SV-09

THỐNG KÊ CÂY XANH

STT	TÊN BỒN HOA	CHỦNG LOẠI	SỐ LƯỢNG BỒN CÂY	KÝ HIỆU	SỐ LƯỢNG CÂY	CHIỀU CAO	ĐƯỜNG KÍNH GỐC	ĐƯỜNG KÍNH TÁN
1	BC01	CÂY SAO ĐEN	01		06	4,5M–5M	10 CM	
2	BC02	CÂY SAO ĐEN	01		06	4,5M–5M	10 CM	
3	BC03	CÂY BÀNG ĐÀI LOAN	02		04	5M–6M	15 CM	
4	BC04	BỤI CÂY NGÂU	02		04	2M–3M		2M
5	BC05	CÂY BÀNG ĐÀI LOAN	02		04	5M–6M	15 CM	
		BỤI CÂY NGÂU			04	2M–3M		2M
6	BC06	CÂY HOA BAN ĐỎ	02		04	4,5M–5M	15 CM	
7	BC07	CÂY SAO ĐEN	01		06	4,5M–5M	10 CM	
8	BC08	CÂY SAO ĐEN	01		07	4,5M–5M	10 CM	
9		CỎ LẠC			1200 M2			

CÔNG TY CỔ PHẦN TƯ VẤN KIỂM ĐỊNH XÂY DỰNG DASCO
THẨM TRA
Theo Văn bản số:...../.....
Ngày.....tháng.....năm 20.....
Chủ trì bộ môn ký tên:

PHÒNG KINH TẾ XÃ DÂN HÒA
THẨM ĐỊNH
Theo Văn bản số:...../.....
Ngày .....tháng .....năm 20.....
Người thẩm định ký tên:

SỬA ĐỔI		
LẦN	NGÀY THÁNG	XÁC NHẬN
1		
2		
3		

GHI CHÚ:

CHỦ ĐẦU TƯ:
BAN QUẢN LÝ DỰ ÁN ĐẦU TƯ HẠ TẦNG XÃ DÂN HÒA

TÊN CÔNG TRÌNH:
XÂY DỰNG KHU VƯỜN HOA, CẢNH QUAN TRUNG TÂM XÃ KẾT HỢP KHU SINH HOẠT CỘNG ĐỒNG

ĐỊA ĐIỂM XÂY DỰNG:
XÃ DÂN HÒA - THÀNH PHỐ HÀ NỘI

HẠNG MỤC:

CƠ QUAN THIẾT KẾ:
CÔNG TY CỔ PHẦN TƯ VẤN ĐẦU TƯ VÀ XÂY DỰNG TRƯỜNG SƠN
ĐỊA CHỈ: SỐ 139, KHU ĐÔ THỊ XA LA, P. HÀ ĐÔNG, HÀ NỘI
ĐIỆN THOẠI: 0912.201.862 EMAIL: TRUONGSON1122010@GMAIL.COM

GIÁM ĐỐC: NGUYỄN SƠN ĐÔNG

CHỦ NHIỆM THIẾT KẾ: KTS. NGUYỄN HỮU TÚ

CHỦ TRÌ THIẾT KẾ: KTS. NGUYỄN HỮU TÚ

THIẾT KẾ: KTS. NGÔ TRÍ THẮNG

KIỂM: TRIỆU VĂN TRƯỜNG

TÊN BẢN VẼ: THỐNG KÊ CÂY XANH

NGÀY HOÀN THÀNH	
TỈ LỆ:	
KÝ HIỆU BẢN VẼ:	TMB - 01/ 10

CƠ QUAN THIẾT KẾ:
CÔNG TY CỔ PHẦN TƯ VẤN ĐẦU TƯ
VÀ XÂY DỰNG TRƯỜNG SƠN
ĐỊA CHỈ: SỐ 136, KHU DV XA LA, P.HÀ ĐÔNG, HÀ NỘI
ĐIỆN THOẠI: 0912.281.960 EMAIL: TRUONGSON102010@GMAIL.COM

CỘNG HOÀ XÃ HỘI CHỦ NGHĨA VIỆT NAM
ĐỘC LẬP - TỰ DO - HẠNH PHÚC

CÔNG TY CỔ PHẦN TƯ VẤN ĐẦU TƯ VÀ XÂY DỰNG TRƯỜNG SƠN

HỒ SƠ BẢN VẼ THIẾT KẾ THI CÔNG

CÔNG TRÌNH:

XÂY DỰNG KHU VƯỜN HOA, CẢNH QUAN TRUNG TÂM XÃ KẾT HỢP KHU SINH HOẠT CỘNG ĐỒNG

ĐỊA ĐIỂM XÂY DỰNG: XÃ DÂN HÒA - TP. HÀ NỘI

CHỦ ĐẦU TƯ: BAN QUẢN LÝ DỰ ÁN ĐẦU TƯ - HẠ TẦNG XÃ DÂN HÒA

PHẦN : KẾT CẤU

CÔNG TY CỔ PHẦN TƯ VẤN KIỂM ĐỊNH XÂY DỰNG DASCOM
THẨM TRA
Theo Văn bản số:...../.....
Ngày.....tháng.....năm 20.....
Chủ trì bộ môn ký tên:

M.S.D.N: 0104944034-C.T.C.P
CÔNG TY CỔ PHẦN TƯ VẤN ĐẦU TƯ VÀ XÂY DỰNG TRƯỜNG SƠN
Q. HÀ ĐÔNG - TP. HÀ NỘI

PHÒNG KINH TẾ XÃ DÂN HÒA
THẨM ĐỊNH
Theo Văn bản số:...../.....
Ngày .....tháng .....năm 20.....
Người thẩm định ký tên:

DANH MỤC BẢN VẼ KẾT CẤU MÓNG BỆ ĐỠ TƯỢNG ĐÀI

STT	TÊN BẢN VẼ	KÝ HIỆU	GHI CHÚ
01	KẾT CẤU BỆ ĐỠ TƯỢNG ĐÀI	TMB-SV 01	-
02			-
03			-
04			-
05			-
06			-
07			-
08			-
09			-
10			-

CÔNG TY CỔ PHẦN TƯ VẤN KIỂM ĐỊNH XÂY DỰNG DASCON

THẨM TRA

Theo Văn bản số:...../.....

Ngày.....tháng.....năm 20.....

Chủ trì bộ môn ký tên:

PHÒNG KINH TẾ XÃ DÂN HÒA

THẨM ĐỊNH

Theo Văn bản số:...../.....

Ngày .....tháng .....năm 20.....

Người thẩm định ký tên:

SỬA ĐỔI		
LẦN	NGÀY THÁNG	XÁC NHẬN
1		
2		
3		

GHI CHÚ:

CHỦ ĐẦU TƯ:

BAN QUẢN LÝ DỰ ÁN
ĐẦU TƯ - HẠ TẦNG XÃ PHÚ XUYÊN

TÊN CÔNG TRÌNH:

XÂY DỰNG NHÀ VĂN HÓA CÁT BI
XÃ PHÚ XUYÊN - THÀNH PHỐ HÀ NỘI

ĐỊA ĐIỂM XÂY DỰNG:

XÃ PHÚ XUYÊN
THÀNH PHỐ HÀ NỘI

HẠNG MỤC:

CƠ QUAN THIẾT KẾ:

CÔNG TY CỔ PHẦN TƯ VẤN ĐẦU TƯ VÀ XÂY DỰNG TRƯỜNG SƠN

ĐỊA CHỈ: SỐ 138, KHU ĐÔ THỊ XA LA, TỔ 11, P. PHÚC LA, HÀ ĐÔNG, HÀ NỘI
ĐIỆN THOẠI: 0912.281.997; EMAIL: TRUONGSON12281997@GMAIL.COM

GIÁM ĐỐC: NGUYỄN SƠN ĐỒNG

CHỦ NHIỆM THIẾT KẾ: KTS. NGUYỄN HỮU TÚ

CHỦ TRÌ THIẾT KẾ: KS. KIỀU MINH HIỀN

THIẾT KẾ: KS. KIỀU MINH HIỀN

KIỂM: TRIỆU VĂN TRƯỜNG

TÊN BẢN VẼ: KẾT CẤU ĐỠ TƯỢNG ĐÀI

NGÀY HOÀN THÀNH	
TỈ LỆ:	
KÝ HIỆU BẢN VẼ:	KC-01

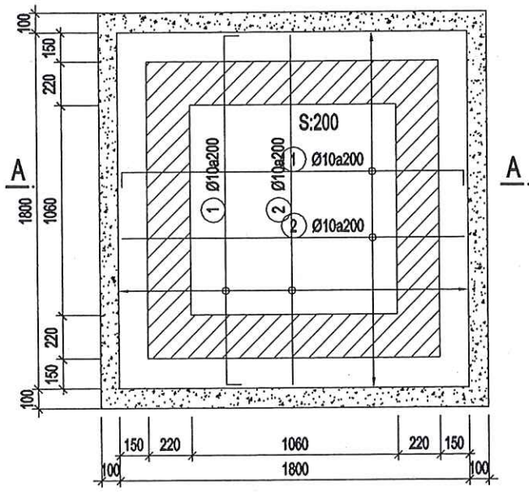

MẶT BẰNG MÓNG BỆ TƯỢNG

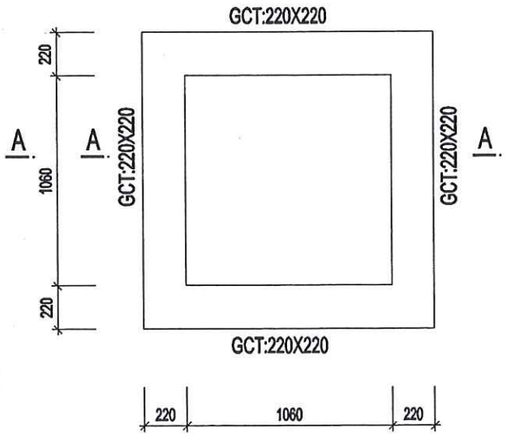

MẶT BẰNG GIẰNG CHÂN TƯỜNG CÓT 5.350

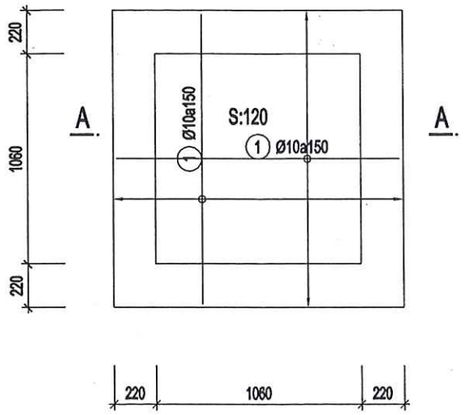

MẶT BẰNG SÀN CÓT 7.350

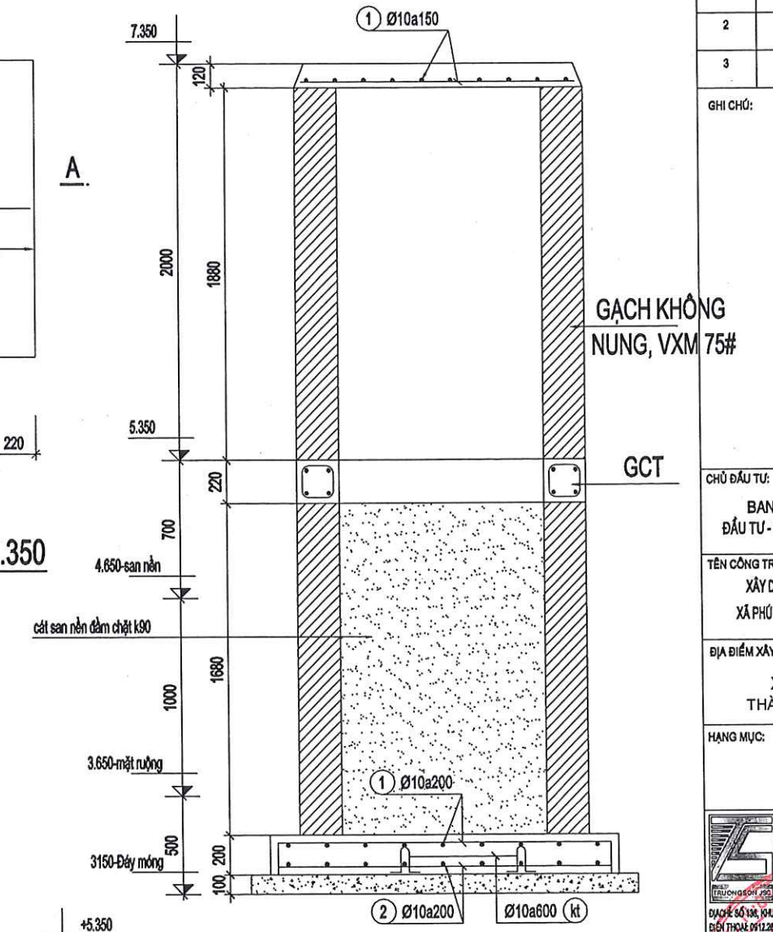

CẮT A-A

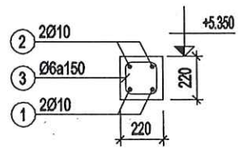

GCT (SL= 01, L= 6m)

BẢNG THỐNG KÊ CỐT THÉP

CẤU KIỆN	STT	HÌNH DẠNG, KÍCH THƯỚC	ĐƯỜNG KÍNH (mm)	CHIỀU DÀI THANH (mm)	SỐ LƯỢNG 1 CK	SỐ LƯỢNG T. BỘ	TỔNG CHIỀU DÀI (m)	TRỌNG LƯỢNG (kG)
MÓNG BỆ TƯỢNG (SL: 1)	1	160 [1760] 160	10	2080	20	20	41.6	25.65
	2	1760	10	1760	20	20	35.2	21.70
	KT	100; 140; 140; 80; 80	10	540	16	16	8.64	5.33
	TỔNG HỢP KHỐI LƯỢNG (kG):	Ø ≤ 10 : 52.7	Ø ≤ 18 : 0		Ø > 18 : 0			
GCT (SL: 1)	1	5950	10	5950	2	2	11.9	7.34
	2	170 [5950] 170	10	6290	2	2	12.58	7.76
	3	170 [170] 60	6	800	40	40	32	7.10
	TỔNG HỢP KHỐI LƯỢNG (kG):	Ø ≤ 10 : 22.2	Ø ≤ 18 : 0		Ø > 18 : 0			
SÀN +7.350 (SL: 1)	1	1460	10	1460	22	22	32.12	19.80
	TỔNG HỢP KHỐI LƯỢNG (kG):	Ø ≤ 10 : 19.8	Ø ≤ 18 : 0		Ø > 18 : 0			

Ghi chú:

- Bê tông lót móng mác 100, đá 1x2
- Bê tông móng, giằng, sàn mác 200, đá 1x2
- Thép có d<10mm dùng thép Cb240-t
- Thép có d>=10mm dùng thép Cb300-v

PHÒNG KINH TẾ XÃ PHÚ XUYÊN
THẨM ĐỊNH
Theo Văn bản số:...../.....
Ngày .....tháng .....năm 20.....
Người thẩm định ký tên:

CÔNG TY CỔ PHẦN TƯ VẤN KIỂM ĐỊNH XÂY DỰNG DASCOM
THẨM TRA
Theo Văn bản số:...../.....
Ngày.....tháng.....năm 20.....
Chủ trì bộ môn ký tên:

SỬA ĐỔI		
LẦN	NGÀY THÁNG	XÁC NHẬN
1		
2		
3		

GHI CHÚ:

CHỦ ĐẦU TƯ:
BAN QUẢN LÝ DỰ ÁN ĐẦU TƯ - HẠ TẦNG XÃ PHÚ XUYÊN

TÊN CÔNG TRÌNH:
XÂY DỰNG NHÀ VĂN HÓA CÁT BI
XÃ PHÚ XUYÊN - THÀNH PHỐ HÀ NỘI

ĐỊA ĐIỂM XÂY DỰNG:
XÃ PHÚ XUYÊN
THÀNH PHỐ HÀ NỘI

HẠNG MỤC:

CƠ QUAN THIẾT KẾ:
CÔNG TY CỔ PHẦN TƯ VẤN ĐẦU TƯ VÀ XÂY DỰNG TRƯỜNG SƠN
ĐỊA CHỈ: SỐ 138, KHU ĐÔ THỊ XA LA, TỔ 11, P. PHÚC LA, HÀ ĐÔNG, HÀ NỘI
ĐIỆN THOẠI: 0912.261.960 | EMAIL: TRUONGSON1020108@GMAIL.COM

GIÁM ĐỐC:
NGUYỄN SƠN ĐÔNG

CHỦ NHIỆM THIẾT KẾ:
KTS. NGUYỄN HỮU TÚ

CHỦ TRÌ THIẾT KẾ:
KS. KIỀU MINH HIỀN

THIẾT KẾ:
KS. KIỀU MINH HIỀN

KIỂM:
TRIỆU VĂN TRƯỜNG

TÊN BẢN VẼ:
KẾT CẤU ĐỠ TƯỢNG ĐÀI

NGÀY HOÀN THÀNH	
TỈ LỆ: -	
KÝ HIỆU BẢN VẼ:	KC-01

CƠ QUAN THIẾT KẾ:
CÔNG TY CỔ PHẦN TƯ VẤN ĐẦU TƯ
VÀ XÂY DỰNG TRƯỜNG SƠN
ĐỊA CHỈ: SỐ 136, KHU DV XA LA, P.HÀ ĐÔNG, HÀ NỘI
ĐIỆN THOẠI: 0912.281.960 EMAIL: TRUONGSON102010@GMAIL.COM

CỘNG HOÀ XÃ HỘI CHỦ NGHĨA VIỆT NAM
ĐỘC LẬP - TỰ DO - HẠNH PHÚC

CÔNG TY CỔ PHẦN TƯ VẤN ĐẦU TƯ VÀ XÂY DỰNG TRƯỜNG SƠN

HỒ SƠ BẢN VẼ THIẾT KẾ THI CÔNG

CÔNG TRÌNH:

XÂY DỰNG KHU VƯỜN HOA, CẢNH QUAN TRUNG TÂM XÃ KẾT HỢP KHU SINH HOẠT CỘNG ĐỒNG

ĐỊA ĐIỂM XÂY DỰNG: XÃ DÂN HÒA - TP. HÀ NỘI

CHỦ ĐẦU TƯ: BAN QUẢN LÝ DỰ ÁN ĐẦU TƯ - HẠ TẦNG XÃ DÂN HÒA

CÔNG TY CỔ PHẦN TƯ VẤN KIỂM ĐỊNH XÂY DỰNG DASCO
THẨM TRA
Theo Văn bản số:...../.....
Ngày.....tháng.....năm 20.....
Chủ trì bộ môn ký tên:

PHẦN : ĐIỆN NƯỚC

M.S.D.N: 0104944034-C.T.C.P
CÔNG TY CỔ PHẦN TƯ VẤN ĐẦU TƯ VÀ XÂY DỰNG TRƯỜNG SƠN
Q. HÀ ĐÔNG - TP. HÀ NỘI

PHÒNG KINH TẾ XÃ DÂN HÒA
THẨM ĐỊNH
Theo Văn bản số:...../.....
Ngày .....tháng .....năm 20.....
Người thẩm định ký tên:

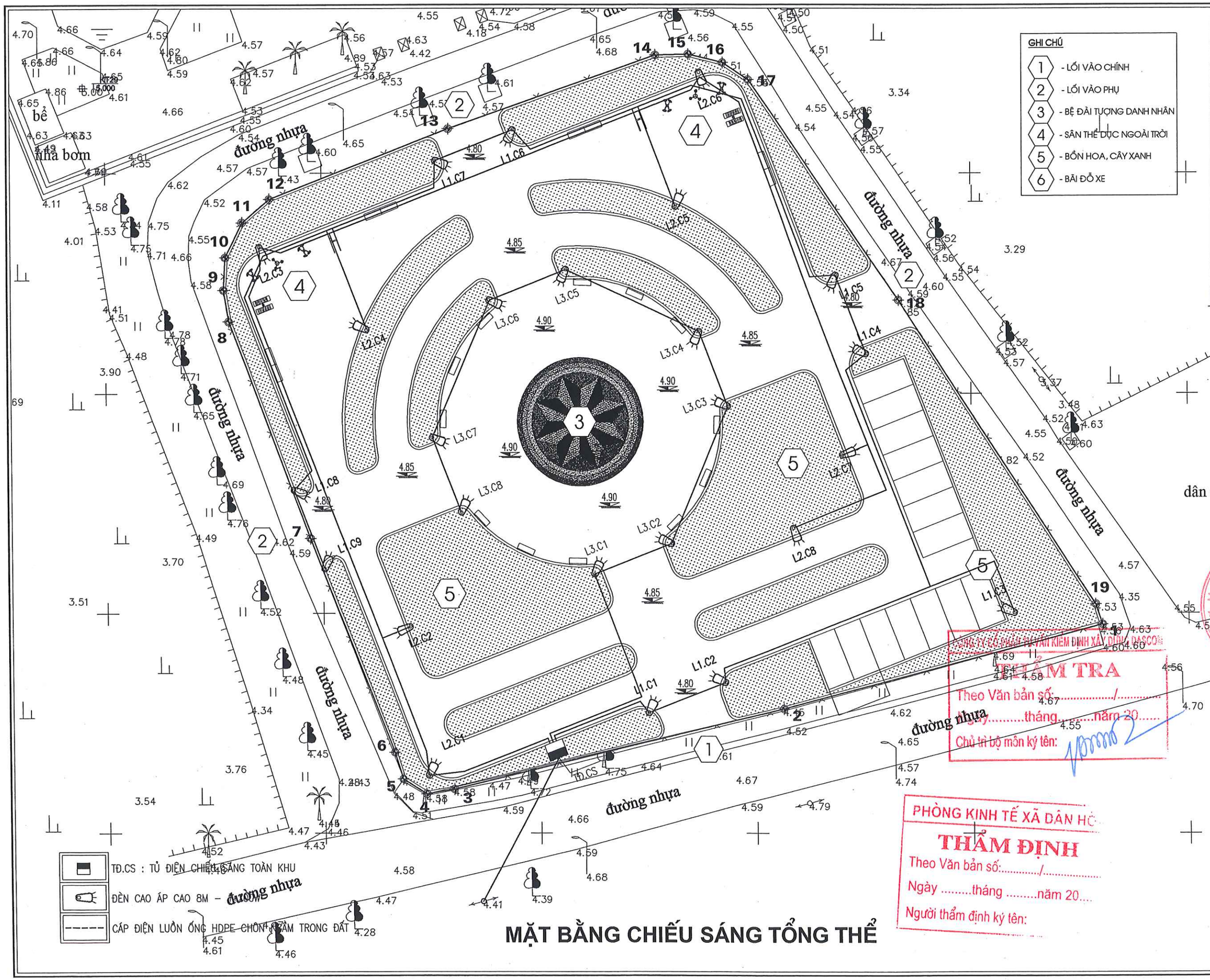

MẶT BẰNG CHIẾU SÁNG TỔNG THỂ

SỬA ĐỔI		
LẦN	NGÀY THÁNG	XÁC NHẬN
1		
2		
3		

GHI CHÚ:

CHỦ ĐẦU TƯ:
BAN QUẢN LÝ DỰ ÁN
ĐẦU TƯ HẠ TẦNG XÃ DÂN HÒA

TÊN CÔNG TRÌNH:
CÔNG VIÊN TRUNG TÂM XÃ DÂN HÒA

ĐỊA ĐIỂM XÂY DỰNG:
XÃ DÂN HÒA - THÀNH PHỐ HÀ NỘI

HẠNG MỤC:

CƠ QUAN THIẾT KẾ:
CÔNG TY CỔ PHẦN TƯ VẤN ĐẦU TƯ VÀ XÂY DỰNG TRƯỜNG SƠN
ĐỊA CHỈ: SỐ 138, KHU ĐÔ THỊ XA LA, P.HÀ ĐÔNG, HÀ NỘI
ĐIỆN THOẠI: 0912.281.992; EMAIL: TRUONGSON102010@GMAIL.COM

GIÁM ĐỐC:
NGUYỄN SƠN ĐÔNG

CHỦ NHIỆM THIẾT KẾ:
KTS. NGUYỄN HỮU TÚ

CHỦ TRÌ THIẾT KẾ:
KS. NGUYỄN ĐẮC NINH

THIẾT KẾ:
KS. NGUYỄN ĐẮC NINH

KIỂM:
TRIỆU VĂN TRƯỜNG

TÊN BẢN VẼ:
MẶT BẰNG CHIẾU SÁNG TỔNG THỂ

NGÀY HOÀN THÀNH	
TỈ LỆ:	
KÝ HIỆU BẢN VẼ:	TT.Đ-01

CÔNG TY CỔ PHẦN TƯ VẤN KIỂM ĐỊNH XÂY DỰNG DACON
KIỂM TRA
Theo Văn bản số:...../.....
Ngày.....tháng.....năm 20.....
Chủ trì bộ môn ký tên:

PHÒNG KINH TẾ XÃ DÂN HÒA
THẨM ĐỊNH
Theo Văn bản số:...../.....
Ngày .....tháng .....năm 20....
Người thẩm định ký tên:

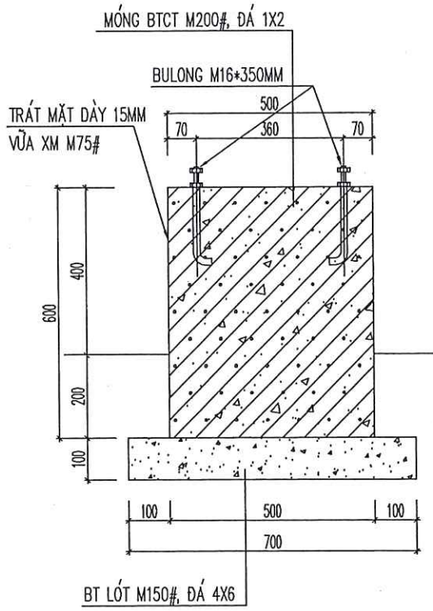

CHI TIẾT MÓNG TỦ

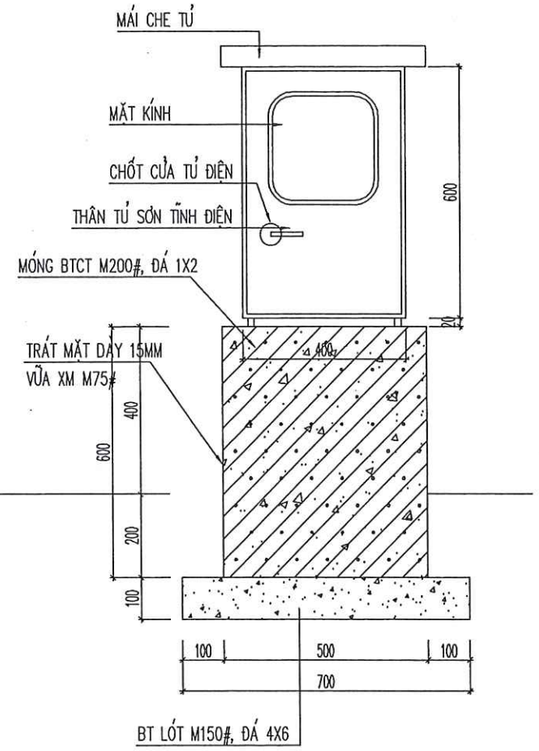

CHI TIẾT MẶT NGOÀI TỦ

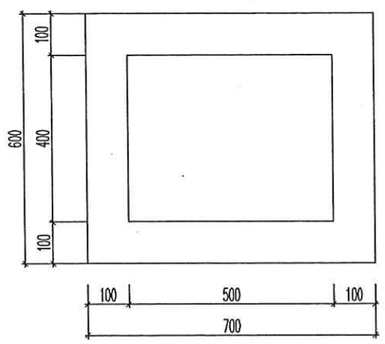

MB MÓNG TỦ

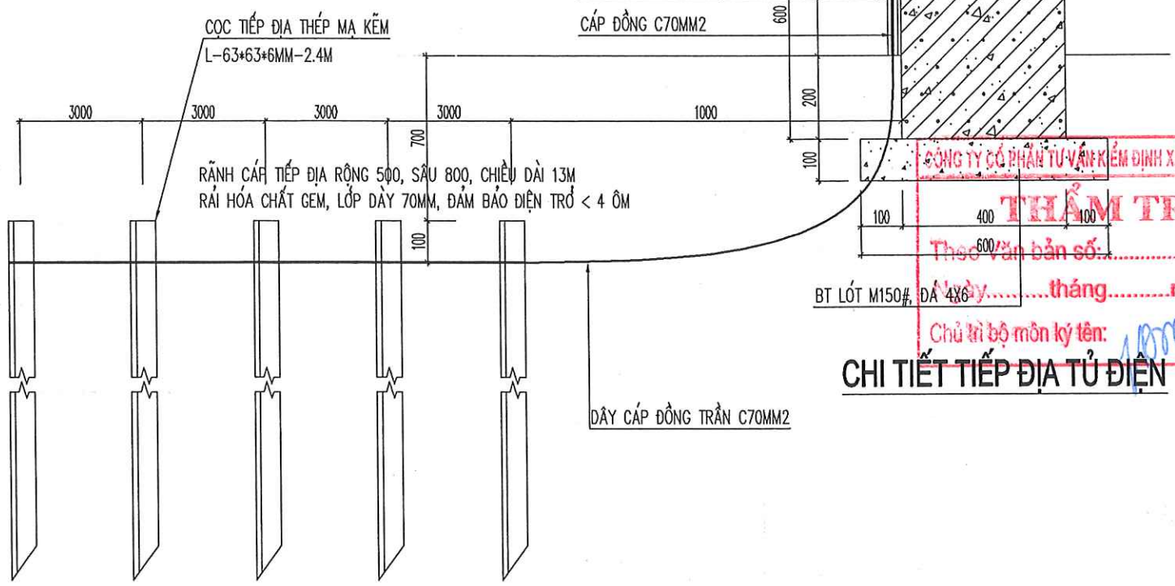

CHI TIẾT TIẾP ĐỊA TỦ ĐIỆN

PHÒNG KINH TẾ XÃ DÂN HÒA
THẨM ĐỊNH
Theo Văn bản số:...../.....
Ngày .....tháng .....năm 20.....
Người thẩm định ký tên:

CÔNG TY CỔ PHẦN TƯ VẤN KIỂM ĐỊNH XÂY DỰNG DASCON
THẨM TRA
Theo Văn bản số:...../.....
Ngày.....tháng.....năm 20.....
Chủ trì bộ môn ký tên:

SỬA ĐỔI		
LẦN	NGÀY THÁNG	XÁC NHẬN
1		
2		
3		

GHI CHÚ:

CHỦ ĐẦU TƯ:
BAN QUẢN LÝ DỰ ÁN
ĐẦU TƯ HẠ TẦNG XÃ DÂN HÒA

TÊN CÔNG TRÌNH:
CÔNG VIÊN TRUNG TÂM XÃ DÂN HÒA

ĐỊA ĐIỂM XÂY DỰNG:
XÃ DÂN HÒA - THÀNH PHỐ HÀ NỘI

HẠNG MỤC:

CƠ QUAN THIẾT KẾ:
CÔNG TY CỔ PHẦN TƯ VẤN ĐẦU TƯ VÀ XÂY DỰNG TRƯỜNG SƠN
ĐỊA CHỈ: SỐ 13M, KHU ĐÔ THỊ XA LA, P.HÀ ĐÔNG, HÀ NỘI
ĐIỆN THOẠI: 0912.281.997; EMAIL: TRUONGSONTB2010@GMAIL.COM
GIÁM ĐỐC:
NGUYỄN SƠN ĐỒNG
CHỦ NHIỆM THIẾT KẾ:
KTS. NGUYỄN HỮU TÚ
CHỦ TRÌ THIẾT KẾ:
KS. NGUYỄN ĐẮC NINH
THIẾT KẾ:
KS. NGUYỄN ĐẮC NINH
KIỂM:
TRIỆU VĂN TRƯỜNG

TÊN BẢN VẼ:
CHI TIẾT VỎ TỦ ĐIỆN CHIẾU SÁNG

NGÀY HOÀN THÀNH	
TỈ LỆ:	
KÝ HIỆU BẢN VẼ:	TT.Đ-02

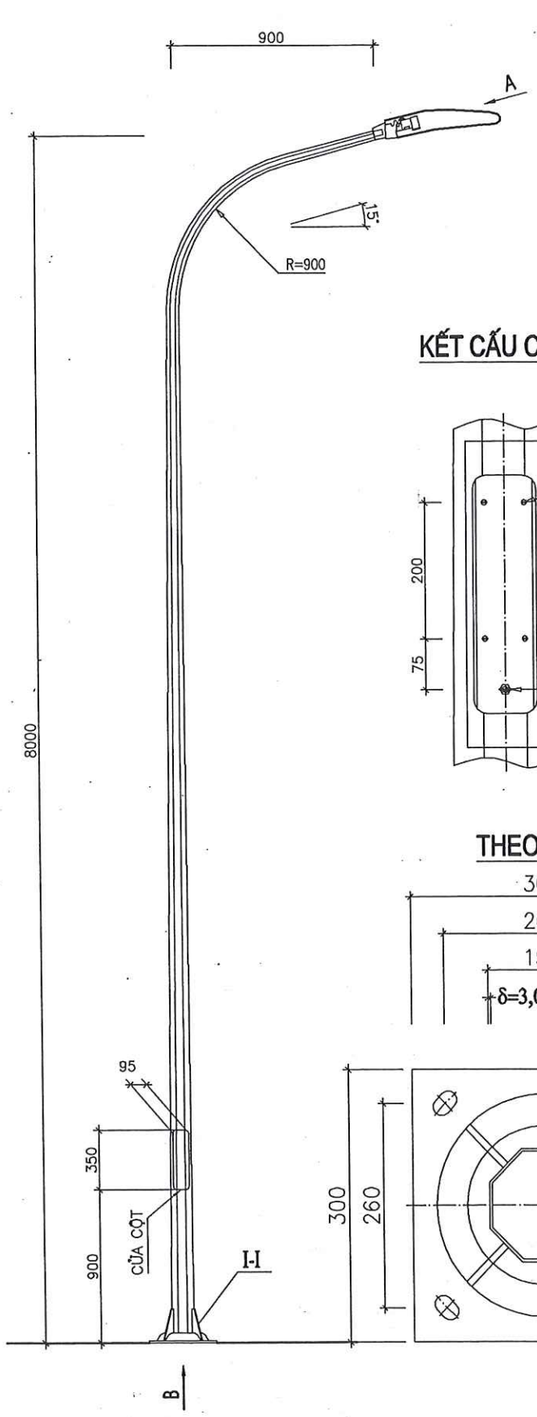

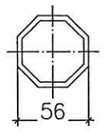

THEO A

KẾT CẤU CỬA CỘT

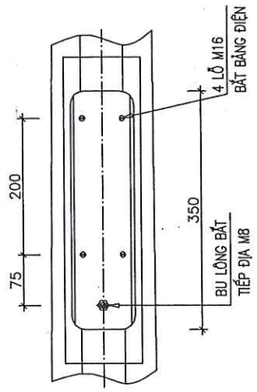

THEO B

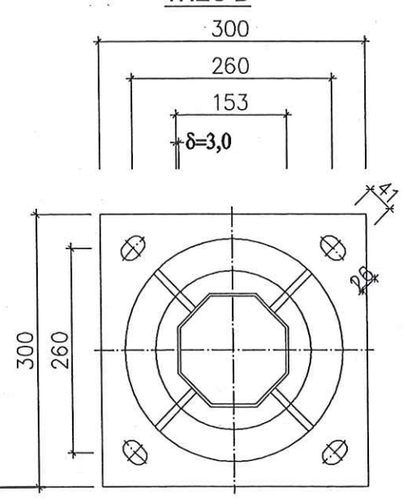

CỘT THÉP ĐƠN BÁT GIÁC LIỀN CẦN

CHỈ TIÊU KỸ THUẬT - ĐÈN LED - 200W

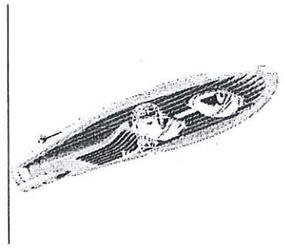

BÓNG LED (2 BÓNG)– HÌNH DẠNG CHIẾC LÁ

- BÓNG LED (2 BÓNG HOẶC 3 BÓNG)– HÌNH DẠNG CHIẾC LÁ VỎ ĐÈN LÀM BẰNG HỢP KIM NHÔM, PHỦ LỚP SƠN TĨNH ĐIỆN
- HỆ SỐ CÔNG SUẤT: 0.98
- HIỆU SUẤT CHIẾU SÁNG 130LM/W
- TUỔI THỌ 65.000 GIỜ
- KÍCH THƯỚC: 725X285X100 MM
- CÔNG SUẤT BÓNG MAX: 200W
- MÀU SẮC ÁNH SÁNG: TRẮNG, TRẮNG ẤM (VÀNG)
- CHỈ SỐ HOÀN MÀU: 85RA
- TIÊU CHUẨN: IP66

ĐẤU NỐI DÂY BÓNG ĐÈN

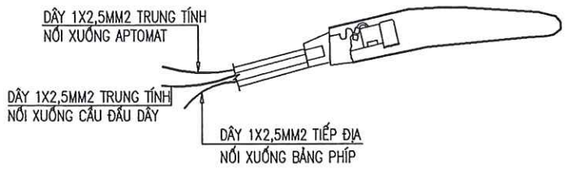

PHÒNG KINH TẾ XÃ DÂN HÒA
THẨM ĐỊNH
Theo Văn bản số:...../.....
Ngày .....tháng .....năm 20.....
Người thẩm định ký tên:

ĐẤU NỐI DÂY ĐIỆN

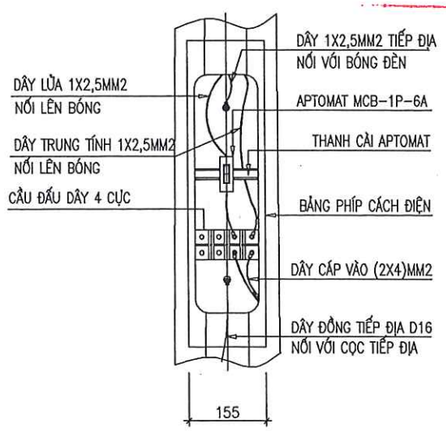

MÓNG CỘT THÉP

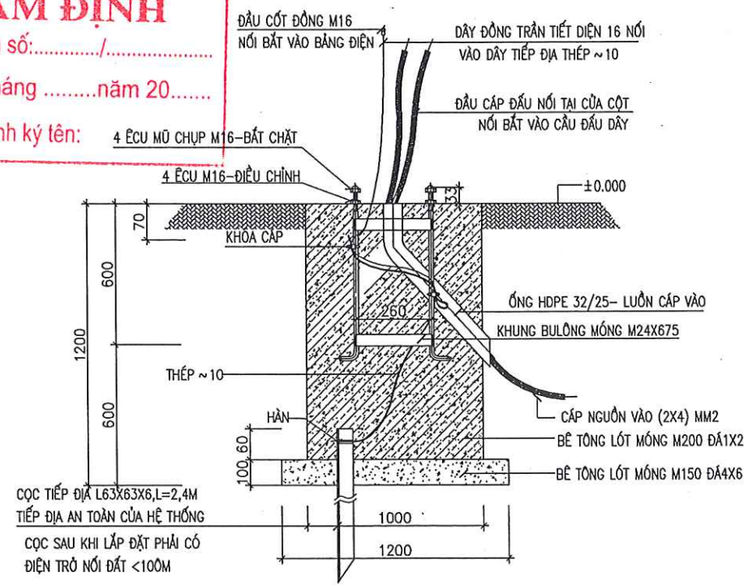

BẢNG KHỐI LƯỢNG VẬT TƯ CHO 1 CỘT

TT	VẬT TƯ QUY CÁCH	ĐƠN VỊ	KHỐI LƯỢNG
1	CỘT THÉP CAO 8.0M LIỀN CẦN ĐƠN MẠ KẼM NHÚNG NÓNG– DÀY 3MM	CỘT	1
2	BÓNG LED CÔNG SUẤT 150W	BỘ	1
3	APTOMAT 1 CỰC MCB 6A –220V	CÁI	1
4	CẦU ĐẤU DÂY LOẠI 4 CỰC 60A	CÁI	1
5	BẢNG PHÍP CÁCH ĐIỆN + 4 VÍT M6	BỘ	1
6	DÂY ĐIỆN BỌC CU/PVC 2 X 2,5 MM	M	30
7	DÂY TIẾP ĐỊA CHO BÓNG ĐÈN CU/PVC/PVC 1X2,5 MM	M	15
8	THANH CÀI APTOMAT	CÁI	1
9	BÊ TÔNG M200, ĐÁ 1X2	M3	1.20
10	BÊ TÔNG LÓT MÓNG M150, ĐÁ 4X6	M3	0.14
11	KHUNG MÓNG M16X260X260X600	BỘ	1
12	CỌC TIẾP ĐỊA L63X63X6–2400MM	THANH	1
13	DÂY TIẾP ĐỊA THÉP D10, MẠ KẼM	M	1
14	DÂY ĐỒNG TRẦN D16	M	1
15	KHÓA CÁP	CÁI	2

CÔNG TY CỔ PHẦN TƯ VẤN KIỂM ĐỊNH XÂY DỰNG DASCOM
THẨM TRA
Theo Văn bản số:...../.....
Ngày.....tháng.....năm 20.....
Chủ trì bộ môn ký tên:

SỬA ĐỔI		
LẦN	NGÀY THÁNG	XÁC NHẬN
1		
2		
3		

GHI CHÚ:

CHỦ ĐẦU TƯ:
BAN QUẢN LÝ DỰ ÁN
ĐẦU TƯ HẠ TẦNG XÃ DÂN HÒA

TÊN CÔNG TRÌNH:
CÔNG VIÊN TRUNG TÂM XÃ DÂN HÒA

ĐỊA ĐIỂM XÂY DỰNG:
XÃ DÂN HÒA - THÀNH PHỐ HÀ NỘI

HẠNG MỤC:

CƠ QUAN THIẾT KẾ:
CÔNG TY CỔ PHẦN TƯ VẤN ĐẦU TƯ VÀ XÂY DỰNG TRƯỜNG SƠN
ĐỊA CHỈ: SỐ 138, KHU ĐÔ THỊ XA LA, P.HÀ ĐÔNG, HÀ NỘI.
ĐIỆN THOẠI: 0912.281.999; EMAIL: TRUONGSON102010@GMAIL.COM

GIÁM ĐỐC:
NGUYỄN SƠN ĐÔNG

CHỦ NHIỆM THIẾT KẾ:
KTS. NGUYỄN HỮU TÚ

CHỦ TRÌ THIẾT KẾ:
KS. NGUYỄN ĐẮC NINH

THIẾT KẾ:
KS. NGUYỄN ĐẮC NINH

KIỂM:
TRIỆU VĂN TRƯỜNG

TÊN BẢN VẼ:
CHI TIẾT CỘT ĐÈN CHIẾU SÁNG

NGÀY HOÀN THÀNH	
TỈ LỆ:	
KÝ HIỆU BẢN VẼ:	TT.Đ-03

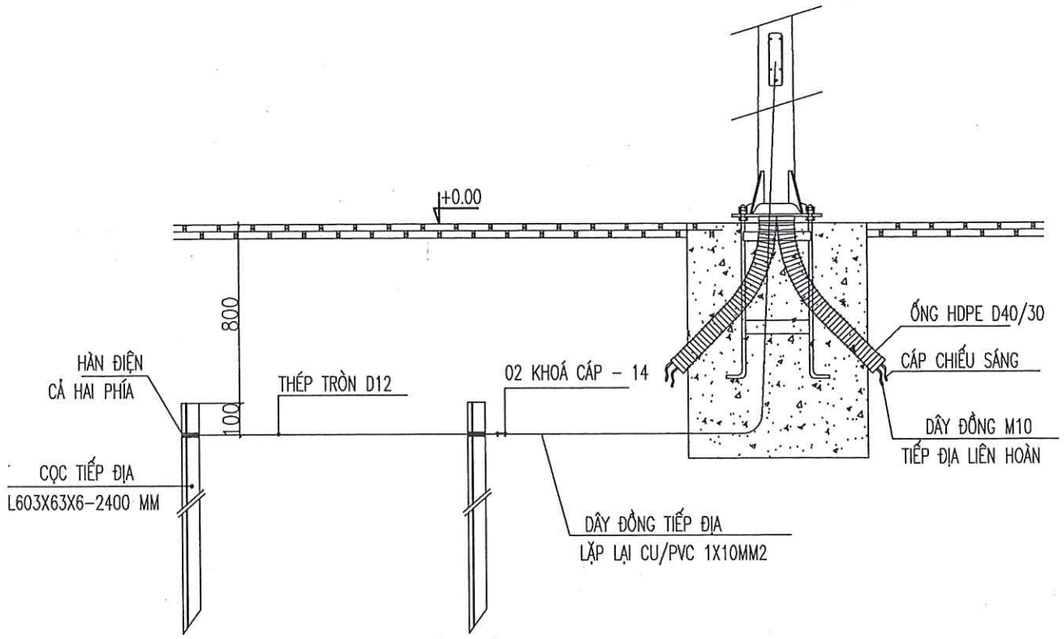

CHI TIẾT TIẾP ĐỊA LẶP LẠI

GHI CHÚ

- HỆ THỐNG TIẾP ĐỊA PHẢI ĐƯỢC THÍ NGHIỆM TRƯỚC KHI ĐƯA VÀO SỬ DỤNG NẾU KHÔNG ĐẠT GIÁ TRỊ ĐIỆN TRỞ R<=10 ÔM ĐƠN VỊ THI CÔNG PHẢI BÁO ĐỂ CÓ PHƯƠNG ÁN BỔ SUNG TIẾP ĐỊA.
- TOÀN BỘ HỆ THỐNG TIẾP ĐỊA PHẢI ĐƯỢC MẠ KẼM NHÚNG NÓNG THEO TCVN
- DÂY ĐỒNG TIẾP ĐỊA CU/PVC 1X10MM2 ĐƯỢC ĐI TRONG MÓNG CỘT CHIẾU SÁNG
- HỆ THỐNG TIẾP ĐỊA PHẢI ĐƯỢC THI CÔNG CÙNG VỚI MÓNG CỘT
- CỌC TIẾP ĐỊA ĐƯỢC ĐÓNG TRONG LÒNG HÀO ĐI CÁP CHIẾU SÁNG NÊN KHỐI LƯỢNG ĐÀO, ĐẮP ĐẤT TIẾP ĐỊA CHIẾU SÁNG ĐƯỢC BỎ QUA DO TRÙNG LẶP KHỐI LƯỢNG
- TIẾP ĐỊA LẶP LẠI TRÊN MB 200–250M/ VỊ TRÍ, CUỐI MỖI LỘ BUỘC PHẢI CÓ 1 TIẾP ĐỊA LẶP LẠI

BẢNG KÊ KHỐI LƯỢNG TIẾP ĐỊA LẶP LẠI (CHO 1 VỊ TRÍ)

STT	VẬT TƯ–CÔNG VIỆC	VẬT LIỆU	KÍCH THƯỚC MM	ĐƠN VỊ	KHỐI LƯỢNG	TRỌNG LƯỢNG	
						KG/M	KG
1	ĐÀO ĐẤT TIẾP ĐỊA LẶP LẠI			M3	0.00		
2	LẤP ĐẤT TIẾP ĐỊA LẶP LẠI			M3	0.00		
3	CỌC TIẾP ĐỊA	L63X63X6	2500	CỌC	2	5.73	28.65
4	DÂY THÉP TIẾP ĐỊA	CT3 F 12		M	3.10	0.89	2.76
5	DÂY ĐỒNG TIẾP ĐỊA CU/PVC	1X10MM2		M	3		
6	KHÓA CÁP BẮT DÂY TIẾP ĐỊA	M14		CÁI	2		
7	ĐẦU CỐT BẮT DÂY TIẾP ĐỊA	M10		CÁI	1		

CÔNG TY CỔ PHẦN TƯ VẤN KIỂM ĐỊNH XÂY DỰNG DASCOM
THẨM TRA
Theo Văn bản số:...../.....
Ngày.....tháng.....năm 20.....
Chủ trì bộ môn ký tên:

PHÒNG KINH TẾ XÃ DÂN HÒA
THẨM ĐỊNH
Theo Văn bản số:...../.....
Ngày .....tháng .....năm 20.....
Người thẩm định ký tên:

SỬA ĐỔI		
LẦN	NGÀY THÁNG	XÁC NHẬN
1		
2		
3		

GHI CHÚ:

CHỦ ĐẦU TƯ:
BAN QUẢN LÝ DỰ ÁN ĐẦU TƯ HẠ TẦNG XÃ DÂN HÒA

TÊN CÔNG TRÌNH:
CÔNG VIÊN TRUNG TÂM XÃ DÂN HÒA

ĐỊA ĐIỂM XÂY DỰNG:
XÃ DÂN HÒA - THÀNH PHỐ HÀ NỘI

HẠNG MỤC:

CƠ QUAN THIẾT KẾ:
CÔNG TY CỔ PHẦN TƯ VẤN ĐẦU TƯ VÀ XÂY DỰNG TRƯỜNG SƠN
ĐỊA CHỈ: SỐ 13B, NG41 ĐÔ THỊ XA LA, P.HÀ ĐÔNG, HÀ NỘI
ĐIỆN THOẠI: 0912.281.902 EMAIL: TRUONGSON102010@GMAIL.COM

GIÁM ĐỐC:
NGUYỄN SƠN ĐÔNG

CHỦ NHIỆM THIẾT KẾ:
KTS. NGUYỄN HỮU TÚ

CHỦ TRÌ THIẾT KẾ:
KS. NGUYỄN ĐẮC NINH

THIẾT KẾ:
KS. NGUYỄN ĐẮC NINH

KIỂM:
TRIỆU VĂN TRƯỜNG

TÊN BẢN VẼ:
CHI TIẾT TUÊPS ĐỊA LẶP LẠI

NGÀY HOÀN THÀNH	
TỈ LỆ:	
KÝ HIỆU BẢN VẼ:	TT.Đ-04

SƠ ĐỒ TỦ ĐIỆN CHIẾU SÁNG-TĐ.CS

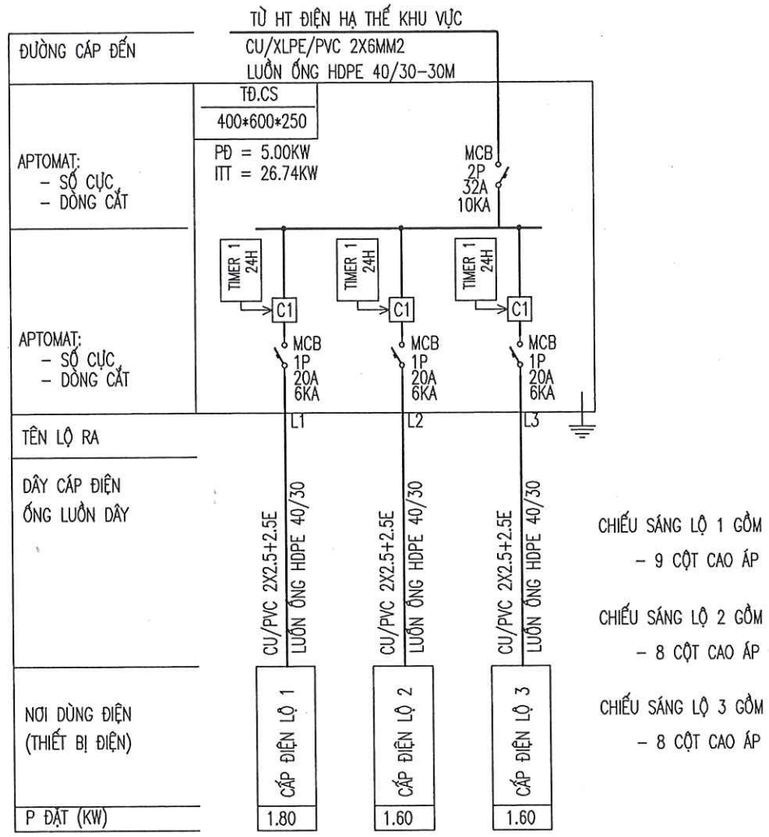

MẶT CẮT CHÔN CÁP LOẠI 1

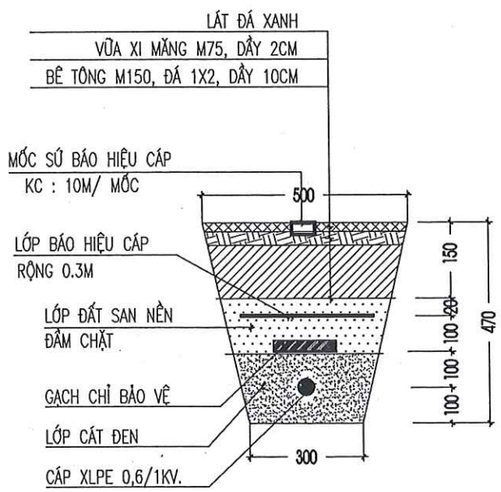

PHÒNG KINH TẾ XÃ DÂN HÒA
THẨM ĐỊNH
Theo Văn bản số:...../.....
Ngày .....tháng .....năm 20.....
Người thẩm định ký tên:

CÔNG TY CỔ PHẦN TƯ VẤN KIỂM ĐỊNH XÂY DỰNG DASCO
THẨM TRA
Theo Văn bản số:...../.....
Ngày.....tháng.....năm 20.....
Chủ trì bộ môn ký tên:

THỐNG KÊ KHỐI LƯỢNG ĐIỆN

STT	DIỄN GIẢI	ĐƠN VỊ	SỐ LƯỢNG
01	TỦ ĐIỆN CHIẾU SÁNG : TĐ: CS		01
	KHUNG TỦ ĐIỆN KÍCH THƯỚC 400*600*250MM TÔN DÀY 1.5MM	CÁI	01
	ATTOMAT MCB 2P 32A, 10KA	CÁI	01
	ATTOMAT MCB 1P 20A, 6KA	CÁI	03
	CÔNG TẮC TƠ 1P-20A KÈM RƠ LE THỜI GIAN	CÁI	03+03
02	HỆ THỐNG CHIẾU SÁNG NGOÀI NHÀ		
	CỘT ĐÈN BG 8M LIỀN CẦN- 1*200W	BỘ	25
	CU/XLPE/PVC 2X6MM2	M	TT=60
	DÂY CU/PVC 2X2.5MM2	M	520
	DÂY CU/PVC 2X2.5MM2 CẤP LÊN ĐÈN	M	375
	DÂY TIẾP ĐỊA CU/PVC 1X2.5MM2	M	895
	ỐNG HDPE D40/30 (DÙNG LUỒN ĐOẠN CÁP ĐI NGẦM DƯỚI ĐẤT)	M	520
	ỐNG PVC D20 LUỒN DÂY TRONG CỘT VÀ TRÊN TƯỜNG	M	375
	RÃNH CHÔN CÁP ĐIỆN	M	400
	TIẾP ĐỊA LẶP LẠI	VỊ TRÍ	03

SỬA ĐỔI		
LẦN	NGÀY THÁNG	XÁC NHẬN
1		
2		
3		

GHI CHÚ:

CHỦ ĐẦU TƯ:
BAN QUẢN LÝ DỰ ÁN
ĐẦU TƯ HẠ TẦNG XÃ DÂN HÒA

TÊN CÔNG TRÌNH:
CÔNG VIÊN TRUNG TÂM XÃ DÂN HÒA

ĐỊA ĐIỂM XÂY DỰNG:
XÃ DÂN HÒA - THÀNH PHỐ HÀ NỘI

HẠNG MỤC:

CƠ QUAN THIẾT KẾ:
CÔNG TY CỔ PHẦN TƯ VẤN ĐẦU TƯ VÀ XÂY DỰNG TRƯỜNG SƠN
ĐỊA CHỈ: SỐ 138, KHU ĐỒ THỊ XA LA, P.HÀ ĐÔNG, HÀ NỘI
ĐIỆN THOẠI: 0912.281.992; EMAIL: TRUONGSON1020108@GMAIL.COM
GIÁM ĐỐC: NGUYỄN SƠN ĐÔNG
CHỦ NHIỆM THIẾT KẾ: KTS. NGUYỄN HỮU TÚ
CHỦ TRÌ THIẾT KẾ: KS. NGUYỄN ĐẮC NINH
THIẾT KẾ: KS. NGUYỄN ĐẮC NINH
KIỂM: TRIỆU VĂN TRƯỜNG

TÊN BẢN VẼ:
SƠ ĐỒ TỦ ĐIỆN CHIẾU SÁNG-TĐ.CS
THỐNG KÊ KHỐI LƯỢNG ĐIỆN

NGÀY HOÀN THÀNH	
TỈ LỆ:	
KÝ HIỆU BẢN VẼ:	TT.Đ-05

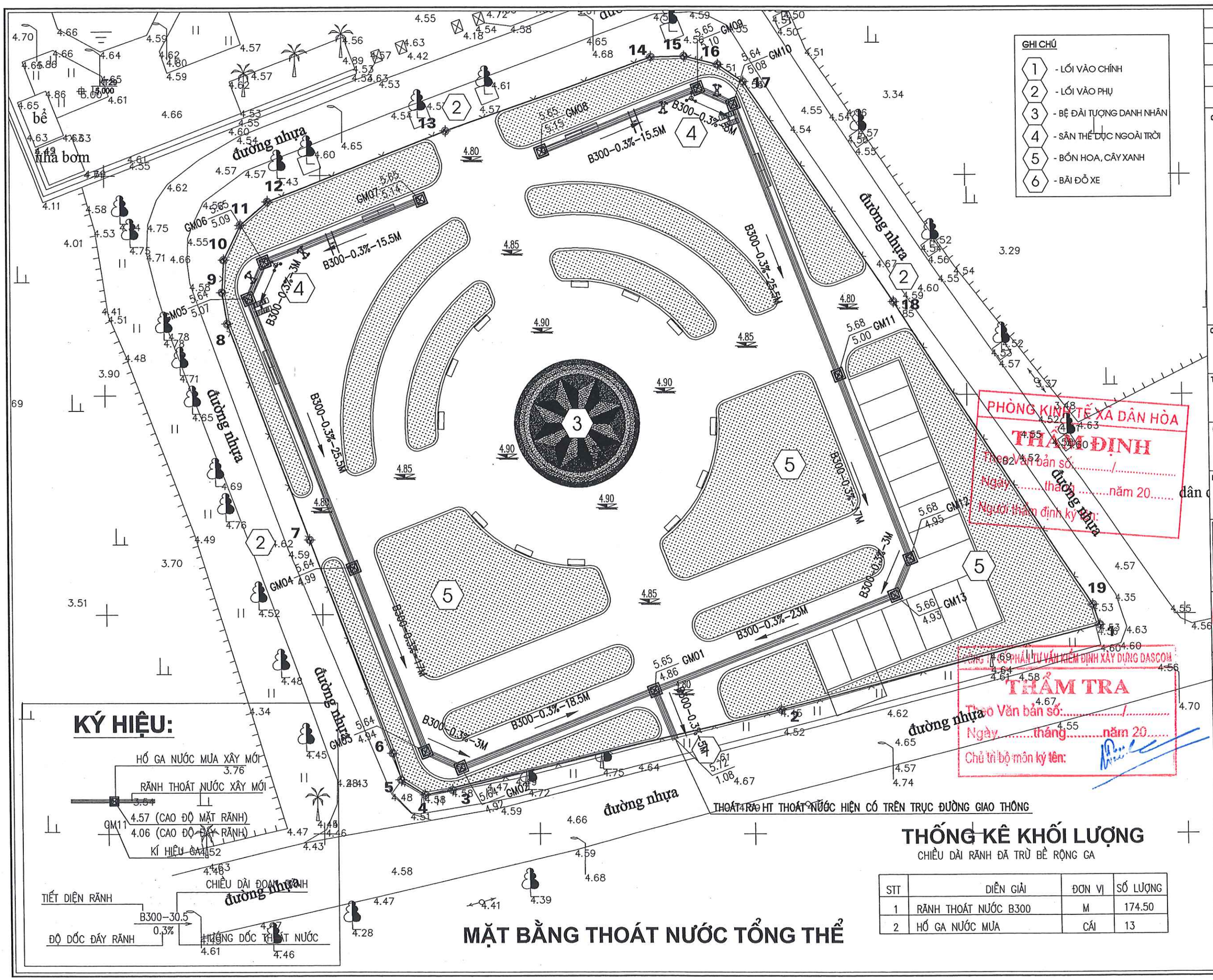

MẶT BẰNG THOÁT NƯỚC TỔNG THỂ

THỐNG KÊ KHỐI LƯỢNG

CHIỀU DÀI RÃNH ĐÃ TRỪ BỀ RỘNG GA

STT	DIỄN GIẢI	ĐƠN VỊ	SỐ LƯỢNG
1	RÃNH THOÁT NƯỚC B300	M	174.50
2	HỐ GA NƯỚC MƯA	CÁI	13

SỬA ĐỔI

LẦN	NGÀY THÁNG	XÁC NHẬN
1		
2		
3		

GHI CHÚ:

CHỦ ĐẦU TƯ:
BAN QUẢN LÝ DỰ ÁN ĐẦU TƯ HẠ TẦNG XÃ DÂN HÒA

TÊN CÔNG TRÌNH:
CÔNG VIÊN TRUNG TÂM XÃ DÂN HÒA

ĐỊA ĐIỂM XÂY DỰNG:
XÃ DÂN HÒA - THÀNH PHỐ HÀ NỘI

HẠNG MỤC:
HANGMUC

CƠ QUAN THIẾT KẾ:
CÔNG TY CỔ PHẦN TƯ VẤN ĐẦU TƯ VÀ XÂY DỰNG TRƯỜNG SƠN
ĐỊA CHỈ: SỐ 139, KHU ĐÔ THỊ XA LA, P.HÀ ĐÔNG, HÀ NỘI.
ĐIỆN THOẠI: 0912.281.890; EMAIL: TRUONGSON1020@GMAIL.COM

GIÁM ĐỐC: NGUYỄN SƠN ĐÔNG

CHỦ NHIỆM THIẾT KẾ: KTS. NGUYỄN HỮU TÚ

CHỦ TRÌ THIẾT KẾ: KS. LÊ THỊ THANH HOÀ

THIẾT KẾ: KS. LÊ THỊ THANH HOÀ

KIỂM: TRIỆU VĂN TRƯỜNG

TÊN BẢN VẼ: MẶT BẰNG THOÁT NƯỚC TỔNG THỂ

NGÀY HOÀN THÀNH

TỈ LỆ:

KÝ HIỆU BẢN VẼ: TT.TKM-01

CHI TIẾT RÃNH B300

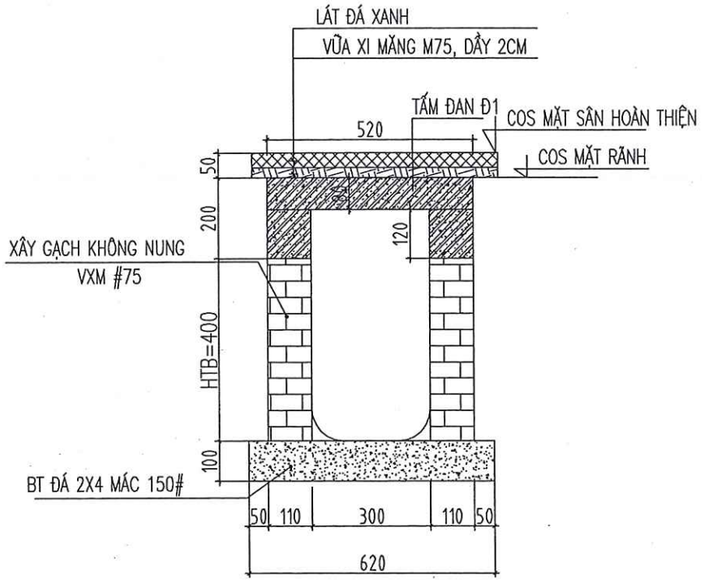

LÁT GẠCH LÊN MẶT RÃNH, CÁCH 1 MÉT RÃNH BỐ TRÍ XÉ GẠCH TRÙNG VỚI MÉP GIAO 2 TẤM ĐAN RÃNH ĐỂ TẠO KHE THU NƯỚC

MẶT CẮT NGANG RÃNH B300

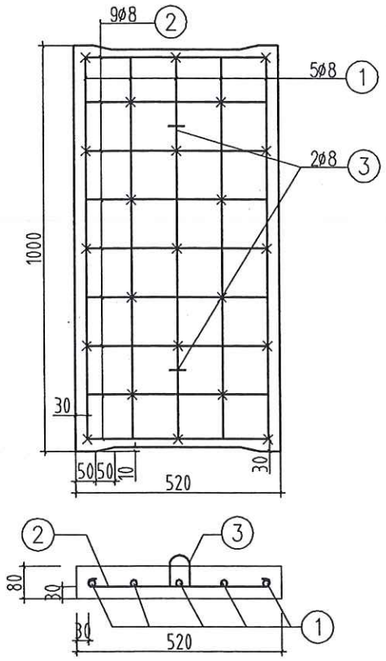

BỐ TRÍ THÉP TẤM ĐAN Đ1

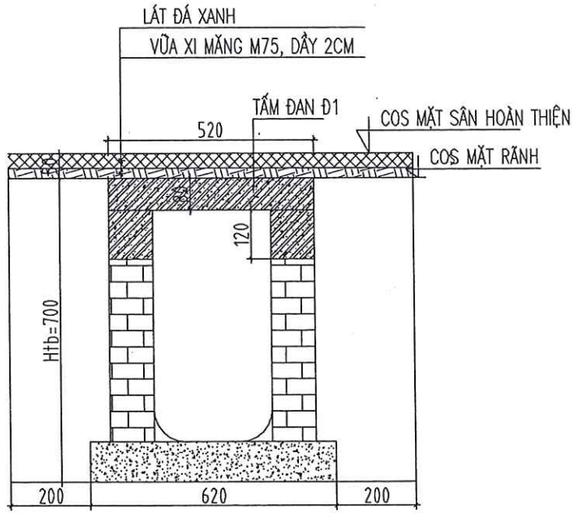

MẶT CẮT DỌC RÃNH

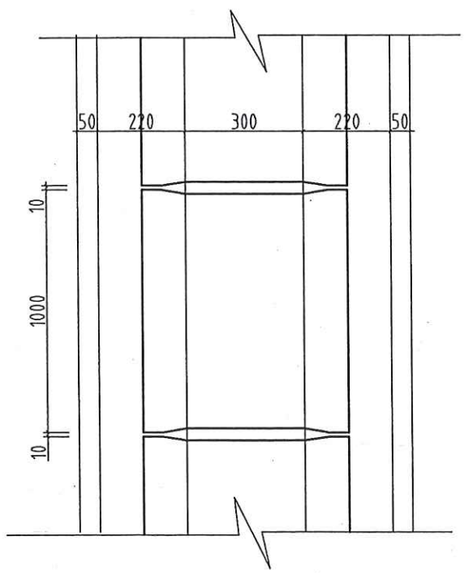

MẶT BẰNG RÃNH B300

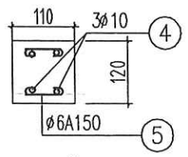

THÉP CỔ RÃNH

GHI CHÚ

- KÍCH THƯỚC DÙNG TRONG BẢN VẼ LÀ MM
- NẮP RÃNH BẰNG BT ĐÁ 1X2 MÁC 200#
- ĐÁY RÃNH ĐỔ BT ĐÁ 2X4 MÁC 150#
- XÂY GẠCH KHÔNG NUNG VXM #75 THÀNH RÃNH,
- TRÁT MẶT TRONG VXM #75 DÀY 2CM
- CỔ RÃNH BT ĐÁ 1X2 MÁC 200#

PHÒNG KINH TẾ XÃ DÂN HÒA
THẨM ĐỊNH
Theo Văn bản số:...../.....
Ngày .....tháng .....năm 20.....
Người thẩm định ký tên:

CÔNG TY CỔ PHẦN TƯ VẤN KIỂM ĐỊNH XÂY DỰNG DASCOM
KIỂM TRA
Theo Văn bản số:...../.....
Ngày.....tháng.....năm 20.....
Chủ trì bộ môn ký tên:

THỐNG KÊ CỐT THÉP CHO 1 CẤU KIỆN

C.KIỆN	SỐ T.T	HÌNH DẠNG–KÍCH THƯỚC	ϕ MM	CHIỀU DÀI 1 THANH MM	SỐ LƯỢNG	TỔNG CHIỀU DÀI M	TỔNG T.LƯỢNG KG
TẤM ĐAN Đ1	1	60 ⌐ 960 ¬ 60	8	1080	5	5.40	2.14
	2	60 ⌐ 480 ¬ 60	8	600	9	5.40	2.14
	3	⎍	8	500	2	1	0.4
CỔ RÃNH	4	1000	10	1000	4	4	2.48
	5	50 ⌐ 80 ¬ 50	6	180	8	1.44	0.32

SỬA ĐỔI		
LẦN	NGÀY THÁNG	XÁC NHẬN
1		
2		
3		

GHI CHÚ:

CHỦ ĐẦU TƯ:
BAN QUẢN LÝ DỰ ÁN ĐẦU TƯ HẠ TẦNG XÃ DÂN HÒA

TÊN CÔNG TRÌNH:
CÔNG VIÊN TRUNG TÂM XÃ DÂN HÒA

ĐỊA ĐIỂM XÂY DỰNG:
XÃ DÂN HÒA - THÀNH PHỐ HÀ NỘI

HẠNG MỤC:
TT.TNM-01

CƠ QUAN THIẾT KẾ:
CÔNG TY CỔ PHẦN TƯ VẤN ĐẦU TƯ VÀ XÂY DỰNG TRƯỜNG SƠN
ĐỊA CHỈ: SỐ 138, KHU ĐÔ THỊ XÁ LA, P.HÀ ĐÔNG, HÀ NỘI
ĐIỆN THOẠI: 0912.281.980; EMAIL: TRUONGSON1102010@GMAIL.COM
GIÁM ĐỐC: NGUYỄN SƠN ĐÔNG
CHỦ NHIỆM THIẾT KẾ: KTS. NGUYỄN HỮU TÚ
CHỦ TRÌ THIẾT KẾ: KS. LÊ THỊ THANH HOÀ
THIẾT KẾ: KS. LÊ THỊ THANH HOÀ
KIỂM: TRIỆU VĂN TRƯỜNG

TÊN BẢN VẼ:
CHI TIẾT RÃNH B300

NGÀY HOÀN THÀNH	
TỈ LỆ:	
KÝ HIỆU BẢN VẼ:	TT.TNM-02

CHI TIẾT HỐ GA THU NƯỚC

HỐ GA HỐ GA THU NƯỚC

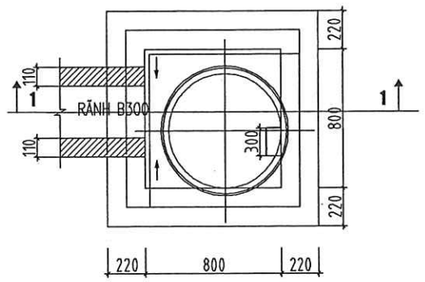

MẶT CẮT 1-1

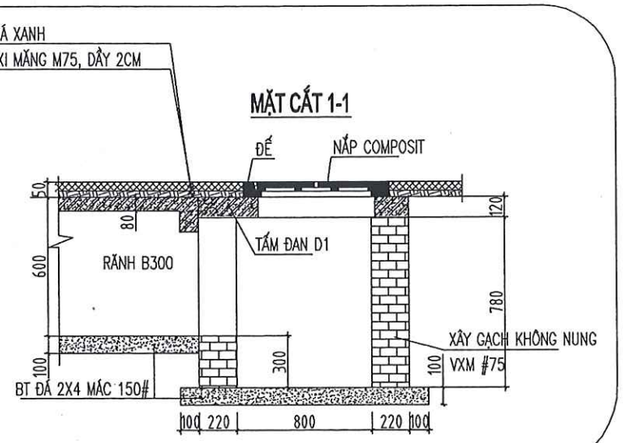

THỐNG KÊ CỐT THÉP TẤM ĐAN GIẾNG THĂM

TÊN CẤU KIỆN	SỐ CẤU KIỆN	THÉP SỐ	HÌNH DÁNG – KÍCH THƯỚC (MM)	ĐƯỜNG KÍNH (ø) (MM)	CHIỀU DÀI MỘT THANH (MM)	TỔNG SỐ THANH	TỔNG CHIỀU DÀI (M)	TỔNG KHỐI LƯỢNG (KG)
ĐAN Đ–1	1 CẤU KIỆN	1	1170	10	1170	10	11.70	7.21
		2	50 330 50	8	430	8	3.44	1.43
		3	50 180 50	8	280	8	2.24	0.90
THANG SẮT			50 250 250 50 300	18	900	02	1.8	3.59

BỐ TRÍ THÉP CHO TẤM ĐAN

MẶT BẰNG

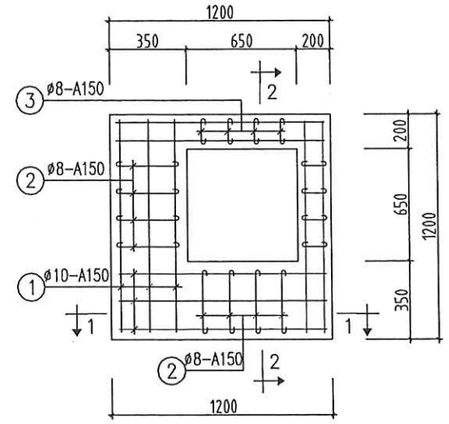

CẮT 2-2

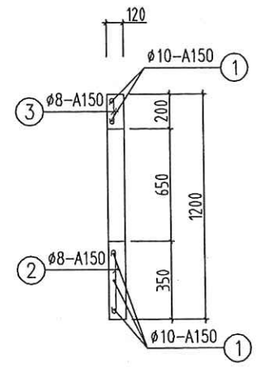

CẮT 1-1

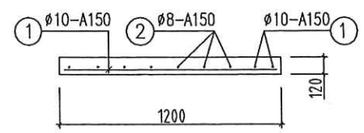

GHI CHÚ

- KÍCH THƯỚC DÙNG TRONG BẢN VẼ LÀ MM
- NẮP GA BẰNG BT ĐÁ 1X2 MÁC 200#
- ĐÁY GA ĐỔ BT ĐÁ 2X4 MÁC 150#
- XÂY GẠCH KHÔNG NUNG VXM #75 THÀNH RÃNH,
- TRÁT MẶT TRONG VXM #75 DÀY 2CM
- LÁNG MẶT TRONG ĐÁY VXM #75 DÀY 2CM

MẶT CẮT ĐÀO GA

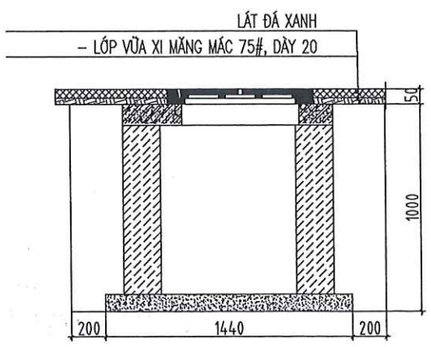

NẮP COMPOSIT

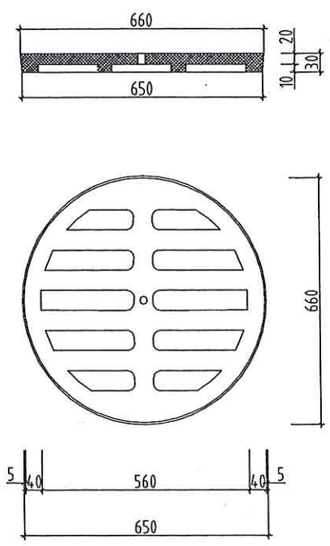

ĐẾ COMPOSIT

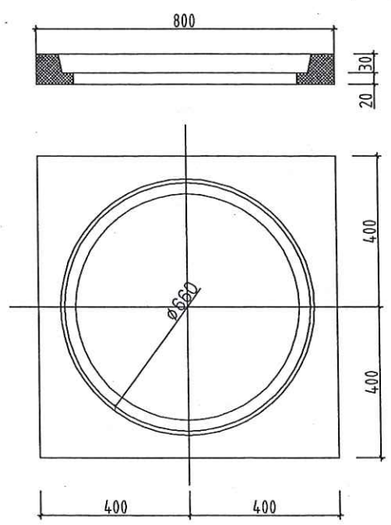

HÌNH ẢNH NẮP GA

CÔNG TY CỔ PHẦN TƯ VẤN KIỂM ĐỊNH XÂY DỰNG DASCO
THẨM TRA
Theo Văn bản số:...../.....
Ngày.....tháng.....năm 20.....
Chủ trì bộ môn ký tên:

PHÒNG KINH TẾ XÃ DÂN HÒA
THẨM ĐỊNH
Theo Văn bản số:...../.....
Ngày .....tháng .....năm 20.....
Người thẩm định ký tên:

SỬA ĐỔI		
LẦN	NGÀY THÁNG	XÁC NHẬN
1		
2		
3		

GHI CHÚ:

CHỦ ĐẦU TƯ:
BAN QUẢN LÝ DỰ ÁN ĐẦU TƯ HẠ TẦNG XÃ DÂN HÒA

TÊN CÔNG TRÌNH:
CÔNG VIÊN TRUNG TÂM XÃ DÂN HÒA

ĐỊA ĐIỂM XÂY DỰNG:
XÃ DÂN HÒA - THÀNH PHỐ HÀ NỘI

HẠNG MỤC:
HANGMUC

CƠ QUAN THIẾT KẾ:
CÔNG TY CỔ PHẦN TƯ VẤN ĐẦU TƯ VÀ XÂY DỰNG TRƯỜNG SƠN
ĐỊA CHỈ: SỐ 13K, KHU ĐÔ THỊ XA LA, P. HÀ ĐÔNG, HÀ NỘI
ĐIỆN THOẠI: 0912.261.992; EMAIL: TRUONGSON1020100@GMAIL.COM

GIÁM ĐỐC: NGUYỄN SƠN ĐÔNG

CHỦ NHIỆM THIẾT KẾ: KTS. NGUYỄN HỮU TÚ

CHỦ TRÌ THIẾT KẾ: KS. LÊ THỊ THANH HOÀ

THIẾT KẾ: KS. LÊ THỊ THANH HOÀ

KIỂM: TRIỆU VĂN TRƯỜNG

TÊN BẢN VẼ: MATBANGTANG

NGÀY HOÀN THÀNH	
TỈ LỆ:	
KÝ HIỆU BẢN VẼ:	KT:01

CƠ QUAN THIẾT KẾ:
CÔNG TY CỔ PHẦN TƯ VẤN ĐẦU TƯ
VÀ XÂY DỰNG TRƯỜNG SƠN
ĐỊA CHỈ: SỐ 136, KHU DV XA LA, P.HÀ ĐÔNG, HÀ NỘI
ĐIỆN THOẠI: 0912.281.960 EMAIL: TRUONGSON102010@GMAIL.COM

CỘNG HOÀ XÃ HỘI CHỦ NGHĨA VIỆT NAM
ĐỘC LẬP - TỰ DO - HẠNH PHÚC

CÔNG TY CỔ PHẦN TƯ VẤN ĐẦU TƯ VÀ XÂY DỰNG TRƯỜNG SƠN

HỒ SƠ BẢN VẼ THIẾT KẾ THI CÔNG

CÔNG TRÌNH:

XÂY DỰNG KHU VƯỜN HOA, CẢNH QUAN TRUNG TÂM XÃ KẾT HỢP KHU SINH HOẠT CỘNG ĐỒNG

ĐỊA ĐIỂM XÂY DỰNG: XÃ DÂN HÒA - TP. HÀ NỘI

CHỦ ĐẦU TƯ: BAN QUẢN LÝ DỰ ÁN ĐẦU TƯ - HẠ TẦNG XÃ DÂN HÒA

PHẦN : SAN NỀN

CÔNG TY CỔ PHẦN TƯ VẤN KIỂM ĐỊNH XÂY DỰNG DASCO
THẨM TRA
Theo Văn bản số:...../.....
Ngày.....tháng.....năm 20.....
Chủ trì bộ môn ký tên:

M.S.D.N: 0104944034-C.T.C.P
CÔNG TY CỔ PHẦN TƯ VẤN ĐẦU TƯ VÀ XÂY DỰNG TRƯỜNG SƠN
Q. HÀ ĐÔNG - TP. HÀ NỘI

PHÒNG KINH TẾ XÃ DÂN HÒA
THẨM ĐỊNH
Theo Văn bản số:...../.....
Ngày .....tháng .....năm 20.....
Người thẩm định ký tên:

BẢNG KÊ TỌA ĐỘ GÓC RANH

ĐIỂM	X(M)	Y(M)	CẠNH(M)
1	2300459.0060	581311.9900	
2	2300451.2960	581282.5170	30.5
3	2300443.9980	581251.9460	31.4
4	2300443.5752	581249.3876	2.6
5	2300444.9170	581247.2030	2.6
6	2300447.3380	581246.4340	2.5
7	2300466.8250	581238.8160	20.9
8	2300486.5450	581231.3790	21.1
9	2300489.4110	581230.9180	2.9
10	2300492.3660	581231.0910	3.0
11	2300495.5350	581232.6240	3.5
12	2300497.6490	581235.1540	3.3
13	2300504.0180	581251.7080	17.7
14	2300510.7160	581270.8840	20.3
15	2300510.7890	581273.9500	3.1
16	2300510.0320	581277.1330	3.3
17	2300508.4860	581279.4770	2.8
18	2300488.4940	581293.3310	24.3
19	2300460.8330	581311.3810	33.0
1	2300459.0060	581311.9900	1.9

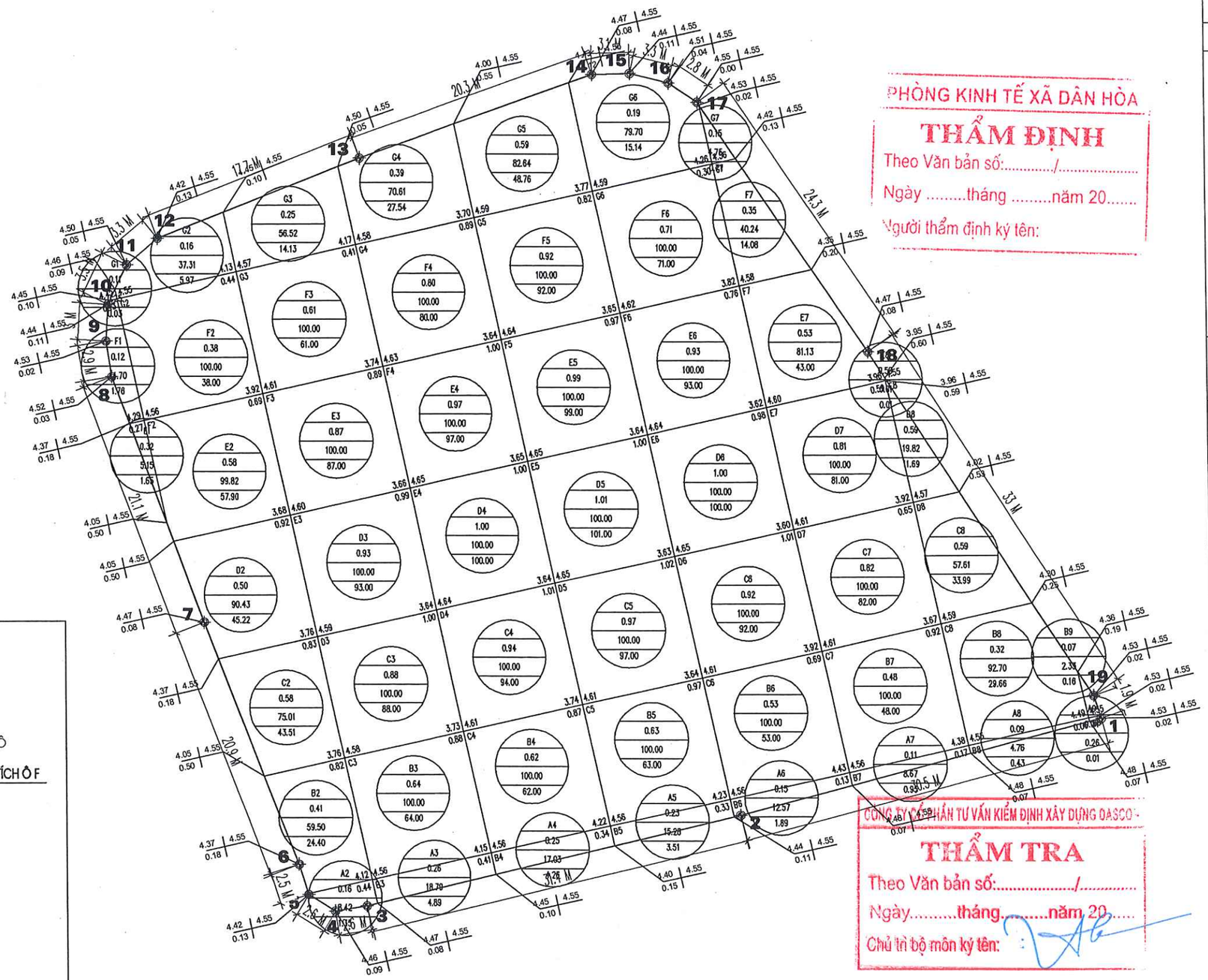

PHÒNG KINH TẾ XÃ DÂN HÒA
THẨM ĐỊNH
Theo Văn bản số:...../.....
Ngày .....tháng .....năm 20.....
Người thẩm định ký tên:

CÔNG TY CỔ PHẦN TƯ VẤN KIỂM ĐỊNH XÂY DỰNG OASCO
THẨM TRA
Theo Văn bản số:...../.....
Ngày.....tháng.....năm 20.....
Chủ trì bộ môn ký tên:

GHI CHÚ:

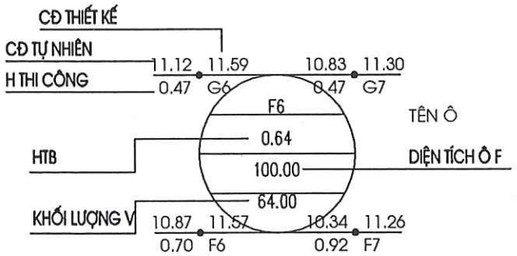

TÍNH TOÁN KHỐI LƯỢNG SAN NỀN:

- TÍNH TOÁN KHỐI LƯỢNG SAN NỀN THEO PHƯƠNG PHÁP LƯỚI Ô VUÔNG VỚI KÍCH THƯỚC Ô LƯỚI 10X10M.
- CÔNG THỨC TÍNH TOÁN KHỐI LƯỢNG NHƯ SAU: V=HTBXF

TRONG ĐÓ:

V : KHỐI LƯỢNG Ô LƯỚI (M3)

(+) KHI KHỐI LƯỢNG ĐẮP

(-) KHI KHỐI LƯỢNG ĐÀO

HTB : CHIỀU CAO THI CÔNG TRUNG BÌNH (M)

F : DIỆN TÍCH Ô LƯỚI (M2)

- TRƯỚC KHI SAN NỀN TIẾN HÀNH ĐÀO BỎ ĐẤT HỮU CƠ HTB=20CM
- ĐẮP NỀN BẰNG ĐẤT ĐỒI ĐẦM CHẶT K=0.90
- KHỐI LƯỢNG CHI TIẾT XEM TRONG BẢNG TỔNG HỢP KHỐI LƯỢNG

SỬA ĐỔI		
LẦN	NGÀY THÁNG	XÁC NHẬN
1		
2		
3		

GHI CHÚ:

CHỦ ĐẦU TƯ:
BAN QUẢN LÝ DỰ ÁN ĐẦU TƯ HẠ TẦNG XÃ DÂN HÒA

TÊN CÔNG TRÌNH:
XÂY DỰNG KHU VƯỜN HOA, CẢNH QUAN TRUNG TÂM XÃ KẾT HỢP KHU SINH HOẠT CỘNG ĐỒNG

ĐỊA ĐIỂM XÂY DỰNG:
XÃ DÂN HÒA - THÀNH PHỐ HÀ NỘI

HẠNG MỤC:

CƠ QUAN THIẾT KẾ:
CÔNG TY CỔ PHẦN TƯ VẤN ĐẦU TƯ VÀ XÂY DỰNG TRƯỜNG SƠN
ĐỊA CHỈ: SỐ 10A, KHU ĐÔ THỊ XA LA, P.HÀ ĐÔNG, HÀ NỘI
ĐIỆN THOẠI: 0912.281.992 | EMAIL: TRUONGSON102010@GMAIL.COM

GIÁM ĐỐC:
NGUYỄN SƠN ĐÔNG

CHỦ NHIỆM THIẾT KẾ:
KTS. NGUYỄN HỮU TÚ

CHỦ TRÌ THIẾT KẾ:
KS. LÊ VĂN PHONG

THIẾT KẾ:
KS. NGÔ VĂN PHONG

KIỂM:
TRIỆU VĂN TRƯỜNG

TÊN BẢN VẼ:
MẶT BẰNG THIẾT KẾ SAN NỀN

NGÀY HOÀN THÀNH	
TỈ LỆ:	
KÝ HIỆU BẢN VẼ:	SN-01

BẢNG KÊ TỌA ĐỘ GÓC RANH

ĐIỂM	X(M)	Y(M)	CẠNH(M)
1	2300459.0060	581311.9900	
2	2300451.2960	581282.5170	30.5
3	2300443.9980	581251.9460	31.4
4	2300443.5752	581249.3876	2.6
5	2300444.9170	581247.2030	2.6
6	2300447.3380	581246.4340	2.5
7	2300466.8250	581238.8160	20.9
8	2300486.5450	581231.3790	21.1
9	2300489.4110	581230.9180	2.9
10	2300492.3660	581231.0910	3.0
11	2300495.5350	581232.6240	3.5
12	2300497.6490	581235.1540	3.3
13	2300504.0180	581251.7080	17.7
14	2300510.7160	581270.8840	20.3
15	2300510.7890	581273.9500	3.1
16	2300510.0320	581277.1330	3.3
17	2300508.4860	581279.4770	2.8
18	2300488.4940	581293.3310	24.3
19	2300460.8330	581311.3810	33.0
1	2300459.0060	581311.9900	1.9

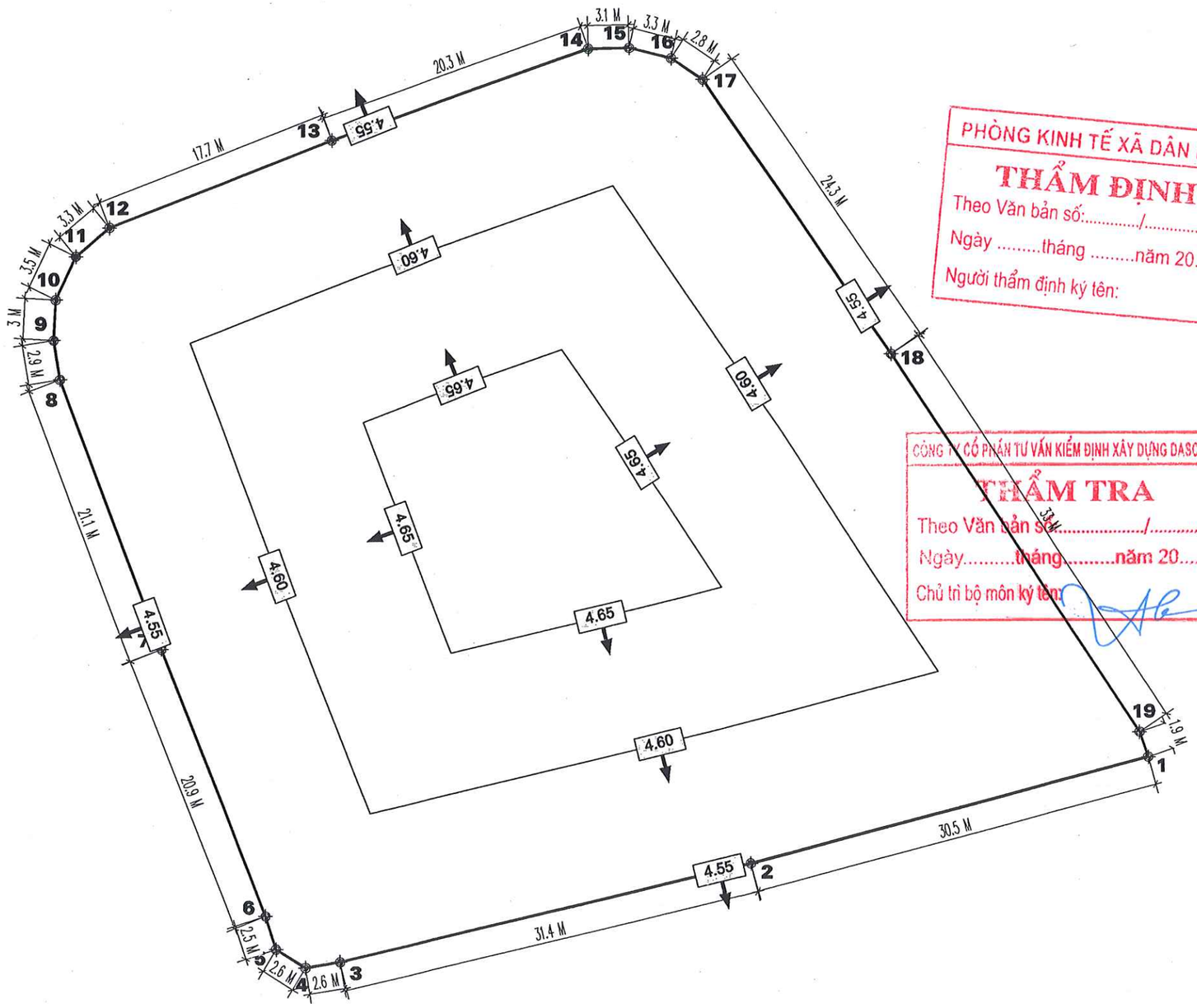

PHÒNG KINH TẾ XÃ DÂN HÒA
THẨM ĐỊNH
Theo Văn bản số:...../.....
Ngày .....tháng .....năm 20.....
Người thẩm định ký tên:

CÔNG TY CỔ PHẦN TƯ VẤN KIỂM ĐỊNH XÂY DỰNG DASCOM
THẨM TRA
Theo Văn bản số:...../.....
Ngày.....tháng.....năm 20.....
Chủ trì bộ môn ký tên:

SỬA ĐỔI		
LẦN	NGÀY THÁNG	XÁC NHẬN
1		
2		
3		

GHI CHÚ:

CHỦ ĐẦU TƯ:
BAN QUẢN LÝ DỰ ÁN
ĐẦU TƯ HẠ TẦNG XÃ DÂN HÒA

TÊN CÔNG TRÌNH:
XÂY DỰNG KHU VƯỜN HOA, CẢNH QUAN TRUNG TÂM XÃ KẾT HỢP KHU SINH HOẠT CỘNG ĐỒNG

ĐỊA ĐIỂM XÂY DỰNG:
XÃ DÂN HÒA - THÀNH PHỐ HÀ NỘI

HẠNG MỤC:

CƠ QUAN THIẾT KẾ:
CÔNG TY CỔ PHẦN TƯ VẤN ĐẦU TƯ VÀ XÂY DỰNG TRƯỜNG SƠN
DÃY CHỈ ĐỒ 1.5M, KHU ĐÔ THỊ XA LA, P.HÀ ĐÔNG, HÀ NỘI
ĐIỆN THOẠI: 0912.281.902) EMAIL: TRUONGSON1020109@GMAIL.COM

GIÁM ĐỐC:
NGUYỄN SƠN ĐÔNG

CHỦ NHIỆM THIẾT KẾ:
KTS. NGUYỄN HỮU TÚ

CHỦ TRÌ THIẾT KẾ:
KS. LÊ VĂN PHONG

THIẾT KẾ:
KS. NGÔ VĂN PHONG

KIỂM:
TRIỆU VĂN TRƯỜNG

TÊN BẢN VẼ:
ĐỒNG MỨC THIẾT KẾ SAN NỀN

NGÀY HOÀN THÀNH	
TỈ LỆ:	
KÝ HIỆU BẢN VẼ:	SN-02

Bảng tổng hợp khối lượng

Hạng mục	Diễn giải	Khối lượng đắp	Đơn vị
Khối lượng đào hữu cơ (Htb=20cm)	Vhc=3456.01*0.20	691.20	m3
Khối luơngj đắp nền (cộng cả đắp bù đào hữu cơ)	Vđn=2372.60+691.20	3063.80	m3

Bảng tổng hợp điện tích - khối lượng theo cột

Hạng mục	Cột 1	Cột 2	Cột 3	Cột 4	Cột 5	Cột 6	Cột 7	Cột 8	Cột 9	Đơn vị	Khối lượng
Khối lượng đào	0.00	0.00	0.00	0.00	0.00	0.00	0.00	0.00	0.00	M3	0.00
Khối lượng đắp	3.44	216.35	412.02	464.80	504.27	426.03	269.74	75.78	0.17	M3	2372.60
Diện tích đào	0.00	0.00	0.00	0.00	0.00	0.00	0.00	0.00	0.00	M2	0.00
Diện tích đắp	20.10	470.49	575.31	587.64	597.92	592.27	434.79	174.90	2.59	M2	3456.01

Bảng diện tích san nền theo ô lưới

	Cột 1		Cột 2		Cột 3		Cột 4		Cột 5		Cột 6		Cột 7		Cột 8		Cột 9	
	Dt đào	Dt đắp	Dt đào	Dt đắp	Dt đào	Dt đắp	Dt đào	Dt đắp	Dt đào	Dt đắp	Dt đào	Dt đắp	Dt đào	Dt đắp	Dt đào	Dt đắp	Dt đào	Dt đắp
Hàng A	0.0	0.0	0.00	8.42	0.00	18.79	0.00	17.03	0.00	15.28	0.00	12.57	0.00	8.67	0.00	4.76	0.00	0.26
Hàng B	0.0	0.0	0.00	59.50	0.00	100.00	0.00	100.00	0.00	100.00	0.00	100.00	0.00	100.00	0.00	92.70	0.00	2.33
Hàng C	0.0	0.0	0.00	75.01	0.00	100.00	0.00	100.00	0.00	100.00	0.00	100.00	0.00	100.00	0.00	57.61	0.0	0.0
Hàng D	0.0	0.0	0.00	90.43	0.00	100.00	0.00	100.00	0.00	100.00	0.00	100.00	0.00	100.00	0.00	19.82	0.0	0.0
Hàng E	0.00	5.15	0.00	99.82	0.00	100.00	0.00	100.00	0.00	100.00	0.00	100.00	0.00	81.13	0.00	0.01	0.0	0.0
Hàng F	0.00	14.70	0.00	100.00	0.00	100.00	0.00	100.00	0.00	100.00	0.00	100.00	0.00	40.24	0.0	0.0	0.0	0.0
Hàng G	0.00	0.25	0.00	37.31	0.00	56.52	0.00	70.61	0.00	82.64	0.00	79.70	0.00	4.75	0.0	0.0	0.0	0.0

Bảng khối lượng san nền theo ô lưới

	Cột 1		Cột 2		Cột 3		Cột 4		Cột 5		Cột 6		Cột 7		Cột 8		Cột 9	
	Kl đào	Kl đắp	Kl đào	Kl đắp	Kl đào	Kl đắp	Kl đào	Kl đắp	Kl đào	Kl đắp	Kl đào	Kl đắp	Kl đào	Kl đắp	Kl đào	Kl đắp	Kl đào	Kl đắp
Hàng A	0.0	0.0	0.00	1.35	0.00	4.89	0.00	4.26	0.00	3.51	0.00	1.89	0.00	0.95	0.00	0.43	0.00	0.01
Hàng B	0.0	0.0	0.00	24.40	0.00	64.00	0.00	62.00	0.00	63.00	0.00	53.00	0.00	48.00	0.00	29.66	0.00	0.16
Hàng C	0.0	0.0	0.00	43.51	0.00	88.00	0.00	94.00	0.00	97.00	0.00	92.00	0.00	82.00	0.00	33.99	0.0	0.0
Hàng D	0.0	0.0	0.00	45.22	0.00	93.00	0.00	100.00	0.00	101.00	0.00	100.00	0.00	81.00	0.00	11.69	0.0	0.0
Hàng E	0.00	1.65	0.00	57.90	0.00	87.00	0.00	97.00	0.00	99.00	0.00	93.00	0.00	43.00	0.00	0.01	0.0	0.0
Hàng F	0.00	1.76	0.00	38.00	0.00	61.00	0.00	80.00	0.00	92.00	0.00	71.00	0.00	14.08	0.0	0.0	0.0	0.0
Hàng G	0.00	0.03	0.00	5.97	0.00	14.13	0.00	27.54	0.00	48.76	0.00	15.14	0.00	0.71	0.0	0.0	0.0	0.0

PHÒNG KINH TẾ XÃ DÂN HÒA
THẨM ĐỊNH
Theo Văn bản số:...../.....
Ngày .....tháng .....năm 20.....
Người thẩm định ký tên:

CÔNG TY CỔ PHẦN TƯ VẤN KIỂM ĐỊNH XÂY DỰNG DASCON
THẨM TRA
Theo Văn bản số:...../.....
Ngày.....tháng.....năm 20.....
Chủ trì bộ môn ký tên:

SỬA ĐỔI		
LẦN	NGÀY THÁNG	XÁC NHẬN
1		
2		
3		

GHI CHÚ:

CHỦ ĐẦU TƯ:
BAN QUẢN LÝ DỰ ÁN ĐẦU TƯ HẠ TẦNG XÃ DÂN HÒA

TÊN CÔNG TRÌNH:
XÂY DỰNG KHU VƯỜN HOA, CẢNH QUAN TRUNG TÂM XÃ KẾT HỢP KHU SINH HOẠT CỘNG ĐỒNG

ĐỊA ĐIỂM XÂY DỰNG:
XÃ DÂN HÒA - THÀNH PHỐ HÀ NỘI

HẠNG MỤC:

CƠ QUAN THIẾT KẾ:
CÔNG TY CỔ PHẦN TƯ VẤN ĐẦU TƯ VÀ XÂY DỰNG TRƯỜNG SƠN
CĨA CHỈ: SỐ 1/M, KHU ĐÔ THỊ XÁ LA, P HÀ ĐÔNG, HÀ NỘI
ĐIỆN THOẠI: 0912.281.992; EMAIL: TRUONGSON102010@GMAIL.COM

GIÁM ĐỐC:
NGUYỄN SƠN ĐÔNG

CHỦ NHIỆM THIẾT KẾ:
KTS. NGUYỄN HỮU TÚ

CHỦ TRÌ THIẾT KẾ:
KS. LÊ VĂN PHONG

THIẾT KẾ:
KS. NGỌ VĂN PHONG

KIỂM:
TRIỆU VĂN TRƯỜNG

TÊN BẢN VẼ:
KHỐI LƯỢNG SAN NỀN

NGÀY HOÀN THÀNH	
TỈ LỆ:	
KÝ HIỆU BẢN VẼ:	SN-03