ỦY BAN NHÂN DÂN THÀNH PHỐ HÀ NỘI

BAN QUẢN LÝ DỰ ÁN ĐẦU TƯ XÂY DỰNG CÔNG TRÌNH GIAO THÔNG THÀNH PHỐ HÀ NỘI

DỰ ÁN TP2: ĐẦU TƯ XÂY DỰNG HẦM CHUI ĐƯỜNG HOÀNG QUỐC VIỆT KÉO DÀI VỚI ĐƯỜNG PHẠM VĂN ĐỒNG VÀ KẾT NỐI VỚI PHỐ TRẦN VỸ

GÓI THẦU 06/TV: TƯ VẤN KHẢO SÁT, LẬP THIẾT KẾ BẢN VẼ THI CÔNG – DỰ TOÁN, LẬP MÔ HÌNH THÔNG TIN CÔNG TRÌNH (BIM)

CÔNG TY TNHH GIAO THÔNG VẬN TẢI
THẨM TRA
Theo Văn bản số 214 / BCTr - UCT
ngày 9 tháng 7 năm 2026
Chủ Trì Bộ Môn Ký Tên:
Nguyễn Thị Cẩm Nhung

HỒ SƠ THIẾT KẾ

BƯỚC: THIẾT KẾ BẢN VẼ THI CÔNG

TẬP III: BẢN VẼ THIẾT KẾ

QUYỂN III.3: HỒ SƠ PHÒNG CHÁY CHỮA CHÁY

(Hoàn thiện theo Thông báo thẩm định số 506/TĐ-PCCC ngày 13/7/2026 của Phòng Cảnh sát PCCC và cứu nạn, cứu hộ - Công an TP Hà Nội)

2026 – TEDI – 044 – H.HA

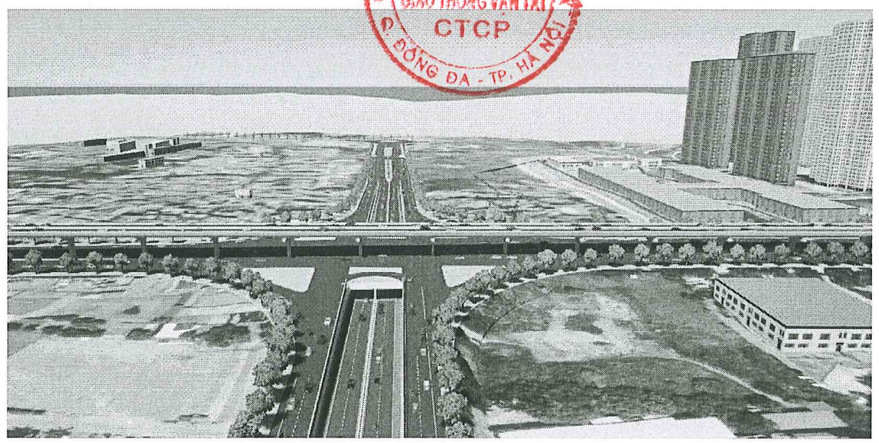

LIÊN DANH TƯ VẤN THIẾT KẾ

TỔNG CÔNG TY TƯ VẤN THIẾT KẾ GIAO THÔNG VẬN TẢI - CTCP

TEDI

CÔNG TY CP TƯ VẤN XÂY DỰNG CÔNG TRÌNH GIAO THÔNG 2

TECCO 2

DỰ ÁN TP2: ĐẦU TƯ XÂY DỰNG HẦM CHUI ĐƯỜNG HOÀNG QUỐC VIỆT KÉO DÀI VỚI ĐƯỜNG PHẠM VĂN ĐỒNG KẾT NỐI VỚI PHỐ TRẦN VỸ

GÓI THẦU 06/TV: TƯ VẤN KHẢO SÁT, LẬP THIẾT KẾ BẢN VẼ THI CÔNG – DỰ TOÁN, LẬP MÔ HÌNH THÔNG TIN CÔNG TRÌNH (BIM)

CÔNG TY TNHH GIAO THÔNG VẬN TẢI
THẨM TRA
Theo Văn bản số 214 / BCTK - LCT
ngày 9 tháng 7 năm 2026
Chủ Trì Bộ Môn Ký Tên:
Nguyễn Thị Cẩm Nhung

HỒ SƠ THIẾT KẾ

BƯỚC: THIẾT KẾ BẢN VẼ THI CÔNG

TẬP III: BẢN VẼ THIẾT KẾ

QUYỂN III.3: HỒ SƠ PHÒNG CHÁY CHỮA CHÁY

(Hoàn thiện theo Thông báo thẩm định số 506/TĐ-PCCC ngày 13/7/2026 của Phòng Cảnh sát PCCC và cứu nạn, cứu hộ - Công an TP Hà Nội)

2026 – TEDI – 044 – H.HA

BAN QUẢN LÝ DỰ ÁN ĐẦU TƯ XÂY DỰNG CÔNG TRÌNH GIAO THÔNG THÀNH PHỐ HÀ NỘI
HỒ SƠ ĐÃ PHÊ DUYỆT
Theo Quyết định số 713 / QĐ-BQLCTGT
Ngày 13 tháng 7 năm 2026
Ký tên:
Nguyễn Văn Thân

CHỦ ĐẦU TƯ
BAN QUẢN LÝ DỰ ÁN ĐẦU TƯ XÂY DỰNG CÔNG TRÌNH GIAO THÔNG THÀNH PHỐ HÀ NỘI

ỦY BAN NHÂN DÂN THÀNH PHỐ HÀ NỘI – BAN QUẢN LÝ DỰ ÁN ĐẦU TƯ XÂY DỰNG CÔNG TRÌNH GIAO THÔNG THÀNH PHỐ HÀ NỘI

PHÓ GIÁM ĐỐC
Vũ Mạnh Tuấn

THÀNH VIÊN ĐỨNG ĐẦU LIÊN DANH
TỔNG CÔNG TY TVTK GTVT – CTCP
GIÁM ĐỐC ĐIỀU HÀNH DỰ ÁN

M.S.D.N: 0100107839 – TỔNG CÔNG TY TƯ VẤN THIẾT KẾ GIAO THÔNG VẬN TẢI CTCP – Đ. ĐỐNG ĐA – TP. HÀ NỘI

PHÓ TỔNG GIÁM ĐỐC
Đoàn Văn Thắng

Hà Nội, tháng ..... năm 2026

DỰ ÁN TP2: ĐẦU TƯ XÂY DỰNG HẦM CHUI ĐƯỜNG HOÀNG QUỐC VIỆT KÉO DÀI VỚI ĐƯỜNG PHẠM VĂN ĐỒNG KẾT NỐI VỚI PHỐ TRẦN VỸ

GÓI THẦU 06/TV: TƯ VẤN KHẢO SÁT, LẬP THIẾT KẾ BẢN VẼ THI CÔNG – DỰ TOÁN, LẬP MÔ HÌNH THÔNG TIN CÔNG TRÌNH (BIM)

HỒ SƠ THIẾT KẾ

BƯỚC: THIẾT KẾ BẢN VẼ THI CÔNG

TẬP III: BẢN VẼ THIẾT KẾ

QUYỂN III.3: HỒ SƠ PHÒNG CHÁY CHỮA CHÁY

2026 – TEDI – 044 – H.HA

CÔNG TY TNHH GIAO THÔNG VẬN TẢI
THẨM TRA
Theo Văn bản số 214 / BCTTr-UCT
ngày 9 tháng 7 năm 2026
Chủ Trì Bộ Môn Ký Tên:
Nguyễn Thị Cẩm Nhung

Chủ trì thiết kế : Trần Văn Trà
Chủ nhiệm thiết kế : Nguyễn Hiếu Nghĩa
Đơn vị thực hiện : Nguyễn Gia Nghiêm
KCS : Bùi Quốc Cường

TỔNG CÔNG TY TVTK GTVT - CTCP
GIÁM ĐỐC ĐIỀU HÀNH DỰ ÁN

TỔNG CÔNG TY TƯ VẤN THIẾT KẾ GIAO THÔNG VẬN TẢI CTCP

PHÓ TỔNG GIÁM ĐỐC
Đoàn Văn Thắng

Hà Nội, tháng ..... năm 2026

CÔNG TY TNHH GIAO THÔNG VẬN TẢI
THẨM TRA
Theo Văn bản số 214 / BCTTr-UCT
ngày 9 tháng 7 năm 2026
Chủ Trì Bộ Môn Ký Tên:
Nguyễn Thị Cẩm Nhung

DỰ ÁN TP2: ĐẦU TƯ XÂY DỰNG HẦM CHUI ĐƯỜNG HOÀNG QUỐC VIỆT KÉO DÀI VỚI ĐƯỜNG PHẠM VĂN ĐỒNG KẾT NỐI VỚI PHỐ TRẦN VỸ

GÓI THẦU 06/TV: TƯ VẤN KHẢO SÁT, LẬP THIẾT KẾ BẢN VẼ THI CÔNG – DỰ TOÁN, LẬP MÔ HÌNH THÔNG TIN CÔNG TRÌNH (BIM)

CÔNG AN THÀNH PHỐ HÀ NỘI
PHÒNG CẢNH SÁT PCCC VÀ CNCH
ĐÃ THẨM ĐỊNH THIẾT KẾ
VỀ PHÒNG CHÁY VÀ CHỮA CHÁY
Số: 506 /TĐ-PCCC ngày 13 / 07/2026

HỒ SƠ THIẾT KẾ

BƯỚC: THIẾT KẾ BẢN VẼ THI CÔNG

TẬP III: BẢN VẼ THIẾT KẾ

QUYỂN III.3: HỒ SƠ PHÒNG CHÁY CHỮA CHÁY

2026 – TEDI – 044 – H.HA

BAN QUẢN LÝ DỰ ÁN ĐẦU TƯ XÂY DỰNG CÔNG TRÌNH GIAO THÔNG THÀNH PHỐ HÀ NỘI
HỒ SƠ ĐÃ PHÊ DUYỆT
Theo Quyết định số: 713 / QĐ-BQL CTGT
Ngày 13 tháng 7 năm 2026
Ký tên:
Nguyễn Văn Thân

CHỦ ĐẦU TƯ
BAN QUẢN LÝ DỰ ÁN ĐẦU TƯ XÂY DỰNG CÔNG TRÌNH GIAO THÔNG THÀNH PHỐ HÀ NỘI

PHÓ GIÁM ĐỐC
Vũ Mạnh Tuấn

Người ký: BQL dự án đầu tư xây dựng công trình giao thông TP Hà Nội
Email: vanthu_bqldadtxdctgt@hanoi.gov.vn
Cơ quan: Thành phố Hà Nội
Thời gian ký: 11.07.2026 10:38:54 +07:00

THÀNH VIÊN ĐỨNG ĐẦU LIÊN DANH
TỔNG CÔNG TY TVTK GTVT – CTCP
GIÁM ĐỐC ĐIỀU HÀNH DỰ ÁN

TỔNG CÔNG TY TƯ VẤN THIẾT KẾ GIAO THÔNG VẬN TẢI- CTCP
Digitally signed by TỔNG CÔNG TY TƯ VẤN THIẾT KẾ GIAO THÔNG VẬN TẢI-CTCP
DN: C=VN, S=HÀ NỘI, L=Quận Đống Đa, CN=TỔNG CÔNG TY TƯ VẤN THIẾT KẾ GIAO THÔNG VẬN TẢI- CTCP, OID.0.9.2342.19200300.100.1.1=MST:0100107839
Reason: I am the author of this document
Location:
Date: 2026-07-11 10:24:52

PHÓ TỔNG GIÁM ĐỐC
Đoàn Văn Thắng

Hà Nội, tháng ..... năm 2026

DANH MỤC BẢN VẼ

STT	TÊN BẢN VẼ	KÝ HIỆU	KHỔ GIẤY
I	PHẦN GIAO THÔNG		A3
1	MẶT BẰNG GIAO THÔNG TOÀN TUYẾN	HQV-GT-01	A3
2	MẶT CẮT ĐIỂN HÌNH	HQV-GT-02	A3
II	PHẦN CẤP NƯỚC PHÒNG CHÁY CHỮA CHÁY		A3
3	MẶT BẰNG TỔNG THỂ DỰ ÁN	HQV-CNPC-01	A3
4	MẶT BẰNG CẤP NƯỚC PHÒNG CHÁY CHỮA CHÁY (1/5)	HQV-CNPC-02	A3
5	MẶT BẰNG CẤP NƯỚC PHÒNG CHÁY CHỮA CHÁY (2/5)	HQV-CNPC-03	A3
6	MẶT BẰNG CẤP NƯỚC PHÒNG CHÁY CHỮA CHÁY (3/5)	HQV-CNPC-04	A3
7	MẶT BẰNG CẤP NƯỚC PHÒNG CHÁY CHỮA CHÁY (4/5)	HQV-CNPC-05	A3
8	MẶT BẰNG CẤP NƯỚC PHÒNG CHÁY CHỮA CHÁY (5/5)	HQV-CNPC-06	A3
9	MẶT CẮT MƯƠNG ĐÀO, CHI TIẾT NÚT	HQV-CNPC-07	A3
10	CHI TIẾT HỐ VAN D150 (1/2)	HQV-CNPC-08	A3
11	CHI TIẾT HỐ VAN D150 (2/2)	HQV-CNPC-09	A3
12	CHI TIẾT TRỤ CHỮA CHÁY (1/3)	HQV-CNPC-10	A3
13	CHI TIẾT TRỤ CHỮA CHÁY (2/3)	HQV-CNPC-11	A3
14	CHI TIẾT TRỤ CHỮA CHÁY (3/3)	HQV-CNPC-12	A3
III	PHẦN PHÒNG CHÁY CHỮA CHÁY TRONG HẦM		A3
15	MẶT BẰNG BỐ TRÍ PHƯƠNG TIỆN PCCC TRONG HẦM	HQV-PTPC-01	A3
16	MẶT BẰNG BỐ TRÍ PHƯƠNG TIỆN PCCC TRONG HẦM	HQV-PTPC-02	A3
17	MẶT BẰNG BỐ TRÍ PHƯƠNG TIỆN PCCC TRONG HẦM	HQV-PTPC-03	A3
18	MẶT CẮT BỐ TRÍ PHƯƠNG TIỆN PCCC	HQV-PTPC-04	A3
19	CHI TIẾT LẮP ĐẶT HỘP ĐỰNG PHƯƠNG TIỆN PCCC	HQV-PTPC-05	A3

THUYẾT MINH THIẾT KẾ PHÒNG CHÁY CHỮA CHÁY

DỰ ÁN : XÂY DỰNG HẦM CHUI ĐƯỜNG HOÀNG QUỐC VIỆT KÉO DÀI VỚI ĐƯỜNG PHẠM VĂN ĐỒNG KẾT NỐI VỚI PHỐ TRẦN VĨ

PHẦN 1. THUYẾT MINH

CHƯƠNG I. KHÁI QUÁT VỀ DỰ ÁN

1.1. Tổng quan

Đường vành đai 3 có vai trò đặc biệt quan trọng trong hệ thống giao thông vận tải thành phố Hà Nội. Hiện gánh vai trò vừa là trục giao thông đối nội và là trục giao thông quá cảnh vì vậy có lưu lượng xe rất lớn và thường xuyên ùn tắc giao thông. Hiện nay, nút giao Hoàng Quốc Việt - Phạm Văn Đồng là nút giao ngã ba được tổ chức giao thông theo hình thực giao bằng kết hợp với đèn tín hiệu giao thông. Nút giao này có lưu lượng giao thông rất lớn thường xuyên ùn tắc giao thông đặc biệt vào giờ cao điểm. Do đó, việc đầu tư xây dựng hầm chui tại nút giao Hoàng Quốc Việt kéo dài với đường Phạm Văn Đồng và kết nối với phố Trần Vỹ nhằm giảm thiểu ùn tắc giao thông tại nút và các nút lân cận (Nút Mai Dịch khi các phương tiện đi về phía Tây (QL32, Đại Lộ Thăng Long,...) là hết sức cần thiết và cấp bách.

Ngoài ra, dự án Xây dựng hầm chui đường Hoàng Quốc Việt kéo dài với đường Phạm Văn Đồng và kết nối với phố Trần Vỹ còn góp phần từng bước hoàn thiện tuyến đường trục hướng tâm Hồ Tây - Ba Vì theo quy hoạch, tăng cường kết nối đường Hoàng Quốc Việt với đường Trần Vỹ phù hợp với quy hoạch giao thông vận tải của thành phố và khu vực dự án.

Việc đầu tư xây dựng hầm chui tại nút giao này sẽ mang lại nhiều lợi ích:

+ Tăng năng lực thông hành ở các hướng đường qua khu vực nút giao, đáp ứng nhu cầu giao thông ngày một tăng cao trong tương lai;
+ Giảm bớt các xung đột, giảm thời gian chờ đèn đối với các phương tiện trong nút từ đó giảm ùn tắc giao thông qua khu vực nút giao;
+ Góp phần đảm bảo mỹ quan đô thị;
+ Từng bước giải quyết những vấn đề cấp bách về giao thông đô thị và hình thành hạ tầng giao thông khung của thành phố;
+ Phù hợp với quy hoạch giao thông vận tải thành phố và khu vực dự án;

Góp phần thúc đẩy phát triển kinh tế - xã hội cho phường Phú Diễn và Phường Nghĩa Đô và thành phố Hà Nội.

Dự án đã được Ủy ban nhân dân thành phố Hà Nội phê duyệt chủ trương đầu tư tại quyết định số 1966/QĐ-UBND ngày 10/04/2025.

1.2. Tên dự án

Tên dự án	:	Dự án thành phần 2: Đầu tư xây dựng hầm chui đường Hoàng Quốc Việt kéo dài với đường Phạm Văn Đồng kết nối với phố Trần Vỹ.
Bước	:	Thiết kế bản vẽ thi công
Chủ đầu tư	:	Uỷ ban nhân dân thành phố Hà Nội.
Đại diện Chủ đầu tư	:	Ban Quản lý dự án đầu tư xây dựng công trình giao thông thành phố Hà Nội. Địa chỉ: Khu liên cơ Võ Chí Công, số 258 đường Võ Chí Công, phường Tây Hồ - Hà Nội. Điện thoại: 024.32808899_ Fax: 024.3281.8899
Cơ quan Tư vấn	:	Liên danh Tổng Công ty TVTK GTVT - CTCP (TEDI) và Công ty cổ phần Tư vấn XDCT giao thông 2. Địa chỉ: 278 Tôn Đức Thắng - Đống Đa - Hà Nội Điện thoại: 024.38514431 _ Fax: 024.35132935
Đơn vị thiết kế PCCC	:	Công ty cổ phần phát triển công nghệ kỹ thuật M&E Địa chỉ: Số 2, ngách 106/2, ngõ 106, phố Trần Bình, phường Từ Liêm - Hà Nội. Điện thoại: 024 22422077, email: mep.jsc@gmail.com

1.3. Mục tiêu đầu tư

- Giải quyết tình trạng ùn tắc giao thông xảy ra tại nút giao; giảm thiểu ô nhiễm môi trường trong đô thị;
- Nâng cao mức độ an toàn cho người và các phương tiện tham gia giao thông, góp phần giảm tai nạn giao thông;
- Từng bước hoàn thiện và đồng bộ hệ thống hạ tầng giao thông Thủ đô;
- Là nhân tố thuận lợi để khuyến khích thu hút vốn đầu tư trong và ngoài nước vào đầu tư phát triển kinh tế - xã hội của Thủ đô Hà Nội nói chung và khu vực phía Tây thành phố nói riêng; tạo tiền đề thúc đẩy phát triển kinh tế - xã hội và quá trình công nghiệp hóa - hiện đại hóa Thủ đô.

1.4. Phạm vi dự án

- Địa điểm: Thuộc địa bàn các phường Phú Diễn và Phường Nghĩa Đô, Hà Nội.
- Phạm vi nghiên cứu: Tại vị trí nút giao giữa đường Hoàng Quốc Việt – Trần Vỹ và đường Vành đai 3, tính từ tim nút giao về phía đường Hoàng Quốc Việt khoảng 525m (Ngã ba giao đường Phạm Tuấn Tài), về phía đường Trần Vỹ khoảng 720m (giao đường Trần Vỹ).

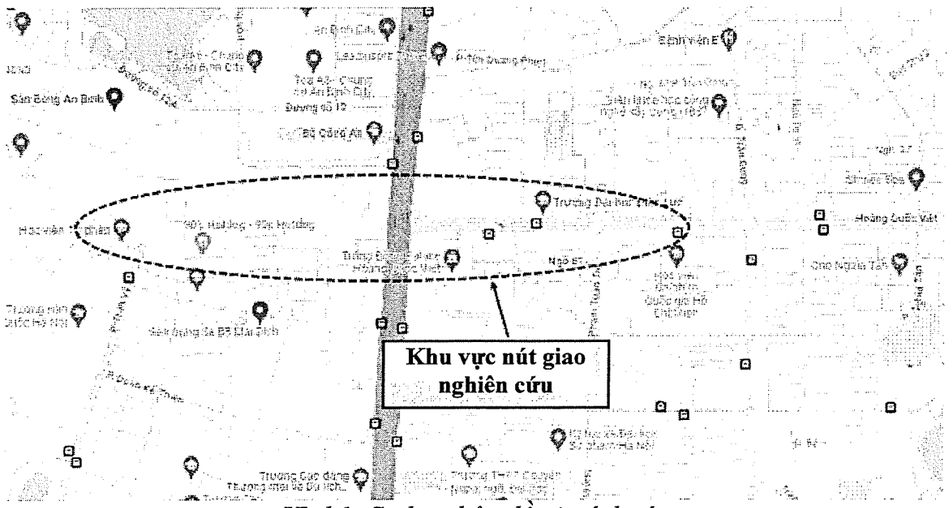

Hình1: Sơ họa bản đồ vị trí dự án

CHƯƠNG II :
THIẾT KẾ GIAO THÔNG

2.1. Quy mô kỹ thuật

Quy mô nút giao

Lựa chọn loại hình nút giao: căn cứ vào hiện trạng nút giao, cấp hạng đường vào nút giao, căn cứ vào các quy hoạch đã được phê duyệt liên quan: Kiến nghị lựa chọn hình thức tổ chức nút giao dạng khác mức kết hợp với đèn tín hiệu tổ chức giao thông.

Căn cứ kết quả dự báo lưu lượng giao thông năm tương lai phục vụ kết cấu áo đường (năm 2042) và quy đổi trục xe về trục xe thiết kế (100kN).

Căn cứ vào cấp hạng tuyến dường (đường trục chính đô thị), kết cấu cần đảm bảo môn đun đàn hội yêu cầu tối thiểu Eyc ≥ 190Mpa (Theo bảng 10, TCCS 38: 2022/TCĐBVN), mặt đường cấp cao A1. Tải trọng trục thiết kế 100 kN. Lựa chọn đường cấp cao A1, mặt BTN trên móng cấp phối đá dăm, cường độ mặt đường Eyc ≥ 190Mpa.

+ *Quy mô mặt cắt ngang Phạm Văn Đồng*: Bề rộng B=68,0m.

+ *Quy mô mặt cắt ngang Đường Hoàng Quốc Việt*: Bề rộng B=50m.

Quy mô công trình hầm

- Quy mô xây dựng

Loại công trình: Công trình giao thông - Công trình hầm giao thông đường bộ.

Cấp công trình: Cấp II

(Theo Nghị định số 06/2021/NĐ-CP ngày 26/01/2021 của Chính phủ và theo Thông tư số 06/2021/TT-BXD ngày 30/6/2021 của Bộ Xây dựng)

Nhóm dự án: nhóm B

(Theo Nghị định số 40/2020/NĐ-CP ngày 06/04/2020 của Chính phủ)

Quy mô mặt cắt ngang:

Tuyến đường Phạm Văn Đồng (Vành đai 3): hiện tại mặt cắt ngang đường đã được xây dựng theo quy hoạch. Thiết kế tuân thủ theo chiều rộng đường hiện tại ~(62,76-68,22)m.

Tuyến đường Hoàng Quốc Việt: hiện tại mặt cắt ngang đường đã được xây dựng theo quy hoạch chiều rộng B = 50m. Thiết kế giữ nguyên chỉ giới đường hiện tại.

Xây dựng mới đường Hoàng Quốc Việt kéo dài đoạn qua thành phố giao lưu theo quy hoạch chiều rộng B = 50m.

Quy mô mặt cắt ngang đường Hoàng Quốc Việt đoạn có hầm được thiết kế như sau:

Quy mô mặt cắt ngang hầm bố trí 06 làn xe, mặt cắt ngang toàn hầm 22,1m, trong đó mỗi bên 02 làn xe cơ giới rộng 3,5m và 01 làn xe thô sơ rộng 1,9m.

Quy mô mặt cắt ngang lòng hầm kín:

+ Phần xe chạy trong hầm	:	2x(2x3,5+1,9)	= 17,80m
+ Vách ngăn giữa 2 chiều xe chạy	:		= 0,5m
+ Dải an toàn hai bên	:	2 x 0,50	= 1,00m
+ Gờ an toàn	:	2 x 0,20	= 0,40m
+ Lề đi bộ khác mức	:	2 x 1,20	= 2,40m
+ Chiều cao hầm kín	:		=4.75m
+ Chiều dài hầm kín	;	1 x 275m	= 275m
Tổng cộng chiều rộng hầm kín	***:***		***= 22,10m***

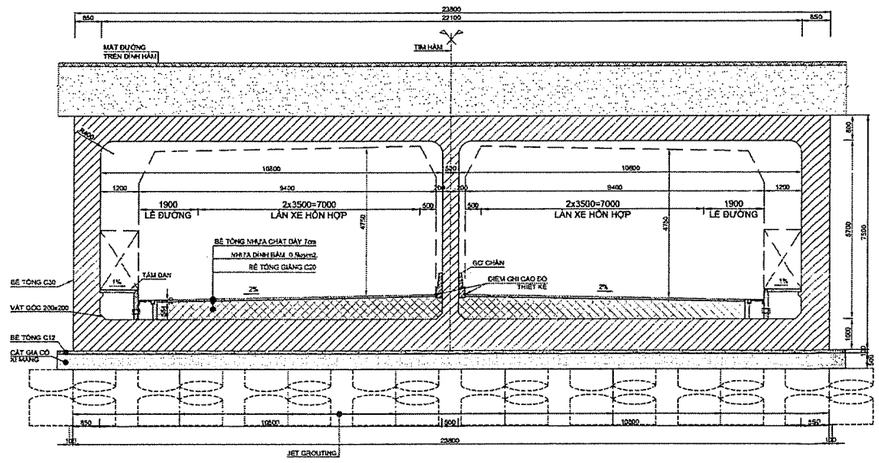

Hình 2-Mặt cắt ngang hầm kín

Quy mô mặt cắt ngang lòng hầm hở:

+ Phần xe chạy trong hầm	:	2x(2x3,5+1,9)	= 17,80m
+ Vách ngăn giữa 2 chiều xe chạy	:		= 0,5m
+ Dải an toàn hai bên	:	2 x 0,50	= 1,00m
+ Gờ an toàn	:	2 x 0,20	= 0,40m

+ Lề đi bộ khác mức	:	2 x 1,20	= 2,40m
+ Chiều dài lòng hầm hở phía đường Hoàng Quốc Việt hiện trạng	:	1 x 90.3	= 90.32m
+ Chiều dài hầm hở phía hướng nút giao với phố Trần Vĩ	:	1 x 88.22	= 88.22m
Tổng cộng chiều rộng hầm hở	***:***		***= 22,10m***

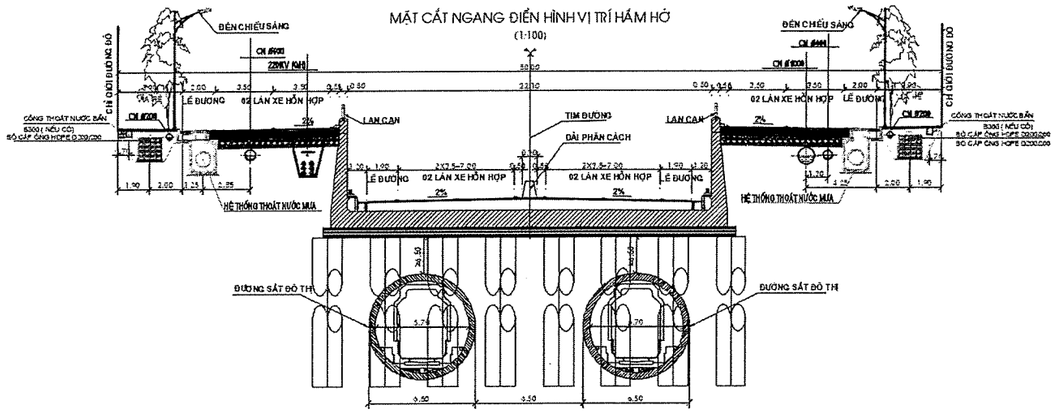

Hình 3-Mặt cắt ngang hầm hở

Quy mô mặt cắt ngang đoạn đường nối tới nút giao với phố Trần Vĩ:

+ Phần xe chạy trên đường	:	2x(4x3,5+0,5)	= 29,0m
+ Dải phân cách giữa 2 chiều xe chạy	:		= 12,0m
+ Vỉa hè hai bên	:	2 x 4,50	= 9,0m
+ Chiều dài đoạn đường nối từ hầm hở đến nút giao với phố Trần Vĩ (đường Hoàng Quốc Việt kéo dài)	:		= 378m
Tổng cộng chiều rộng đường	***:***		***= 50,0m***

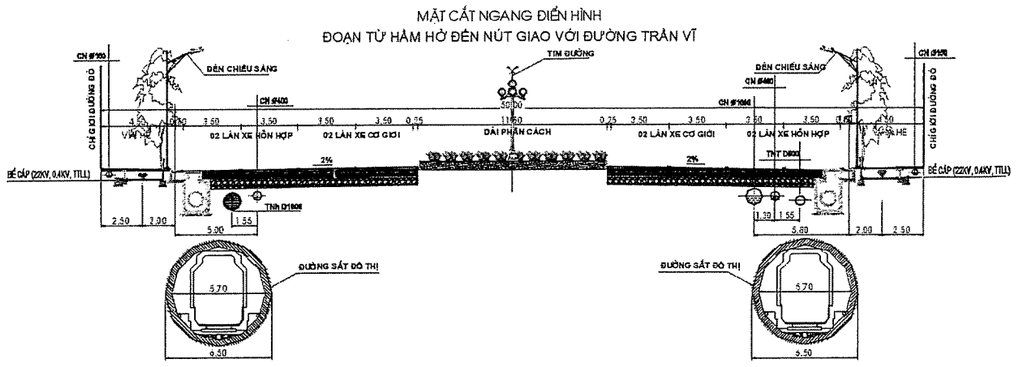

Hình 4-Mặt cắt ngang đoạn từ hầm hở đến nút giao với phố Trần Vĩ

Chiều rộng đường, hầm đảm bảo cho xe chữa cháy hoạt động

2.2. Mặt đường

a) Nguyên tắc thiết kế

Phạm vi mở rộng mặt đường là nhỏ so với mặt đường hiện trạng. Mặt khác, các tuyến đường Hoàng Quốc Việt và các đường giao cắt đã được đầu tư hoàn thiện theo quy hoạch, các mặt đường hiện trạng đang rất tốt, vì vậy để đồng bộ về kết cấu mặt đường trên toàn bộ mặt các ngang của các tuyến đường, các mặt đường phần mở rộng làm mới sẽ tuân thủ theo kết cấu mặt đường làm mới hiện trạng.

Tầng mặt phải đủ độ bền, ổn định trong suốt thời kỳ tính toán, phải bằng phẳng, có đủ độ nhám, chống biến dạng, chống nứt, chống bong bật;

Sử dụng các biện pháp tổng hợp để nâng cao cường độ của đất nền, tạo điều kiện thuận lợi cho nền đất cùng tham gia chịu lực với áo đường đến mức tối đa;

Sử dụng tối đa vật liệu sẵn có của địa phương;

Phù hợp với khả năng thi công thực tế, tăng nhanh tốc độ thi công dây chuyền để giảm giá thành xây dựng.

b) Tiêu chuẩn thiết kế

Mặt đường cấp cao A1, tầng mặt bê tông nhựa. Mô đun đàn hồi tối thiểu Eyc ≥ 190Mpa, hệ số độ tin cậy K=0,90.

c) Kết quả thiết kế kết cấu áo đường làm mới đường Hoàng Quốc Việt

Đường cấp cao A1, mặt BTN trên móng cấp phối đá dăm, tải trọng 10T, cường độ mặt đường Eyc > 190Mpa, kết cấu làm mới dự kiến như sau (kết cấu được lấy tương tự như dự án đầu tư xây dựng cầu Vĩnh Tuy- giai đoạn 2 đã được triển khai xây dựng), cụ thể như sau:

Kết cấu làm mới KC1

5 cm bê tông nhựa C16;

Tưới nhựa dính bám tiêu chuẩn 0.5kg/m2;

7 cm bê tông nhựa C19;

Tưới nhựa thấm tiêu chuẩn 1.0kg/m2;

34 cm cấp phối đá dăm loại I;

51 cm Cấp phối đá dăm loại II;

30cm cát đầm chặt K > 0,98.

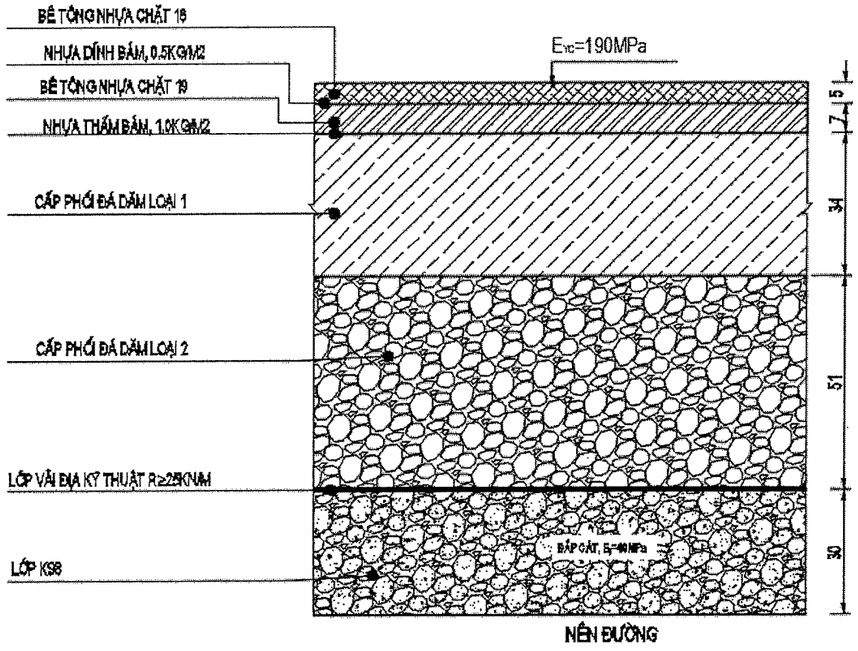

d) Kết quả thiết kế kết cấu áo đường tăng cường mới

Do phạm vi phê duyệt dự án không có công tác đo cường độ mặt đường cũ, do vậy với các đoạn kết cấu tăng cường trên đường cũ được cơ quan tư vấn dự kiến kết cấu áo đường như sau:

Kết cấu làm mới KC2

5 cm bê tông nhựa C16;
Tưới nhựa dính bám tiêu chuẩn 0.5kg/m2;
Bù vênh bằng BTN C19; Hbv<10cm
Tưới nhựa dính bám tiêu chuẩn 0.5kg/m2;

Kết cấu làm mới KC3

5 cm bê tông nhựa C16;
Tưới nhựa dính bám tiêu chuẩn 0.5kg/m2;
7 cm bê tông nhựa C19;
Tưới nhựa dính bám tiêu chuẩn 0.5kg/m2;
Bù vênh bằng BTN C19; Hbv<10cm
Tưới nhựa dính bám tiêu chuẩn 0.5kg/m2;

Kết cấu làm mới KC4

5 cm bê tông nhựa C16;
Tưới nhựa dính bám tiêu chuẩn 0.5kg/m2;
7 cm bê tông nhựa C19;
Tưới nhựa thấm bám tiêu chuẩn 1.0kg/m2;
Bù vênh bằng CPĐD; Hbv>=10cm

Kết cấu đường đảm bảo cho xe chữa cháy hoạt động

CHƯƠNG III :
THIẾT KẾ HỆ THỐNG PCCC

1. Khung tiêu chuẩn áp dụng:

1.1. Thiết kế cấp nước:

- Luật phòng cháy chữa cháy được Quốc hội nước cộng hòa xã hội chủ nghĩa Việt Nam khóa X, kỳ họp thứ 9 thông qua ngày 29 tháng 6 năm 2001.
- Luật phòng cháy chữa cháy số 40/2013/QH13 được Quốc hội nước cộng hòa xã hội chủ nghĩa Việt Nam khóa XIII ngày 22 tháng 11 năm 2013 sửa đổi bổ sung một số điều của luật phòng cháy và chữa cháy.
- QCVN 07-1:2016/BXD - Quy chuẩn kỹ thuật quốc gia về các công trình hạ tầng kỹ thuật - Công trình cấp nước.
- Tiêu chuẩn Việt Nam TCXDVN 13606:2023 - Cấp nước - Mạng lưới đường ống và công trình - tiêu chuẩn thiết kế.
- Tiêu chuẩn Việt Nam TCVN 8491-4:2011 (ISO 1452-4:2009) - Hệ thống ống bằng chất dẻo dùng cho hệ thống cấp nước thoát nước và cống rãnh được đặt ngầm và nổi trên mặt đất trong điều kiện có áp suất - Poly (vinyl clorua) không hóa dẻo (PVC-U) - Phần 4: Van
- Tiêu chuẩn Việt Nam TCVN 8491-2:2011 (ISO 1452-4:2009) - Hệ thống ống bằng chất dẻo dùng cho hệ thống cấp nước thoát nước và cống rãnh được đặt ngầm và nổi trên mặt đất trong điều kiện có áp suất - Poly (vinyl clorua) không hóa dẻo (PVC-U) - Phần 2: Ống
- Tiêu chuẩn Việt Nam TCVN 7305-2:2008 (ISO 4427-2 : 2007) - Hệ thống ống nhựa - Ống nhựa polyetylen (PE) và phụ tùng dùng để cấp nước - Phần 2: Ống
- Tiêu chuẩn Việt Nam TCVN 7305-3:2008 (ISO 4427-3:2007) - Hệ thống ống nhựa - Ống nhựa polyetylen (PE) và phụ tùng dùng để cấp nước - Phần 3: Phụ tùng
- Tiêu chuẩn Việt Nam TCVN 6379: 1998 – Thiết bị chữa cháy – Trụ nước chữa cháy – Yêu cầu thiết kế.
- Tiêu chuẩn quốc gia TCVN 3989:2012 về Hệ thống tài liệu thiết kế xây dựng - Cấp nước và thoát nước - Mạng lưới bên ngoài - Bản vẽ thi công

1.2. Thiết kế PCCC:

- Các văn bản pháp quy của các bộ ngành UBND về công tác PCCC.

- Quy chuẩn 06/2022/TT-BXD: Quy chuẩn kỹ thuật quốc gia về An toàn cháy cho nhà và công trình.
- Quy chuẩn Việt Nam QCVN 10:2025/BCA ngày 4/11/2025 của Bộ Công An quy định về trang bị, bố trí phương tiện phòng cháy, chữa cháy, cứu nạn, cứu hộ cho nhà và công trình
- Tiêu chuẩn Việt Nam TCVN 3254: 1989 – An toàn cháy – Yêu cầu chung.
- Tiêu chuẩn Việt Nam TCVN 4878: 2009 – Phân loại cháy.
- Tiêu chuẩn Việt Nam TCVN 3890:2023 – Phòng cháy chữa cháy – phương tiện phòng cháy và chữa cháy cho nhà và công trình – Trang bị, bố trí
- Tiêu chuẩn Việt Nam TCVN 7026:2013 - Chữa cháy - Bình chữa cháy xách tay - Tính năng cấu tạo
- Tiêu chuẩn Việt Nam TCVN 7435-1:2004 - Bình chữa cháy xách tay và xe đẩy chữa cháy - Phần 1: Lựa chọn và bố trí
- Tiêu chuẩn Việt Nam TCVN 6379-2024 – Thiết bị chữa cháy – Trụ nước chữa cháy – yêu cầu kỹ thuật

2. Quy hoạch cấp nước

- Tuân thủ quy hoạch cấp nước đã được duyệt
- Tuân thủ hồ sơ giới thiệu hạ tầng kỹ thuật do Viện Quy hoạch Hà Nội cung cấp
- Tuân thủ hồ sơ thiết kế cơ sở được duyệt
- Đấu nối với các tuyến ống hiện trạng tại khu vực theo thỏa thuận với Công ty nước sạch Hà Nội.
- Theo quy hoạch toàn bộ khu vực đường Hoàng Quốc Việt kéo dài sẽ bao gồm các tuyến ống D1000, D400 và các tuyến ống phân phối D160 HDPE đấu nối với các tuyến ống hiện có và quy hoạch trong khu vực.

2.1. Thiết kế tuyến đường ống phân phối DN160 (HDPE)

- Thiết kế tuyến ống cấp nước DN160 HDPE từ đường Phạm Văn Đồng (đấu nối với tuyến ống HDPE D160 hiện có) đến nút giao với đường Trần Vĩ.
- Trên tuyến thiết kế lắp đặt hệ thống van chặn, tê chờ đấu nối, trụ chữa cháy và hố van xả cặn.

2.2. Tính toán cấp nước phục vụ chữa cháy.

- Căn cứ vào bảng H.1 QCVN 10:2025, dân số của khu vực không lớn hơn 10.000 người, xây dựng nhà từ 3 tầng trở lên không phụ thuộc bậc chịu lửa, lưu lượng nước cho chữa cháy ngoài nhà cho 1 đám cháy = 15 L/s
- Lựa chọn lưu lượng nước cho 1 đám cháy = 15 lít/s, lựa chọn trụ chữa cháy có đường kính D125.
- Trên tuyến ống cấp nước, lắp đặt hệ thống van ngắt không quá 05 trụ chữa cháy.
- Toàn bộ tuyến ống thiết kế sẽ được kết nối mạng vòng với các tuyến ống hiện có và đường ống theo quy hoạch, đường kính ống đang tuân thủ theo thiết kế cơ sở.
- Toàn bộ đường ống sử dụng vật liệu thép (hoặc HDPE), đặt dưới đường, vỉa hè hoặc và trong phạm vi hành lang đường giao thông. Cao độ đến đỉnh ống từ 0.7 – 1.5m

3. Yêu cầu kỹ thuật vật tư, thiết bị đối với cấp nước:

a. Ống thép và phụ kiện:

- Ống thép và phụ kiện theo tiêu chuẩn ISO 4427:2007, 559:1991 (TCVN7305-2:2008, TCVN11221-2015) hoặc tương đương. Cấp áp lực SCH10.
- Ống HDPE và phụ kiện theo tiêu chuẩn ISO 4427:2007 (TCVN7305-2:2008) hoặc tương đương, dùng ống PE100. Cấp áp lực PN16. Phụ tùng đấu nối kiểu hàn đối đầu những điểm đặc biệt dùng mối nối điện trở.

b. Ống HDPE và phụ kiện:

- Ống HDPE và phụ kiện theo tiêu chuẩn ISO 4427:2007 (TCVN7305-2:2008) hoặc tương đương, dùng ống PE100. Cấp áp lực PN12.5. Phụ tùng đấu nối kiểu hàn đối đầu những điểm đặc biệt dùng mối nối điện trở.
- Tỷ trọng: ≥ 0.93g/cm3.
- Độ bền kéo đứt tối thiểu: 21 Mpa
- Độ giãn dài tối thiểu: 350%
- Hệ số giãn nở nhiệt: 0.2mm/moC
- Điện trở xuất bề mặt: >1013 Ω
- Nhiệt độ làm việc cho phép: 0-45°C

c. Van các loại

- Tiêu chuẩn thiết kế BS5163:2004; EN1074-1; EN 1074-2
- Thân van gang dẻo EN 1561 EN-GJL-500-7; Đĩa van gang dẻo: EN 1563 EN-GJS-500-7 bọc cao su EPDM theo tiêu chuẩn BS EN 681-1 type WA; Trục van thép không rỉ tiêu chuẩn 420S29/ 431S29; Vòng đệm: Cao su đàn hồi NBR theo BS 4518; Chụp van: gang dẻo: EN-GJS-500-7; Miếng đệm trục: Gioăng chữ O bằng cao su NBR; Mặt bích van: BS EN 1092 -2; Áp lực làm việc PN10; Sơn Epoxy 300my màu xanh;

d. Mối nối:

- Mối nối mềm EE : Thân làm bằng gang dẻo GGG500-7, GGG450-10; Bu lông & đai ốc: Thép cacbon 4.8; Gioăng: Cao su EPDM; Sơn phủ: Sơn Epoxy dày tối thiểu 250my RAL 5017; áp lực làm việc: PN10/PN16.
- Mối nối mềm BE : Thân làm bằng gang dẻo GGG500-7, GGG450-10; Bu lông & đai ốc: Thép cacbon 4.8; Gioăng: Cao su EPDM; Sơn phủ: Sơn Epoxy dày tối thiểu 250my RAL 5017; Khoan mặt bích: EN1092-1 PN10 hoặc PN16; áp lực làm việc: PN10/PN16.
- Mối nối chuyển bậc EE: Thân làm bằng gang dẻo GGG500-7, GGG450-10; Bu lông & đai ốc: Thép cacbon 4.8; Gioăng: Cao su EPDM; Sơn phủ: Sơn Epoxy dày tối thiểu 250my RAL 5017; áp lực làm việc: PN10/PN16.

e. Trụ chữa cháy :

- Toàn bộ hệ thống trụ phải tuân thủ và đảm bảo phù hợp với TCVN 6379: 2024.

4. Giải pháp thiết kế phương tiện chữa cháy ban đầu trong hầm:

4.1 Hiện trạng:

- Phần cấp nước chữa cháy và trụ chữa cháy đã được bố trí hoàn thiện trên hè.
- Trụ nước chữa cháy tại khu vực hè bị xét trên đường dẫn lên cầu sẽ được di chuyển vào trong (nếu có).

4.2 Giải pháp thiết kế:

- Căn cứ phụ lục III Nghị định số 105/2025/NĐ-CP ngày 15 tháng 5 năm 2025 của Chính phủ, hầm chui đường Hoàng Quốc Việt có tổng chiều dài : 453.54m (trong đó : chiều dài hầm hở phía đường Hoàng Quốc Việt : 90,32m, chiều dài hầm kín : 275m và chiều dài hầm hở phía đường Trần Vĩ : 88,22m) không thuộc diện công trình thẩm định thiết kế phòng cháy chữa cháy.
- Căn cứ TCVN 7435-1:2004:

- Điều 4, phân loại đặc tính của bình chữa cháy: Bình được bố trí theo phân loại đám cháy loại B.
- Điều 7.3 Việc bố trí và công suất bình chữa cháy đối với mối nguy hiểm loại B

Với chiều dài hầm 275m, hướng xe chạy 2 bên, bố trí 11 cụm bình chữa cháy mỗi bên, trong mỗi cụm bố trí 02 bình 144B và 01 bình 3A

- Bố trí dọc hai bên vách tuyến hầm bố trí các tủ đựng bình pccc gắn tường. Vị trí giữa các tủ cách nhau 18-20m (chi tiết xem bản vẽ), đảm bảo khoảng cách các nơi đến bình không quá 15m.

4.3 Yêu cầu kỹ thuật vật tư, thiết bị phòng cháy chữa cháy ban đầu:

a. Tủ đựng pccc:

- Toàn bộ tủ đựng bình chữa cháy và tủ đựng dụng cụ pccc sơn tĩnh điện màu đỏ, đánh bóng có khả năng chống rỉ sét, giúp sản phẩm không bị oxi hoá, có thể sử dụng được trong môi trường lạnh, nóng và lớp kính dày khoảng 5mm

b. Bình chữa cháy :

- Toàn bộ bình chữa cháy phải đảm bảo tính năng và cấu tạo được quy định tại TCVN 7026:2013 (ISO 7165) và TCVN 7435-1:2004

PHẦN CẤP NƯỚC PHÒNG CHÁY CHỮA CHÁY

TRẦN VĨ

HOÀNG QUỐC VIỆT

MẶT BẰNG TOÀN TUYẾN

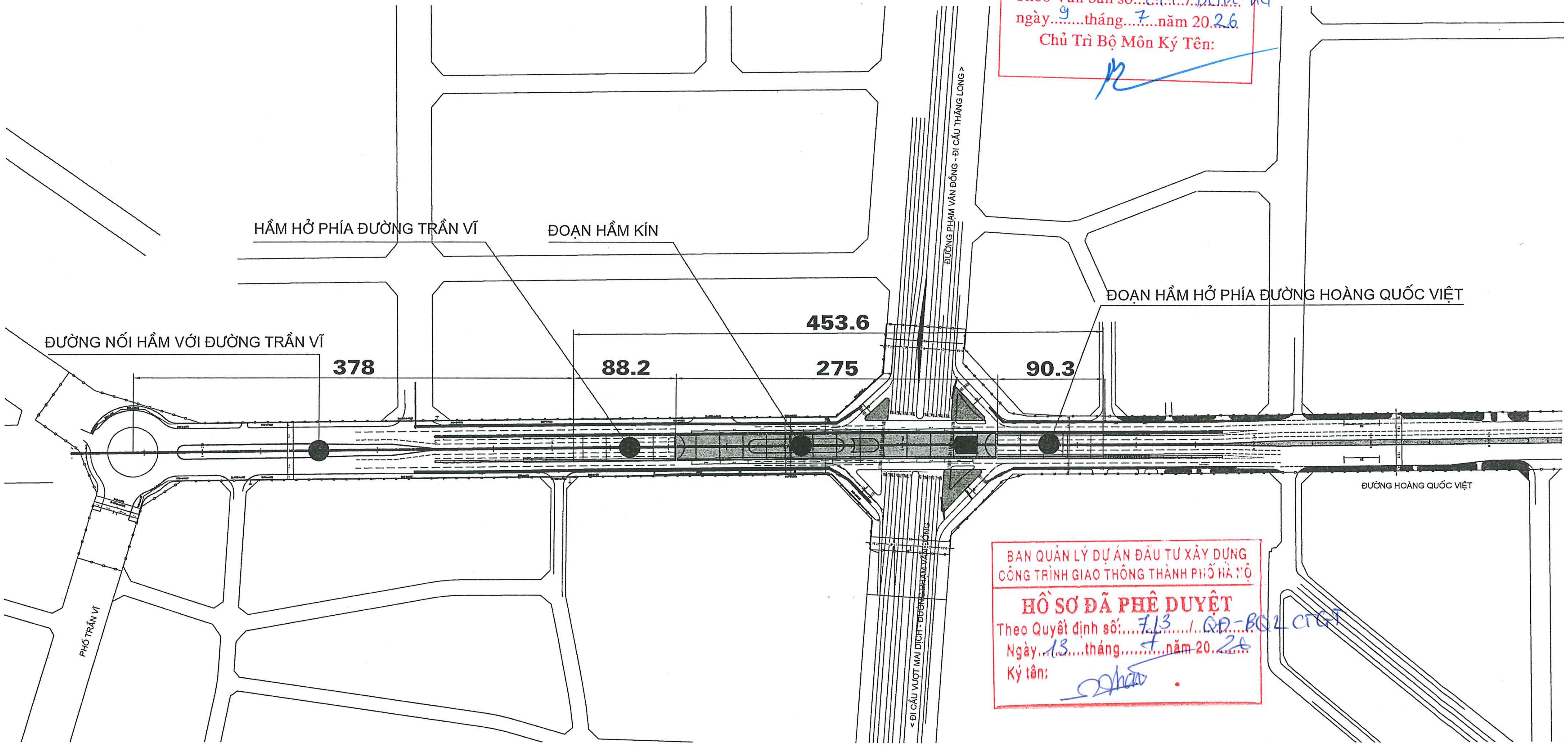

CÔNG TY TNHH GIAO THÔNG VẬN TẢI
THẨM TRA
Theo Văn bản số: 214 / BCTT-HCT
ngày 9 tháng 7 năm 2026
Chủ Trì Bộ Môn Ký Tên:

BAN QUẢN LÝ DỰ ÁN ĐẦU TƯ XÂY DỰNG CÔNG TRÌNH GIAO THÔNG THÀNH PHỐ HÀ NỘI
HỒ SƠ ĐÃ PHÊ DUYỆT
Theo Quyết định số: 713 / QĐ-BQL CTGT
Ngày 13 tháng 7 năm 2026
Ký tên:

BAN QLDA ĐẦU TƯ XÂY DỰNG CÔNG TRÌNH GIAO THÔNG THÀNH PHỐ HÀ NỘI	DỰ ÁN TP2: ĐẦU TƯ XÂY DỰNG HẦM CHUI ĐƯỜNG HOÀNG QUỐC VIỆT KÉO DÀI VỚI ĐƯỜNG PHẠM VĂN ĐỒNG VÀ KẾT NỐI VỚI PHỐ TRẦN VỸ	THỰC HIỆN	ĐỖ HỒNG VIỆT	Hà Nội, ngày ...... tháng ..... năm 2026	MẶT BẰNG TOÀN TUYẾN
LIÊN DANH TƯ VẤN	GÓI THẦU 06/TV: TƯ VẤN KHẢO SÁT, LẬP THIẾT KẾ BẢN VẼ THI CÔNG - DỰ TOÁN, LẬP MÔ HÌNH THÔNG TIN CÔNG TRÌNH (BIM)	KIỂM TRA	TRẦN VĂN TRÀ	TỔNG CÔNG TY TVTK GTVT - CTCP	
TEDI TỔNG CÔNG TY TƯ VẤN THIẾT KẾ GTVT - CTCP (TEDI)		CHỦ TRÌ THIẾT KẾ	TRẦN VĂN TRÀ	GIÁM ĐỐC ĐIỀU HÀNH DỰ ÁN	Tỷ lệ: 1/500 — Số thứ tự bản vẽ: HQV-GT-01
CÔNG TY CP TƯ VẤN XÂY DỰNG CÔNG TRÌNH GIAO THÔNG 2		CHỦ NHIỆM THIẾT KẾ	NGUYỄN HIẾU NGHĨA		Lần xuất bản: -
	BƯỚC: THIẾT KẾ BẢN VẼ THI CÔNG	ĐƠN VỊ THỰC HIỆN	NGUYỄN GIA NGHIÊM	PHÓ TỔNG GIÁM ĐỐC	Lần chỉnh sửa: -
		KCS	BÙI QUỐC CƯỜNG	Đoàn Văn Thắng	Mã số sản phẩm: 2026 - TEDI - 044 - H.HA

M.S.D.N: 0100107839 - C.T.C. TỔNG CÔNG TY TƯ VẤN THIẾT KẾ GIAO THÔNG VẬN TẢI CTCP ĐỐNG ĐA - TP. HÀ NỘI

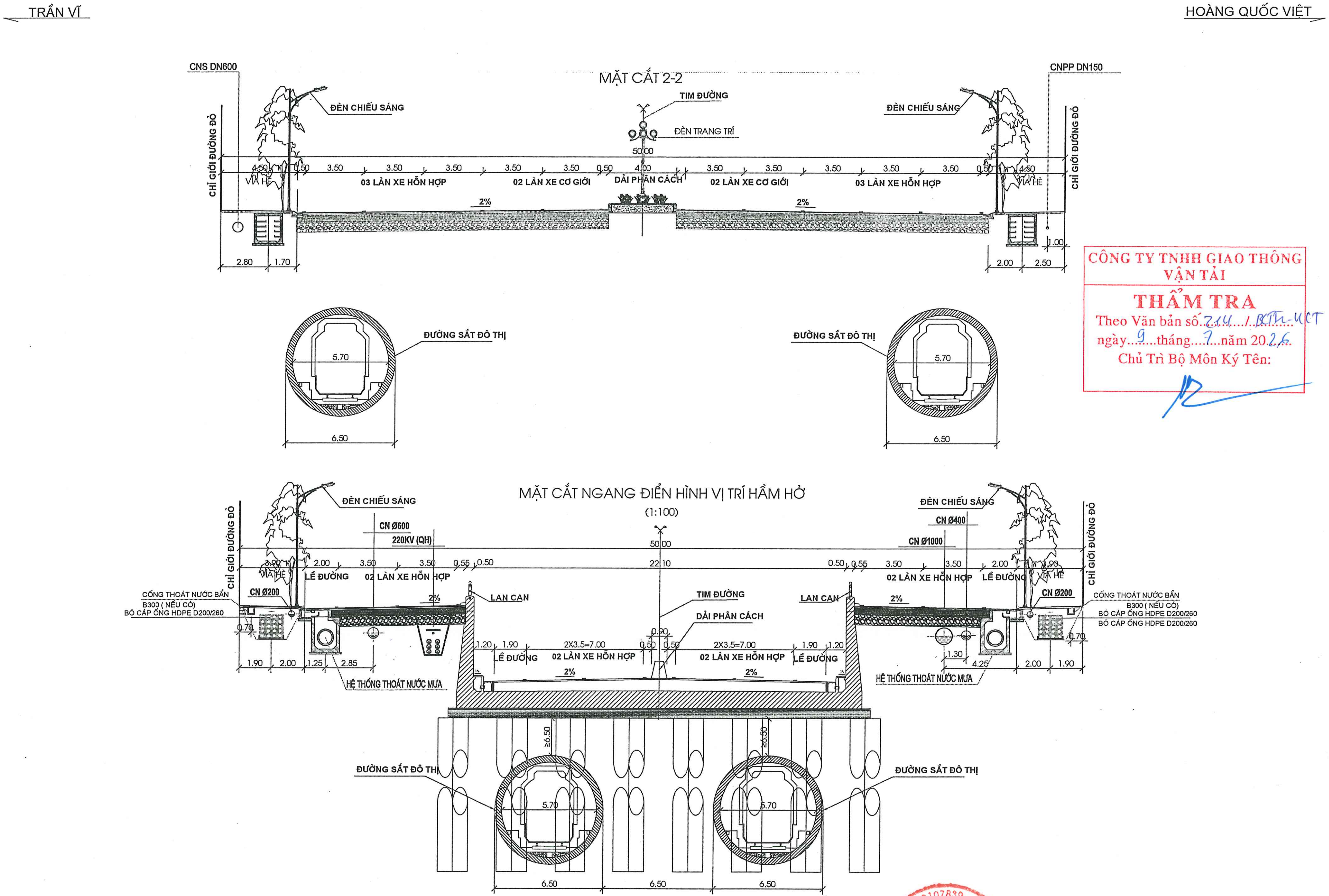

CÔNG TY TNHH GIAO THÔNG VẬN TẢI

THẨM TRA

Theo Văn bản số 214 / BTH-UCT

ngày 9 tháng 7 năm 2026

Chủ Trì Bộ Môn Ký Tên:

BAN QLDA ĐẦU TƯ XÂY DỰNG CÔNG TRÌNH GIAO THÔNG THÀNH PHỐ HÀ NỘI	**DỰ ÁN TP2: ĐẦU TƯ XÂY DỰNG HẦM CHUI ĐƯỜNG HOÀNG QUỐC VIỆT KÉO DÀI VỚI ĐƯỜNG PHẠM VĂN ĐỒNG VÀ KẾT NỐI VỚI PHỐ TRẦN VỸ**	THỰC HIỆN	ĐỖ HỒNG VIỆT
LIÊN DANH TƯ VẤN	GÓI THẦU 06/TV: TƯ VẤN KHẢO SÁT, LẬP THIẾT KẾ BẢN VẼ THI CÔNG - DỰ TOÁN, LẬP MÔ HÌNH THÔNG TIN CÔNG TRÌNH (BIM)	KIỂM TRA	TRẦN VĂN TRÀ
TEDI TỔNG CÔNG TY TƯ VẤN THIẾT KẾ GTVT- CTCP (TEDI)	BƯỚC: THIẾT KẾ BẢN VẼ THI CÔNG	CHỦ TRÌ THIẾT KẾ	TRẦN VĂN TRÀ
CÔNG TY CP TƯ VẤN XÂY DỰNG CÔNG TRÌNH GIAO THÔNG 2		CHỦ NHIỆM THIẾT KẾ	NGUYỄN HIẾU NGHĨA
		ĐƠN VỊ THỰC HIỆN	NGUYỄN GIA NGHIÊM
		KCS	BÙI QUỐC CƯỜNG

Hà Nội, ngày ...... tháng ..... năm 2026
TỔNG CÔNG TY TVTK GTVT - CTCP
GIÁM ĐỐC ĐIỀU HÀNH DỰ ÁN

PHÓ TỔNG GIÁM ĐỐC
Đoàn Văn Thắng

MẶT CẮT ĐIỂN HÌNH

Tỷ lệ:	1/500	Số thứ tự bản vẽ:	HQV-GT-02
Lần xuất bản:	-	Mã số sản phẩm:	2026 - TEDI - 044 - H.HA
Lần chỉnh sửa:	-		

MẶT BẰNG TỔNG THỂ DỰ ÁN

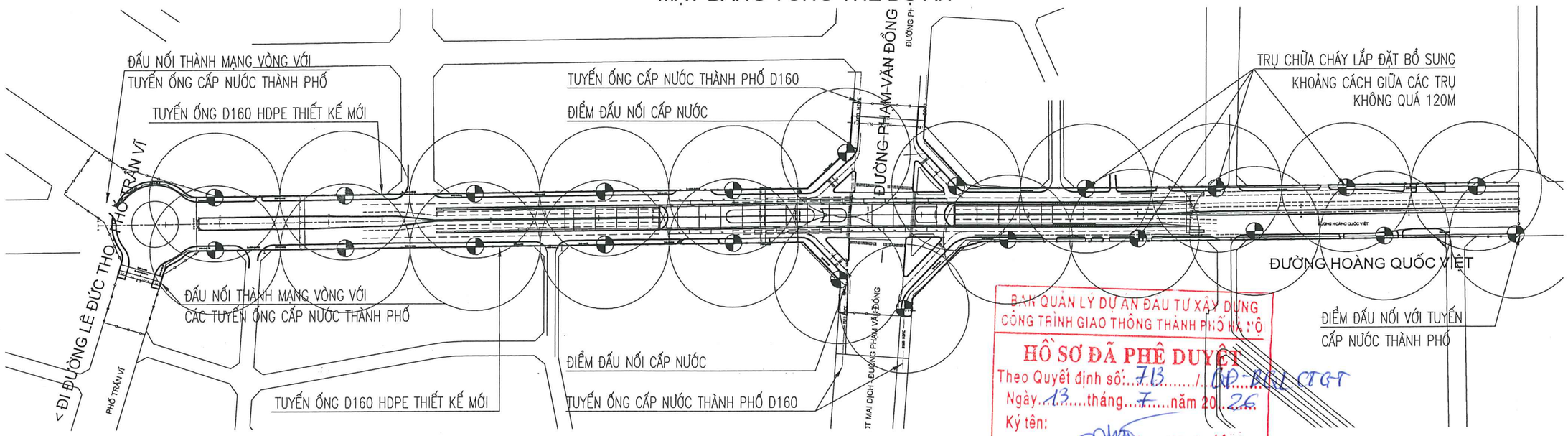

BAN QUẢN LÝ DỰ ÁN ĐẦU TƯ XÂY DỰNG CÔNG TRÌNH GIAO THÔNG THÀNH PHỐ HÀ NỘI
HỒ SƠ ĐÃ PHÊ DUYỆT
Theo Quyết định số: 713 / QĐ-BQL CTGT
Ngày 13 tháng 7 năm 2026
Ký tên:

SƠ ĐỒ BỐ TRÍ TRỤ CHỮA CHÁY

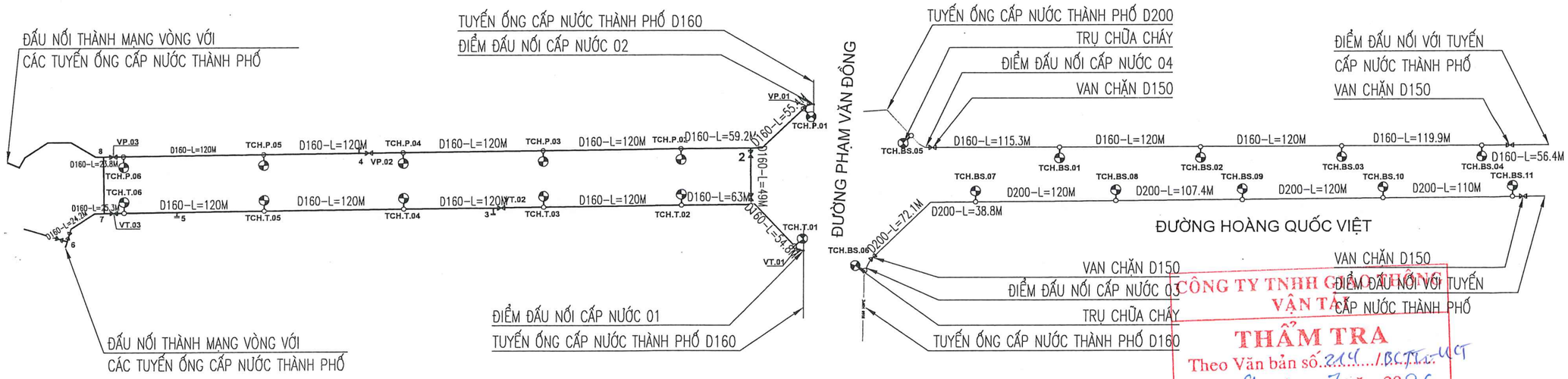

CÔNG TY TNHH GIÁM SÁT GIAO THÔNG VẬN TẢI
THẨM TRA
Theo Văn bản số 214 / BC-TTr-HGT
ngày 9 tháng 7 năm 2026
Chủ Trì Bộ Môn Ký Tên:

BAN QLDA ĐẦU TƯ XÂY DỰNG CÔNG TRÌNH GIAO THÔNG THÀNH PHỐ HÀ NỘI LIÊN DANH TƯ VẤN TEDI – TỔNG CÔNG TY TƯ VẤN THIẾT KẾ GTVT- CTCP (TEDI) CÔNG TY CP TƯ VẤN XÂY DỰNG CÔNG TRÌNH GIAO THÔNG 2	**DỰ ÁN TP2: ĐẦU TƯ XÂY DỰNG HẦM CHUI ĐƯỜNG HOÀNG QUỐC VIỆT KÉO DÀI VỚI ĐƯỜNG PHẠM VĂN ĐỒNG VÀ KẾT NỐI VỚI PHỐ TRẦN VỸ** GÓI THẦU 06/TV: TƯ VẤN KHẢO SÁT, LẬP THIẾT KẾ BẢN VẼ THI CÔNG - DỰ TOÁN, LẬP MÔ HÌNH THÔNG TIN CÔNG TRÌNH (BIM) BƯỚC: THIẾT KẾ BẢN VẼ THI CÔNG	THỰC HIỆN: ĐỖ HỒNG VIỆT KIỂM TRA: TRẦN VĂN TRÀ CHỦ TRÌ THIẾT KẾ: TRẦN VĂN TRÀ CHỦ NHIỆM THIẾT KẾ: NGUYỄN HIẾU NGHĨA ĐƠN VỊ THỰC HIỆN: NGUYỄN GIA NGHIÊM KCS: BÙI QUỐC CƯỜNG	*Hà Nội, ngày ..... tháng ..... năm 2026* TỔNG CÔNG TY TVTK GTVT - CTCP GIÁM ĐỐC ĐIỀU HÀNH DỰ ÁN PHÓ TỔNG GIÁM ĐỐC Đoàn Văn Thắng	MẶT BẰNG TỔNG THỂ DỰ ÁN SƠ ĐỒ CẤP NƯỚC PCCC Tỷ lệ: 1/2500 Số thứ tự bản vẽ: HQV-CNPC-01 Lần xuất bản: - Lần chỉnh sửa: - Mã số sản phẩm: 2026 - TEDI - 044 - H.HA

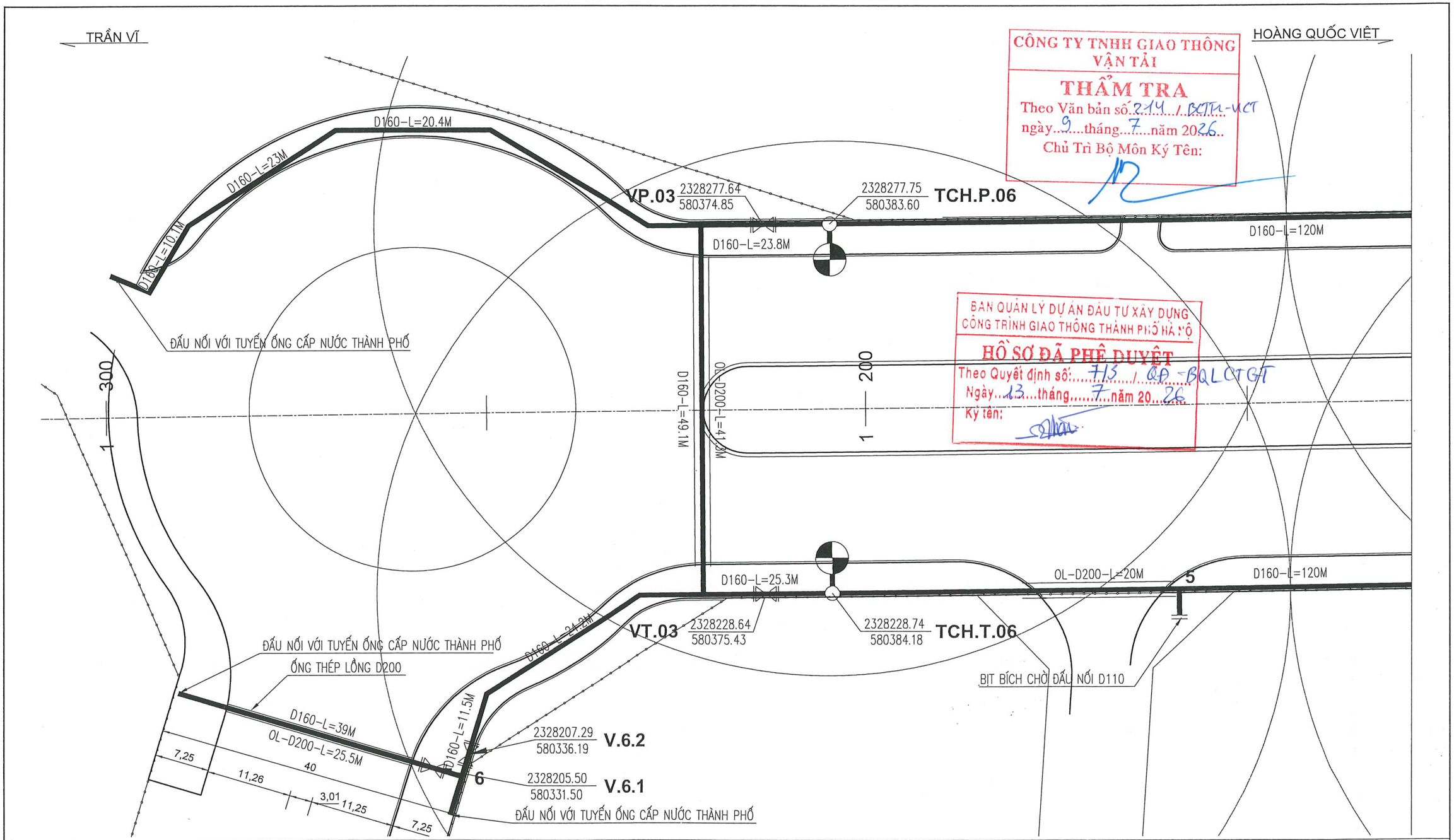

CÔNG TY TNHH GIAO THÔNG VẬN TẢI
THẨM TRA
Theo Văn bản số 214 / BGTH-VCT
ngày 9 tháng 7 năm 2026
Chủ Trì Bộ Môn Ký Tên:

BAN QUẢN LÝ DỰ ÁN ĐẦU TƯ XÂY DỰNG CÔNG TRÌNH GIAO THÔNG THÀNH PHỐ HÀ NỘI
HỒ SƠ ĐÃ PHÊ DUYỆT
Theo Quyết định số 713 / QĐ-BQLCTGT
Ngày 13 tháng 7 năm 2026
Ký tên:

KEY MAP

	ỐNG CẤP NƯỚC LẮP ĐẶT MỚI D160	D160-L=10M	ĐƯỜNG KÍNH ỐNG (MM) – CHIỀU DÀI (M)		VAN CHẶN
D160 HDPE	ỐNG CẤP NƯỚC HIỆN TRẠNG D160	OL-D200-L=10M	ỐNG LỒNG THÉP–ĐƯỜNG KÍNH ỐNG (MM) – CHIỀU DÀI (M)	TCH.T.06	TRỤ CHỮA CHÁY 03 HỌNG
	HỘP ĐỰNG PHƯƠNG TIỆN PCCC		ỐNG LỒNG QUA ĐƯỜNG		BÌNH BỘT CHỮA CHÁY
5 , DN1	ĐIỂM TÍNH TOÁN – ĐẤU NỐI				BÌNH KHÍ CHỮA CHÁY

BAN QLDA ĐẦU TƯ XÂY DỰNG CÔNG TRÌNH GIAO THÔNG THÀNH PHỐ HÀ NỘI

LIÊN DANH TƯ VẤN
TEDI – TỔNG CÔNG TY TƯ VẤN THIẾT KẾ GTVT- CTCP (TEDI)
CÔNG TY CP TƯ VẤN XÂY DỰNG CÔNG TRÌNH GIAO THÔNG 2

DỰ ÁN TP2: ĐẦU TƯ XÂY DỰNG HẦM CHUI ĐƯỜNG HOÀNG QUỐC VIỆT KÉO DÀI VỚI ĐƯỜNG PHẠM VĂN ĐỒNG VÀ KẾT NỐI VỚI PHỐ TRẦN VỸ

GÓI THẦU 06/TV: TƯ VẤN KHẢO SÁT, LẬP THIẾT KẾ BẢN VẼ THI CÔNG - DỰ TOÁN, LẬP MÔ HÌNH THÔNG TIN CÔNG TRÌNH (BIM)

BƯỚC: THIẾT KẾ BẢN VẼ THI CÔNG

THỰC HIỆN	ĐỖ HỒNG VIỆT	
KIỂM TRA	TRẦN VĂN TRÀ	
CHỦ TRÌ THIẾT KẾ	TRẦN VĂN TRÀ	
CHỦ NHIỆM THIẾT KẾ	NGUYỄN HIẾU NGHĨA	
ĐƠN VỊ THỰC HIỆN	NGUYỄN GIA NGHIÊM	
KCS	BÙI QUỐC CƯỜNG	

Ha Noi, ngày ..... tháng ..... năm 2026
TỔNG CÔNG TY TVTK GTVT - CTCP
GIÁM ĐỐC ĐIỀU HÀNH DỰ ÁN
PHÓ TỔNG GIÁM ĐỐC
Đoàn Văn Thắng

MẶT BẰNG CẤP NƯỚC PCCC (1/10)

Tỷ lệ:	1/500	Số thứ tự bản vẽ:	HQV-CNPC-02
Lần xuất bản:	-	Mã số sản phẩm:	2026 - TEDI - 044 - H.HA
Lần chỉnh sửa:	-		

TRẦN VĨ

HOÀNG QUỐC VIỆT

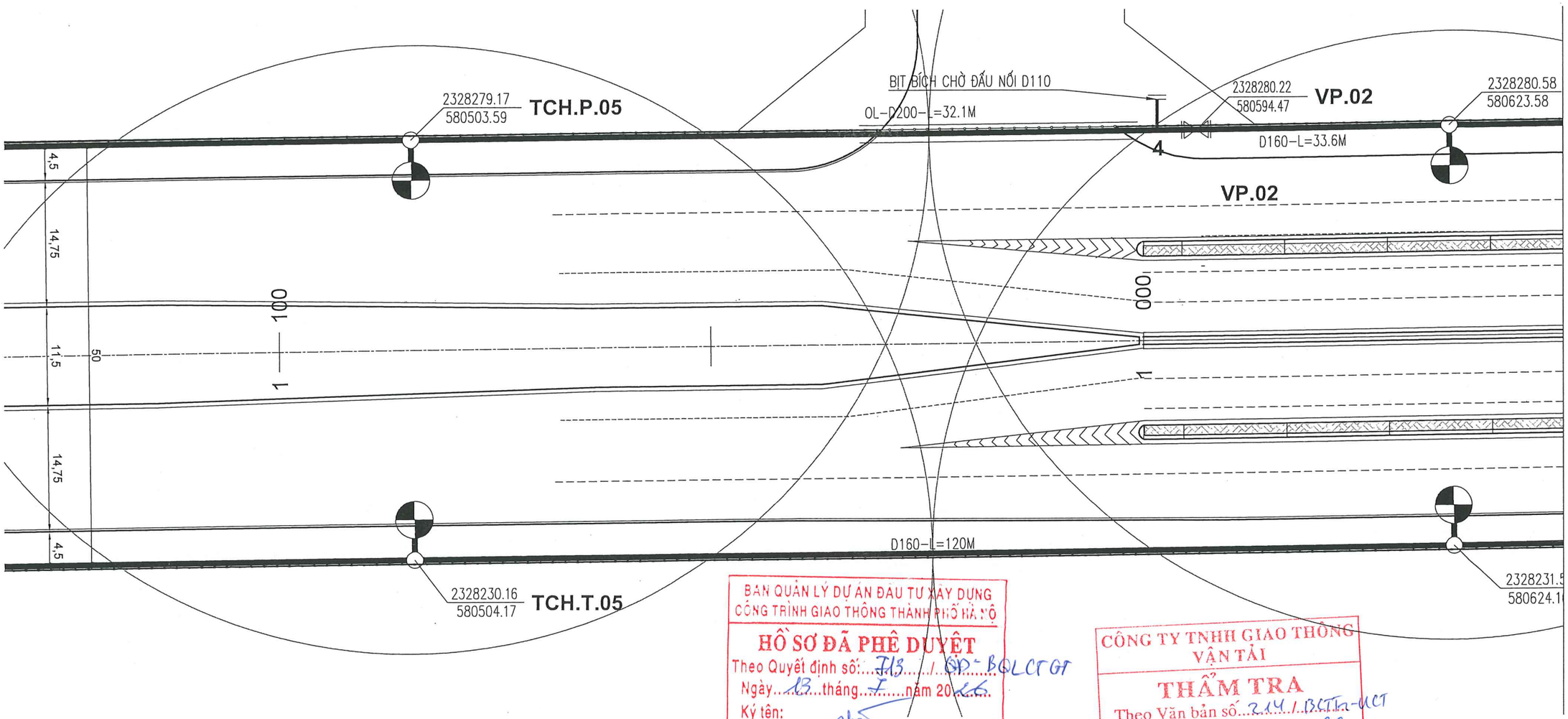

BAN QUẢN LÝ DỰ ÁN ĐẦU TƯ XÂY DỰNG CÔNG TRÌNH GIAO THÔNG THÀNH PHỐ HÀ NỘI
HỒ SƠ ĐÃ PHÊ DUYỆT
Theo Quyết định số: 713 / QĐ-BQLCTGT
Ngày 13 tháng 7 năm 2026
Ký tên:

CÔNG TY TNHH GIAO THÔNG VẬN TẢI
THẨM TRA
Theo Văn bản số 214 / BCTTr-VCT
ngày 9 tháng 7 năm 2026
Chủ Trì Bộ Môn Ký Tên:

KEY MAP

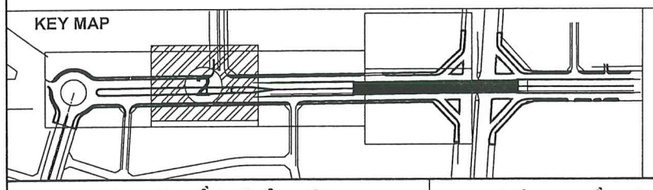

	ỐNG CẤP NƯỚC LẮP ĐẶT MỚI D160	D160-L=10M	ĐƯỜNG KÍNH ỐNG (MM) – CHIỀU DÀI (M)		VAN CHẶN
D160 HDPE	ỐNG CẤP NƯỚC HIỆN TRẠNG D160	OL-D200-L=10M	ỐNG LỒNG THÉP–ĐƯỜNG KÍNH ỐNG (MM) – CHIỀU DÀI (M)	TCH.T.06	TRỤ CHỮA CHÁY 03 HỌNG
	HỘP ĐỰNG PHƯƠNG TIỆN PCCC		ỐNG LỒNG QUA ĐƯỜNG		BÌNH BỘT CHỮA CHÁY
5 , DN1	ĐIỂM TÍNH TOÁN – ĐẤU NỐI				BÌNH KHÍ CHỮA CHÁY

Hướng dốc

BAN QLDA ĐẦU TƯ XÂY DỰNG CÔNG TRÌNH GIAO THÔNG THÀNH PHỐ HÀ NỘI

LIÊN DANH TƯ VẤN

TEDI — TỔNG CÔNG TY TƯ VẤN THIẾT KẾ GTVT- CTCP (TEDI)

CÔNG TY CP TƯ VẤN XÂY DỰNG CÔNG TRÌNH GIAO THÔNG 2

DỰ ÁN TP2: ĐẦU TƯ XÂY DỰNG HẦM CHUI ĐƯỜNG HOÀNG QUỐC VIỆT KÉO DÀI VỚI ĐƯỜNG PHẠM VĂN ĐỒNG VÀ KẾT NỐI VỚI PHỐ TRẦN VỸ

GÓI THẦU 06/TV: TƯ VẤN KHẢO SÁT, LẬP THIẾT KẾ BẢN VẼ THI CÔNG - DỰ TOÁN, LẬP MÔ HÌNH THÔNG TIN CÔNG TRÌNH (BIM)

BƯỚC: THIẾT KẾ BẢN VẼ THI CÔNG

THỰC HIỆN	ĐỖ HỒNG VIỆT
KIỂM TRA	TRẦN VĂN TRÀ
CHỦ TRÌ THIẾT KẾ	TRẦN VĂN TRÀ
CHỦ NHIỆM THIẾT KẾ	NGUYỄN HIẾU NGHĨA
ĐƠN VỊ THỰC HIỆN	NGUYỄN GIA NGHIÊM
KCS	BÙI QUỐC CƯỜNG

Ha Noi, ngày ..... tháng ..... năm 2026
TỔNG CÔNG TY TVTK GTVT - CTCP
GIÁM ĐỐC ĐIỀU HÀNH DỰ ÁN
PHÓ TỔNG GIÁM ĐỐC
Đoàn Văn Thắng

TỔNG CÔNG TY TƯ VẤN THIẾT KẾ GIAO THÔNG VẬN TẢI GTVT - CTCP

MẶT BẰNG CẤP NƯỚC PCCC (2/10)

Tỷ lệ:	1/500	Số thứ tự bản vẽ:	HQV-CNPC-03
Lần xuất bản:	-	Mã số sản phẩm:	2026 - TEDI - 044 - H.HA
Lần chỉnh sửa:	-		

TRẦN VĨ

HOÀNG QUỐC VIỆT

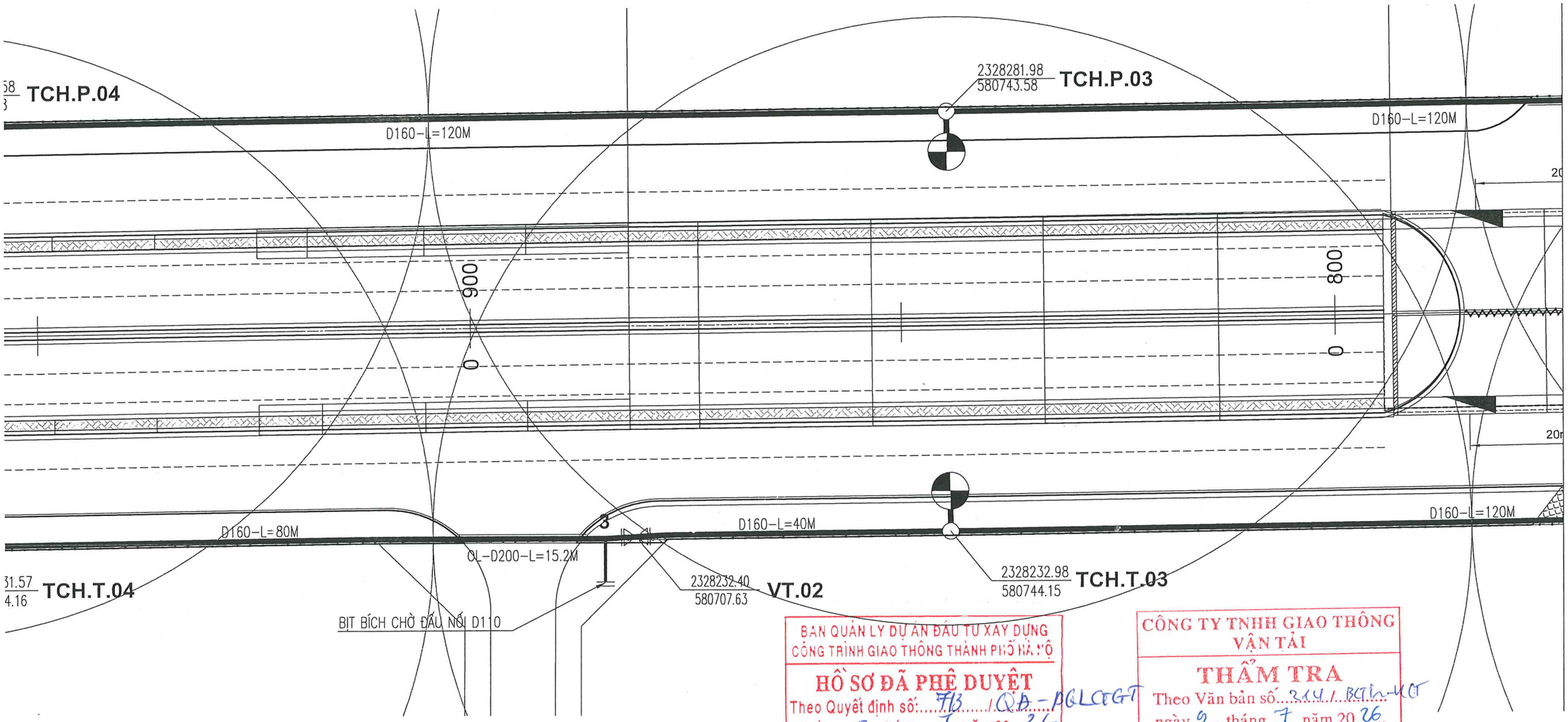

BAN QUẢN LÝ DỰ ÁN ĐẦU TƯ XÂY DỰNG CÔNG TRÌNH GIAO THÔNG THÀNH PHỐ HÀ NỘI
HỒ SƠ ĐÃ PHÊ DUYỆT
Theo Quyết định số: 713 / QĐ-BQLCTGT
Ngày 13 tháng 7 năm 2026
Ký tên:

CÔNG TY TNHH GIAO THÔNG VẬN TẢI
THẨM TRA
Theo Văn bản số 214 / BGĐ-HCT
ngày 9 tháng 7 năm 2026
Chủ Trì Bộ Môn Ký Tên:

KEY MAP

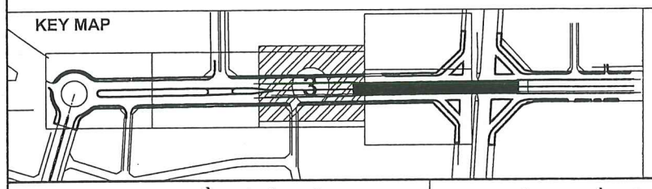

ống cấp nước lắp đặt mới D160	D160-L=10M	đường kính ống (mm) – chiều dài (m)	van chặn
D160 HDPE — ống cấp nước hiện trạng D160	OL-D200-L=10M	ống lồng thép-đường kính ống (mm) – chiều dài (m)	TCH.T.06 trụ chữa cháy 03 họng
hộp đựng phương tiện PCCC		ống lồng qua đường	bình bột chữa cháy
5 , DN1 điểm tính toán – đấu nối			bình khí chữa cháy

BAN QLDA ĐẦU TƯ XÂY DỰNG CÔNG TRÌNH GIAO THÔNG THÀNH PHỐ HÀ NỘI

LIÊN DANH TƯ VẤN
TEDI — TỔNG CÔNG TY TƯ VẤN THIẾT KẾ GTVT- CTCP (TEDI)
CÔNG TY CP TƯ VẤN XÂY DỰNG CÔNG TRÌNH GIAO THÔNG 2

DỰ ÁN TP2: ĐẦU TƯ XÂY DỰNG HẦM CHUI ĐƯỜNG HOÀNG QUỐC VIỆT KÉO DÀI VỚI ĐƯỜNG PHẠM VĂN ĐỒNG VÀ KẾT NỐI VỚI PHỐ TRẦN VỸ

GÓI THẦU 06/TV: TƯ VẤN KHẢO SÁT, LẬP THIẾT KẾ BẢN VẼ THI CÔNG - DỰ TOÁN, LẬP MÔ HÌNH THÔNG TIN CÔNG TRÌNH (BIM)

BƯỚC: THIẾT KẾ BẢN VẼ THI CÔNG

THỰC HIỆN	ĐỖ HỒNG VIỆT
KIỂM TRA	TRẦN VĂN TRÀ
CHỦ TRÌ THIẾT KẾ	TRẦN VĂN TRÀ
CHỦ NHIỆM THIẾT KẾ	NGUYỄN HIẾU NGHĨA
ĐƠN VỊ THỰC HIỆN	NGUYỄN GIA NGHIÊM
KCS	BÙI QUỐC CƯỜNG

Ha Noi, ngày ..... tháng ..... năm 2026
TỔNG CÔNG TY TVTK GTVT - CTCP
GIÁM ĐỐC ĐIỀU HÀNH DỰ ÁN
PHÓ TỔNG GIÁM ĐỐC
Đoàn Văn Thắng

MẶT BẰNG CẤP NƯỚC PCCC (3/10)

Tỷ lệ:	1/500	Số thứ tự bản vẽ:	HQV-CNPC-04
Lần xuất bản:	-	Mã số sản phẩm:	2026 - TEDI - 044 - H.HA
Lần chỉnh sửa:	-		

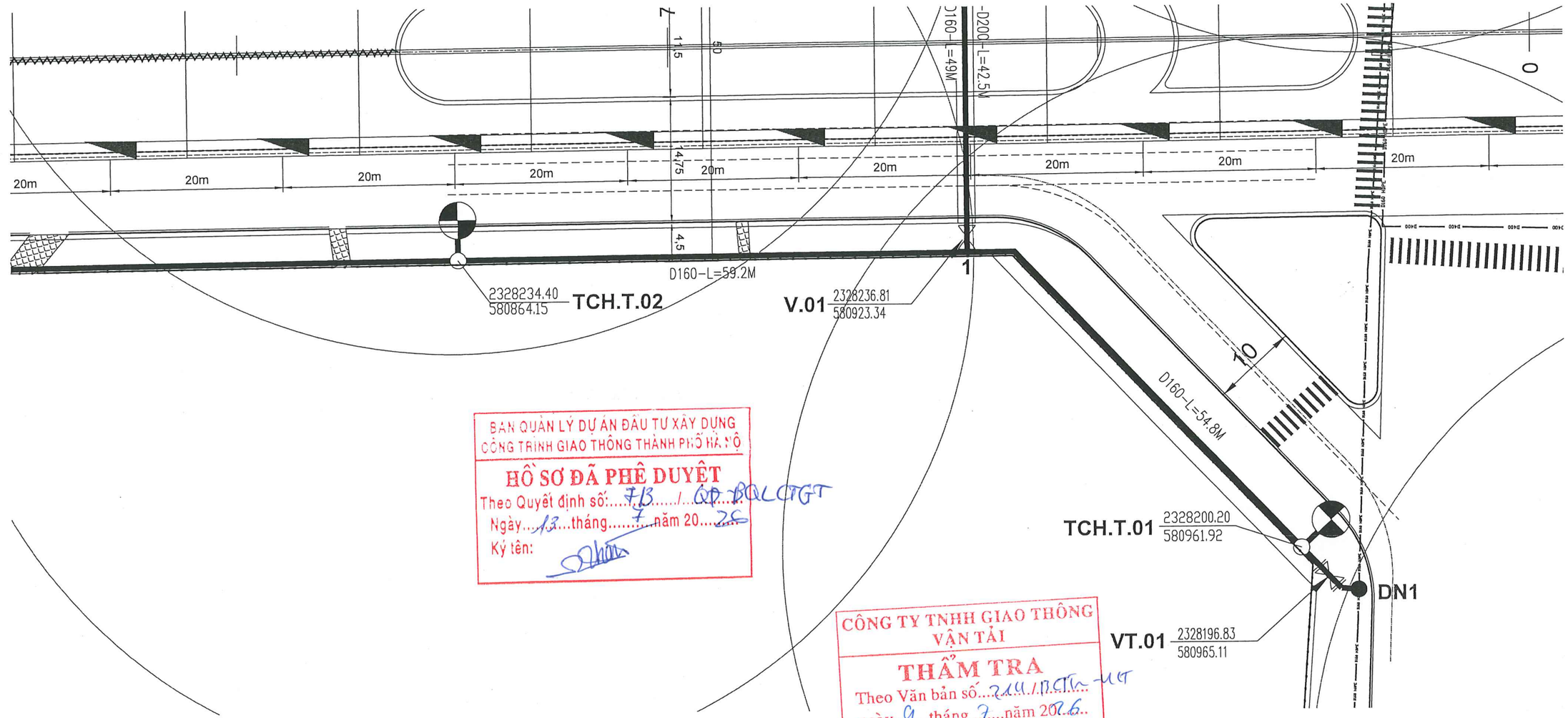

BAN QUẢN LÝ DỰ ÁN ĐẦU TƯ XÂY DỰNG CÔNG TRÌNH GIAO THÔNG THÀNH PHỐ HÀ NỘI
HỒ SƠ ĐÃ PHÊ DUYỆT
Theo Quyết định số: 713 / QĐ-BQLCTGT
Ngày 13 tháng 7 năm 2026
Ký tên:

CÔNG TY TNHH GIAO THÔNG VẬN TẢI
THẨM TRA
Theo Văn bản số: 244/TTCTGVT-HT
ngày 9 tháng 7 năm 2026
Chủ Trì Bộ Môn Ký Tên:

KEY MAP

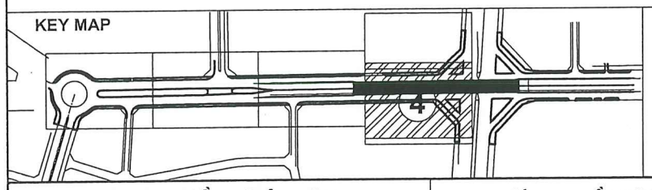

	ỐNG CẤP NƯỚC LẮP ĐẶT MỚI D160	D160-L=10M	ĐƯỜNG KÍNH ỐNG (MM) – CHIỀU DÀI (M)		VAN CHẶN
D160 HDPE	ỐNG CẤP NƯỚC HIỆN TRẠNG D160	OL-D200-L=10M	ỐNG LỒNG THÉP-ĐƯỜNG KÍNH ỐNG (MM) – CHIỀU DÀI (M)	TCH.T.06	TRỤ CHỮA CHÁY 03 HỌNG
	HỘP ĐỰNG PHƯƠNG TIỆN PCCC		ỐNG LỒNG QUA ĐƯỜNG		BÌNH BỘT CHỮA CHÁY
5 , DN1	ĐIỂM TÍNH TOÁN – ĐẤU NỐI				BÌNH KHÍ CHỮA CHÁY

BAN QLDA ĐẦU TƯ XÂY DỰNG CÔNG TRÌNH GIAO THÔNG THÀNH PHỐ HÀ NỘI

LIÊN DANH TƯ VẤN
TEDI – TỔNG CÔNG TY TƯ VẤN THIẾT KẾ GTVT- CTCP (TEDI)
CÔNG TY CP TƯ VẤN XÂY DỰNG CÔNG TRÌNH GIAO THÔNG 2

DỰ ÁN TP2: ĐẦU TƯ XÂY DỰNG HẦM CHUI ĐƯỜNG HOÀNG QUỐC VIỆT KÉO DÀI VỚI ĐƯỜNG PHẠM VĂN ĐỒNG VÀ KẾT NỐI VỚI PHỐ TRẦN VỸ

GÓI THẦU 06/TV: TƯ VẤN KHẢO SÁT, LẬP THIẾT KẾ BẢN VẼ THI CÔNG - DỰ TOÁN, LẬP MÔ HÌNH THÔNG TIN CÔNG TRÌNH (BIM)

BƯỚC: THIẾT KẾ BẢN VẼ THI CÔNG

THỰC HIỆN	ĐỖ HỒNG VIỆT	
KIỂM TRA	TRẦN VĂN TRÀ	
CHỦ TRÌ THIẾT KẾ	TRẦN VĂN TRÀ	
CHỦ NHIỆM THIẾT KẾ	NGUYỄN HIẾU NGHĨA	
ĐƠN VỊ THỰC HIỆN	NGUYỄN GIA NGHIÊM	
KCS	BÙI QUỐC CƯỜNG	

Ha Noi, ngày ..... tháng ..... năm 2026
TỔNG CÔNG TY TVTK GTVT - CTCP
GIÁM ĐỐC ĐIỀU HÀNH DỰ ÁN

PHÓ TỔNG GIÁM ĐỐC
Đoàn Văn Thắng

MẶT BẰNG CẤP NƯỚC PCCC (4/10)

Tỷ lệ:	1/500	Số thứ tự bản vẽ:	HQV-CNPC-05
Lần xuất bản:	-	Mã số sản phẩm:	2026 - TEDI - 044 - H.HA
Lần chỉnh sửa:	-		

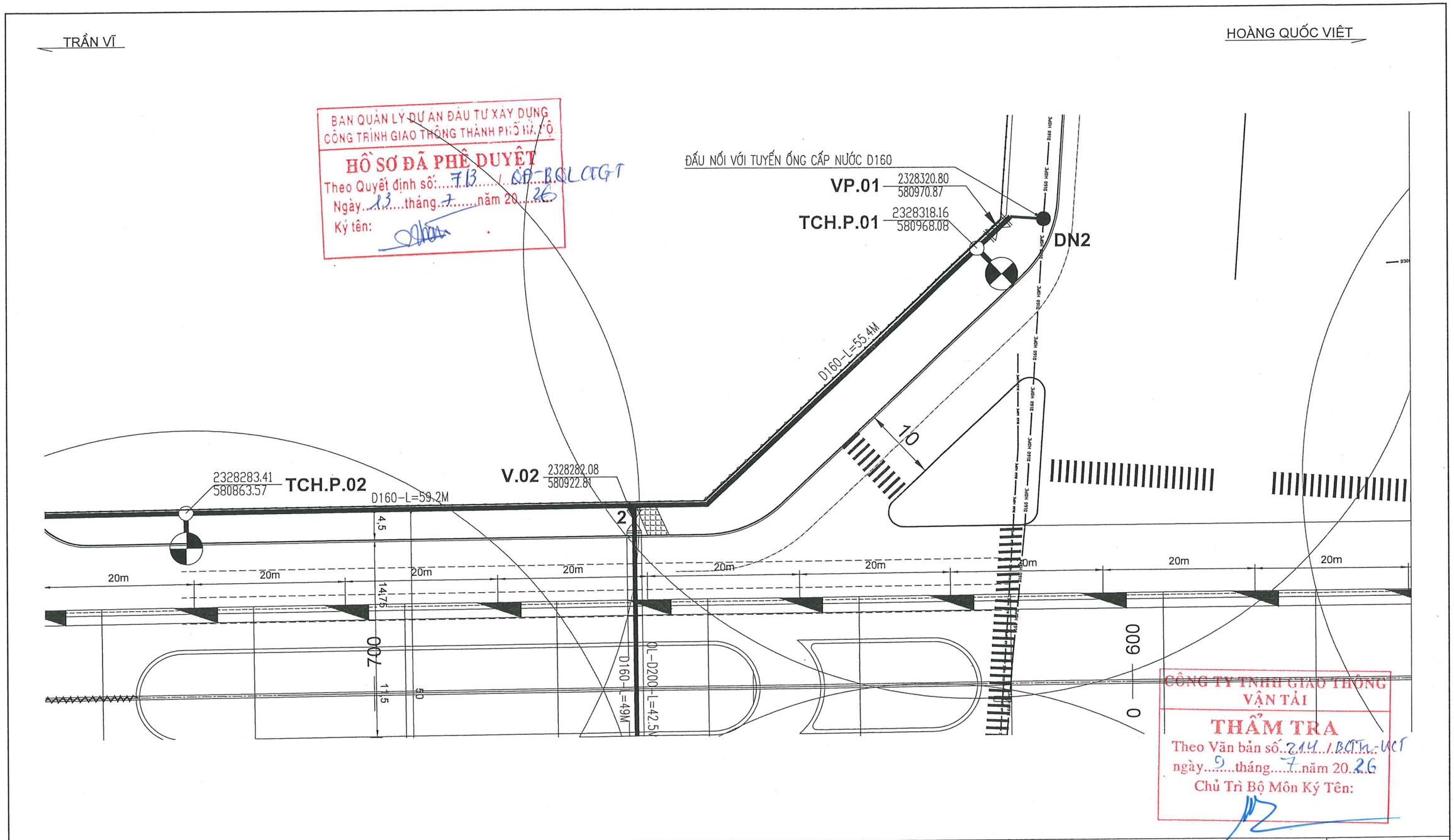

BAN QUẢN LÝ DỰ ÁN ĐẦU TƯ XÂY DỰNG CÔNG TRÌNH GIAO THÔNG THÀNH PHỐ HÀ NỘI
HỒ SƠ ĐÃ PHÊ DUYỆT
Theo Quyết định số: 713 / QĐ-BQLCTGT
Ngày 13 tháng 7 năm 2026
Ký tên:

CÔNG TY TNHH GIAO THÔNG VẬN TẢI
THẨM TRA
Theo Văn bản số 214 / BGTn-VCT
ngày 9 tháng 7 năm 2026
Chủ Trì Bộ Môn Ký Tên:

KEY MAP

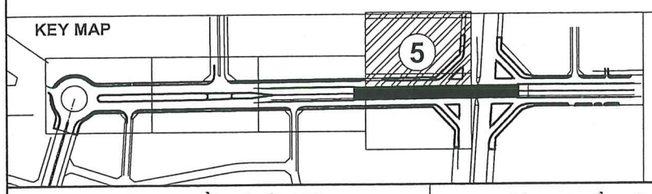

ống cấp nước lắp đặt mới D160	D160-L=10M	đường kính ống (mm) – chiều dài (m)	van chặn
D160 HDPE — ống cấp nước hiện trạng D160	OL-D200-L=10M	ống lồng thép–đường kính ống (mm) – chiều dài (m)	TCH.T.06 trụ chữa cháy 03 họng
hộp đựng phương tiện PCCC	ống lồng qua đường		bình bột chữa cháy
5 , DN1 điểm tính toán – đấu nối			bình khí chữa cháy

BAN QLDA ĐẦU TƯ XÂY DỰNG CÔNG TRÌNH GIAO THÔNG THÀNH PHỐ HÀ NỘI

LIÊN DANH TƯ VẤN
TEDI — TỔNG CÔNG TY TƯ VẤN THIẾT KẾ GTVT- CTCP (TEDI)
CÔNG TY CP TƯ VẤN XÂY DỰNG CÔNG TRÌNH GIAO THÔNG 2

DỰ ÁN TP2: ĐẦU TƯ XÂY DỰNG HẦM CHUI ĐƯỜNG HOÀNG QUỐC VIỆT KÉO DÀI VỚI ĐƯỜNG PHẠM VĂN ĐỒNG VÀ KẾT NỐI VỚI PHỐ TRẦN VỸ

GÓI THẦU 06/TV: TƯ VẤN KHẢO SÁT, LẬP THIẾT KẾ BẢN VẼ THI CÔNG - DỰ TOÁN, LẬP MÔ HÌNH THÔNG TIN CÔNG TRÌNH (BIM)

BƯỚC: THIẾT KẾ BẢN VẼ THI CÔNG

THỰC HIỆN	ĐỖ HỒNG VIỆT	
KIỂM TRA	TRẦN VĂN TRÀ	
CHỦ TRÌ THIẾT KẾ	TRẦN VĂN TRÀ	
CHỦ NHIỆM THIẾT KẾ	NGUYỄN HIẾU NGHĨA	
ĐƠN VỊ THỰC HIỆN	NGUYỄN GIA NGHIÊM	
KCS	BÙI QUỐC CƯỜNG	

Hà Nội, ngày ..... tháng ..... năm 2026
TỔNG CÔNG TY TVTK GTVT - CTCP
GIÁM ĐỐC ĐIỀU HÀNH DỰ ÁN
PHÓ TỔNG GIÁM ĐỐC
Đoàn Văn Thắng

MẶT BẰNG CẤP NƯỚC PCCC (5/10)

Tỷ lệ: 1/500	Số thứ tự bản vẽ: HQV-CNPC-06
Lần xuất bản: -	Mã số sản phẩm: 2026 - TEDI - 044 - H.HA
Lần chỉnh sửa: -	

TRẦN VĨ

HOÀNG QUỐC VIỆT

BAN QUẢN LÝ DỰ ÁN ĐẦU TƯ XÂY DỰNG CÔNG TRÌNH GIAO THÔNG THÀNH PHỐ HÀ NỘI
HỒ SƠ ĐÃ PHÊ DUYỆT
Theo Quyết định số: 713 / QĐ-BQL CTGT
Ngày 13 tháng 7 năm 2026
Ký tên:

CÔNG TY TNHH GIAO THÔNG VẬN TẢI
THẨM TRA
Theo Văn bản số 214 / BCTT-VCT
ngày 9 tháng 7 năm 2026
Chủ Trì Bộ Môn Ký Tên:

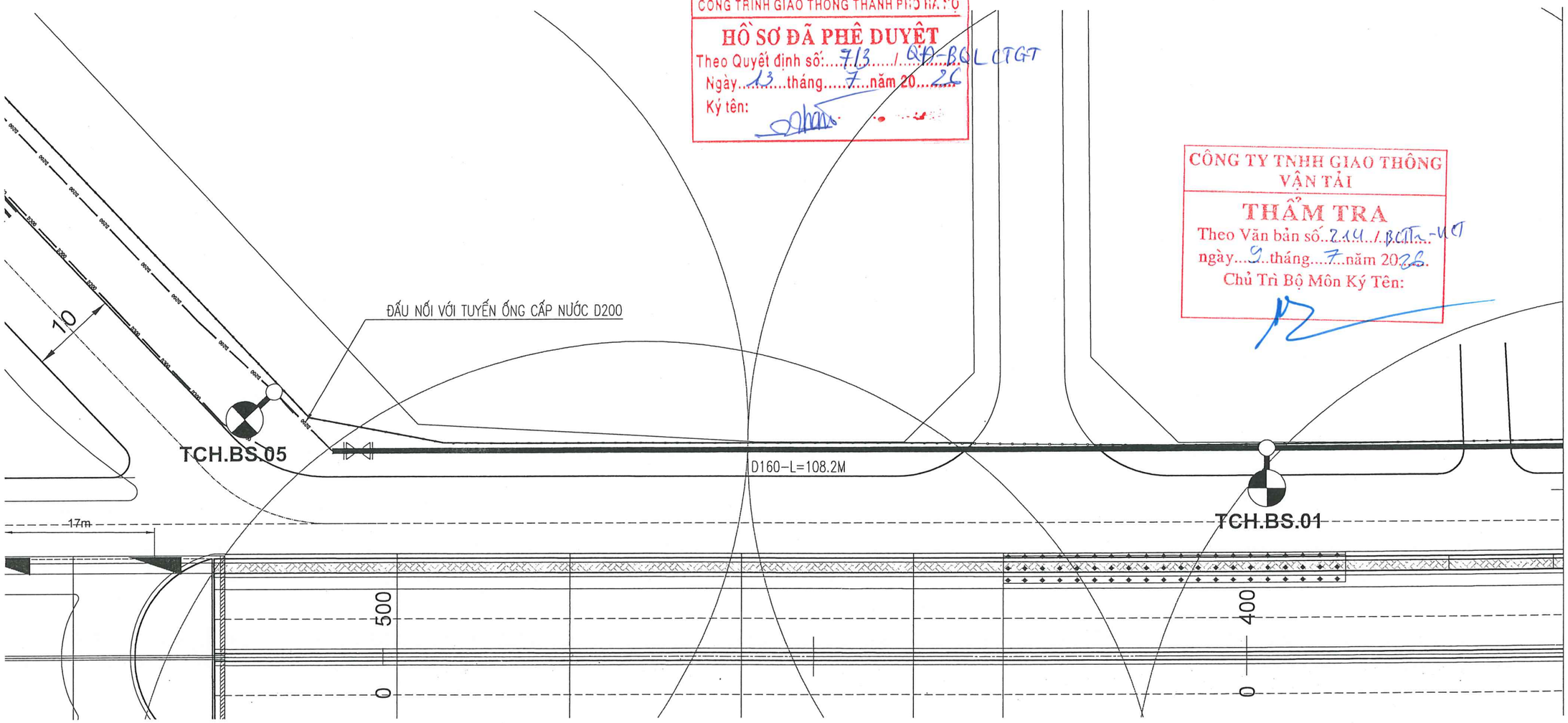

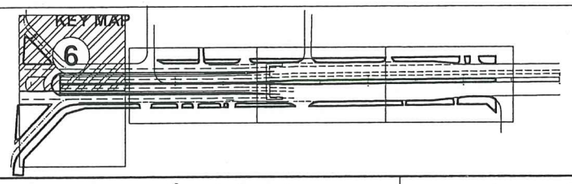

	ỐNG CẤP NƯỚC LẮP ĐẶT MỚI	D160–L=10M	ĐƯỜNG KÍNH ỐNG (MM) – CHIỀU DÀI (M)		
D160 HDPE	ỐNG CẤP NƯỚC HIỆN TRẠNG	OL–D200–L=10M	ỐNG LỒNG THÉP–ĐƯỜNG KÍNH ỐNG (MM) – CHIỀU DÀI (M)	TCH.T.06	TRỤ CHỮA CHÁY 03 HỌNG
	HỘP ĐỰNG PHƯƠNG TIỆN PCCC		ỐNG LỒNG QUA ĐƯỜNG		BÌNH BỘT CHỮA CHÁY
5 , DN1	ĐIỂM TÍNH TOÁN – ĐẤU NỐI		VAN CHẶN		BÌNH KHÍ CHỮA CHÁY

BAN QLDA ĐẦU TƯ XÂY DỰNG CÔNG TRÌNH GIAO THÔNG THÀNH PHỐ HÀ NỘI

LIÊN DANH TƯ VẤN
TEDI – TỔNG CÔNG TY TƯ VẤN THIẾT KẾ GTVT- CTCP (TEDI)
CÔNG TY CP TƯ VẤN XÂY DỰNG CÔNG TRÌNH GIAO THÔNG 2

DỰ ÁN TP2: ĐẦU TƯ XÂY DỰNG HẦM CHUI ĐƯỜNG HOÀNG QUỐC VIỆT KÉO DÀI VỚI ĐƯỜNG PHẠM VĂN ĐỒNG VÀ KẾT NỐI VỚI PHỐ TRẦN VỸ

GÓI THẦU 06/TV: TƯ VẤN KHẢO SÁT, LẬP THIẾT KẾ BẢN VẼ THI CÔNG - DỰ TOÁN, LẬP MÔ HÌNH THÔNG TIN CÔNG TRÌNH (BIM)

BƯỚC: THIẾT KẾ BẢN VẼ THI CÔNG

THỰC HIỆN	ĐỖ HỒNG VIỆT	
KIỂM TRA	TRẦN VĂN TRÀ	
CHỦ TRÌ THIẾT KẾ	TRẦN VĂN TRÀ	
CHỦ NHIỆM THIẾT KẾ	NGUYỄN HIẾU NGHĨA	
ĐƠN VỊ THỰC HIỆN	NGUYỄN GIA NGHIÊM	
KCS	BÙI QUỐC CƯỜNG	

Hà Nội, ngày ..... tháng ..... năm 2026
TỔNG CÔNG TY TVTK GTVT - CTCP
GIÁM ĐỐC ĐIỀU HÀNH DỰ ÁN

PHÓ TỔNG GIÁM ĐỐC
Đoàn Văn Thắng

MẶT BẰNG CẤP NƯỚC PCCC (6/10)

Tỷ lệ:	1/500	Số thứ tự bản vẽ:	HQV-CNPC-06.1
Lần xuất bản:	-	Mã số sản phẩm:	2026 - TEDI - 044 - H.HA
Lần chỉnh sửa:	-		

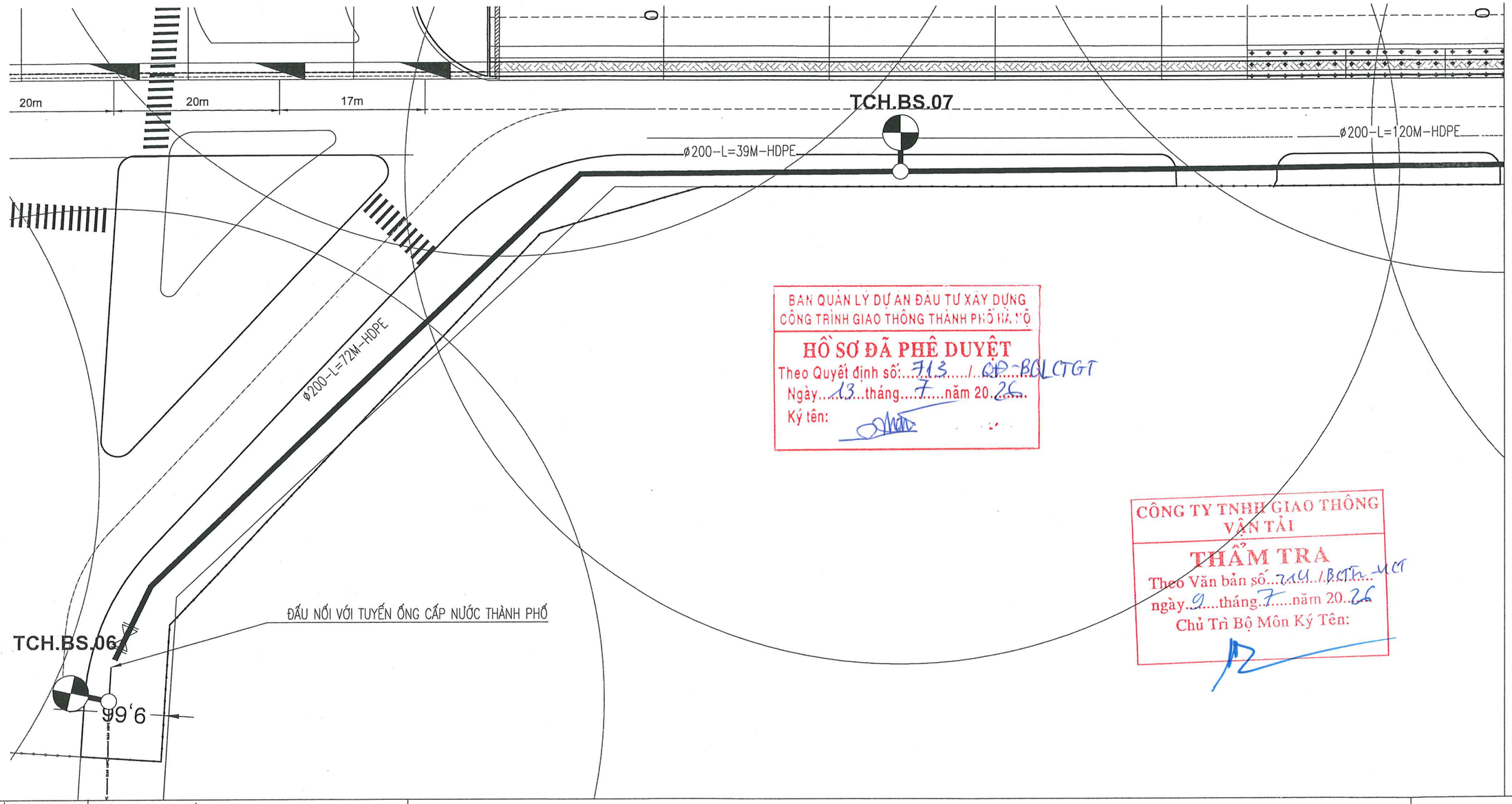

BAN QUẢN LÝ DỰ ÁN ĐẦU TƯ XÂY DỰNG CÔNG TRÌNH GIAO THÔNG THÀNH PHỐ HÀ NỘI
HỒ SƠ ĐÃ PHÊ DUYỆT
Theo Quyết định số: 713 / QĐ-BQLCTGT
Ngày 13 tháng 7 năm 2026
Ký tên:

CÔNG TY TNHH GIAO THÔNG VẬN TẢI
THẨM TRA
Theo Văn bản số 244 / BGTVT-KCT
ngày 9 tháng 7 năm 2026
Chủ Trì Bộ Môn Ký Tên:

KEY MAP

	ỐNG CẤP NƯỚC LẮP ĐẶT MỚI	D160-L=10M	ĐƯỜNG KÍNH ỐNG (MM) – CHIỀU DÀI (M)	TCH.T.06	TRỤ CHỮA CHÁY 03 HỌNG
D160 HDPE	ỐNG CẤP NƯỚC HIỆN TRẠNG	OL-D200-L=10M	ỐNG LỒNG THÉP-ĐƯỜNG KÍNH ỐNG (MM) – CHIỀU DÀI (M)		BÌNH BỘT CHỮA CHÁY
	HỘP ĐỰNG PHƯƠNG TIỆN PCCC		ỐNG LỒNG QUA ĐƯỜNG		BÌNH KHÍ CHỮA CHÁY
5 , DN1	ĐIỂM TÍNH TOÁN – ĐẤU NỐI		VAN CHẶN		

BAN QLDA ĐẦU TƯ XÂY DỰNG CÔNG TRÌNH GIAO THÔNG THÀNH PHỐ HÀ NỘI

LIÊN DANH TƯ VẤN
TEDI – TỔNG CÔNG TY TƯ VẤN THIẾT KẾ GTVT - CTCP (TEDI)
CÔNG TY CP TƯ VẤN XÂY DỰNG CÔNG TRÌNH GIAO THÔNG 2

DỰ ÁN TP2: ĐẦU TƯ XÂY DỰNG HẦM CHUI ĐƯỜNG HOÀNG QUỐC VIỆT KÉO DÀI VỚI ĐƯỜNG PHẠM VĂN ĐỒNG VÀ KẾT NỐI VỚI PHỐ TRẦN VỸ

GÓI THẦU 06/TV: TƯ VẤN KHẢO SÁT, LẬP THIẾT KẾ BẢN VẼ THI CÔNG - DỰ TOÁN, LẬP MÔ HÌNH THÔNG TIN CÔNG TRÌNH (BIM)

BƯỚC: THIẾT KẾ BẢN VẼ THI CÔNG

THỰC HIỆN	ĐỖ HỒNG VIỆT	
KIỂM TRA	TRẦN VĂN TRÀ	
CHỦ TRÌ THIẾT KẾ	TRẦN VĂN TRÀ	
CHỦ NHIỆM THIẾT KẾ	NGUYỄN HIẾU NGHĨA	
ĐƠN VỊ THỰC HIỆN	NGUYỄN GIA NGHIÊM	
KCS	BÙI QUỐC CƯỜNG	

Hà Nội, ngày ..... tháng ..... năm 2026
TỔNG CÔNG TY TVTK GTVT - CTCP
GIÁM ĐỐC ĐIỀU HÀNH DỰ ÁN
PHÓ TỔNG GIÁM ĐỐC
Đoàn Văn Thắng

MẶT BẰNG CẤP NƯỚC PCCC (7/10)

Tỷ lệ: 1/500	Số thứ tự bản vẽ: HQV-CNPC-06.2
Lần xuất bản: -	Mã số sản phẩm: 2026 - TEDI - 044 - H.HA
Lần chỉnh sửa: -	

BAN QUẢN LÝ DỰ ÁN ĐẦU TƯ XÂY DỰNG CÔNG TRÌNH GIAO THÔNG THÀNH PHỐ HÀ NỘI
HỒ SƠ ĐÃ PHÊ DUYỆT
Theo Quyết định số: 713 / QĐ-BQLCTGT
Ngày 13 tháng 7 năm 2026
Ký tên:

CÔNG TY TNHH GIAO THÔNG VẬN TẢI
THẨM TRA
Theo Văn bản số 214 / BCTr-HCT
ngày 9 tháng 7 năm 2026
Chủ Trì Bộ Môn Ký Tên:

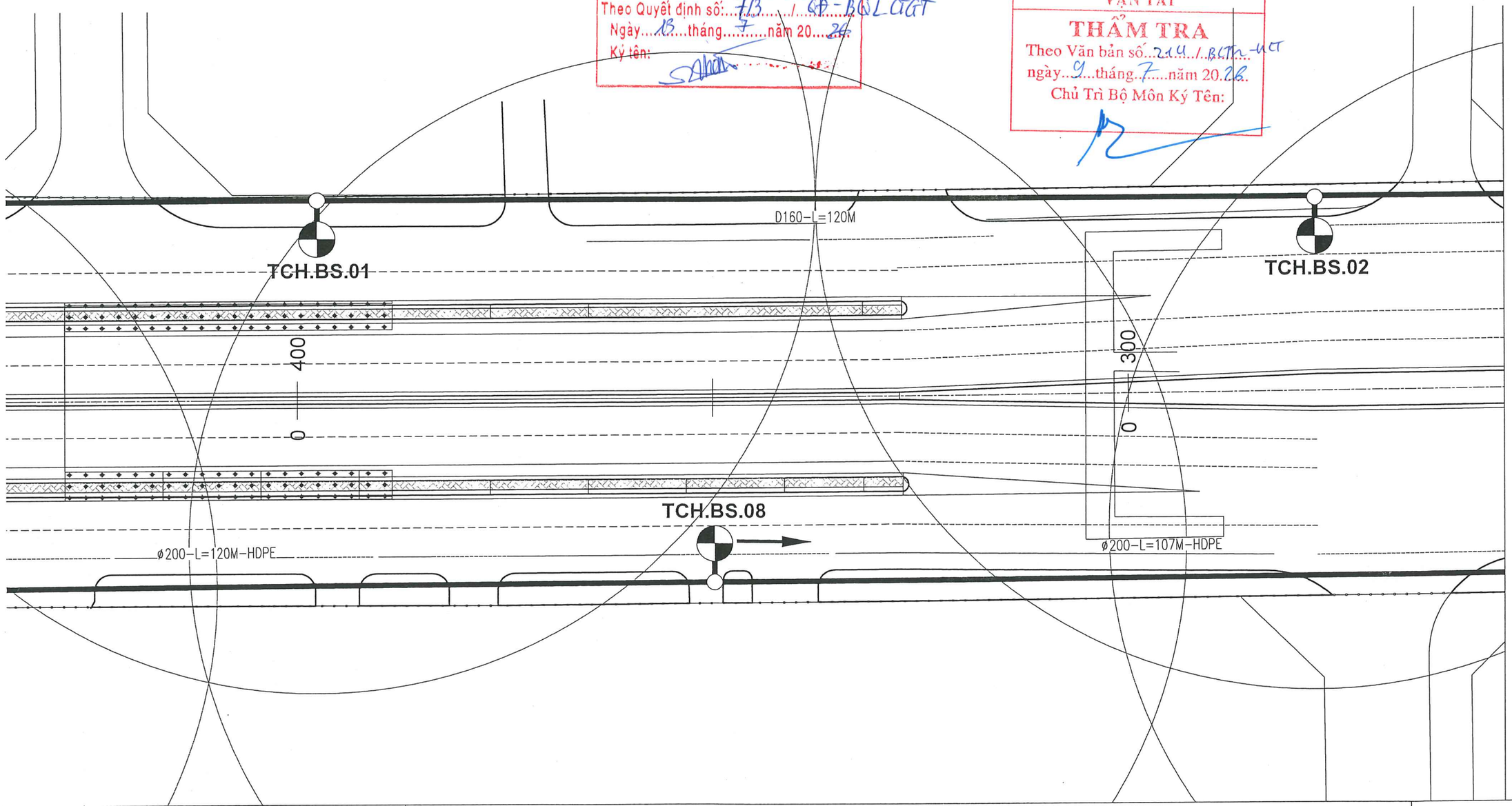

KEY MAP

	ỐNG CẤP NƯỚC LẮP ĐẶT MỚI	D160-L=10M	ĐƯỜNG KÍNH ỐNG (MM) – CHIỀU DÀI (M)		
D160 HDPE	ỐNG CẤP NƯỚC HIỆN TRẠNG	OL-D200-L=10M	ỐNG LỒNG THÉP-ĐƯỜNG KÍNH ỐNG (MM) – CHIỀU DÀI (M)	TCH.T.06	TRỤ CHỮA CHÁY 03 HỌNG
	HỘP ĐỰNG PHƯƠNG TIỆN PCCC		ỐNG LỒNG QUA ĐƯỜNG		BÌNH BỘT CHỮA CHÁY
5 , DN1	ĐIỂM TÍNH TOÁN – ĐẤU NỐI		VAN CHẶN		BÌNH KHÍ CHỮA CHÁY

BAN QLDA ĐẦU TƯ XÂY DỰNG CÔNG TRÌNH GIAO THÔNG THÀNH PHỐ HÀ NỘI

LIÊN DANH TƯ VẤN
TEDI – TỔNG CÔNG TY TƯ VẤN THIẾT KẾ GTVT- CTCP (TEDI)
CÔNG TY CP TƯ VẤN XÂY DỰNG CÔNG TRÌNH GIAO THÔNG 2

DỰ ÁN TP2: ĐẦU TƯ XÂY DỰNG HẦM CHUI ĐƯỜNG HOÀNG QUỐC VIỆT KÉO DÀI VỚI ĐƯỜNG PHẠM VĂN ĐỒNG VÀ KẾT NỐI VỚI PHỐ TRẦN VỸ

GÓI THẦU 06/TV: TƯ VẤN KHẢO SÁT, LẬP THIẾT KẾ BẢN VẼ THI CÔNG - DỰ TOÁN, LẬP MÔ HÌNH THÔNG TIN CÔNG TRÌNH (BIM)

BƯỚC: THIẾT KẾ BẢN VẼ THI CÔNG

THỰC HIỆN	ĐỖ HỒNG VIỆT
KIỂM TRA	TRẦN VĂN TRÀ
CHỦ TRÌ THIẾT KẾ	TRẦN VĂN TRÀ
CHỦ NHIỆM THIẾT KẾ	NGUYỄN HIẾU NGHĨA
ĐƠN VỊ THỰC HIỆN	NGUYỄN GIA NGHIÊM
KCS	BÙI QUỐC CƯỜNG

Hà Nội, ngày ..... tháng ..... năm 2026
TỔNG CÔNG TY TVTK GTVT - CTCP
GIÁM ĐỐC ĐIỀU HÀNH DỰ ÁN
PHÓ TỔNG GIÁM ĐỐC
Đoàn Văn Thắng

MẶT BẰNG CẤP NƯỚC PCCC (8/10)

Tỷ lệ:	1/500	Số thứ tự bản vẽ:	HQV-CNPC-06.3
Lần xuất bản:	-	Mã số sản phẩm:	2026 - TEDI - 044 - H.HA
Lần chỉnh sửa:	-		

BAN QUẢN LÝ DỰ ÁN ĐẦU TƯ XÂY DỰNG CÔNG TRÌNH GIAO THÔNG THÀNH PHỐ HÀ NỘI
HỒ SƠ ĐÃ PHÊ DUYỆT
Theo Quyết định số: 713 / QĐ-BQLCTGT
Ngày 13 tháng 7 năm 2026
Ký tên:

CÔNG TY TNHH GIAO THÔNG VẬN TẢI
THẨM TRA
Theo Văn bản số 244 / BLTĐ-HCT
ngày 9 tháng 7 năm 2026
Chủ Trì Bộ Môn Ký Tên:

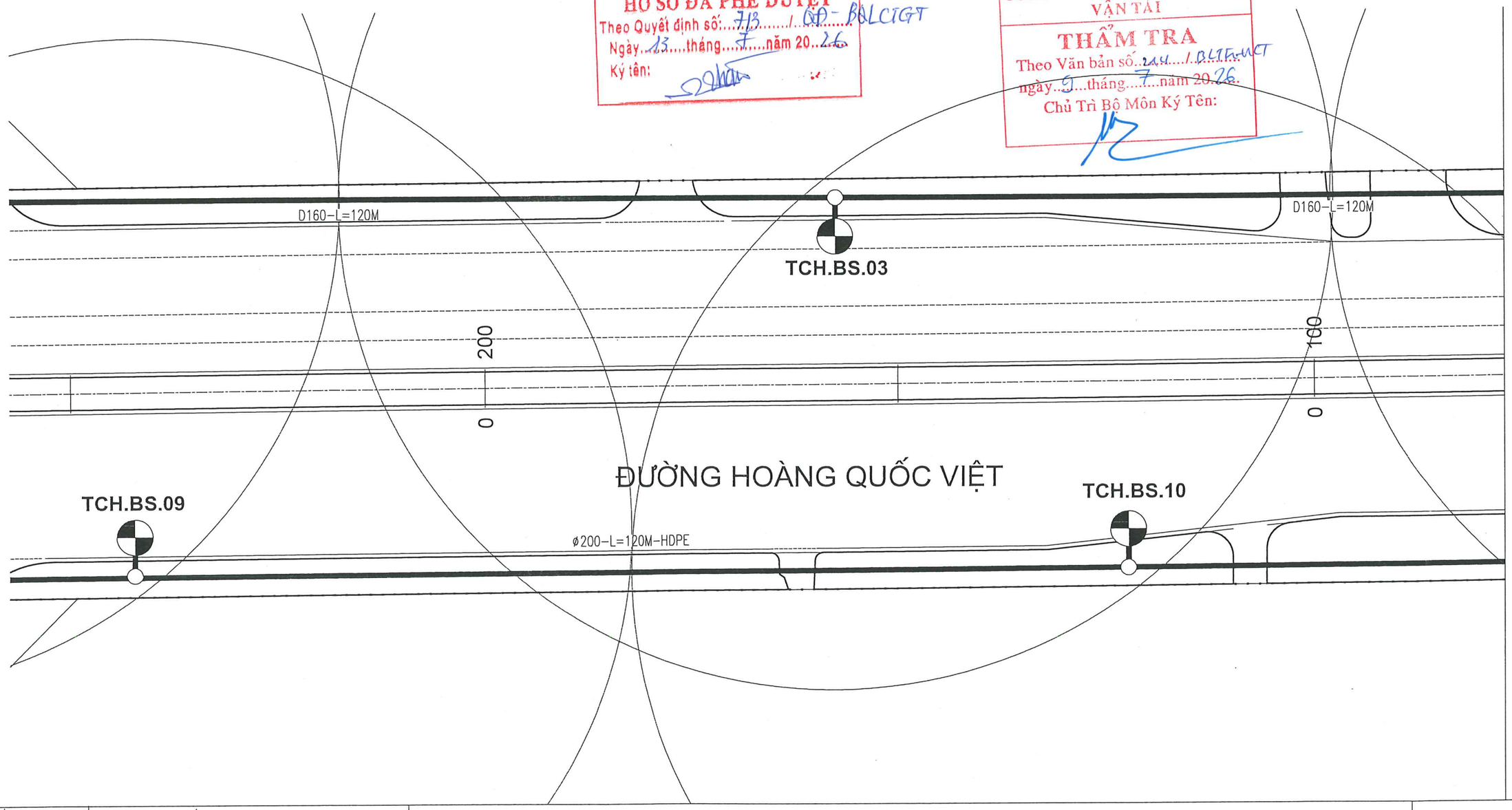

KEY MAP

	ỐNG CẤP NƯỚC LẮP ĐẶT MỚI	D160-L=10M	ĐƯỜNG KÍNH ỐNG (MM) – CHIỀU DÀI (M)		
D160 HDPE	ỐNG CẤP NƯỚC HIỆN TRẠNG	OL-D200-L=10M	ỐNG LỒNG THÉP-ĐƯỜNG KÍNH ỐNG (MM) – CHIỀU DÀI (M)	TCH.T.06	TRỤ CHỮA CHÁY 03 HỌNG
	HỘP ĐỰNG PHƯƠNG TIỆN PCCC		ỐNG LỒNG QUA ĐƯỜNG		BÌNH BỘT CHỮA CHÁY
5 , DN1	ĐIỂM TÍNH TOÁN – ĐẤU NỐI		VAN CHẶN		BÌNH KHÍ CHỮA CHÁY

BAN QLDA ĐẦU TƯ XÂY DỰNG CÔNG TRÌNH GIAO THÔNG THÀNH PHỐ HÀ NỘI

LIÊN DANH TƯ VẤN
TEDI – TỔNG CÔNG TY TƯ VẤN THIẾT KẾ GTVT- CTCP (TEDI)
CÔNG TY CP TƯ VẤN XÂY DỰNG CÔNG TRÌNH GIAO THÔNG 2

DỰ ÁN TP2: ĐẦU TƯ XÂY DỰNG HẦM CHUI ĐƯỜNG HOÀNG QUỐC VIỆT KÉO DÀI VỚI ĐƯỜNG PHẠM VĂN ĐỒNG VÀ KẾT NỐI VỚI PHỐ TRẦN VĨ

GÓI THẦU 06/TV: TƯ VẤN KHẢO SÁT, LẬP THIẾT KẾ BẢN VẼ THI CÔNG - DỰ TOÁN, LẬP MÔ HÌNH THÔNG TIN CÔNG TRÌNH (BIM)

BƯỚC: THIẾT KẾ BẢN VẼ THI CÔNG

THỰC HIỆN	ĐỖ HỒNG VIỆT	
KIỂM TRA	TRẦN VĂN TRÀ	
CHỦ TRÌ THIẾT KẾ	TRẦN VĂN TRÀ	
CHỦ NHIỆM THIẾT KẾ	NGUYỄN HIẾU NGHĨA	
ĐƠN VỊ THỰC HIỆN	NGUYỄN GIA NGHIÊM	
KCS	BÙI QUỐC CƯỜNG	

Hà Nội, ngày ..... tháng ..... năm 2026
TỔNG CÔNG TY TVTK GTVT - CTCP
GIÁM ĐỐC ĐIỀU HÀNH DỰ ÁN
PHÓ TỔNG GIÁM ĐỐC
Đoàn Văn Thắng

MẶT BẰNG CẤP NƯỚC PCCC (9/10)

Tỷ lệ:	1/500	Số thứ tự bản vẽ: HQV-CNPC-06.4
Lần xuất bản:	-	Mã số sản phẩm: 2026 - TEDI - 044 - H.HA
Lần chỉnh sửa:	-	

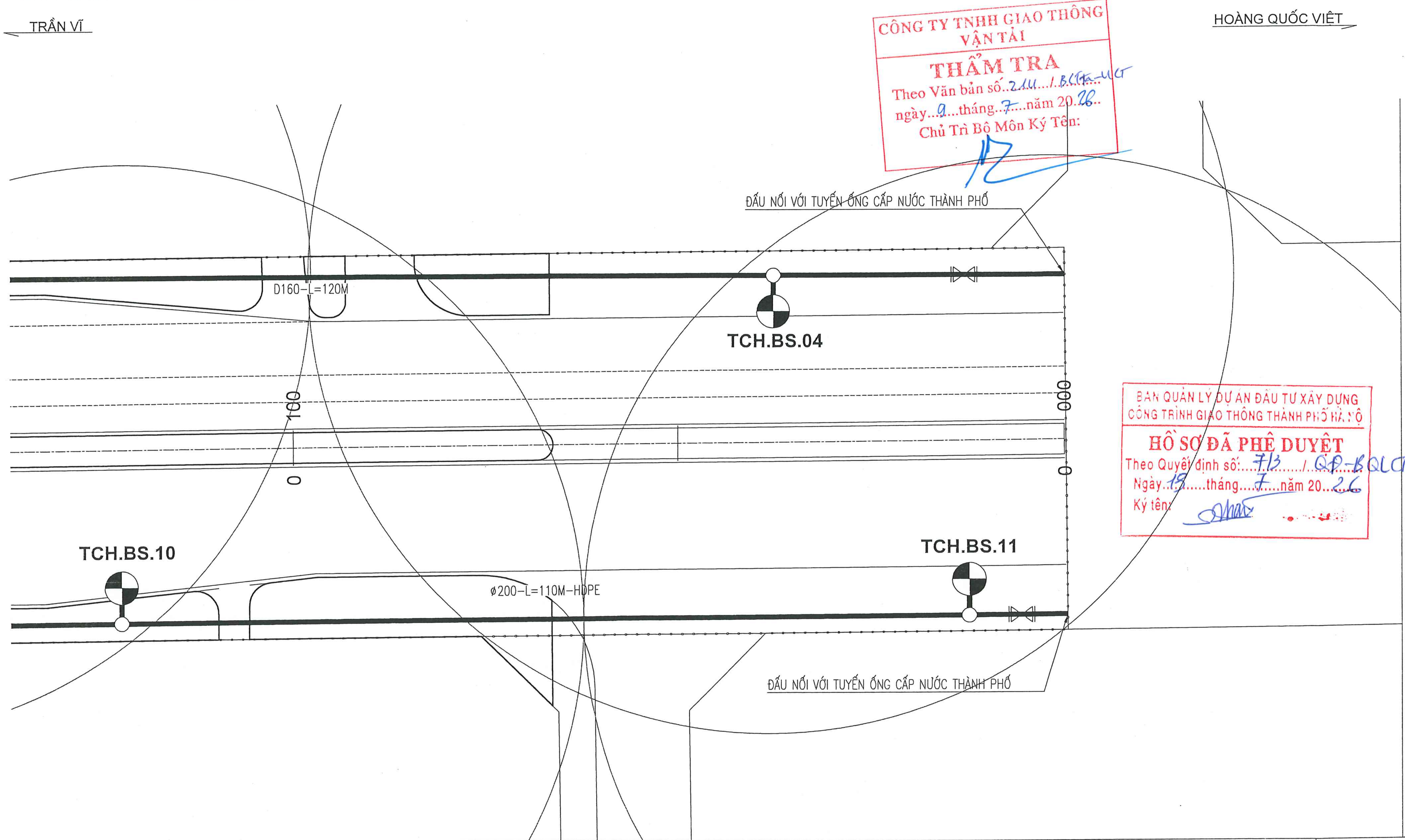

CÔNG TY TNHH GIAO THÔNG VẬN TẢI
THẨM TRA
Theo Văn bản số..211.../.BCTT-UCT
ngày...9....tháng...7....năm 20.26..
Chủ Trì Bộ Môn Ký Tên:

BAN QUẢN LÝ DỰ ÁN ĐẦU TƯ XÂY DỰNG CÔNG TRÌNH GIAO THÔNG THÀNH PHỐ HÀ NỘI
HỒ SƠ ĐÃ PHÊ DUYỆT
Theo Quyết định số:....713....../.QĐ-BQLCTGT
Ngày..15......tháng.....7.....năm 20..26
Ký tên:

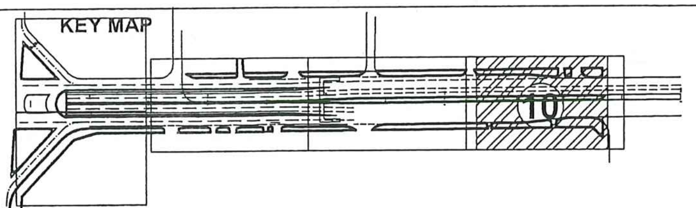

(nét liền đậm)	ỐNG CẤP NƯỚC LẮP ĐẶT MỚI	D160-L=10M	ĐƯỜNG KÍNH ỐNG (MM) - CHIỀU DÀI (M)	TCH.T.06	TRỤ CHỮA CHÁY 03 HỌNG
D160 HDPE	ỐNG CẤP NƯỚC HIỆN TRẠNG	OL-D200-L=10M	ỐNG LỒNG THÉP-ĐƯỜNG KÍNH ỐNG (MM) - CHIỀU DÀI (M)		BÌNH BỘT CHỮA CHÁY
	HỘP ĐỰNG PHƯƠNG TIỆN PCCC		ỐNG LỒNG QUA ĐƯỜNG		BÌNH KHÍ CHỮA CHÁY
5 , DN1	ĐIỂM TÍNH TOÁN - ĐẤU NỐI		VAN CHẶN		

BAN QLDA ĐẦU TƯ XÂY DỰNG CÔNG TRÌNH GIAO THÔNG THÀNH PHỐ HÀ NỘI	DỰ ÁN TP2: ĐẦU TƯ XÂY DỰNG HẦM CHUI ĐƯỜNG HOÀNG QUỐC VIỆT KÉO DÀI VỚI ĐƯỜNG PHẠM VĂN ĐỒNG VÀ KẾT NỐI VỚI PHỐ TRẦN VĨ	THỰC HIỆN	ĐỖ HỒNG VIỆT
LIÊN DANH TƯ VẤN	GÓI THẦU 06/TV: TƯ VẤN KHẢO SÁT, LẬP THIẾT KẾ BẢN VẼ THI CÔNG - DỰ TOÁN, LẬP MÔ HÌNH THÔNG TIN CÔNG TRÌNH (BIM)	KIỂM TRA	TRẦN VĂN TRÀ
TEDI TỔNG CÔNG TY TƯ VẤN THIẾT KẾ GTVT- CTCP (TEDI)	BƯỚC: THIẾT KẾ BẢN VẼ THI CÔNG	CHỦ TRÌ THIẾT KẾ	TRẦN VĂN TRÀ
CÔNG TY CP TƯ VẤN XÂY DỰNG CÔNG TRÌNH GIAO THÔNG 2		CHỦ NHIỆM THIẾT KẾ	NGUYỄN HIẾU NGHĨA
		ĐƠN VỊ THỰC HIỆN	NGUYỄN GIA NGHIÊM
		KCS	BÙI QUỐC CƯỜNG

Hà Nội, ngày ..... tháng ..... năm 2026
TỔNG CÔNG TY TVTK GTVT - CTCP
GIÁM ĐỐC ĐIỀU HÀNH DỰ ÁN
PHÓ TỔNG GIÁM ĐỐC
Đoàn Văn Thắng

MẶT BẰNG CẤP NƯỚC PCCC (10/10)

Tỷ lệ:	1/500	Số thứ tự bản vẽ:	HQV-CNPC-08.5
Lần xuất bản:	-	Mã số sản phẩm:	2026 - TEDI - 044 - H.HA
Lần chỉnh sửa:	-		

CHI TIẾT ĐIỂM CUỐI

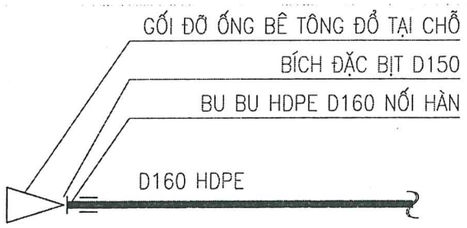

CHI TIẾT NÚT CHỜ ĐẤU NỐI

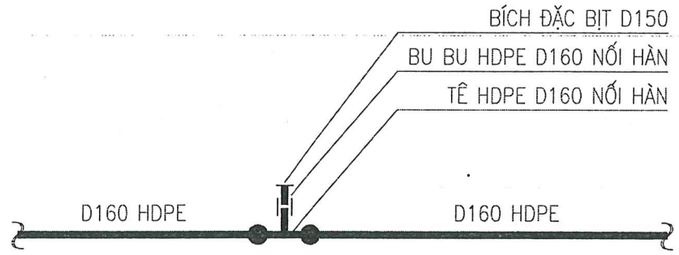

CHI TIẾT NÚT 1, 2

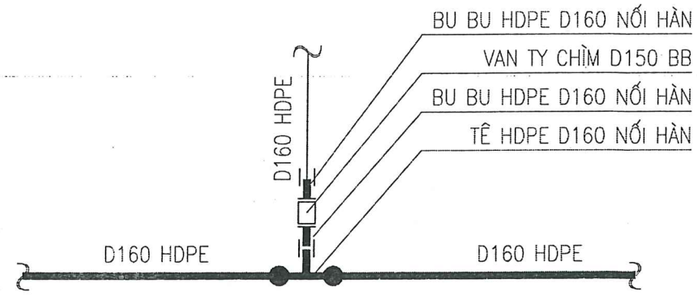

CHI TIẾT NÚT ĐẤU NỐI

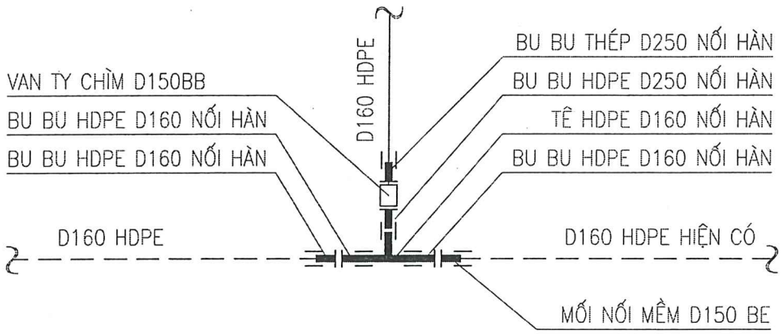

CÔNG TY TNHH GIAO THÔNG VẬN TẢI
THẨM TRA
Theo Văn bản số 214 / BCTh-VLCT
ngày 9 tháng 7 năm 2026
Chủ Trì Bộ Môn Ký Tên:

CHI TIẾT NÚT 6

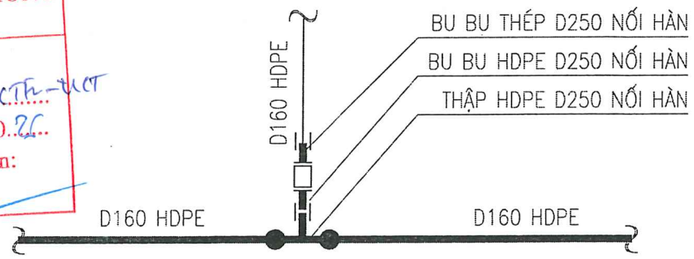

MẶT CẮT NGANG MƯƠNG ĐẶT ỐNG LOẠI I

(SỬ DỤNG CHO ỐNG DƯỚI HÈ)

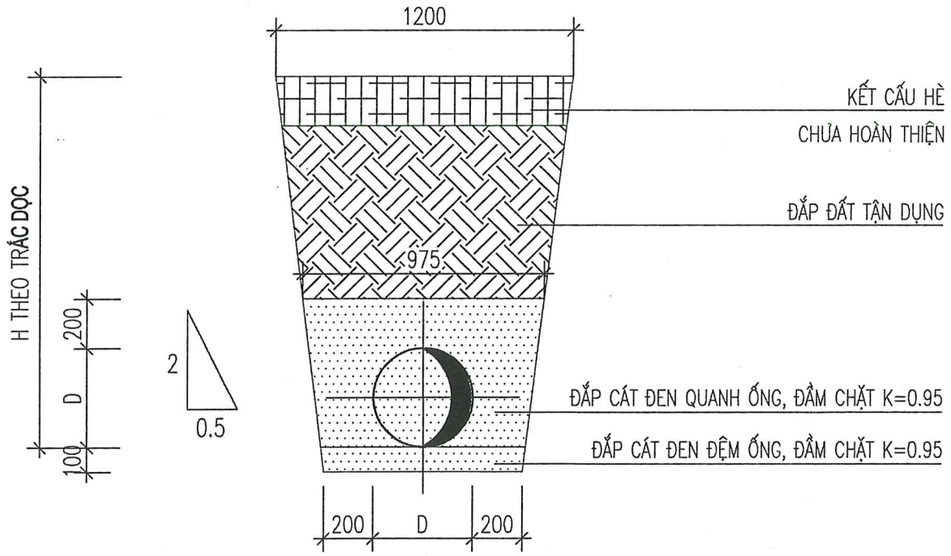

MẶT CẮT NGANG MƯƠNG ĐẶT ỐNG LOẠI II

(SỬ DỤNG CHO ỐNG DƯỚI ĐƯỜNG)

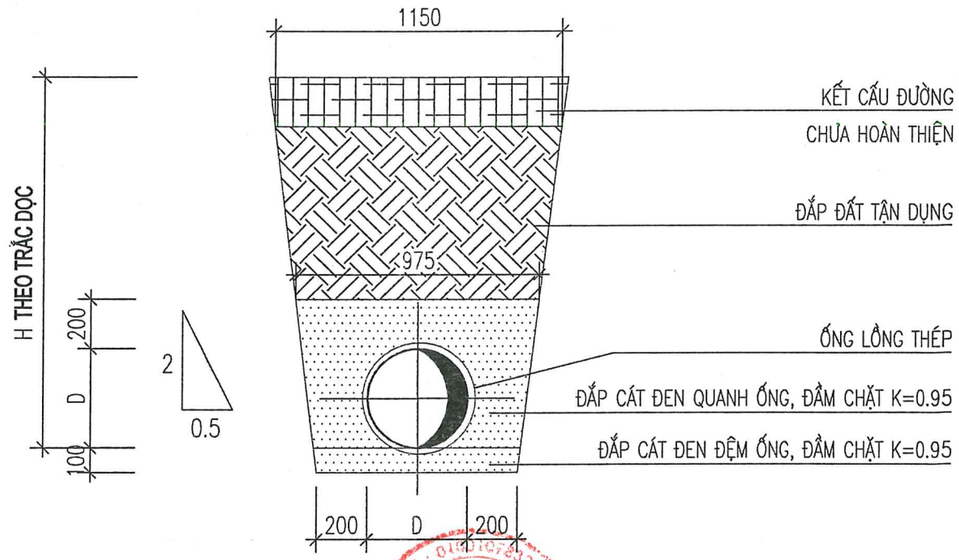

BAN QLDA ĐẦU TƯ XÂY DỰNG CÔNG TRÌNH GIAO THÔNG THÀNH PHỐ HÀ NỘI LIÊN DANH TƯ VẤN TEDI TỔNG CÔNG TY TƯ VẤN THIẾT KẾ GTVT- CTCP (TEDI) CÔNG TY CP TƯ VẤN XÂY DỰNG CÔNG TRÌNH GIAO THÔNG 2	DỰ ÁN TP2: ĐẦU TƯ XÂY DỰNG HẦM CHUI ĐƯỜNG HOÀNG QUỐC VIỆT KÉO DÀI VỚI ĐƯỜNG PHẠM VĂN ĐỒNG VÀ KẾT NỐI VỚI PHỐ TRẦN VỸ GÓI THẦU 06/TV: TƯ VẤN KHẢO SÁT, LẬP THIẾT KẾ BẢN VẼ THI CÔNG - DỰ TOÁN, LẬP MÔ HÌNH THÔNG TIN CÔNG TRÌNH (BIM) BƯỚC: THIẾT KẾ BẢN VẼ THI CÔNG	THỰC HIỆN: ĐỖ HỒNG VIỆT KIỂM TRA: TRẦN VĂN TRÀ CHỦ TRÌ THIẾT KẾ: TRẦN VĂN TRÀ CHỦ NHIỆM THIẾT KẾ: NGUYỄN HIẾU NGHĨA ĐƠN VỊ THỰC HIỆN: NGUYỄN GIA NGHIÊM KCS: BÙI QUỐC CƯỜNG	*Hà Nội, ngày ..... tháng ..... năm 2026* TỔNG CÔNG TY TVTK GTVT - CTCP GIÁM ĐỐC ĐIỀU HÀNH DỰ ÁN PHÓ TỔNG GIÁM ĐỐC Đoàn Văn Thắng	CHI TIẾT NÚT Tỷ lệ: 1/500 Số thứ tự bản vẽ: HQV-CNPC-07 Lần xuất bản: - Lần chỉnh sửa: - Mã số sản phẩm: 2026 - TEDI - 044 - H.HA

CHI TIẾT HỐ VAN DN150

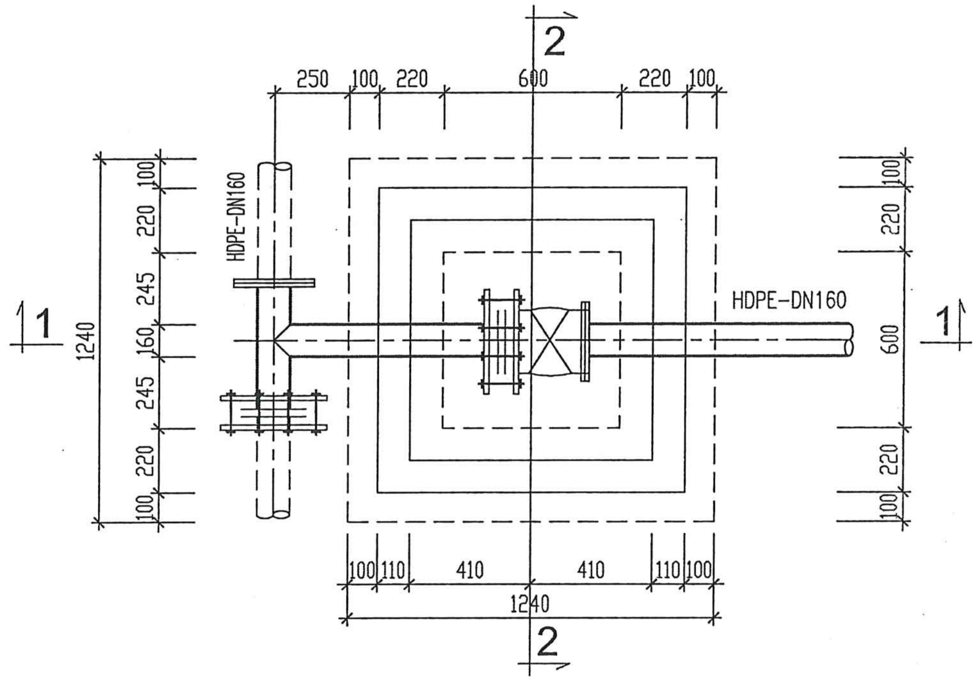

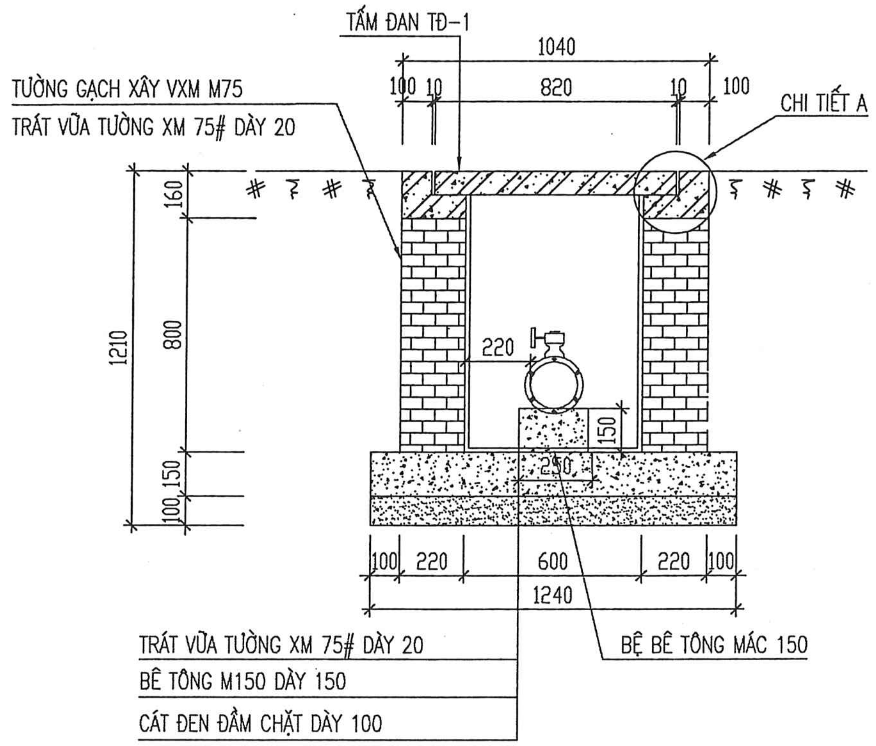

CÔNG TY TNHH GIAO THÔNG VẬN TẢI
THẨM TRA
Theo Văn bản số 214/...
ngày 9 tháng 7 năm 2026
Chủ Trì Bộ Môn Ký Tên:

MẶT CẮT 1-1

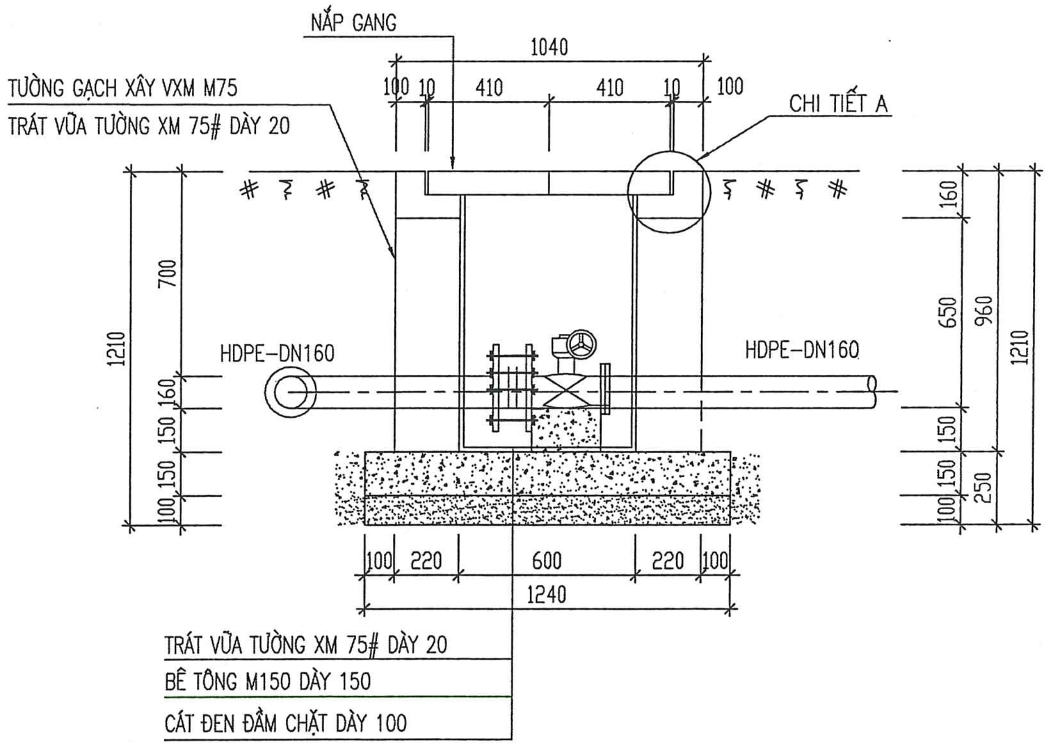

BẢNG KÊ VẬT TƯ 01 HỐ VAN DN150

(SỐ LƯỢNG: 02 HỐ)

STT	TÊN VẬT TƯ + QUY CÁCH	ĐƠN VỊ	SỐ LƯỢNG
1	VAN 2 CHIỀU BB DN150	CÁI	1.0
2	MỐI NỐI MỀM EB DN150	CÁI	2.0
3	TÊ HDPE D160X160	CÁI	1.0
4	BÍCH HDPE HÀN D160	CÁI	5.0

CHI TIẾT A

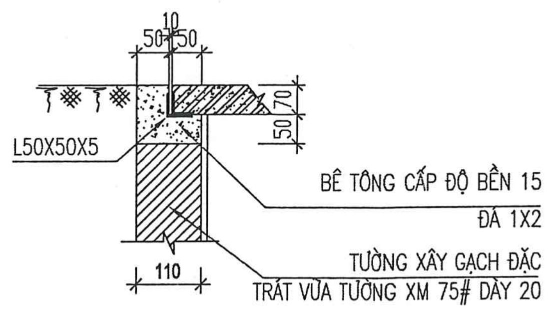

BAN QLDA ĐẦU TƯ XÂY DỰNG CÔNG TRÌNH GIAO THÔNG THÀNH PHỐ HÀ NỘI LIÊN DANH TƯ VẤN TỔNG CÔNG TY TƯ VẤN THIẾT KẾ GTVT - CTCP (TEDI) CÔNG TY CP TƯ VẤN XÂY DỰNG CÔNG TRÌNH GIAO THÔNG 2	DỰ ÁN TP2: ĐẦU TƯ XÂY DỰNG HẦM CHUI ĐƯỜNG HOÀNG QUỐC VIỆT KÉO DÀI VỚI ĐƯỜNG PHẠM VĂN ĐỒNG VÀ KẾT NỐI VỚI PHỐ TRẦN VỸ GÓI THẦU 06/TV: TƯ VẤN KHẢO SÁT, LẬP THIẾT KẾ BẢN VẼ THI CÔNG - DỰ TOÁN, LẬP MÔ HÌNH THÔNG TIN CÔNG TRÌNH (BIM) BƯỚC: THIẾT KẾ BẢN VẼ THI CÔNG	THỰC HIỆN: ĐỖ HỒNG VIỆT KIỂM TRA: TRẦN VĂN TRÀ CHỦ TRÌ THIẾT KẾ: TRẦN VĂN TRÀ CHỦ NHIỆM THIẾT KẾ: NGUYỄN HIẾU NGHĨA ĐƠN VỊ THỰC HIỆN: NGUYỄN GIA NGHIÊM KCS: BÙI QUỐC CƯỜNG	Hà Nội, ngày ..... tháng ..... năm 2026 TỔNG CÔNG TY TVTK GTVT - CTCP GIÁM ĐỐC ĐIỀU HÀNH DỰ ÁN PHÓ TỔNG GIÁM ĐỐC Đoàn Văn Thắng	CHI TIẾT HỐ VAN (1/2) Tỷ lệ: 1/500 Số thứ tự bản vẽ: HQV-CNPC-07 Lần xuất bản: - Lần chỉnh sửa: - Mã số sản phẩm: 2026 - TEDI - 044 - H.HA

KẾT CẤU THÉP ĐÁY HỐ VAN

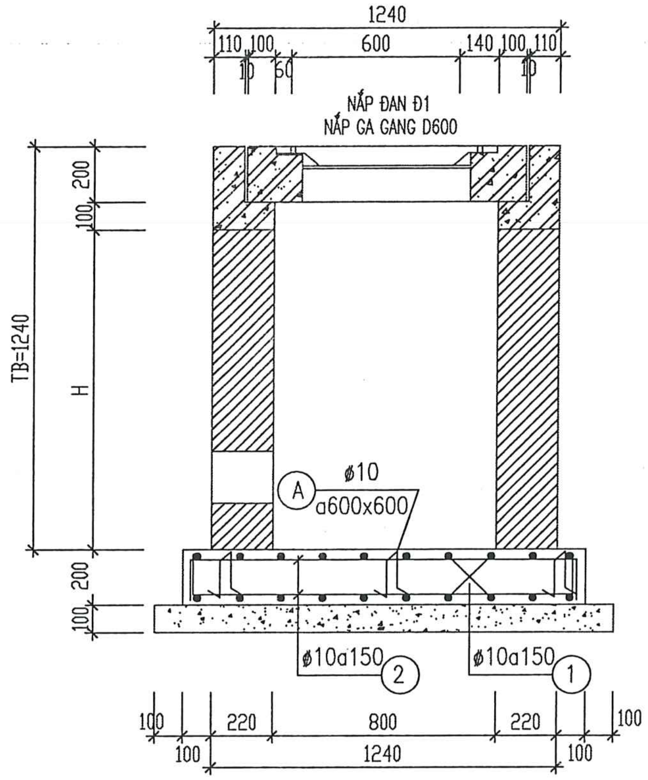

CHI TIẾT A

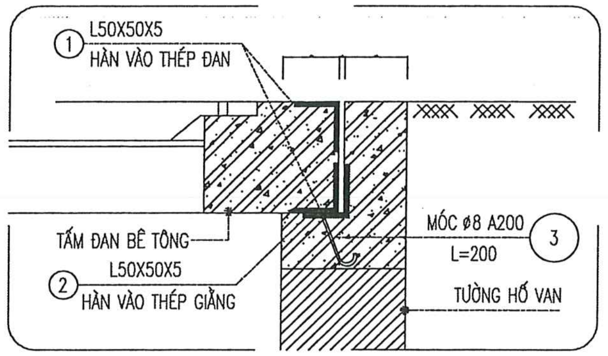

GHI CHÚ:

- ĐƠN VỊ SỬ DỤNG TRONG BẢN VẼ LÀ MM
- BÊ TÔNG CẤP BỀN B15 (TƯƠNG ĐƯƠNG MÁC 200)
- BÊ TÔNG LÓT MÓNG B7.5 (TƯƠNG ĐƯỜNG MÁC 100)
- CỐT THÉP NHÓM: CB240–T – THÉP TRÒN TRƠN (ø<10)
  CB300–V – THÉP TRÒN GAI (ø>=10)
  (HOẶC SỬ DỤNG THÉP TƯƠNG ĐƯƠNG)
- TƯỜNG XÂY GẠCH ĐẶC, VỮA XI MĂNG MÁC 75#
- TRÁT TƯỜNG NGOÀI BẰNG VỮA XI MĂNG MÁC 75#, DÀY 20MM
- LÁNG (CÓ ĐÁNH MẦU) VỮA XI MĂNG MÁC 75#, DÀY 20MM CHO CẢ THÀNH VÀ ĐÁY
- VỊ TRÍ VÀ KÍCH THƯỚC LỖ QUA TƯỜNG XEM BẢN VẼ CÔNG NGHỆ

THỐNG KÊ CỐT THÉP CHO 1 CK (TỔNG 02 CK)

TÊN CẤU KIỆN	SỐ TT	HÌNH DÁNG – KÍCH THƯỚC	ø MM	CHIỀU DÀI 1 THANH MM	SỐ LƯỢNG 1 C.KIỆN	SỐ LƯỢNG TOÀN BỘ	TỔNG CHIỀU DÀI M	TỔNG T. LƯỢNG KG
ĐÁY HỐ (SL:01)	1	110 1380 110	10	1600	20	20	32.0	19.7
	2	110 1380 110	10	1600	20	20	32.0	19.7
	A	50 90 50	10	330	4	4	1.30	0.80
	E	300 350 300	20	1350	3	3	4.1	10.0
TẤM ĐAN Đ1 (SL:01)	1	950	20	950	16	16	15.2	37.5
	2	120 150 50	8	640	20	20	12.8	5.05
	3	50 100 120 60	10	550	2	2	1.1	0.7
GC1 (SL:02)	1	1200	10	1200	3	6	7.2	4.4
	2	50 350 50	6	450	5	10	4.4	1.0
GC2 (SL:02)	1	1200	10	1200	3	6	7.2	4.4
	2	50 350 50	6	450	5	10	4.4	1.0
THÉP GÓC (SL:01)	1	LX50X50X5		4000	1	2	8.0	30.16
	2	LX50X50X5		4000	1	1	4.0	15.08
	3	150 50	8	200	20	20	4.0	1.60

MẶT BẰNG TẤM ĐAN Đ1 (01 CÁI)

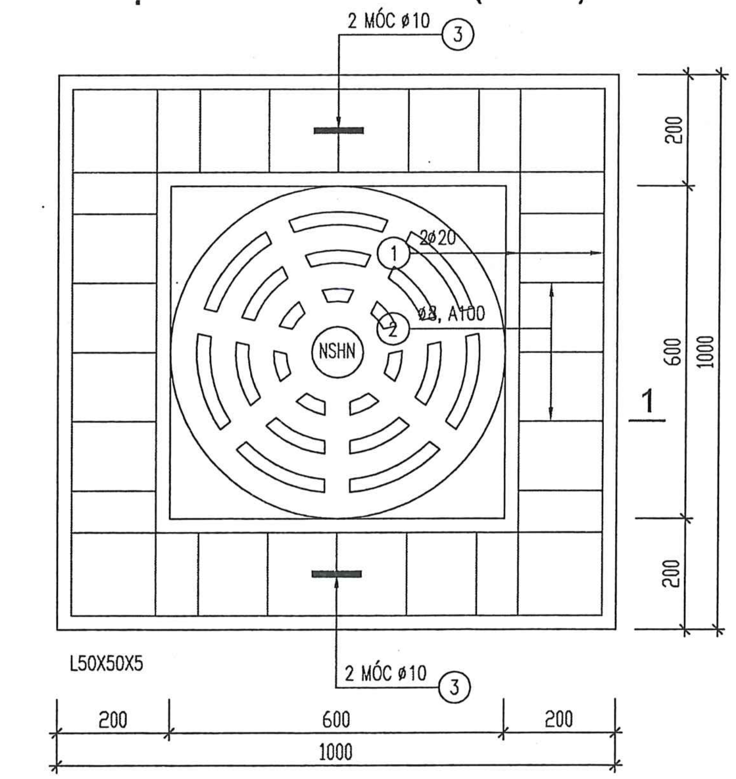

MẶT CẮT 1-1

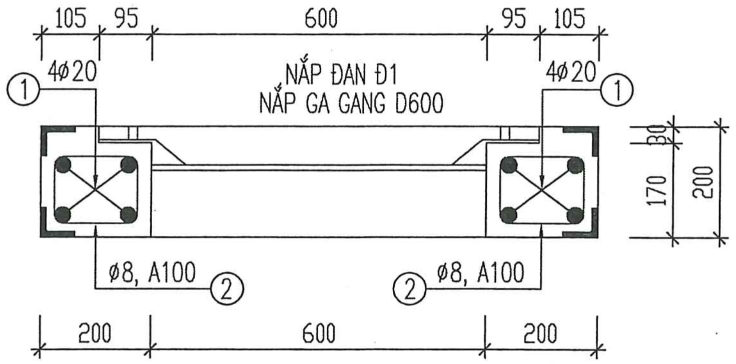

GC1: L=1.24M
GC2: L=1.24M

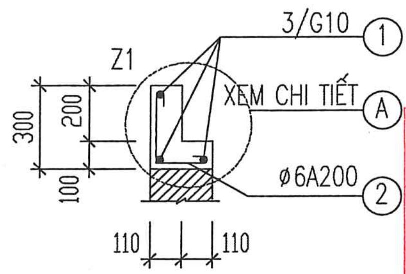

CHI TIẾT THANG THÉP

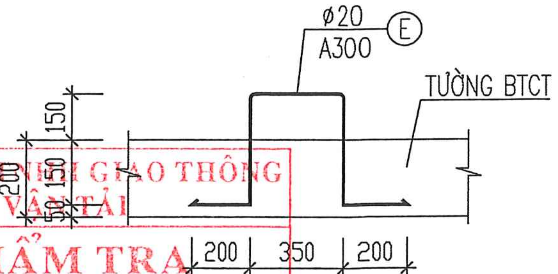

CÔNG TY TNHH GIAO THÔNG VẬN TẢI
THẨM TRA
Theo Văn bản số: 214 / BCTT-UCT
ngày 29 tháng 07 năm 2026
Chủ Trì Bộ Môn Ký Tên:

BAN QLDA ĐẦU TƯ XÂY DỰNG CÔNG TRÌNH GIAO THÔNG THÀNH PHỐ HÀ NỘI	DỰ ÁN TP2: ĐẦU TƯ XÂY DỰNG HẦM CHUI ĐƯỜNG HOÀNG QUỐC VIỆT KÉO DÀI VỚI ĐƯỜNG PHẠM VĂN ĐỒNG VÀ KẾT NỐI VỚI PHỐ TRẦN VỸ	THỰC HIỆN	ĐỖ HỒNG VIỆT
LIÊN DANH TƯ VẤN	GÓI THẦU 06/TV: TƯ VẤN KHẢO SÁT, LẬP THIẾT KẾ BẢN VẼ THI CÔNG - DỰ TOÁN, LẬP MÔ HÌNH THÔNG TIN CÔNG TRÌNH (BIM)	KIỂM TRA	TRẦN VĂN TRÀ
TEDI TỔNG CÔNG TY TƯ VẤN THIẾT KẾ GTVT- CTCP (TEDI)	BƯỚC: THIẾT KẾ BẢN VẼ THI CÔNG	CHỦ TRÌ THIẾT KẾ	TRẦN VĂN TRÀ
CÔNG TY CP TƯ VẤN XÂY DỰNG CÔNG TRÌNH GIAO THÔNG 2		CHỦ NHIỆM THIẾT KẾ	NGUYỄN HIẾU NGHĨA
		ĐƠN VỊ THỰC HIỆN	NGUYỄN GIA NGHIÊM
		KCS	BÙI QUỐC CƯỜNG

Hà Nội, ngày ...... tháng...... năm 2026
TỔNG CÔNG TY TVTK GTVT - CTCP
GIÁM ĐỐC ĐIỀU HÀNH DỰ ÁN

PHÓ TỔNG GIÁM ĐỐC
Đoàn Văn Thắng

CHI TIẾT HỐ VAN (1/2)

Tỷ lệ:	1/500	Số thứ tự bản vẽ:	HQV-CNPC-07
Lần xuất bản:	-	Mã số sản phẩm:	2026 - TEDI - 044 - H.HA
Lần chỉnh sửa:	-		

MẶT CẮT A-A

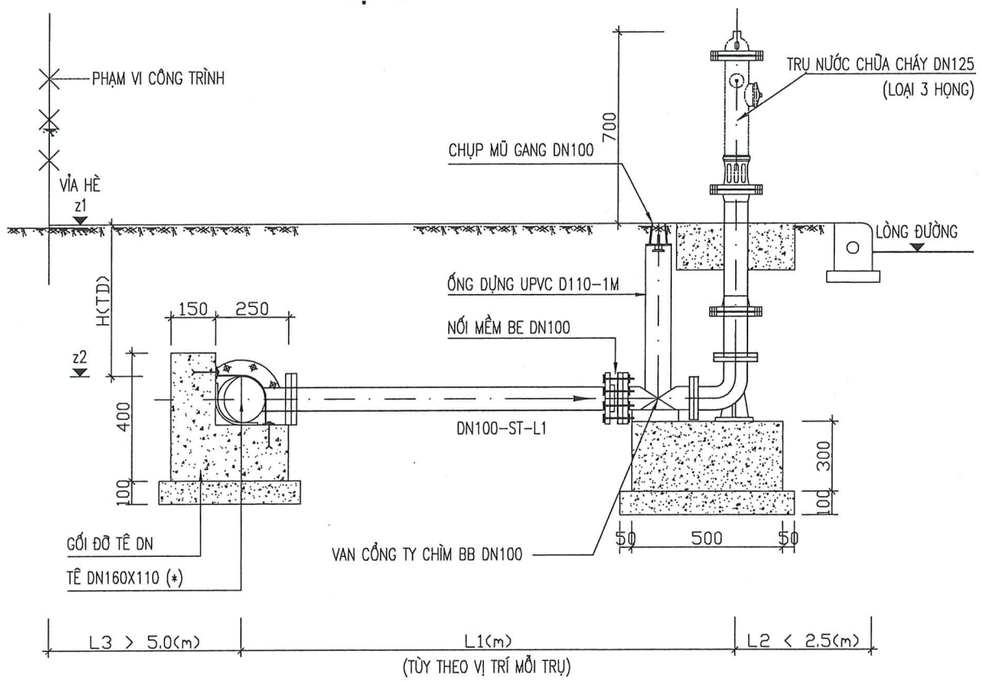

MẶT BẰNG - TRỤ NƯỚC CHỮA CHÁY

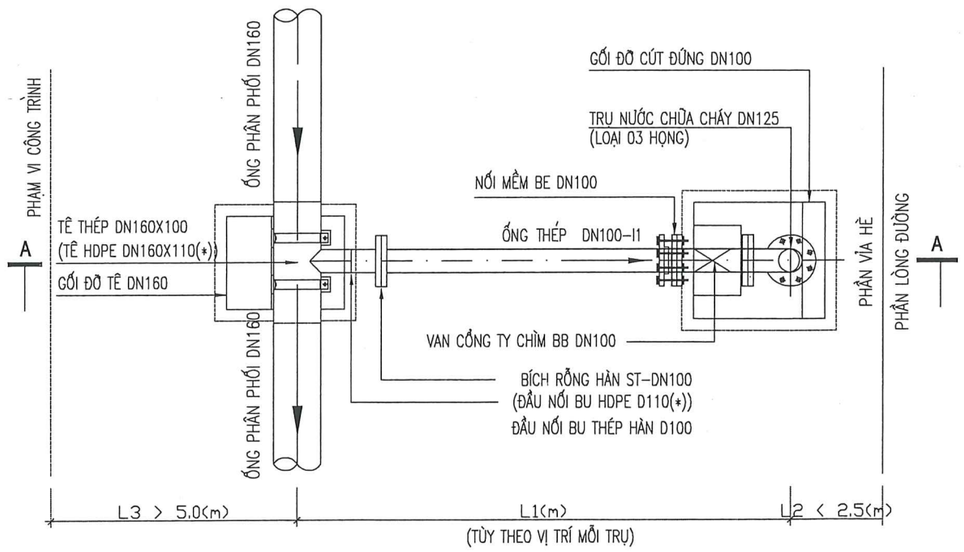

CHI TIẾT TRỤ CHỮA CHÁY

(LOẠI 3 HỌNG THEO TIÊU CHUẨN VIỆT NAM 6379-2024)

MẶT CẮT 1-1

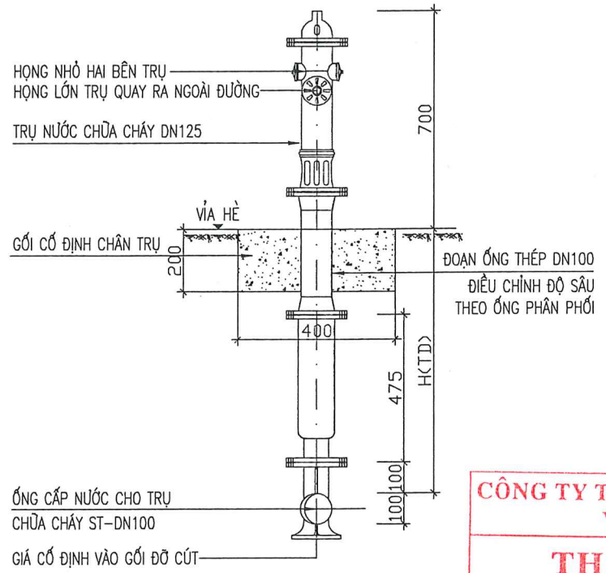

MẶT CẮT 2-2

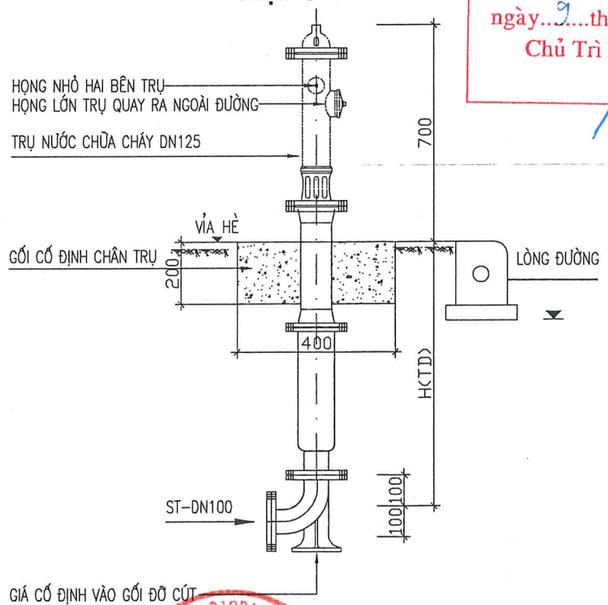

CÔNG TY TNHH GIAO THÔNG VẬN TẢI
THẨM TRA
Theo Văn bản số 214 / BCTh-KCT
ngày 9 tháng 7 năm 2026
Chủ Trì Bộ Môn Ký Tên:

BAN QLDA ĐẦU TƯ XÂY DỰNG CÔNG TRÌNH GIAO THÔNG THÀNH PHỐ HÀ NỘI LIÊN DANH TƯ VẤN TEDI TỔNG CÔNG TY TƯ VẤN THIẾT KẾ GTVT- CTCP (TEDI) CÔNG TY CP TƯ VẤN XÂY DỰNG CÔNG TRÌNH GIAO THÔNG 2	DỰ ÁN TP2: ĐẦU TƯ XÂY DỰNG HẦM CHUI ĐƯỜNG HOÀNG QUỐC VIỆT KÉO DÀI VỚI ĐƯỜNG PHẠM VĂN ĐỒNG VÀ KẾT NỐI VỚI PHỐ TRẦN VỸ GÓI THẦU 06/TV: TƯ VẤN KHẢO SÁT, LẬP THIẾT KẾ BẢN VẼ THI CÔNG - DỰ TOÁN, LẬP MÔ HÌNH THÔNG TIN CÔNG TRÌNH (BIM) BƯỚC: THIẾT KẾ BẢN VẼ THI CÔNG	THỰC HIỆN: ĐỖ HỒNG VIỆT KIỂM TRA: TRẦN VĂN TRÀ CHỦ TRÌ THIẾT KẾ: TRẦN VĂN TRÀ CHỦ NHIỆM THIẾT KẾ: NGUYỄN HIẾU NGHĨA ĐƠN VỊ THỰC HIỆN: NGUYỄN GIA NGHIÊM KCS: BÙI QUỐC CƯỜNG	Hà Nội, ngày ..... tháng ..... năm 2026 TỔNG CÔNG TY TVTK GTVT - CTCP GIÁM ĐỐC ĐIỀU HÀNH DỰ ÁN PHÓ TỔNG GIÁM ĐỐC Đoàn Văn Thắng	CHI TIẾT TRỤ CHỮA CHÁY (1/3) Tỷ lệ: Số thứ tự bản vẽ: HQV-CNPC-10 Lần xuất bản: - Lần chỉnh sửa: - Mã số sản phẩm: 2026 - TEDI - 044 - H.HA

MẶT BẰNG TRỤ NƯỚC CHỮA CHÁY

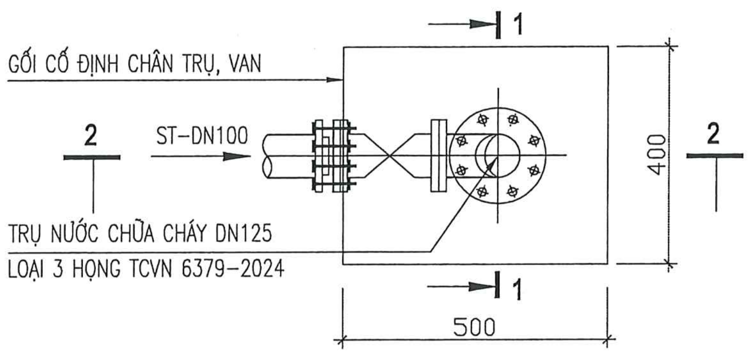

BẢNG THỐNG KÊ VẬT TƯ 1 TRỤ CHỮA CHÁY

STT	TÊN GỌI - QUY CÁCH	ĐƠN VỊ	SỐ LƯỢNG
1	ỐNG THÉP ĐEN DN100 DÀY 3.2MM	M	05
2	TÊ HDPE HÀN DN100*DN100	CÁI	01
3	VAN CỔNG TY CHÌM BB DN100	CÁI	01
4	ĐẦU NỐI BU D100	CÁI	01
5	BÍCH THÉP RỖNG DN100	CÁI	04
6	MỐI NỐI MỀM BE DN100	CÁI	01
7	ỐNG DỤNG PVC-DN110	M	01
8	CHỤP NẮP KHÓA GANG DN100	CÁI	01
9	TRỤ NƯỚC CHỮA CHÁY DN125	BỘ	01

CÔNG TY TNHH GIAO THÔNG VẬN TẢI
THẨM TRA
Theo Văn bản số...2141.../BCT.TV-UCT
ngày...9...tháng...7...năm 20.26.
Chủ Trì Bộ Môn Ký Tên:

GHI CHÚ:

- HỆ THỐNG PCCC THEO TIÊU CHUẨN TIÊU CHUẨN TCVN 13606:2023 VÀ TIÊU CHUẨN TCVN 2622:1995
- ỐNG THÉP ĐEN DN100 -TC BS 1387/85 HOẶC CHỦNG LOẠI TƯƠNG ĐƯƠNG;
- VỊ TRÍ LẮP ĐẶT TRỤ NƯỚC CHỮA CHÁY TRÊN VỈA HÈ ĐƯỢC XÁC ĐỊNH CHÍNH XÁC TRONG QUÁ TRÌNH THI CÔNG THỰC TẾ TRÊN CƠ SỞ ĐẢM BẢO YÊU CẦU KỸ THUẬT VÀ AN TOÀN GIAO THÔNG, THUẬN TIỆN QUẢN LÝ VẬN HÀNH.
- PHẦN GỐI ĐỠ TÊ DN100 ĐÃ TÍNH TRONG PHẦN GỐI ĐỠ.
- TRONG MỤC NÀY CHỈ TÍNH 02 GỐI ĐỠ ỐNG (VAN) DN100, GỐI ĐỠ CÚT ĐỨNG DN100 TẤM BÊ TÔNG ĐỠ TRỤ NƯỚC CHỮA CHÁY VÀ CỐ ĐỊNH CHỤP MŨ GANG THEO BẢN VẼ.
- ĐƯỜNG KÍNH ỐNG PHÂN PHỐI HDPE(GANG/THÉP) DN=D110(100/D100)
- CHIỀU DÀI ỐNG CẤP NƯỚC CHO TRỤ NƯỚC CHỮA CHÁY DN125 LẤY THEO BẢNG THỐNG KÊ, TẠM TÍNH 5M/1 TRỤ VÀ SẼ ĐƯỢC CHÍNH XÁC LẠI TRONG QUÁ TRÌNH THI CÔNG THỰC TẾ TẠI HIỆN TRƯỜNG.
- LẮP ĐẶT ỐNG DN100 LẤY THEO MƯƠNG ĐÀO LẮP ĐẶT ỐNG CẤP NƯỚC PHÂN PHỐI CỦA DỰ ÁN
- TRỤ NƯỚC CHỮA CHÁY LÀ LOẠI CÓ 3 HỌNG, LẮP ĐẶT TRÊN VỈA HÈ VÀ ĐƯỜNG ỐNG PHÂN PHỐI
- TRỤ NƯỚC CHỮA CHÁY BỐ TRÍ DỌC ĐƯỜNG Ô TÔ, CÁCH MÉP NGOÀI CỦA LÒNG ĐƯỜNG L2 < 2.5(M), CÁCH TƯỜNG NHÀ L3 > 5.0(M), KHOẢNG CÁCH TỪ MẶT ĐẤT ĐẾN ĐỈNH TRỤ 0.7(M) HỌNG LỚN CỦA TRỤ PHẢI QUAY RA PHÍA MẶT NGOÀI ĐƯỜNG.
- THEO THIẾT KẾ NÀY, ỐNG CẤP NƯỚC CHỮA CHÁY SỬ DỤNG ỐNG THÉP NẾU SỬ DỤNG ỐNG VẬT LIỆU KHÁC CẦN THỐNG NHẤT CÁC VẬT TƯ ĐẤU NỐI TẠI CÁC VỊ TRÍ CHO PHÙ HỢP VỚI ĐƯỜNG KÍNH VÀ THIẾT BỊ ĐI KÈM .(*) VẬT LIỆU ỐNG NẾU SỬ DỤNG LÀ HDPE)

Bảng H.1 - Lưu lượng nước từ mạng đường ống cho chữa cháy ngoài nhà trong các khu dân cư

Dân số, x 1 000 người	Số đám cháy đồng thời	Lưu lượng nước cho chữa cháy ngoài nhà cho 1 đám cháy, L/s	
		Xây dựng nhà không quá 2 tầng không phụ thuộc bậc chịu lửa	Xây dựng nhà từ 3 tầng trở lên không phụ thuộc bậc chịu lửa
≤ 1	1	5	10
> 1 và ≤ 5	1	10	10
> 5 và ≤ 10	1	10	15
> 10 và ≤ 25	2	10	15
> 25 và ≤ 50	2	20	25
> 50 và ≤ 100	2	25	35
> 100 và ≤ 200	3	40	40
> 200 và ≤ 300	3	55	
> 300 và ≤ 400	3	70	
> 400 và ≤ 500	3	80	
> 500 và ≤ 600	3	85	
> 600 và ≤ 700	3	90	
> 700 và ≤ 800	3	95	
> 800 và ≤ 1000	3	100	
> 1000	5	110	

BAN QLDA ĐẦU TƯ XÂY DỰNG CÔNG TRÌNH GIAO THÔNG THÀNH PHỐ HÀ NỘI	DỰ ÁN TP2: ĐẦU TƯ XÂY DỰNG HẦM CHUI ĐƯỜNG HOÀNG QUỐC VIỆT KÉO DÀI VỚI ĐƯỜNG PHẠM VĂN ĐỒNG VÀ KẾT NỐI VỚI PHỐ TRẦN VỸ	THỰC HIỆN	ĐỖ HỒNG VIỆT	Hà Nội, ngày ..... tháng ..... năm 2026 TỔNG CÔNG TY TVTK GTVT - CTCP GIÁM ĐỐC ĐIỀU HÀNH DỰ ÁN	CHI TIẾT TRỤ CHỮA CHÁY (2/3)
LIÊN DANH TƯ VẤN	GÓI THẦU 06/TV: TƯ VẤN KHẢO SÁT, LẬP THIẾT KẾ BẢN VẼ THI CÔNG - DỰ TOÁN, LẬP MÔ HÌNH THÔNG TIN CÔNG TRÌNH (BIM)	KIỂM TRA	TRẦN VĂN TRÀ		Tỷ lệ:
TEDI TỔNG CÔNG TY TƯ VẤN THIẾT KẾ GTVT- CTCP (TEDI)	BƯỚC: THIẾT KẾ BẢN VẼ THI CÔNG	CHỦ TRÌ THIẾT KẾ	TRẦN VĂN TRÀ		Số thứ tự bản vẽ: HQV-CNPC-11
CÔNG TY CP TƯ VẤN XÂY DỰNG CÔNG TRÌNH GIAO THÔNG 2		CHỦ NHIỆM THIẾT KẾ	NGUYỄN HIẾU NGHĨA	PHÓ TỔNG GIÁM ĐỐC	Lần xuất bản: -
		ĐƠN VỊ THỰC HIỆN	NGUYỄN GIA NGHIÊM	Đoàn Văn Thắng	Lần chỉnh sửa: -
		KCS	BÙI QUỐC CƯỜNG		Mã số sản phẩm: 2026 - TEDI - 044 - H.HA

TRỤ CHỮA CHÁY ĐẶT NỔI (THEO TCVN 6379:2024)

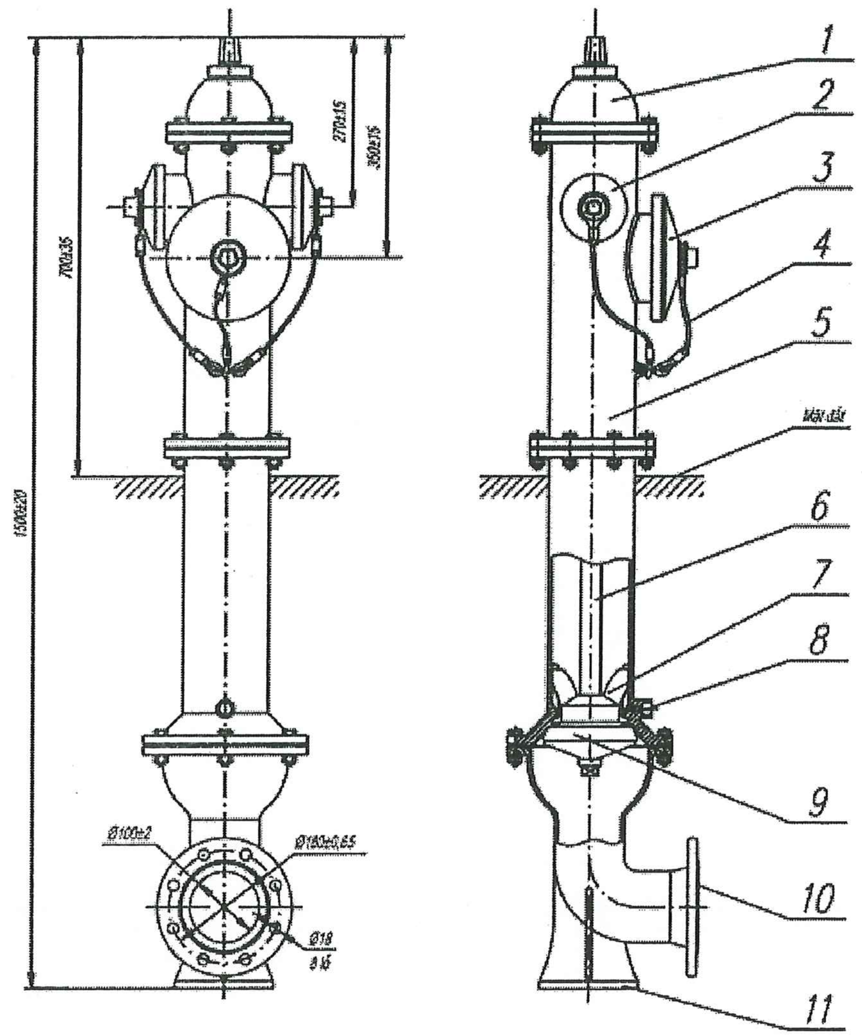

Chú dẫn:

1 - Nắp bảo vệ
2 - Họng và nắp họng nhỏ
3 - Họng và nắp họng lớn
4 - Cáp hoặc xích bảo vệ nắp họng
5 - Thân trụ nước
6 - Trục van
7 - Cánh van
8 - Lỗ xả nước
9 - Van
10 - Mặt bích nối với ống cấp nước
11 - Đế trụ nước

Hình A.1 - Trụ nước chữa cháy nổi

Bảng 1 - Thông số và kích thước cơ bản của trụ nước chữa cháy

Thông số	Trụ nổi
Áp suất làm việc, MPa (bar), không lớn hơn	1(10)
Đường kính trong thân trụ nước, mm	125 ± 2
Chiều cao nâng của van, mm	Từ 24 đến 30
Chiều cao trụ nước, mm	1 500 ± 20
Số vòng quay cần thiết để van mở hoàn toàn, vòng, không lớn hơn	15
Hệ số tổn thất áp suất trong trụ nước, s^2m^{-5}, không lớn hơn	$1,2x10^3$
Số lượng họng chờ:	
- Họng lớn	1
- Họng nhỏ	2
Đường kính trong của họng chờ, mm	
- Họng lớn	110 ± 2
- Họng nhỏ	69 ± 2
Khoảng cách từ tâm họng chờ đến đỉnh trụ nước, mm	
- Họng lớn	350 ± 15
- Họng nhỏ	270 ± 15
Thông số mặt bích nối với ống cấp nước:	
- Đường kính vòng tròn tâm lỗ bắt bulông, mm	180 ± 0,65
- Đường kính lỗ bắt bulông, mm	18
- Số lỗ	8
- Đường kính trong, mm	100 ± 2

CÔNG TY TNHH GIAO THÔNG VẬN TẢI
THẨM TRA
Theo Văn bản số 214/BCTT-HQT
ngày 9 tháng 7 năm 2026
Chủ Trì Bộ Môn Ký Tên:

BAN QLDA ĐẦU TƯ XÂY DỰNG CÔNG TRÌNH GIAO THÔNG THÀNH PHỐ HÀ NỘI LIÊN DANH TƯ VẤN TỔNG CÔNG TY TƯ VẤN THIẾT KẾ GTVT- CTCP (TEDI) CÔNG TY CP TƯ VẤN XÂY DỰNG CÔNG TRÌNH GIAO THÔNG 2	DỰ ÁN TP2: ĐẦU TƯ XÂY DỰNG HẦM CHUI ĐƯỜNG HOÀNG QUỐC VIỆT KÉO DÀI VỚI ĐƯỜNG PHẠM VĂN ĐỒNG VÀ KẾT NỐI VỚI PHỐ TRẦN VỸ GÓI THẦU 06/TV: TƯ VẤN KHẢO SÁT, LẬP THIẾT KẾ BẢN VẼ THI CÔNG - DỰ TOÁN, LẬP MÔ HÌNH THÔNG TIN CÔNG TRÌNH (BIM) BƯỚC: THIẾT KẾ BẢN VẼ THI CÔNG	THỰC HIỆN: ĐỖ HỒNG VIỆT KIỂM TRA: TRẦN VĂN TRÀ CHỦ TRÌ THIẾT KẾ: TRẦN VĂN TRÀ CHỦ NHIỆM THIẾT KẾ: NGUYỄN HIẾU NGHĨA ĐƠN VỊ THỰC HIỆN: NGUYỄN GIA NGHIÊM KCS: BÙI QUỐC CƯỜNG	Hà Nội, ngày ..... tháng ..... năm 2026 TỔNG CÔNG TY TVTK GTVT - CTCP GIÁM ĐỐC ĐIỀU HÀNH DỰ ÁN PHÓ TỔNG GIÁM ĐỐC Đoàn Văn Thắng

CHI TIẾT TRỤ CHỮA CHÁY (3/3)

Tỷ lệ:
Số thứ tự bản vẽ: HQV-CNPC-12
Lần xuất bản: -
Lần chỉnh sửa: -
Mã số sản phẩm: 2026 - TEDI - 044 - H.HA

THỐNG KÊ CHI TIẾT VẬT TƯ CHÍNH

I	**Phần công nghệ**			
1	Ống HDPE PN12,5	Dn160	m	2.027,00
2	Ống thép lồng dày 4,78mm	D219,1	m	176,60
3	Van chặn BB	D150	cái	14,00
4	Tê HDPE nối hàn	Dn160x160	cái	10,00
5	Cút HDPE nối hàn	Dn160x135	cái	12,00
6	Bích đặc bịt đầu ống	Dn160	cái	5,00
7	Mối nối mềm BE	D150	cái	5,00
8	Ống dựng nhựa PVC	D110	m	14,00
9	Chụp nắp khóa gang		cái	14,00
10	Bê tông gối đỡ ống		m3	0,90
II	**Phần trụ chữa cháy**			
1	Trụ chữa cháy 03 họng	D125	bộ	20,00
2	Van chặn BB	D100	cái	20,00
3	Mối nối mềm BE	D100	bộ	20,00
4	Đoạn ống thép 1 đầu bích hàn	D100	m	100,00
5	Tê HDPE nối hàn	D160x110	cái	20,00
6	Đầu nối bích HDPE (BUBU)	D110	cái	20,00
7	Bích thép rỗng	D100	cái	20,00
8	Ống dựng nhựa PVC	D110	m	20,00
9	Chụp nắp khóa gang		cái	20,00
10	Bê tông gối đỡ trụ		m3	1,20

BAN QUẢN LÝ DỰ ÁN ĐẦU TƯ XÂY DỰNG CÔNG TRÌNH GIAO THÔNG THÀNH PHỐ HÀ NỘI
HỒ SƠ ĐÃ PHÊ DUYỆT
Theo Quyết định số: 713 / QĐ-BQLCTGT
Ngày 13 tháng 7 năm 2026
Ký tên:

CÔNG TY TNHH GIAO THÔNG VẬN TẢI
THẨM TRA
Theo Văn bản số 244 / BCTT-HCT
ngày 9 tháng 7 năm 2026
Chủ Trì Bộ Môn Ký Tên:

BAN QLDA ĐẦU TƯ XÂY DỰNG CÔNG TRÌNH GIAO THÔNG THÀNH PHỐ HÀ NỘI LIÊN DANH TƯ VẤN TEDI TỔNG CÔNG TY TƯ VẤN THIẾT KẾ GTVT - CTCP (TEDI) / CÔNG TY CP TƯ VẤN XÂY DỰNG CÔNG TRÌNH GIAO THÔNG 2	DỰ ÁN TP2: ĐẦU TƯ XÂY DỰNG HẦM CHUI ĐƯỜNG HOÀNG QUỐC VIỆT KÉO DÀI VỚI ĐƯỜNG PHẠM VĂN ĐỒNG VÀ KẾT NỐI VỚI PHỐ TRẦN VỸ GÓI THẦU 06/TV: TƯ VẤN KHẢO SÁT, LẬP THIẾT KẾ BẢN VẼ THI CÔNG - DỰ TOÁN, LẬP MÔ HÌNH THÔNG TIN CÔNG TRÌNH (BIM) BƯỚC: THIẾT KẾ BẢN VẼ THI CÔNG	THỰC HIỆN	ĐỖ HỒNG VIỆT		Hà Nội, ngày ..... tháng ..... năm 2026 TỔNG CÔNG TY TVTK GTVT - CTCP GIÁM ĐỐC ĐIỀU HÀNH DỰ ÁN PHÓ TỔNG GIÁM ĐỐC Đoàn Văn Thắng	THỐNG KÊ CHI TIẾT
		KIỂM TRA	TRẦN VĂN TRÀ			Tỷ lệ: / Số thứ tự bản vẽ: HQV-CNPC-13
		CHỦ TRÌ THIẾT KẾ	TRẦN VĂN TRÀ			Lần xuất bản: - / Lần chỉnh sửa: - / Mã số sản phẩm: 2026 - TEDI - 044 - H.HA
		CHỦ NHIỆM THIẾT KẾ	NGUYỄN HIẾU NGHĨA			
		ĐƠN VỊ THỰC HIỆN	NGUYỄN GIA NGHIÊM			
		KCS	BÙI QUỐC CƯỜNG			

PHẦN PHÒNG CHÁY CHỮA CHÁY TRONG HẦM

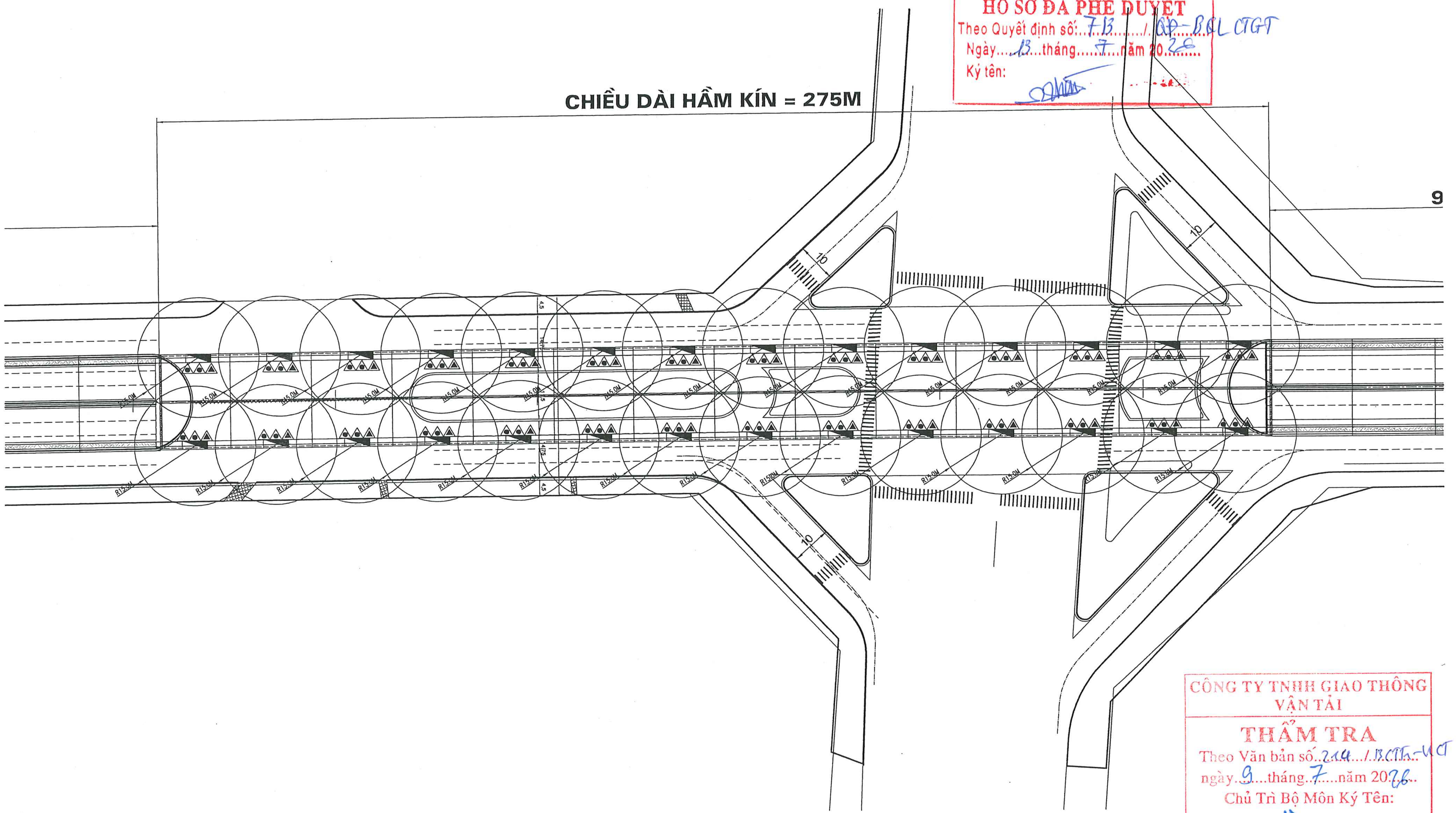

BAN QUẢN LÝ DỰ ÁN ĐẦU TƯ XÂY DỰNG CÔNG TRÌNH GIAO THÔNG THÀNH PHỐ HÀ NỘI
HỒ SƠ ĐÃ PHÊ DUYỆT
Theo Quyết định số: 713 / QĐ-BQL CTGT
Ngày 13 tháng 7 năm 2026
Ký tên:

CÔNG TY TNHH GIAO THÔNG VẬN TẢI
THẨM TRA
Theo Văn bản số 214 / BCTT-VT
ngày 9 tháng 7 năm 2026
Chủ Trì Bộ Môn Ký Tên:

BAN QLDA ĐẦU TƯ XÂY DỰNG CÔNG TRÌNH GIAO THÔNG THÀNH PHỐ HÀ NỘI	DỰ ÁN TP2: ĐẦU TƯ XÂY DỰNG HẦM CHUI ĐƯỜNG HOÀNG QUỐC VIỆT KÉO DÀI VỚI ĐƯỜNG PHẠM VĂN ĐỒNG VÀ KẾT NỐI VỚI PHỐ TRẦN VỸ	THỰC HIỆN	ĐỖ HỒNG VIỆT
LIÊN DANH TƯ VẤN	GÓI THẦU 06/TV: TƯ VẤN KHẢO SÁT, LẬP THIẾT KẾ BẢN VẼ THI CÔNG - DỰ TOÁN, LẬP MÔ HÌNH THÔNG TIN CÔNG TRÌNH (BIM)	KIỂM TRA	TRẦN VĂN TRÀ
TEDI — TỔNG CÔNG TY TƯ VẤN THIẾT KẾ GTVT- CTCP (TEDI)	BƯỚC: THIẾT KẾ BẢN VẼ THI CÔNG	CHỦ TRÌ THIẾT KẾ	TRẦN VĂN TRÀ
CÔNG TY CP TƯ VẤN XÂY DỰNG CÔNG TRÌNH GIAO THÔNG 2		CHỦ NHIỆM THIẾT KẾ	NGUYỄN HIẾU NGHĨA
		ĐƠN VỊ THỰC HIỆN	NGUYỄN GIA NGHIÊM
		KCS	BÙI QUỐC CƯỜNG

Hà Nội, ngày ..... tháng ..... năm 2026
TỔNG CÔNG TY TVTK GTVT - CTCP
GIÁM ĐỐC ĐIỀU HÀNH DỰ ÁN
PHÓ TỔNG GIÁM ĐỐC
Đoàn Văn Thắng

MẶT BẰNG BỐ TRÍ PHƯƠNG TIỆN PCCC TRONG HẦM

Tỷ lệ:	1/1000	Số thứ tự bản vẽ:	HQV.PTPC.01
Lần xuất bản:	-	Mã số sản phẩm:	2026 - TEDI - 044 - H.HA
Lần chỉnh sửa:	-		

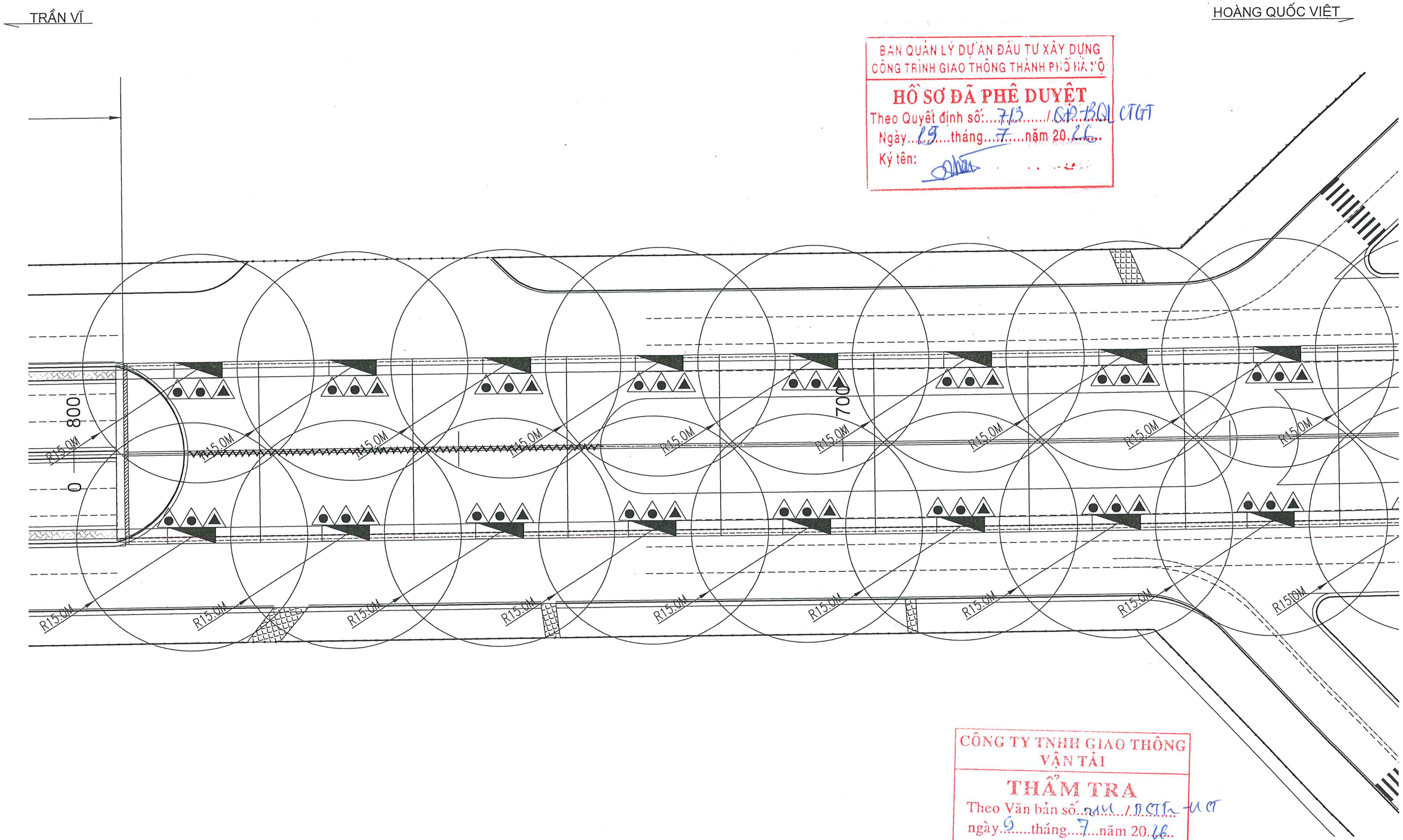

BAN QUẢN LÝ DỰ ÁN ĐẦU TƯ XÂY DỰNG
CÔNG TRÌNH GIAO THÔNG THÀNH PHỐ HÀ NỘI

HỒ SƠ ĐÃ PHÊ DUYỆT

Theo Quyết định số: 713 /QĐ-BQL CTGT
Ngày 29 tháng 7 năm 2026
Ký tên:

CÔNG TY TNHH GIAO THÔNG VẬN TẢI

THẨM TRA

Theo Văn bản số 211 /BCTT-UCT
ngày 9 tháng 7 năm 2026
Chủ Trì Bộ Môn Ký Tên:

BAN QLDA ĐẦU TƯ XÂY DỰNG CÔNG TRÌNH GIAO THÔNG THÀNH PHỐ HÀ NỘI	**DỰ ÁN TP2: ĐẦU TƯ XÂY DỰNG HẦM CHUI ĐƯỜNG HOÀNG QUỐC VIỆT KÉO DÀI VỚI ĐƯỜNG PHẠM VĂN ĐỒNG VÀ KẾT NỐI VỚI PHỐ TRẦN VỸ**	THỰC HIỆN	ĐỖ HỒNG VIỆT	
LIÊN DANH TƯ VẤN	GÓI THẦU 06/TV: TƯ VẤN KHẢO SÁT, LẬP THIẾT KẾ BẢN VẼ THI CÔNG - DỰ TOÁN, LẬP MÔ HÌNH THÔNG TIN CÔNG TRÌNH (BIM)	KIỂM TRA	TRẦN VĂN TRÀ	
TEDI		CHỦ TRÌ THIẾT KẾ	TRẦN VĂN TRÀ	
TỔNG CÔNG TY TƯ VẤN THIẾT KẾ GTVT- CTCP (TEDI)		CHỦ NHIỆM THIẾT KẾ	NGUYỄN HIẾU NGHĨA	
CÔNG TY CP TƯ VẤN XÂY DỰNG CÔNG TRÌNH GIAO THÔNG 2	BƯỚC: THIẾT KẾ BẢN VẼ THI CÔNG	ĐƠN VỊ THỰC HIỆN	NGUYỄN GIA NGHIÊM	
		KCS	BÙI QUỐC CƯỜNG	

Hà Nội, ngày ...... tháng ..... năm 2026
TỔNG CÔNG TY TVTK GTVT - CTCP
GIÁM ĐỐC ĐIỀU HÀNH DỰ ÁN

PHÓ TỔNG GIÁM ĐỐC
Đoàn Văn Thắng

MẶT BẰNG BỐ TRÍ PHƯƠNG TIỆN PCCC TRONG HẦM

Tỷ lệ:	1/500	Số thứ tự bản vẽ:	HQV.PTPC.02
Lần xuất bản:	-	Mã số sản phẩm:	2026 - TEDI - 044 - H.HA
Lần chỉnh sửa:	-		

TRẦN VĨ

HOÀNG QUỐC VIỆT

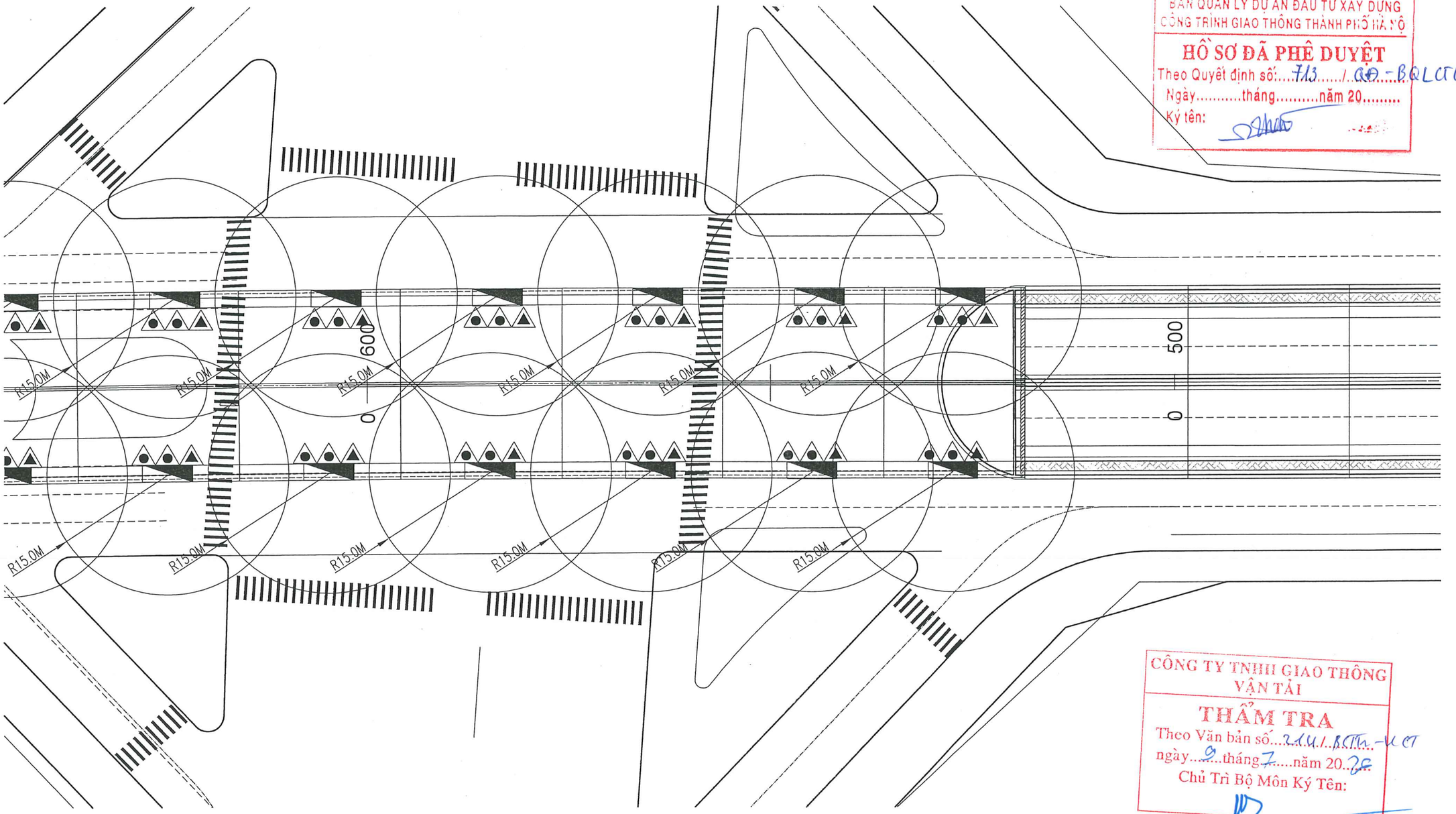

BAN QUẢN LÝ DỰ ÁN ĐẦU TƯ XÂY DỰNG CÔNG TRÌNH GIAO THÔNG THÀNH PHỐ HÀ NỘI
HỒ SƠ ĐÃ PHÊ DUYỆT
Theo Quyết định số: 713 / QĐ-BQLCTGT
Ngày.....tháng.....năm 20.....
Ký tên:

CÔNG TY TNHH GIAO THÔNG VẬN TẢI
THẨM TRA
Theo Văn bản số: 214/BCTh-HCT
ngày 9 tháng 7 năm 2026
Chủ Trì Bộ Môn Ký Tên:

BAN QLDA ĐẦU TƯ XÂY DỰNG CÔNG TRÌNH GIAO THÔNG THÀNH PHỐ HÀ NỘI LIÊN DANH TƯ VẤN TEDI TỔNG CÔNG TY TƯ VẤN THIẾT KẾ GTVT- CTCP (TEDI) CÔNG TY CP TƯ VẤN XÂY DỰNG CÔNG TRÌNH GIAO THÔNG 2	DỰ ÁN TP2: ĐẦU TƯ XÂY DỰNG HẦM CHUI ĐƯỜNG HOÀNG QUỐC VIỆT KÉO DÀI VỚI ĐƯỜNG PHẠM VĂN ĐỒNG VÀ KẾT NỐI VỚI PHỐ TRẦN VỸ GÓI THẦU 06/TV: TƯ VẤN KHẢO SÁT, LẬP THIẾT KẾ BẢN VẼ THI CÔNG - DỰ TOÁN, LẬP MÔ HÌNH THÔNG TIN CÔNG TRÌNH (BIM) BƯỚC: THIẾT KẾ BẢN VẼ THI CÔNG	THỰC HIỆN: ĐỖ HỒNG VIỆT KIỂM TRA: TRẦN VĂN TRÀ CHỦ TRÌ THIẾT KẾ: TRẦN VĂN TRÀ CHỦ NHIỆM THIẾT KẾ: NGUYỄN HIẾU NGHĨA ĐƠN VỊ THỰC HIỆN: NGUYỄN GIA NGHIÊM KCS: BÙI QUỐC CƯỜNG	Hà Nội, ngày ..... tháng ..... năm 2026 TỔNG CÔNG TY TVTK GTVT - CTCP GIÁM ĐỐC ĐIỀU HÀNH DỰ ÁN PHÓ TỔNG GIÁM ĐỐC Đoàn Văn Thắng	MẶT BẰNG BỐ TRÍ PHƯƠNG TIỆN PCCC TRONG HẦM Tỷ lệ: 1/500 Số thứ tự bản vẽ: HQV.PTPC.03 Lần xuất bản: - Lần chỉnh sửa: - Mã số sản phẩm: 2026 - TEDI - 044 - H.HA

TRẦN VỸ

HOÀNG QUỐC VIỆT

BAN QUẢN LÝ DỰ ÁN ĐẦU TƯ XÂY DỰNG CÔNG TRÌNH GIAO THÔNG THÀNH PHỐ HÀ NỘI
HỒ SƠ ĐÃ PHÊ DUYỆT
Theo Quyết định số: 713 / QĐ - BQL CTGT
Ngày 13 tháng 7 năm 2026
Ký tên:

MẶT CẮT NGANG ĐIỂN HÌNH VỊ TRÍ HẦM KÍN
(1:100)

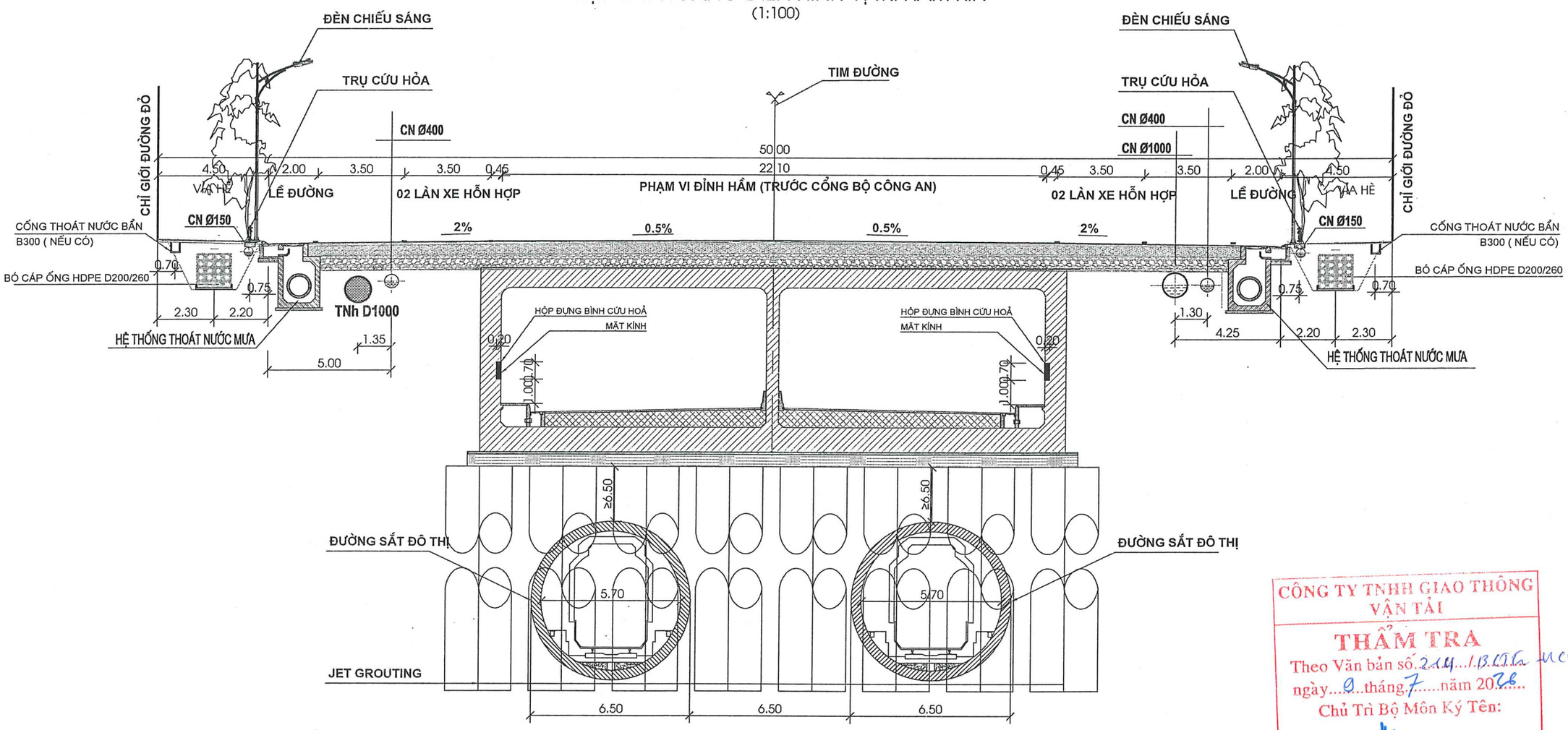

CÔNG TY TNHH GIAO THÔNG VẬN TẢI
THẨM TRA
Theo Văn bản số 214 / BGTVT - MCT
ngày 9 tháng 7 năm 2026
Chủ Trì Bộ Môn Ký Tên:

GHI CHÚ:

- CÁC HỘP ĐỰNG PHƯƠNG TIỆN CHỮA CHÁY (HỘP CỨU HỎA) ĐƯỢC ĐẶT CHÌM TRONG TƯỜNG HẦM
- VỊ TRÍ CÁC HỘP ĐƯỢC LẮP ĐẶT CÁCH NHAU 24M, ĐẢM BẢO BÁN KÍNH ĐẾN CÁC HỘP CỨU HỎA KHÔNG QUÁ 15M

BAN QLDA ĐẦU TƯ XÂY DỰNG CÔNG TRÌNH GIAO THÔNG THÀNH PHỐ HÀ NỘI	DỰ ÁN TP2: ĐẦU TƯ XÂY DỰNG HẦM CHUI ĐƯỜNG HOÀNG QUỐC VIỆT KÉO DÀI VỚI ĐƯỜNG PHẠM VĂN ĐỒNG VÀ KẾT NỐI VỚI PHỐ TRẦN VỸ		MẶT CẮT BỐ TRÍ PHƯƠNG TIỆN PCCC TRONG HẦM
LIÊN DANH TƯ VẤN: TEDI TỔNG CÔNG TY TƯ VẤN THIẾT KẾ GTVT- CTCP (TEDI); CÔNG TY CP TƯ VẤN XÂY DỰNG CÔNG TRÌNH GIAO THÔNG 2	GÓI THẦU 06/TV: TƯ VẤN KHẢO SÁT, LẬP THIẾT KẾ BẢN VẼ THI CÔNG - DỰ TOÁN, LẬP MÔ HÌNH THÔNG TIN CÔNG TRÌNH (BIM)		Tỷ lệ: 1/500 — Số thứ tự bản vẽ: HQV.PTPC.04
	BƯỚC: THIẾT KẾ BẢN VẼ THI CÔNG		Lần xuất bản: - — Mã số sản phẩm: 2026 - TEDI - 044 - H.HA
	THỰC HIỆN: ĐỖ HỒNG VIỆT	Hà Nội, ngày ..... tháng ..... năm 2026	Lần chỉnh sửa: -
	KIỂM TRA: TRẦN VĂN TRÀ	TỔNG CÔNG TY TVTK GTVT - CTCP	
	CHỦ TRÌ THIẾT KẾ: TRẦN VĂN TRÀ	GIÁM ĐỐC ĐIỀU HÀNH DỰ ÁN	
	CHỦ NHIỆM THIẾT KẾ: NGUYỄN HIẾU NGHĨA		
	ĐƠN VỊ THỰC HIỆN: NGUYỄN GIA NGHIÊM	PHÓ TỔNG GIÁM ĐỐC	
	KCS: BÙI QUỐC CƯỜNG	Đoàn Văn Thắng	

CHI TIẾT LẮP ĐẶT HỘP ĐỰNG PHƯƠNG TIỆN CHỮA CHÁY BAN ĐẦU (BÌNH CHỮA CHÁY)

(LẮP ĐẶT CHỜ SẴN TRƯỚC KHI ĐỔ BÊ TÔNG HẦM)

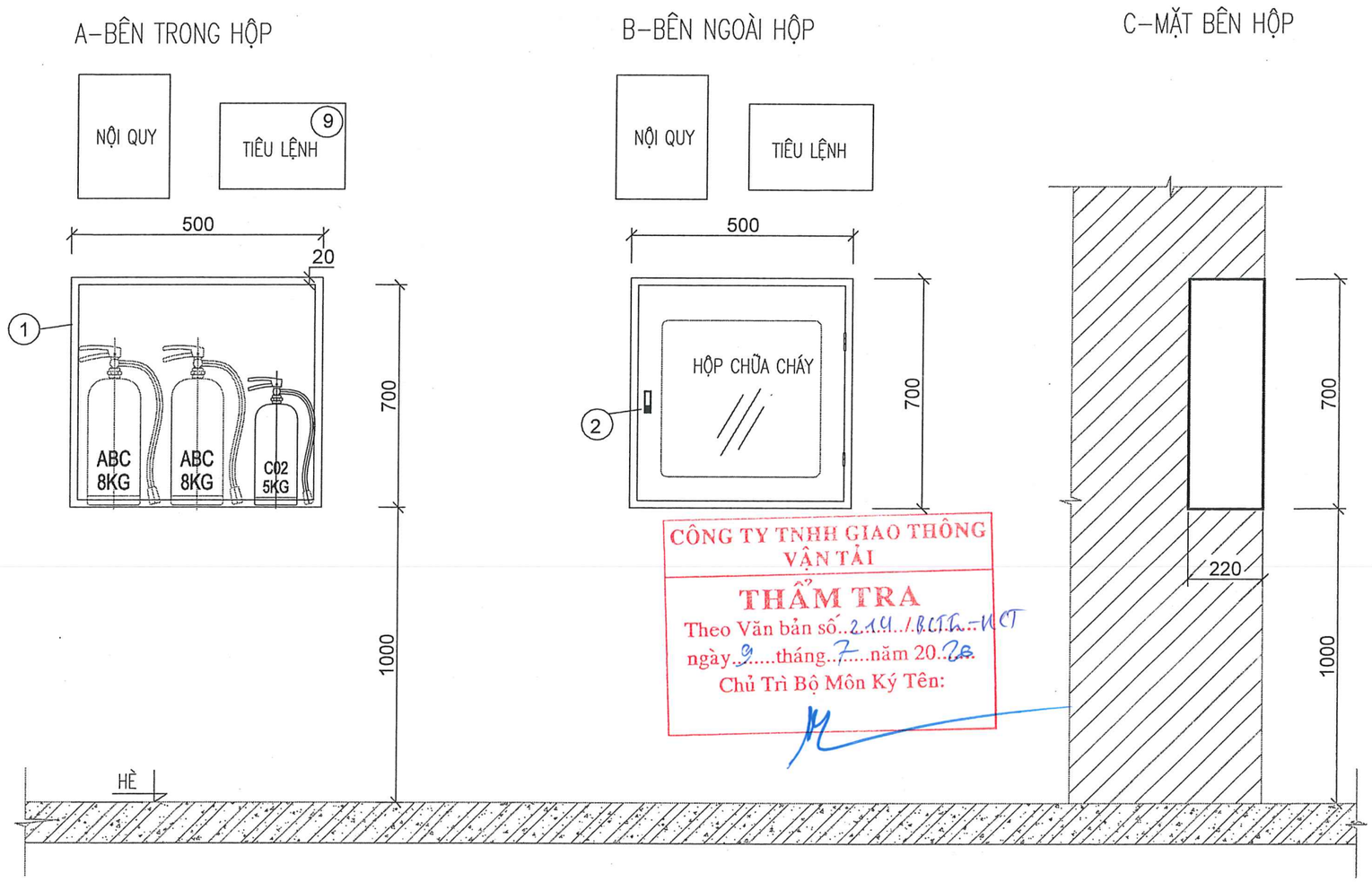

CÔNG TY TNHH GIAO THÔNG VẬN TẢI
THẨM TRA
Theo Văn bản số 214/BCTĐ-HCT
ngày 9 tháng 7 năm 2026
Chủ Trì Bộ Môn Ký Tên:

STT	THIẾT BỊ	KÝ HIỆU	VẬT LIỆU	GHI CHÚ	SỐ LƯỢNG
1	TỦ ĐỰNG BÌNH CHỮA CHÁY (KÍCH THƯỚC: BXHXL=200X700X500)		THÉP, SƠN MÀU ĐỎ	DÀY 1.2MM	1
2	KHÓA		THÉP MẠ KẼM	KHÔNG KHÓA	1
3	BÌNH CHỮA CHÁY ABC LOẠI 8KG (BÌNH BỘT CHỮA CHÁY LOẠI 114B)				2
4	BÌNH CHỮA CHÁY LOẠI 5KG (BÌNH BỘT CHỮA CHÁY LOẠI 3A)				1
5	KÍNH TRONG SUỐT			DÀY 5 MM	1
6	CHỮ KÝ HIỆU		MÀU ĐỎ	CAO 50 MM	1
7	NỘI QUY VÀ TIÊU LỆNH CHỮA CHÁY			GẮN BÊN TRÊN HỘP	1

BAN QLDA ĐẦU TƯ XÂY DỰNG CÔNG TRÌNH GIAO THÔNG THÀNH PHỐ HÀ NỘI

LIÊN DANH TƯ VẤN
TEDI – TỔNG CÔNG TY TƯ VẤN THIẾT KẾ GTVT- CTCP (TEDI)
CÔNG TY CP TƯ VẤN XÂY DỰNG CÔNG TRÌNH GIAO THÔNG 2

DỰ ÁN TP2: ĐẦU TƯ XÂY DỰNG HẦM CHUI ĐƯỜNG HOÀNG QUỐC VIỆT KÉO DÀI VỚI ĐƯỜNG PHẠM VĂN ĐỒNG VÀ KẾT NỐI VỚI PHỐ TRẦN VỸ

GÓI THẦU 06/TV: TƯ VẤN KHẢO SÁT, LẬP THIẾT KẾ BẢN VẼ THI CÔNG - DỰ TOÁN, LẬP MÔ HÌNH THÔNG TIN CÔNG TRÌNH (BIM)

BƯỚC: THIẾT KẾ BẢN VẼ THI CÔNG

THỰC HIỆN	ĐỖ HỒNG VIỆT	
KIỂM TRA	TRẦN VĂN TRÀ	
CHỦ TRÌ THIẾT KẾ	TRẦN VĂN TRÀ	
CHỦ NHIỆM THIẾT KẾ	NGUYỄN HIẾU NGHĨA	
ĐƠN VỊ THỰC HIỆN	NGUYỄN GIA NGHIÊM	
KCS	BÙI QUỐC CƯỜNG	

Hà Nội, ngày ..... tháng ..... năm 2026
TỔNG CÔNG TY TVTK GTVT - CTCP
GIÁM ĐỐC ĐIỀU HÀNH DỰ ÁN
PHÓ TỔNG GIÁM ĐỐC
Đoàn Văn Thắng

CHI TIẾT LẮP ĐẶT HỘP ĐỰNG PHƯƠNG TIỆN CHỮA CHÁY BAN ĐẦU

Tỷ lệ: N.T.S	Số thứ tự bản vẽ: HQV.PTPC.05
Lần xuất bản: -	Mã số sản phẩm: 2026 - TEDI - 044 - H.HA
Lần chỉnh sửa: -	

STT	VẬT TƯ VẬT LIỆU	QUY CÁCH	ĐƠN VỊ	SỐ LƯỢNG
I	**Phần cấp nước**			
1	Ống HDPE PN12,5	Dn160	m	2.527,00
2	Ống thép lồng dày 4,78mm	D219,1	m	176,60
3	Van chặn BB	D150	cái	14,00
4	Tê HDPE nối hàn	Dn160x160	cái	10,00
5	Cút HDPE nối hàn	Dn160x135	cái	12,00
6	Bích đặc bịt đầu ống	Dn160	cái	5,00
7	Mối nối mềm BE	D150	cái	5,00
8	Ống dựng nhựa PVC	D110	m	14,00
9	Chụp nắp khóa gang		cái	14,00
10	Bê tông gối đỡ ống		m3	0,90
II	**Phần trụ chữa cháy**			
1	Trụ chữa cháy 03 họng	D125	bộ	23,00
2	Van chặn BB	D100	cái	23,00
3	Mối nối mềm BE	D100	bộ	23,00
4	Đoạn ống thép 1 đầu bích hàn	D100	m	115,00
5	Tê HDPE nối hàn	D160x110	cái	23,00
6	Đầu nối bích HDPE (BUBU)	D110	cái	23,00
7	Bích thép rỗng	D100	cái	23,00
8	Ống dựng nhựa PVC	D110	m	23,00
9	Chụp nắp khóa gang		cái	23,00
10	Bê tông gối đỡ trụ		m3	1,38
III	**Phần chữa cháy trong hầm**			
1	Tủ đựng bình chữa cháy 200x700x500		Tủ	28,00
2	Bình chữa cháy ABC loại 8kg (loại 114B)		Bình	28,00
3	Bình chữa cháy loại 5kg (loại 3A)		Bình	56,00
4	Nội quy và tiêu lệnh		Bộ	28,00

CÔNG TY TNHH GIAO THÔNG VẬN TẢI
THẨM TRA
Theo Văn bản số 214 / BCTT-UCT
ngày 9 tháng 7 năm 2026
Chủ Trì Bộ Môn Ký Tên:

BAN QUẢN LÝ DỰ ÁN ĐẦU TƯ XÂY DỰNG CÔNG TRÌNH GIAO THÔNG THÀNH PHỐ HÀ NỘI
HỒ SƠ ĐÃ PHÊ DUYỆT
Theo Quyết định số: 713 / QĐ-BQLCTGT
Ngày 13 tháng 7 năm 2026
Ký tên:

PRINTED BY NGUYEN HOANG BAO DUY
E:\CAU DI BO HO\PCCC.DWG Jul21, 2026-6:38 AM

BAN QLDA ĐẦU TƯ XÂY DỰNG CÔNG TRÌNH GIAO THÔNG THÀNH PHỐ HÀ NỘI

LIÊN DANH TƯ VẤN
TEDI — TỔNG CÔNG TY TƯ VẤN THIẾT KẾ GTVT- CTCP (TEDI)
TECCO 2 — CÔNG TY CP TƯ VẤN XÂY DỰNG CÔNG TRÌNH GIAO THÔNG 2

DỰ ÁN TP2: ĐẦU TƯ XÂY DỰNG HẦM CHUI ĐƯỜNG HOÀNG QUỐC VIỆT KÉO DÀI VỚI ĐƯỜNG PHẠM VĂN ĐỒNG VÀ KẾT NỐI VỚI PHỐ TRẦN VỸ

GÓI THẦU 06/TV: TƯ VẤN KHẢO SÁT, LẬP THIẾT KẾ BẢN VẼ THI CÔNG - DỰ TOÁN, LẬP MÔ HÌNH THÔNG TIN CÔNG TRÌNH (BIM)

BƯỚC: THIẾT KẾ BẢN VẼ THI CÔNG

THỰC HIỆN	NGUYỄN HOÀNG BẢO DUY	
KIỂM TRA	VŨ XUÂN VĨNH	
CHỦ TRÌ THIẾT KẾ	VŨ XUÂN VĨNH	
CHỦ NHIỆM THIẾT KẾ	NGUYỄN HIẾU NGHĨA	
ĐƠN VỊ THỰC HIỆN	NGUYỄN GIA NGHIÊM	
KCS	KHUẤT DUY BẰNG	

Ha Noi, ngày ..... tháng ..... năm 2026
TỔNG CÔNG TY TVTK GTVT - CTCP
GIÁM ĐỐC ĐIỀU HÀNH DỰ ÁN
PHÓ TỔNG GIÁM ĐỐC
Đoàn Văn Thắng

BẢNG TỔNG HỢP KHỐI LƯỢNG

Tỷ lệ:	Số thứ tự bản vẽ:
Lần xuất bản: - Lần chỉnh sửa: -	Mã số sản phẩm: 2026 - TEDI - 044 - H.HA