TẬP ĐOÀN ĐIỆN LỰC VIỆT NAM
TỔNG CÔNG TY ĐIỆN LỰC TP HỒ CHÍ MINH
CÔNG TY ĐIỆN LỰC SÀI GÒN

DỰ ÁN: ECD-LĐ-26-03

DỰ ÁN
CẢI TẠO LƯỚI ĐIỆN TRÊN ĐỊA BÀN CÔNG TY ĐIỆN LỰC SÀI GÒN NĂM 2026

BÁO CÁO KINH TẾ KỸ THUẬT

(PHÊ DUYỆT THEO QĐPD SỐ 3363 /QĐ-PCSG ngày 07/7/2026)

TẬP 2 – BẢN VẼ

TRUNG TÂM TƯ VẤN VÀ PHÁT TRIỂN ĐIỆN

Tp. Hồ Chí Minh 06/2026

NỘI DUNG BIÊN CHẾ ĐỀ ÁN

BCKTKT công trình "cải tạo lưới điện trên địa bàn công ty điện lực sài gòn năm 2026" được biên chế như sau:

Tập 1: Thuyết minh – Tổ chức xây dựng

Tập 2: Các bản vẽ

Tập 3: Dự toán và phân tích kinh tế tài chính

Nội dung **Tập 2: Các bản vẽ** bao gồm

Stt	Tên bản vẽ	Số hiệu bản vẽ
1	MẶT BẰNG, SĐNL KV NR DUY TÂN 32	ECD-LĐ-26-03.01
2	MẶT BẰNG, SĐNL KV TBT TRƯỜNG NG BỈNH KHIÊM VÀ TBT TÂM LÝ 3	ECD-LĐ-26-03.02
3	MẶT BẰNG, SĐNL KV TBT KỸ THUẬT, KỸ THUẬT 2, CÔNG CHÁNH VÀ TOKYO 2, TOKYO 3	ECD-LĐ-26-03.03.1
4	SĐNL HẠ THẾ KV TBT KỸ THUẬT, KỸ THUẬT 2, CÔNG CHÁNH VÀ TOKYO 2, TOKYO 3	ECD-LĐ-26-03.03.2
5	MẶT BẰNG, SĐNL KV TBT CẦU MUỐI 4	ECD-LĐ-26-03.04
6	MẶT BẰNG, SĐNL KV TBT MIMOSA 2 VÀ THANH NHÀN 2	ECD-LĐ-26-03.05
7	MẶT BẰNG, SĐNL TRUNG THẾ KV TBT NGUYỄN TRÃI 371 VÀ TBT NGUYỄN TRÃI 258; NGUYỄN TRÃI 329 VÀ QUỐC THANH 2	ECD-LĐ-26-03.06.1
8	SĐNL HẠ THẾ KV TBT NGUYỄN TRÃI 371 VÀ TBT NGUYỄN TRÃI 258; NGUYỄN TRÃI 329 VÀ QUỐC THANH 2	ECD-LĐ-26-03.06.2
9	HÌNH THỨC TIẾP ĐỊA VÀ CÁC CHI TIẾT KHÁC	ECD-LĐ-26-03.7
10	HÌNH THỨC MÓNG TRẠM VÀ RMU	ECD-LĐ-26-03.8
11	HÌNH THỨC MƯƠNG CÁP	ECD-LĐ-26-03.9

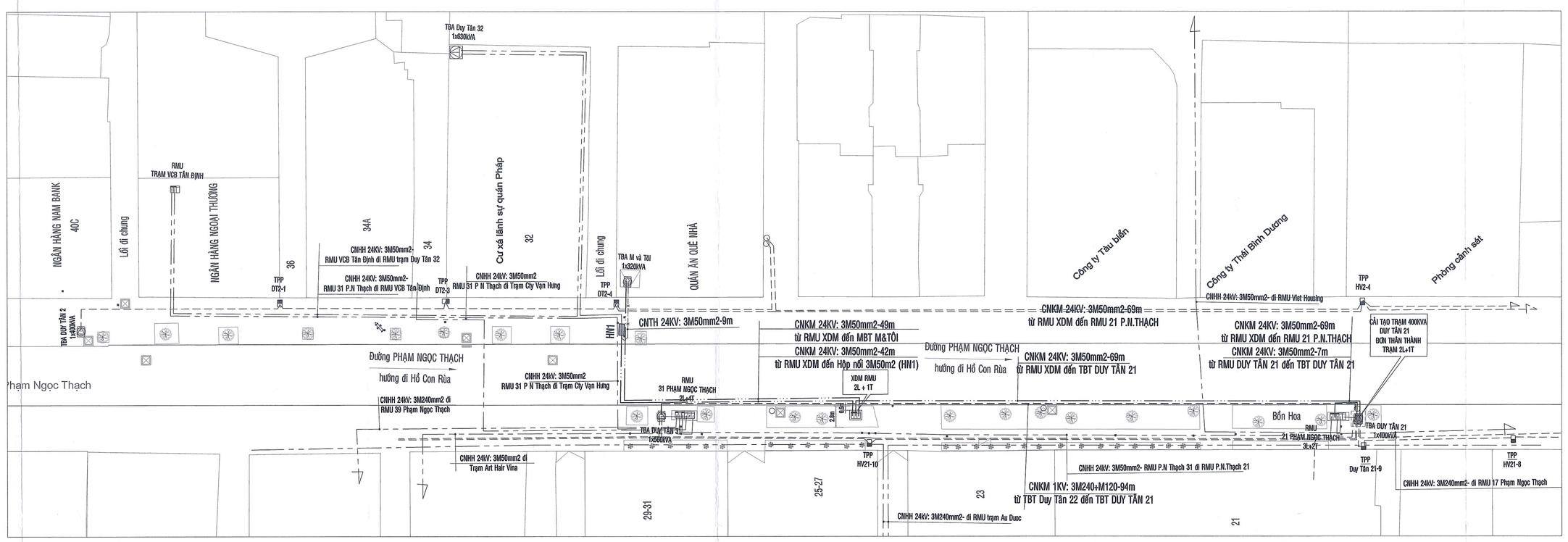

MẶT BẰNG SAU DỰ ÁN

GHI CHÚ :

- Trung thế ngầm kéo mới
- Trung thế ngầm hiện hữu
- Trung thế ngầm tháo bỏ
- Hạ thế ngầm hiện hữu
- Hạ thế ngầm kéo mới
- Hạ thế nổi hiện hữu
- Cấp nước hiện hữu
- Thoát nước hiện hữu
- Viễn thông hiện hữu
- Cáp chiếu sáng hiện hữu
- TRẠM BIẾN ÁP HIỆN HỮU
- TRẠM BIẾN ÁP TRỤ THIẾP 2L+1T XDM
- FCO HIỆN HỮU, THU HỒI
- RMU 24KV NHÁNH L; NHÁNH T
- TỦ PHÂN PHỐI, LIÊN KẾT
- HỘP NỐI CÁP NHÁNH XDM
- TIẾP ĐỊA XDM
- HỐ GA; CÂY XANH, TRỤ CHIẾU SÁNG

VỊ TRÍ RMU XDM

VỊ TRÍ TRẠM DUY TÂN 21

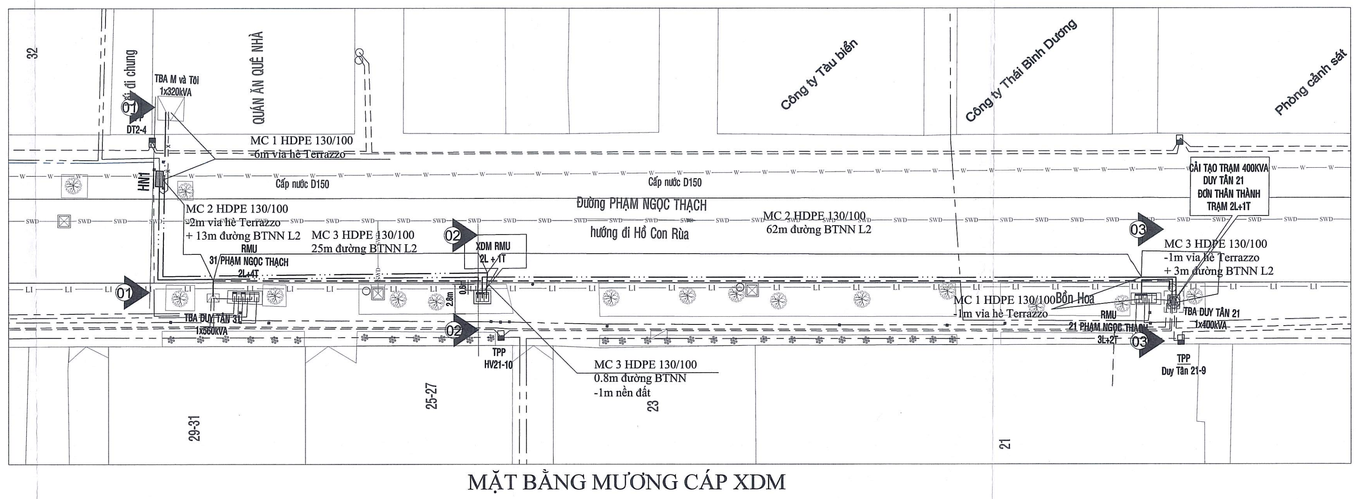

MẶT BẰNG MƯƠNG CÁP XDM

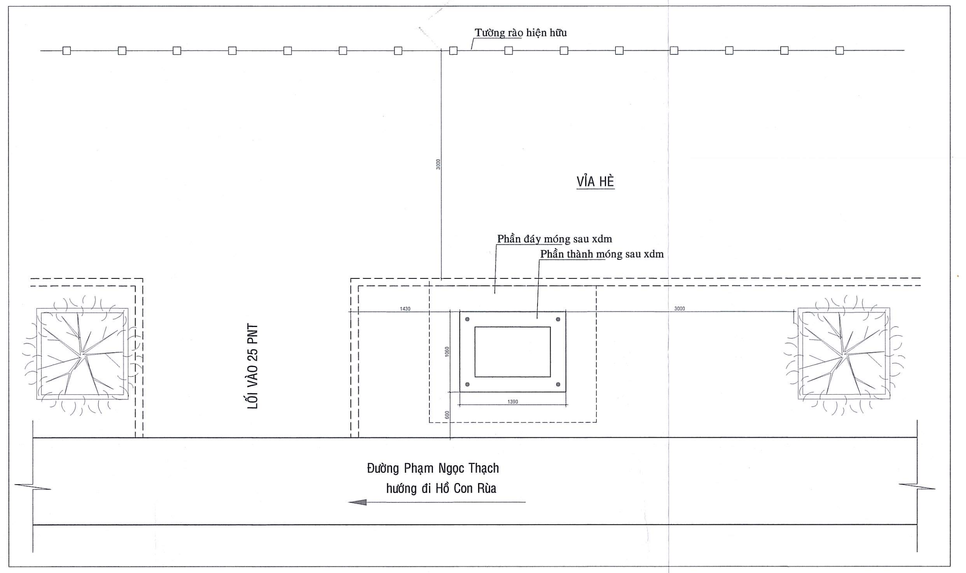

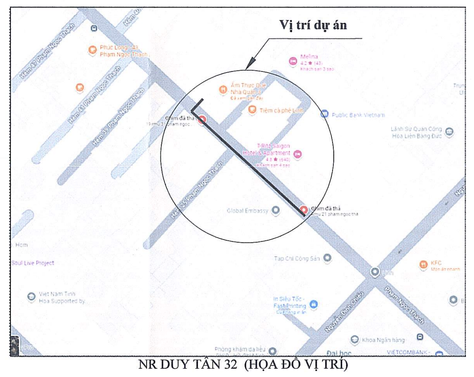

NR DUY TÂN 32 (HỌA ĐỒ VỊ TRÍ)

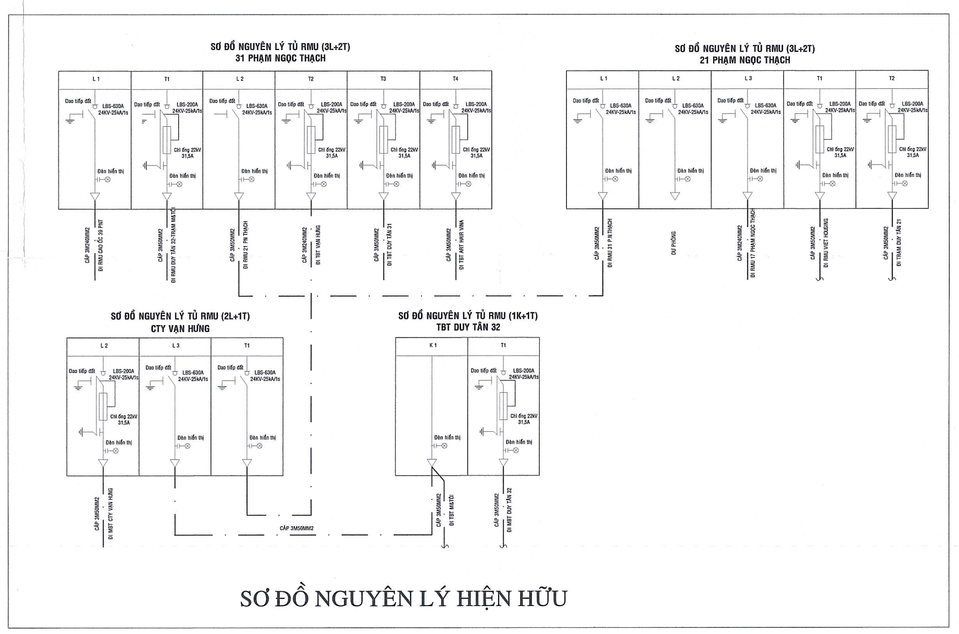

SƠ ĐỒ NGUYÊN LÝ HIỆN HỮU

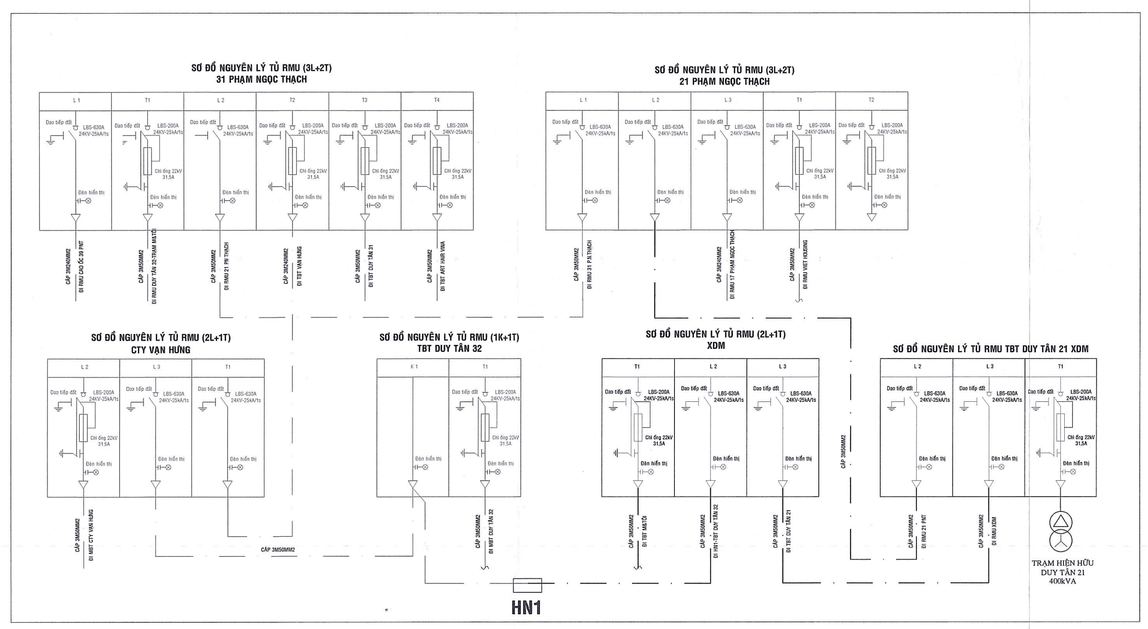

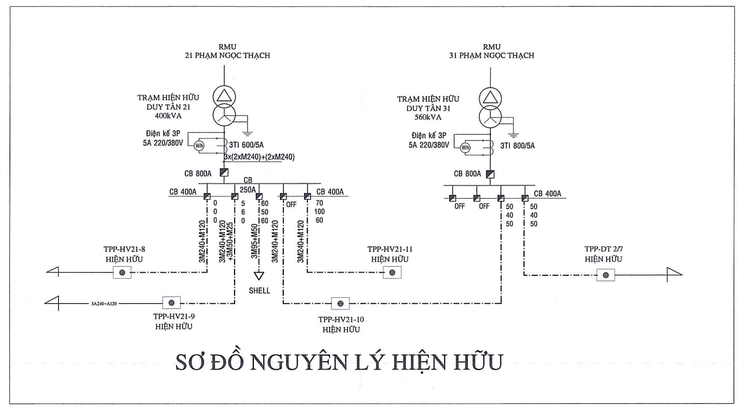

SƠ ĐỒ NGUYÊN LÝ HIỆN HỮU

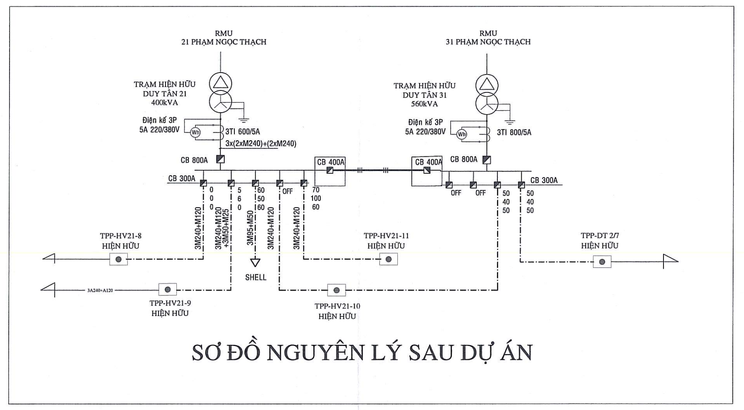

SƠ ĐỒ NGUYÊN LÝ SAU DỰ ÁN

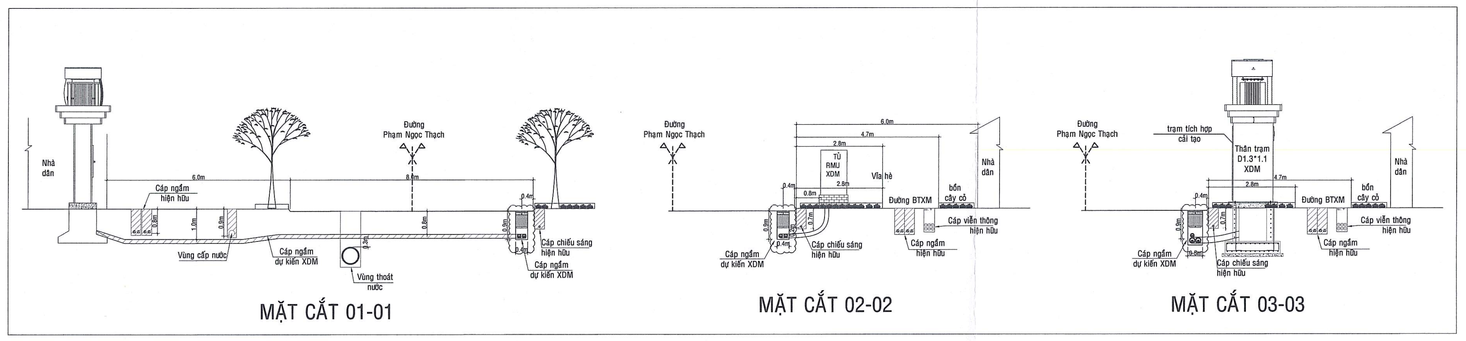

MẶT CẮT 01-01

MẶT CẮT 02-02

MẶT CẮT 03-03

MẶT CẮT ĐIỂN HÌNH

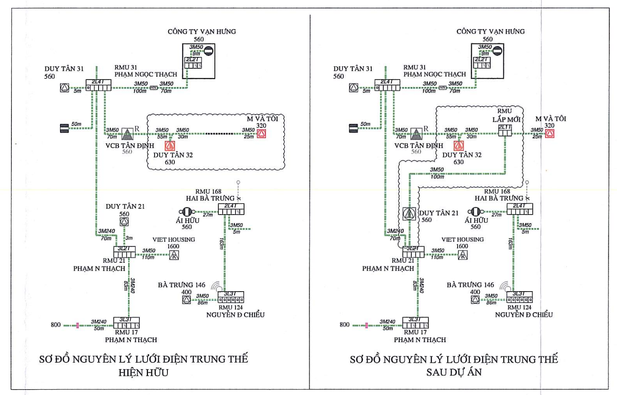

SƠ ĐỒ NGUYÊN LÝ LƯỚI ĐIỆN TRUNG THẾ HIỆN HỮU

SƠ ĐỒ NGUYÊN LÝ LƯỚI ĐIỆN TRUNG THẾ SAU DỰ ÁN

CÔNG TY ĐIỆN LỰC SÀI GÒN
(Theo QĐ số 3363/QĐ-PCSG ngày 07 tháng 7 năm 2026)
Xuân Hòa, ngày tháng năm 2026
KT.GIÁM ĐỐC
PHÓ GIÁM ĐỐC

Trần Chí Cường

HỘI ĐIỆN LỰC VIỆT NAM **TRUNG TÂM TƯ VẤN VÀ PHÁT TRIỂN ĐIỆN**		**CÔNG TRÌNH: CẢI TẠO LƯỚI ĐIỆN TRÊN ĐỊA BÀN CÔNG TY ĐIỆN LỰC SÀI GÒN NĂM 2026**		
P.Giám đốc	Nguyễn Trần Hạnh	MẶT BẰNG, SƠ ĐỒ NGUYÊN LÝ KHU VỰC NR DUY TÂN 32		
Trưởng phòng	Hoịnh Văn Tuấn			
CNTK	Nguyễn Hữu Duyệt			
Thiết kế	Đỗ Văn Đại	BOKTAT	/2026	ECD-LĐ-26-03.ĐN.01
Kiểm tra	Nguyễn Hữu Duyệt	Tỉ lệ	1/400	

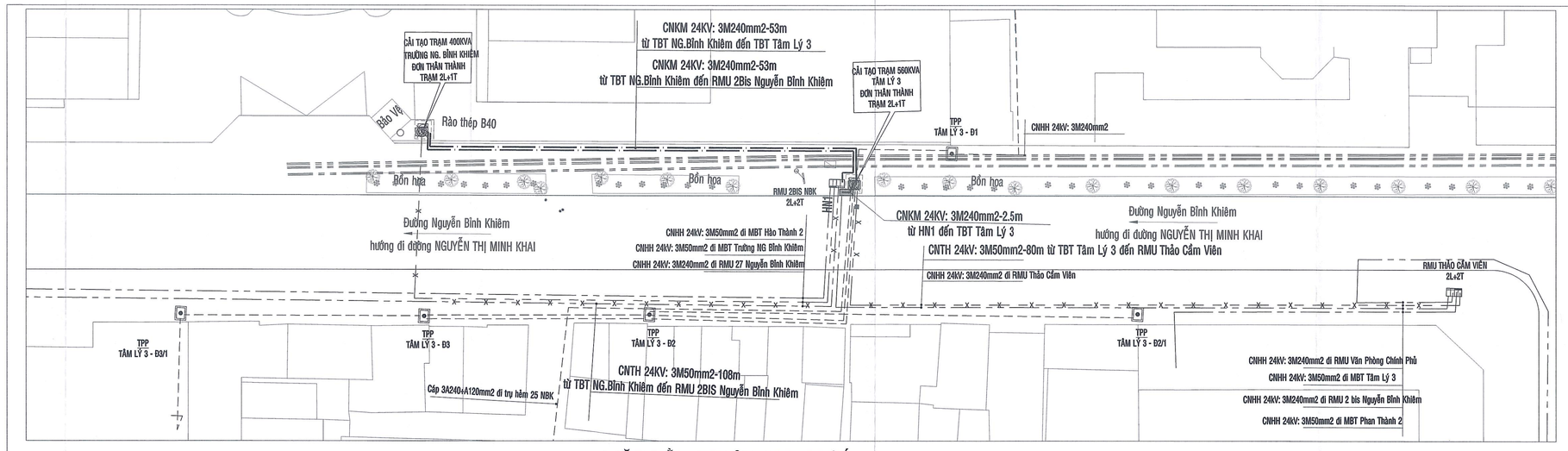

MẶT BẰNG ĐIỆN SAU DỰ ÁN

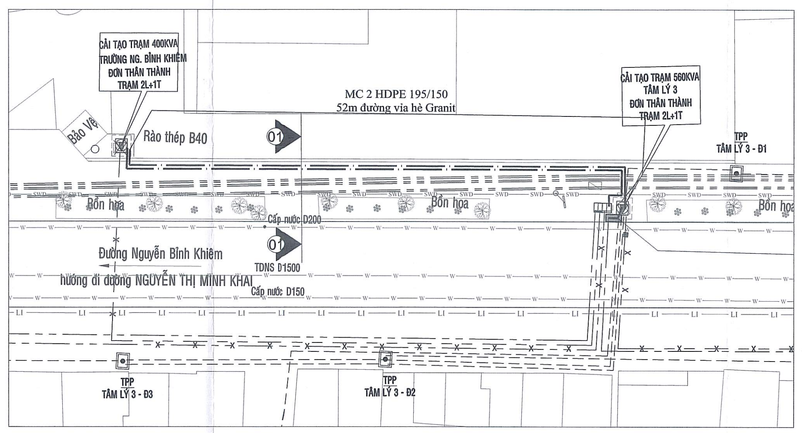

MẶT BẰNG MƯƠNG CÁP XDM

GHI CHÚ :

- Trung thế ngầm bảo mới
- Trung thế ngầm hiện hữu
- Trung thế ngầm thu hồi
- Hạ thế ngầm hiện hữu
- Hạ thế ngầm bảo mới
- Hạ thế nổi hiện hữu
- Cấp nước hiện hữu
- Thoát nước hiện hữu
- Viễn thông hiện hữu
- Cáp chiếu sáng hiện hữu
- TRẠM BIẾN ÁP HIỆN HỮU
- TRẠM BIẾN ÁP TRỌN THÉP 2L+1T XDM
- FCO HIỆN HỮU, THU HỒI
- RMU 24KV NHÁNH L; NHÁNH T
- TỦ PHÂN PHỐI, LIÊN KẾT
- HỘP NỐI CÁP NHÁNH XDM
- TIẾP ĐỊA XDM
- HỐ GA; CÂY XANH, THU CHIẾU SÁNG

TRẠM TÂM LÝ 3

TRẠM
TRƯỜNG NG BỈNH KHIÊM

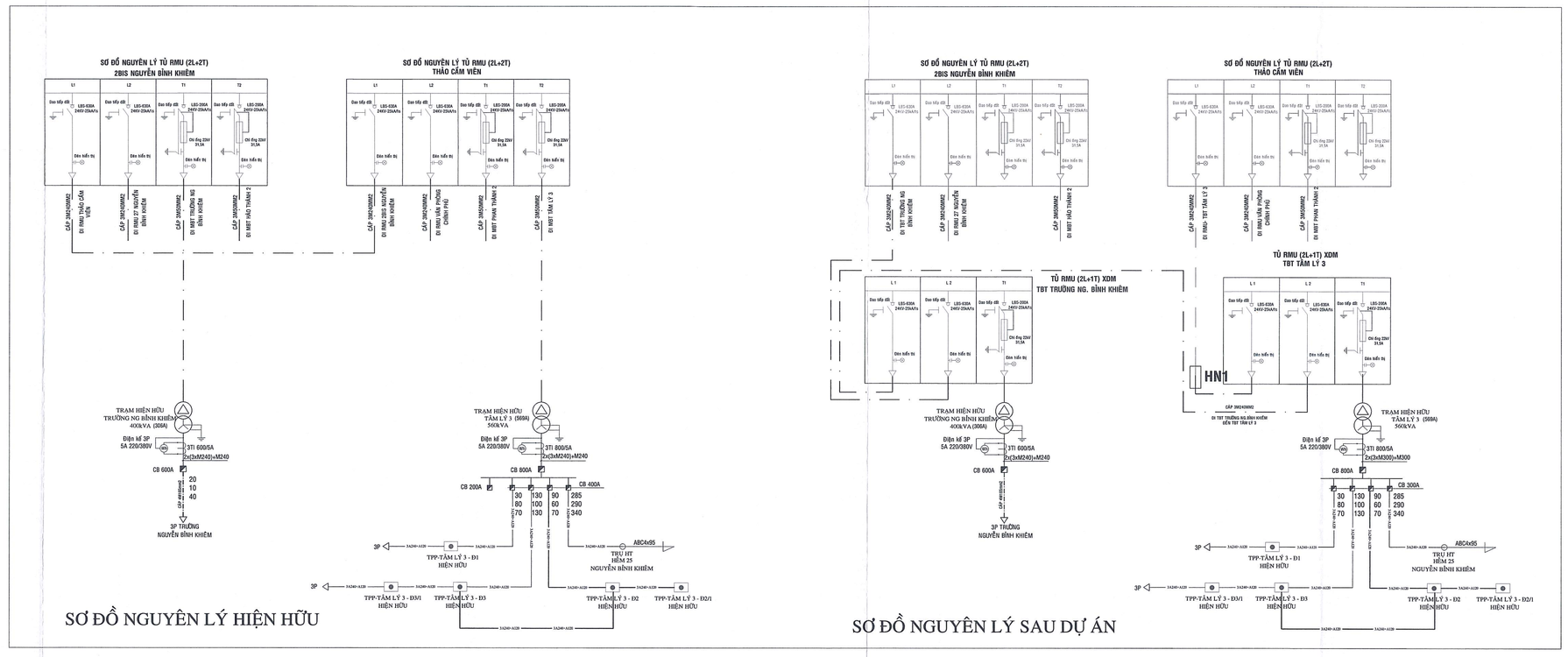

SƠ ĐỒ NGUYÊN LÝ HIỆN HỮU

SƠ ĐỒ NGUYÊN LÝ SAU DỰ ÁN

6.TBA TR NGUYỄN BỈNH KHIÊM

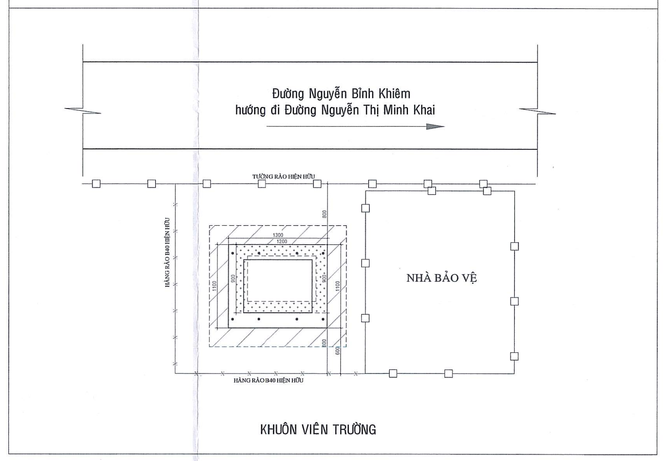

KHUÔN VIÊN TRƯỜNG

TRẠM TRƯỜNG NG BỈNH KHIÊM VÀ TÂM LÝ 3 (HỌA ĐỒ VỊ TRÍ)

TBA TÂM LÝ 3

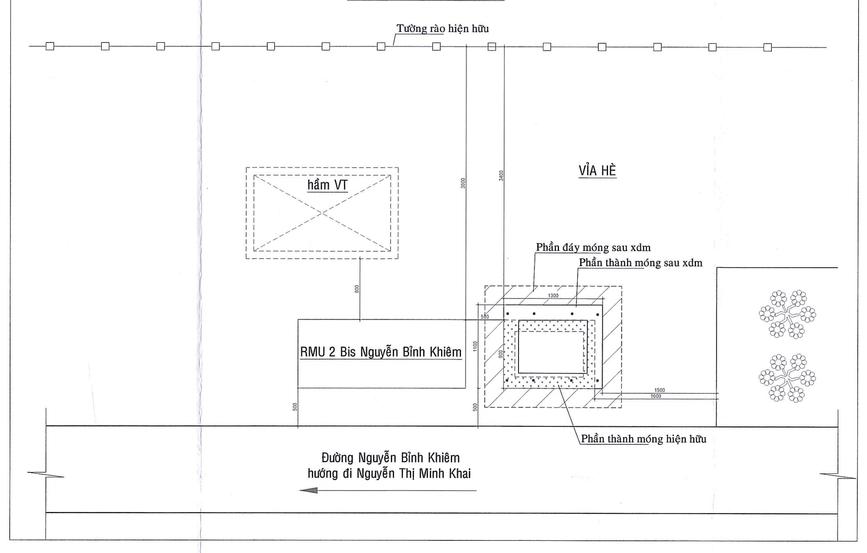

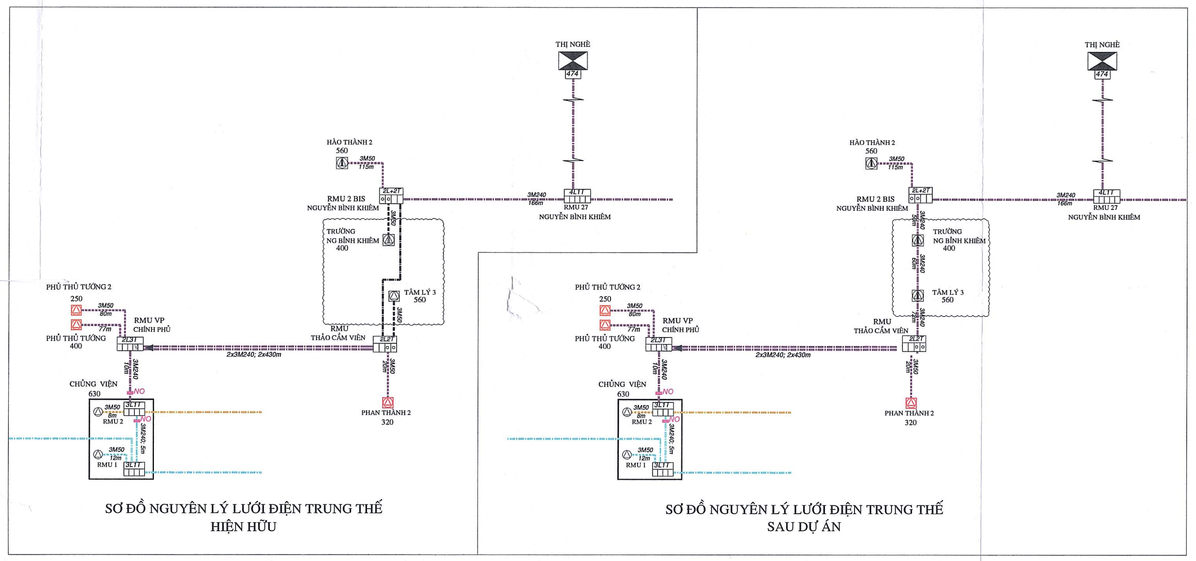

SƠ ĐỒ NGUYÊN LÝ LƯỚI ĐIỆN TRUNG THẾ HIỆN HỮU

SƠ ĐỒ NGUYÊN LÝ LƯỚI ĐIỆN TRUNG THẾ SAU DỰ ÁN

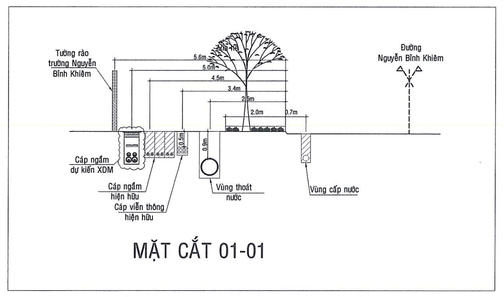

MẶT CẮT 01-01

MẶT CẮT ĐIỂN HÌNH

CÔNG TY ĐIỆN LỰC SÀI GÒN
(Theo QĐ số 3363/QĐ-PCSG ngày 07 tháng 7 năm 2026)
Xuân Hòa, ngày tháng năm 2026
KT.GIÁM ĐỐC
PHÓ GIÁM ĐỐC
CÔNG TY ĐIỆN LỰC SÀI GÒN
Trần Chí Cường

HỘI ĐIỆN LỰC VIỆT NAM TRUNG TÂM TƯ VẤN VÀ PHÁT TRIỂN ĐIỆN			CÔNG TRÌNH: CẢI TẠO LƯỚI ĐIỆN TRÊN ĐỊA BÀN CÔNG TY ĐIỆN LỰC SÀI GÒN NĂM 2026		
P.Giám đốc	Nguyễn Trần Hưng		MẶT BẰNG, SƠ ĐỒ NGUYÊN LÝ KHU VỰC TBT TRƯỜNG NG.BỈNH KHIÊM VÀ TBT TÂM LÝ 3		
Trưởng phòng	Huỳnh Văn Tuấn				
GNTK	Nguyễn Hữu Duyệt				
Thiết kế	Đỗ Văn Đại		SCKTXT	/2026	ECD-LĐ-26-03.ĐN.02
Kiểm tra	Nguyễn Hữu Duyệt		Tỉ lệ	1/400	

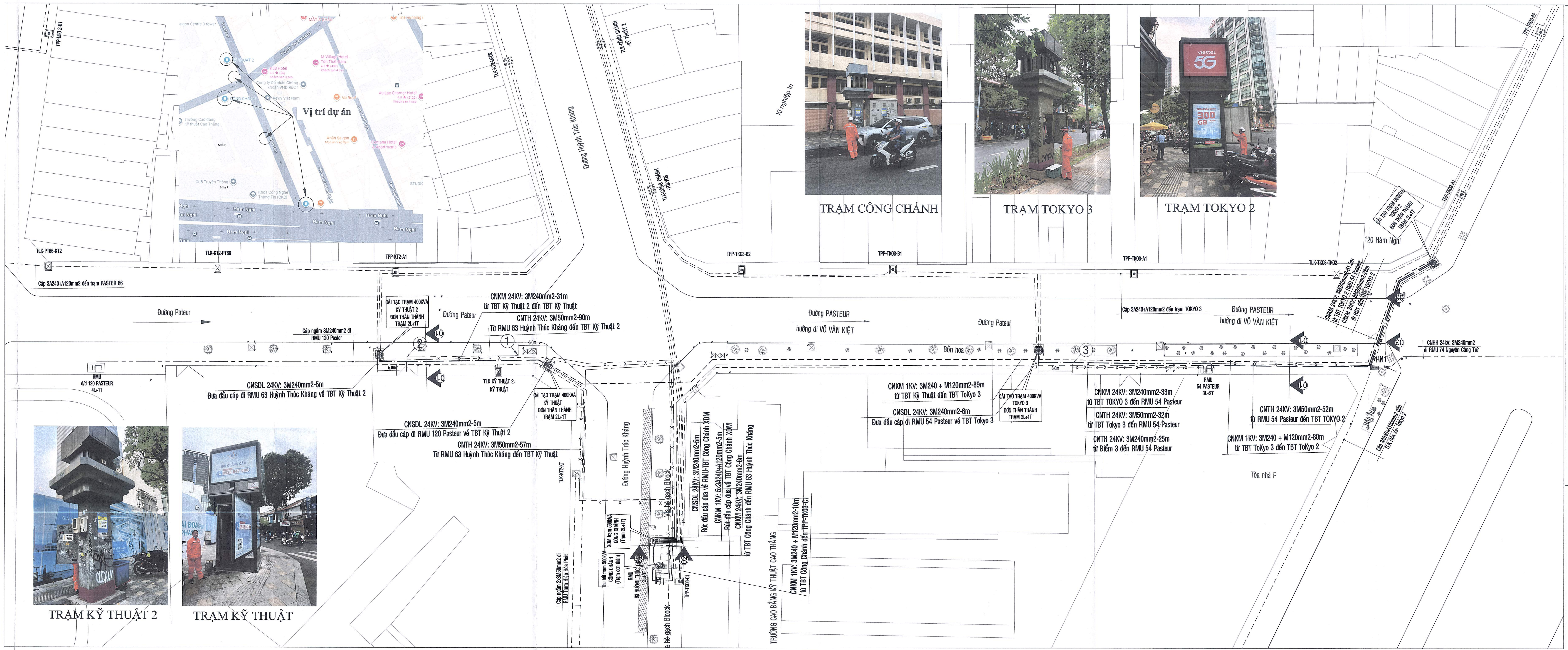

MẶT BẰNG TRƯỚC DỰ ÁN

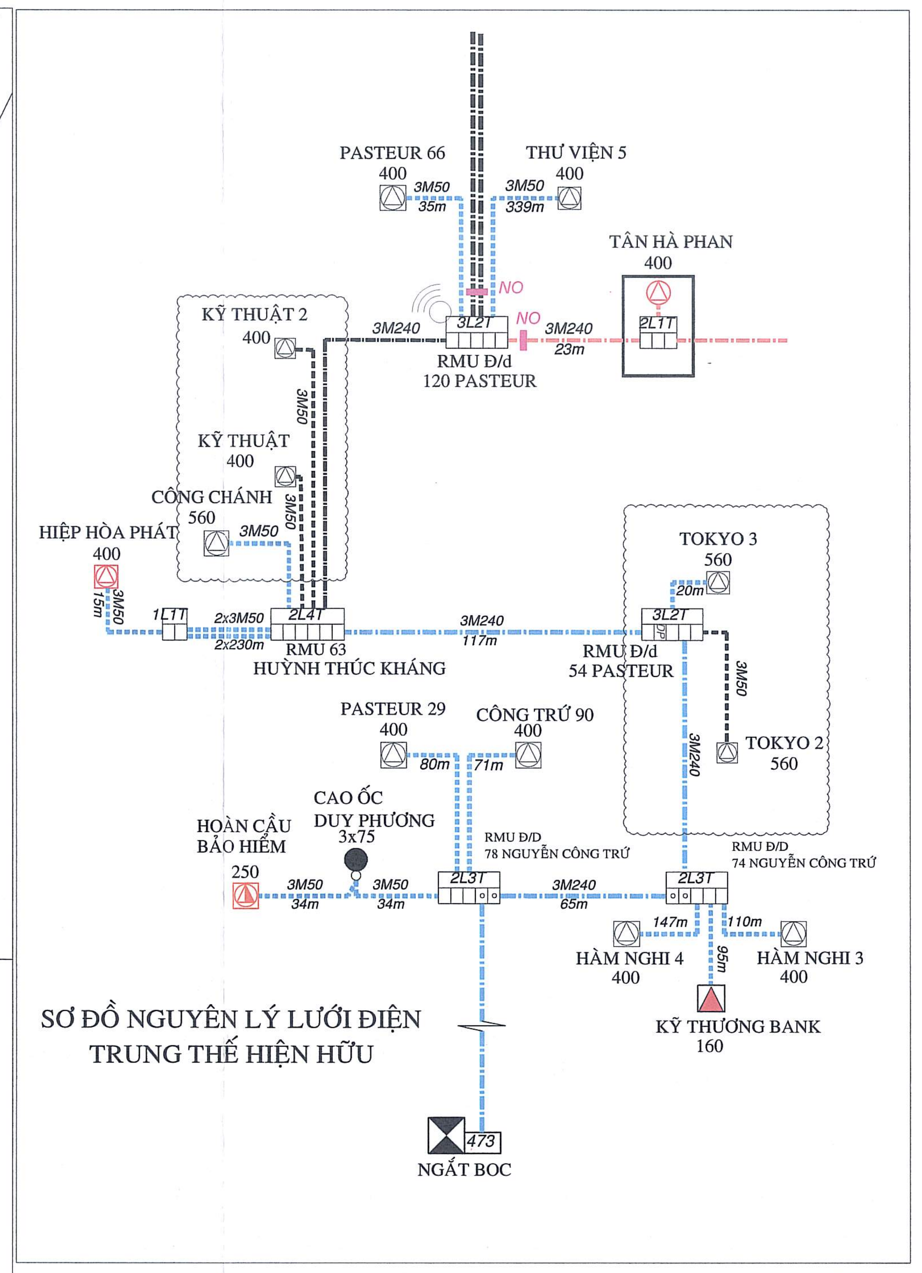

SƠ ĐỒ NGUYÊN LÝ LƯỚI ĐIỆN TRUNG THẾ HIỆN HỮU

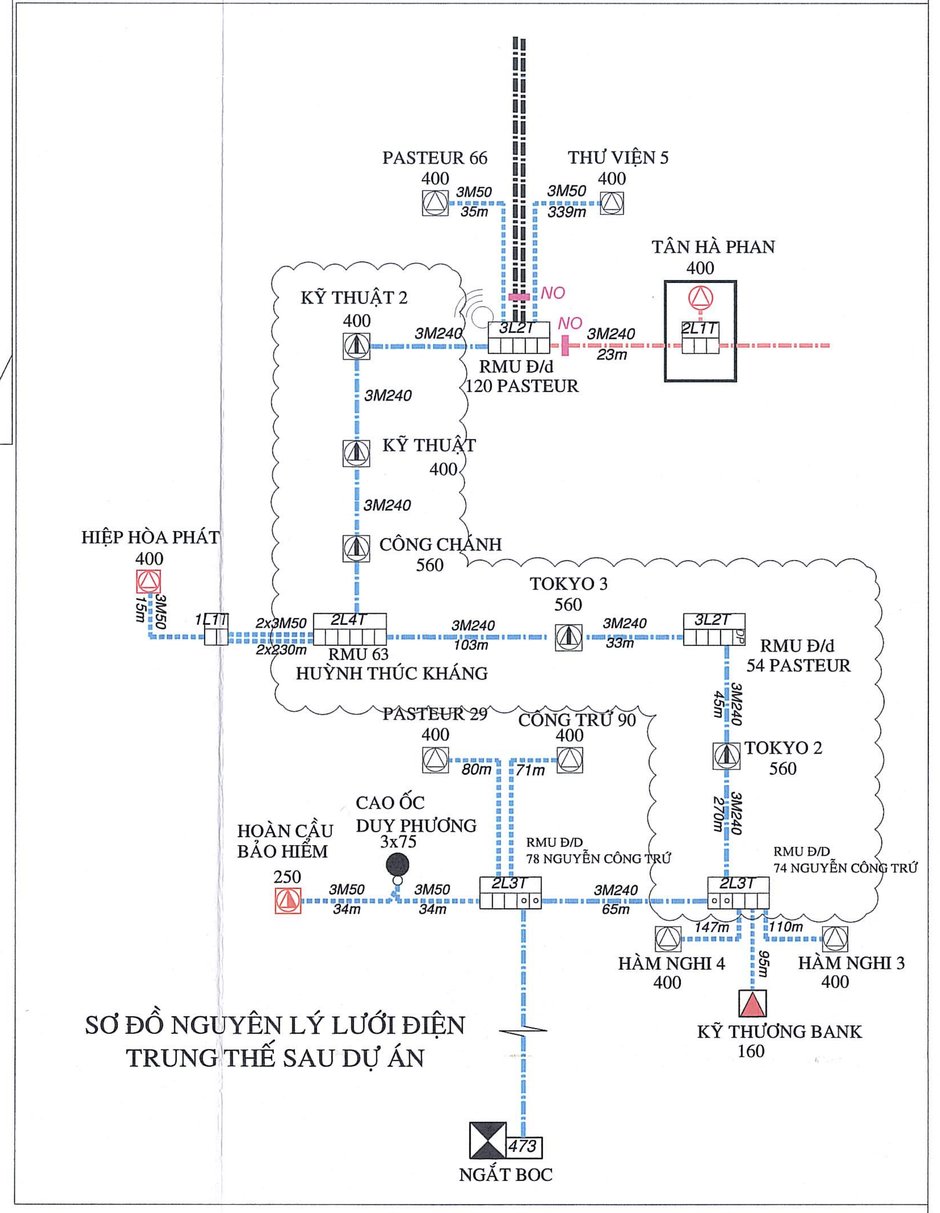

SƠ ĐỒ NGUYÊN LÝ LƯỚI ĐIỆN TRUNG THẾ SAU DỰ ÁN

GHI CHÚ :

- Trung thế ngầm kéo mới
- Trung thế ngầm hiện hữu
- Trung thế ngầm thu hồi
- Hạ thế ngầm hiện hữu
- Hạ thế ngầm kéo mới
- Hạ thế nổi hiện hữu
- Cấp nước hiện hữu
- Thoát nước hiện hữu
- Viễn thông hiện hữu
- Cáp chiếu sáng hiện hữu
- TRẠM BIẾN ÁP HIỆN HỮU
- TRẠM BIẾN ÁP TRỤ THÉP 2L+1T XDM
- FCO HIỆN HỮU, THU HỒI
- RMU 24KV NGĂN L; NGĂN T
- TỦ PHÂN PHỐI, LIÊN KẾT
- HỘP NỐI CÁP NGẦM XDM
- TIẾP ĐỊA XDM
- HỐ GA; CÂY XANH, TRỤ CHIẾU SÁNG

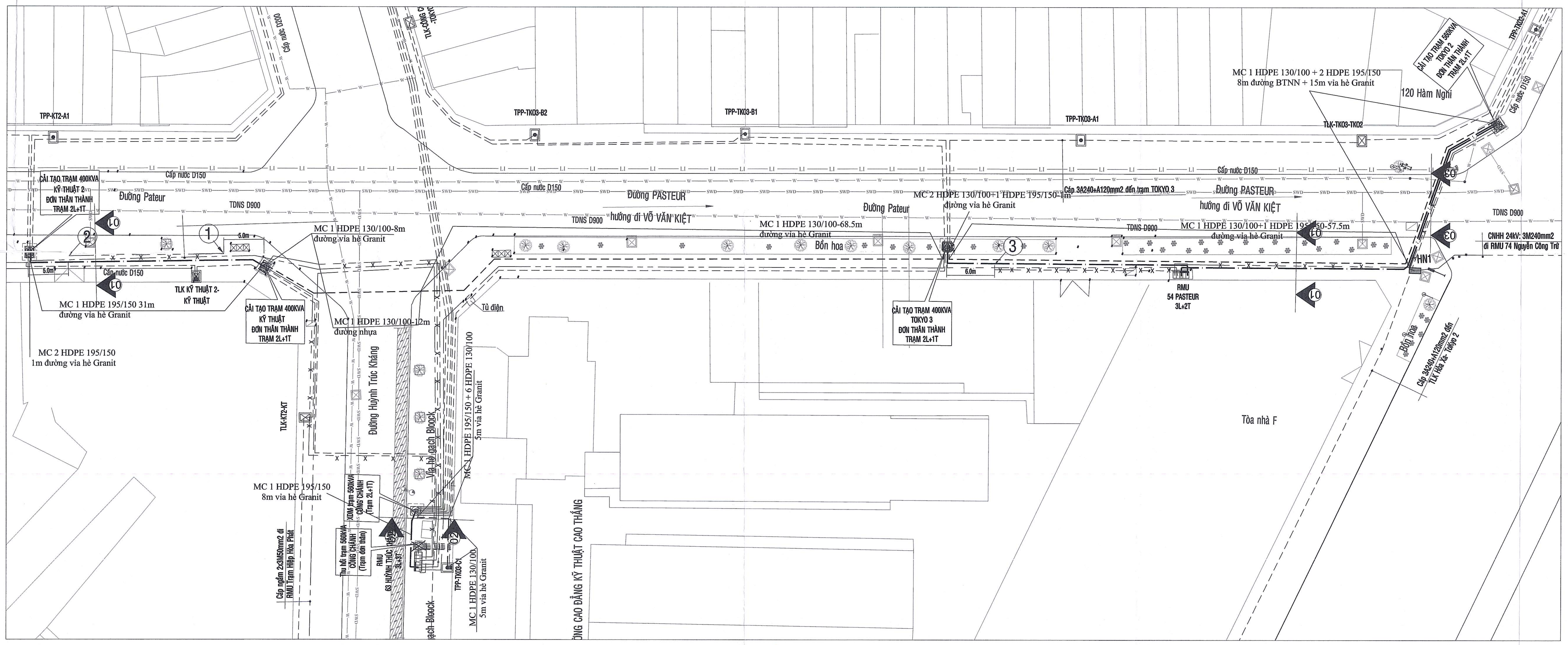

MẶT BẰNG MƯƠNG CÁP XDM

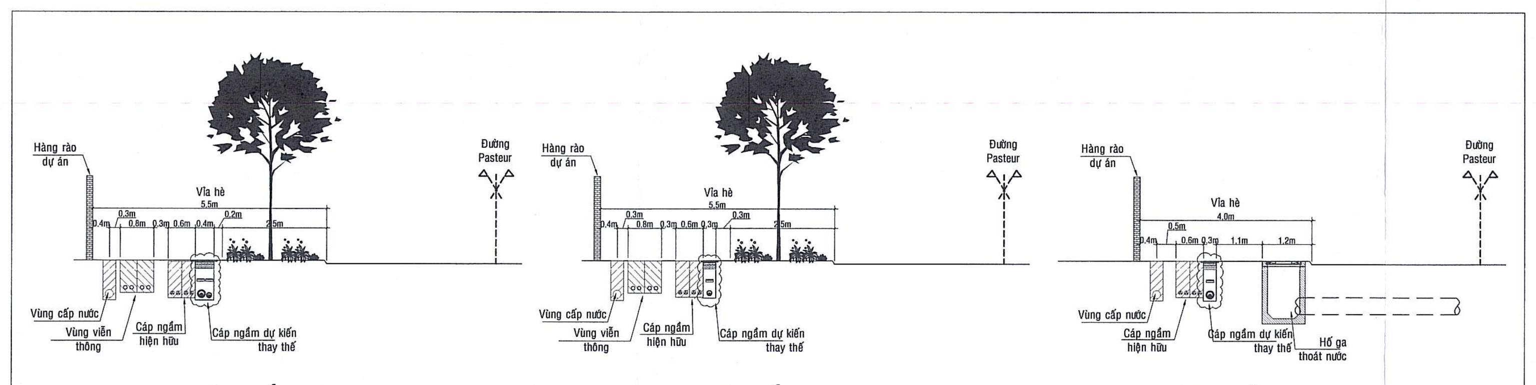

MẶT CẮT 01-01 MẶT CẮT 02-02 MẶT CẮT 03-03

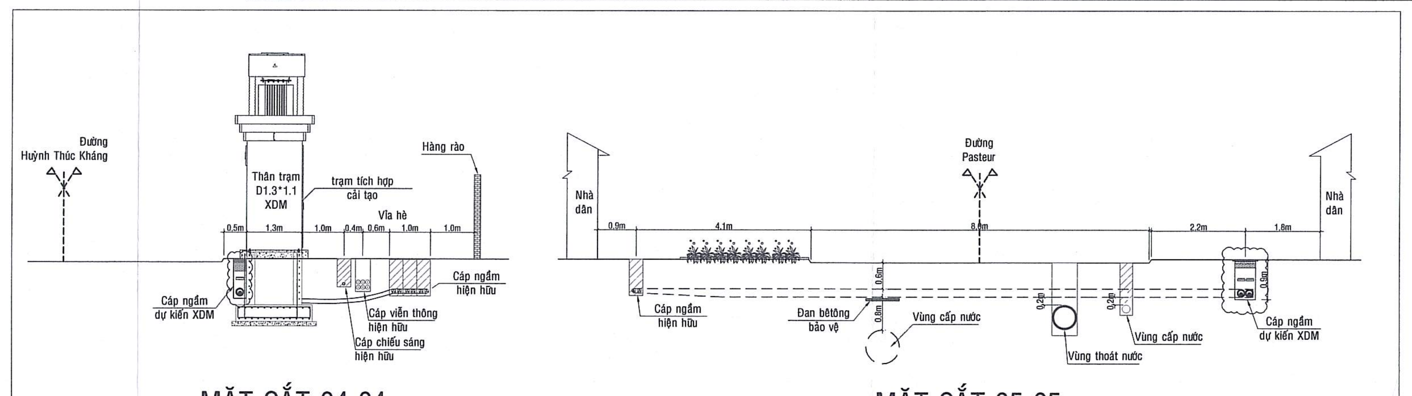

MẶT CẮT 04-04 MẶT CẮT 05-05

CÔNG TY ĐIỆN LỰC SÀI GÒN
(Theo QĐ số 3363/QĐ-PCSG ngày 07 tháng 7 năm 2026)
Xuân Hòa, ngày tháng năm 2026
KT.GIÁM ĐỐC
PHÓ GIÁM ĐỐC

Trần Chí Cường

HỘI ĐIỆN LỰC VIỆT NAM TRUNG TÂM TƯ VẤN VÀ PHÁT TRIỂN ĐIỆN		CÔNG TRÌNH: CẢI TẠO LƯỚI ĐIỆN TRÊN ĐỊA BÀN CÔNG TY ĐIỆN LỰC SÀI GÒN NĂM 2026	
P.Giám đốc	Nguyễn Trần Hạnh	MẶT BẰNG, SƠ ĐỒ NGUYÊN LÝ TRƯỚC VÀ SAU DỰ ÁN KHU VỰC TBT KỸ THUẬT 2, KỸ THUẬT; CÔNG CHÁNH; TOKYO 2 VÀ TOKYO 3	
Trưởng phòng	Huỳnh Văn Tuấn		
CNTK	Nguyễn Hữu Duyệt		
Thiết kế	Đỗ Văn Đại	BGĐTKT	/2026
Kiểm tra	Nguyễn Hữu Duyệt	Tỉ lệ	1/400
			ECD-LĐ-26-03.ĐN.03.1

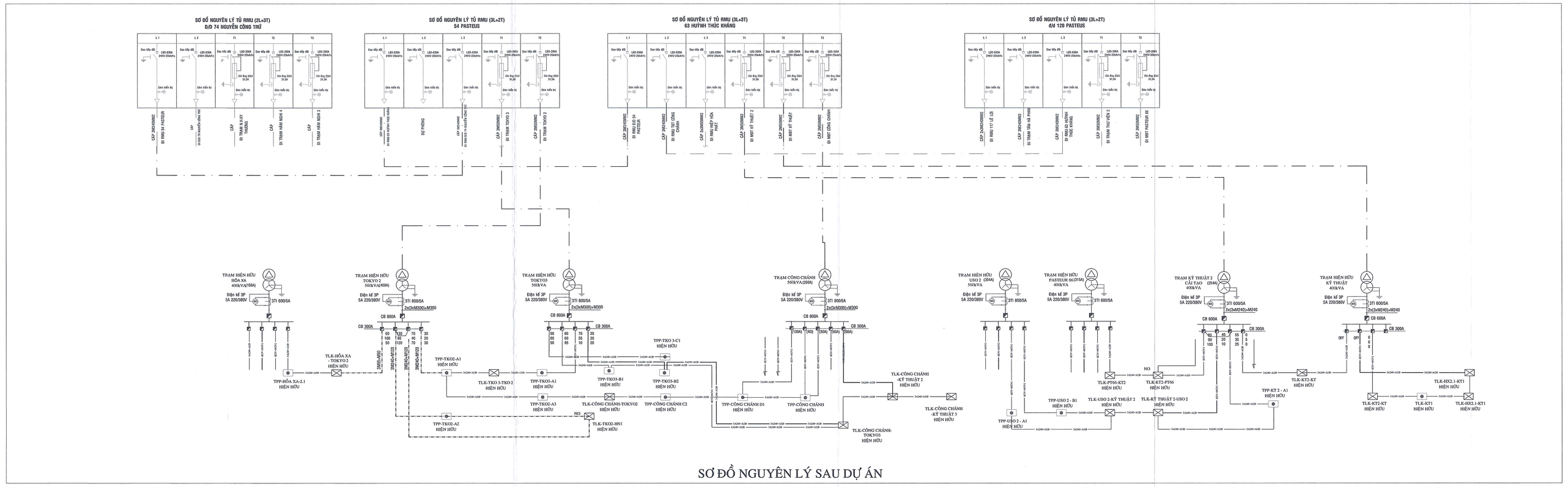

SƠ ĐỒ NGUYÊN LÝ SAU DỰ ÁN

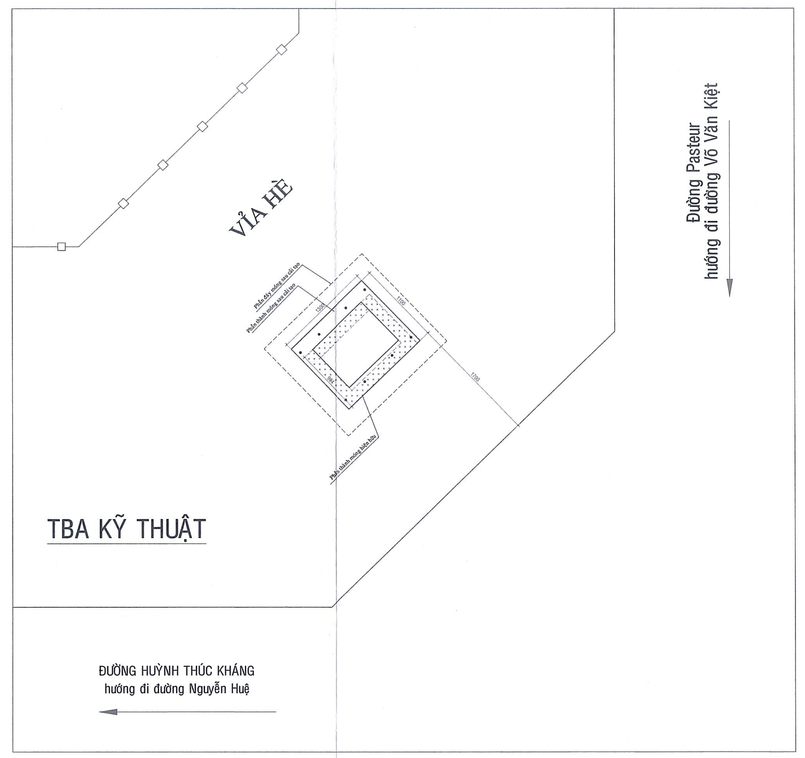

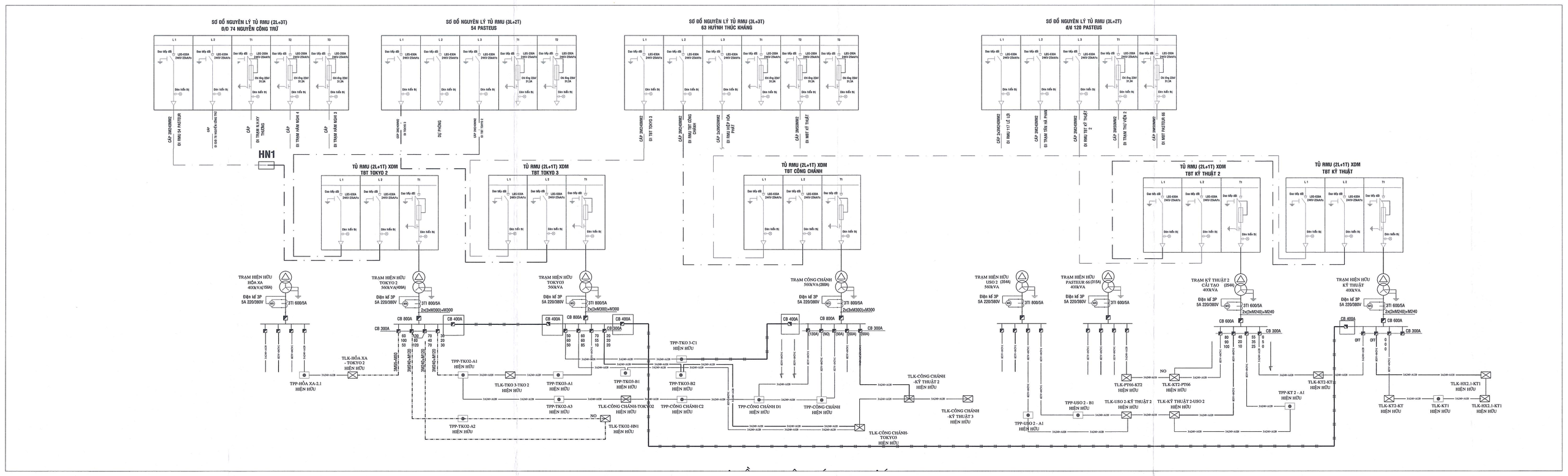

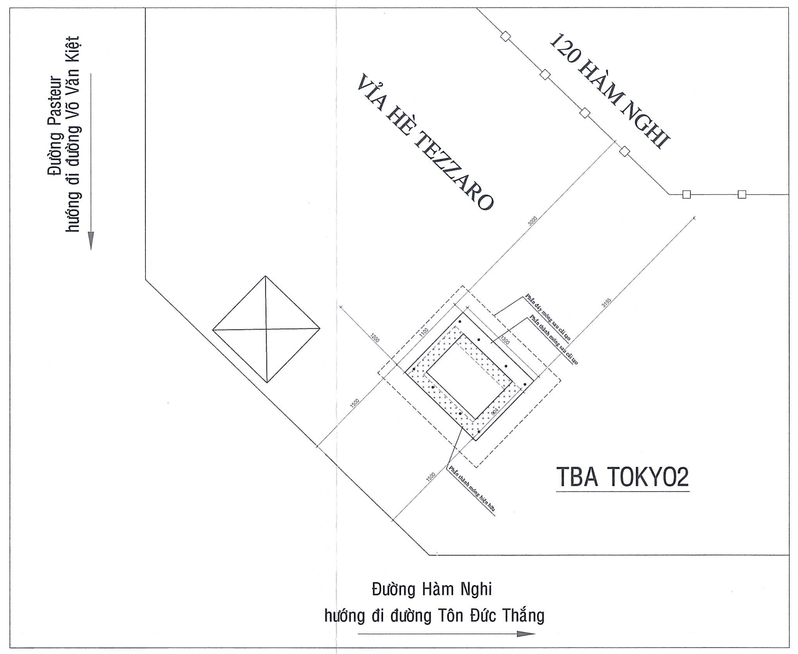

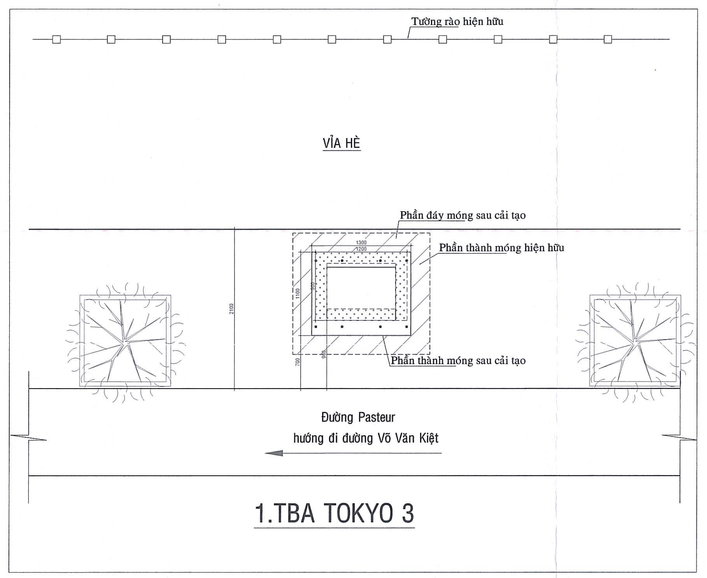

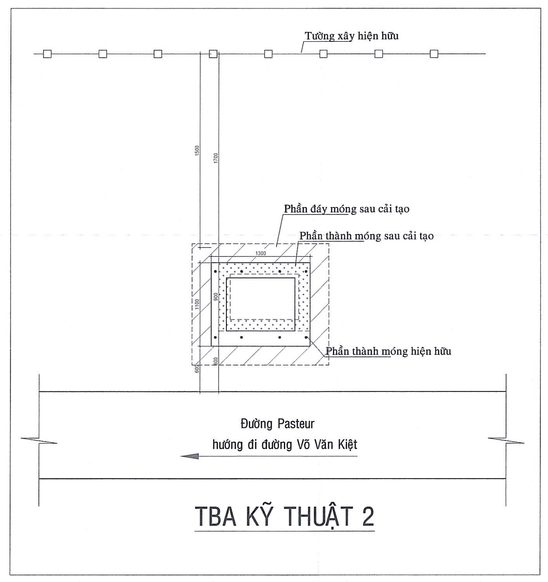

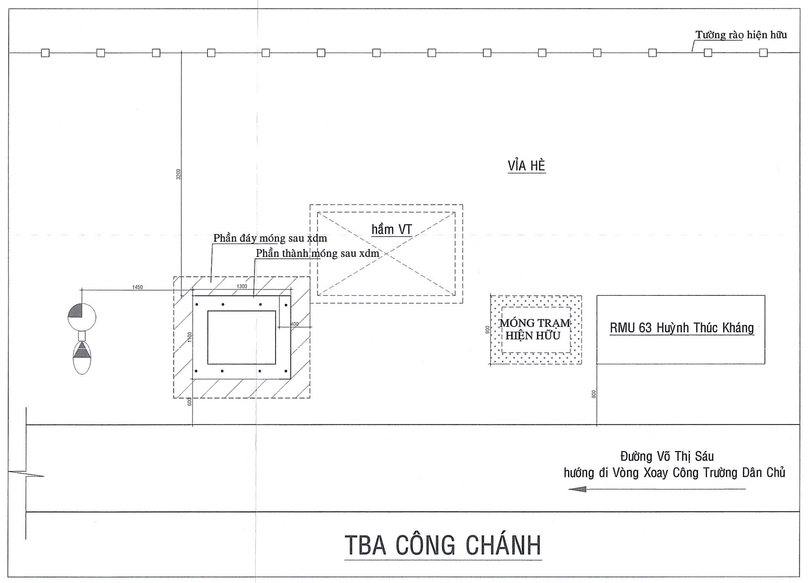

CÔNG TY ĐIỆN LỰC SÀI GÒN
(Theo QĐ số 3363/QĐ-PCSG ngày 07 tháng 7 năm 2026)
Xuân Hòa, ngày tháng năm 2026
KT.GIÁM ĐỐC
PHÓ GIÁM ĐỐC

Trần Chí Cường

HỘI ĐIỆN LỰC VIỆT NAM TRUNG TÂM TƯ VẤN VÀ PHÁT TRIỂN ĐIỆN		CÔNG TRÌNH: CẢI TẠO LƯỚI ĐIỆN TRÊN ĐỊA BÀN CÔNG TY ĐIỆN LỰC SÀI GÒN NĂM 2026		
P.Giám đốc	Nguyễn Trần Hành	MẶT BẰNG, SƠ ĐỒ NGUYÊN LÝ KHU VỰC TBT KỸ THUẬT 2, CÔNG CHÁNH VÀ TOKYO 2		
Trưởng phòng	Huỳnh Văn Tuấn			
CNTK	Nguyễn Hữu Duyệt			
Thiết kế	Đỗ Văn Đại	BCKTKT	/2026	ECD-LĐ-26-03.ĐN.03.2
Kiểm tra	Nguyễn Hữu Duyệt	Tỉ lệ	1/400	

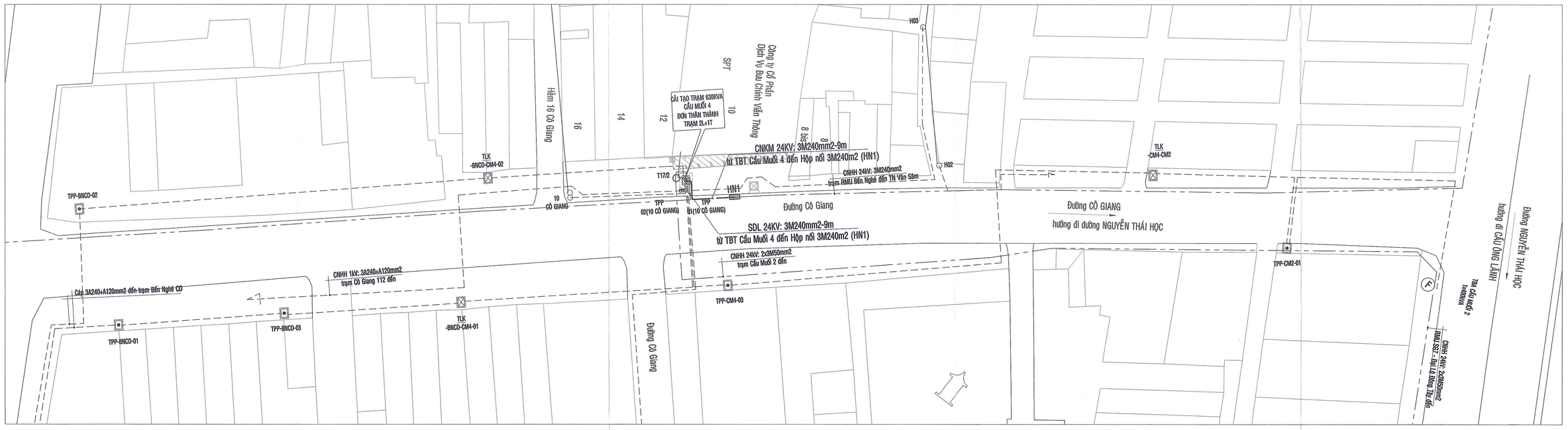

MẶT BẰNG SAU DỰ ÁN

GHI CHÚ :

- Trung thế ngầm bảo mới
- Trung thế ngầm hiện hữu
- Trung thế ngầm thu hồi
- Hạ thế ngầm hiện hữu
- Hạ thế ngầm bảo mới
- Hạ thế nổi hiện hữu
- Cấp nước hiện hữu
- Thoát nước hiện hữu
- Viễn thông hiện hữu
- Cáp chiếu sáng hiện hữu
- TRẠM BIẾN ÁP HIỆN HỮU
- TRẠM BIẾN ÁP TRỤ TIẾP 2L+1T XDM
- FCO HIỆN HỮU, THU HỒI
- RMU 24KV NGĂN L; NGĂN T
- TỦ PHÂN PHỐI, LIÊN KẾT
- HỘP NỐI CÁP NGẦM XDM
- TIẾP ĐỊA XDM
- NỐI GA; CÂY XANH, TRỤ CHIẾU SÁNG

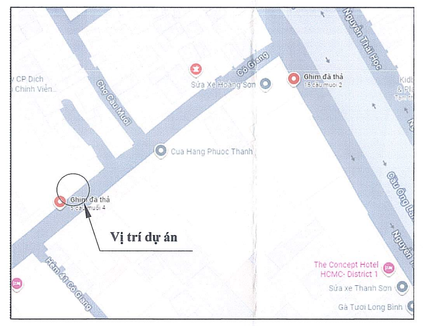

TRẠM CẦU MUỐI 4
(HỌA ĐỒ VỊ TRÍ)

TRẠM CẦU MUỐI 4

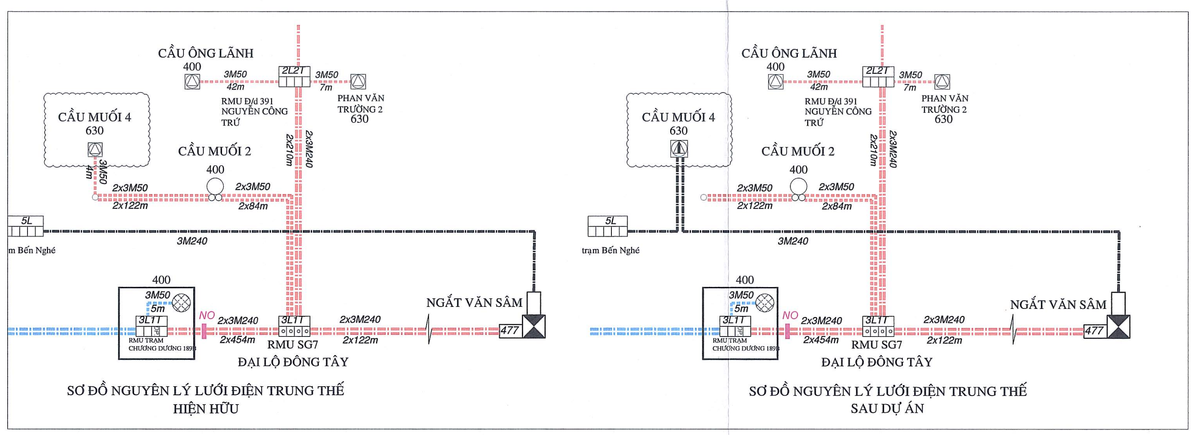

SƠ ĐỒ NGUYÊN LÝ LƯỚI ĐIỆN TRUNG THẾ
HIỆN HỮU

SƠ ĐỒ NGUYÊN LÝ LƯỚI ĐIỆN TRUNG THẾ
SAU DỰ ÁN

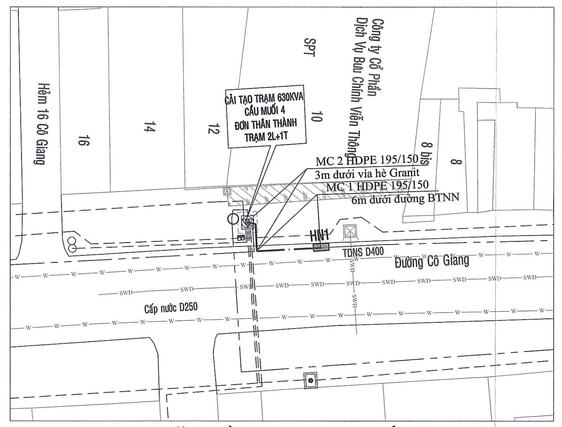

MẶT BẰNG MƯƠNG CÁP

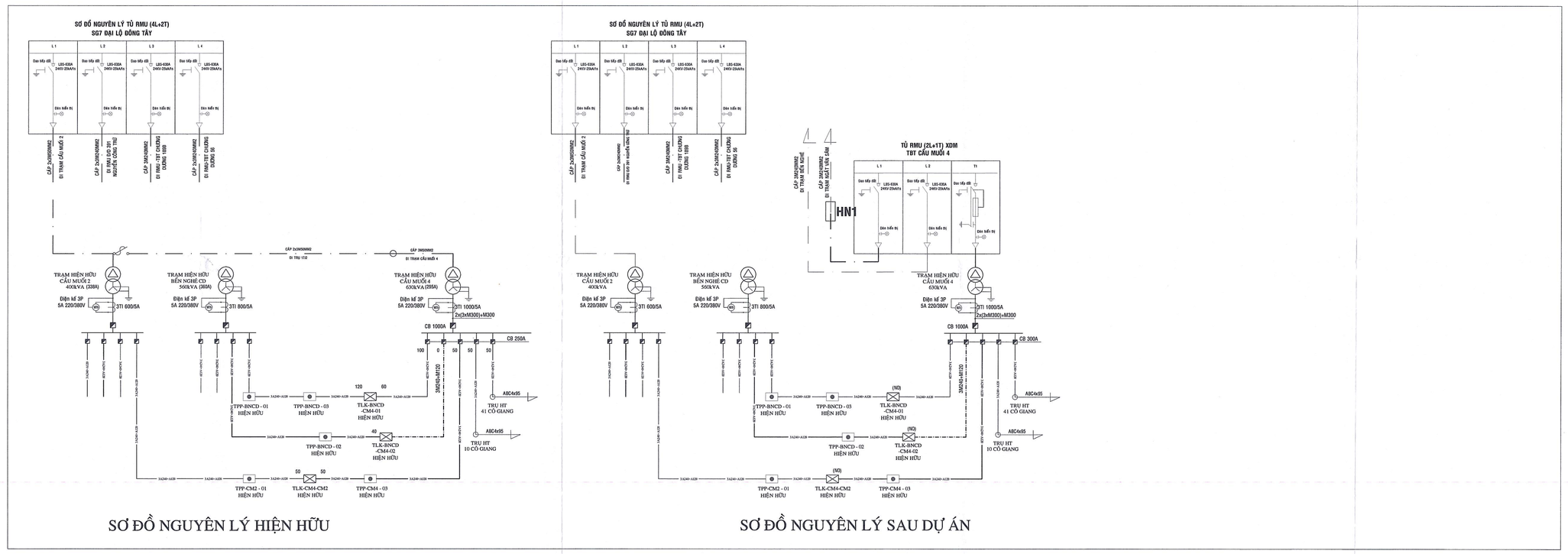

SƠ ĐỒ NGUYÊN LÝ HIỆN HỮU

SƠ ĐỒ NGUYÊN LÝ SAU DỰ ÁN

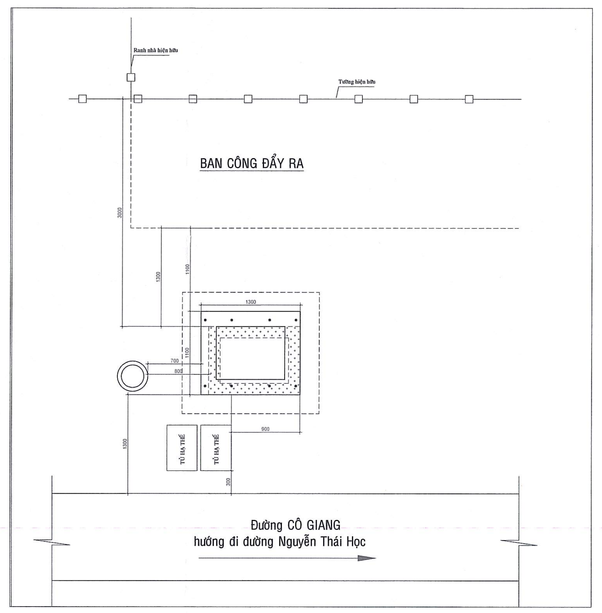

CÔNG TY ĐIỆN LỰC SÀI GÒN
(Theo QĐ số 3363/QĐ-PCSG ngày 07 tháng 7 năm 2026)
Xuân Hòa, ngày tháng năm 2026
KT.GIÁM ĐỐC
PHÓ GIÁM ĐỐC
Trần Chí Cường

HỘI ĐIỆN LỰC VIỆT NAM
TRUNG TÂM TƯ VẤN VÀ PHÁT TRIỂN ĐIỆN

CÔNG TRÌNH: CẢI TẠO LƯỚI ĐIỆN TRÊN ĐỊA BÀN CÔNG TY ĐIỆN LỰC SÀI GÒN NĂM 2026

P.Giám đốc	Nguyễn Trần Hanh	MẶT BẰNG, SƠ ĐỒ NGUYÊN LÝ KHU VỰC TBT CẦU MUỐI 4		
Trưởng phòng	Huỳnh Văn Tuấn			
CNTK	Nguyễn Hữu Duyệt			
Thiết kế	Đỗ Văn Đại	BCKTKT	/2026	ECD-LĐ-26-03.ĐN.04
Kiểm tra	Nguyễn Hữu Duyệt	Tỉ lệ	1/400	

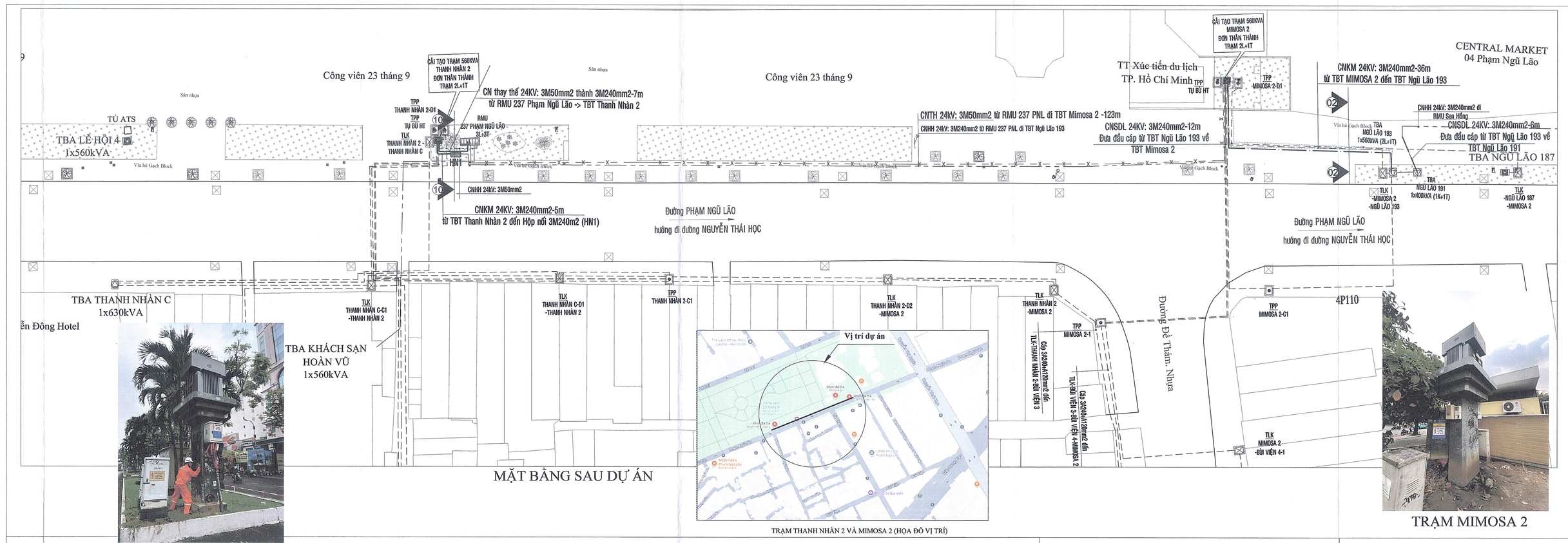

MẶT BẰNG SAU DỰ ÁN

TRẠM THANH NHÂN 2

TRẠM THANH NHÂN 2 VÀ MIMOSA 2 (HỌA ĐỒ VỊ TRÍ)

TRẠM MIMOSA 2

GHI CHÚ :

- Trung thế ngầm hầo mới
- Trung thế ngầm hiện hữu
- Trung thế ngầm tha bối
- Hạ thế ngầm hiện hữu
- Hạ thế ngầm hầo mới
- Hạ thế ngầm hiện hữu
- Cấp nước hiện hữu
- Thoát nước hiện hữu
- Viễn thông hiện hữu
- Cấp chiếu sáng hiện hữu
- TRẠM BIẾN ÁP HIỆN HỮU
- TRẠM BIẾN ÁP TRỤ TIẾP 2L+1T XDM
- FCO HIỆN HỮU, THU HỒI
- RMU 24KV MUẦN L; NGẦN T
- TỦ PHÂN PHỐI, LIÊN KẾT
- HỘP NỐI CÁP NGẦM XDM
- TIẾP ĐỊA XDM
- HỐ GA; CÂY XANH, TRỤ CHIẾU SÁNG

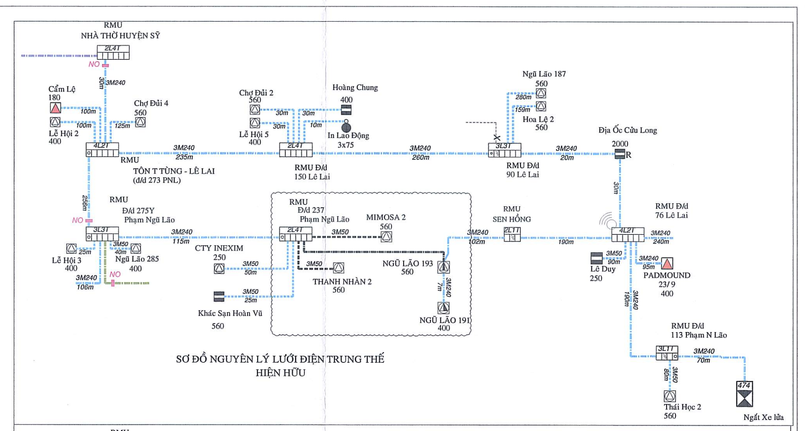

SƠ ĐỒ NGUYÊN LÝ LƯỚI ĐIỆN TRUNG THẾ HIỆN HỮU

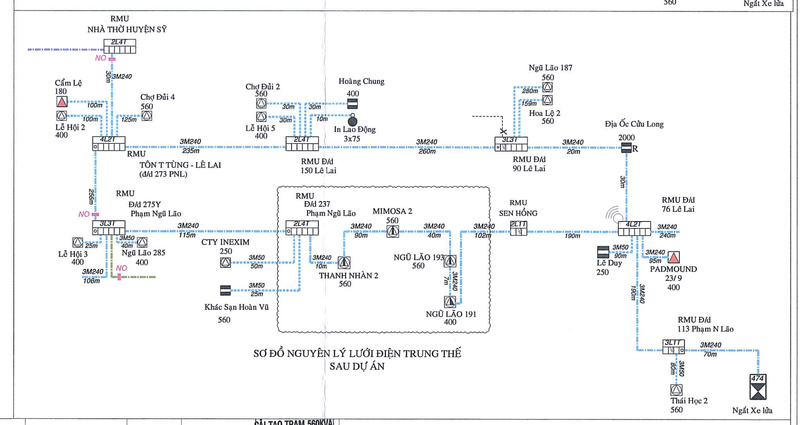

SƠ ĐỒ NGUYÊN LÝ LƯỚI ĐIỆN TRUNG THẾ SAU DỰ ÁN

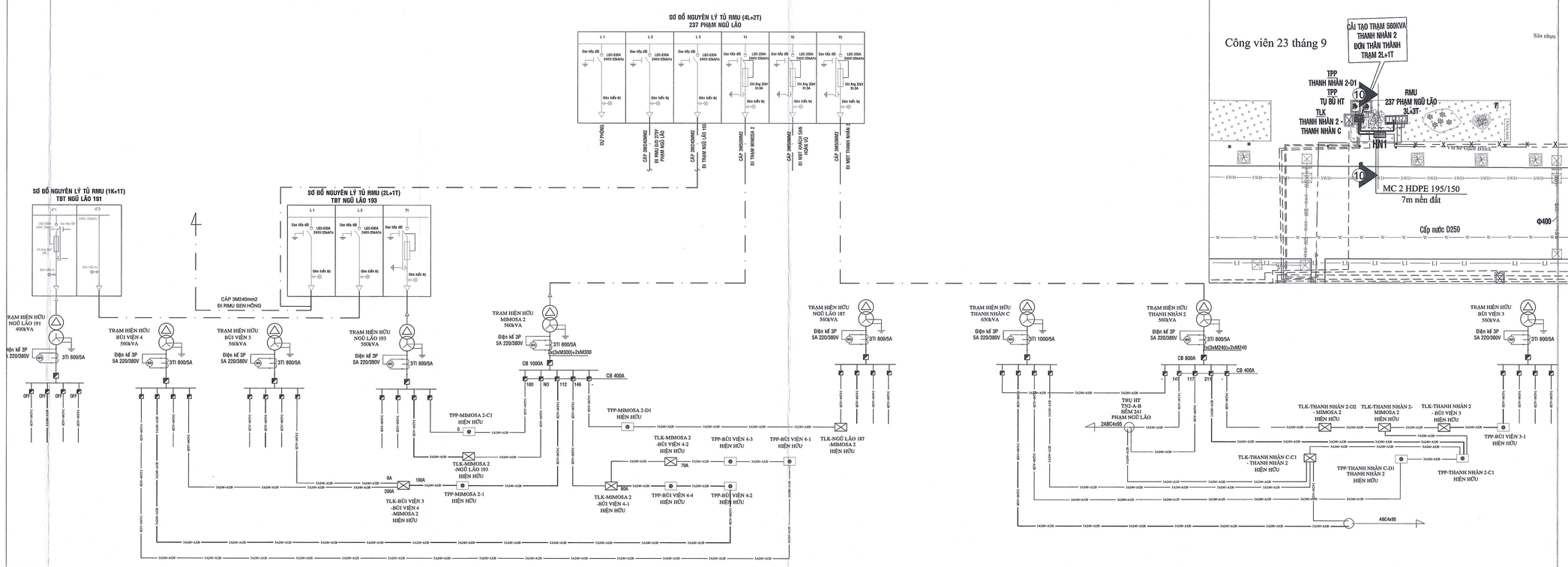

SƠ ĐỒ NGUYÊN LÝ HIỆN HỮU

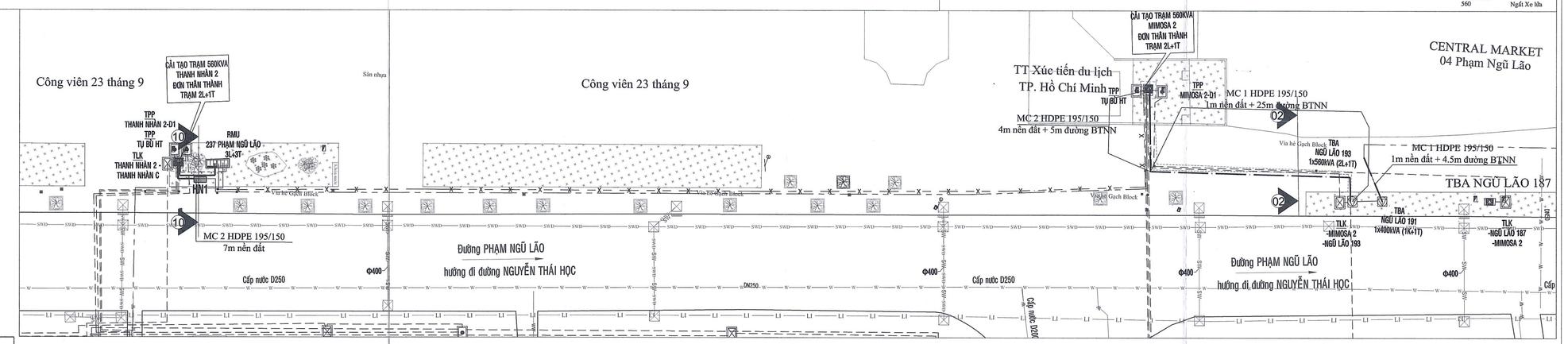

MẶT BẰNG MƯƠNG CÁP XDM

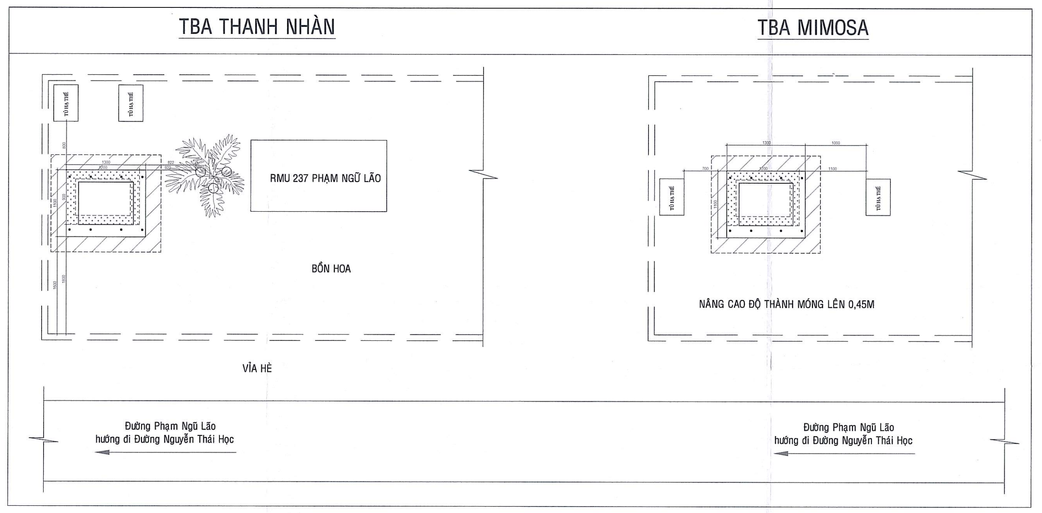

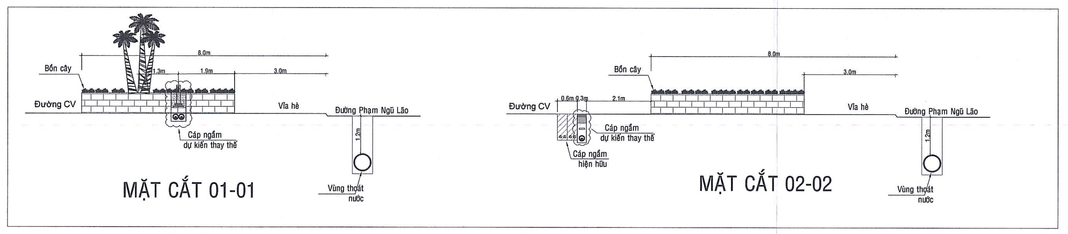

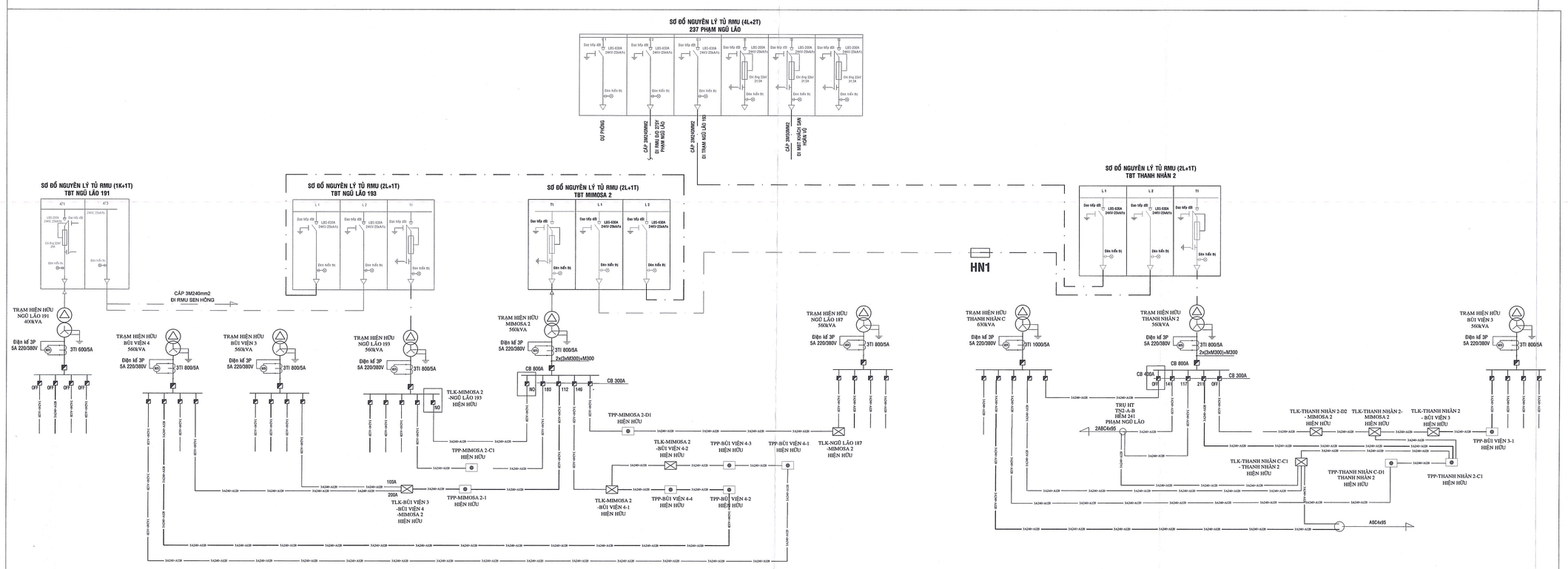

SƠ ĐỒ NGUYÊN LÝ SAU DỰ ÁN

CÔNG TY ĐIỆN LỰC SÀI GÒN
(Theo QĐ số 3353/QĐ-PCSG ngày 07 tháng 7 năm 2026)
Xuân Hòa, ngày tháng năm 2026
KT.GIÁM ĐỐC
PHÓ GIÁM ĐỐC

Trần Chí Cường

HỘI ĐIỆN LỰC VIỆT NAM
TRUNG TÂM TƯ VẤN VÀ PHÁT TRIỂN ĐIỆN

CÔNG TRÌNH: CẢI TẠO LƯỚI ĐIỆN TRÊN ĐỊA BÀN CÔNG TY ĐIỆN LỰC SÀI GÒN NĂM 2026

P.Giám đốc	Nguyễn Trần Hành	MẶT BẰNG, SƠ ĐỒ NGUYÊN LÝ TRƯỚC VÀ SAU DỰ ÁN KHU VỰC TBT MIMOSA 2 VÀ THANH NHÂN 2			
Trưởng phòng	Huỳnh Văn Tuấn				
CNTK	Nguyễn Hữu Duyệt				
Thiết kế	Đỗ Văn Đại	BCKTKT		/2026	ECD-LĐ-26-03.ĐN.05
Kiểm tra	Nguyễn Hữu Duyệt		Tỉ lệ	1/400	

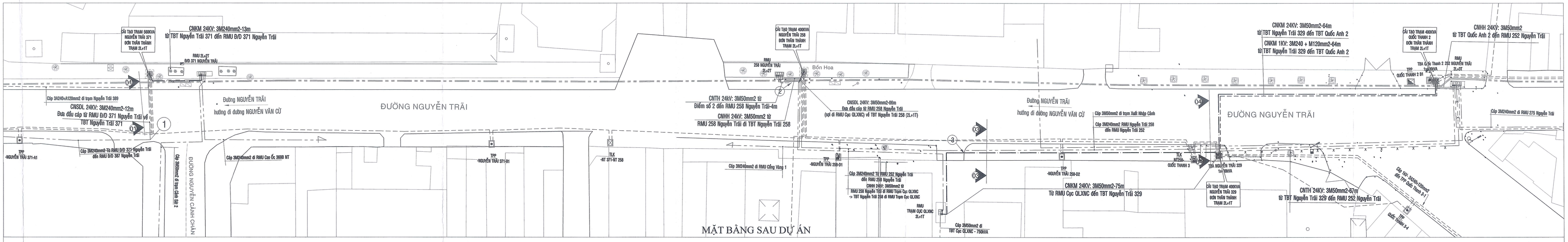

MẶT BẰNG SAU DỰ ÁN

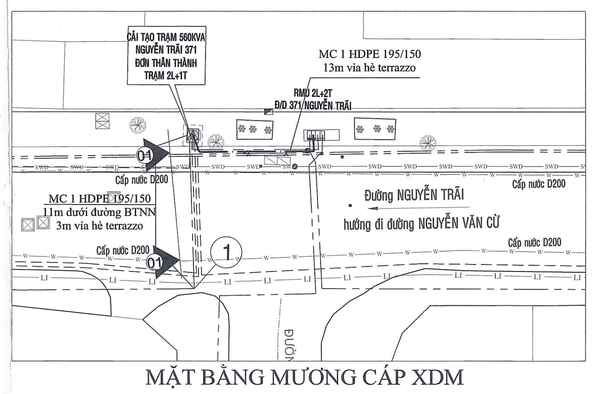

MẶT BẰNG MƯƠNG CÁP XDM

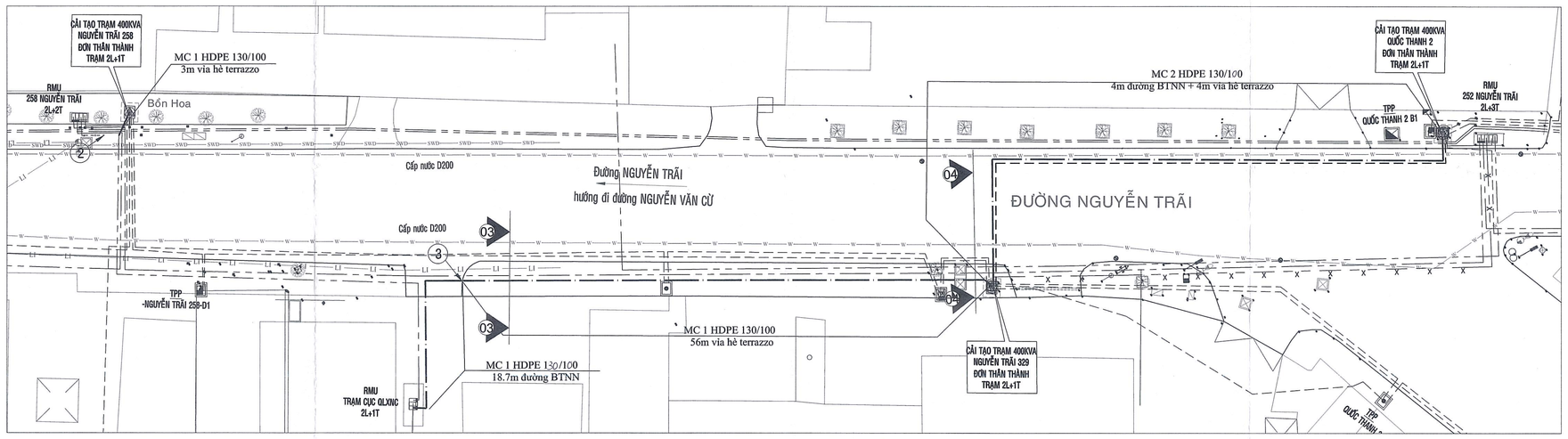

MẶT BẰNG MƯƠNG CÁP XDM

TRẠM NGUYỄN TRÃI 258

TRẠM NGUYỄN TRÃI 271

TRẠM QUỐC THANH 2

TRẠM NGUYỄN TRÃI 329

GHI CHÚ :

- Trung thế ngầm bảo mới
- Trung thế ngầm hiện hữu
- Trung thế ngầm thu hồi
- Hạ thế ngầm hiện hữu
- Hạ thế ngầm bảo mới
- Hạ thế nổi hiện hữu
- Cấp nước hiện hữu
- SWD — Thoát nước hiện hữu
- TE — Viễn thông hiện hữu
- LI — Cáp chiếu sáng hiện hữu
- TRẠM ĐIỆN ÁP HIỆN HỮU
- TRẠM ĐIỆN ÁP TRỤ TIẾP 2L+1T XDM
- F — FCO HIỆN HỮU, THU HỒI
- RMU 24KV NGẮN L; NGẮN T
- TỦ PHÂN PHỐI, LIÊN KẾT
- HỘP NỐI CÁP NGẦM XDM
- TIẾP ĐỊA XDM
- BỒN HOA; CÂY XANH, TRỤ CHIẾU SÁNG

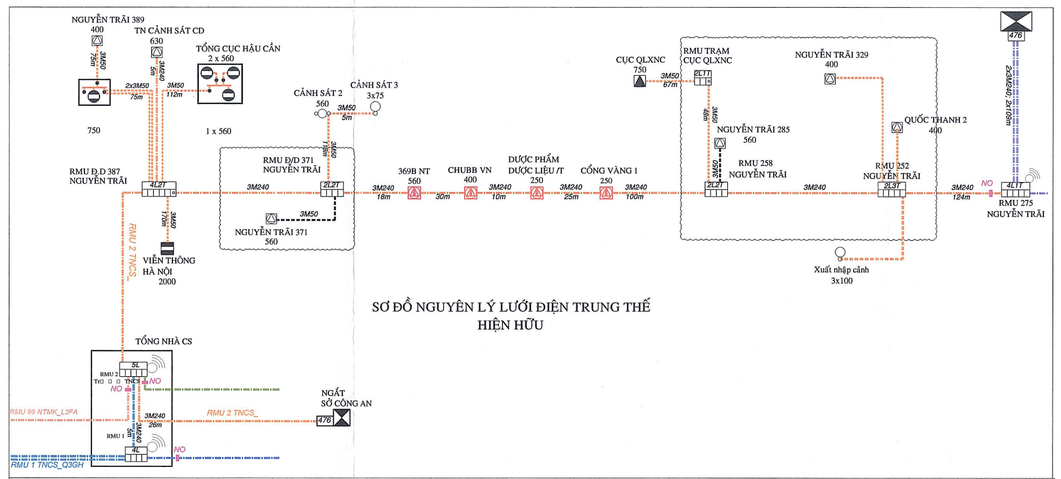

SƠ ĐỒ NGUYÊN LÝ LƯỚI ĐIỆN TRUNG THẾ
HIỆN HỮU

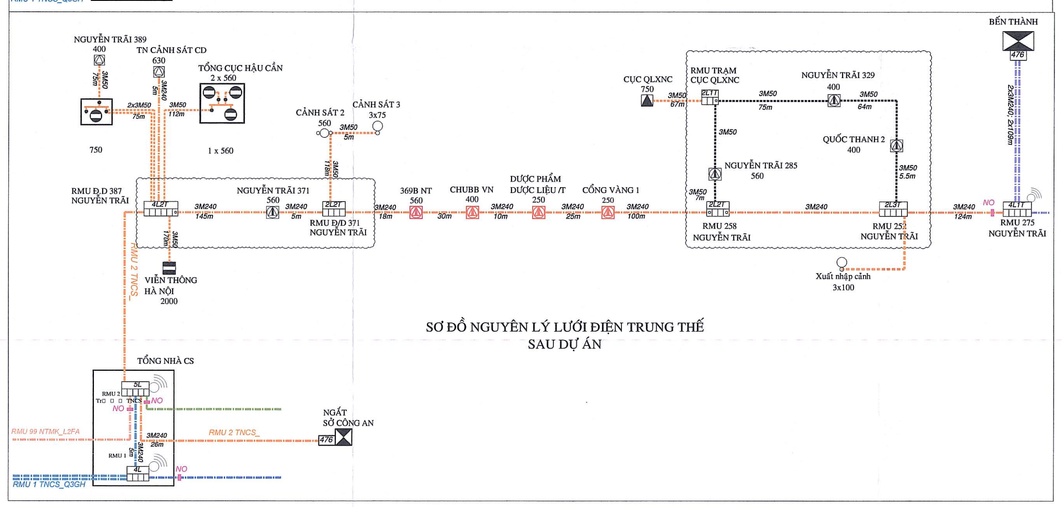

SƠ ĐỒ NGUYÊN LÝ LƯỚI ĐIỆN TRUNG THẾ
SAU DỰ ÁN

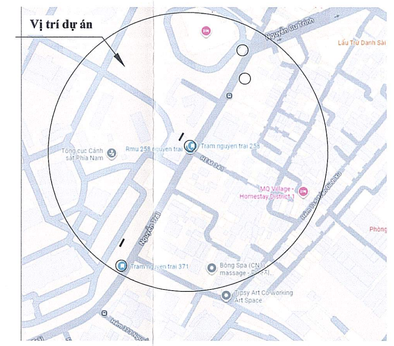

TRẠM NGUYỄN TRÃI 371; NGUYỄN TRÃI 258; NGUYỄN TRÃI 329; QUỐC THANH 2
(HỌA ĐỒ VỊ TRÍ)

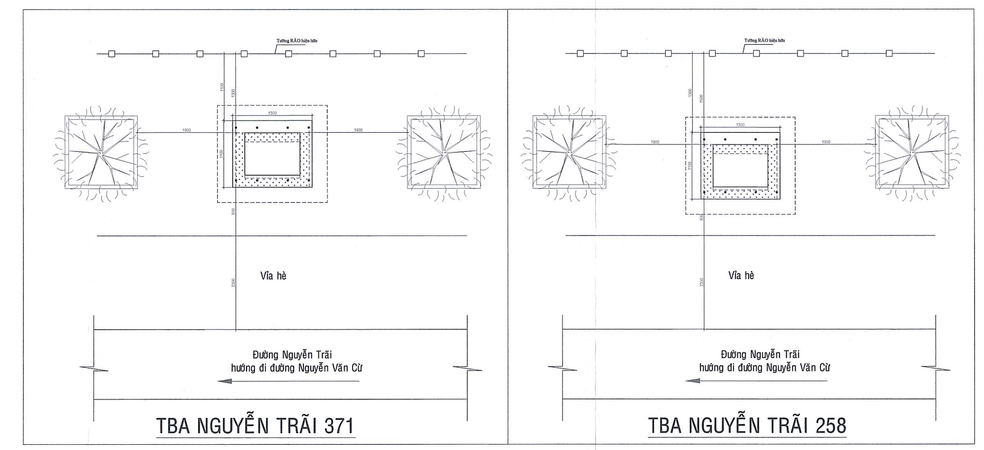

TBA NGUYỄN TRÃI 371 | TBA NGUYỄN TRÃI 258

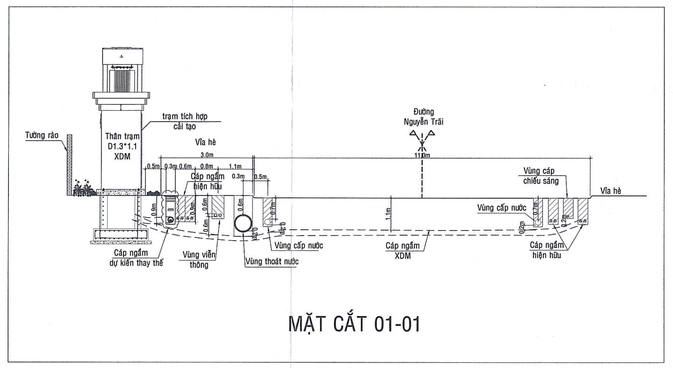

MẶT CẮT 01-01

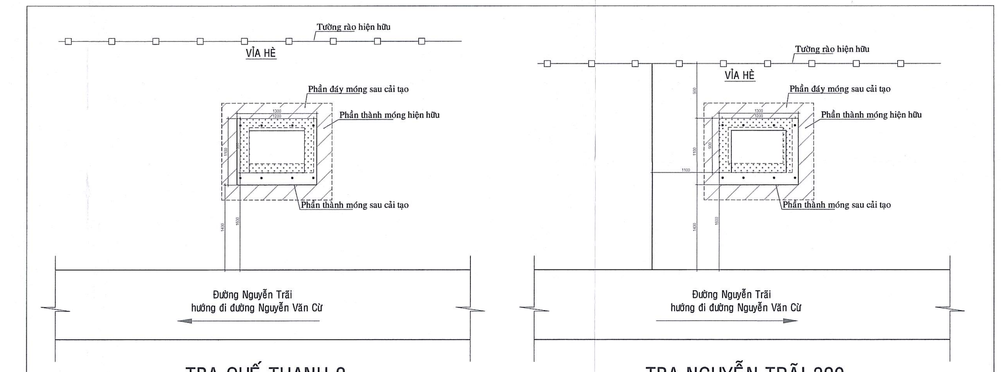

TBA QUẾ THANH 2 | TBA NGUYỄN TRÃI 320

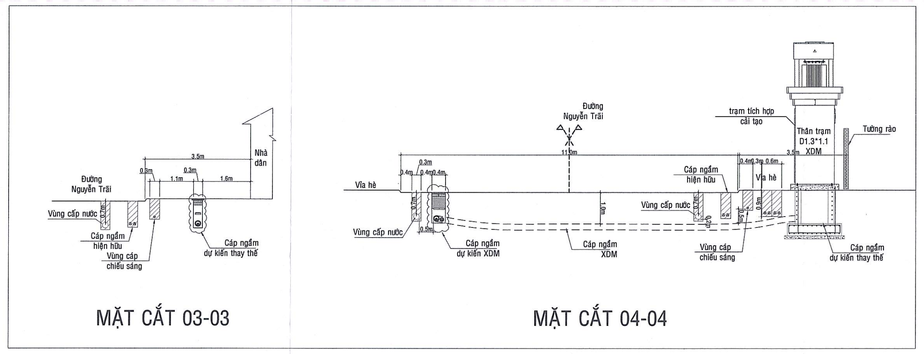

MẶT CẮT 03-03 | MẶT CẮT 04-04

MẶT CẮT ĐIỂN HÌNH

CÔNG TY ĐIỆN LỰC SÀI GÒN
(Theo QĐ số 3363/QĐ-PCSG ngày 07 tháng 7 năm 2026)
Xuân Hòa, ngày tháng năm 2026
KT.GIÁM ĐỐC
PHÓ GIÁM ĐỐC
Trần Chí Cường

HỘI ĐIỆN LỰC VIỆT NAM **TRUNG TÂM TƯ VẤN VÀ PHÁT TRIỂN ĐIỆN**		**CÔNG TRÌNH: CẢI TẠO LƯỚI ĐIỆN TRÊN ĐỊA BÀN CÔNG TY ĐIỆN LỰC SÀI GÒN NĂM 2026**	
P.Giám đốc	Nguyễn Trần Hành	MẶT BẰNG, SƠ ĐỒ NGUYÊN LÝ TRƯỚC VÀ SAU DỰ ÁN KHU VỰC TBA NGUYỄN TRÃI 371; NGUYỄN TRÃI 258; NGUYỄN TRÃI 329 VÀ QUỐC THANH 2	
Trưởng phòng	Huỳnh Văn Tuấn		
CNTK	Nguyễn Hữu Duyệt		
Thiết kế	Đỗ Văn Đại	BCKTKT /2026	ECD-LĐ-26-03.ĐN.06.1
Kiểm tra	Nguyễn Hữu Duyệt	Tỉ lệ 1/400	

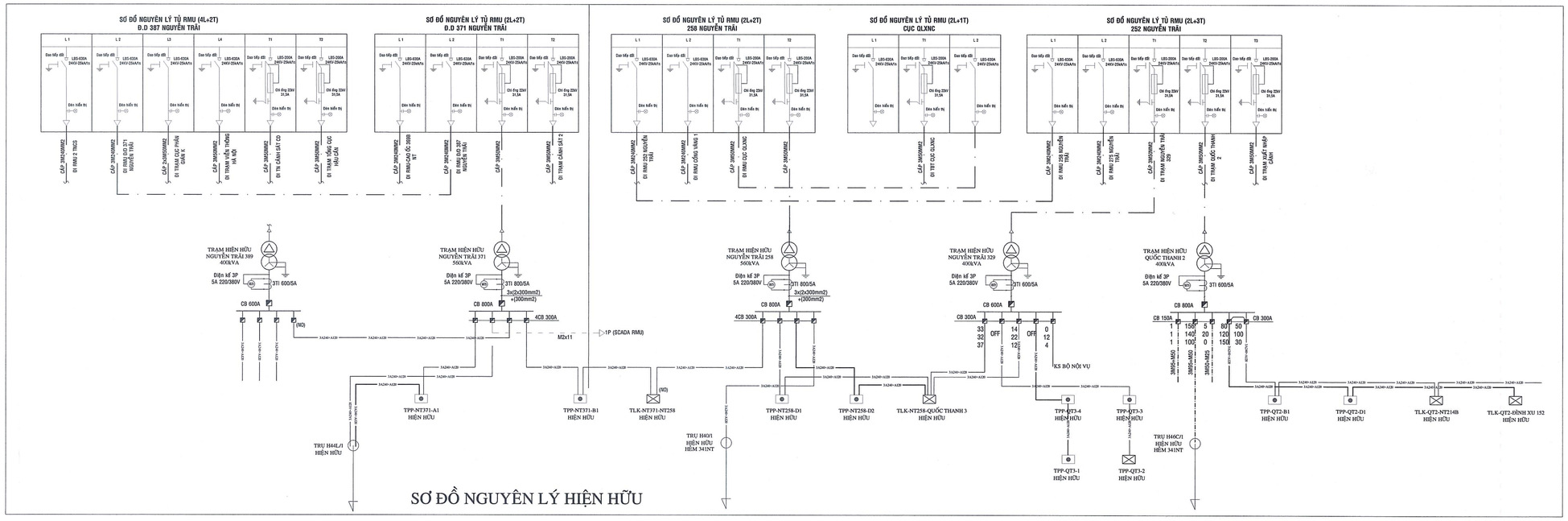

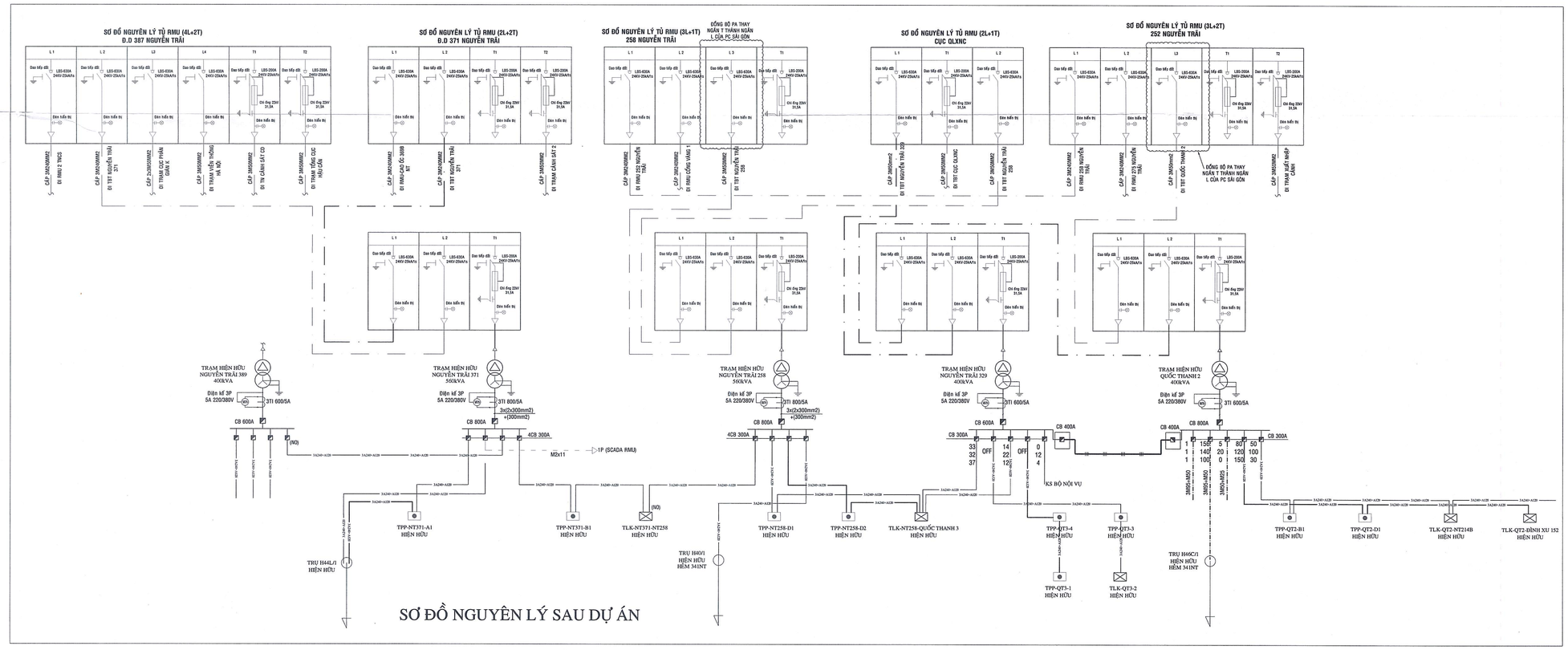

CÔNG TY ĐIỆN LỰC SÀI GÒN
(Theo QĐ số 3363/QĐ-PCSG ngày 07 tháng 7 năm 2026)
Xuân Hòa, ngày tháng năm 2026
KT.GIÁM ĐỐC
PHÓ GIÁM ĐỐC

Trần Chí Cường

HỘI ĐIỆN LỰC VIỆT NAM
TRUNG TÂM TƯ VẤN VÀ PHÁT TRIỂN ĐIỆN

CÔNG TRÌNH: CẢI TẠO LƯỚI ĐIỆN TRÊN ĐỊA BÀN CÔNG TY ĐIỆN LỰC SÀI GÒN NĂM 2026

P.Giám đốc	Nguyễn Trần Hanh	MẶT BẰNG, SƠ ĐỒ NGUYÊN LÝ TRƯỚC VÀ SAU DỰ ÁN KHU VỰC TBT NGUYỄN TRÃI 371; NGUYỄN TRÃI 258; NGUYỄN TRÃI 329 VÀ QUỐC THANH 2		
Trưởng phòng	Huỳnh Văn Tuấn			
CNTK	Nguyễn Hữu Duyệt			
Thiết kế	Đỗ Văn Đại	BCKTKT	/2026	ECD-LĐ-26-03.ĐN.06.2
Kiểm tra	Nguyễn Hữu Duyệt	Tỉ lệ	1/400	

LẮP MỚI TIẾP ĐỊA ĐẦU CÁP NGẦM

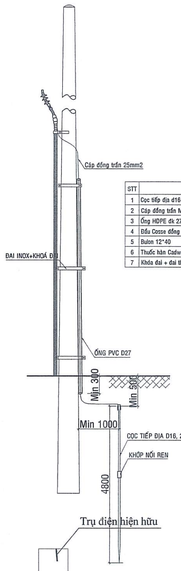

STT	Hạng mục	Đơn vị	KL
1	Cọc tiếp địa d16*2,4m (nối đôi)	Cọc	02
2	Cáp đồng trần M25	m	10
3	Ống HDPE ø 27mm	m	03
4	Đầu Cosse đồng 25	cái	01
5	Bulon 12*40	cái	01
6	Thuốc hàn Cadwell	Lọ	01
7	Khóa đai + đai thép không rỉ 20*0,7*1000	Bộ	03

TIẾP ĐỊA CHỐNG SÉT VAN ĐIỂN HÌNH

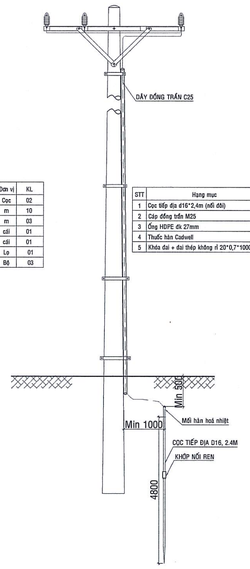

STT	Hạng mục	Đơn vị	Tự 3 LA
1	Cọc tiếp địa d16*2,4m (nối đôi)	Cọc	01
2	Cáp đồng trần M25	m	16
3	Ống HDPE ø 27mm	m	08
4	Thuốc hàn Cadwell	Lọ	01
5	Khóa đai + đai thép không rỉ 20*0,7*1000	Bộ	04

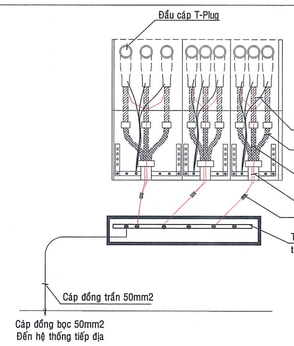

STT	Bảng kê khối lượng tiếp địa BS	Đơn vị	KL
1	cáp đồng trần 50mm2	m	15
2	Cọc tiếp địa D16 dài 2.4m	cọc	4
3	Dây đồng bện	sợi	09
4	Cáp đồng bọc 50mm2	m	5
5	Cosse Cu50mm2	Cái	18
6	Bulon + đai ốc 12x40mm2	Cái	9
7	Thanh đồng bản 40x6x700mm	Cây	1
8	Mối hàn hóa nhiệt	mối	6
9	kẹp ép dạng chữ H 25-50/25-50	Cái	3

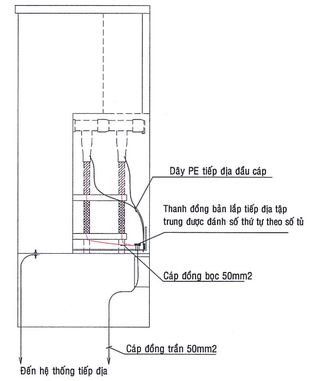

TIẾP ĐỊA CHO TỦ RMU NGOÀI TRỜI

TL 1:20

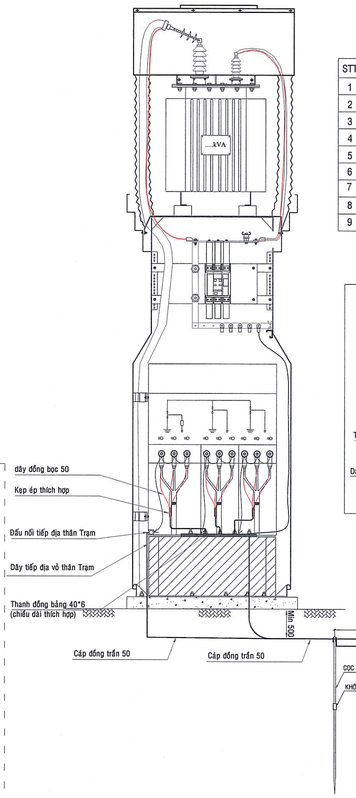

STT	Bảng kê khối lượng tiếp địa trạm trụ thép	Đơn vị	KL
1	Cáp đồng bọc 50mm2	m	7
2	Cáp đồng trần 50mm2	m	13
3	Cosse Cu50mm2	Cái	25
4	Bulon + đai ốc 12x40mm2	Cái	9
5	Thanh đồng bản 40x6x700mm	Cây	1
6	Cọc tiếp địa d16*2,4m (nối đôi)	Cây	4
7	Hàn cadweld	Điểm	6
8	Dây đồng bện	sợi	9
9	kẹp ép dạng chữ H 25-50/25-50	Cái	3

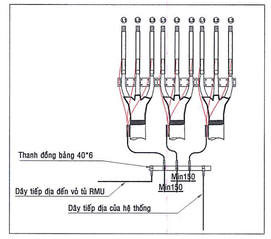

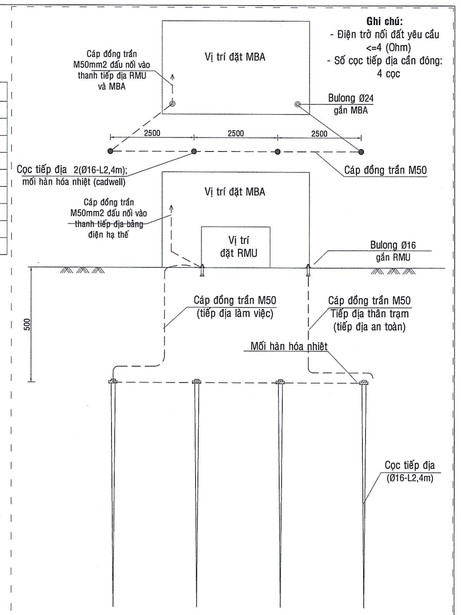

Ghi chú:
- Điện trở nối đất yêu cầu <=4 (Ohm)
- Số cọc tiếp địa cần đóng: 4 cọc

HỆ THỐNG TIẾP ĐỊA CHO TBA VÀ RMU TRONG THÂN TRẠM

TL 1:20

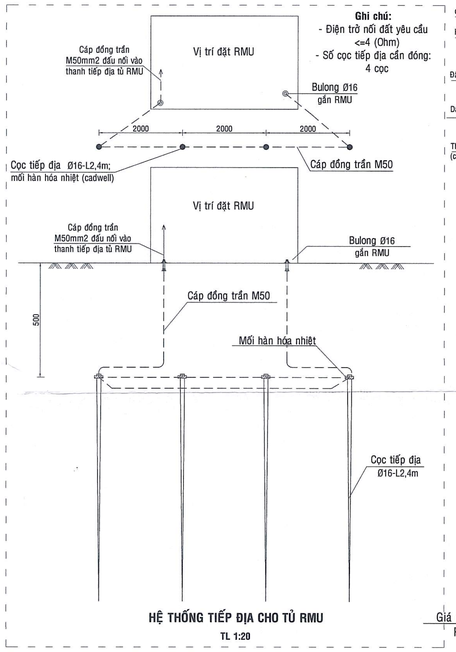

Ghi chú:
- Điện trở nối đất yêu cầu <=4 (Ohm)
- Số cọc tiếp địa cần đóng: 4 cọc

HỆ THỐNG TIẾP ĐỊA CHO TỦ RMU

TL 1:20

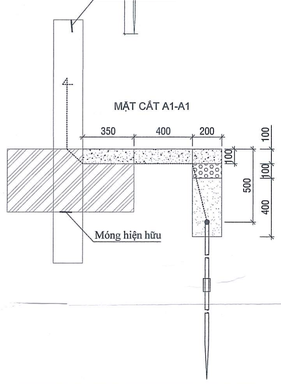

MƯƠNG TIẾP ĐỊA
ĐI DƯỚI VỈA HÈ BTXM
TỈ LỆ: 1/20

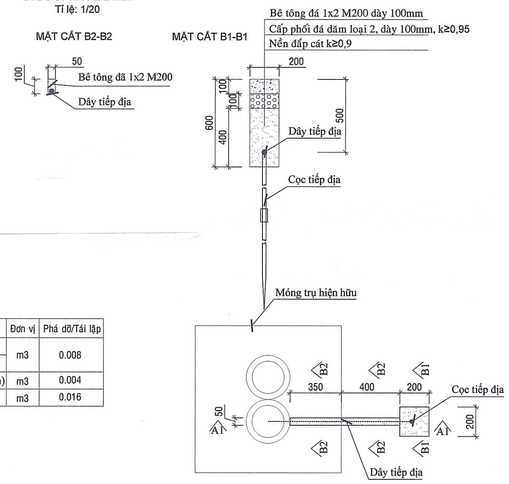

STT	Bảng kê khối lượng	Đơn vị	Phá dỡ/Tái lập
1	Bê tông đá 1x2 M200 (KT 50x750x100mm)	m3	0.008
2	Bê tông đá 1x2 M200 (KT 200x200x100mm)		
3	Cấp phối đá dăm loại 2, k≥0,95(KT 200x200x100mm)	m3	0.004
4	Nền đắp cát k≥0,9, (KT 200x200x400mm)	m3	0.016

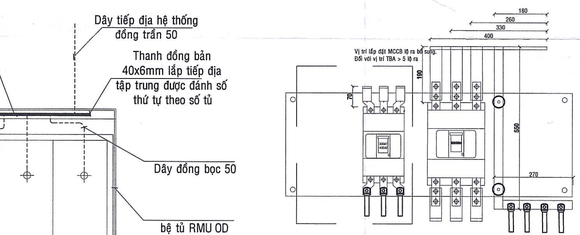

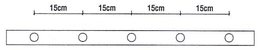

Đồng bản 40x6x700mm

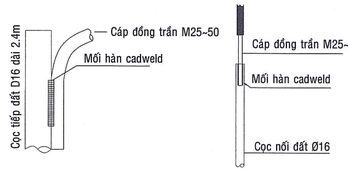

BẢNG ĐIỆN MCCB TỔNG TRẠM <= 400 KVA

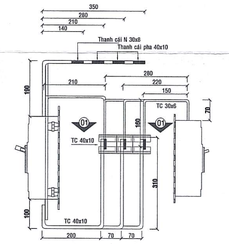

MẶT CẮT NGANG BẢNG ĐIỆN HẠ THẾ

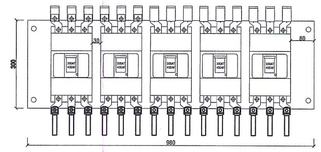

BẢNG ĐIỆN ĐẤU CÁC LỘ RA HẠ THẾ

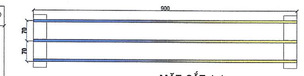

MẶT CẮT 1-1

Ghi chú:
- Đấu cực MCCB 600AT/800AF sử dụng thanh cái 40x10mm
- Đấu cực MCCB lộ ra 300AT/400AF sử dụng thanh cái 30x6mm
- Sử dụng thanh cái 40x10mm cho thanh cái tổng (600A)
- Sử dụng thanh cái 30x8mm cho thanh cái trung hoà
- Số lượng MCCB lộ ra trên bảng điện tuỳ theo số lượng lộ ra thiết kế, tối đa 6 MCCB.
- Tiết diện thanh cái nêu trên dựa trên tính toán và thông số MCCB từ NSX.
- Kích thước và vị trí lắp đặt thanh cái, thiết bị có thể thay đổi tuỳ thuộc vào chủng loại vật tư sử dụng thực tế và thiết kế chi tiết từ NSX tủ bảng điện.

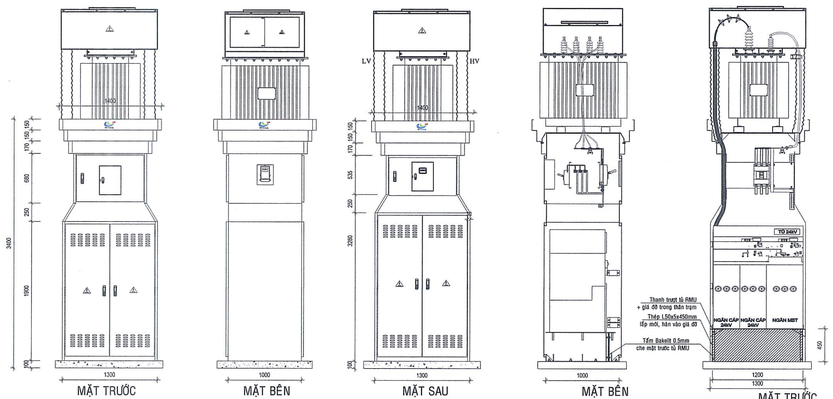

MẶT TRƯỚC | MẶT BÊN | MẶT SAU | MẶT BÊN (MẶT LẮP THIẾT BỊ ĐIỂN HÌNH) | MẶT TRƯỚC (MẶT LẮP THIẾT BỊ ĐIỂN HÌNH)

CHI TIẾT TRẠM BIẾN ÁP 2L+1T

TL 1:40

BẢNG THỐNG KÊ THÉP

SỐ TT	TIẾT DIỆN	SỐ LƯỢNG	TRỌNG LƯỢNG, KG	
			ĐƠN VỊ	TOÀN BỘ
1	2x1200x450*	1	8.5	8.5
2	L50x5x450*	2		2
3	M12X40	4		4

* Tất cả các chi tiết được mạ kiềm nhúng nóng, chiều dày lớp mạ tối thiểu 80um

BẢNG KÊ VẬT TƯ CHO 01 BẢNG ĐIỆN HẠ THẾ TBA 400kVA 600A
(Thiết kế cho 4 MCCB 3P 300A lộ ra hạ thế)

STT	TÊN CHI TIẾT	SỐ HIỆU	QUY CÁCH ĐỒNG BẢN	CHIỀU DÀI (mm)	KHỐI LƯỢNG QUY ĐỔI (KG)	SL /1 BỘ
1	ĐẦU CỰC TRÊN MCCB TỔNG	Pha A	ĐỒNG BẢN 10x40	660	2,4	1
2		Pha B	ĐỒNG BẢN 10x40	800	2,9	1
3		Pha C	ĐỒNG BẢN 10x40	940	3,4	1
4	ĐẦU CỰC DƯỚI MCCB TỔNG	Pha A	ĐỒNG BẢN 10x40	610	2,2	1
5		Pha B	ĐỒNG BẢN 10x40	680	2,4	1
6		Pha C	ĐỒNG BẢN 10x40	750	2,7	1
7	THANH CÁI TỔNG	Pha A	ĐỒNG BẢN 10x40	900	3,2	1
8		Pha B	ĐỒNG BẢN 10x40	900	3,2	1
9		Pha C	ĐỒNG BẢN 10x40	900	3,2	1
10	ĐẦU CỰC TRÊN MCCB NHÁNH (Theo số lượng 4 MCCB lộ ra thiết)	Pha A	ĐỒNG BẢN 6x30	380	2,5	4
11		Pha B	ĐỒNG BẢN 6x30	450	2,9	4
12		Pha C	ĐỒNG BẢN 6x30	510	3,3	4
13	THANH CÁI TRUNG HÒA		ĐỒNG BẢNG 8x30	1000	2,2	1
14	GÓI ĐỠ THANH CÁI HẠ THẾ		LOẠI SM30			6
15			LOẠI EL180			4
15	BẮT KẸP THANH CÁI		BU LÔNG 8x40			54
16	FIBRE BẢNG ĐIỆN		BAKELIT 5x350x980			2
			BU LÔNG 8x40 BẮT BẢNG			8
17	ỐNG KHÔ CO NHIỆT		Φ40	7300		1
18			Φ30	6300		1

BẢNG KÊ VẬT TƯ CHO 01 BẢNG ĐIỆN HẠ THẾ TBA 400kVA 600A
(Thiết kế cho 5 MCCB 3P 300A lộ ra hạ thế)

STT	TÊN CHI TIẾT	SỐ HIỆU	QUY CÁCH ĐỒNGB BẢN	CHIỀU DÀI	KHỐI LƯỢNG QUY ĐỔI (KG)	SL /1 BỘ
1	ĐẦU CỰC TRÊN MCCB TỔNG	Pha A	ĐỒNG BẢN 10x40	660	2,4	1
2		Pha B	ĐỒNG BẢN 10x40	800	2,9	1
3		Pha C	ĐỒNG BẢN 10x40	940	3,4	1
4	ĐẦU CỰC DƯỚI MCCB TỔNG	Pha A	ĐỒNG BẢN 10x40	610	2,2	1
5		Pha B	ĐỒNG BẢN 10x40	680	2,4	1
6		Pha C	ĐỒNG BẢN 10x40	750	2,7	1
7	THANH CÁI TỔNG	Pha A	ĐỒNG BẢN 10x40	900	3,2	1
8		Pha B	ĐỒNG BẢN 10x40	900	3,2	1
9		Pha C	ĐỒNG BẢN 10x40	900	3,2	1
10	ĐẦU CỰC TRÊN MCCB NHÁNH (Theo số lượng 5 MCCB lộ ra thiết)	Pha A	ĐỒNG BẢN 6x30	380	3,1	5
11		Pha B	ĐỒNG BẢN 6x30	450	3,6	5
12		Pha C	ĐỒNG BẢN 6x30	510	4,1	5
13	THANH CÁI TRUNG HÒA		ĐỒNG BẢNG 8x30	1000	2,2	1
14	GÓI ĐỠ THANH CÁI HẠ THẾ		LOẠI SM30			6
15			LOẠI EL180			4
15	BẮT KẸP THANH CÁI		BU LÔNG 8x40			60
16	FIBRE BẢNG ĐIỆN		BAKELIT 5x350x980			2
			BU LÔNG 8x40 BẮT BẢNG			8
17	ỐNG KHÔ CO NHIỆT		Φ40	7300		1
18			Φ30	7700		1

BẢNG KÊ VẬT TƯ CHO 01 BẢNG ĐIỆN HẠ THẾ TBA 400kVA 600A
(Thiết kế cho 6 MCCB 3P 300A lộ ra hạ thế)

STT	TÊN CHI TIẾT	SỐ HIỆU	QUY CÁCH ĐỒNGB BẢN	CHIỀU DÀI	KHỐI LƯỢNG QUY ĐỔI (KG)	SL /1 BỘ
1	ĐẦU CỰC TRÊN MCCB TỔNG	Pha A	ĐỒNG BẢN 10x40	660	2,4	1
2		Pha B	ĐỒNG BẢN 10x40	800	2,9	1
3		Pha C	ĐỒNG BẢN 10x40	940	3,4	1
4	ĐẦU CỰC DƯỚI MCCB TỔNG	Pha A	ĐỒNG BẢN 10x40	610	2,2	1
5		Pha B	ĐỒNG BẢN 10x40	680	2,4	1
6		Pha C	ĐỒNG BẢN 10x40	750	2,7	1
7	THANH CÁI TỔNG	Pha A	ĐỒNG BẢN 10x40	900	3,2	1
8		Pha B	ĐỒNG BẢN 10x40	900	3,2	1
9		Pha C	ĐỒNG BẢN 10x40	900	3,2	1
10	ĐẦU CỰC TRÊN MCCB NHÁNH (Theo số lượng 5 MCCB lộ ra thiết)	Pha A	ĐỒNG BẢN 6x30	380	3,1	5
11		Pha B	ĐỒNG BẢN 6x30	450	3,6	5
12		Pha C	ĐỒNG BẢN 6x30	510	4,1	5
13	ĐẦU CỰC TRÊN MCCB NHÁNH (MCCB thứ 6)	Pha A	ĐỒNG BẢN 6x30	450	0,7	1
14		Pha B	ĐỒNG BẢN 6x30	520	0,8	1
15		Pha C	ĐỒNG BẢN 6x30	590	1	1
13	THANH CÁI TRUNG HÒA		ĐỒNG BẢNG 8x30	1000	2,2	1
14	GÓI ĐỠ THANH CÁI HẠ THẾ		LOẠI SM30			6
15			LOẠI EL180			4
15	BẮT KẸP THANH CÁI		BU LÔNG 8x40			66
16	FIBRE BẢNG ĐIỆN		BAKELIT 5x350x980			2
			BU LÔNG 8x40 BẮT BẢNG			8
17	ỐNG KHÔ CO NHIỆT		Φ40	7300		1
18			Φ30	9300		1

CÔNG TY ĐIỆN LỰC SÀI GÒN
(Theo QĐ số 3363/QĐ-PCSG ngày 07 tháng 7 năm 2026)
Xuân Hòa, ngày tháng năm 2026
KT.GIÁM ĐỐC
PHÓ GIÁM ĐỐC
CÔNG TY ĐIỆN LỰC SÀI GÒN
Trần Chí Cường

HỘI ĐIỆN LỰC VIỆT NAM
TRUNG TÂM TƯ VẤN VÀ PHÁT TRIỂN ĐIỆN

CÔNG TRÌNH: CẢI TẠO LƯỚI ĐIỆN TRÊN ĐỊA BÀN CÔNG TY ĐIỆN LỰC SÀI GÒN NĂM 2026

P.Giám đốc	Nguyễn Trần Hanh		**HÌNH THỨC TIẾP ĐỊA, VÀ CÁC CHI TIẾT KHÁC**
Trưởng phòng	Huỳnh Văn Tuấn		
CNTK	Nguyễn Hữu Duyệt		
Thiết kế	Đỗ Văn Đại	BCKTKT / Tỉ lệ	/2026 / 1/400
Kiểm tra	Nguyễn Hữu Duyệt		ECD-LĐ-26-03.ĐN.7

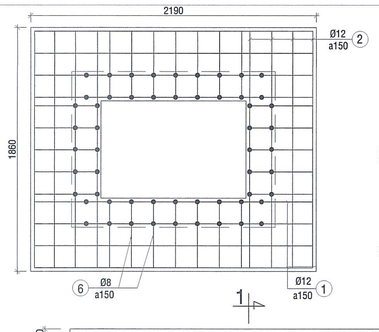

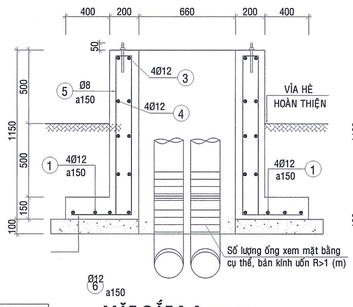

MẶT CẮT 1-1; TL :1/20

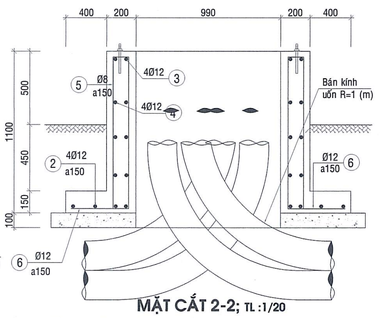

MẶT CẮT 2-2; TL :1/20

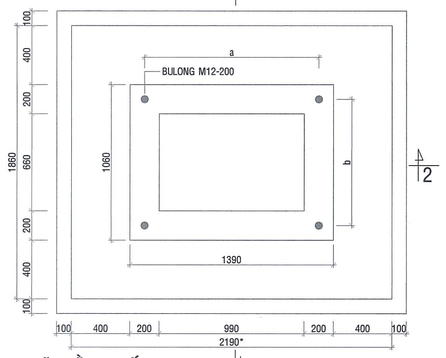

MẶT BẰNG ĐẾ; TL :1/20

BẢNG THỐNG KÊ THÉP 1 ĐẾ

SỐ HIỆU	HÌNH DÁNG	Ø (mm)	CHIỀU DÀI (mm)	S. LƯỢNG	KHỐI LƯỢNG (Kg)	
					ĐƠN VỊ	TOÀN BỘ
1	2140	12AII	2140	8	1.90	15.21
2	1810	12AII	1810	8	1.61	12.86
3	710 1040 50	12AII	3600	4	3.20	12.79
4	1010 1340 50	12AII	4800	4	4.26	17.06
5	150 1050 50	8AI	2400	32	0.95	30.32
6	450 100	12AII	550	28	0.49	13.68
7	BU LONG M12-200	M12-200		4	1	4

GHI CHÚ:

1. Bê tông đế tủ đá 1x2, M250
2. Bê tông lót đá 4x6, M150
3. Cốt thép đường kính > 10 dùng loại AII
4. Cốt thép đường kính < 10 dùng loại AI
5. Bề dày lớp bảo vệ thép đế : 25mm
6. Các kích thước (*), a, b sẽ được cập nhật khi có bản vẽ chế tạo tủ
   Đơn vị thi công cần chuẩn xác theo kích thước trong thiết bị trước khi thi công
7. Bulong đế phải được mạ kẽm hoặc sơn chống rỉ

BẢNG TỔNG HỢP THÉP 1 ĐẾ

CỐT THÉP (KG)		
Ø8AI	Ø12AII	BULONG M12
30.32	71.60	4 BỘ

MÓNG TỦ RMU 3 NGĂN

Móng 1,3x1,0

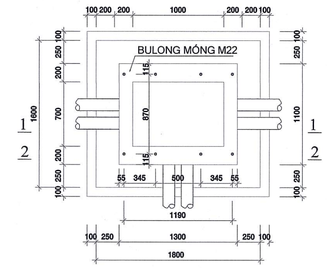

MẶT BẰNG MÓNG 1300x1100

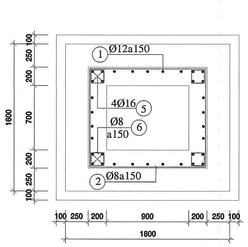

MẶT CẮT 3-3

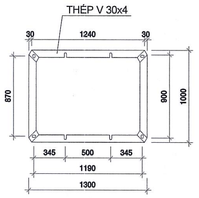

MẶT BÍT BÊN DƯỚI DỰ KIẾN CỦA THÂN TRẠM

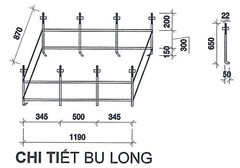

CHI TIẾT BU LONG MÓNG TRỤ PHI 22

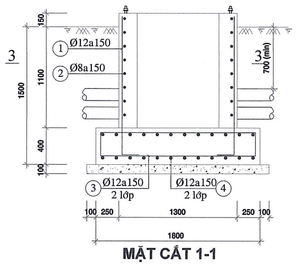

MẶT CẮT 1-1

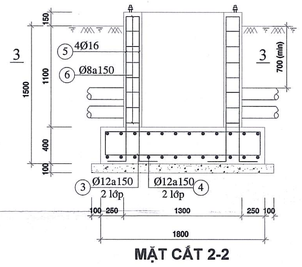

MẶT CẮT 2-2

BẢNG THỐNG KÊ THÉP 1 MÓNG

SỐ HIỆU	HÌNH DÁNG	Ø (mm)	CHIỀU DÀI (mm)	S. LƯỢNG	KHỐI LƯỢNG (Kg)	
					ĐƠN VỊ	TOÀN BỘ
1	1600 200	12AII	1800	18	1.60	28.77
2	1000 1200 50	8AI	4500	8	1.78	14.21
3	300 1700 300	12AII	2300	22	2.04	44.92
4	300 1500 300	12AII	2100	24	1.86	44.75
5	1600 200	16AII	1800	16	2.84	45.46
6	150 150 50	8AI	700	32	0.28	8.84
7	TỔNG CỘNG					186.95

GHI CHÚ:

- BÊ TÔNG MÓNG ĐÁ 1x2, CẤP BỀN B20 (M250)
- BÊ TÔNG LÓT MÓNG ĐÁ 4x6, CẤP BỀN B12.5 (M150)
- CỐT THÉP ĐƯỜNG KÍNH > 10 DÙNG LOẠI AII
- CỐT THÉP ĐƯỜNG KÍNH ≤ 10 DÙNG LOẠI AI
- LỚP BẢO VỆ CỐT THÉP : 50mm
- BU-LÔNG MÓNG THEO THIẾT BỊ (KHOẢNG CÁCH, CHIỀU ĐẶT MÓNG VÀ CHIỀU LỖ BU LÔNG ĐƠN VỊ THI CÔNG CẦN CHUẨN XÁC VỚI ĐƠN VỊ CUNG CẤP TỦ TRƯỚC KHI THI CÔNG)
- SỐ LƯỢNG, VỊ TRÍ VÀO ỐNG TÙY THUỘC TỪNG CÔNG TRÌNH CỤ THỂ

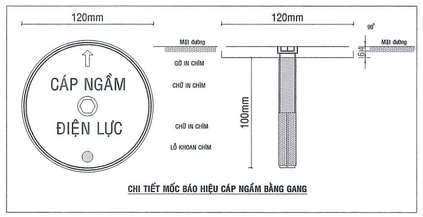

CHI TIẾT MỐC BÁO HIỆU CÁP NGẦM BẰNG GANG

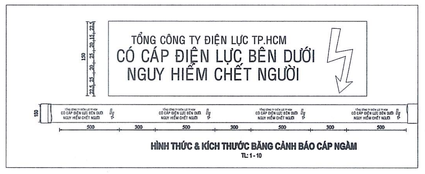

HÌNH THỨC & KÍCH THƯỚC BĂNG CẢNH BÁO CÁP NGẦM
TL: 1 - 10

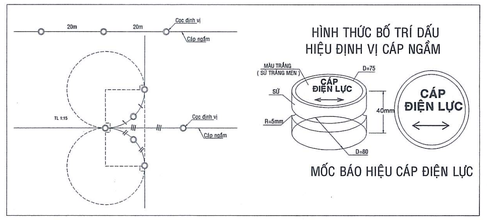

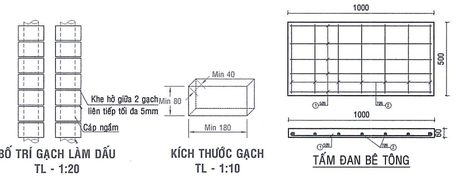

BỐ TRÍ GẠCH LÀM DẤU TL - 1:20

KÍCH THƯỚC GẠCH TL - 1:10

TẤM ĐAN BÊ TÔNG

BẢNG THÔNG KẾ CỐT THÉP CHO 01 TẤM ĐAN BETONG

Số hiệu	Hình dạng	Ø (mm)	Số thanh 1 c.kiện	Số c.kiện	C.dài 1 thanh (m)	Tổng c.dài (m)	Khối lượng riêng (kg/m)
1	370	8	5	1	0.370	1.85	0.395
2	970	8	4	1	0.970	3.88	0.395

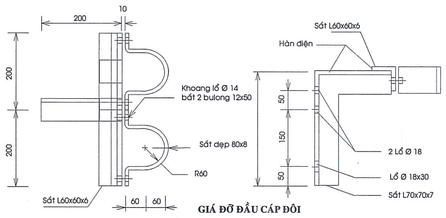

GIÁ ĐỠ ĐẦU CÁP ĐÔI

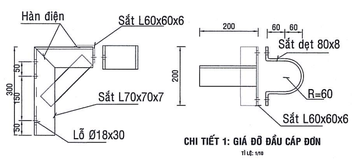

CHI TIẾT 1: GIÁ ĐỠ ĐẦU CÁP ĐƠN
TỈ LỆ: 1/10

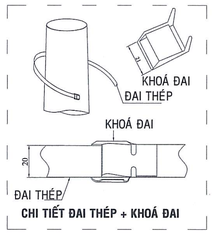

CHI TIẾT ĐAI THÉP + KHOÁ ĐAI

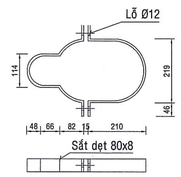

CHI TIẾT COLLIER Ø114 CHO TRỤ GHÉP
TỈ LỆ: 1/10

BẢNG TÊN TRỤ
CÓ THIẾT BỊ ĐÓNG CẮT LBS

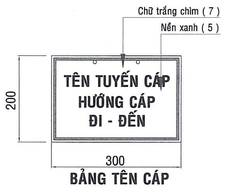

BẢNG TÊN CÁP

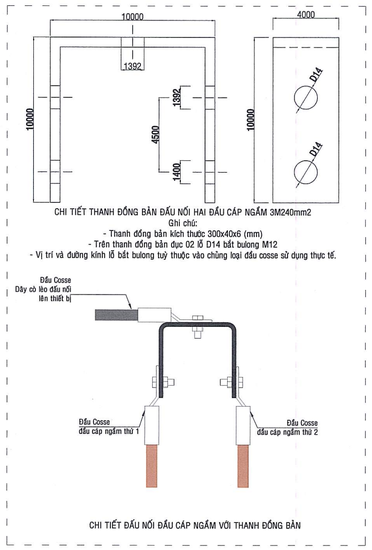

CHI TIẾT THANH ĐỒNG BẢN ĐẤU NỐI HAI ĐẦU CÁP NGẦM 3M240mm2
Ghi chú:
- Thanh đồng bản kích thước 300x40x6 (mm)
- Trên thanh đồng bản đục 02 lỗ D14 bắt bulong M12
- Vị trí và đường kính lỗ bắt bulong tuỳ thuộc vào chủng loại đầu cosse sử dụng thực tế.

CHI TIẾT ĐẤU NỐI ĐẦU CÁP NGẦM VỚI THANH ĐỒNG BẢN

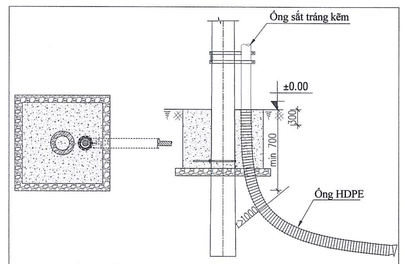

CHI TIẾT CÁP NGẦM LÊN TRỤ ĐIỂN HÌNH
TL: 1/50

CÔNG TY ĐIỆN LỰC SÀI GÒN
(Theo QĐ số 3363/QĐ-PCSG ngày 07 tháng 7 năm 2026)
Xuân Hòa, ngày tháng năm 2026
KT.GIÁM ĐỐC
PHÓ GIÁM ĐỐC
Trần Chí Cường

HỘI ĐIỆN LỰC VIỆT NAM TRUNG TÂM TƯ VẤN VÀ PHÁT TRIỂN ĐIỆN			CÔNG TRÌNH: CẢI TẠO LƯỚI ĐIỆN TRÊN ĐỊA BÀN CÔNG TY ĐIỆN LỰC SÀI GÒN NĂM 2026	
P.Giám đốc	Nguyễn Trần Hanh		HÌNH THỨC MÓNG TRẠM VÀ RMU	
Trưởng phòng	Huỳnh Văn Tuấn			
CNTK	Nguyễn Hữu Duyệt			
Thiết kế	Đỗ Văn Đại	BCKTKT	/2026	ECD-LĐ-26-03.ĐN.8
Kiểm tra	Nguyễn Hữu Duyệt	Tỉ lệ	1/400	

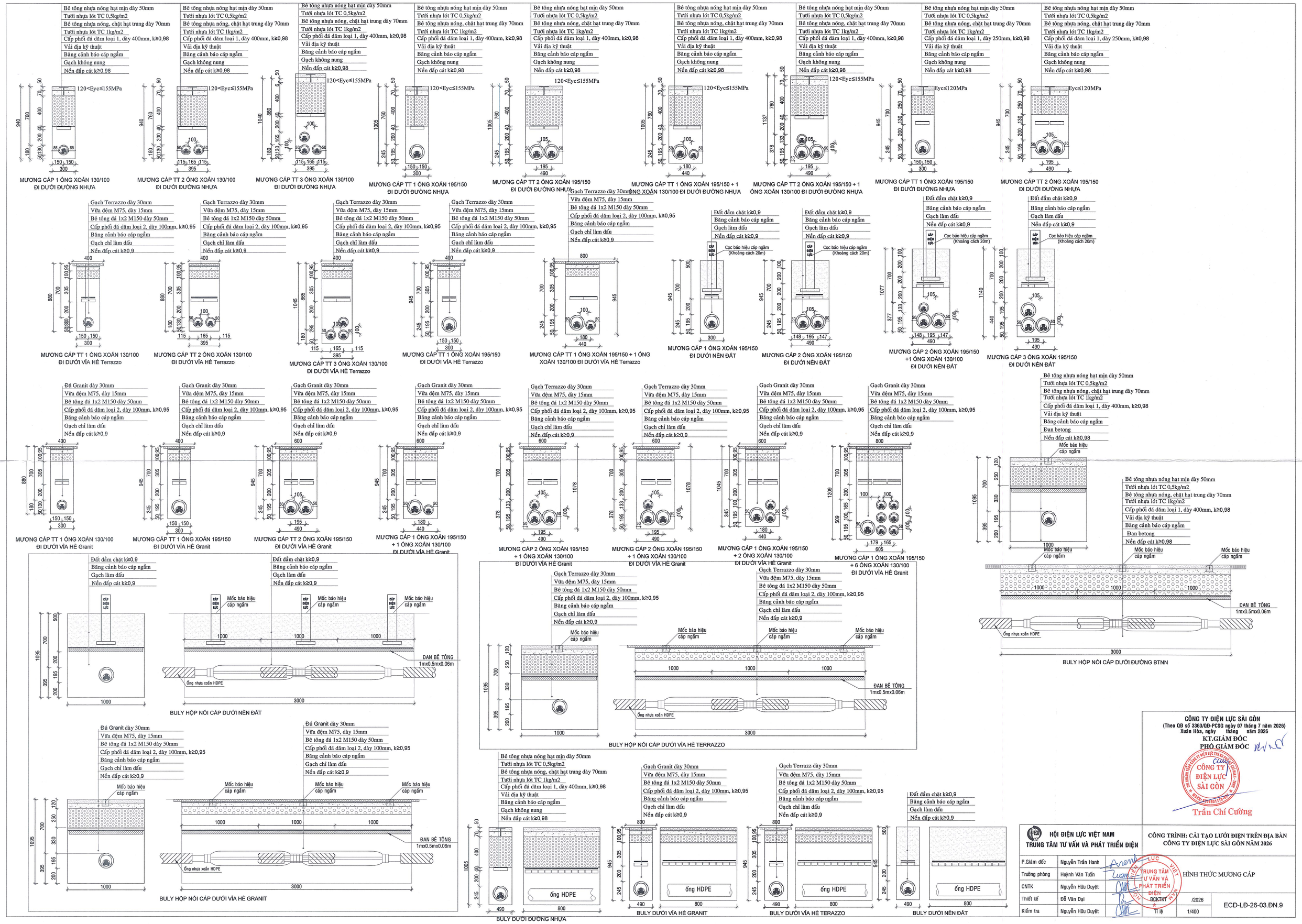

CÔNG TY ĐIỆN LỰC SÀI GÒN
(Theo QĐ số 3363/QĐ-PCSG ngày 07 tháng 7 năm 2026)
Xuân Hòa, ngày tháng năm 2026
KT.GIÁM ĐỐC
PHÓ GIÁM ĐỐC

Trần Chí Cường

HỘI ĐIỆN LỰC VIỆT NAM
TRUNG TÂM TƯ VẤN VÀ PHÁT TRIỂN ĐIỆN

CÔNG TRÌNH: CẢI TẠO LƯỚI ĐIỆN TRÊN ĐỊA BÀN CÔNG TY ĐIỆN LỰC SÀI GÒN NĂM 2026

P.Giám đốc	Nguyễn Trần Hanh			
Trưởng phòng	Huỳnh Văn Tuấn		HÌNH THỨC MƯƠNG CÁP	
CNTK	Nguyễn Hữu Duyệt			
Thiết kế	Đỗ Văn Đại	BCKTKT	/2026	ECD-LĐ-26-03.ĐN.9
Kiểm tra	Nguyễn Hữu Duyệt	Tỉ lệ	1/400	